MOULD KING®

宇 星 车 模

MODELS NO.720S

宇 | 星 | 模 | 王

13167D

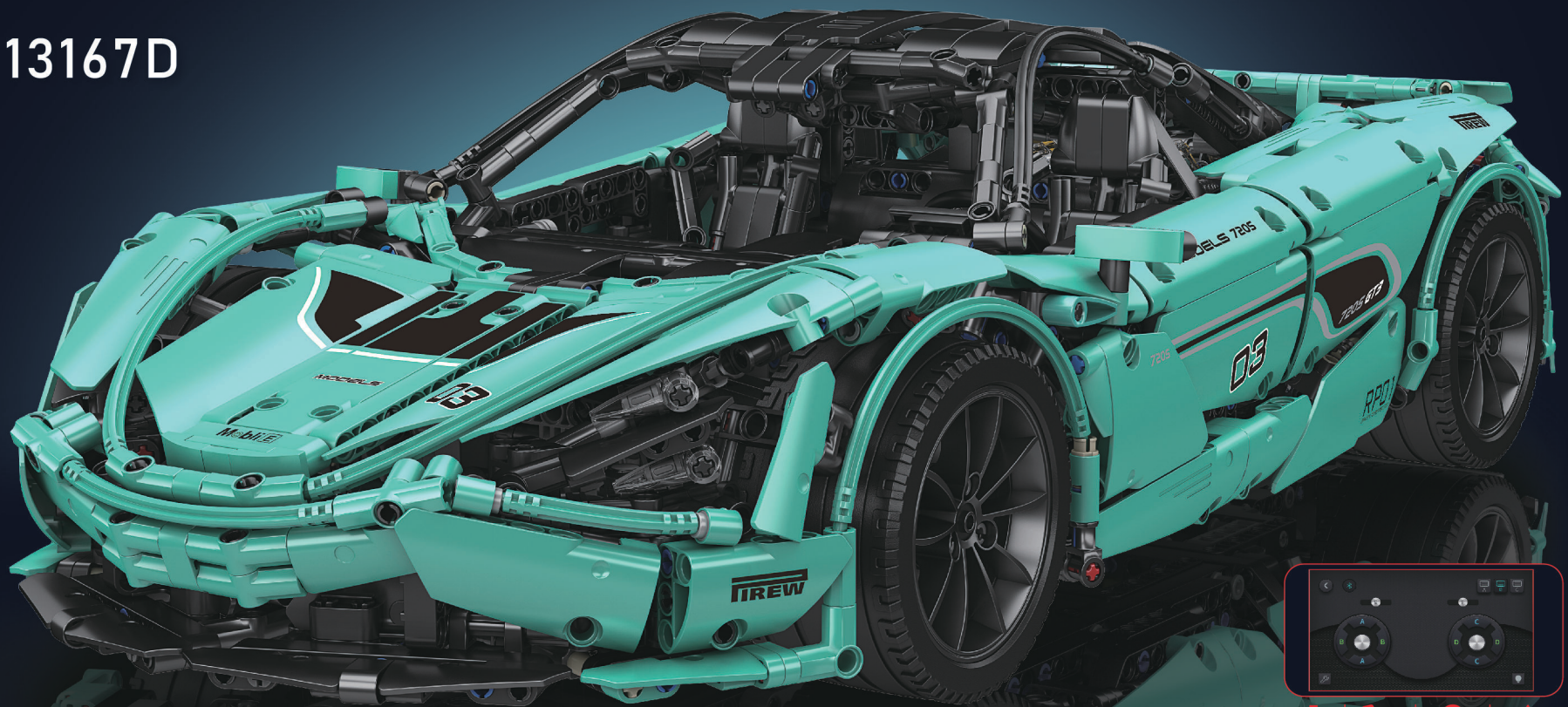

MODEL KING CONTROL

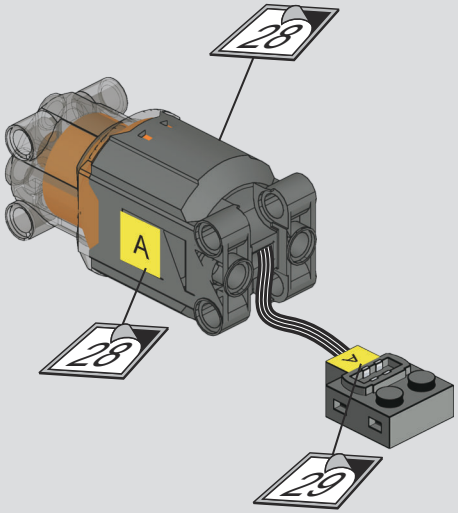
28
A
28
29

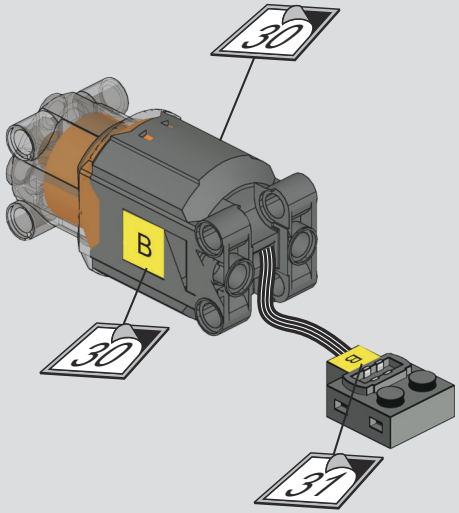
30
B
30
31

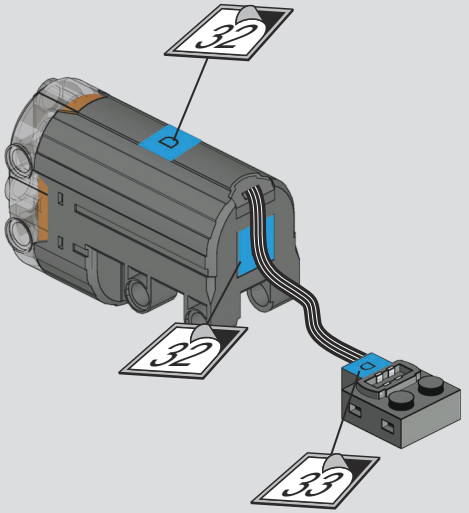
32
32
33

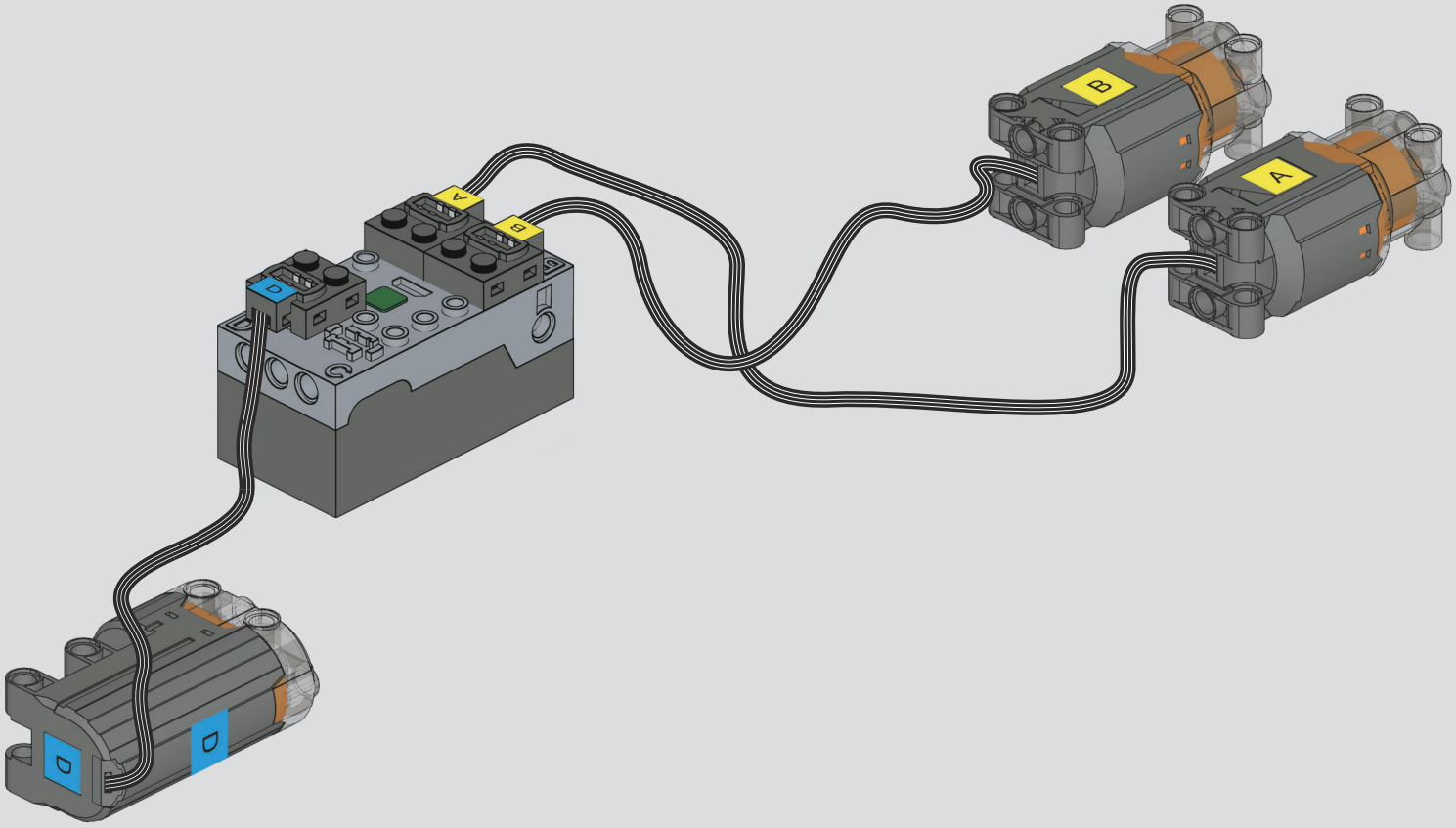
A
B
D
D

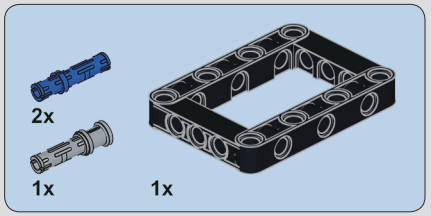

1

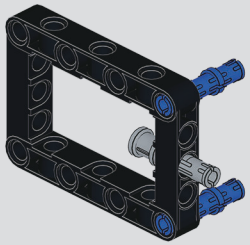

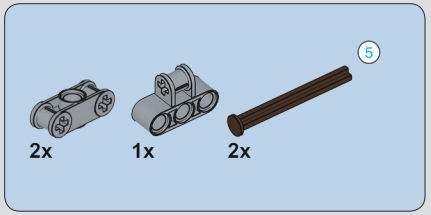

2

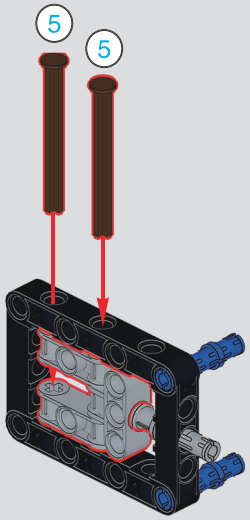

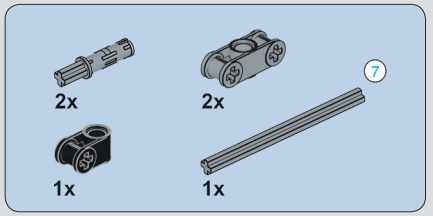

3

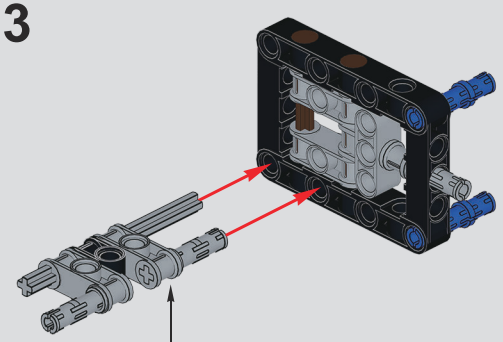

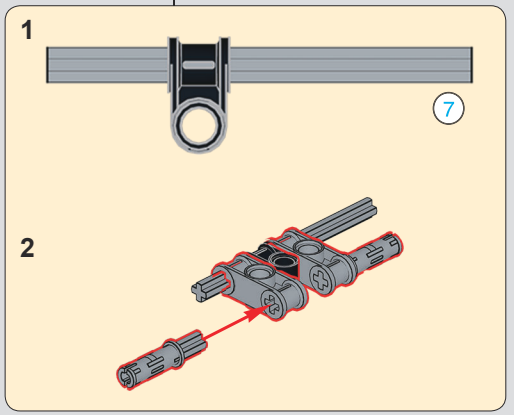

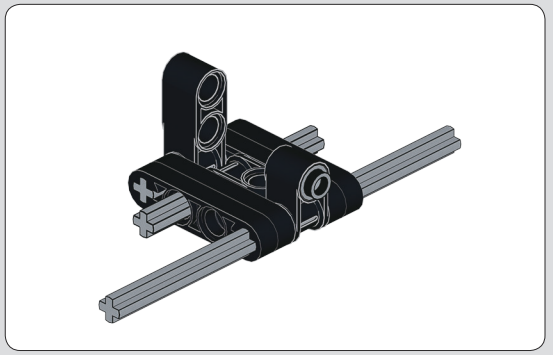

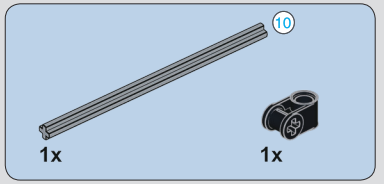

4

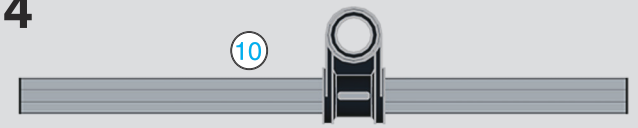

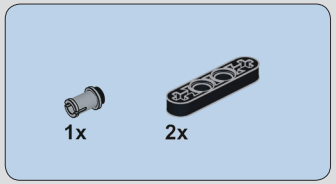

5

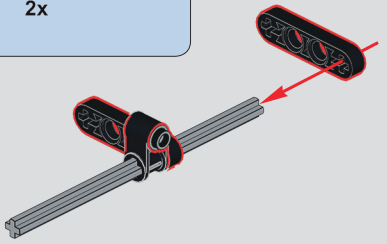

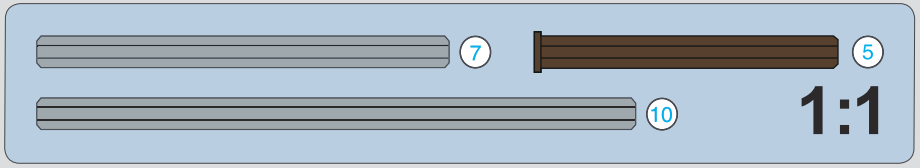

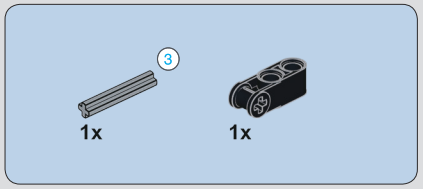

6

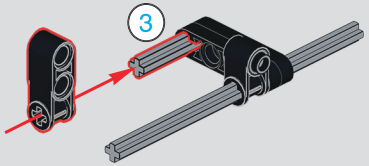

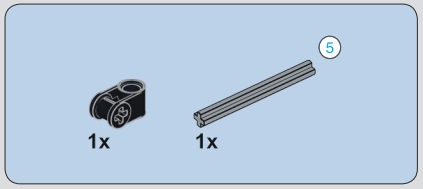

7

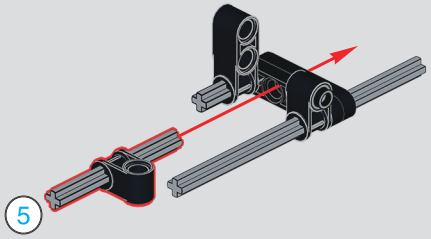

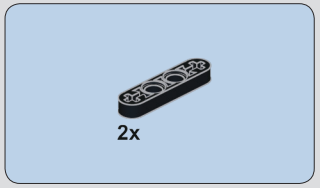

8

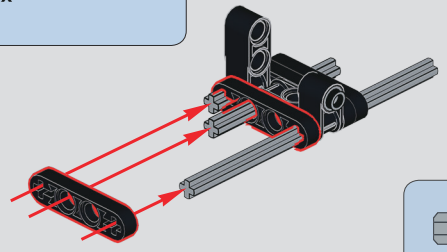

9

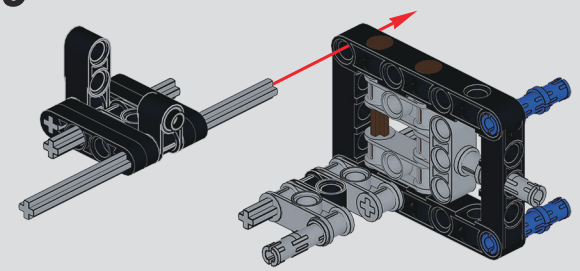

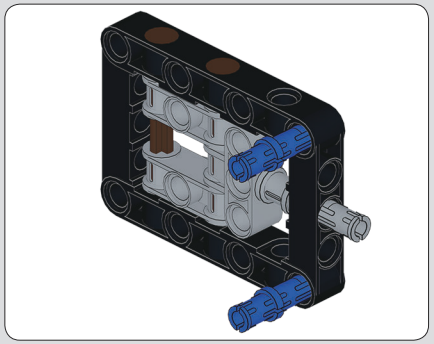

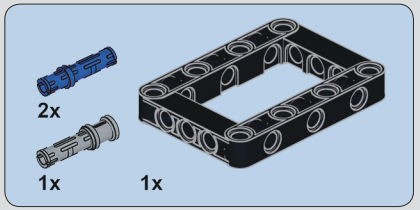

10

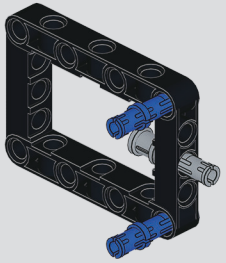

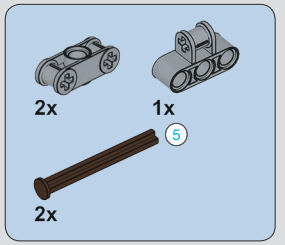

11

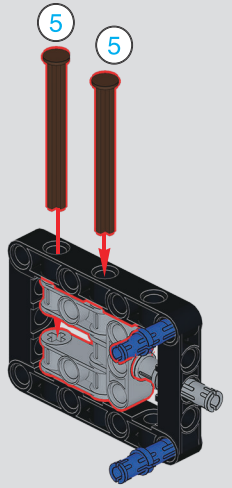

12

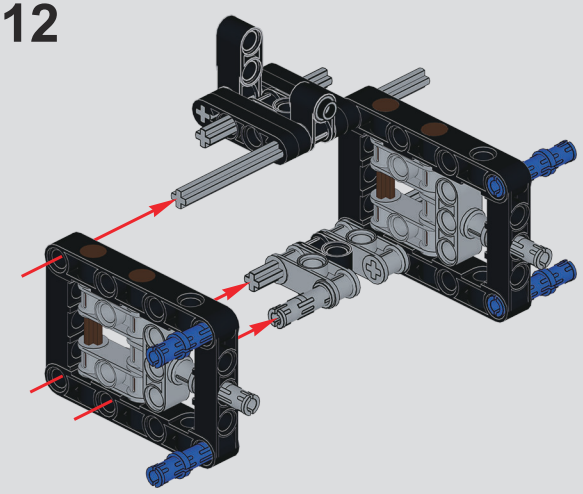



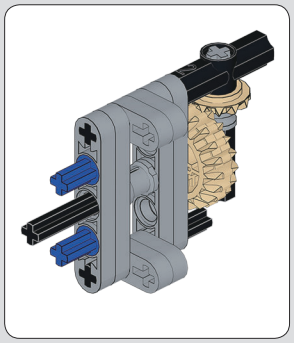

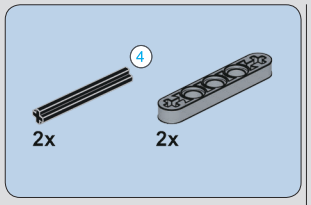

13

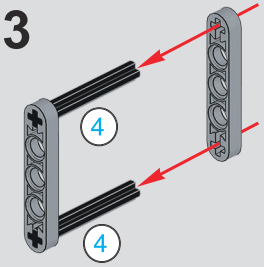

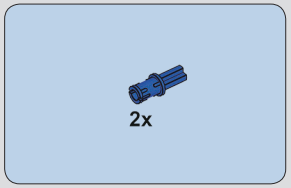

14

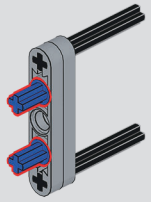

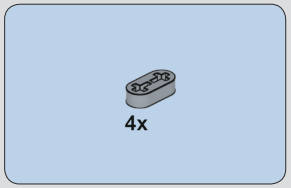

15

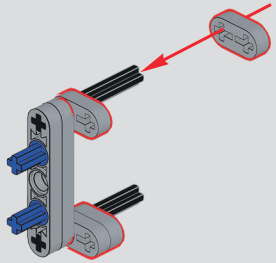

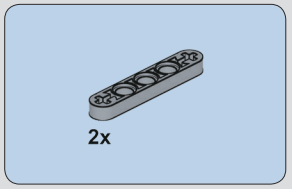

16

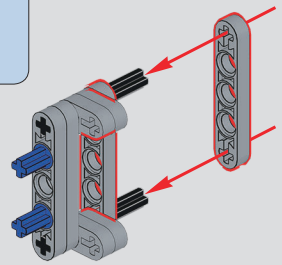

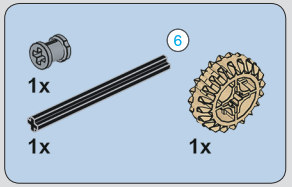

17

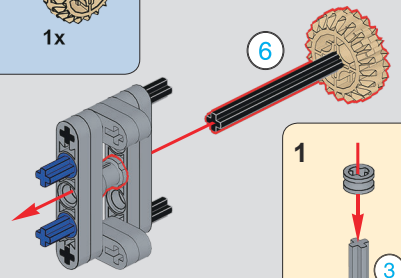

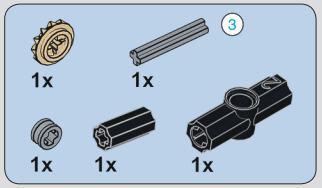

18

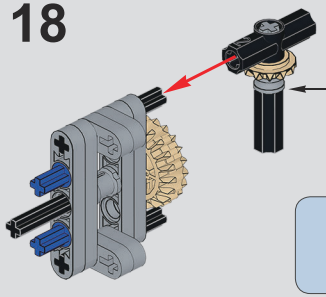

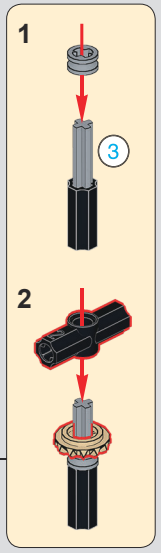

19

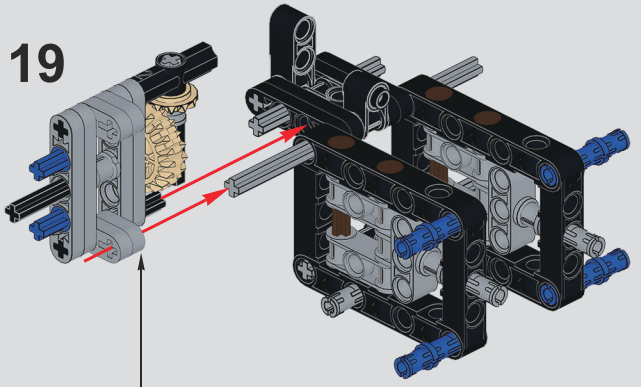

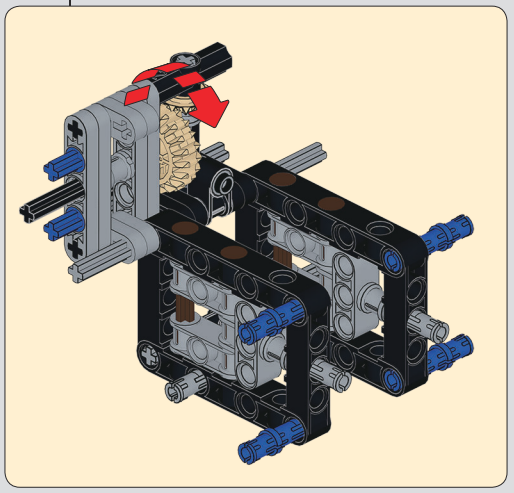





2x

20

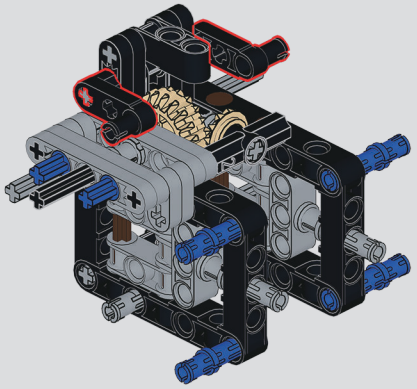

2x

21



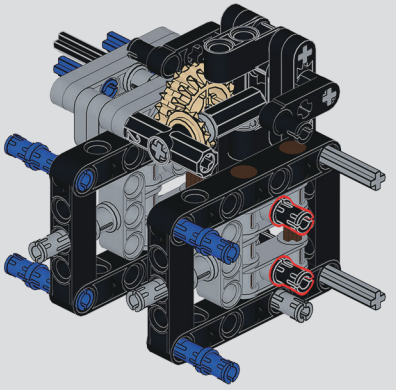

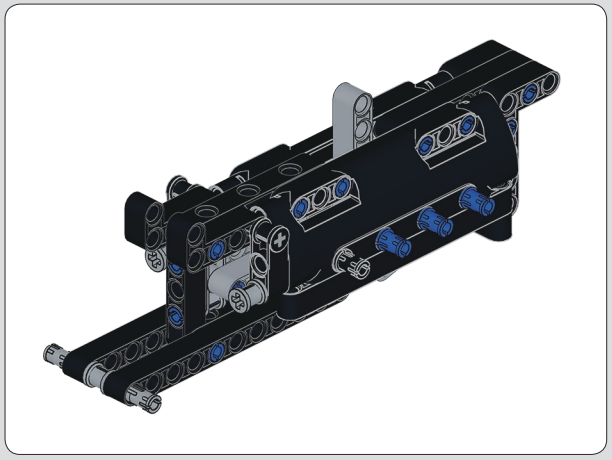

11

2x

1x

22

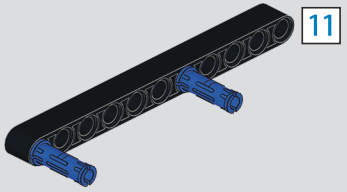

1x

4x

23

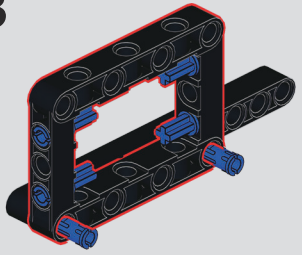

1x

2x

24

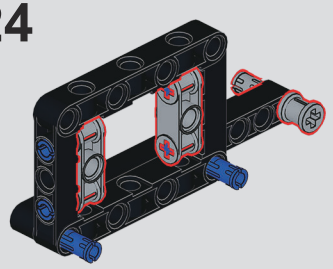

11

1:1

5x

25

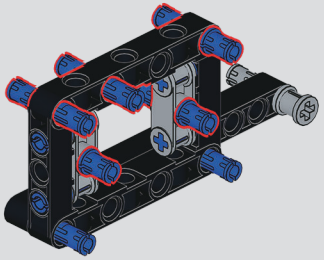

7 1:1

1x 11

26

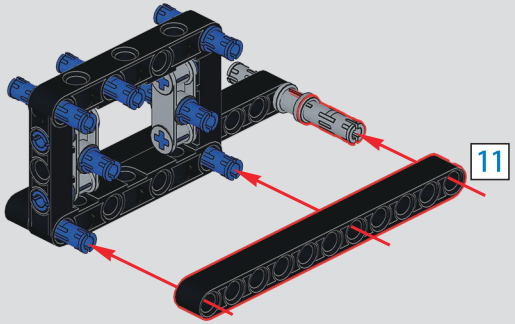

(Technic Pin without Friction)
(光滑栓)
1x 13

27

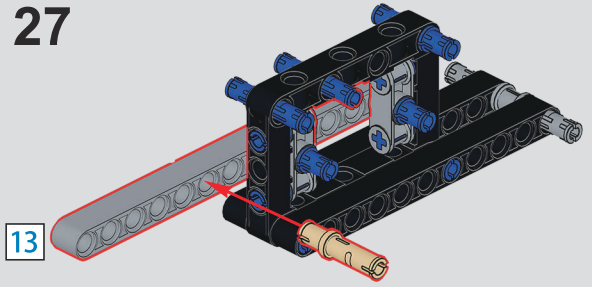

11 13 1:1

2x 1x

28

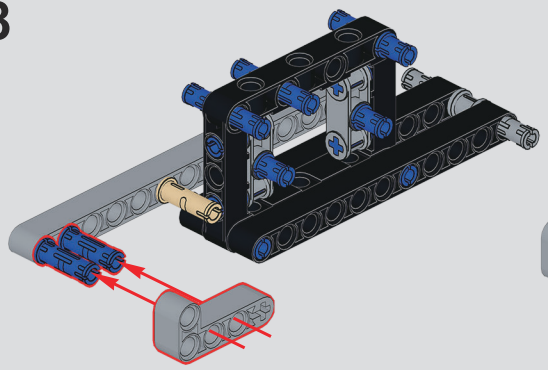

1x 13
1x 7

29

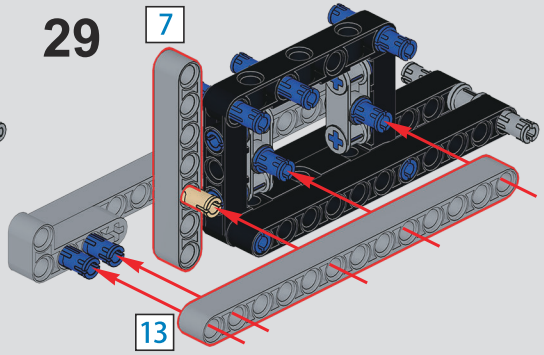

2x 1x

30

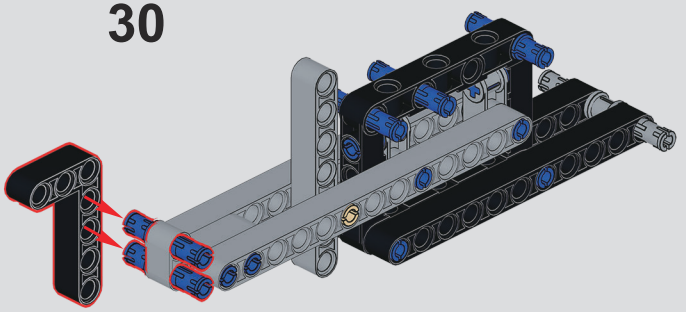

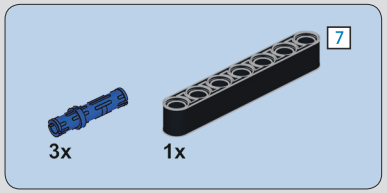

31

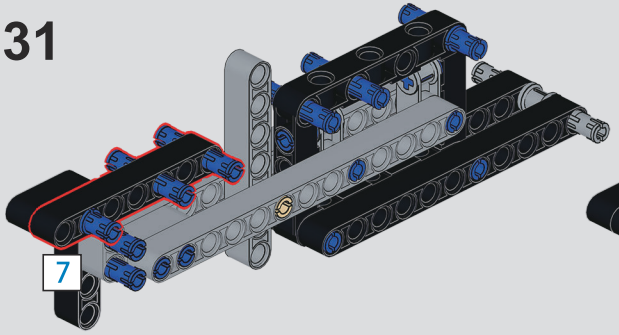

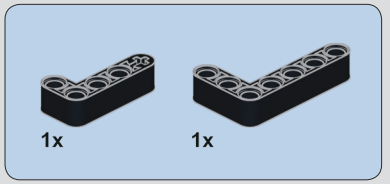

32

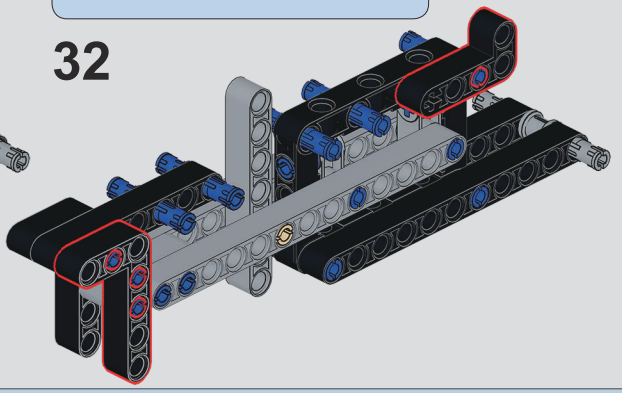

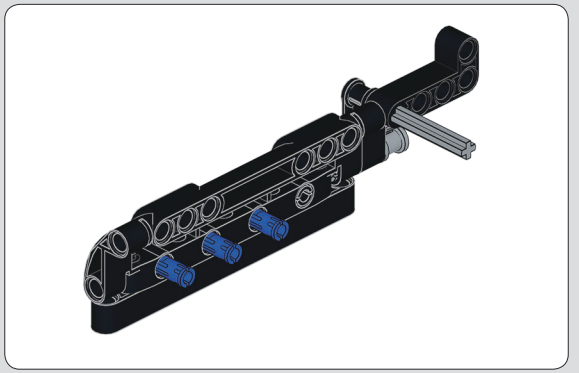

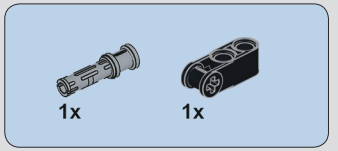

33





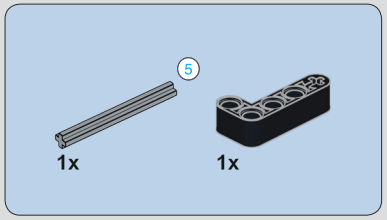

34

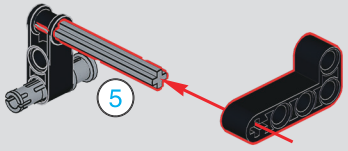

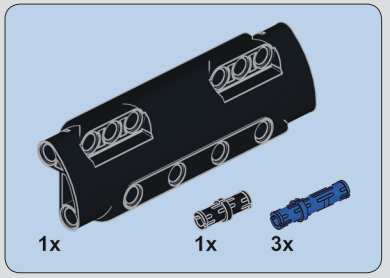

35

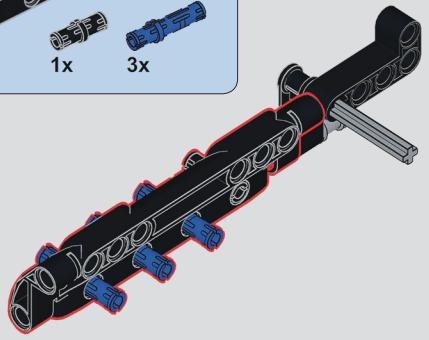

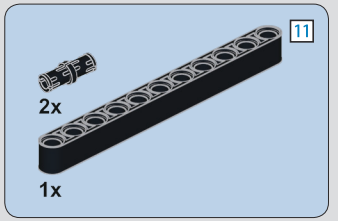

36

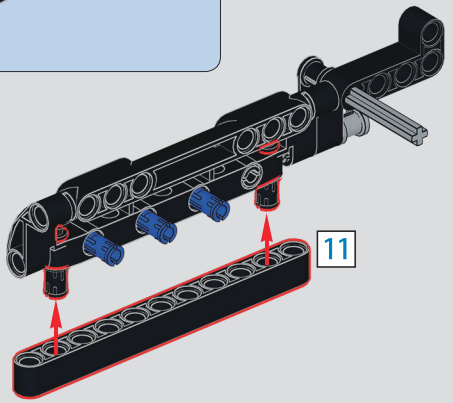

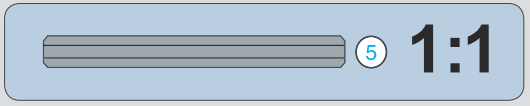

37

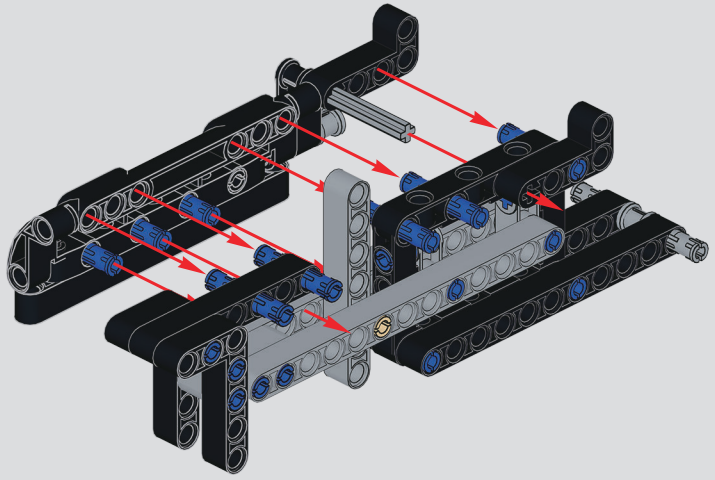

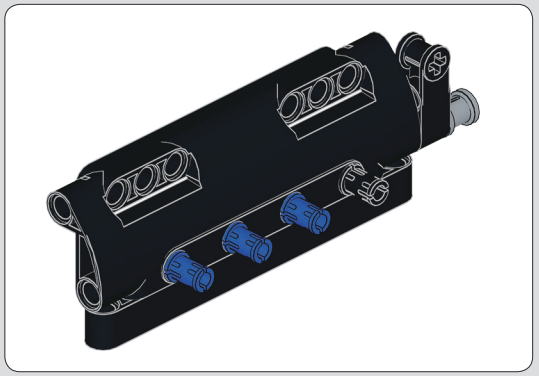

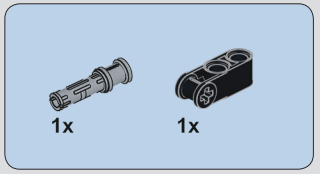

38

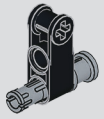

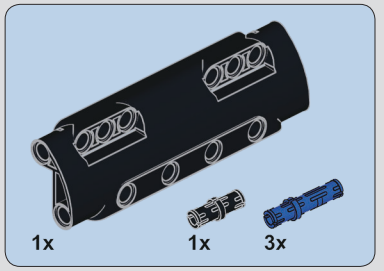

39

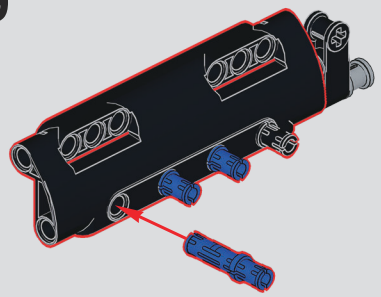

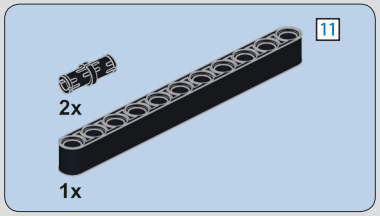

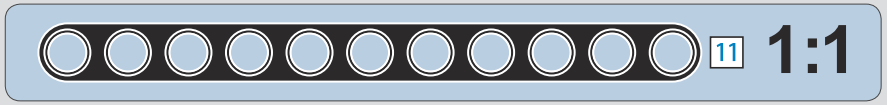

40

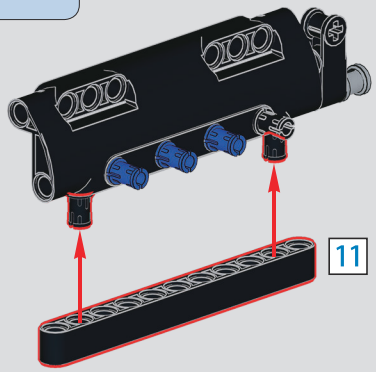

41

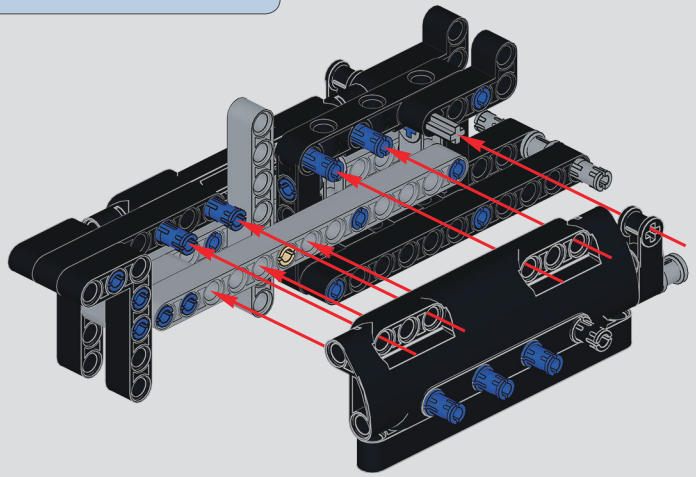

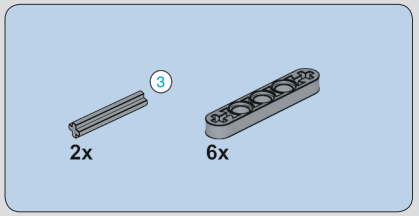

42

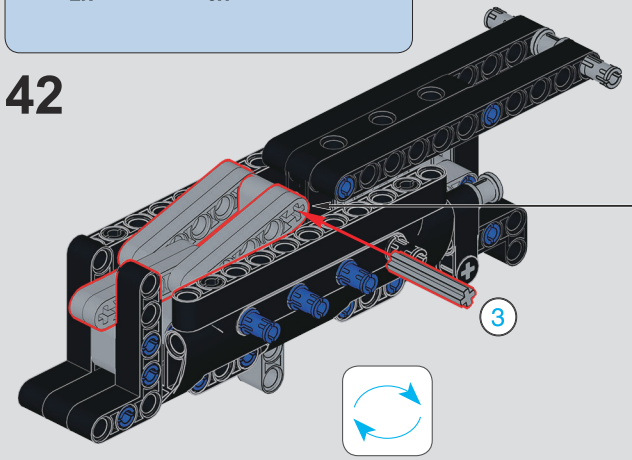

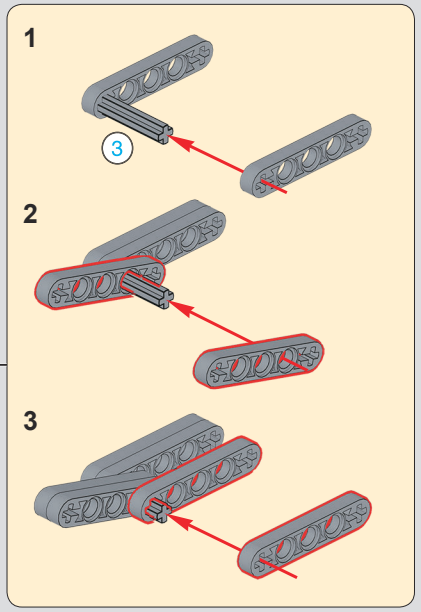

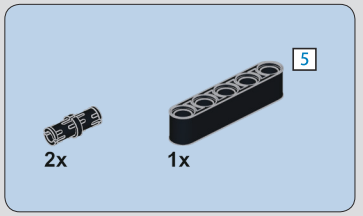

43

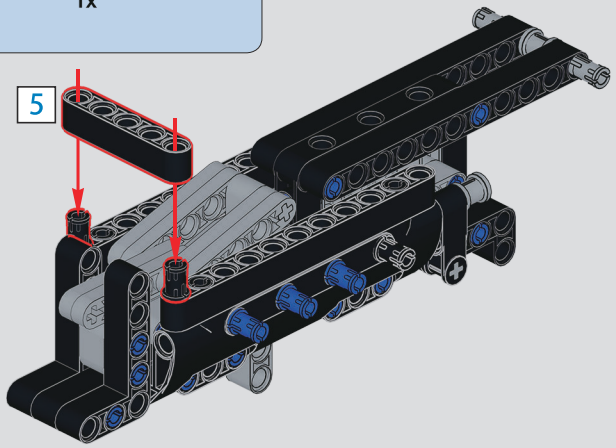

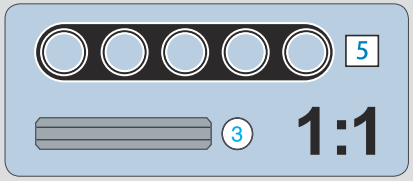

44

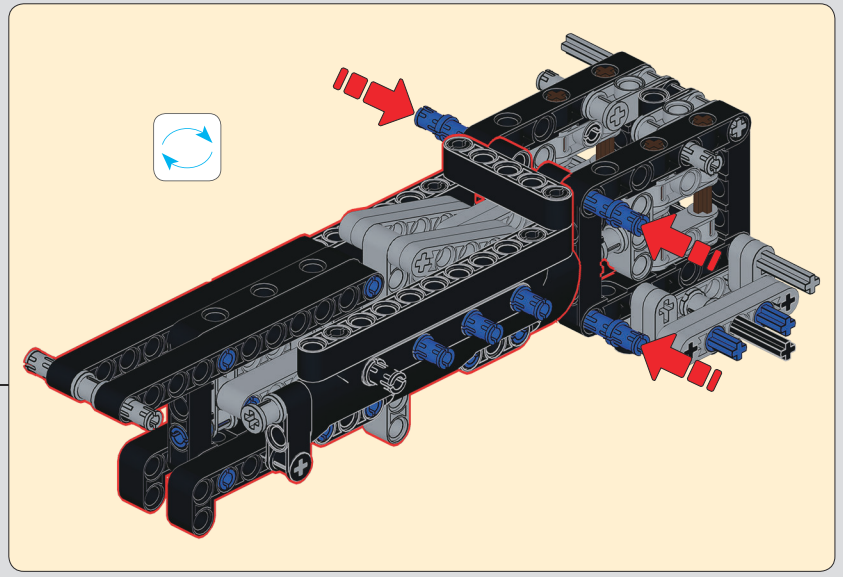

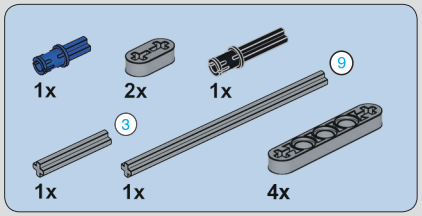

45

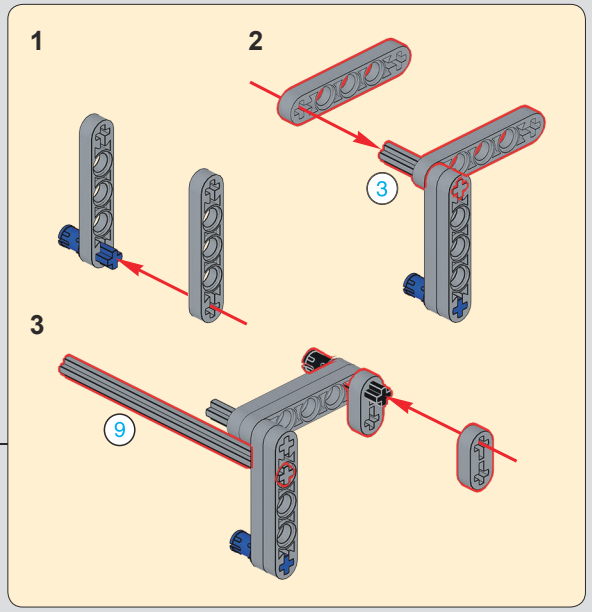

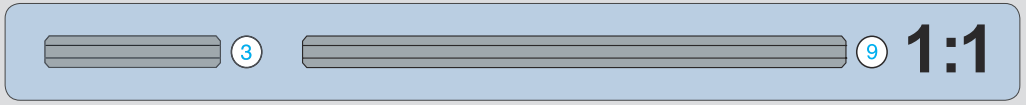

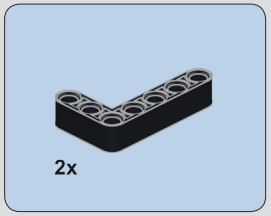

46

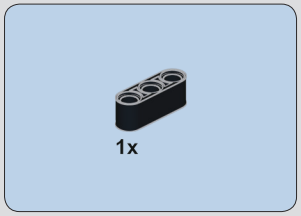

47

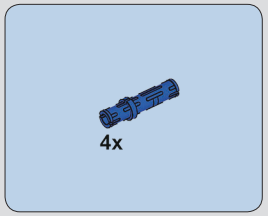

48

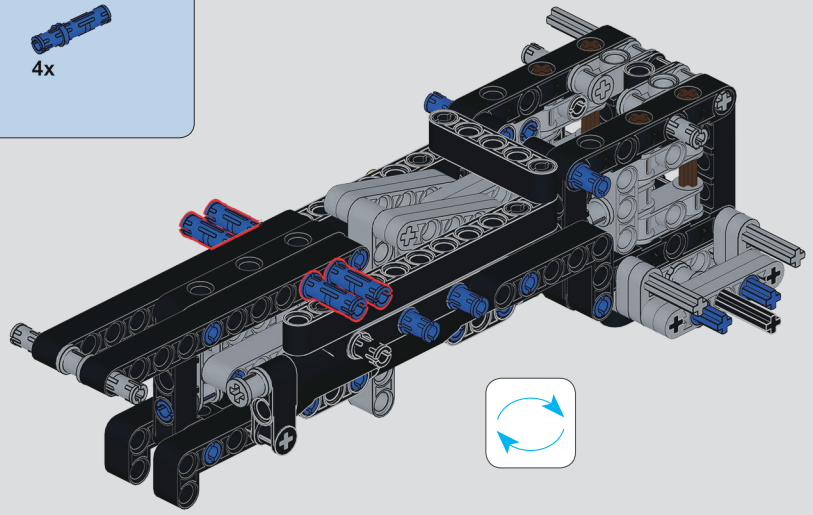

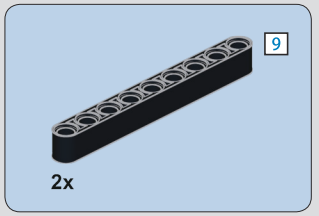

49

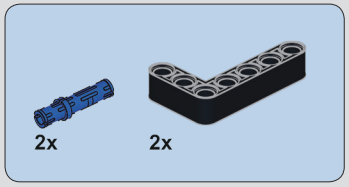

50

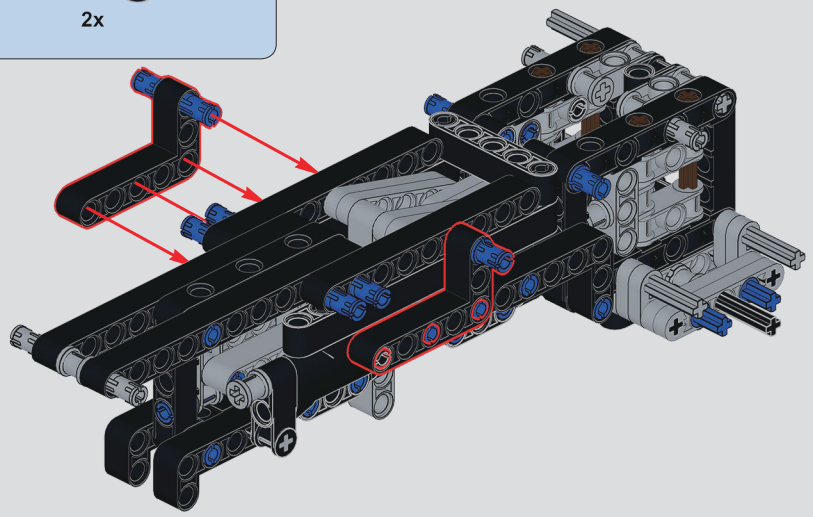

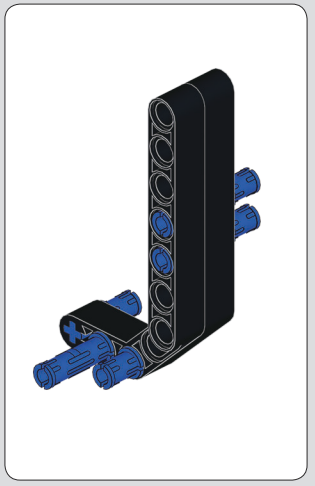

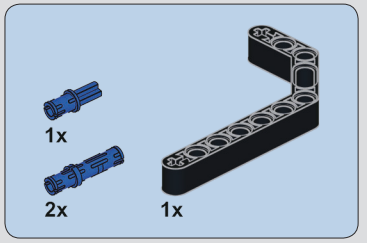

51

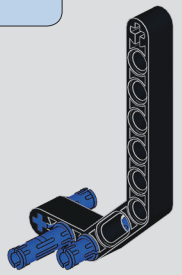

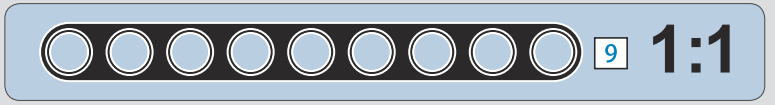

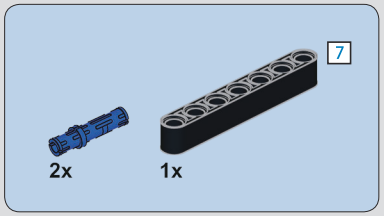

52

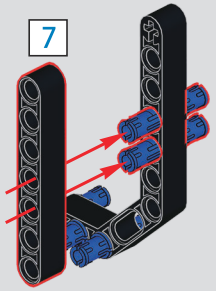

53

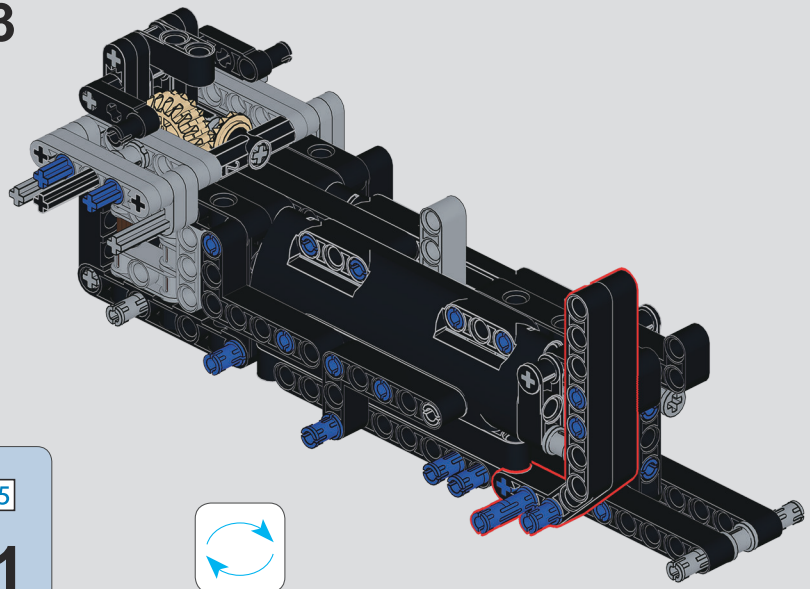

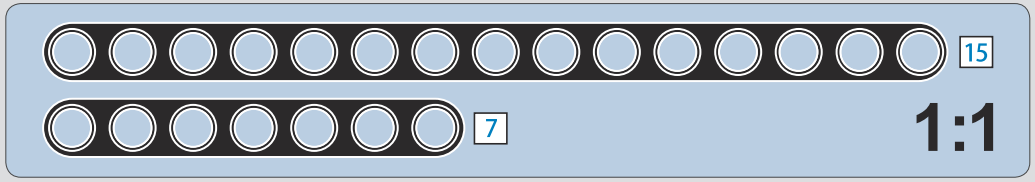

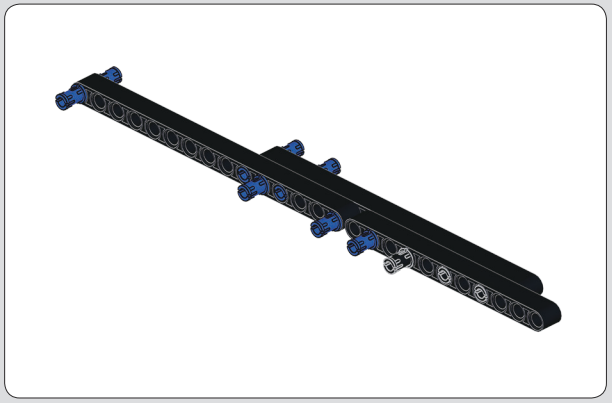

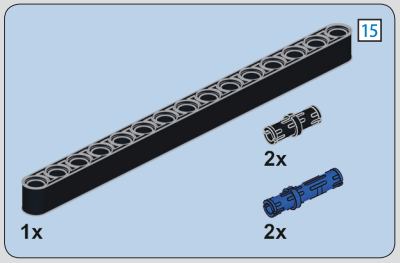

54

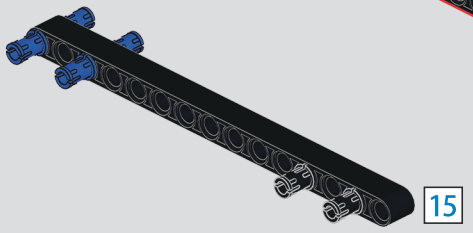

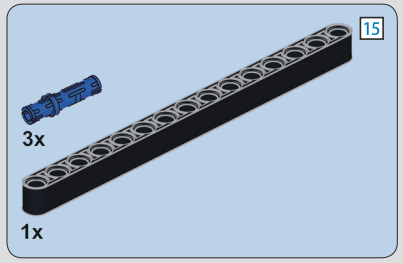

55



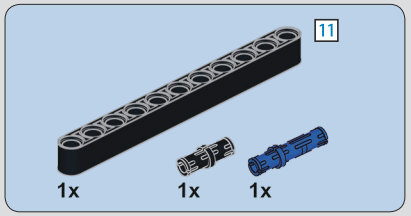

56

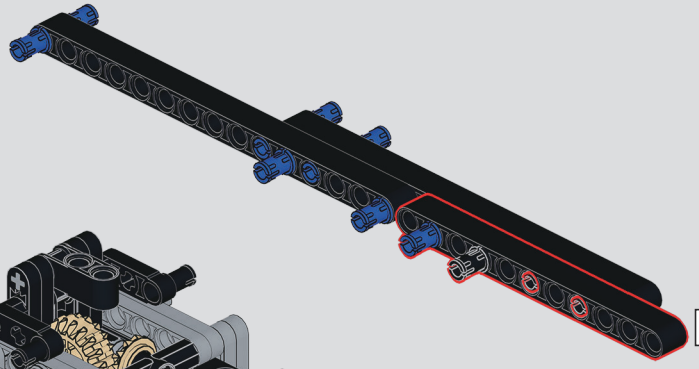

57

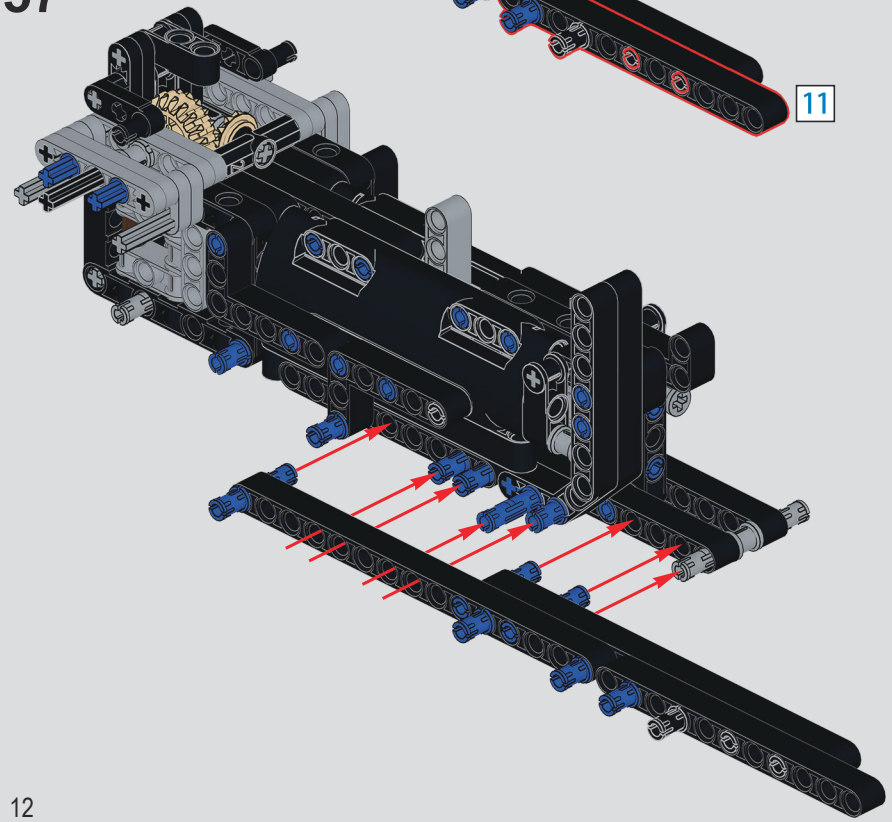

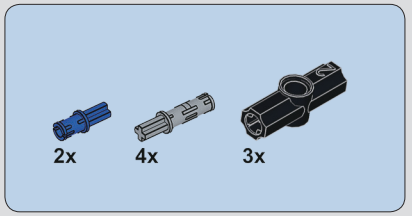

58

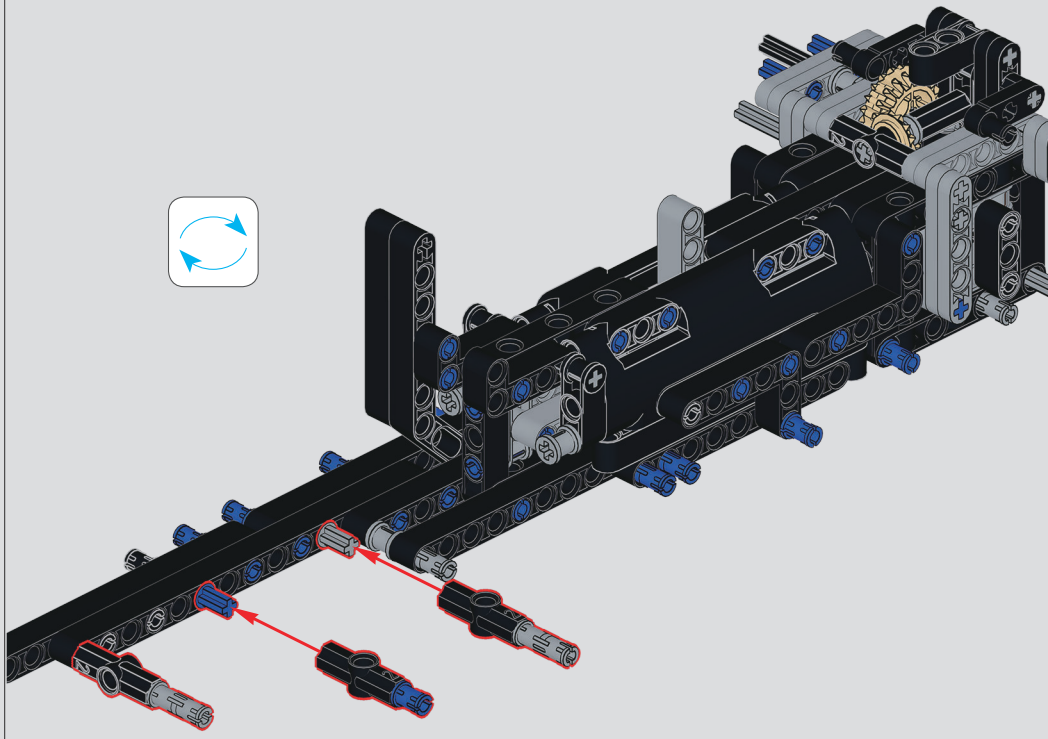

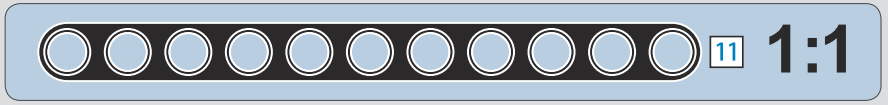

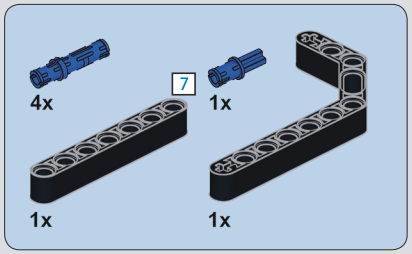

59

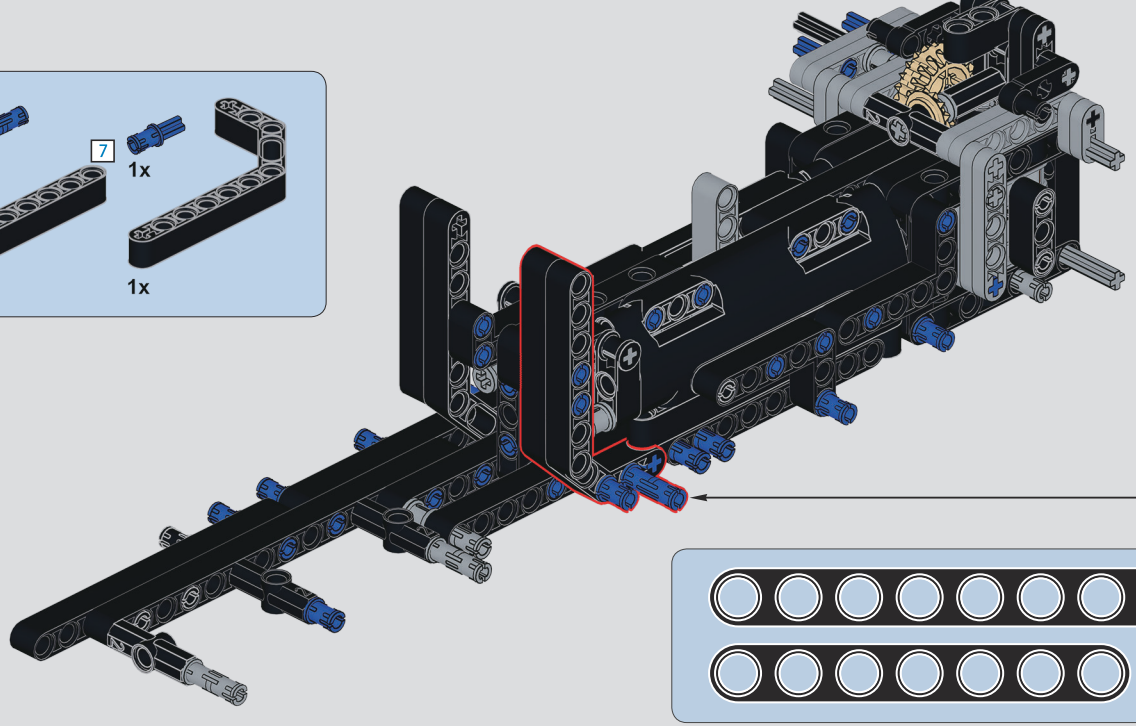

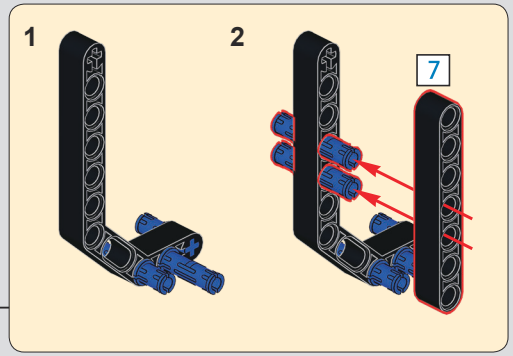

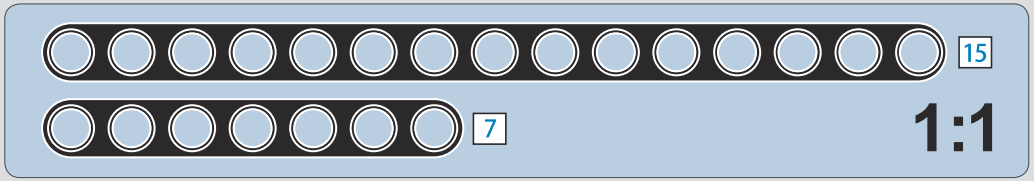



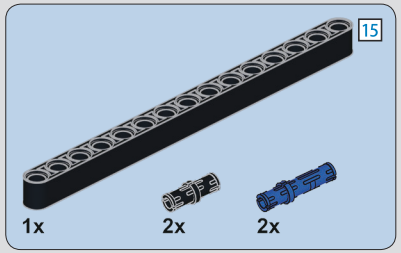

60

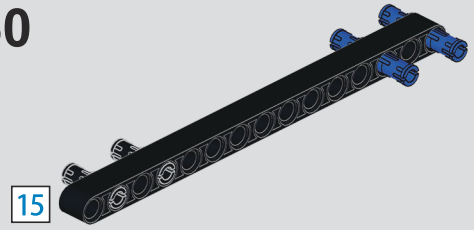

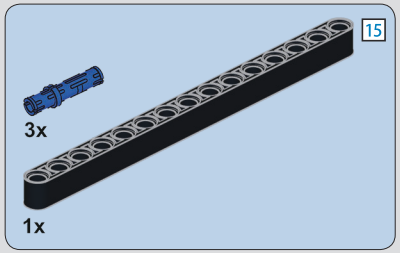

61

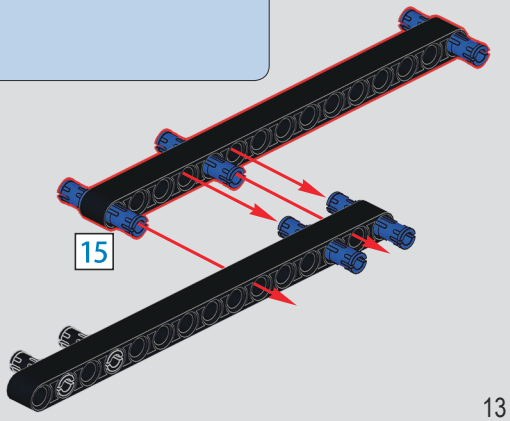

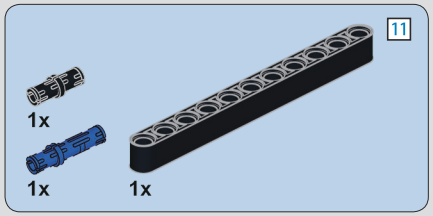

62

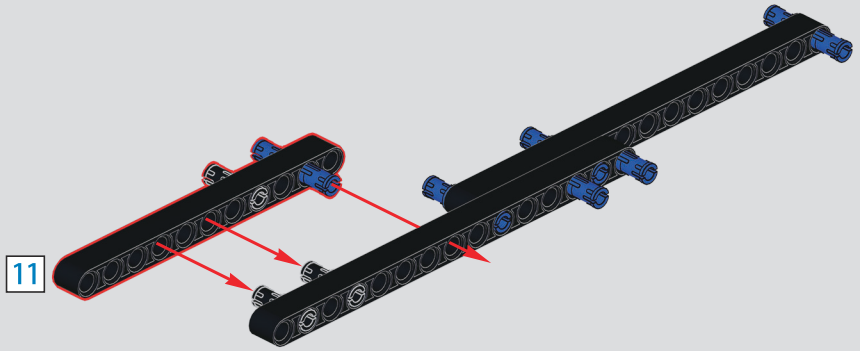

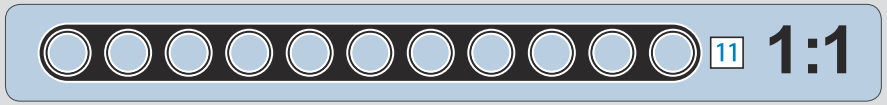

63

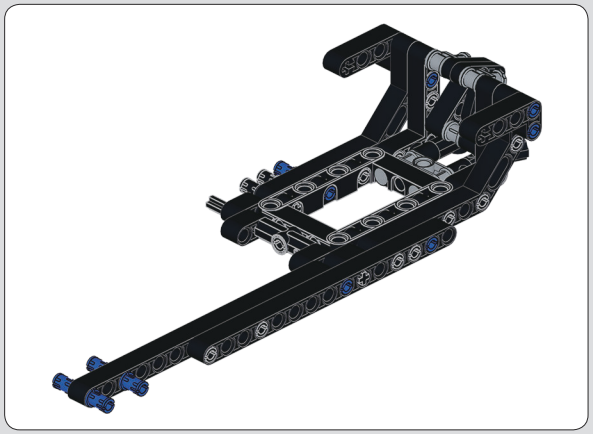

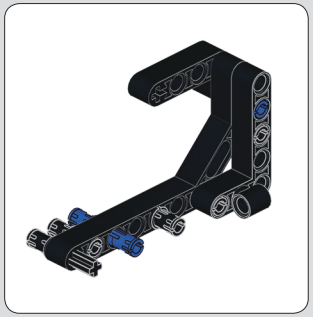

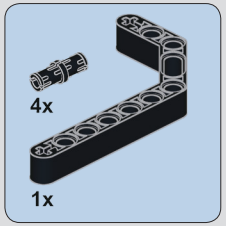

64



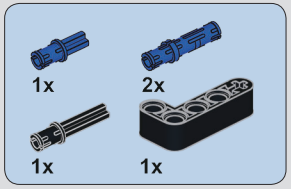

65

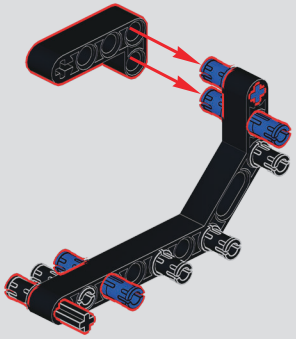

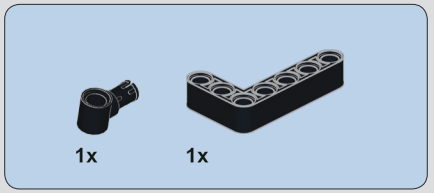

66

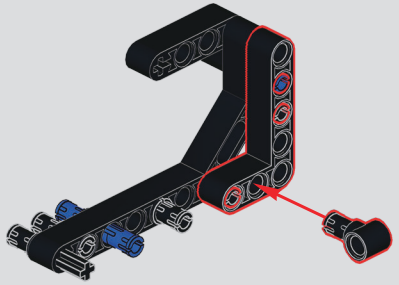

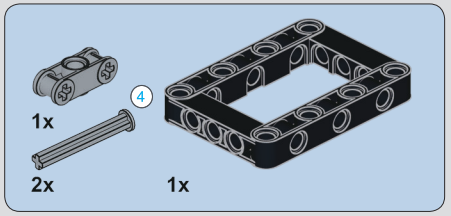

67

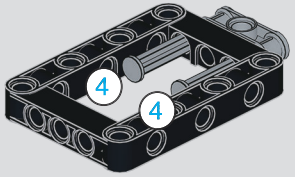

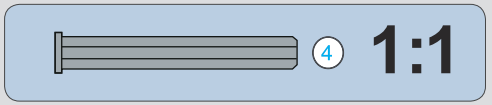

68

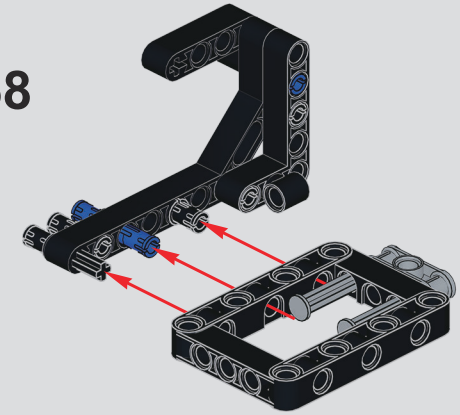

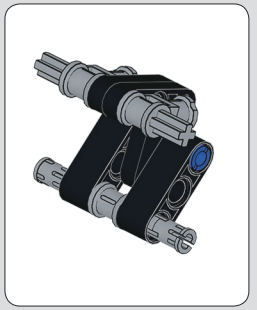

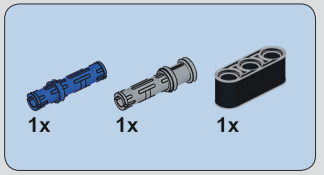

69

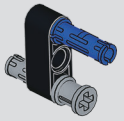



70

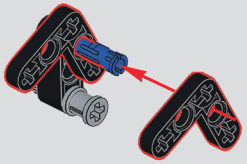

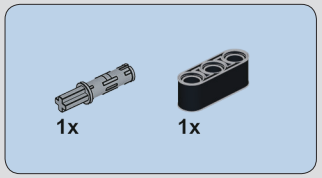

71

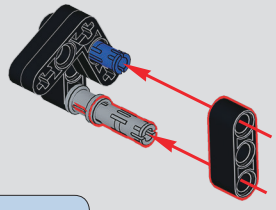

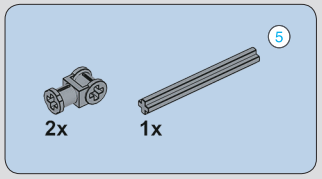

72

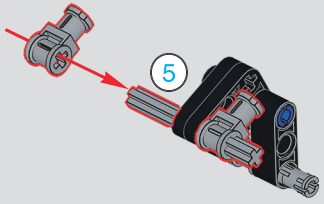

73

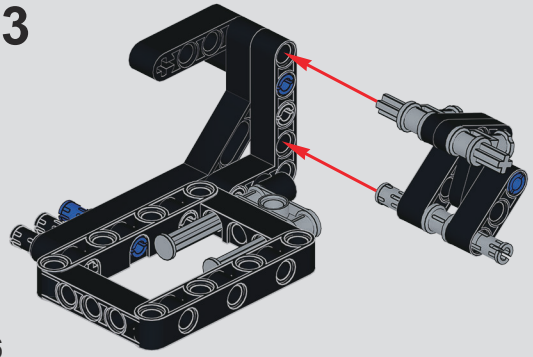

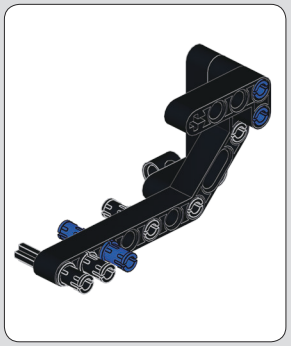

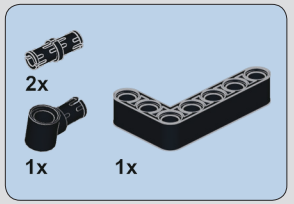

74

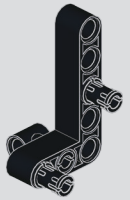

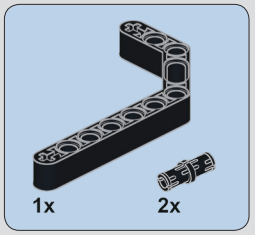

75

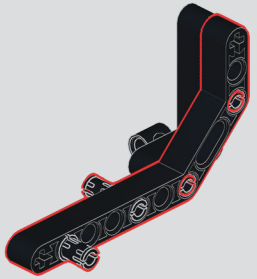

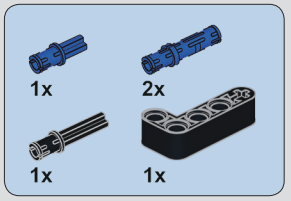

76

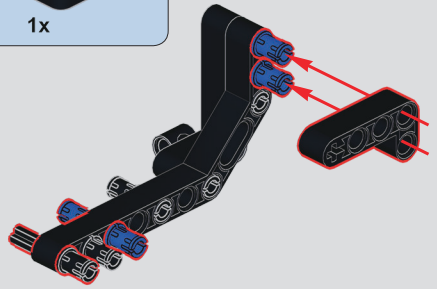

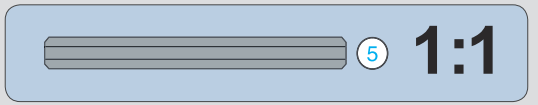

77

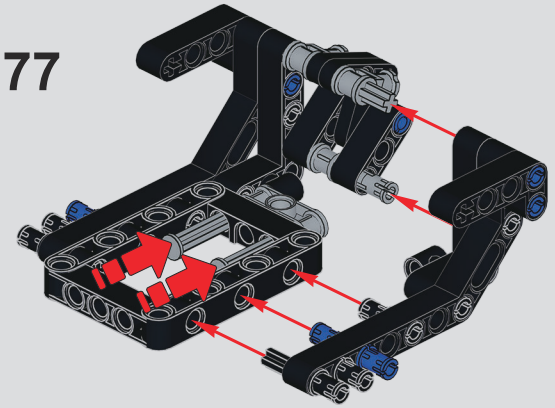

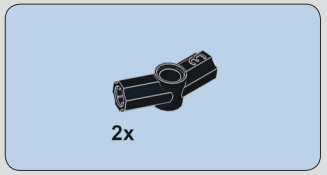

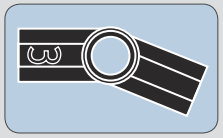

78

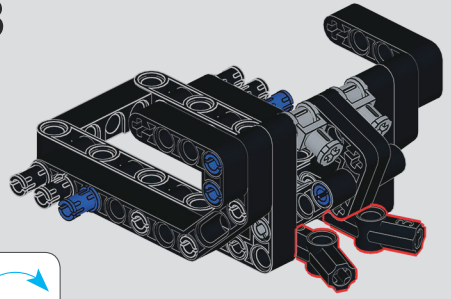



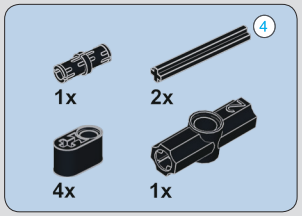

79

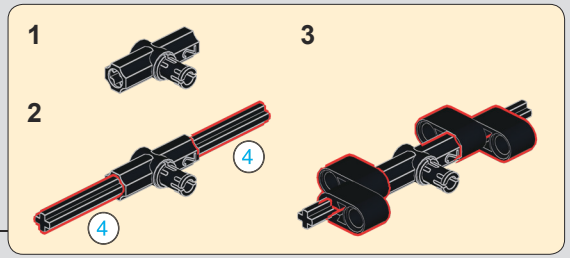

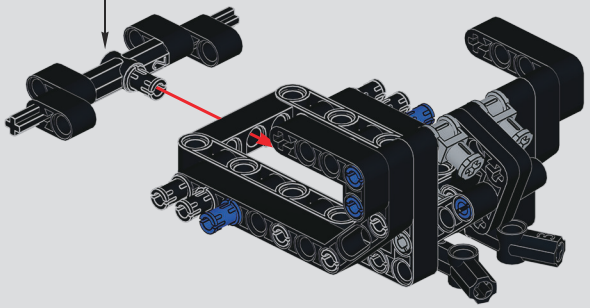

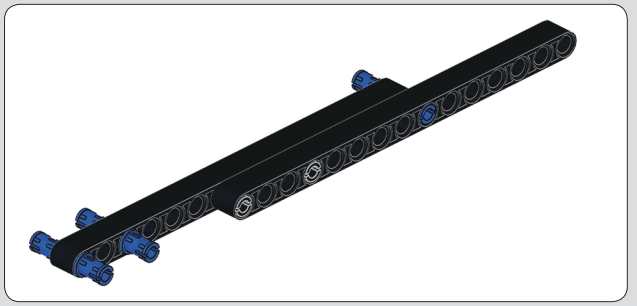

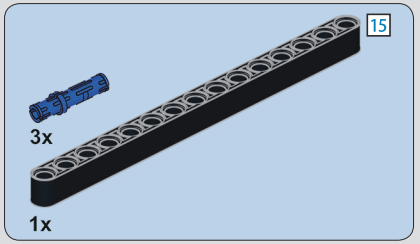

80

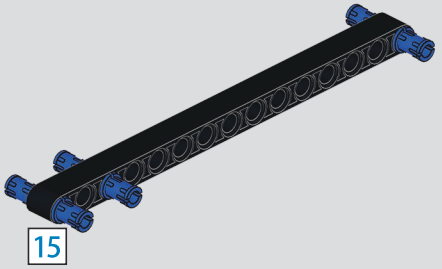

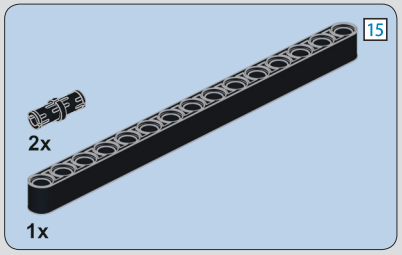

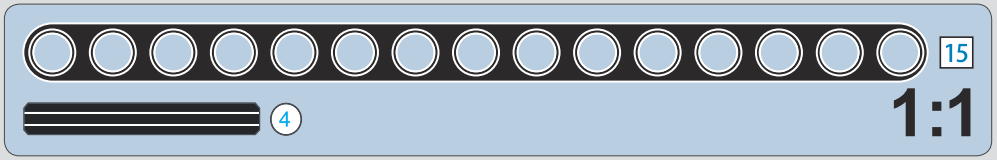

81

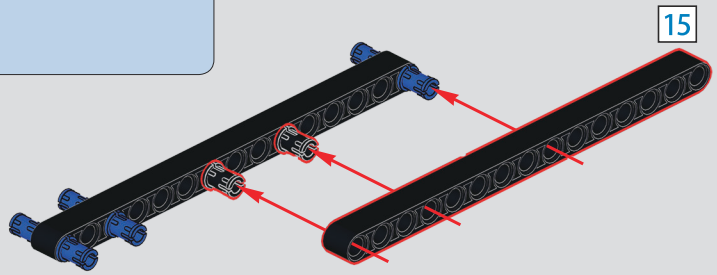

82

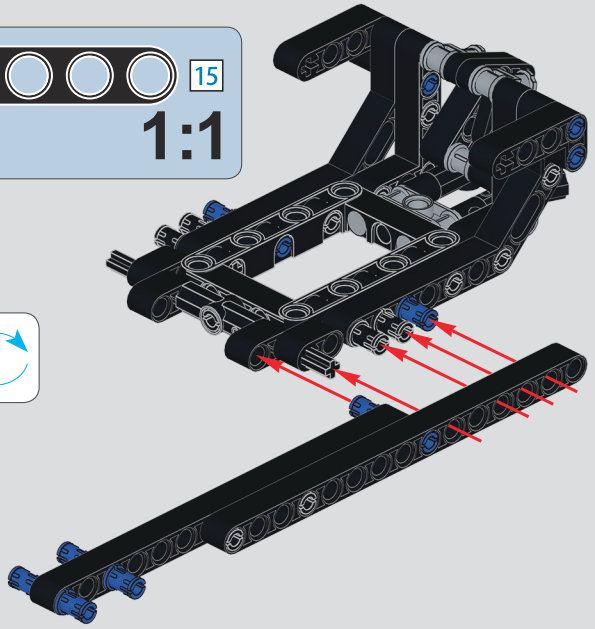

83

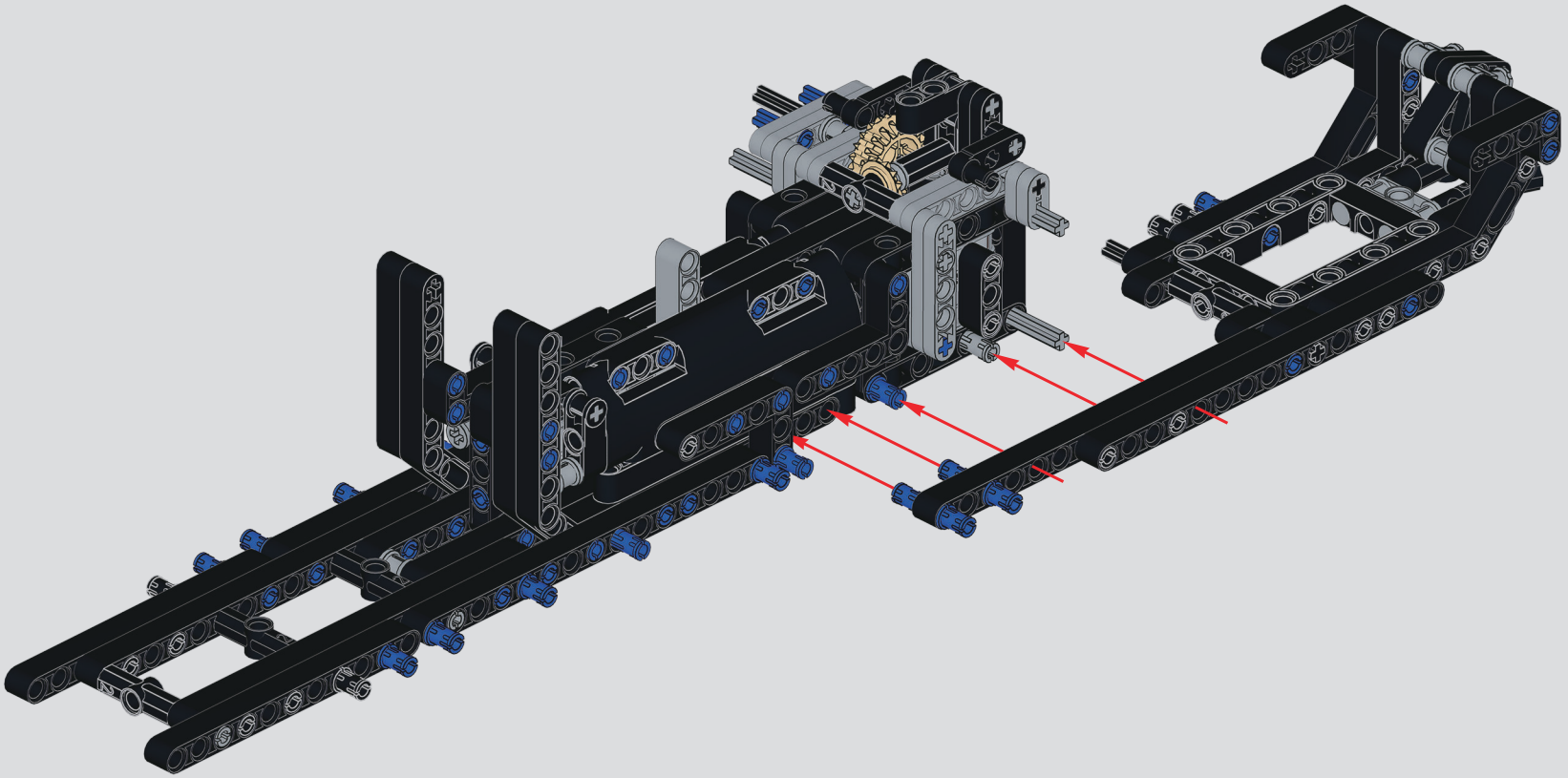

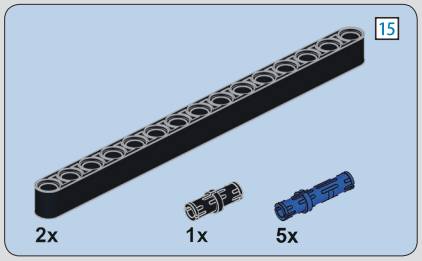

84

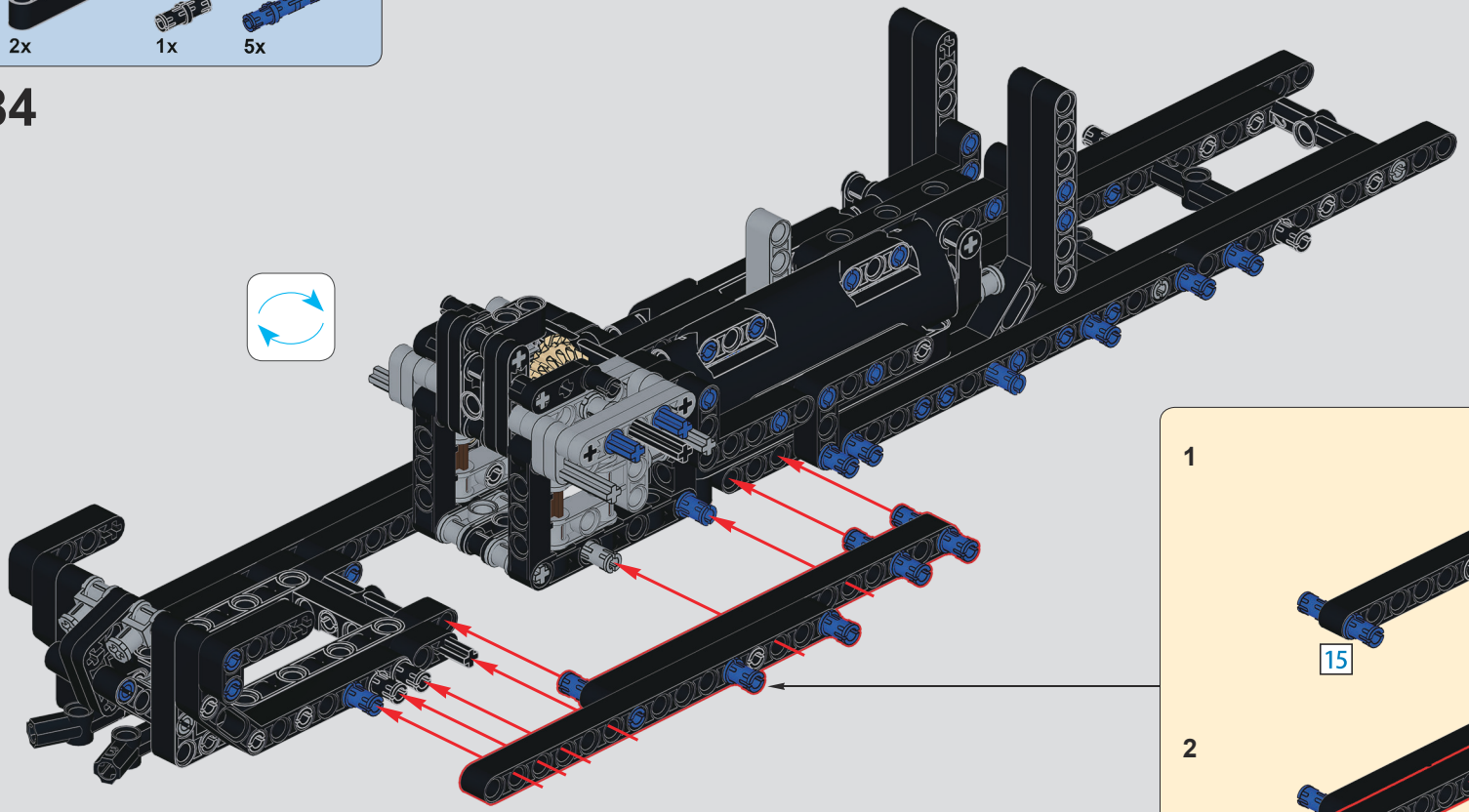

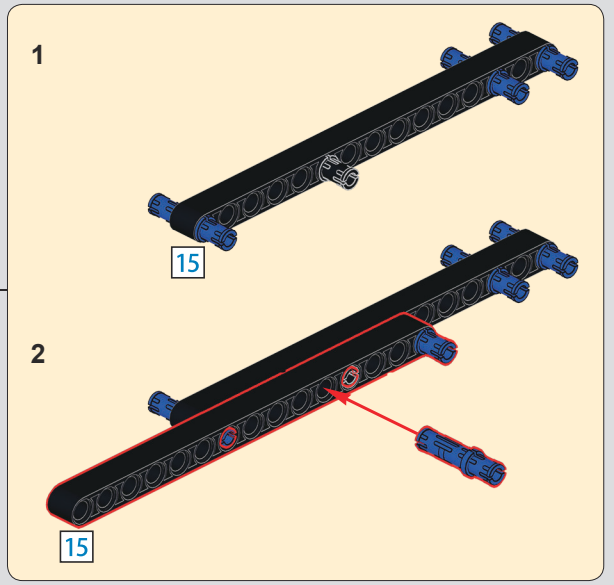



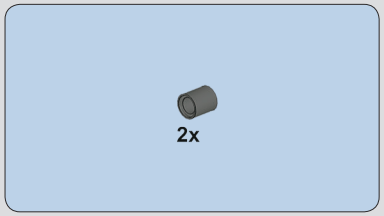

85

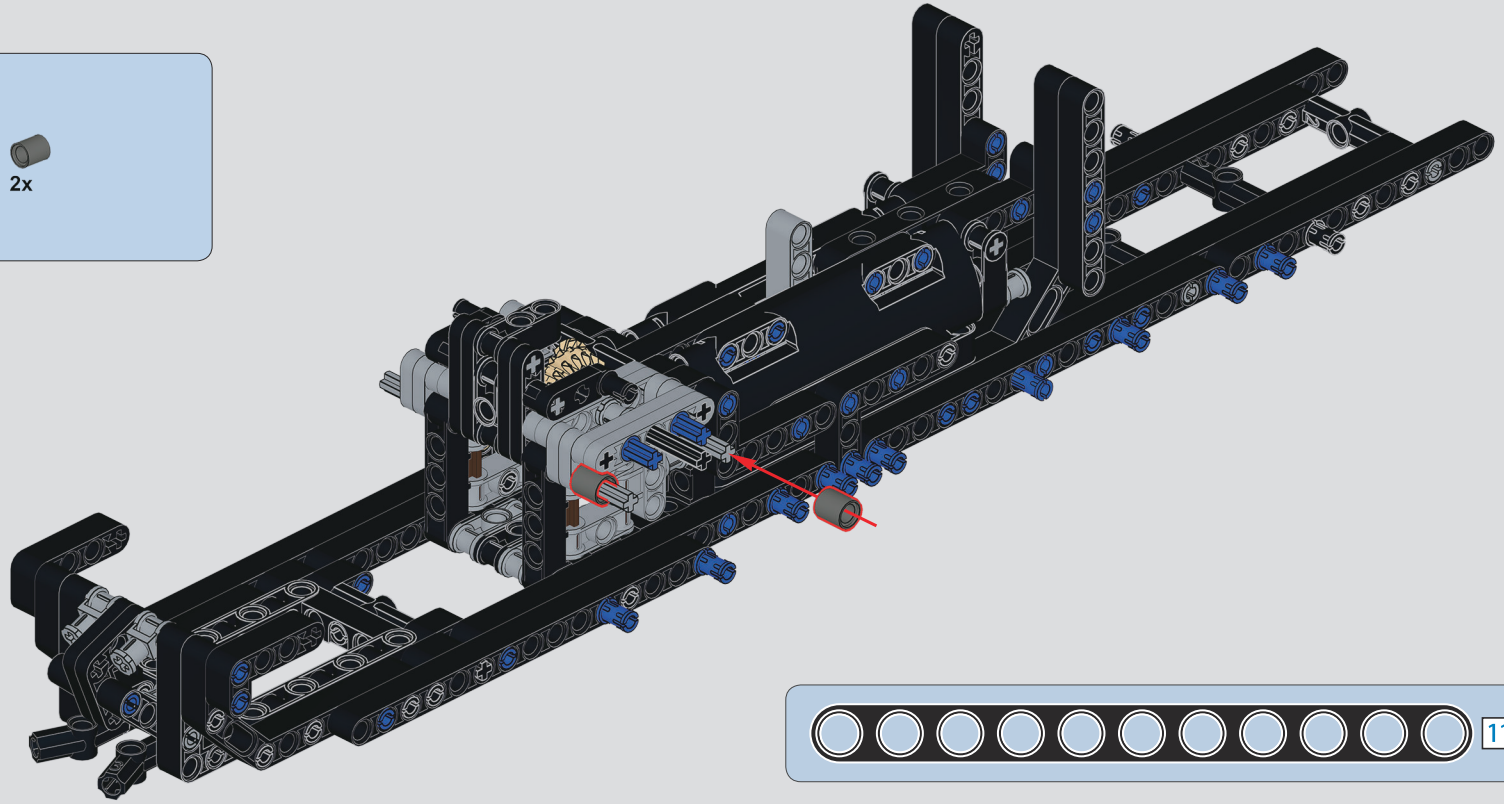

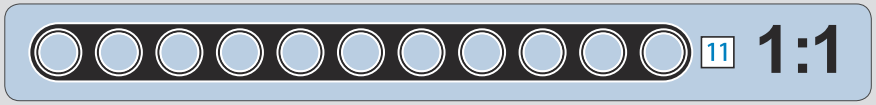



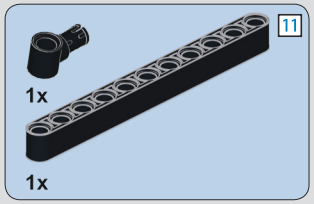

86



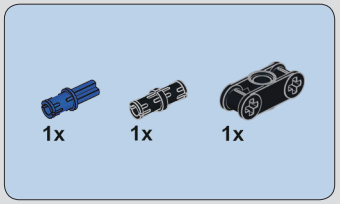

87

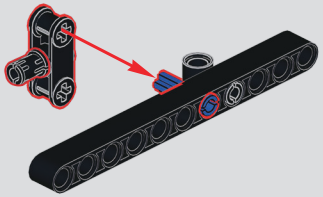

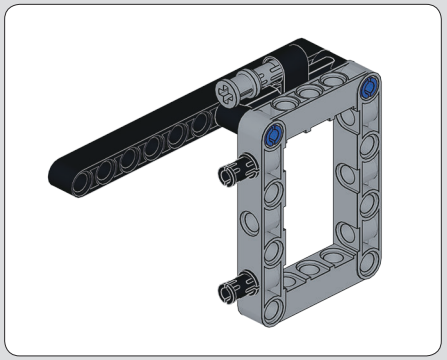

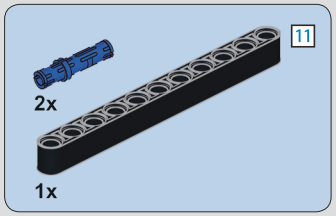

88

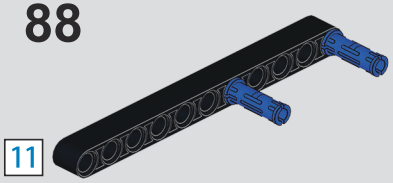

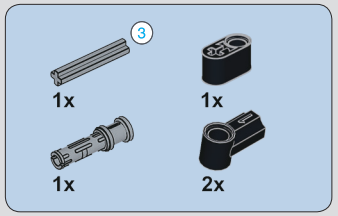

89

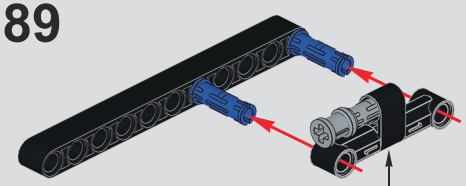

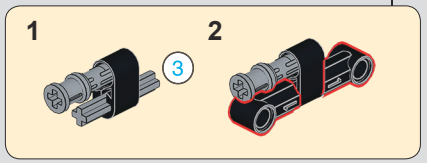

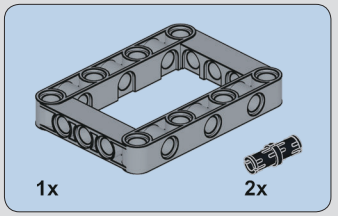

90

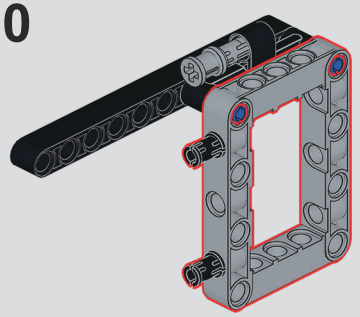

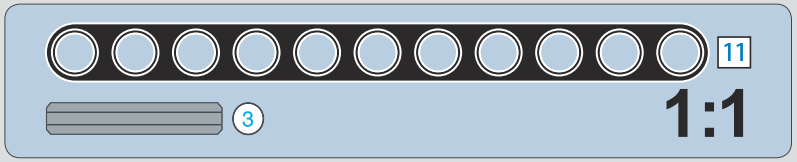

91

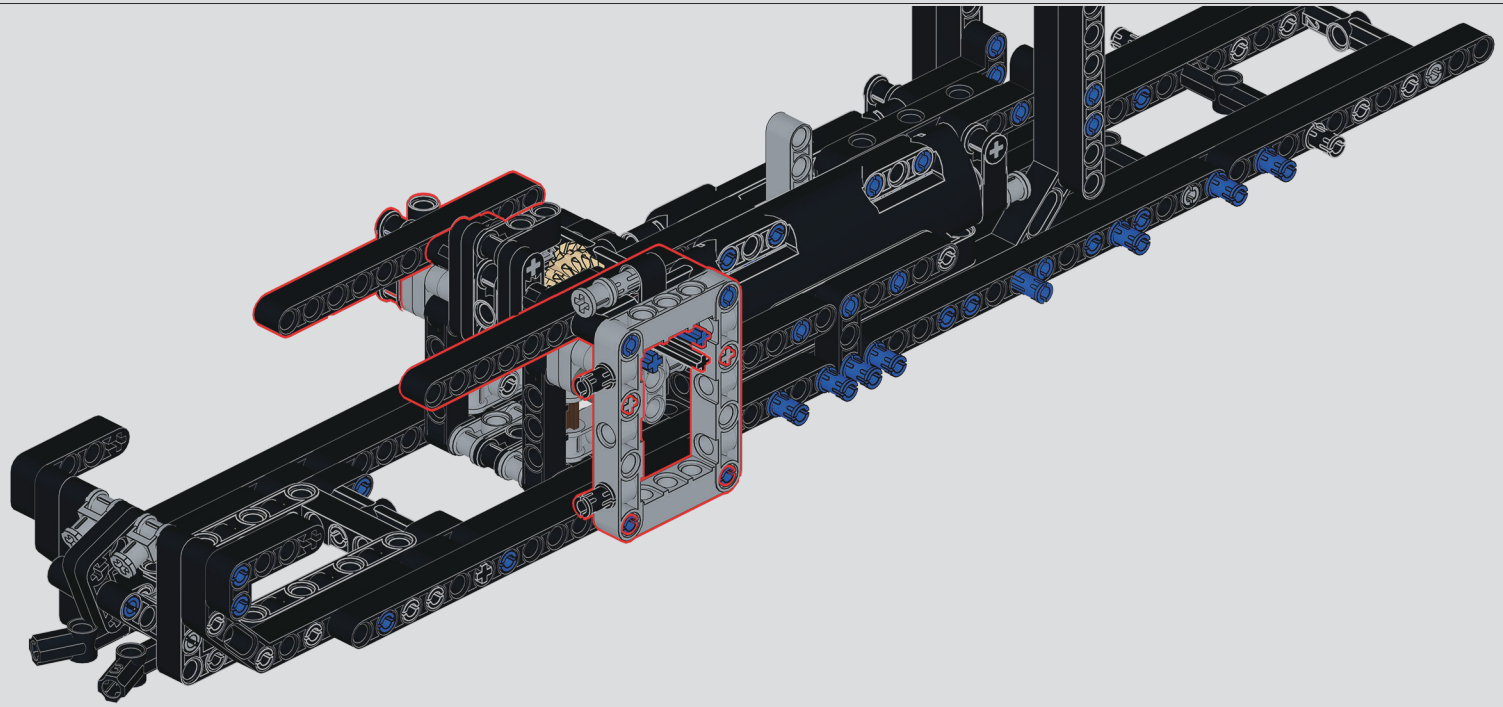

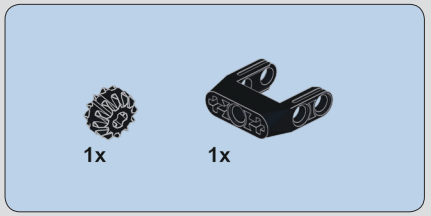



92

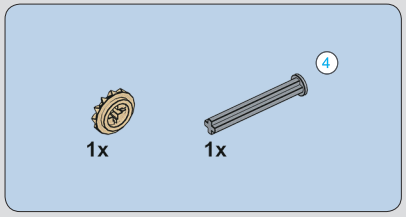

93

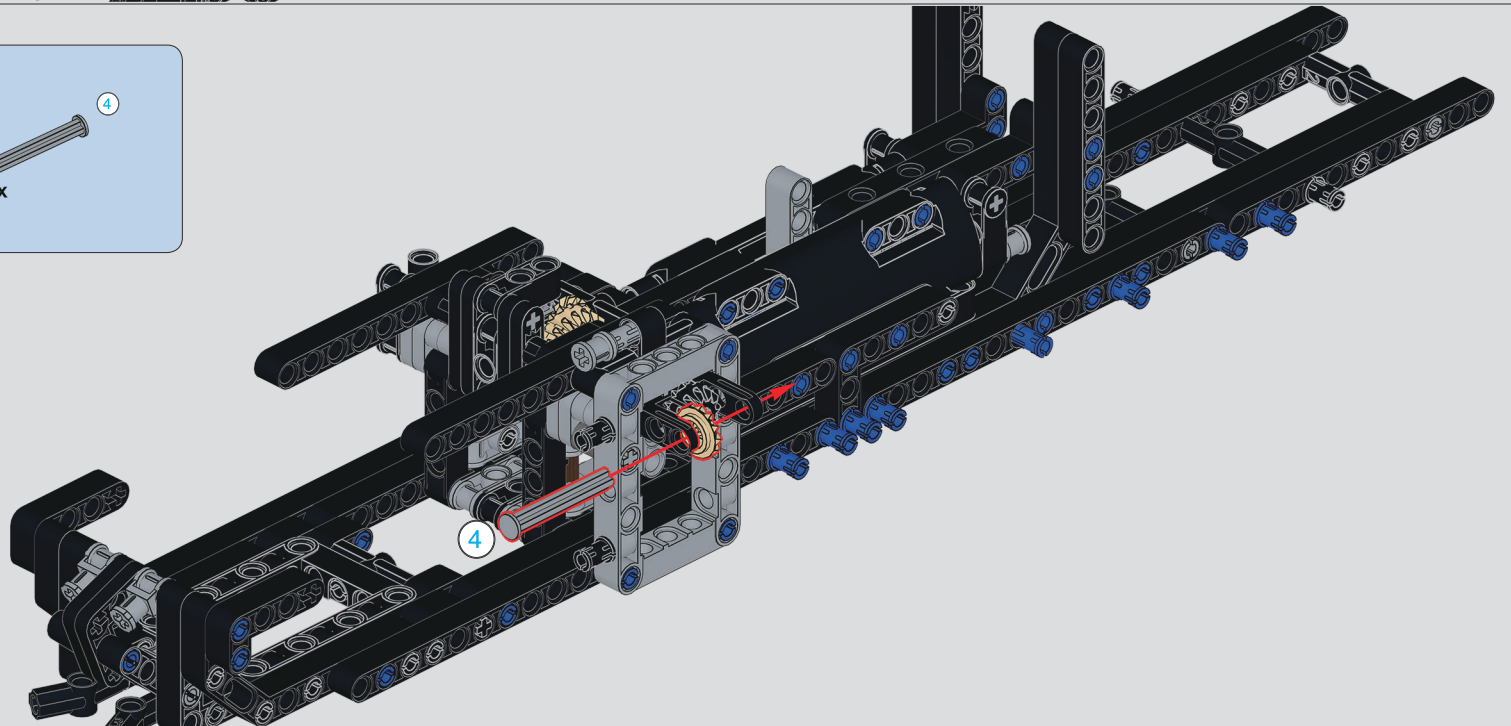

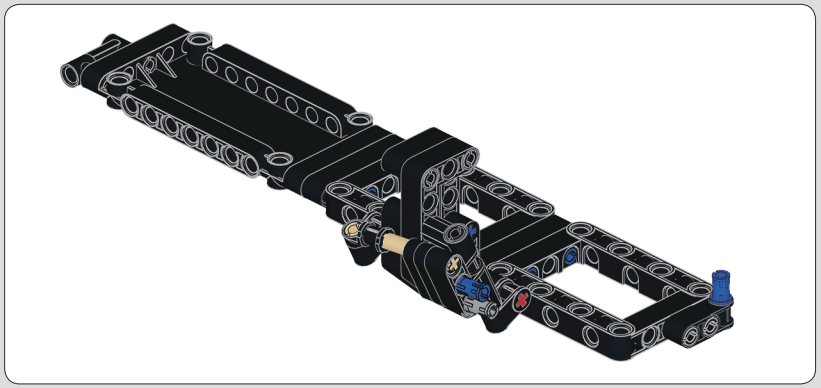

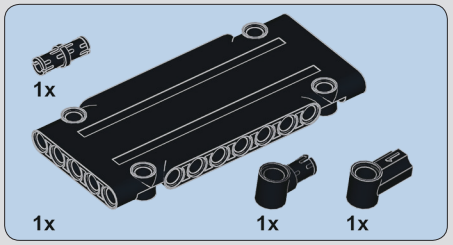

94

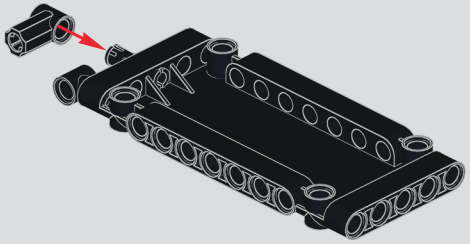

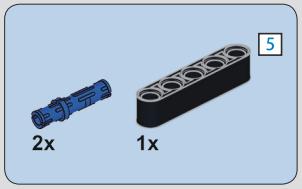

95

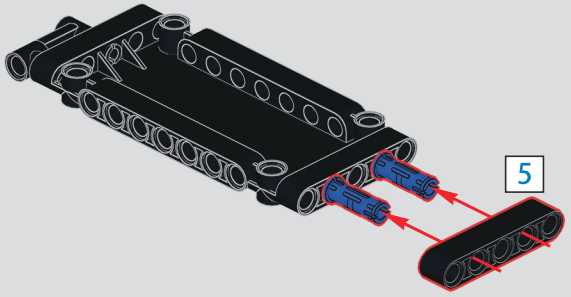

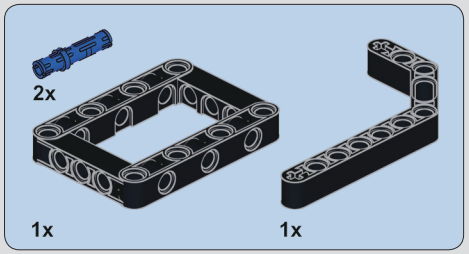

96

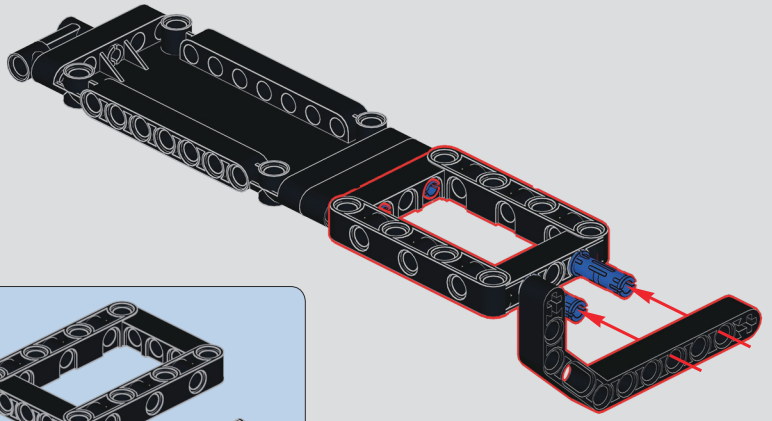

97

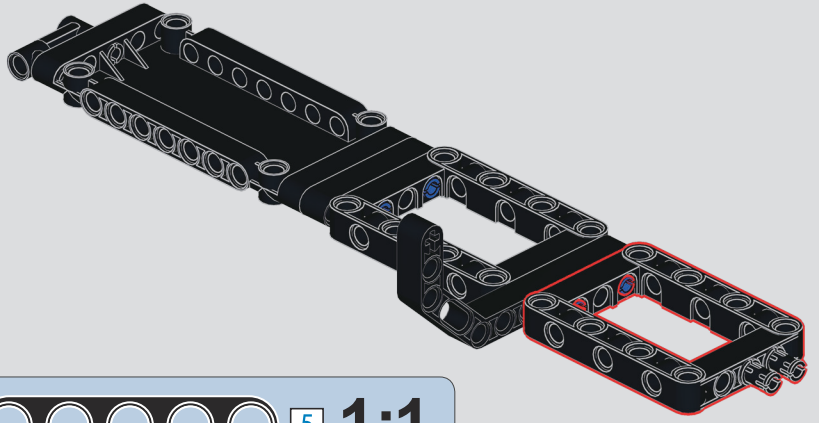

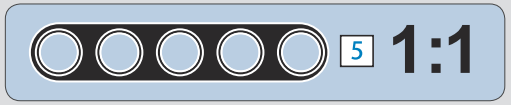

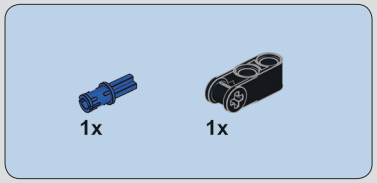

98

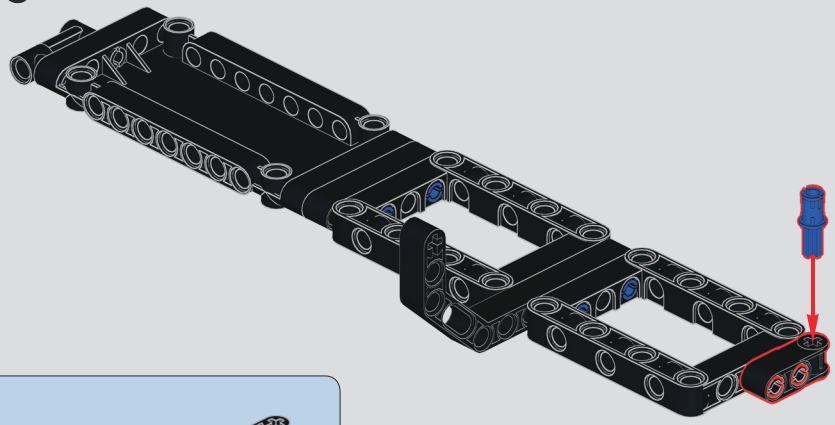

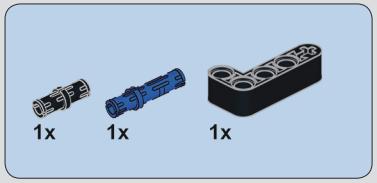

99

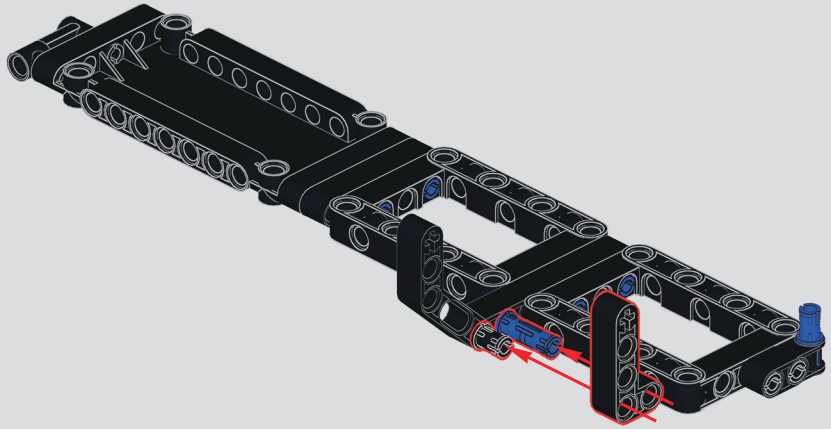

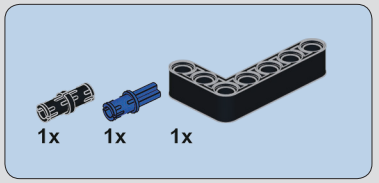

100

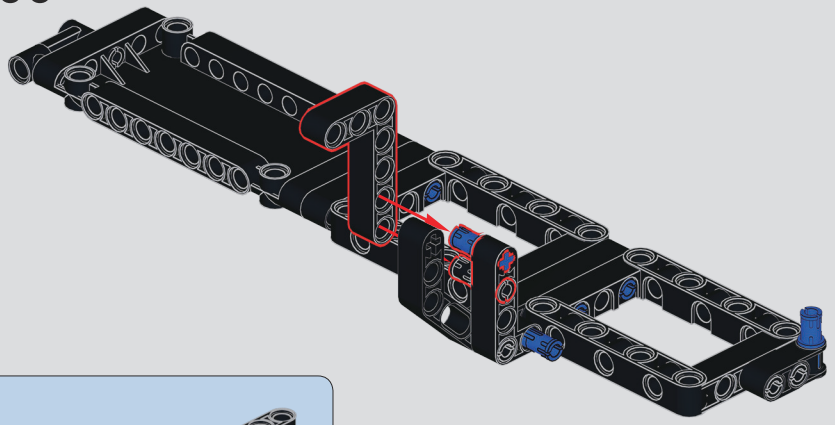

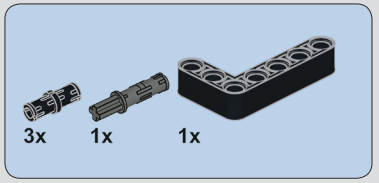

101

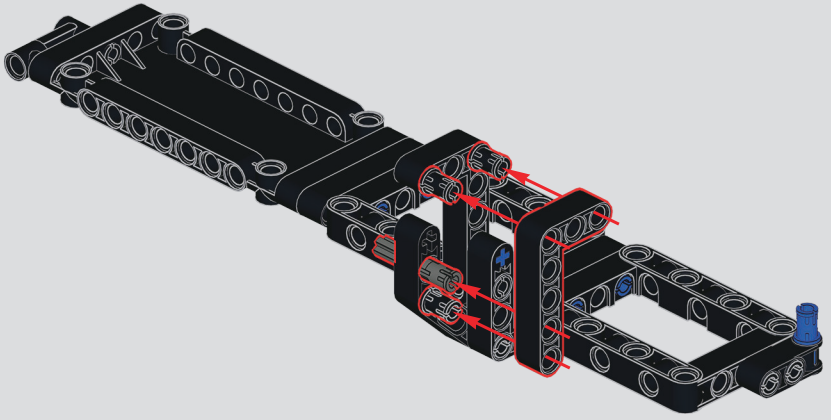

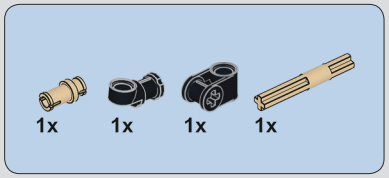

102

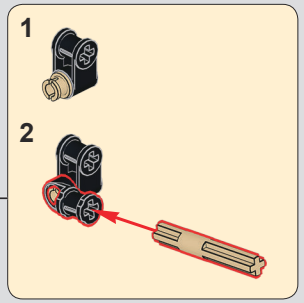

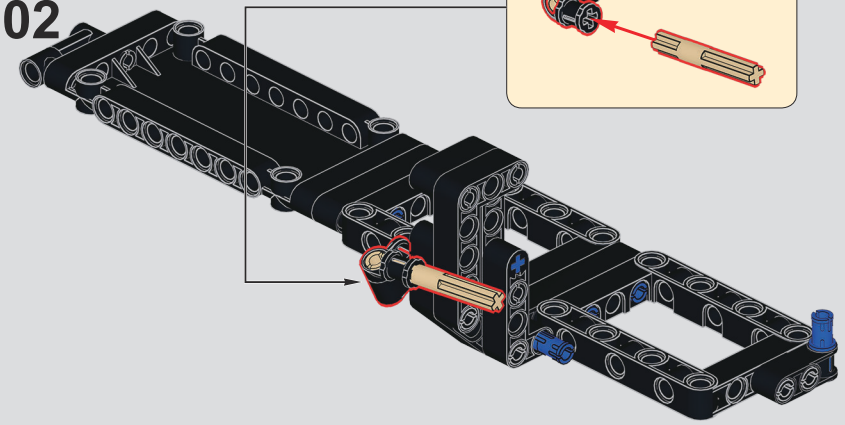

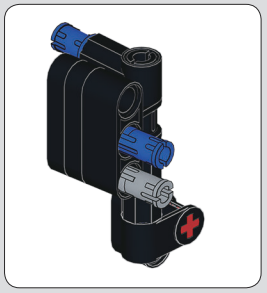

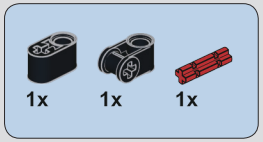

103

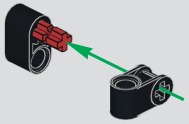

104

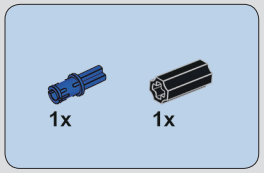



105

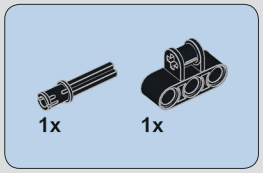

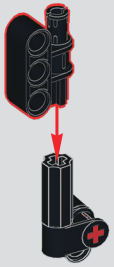

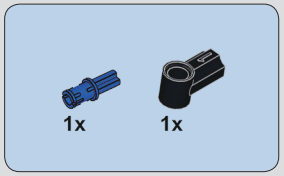

106

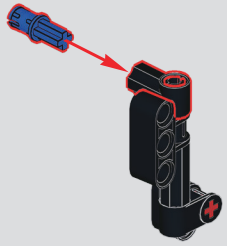

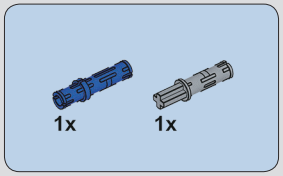

107

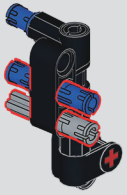

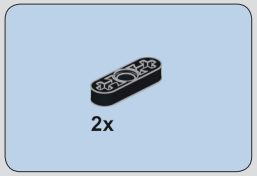

108

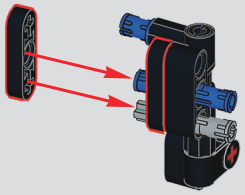

109

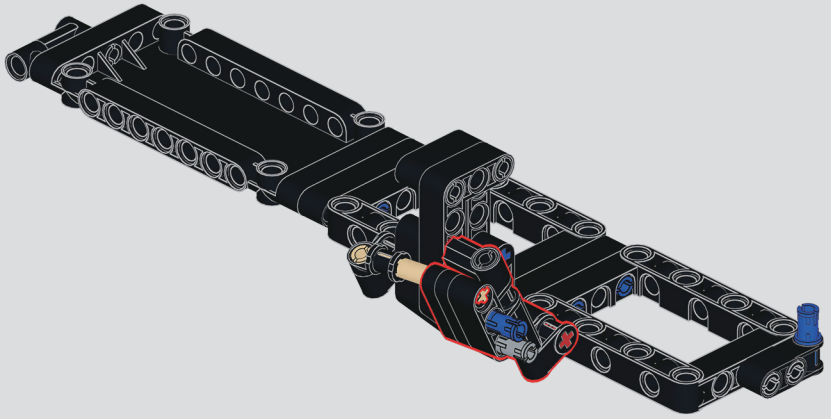

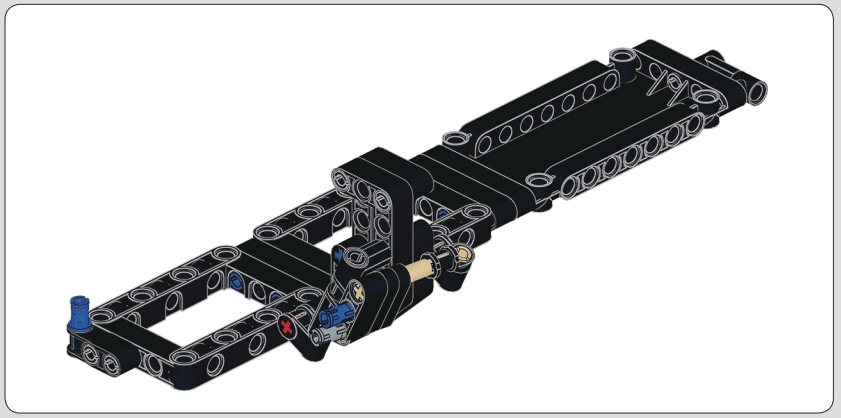

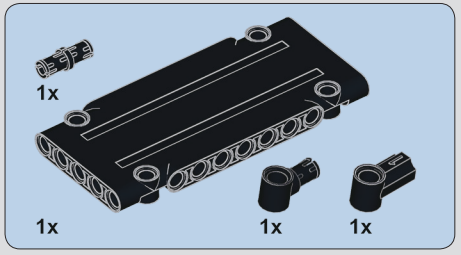

110

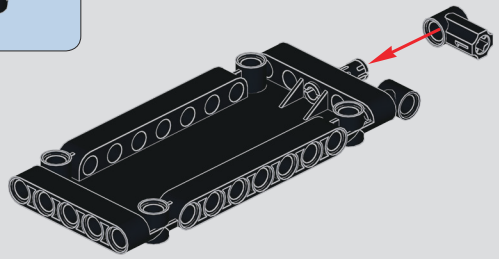

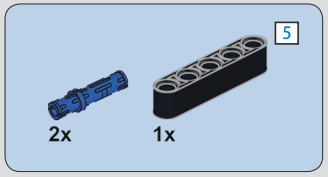

111

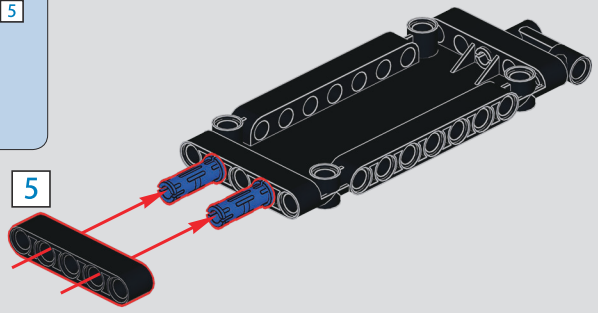

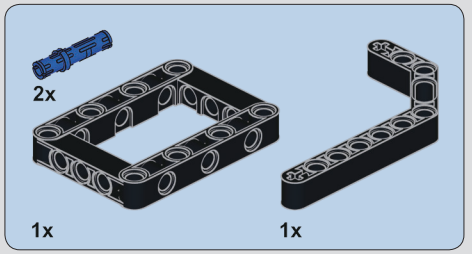

112

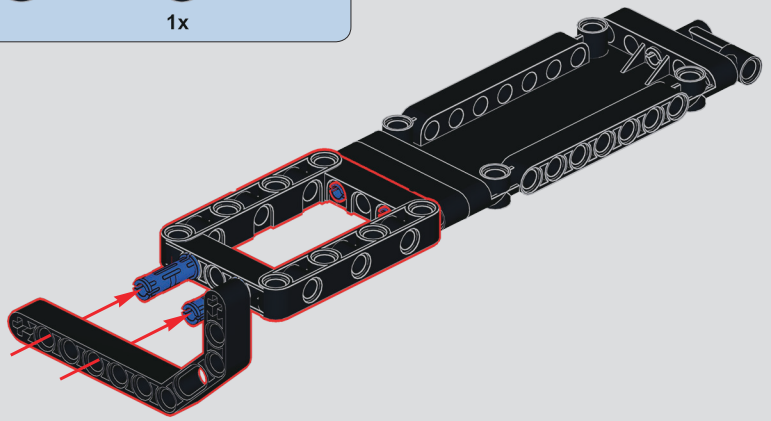

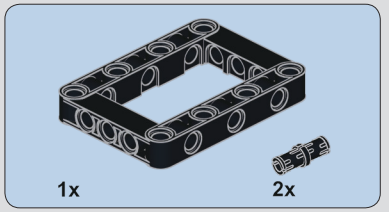

113

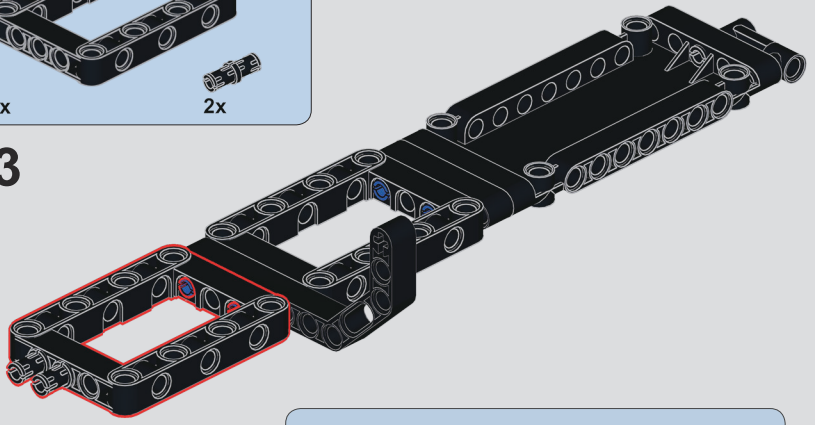

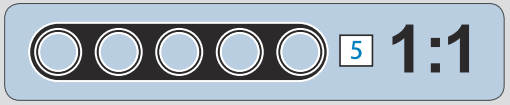

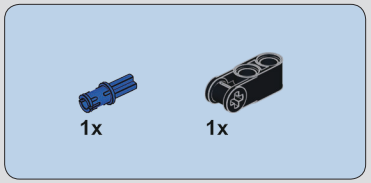

114

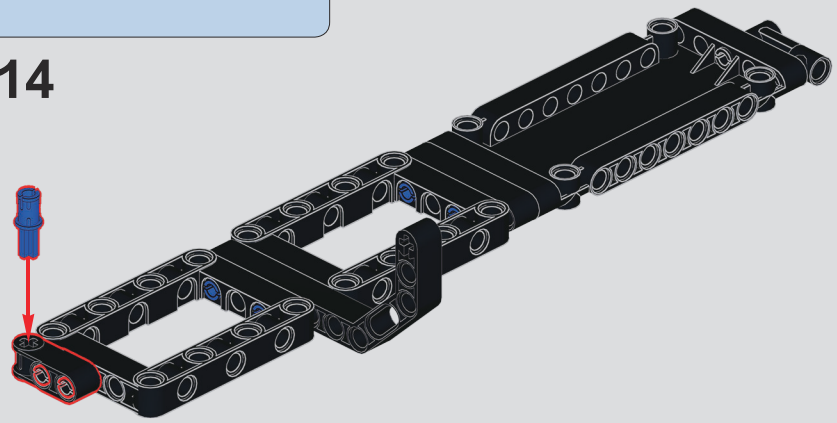

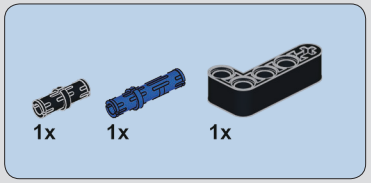

115

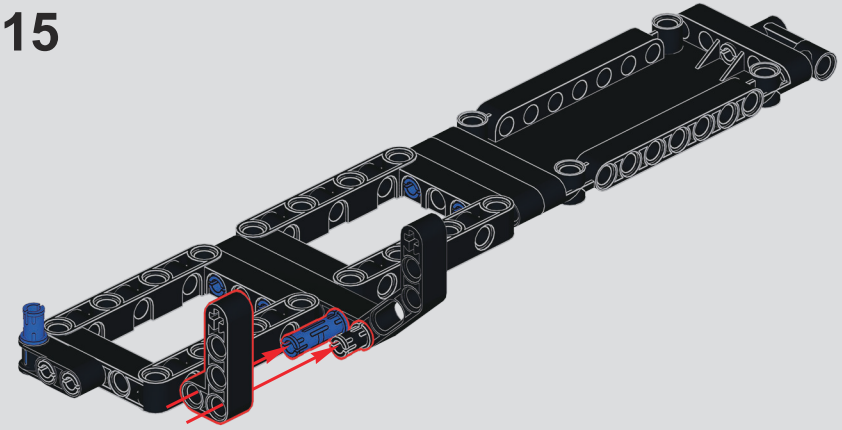

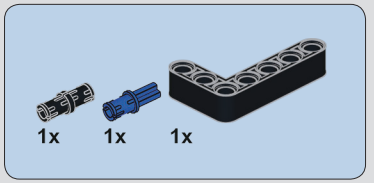

116

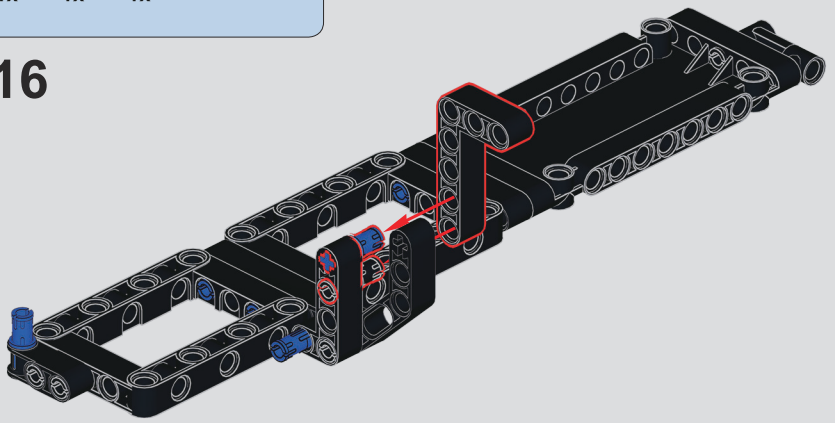

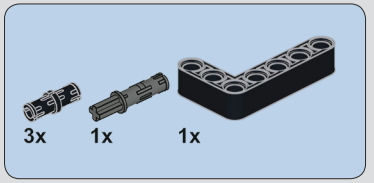

117

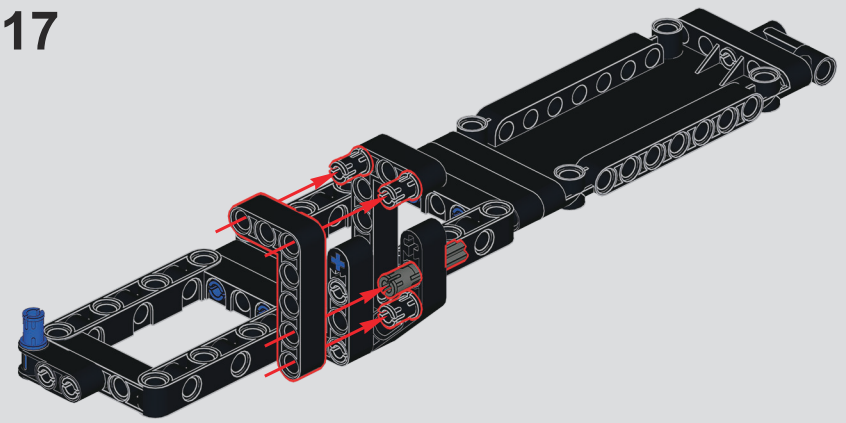

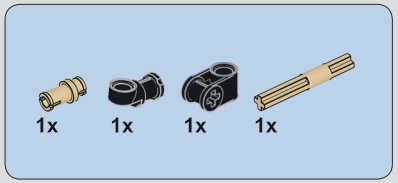

118

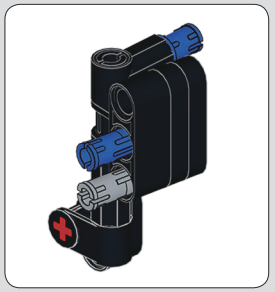

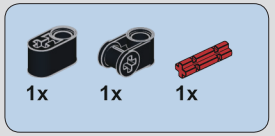

119

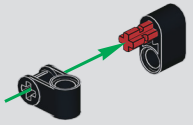

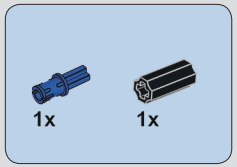

120



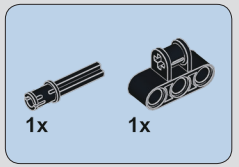

121

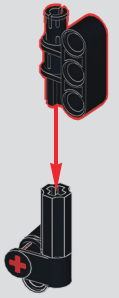

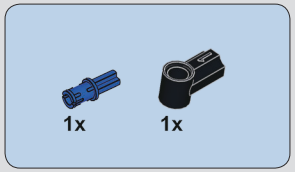

122

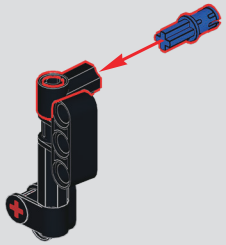

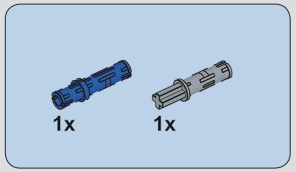

123

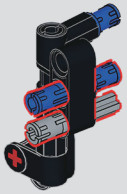

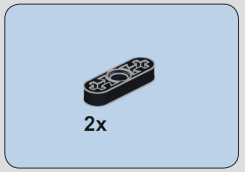

124

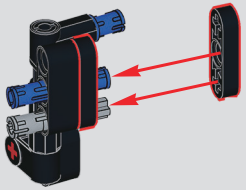

125

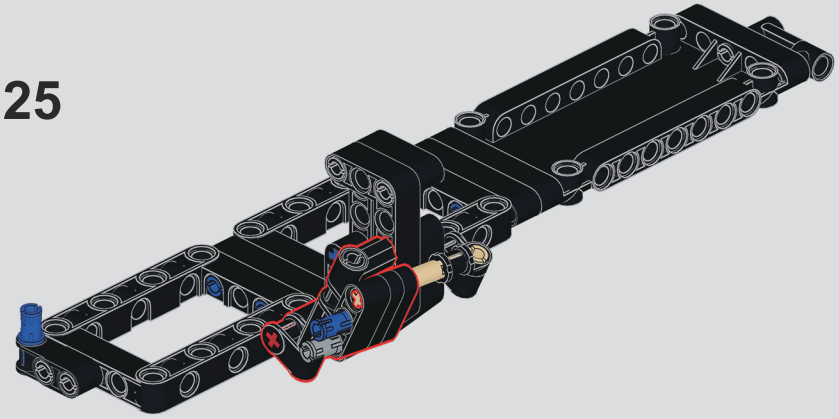

126

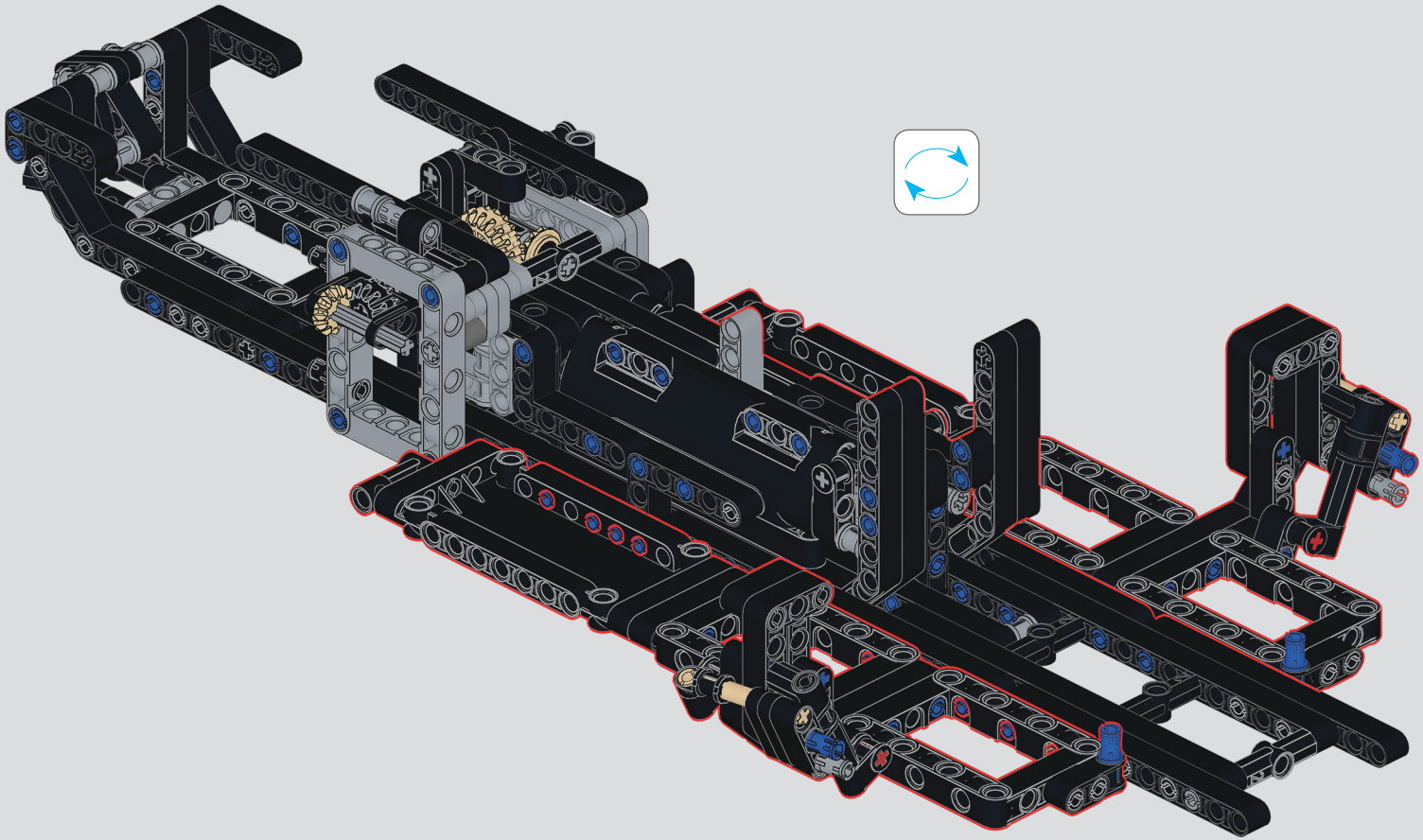

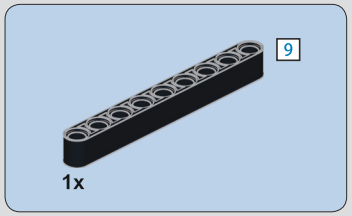

127

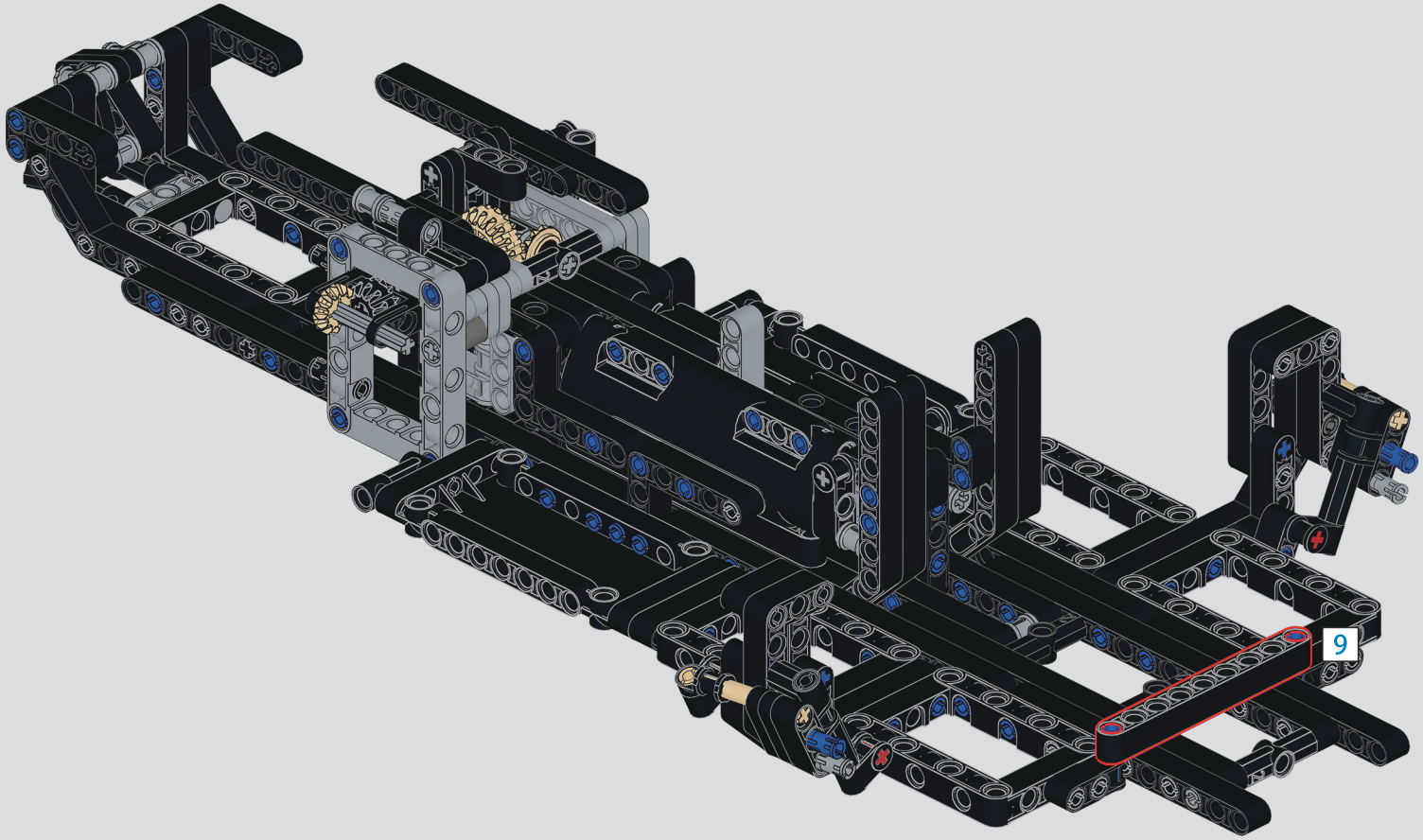

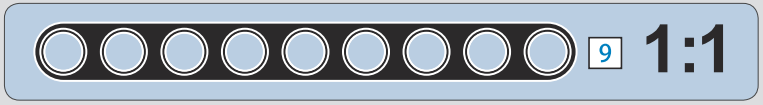

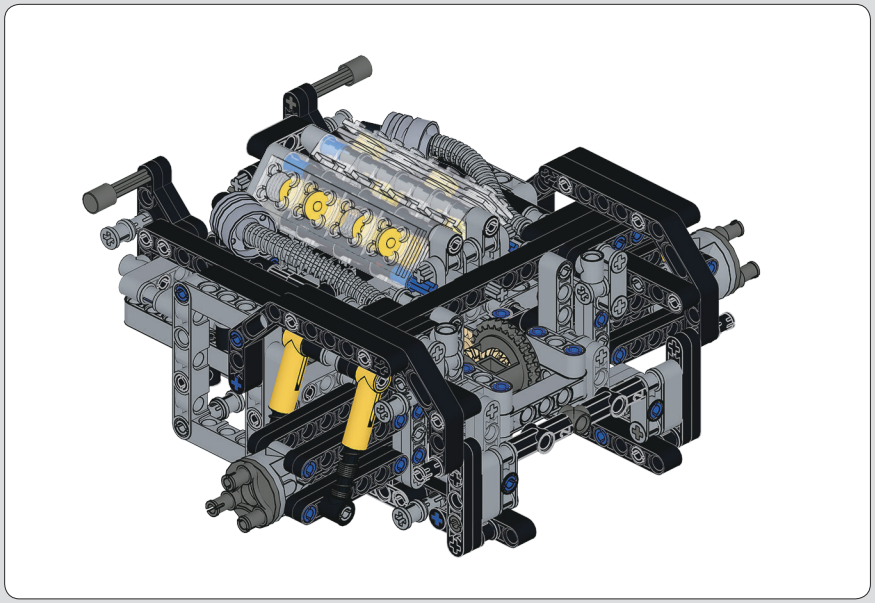

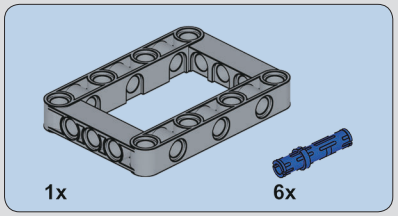

128

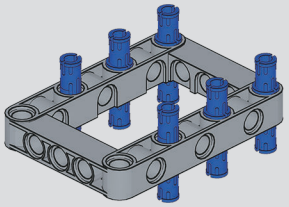

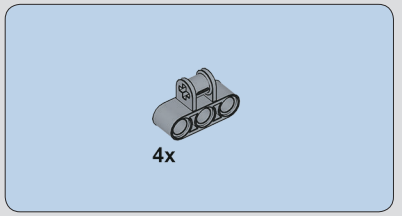

129

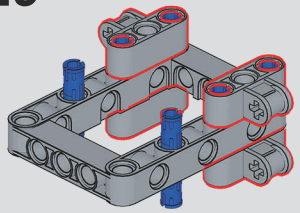

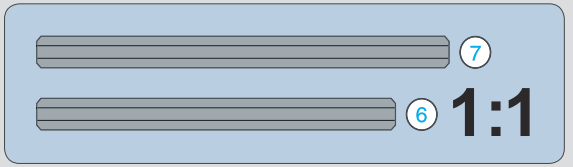

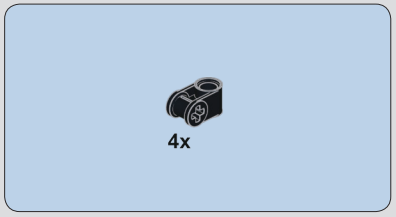

130

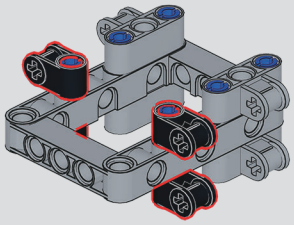

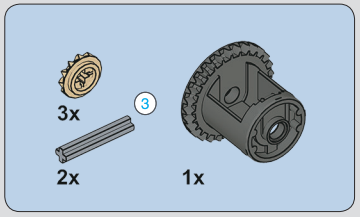

131

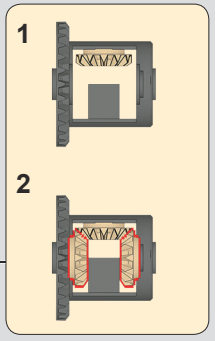

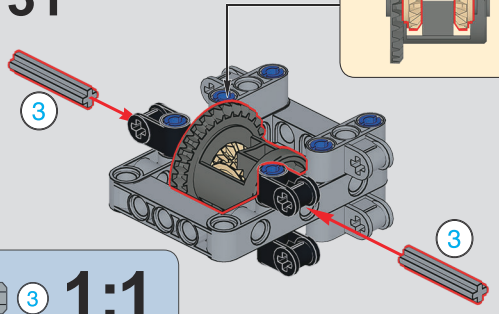

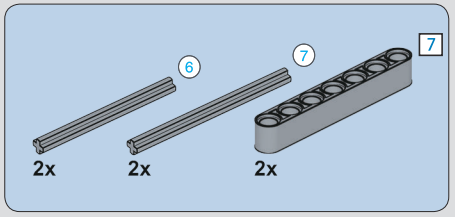

132

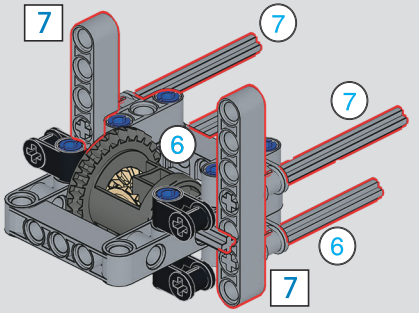



133

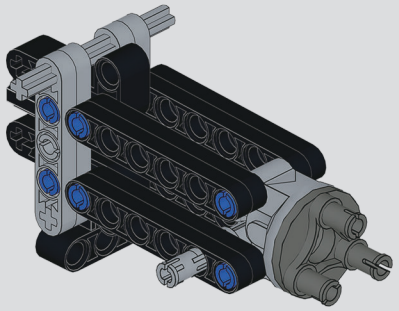

2x

134

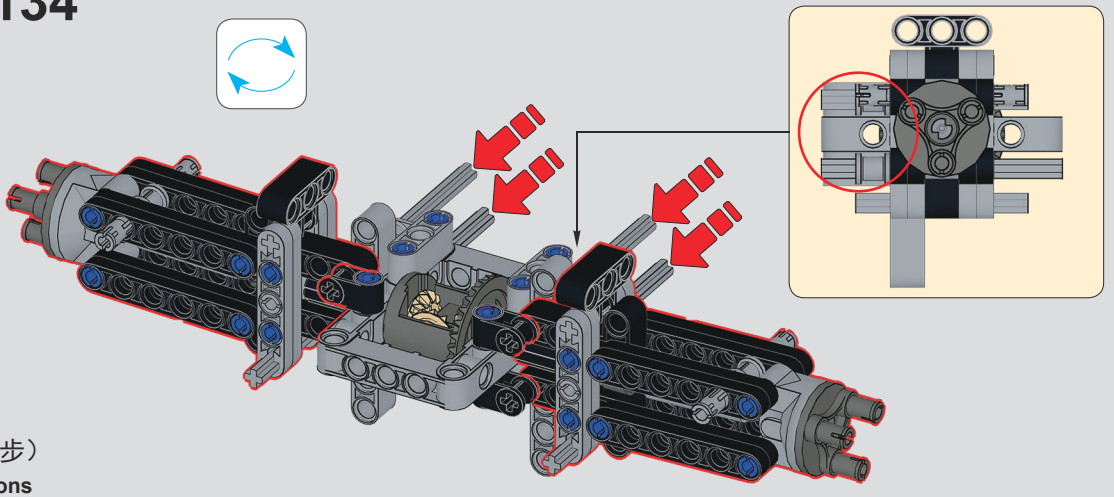

迈凯伦720动态——拼装说明
（请参考：迈凯伦720静态说明第37-38页157-167步）

McLaren 720 Dynamic version —— Assembly instructions
（Please refer to：McLaren 720 static instructions page 37-38 step 157-167）

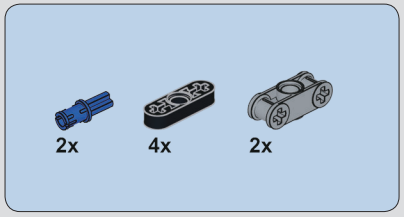

135

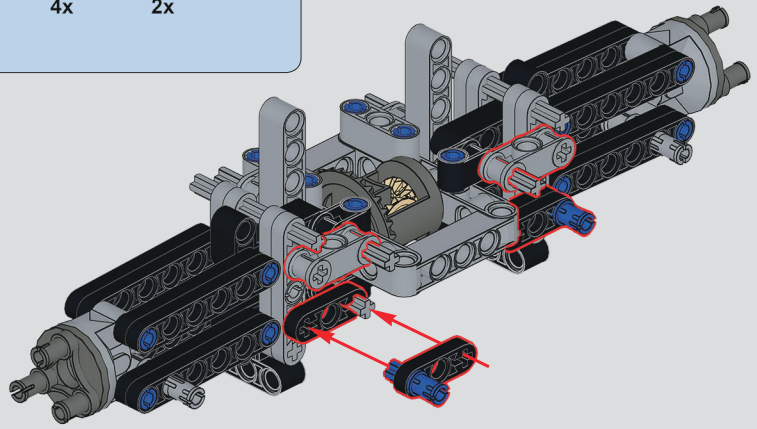

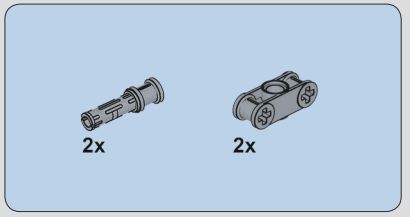

136

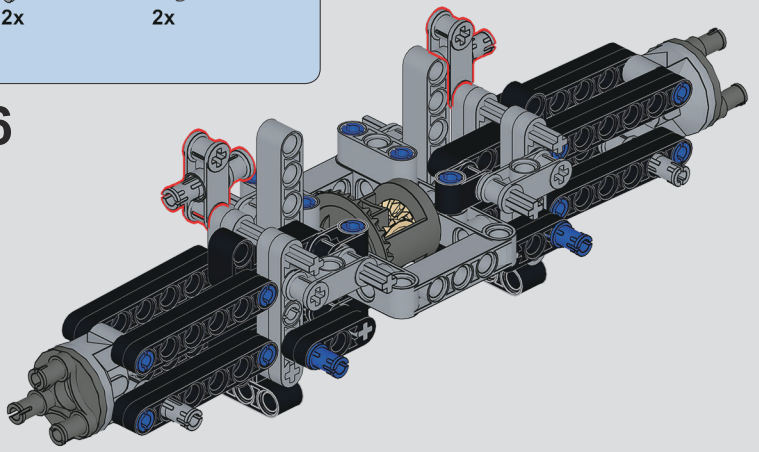

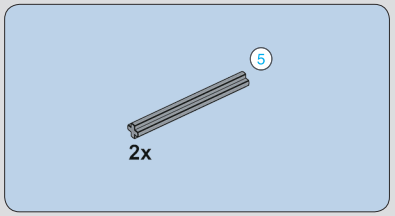

137

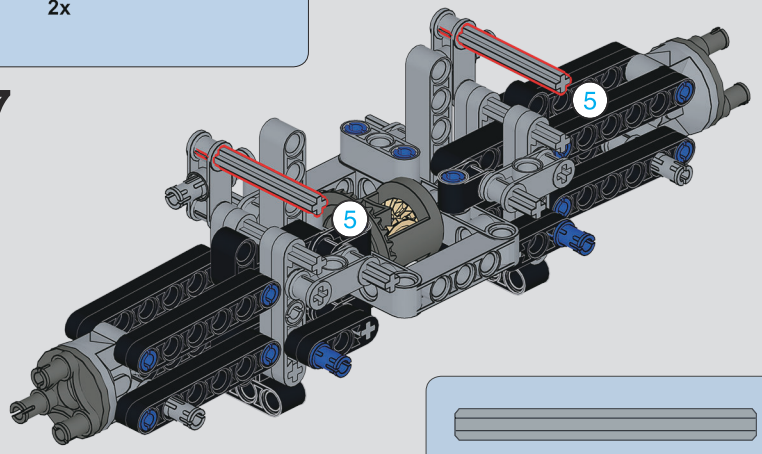

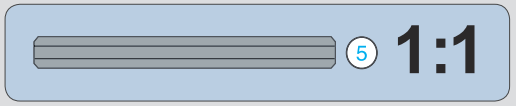

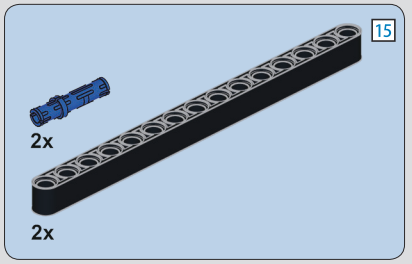

138

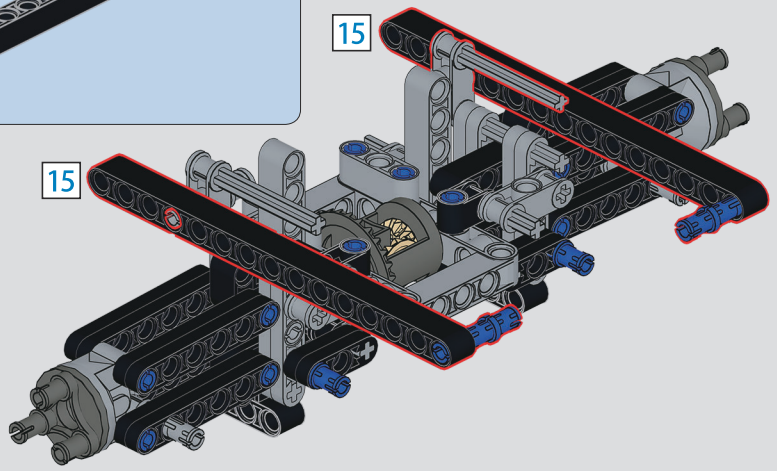

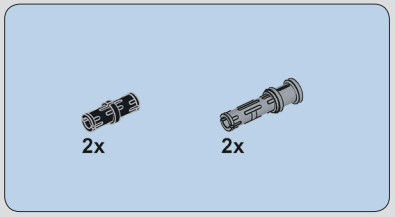

139

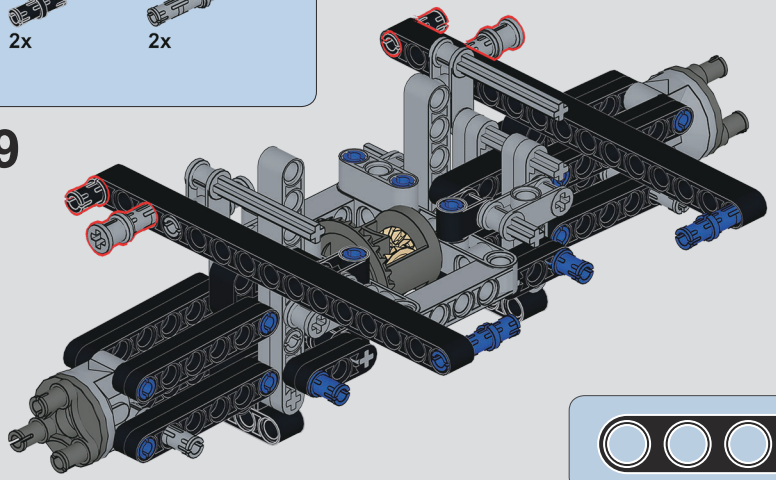

140

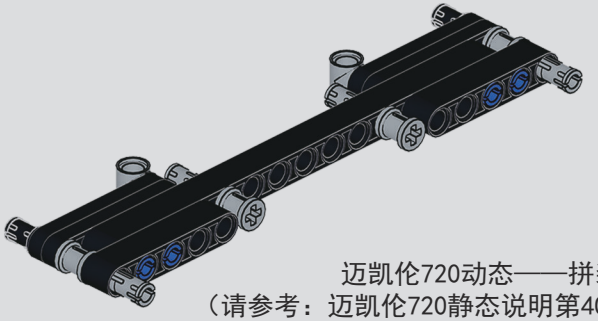

迈凯伦720动态——拼装说明
（请参考：迈凯伦720静态说明第40-41页174-176步）

McLaren 720 Dynamic version —— Assembly instructions
（Please refer to：McLaren 720 static instructions
page 40-41 step 174-176）

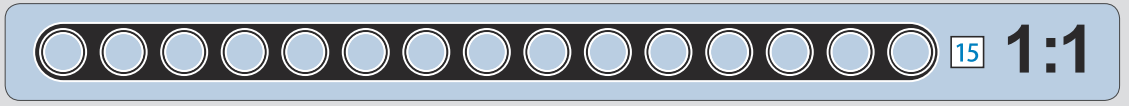

141

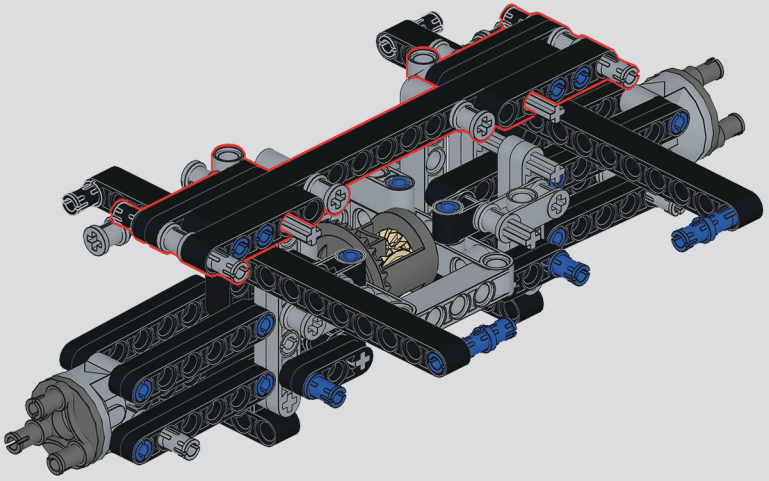

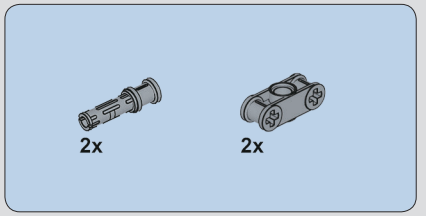

142

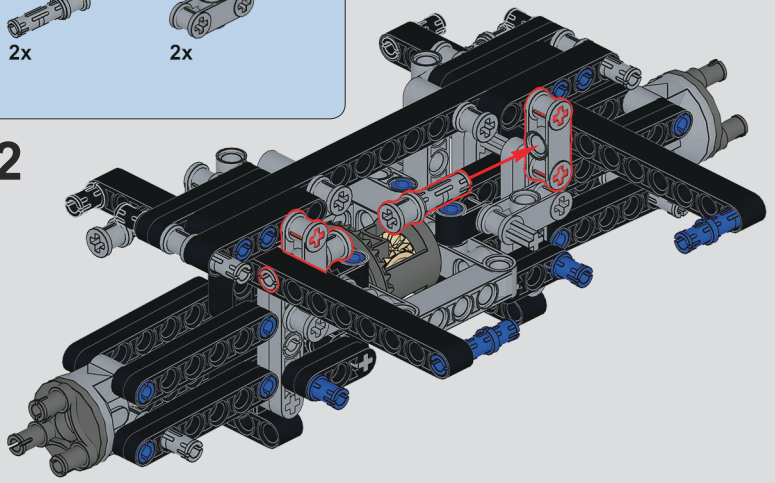

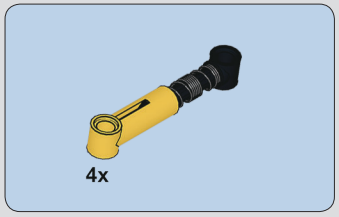

143

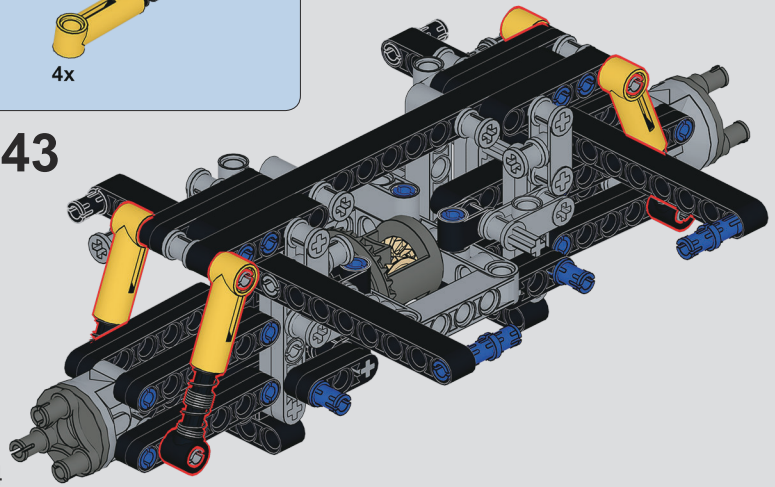

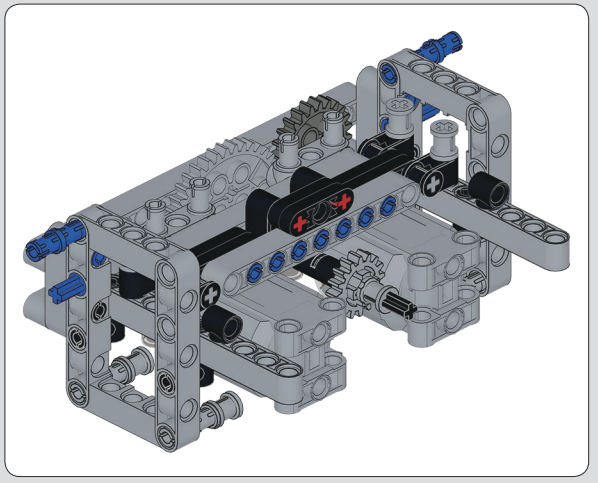

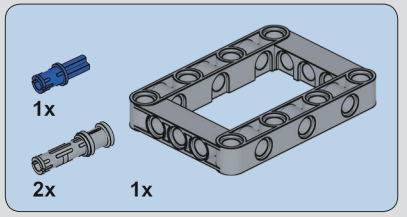

144

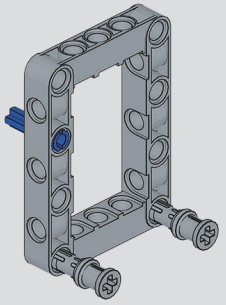

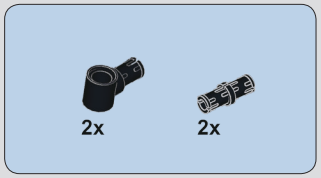

145

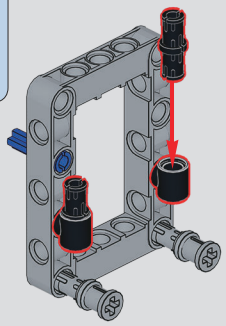

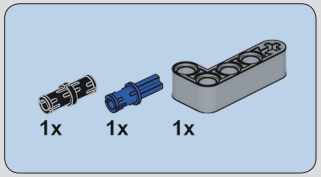

146

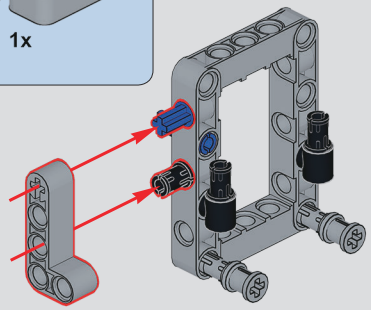

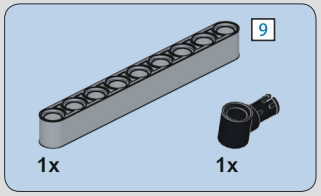

147

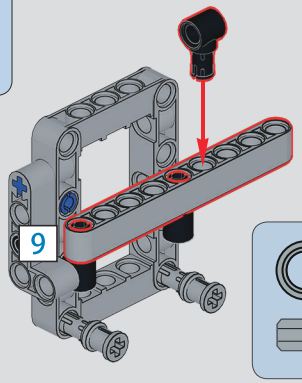

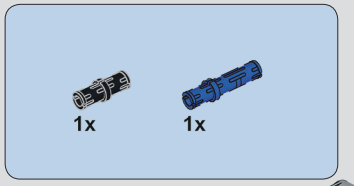

148

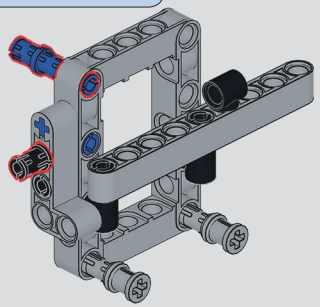

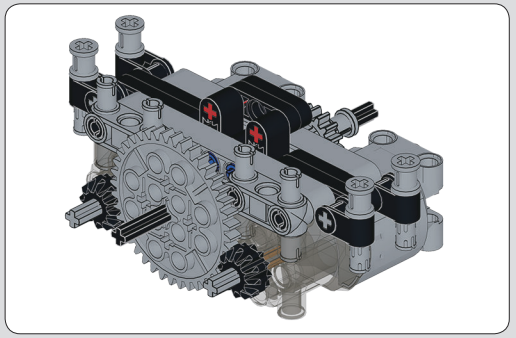

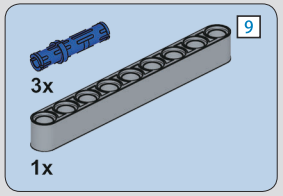

149

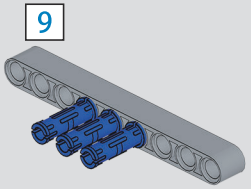

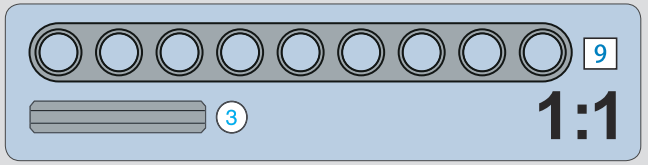

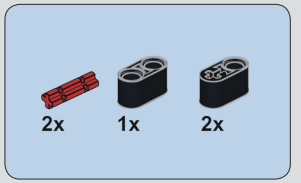

150

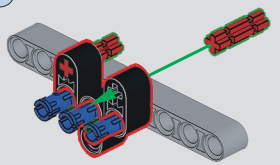

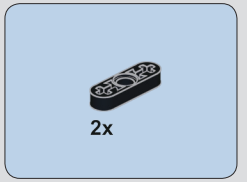

151

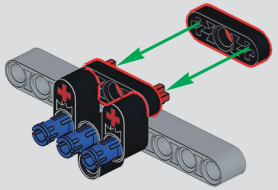

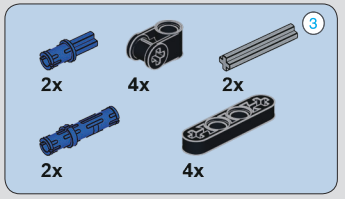

152

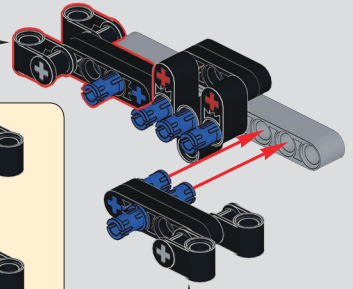

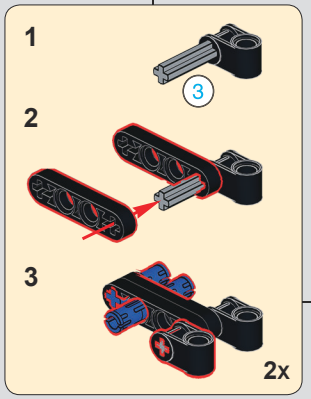

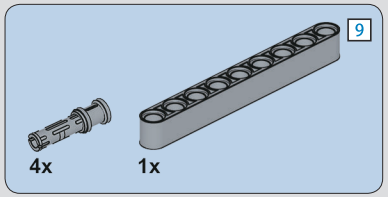
9
4x
1x

153

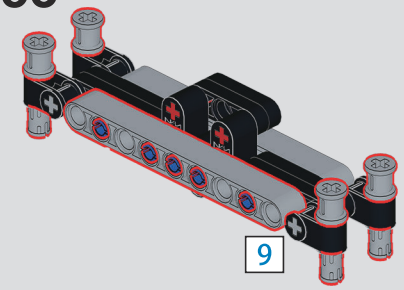
9

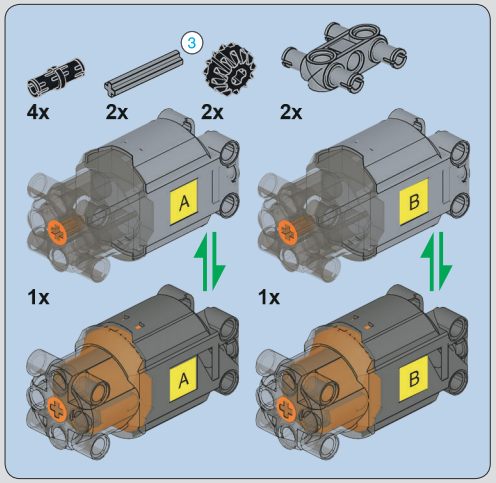
3
4x
2x
2x
2x
A
B
1x
1x
A
B

154


1:1

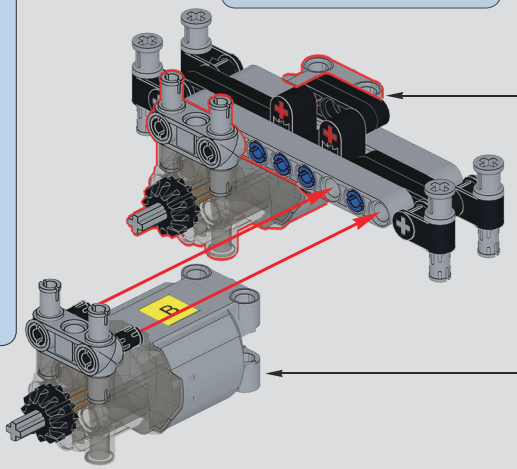
B

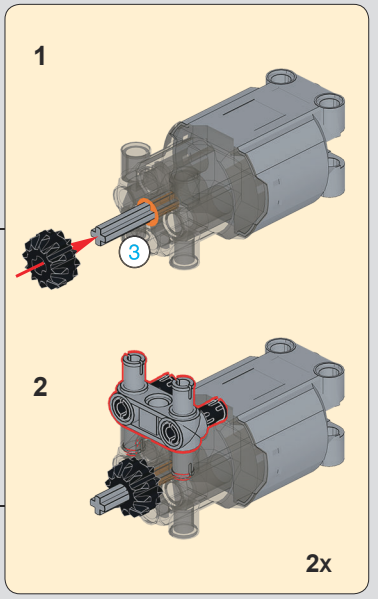
1
3
2
2x

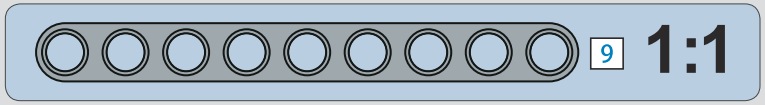
9
1:1

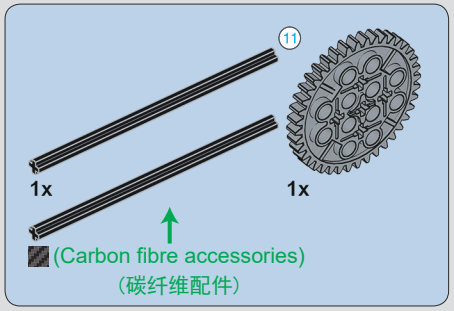
11
1x
1x
(Carbon fibre accessories)
（碳纤维配件）

155

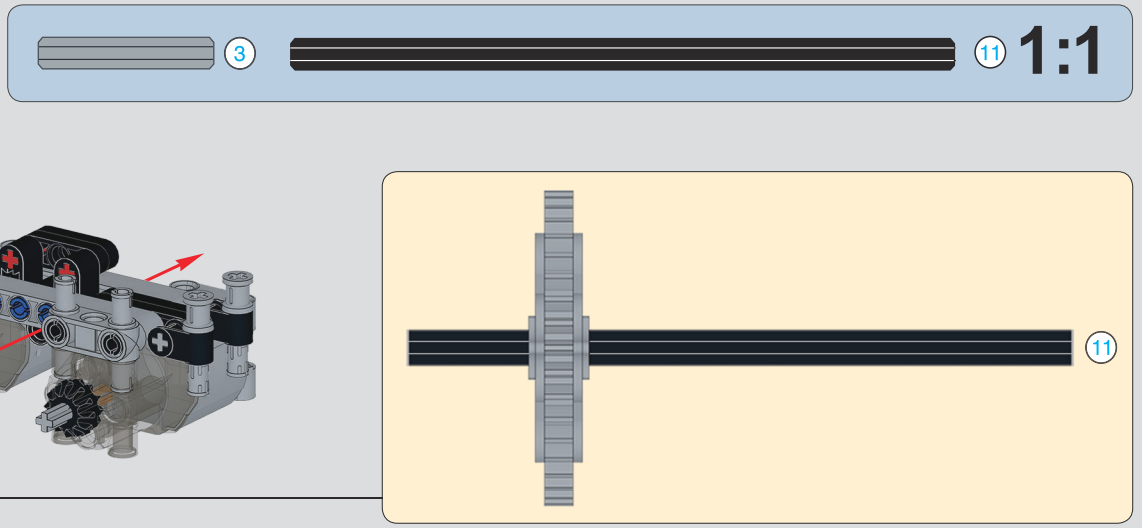
3
11
1:1
11

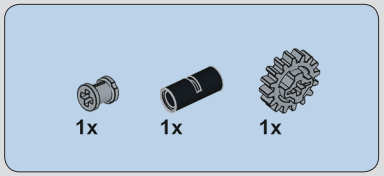

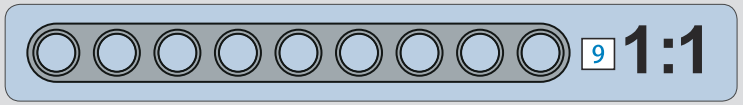

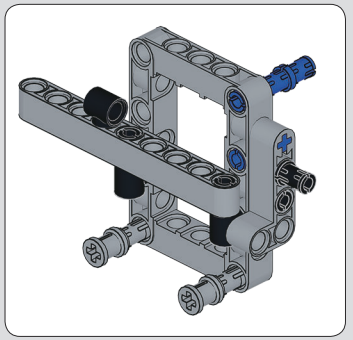

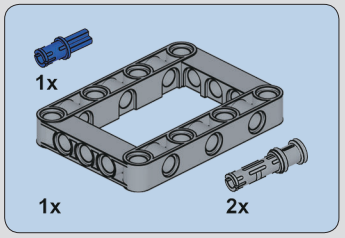

156

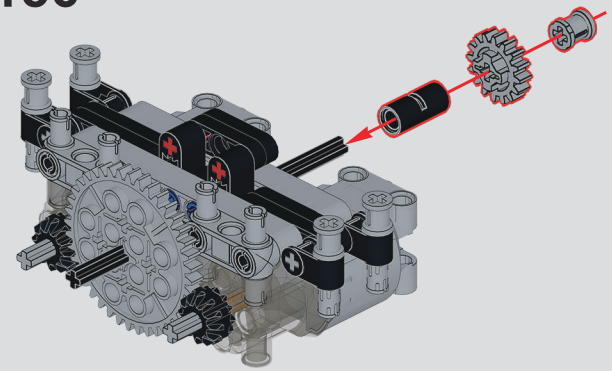

157

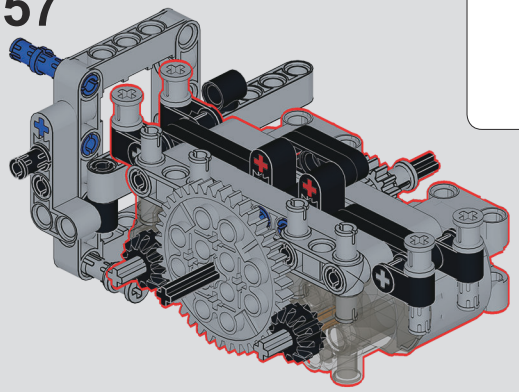

158

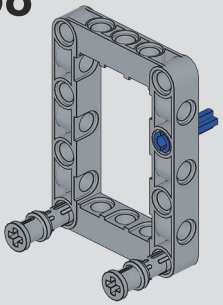

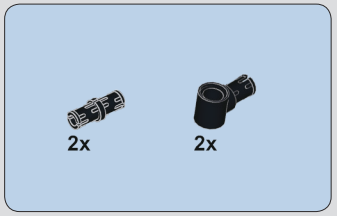

159

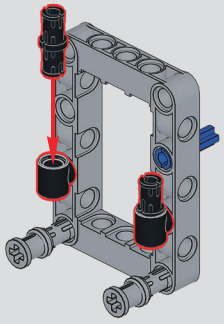

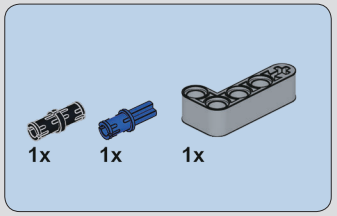

160

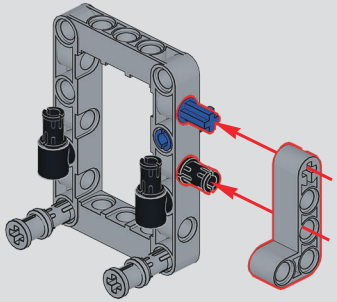

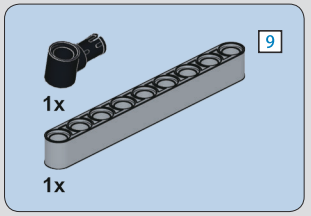

161

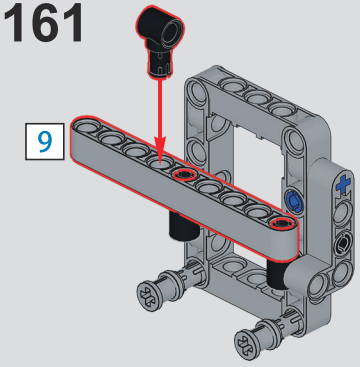

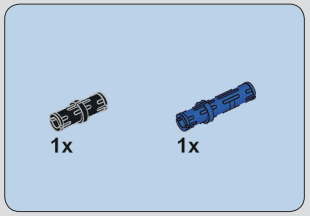

162

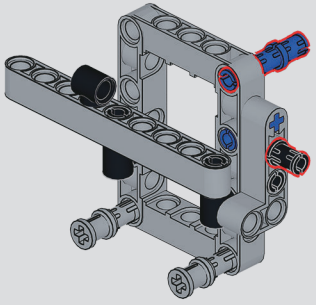

163

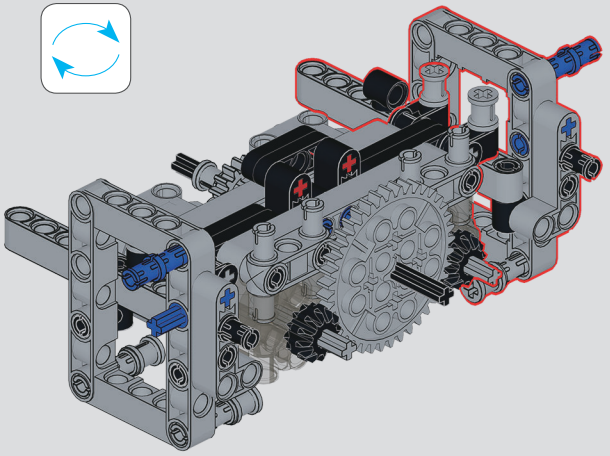

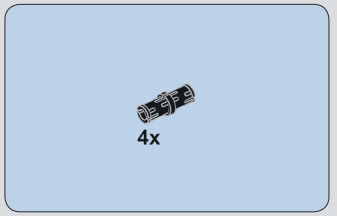

164

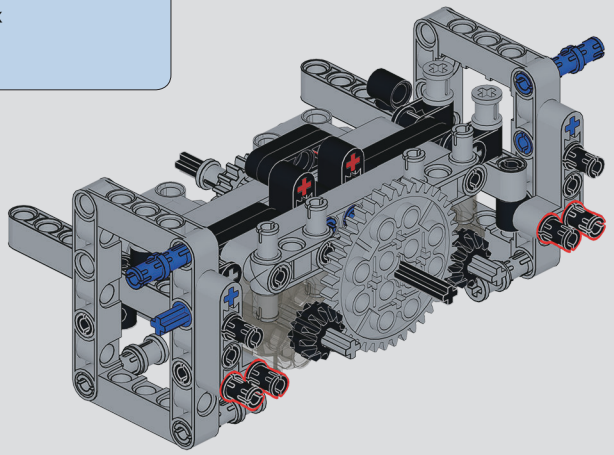

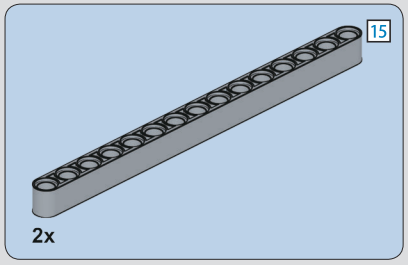

165

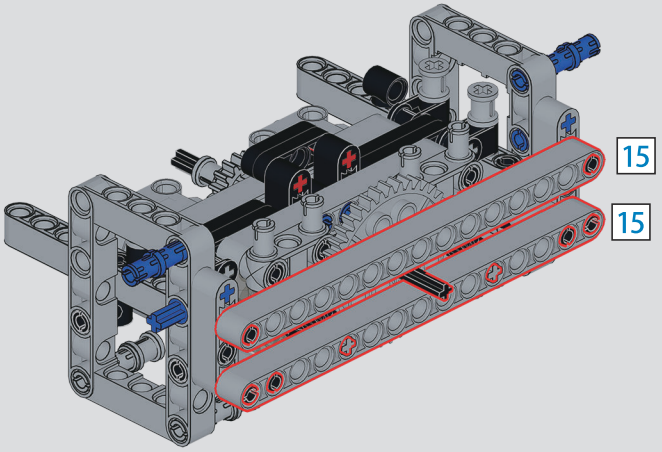

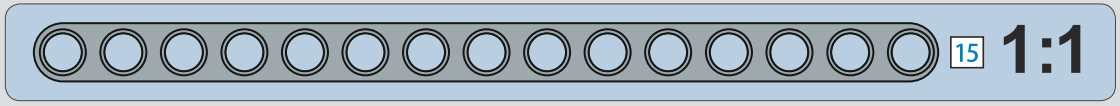

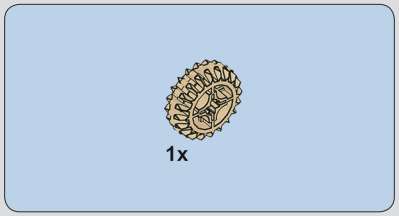

166

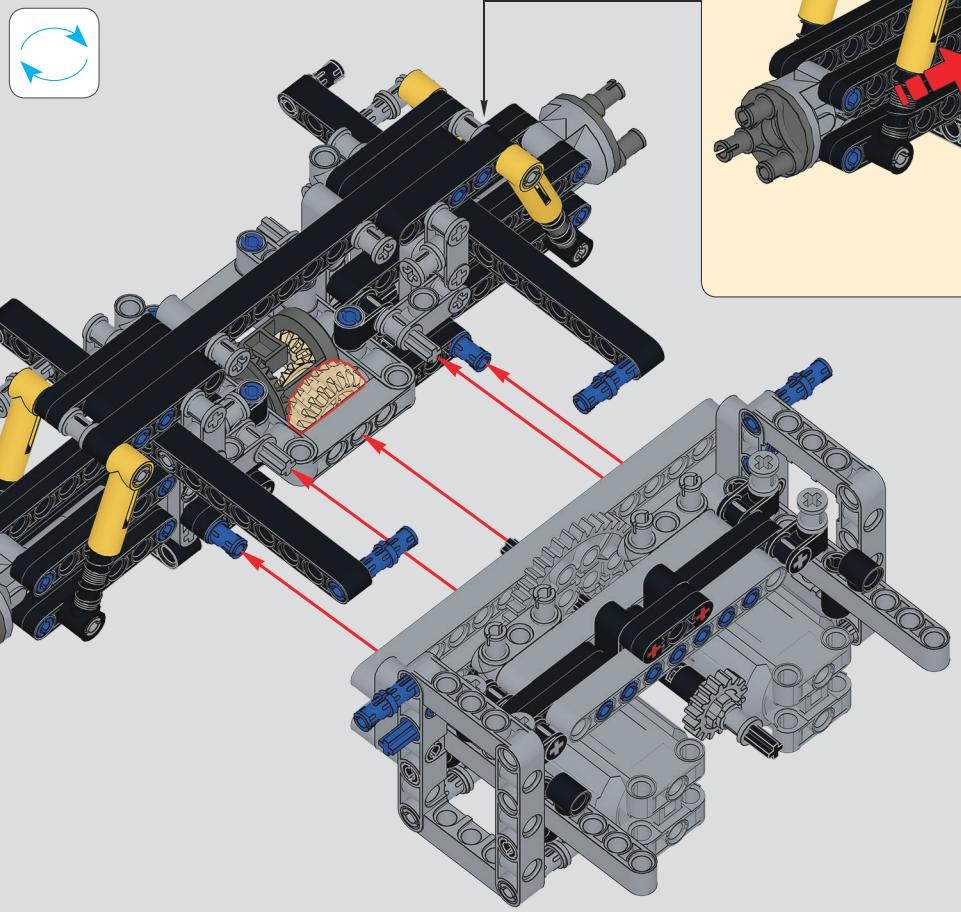

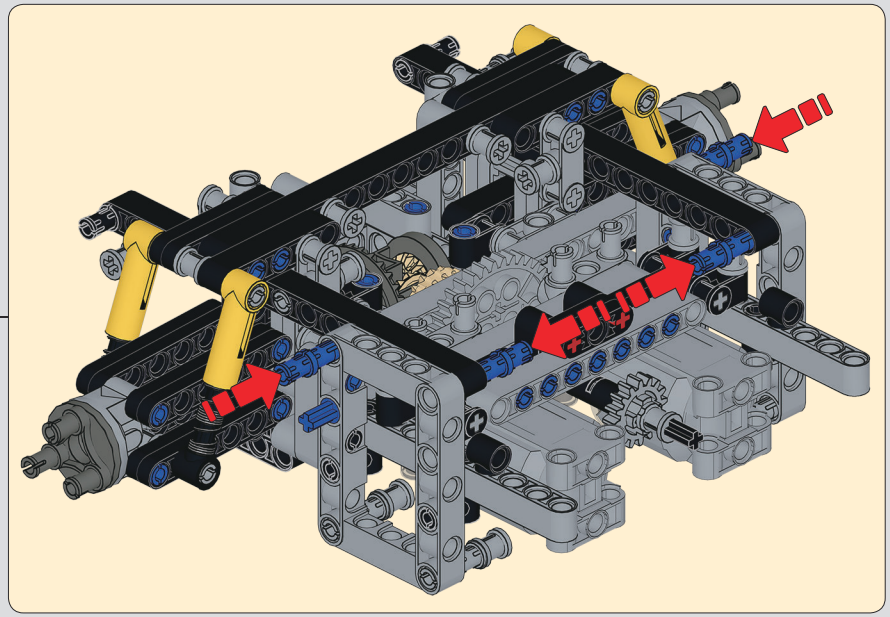

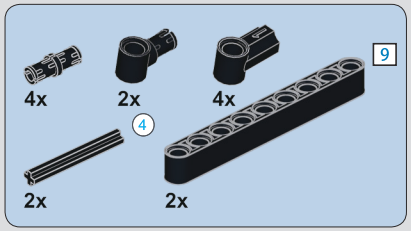

167

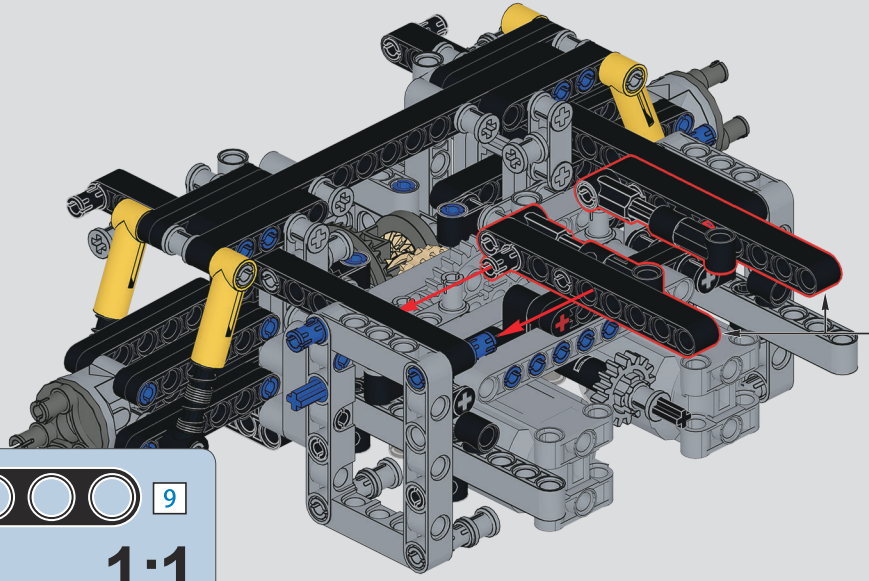

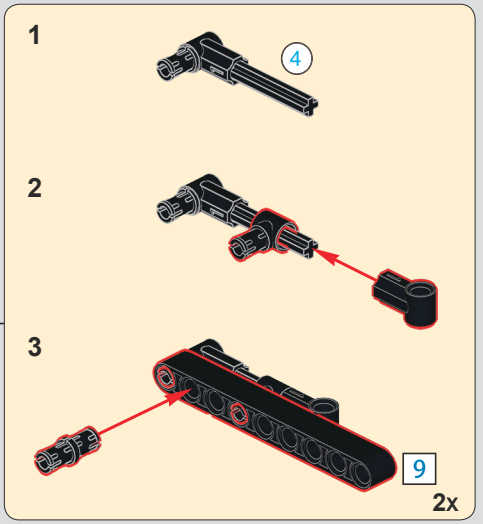

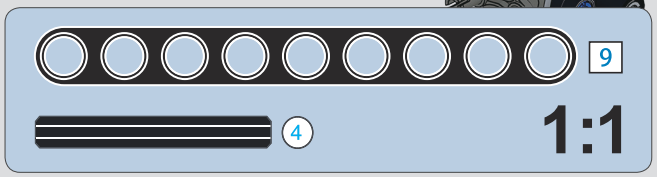

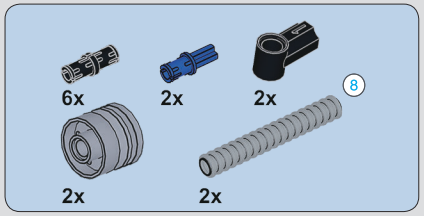

168

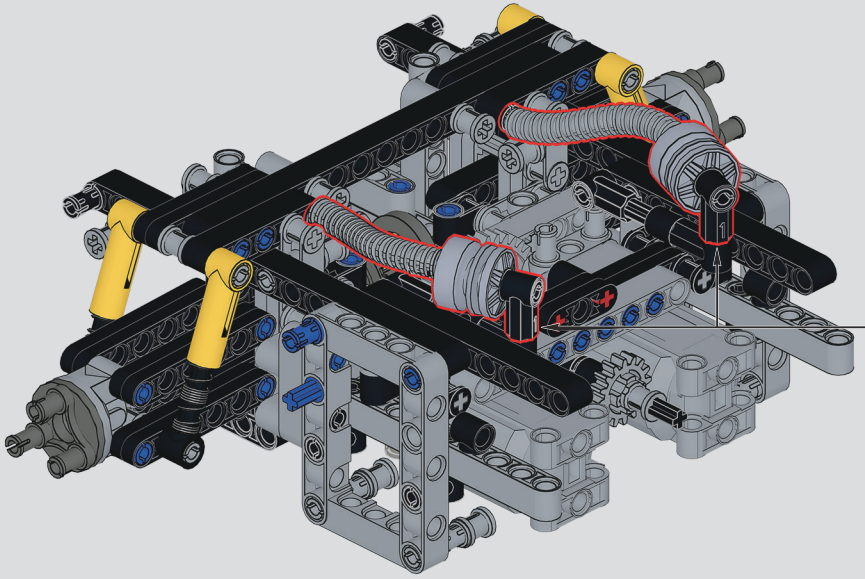

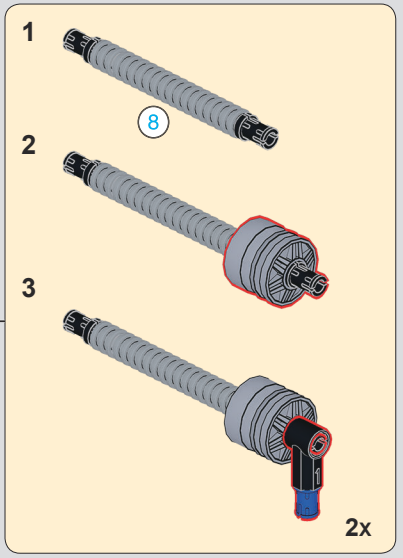

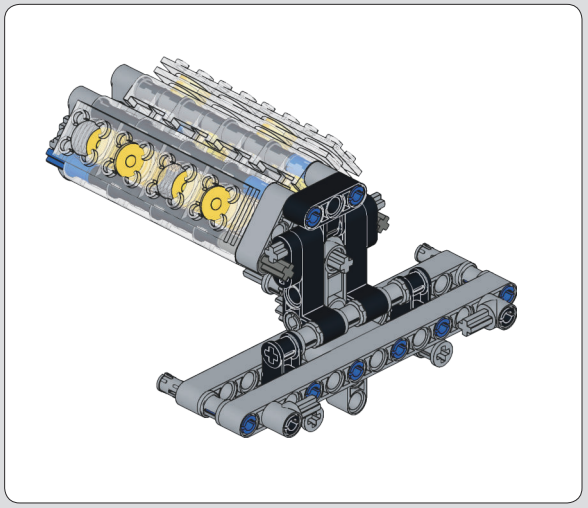

169

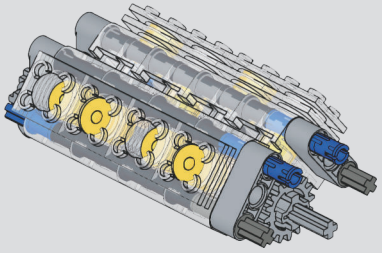

迈凯伦720动态——拼装说明
（请参考：迈凯伦720静态说明
第54-57页249-267步）
McLaren 720 Dynamic version —— Assembly instructions
（Please refer to：McLaren 720 static instructions page 54-57 step 249-267）

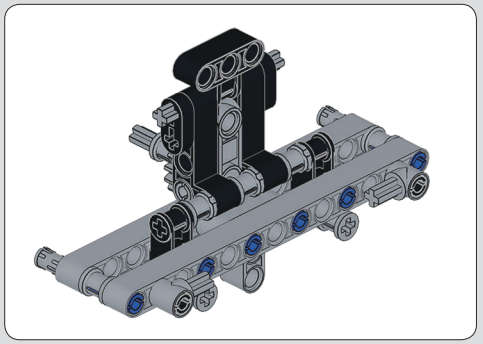

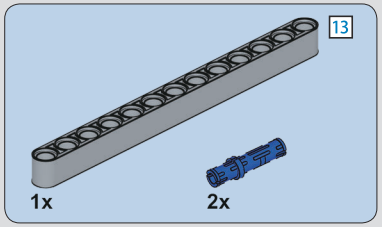

170

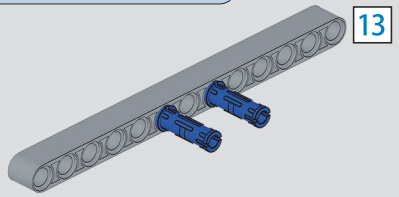

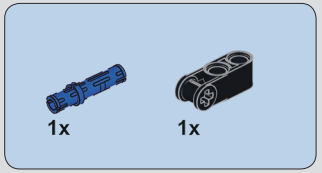

171

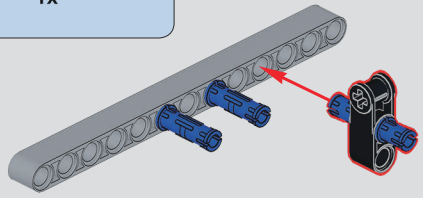

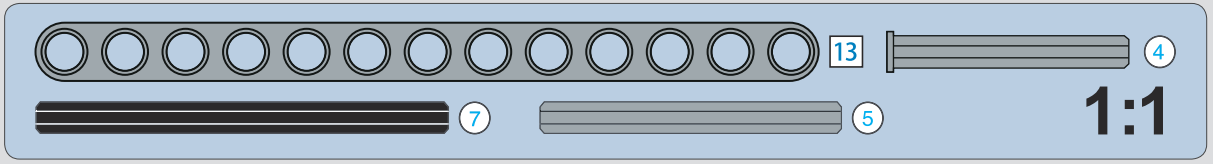

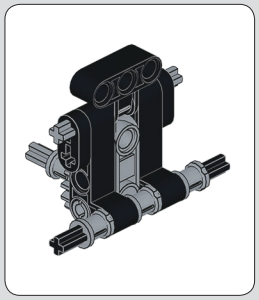

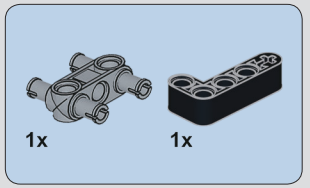

172

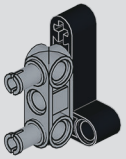

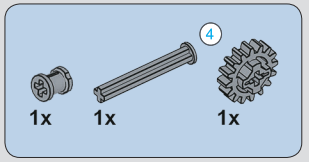

173

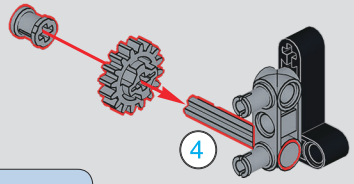

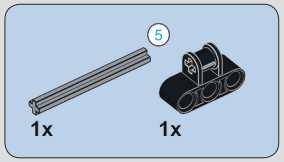

174

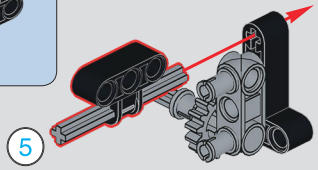

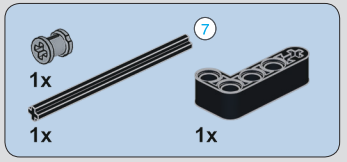

175

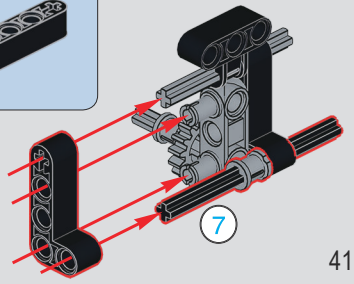

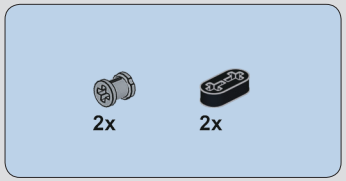

176

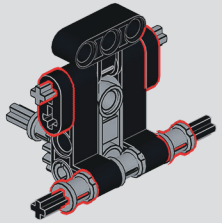

177

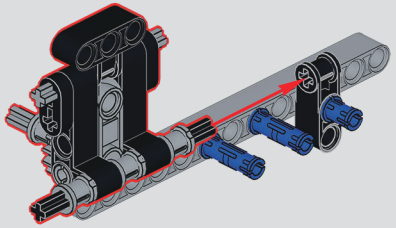

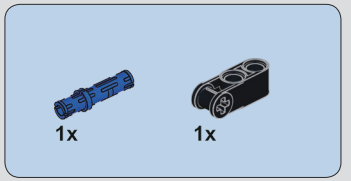

178

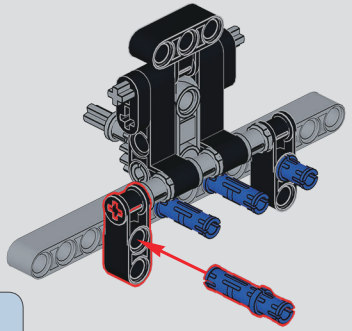

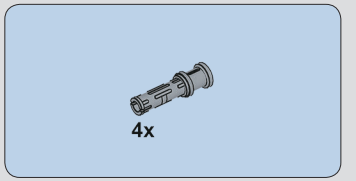

179

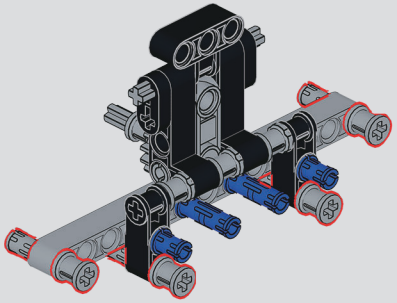

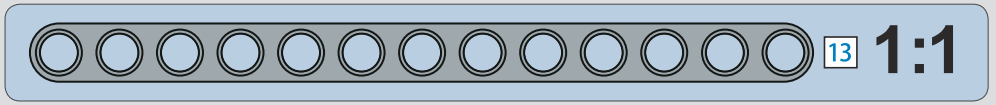

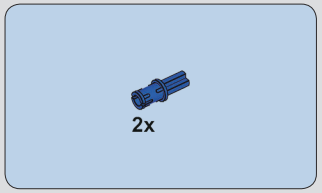

180

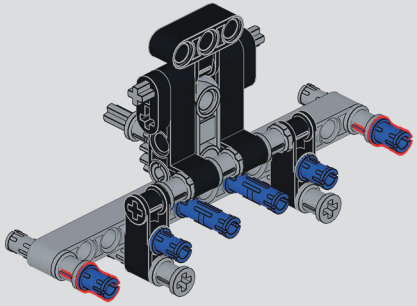

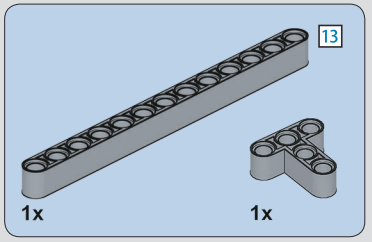

181

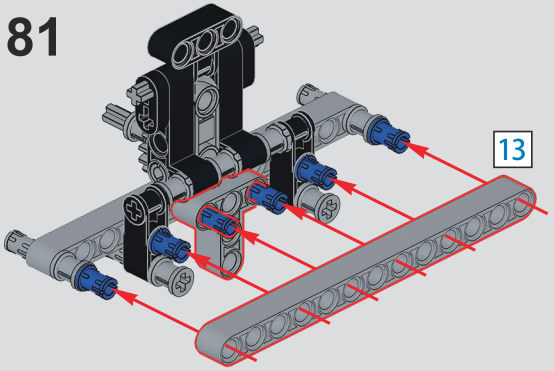

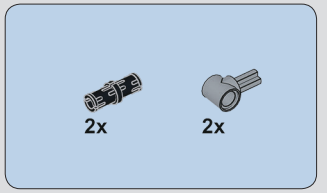

182

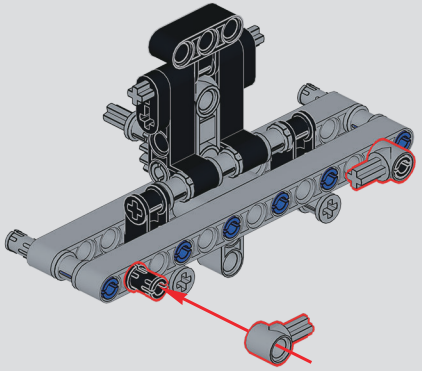

183

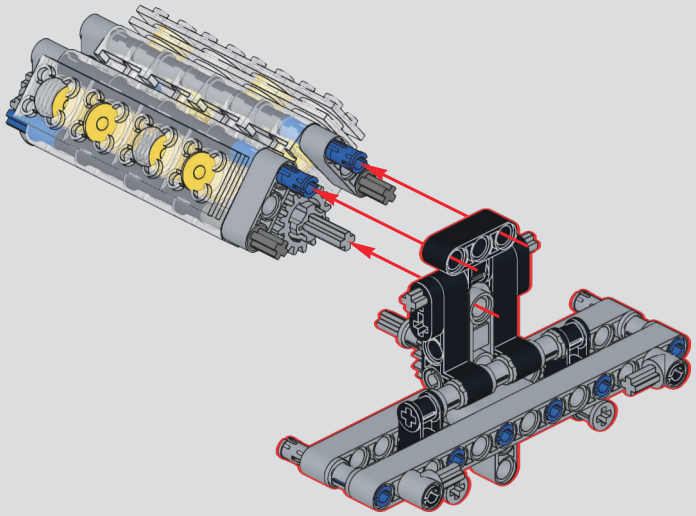

184

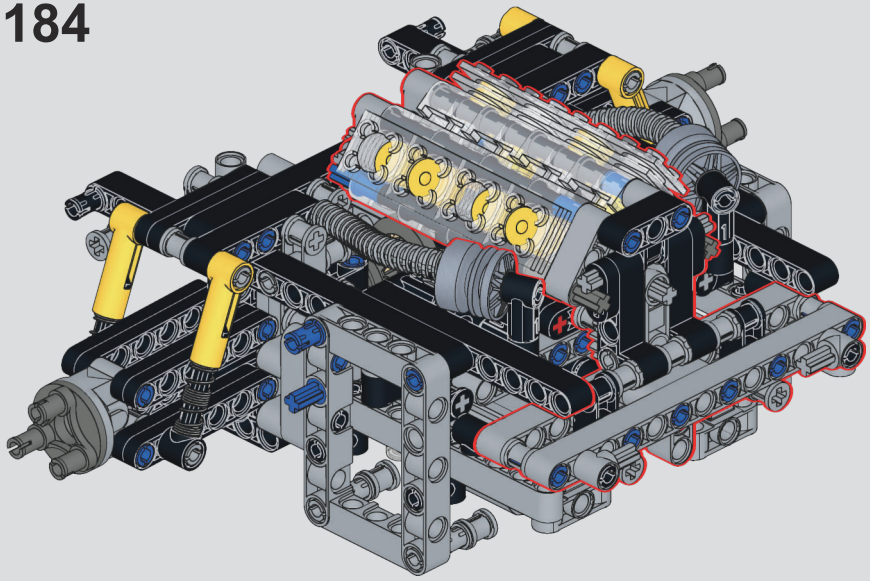

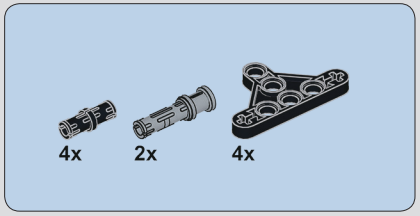

185

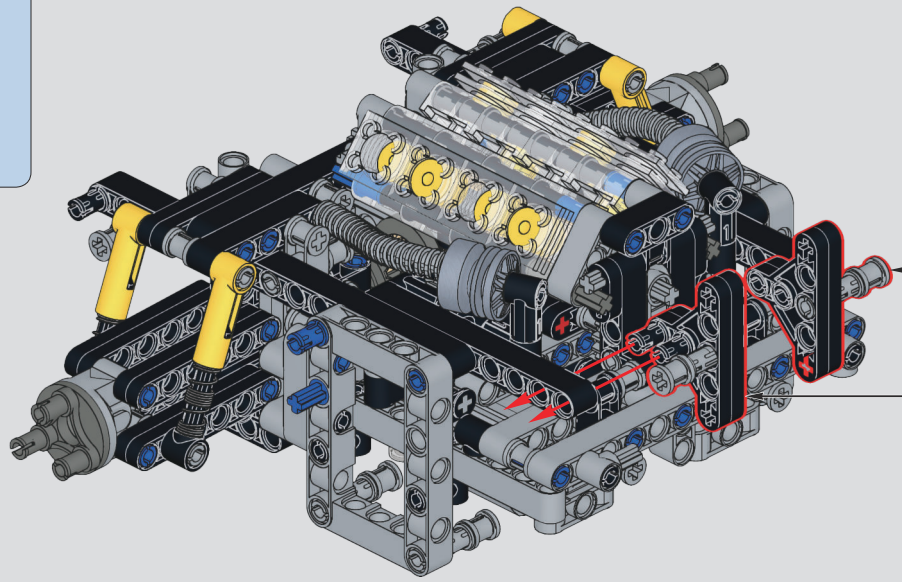

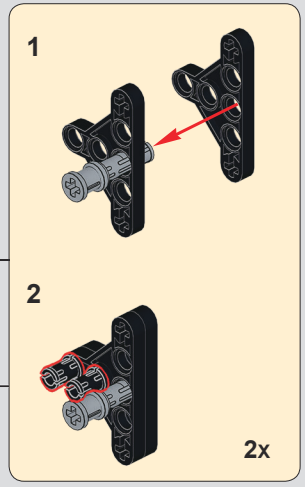

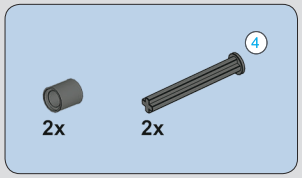

186

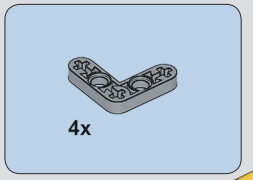

187

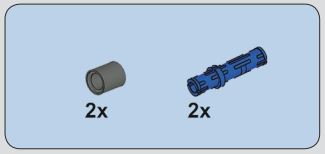

188

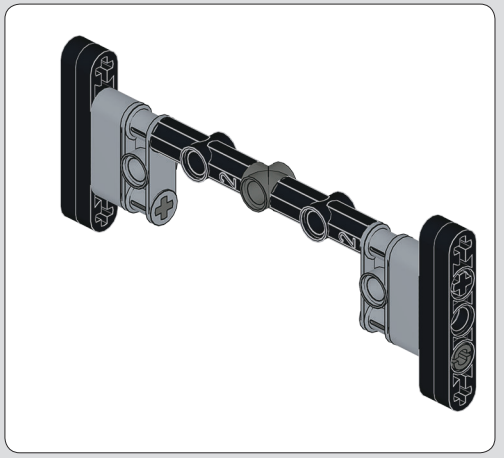

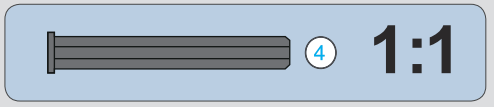

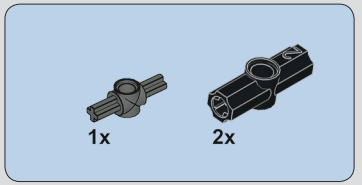

189

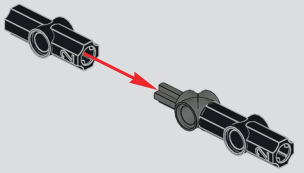

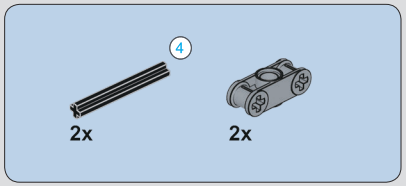

190

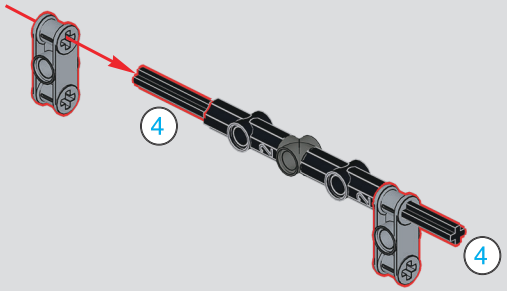

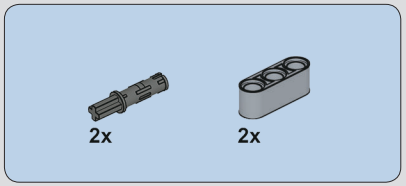

191

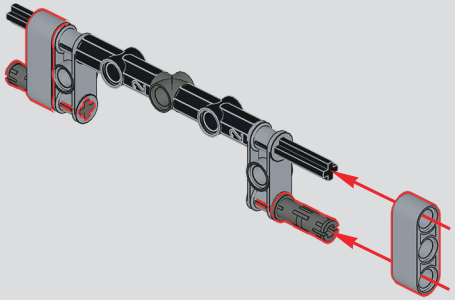

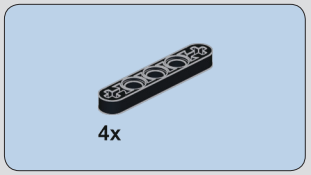

192

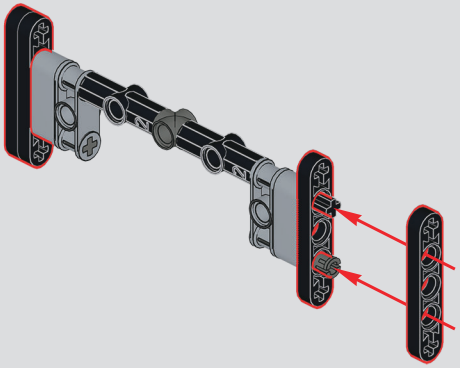

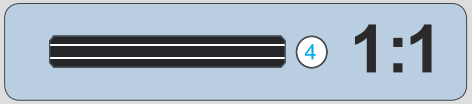

193

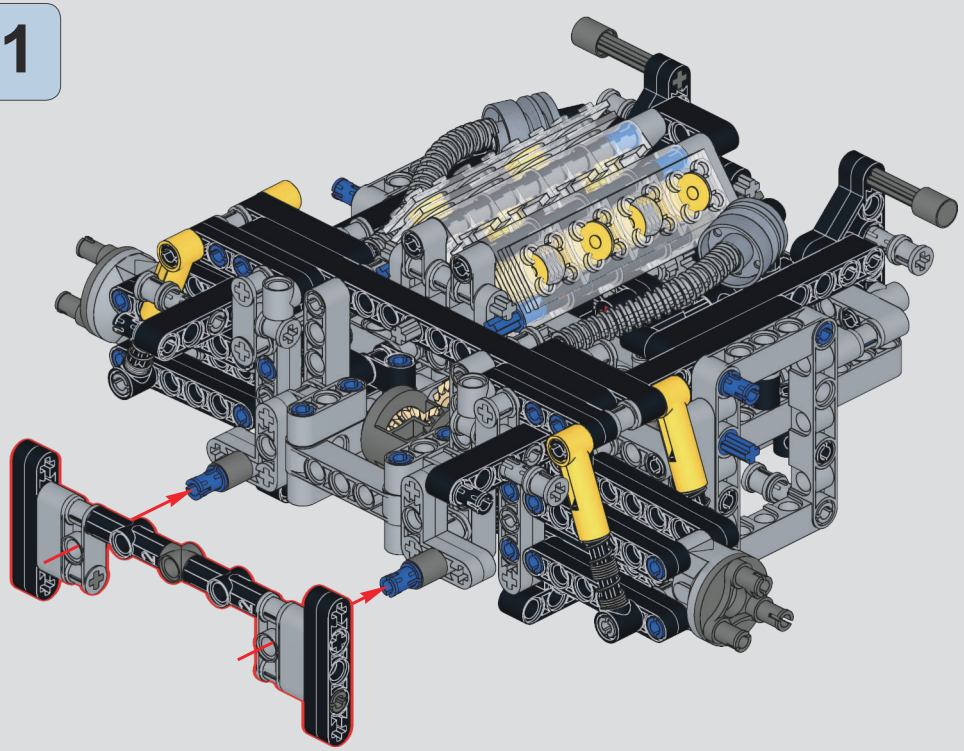

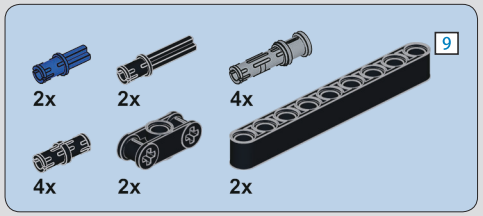

194

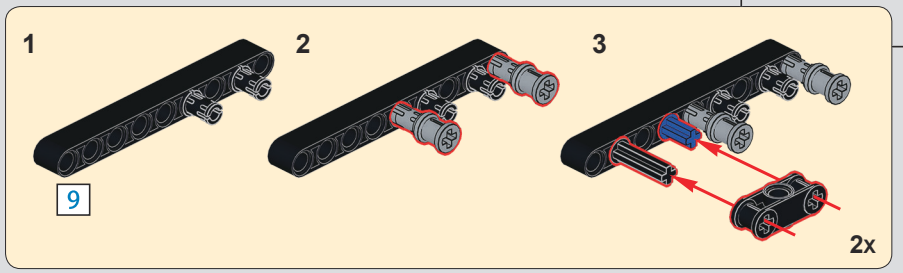

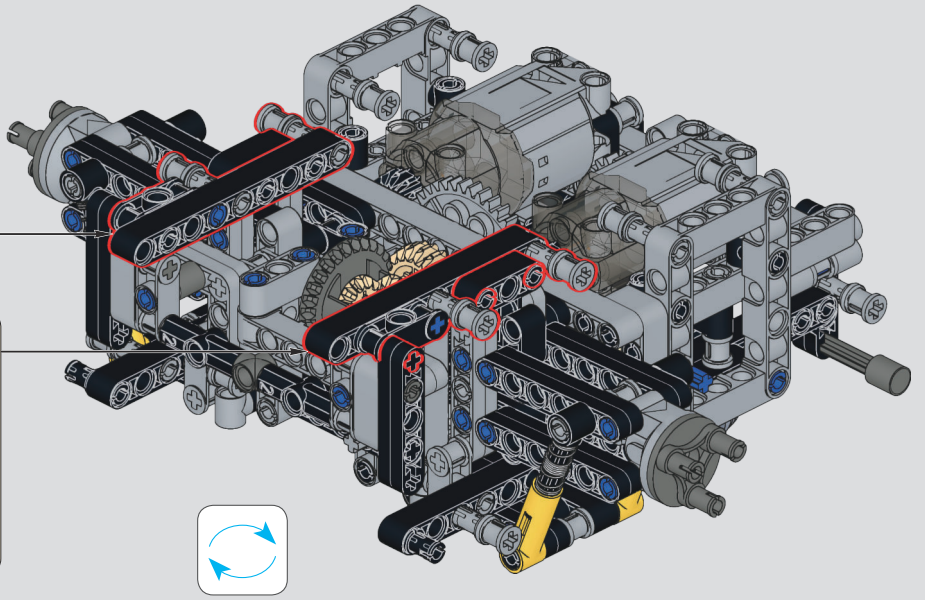

195

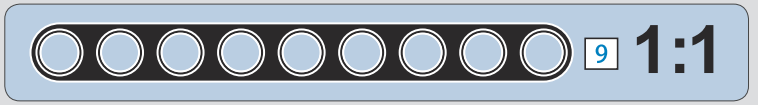

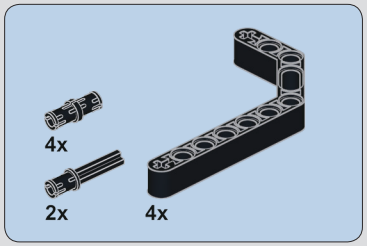

196

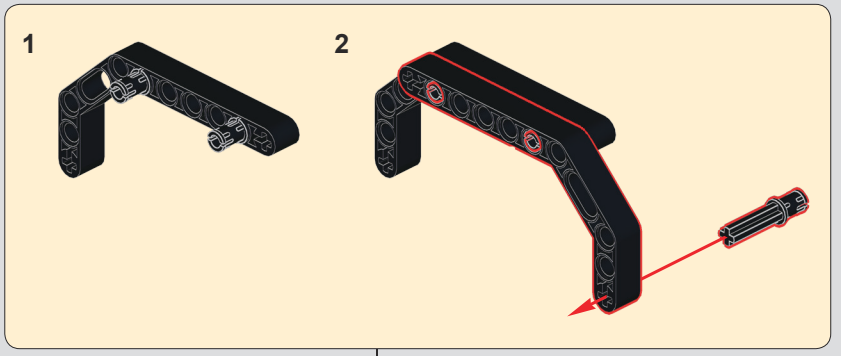



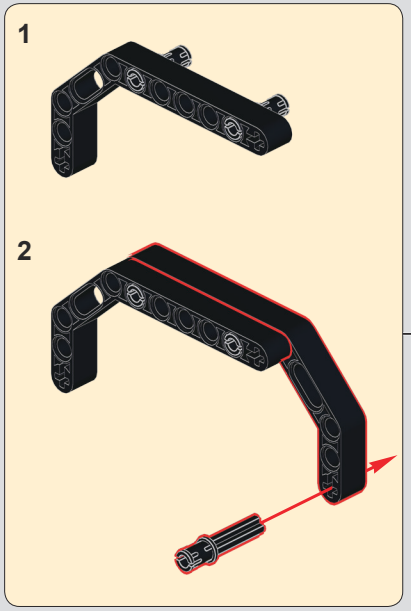

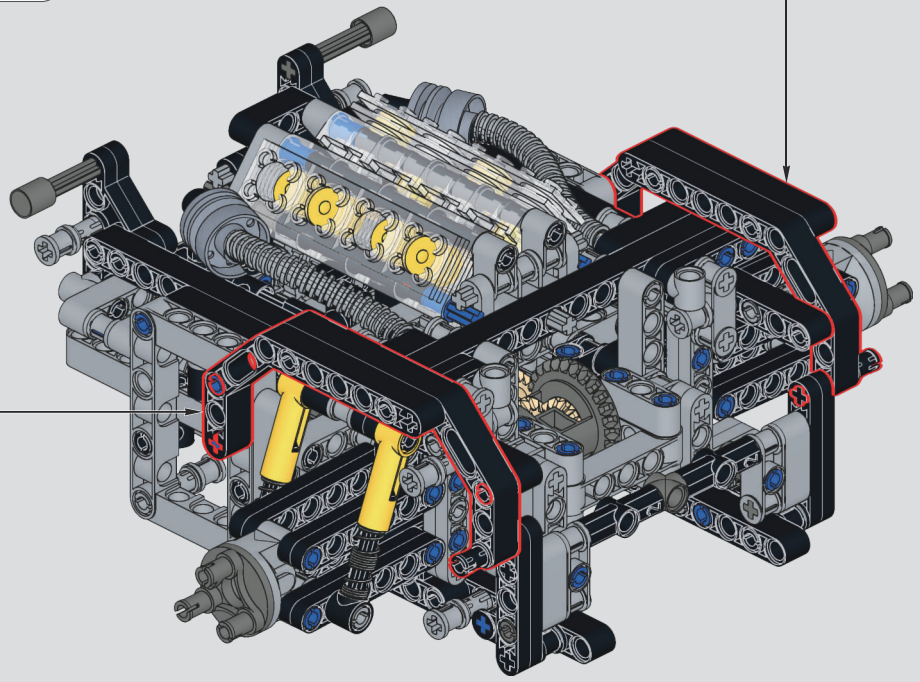

197

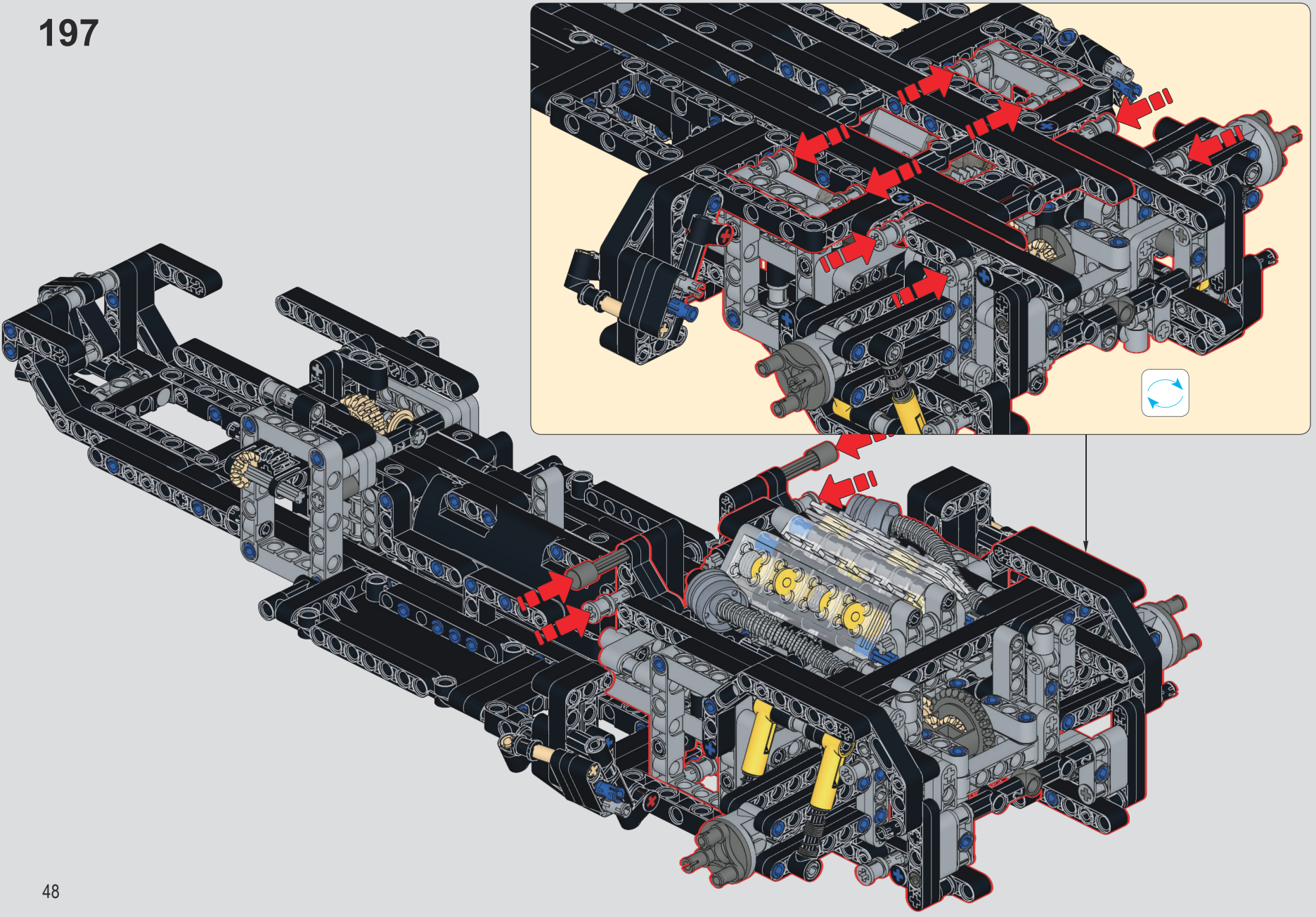

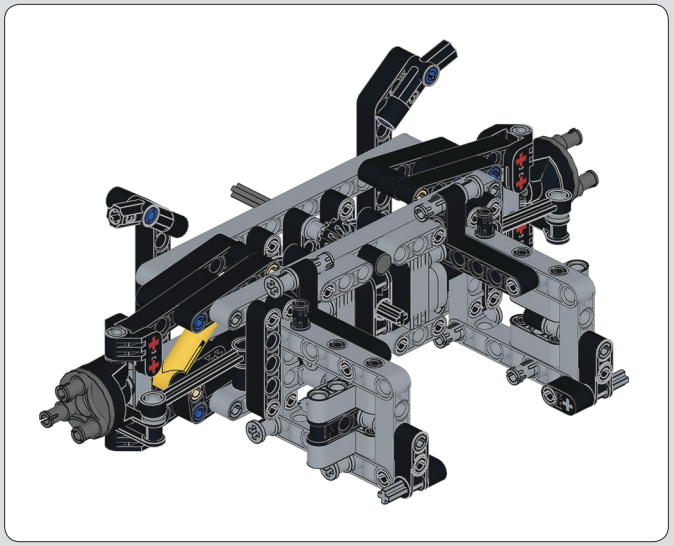

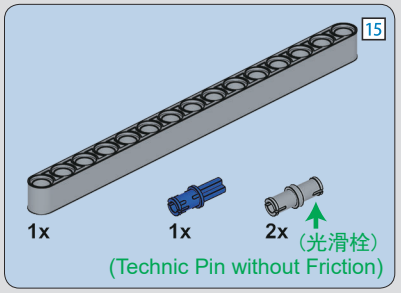

198

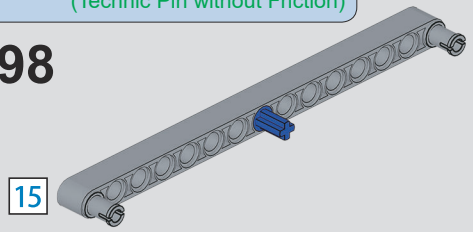

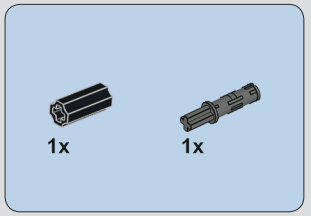

199

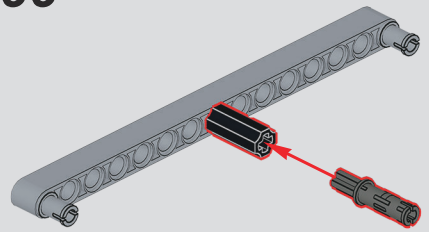

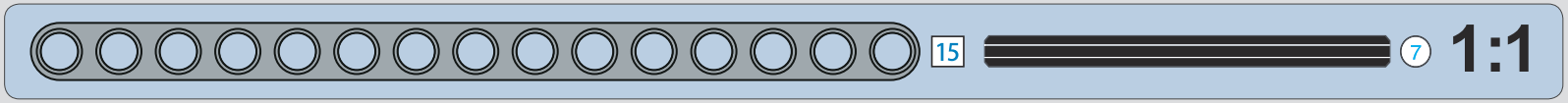

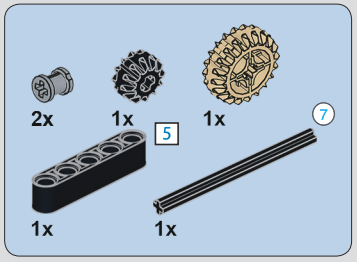

200

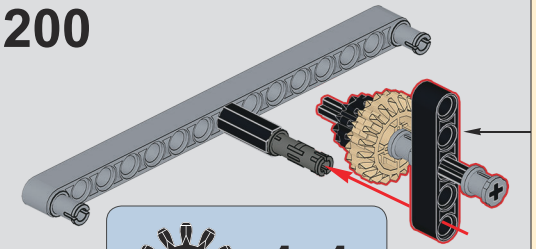

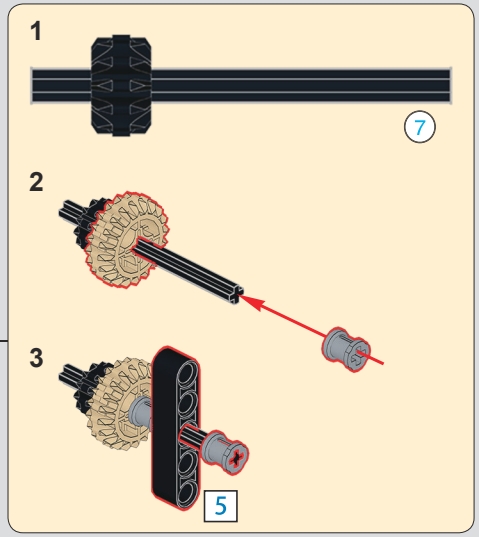

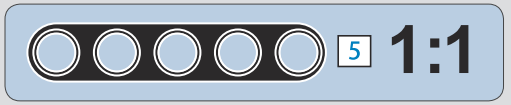

201

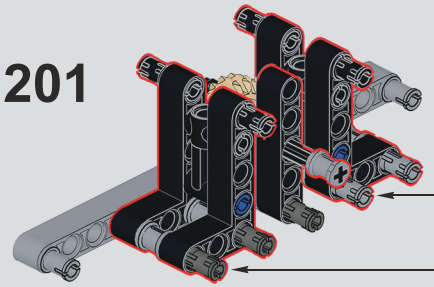

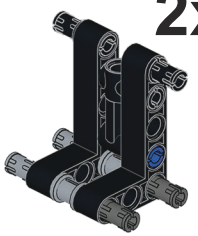

迈凯伦720动态——拼装说明（请参考：迈凯伦720静态说明第66页298-301步）

McLaren 720 Dynamic version —— Assembly instructions（Please refer to：McLaren 720 static instructions page 66 step 298-301）

202

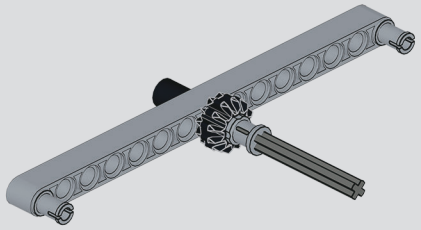

迈凯伦720动态——拼装说明
（请参考：迈凯伦720静态说明第66-67页303-305步）
McLaren 720 Dynamic version —— Assembly instructions
（Please refer to：McLaren 720 static instructions page 66-67 step 303-305）

203

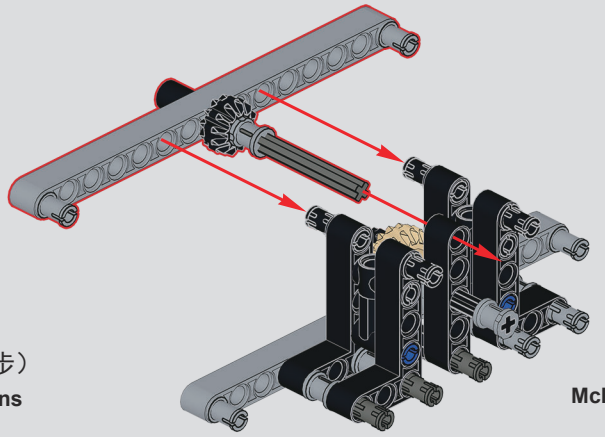

204

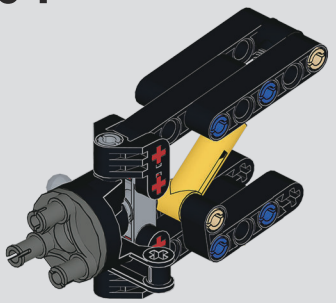

迈凯伦720动态——拼装说明
（请参考：迈凯伦720静态说明第67-68页307-317步，动态版拼装忽略312步4号轴。）
McLaren 720 Dynamic version —— Assembly instructions
（Please refer to：McLaren 720 static instructions page 67-68 step 307-317,No.4 axis of step 312 is ignored in dynamic version assembling method）

205

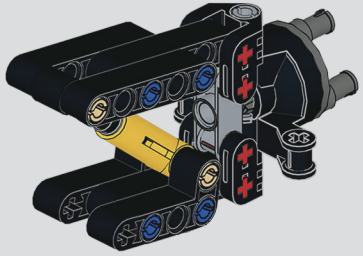

迈凯伦720动态——拼装说明
（请参考：迈凯伦720静态说明第69-70页318-328步，动态版拼装忽略323步4号轴。）
McLaren 720 Dynamic version —— Assembly instructions
（Please refer to：McLaren 720 static instructions page 69-70 step 318-328,No.4 axis of step 323 is ignored in dynamic version assembling method）

206

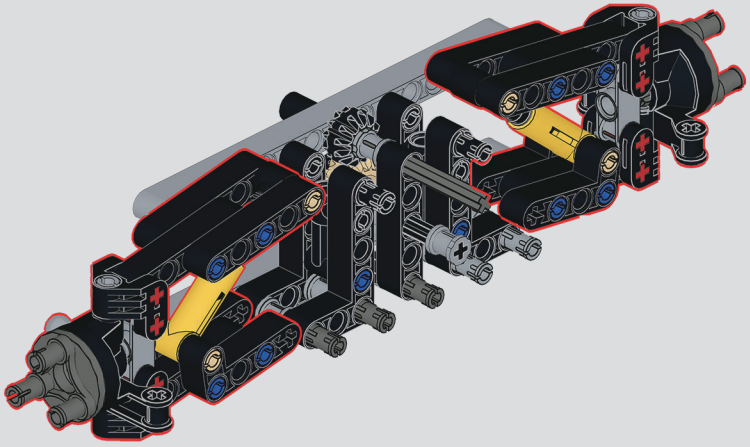

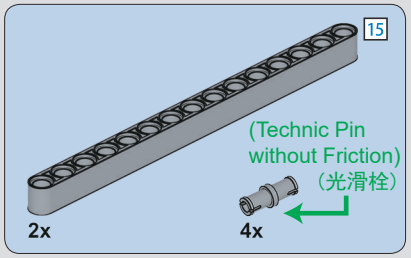
15
(Technic Pin
without Friction)
（光滑栓）
2x
4x

207

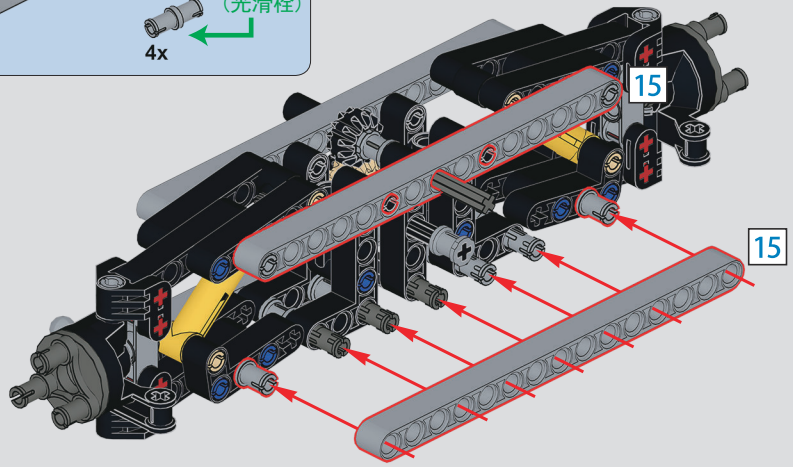
15
15

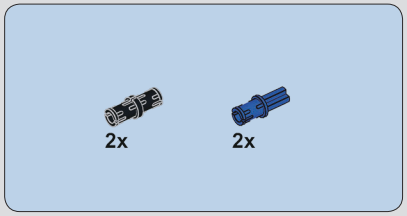
2x
2x

208

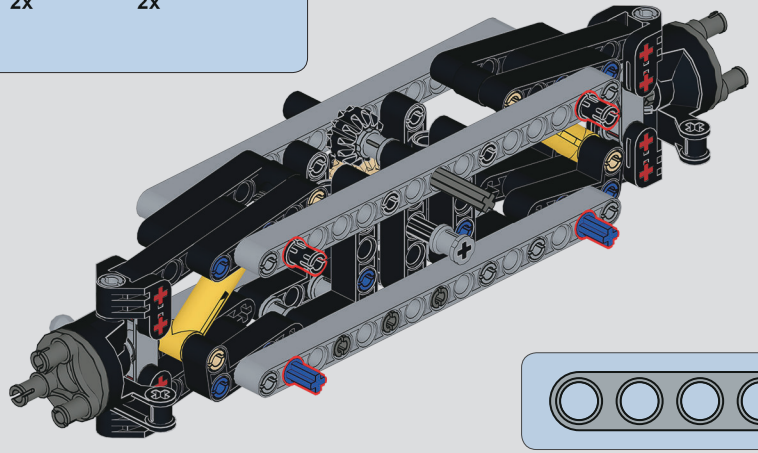

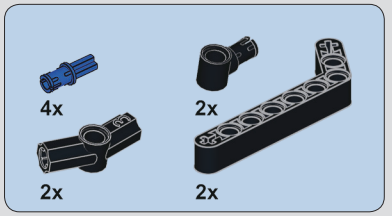
4x
2x
2x
2x

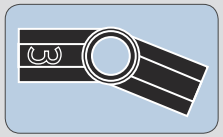

209

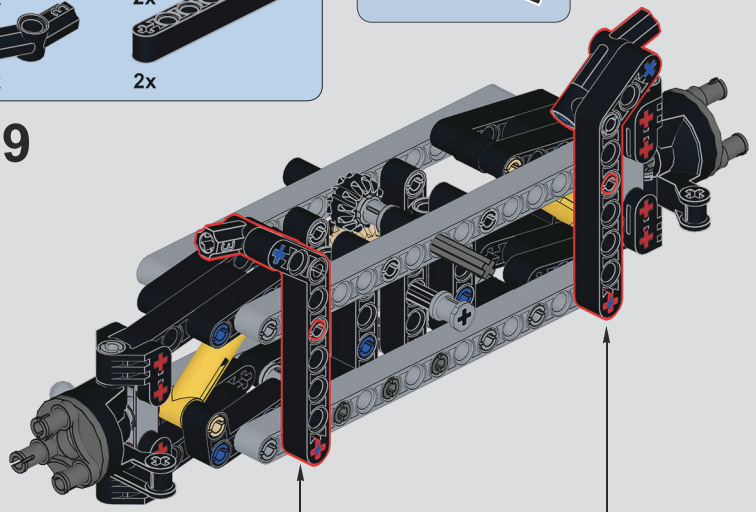

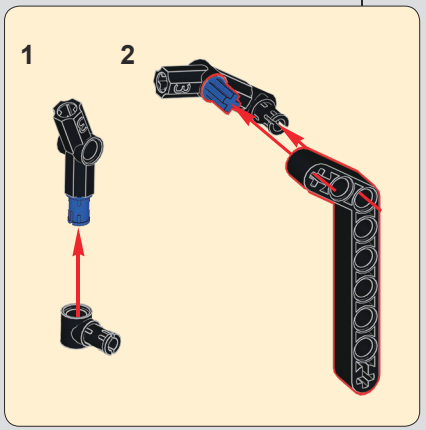
1
2

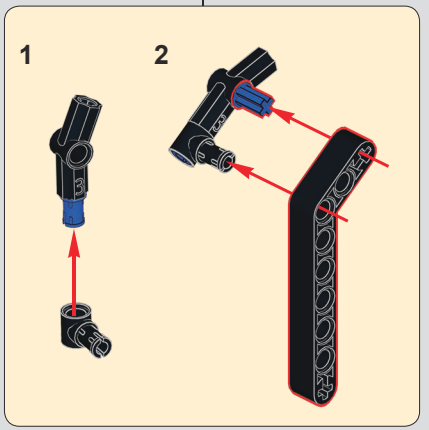
1
2

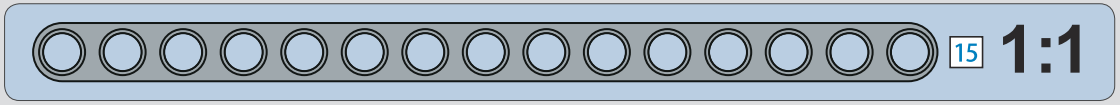
15
1:1

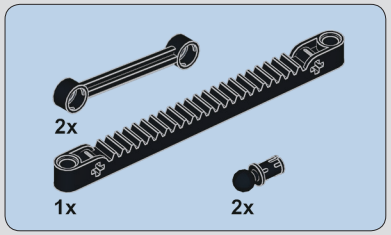

210

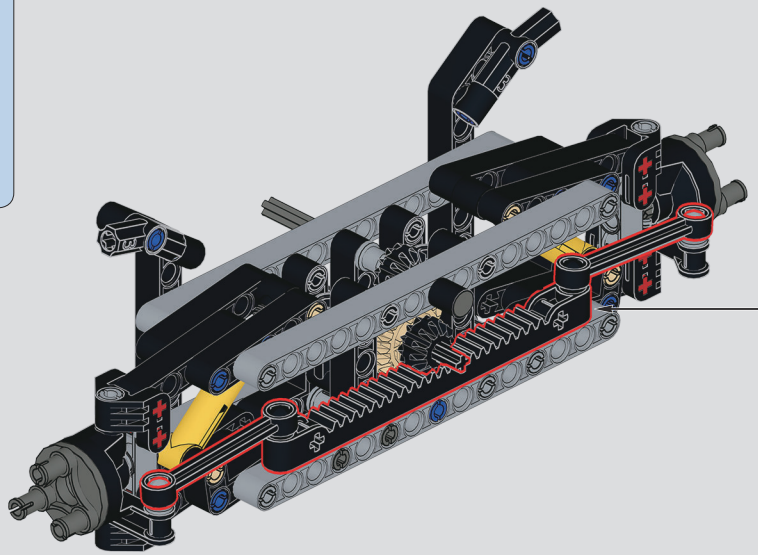

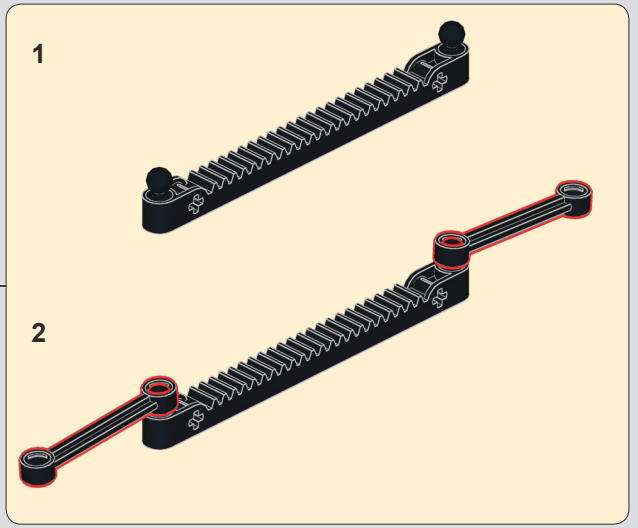

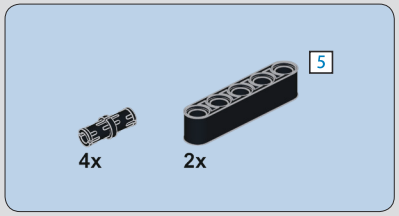

211

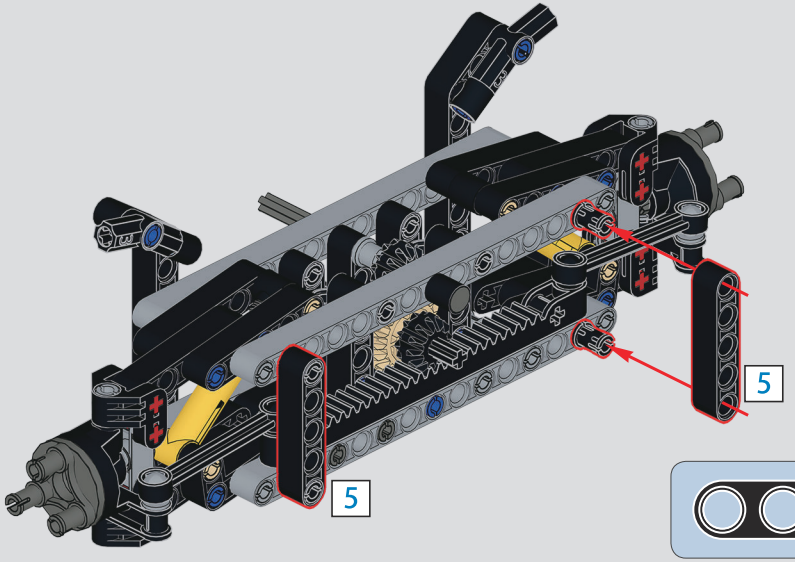

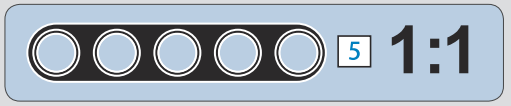

212

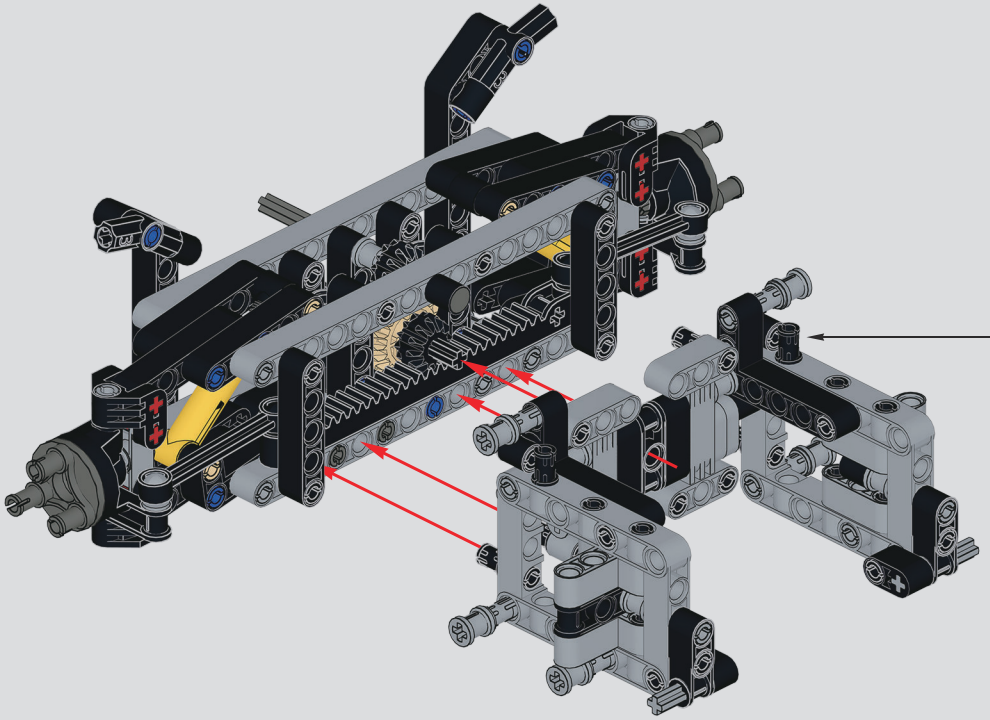

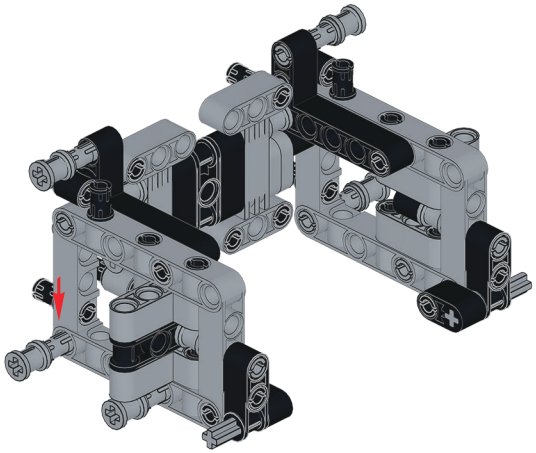

迈凯伦720动态——拼装说明
（请参考：迈凯伦720静态说明第72-75页334-357步）

McLaren 720 Dynamic version —— Assembly instructions
（Please refer to：McLaren 720 static instructions page 72-75 step 334-357）

213

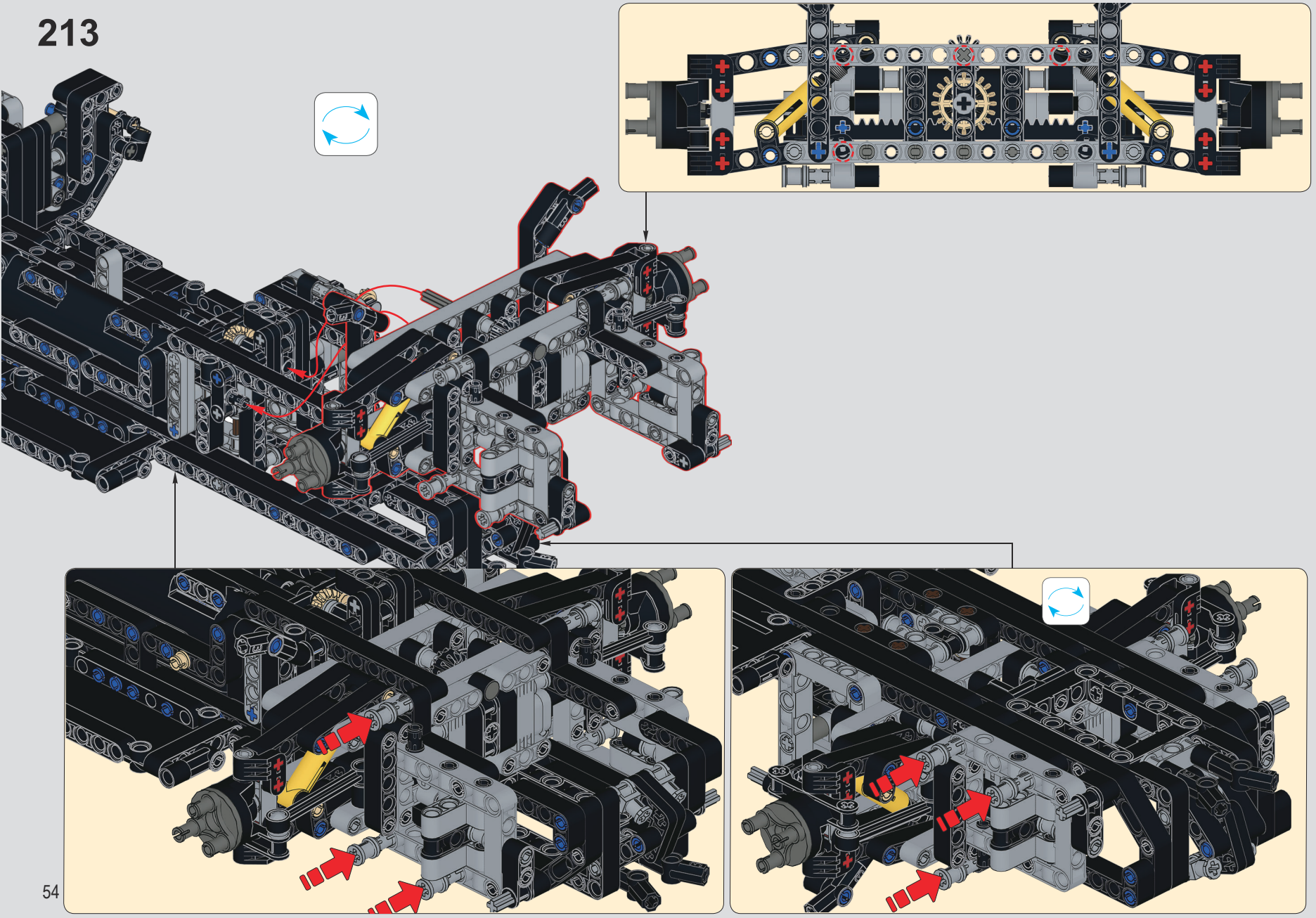

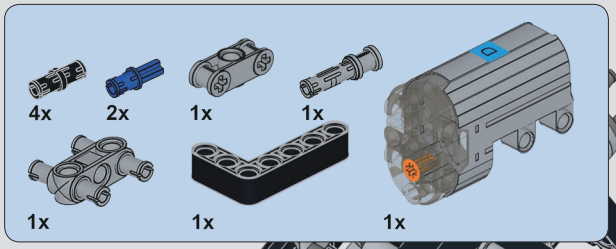

214

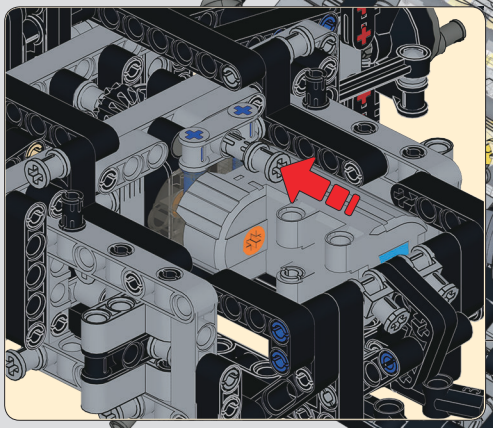

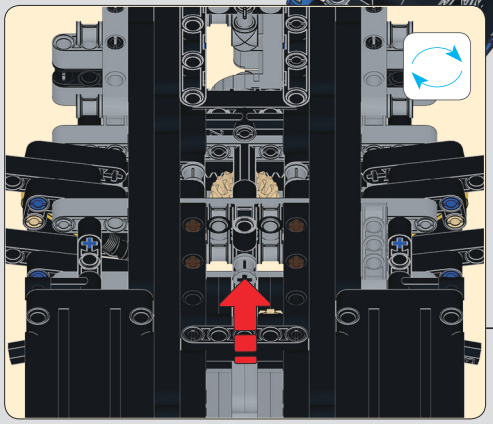

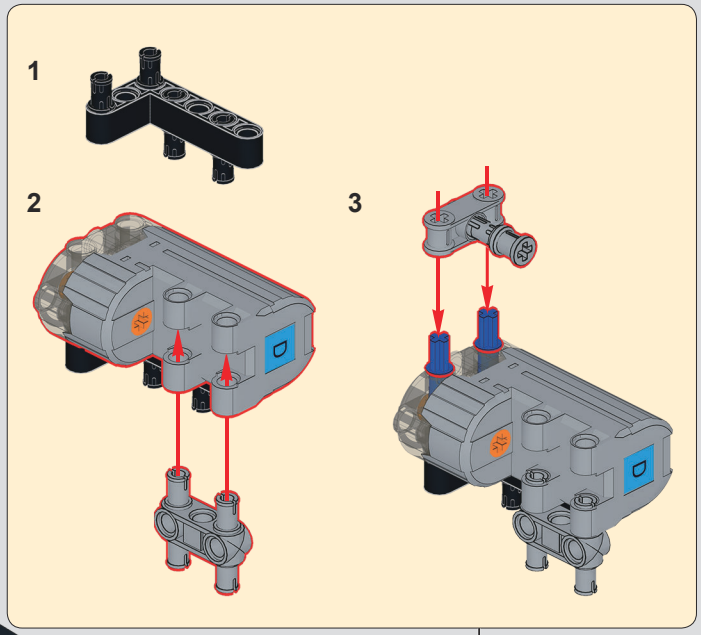

215

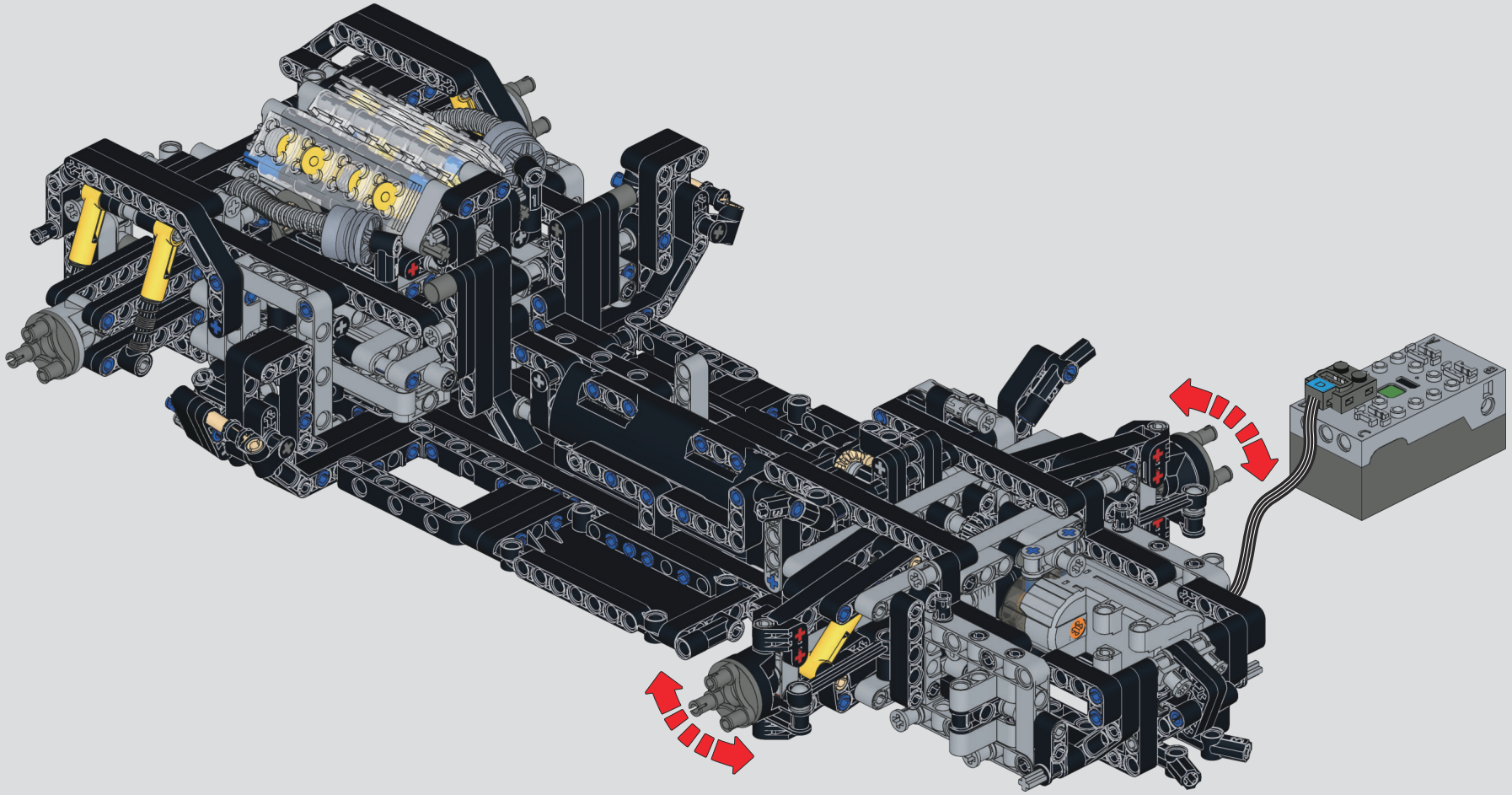

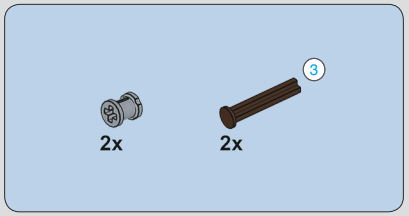

216

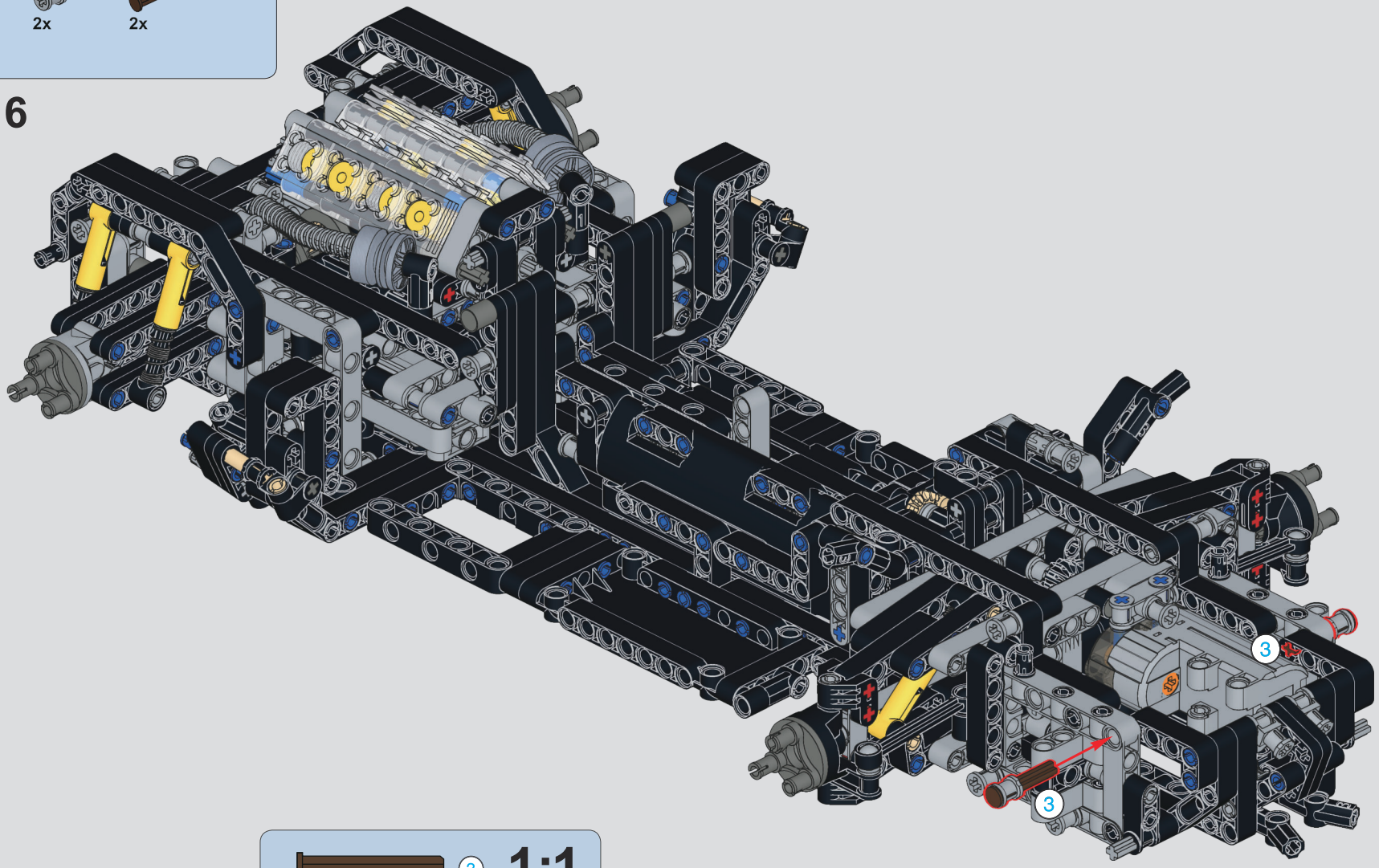

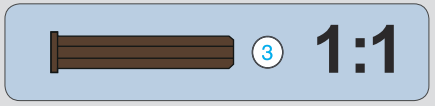

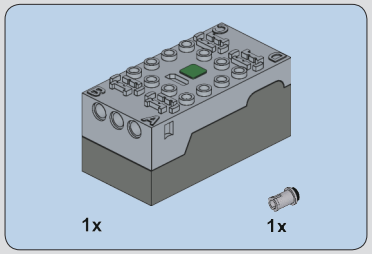

217

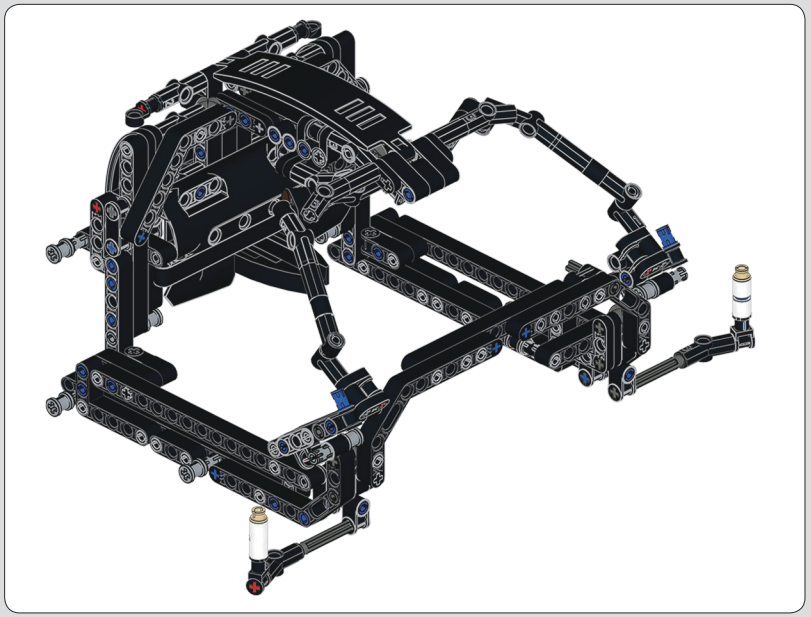

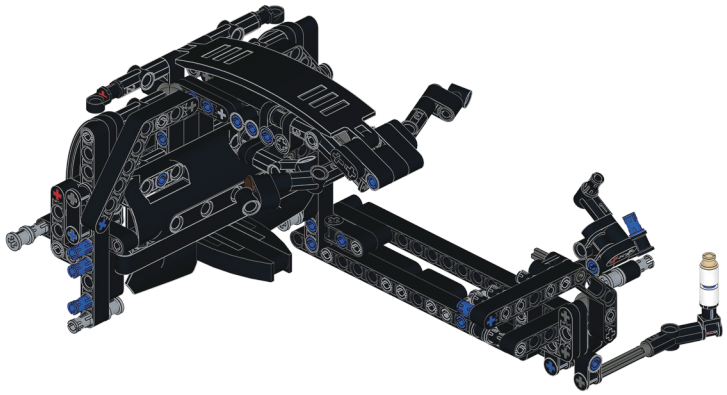

迈凯伦720动态——拼装说明

（请参考：迈凯伦720静态说明第80-94页363-442步）

McLaren 720 Dynamic version —— Assembly instructions

（Please refer to：McLaren 720 static instructions page 80-94 step 363-442）

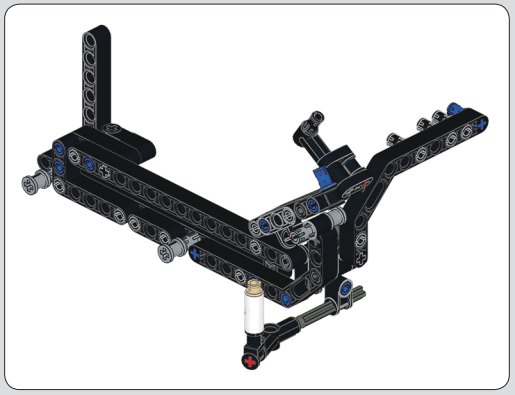

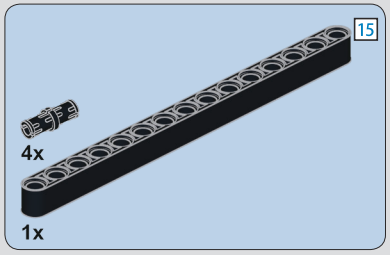

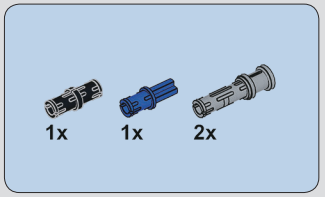

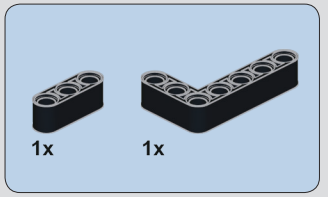

218

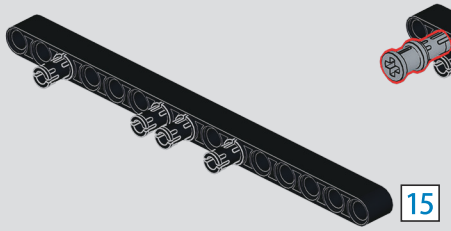

219

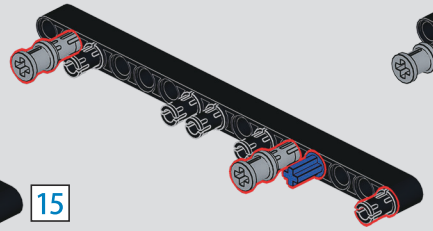

220

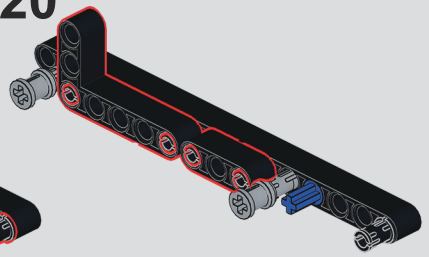

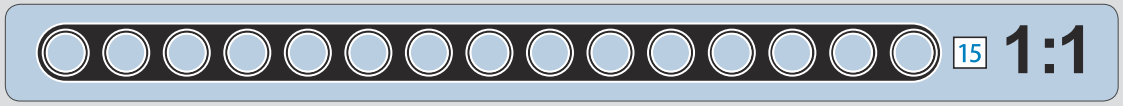

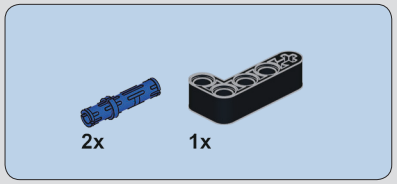

221

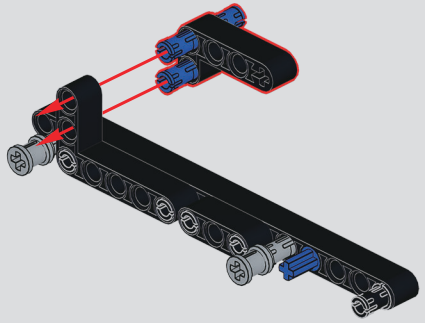

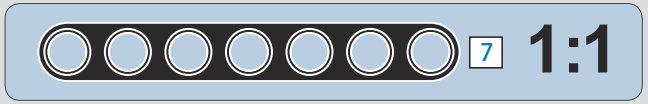

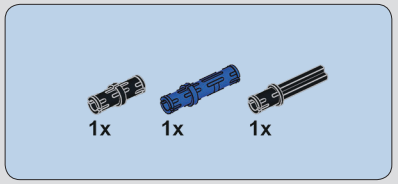

222

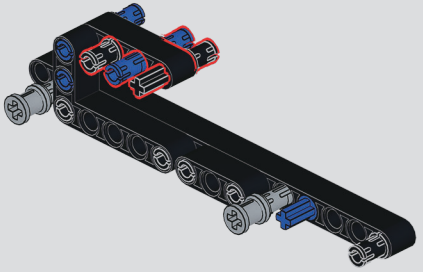

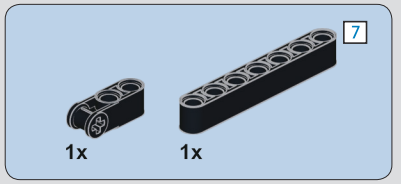

223

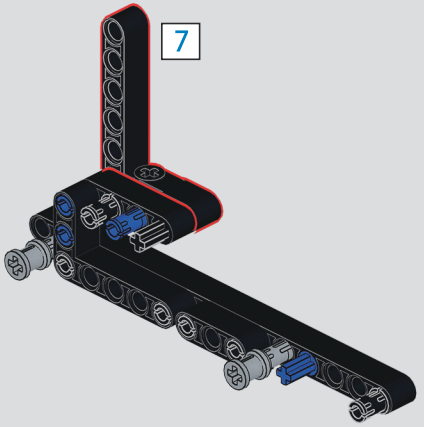

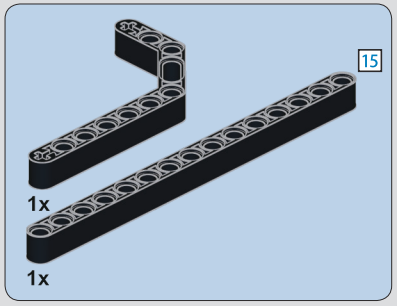

224

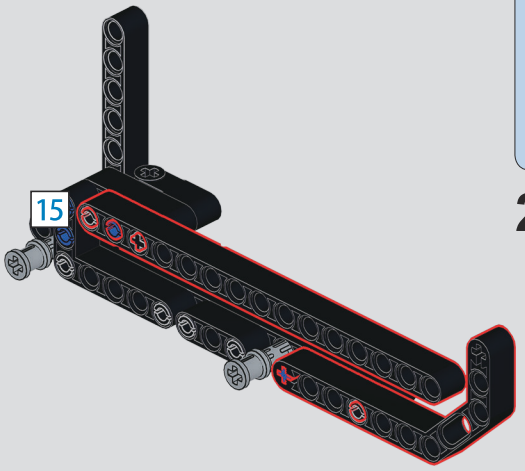

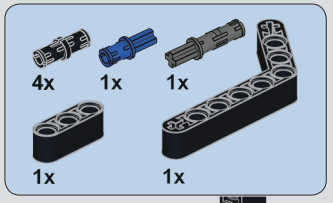

225

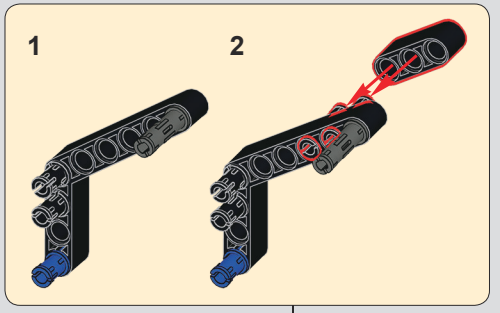

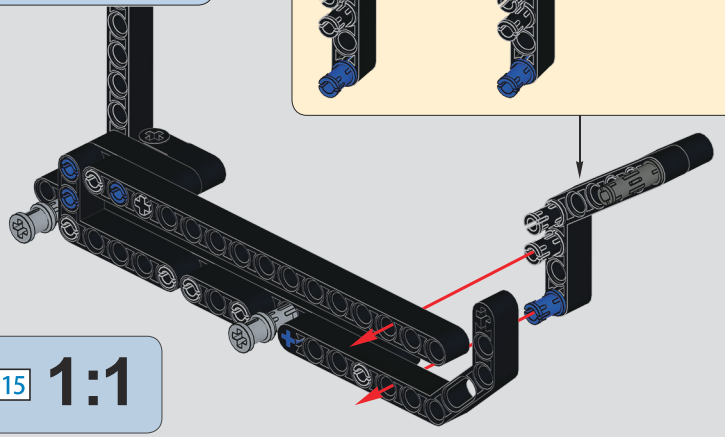

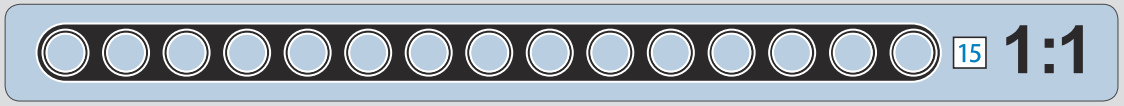

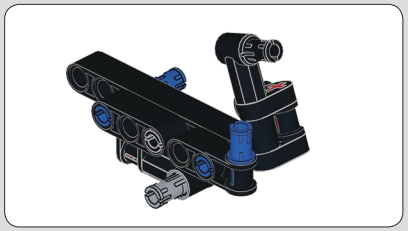

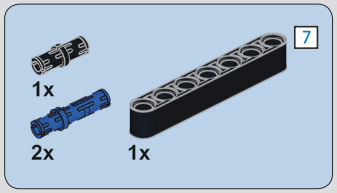

226

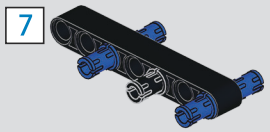

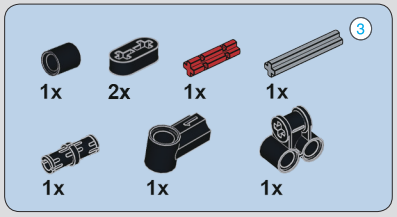

227

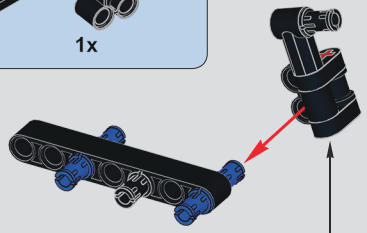

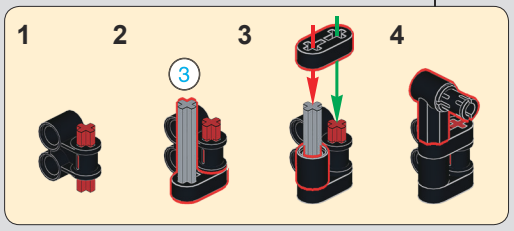

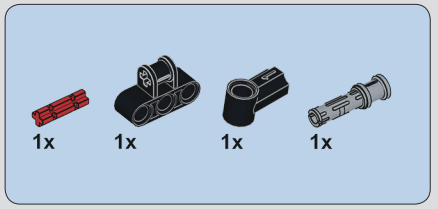

228

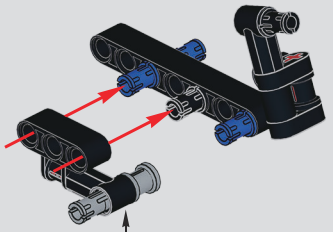

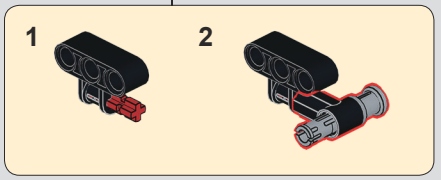

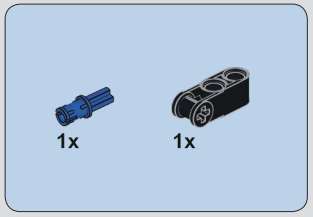

229

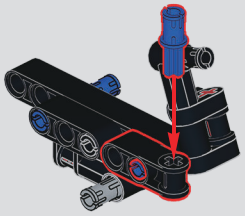

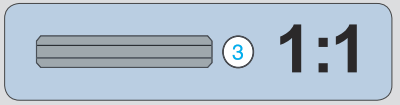

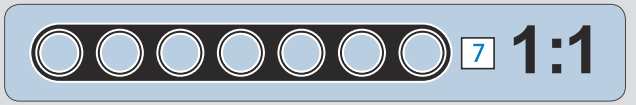

230

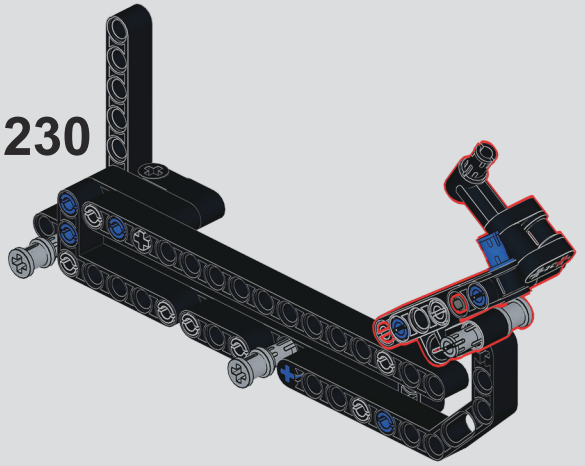

231

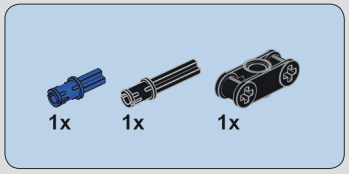

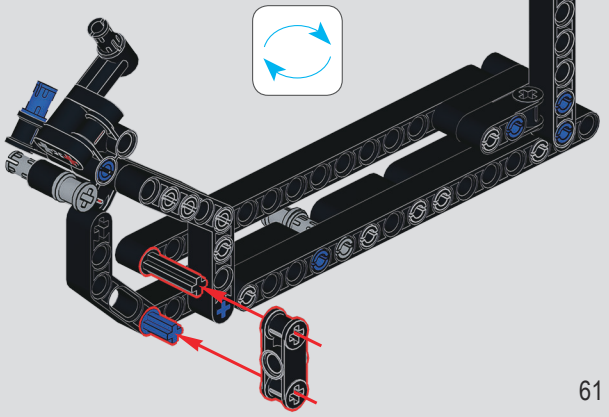

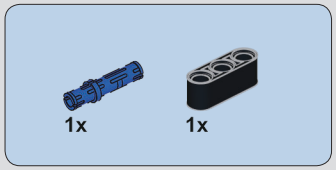

232

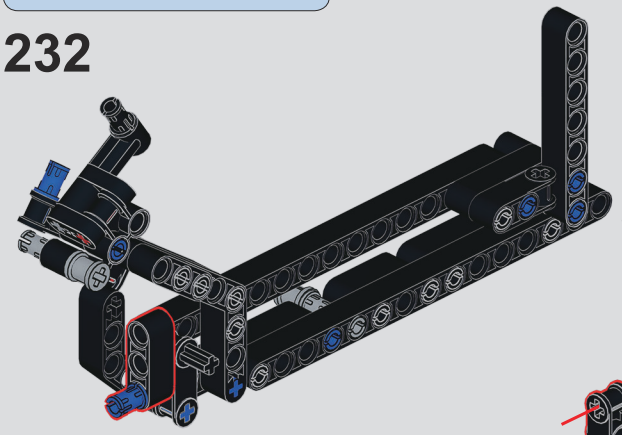

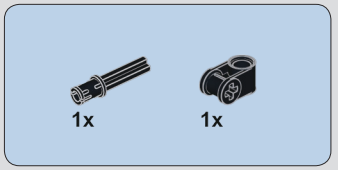

233

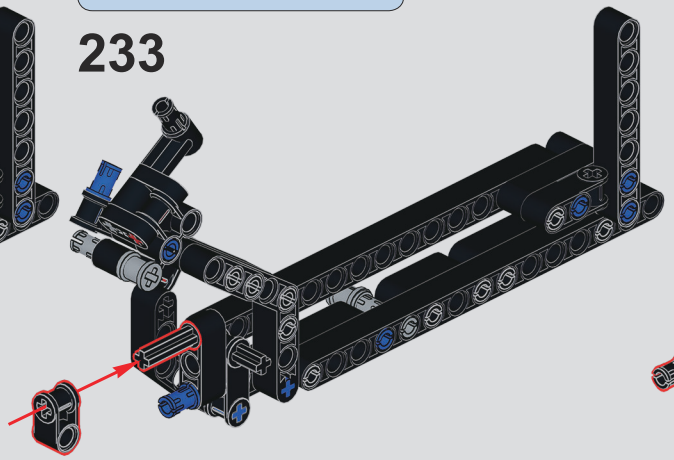

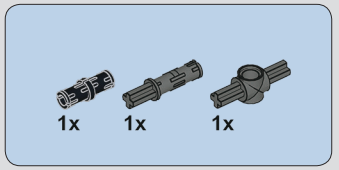

234

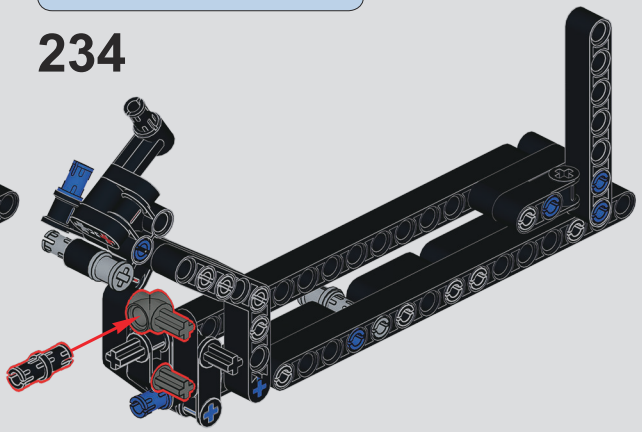

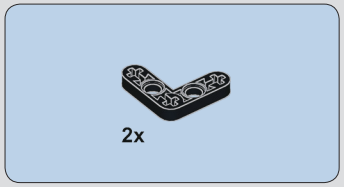

235

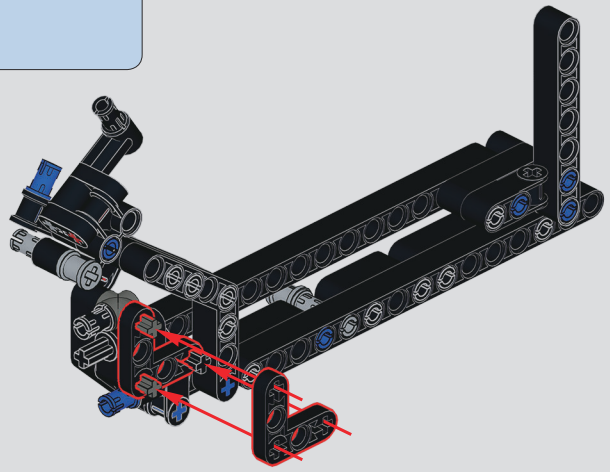

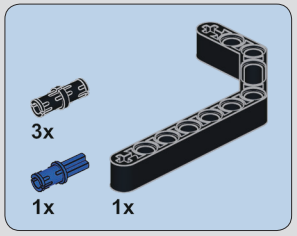

236

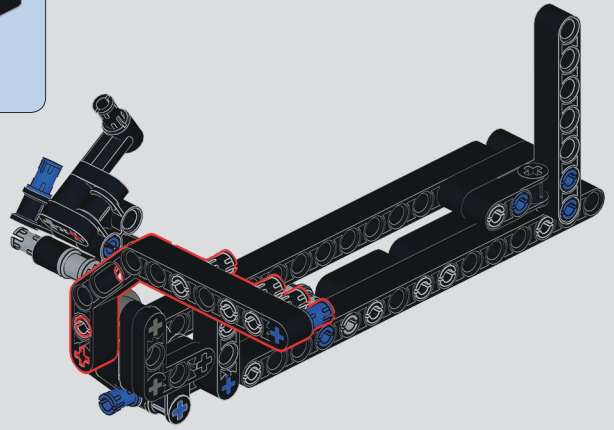

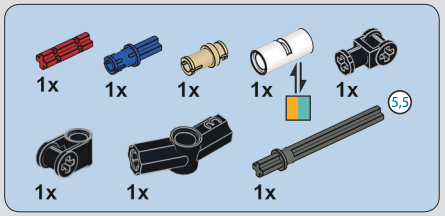

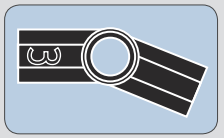

237

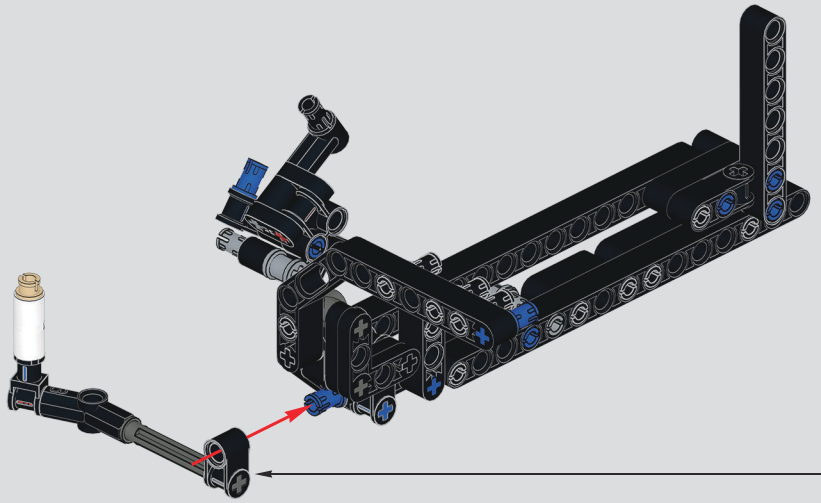

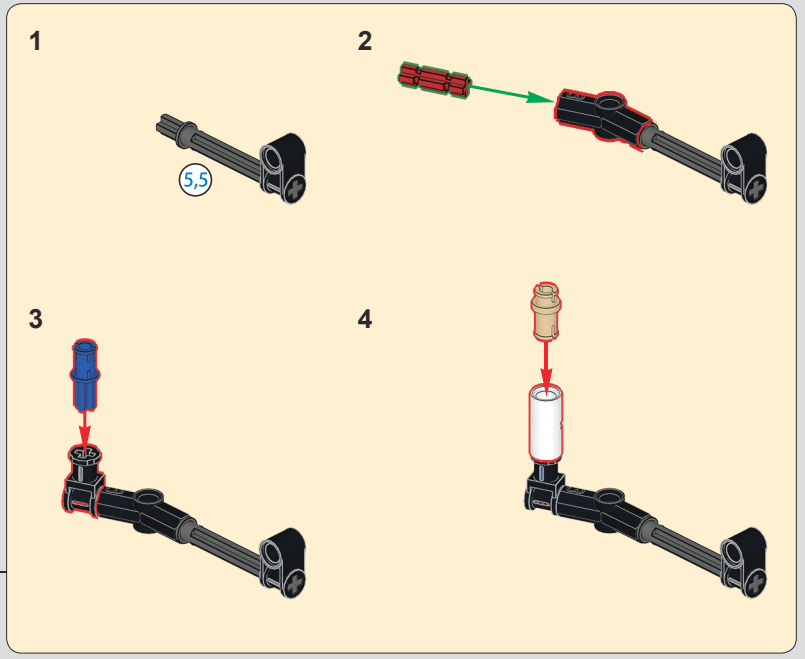

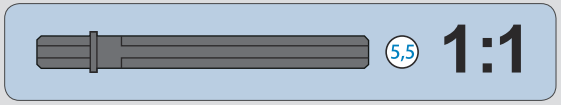

238

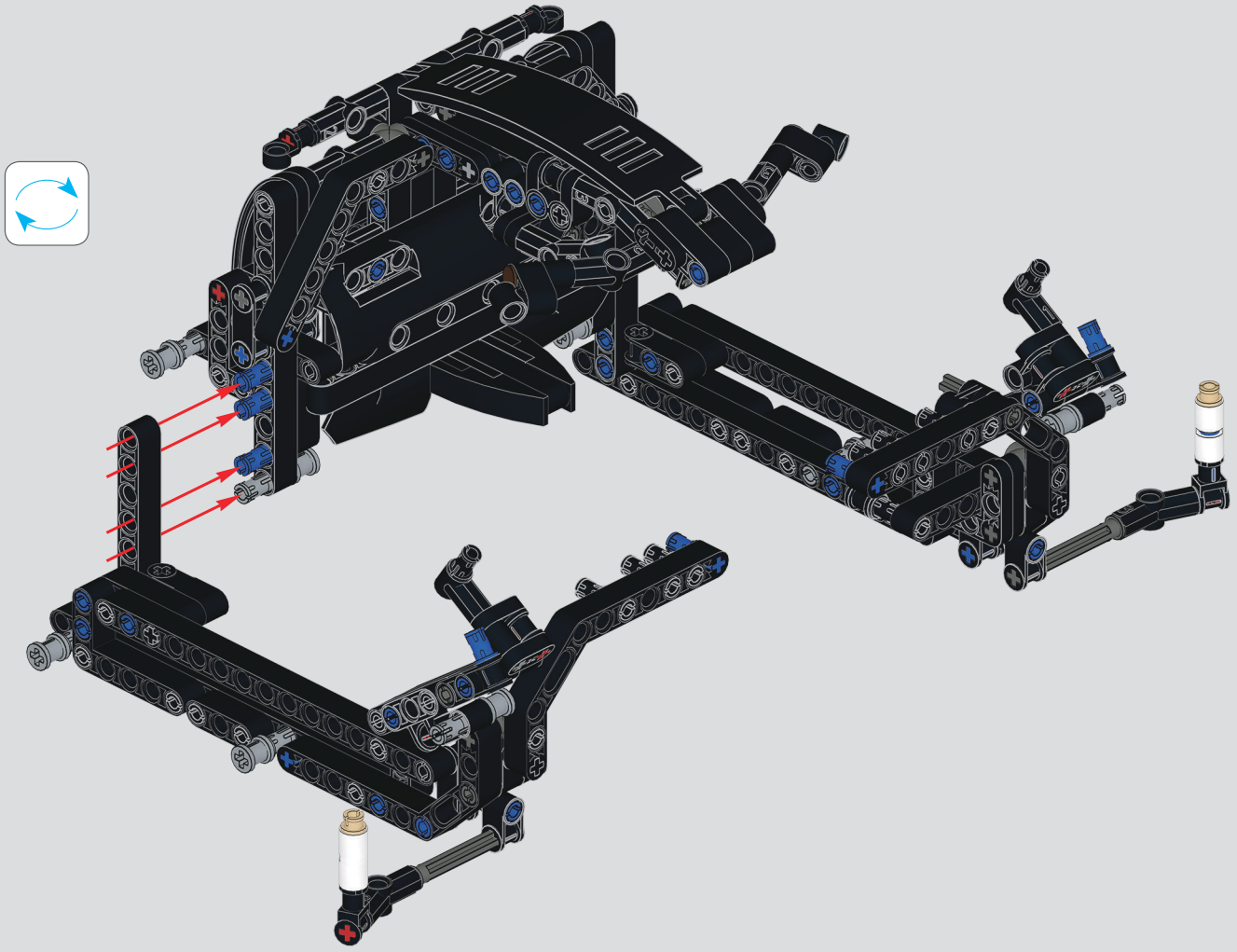

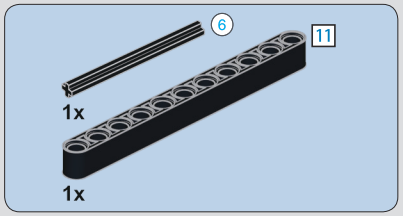

239

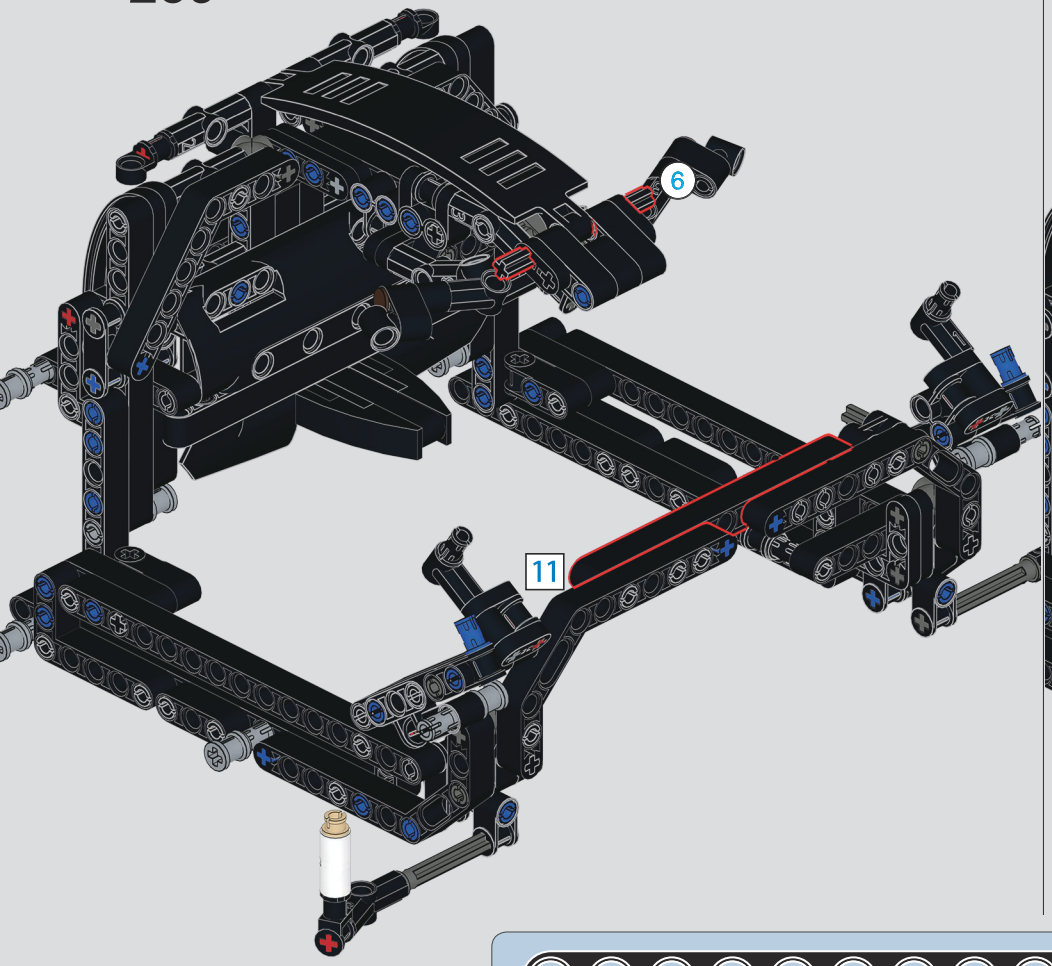

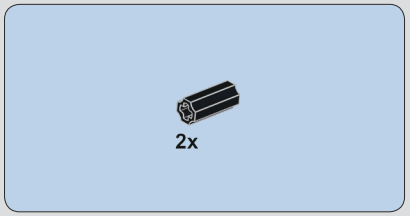

240

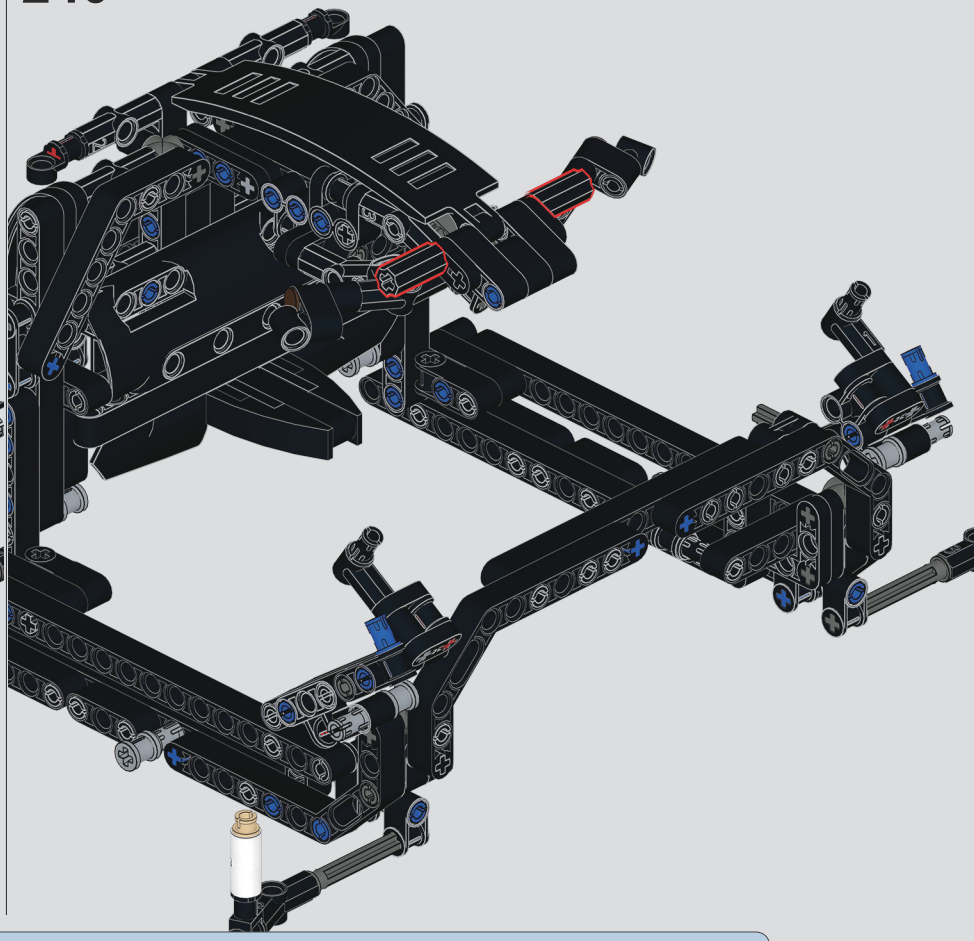

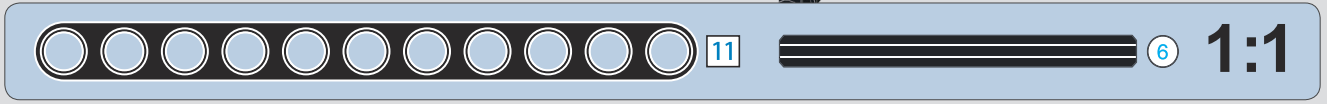

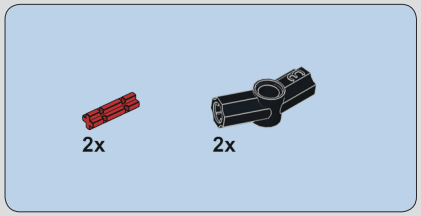

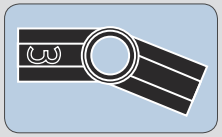

241

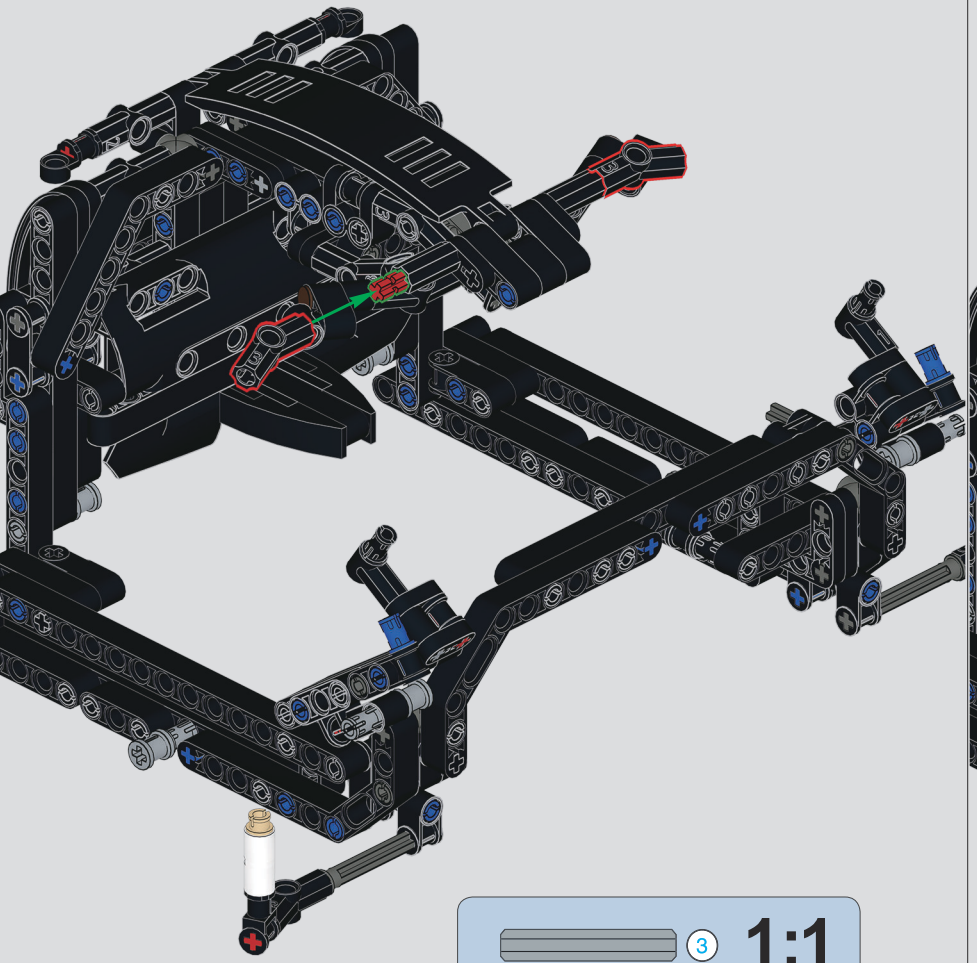

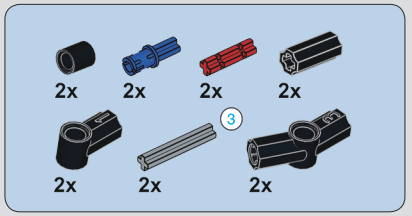

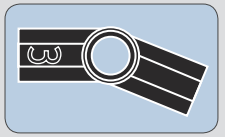

242

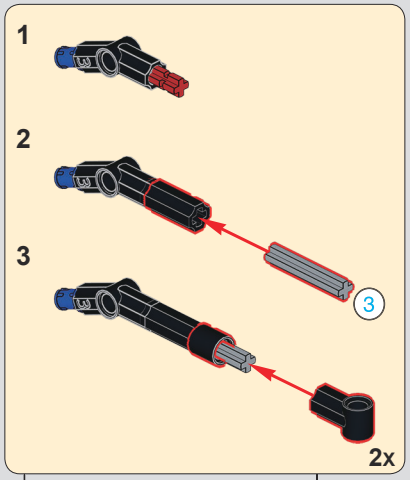

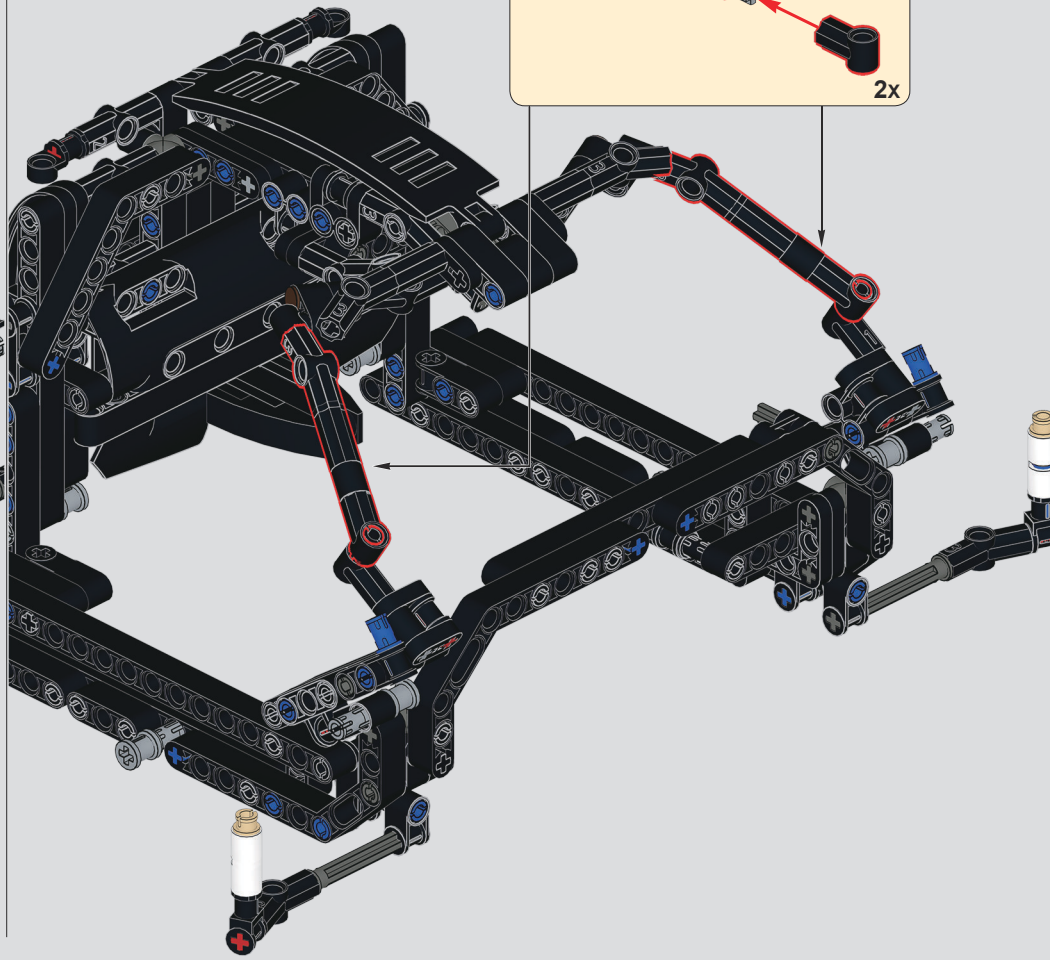

243

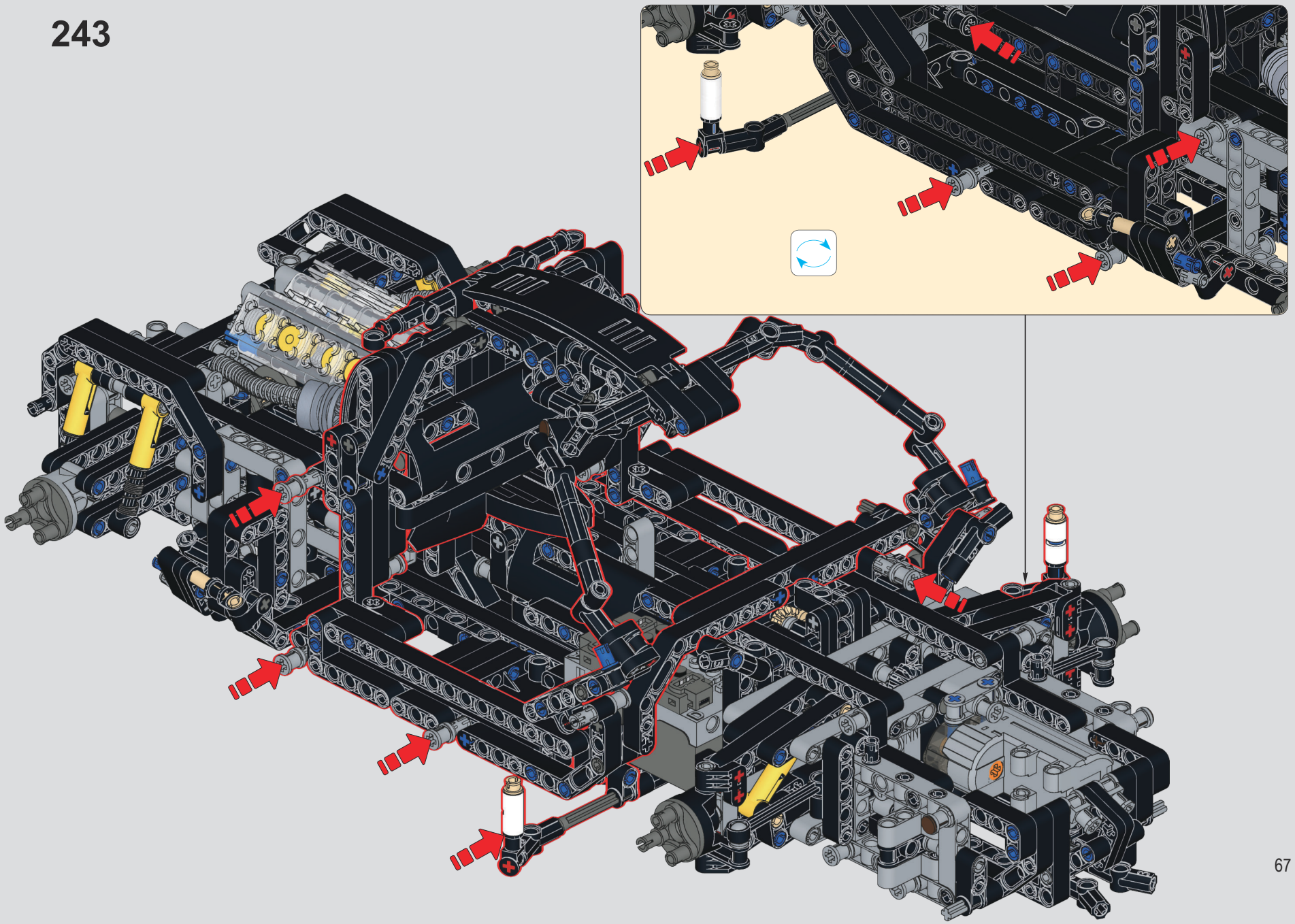

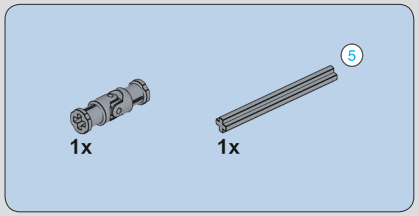

244

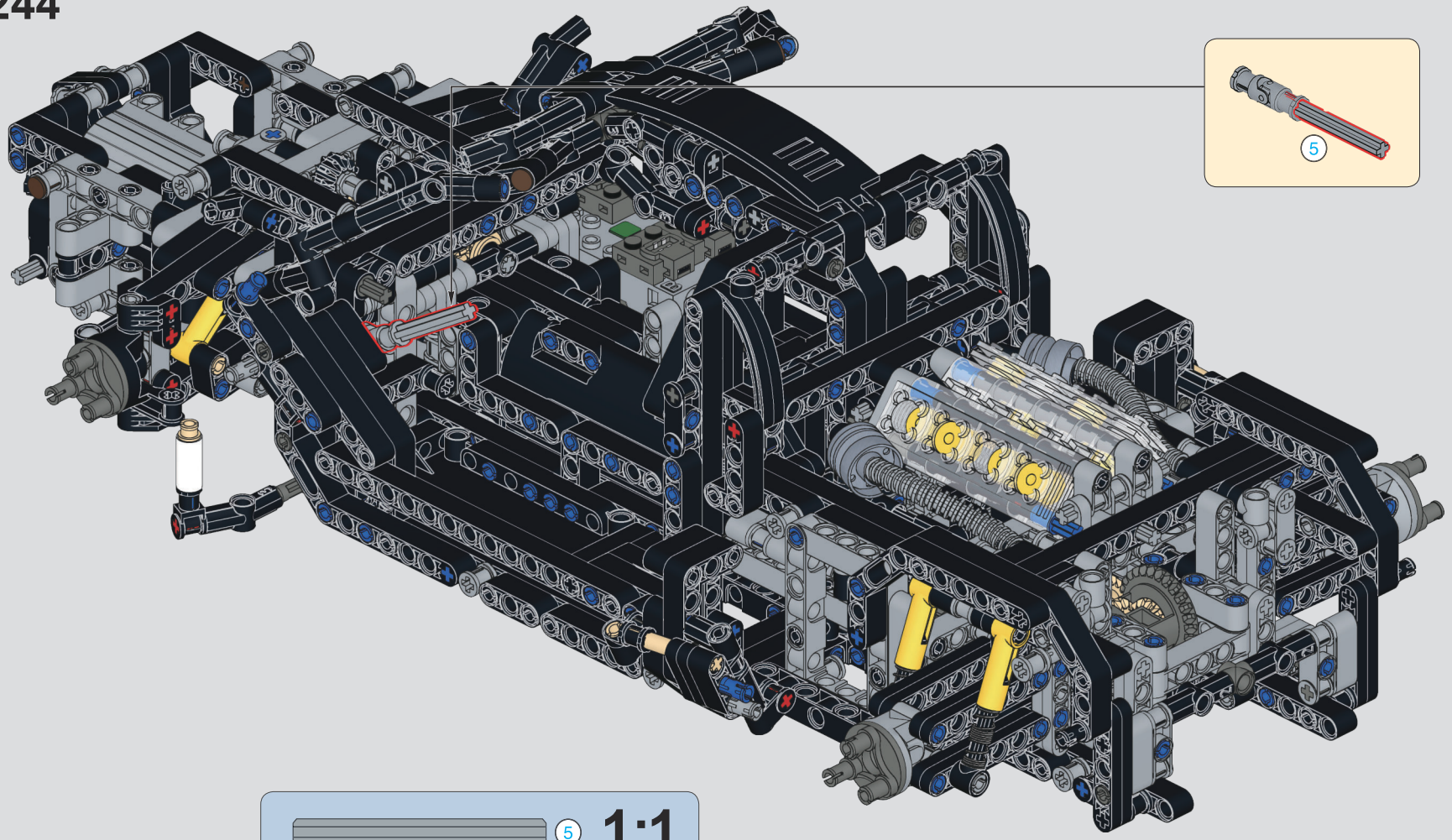

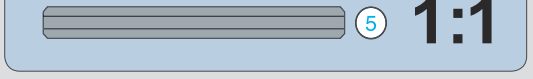

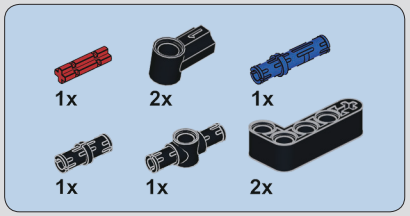

245

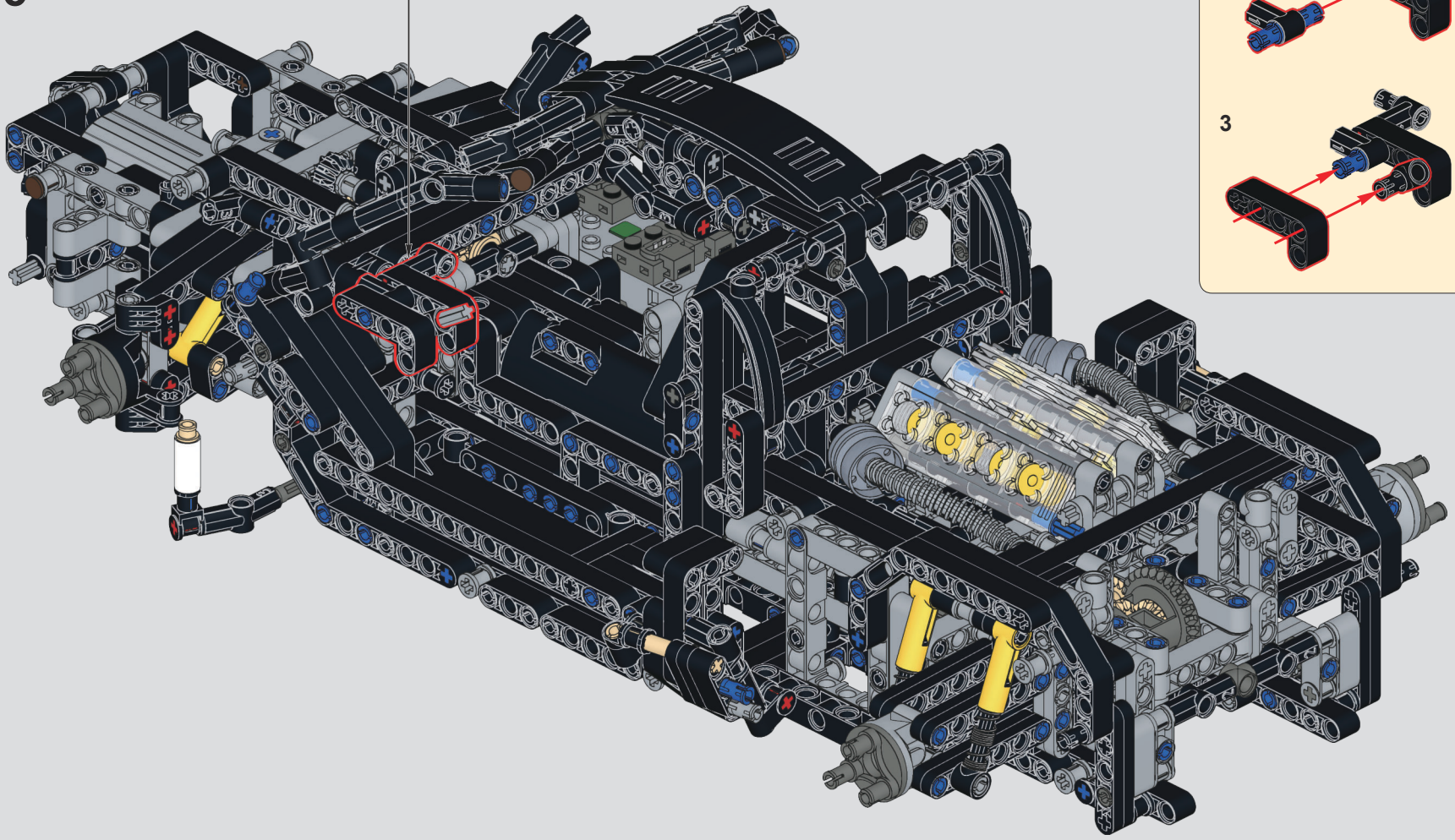

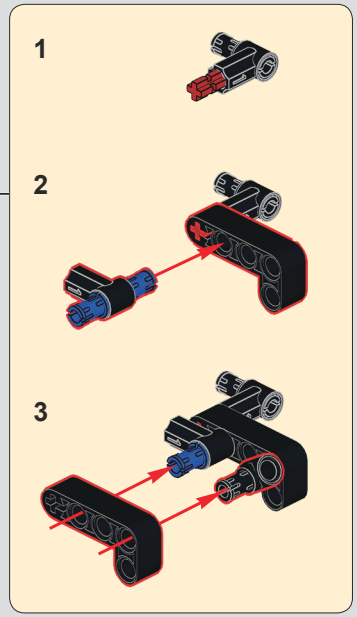

246



迈凯伦720动态——拼装说明
（请参考：迈凯伦720静态说明
第106-108页478-497步）
McLaren 720 Dynamic version —— Assembly instructions
（Please refer to：McLaren 720 static instructions page 106-108 step 478-497）



迈凯伦720动态——拼装说明
（请参考：迈凯伦720静态说明
第109-111页498-517步）
McLaren 720 Dynamic version —— Assembly instructions
（Please refer to：McLaren 720 static instructions page 109-111 step 498-517）

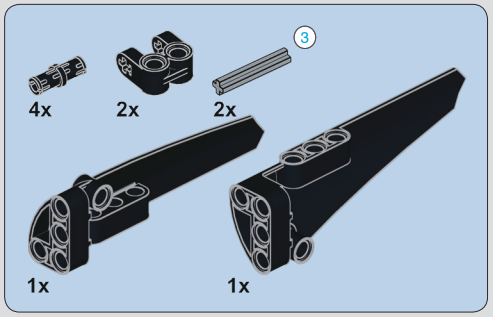



247

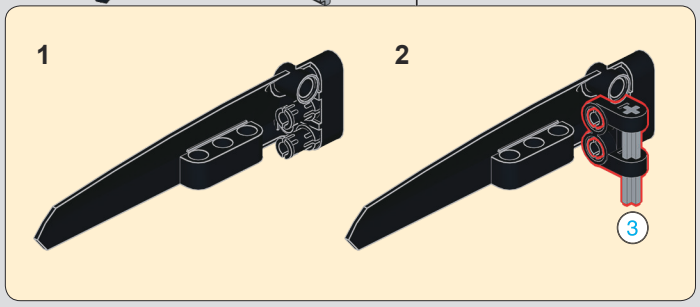

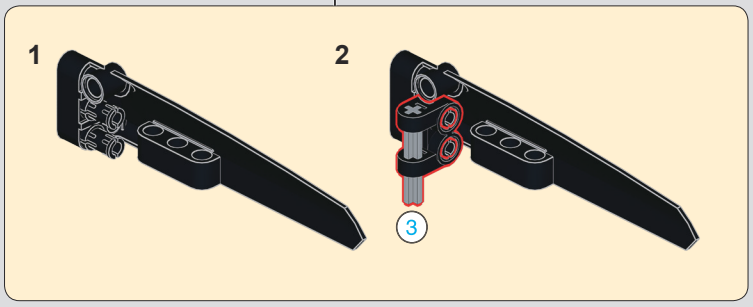

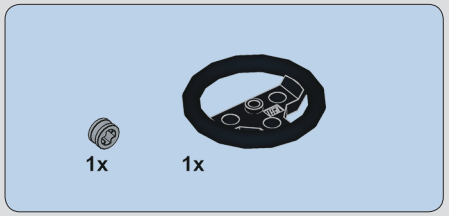

248

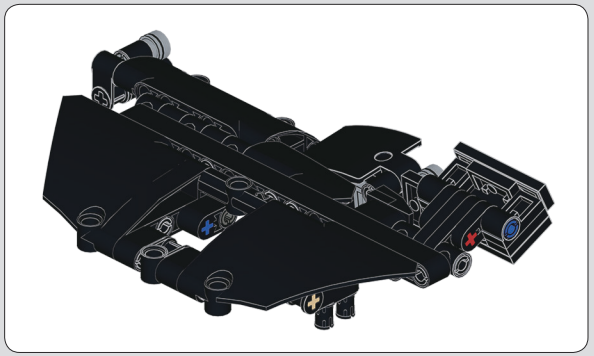



249



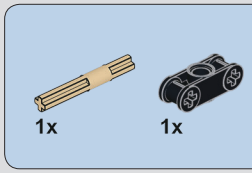

250

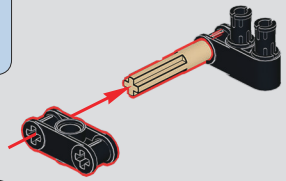

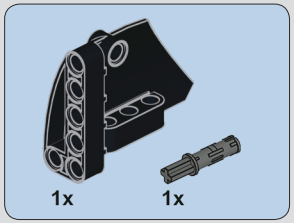

251

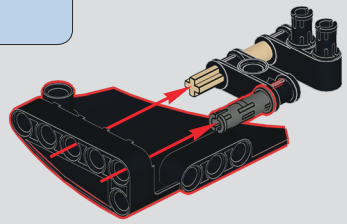

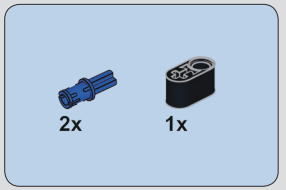

252

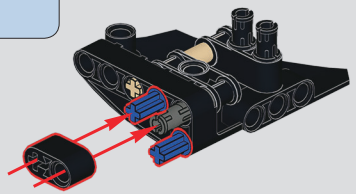

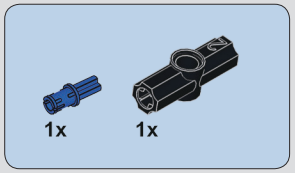

253

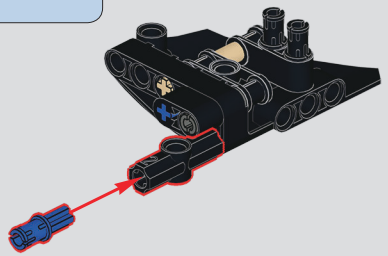

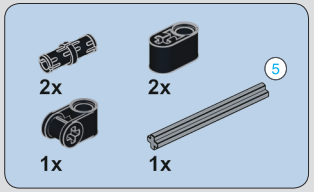

254

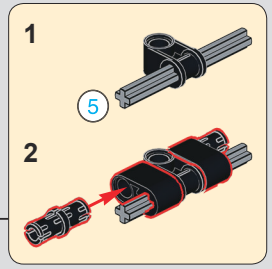

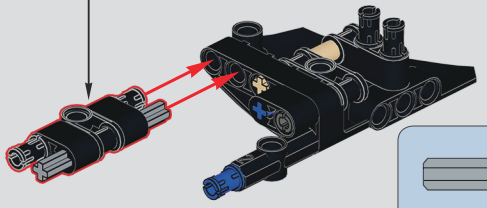

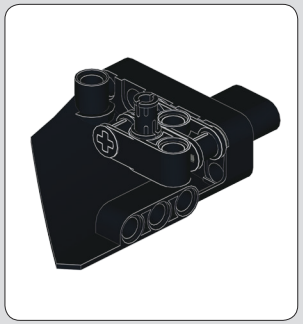

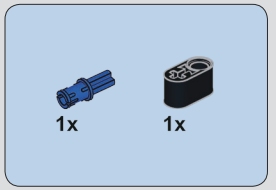

255



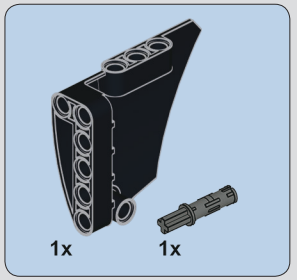

256

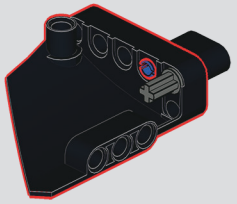

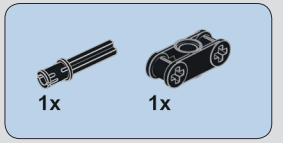

257

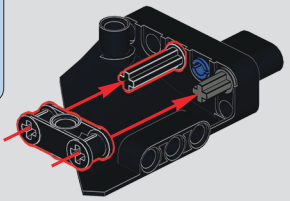

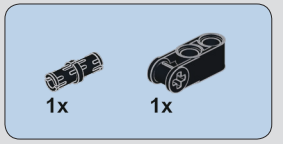

258

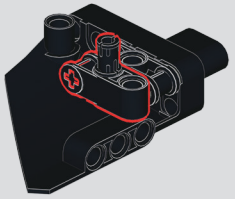

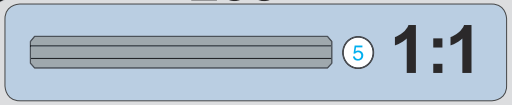

259

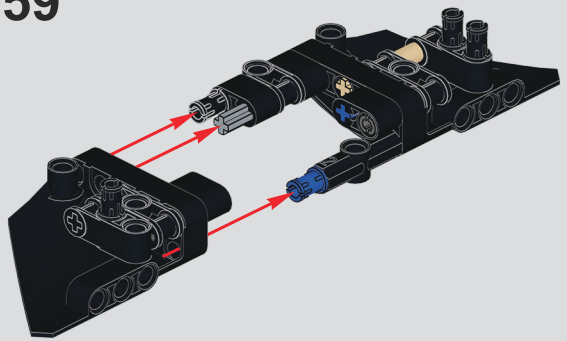

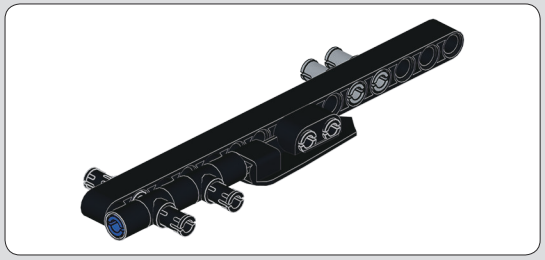

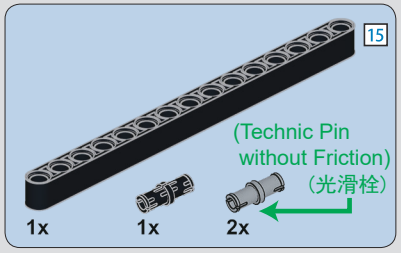

260



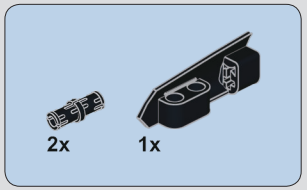

261

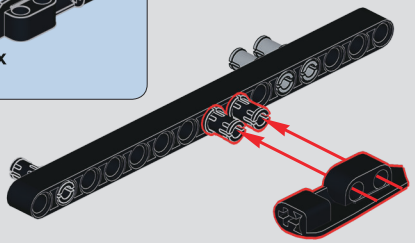

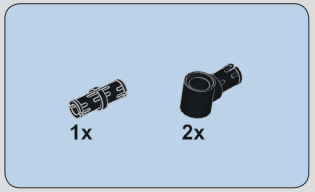

262

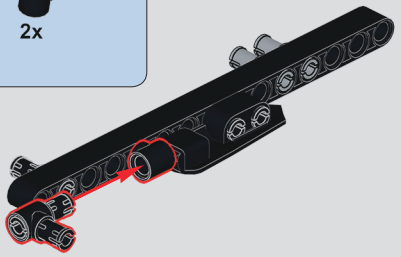

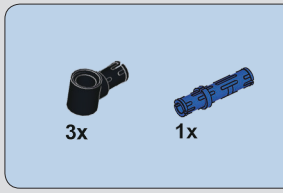

263

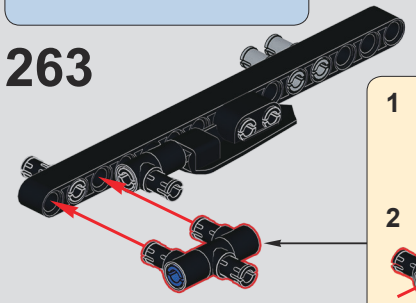

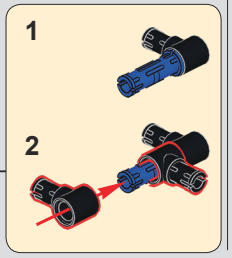

264

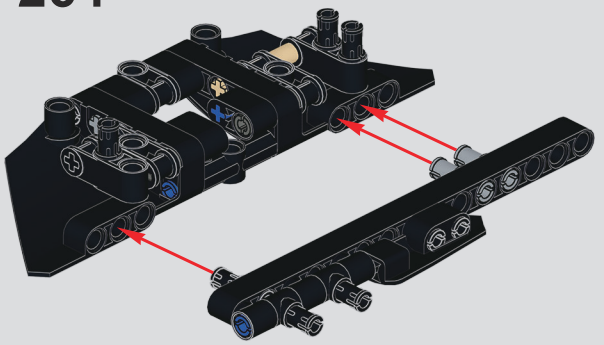

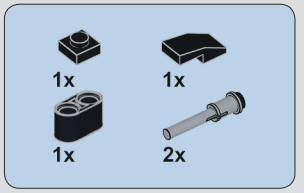

265

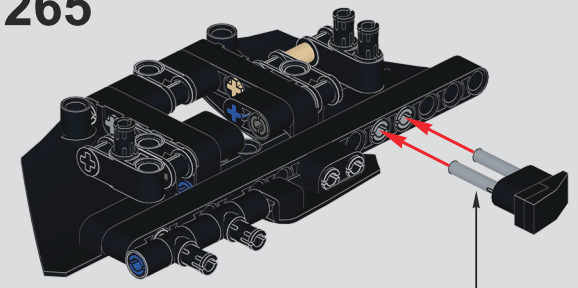

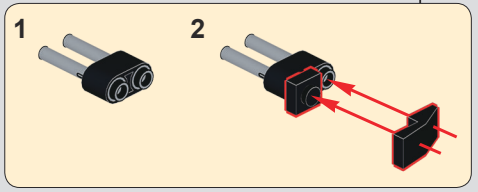

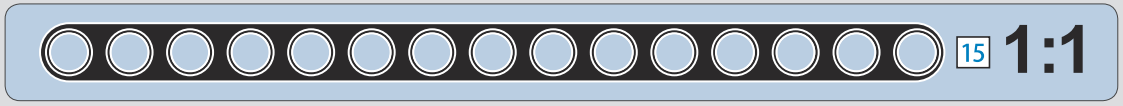

266

267

268

269

270

271

272

273

此贴纸为热感压标贴纸，不可重复粘贴

This sticker is a thermal pressure label sticker and cannot be pasted repeatedly

贴纸使用方法：撕起贴纸，对准位置随后均匀刮动，撕掉透明膜即可。

How to use the sticker: Tear off the sticker, align the position and then scrape it evenly, tear off the transparent film.

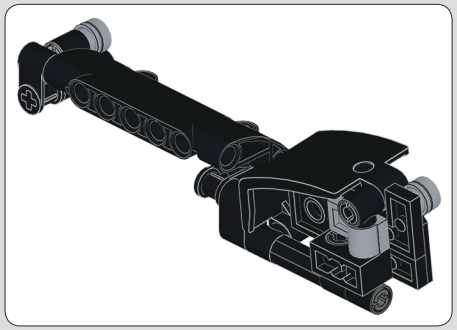

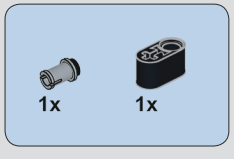

274



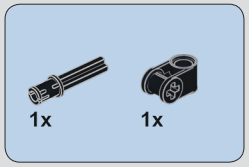

275

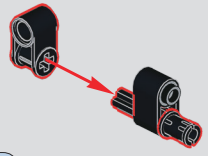

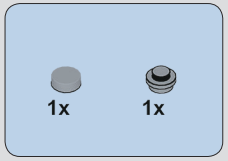

276

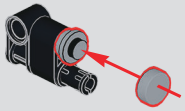

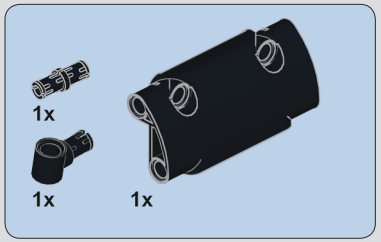

277

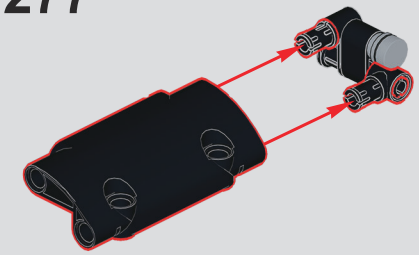

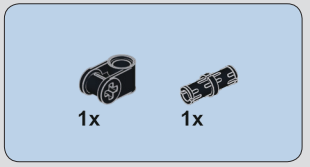

278

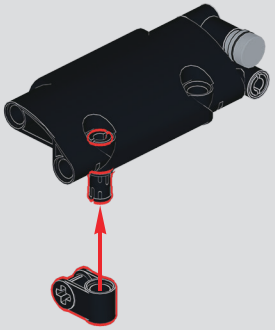

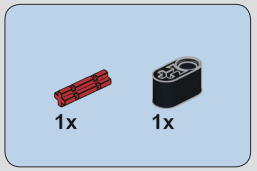

279

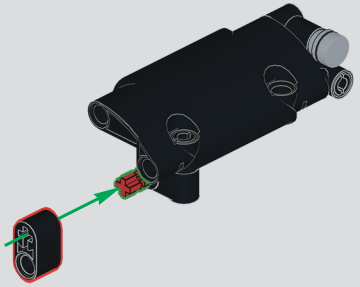

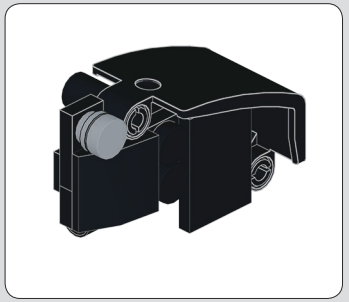

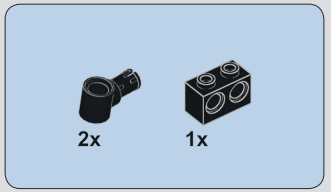

280

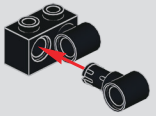

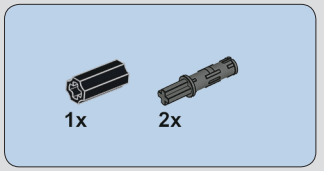

281

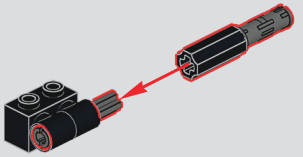

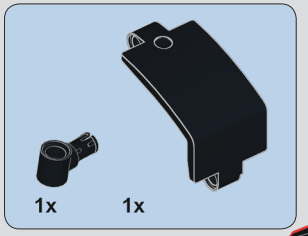

282

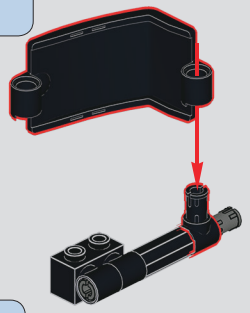

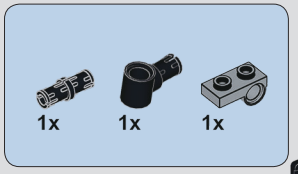

283

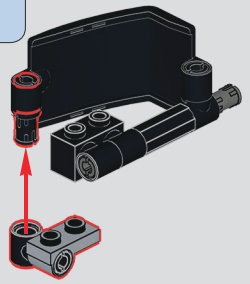

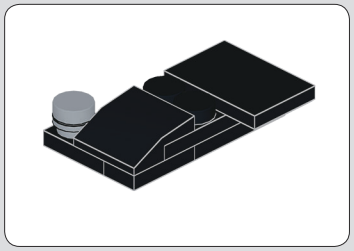

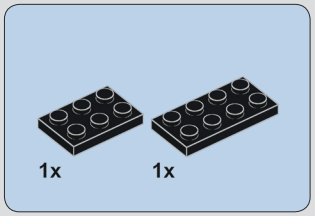

284

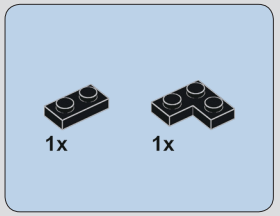

285

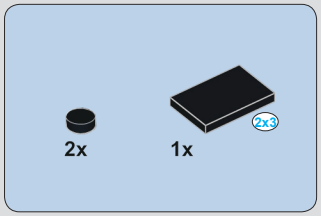

286

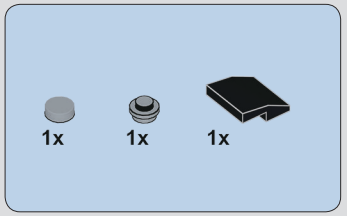

287

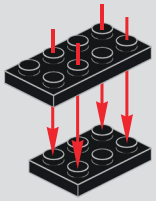

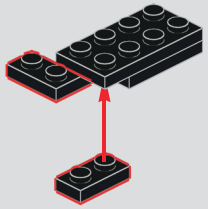

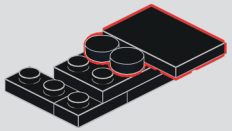

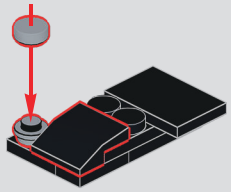

288

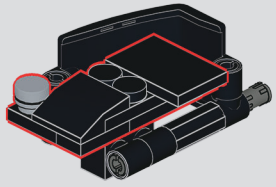

289

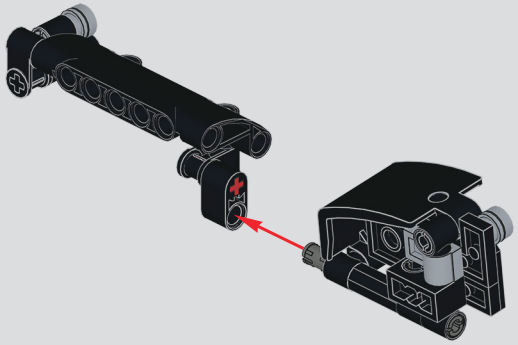

290

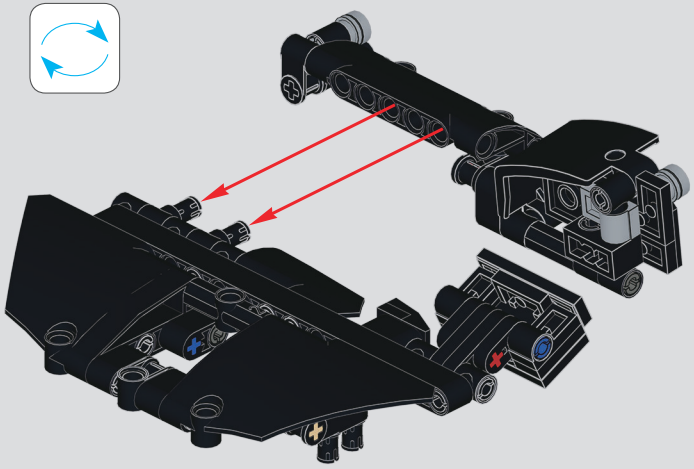

291

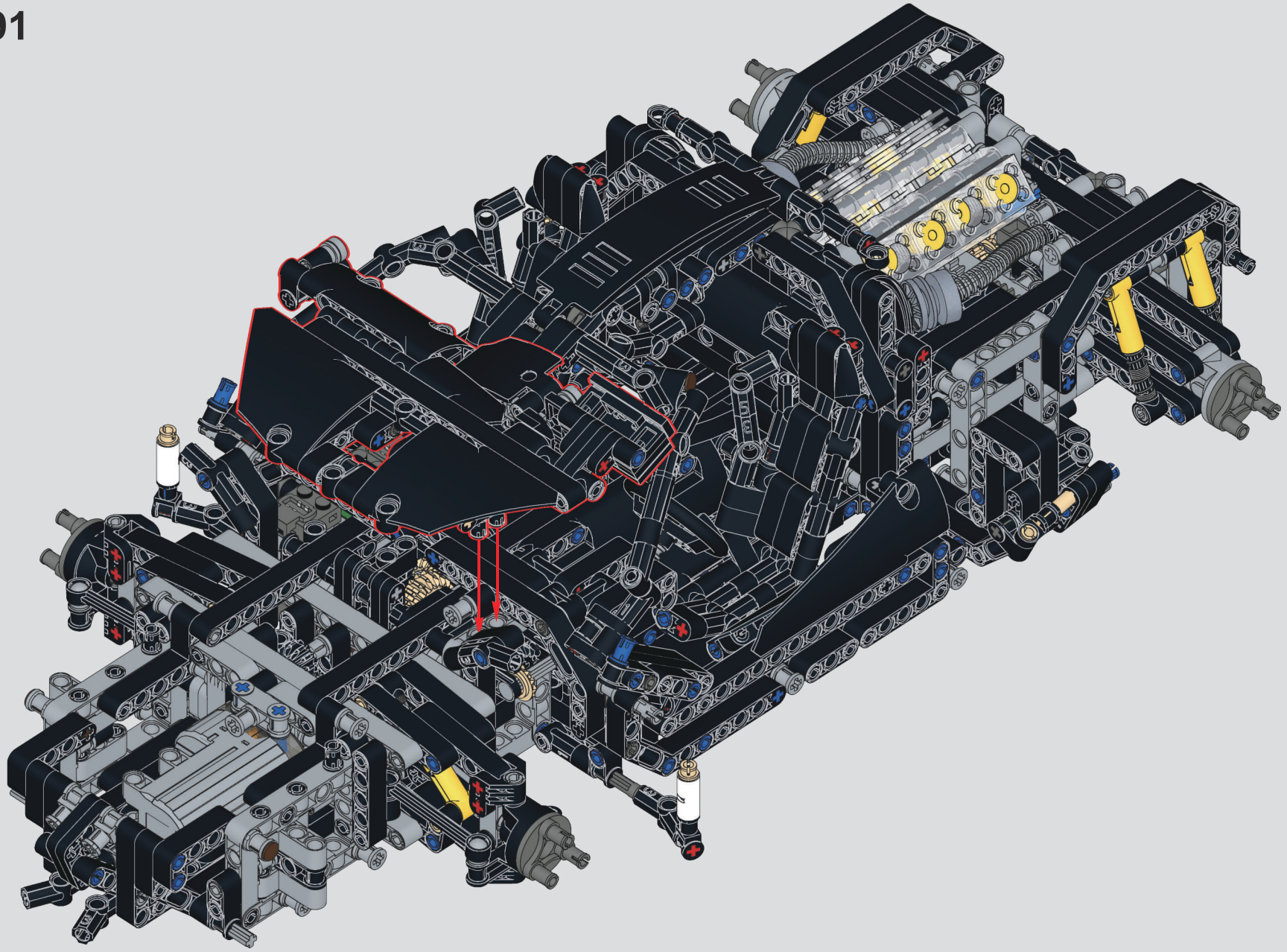

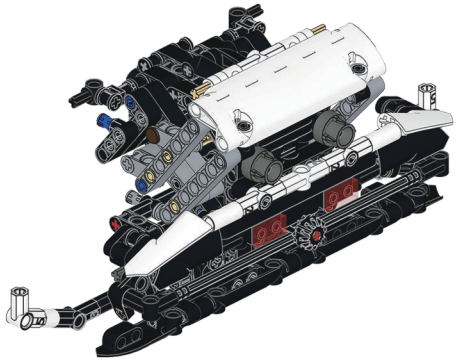

迈凯伦720动态——拼装说明

（请参考：迈凯伦720静态说明第121-141页567-668步）

McLaren 720 Dynamic version —— Assembly instructions

（Please refer to：McLaren 720 static instructions page 121-141 step 567-668）

292

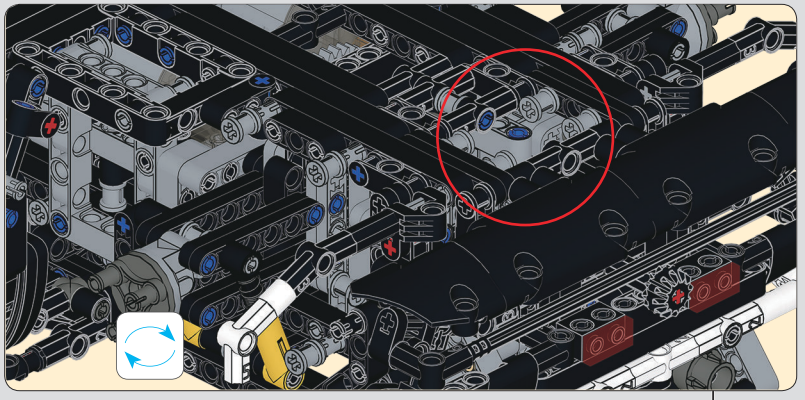

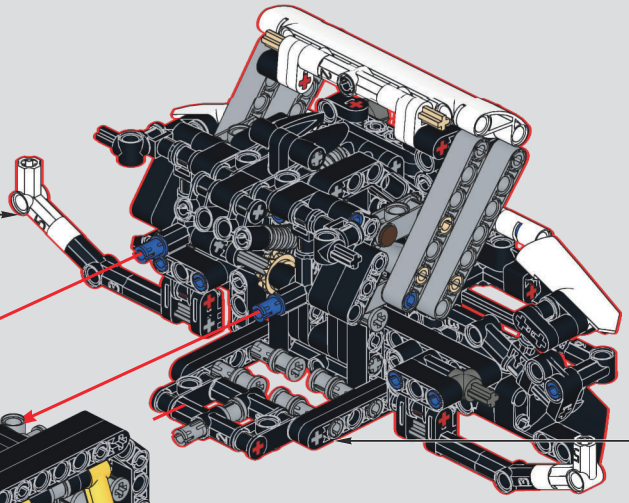

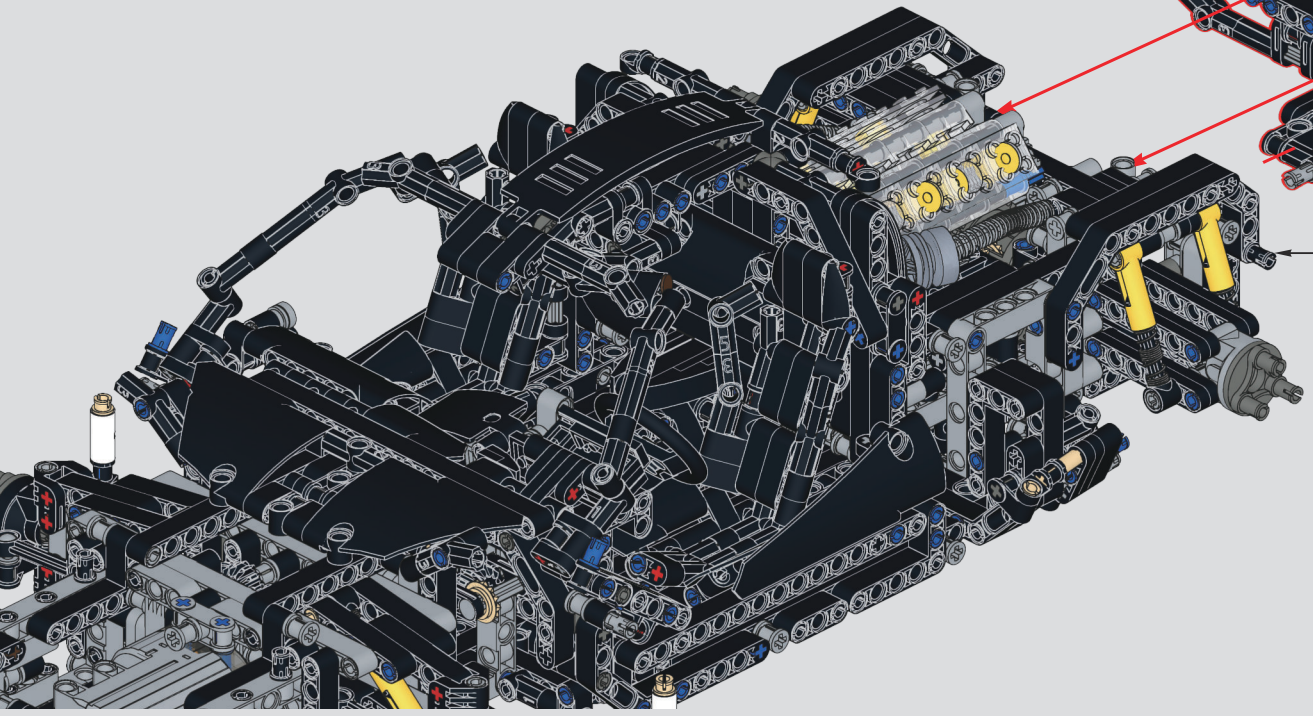

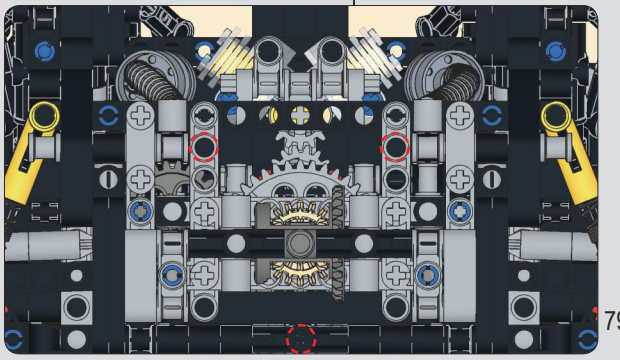

293

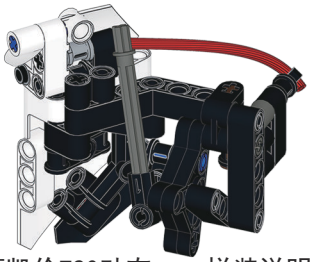

迈凯伦720动态——拼装说明
（请参考：迈凯伦720静态说明
第147-150页695-718步）
McLaren 720 Dynamic version —— Assembly instructions
（Please refer to：McLaren 720 static instructions page 147-150 step 695-718）

迈凯伦720动态——拼装说明
（请参考：迈凯伦720静态
说明第144-147页671-694步）
McLaren 720 Dynamic version ——
Assembly instructions
（Please refer to：McLaren 720 static instructions page 144-147 step 671-694）

294



迈凯伦720动态——拼装说明
（请参考：迈凯伦720静态说明
第152-153页724-727步）
McLaren 720 Dynamic version —— Assembly instructions
（Please refer to：McLaren 720 static instructions page 152-153 step 724-727）

迈凯伦720动态——拼装说明
（请参考：迈凯伦720静态说明第152页720-723步）
McLaren 720 Dynamic version —— Assembly instructions
（Please refer to：McLaren 720 static instructions page 152 step 770-723）

295

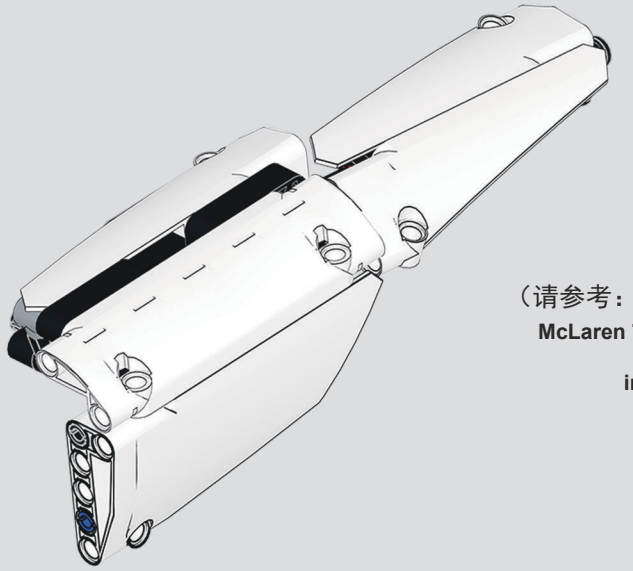

迈凯伦720动态——拼装说明
（请参考：迈凯伦720静态说明第154-159页729-755步）
McLaren 720 Dynamic version —— Assembly instructions
（Please refer to：McLaren 720 static instructions page 154-159 step 729-755）

296

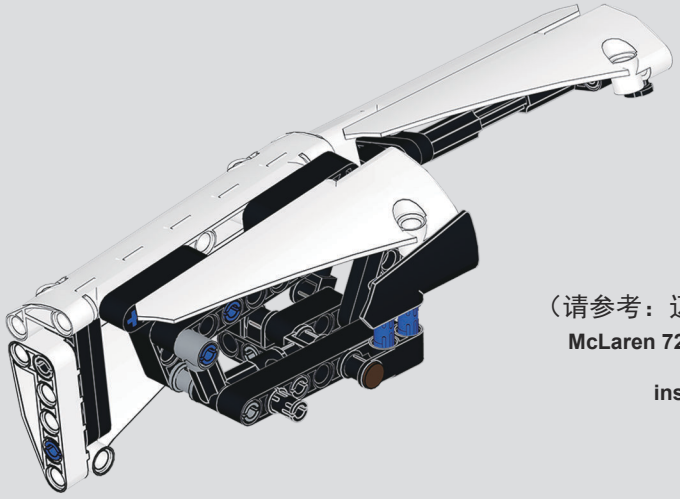

迈凯伦720动态——拼装说明
（请参考：迈凯伦720静态说明第159-164页756-782步）
McLaren 720 Dynamic version —— Assembly instructions
（Please refer to：McLaren 720 static instructions page 159-164 step 756-782）

297

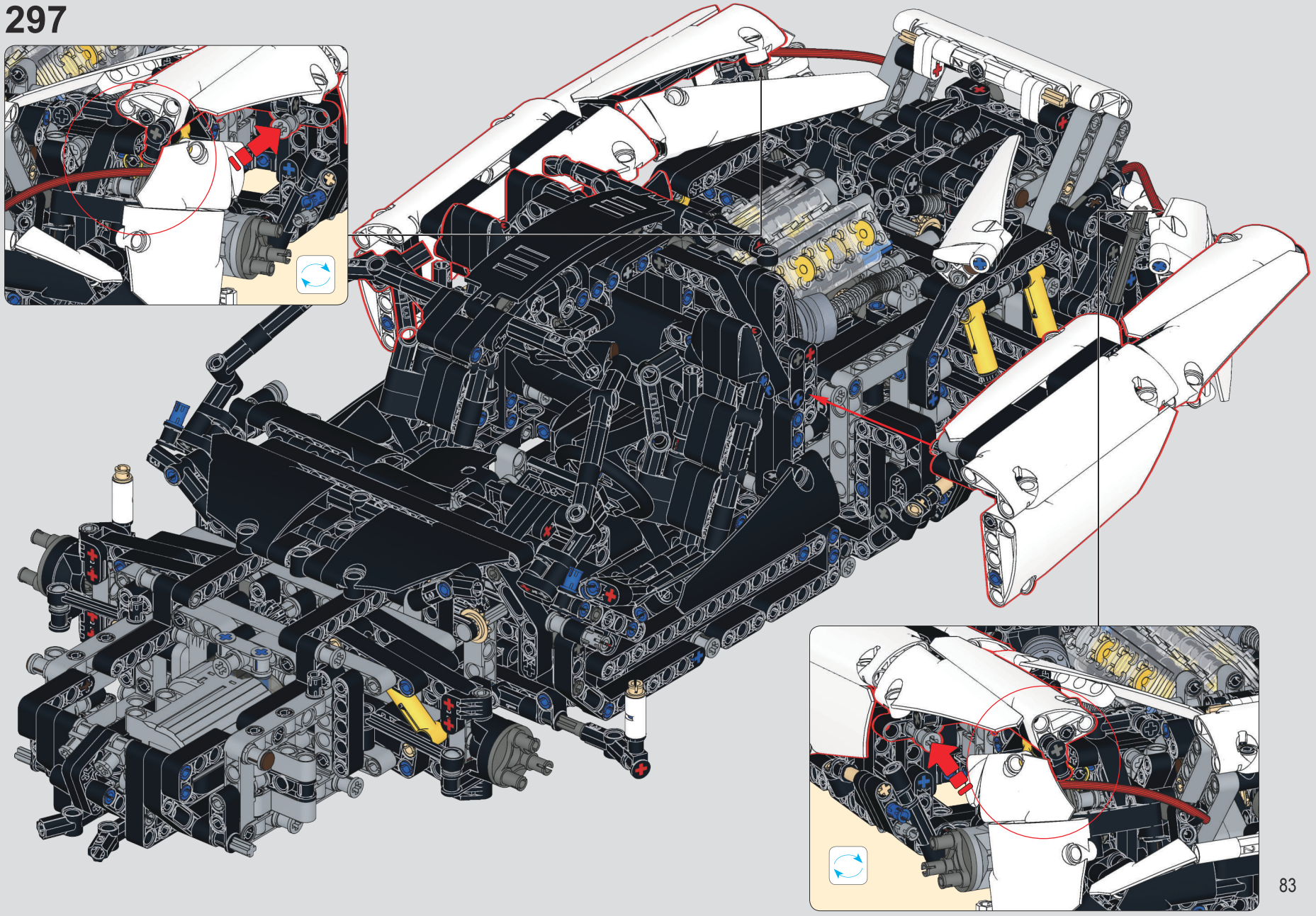

298

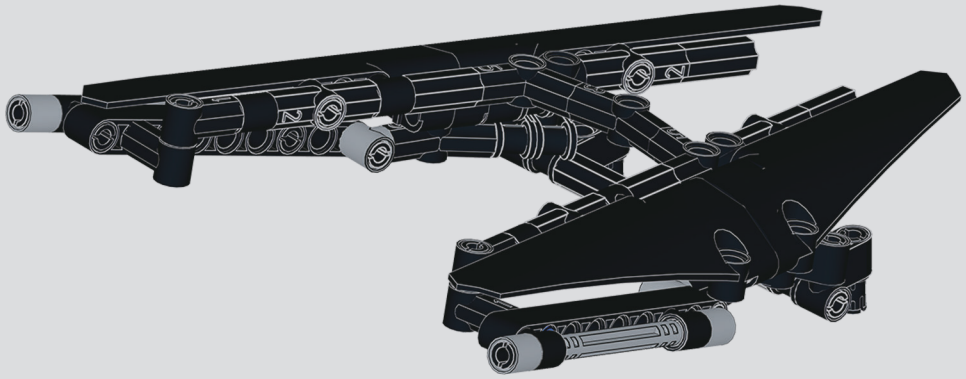

迈凯伦720动态——拼装说明
（请参考：迈凯伦720静态说明第166-172页784-819步）
McLaren 720 Dynamic version —— Assembly instructions
（Please refer to：McLaren 720 static instructions page 166-172 step 784-819）

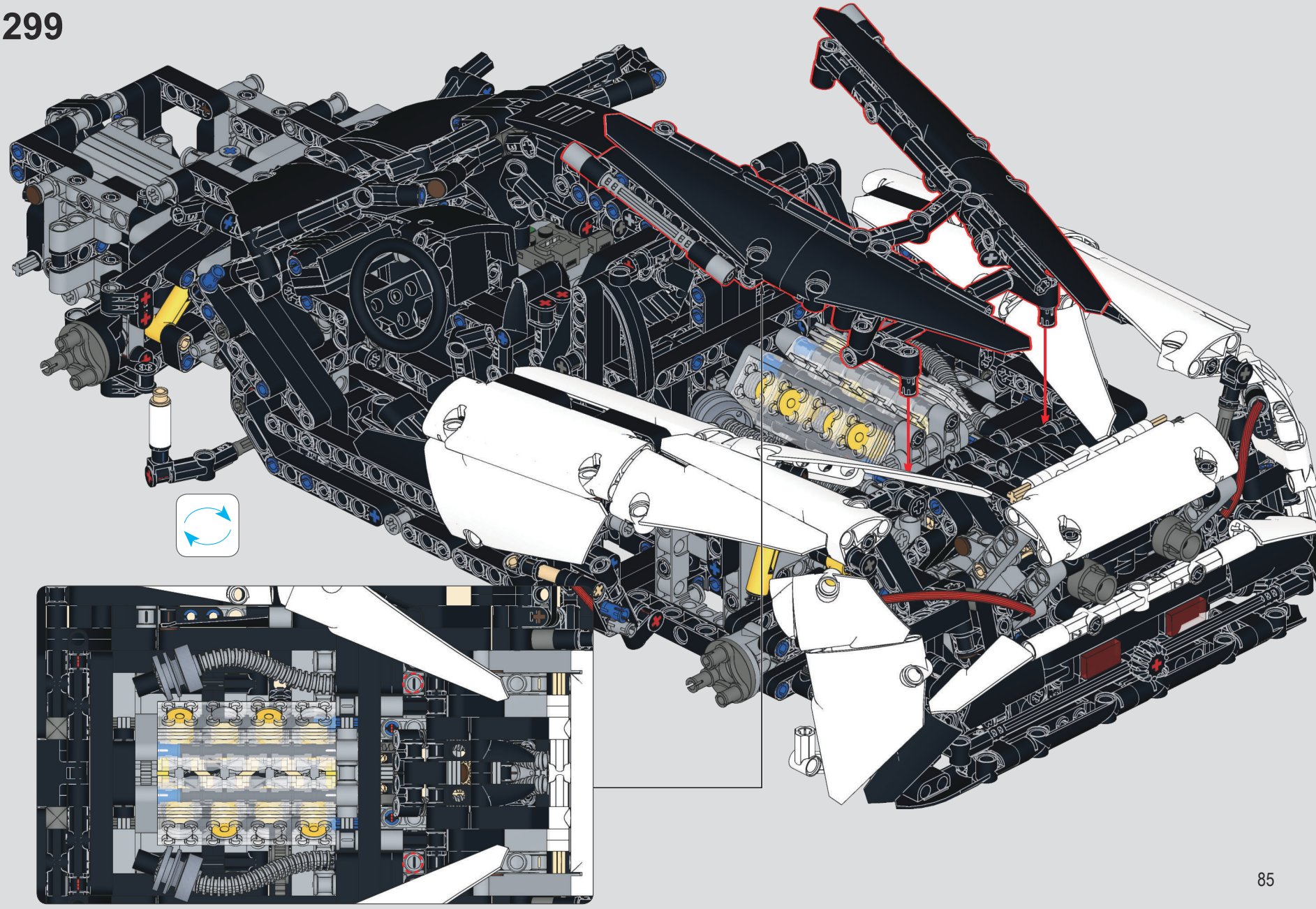

300

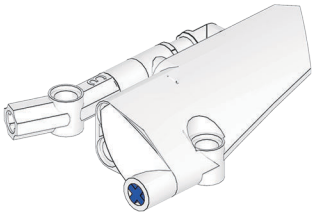

迈凯伦720动态——拼装说明
（请参考：迈凯伦720静态说明第175页825-828步）
McLaren 720 Dynamic version —— Assembly instructions
（Please refer to：McLaren 720 static instructions page 175 step 825-828）

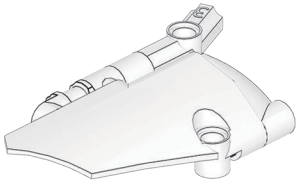

迈凯伦720动态——拼装说明
（请参考：迈凯伦720静态说明第174页821-824步）
McLaren 720 Dynamic version —— Assembly instructions
（Please refer to：McLaren 720 static instructions page 174 step 821-824）

301

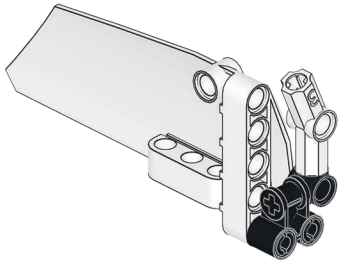

迈凯伦720动态——拼装说明
（请参考：迈凯伦720静态说明
第176页830-831步）
McLaren 720 Dynamic version ——
Assembly instructions
（Please refer to：McLaren 720 static instructions page 176 step 830-831）

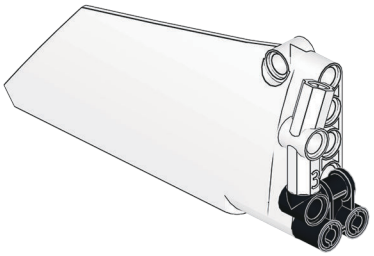

迈凯伦720动态——拼装说明
（请参考：迈凯伦720静态说明
第176页832-833步）
McLaren 720 Dynamic version ——
Assembly instructions
（Please refer to：McLaren 720 static instructions page 176 step 832-833）

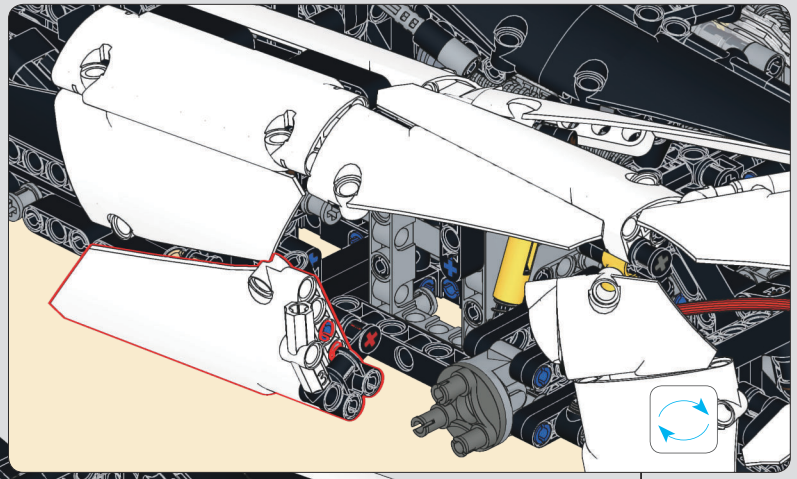

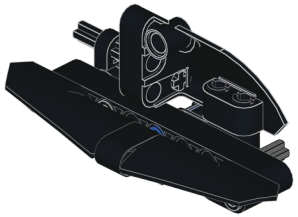

迈凯伦720动态——拼装说明
（请参考：迈凯伦720静态说明第178页
835-839步）
McLaren 720 Dynamic version —— Assembly instructions
（Please refer to：McLaren 720 static instructions page 178 step 835-839）

迈凯伦720动态——拼装说明
（请参考：迈凯伦720静态说明第179页
840-844步）
McLaren 720 Dynamic version —— Assembly instructions
（Please refer to：McLaren 720 static instructions page 179 step 840-844）

303

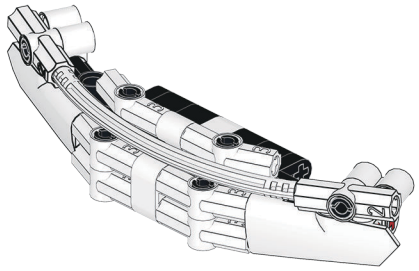

迈凯伦720动态——拼装说明
（请参考：迈凯伦720静态说明
第181-183页846-865步）

McLaren 720 Dynamic version —— Assembly instructions
（Please refer to：McLaren 720 static instructions page 181-183 step 846-865）

304

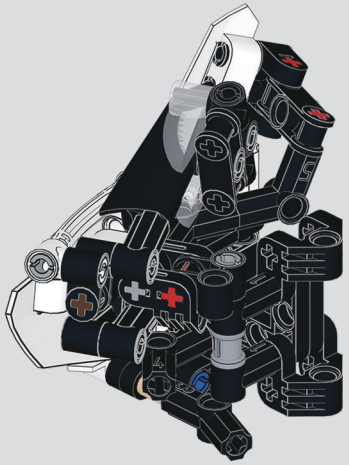

迈凯伦720动态——拼装说明
（请参考：迈凯伦720静态说明第185-190页867-904步）
McLaren 720 Dynamic version —— Assembly instructions
（Please refer to：McLaren 720 static instructions page 185-190 step 867-904）

305

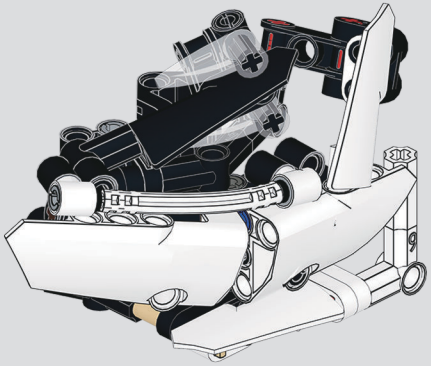

迈凯伦720动态——拼装说明
（请参考：迈凯伦720静态说明第190-195页905-942步，小步骤）
McLaren 720 Dynamic version —— Assembly instructions
（Please refer to：McLaren 720 static instructions page 190-195 step 905-942,small step）

306

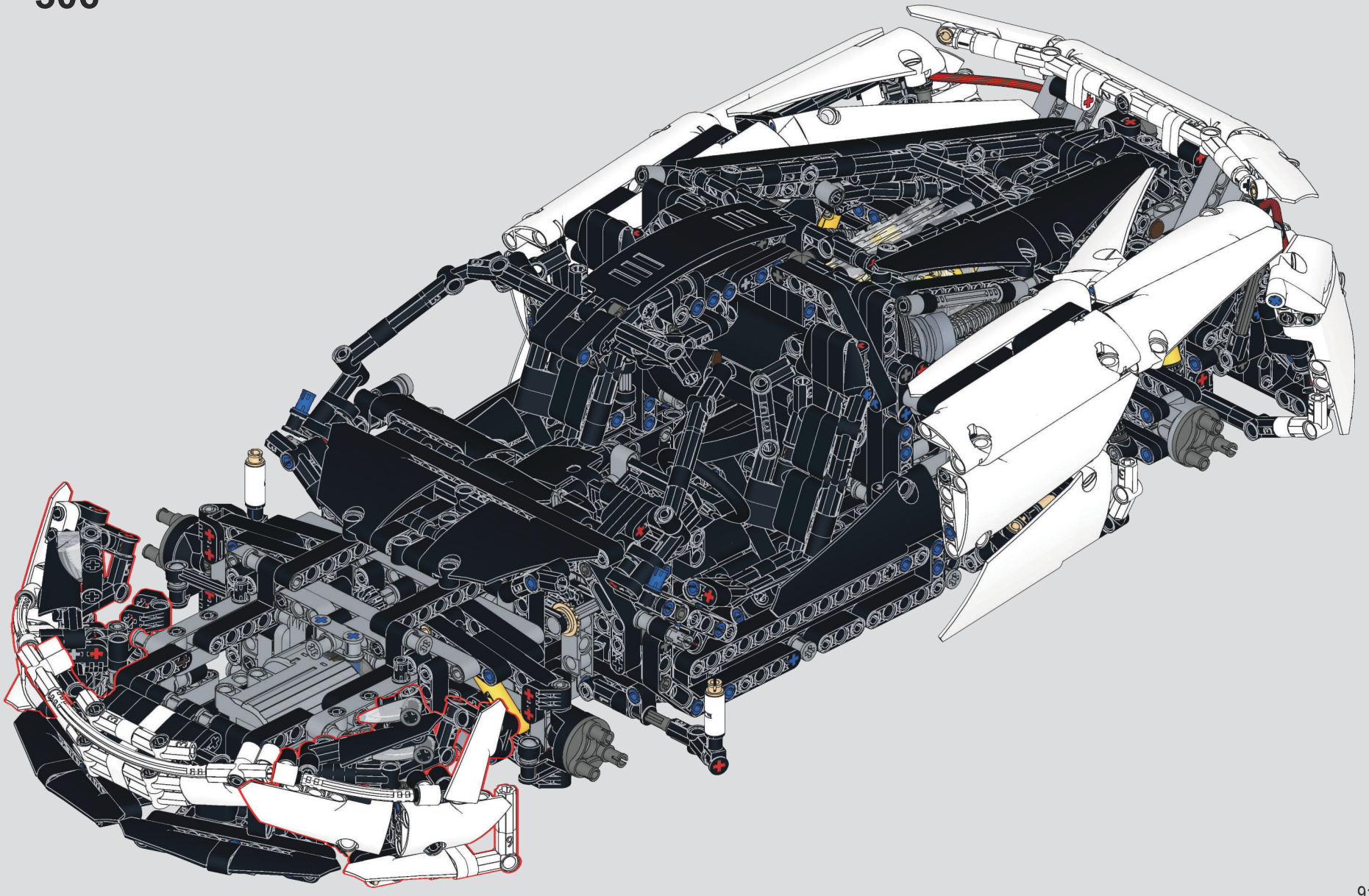

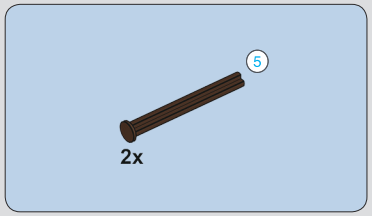

307

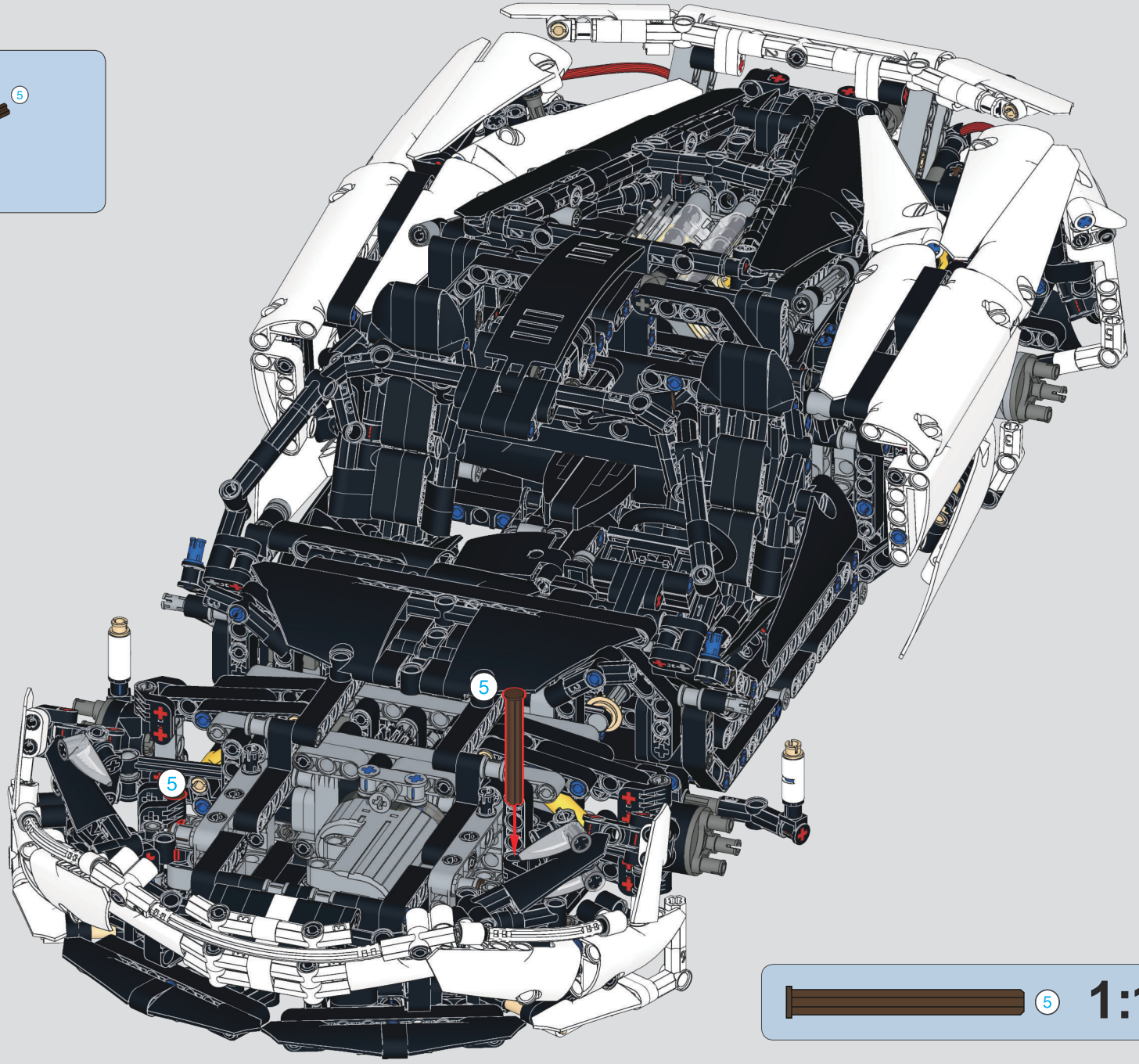



迈凯伦720动态——拼装说明
（请参考：迈凯伦720静态
说明第198-199页954-963步）
**McLaren 720 Dynamic version ——
Assembly instructions
（Please refer to：McLaren
720 static instructions
page 198-199 step 954-963）**

308

迈凯伦720动态——拼装说明
（请参考：迈凯伦720静态
说明第197-198页944-953步）
**McLaren 720 Dynamic version ——
Assembly instructions
（Please refer to：McLaren
720 static instructions
page 197-198 step 944-953）**

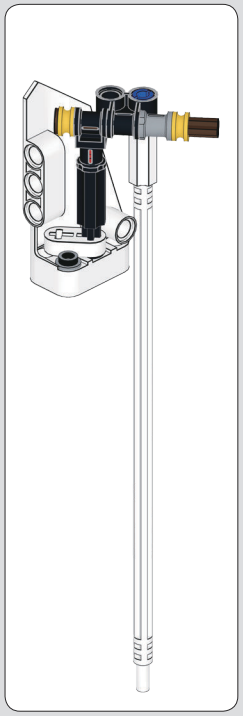

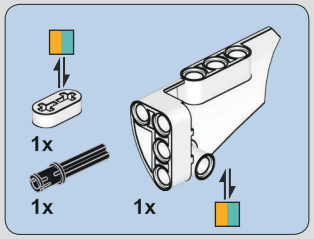

309

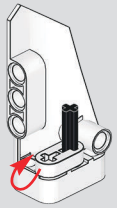

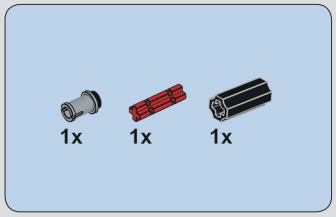

310

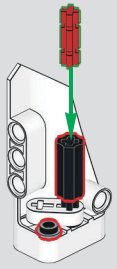

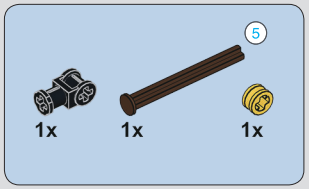

311

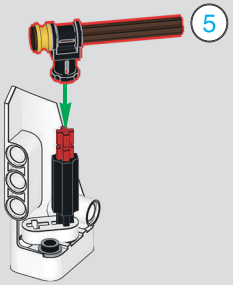

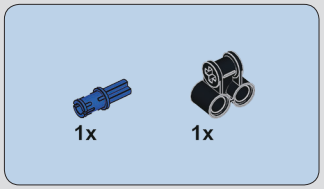

312

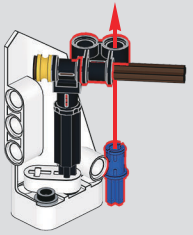

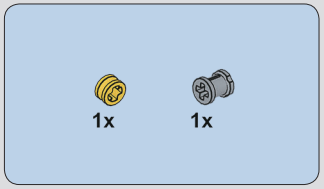

313

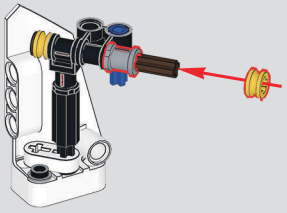

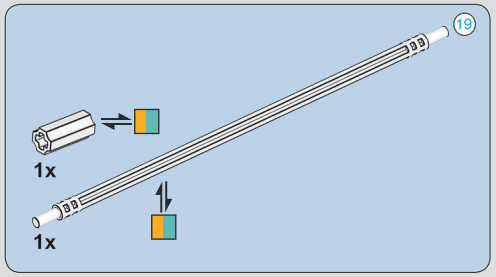

314

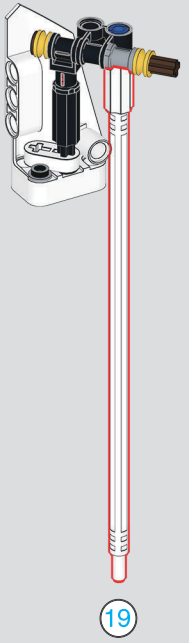

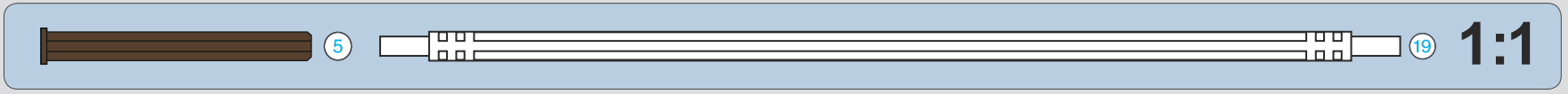

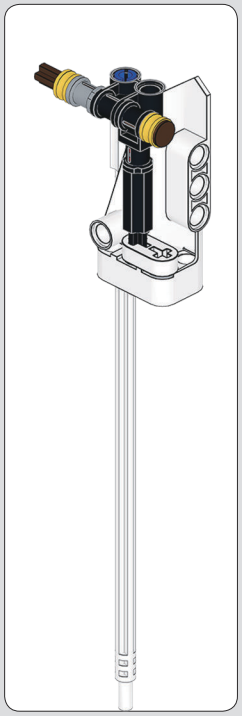

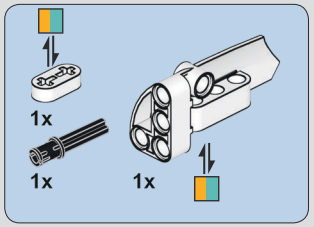

315

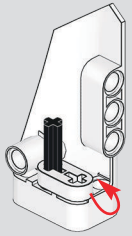

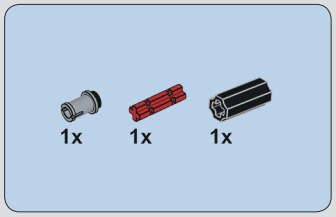

316

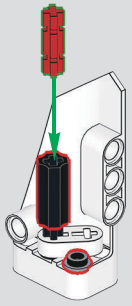

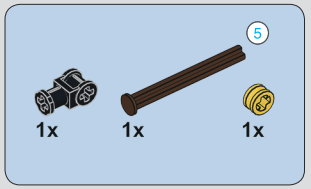

317

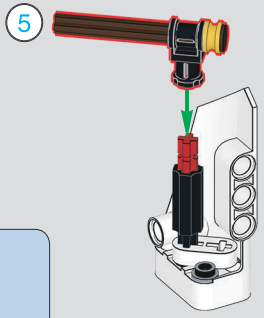

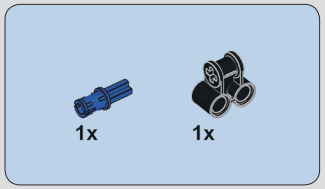

318

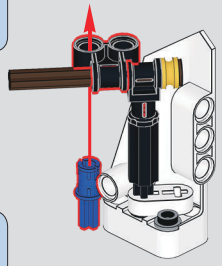

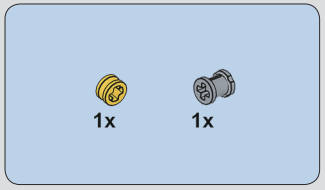

319

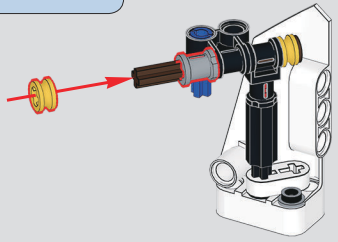

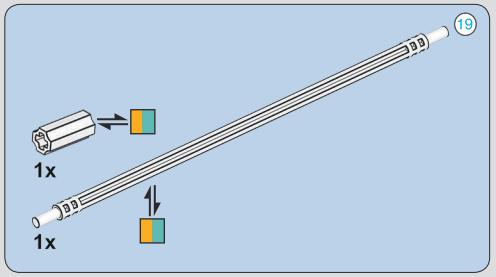

320

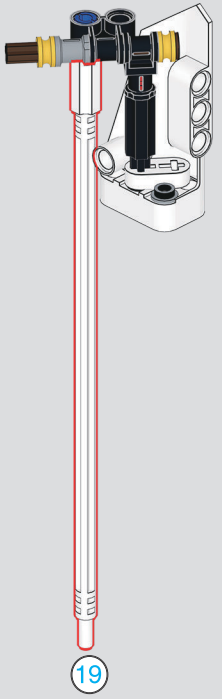

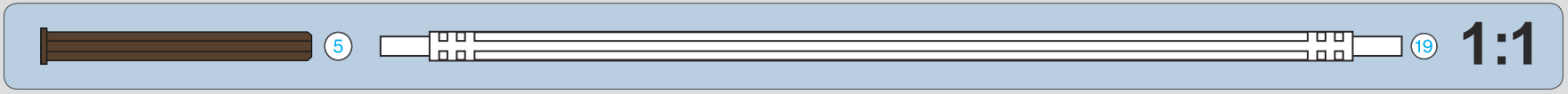

321

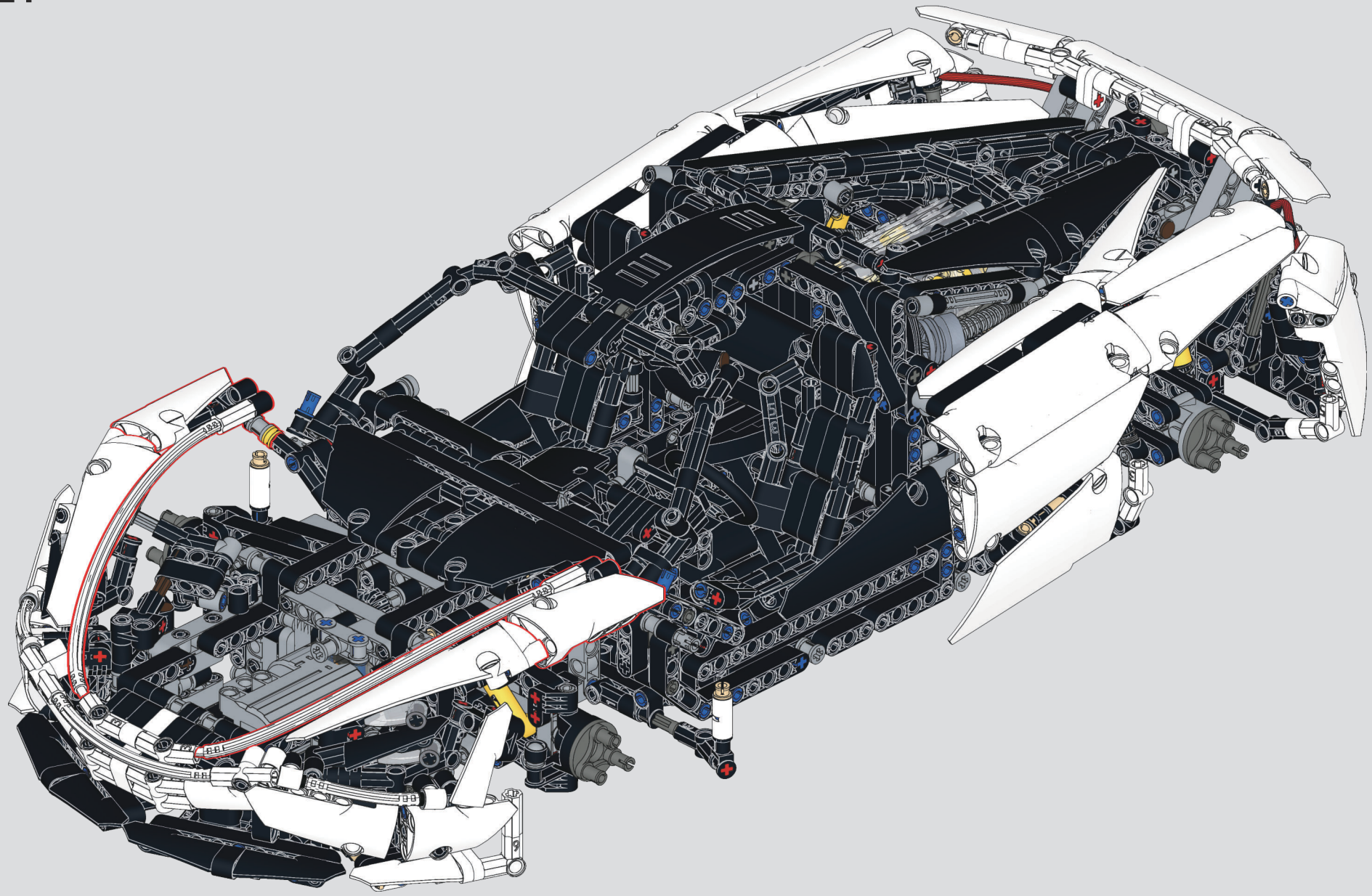

322

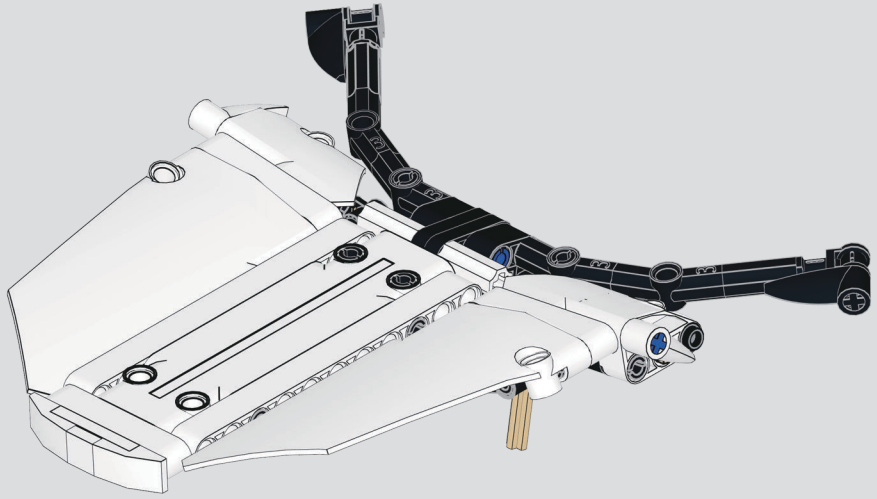

迈凯伦720动态——拼装说明

（请参考：迈凯伦720静态说明第204-210页976-1015步，小步骤）

McLaren 720 Dynamic version —— Assembly instructions

（Please refer to：McLaren 720 static instructions page 204-210 step 976-1015,small step）

323

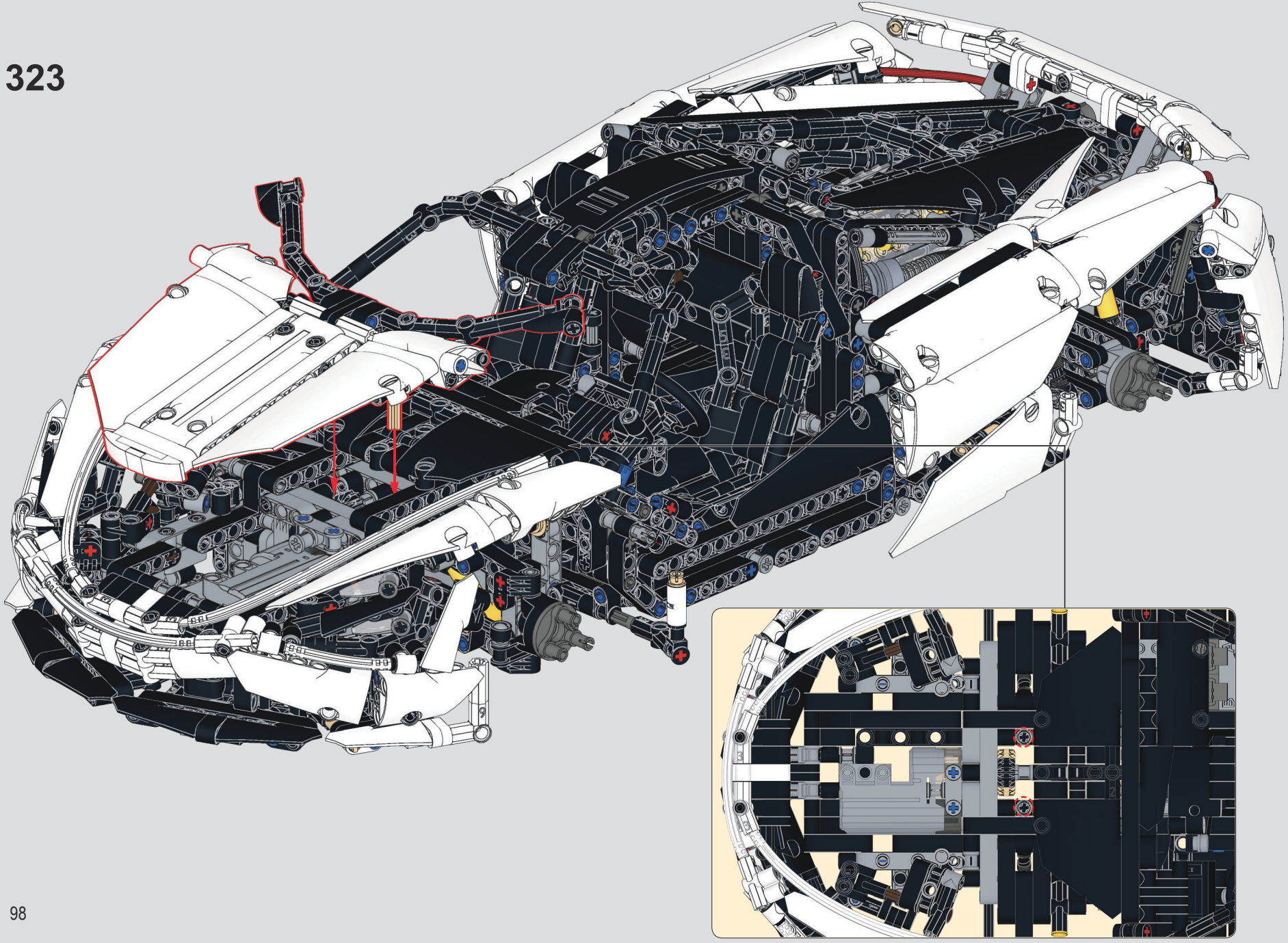



迈凯伦720动态——拼装说明
（请参考：迈凯伦720静态说明
第211-220页1016-1077步）
McLaren 720 Dynamic version ——
Assembly instructions
（Please refer to：McLaren 720 static instructions page 211-220 step 1016-1077）

324



迈凯伦720动态——拼装说明
（请参考：迈凯伦720静态说明
第222-231页1079-1139步）
McLaren 720 Dynamic version ——
Assembly instructions
（Please refer to：McLaren 720 static instructions page 222-231 step 1079-1139）

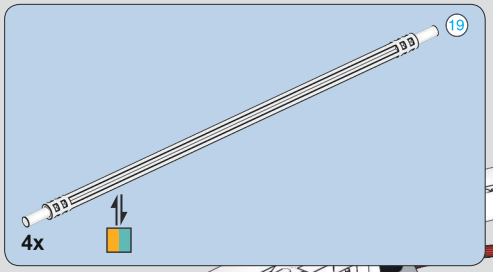



326

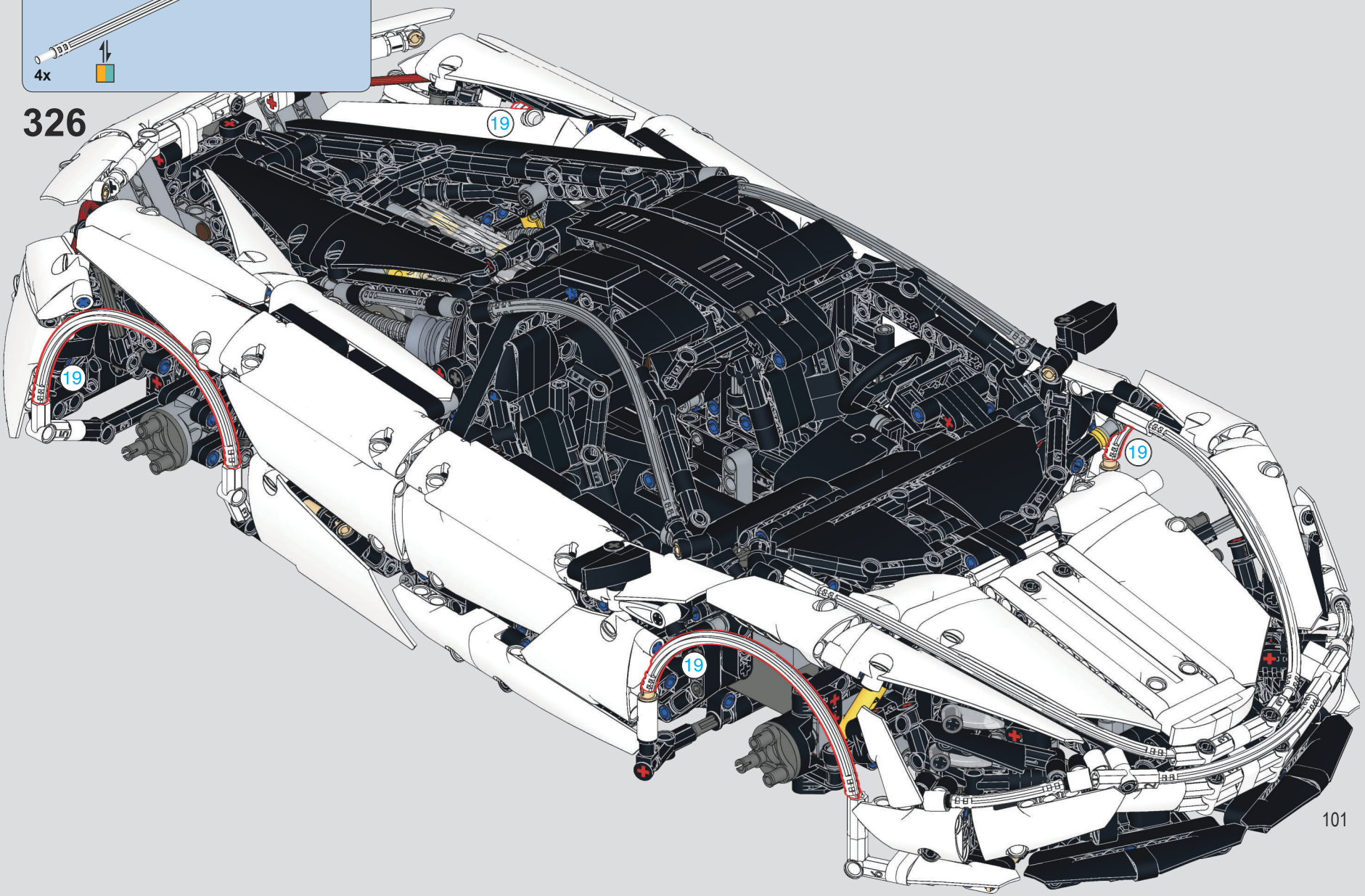

327

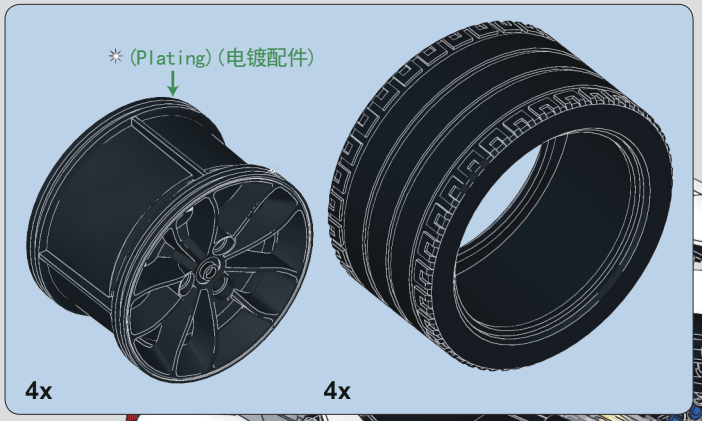

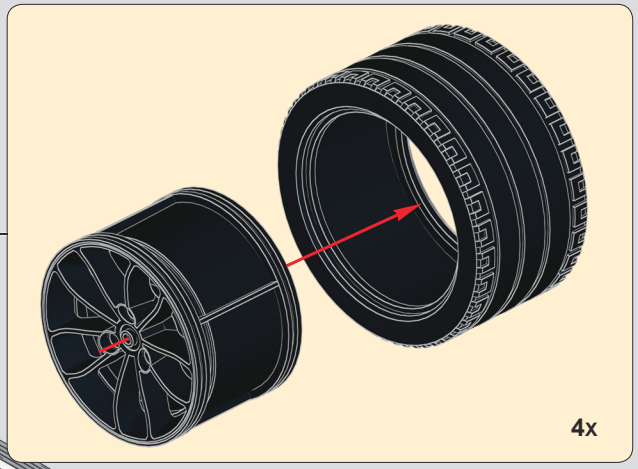

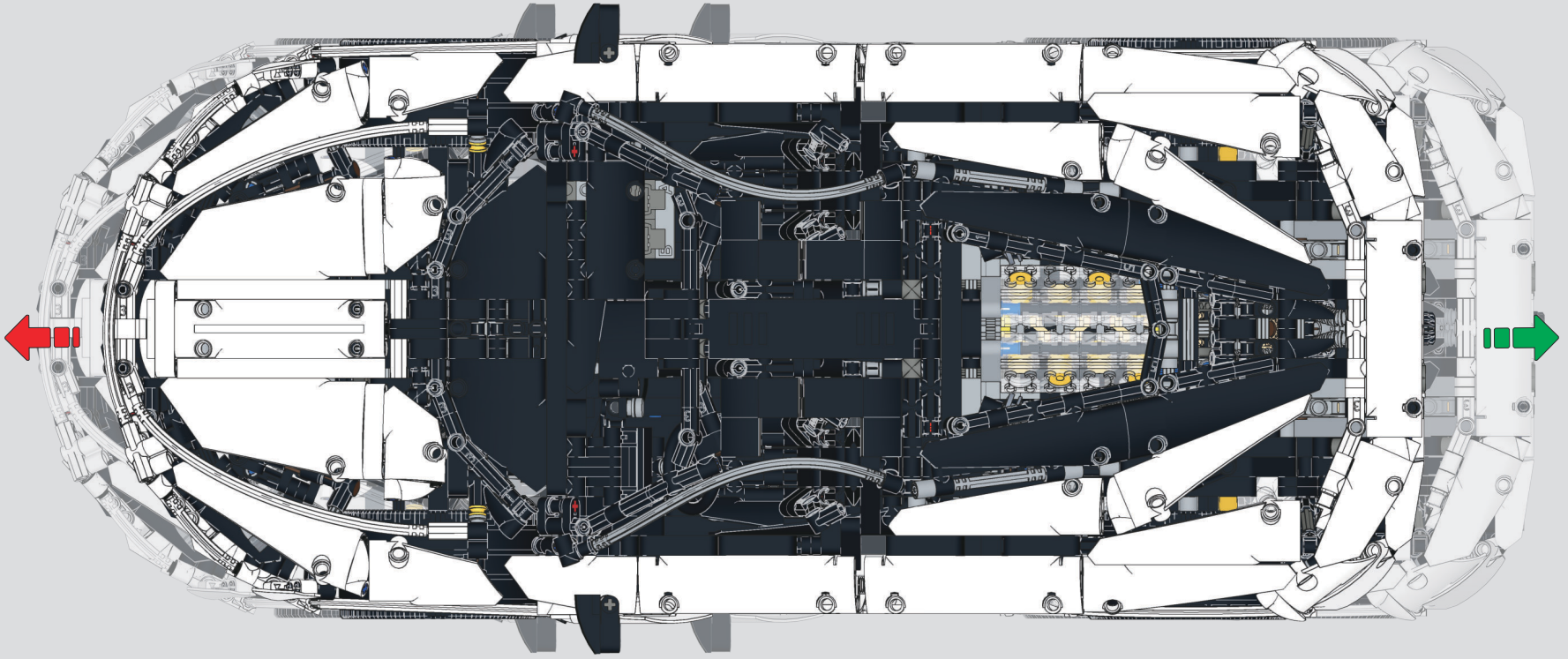

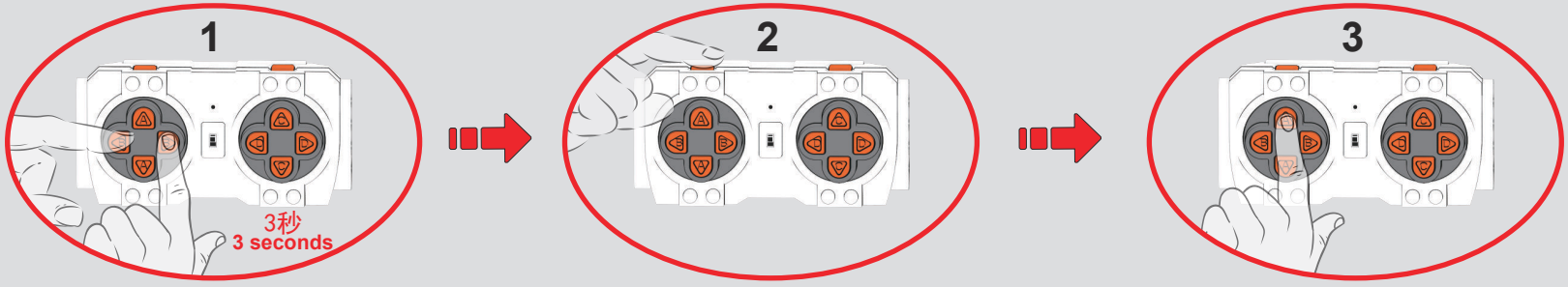
1
3秒
3 seconds
2
3

329

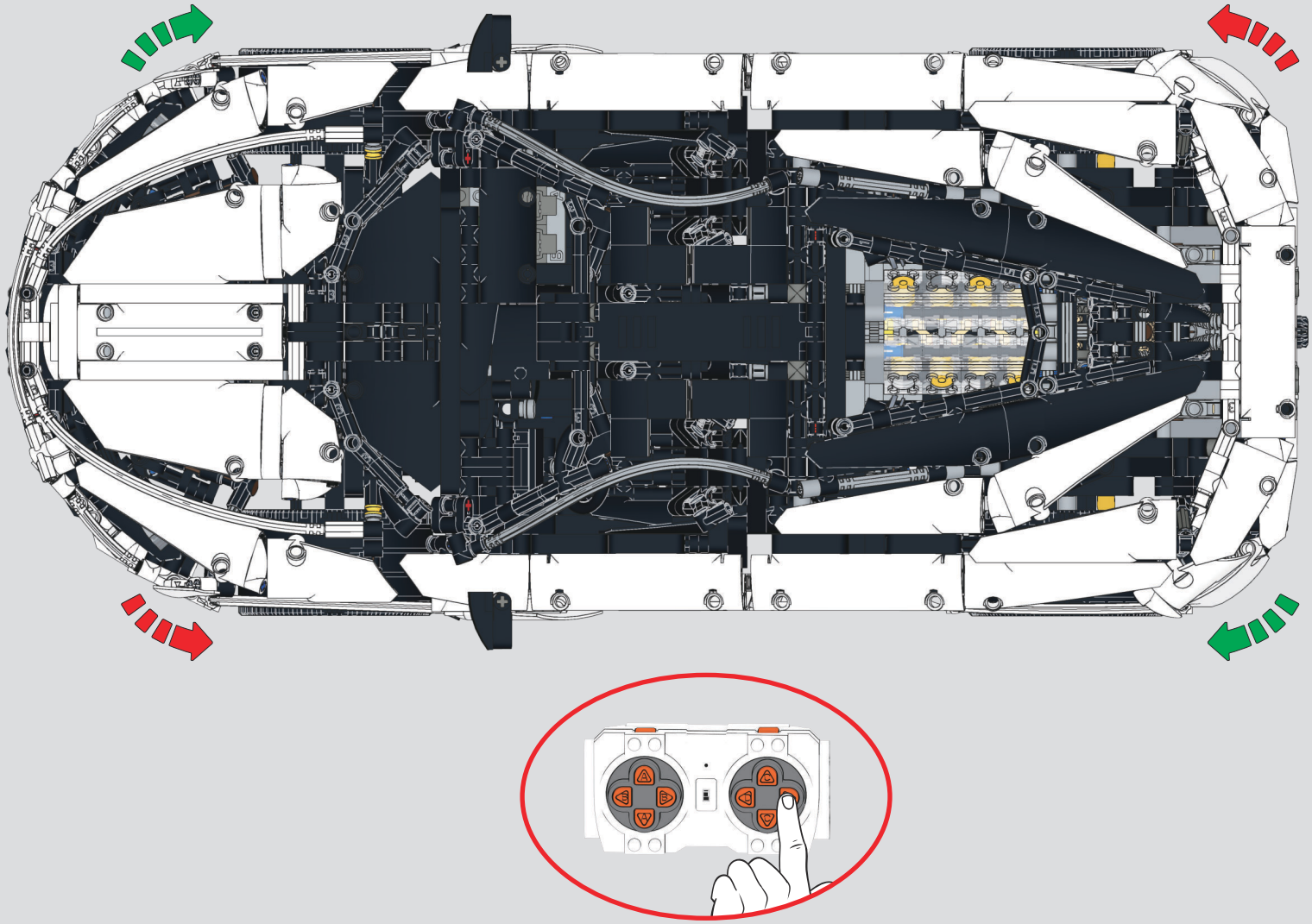

此贴纸为热感压标贴纸，不可重复粘贴

This sticker is a thermal pressure label sticker and cannot be pasted repeatedly

贴纸使用方法：撕起贴纸，对准位置随后均匀刮动，撕掉透明膜即可。

How to use the sticker: Tear off the sticker, align the position and then scrape it evenly, tear off the transparent film.

330

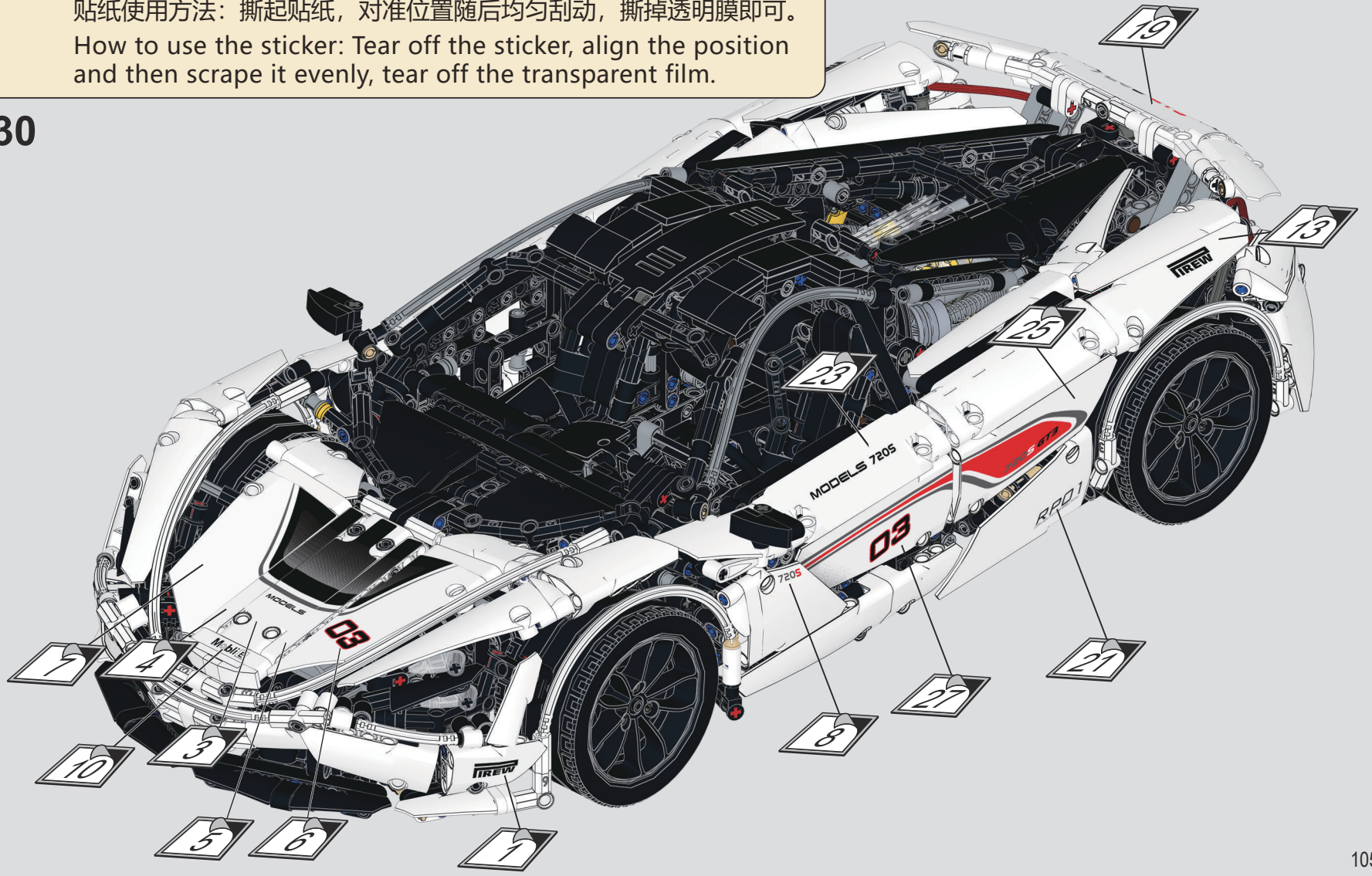

此贴纸为热感压标贴纸，不可重复粘贴

This sticker is a thermal pressure label sticker and cannot be pasted repeatedly

贴纸使用方法：撕起贴纸，对准位置随后均匀刮动，撕掉透明膜即可。

How to use the sticker: Tear off the sticker, align the position and then scrape it evenly, tear off the transparent film.

331

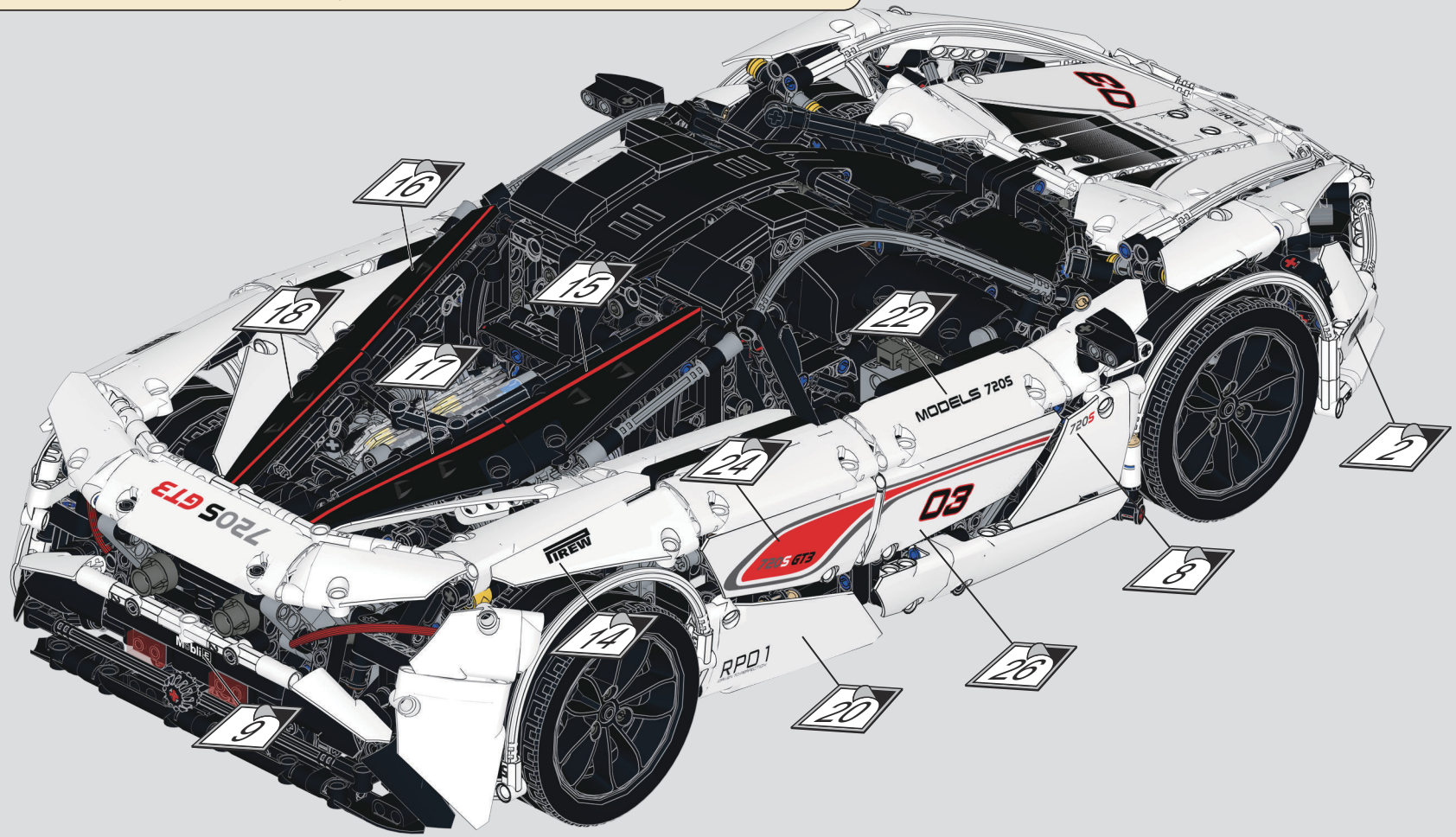


720S GT3
03
7205
RP01
PIREW


宇星模王 打造科技积木！
MOULD KING, BUILD THE BLOCKS TECHNOLOGY!