MOULD KING®
宇 星 模 王

17015

4318+ Pcs/Pza

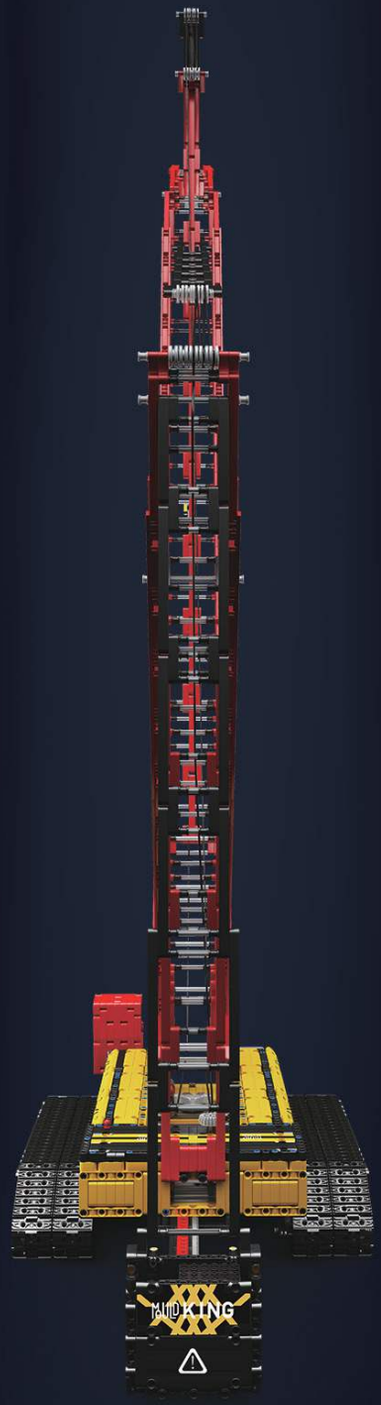

力波凯迩 NO.Crawler Crane -LR13000

Customer Service
客 户 服 务
www.yx-mk.com

OPEN

Qr code APP (APP二维码)

Need the apple version 9.0 and above,the android version 5.0 and above.

* This APP supports most of the mainstream Android models on the market, but due to the large number of Android models, different models of systems and hardware reasons, there may be some models do not support, specificaccording to the actual test!

广东宇星科技

微信扫描二维码，关注公众号，获取第一手的新品资讯，享受便捷的补件服务。

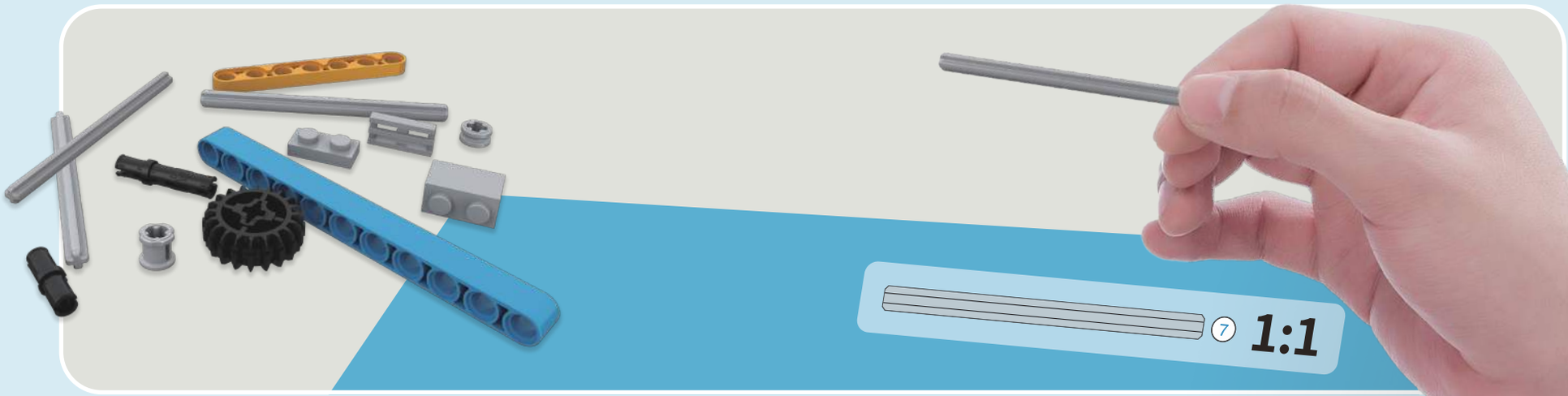

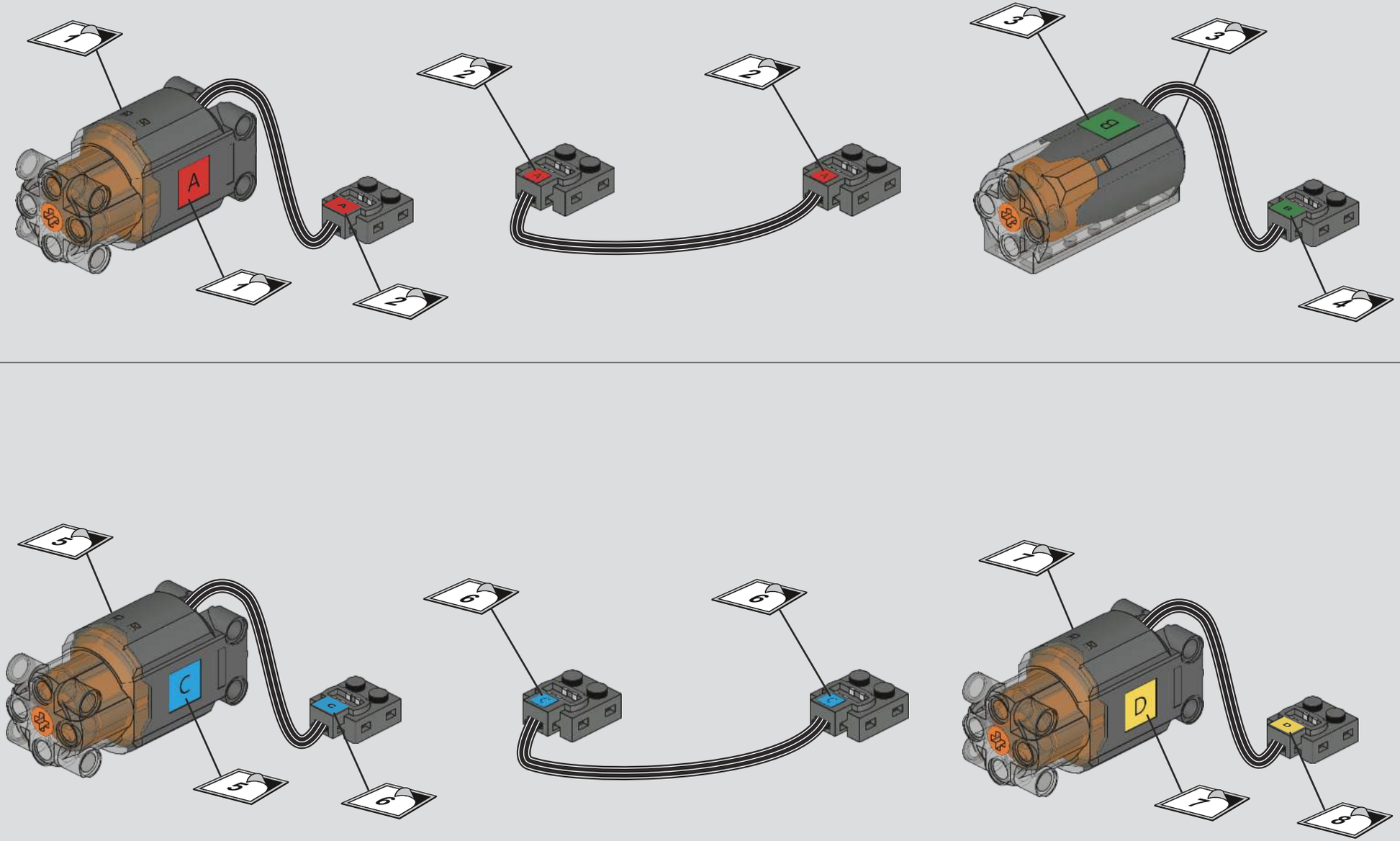
1
A
1
2
A
2
2
A
A
3
B
3
B
4
5
C
5
6
C
6
6
C
C
7
D
7
D
8

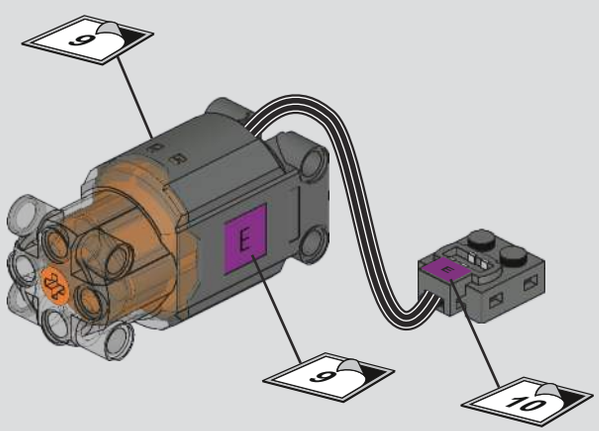
9
E
9
10

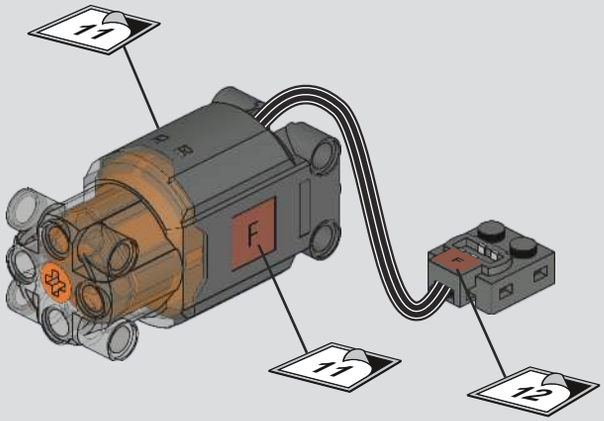
11
F
11
12

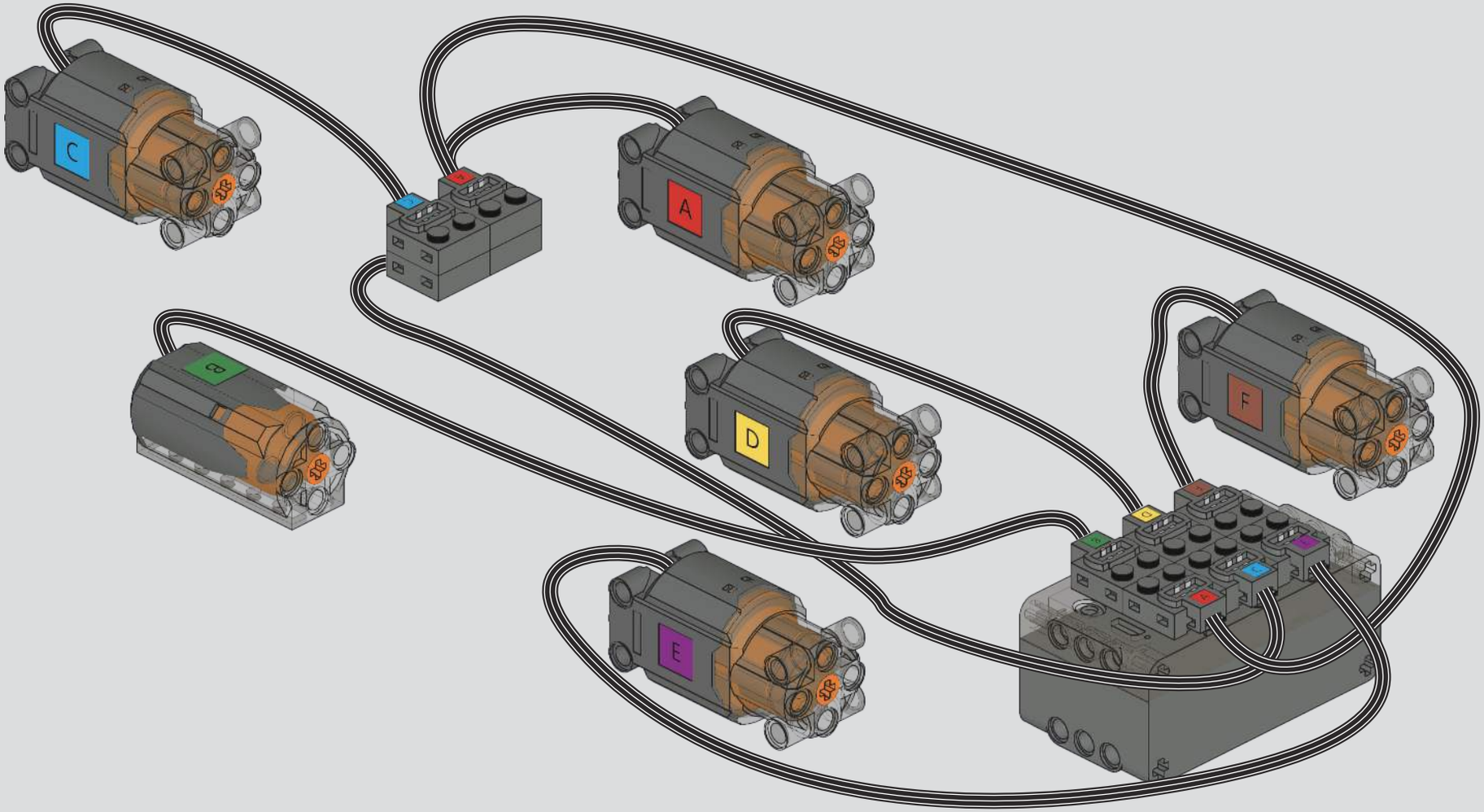
C
A
B
D
F
E

0

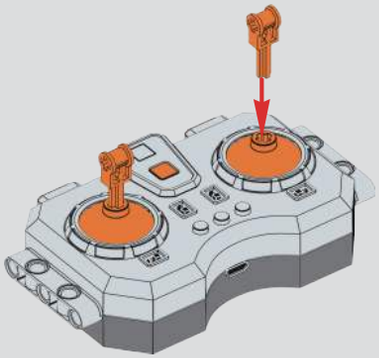

1

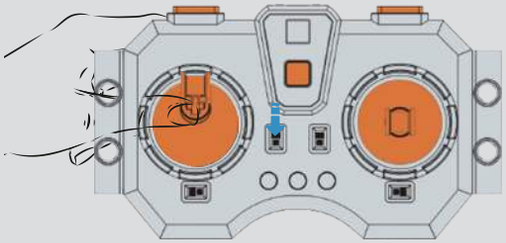

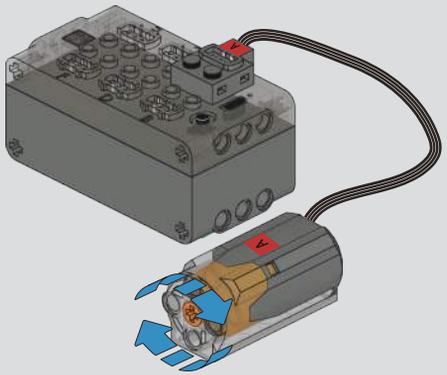

2

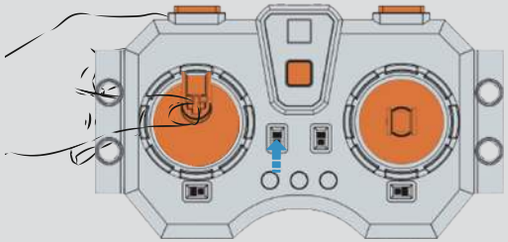

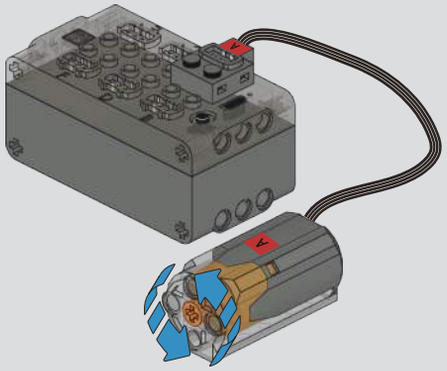

3

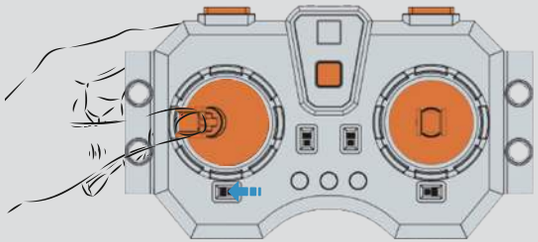

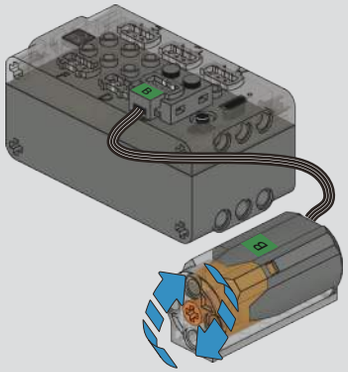

4

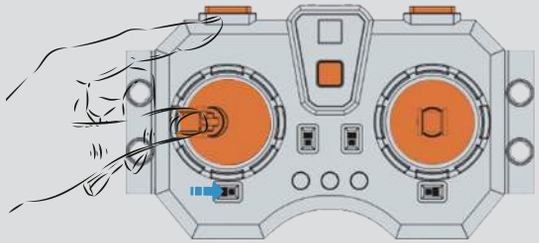

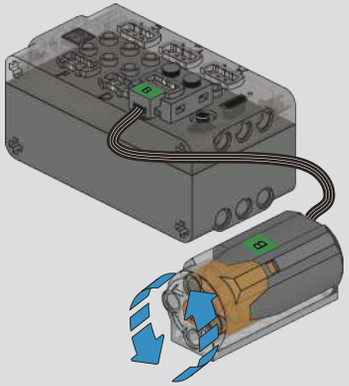

5

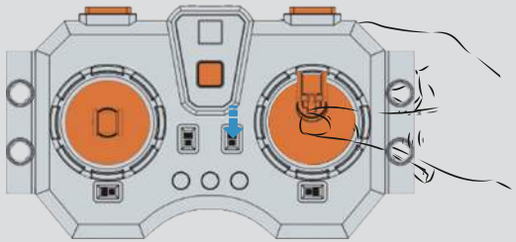

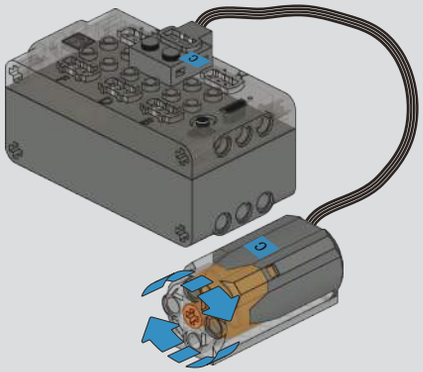

6

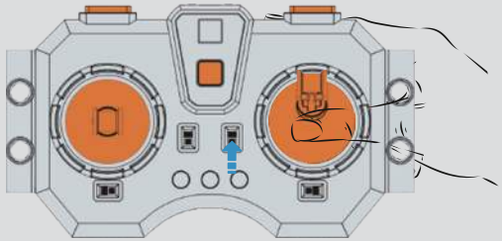

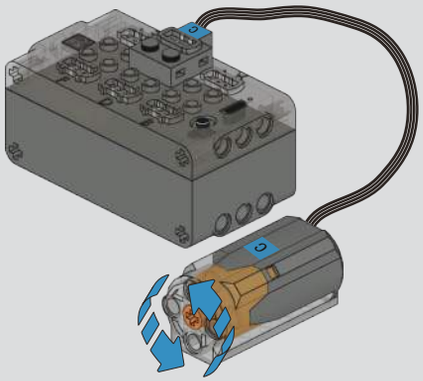

7

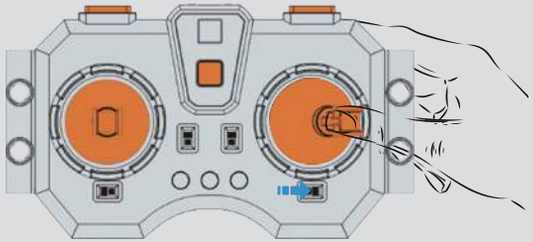

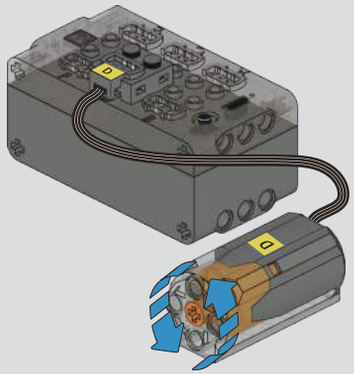

8

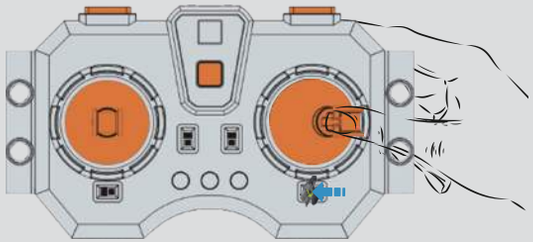

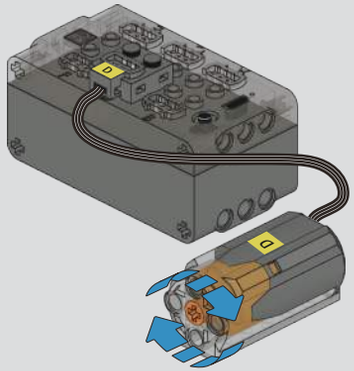

9

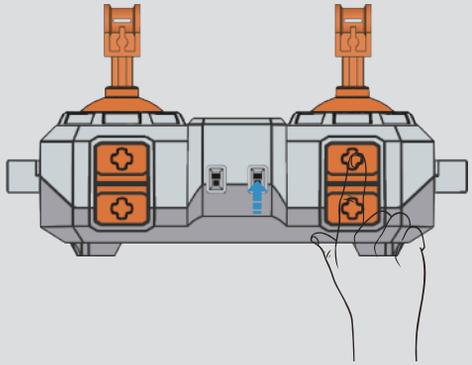

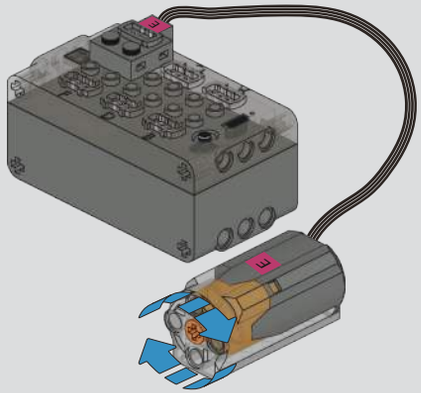

10

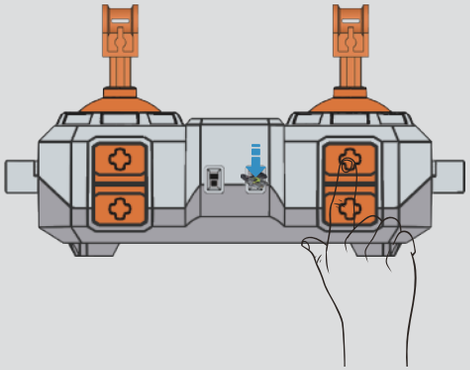

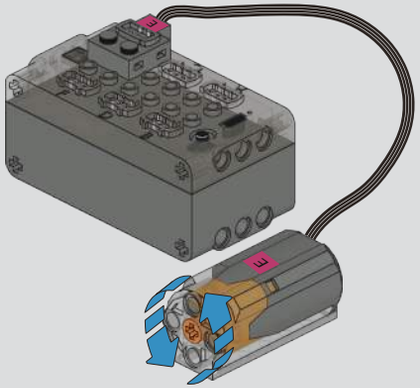

11

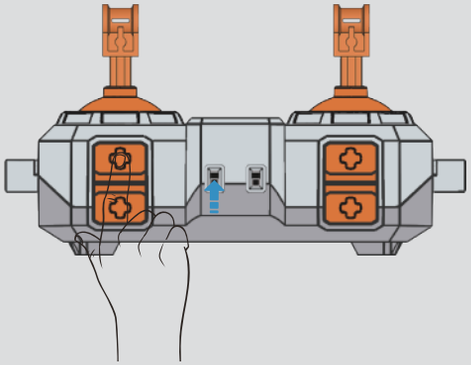

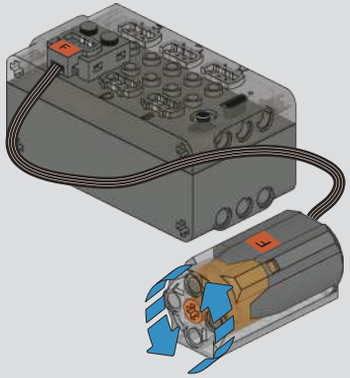

12

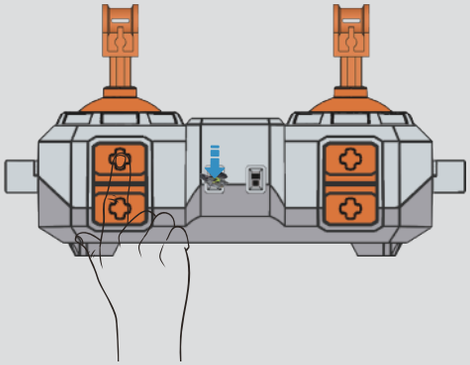

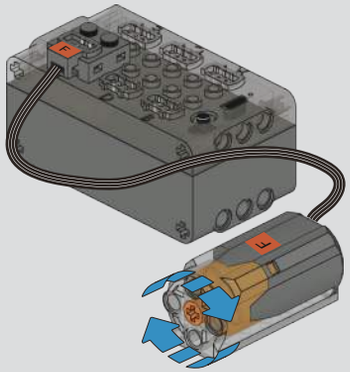

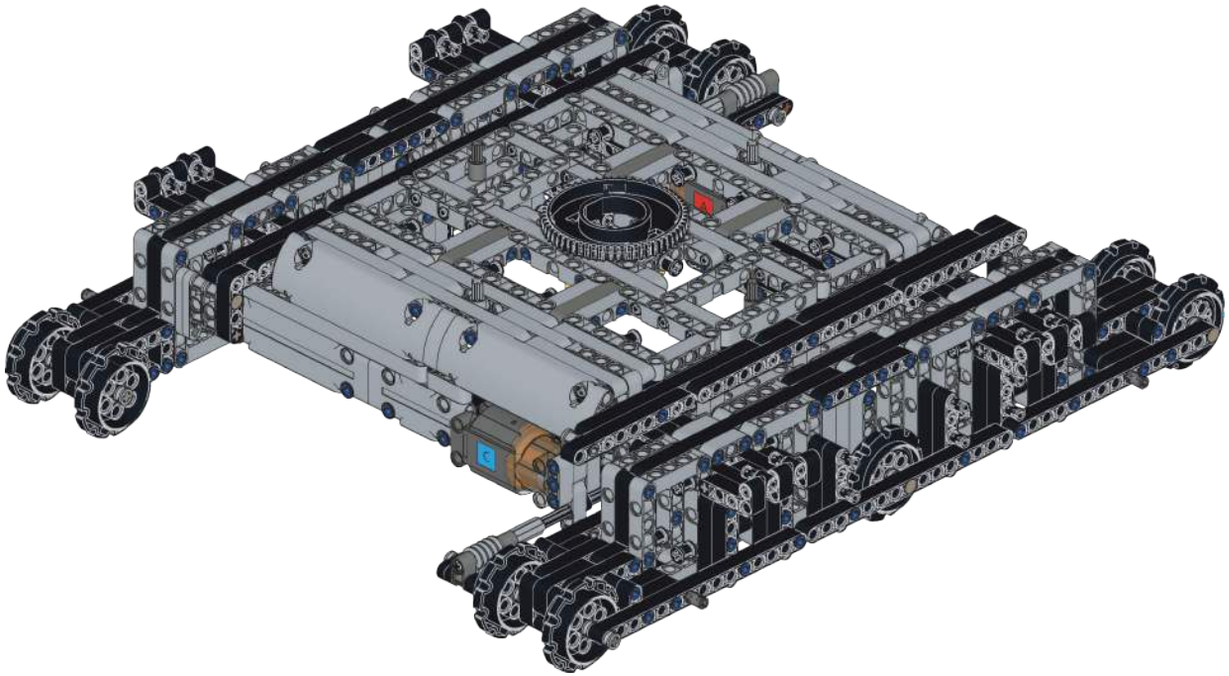

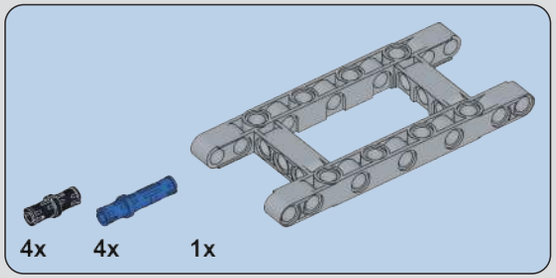

1

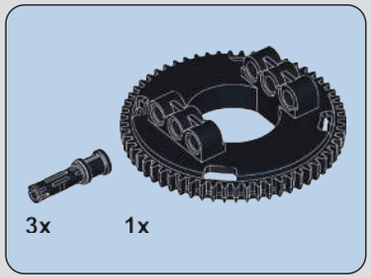

2

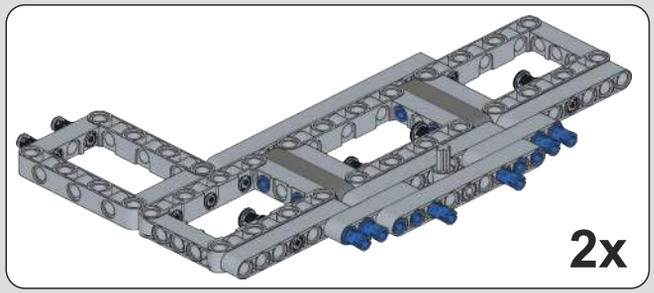

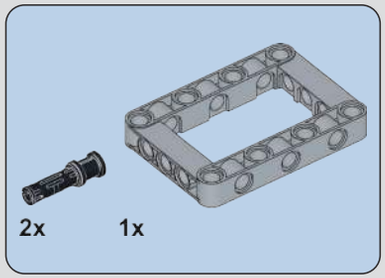

3

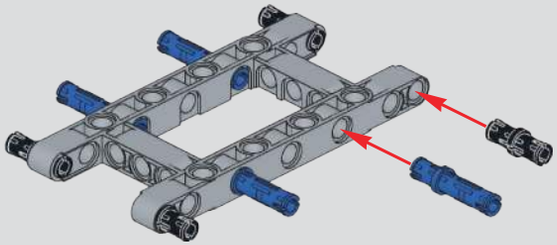

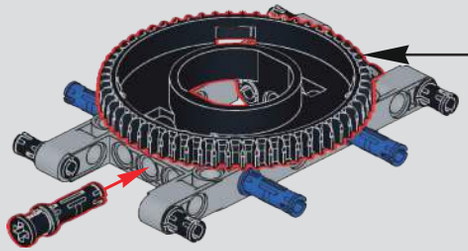

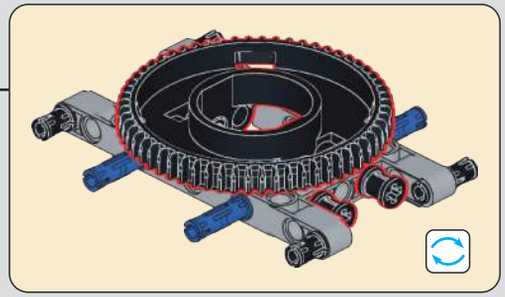

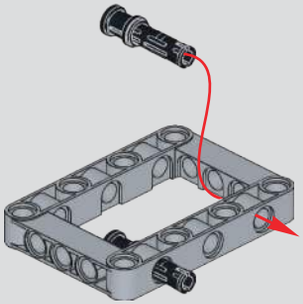

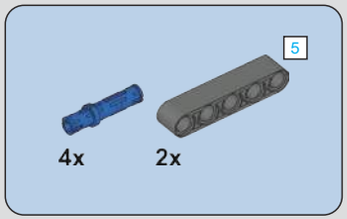

4

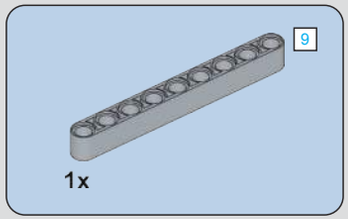

5

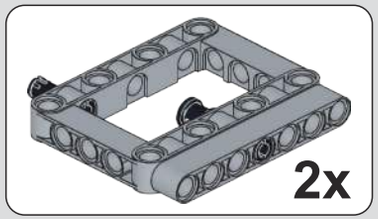

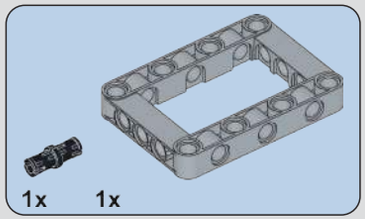

6

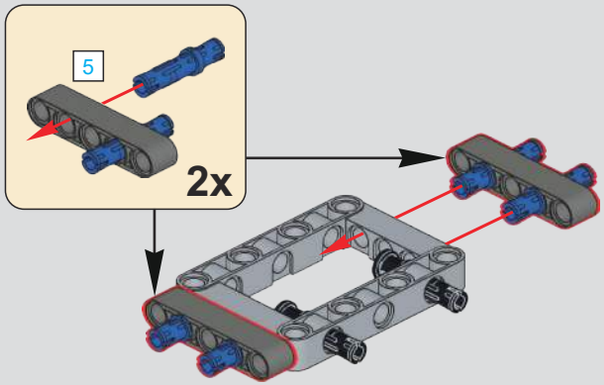

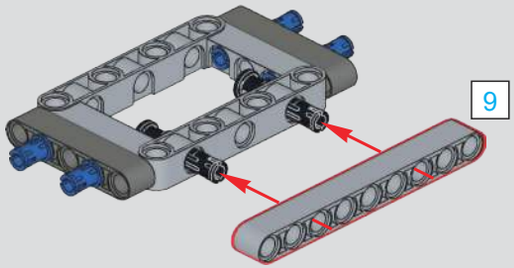

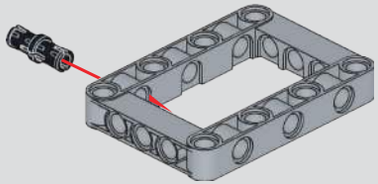

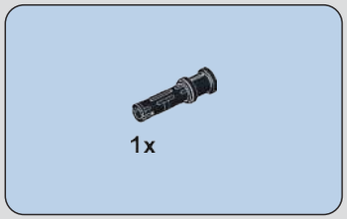

7

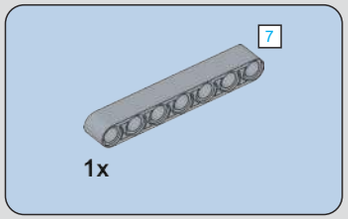

8

9

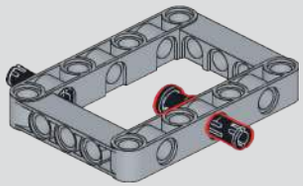

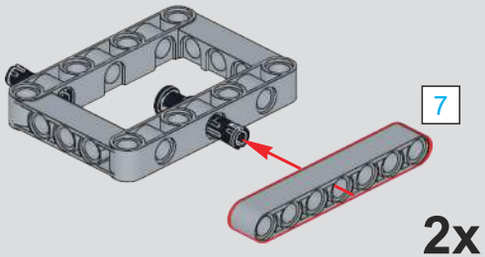

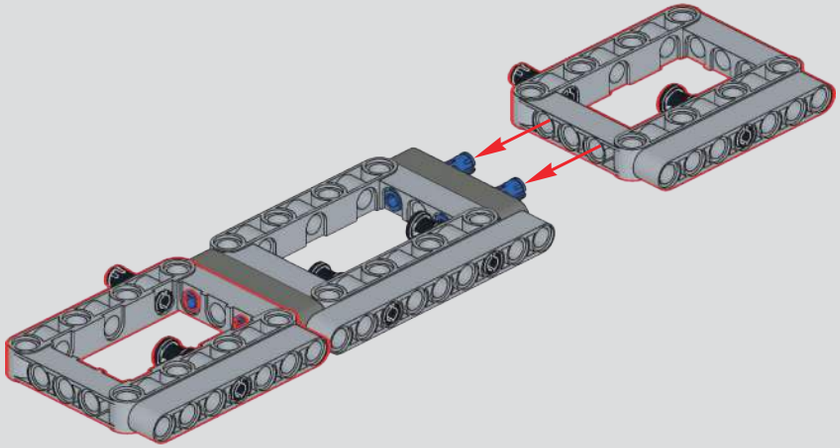

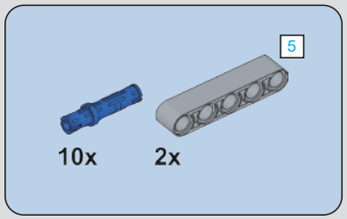

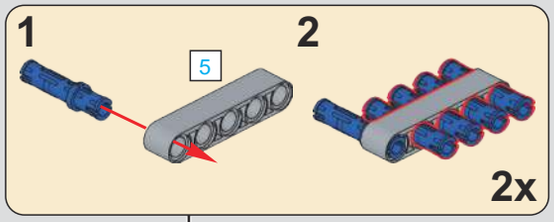

10

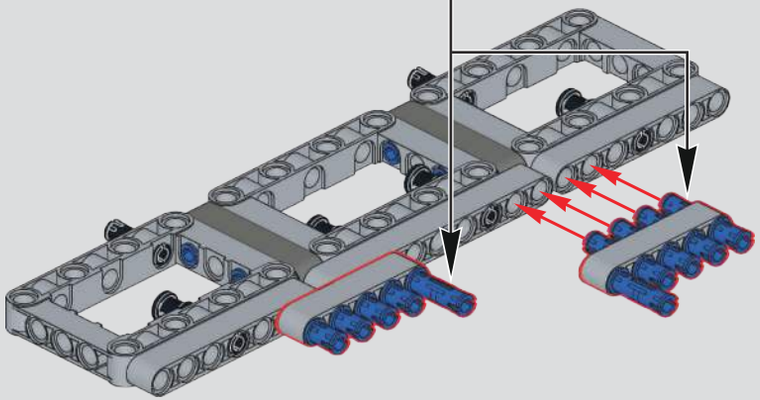

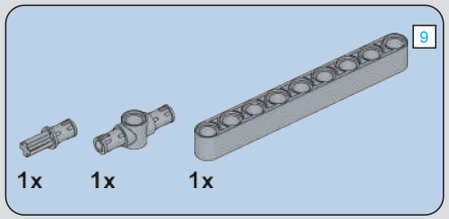

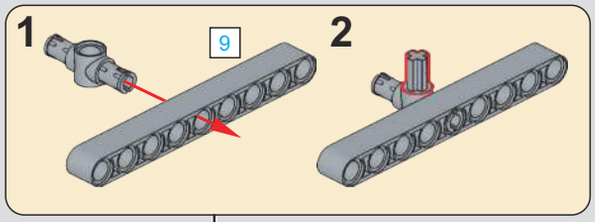

11

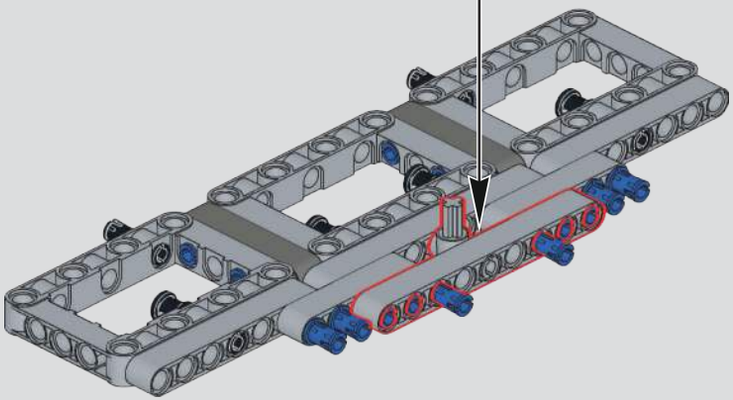

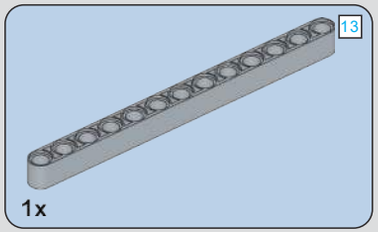

12

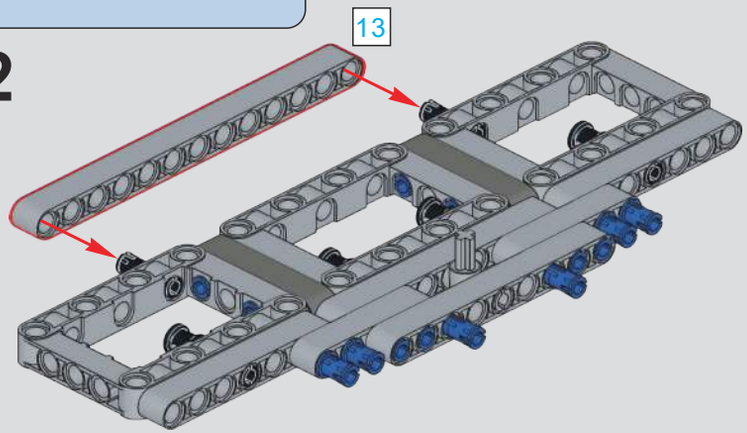

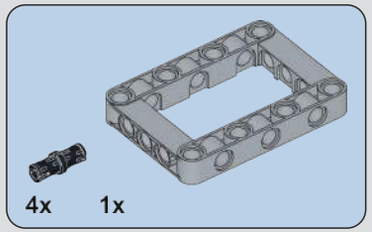

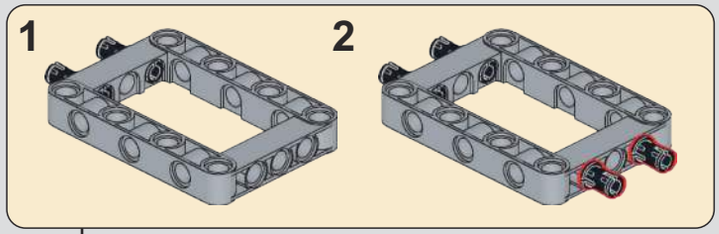

13

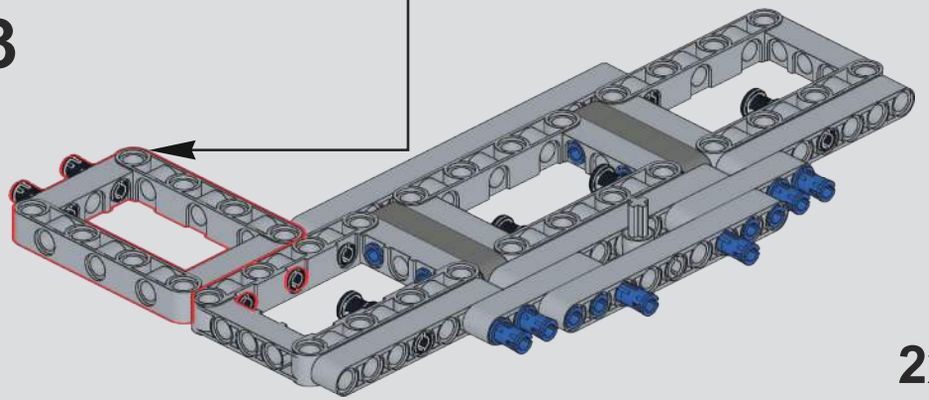

2x

14

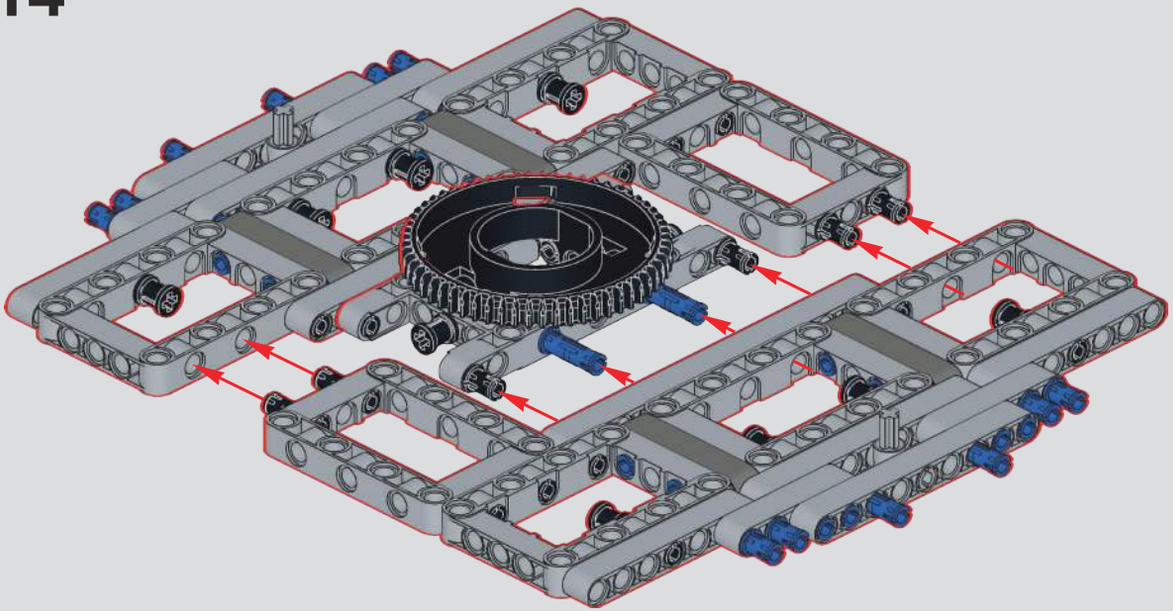

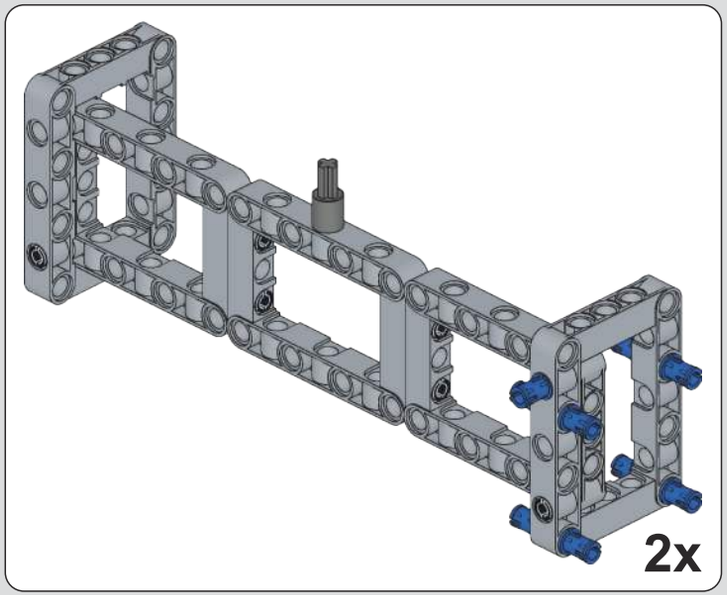

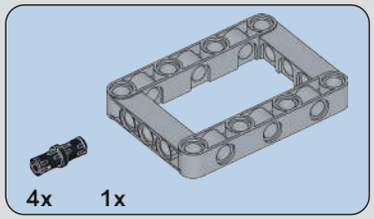

15

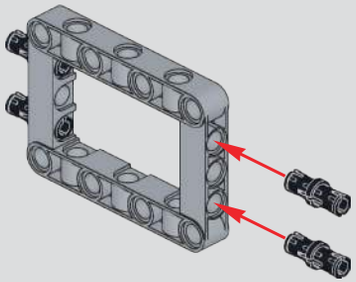

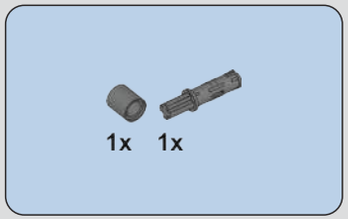

16

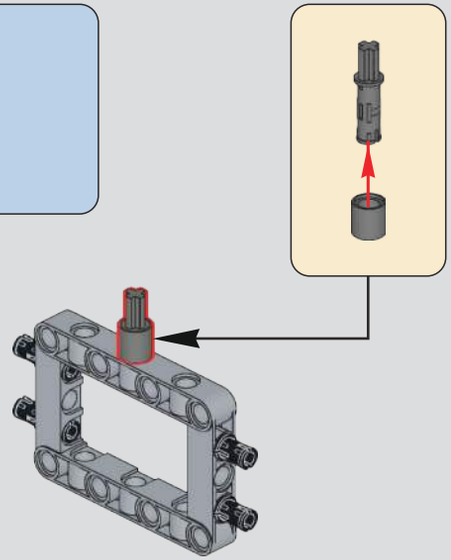

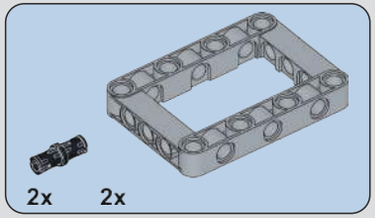

17

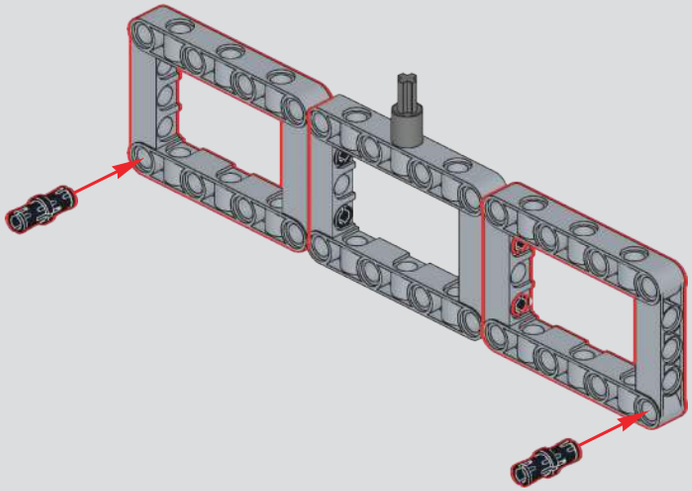

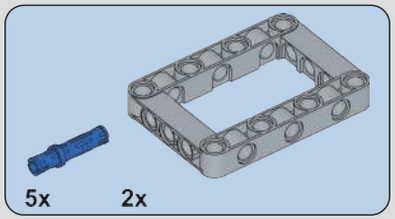

18

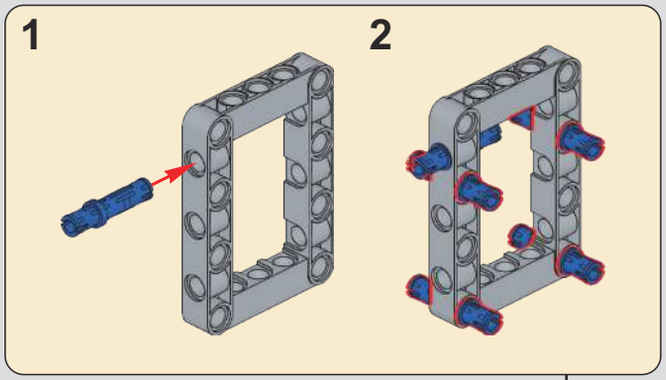

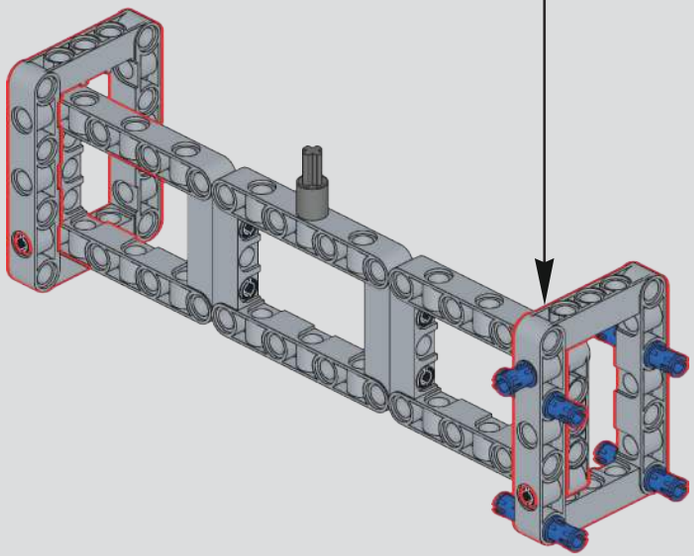

2x

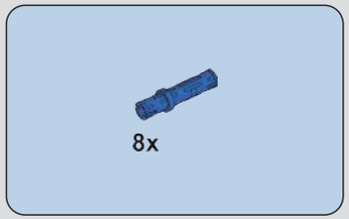

19

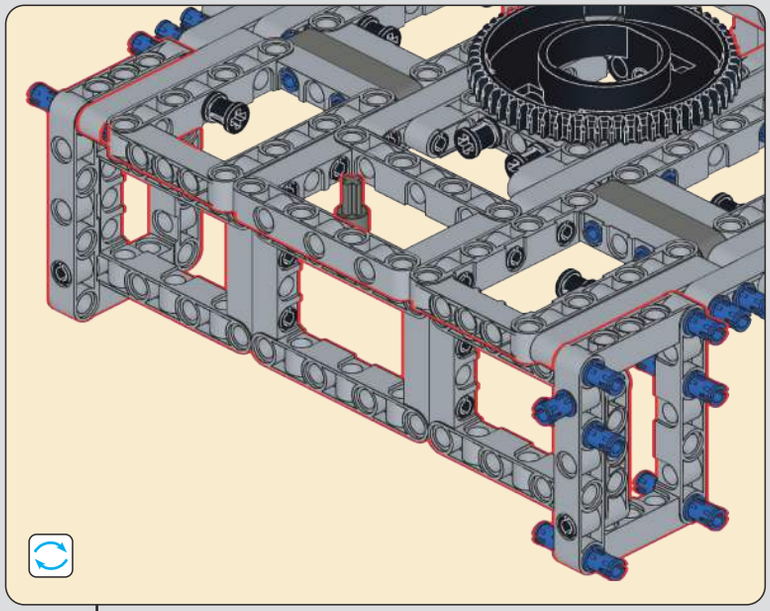

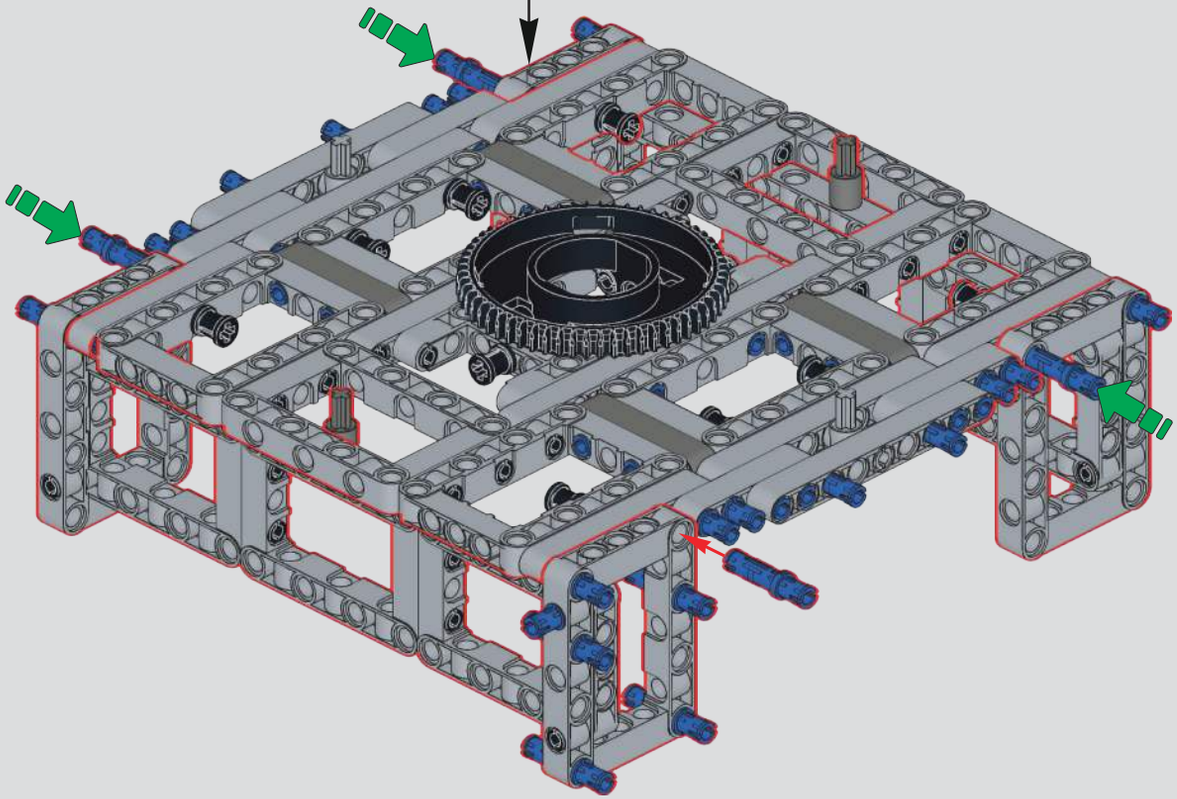

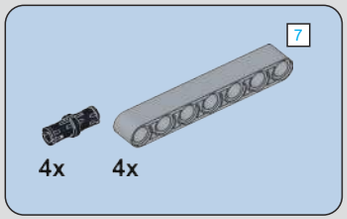

20

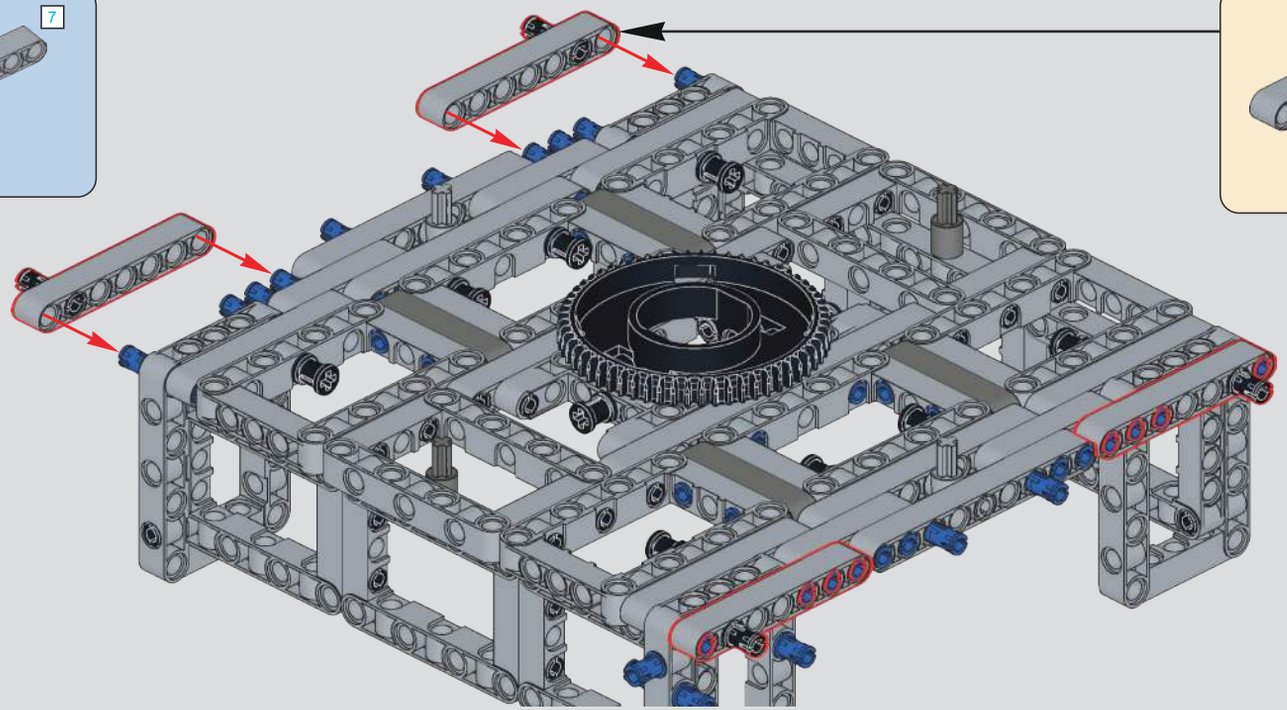

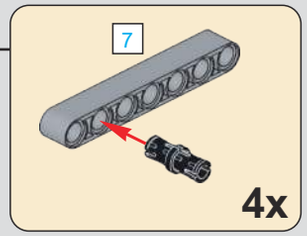

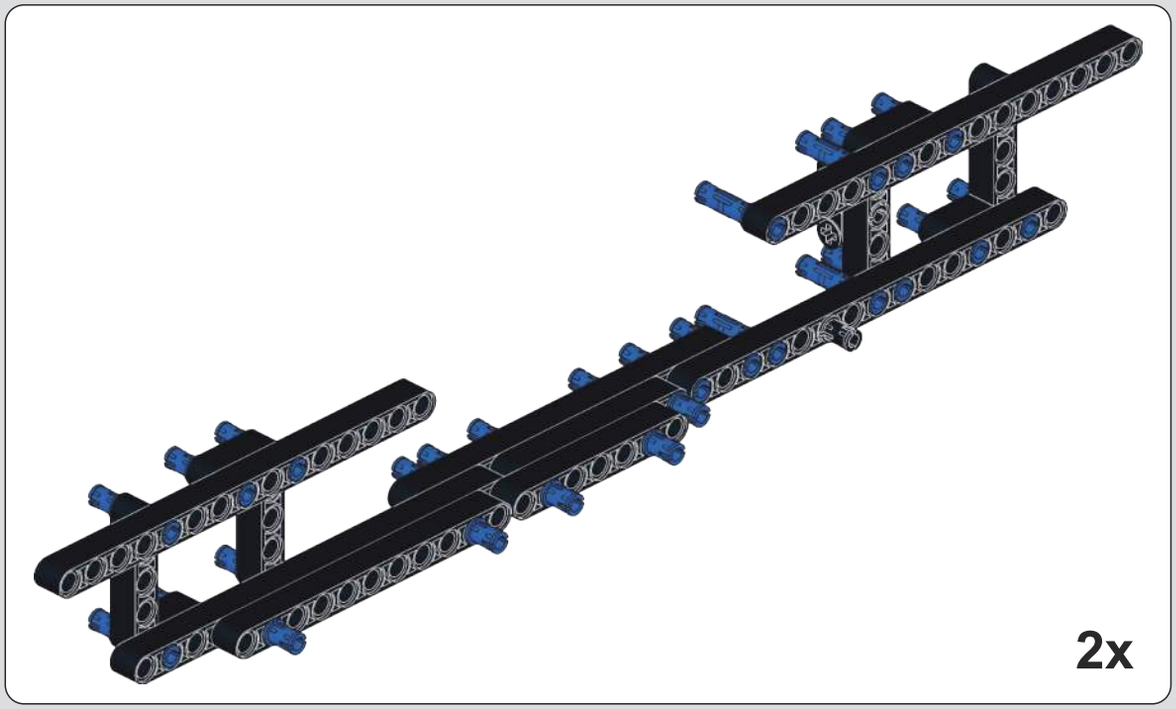

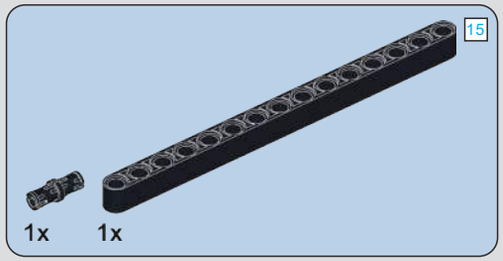

21

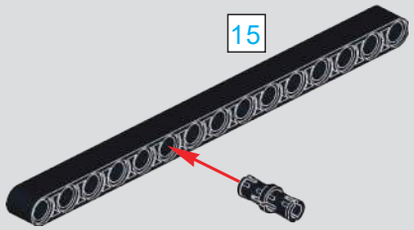

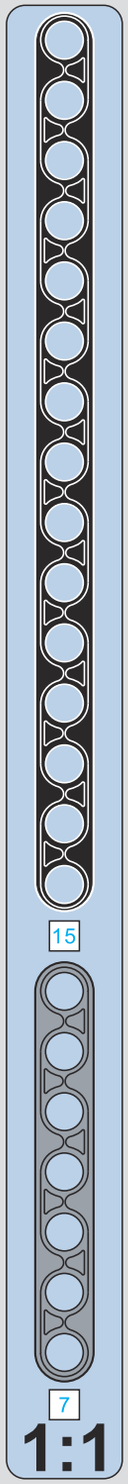

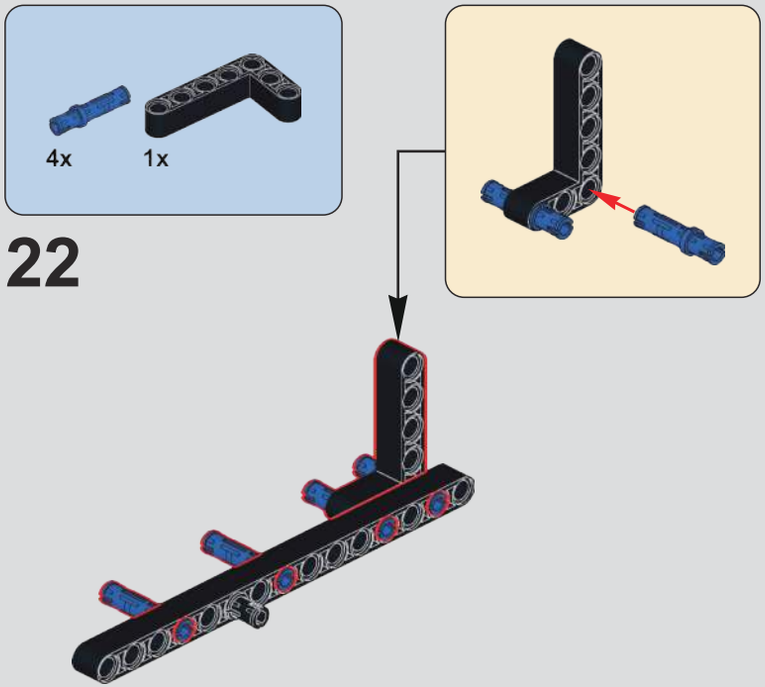

22

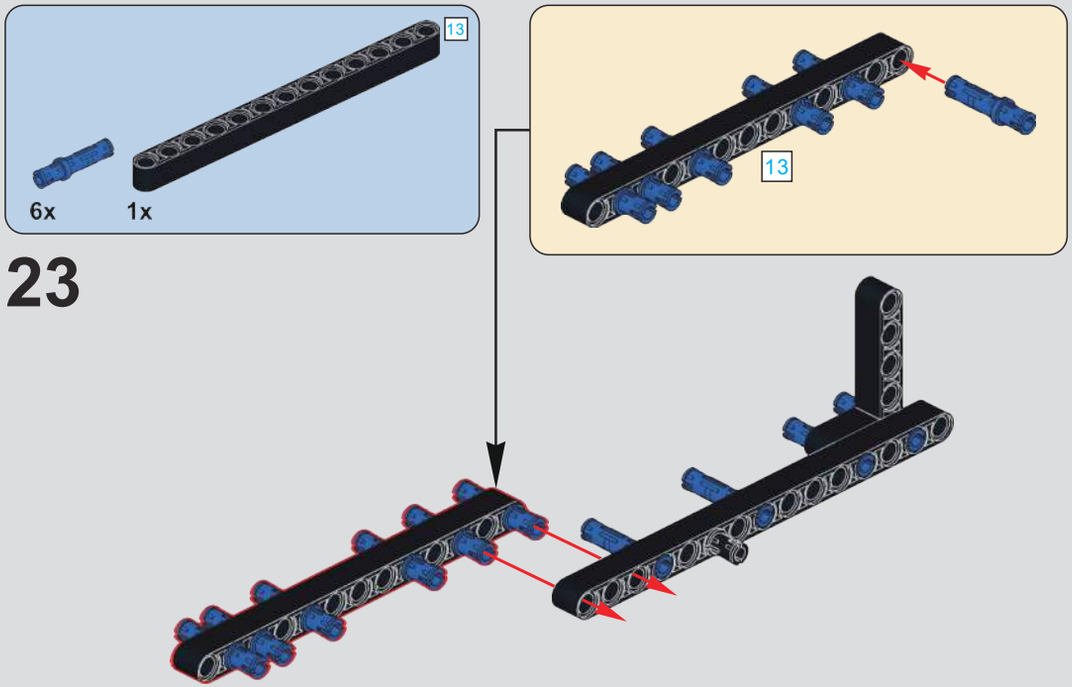

23

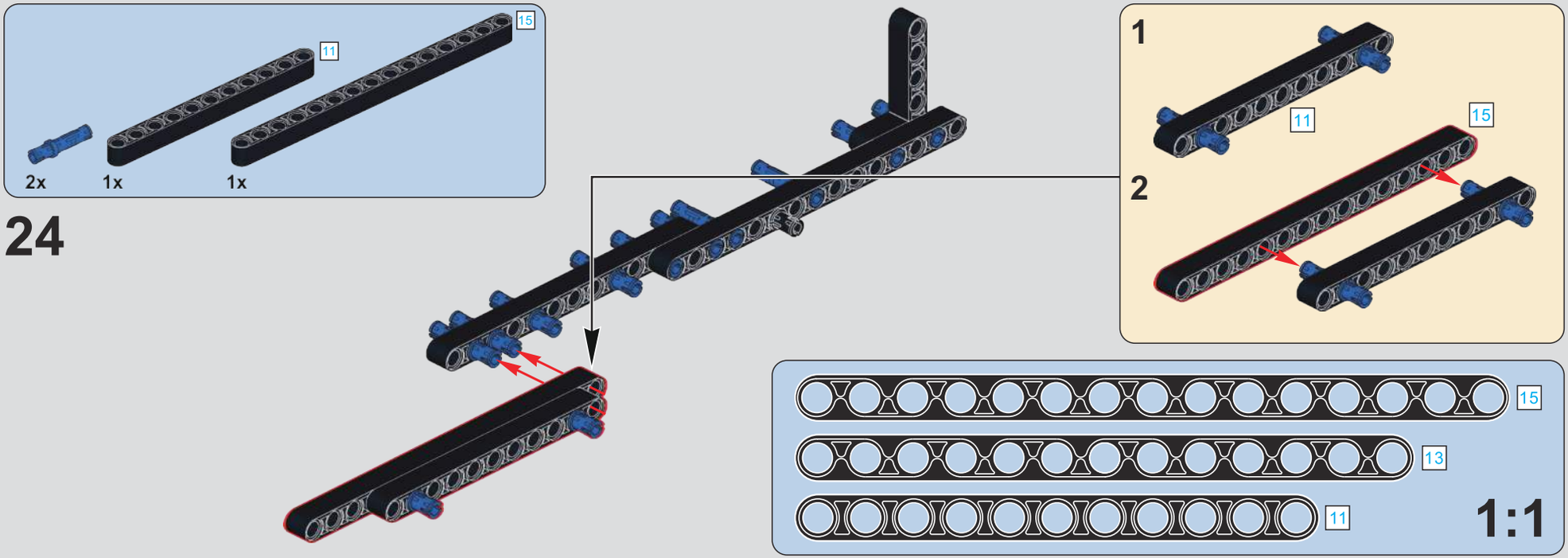

24

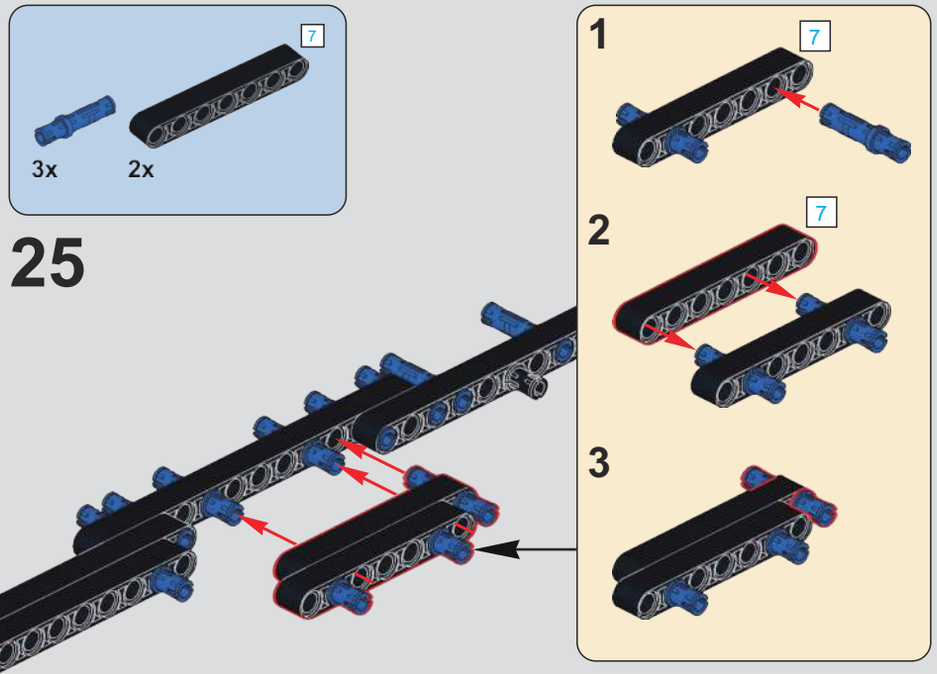
7
3x
2x
25
1
7
2
7
3

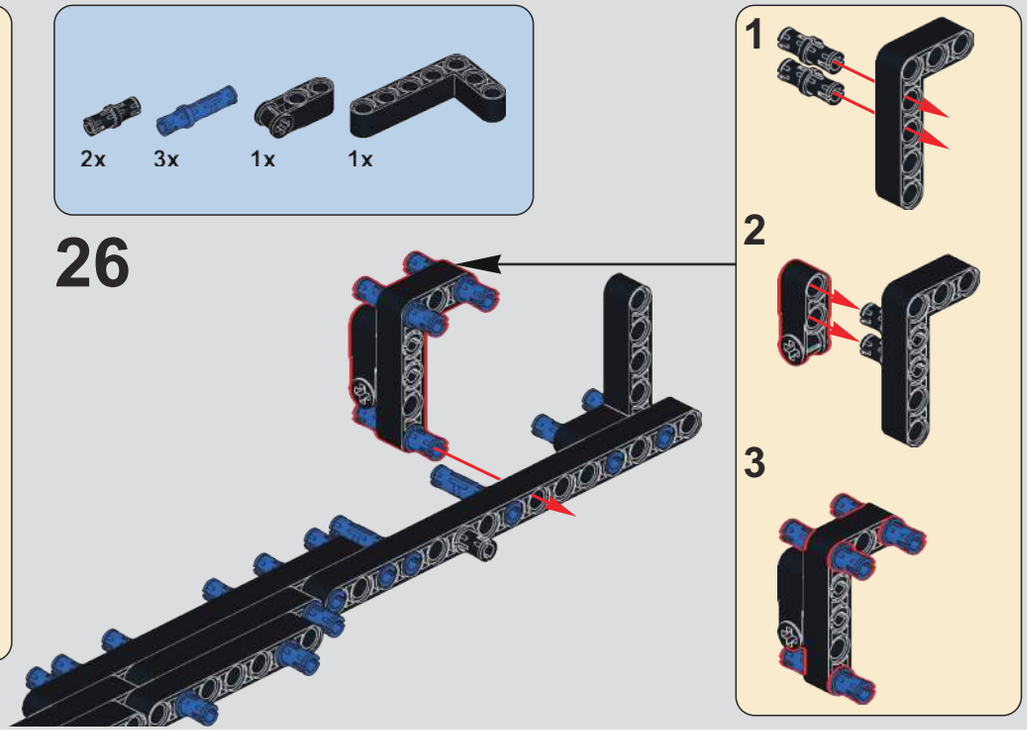
2x
3x
1x
1x
26
1
2
3

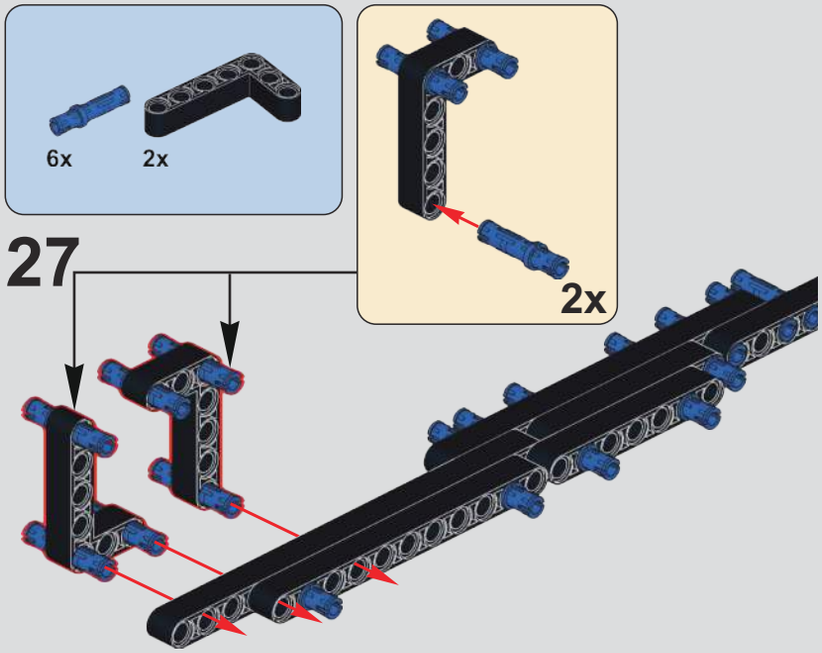
6x
2x
27
2x

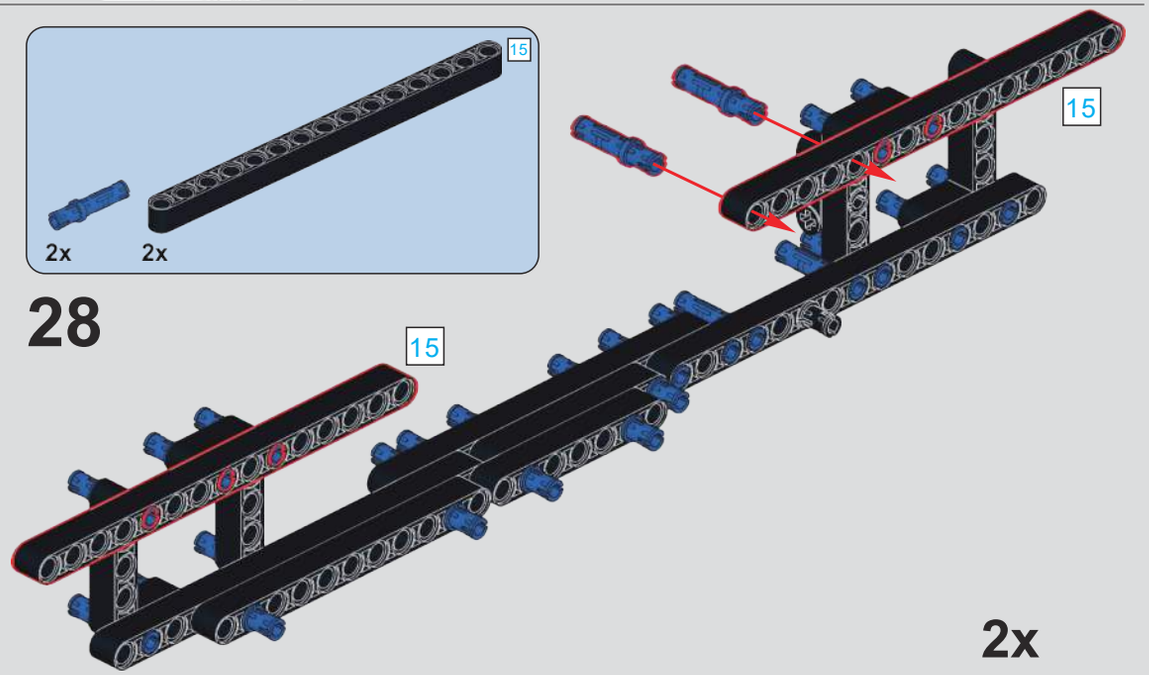
15
2x
2x
28
15
15

2x

7
15
1:1

29

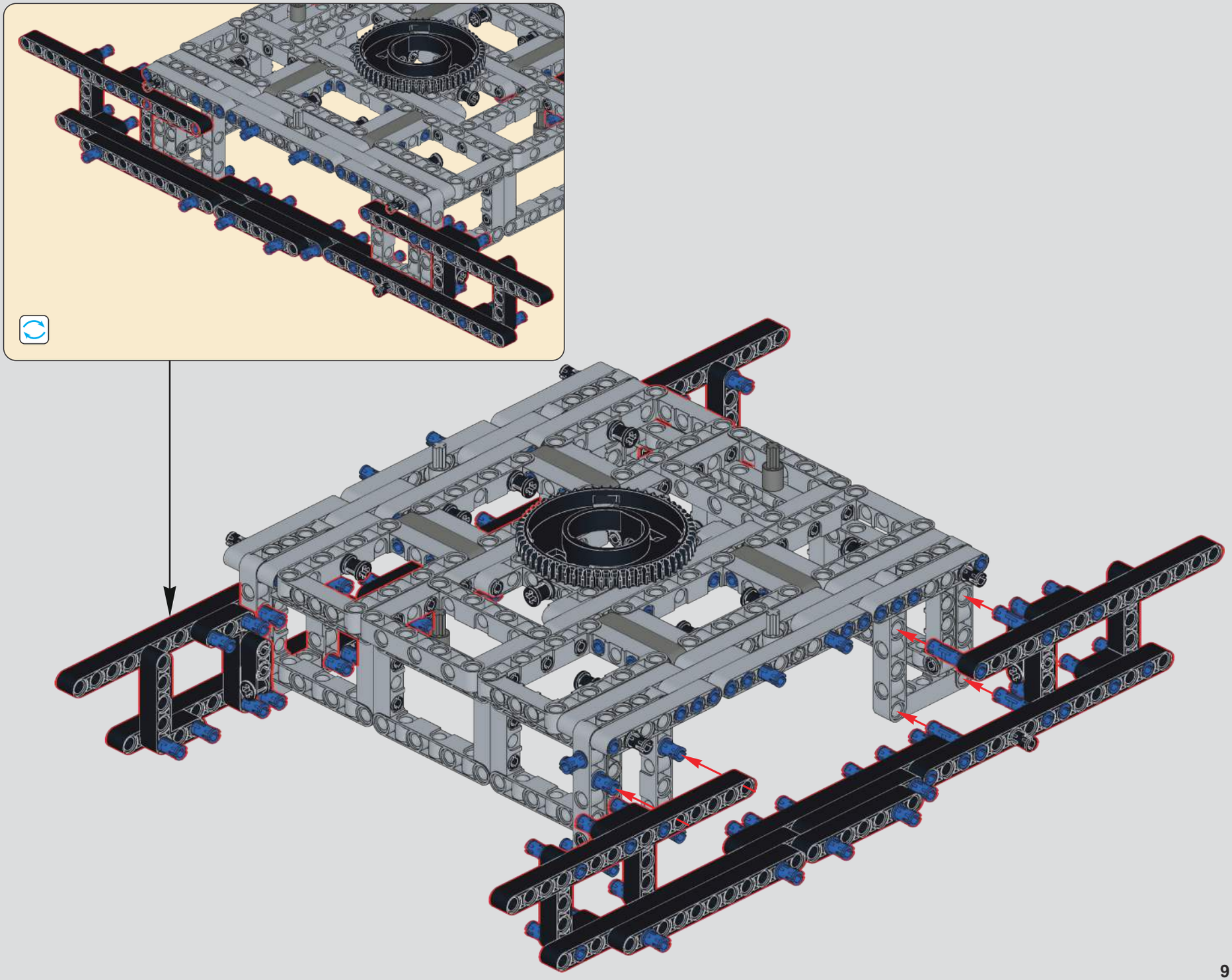

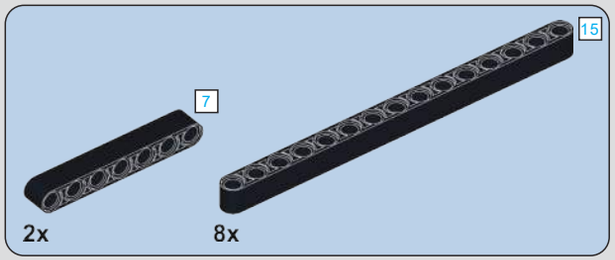

30

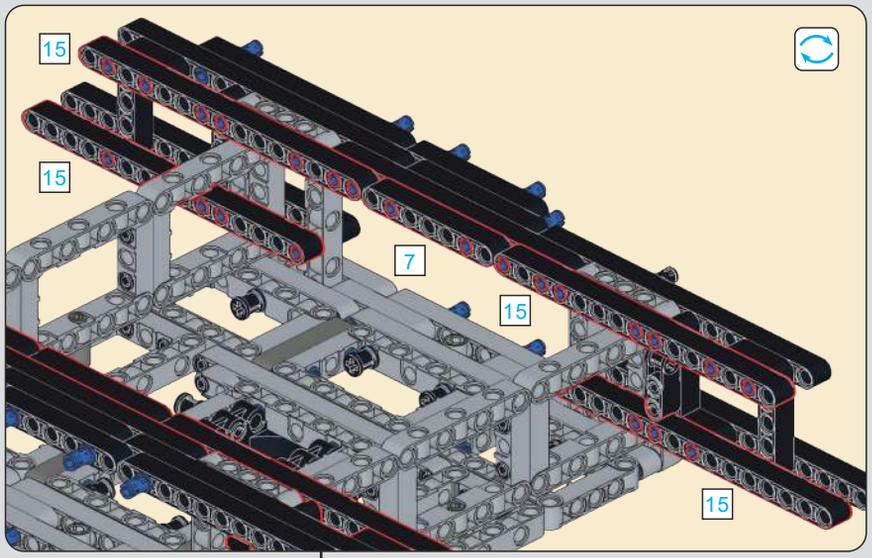

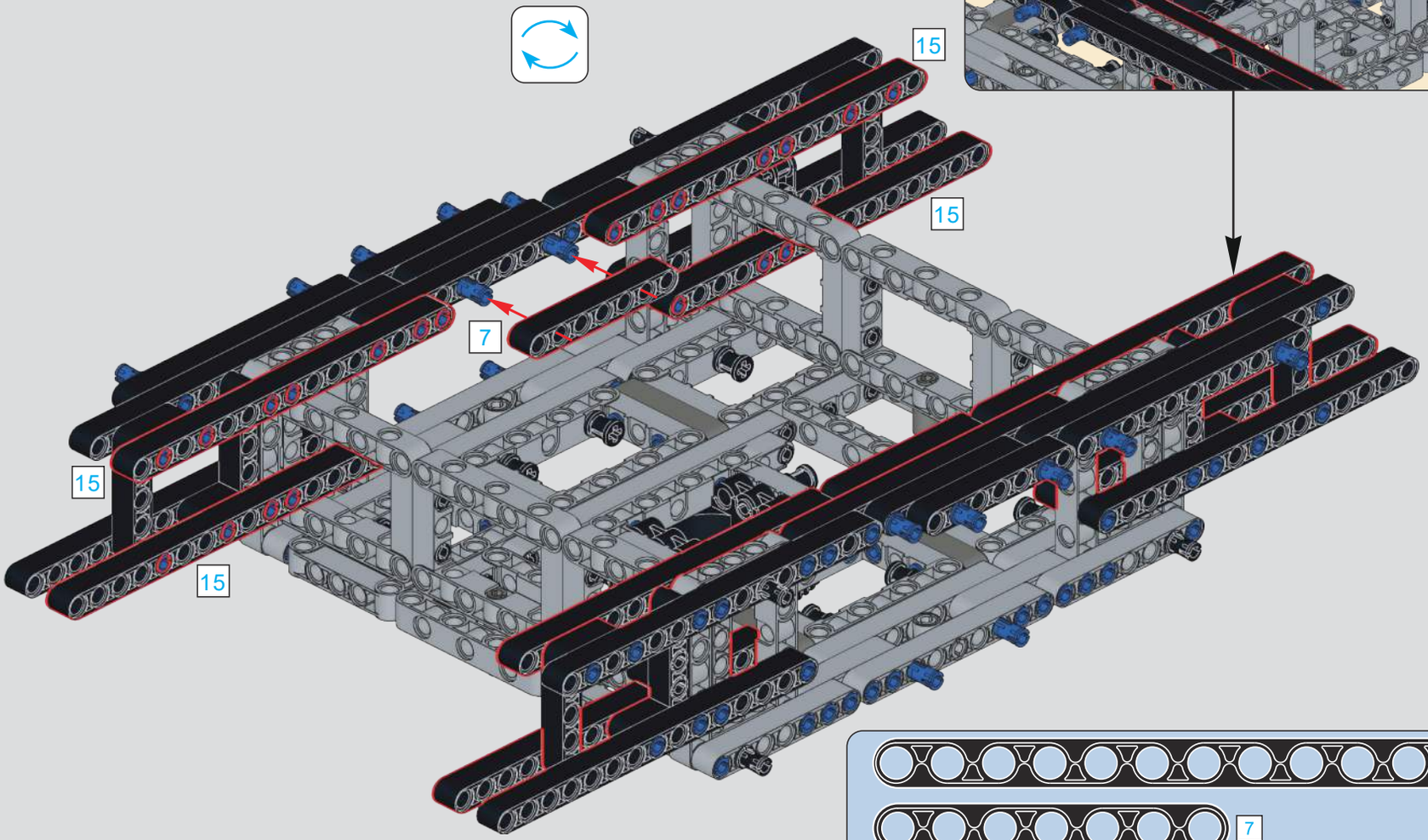

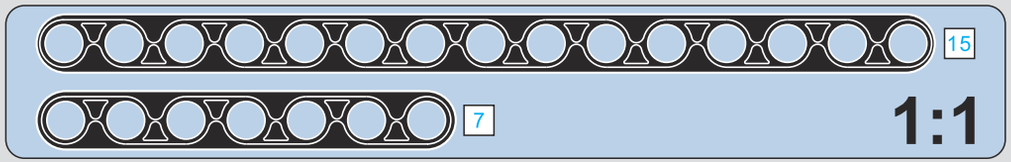

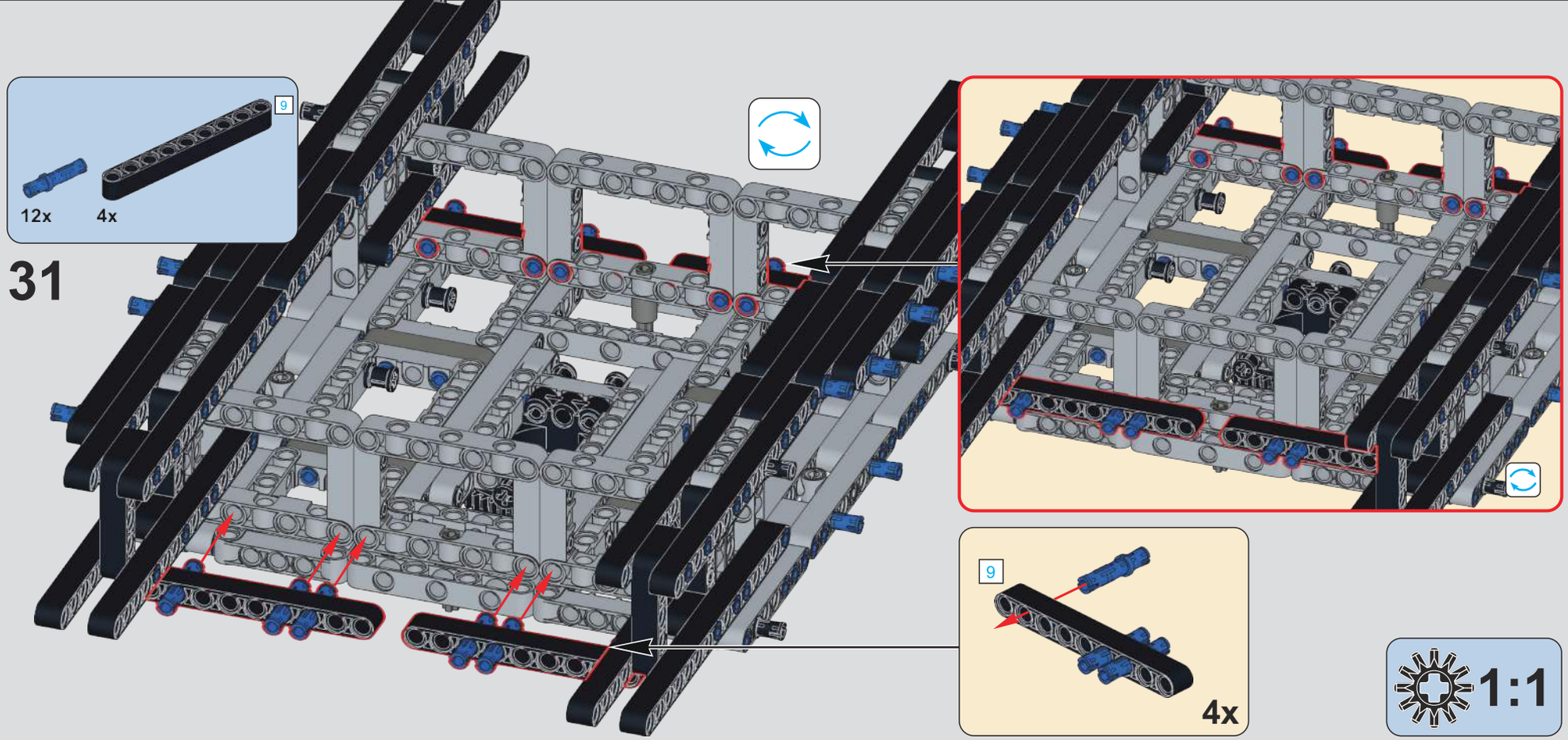
9
12x
4x
31
9
4x
1:1

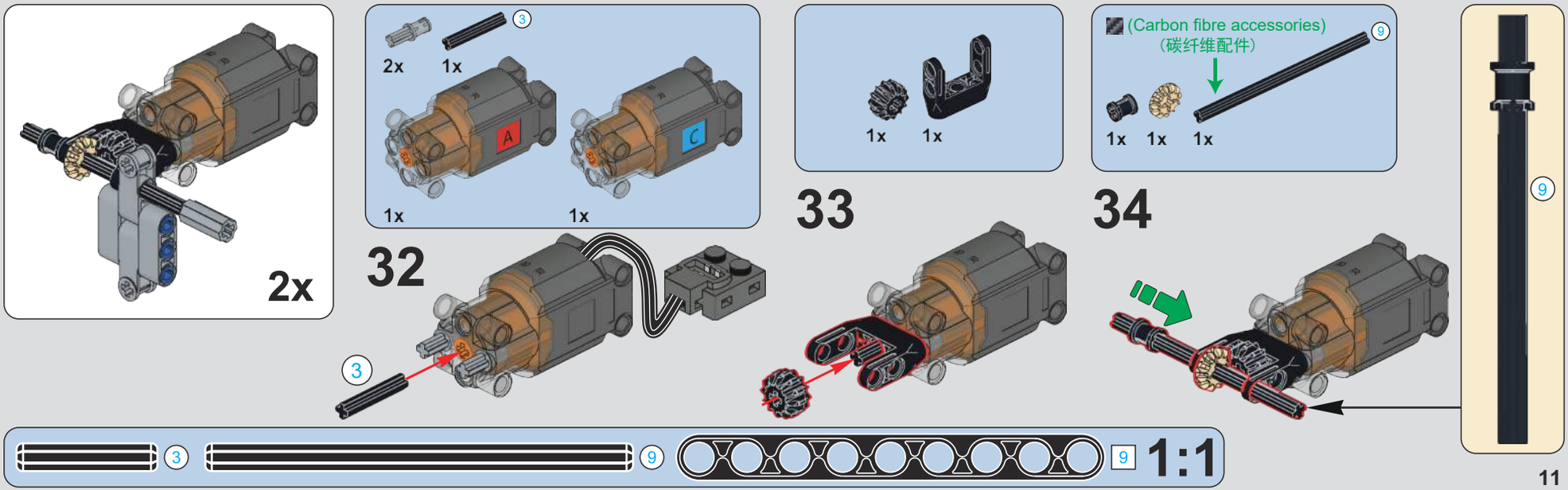
2x
3
2x
1x
A
C
1x
1x
32
3
1x
1x
33
(Carbon fibre accessories)
(碳纤维配件)
9
1x
1x
1x
34
9
3
9
9
1:1

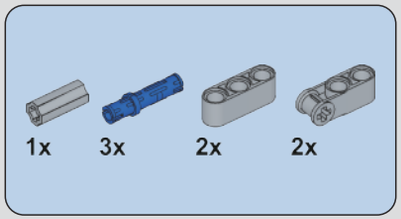

35

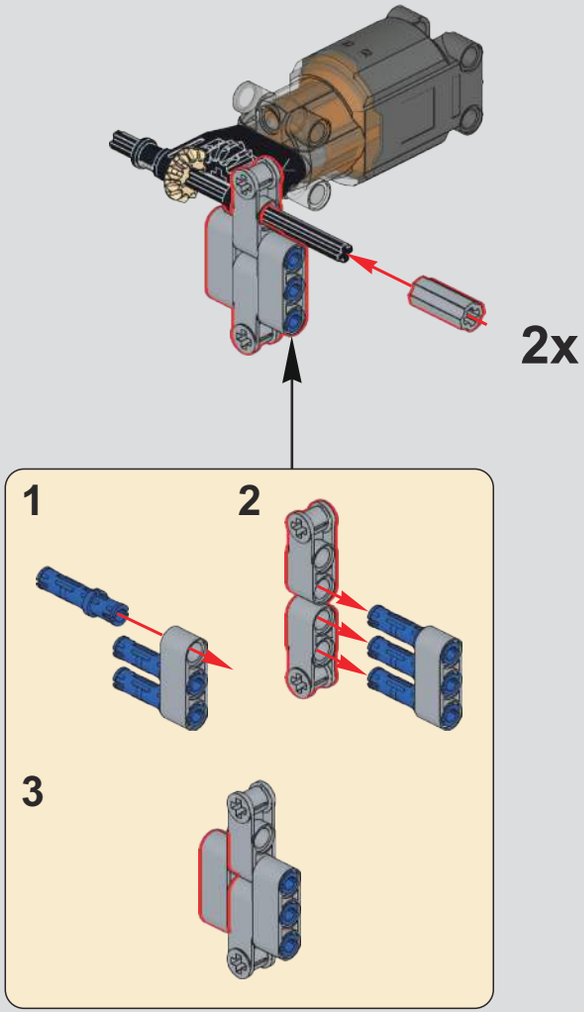

36

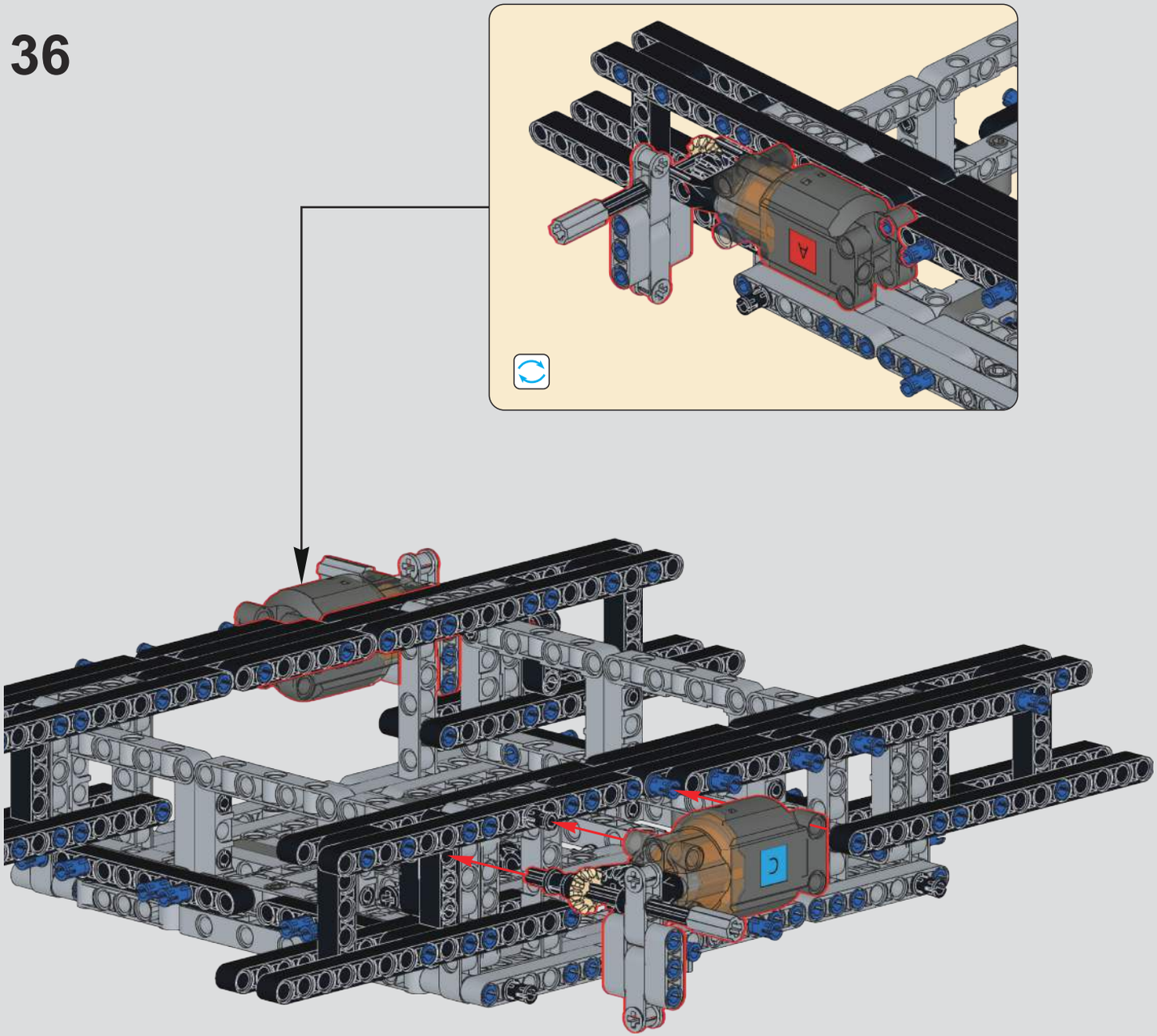

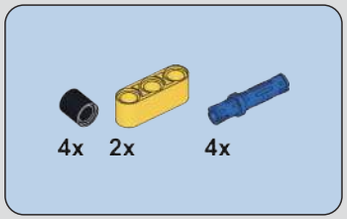

37

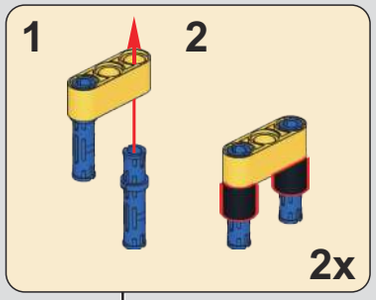

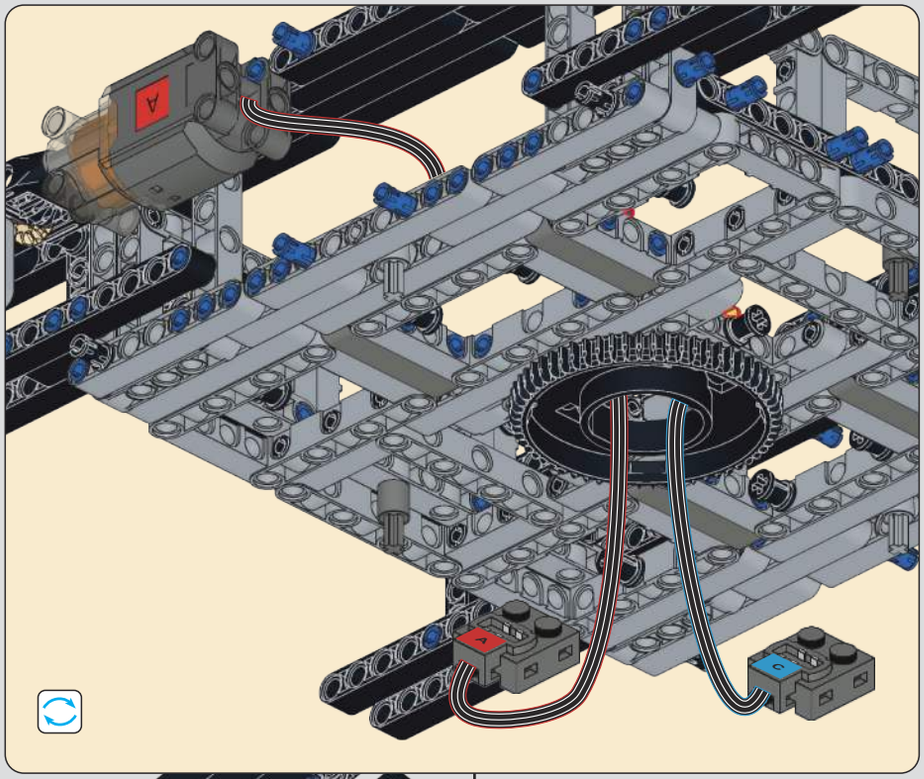

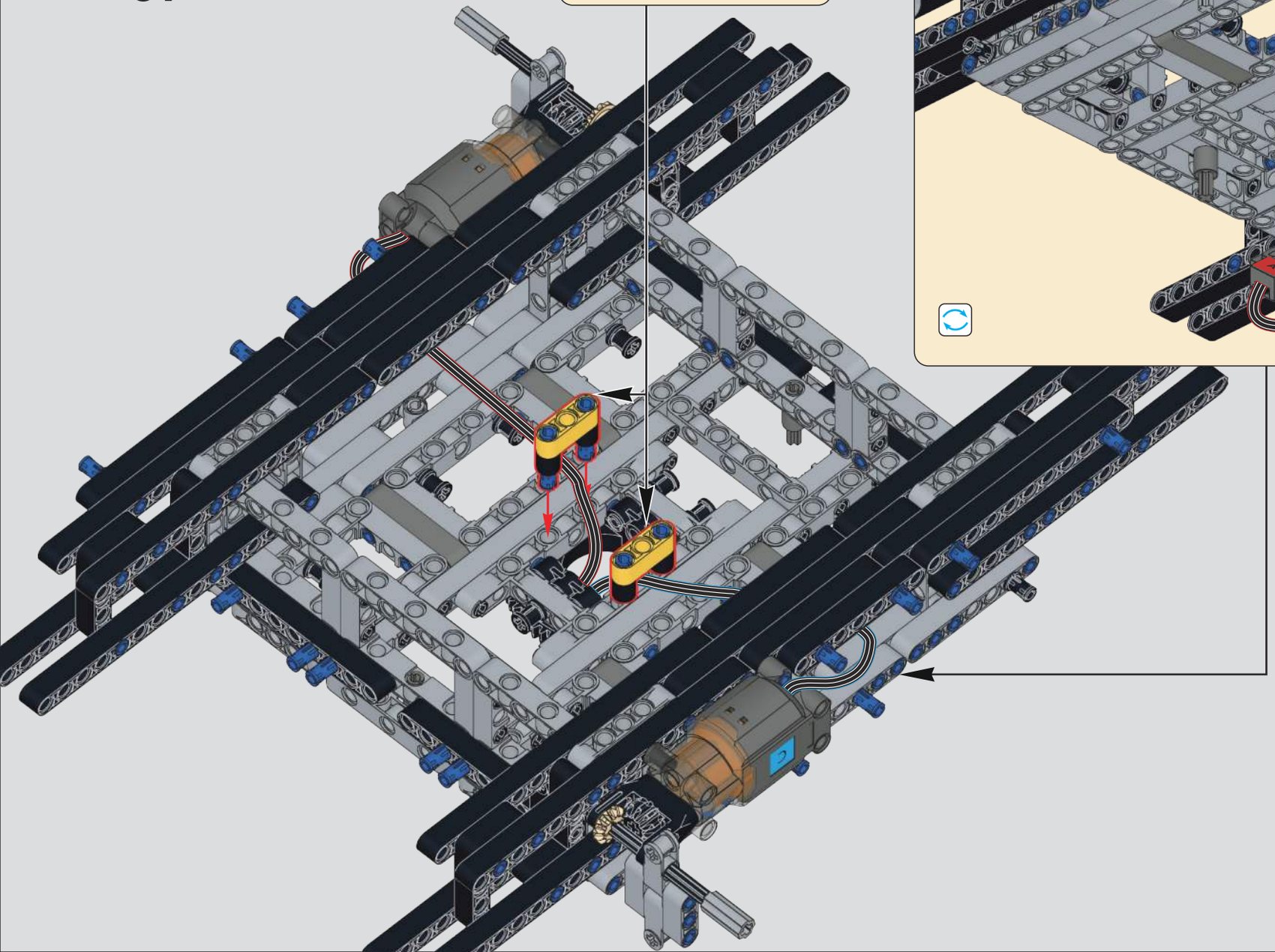

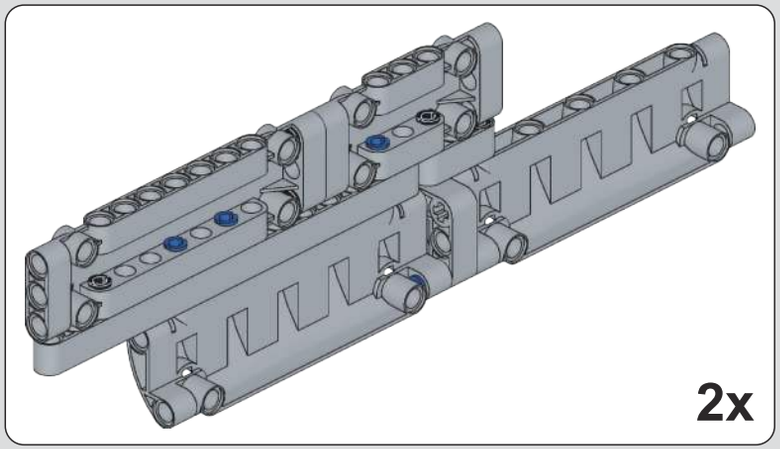

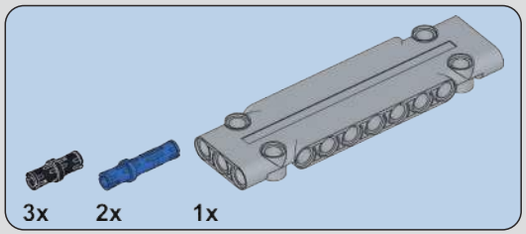

38

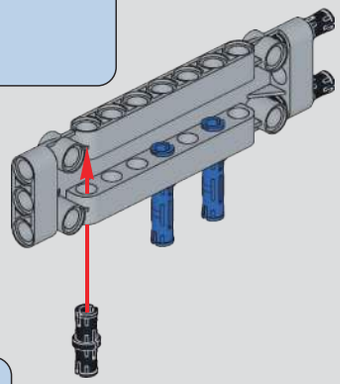

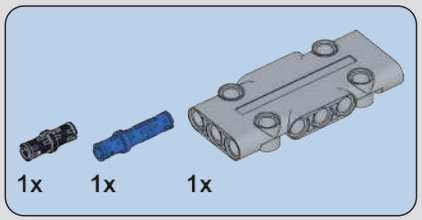

39

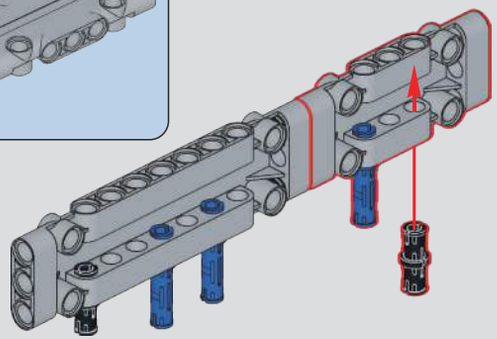

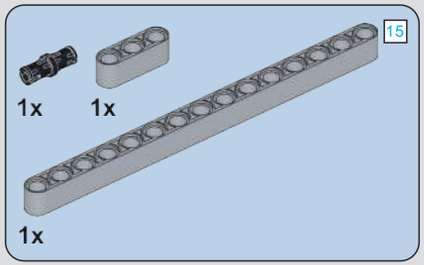

40

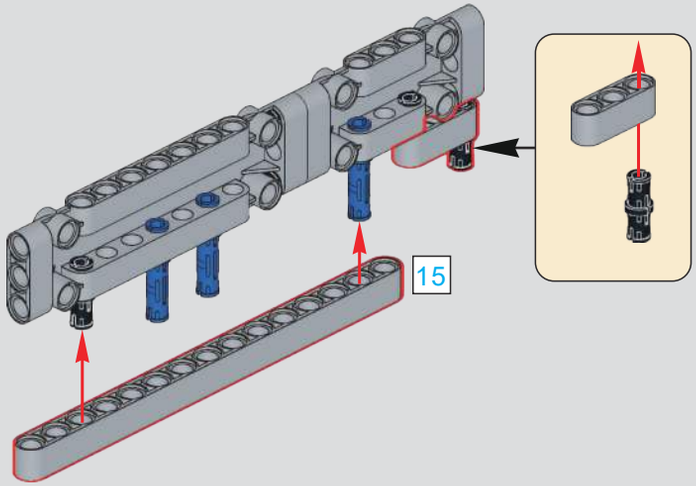

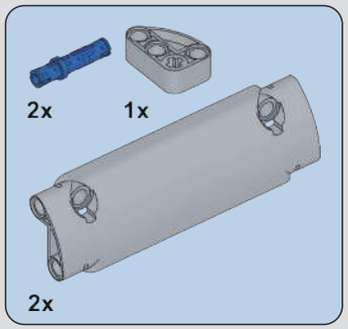

41

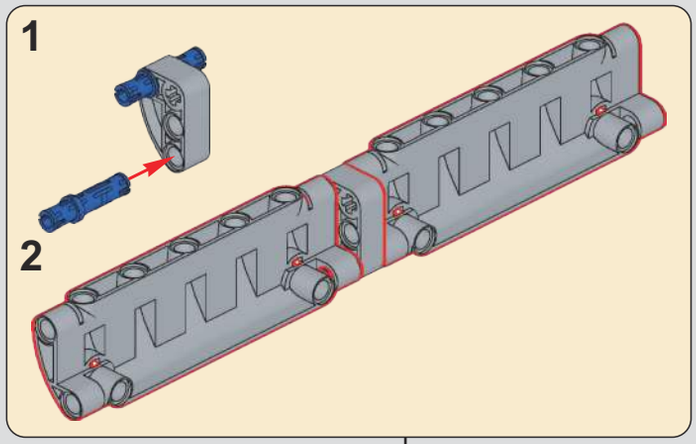

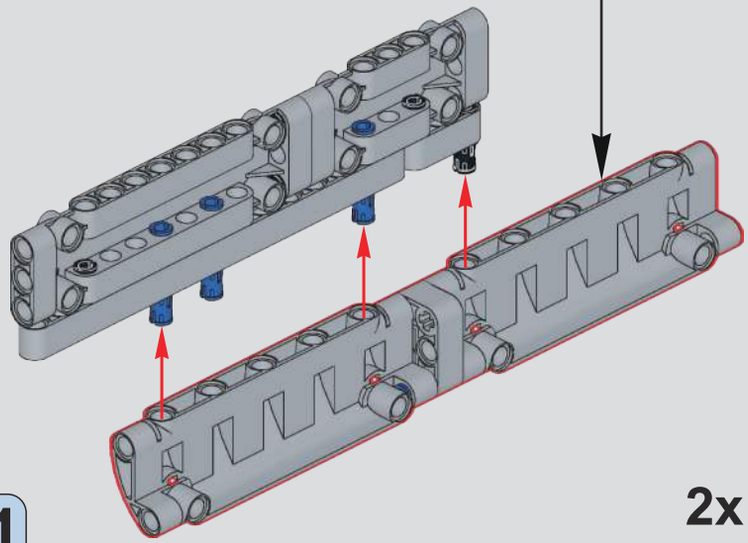

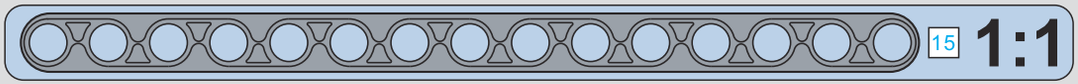

42

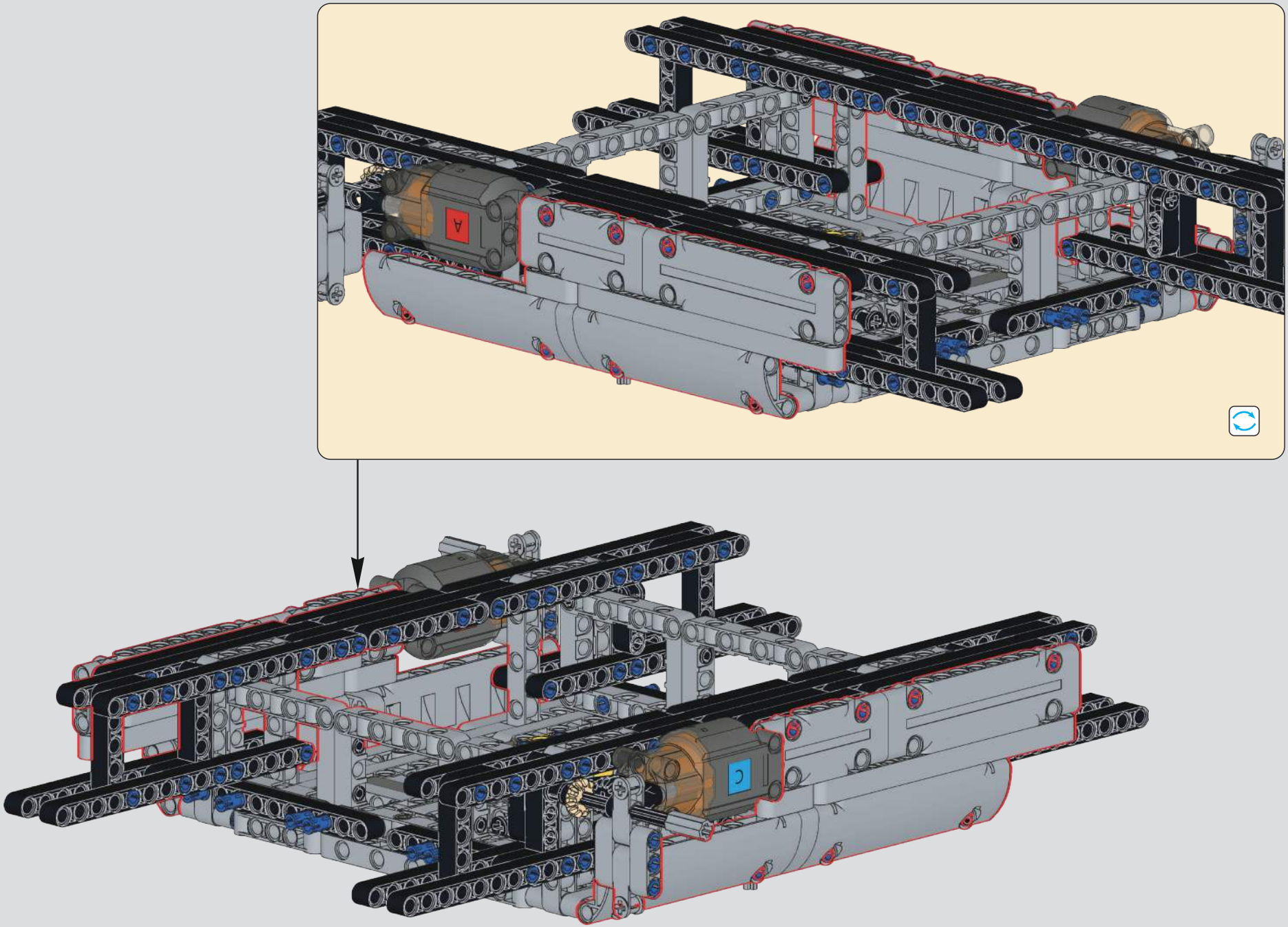

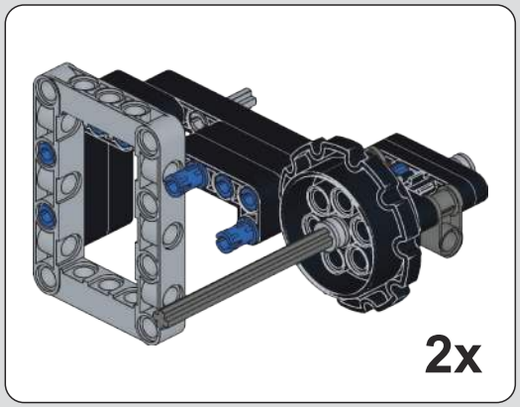

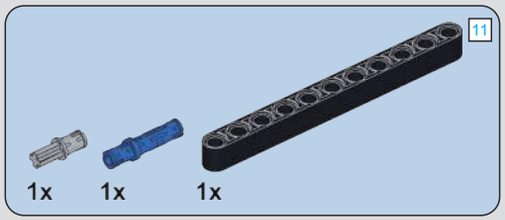

43

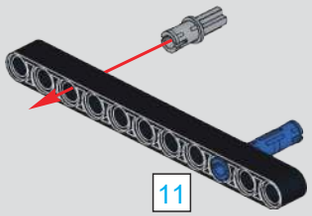

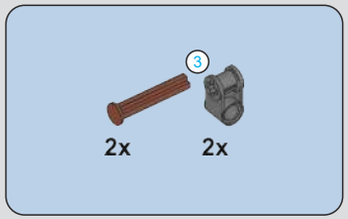

44

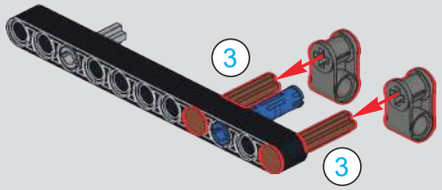

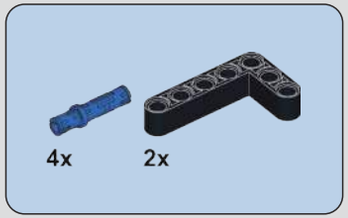

45

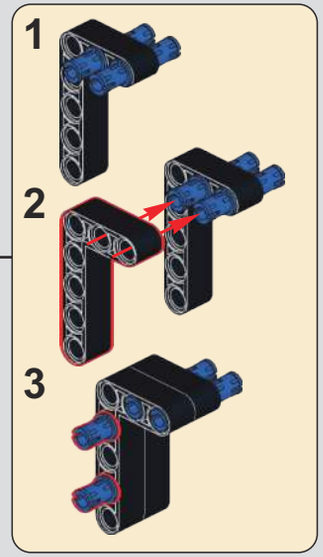

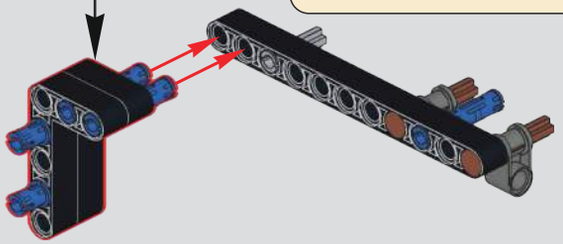

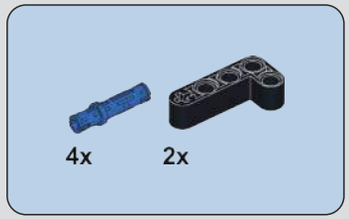

46

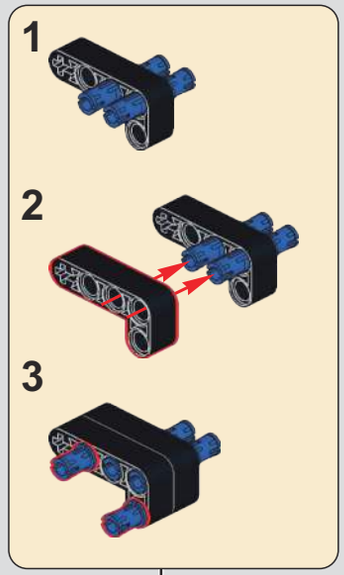

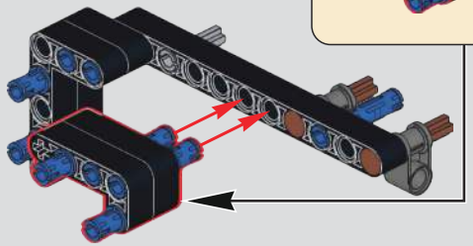

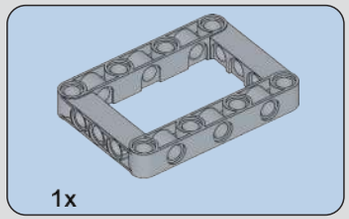

47

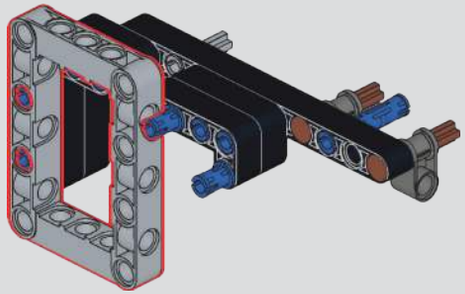

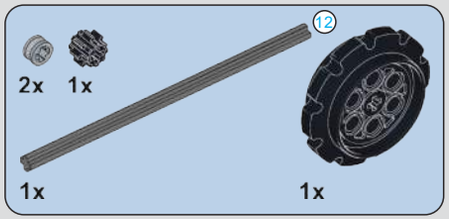

48

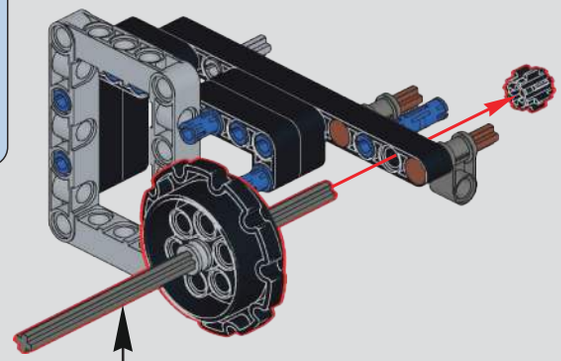

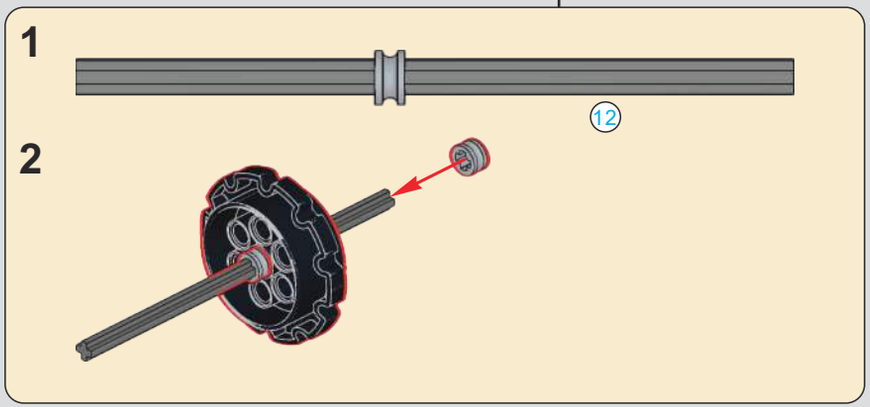

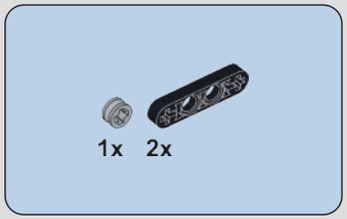

49

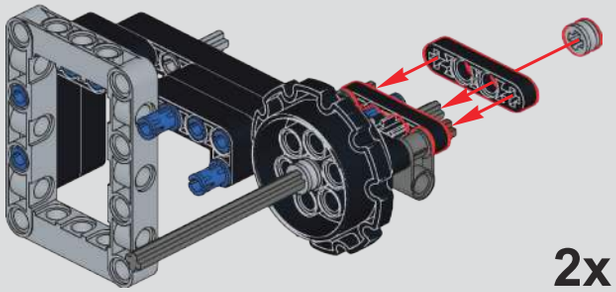

2x

1:1

1:1

50

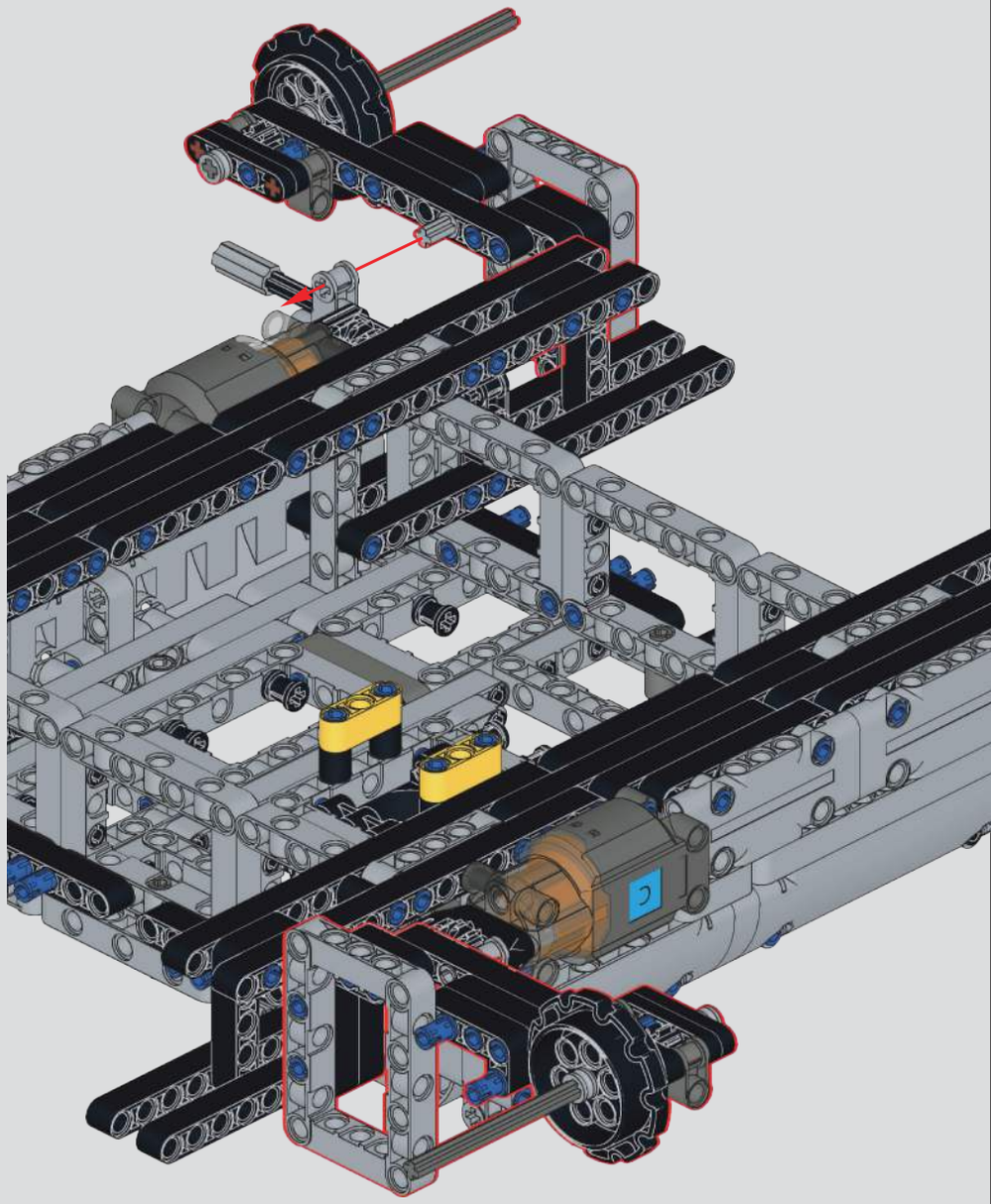

(Carbon fibre accessories)
（碳纤维配件）

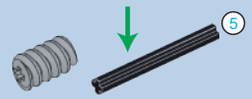

51

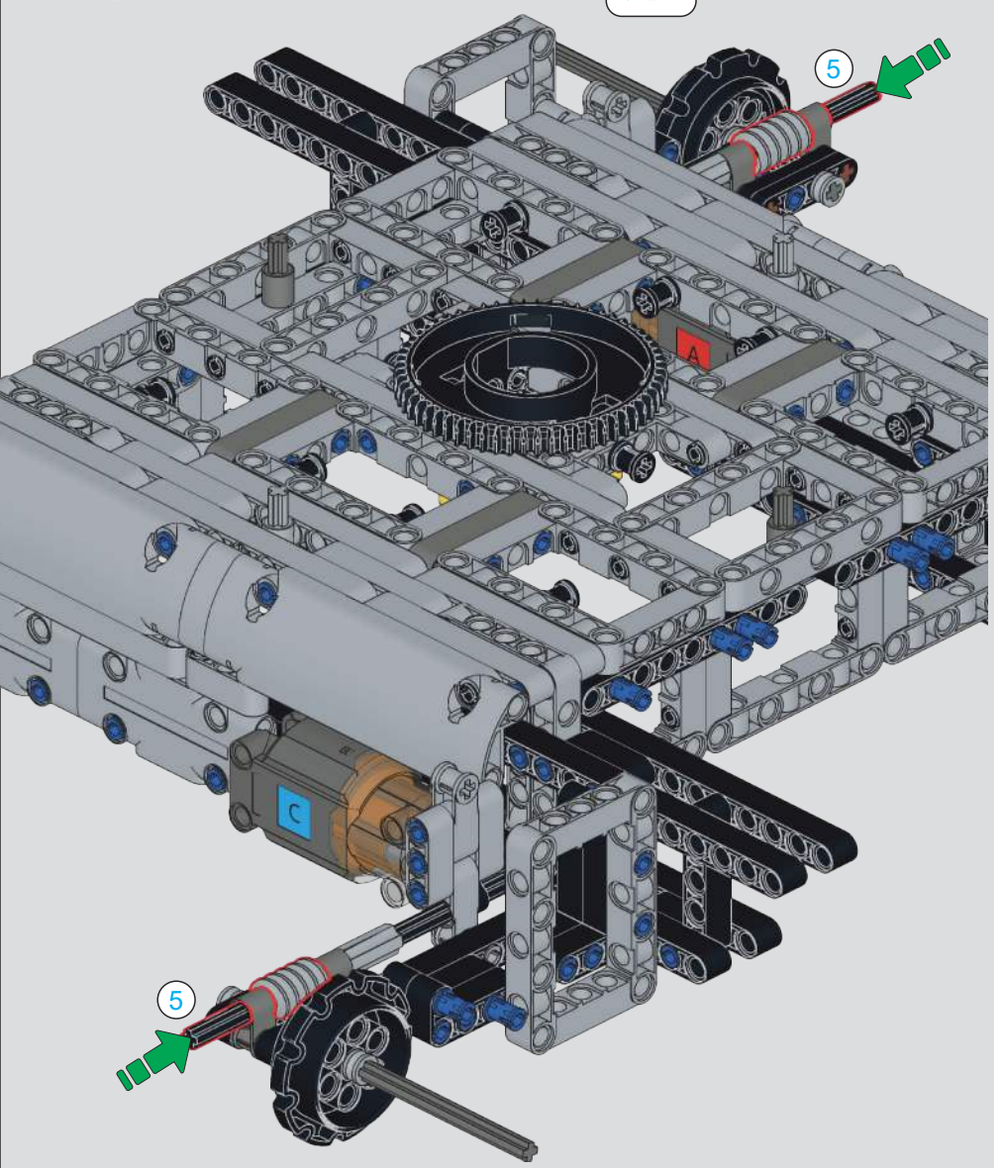

52

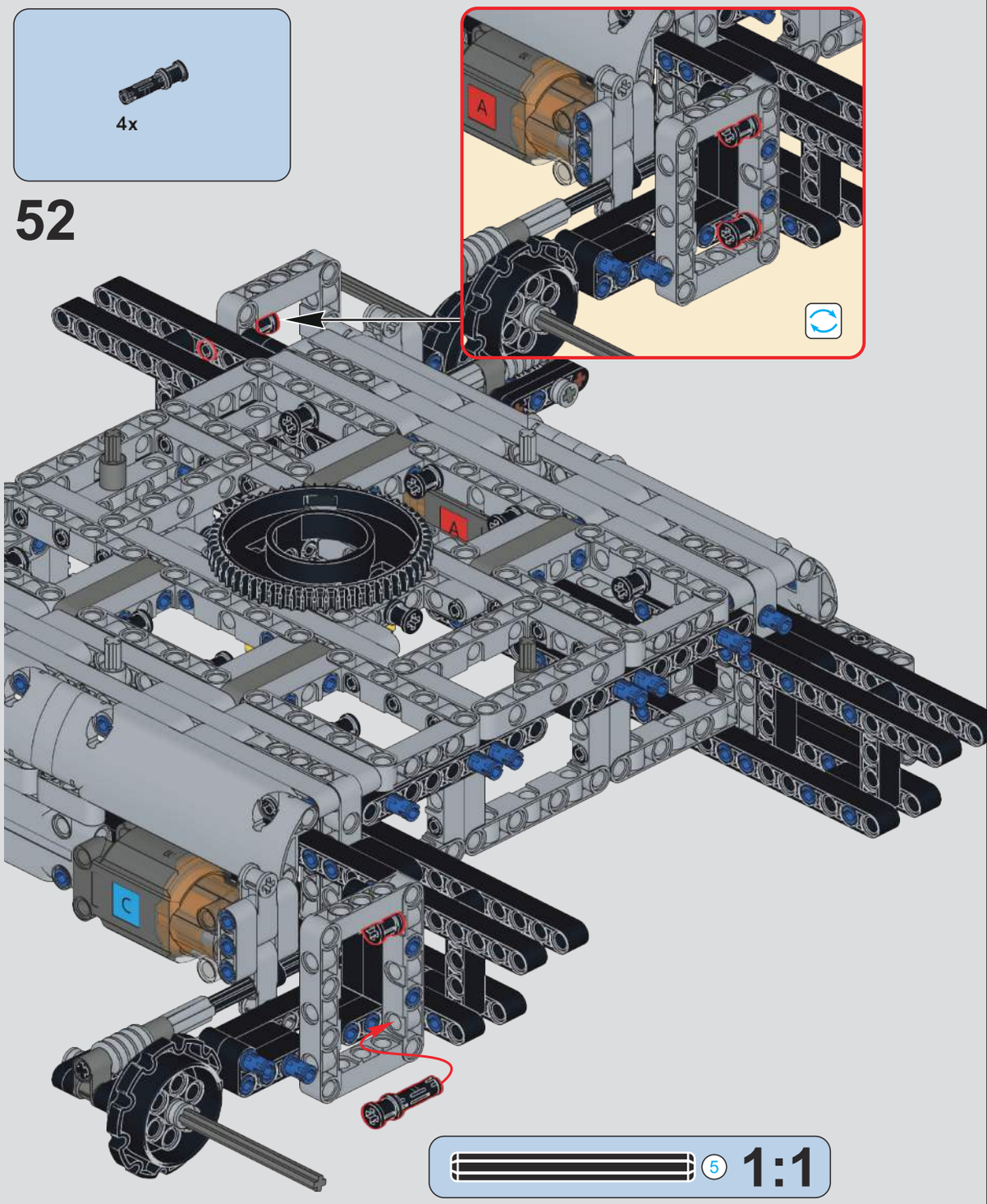

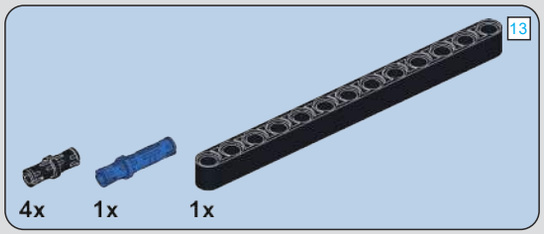

53

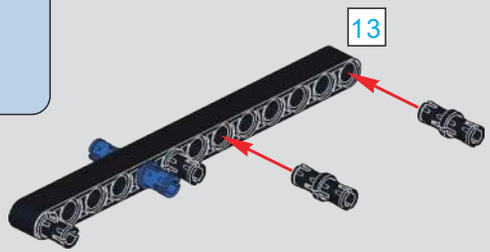

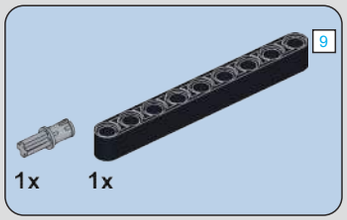

54

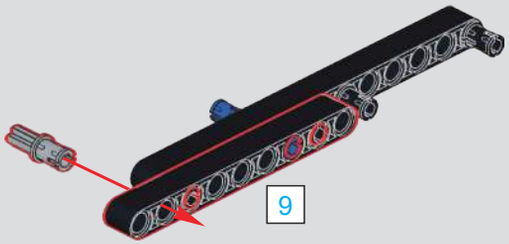

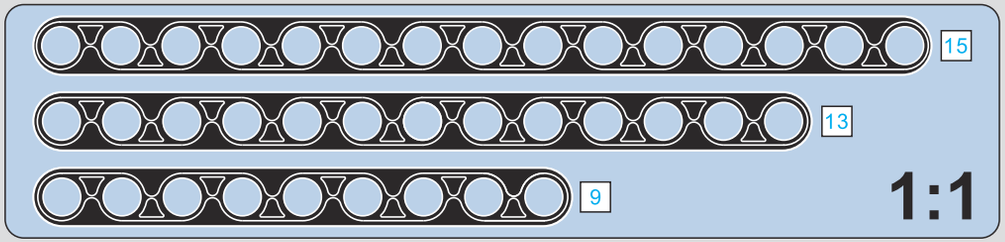

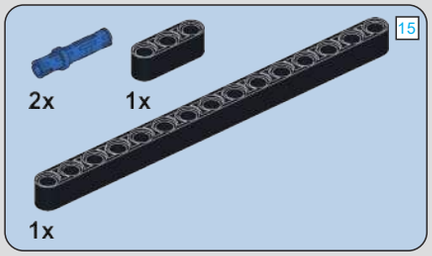

55

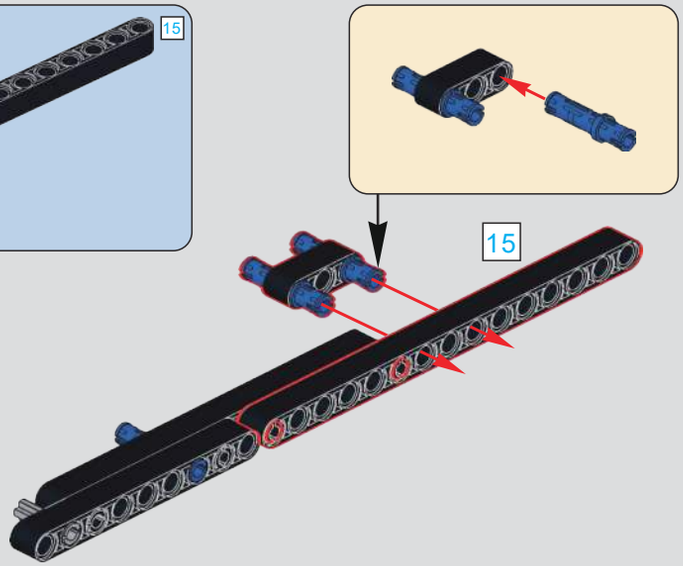

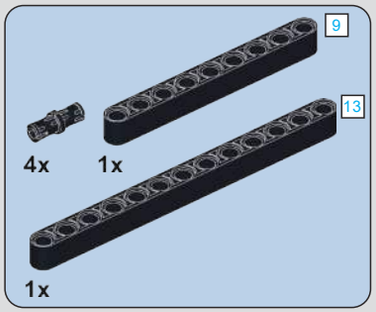

56

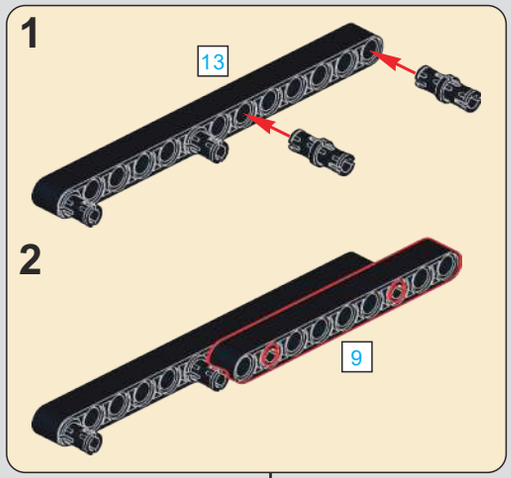

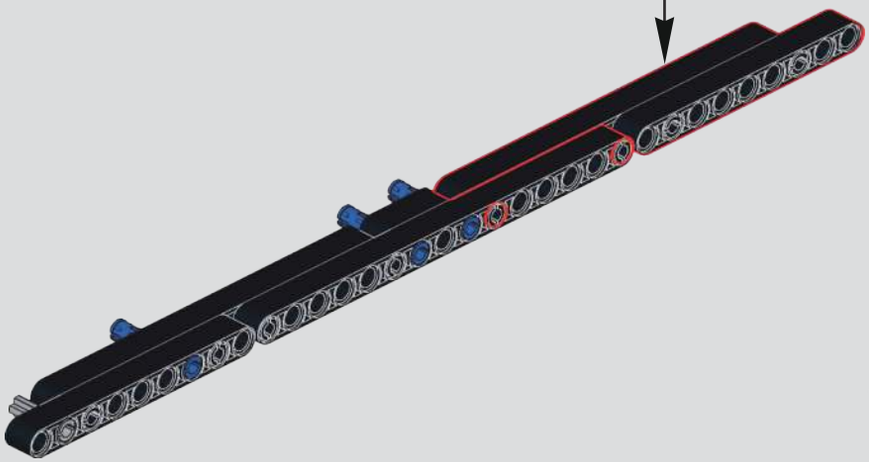

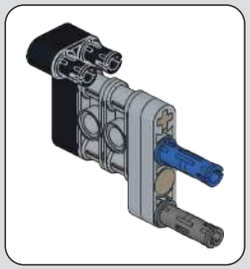

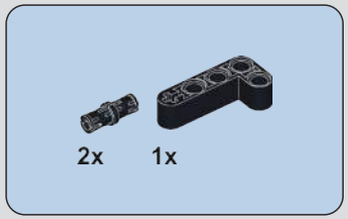

57

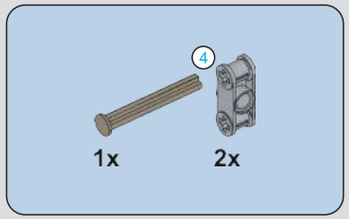

58

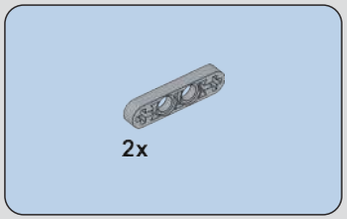

59

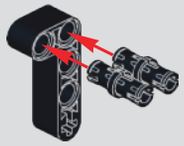

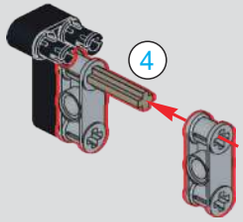

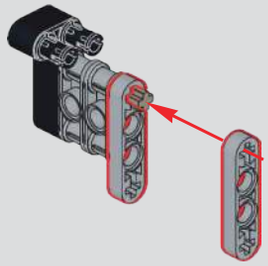

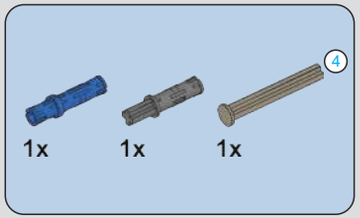

60

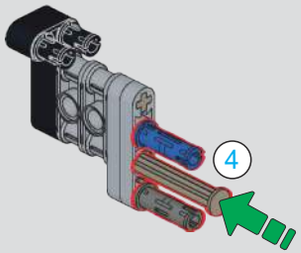

61

2x

62

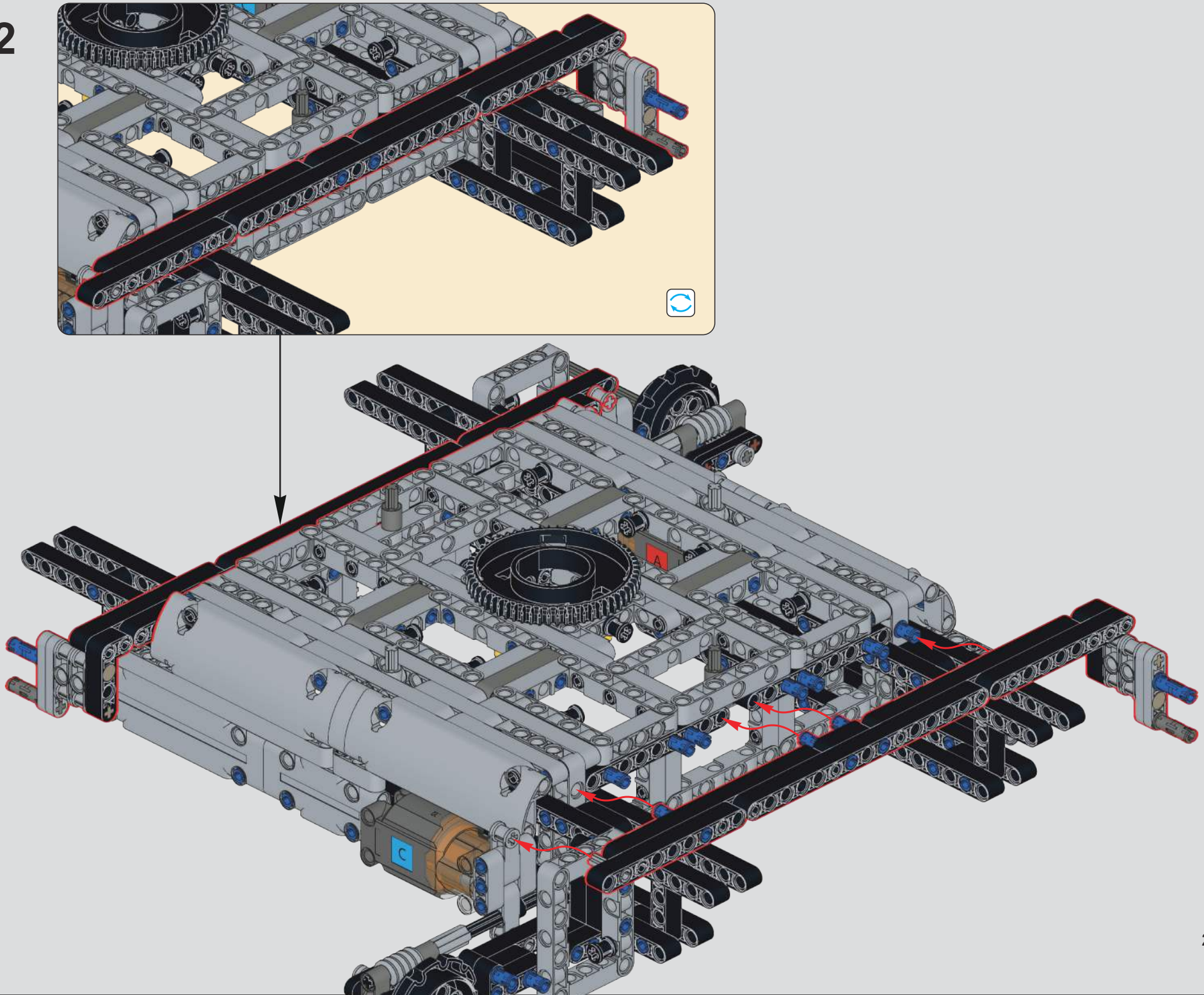

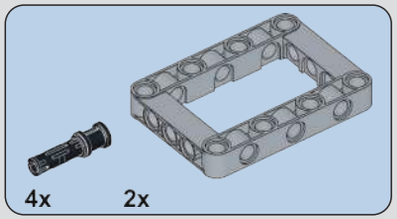

63

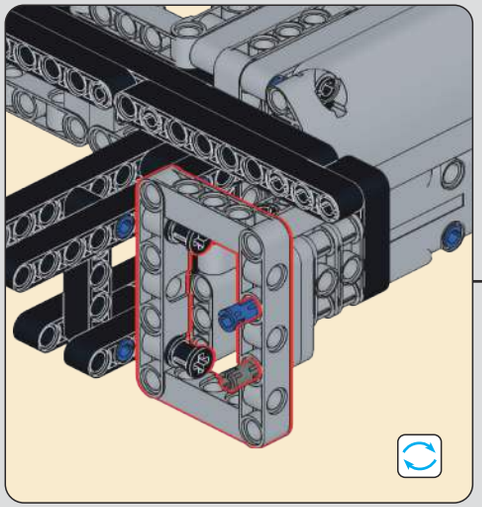

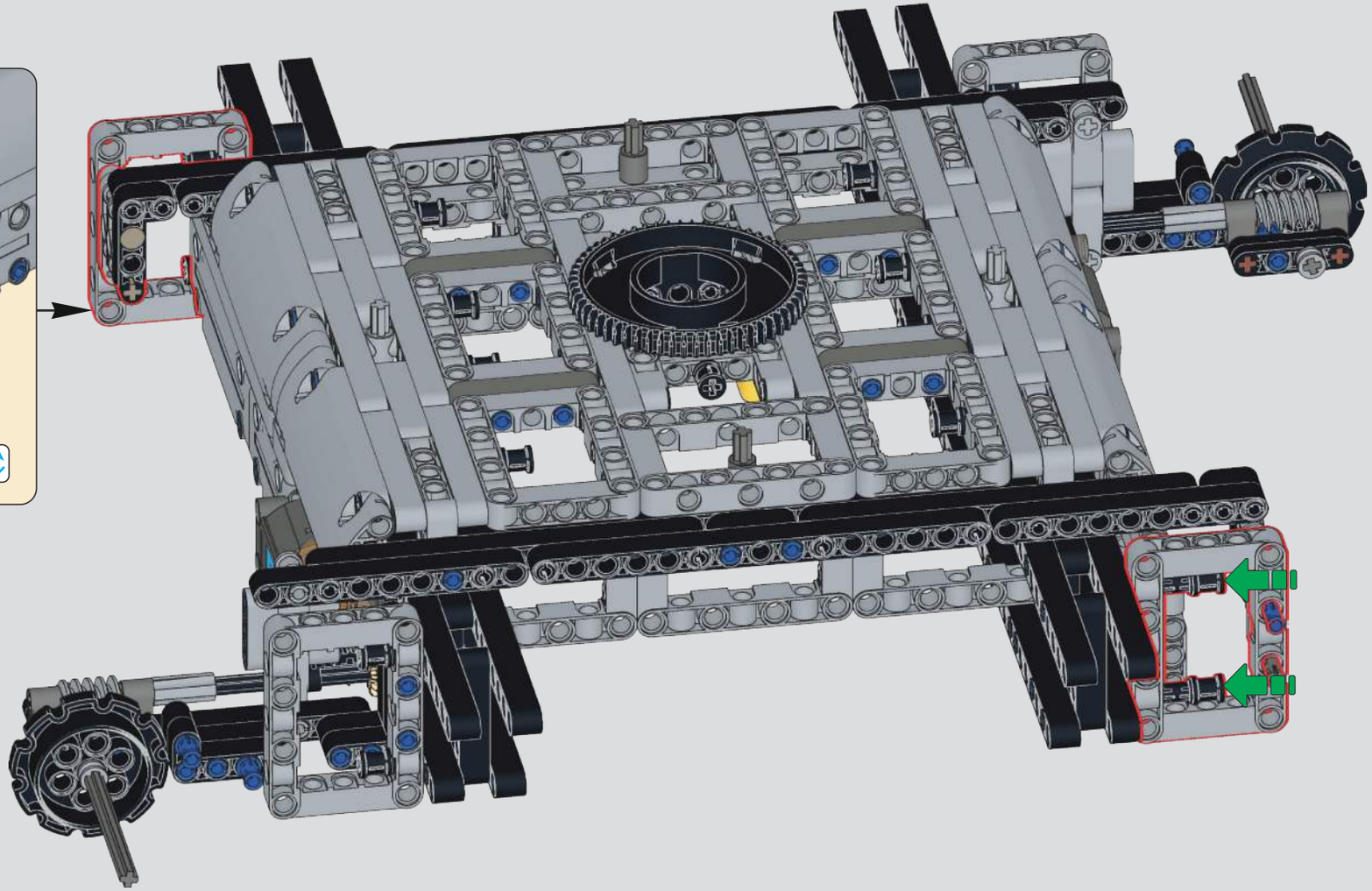

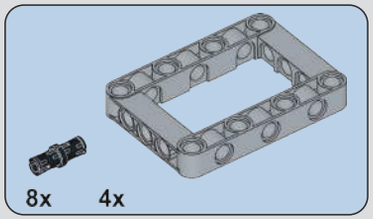

64

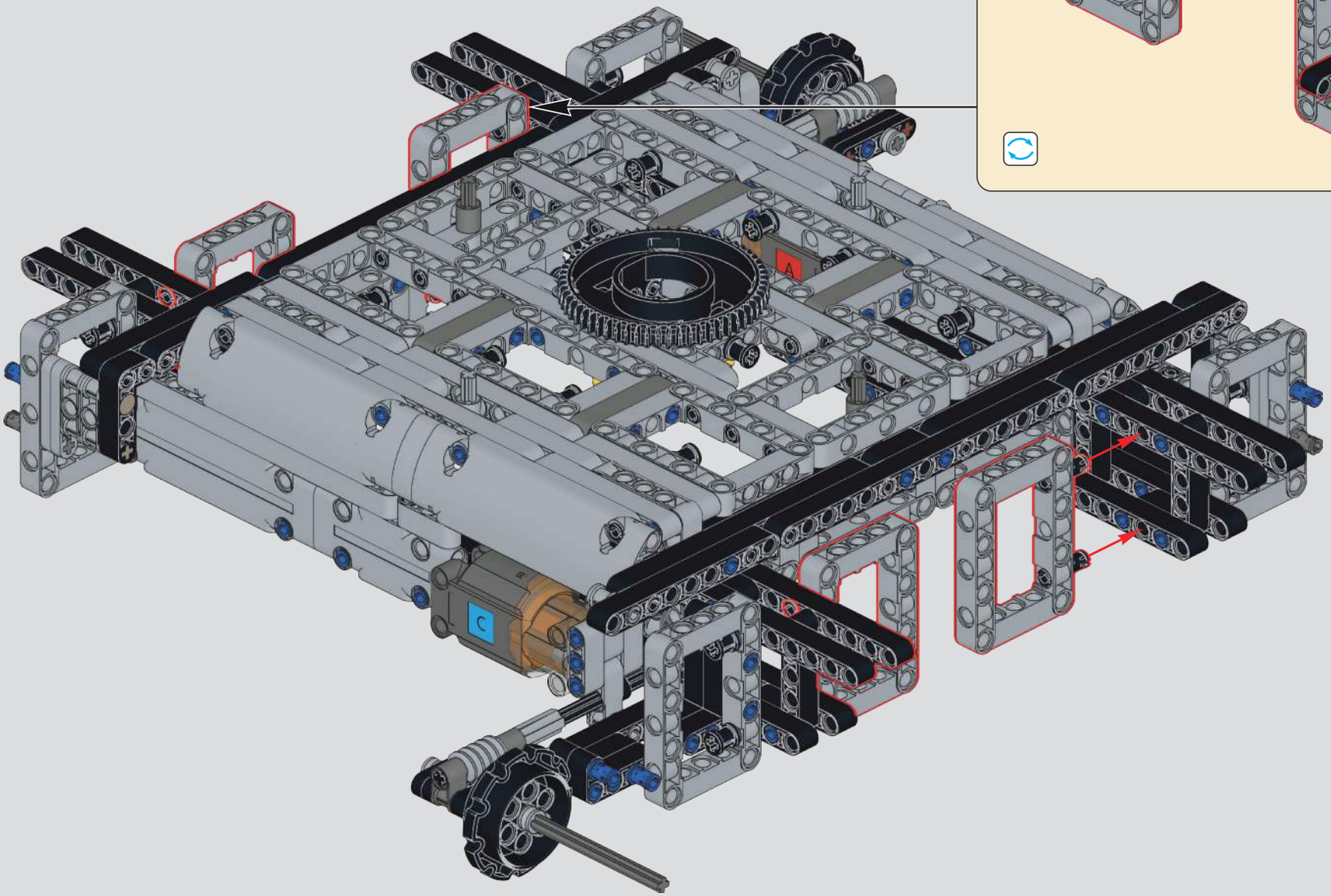

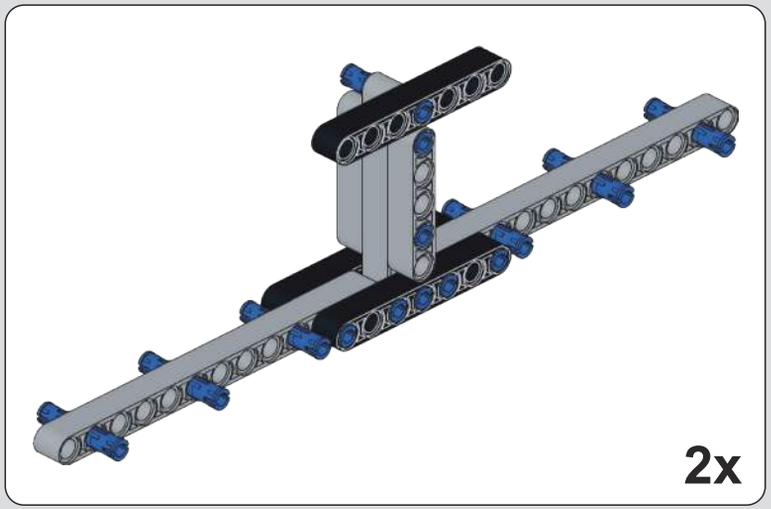

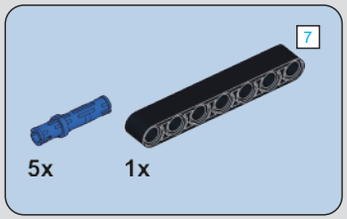

65

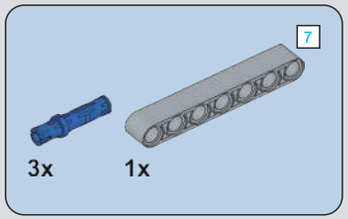

66

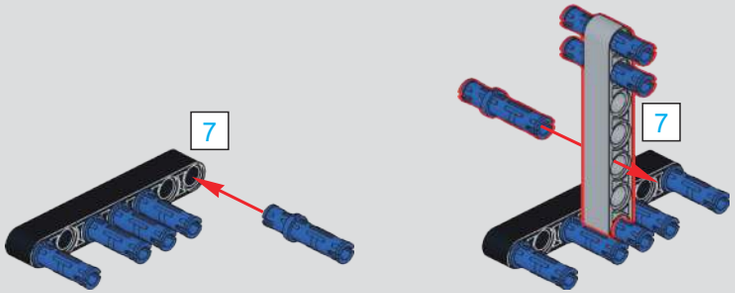

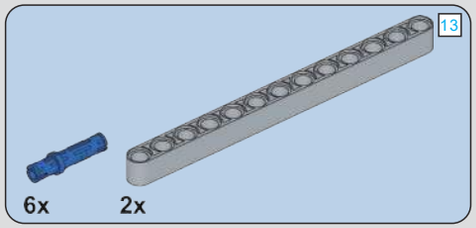

67

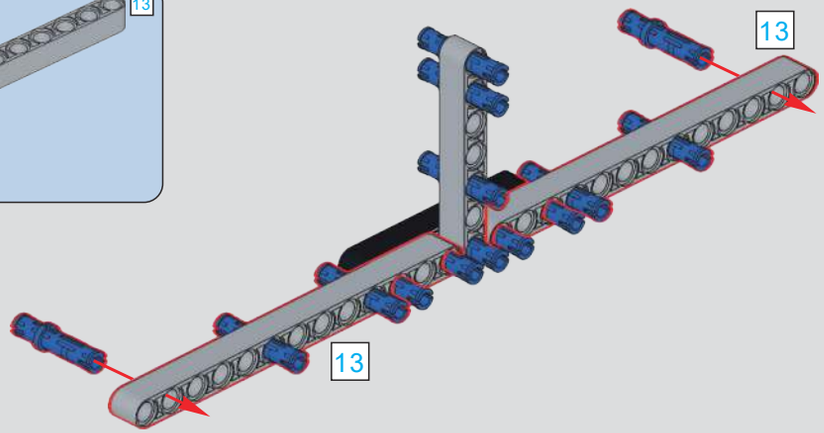

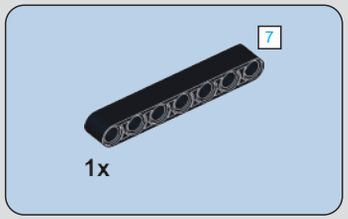

68

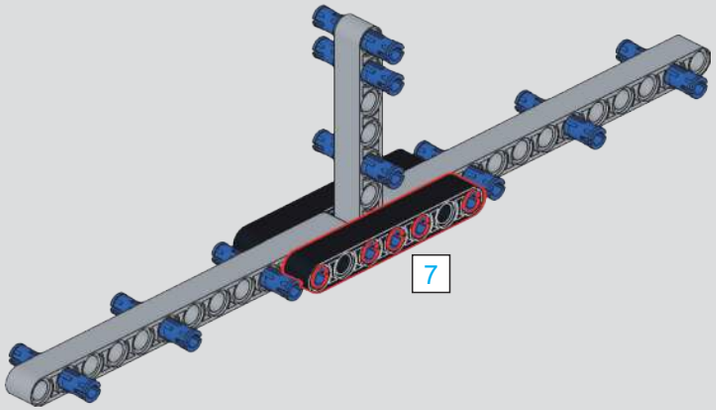

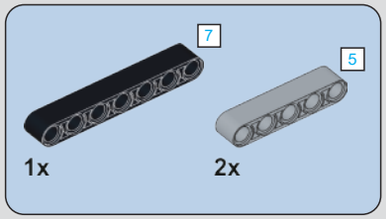

69

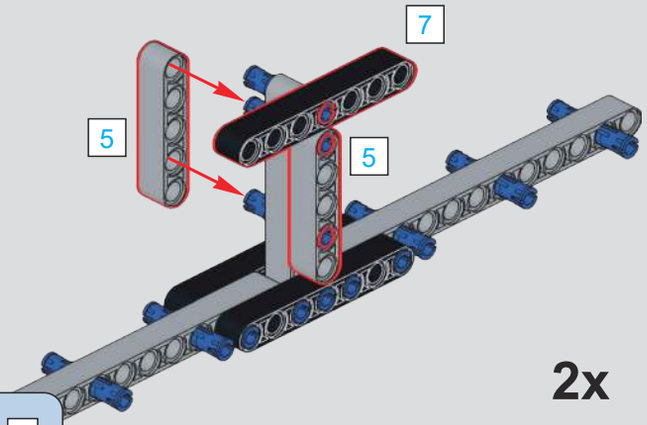

2x

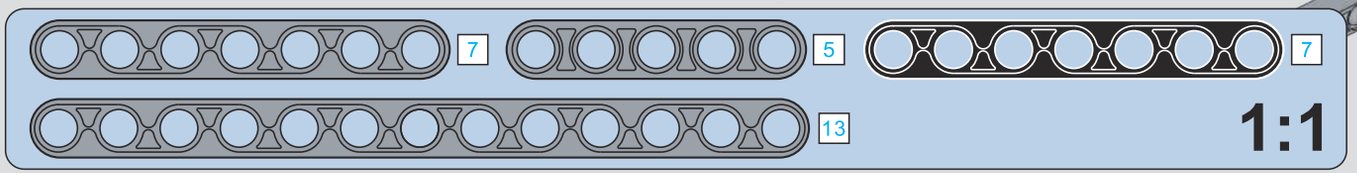

1:1

70

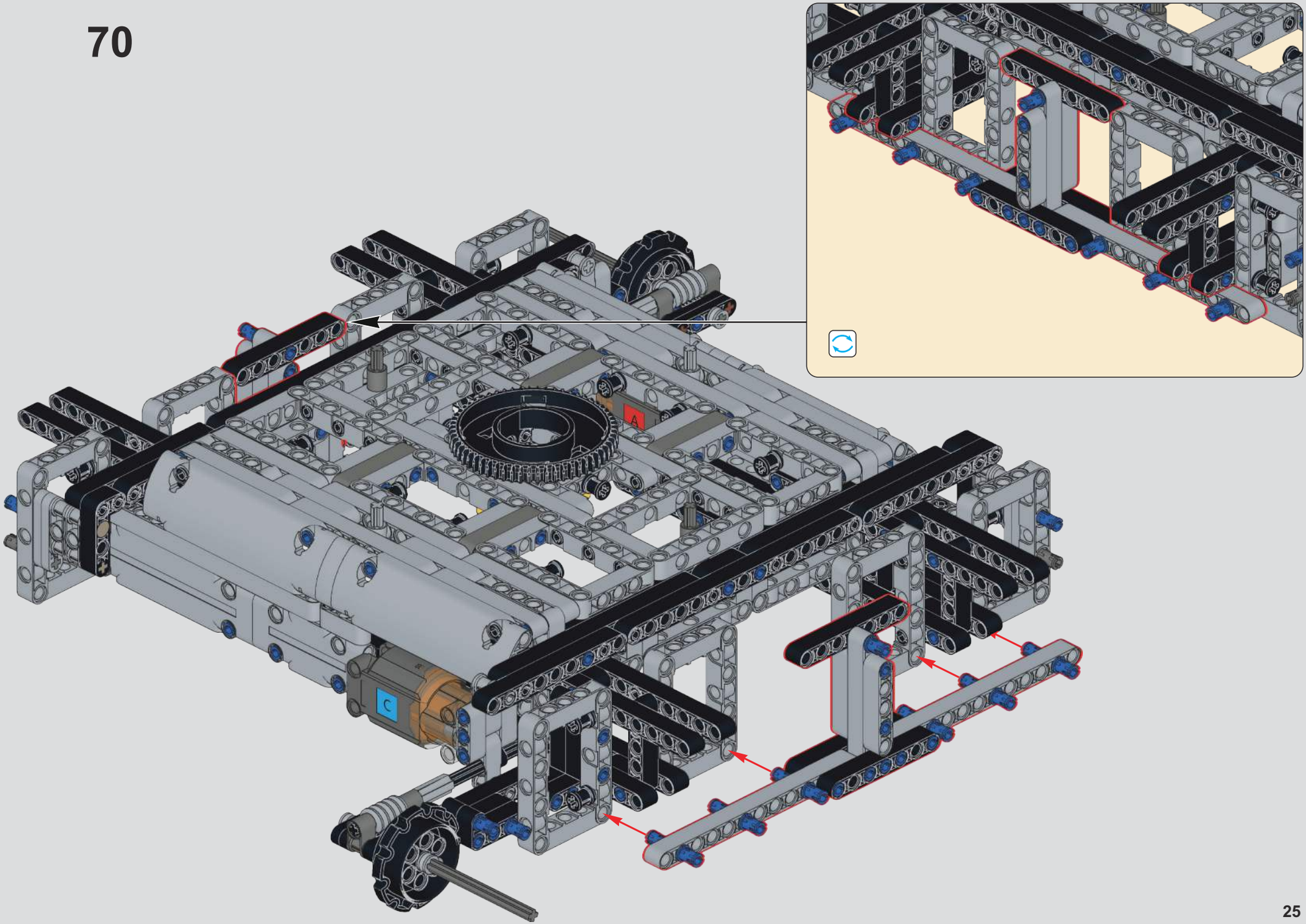

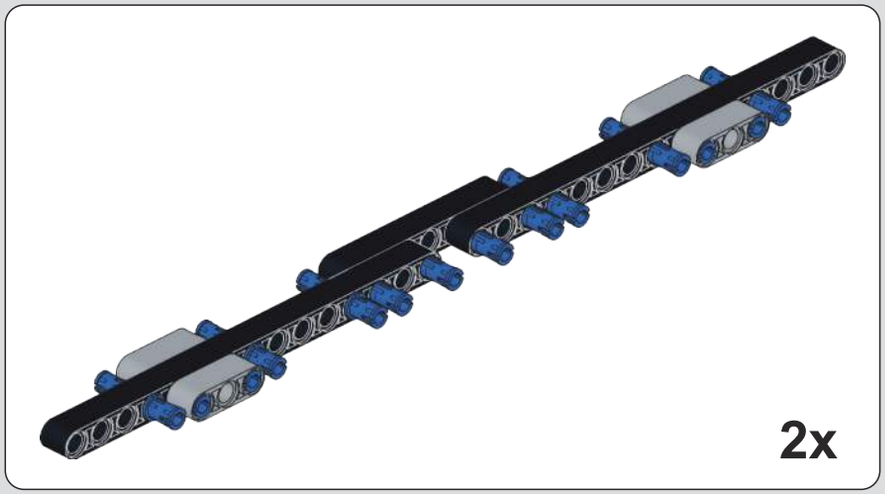

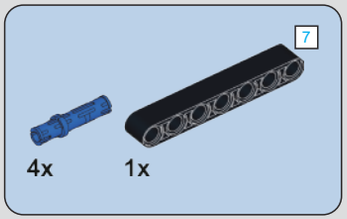

71

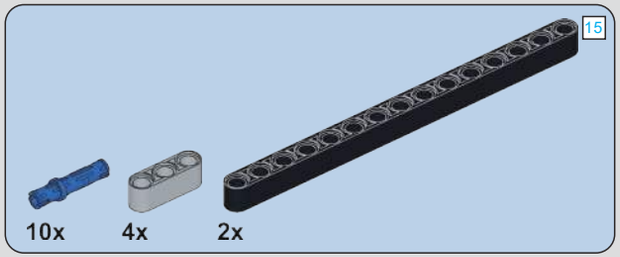

72

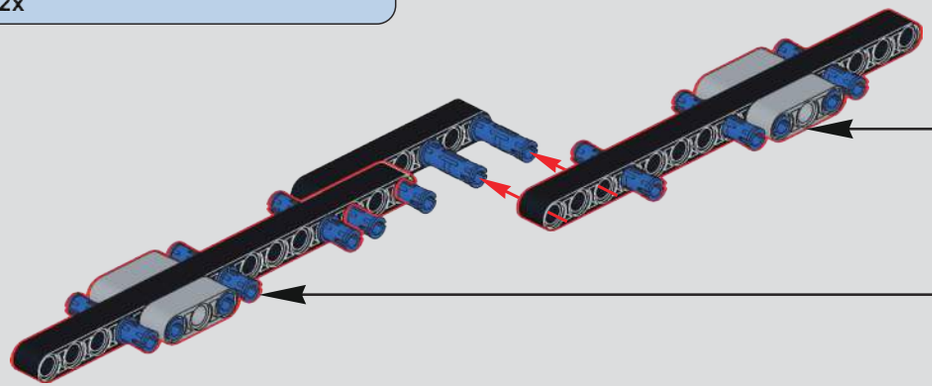

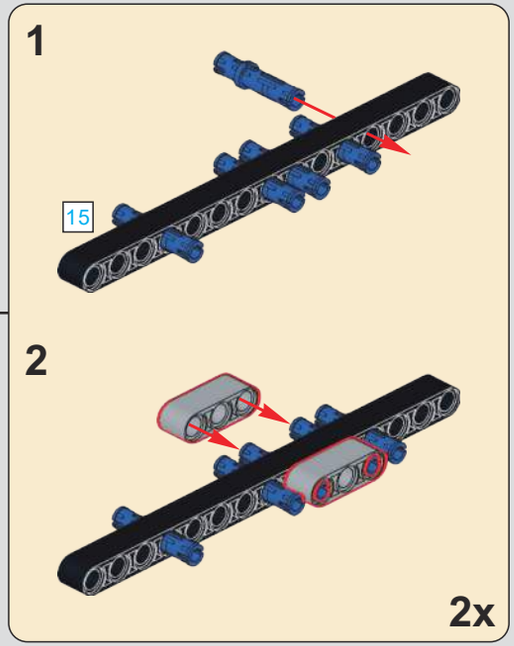

73

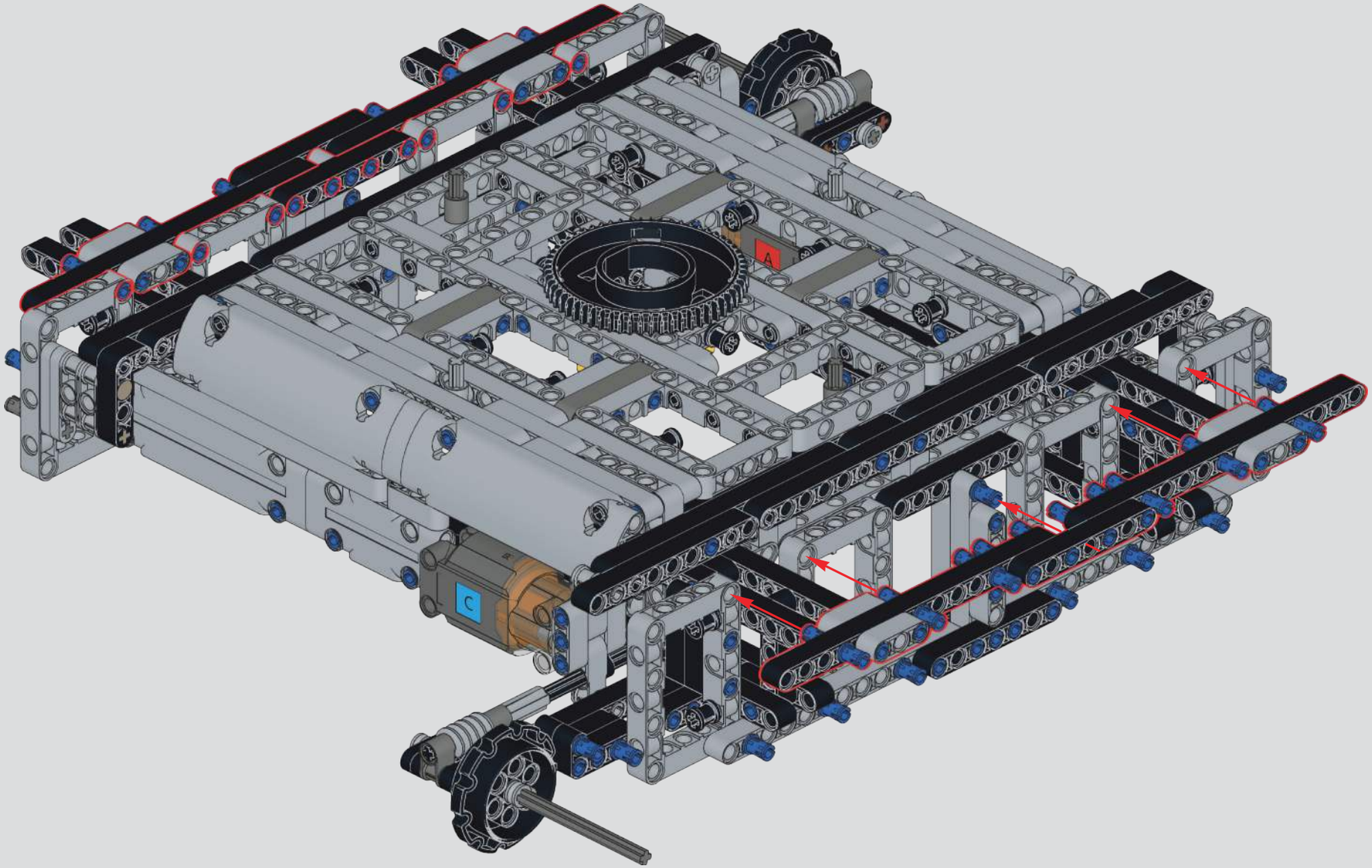

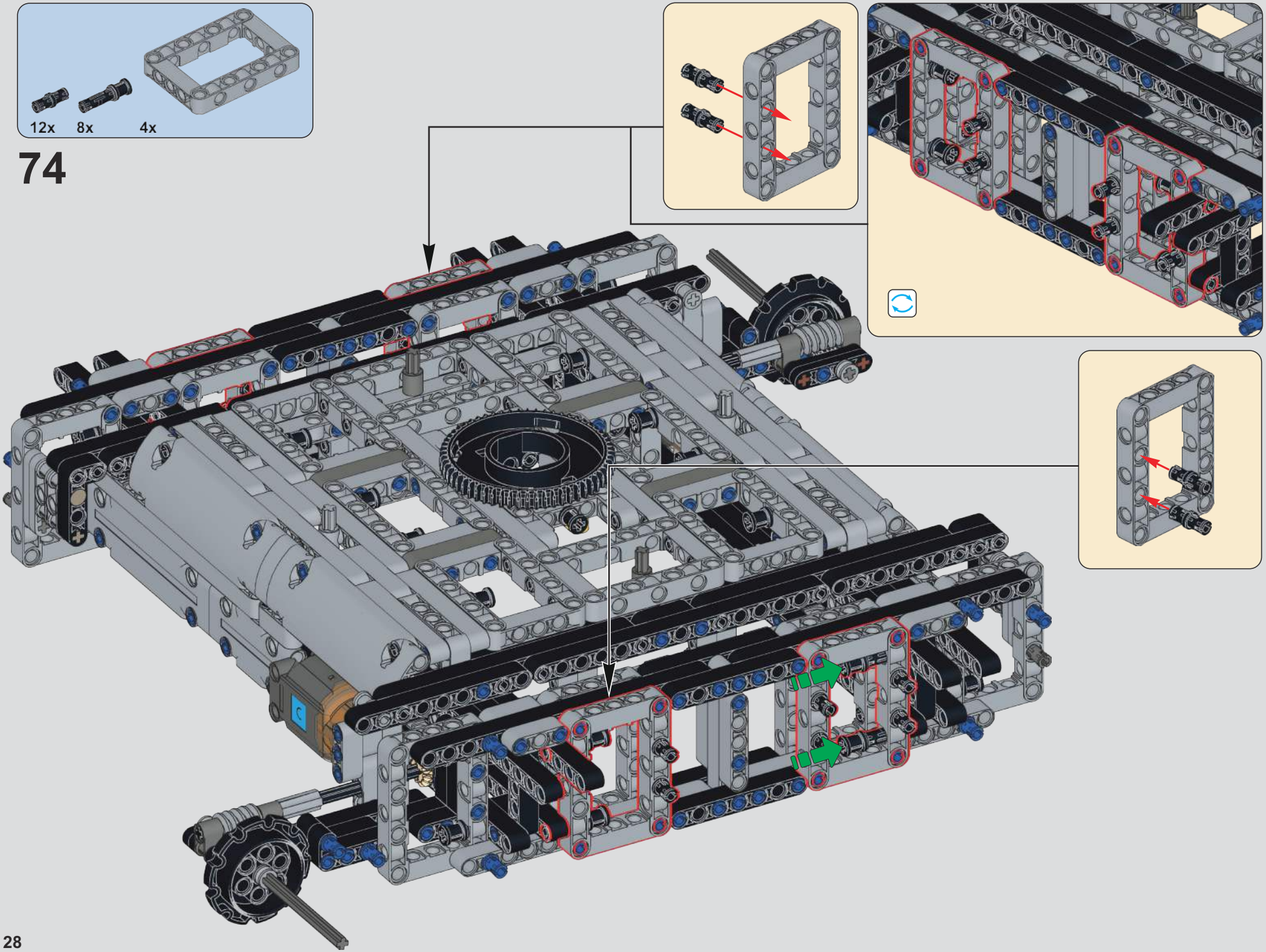

74

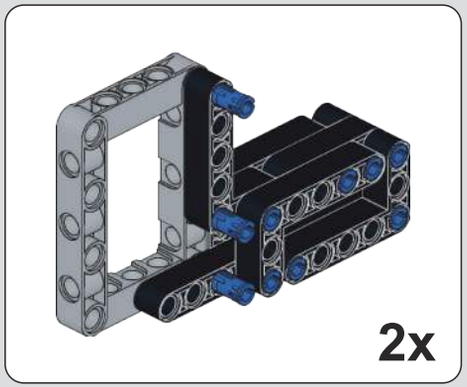

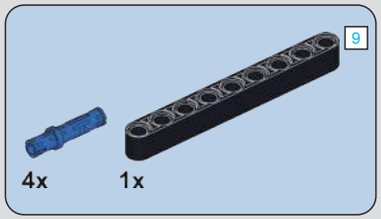

75

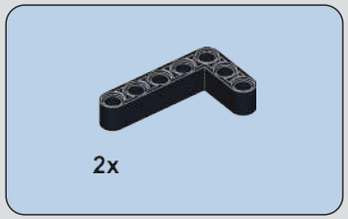

76

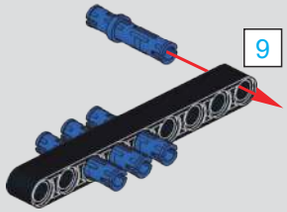

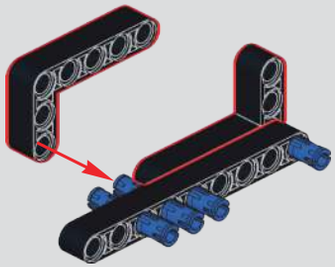

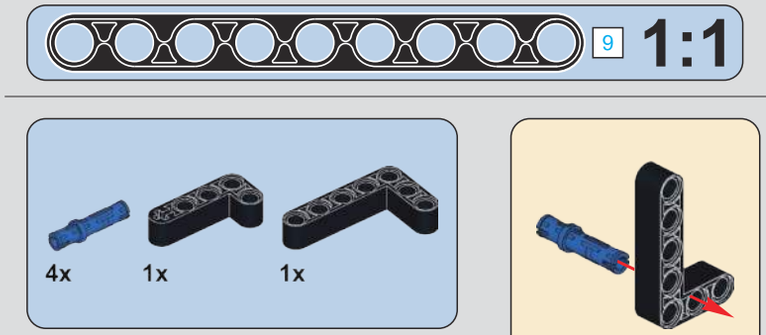

77

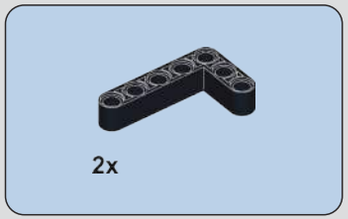

78

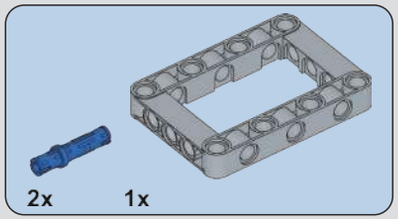

79

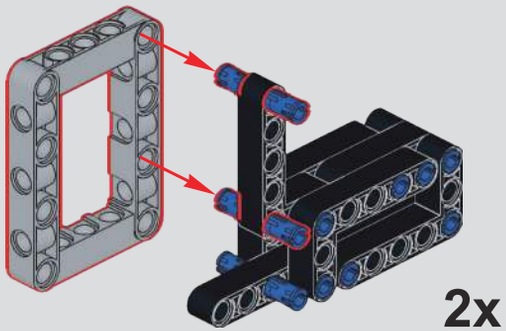

80

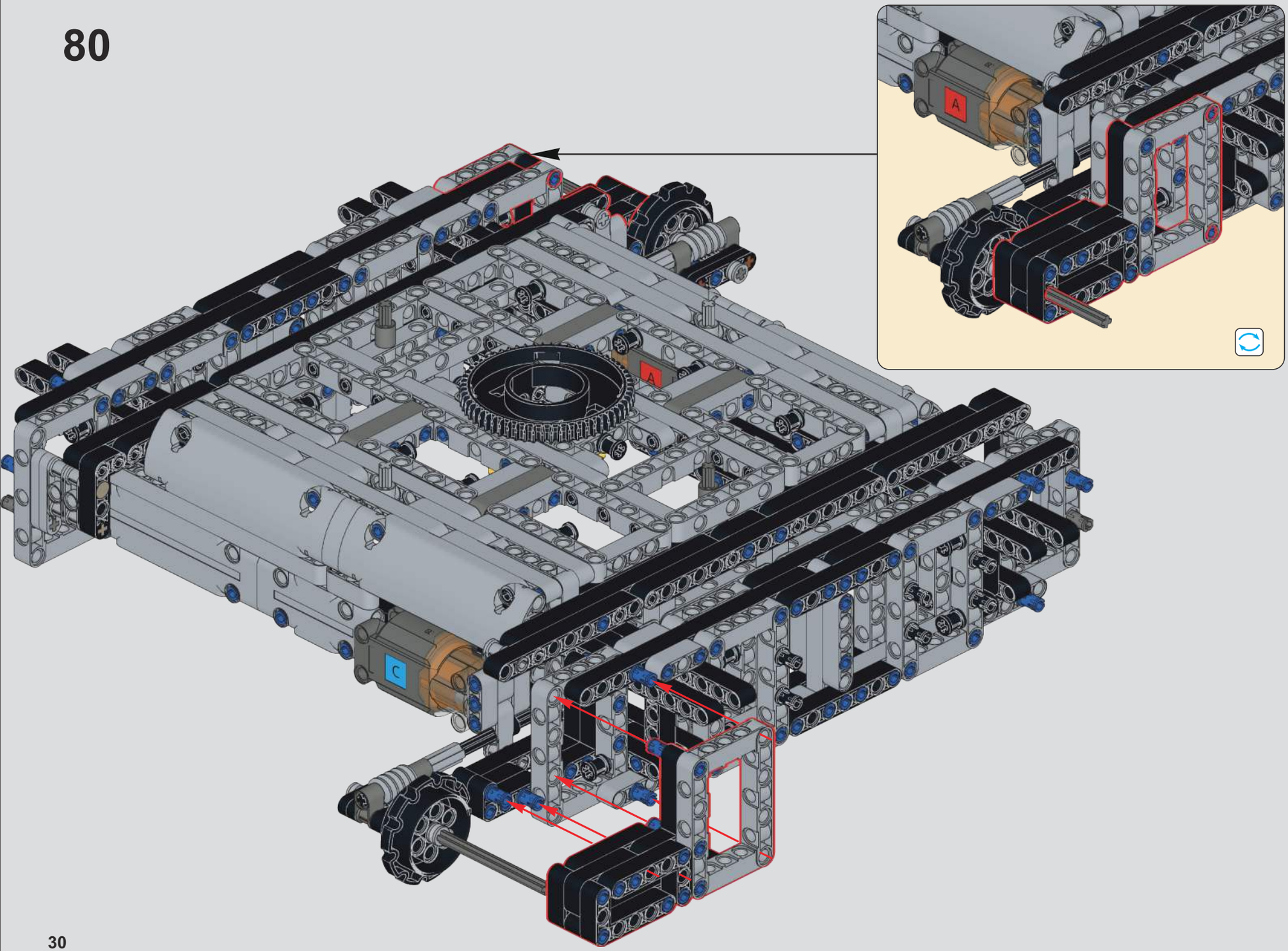

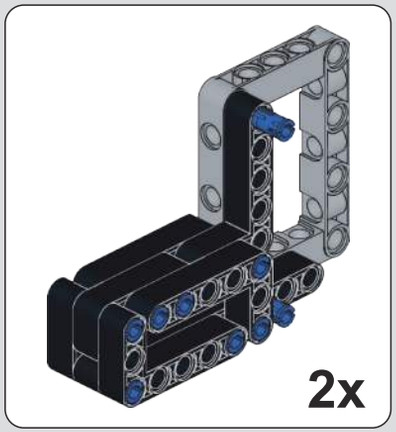

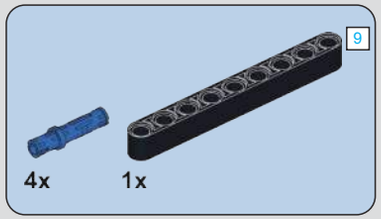

81

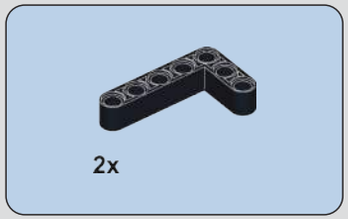

82

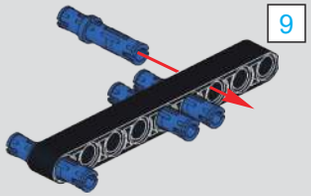

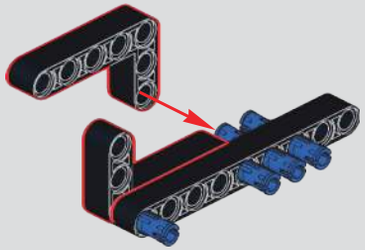

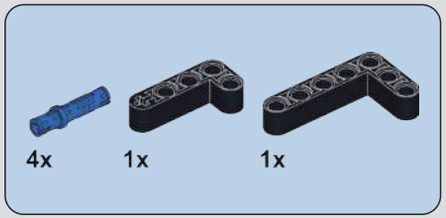

83

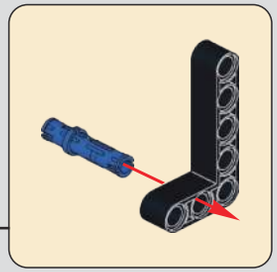

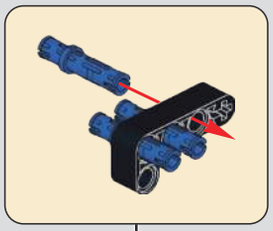

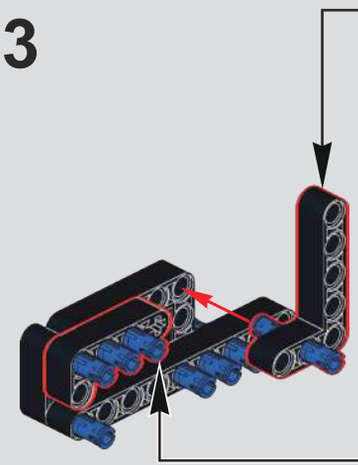

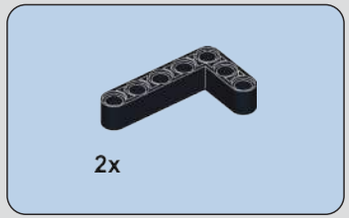

84

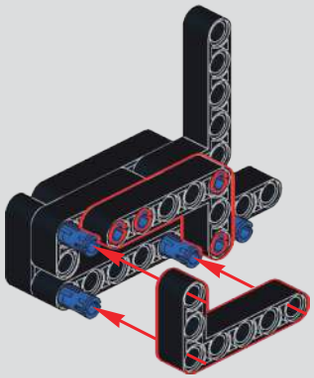

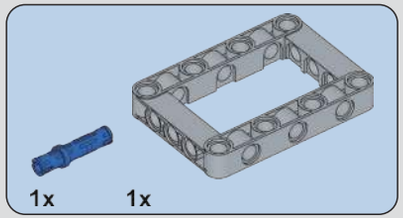

85

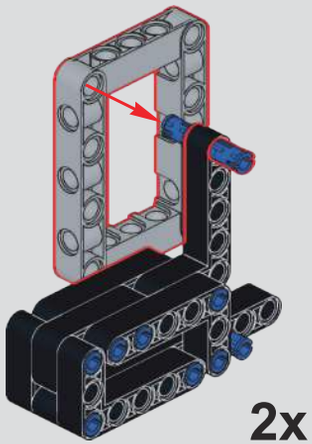

86

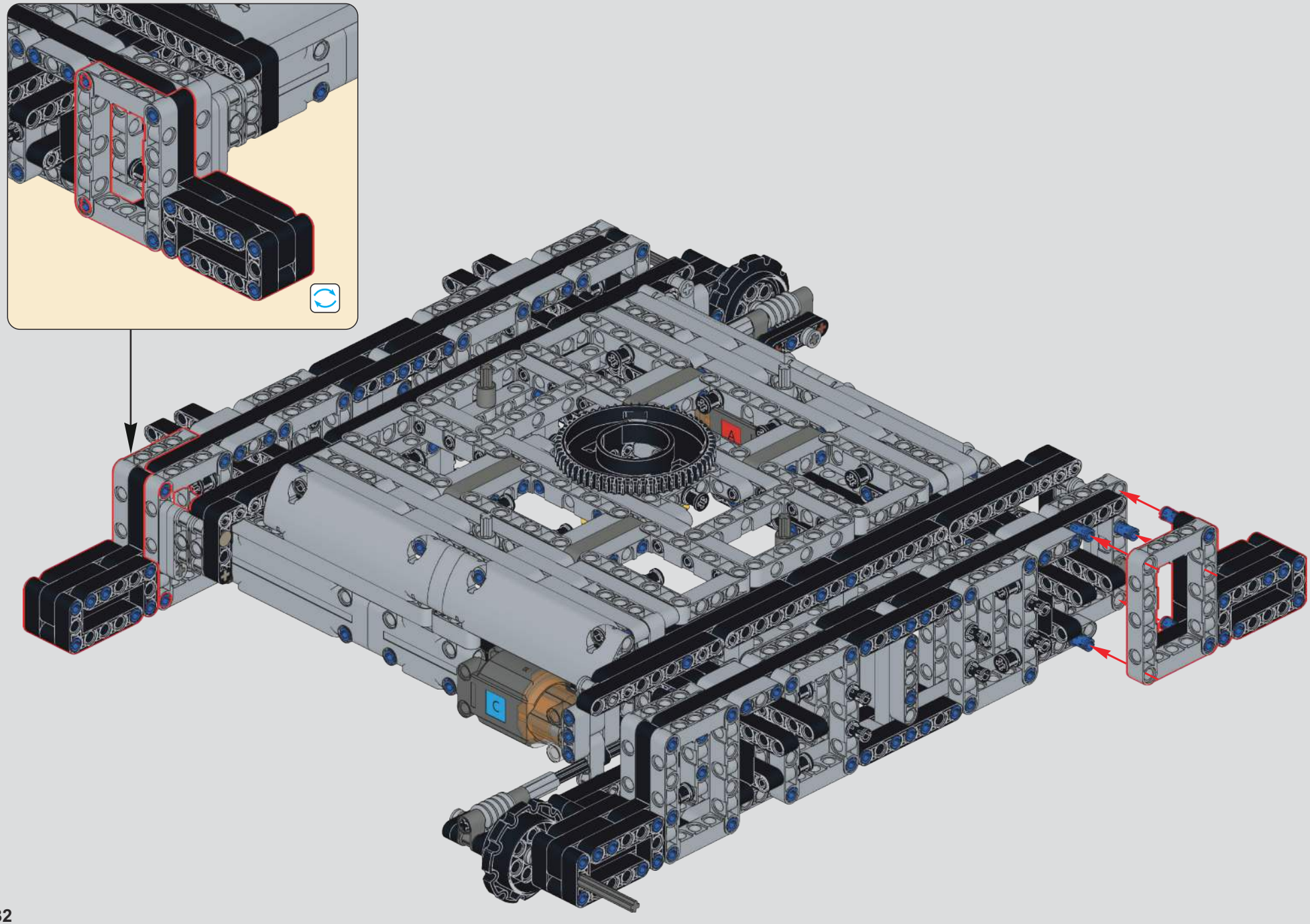

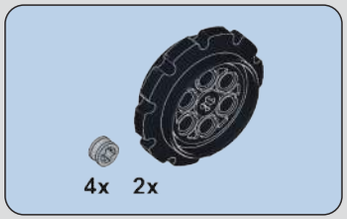

87

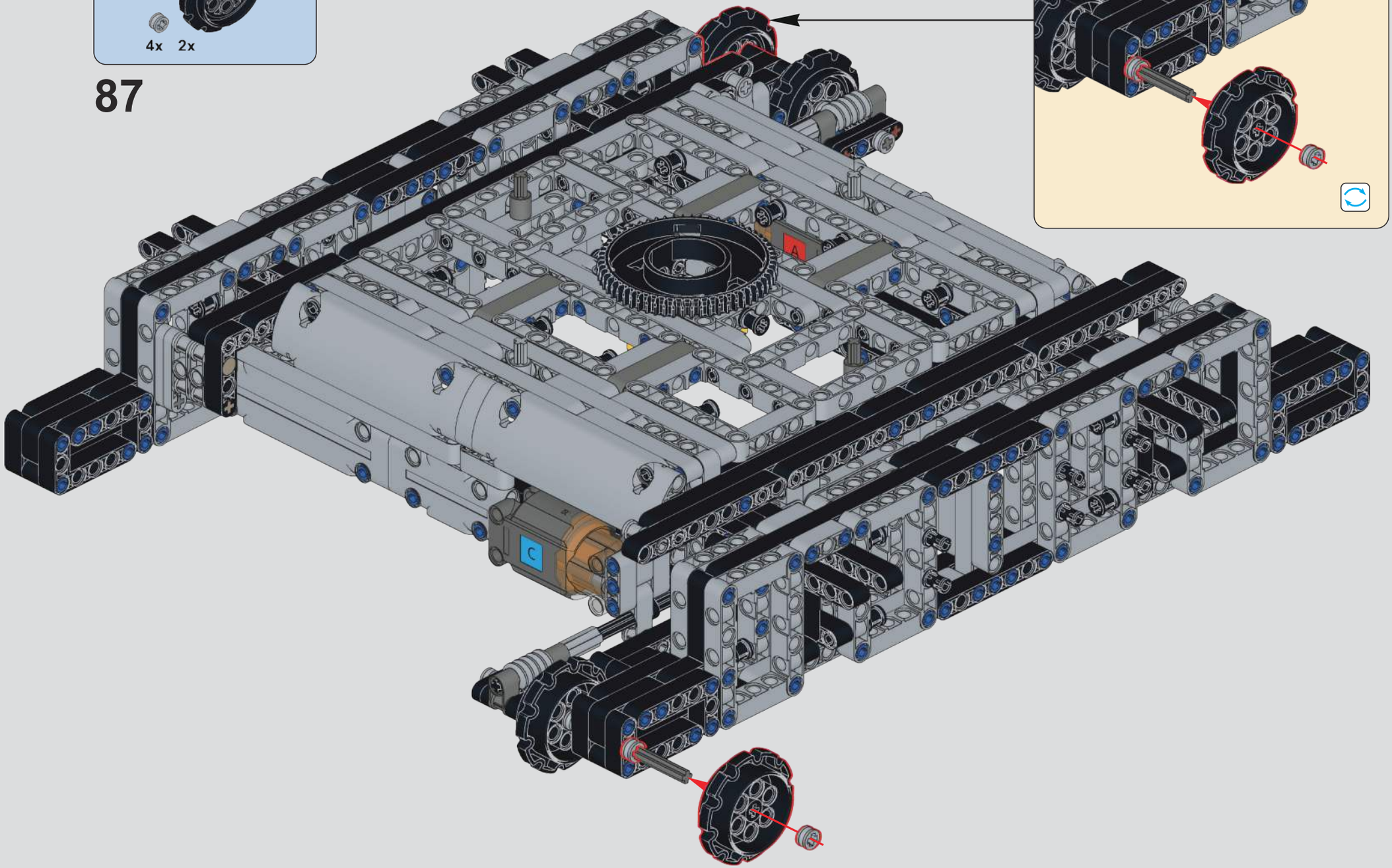

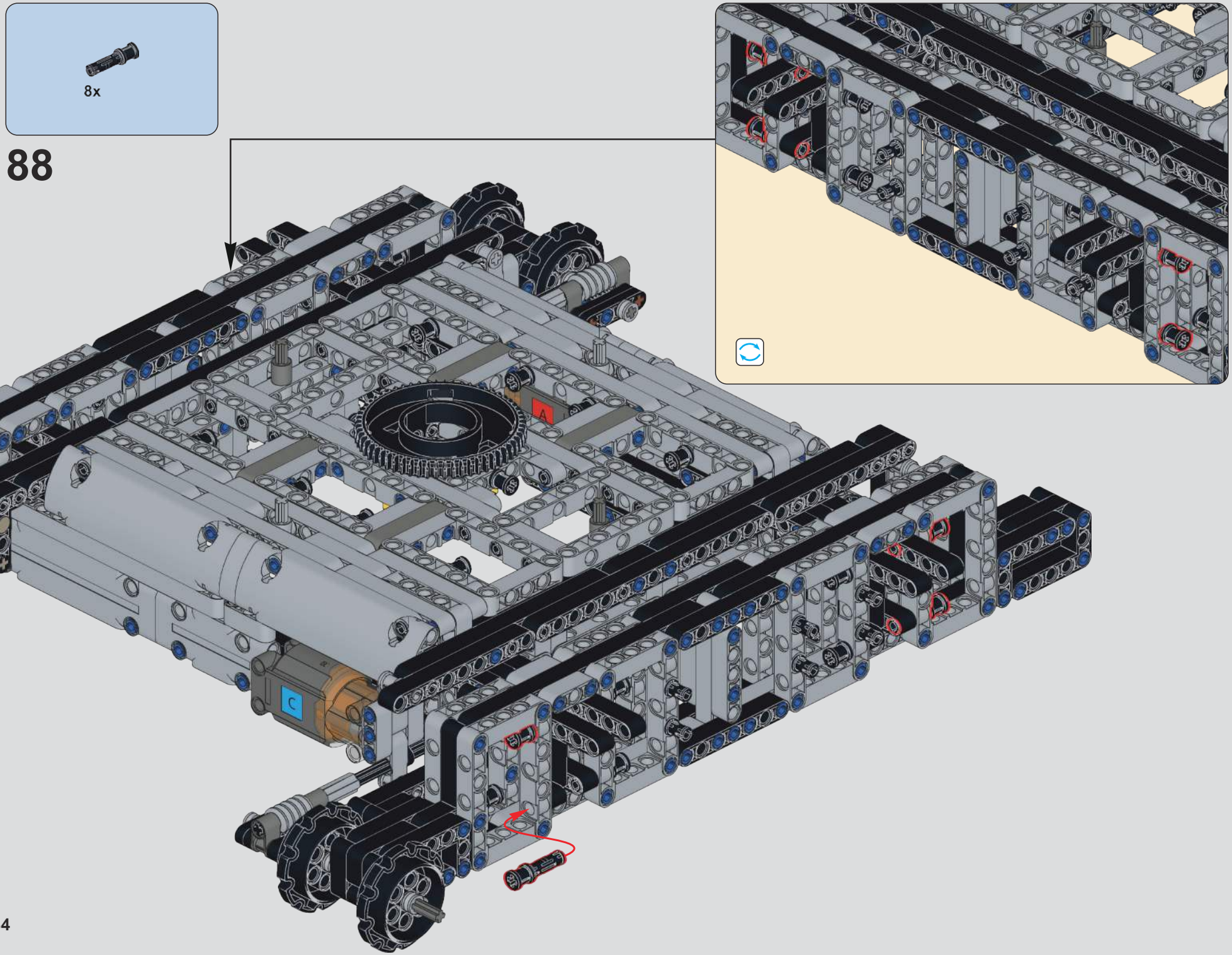
8x
88
A
C

89

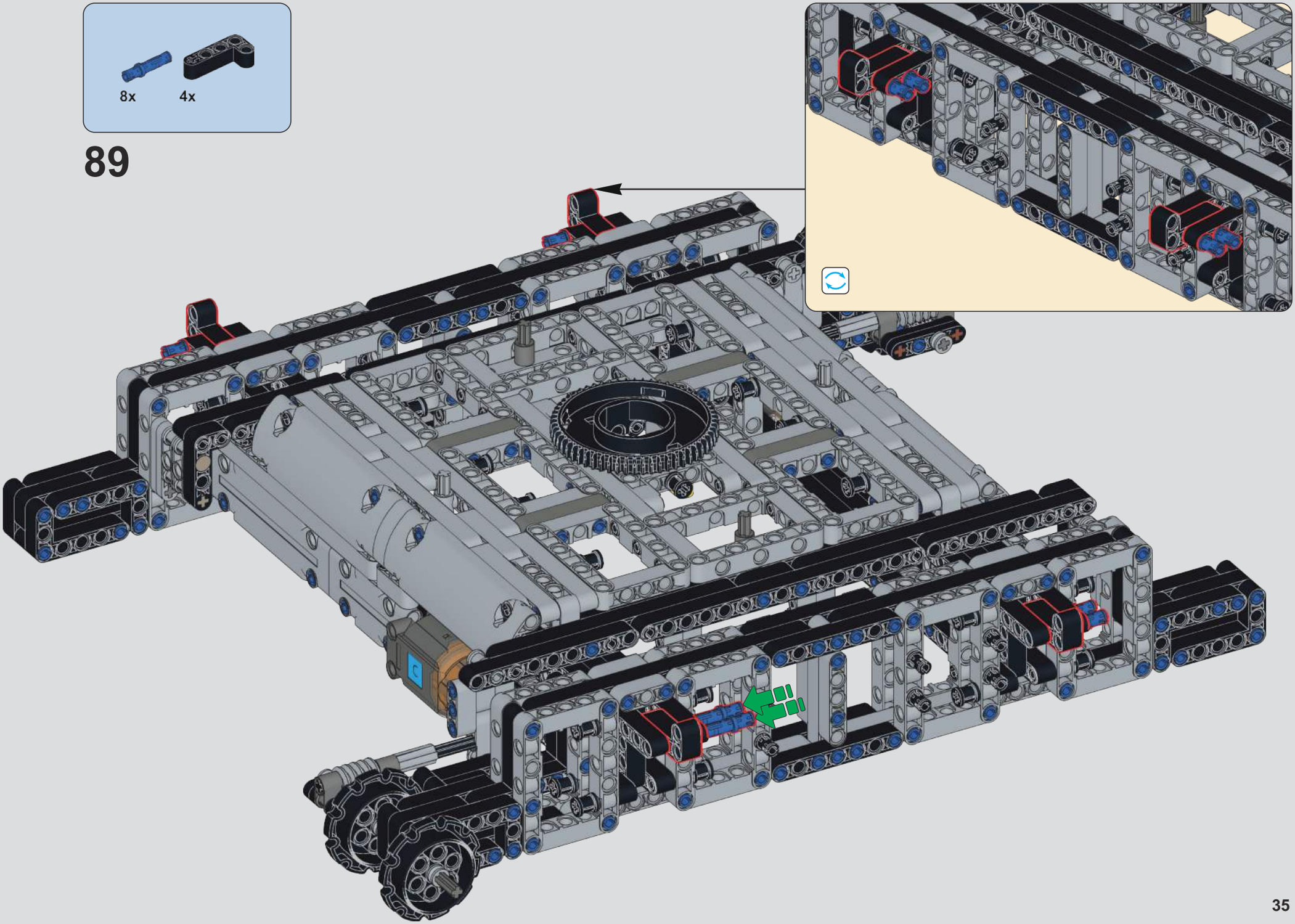

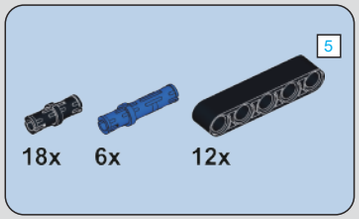

90

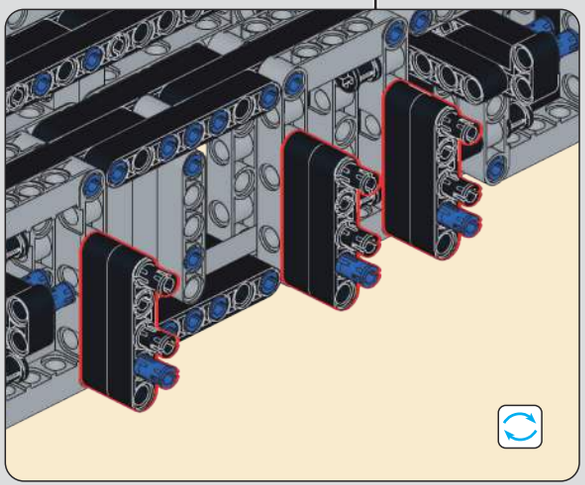

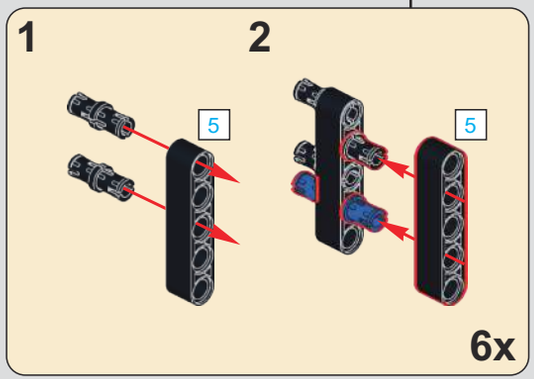

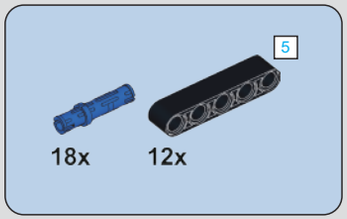

91

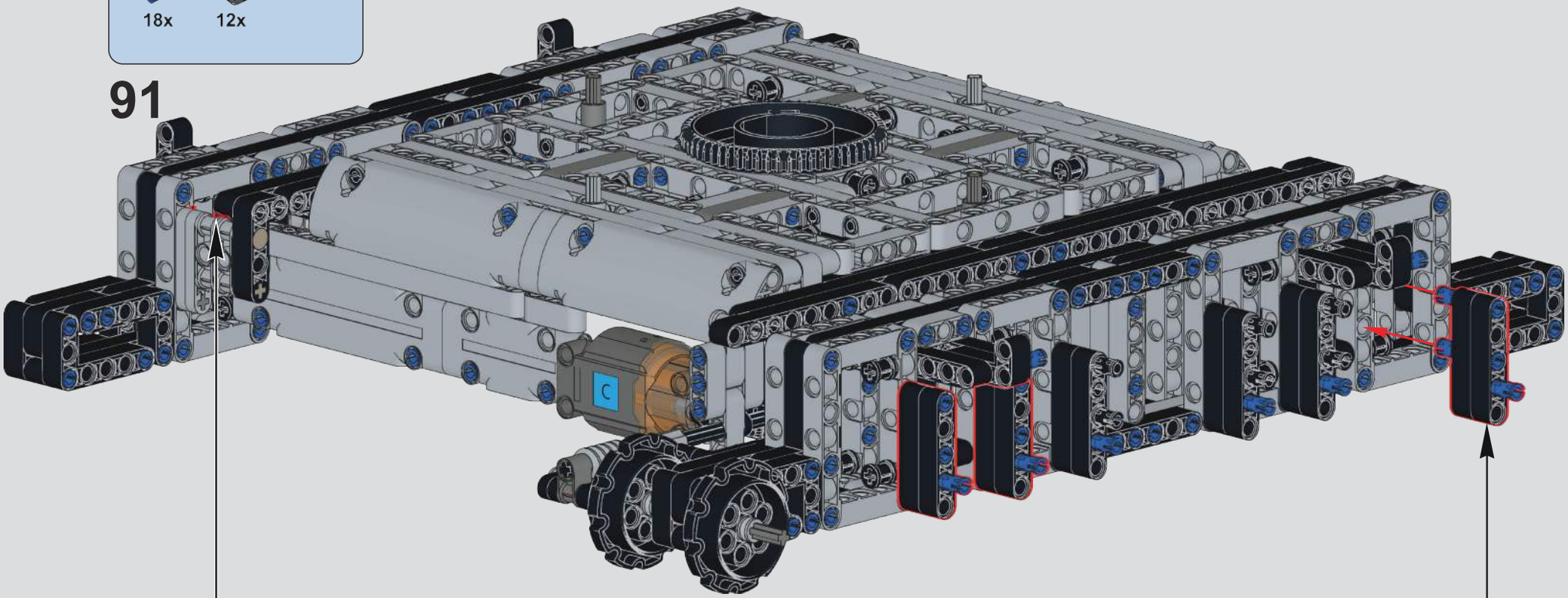

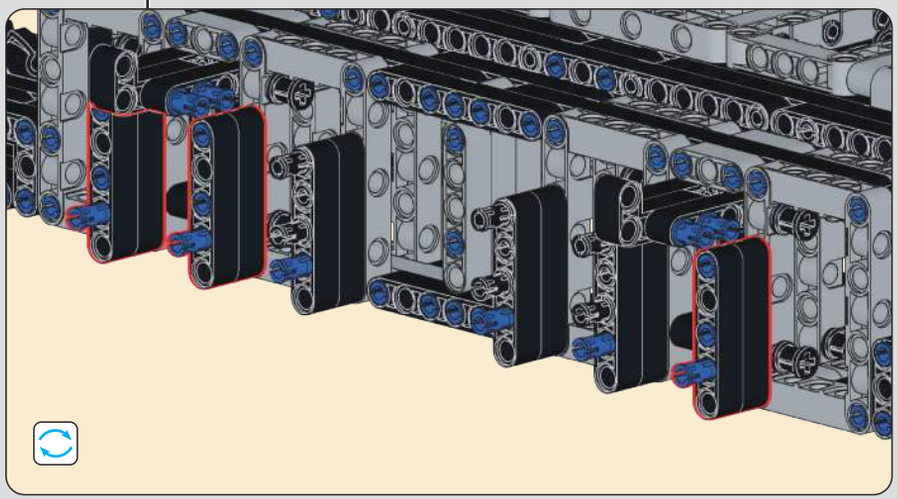

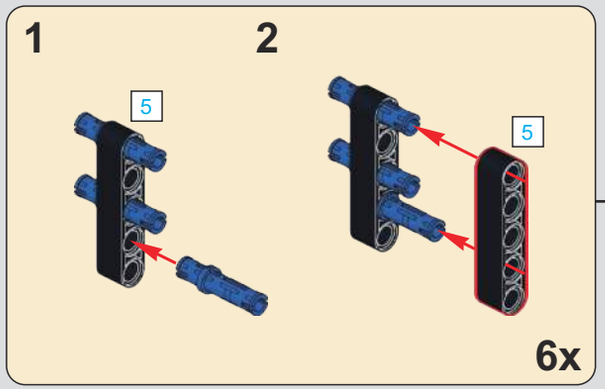

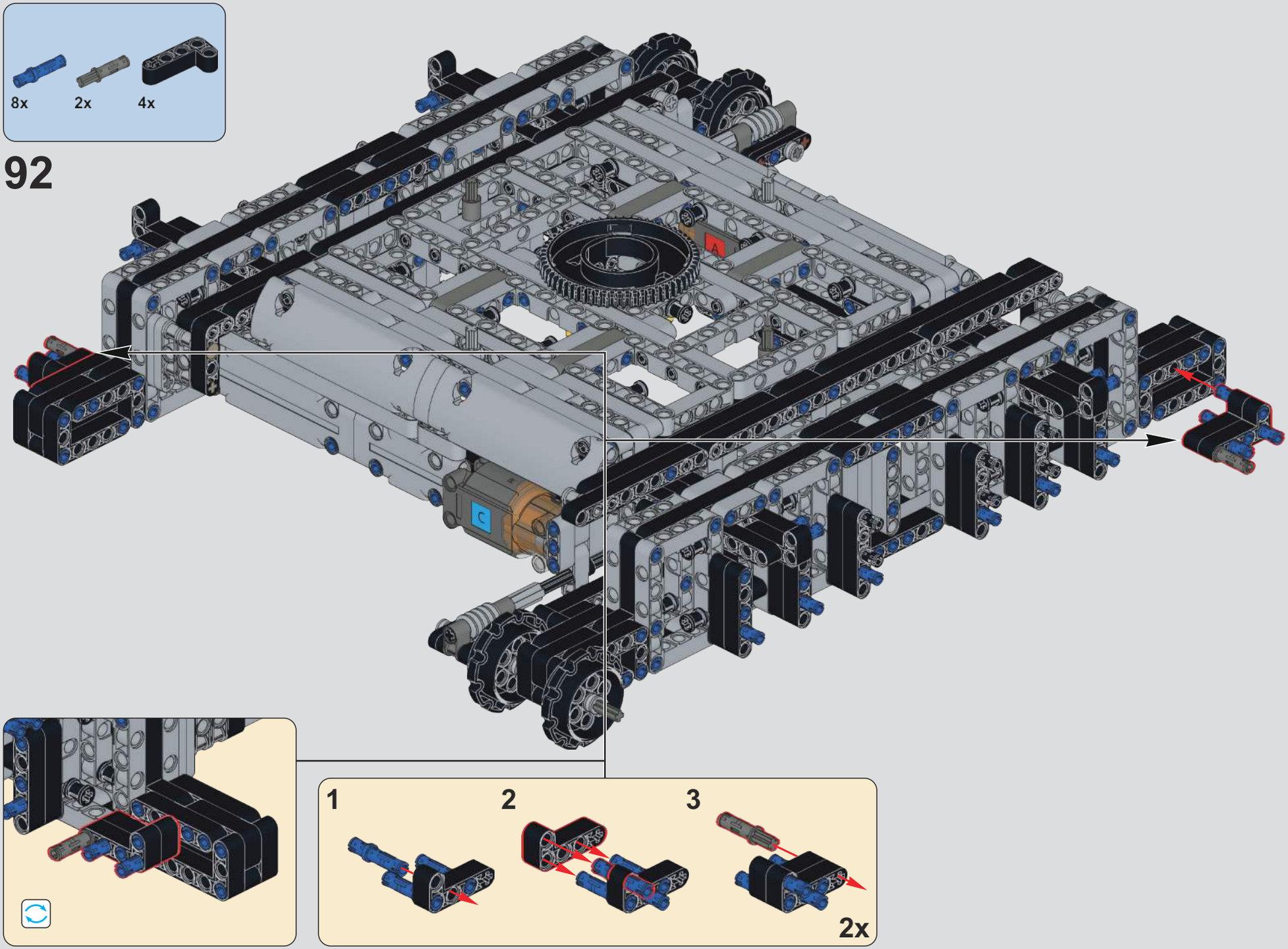
8x
2x
4x
92
A
C
1
2
3
2x

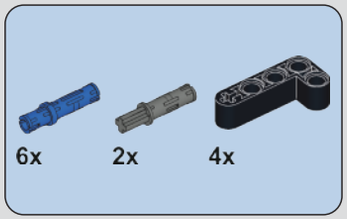

93

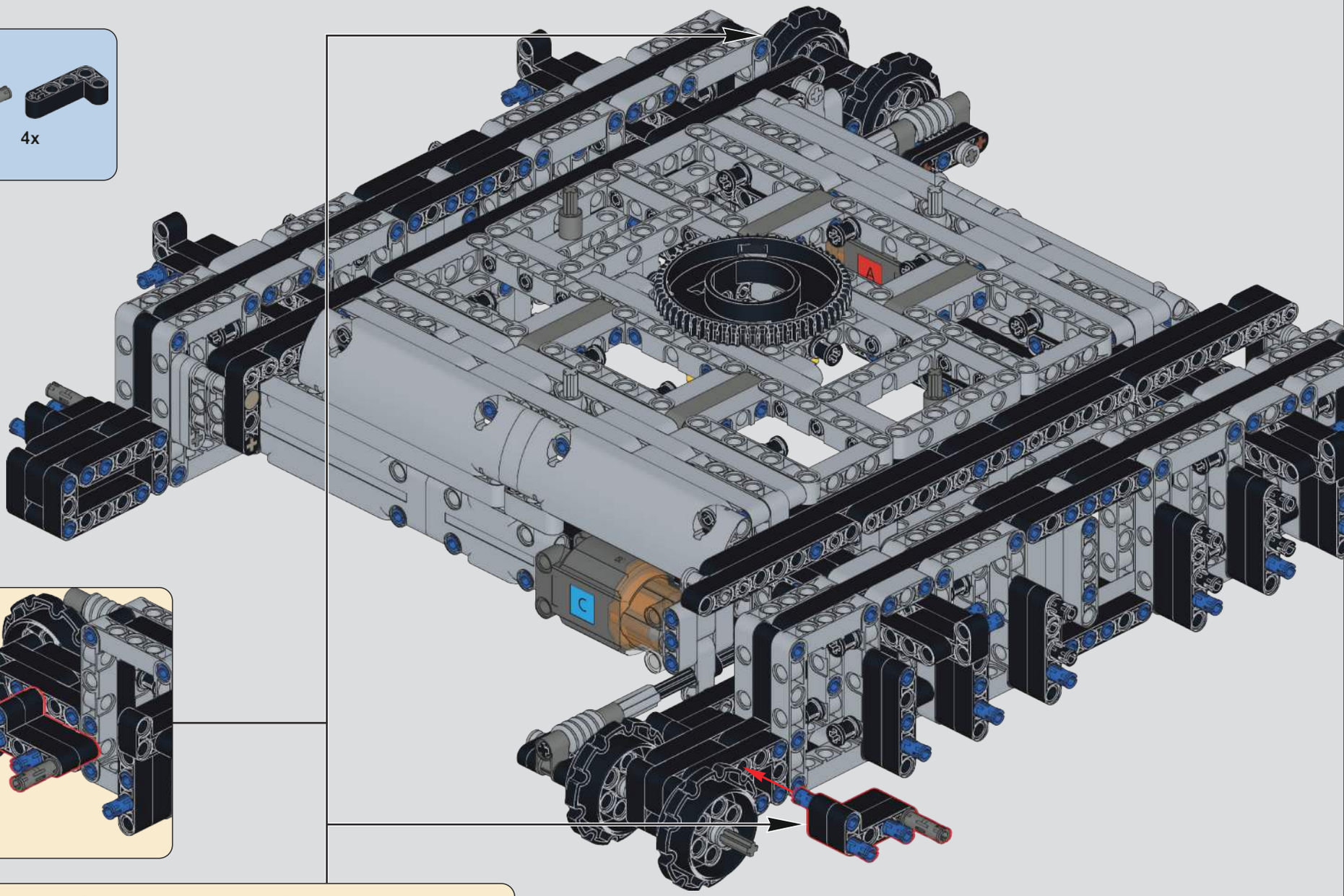

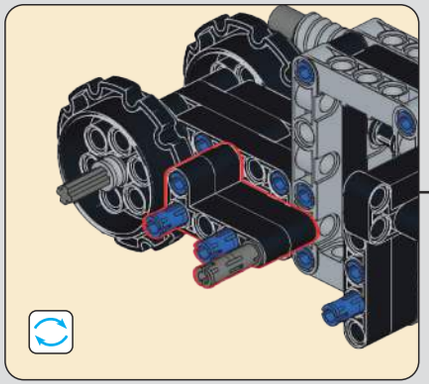

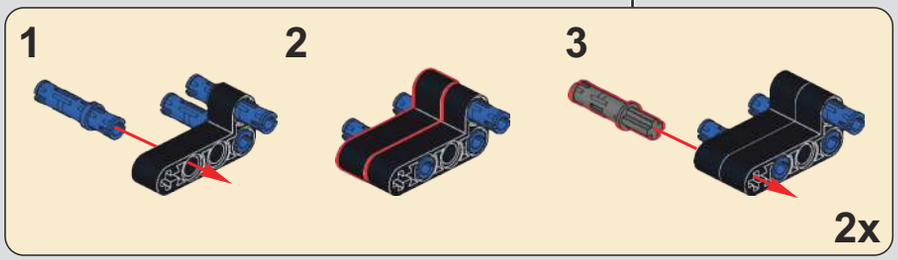

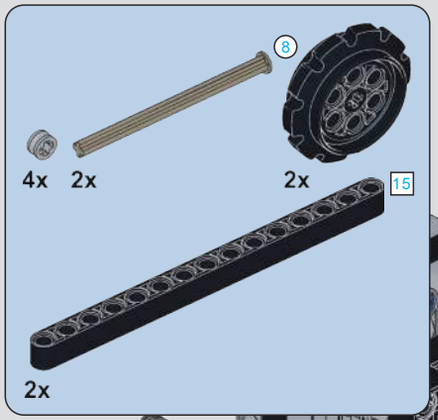

94

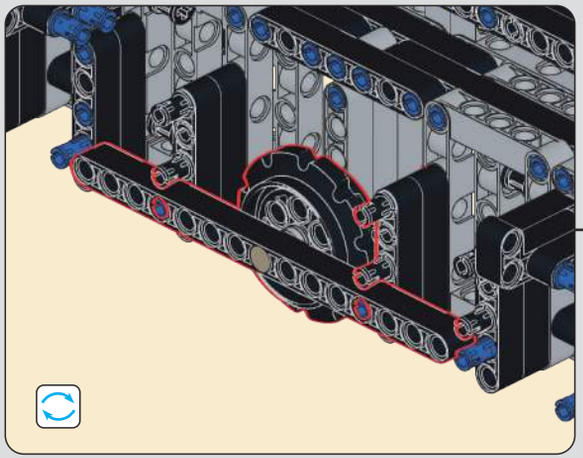

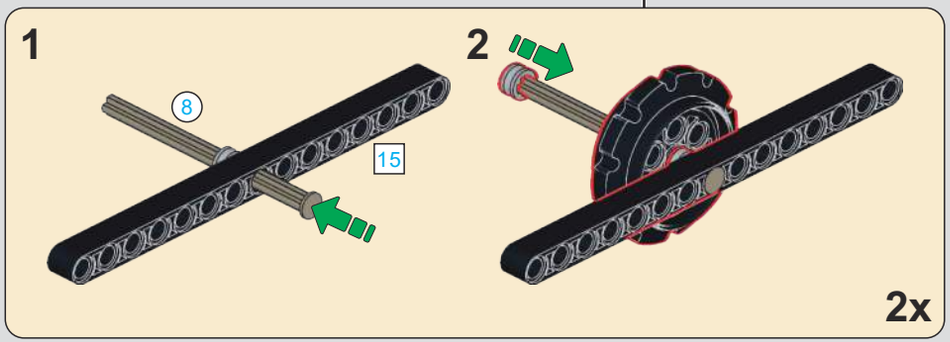

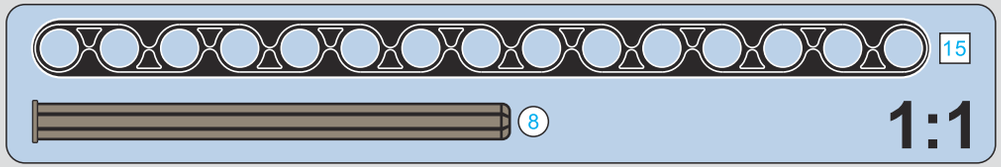

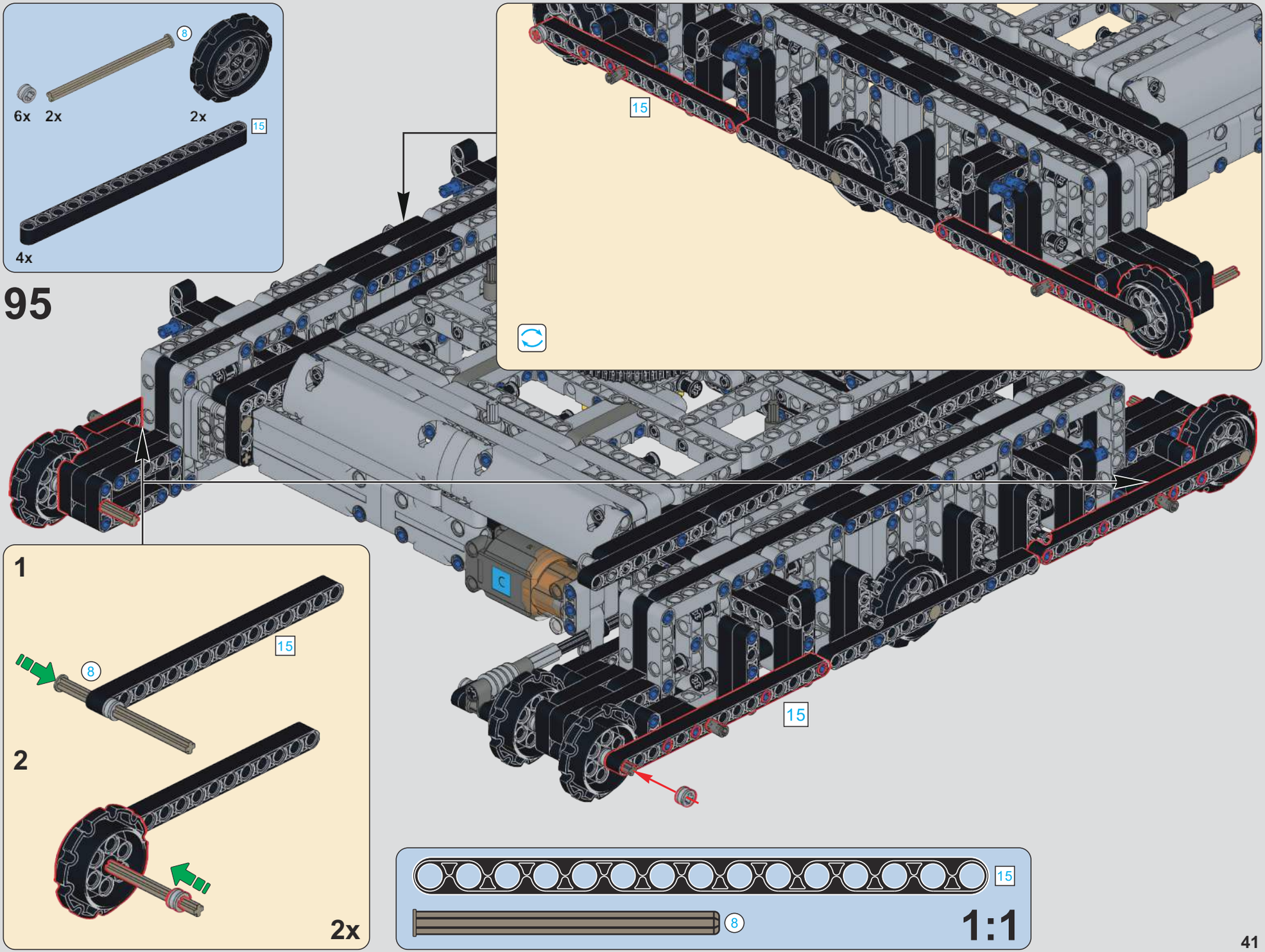
6x
2x
8
2x
15
4x
95
15
1
15
8
2
2x
15
15
8
1:1

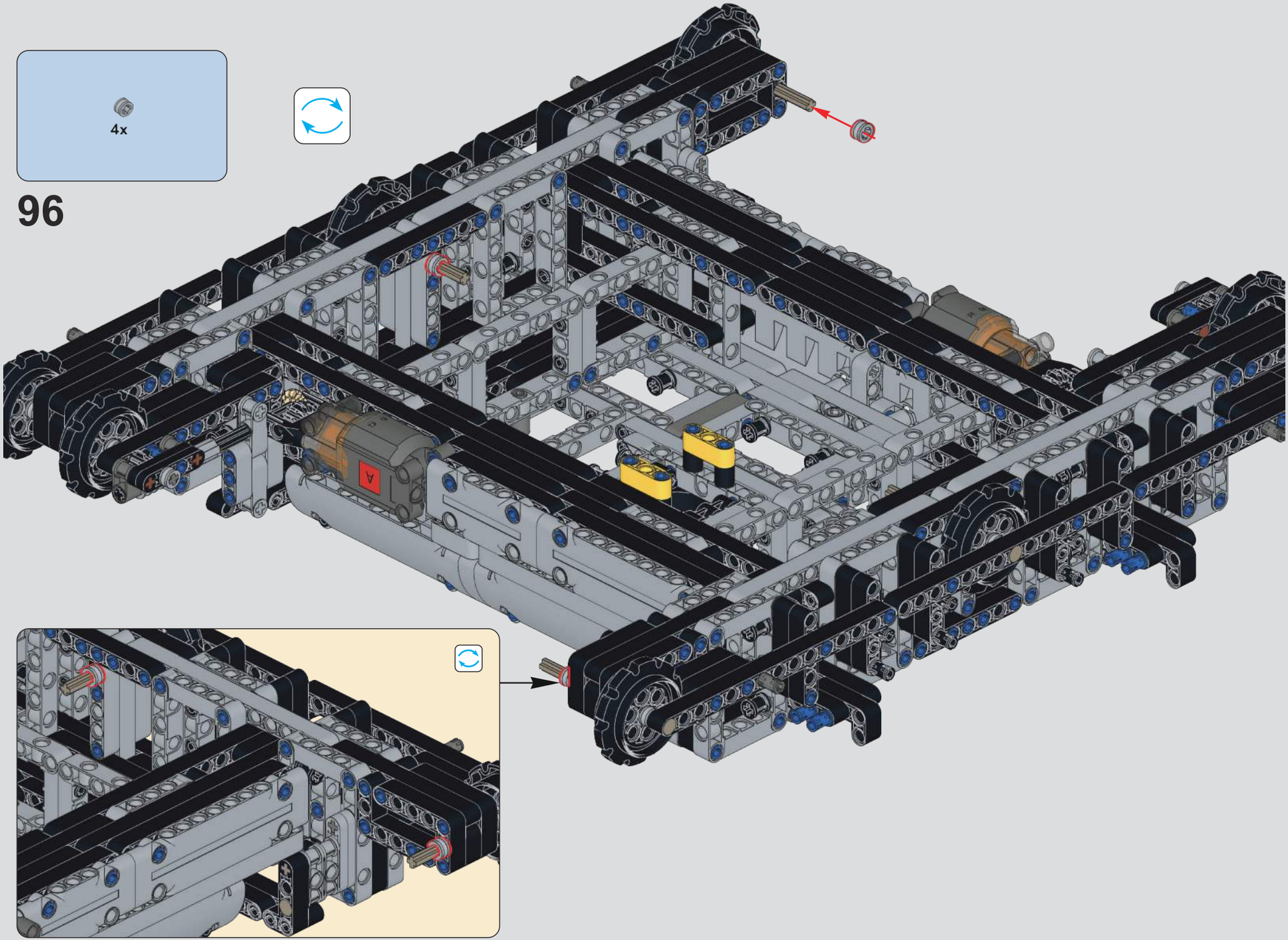
4x
96

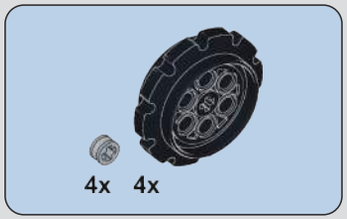

97

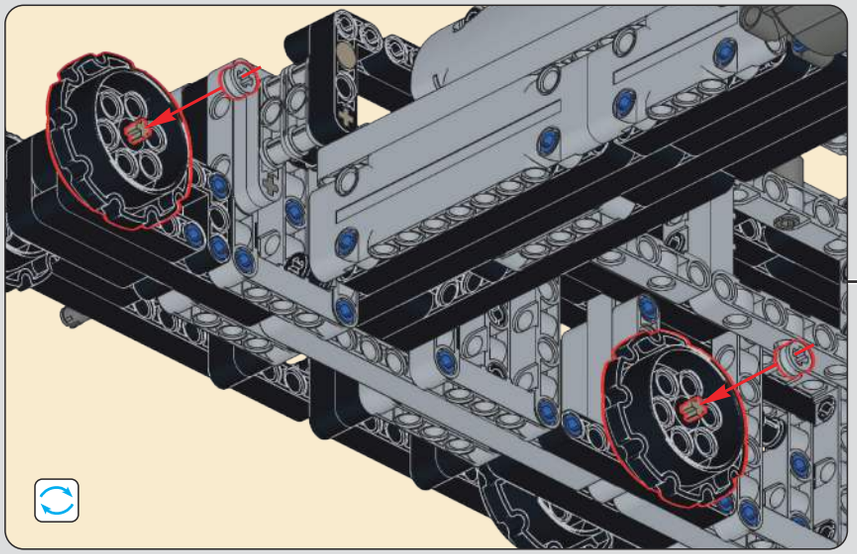

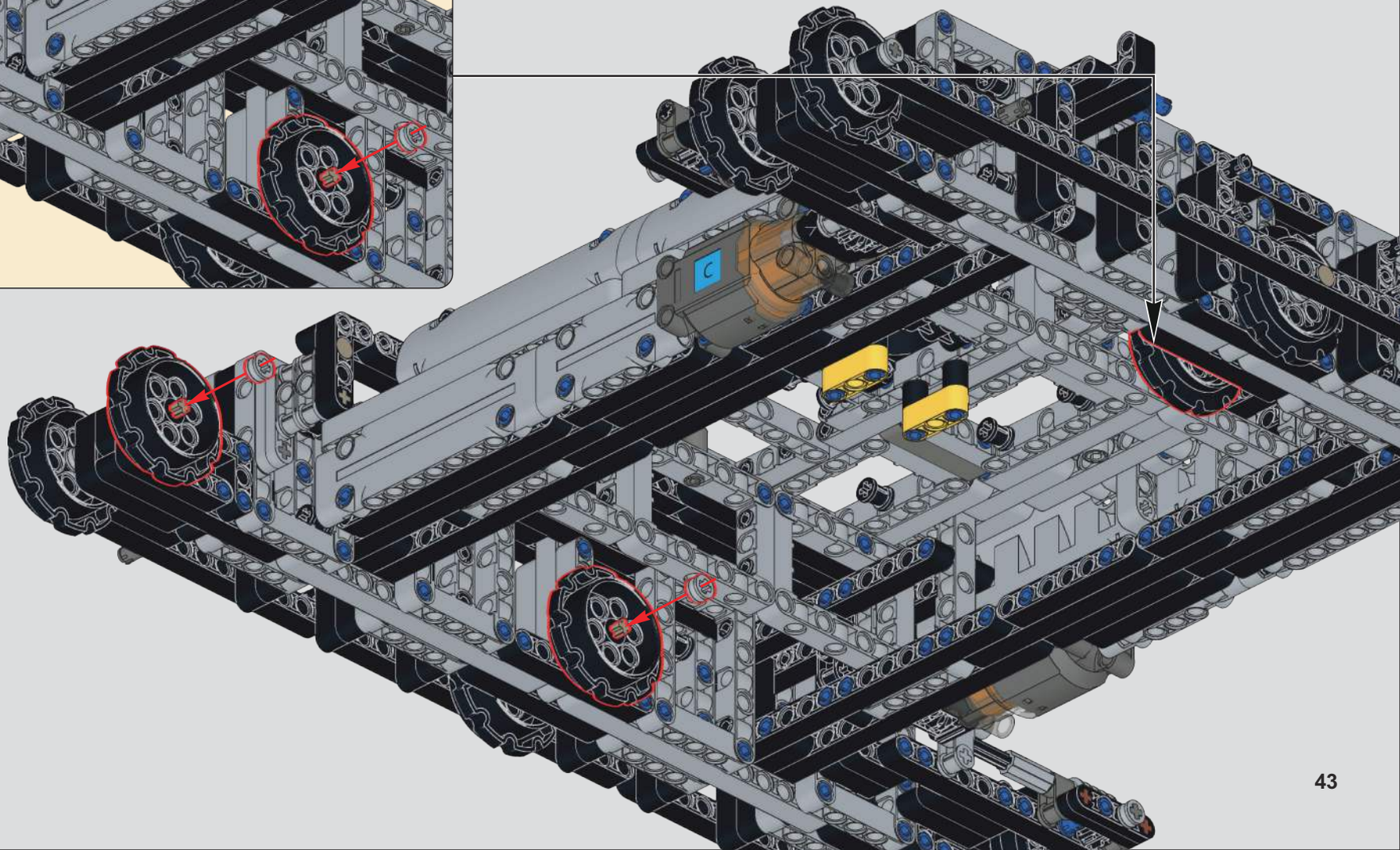

98

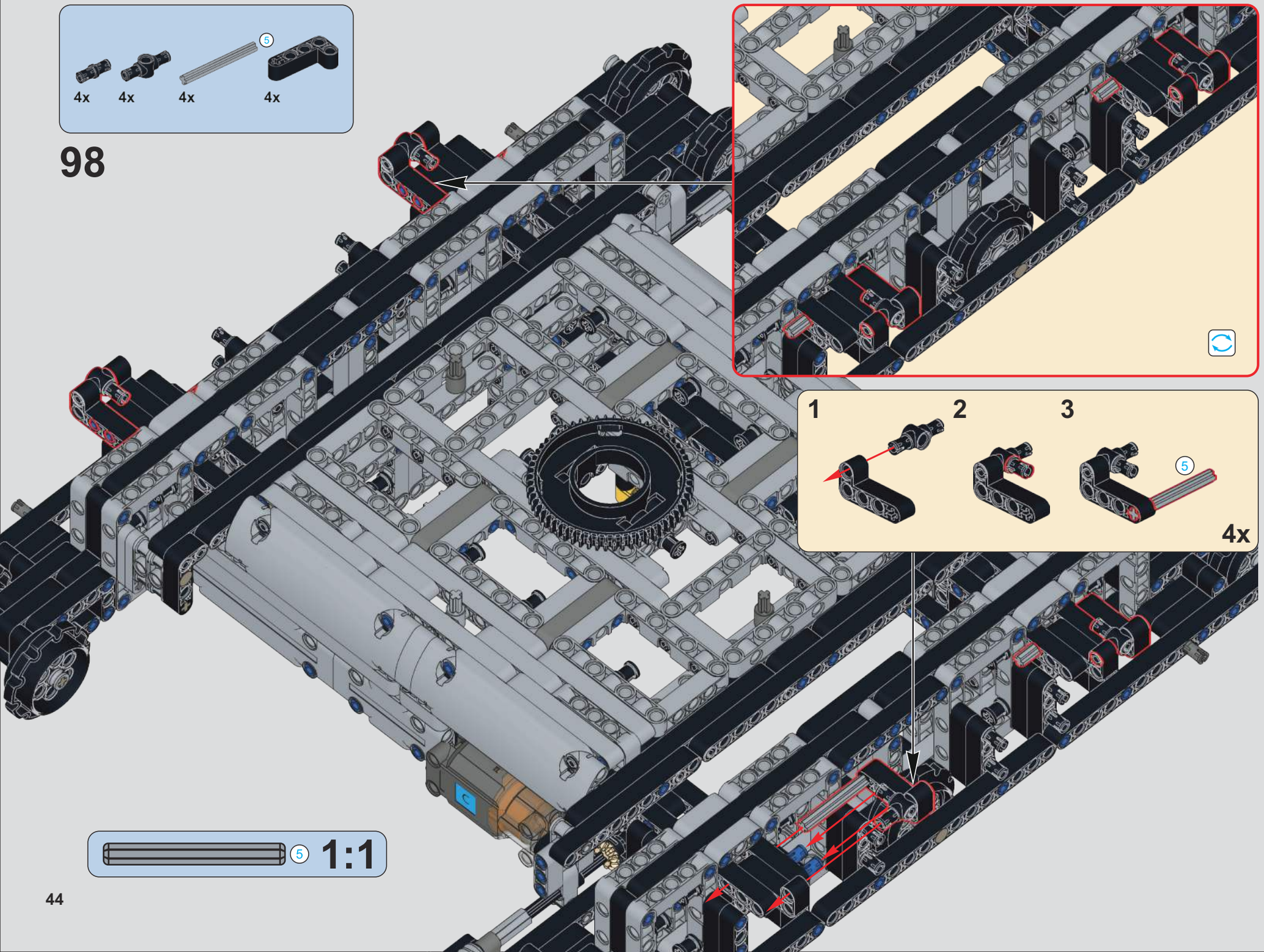

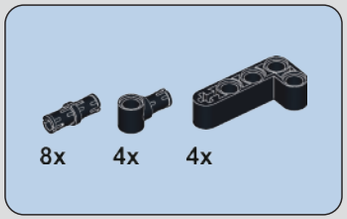

99

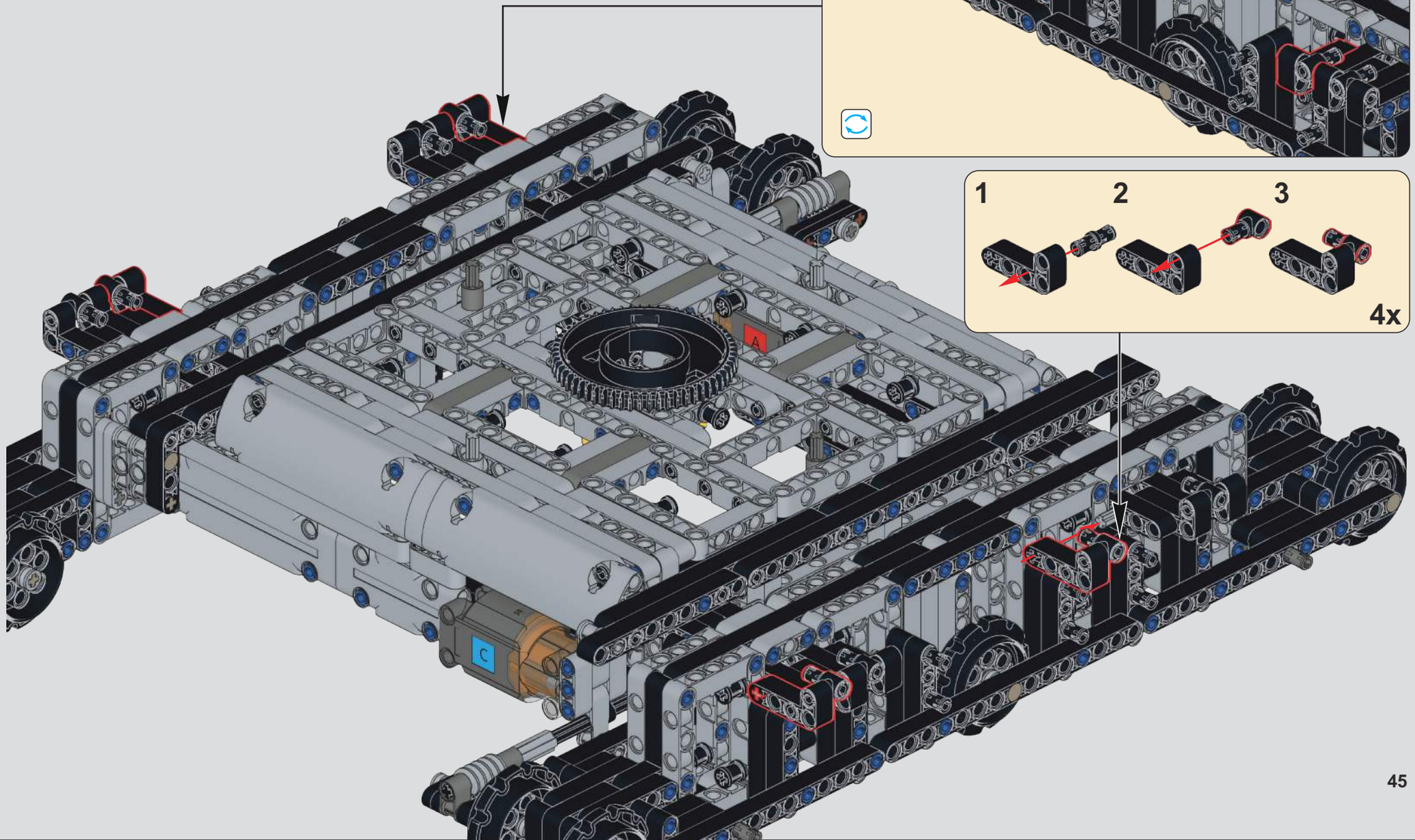

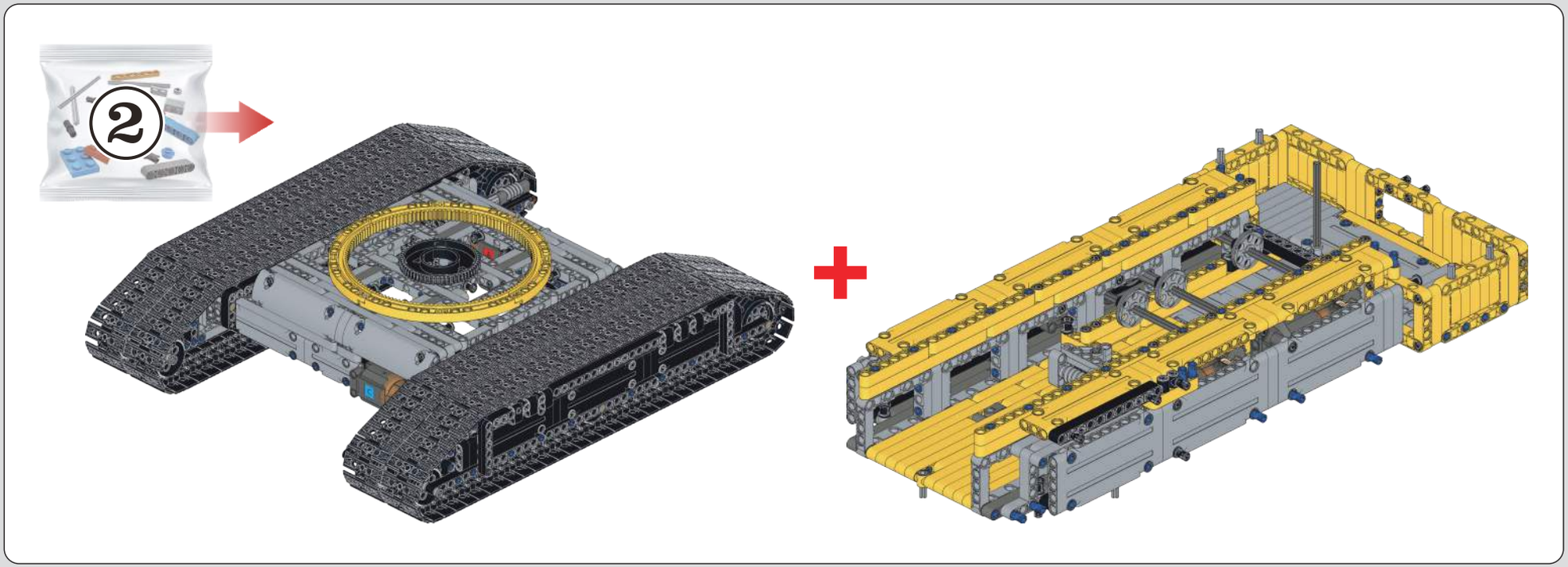

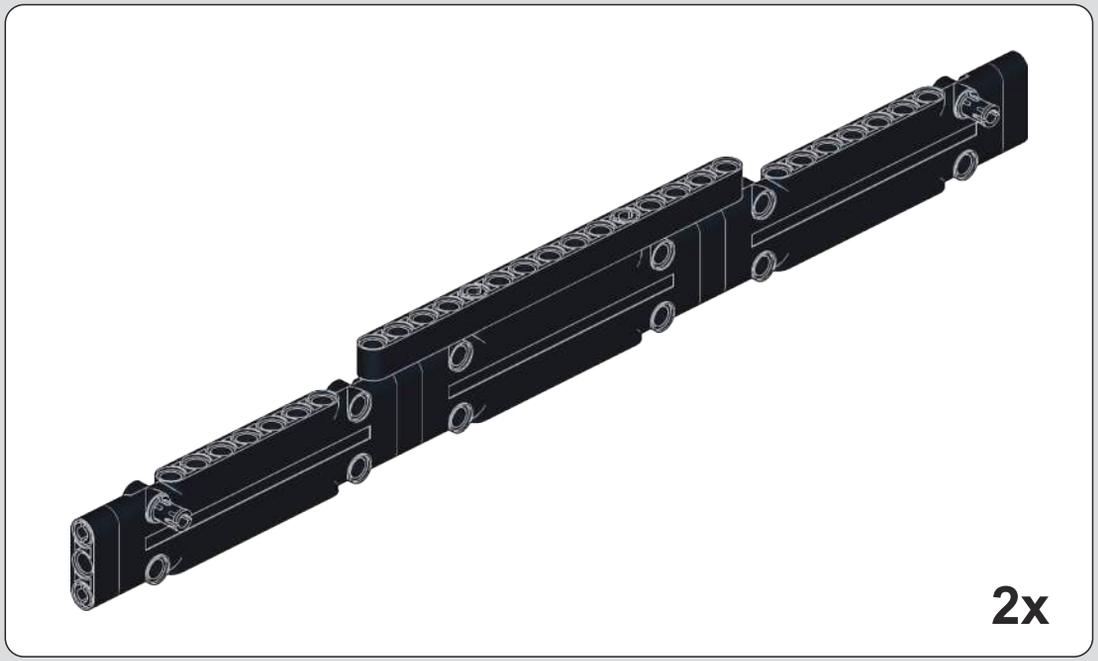

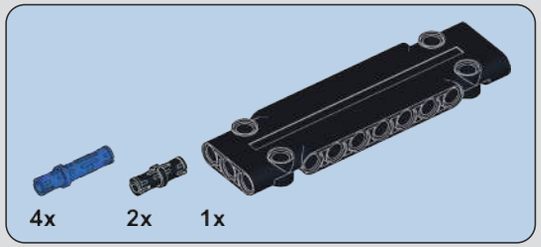

100

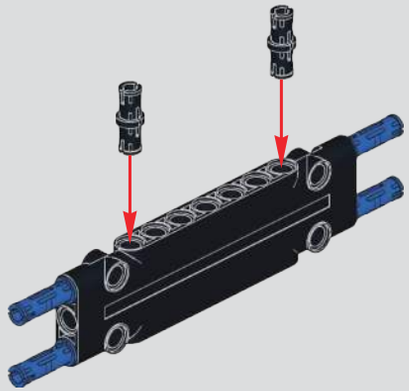

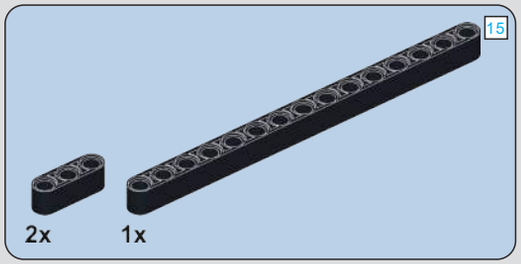

101

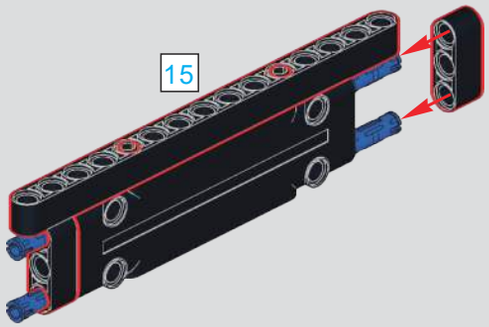

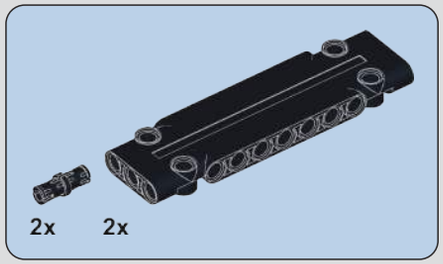

102

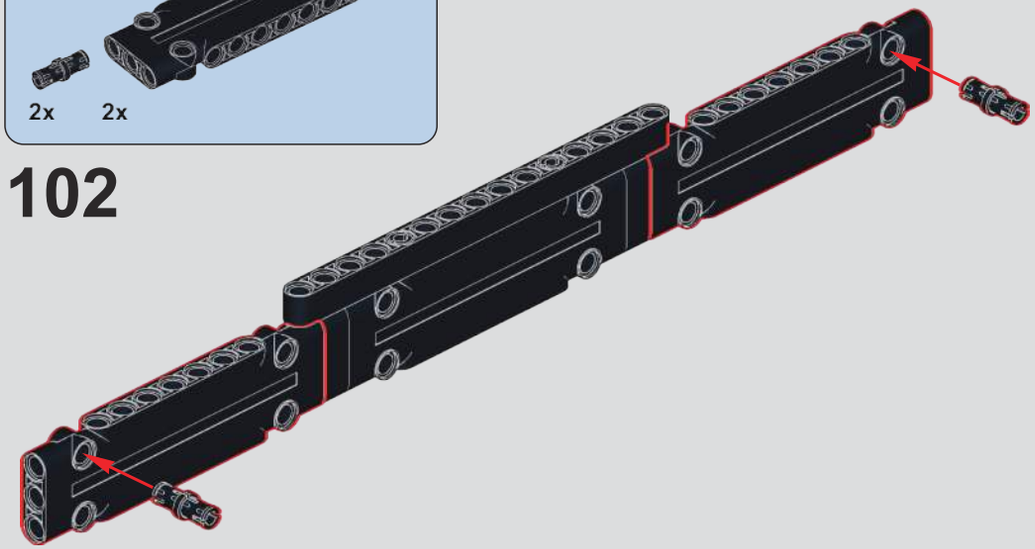

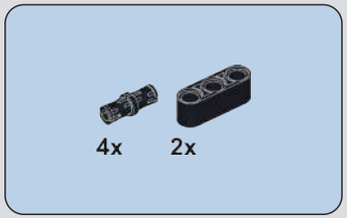

103

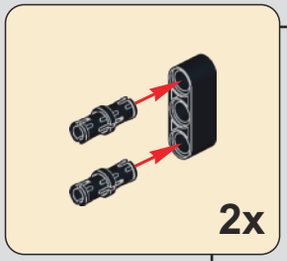

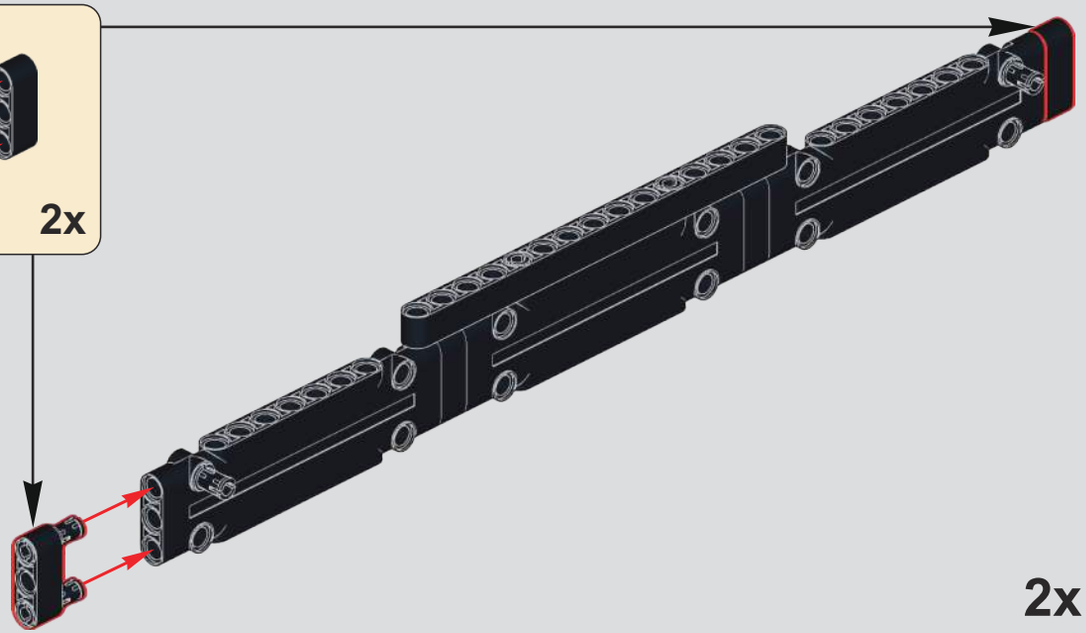

2x

104

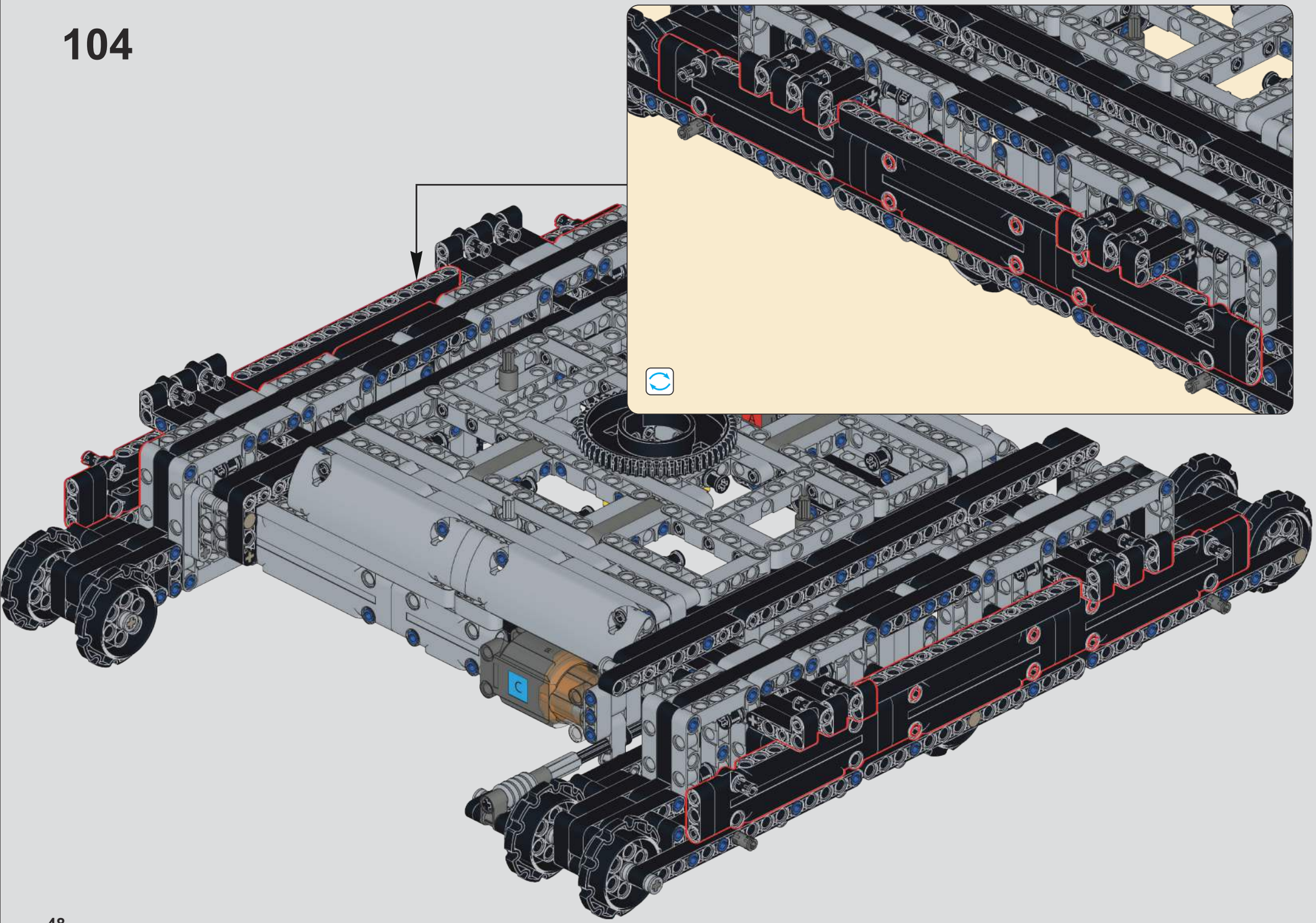

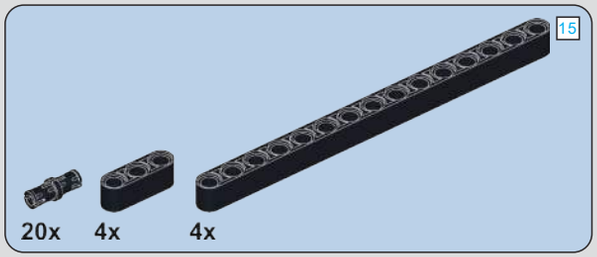

105

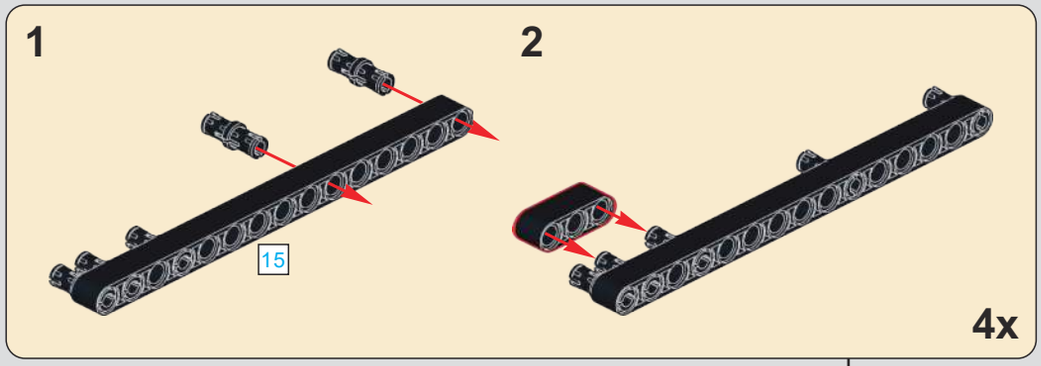

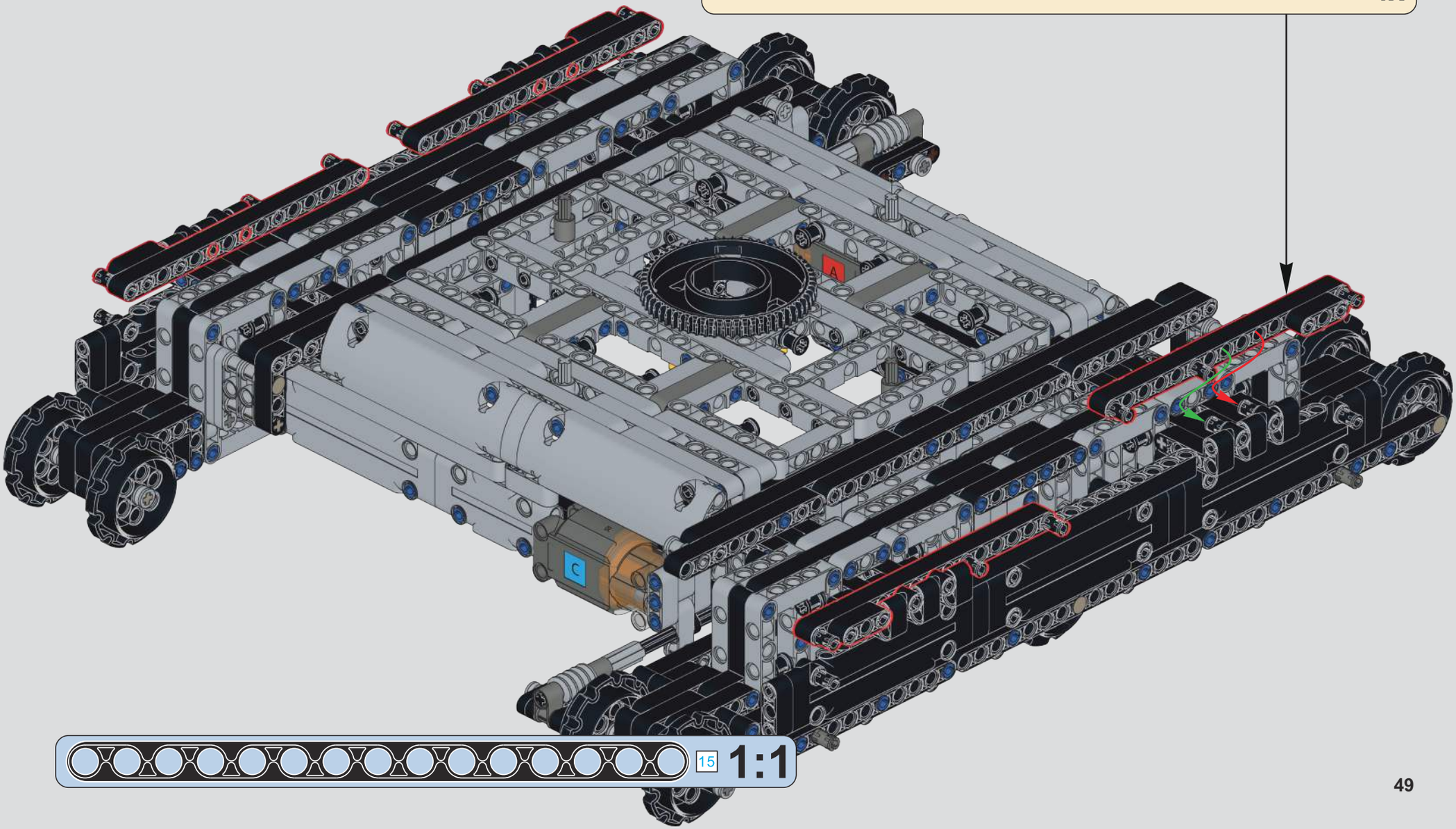

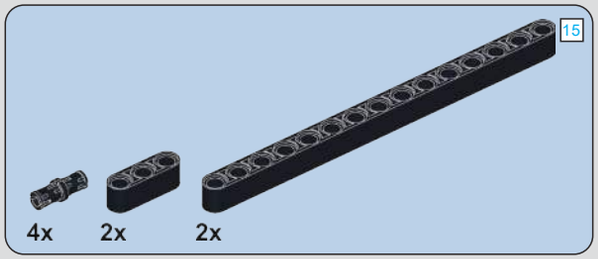

106

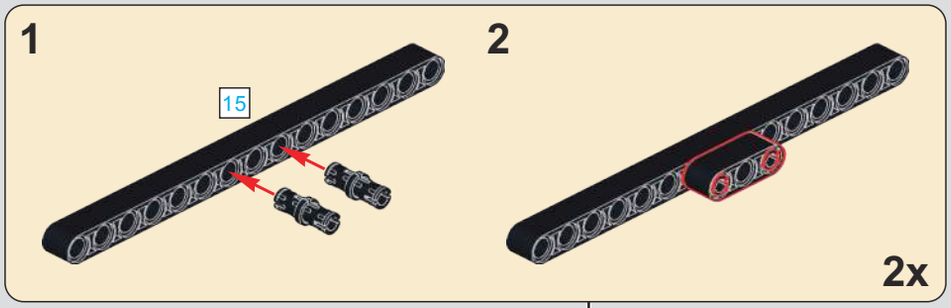

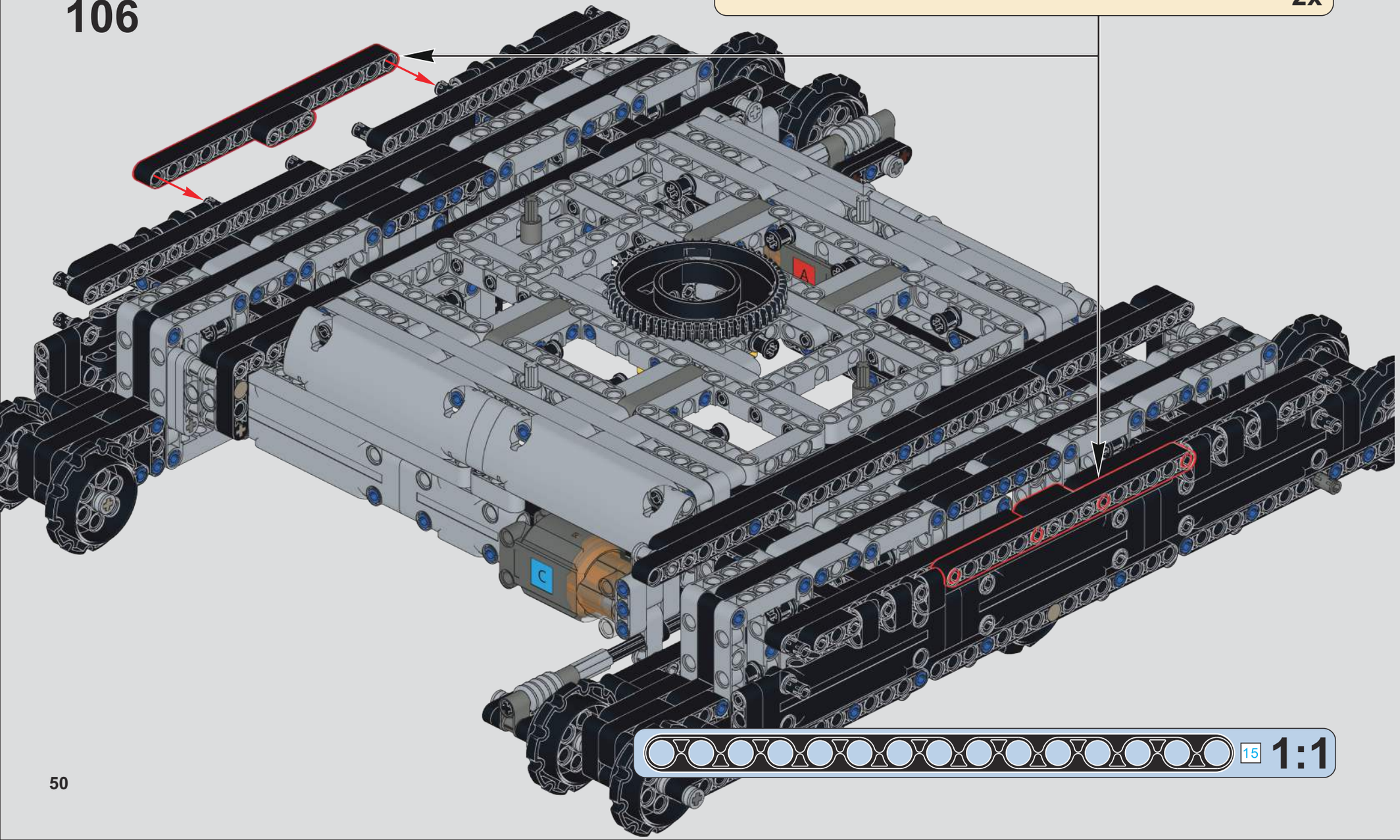

107

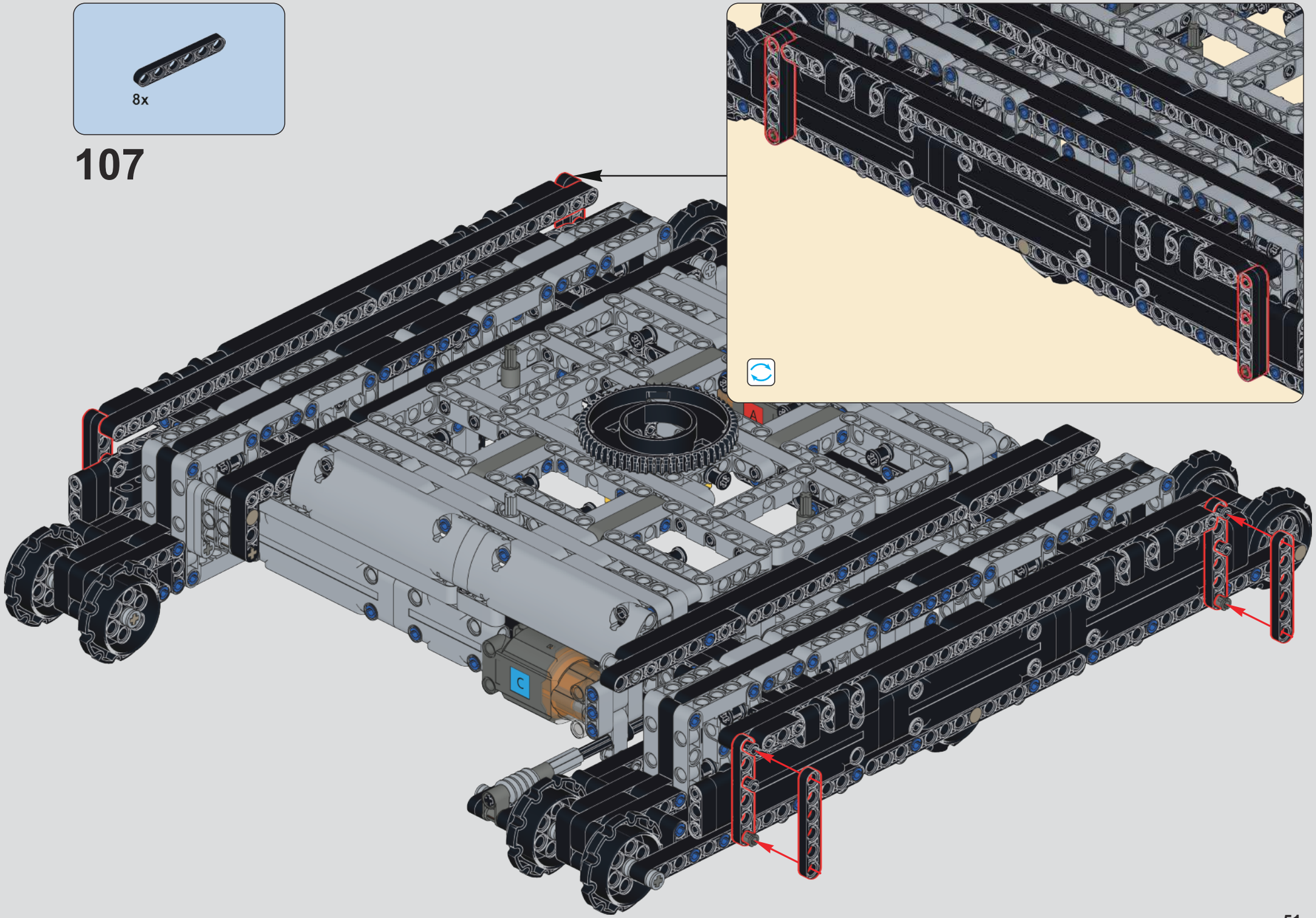

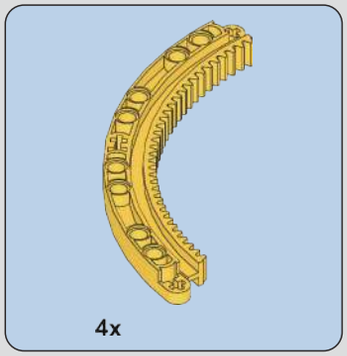

108

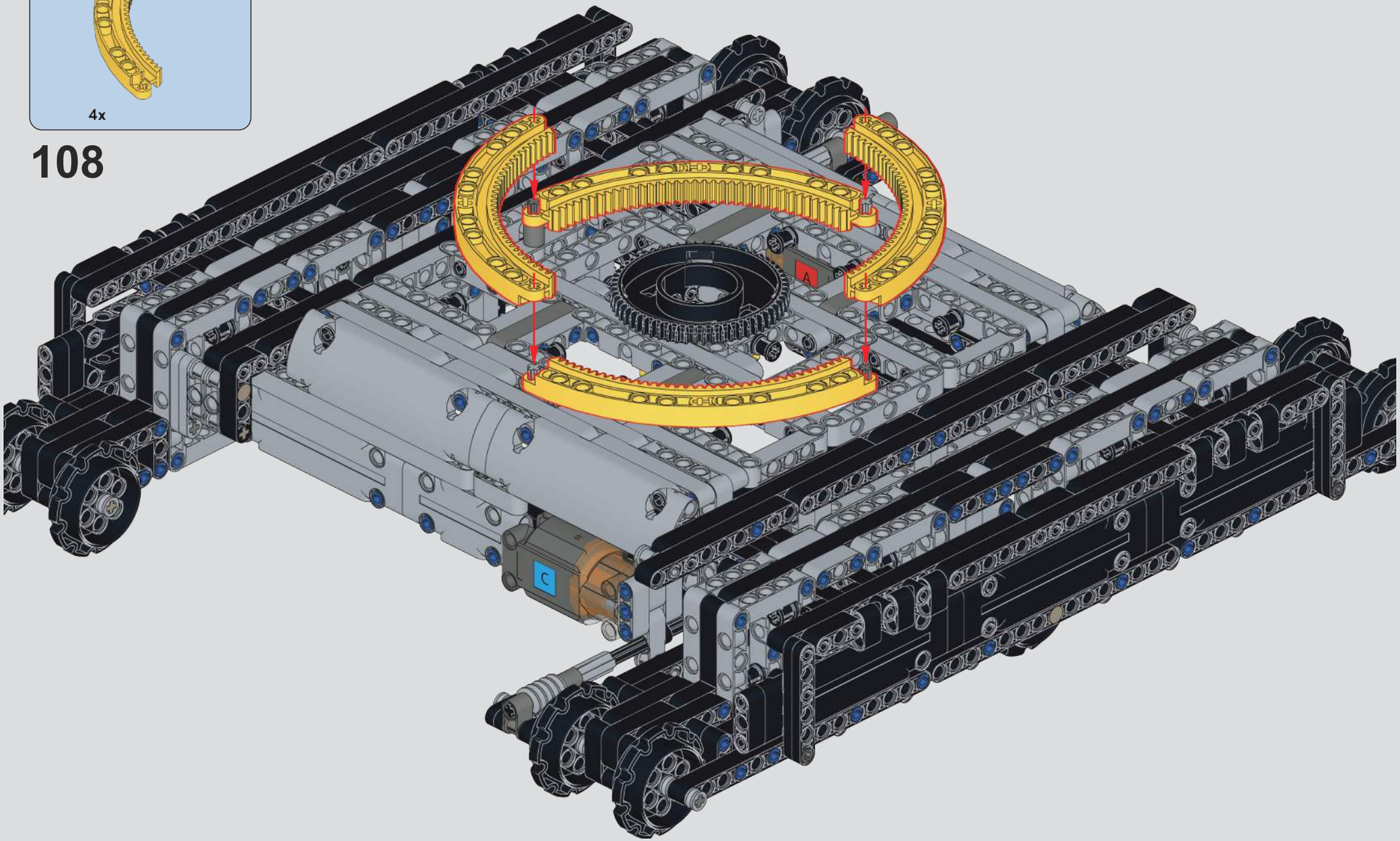

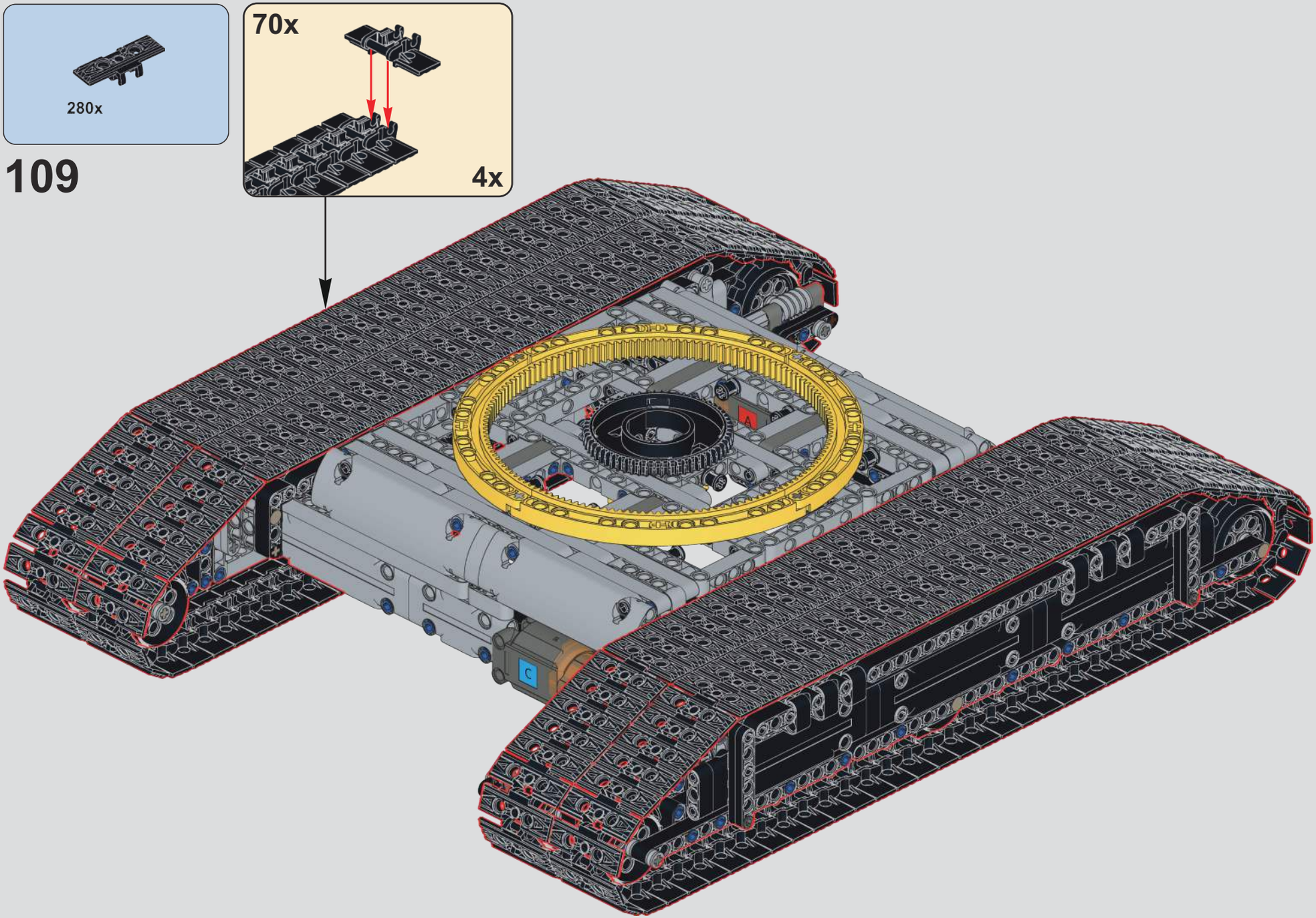
280x
109
70x
4x
A
C

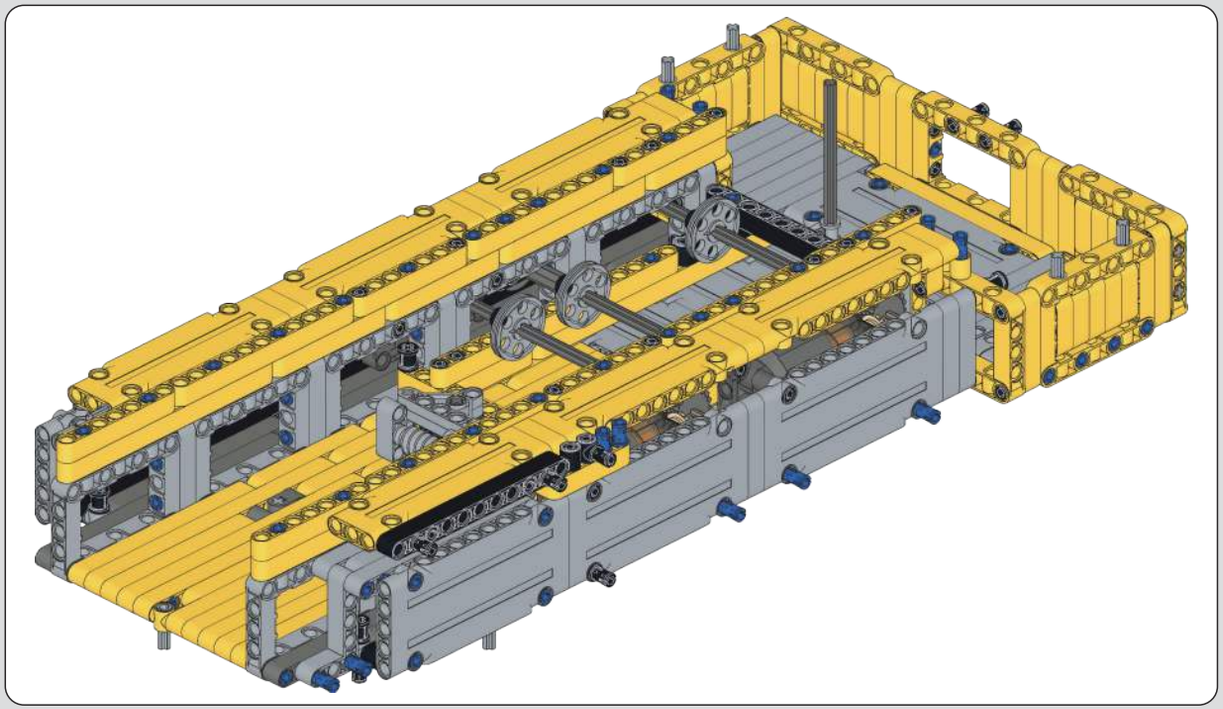

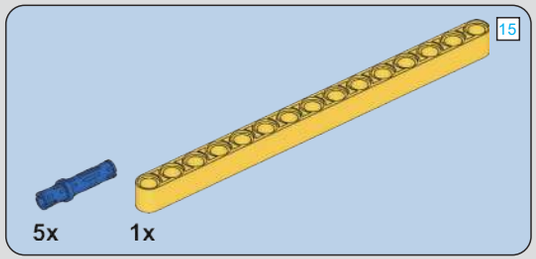

110

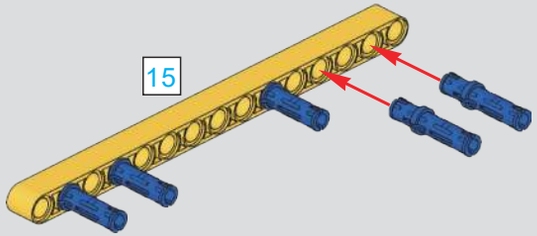

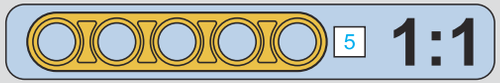

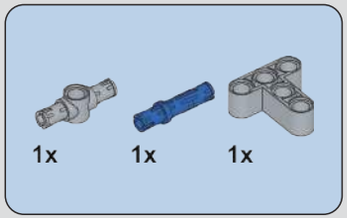

111

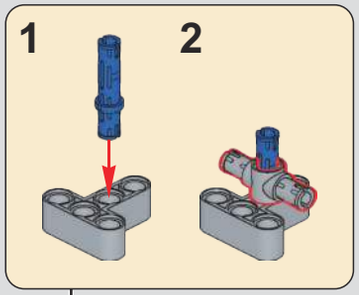

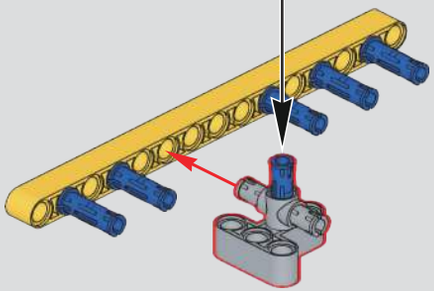

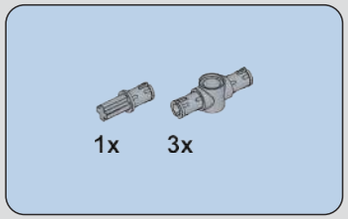

112

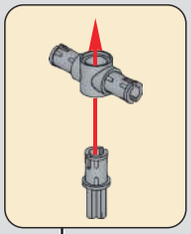

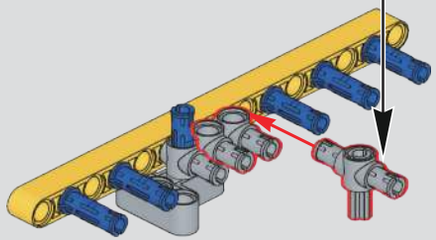

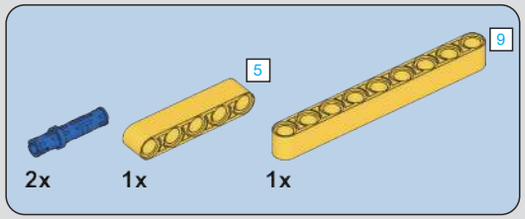

113

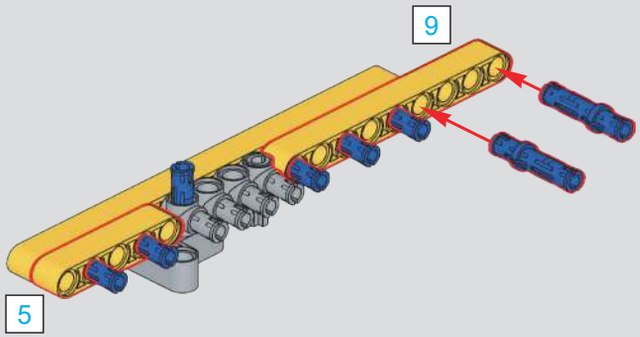

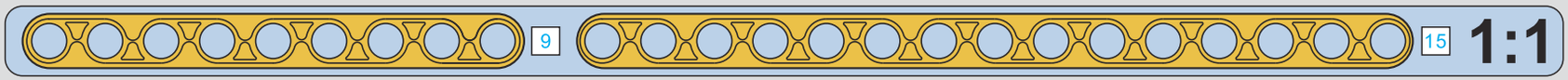

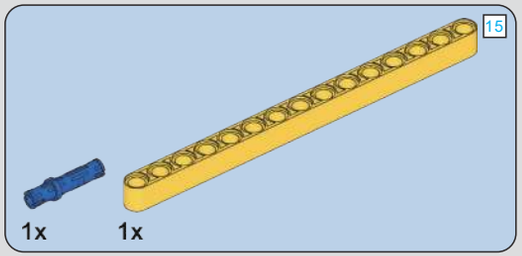

114

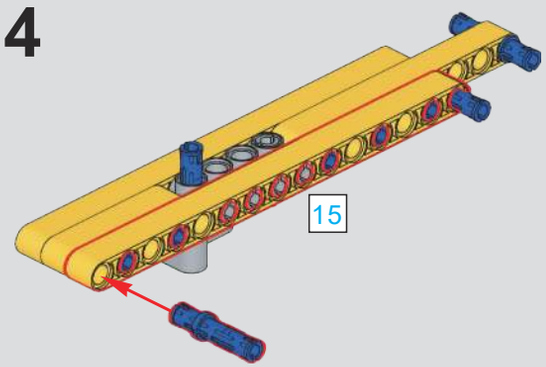

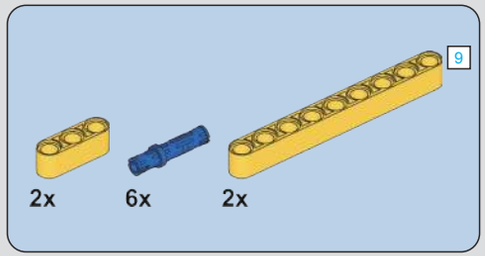

115

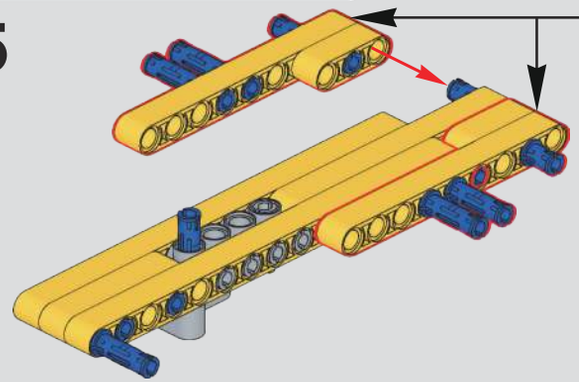

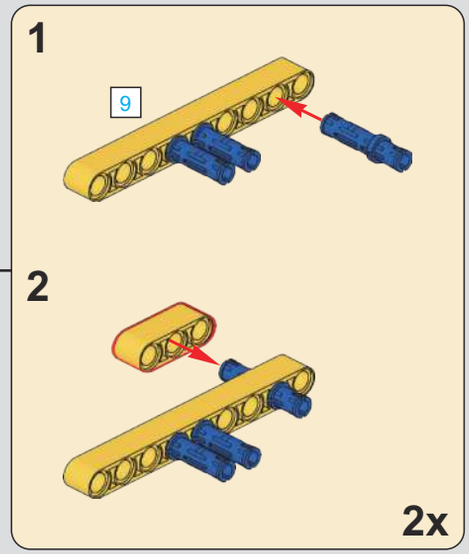

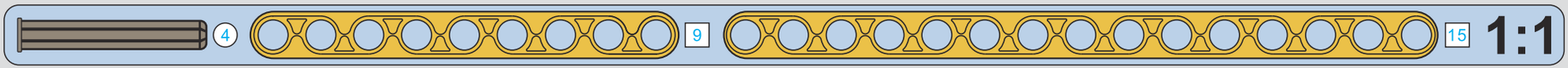

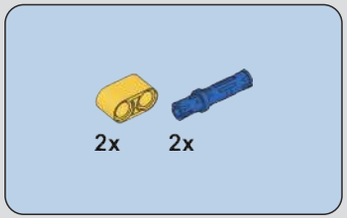

116

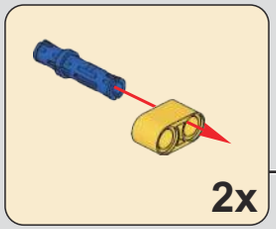

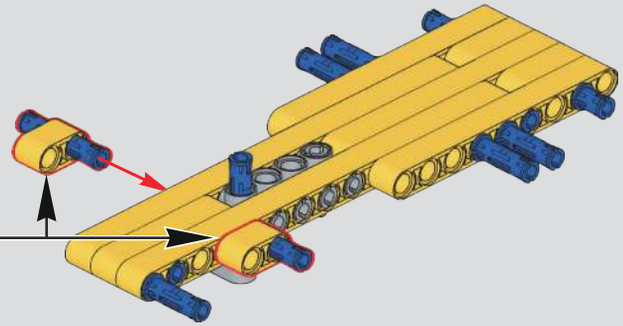

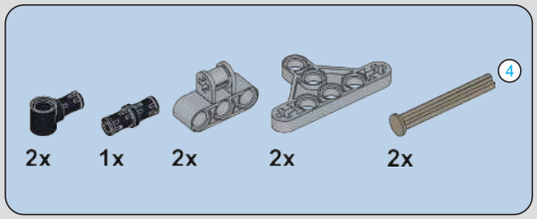

117

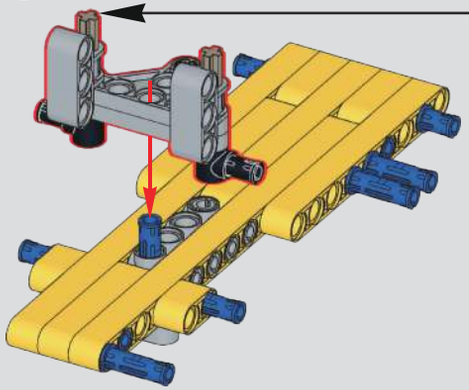

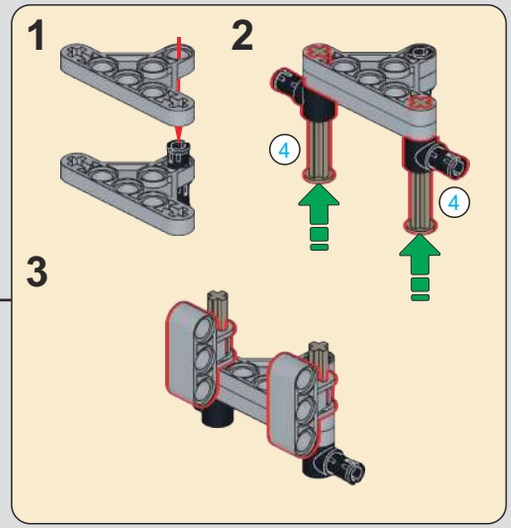

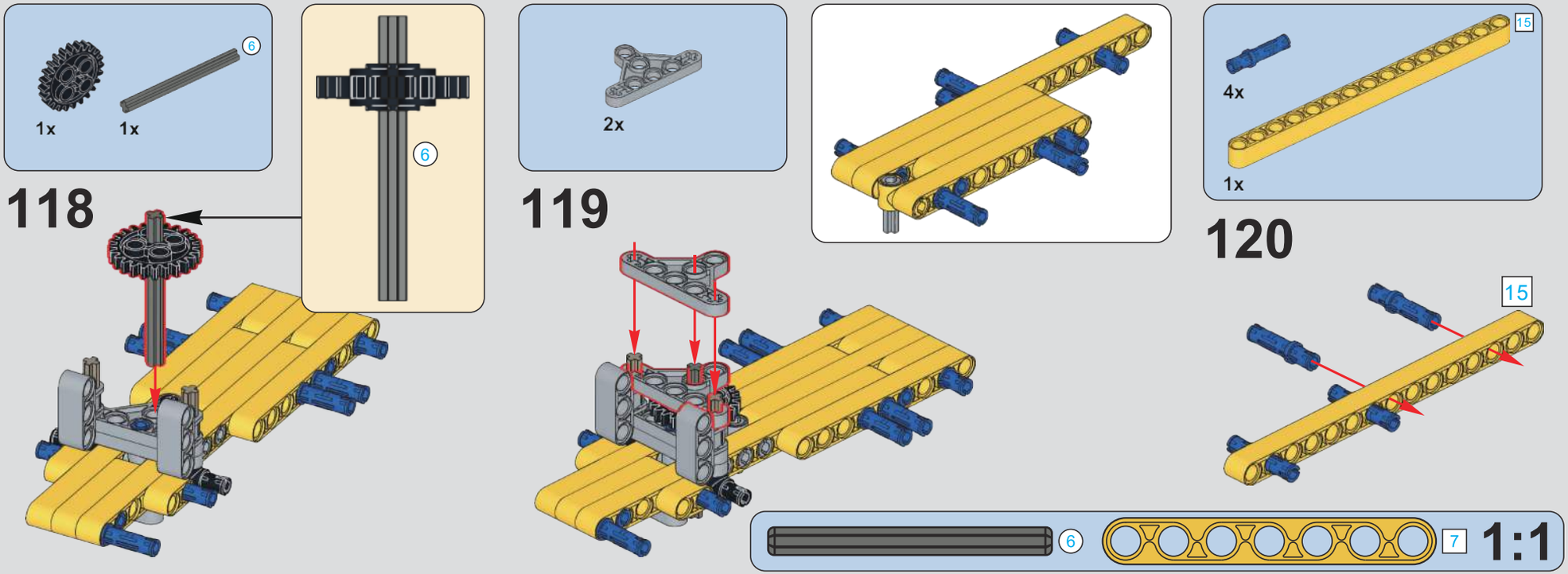
1x
1x
6
118
6
2x
119
4x
1x
15
120
15
6
7
1:1

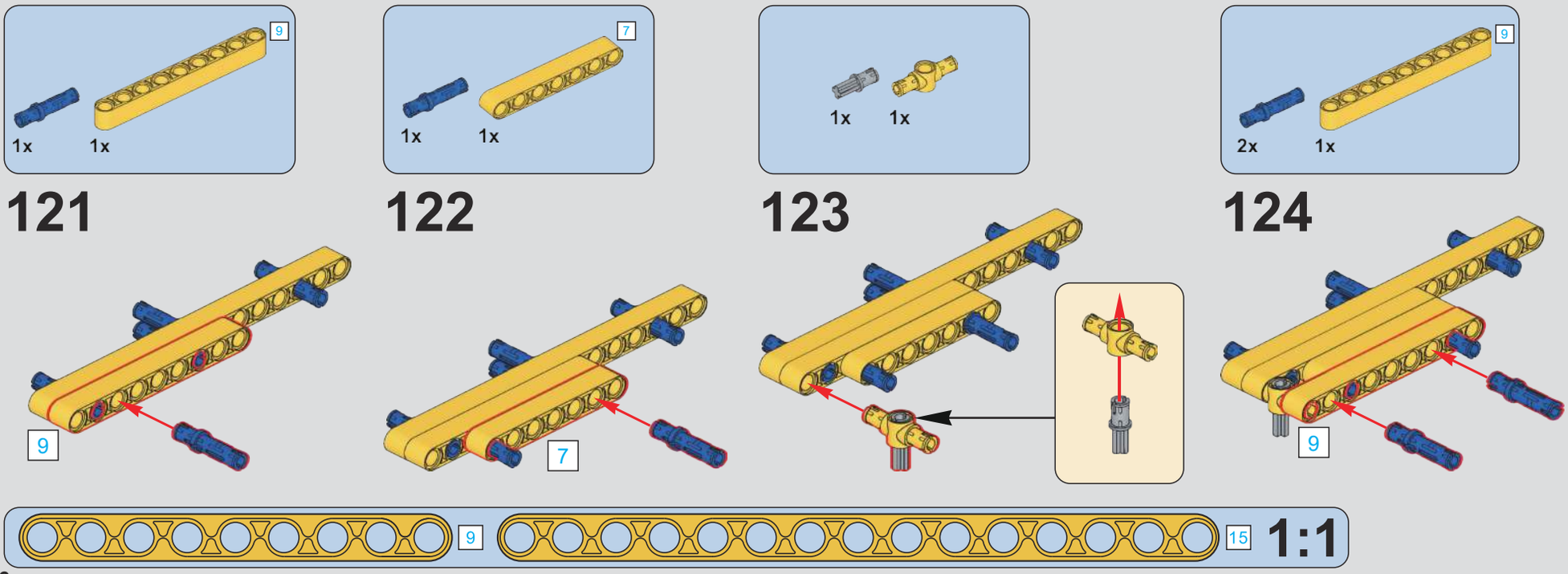
1x
1x
9
121
1x
1x
7
122
1x
1x
123
2x
1x
9
124
9
7
9
15
1:1

125

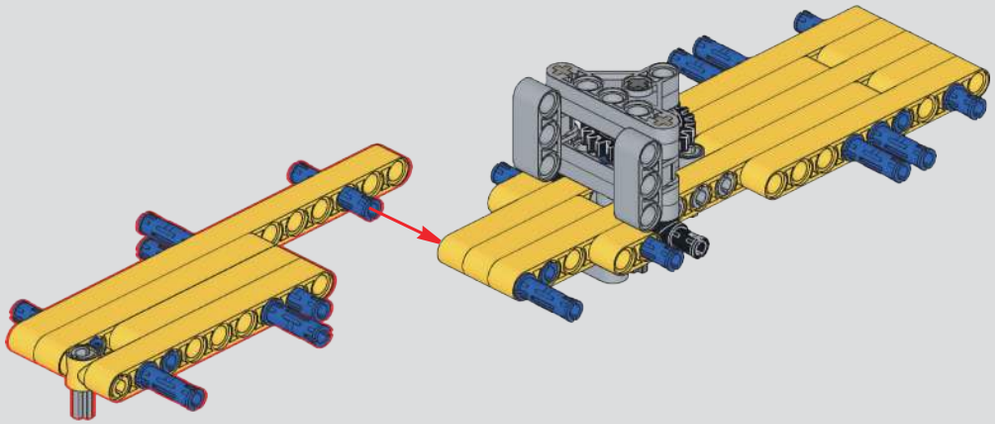

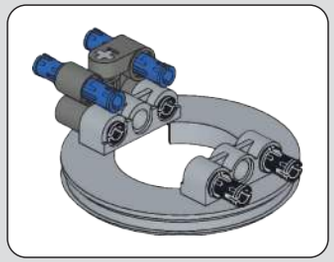

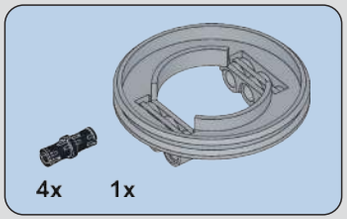

126

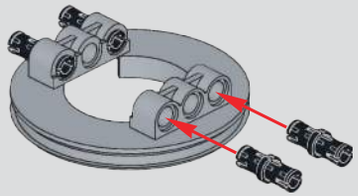

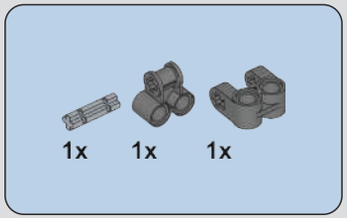

127

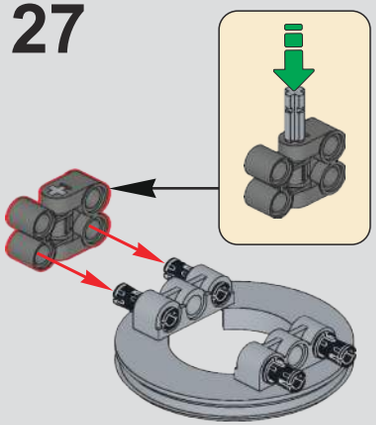

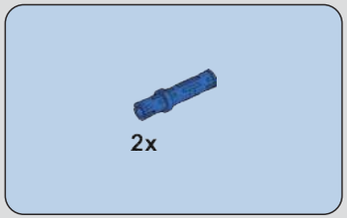

128

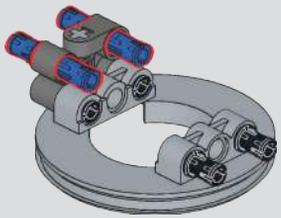

129

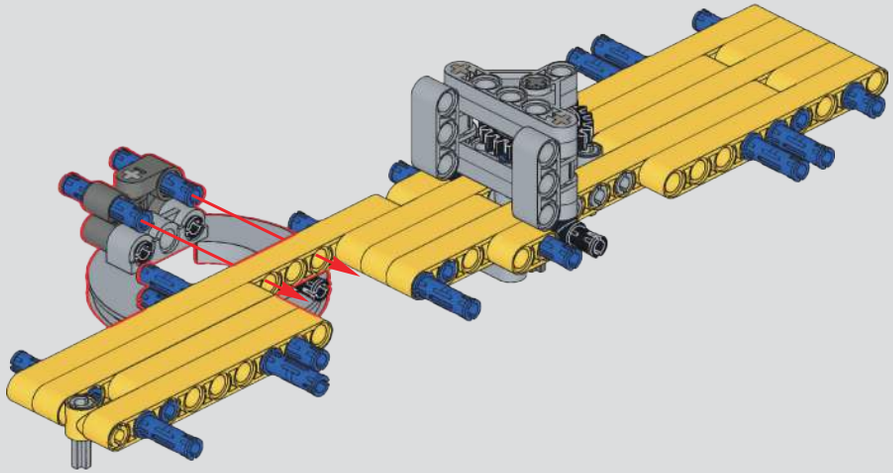

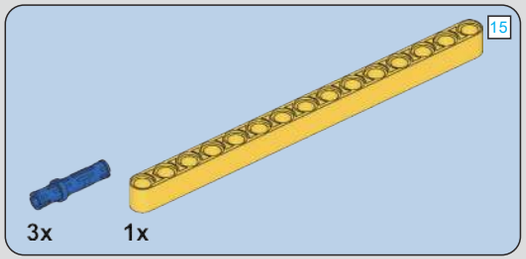

130

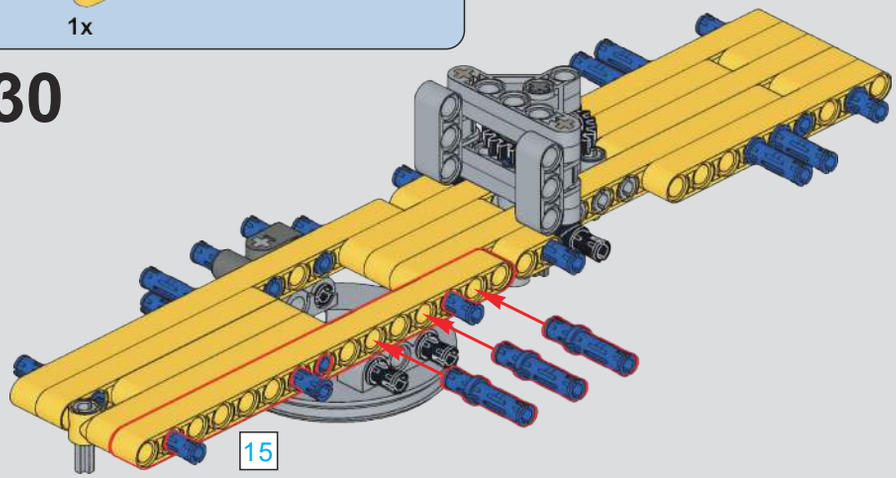

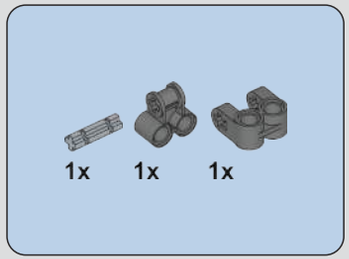

131

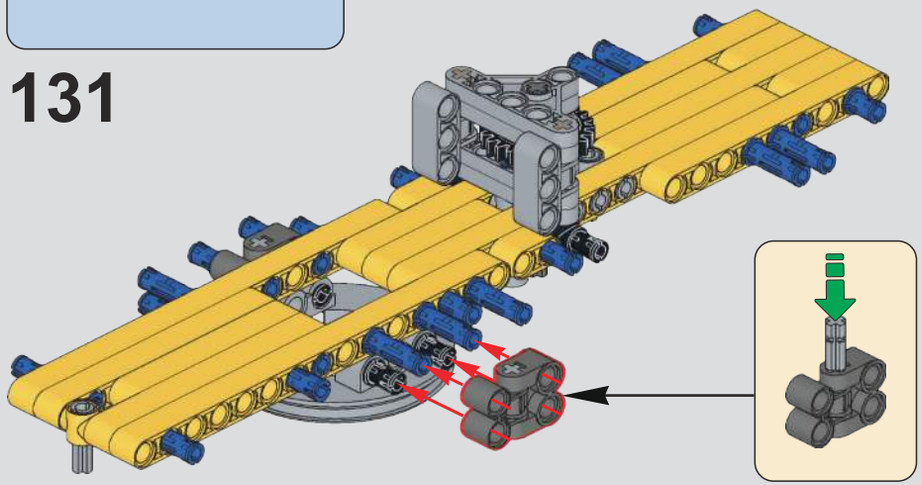

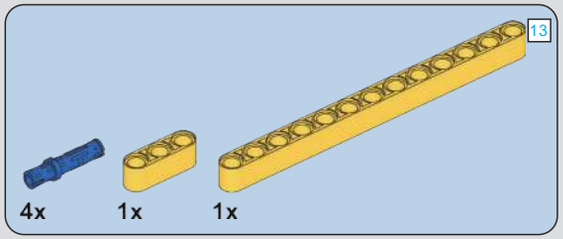

132

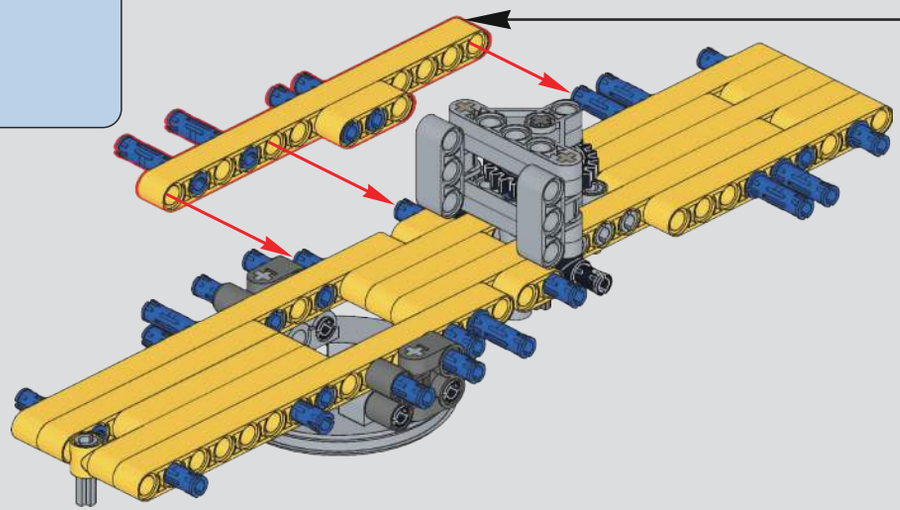

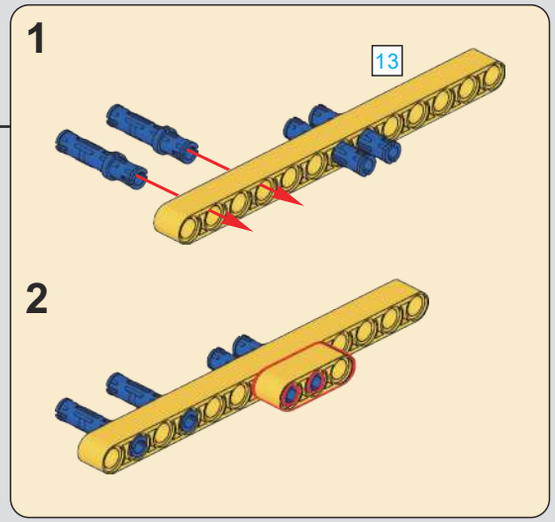

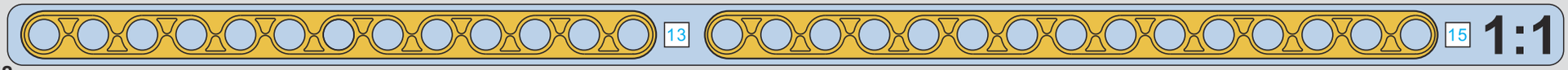

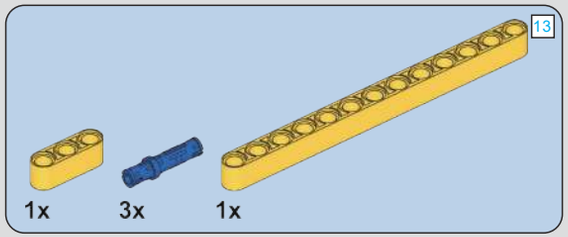

133

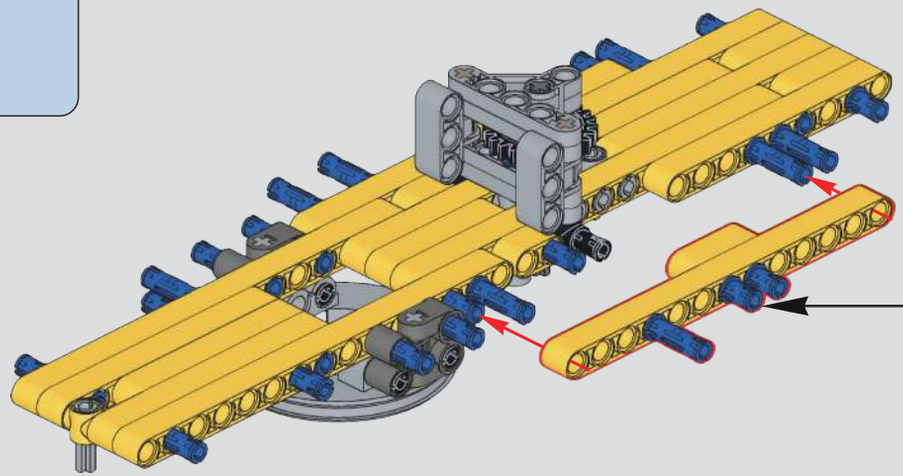

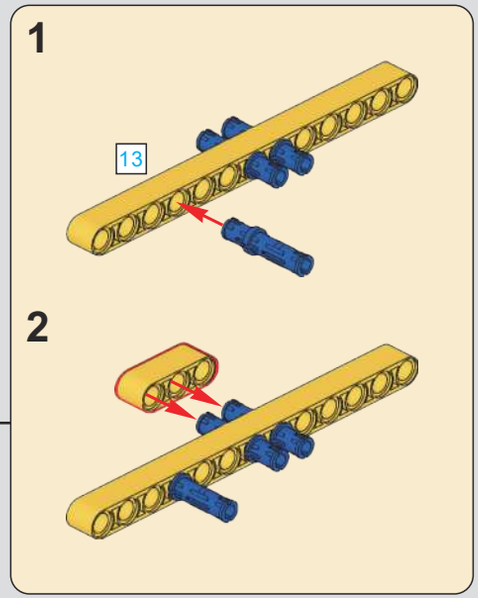

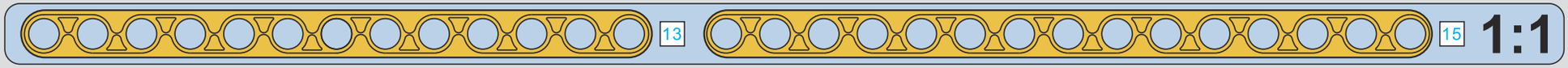

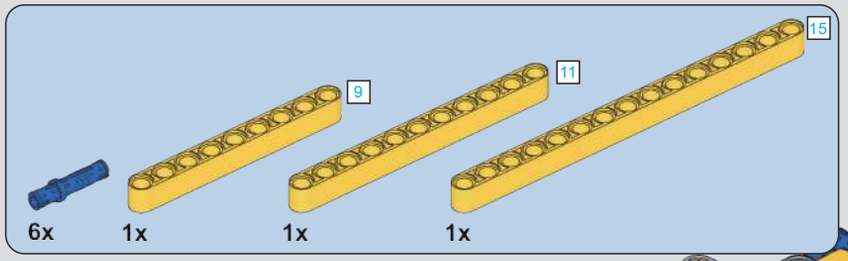

134

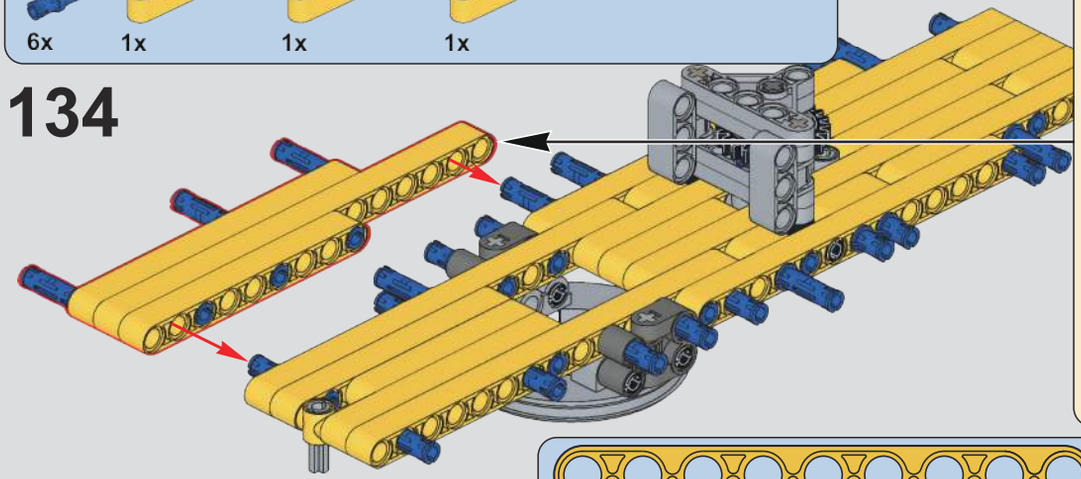

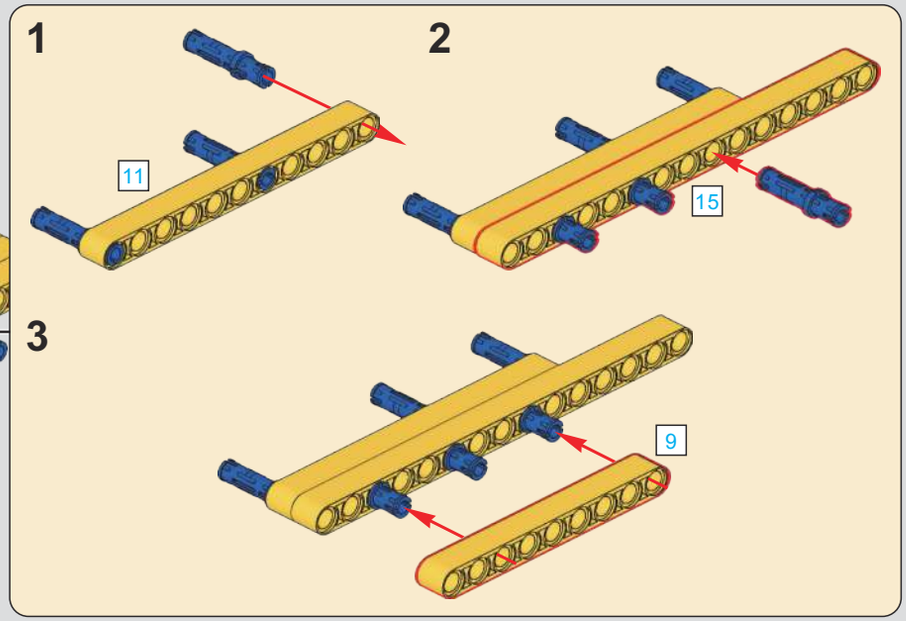

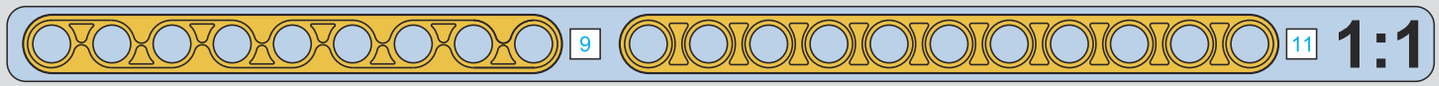

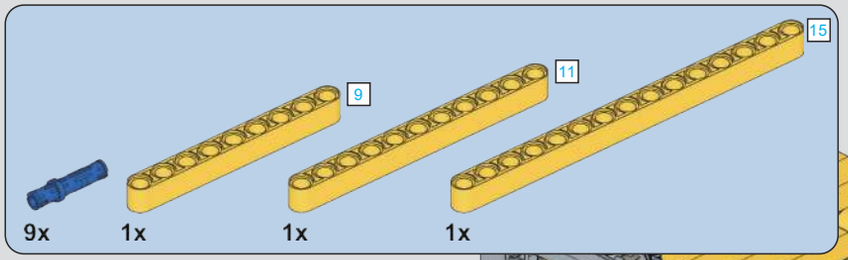
15
11
9
9x
1x
1x
1x

135

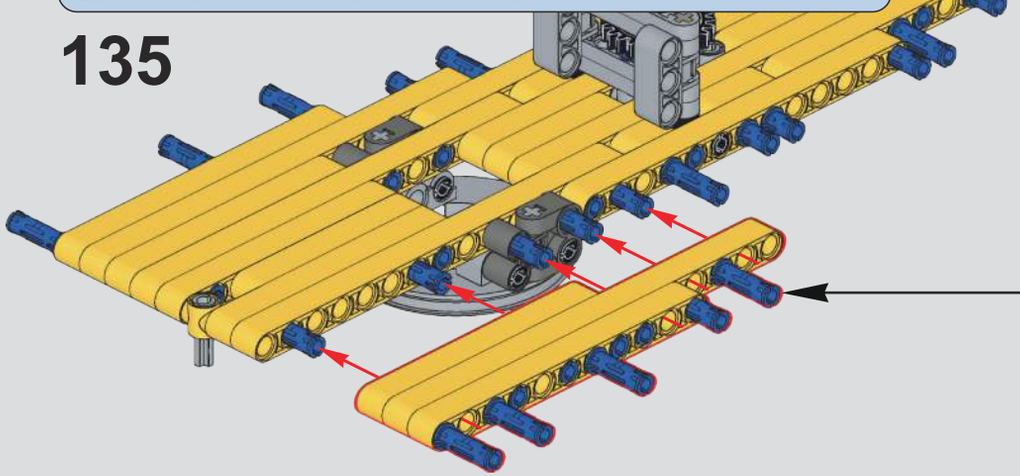

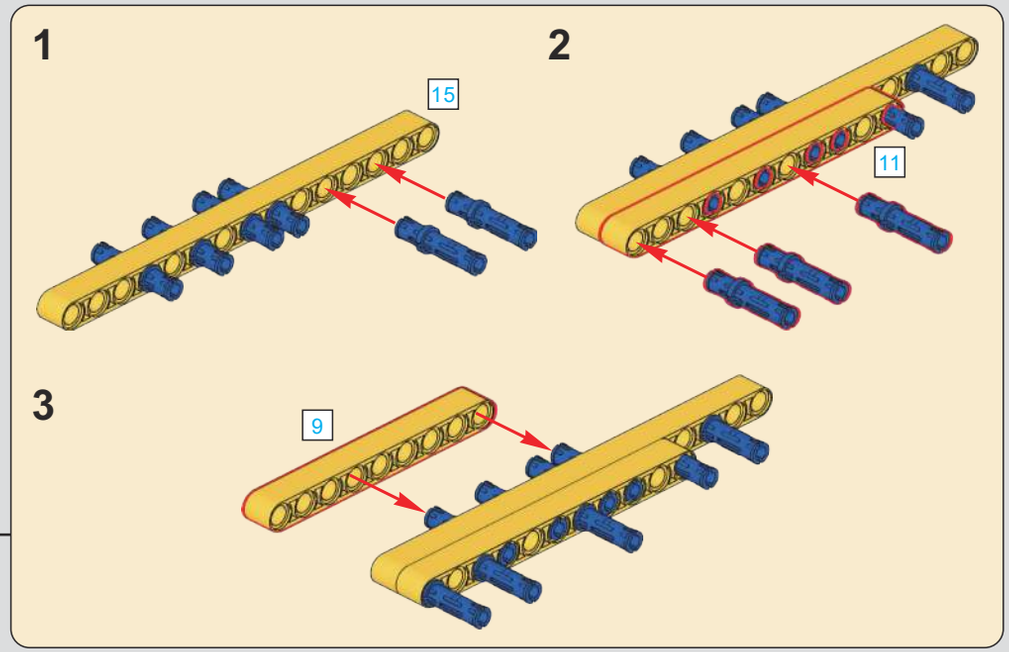
1
15
2
11
3
9

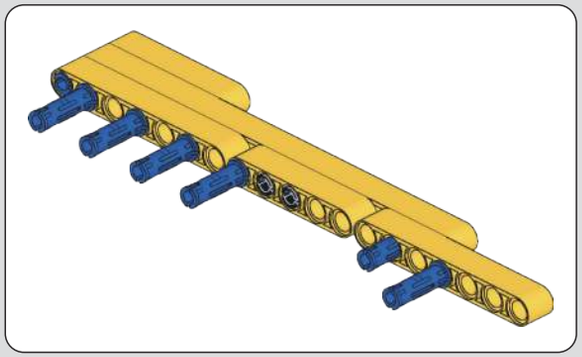

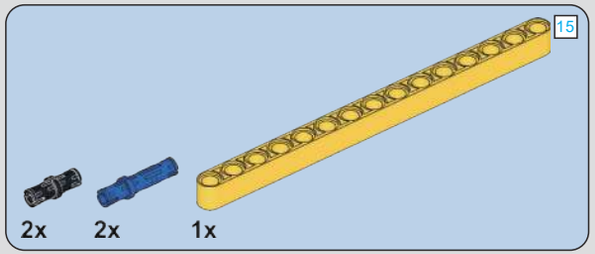
15
2x
2x
1x

136

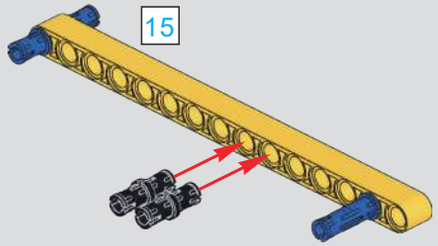
15

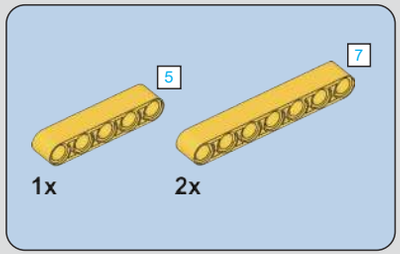
5
7
1x
2x

137

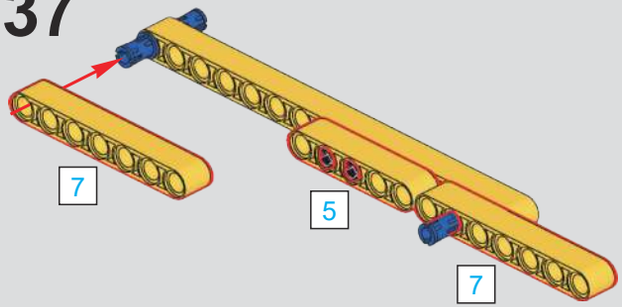
7
5
7

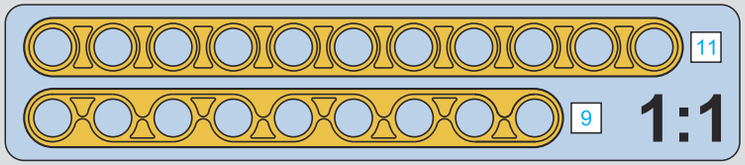
11
9
1:1

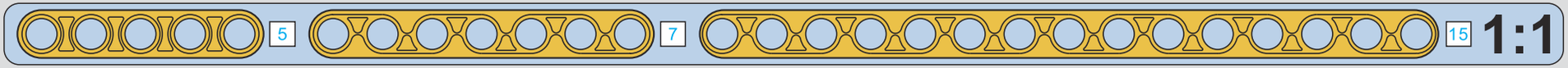
5
7
15
1:1

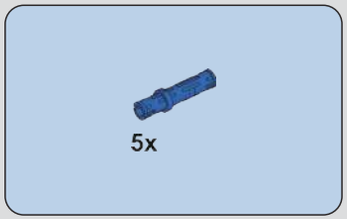

138

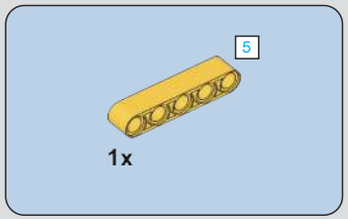

139

140

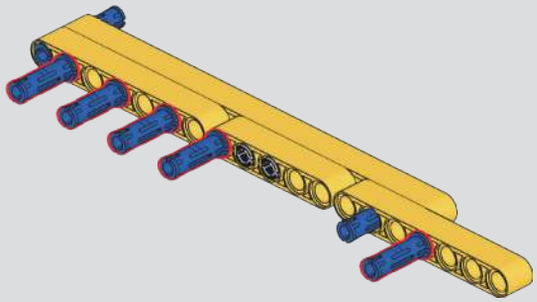

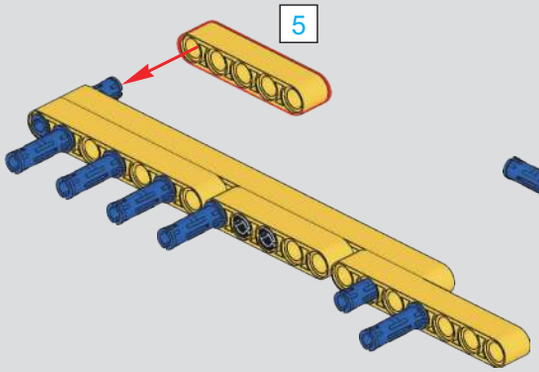

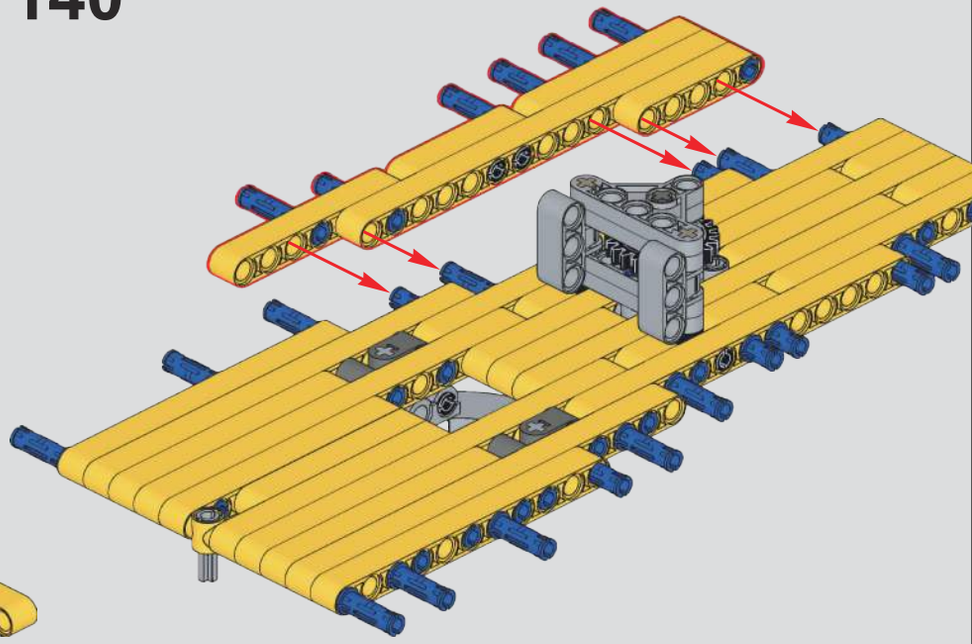

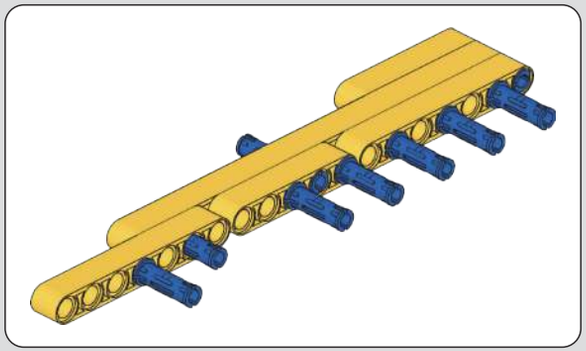

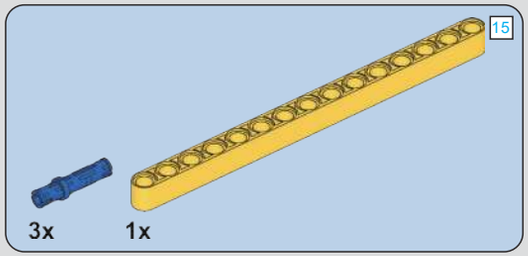

141

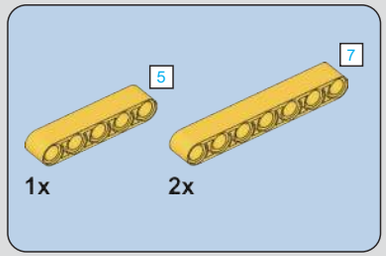

142

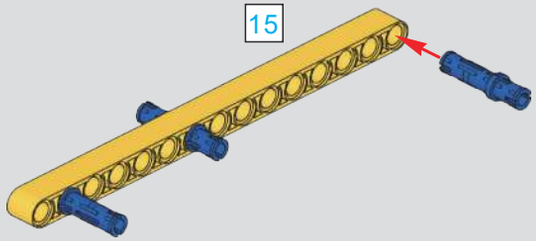

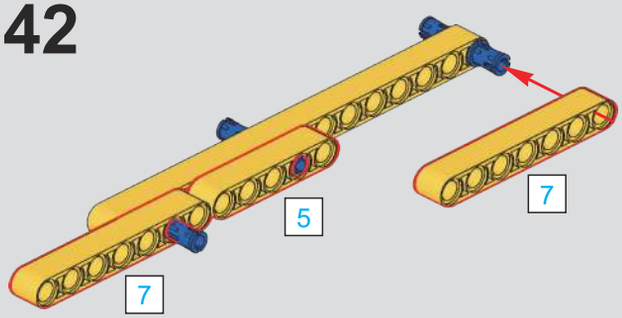

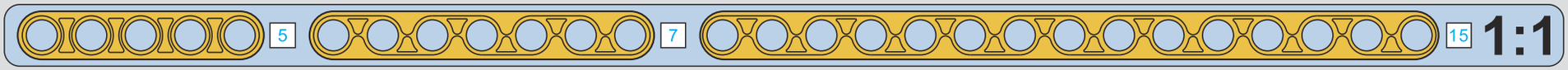

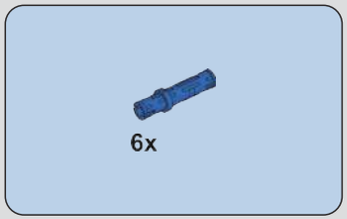

143

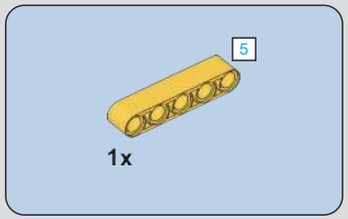

144

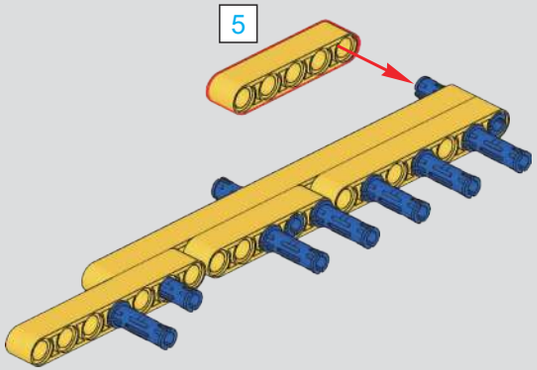

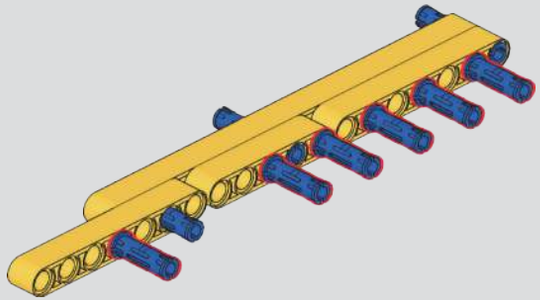

145

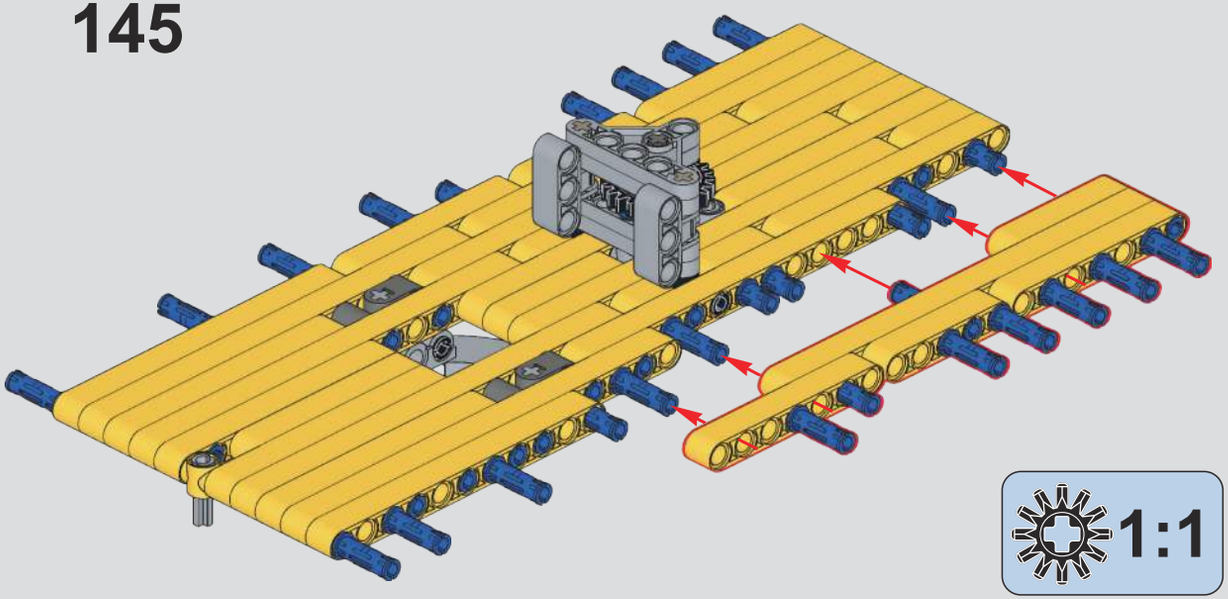

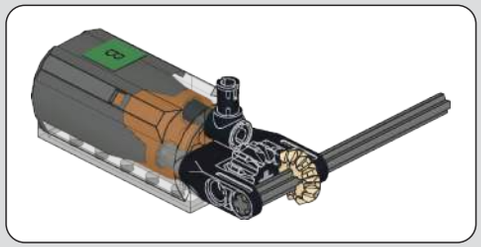

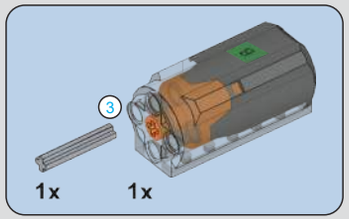

146

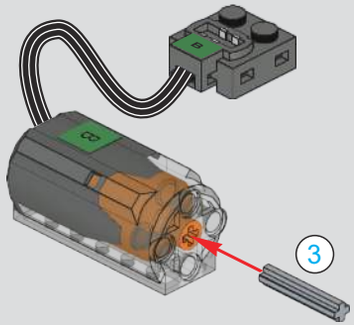

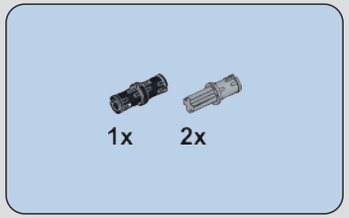

147

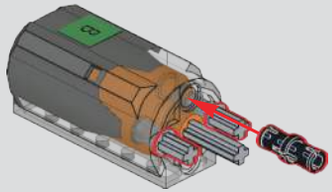

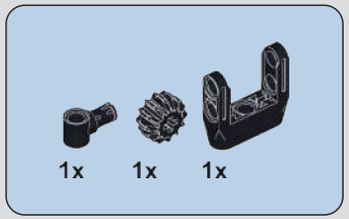

148

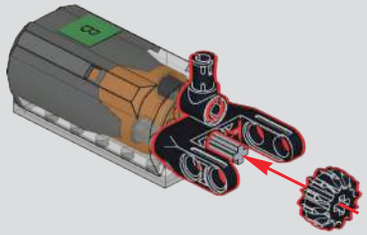

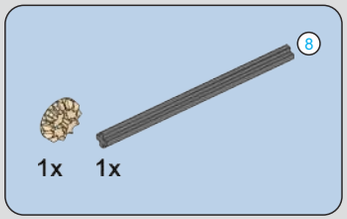

149

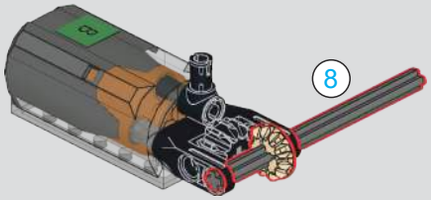

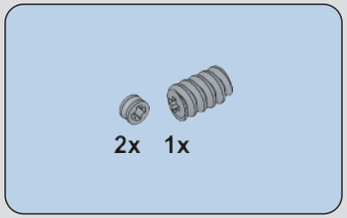

150

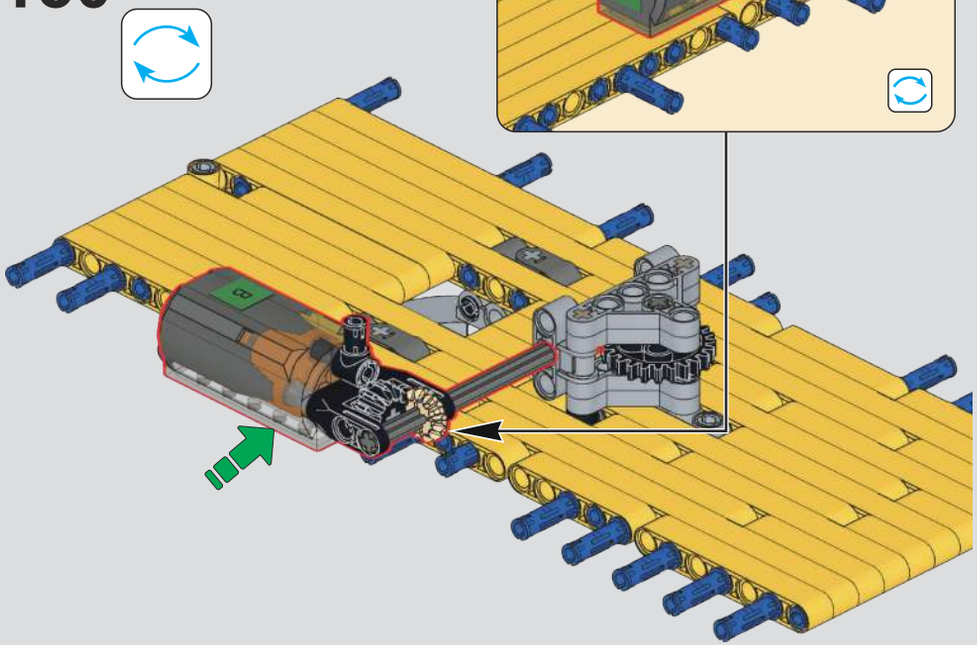

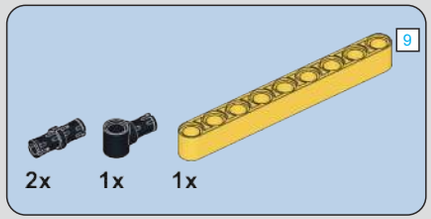

151

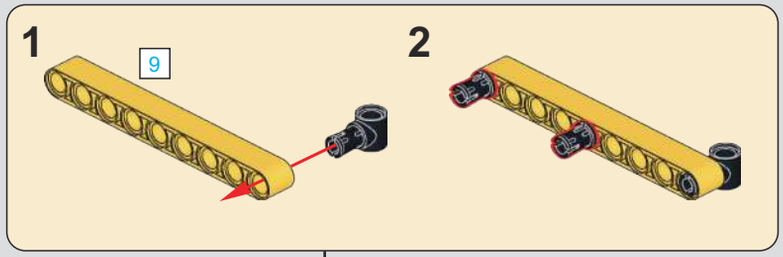

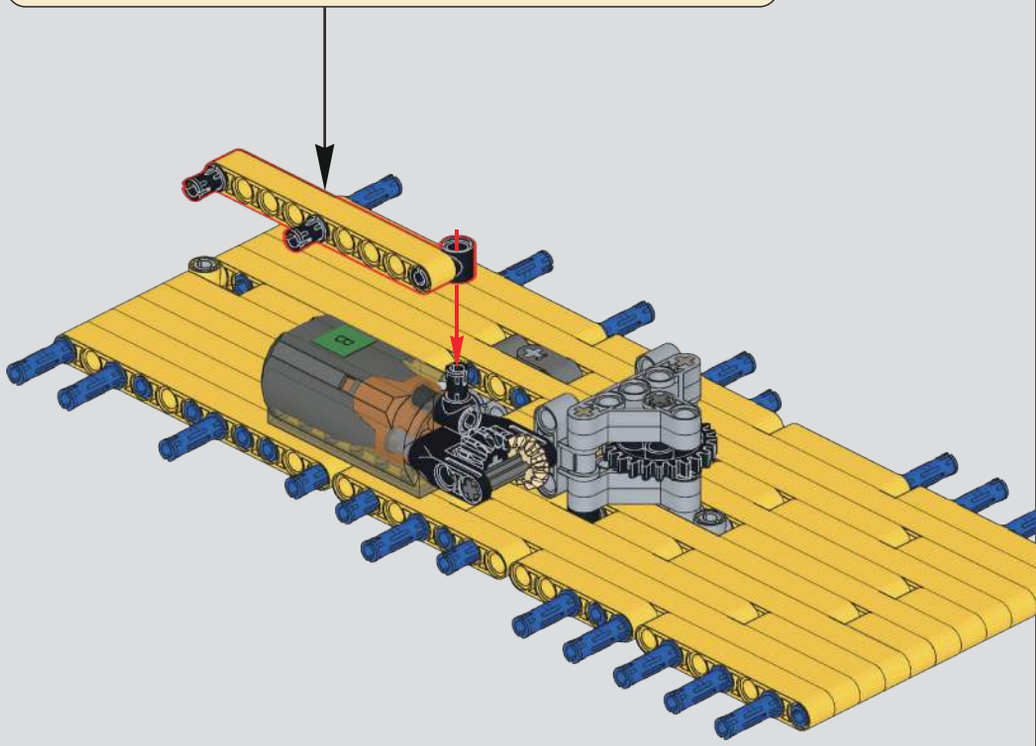

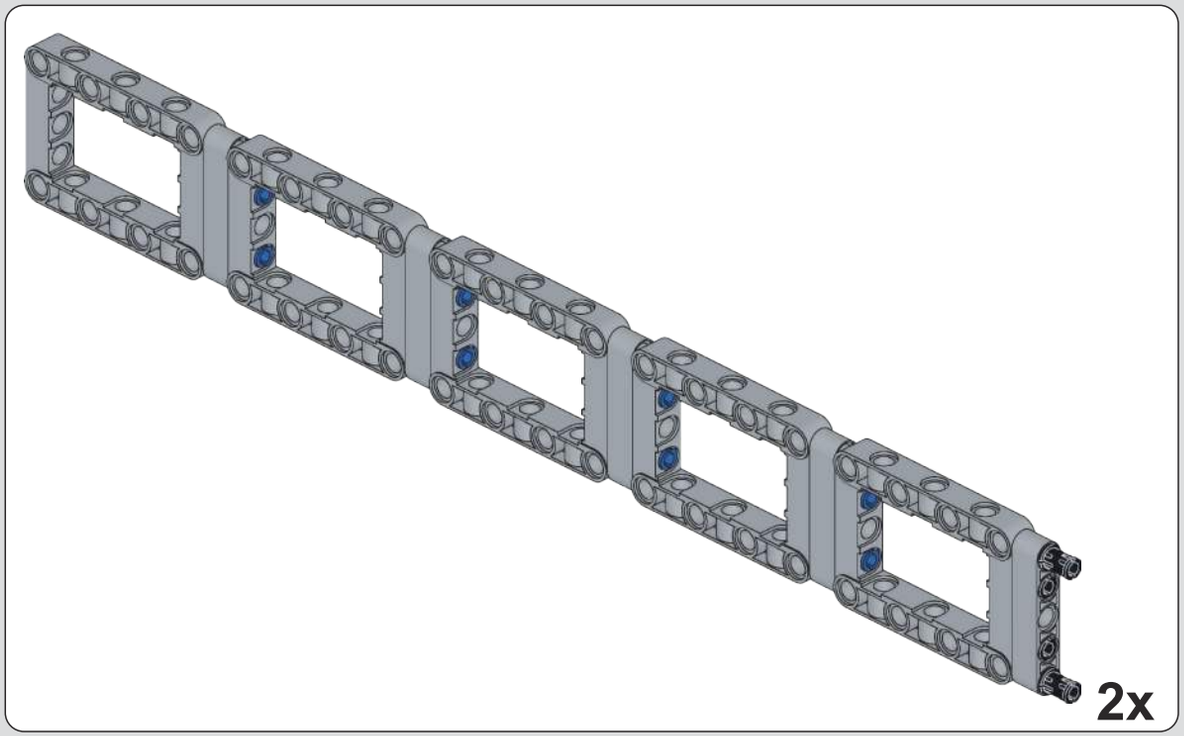

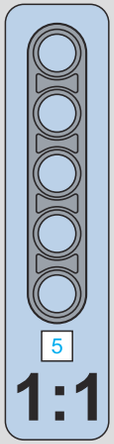

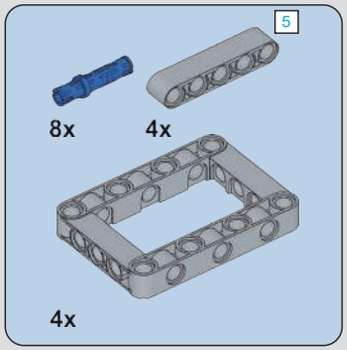

152

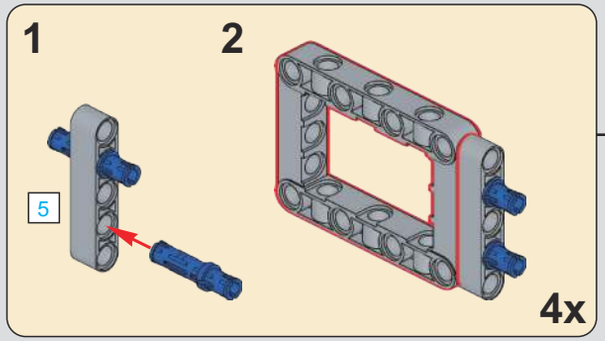

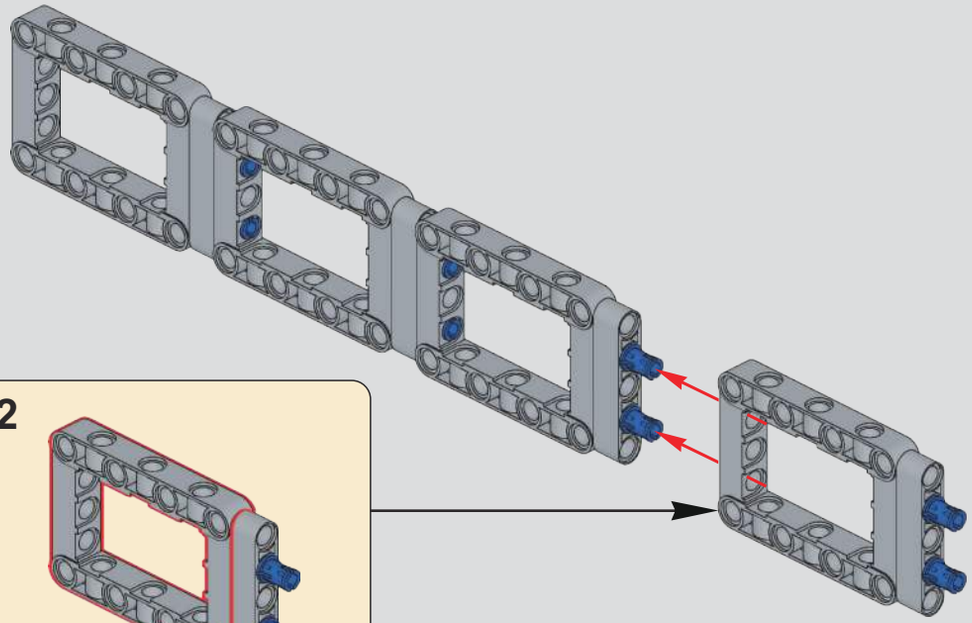

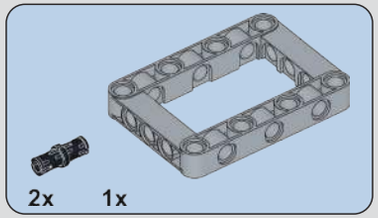

153

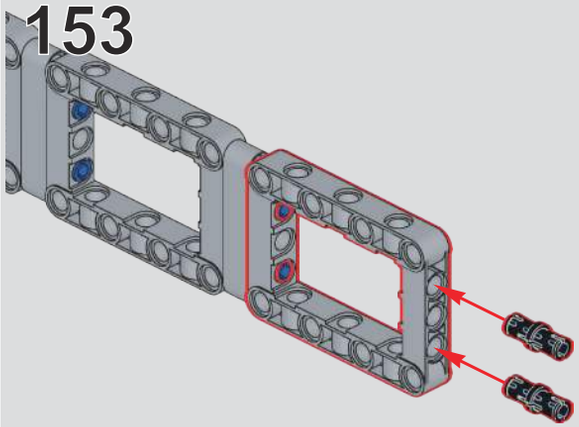

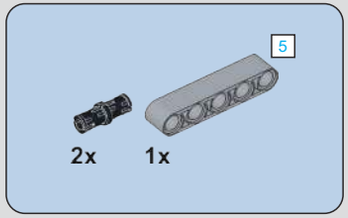

154

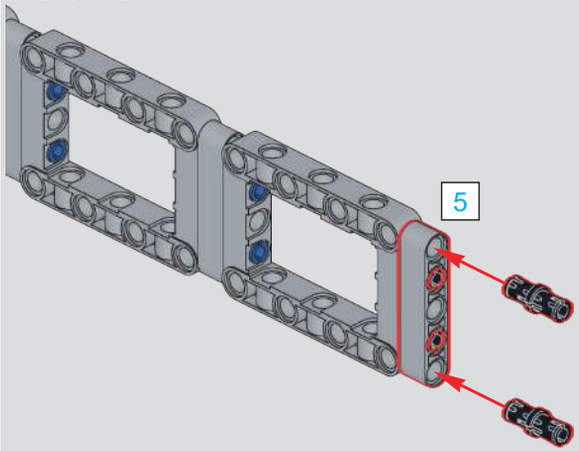

2x

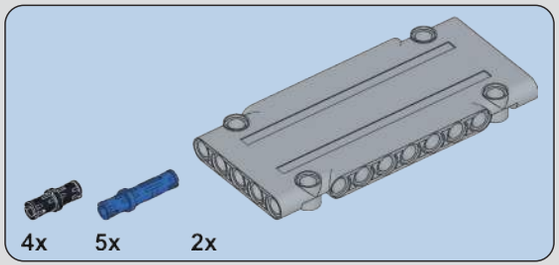

155

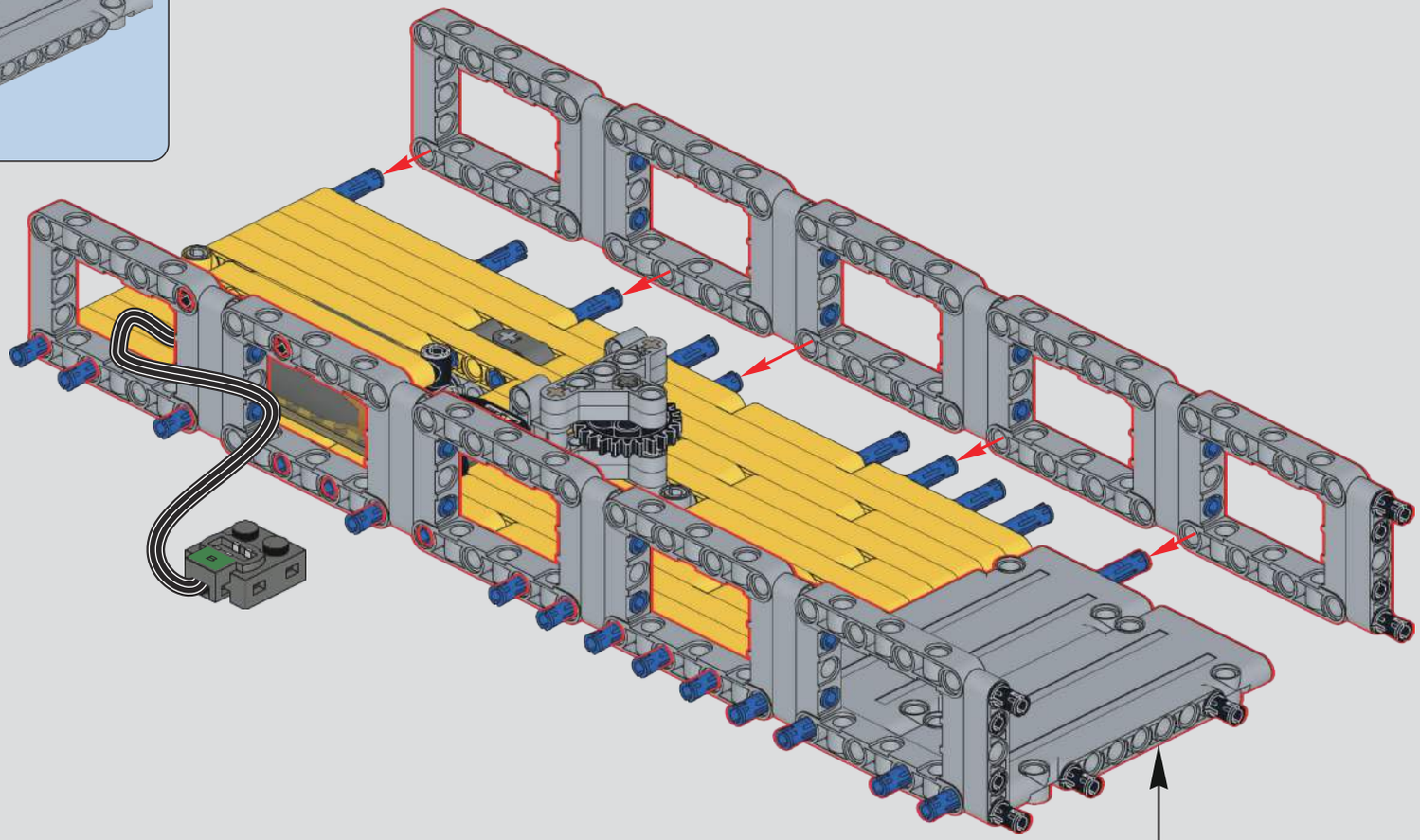

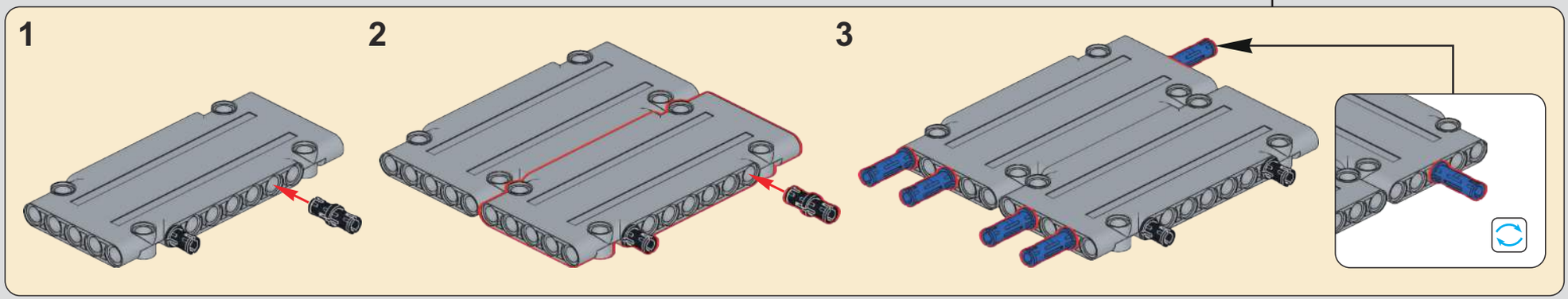

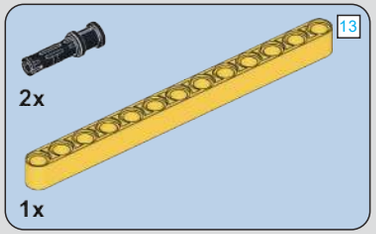

156

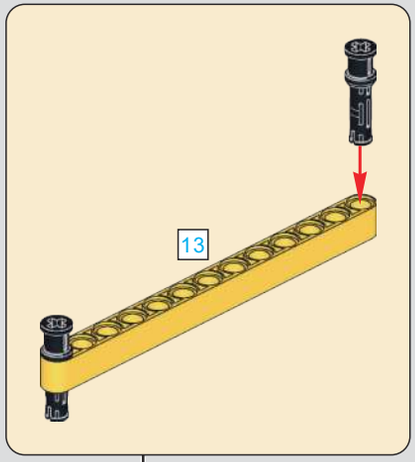

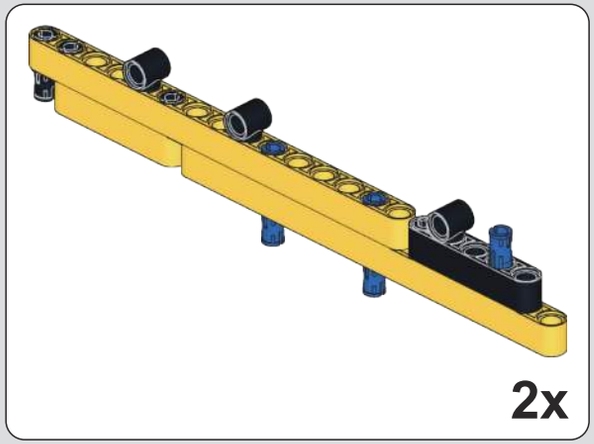

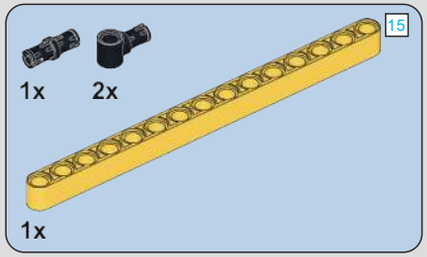

157

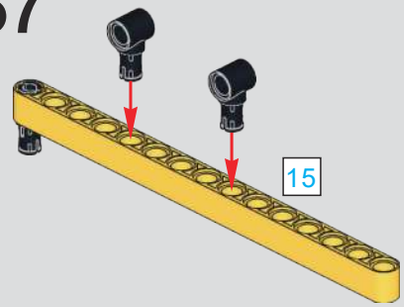

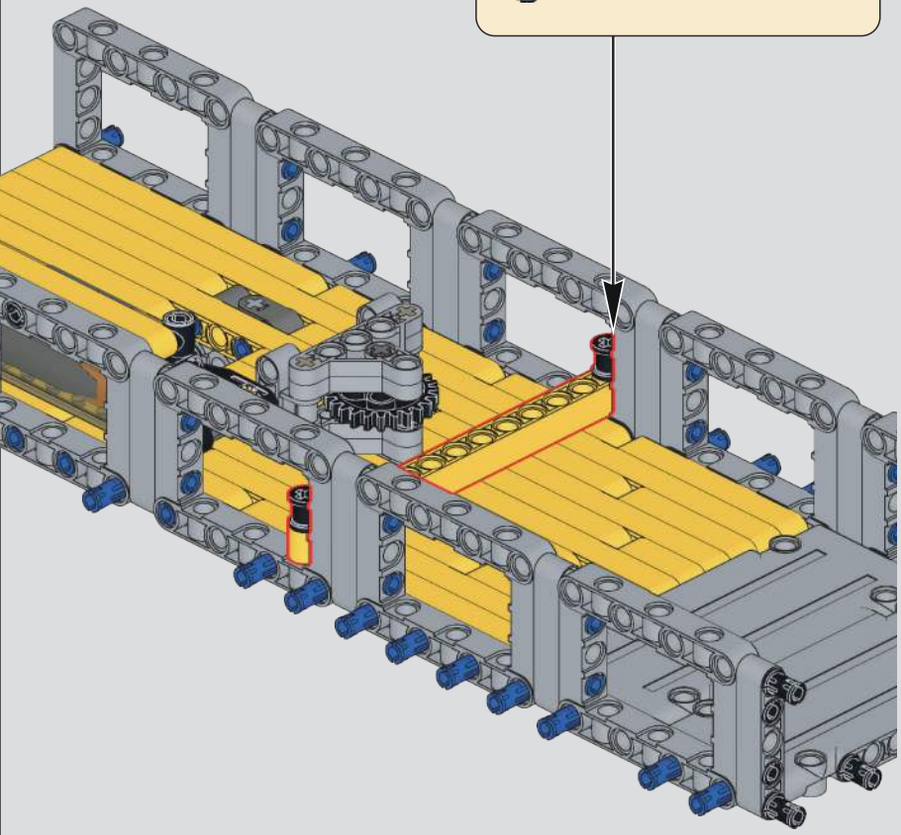

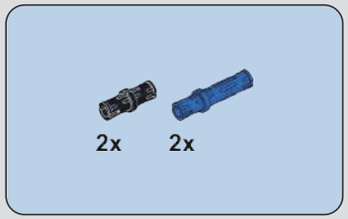

158

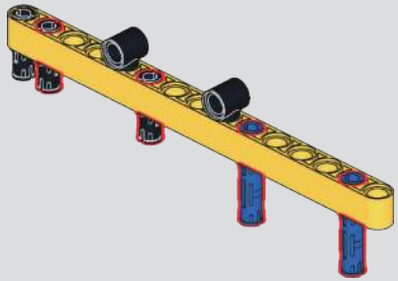

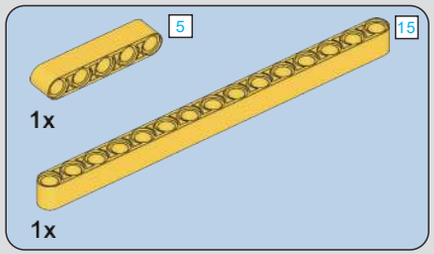

159

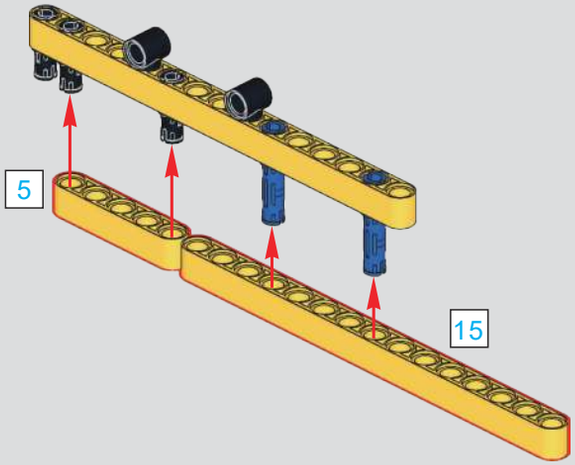

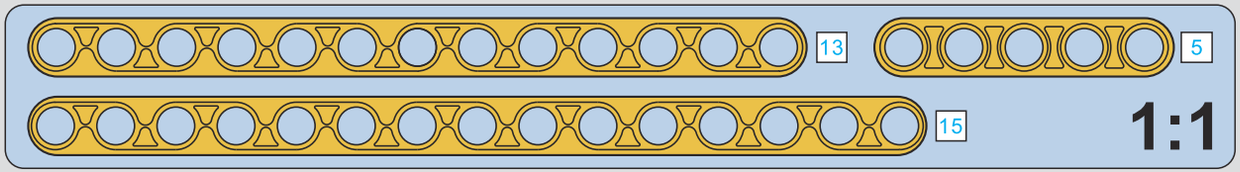

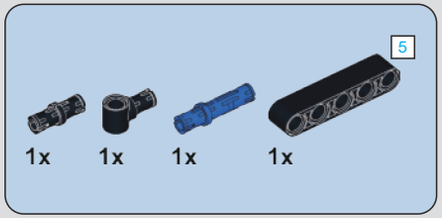

160

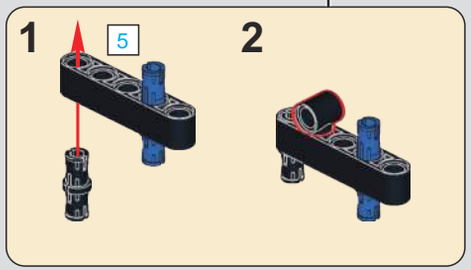

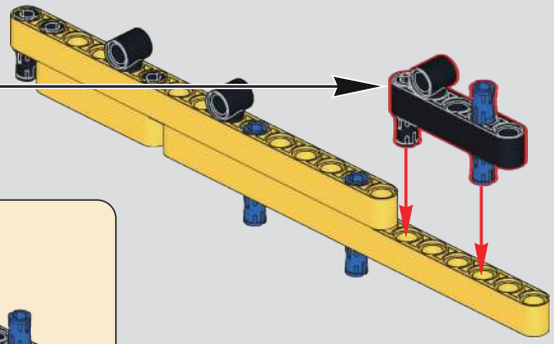

161

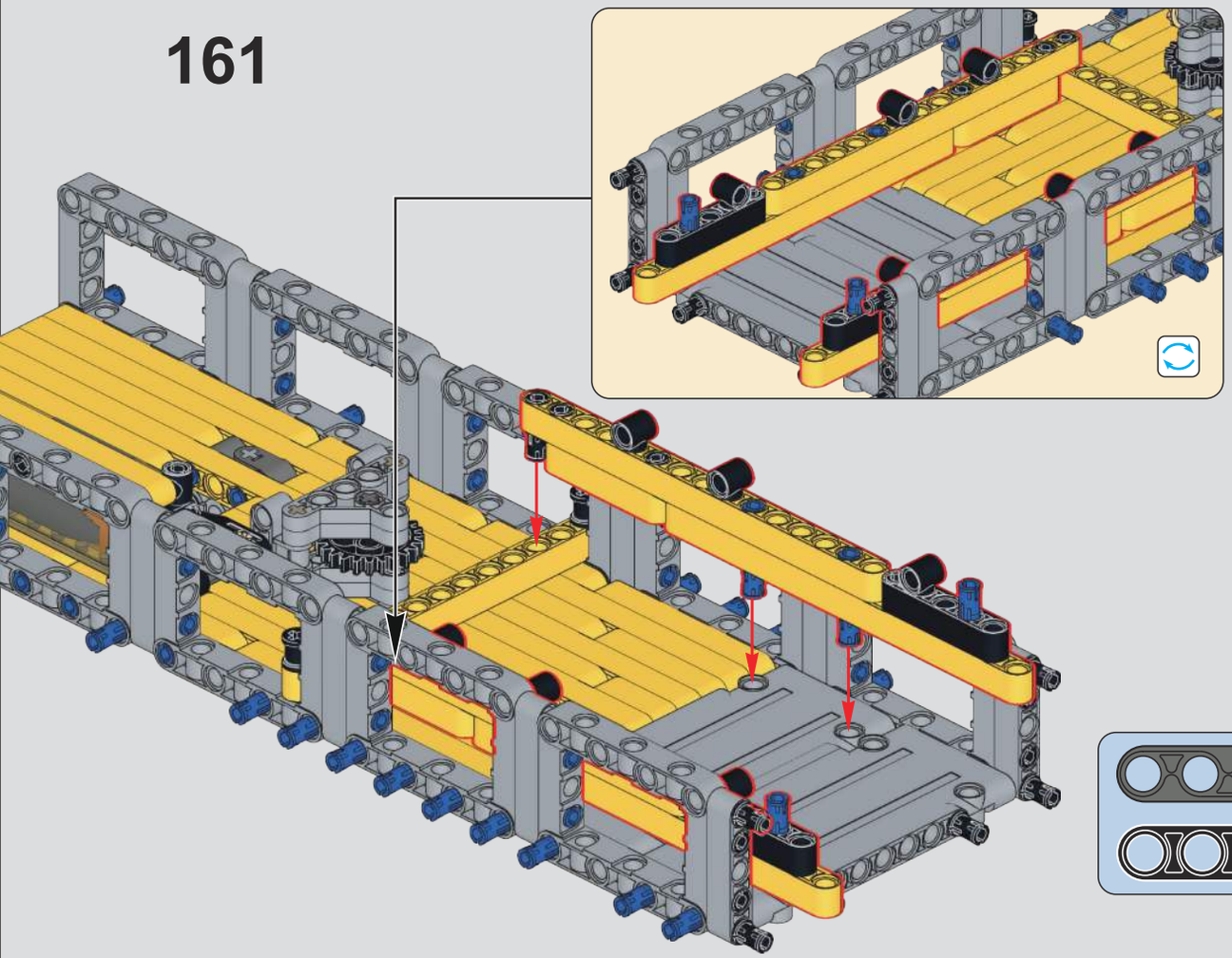

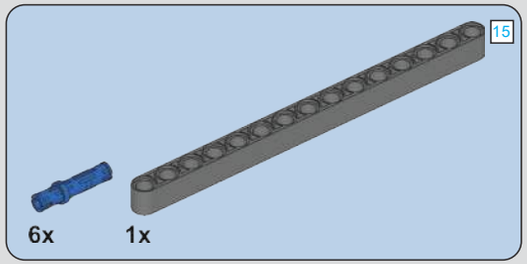

162

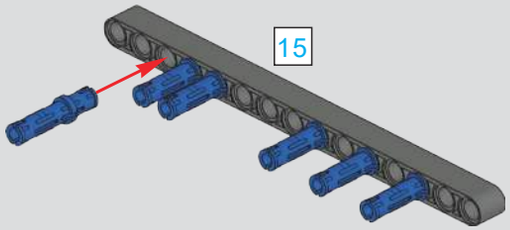

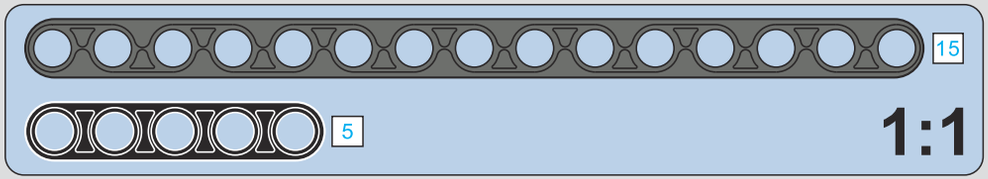

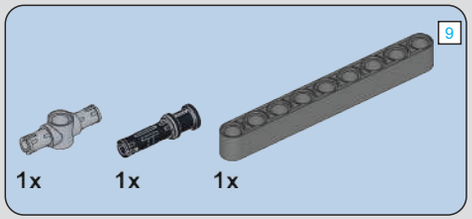

163

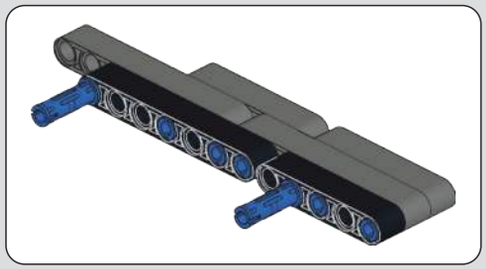

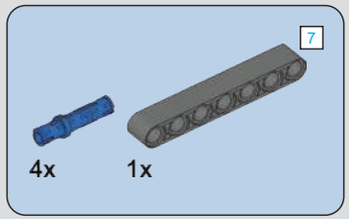

164

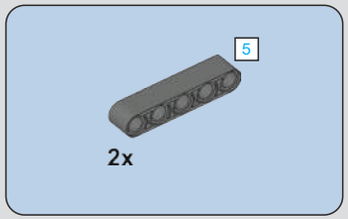

165

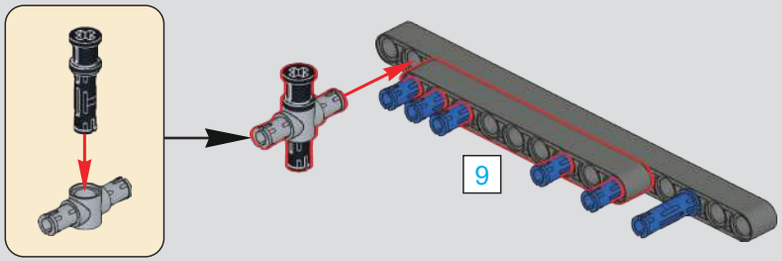

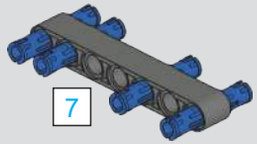

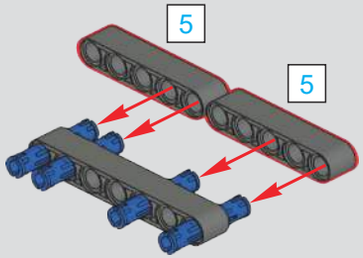

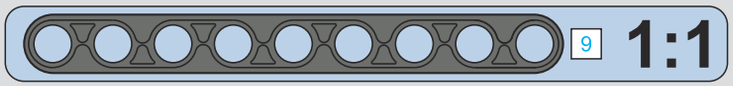

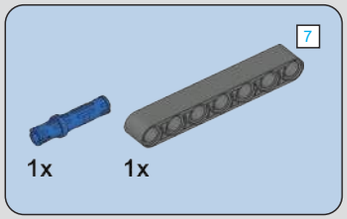

166

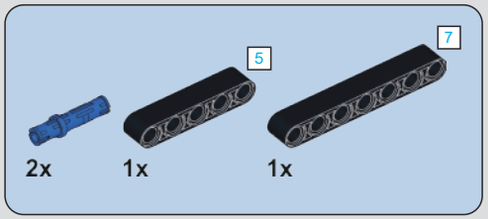

167

168

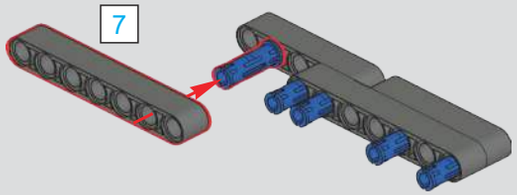

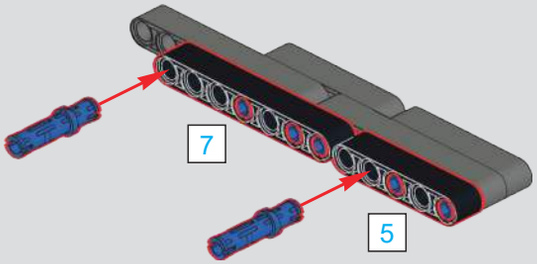

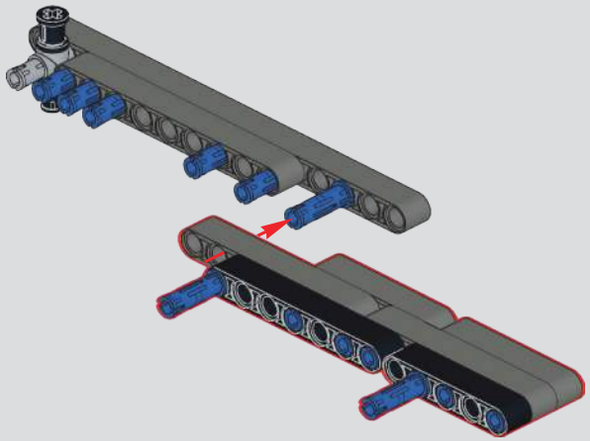

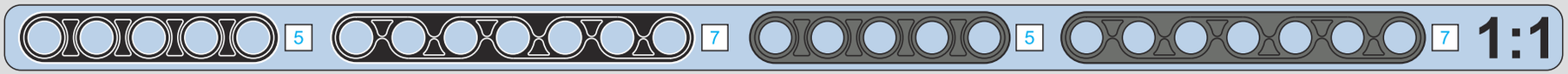

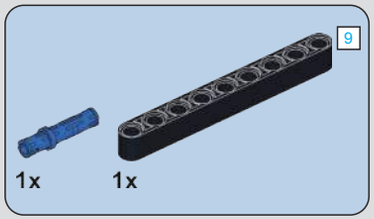

169

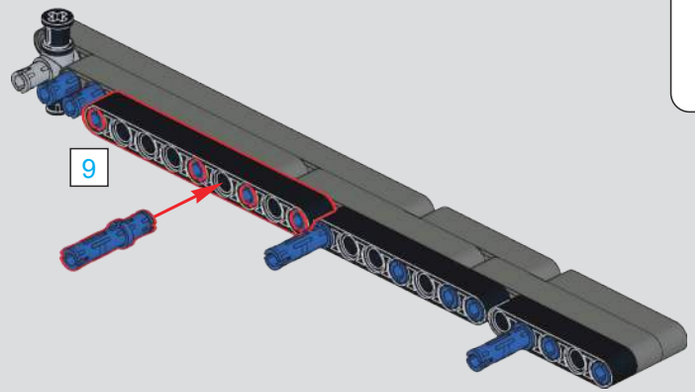

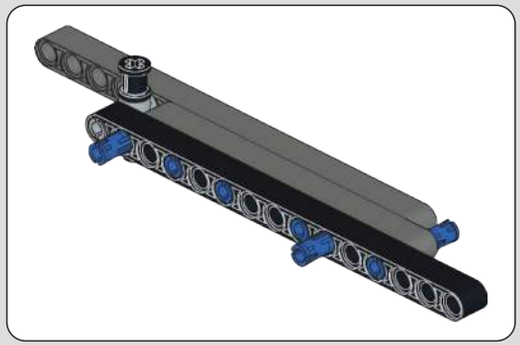

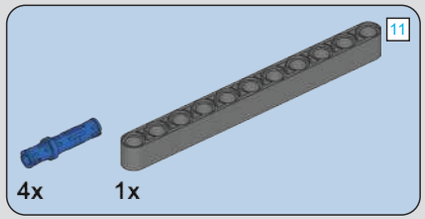

170

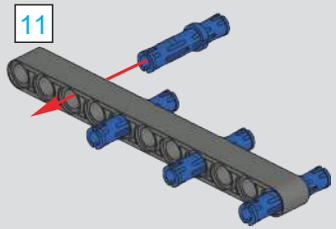

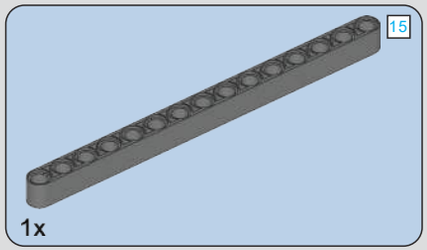

171

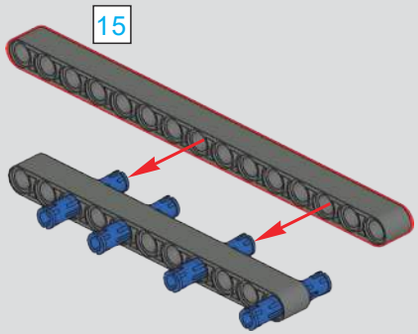

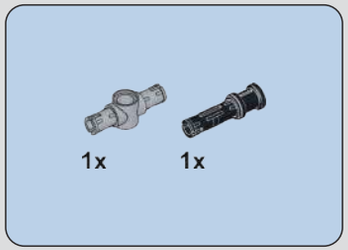

172

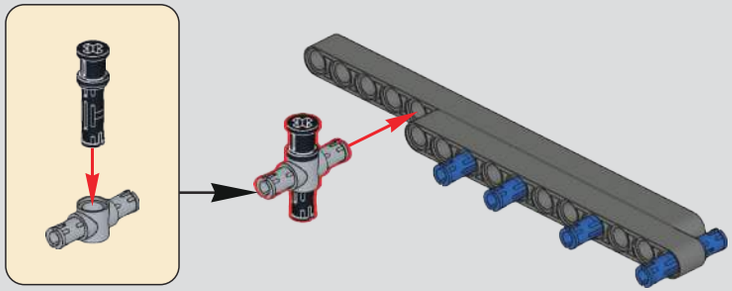

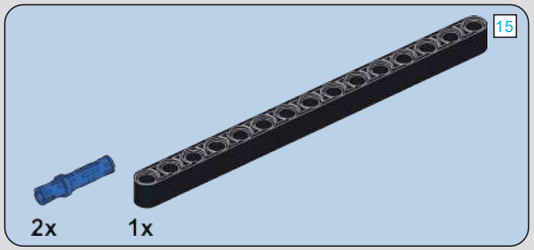

173

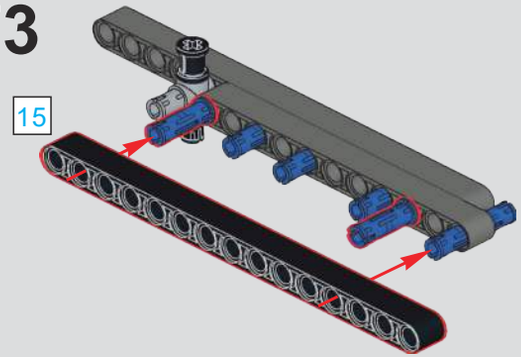

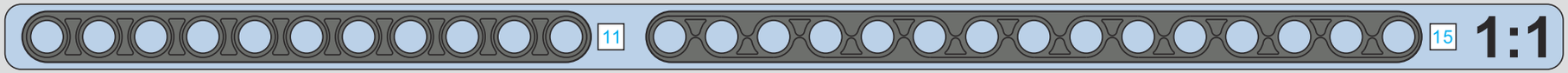

174

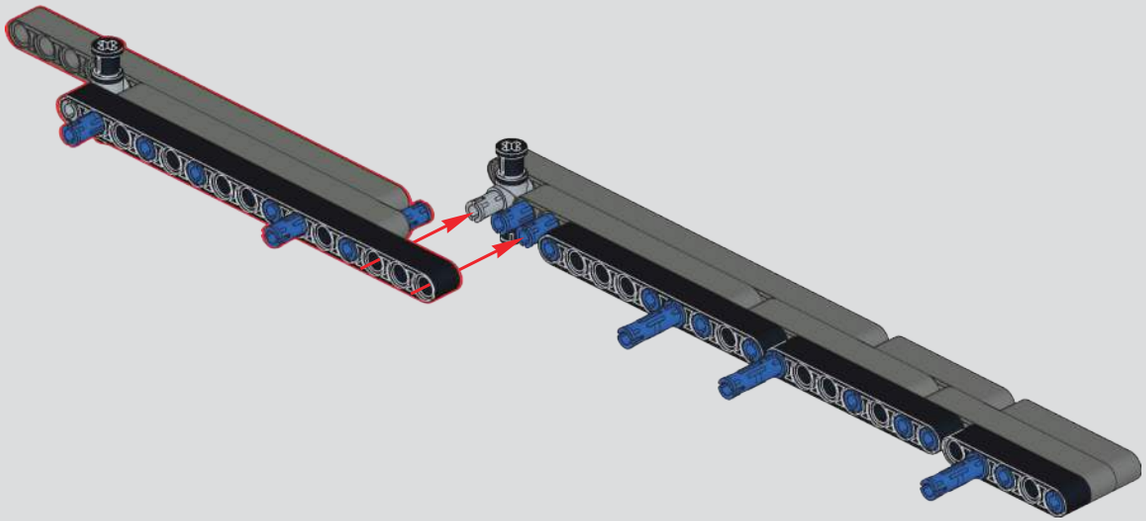

175

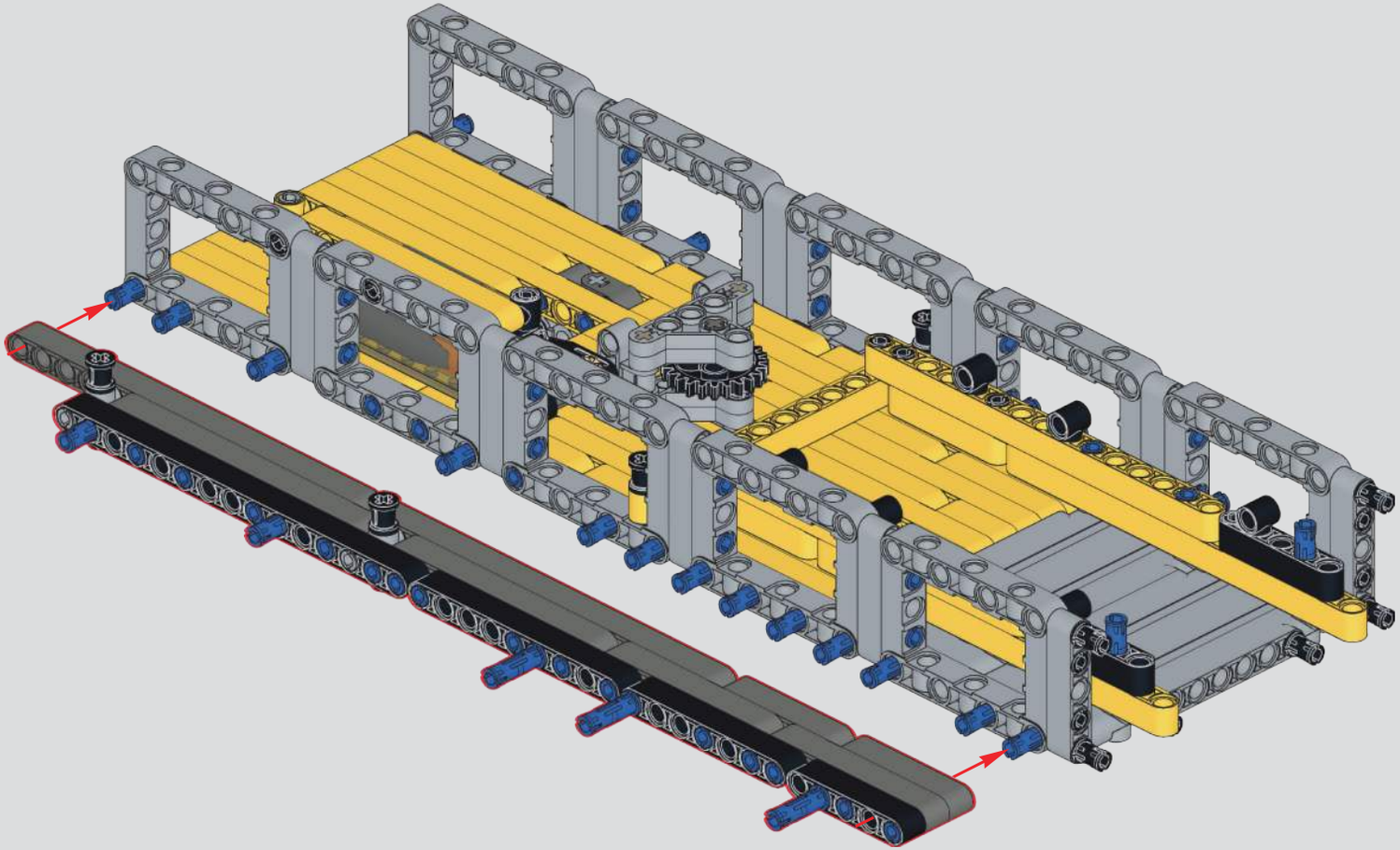

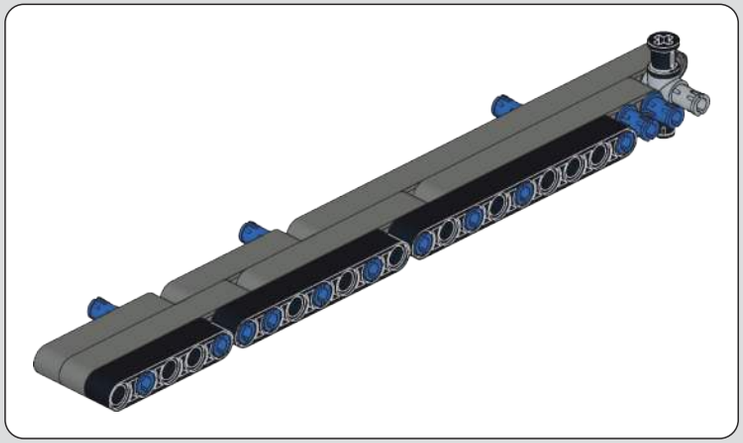

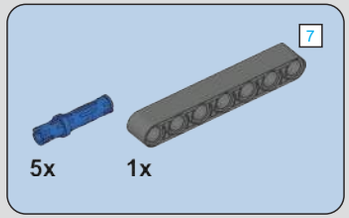

176

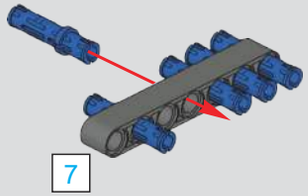

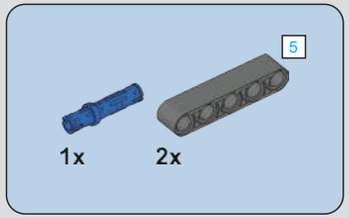

177

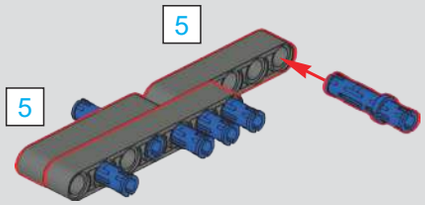

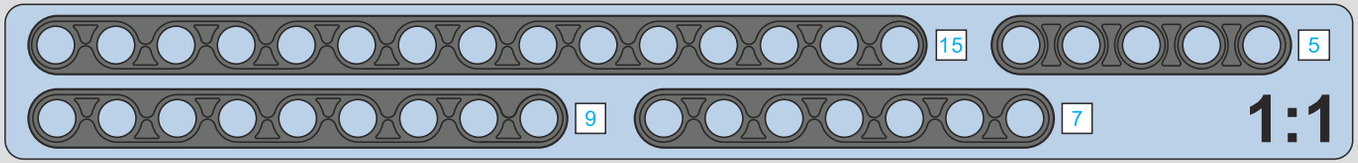

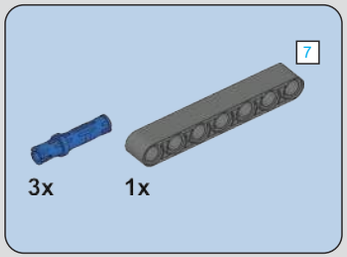

178

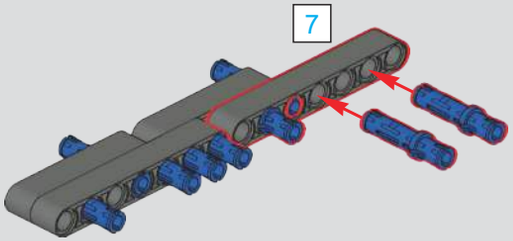

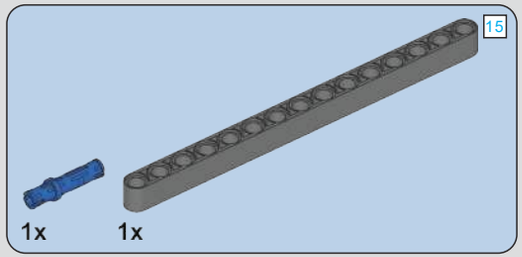

179

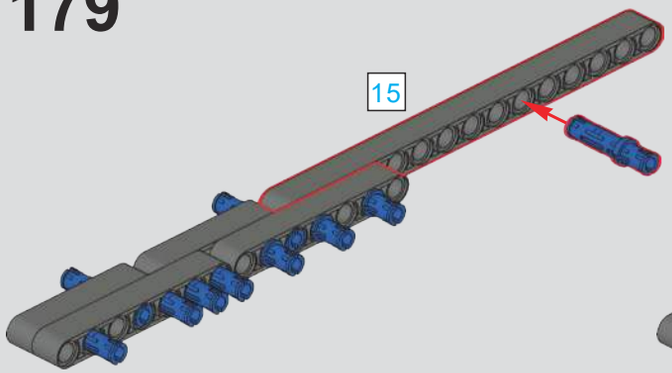

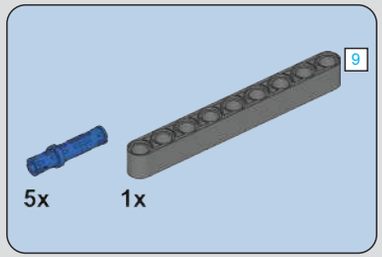

180

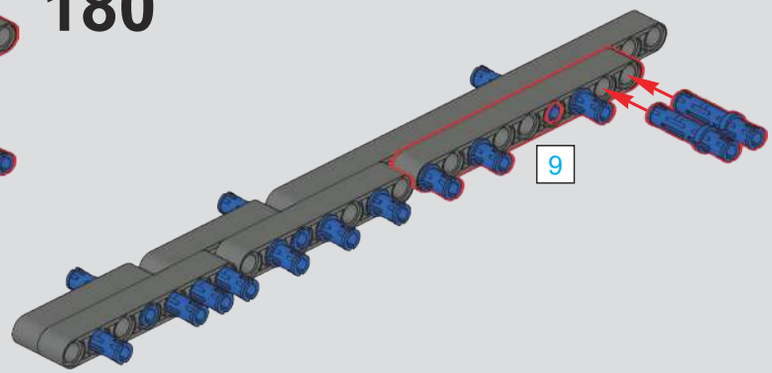

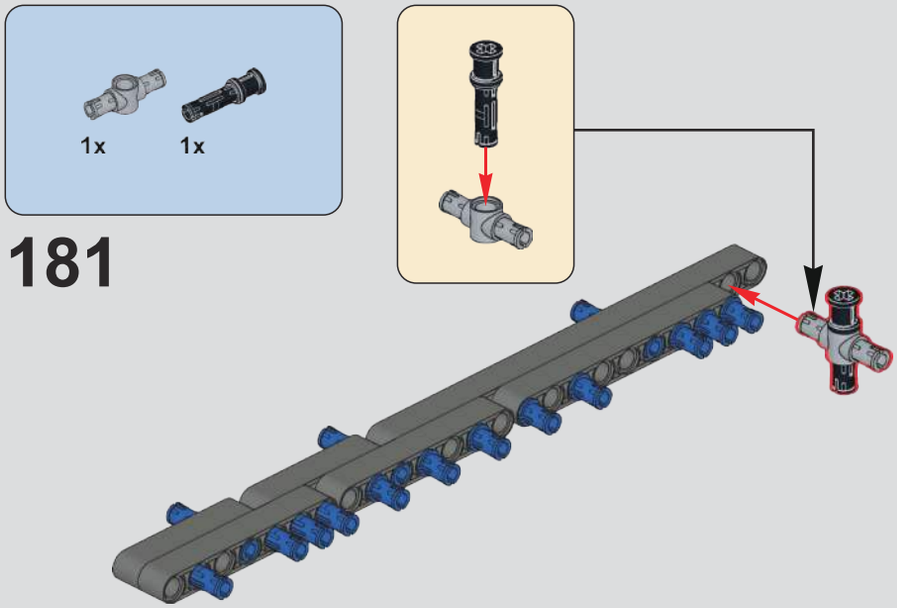

181

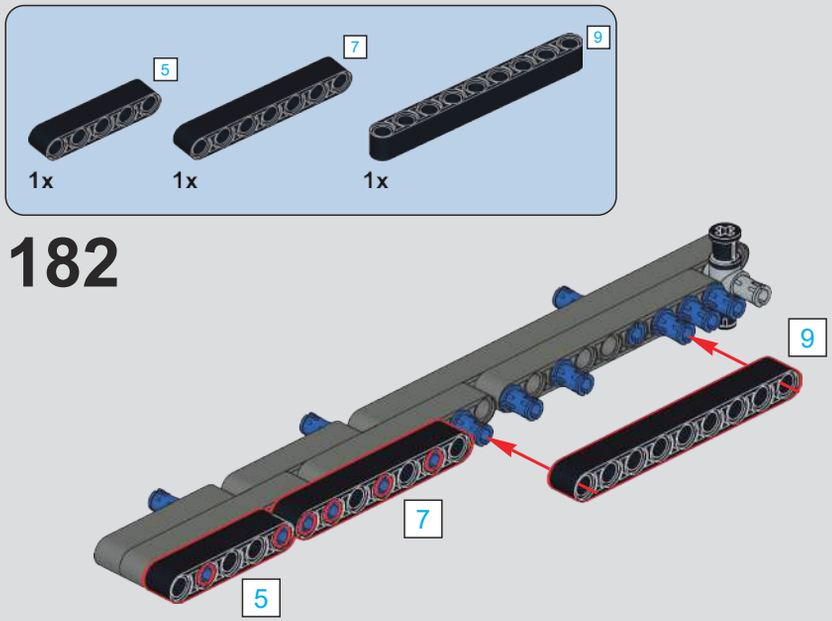

182

183

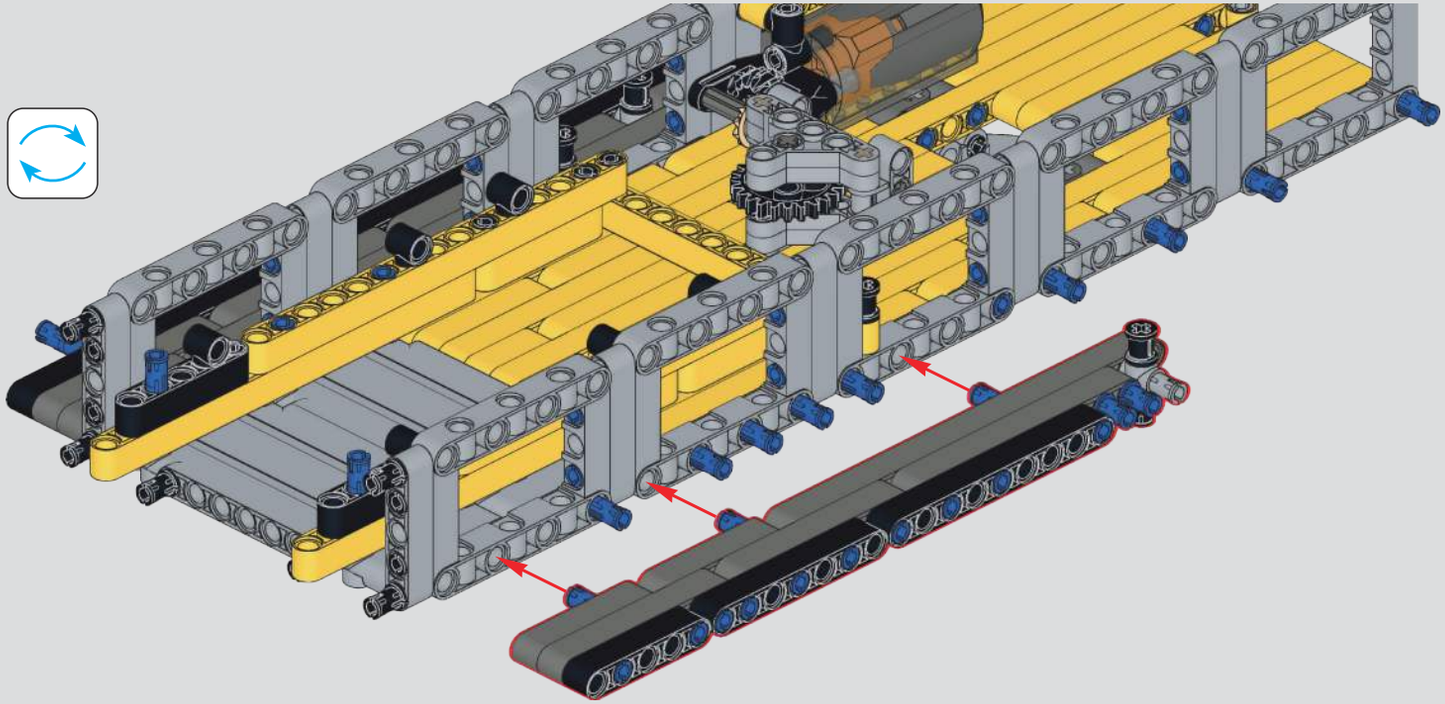

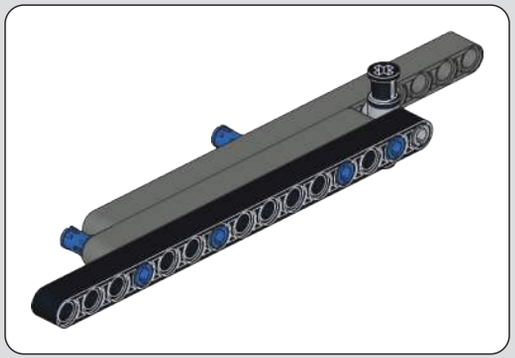

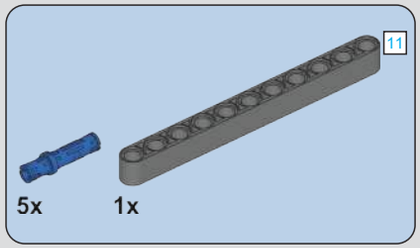

184

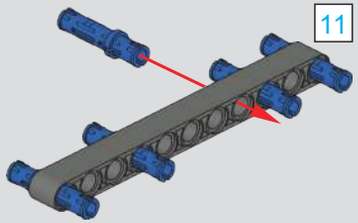

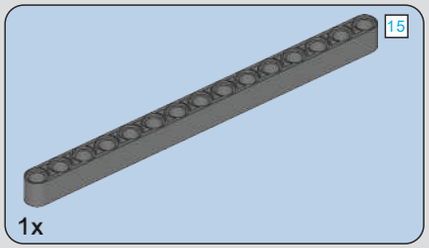

185

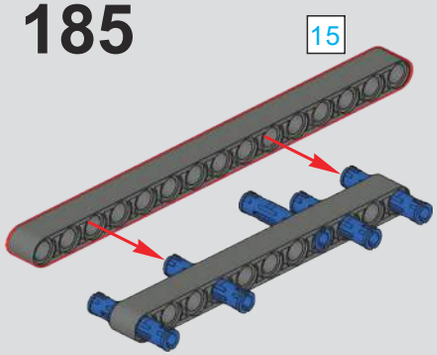

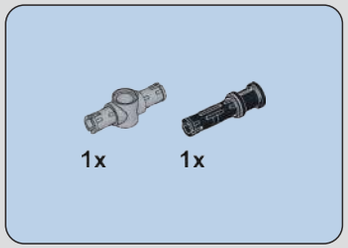

186

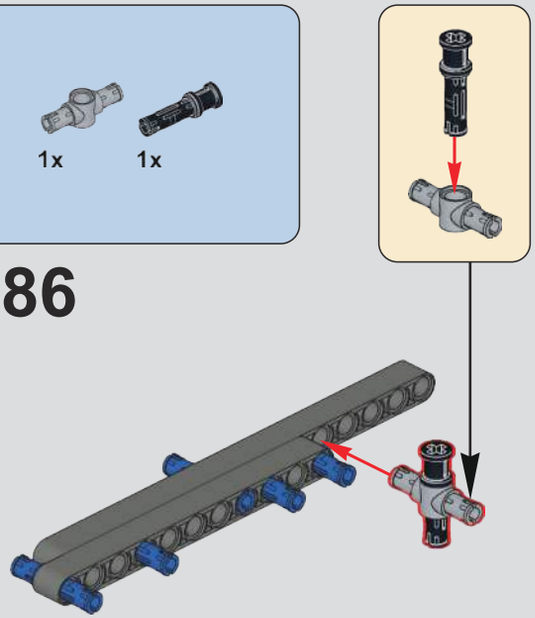

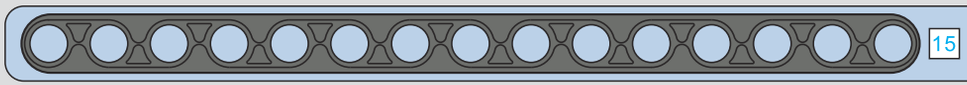

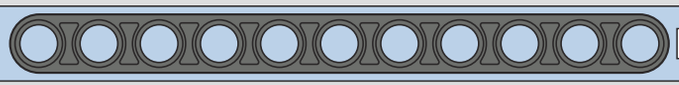

1:1

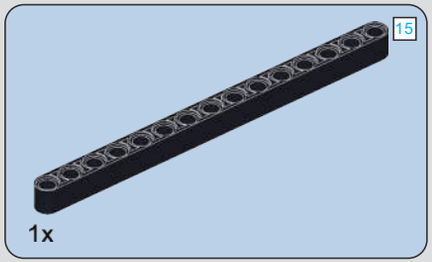

187

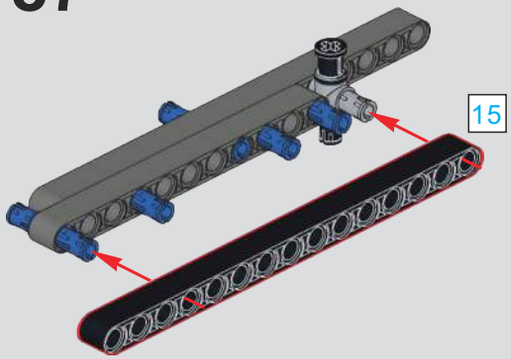

188

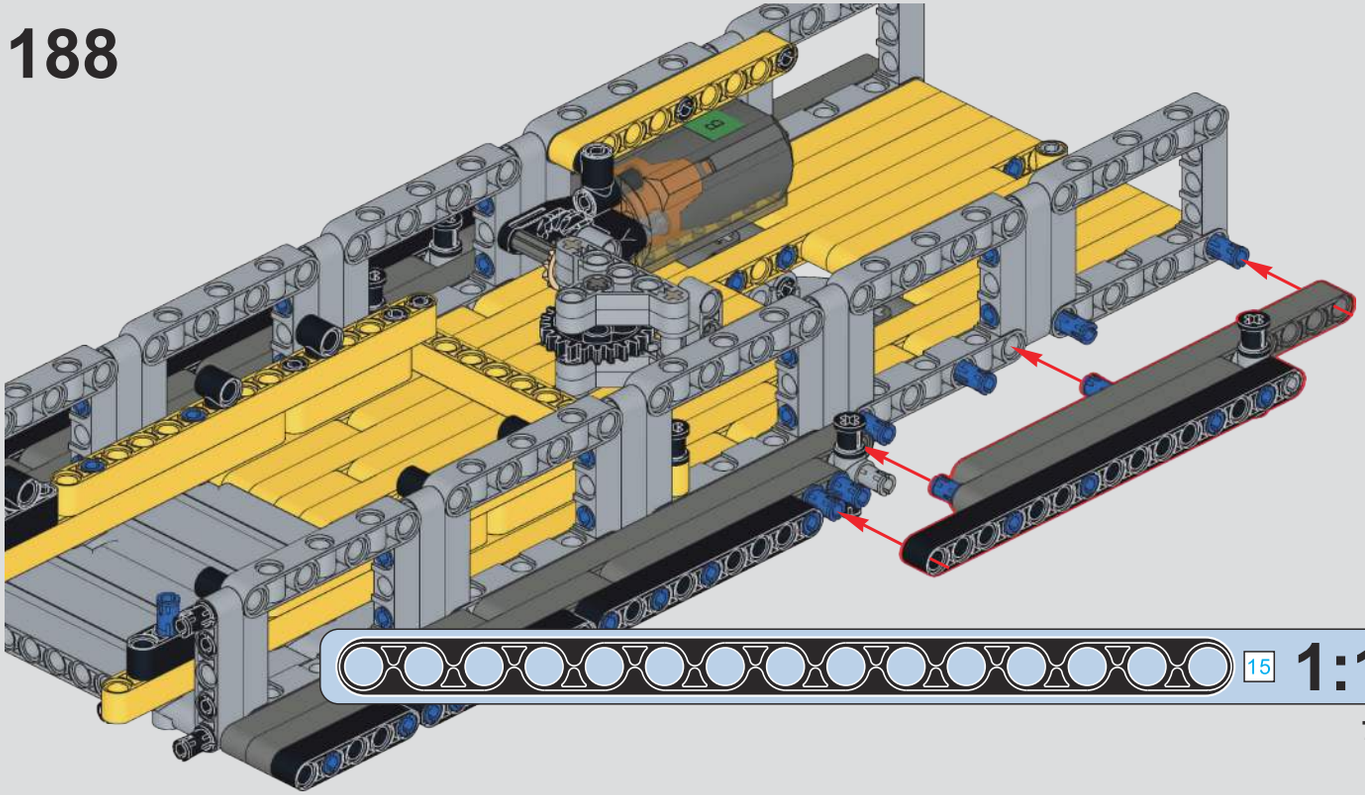

1:1

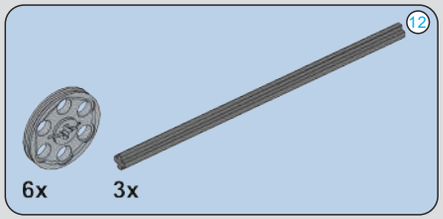

189

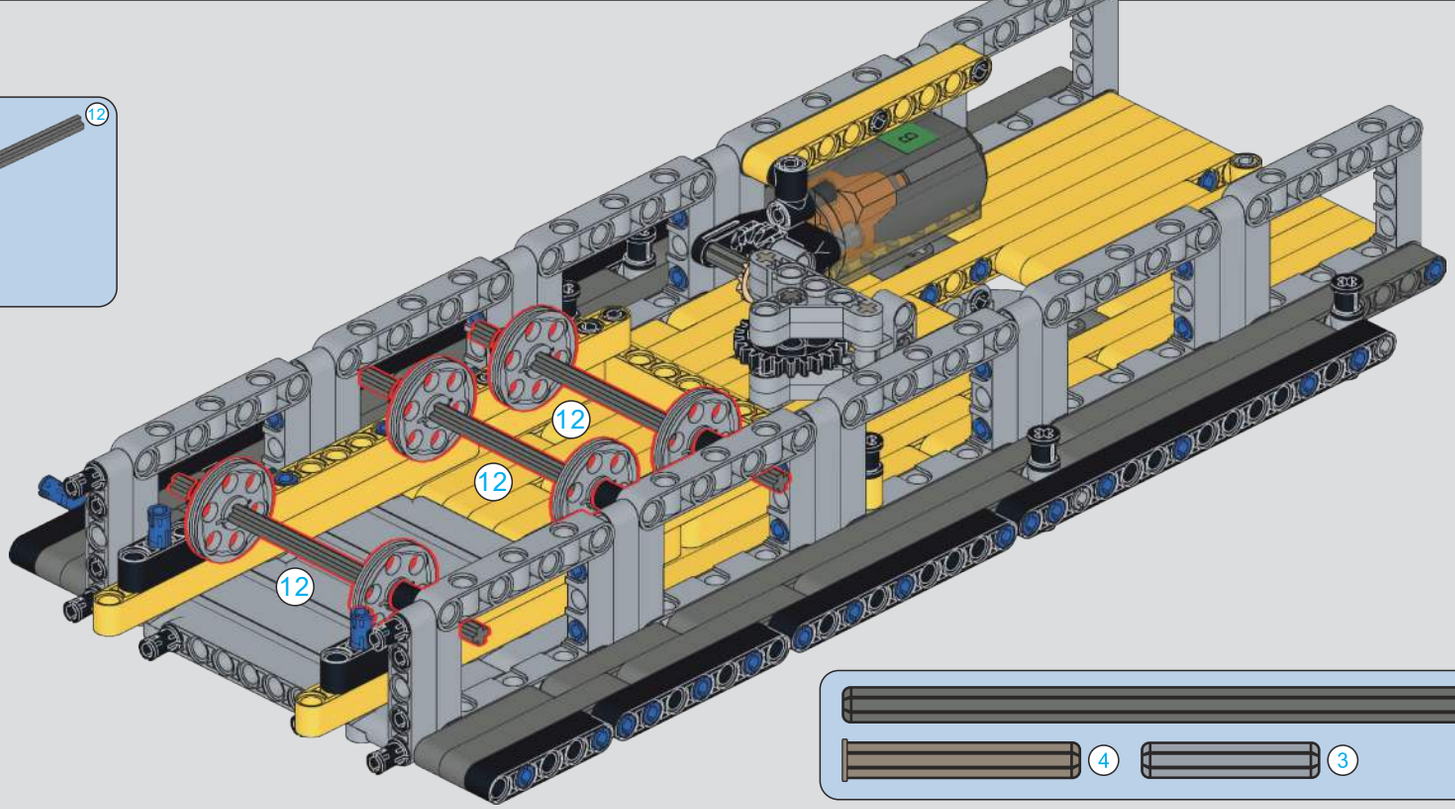

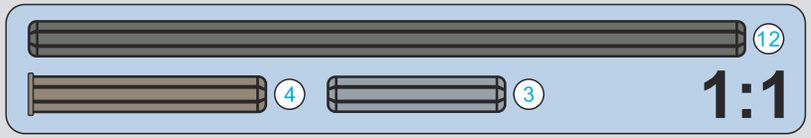

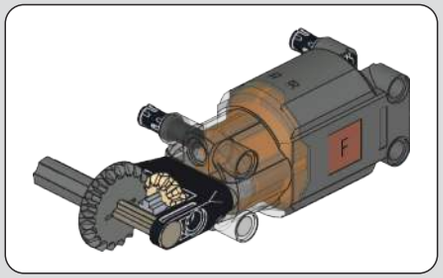

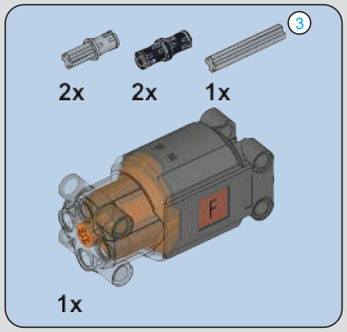

190

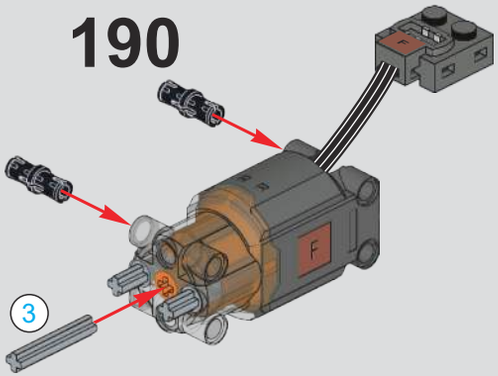

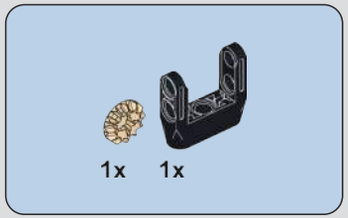

191

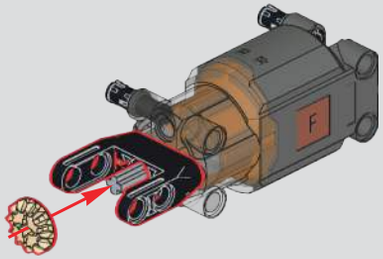

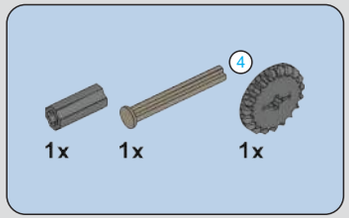

192

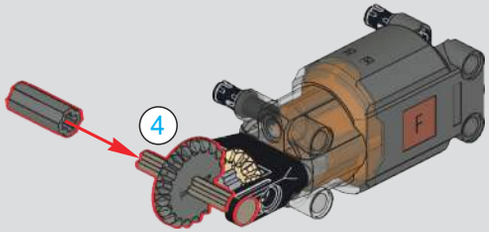

193

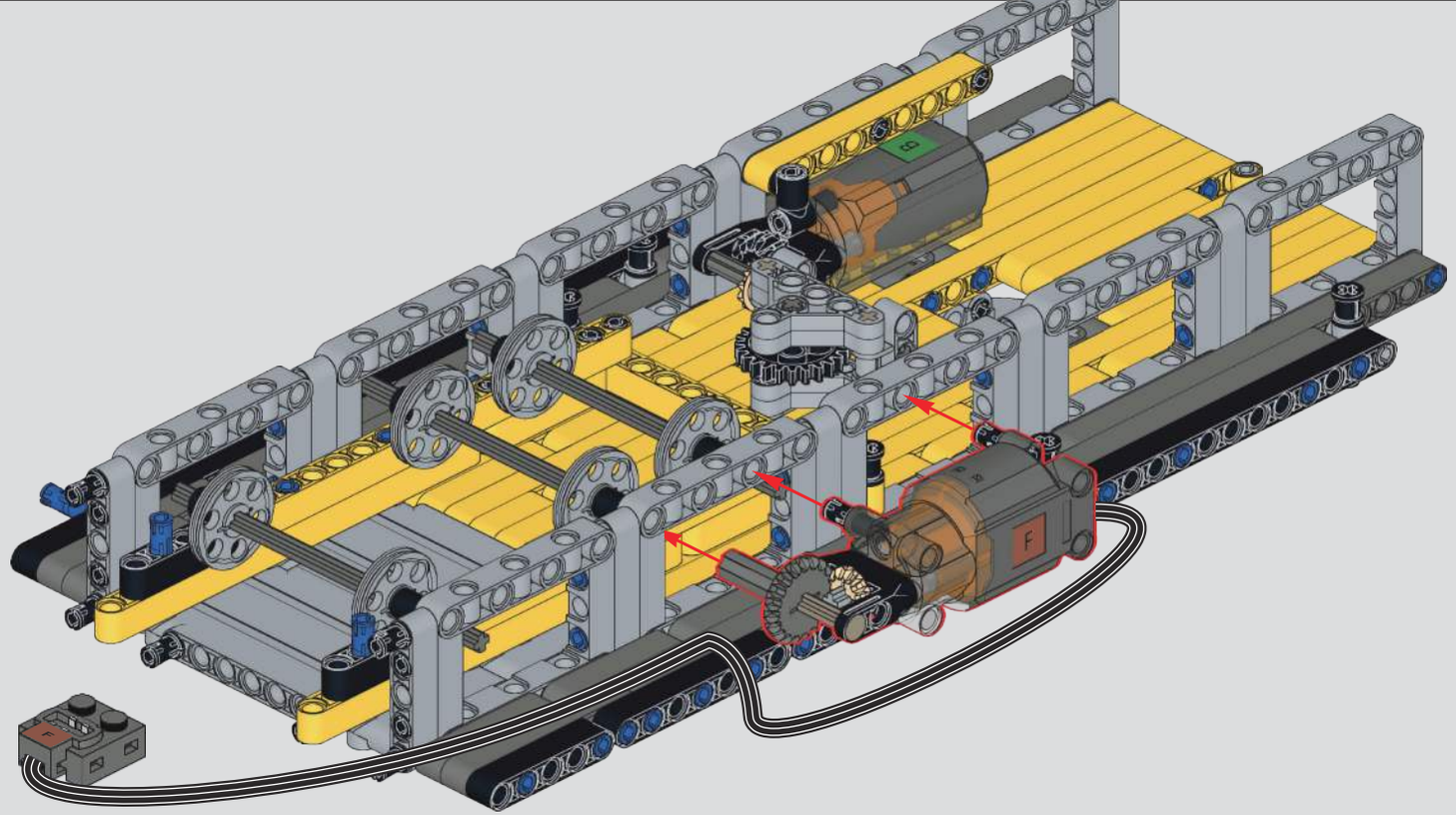

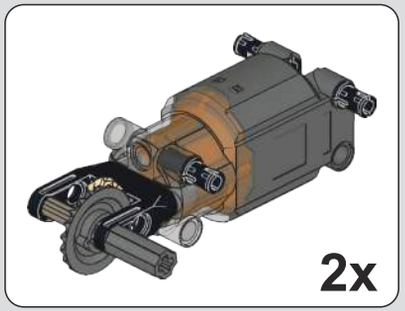

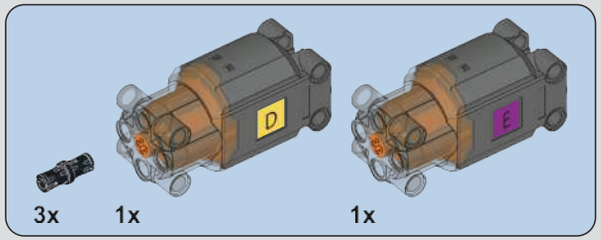

194

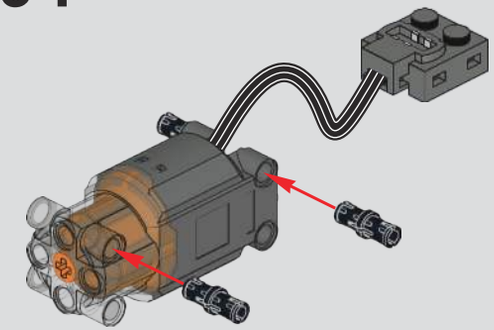

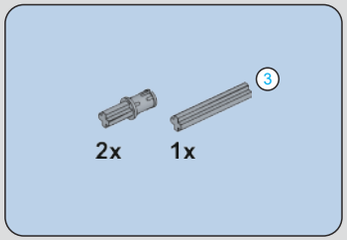

195

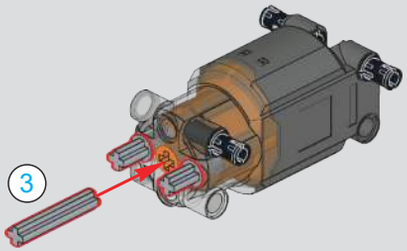

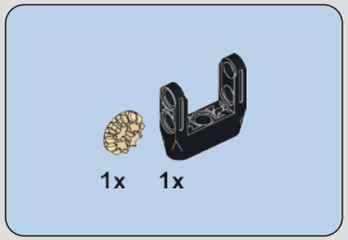

196

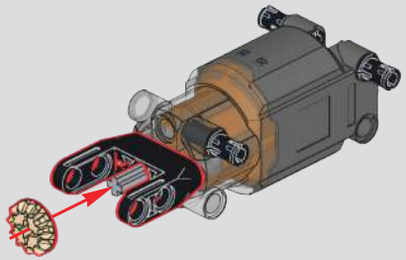

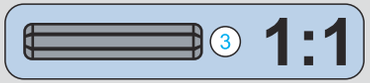

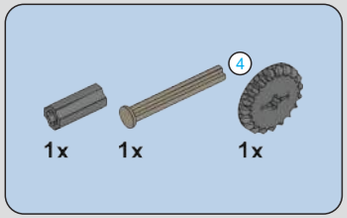

197

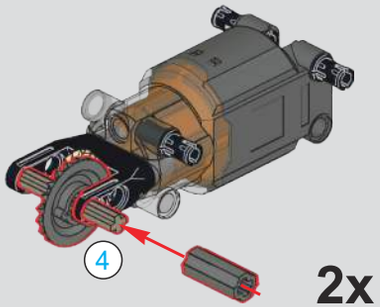

2x

198

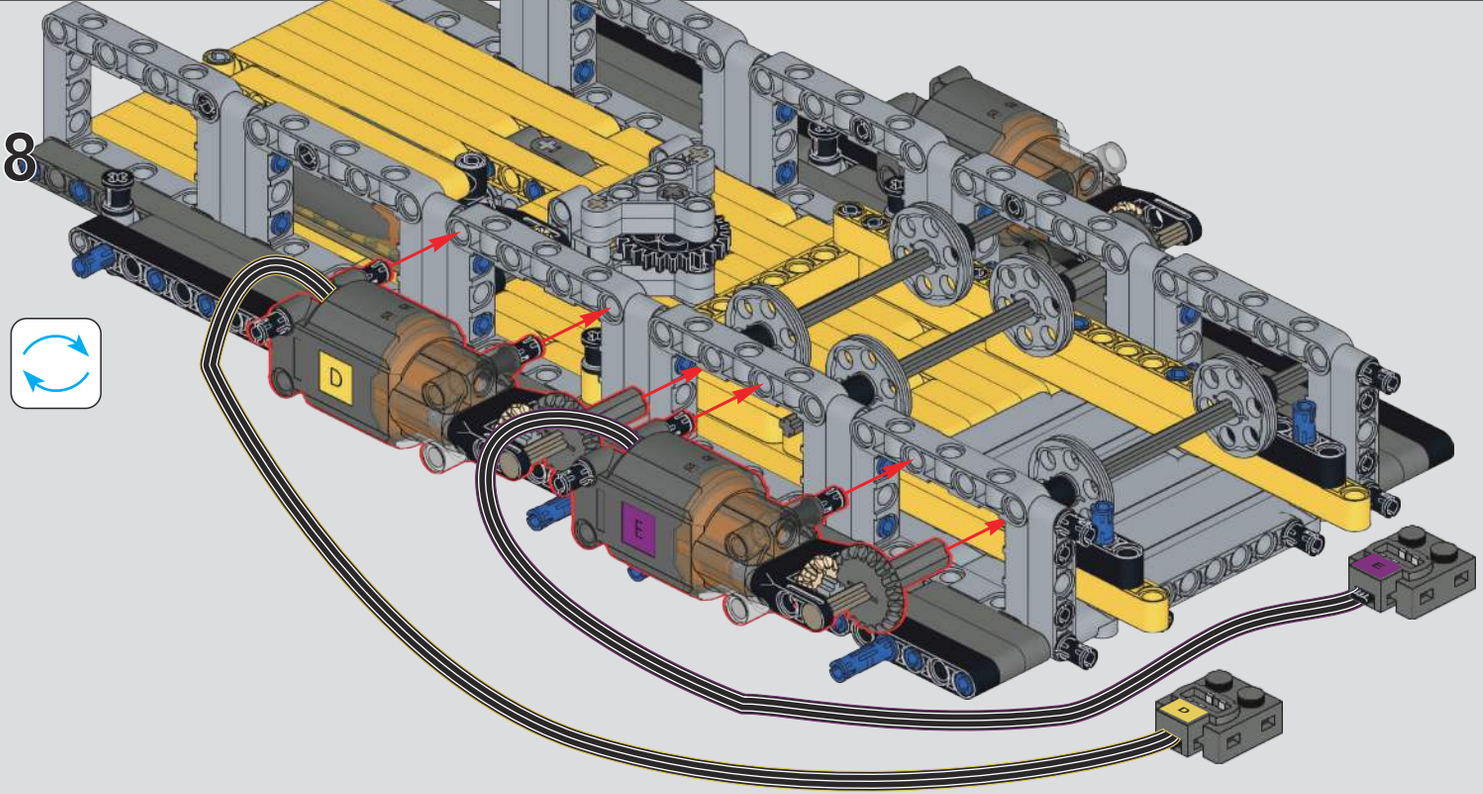

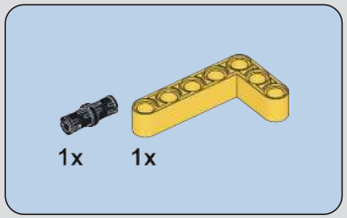

199

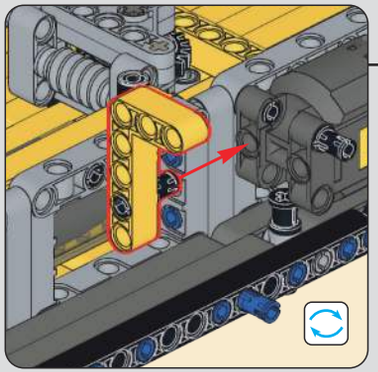

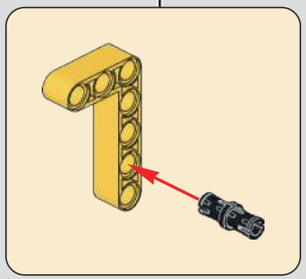

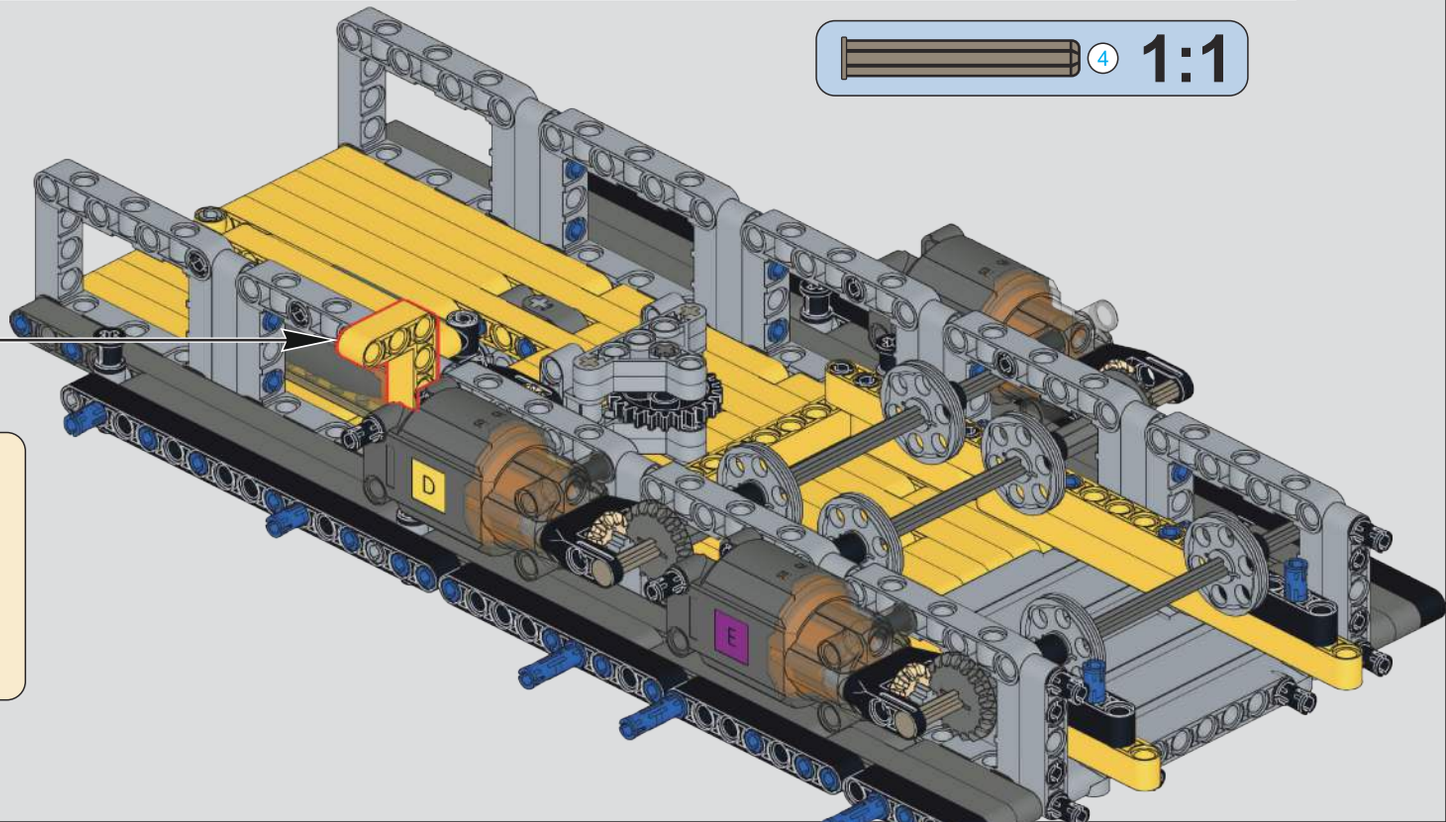

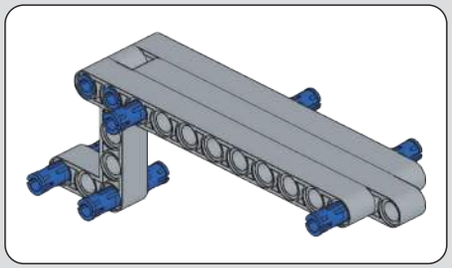

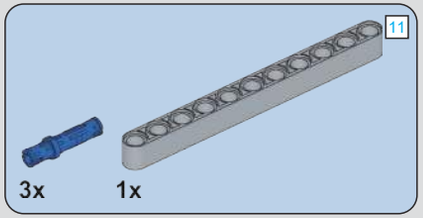

200

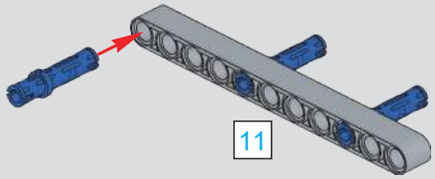

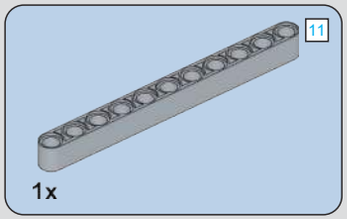

201

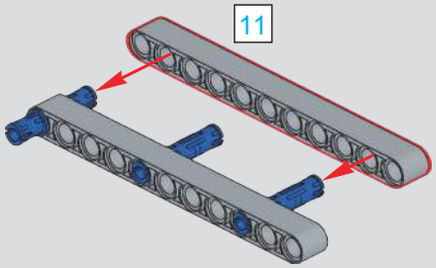

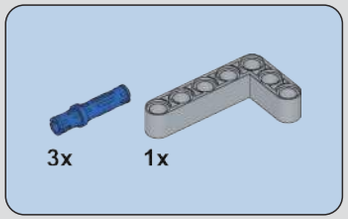

202

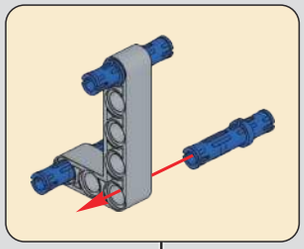

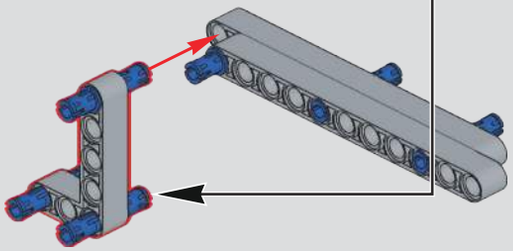

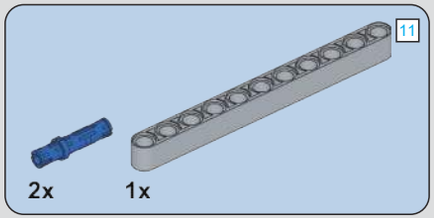

203

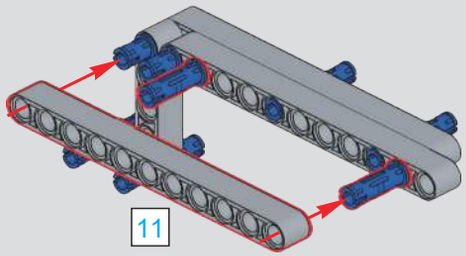

204

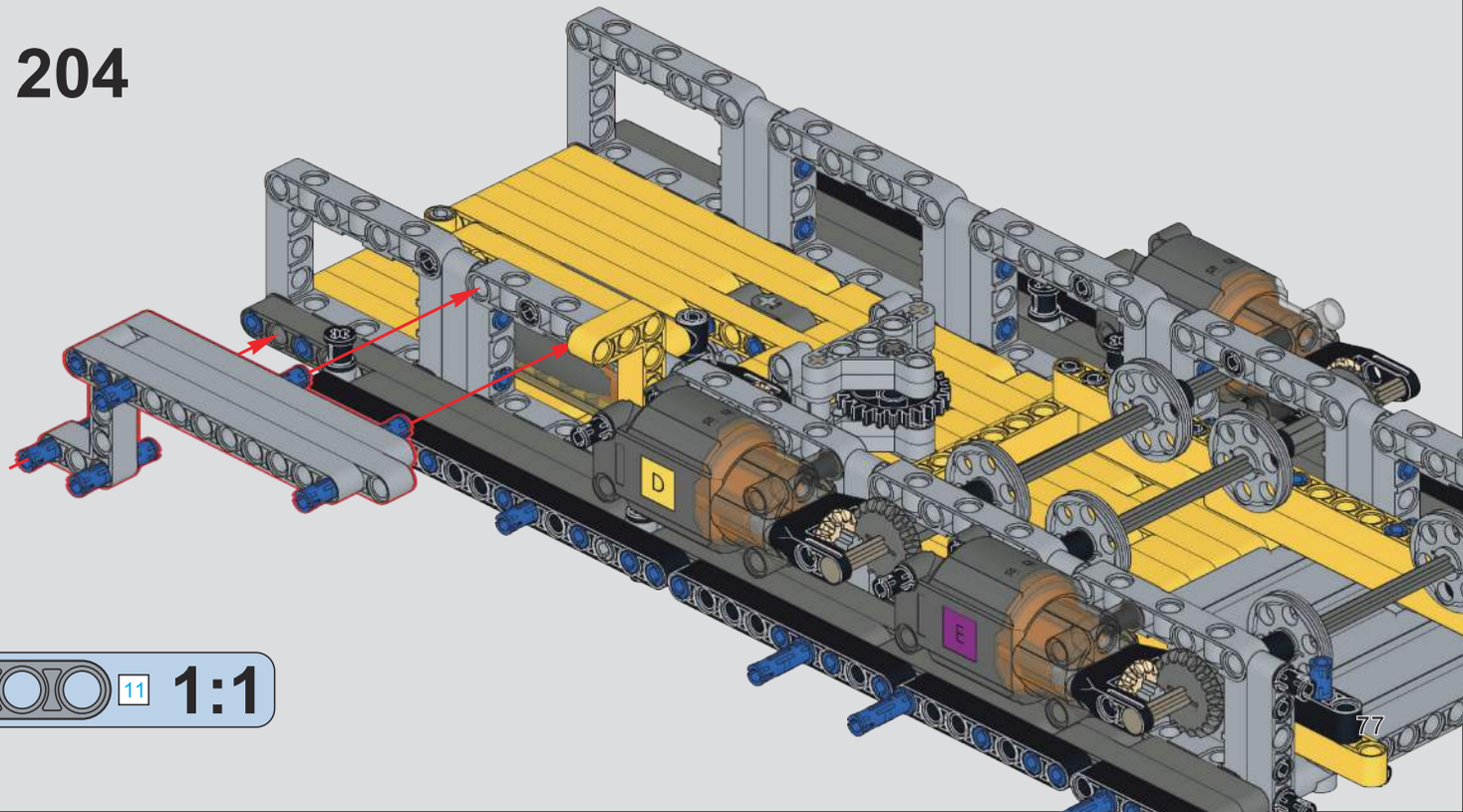

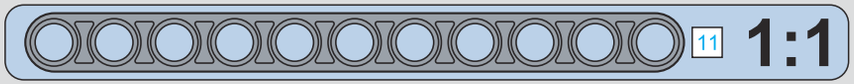

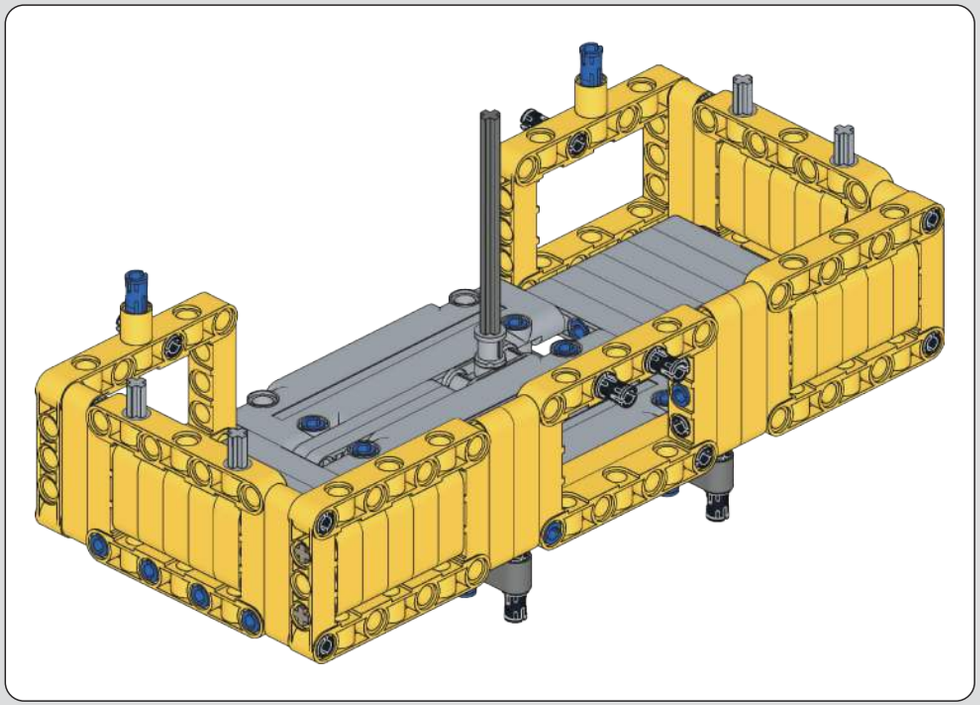

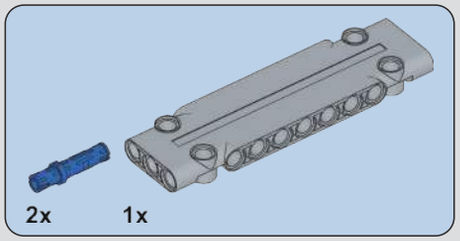

205

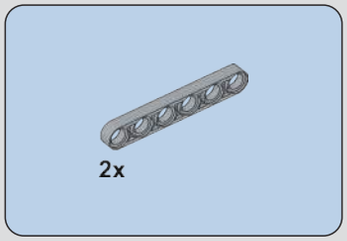

206

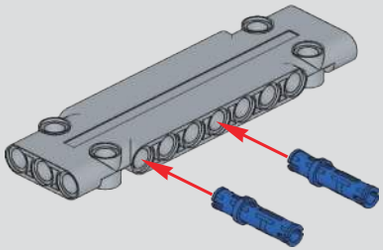

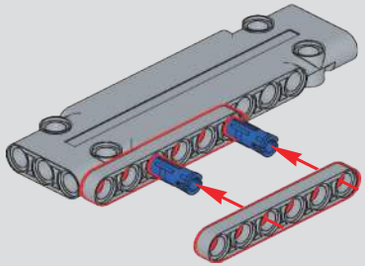

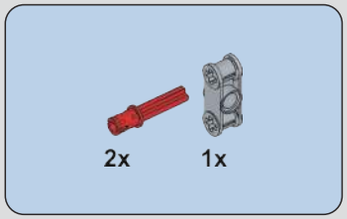

207

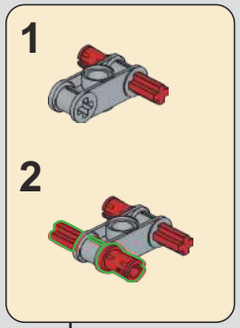

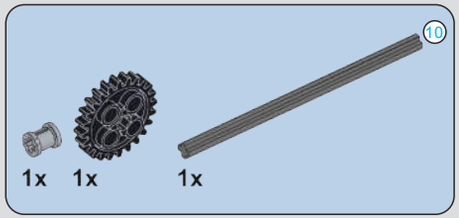

208

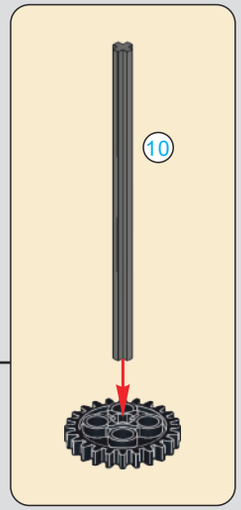

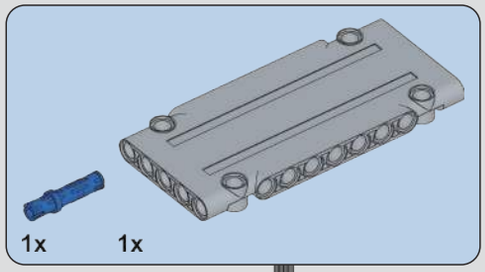

209

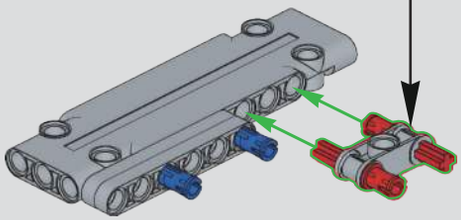

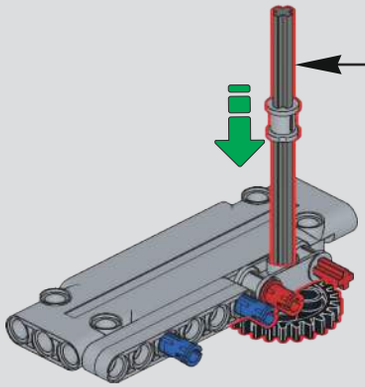

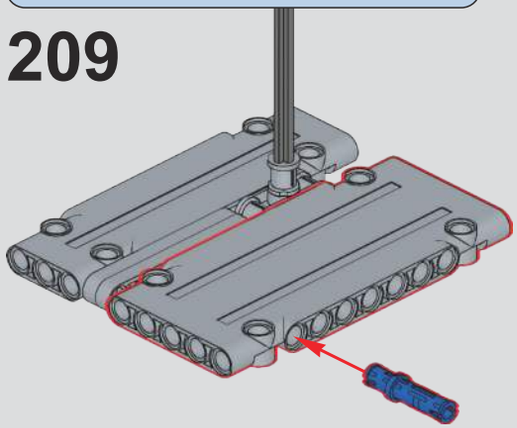

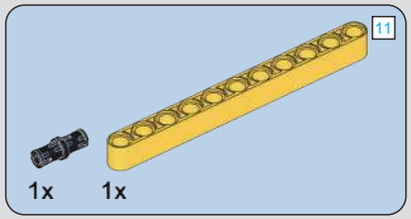

210

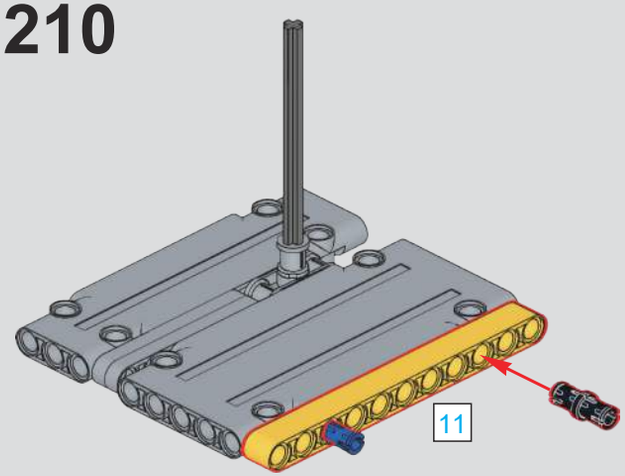

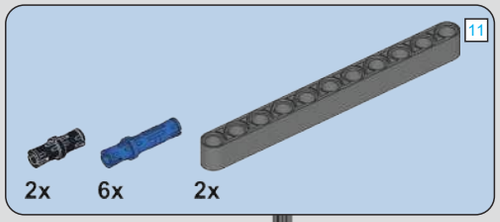

211

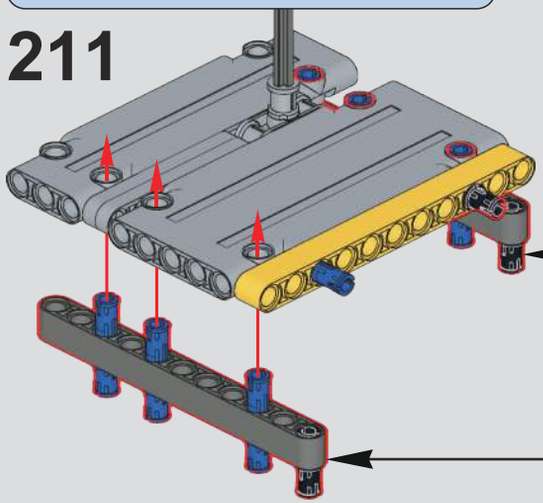

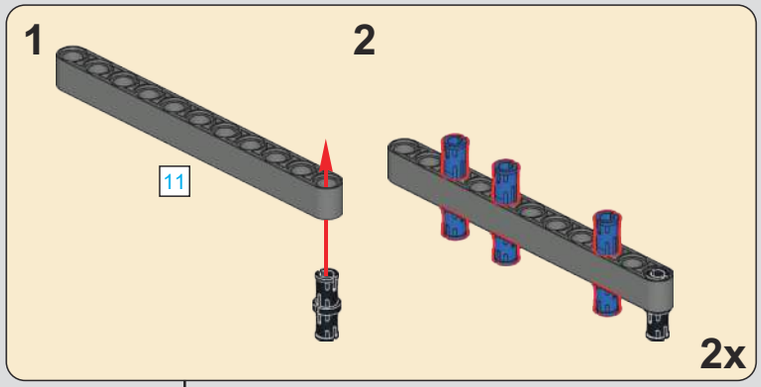

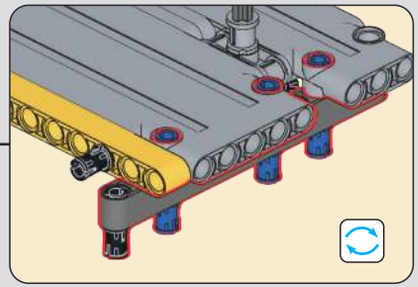

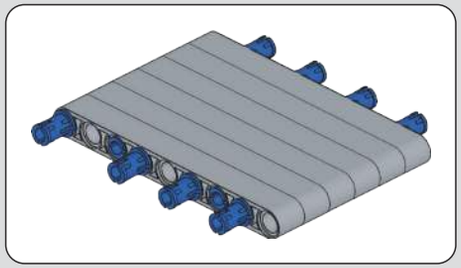

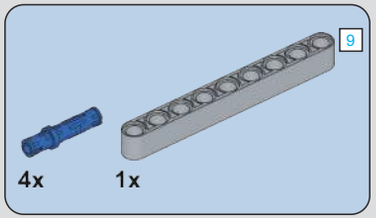

212

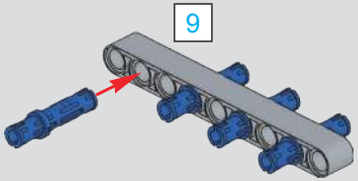

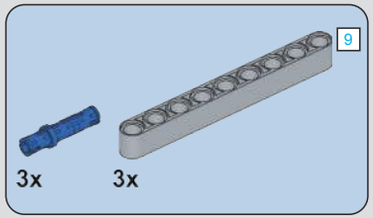

213

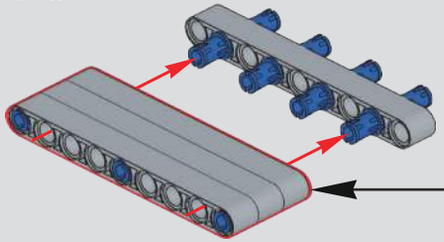

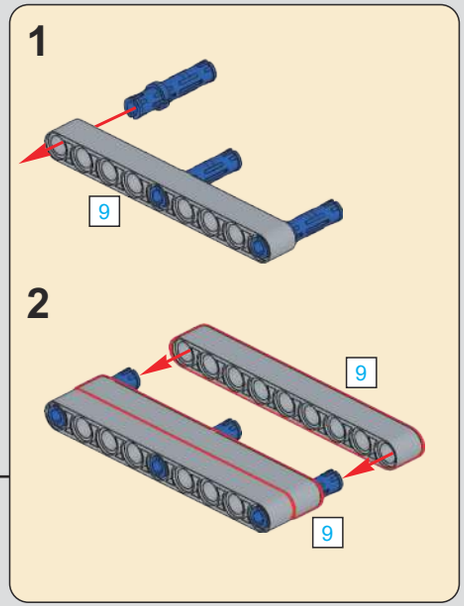

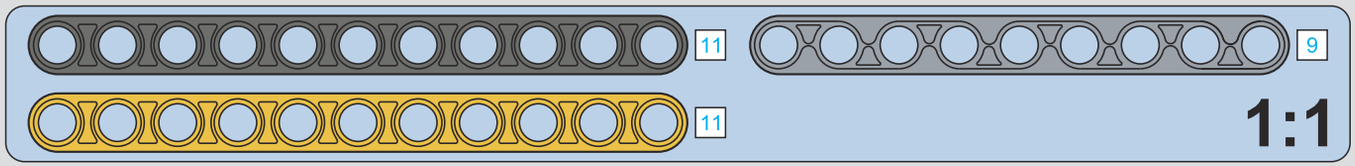

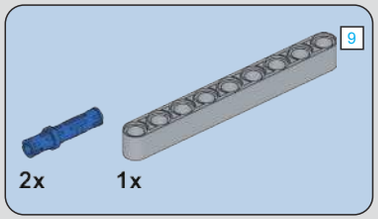

214

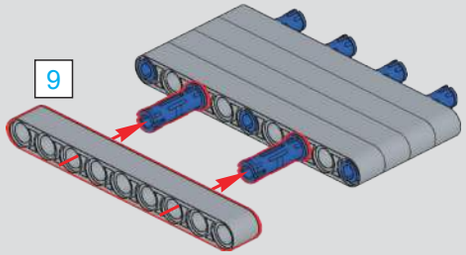

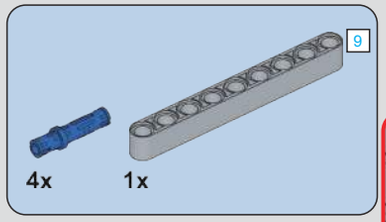

215

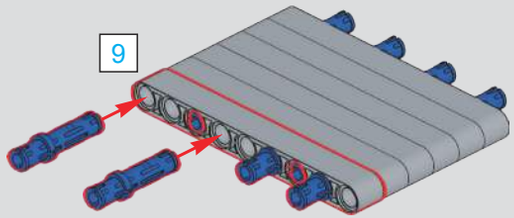

216

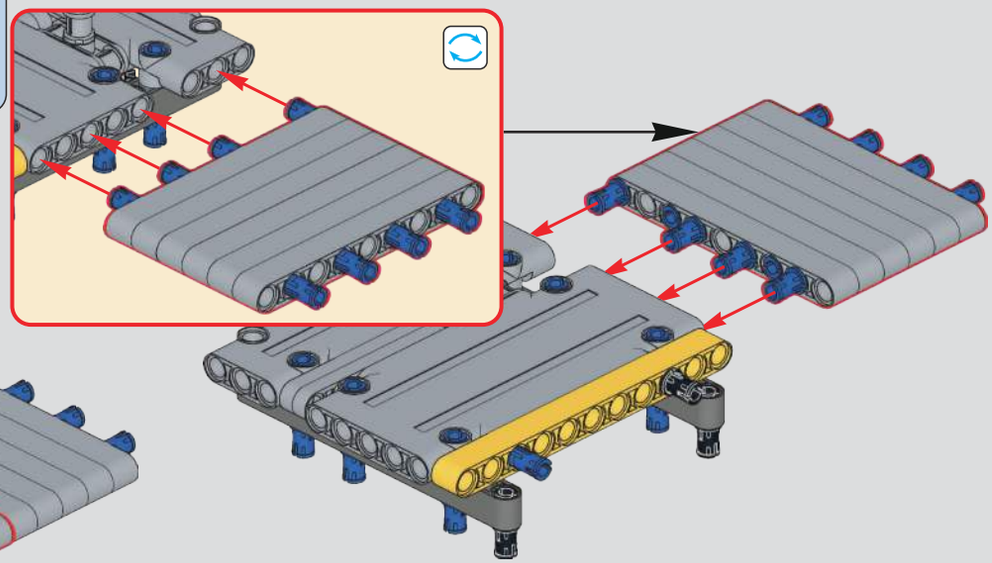

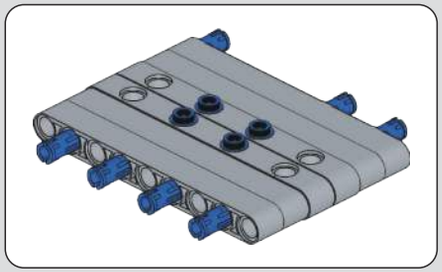

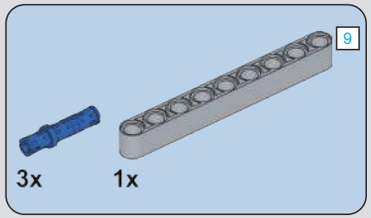

217

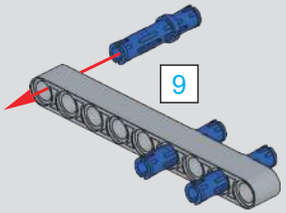

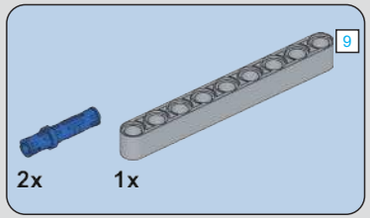

218

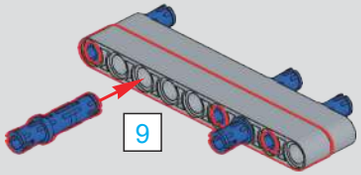

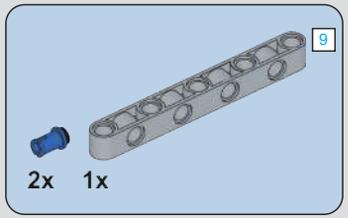

219

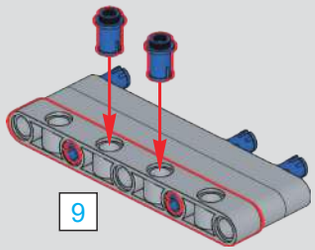

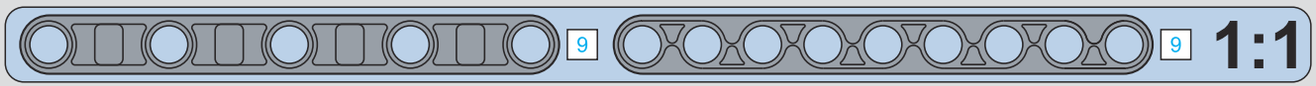

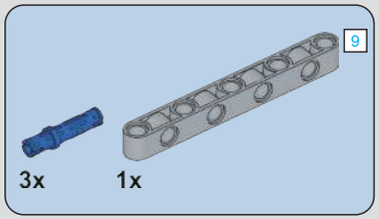

220

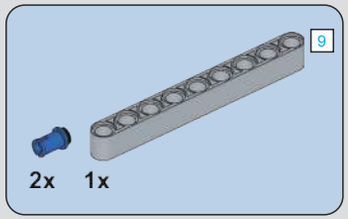

221

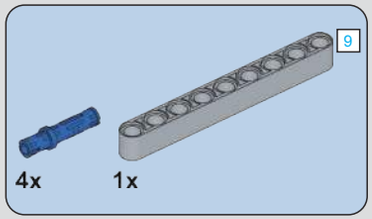

222

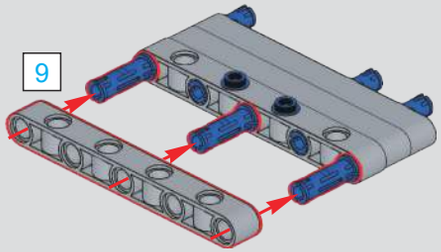

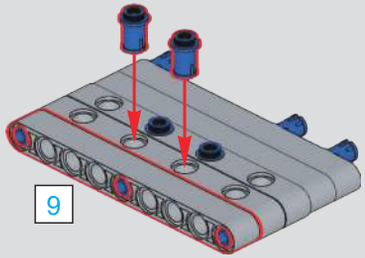

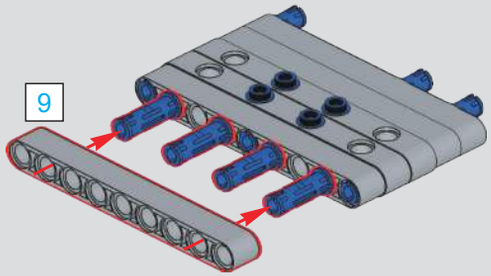

223

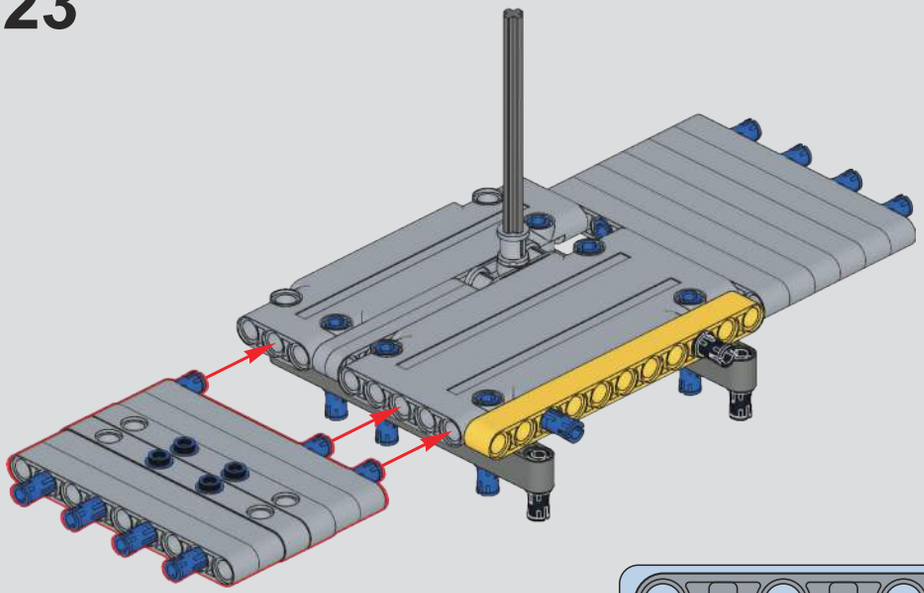

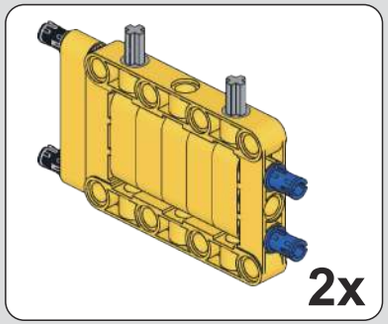

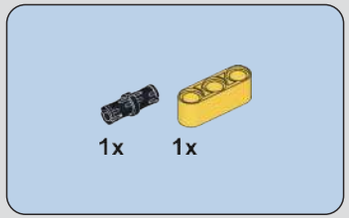

224

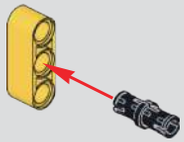

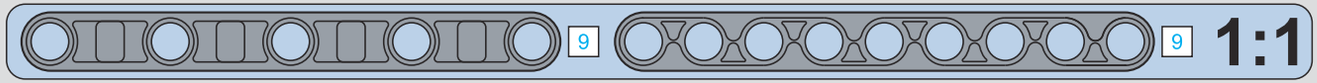

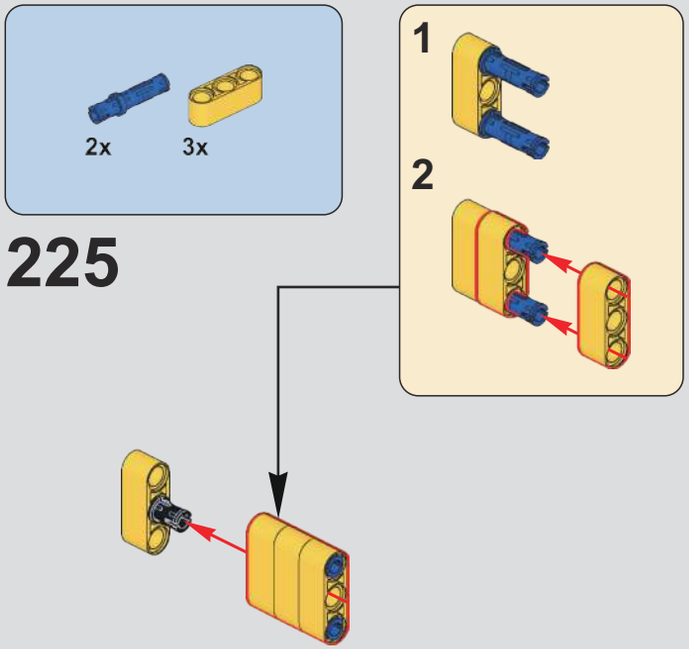

225

226

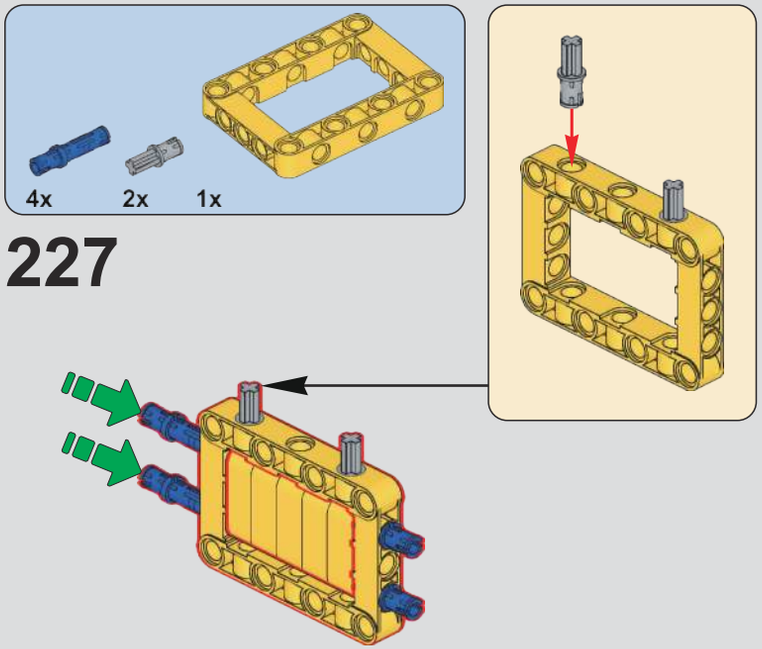

227

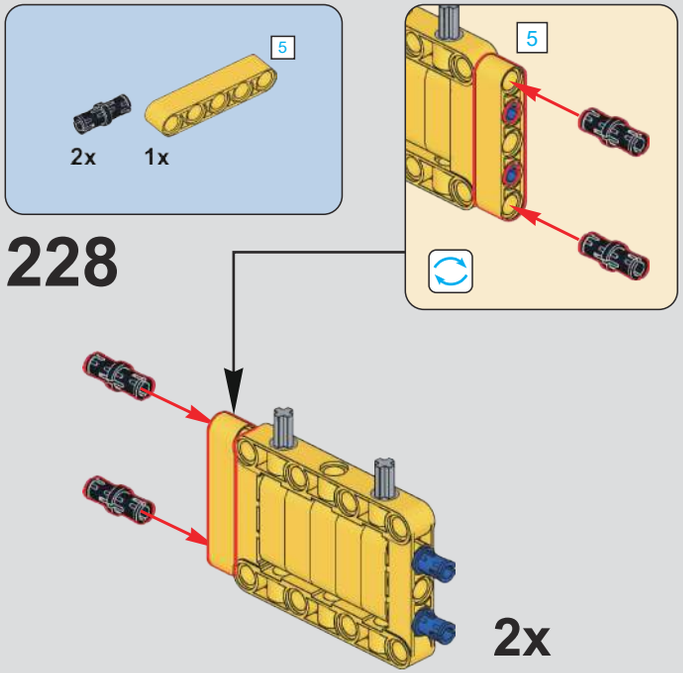

228

229

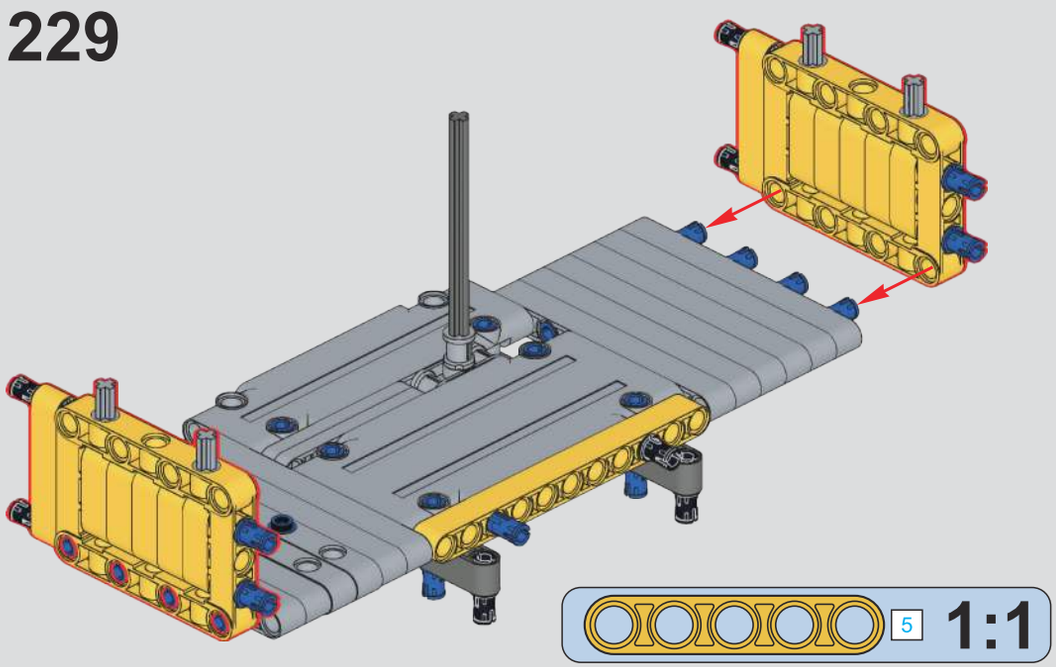

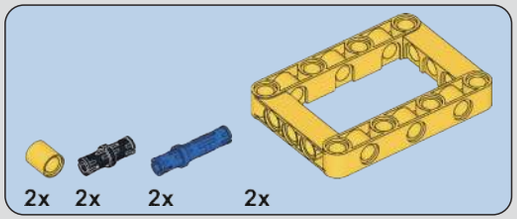

230

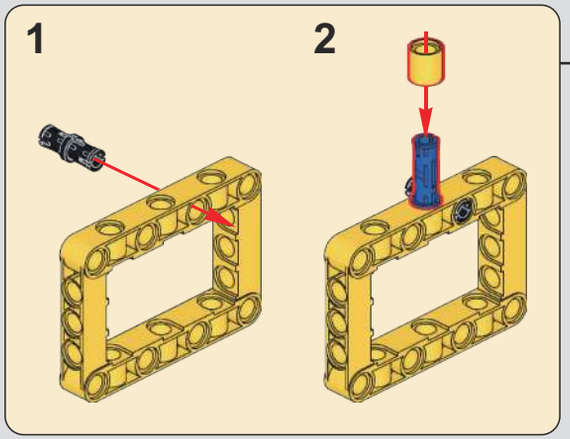

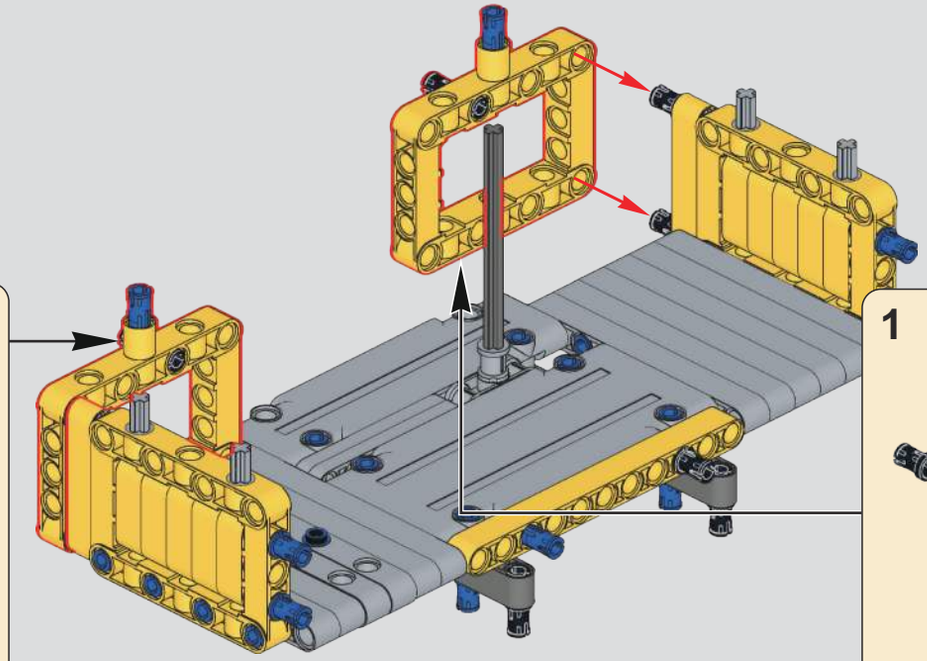

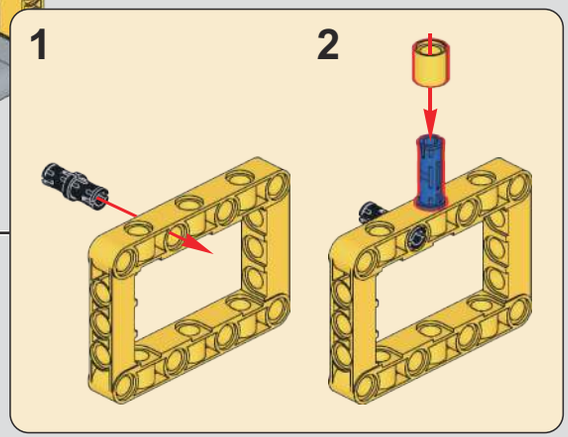

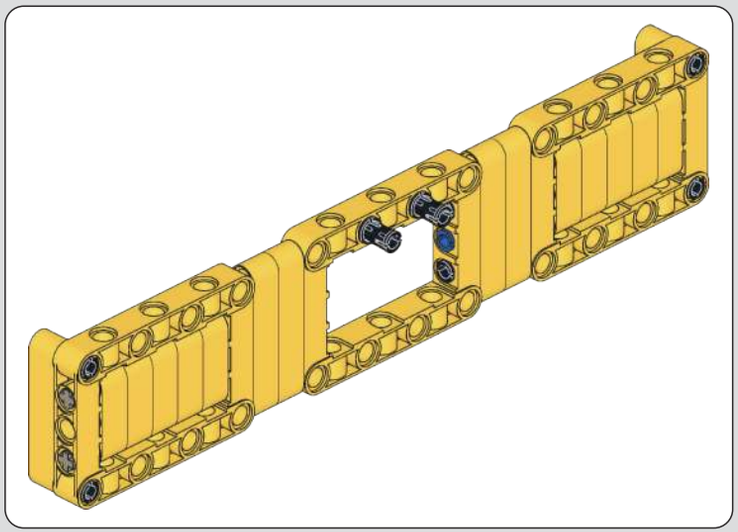

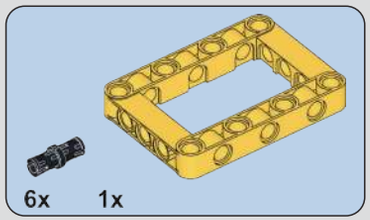

231

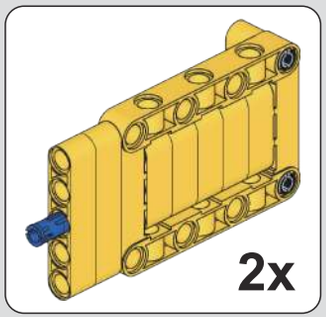

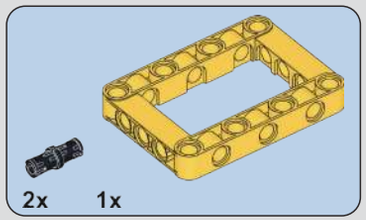

232

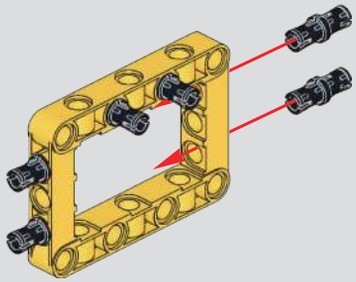

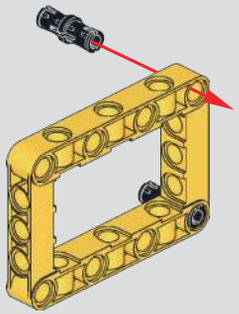

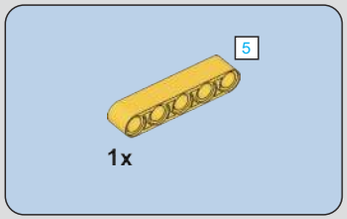

233

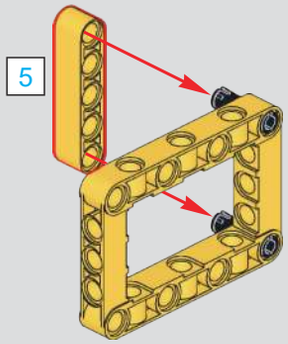

234

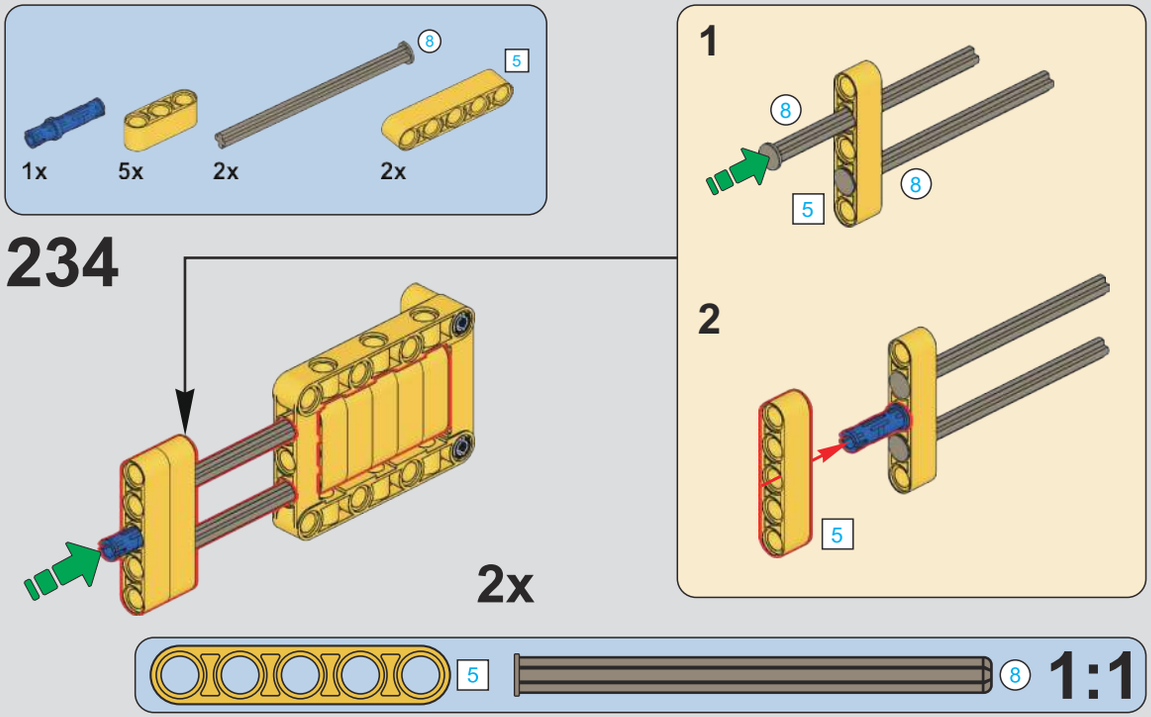

235

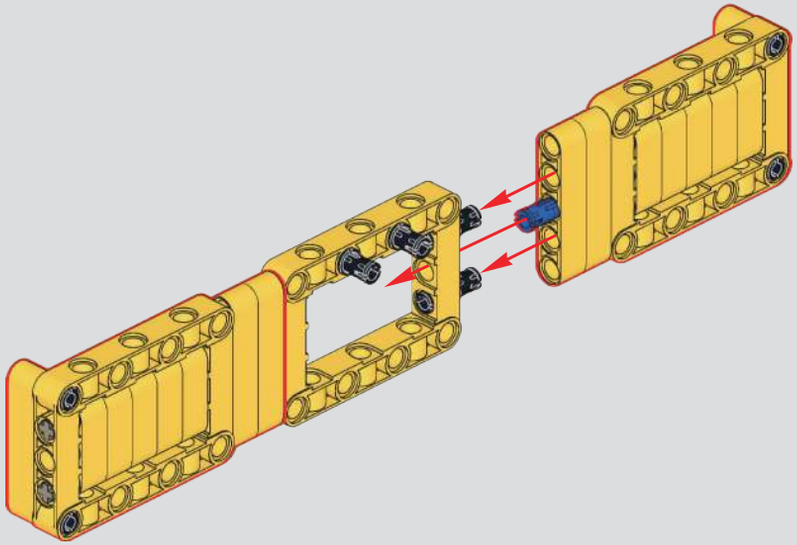

236

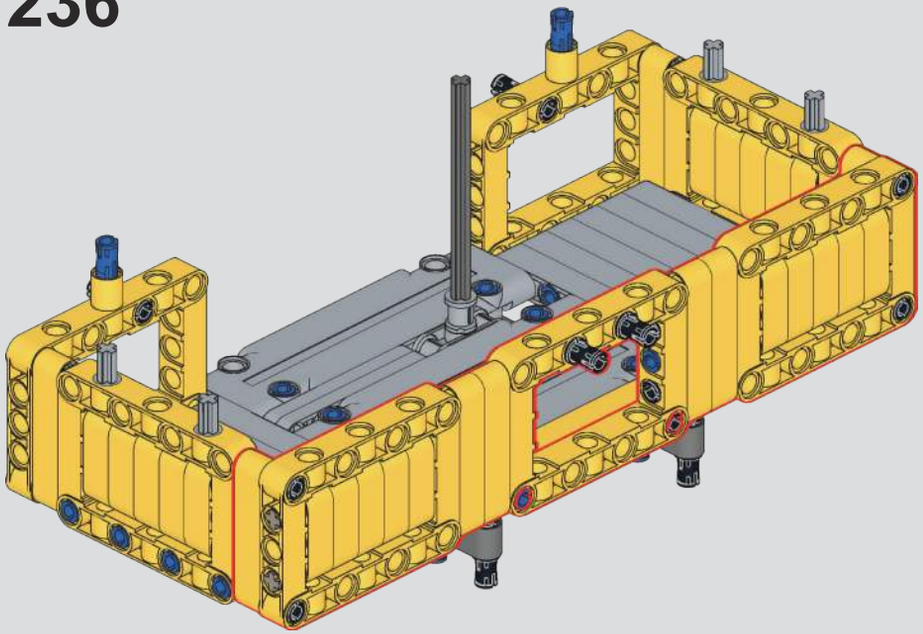

237

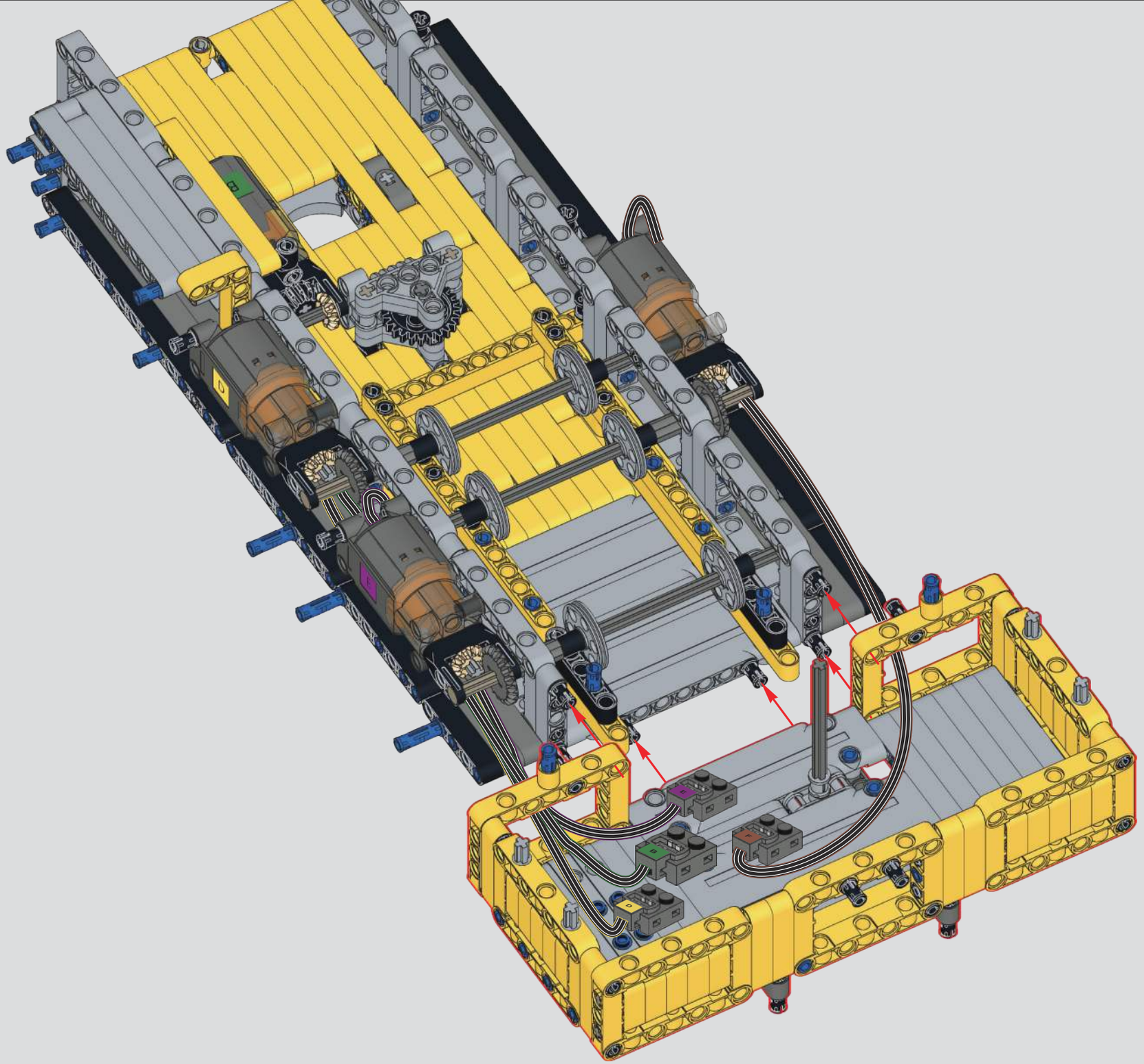

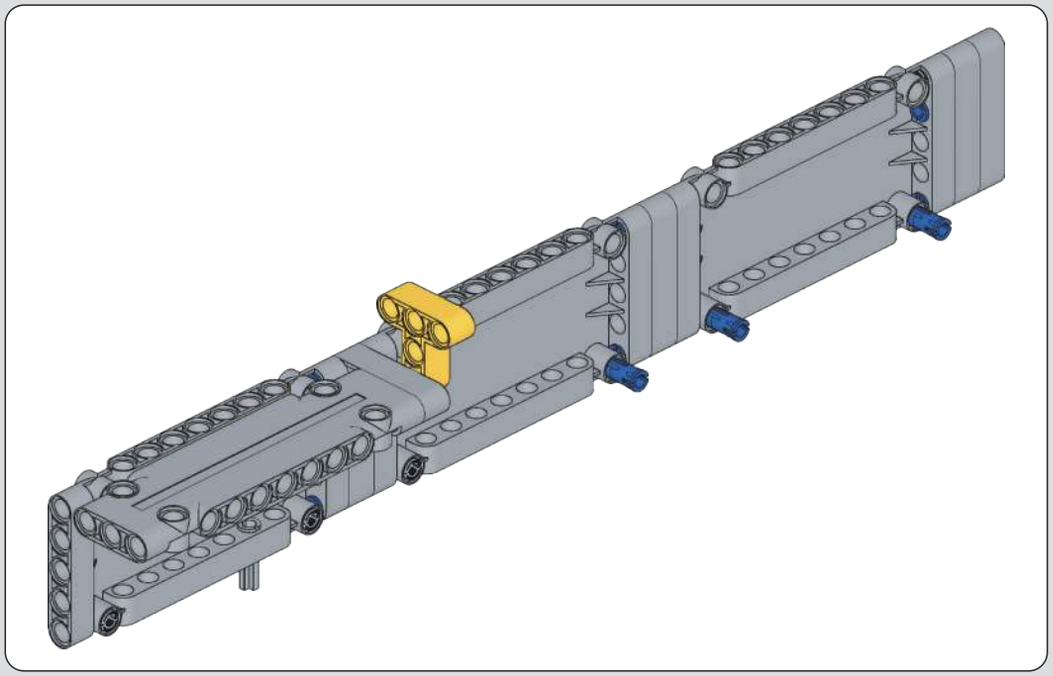

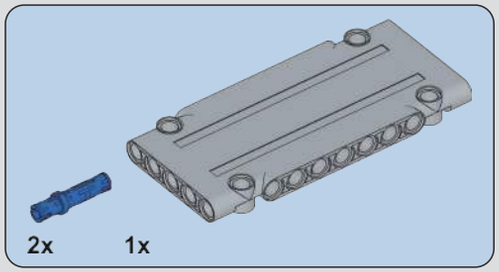

238

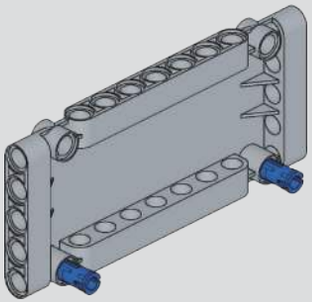

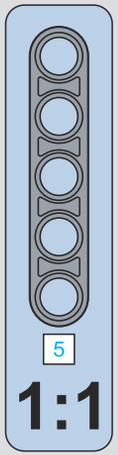

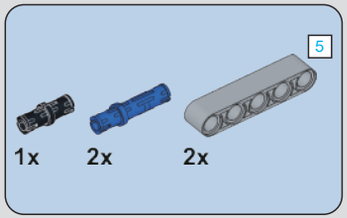

239

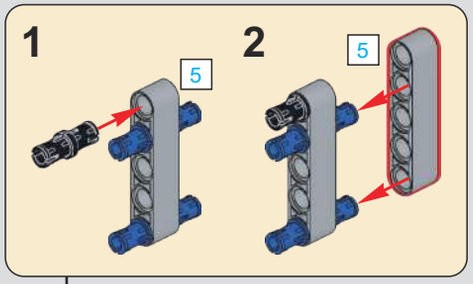

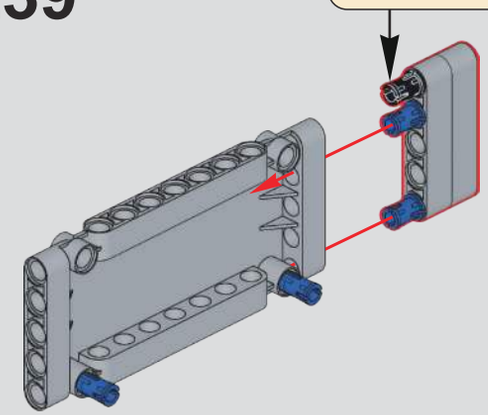

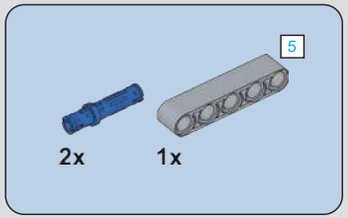

240

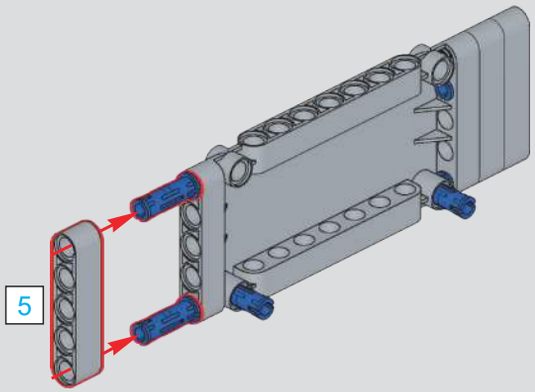

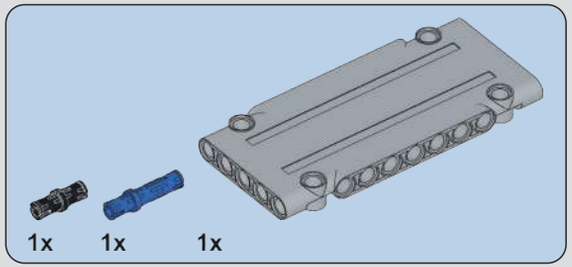

241

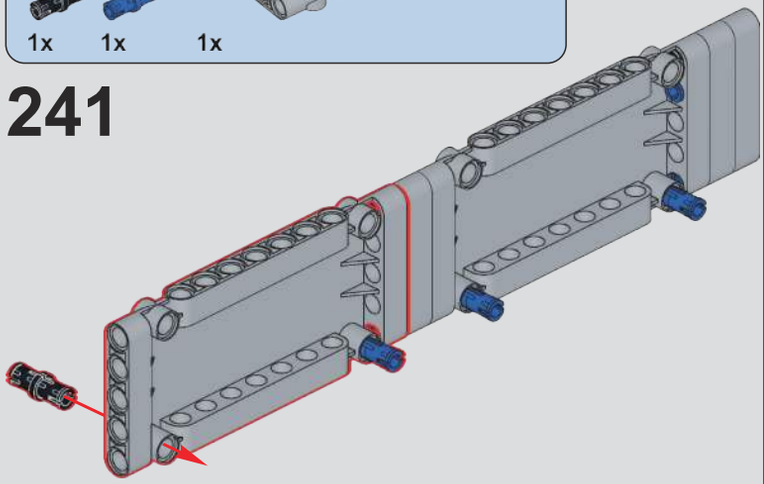

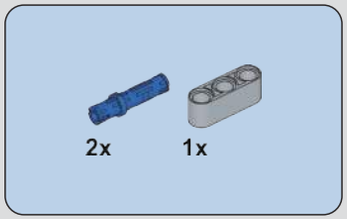

242

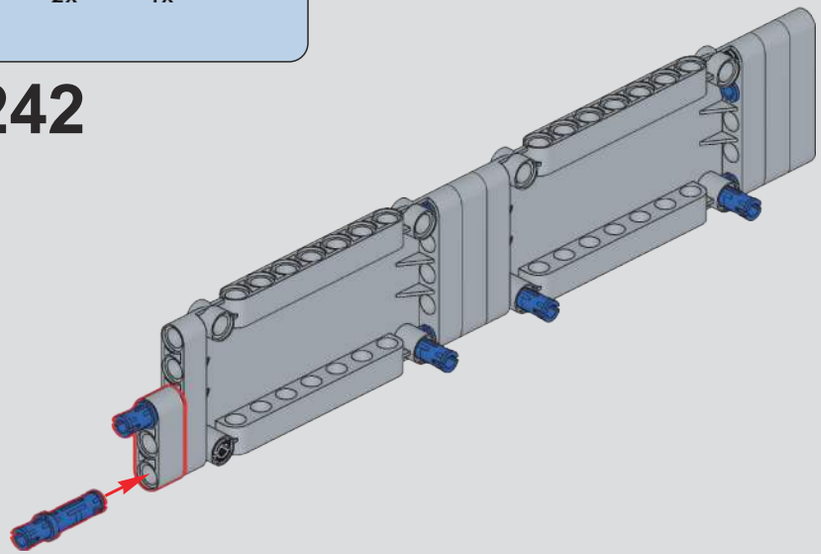

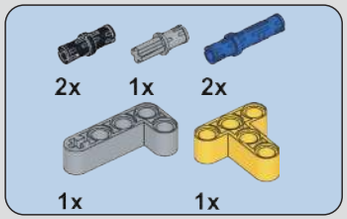

243

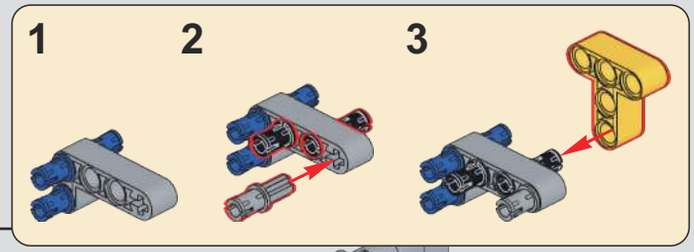

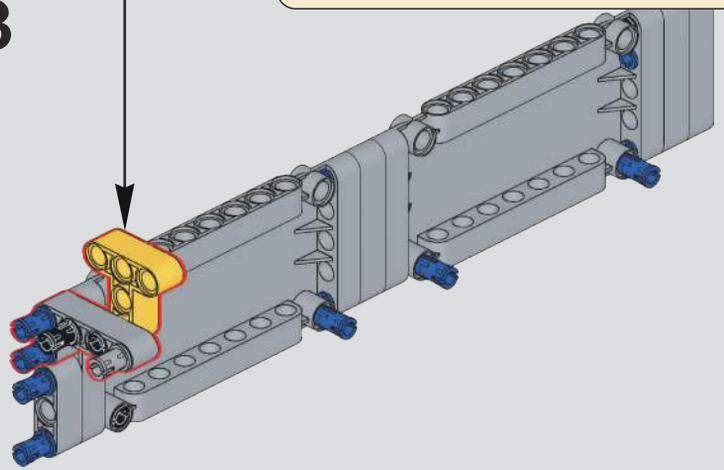

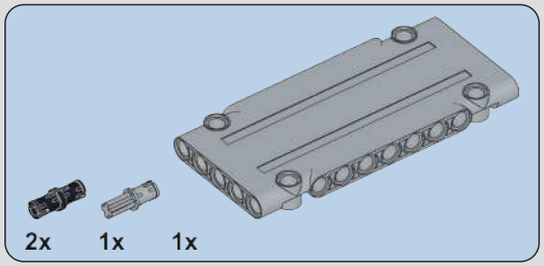

244

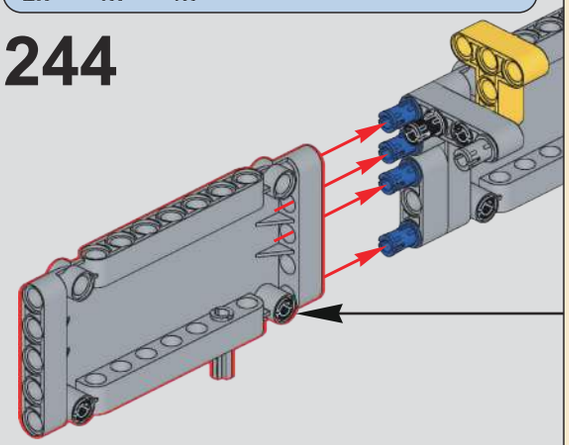

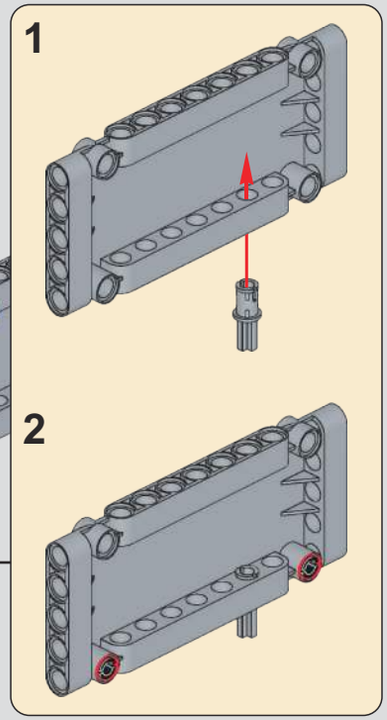

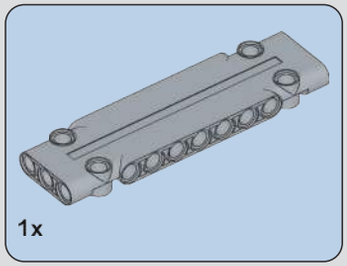

245

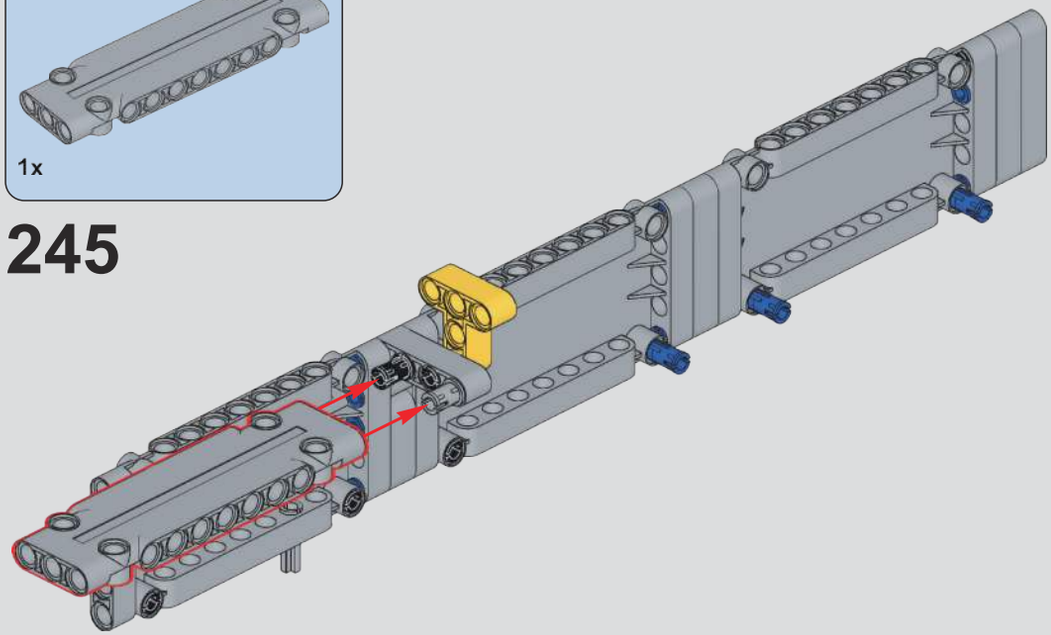

246

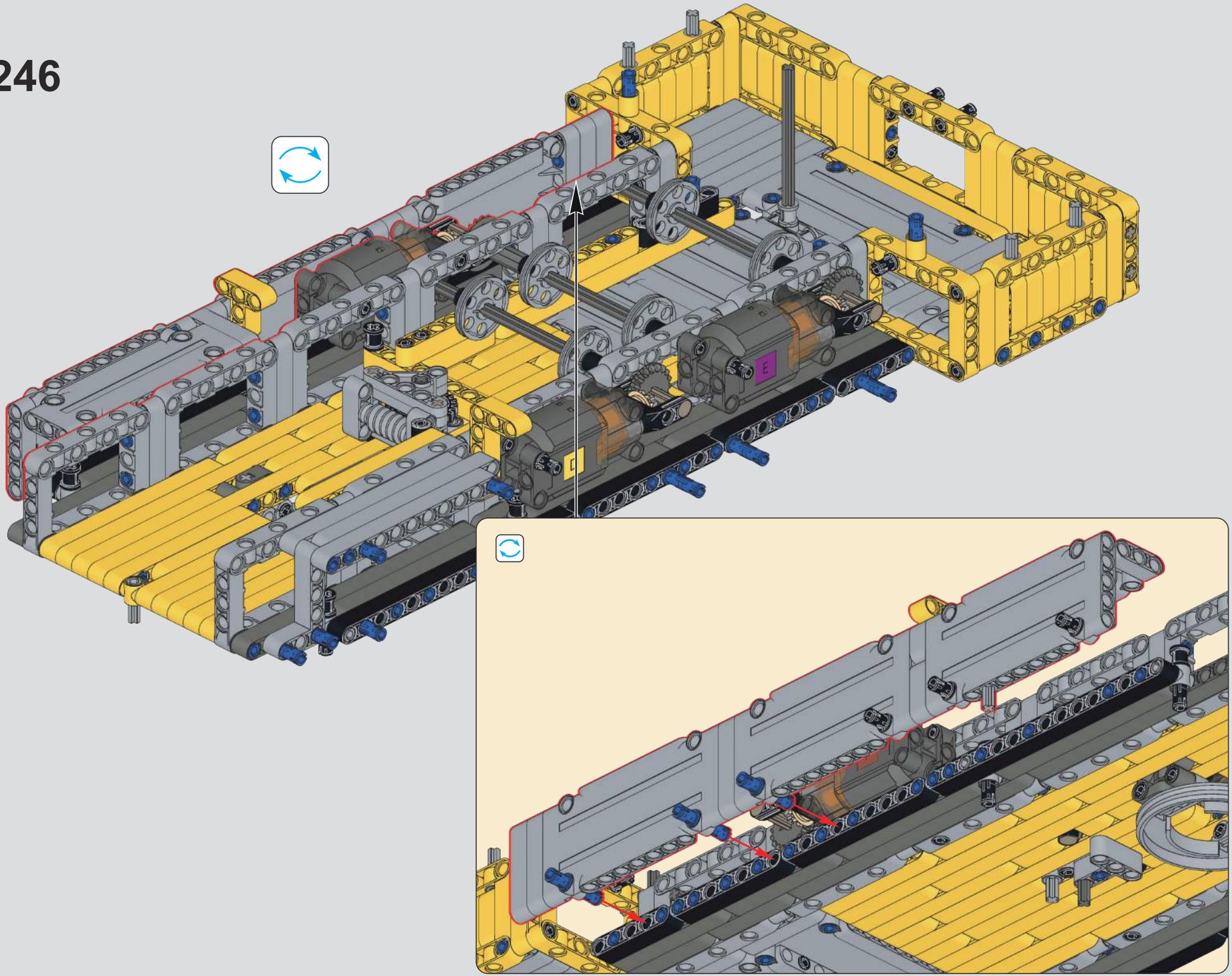

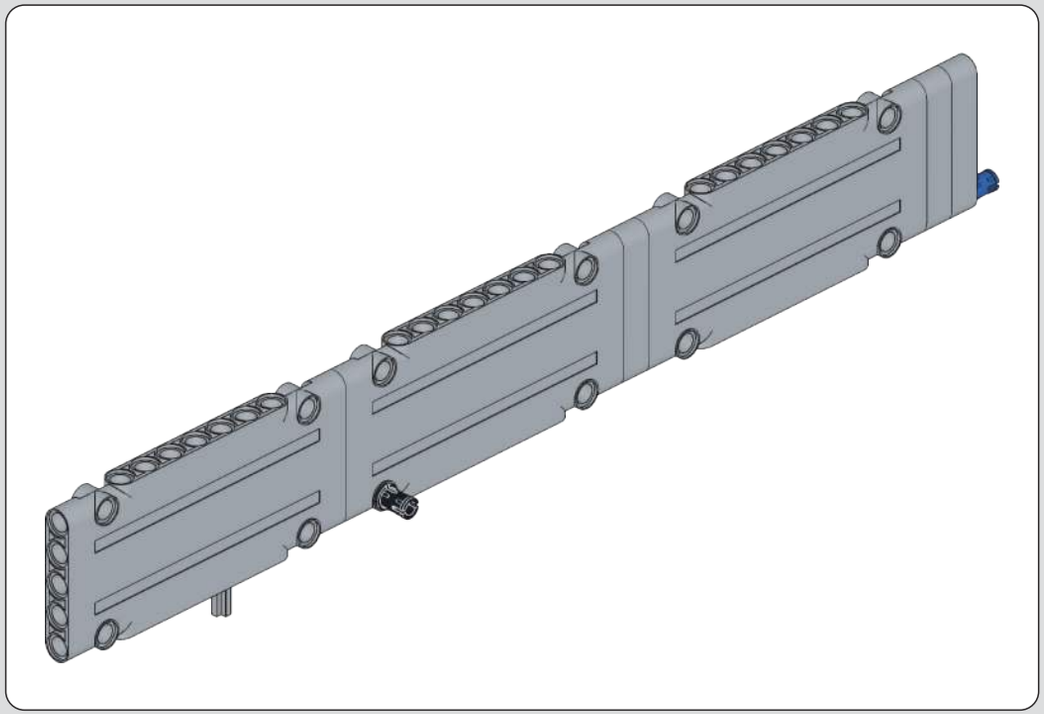

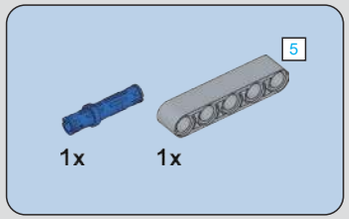

247

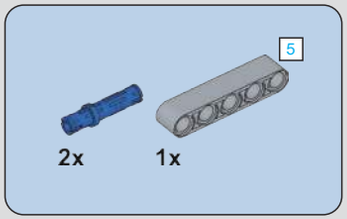

248

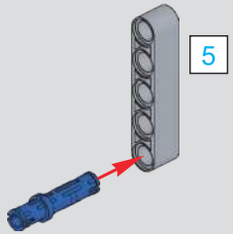

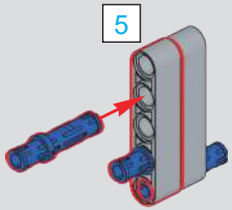

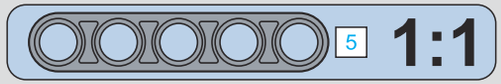

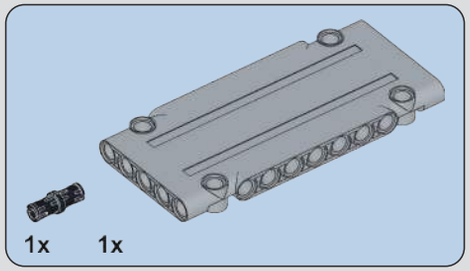

249

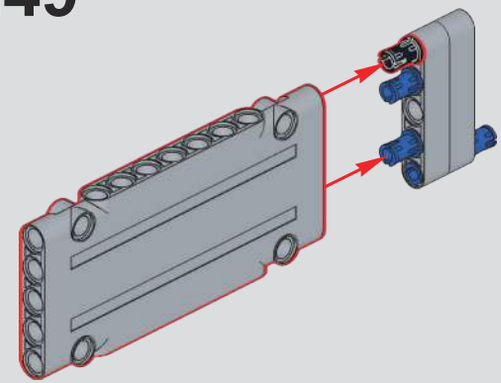

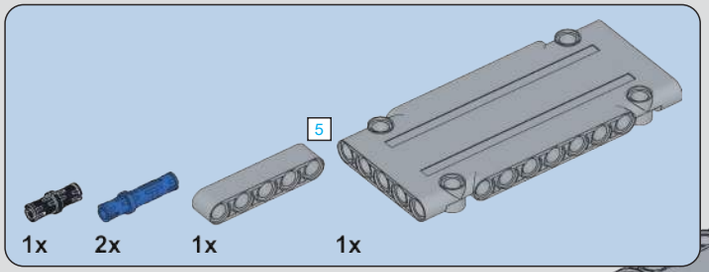

250

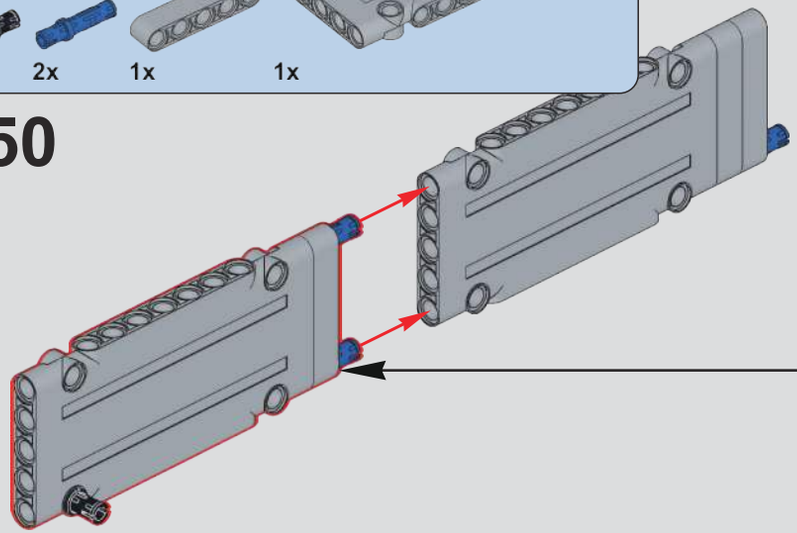

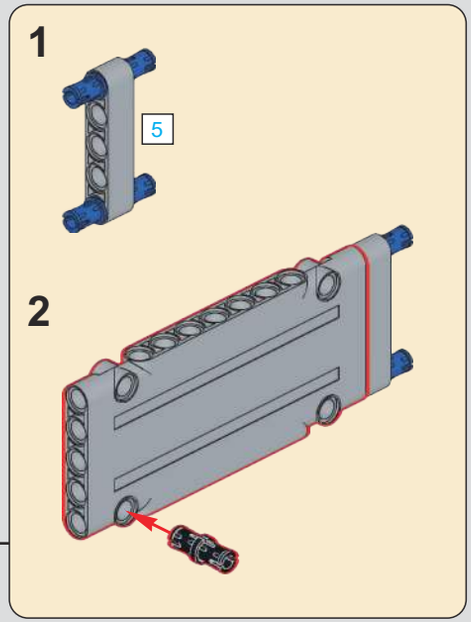

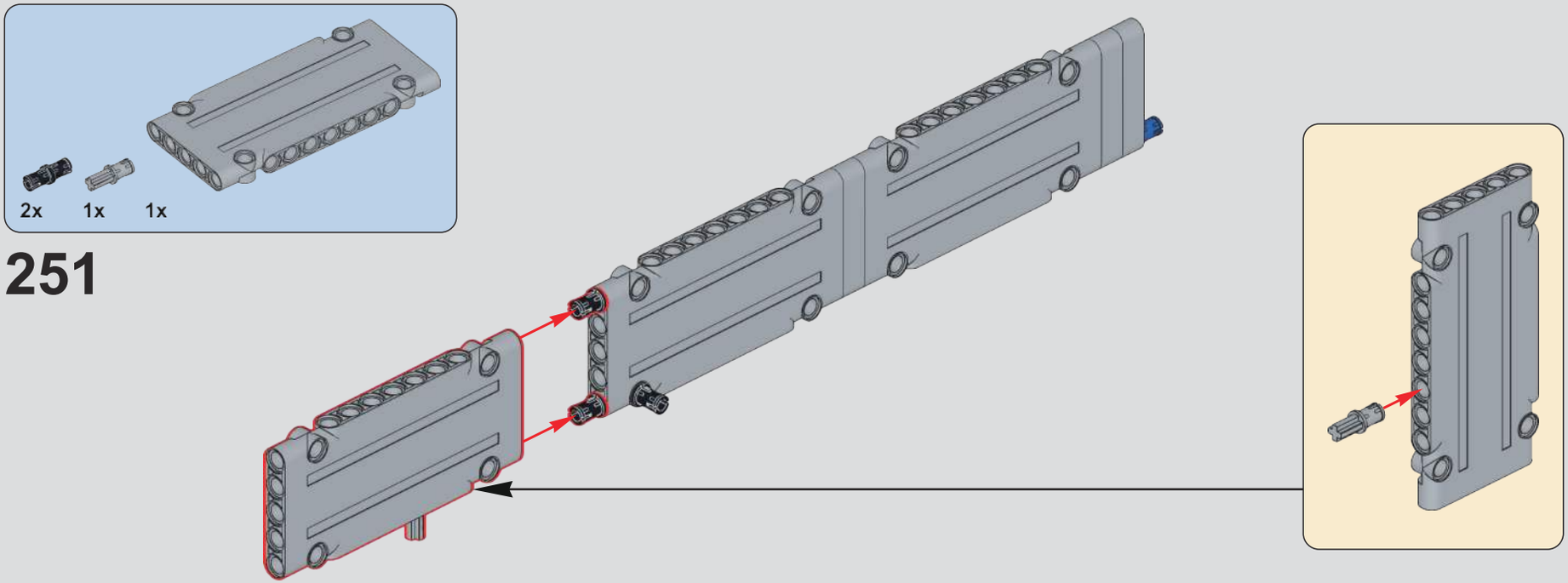

251

252

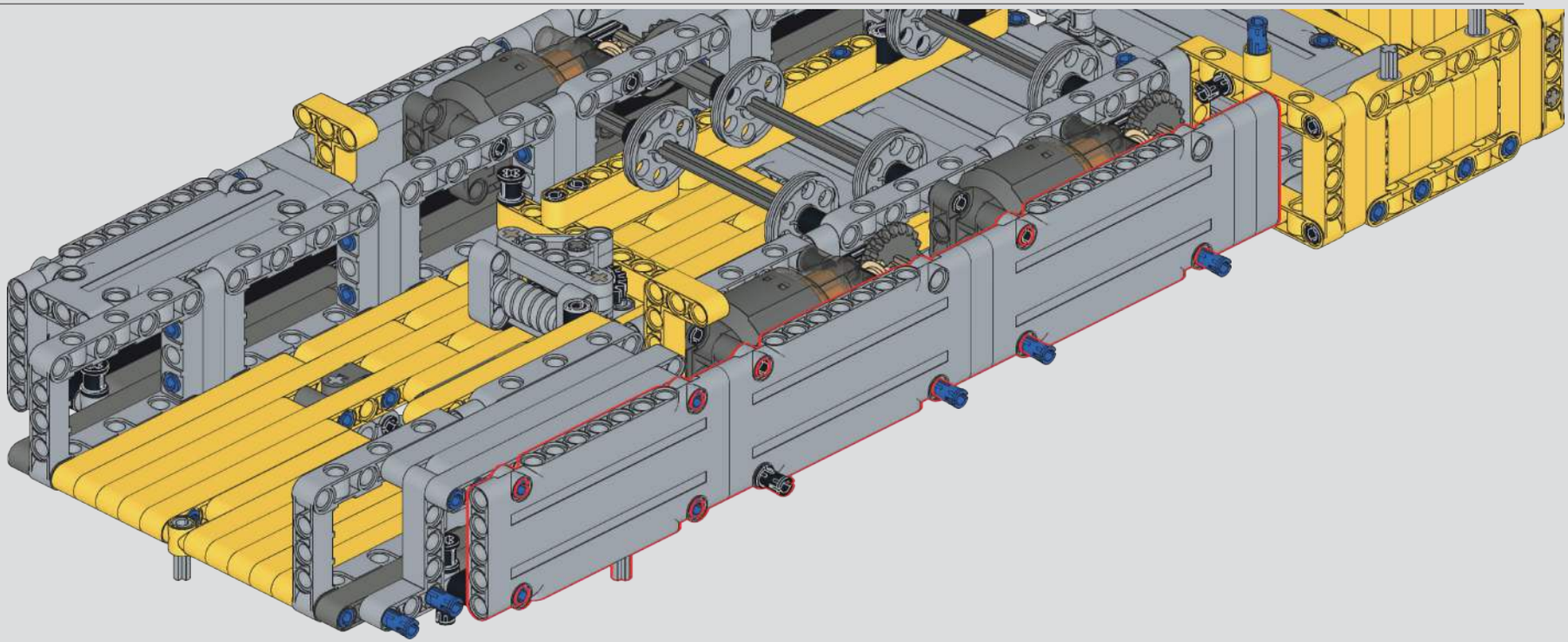

253

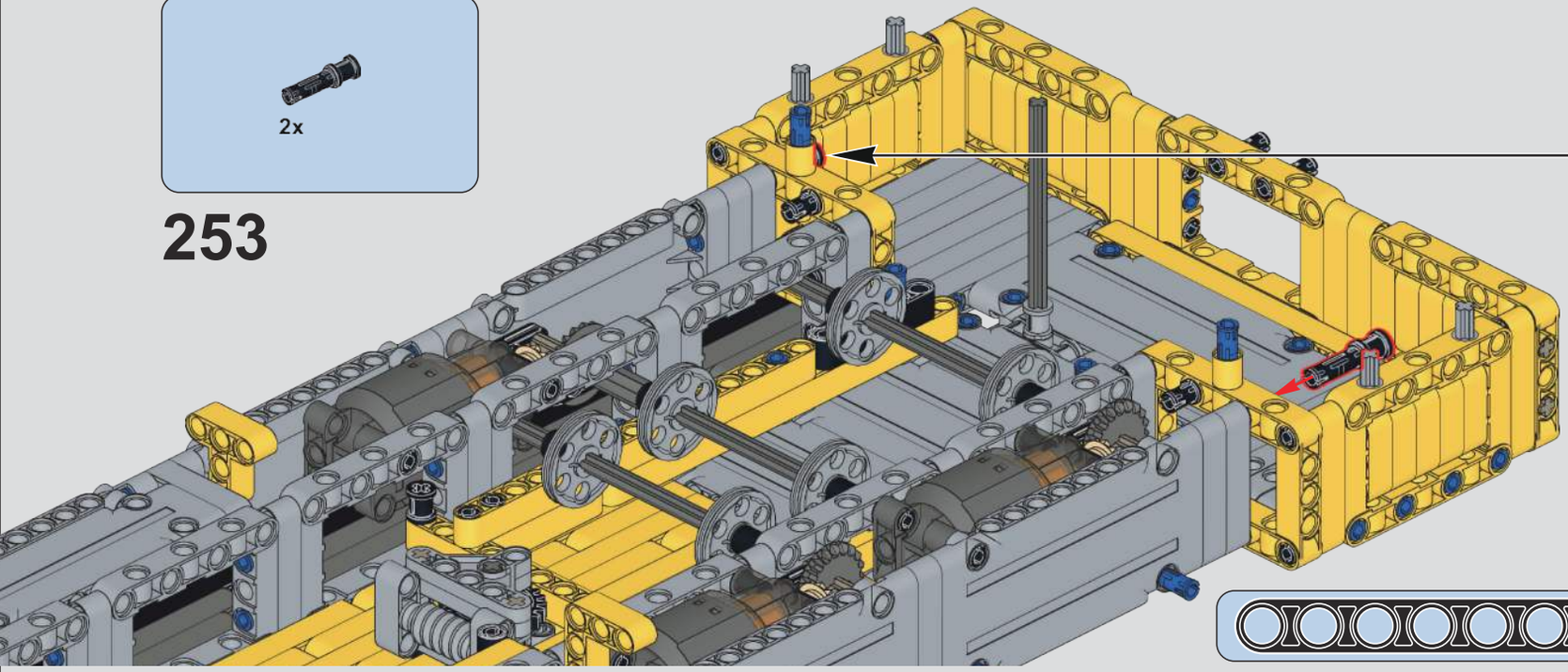

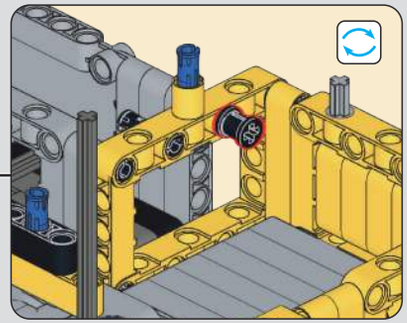

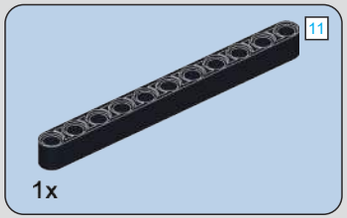

254

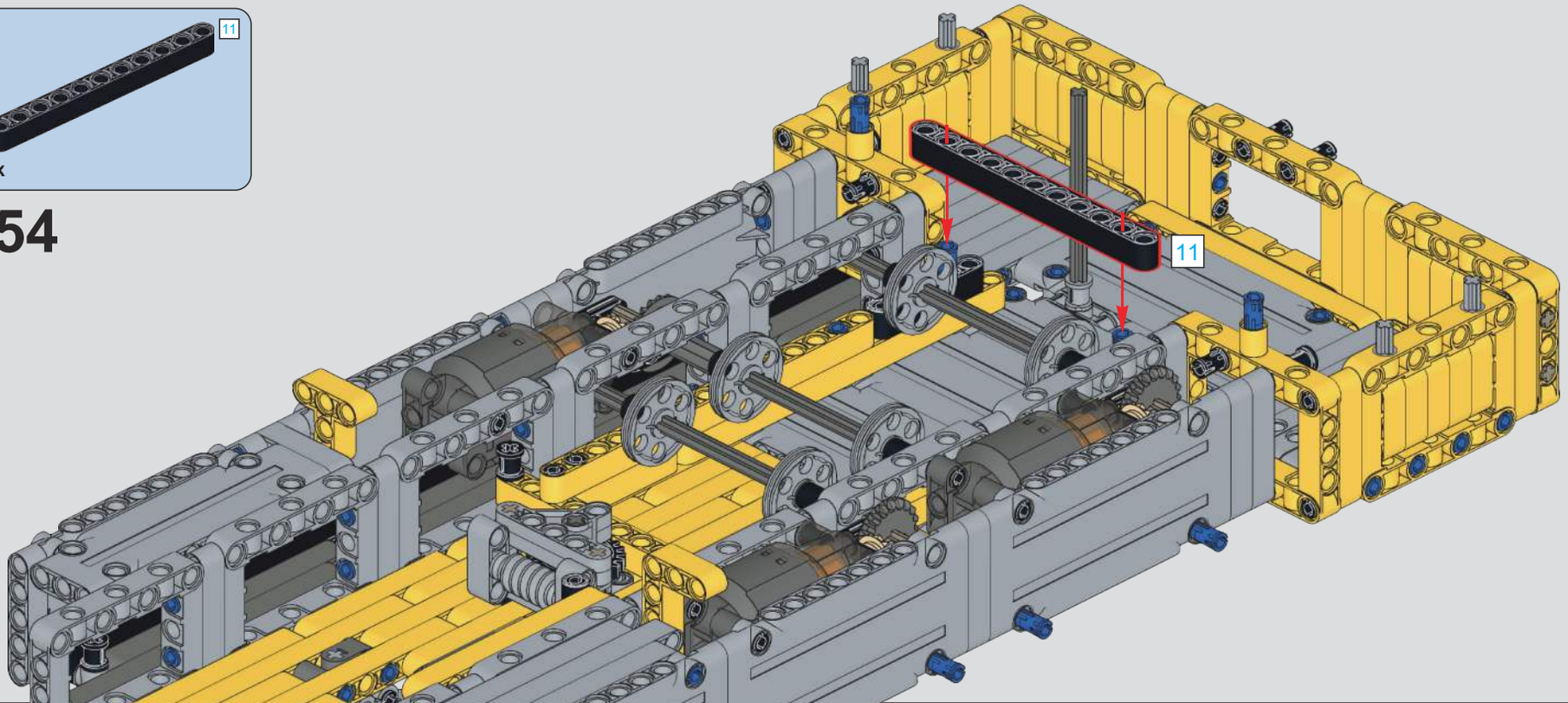

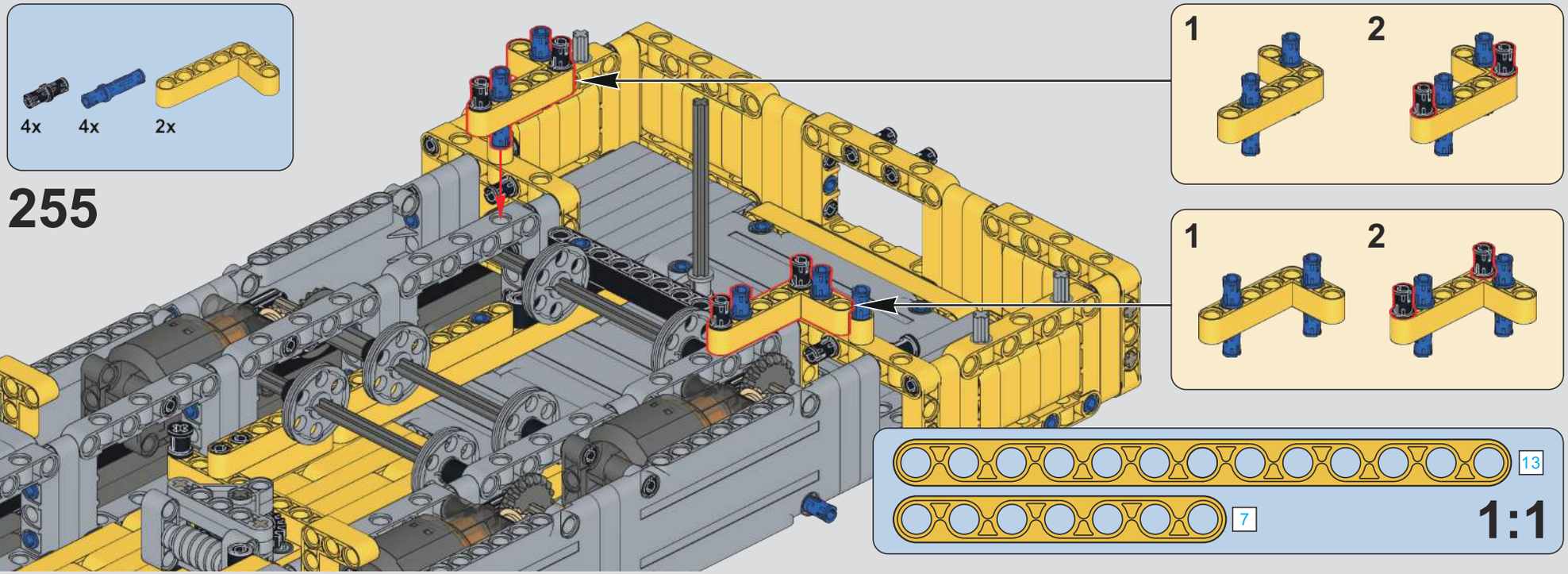

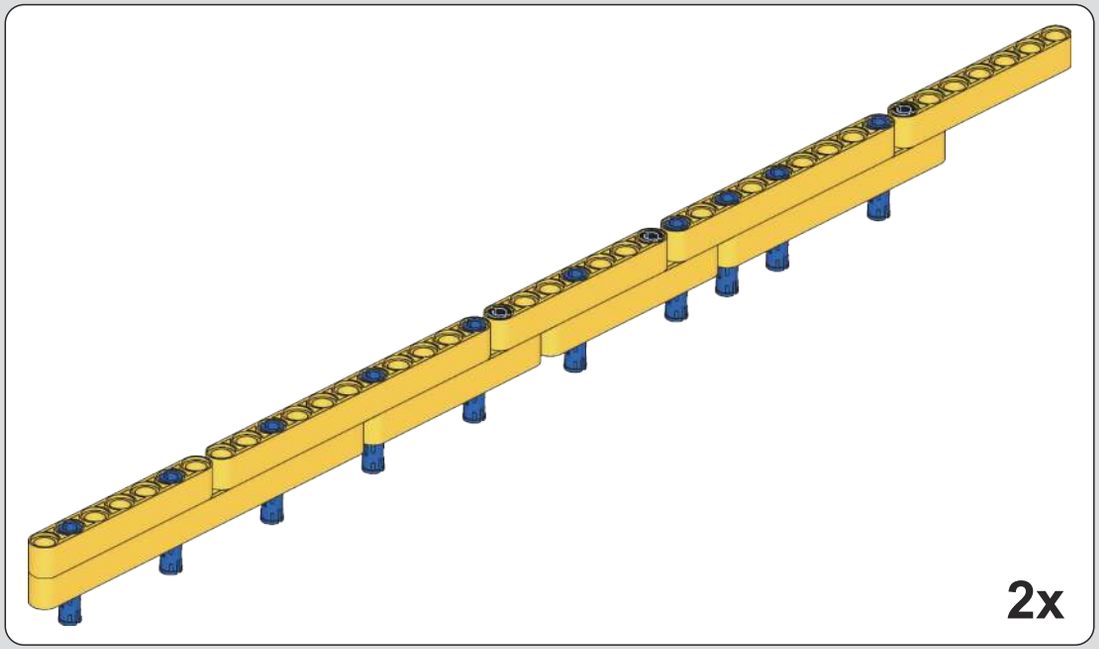

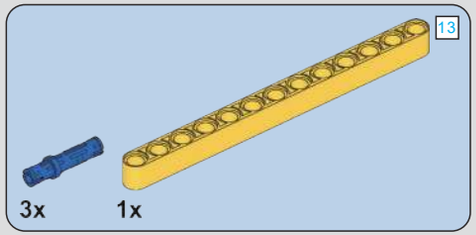

256

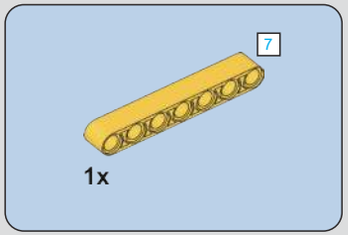

257

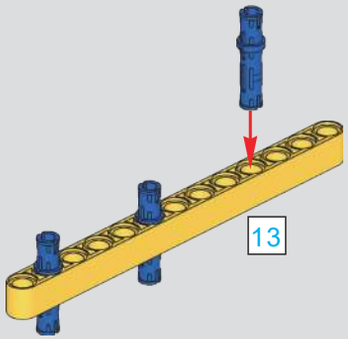

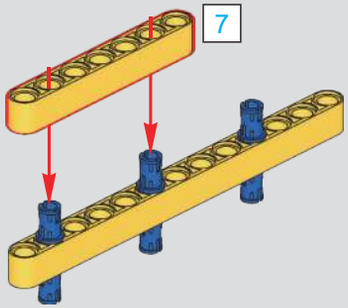

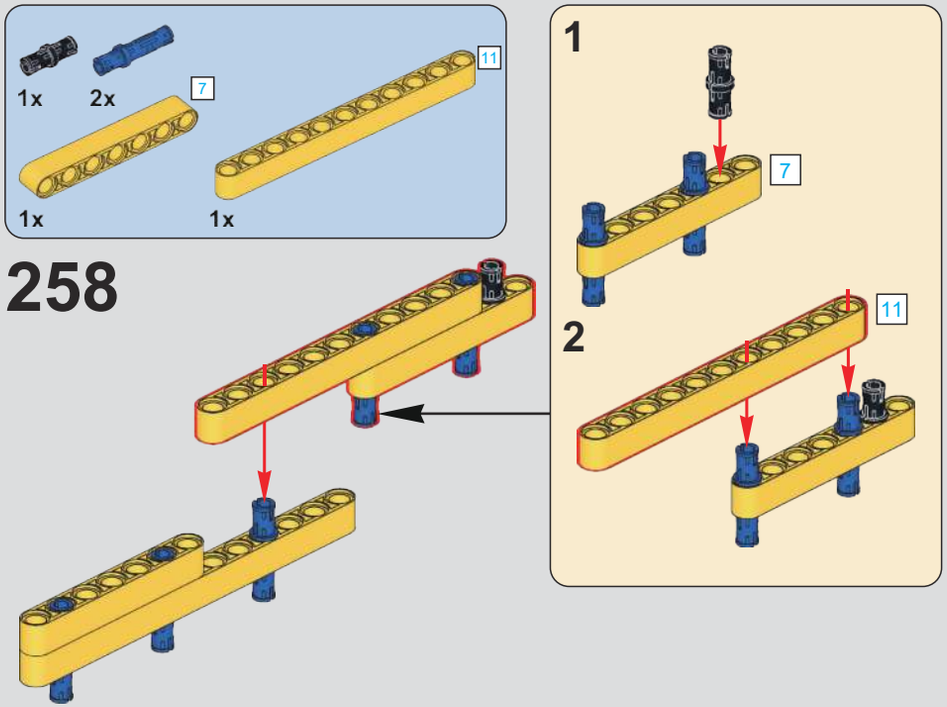
1x
2x
7
1x
1x
11
258
1
7
2
11

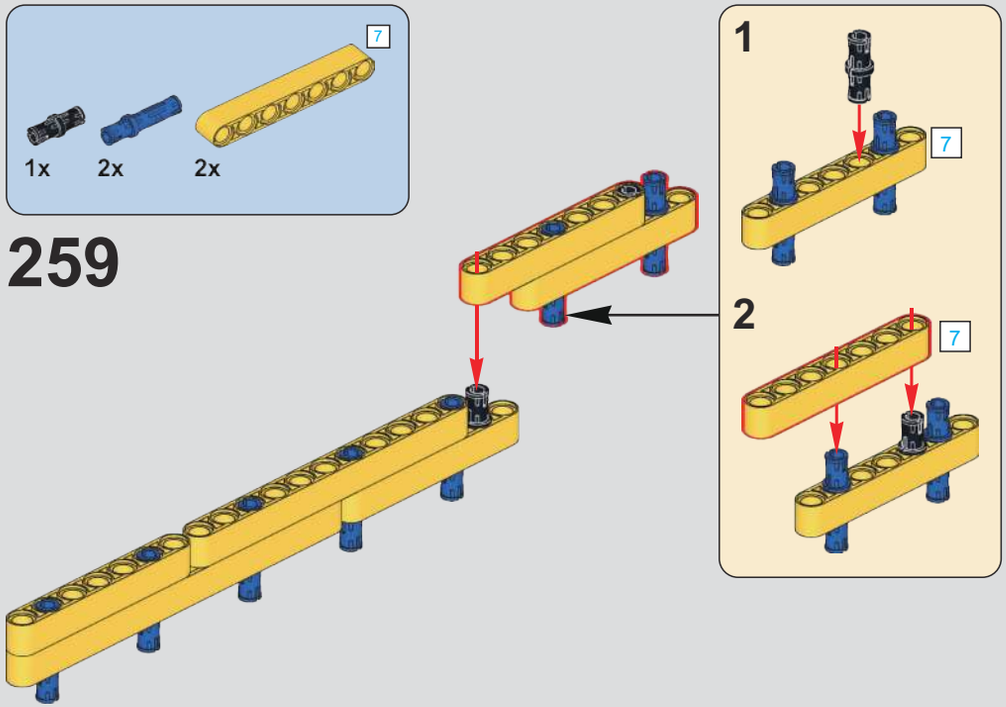
7
1x
2x
2x
259
1
7
2
7

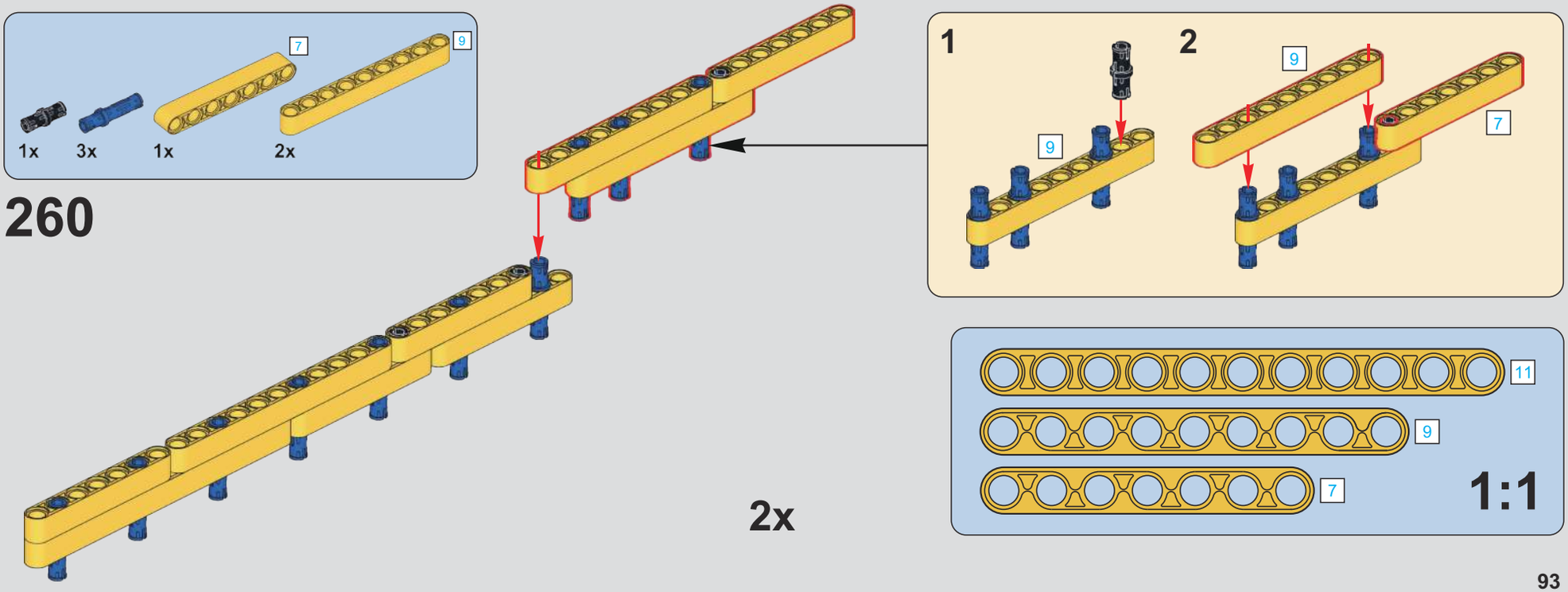
7
9
1x
3x
1x
2x
260
1
9
2
9
7
2x
11
9
7
1:1

261

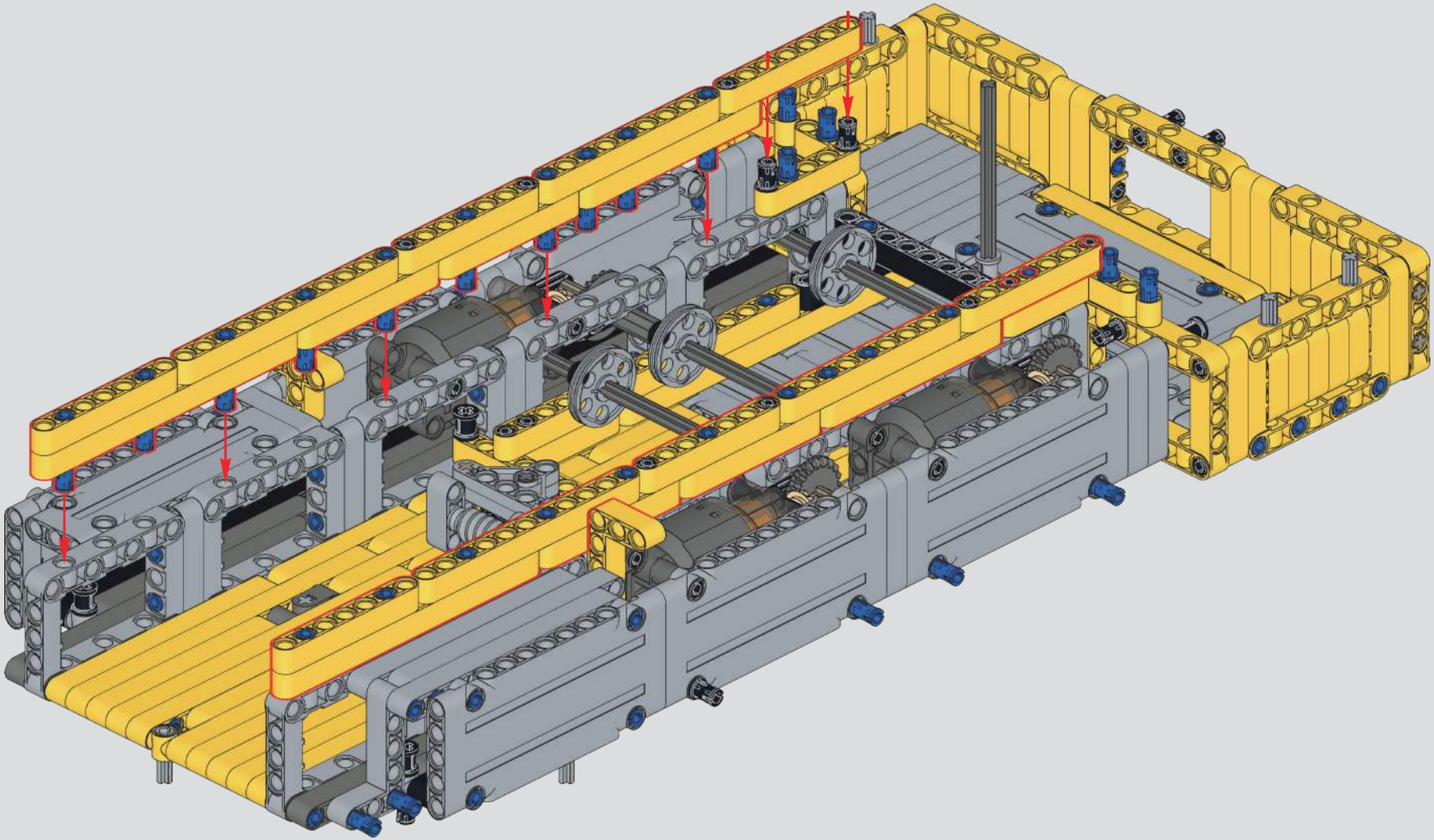

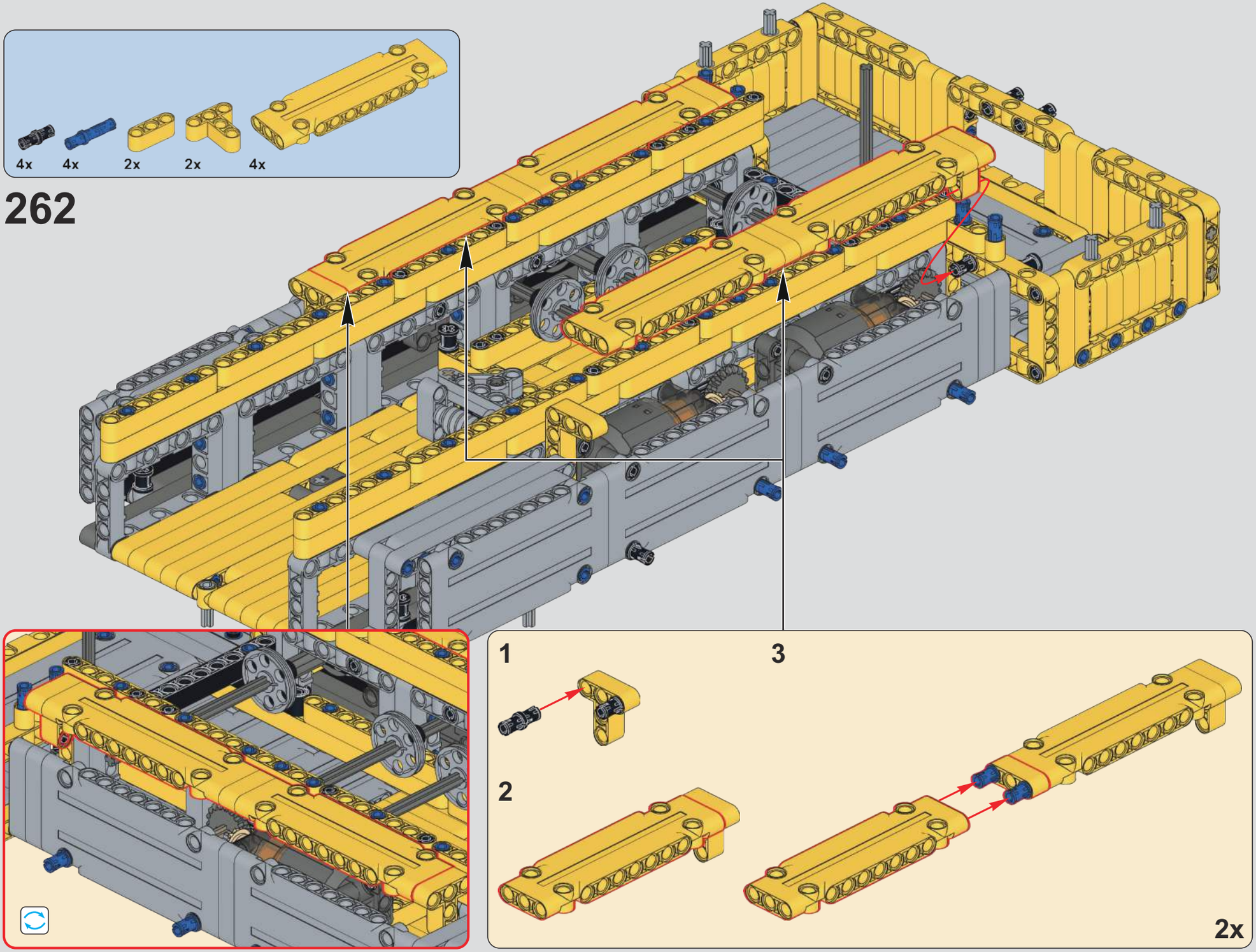
4x
4x
2x
2x
4x
262
1
2
3
2x

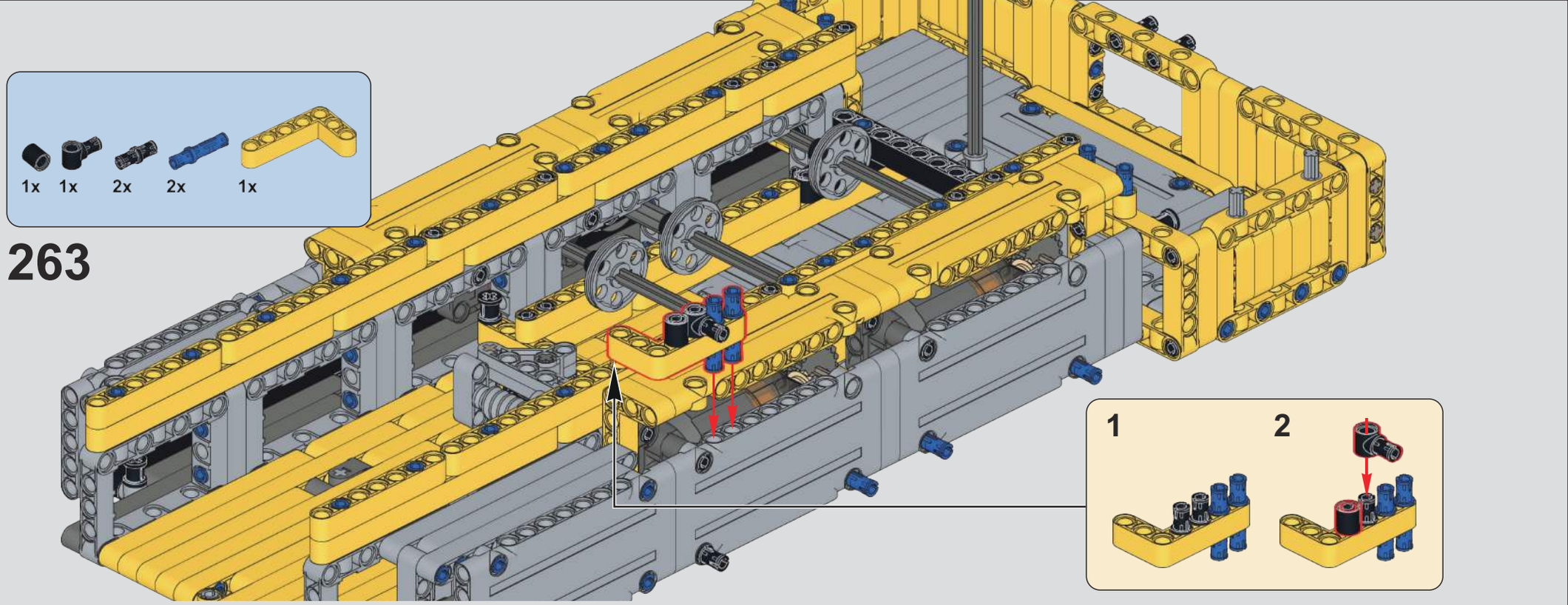
1x 1x 2x 2x 1x
263
1
2

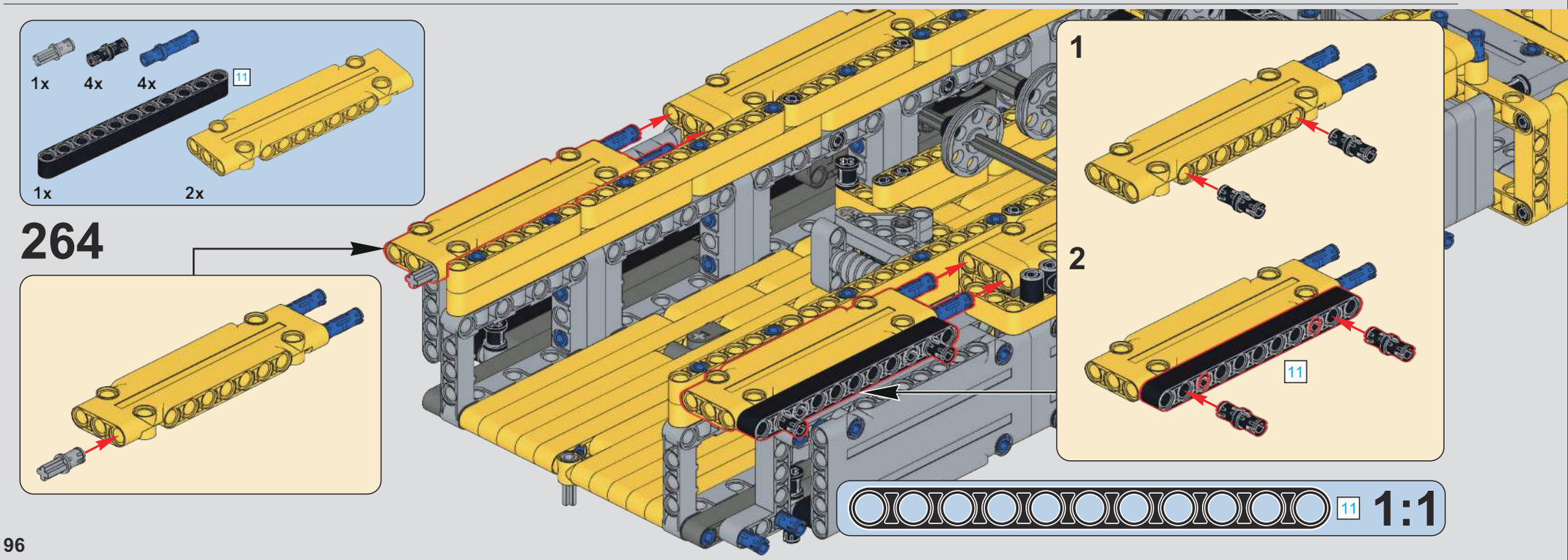
1x 4x 4x
11
1x 2x
264
1
2
11
11
1:1

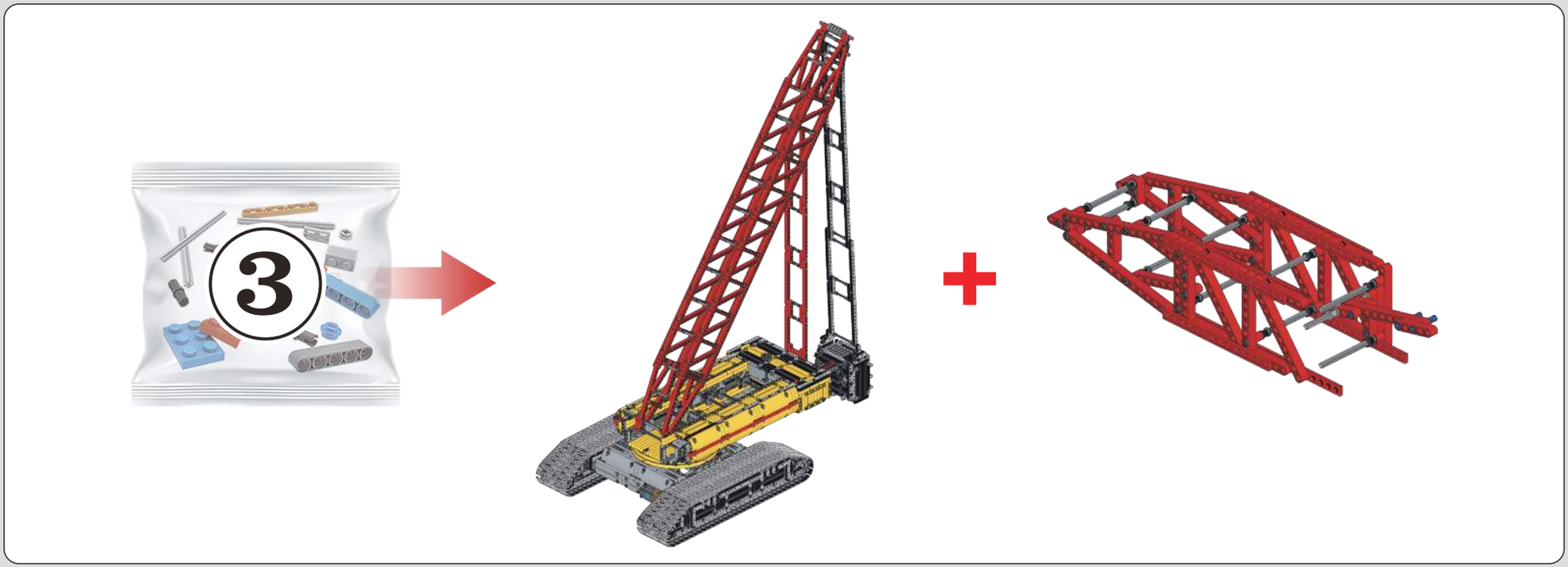

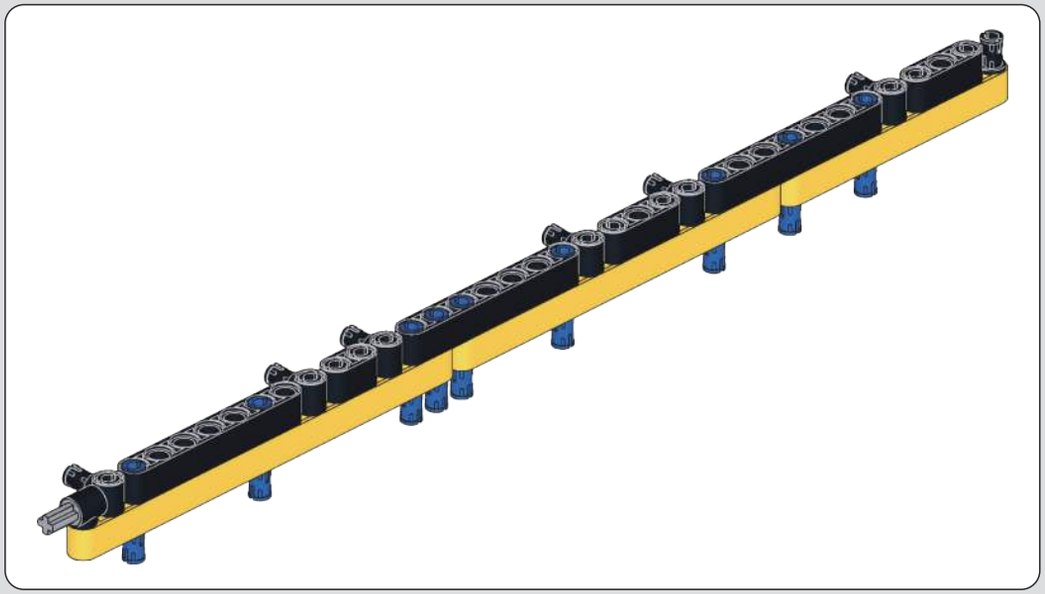

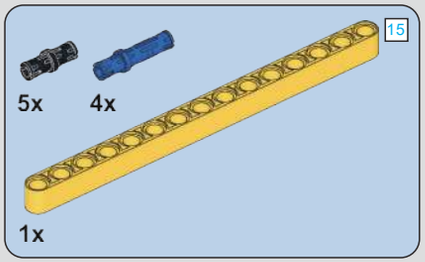

265

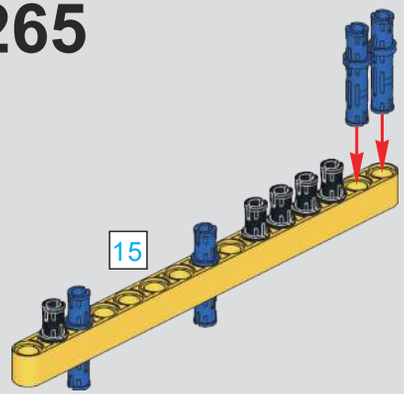

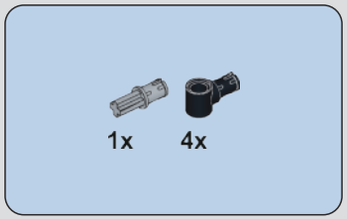

266

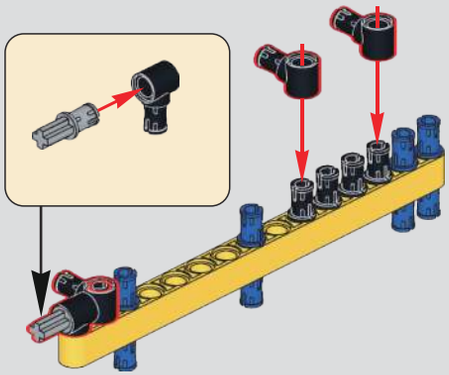

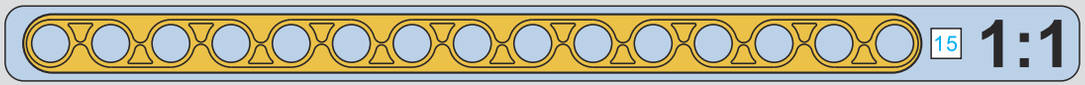

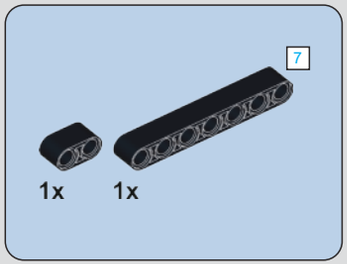
7
1x
1x

267

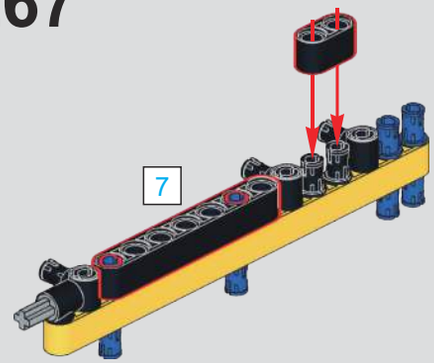
7

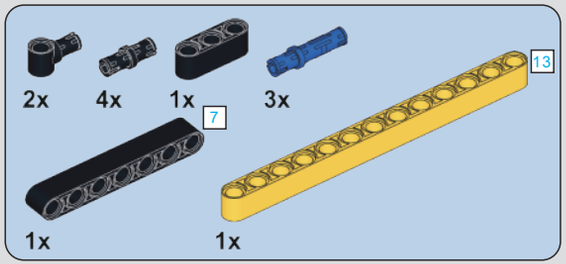
2x
4x
1x
3x
7
13
1x
1x

268

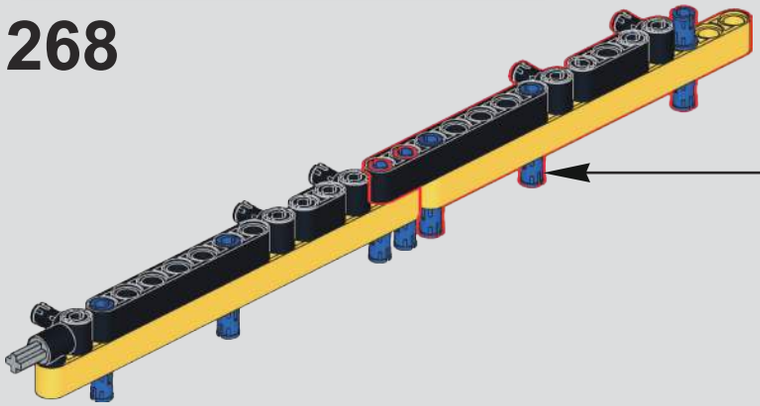

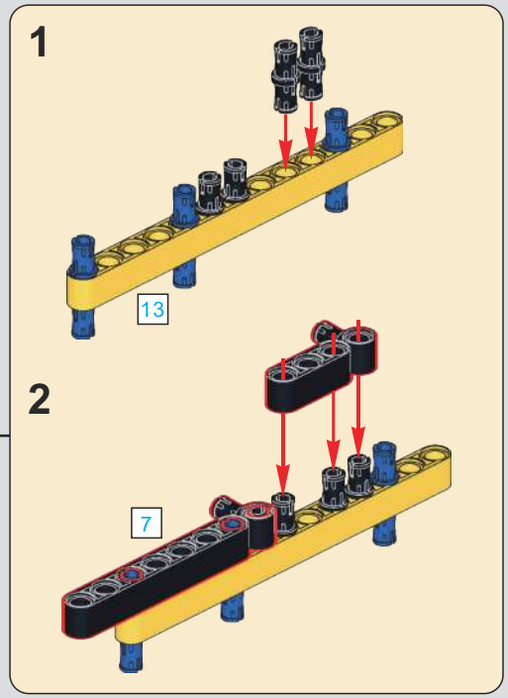
1
13
2
7

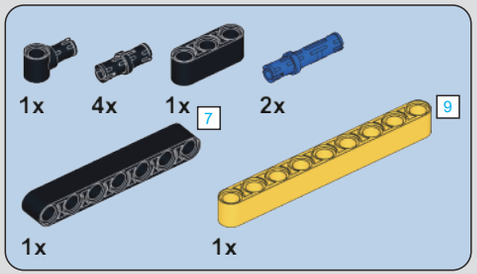
1x
4x
1x
7
2x
9
1x
1x

269

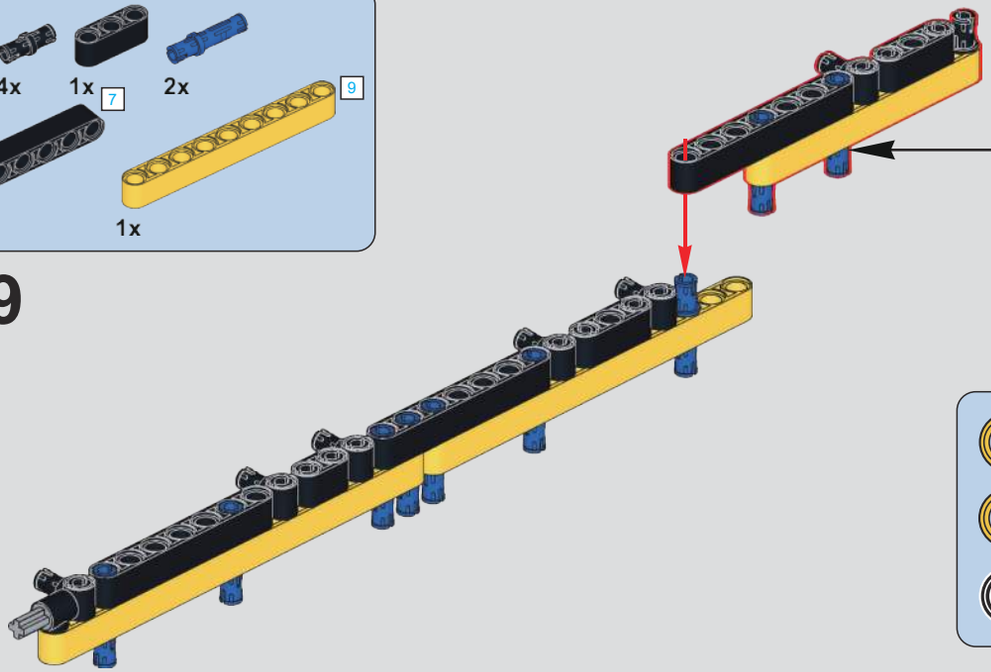

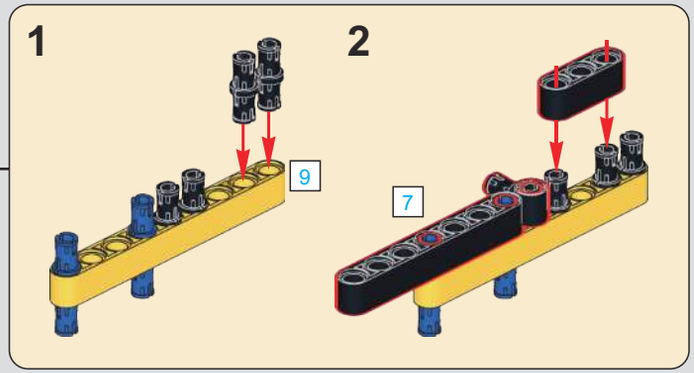
1
9
2
7

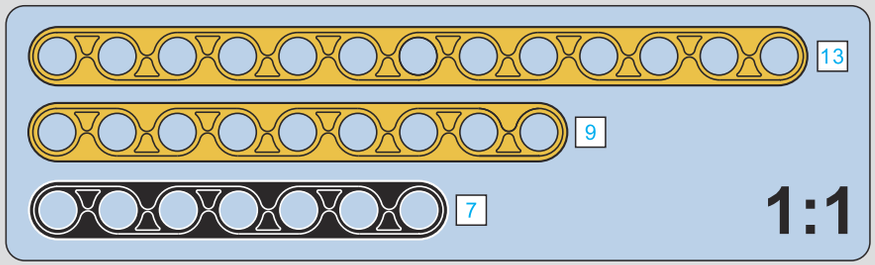
13
9
7
1:1

270

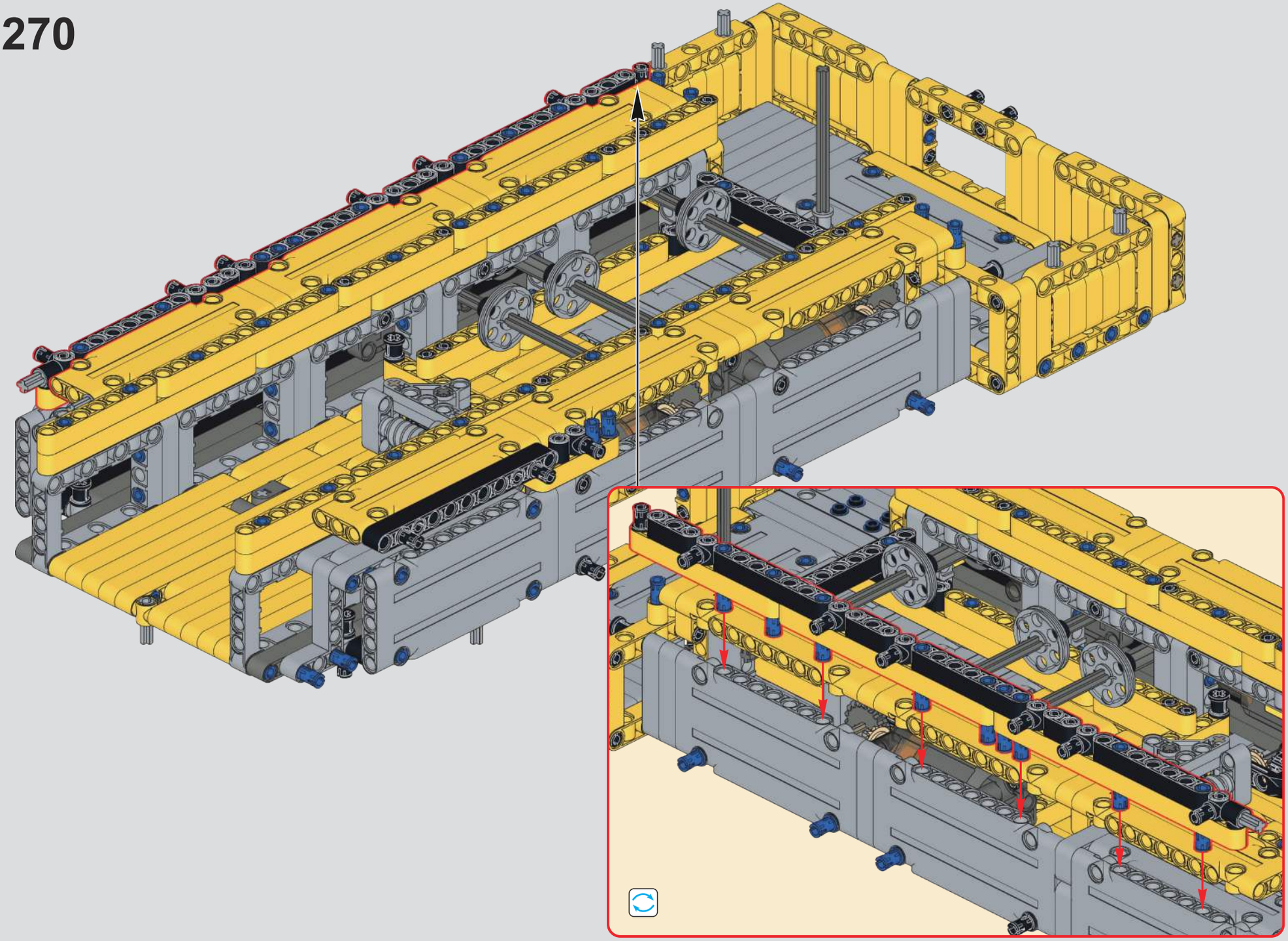

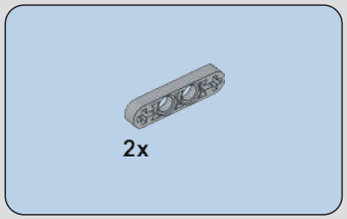

271

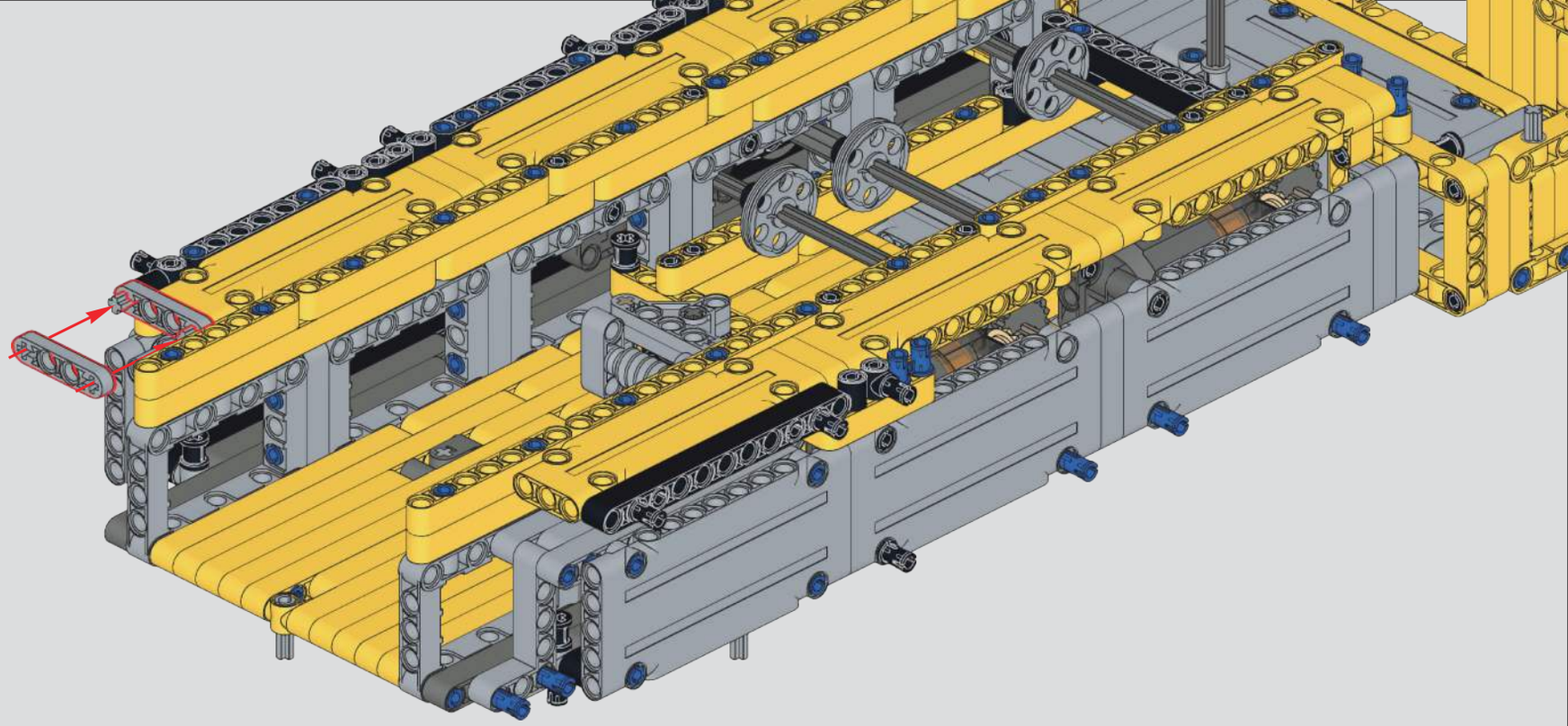

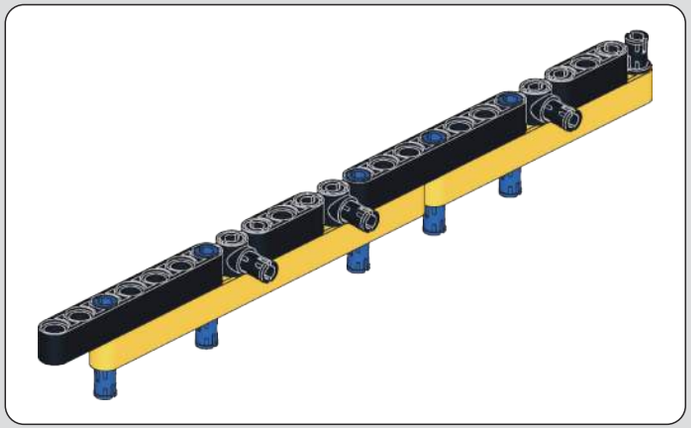

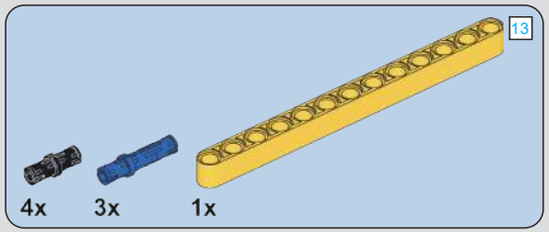

272

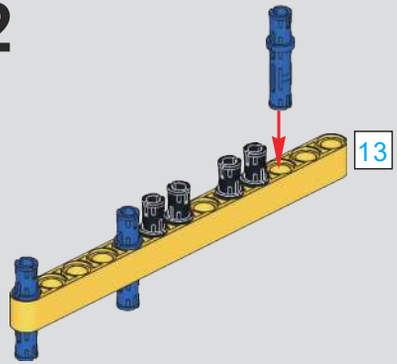

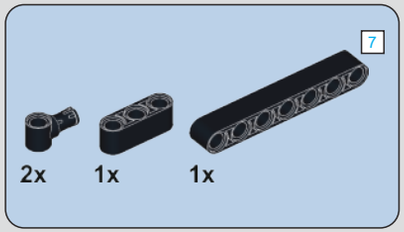

273

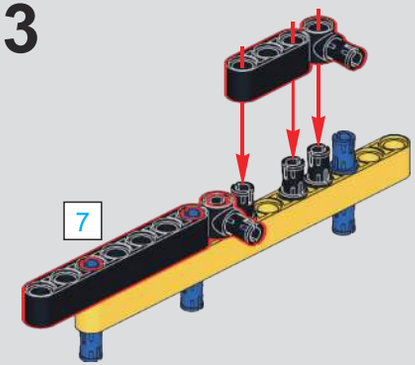

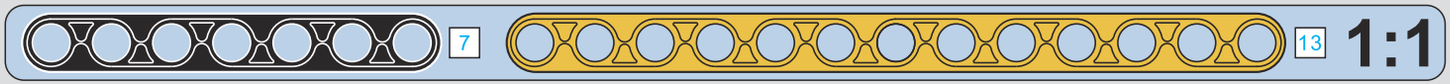

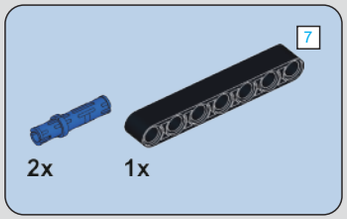

274

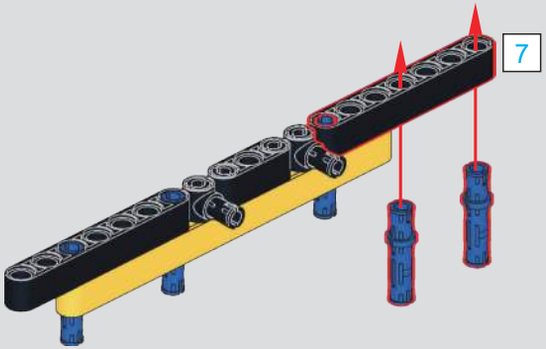

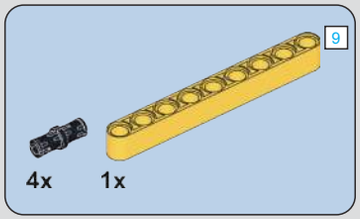

275

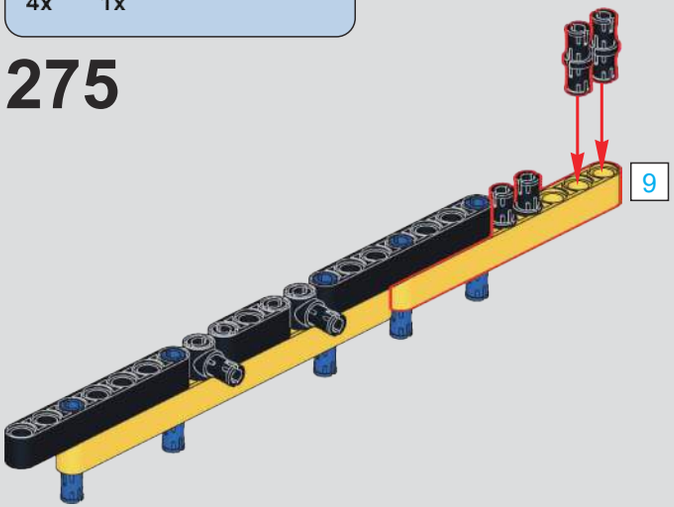

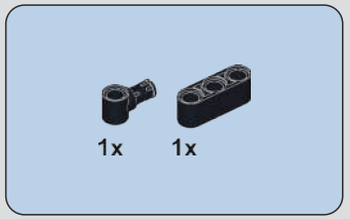

276

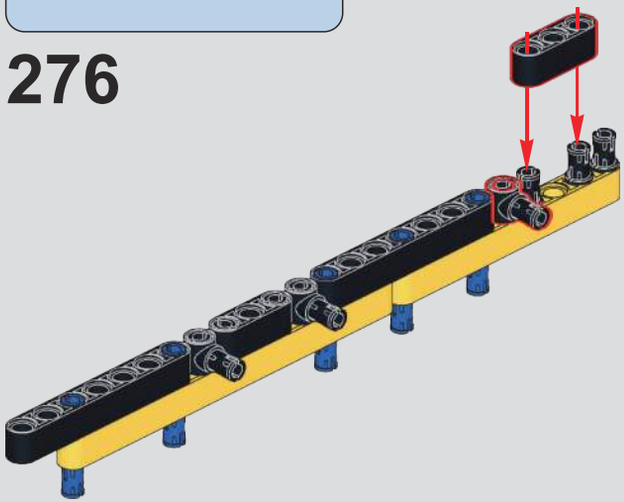

277

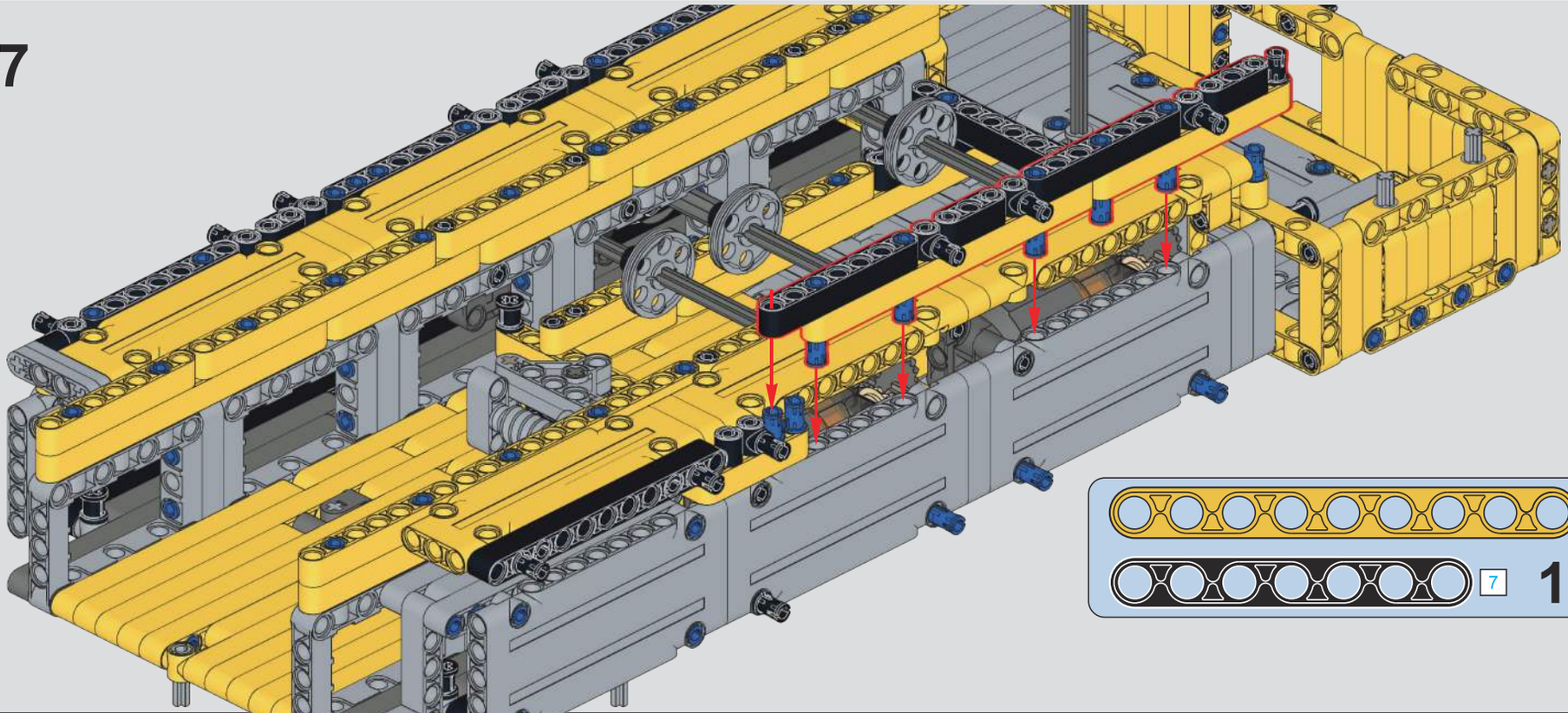

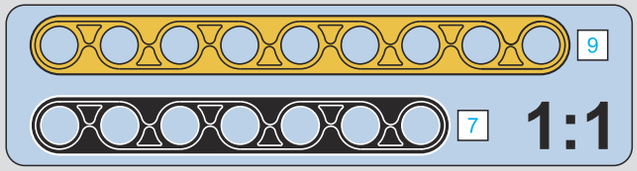

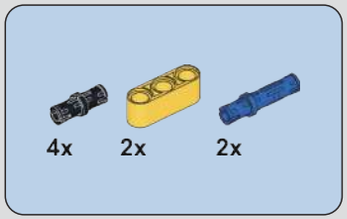

278

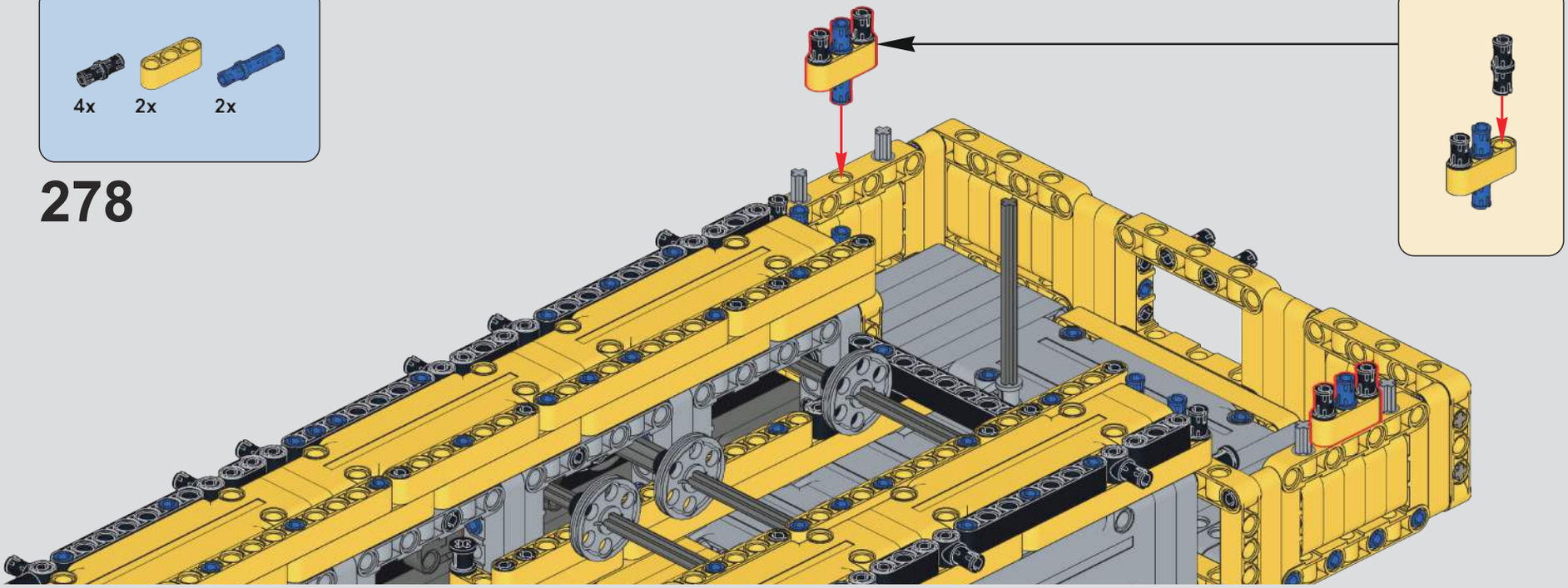

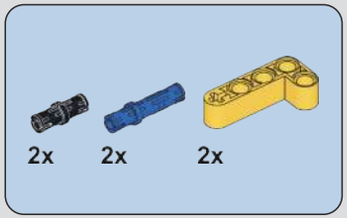

279

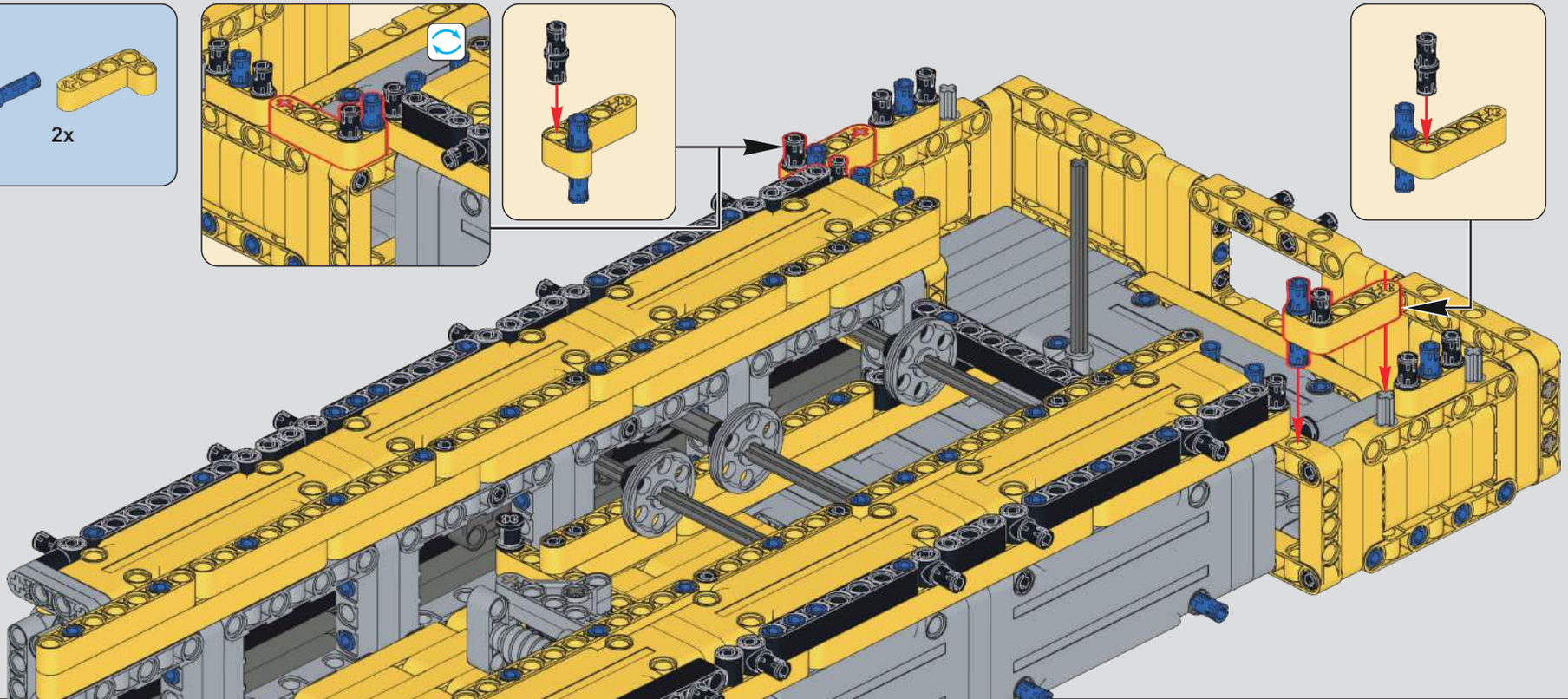

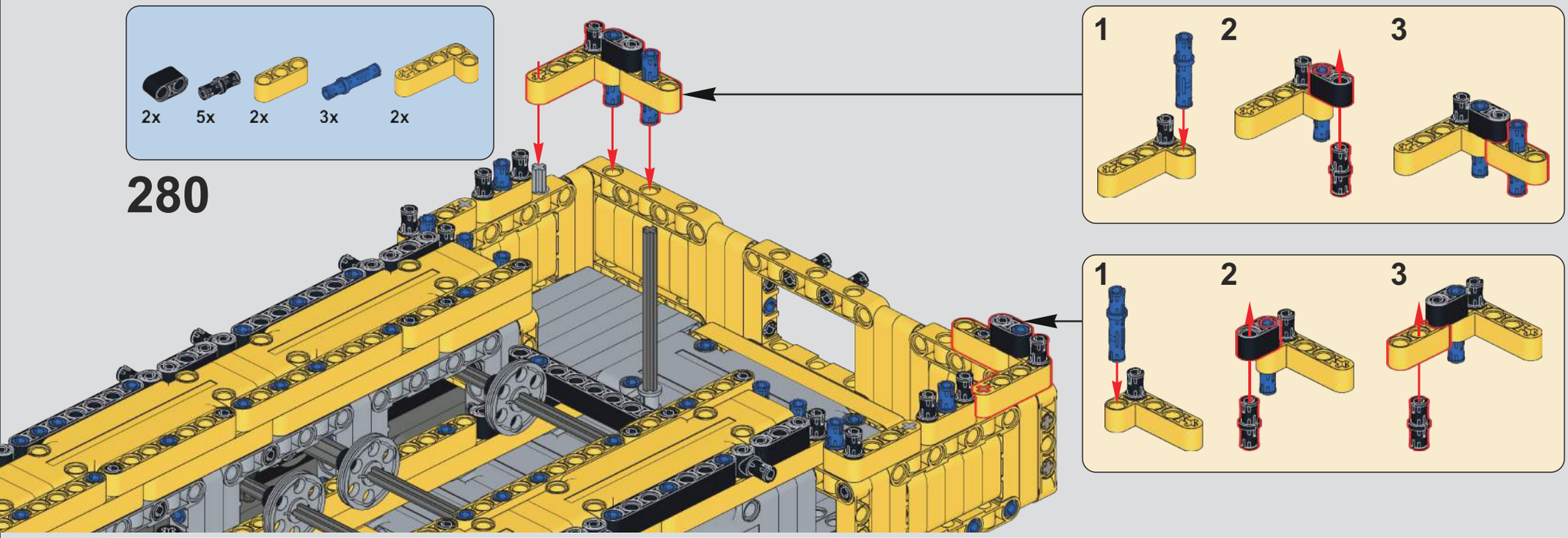
2x
5x
2x
3x
2x
280
1
2
3
1
2
3

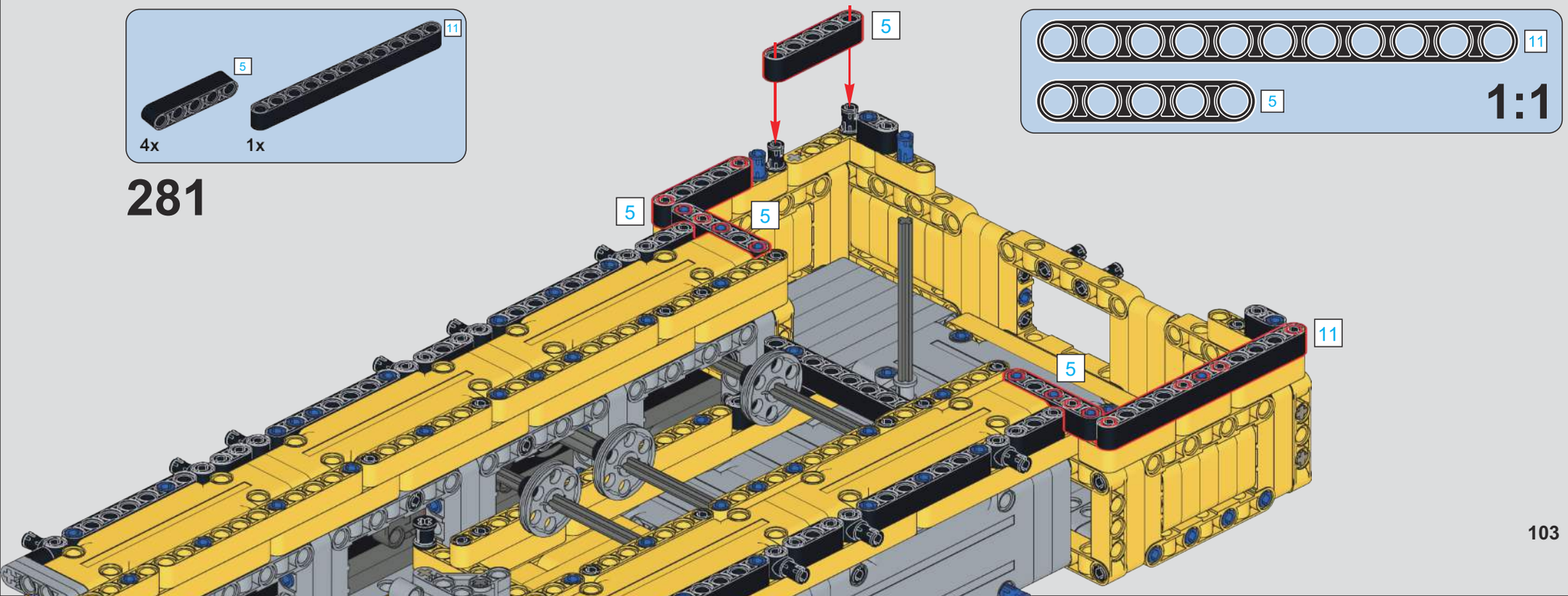
11
5
4x
1x
281
5
5
5
5
11
5
11
5
1:1

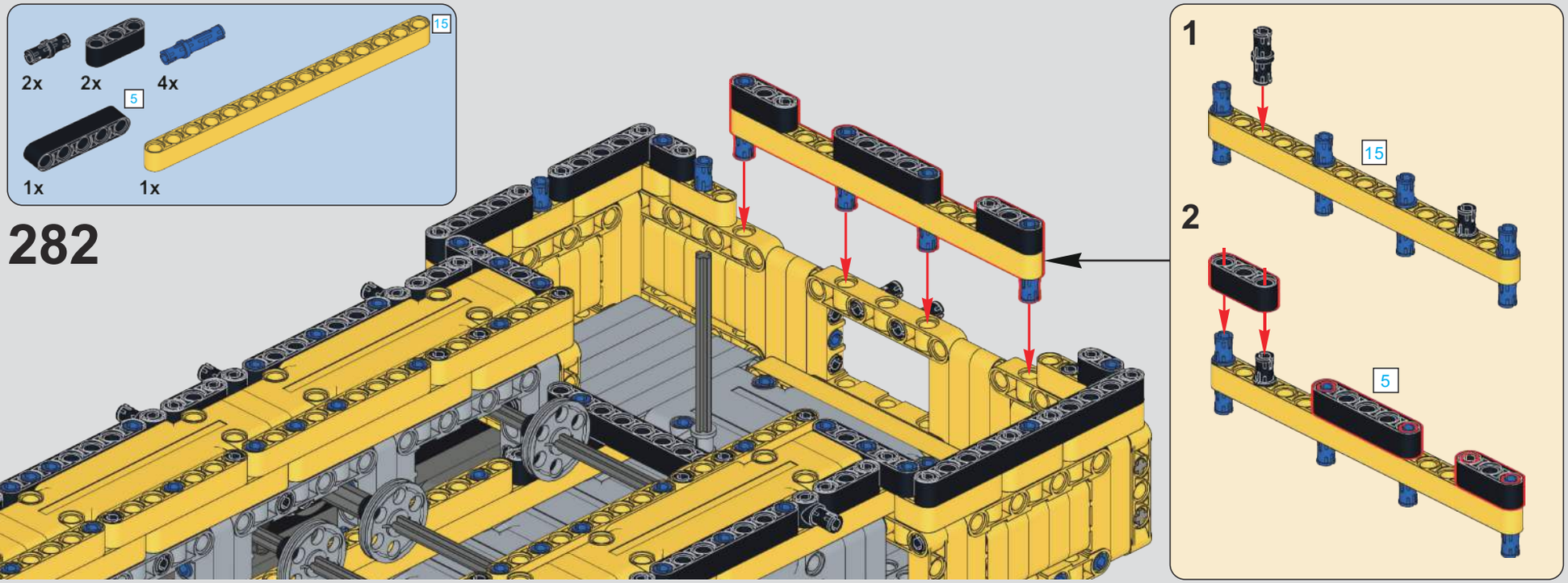

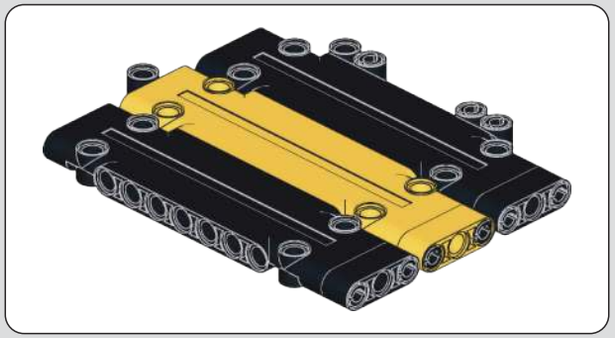

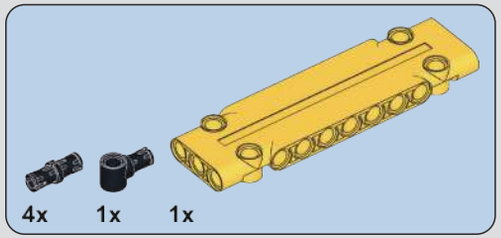

283

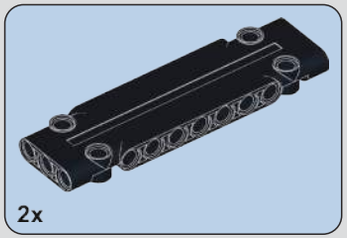

284

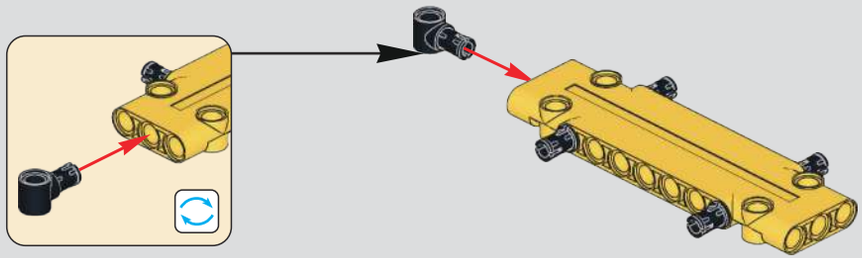

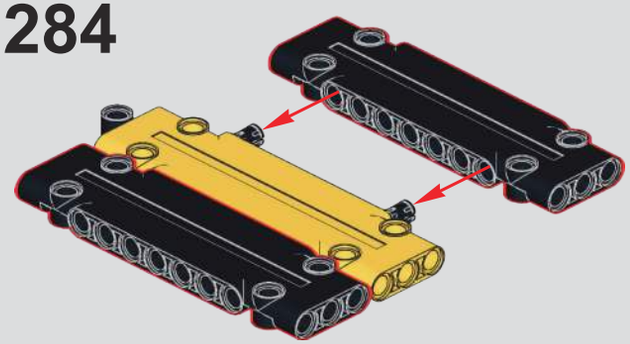

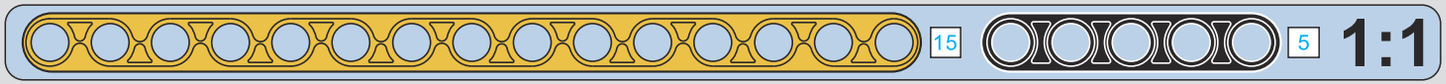

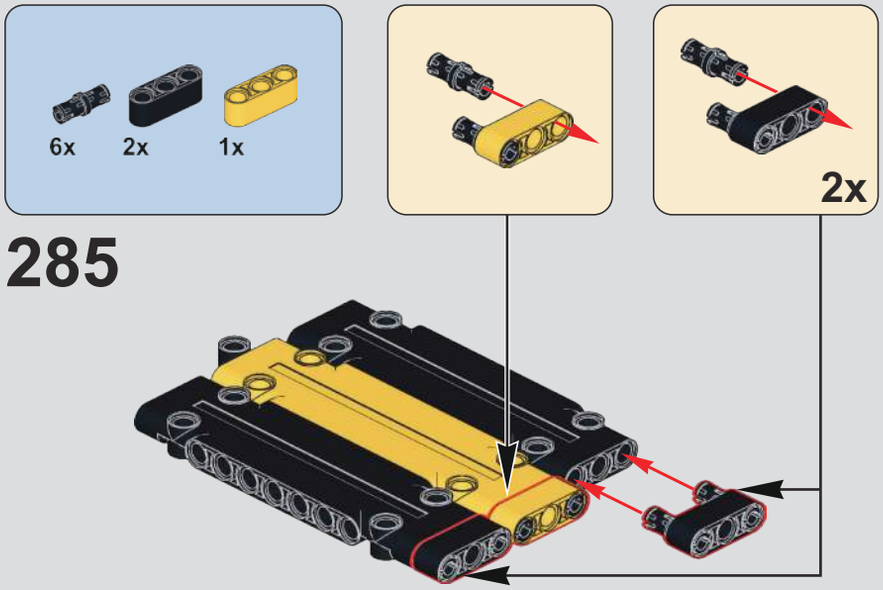

285

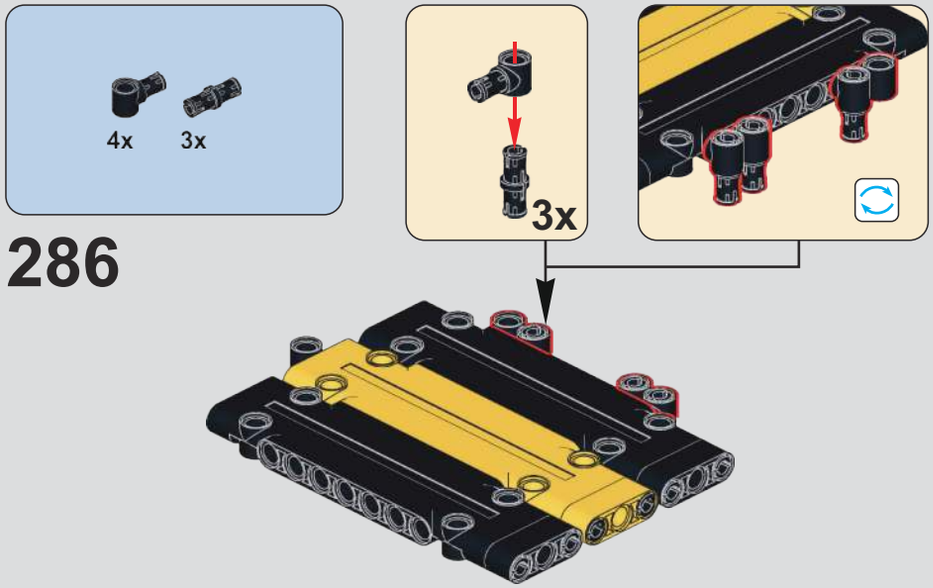

286

287

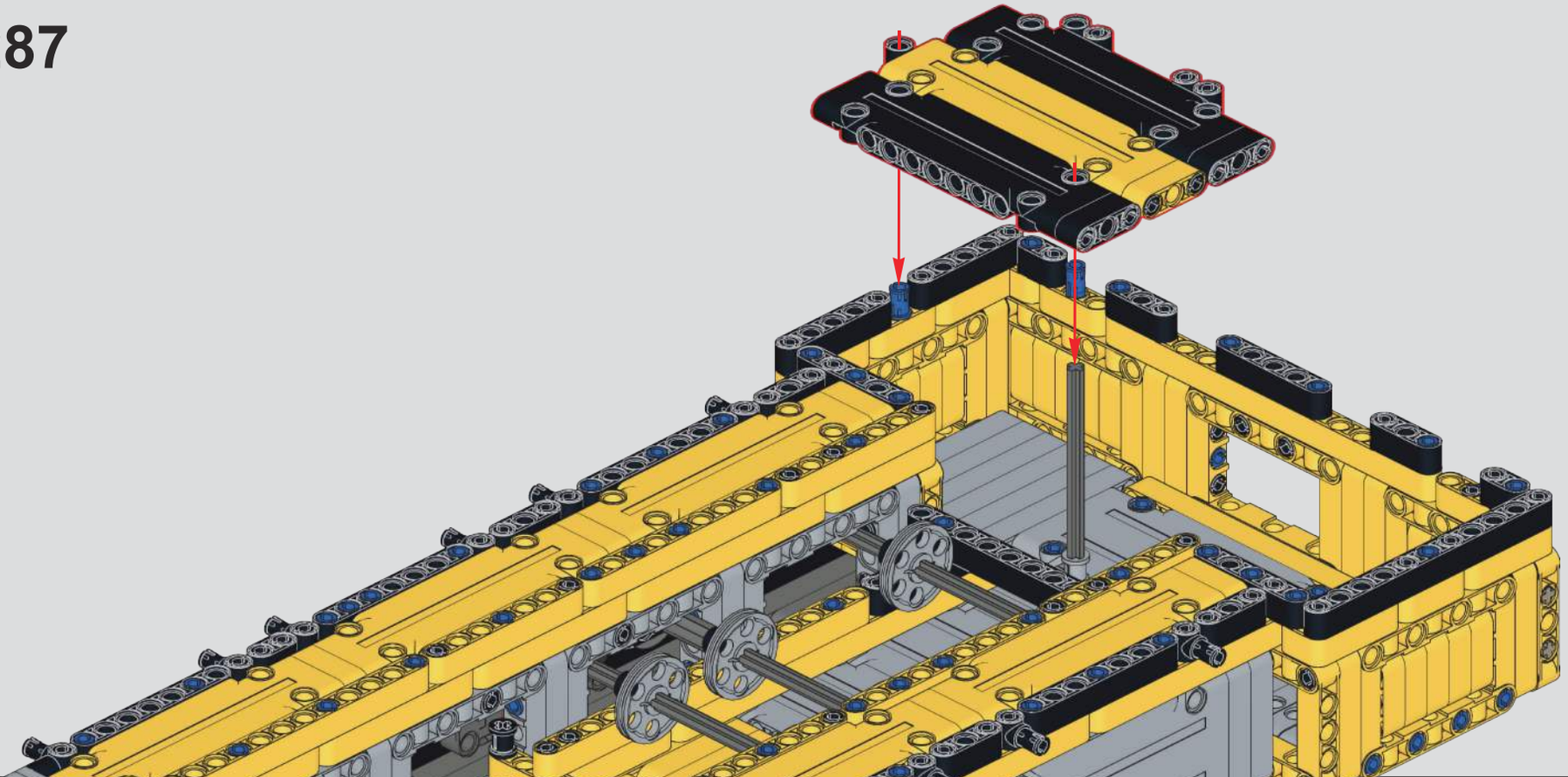

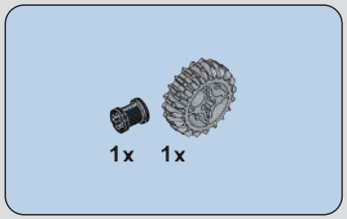

288

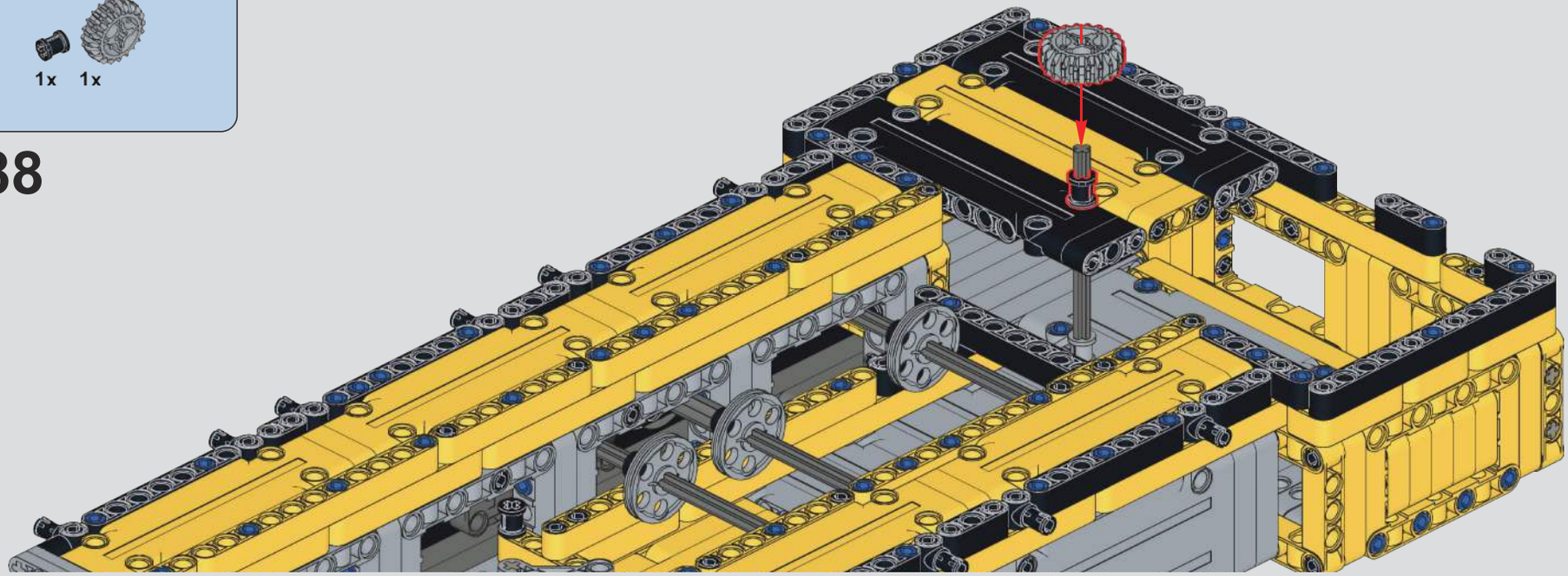

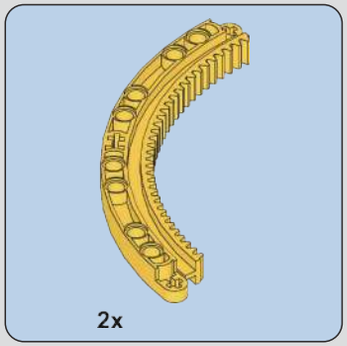

289

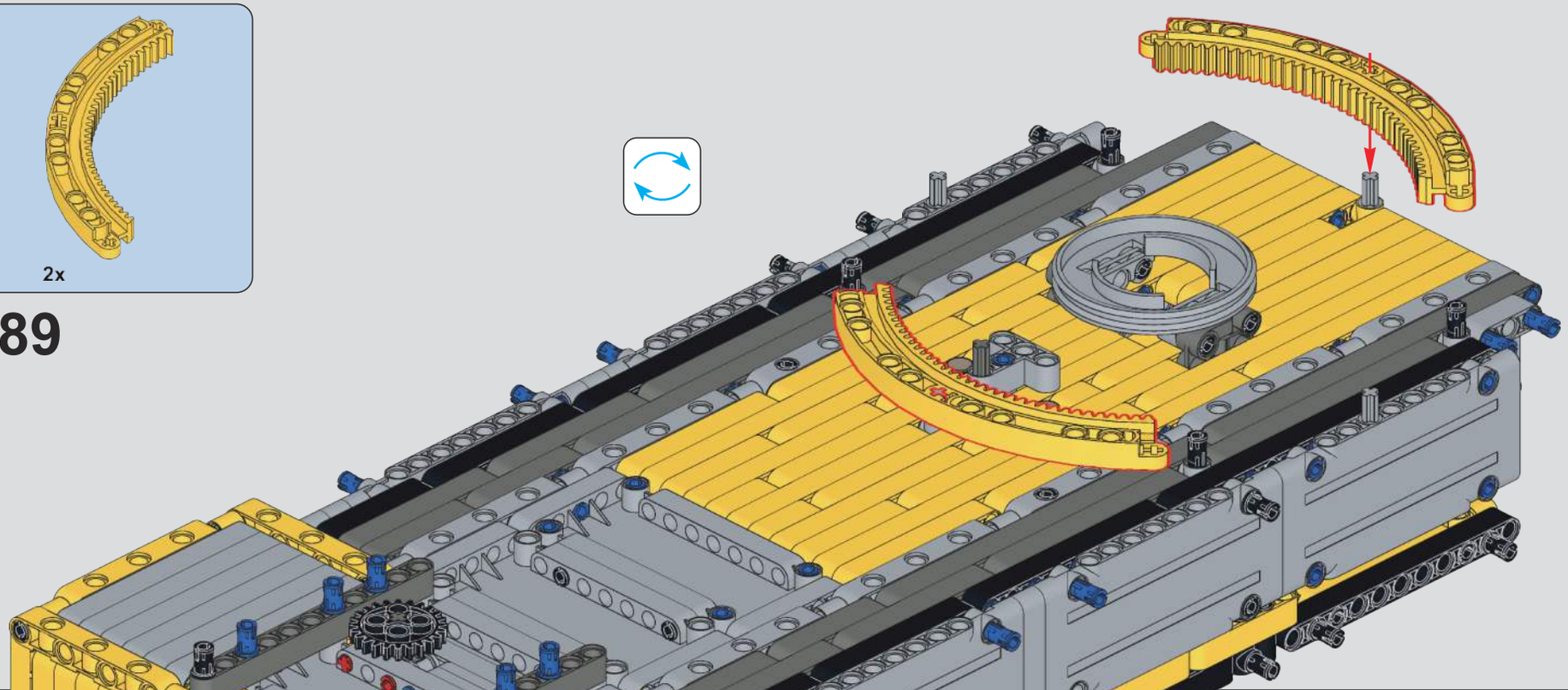

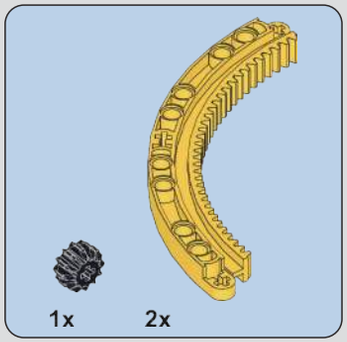

1:1

290

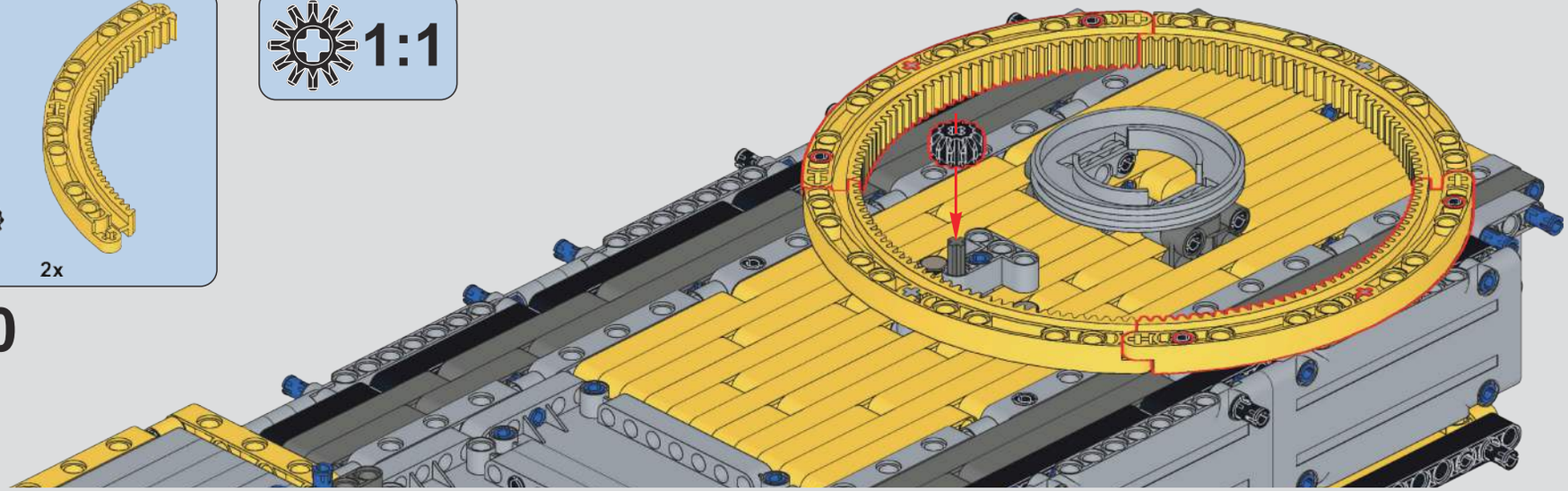

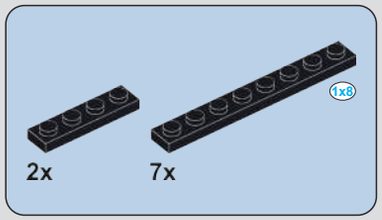

291

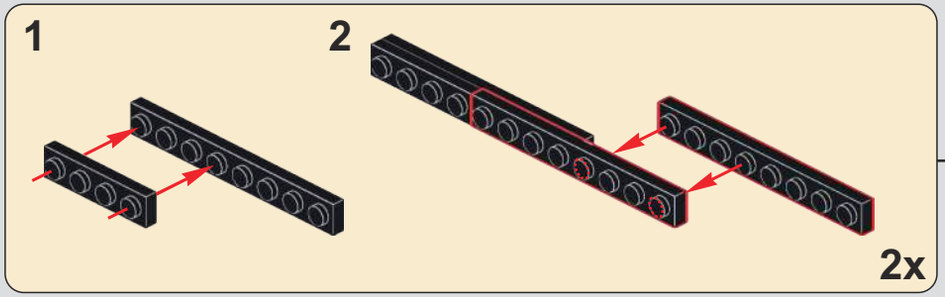

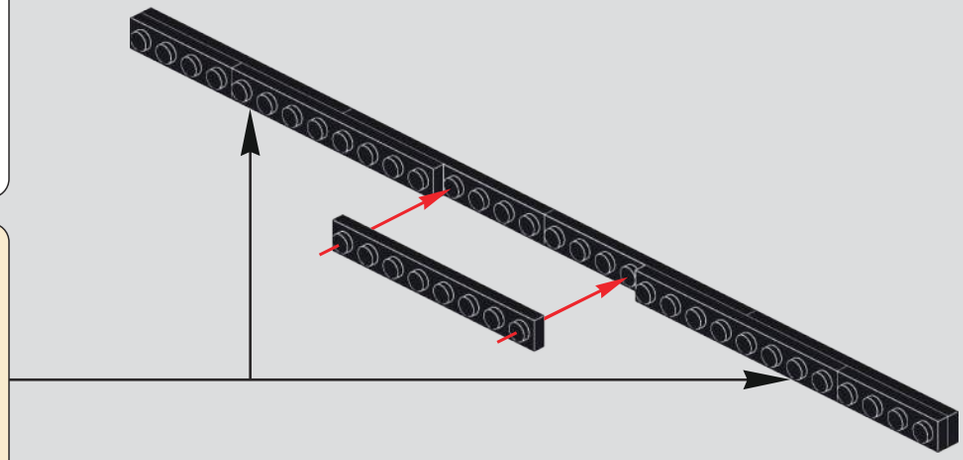

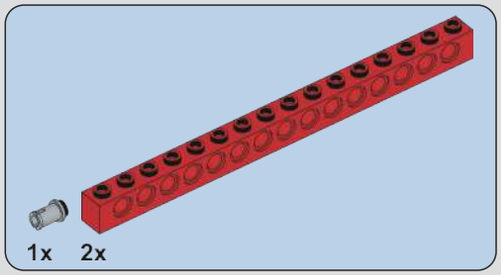

292

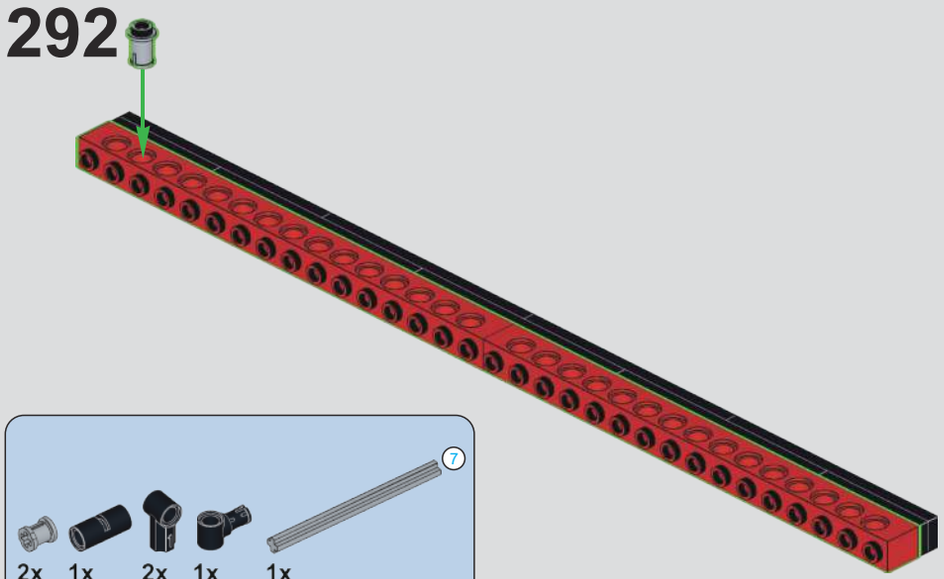

293

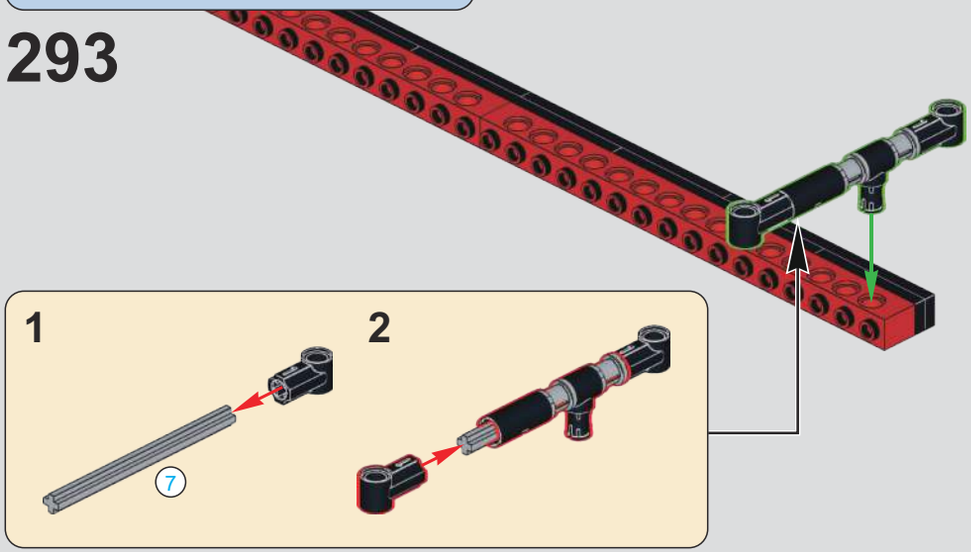

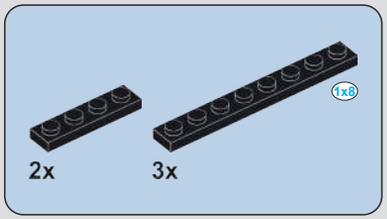

294

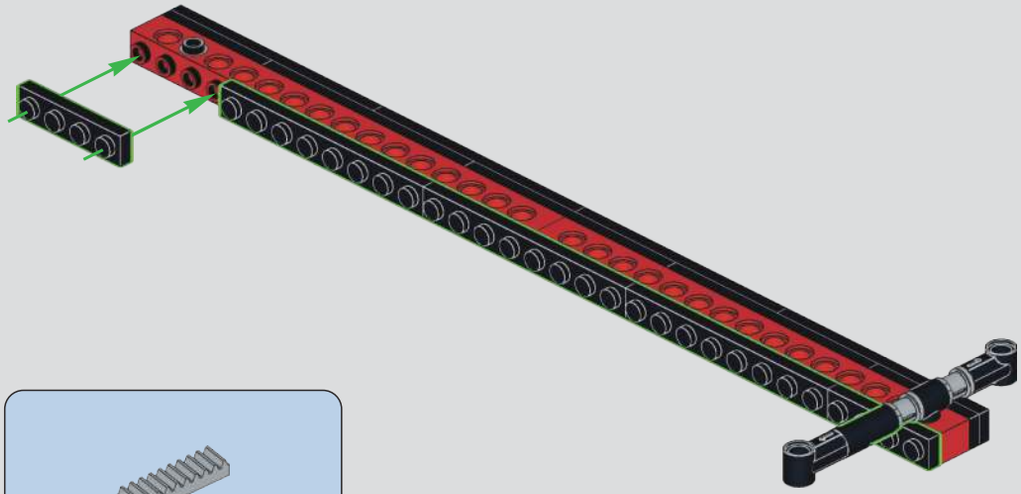

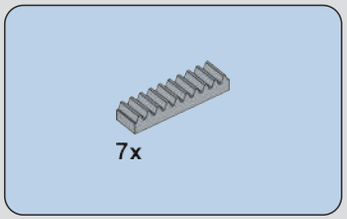

295

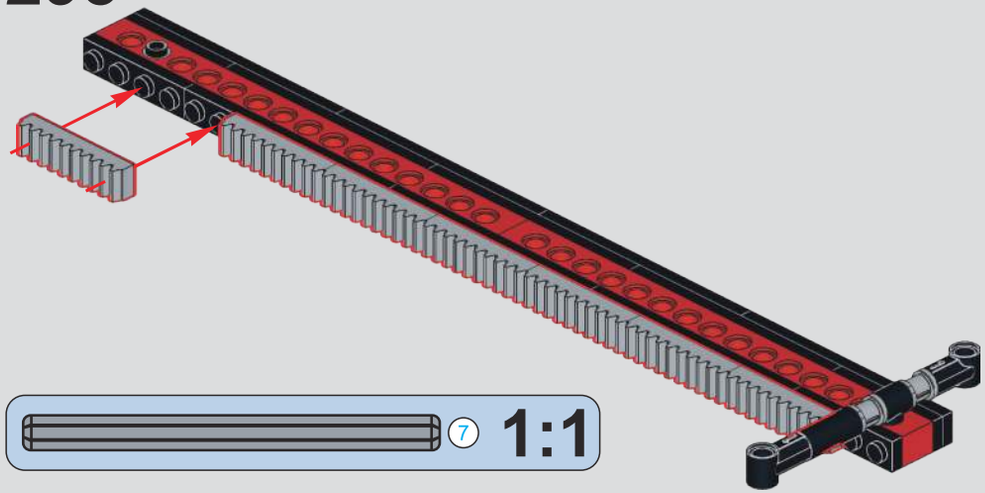

296

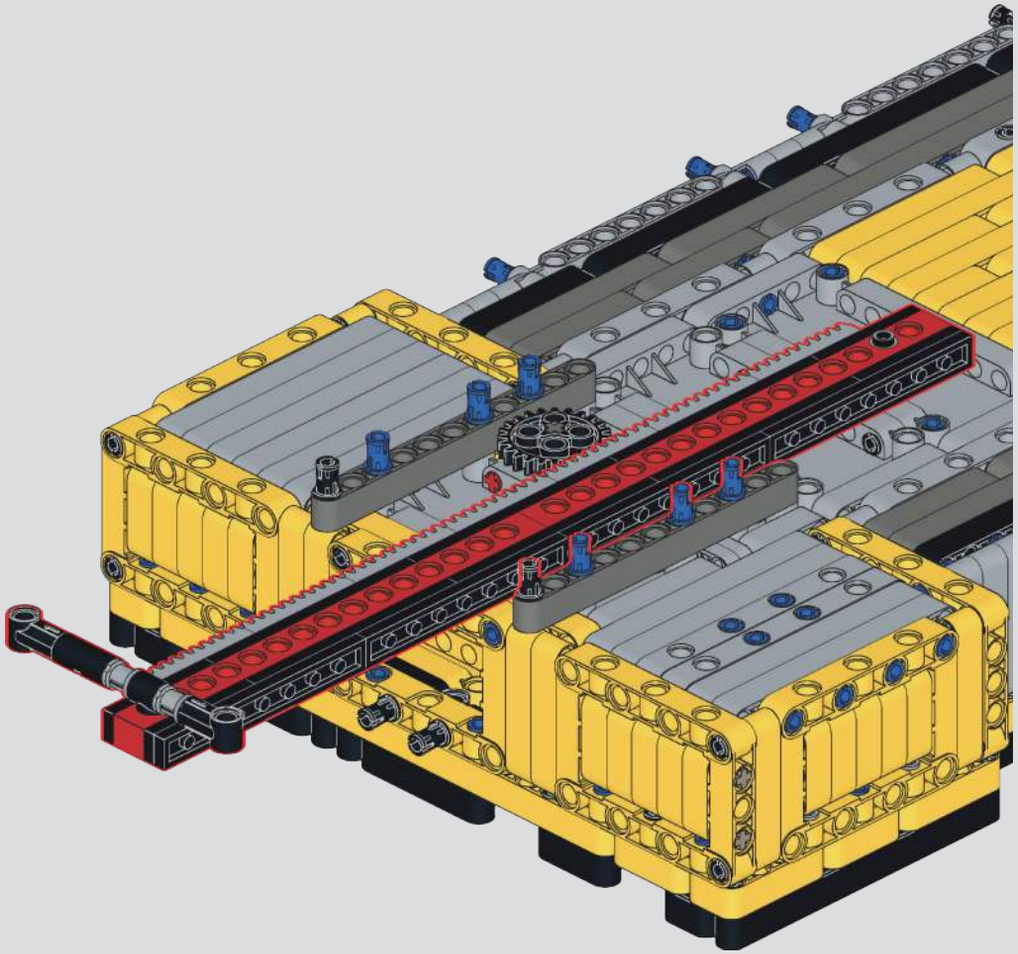

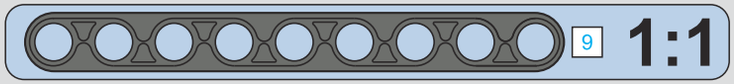

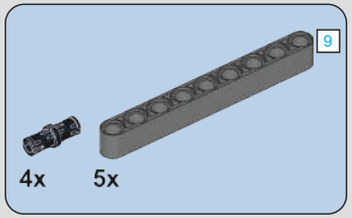

297

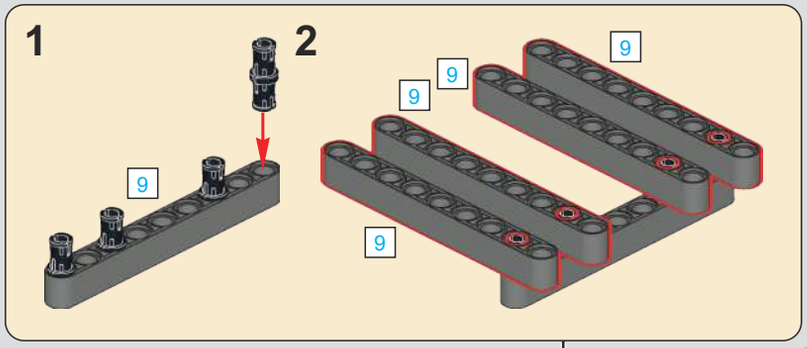

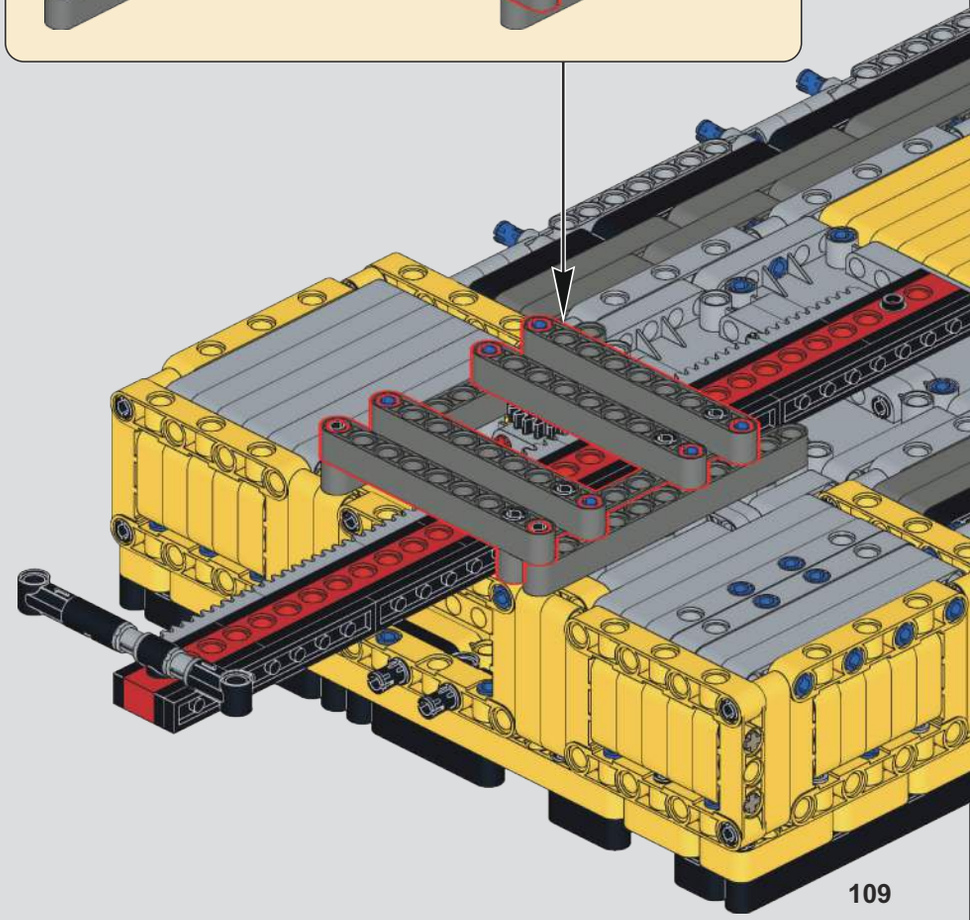

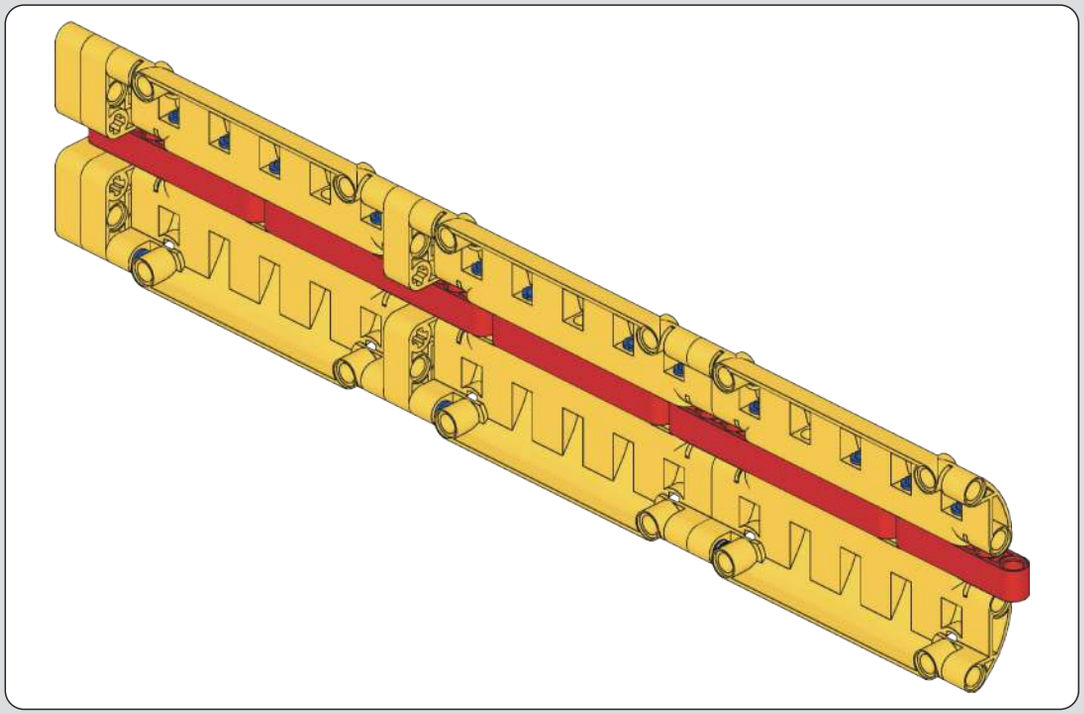

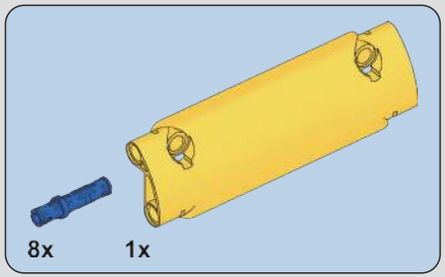

298

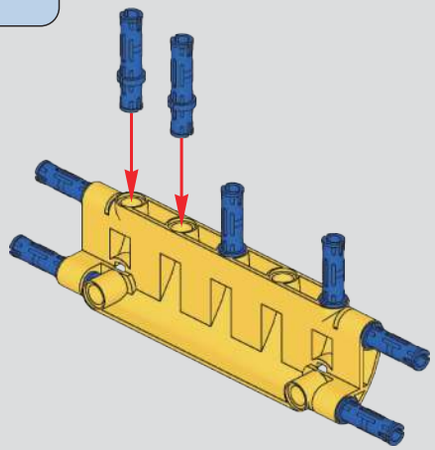

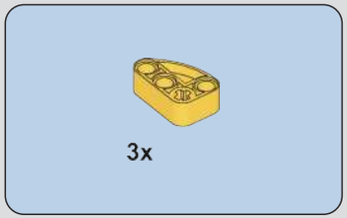

299

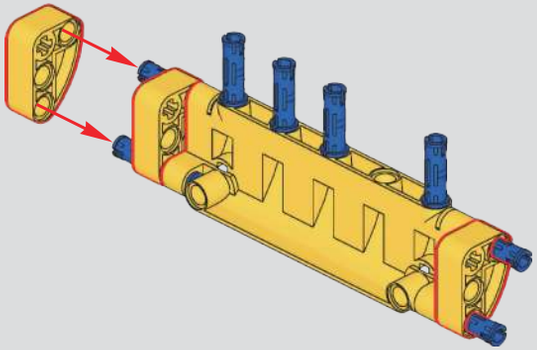

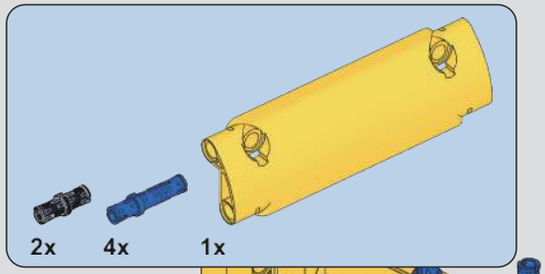

300

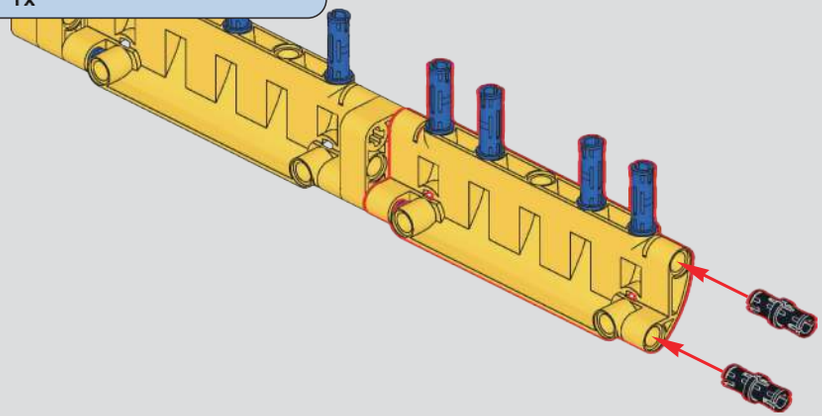

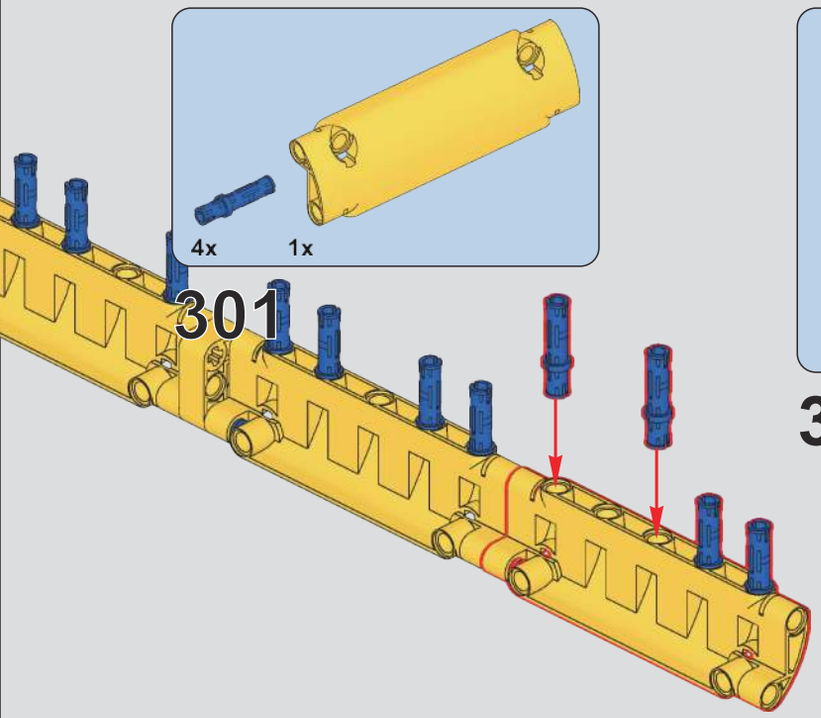

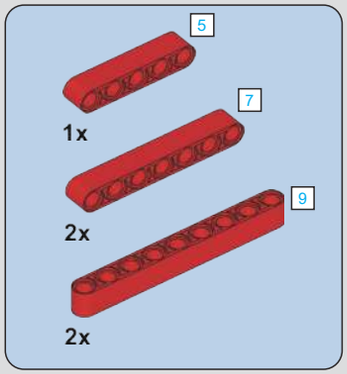

302

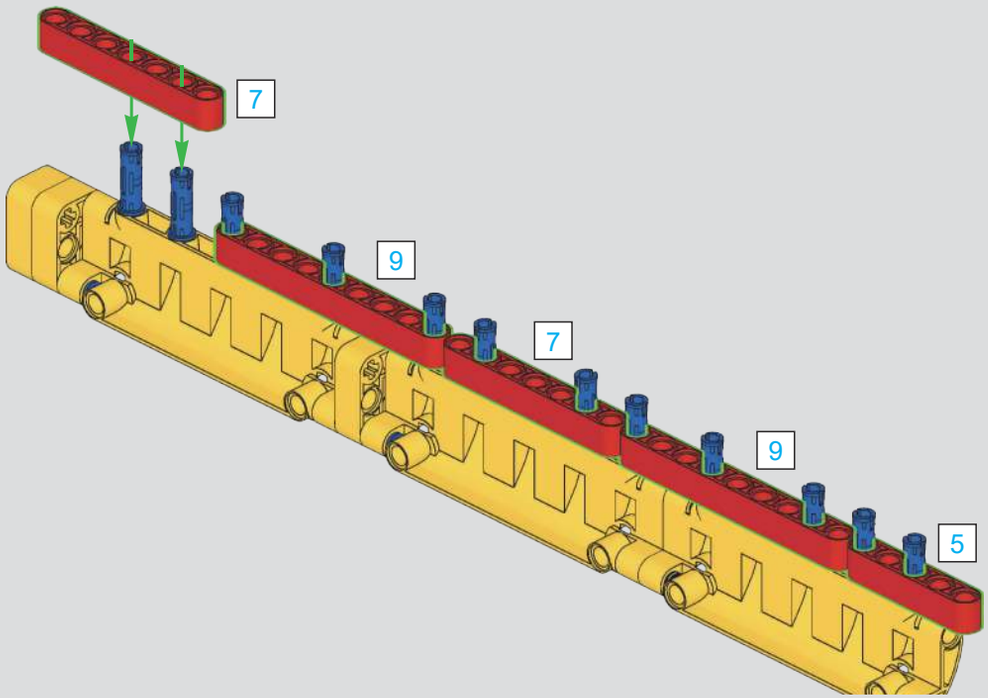

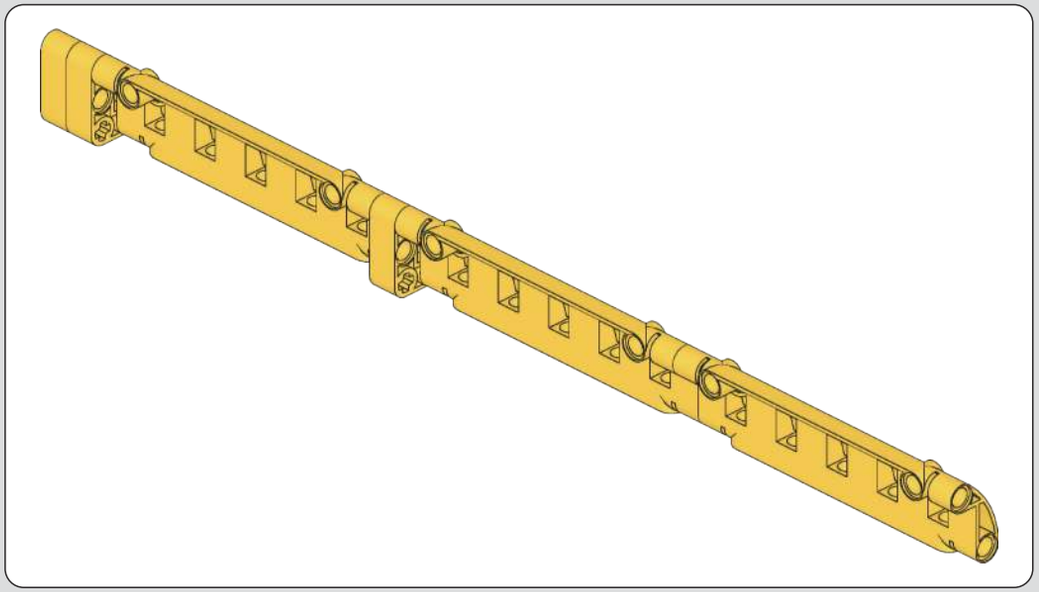

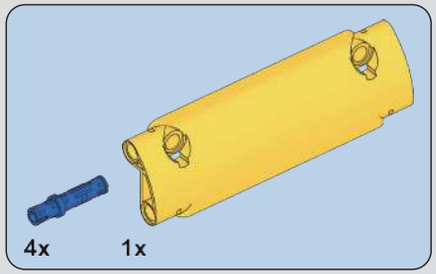

303

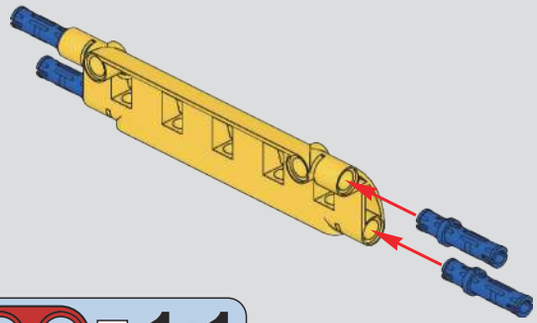

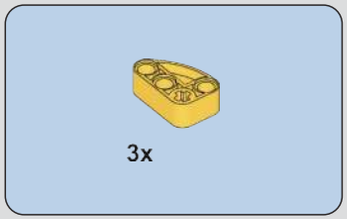

304

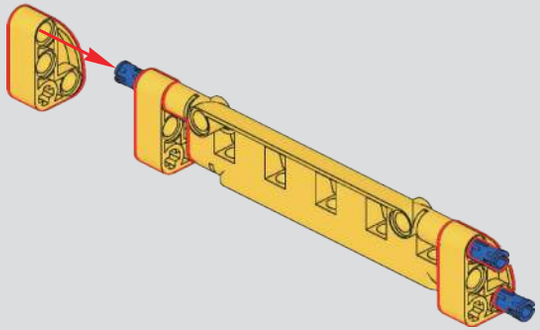

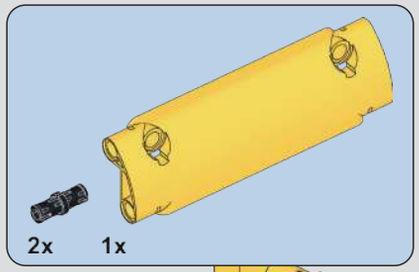

305

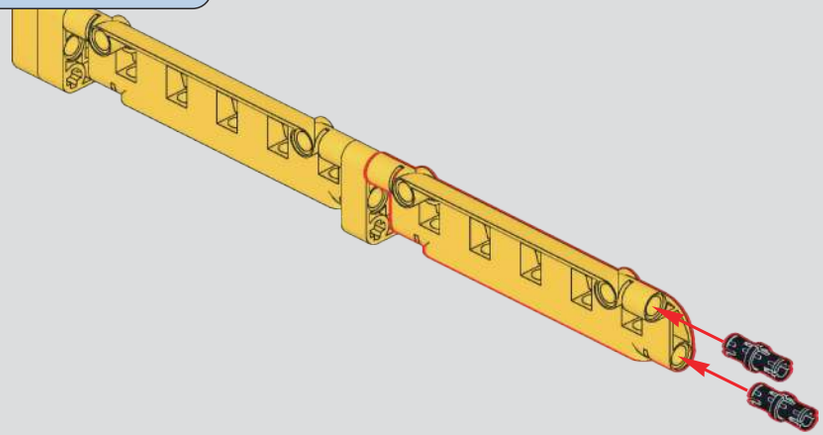

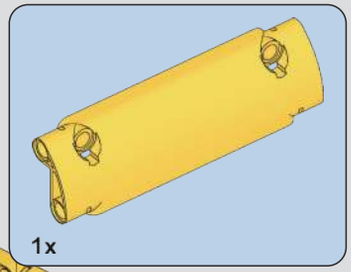

306

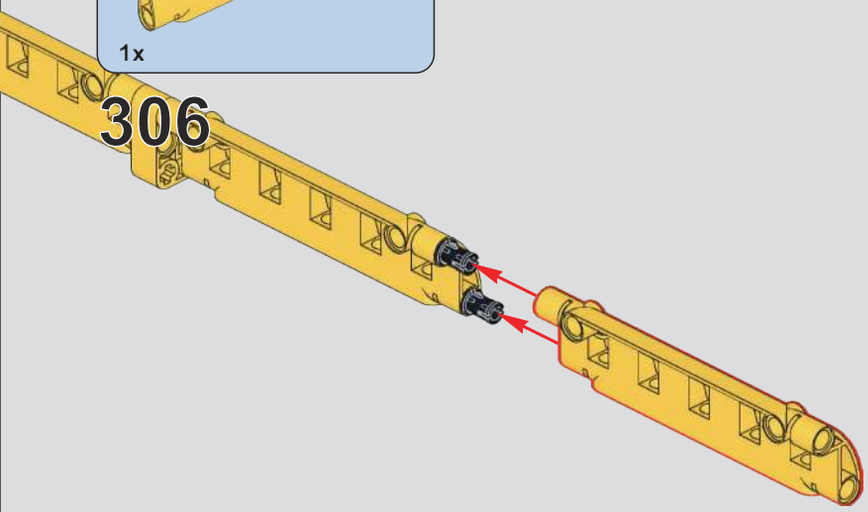

307

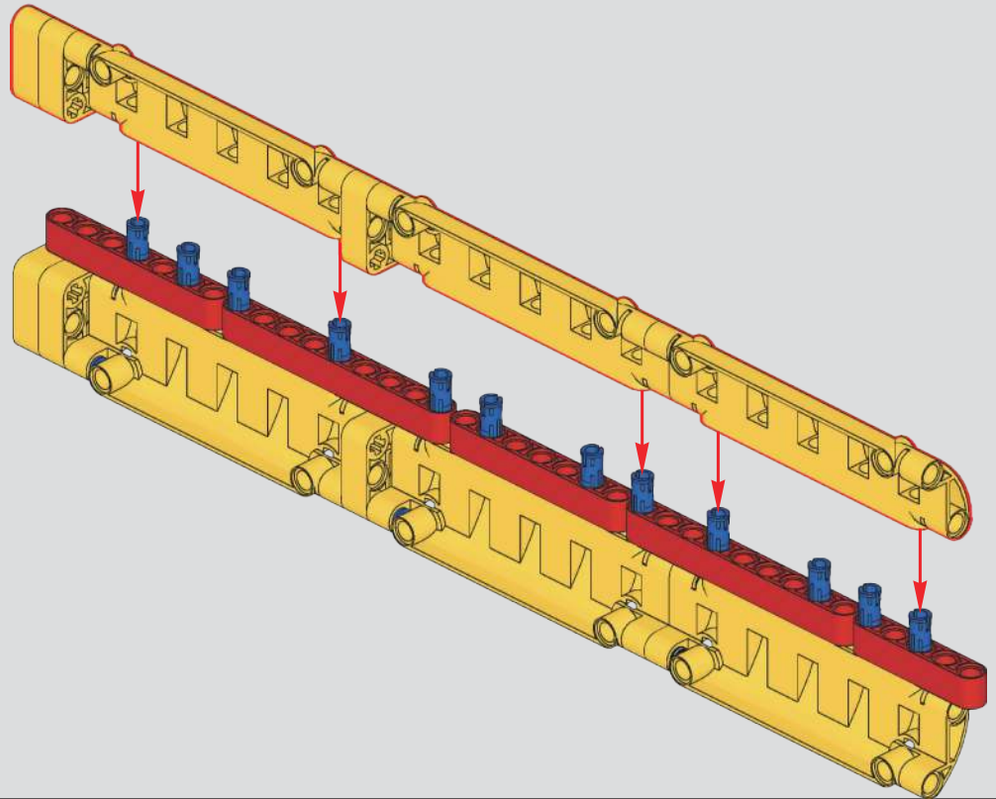

308

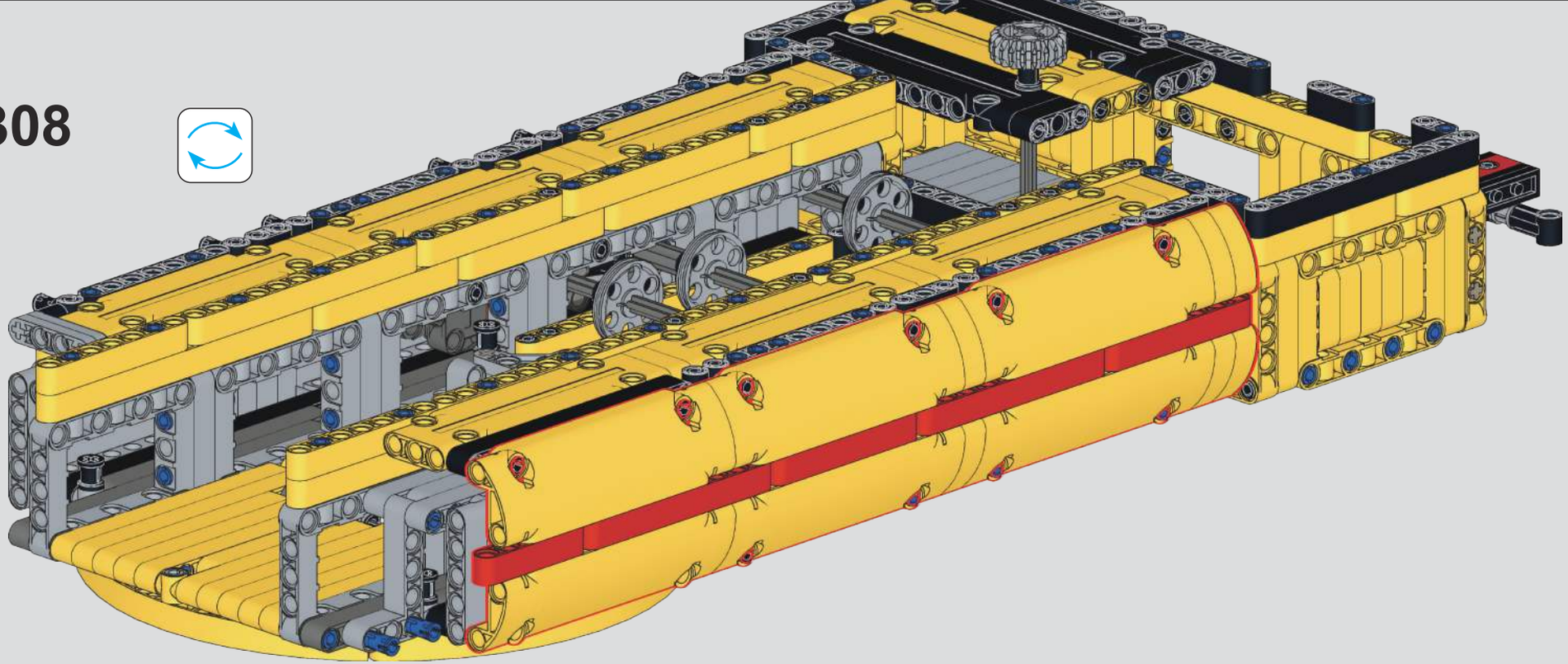

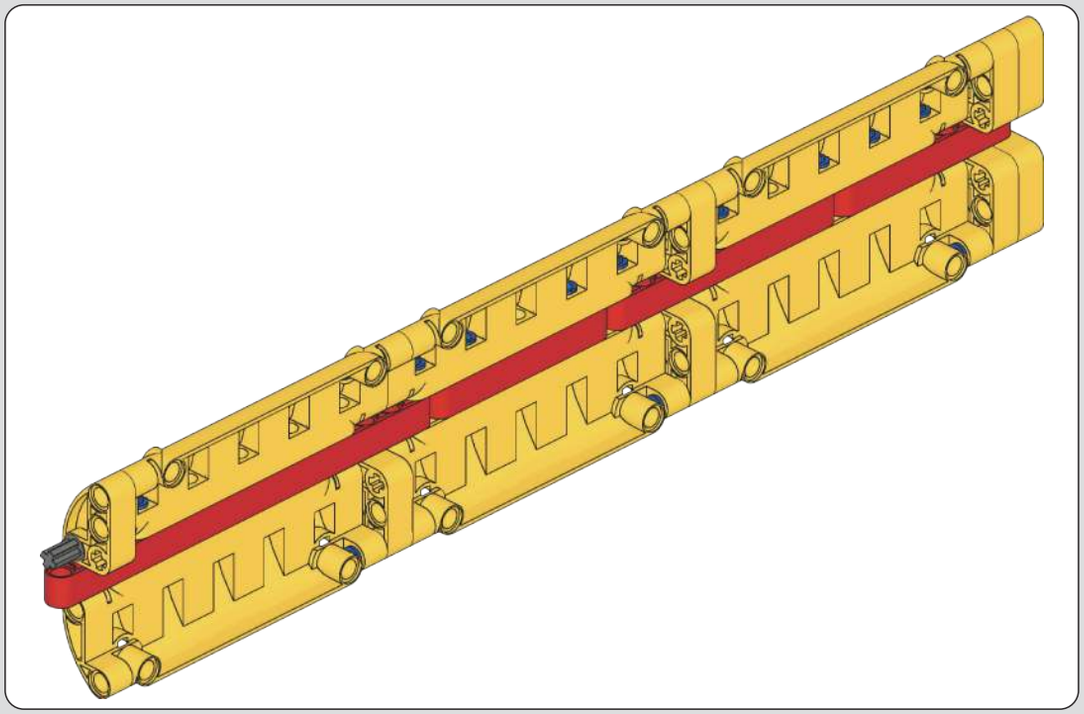

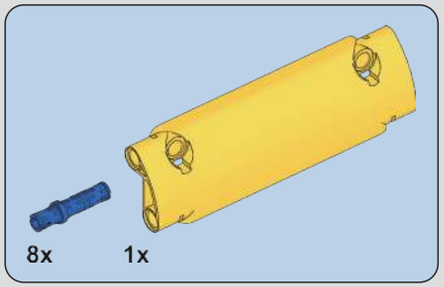

309

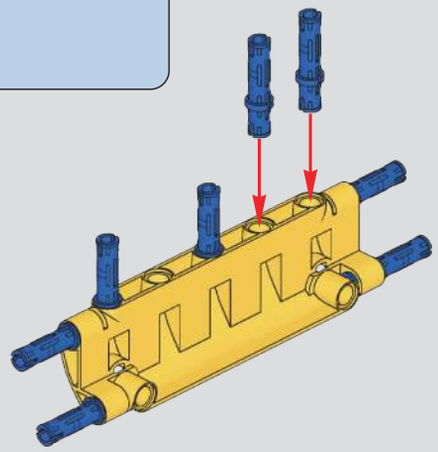

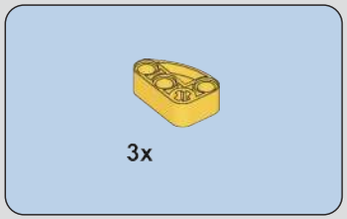

310

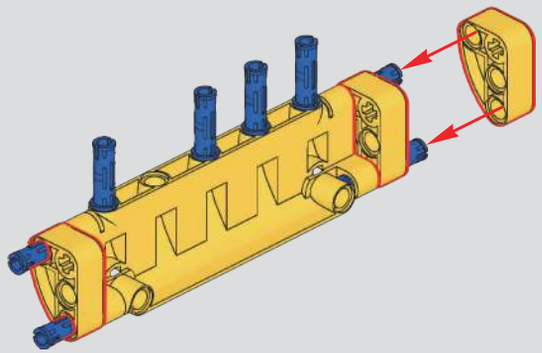

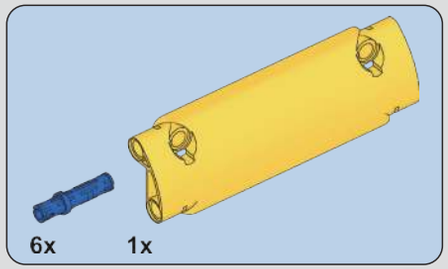

311

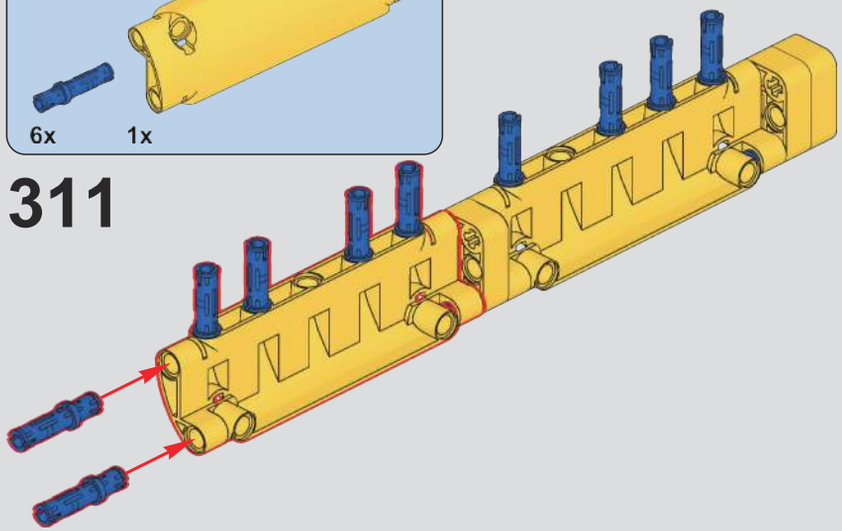

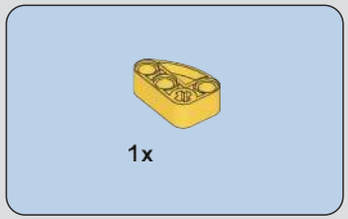

312

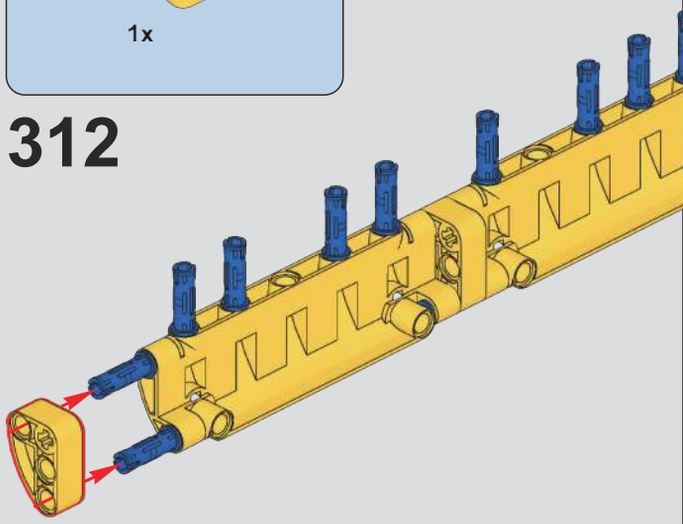

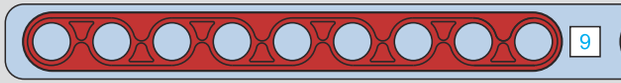

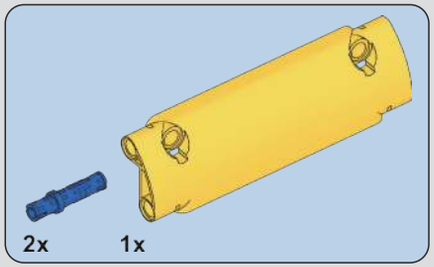

313

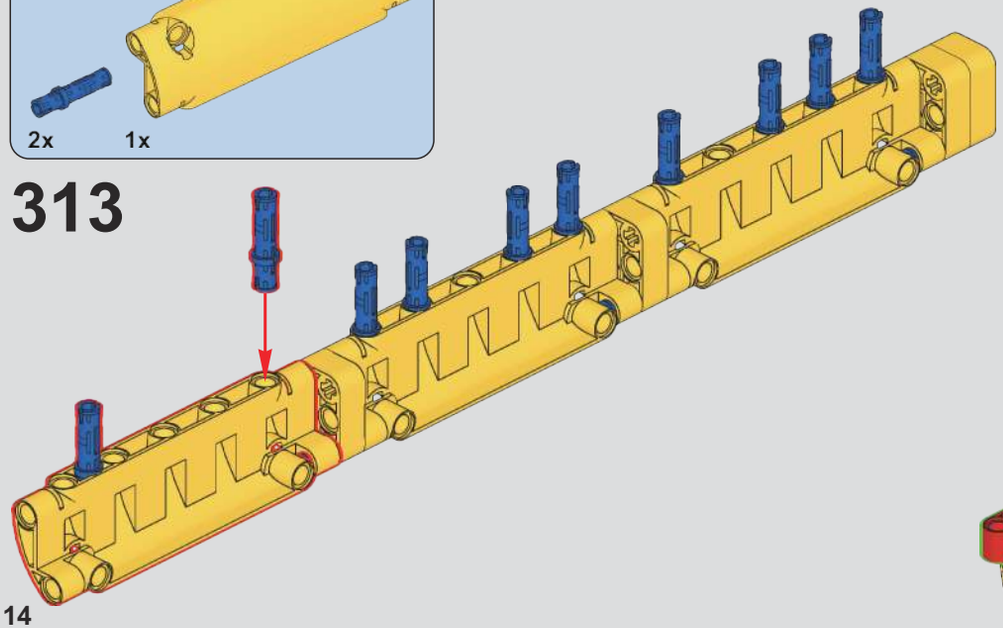

314

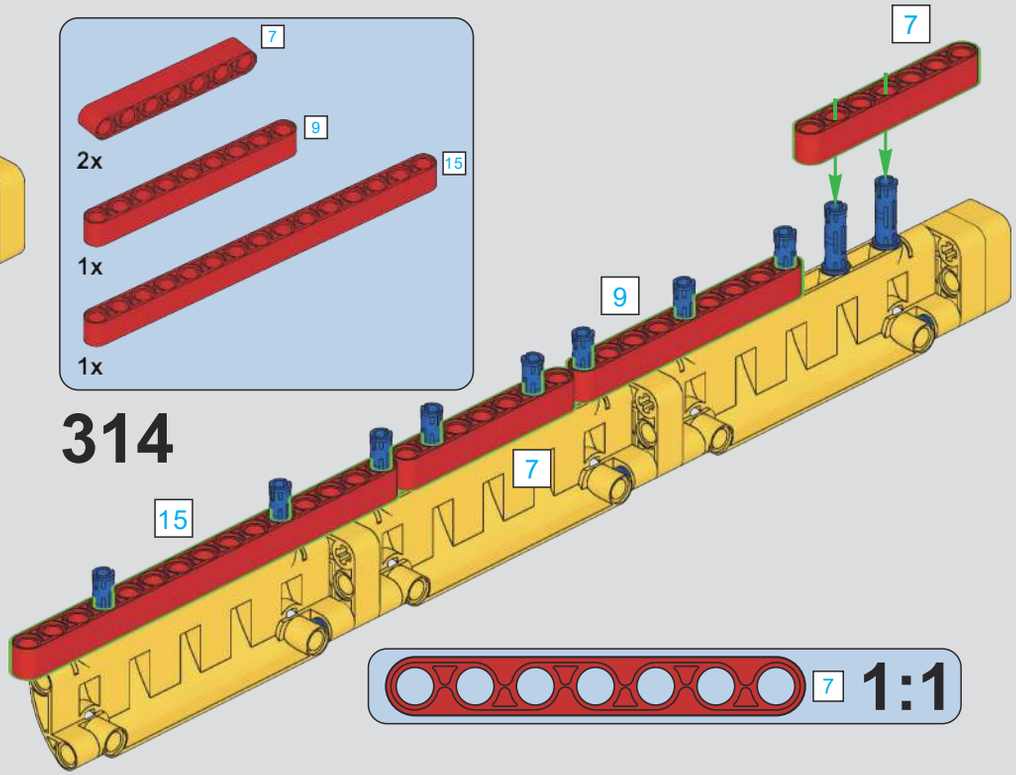

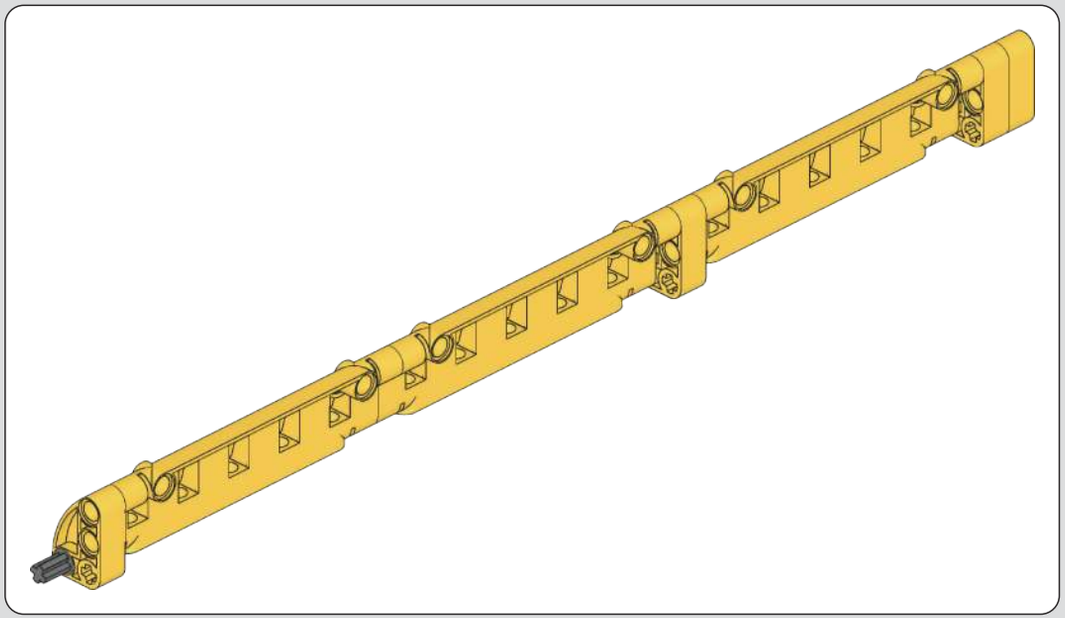

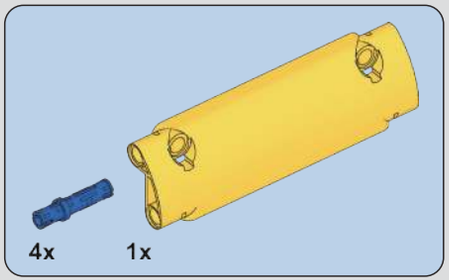

315

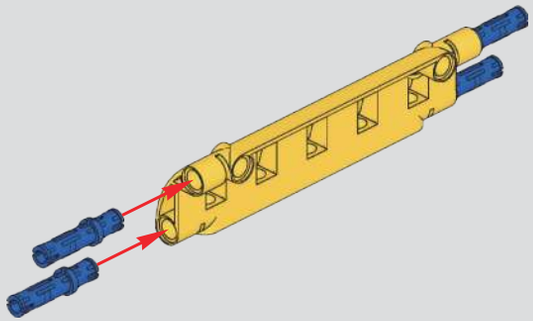

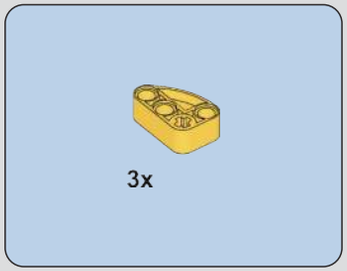

316

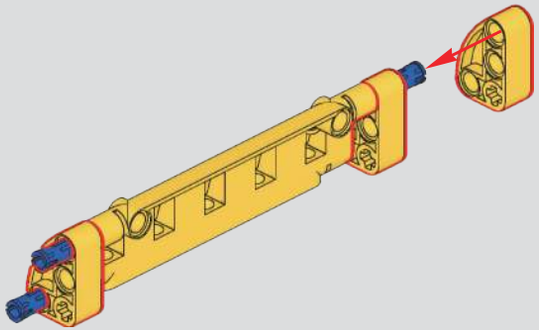

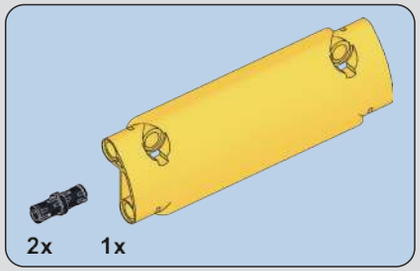

317

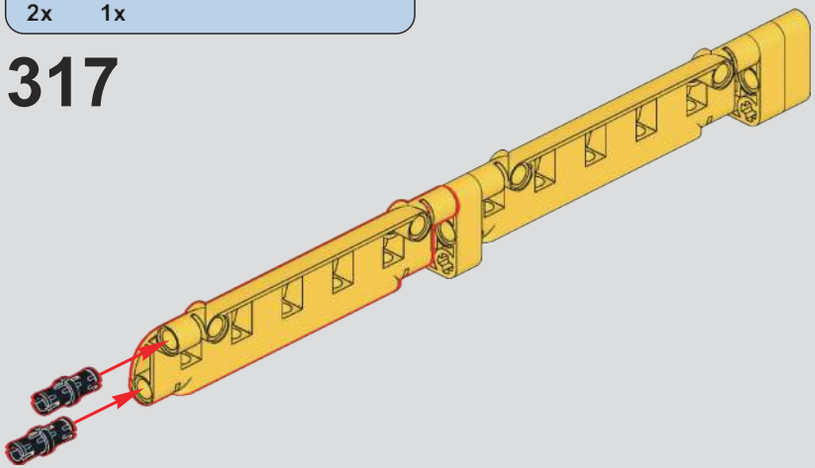

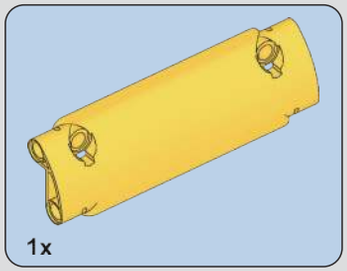

318

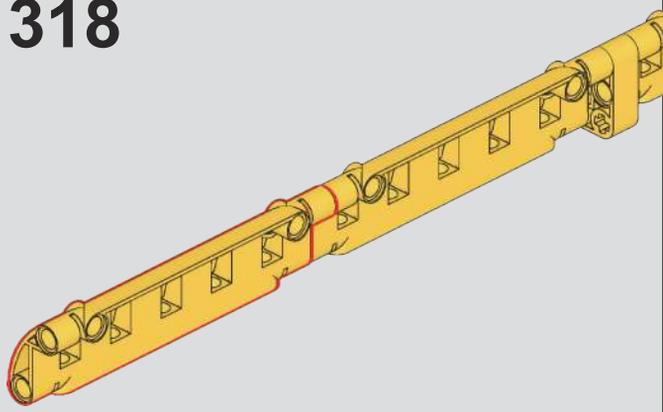

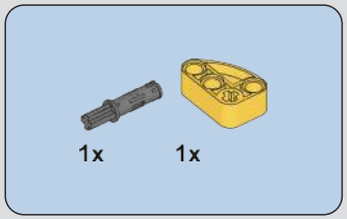

319

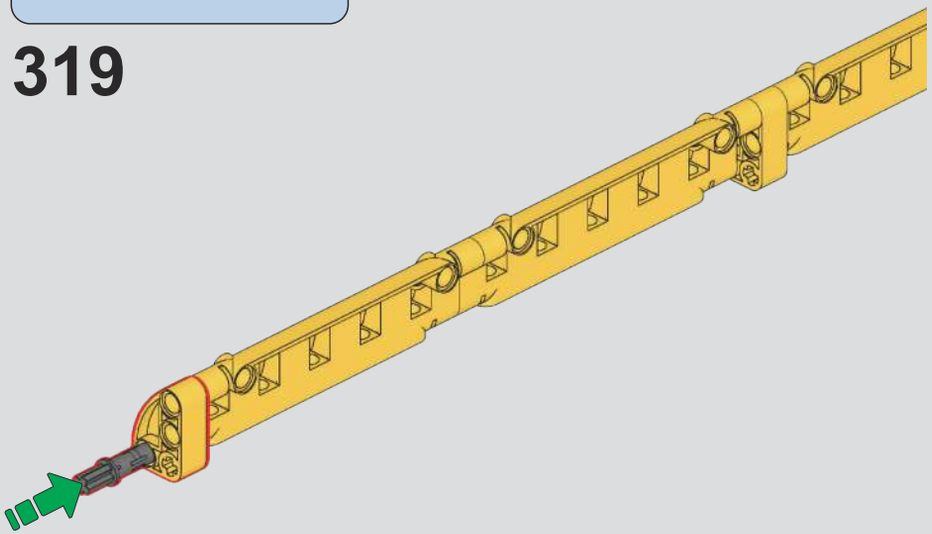

320

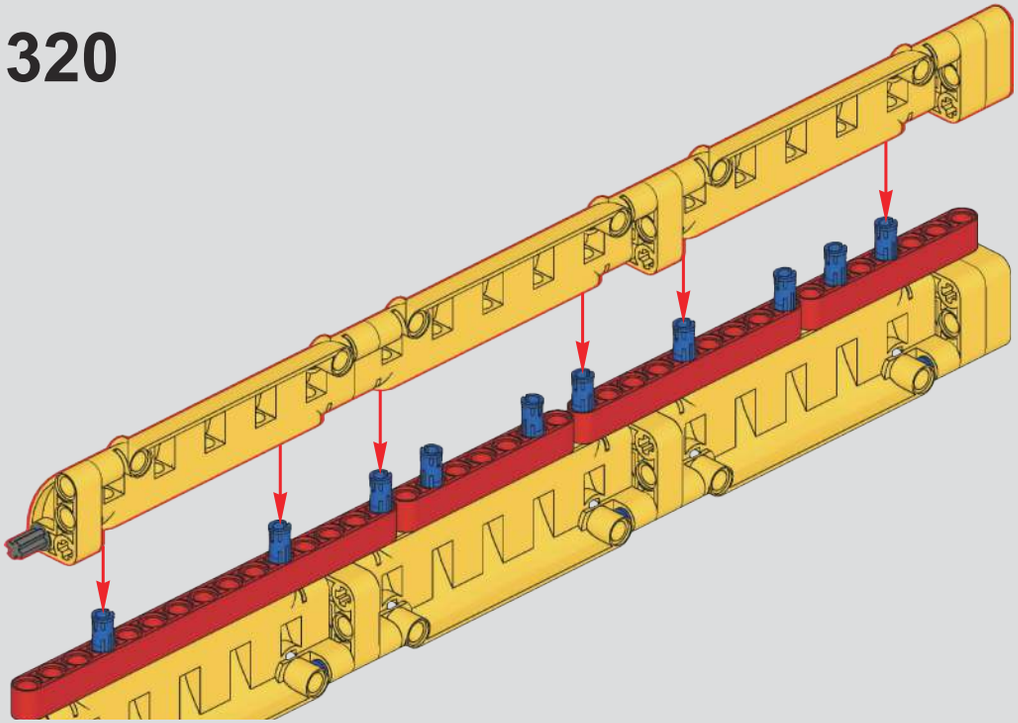

321

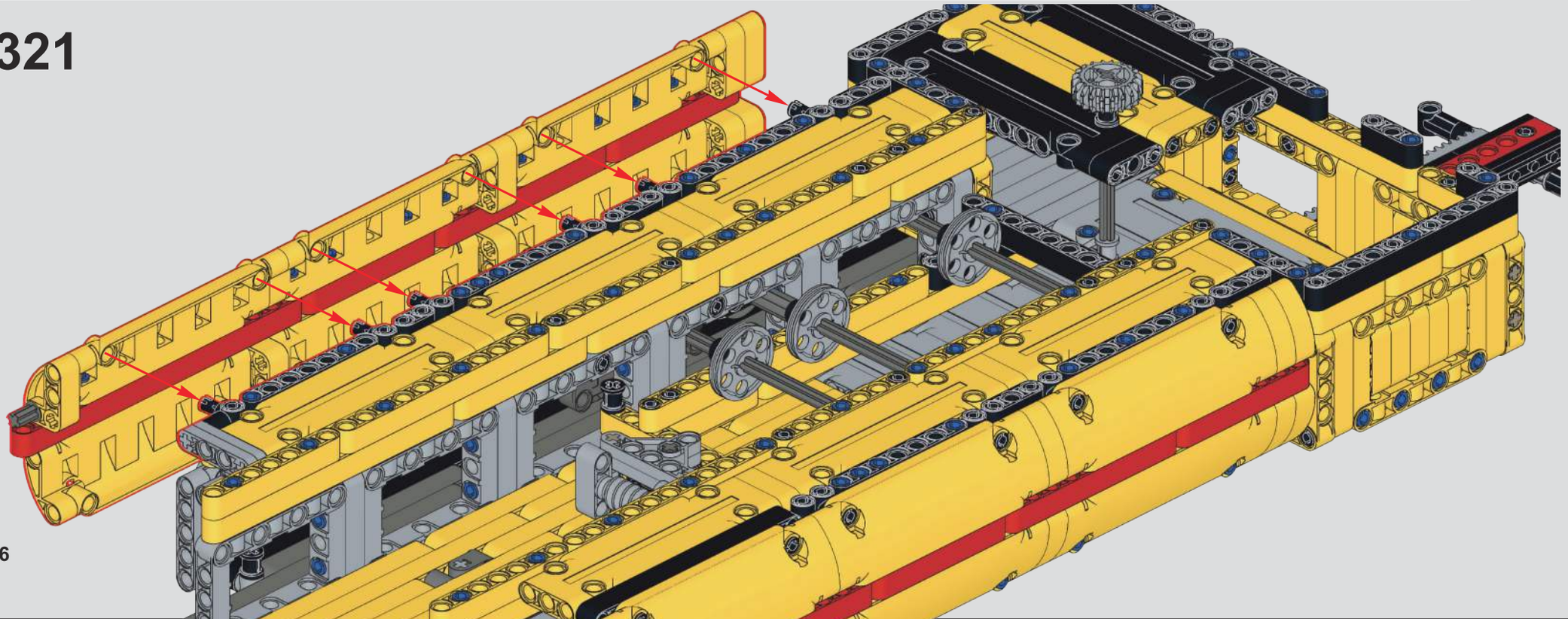

322

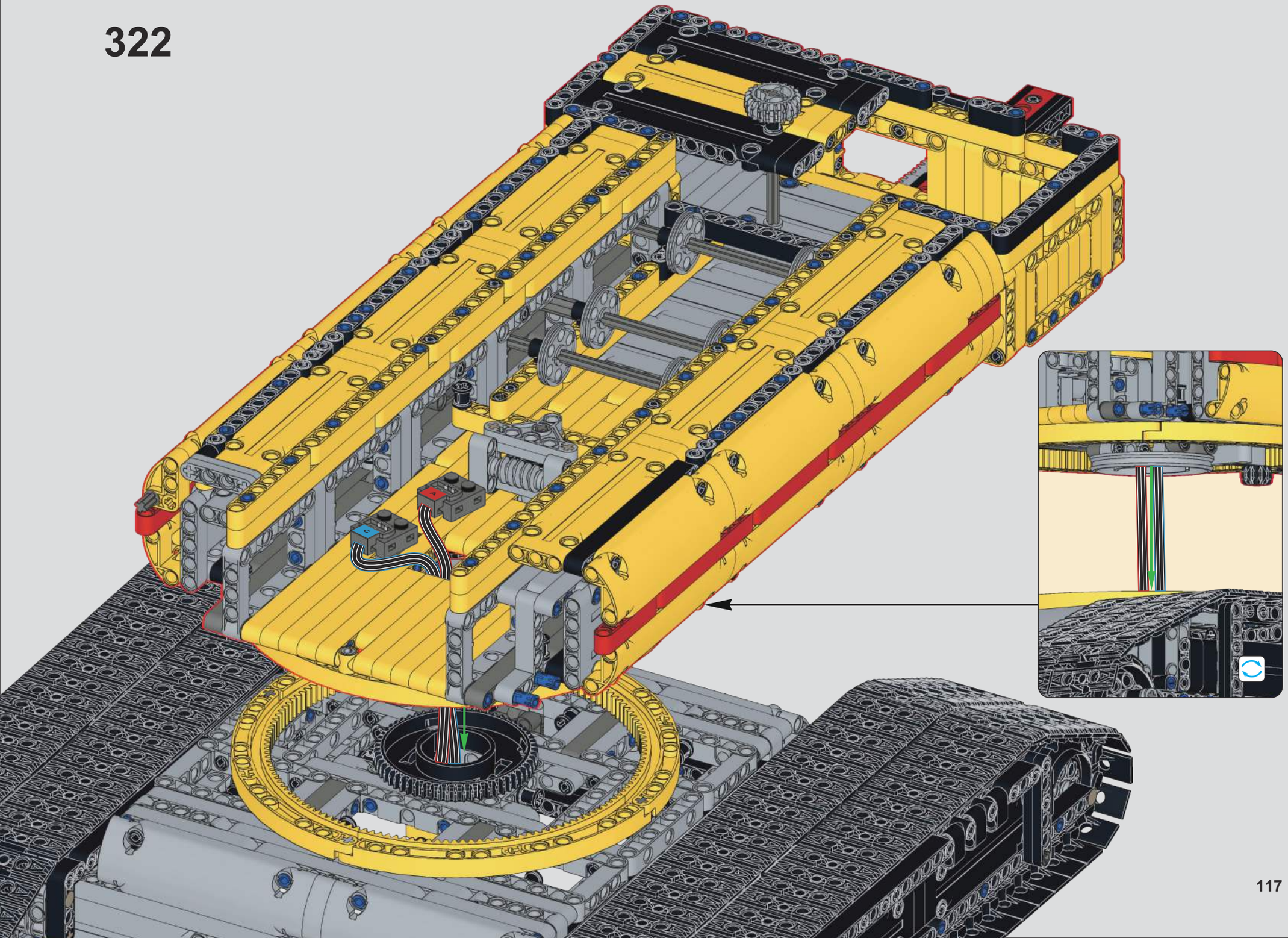

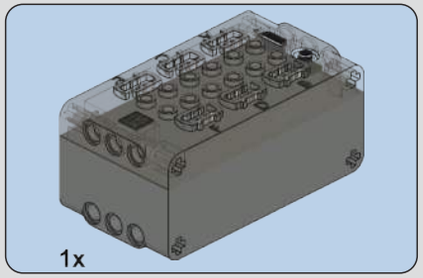

323

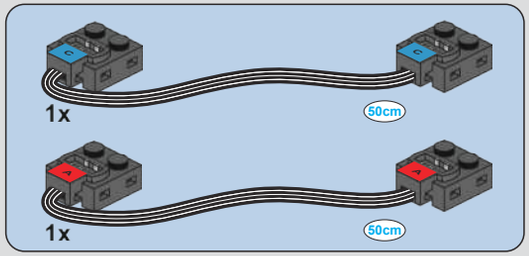

324

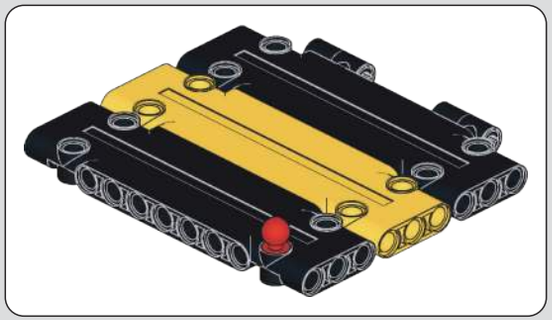

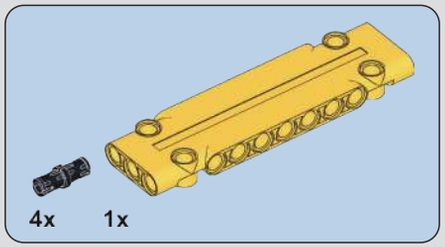

325

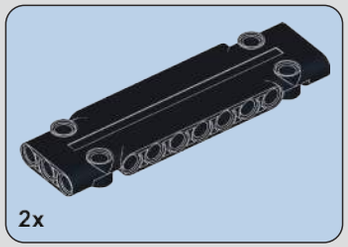

326

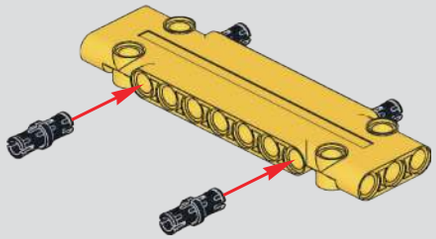

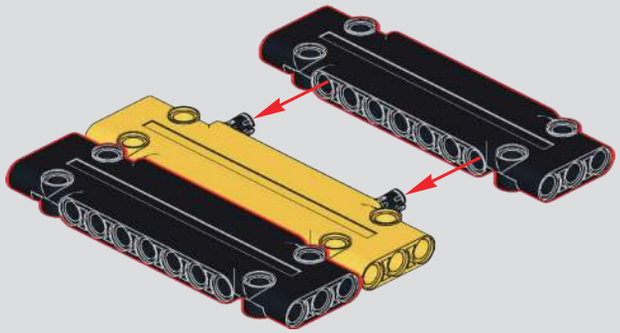

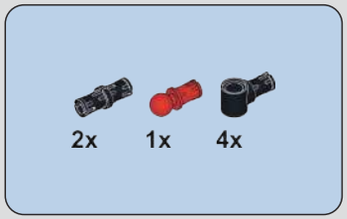

327

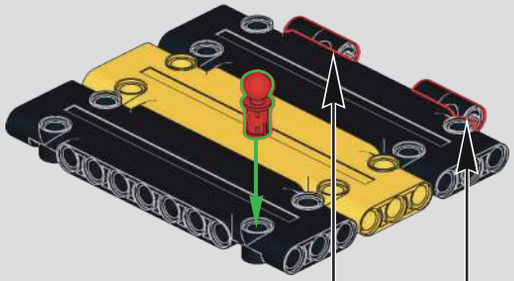

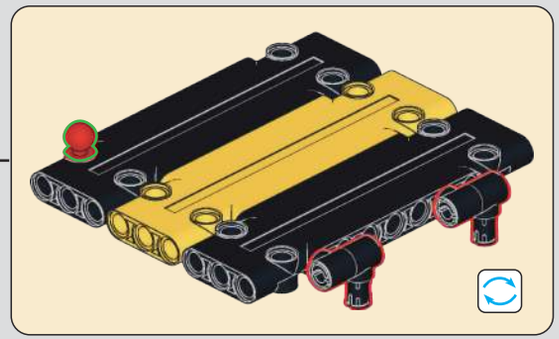

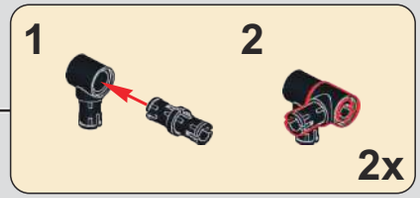

328

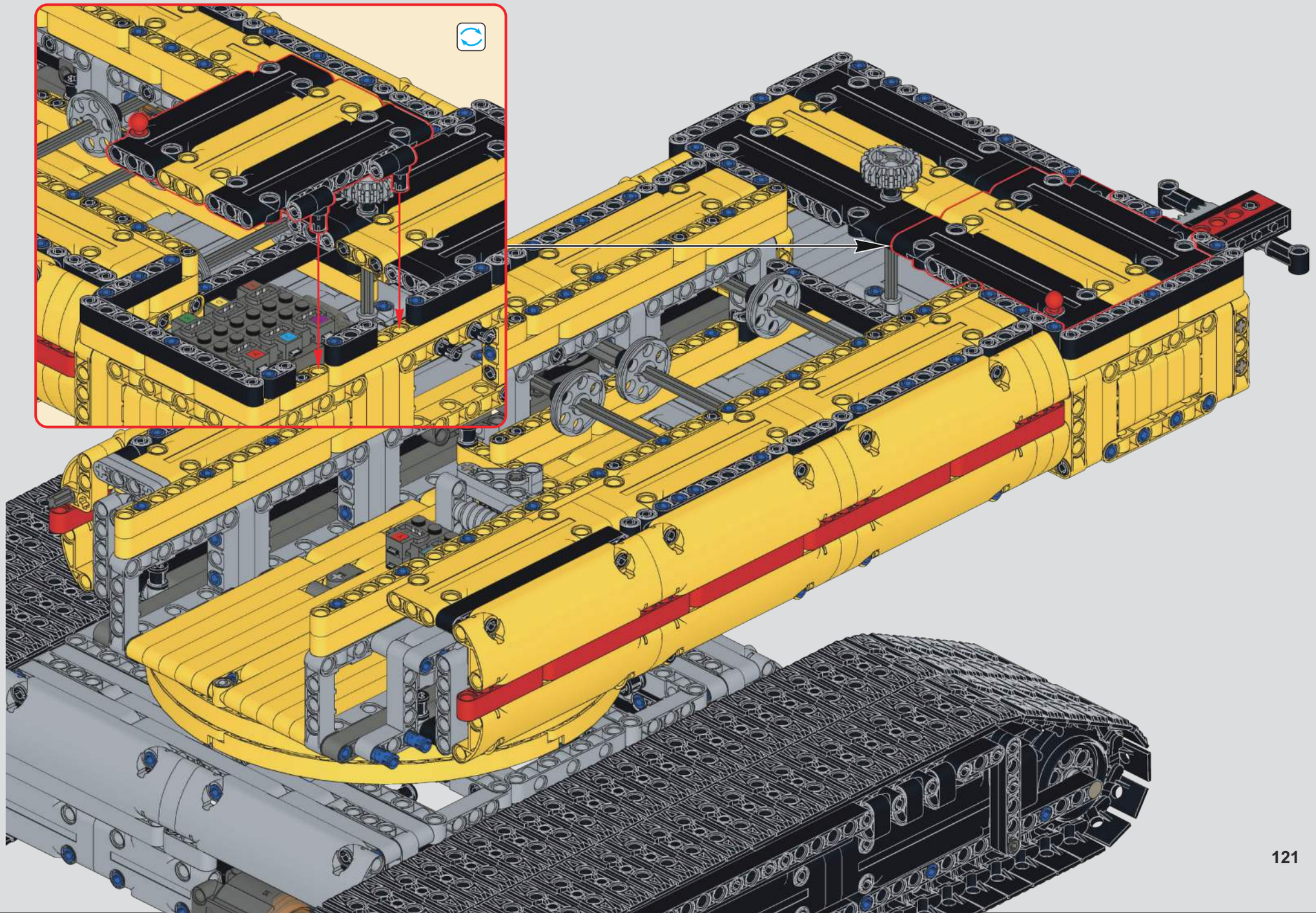

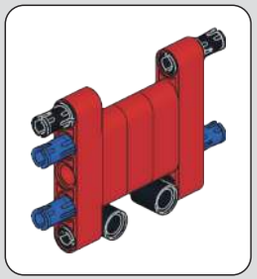

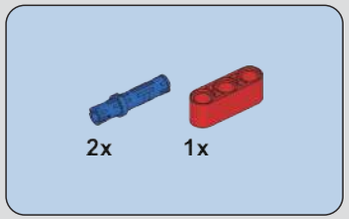

329

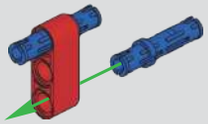

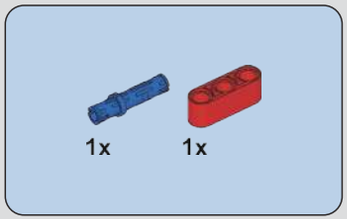

330

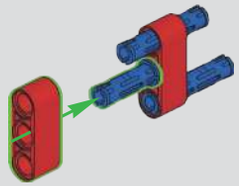

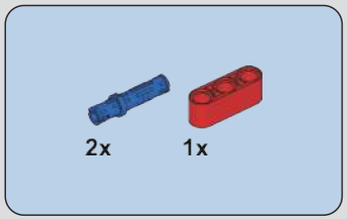

331

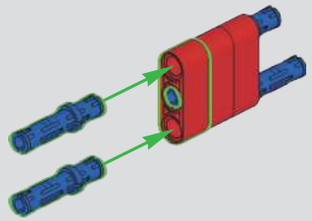

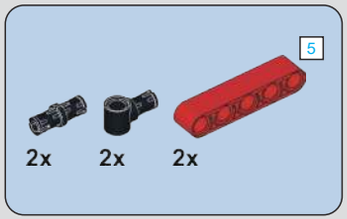

332

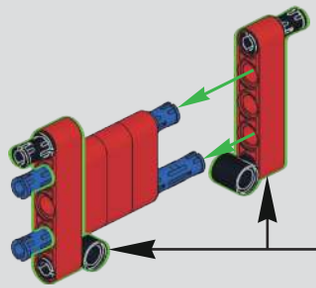

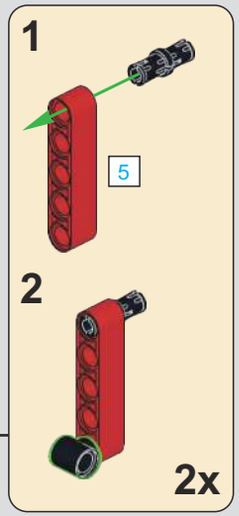

333

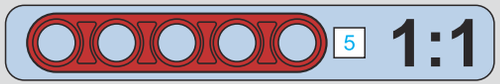

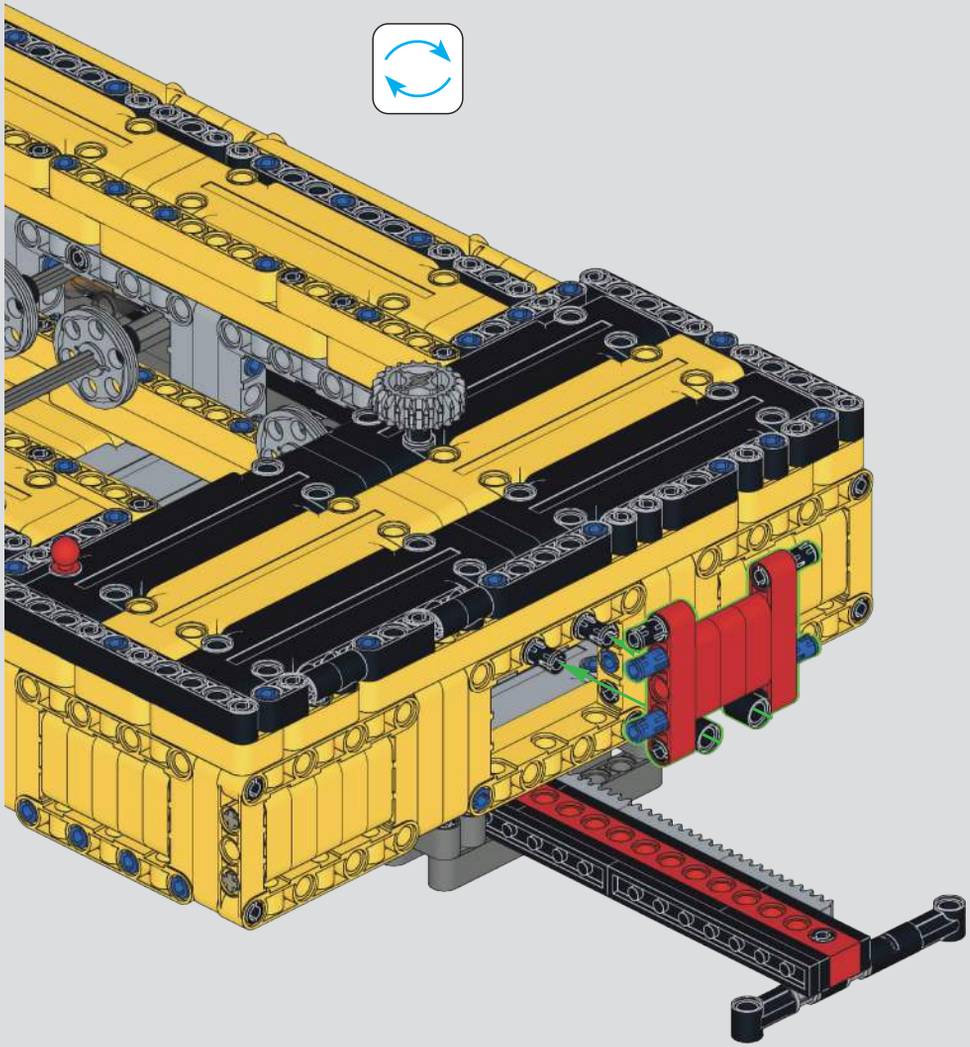

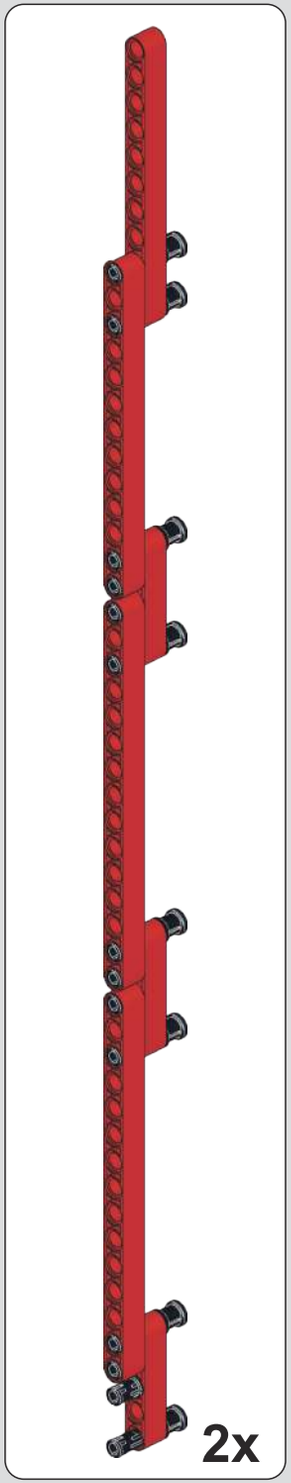

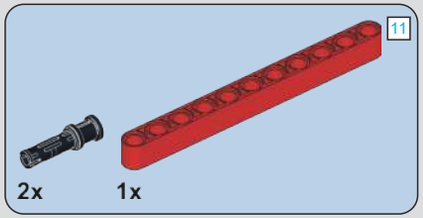

334

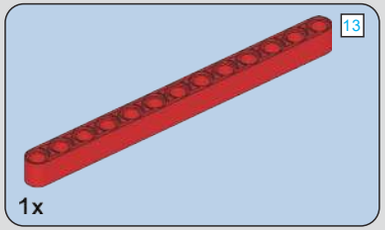

335

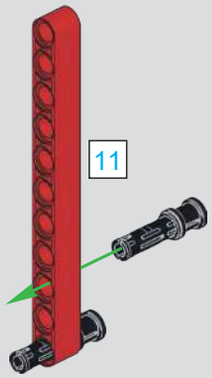

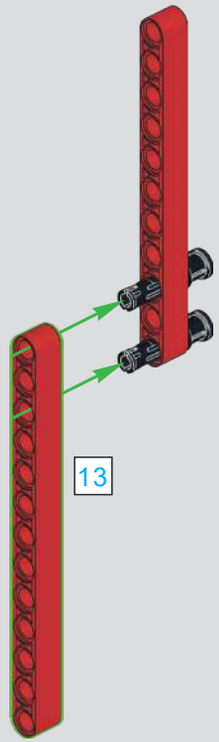

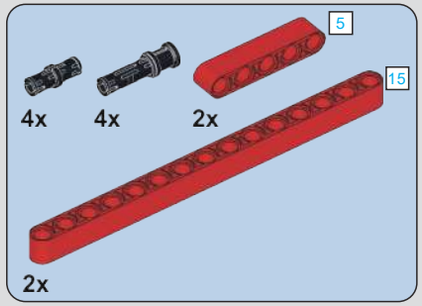

336

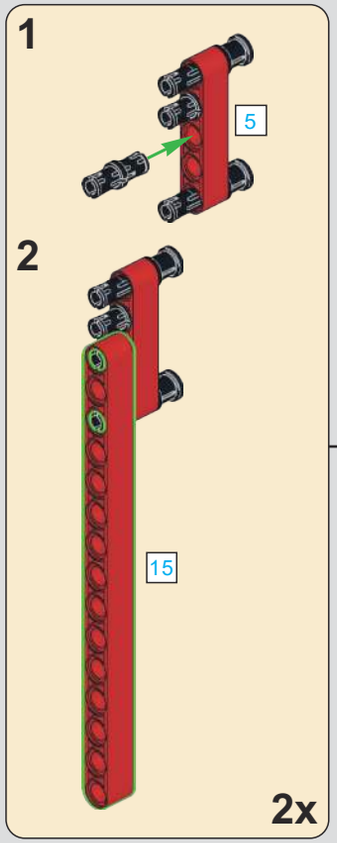

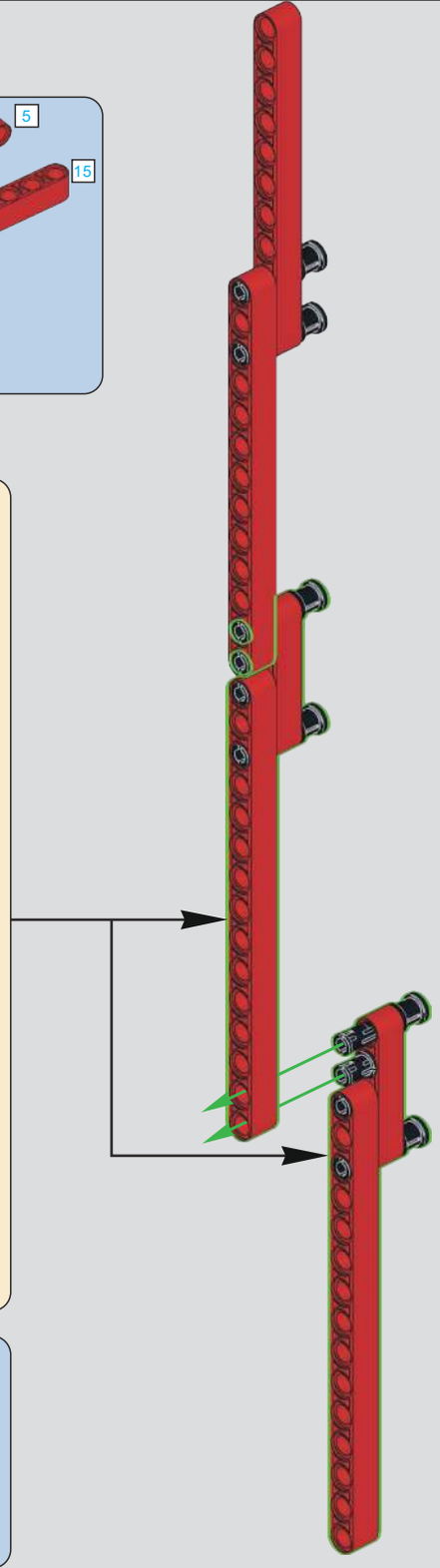

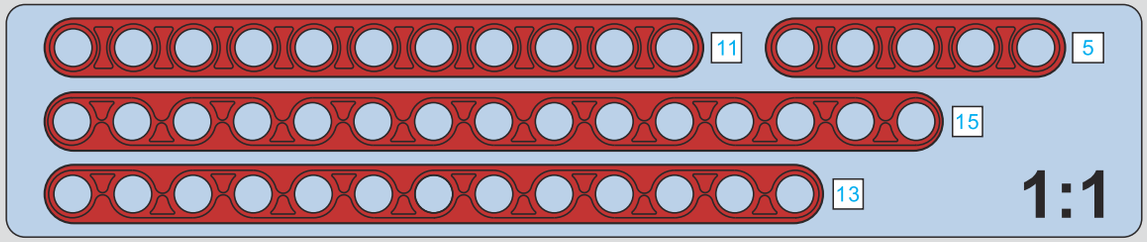

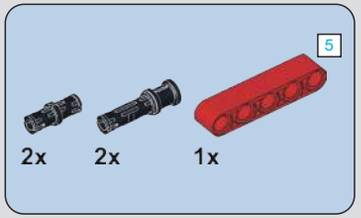

337

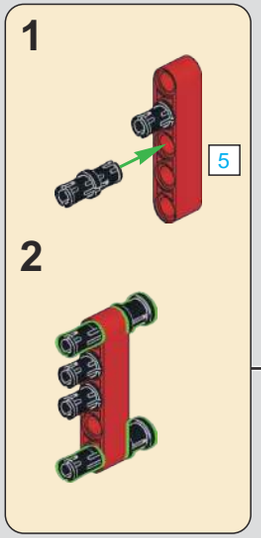

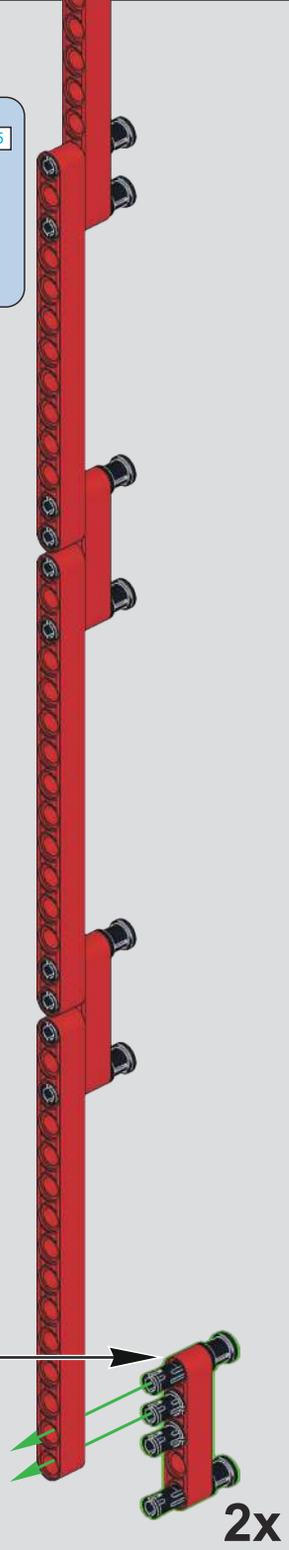

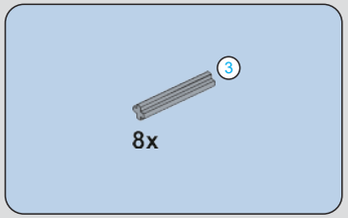

338

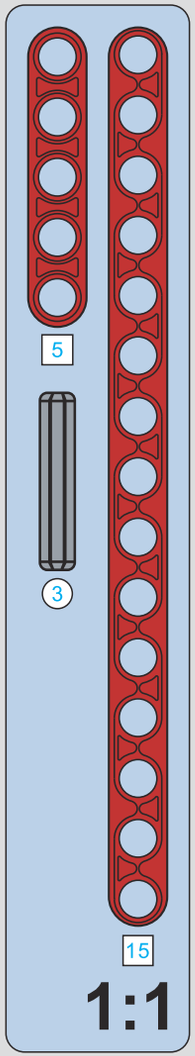

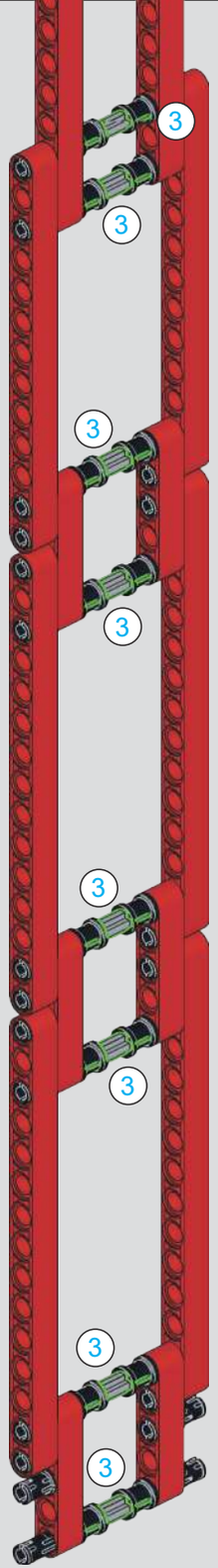

339

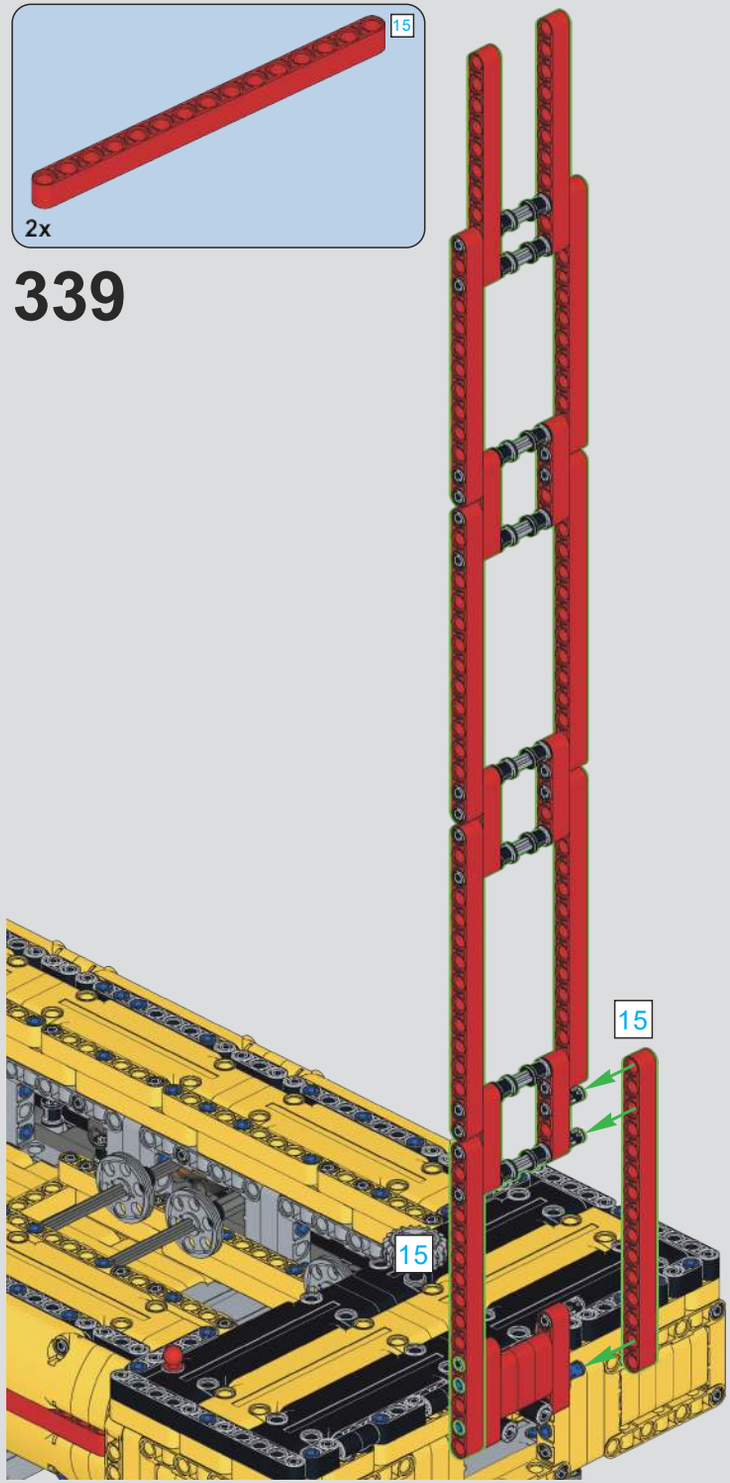

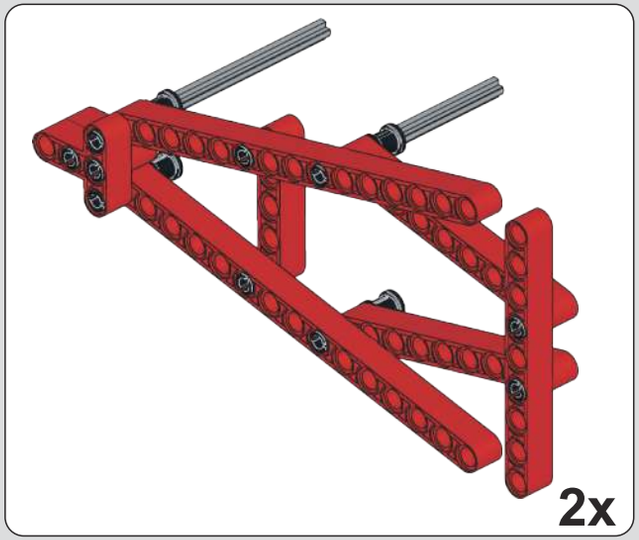

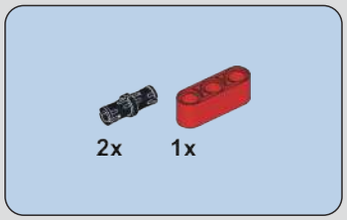

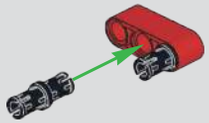

340

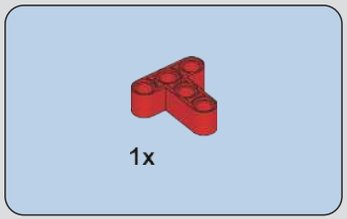

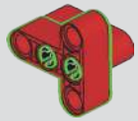

341

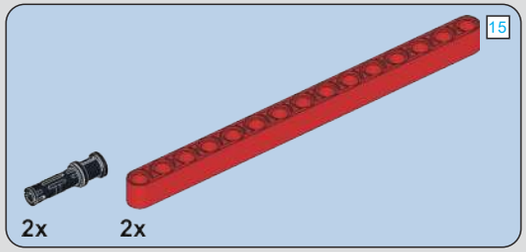

342

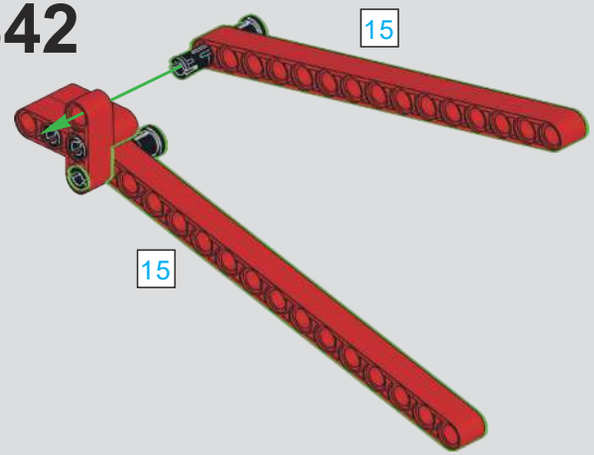

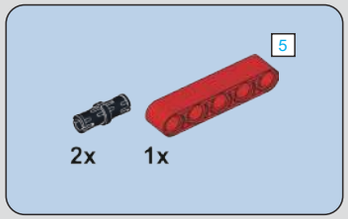

343

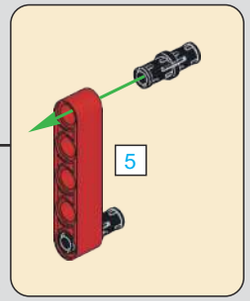

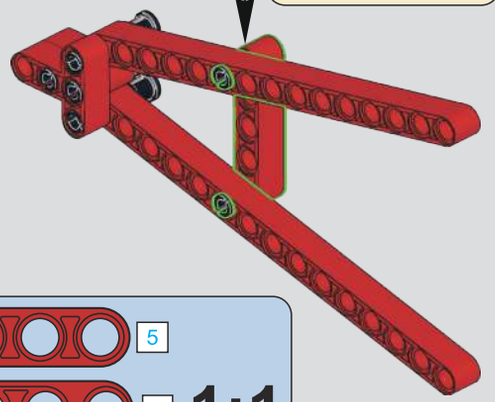

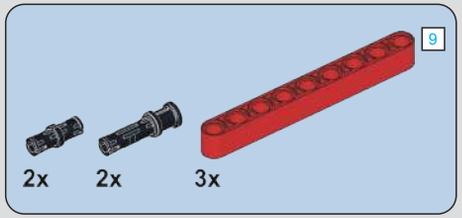

344

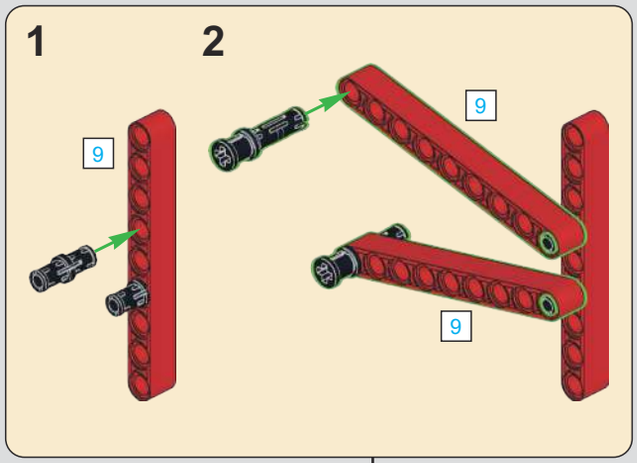

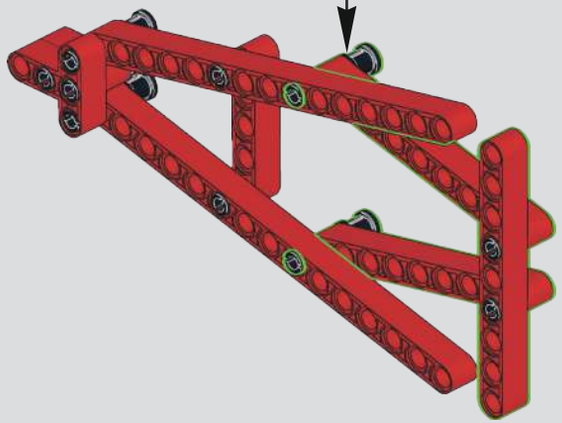

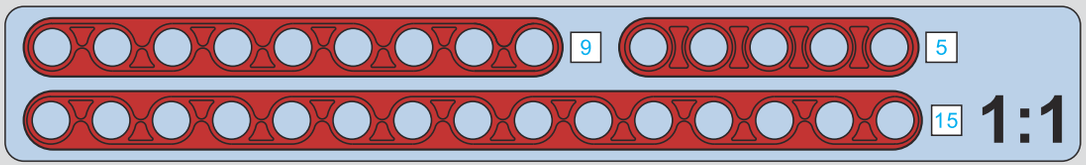

5
7
1x
1x
345
7
5
2x
346
9
7
5
1:1

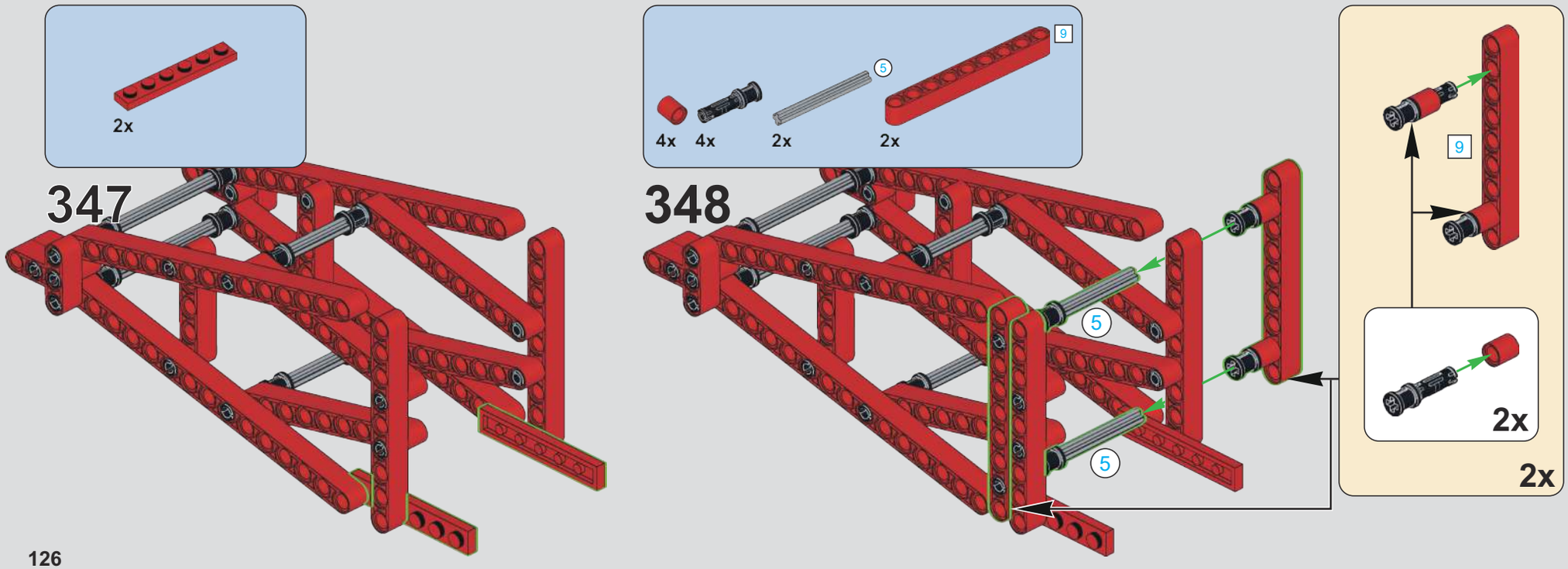
2x
347
9
5
4x
4x
2x
2x
348
5
5
9
2x
2x

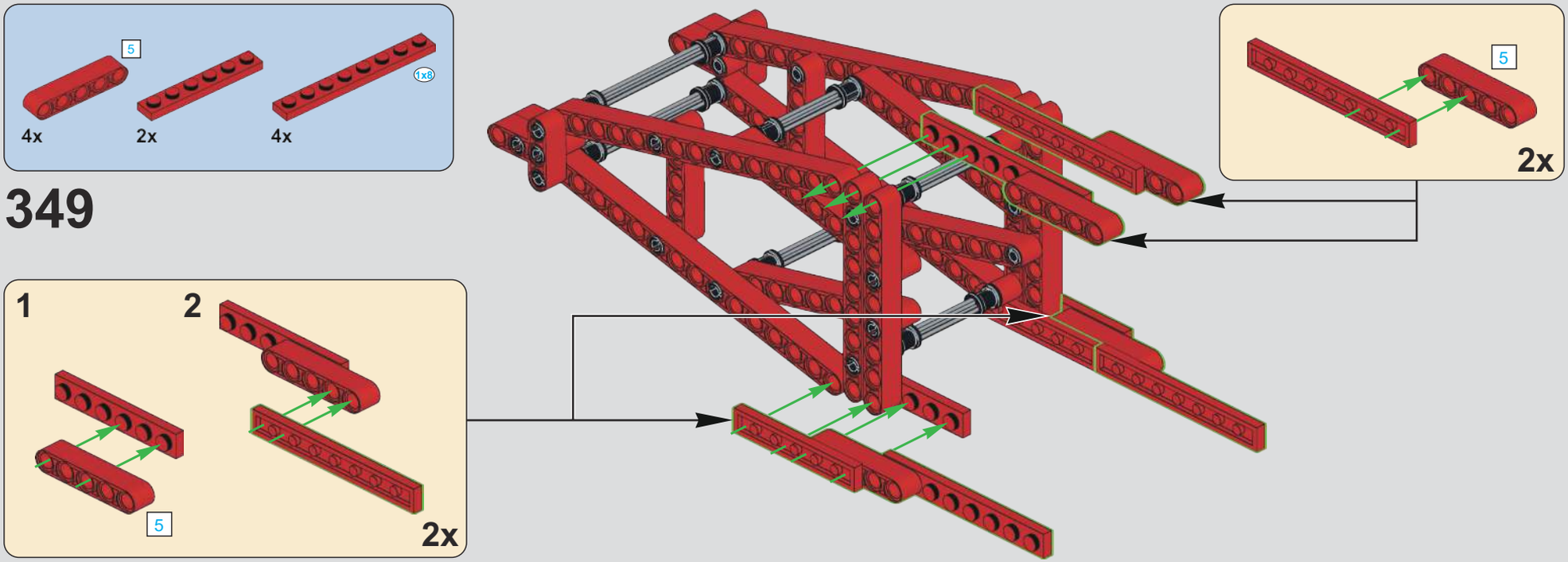
5
4x
2x
4x
1x8
349
1
2
5
2x
5
2x

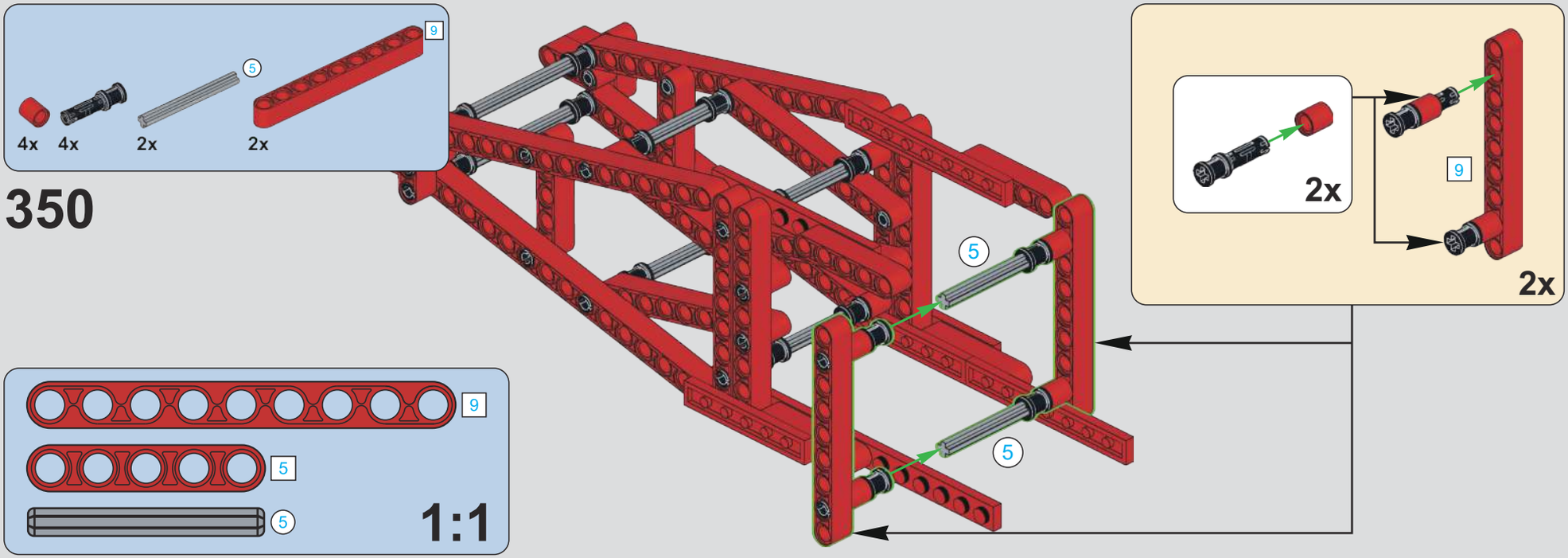
9
5
4x
4x
2x
2x
350
2x
9
2x
5
5
9
5
5
1:1

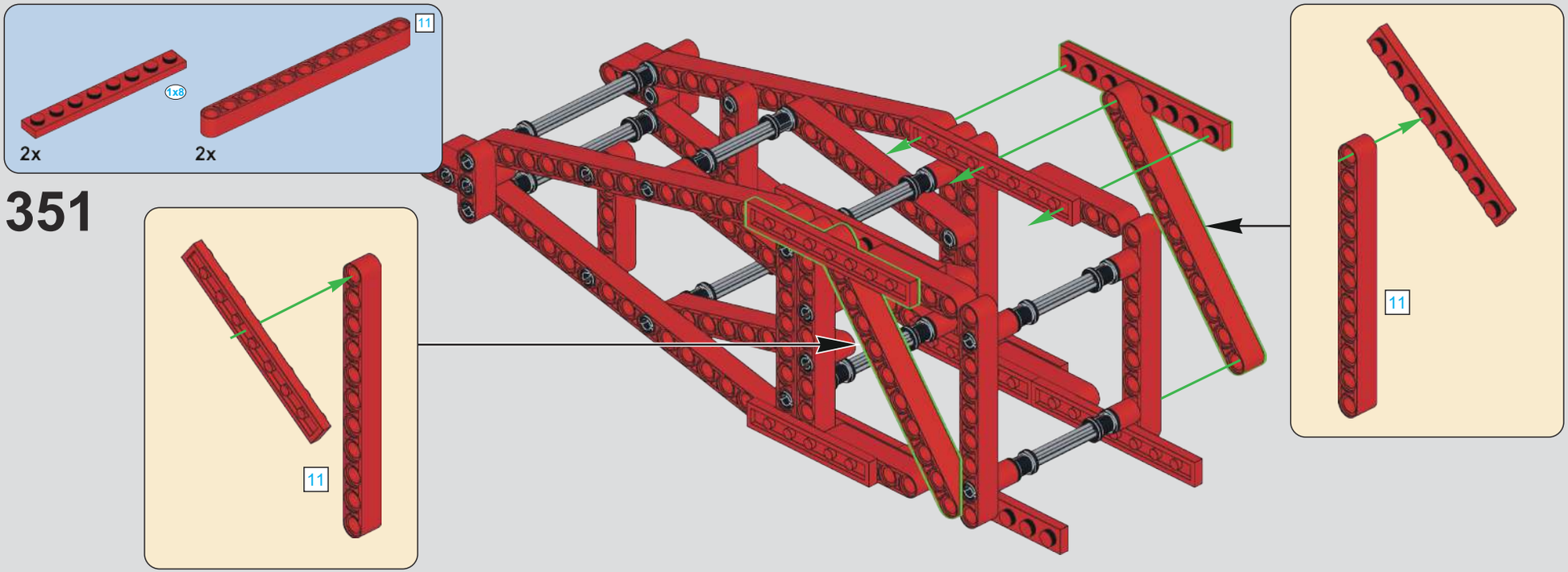
11
1x8
2x
2x
351
11
11

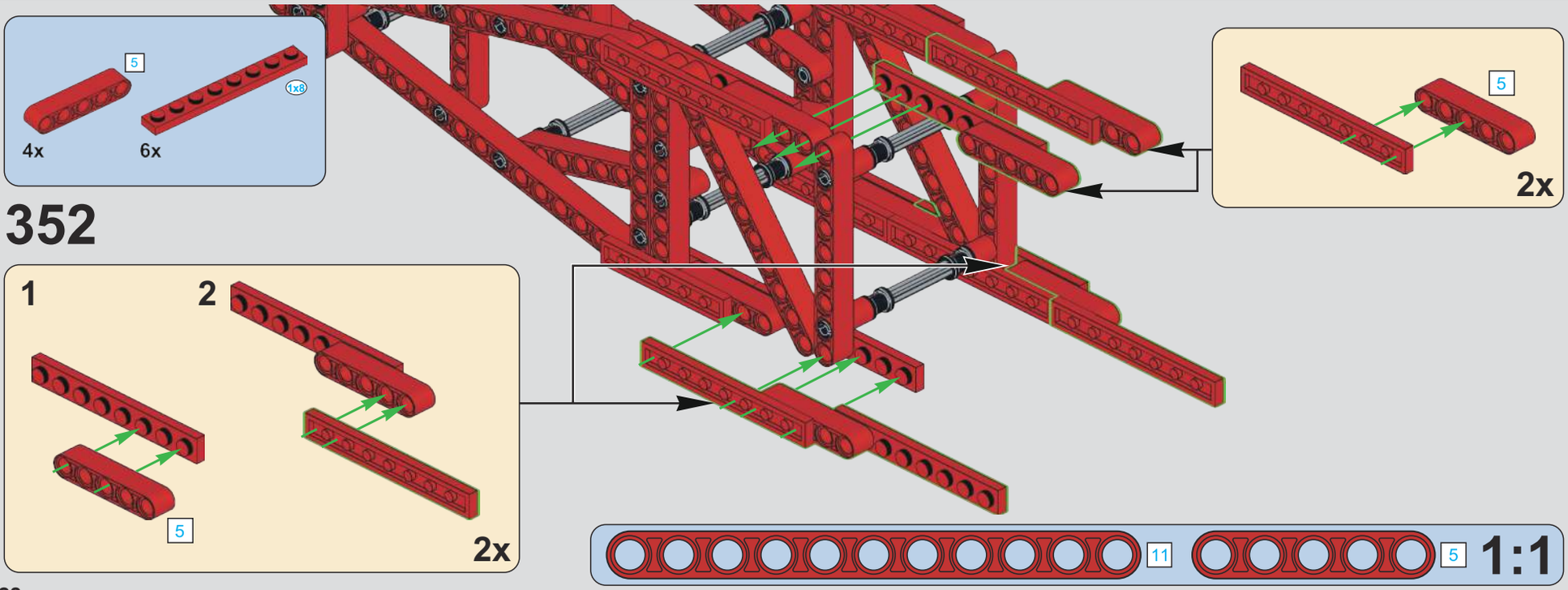
5
1x8
4x
6x
352
5
2x
1
2
5
2x
11
5
1:1

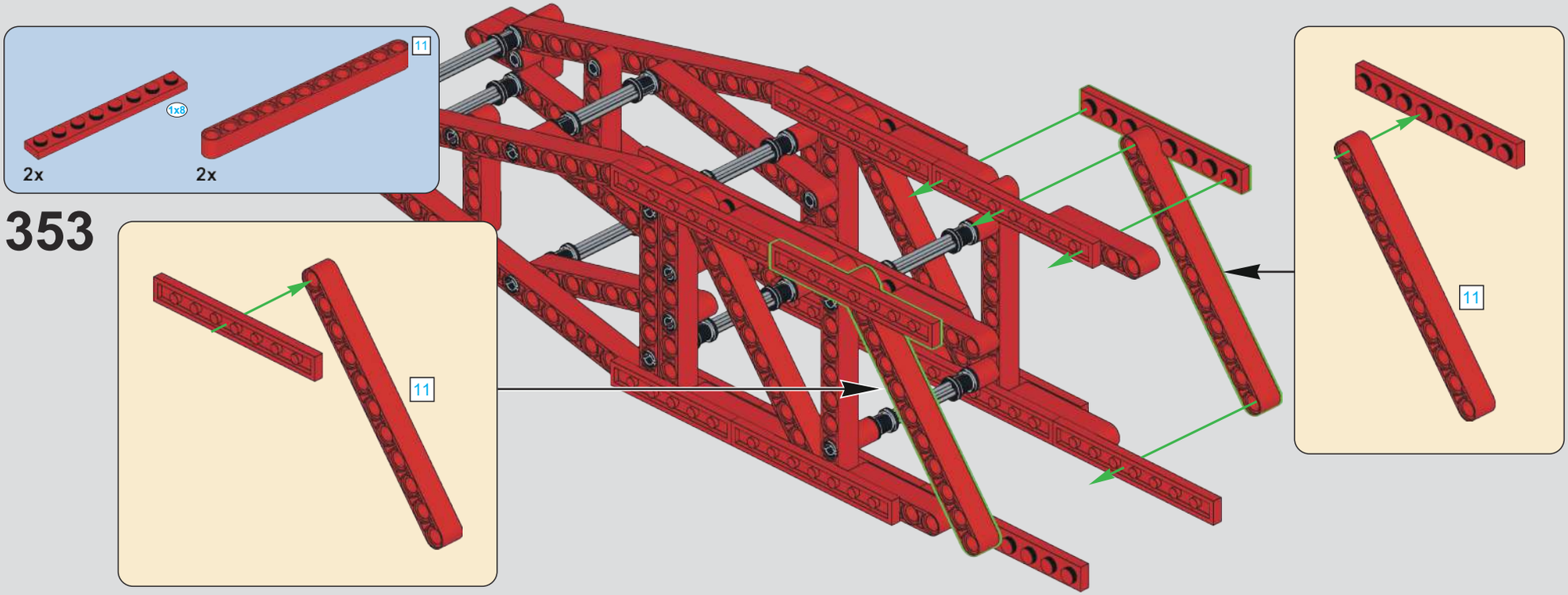
11
1x8
2x
2x
353
11
11

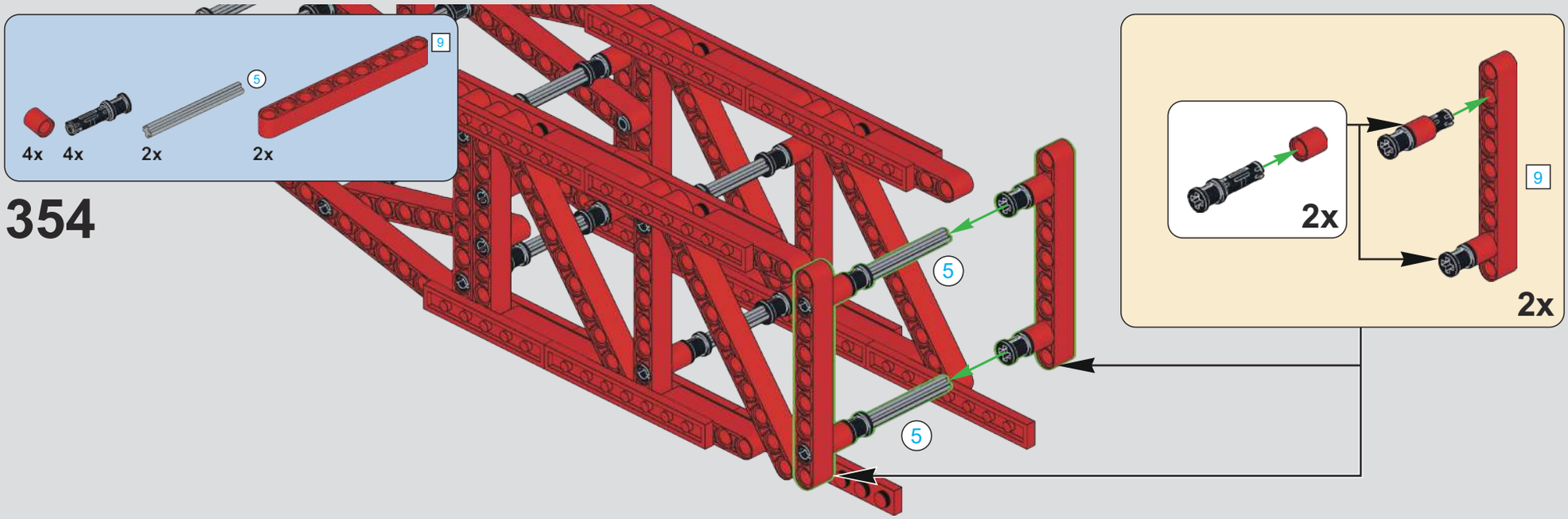
9
5
4x
4x
2x
2x
354
5
5
2x
9
2x

5
9
11
1:1

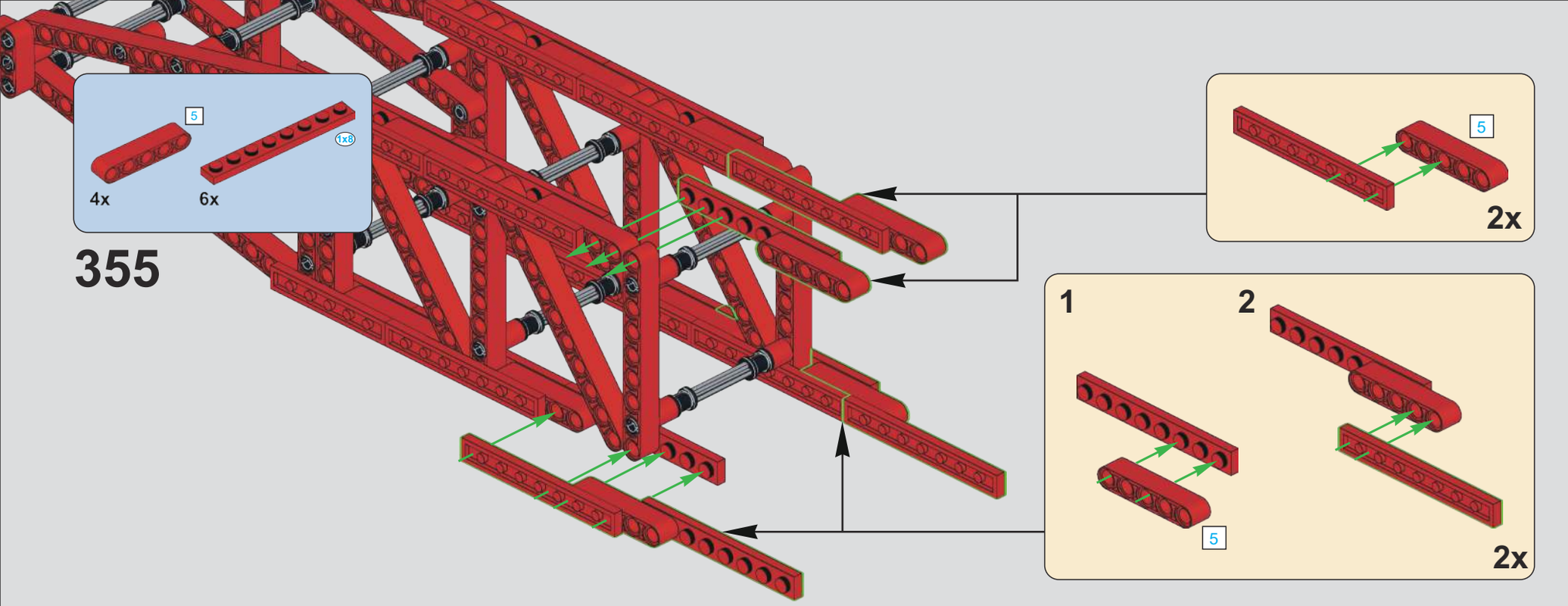
5
1x8
4x
6x
355
5
2x
1
2
5
2x

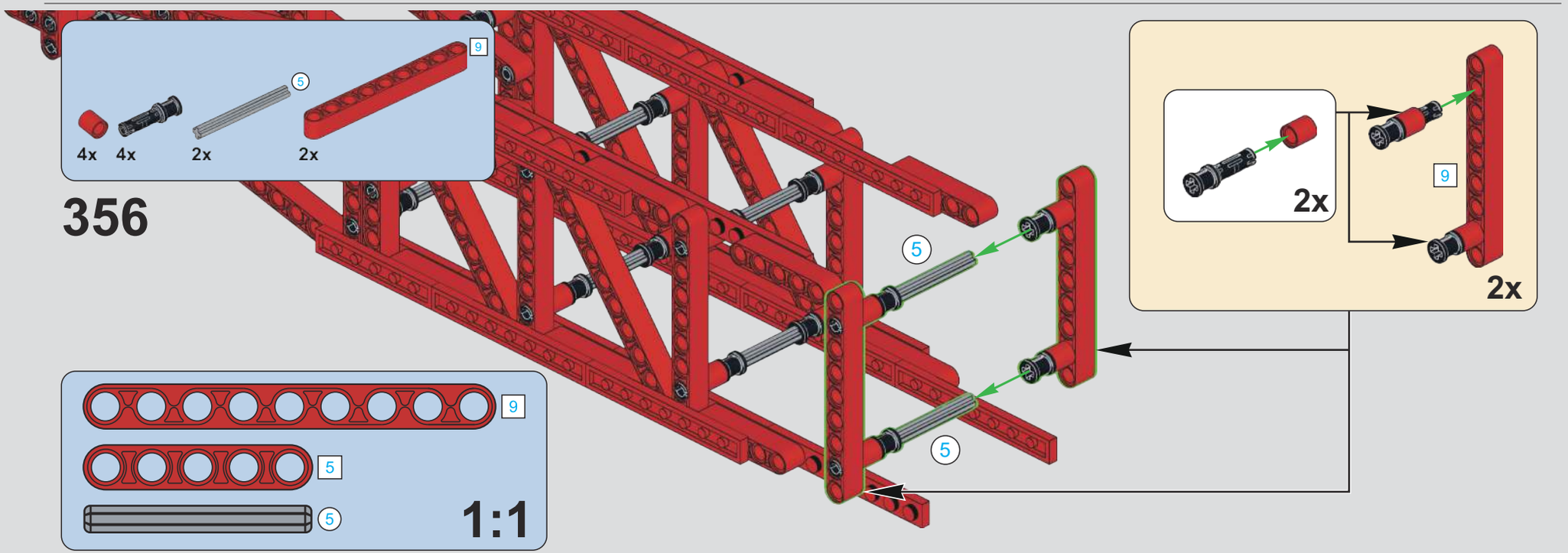
9
5
4x
4x
2x
2x
356
2x
9
2x
5
5
9
5
5
1:1

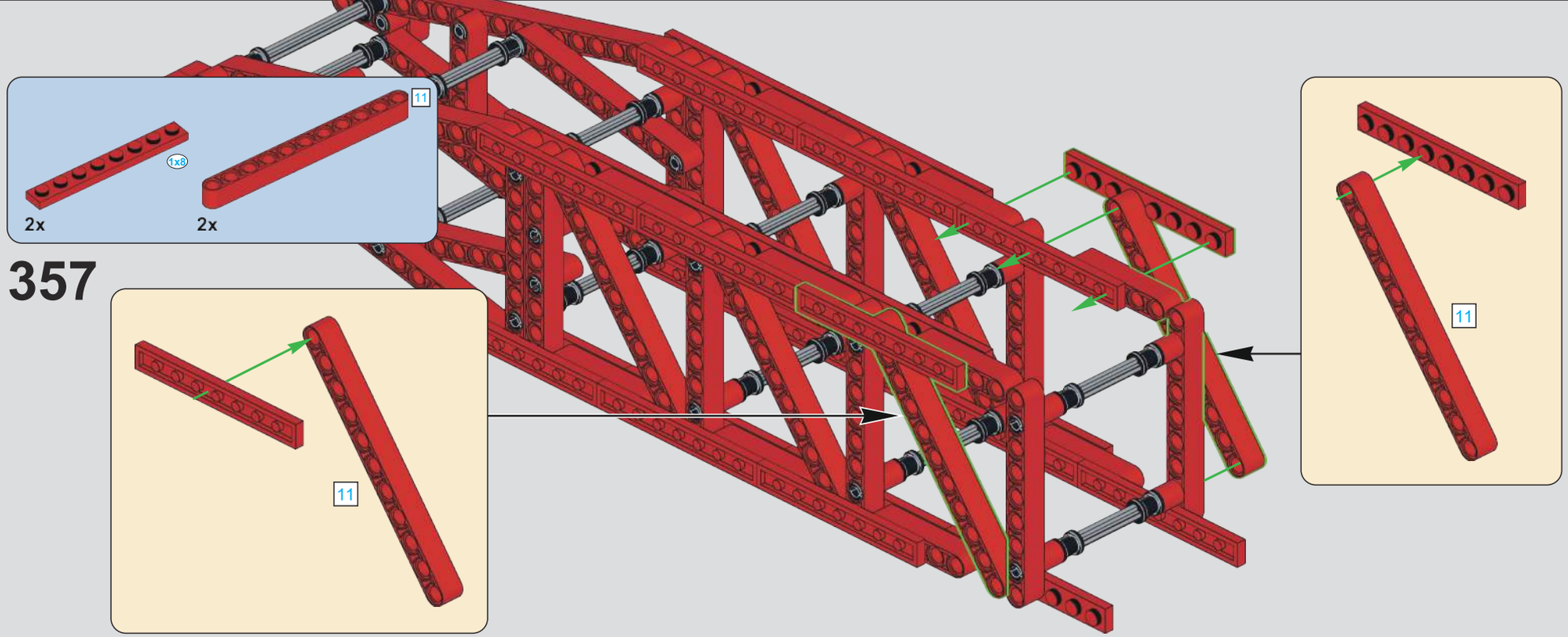
11
1x8
2x
2x
357
11
11

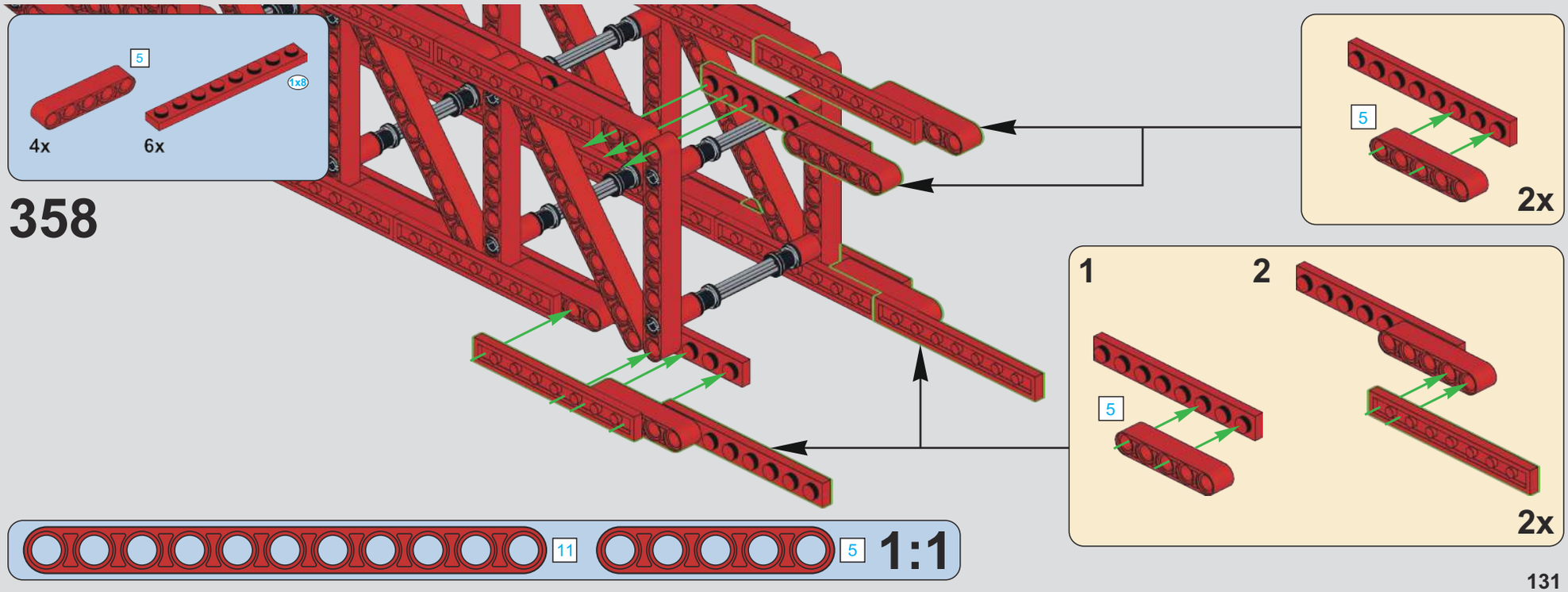
5
1x8
4x
6x
358
5
2x
1
2
5
2x
11
5
1:1

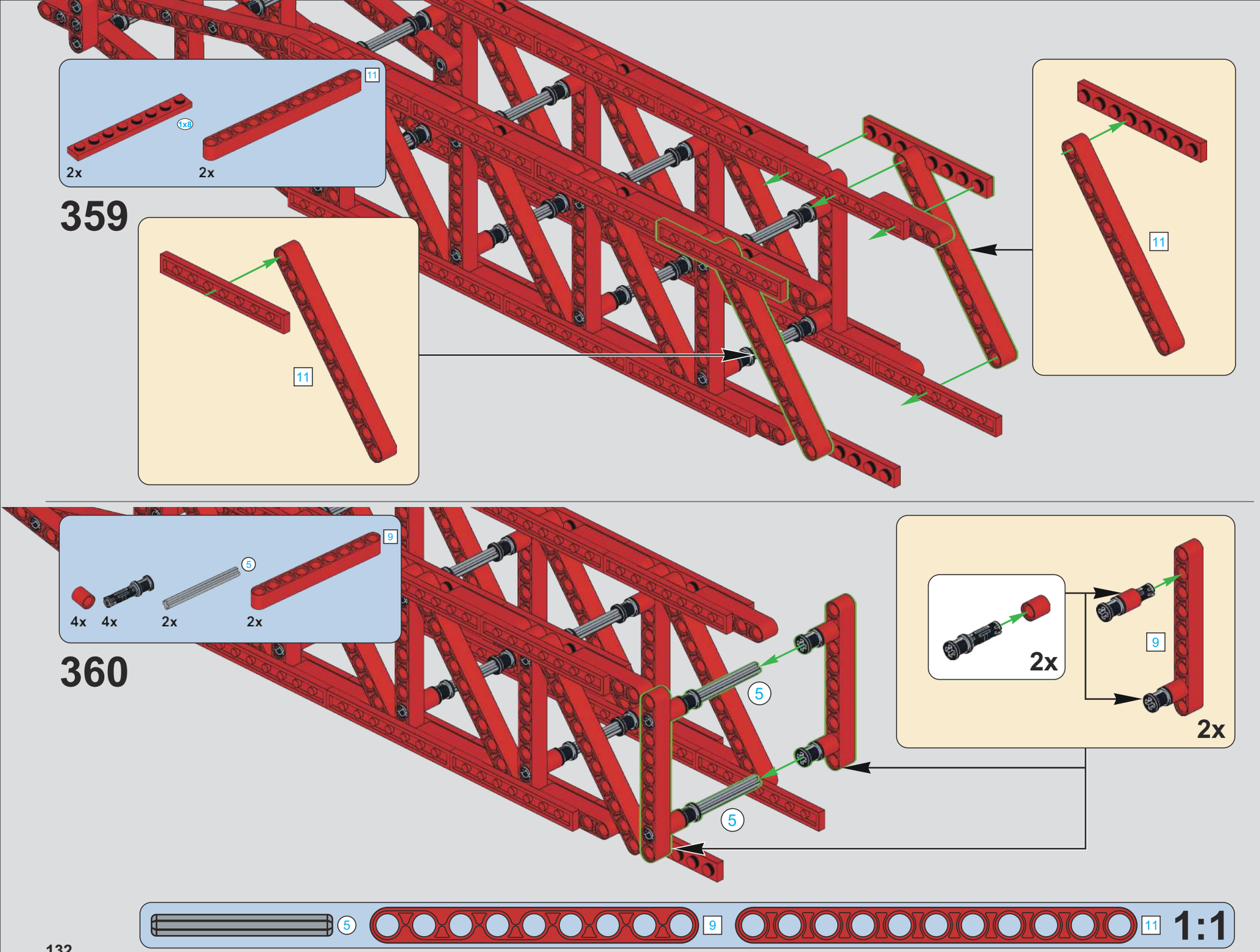
359
11
1x8
2x
2x
11
11
360
9
5
4x
4x
2x
2x
5
5
2x
9
2x
5
9
11
1:1

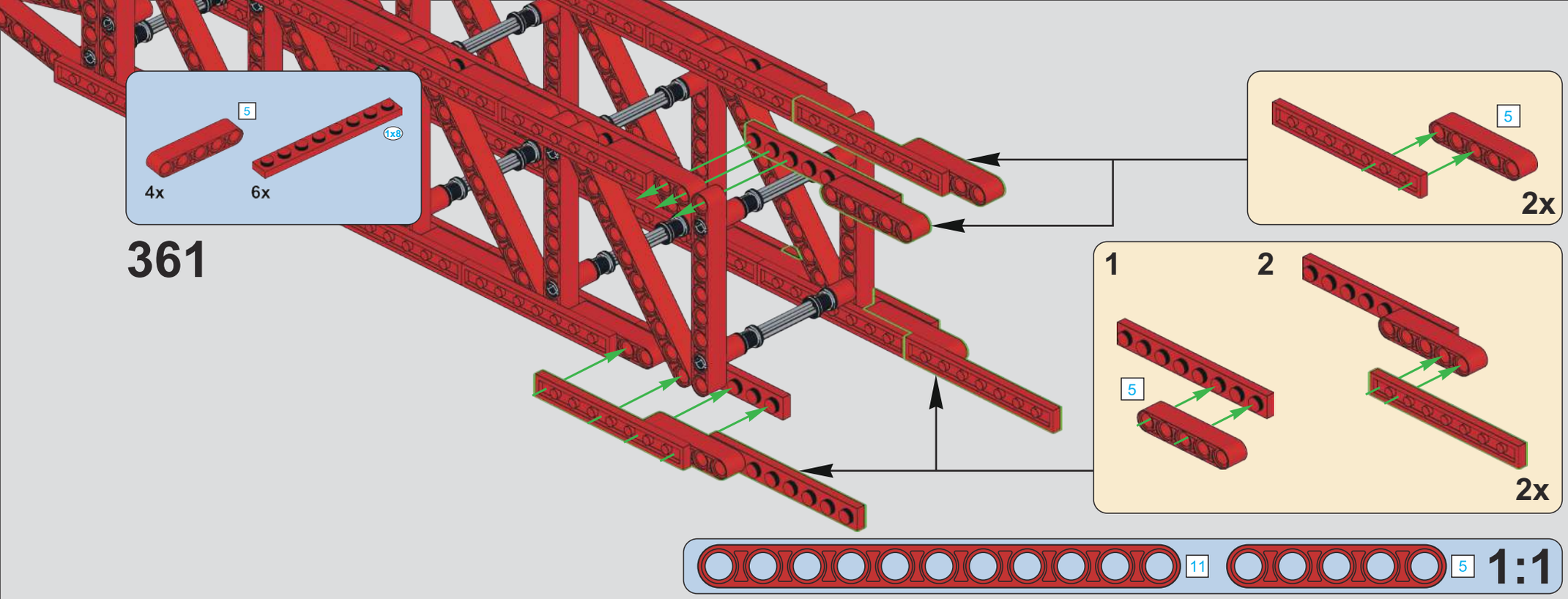
5
1x8
4x
6x
361
5
2x
1
2
5
2x
11
5
1:1

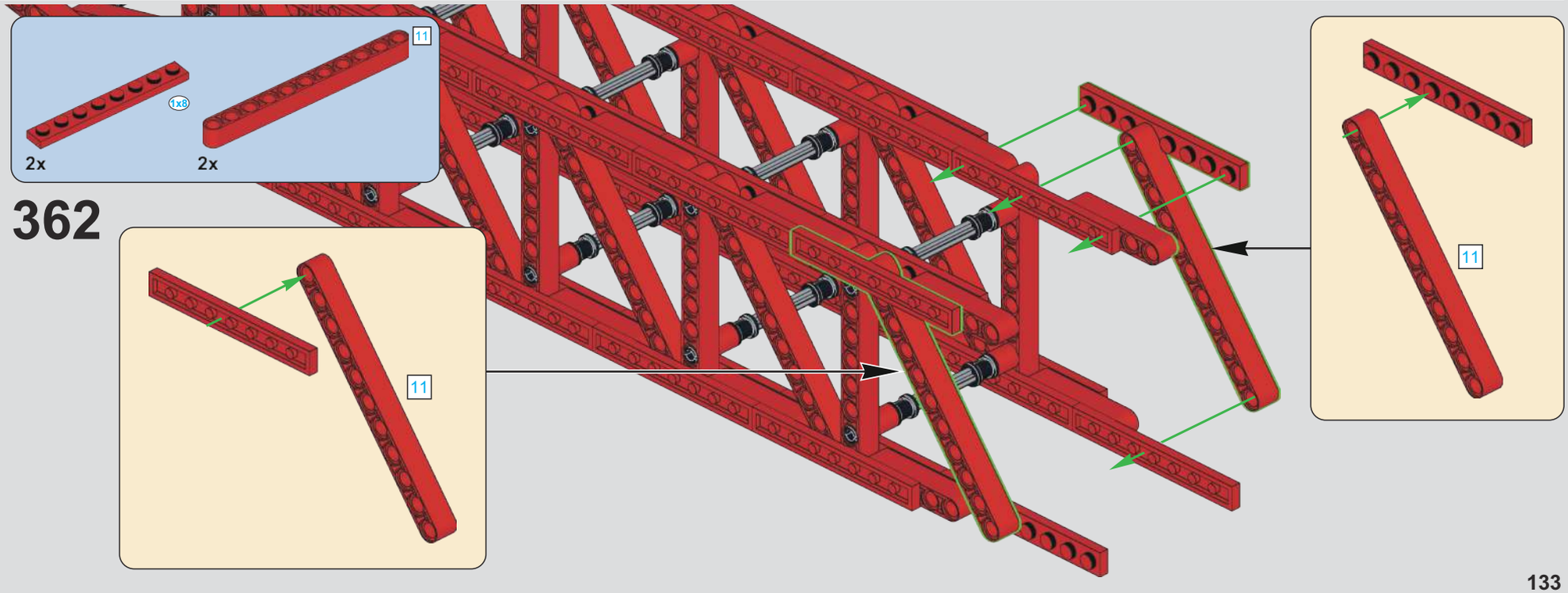
11
1x8
2x
2x
362
11
11

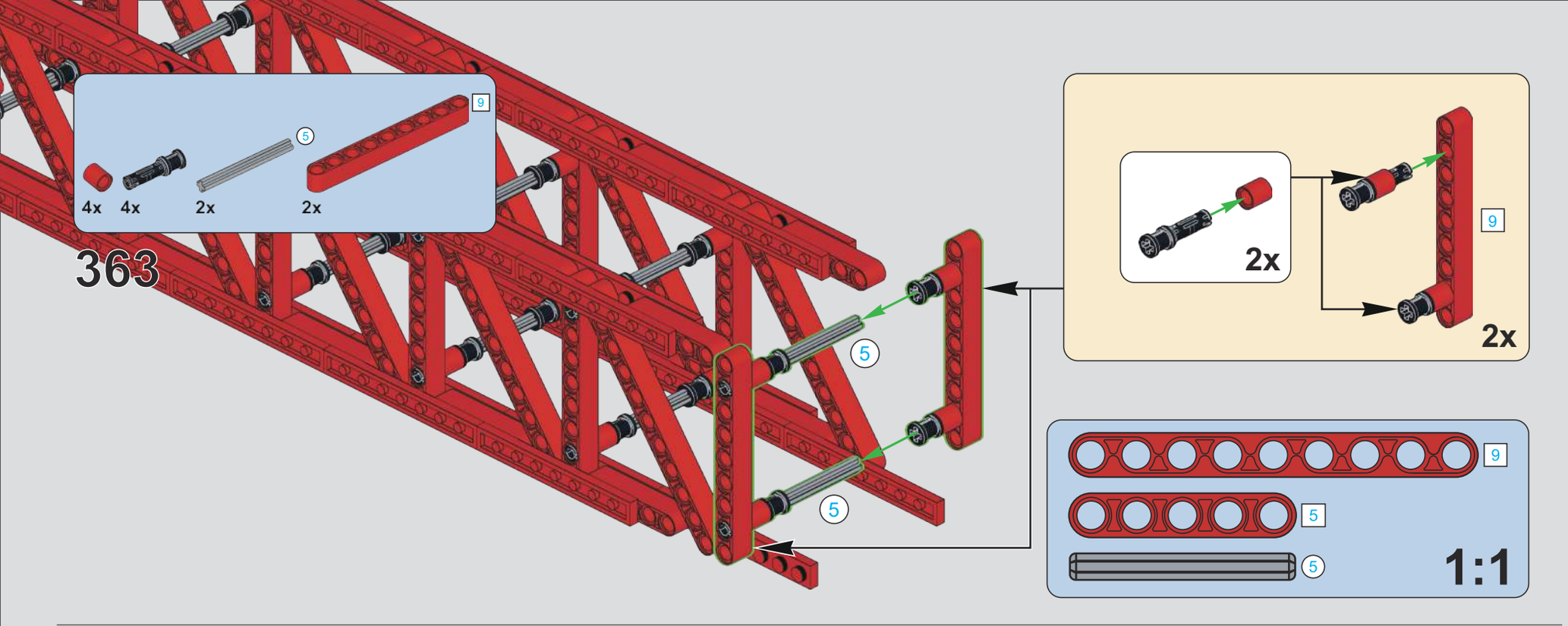
363
9
5
4x
4x
2x
2x
5
5
2x
9
2x
9
5
5
1:1

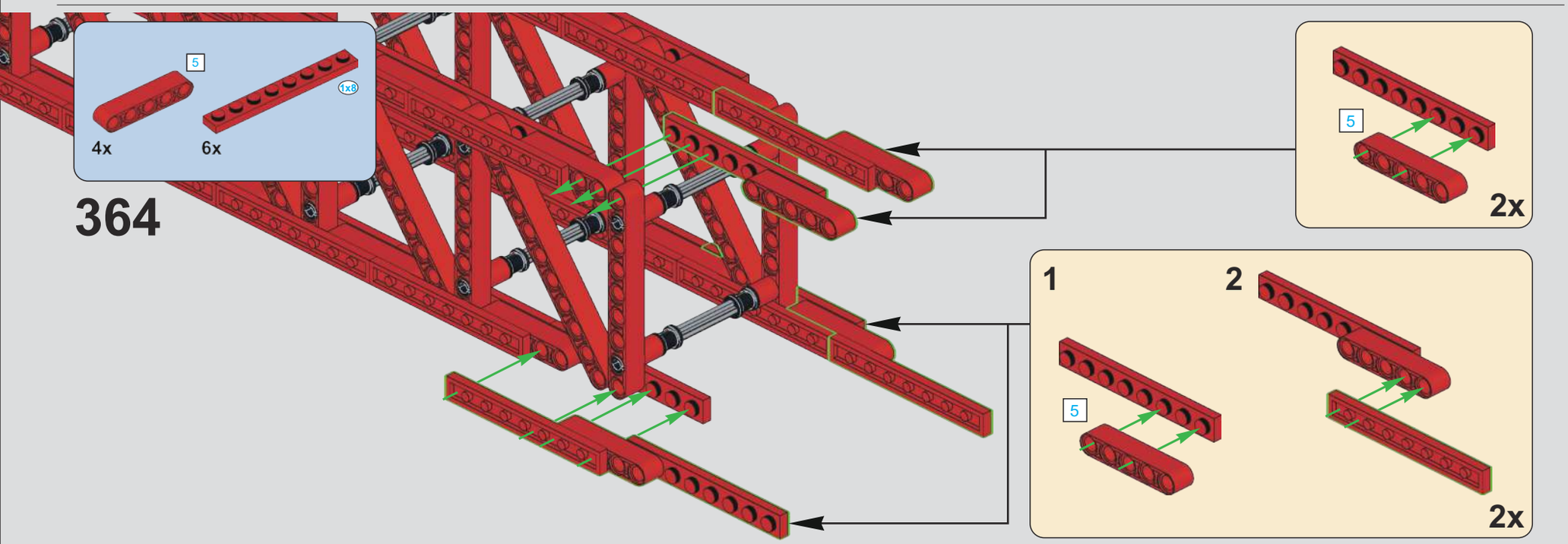
364
5
1x8
4x
6x
5
2x
1
2
5
2x

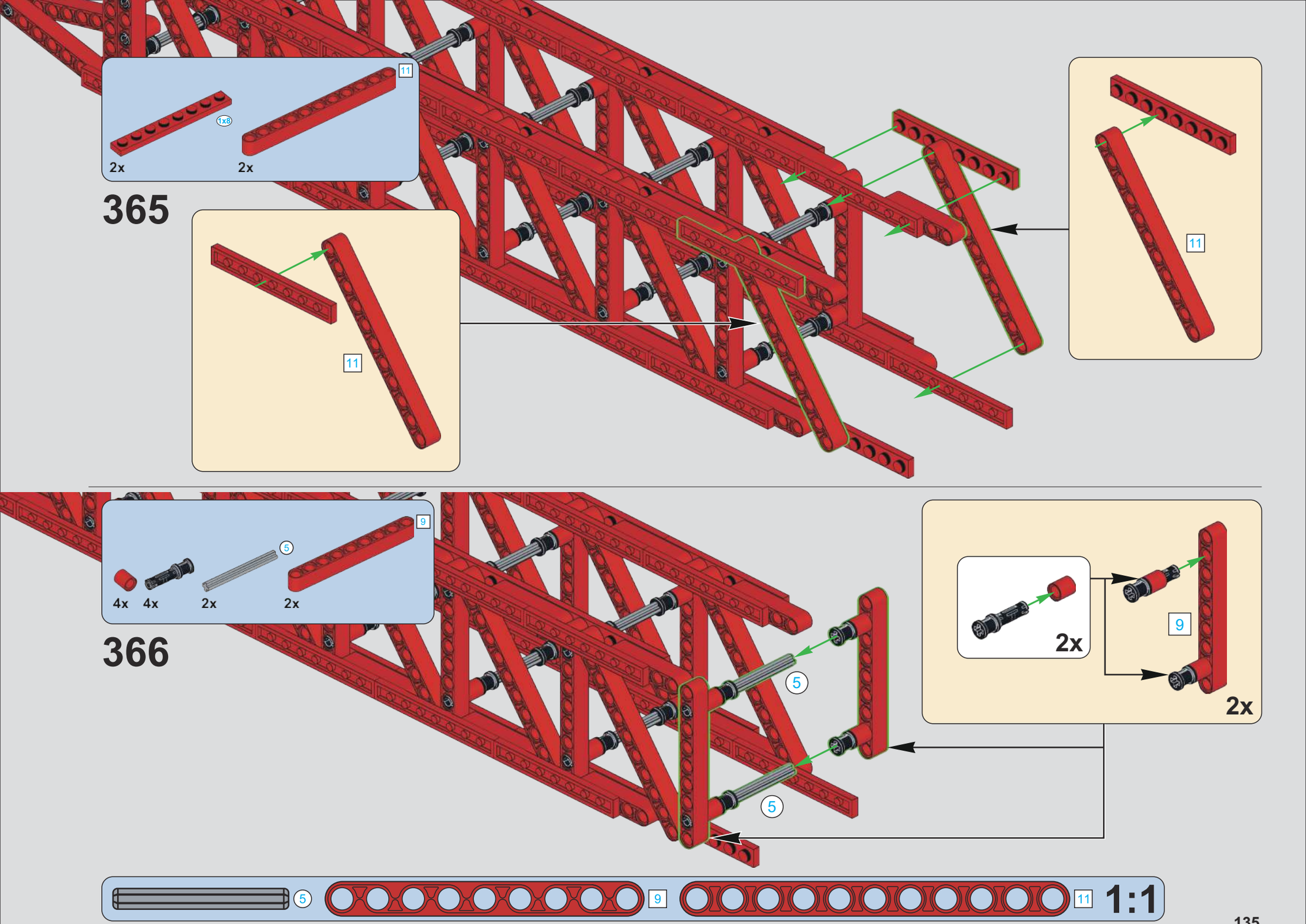
365
11
1x8
2x
2x
11
11
366
9
5
4x
4x
2x
2x
5
5
2x
9
2x
5
9
11
1:1

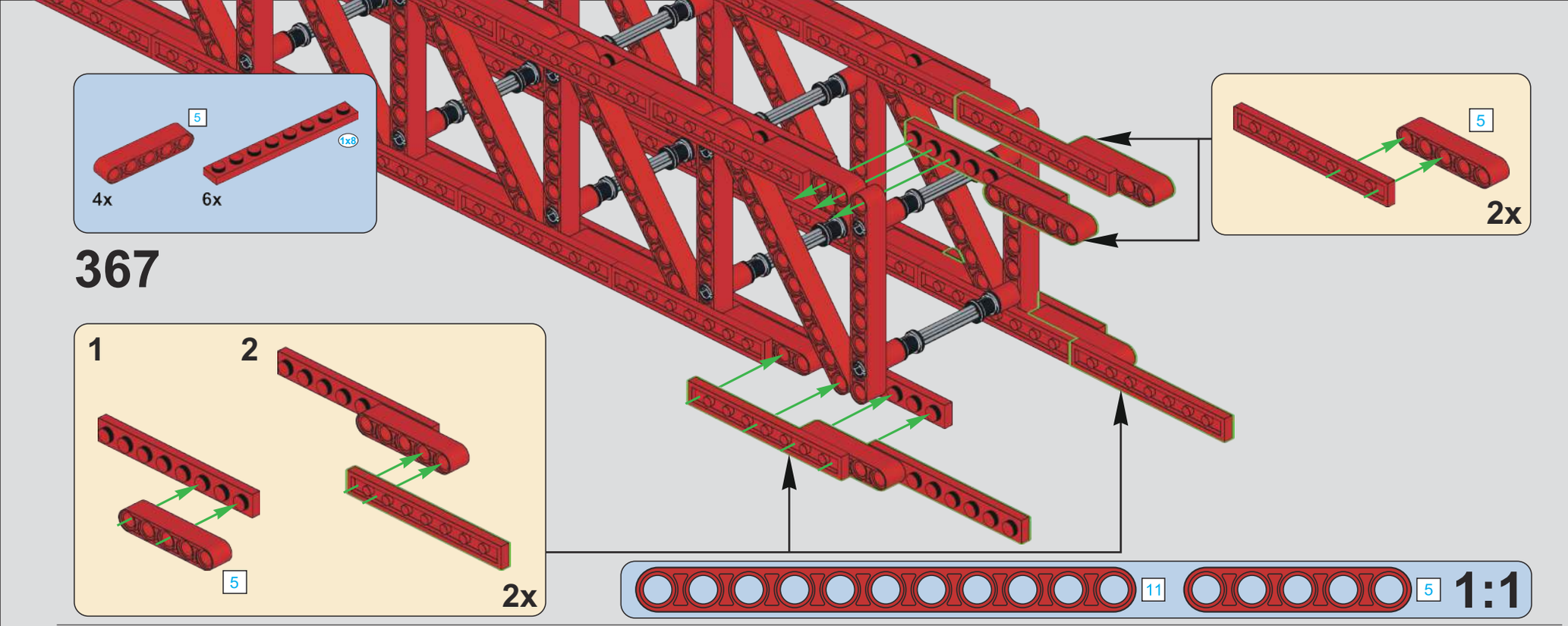
5
1x8
4x
6x
367
5
2x
1
2
5
2x
11
5
1:1

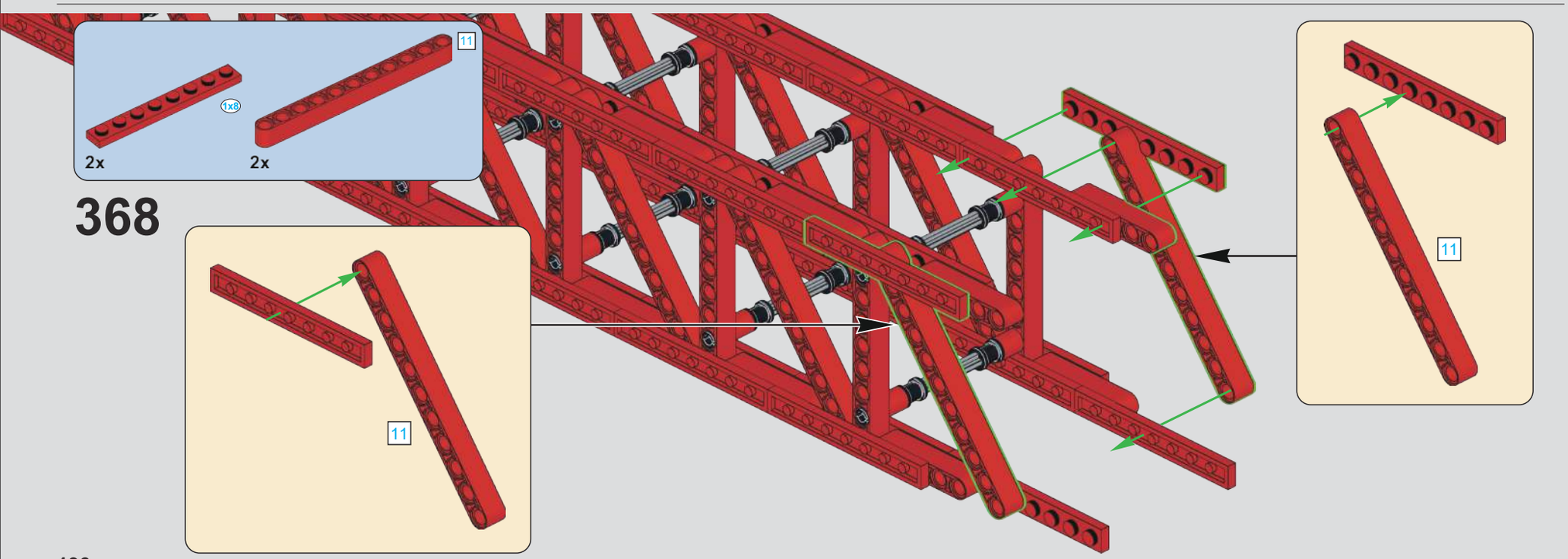
11
1x8
2x
2x
368
11
11

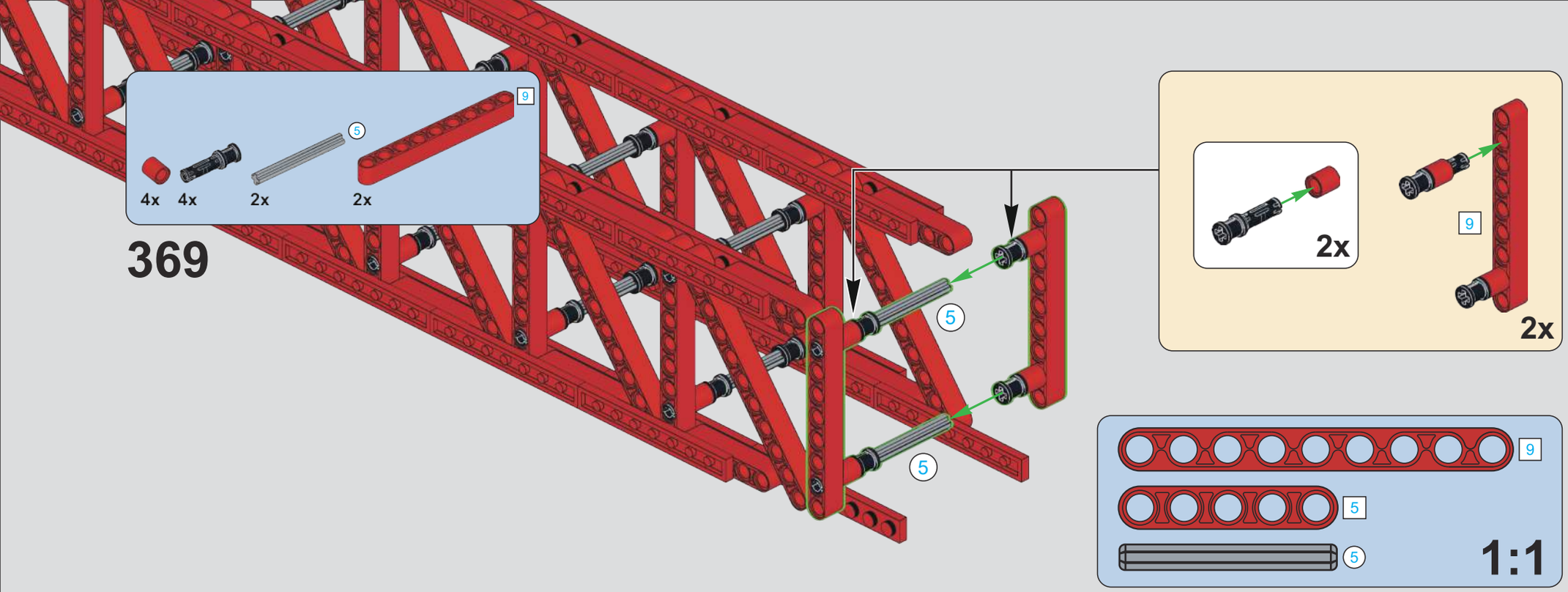
369
4x
4x
2x
5
2x
9
5
5
5
2x
2x
9
9
5
5
1:1

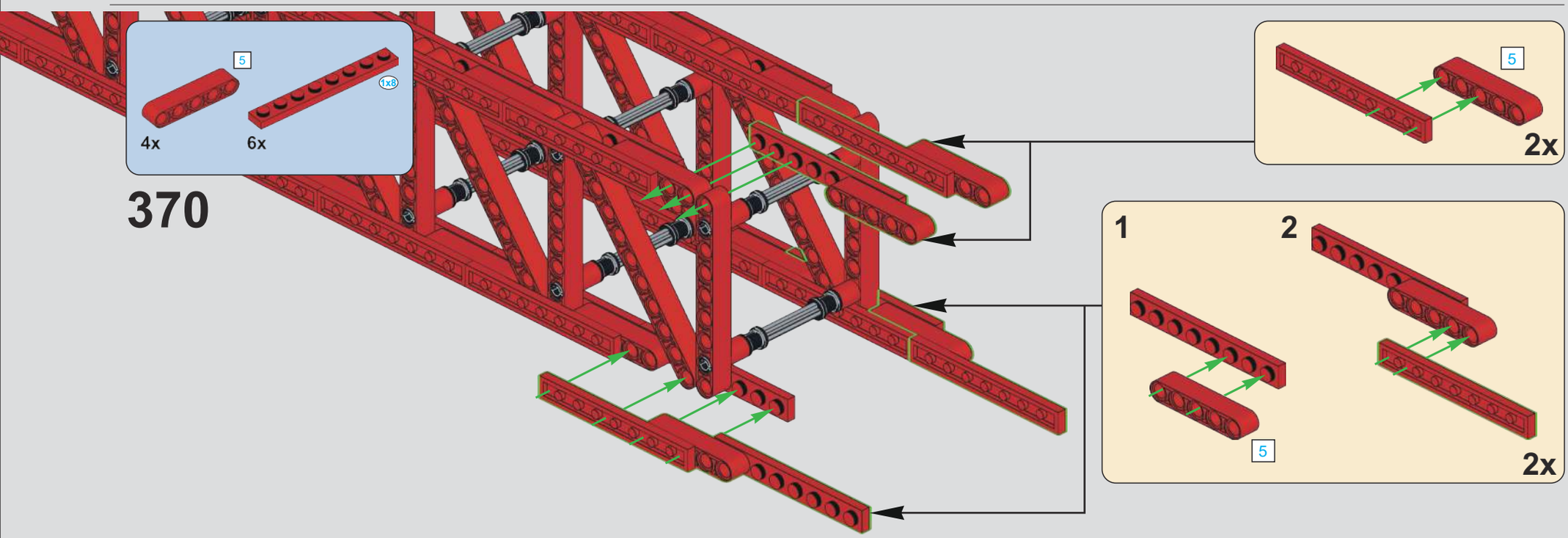
370
5
4x
6x
1x8
5
2x
1
2
5
2x

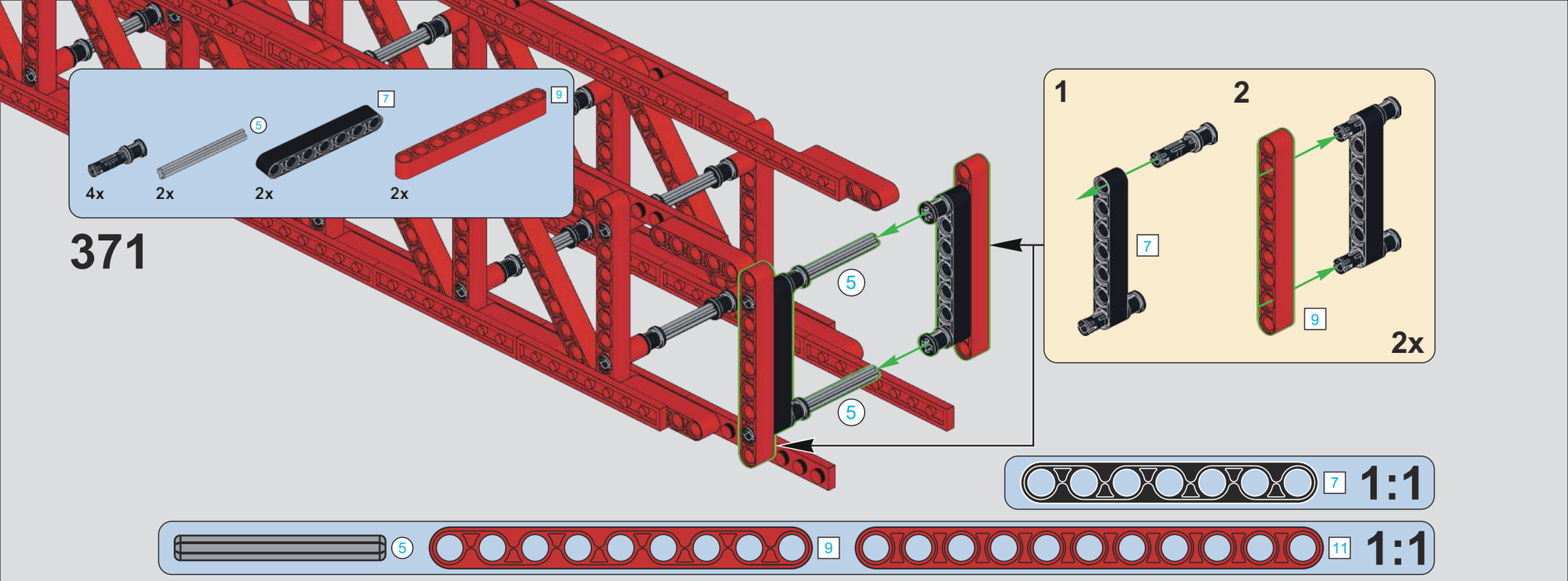
4x
5
2x
7
2x
9
2x
371
5
5
1
2
7
9
2x
7
1:1
5
9
11
1:1

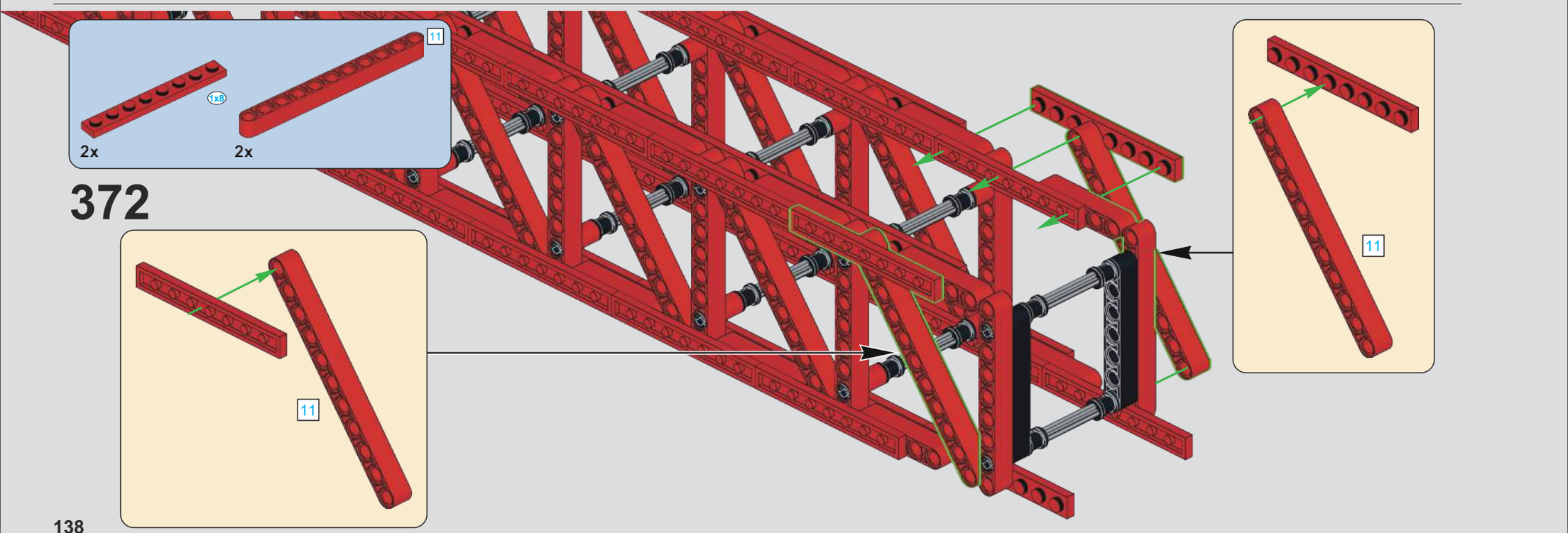
11
1x8
2x
2x
372
11
11

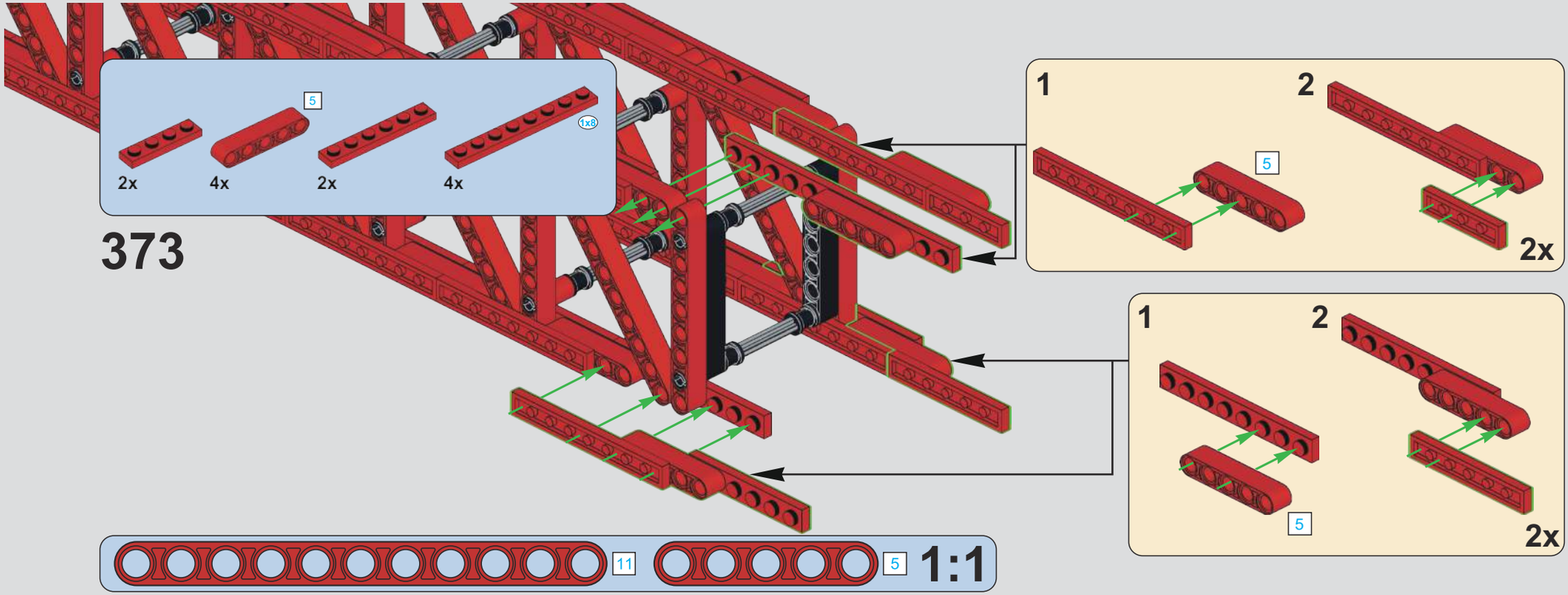
373
5
1x8
2x
4x
2x
4x
1
2
5
2x
1
2
5
2x
11
5
1:1

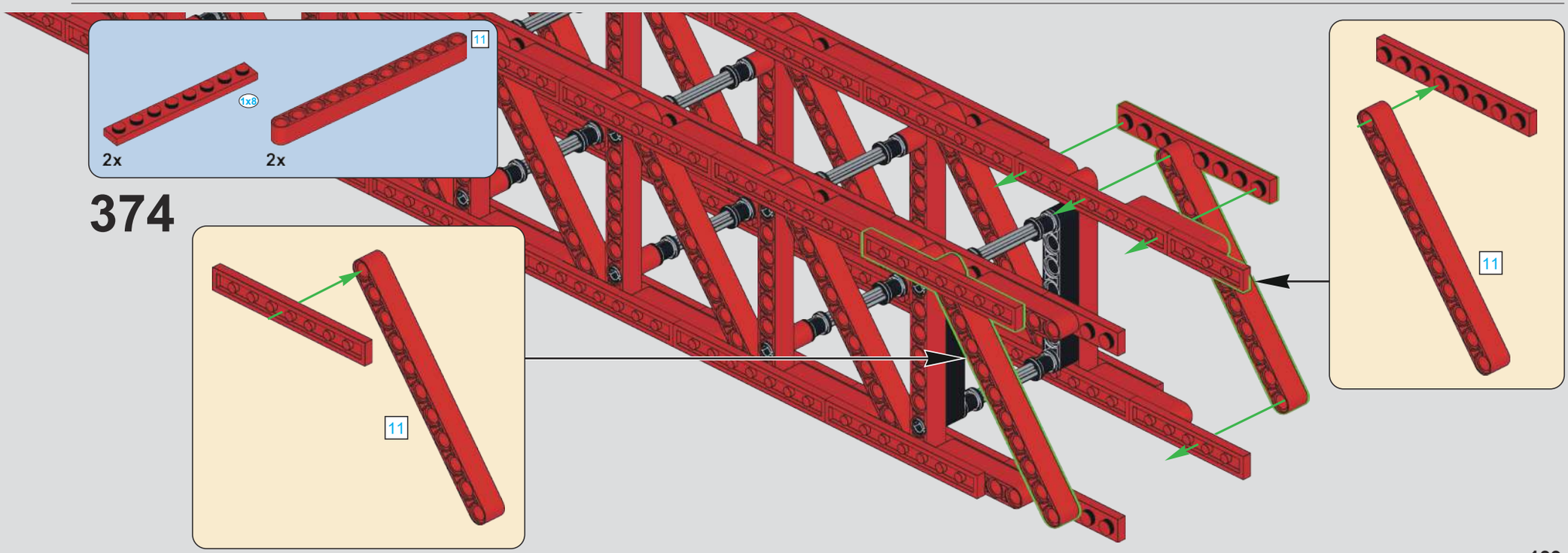
374
11
1x8
2x
2x
11
11

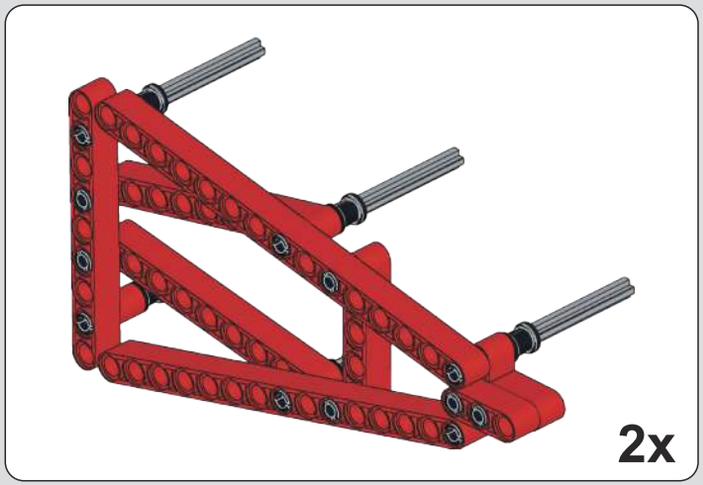

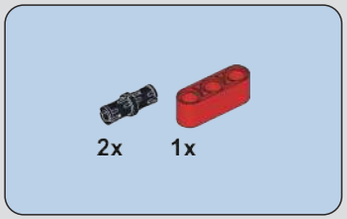

375

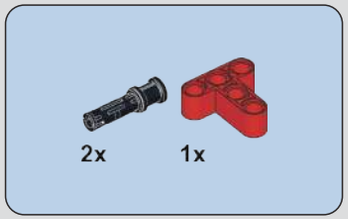

376

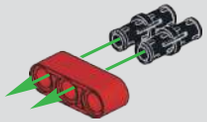

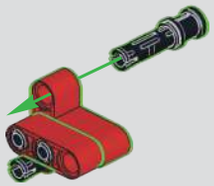

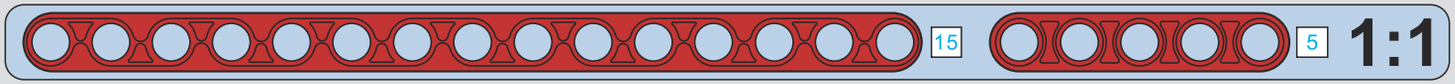

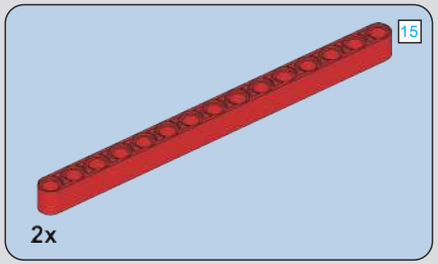

377

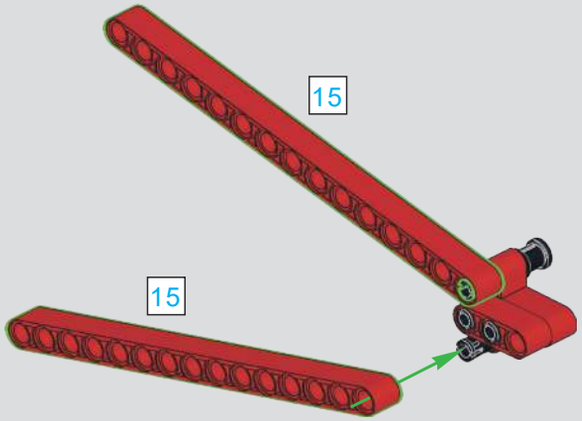

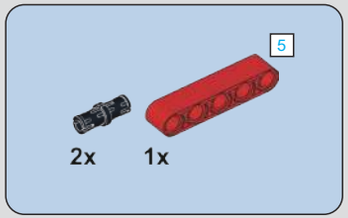

378

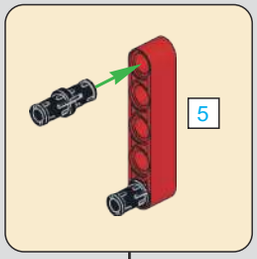

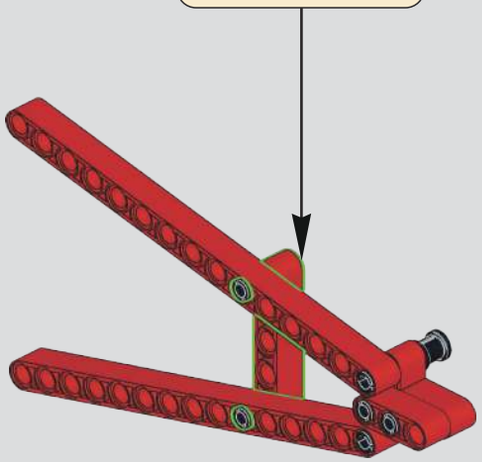

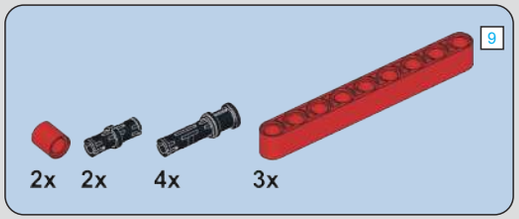

379

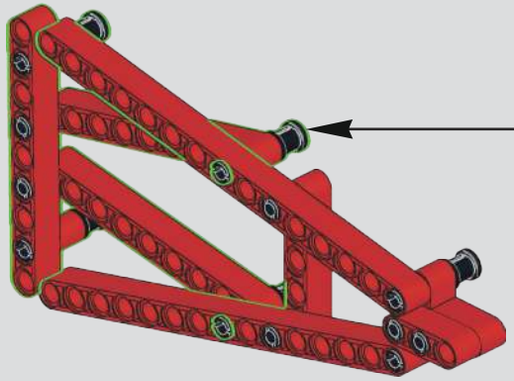

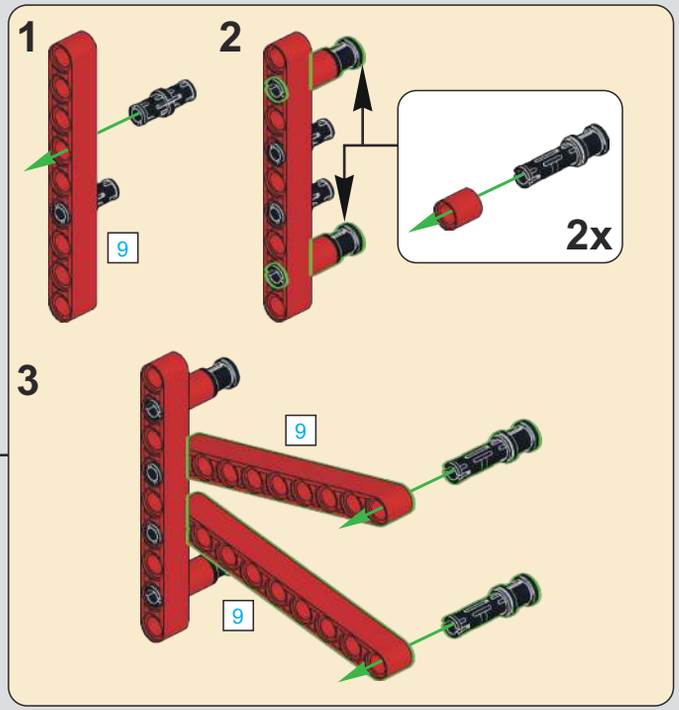

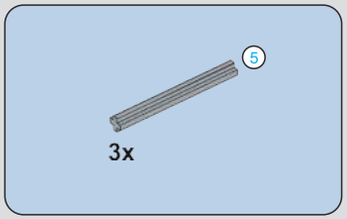

380

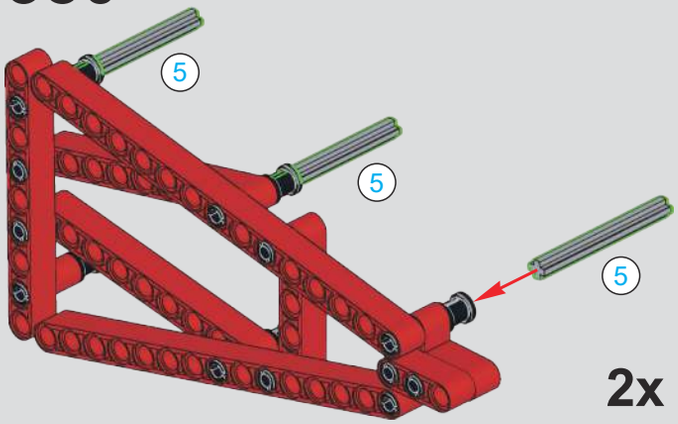

381

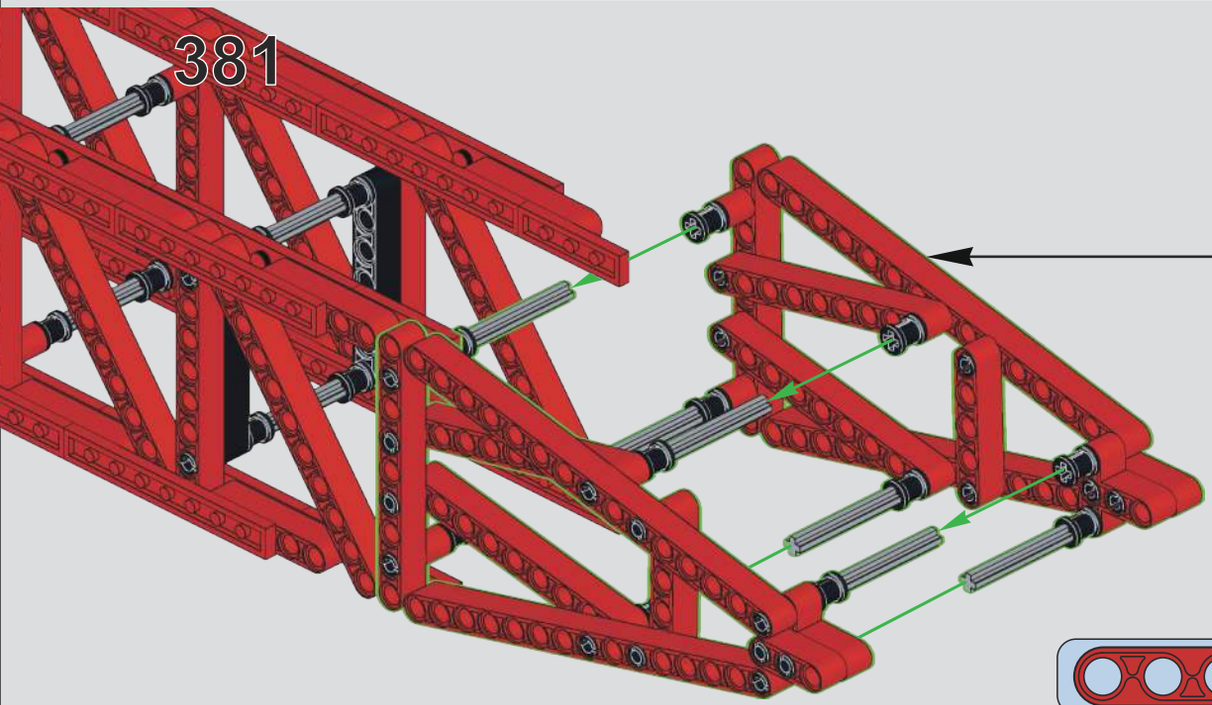

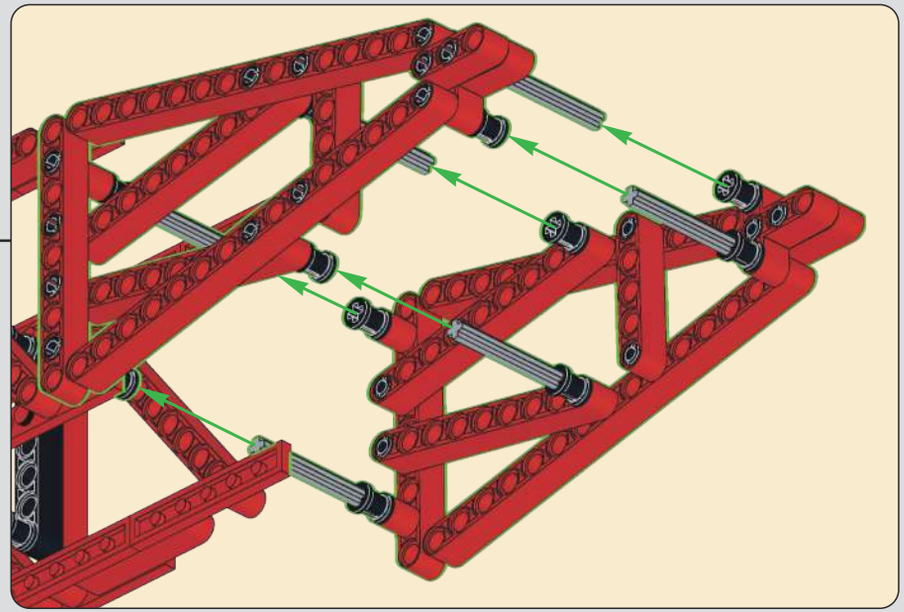

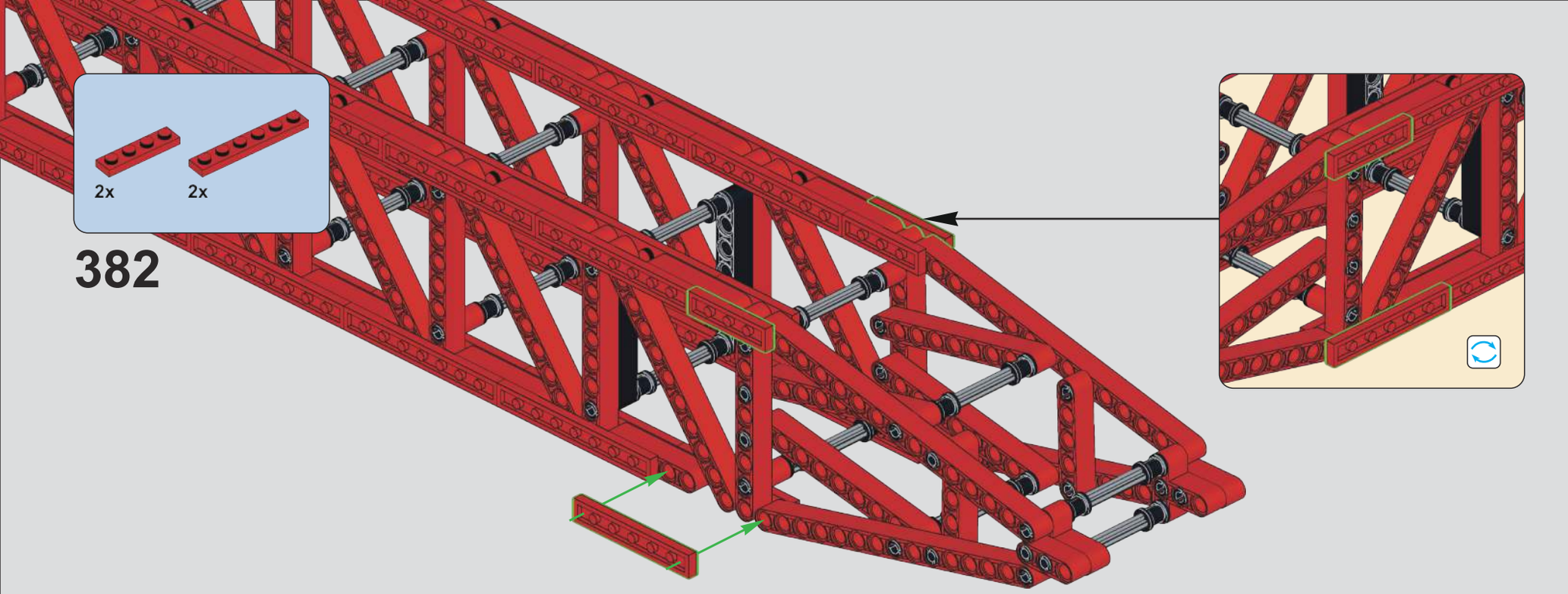
2x
2x
382

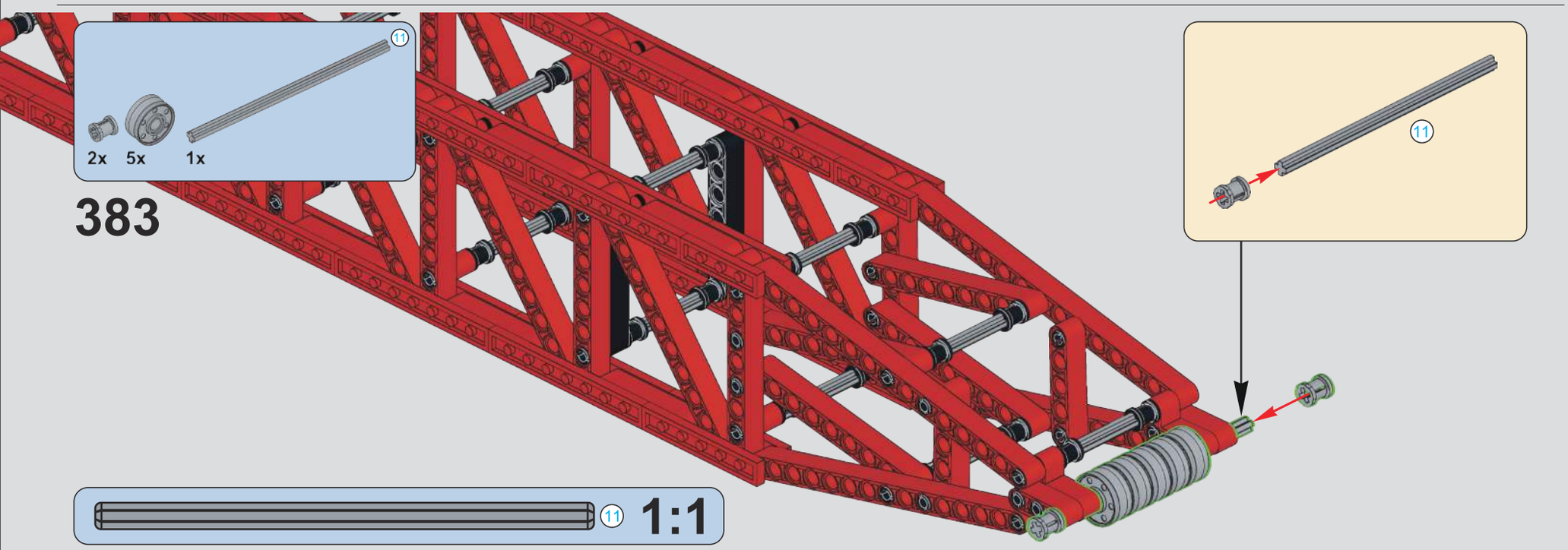
11
2x
5x
1x
383
11
11
1:1

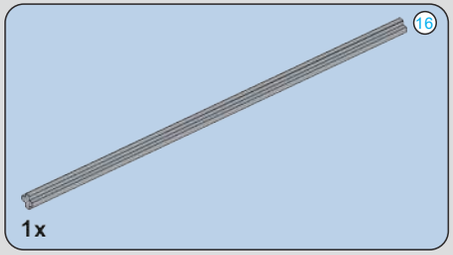

384

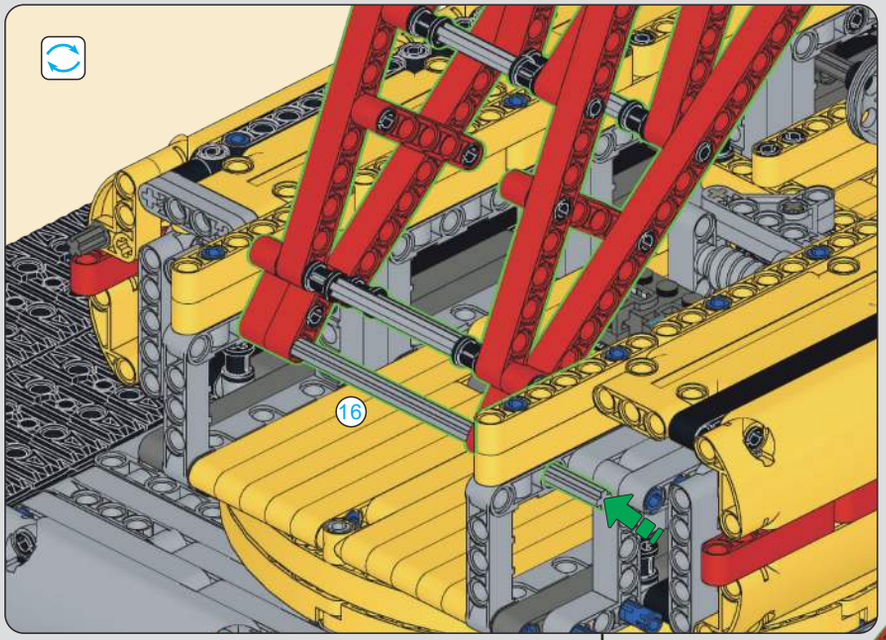

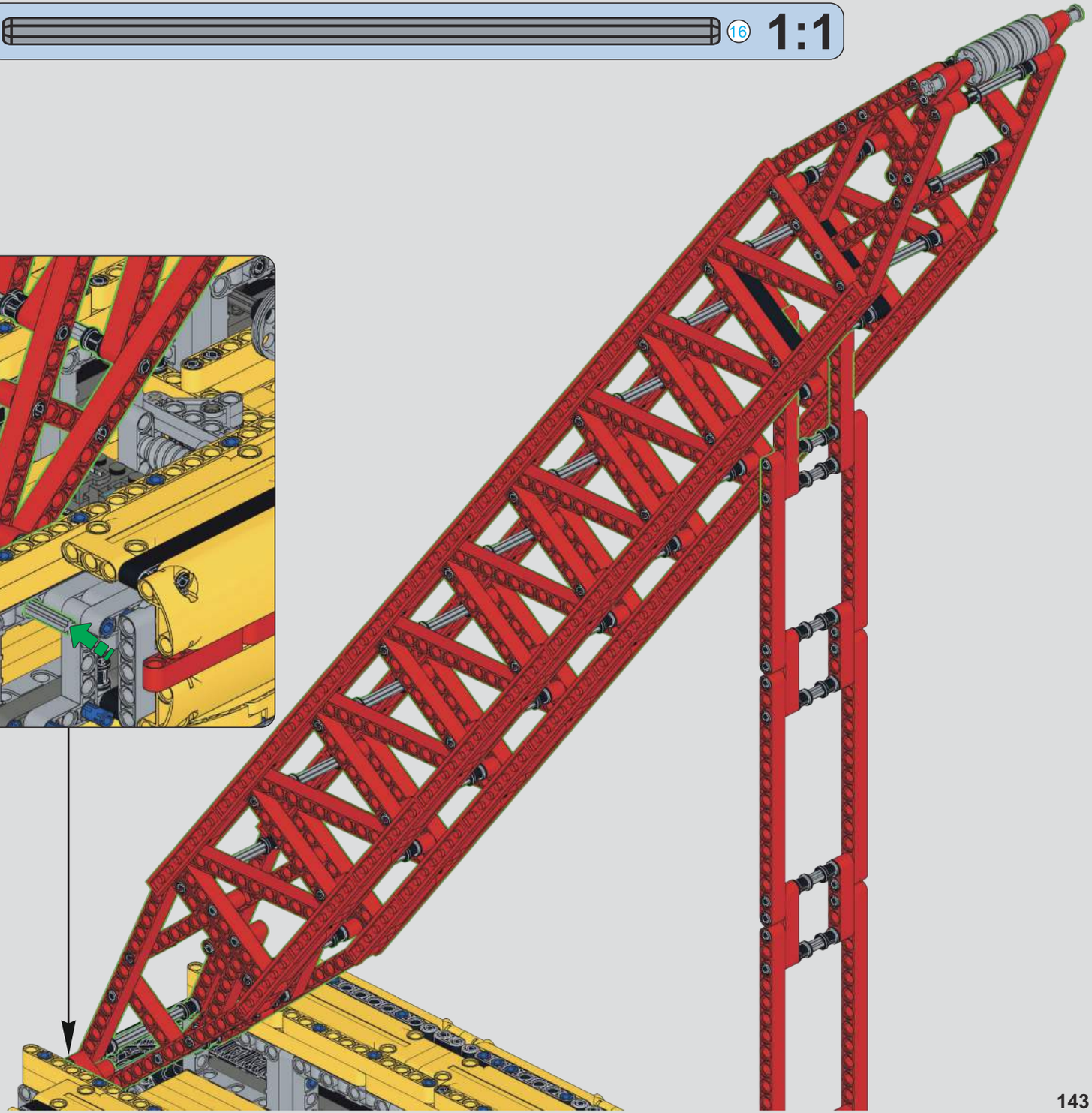

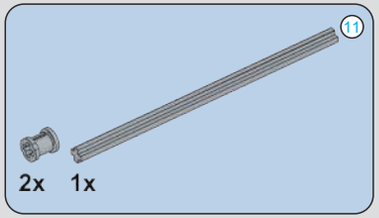

385

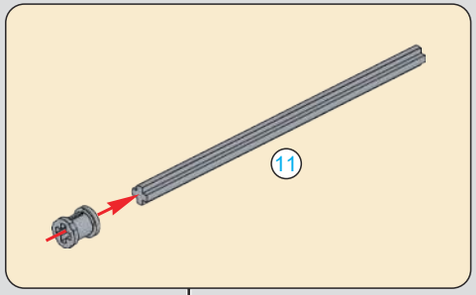

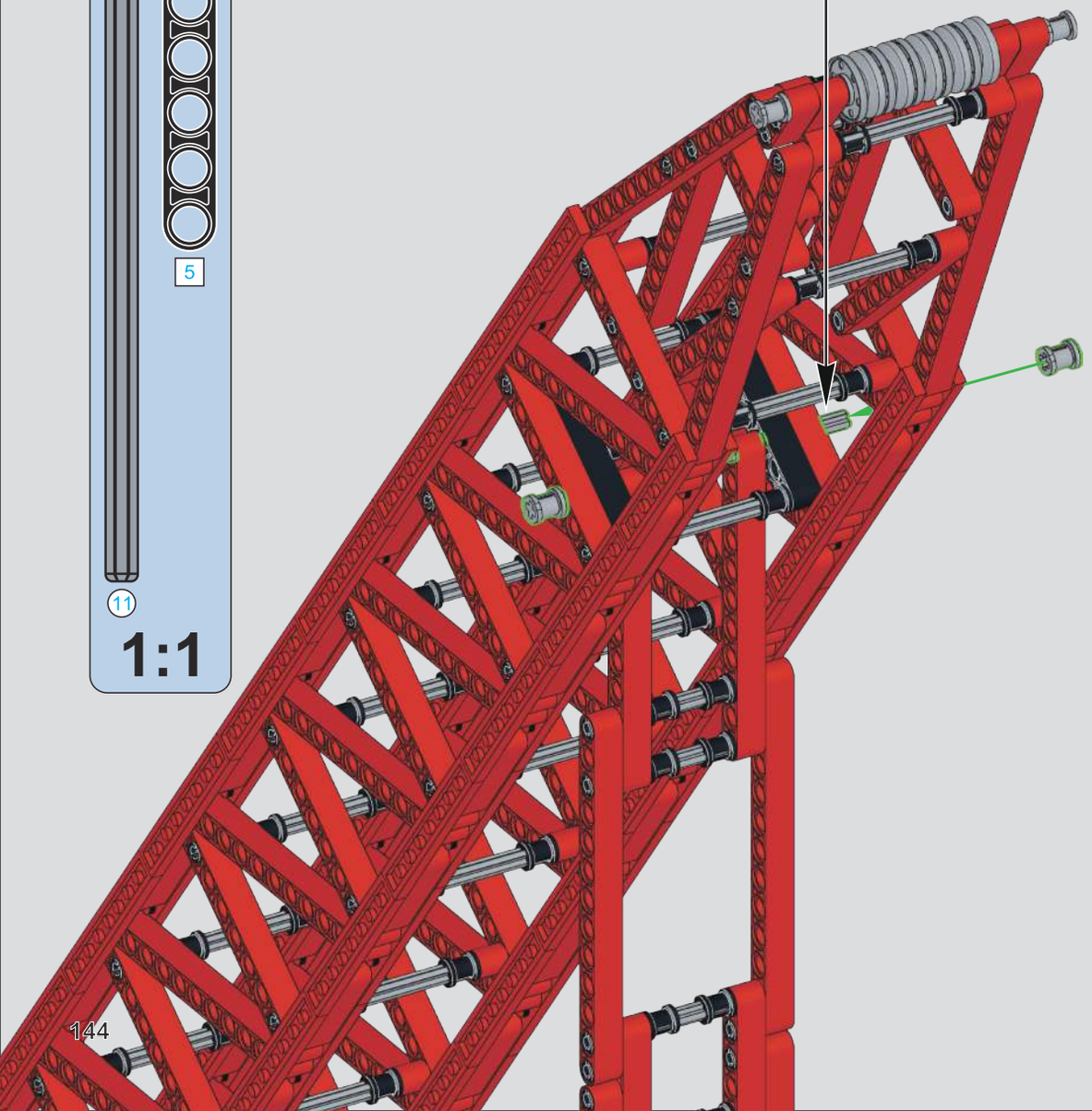

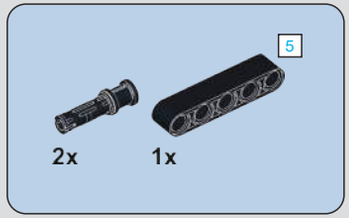

386

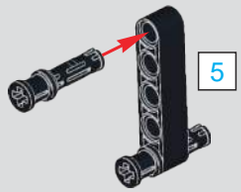

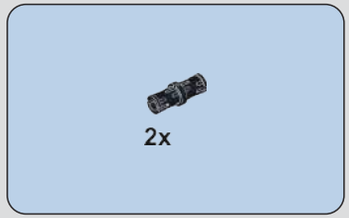

387

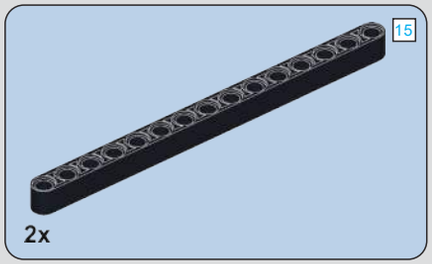

388

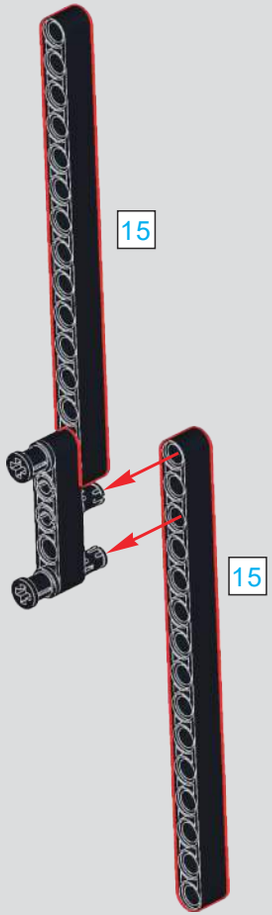

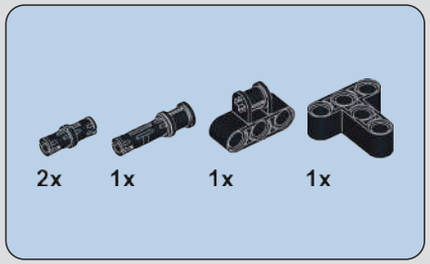

389

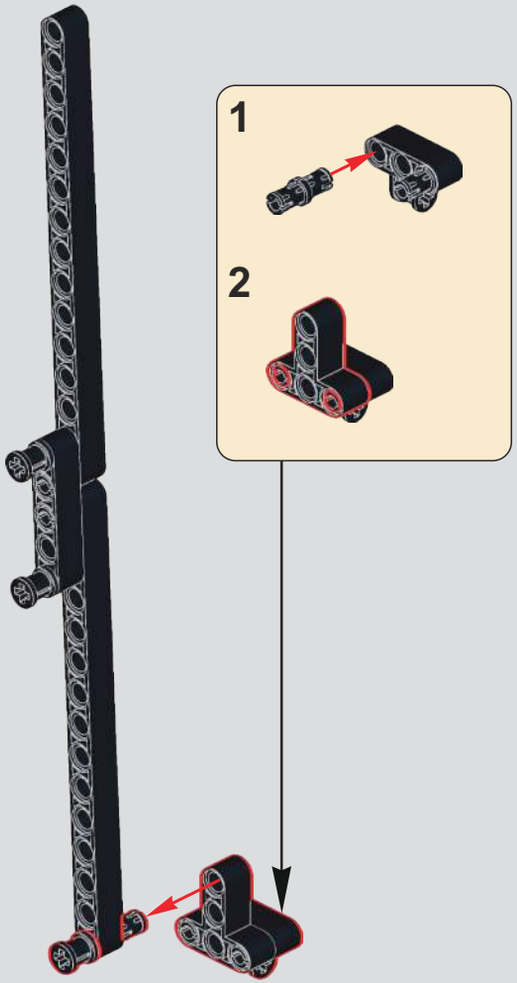

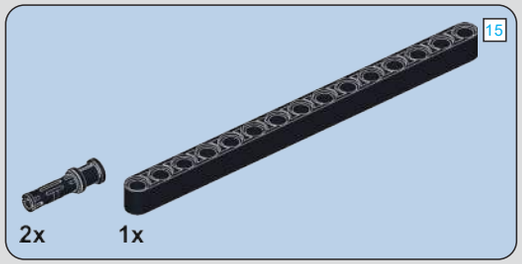

390

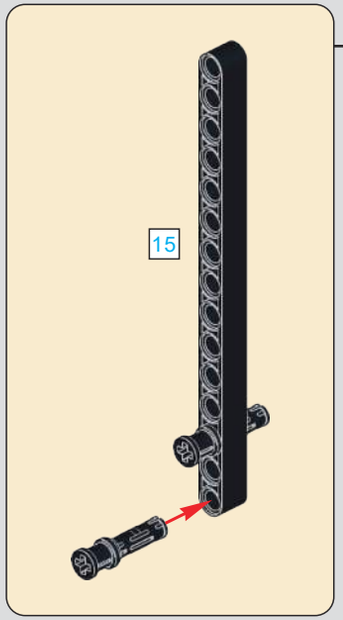

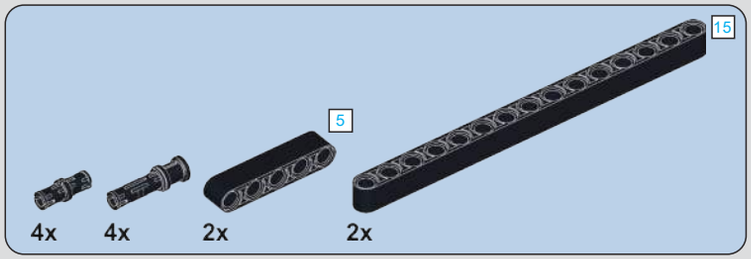

391

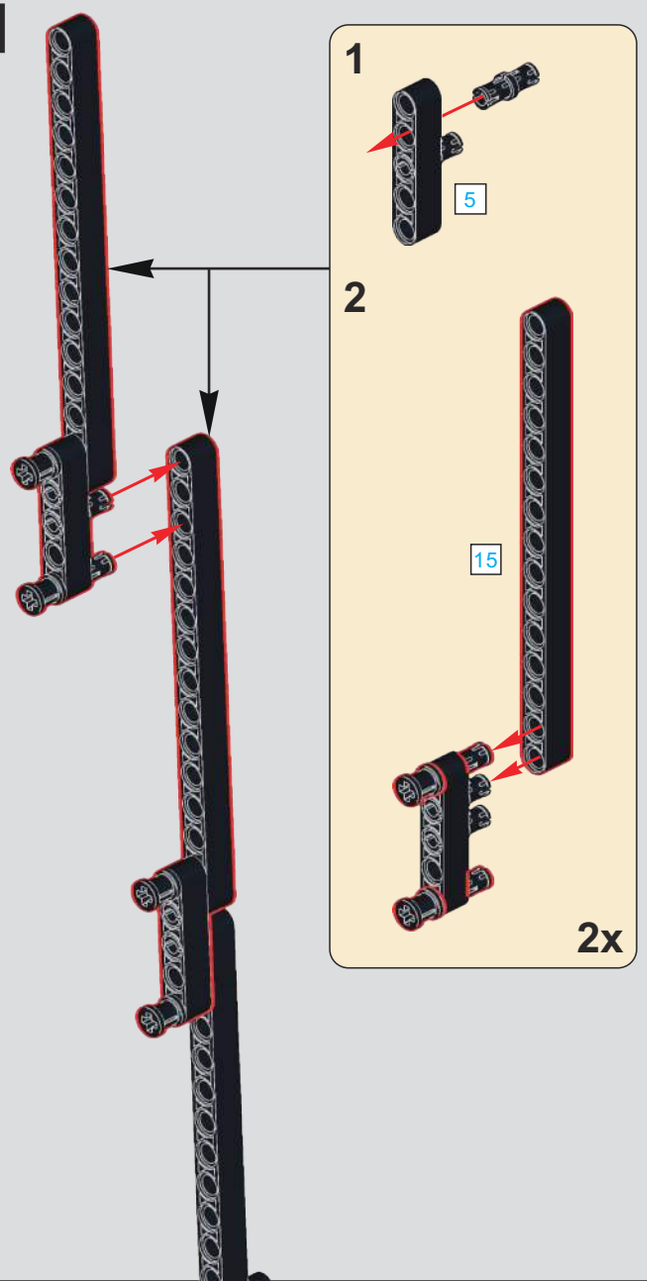

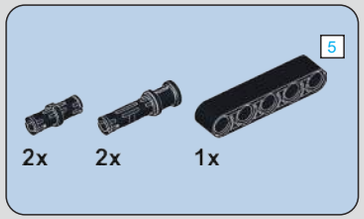

392

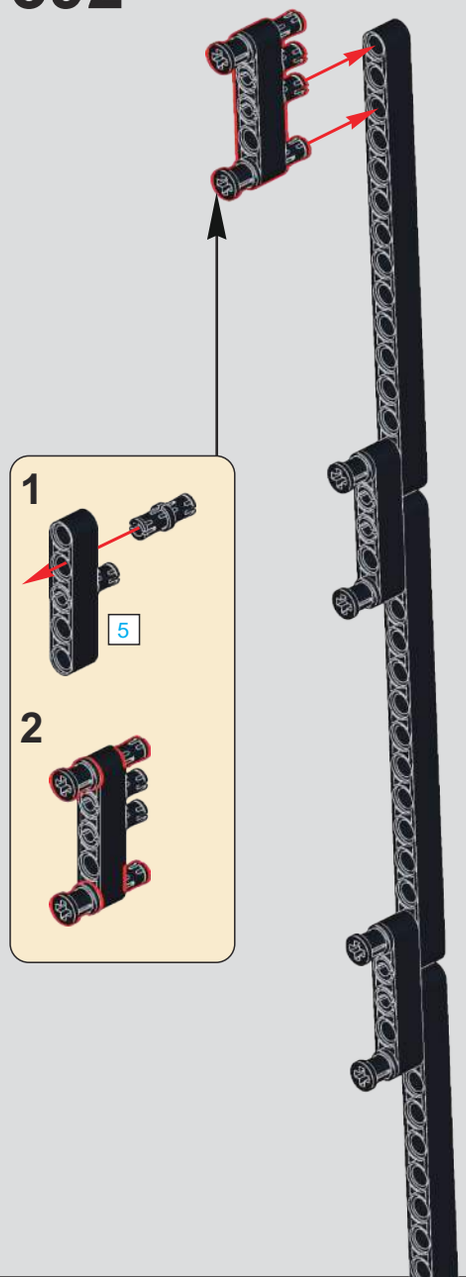

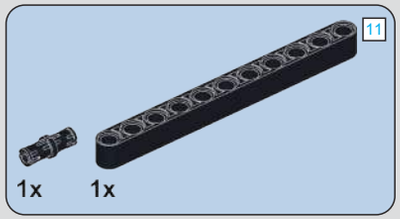

393

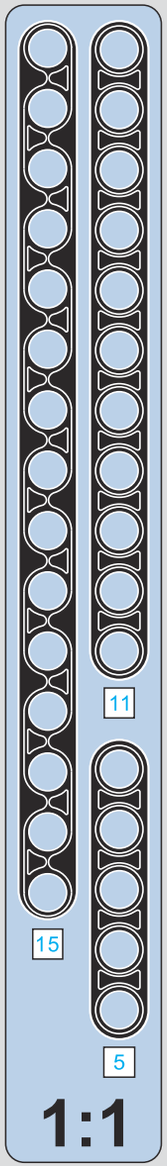

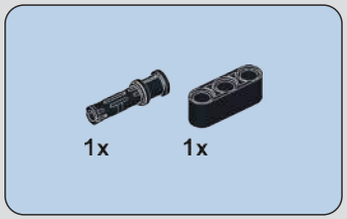

394

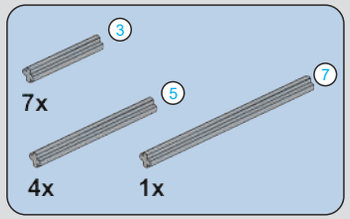

395

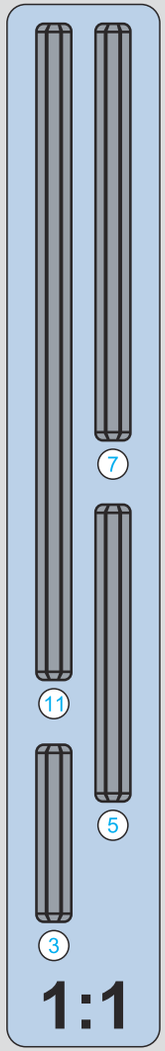

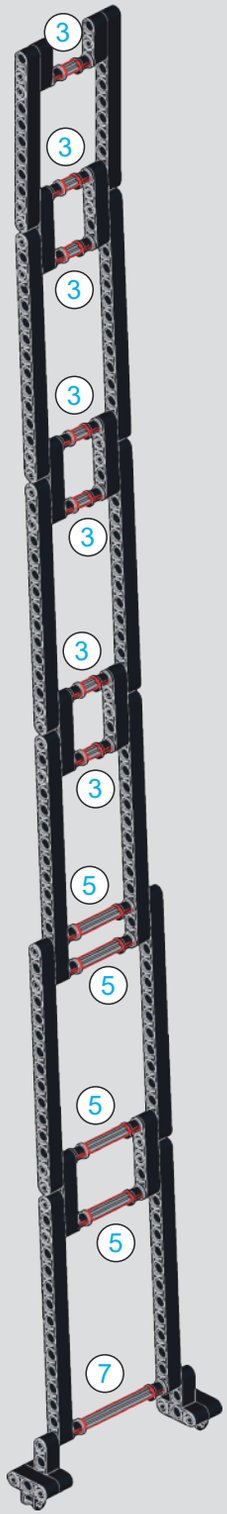

396

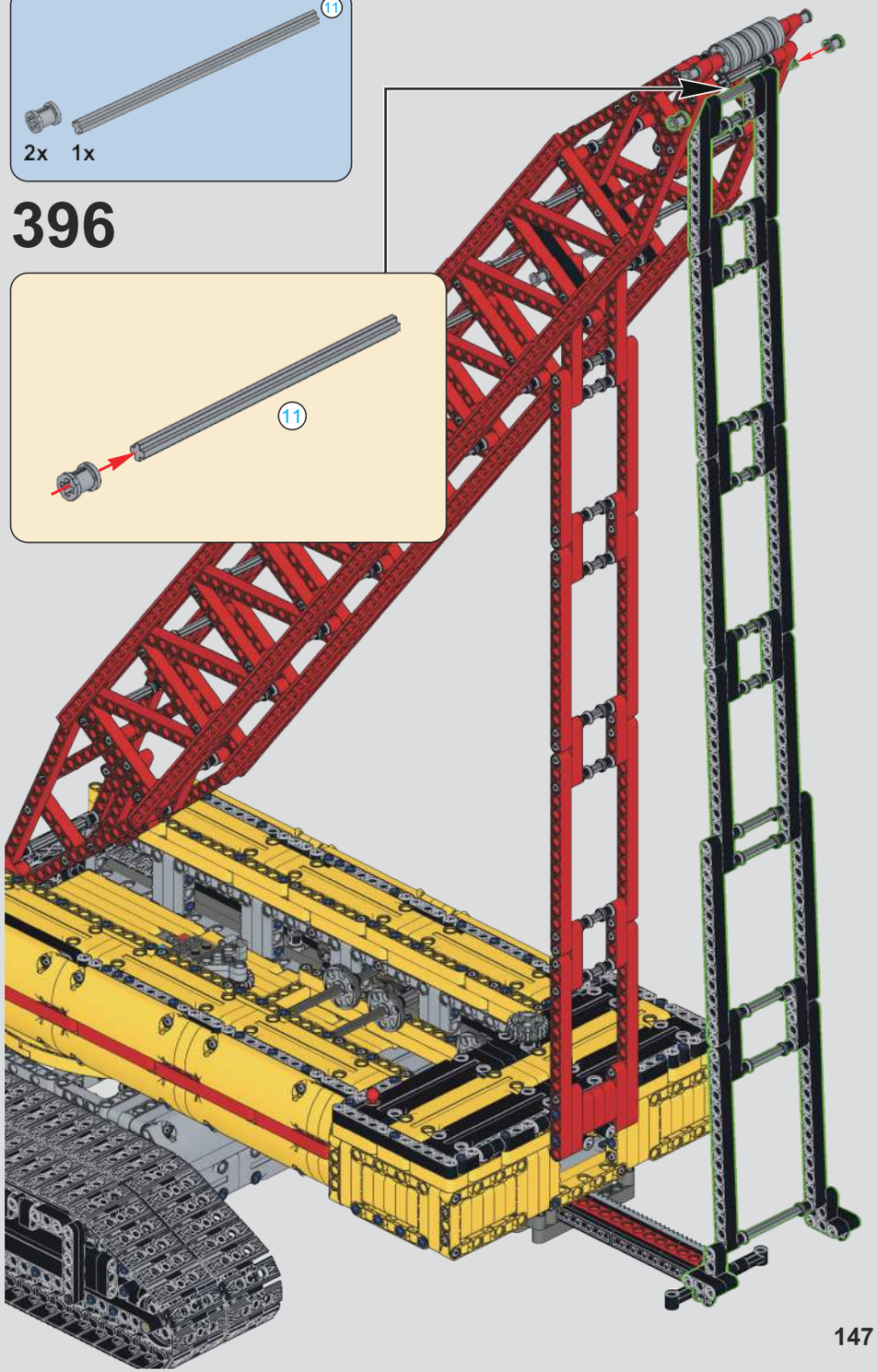

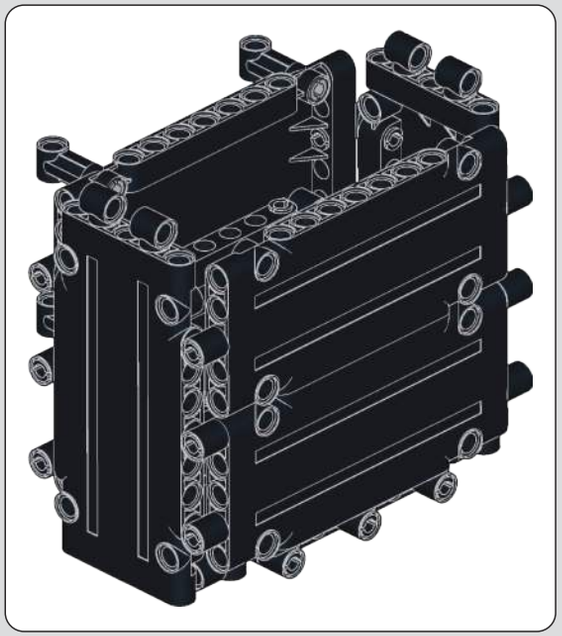

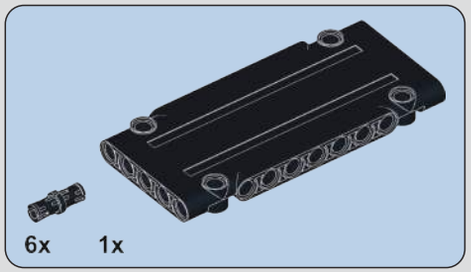

397

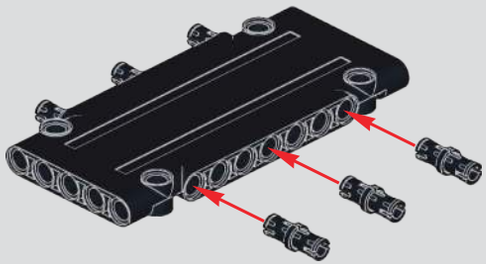

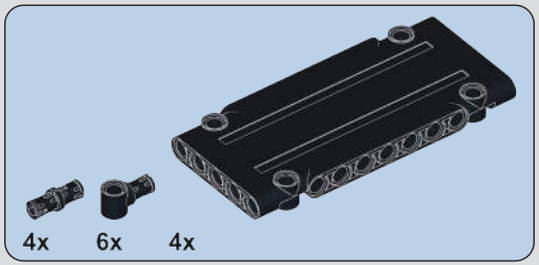

398

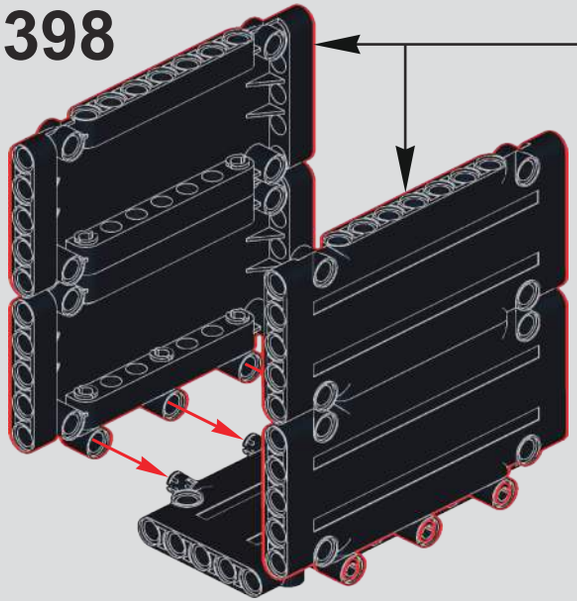

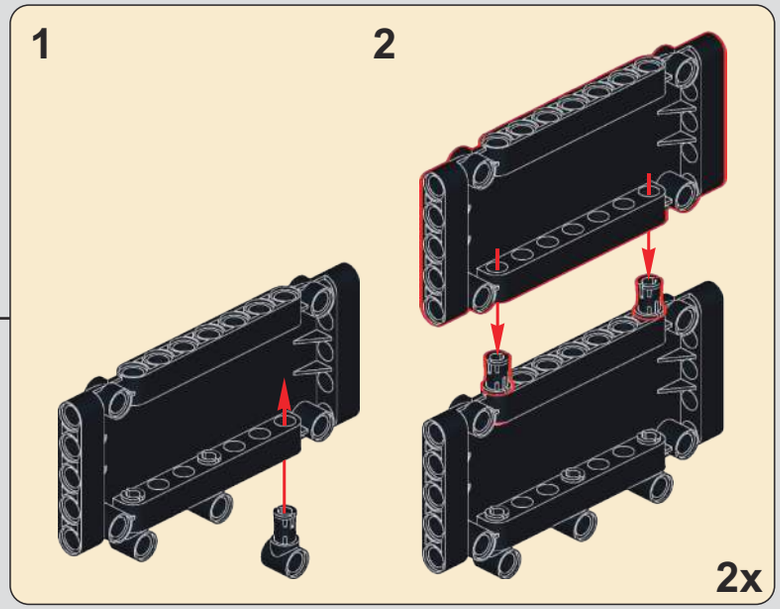

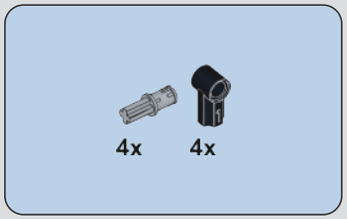

399

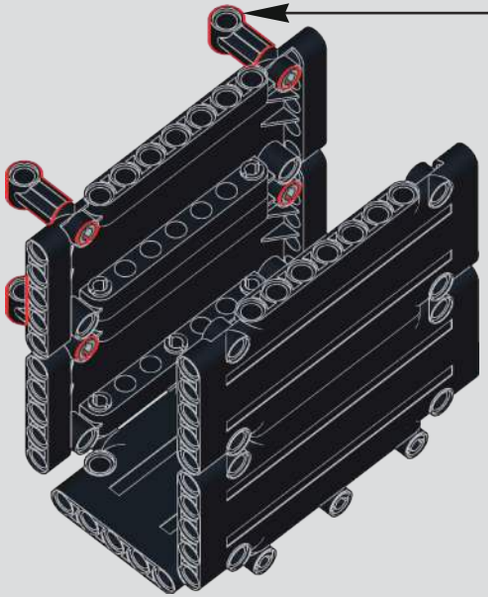

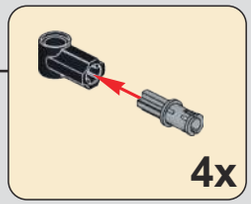

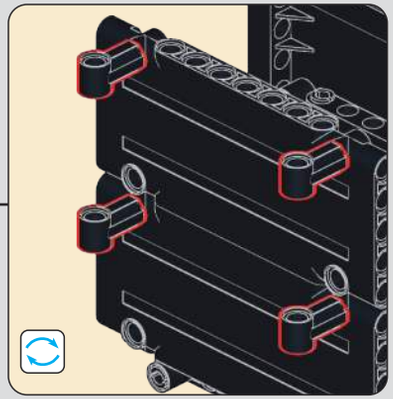

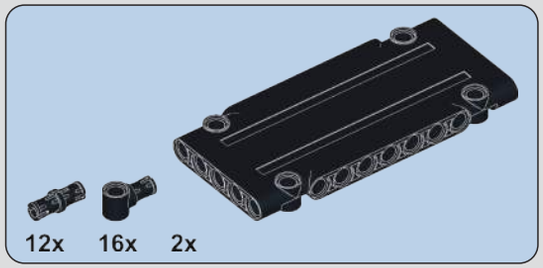

400

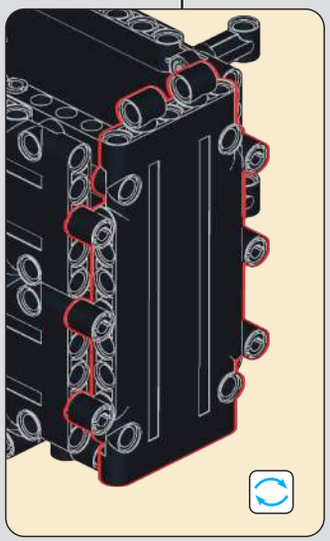

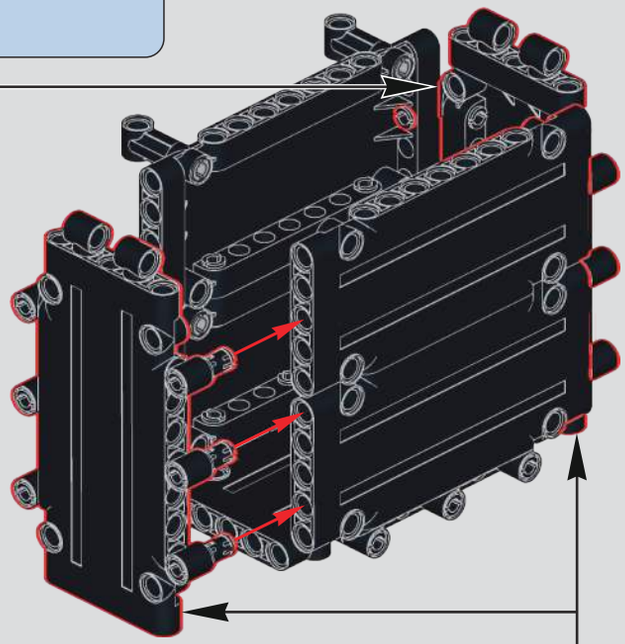

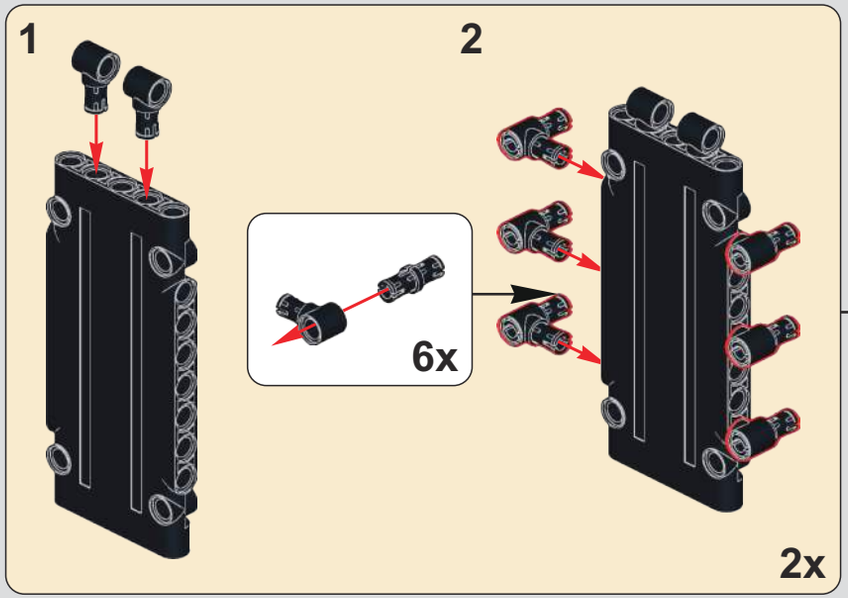

401

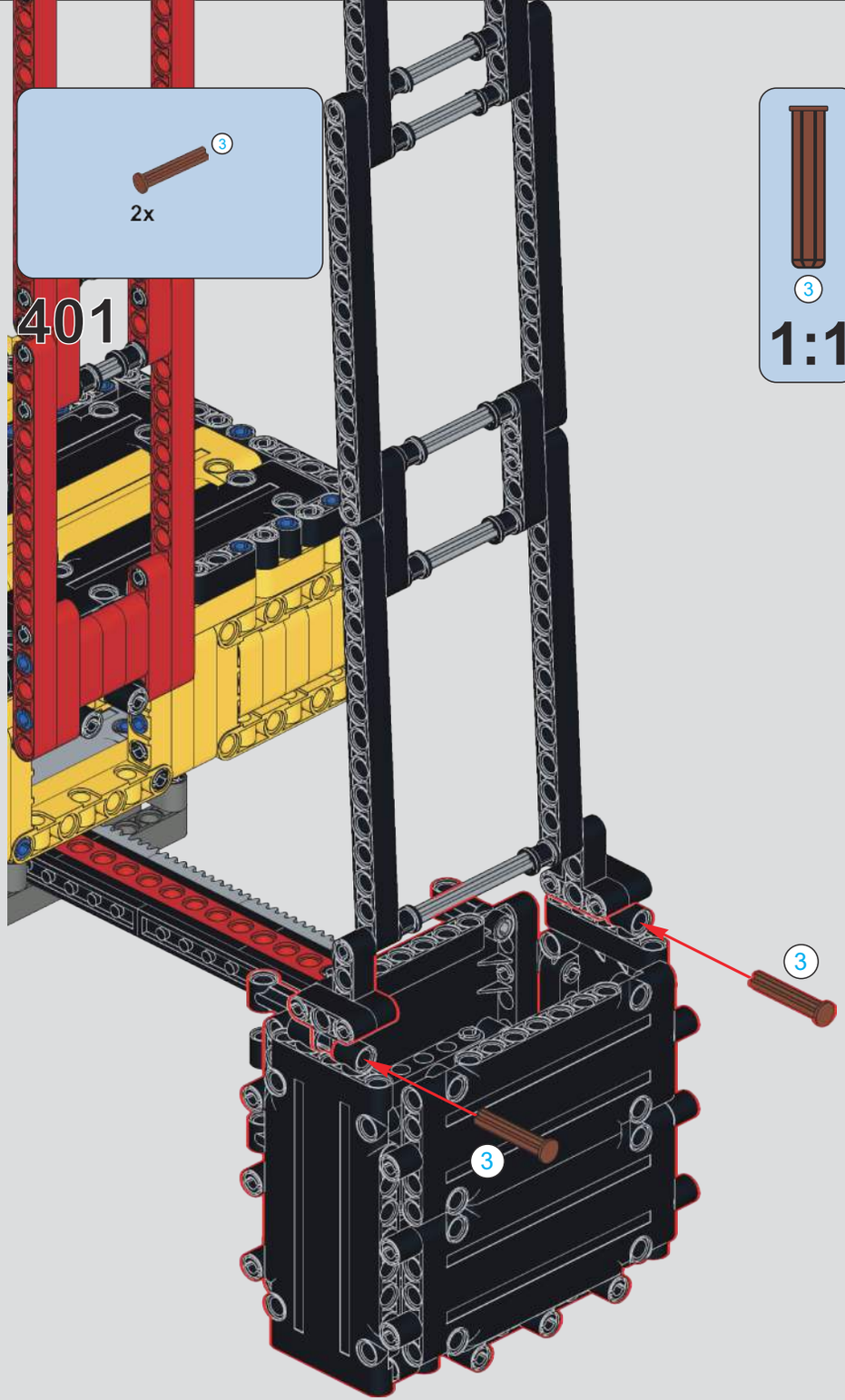

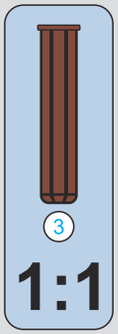

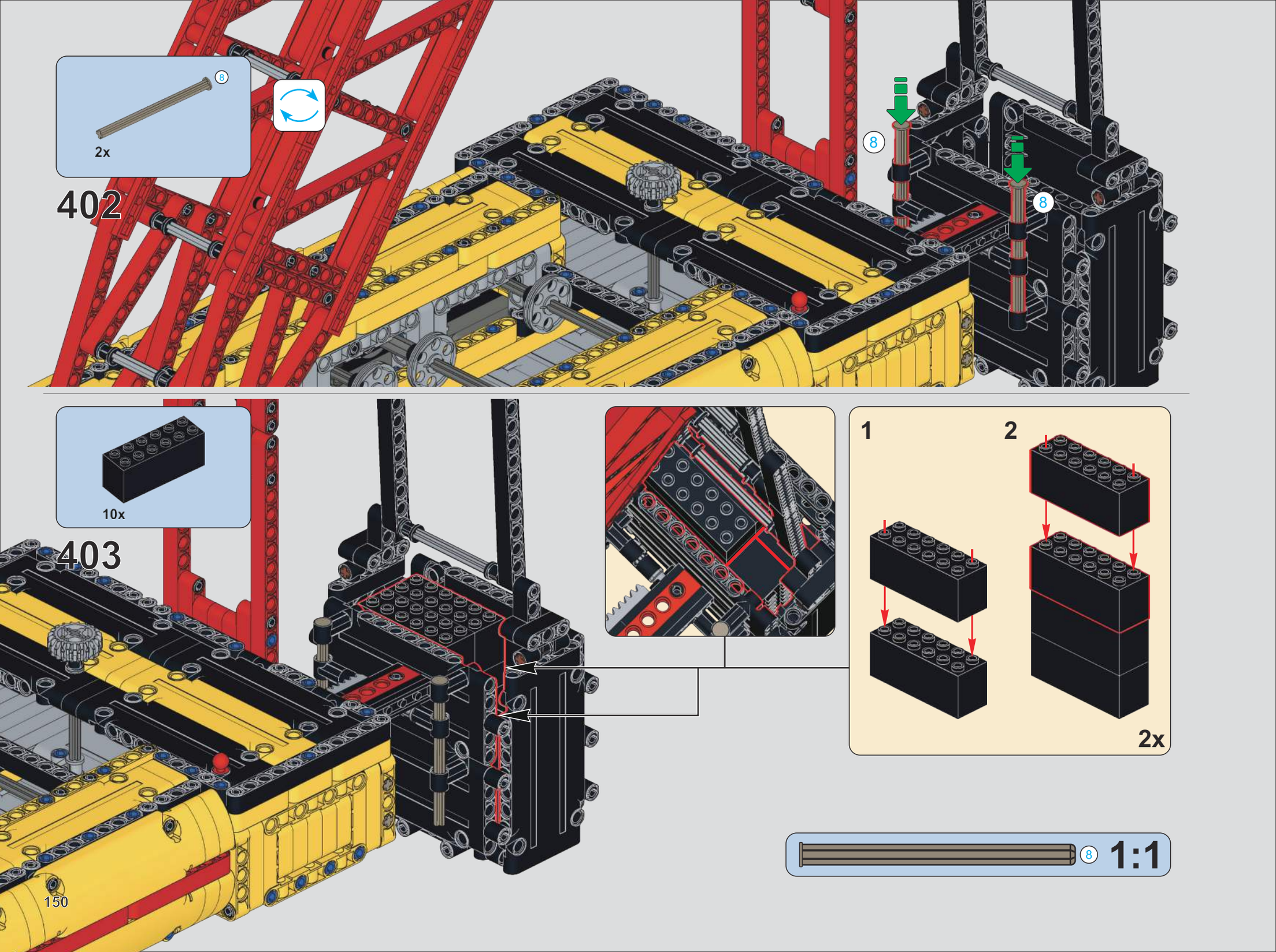
8
2x
402
8
8
10x
403
1
2
2x
8
1:1

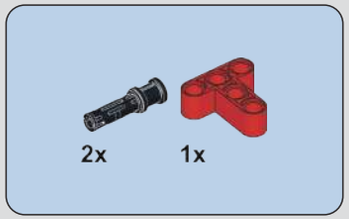

404

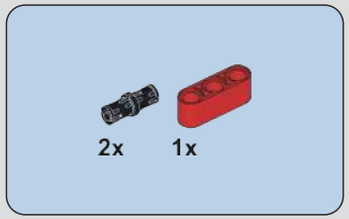

405

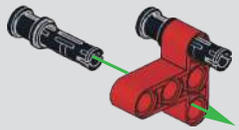

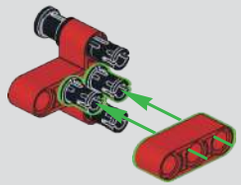

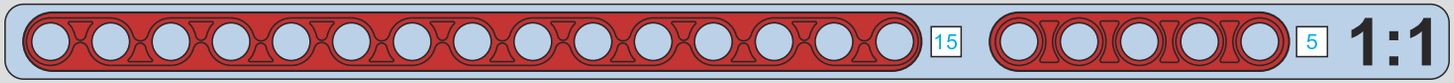

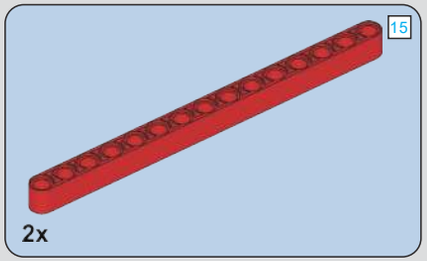

406

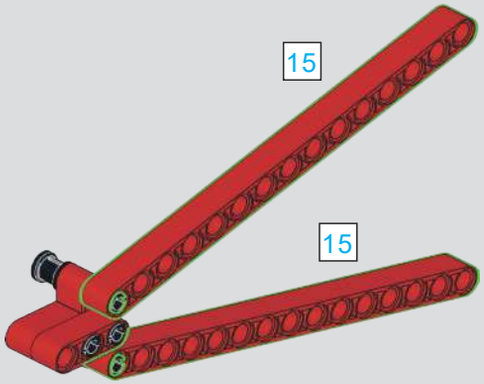

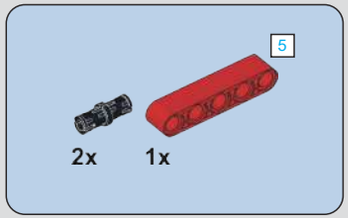

407

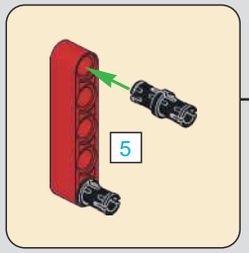

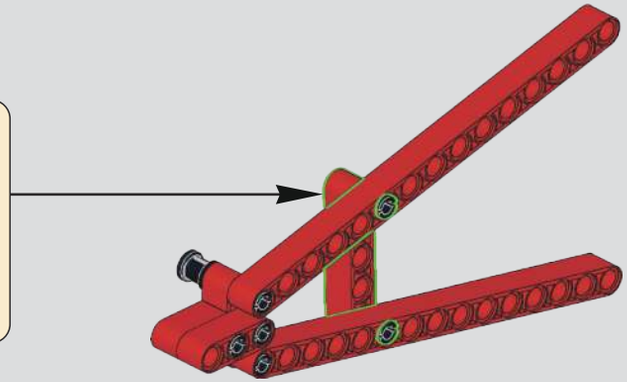

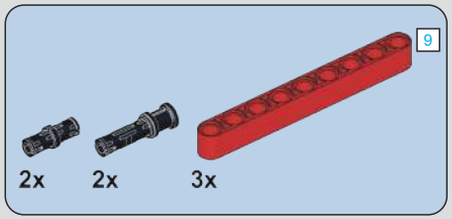

408

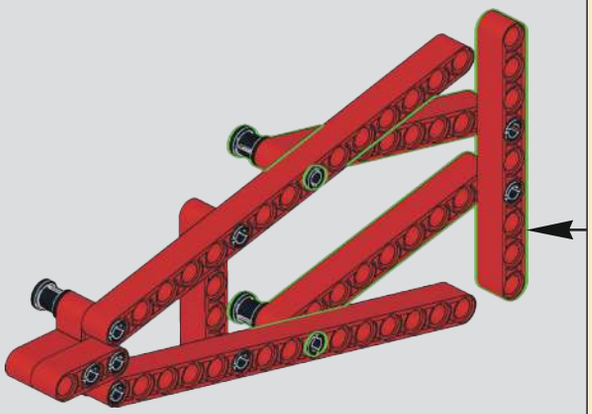

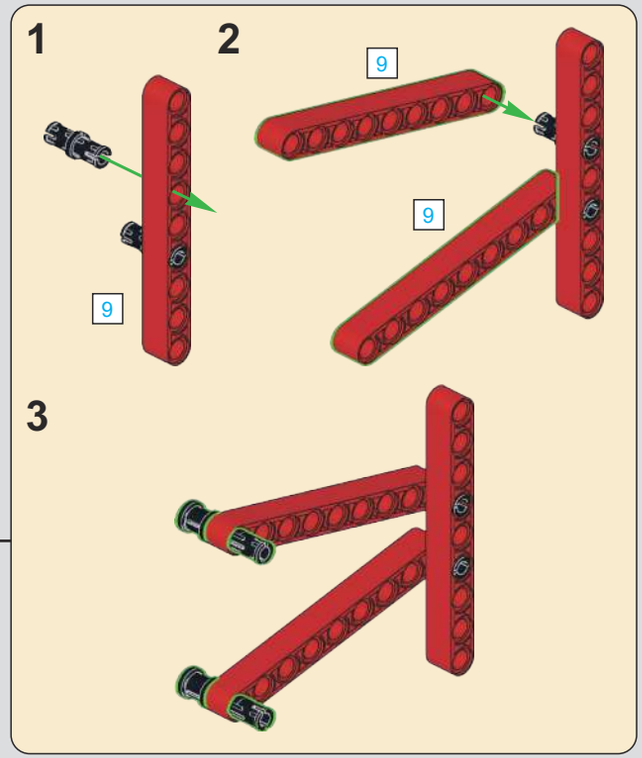

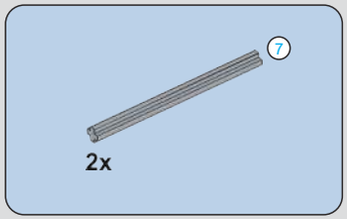

409

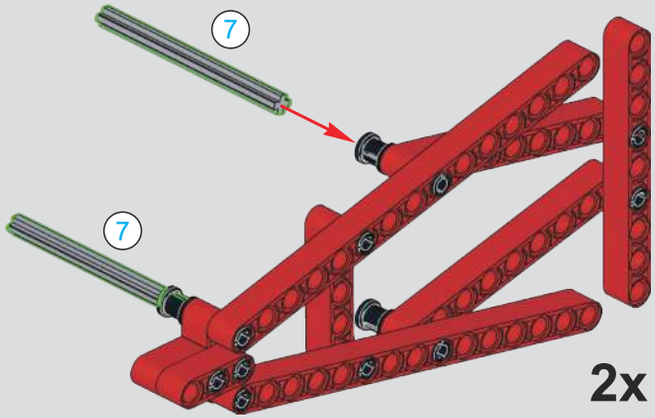

410

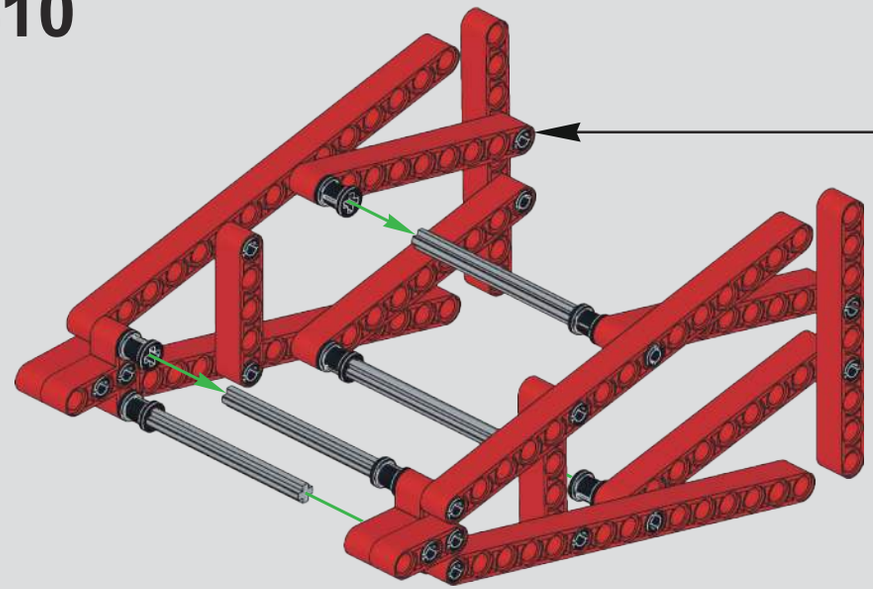

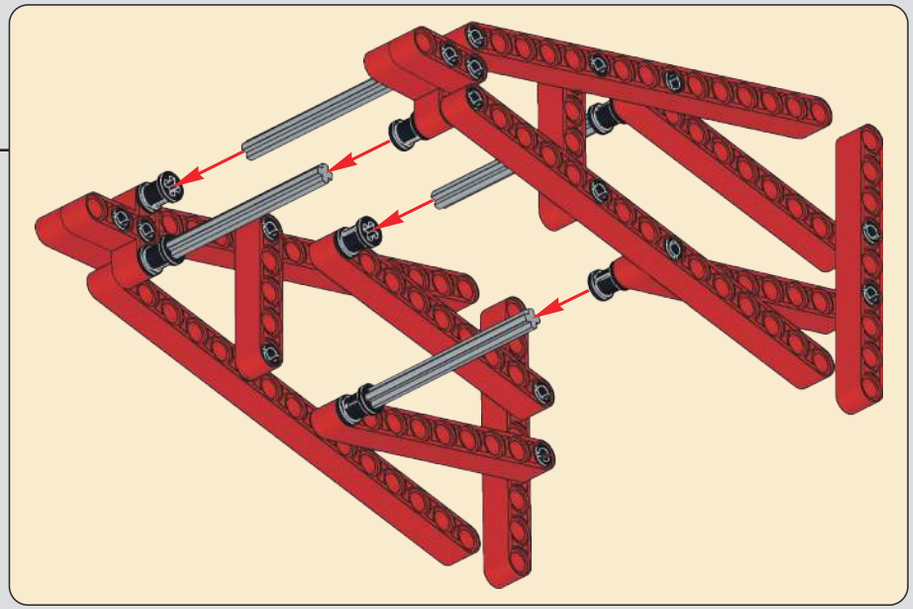

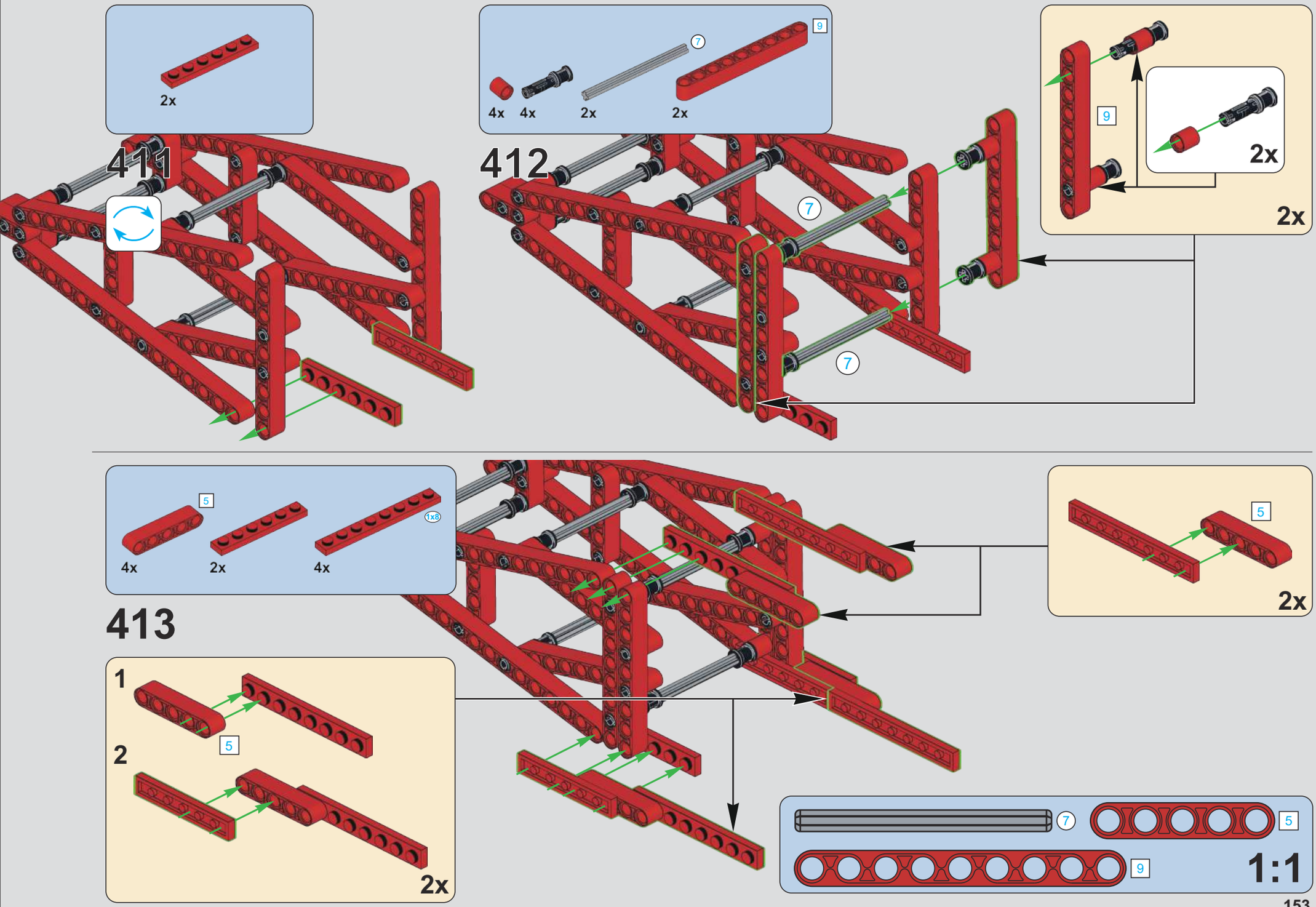
411
2x
412
4x
4x
2x
7
2x
9
7
7
9
2x
2x
413
5
4x
2x
1x8
4x
5
2x
1
5
2
2x
7
5
9
1:1

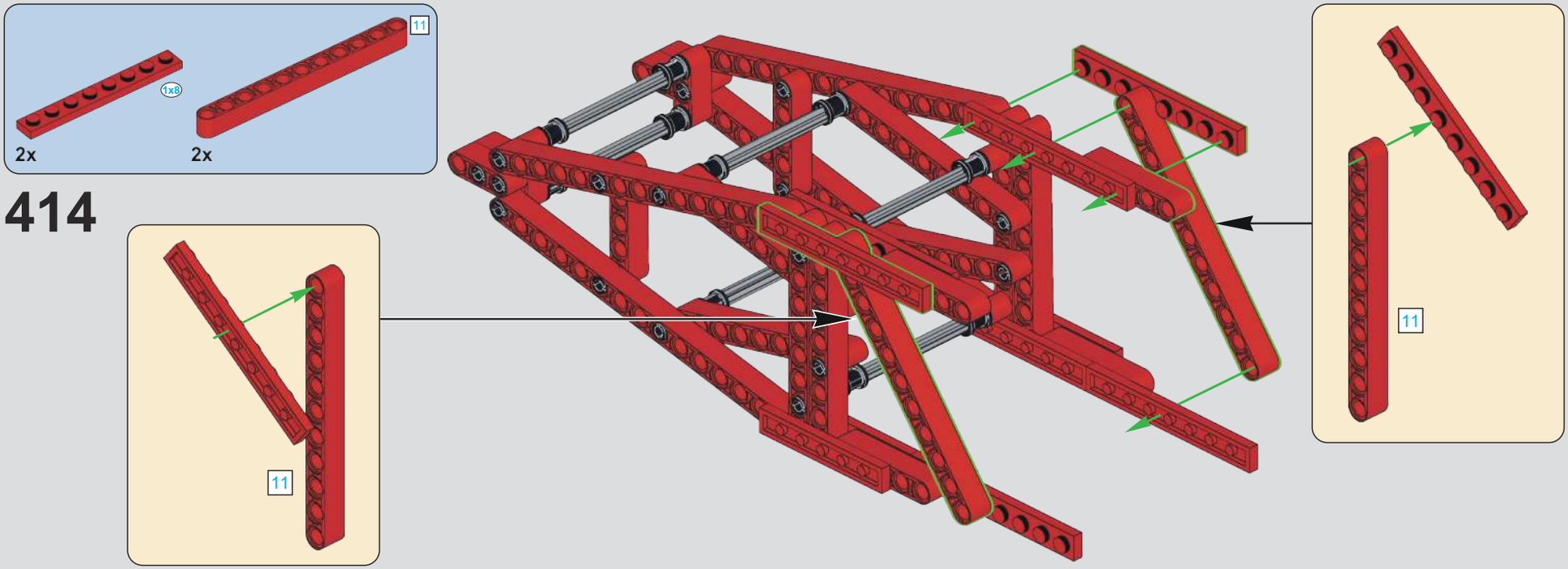
1x8
2x
11
2x
414
11
11

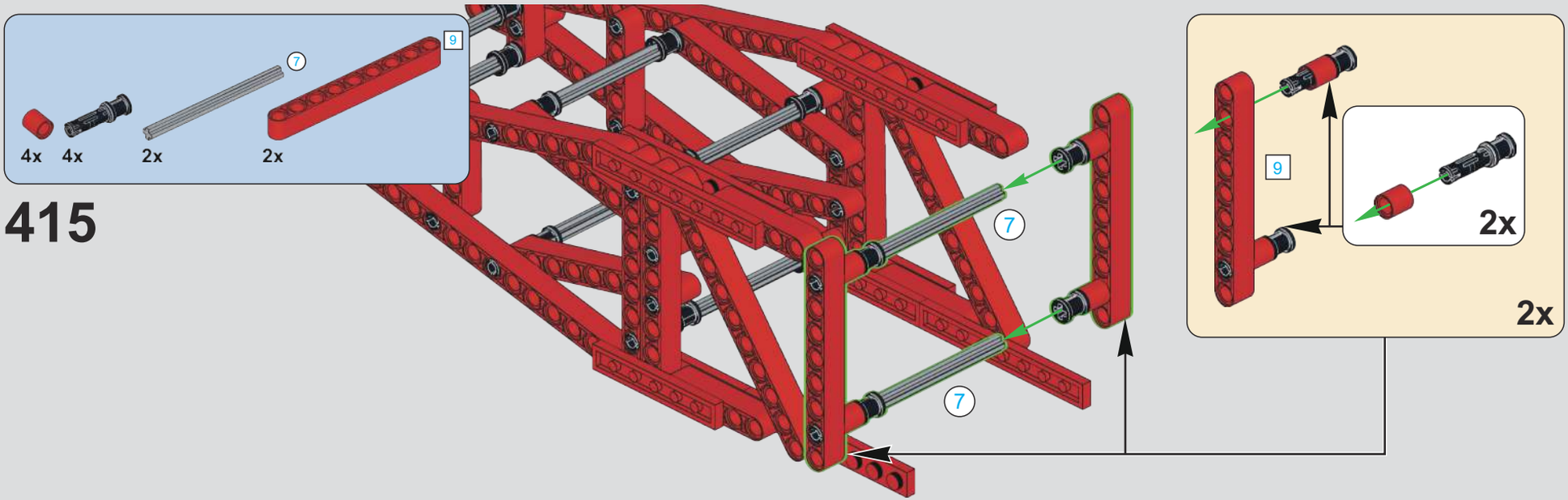
9
7
4x
4x
2x
2x
415
7
7
9
2x
2x

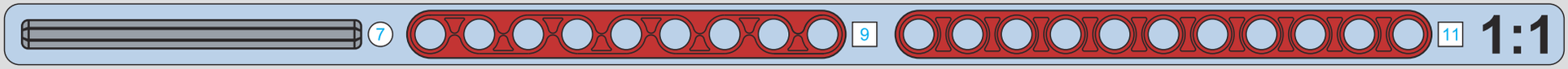
7
9
11
1:1

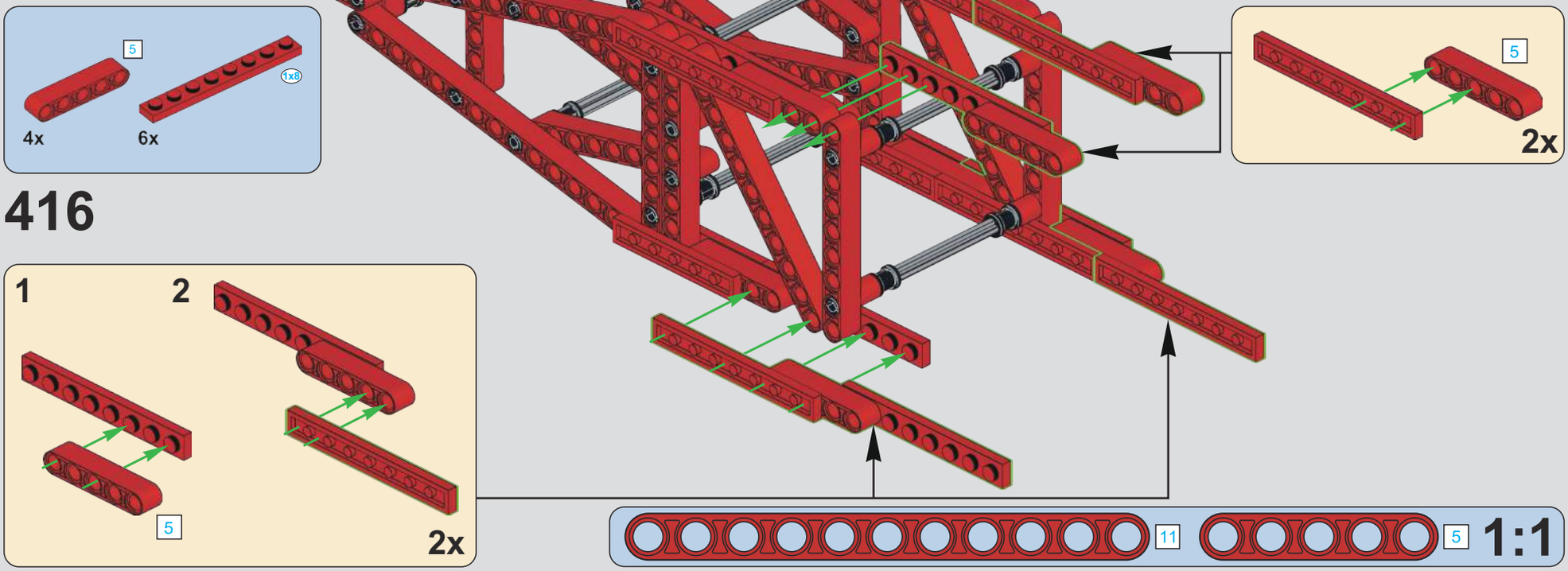
5
1x8
4x
6x
5
2x
416
1
2
5
2x
11
5
1:1

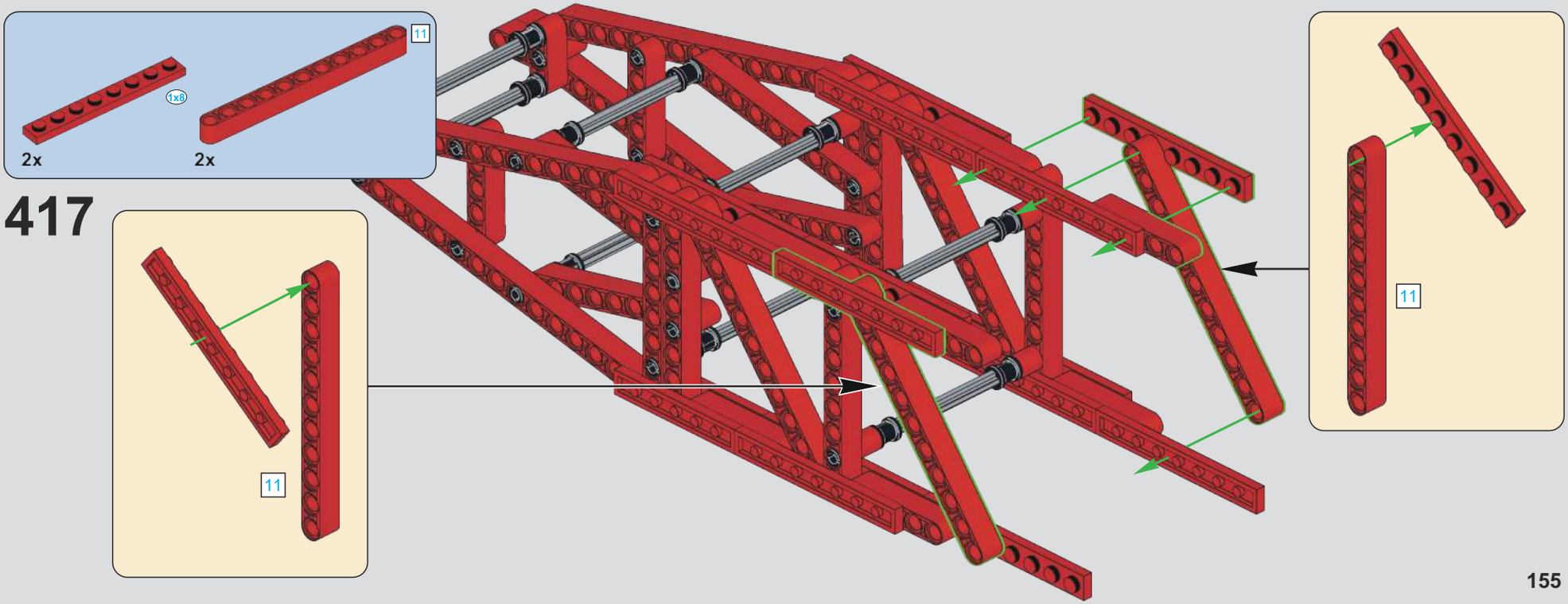
11
1x8
2x
2x
417
11
11

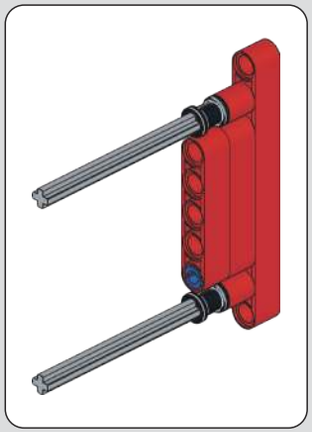

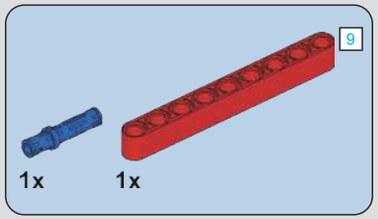

418

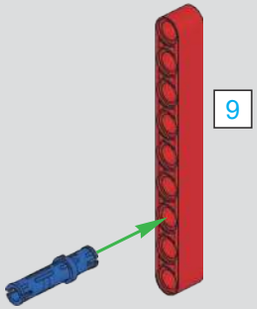

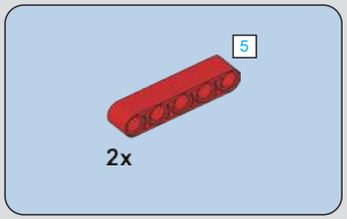

419

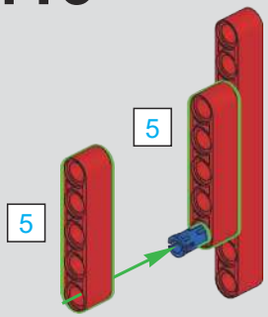

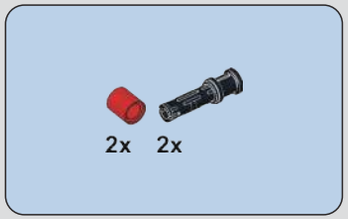

420

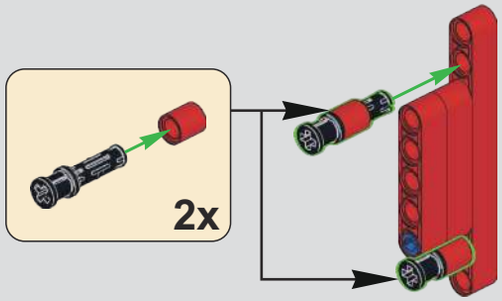

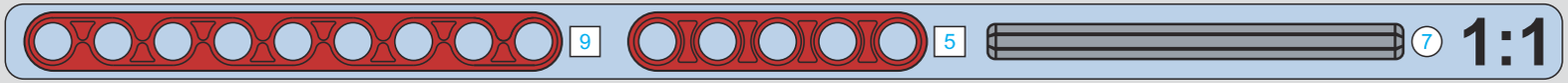

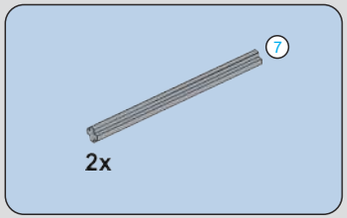

421

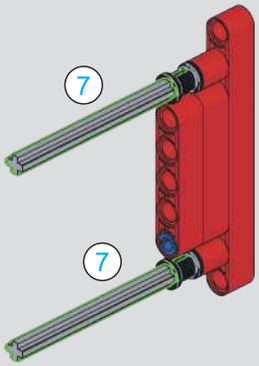

422

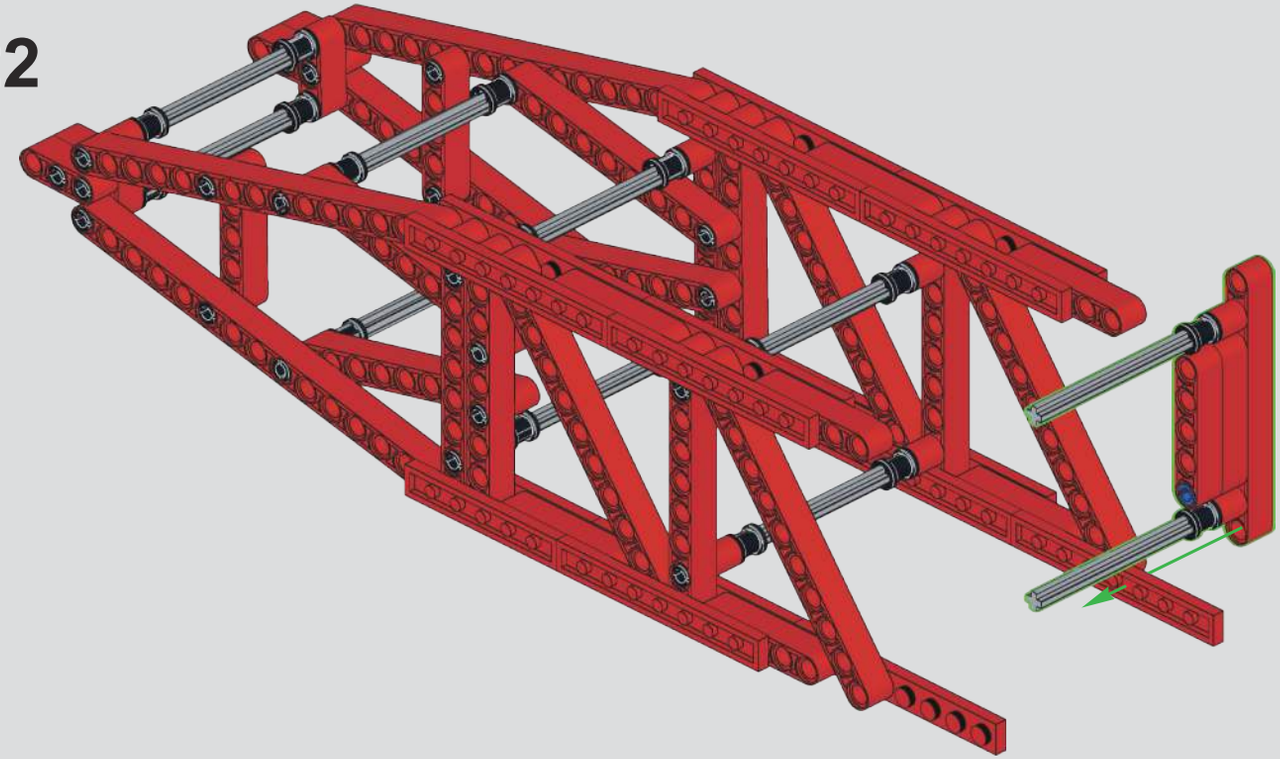

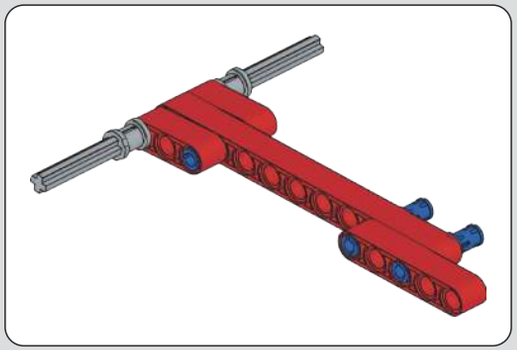

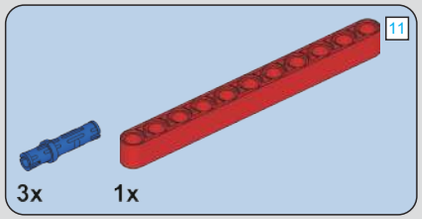

423

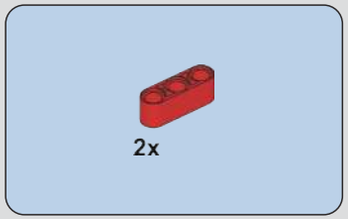

424

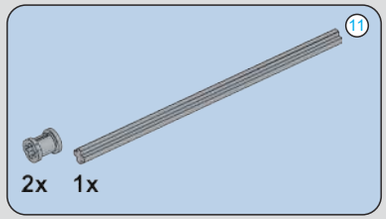

425

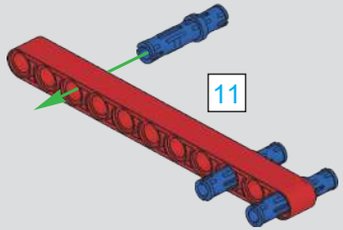

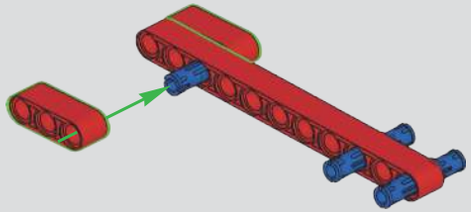

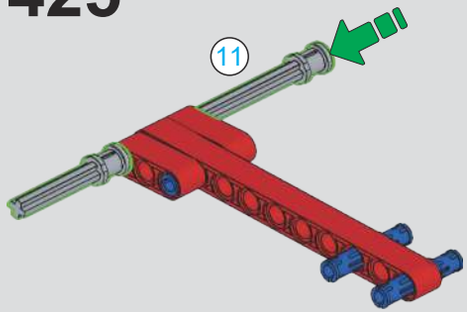

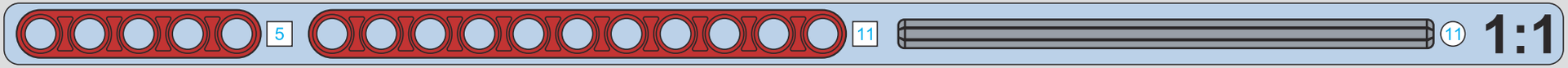

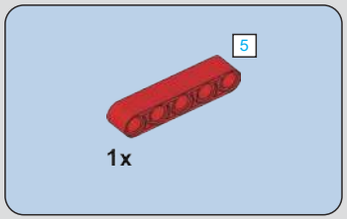

426

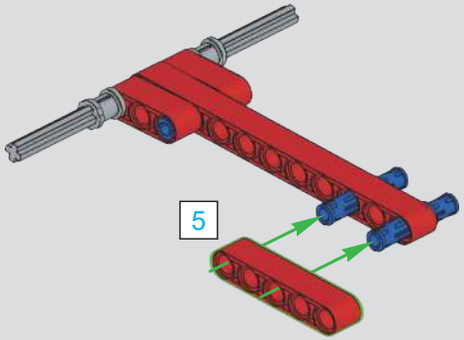

427

4

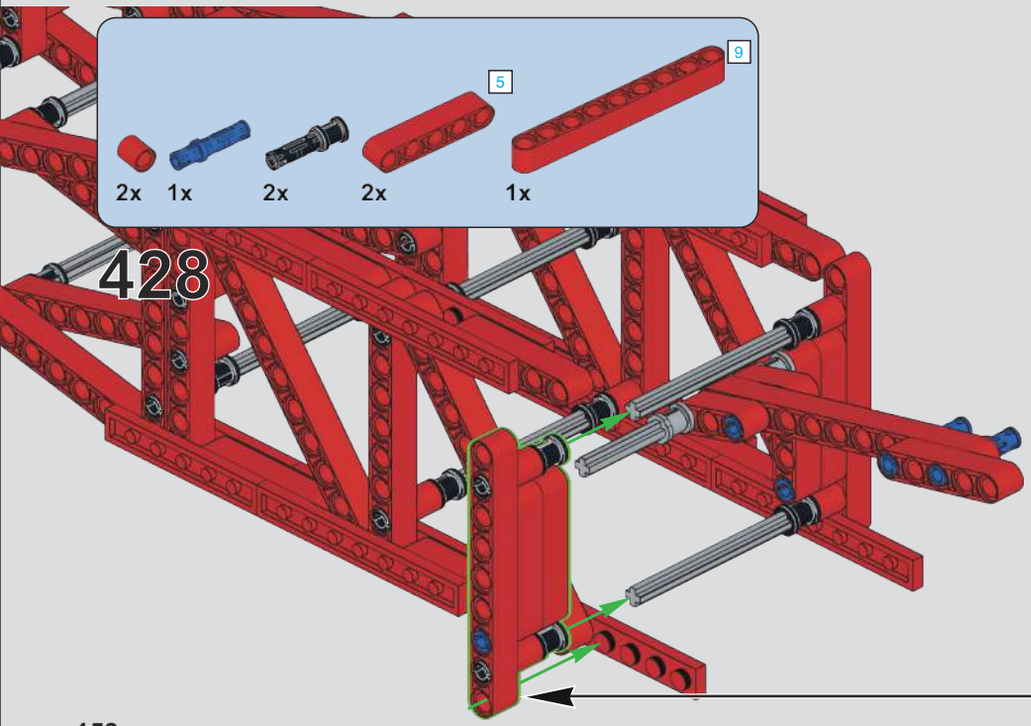
9
5
2x
1x
2x
2x
1x
428

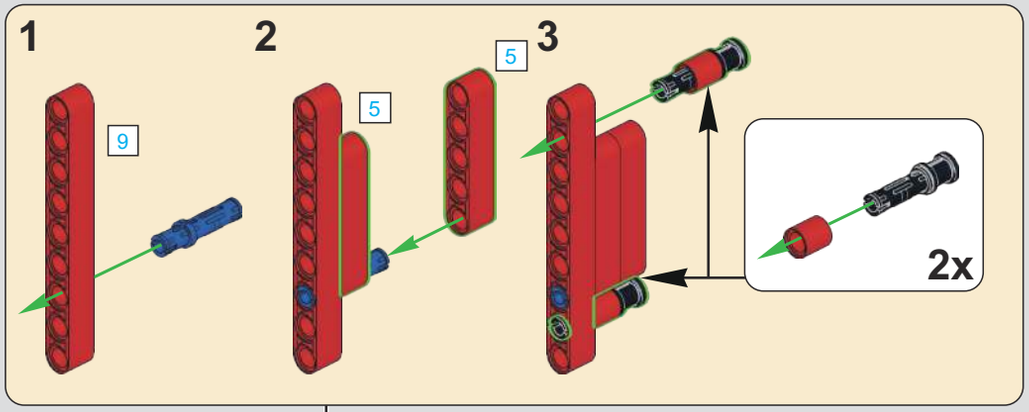
1
2
3
9
5
5
2x

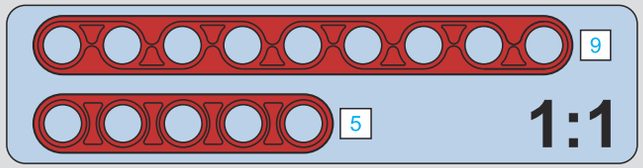
9
5
1:1

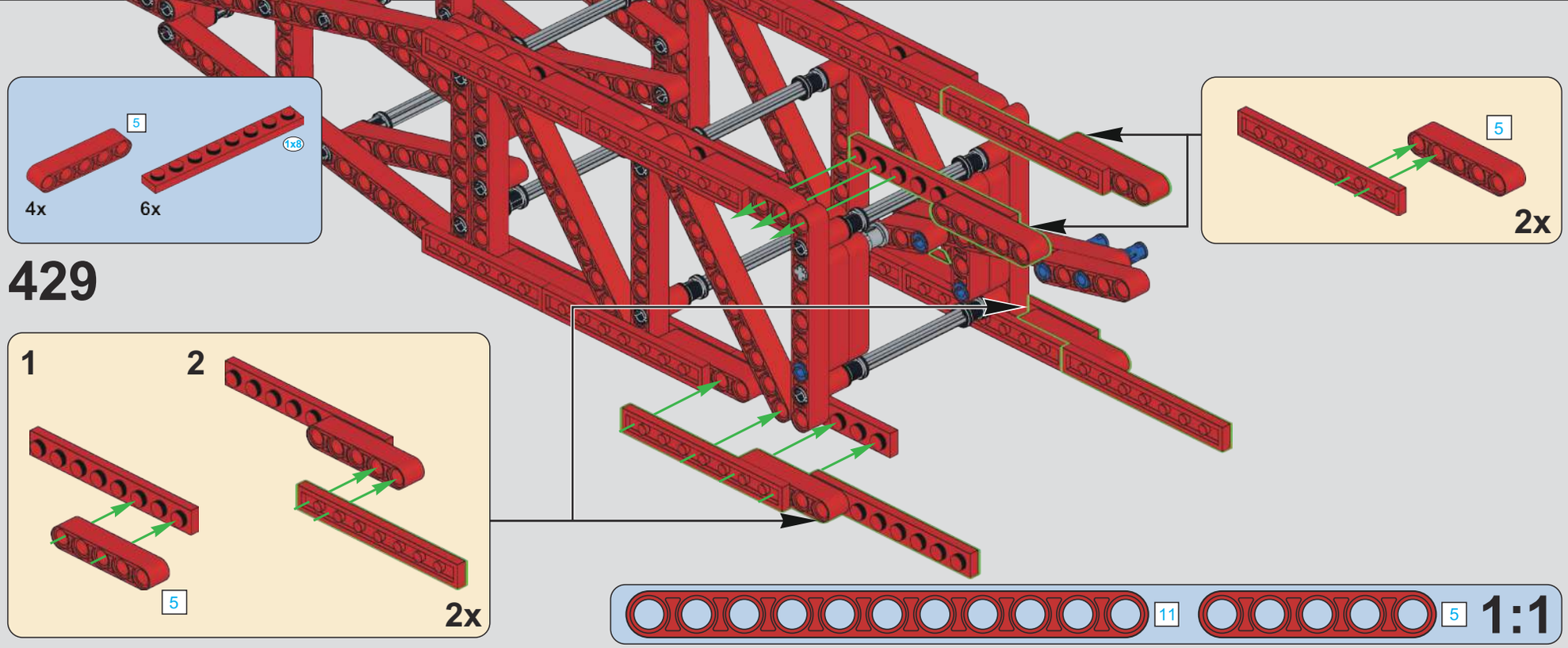
5
1x8
4x
6x
429
1
2
5
2x
5
2x
11
5
1:1

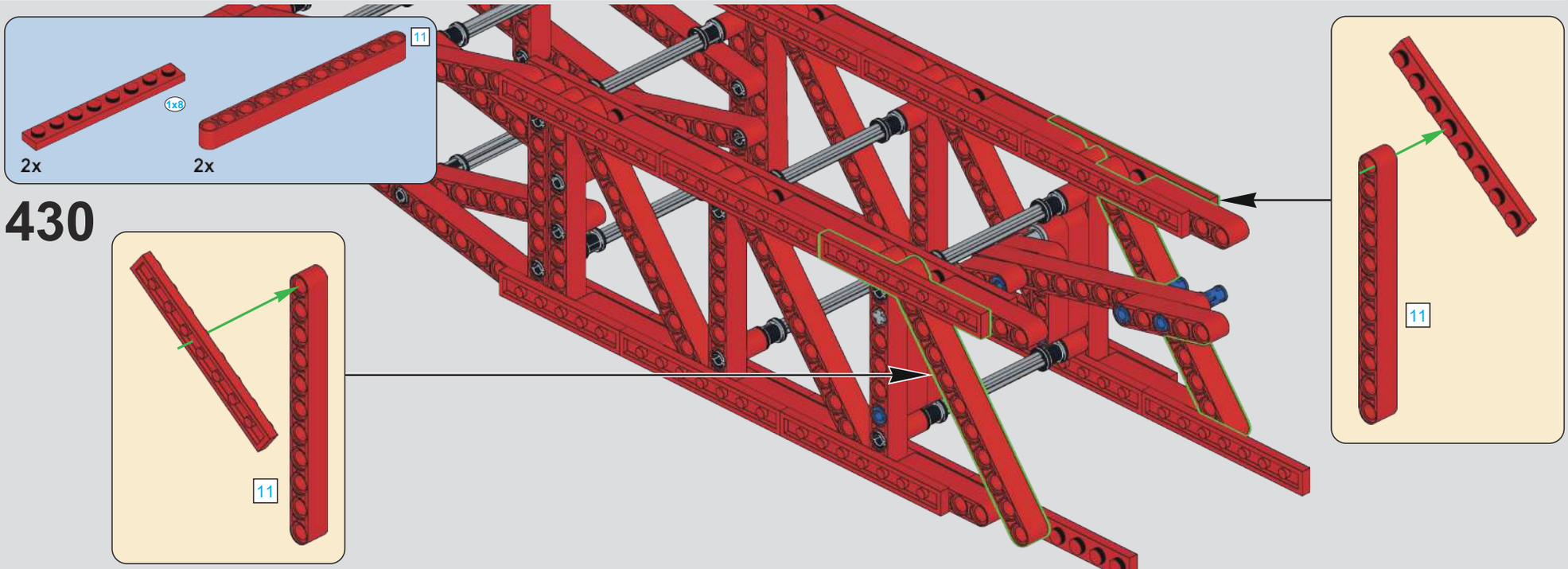
11
1x8
2x
2x
430
11
11

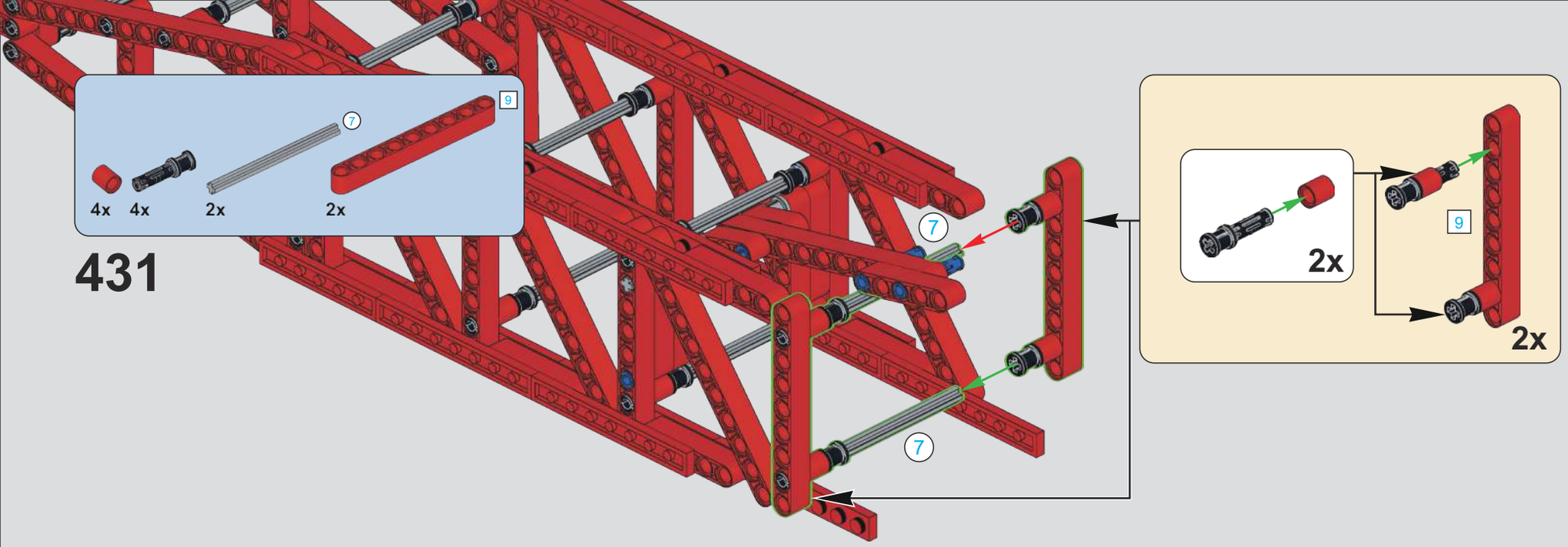
431
4x
4x
2x
2x
7
9
2x
9
2x
7
7

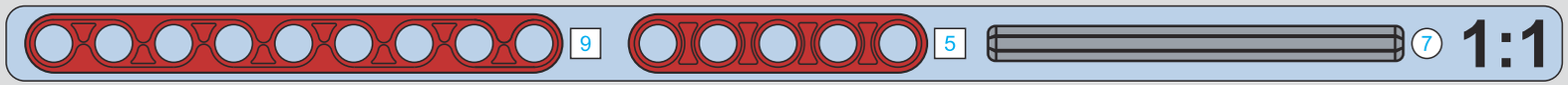
9
5
7
1:1

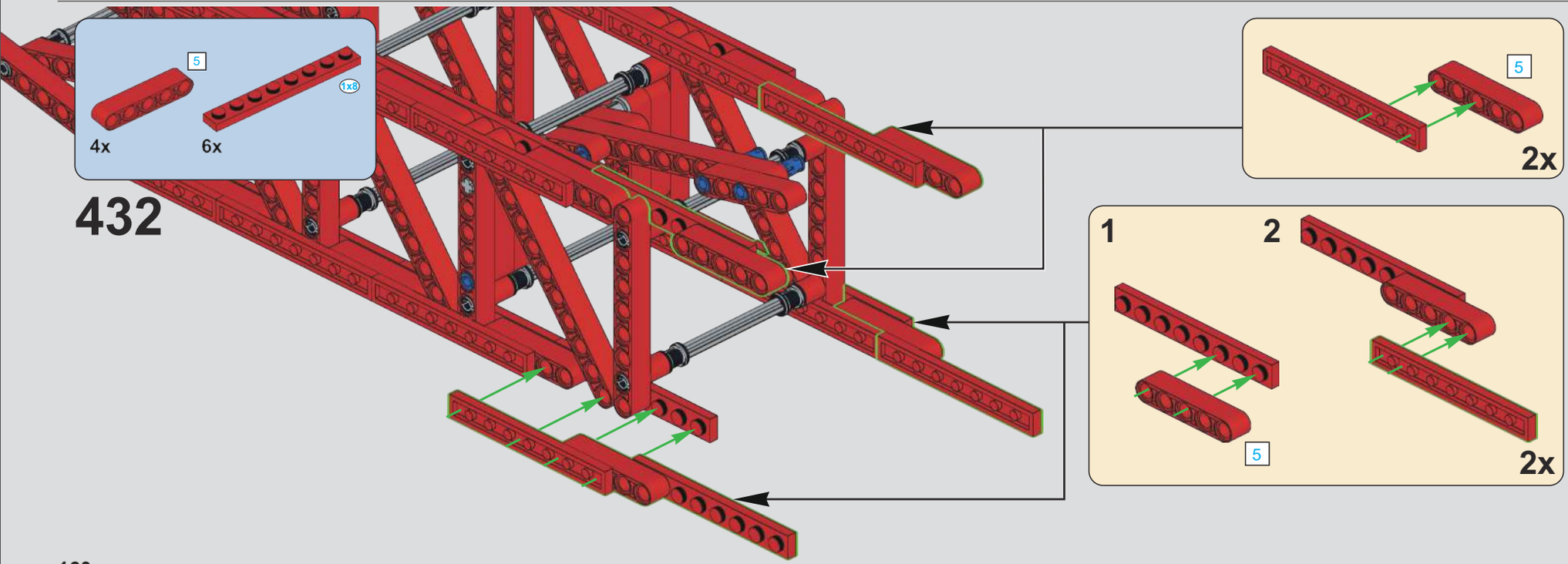
432
5
1x8
4x
6x
5
2x
1
2
5
2x

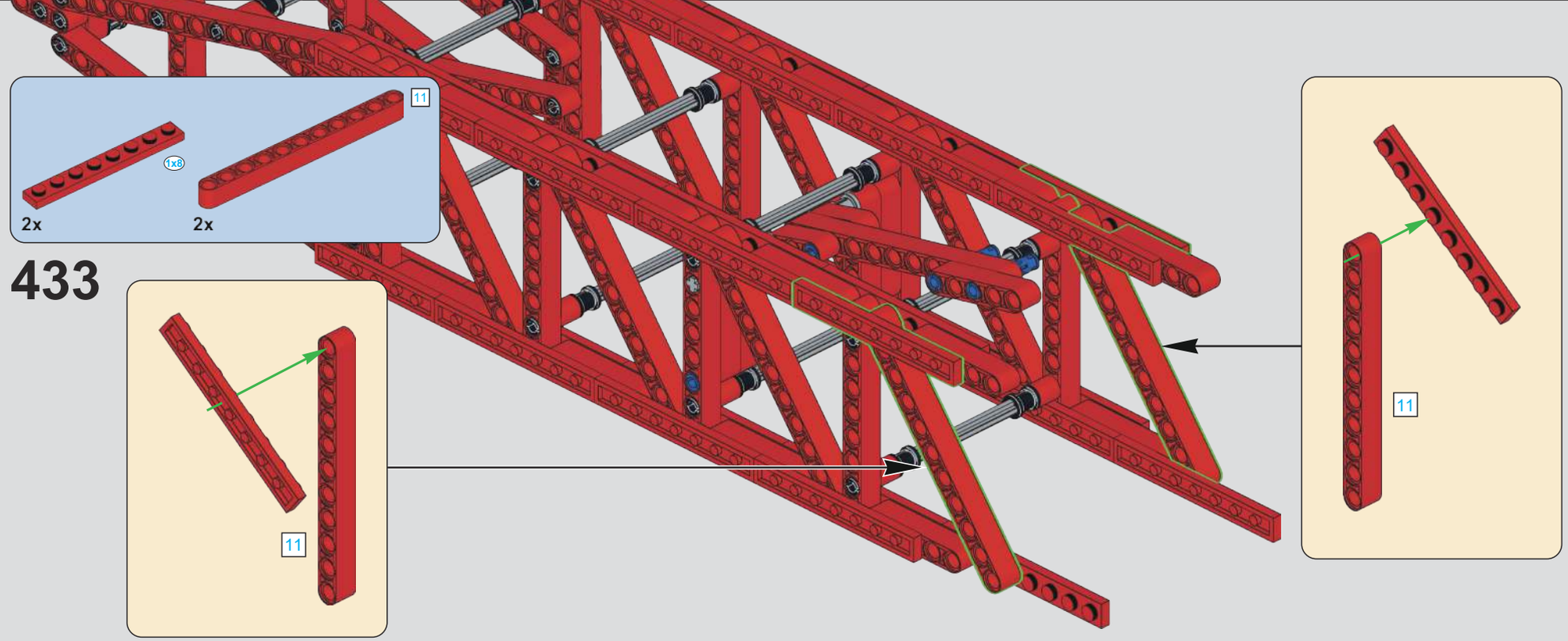
433
11
1x8
2x
2x
11
11

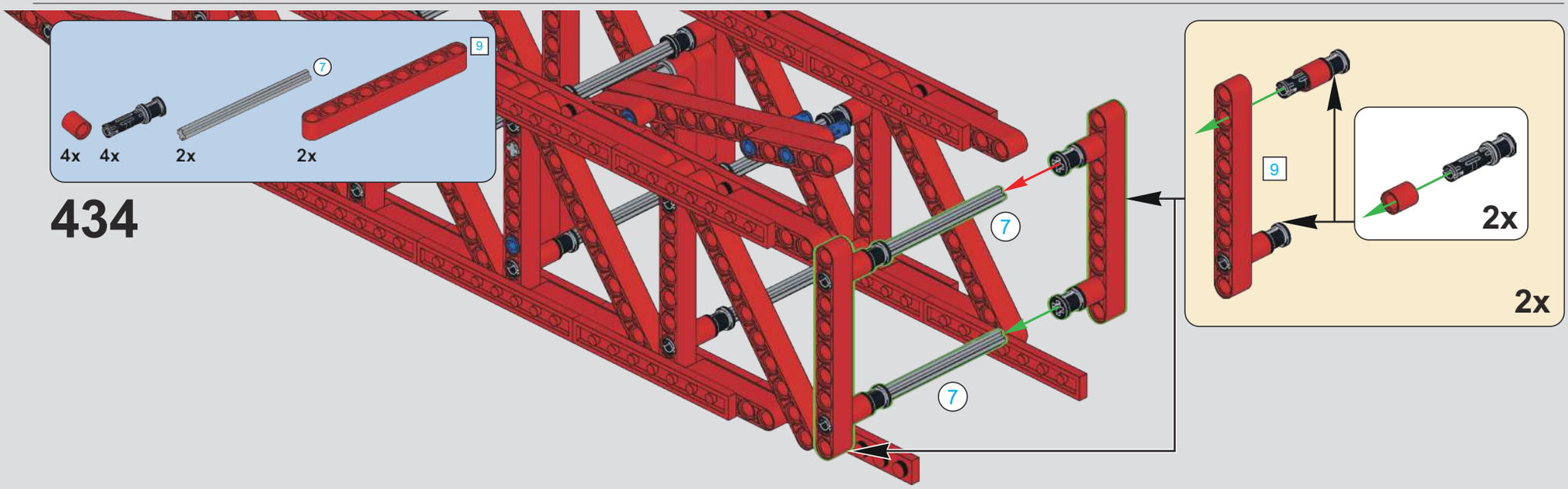
434
9
7
4x
4x
2x
2x
7
7
9
2x
2x

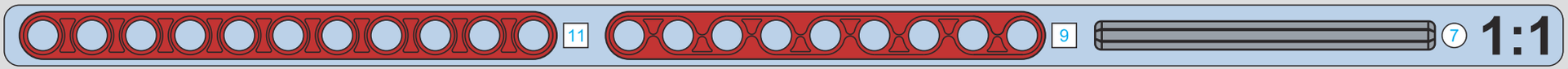
11
9
7
1:1

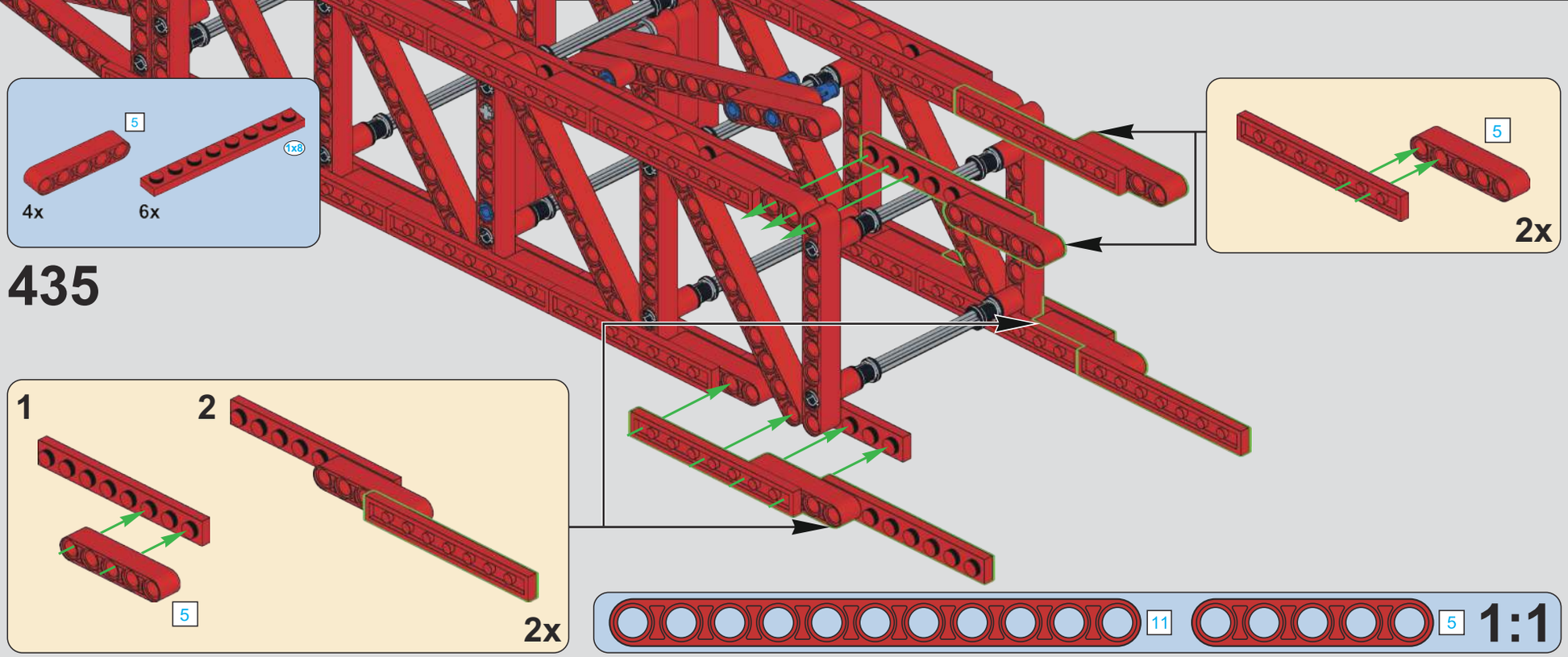
5
1x8
4x
6x
435
5
2x
1
2
5
2x
11
5
1:1

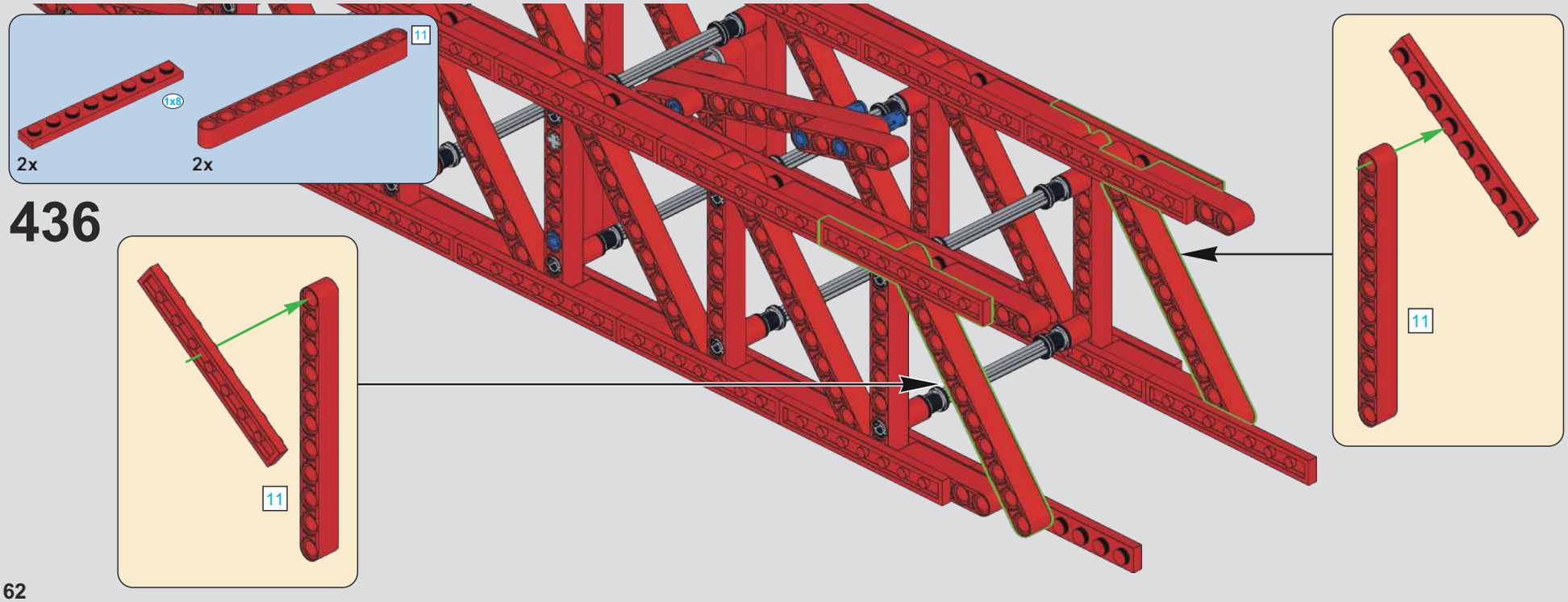
11
1x8
2x
2x
436
11
11

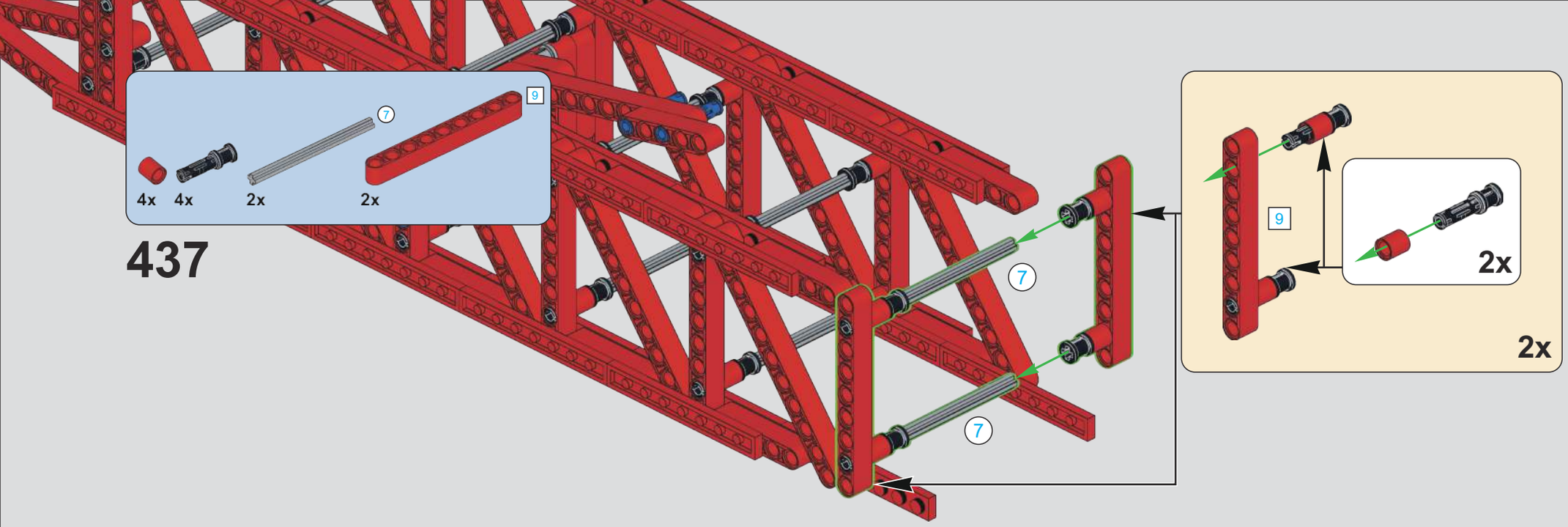
437
4x
4x
7
2x
9
2x
7
7
9
2x
2x

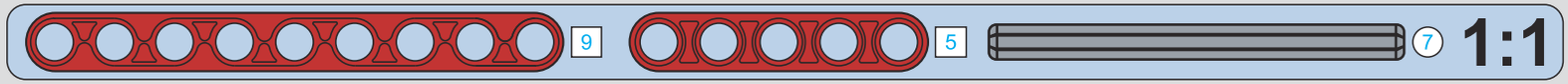
9
5
7
1:1

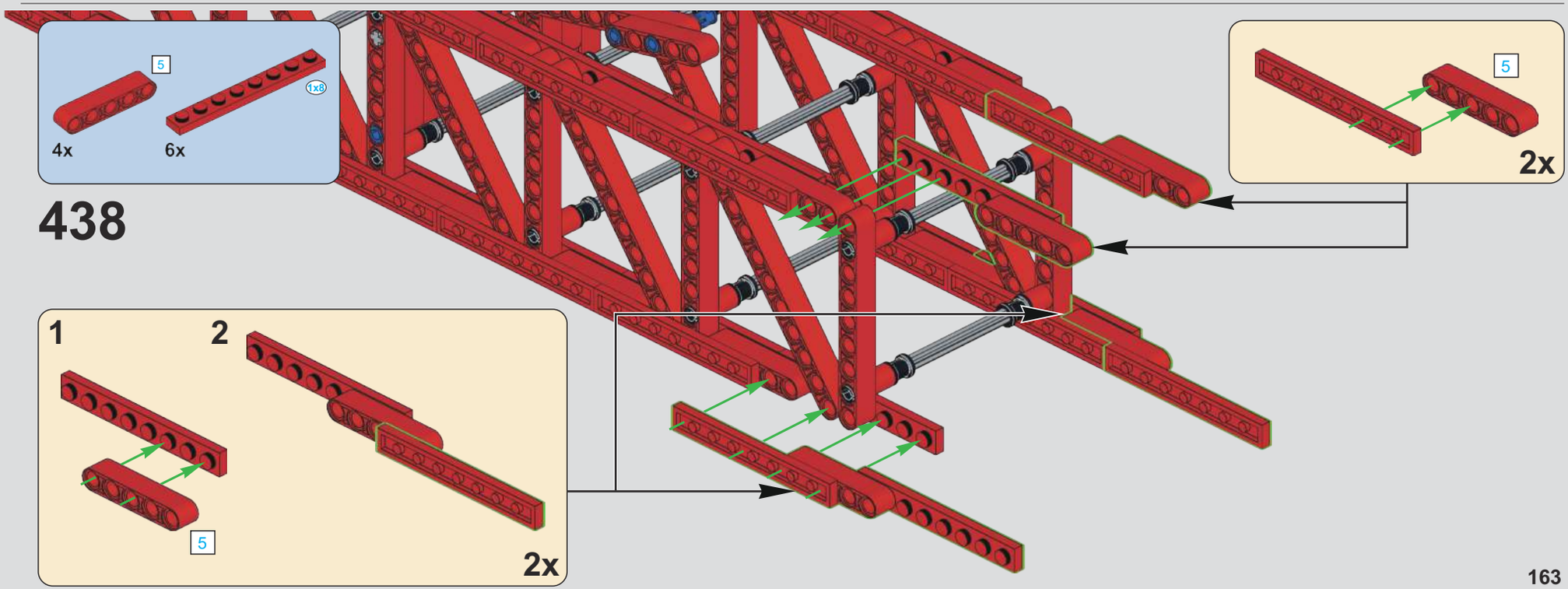
438
5
4x
1x8
6x
5
2x
1
2
5
2x

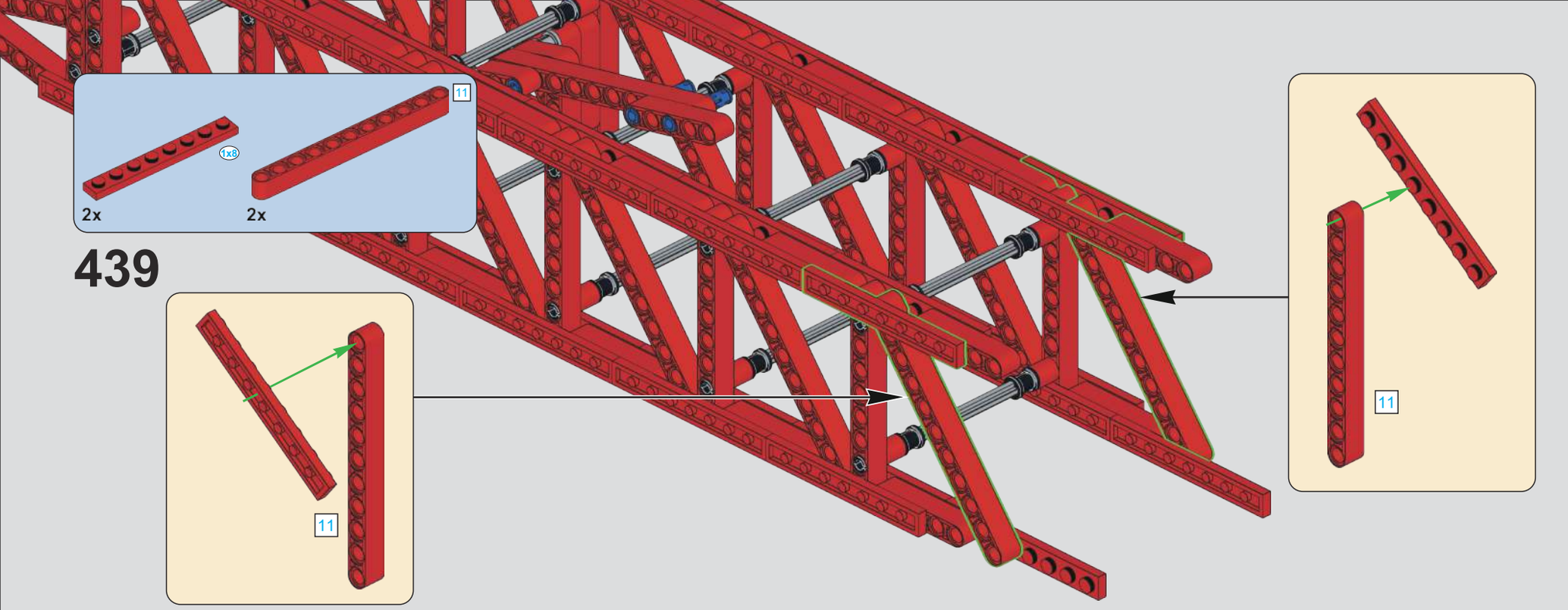
11
1x8
2x
2x
439
11
11

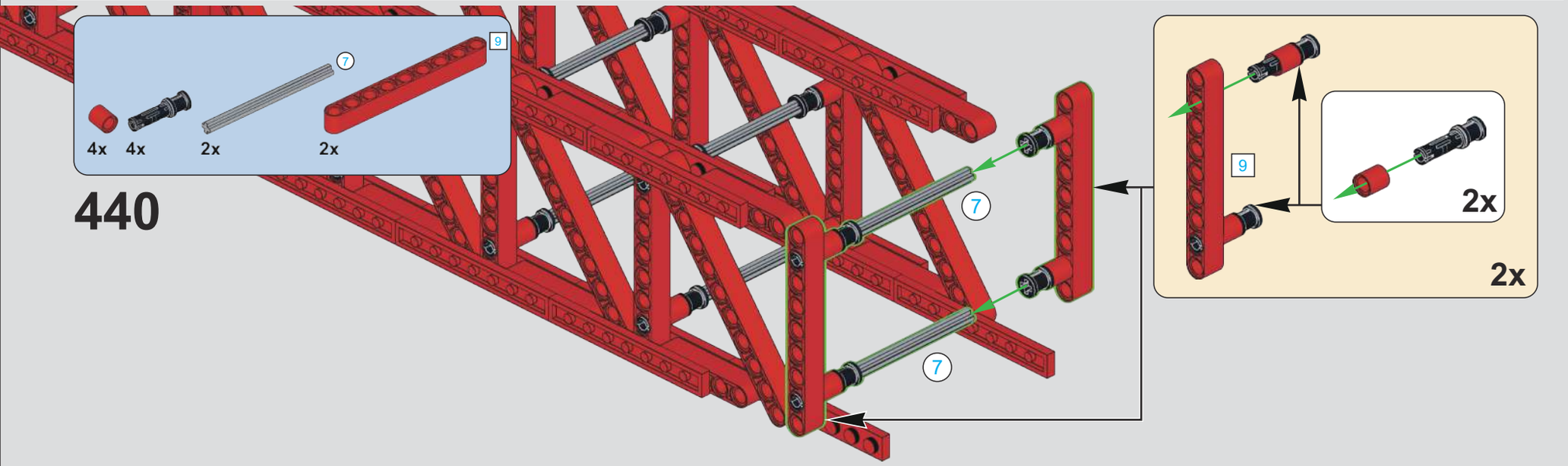
9
7
4x
4x
2x
2x
440
7
7
9
2x
2x

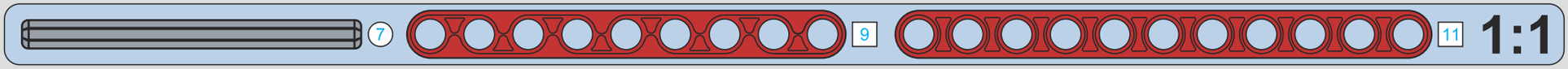
7
9
11
1:1

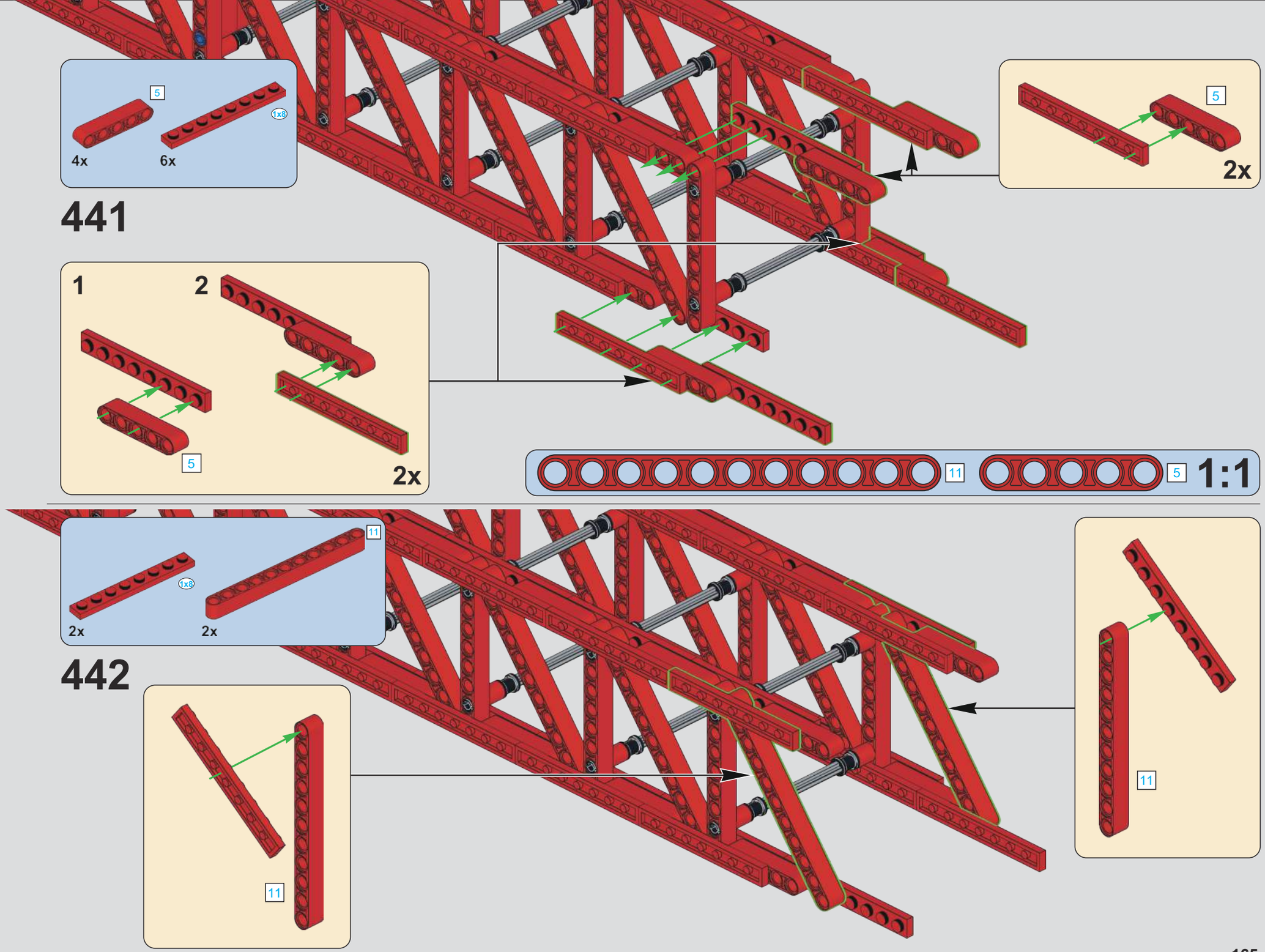
5
1x8
4x
6x
441
5
2x
1
2
5
2x
11
5
1:1
1x8
11
2x
2x
442
11
11

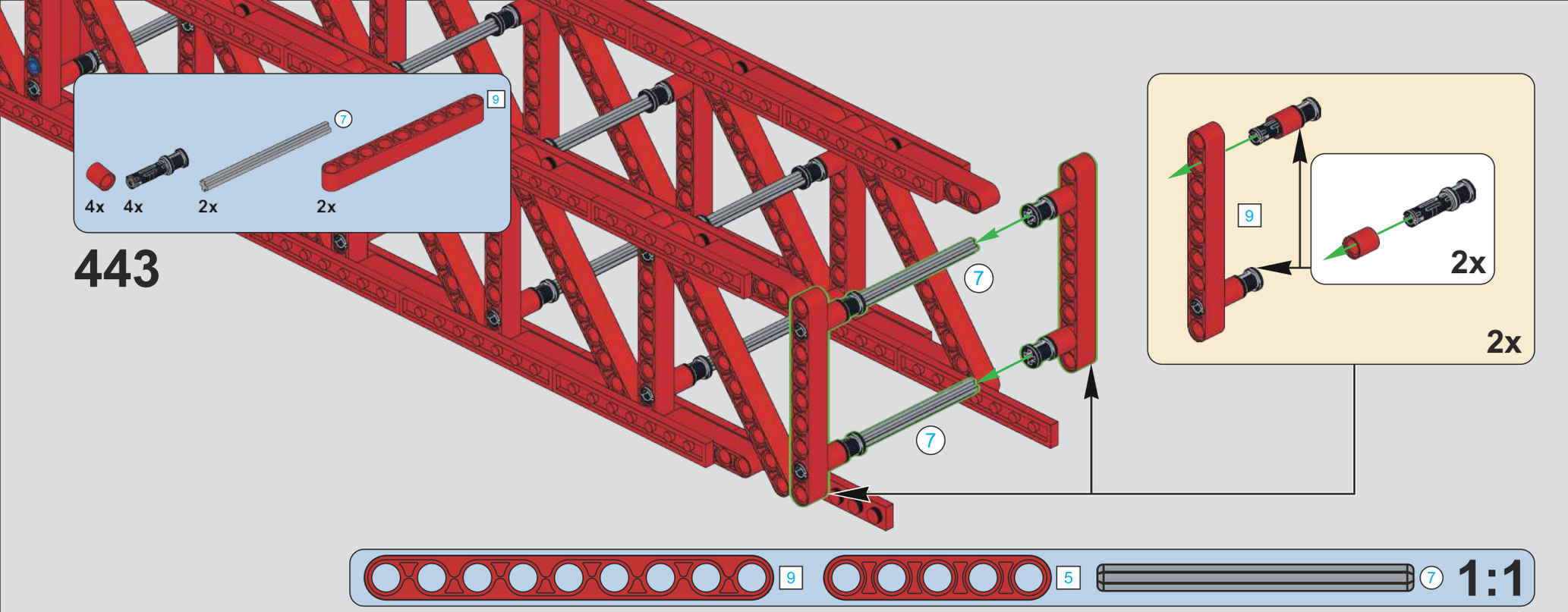
443
4x
4x
2x
2x
7
9
2x
2x
1:1

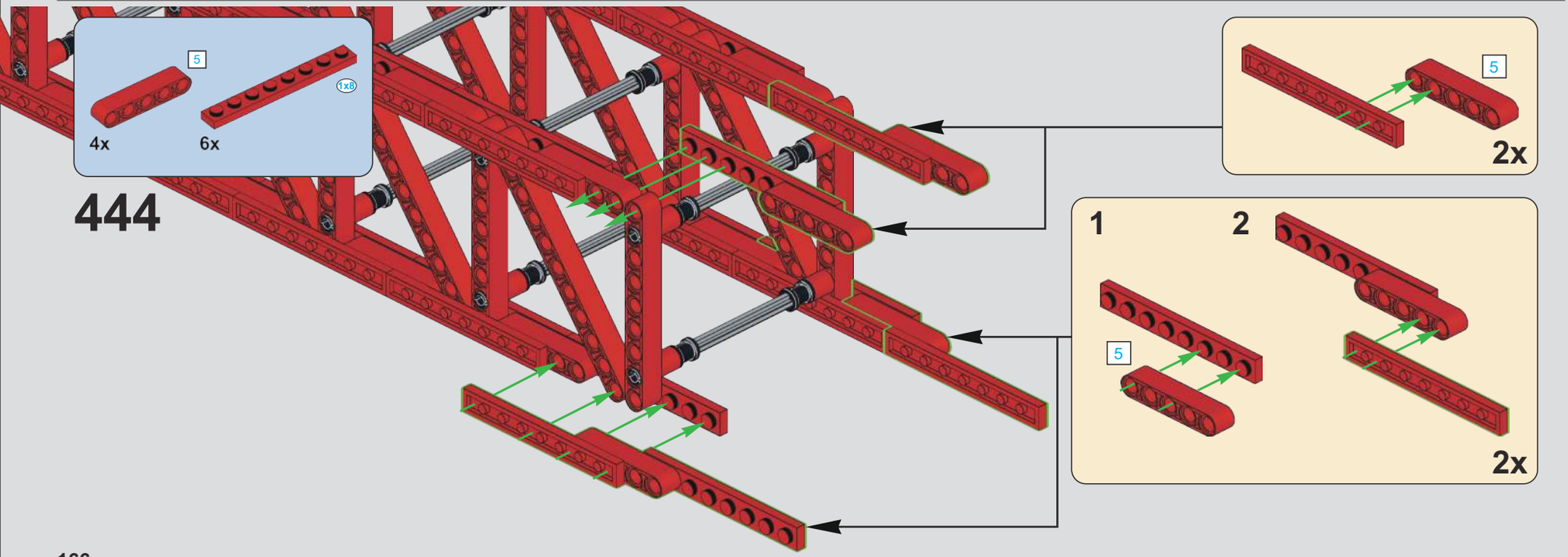
444
4x
6x
5
1x8
2x
1
2
2x

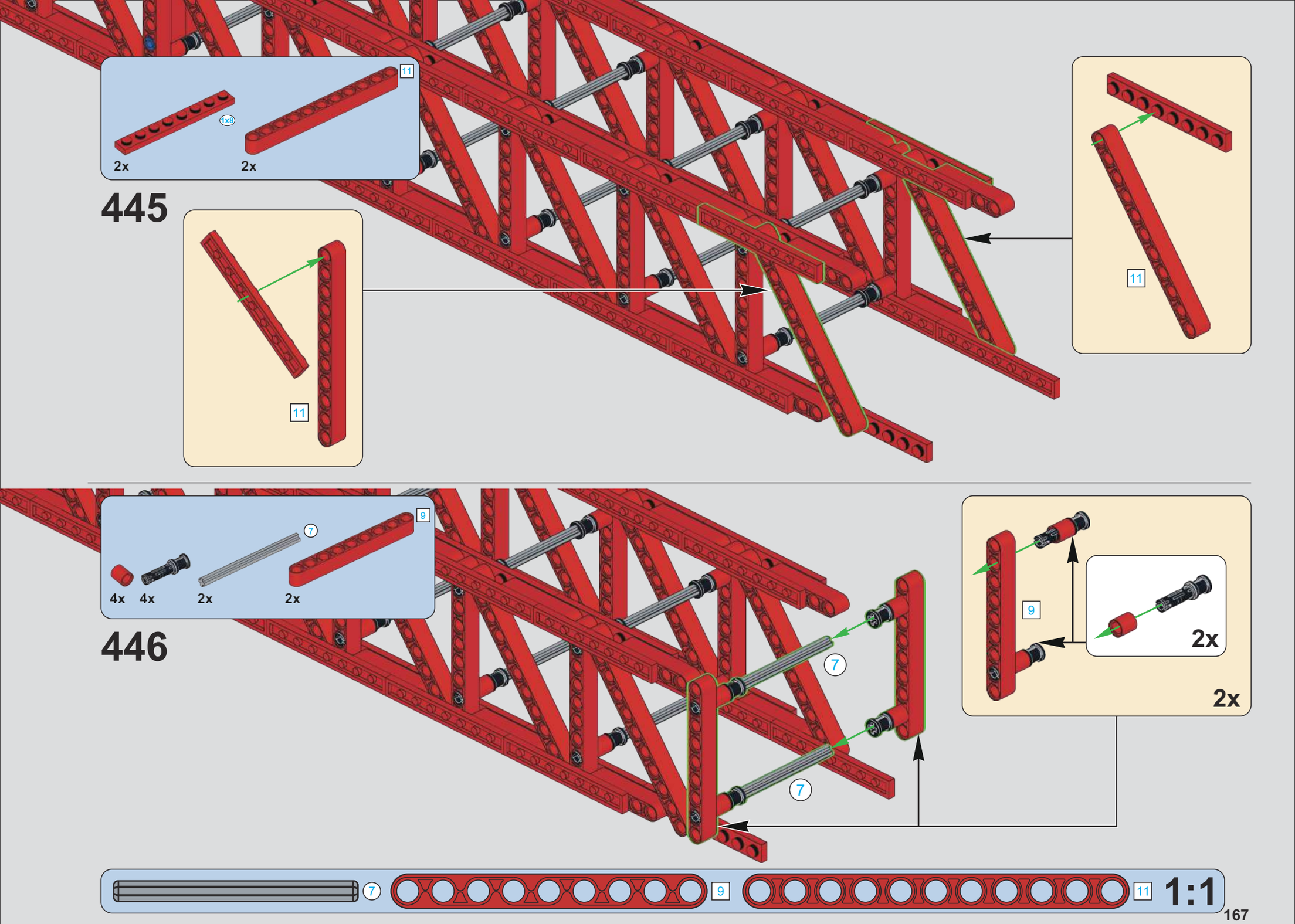
445
11
1x8
2x
2x
11
11
446
9
7
4x
4x
2x
2x
7
7
9
2x
2x
7
9
11
1:1

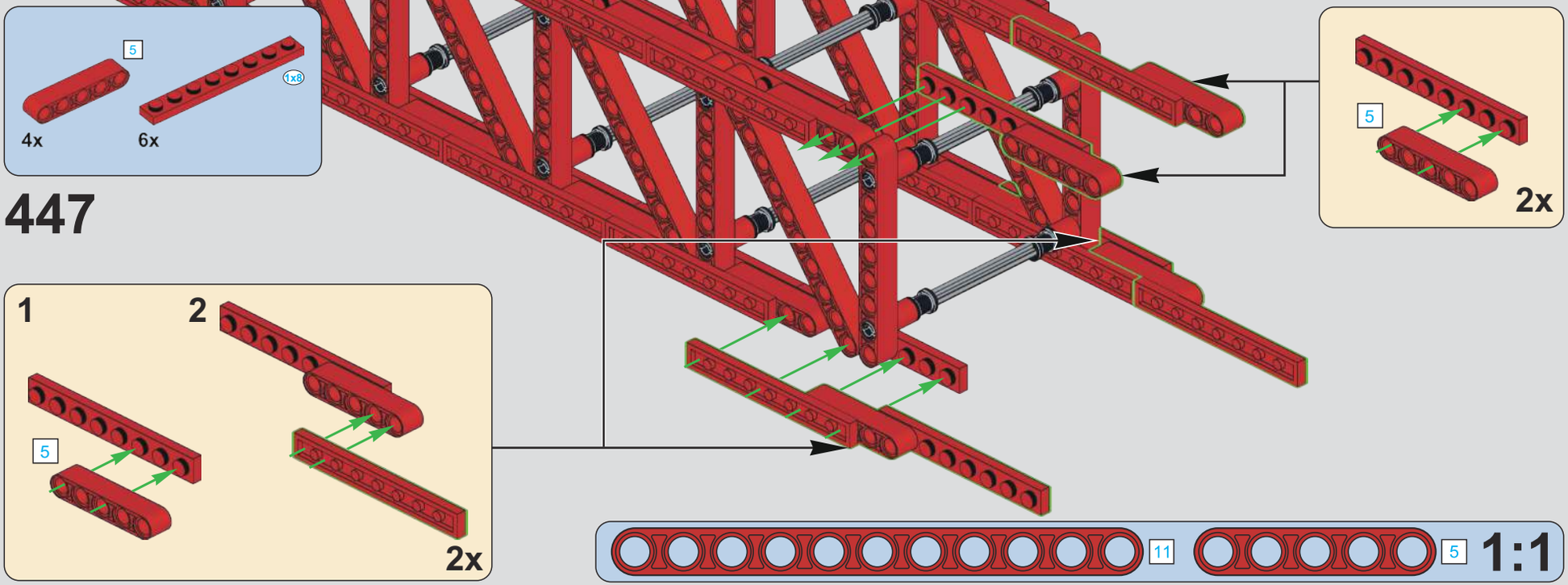
5
1x8
4x
6x
447
1
2
5
2x
5
2x
11
5
1:1

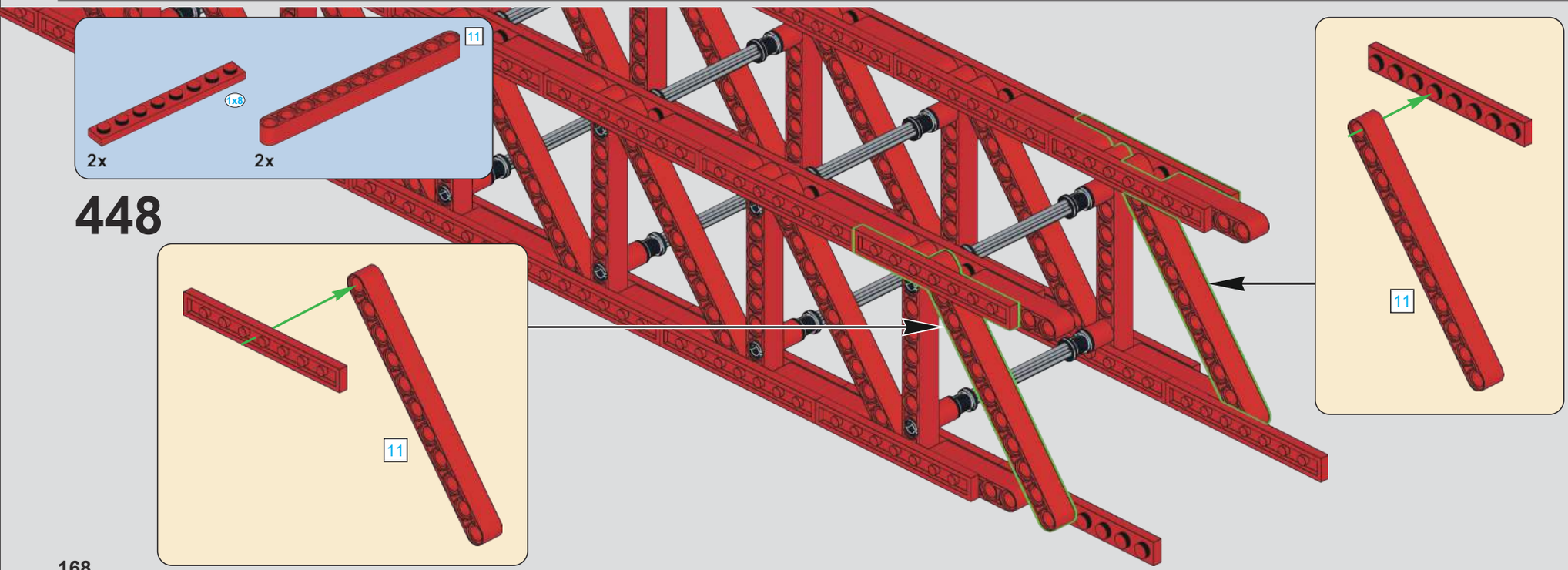
11
1x8
2x
2x
448
11
11

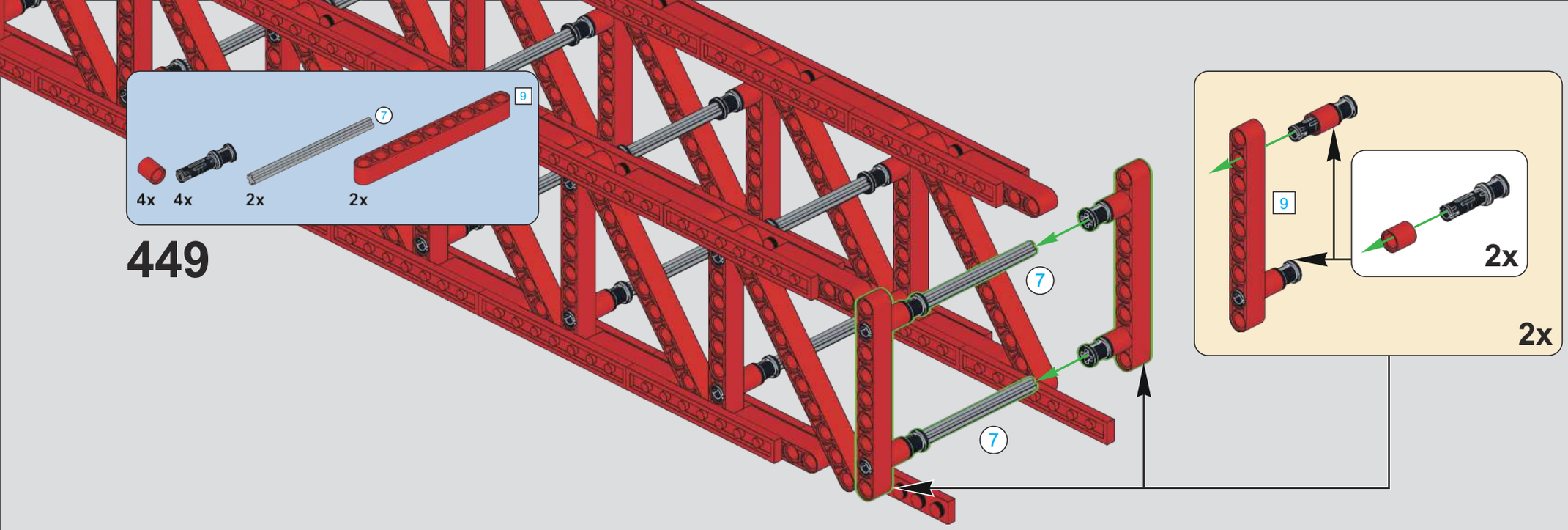
449
4x
4x
2x
2x
9
7
7
7
9
2x
2x

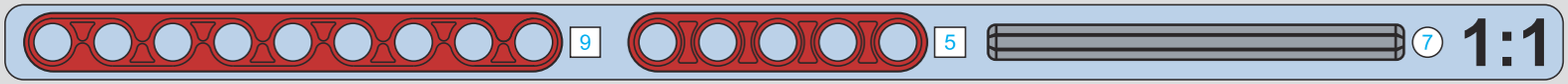
9
5
7
1:1

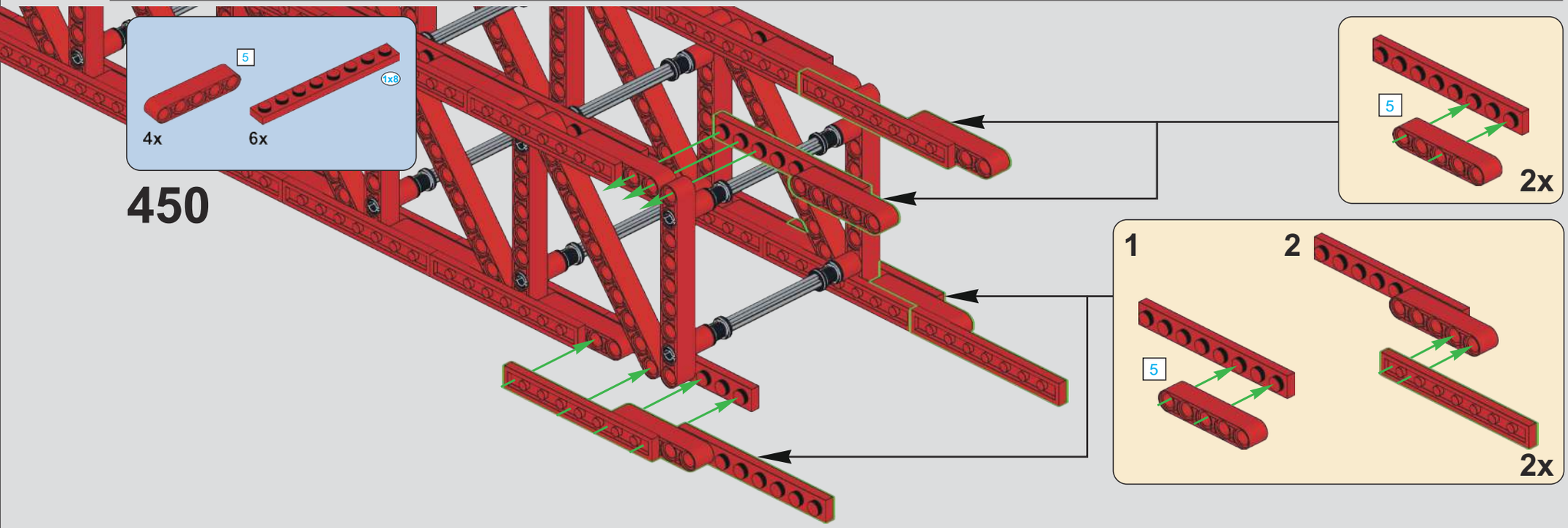
450
5
1x8
4x
6x
5
2x
1
2
5
2x

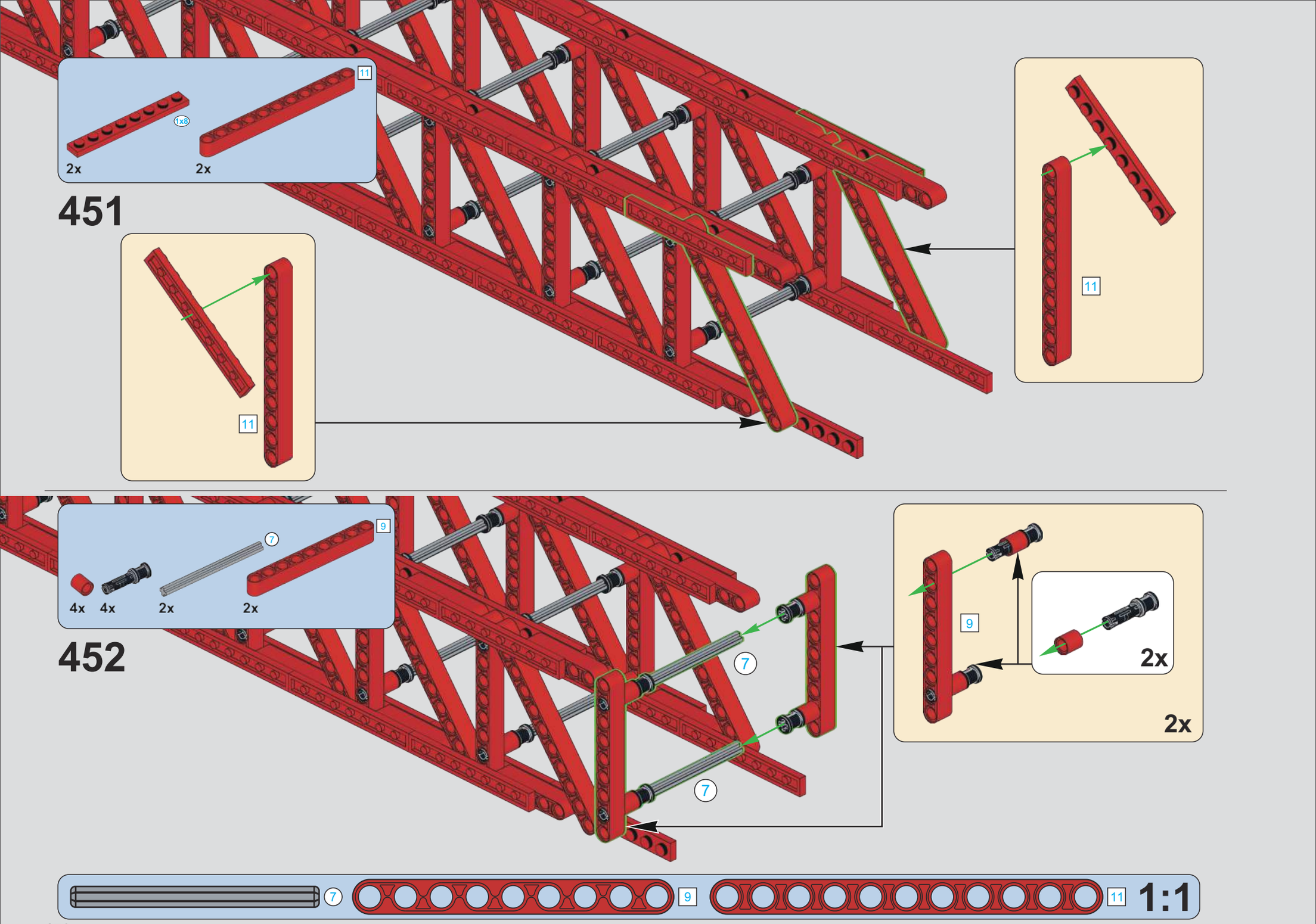
451
11
1x8
2x
2x
11
11
452
9
7
4x
4x
2x
2x
7
7
9
2x
2x
7
9
11
1:1

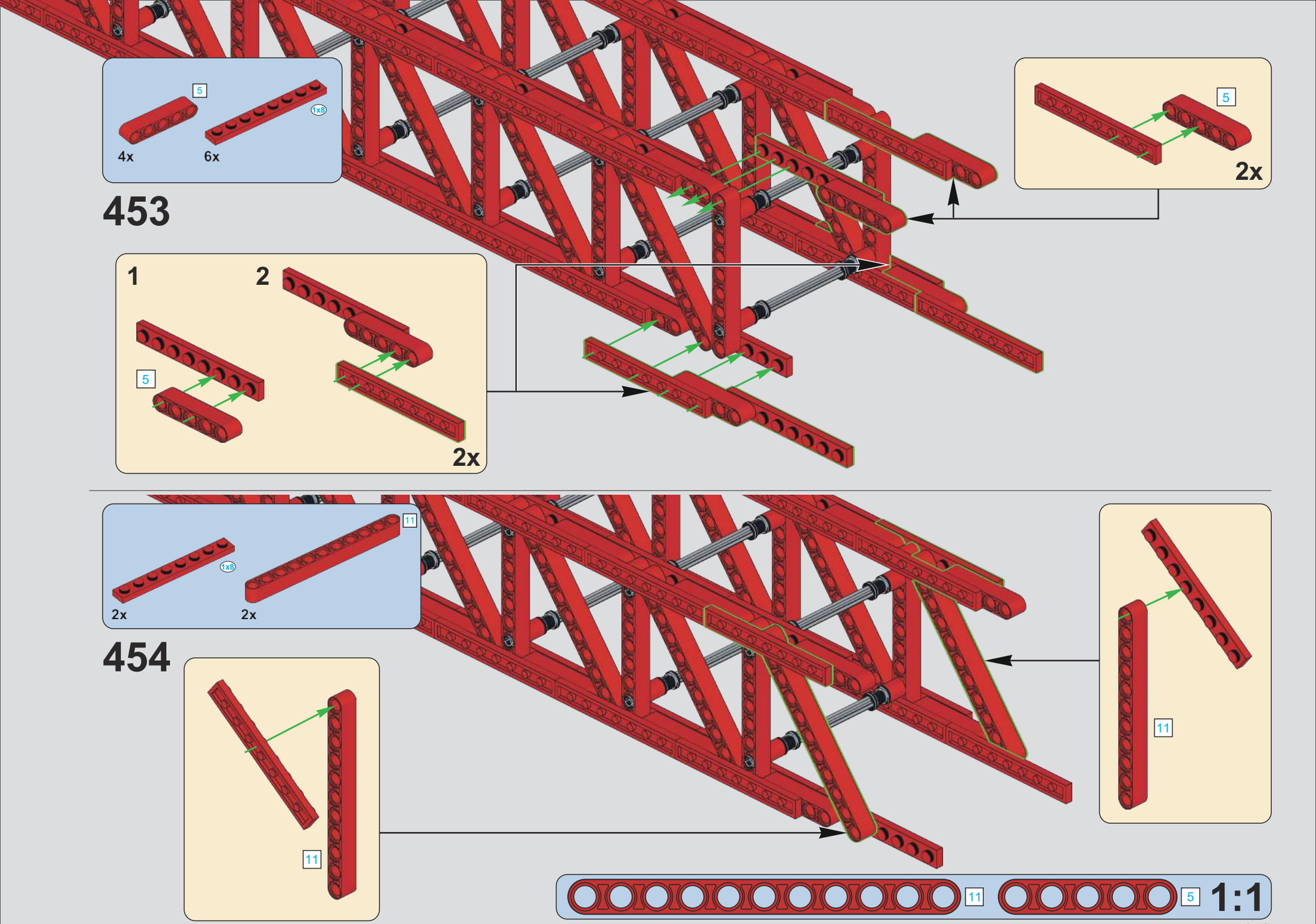
453
5
4x
1x8
6x
5
2x
1
2
5
2x
454
1x8
2x
11
2x
11
11
11
5
1:1

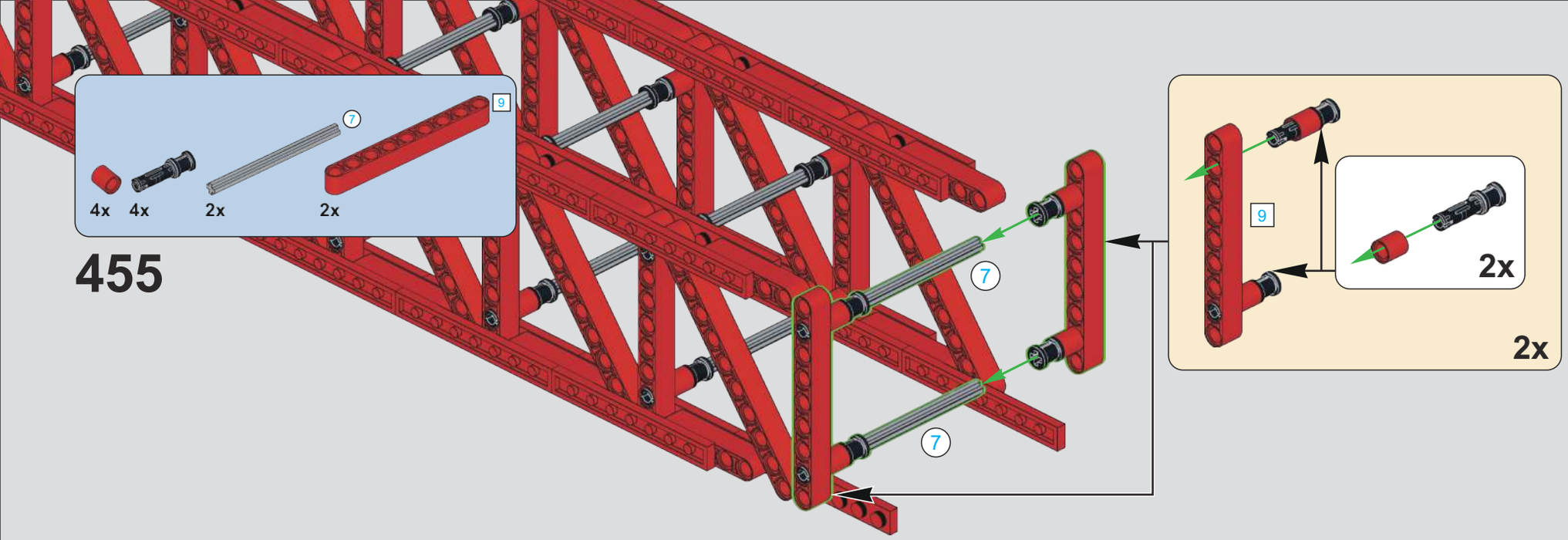
455
4x
4x
2x
2x
7
9
7
7
9
2x
2x

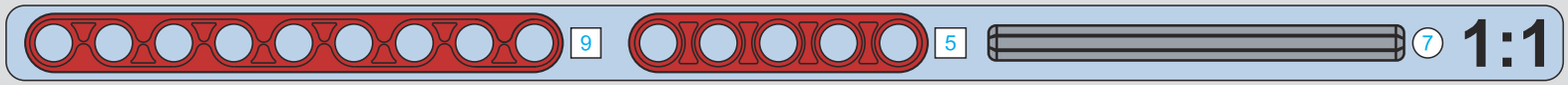
9
5
7
1:1

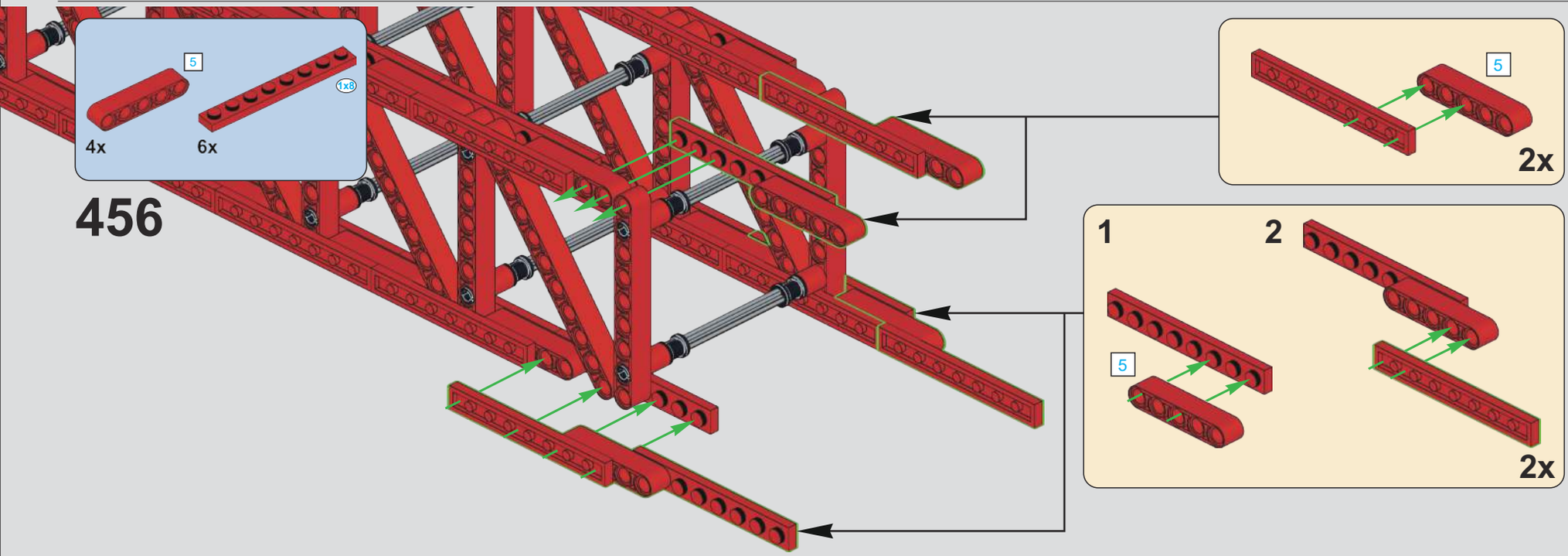
456
5
1x8
4x
6x
5
2x
1
2
5
2x

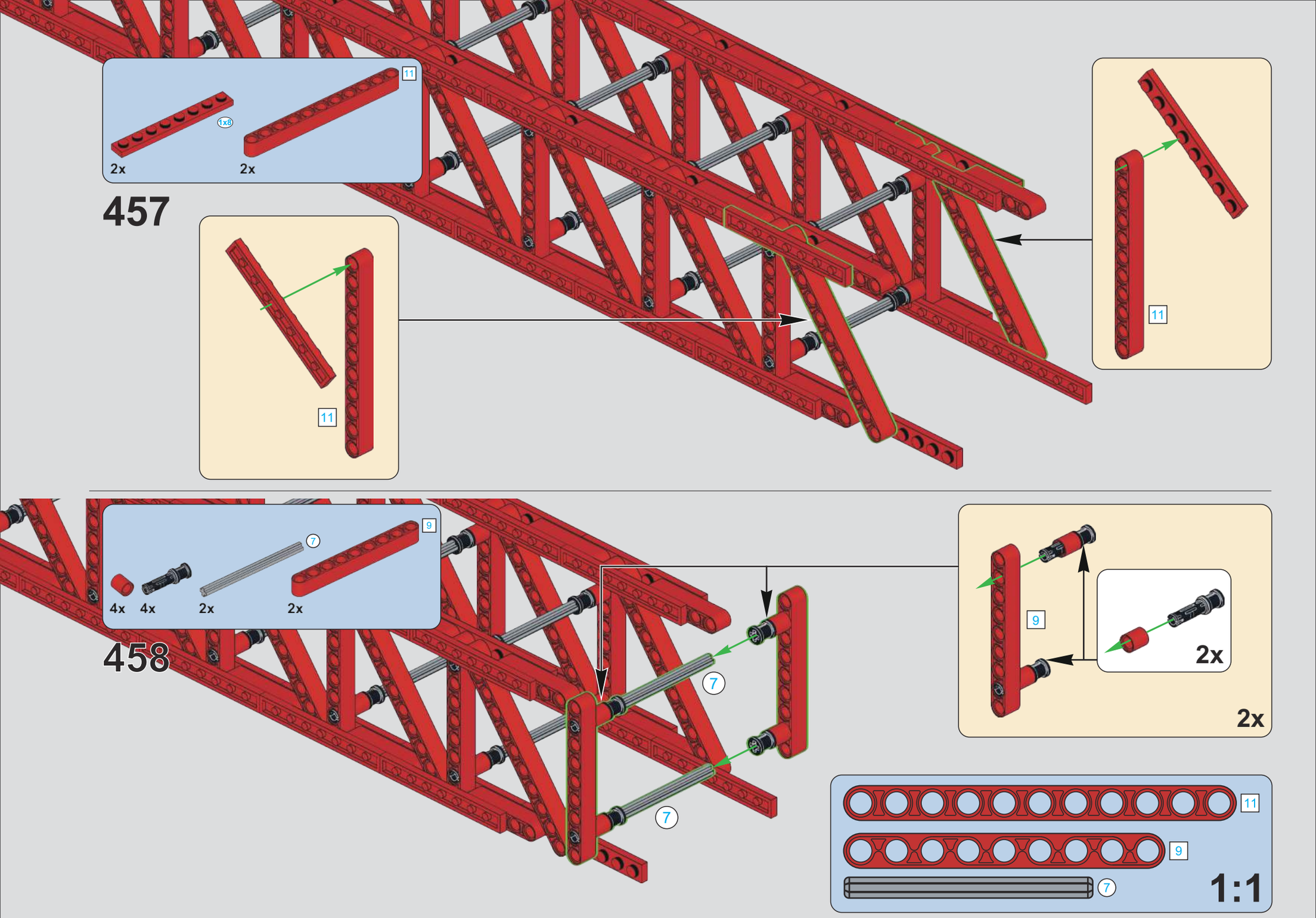
457
11
1x8
2x
2x
11
11
458
9
7
4x
4x
2x
2x
7
7
9
2x
2x
11
9
7
1:1

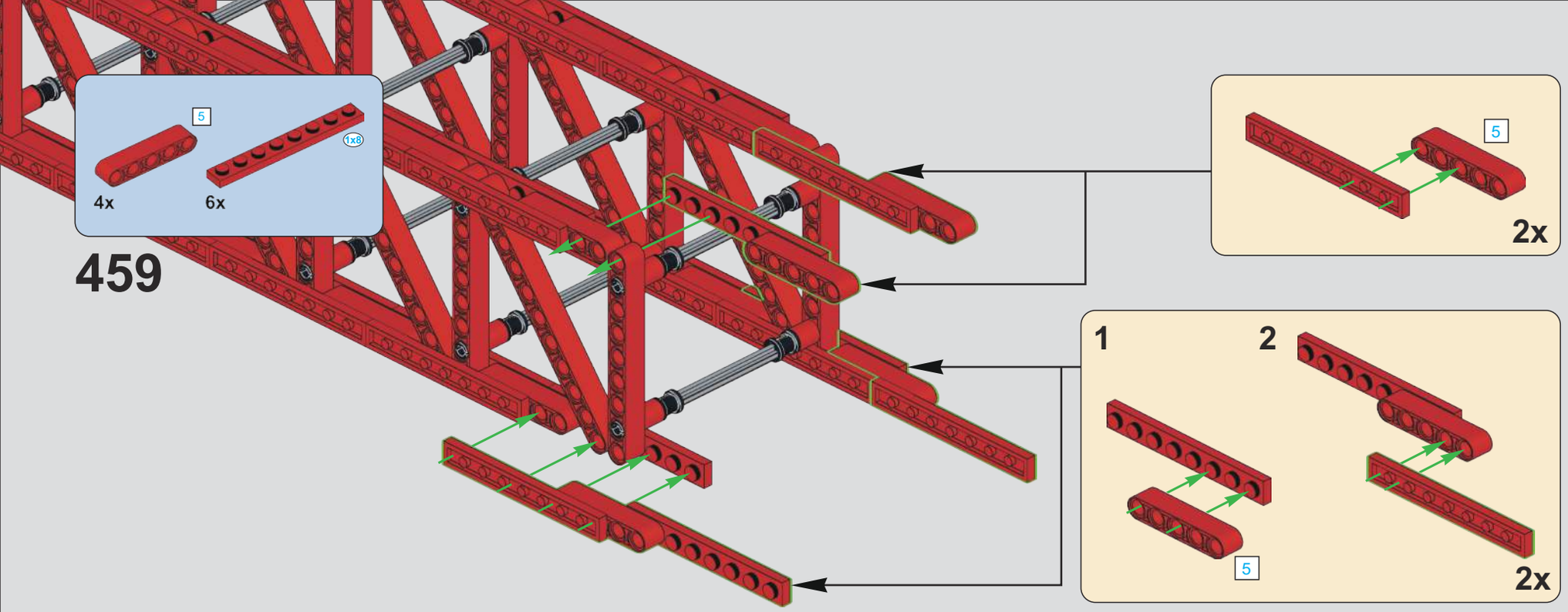
5
1x8
4x
6x
459
5
2x
1
2
5
2x

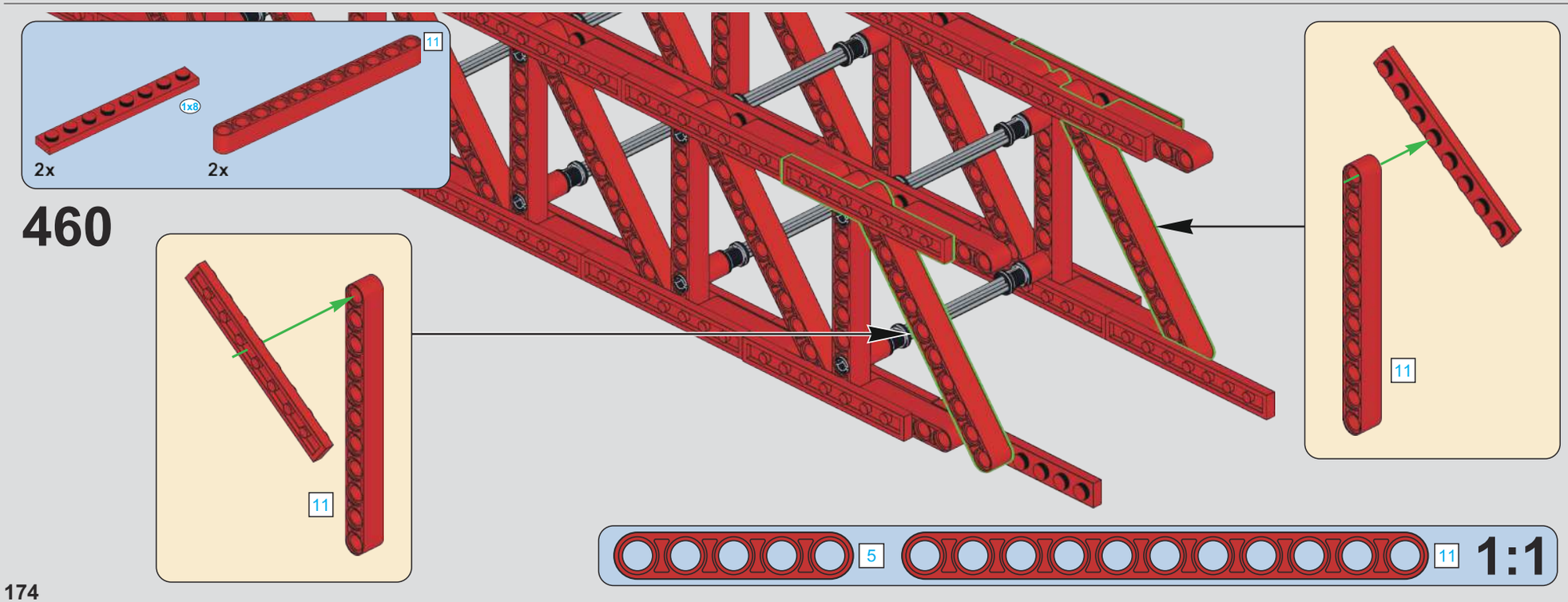
11
1x8
2x
2x
460
11
11
5
11
1:1

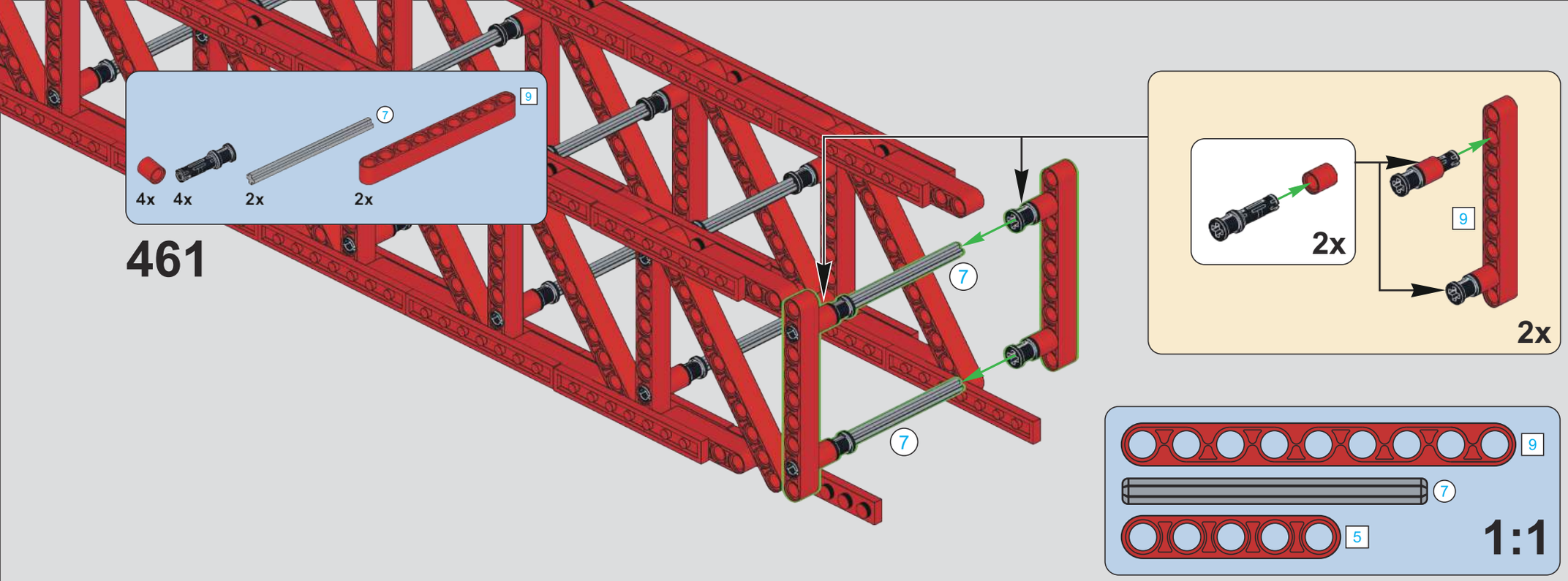
461
4x
4x
2x
2x
7
9
7
7
2x
9
2x
9
7
5
1:1

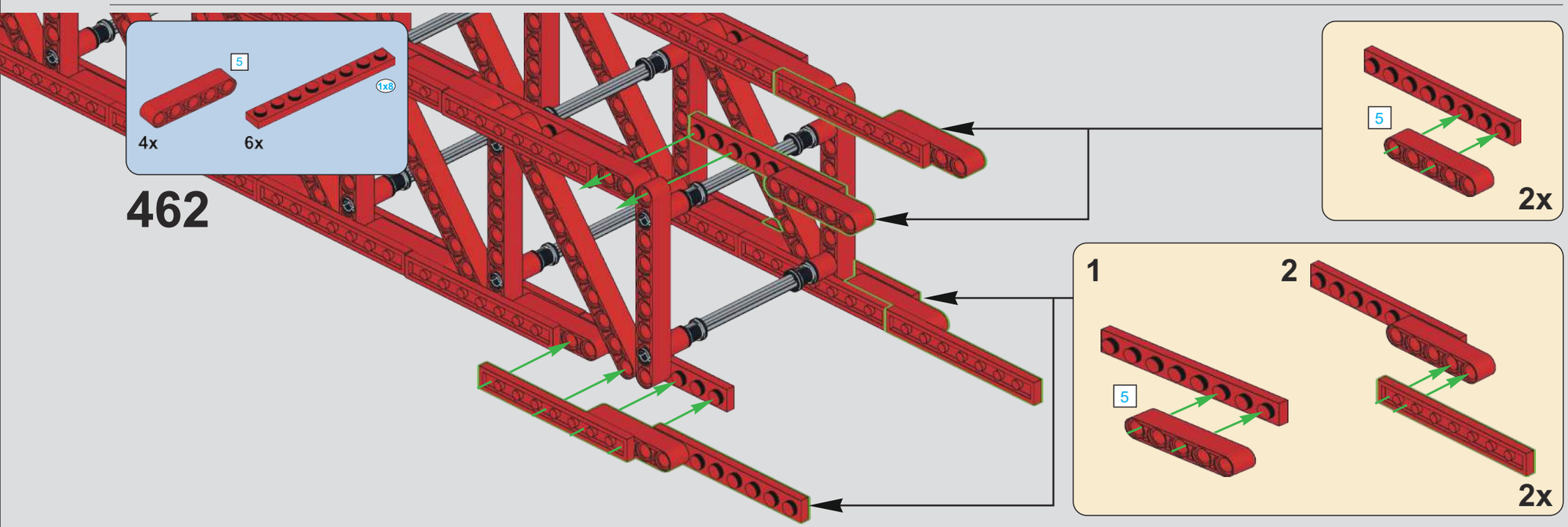
462
5
1x8
4x
6x
5
2x
1
2
5
2x

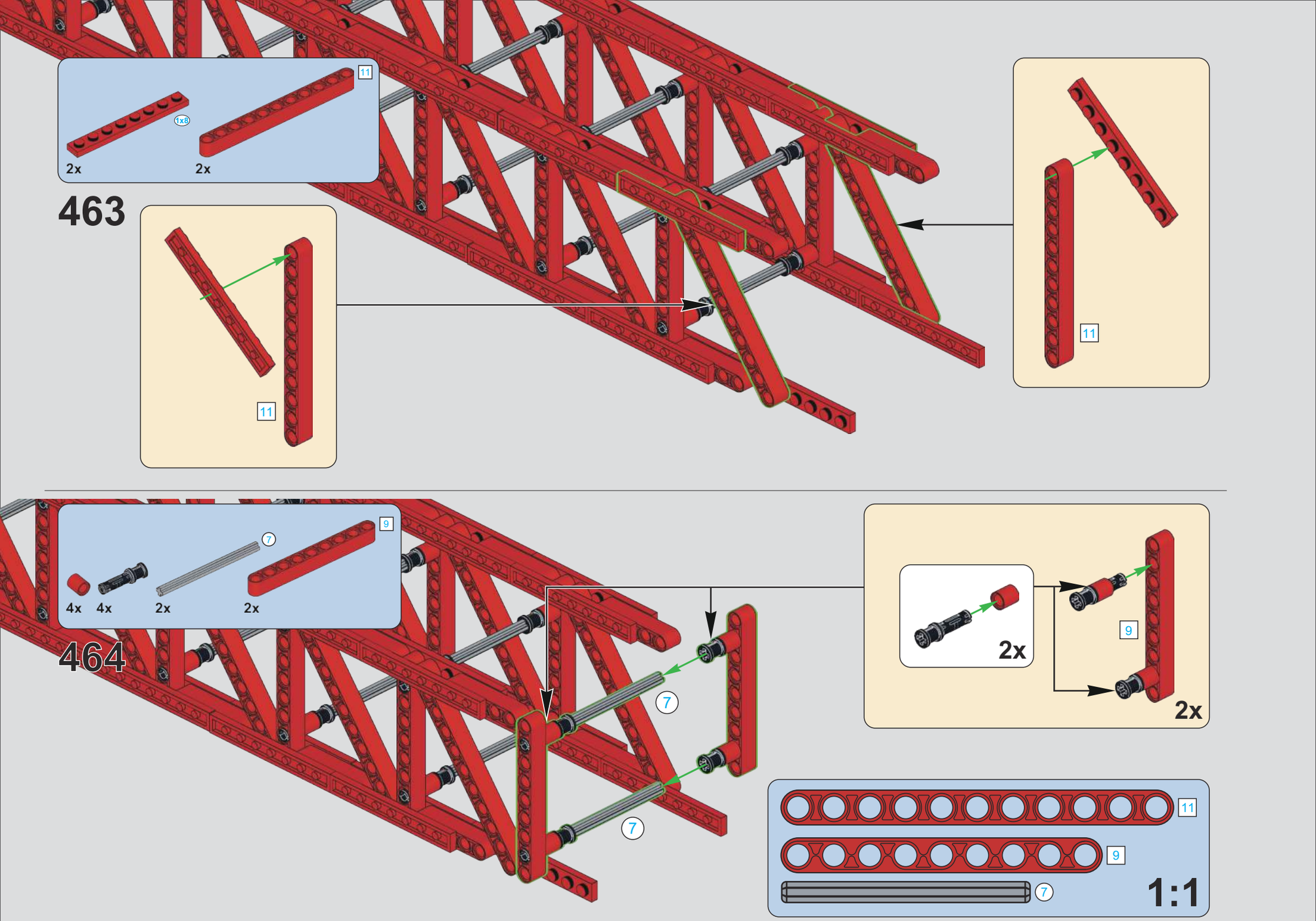
463
11
1x8
2x
2x
11
11
464
9
7
4x
4x
2x
2x
7
7
2x
9
2x
11
9
7
1:1

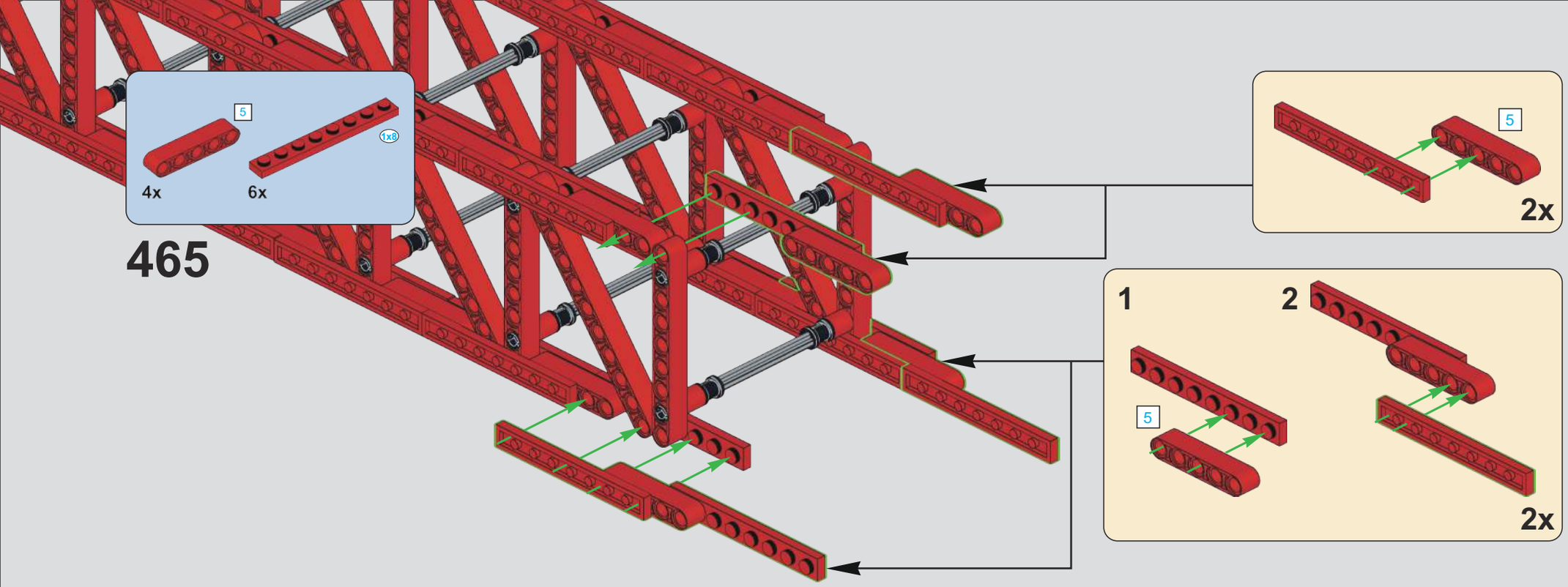
5
1x8
4x
6x
465
5
2x
1
2
5
2x

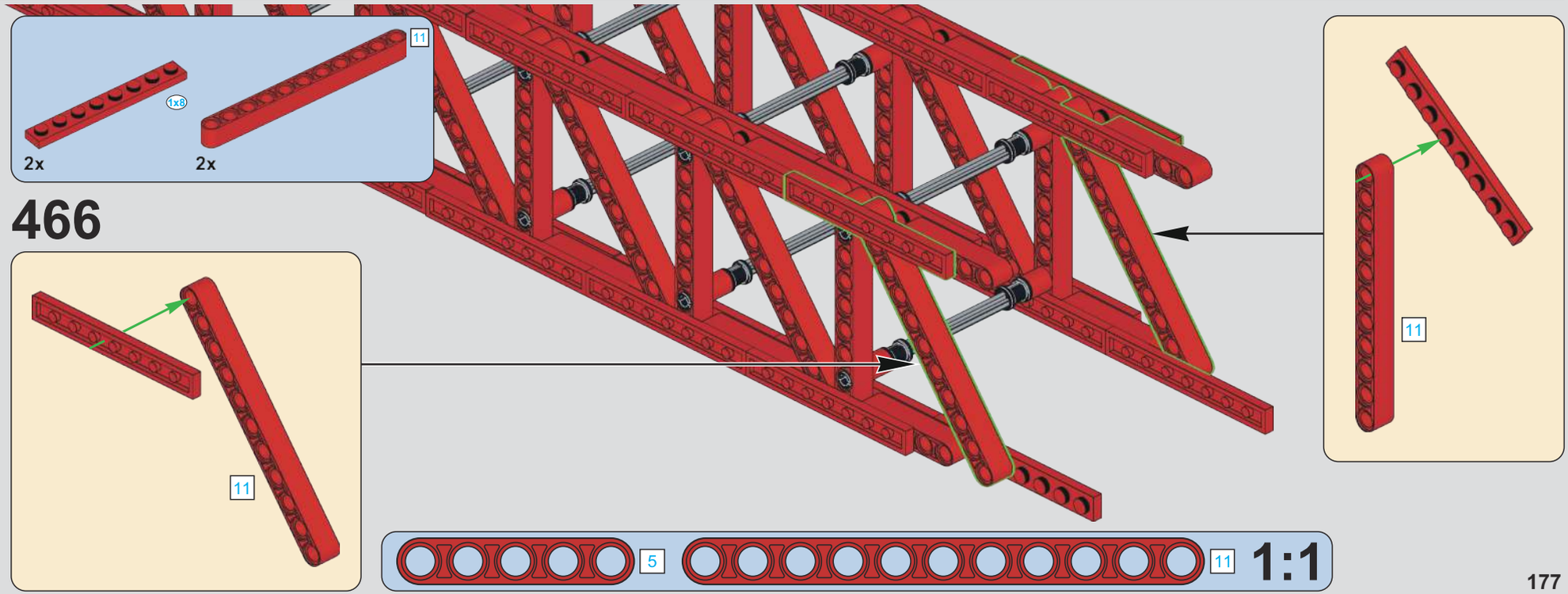
11
1x8
2x
2x
466
11
11
5
11
1:1

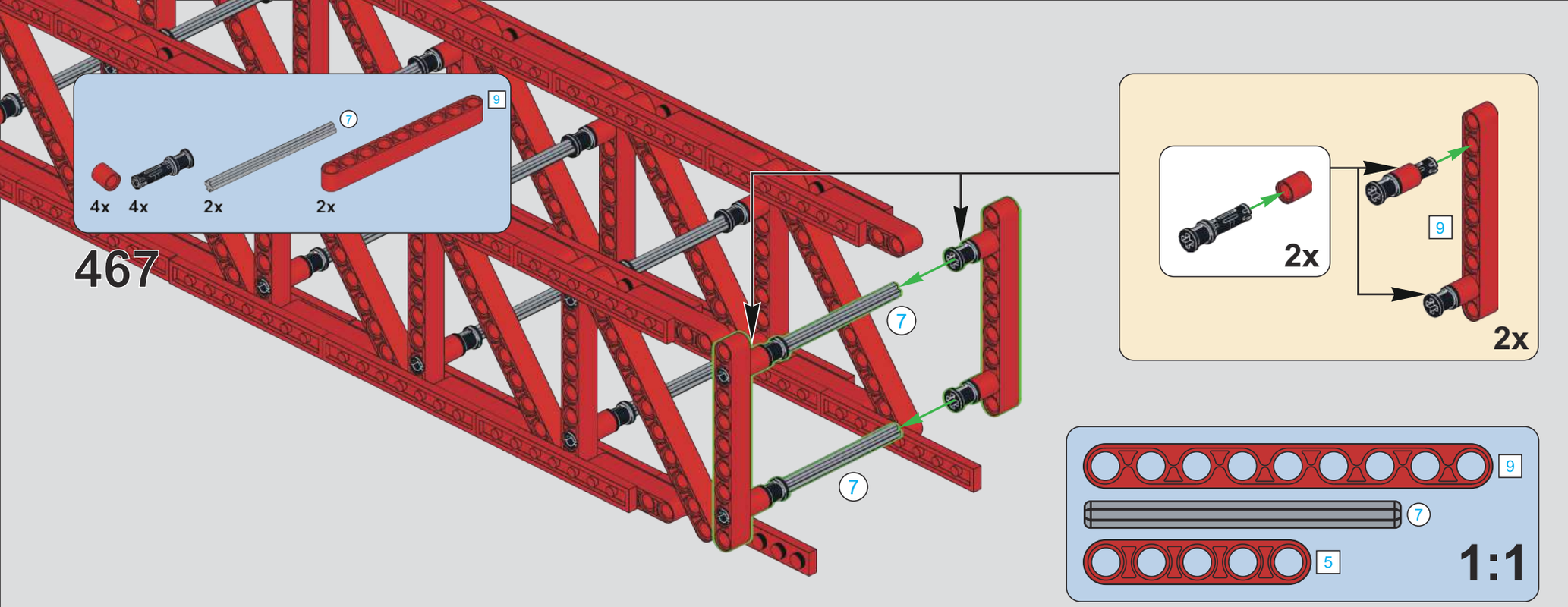
467
4x
4x
2x
2x
7
9
7
7
2x
9
2x
9
7
5
1:1

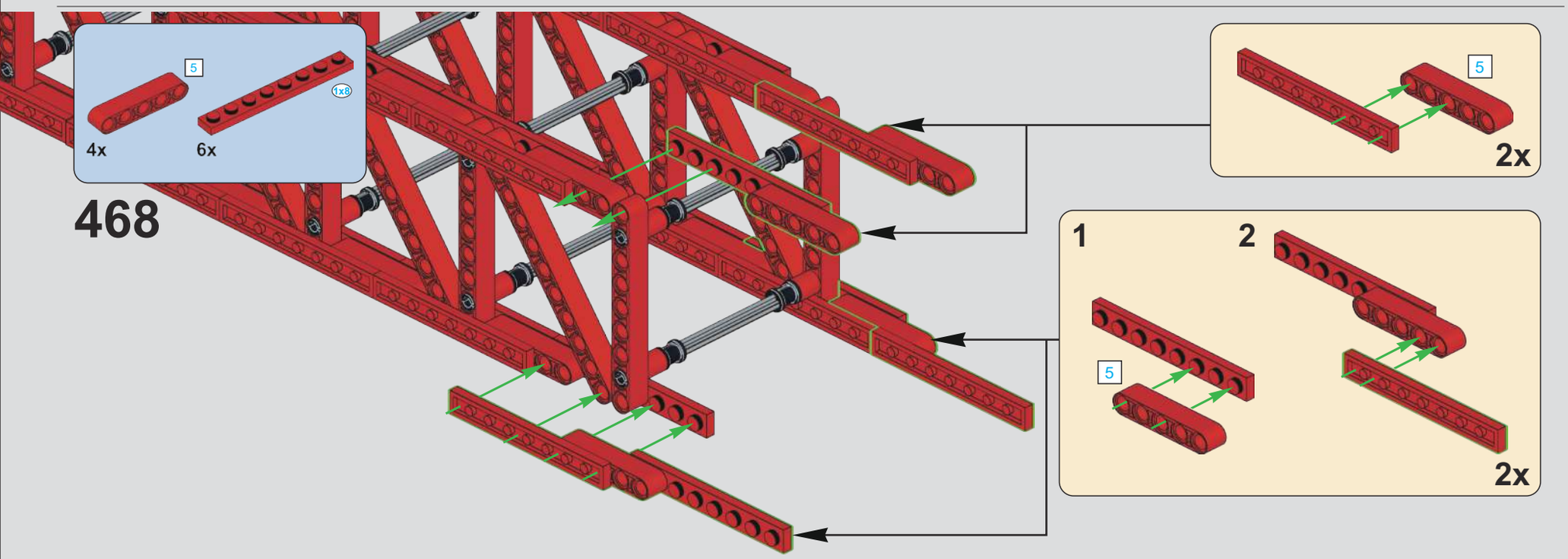
468
5
1x8
4x
6x
5
2x
1
2
5
2x

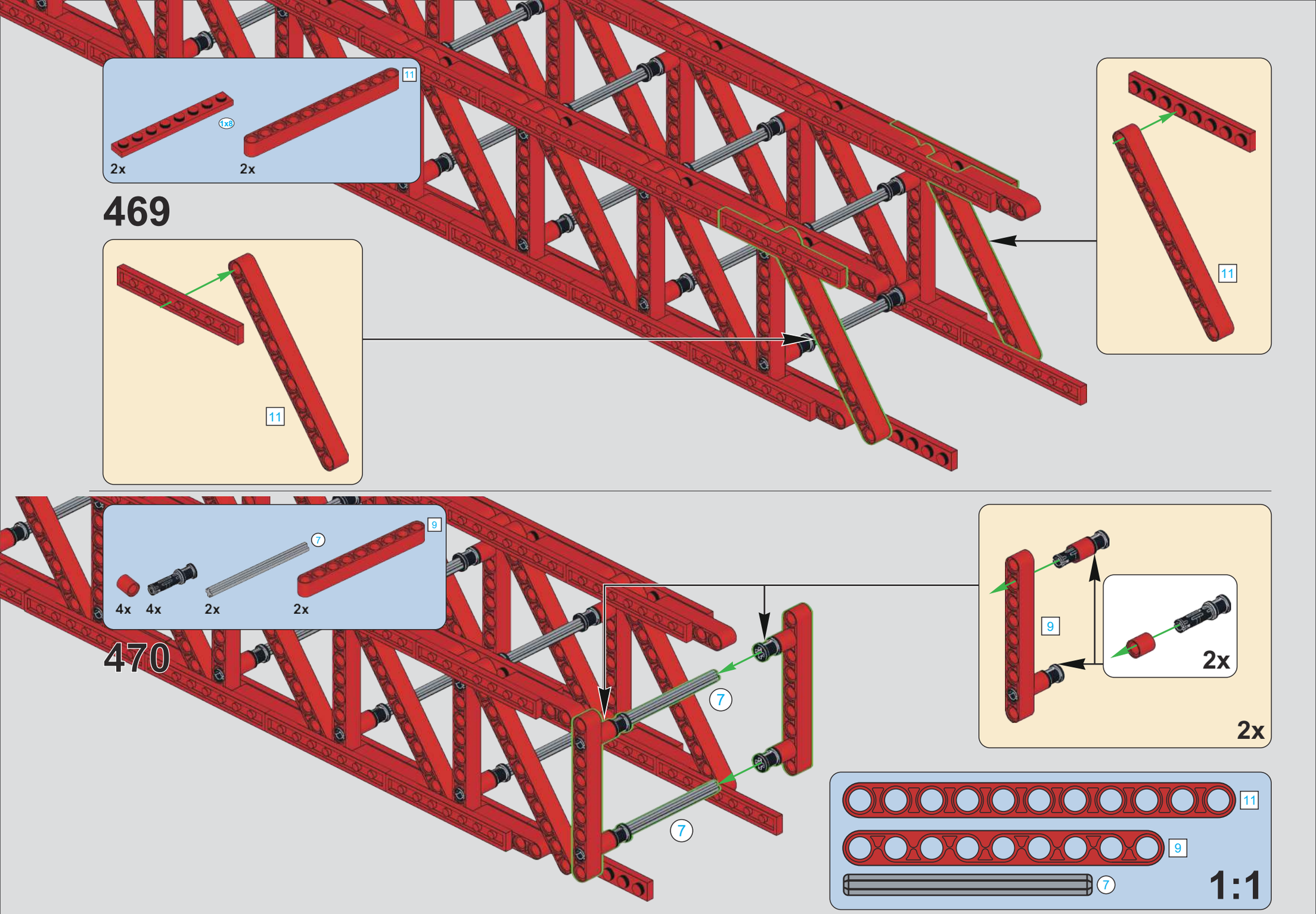
11
1x8
2x
2x
469
11
11
9
7
4x
4x
2x
2x
470
7
7
9
2x
2x
11
9
7
1:1

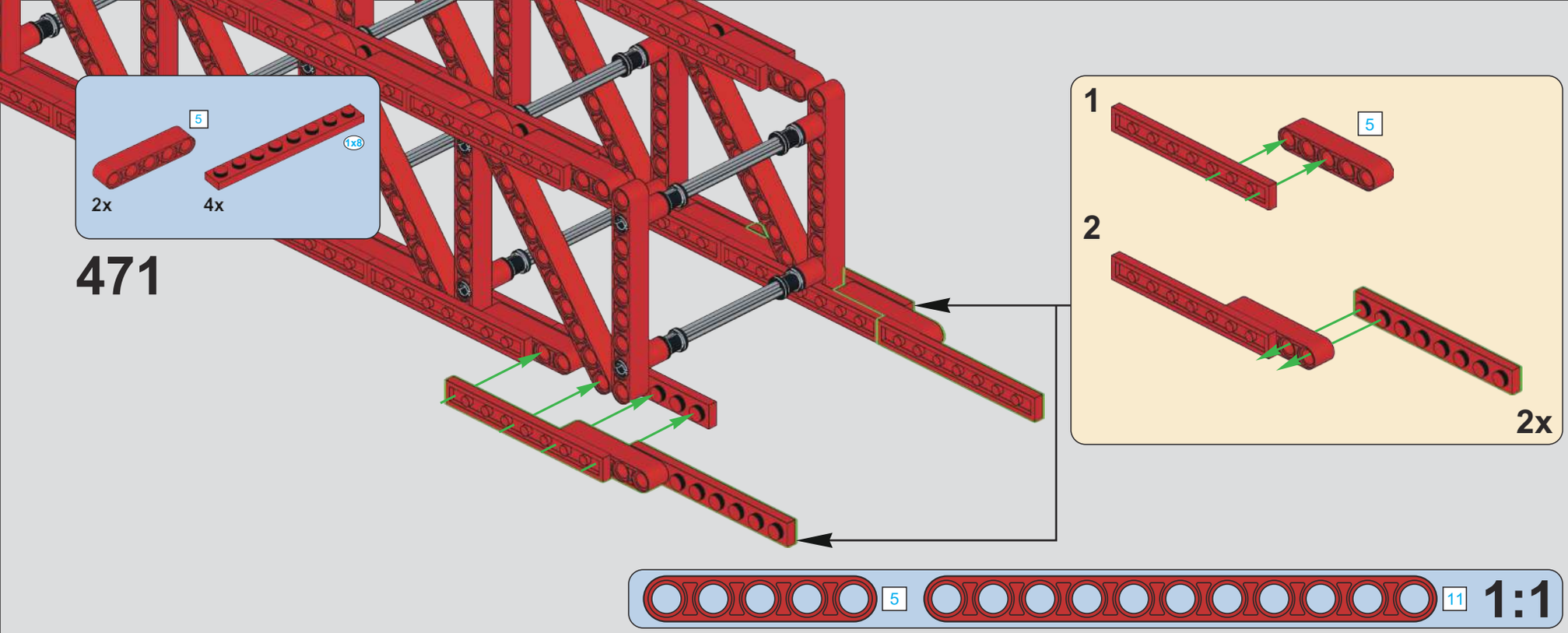
5
1x8
2x
4x
471
1
5
2
2x
5
11
1:1

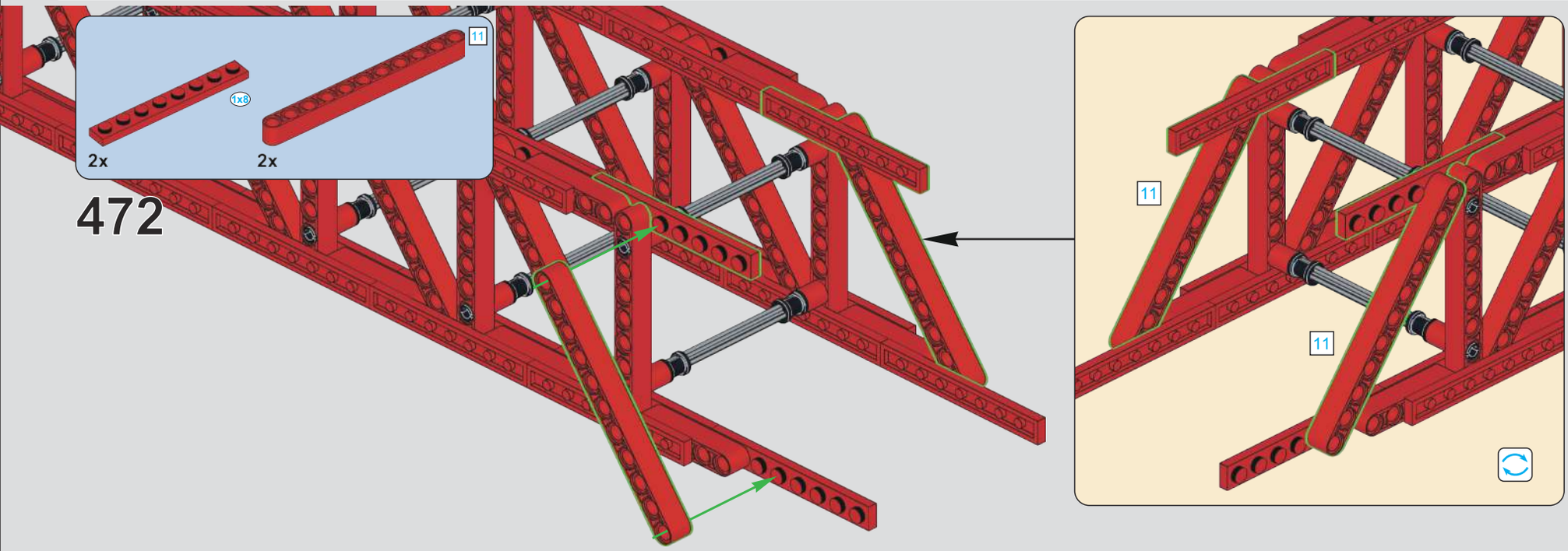
11
1x8
2x
2x
472
11
11

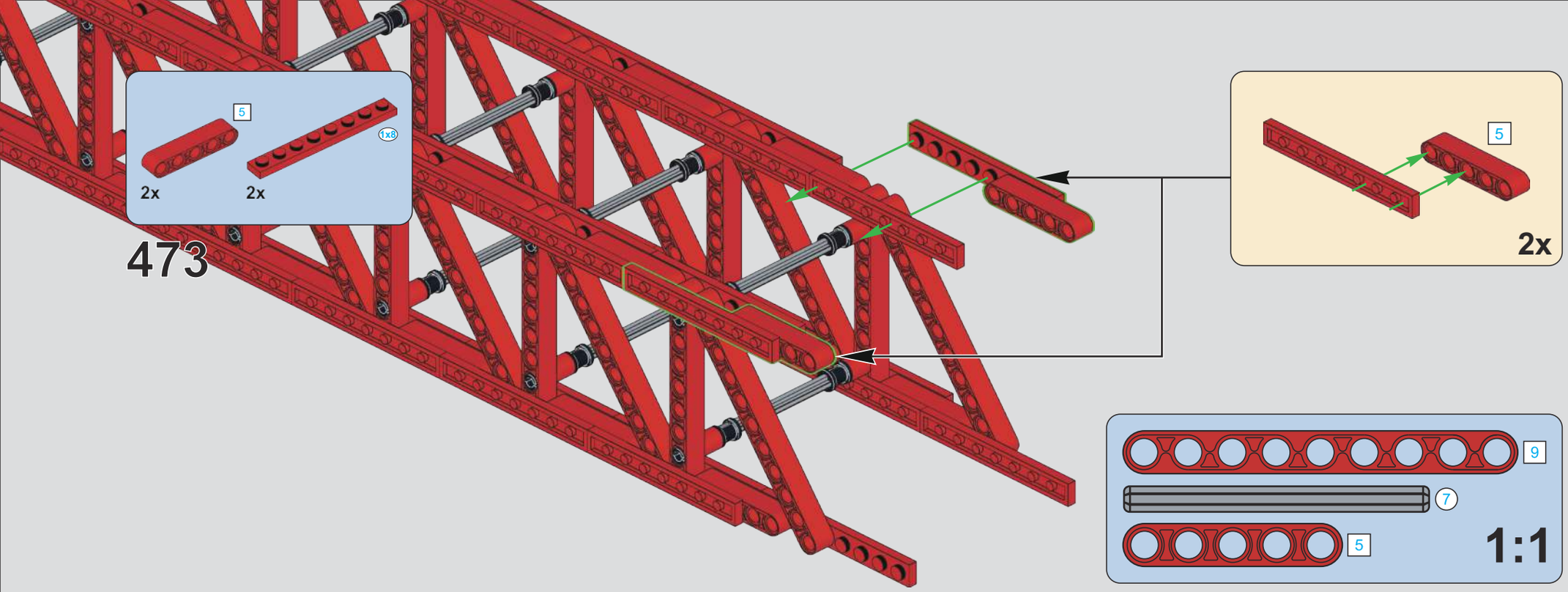
473
5
2x
1x8
2x
5
2x
9
7
5
1:1

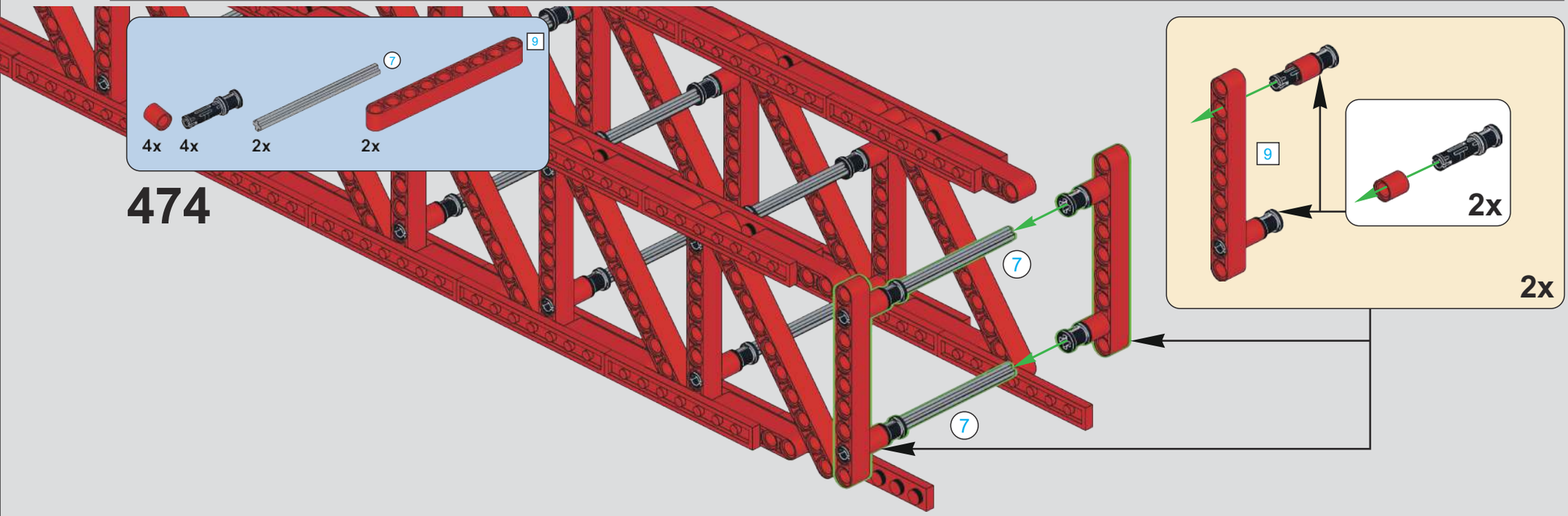
474
9
7
4x
4x
2x
2x
9
2x
2x
7
7

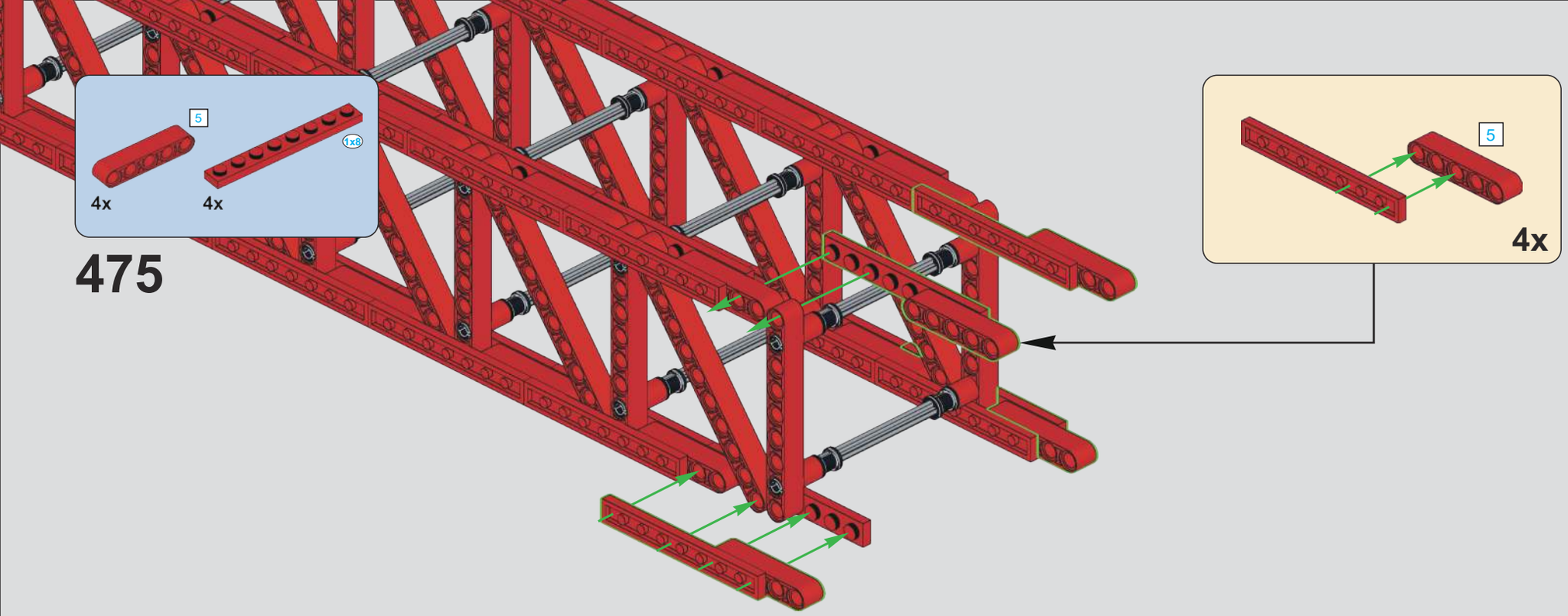
5
1x8
4x
4x
475
5
4x

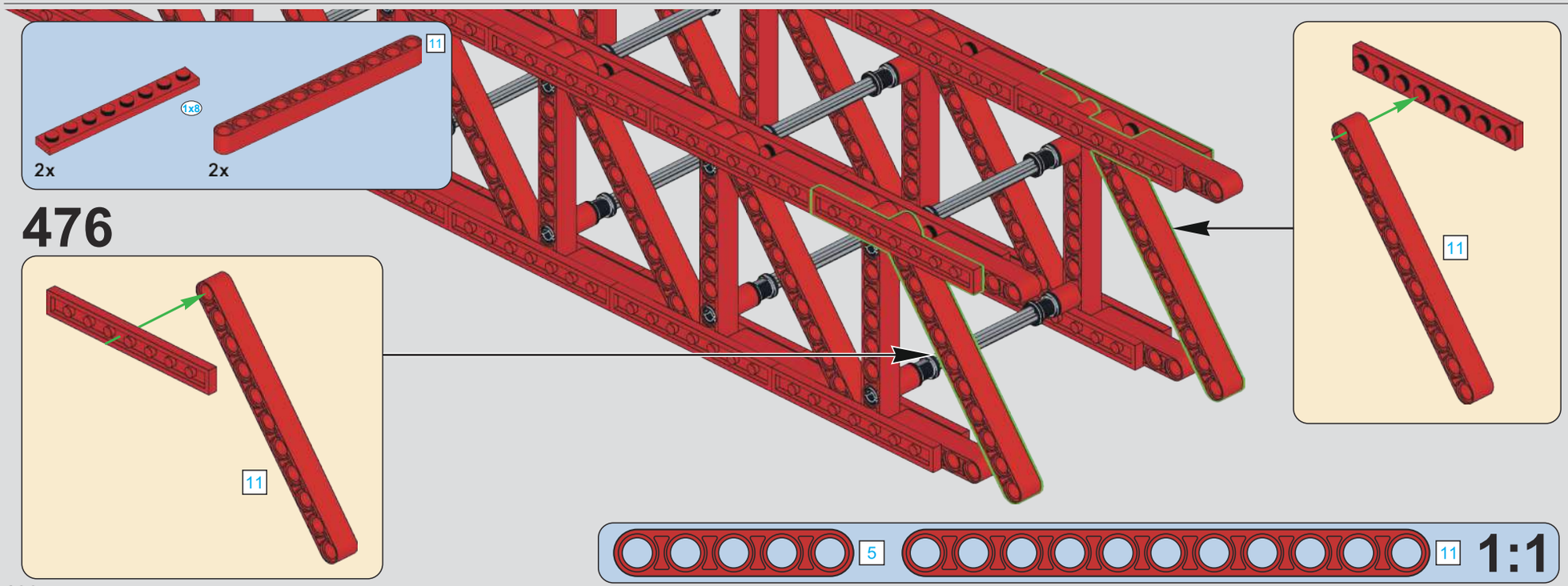
11
1x8
2x
2x
476
11
11
5
11
1:1

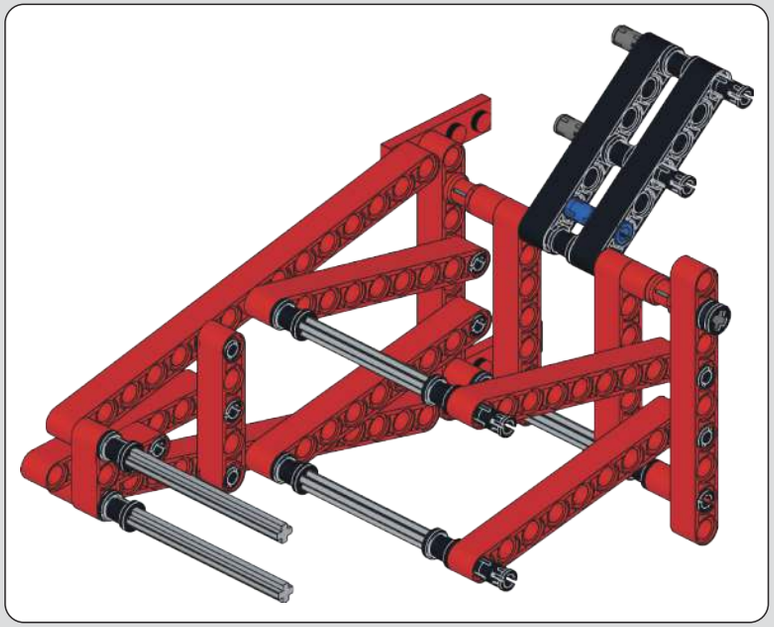

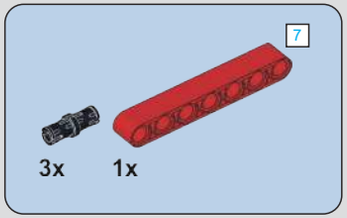

477

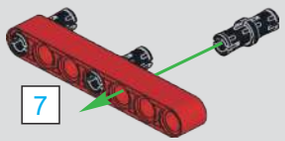

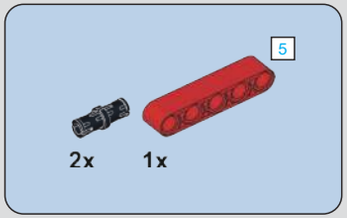

478

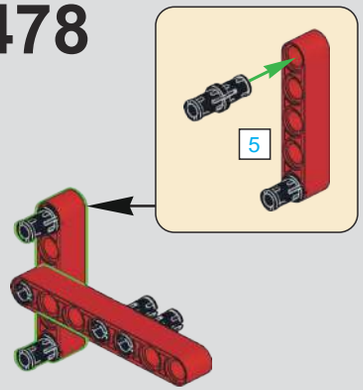

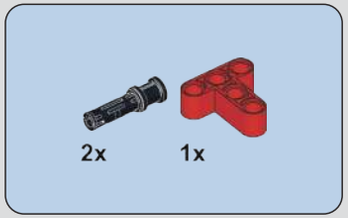

479

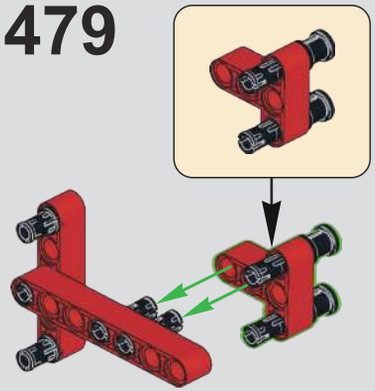

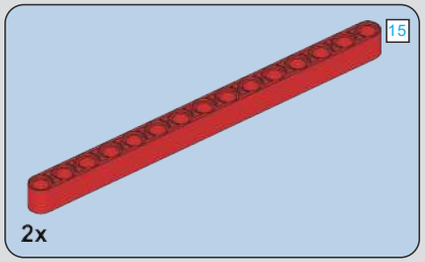

480

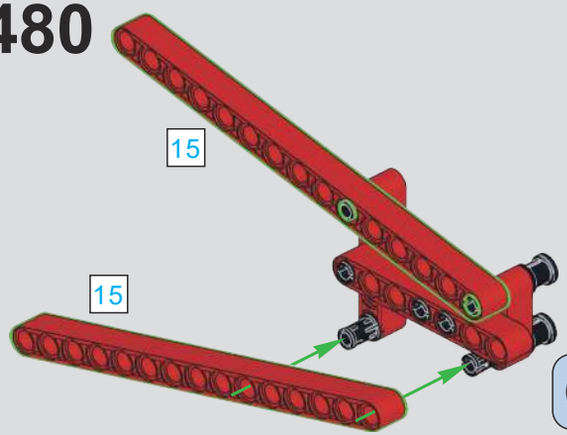

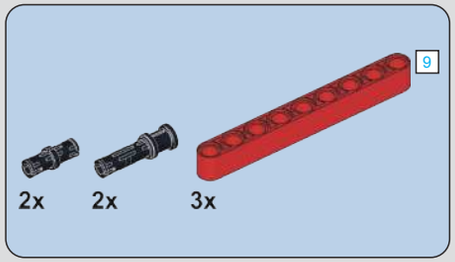

481

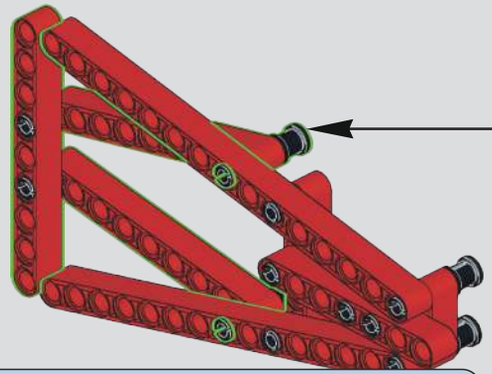

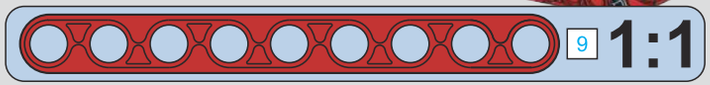

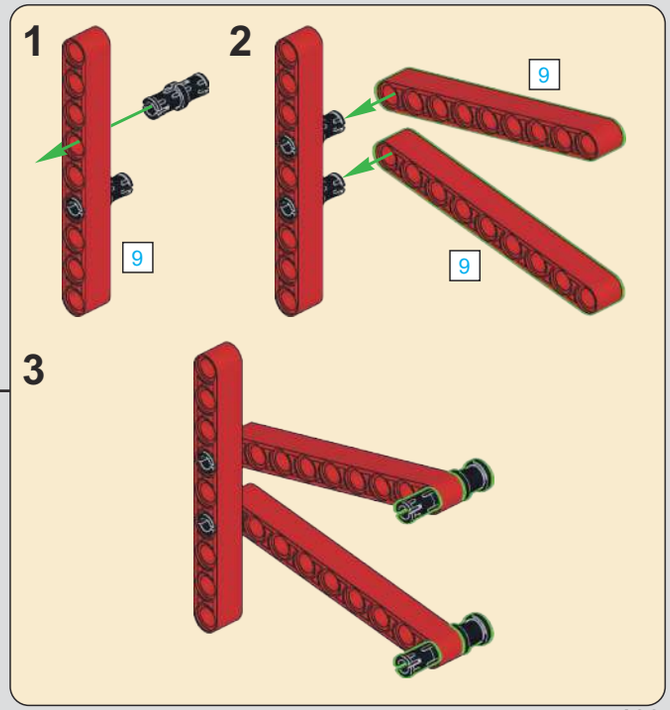

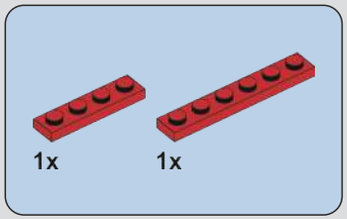

482

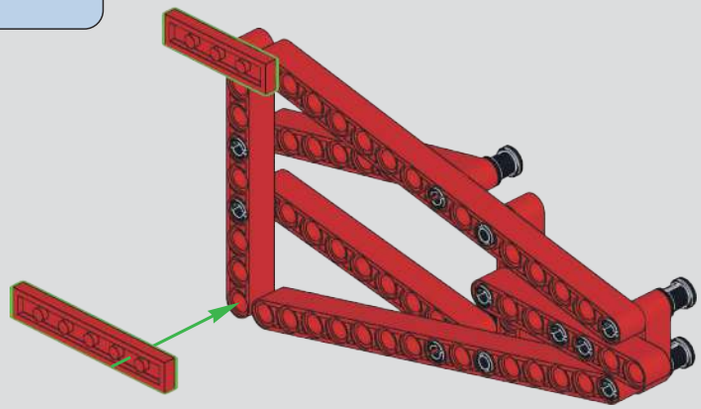

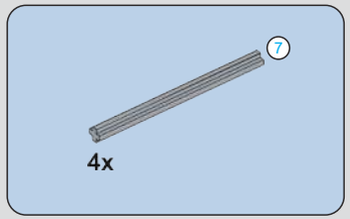

483

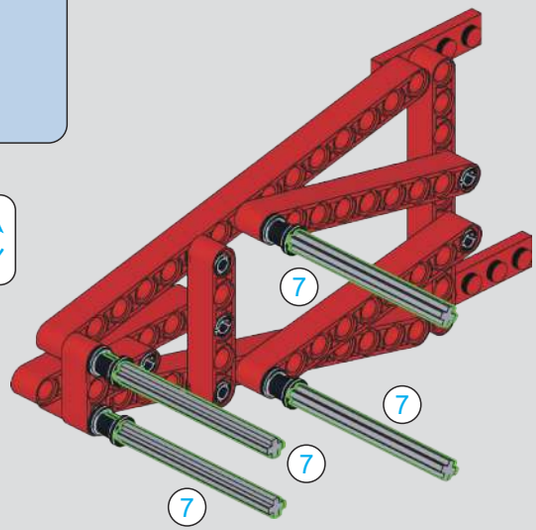

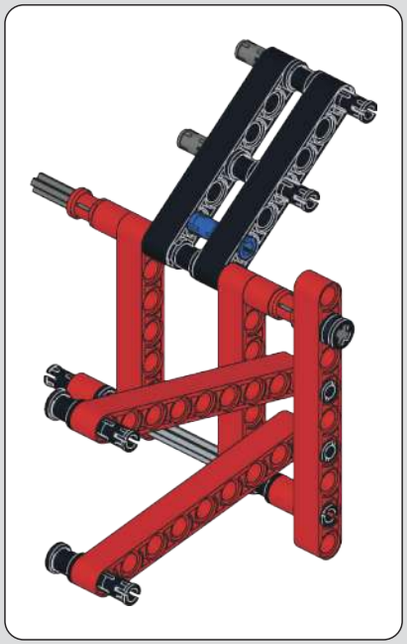

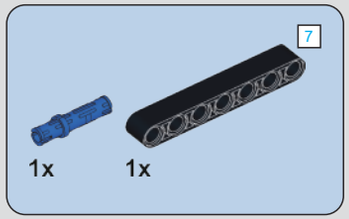

484

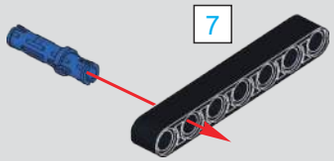

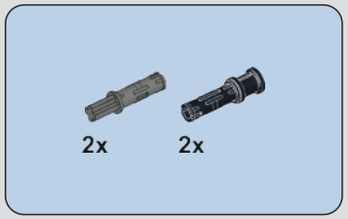

485

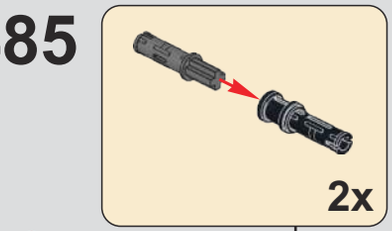

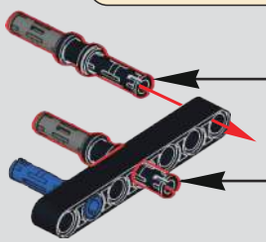

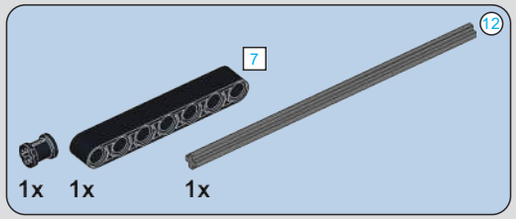

486

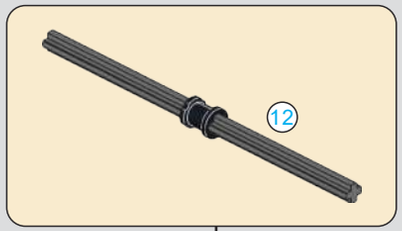

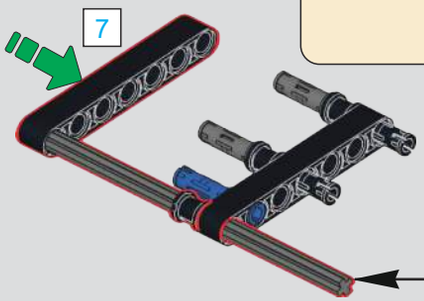

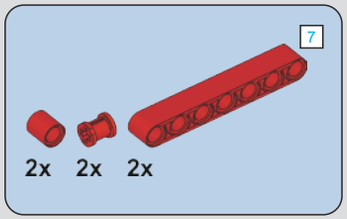

487

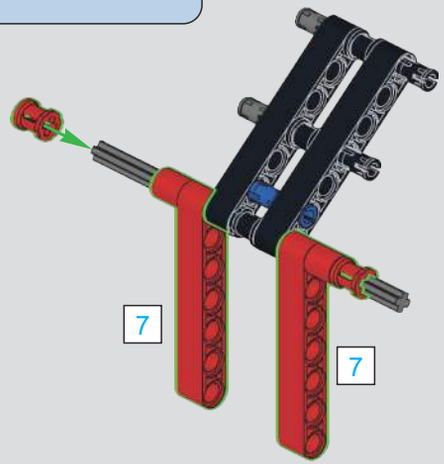

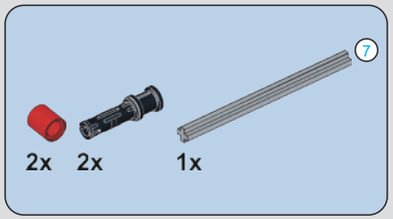

488

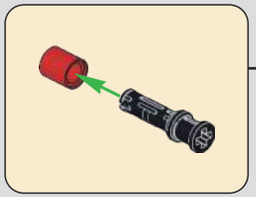

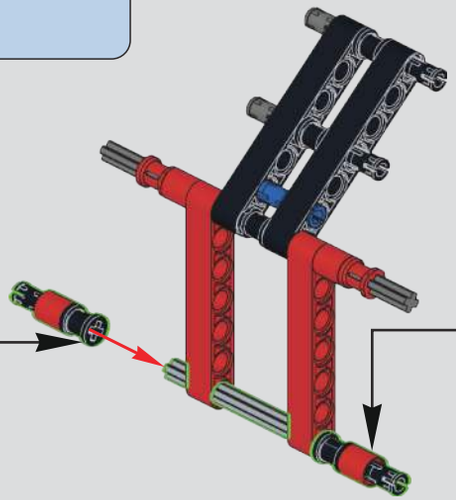

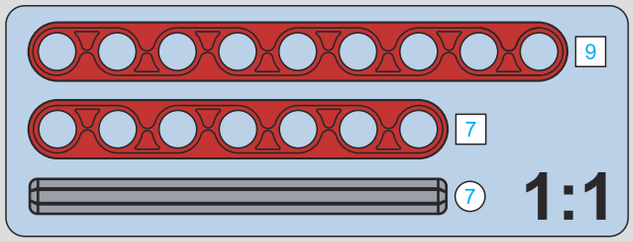

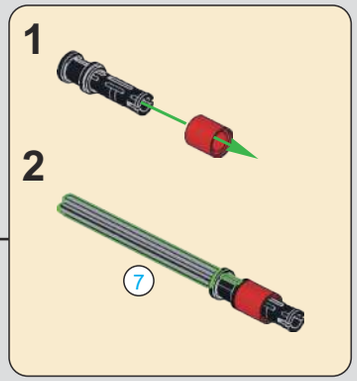

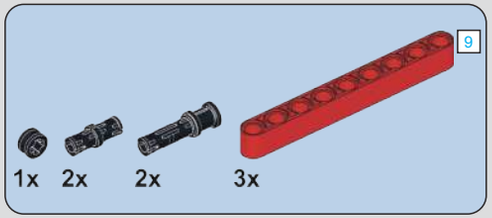

489

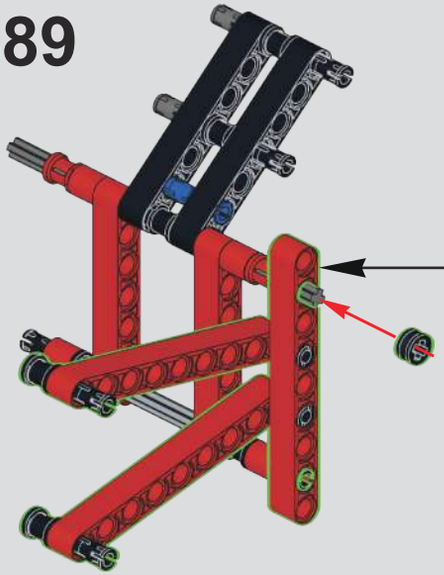

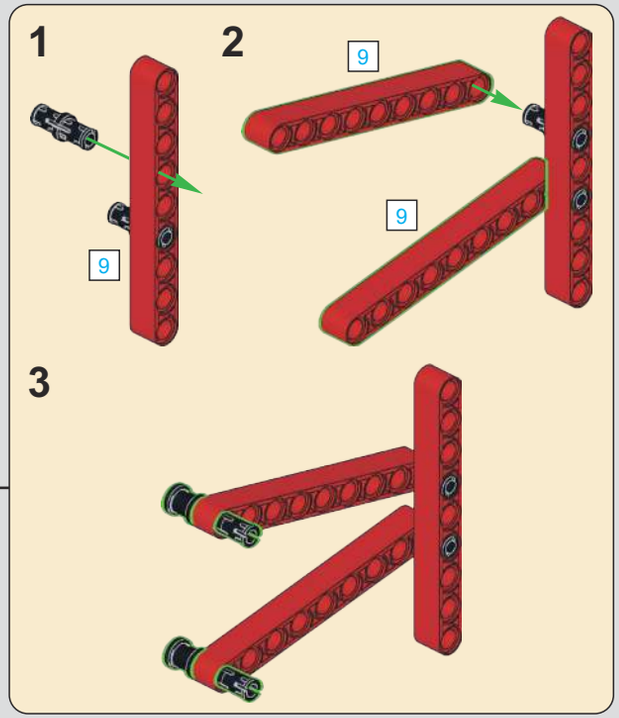

490

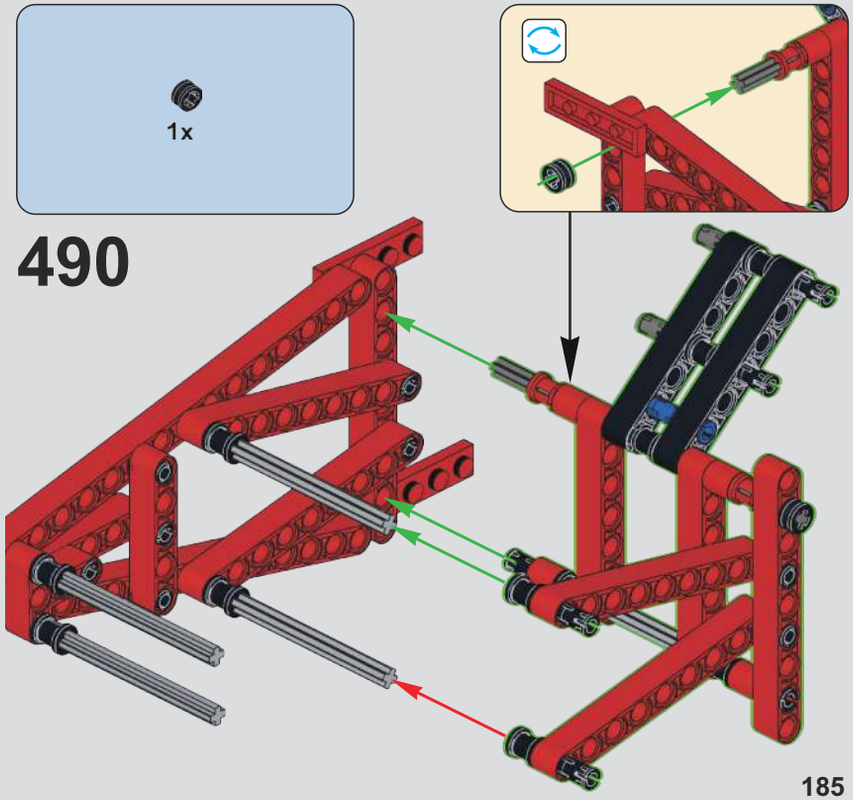

491

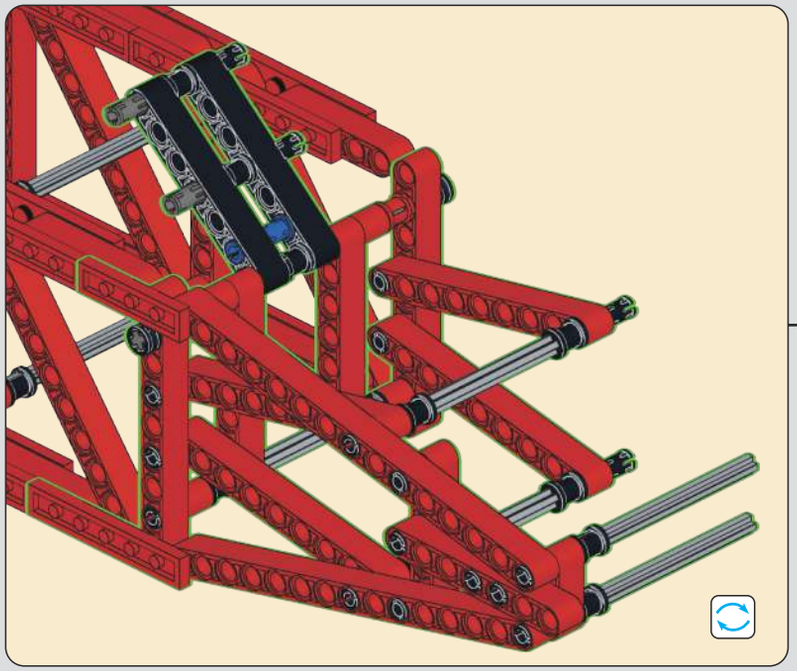

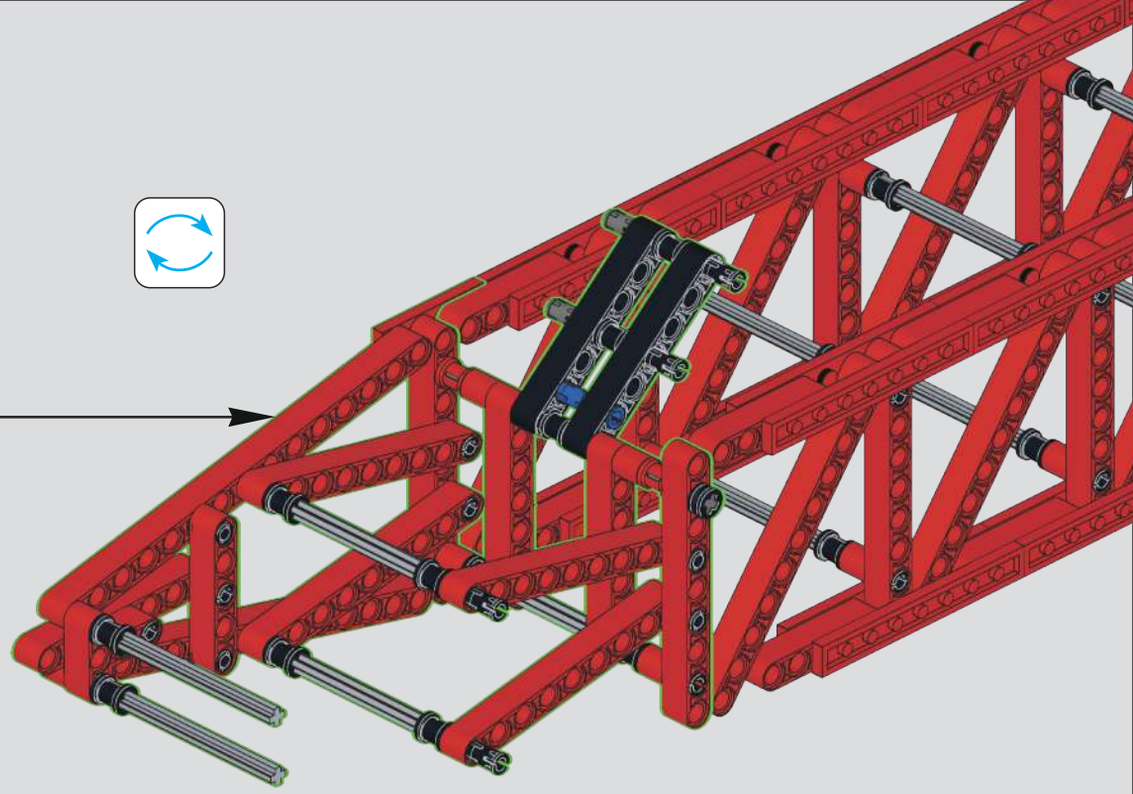

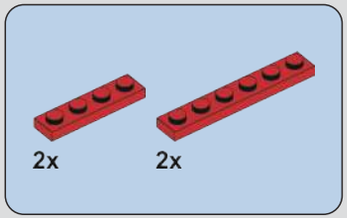

492

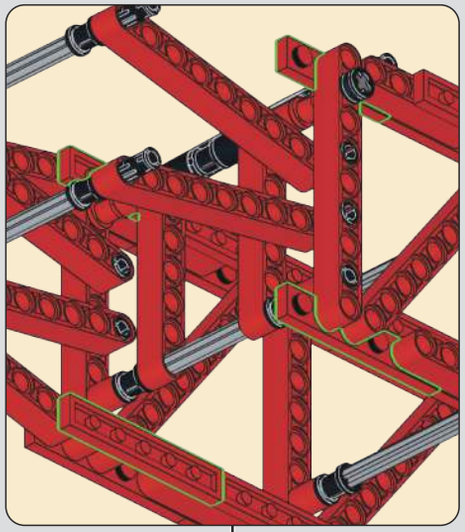

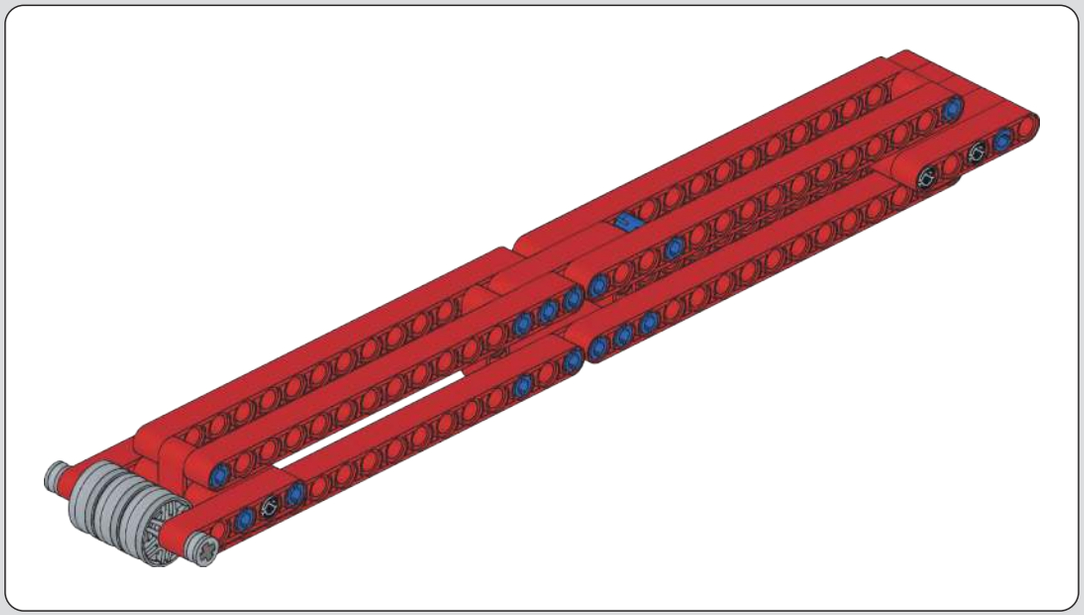

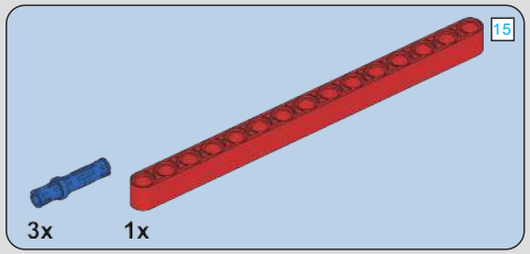

493

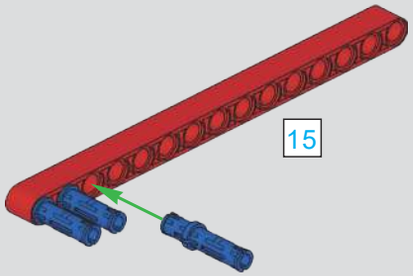

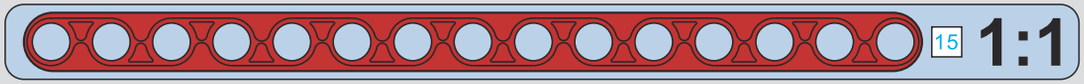

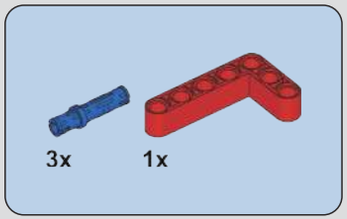

494

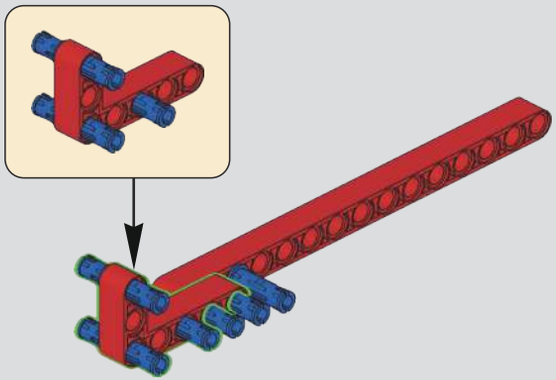

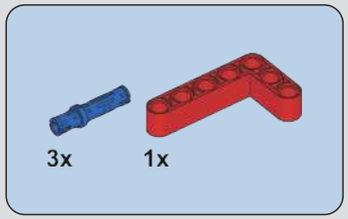

495

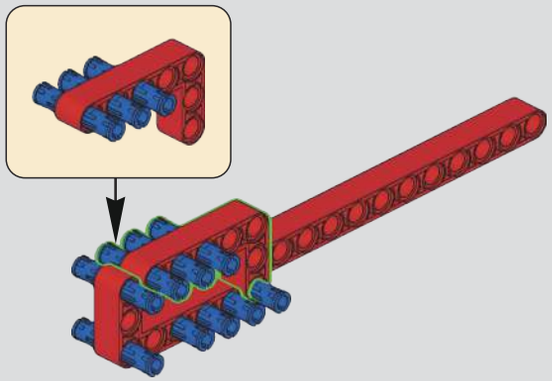

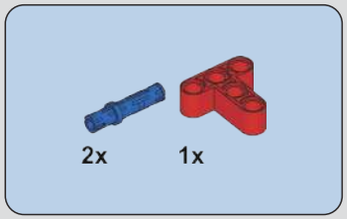

496

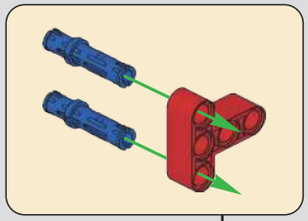

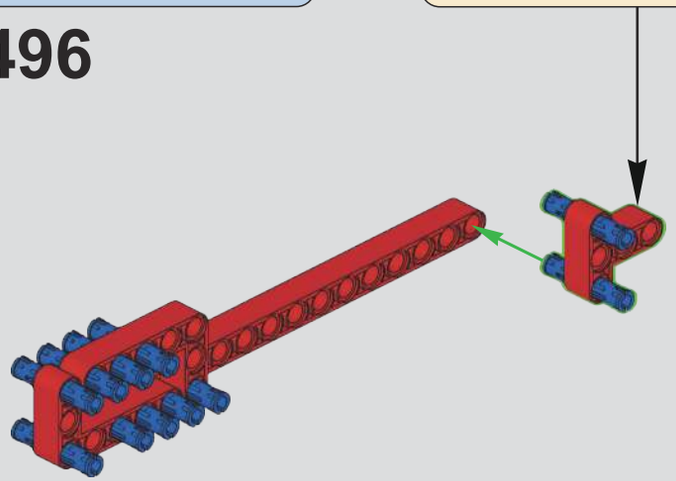

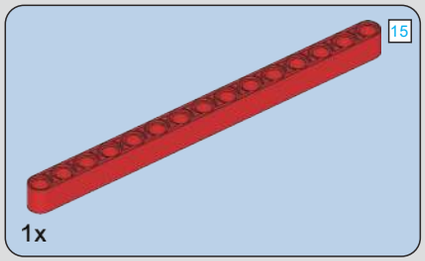

497

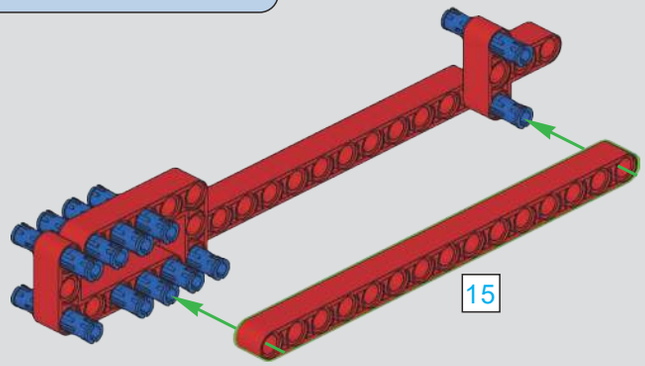

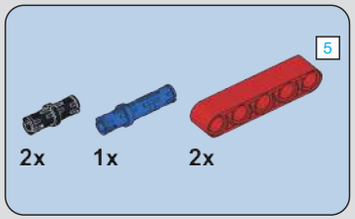

498

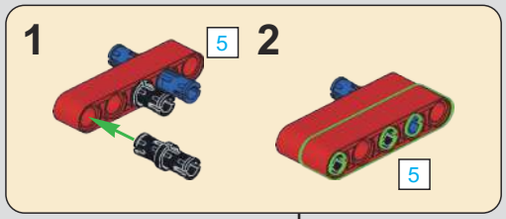

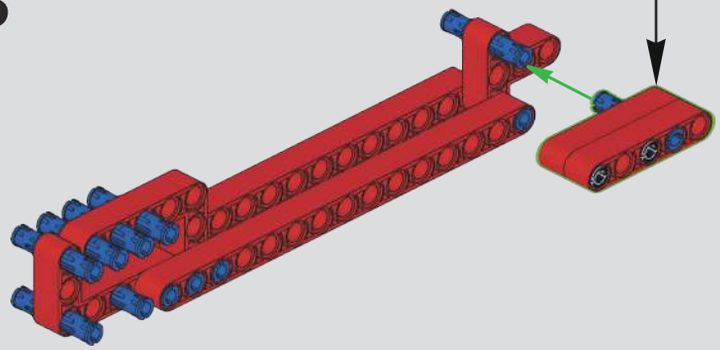

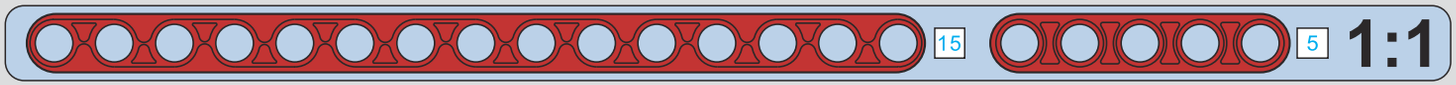

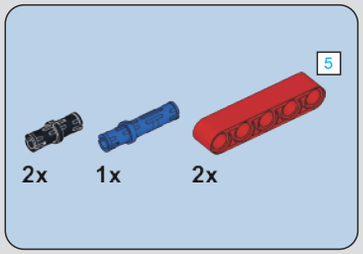

499

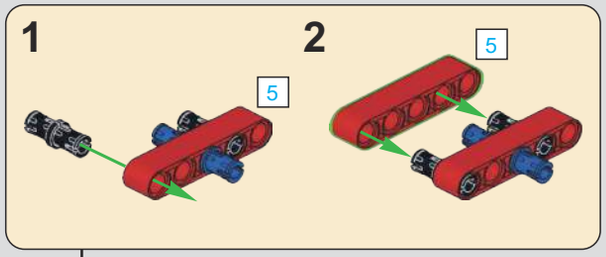

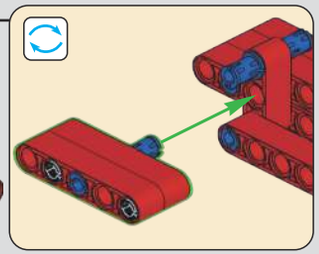

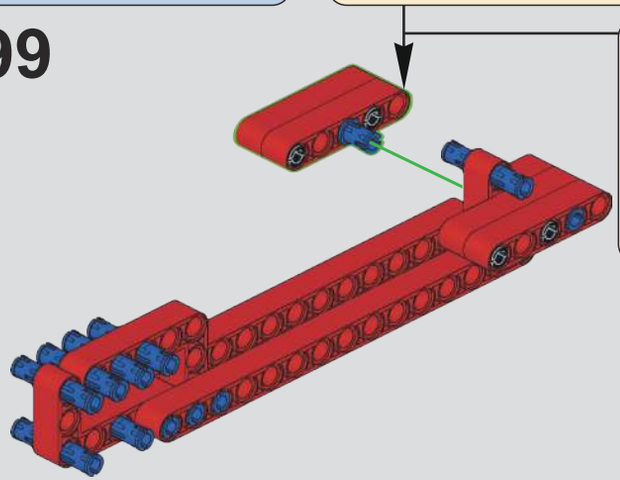

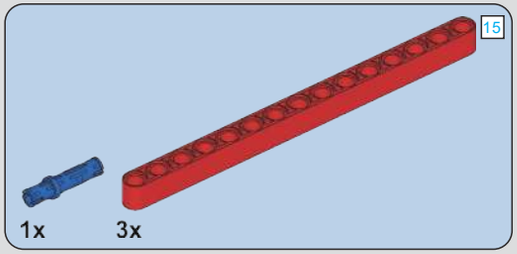

500

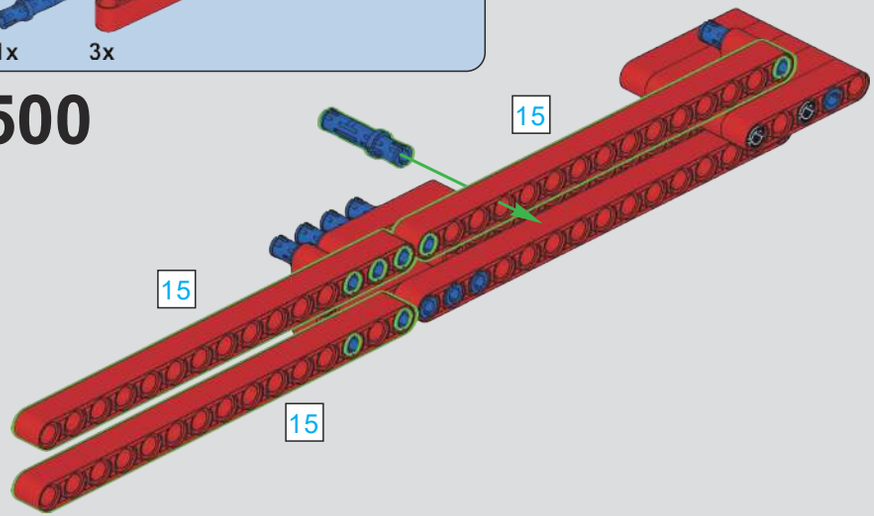

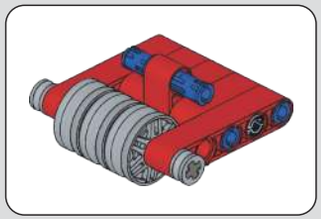

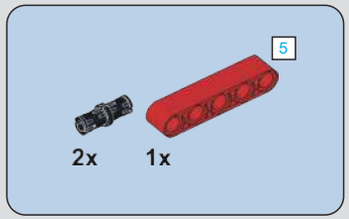

501

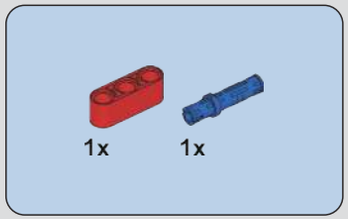

502

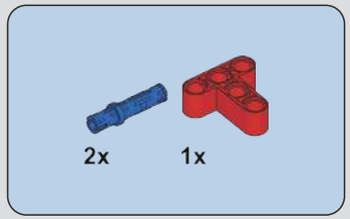

503

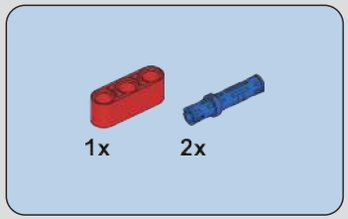

504

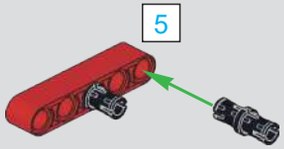

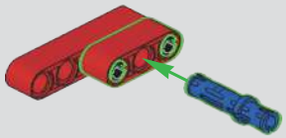

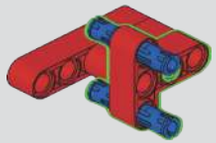

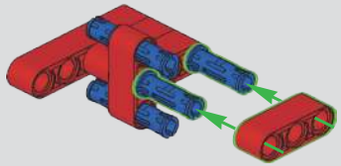

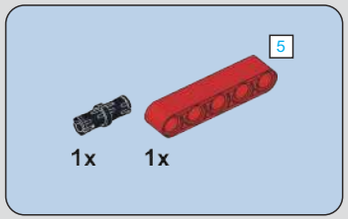

505

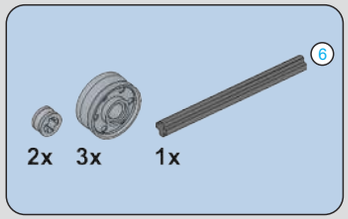

506

507

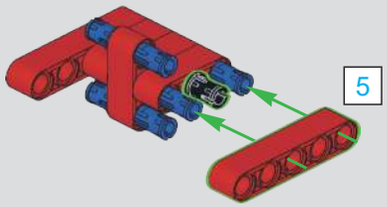

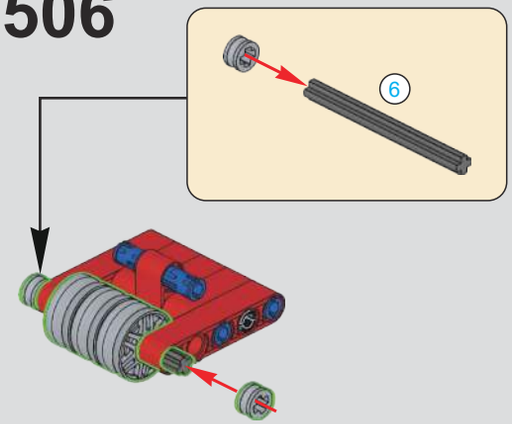

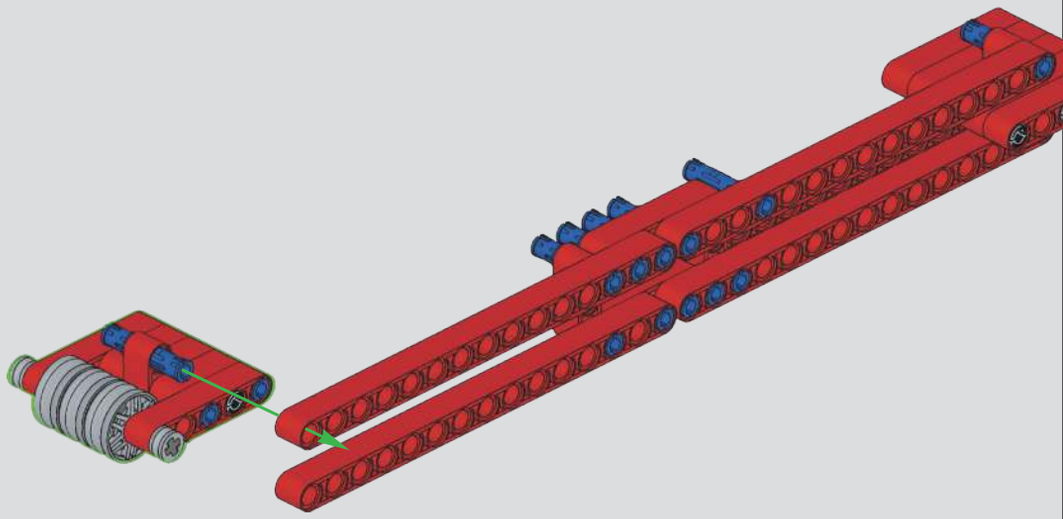

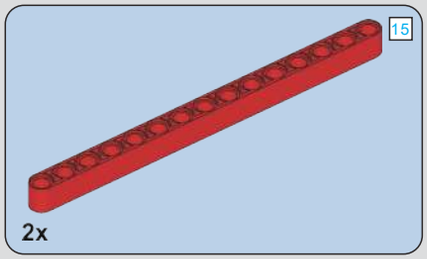

508

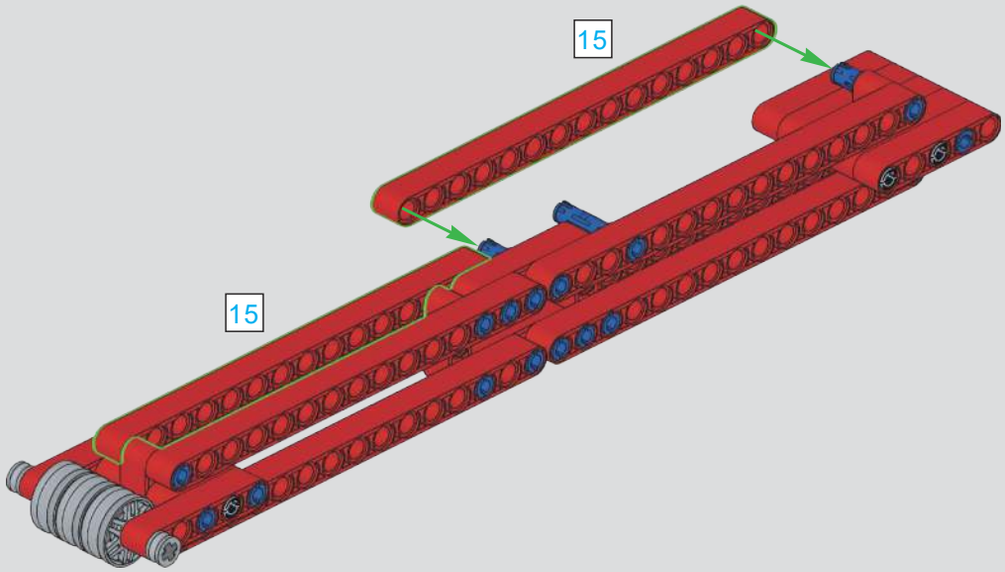

509

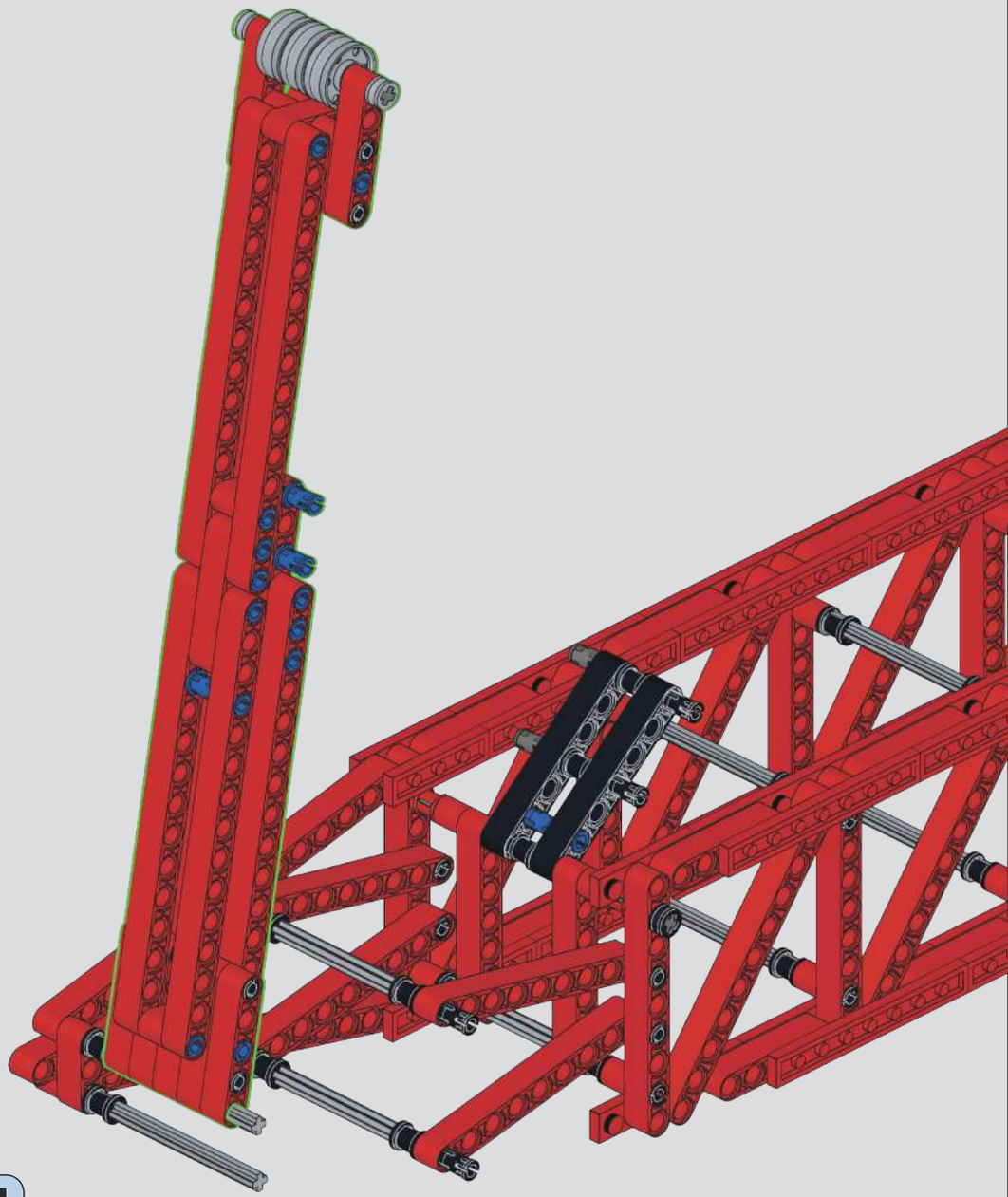

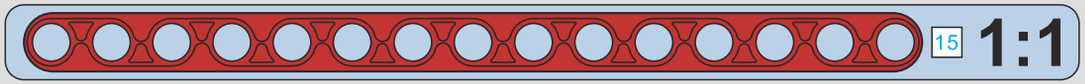

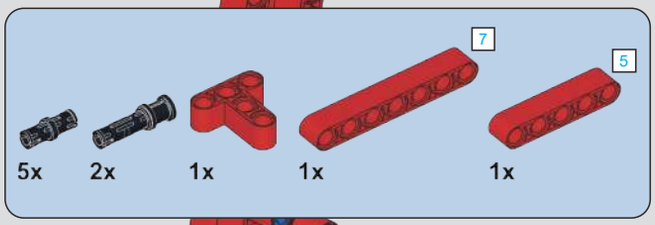

510

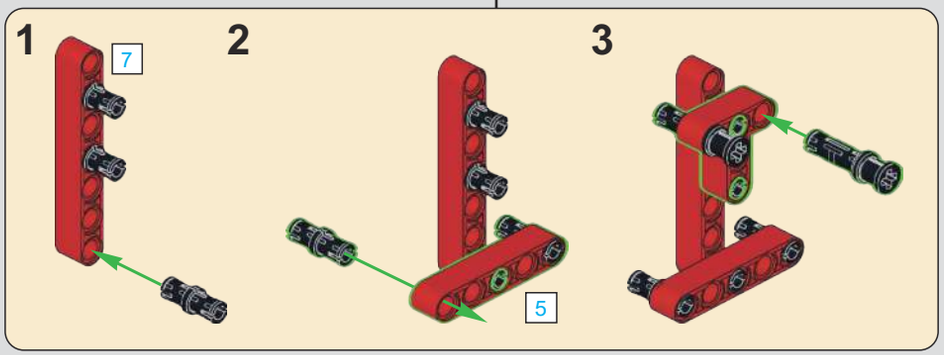

511

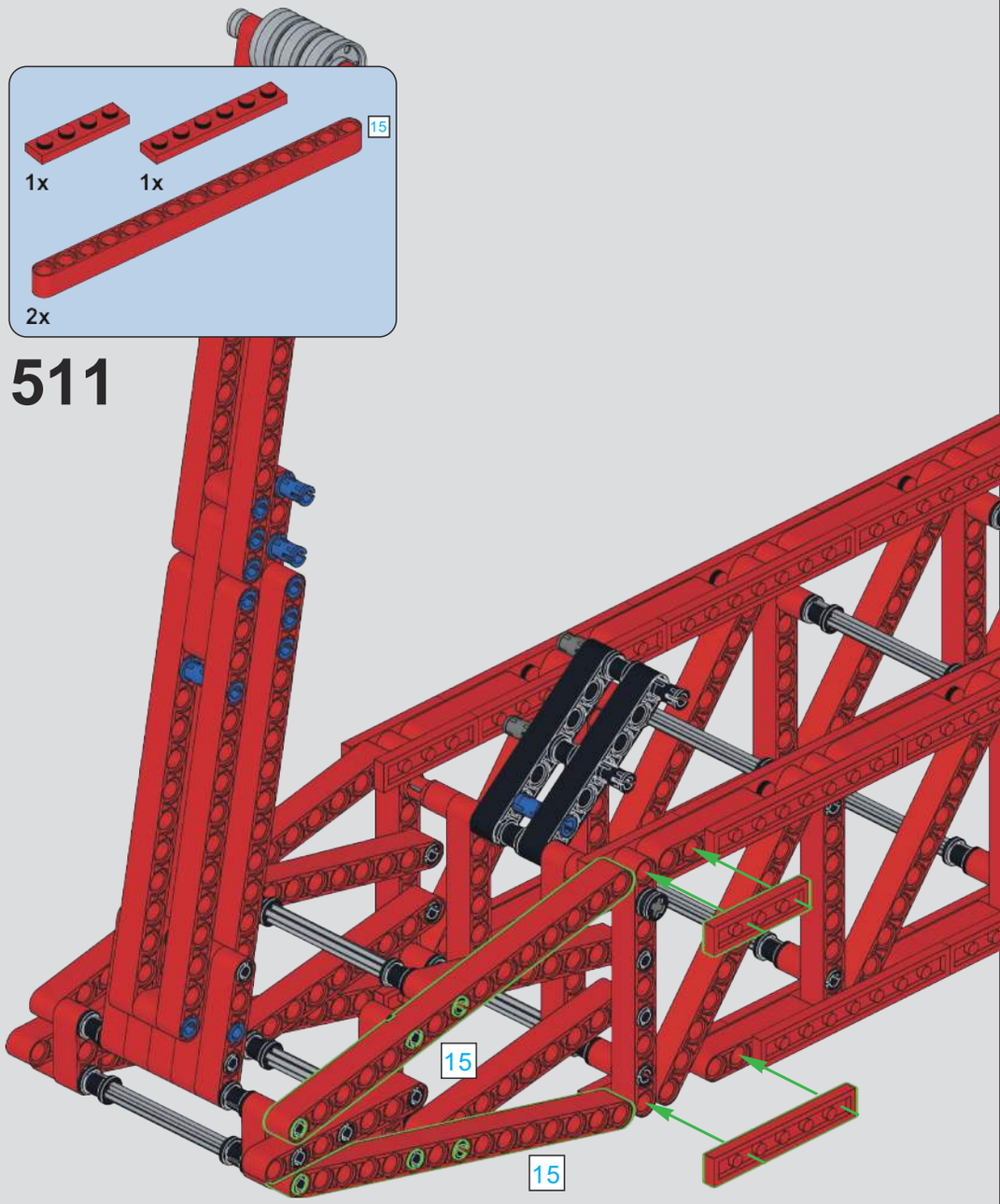

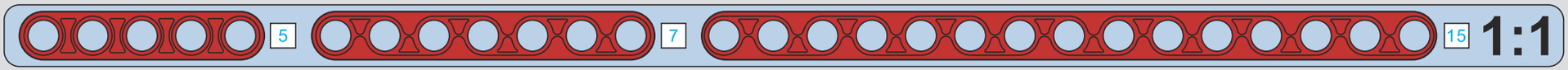

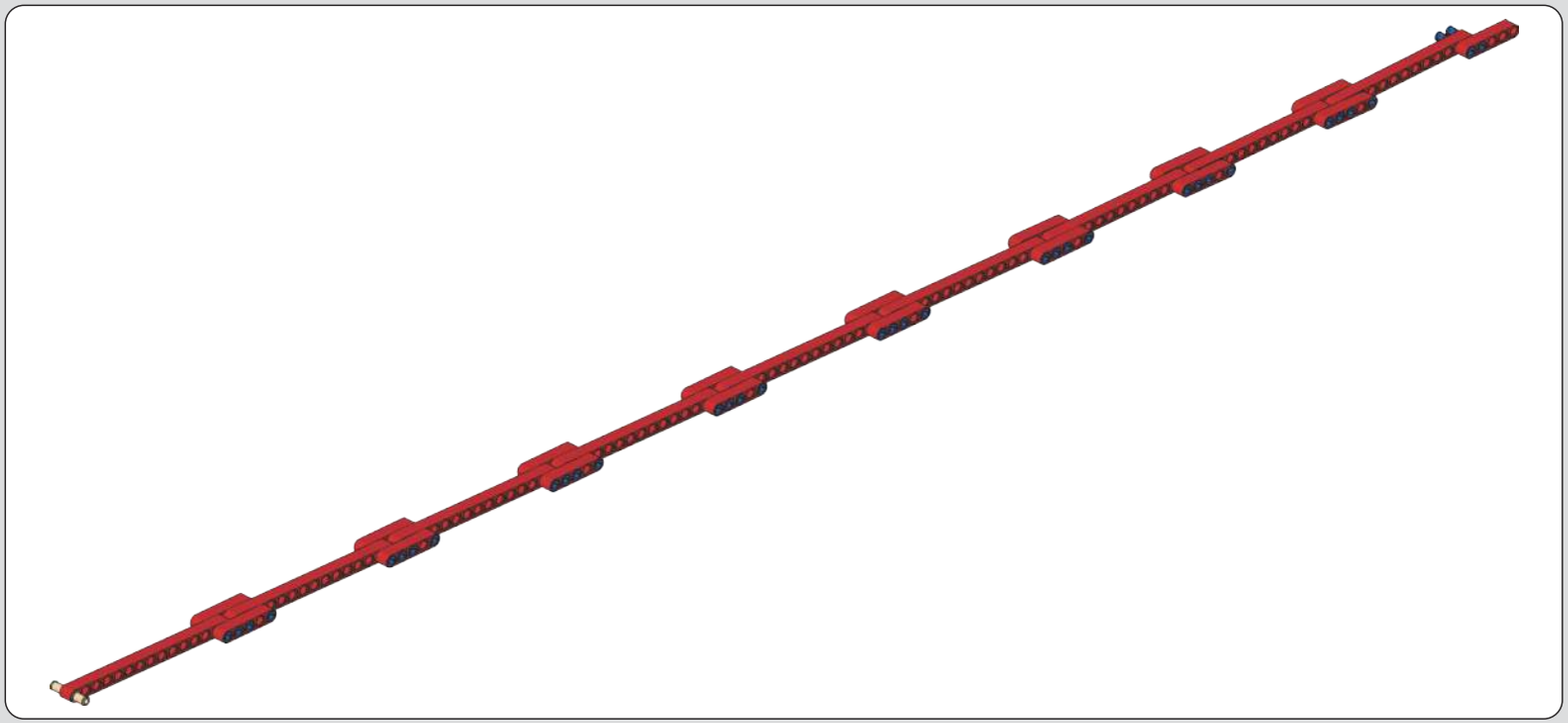

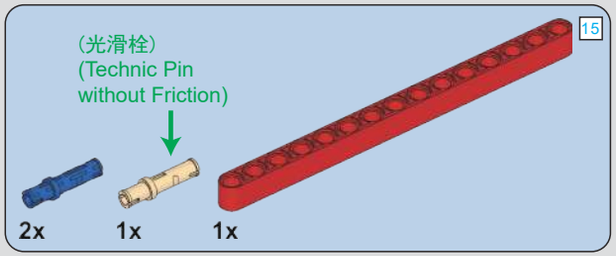

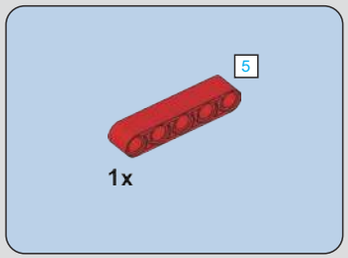

512

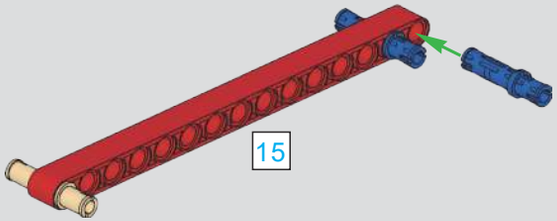

513

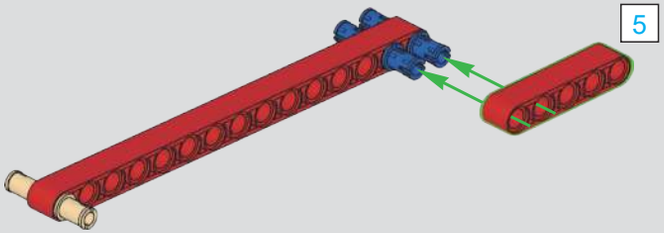

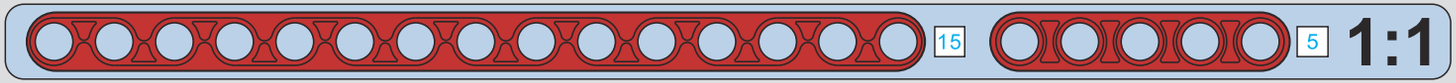

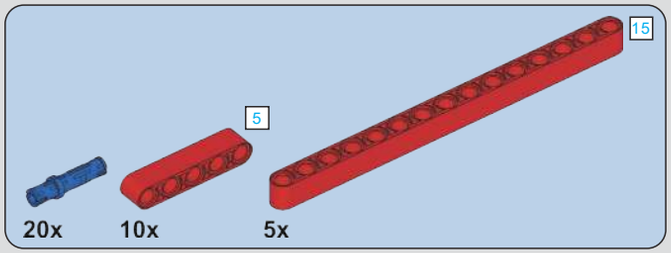

514

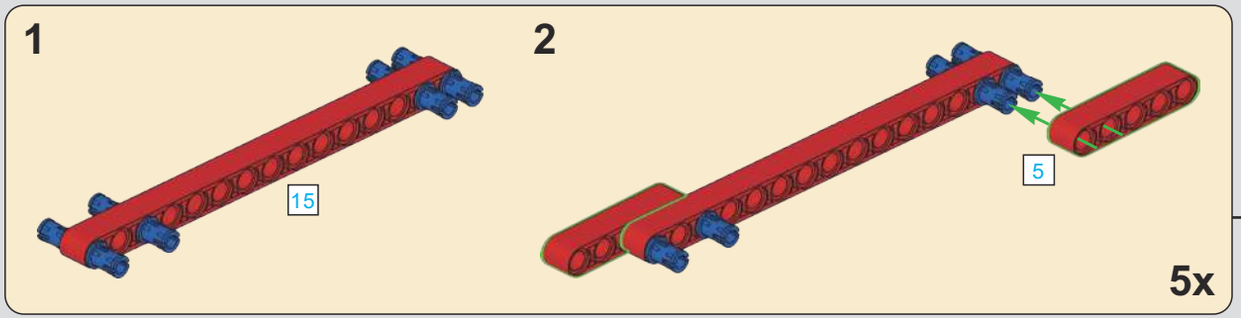

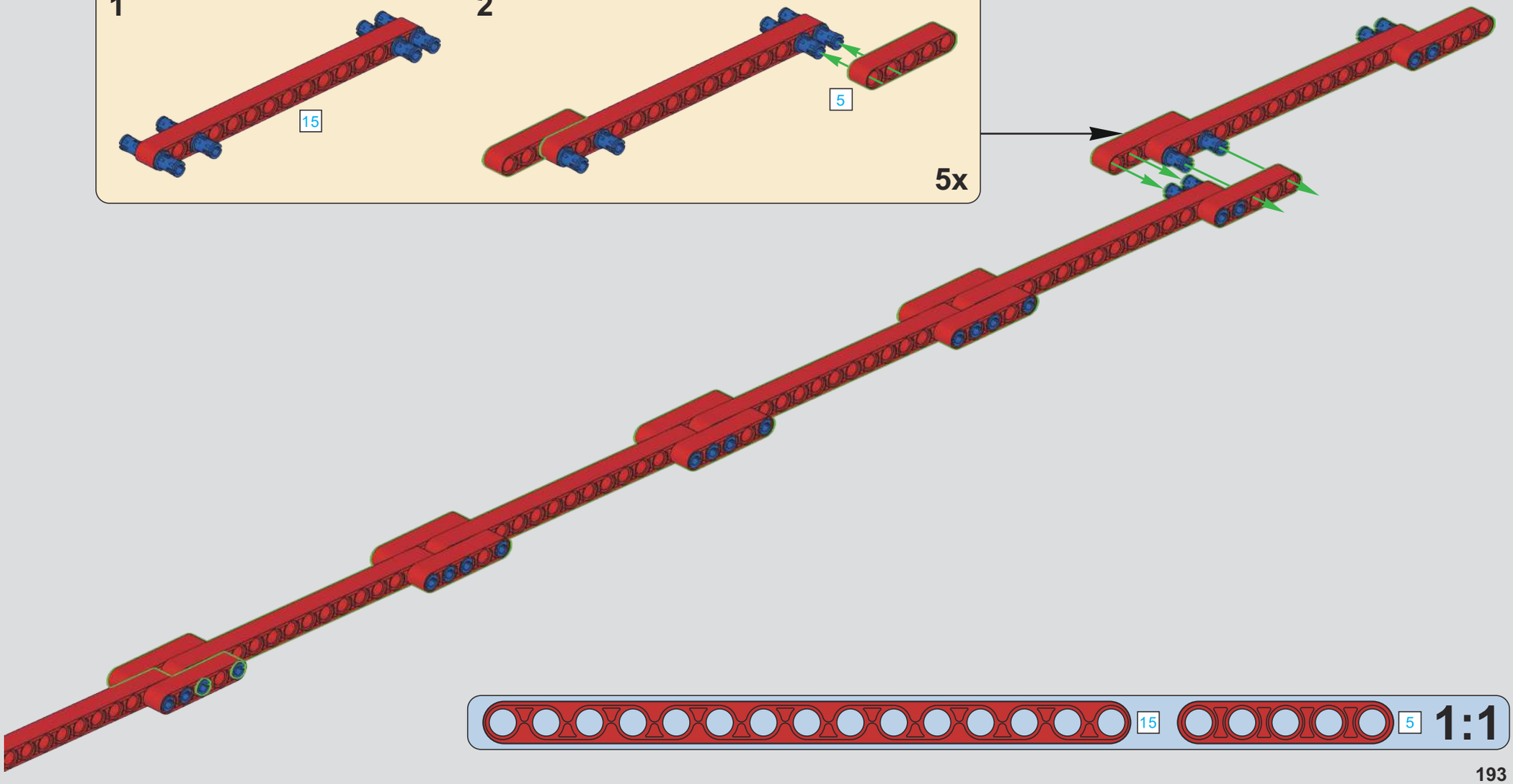

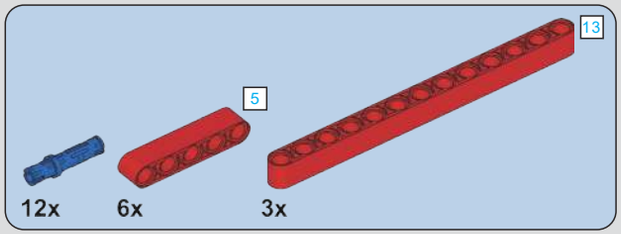

515

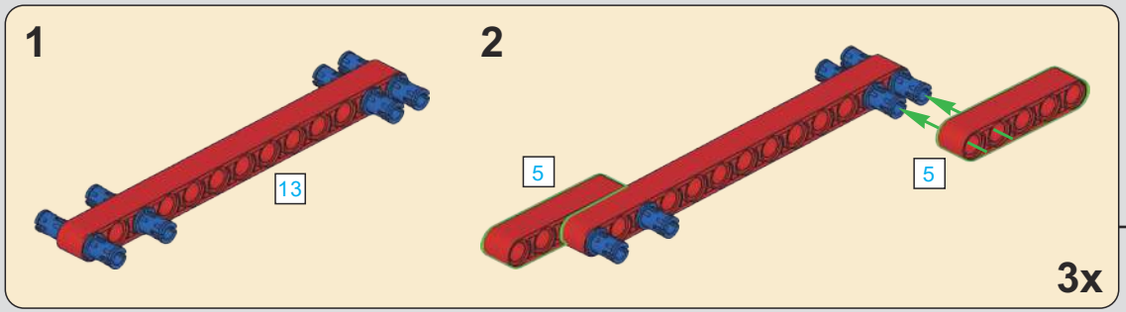

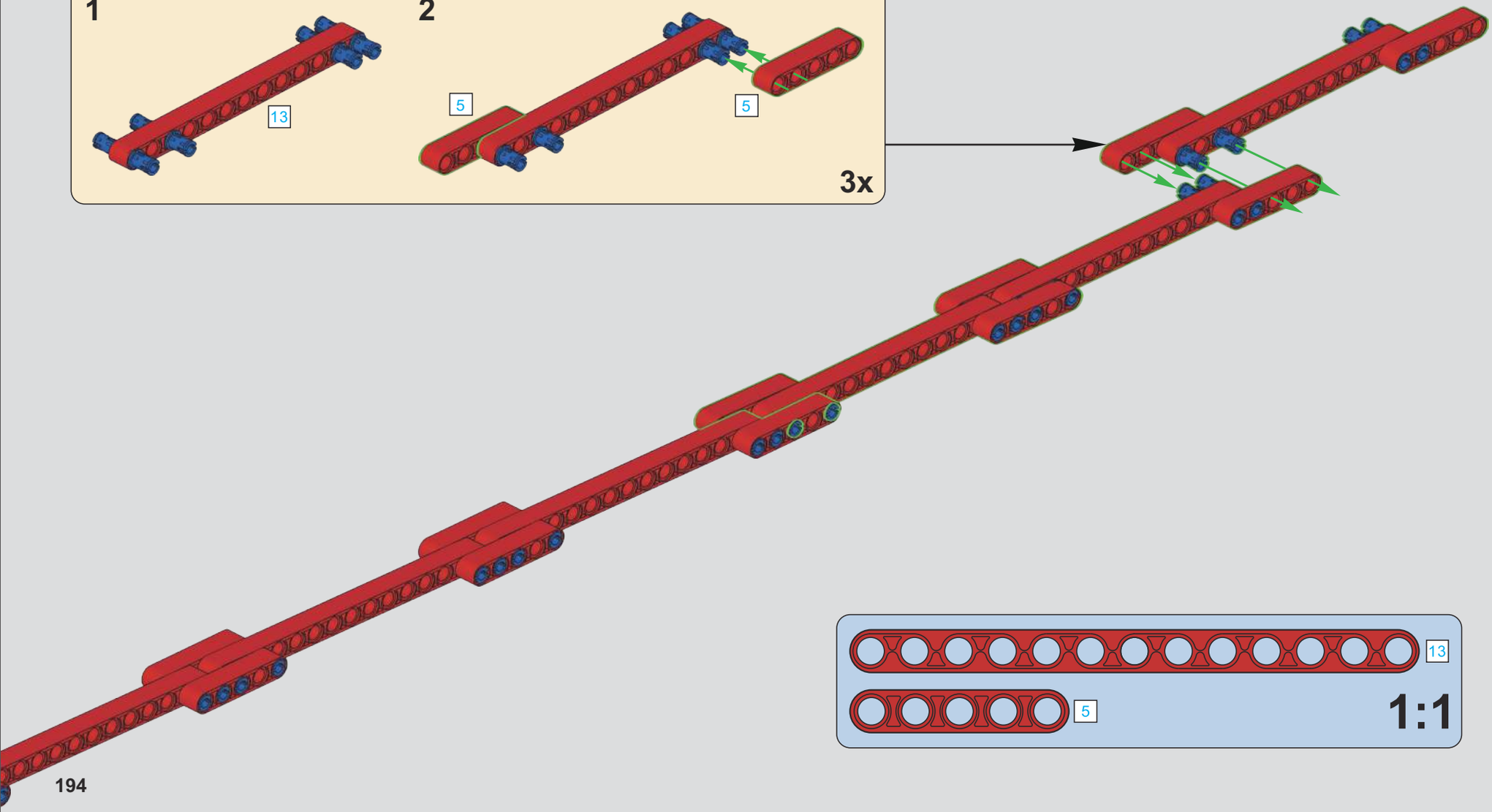

516

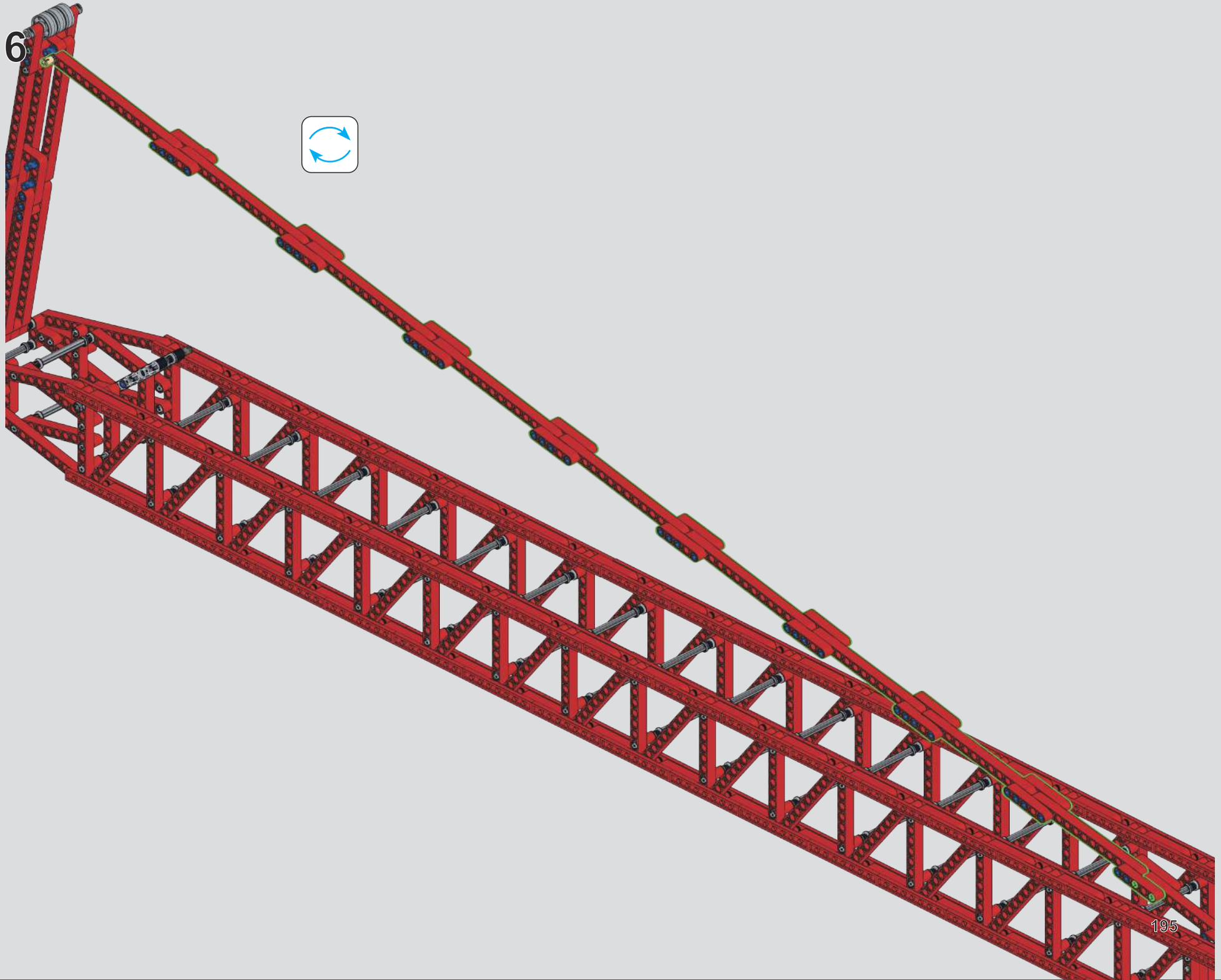

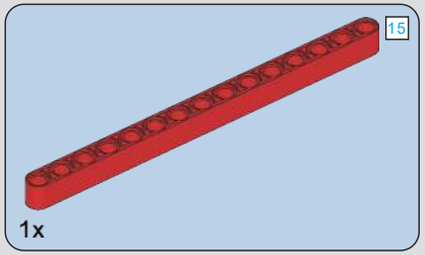

517

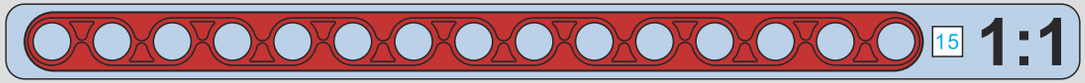

15

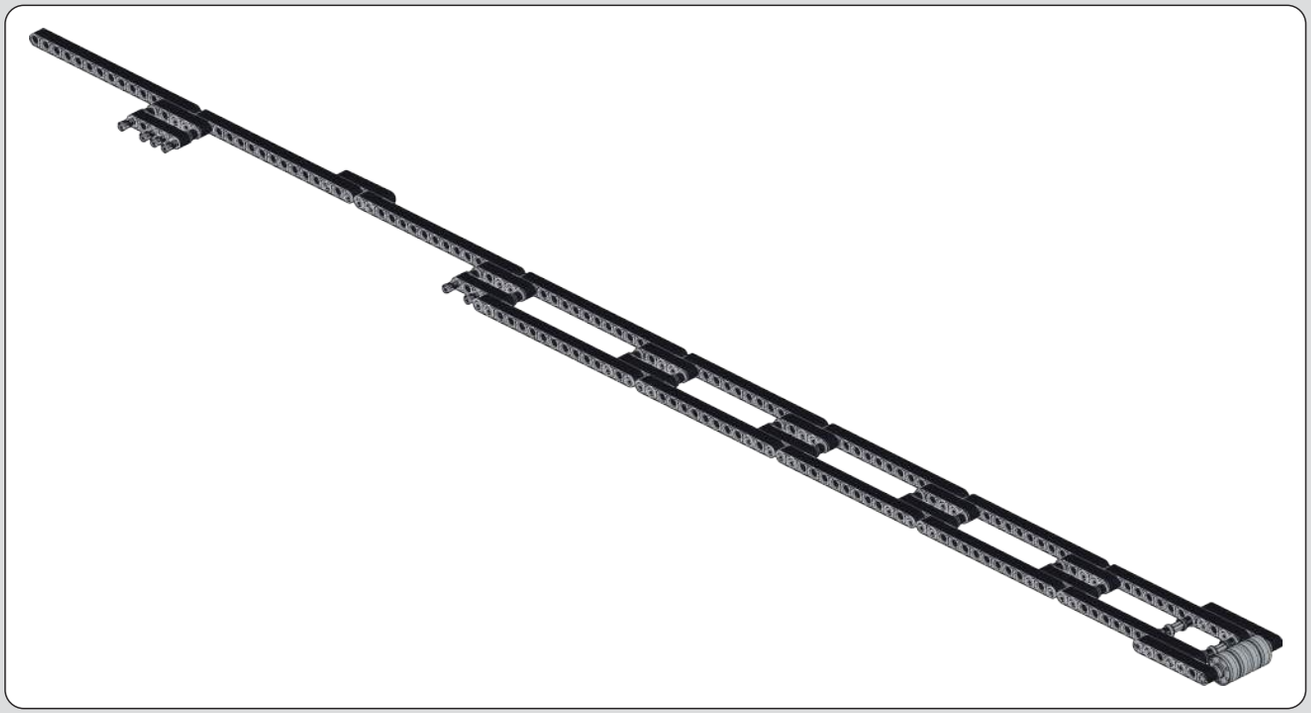

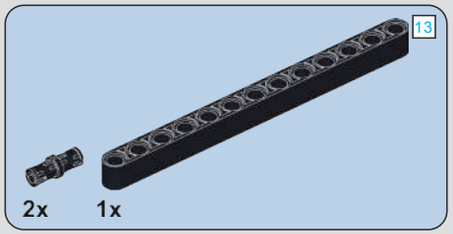

518

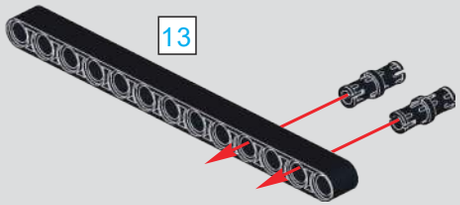

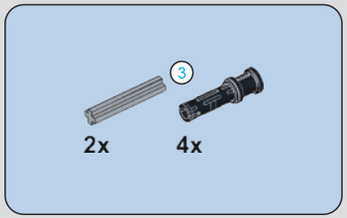

519

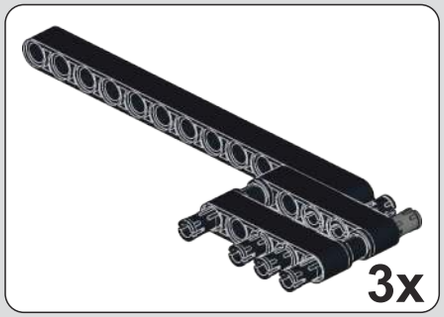

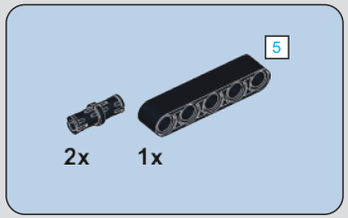

520

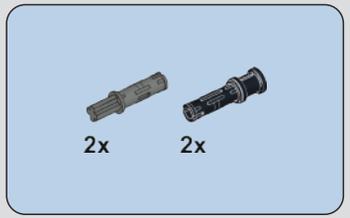

521

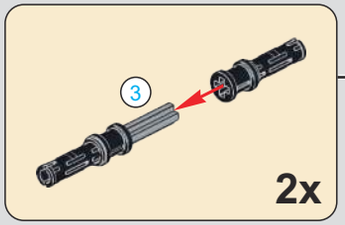

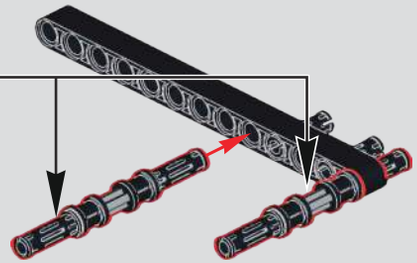

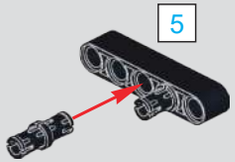

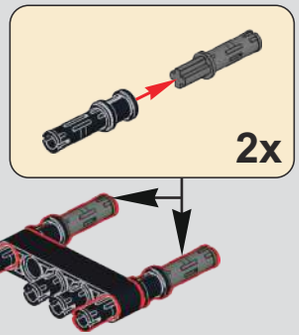

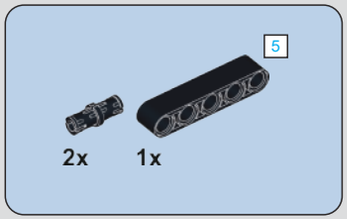

522

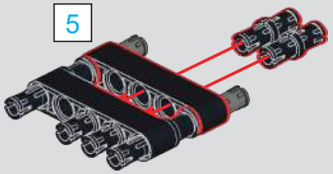

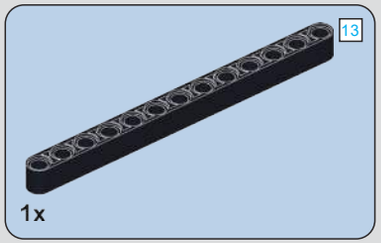

523

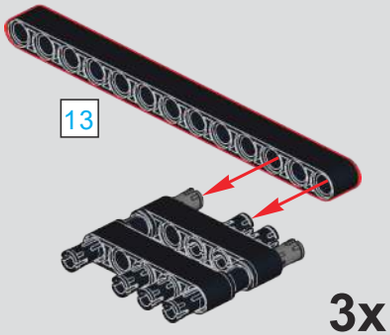

3x

524

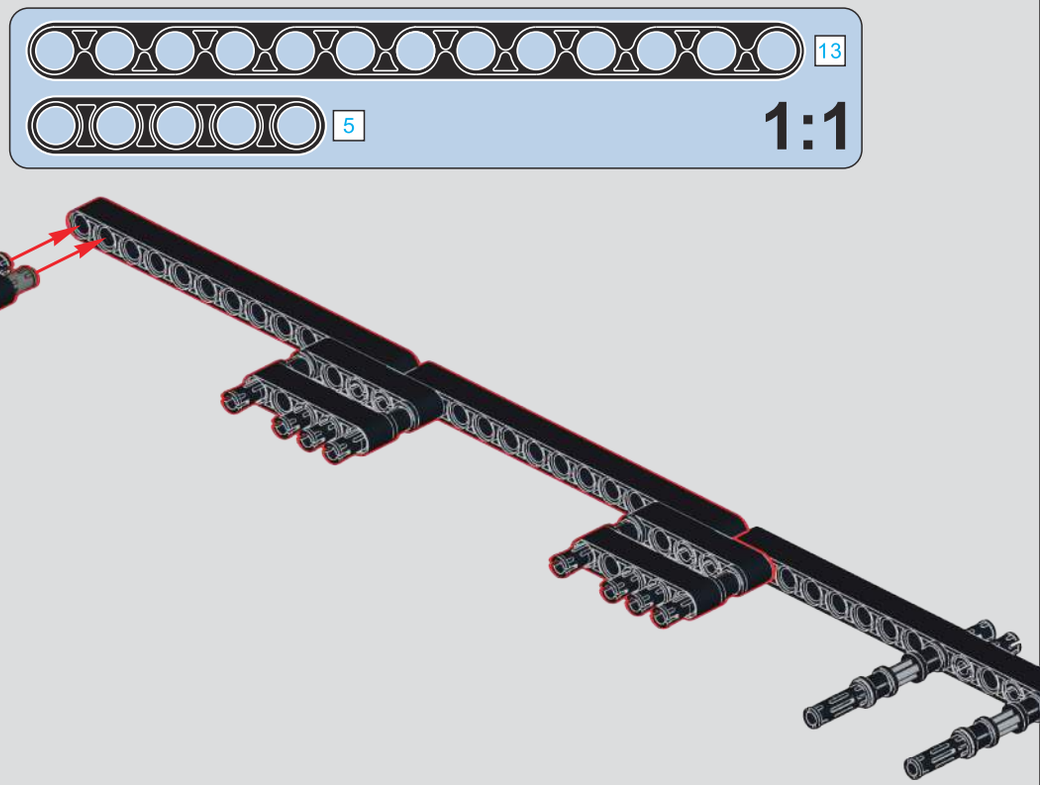

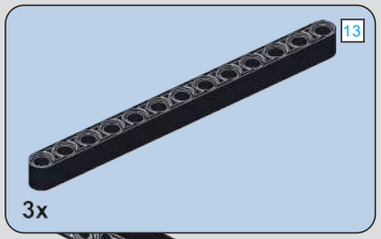

525

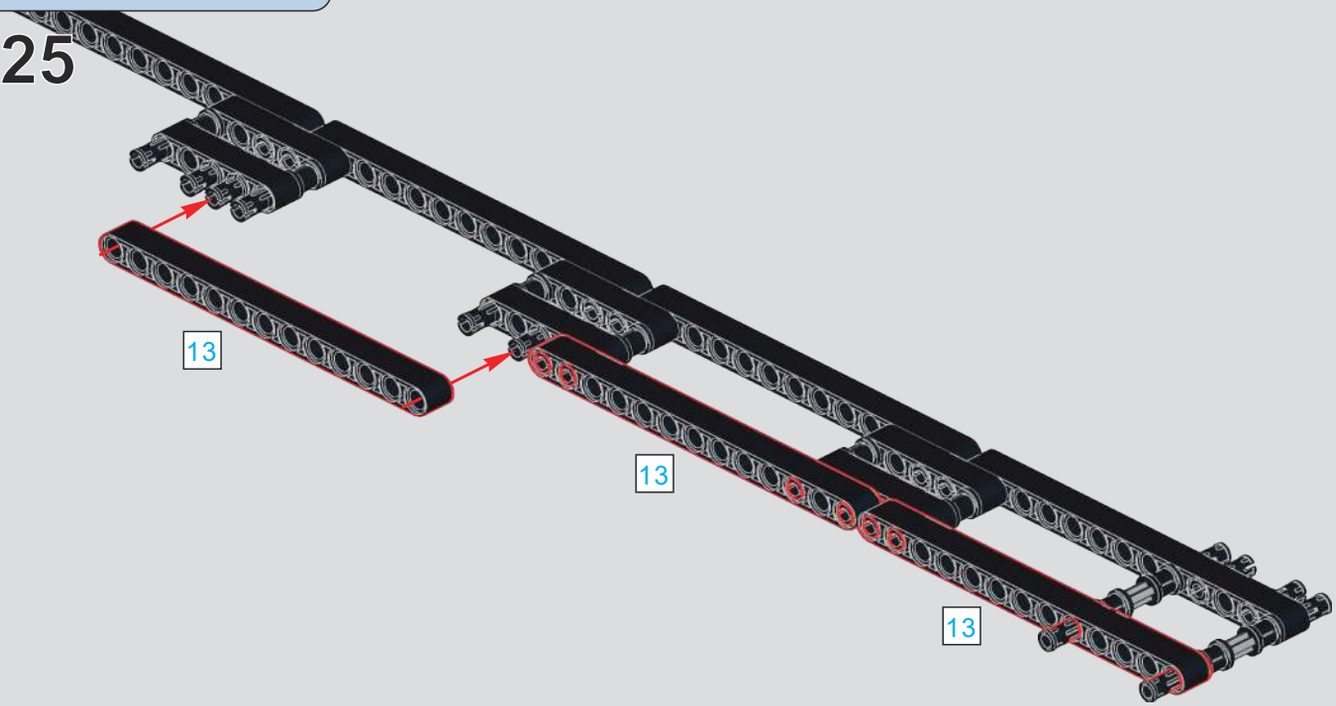

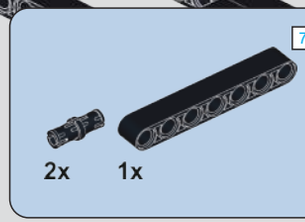

526

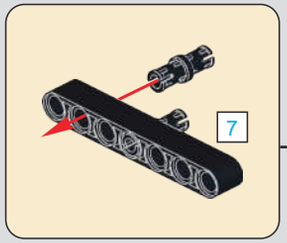

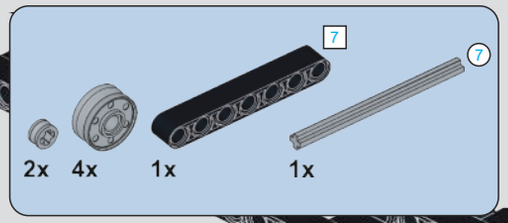

527

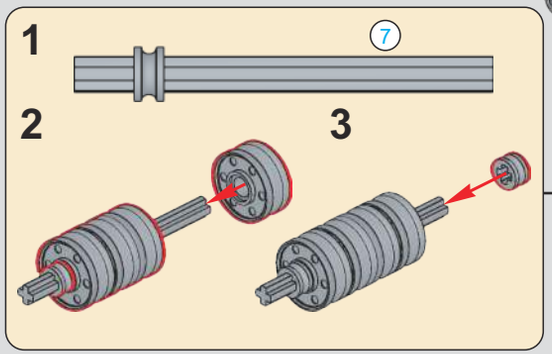

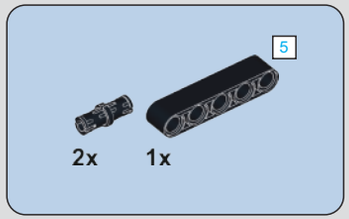

528

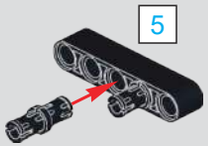

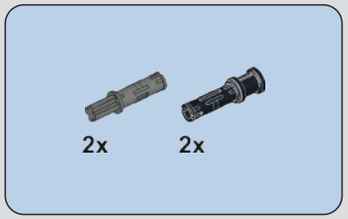

529

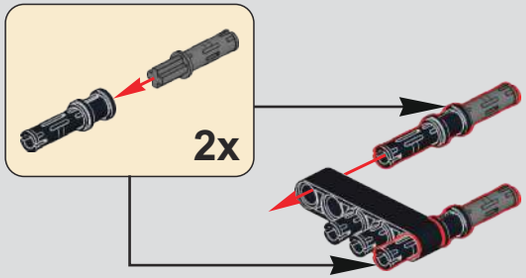

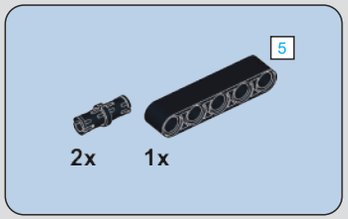

530

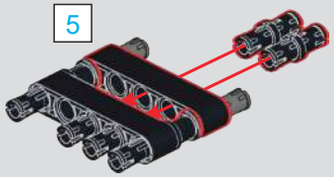

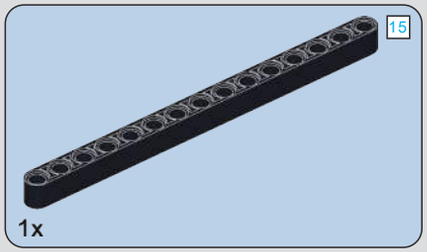

531

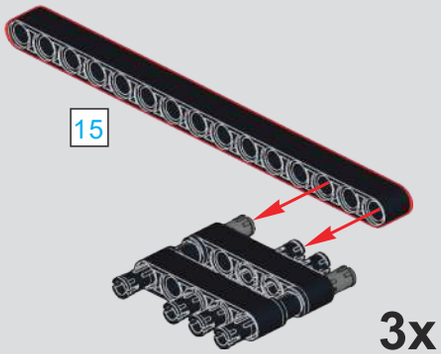

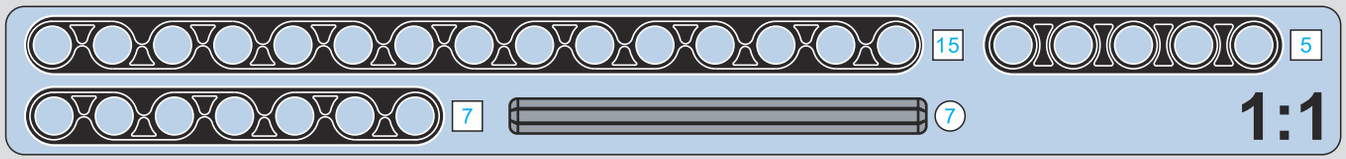

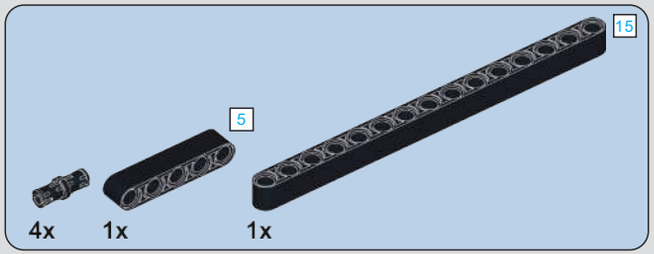

532

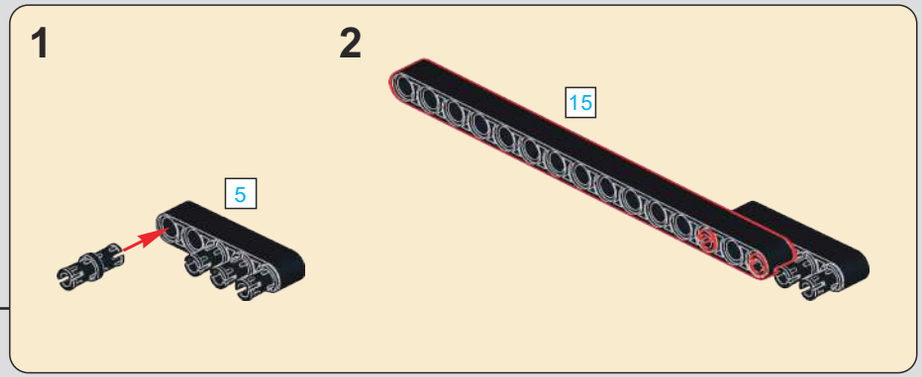

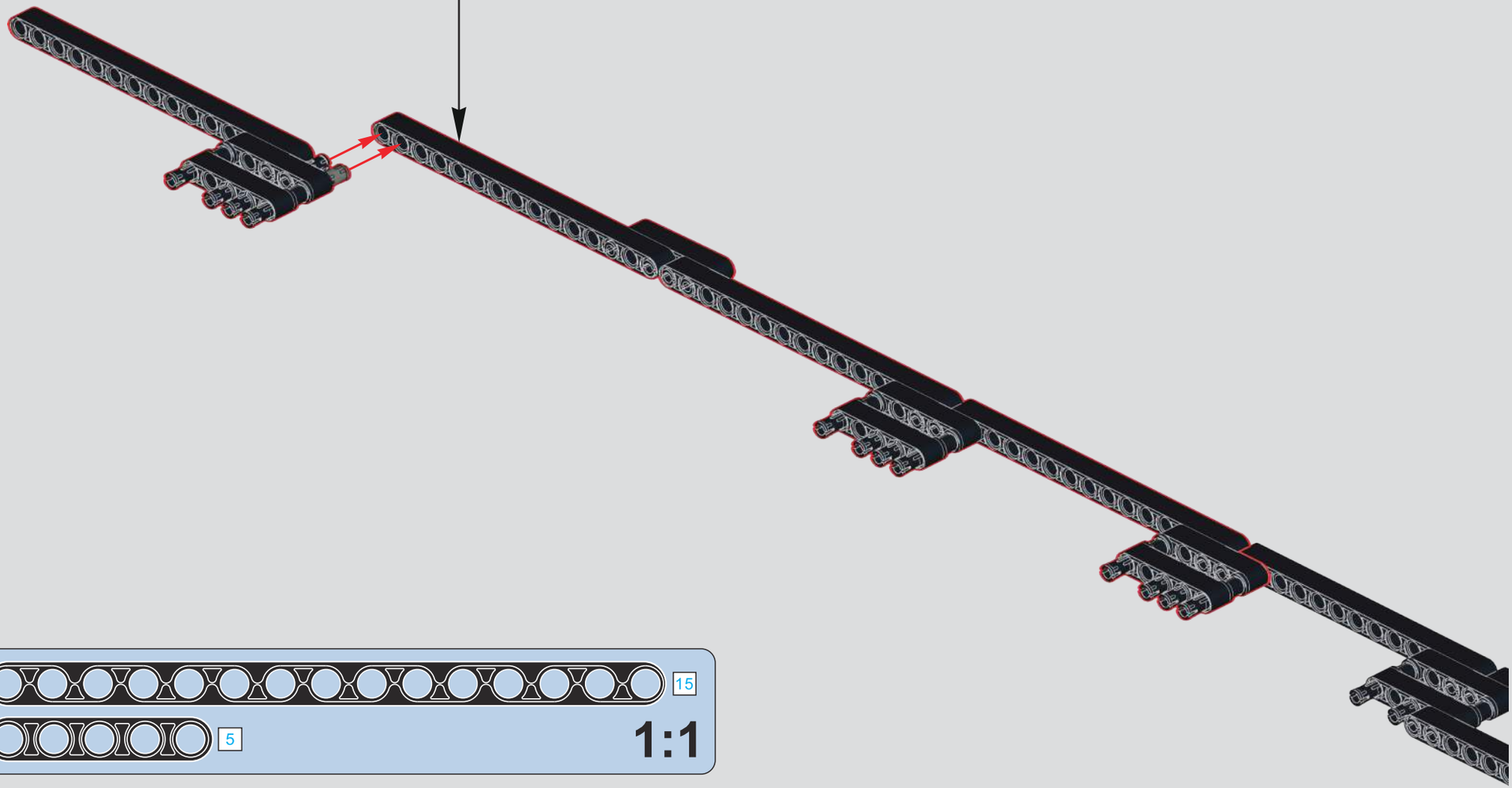

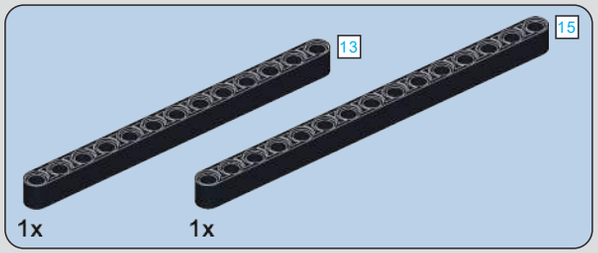

533

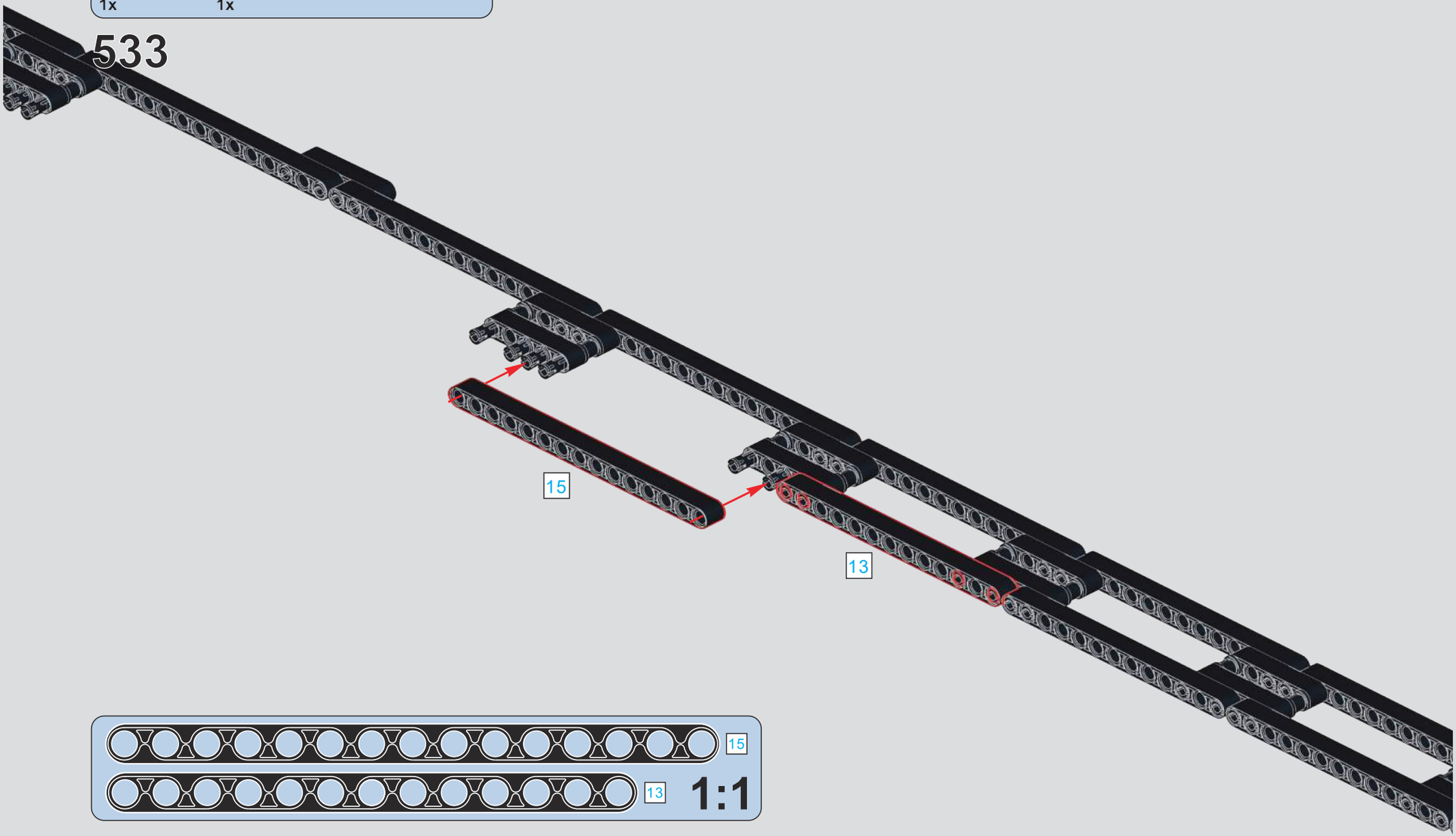

534

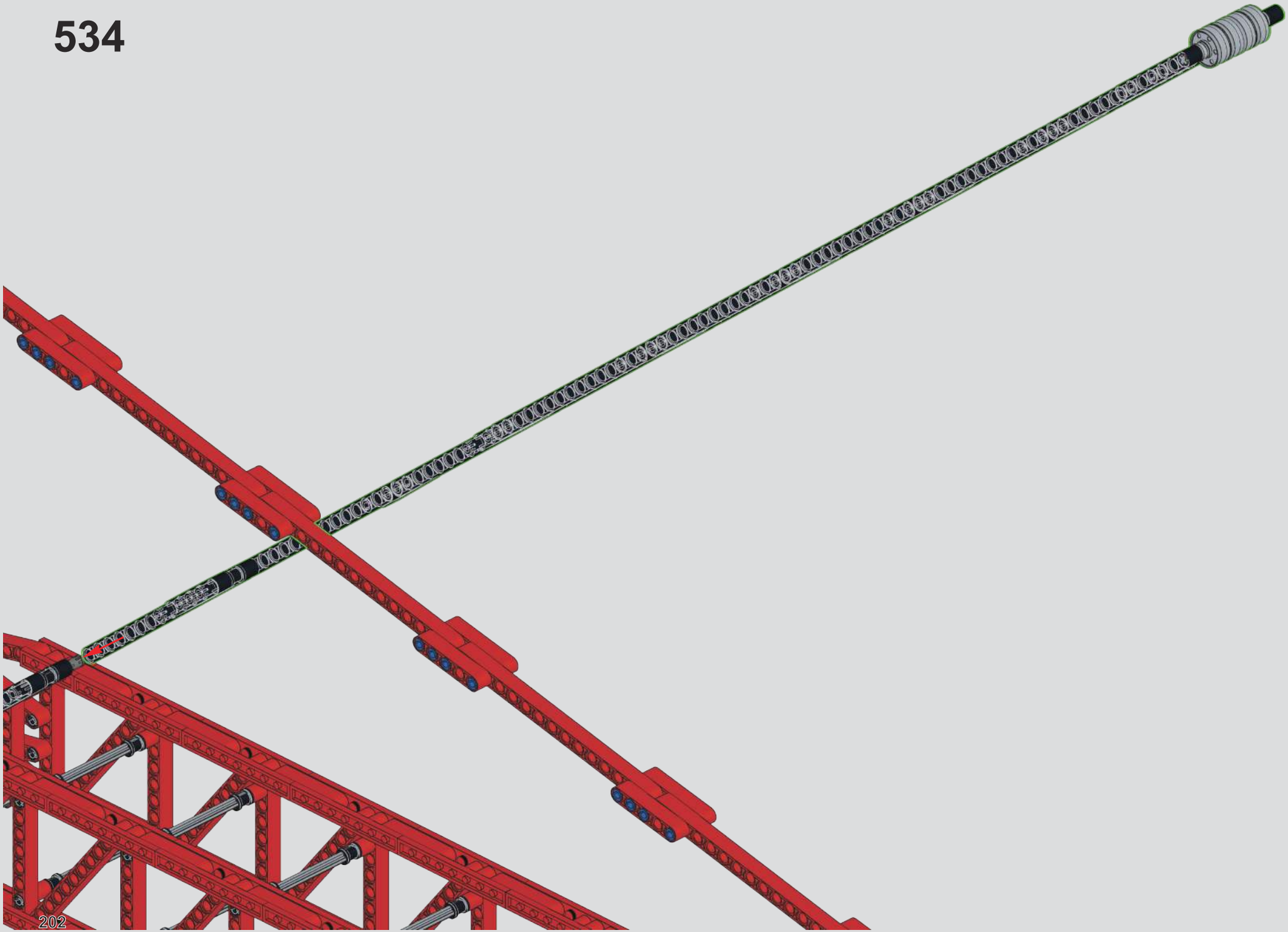

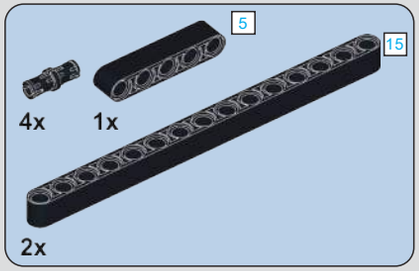

535

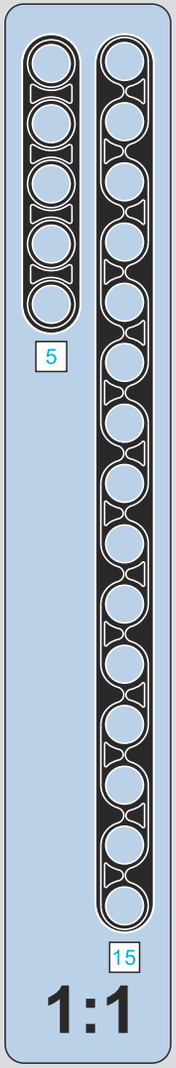

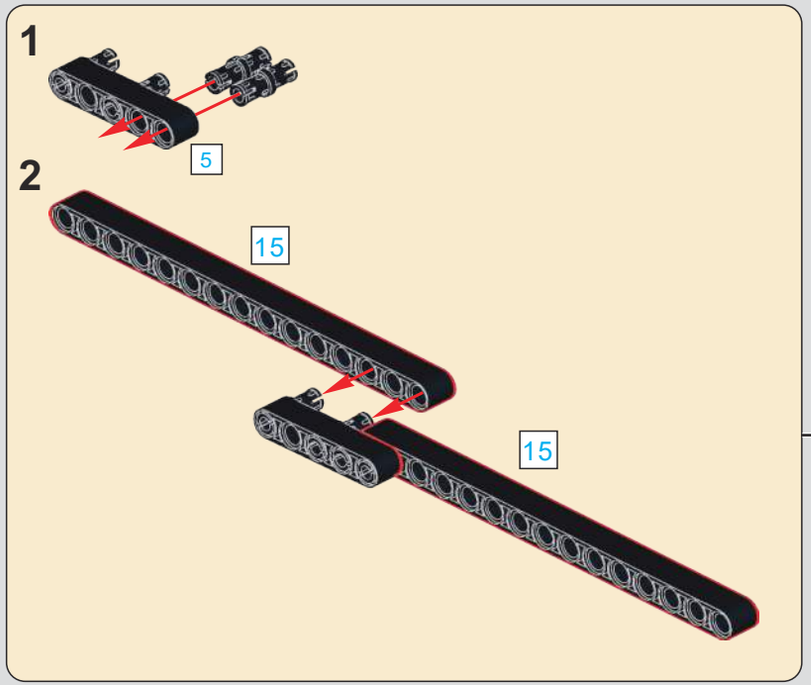

536

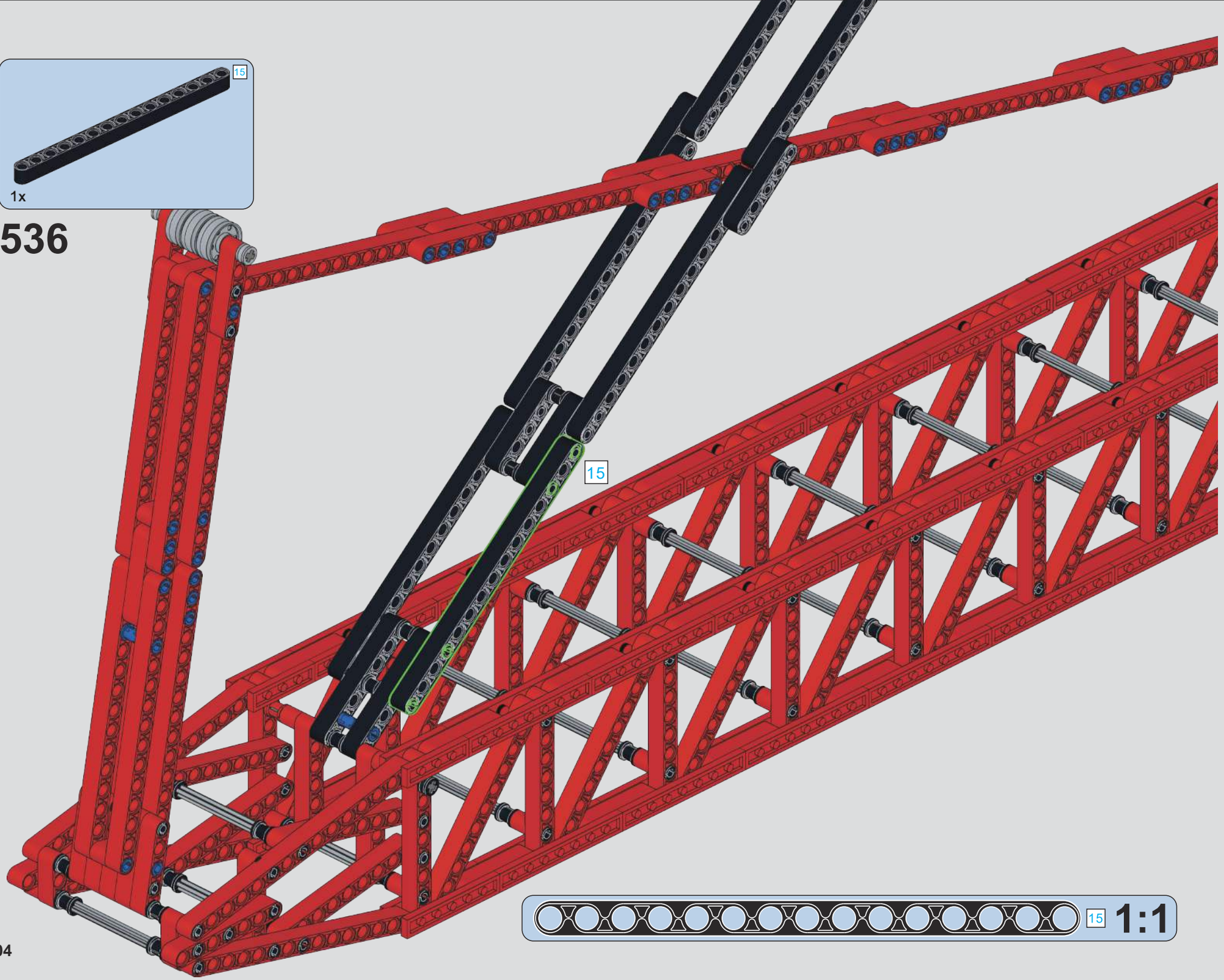

537

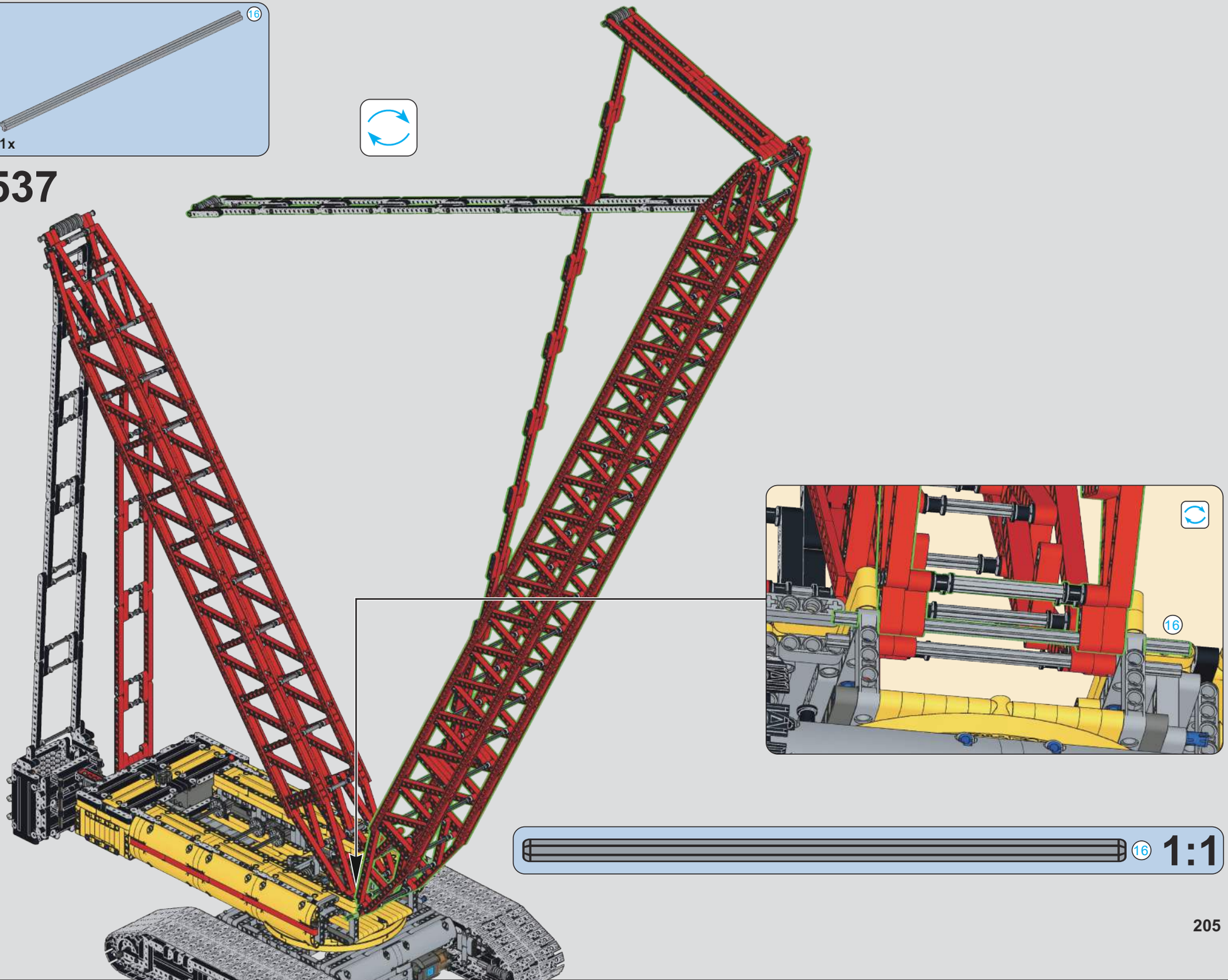

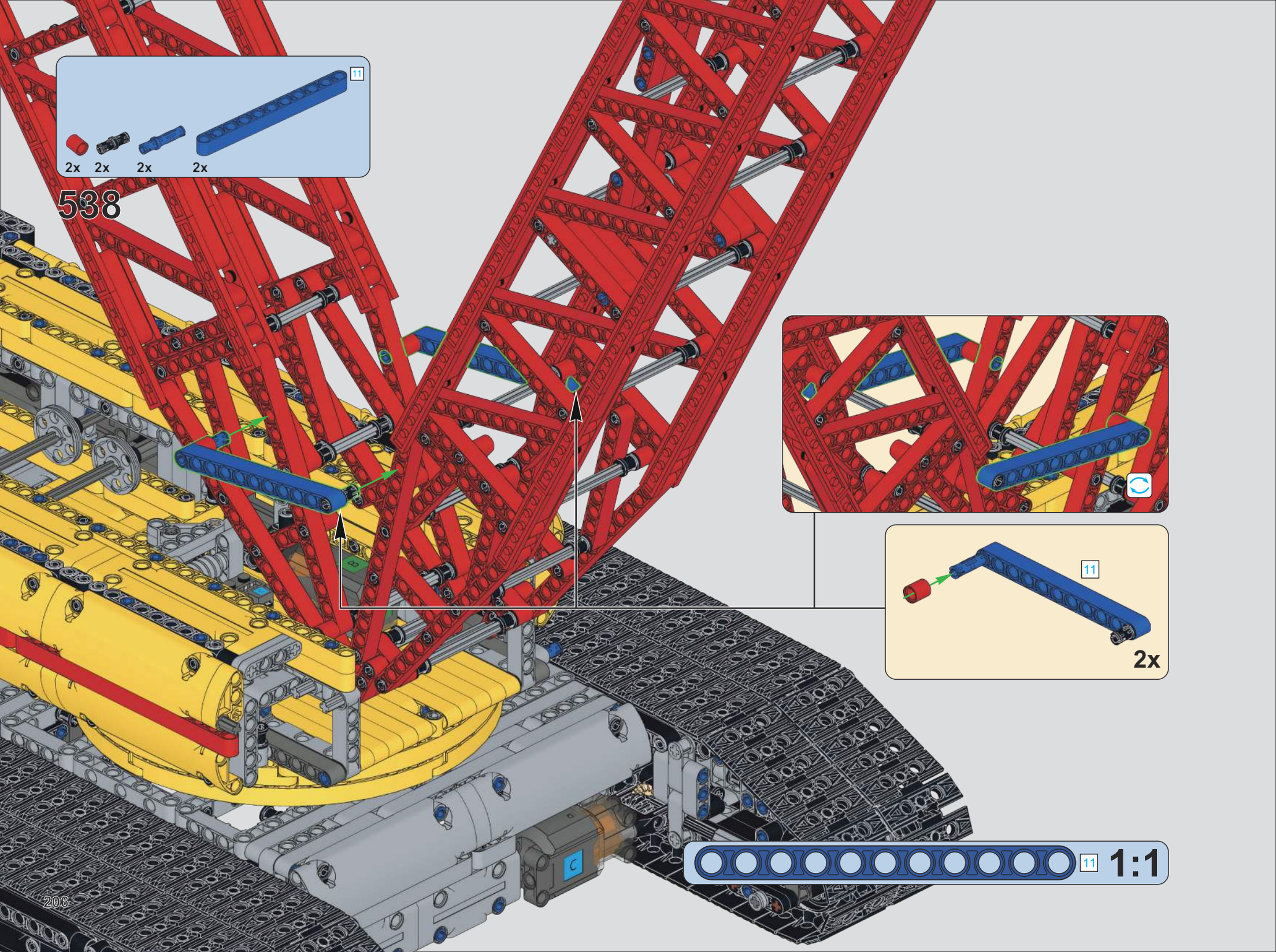
11
2x 2x 2x 2x
538
11
2x
11
1:1

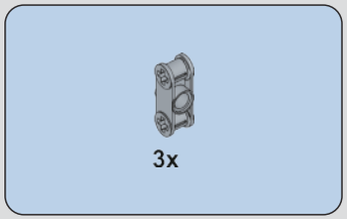

539

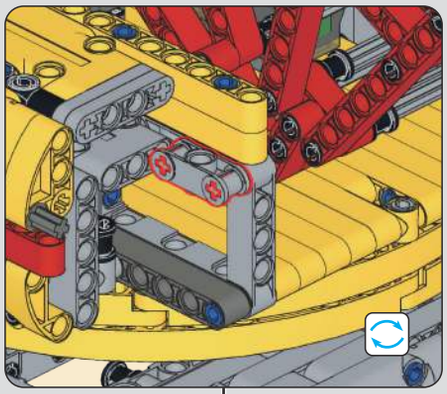

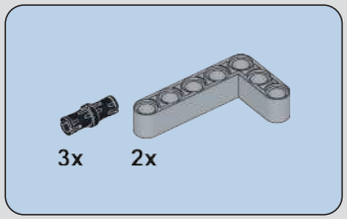

540

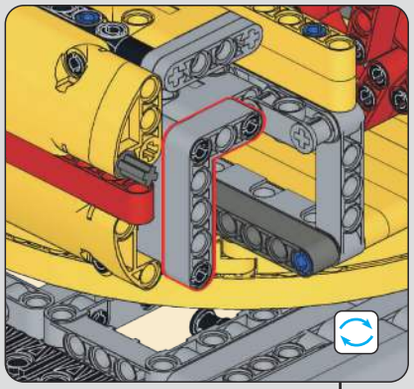

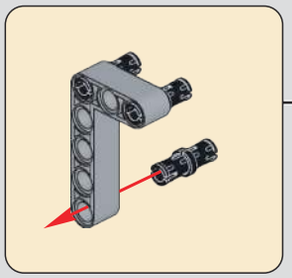

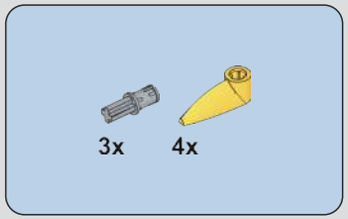

541

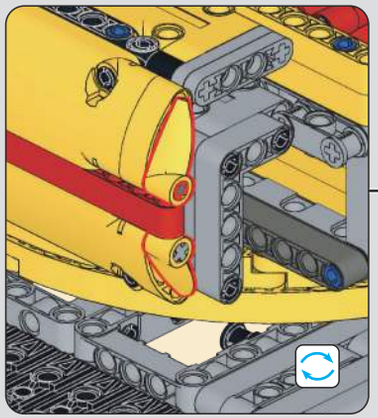

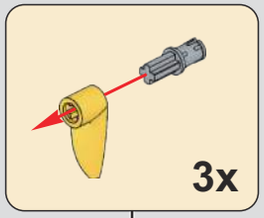

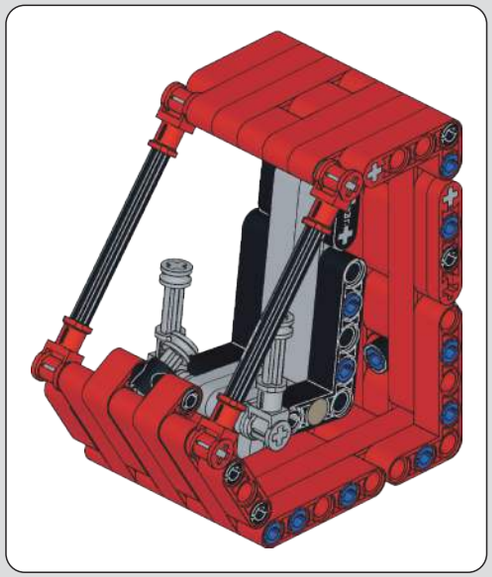

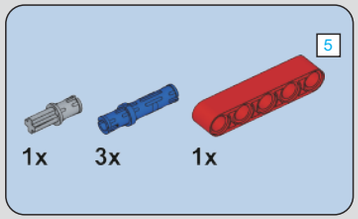

542

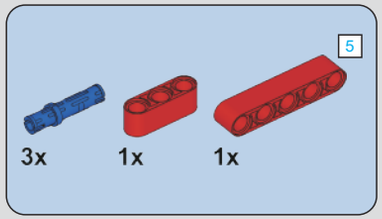

543

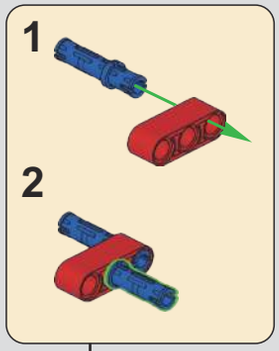

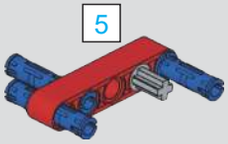

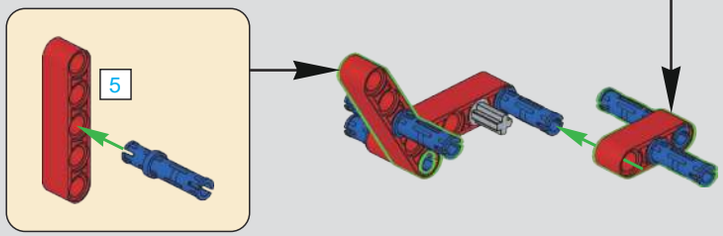

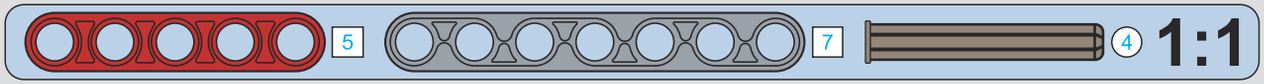

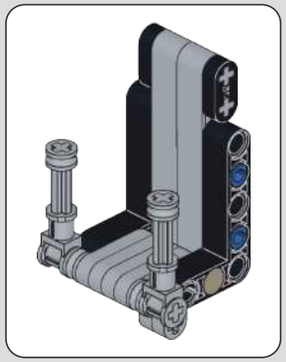

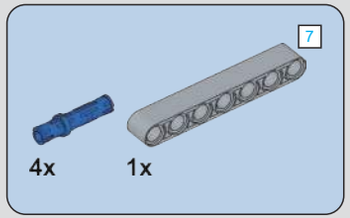

544

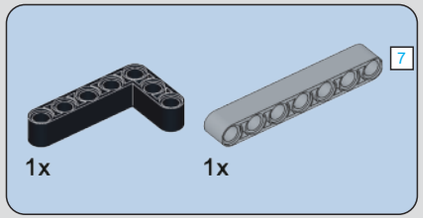

545

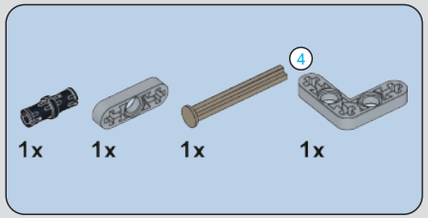

546

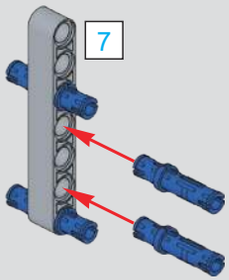

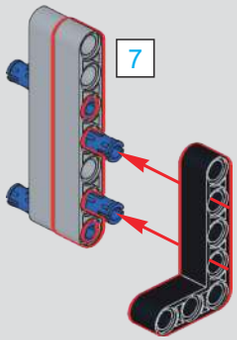

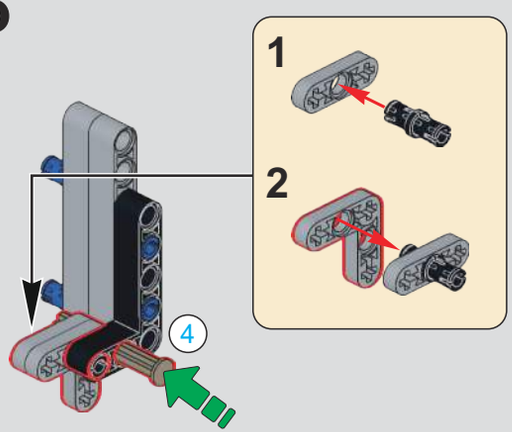

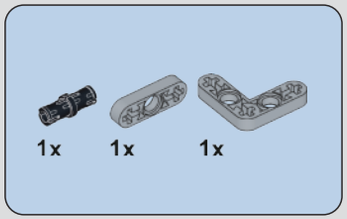

547

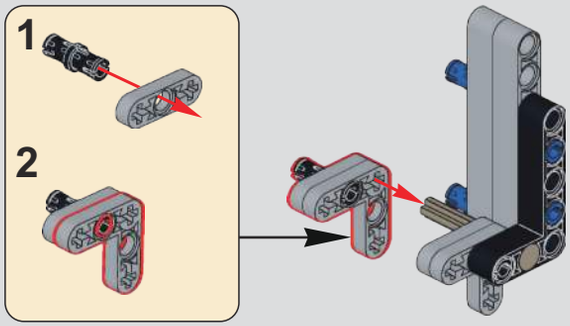

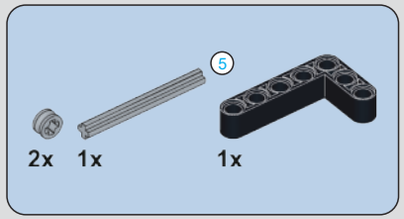

548

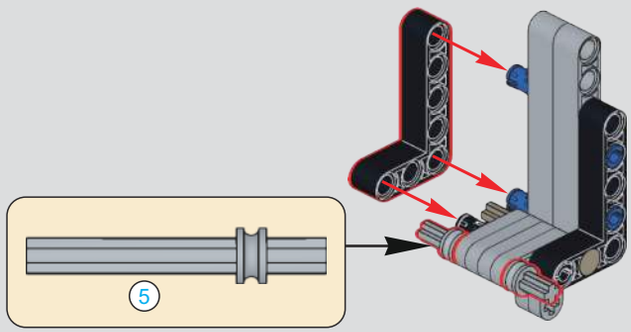

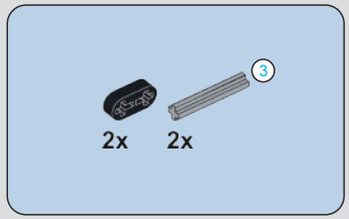

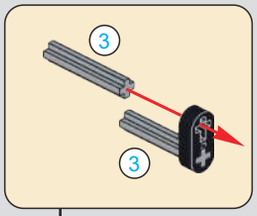

549

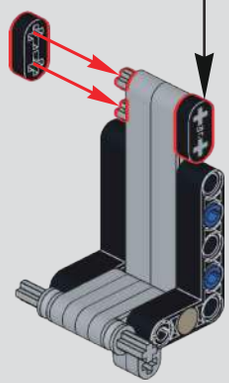

551

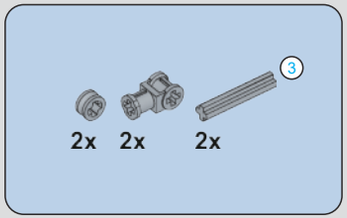

550

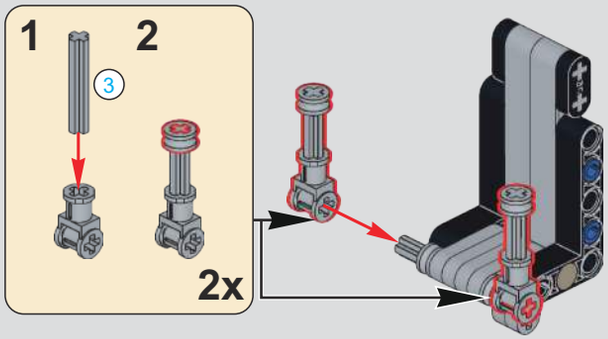

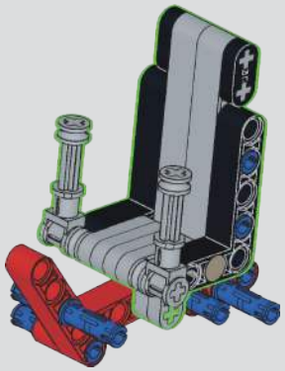

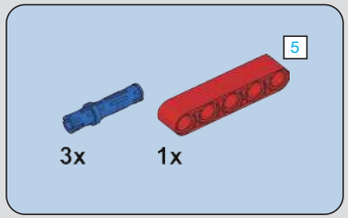

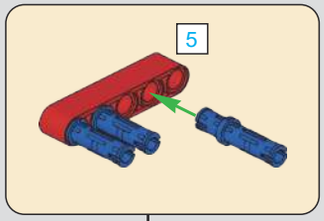

552

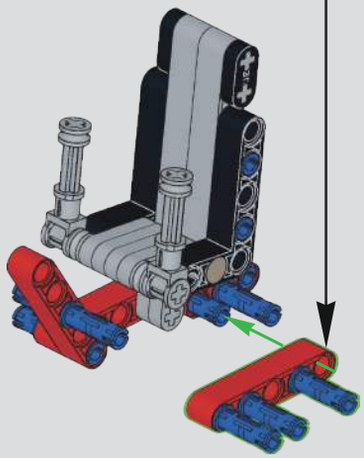

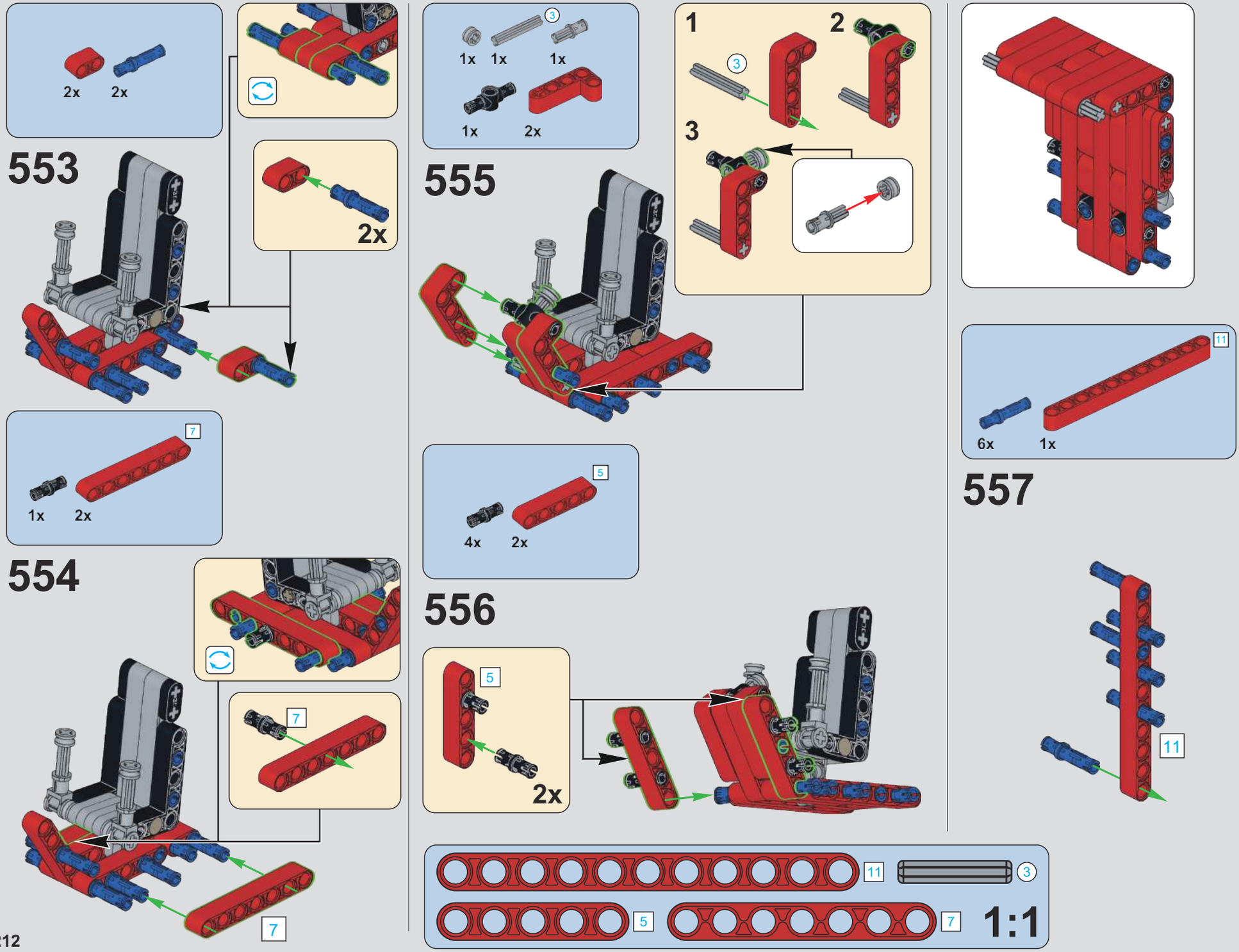
553
2x 2x
2x
554
7
1x 2x
7
7
555
1x 1x 1x
3
1x 2x
1
2
3
3
556
4x 2x
5
5
2x
557
6x 1x
11
11
11
3
5
7
1:1

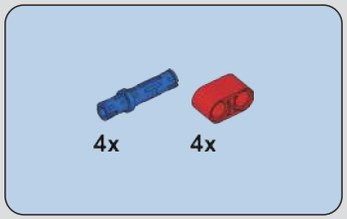

558

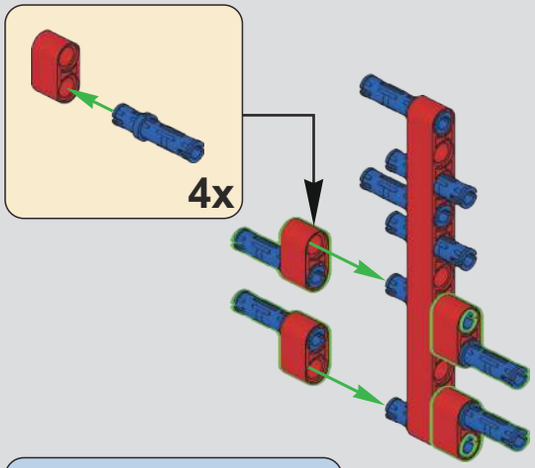

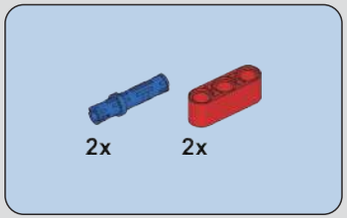

559

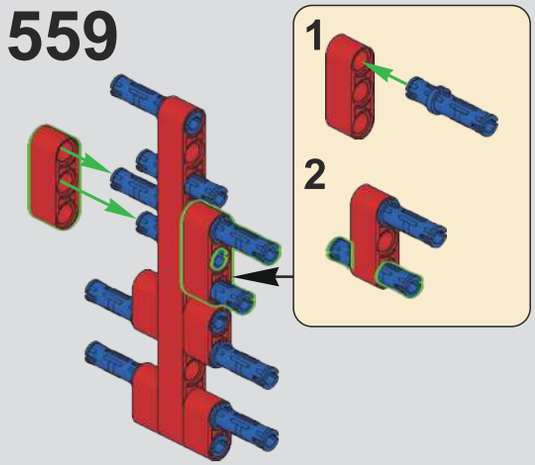

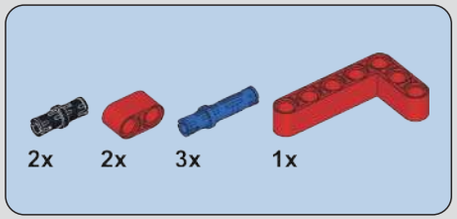

560

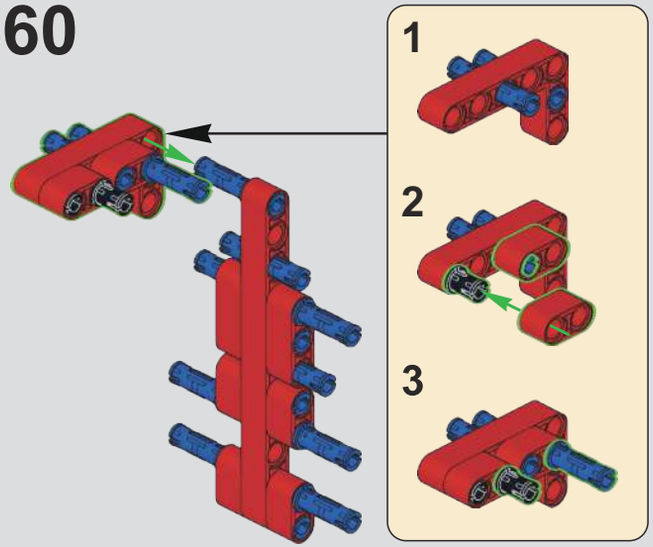

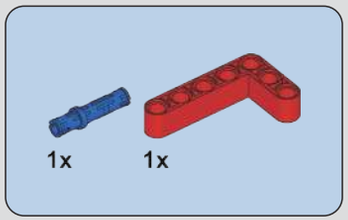

561

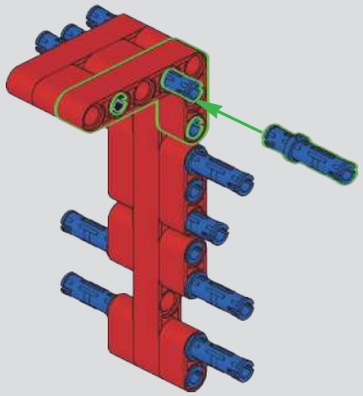

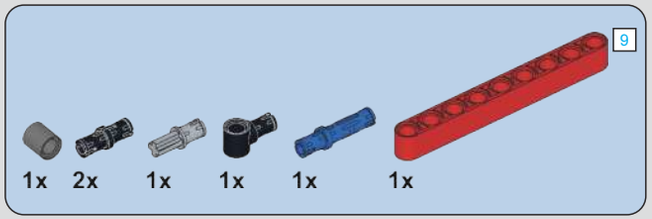

562

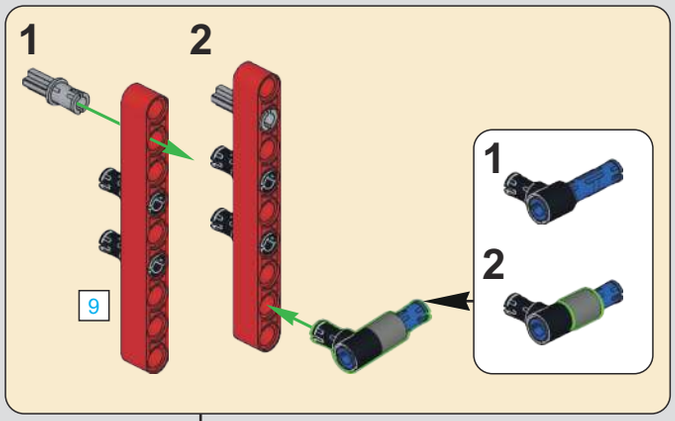

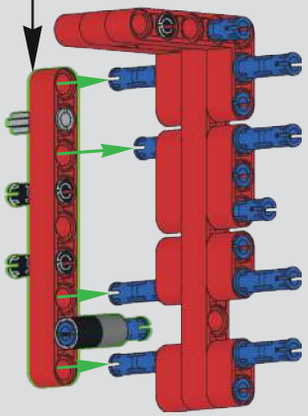

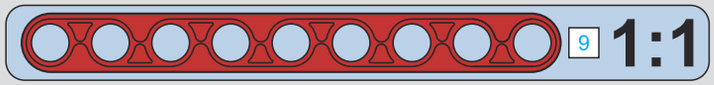

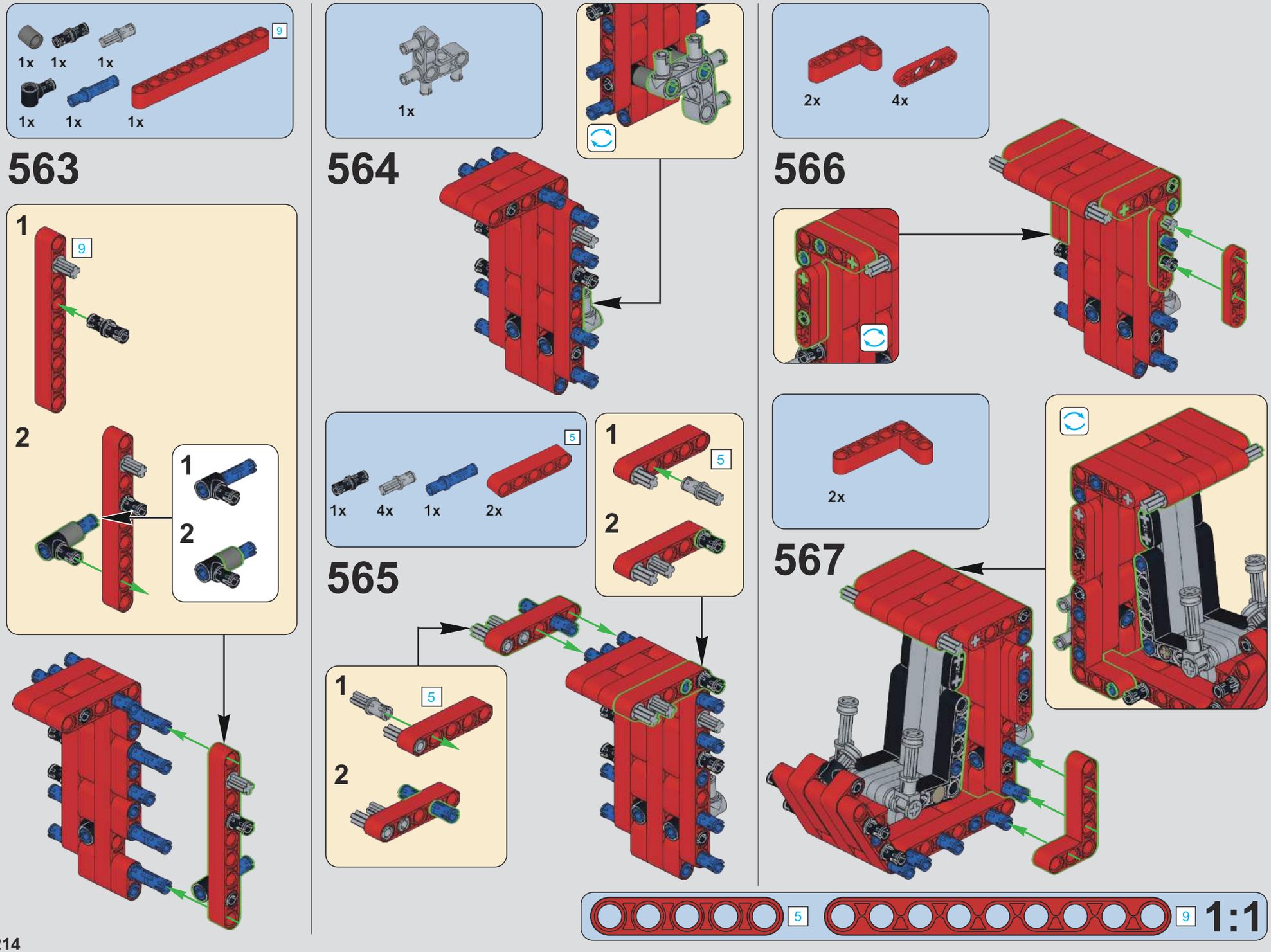
1x 1x 1x
1x 1x 1x
9
563
1
9
2
1
2
564
1x
565
1x 4x 1x 2x
5
1
5
2
566
2x 4x
567
2x
5
9
1:1

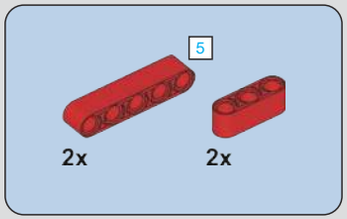

568

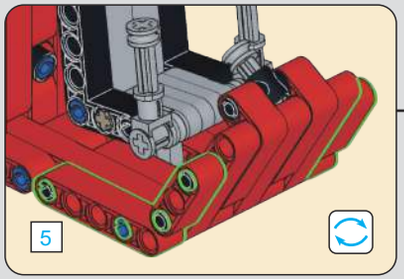

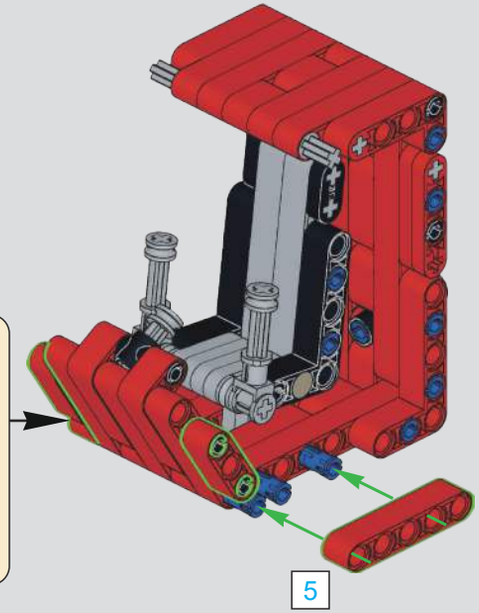

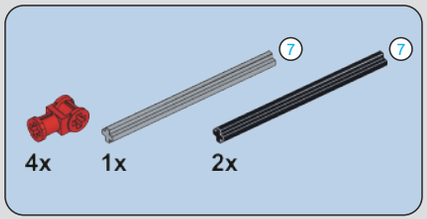

569

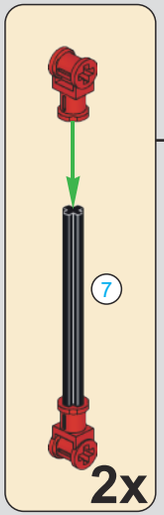

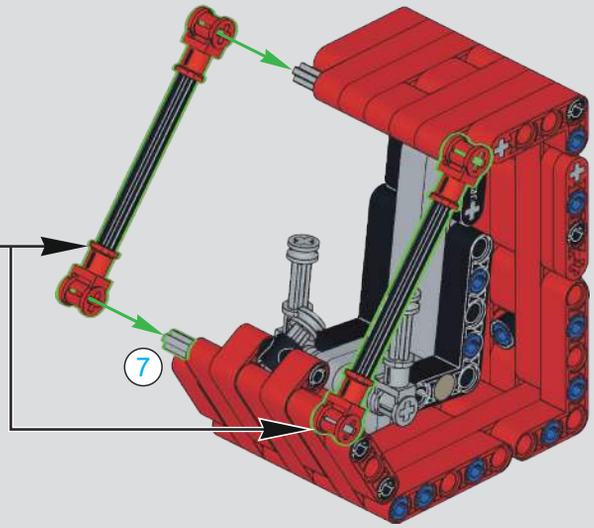

570

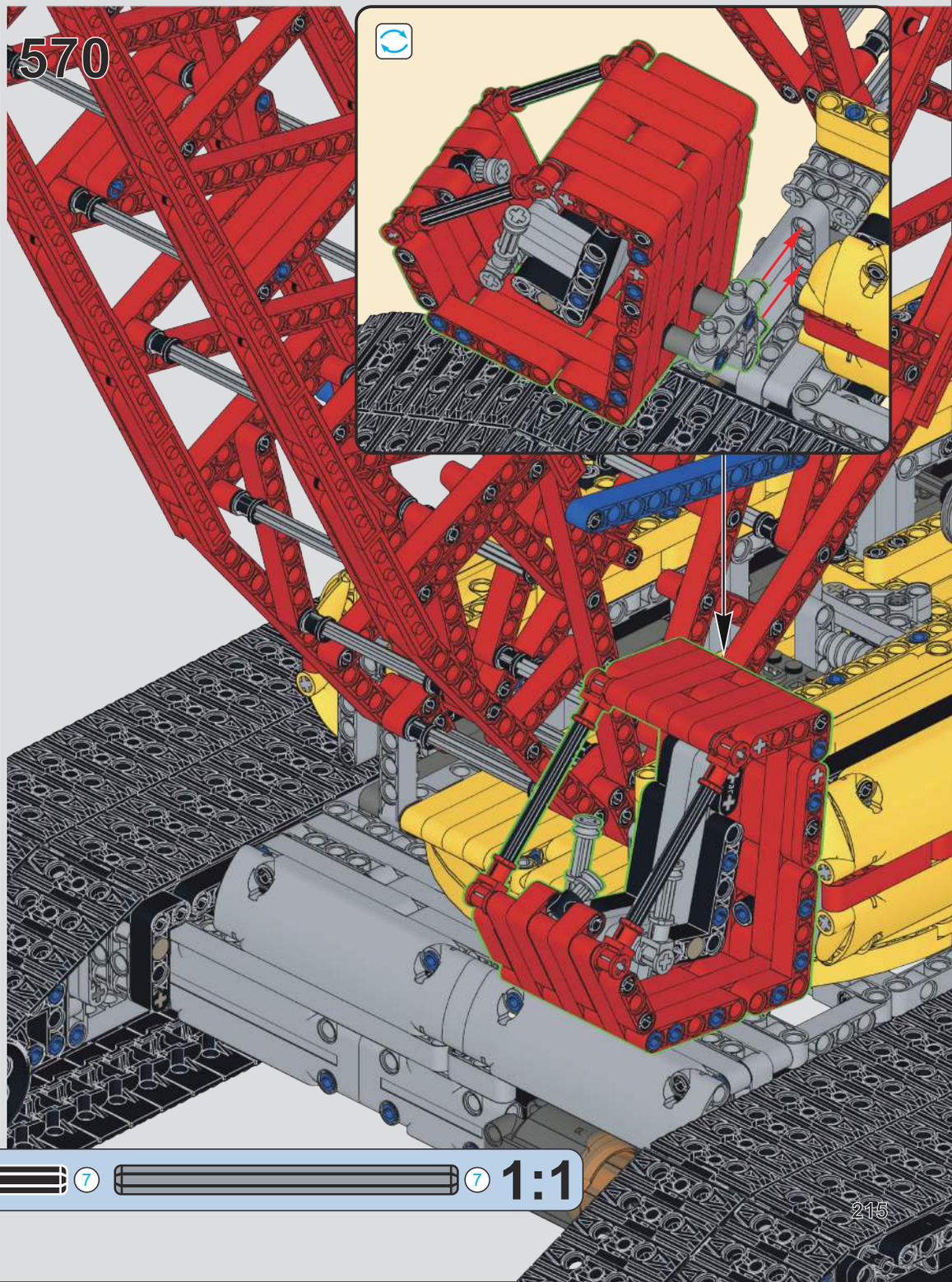

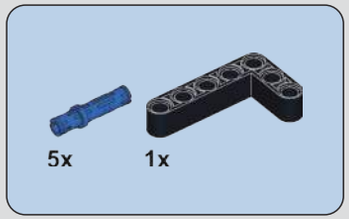

571

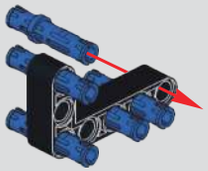

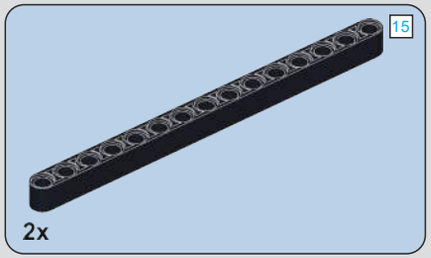

572

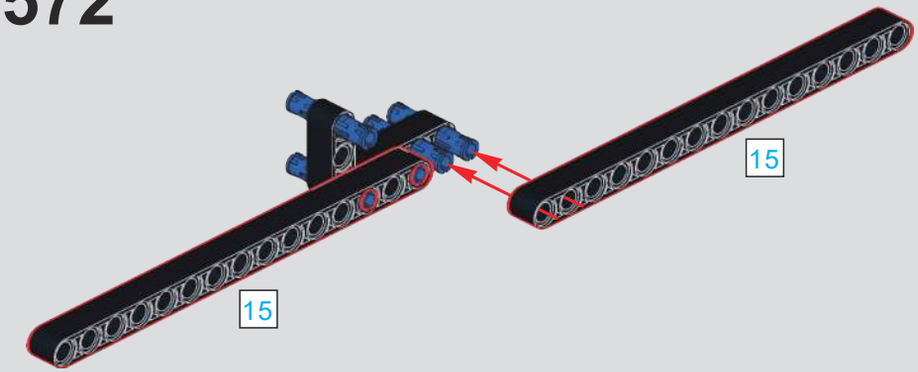

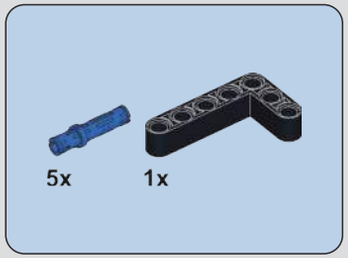

573

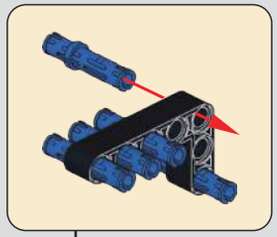

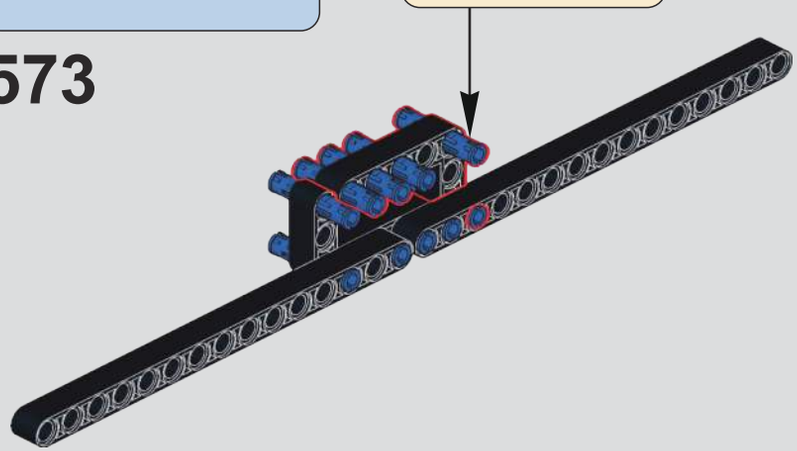

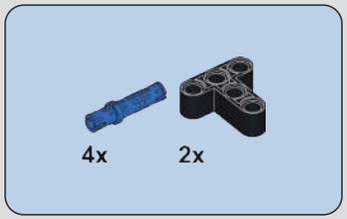

574

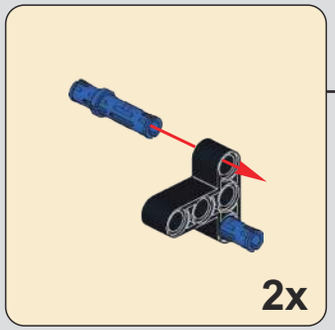

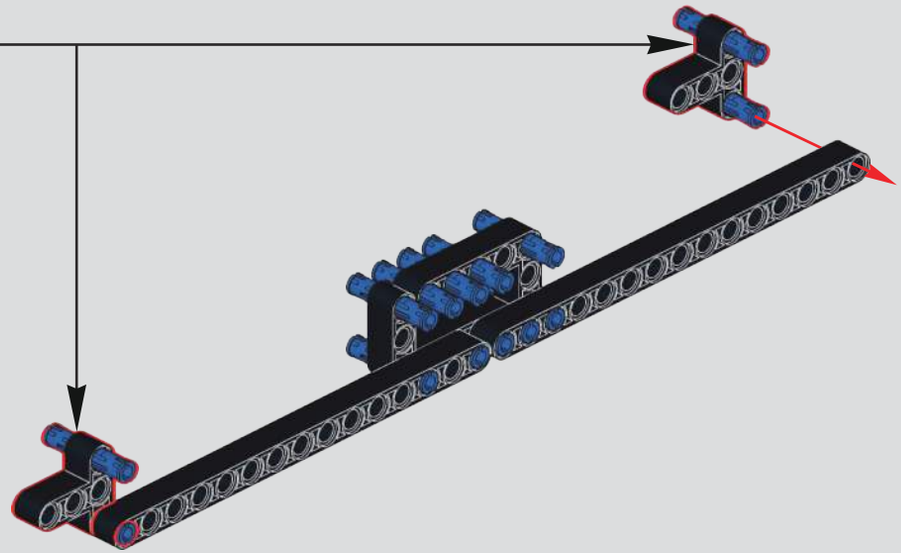

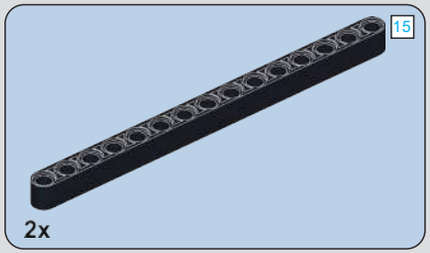

575

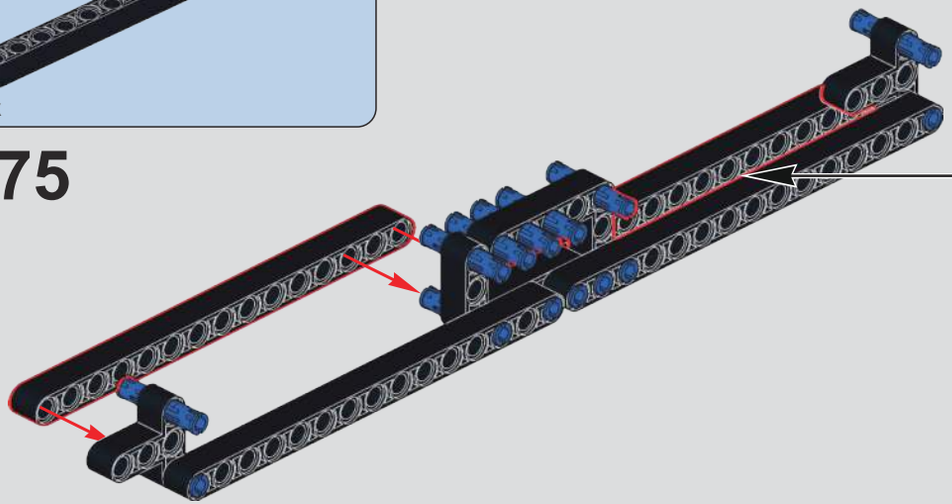

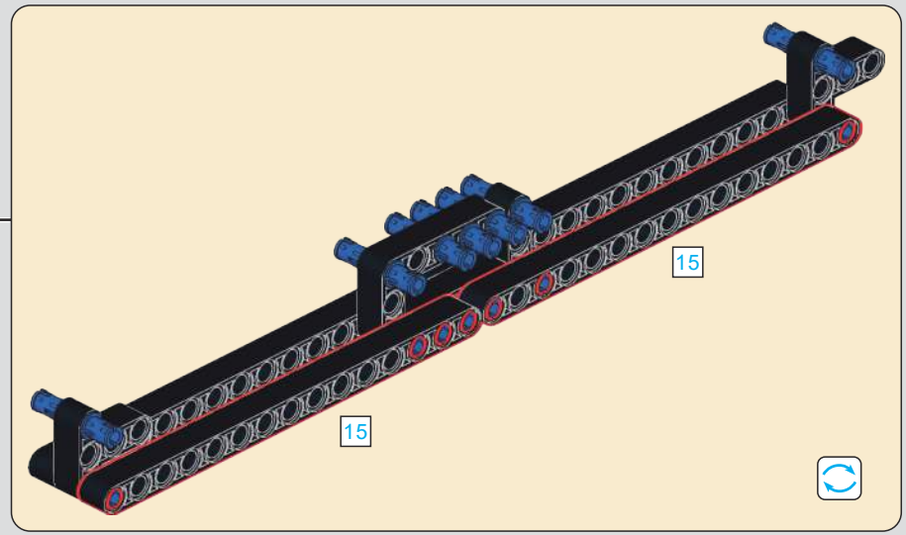

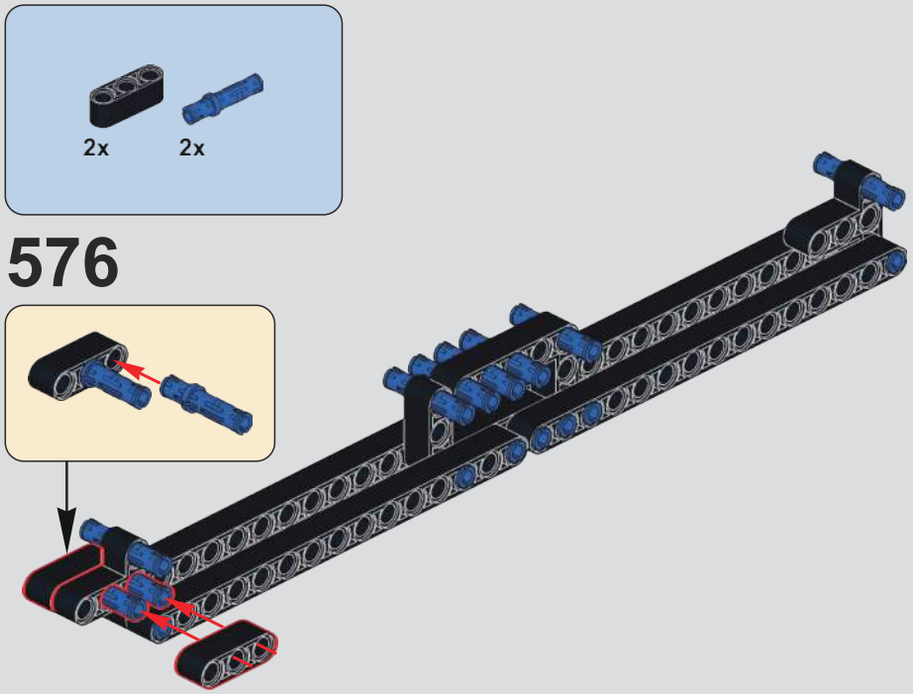
2x
2x
576

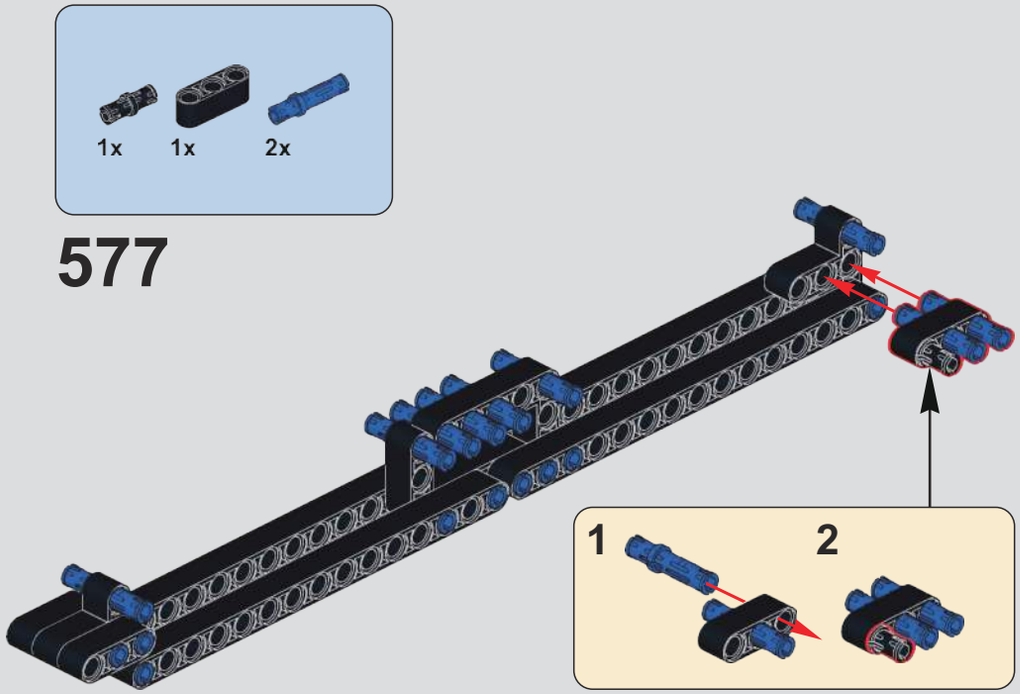
1x
1x
2x
577
1
2

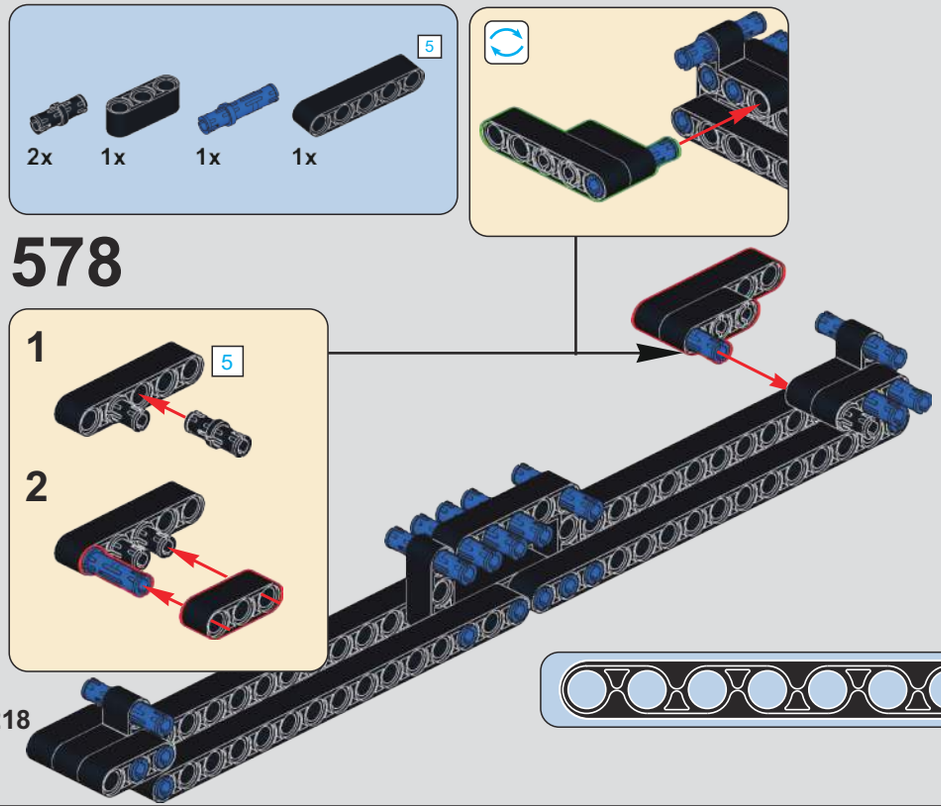
5
2x
1x
1x
1x
578
1
5
2

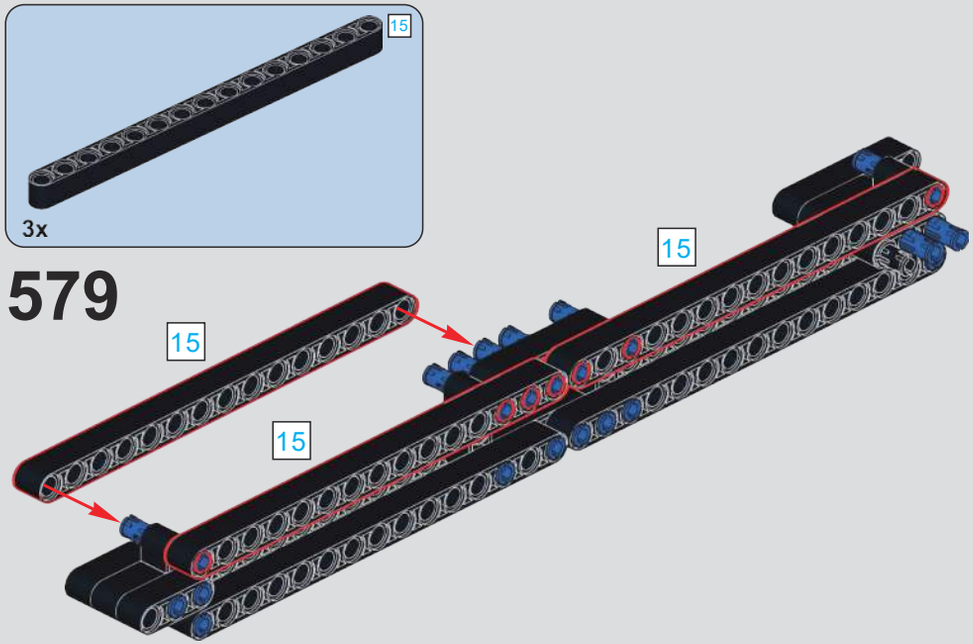
15
3x
579
15
15
15

15
5
1:1

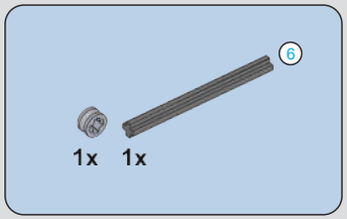

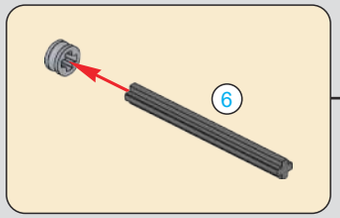

580

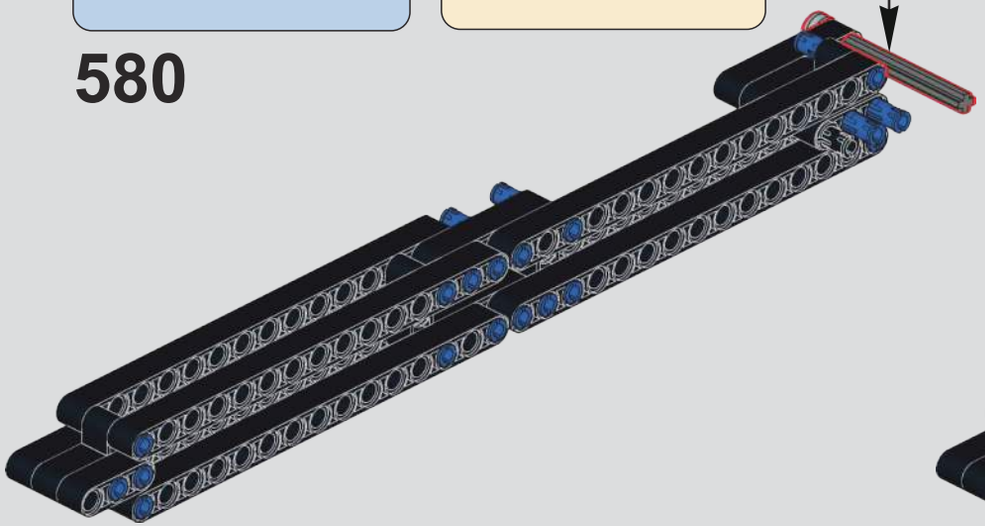

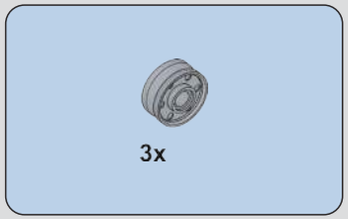

581

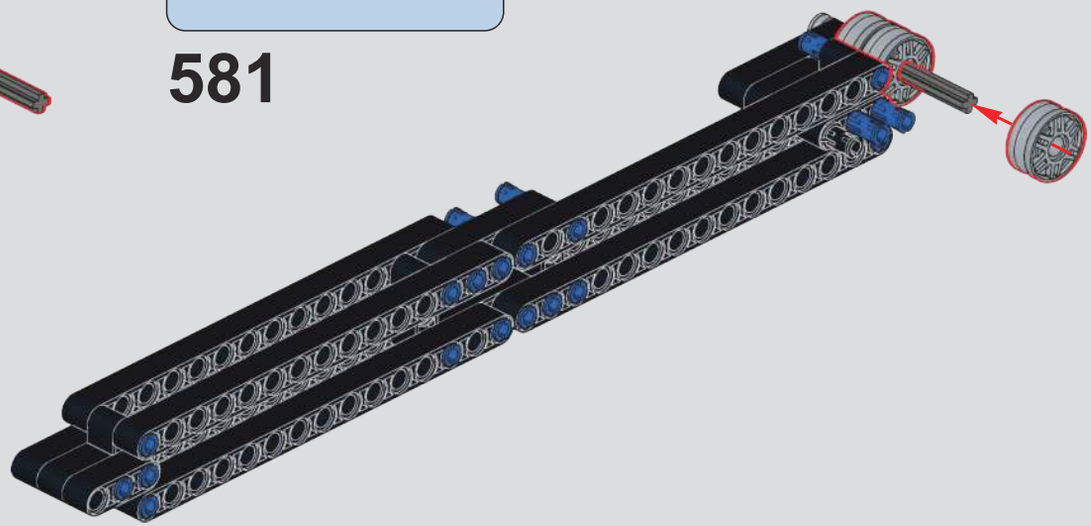

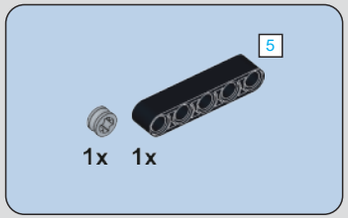

582

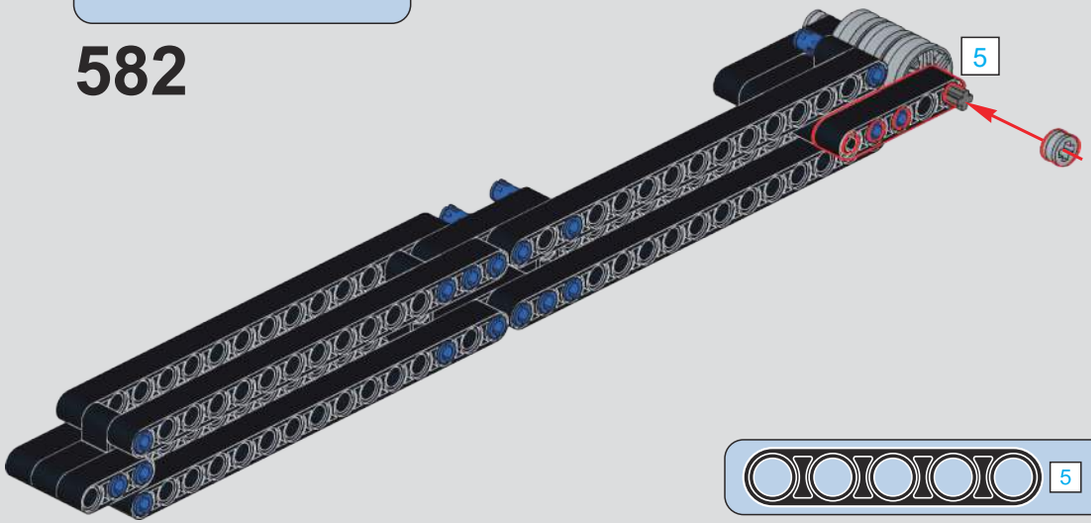

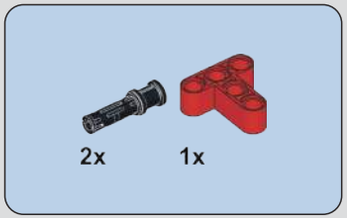

583

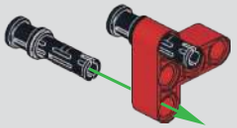

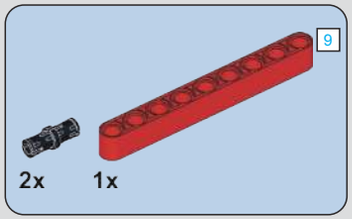

584

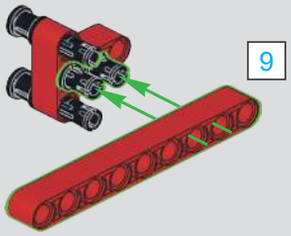

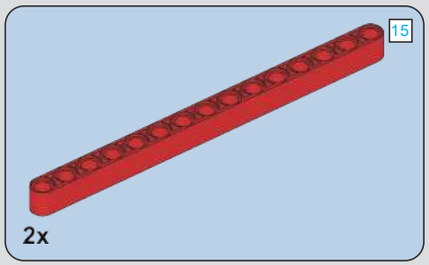

585

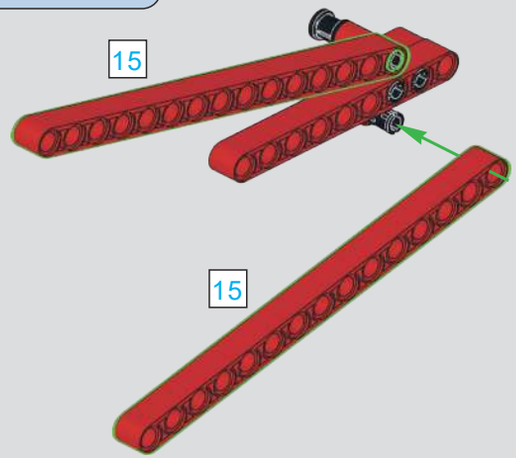

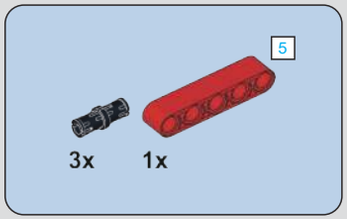

586

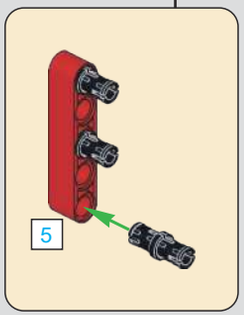

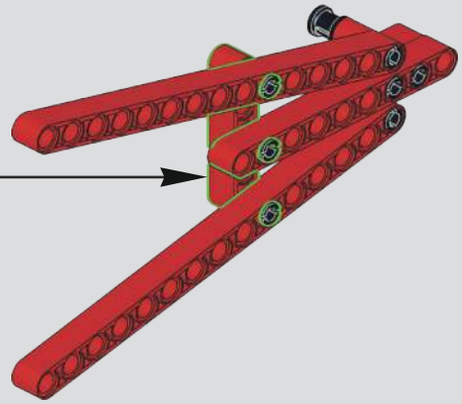

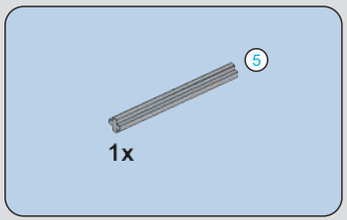

587

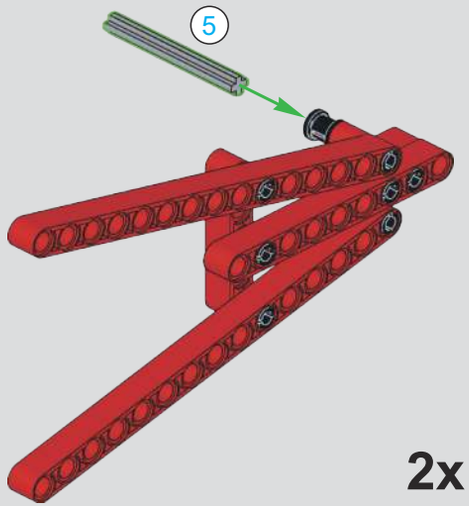

2x

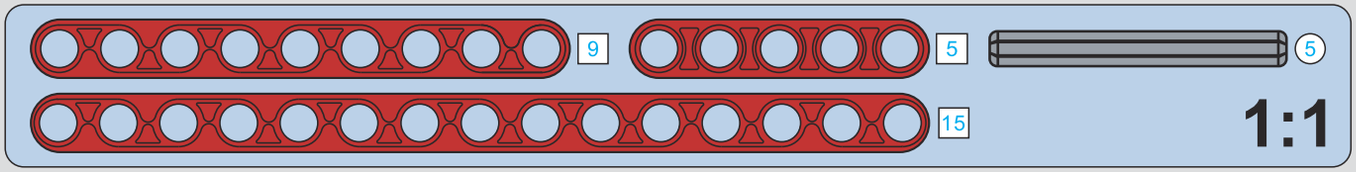

1:1

588

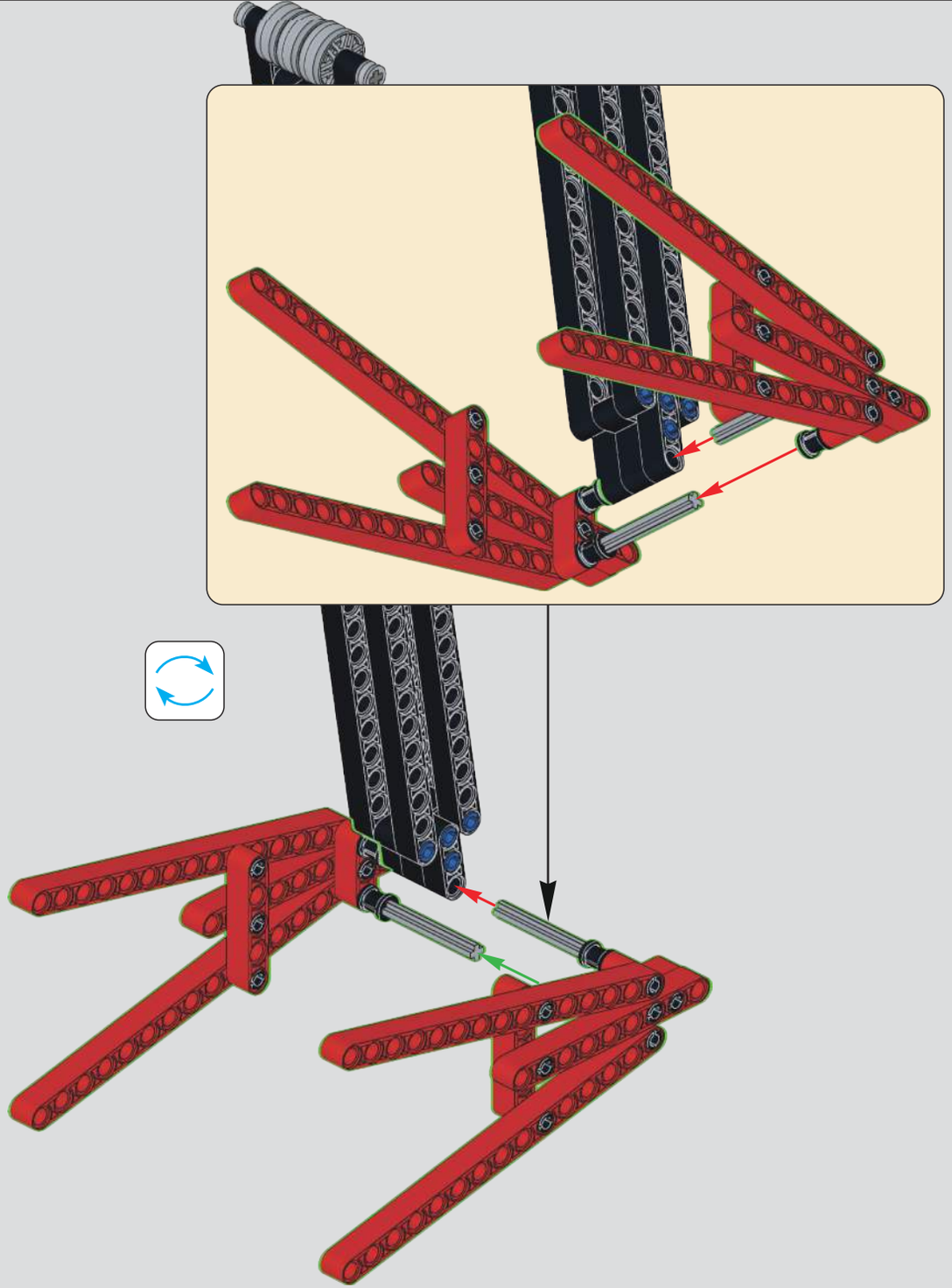

589

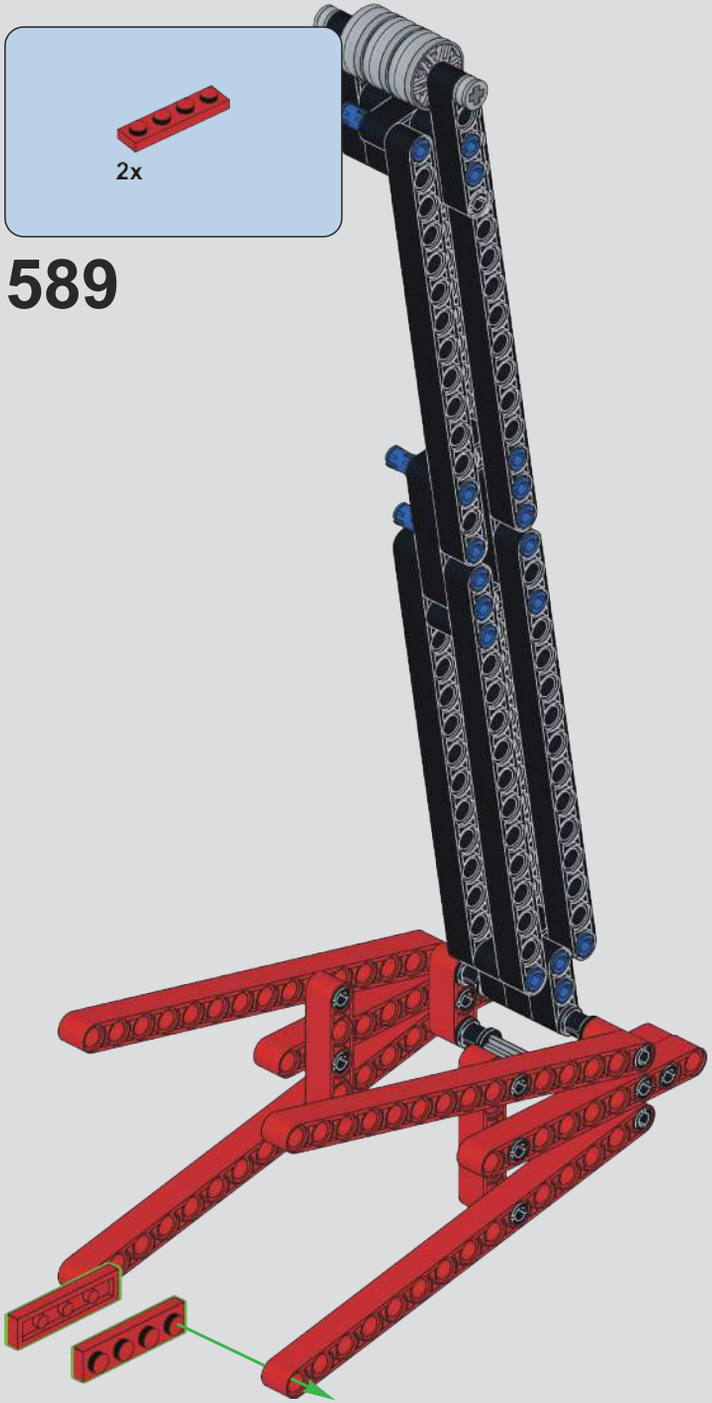

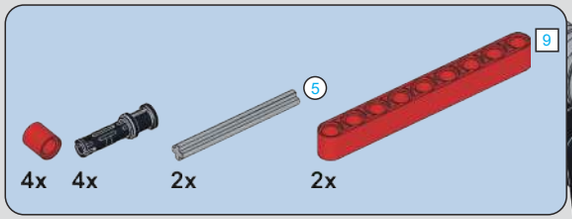

590

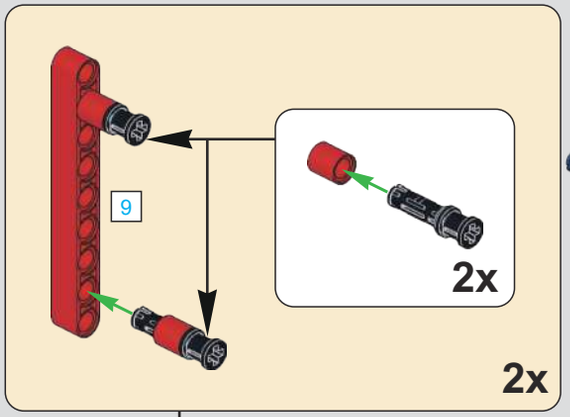

591

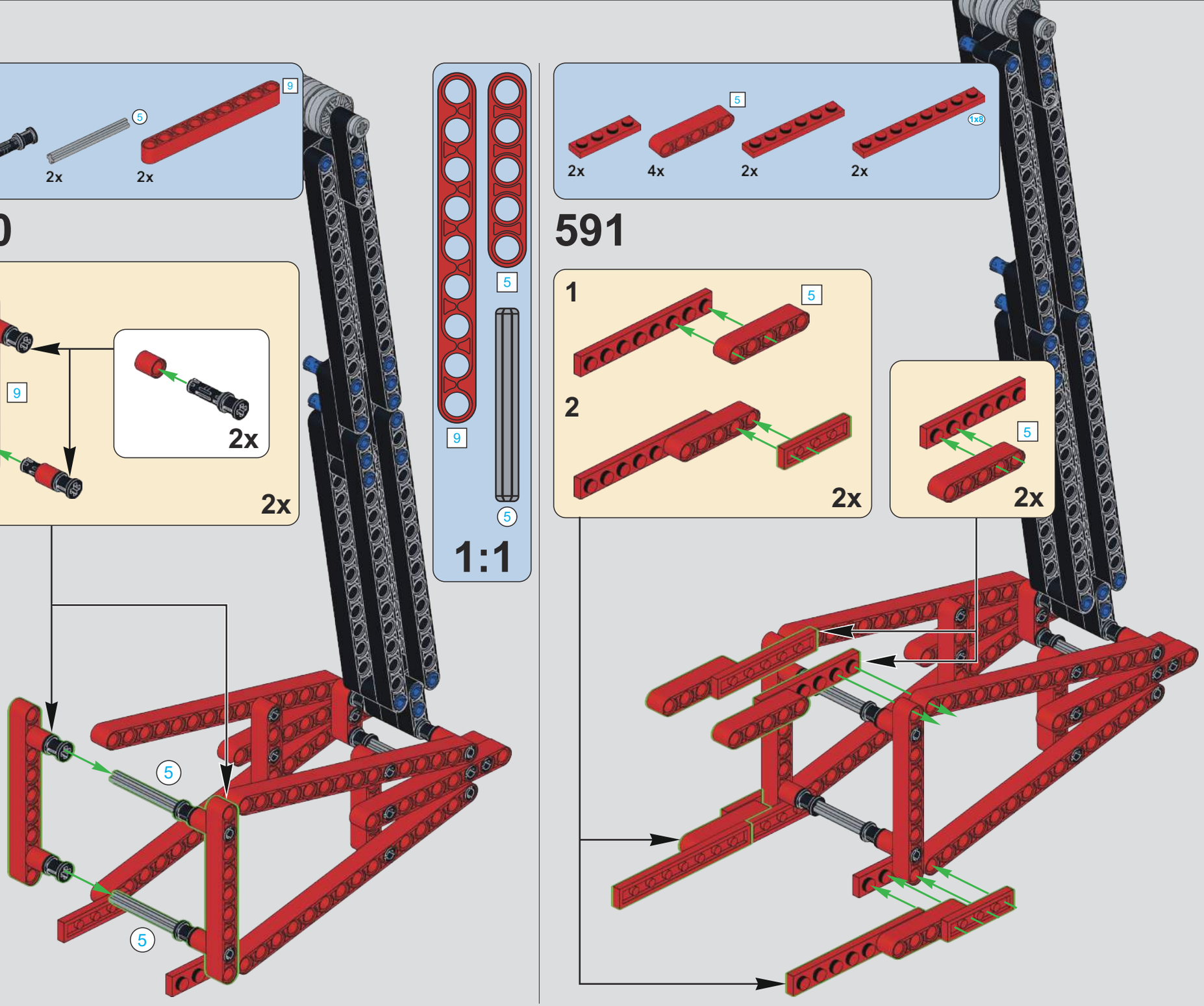

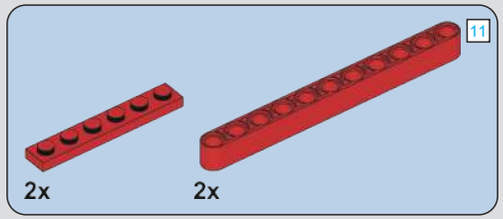

592

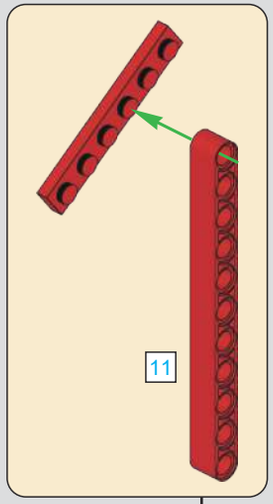

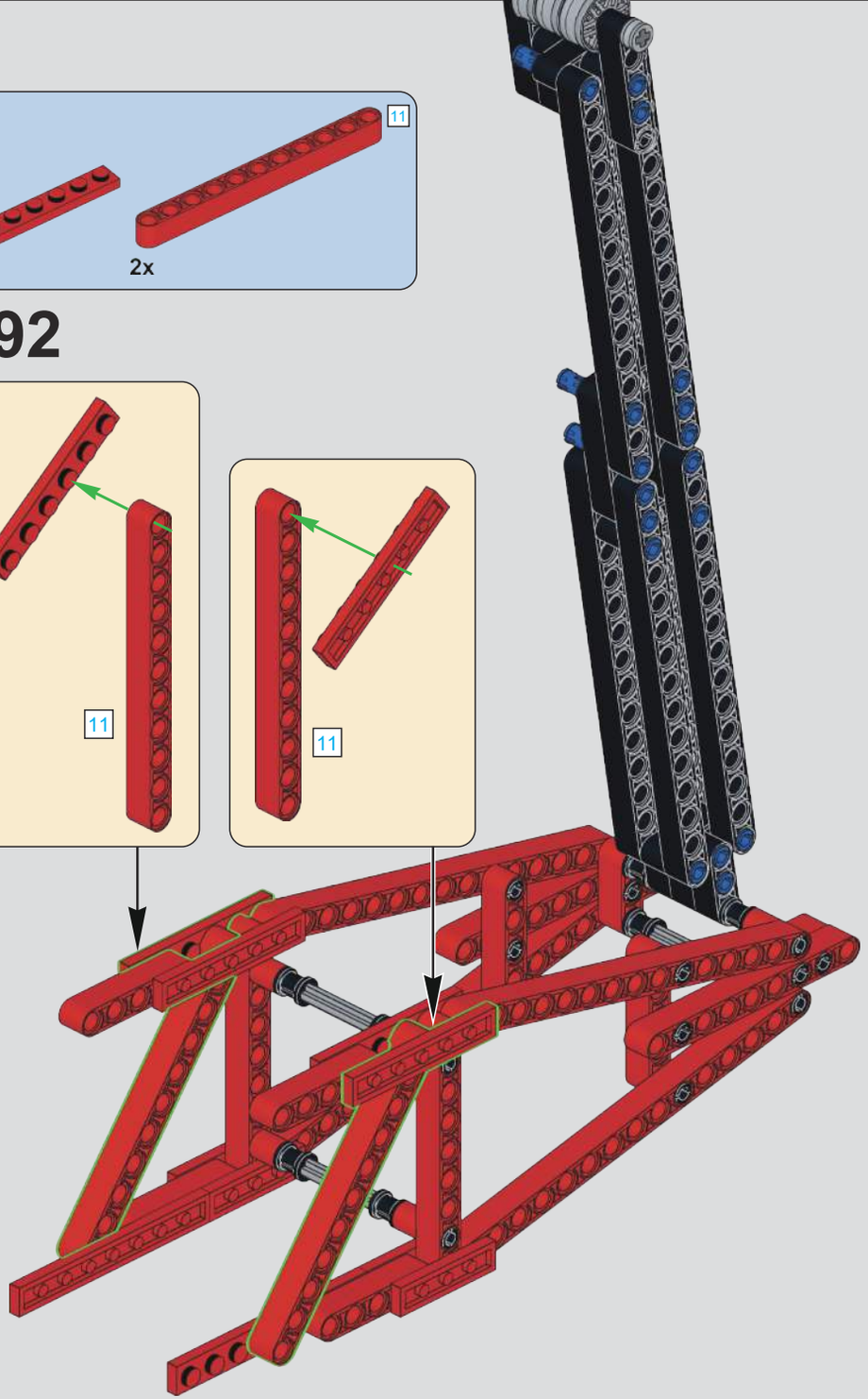

593

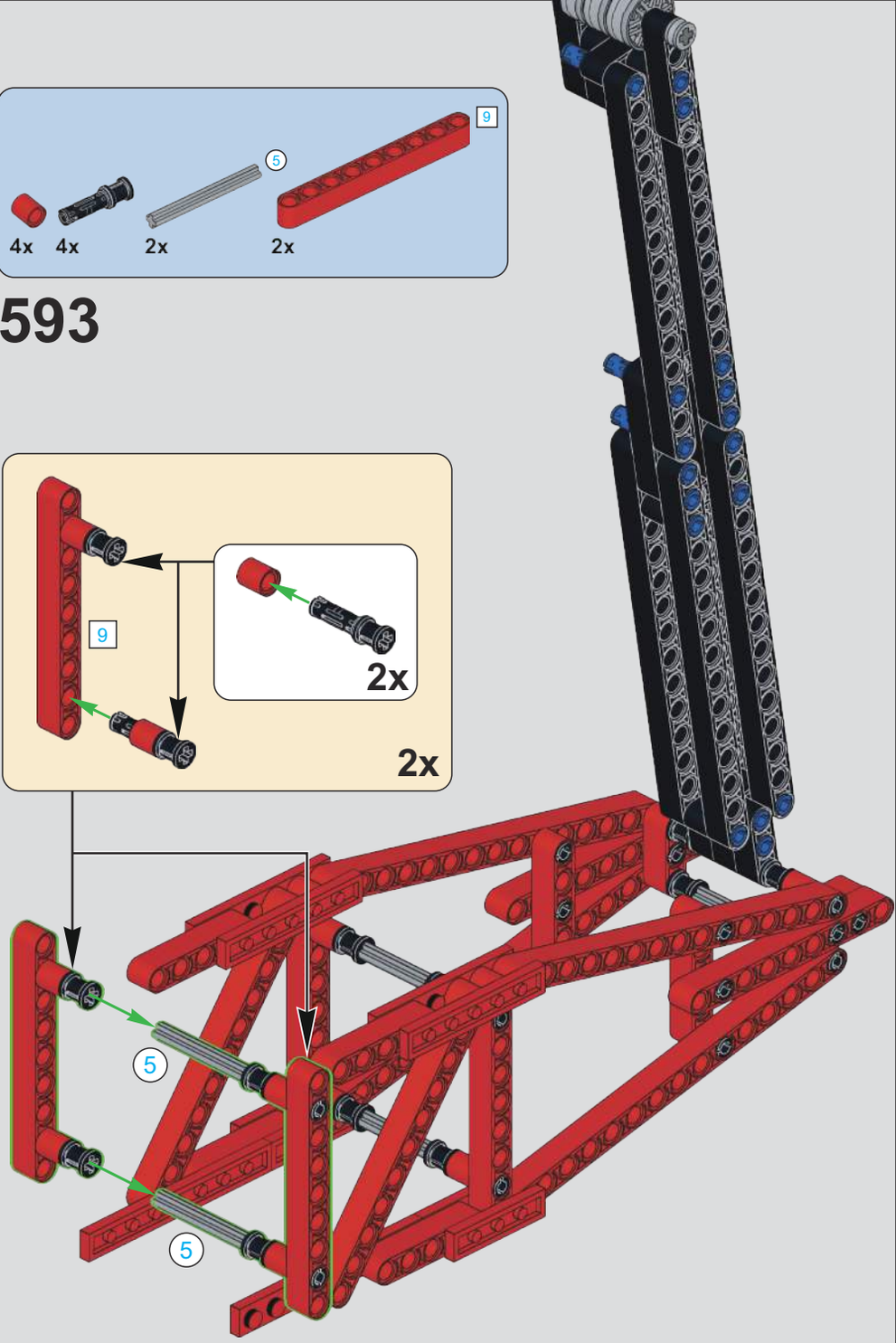

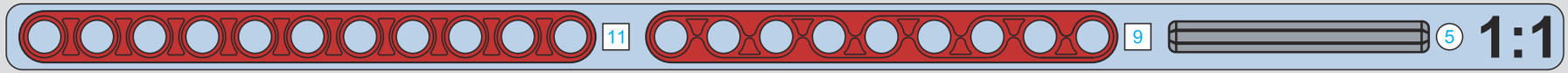

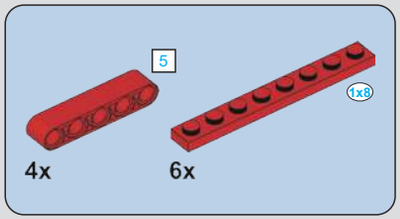

594

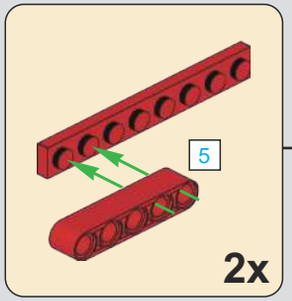

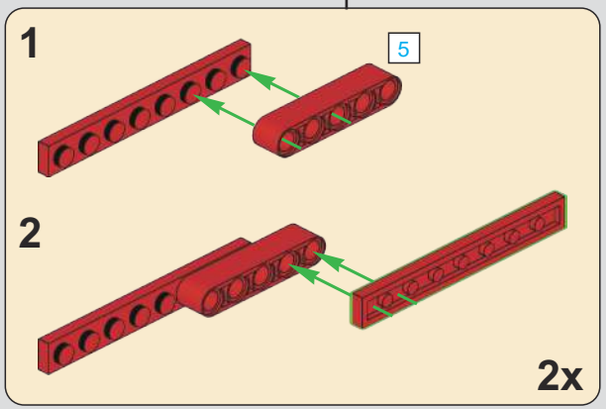

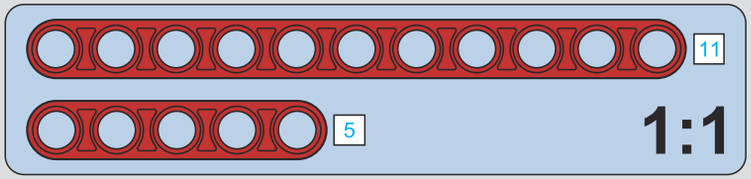

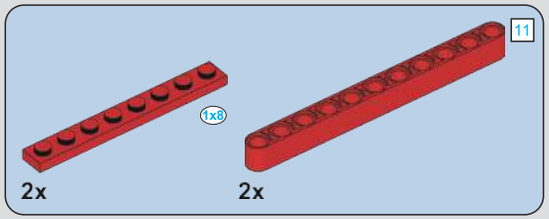

595

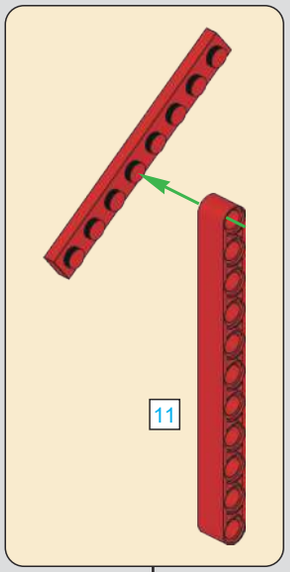

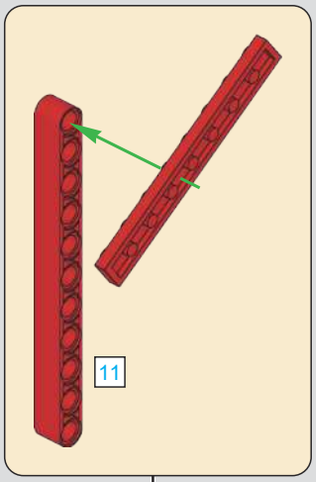

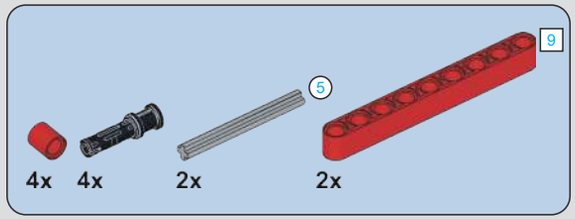

596

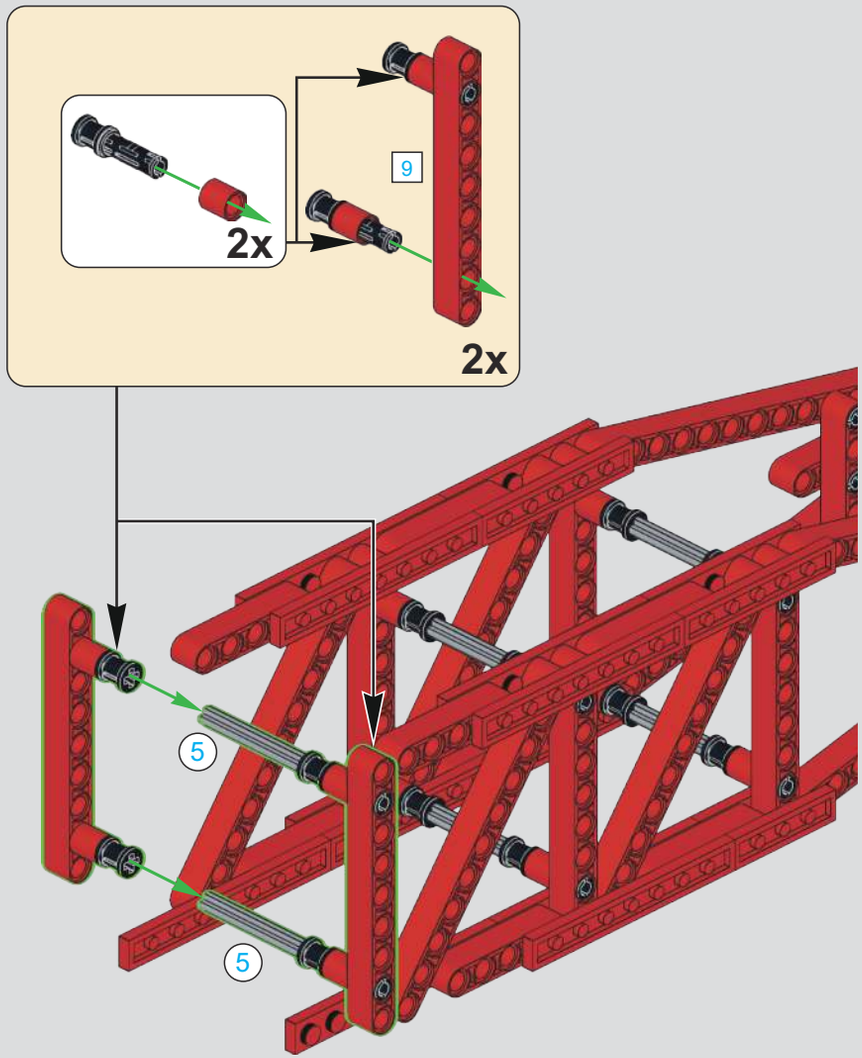

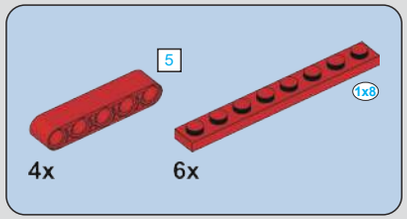

597

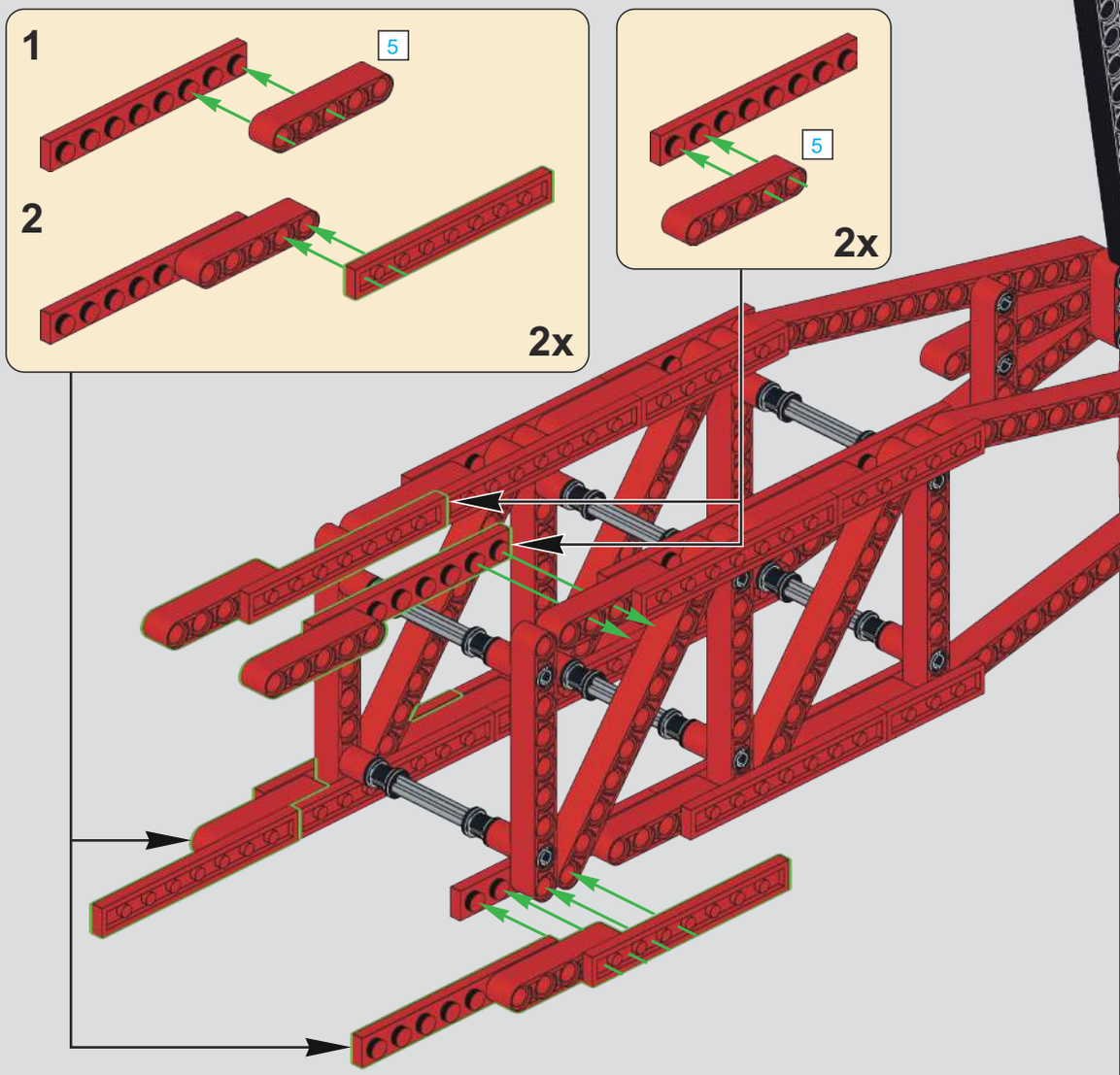

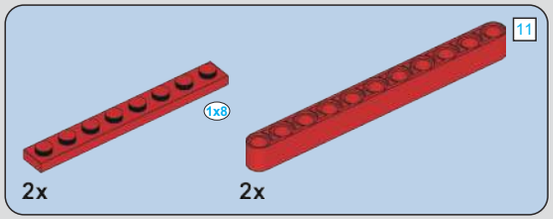

598

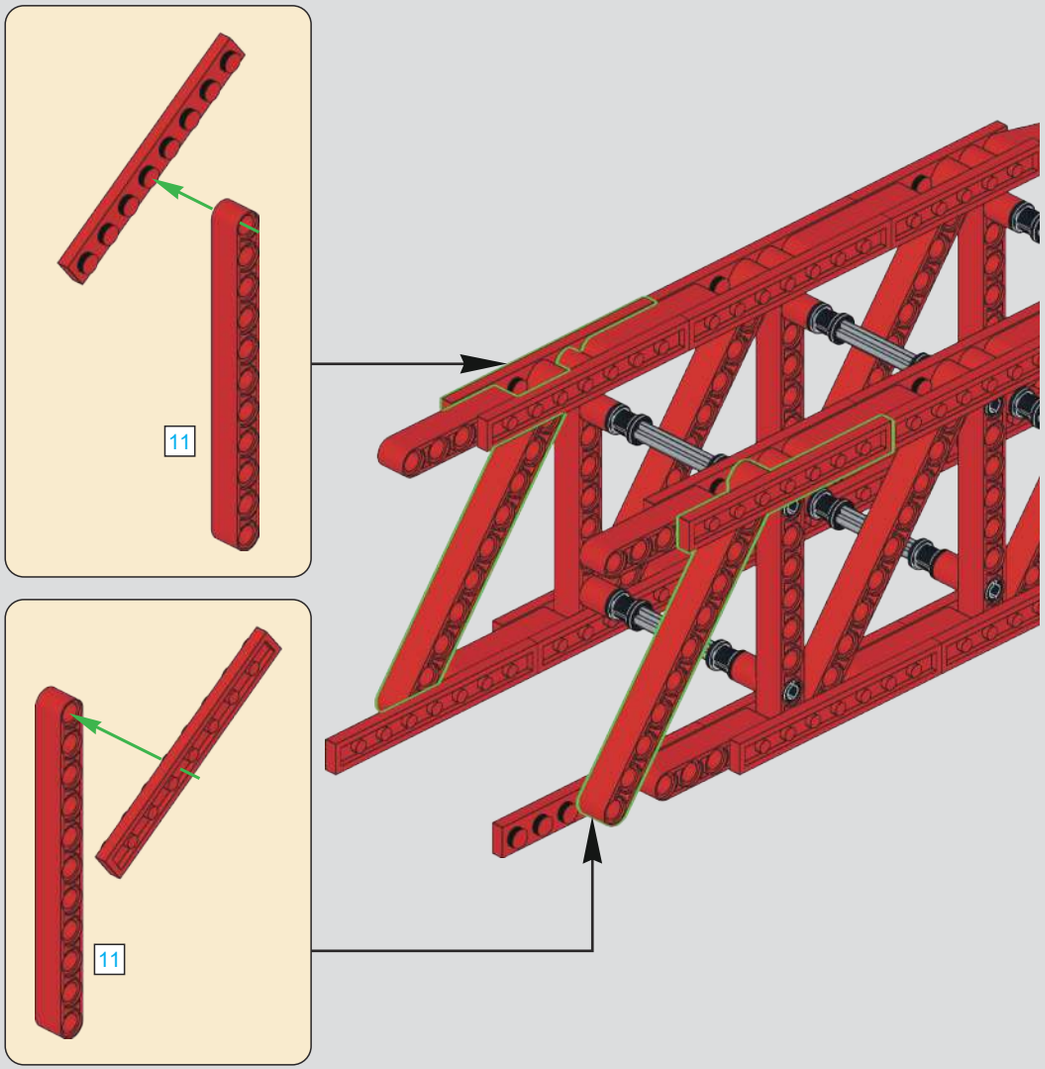

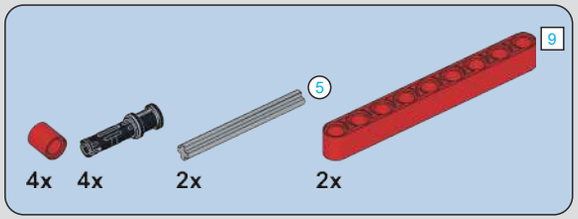

599

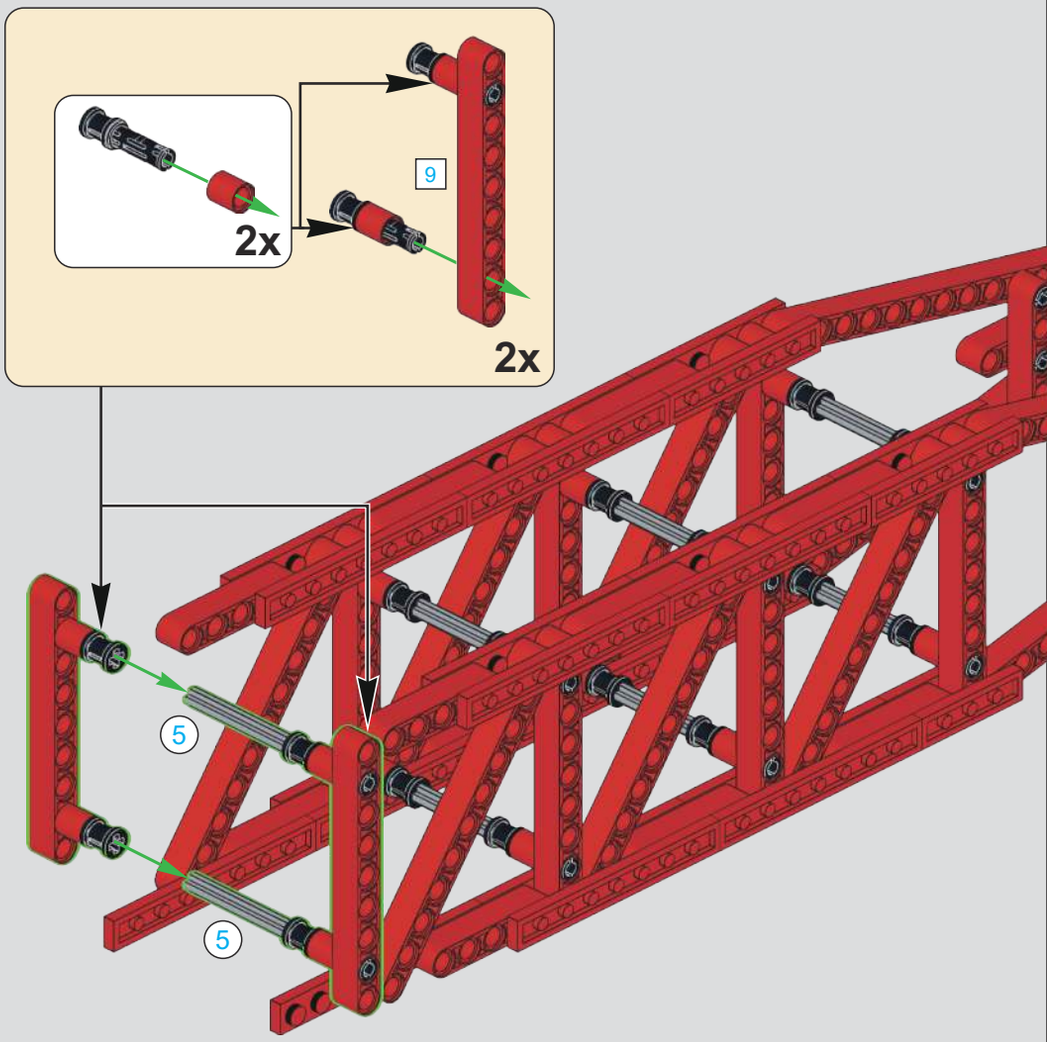

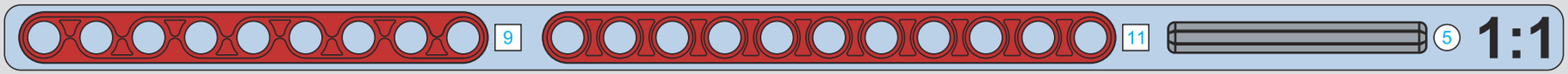

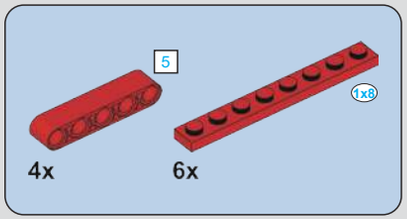

600

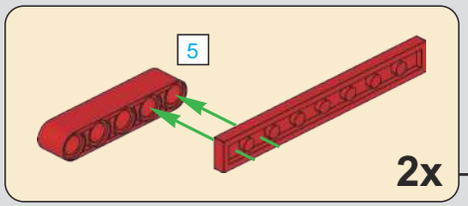

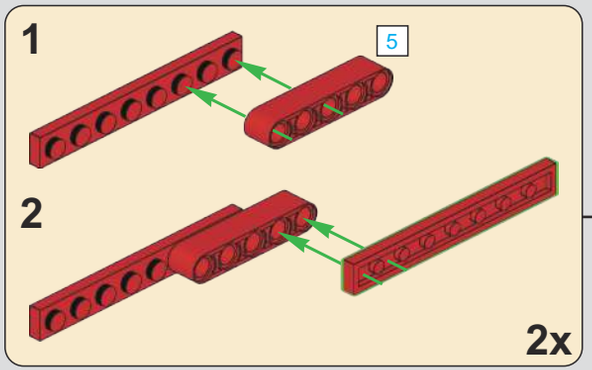

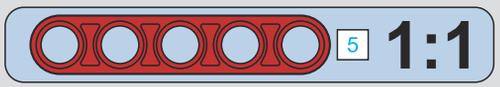

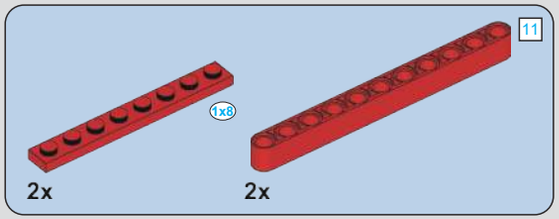

601

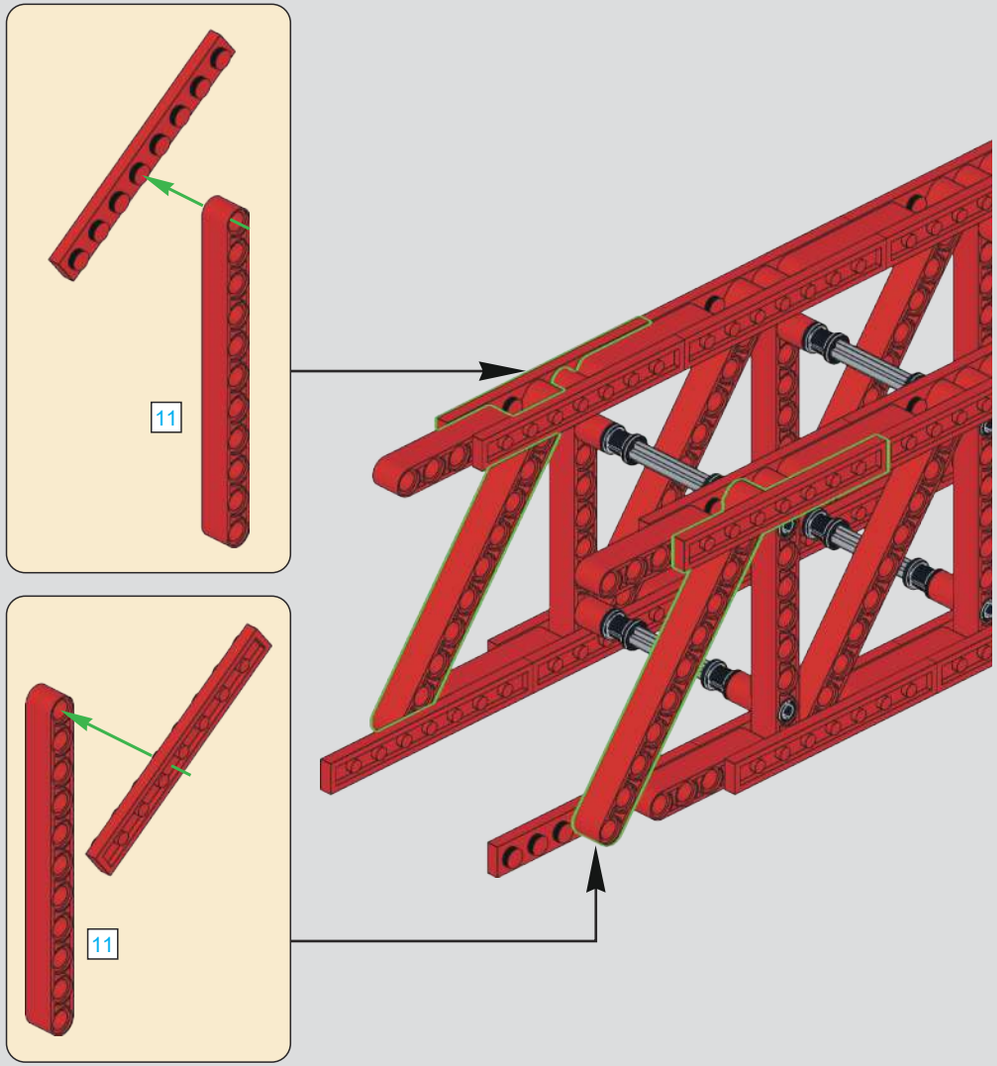

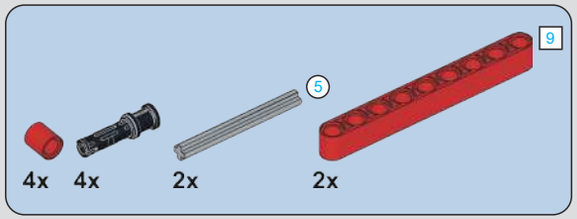

602

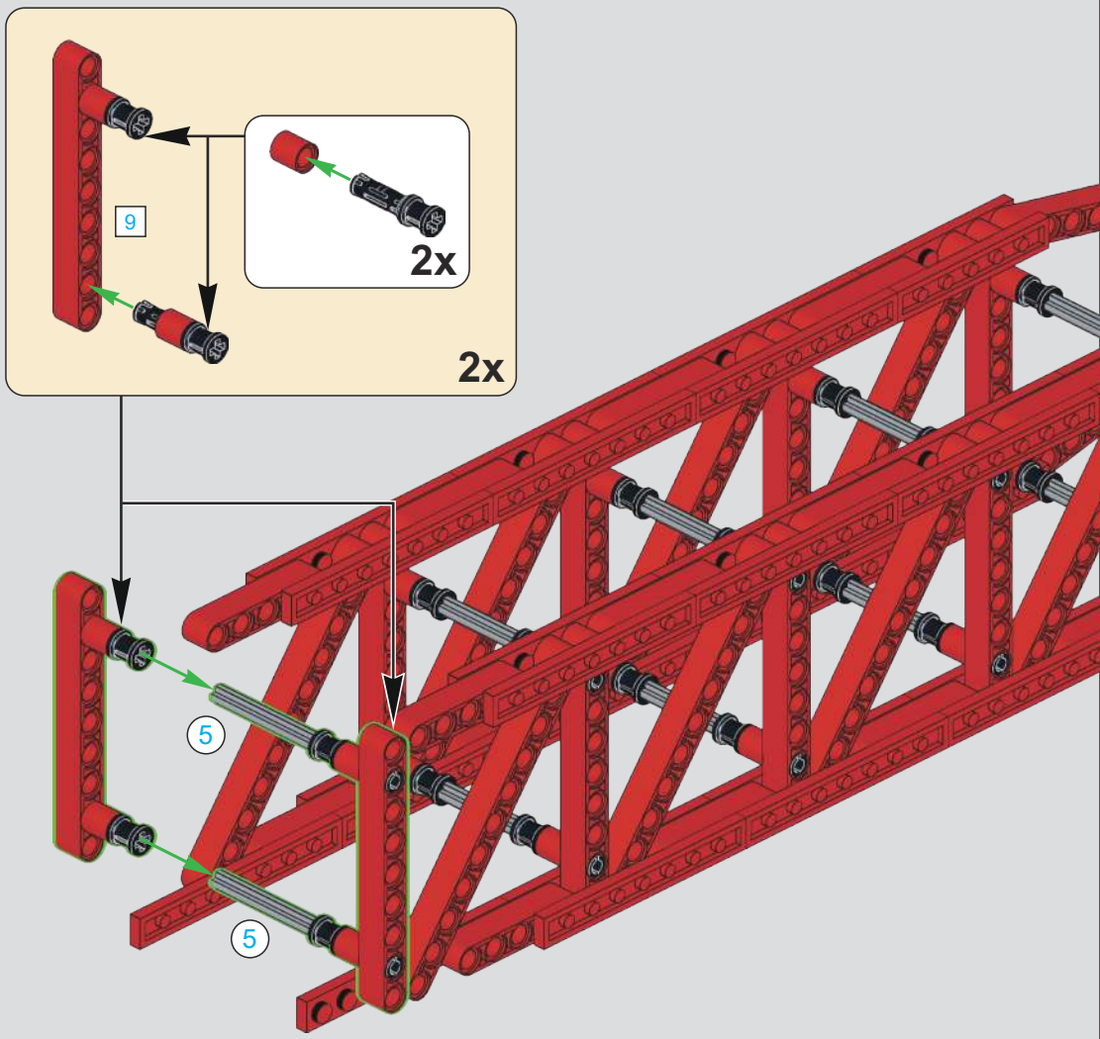

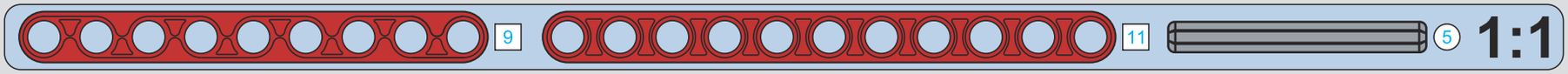

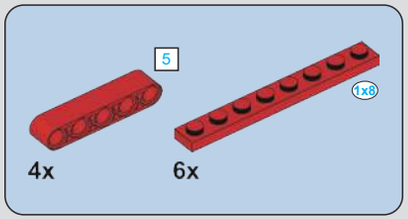

603

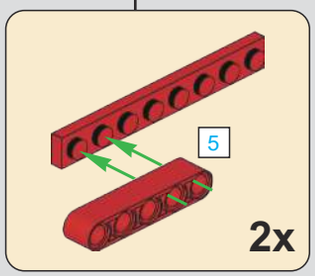

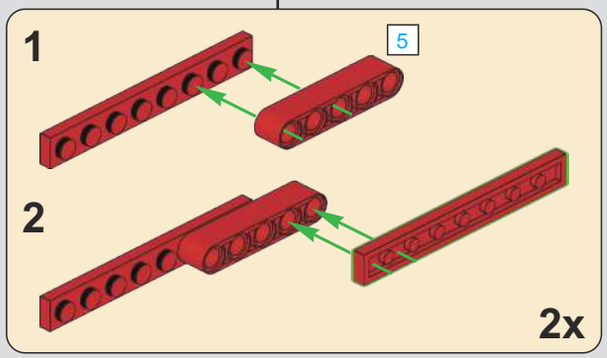

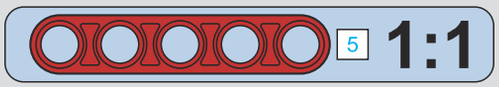

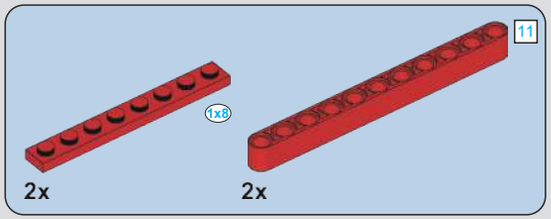

604

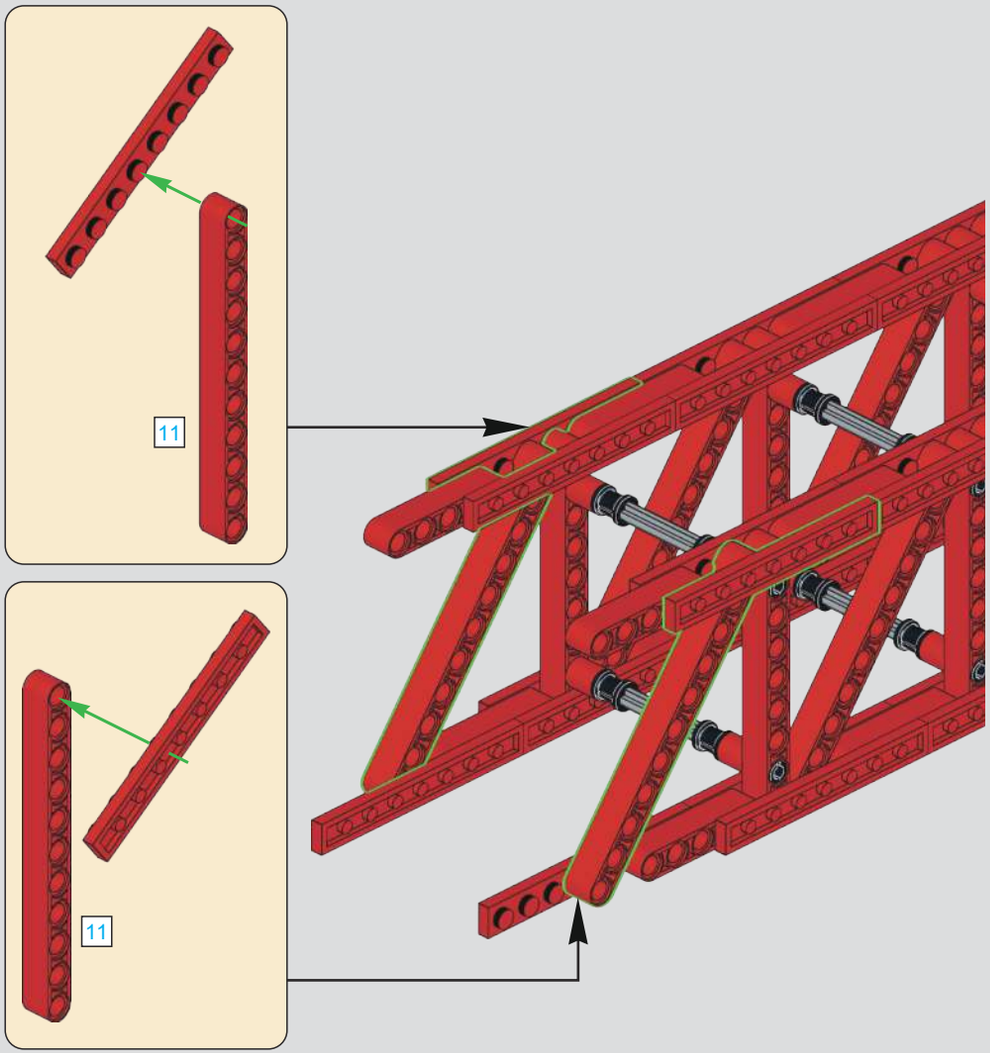

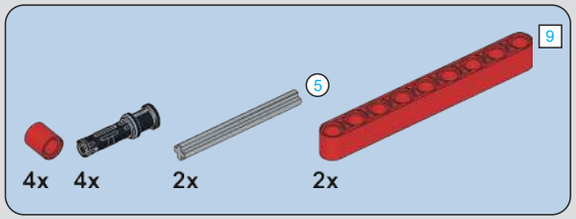

605

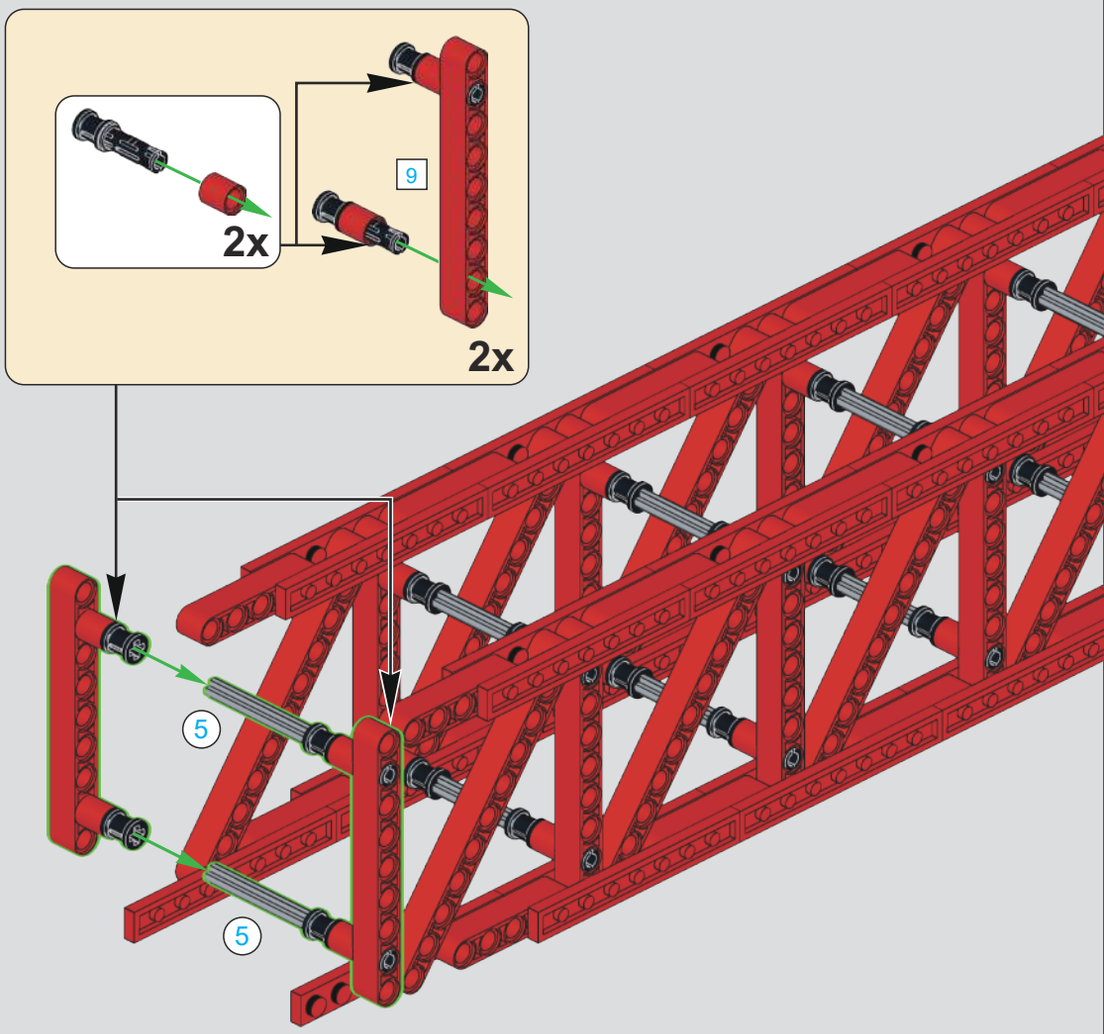

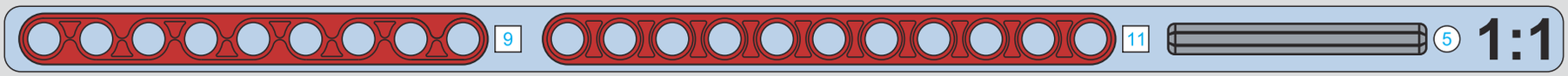

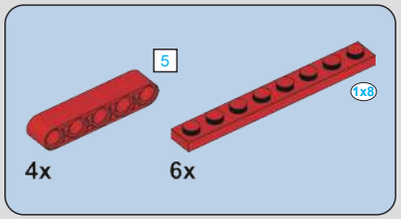

606

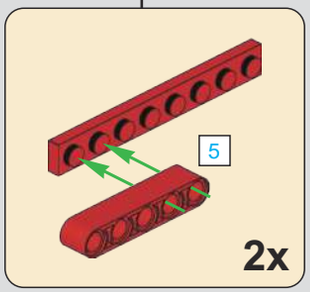

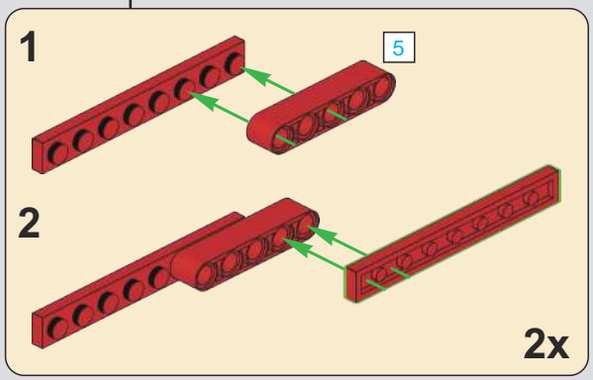

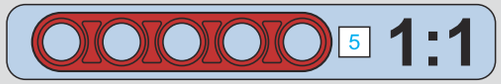

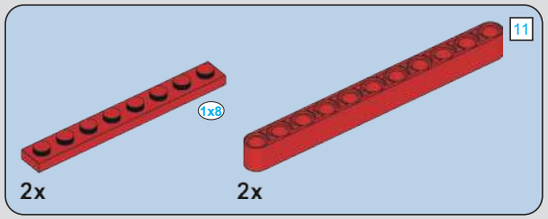

607

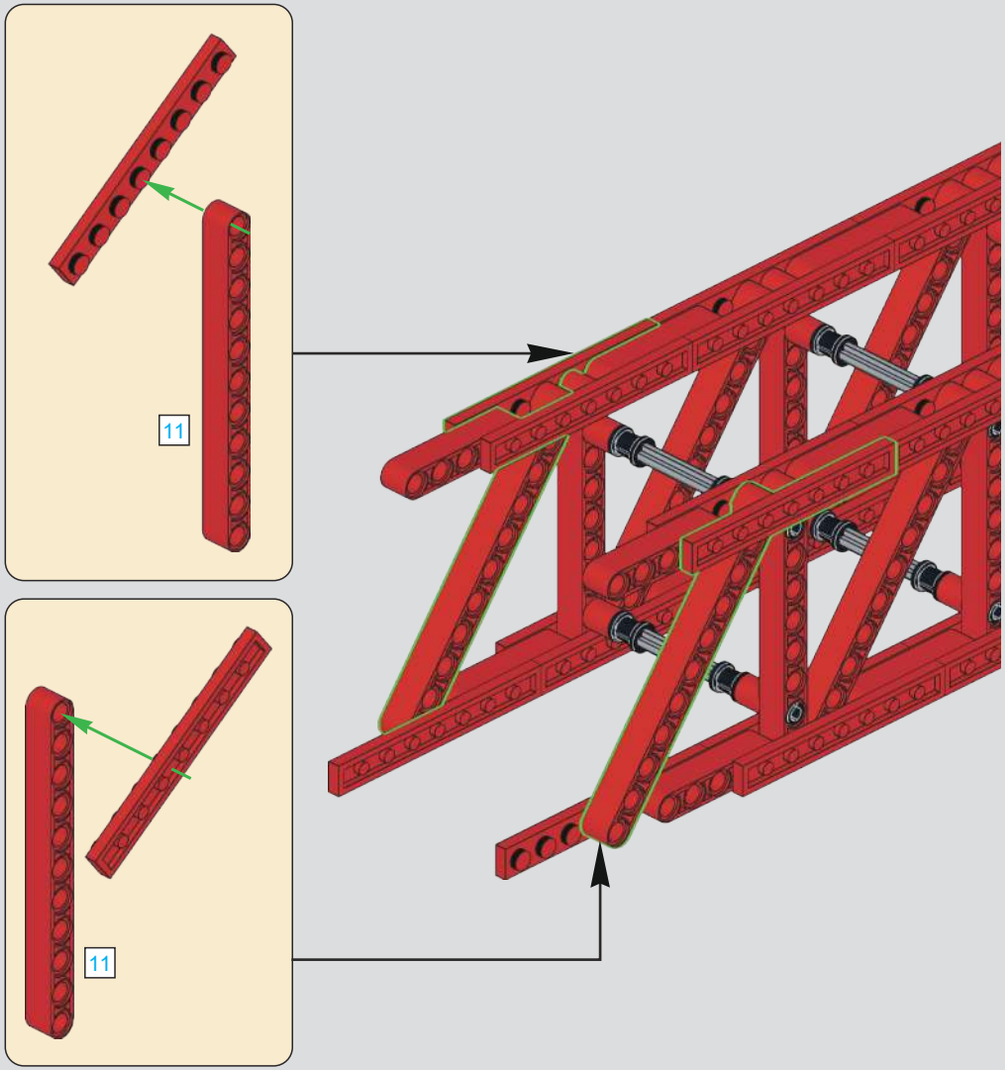

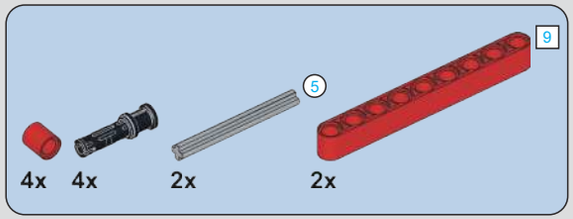

608

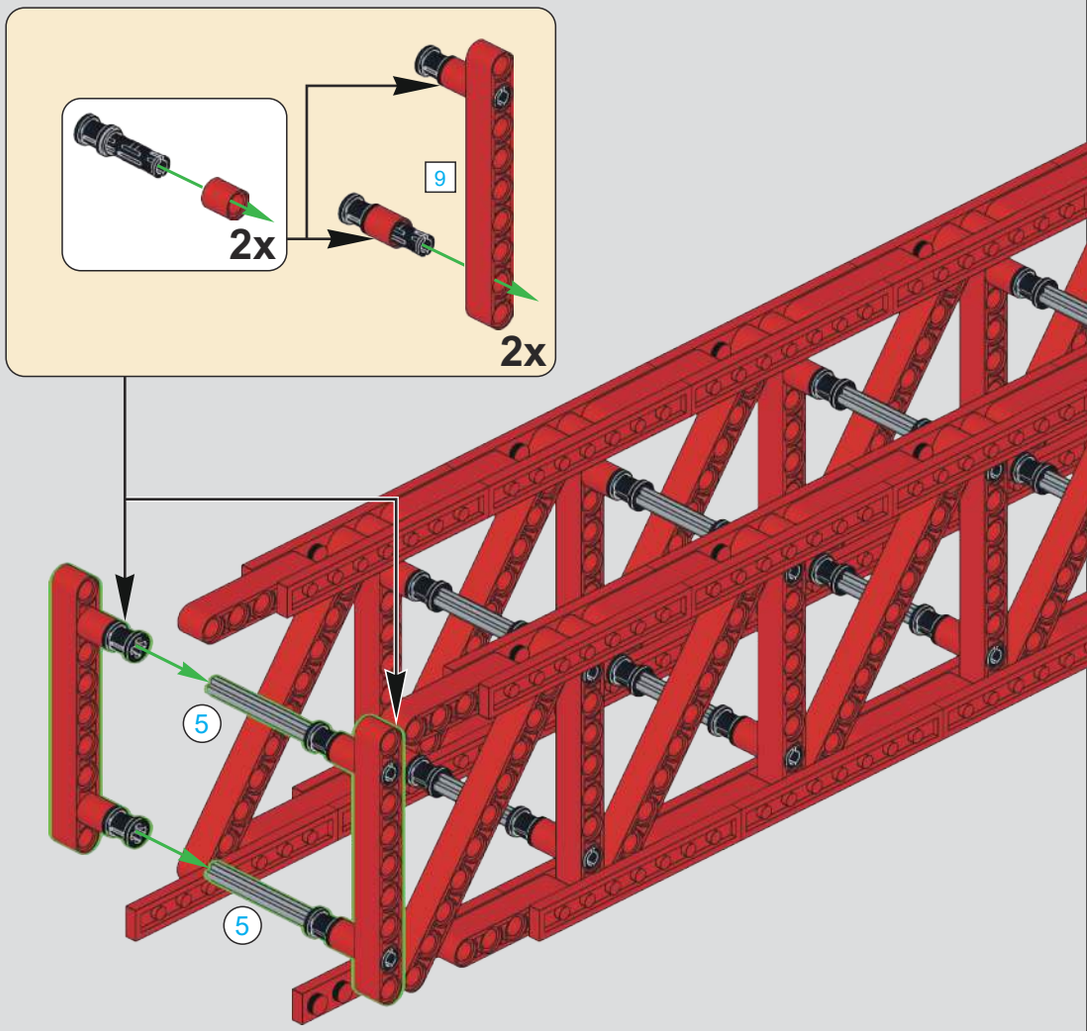

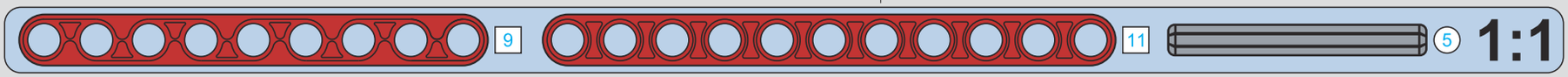

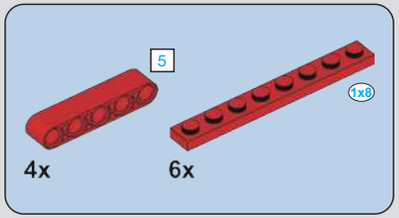

609

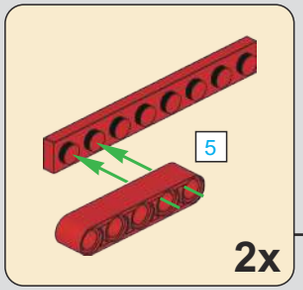

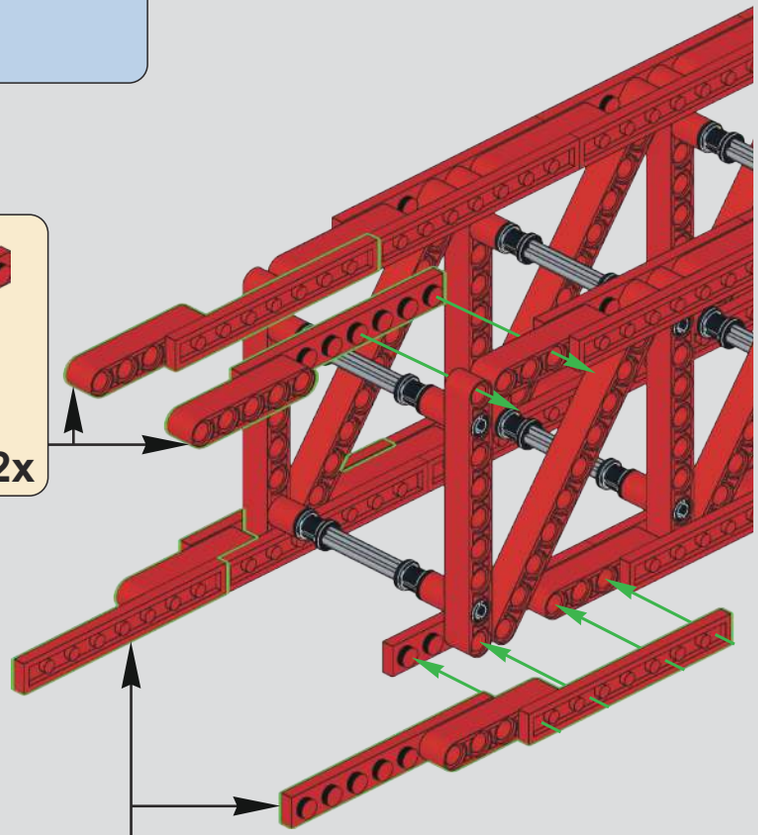

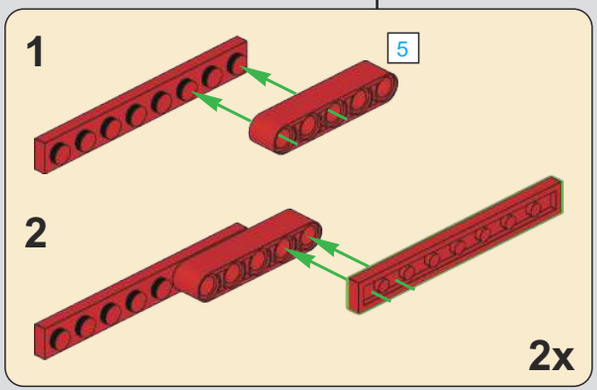

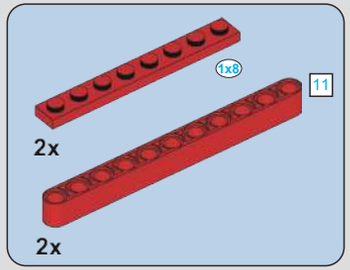

610

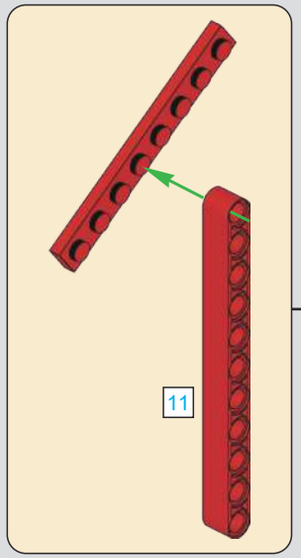

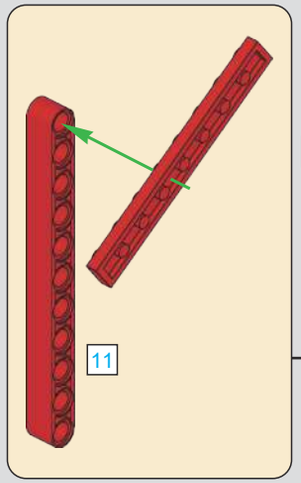

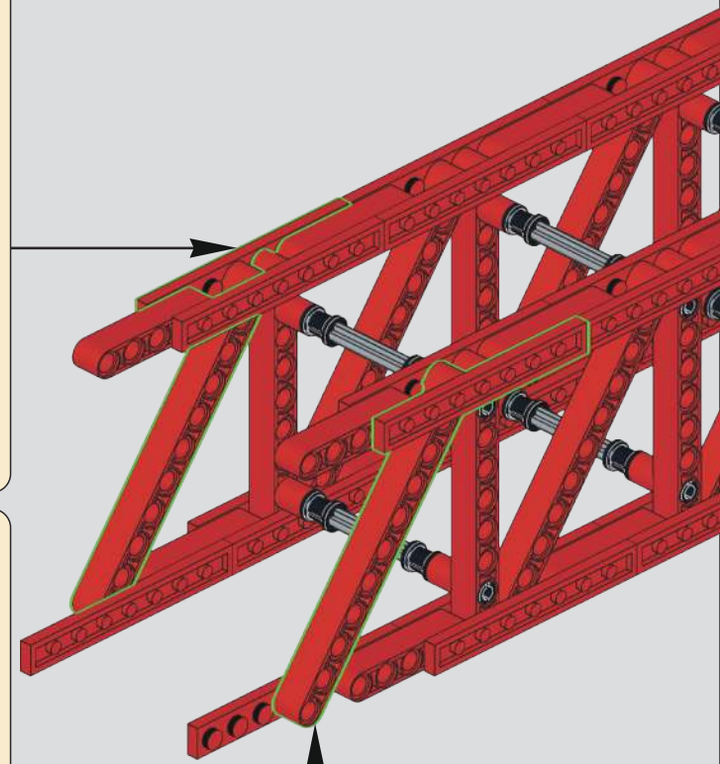

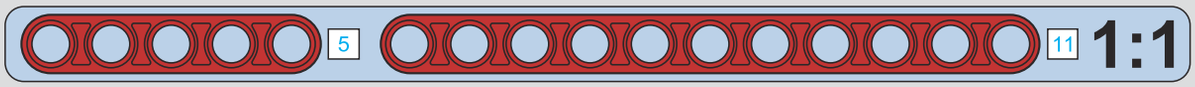

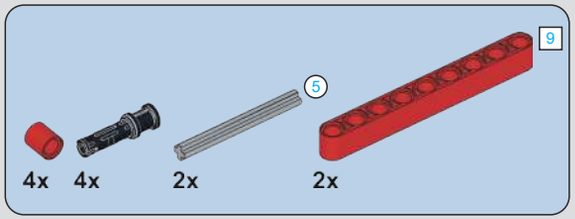

611

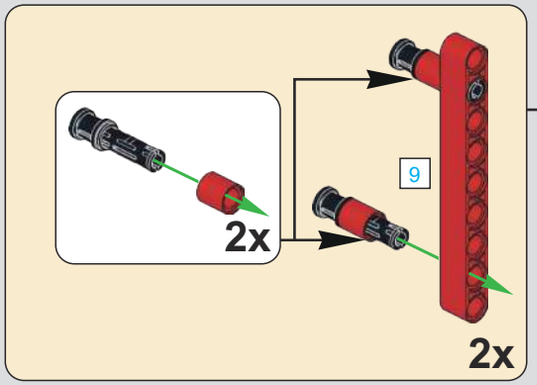

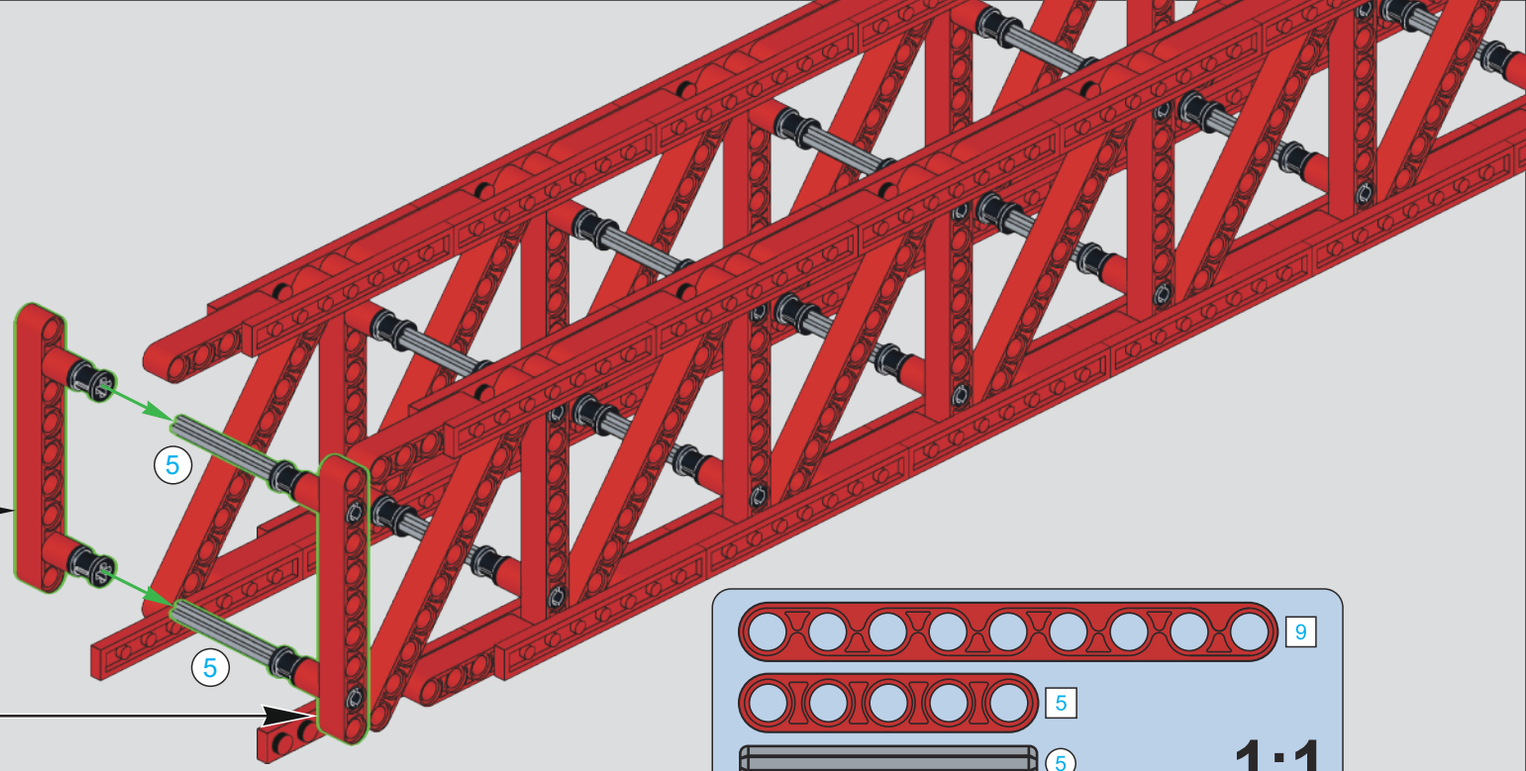

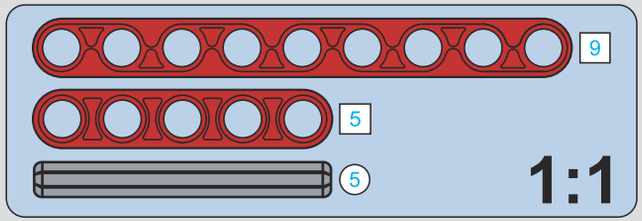

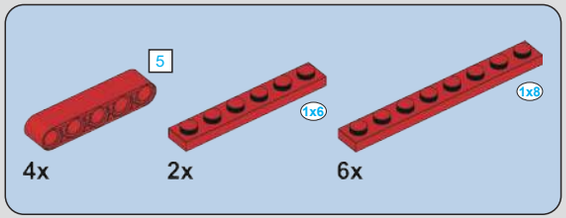

612

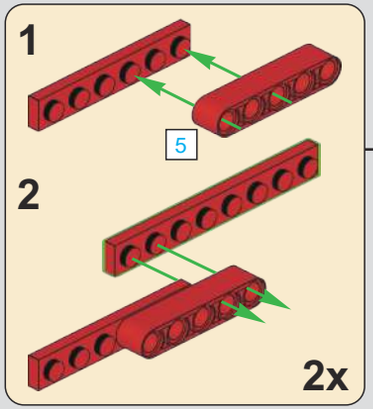

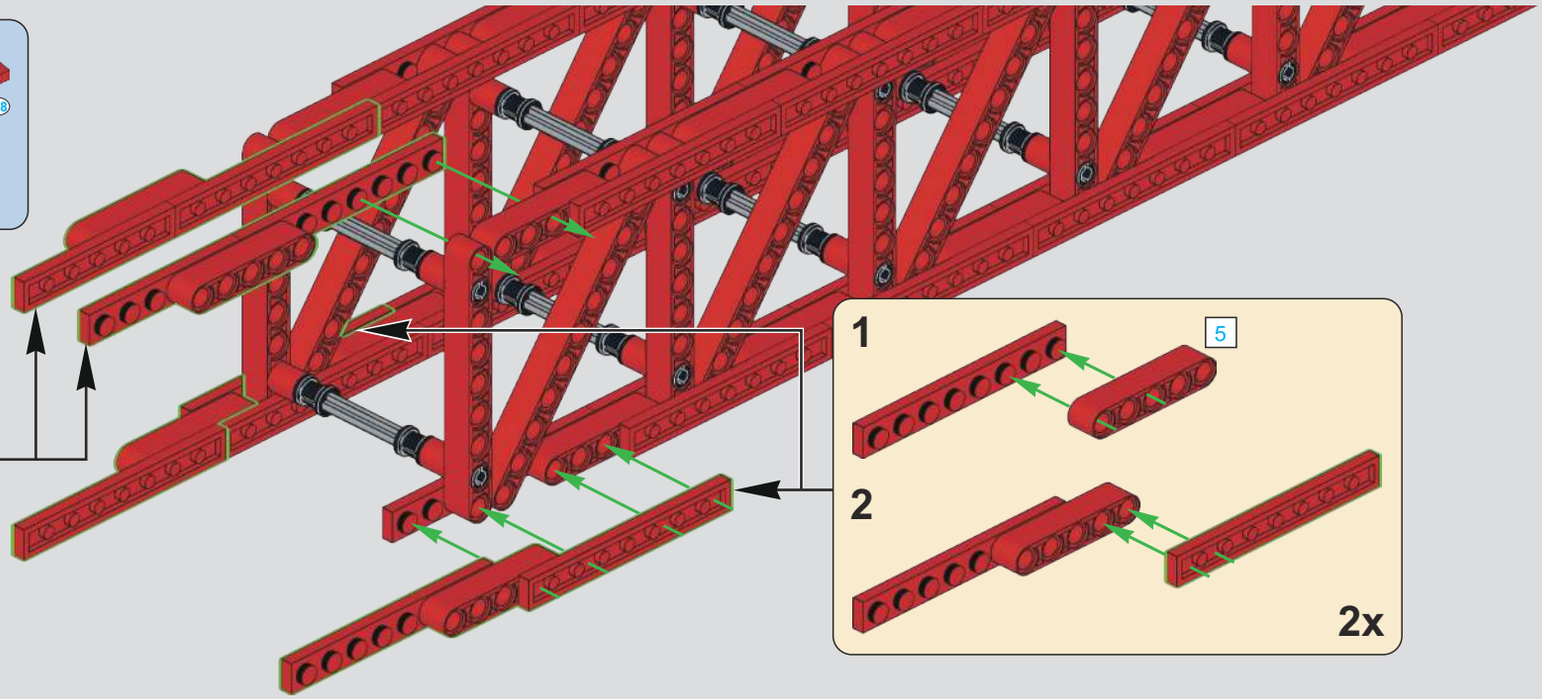

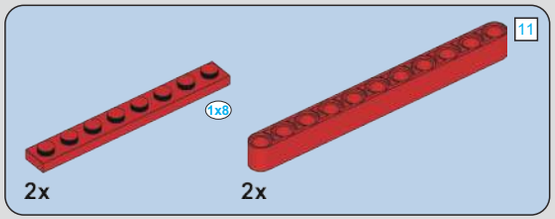

613

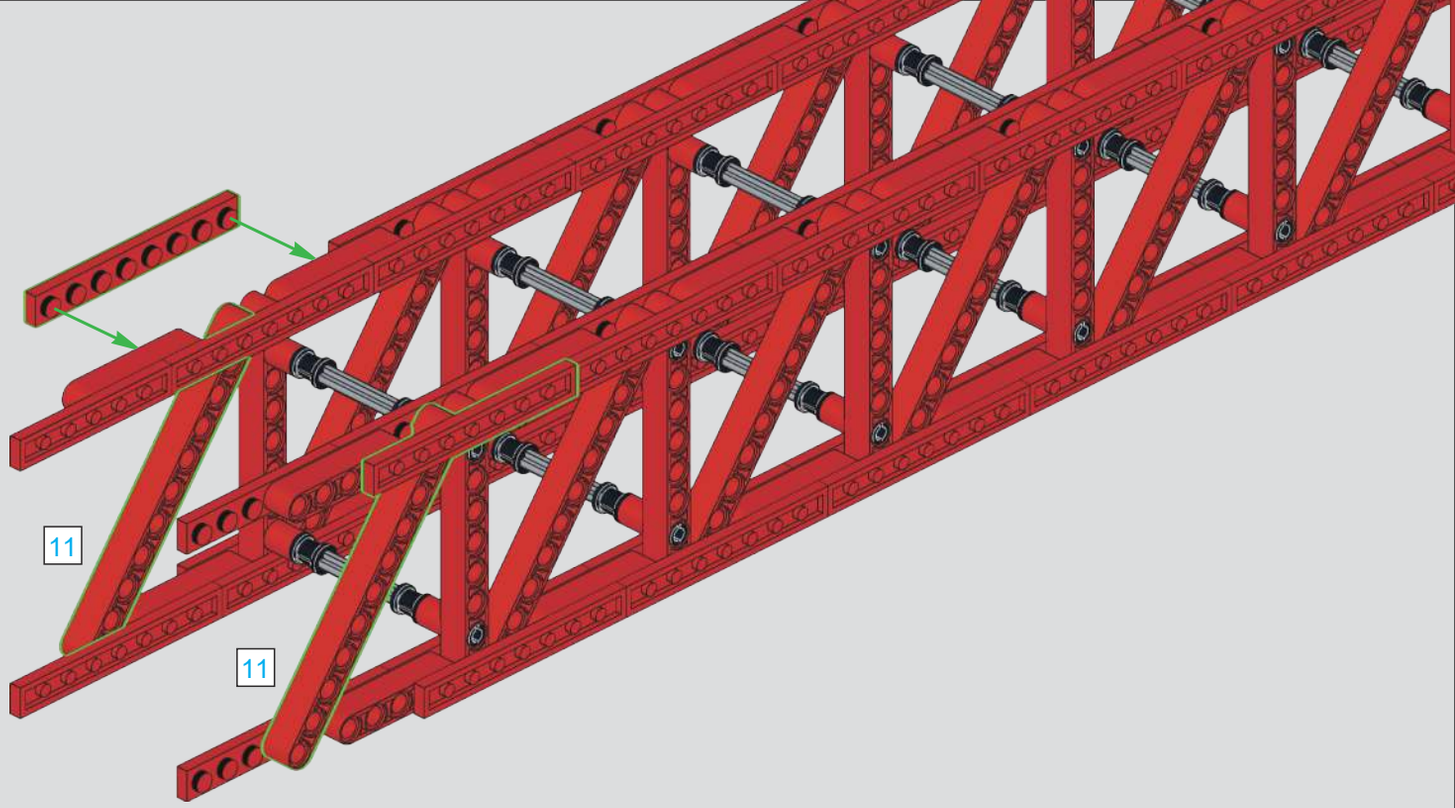

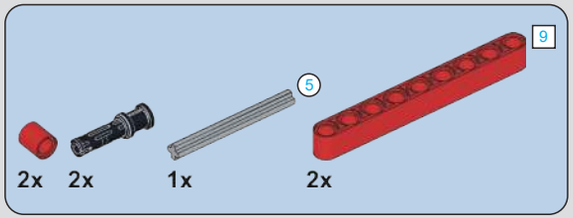

614

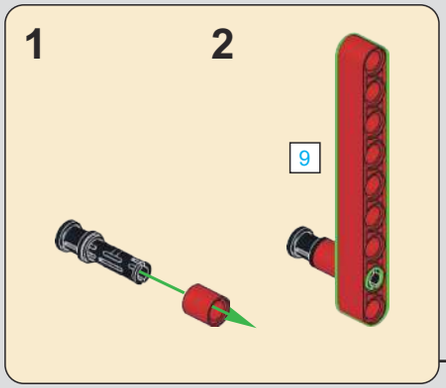

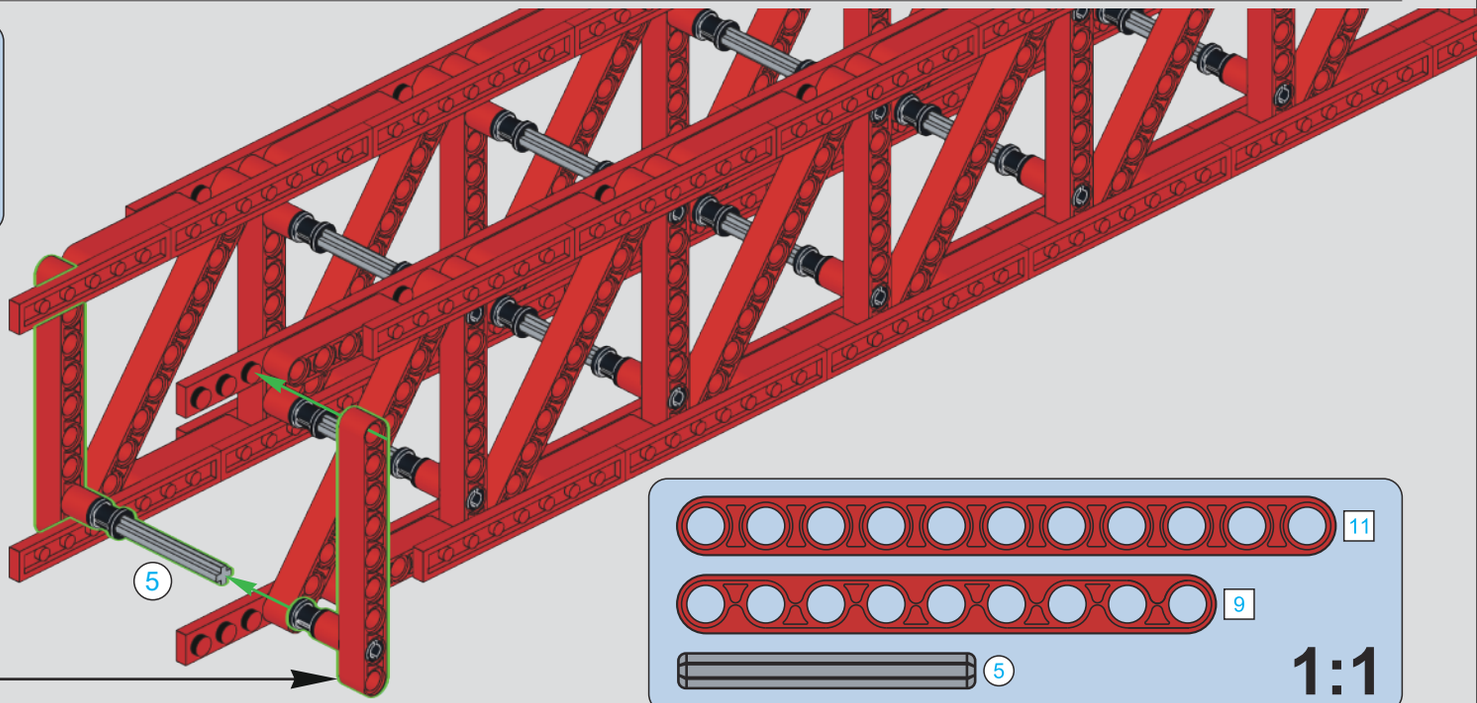

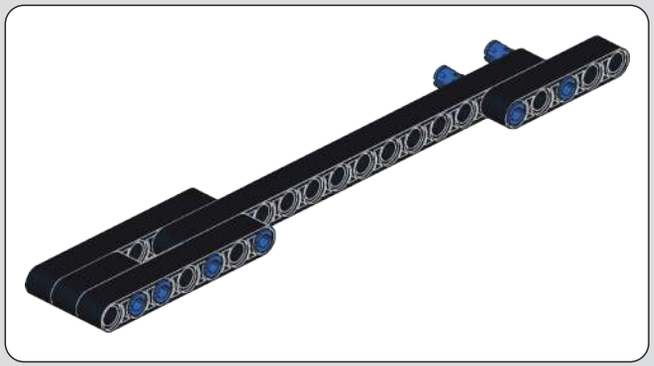

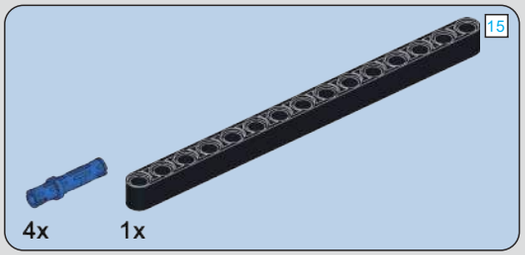

615

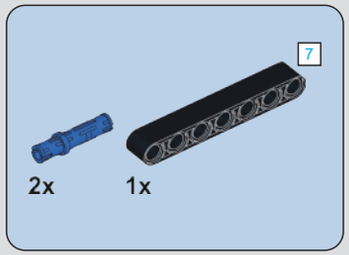

616

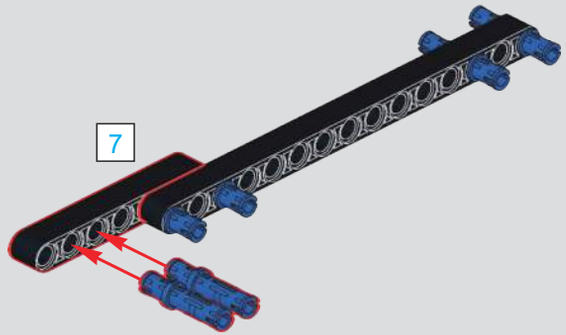

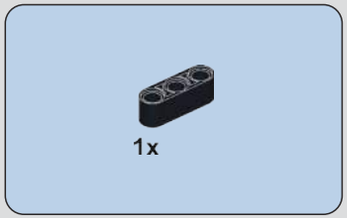

617

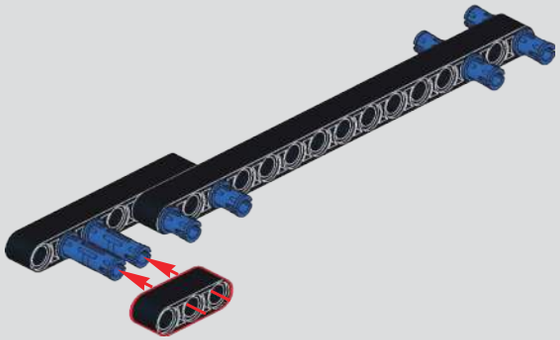

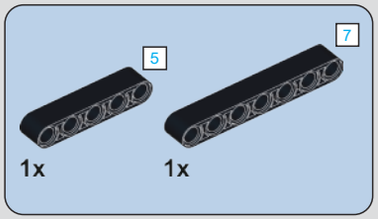

618

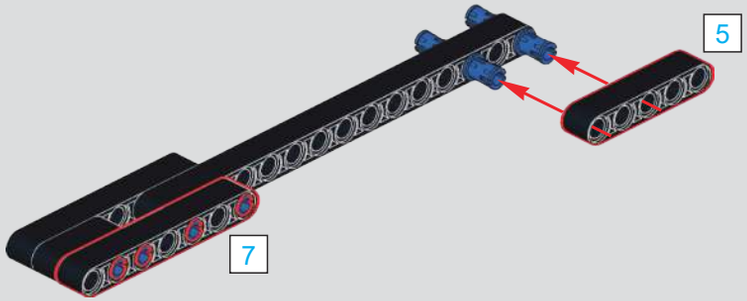

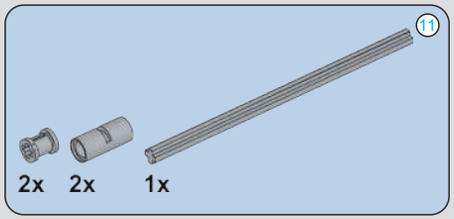

619

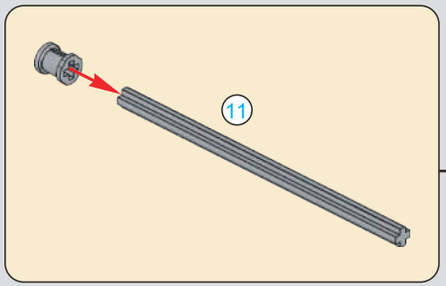

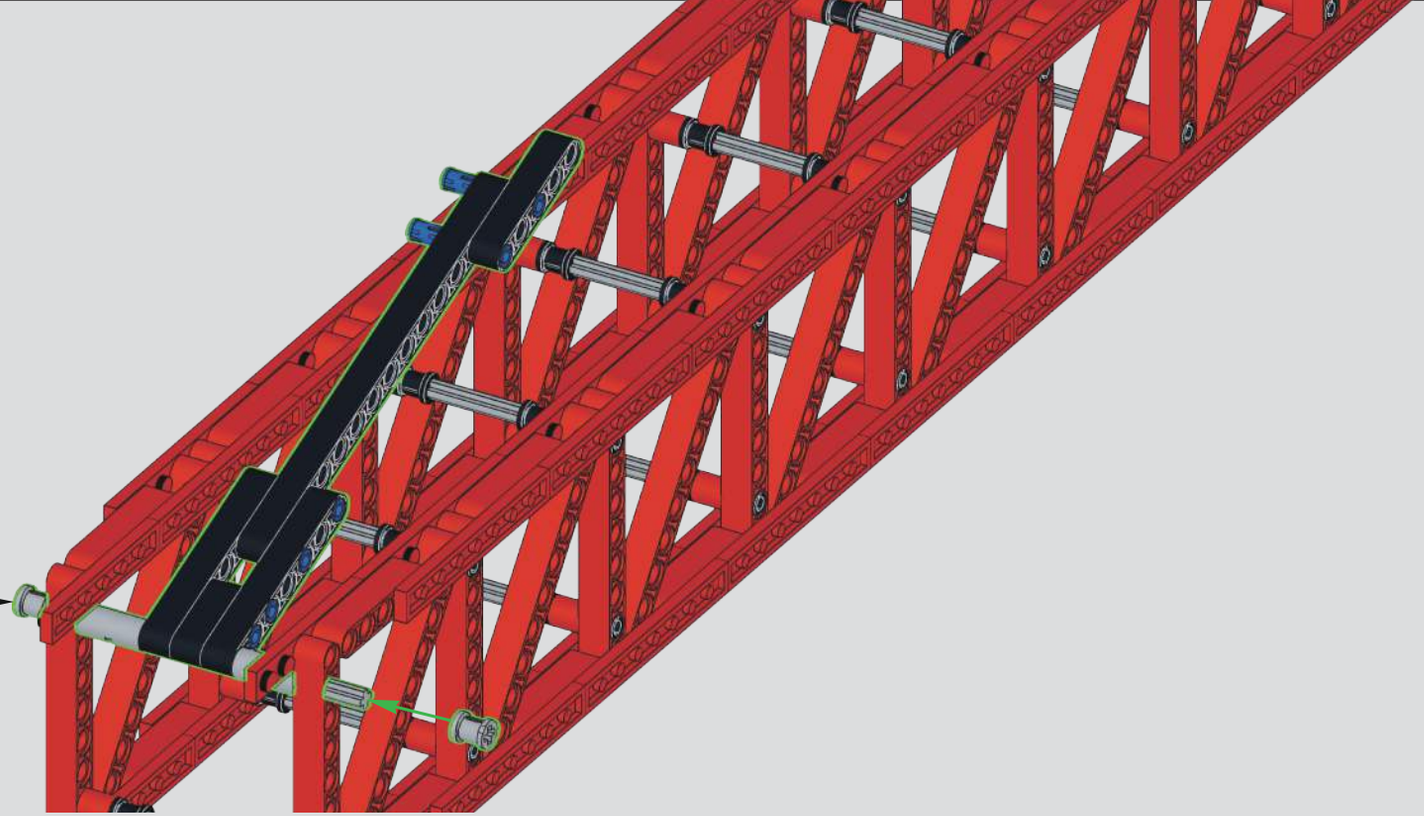

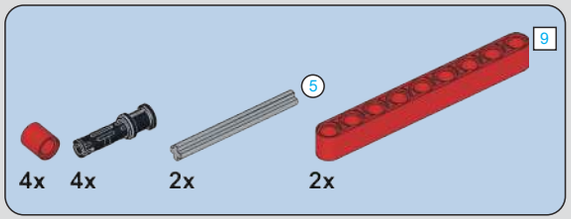

620

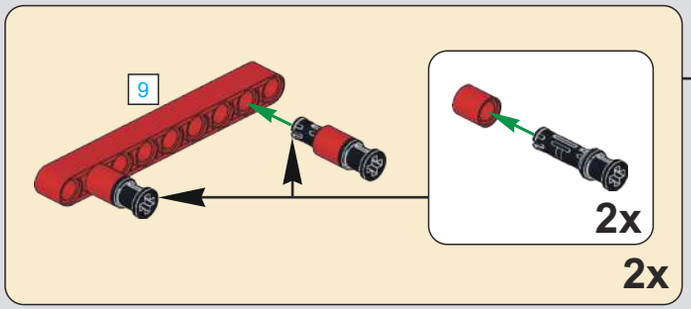

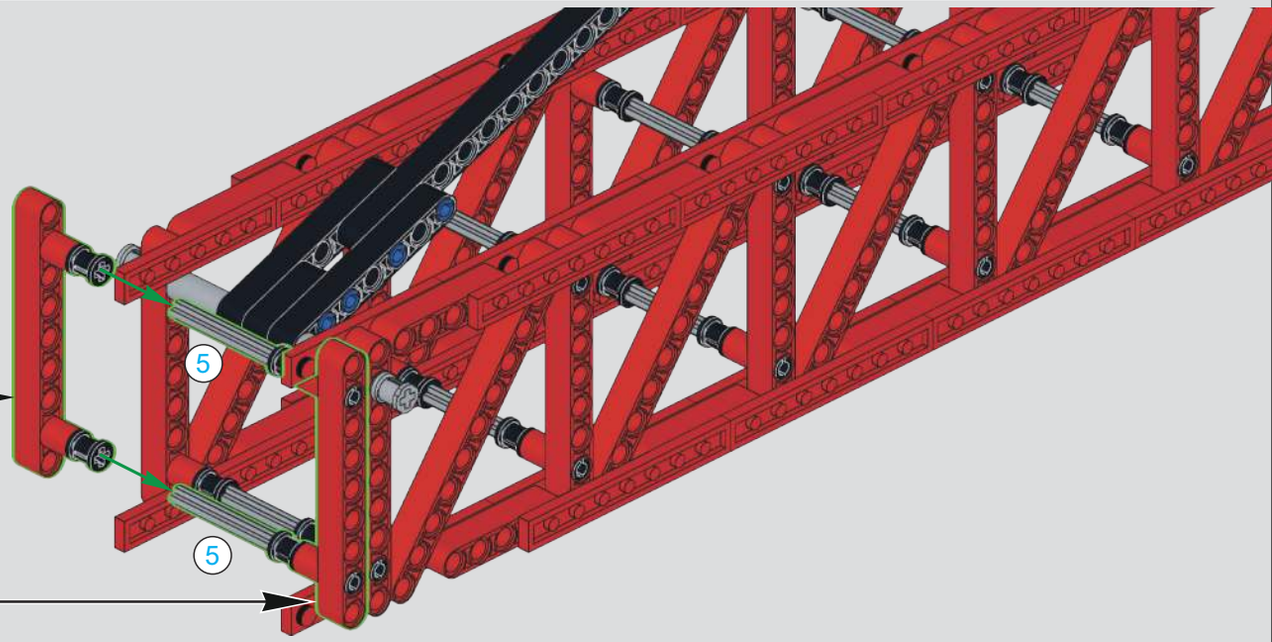

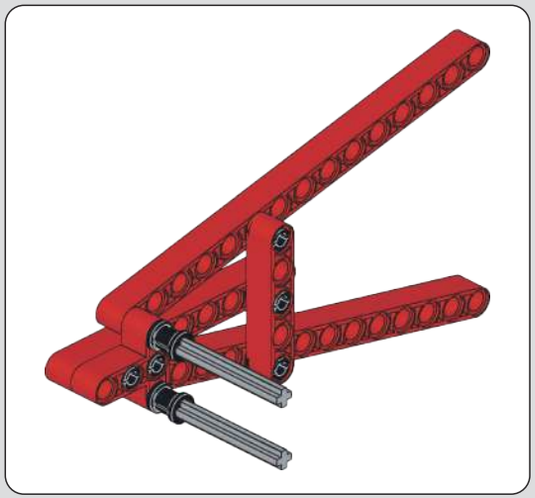

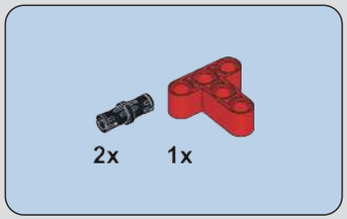

621

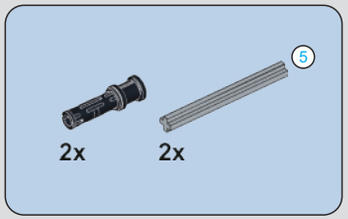

622

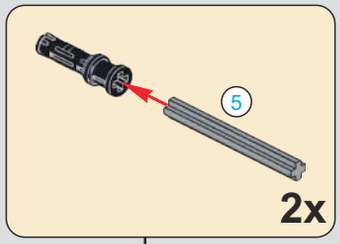

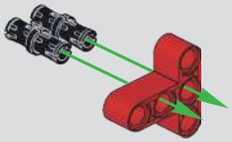

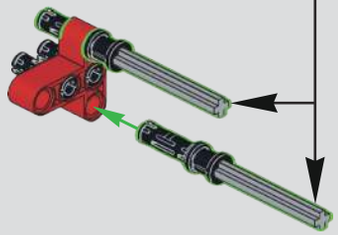

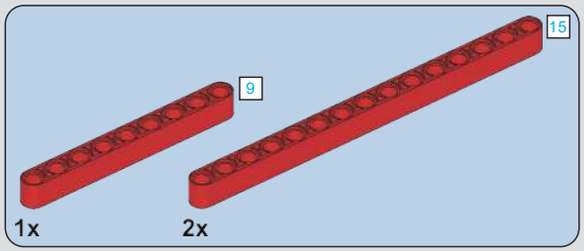

623

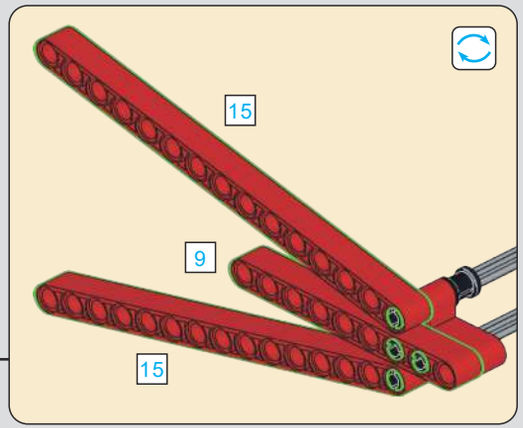

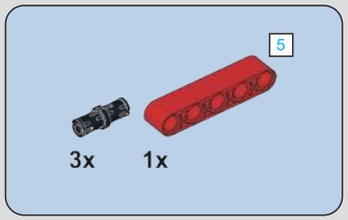

624

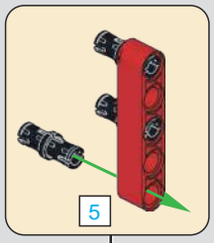

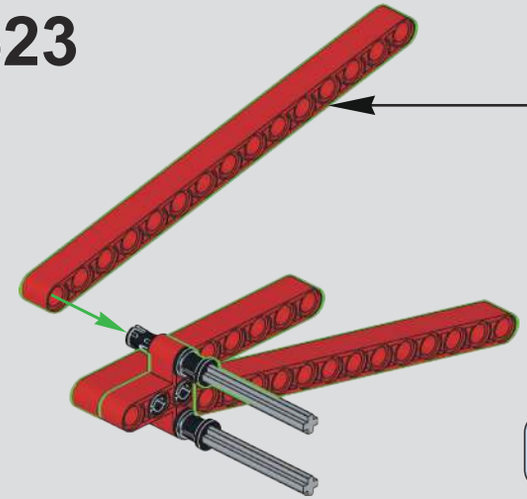

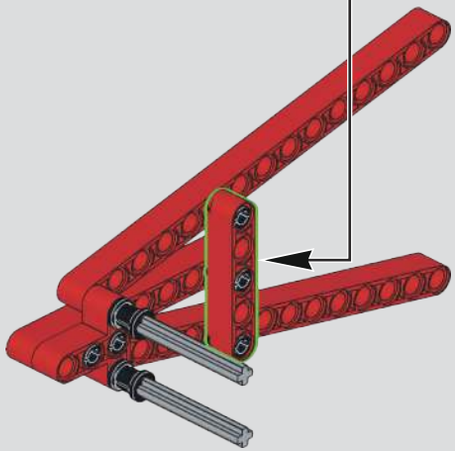

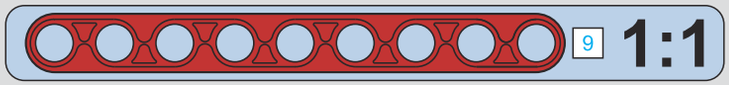

625

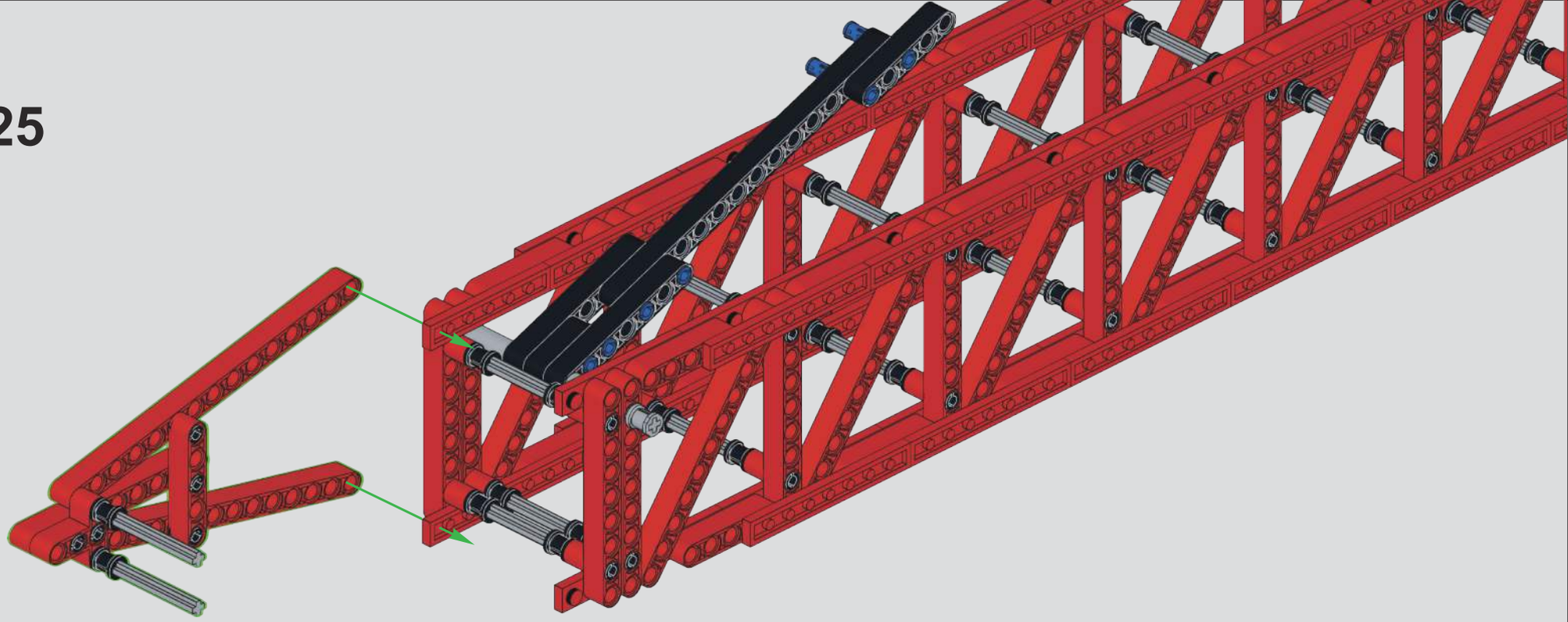

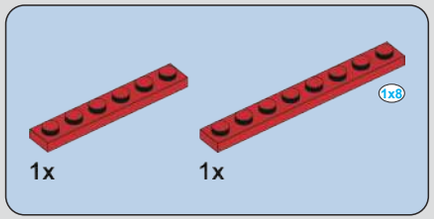

626

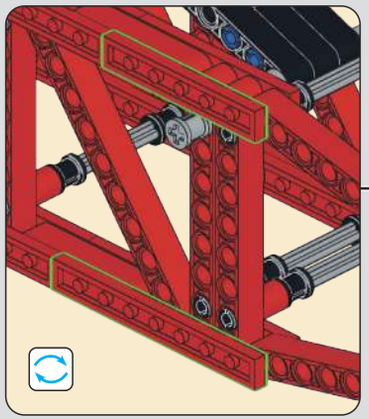

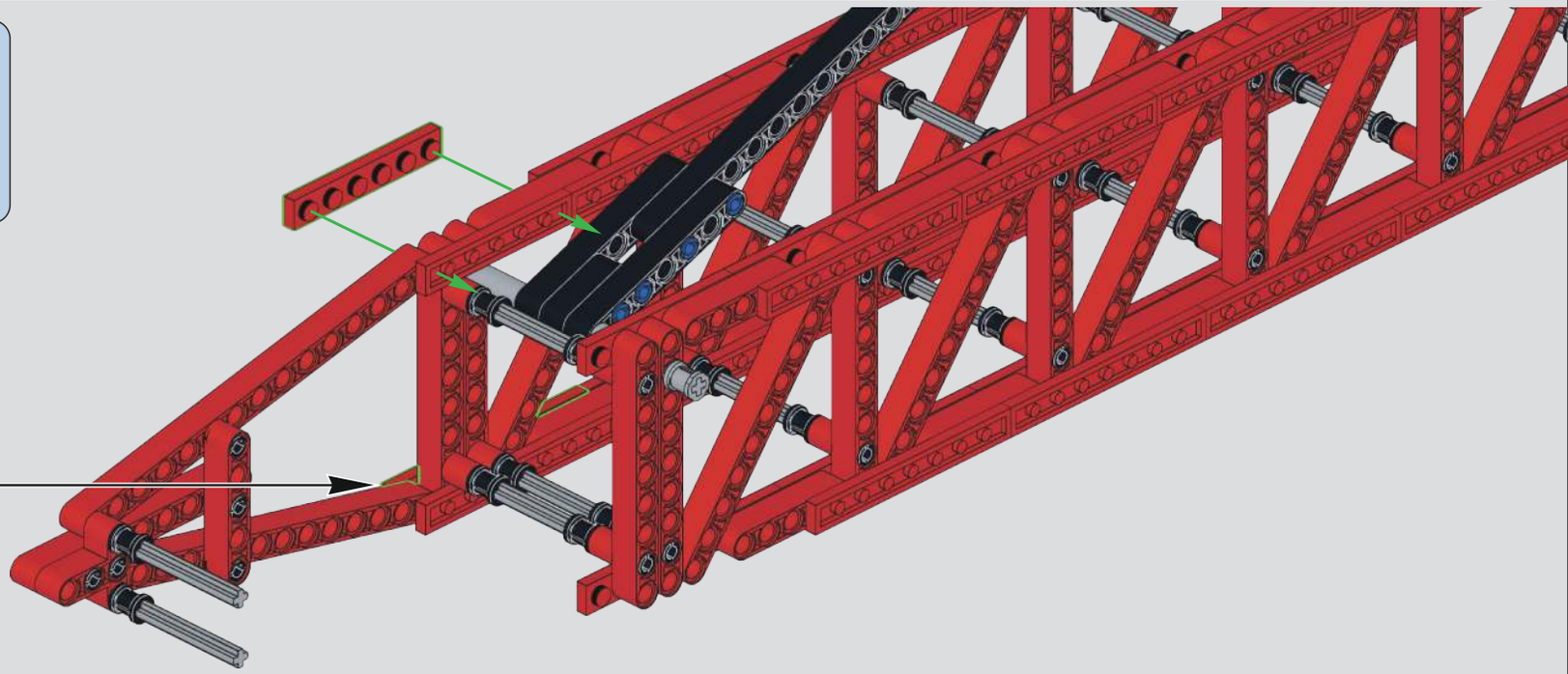

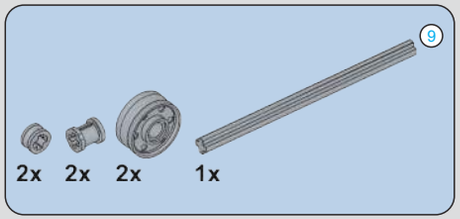

627

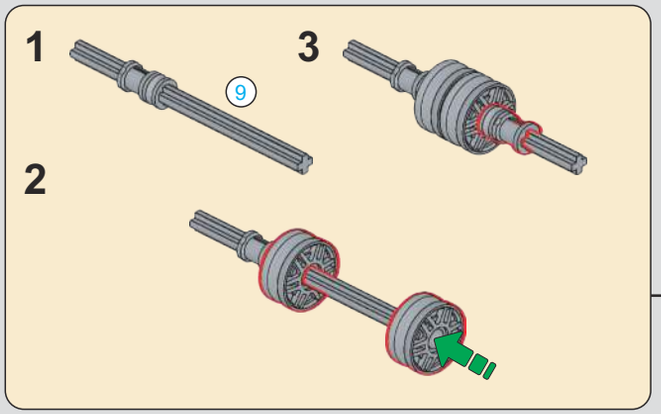

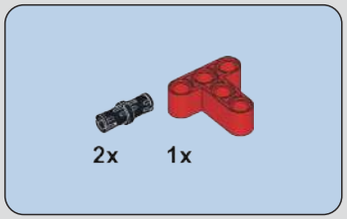

628

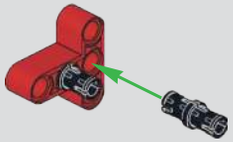

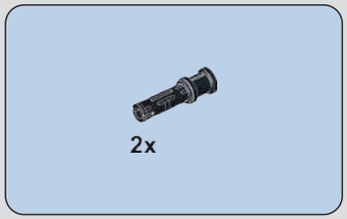

629

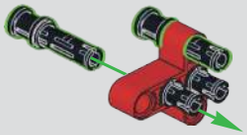

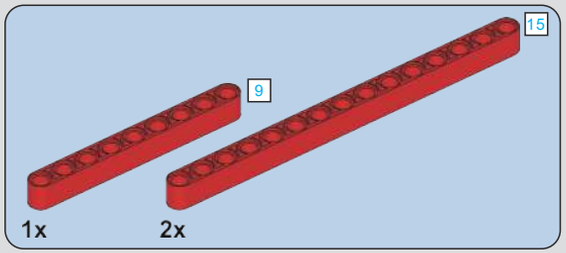

630

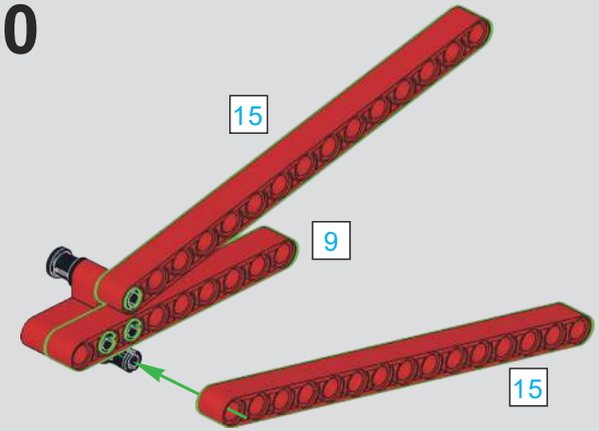

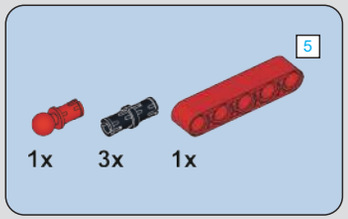

631

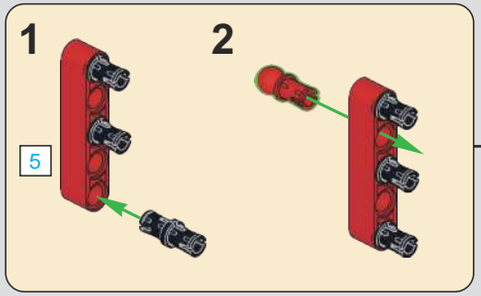

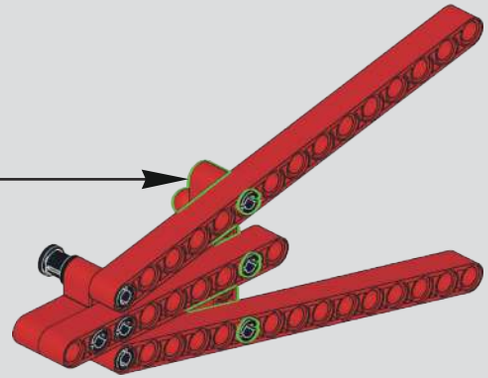

632

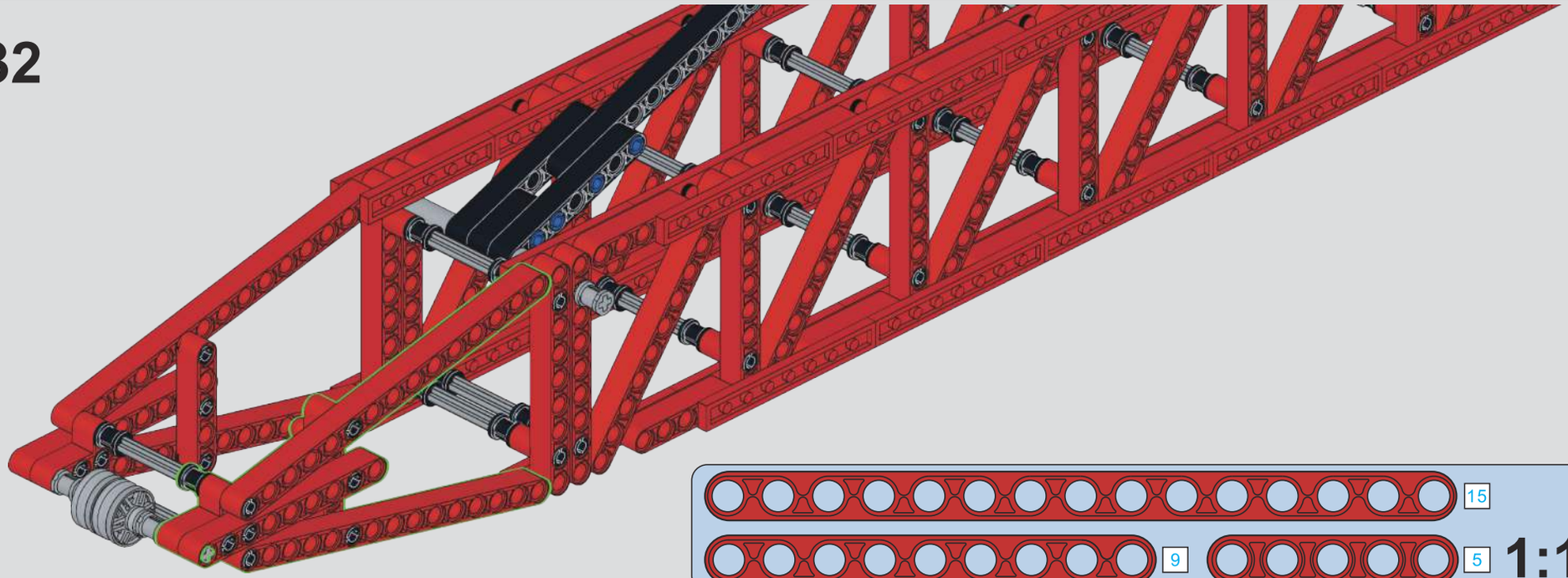

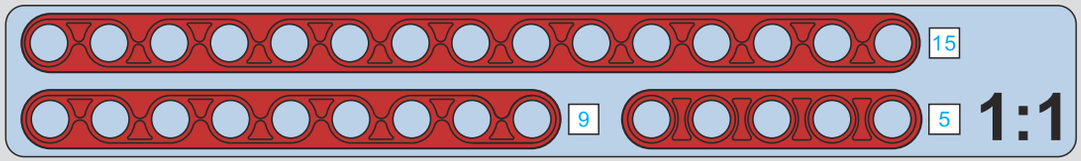

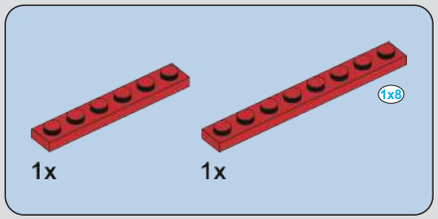

633

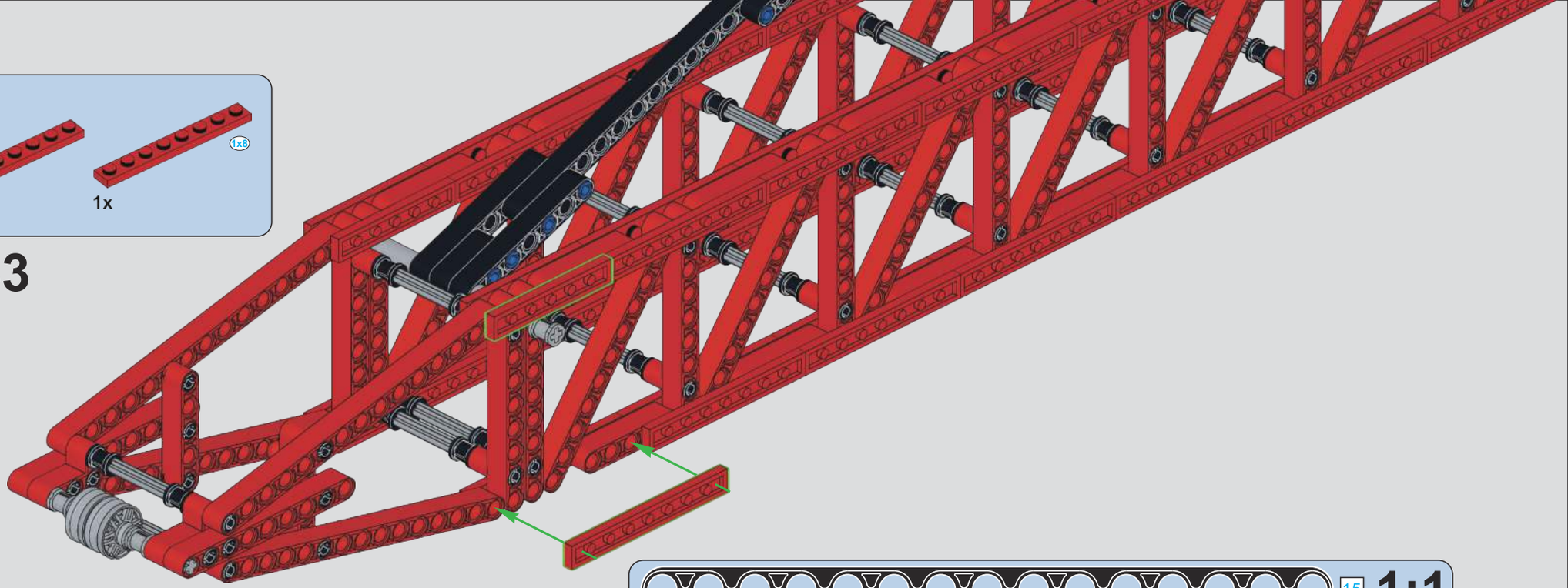

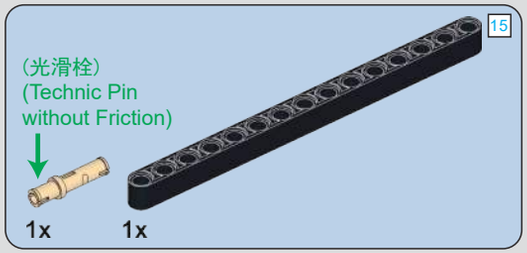

634

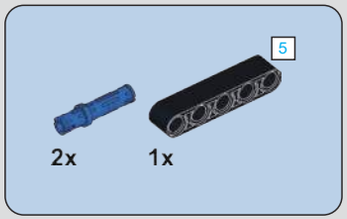

635

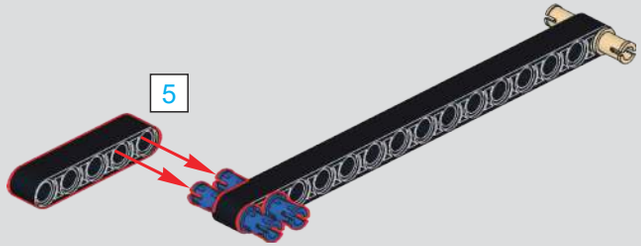

636

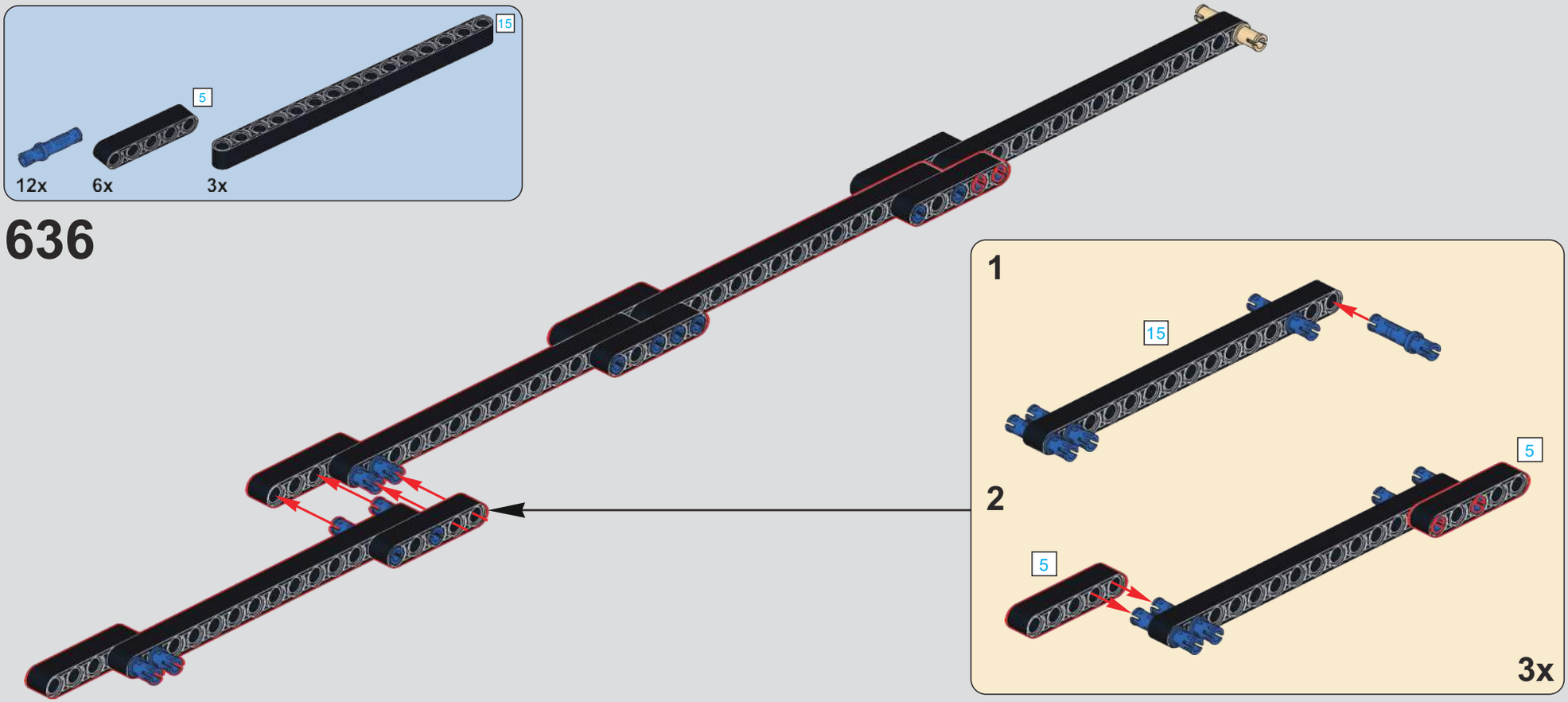

637

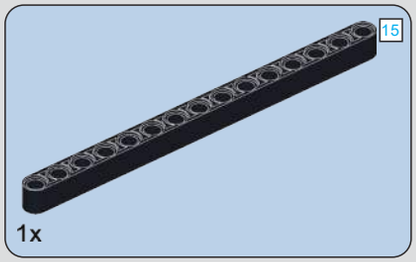

638

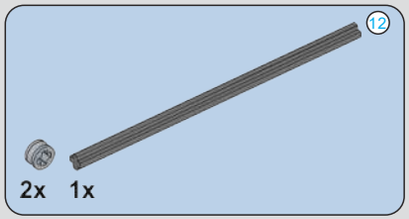

639

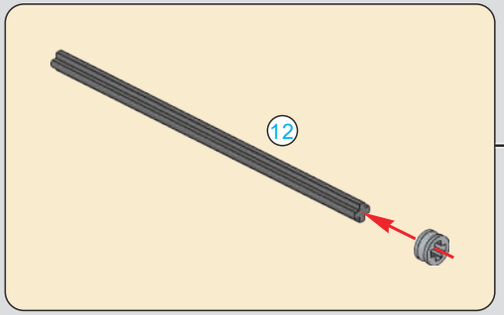

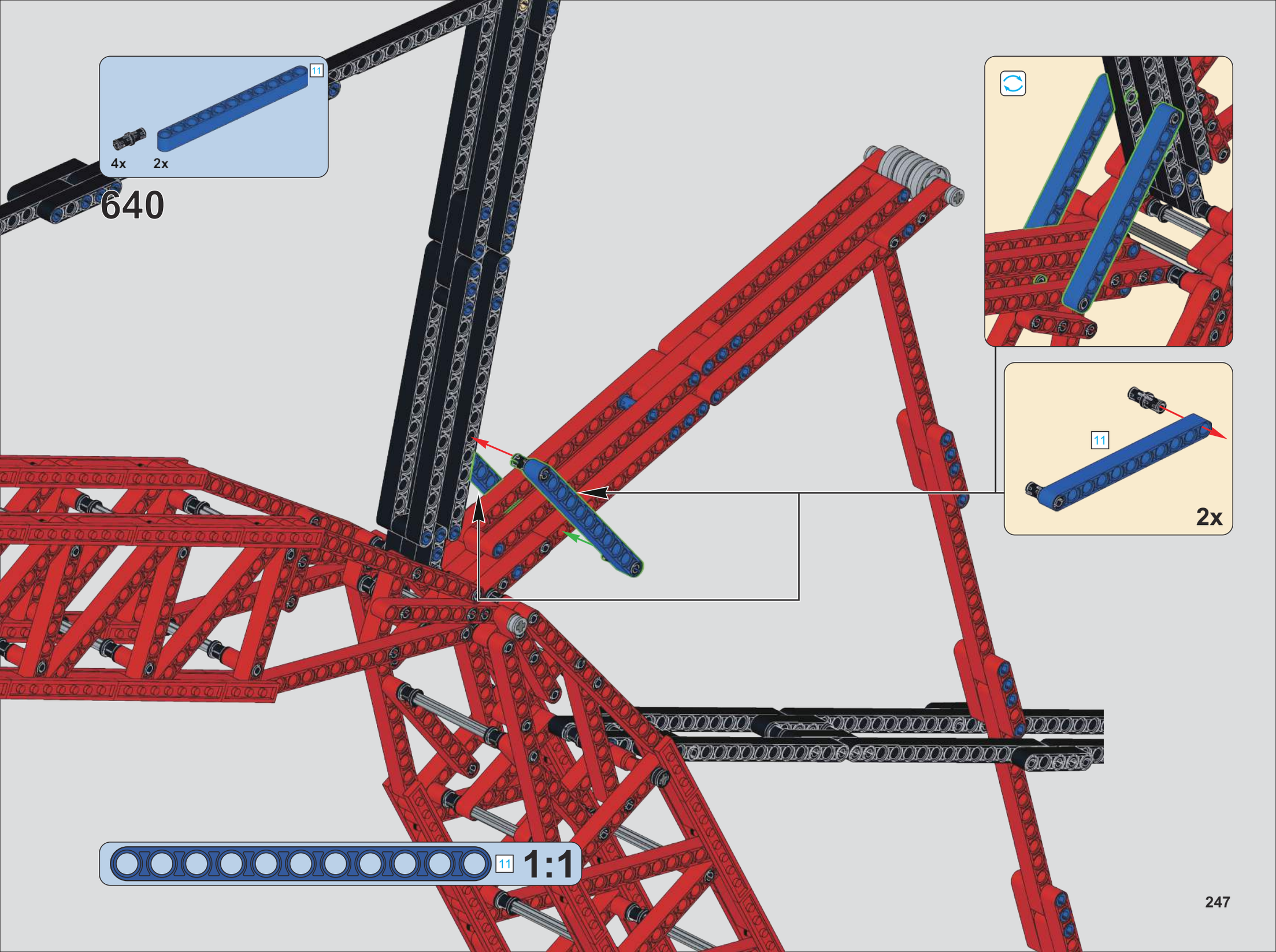
11
4x
2x
640
11
2x
11
1:1

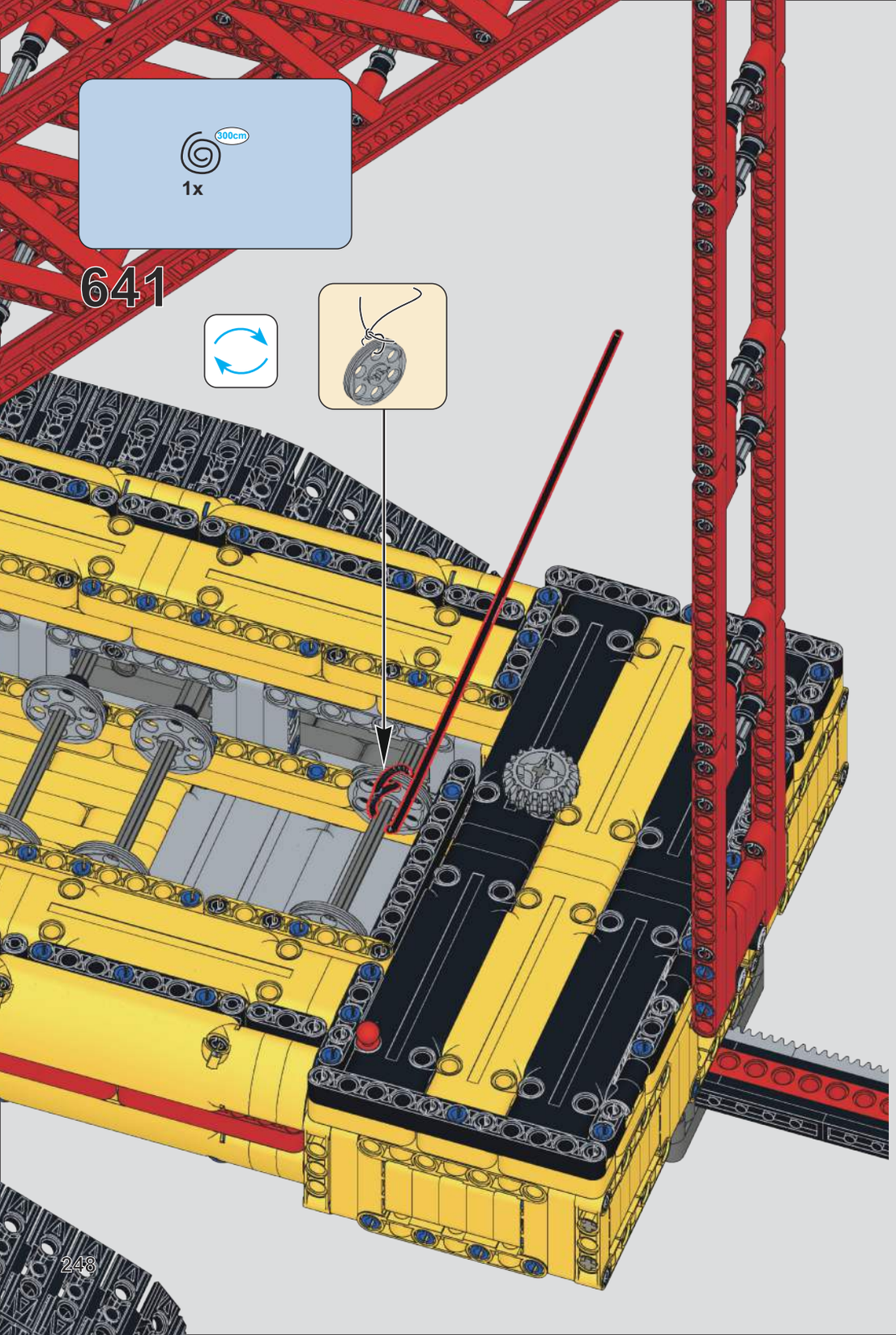
300cm
1x
641

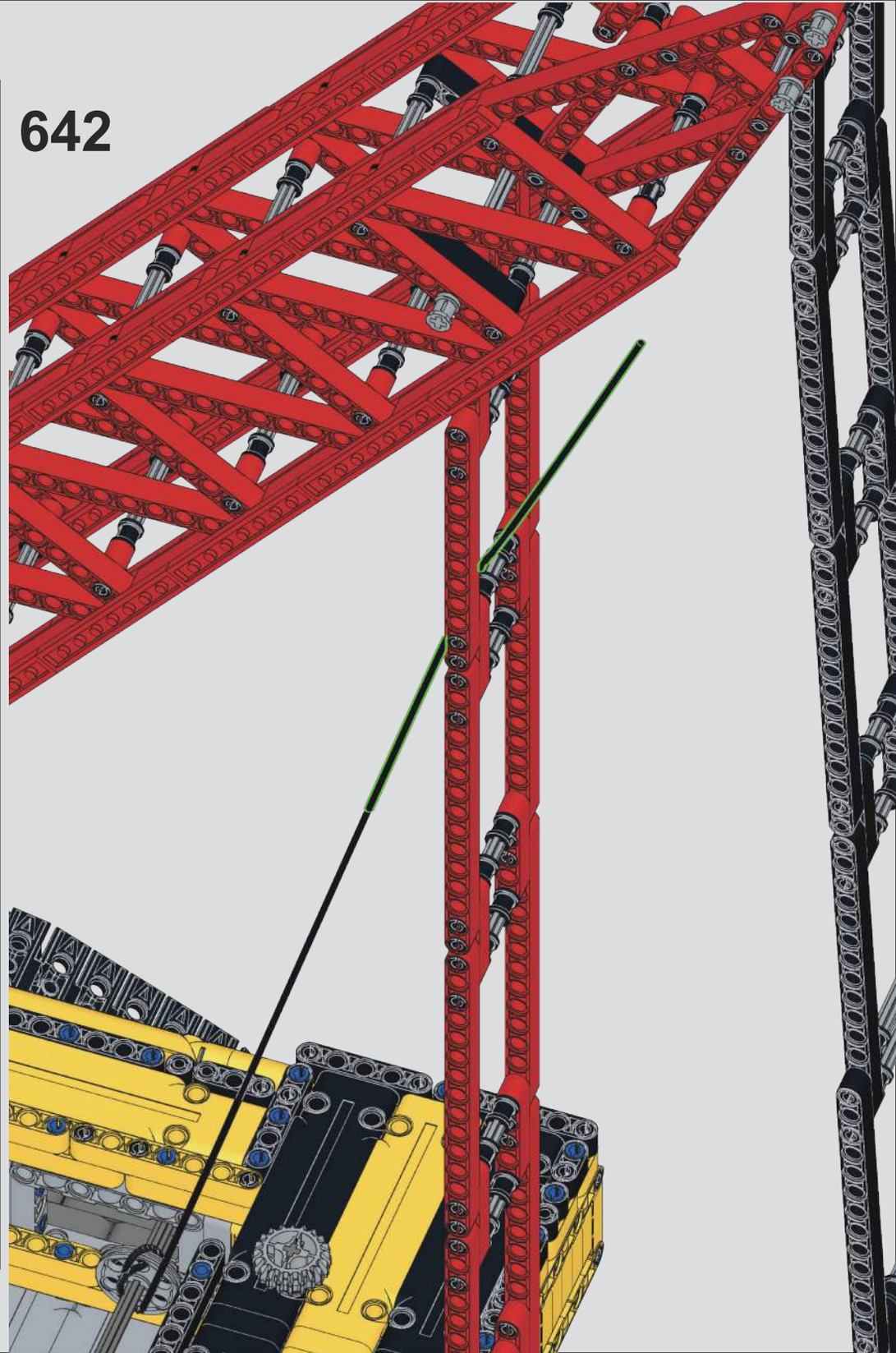
642

643

644

645

646

647

648

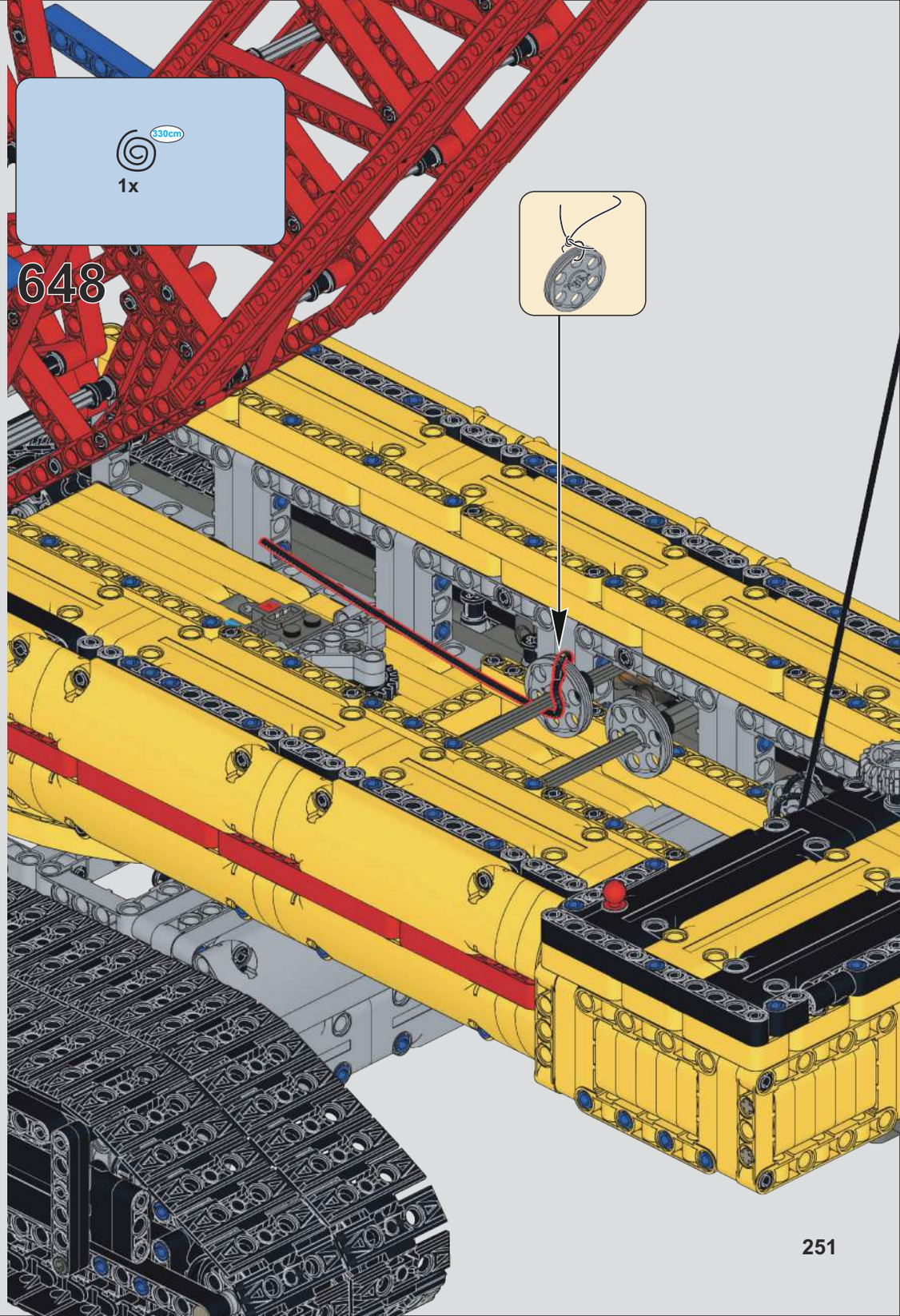

649

650

651

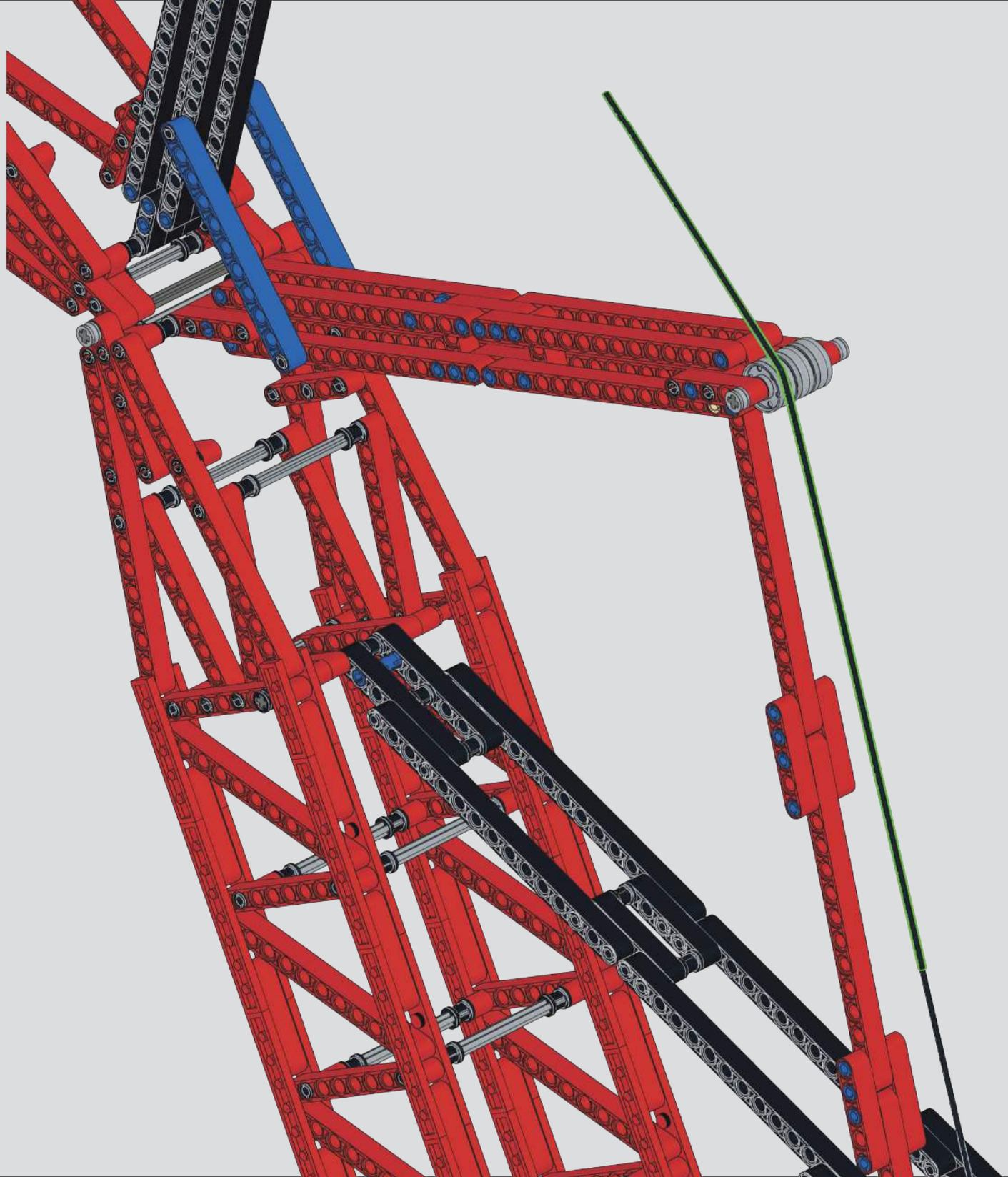

652

653

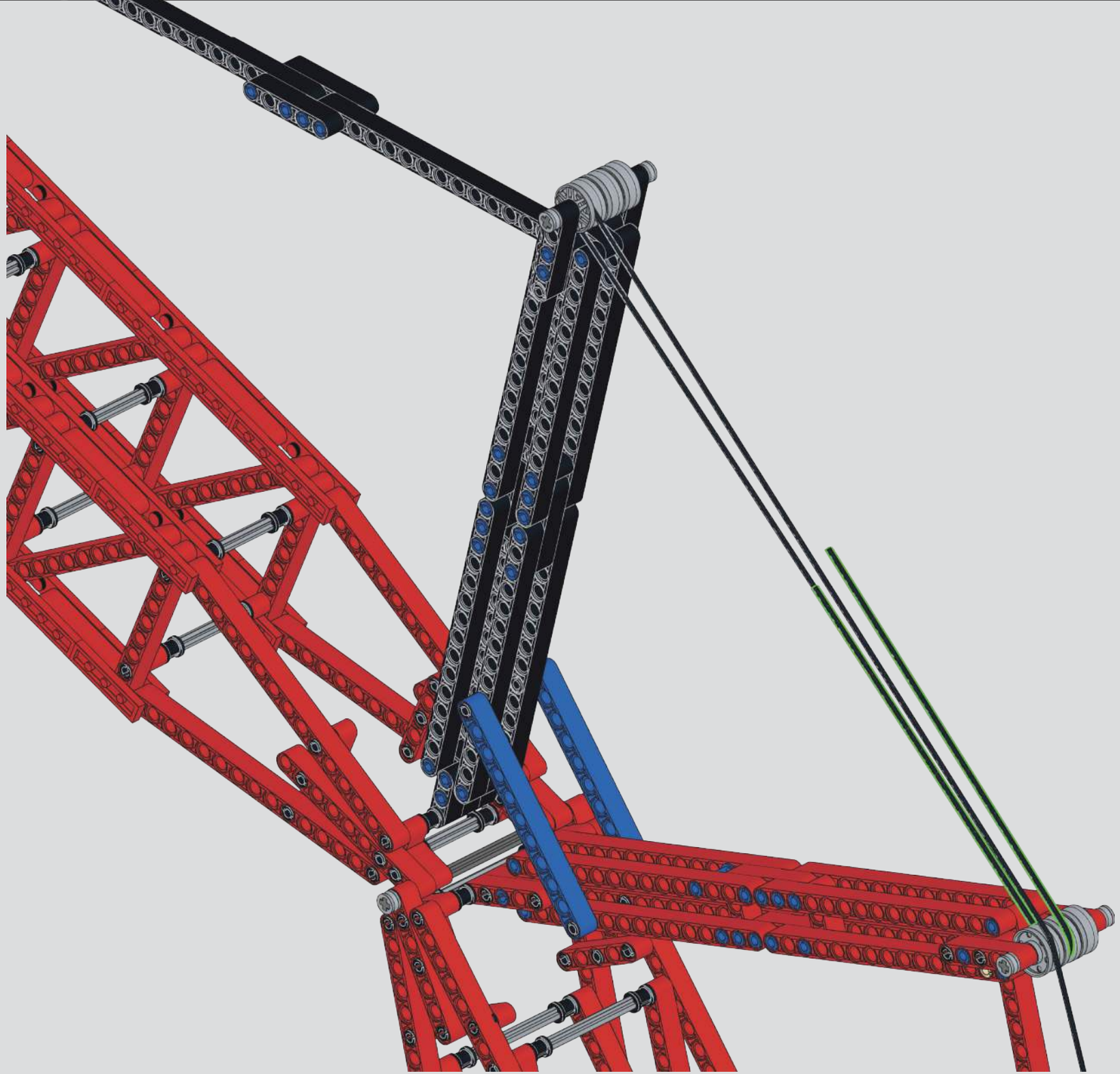

654

655

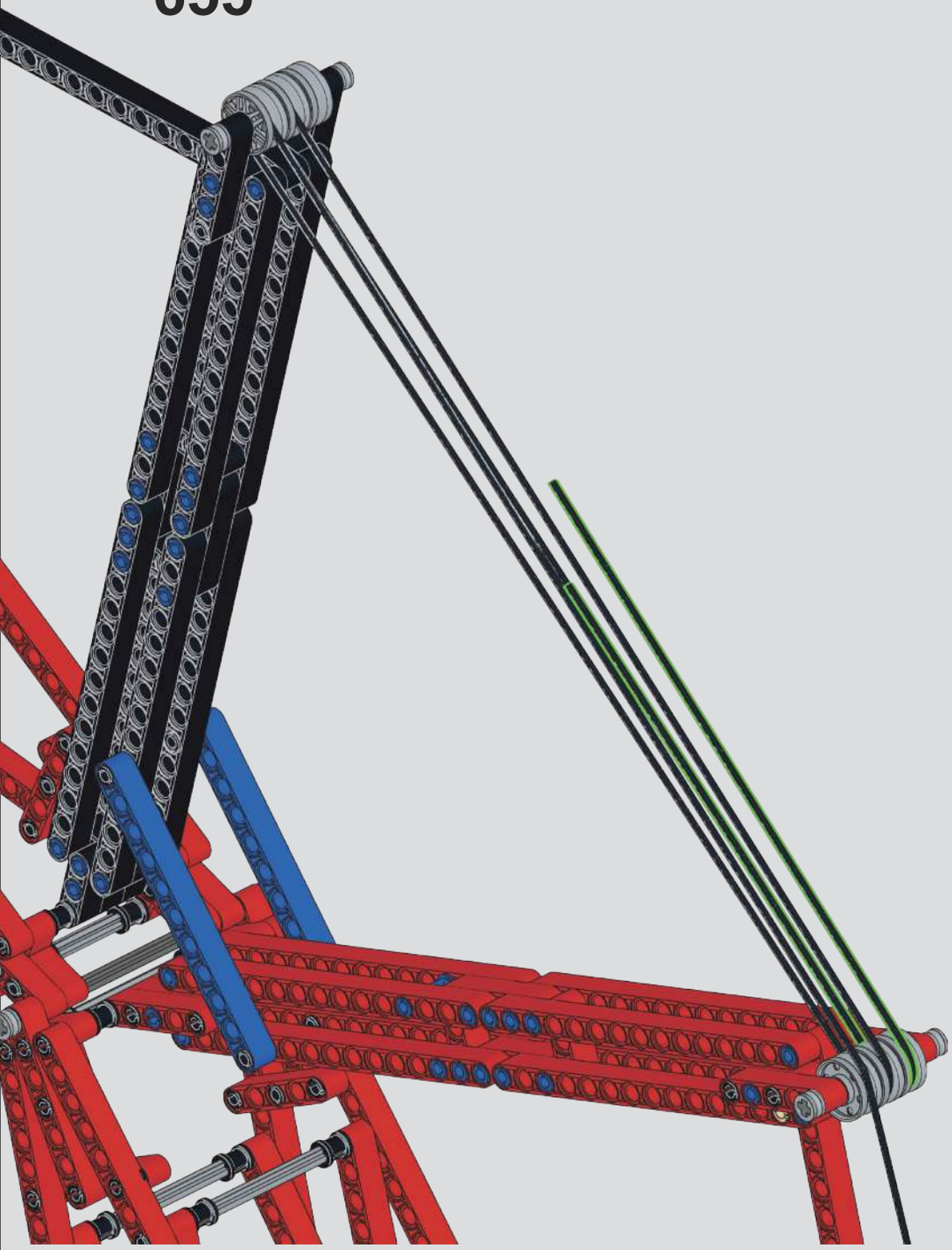

656

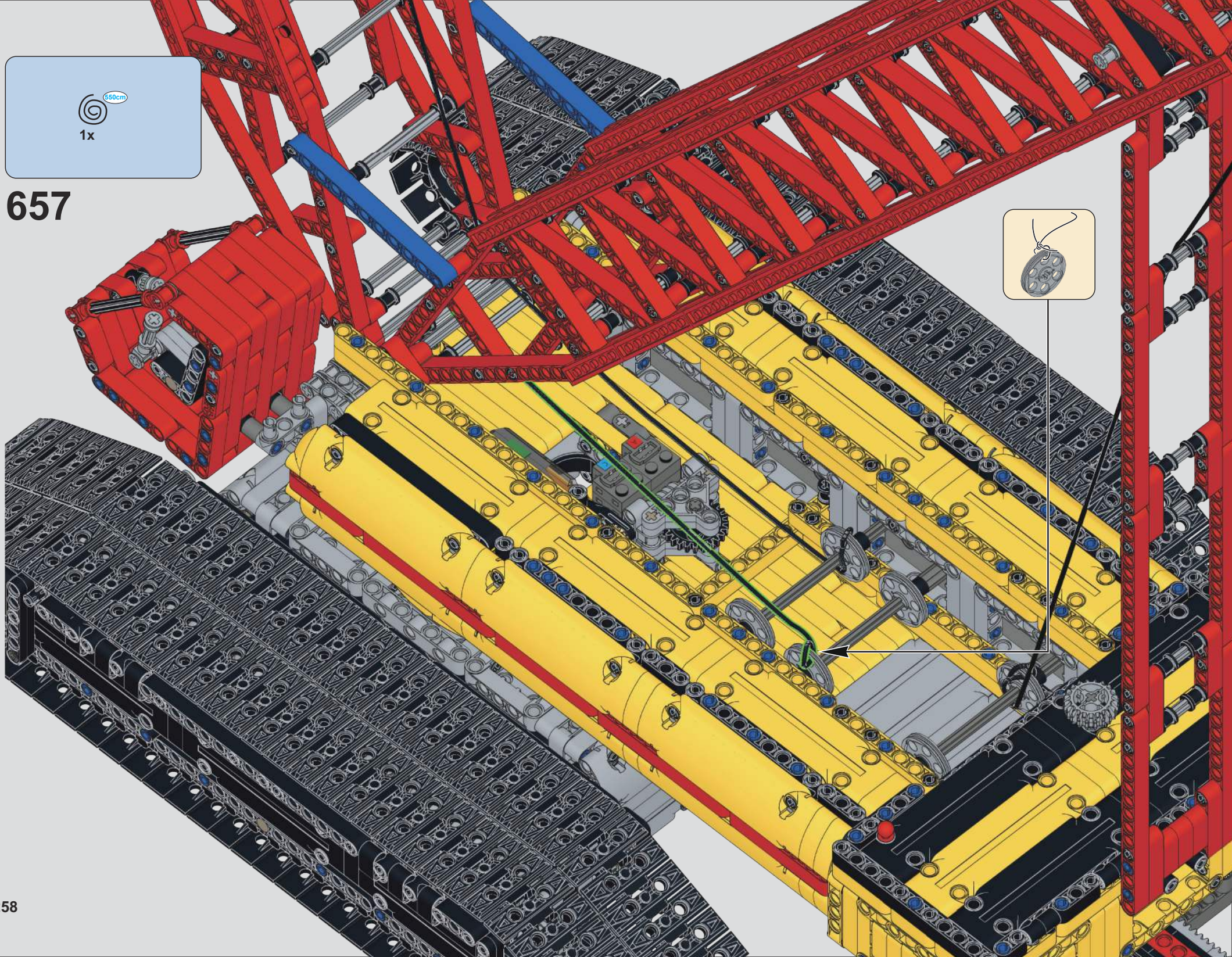

657

658

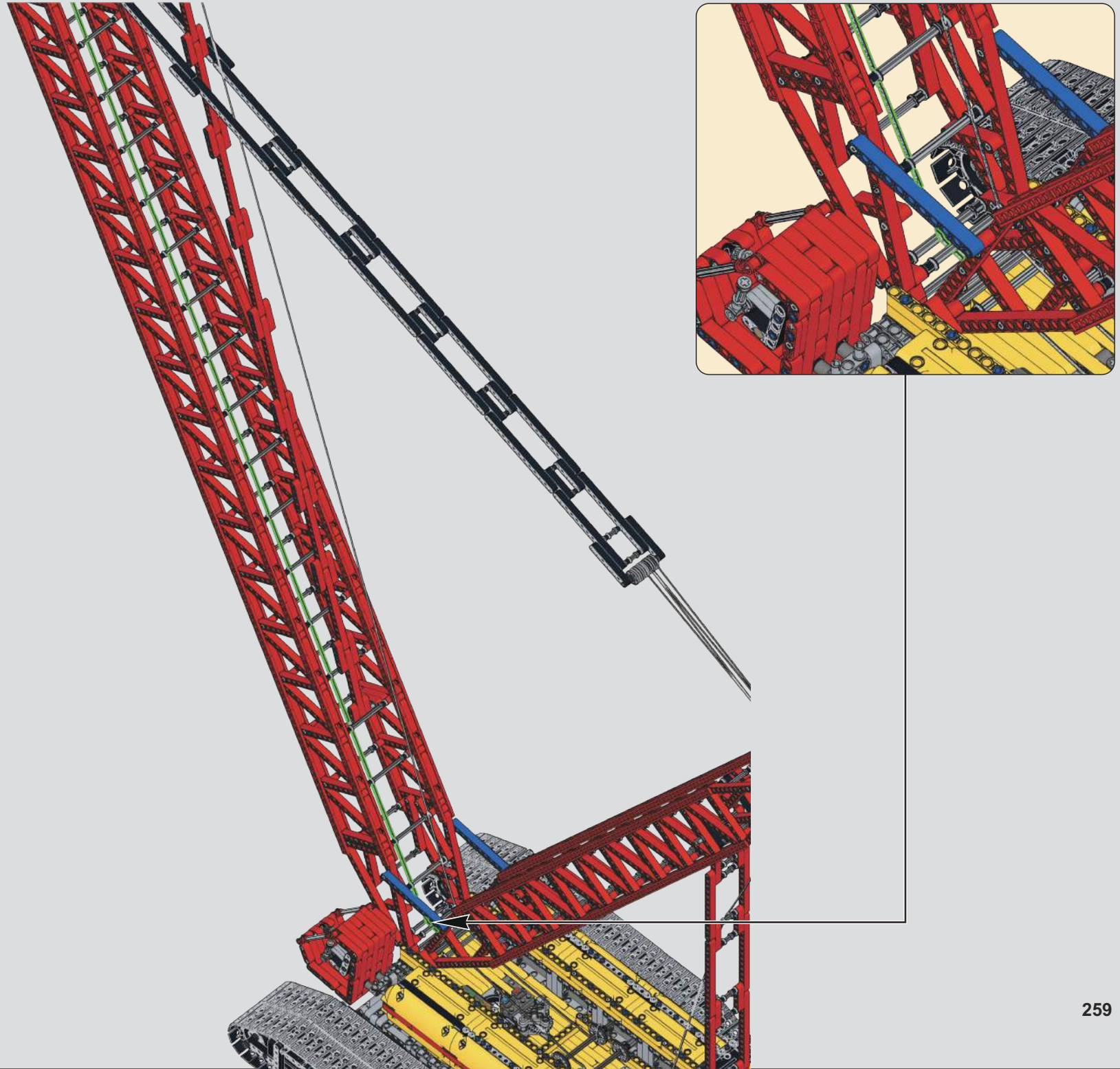

659

660

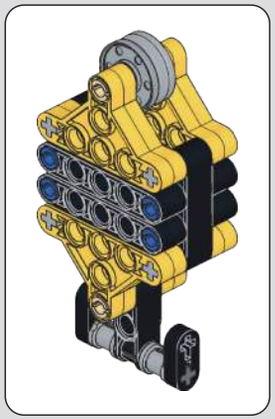

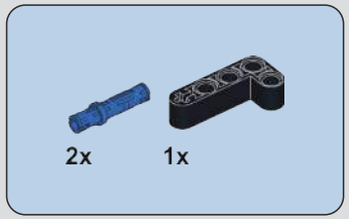

661

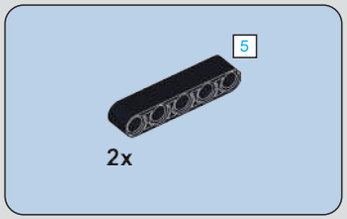

662

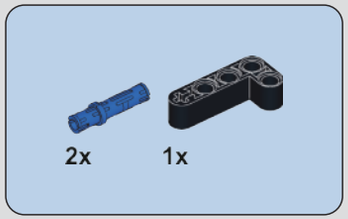

663

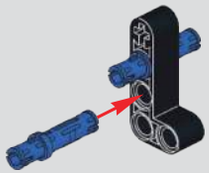

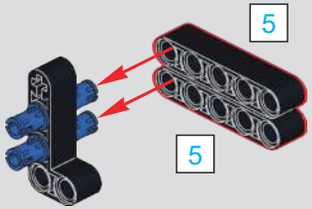

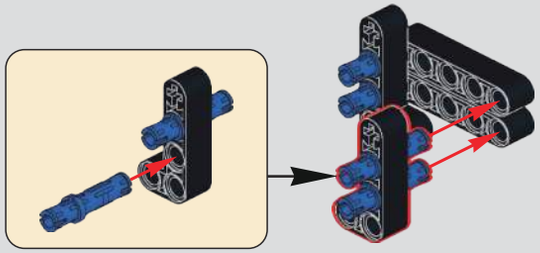

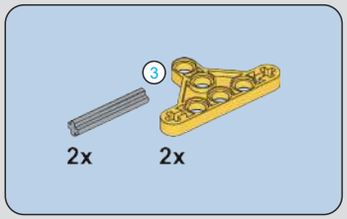

664

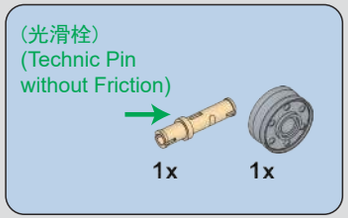

665

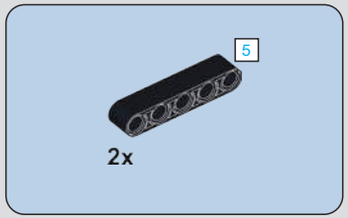

666

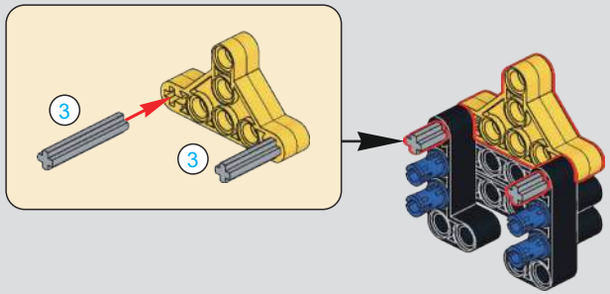

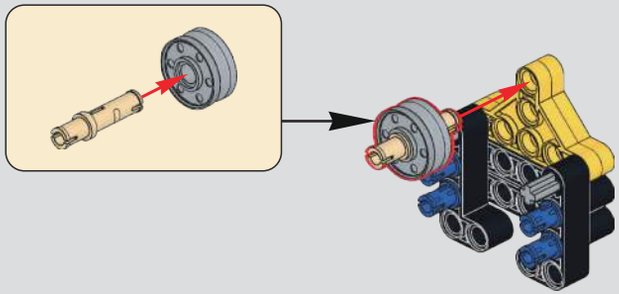

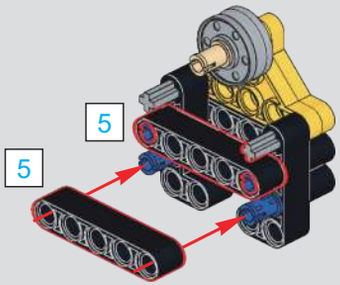

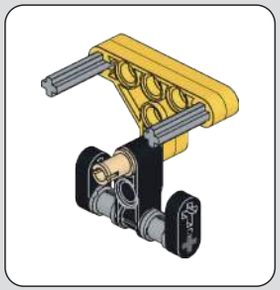

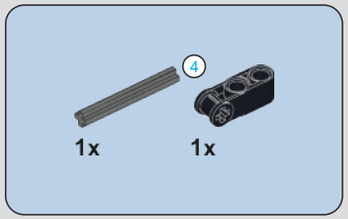

667

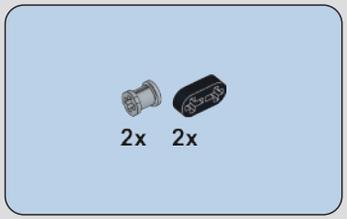

668

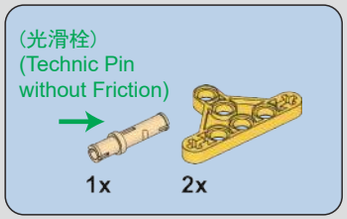

669

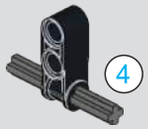

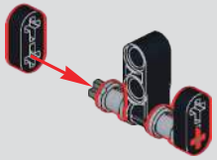

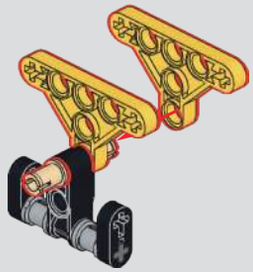

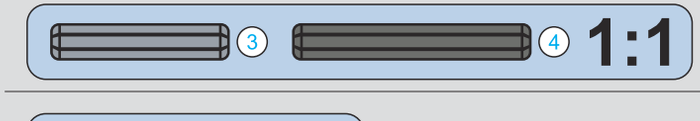

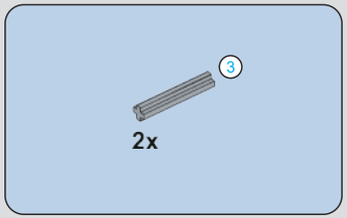

670

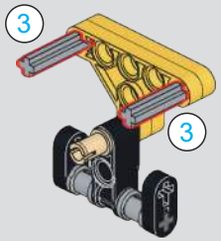

671

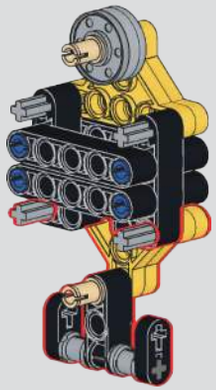

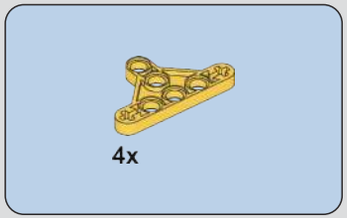

672

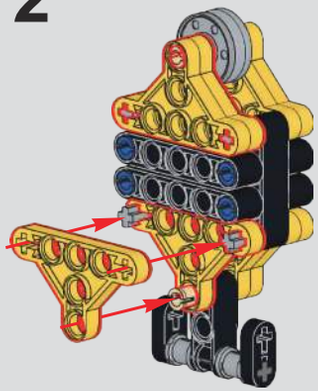

673

674

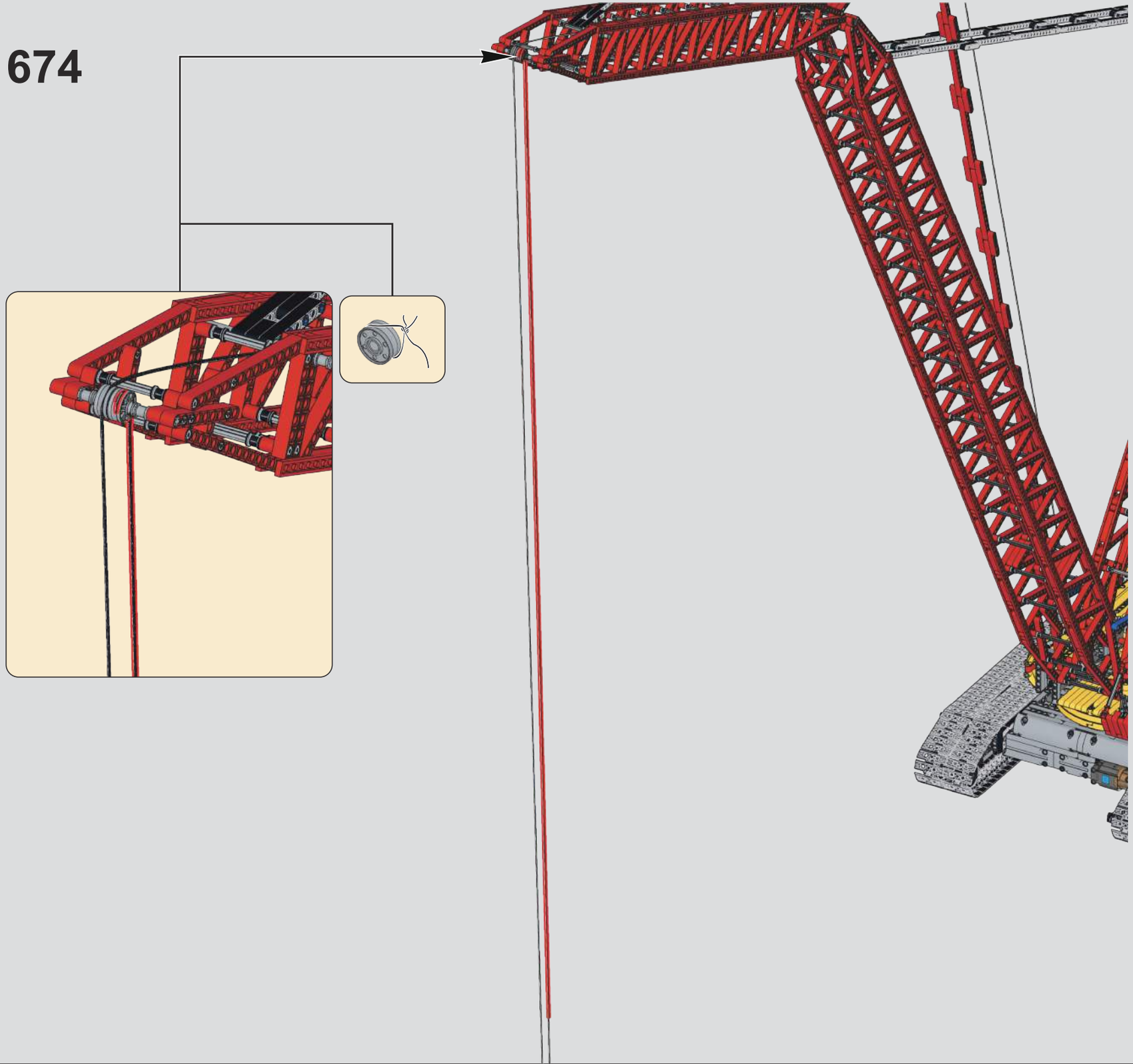

675

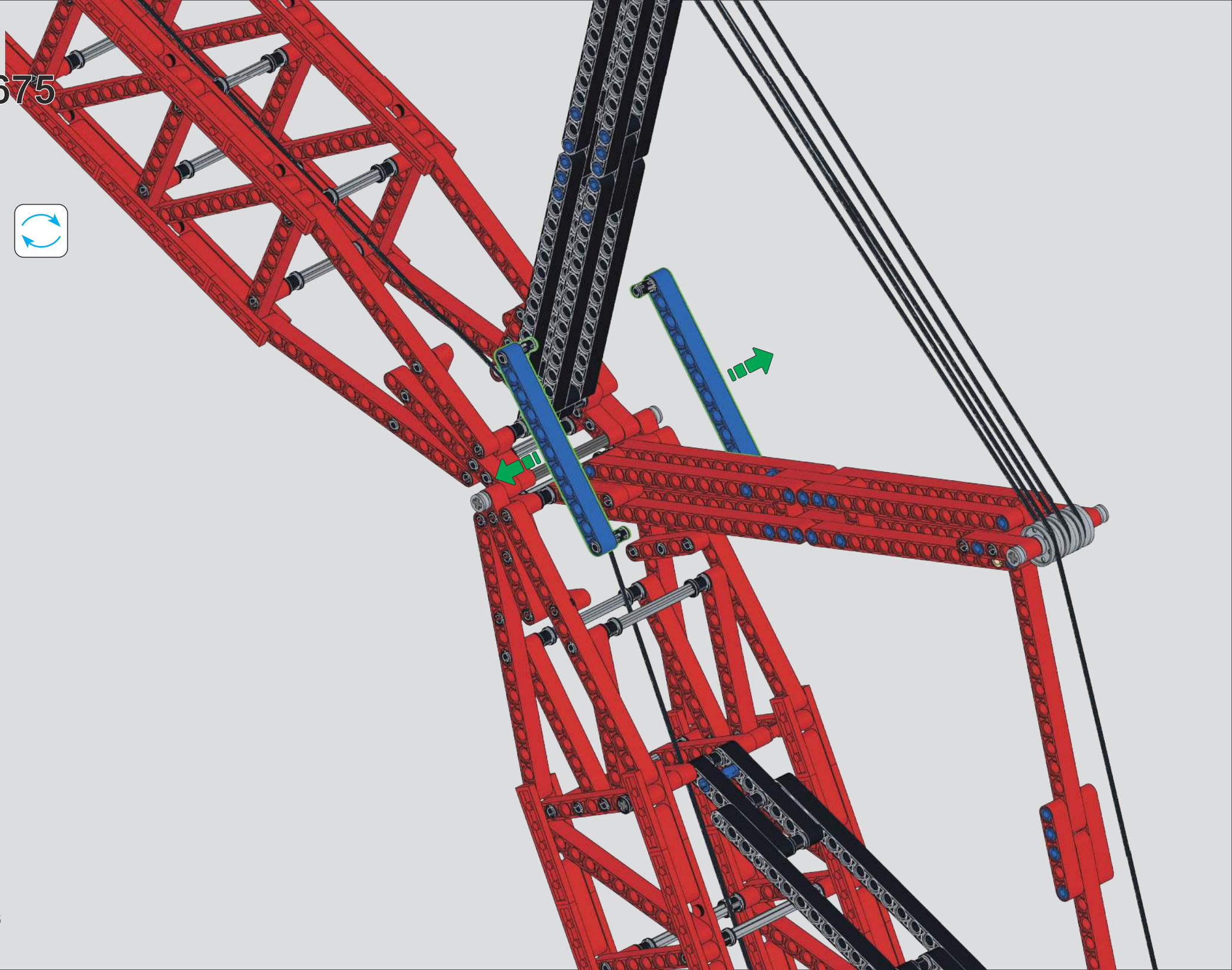

676

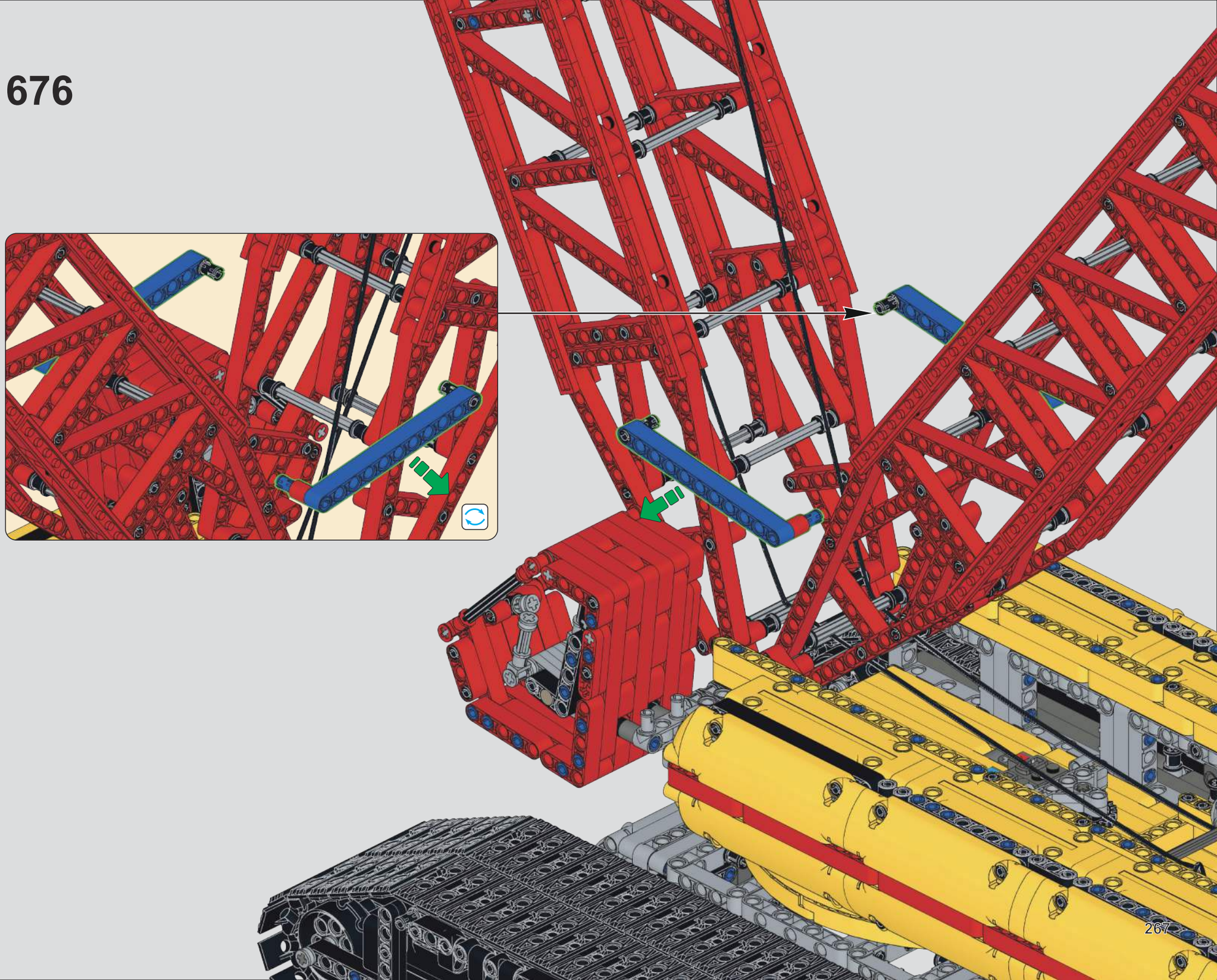

677

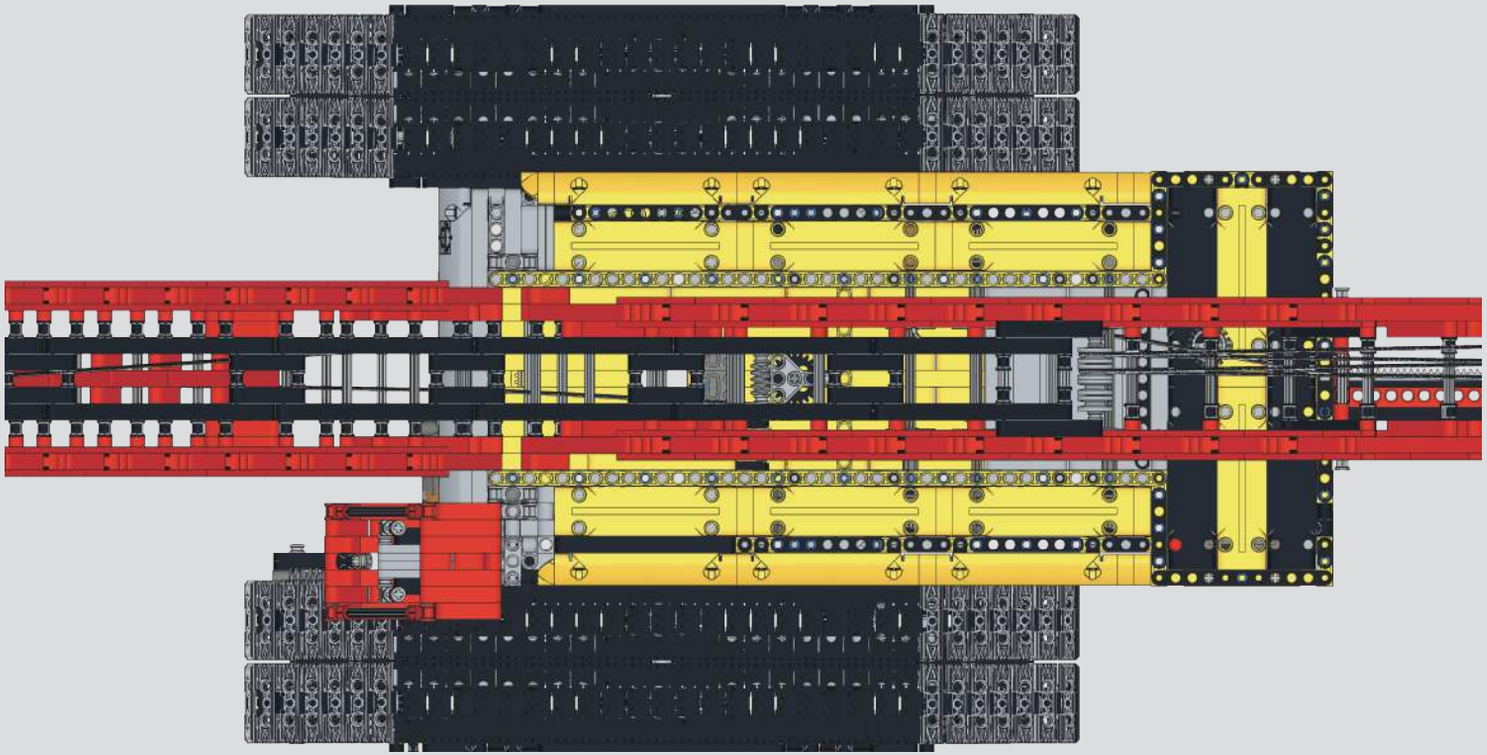

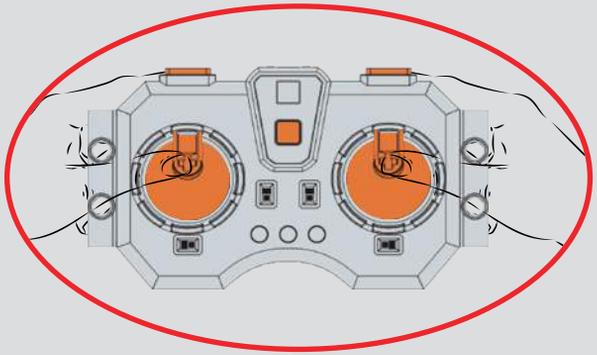

678

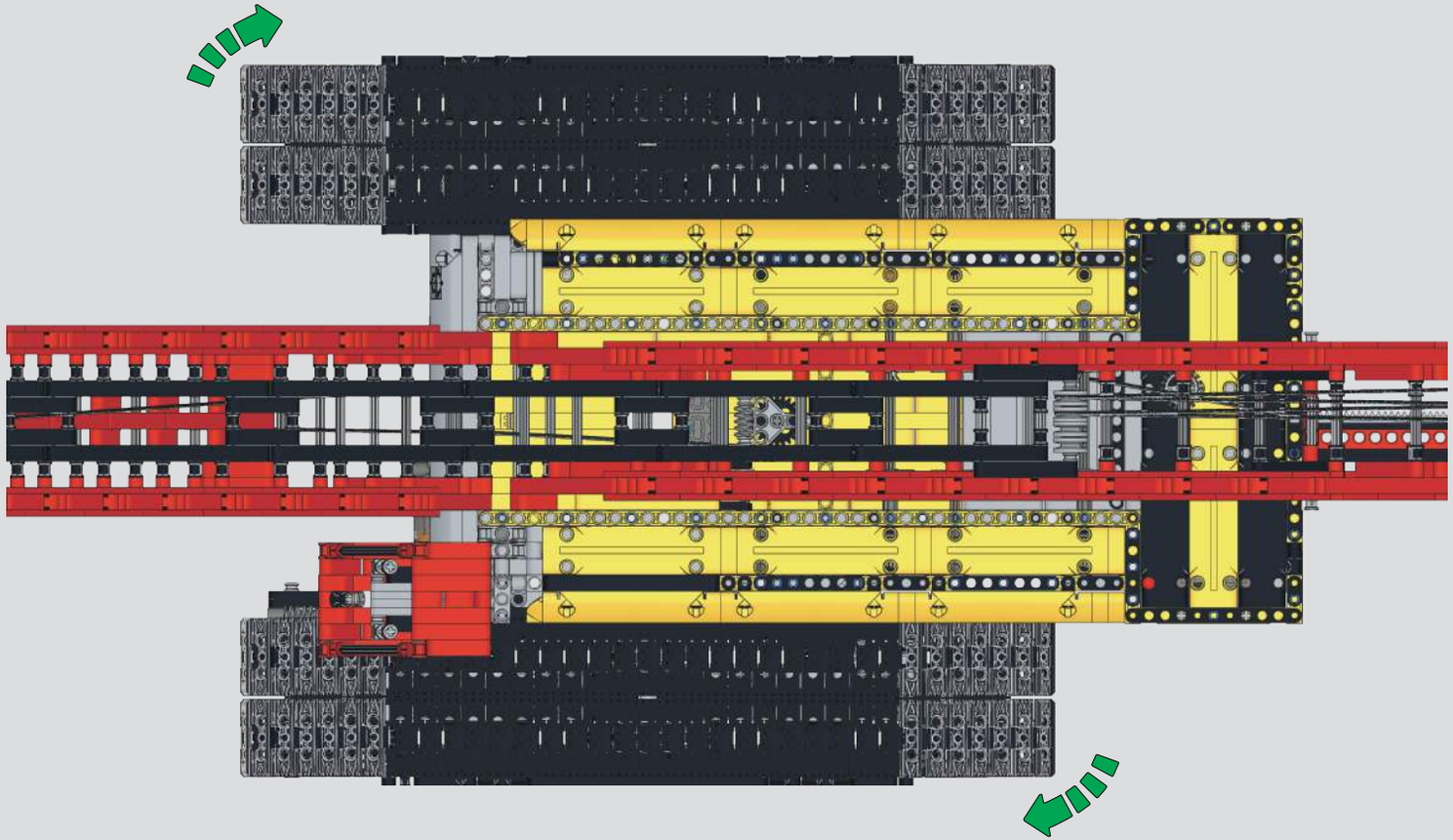

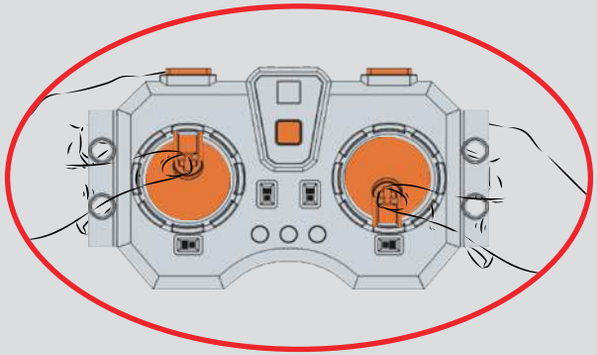

679

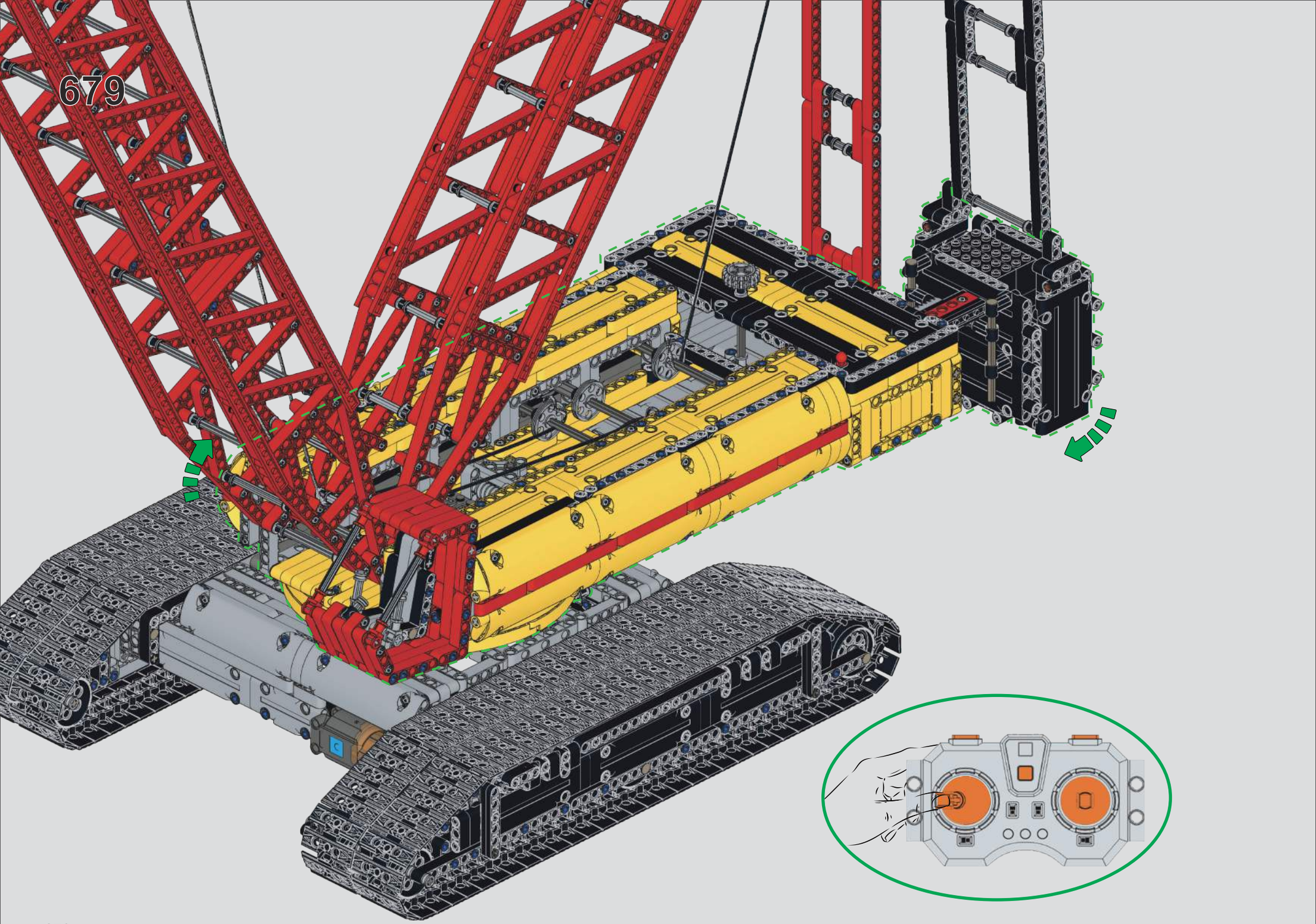

680

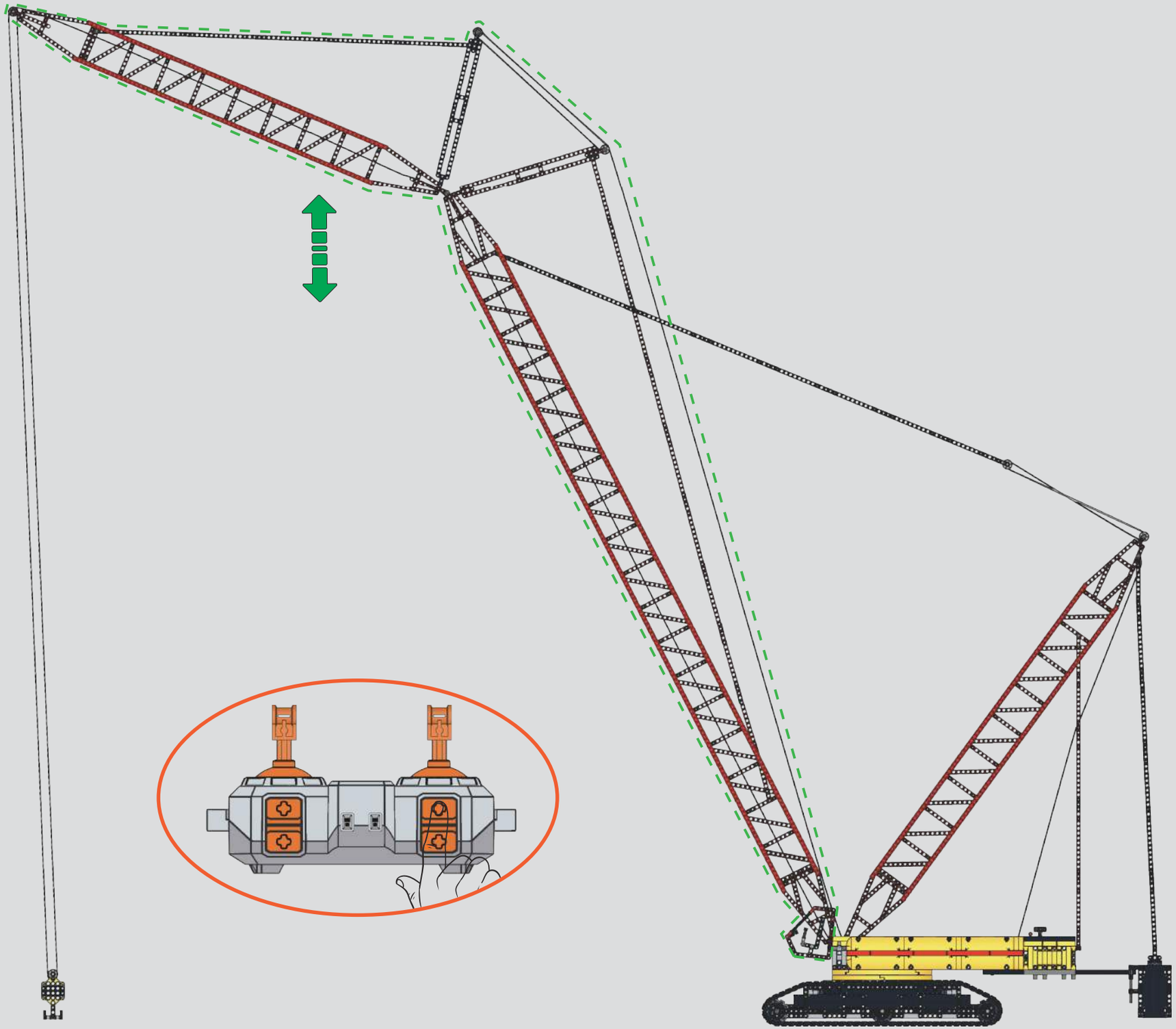

681

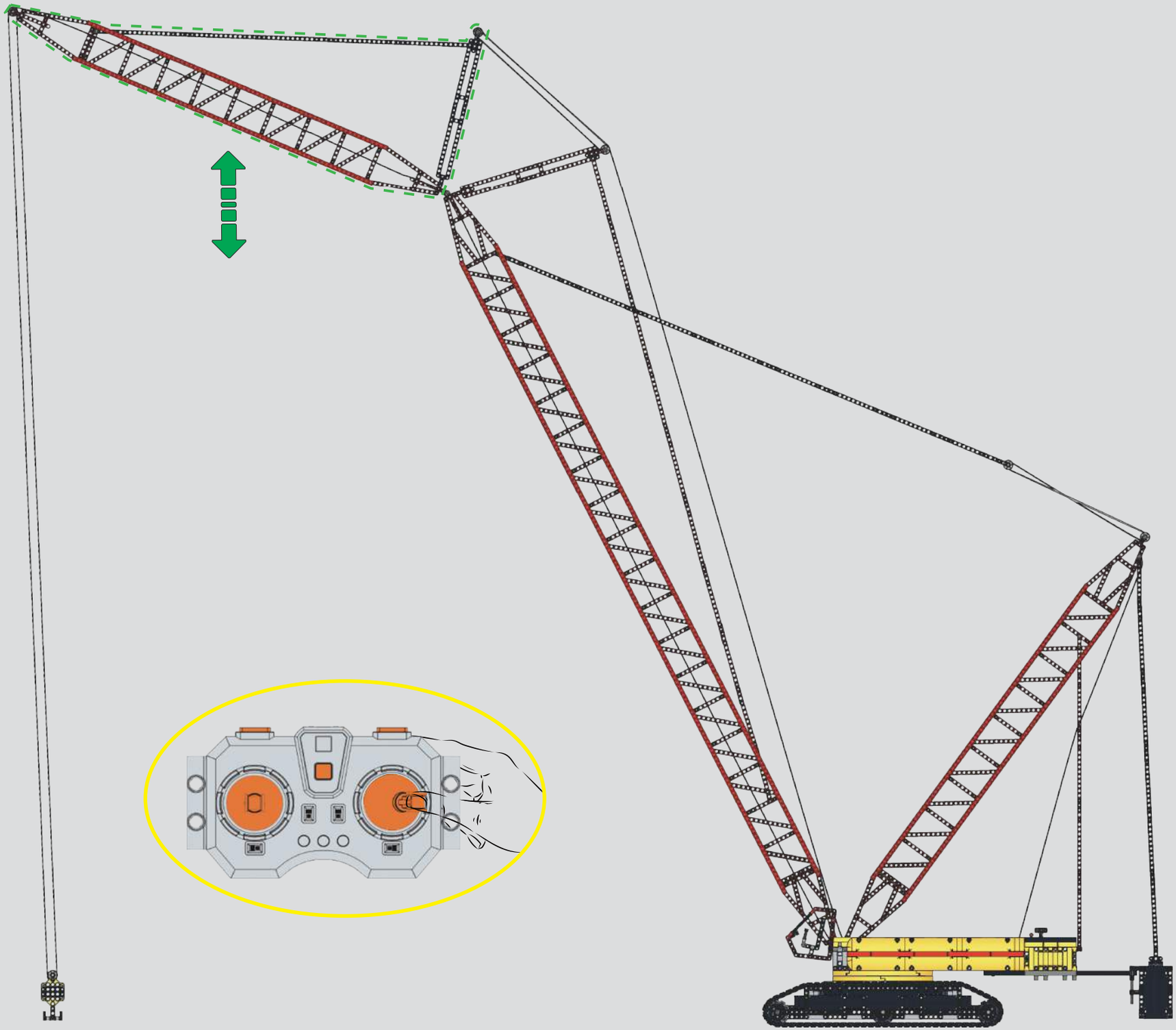

682

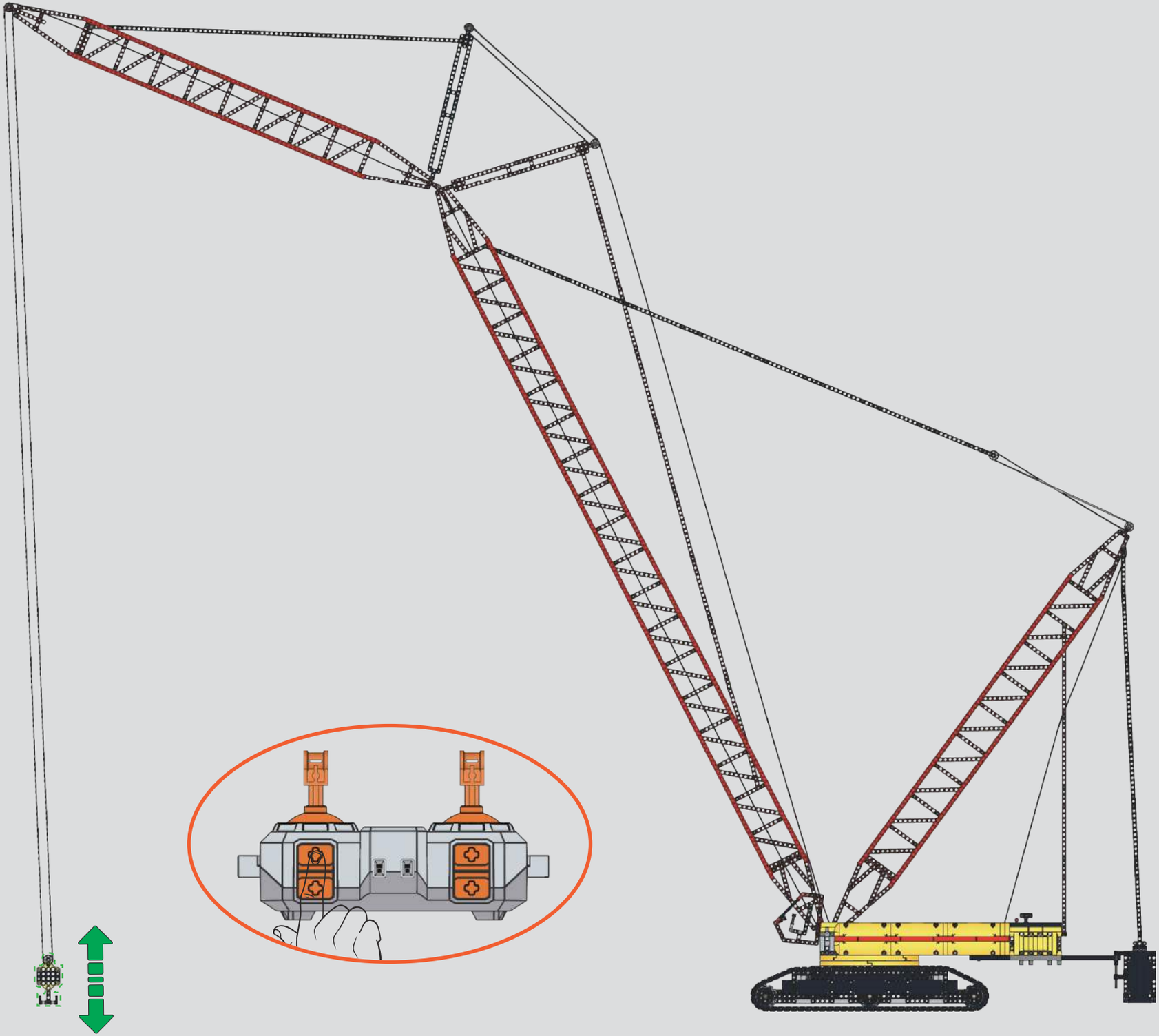

683

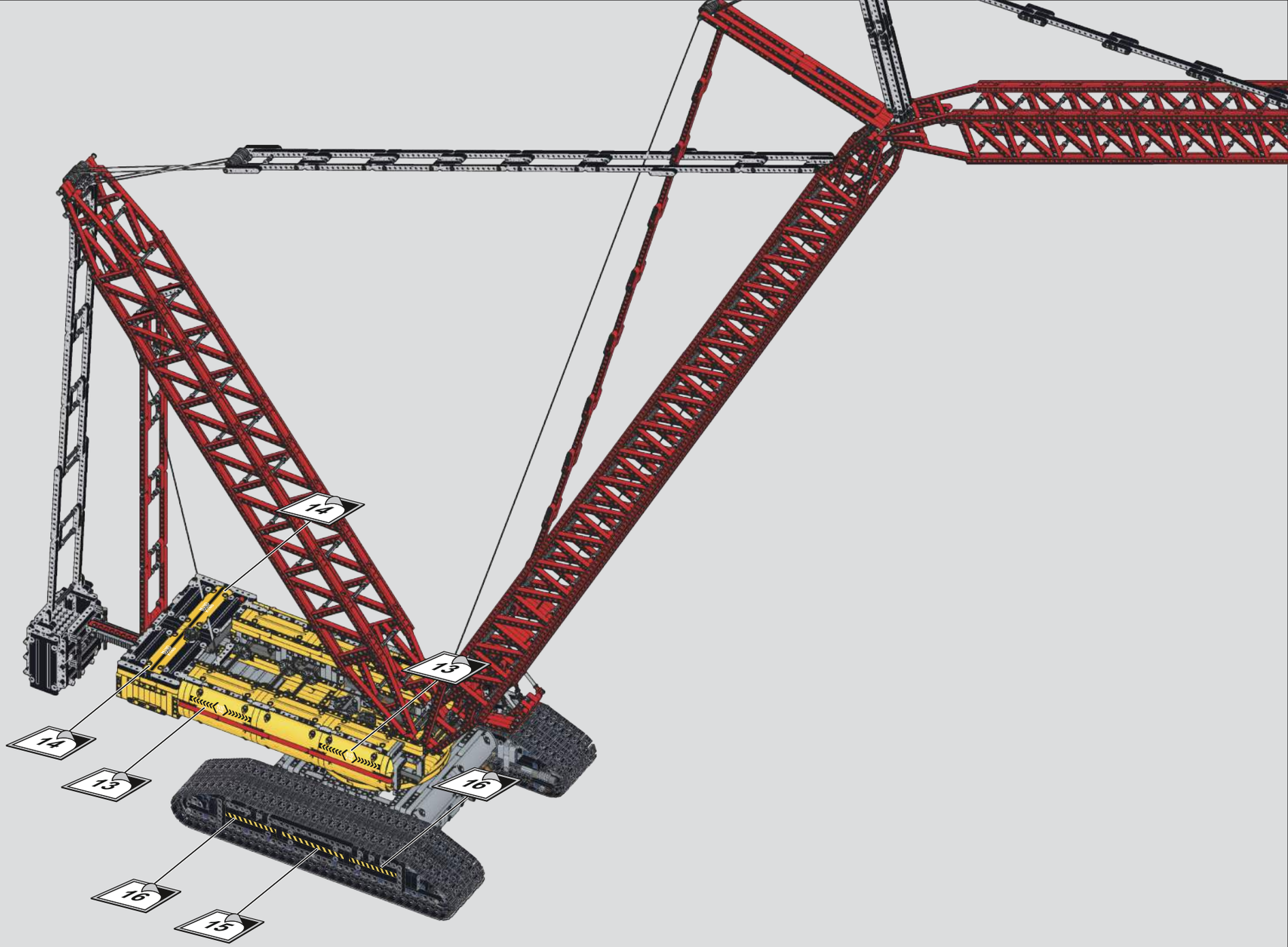

684

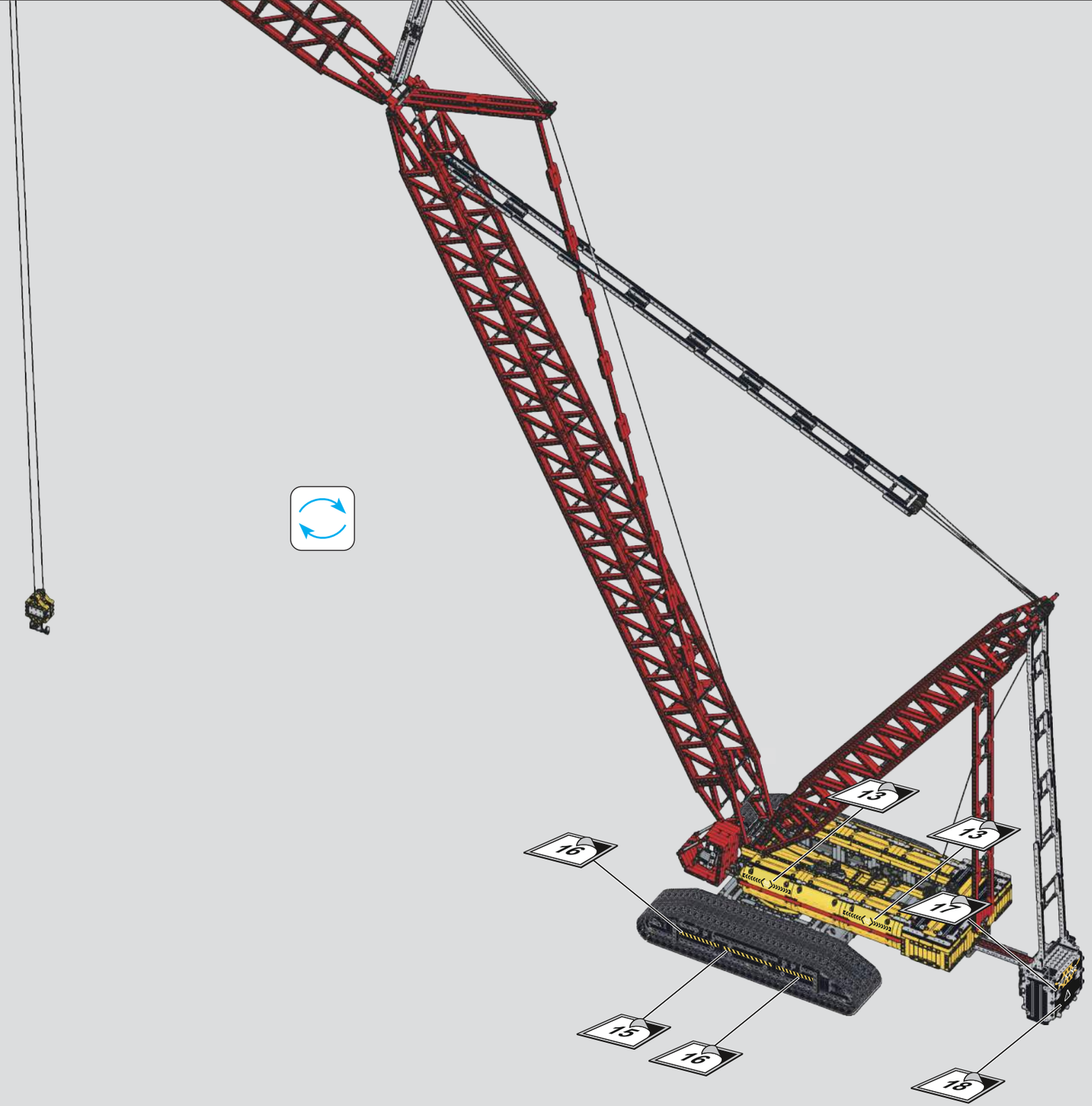

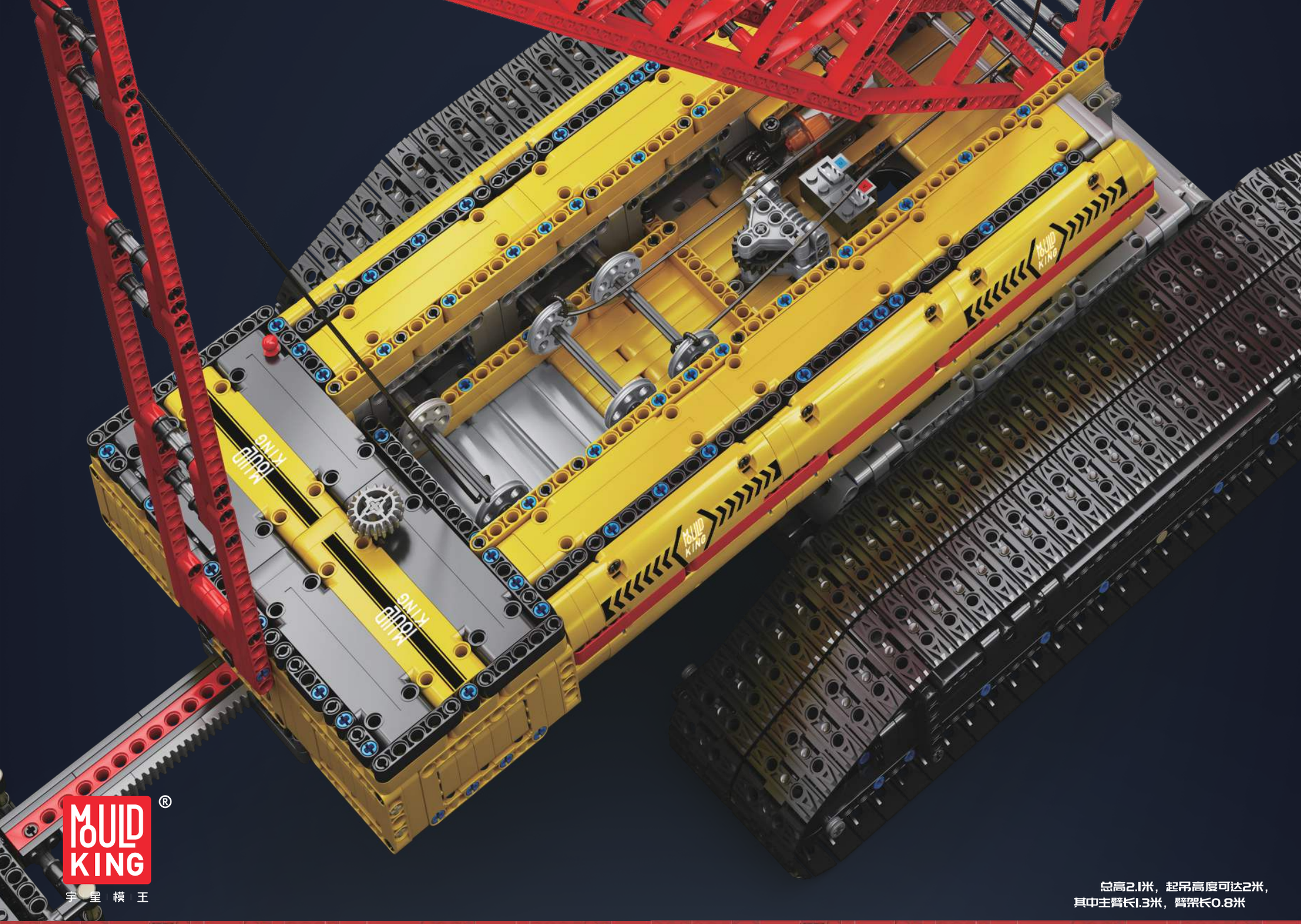

总高2.1米，起吊高度可达2米，
其中主臂长1.3米，臂架长0.8米