MOULD KING®

宇星模王

宇星工程系列

MODELS NO.

消防云梯车

Fire engine

17022

4886+ Pcs/Pza

宇星模王

OPEN

Qr code APP (APP二维码)

Need the apple version 9.0 and above,the android version 5.0 and above.

* This APP supports most of the mainstream Android models on the market, but due to the large number of Android models, different models of systems and hardware reasons, there may be some models do not support, specificaccording to the actual test!

广东宇星科技

微信扫描二维码，关注公众号。获取第一手的新品资讯，享受便捷的补件服务。

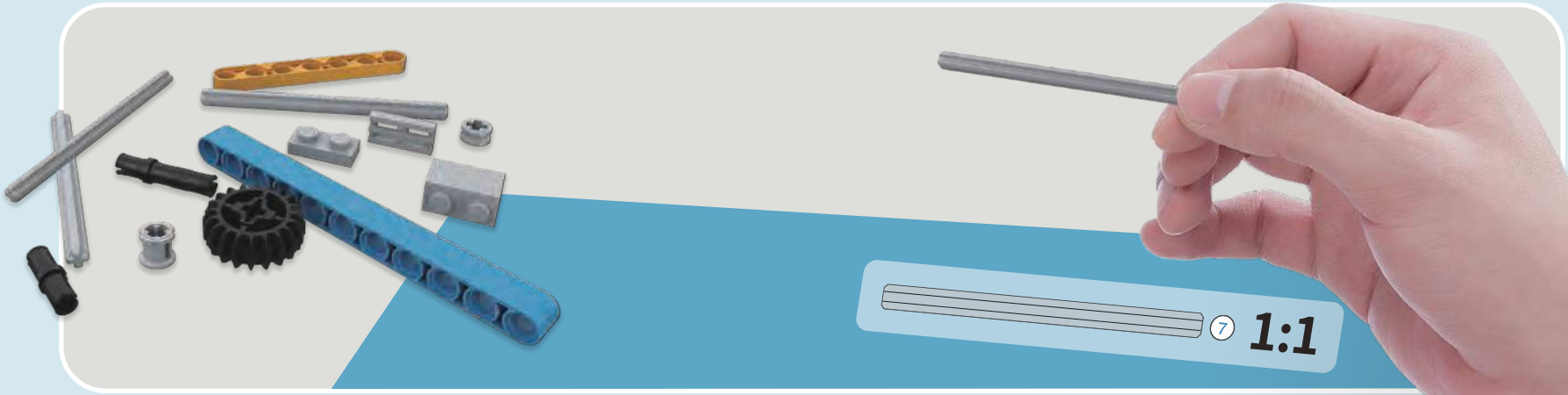

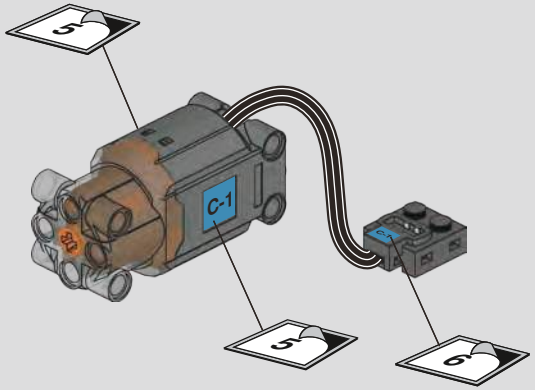
5
C-1
5
6

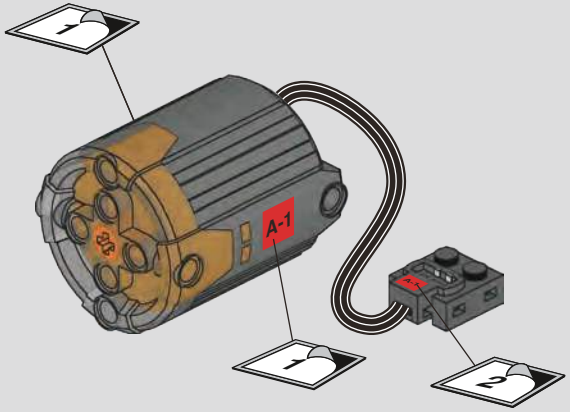
1
A-1
1
2

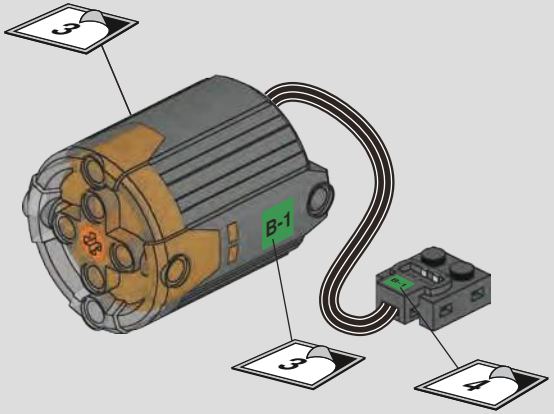
3
B-1
3
4

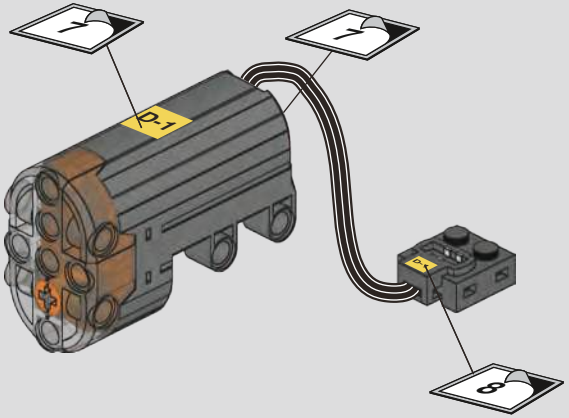
7
D-1
7
8

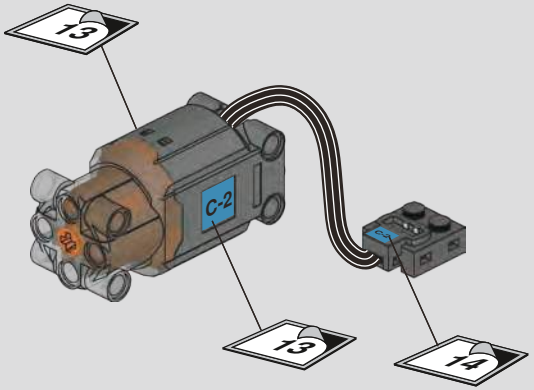
13
C-2
13
14

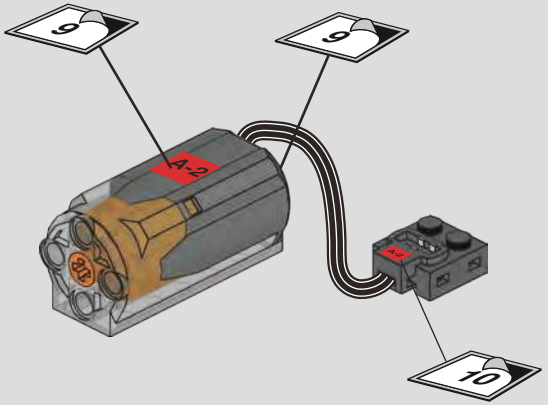
9
A-2
9
10

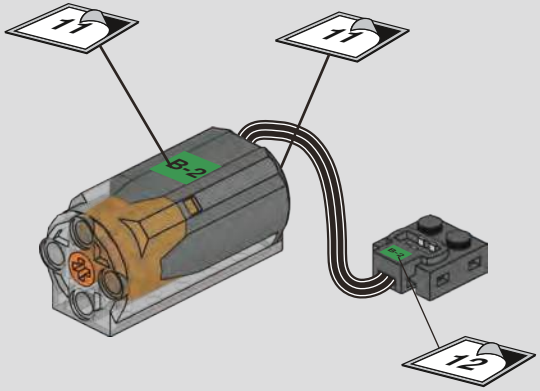
11
B-2
11
12

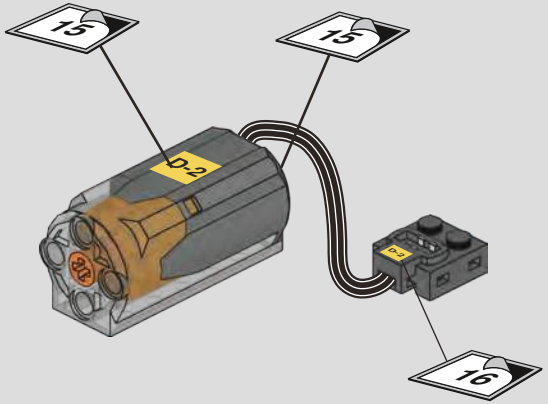
15
D-2
15
16

A-1
B-1
C-1
D-1

C-2
D-2
D-1
A-2
B-2

1

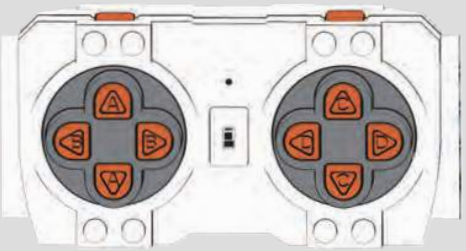

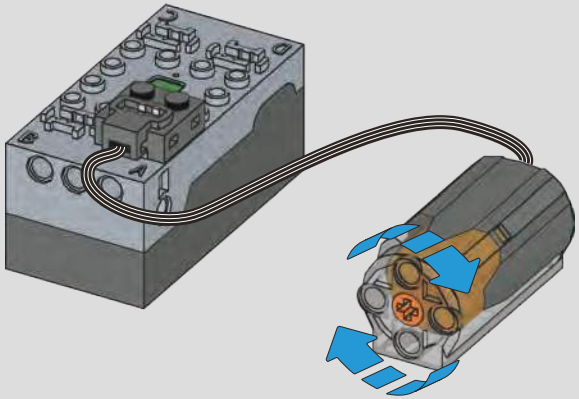

2

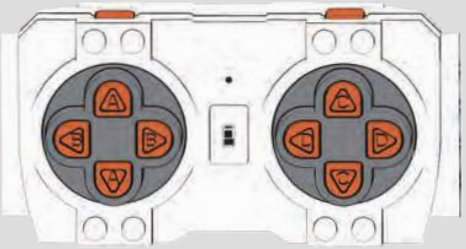

同时长按3秒

Press and hold for
3 seconds at the same time

3

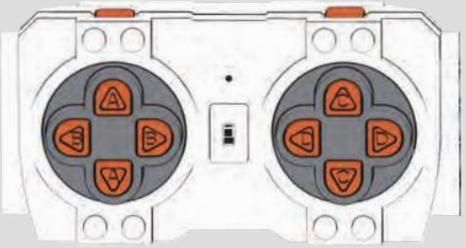

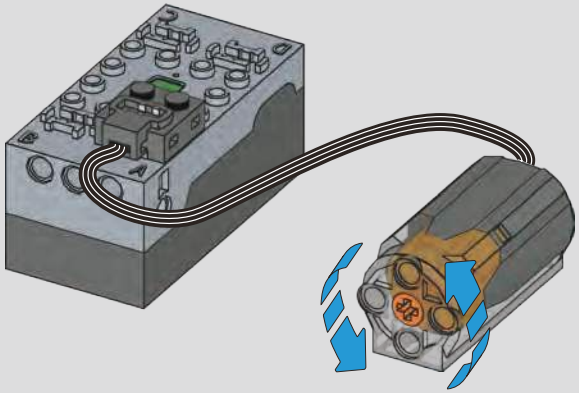

1

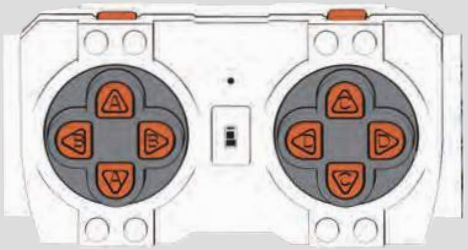

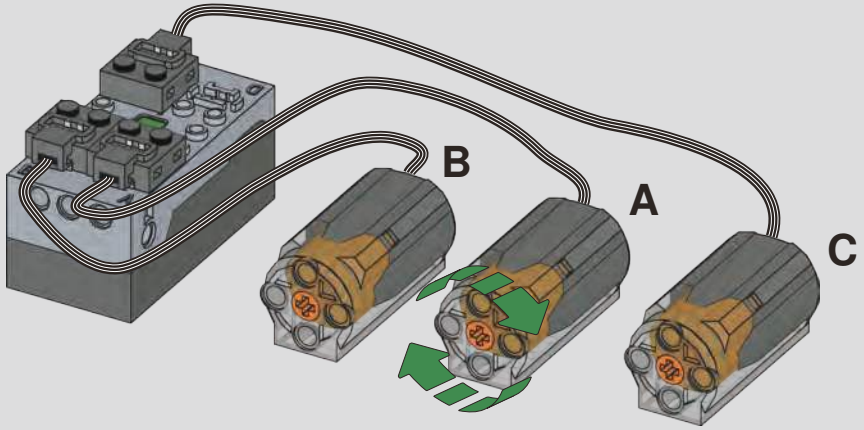

2

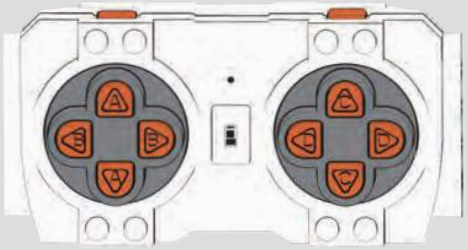

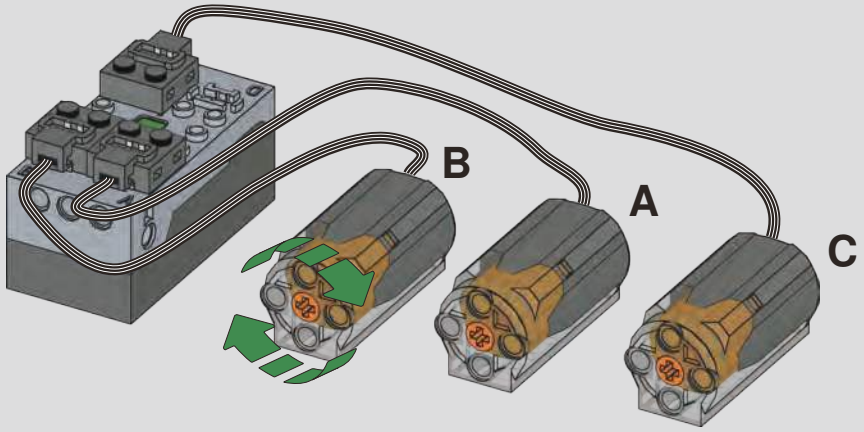

3

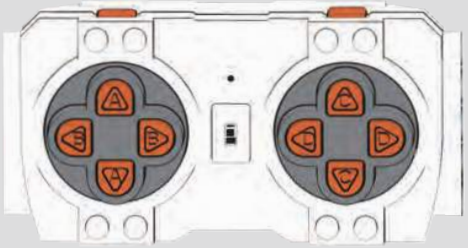

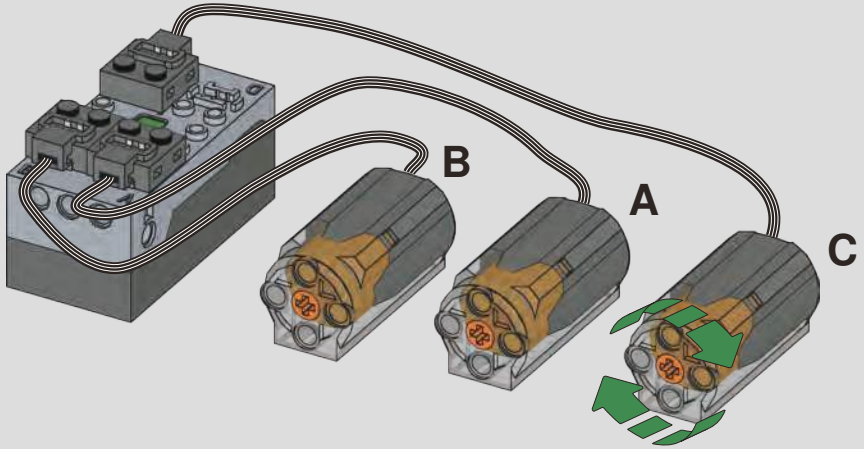

4

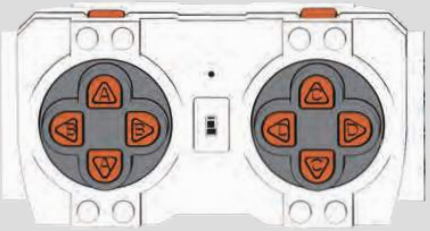

4-1

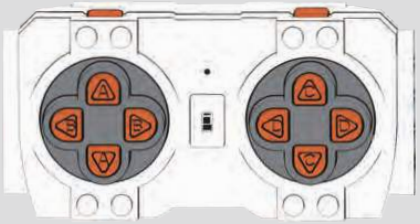

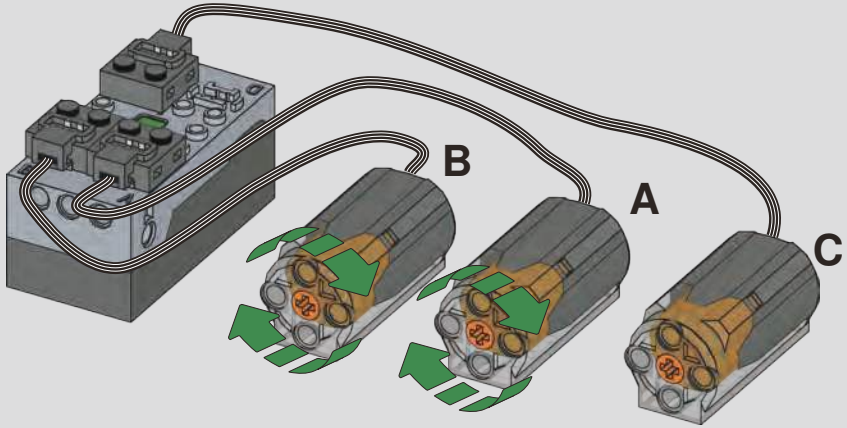

5

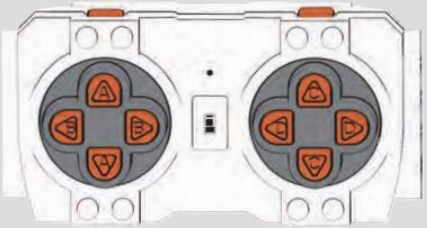

5-1

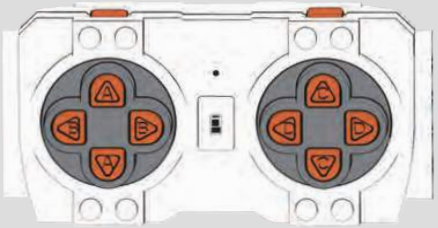

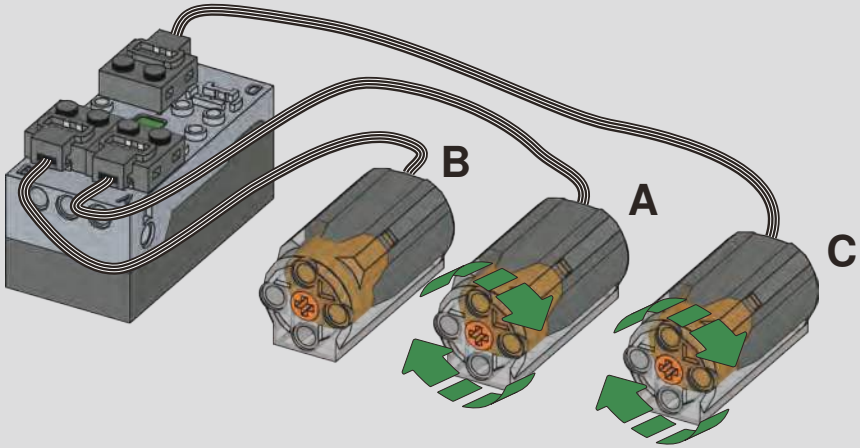

6

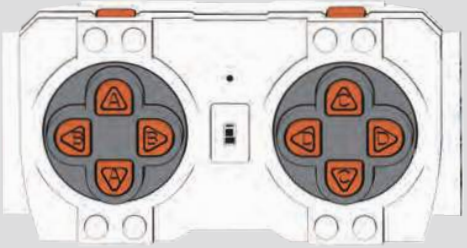

6-1

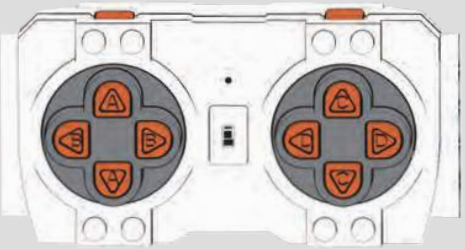

6-2

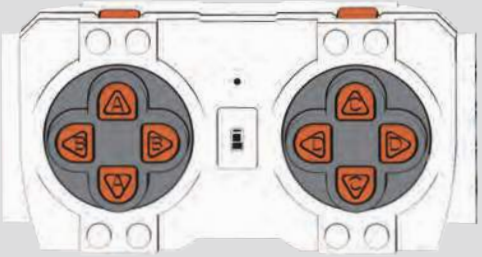

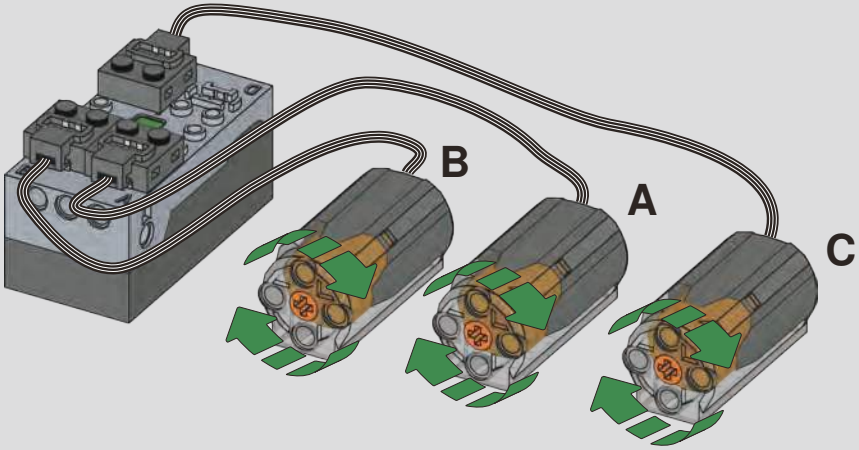

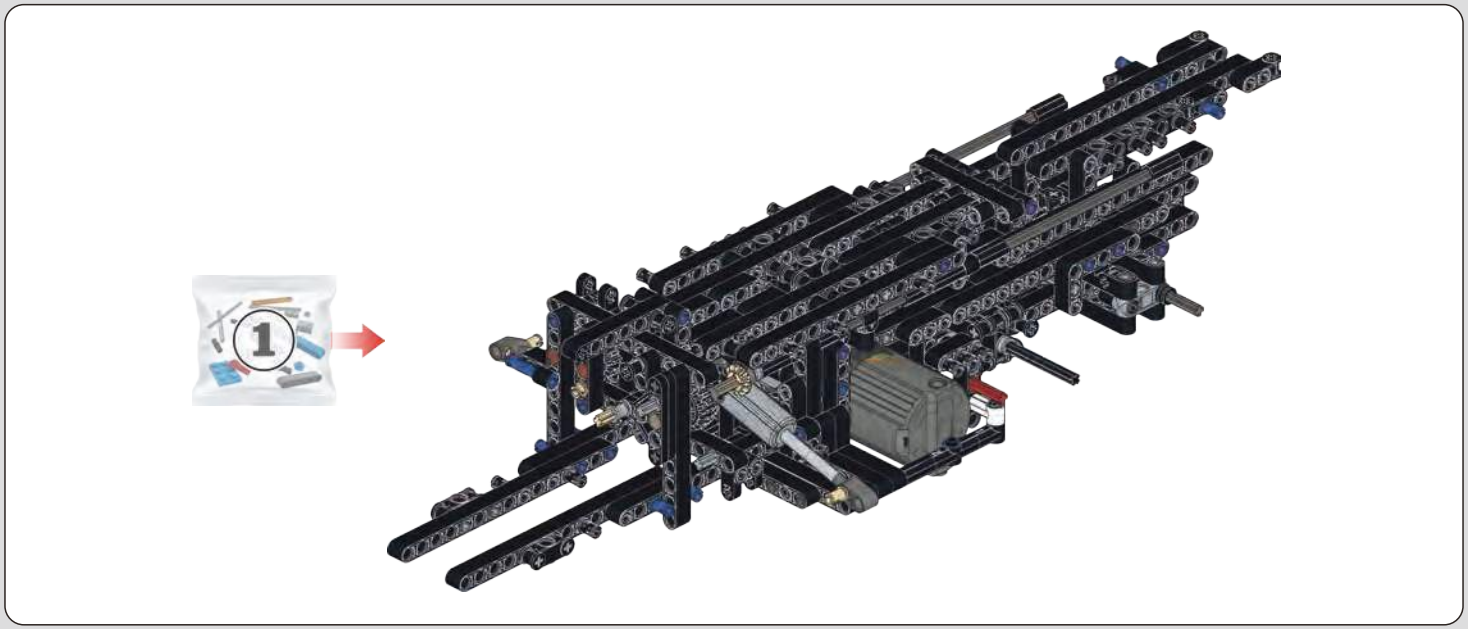

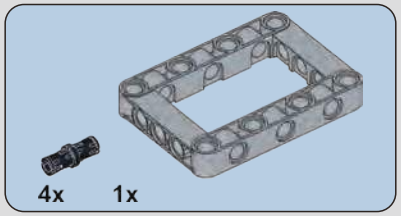

1

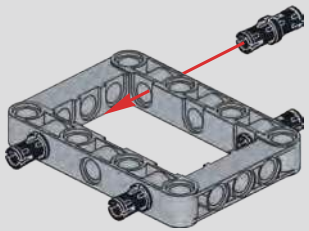

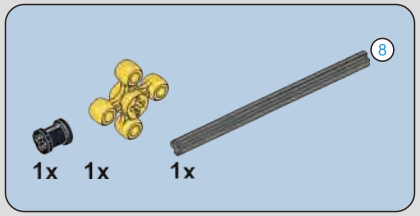

2

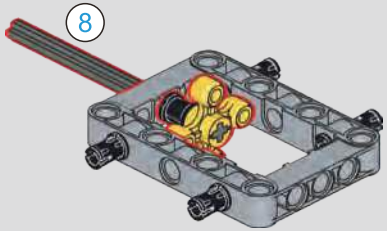

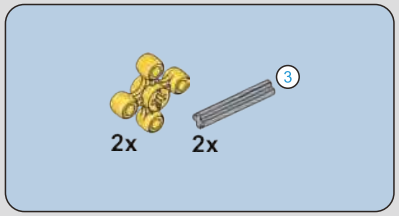

3

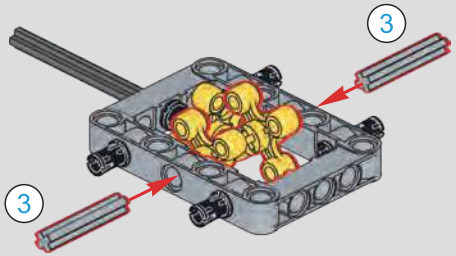

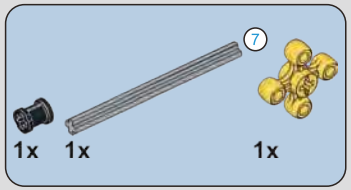

4

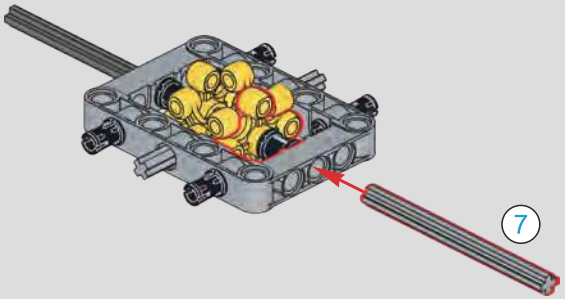

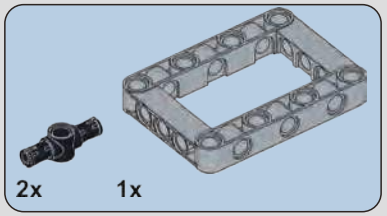

5

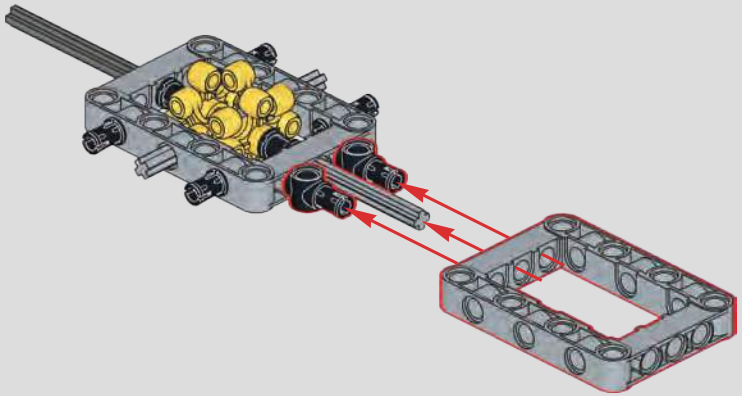

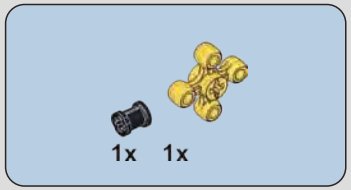

6

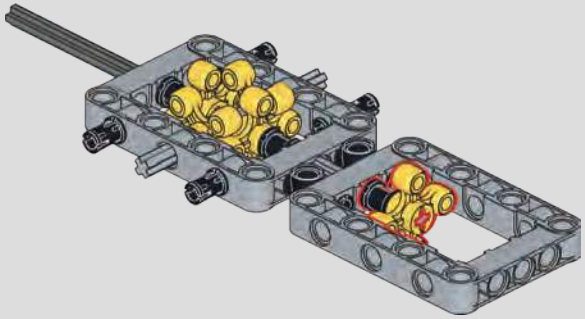

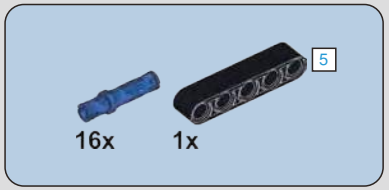

7

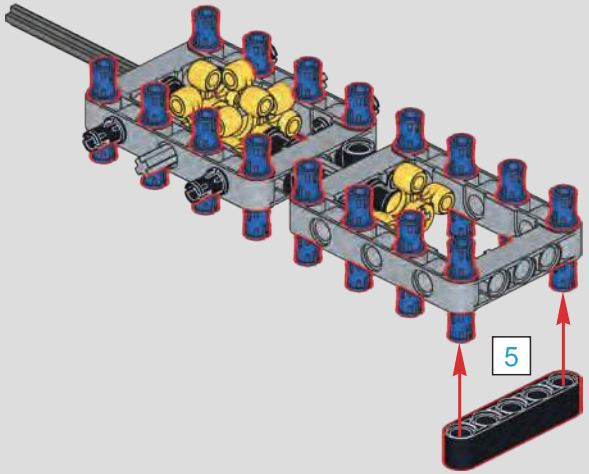

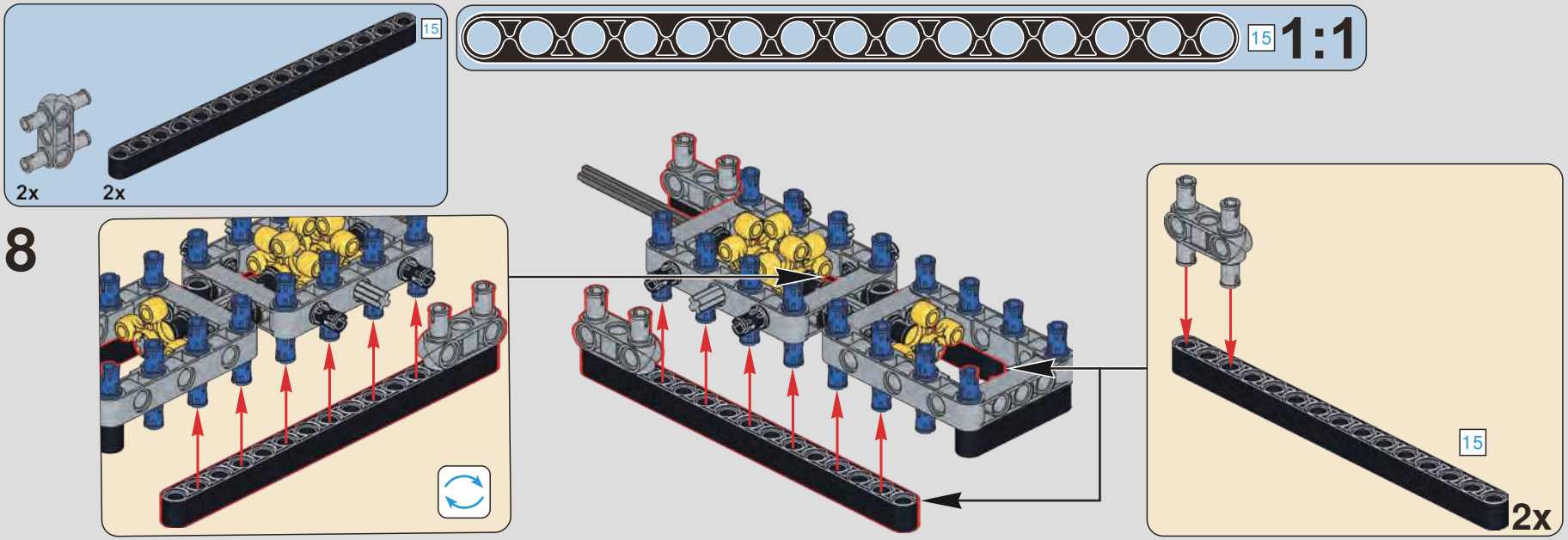
15
2x
2x
15
1:1
8
15
2x

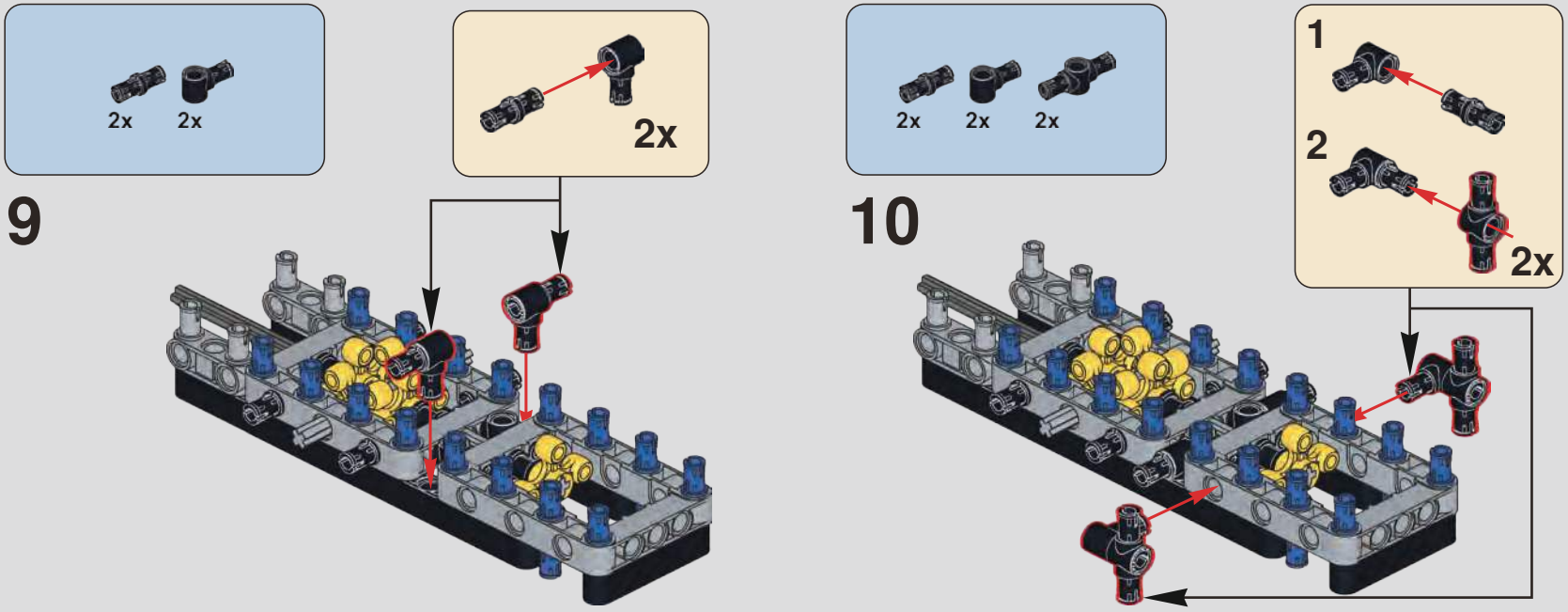
2x
2x
2x
9
2x
2x
2x
2x
1
2
2x
10

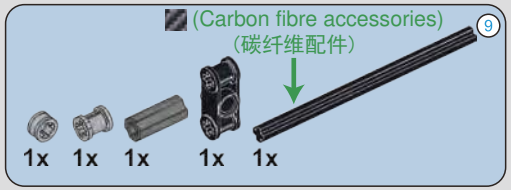
(Carbon fibre accessories)
(碳纤维配件)
9
1x 1x 1x 1x 1x

9
10
1:1

11

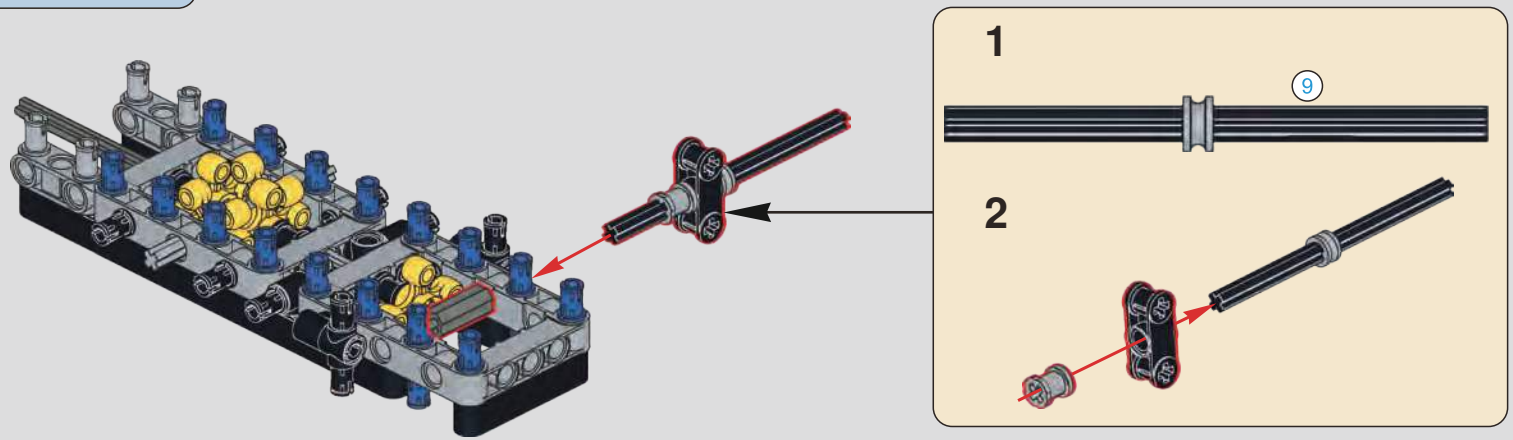
1
9
2

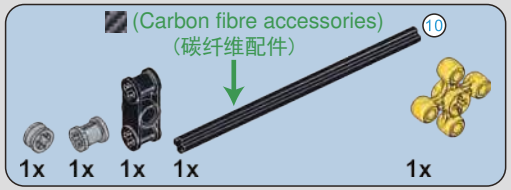
(Carbon fibre accessories)
(碳纤维配件)
10
1x 1x 1x 1x 1x

12

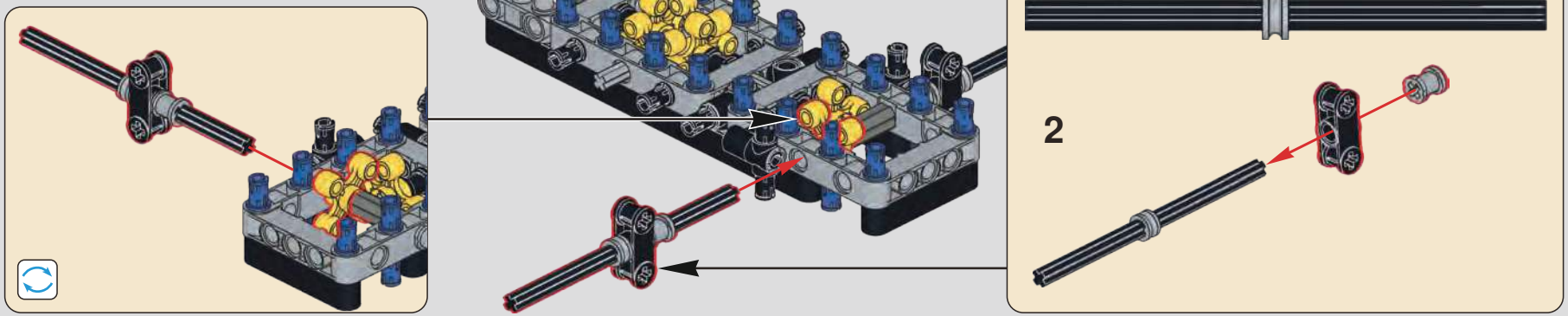
1
10
2

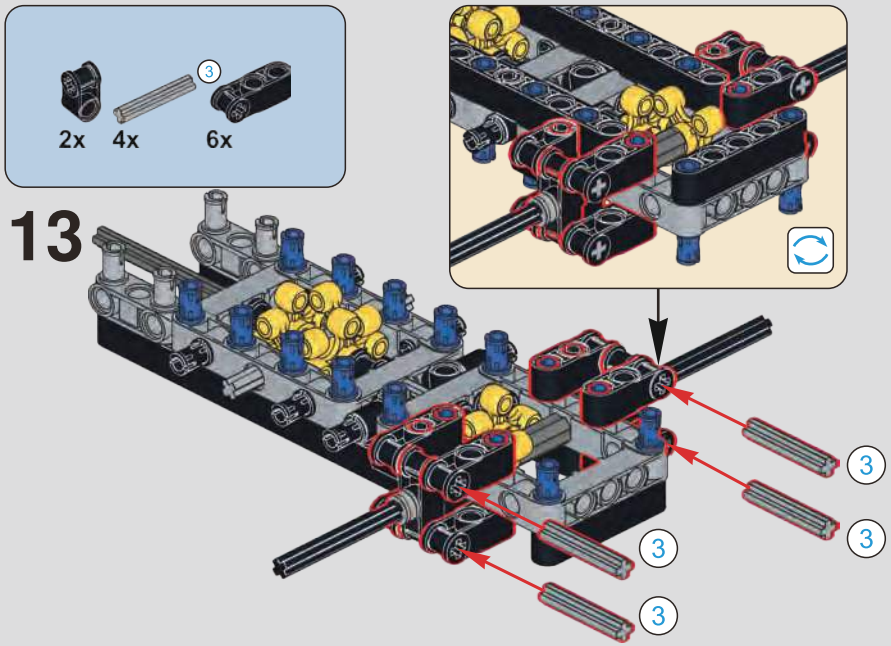
2x
4x
3
6x
13
3
3
3
3

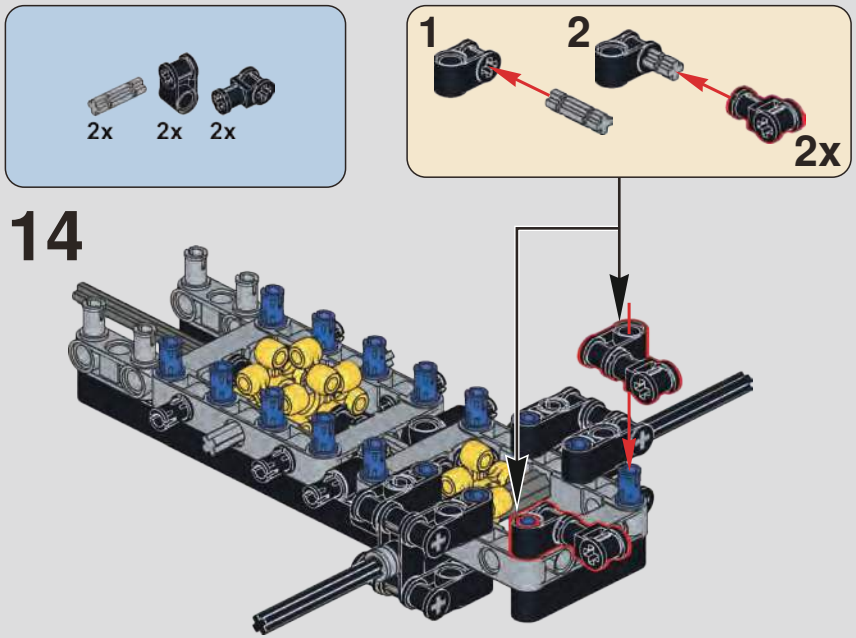
2x
2x
2x
1
2
2x
14

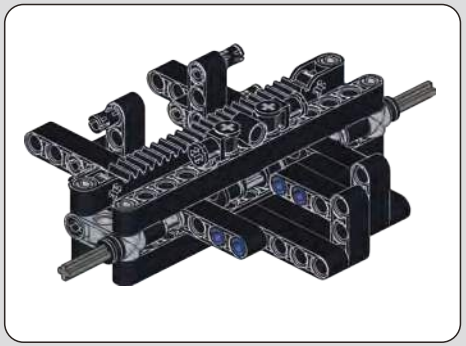

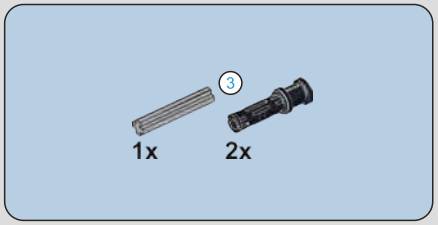
3
1x
2x
15

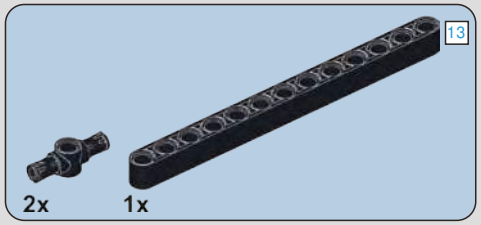
13
2x
1x
16

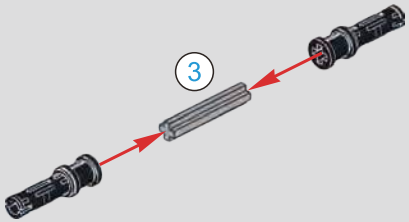
3

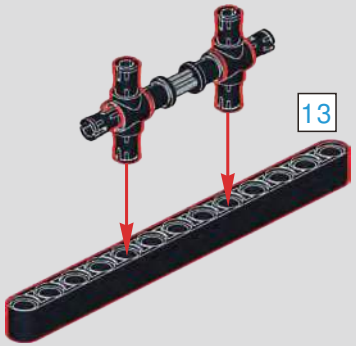
13

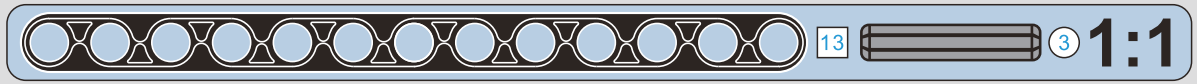
13
3
1:1

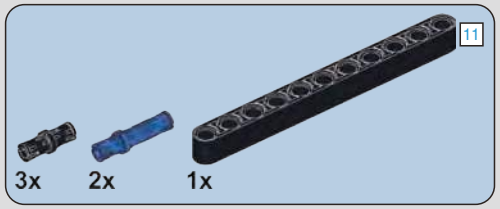

17

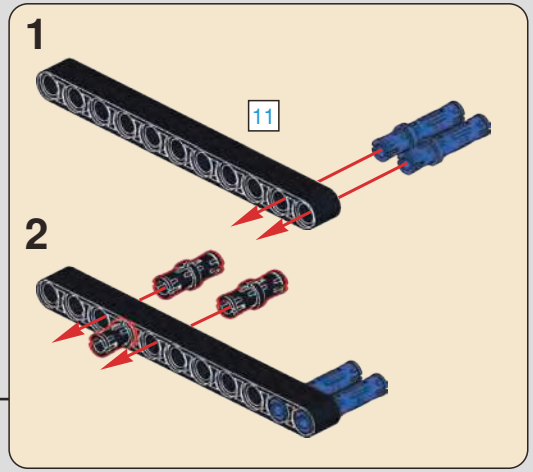

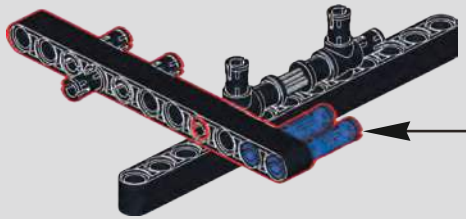

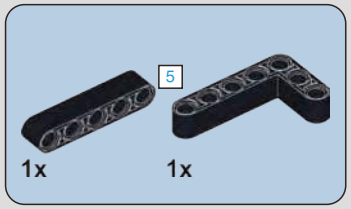

18

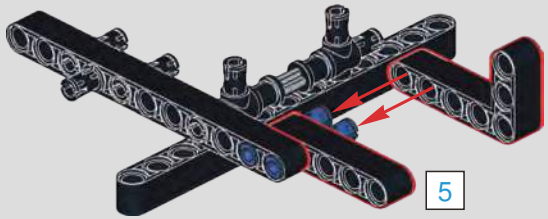

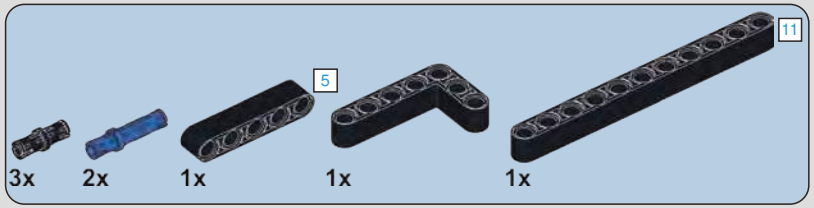

19

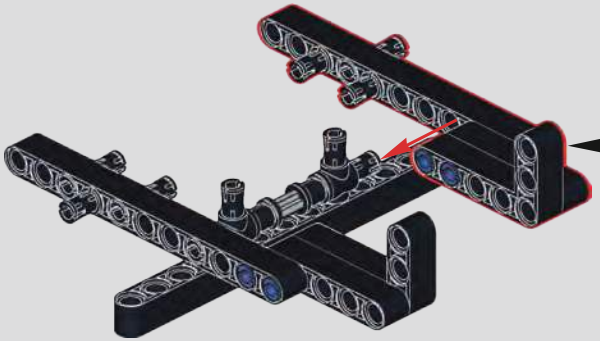

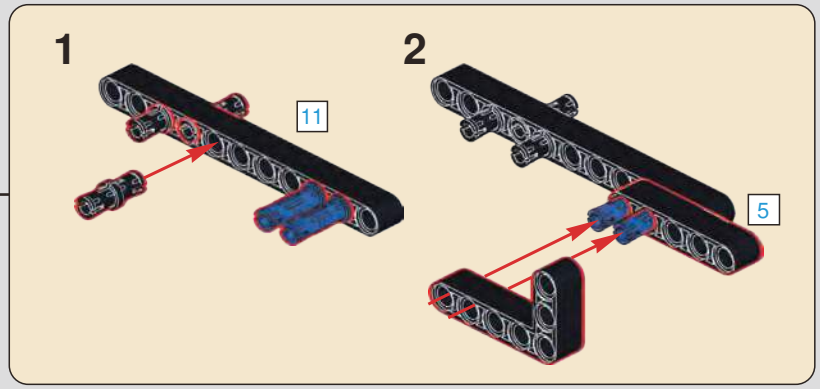

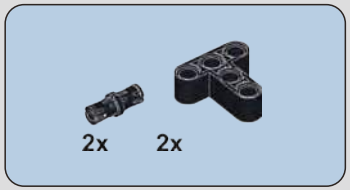

20

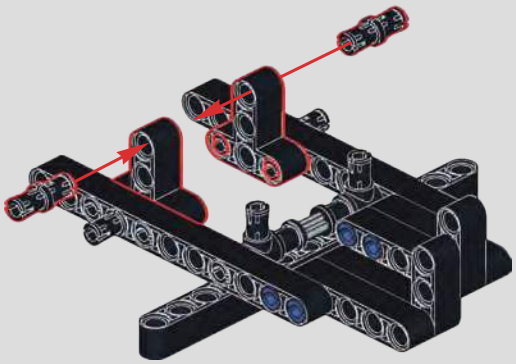

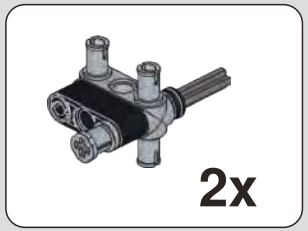

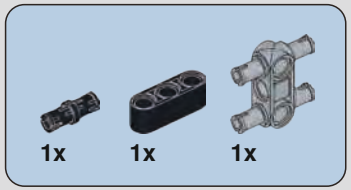

21

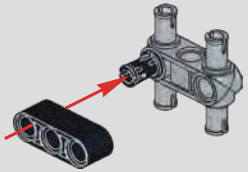

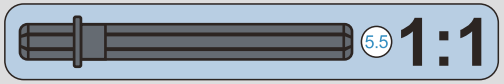

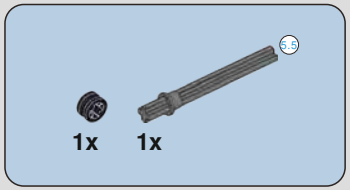

22

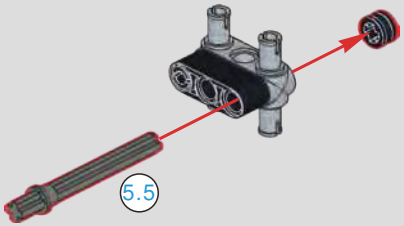

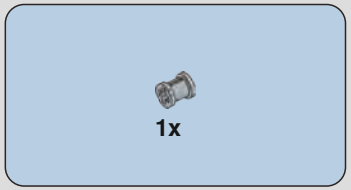

23

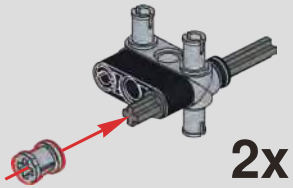

24

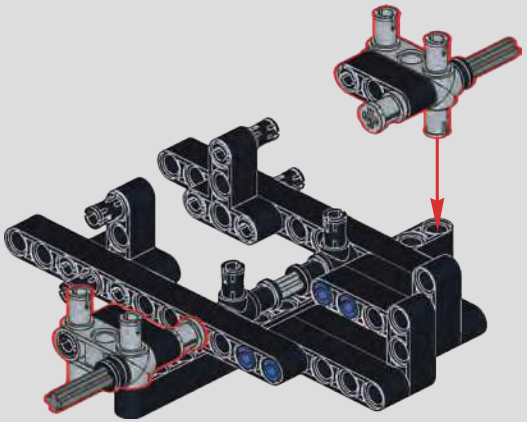

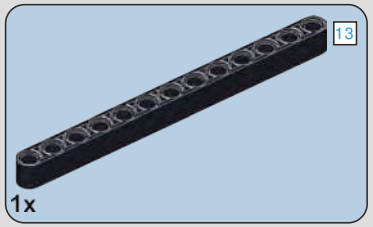

25

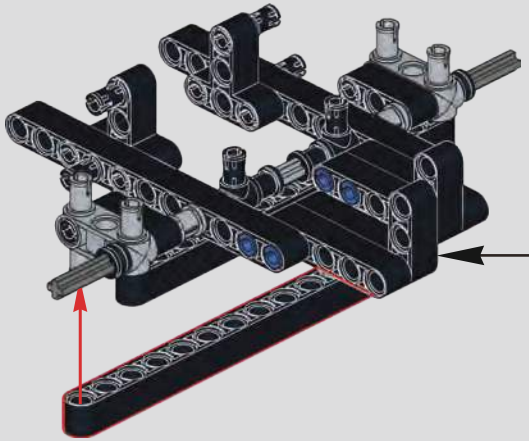

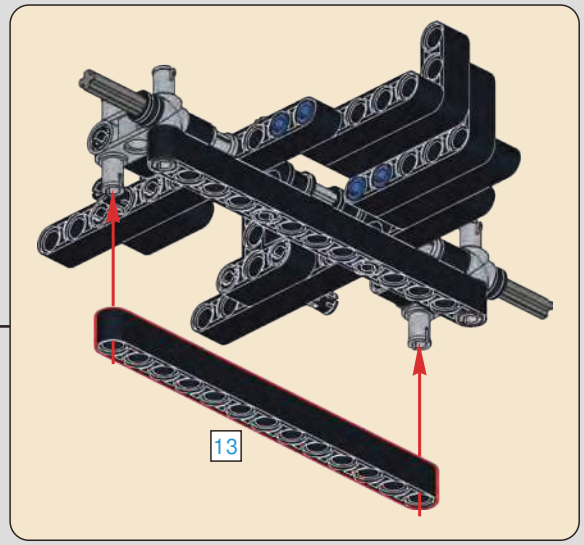

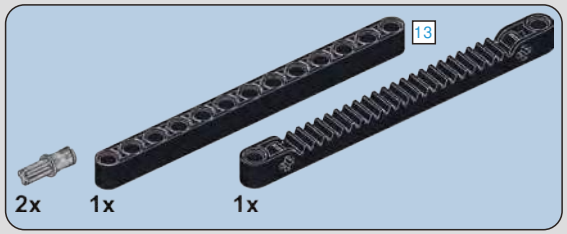

26

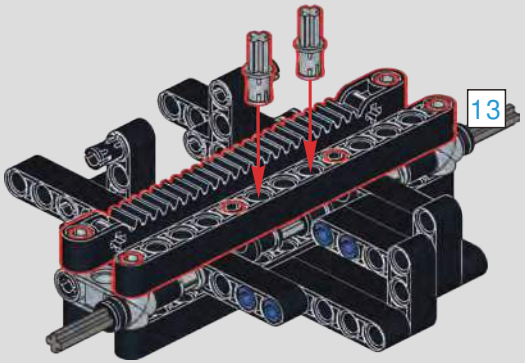

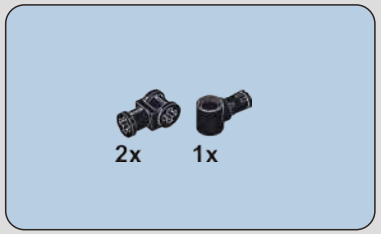

27

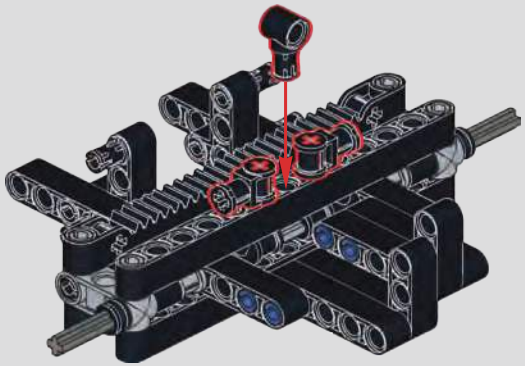

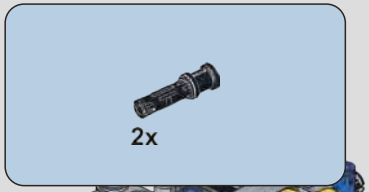

28

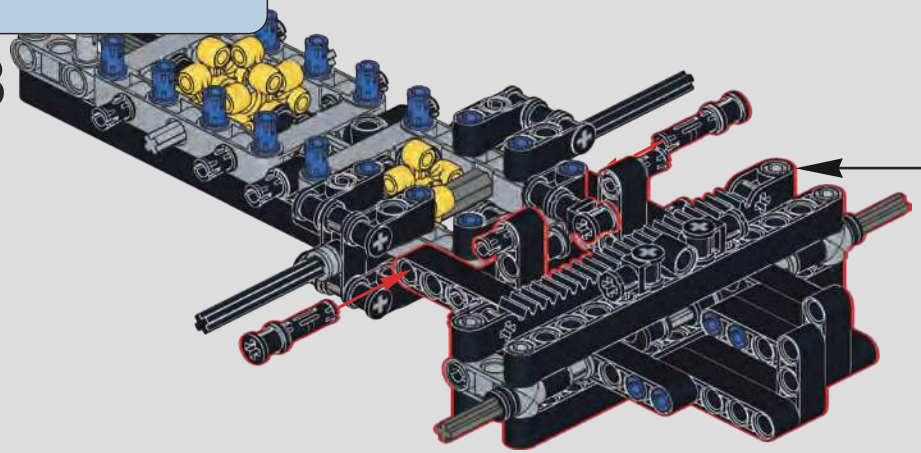

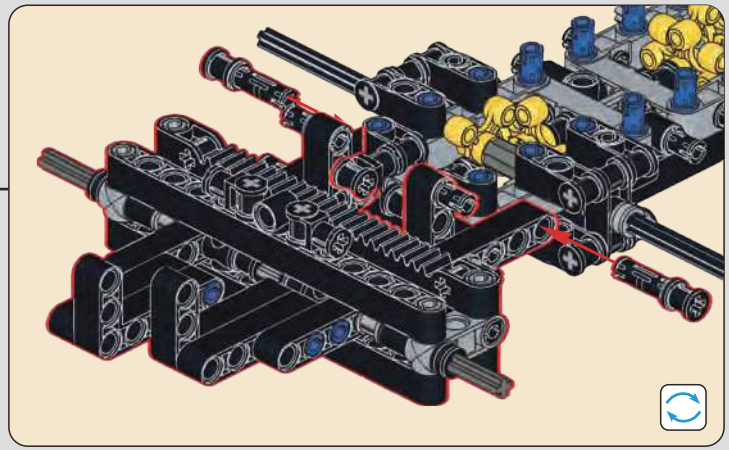

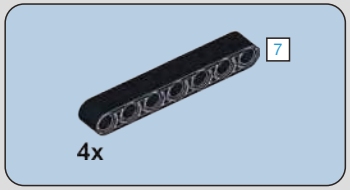

29

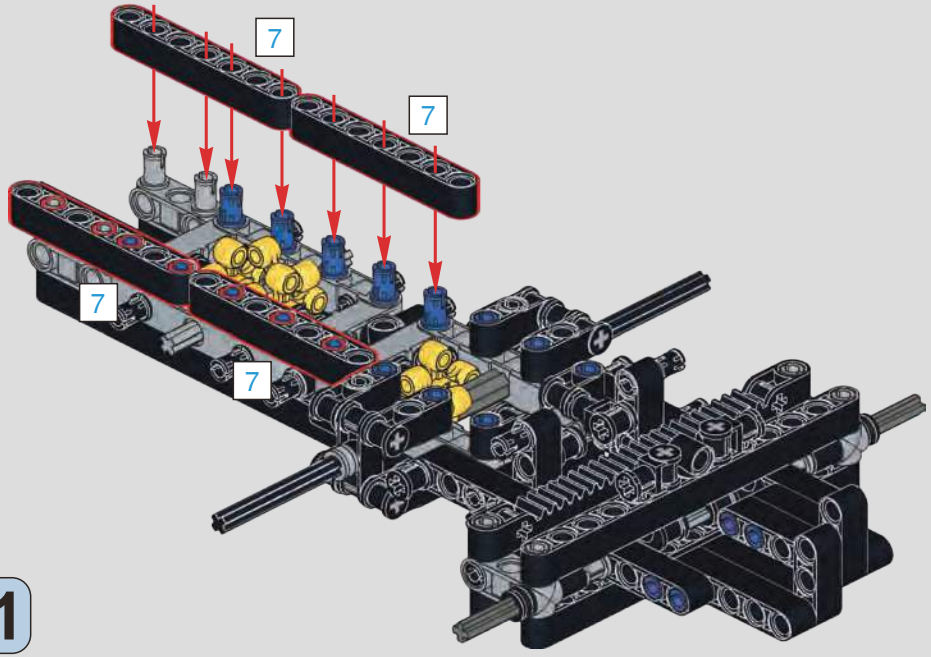

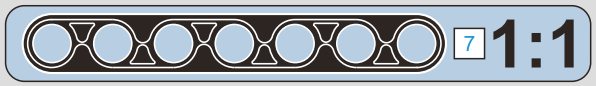

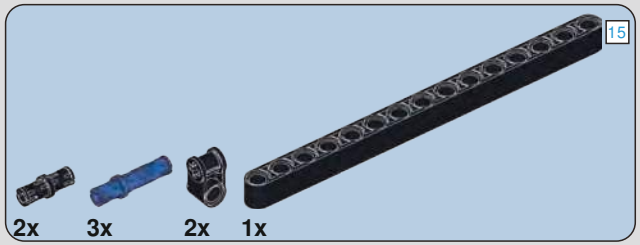

30

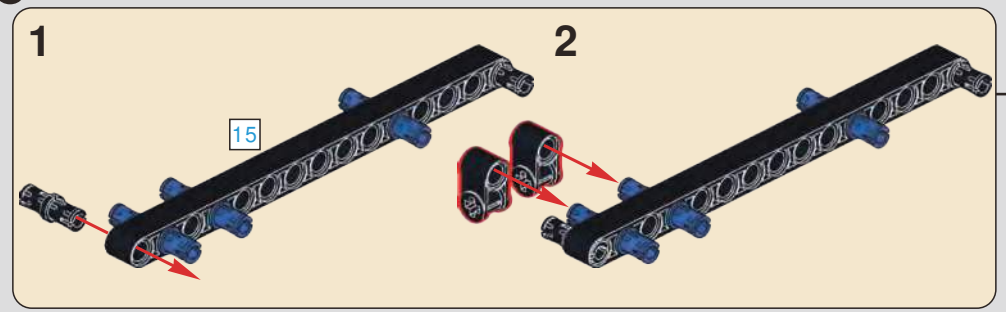

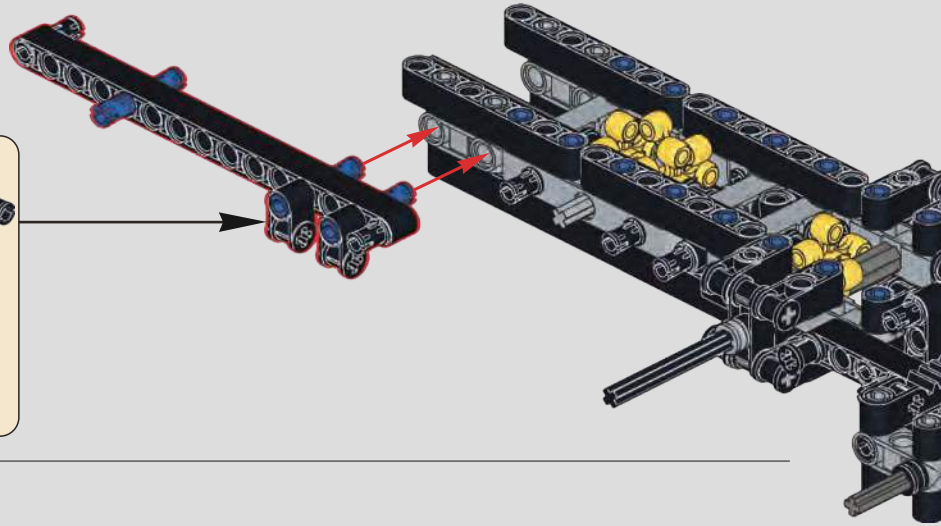

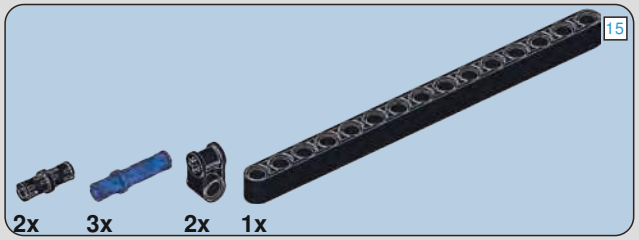

31

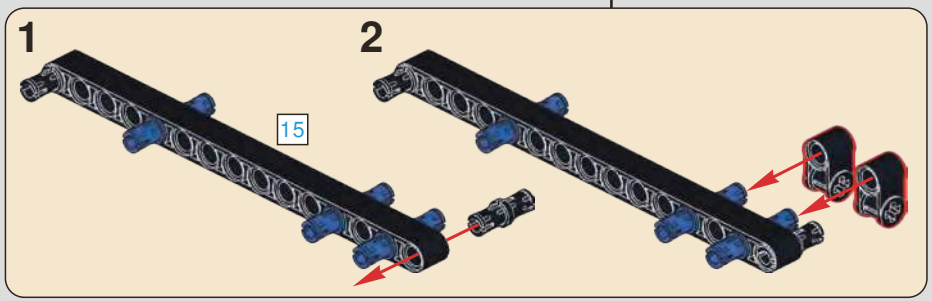

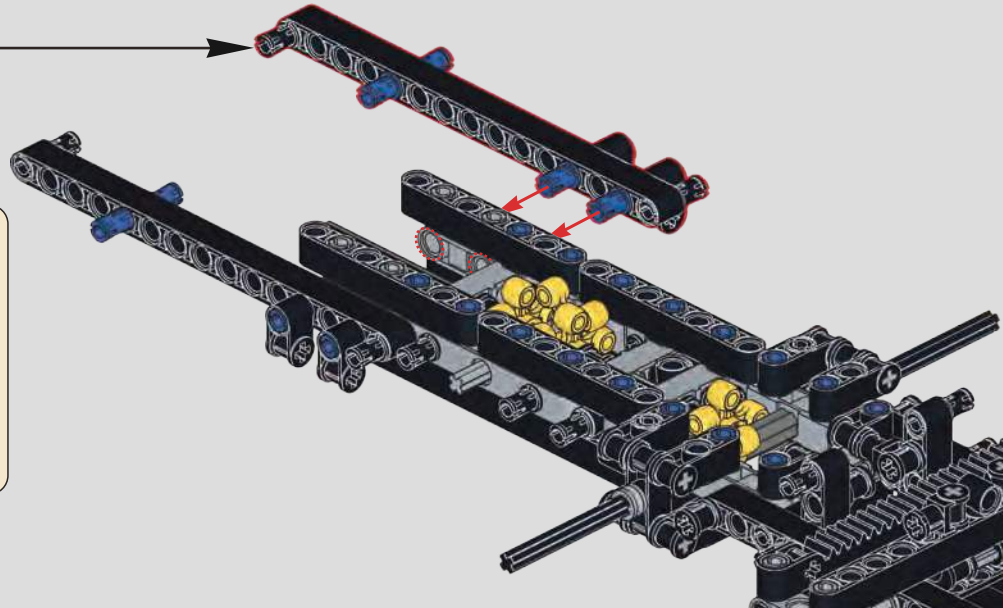

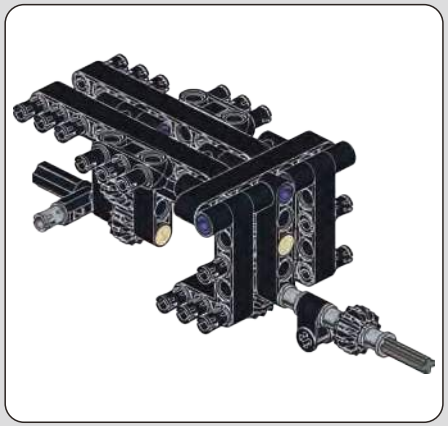

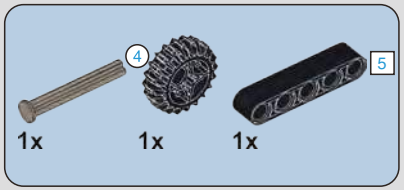

32

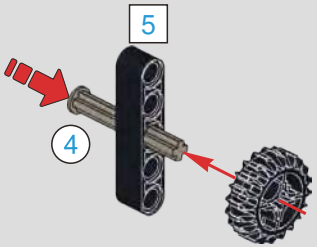

33

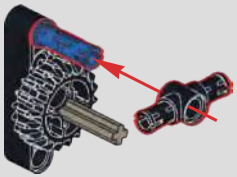

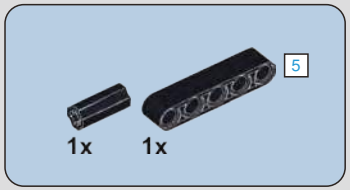

34

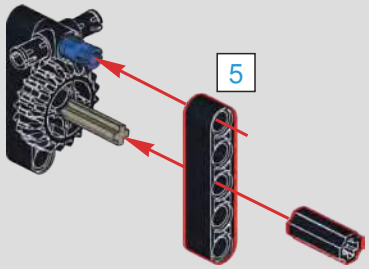

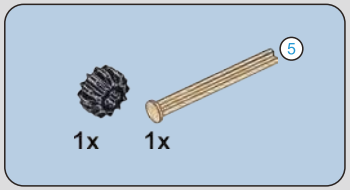

35

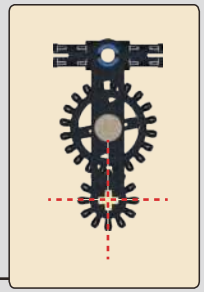

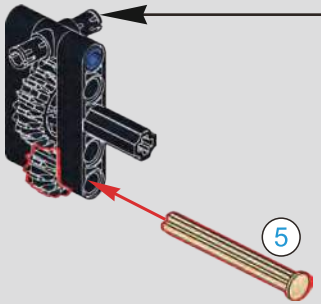

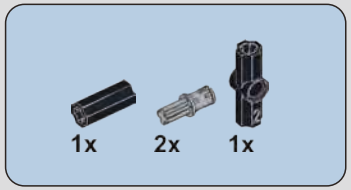

36

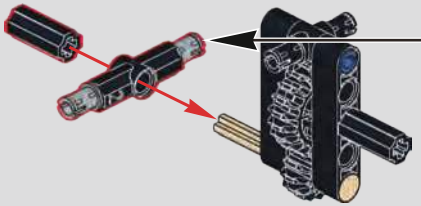

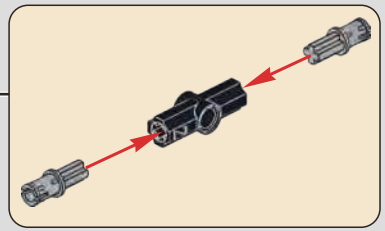

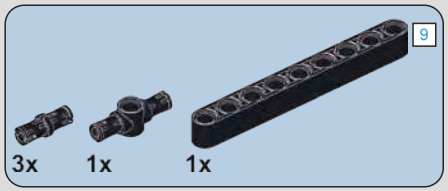

37

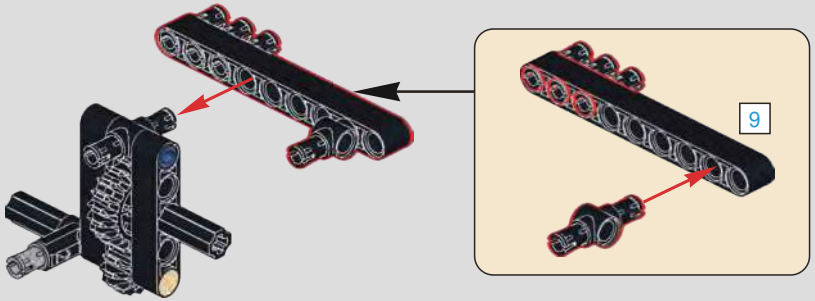

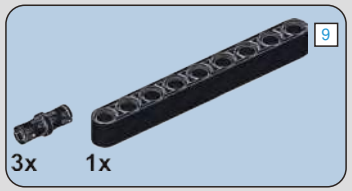

38

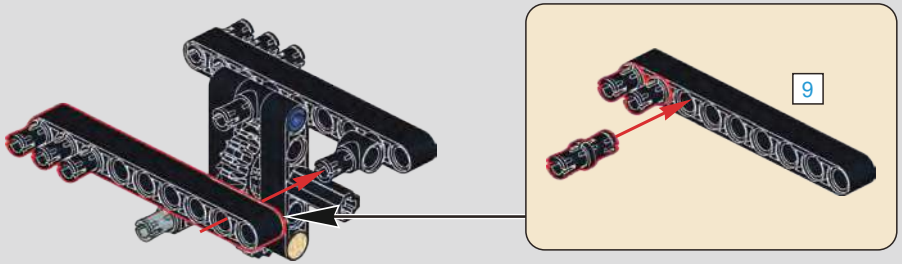

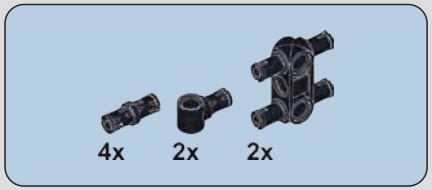

39

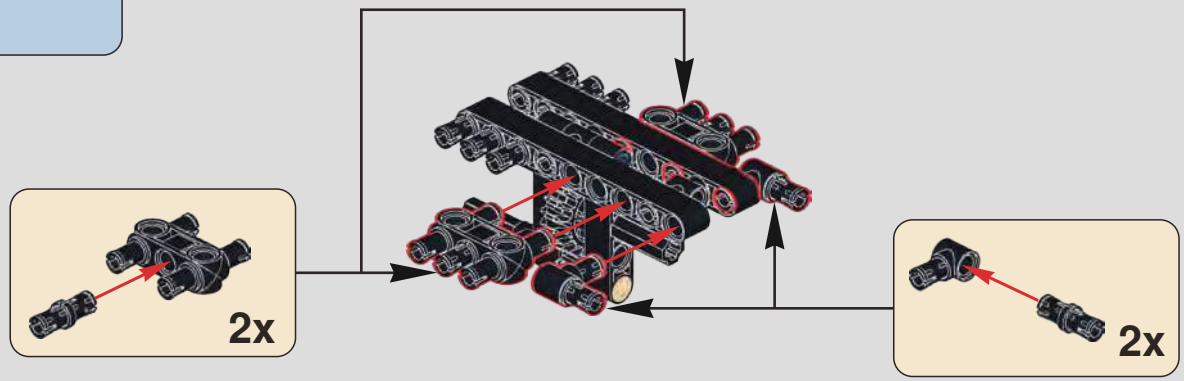

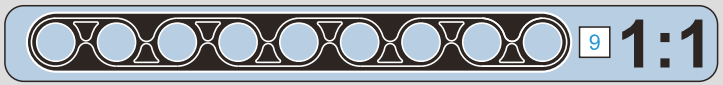

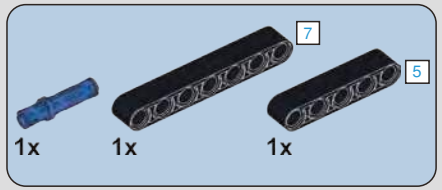

40

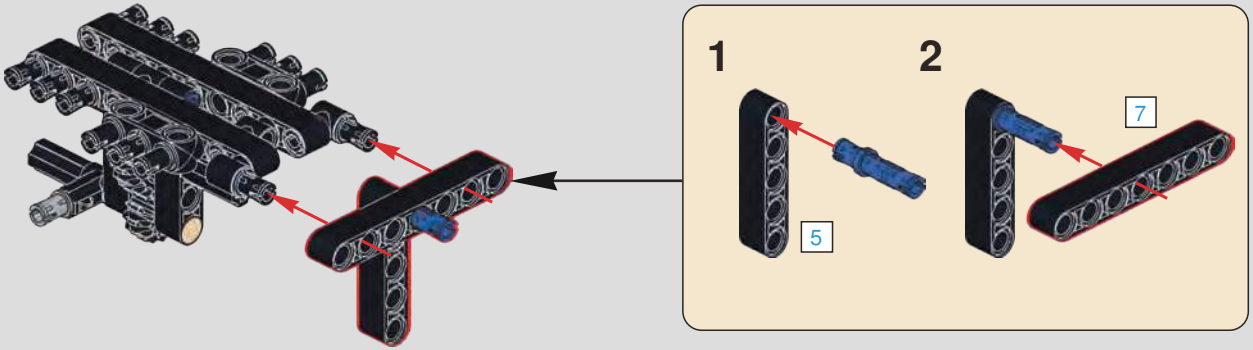

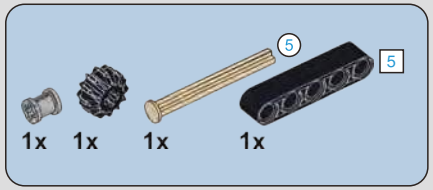

41

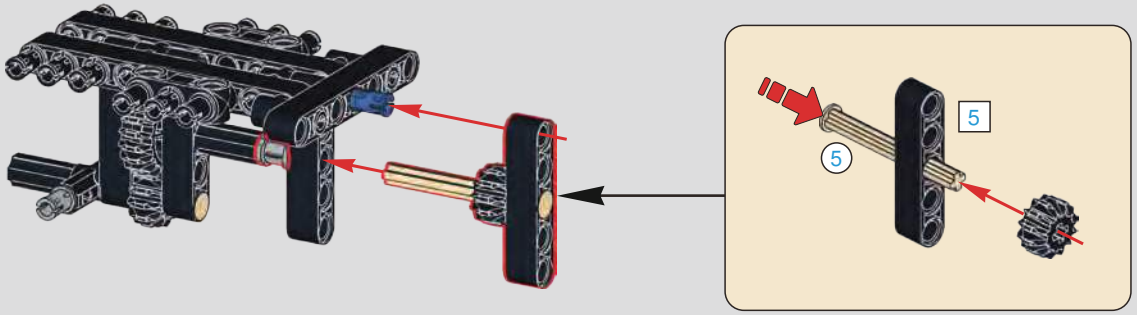

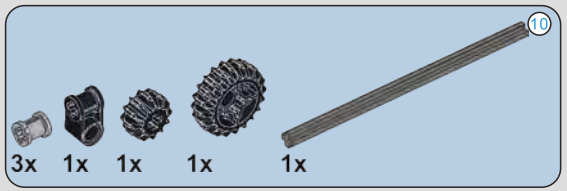

42

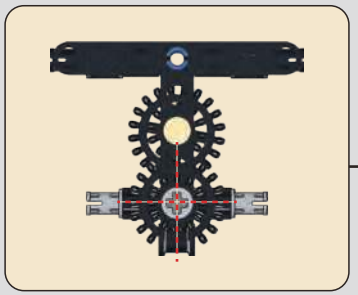

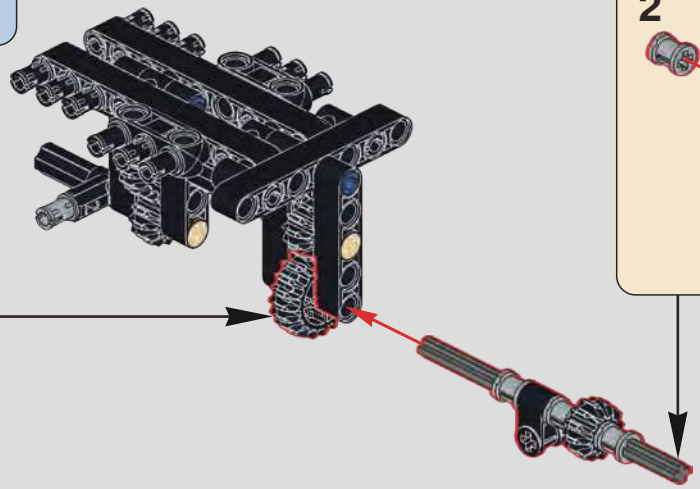

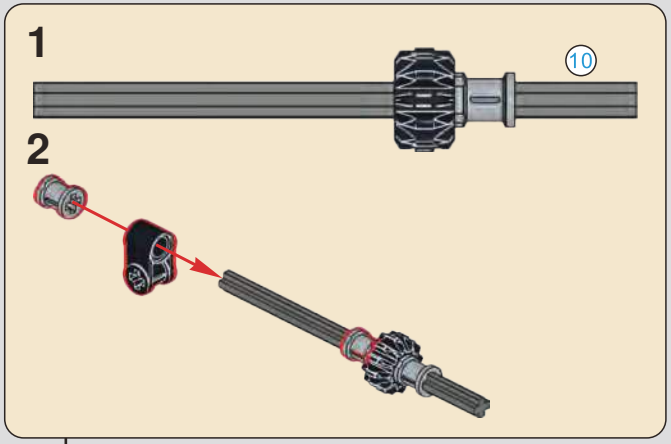

43

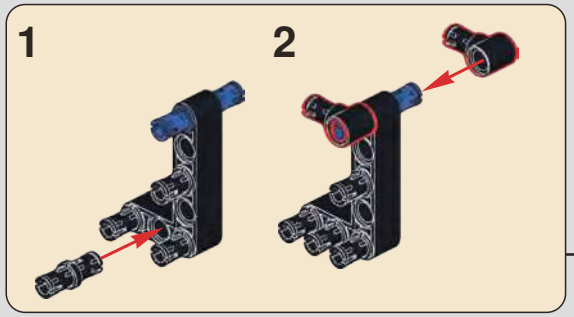

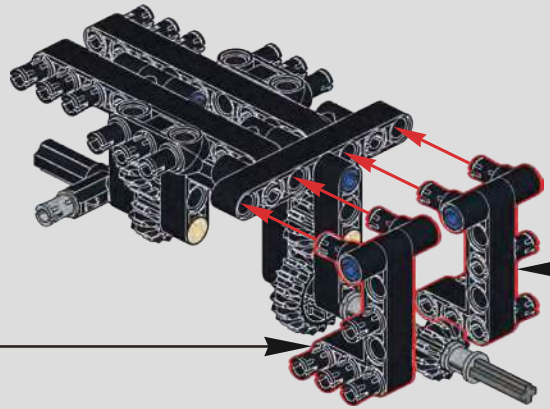

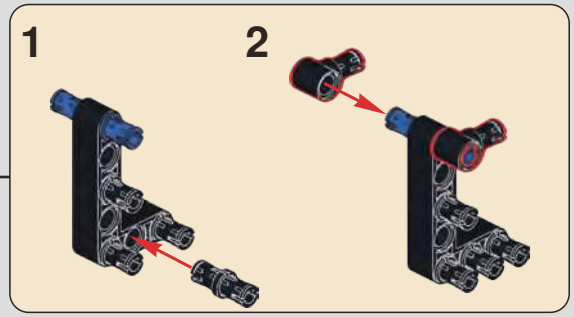

44

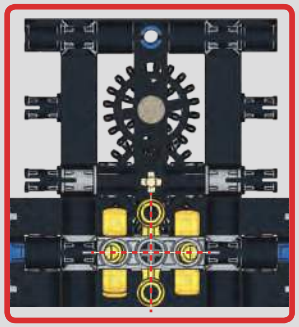

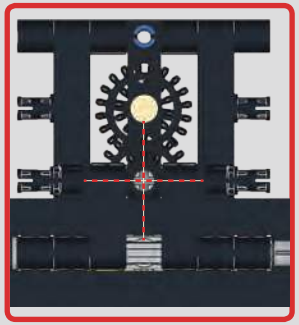

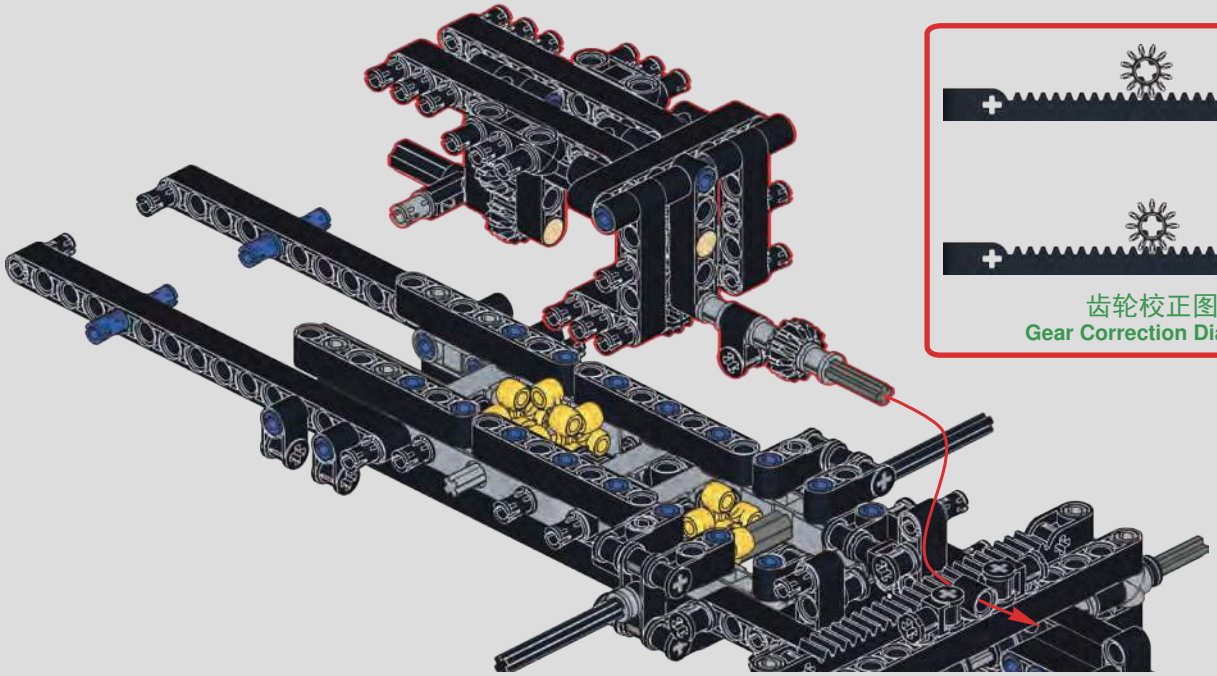

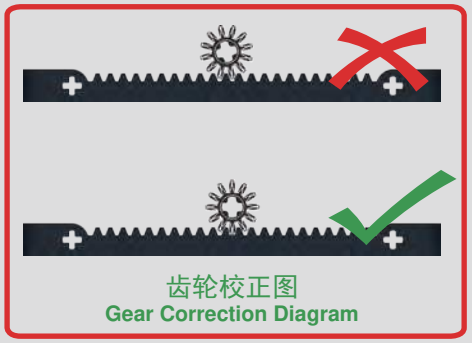

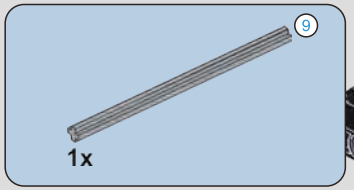

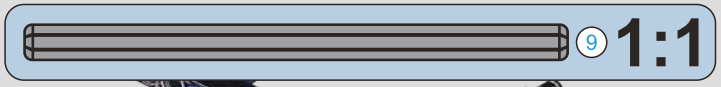

45

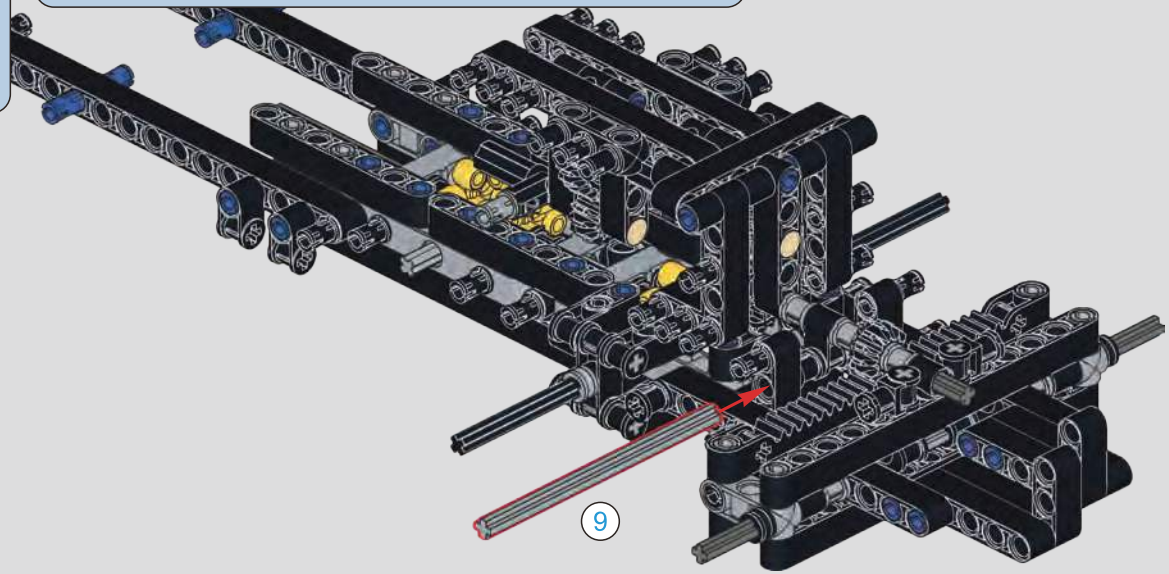

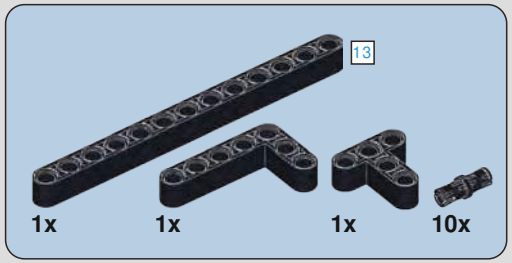

46

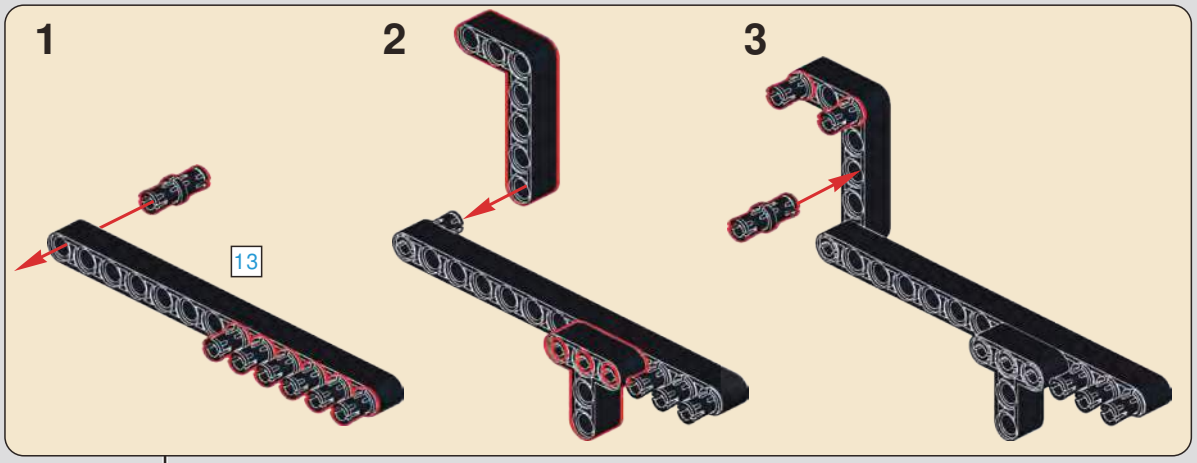

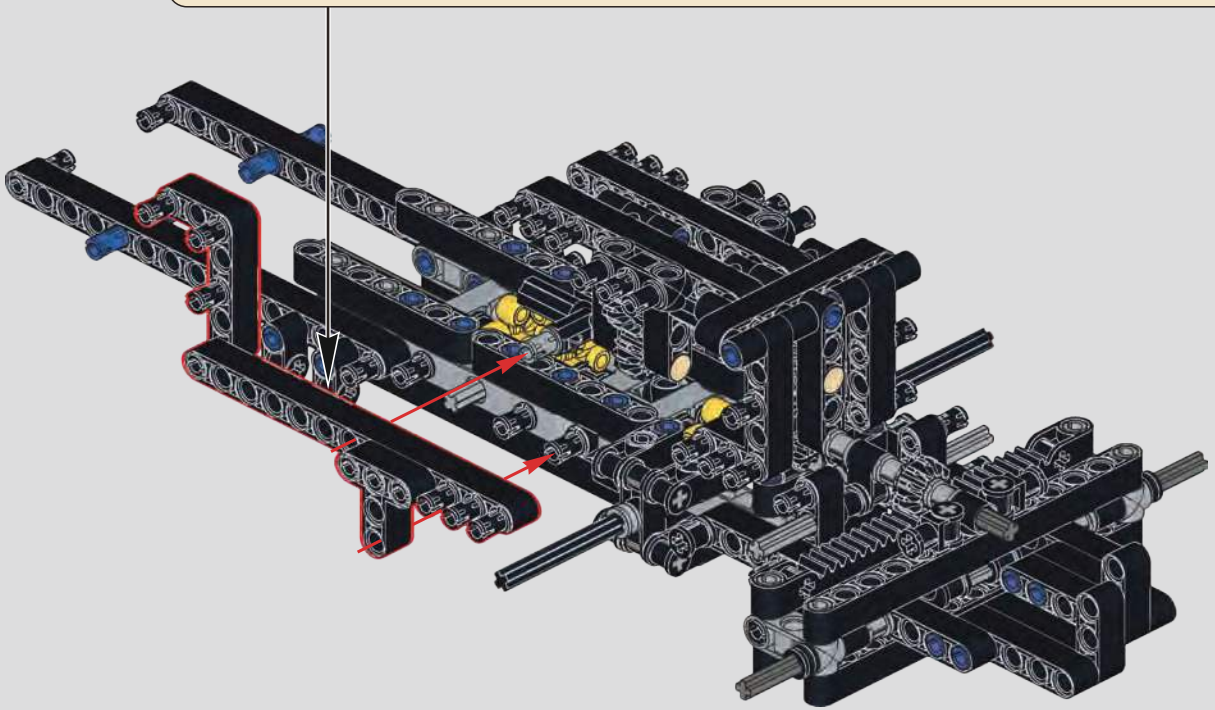

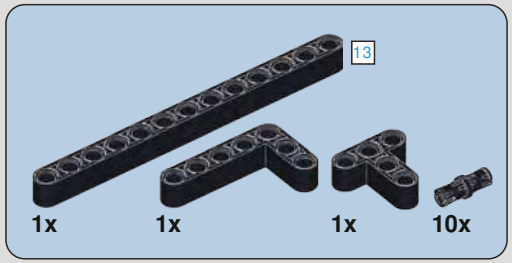

47

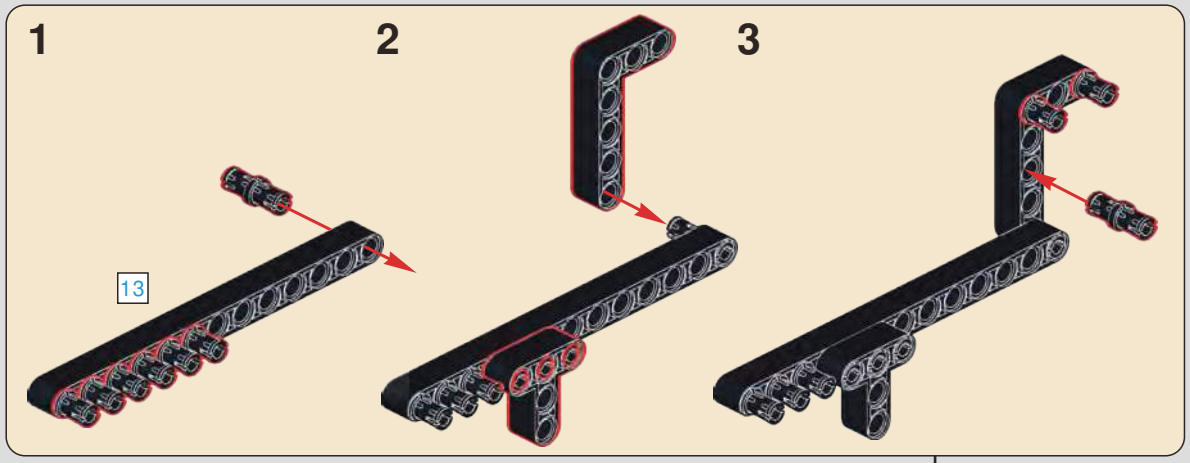

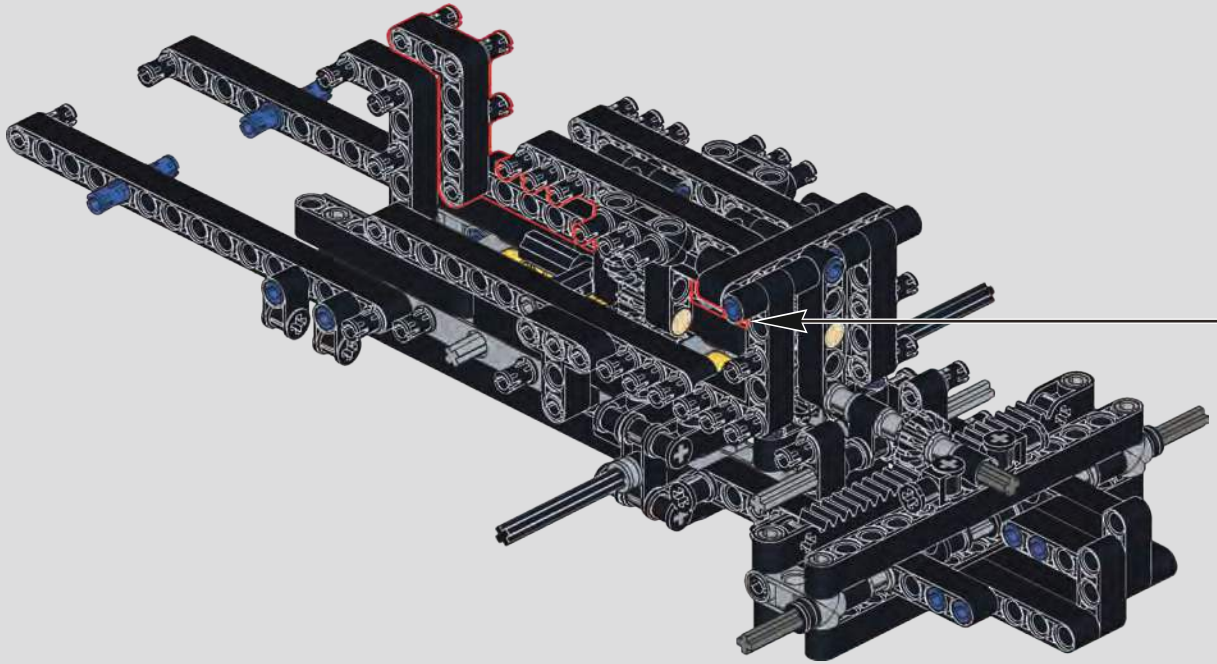

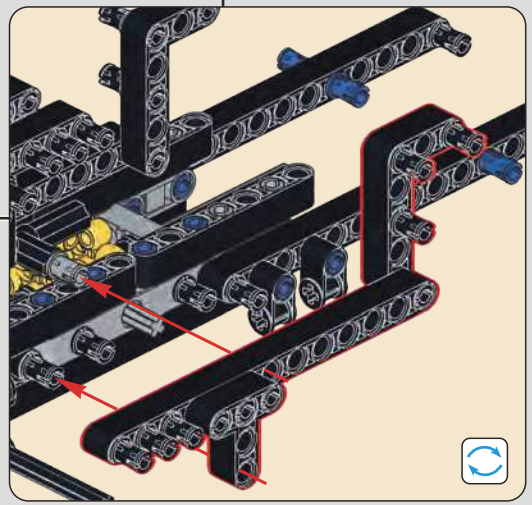

48

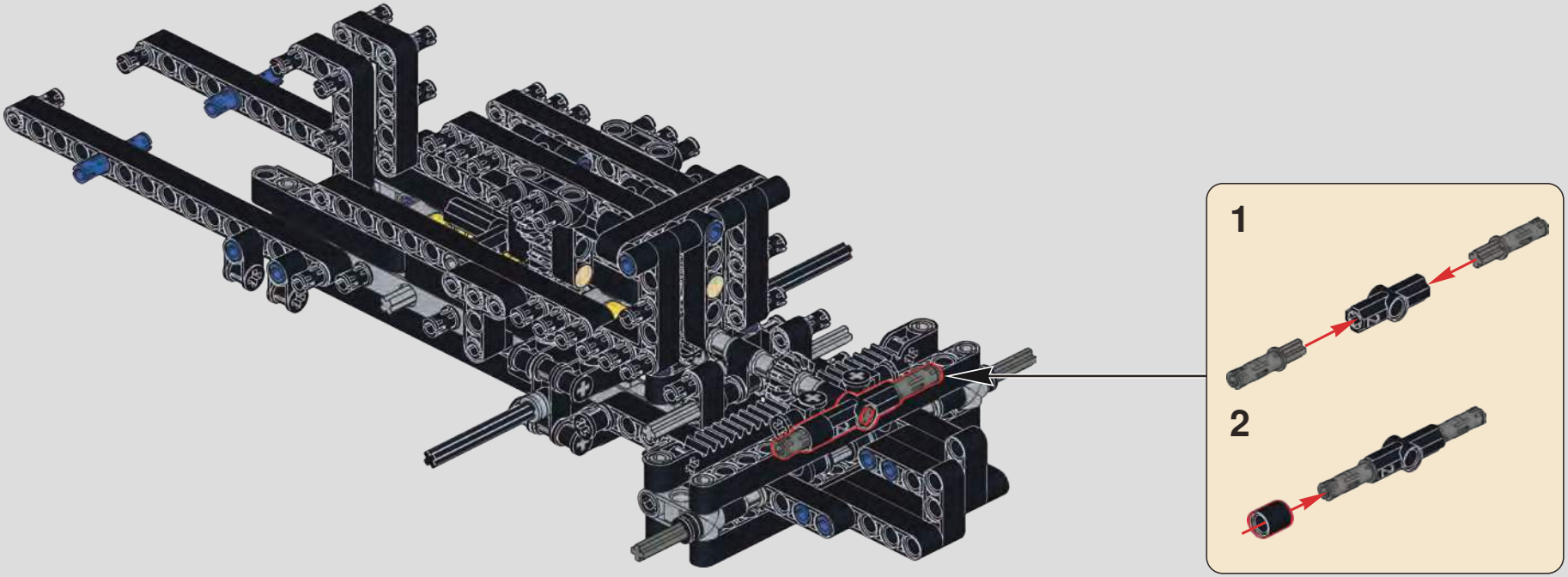

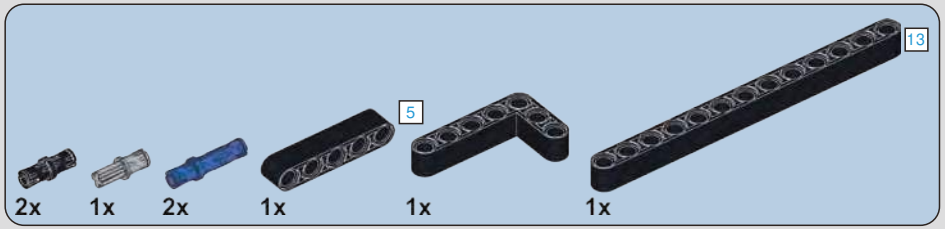

49

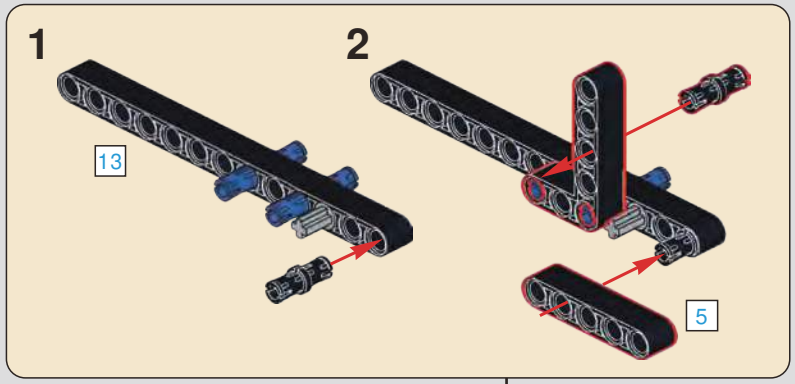

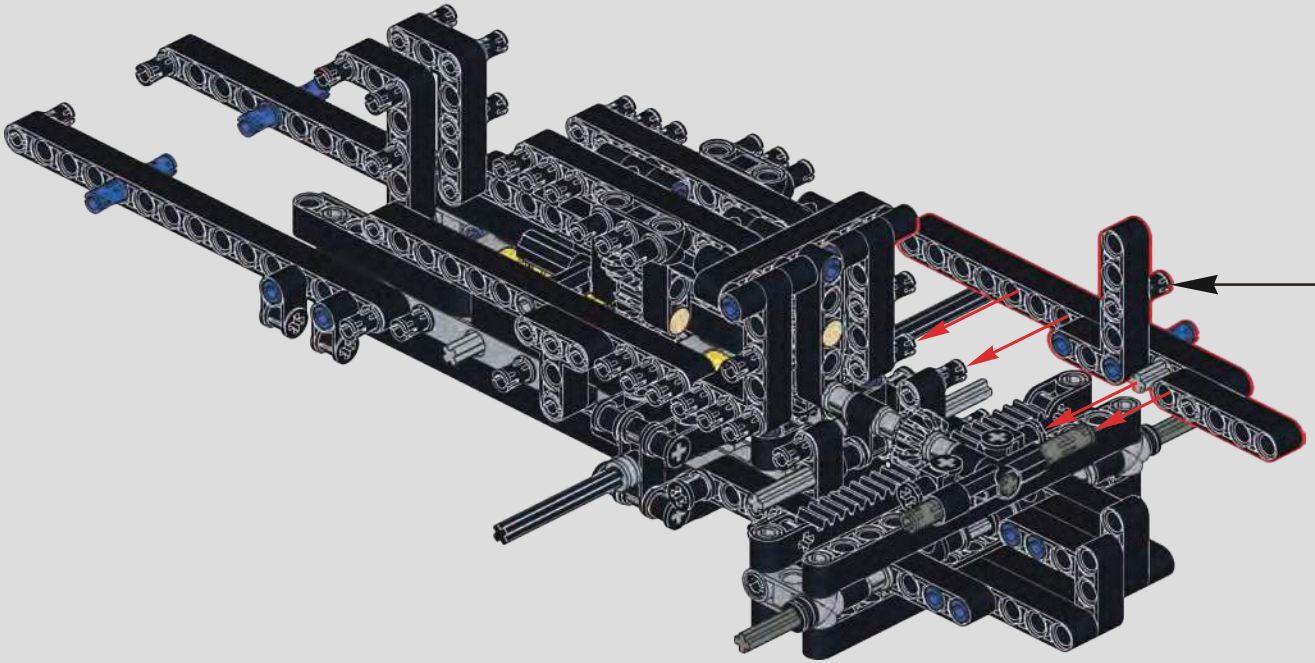

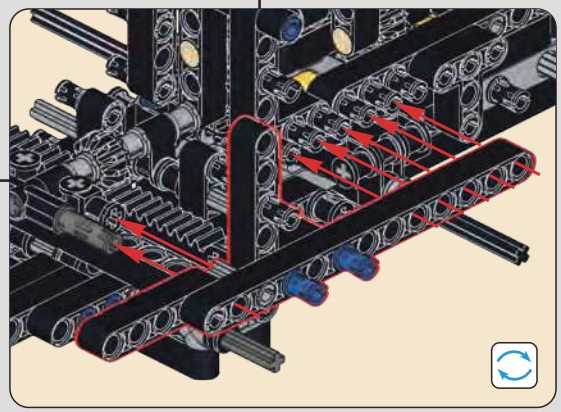

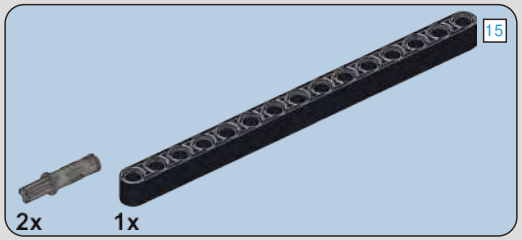

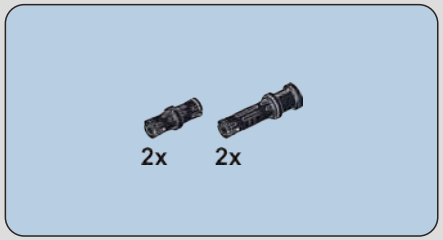

50

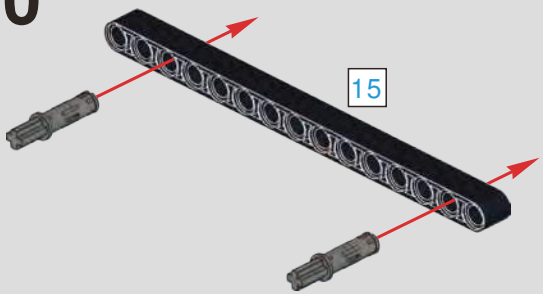

51

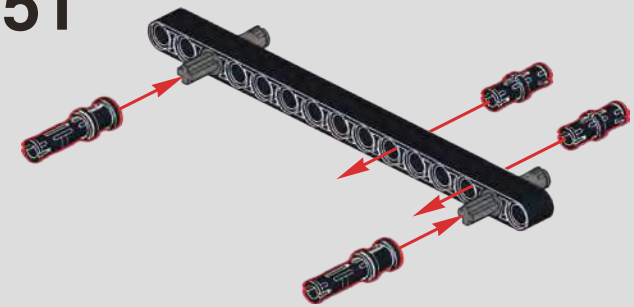

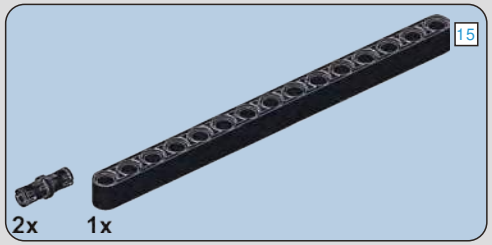

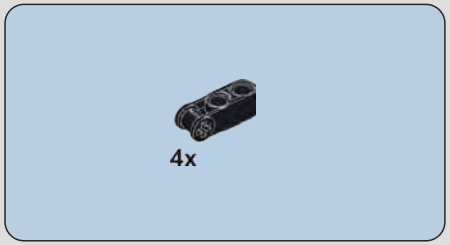

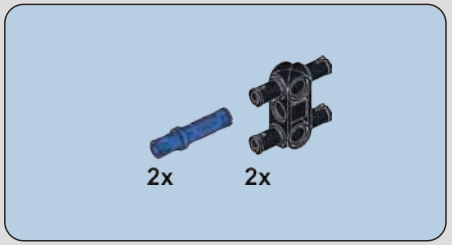

52

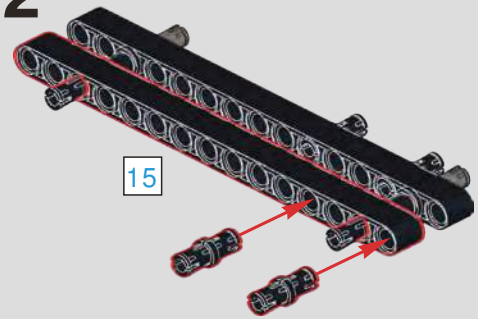

53

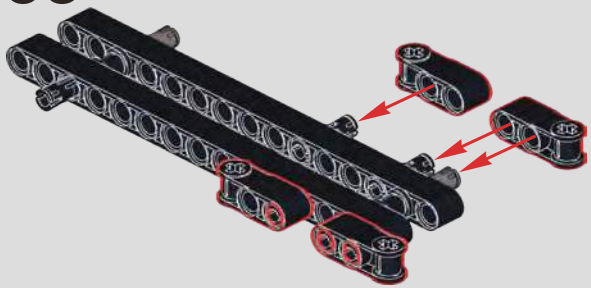

54

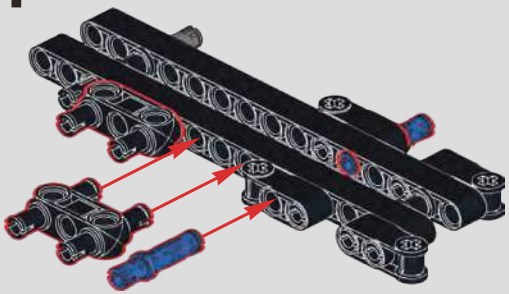

55

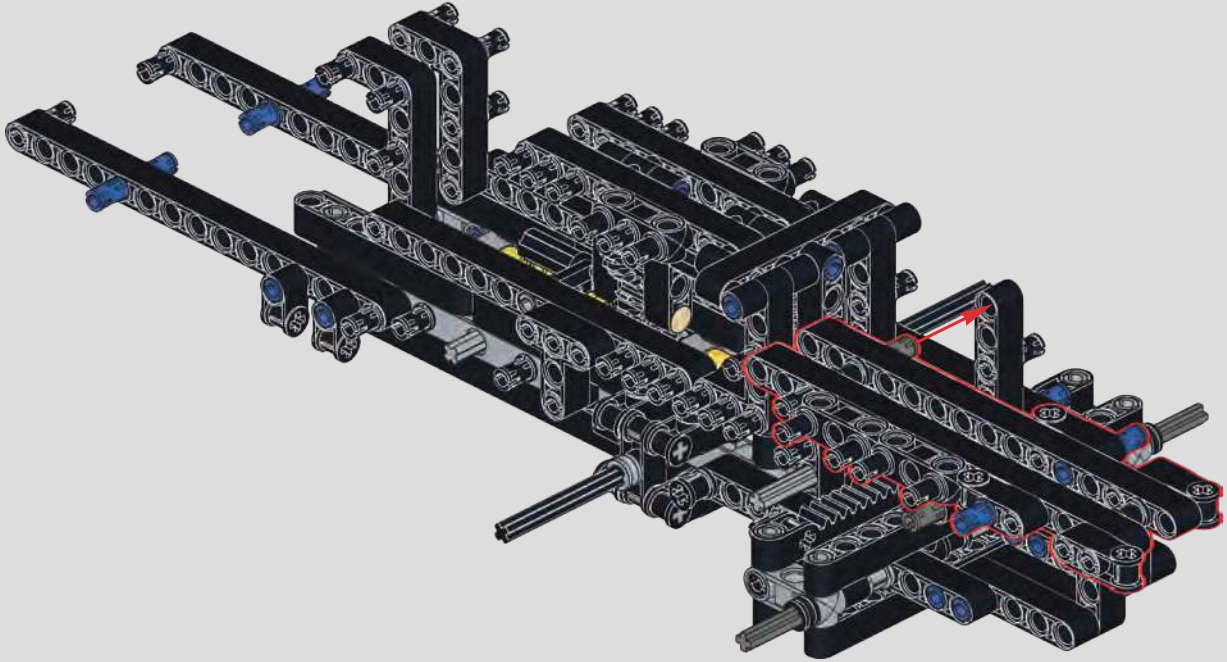

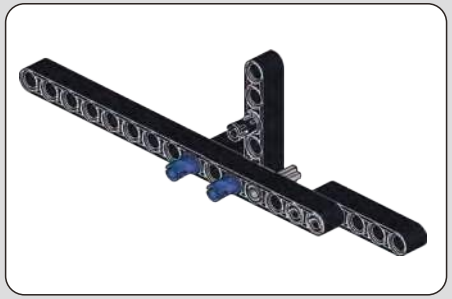

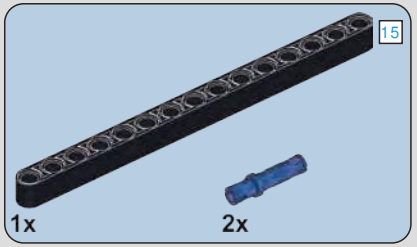

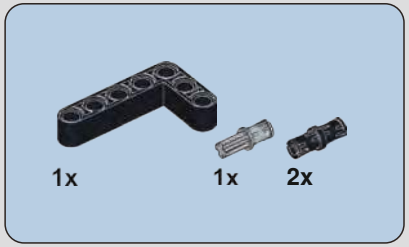

56

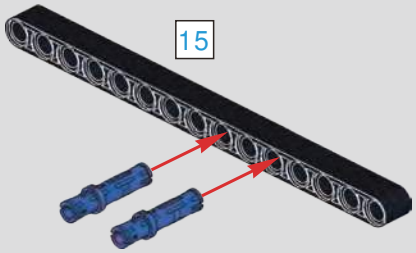

57

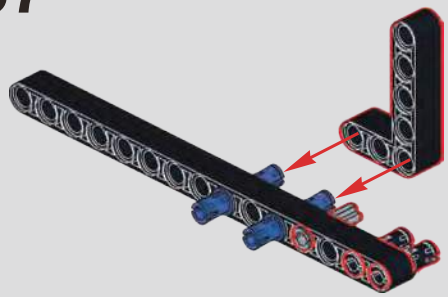

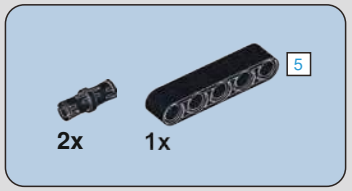

58

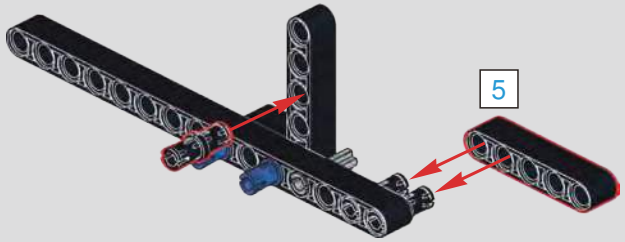

59

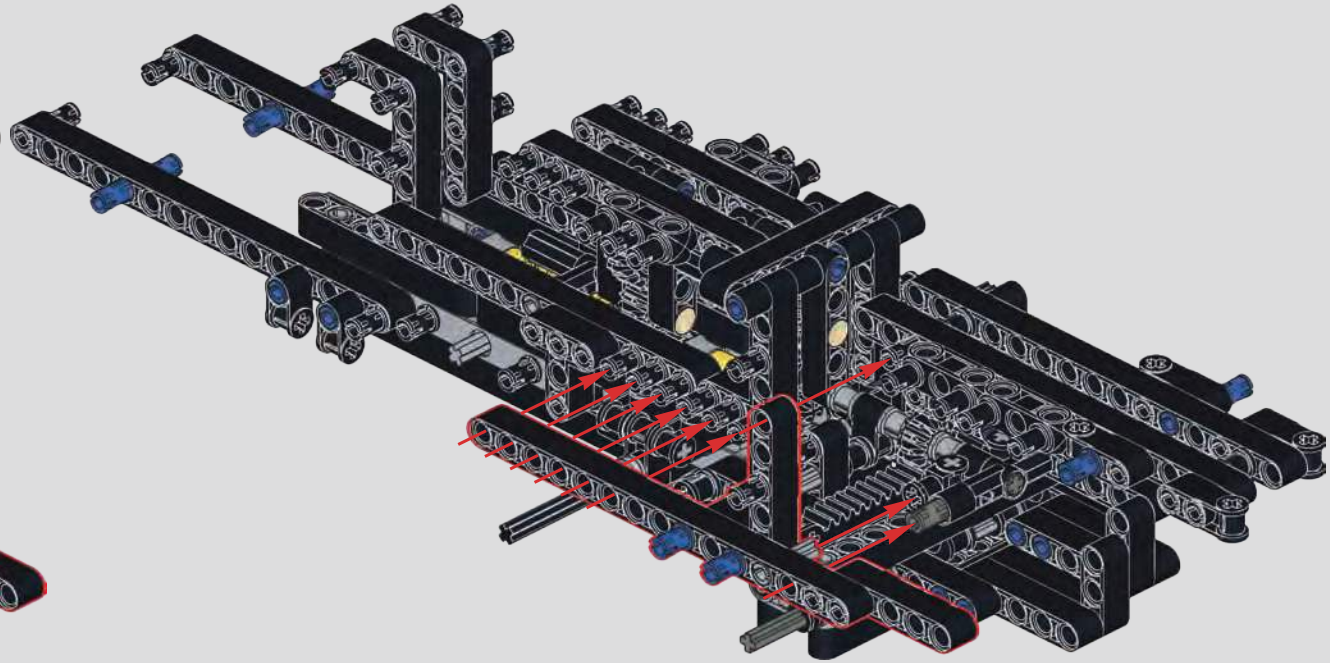

60

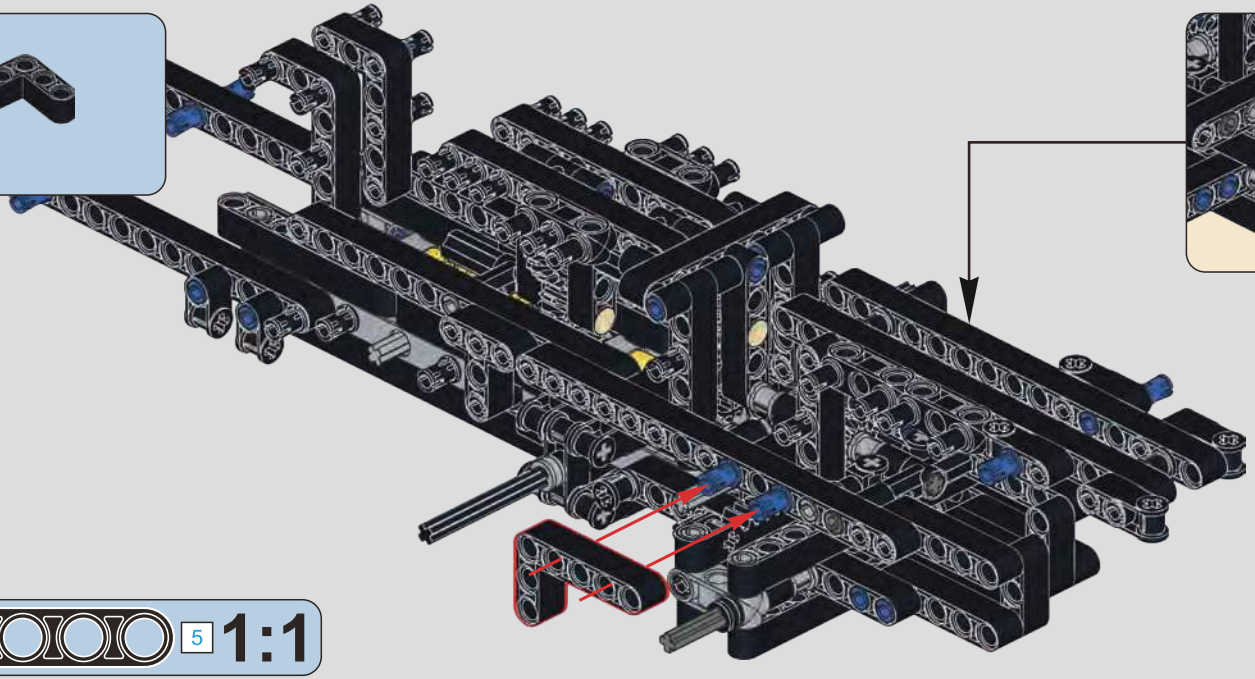

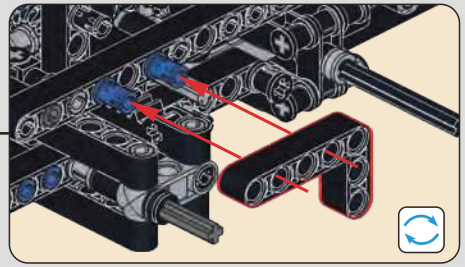

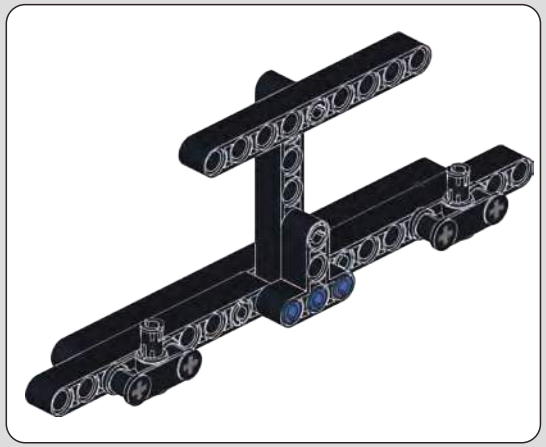

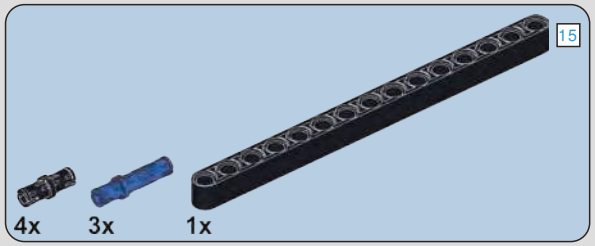

61

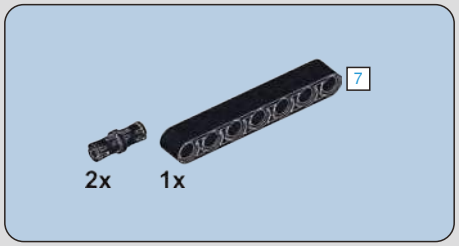

62

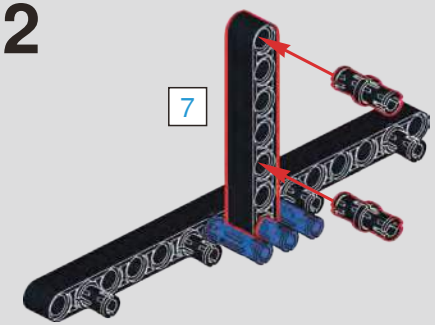

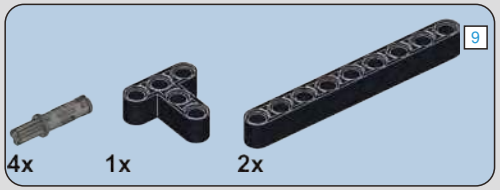

63

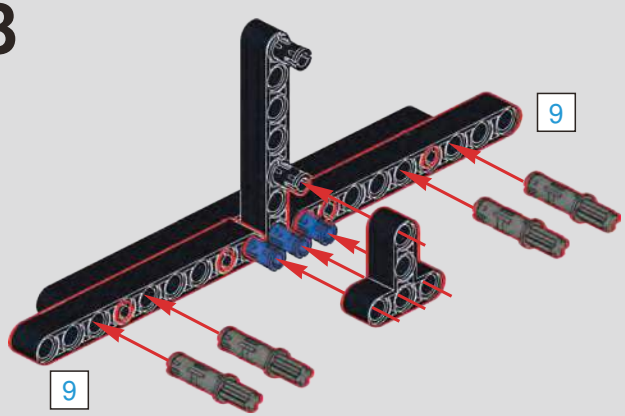

64

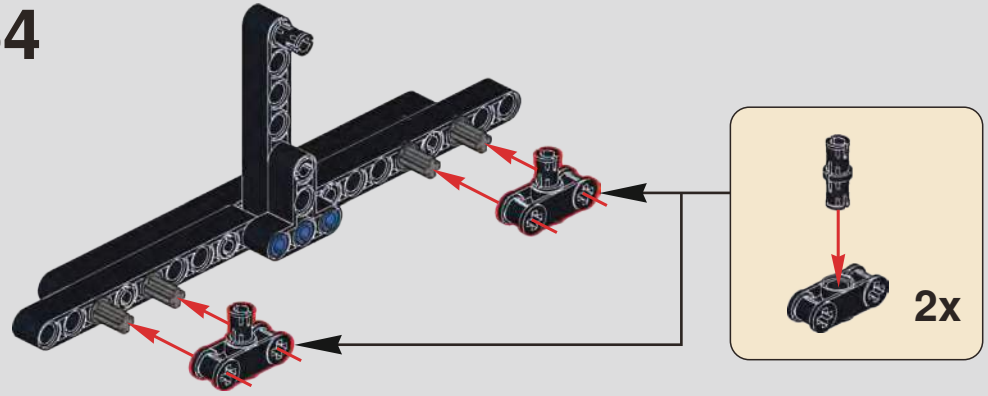

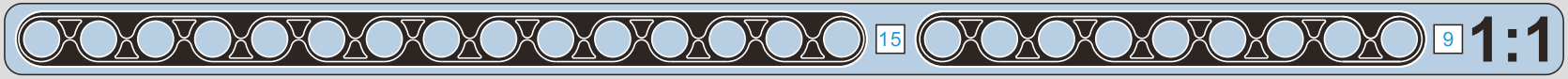

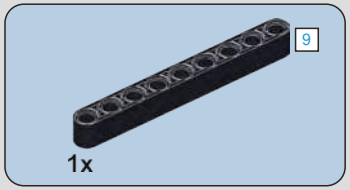

65

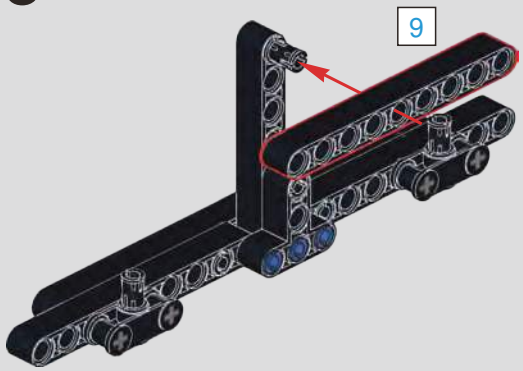

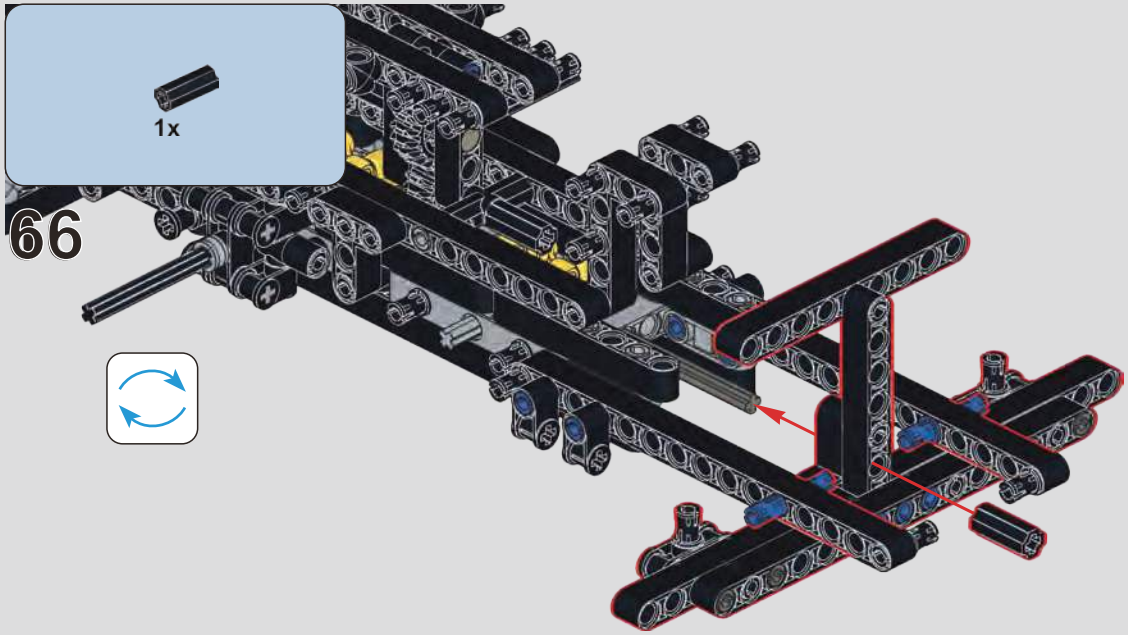

66

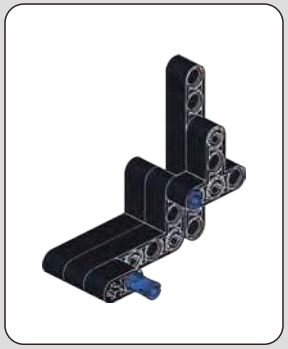

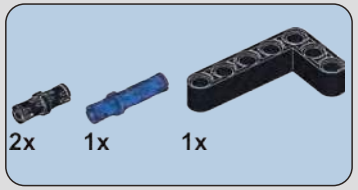

67

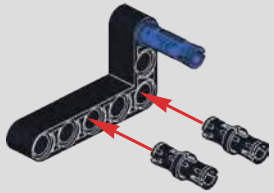

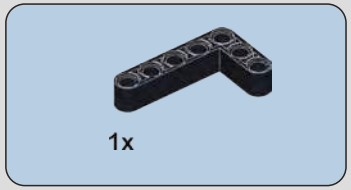

68

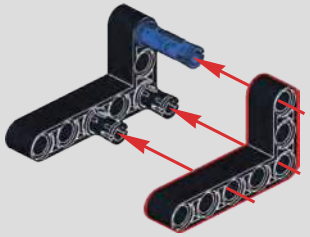

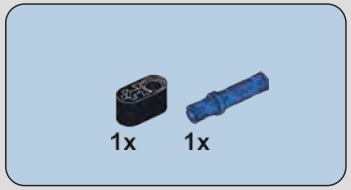

69

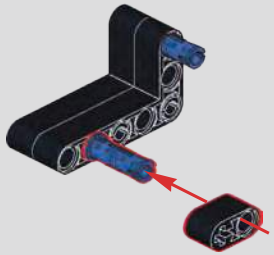

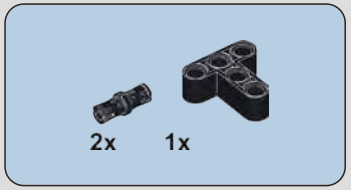

70

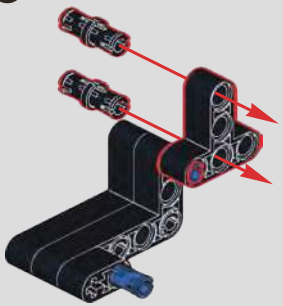

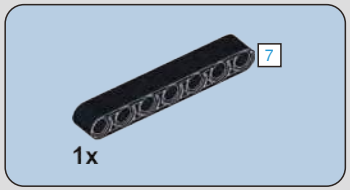

71

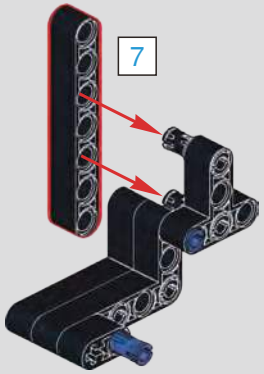

72

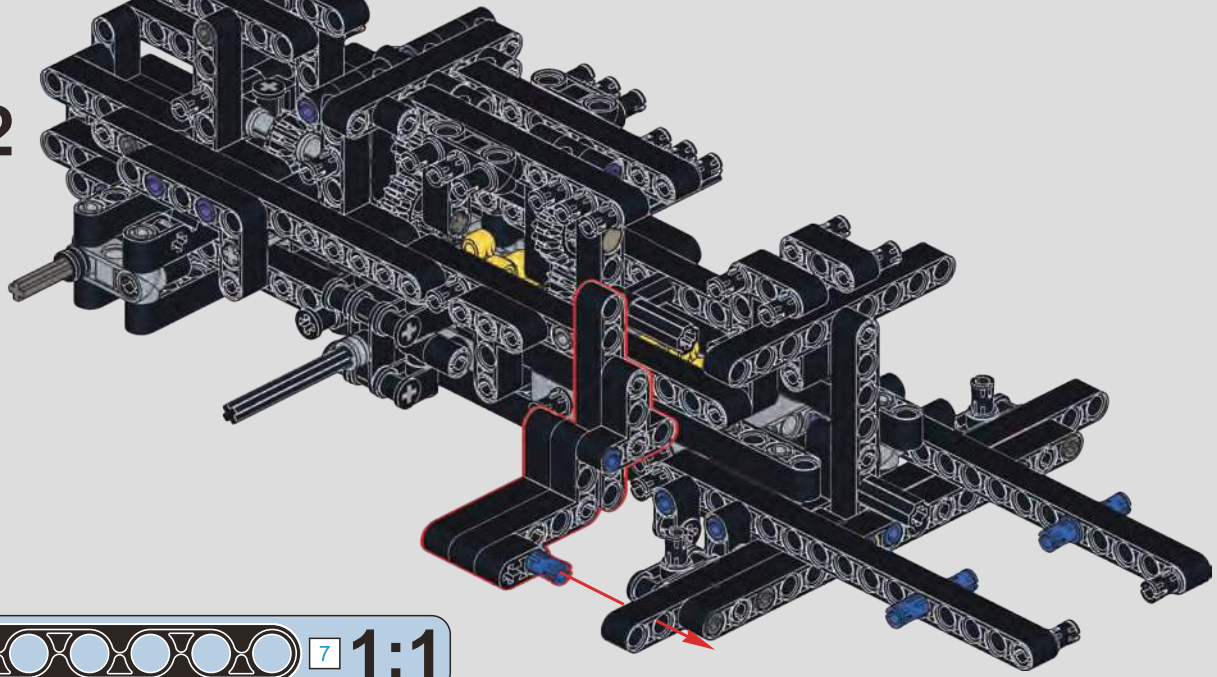

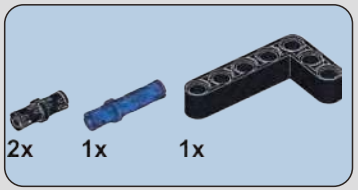

73

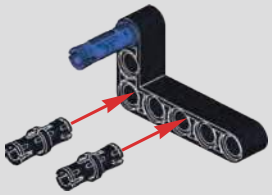

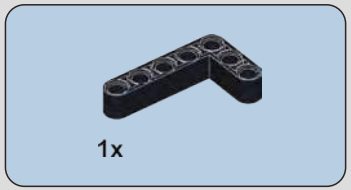

74

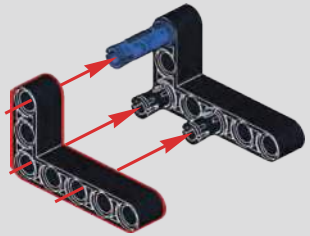

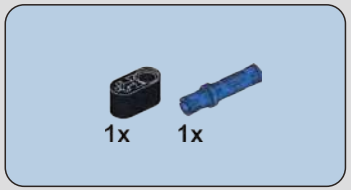

75

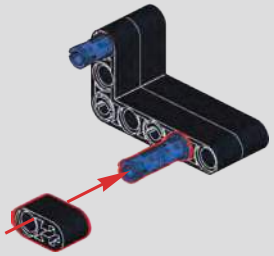

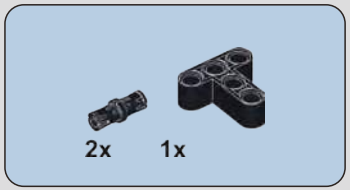

76

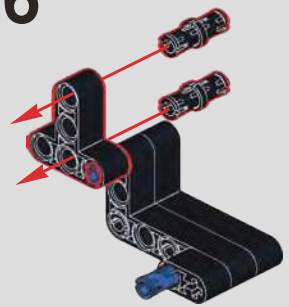

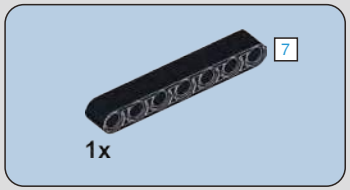

77

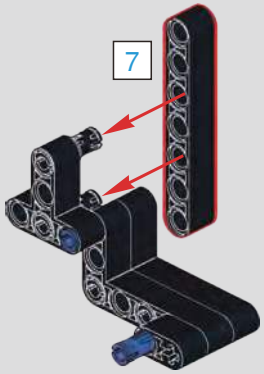

78

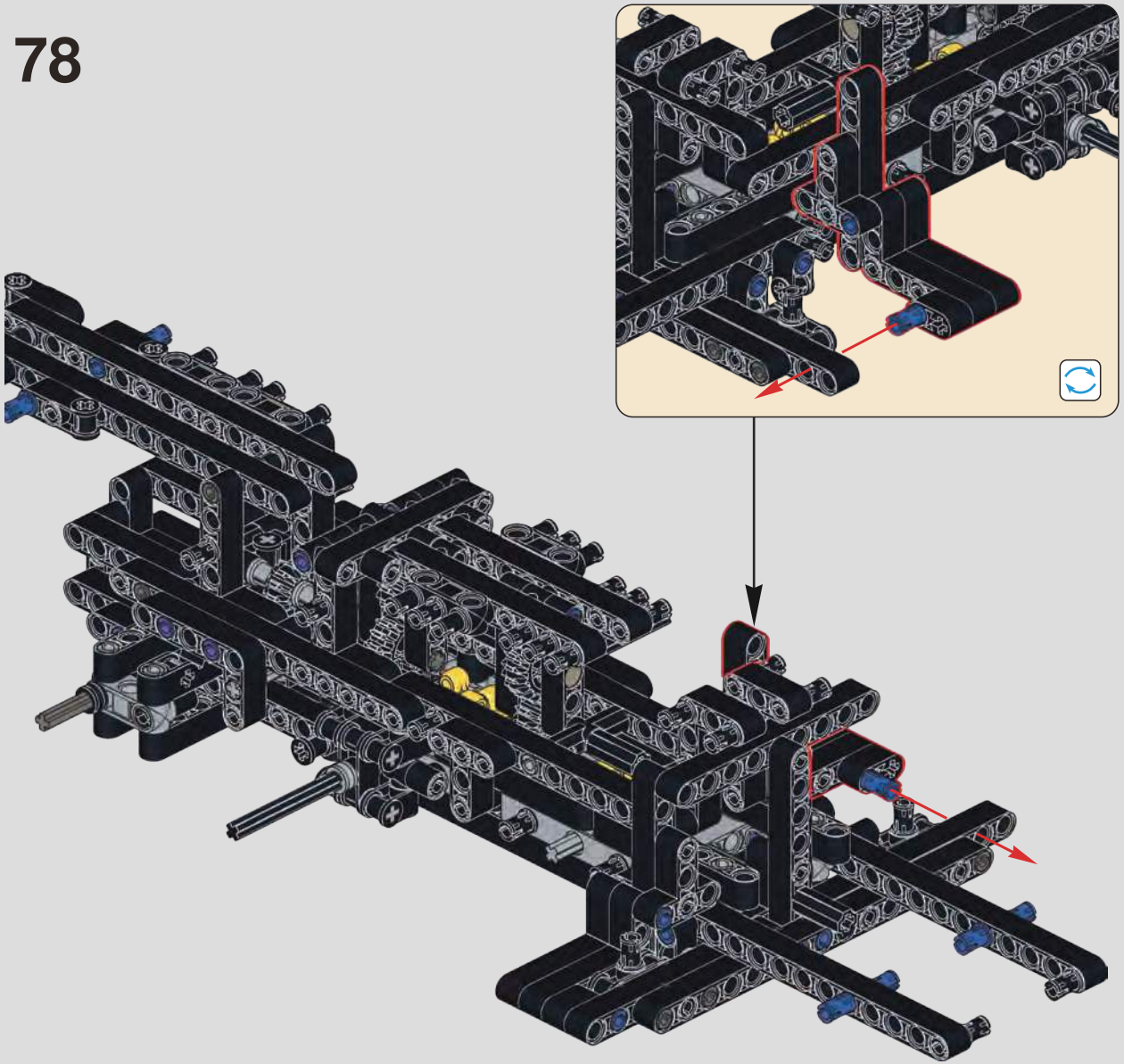

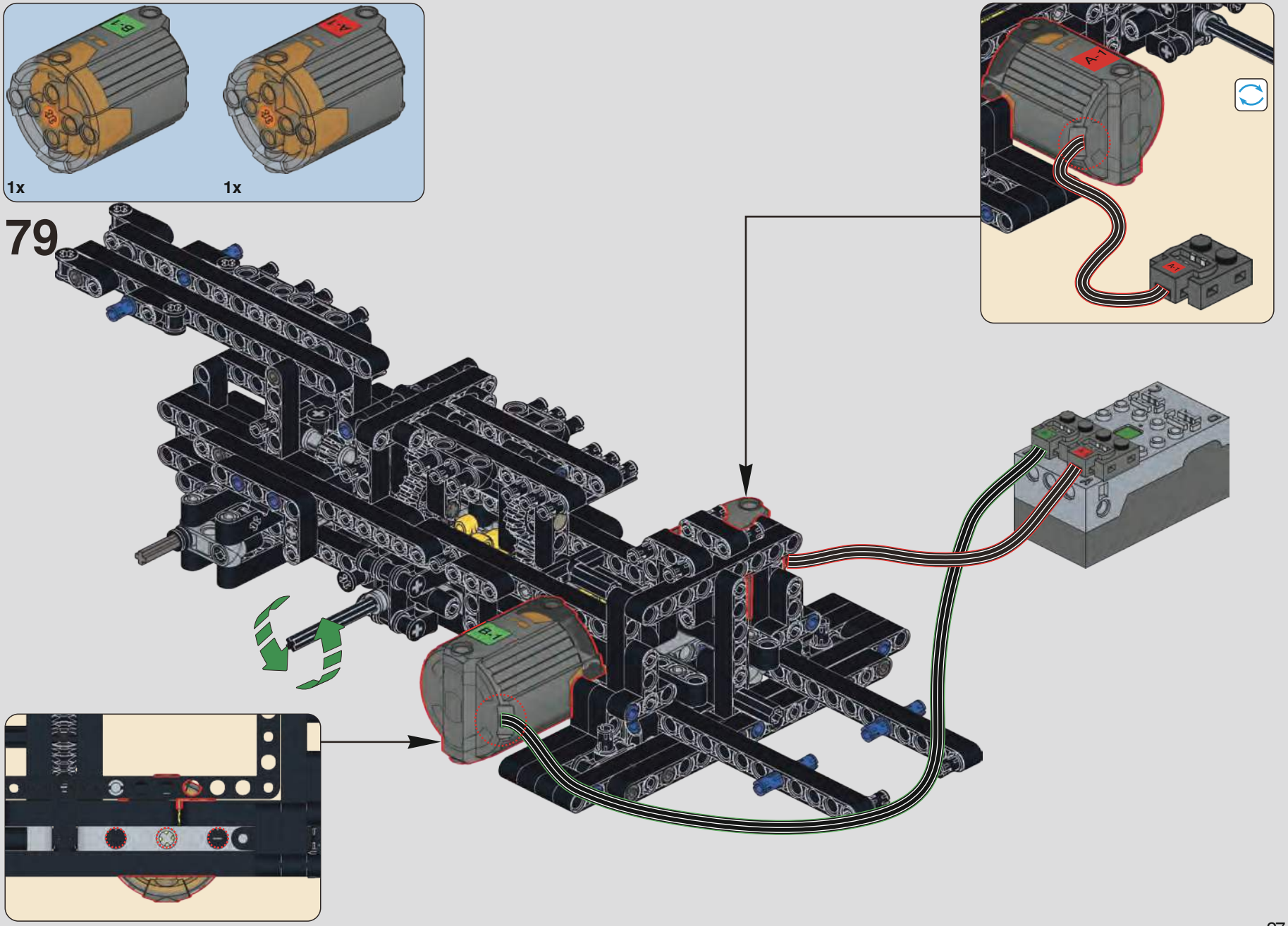
B-1
A-1
1x
1x
79
A-1
A-1
B-1

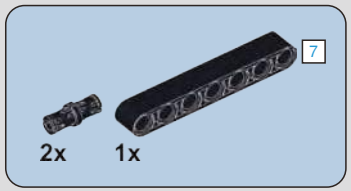

80

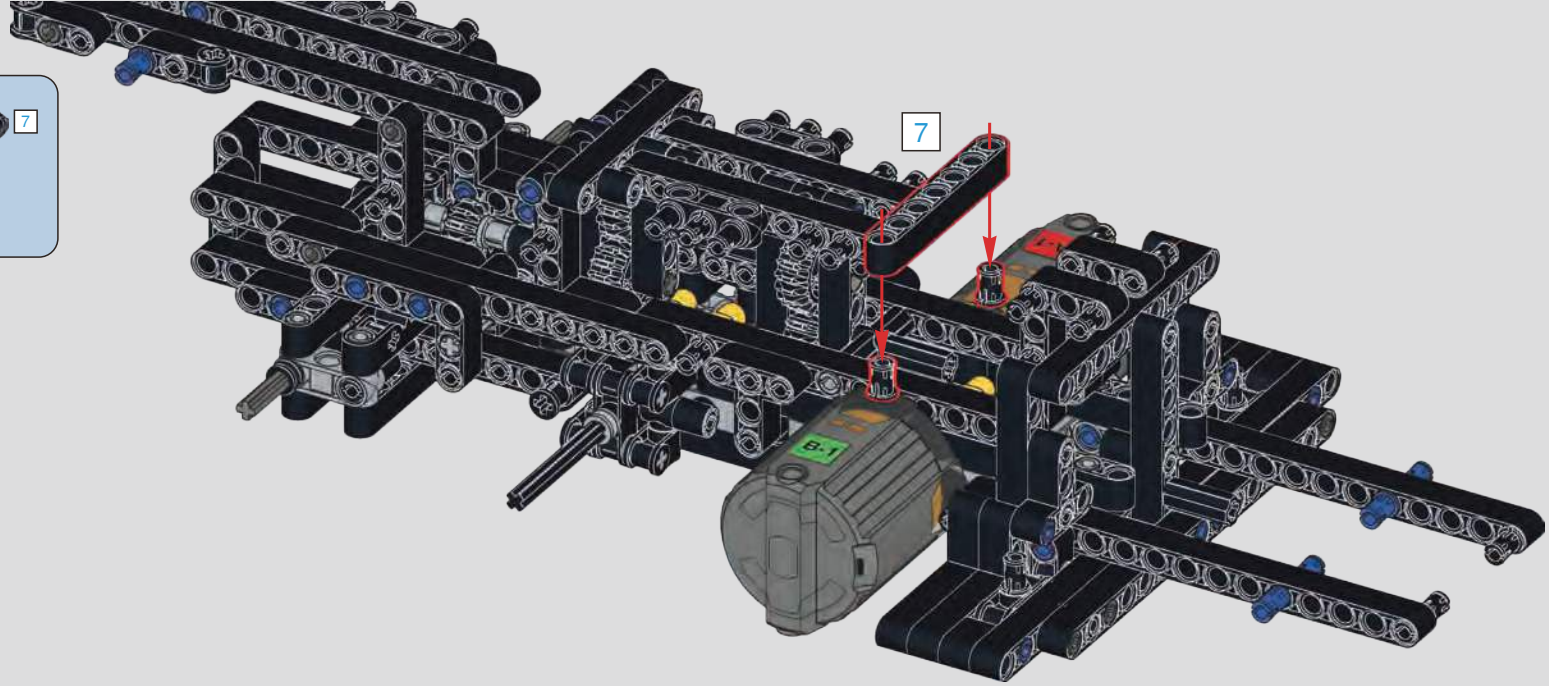

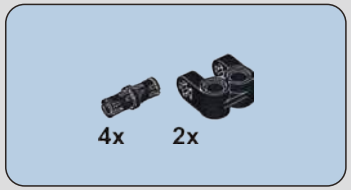

81

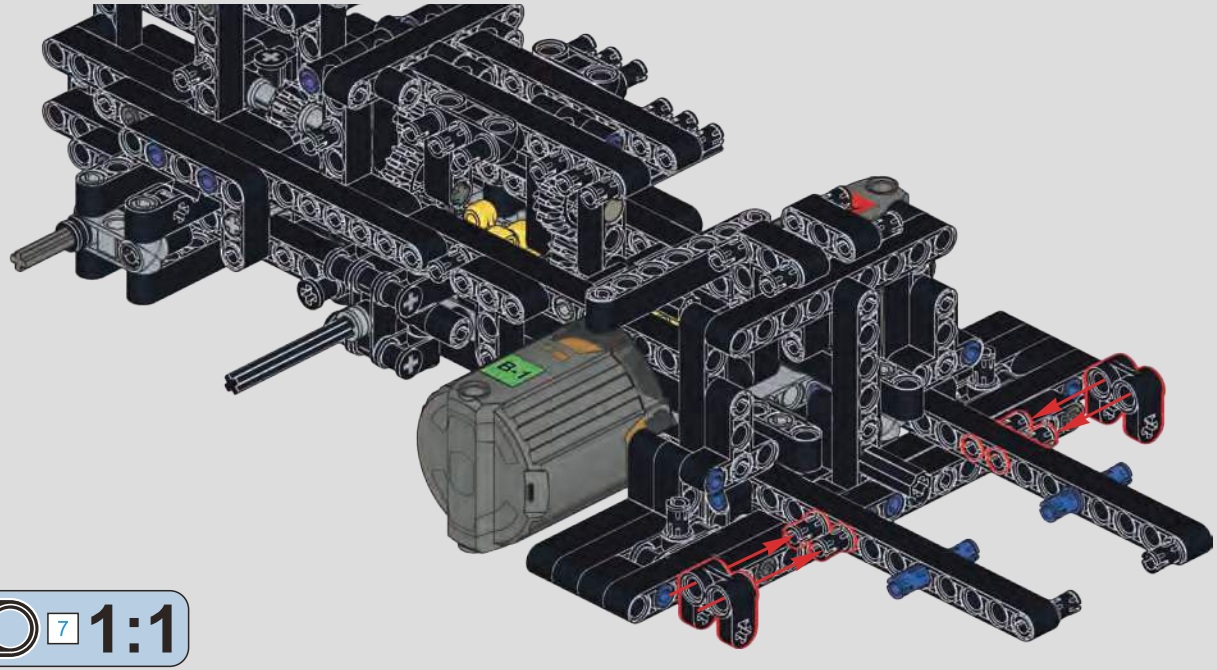

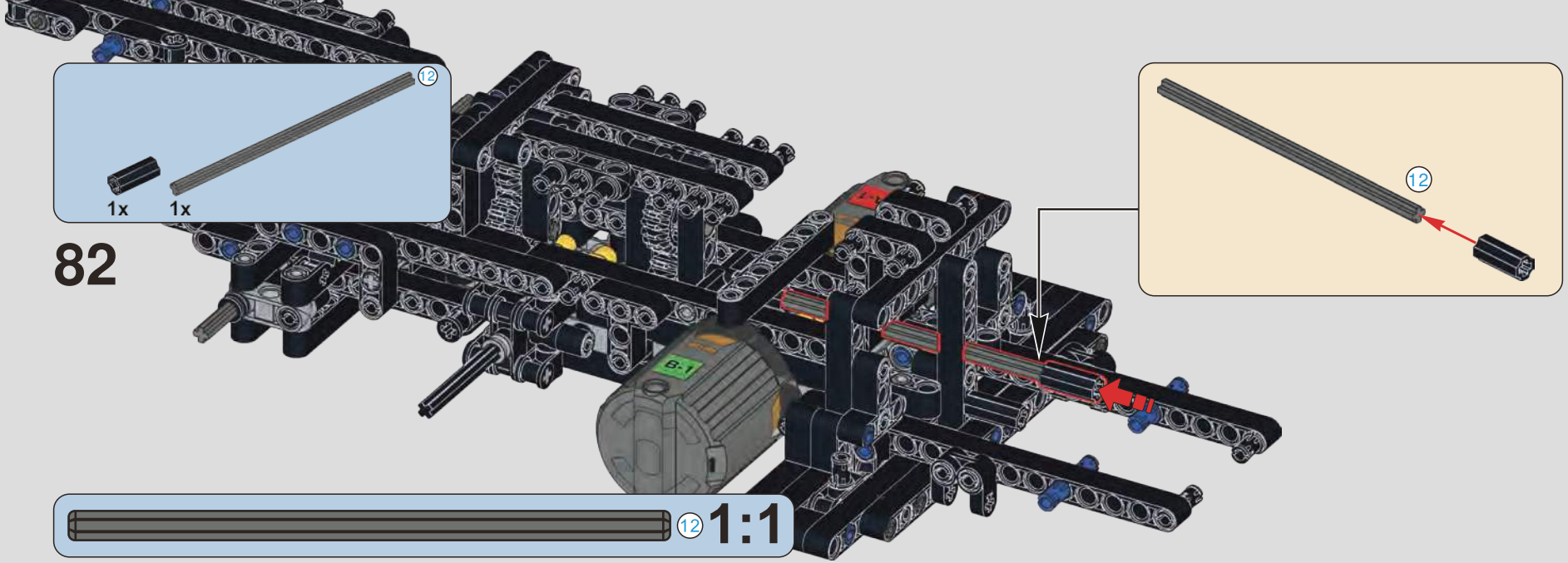
12
1x
1x
82
12
12
1:1

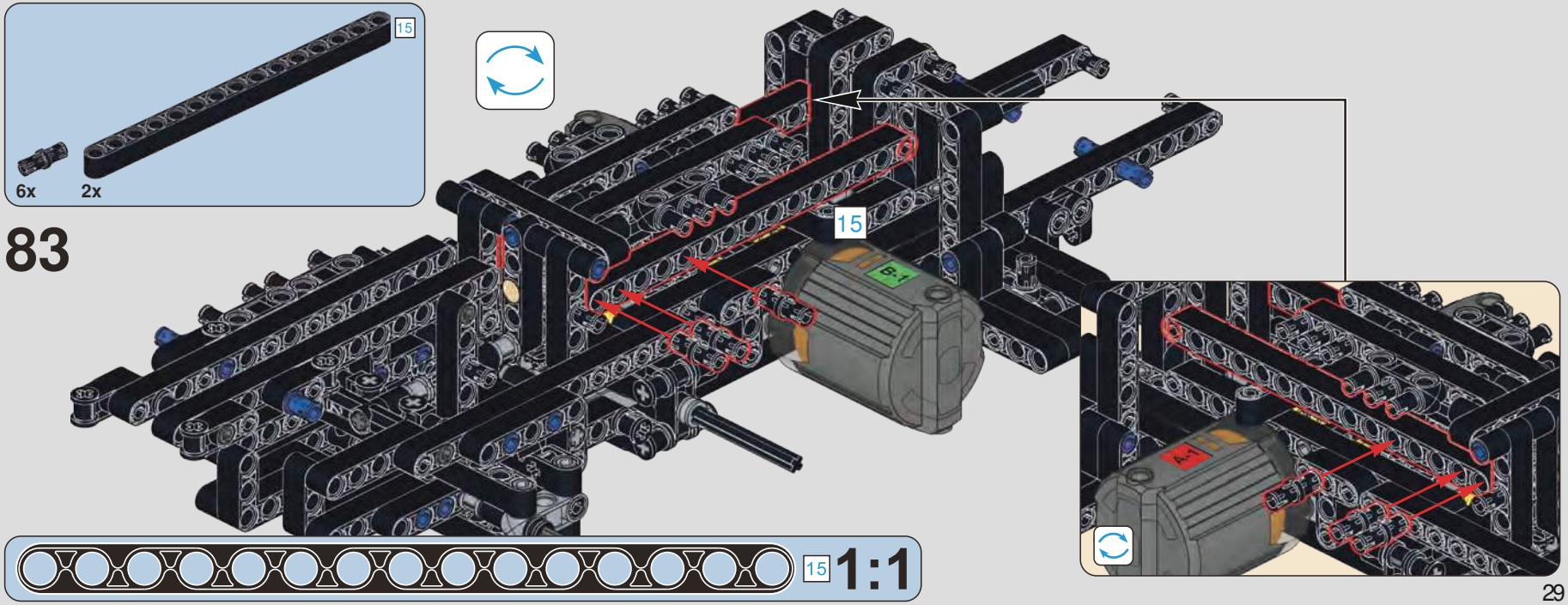
15
6x
2x
83
15
15
1:1

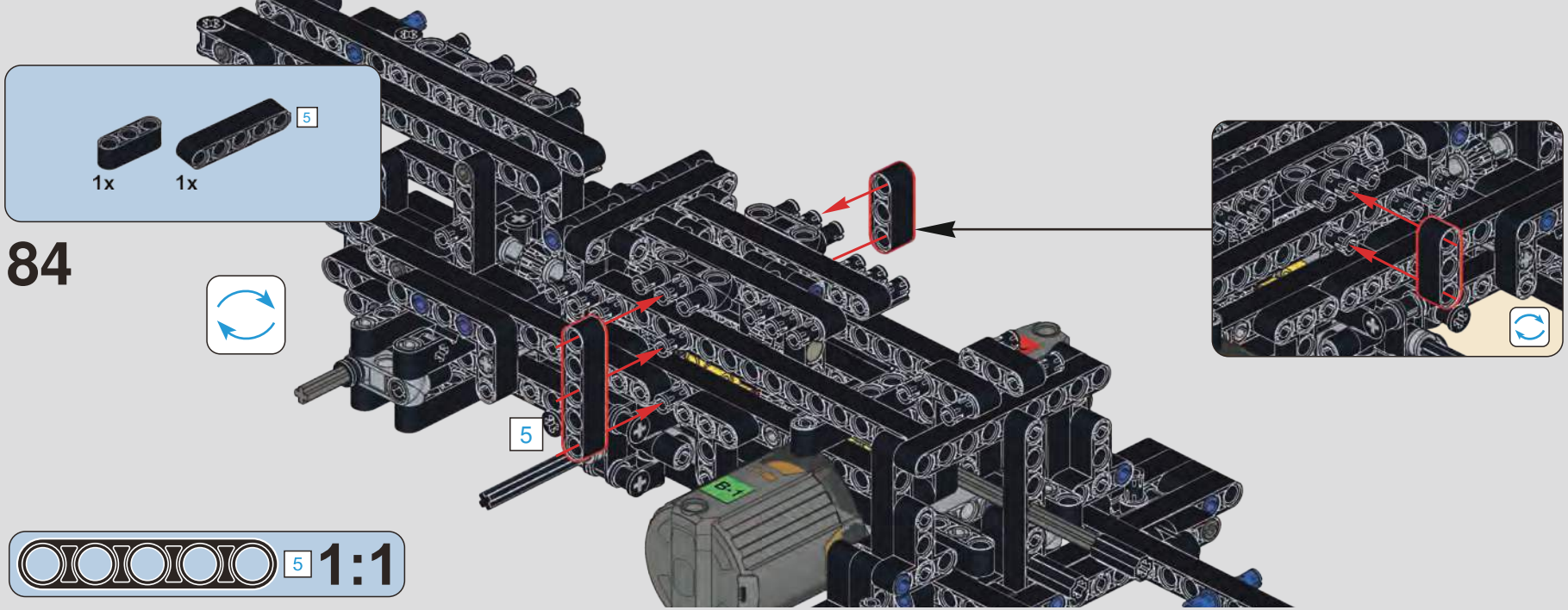
5
1x
1x
84
5
5
1:1

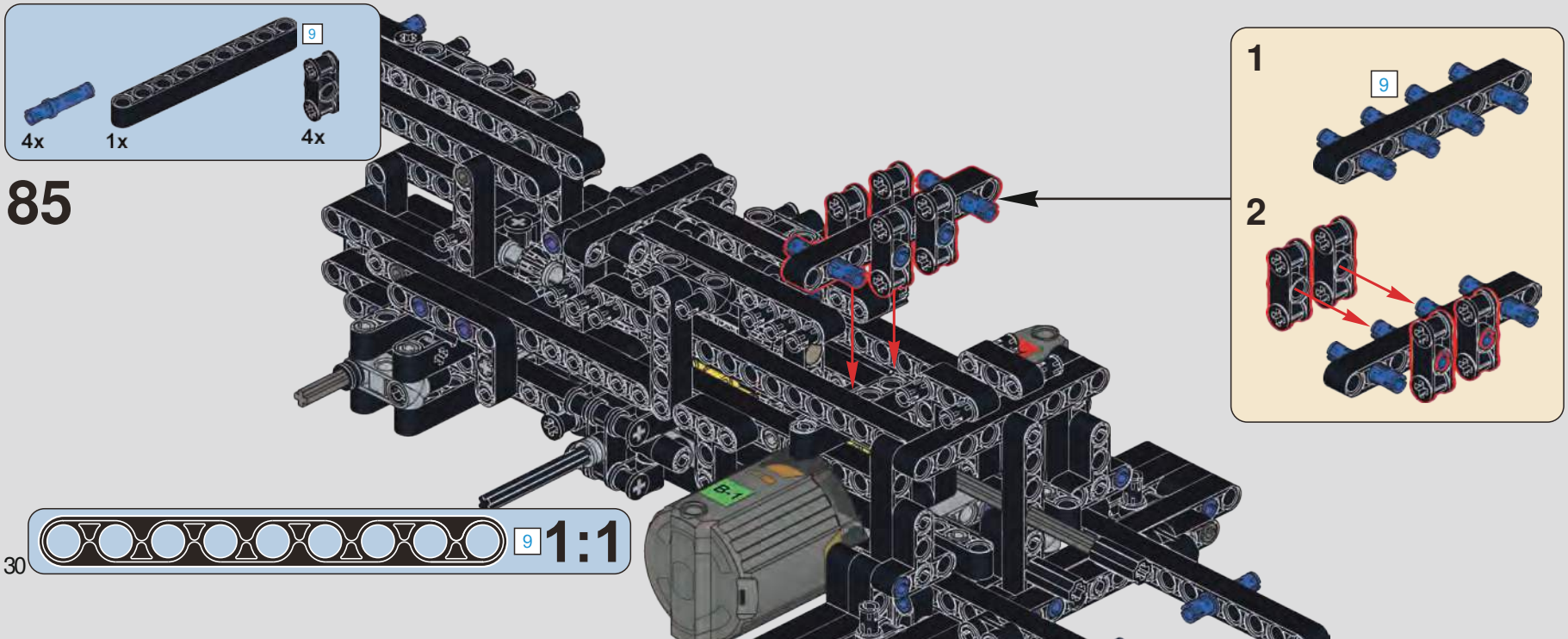
9
4x
1x
4x
85
1
9
2
9
1:1

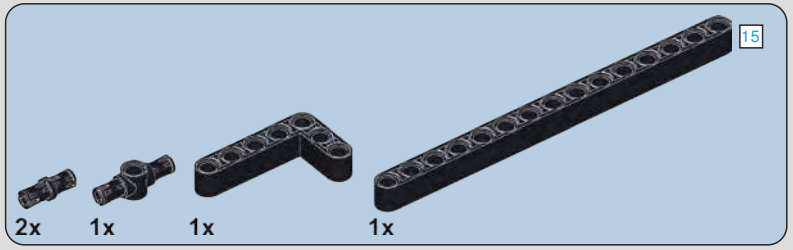

86

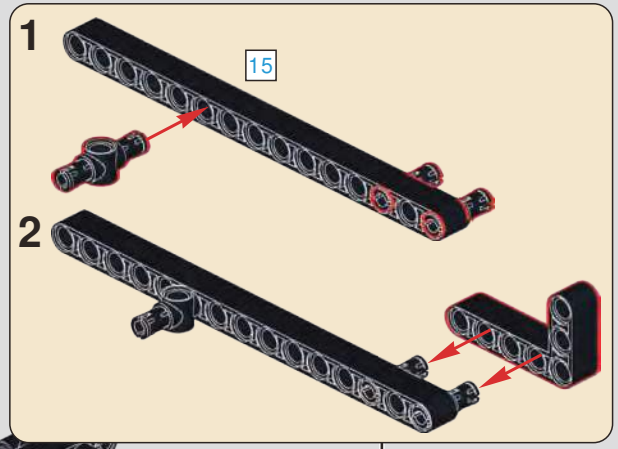

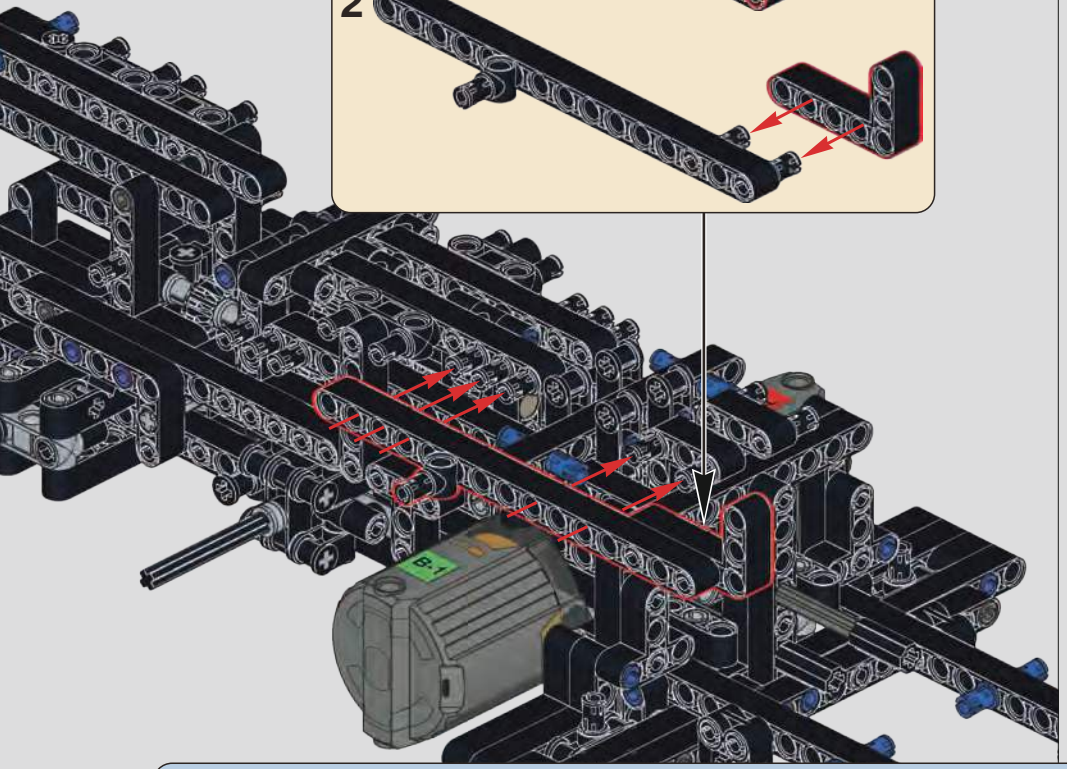

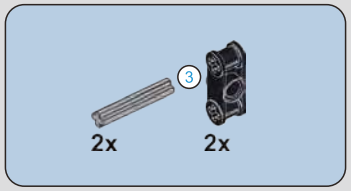

87

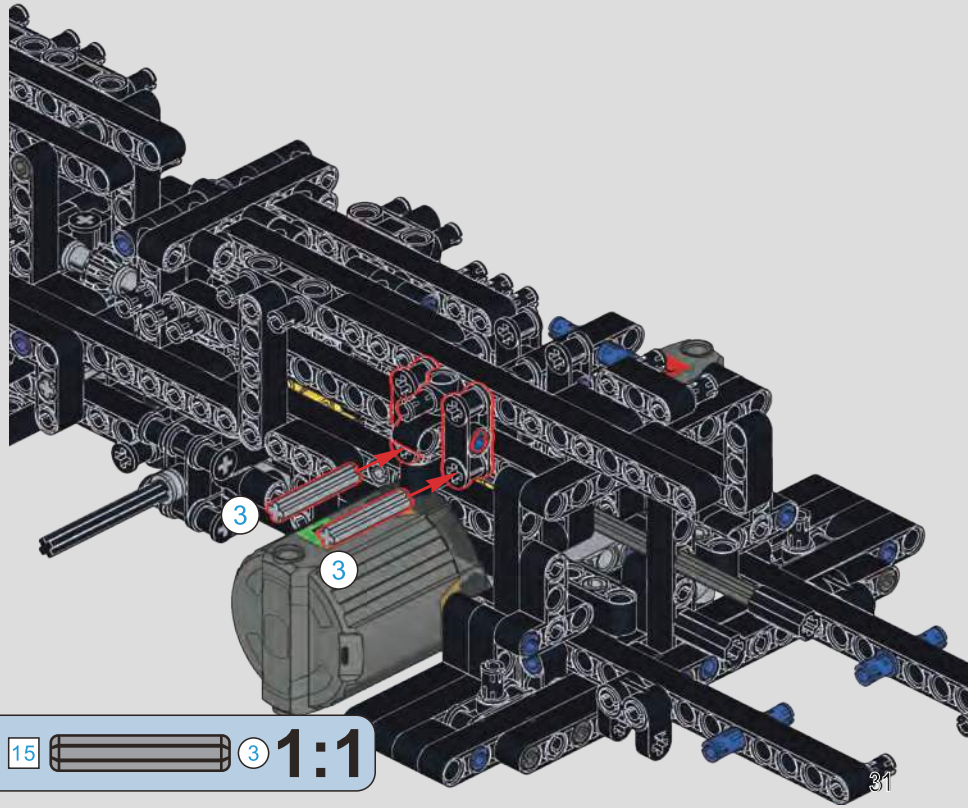

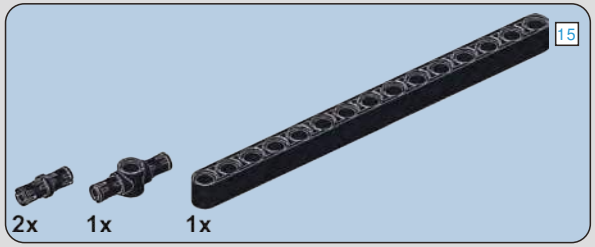

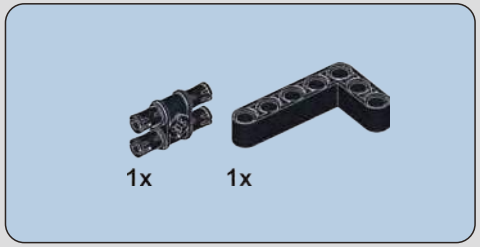

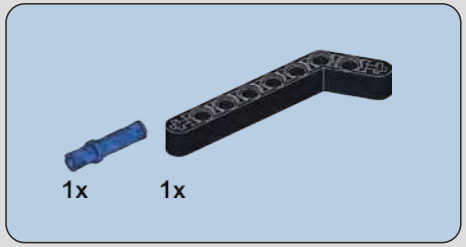

88

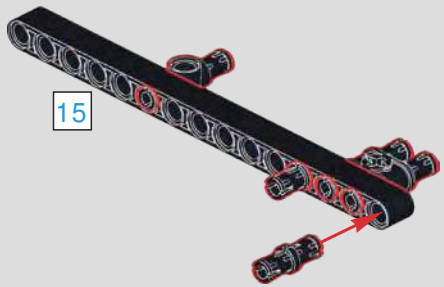

89

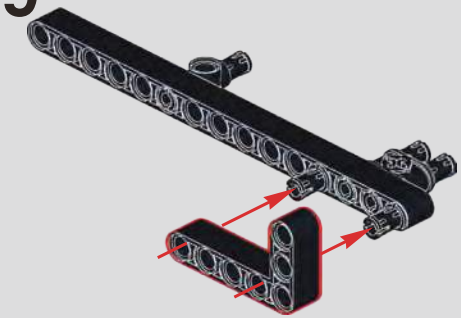

90

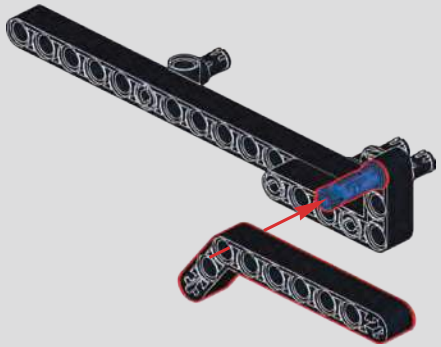

91

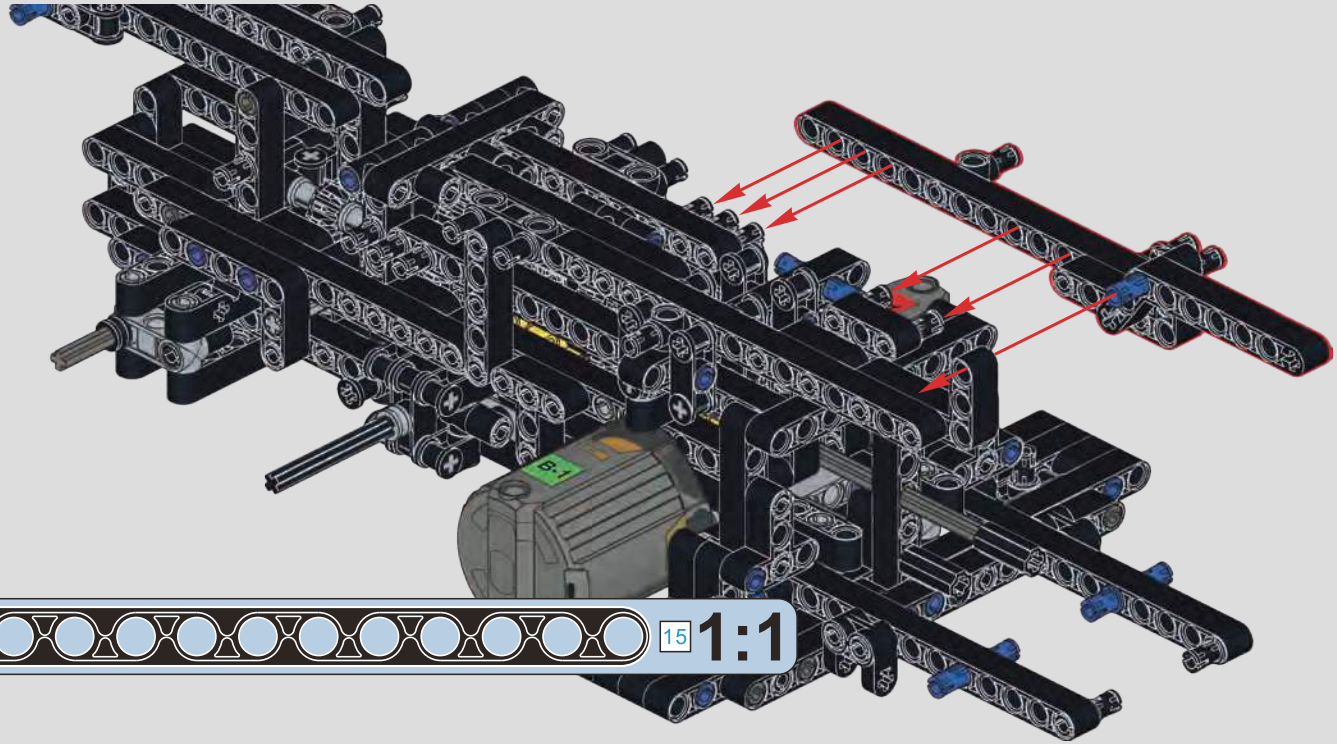

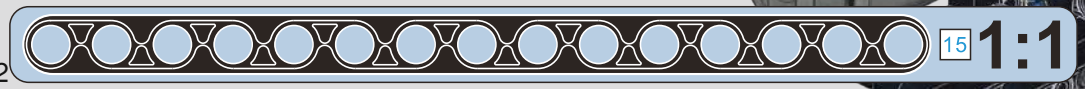

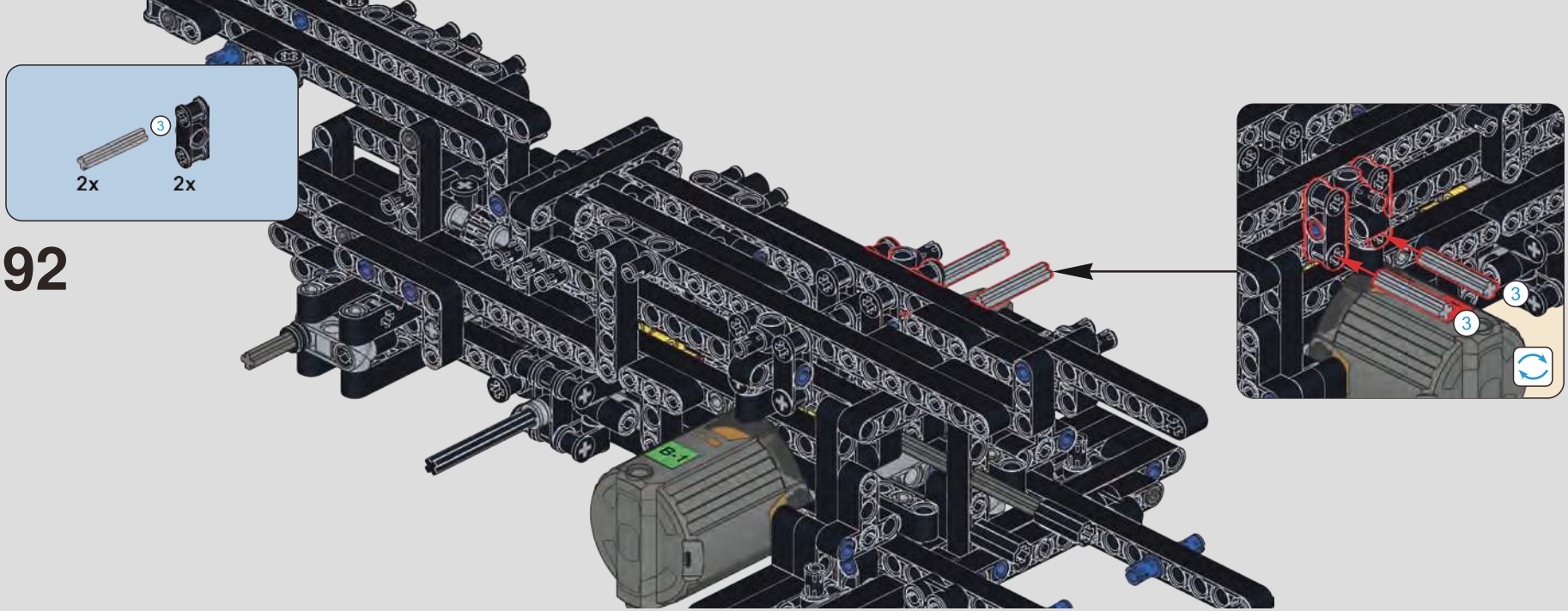
3
2x
2x
92
3
3

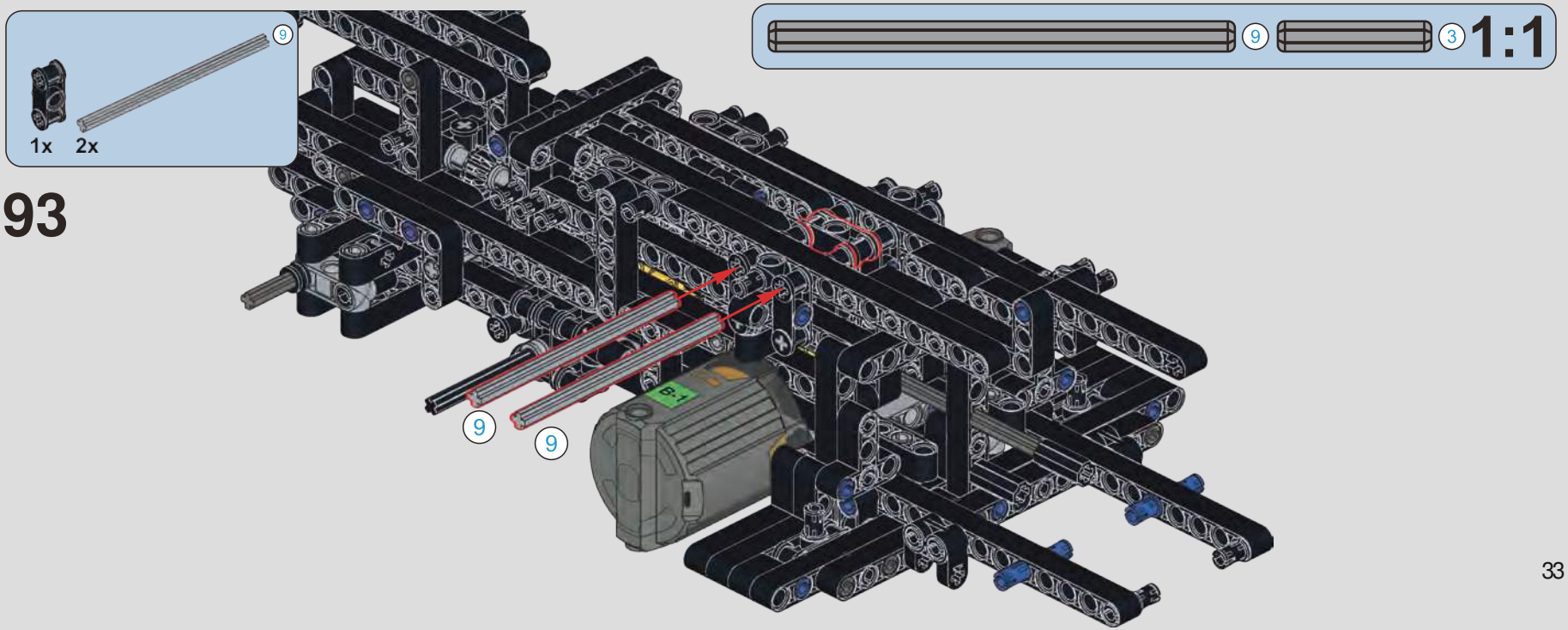
9
1x
2x
93
9
3
1:1
9
9

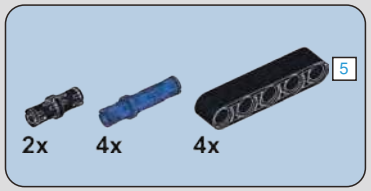

94

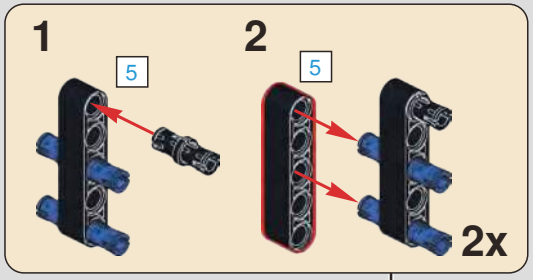

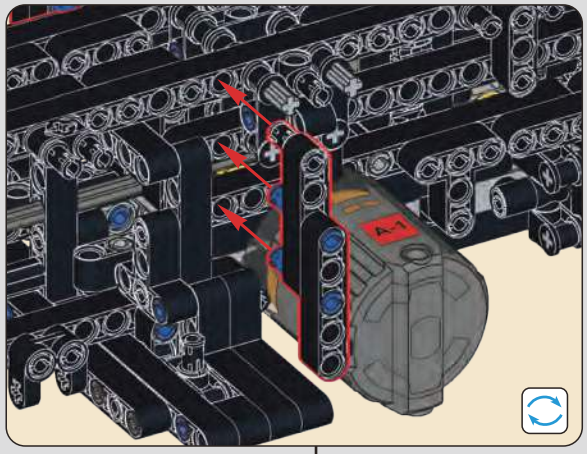

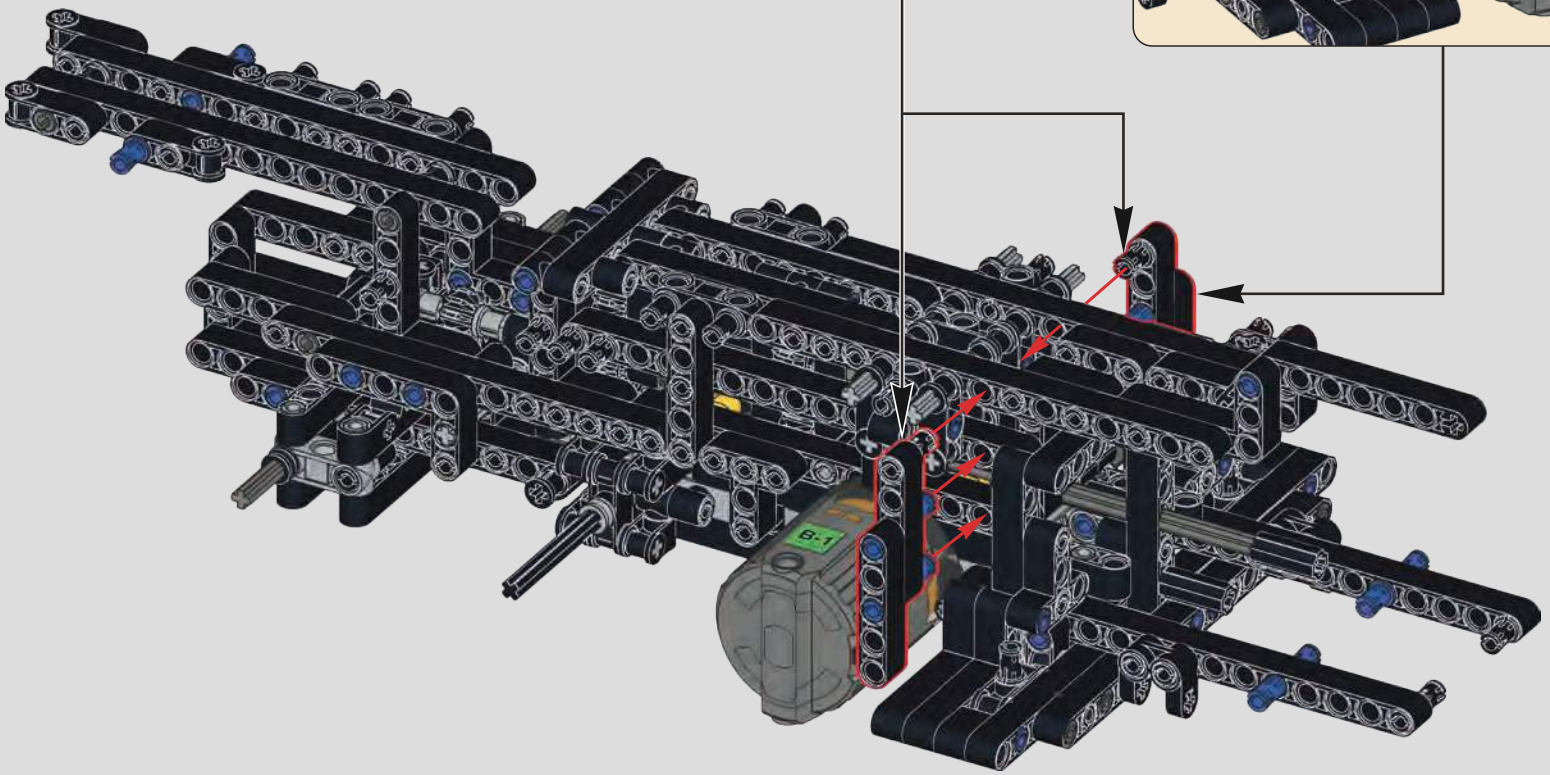

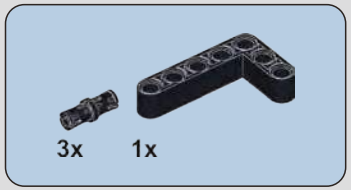

95

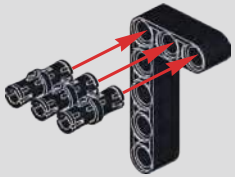

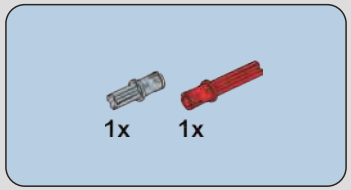

96

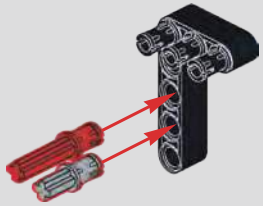

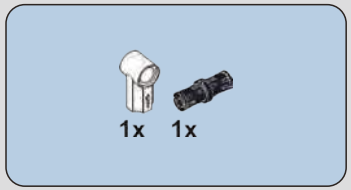

97

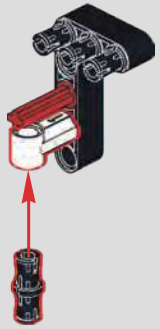

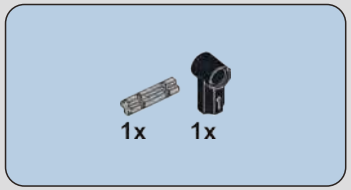

98

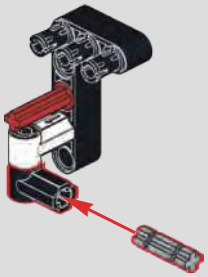

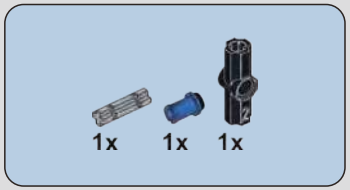

99

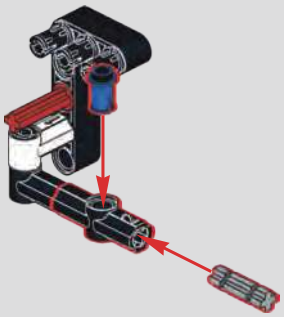

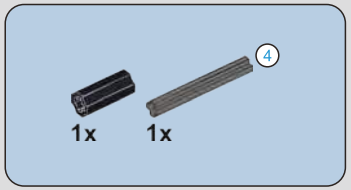

100

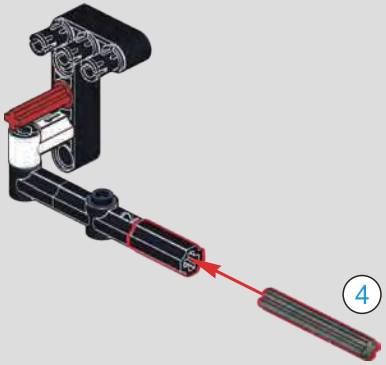

101

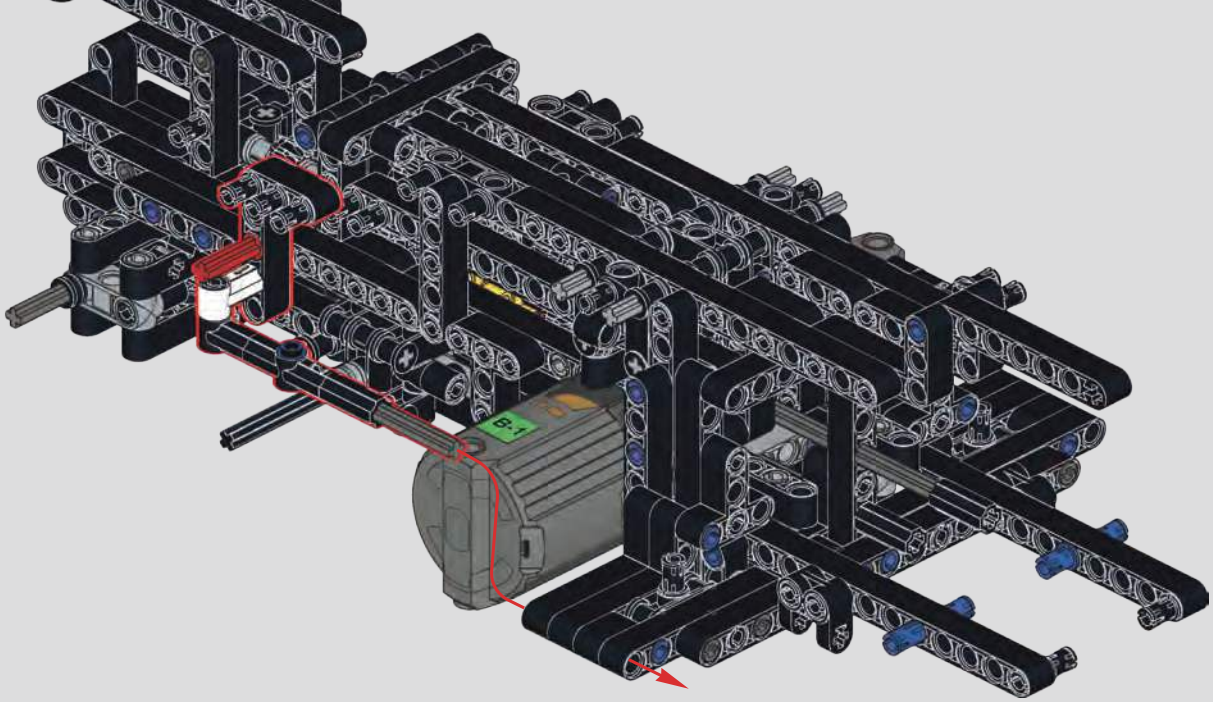

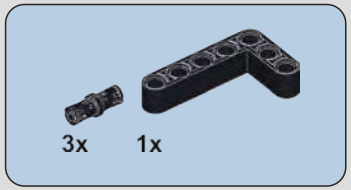

102

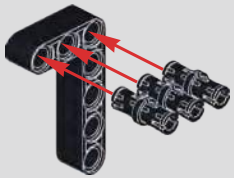

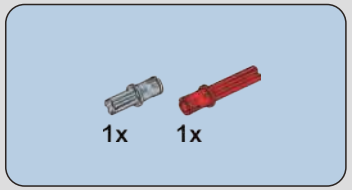

103

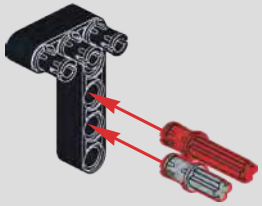

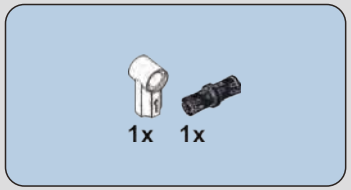

104

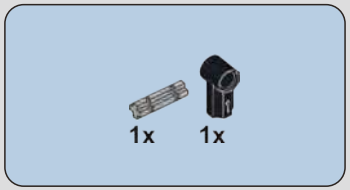

105

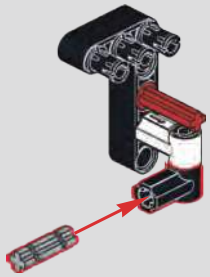

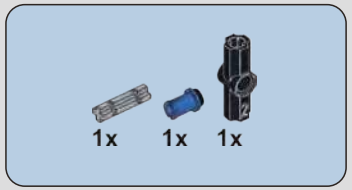

106

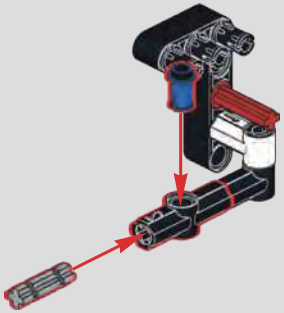

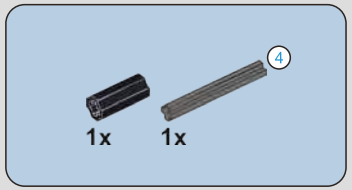

107

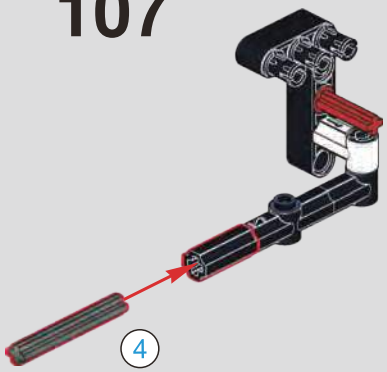

108

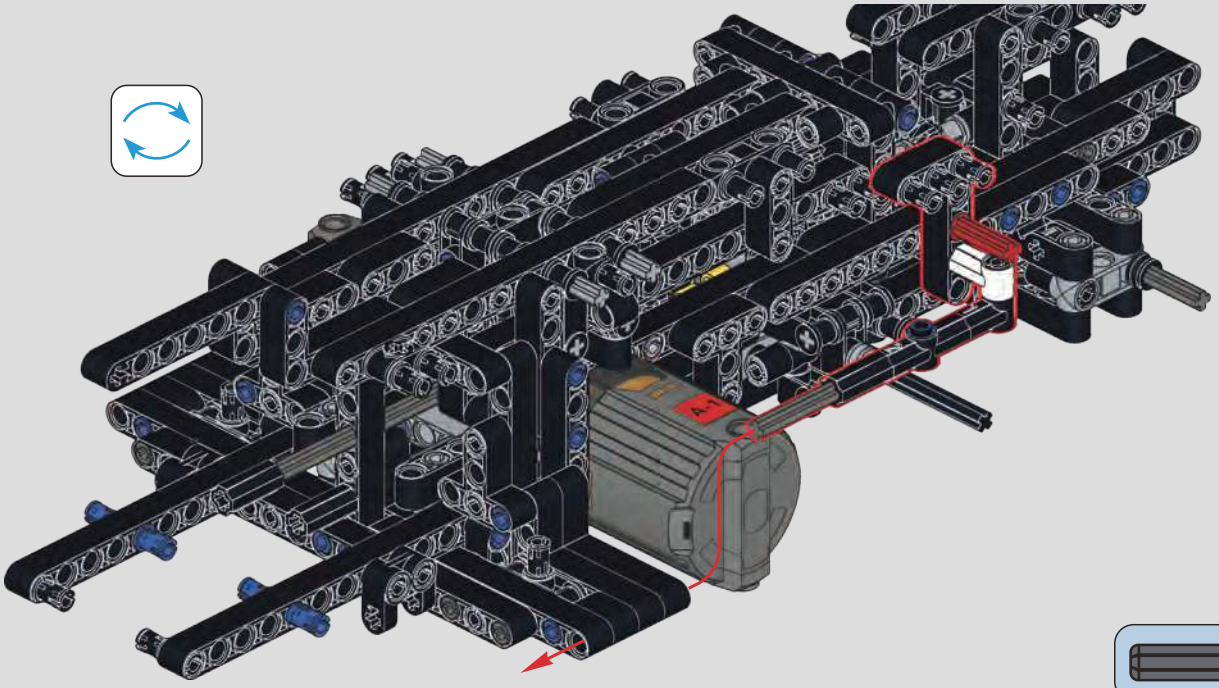

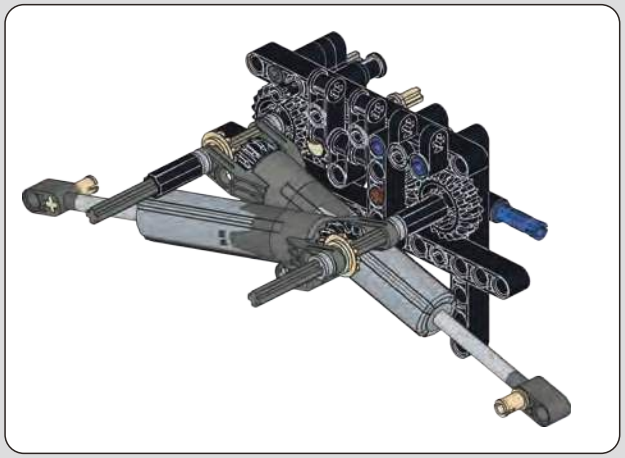

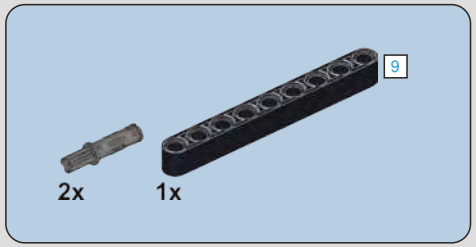

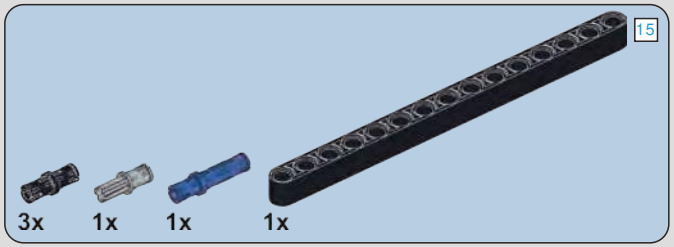

109

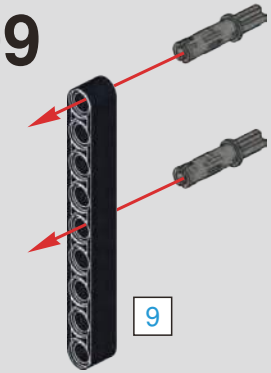

110

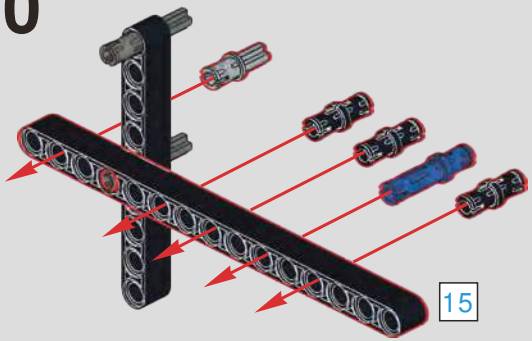

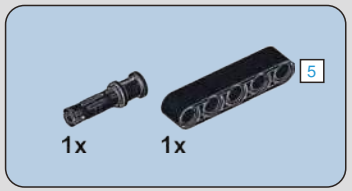

111

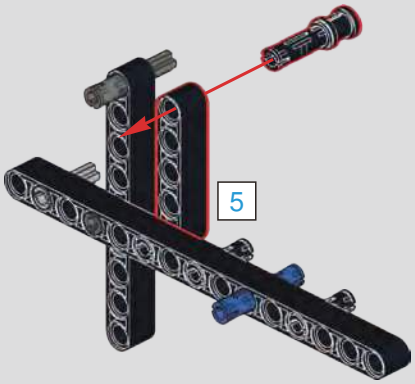

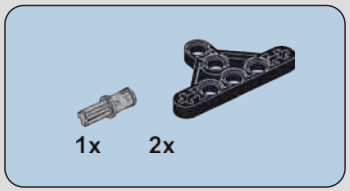

112

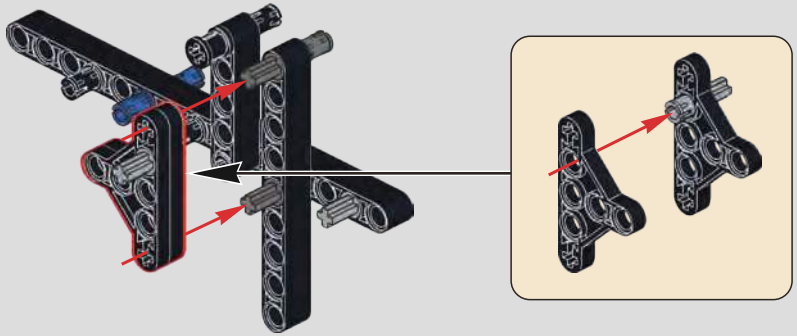

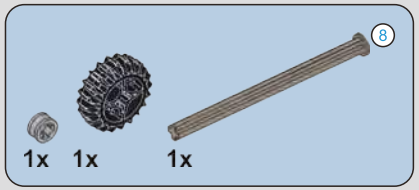

113

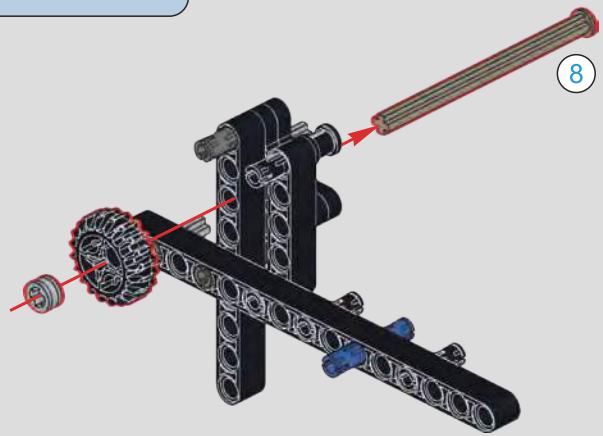

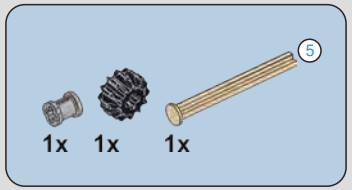

114

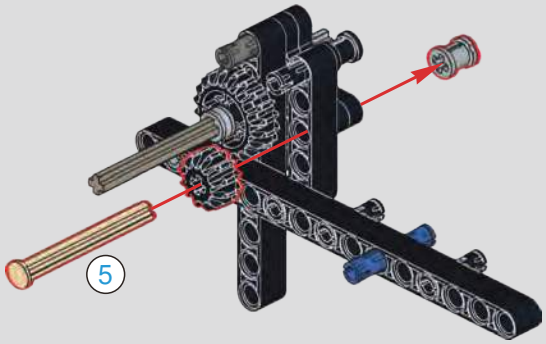

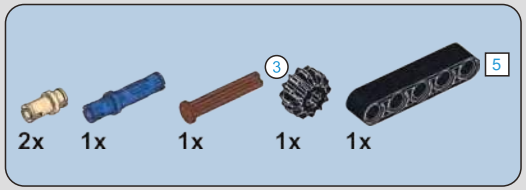

115

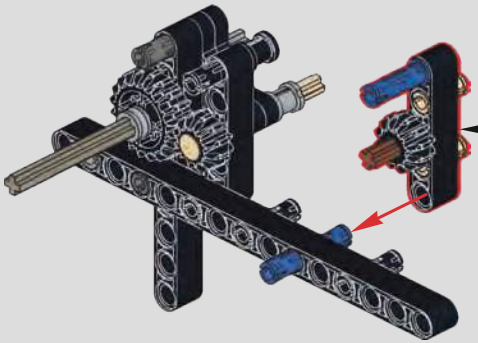

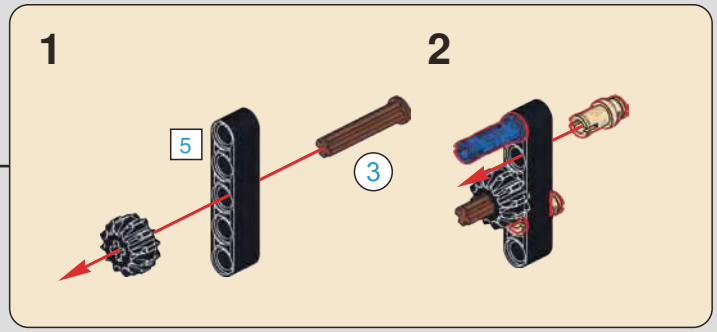

116

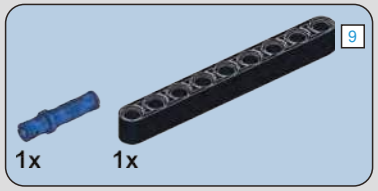

117

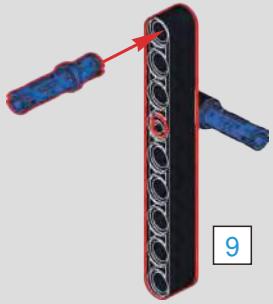

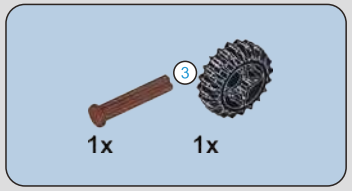

118

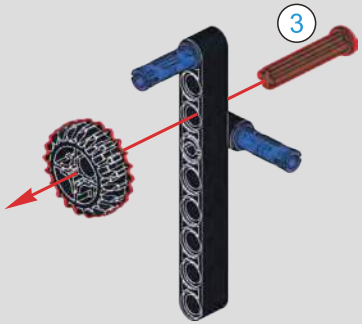

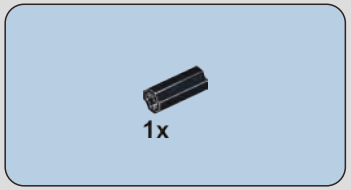

119

120

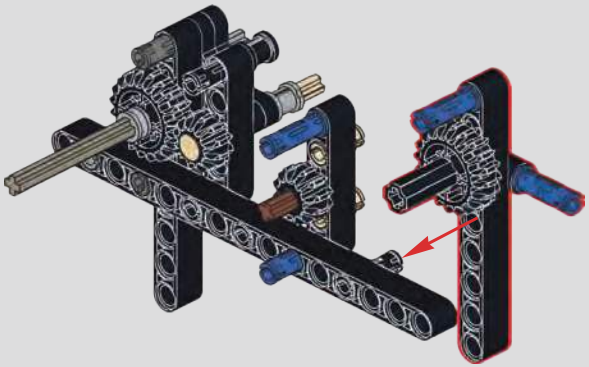

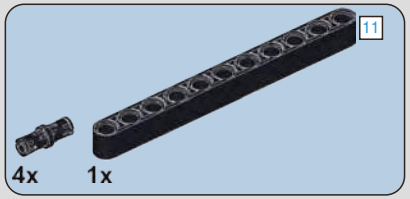

121

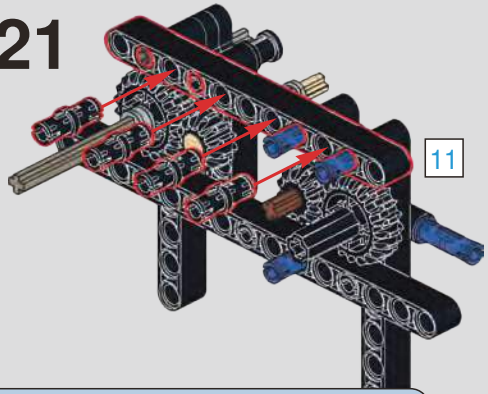

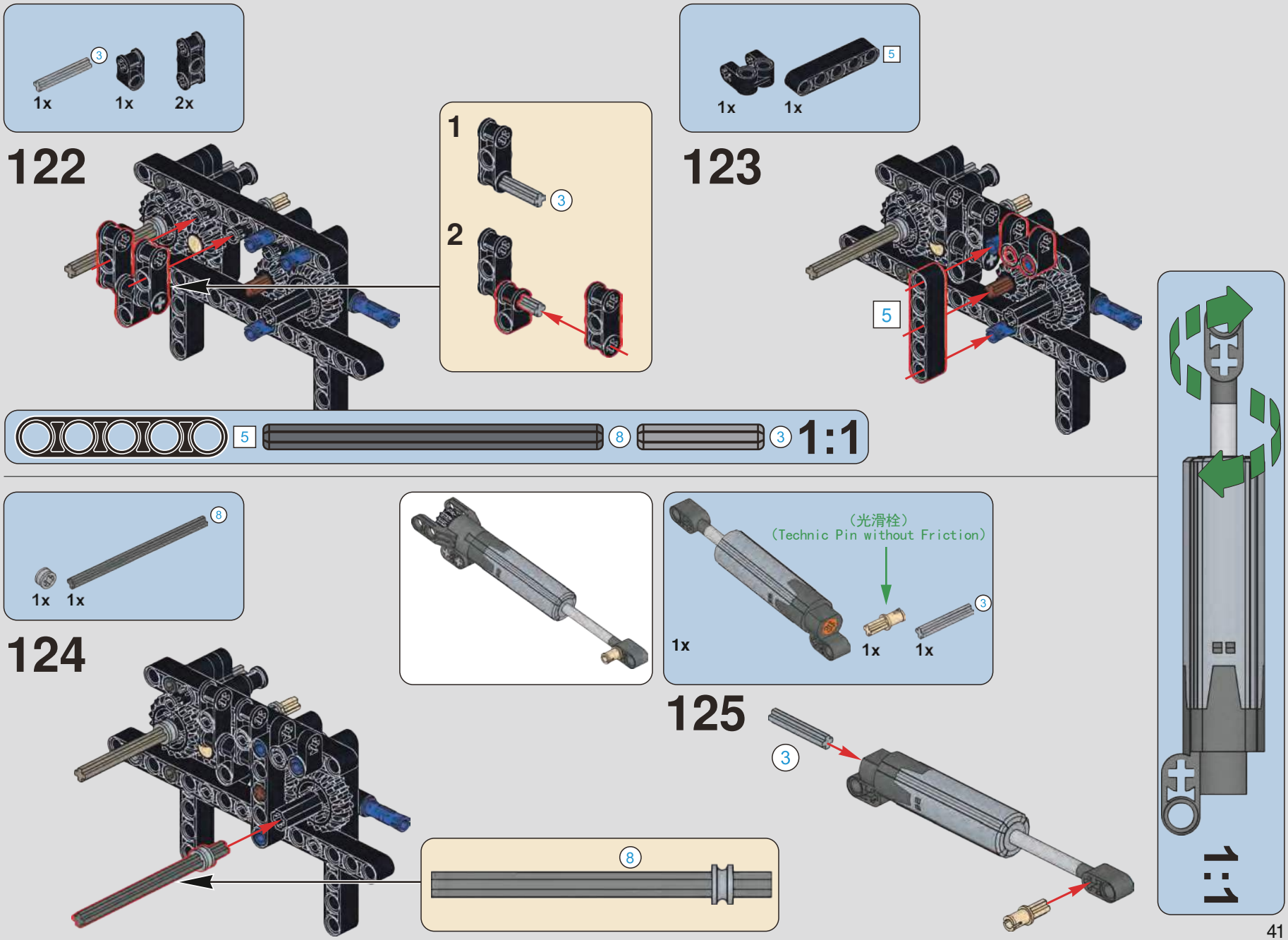
3
1x
1x
2x
122
1
3
2
5
1x
1x
123
5
5
8
3
1:1
8
1x
1x
124
8
(光滑栓)
(Technic Pin without Friction)
1x
1x
1x
3
125
3
8
1:1

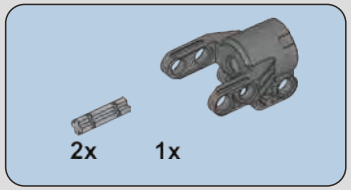

126

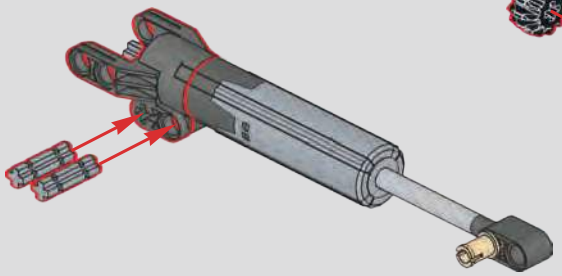

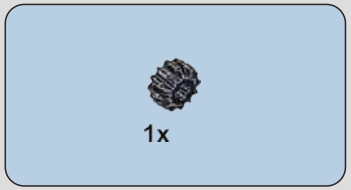

127

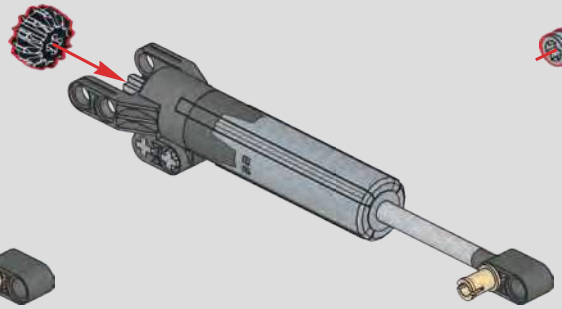

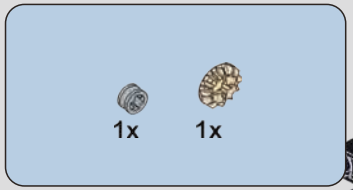

128

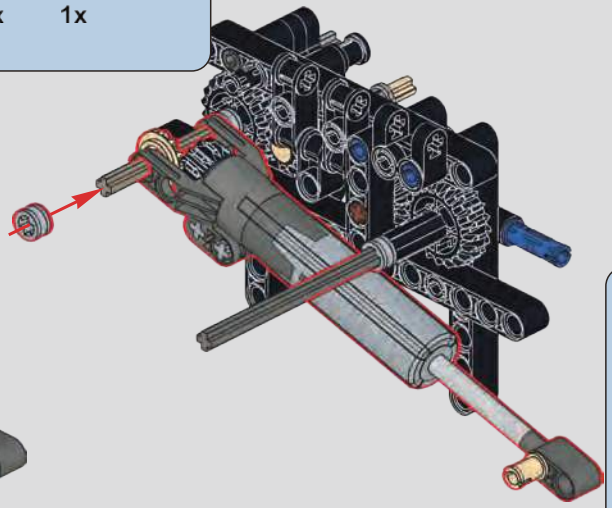

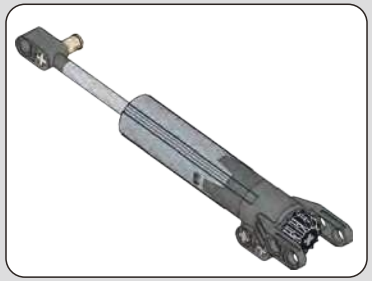

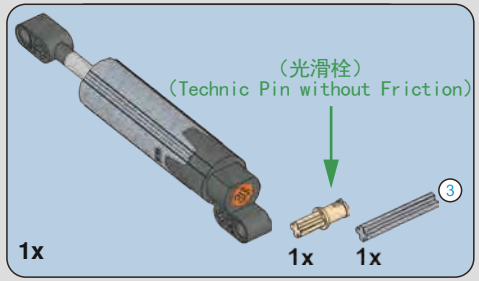

129

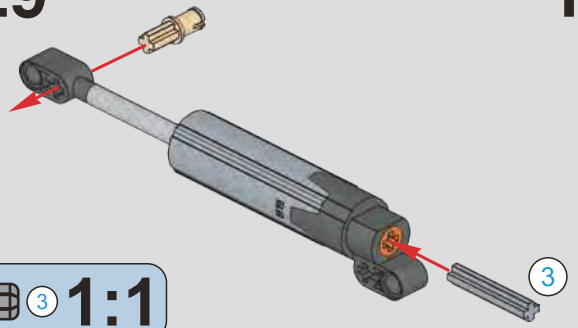

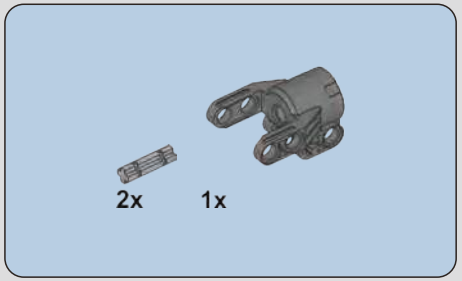

130

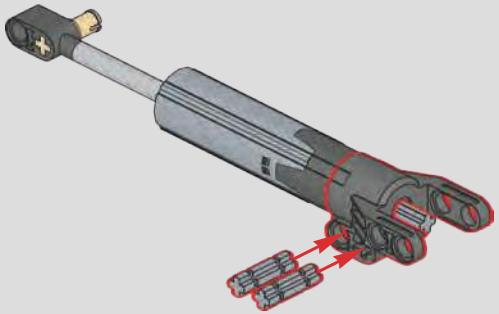

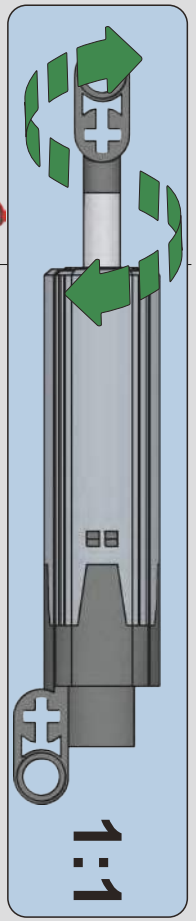

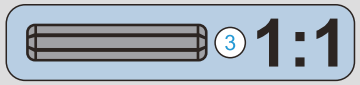

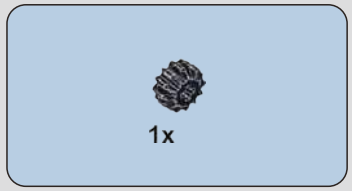

131

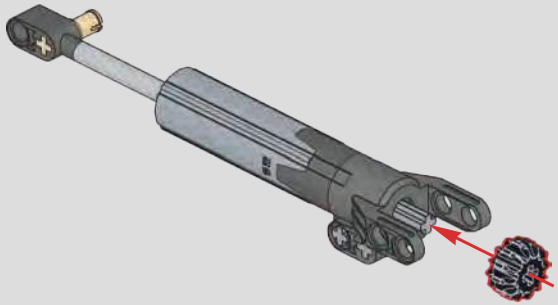

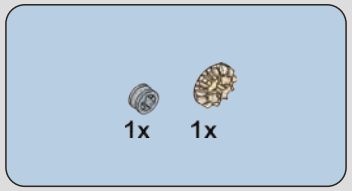

132

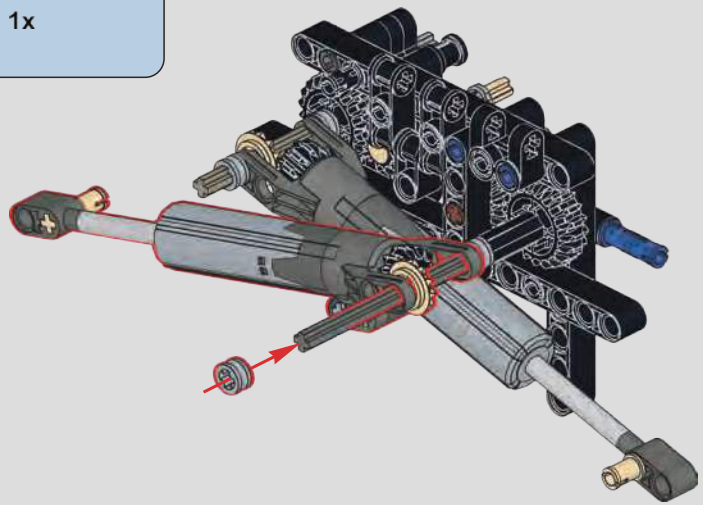

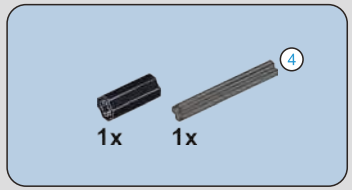

133

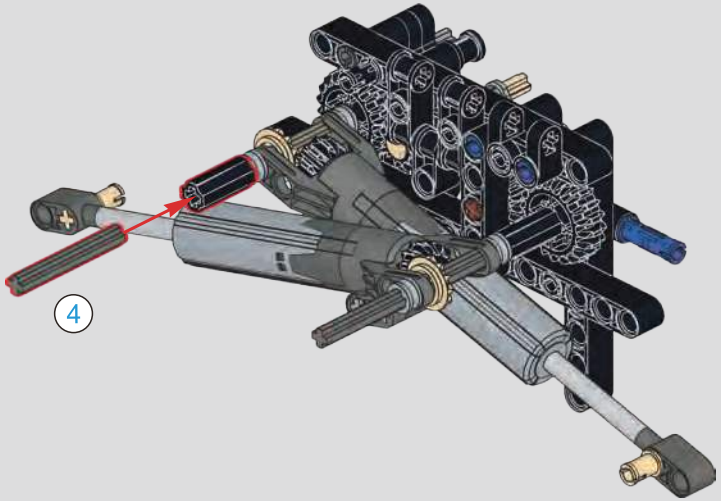

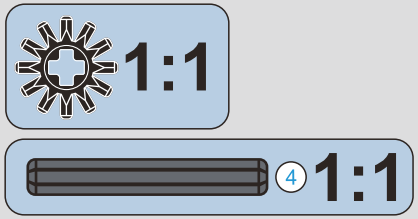

134

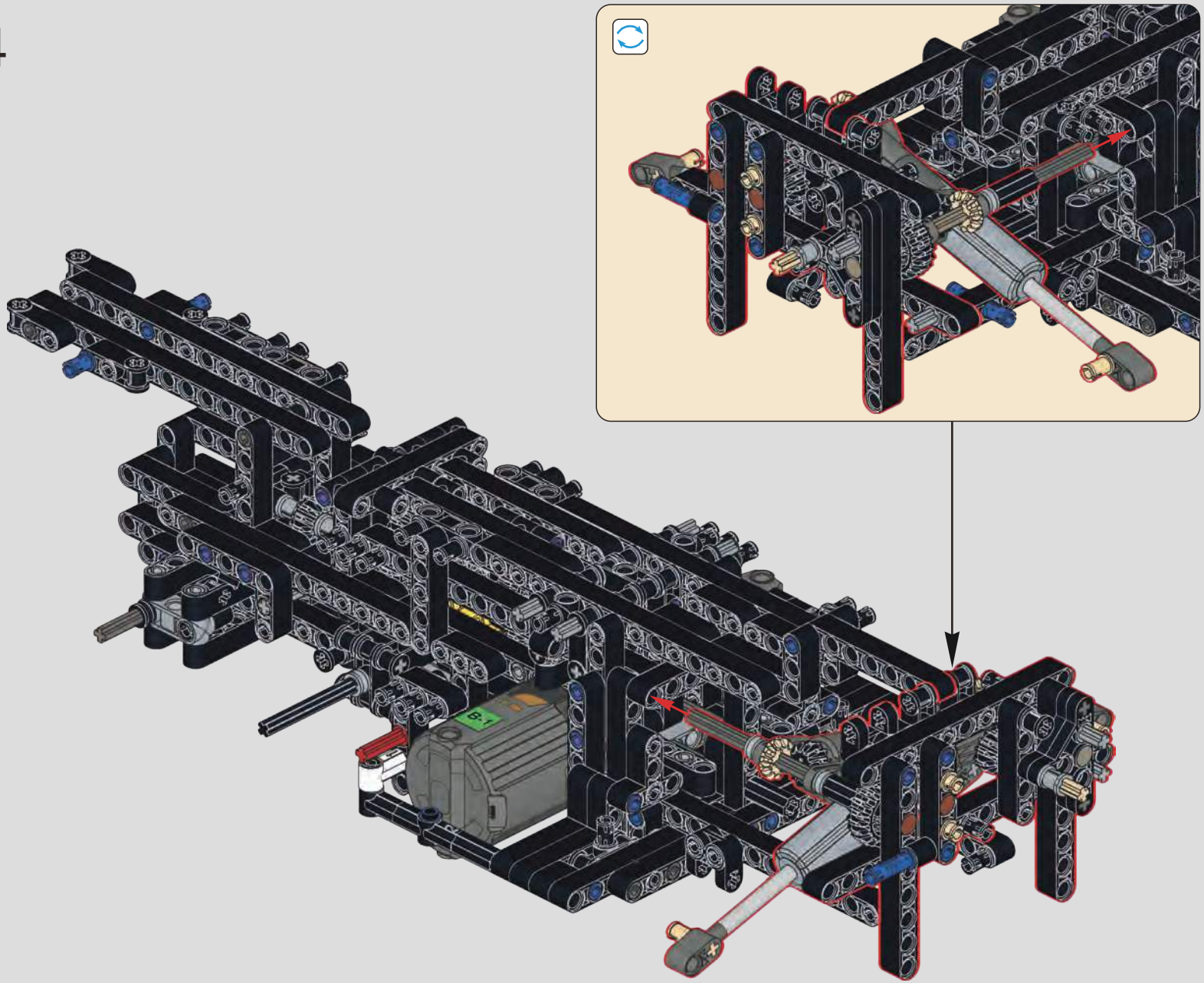

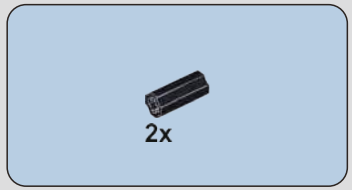

135

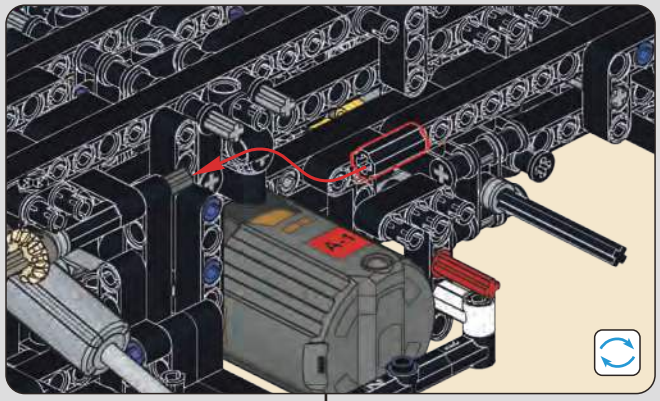

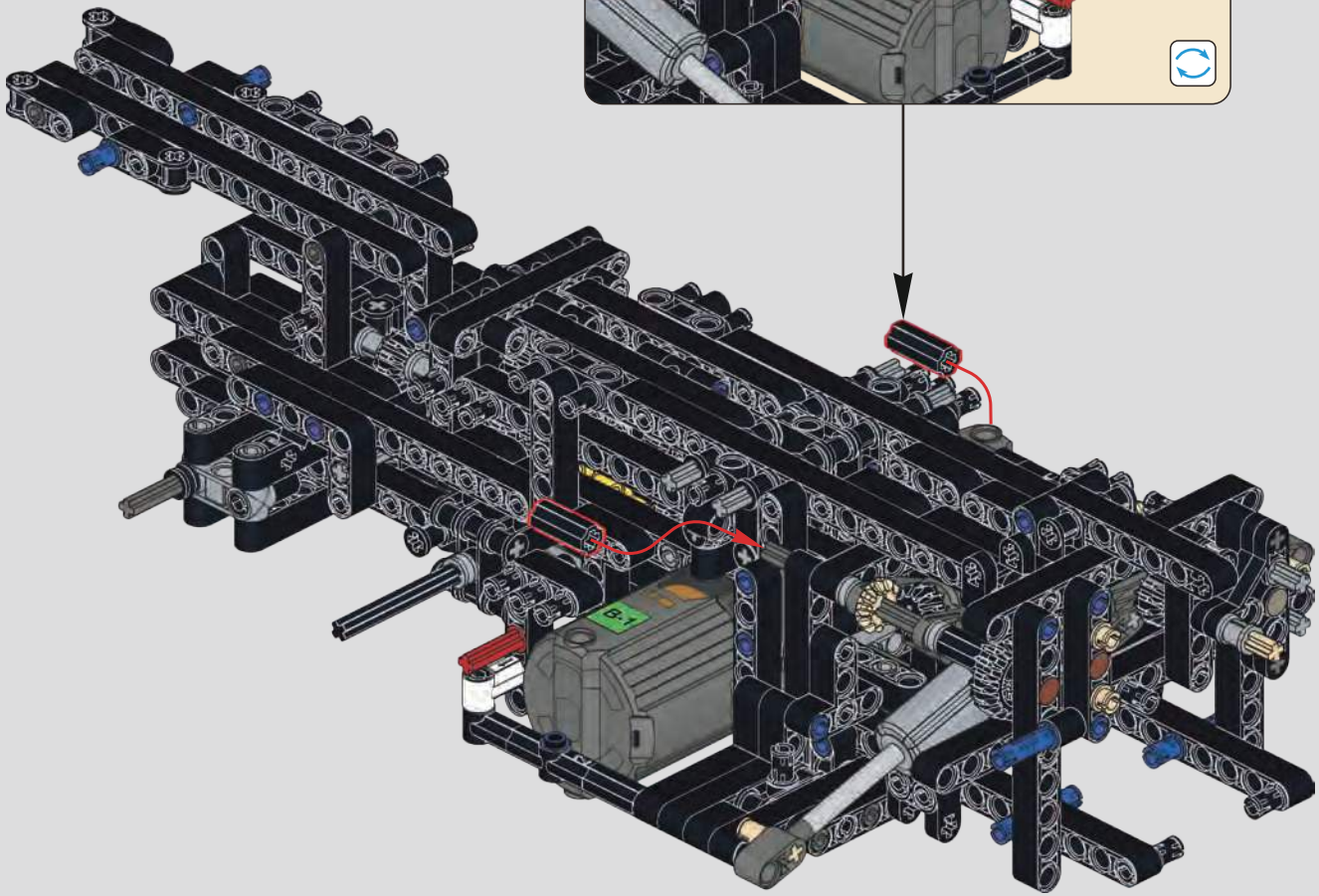

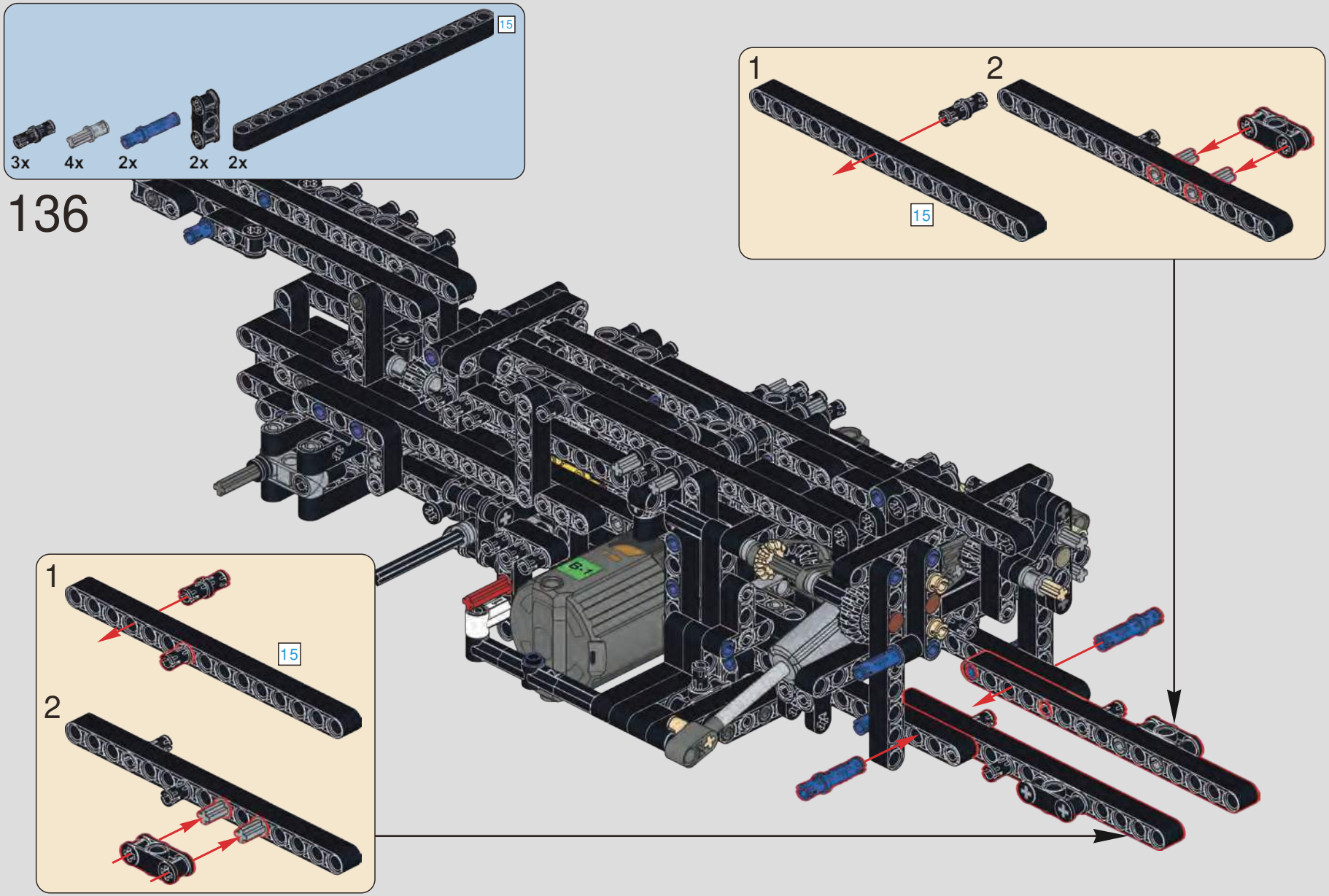
15
3x
4x
2x
2x
2x
136
1
2
15
1
15
2

15
1:1

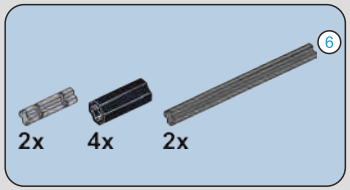

137

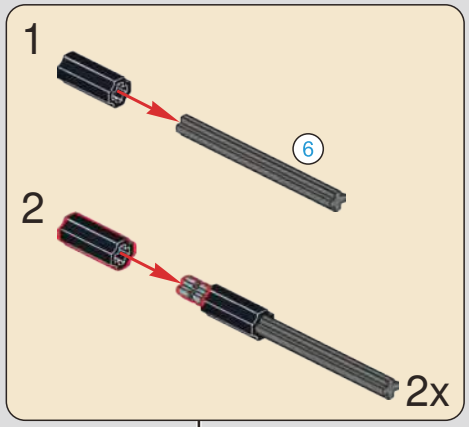

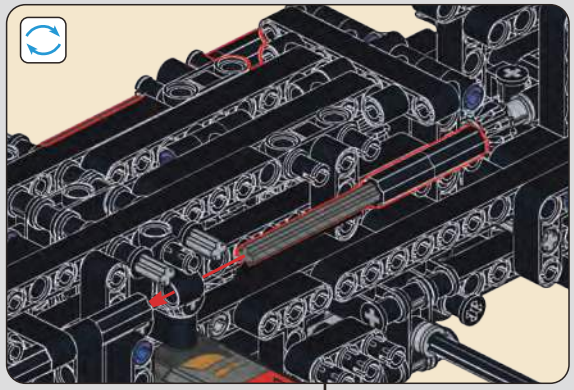

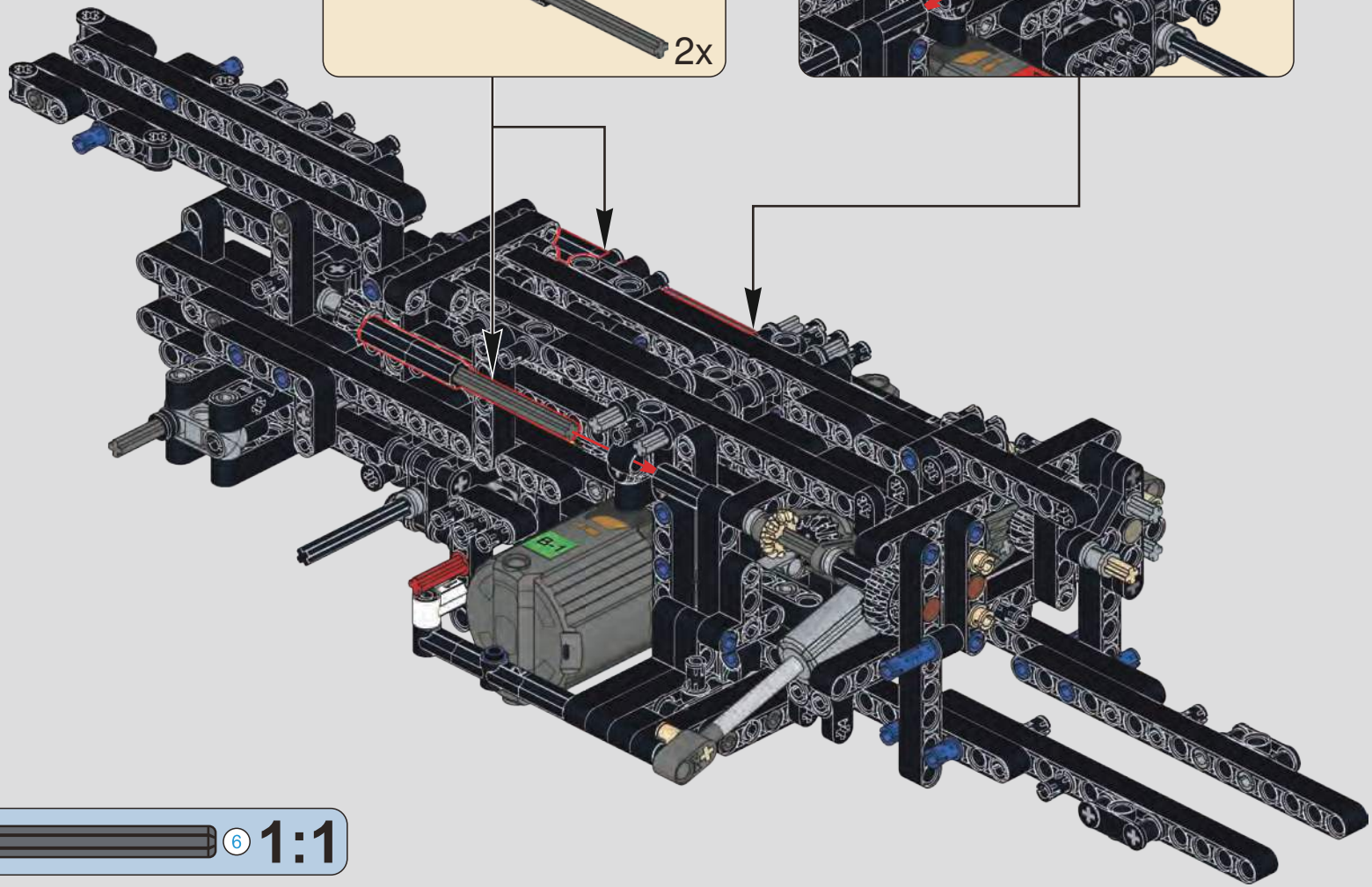

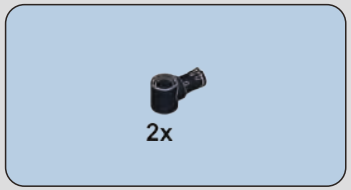

138

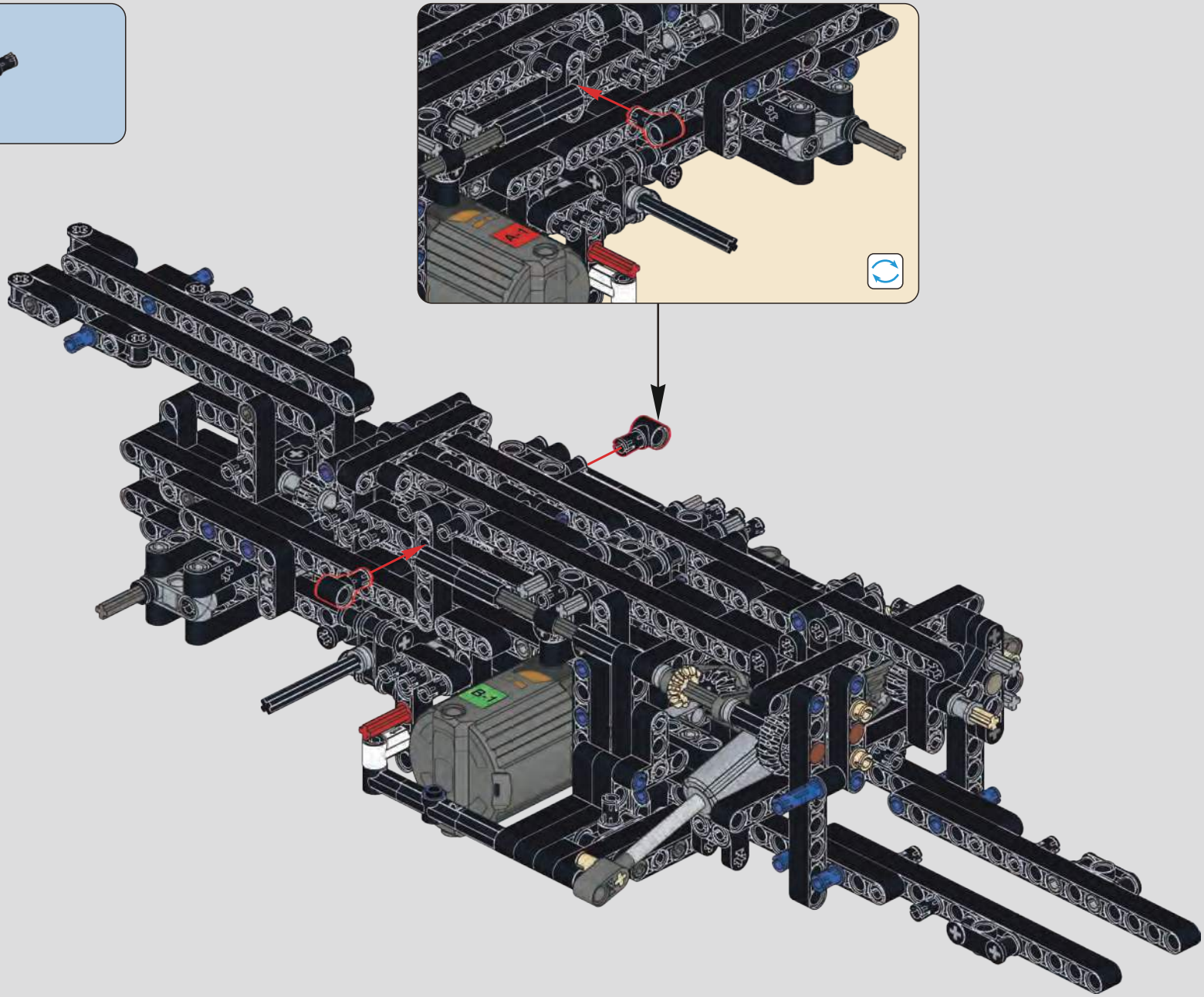

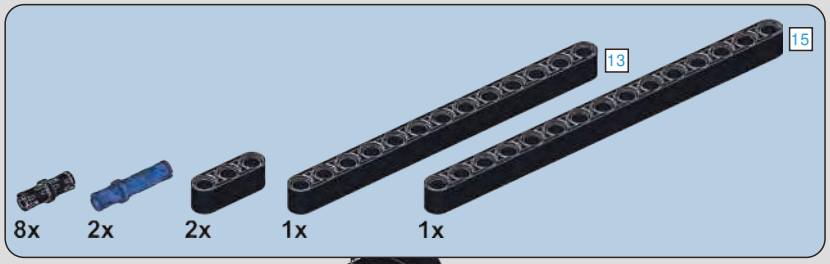

139

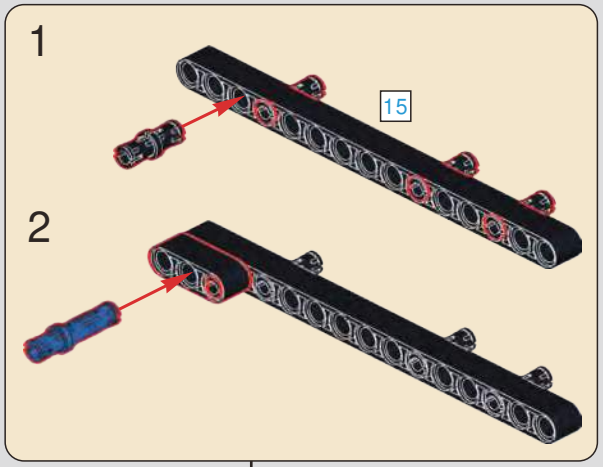

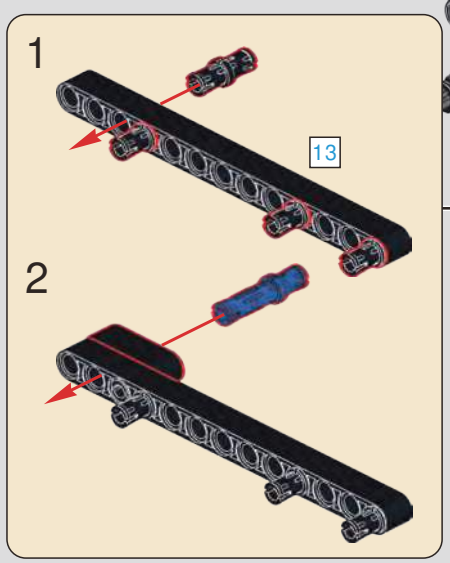

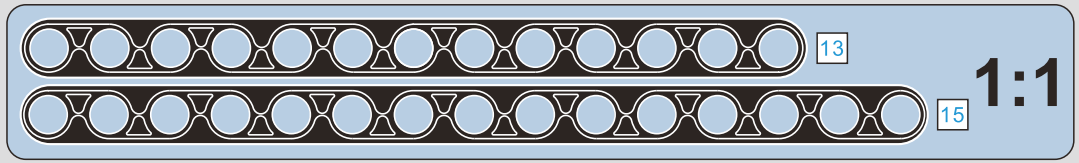

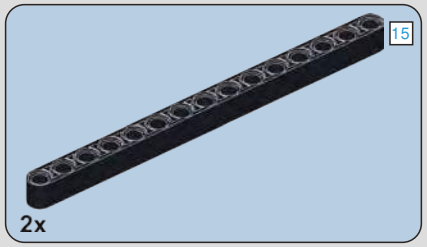

140

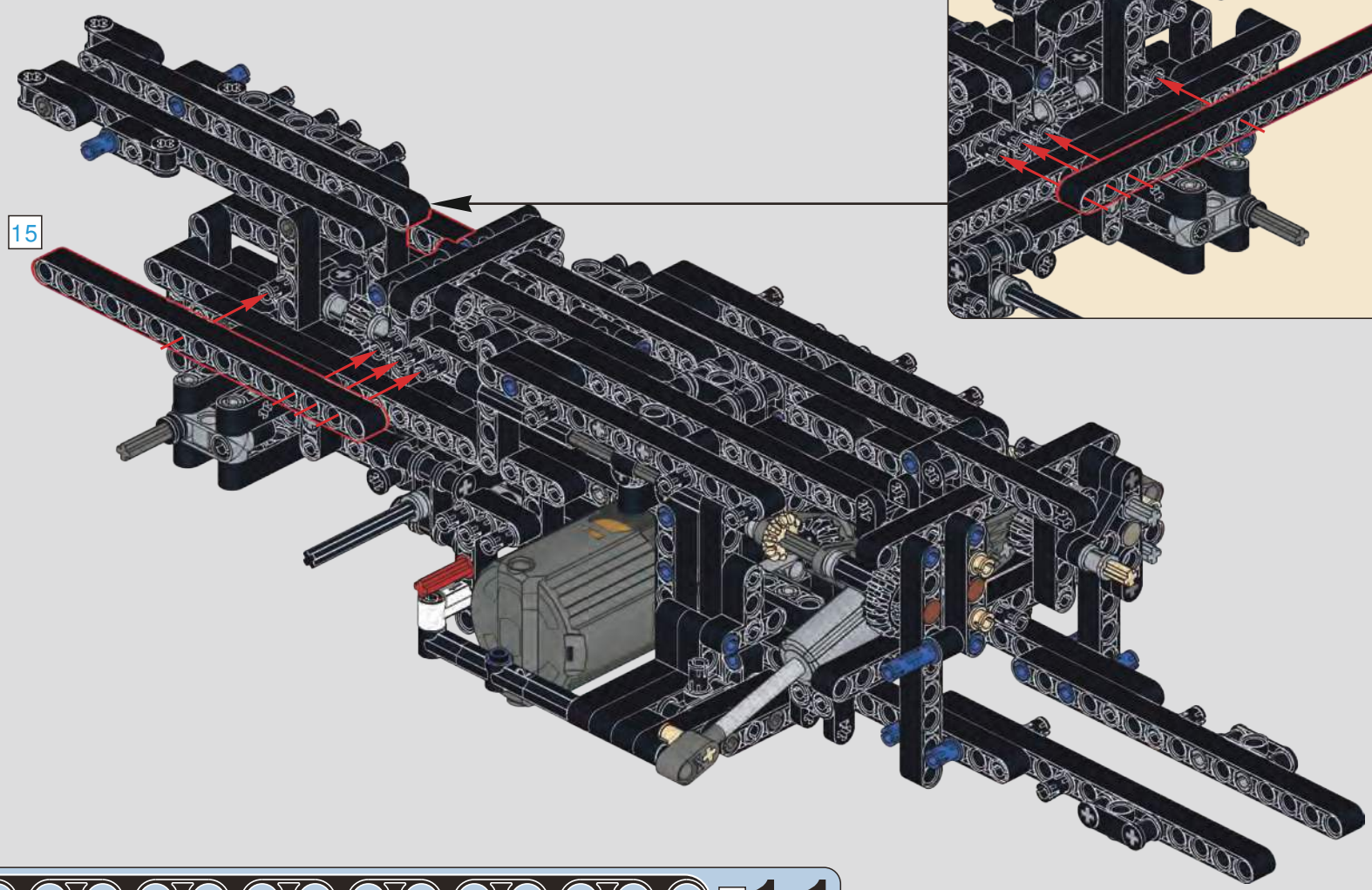

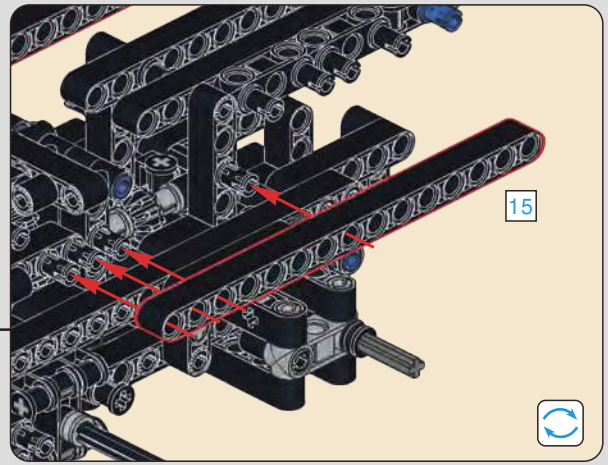

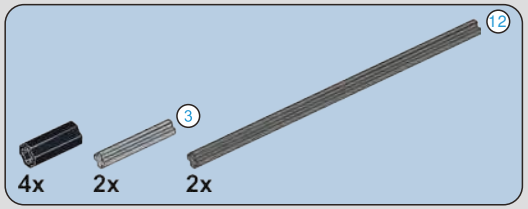

141

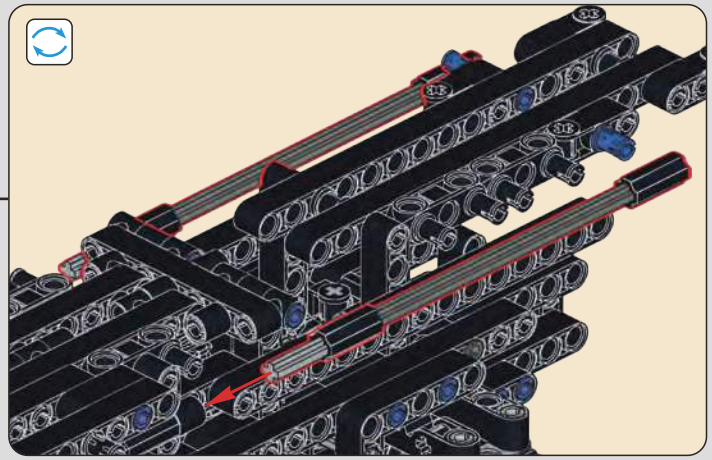

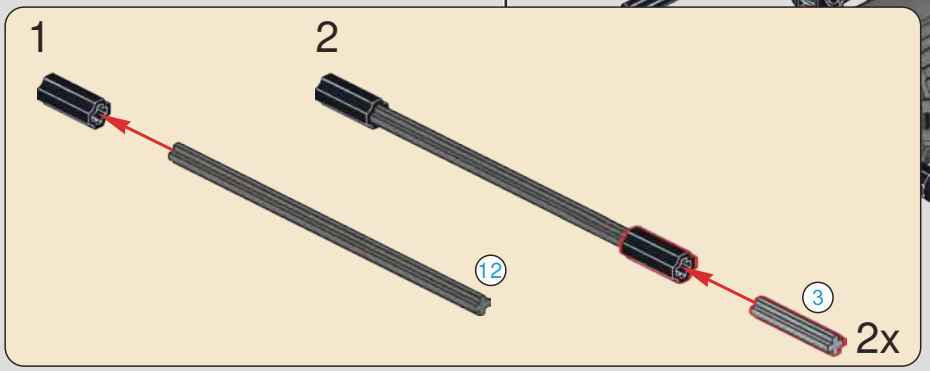

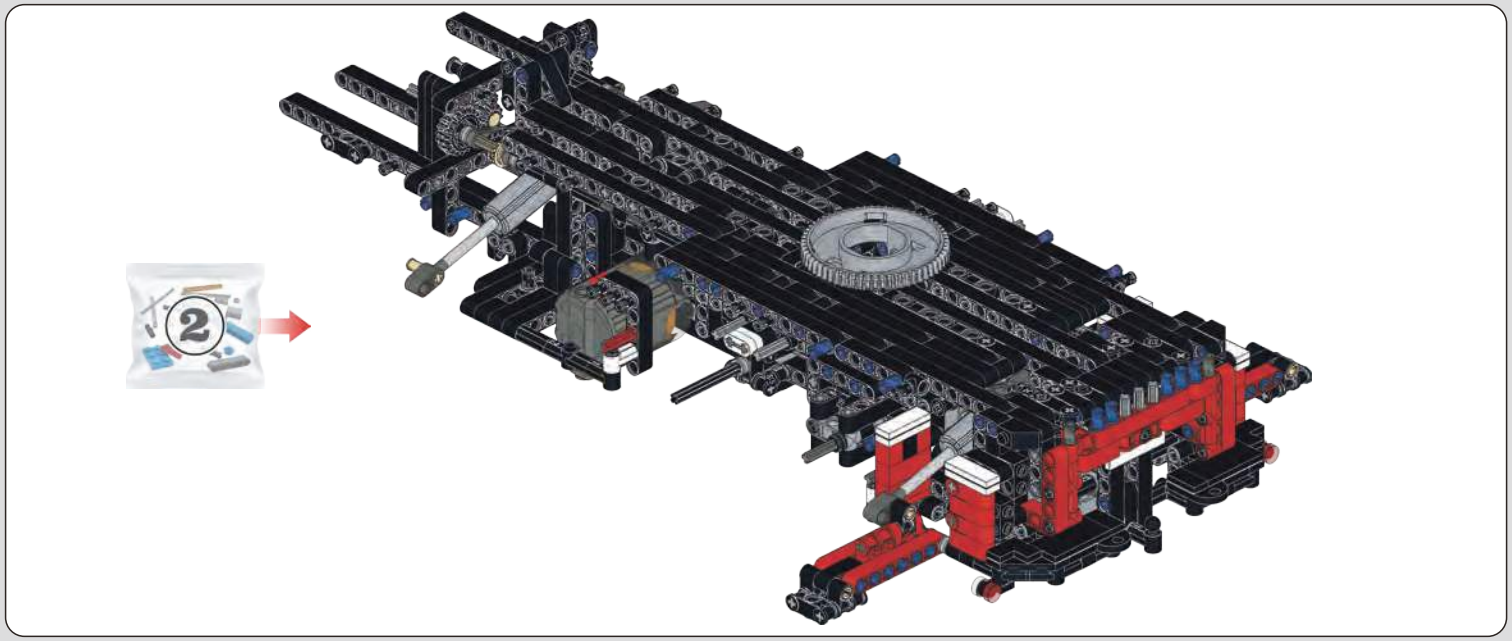

142

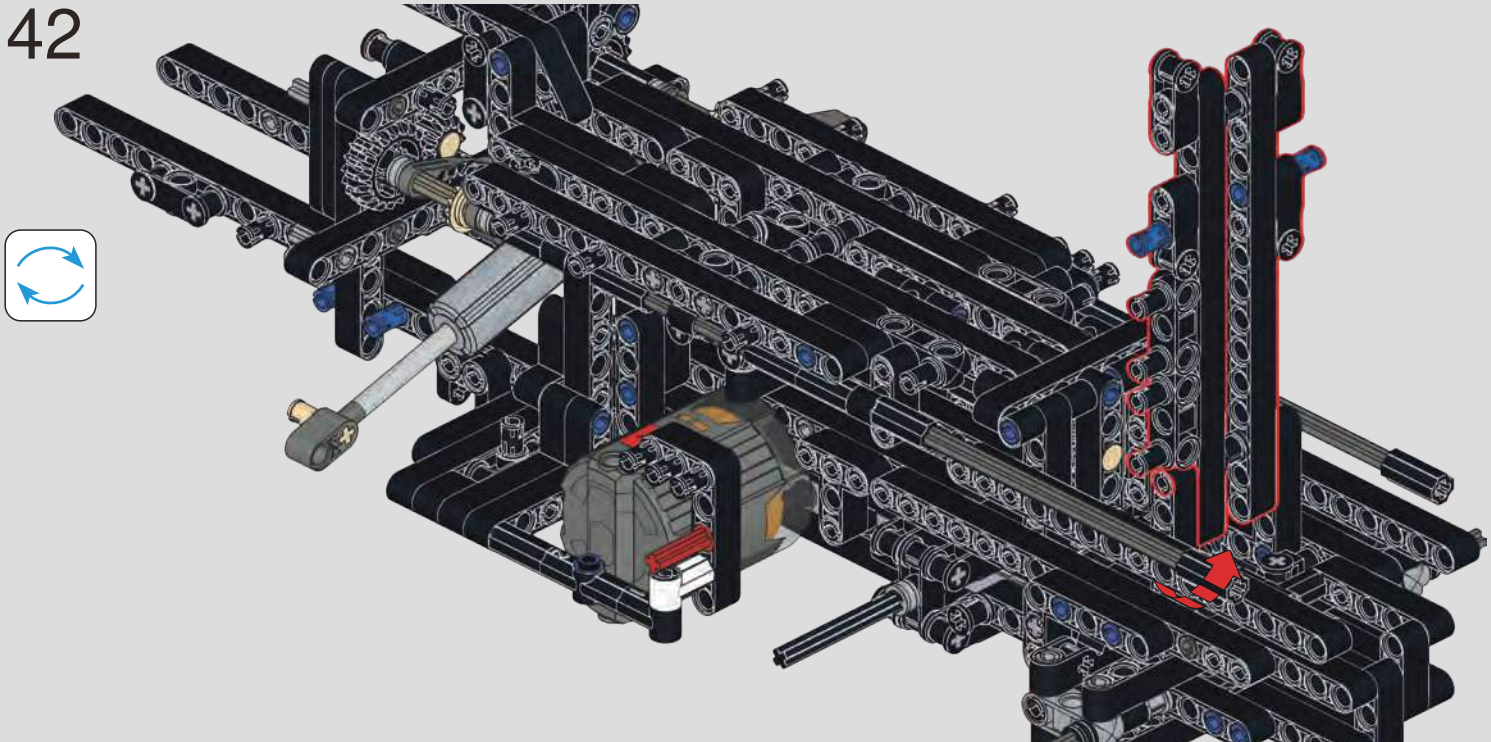

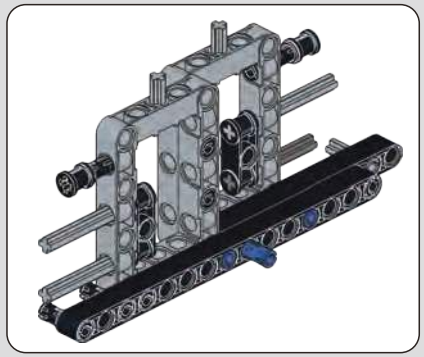

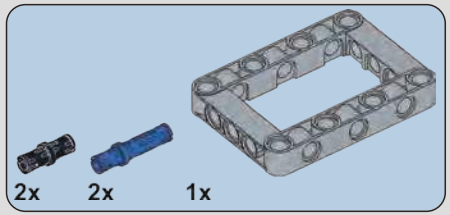

143

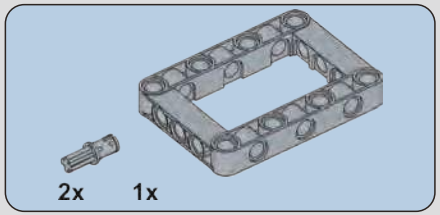

144

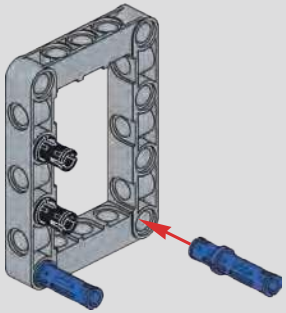

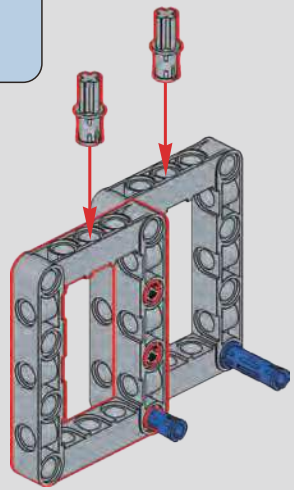

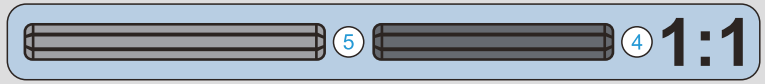

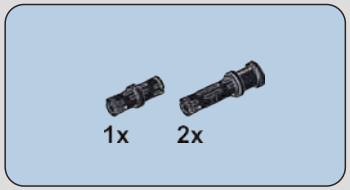

145

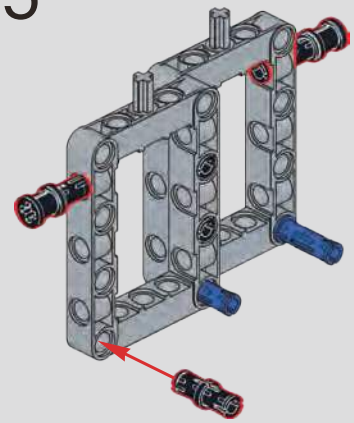

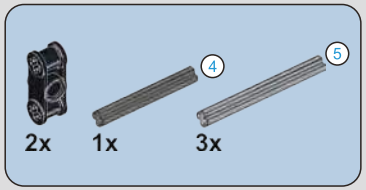

146

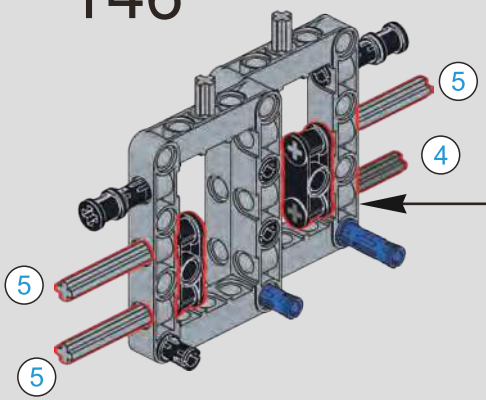

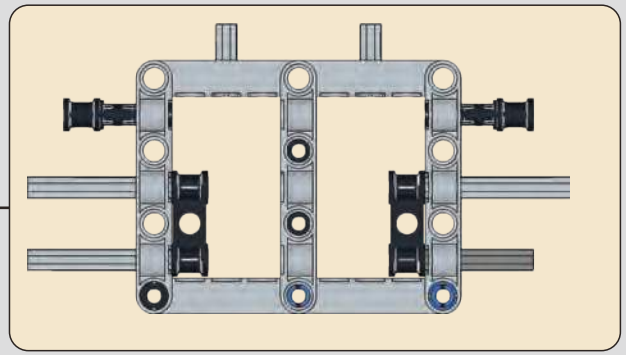

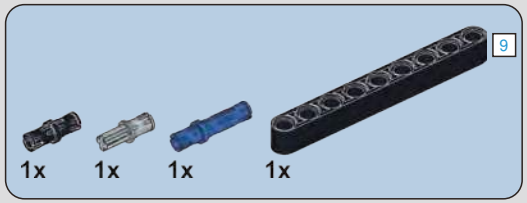

147

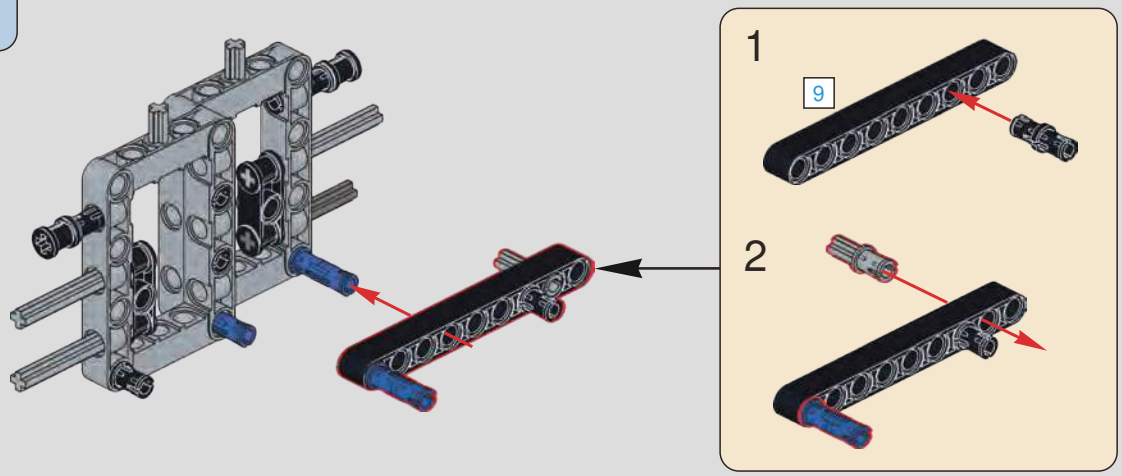

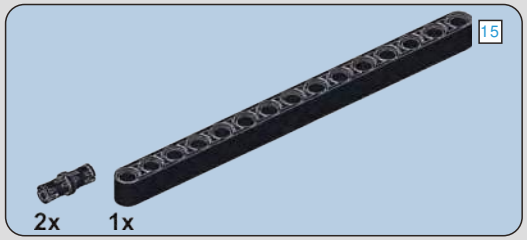

148

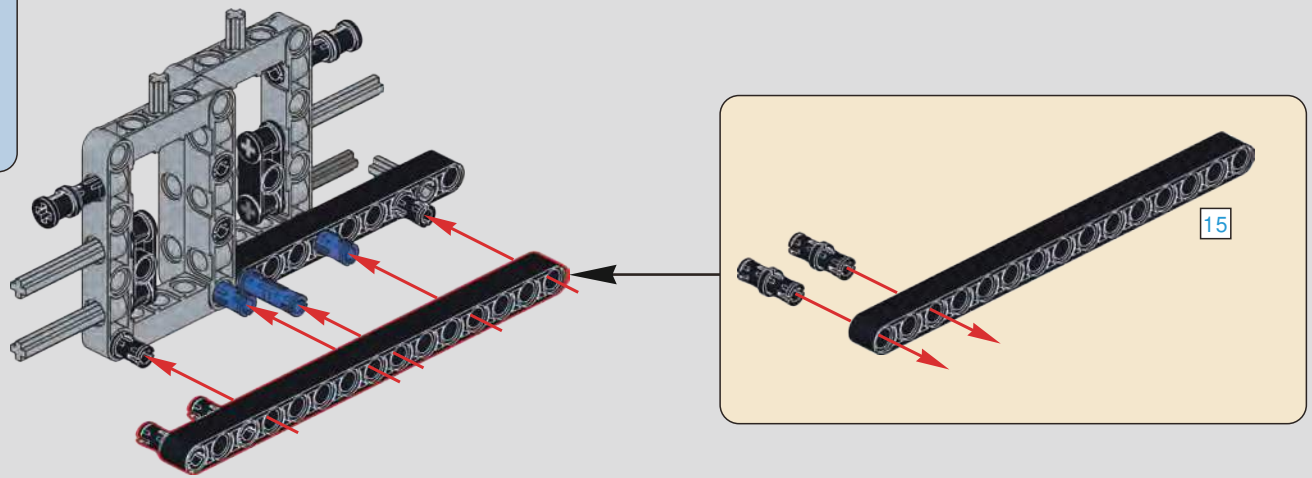

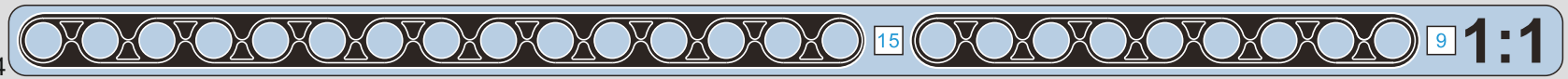

149

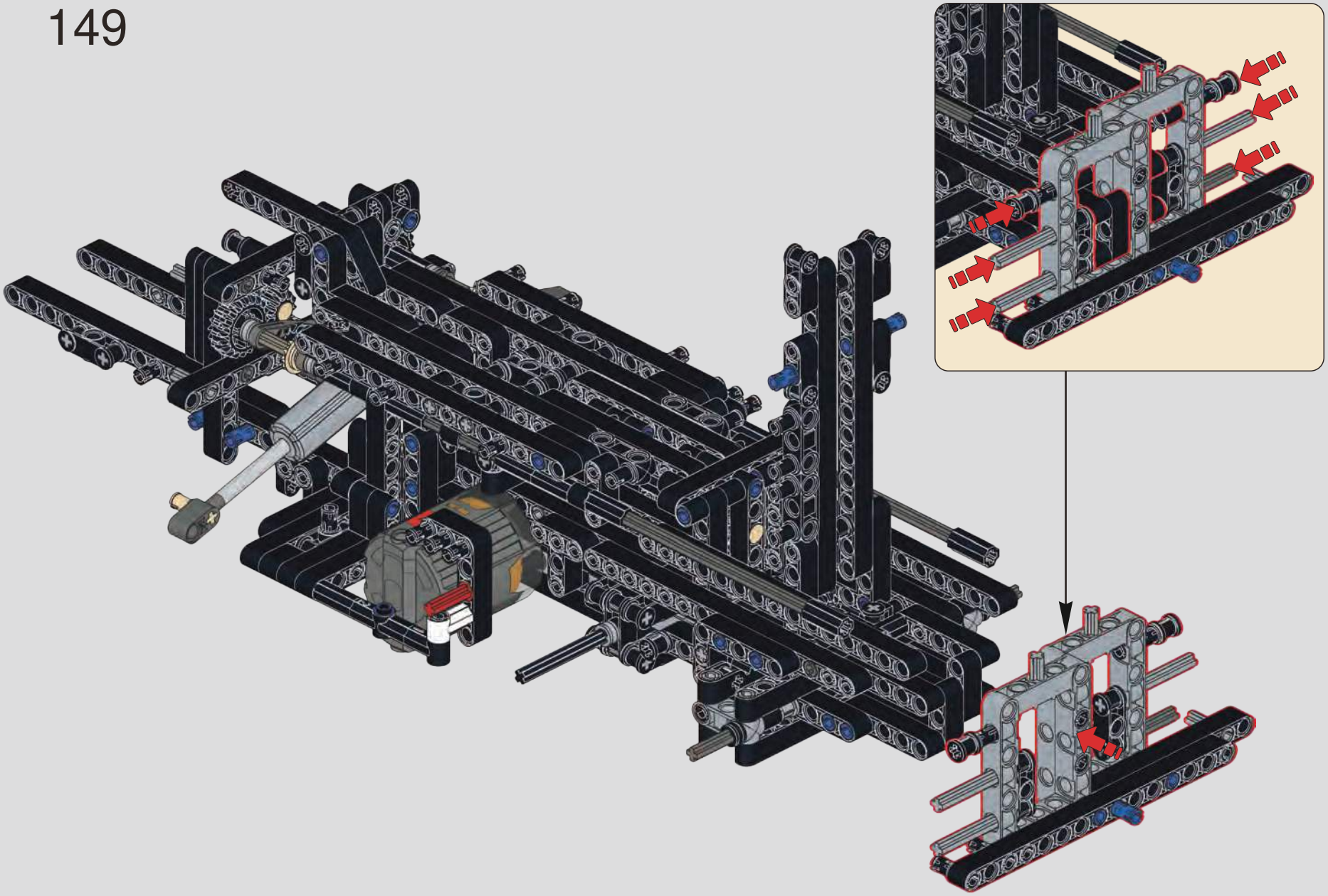

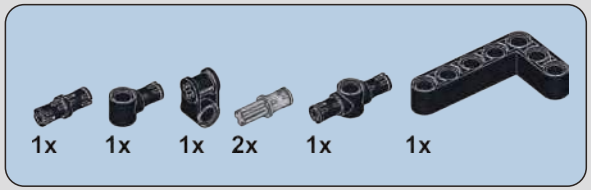

150

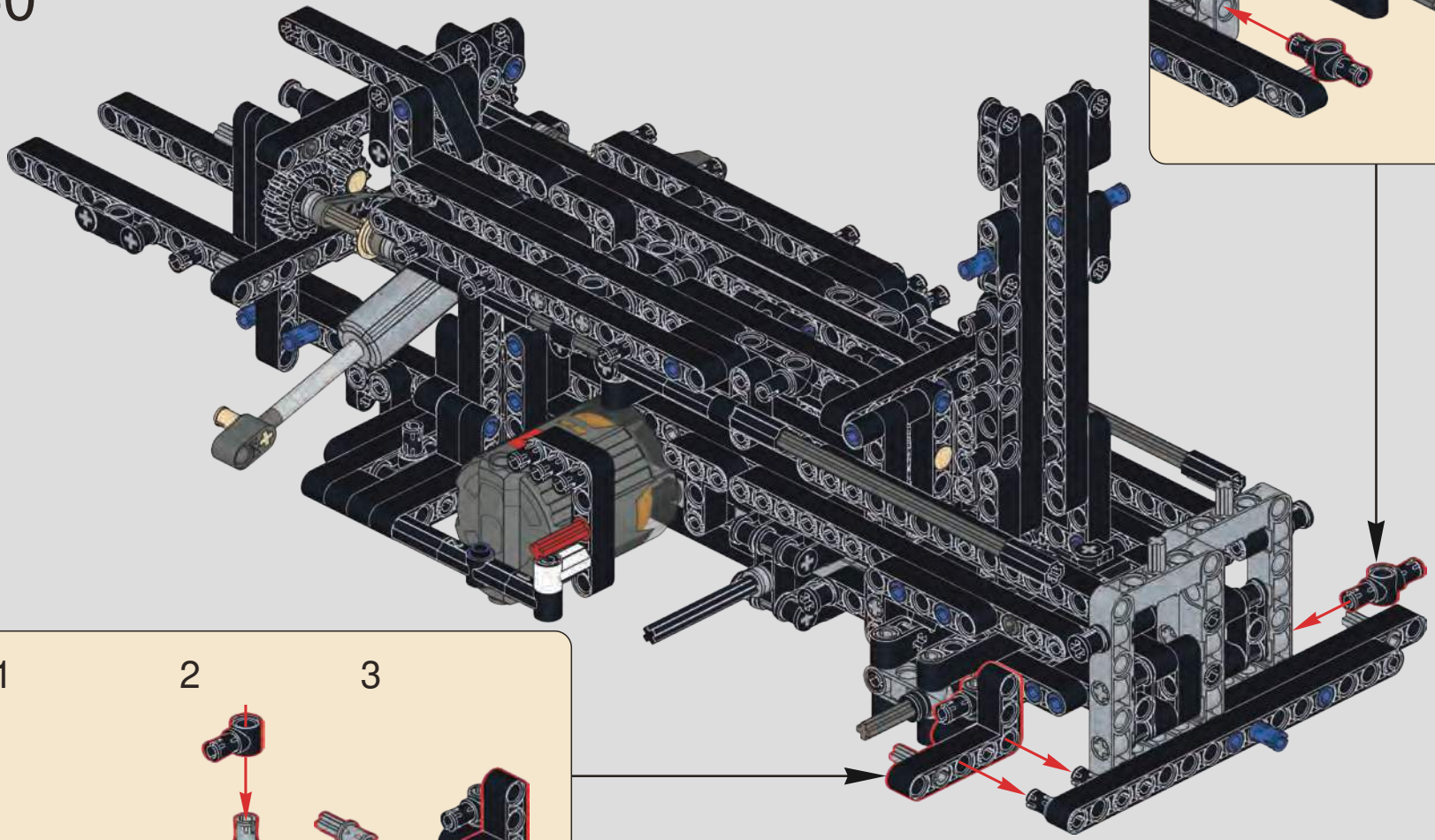

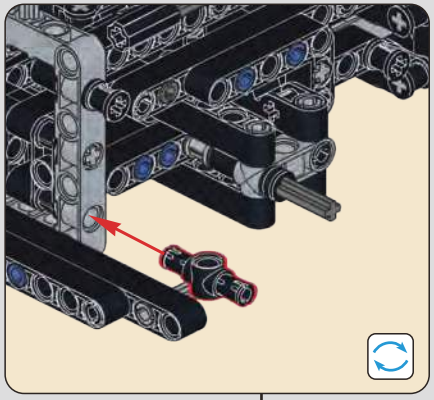

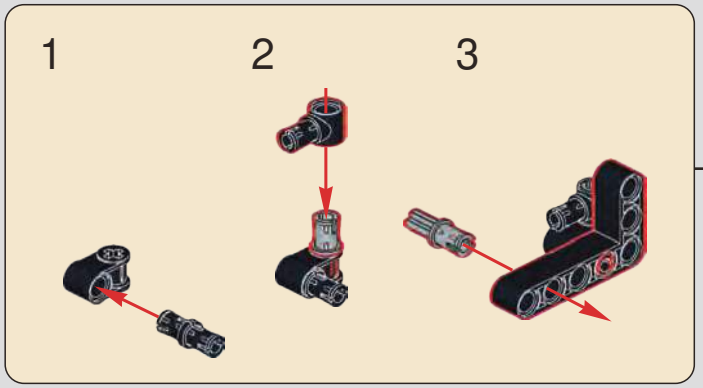

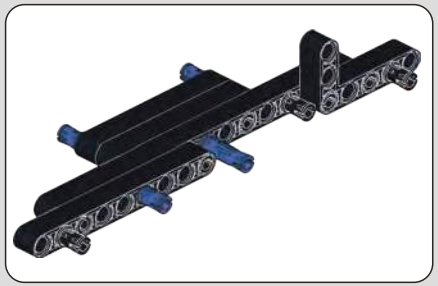

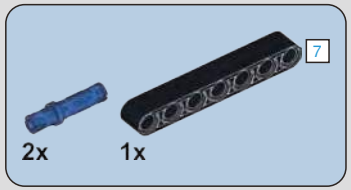

151

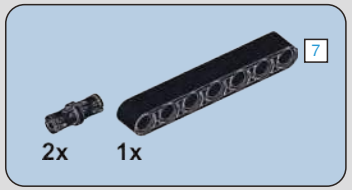

152

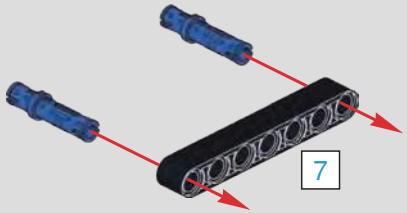

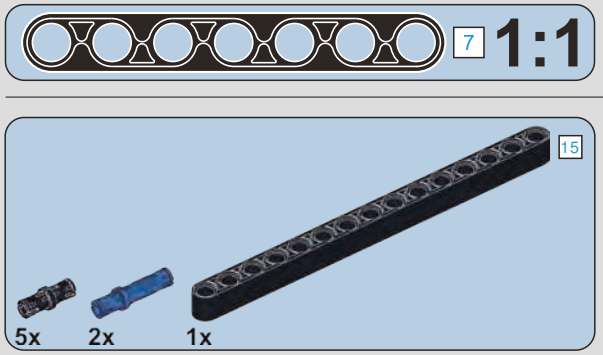

153

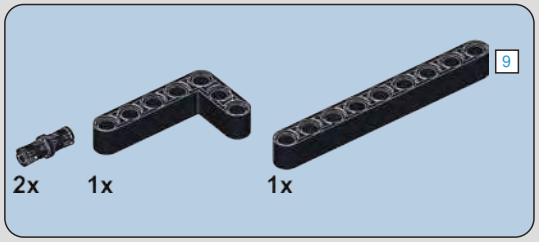

154

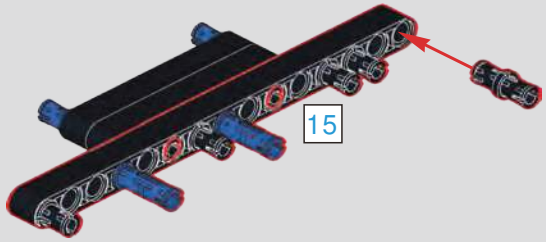

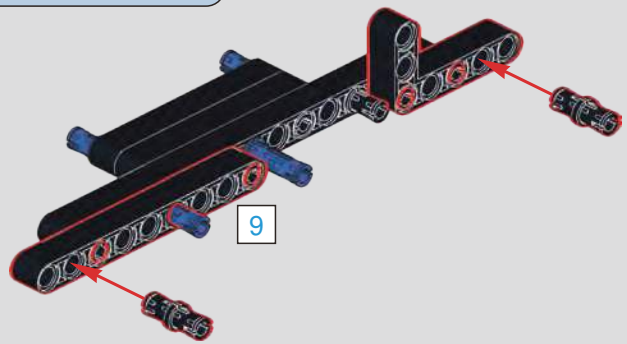

155

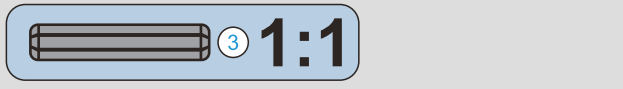

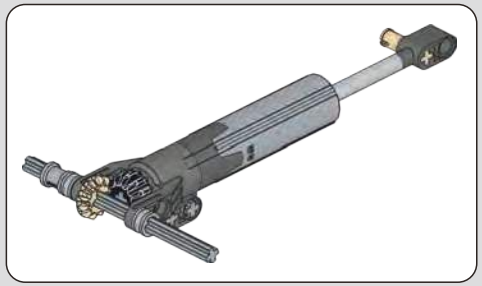

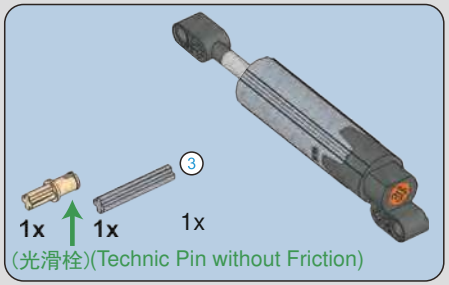

156

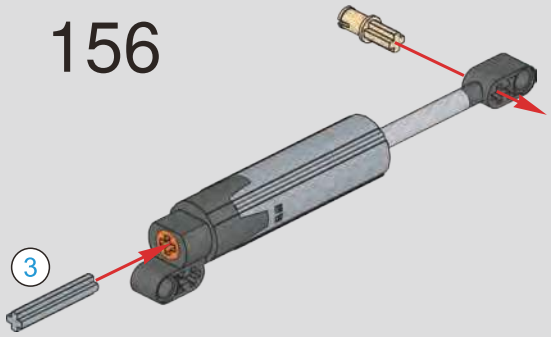

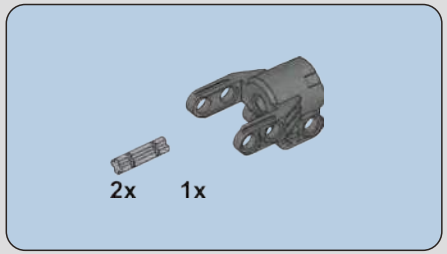

157

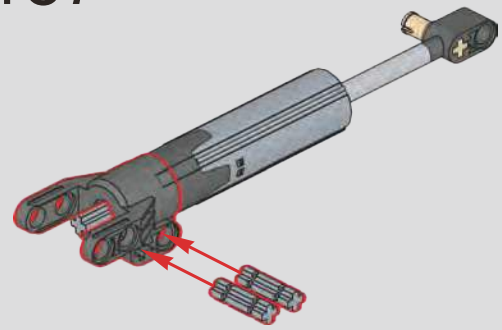

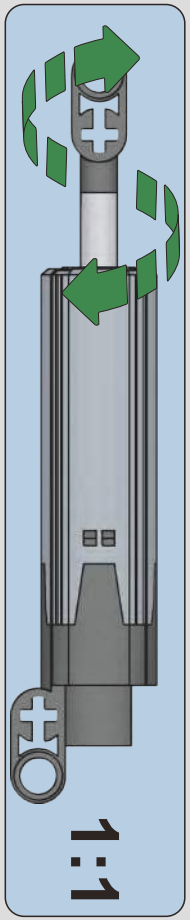

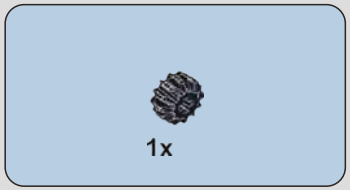

158

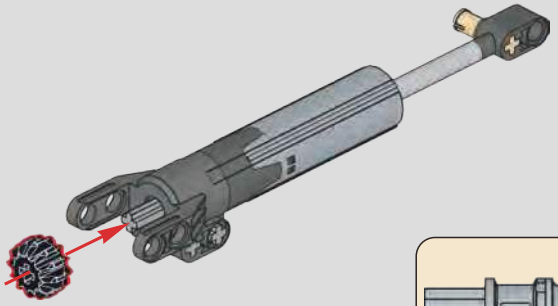

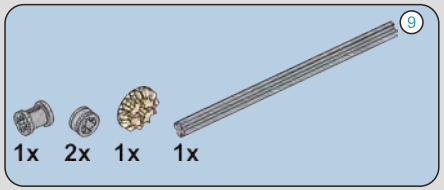

159

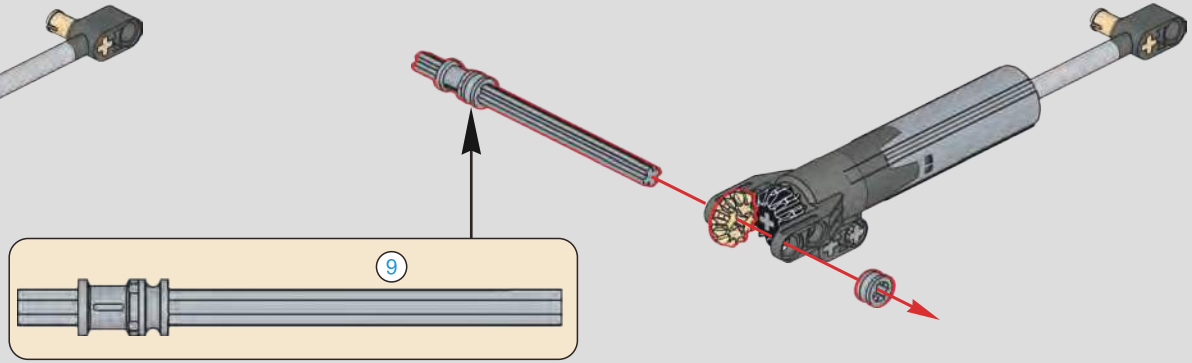

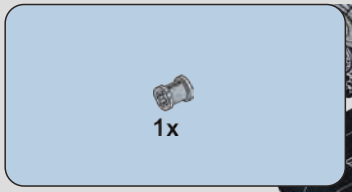

160

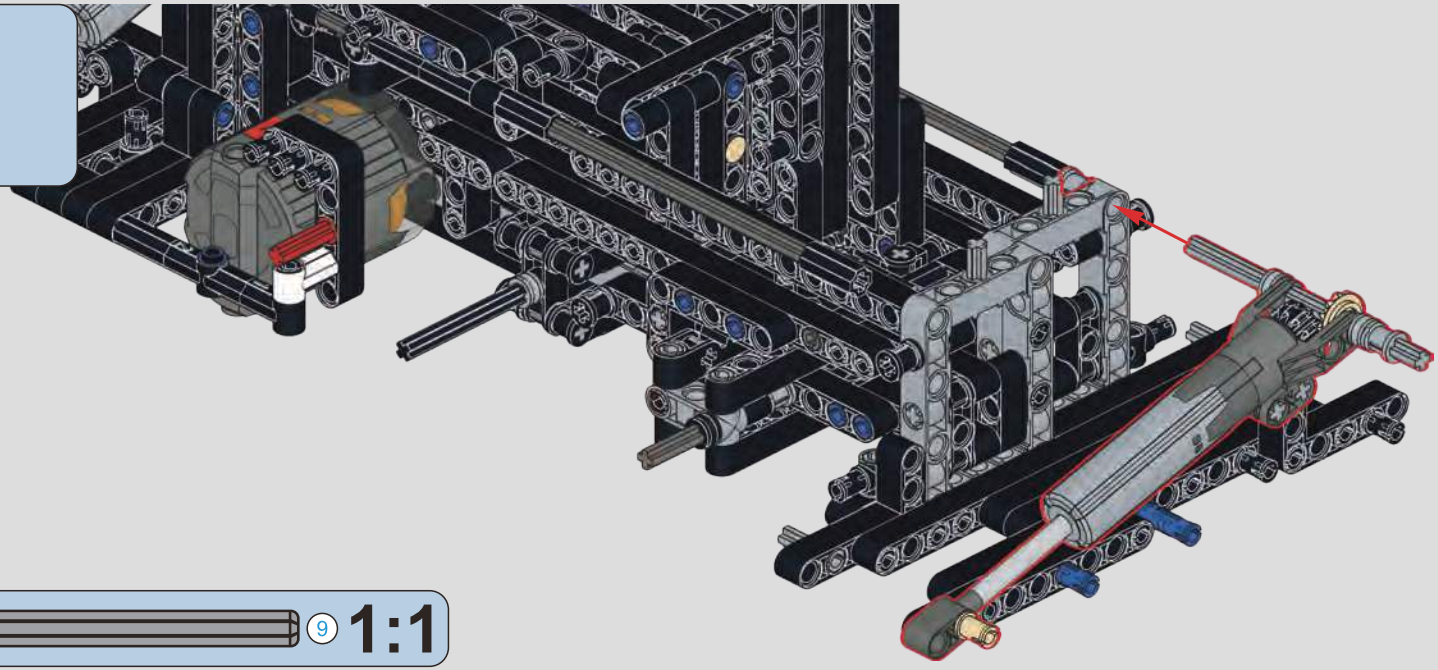

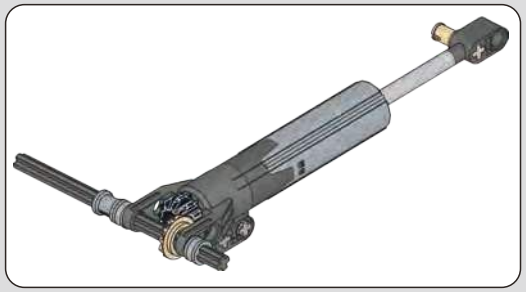

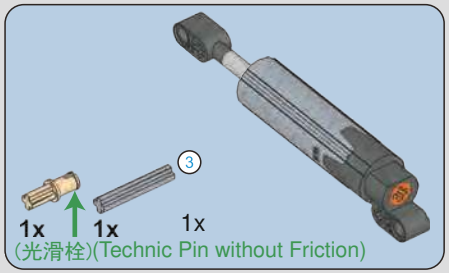

161

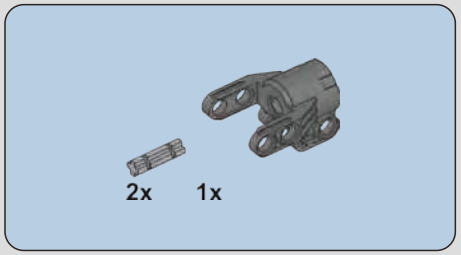

162

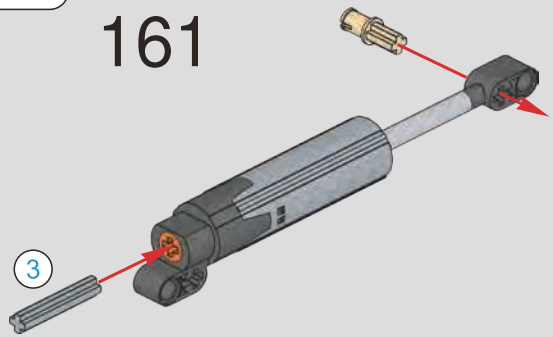

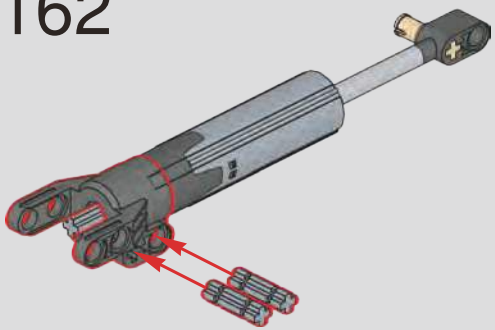

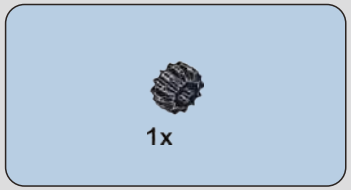

163

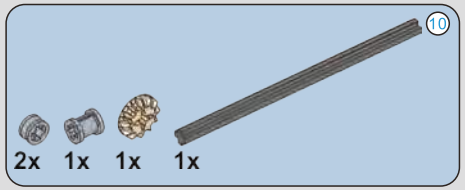

164

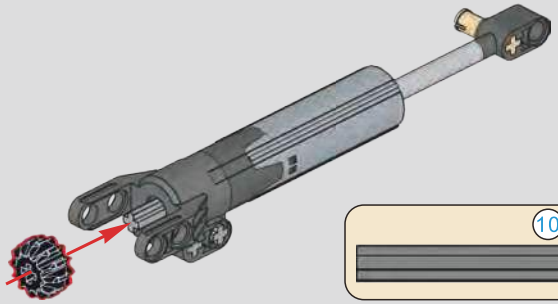

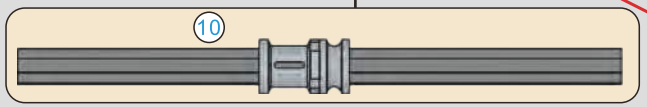

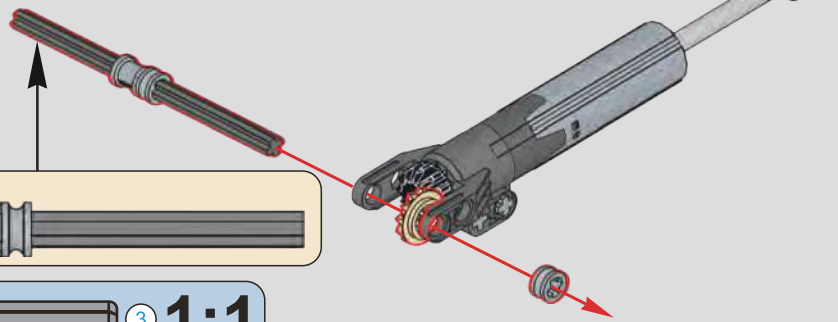

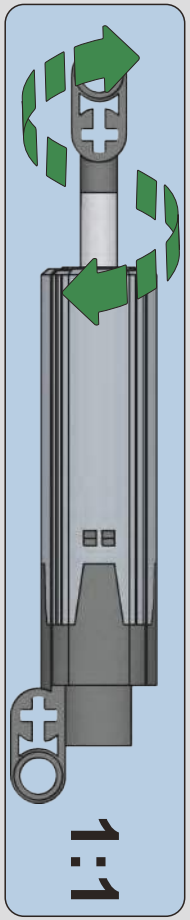

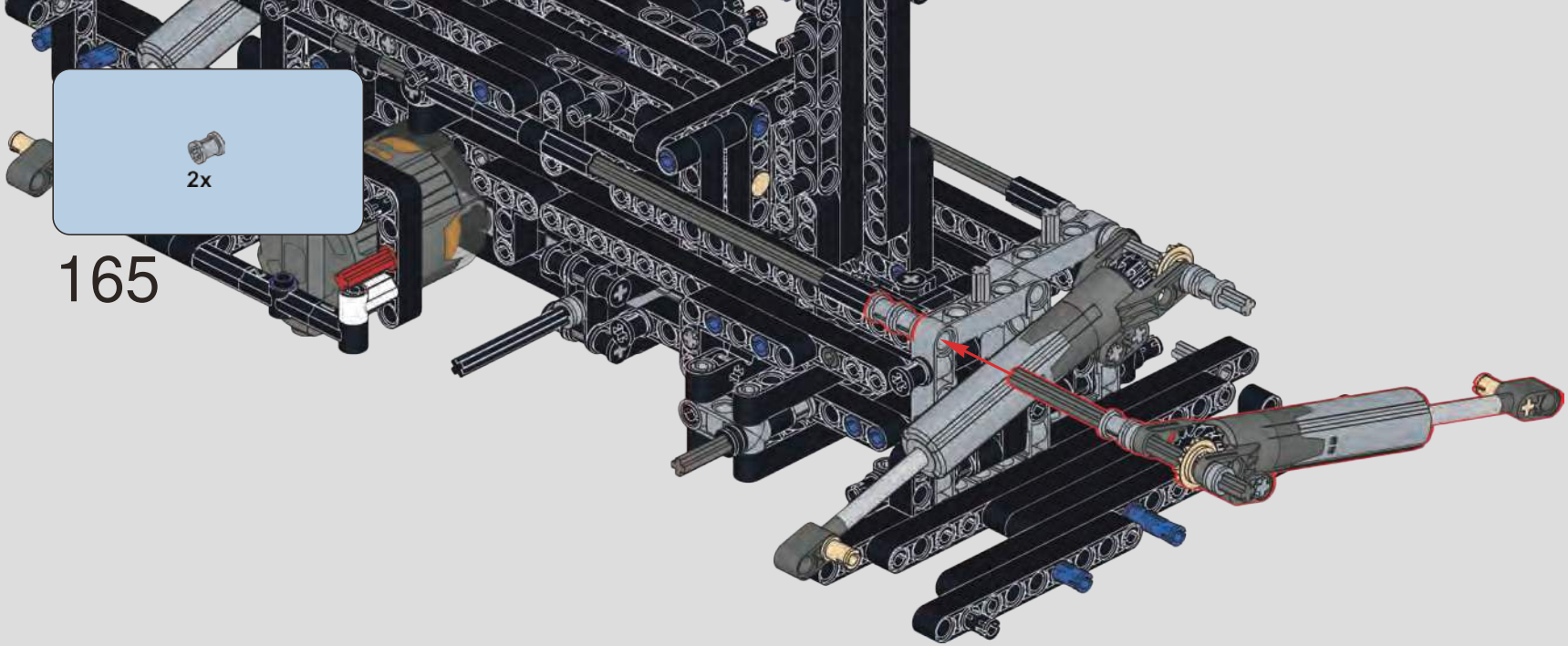

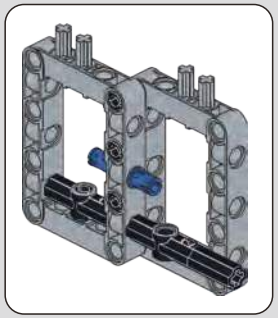

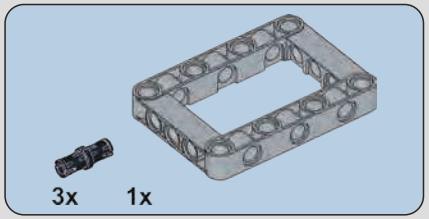

166

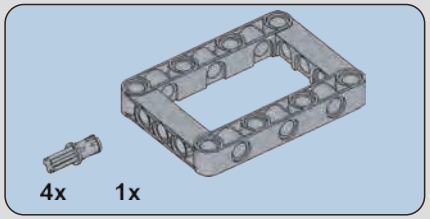

167

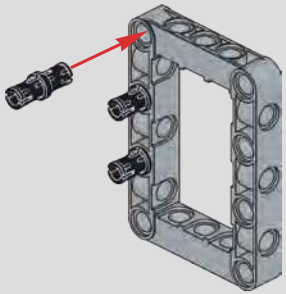

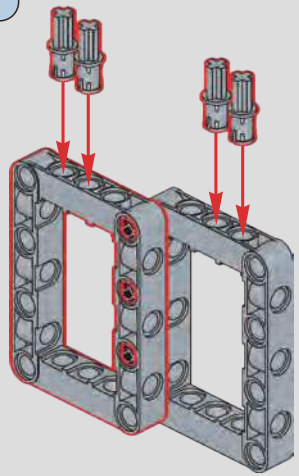

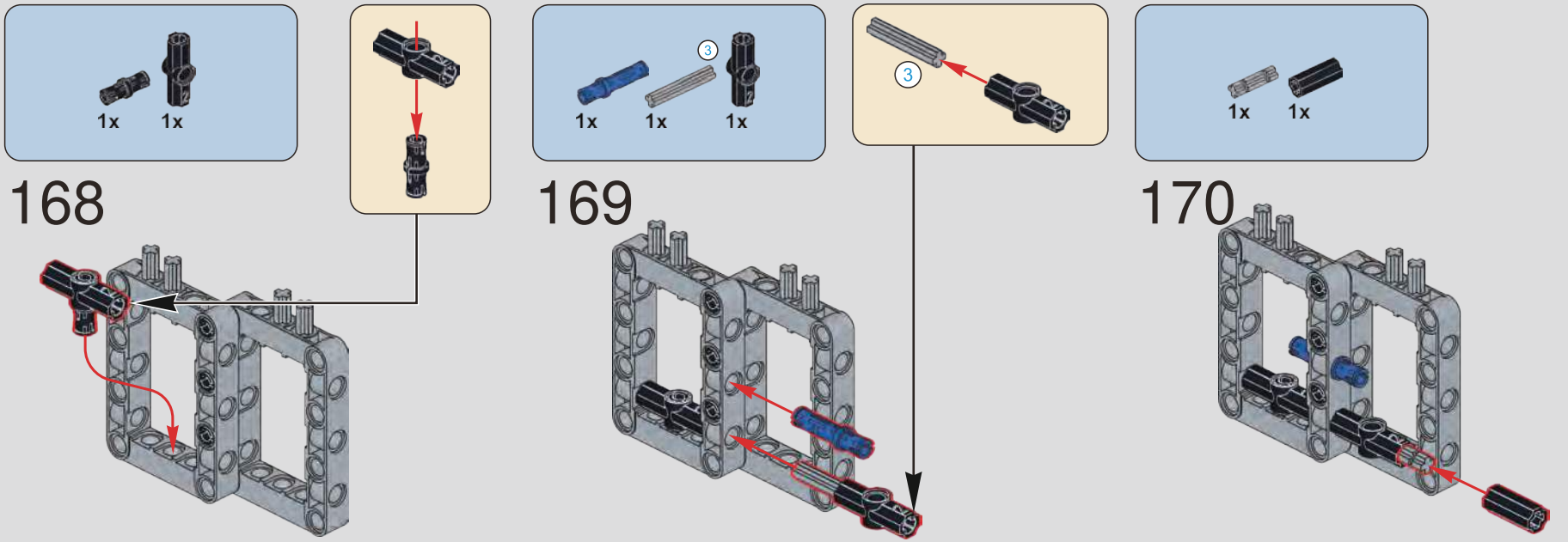

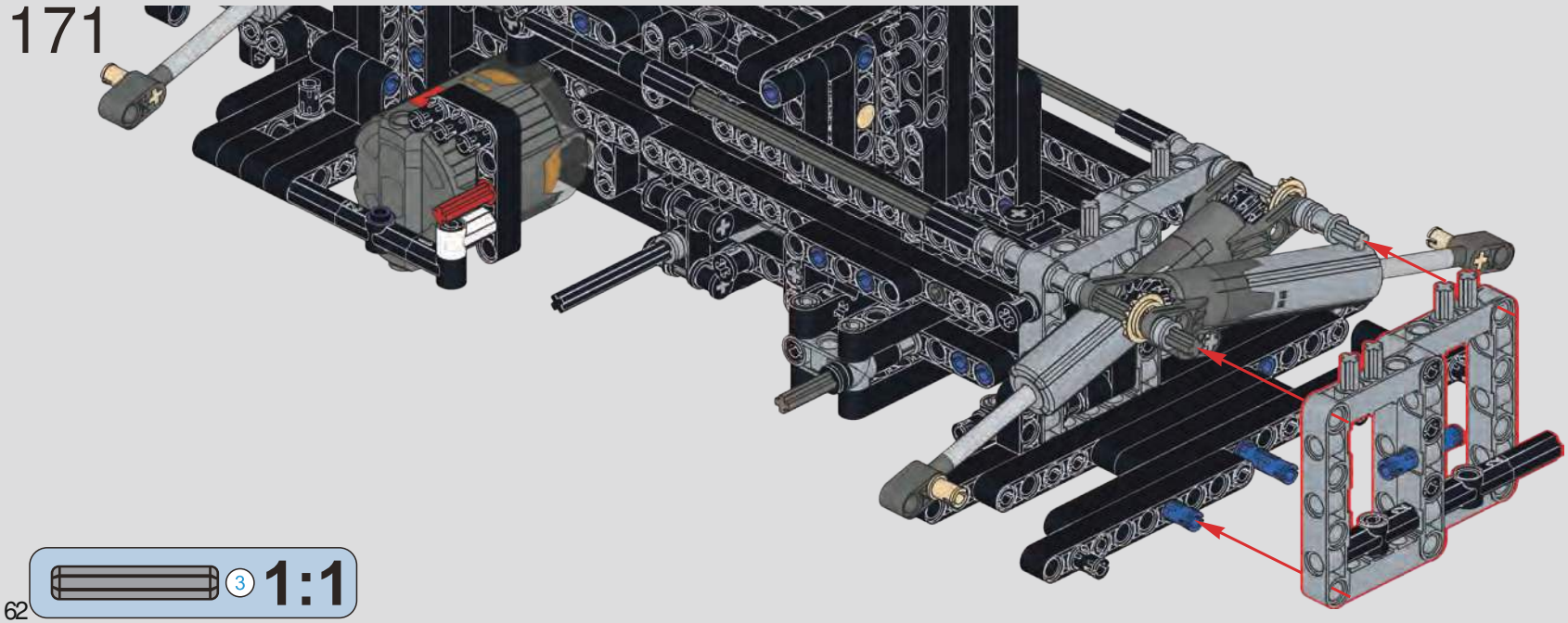

3 1:1

172

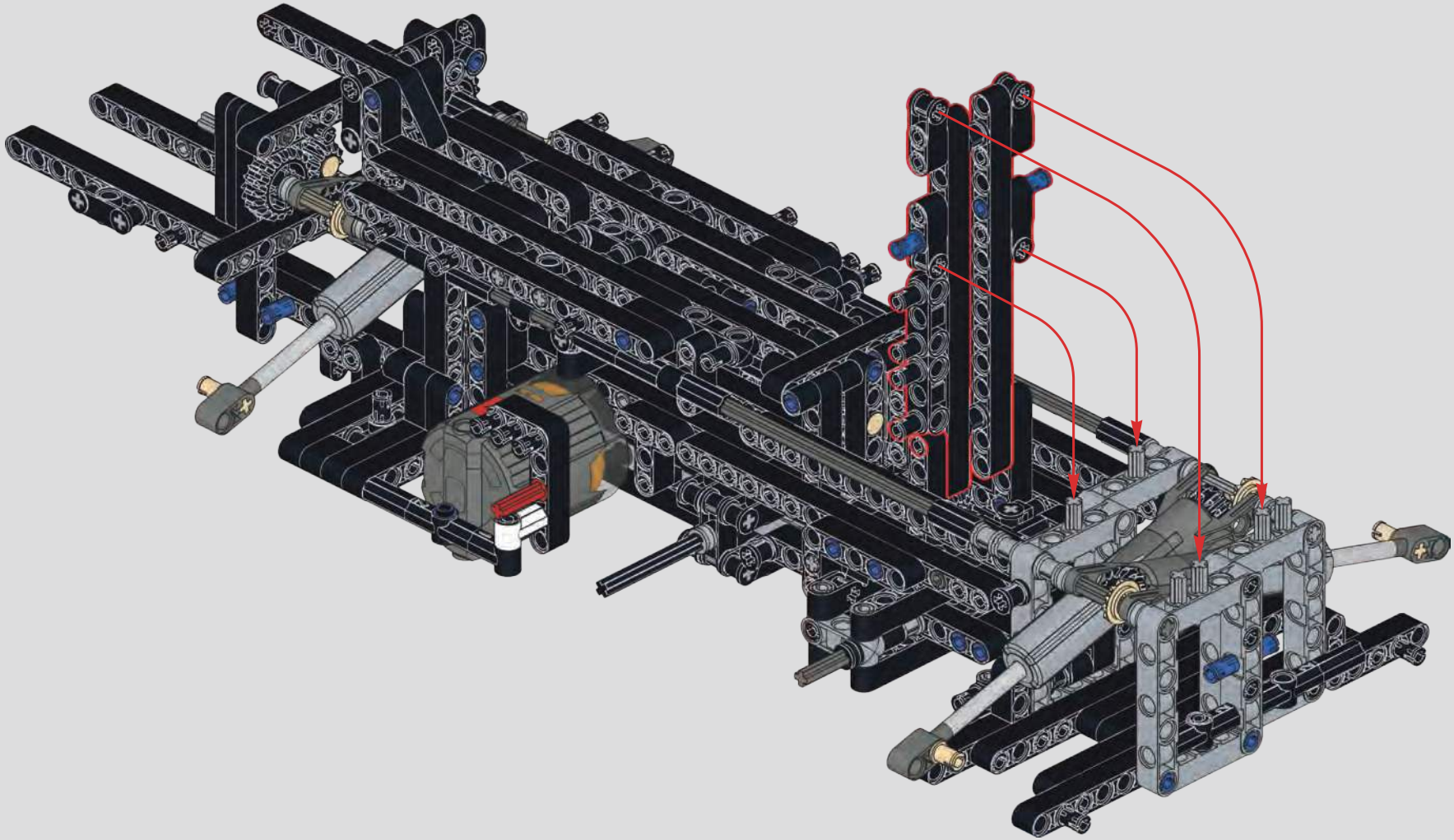

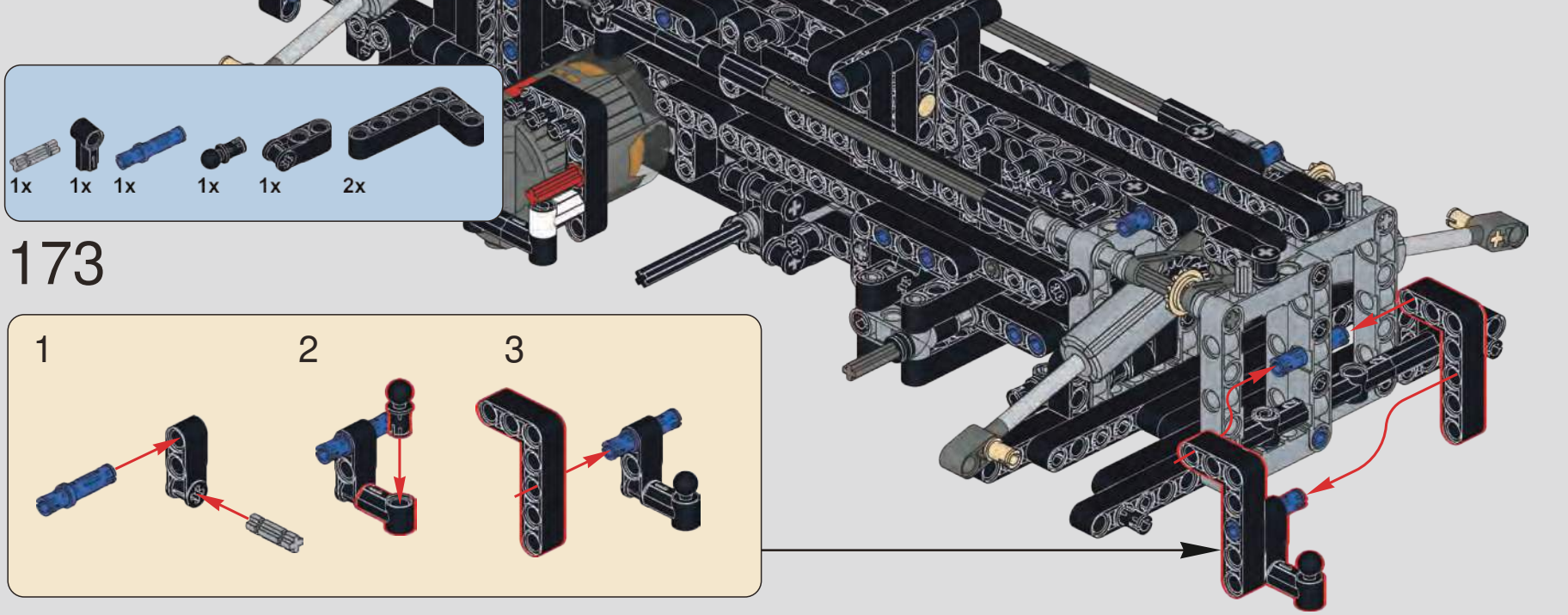
1x 1x 1x 1x 1x 2x
173
1
2
3

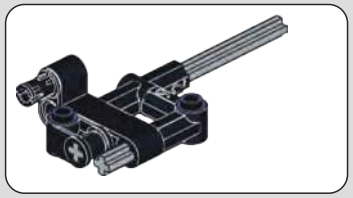

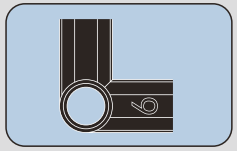

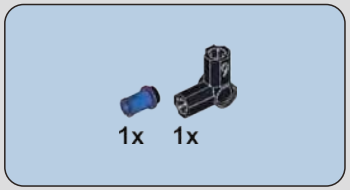
1x 1x
175

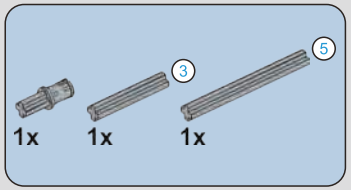
3
5
1x 1x 1x
176

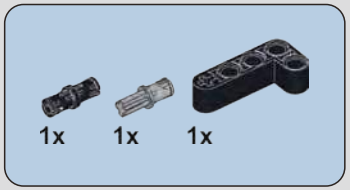
1x 1x 1x
177

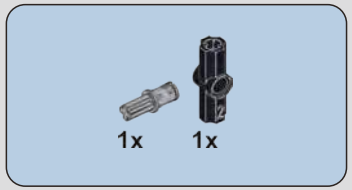
1x 1x
174

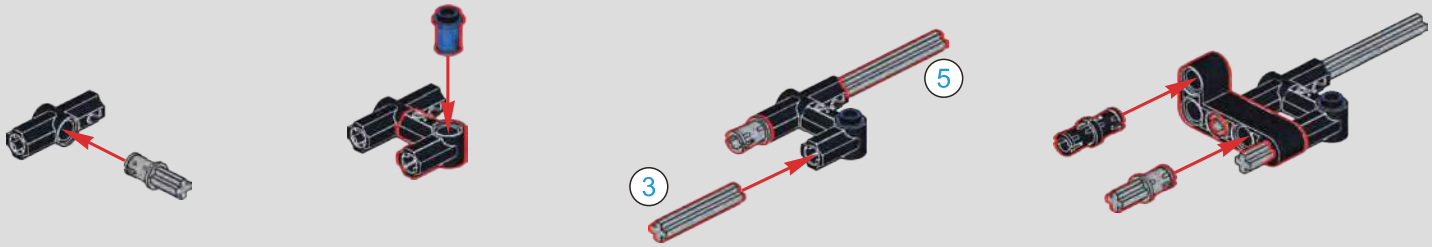
5
3

5
3
1:1

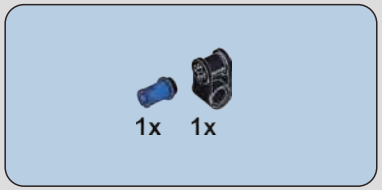

178

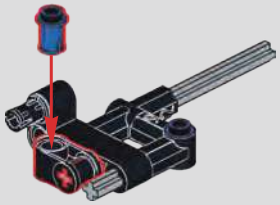

179

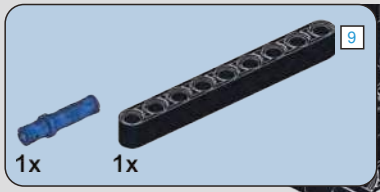

180

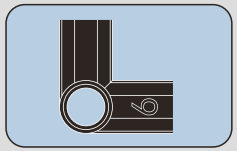

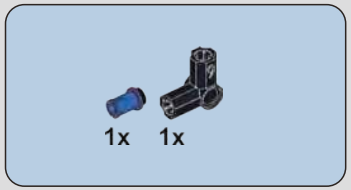

182

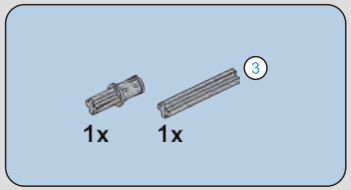

183

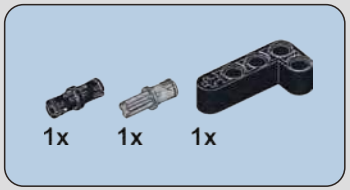

184

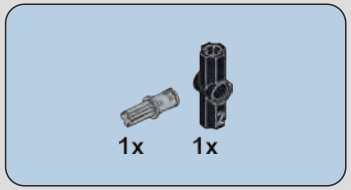

181

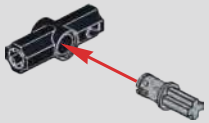

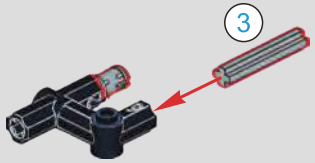

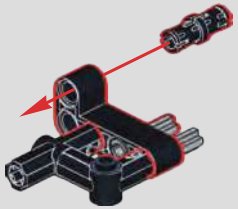

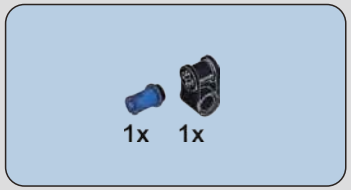

185

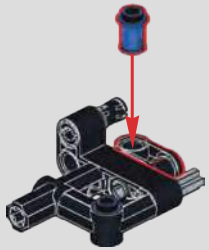

186

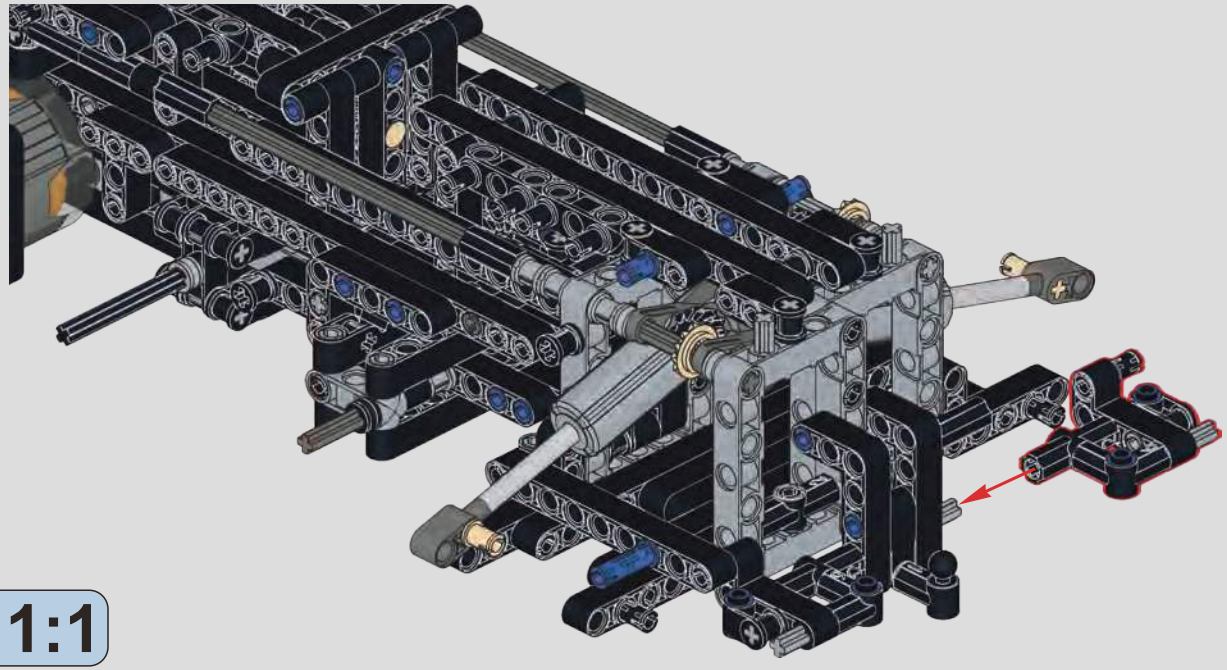

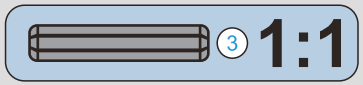

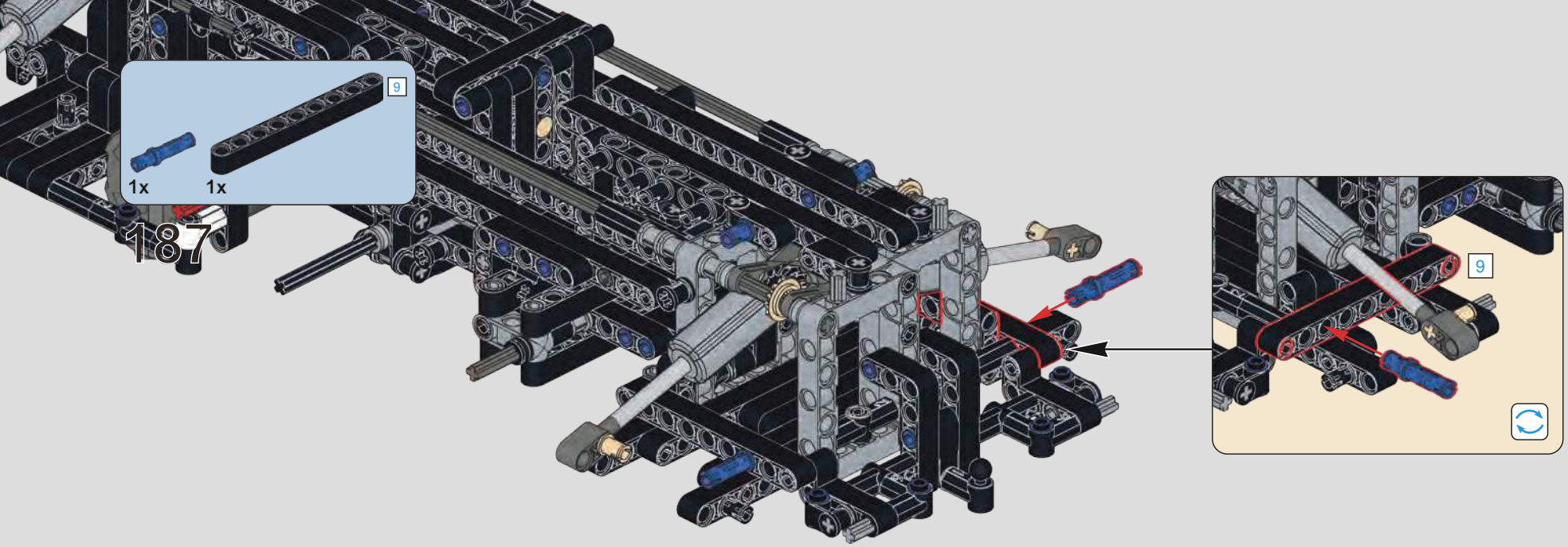
9
1x
1x
187
9

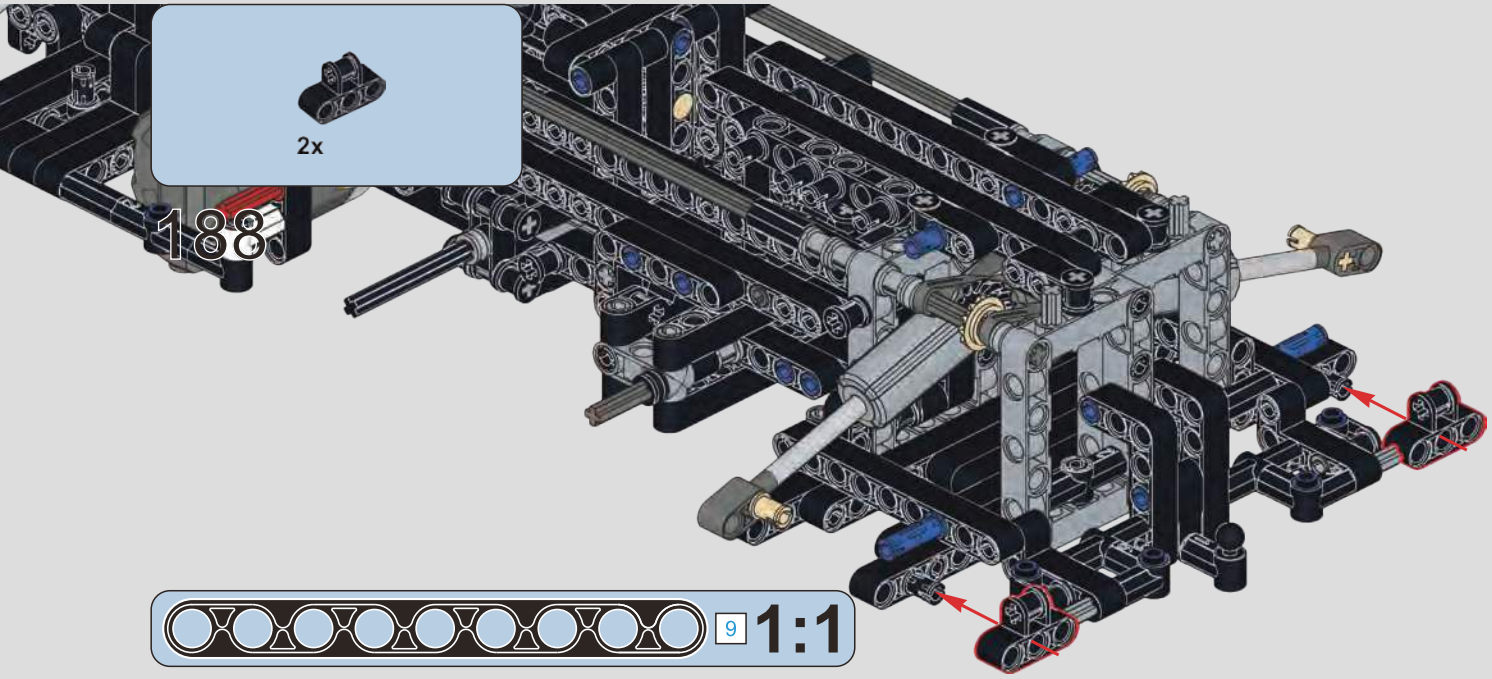
2x
188
9
1:1

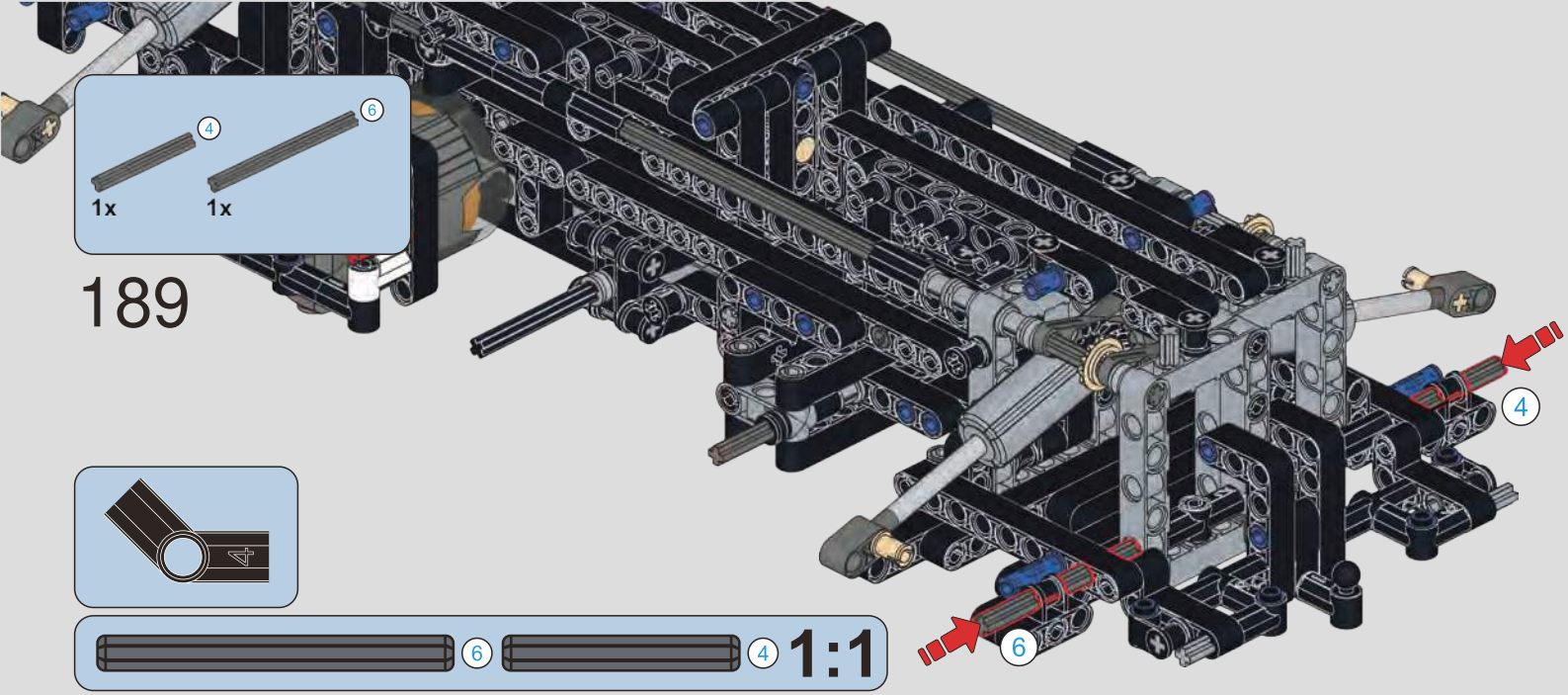
4
6
1x
1x
189
4
6
6
4
1:1

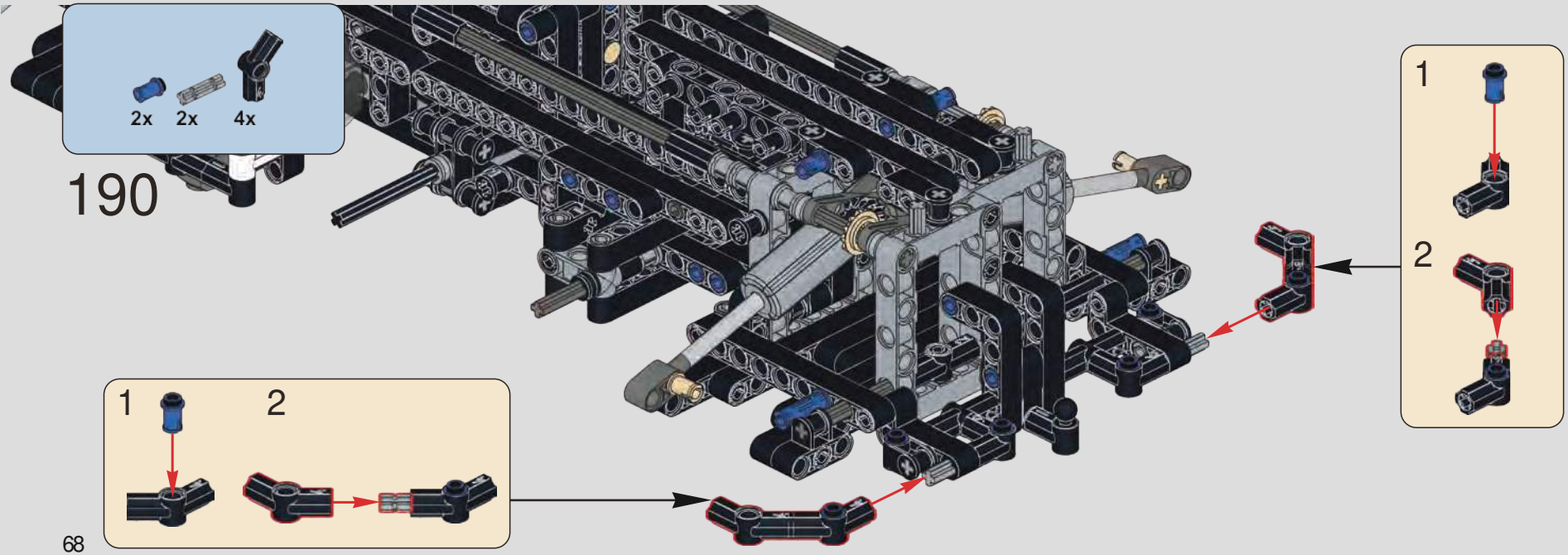
2x
2x
4x
190
1
2
1
2

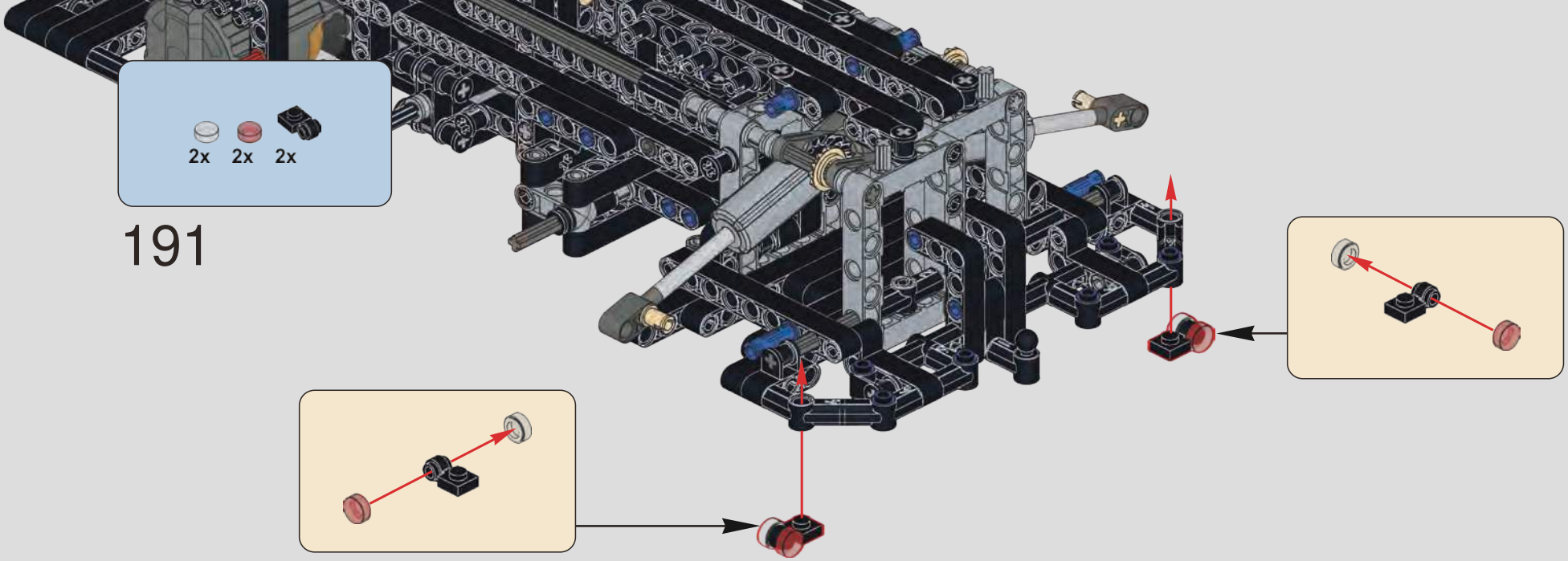
2x 2x 2x
191

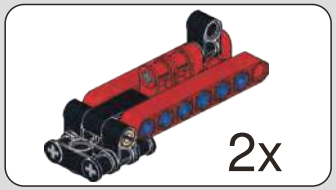
2x

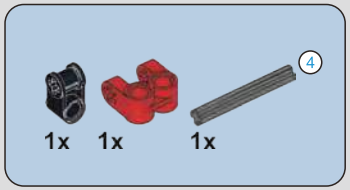
1x 1x 1x
4
192

2x
193

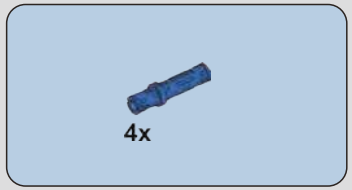
4x
194

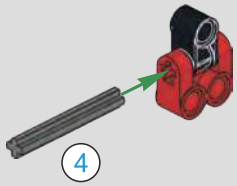
4

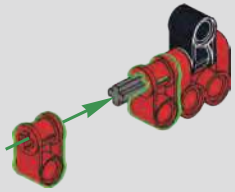

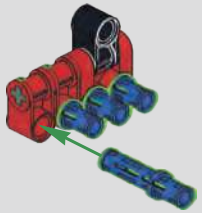

4
1:1

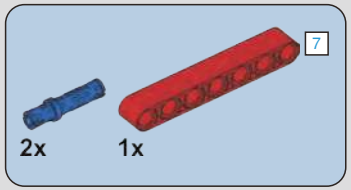

195

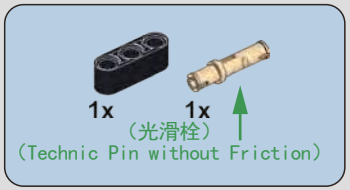

196

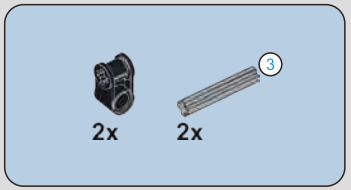

197

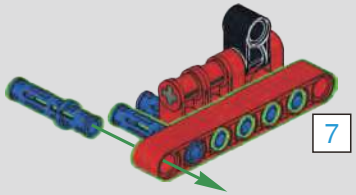

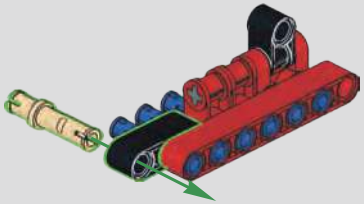

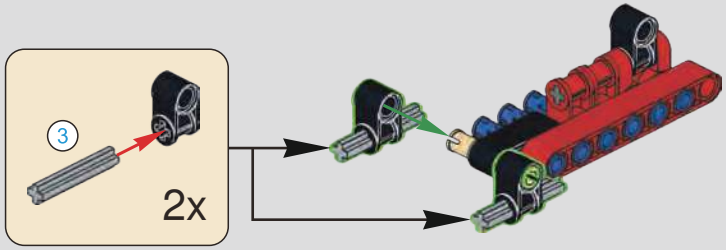

198

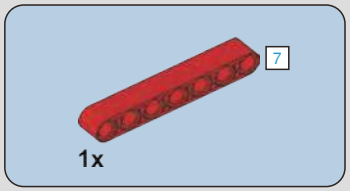

199

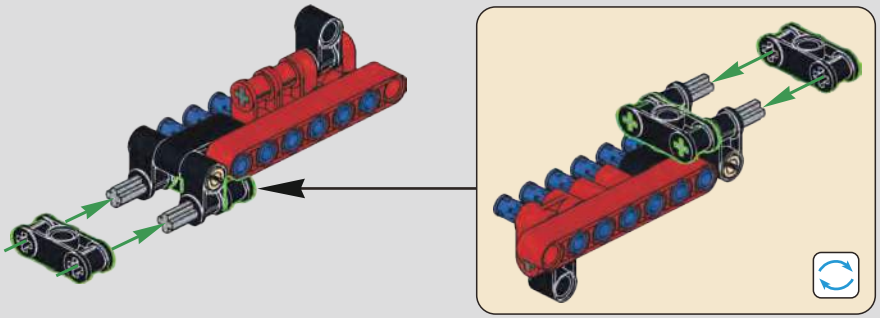

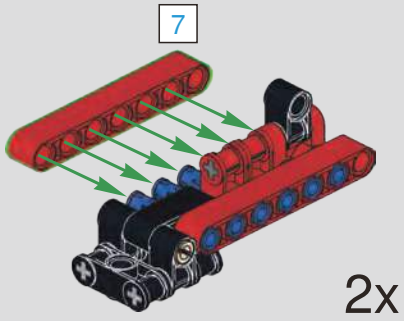

200

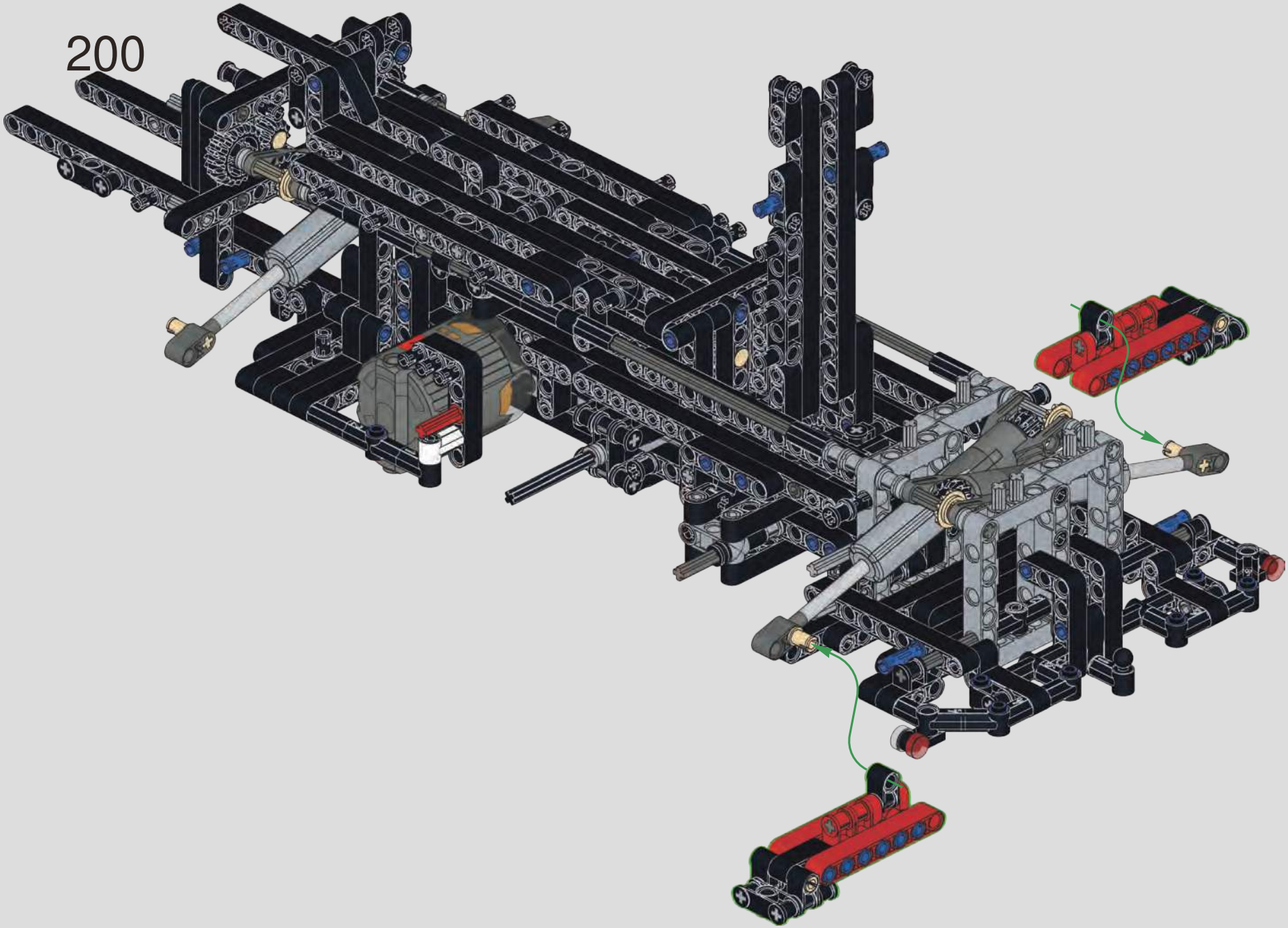

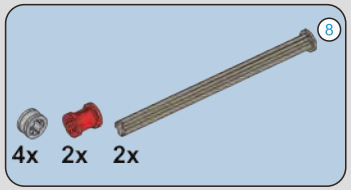

201

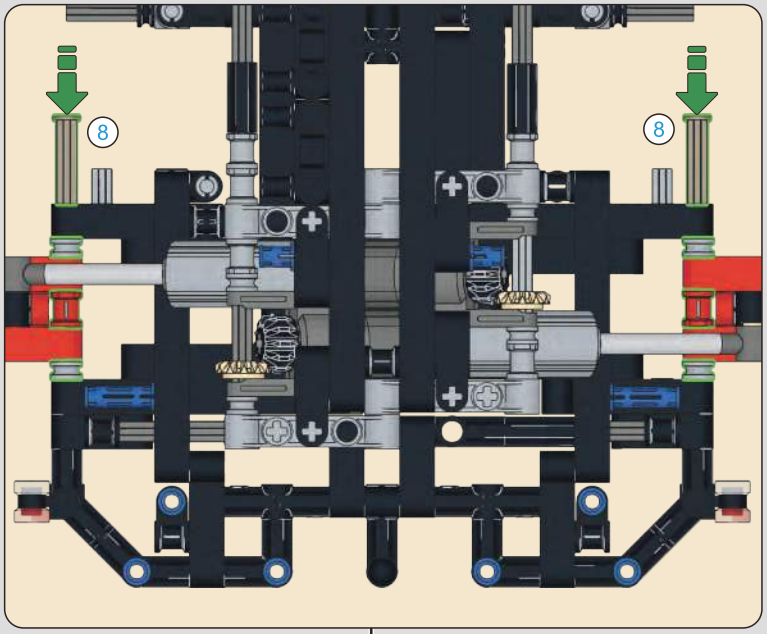

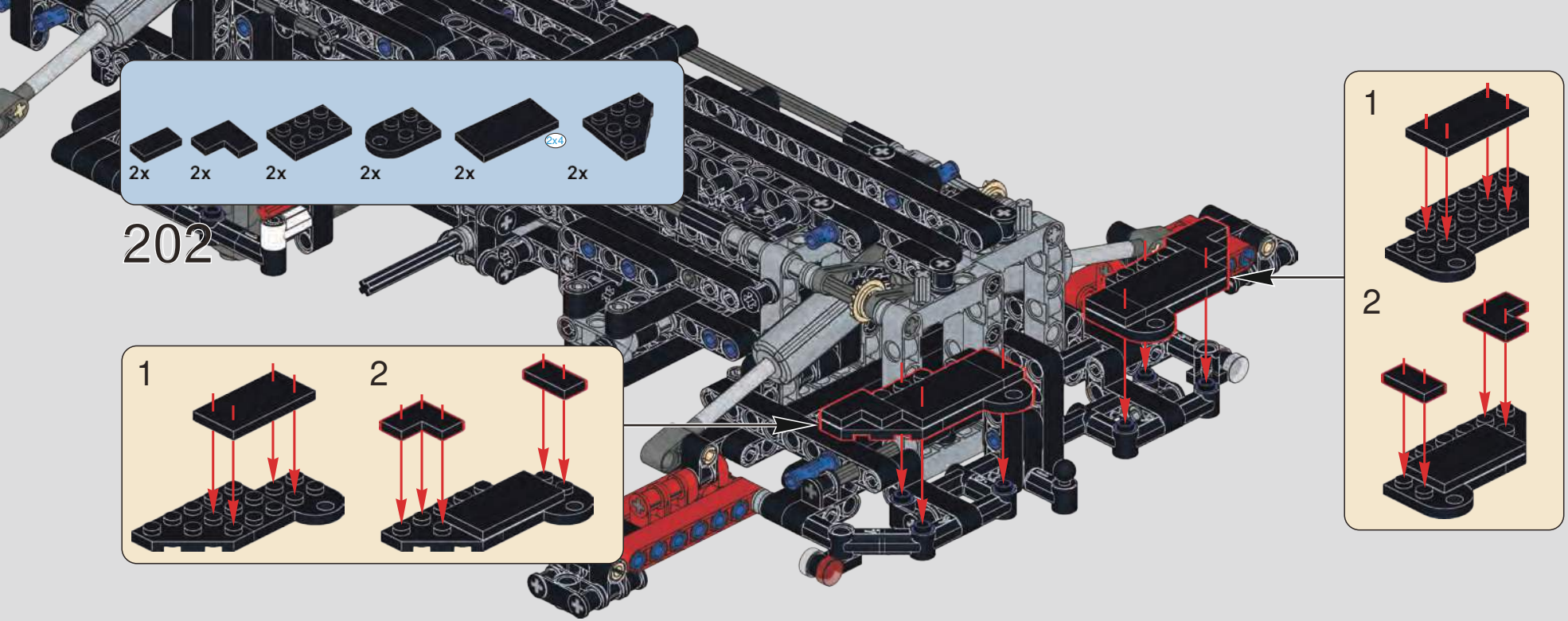

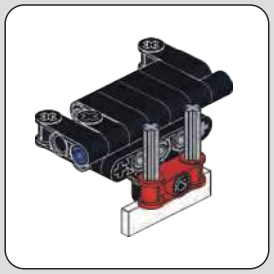

203

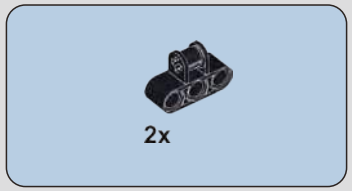

204

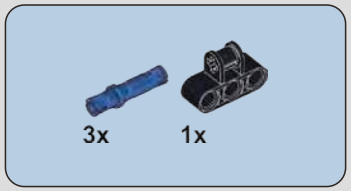

205

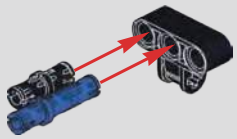

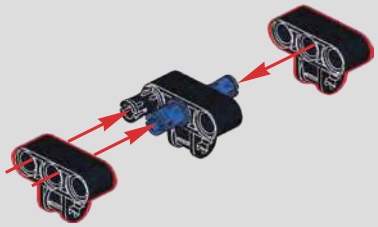

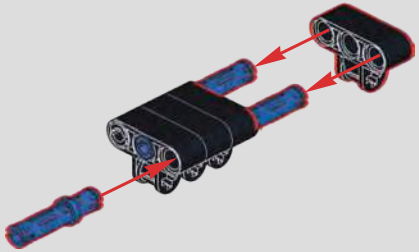

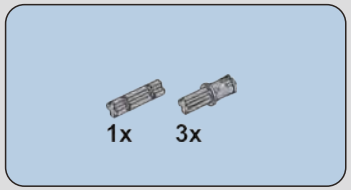

206

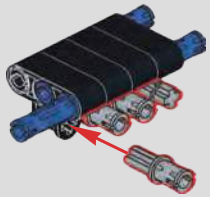

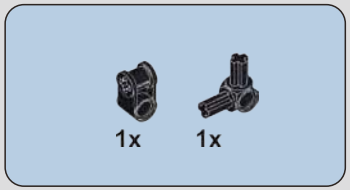

207

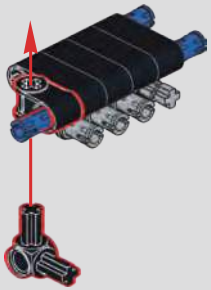

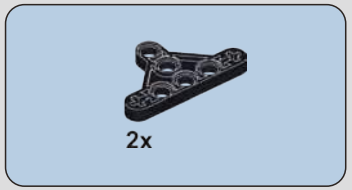

208

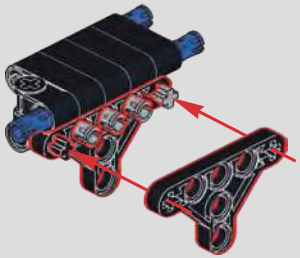

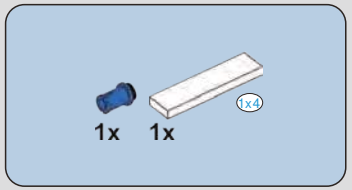

209

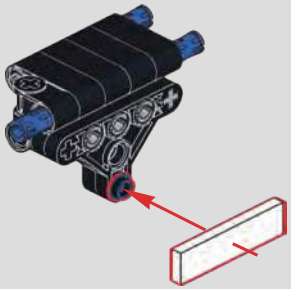

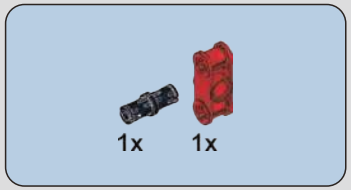

210

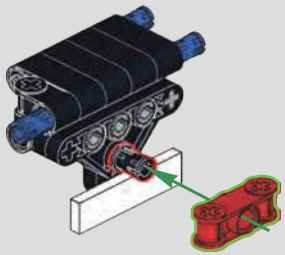

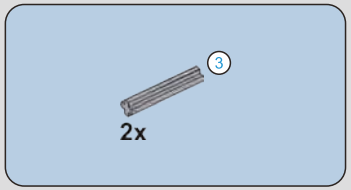

211

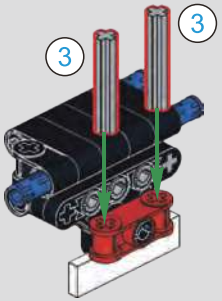

212

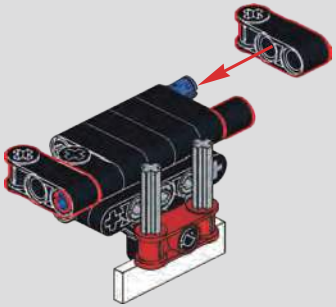

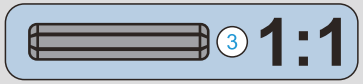

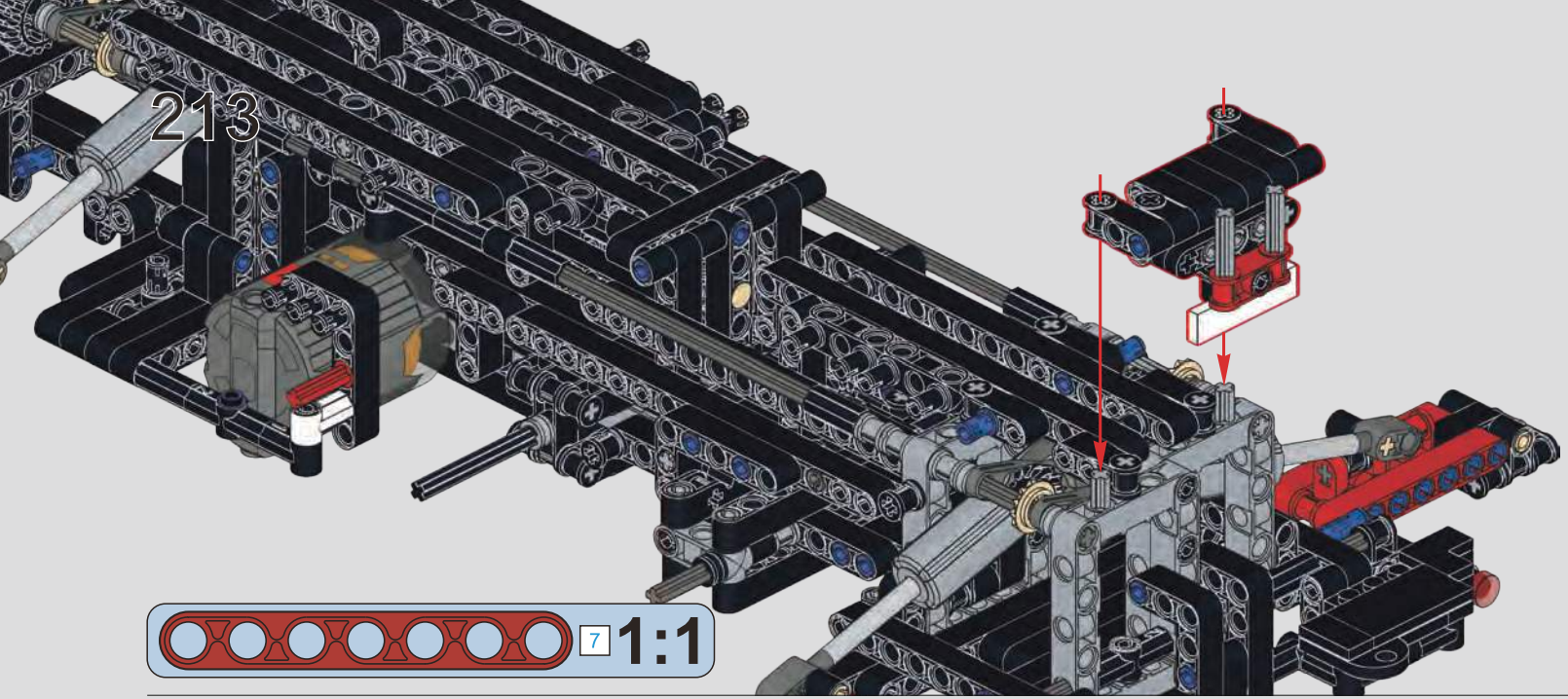
213
7
1:1

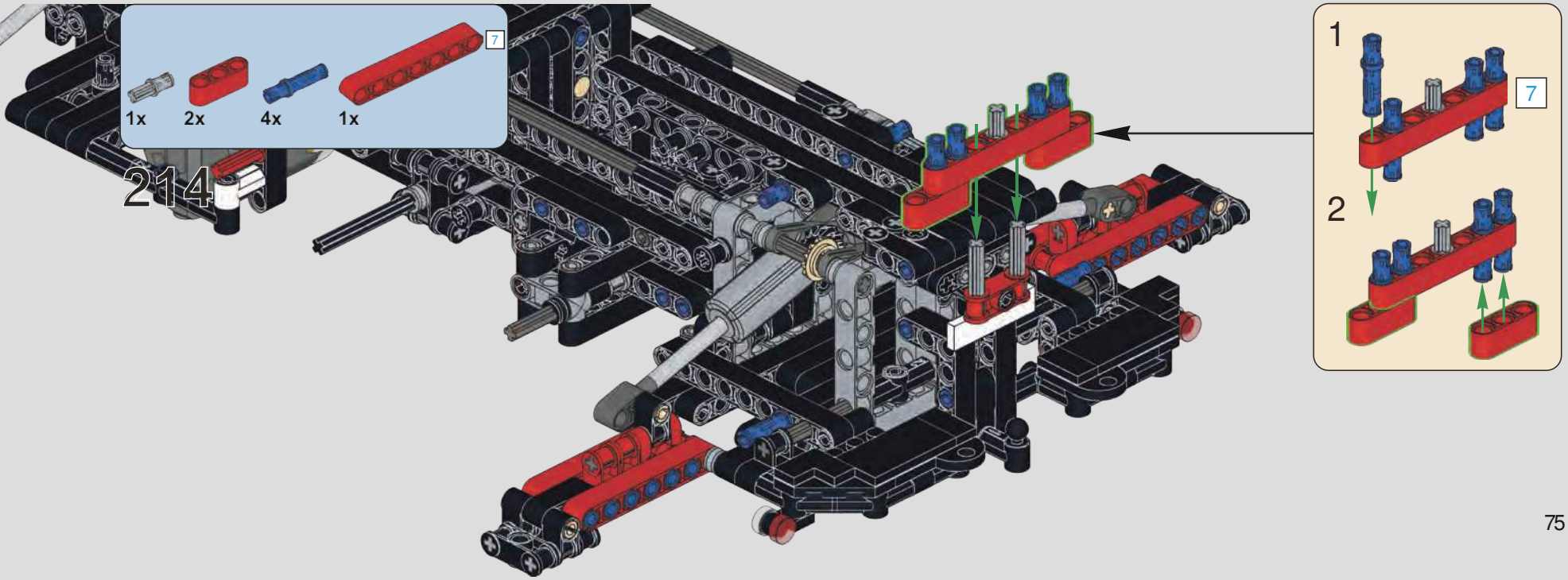
7
1x
2x
4x
1x
214
1
7
2

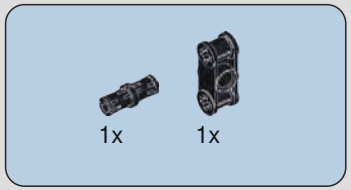

215

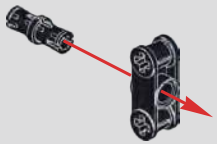

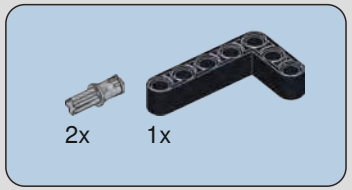

216

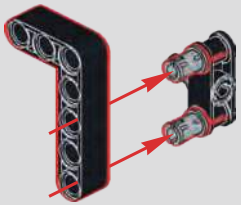

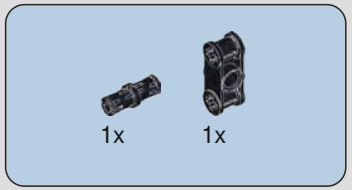

217

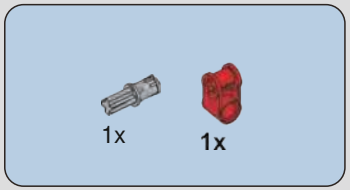

218

219

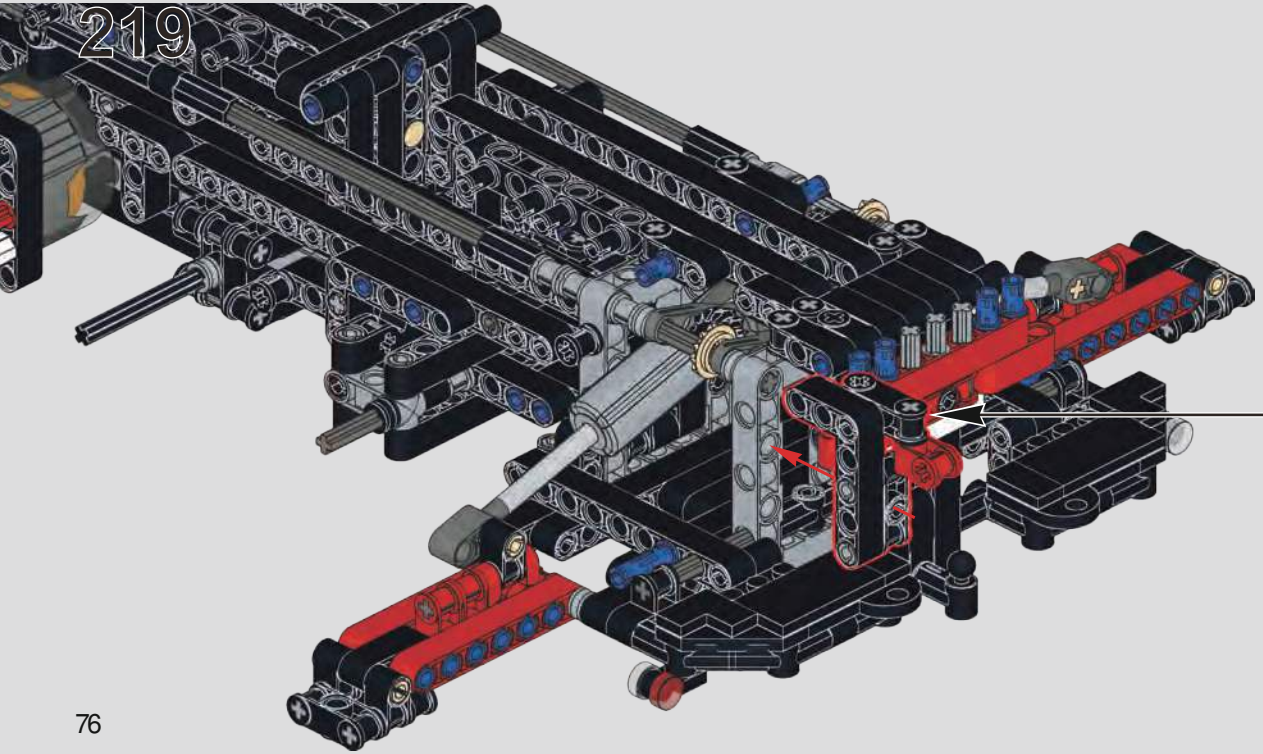

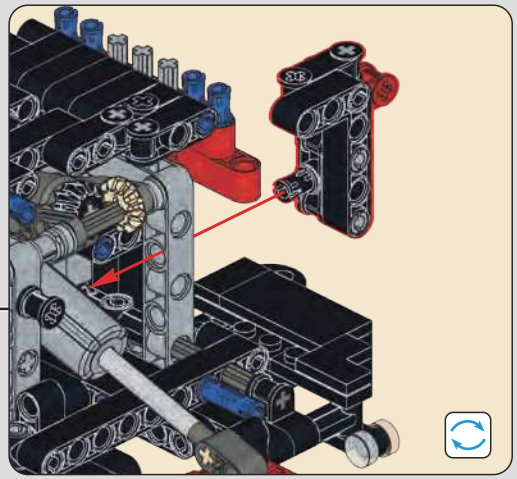

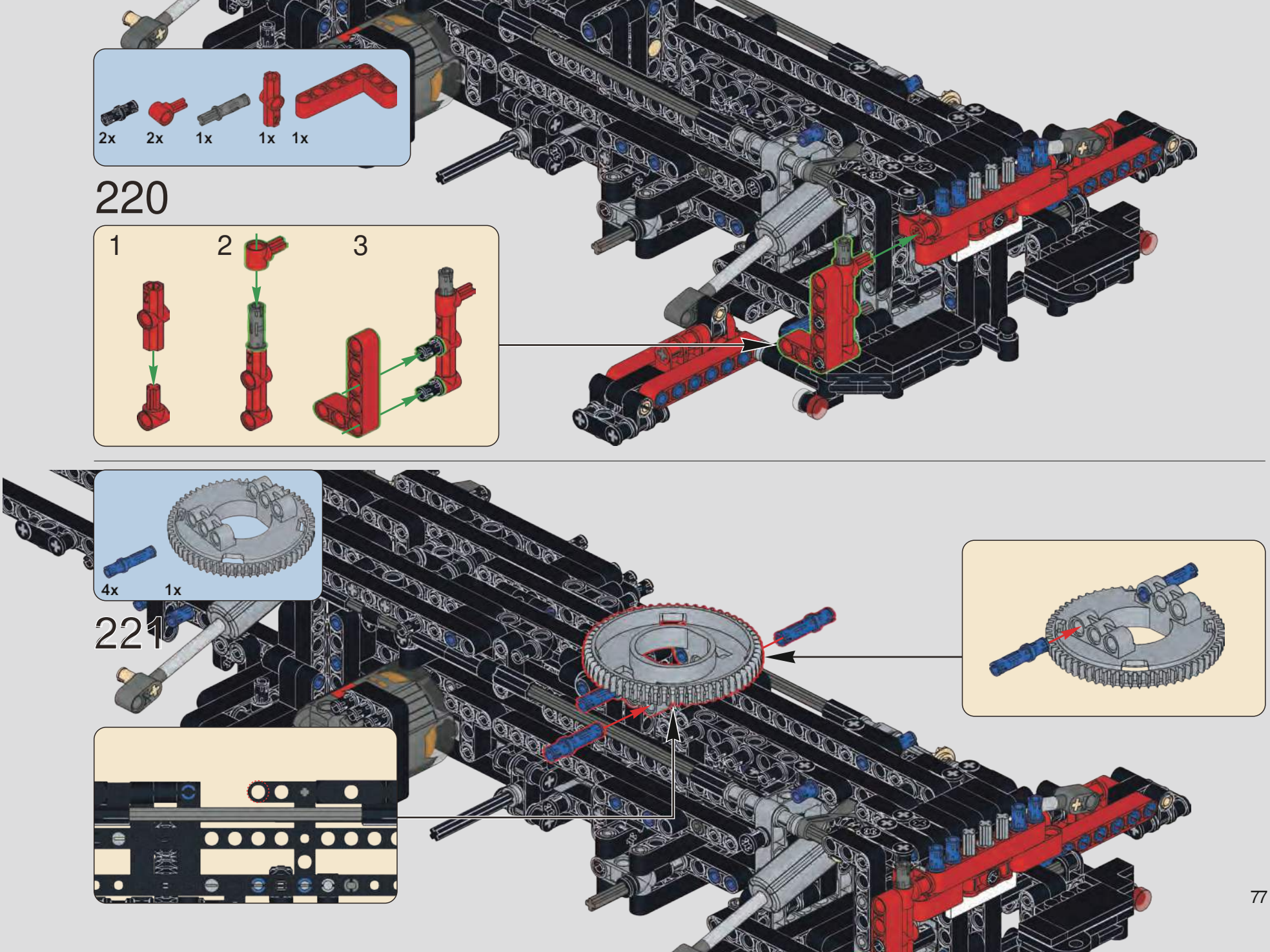
2x
2x
1x
1x
1x
220
1
2
3
4x
1x
221

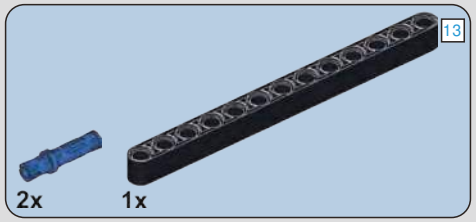

222

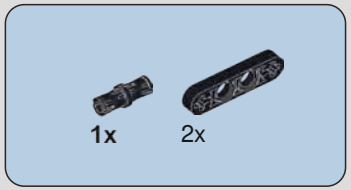

223

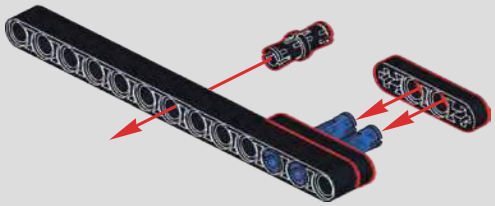

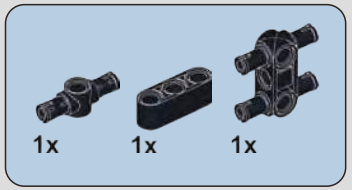

224

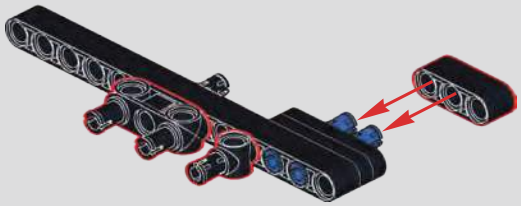

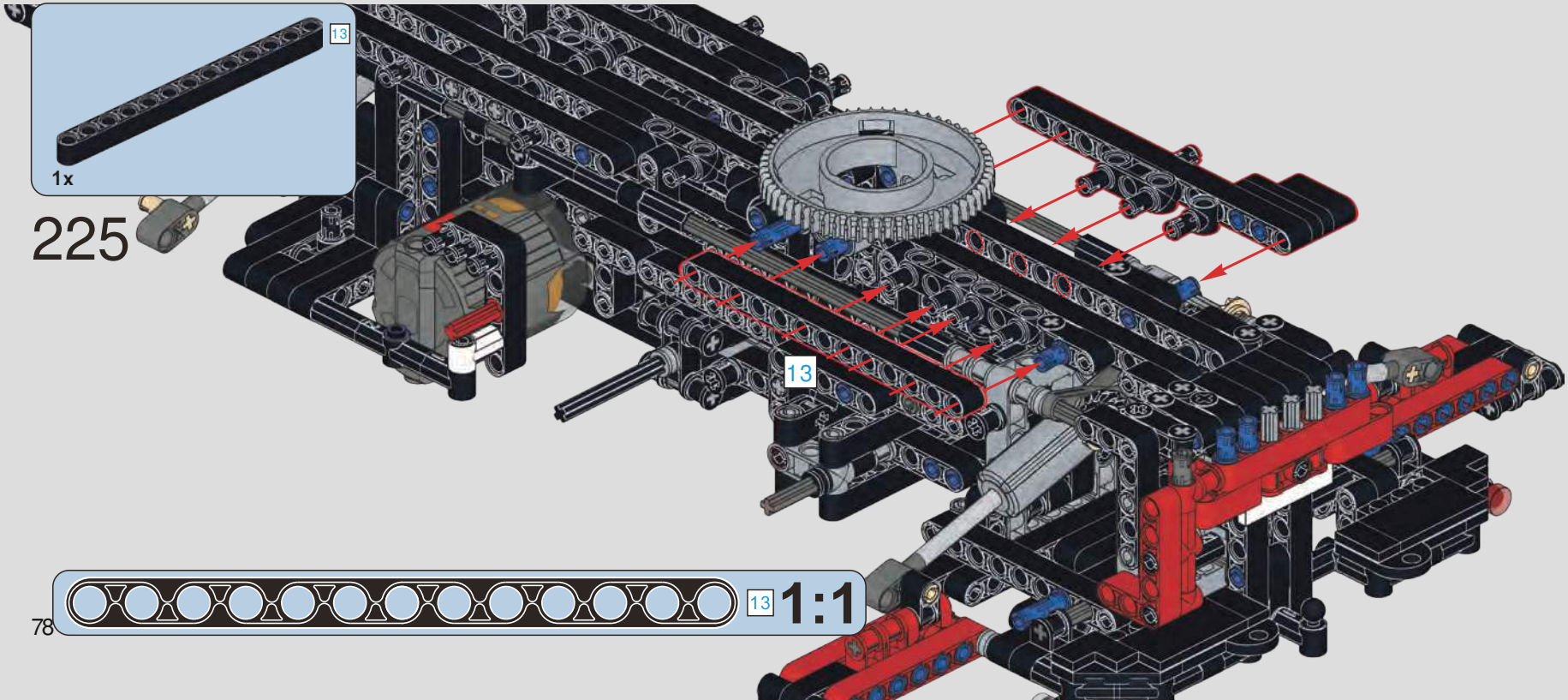

225

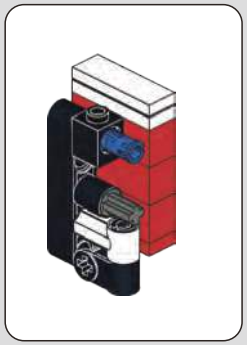

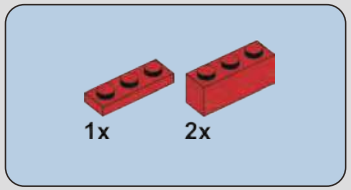

226

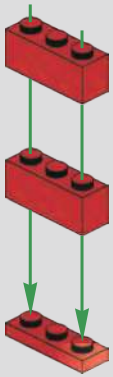

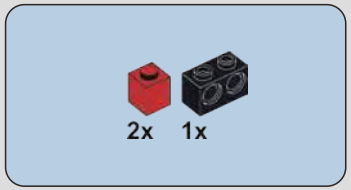

227

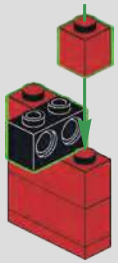

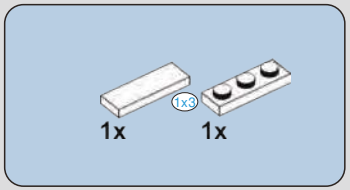

228

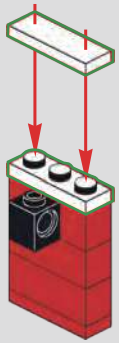

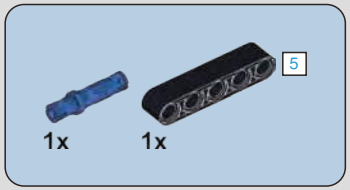

229

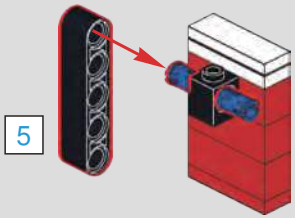

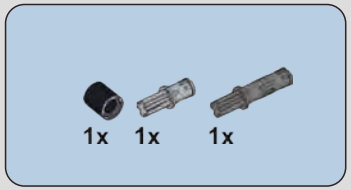

230

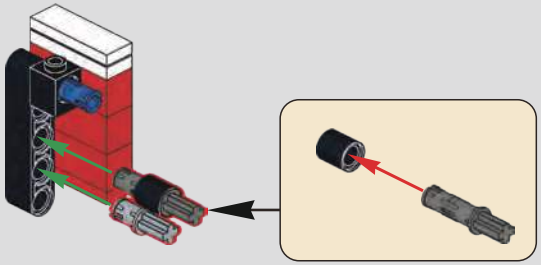

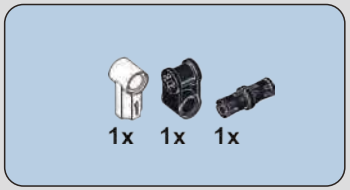

231

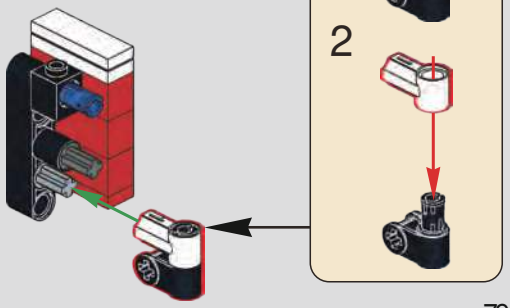

232

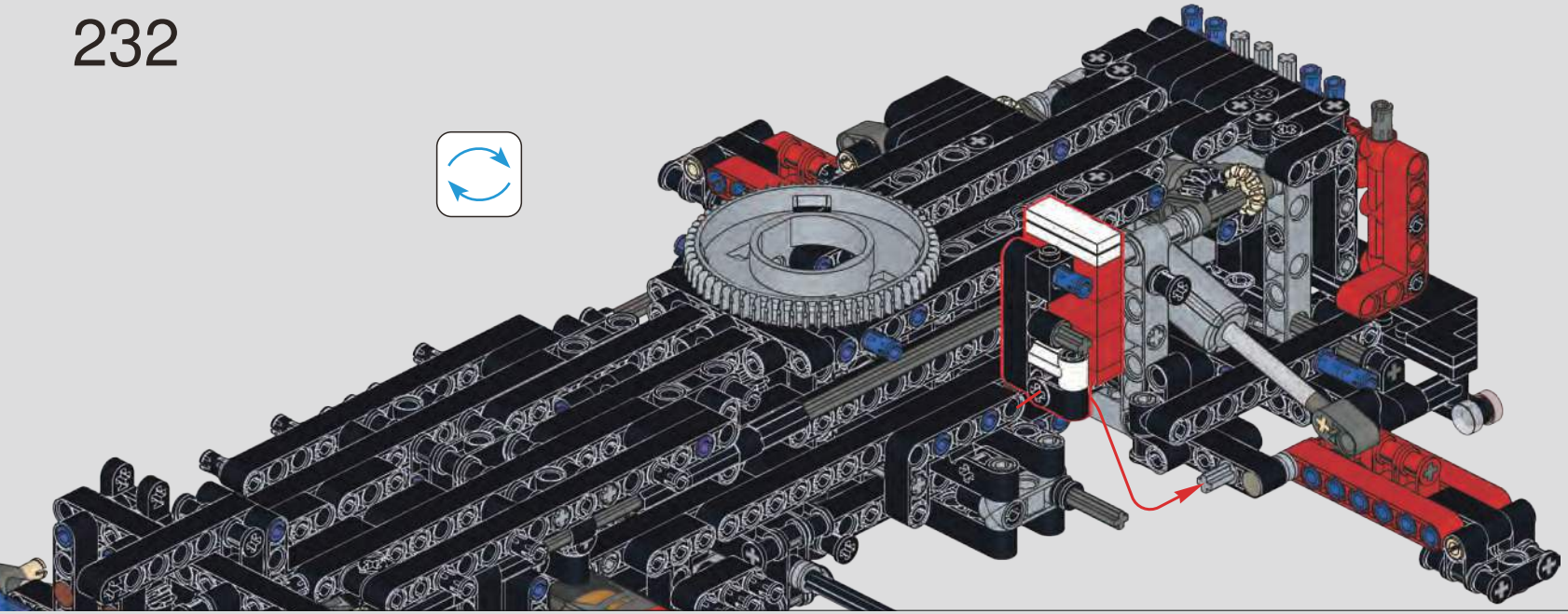

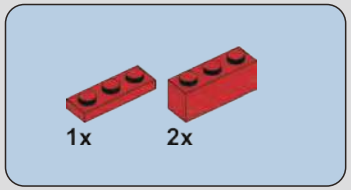

233

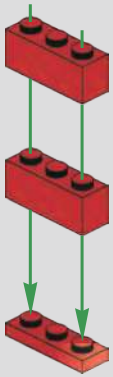

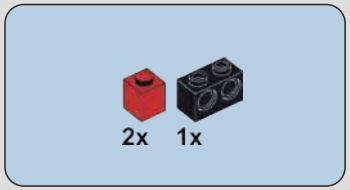

234

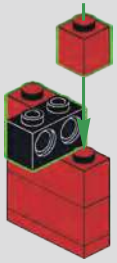

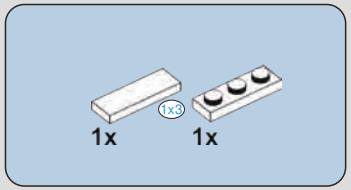

235

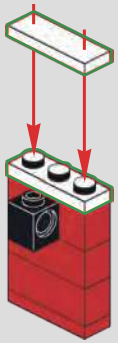

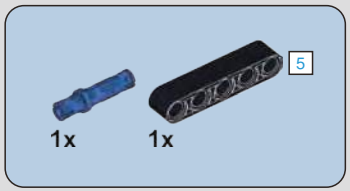

236

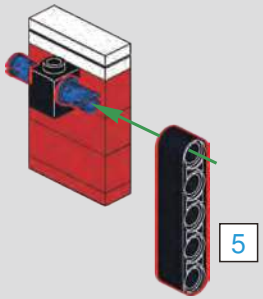

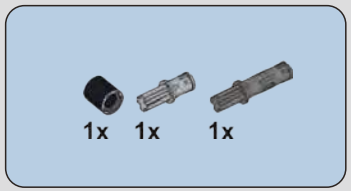

237

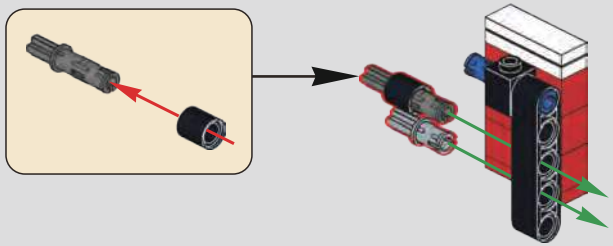

238

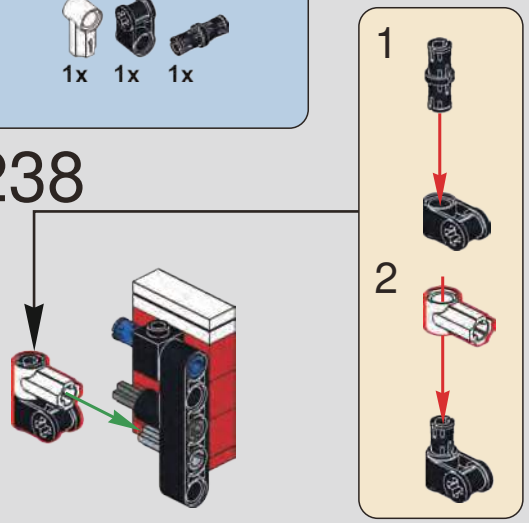

239

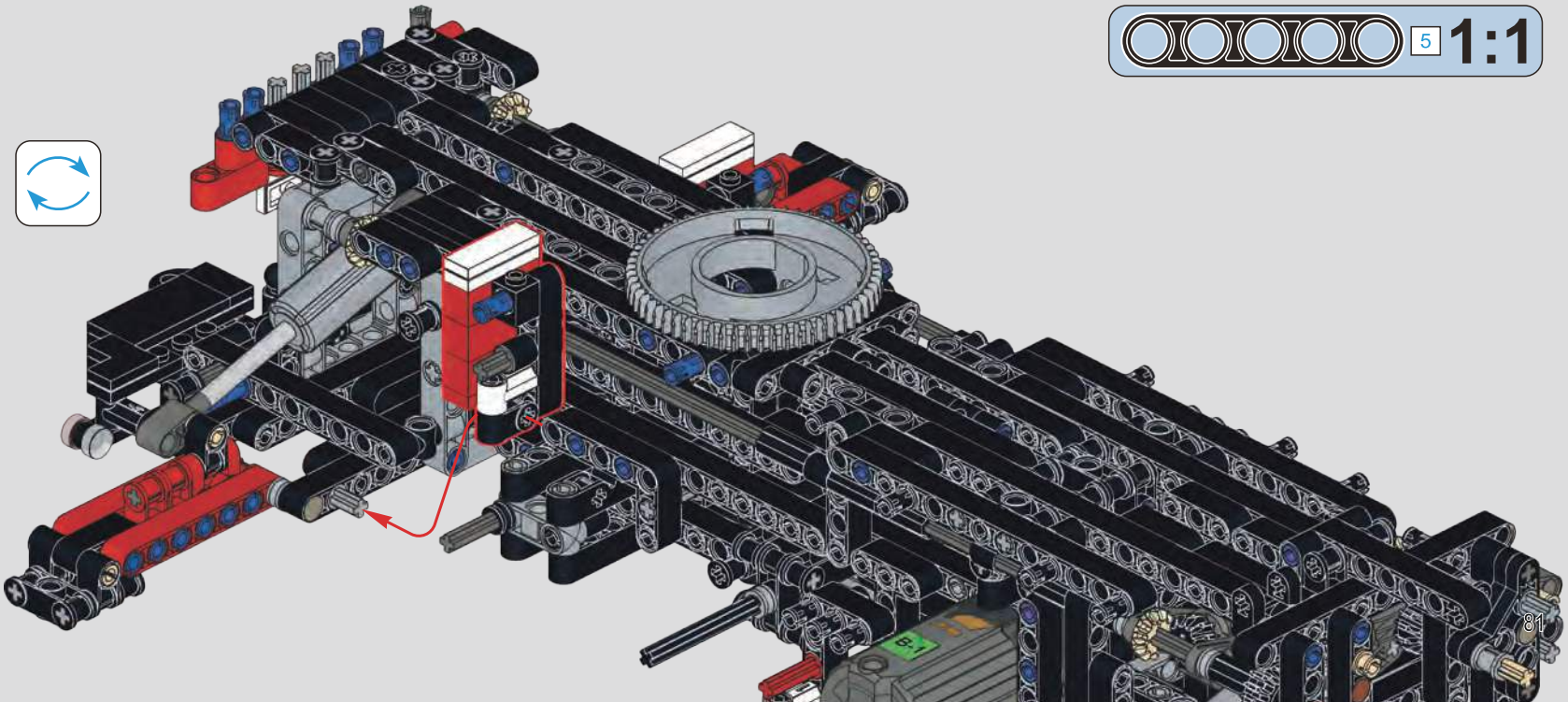

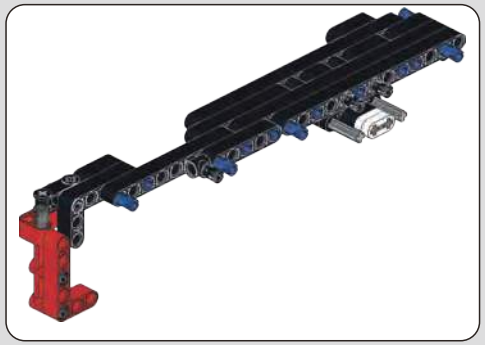

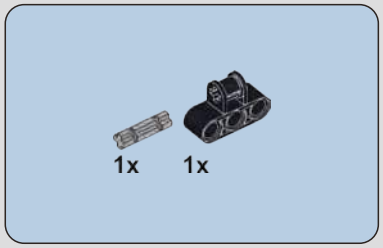

240

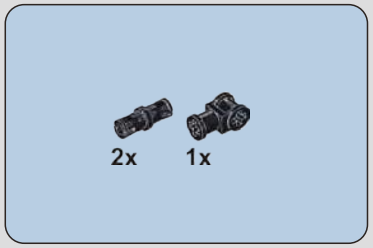

241

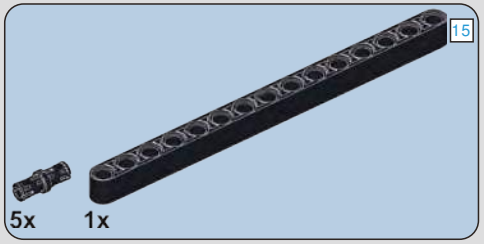

242

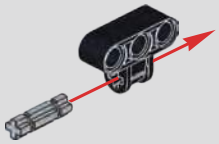

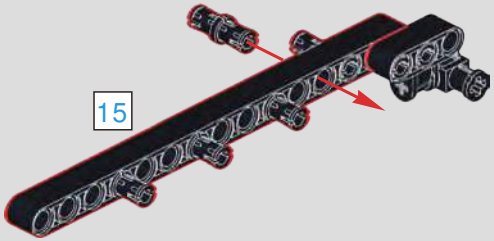

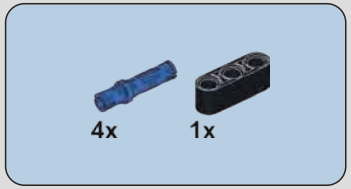

243

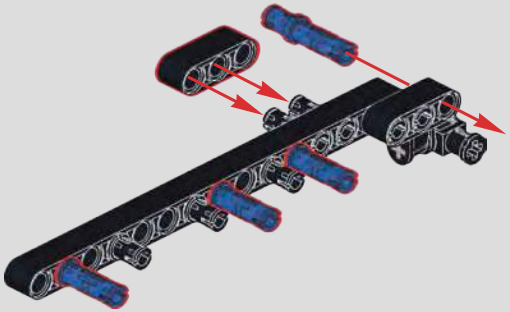

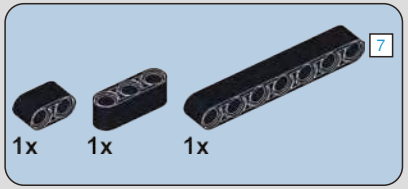

244

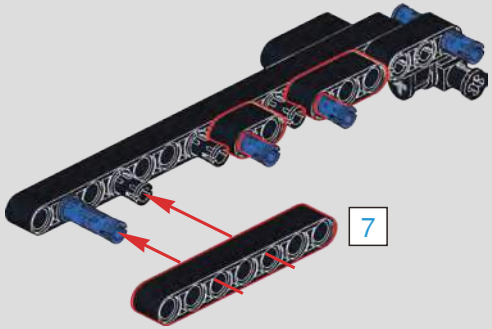

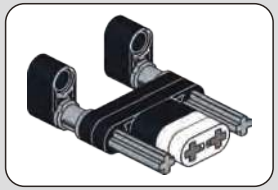

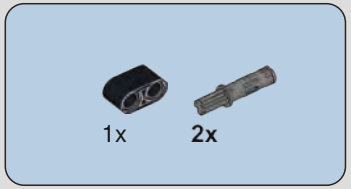

245

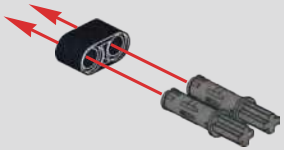

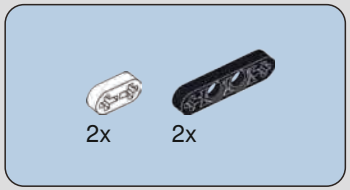

246

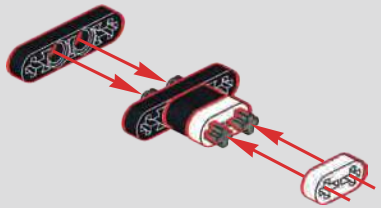

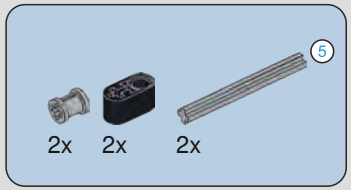

247

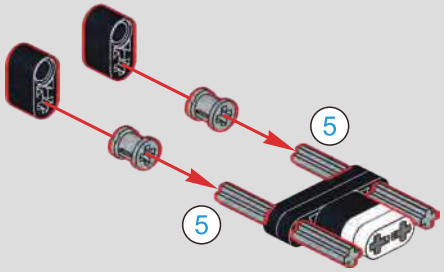

248

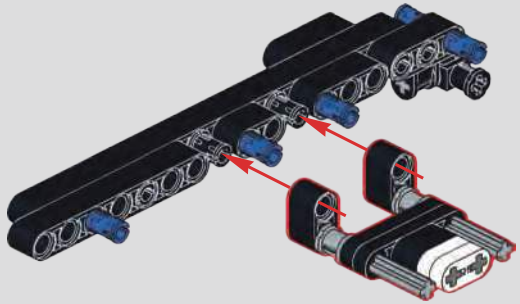

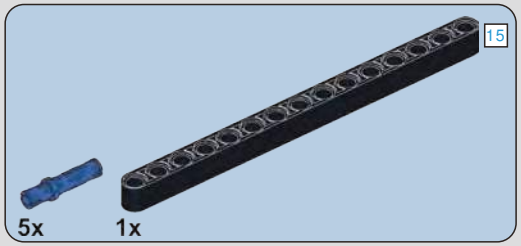

249

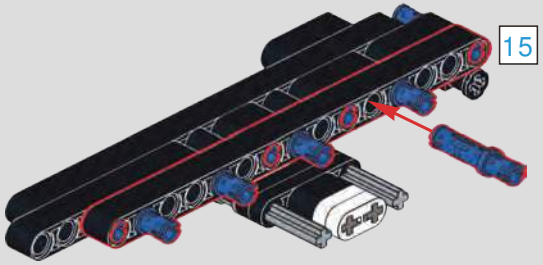

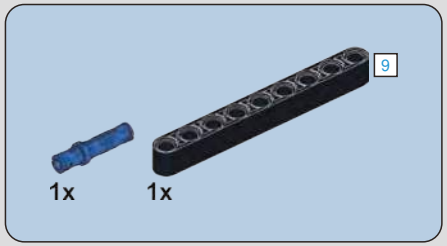

250

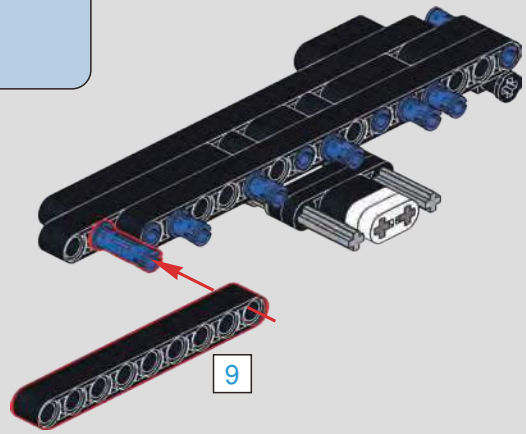

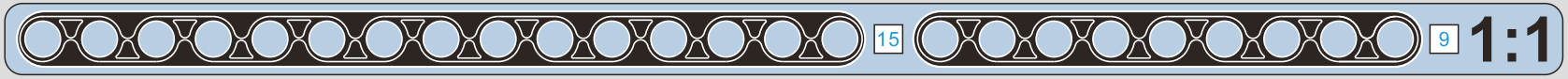

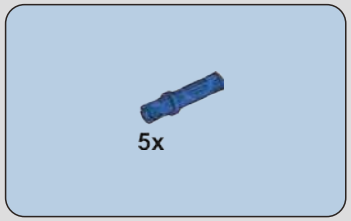

251

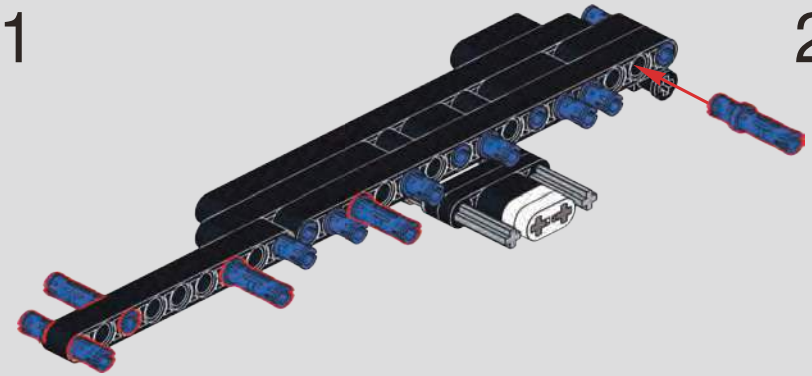

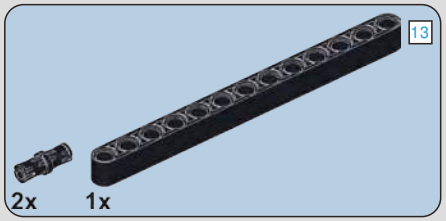

252

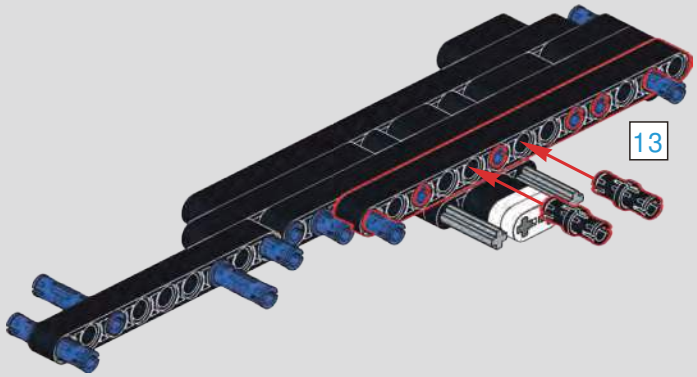

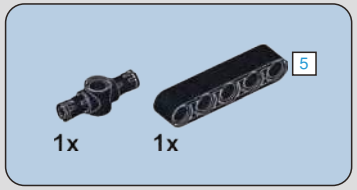

253

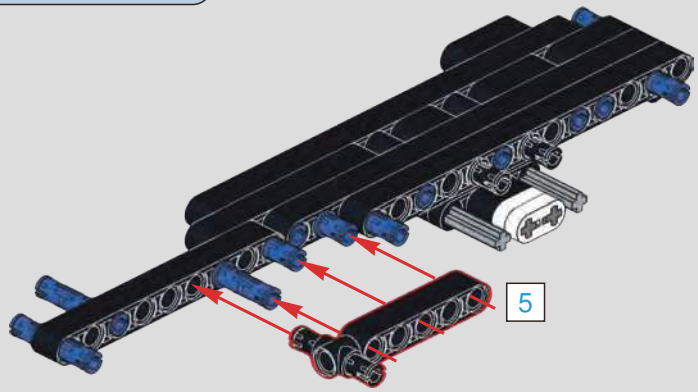

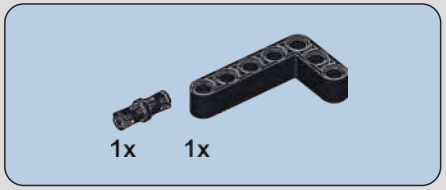

254

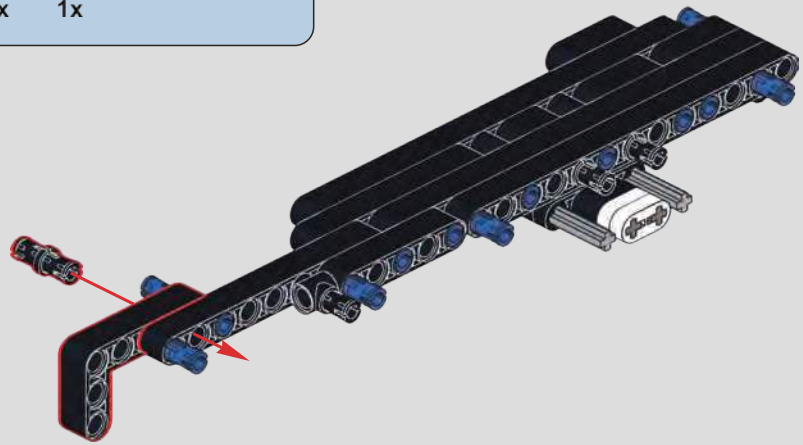

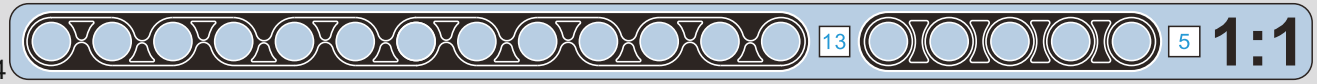

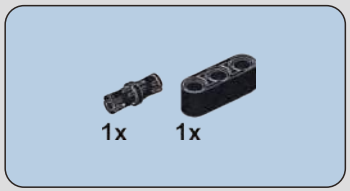

255

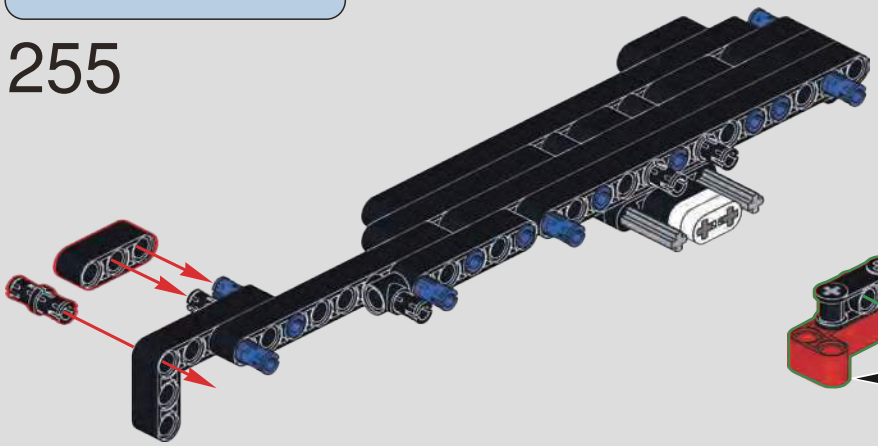

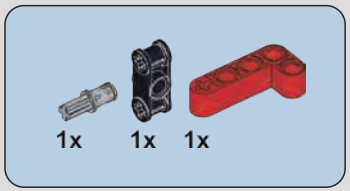

256

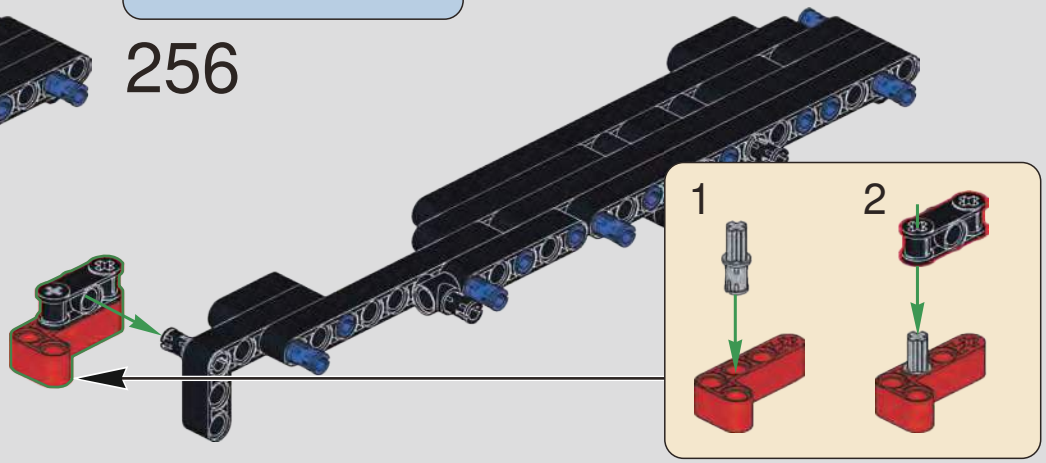

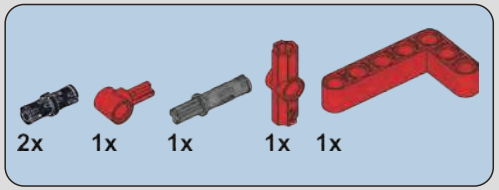

257

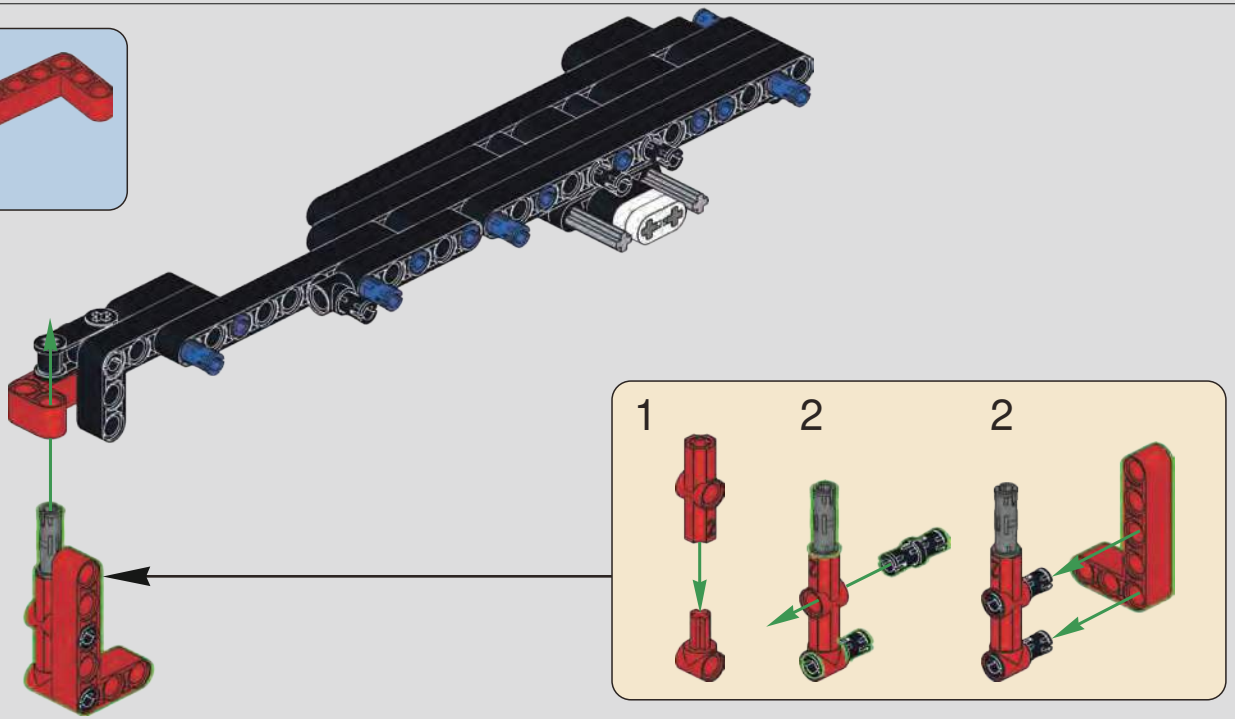

258

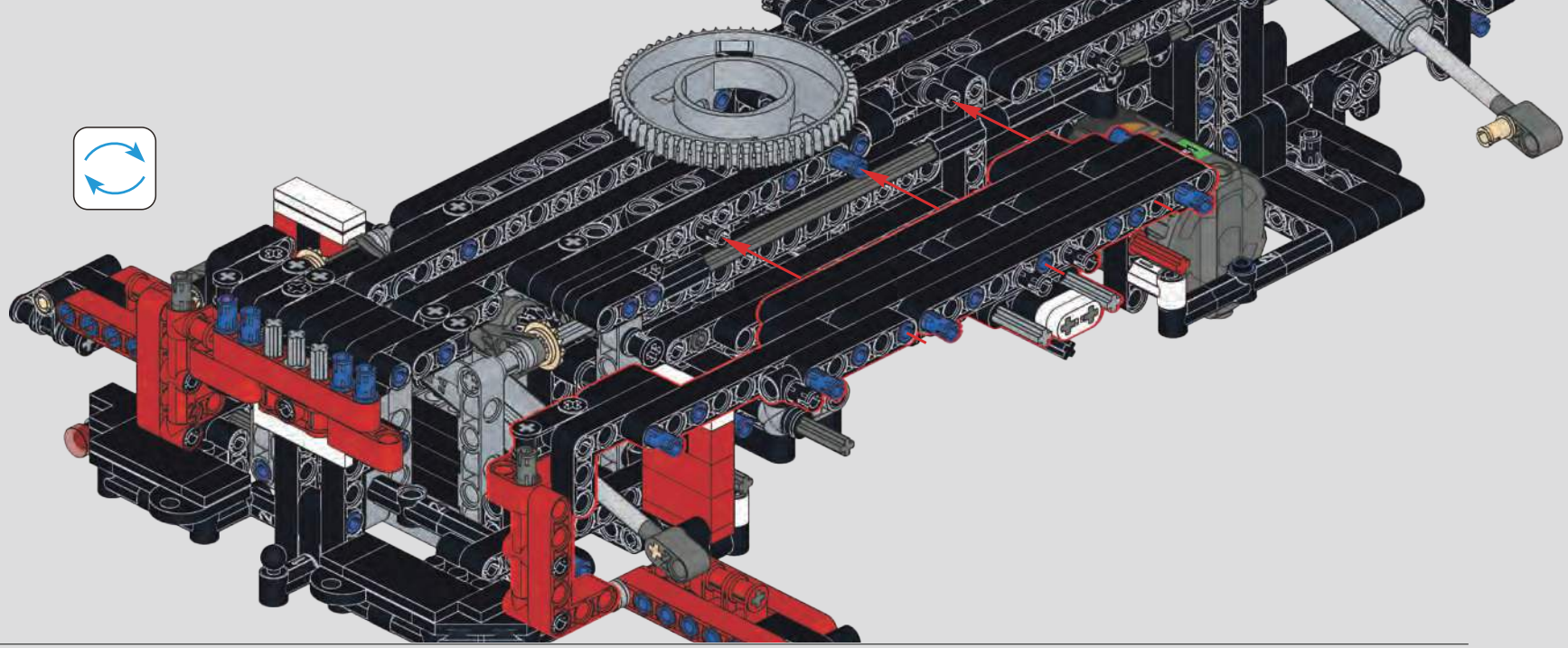

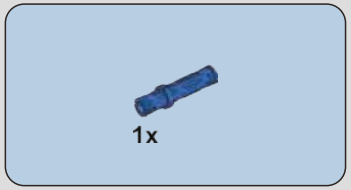

259

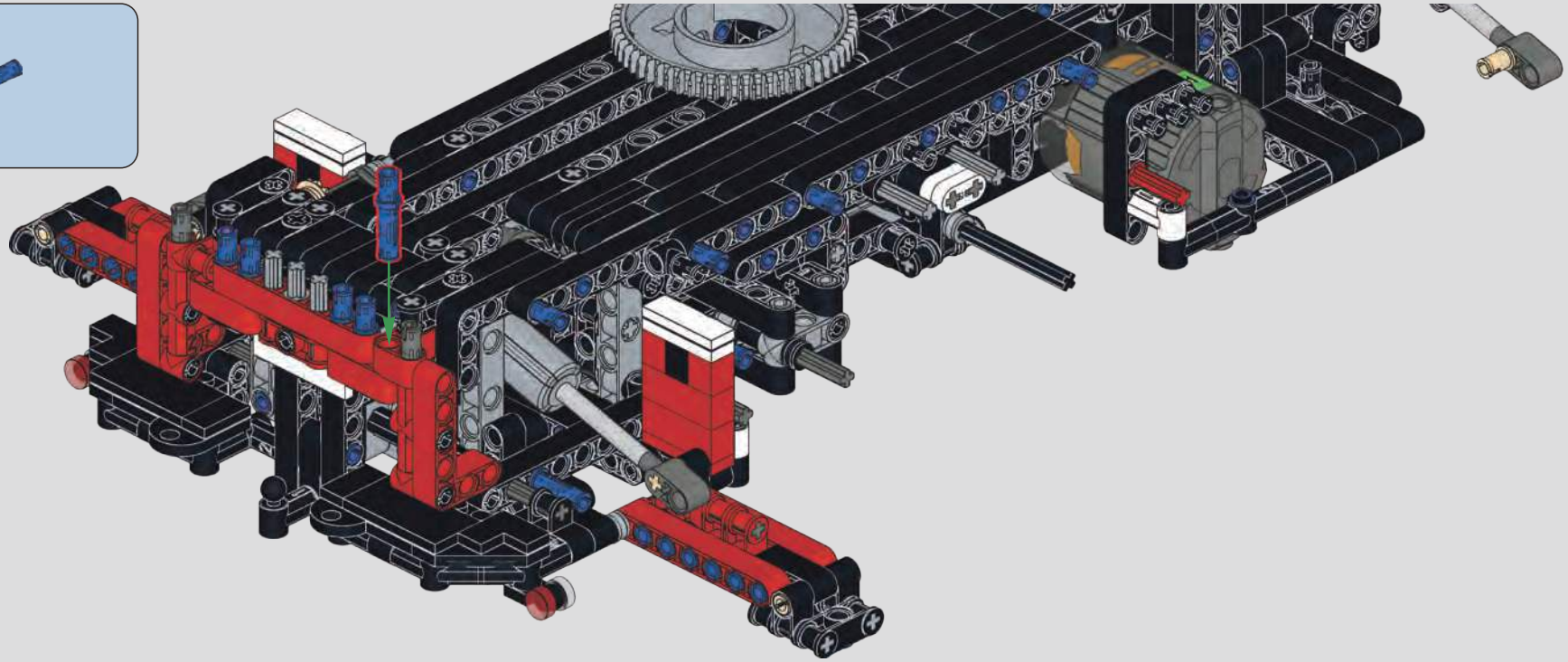

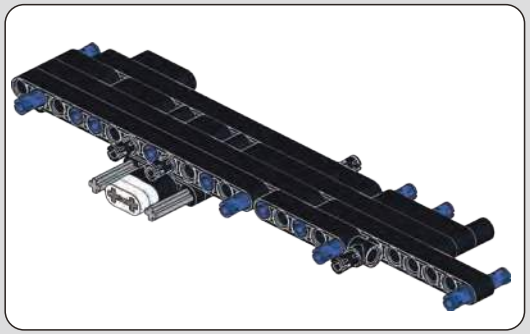

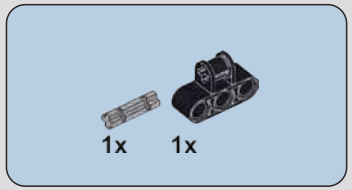

260

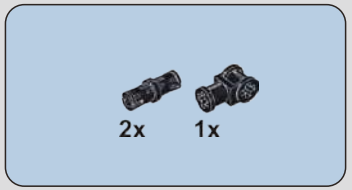

261

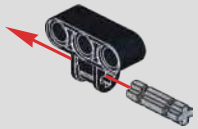

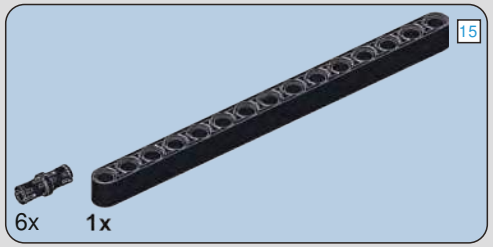

262

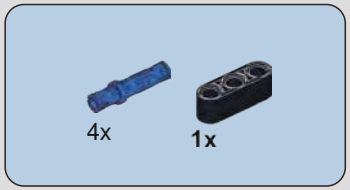

263

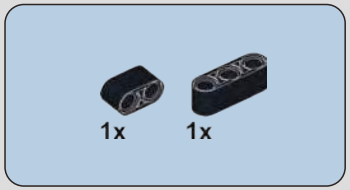

264

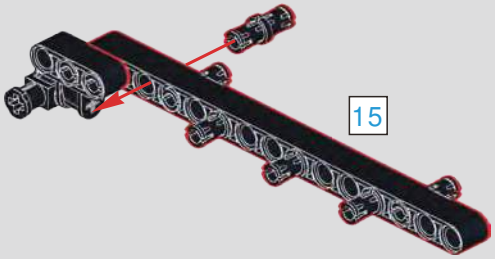

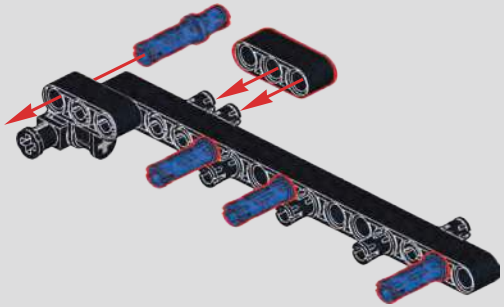

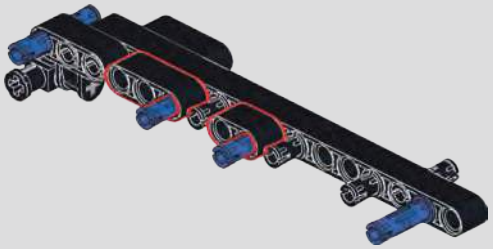

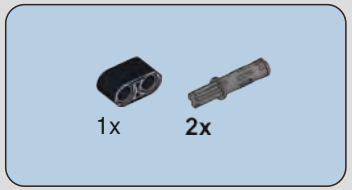

265

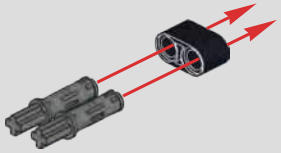

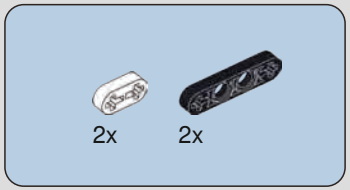

266

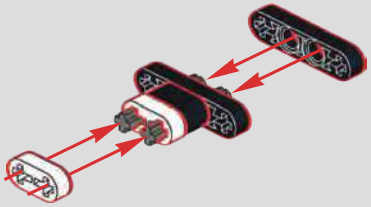

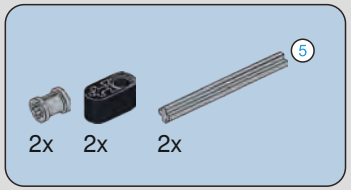

267

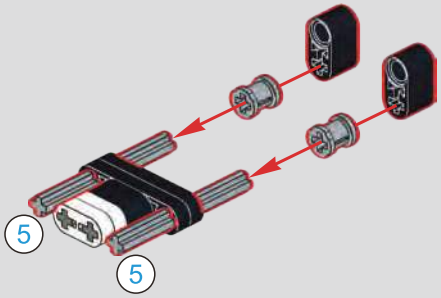

268

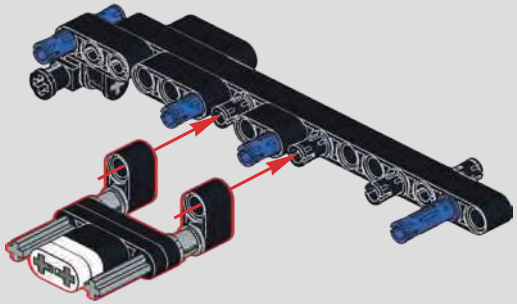

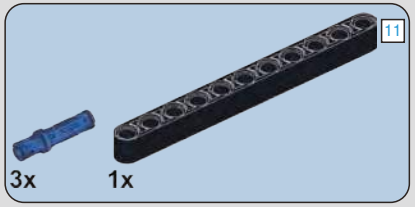

269

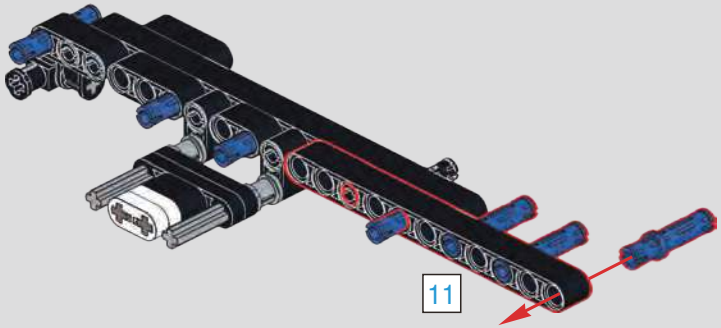

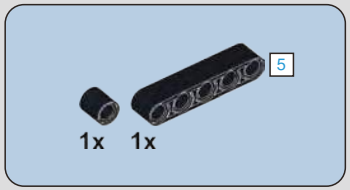

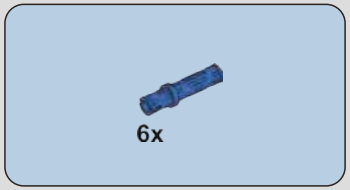

270

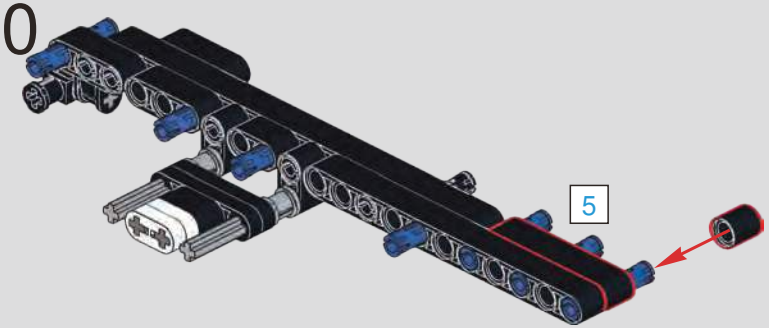

271

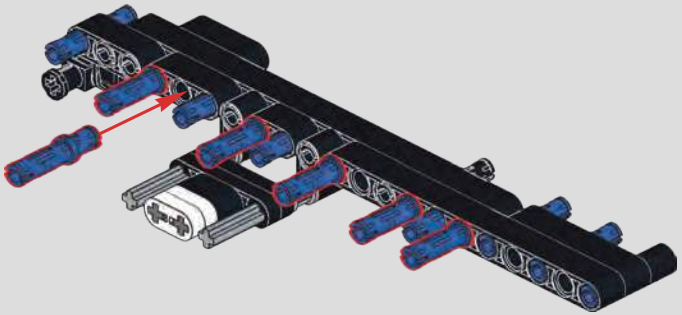

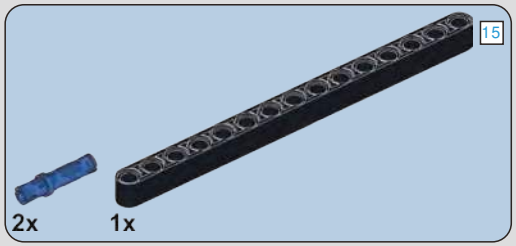

272

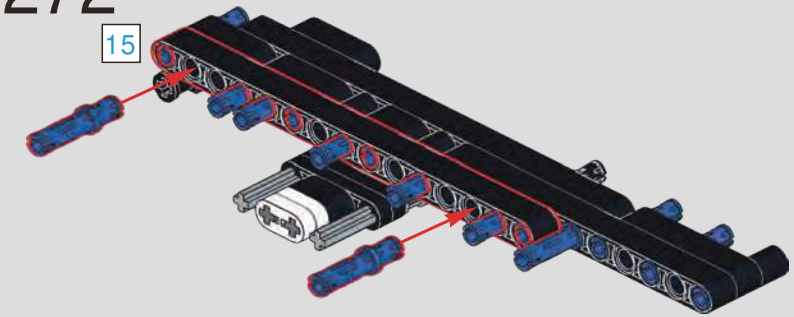

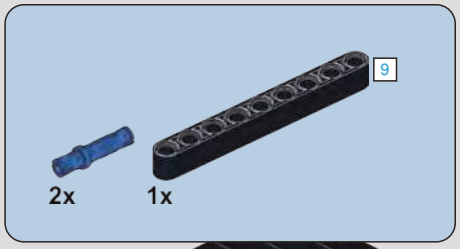

273

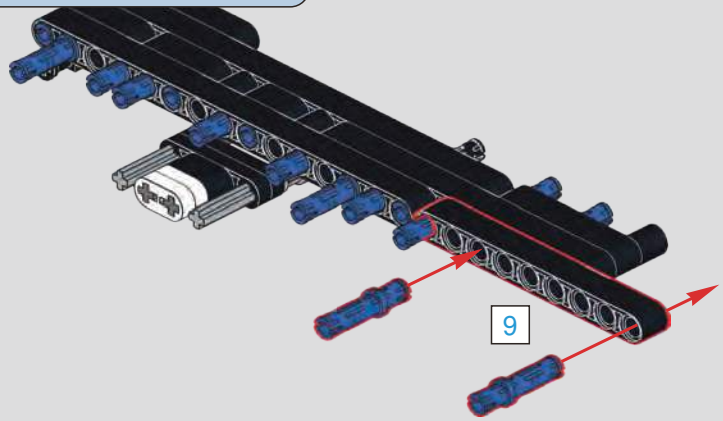

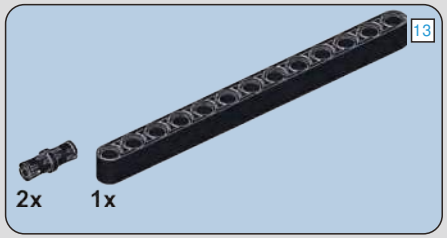

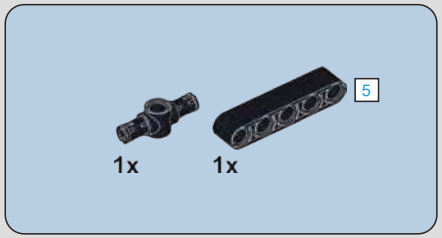

274

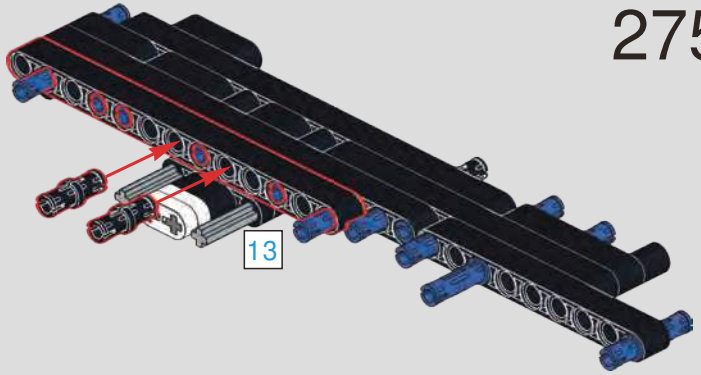

275

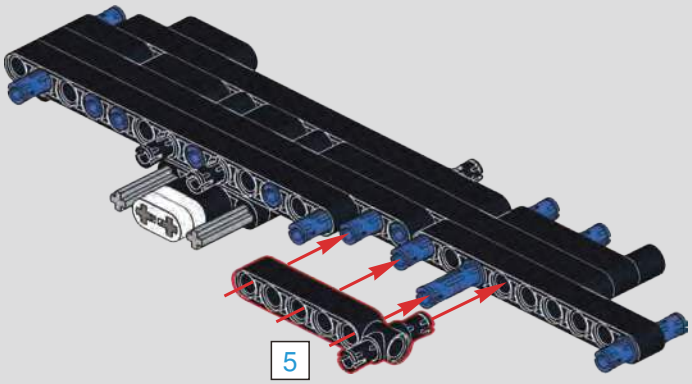

276

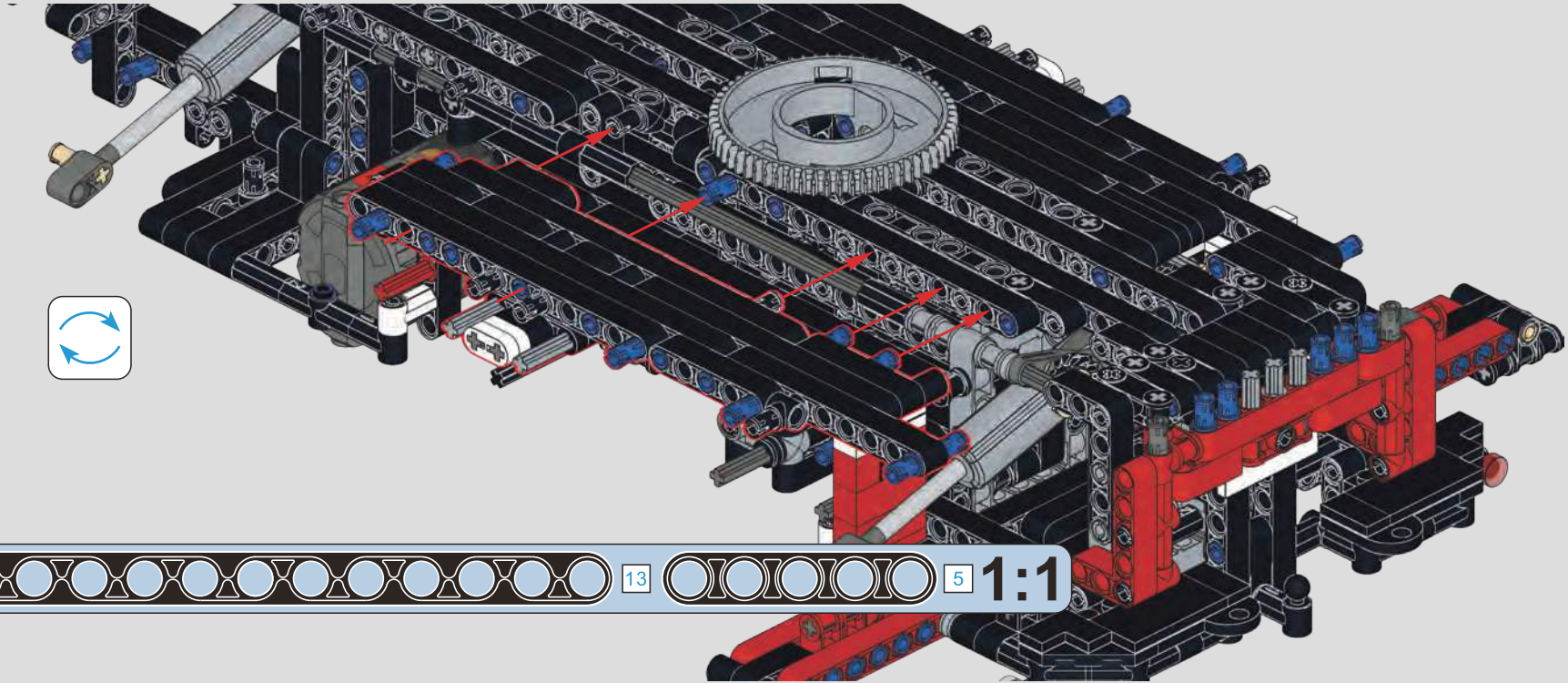

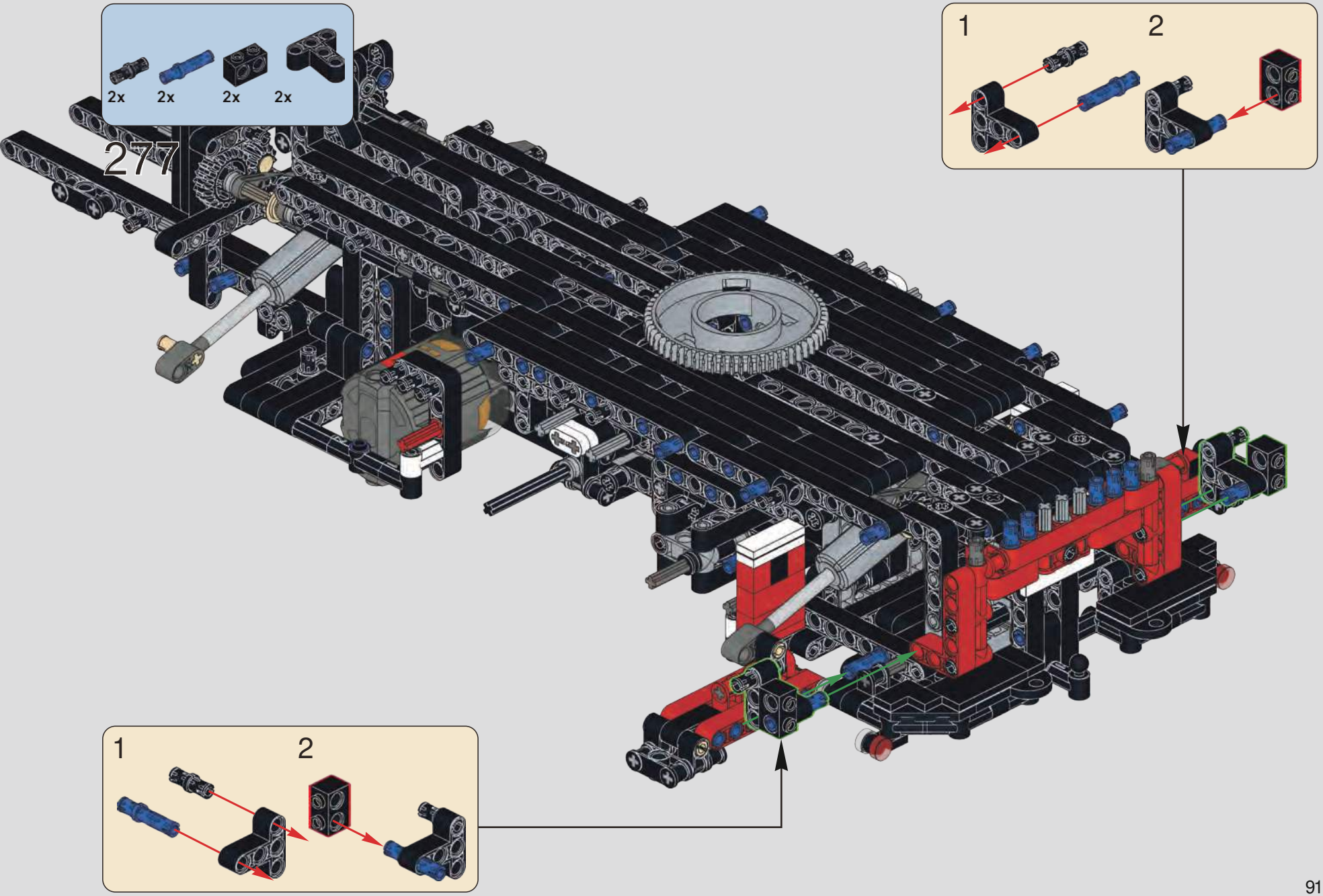
2x
2x
2x
2x
277
1
2
1
2

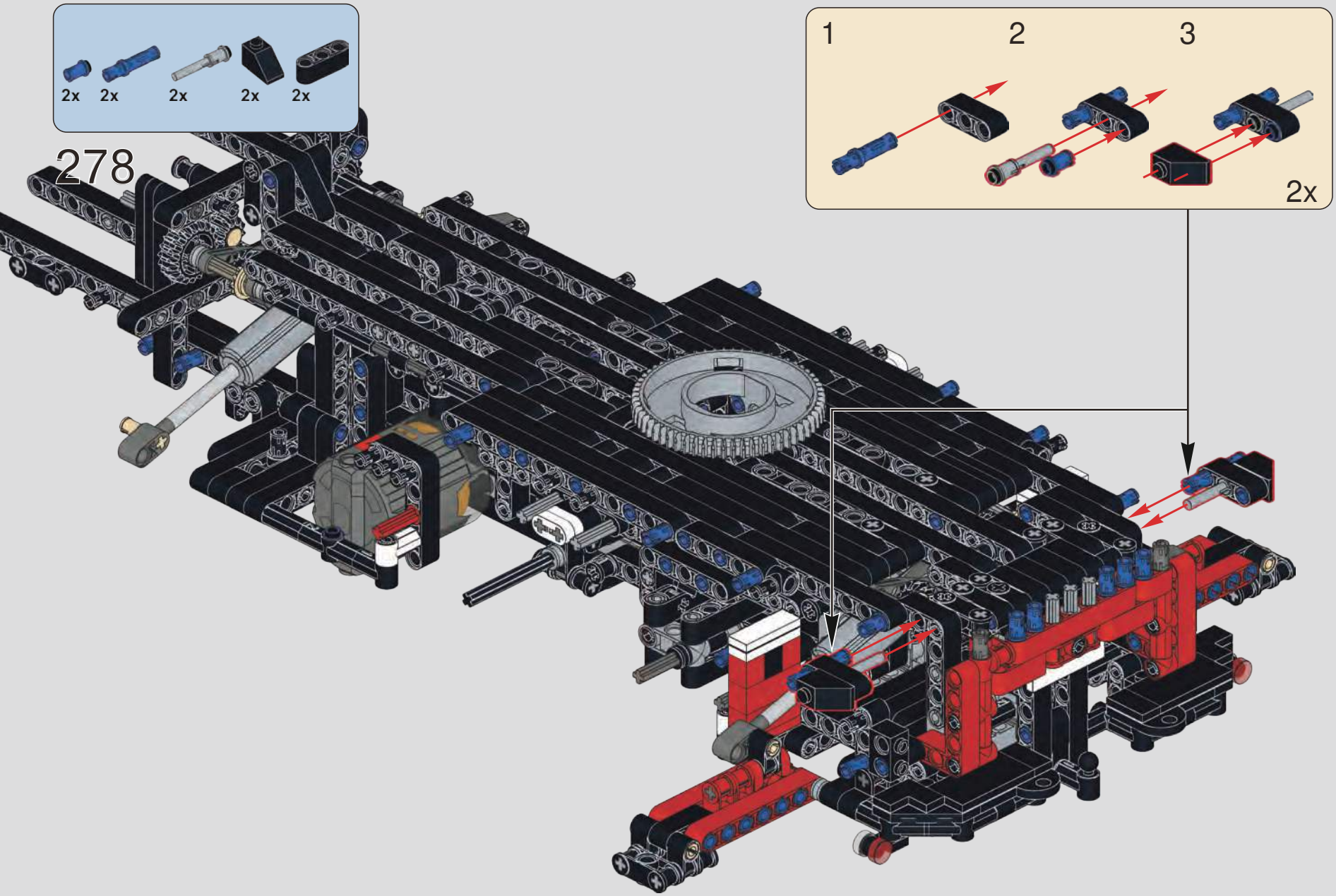
2x
2x
2x
2x
2x
278
1
2
3
2x

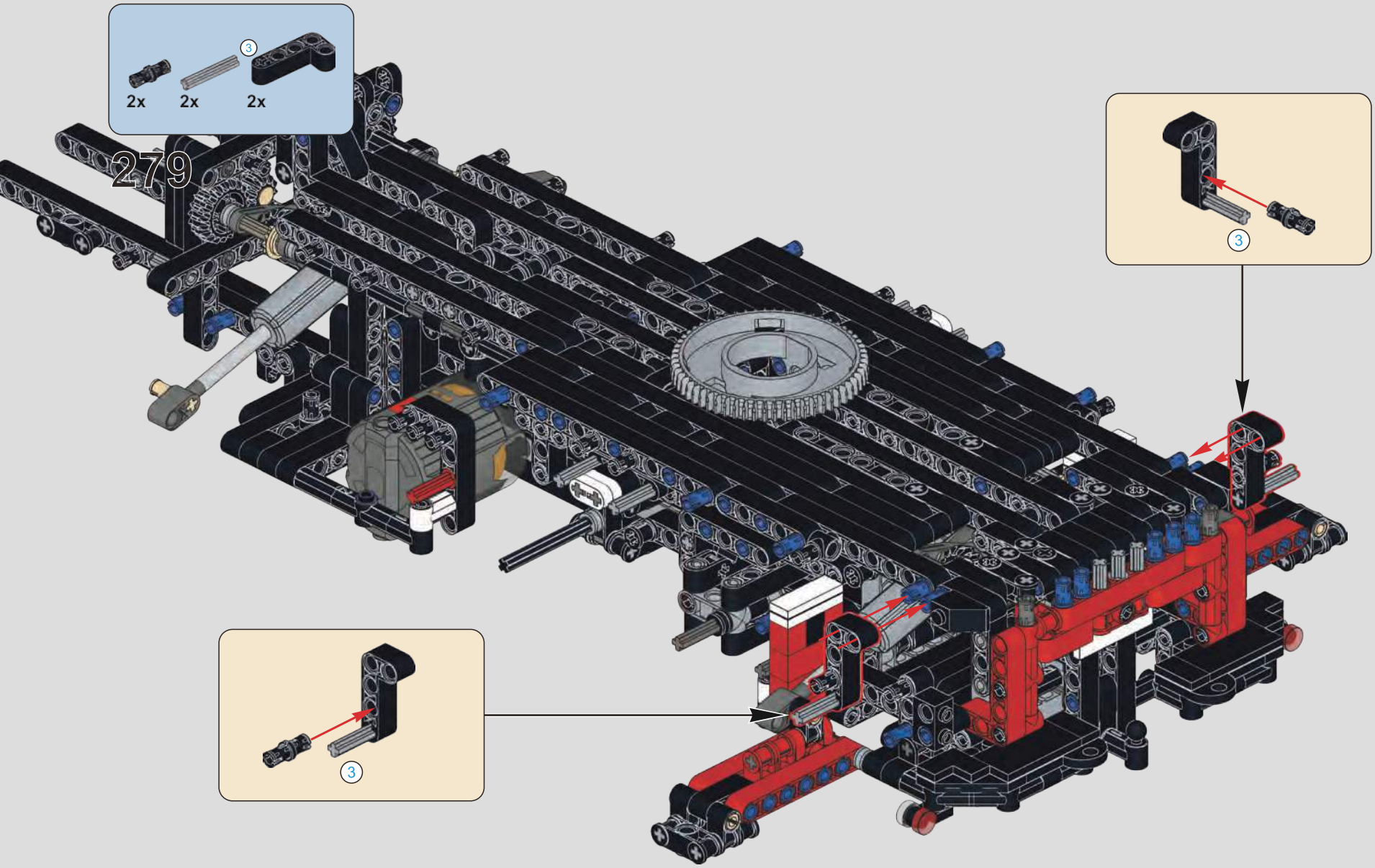

3 1:1

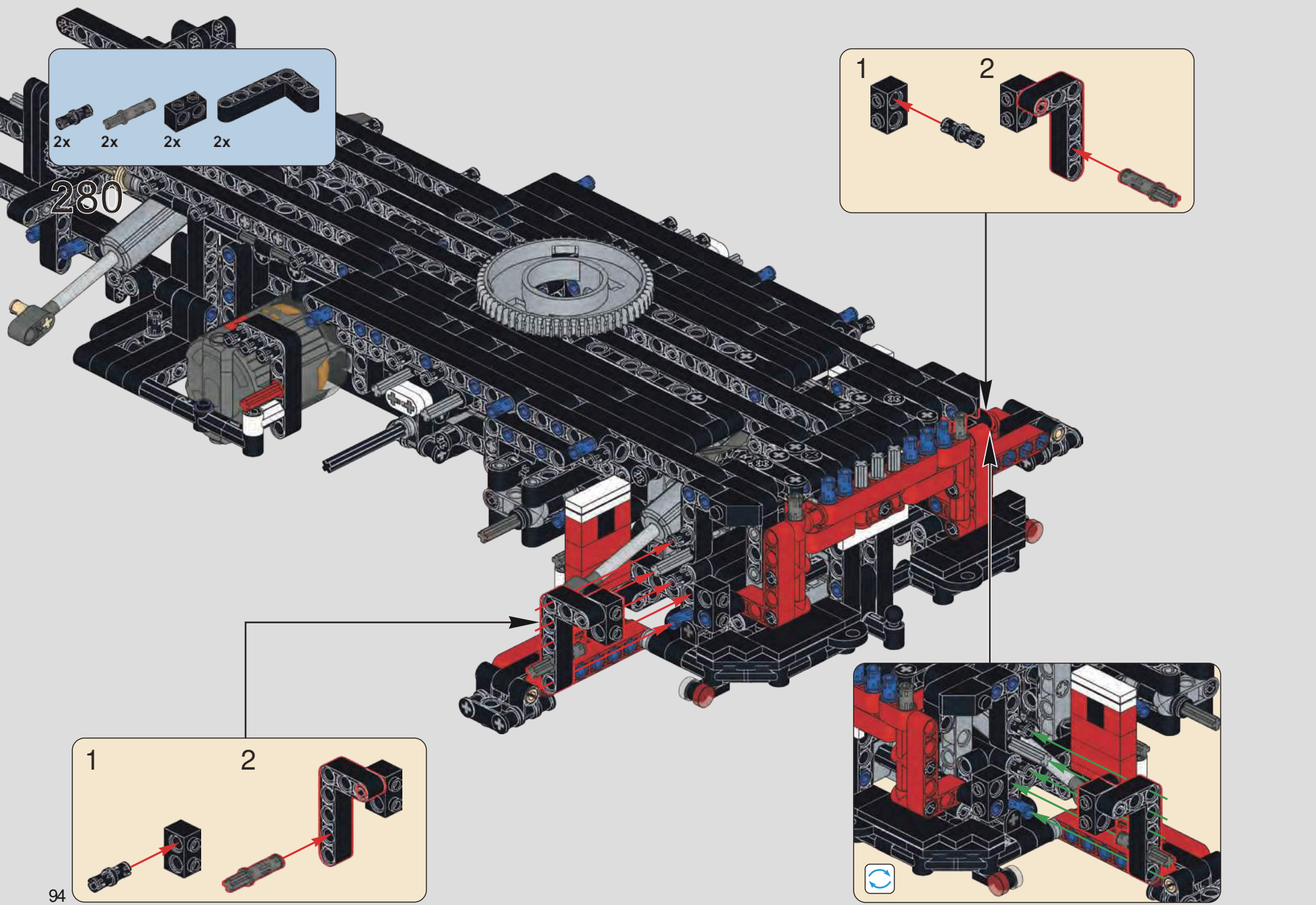
2x
2x
2x
2x
280
1
2
1
2

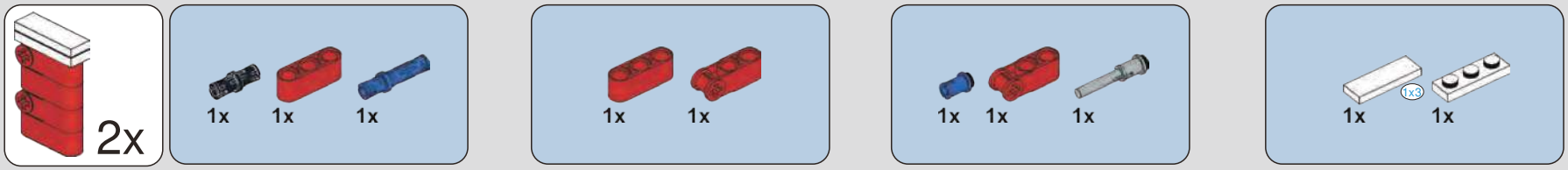

281

282

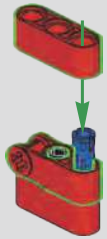

283

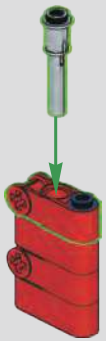

284

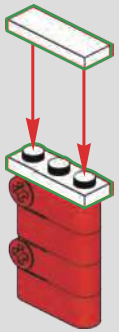

2x

285

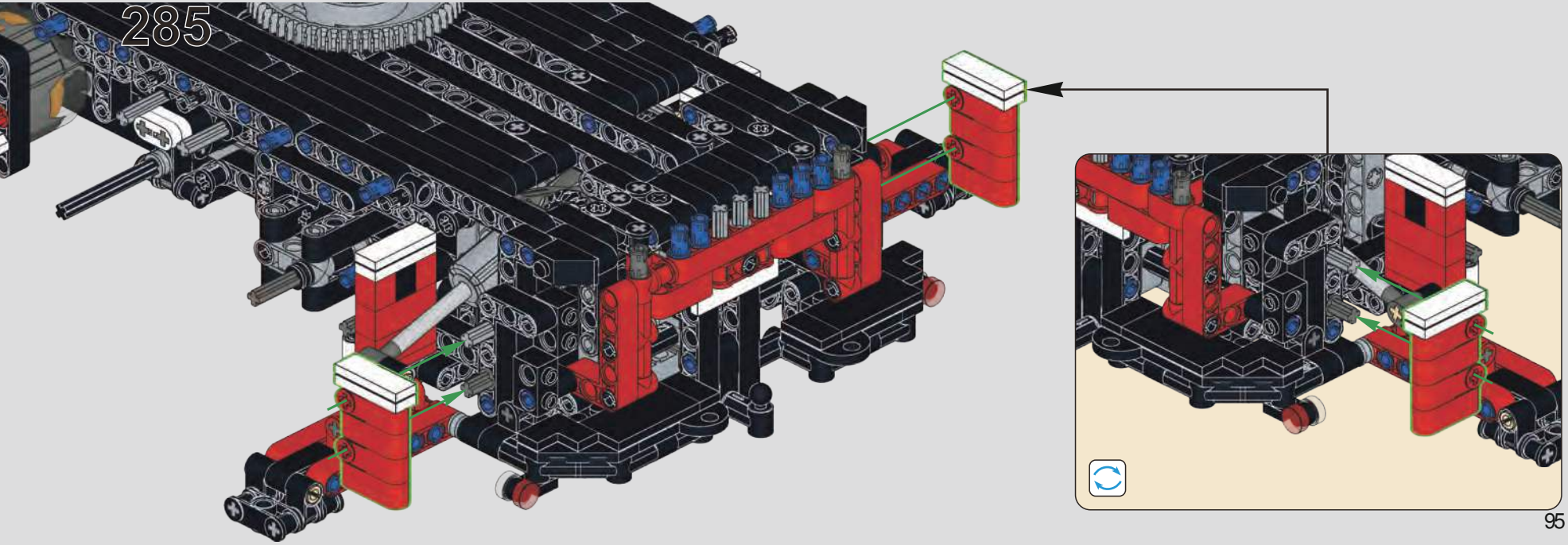

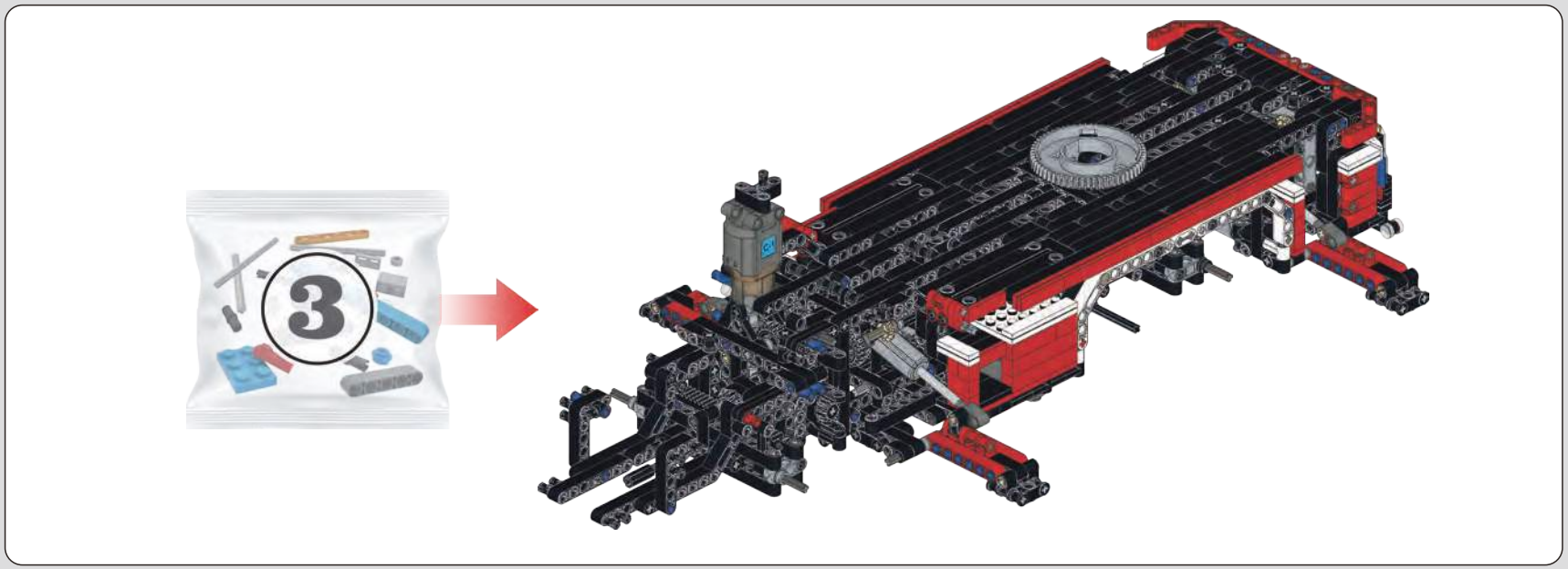

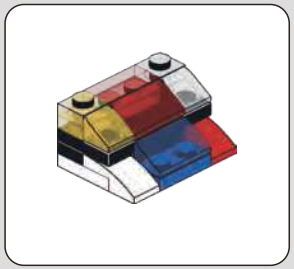

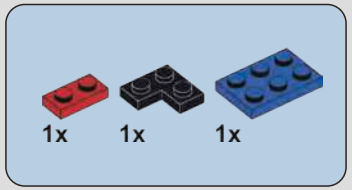

286

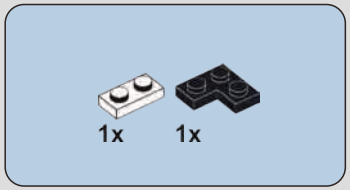

287

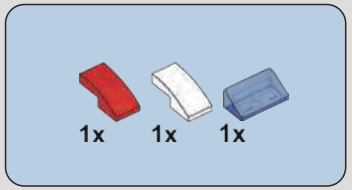

288

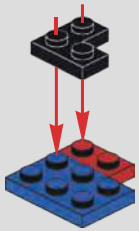

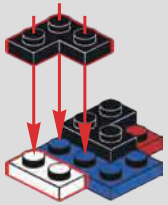

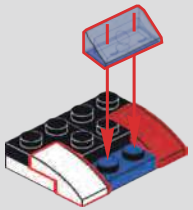

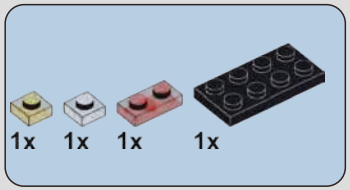

289

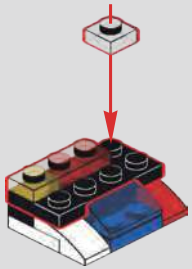

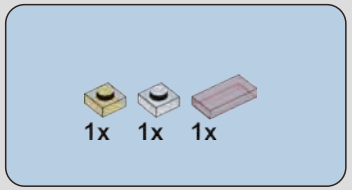

290

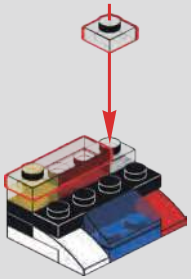

291

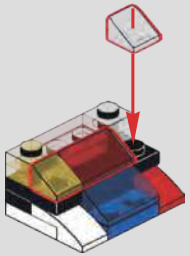

292

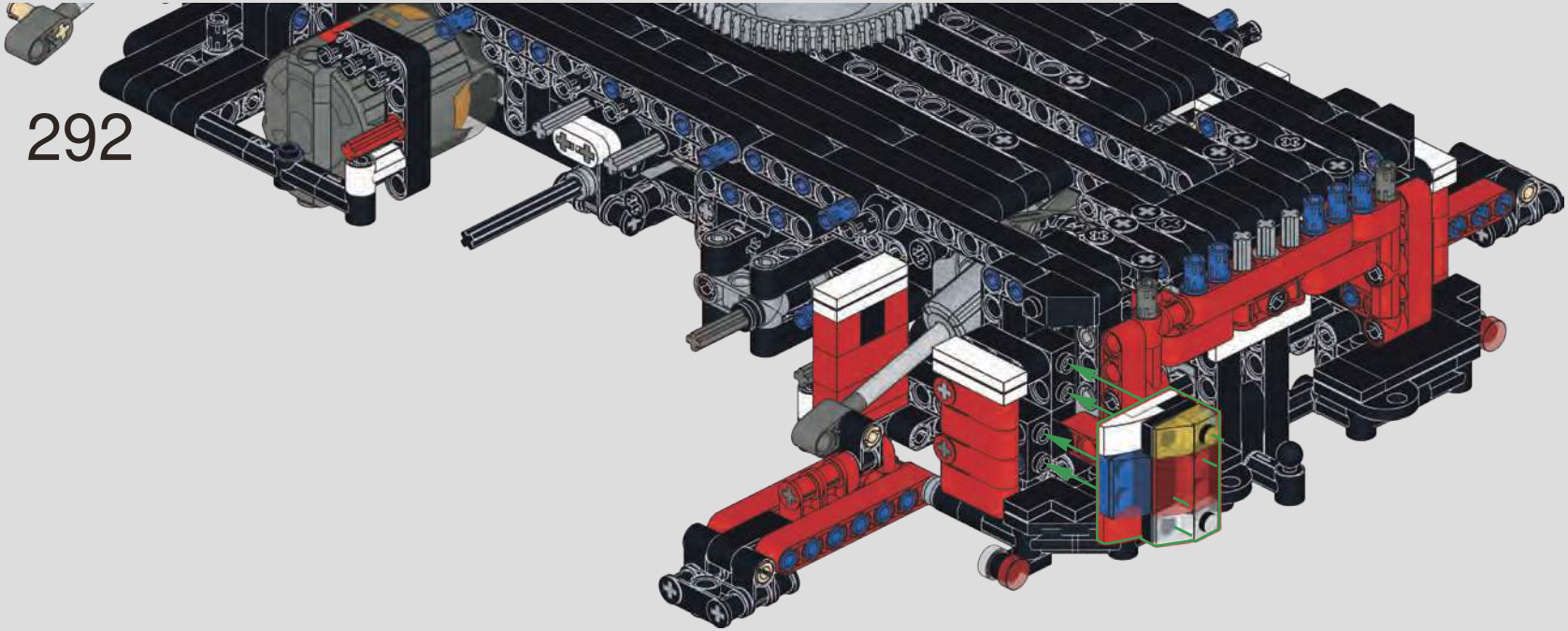

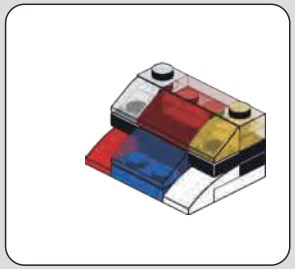

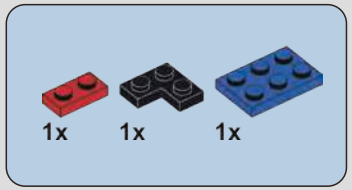

293

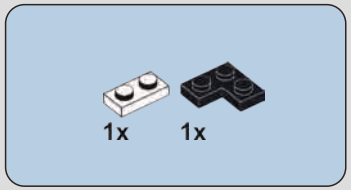

294

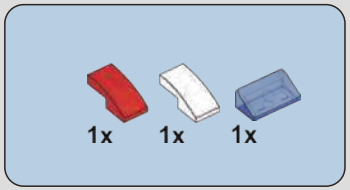

295

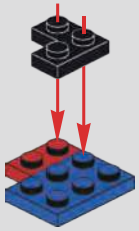

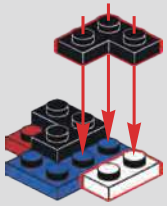

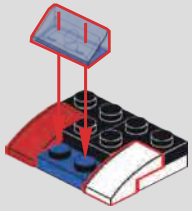

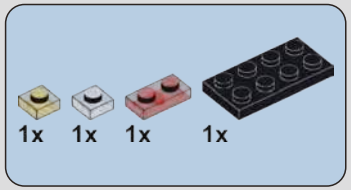

296

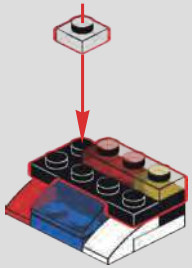

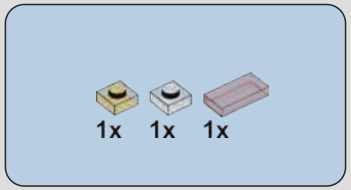

297

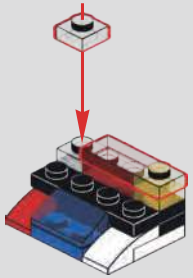

298

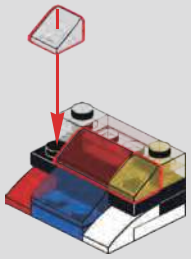

299

300

1x 2x

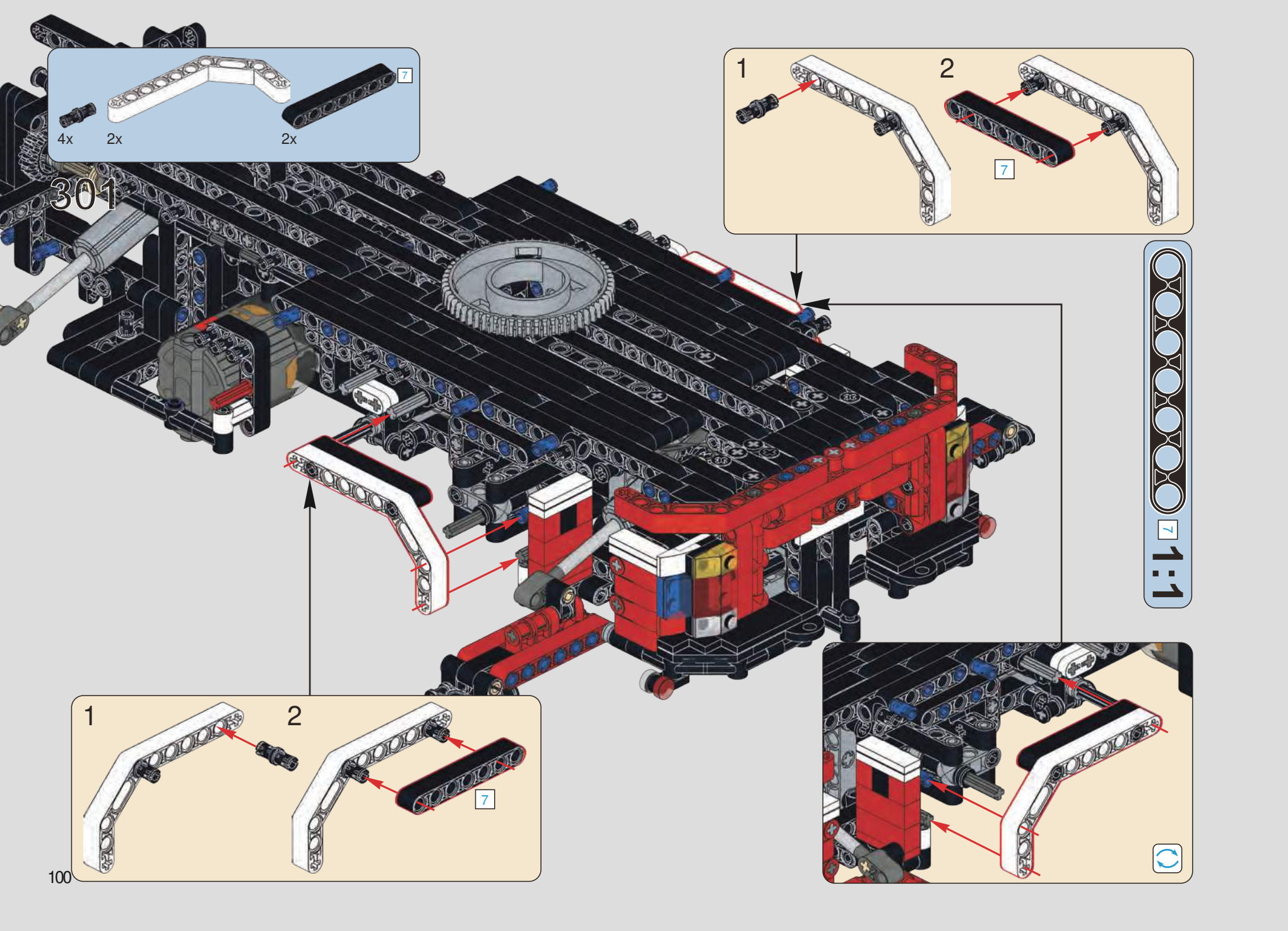
301
4x
2x
2x
7
1
2
7
1
2
7
1:1
7

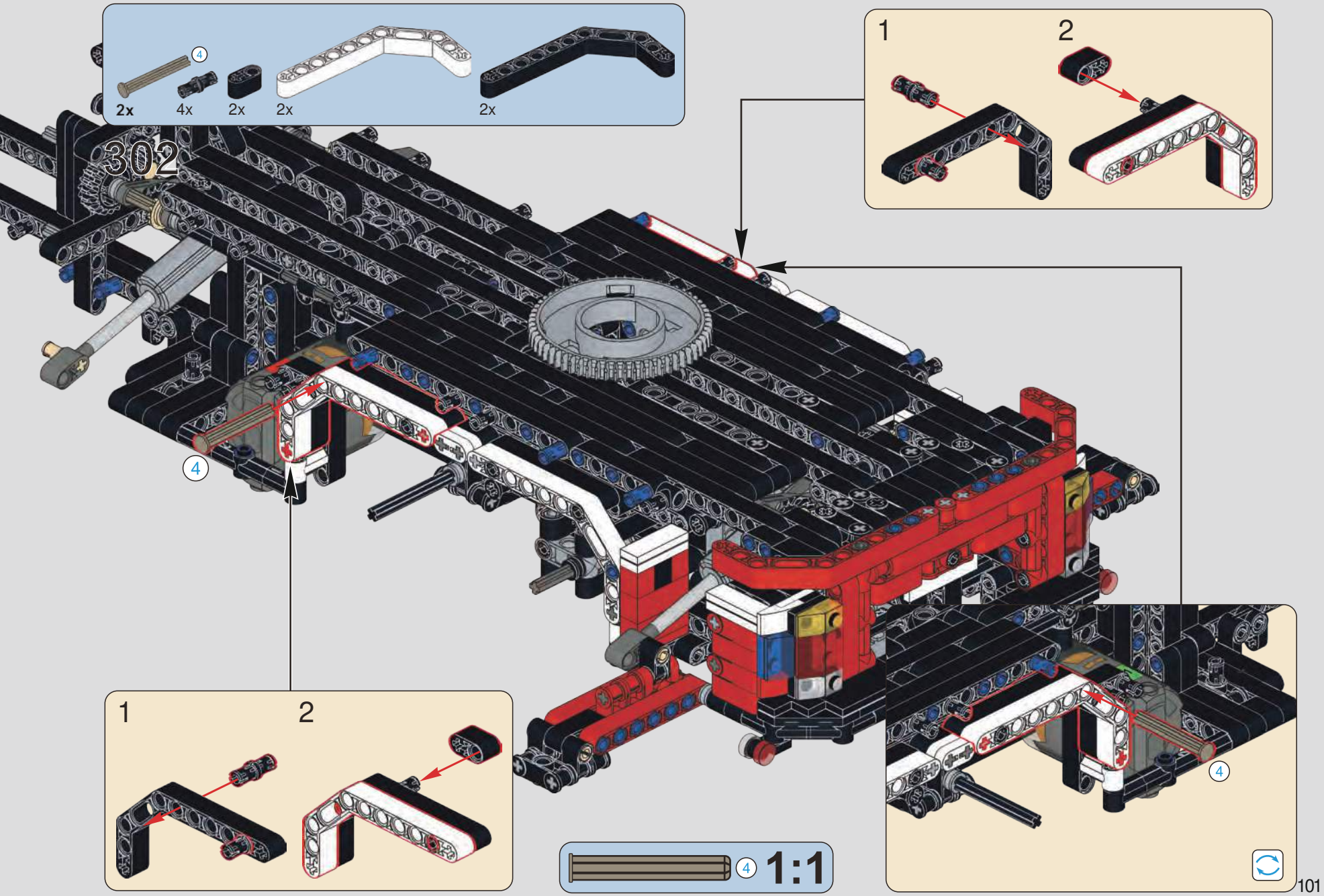
302
4
2x
4x
2x
2x
2x
1
2
4
1
2
4
4
1:1

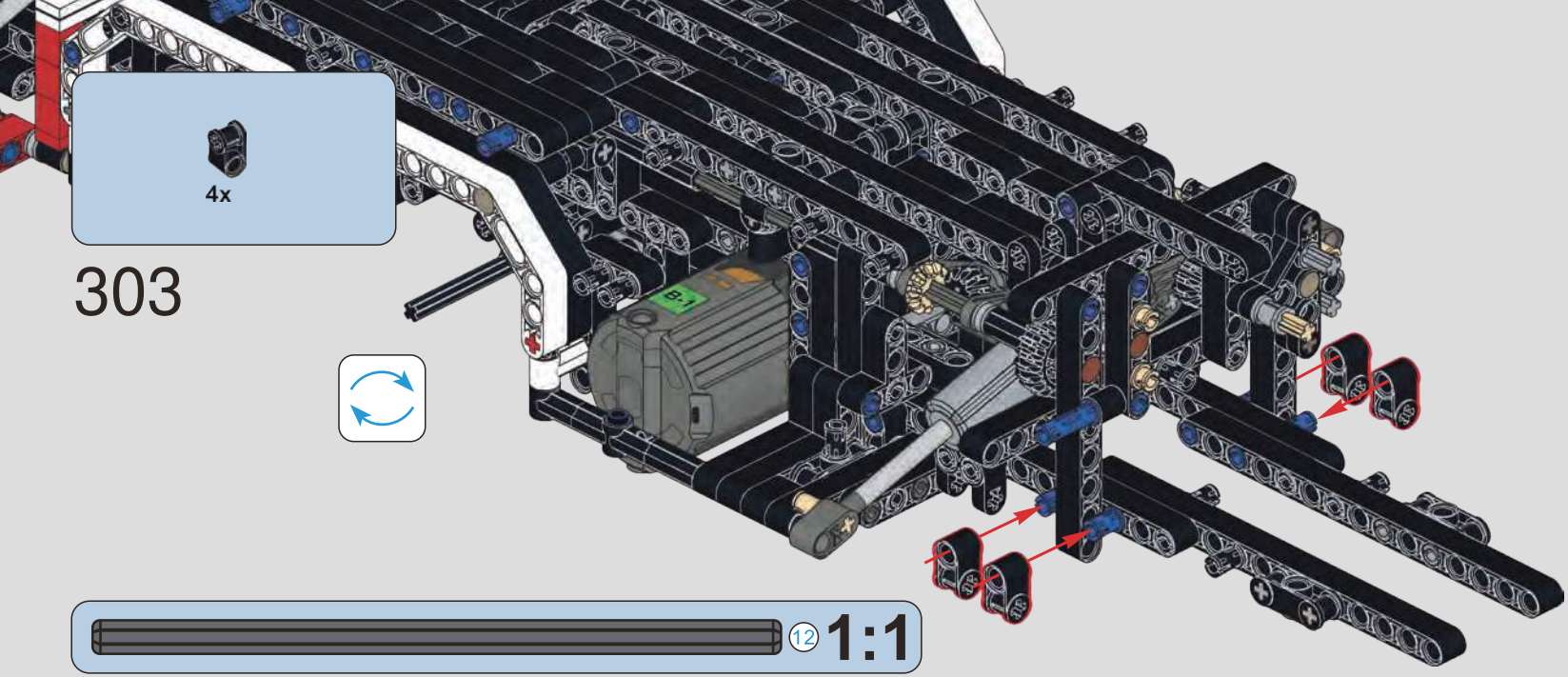
4x
303
12
1:1

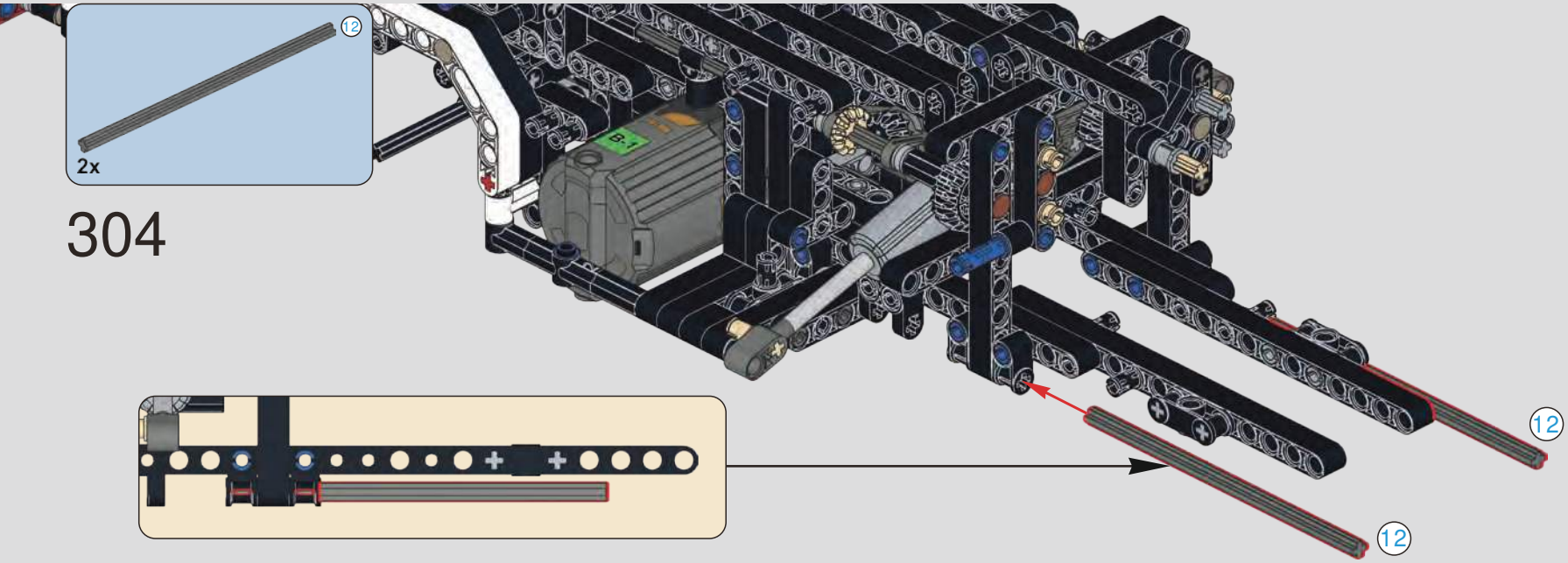
12
2x
304
12
12

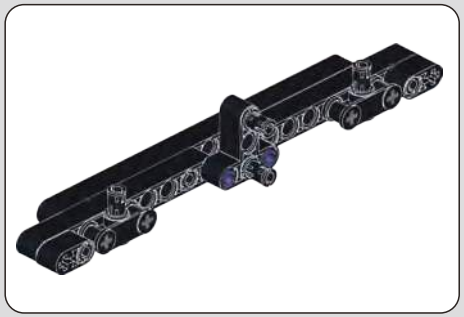

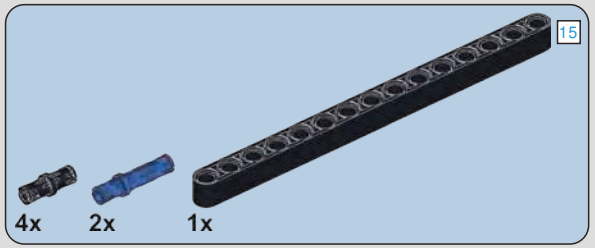

305

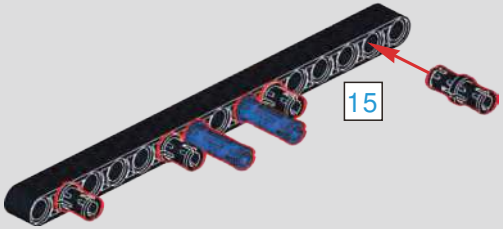

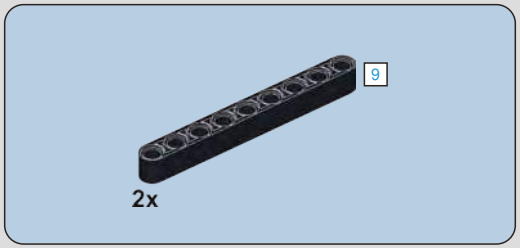

306

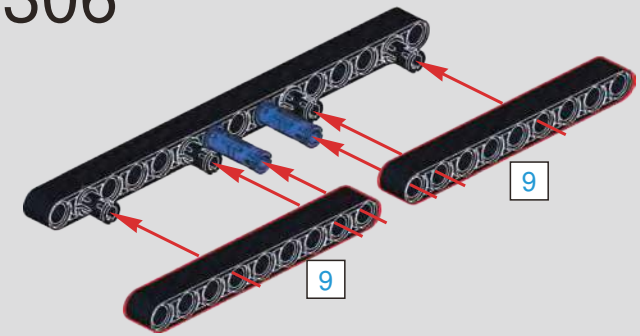

307

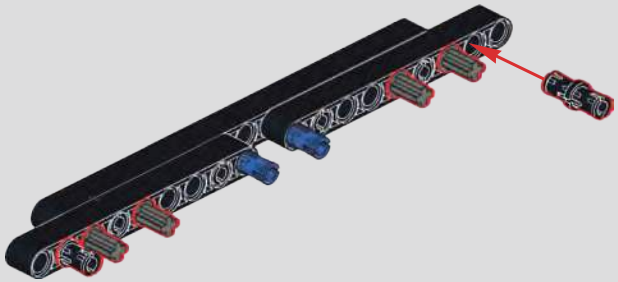

308

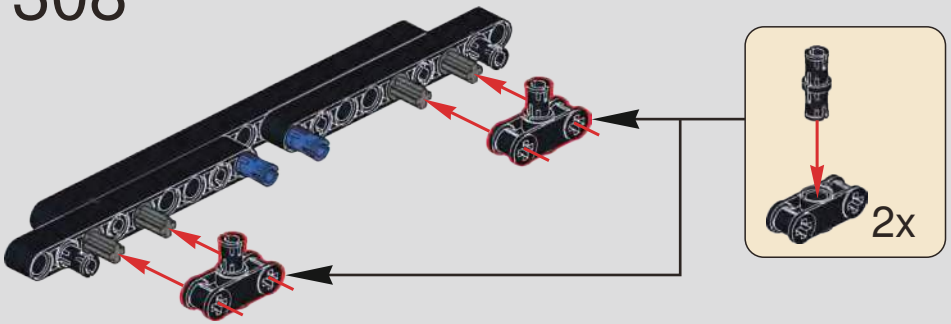

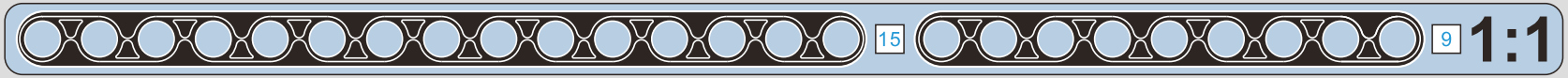

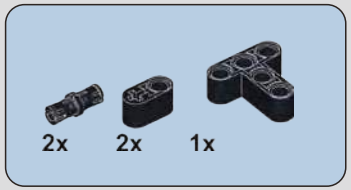

309

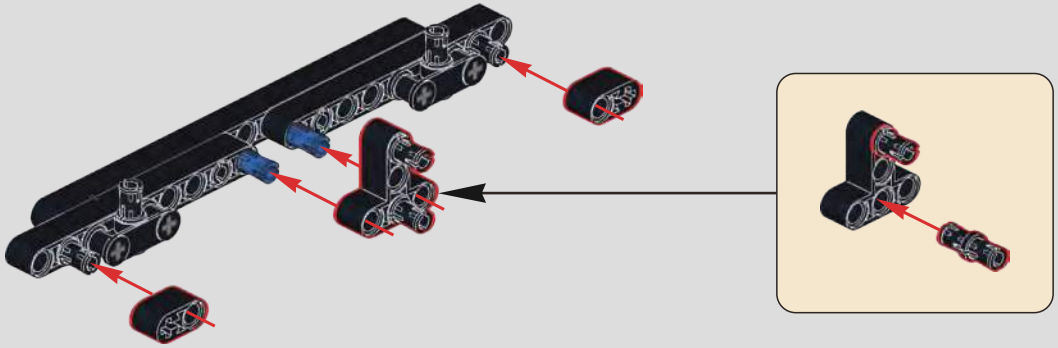

310

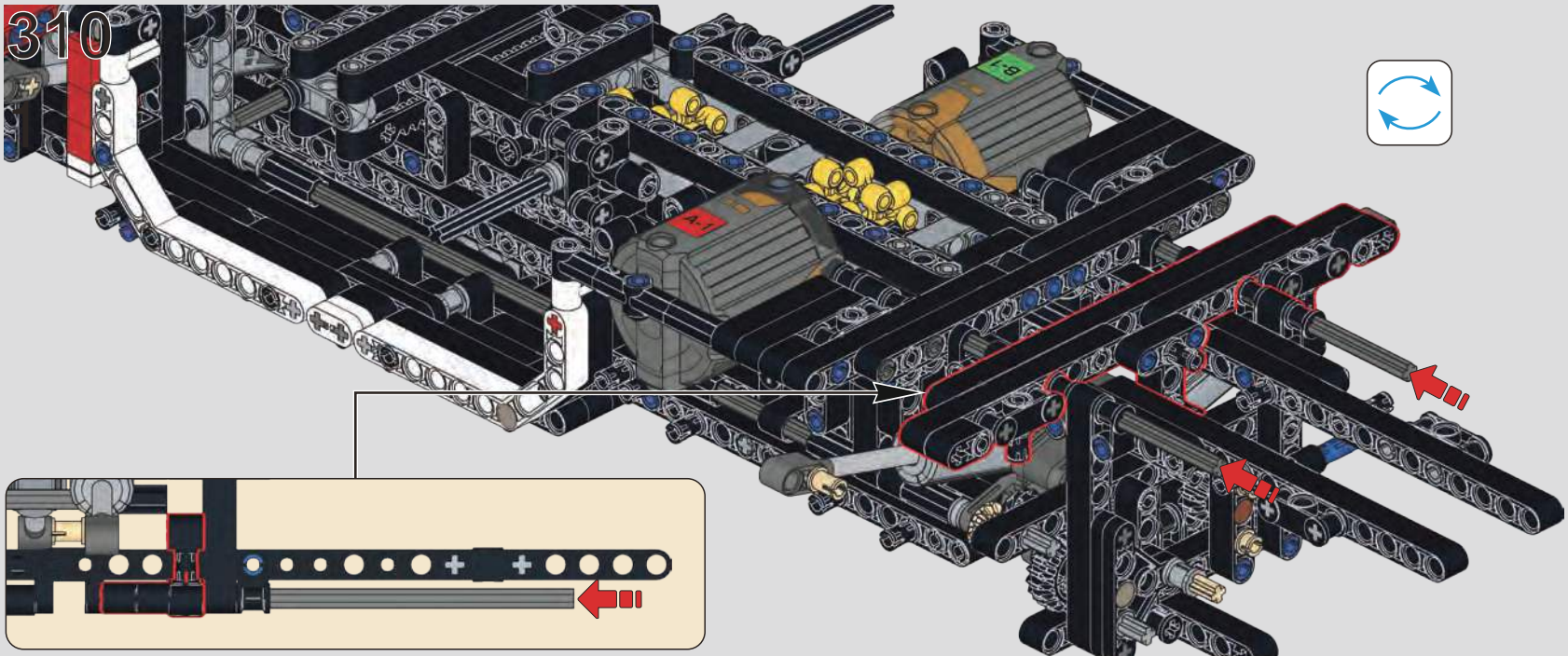

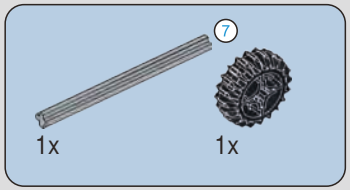

311

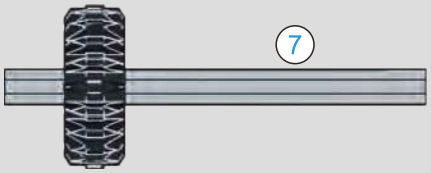

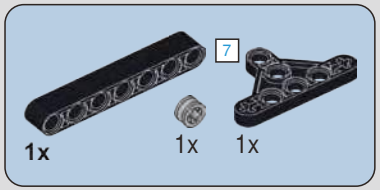

312

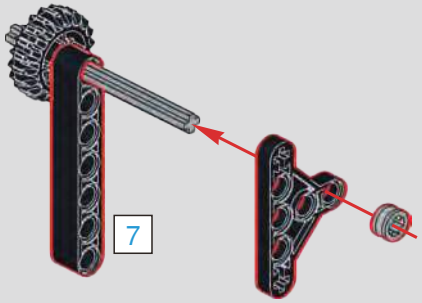

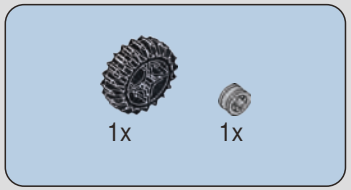

313

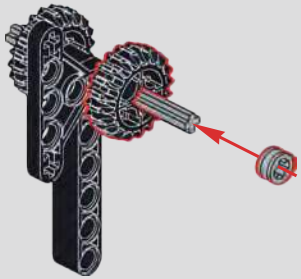

314

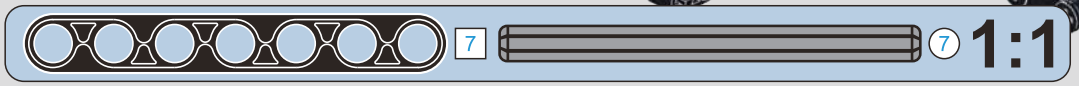

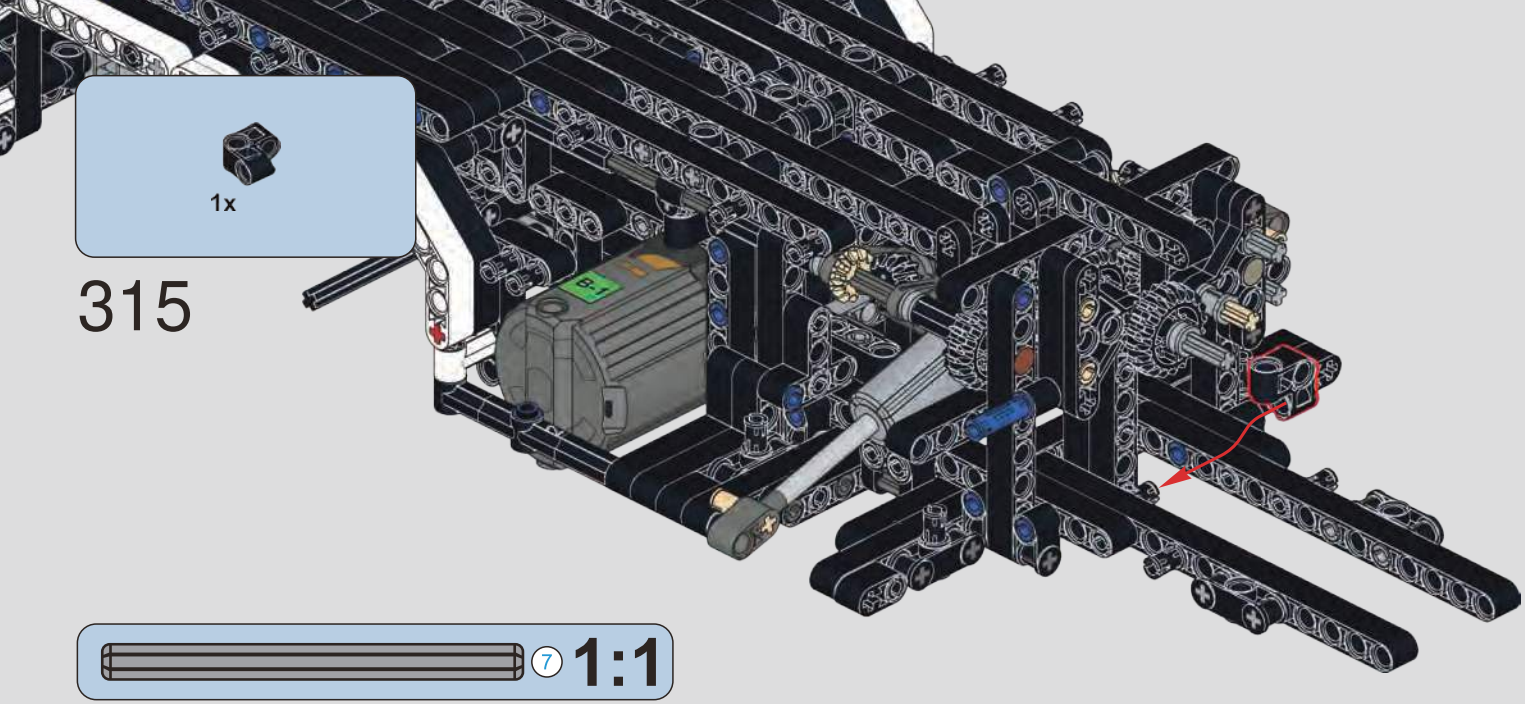
1x
315
7
1:1

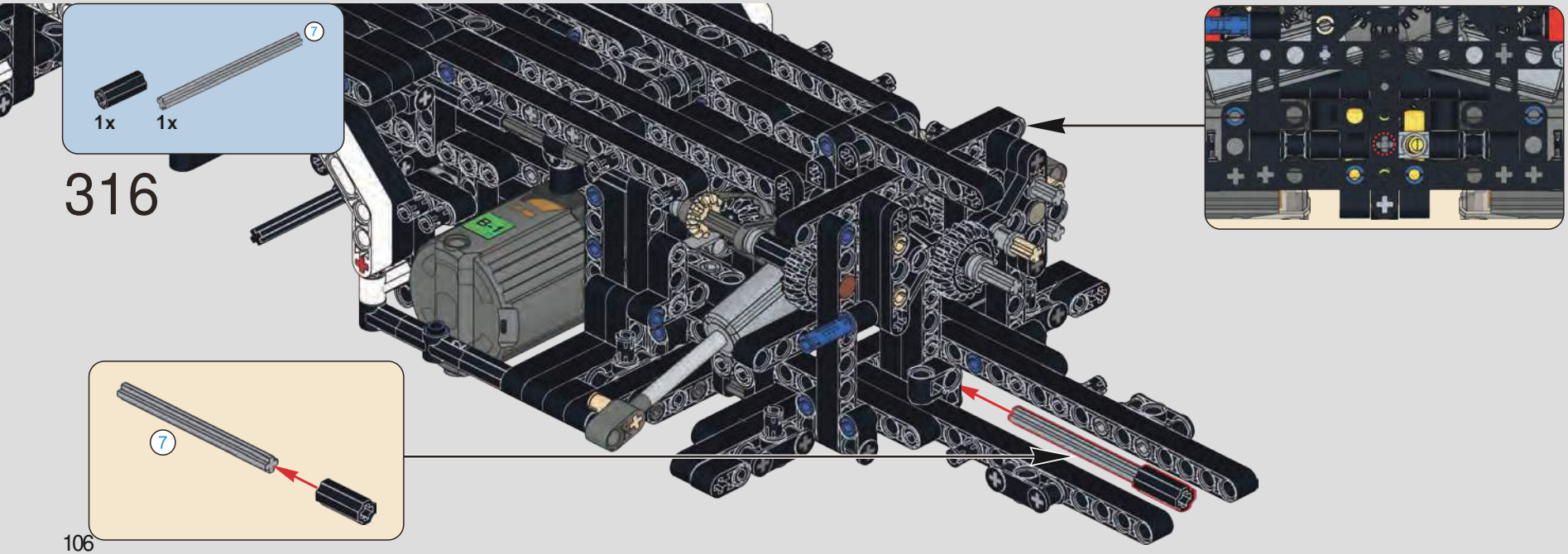
7
1x
1x
316
7

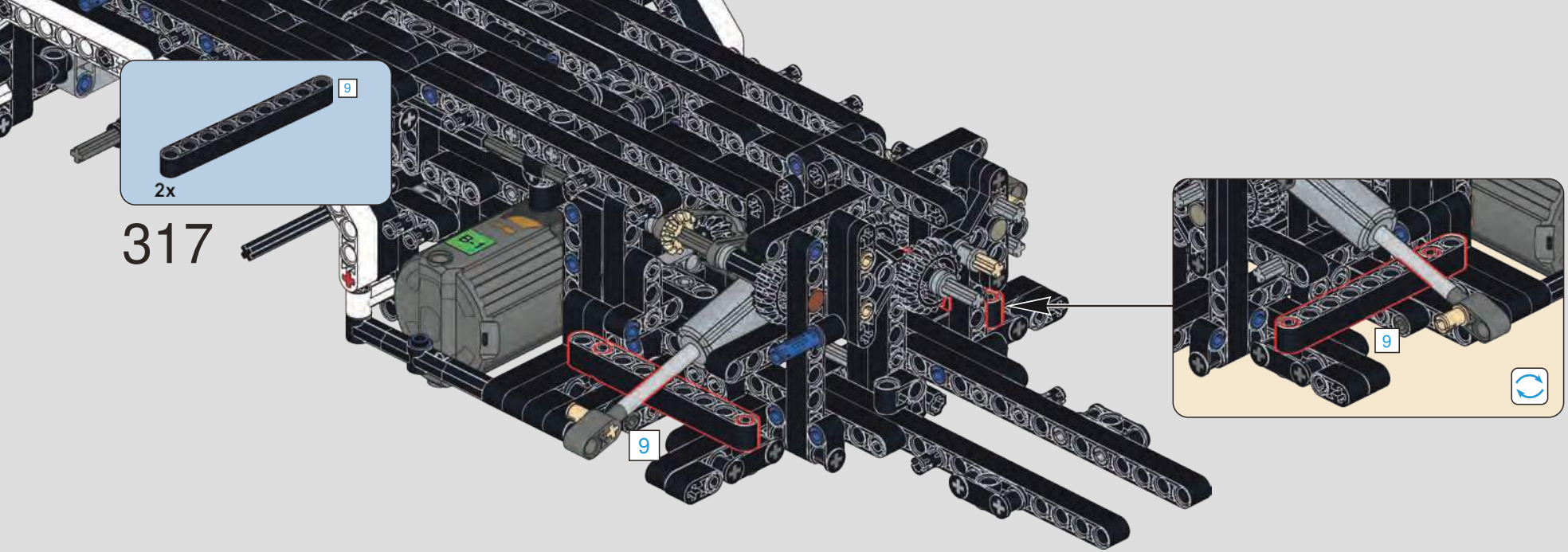
9
2x
317
9
9

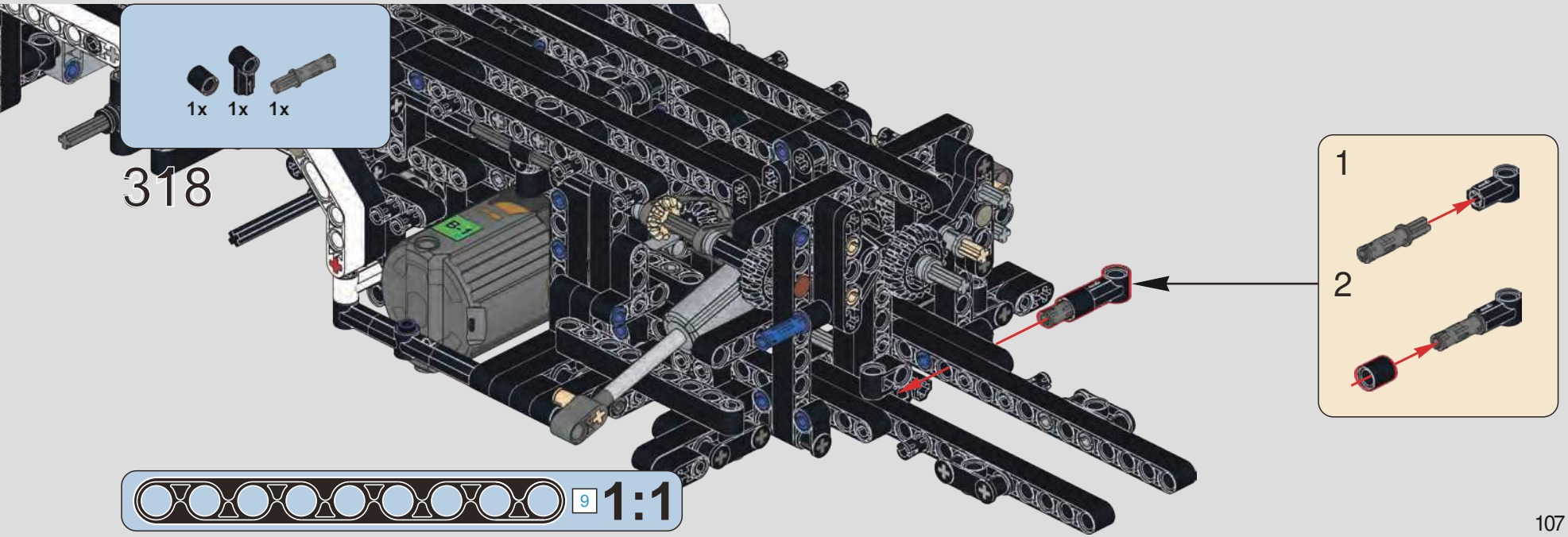
1x 1x 1x
318
1
2
9
1:1

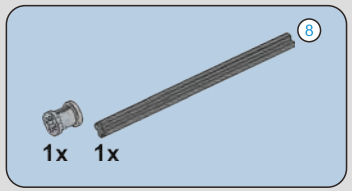

319

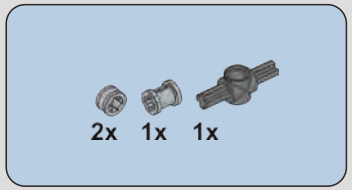

320

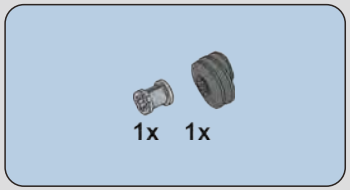

321

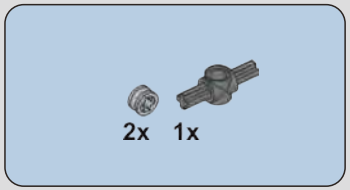

322

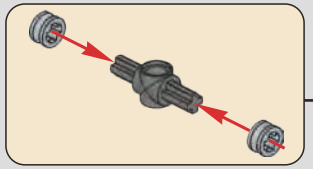

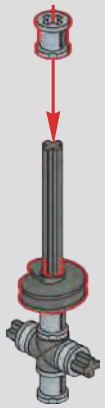

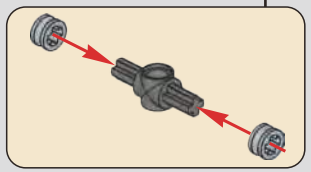

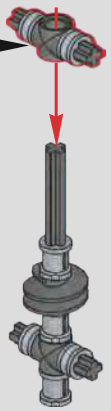

323

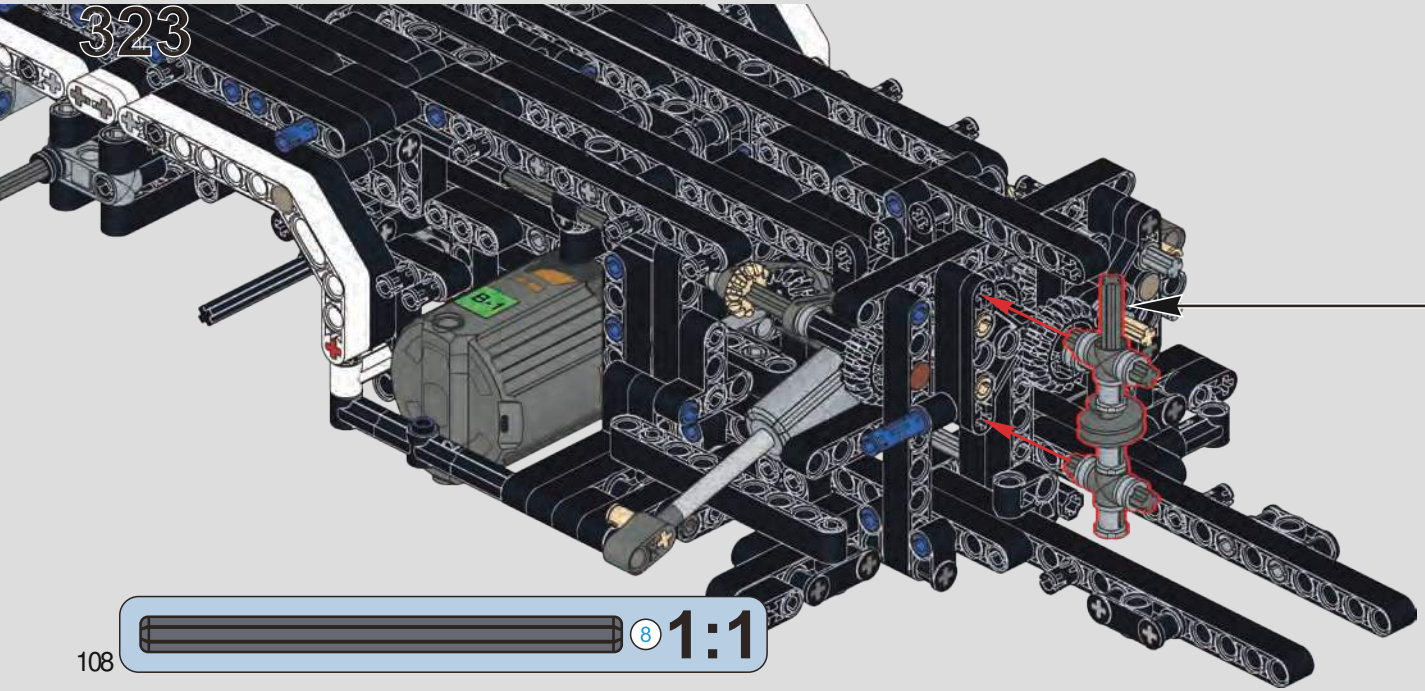

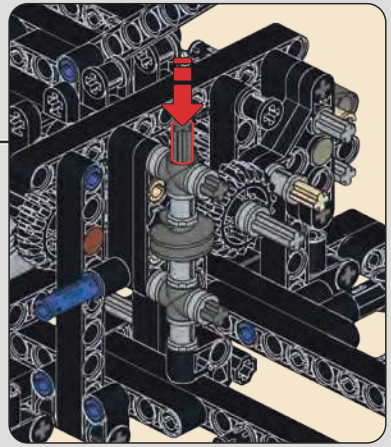

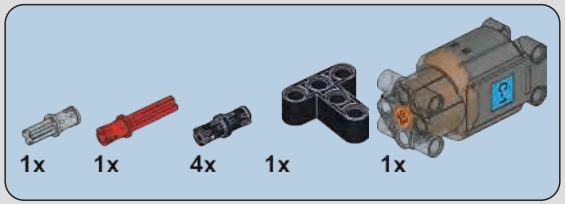

324

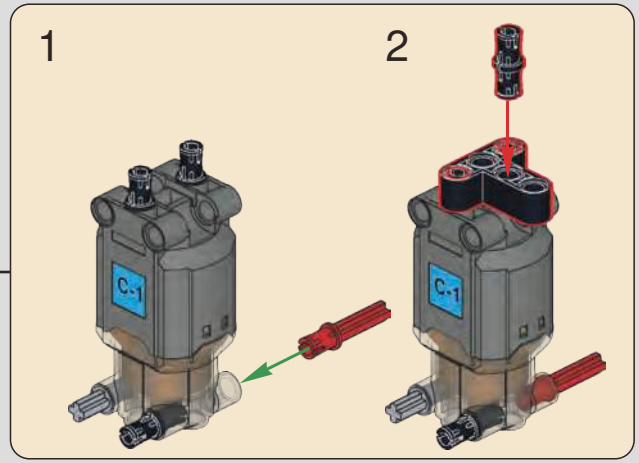

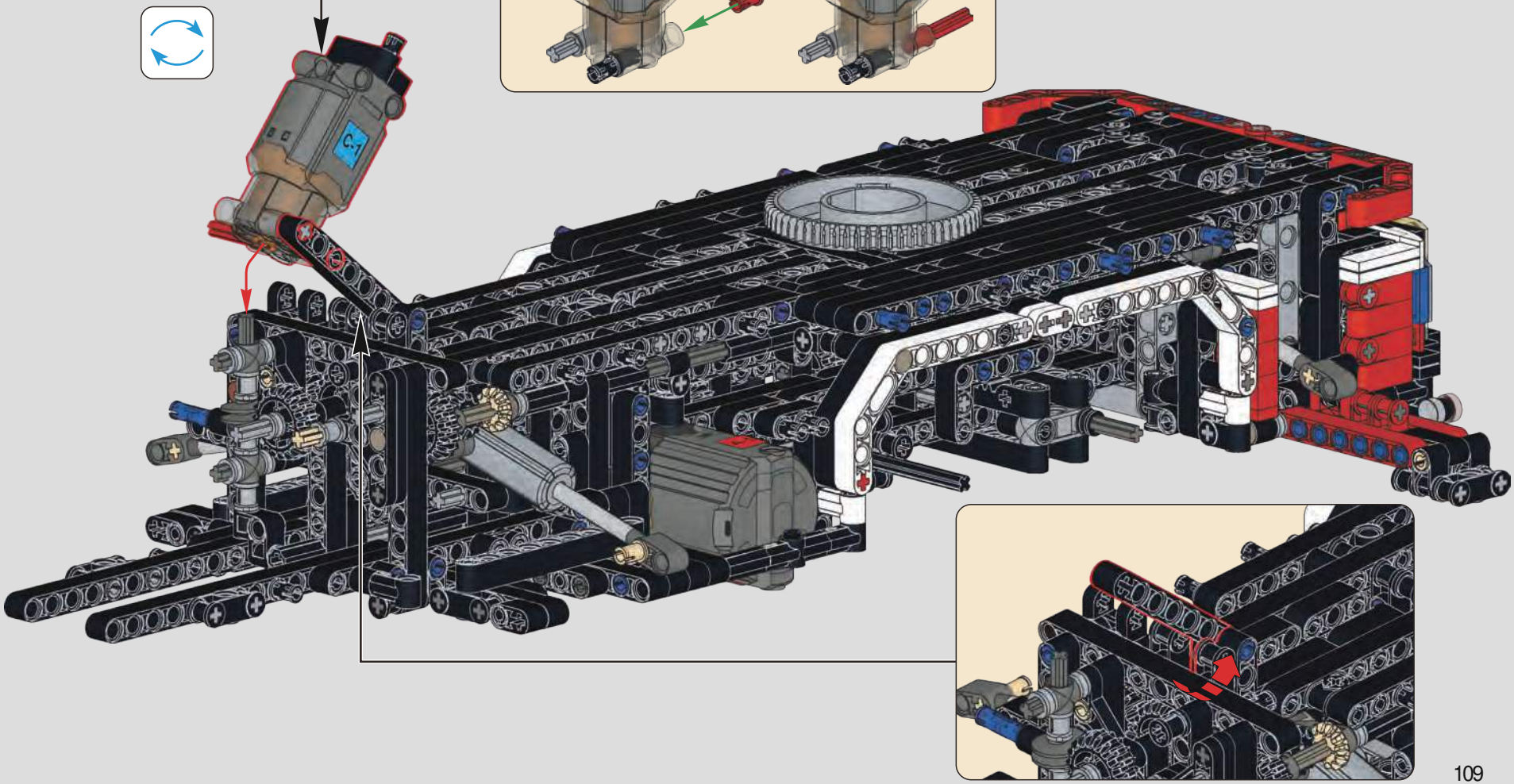

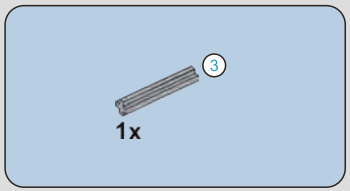

325

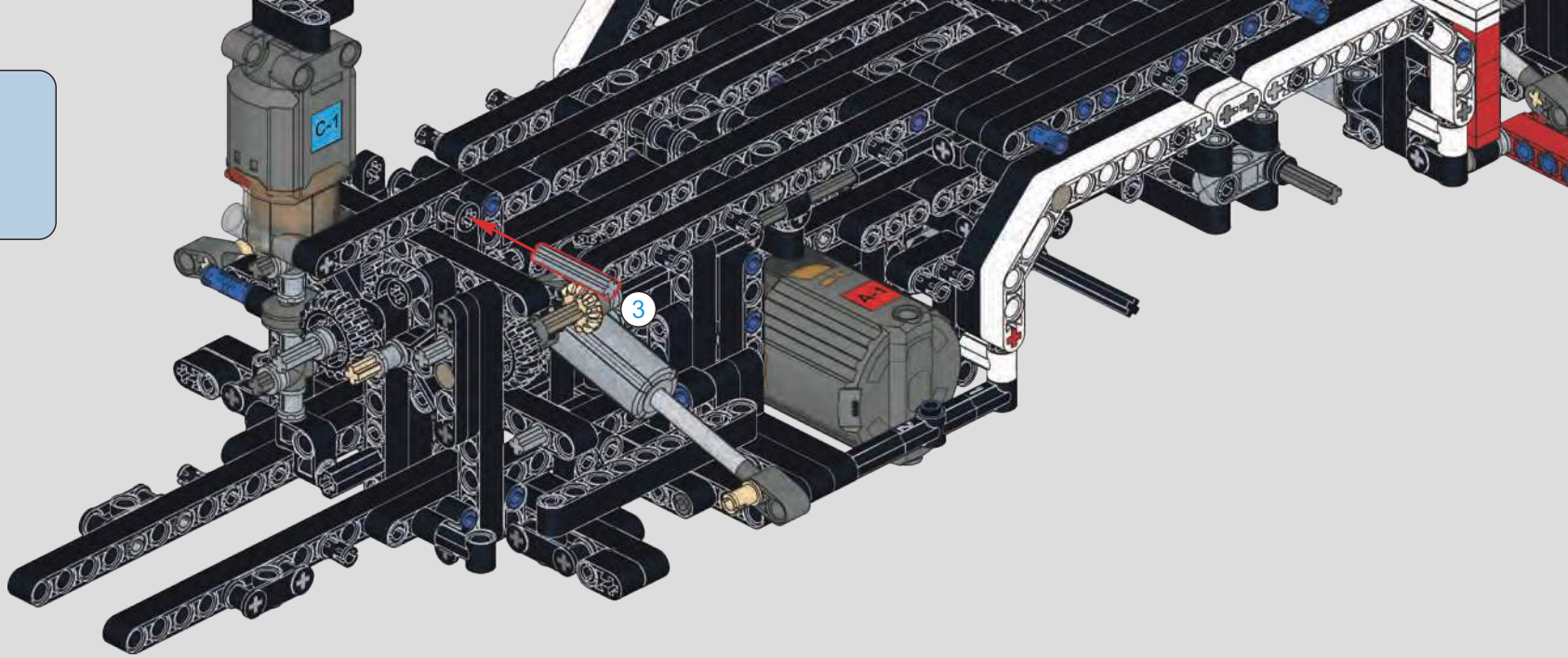

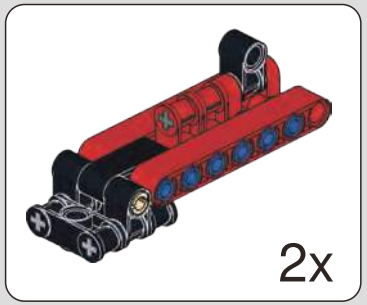

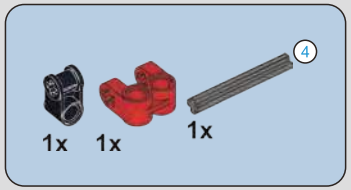

326

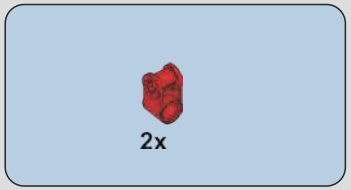

327

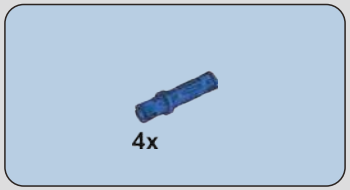

328

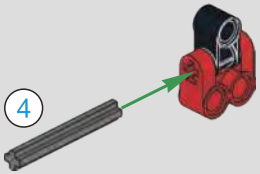

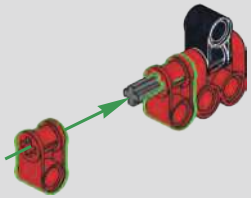

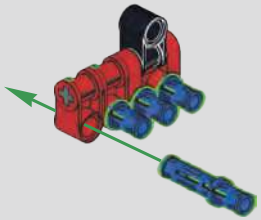

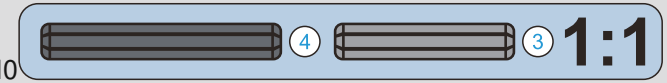

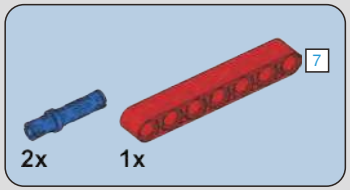

329

330

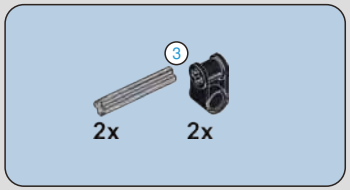

331

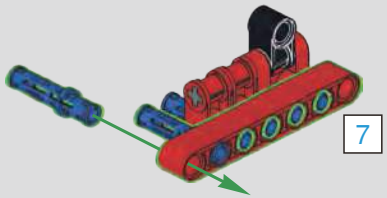

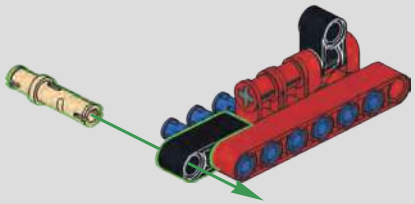

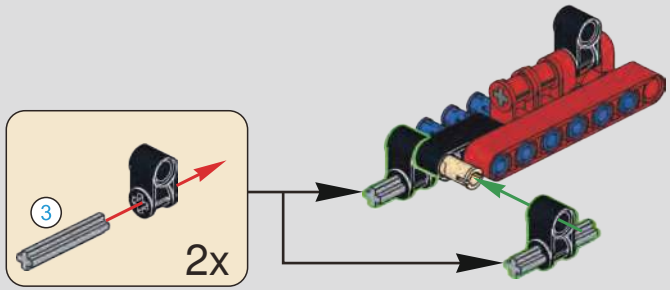

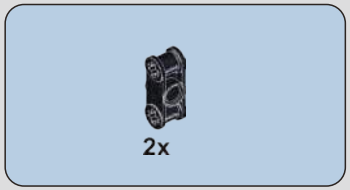

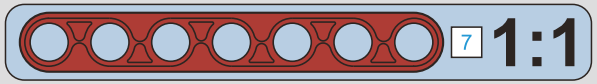

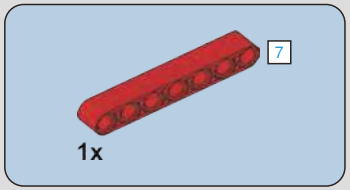

332

333

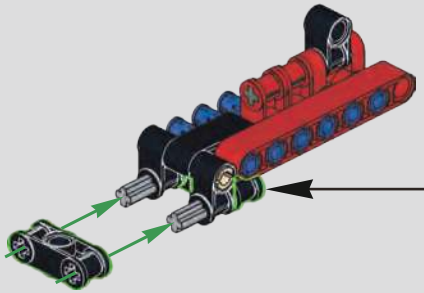

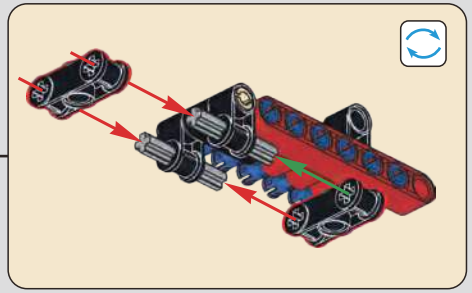

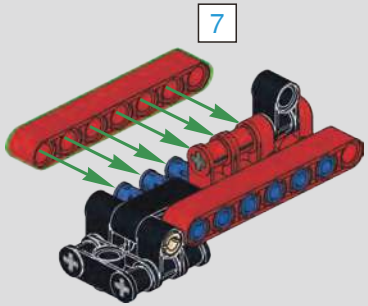

2x

334

335

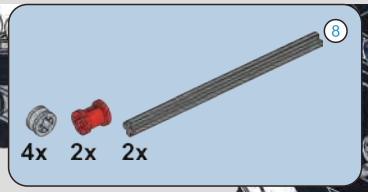

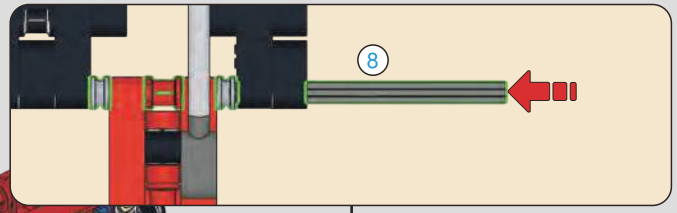

336

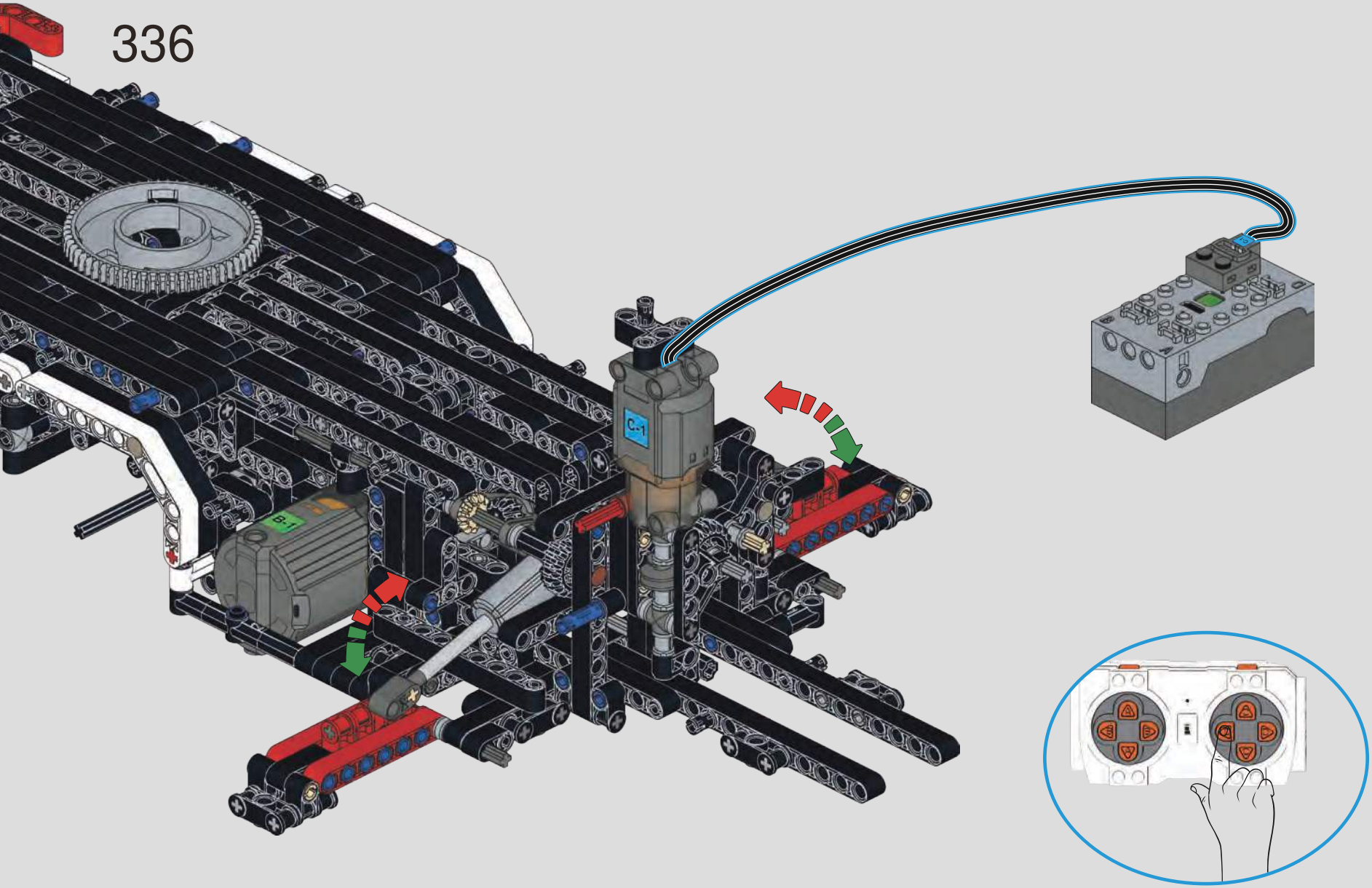

337

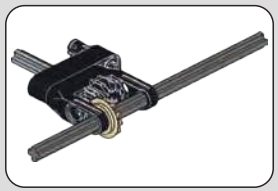

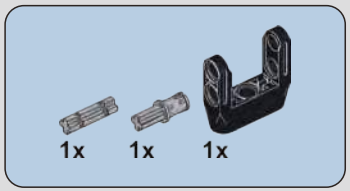

338

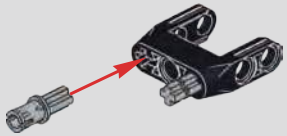

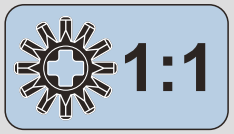

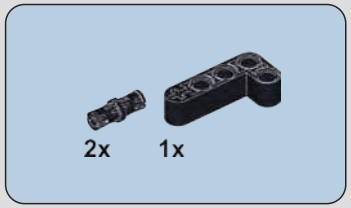

339

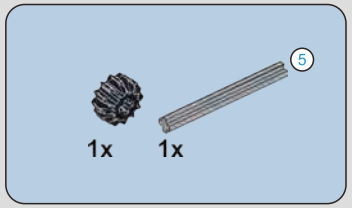

340

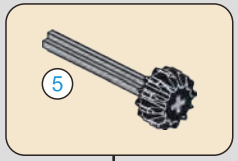

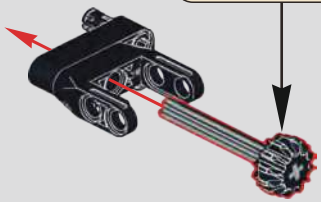

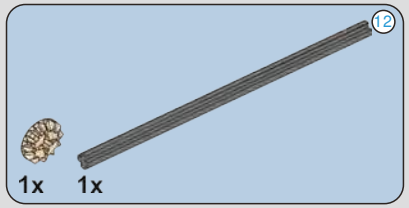

341

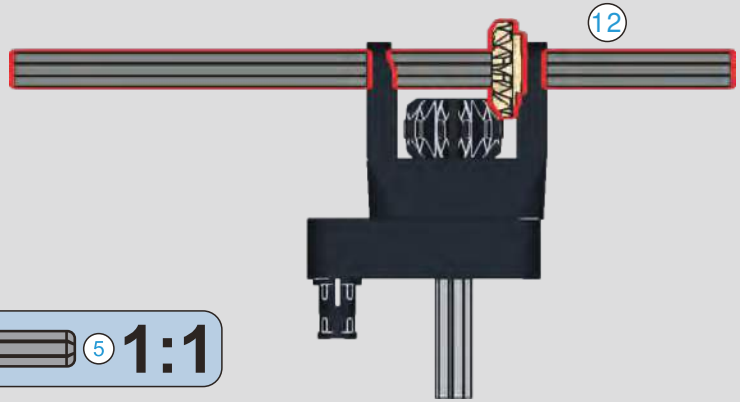

342

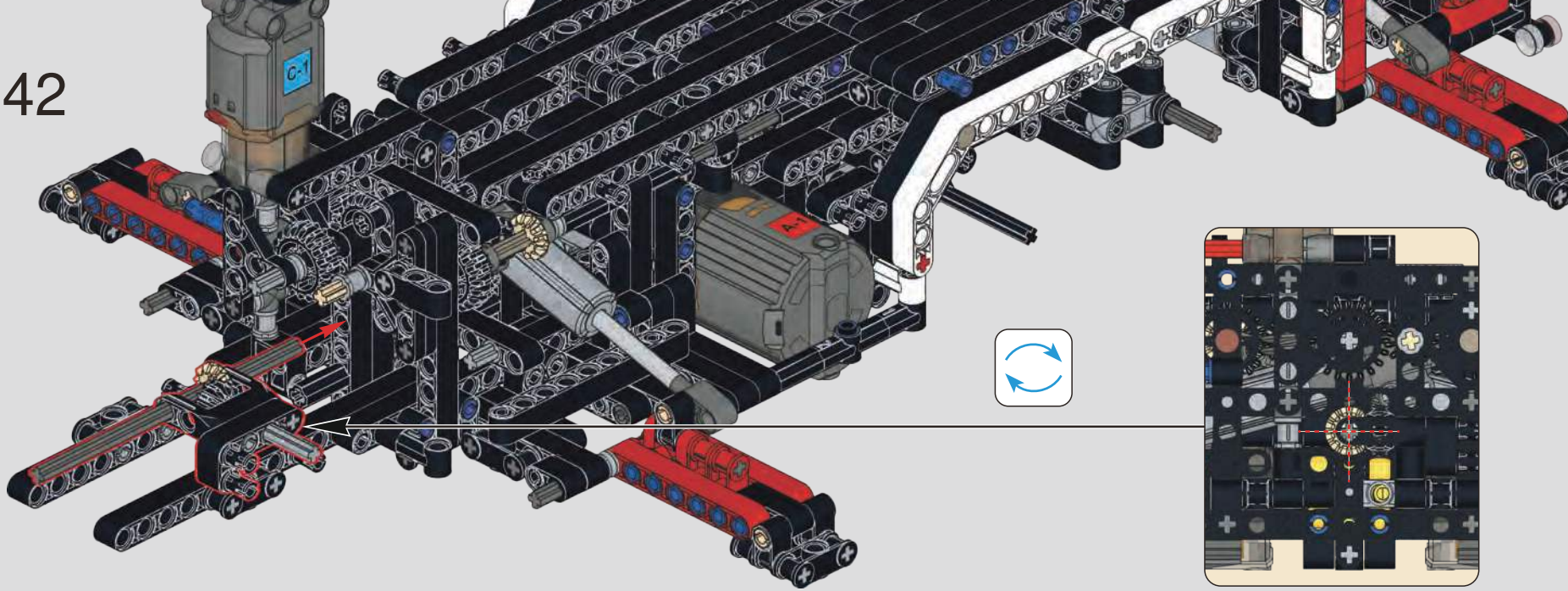

343

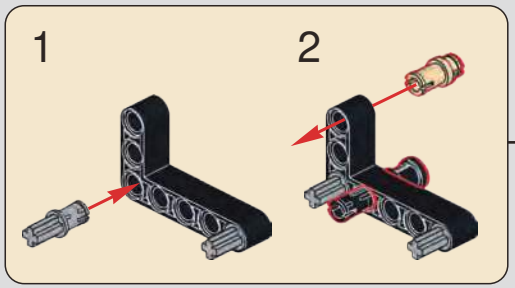

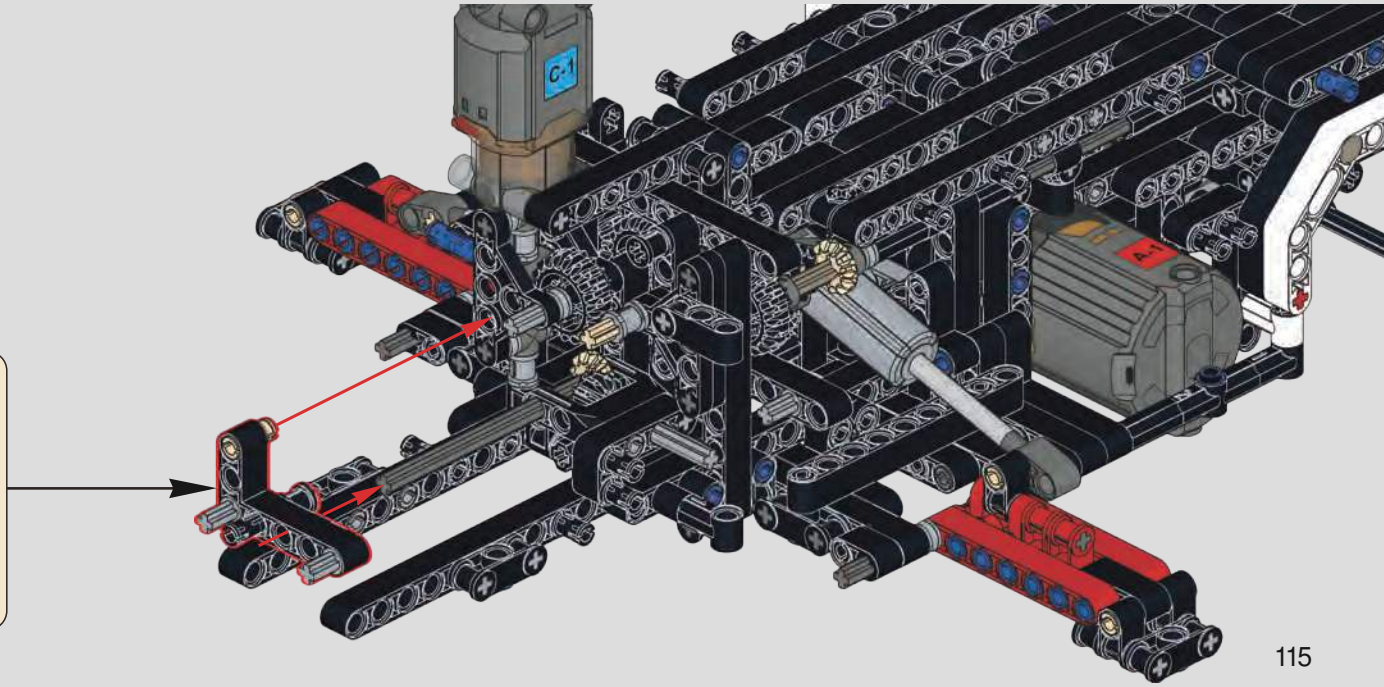

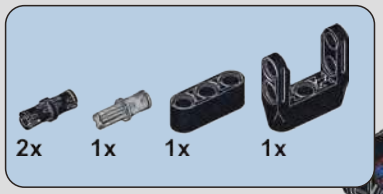

344

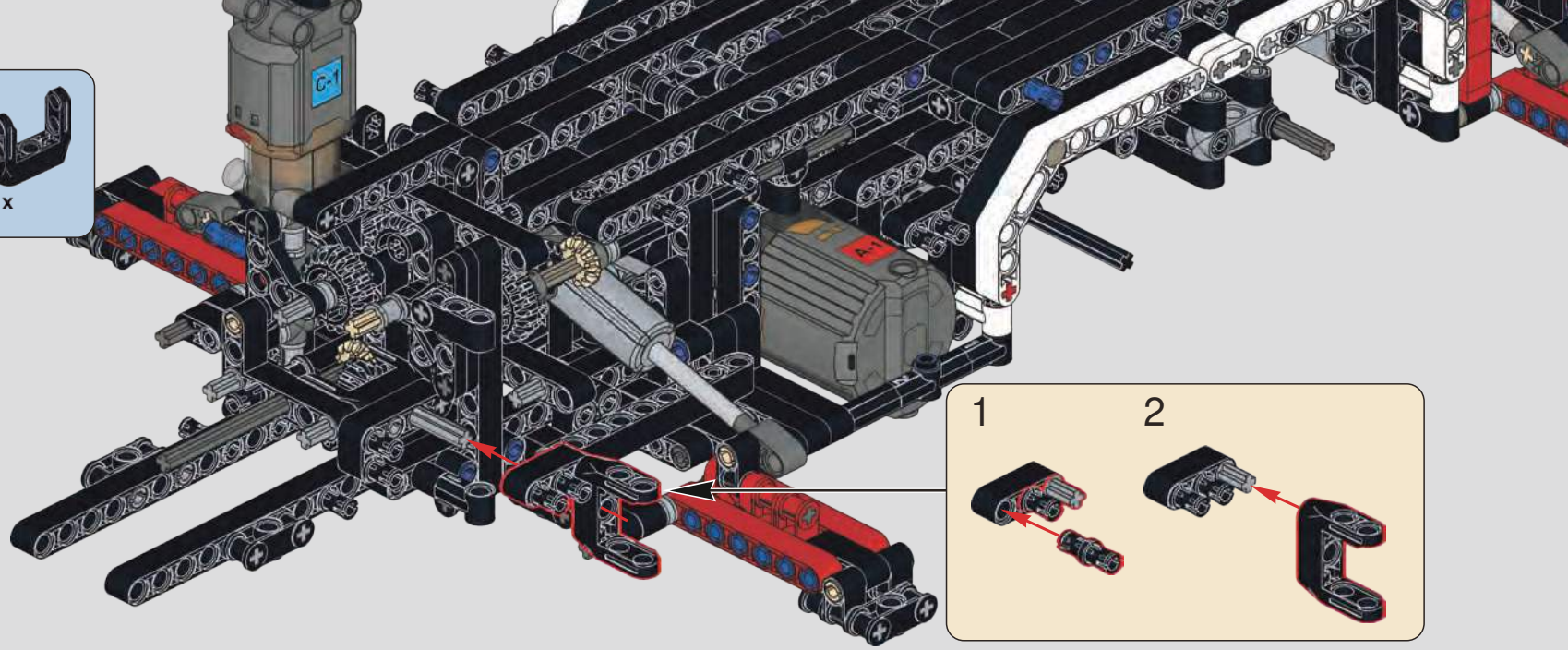

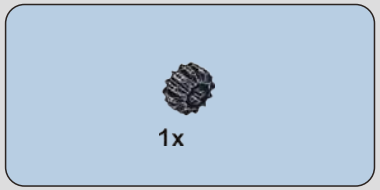

345

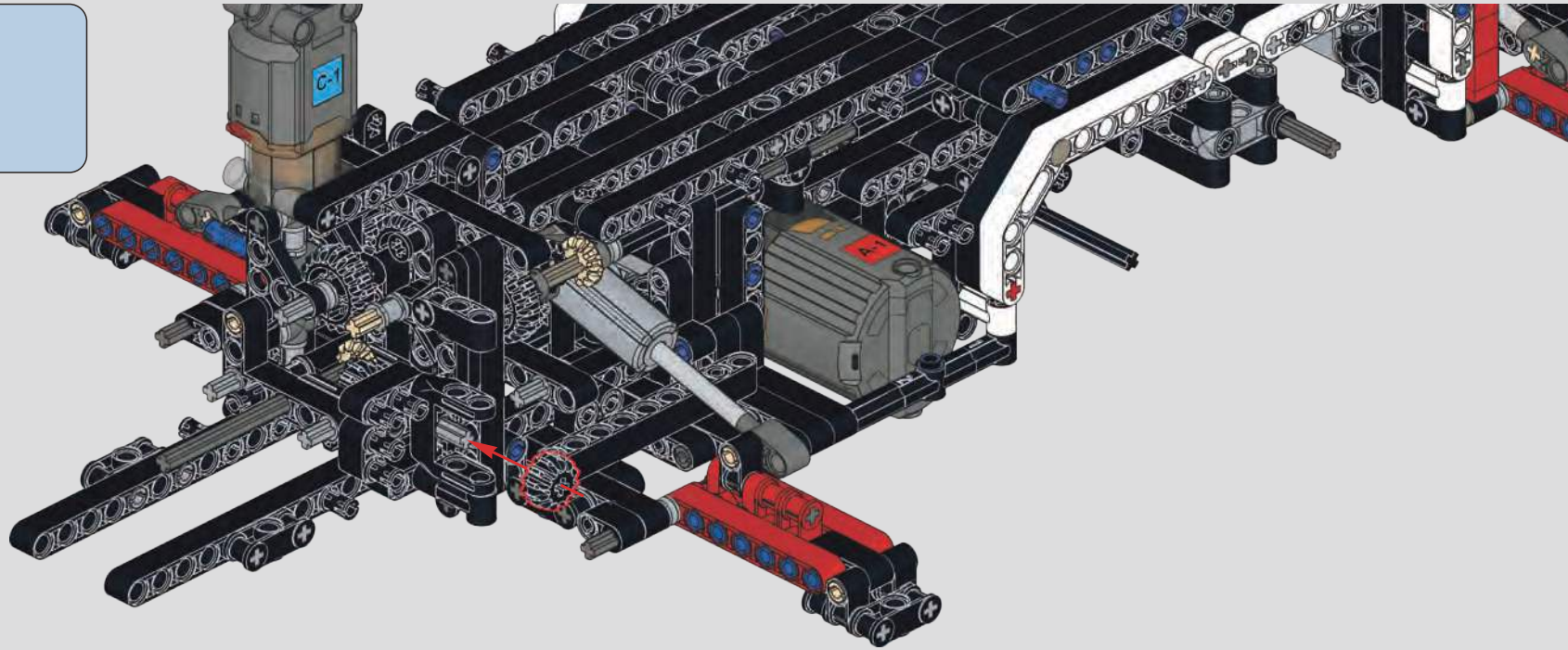

1:1

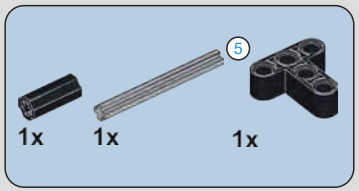

346

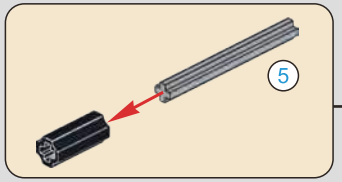

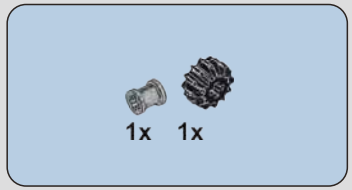

347

348

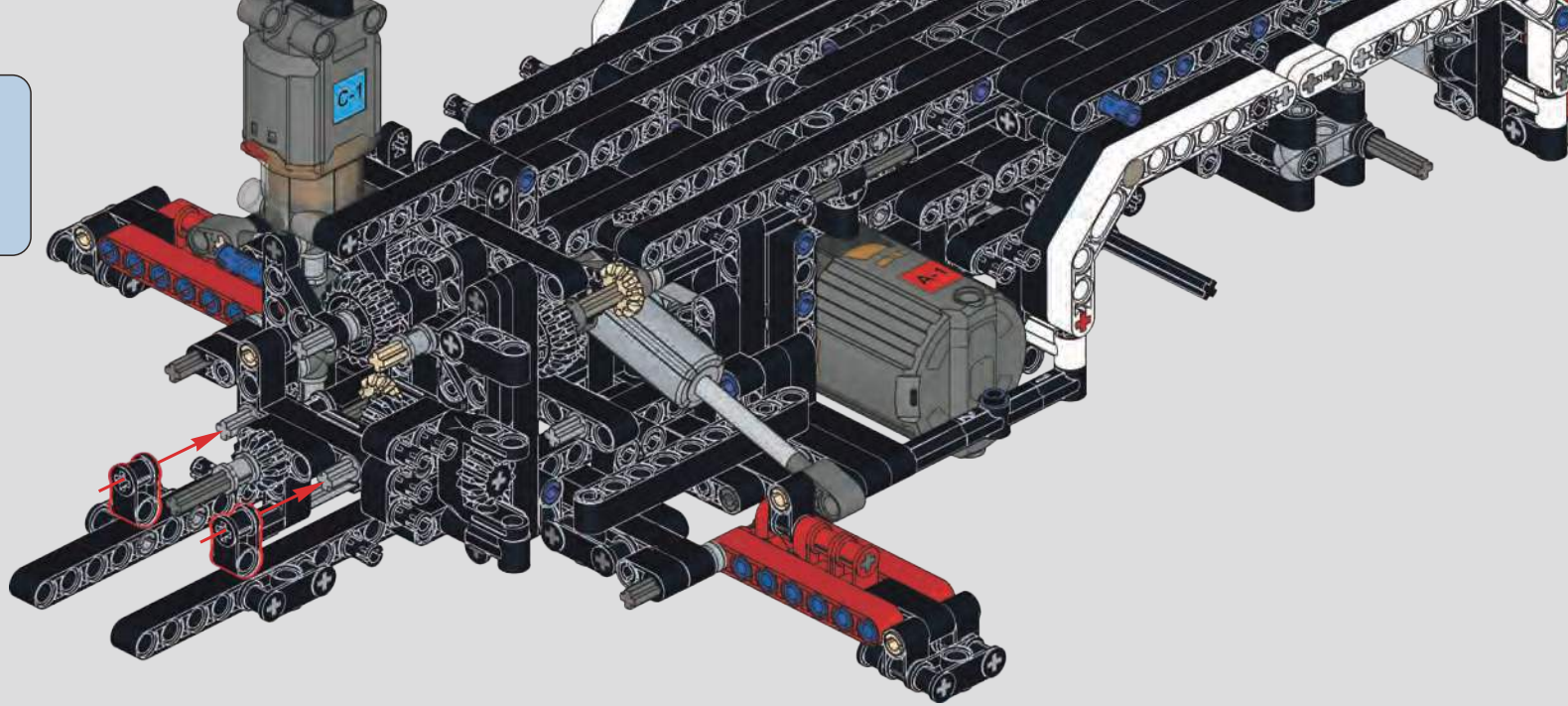

349

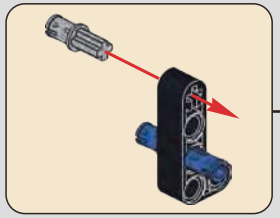

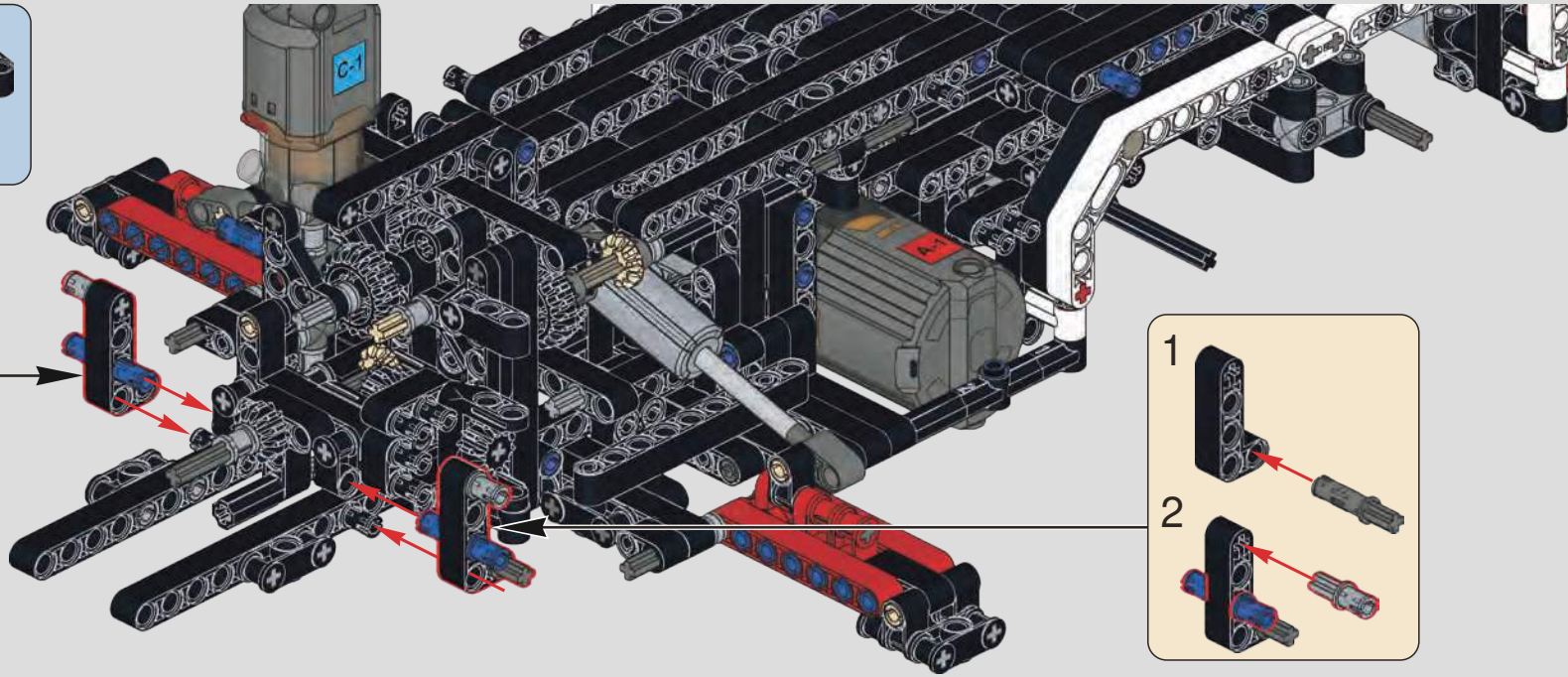

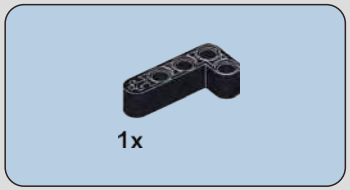

350

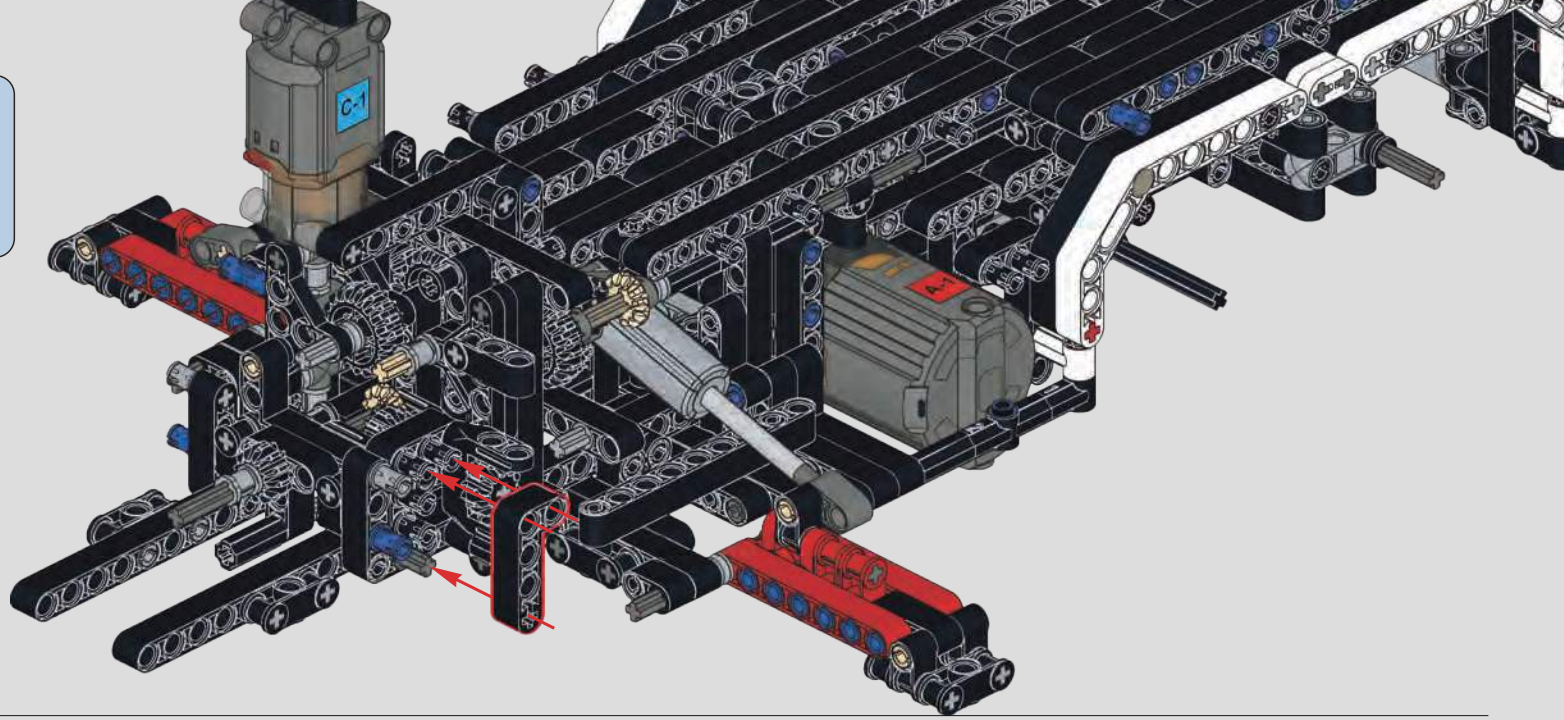

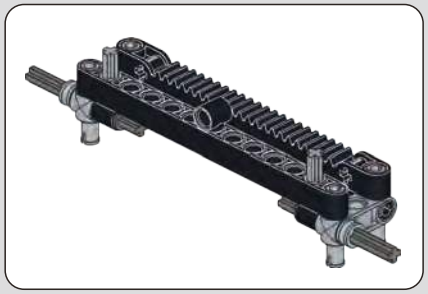

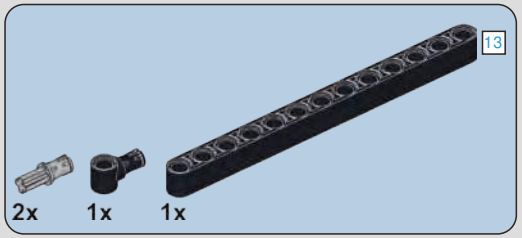

351

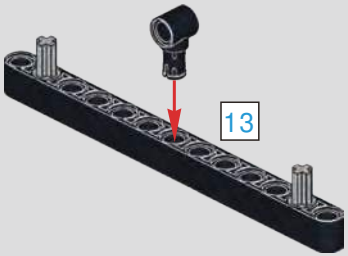

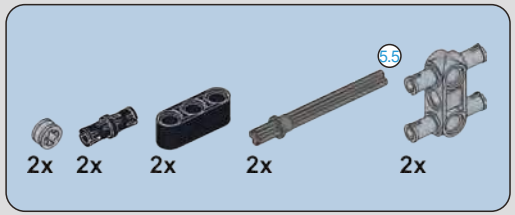
5.5
2x
2x
2x
2x
2x

352

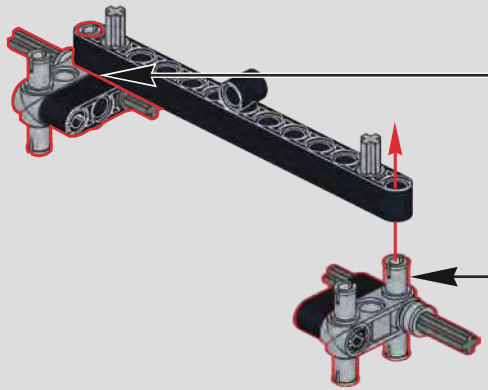

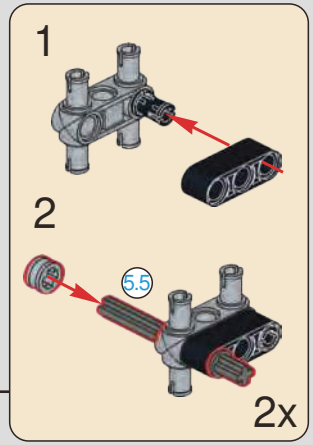
1
2
5.5
2x

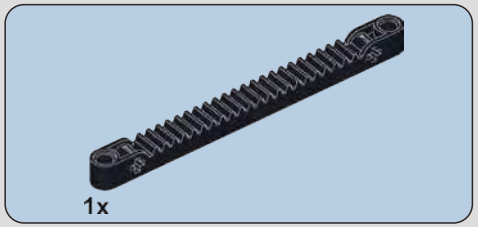
1x

353

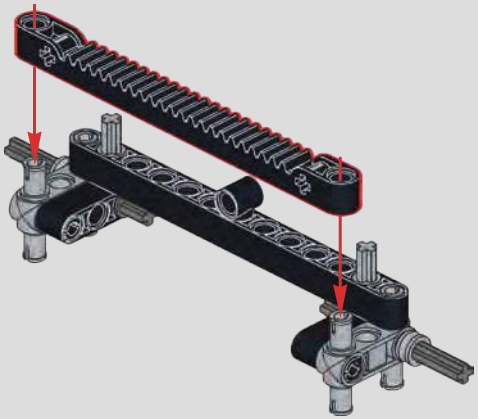

5.5
1:1

354

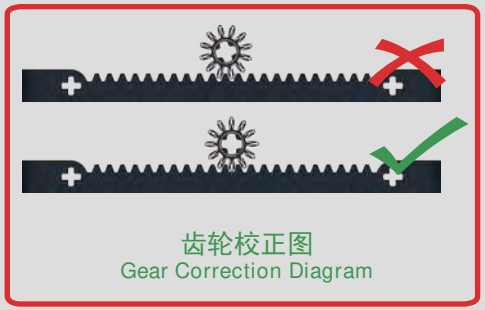
齿轮校正图
Gear Correction Diagram

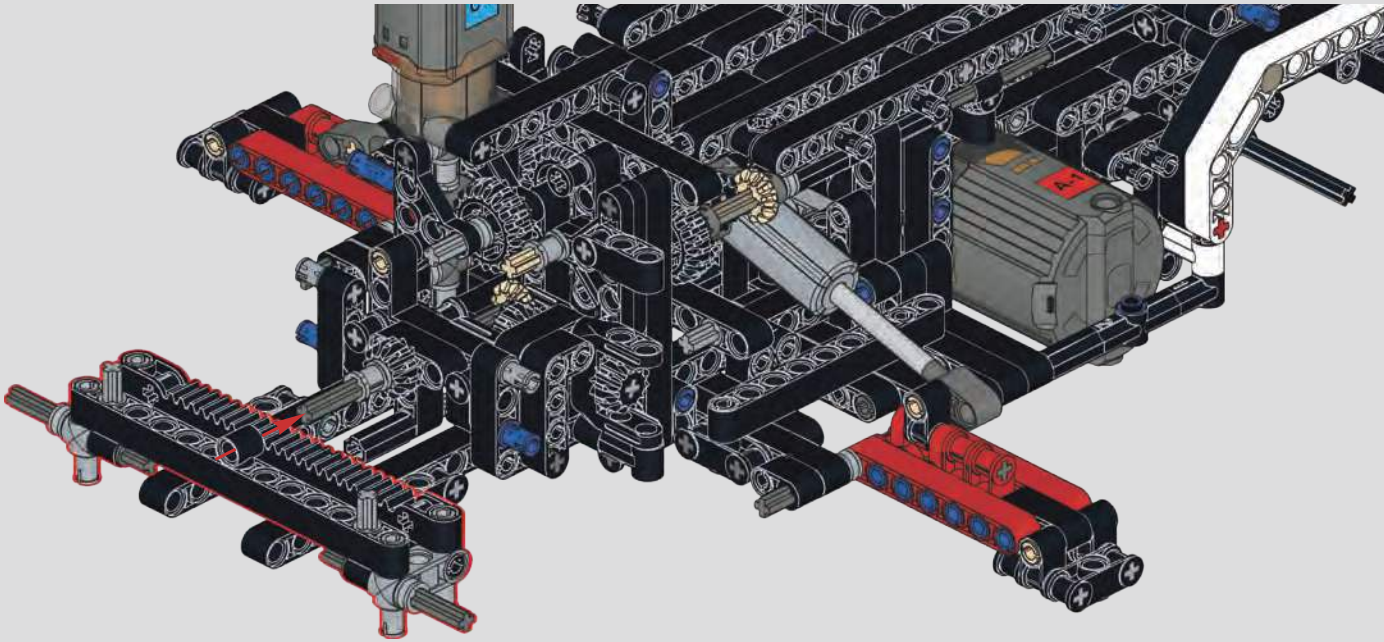

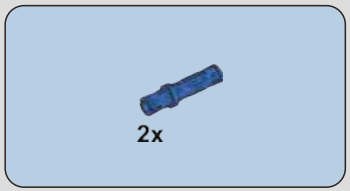

355

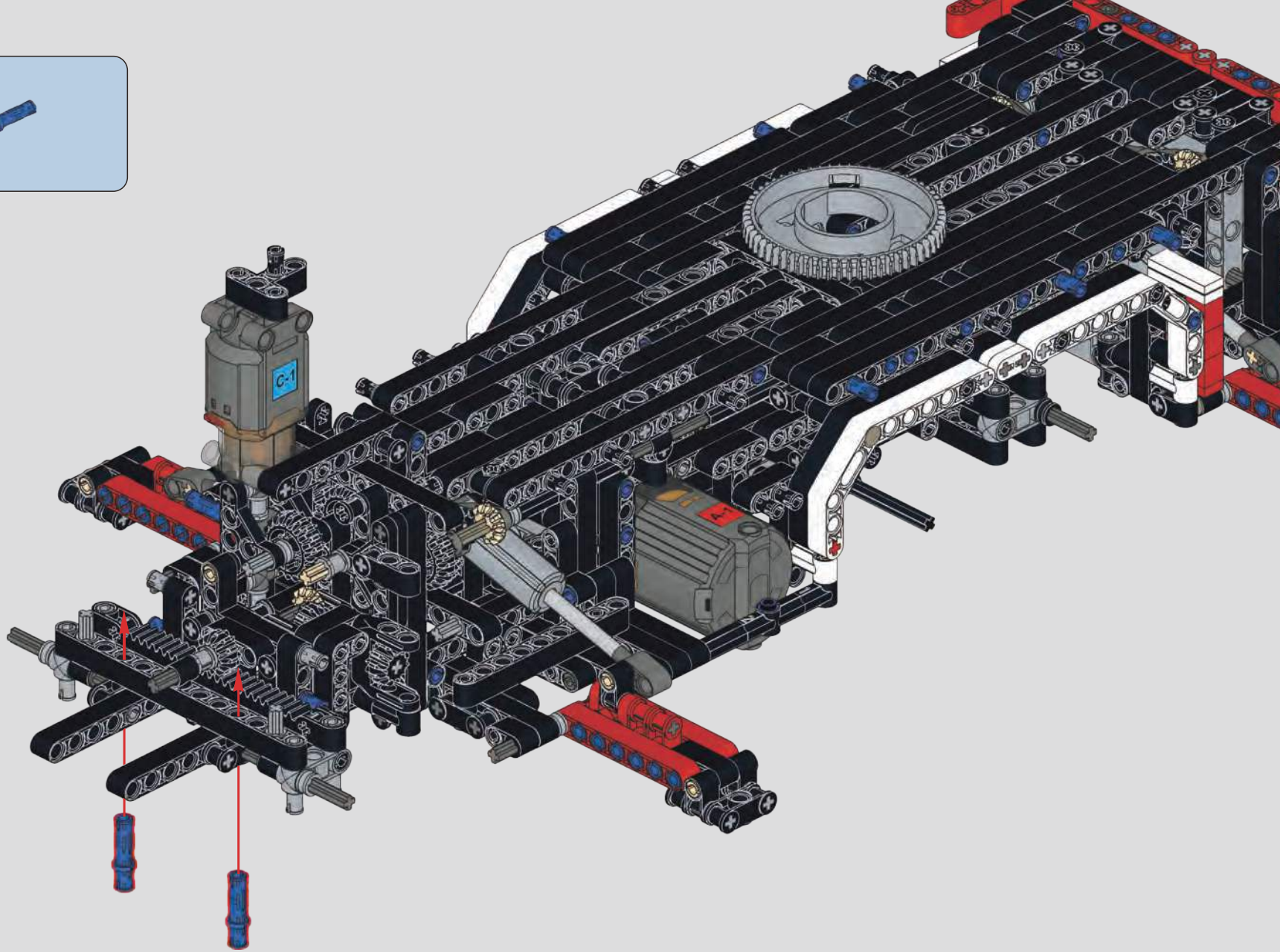

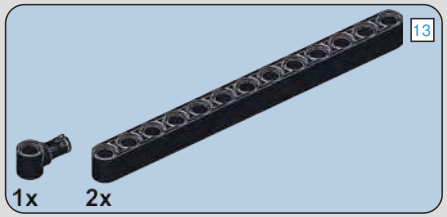

356

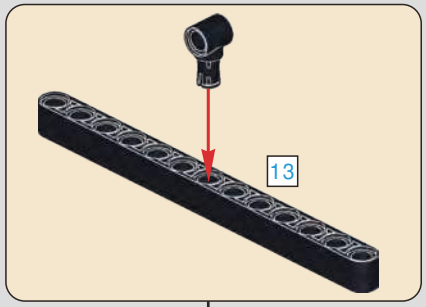

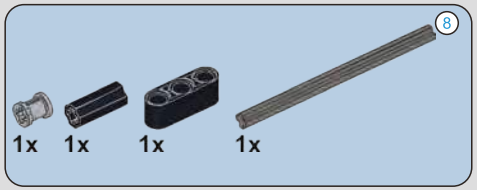

357

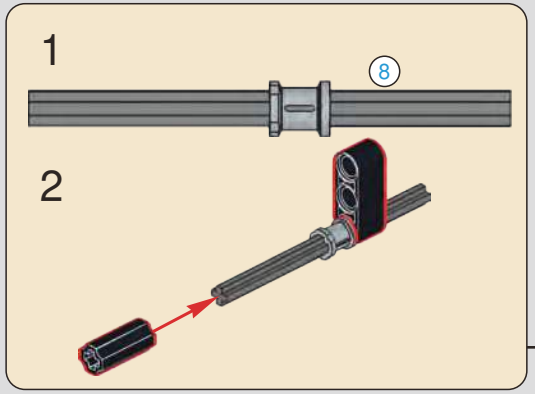

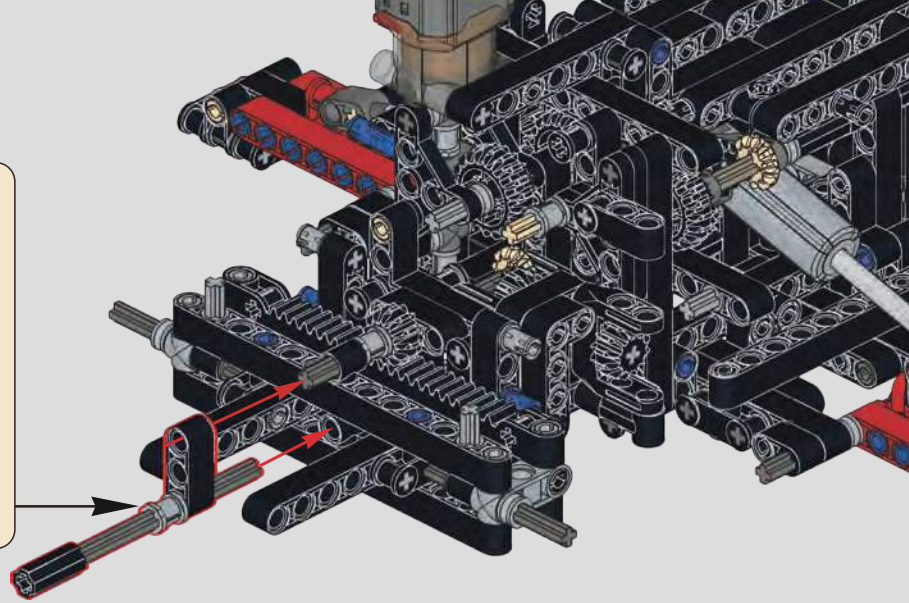

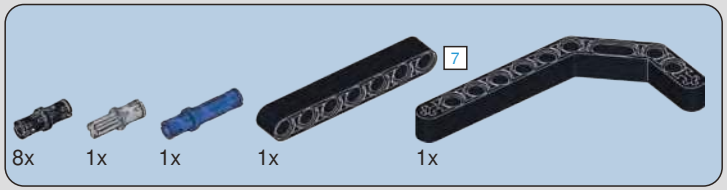

358

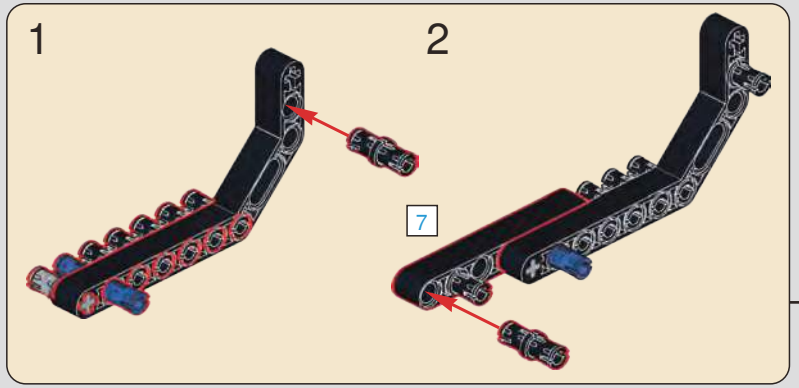

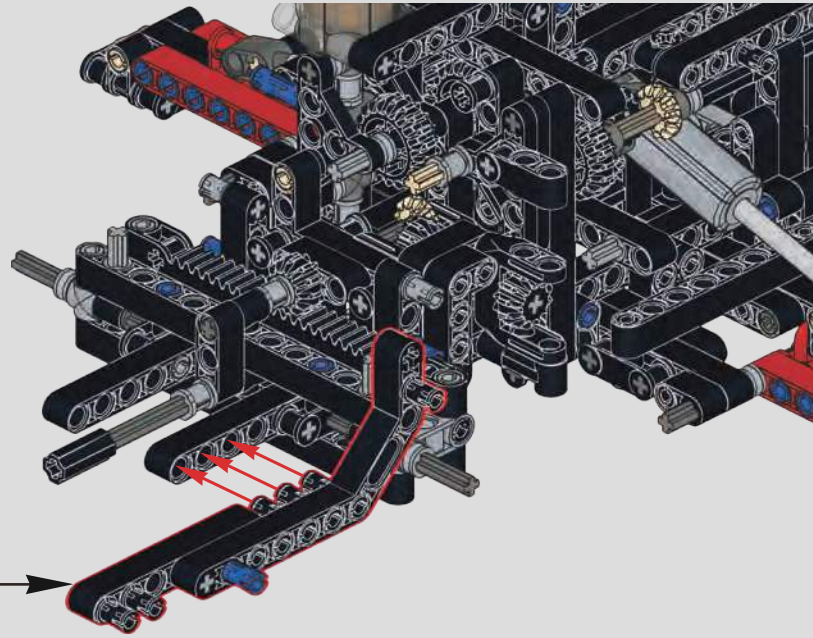

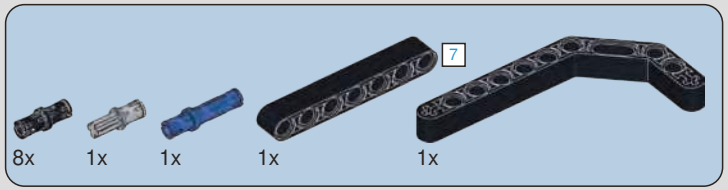

359

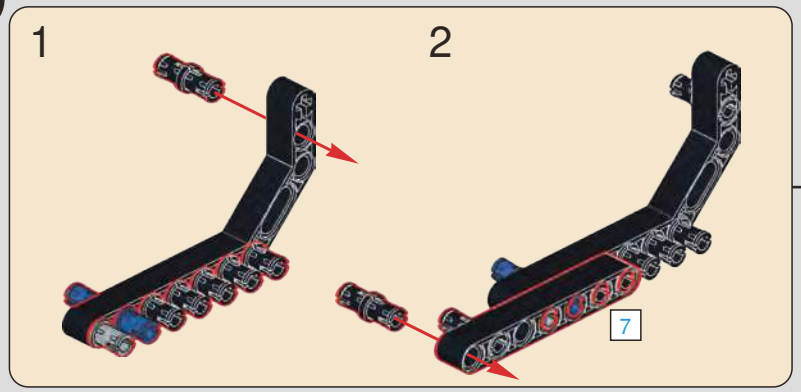

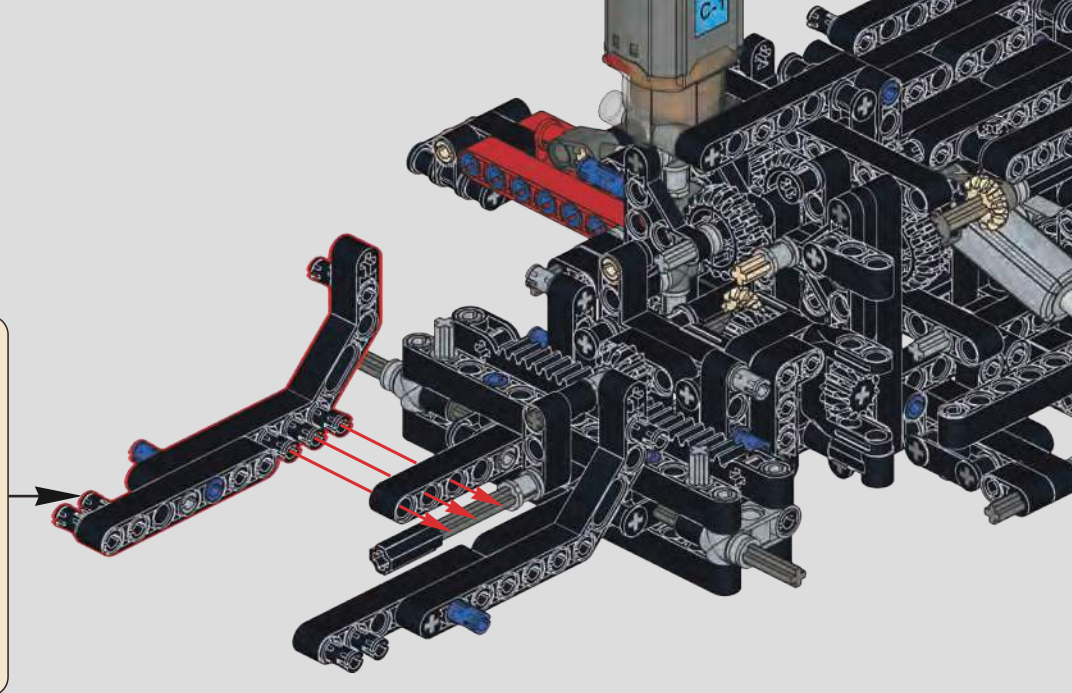

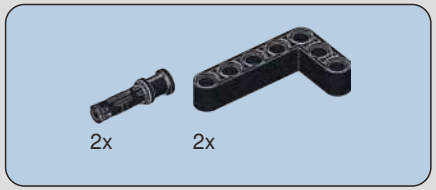

360

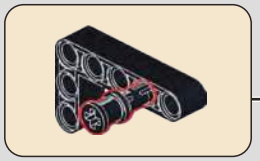

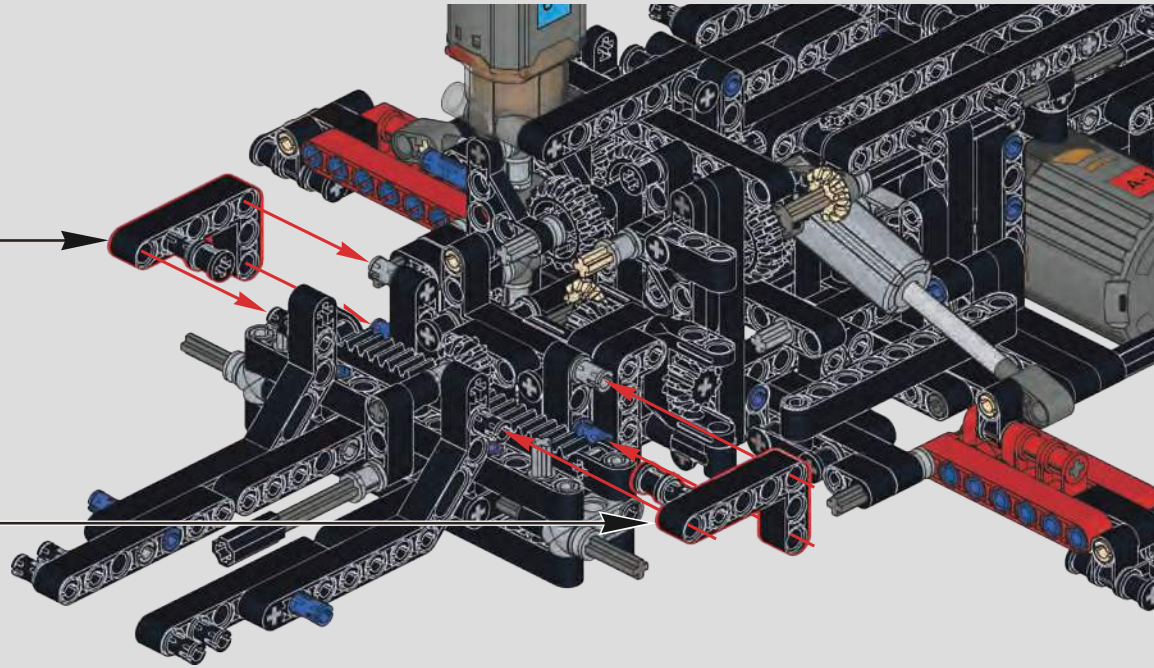

361

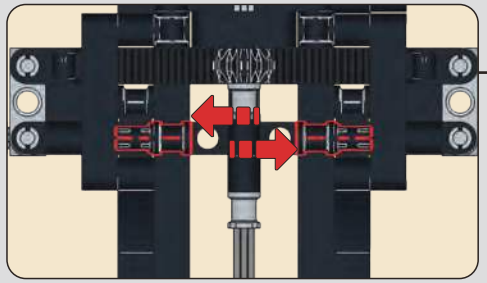

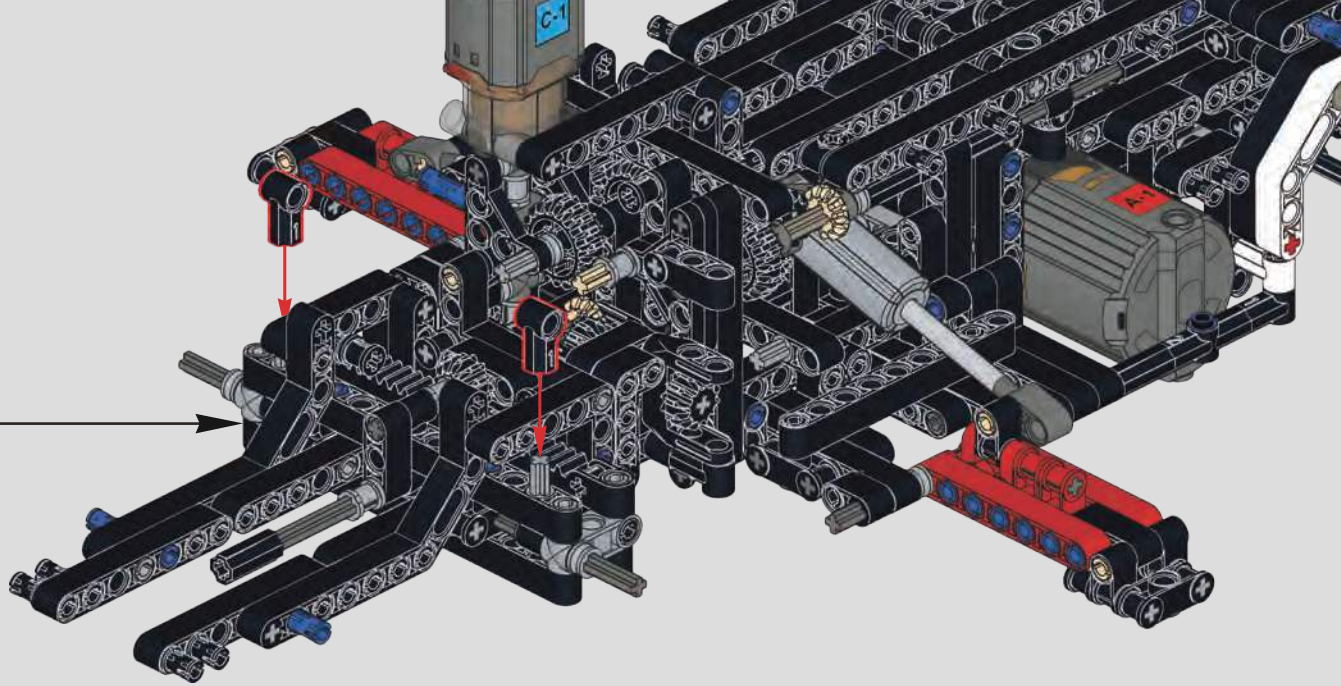

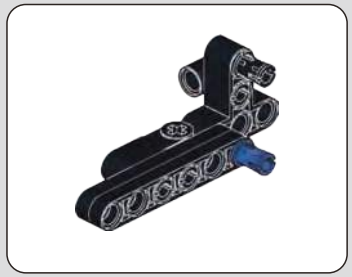

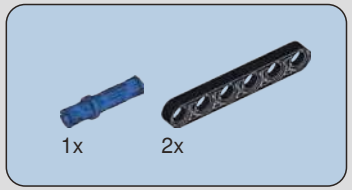

362

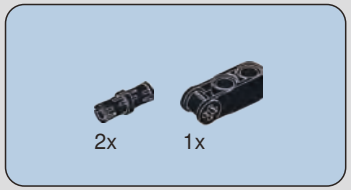

363

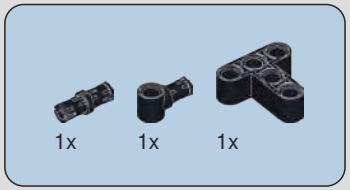

364

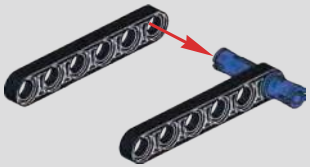

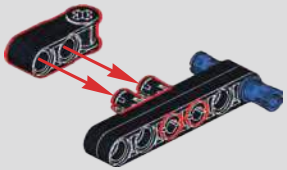

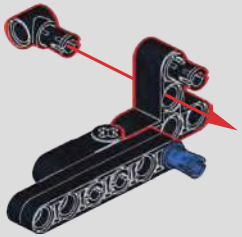

365

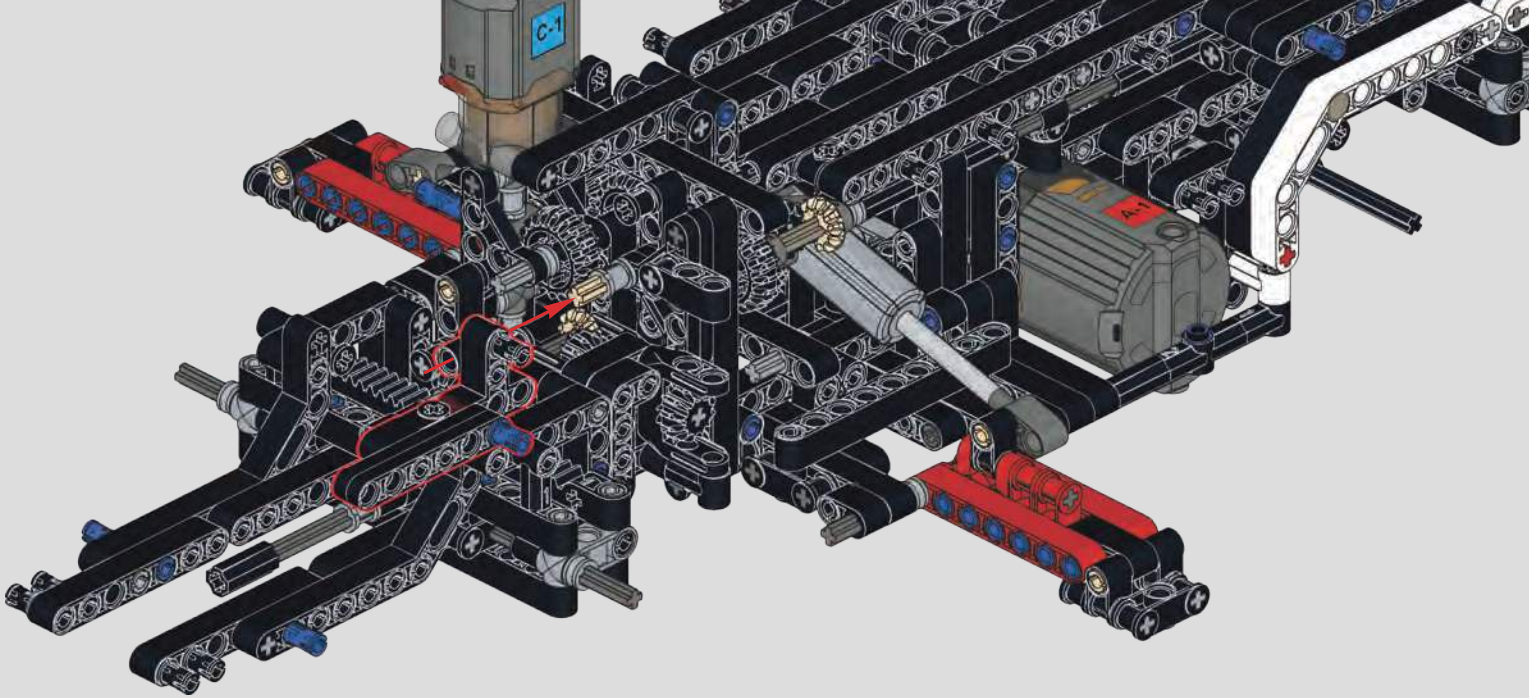

1x

366

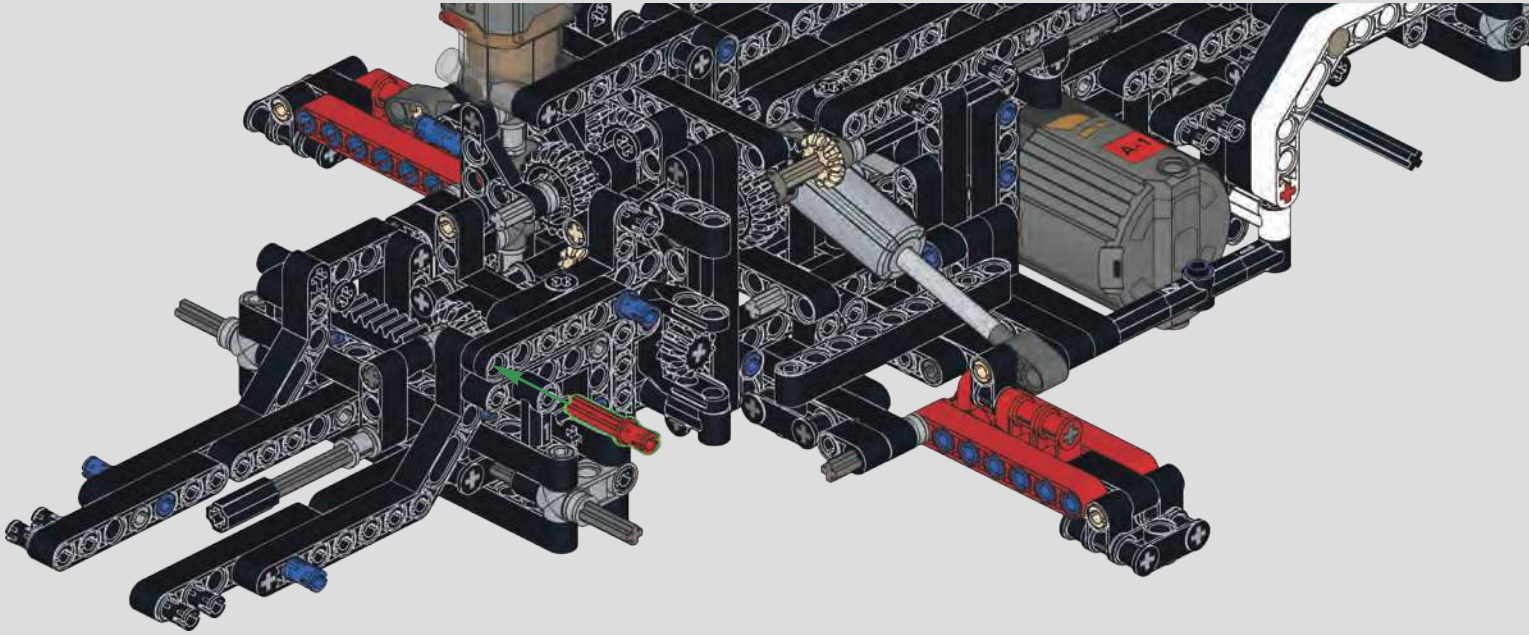

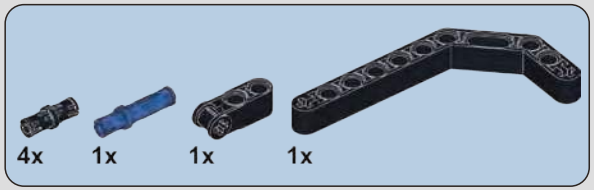

367

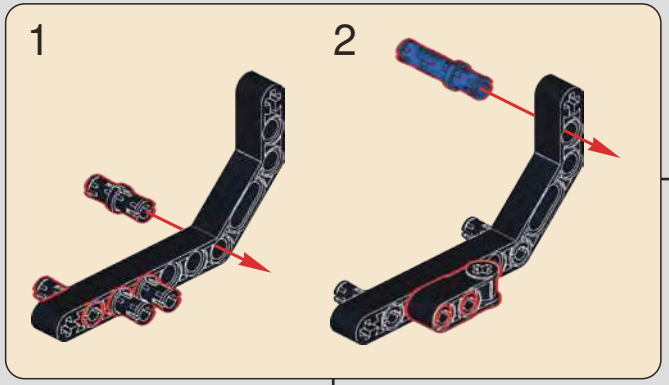

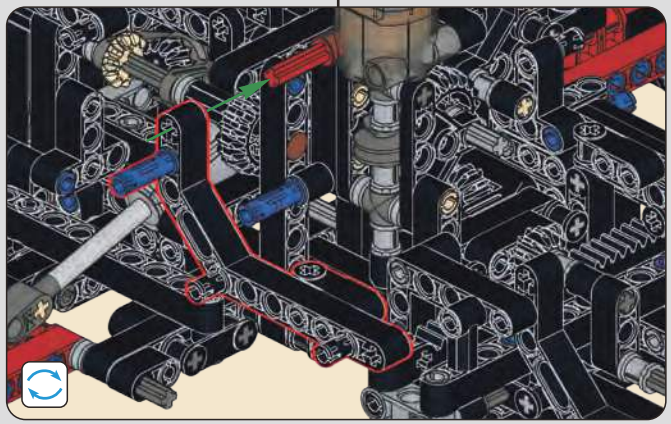

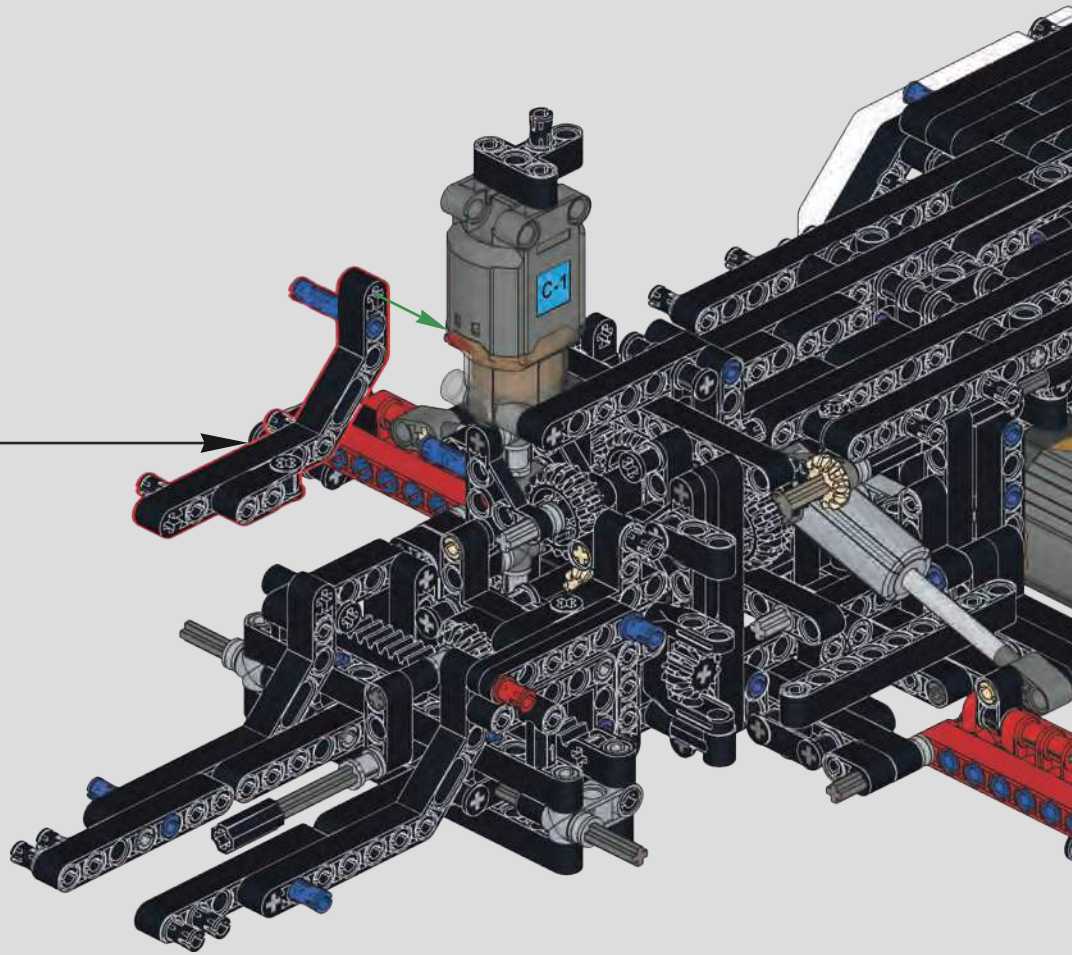

368

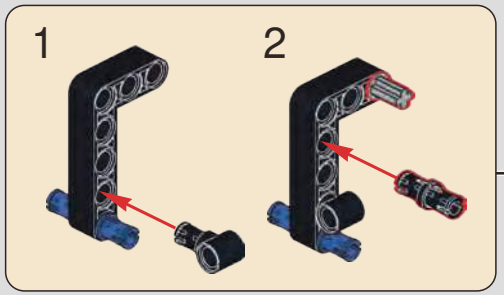

369

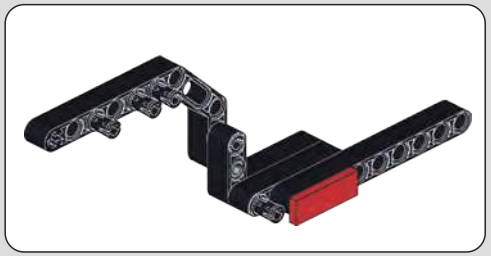

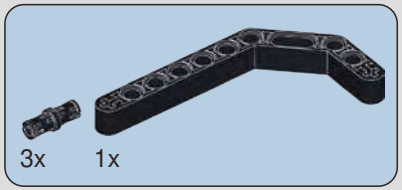

370

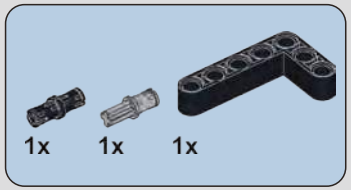

371

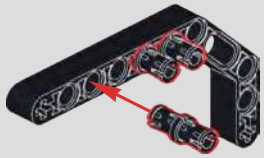

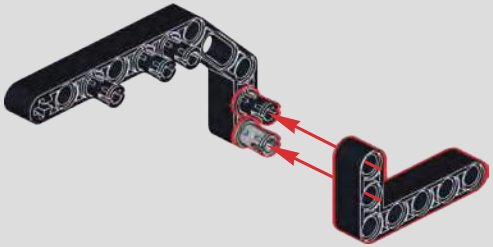

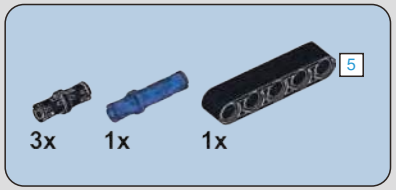

372

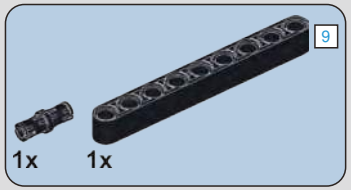

373

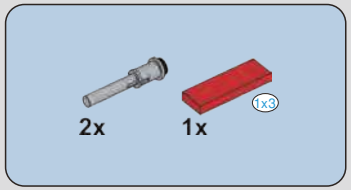

374

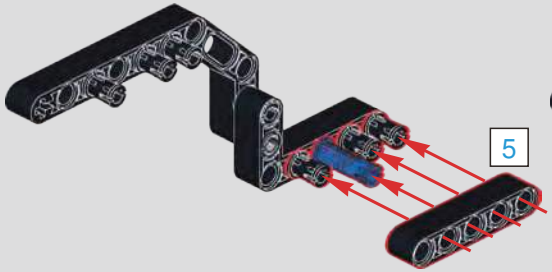

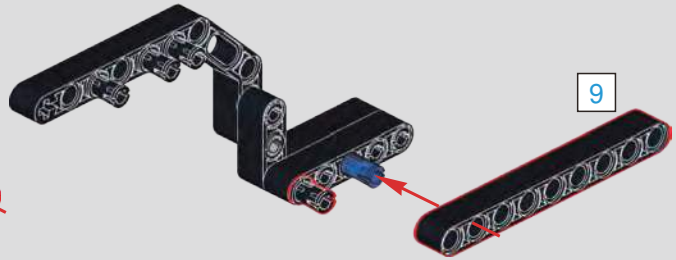

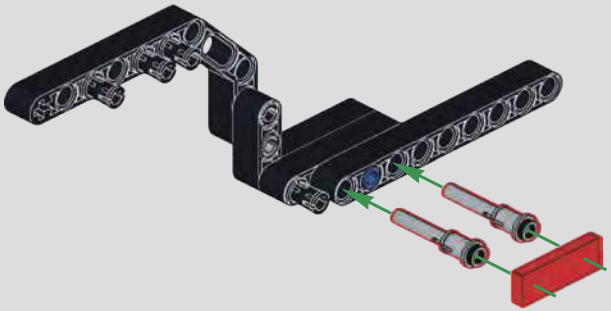

375

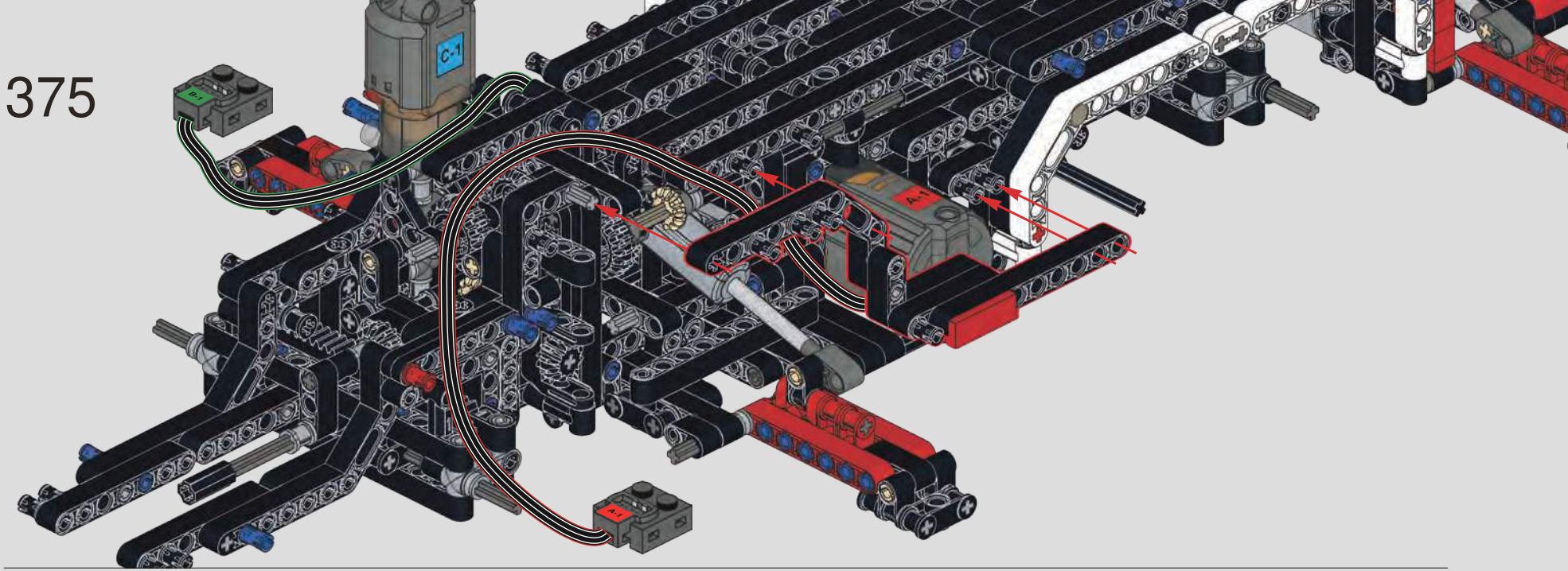

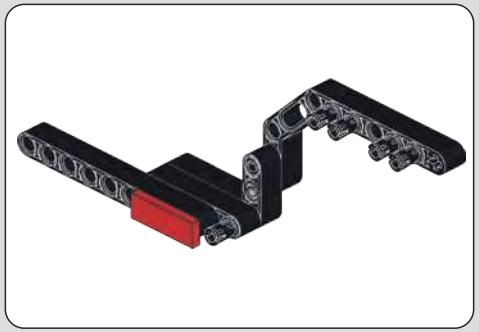

376

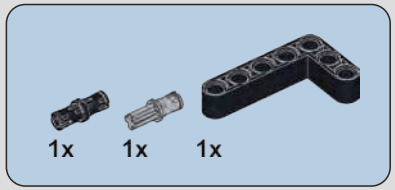

377

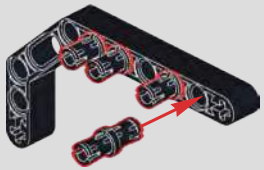

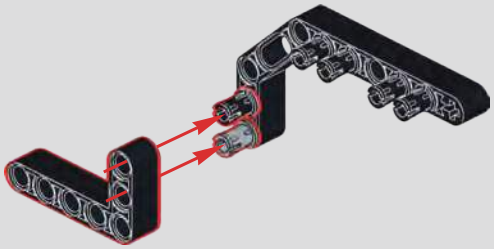

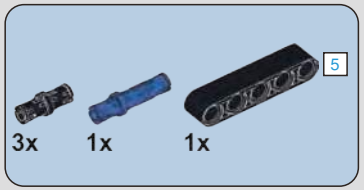

378

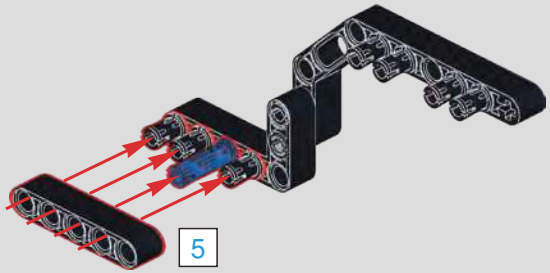

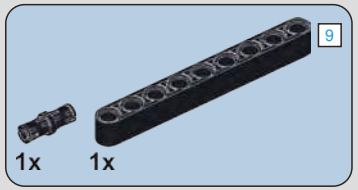

379

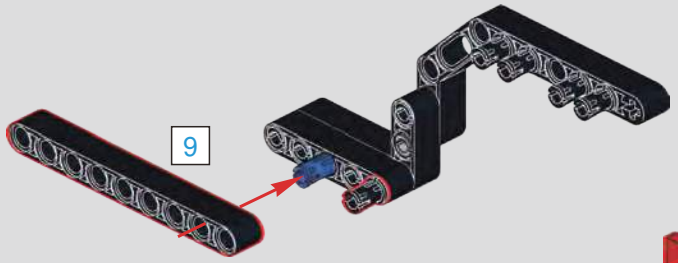

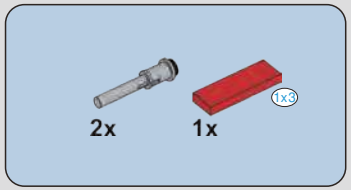

380

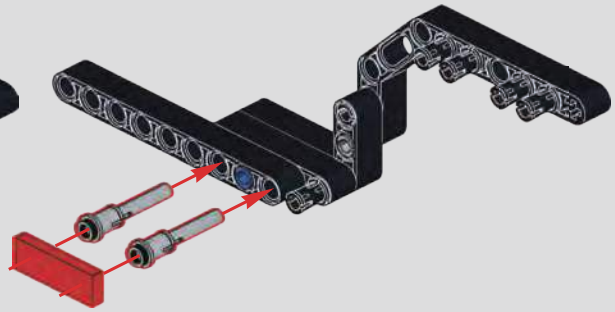

381

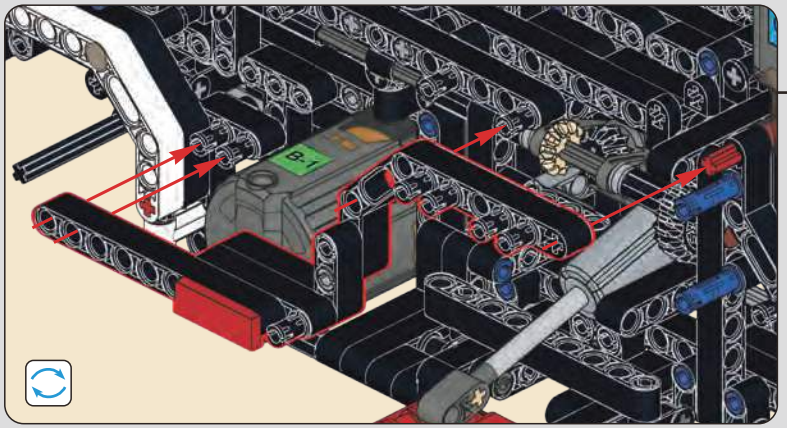

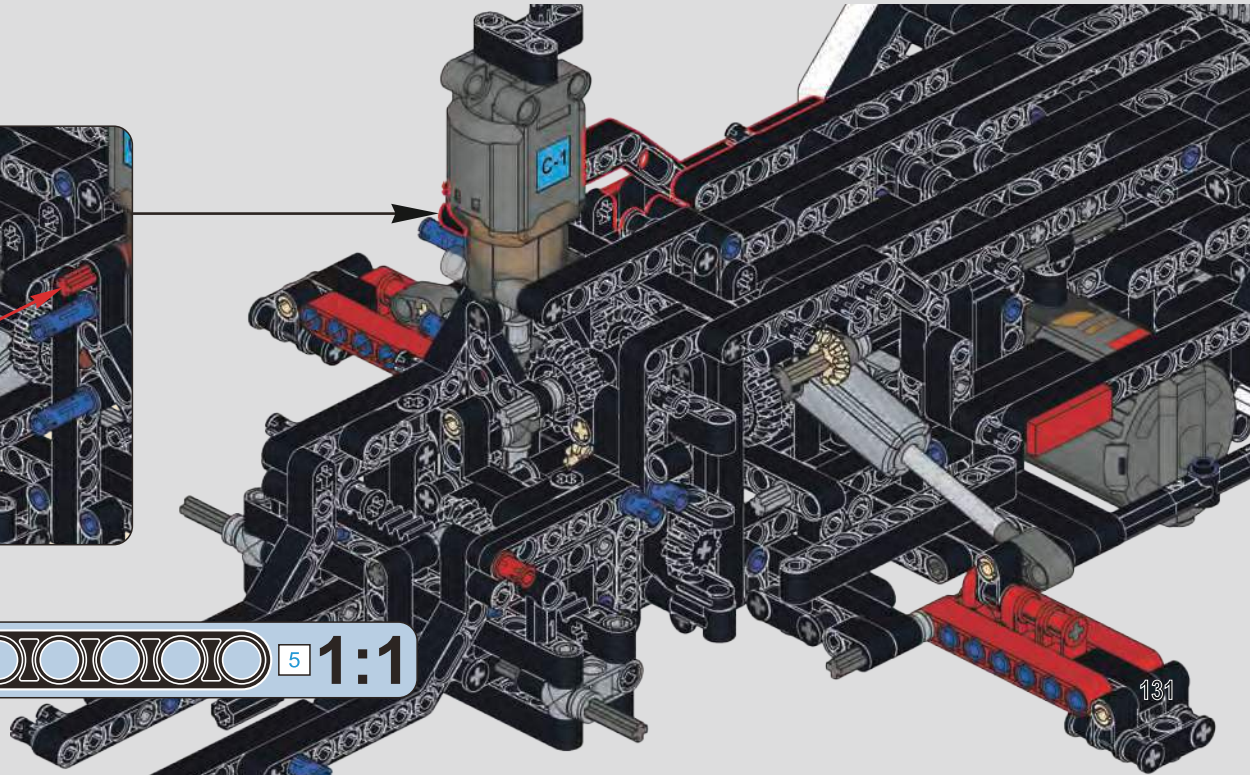

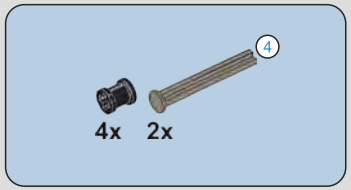

382

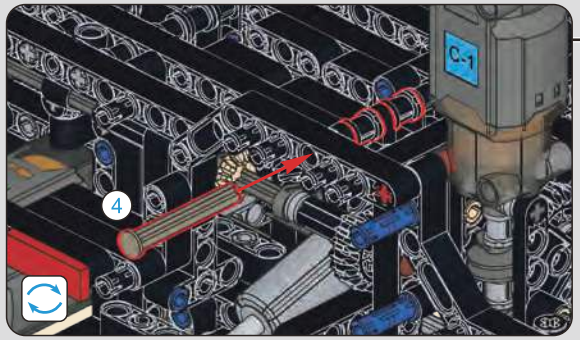

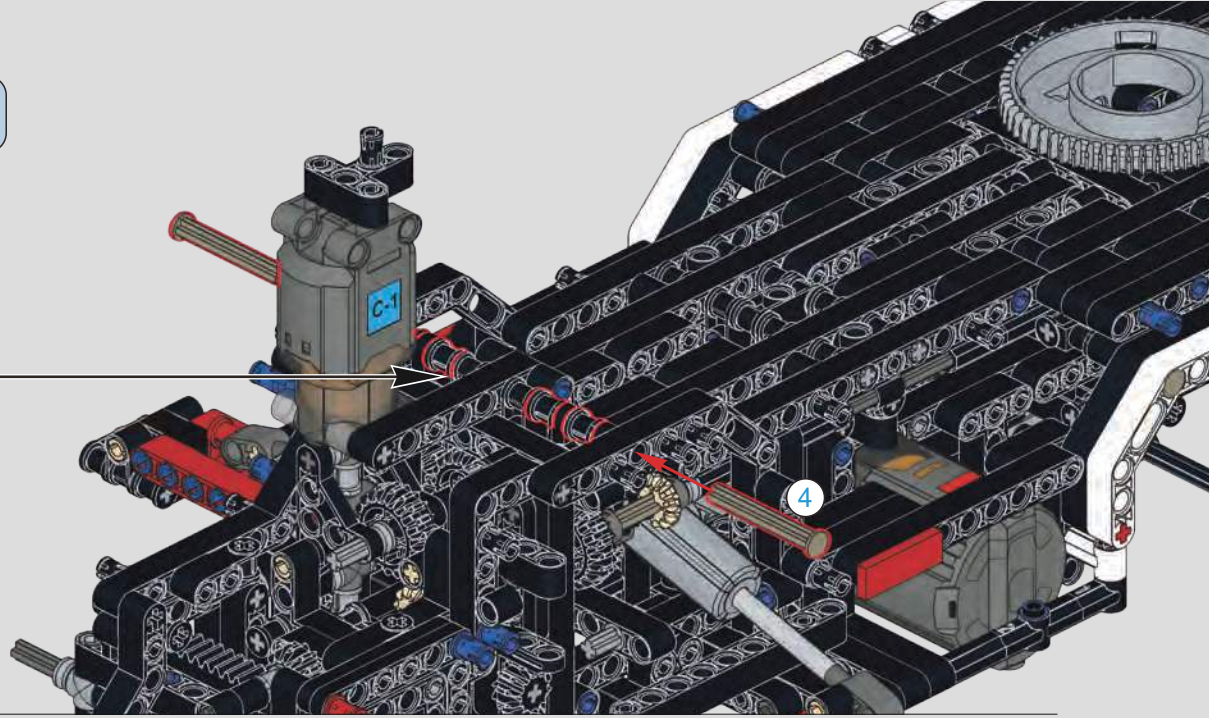

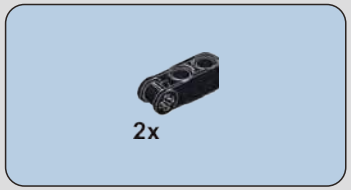

383

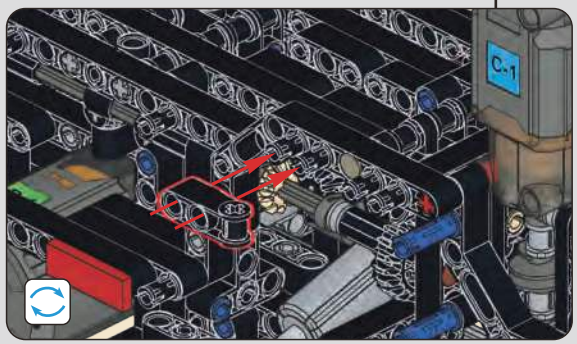

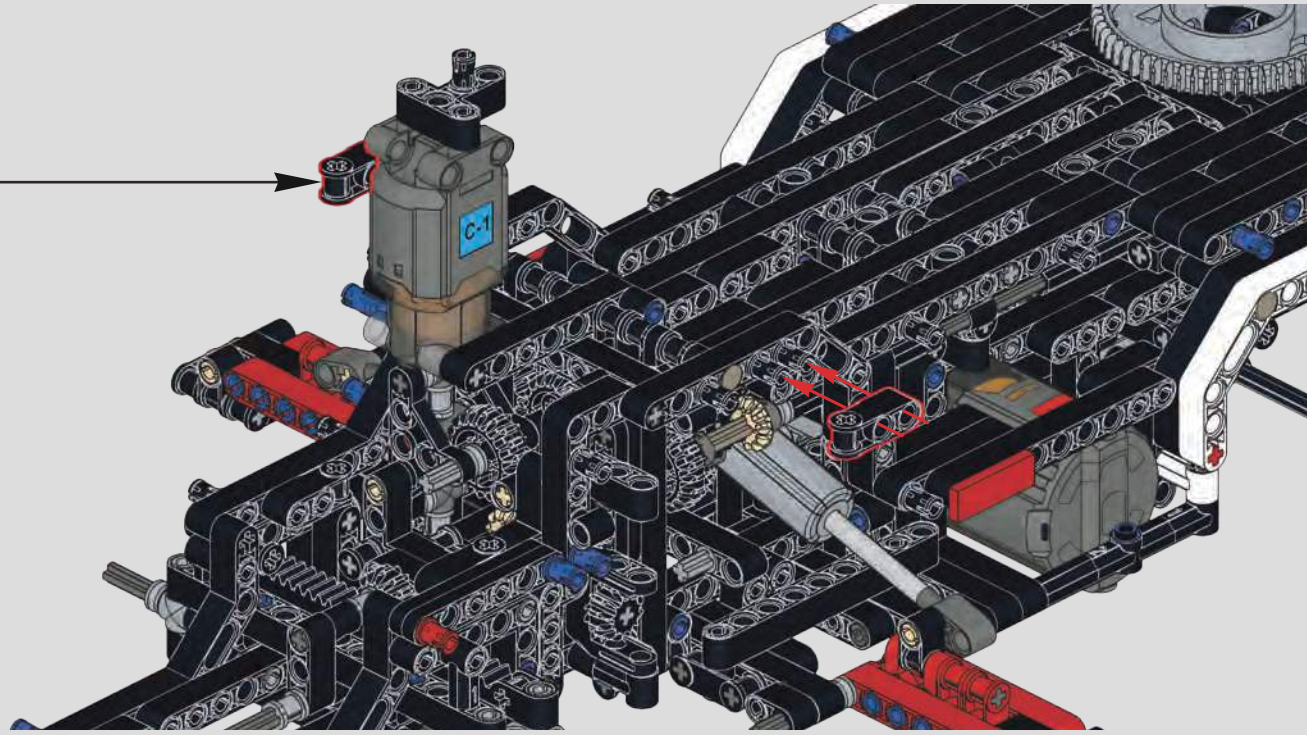

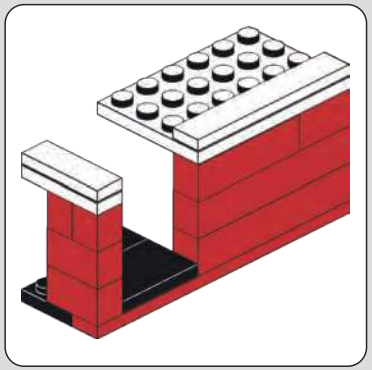

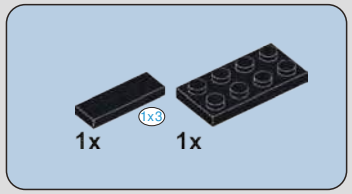

384

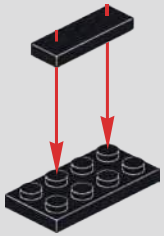

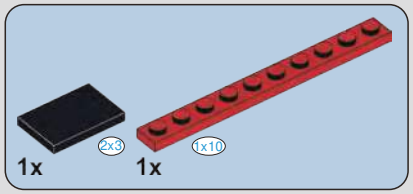

385

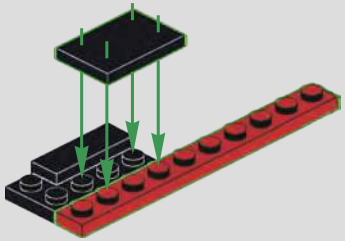

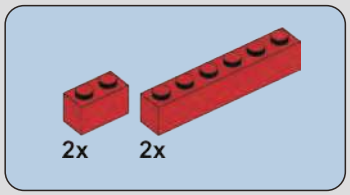

386

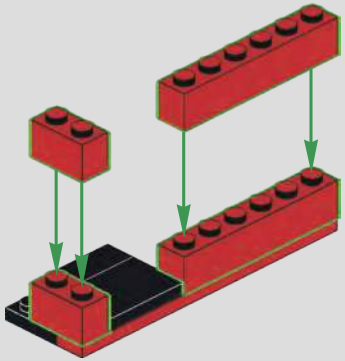

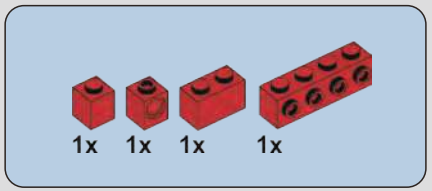

387

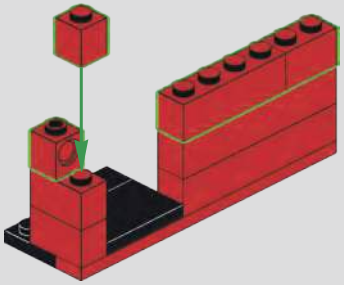

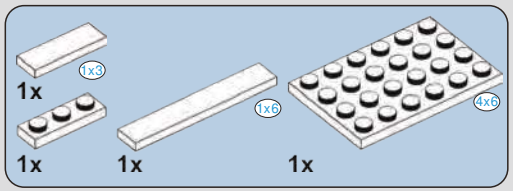

388

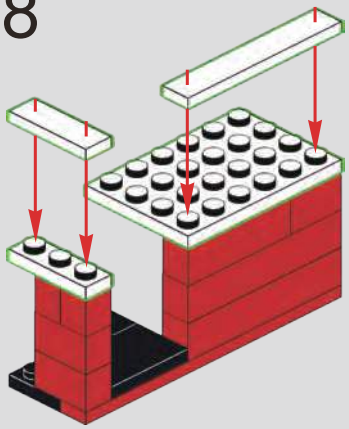

389

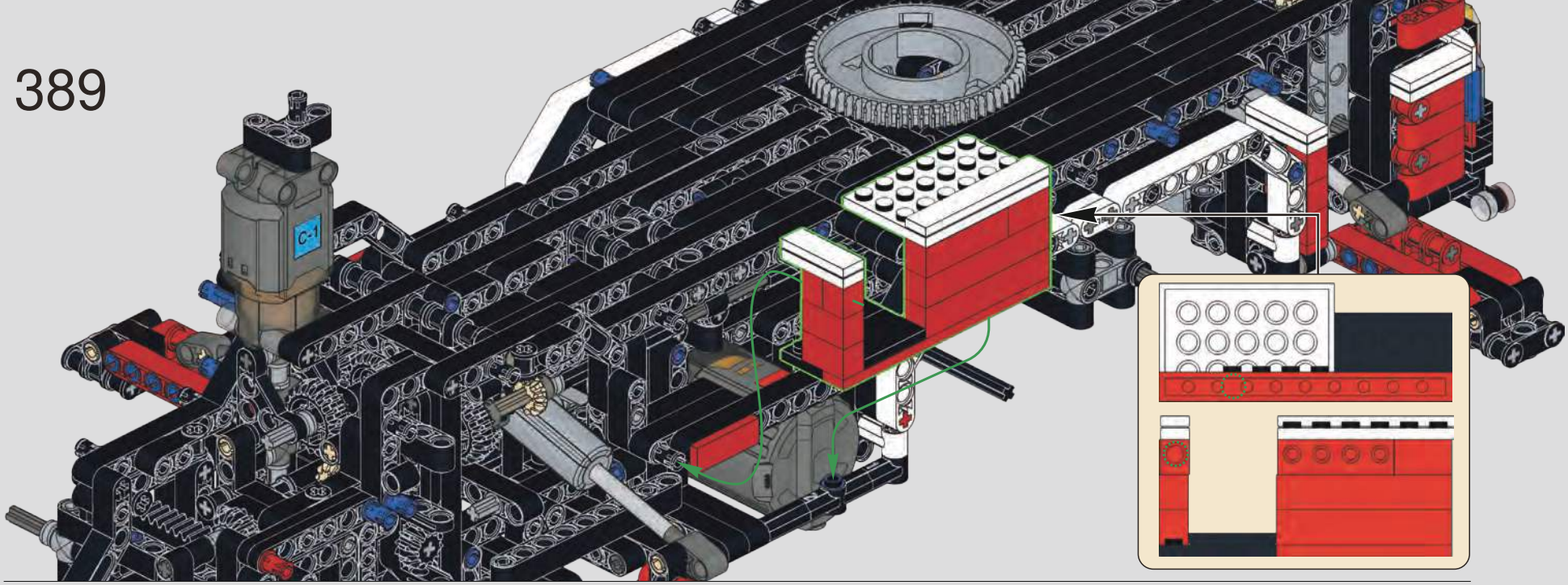

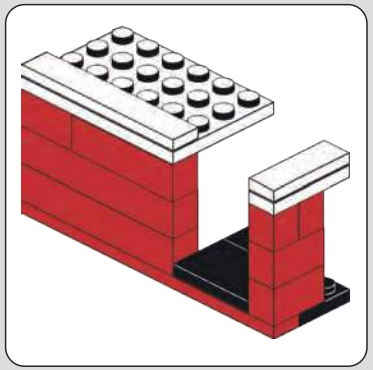

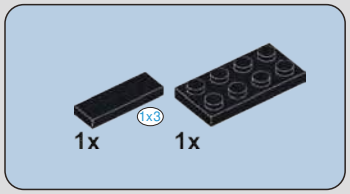

390

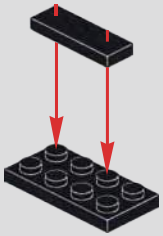

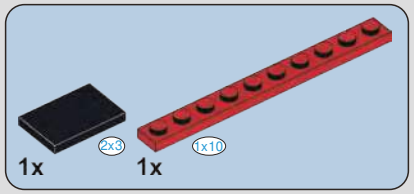

391

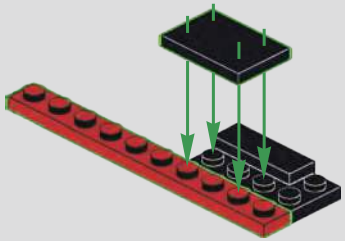

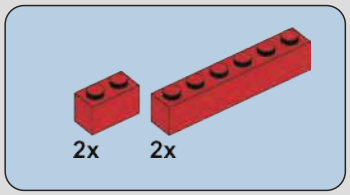

392

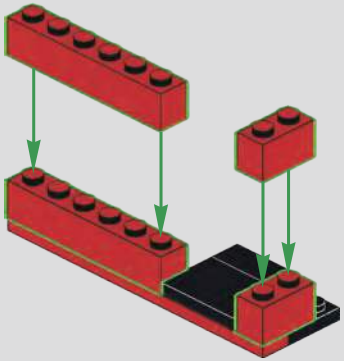

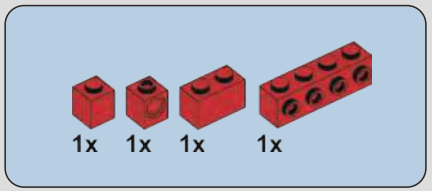

393

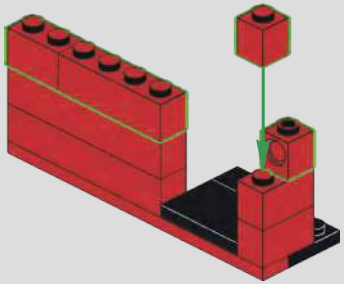

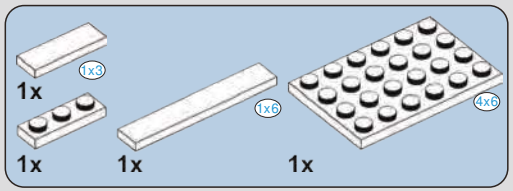

394

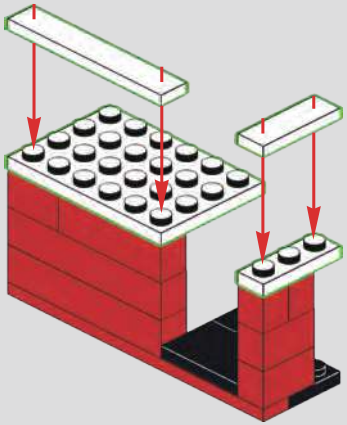

395

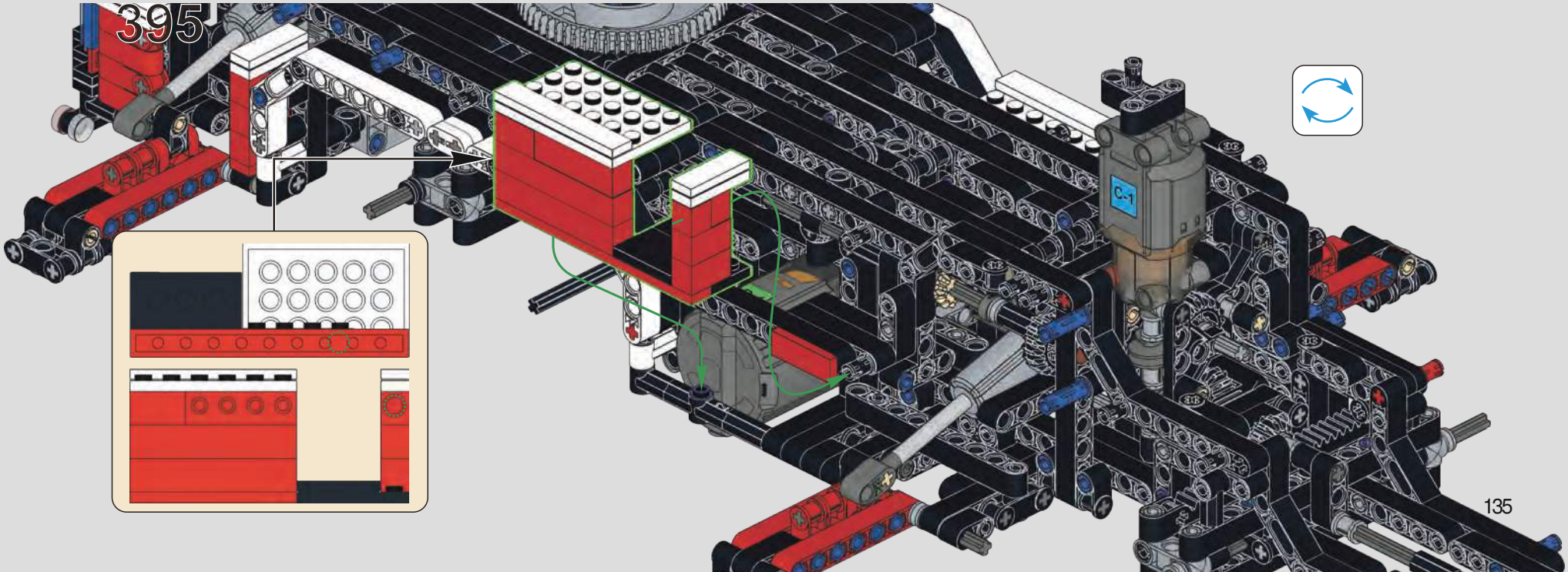

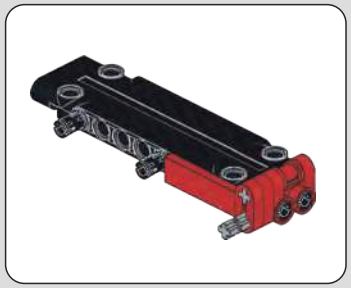

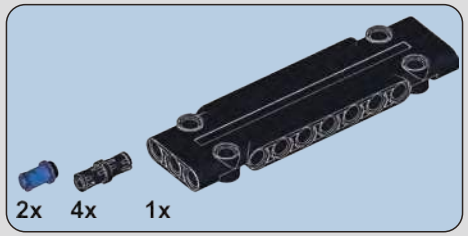

396

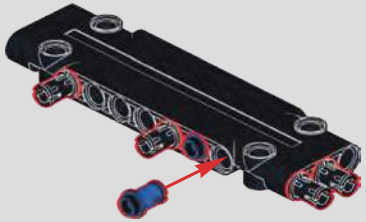

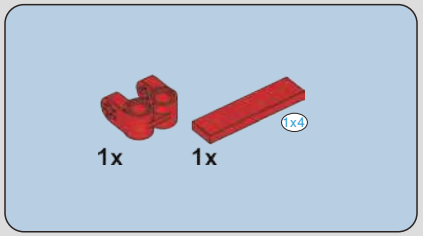

397

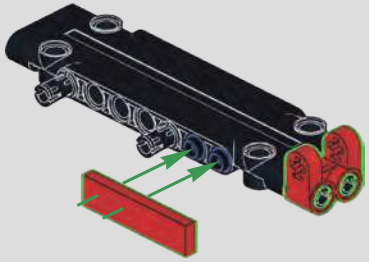

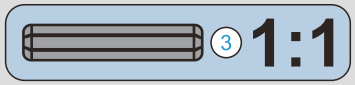

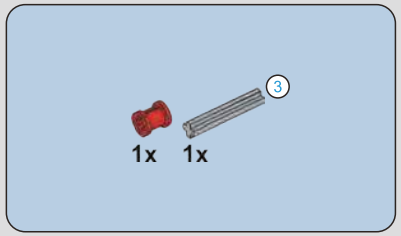

398

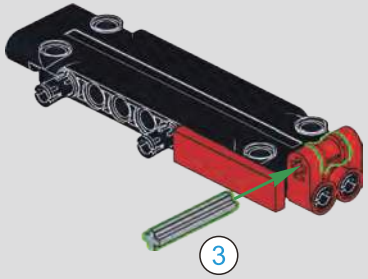

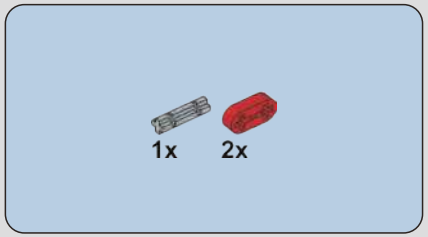

399

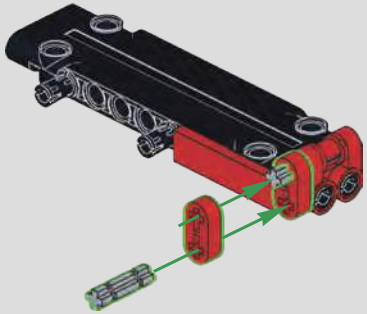

400

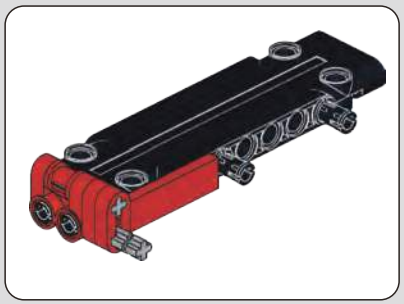

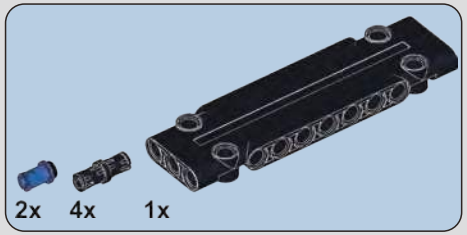

401

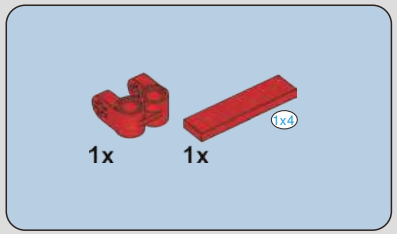

402

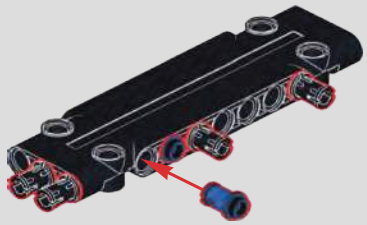

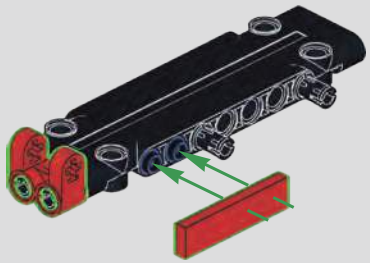

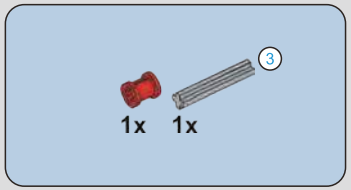

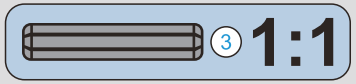

403

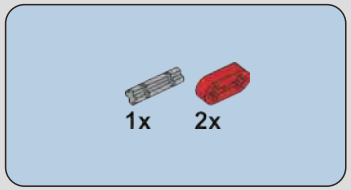

404

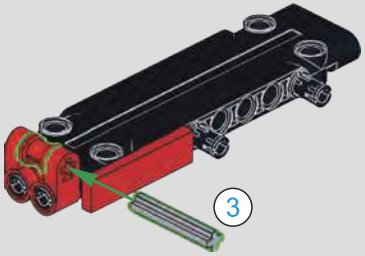

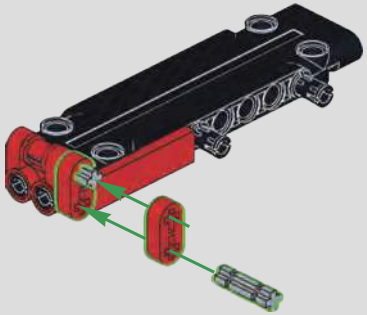

405

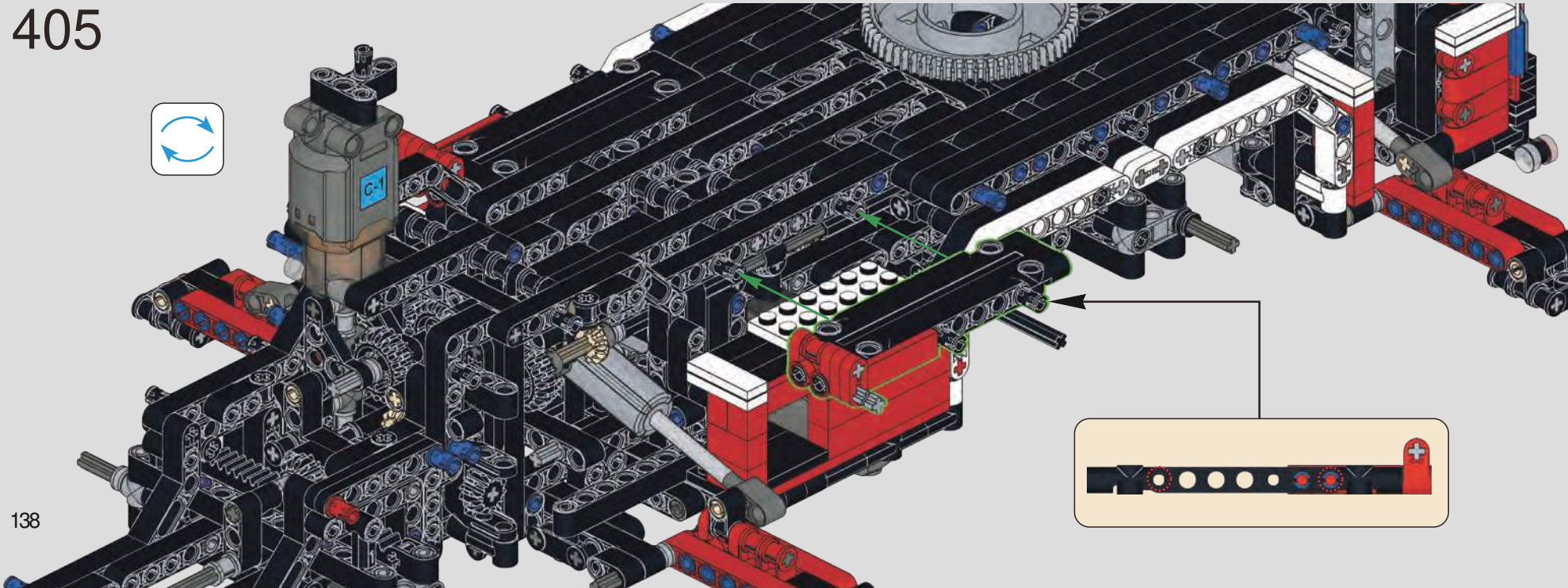

406

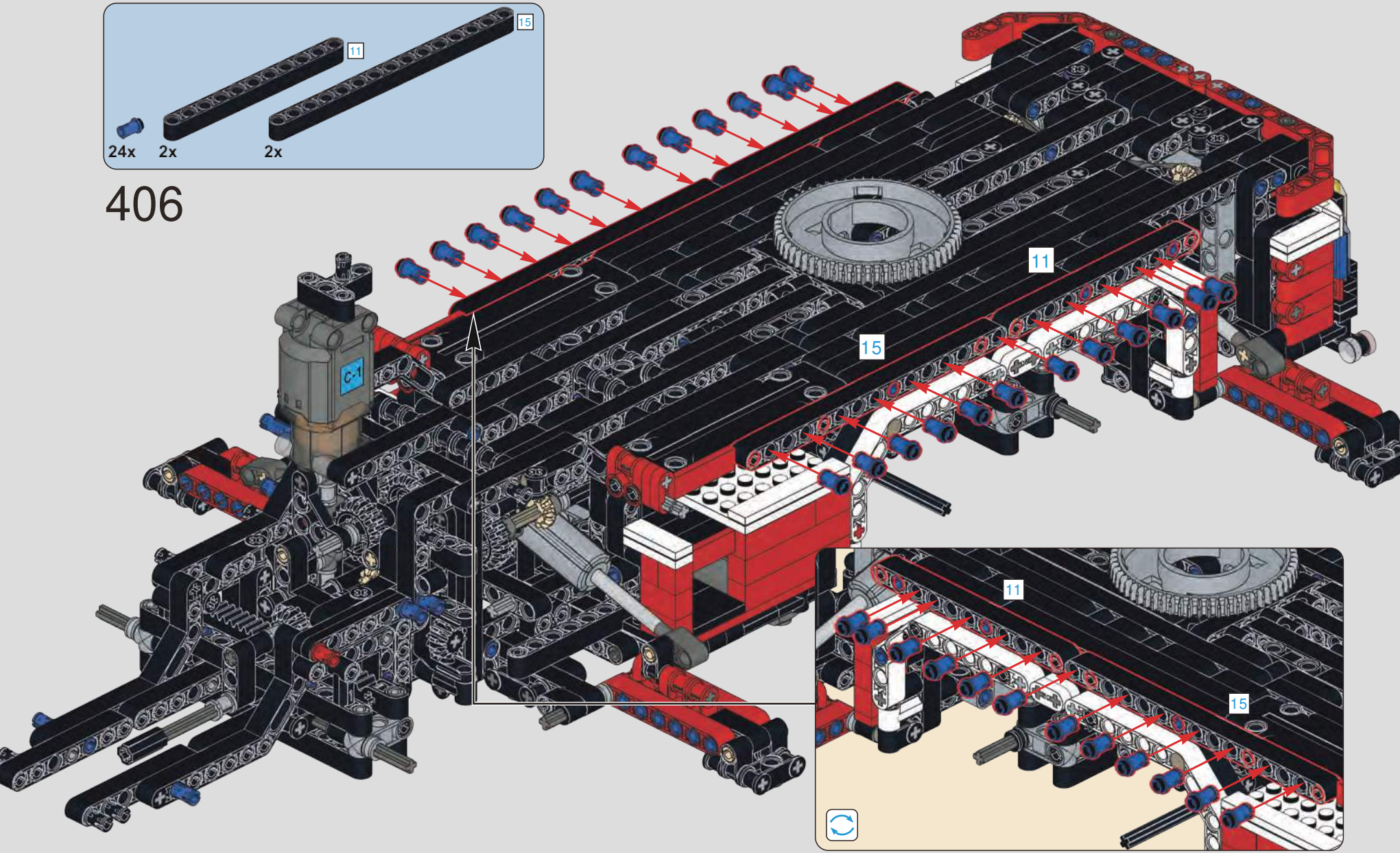

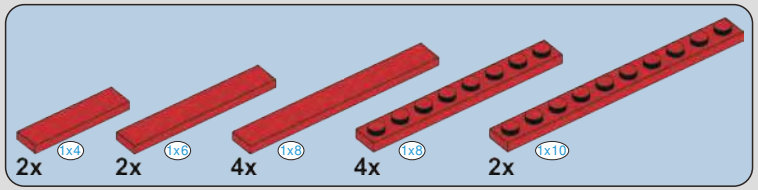

407

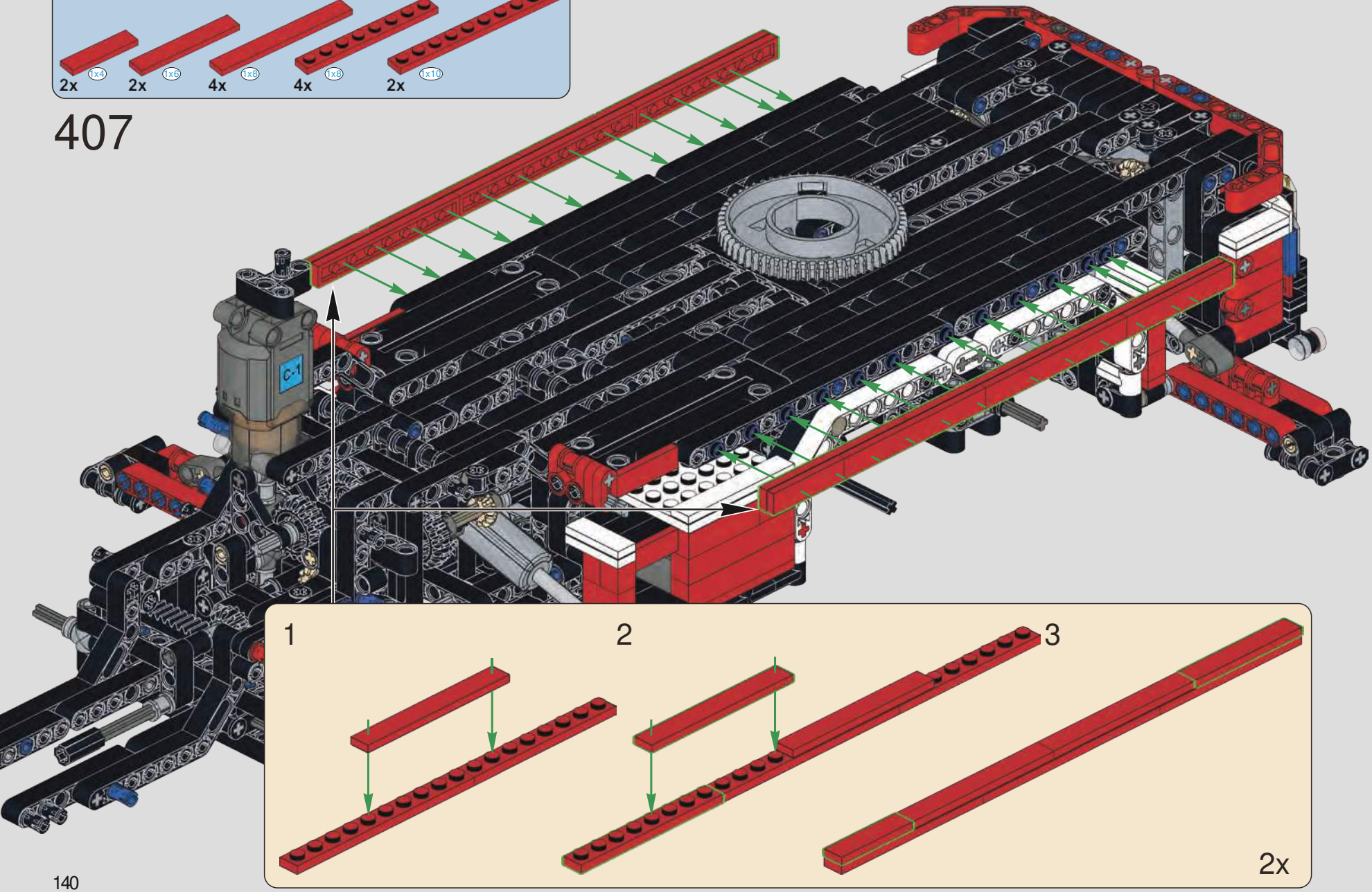

408

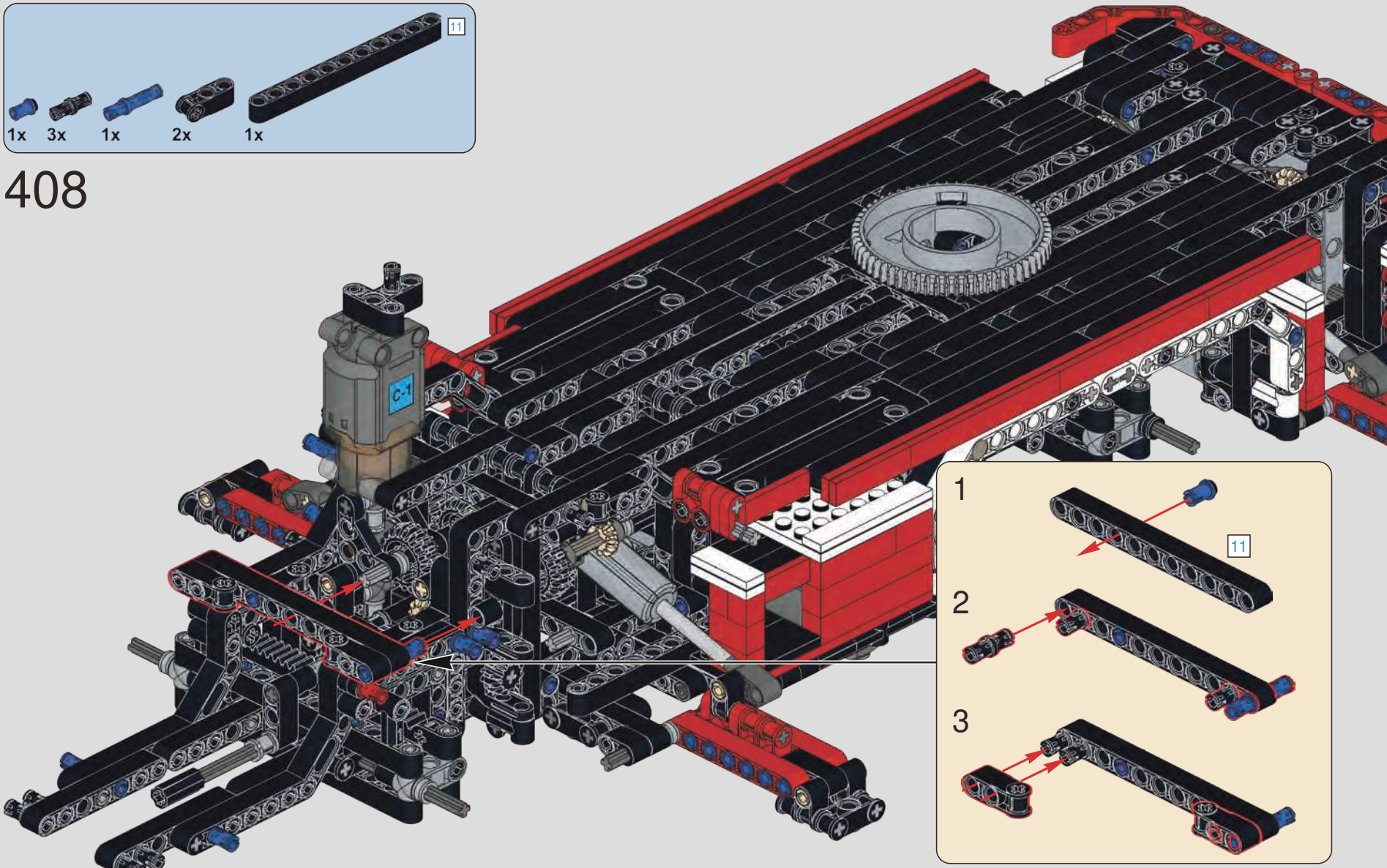

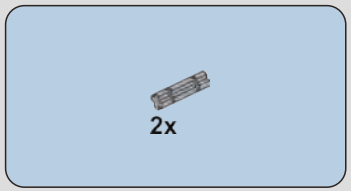

409

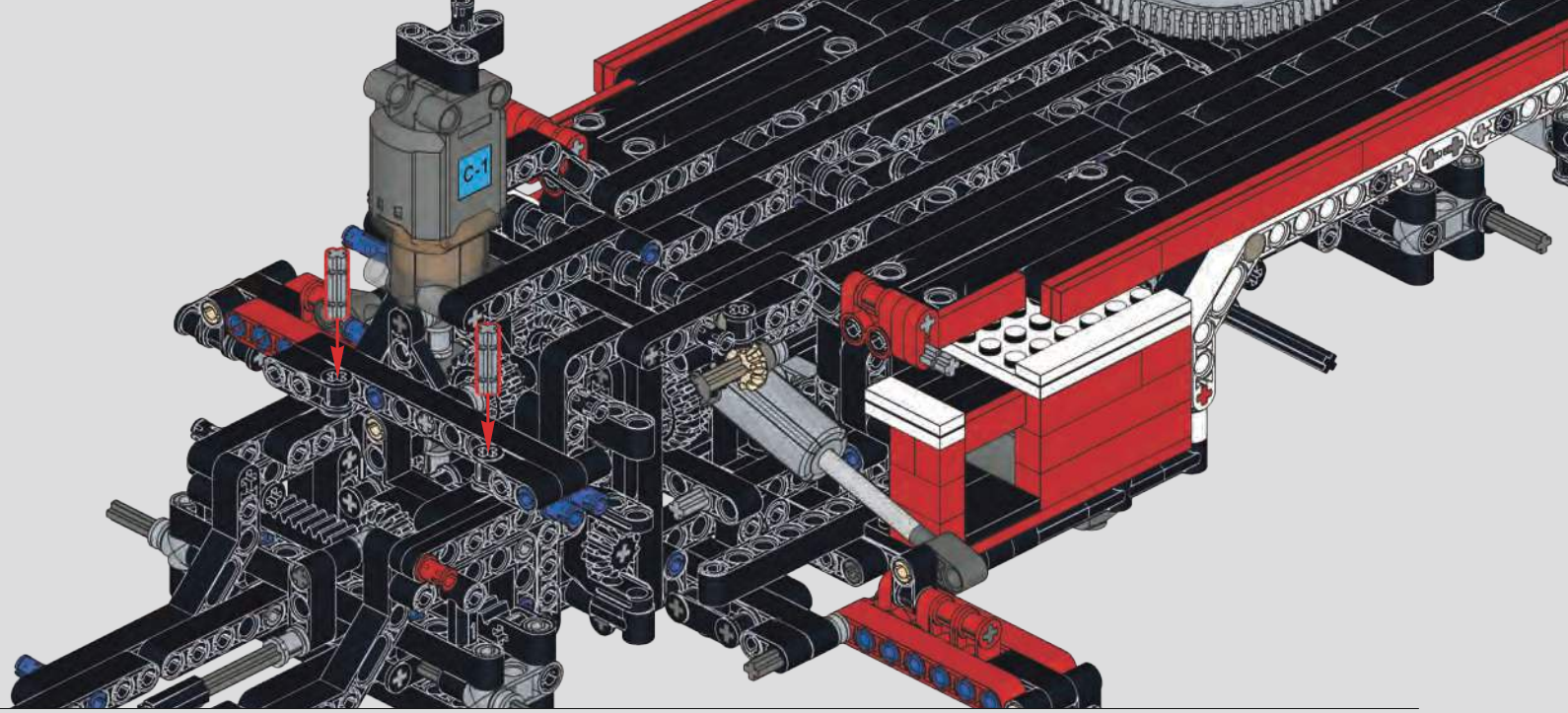

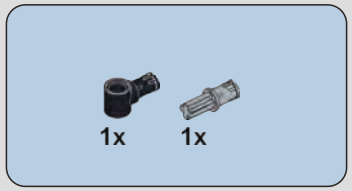

410

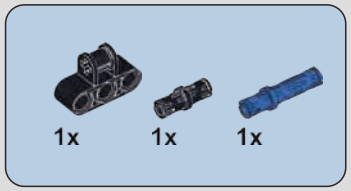

411

412

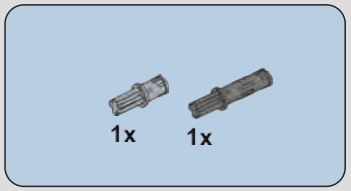

413

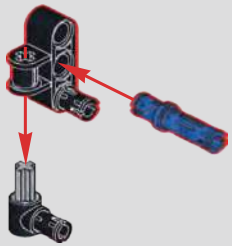

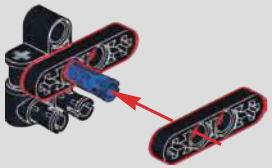

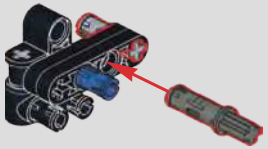

414

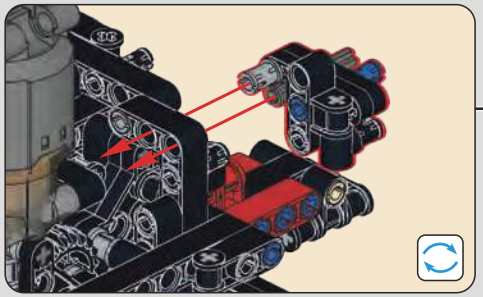

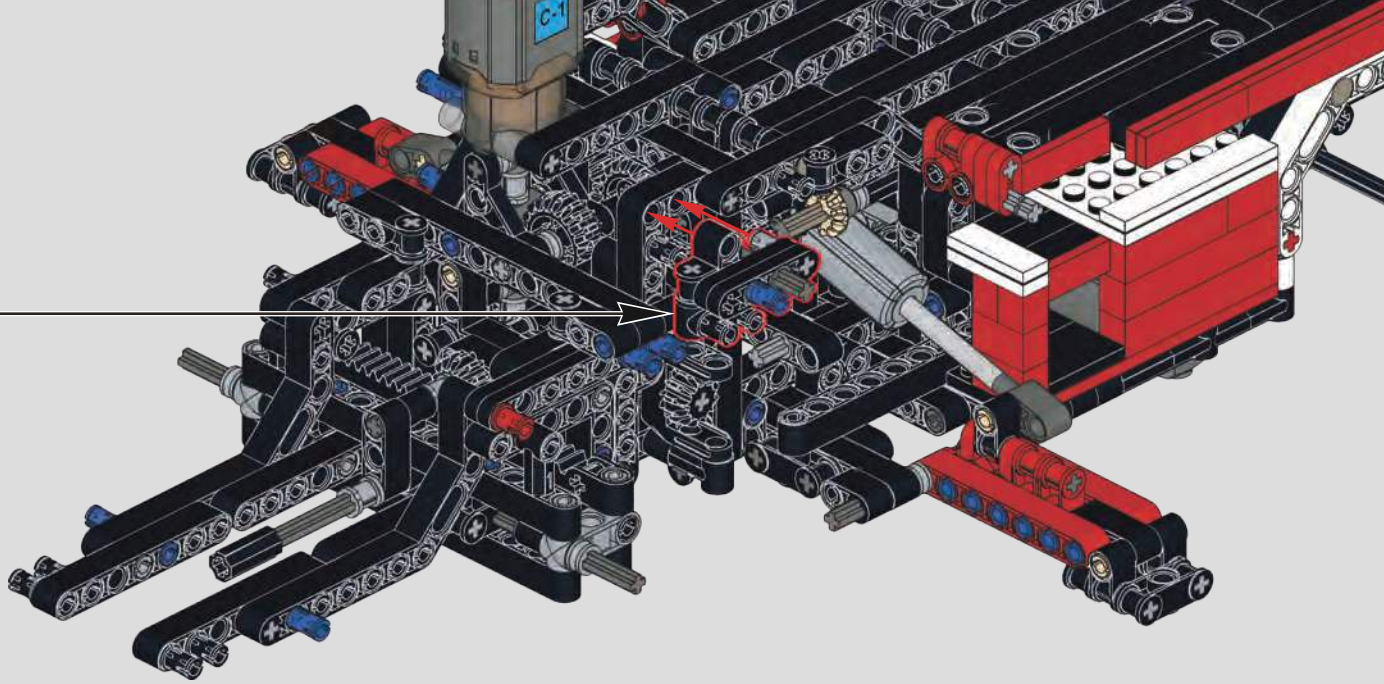

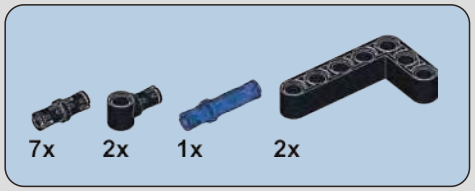

415

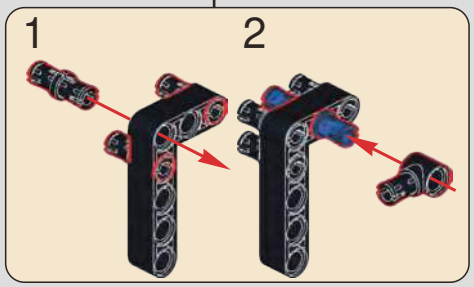

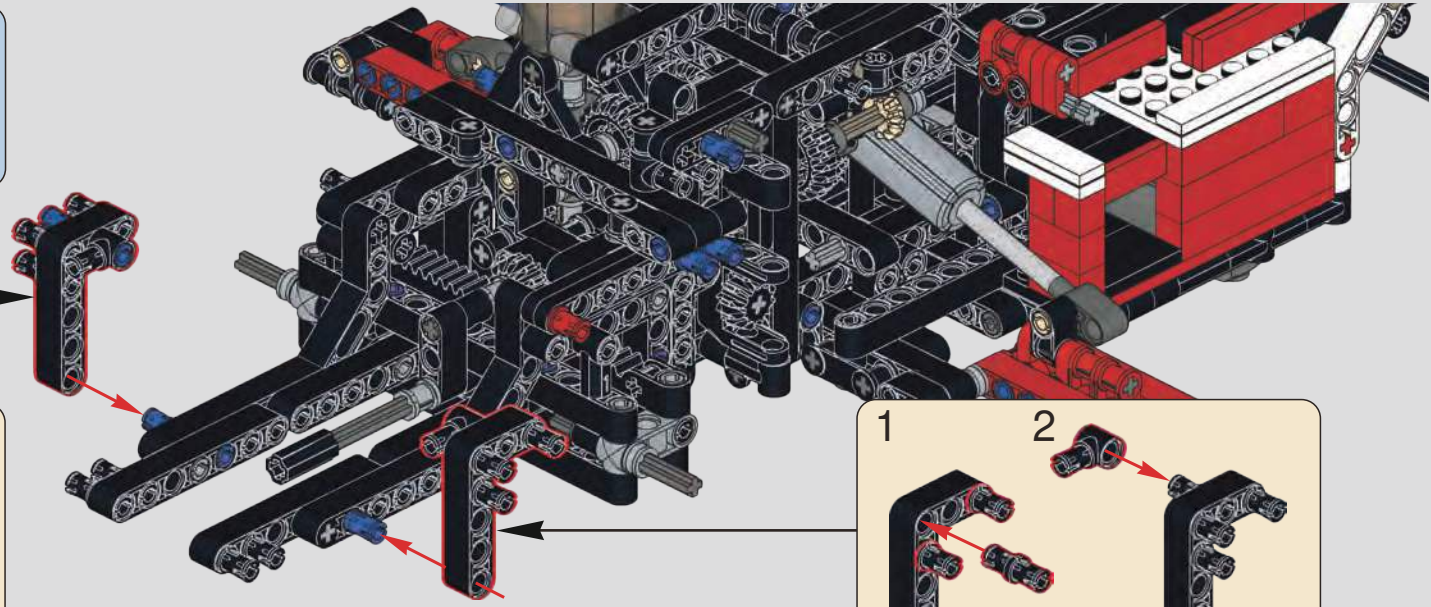

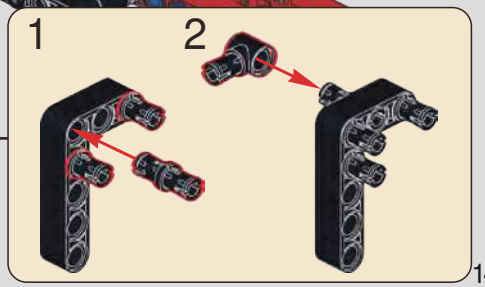

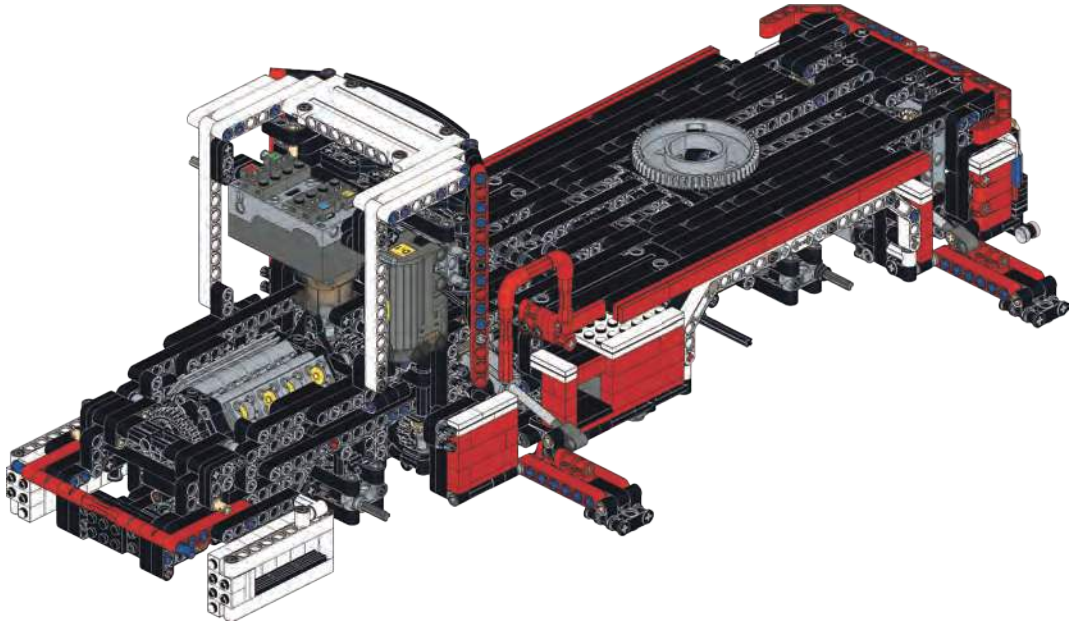

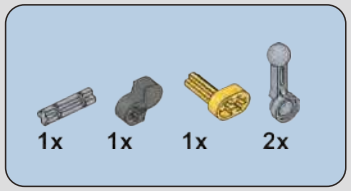

416

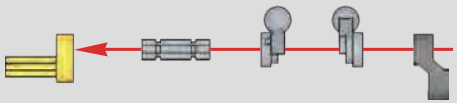

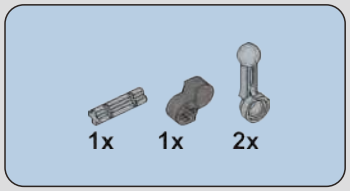

417

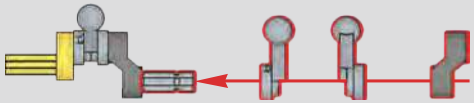

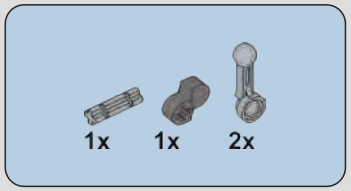

418

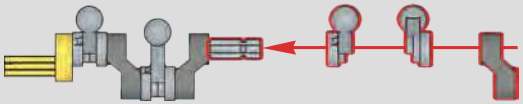

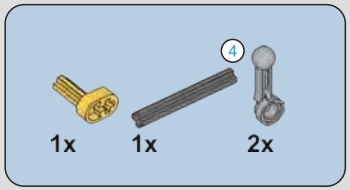

419

420

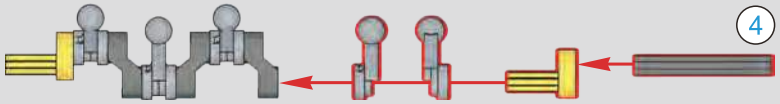

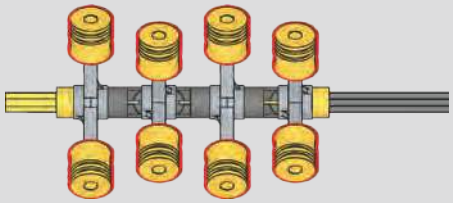

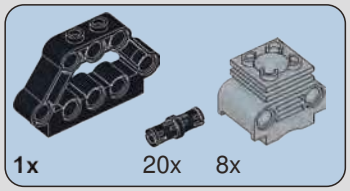

421

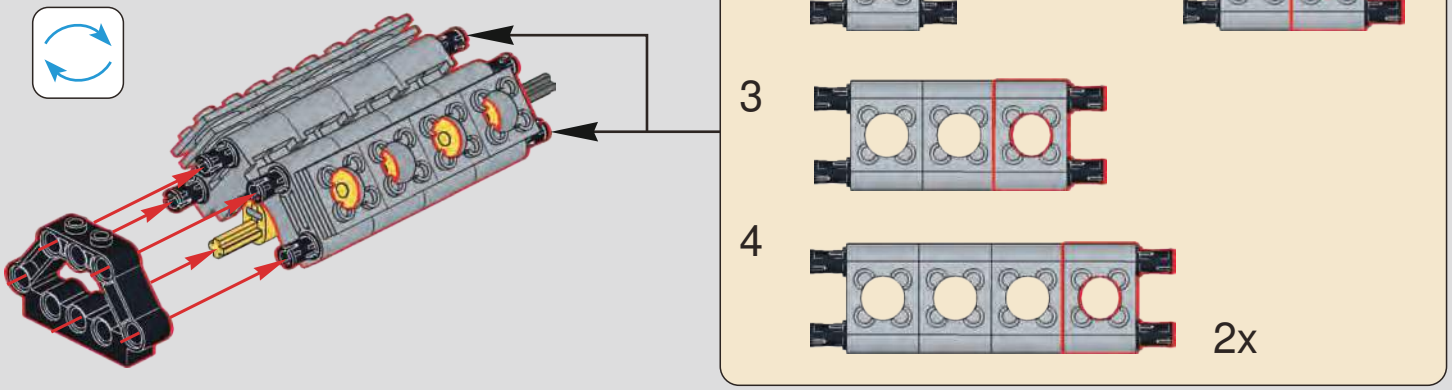

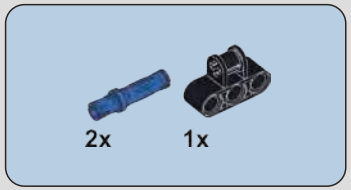

422

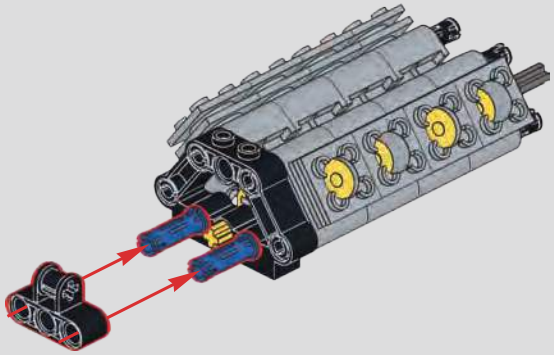

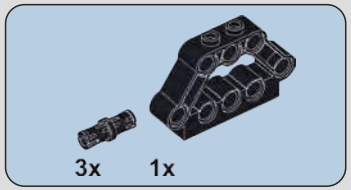

423

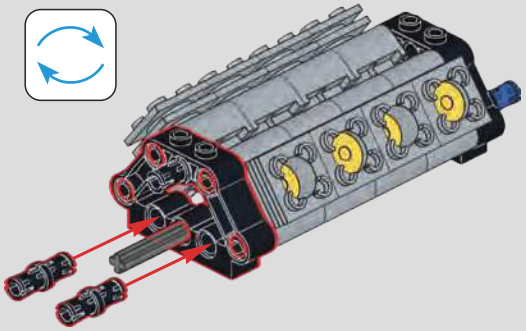

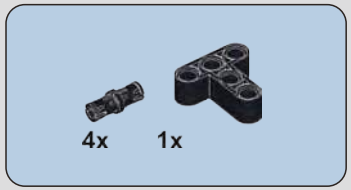

424

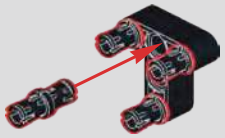

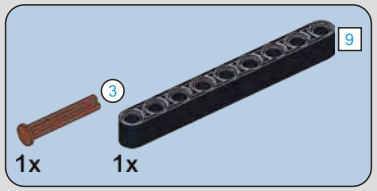

425

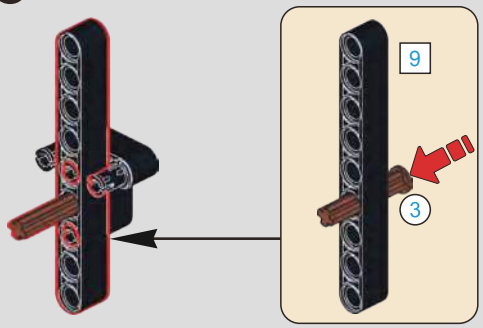

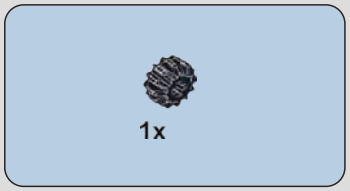

426

427

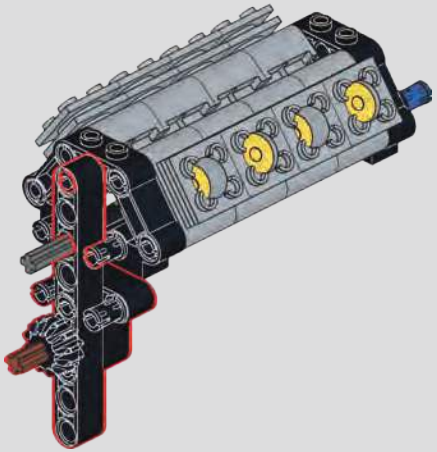

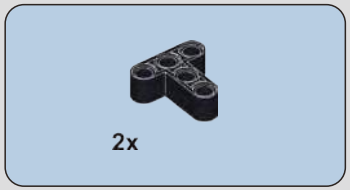

428

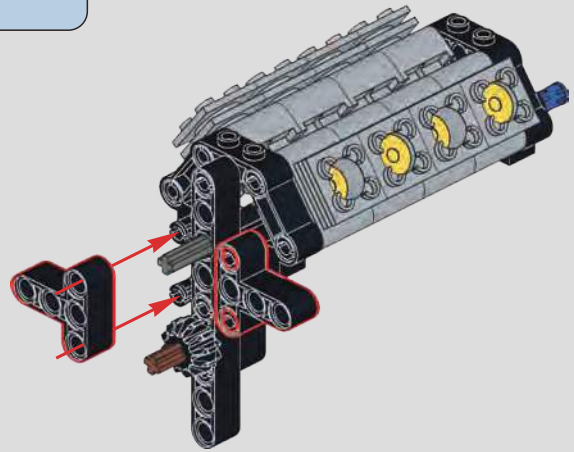

429

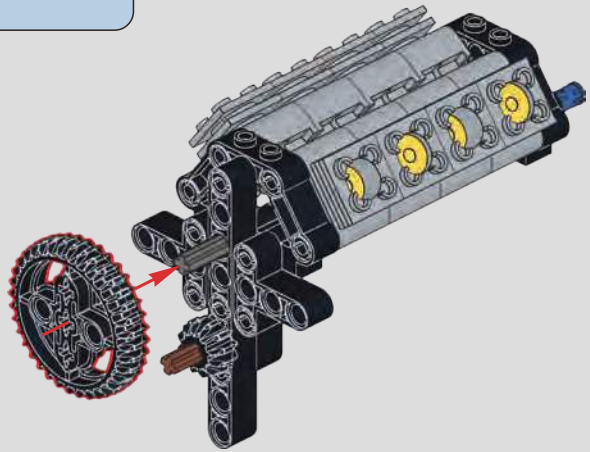

430

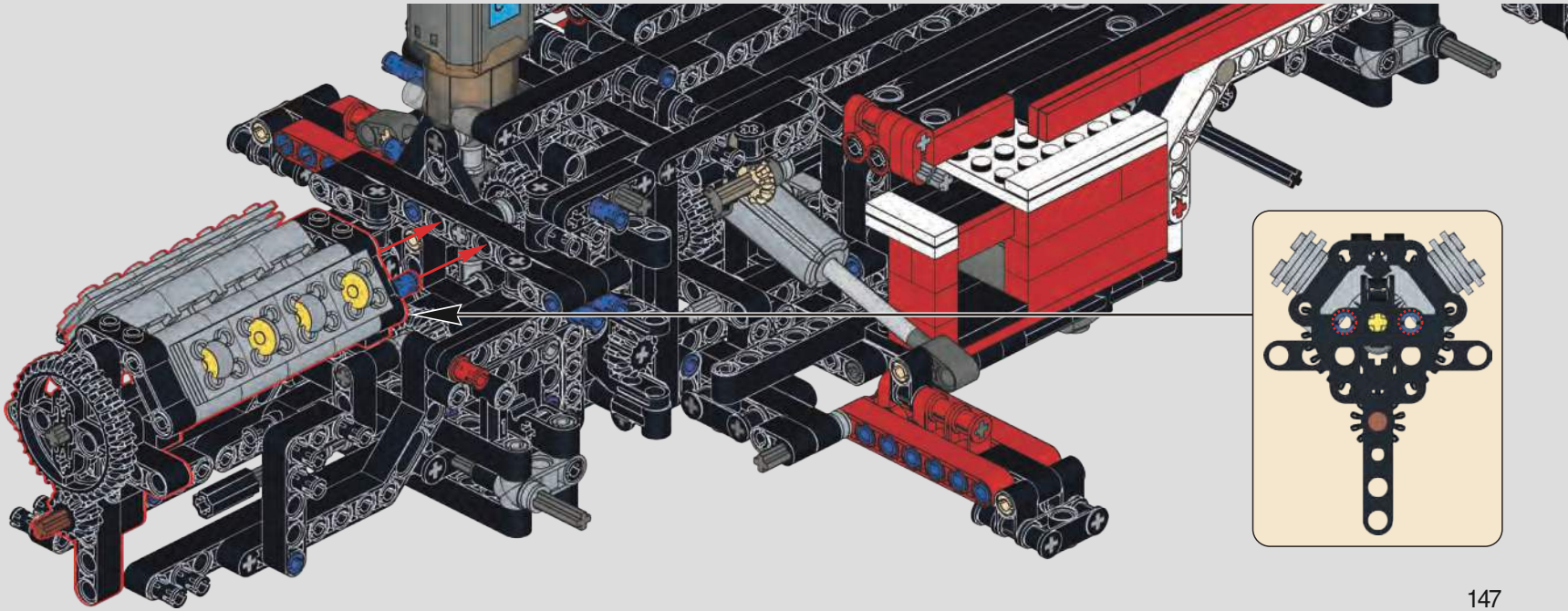

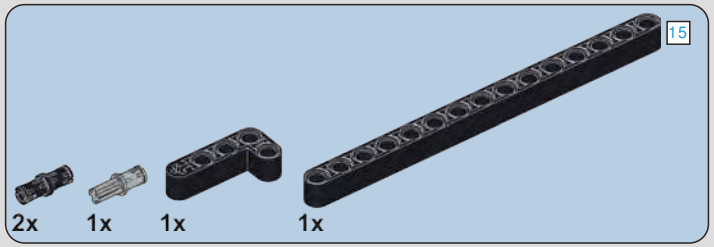

431

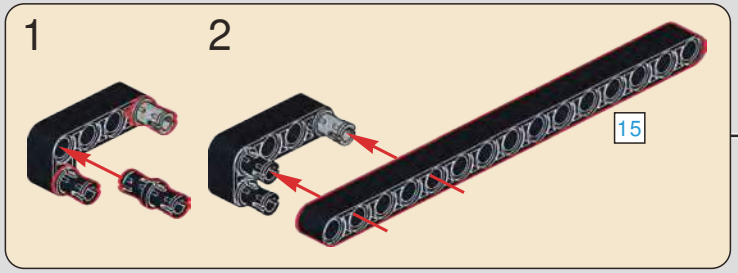

432

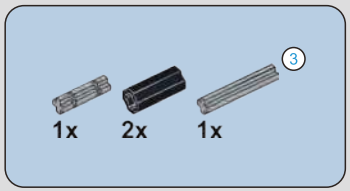

433

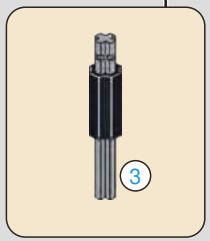

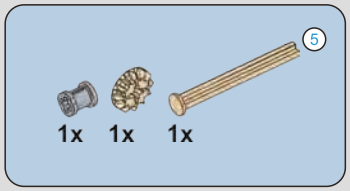

434

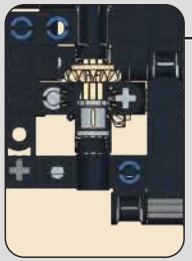

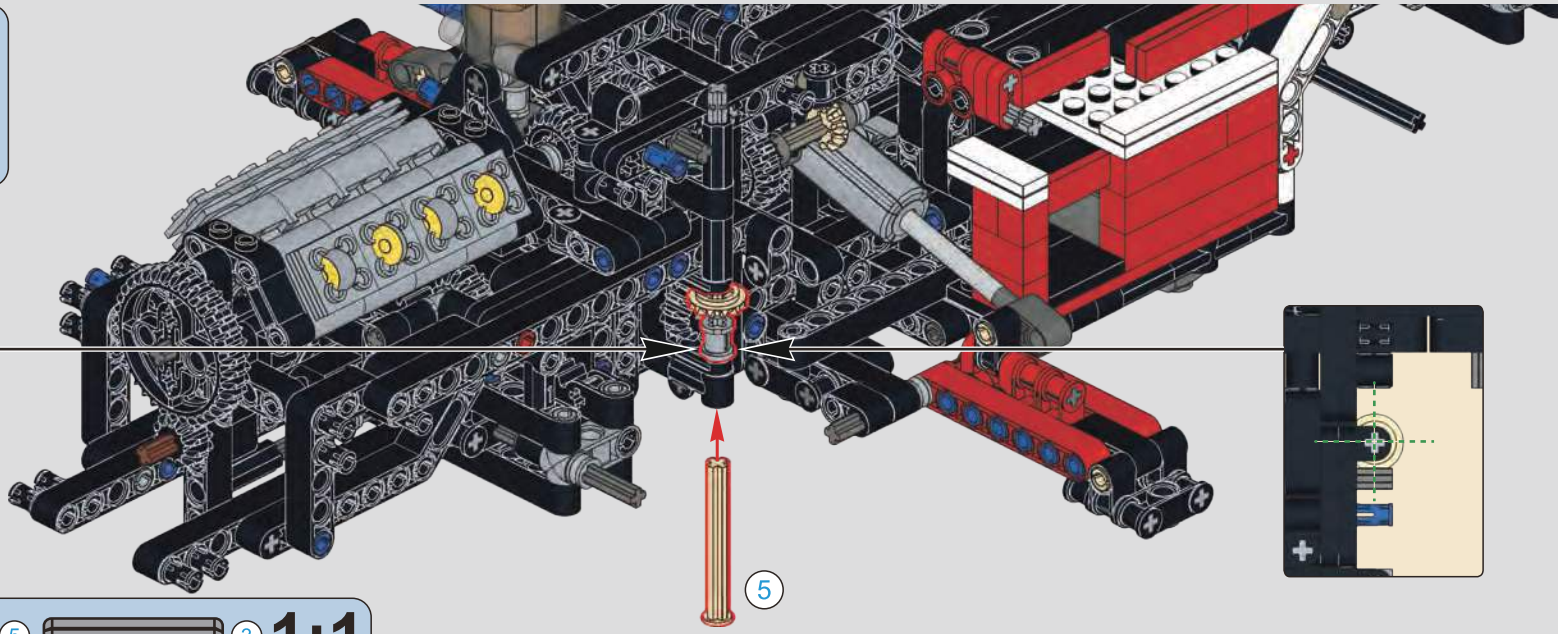

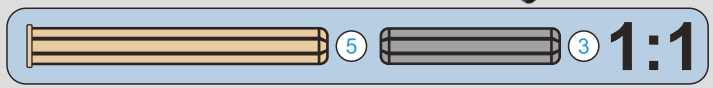

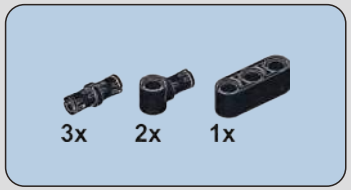

435

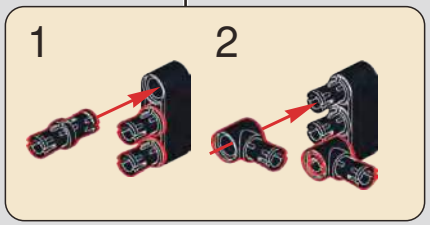

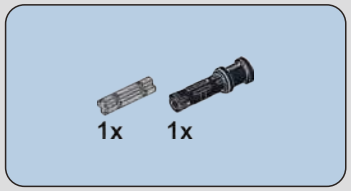

436

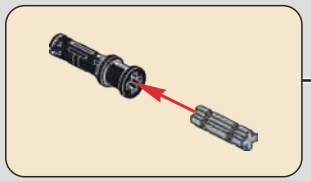

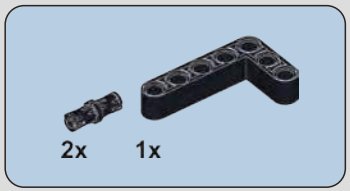

437

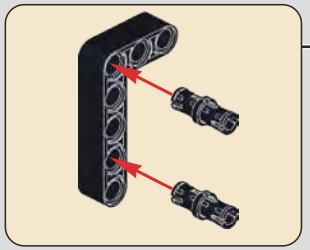

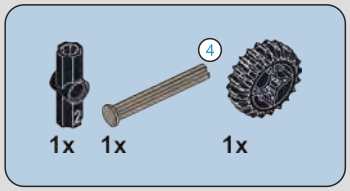

438

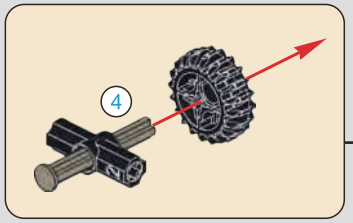

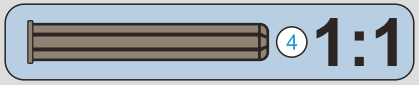

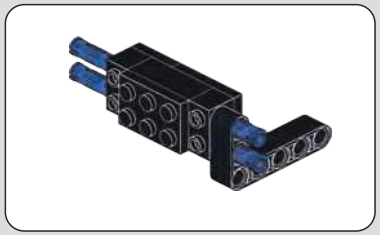

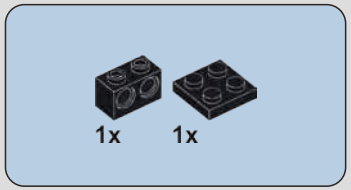

439

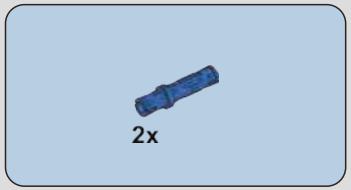

440

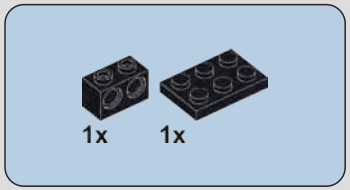

441

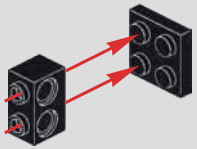

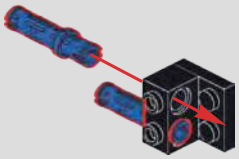

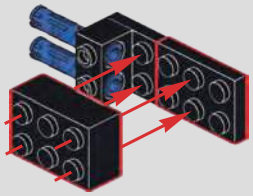

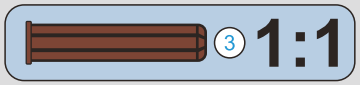

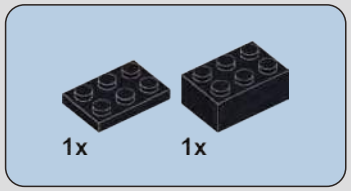

442

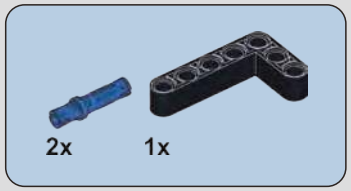

443

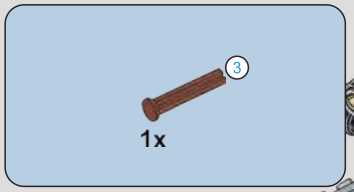

444

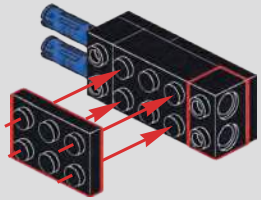

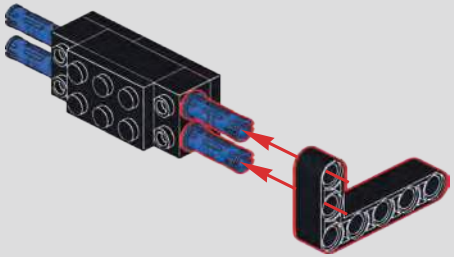

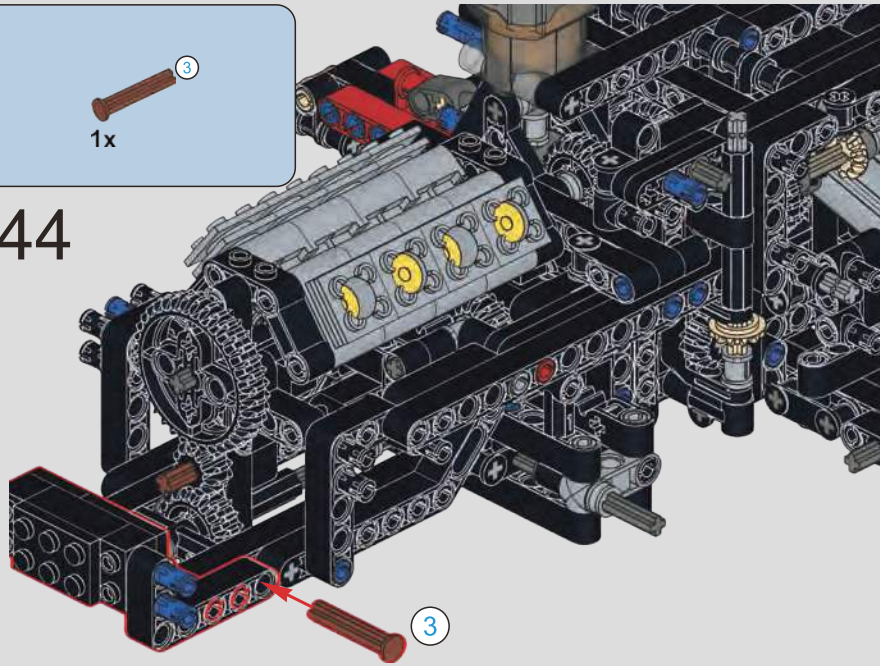

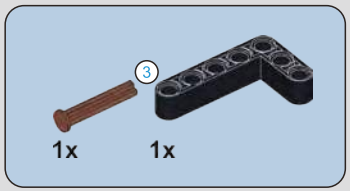

445

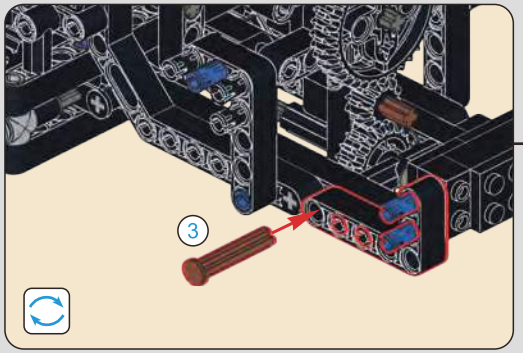

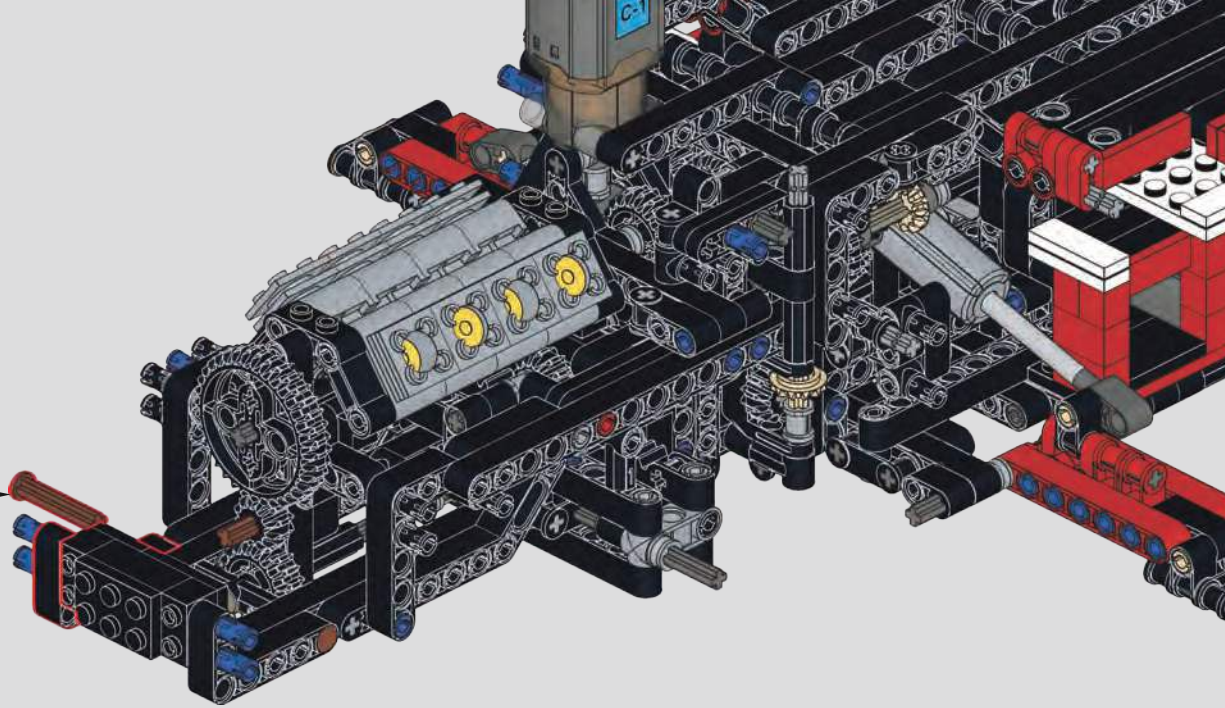

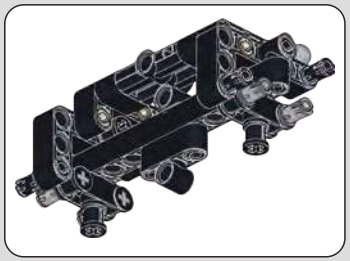

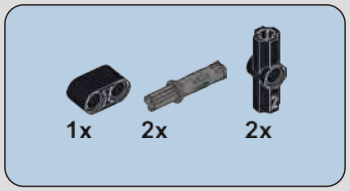

446

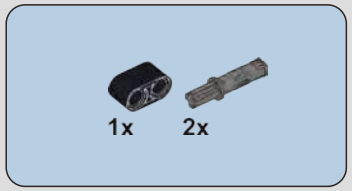

447

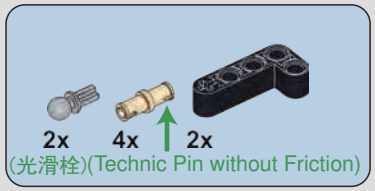

448

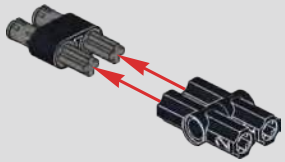

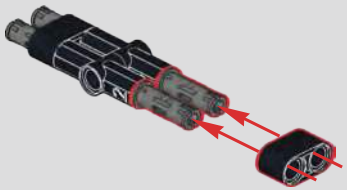

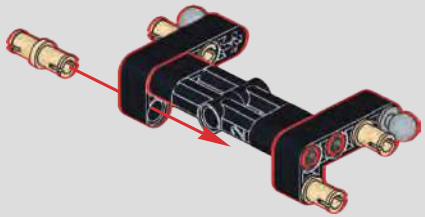

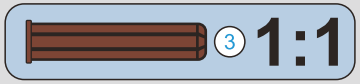

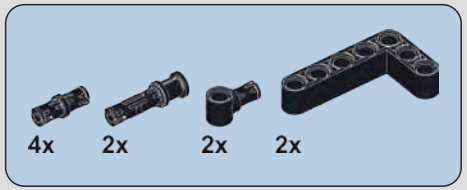

449

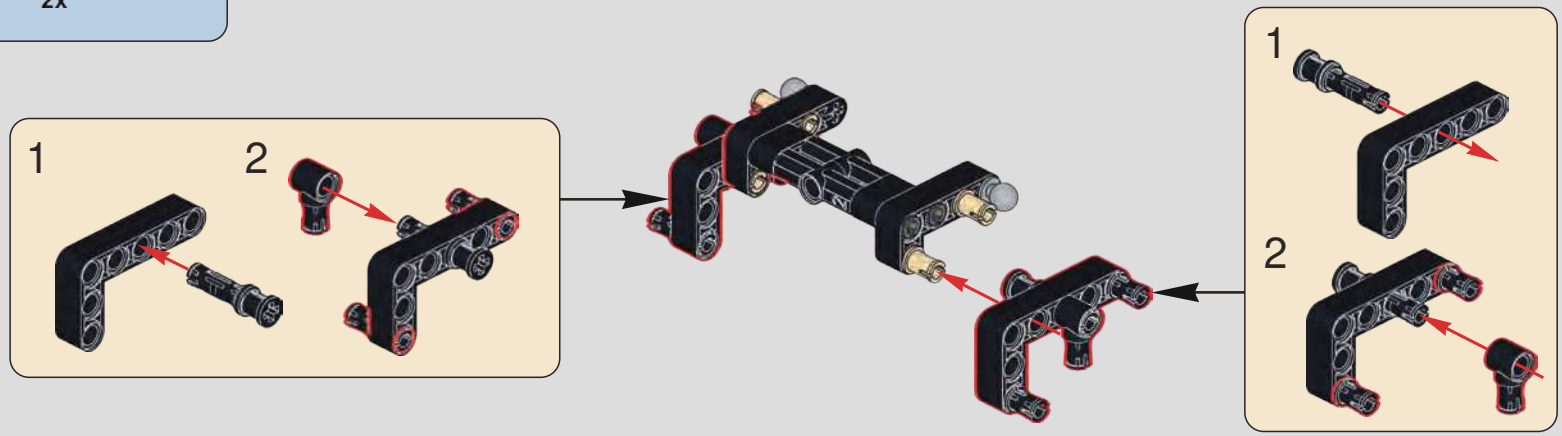

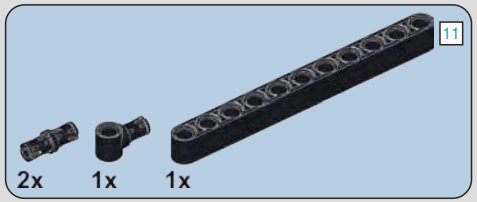

450

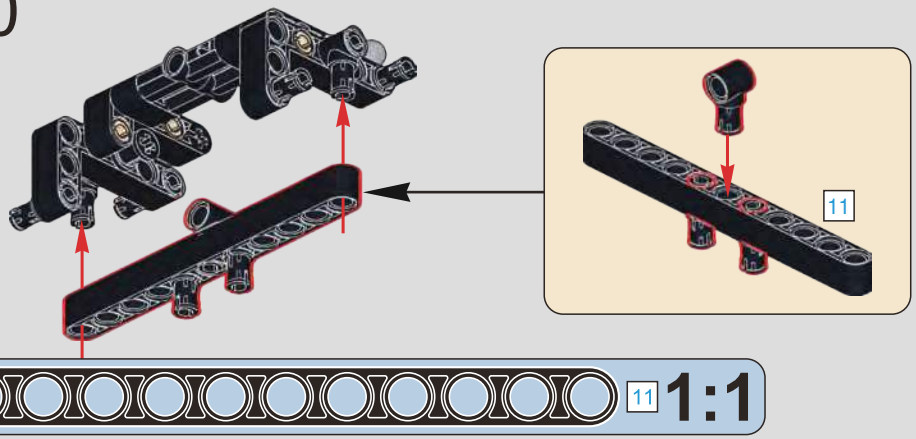

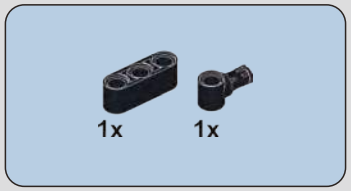

451

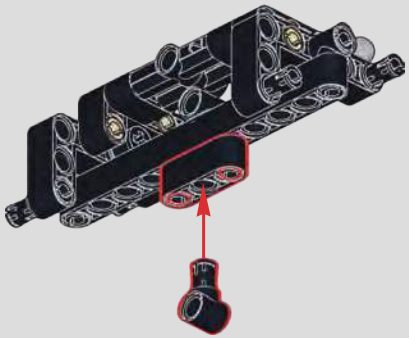

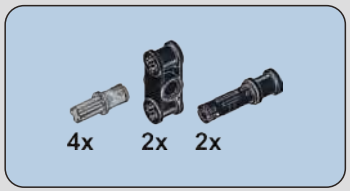

453

452

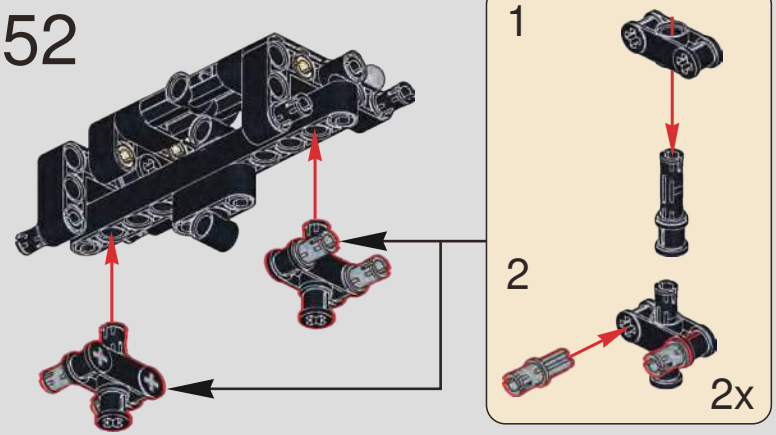

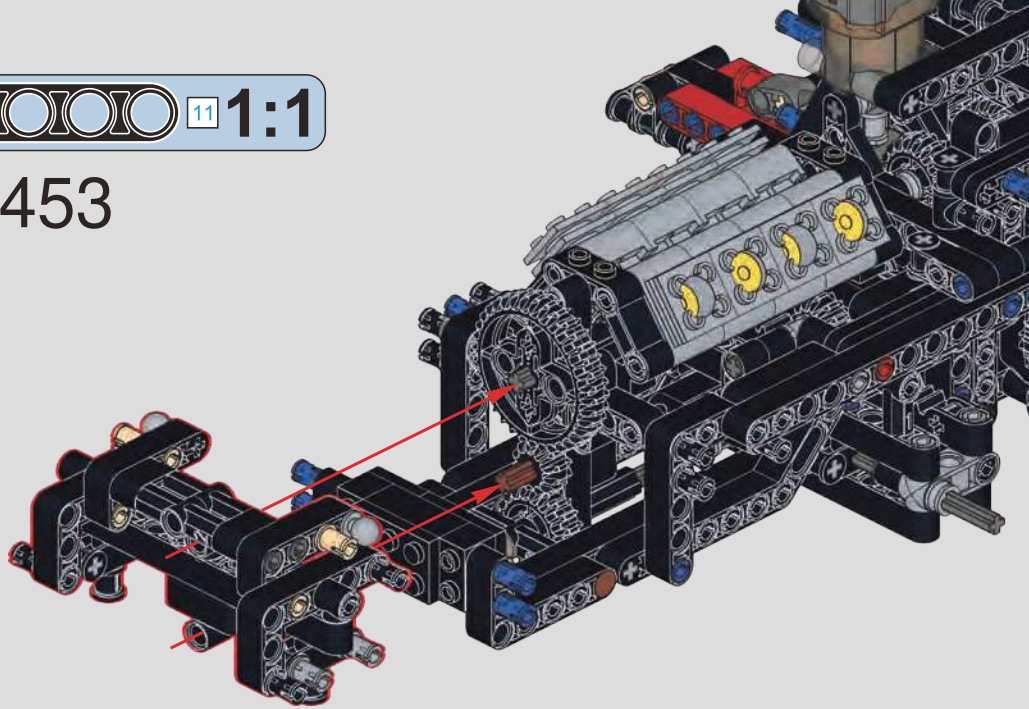

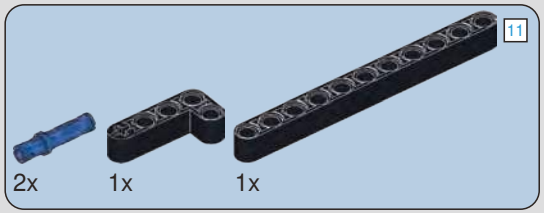

454

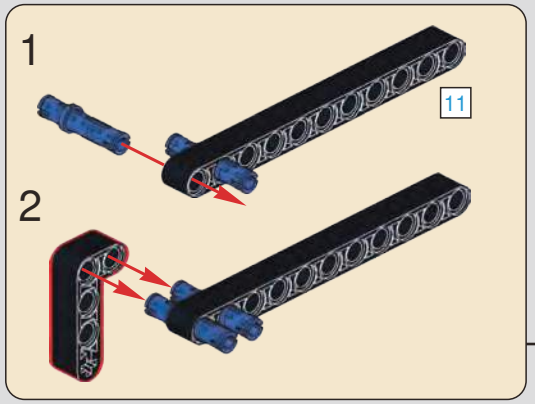

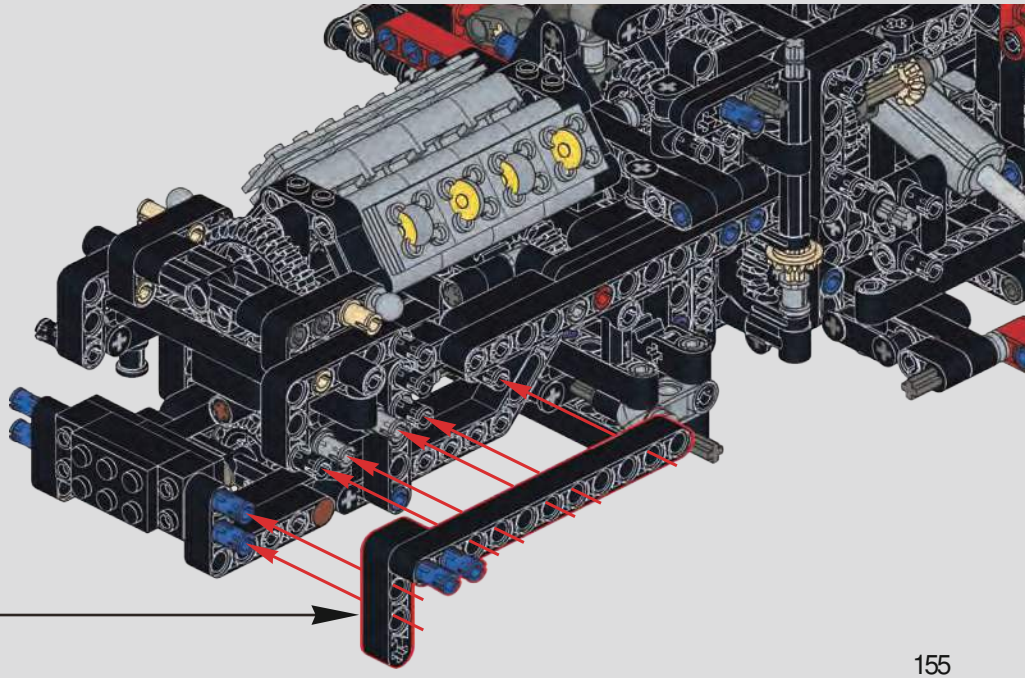

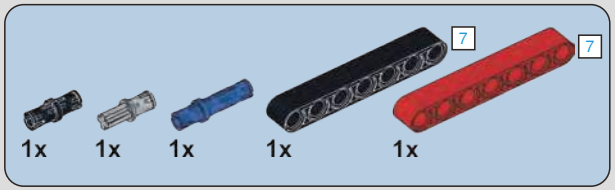

455

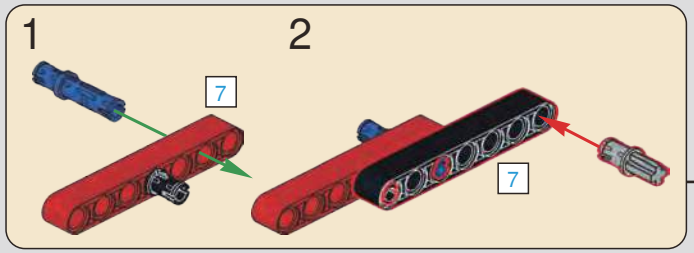

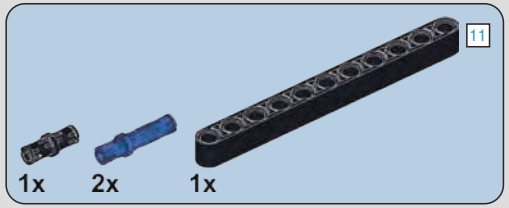

456

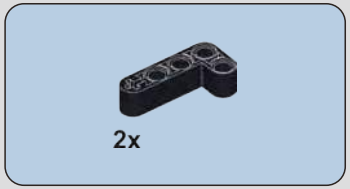

457

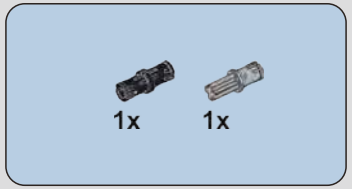

458

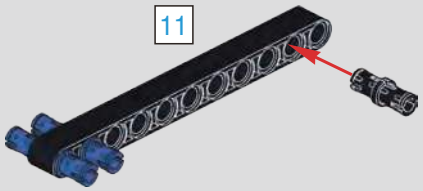

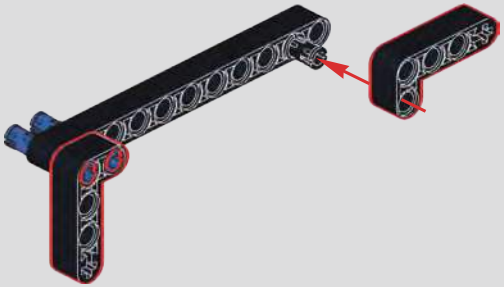

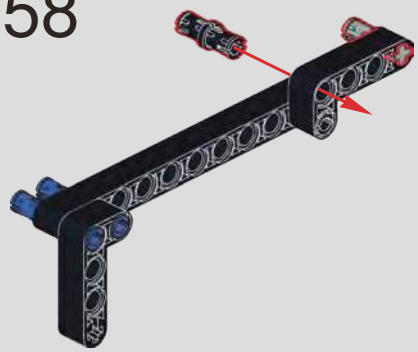

459

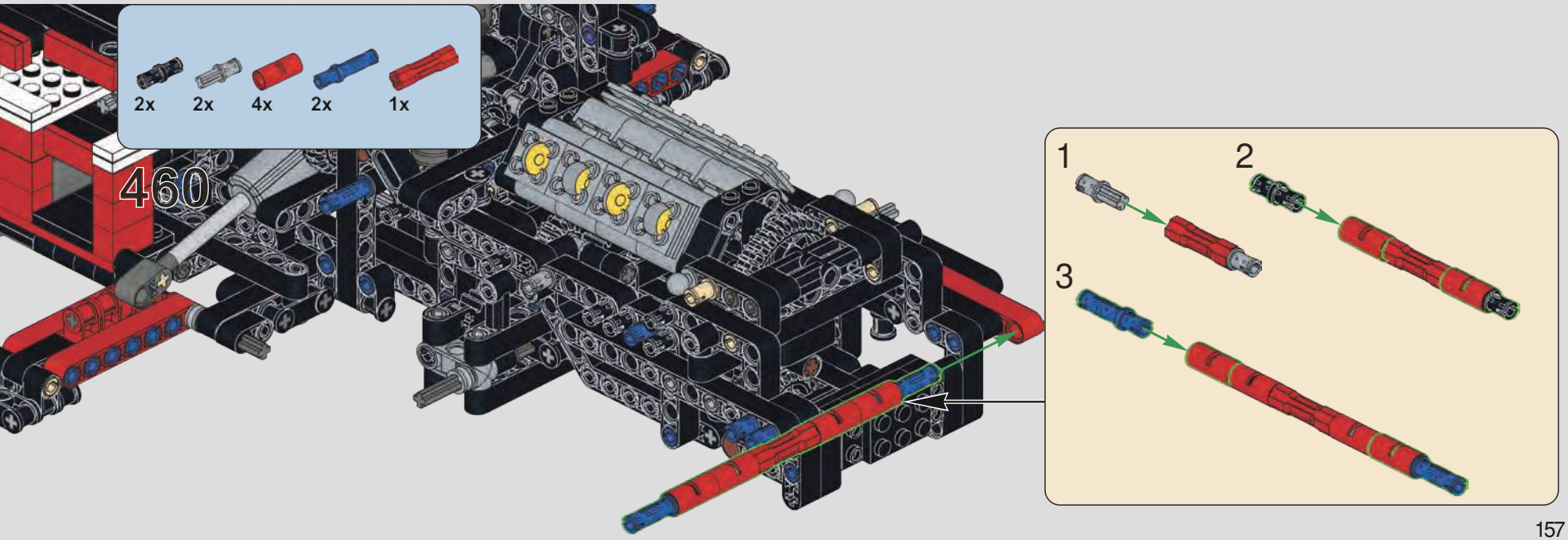

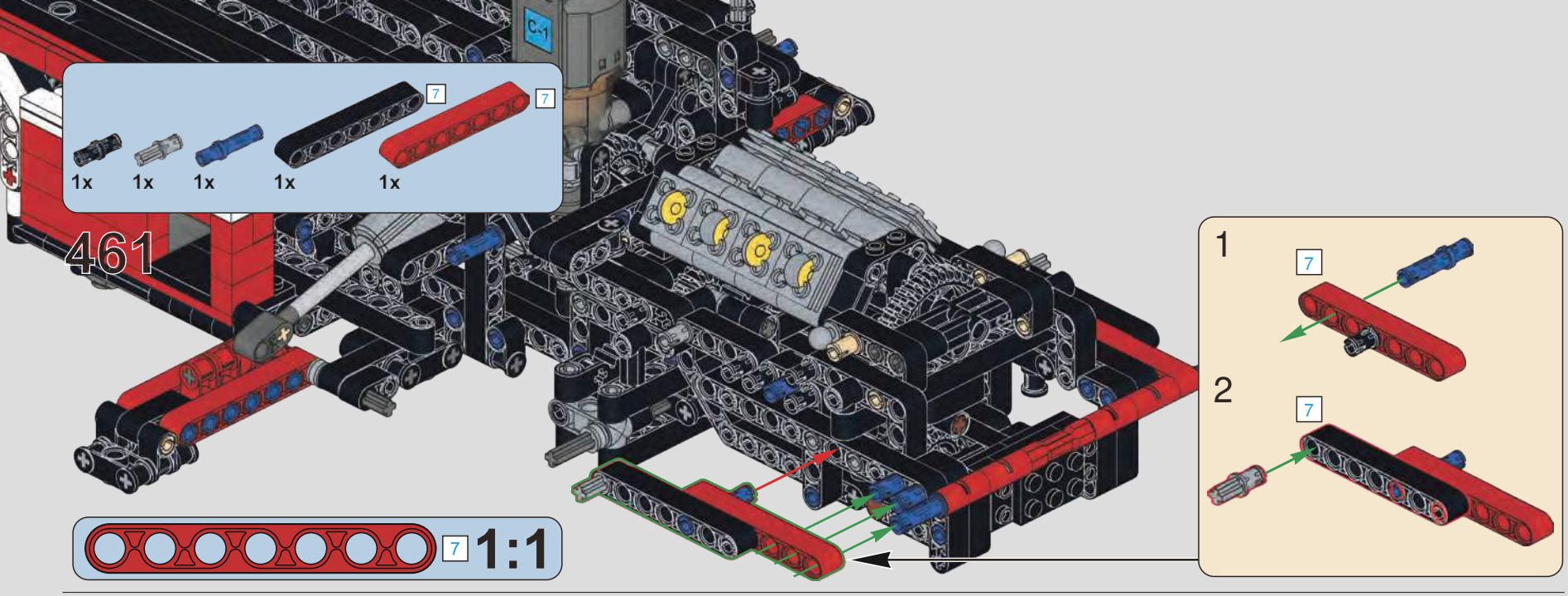
461
7
7
1x
1x
1x
1x
1x
1
7
2
7
7
1:1

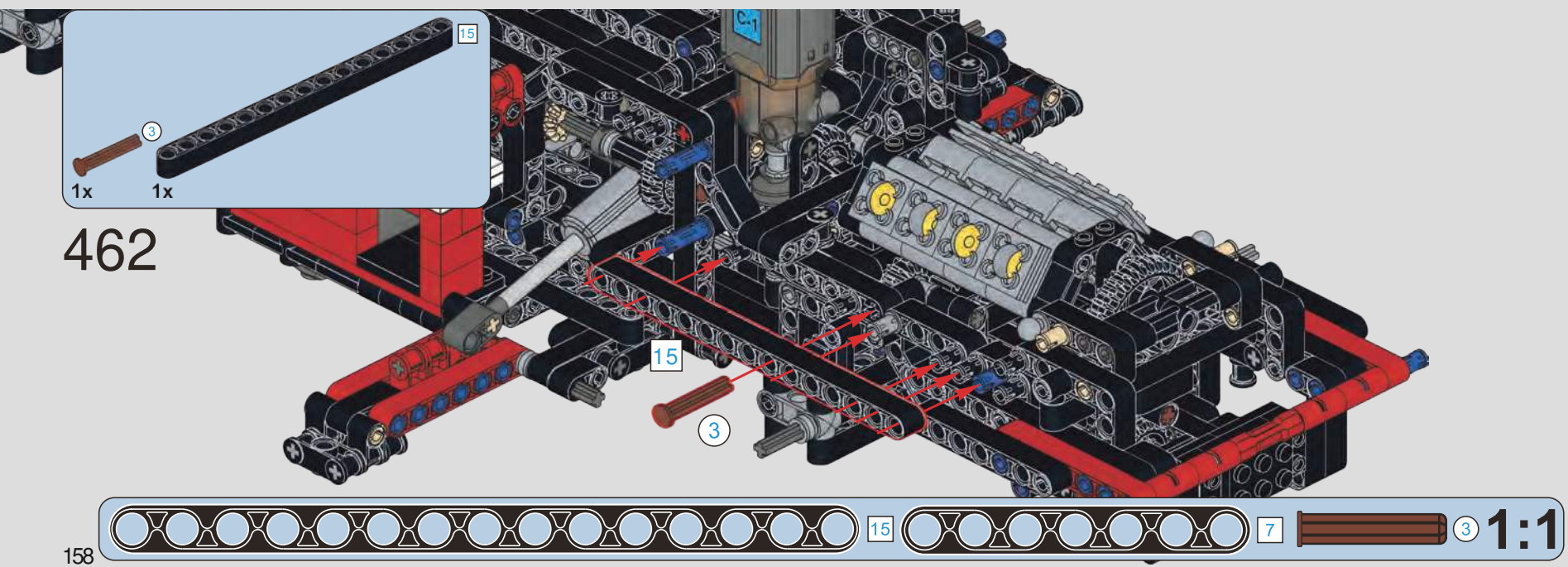
462
15
3
1x
1x
15
3
15
7
3
1:1

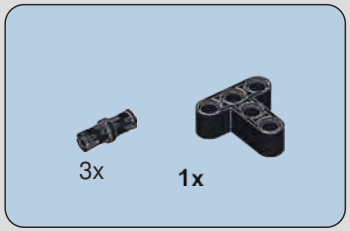

463

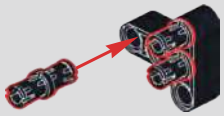

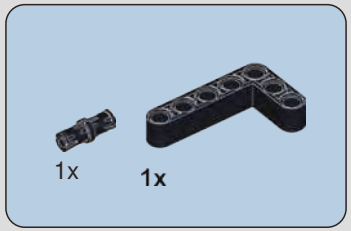

464

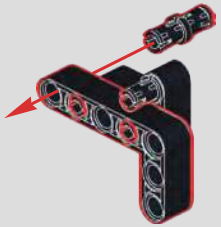

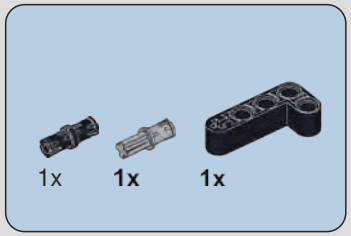

465

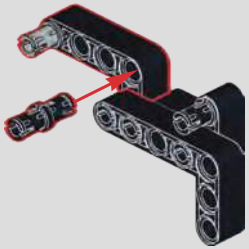

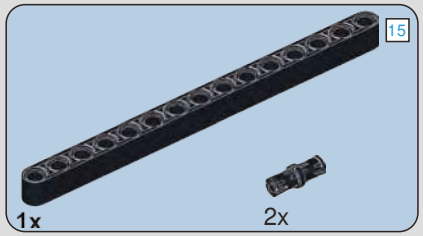

466

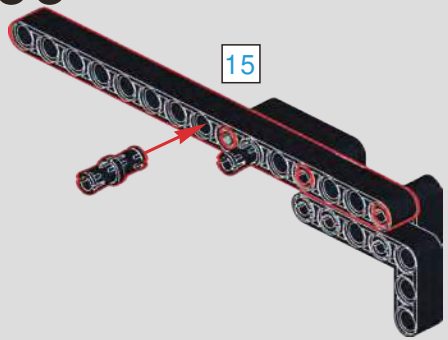

467

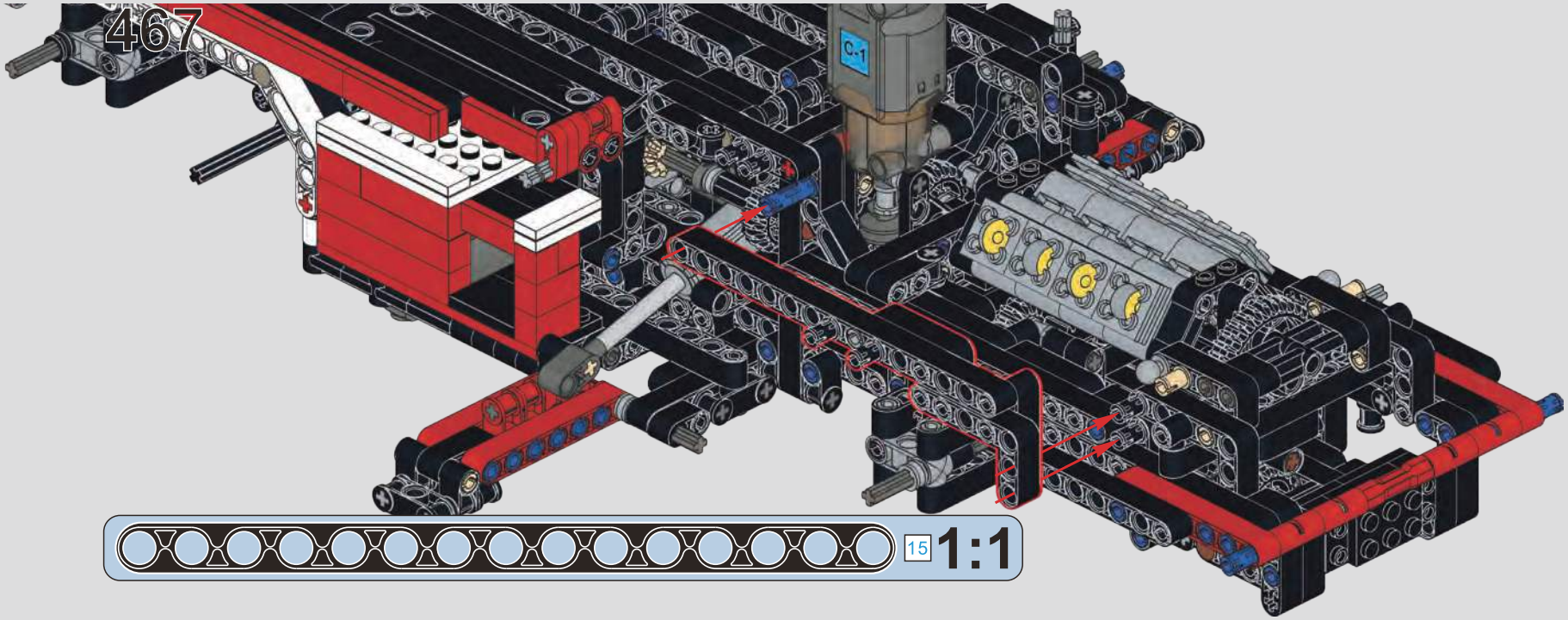

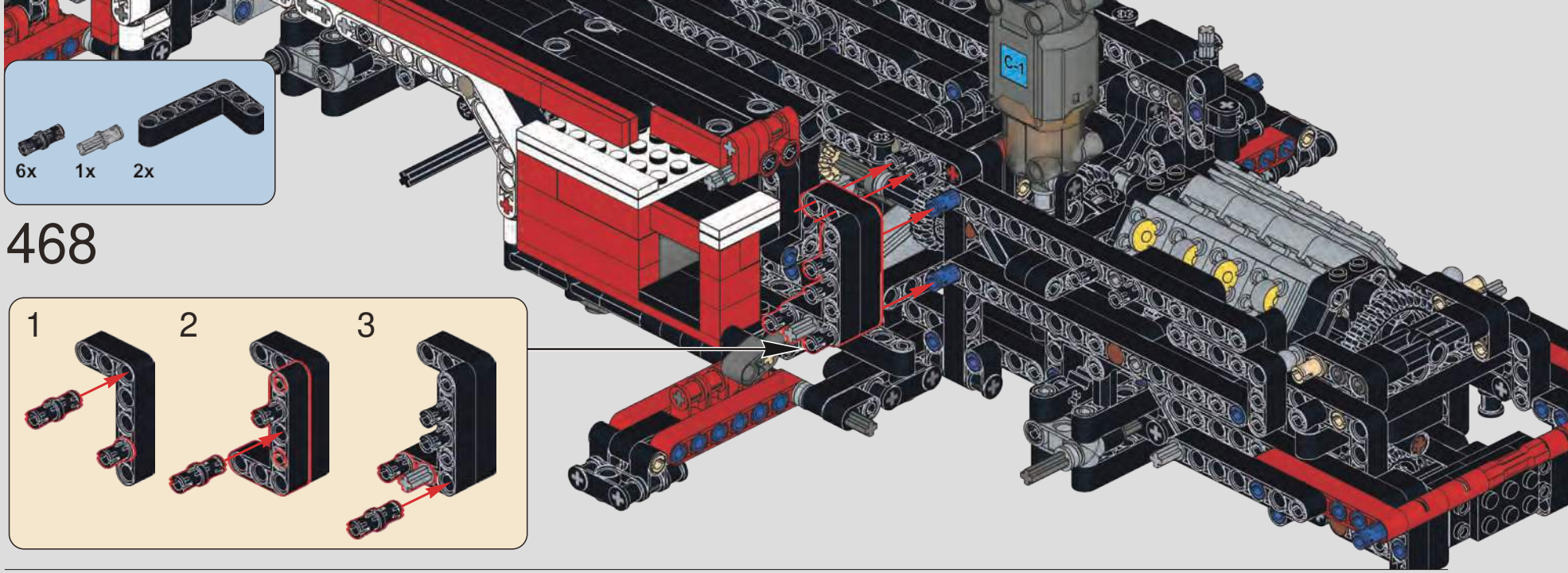

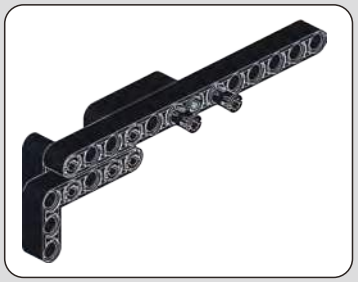

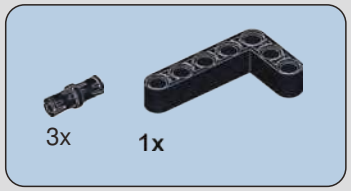

469

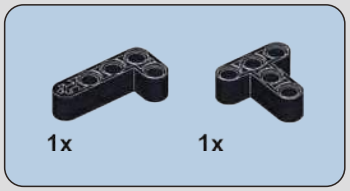

470

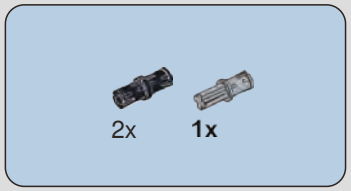

471

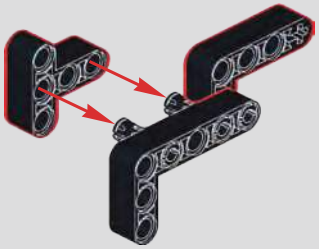

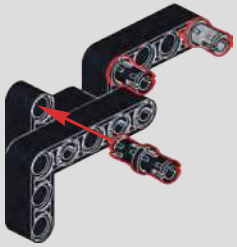

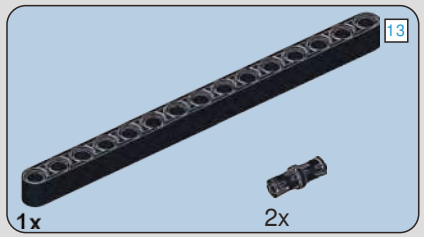

472

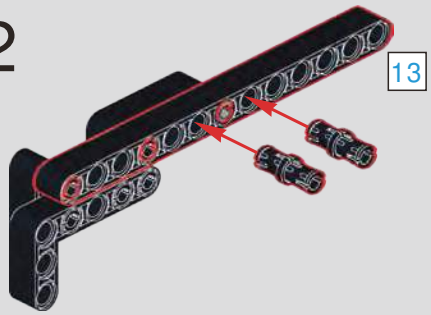

473

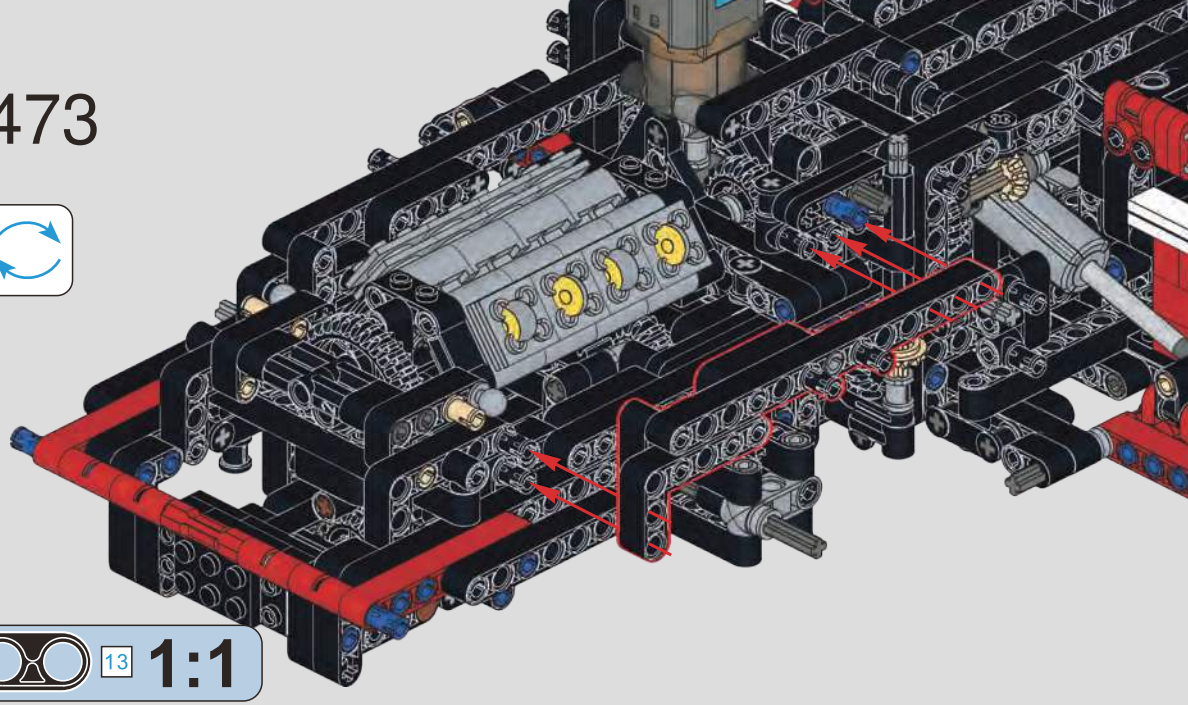

474

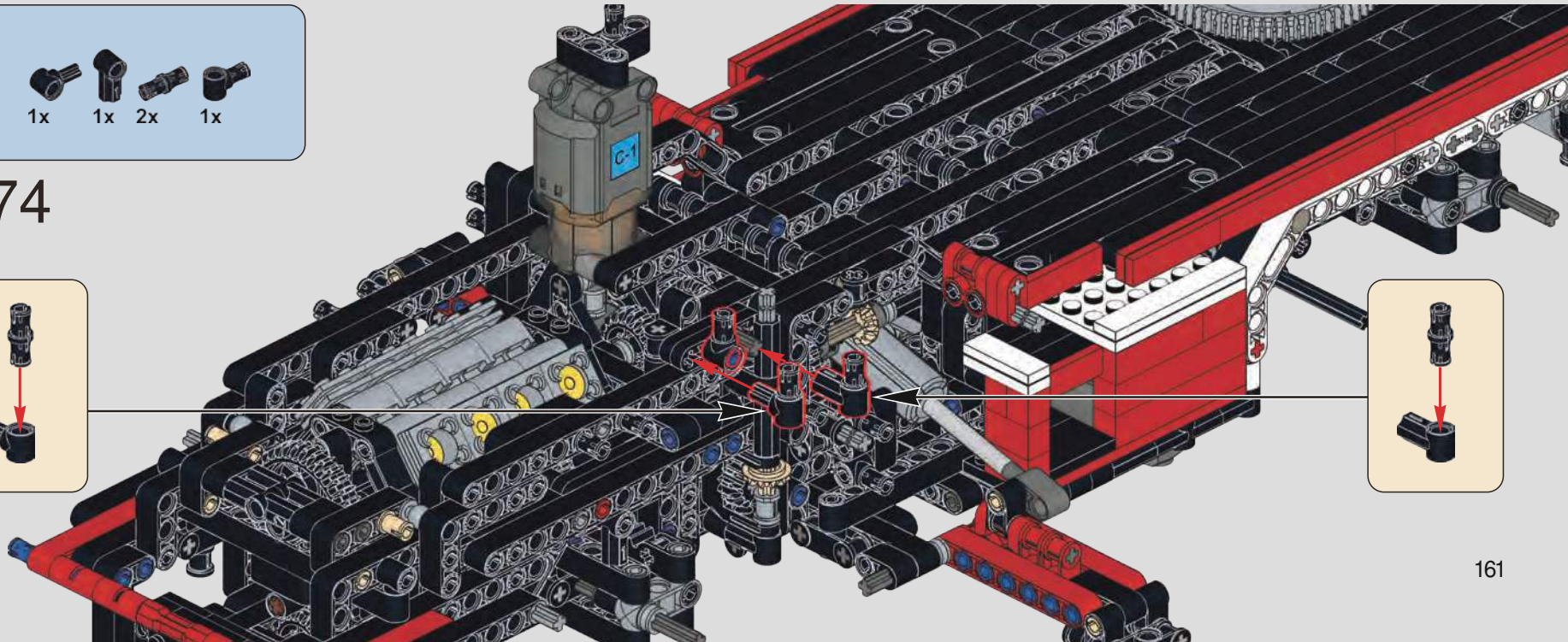

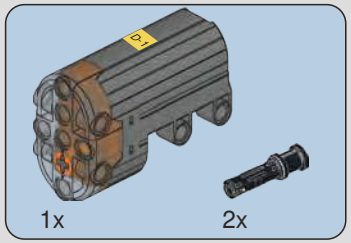

475

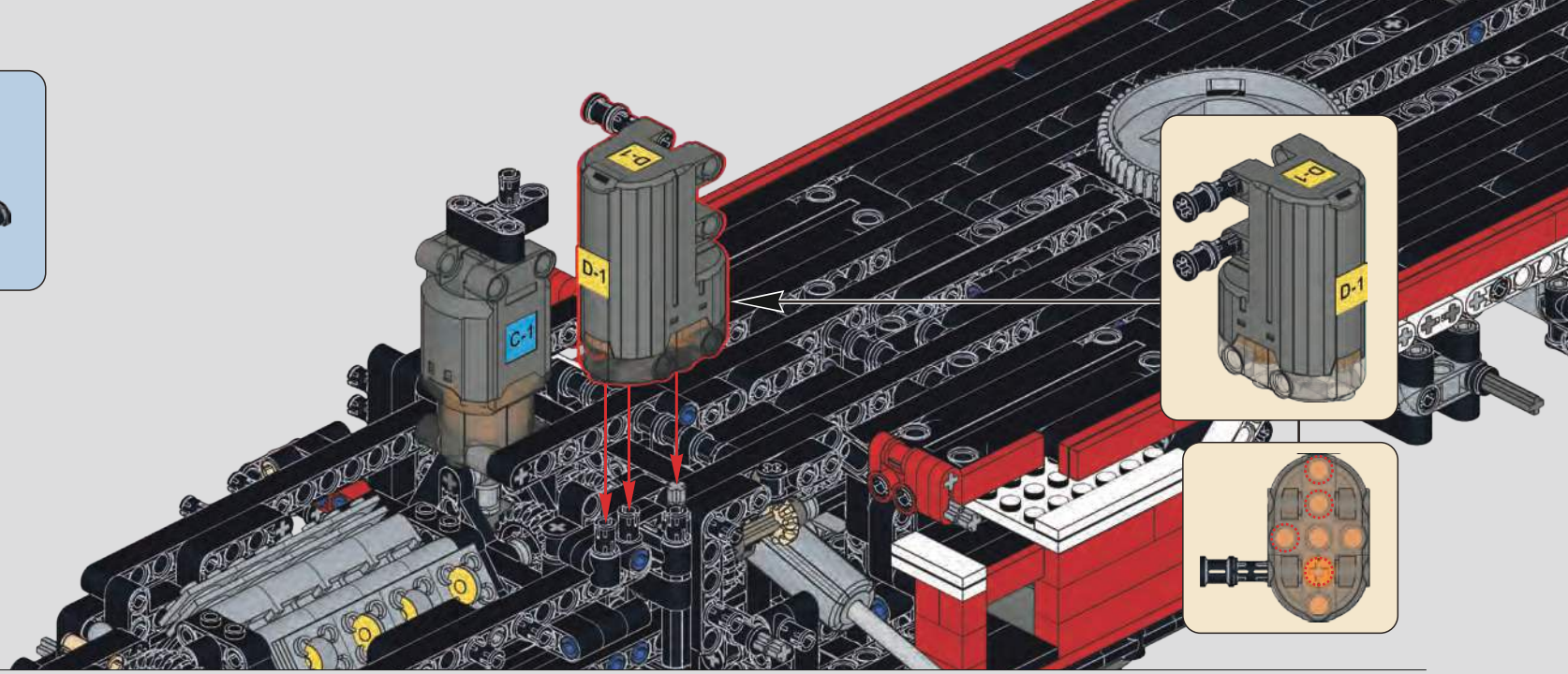

476

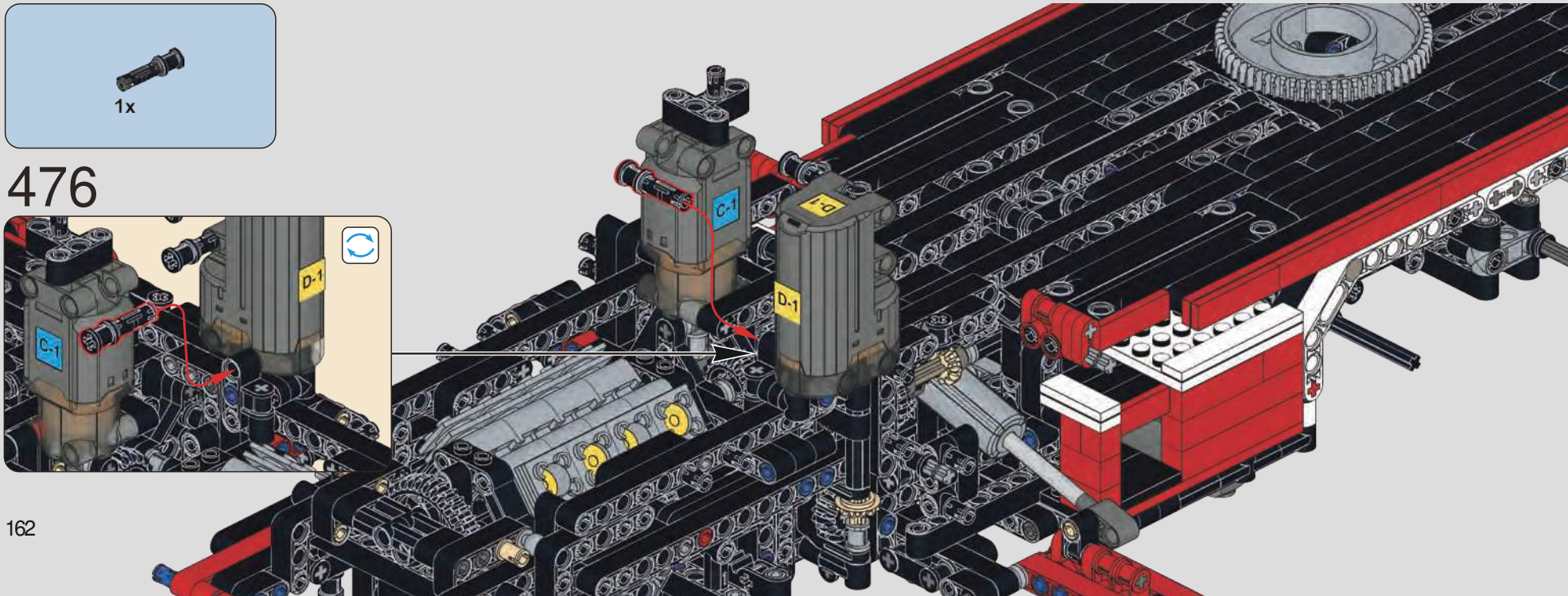

477

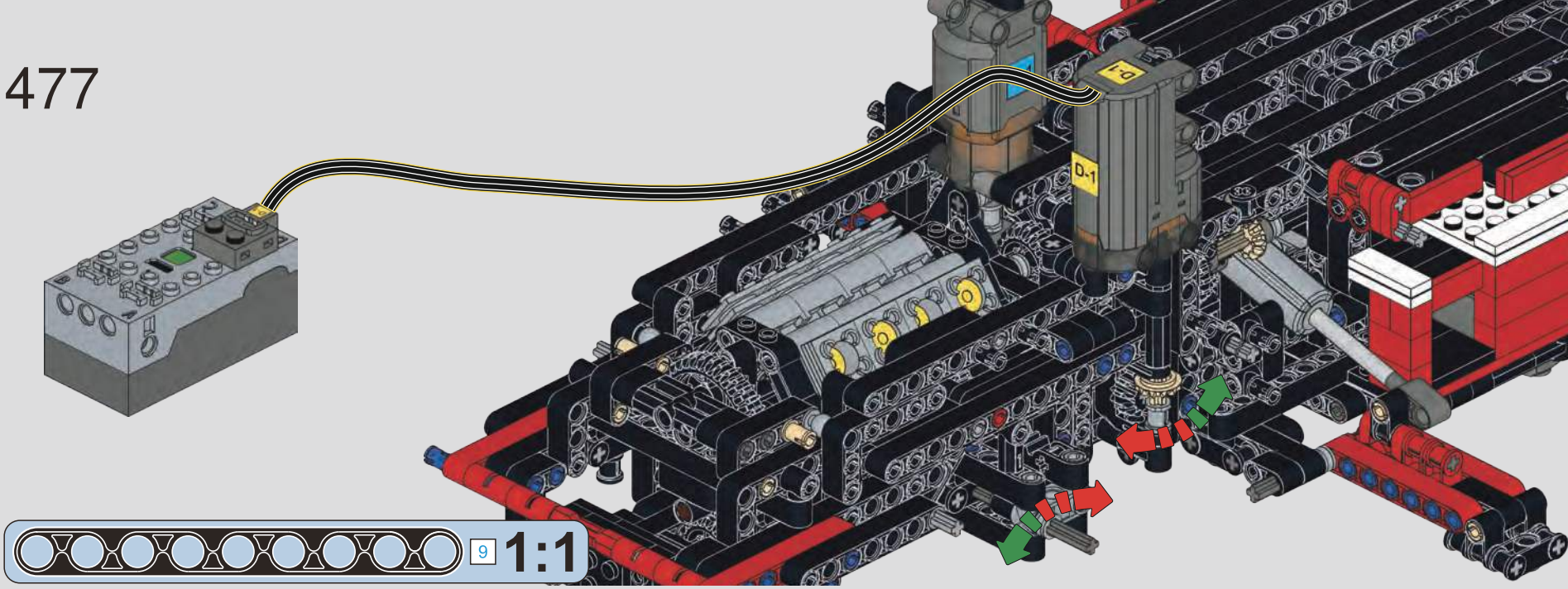

9 1:1

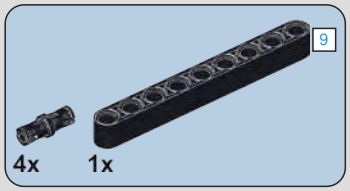

478

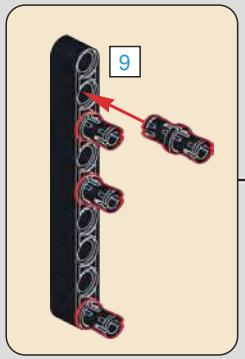

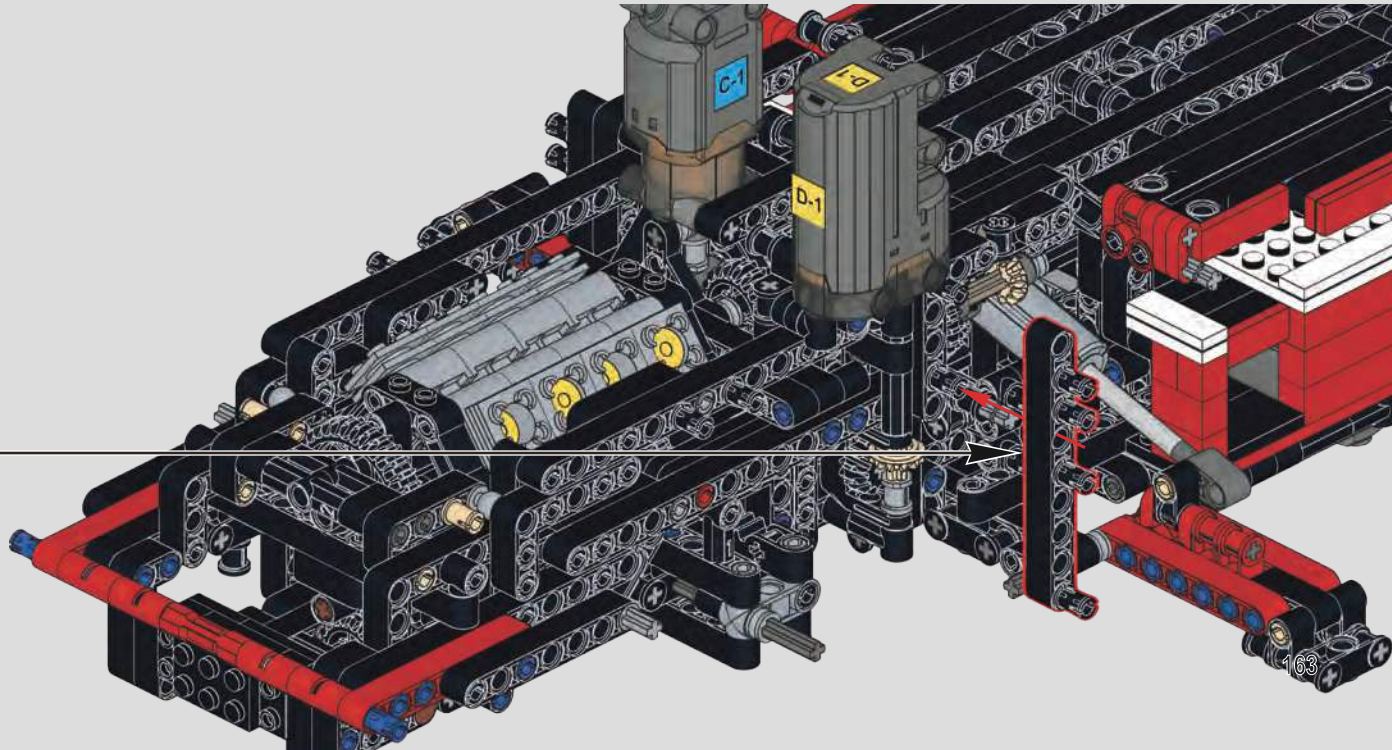

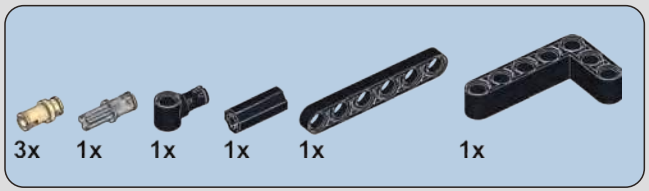

479

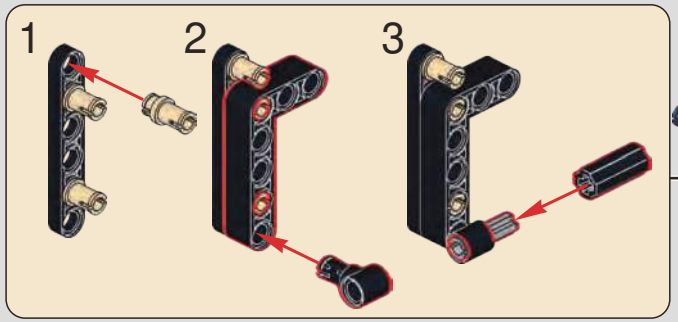

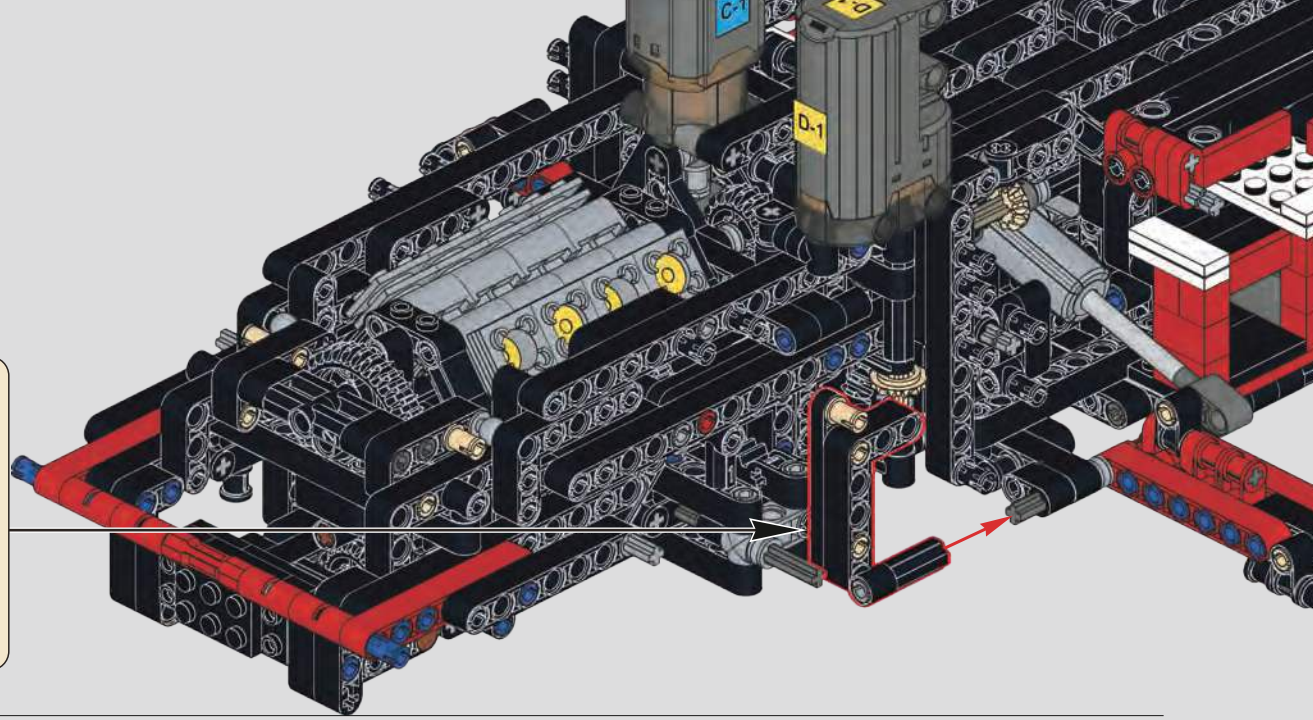

480

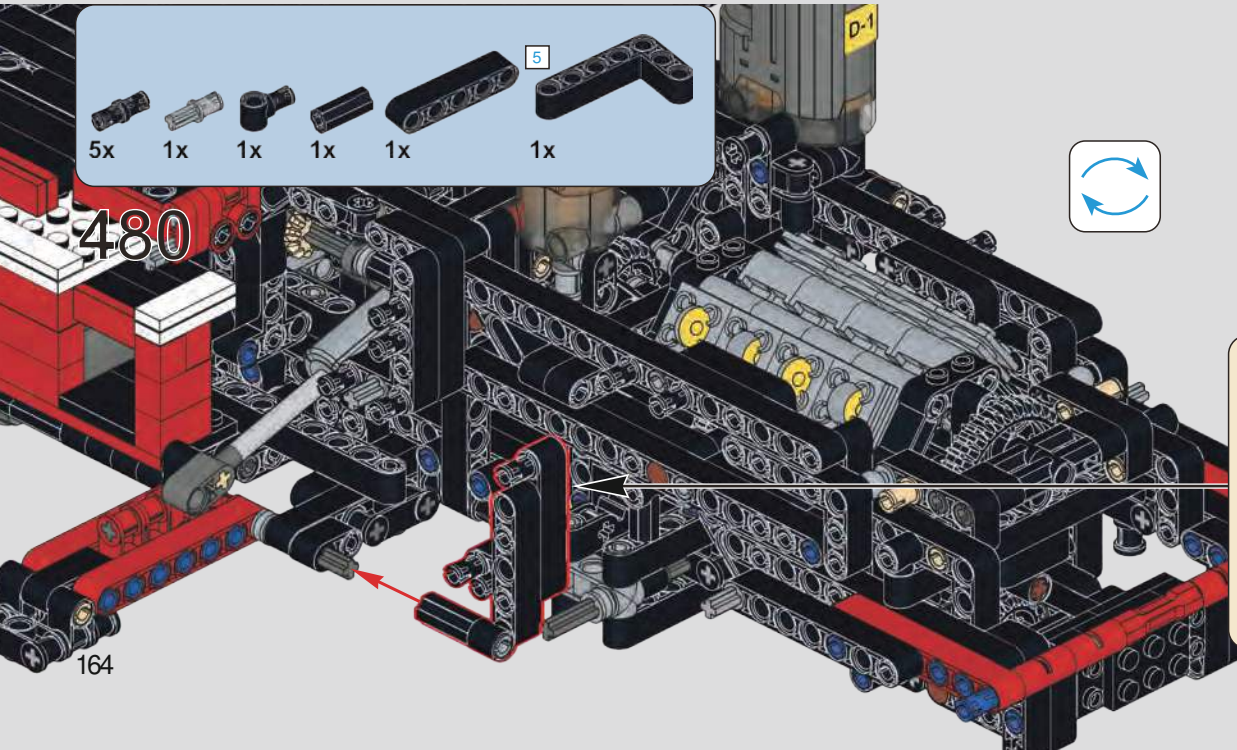

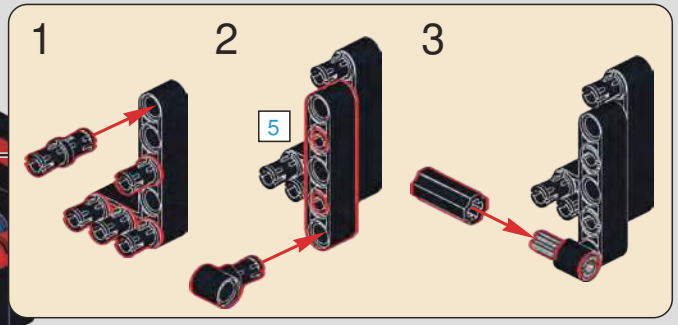

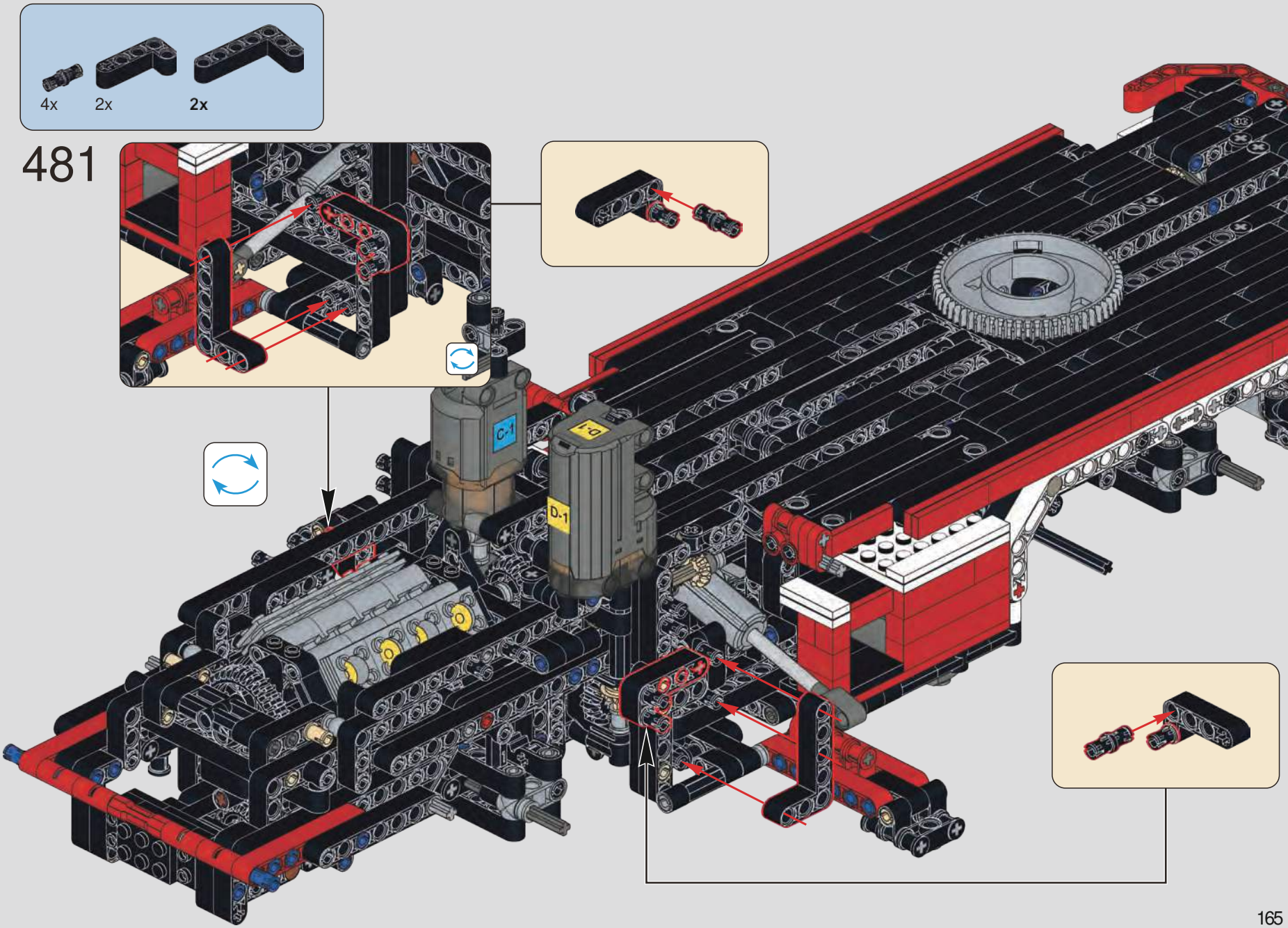
4x
2x
2x
481
C-1
D-1

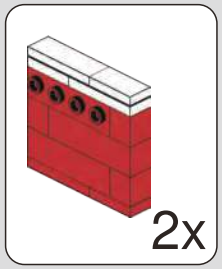

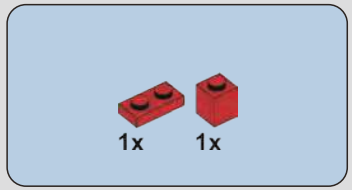

482

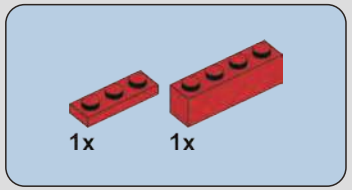

483

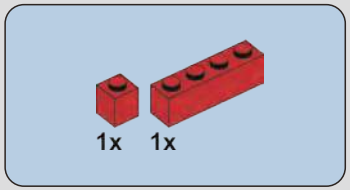

484

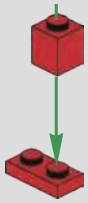

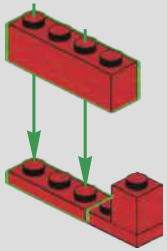

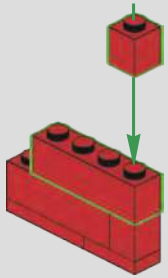

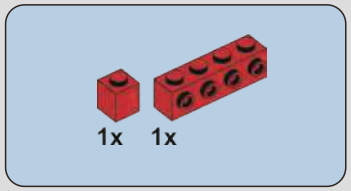

485

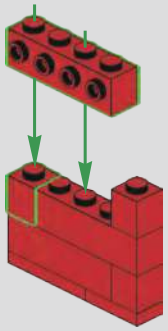

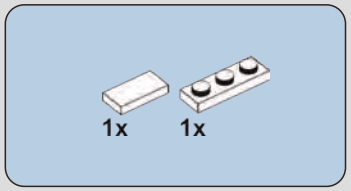

486

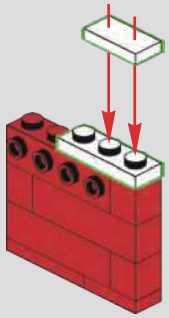

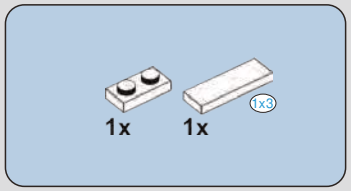

487

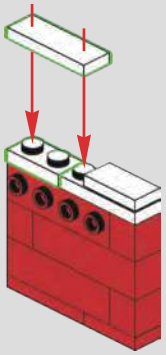

2x

488

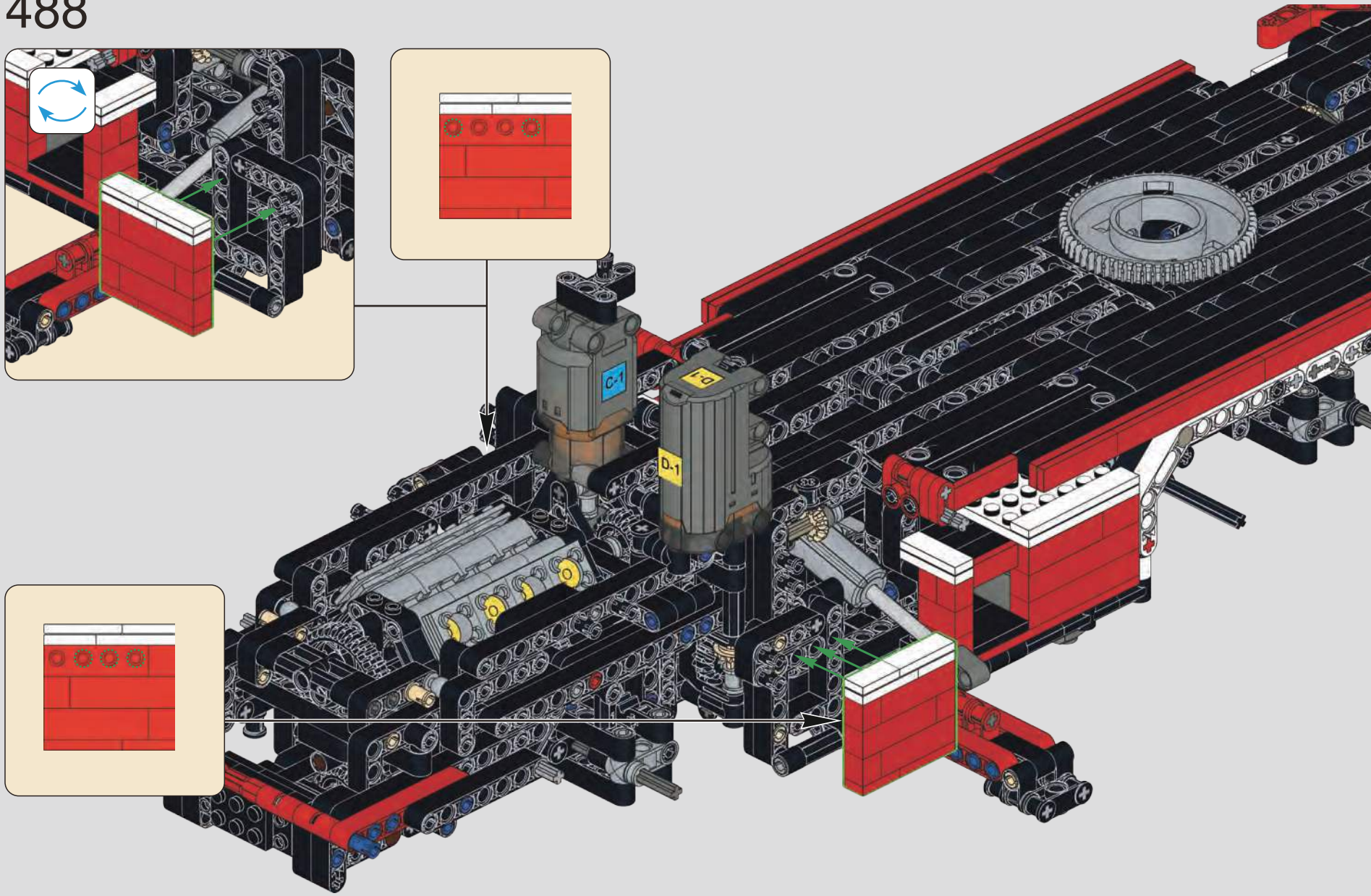

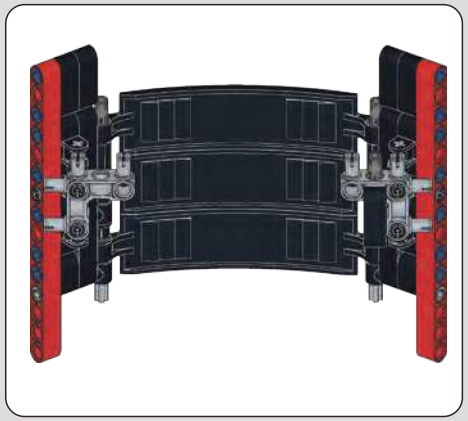

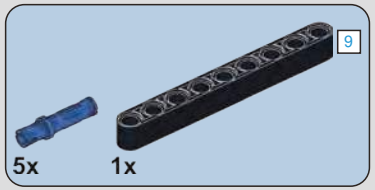

489

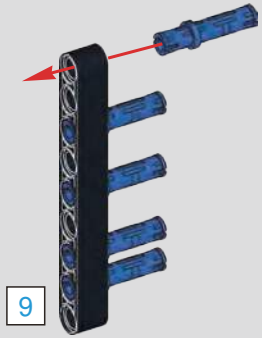

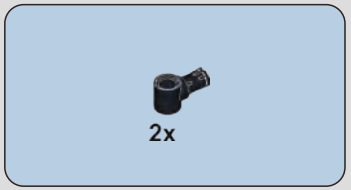

490

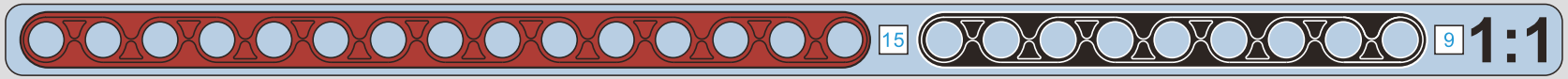

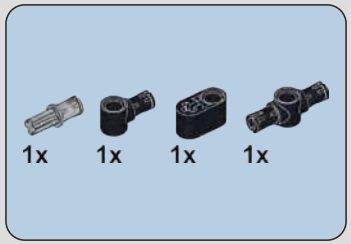

491

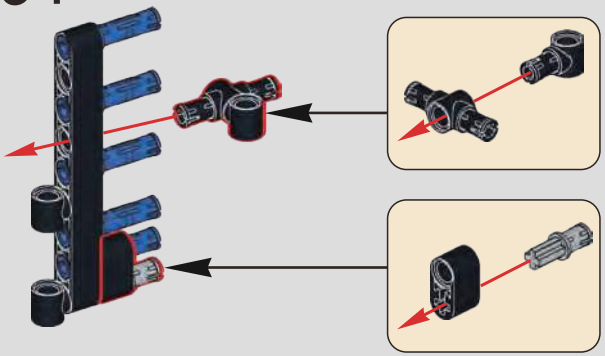

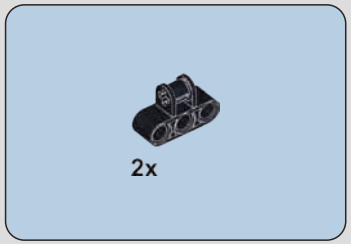

492

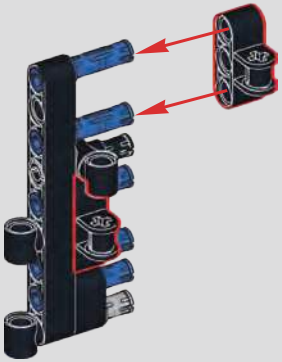

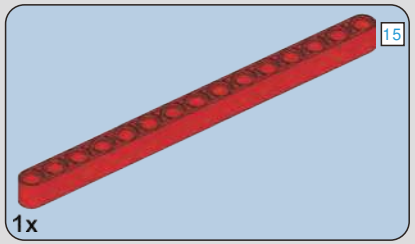

493

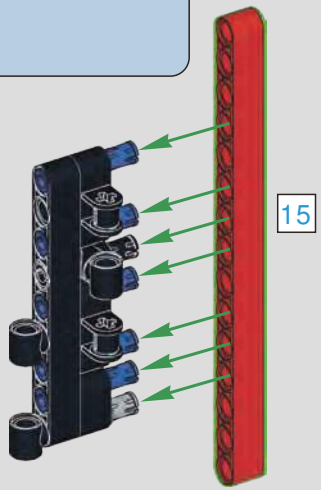

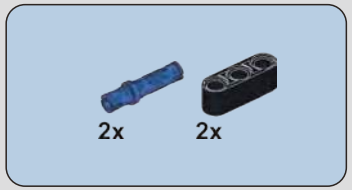

494

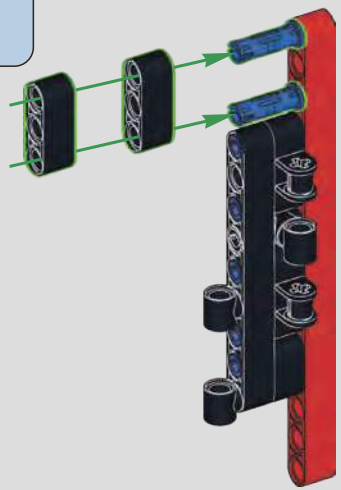

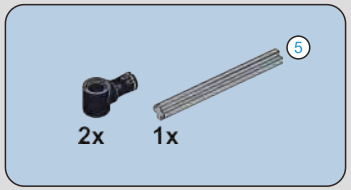

495

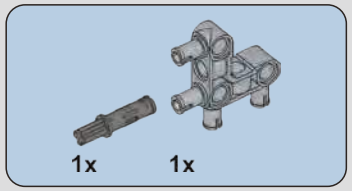

496

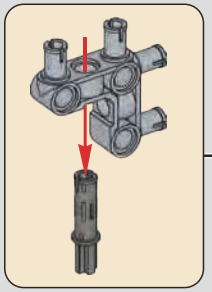

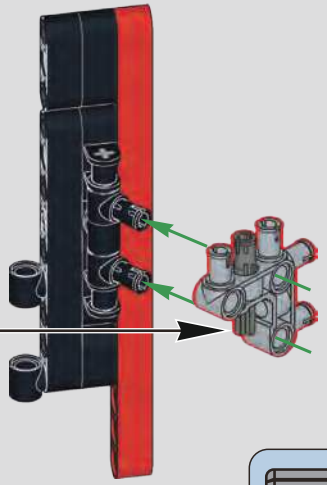

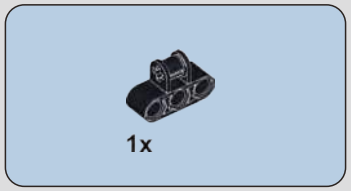

497

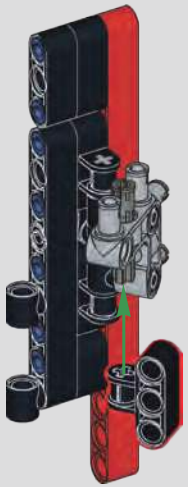

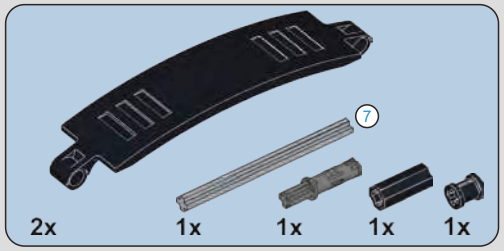

498

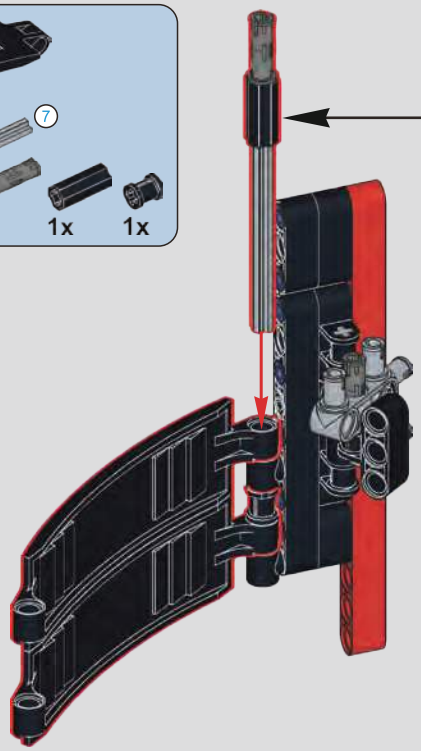

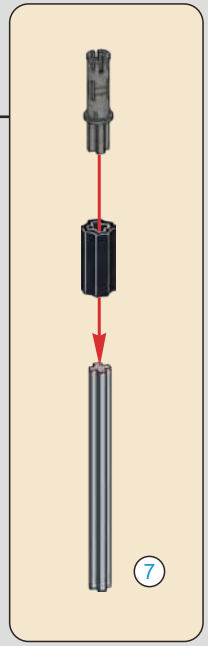

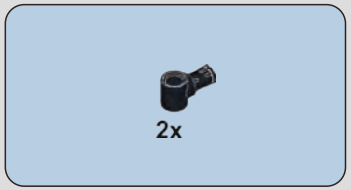

500

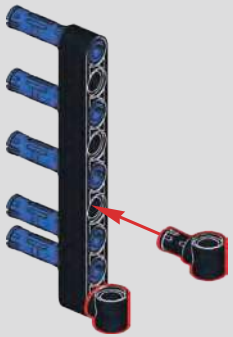

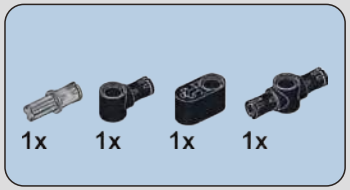

501

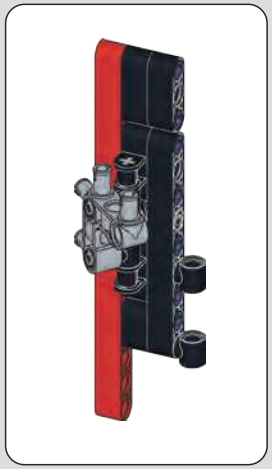

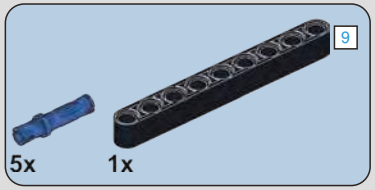

499

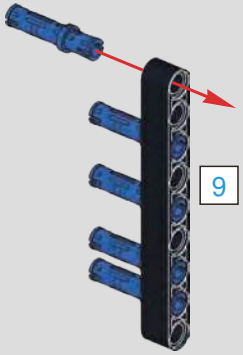

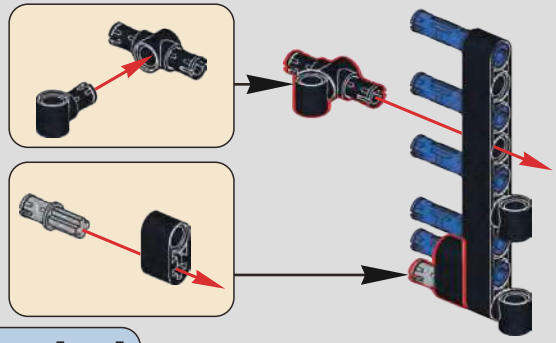

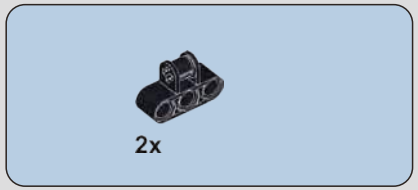

502

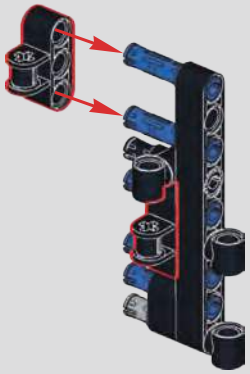

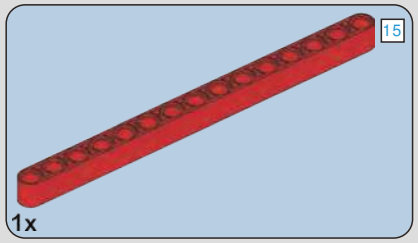

503

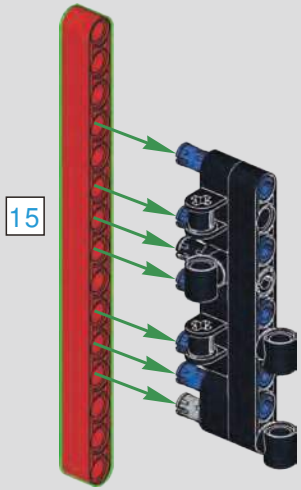

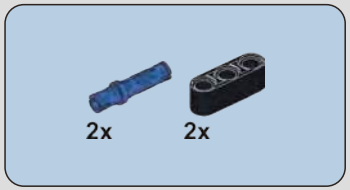

504

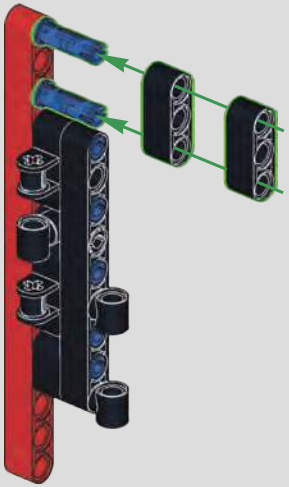

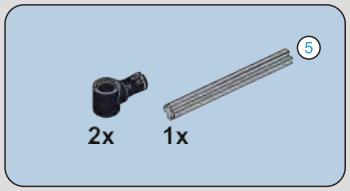

505

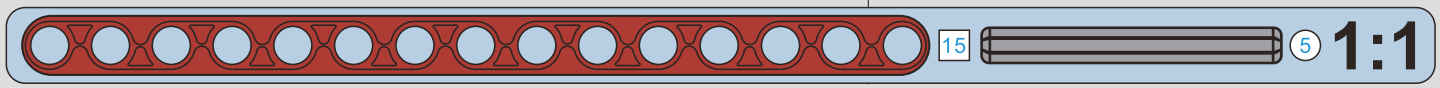

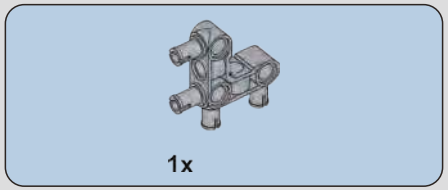

506

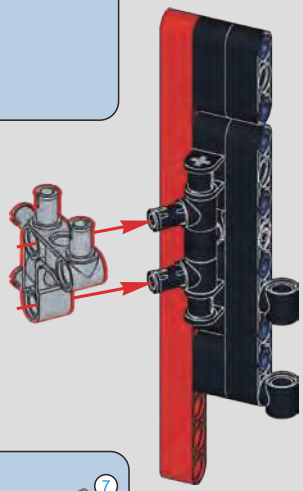

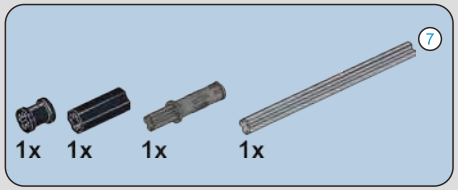

507

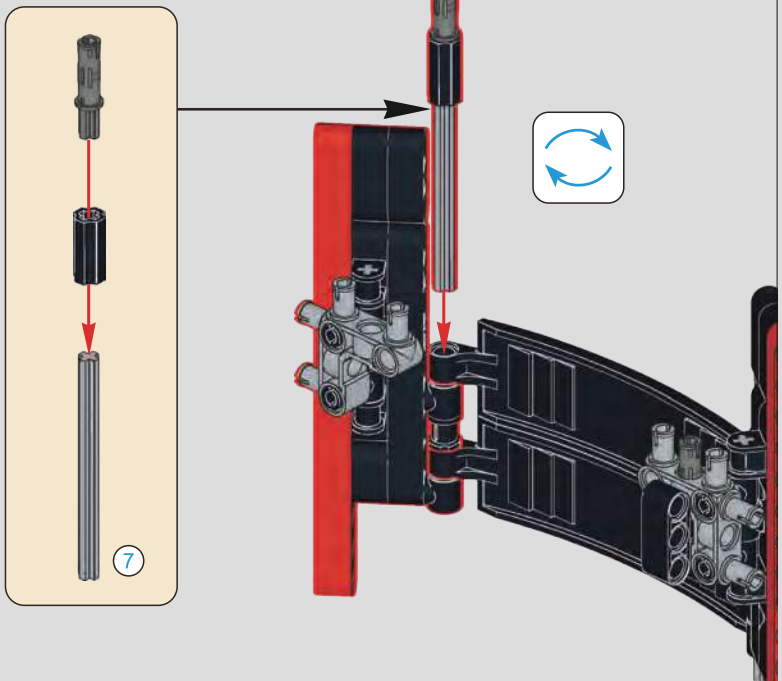

508

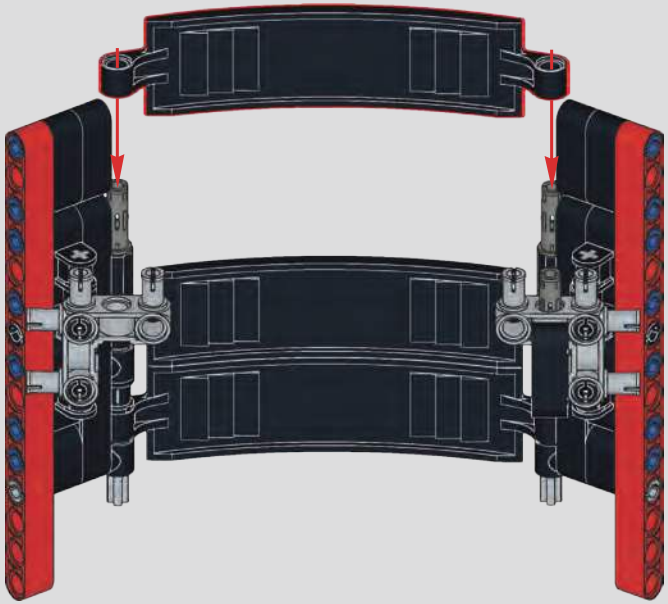

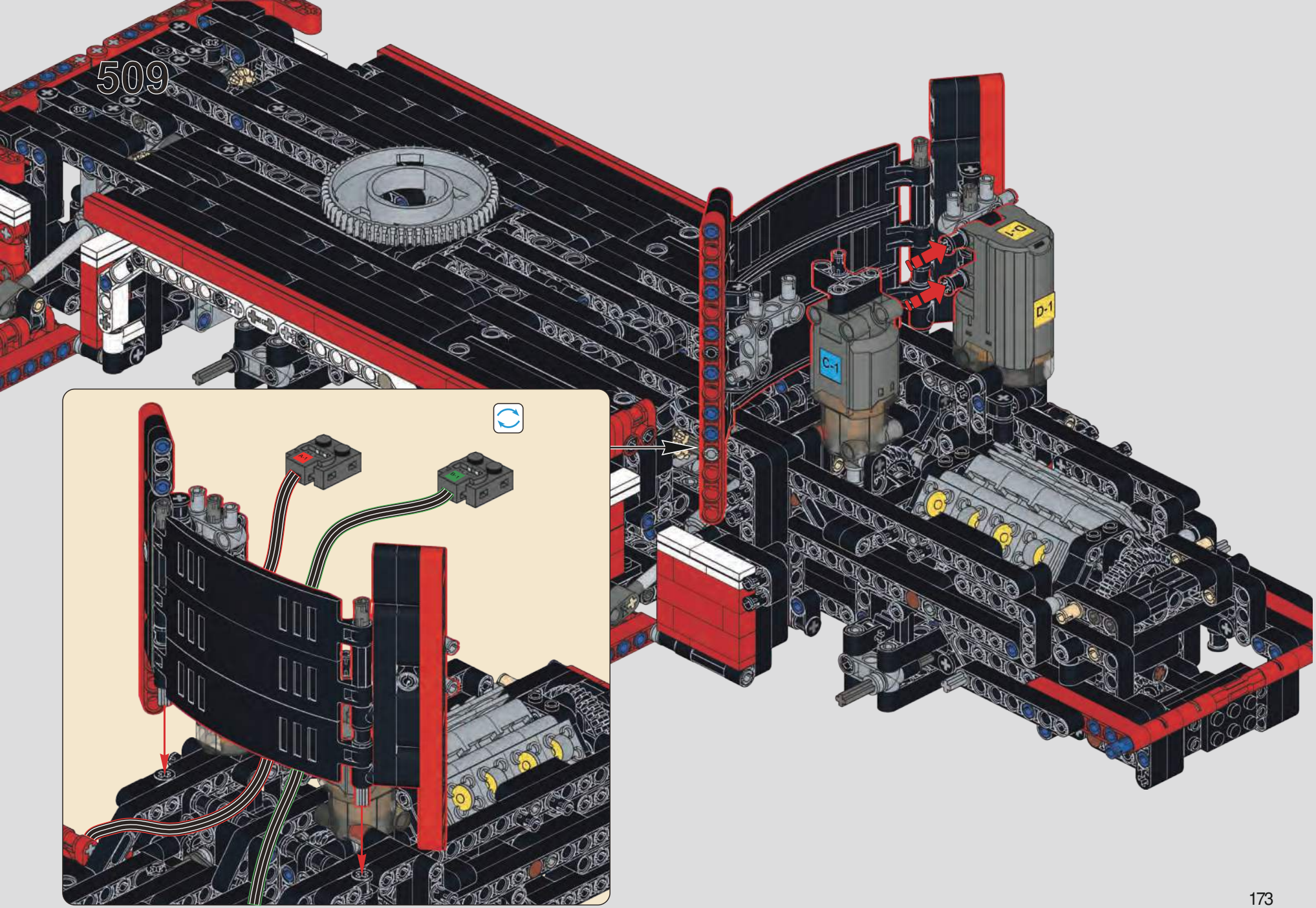
509
C-1
D-1

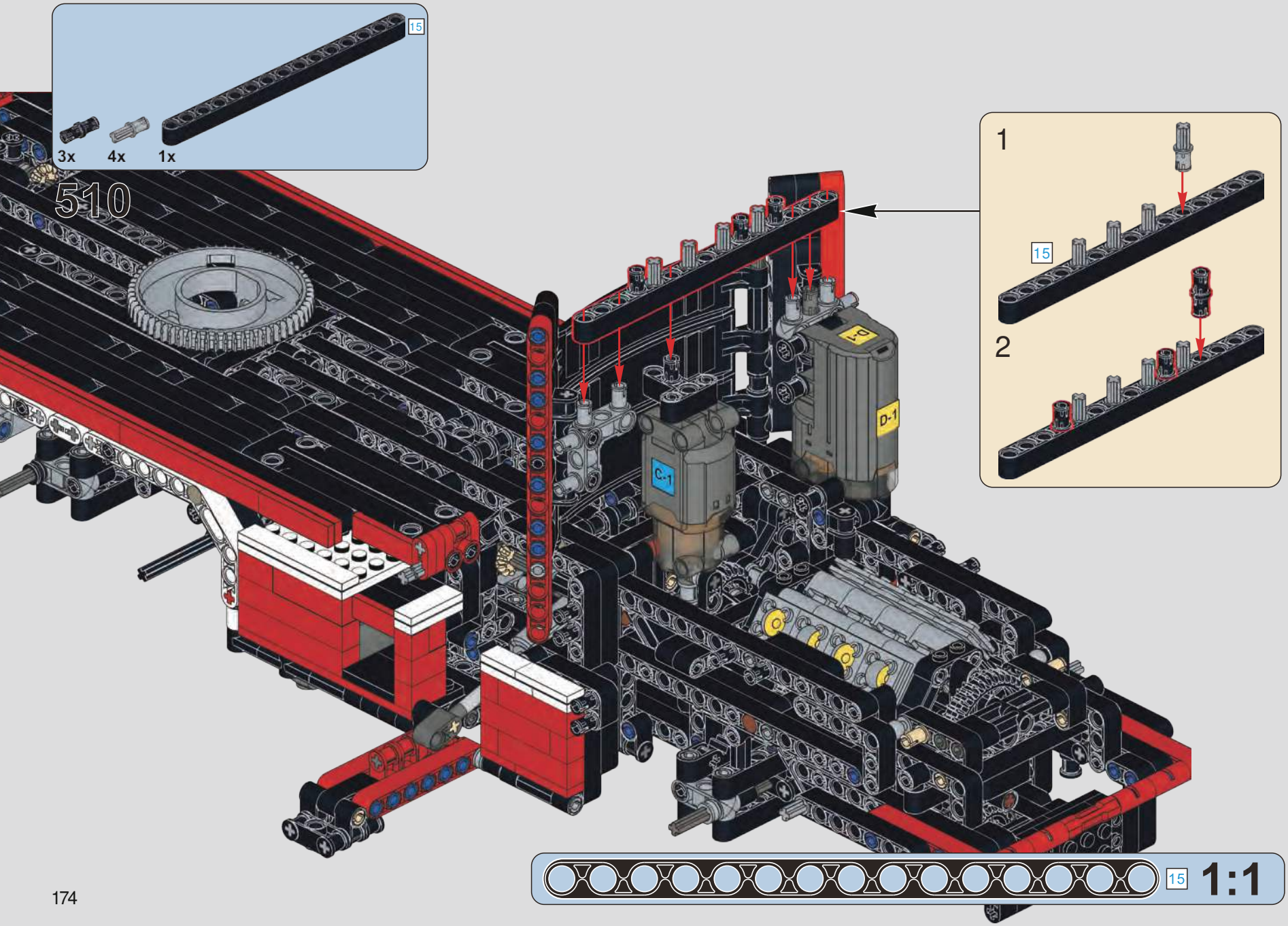
15
3x
4x
1x
510
1
15
2
C-1
D-1
15
1:1

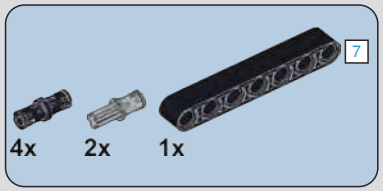

511

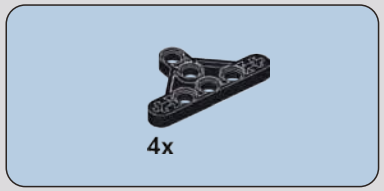

512

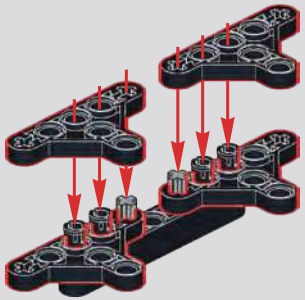

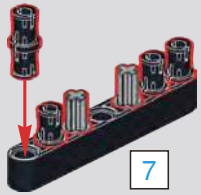

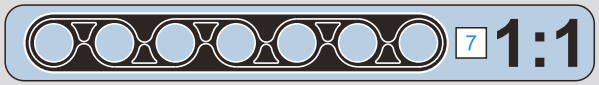

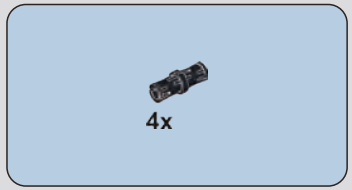

513

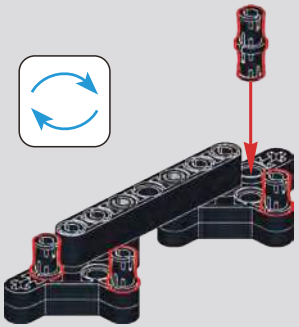

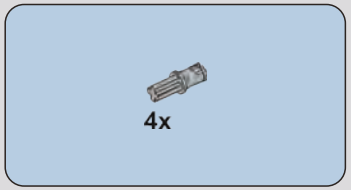

514

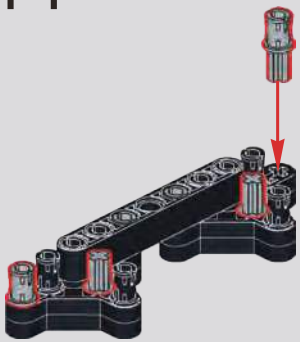

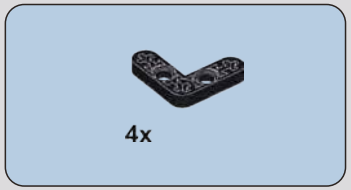

515

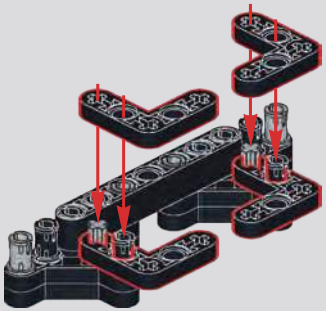

516

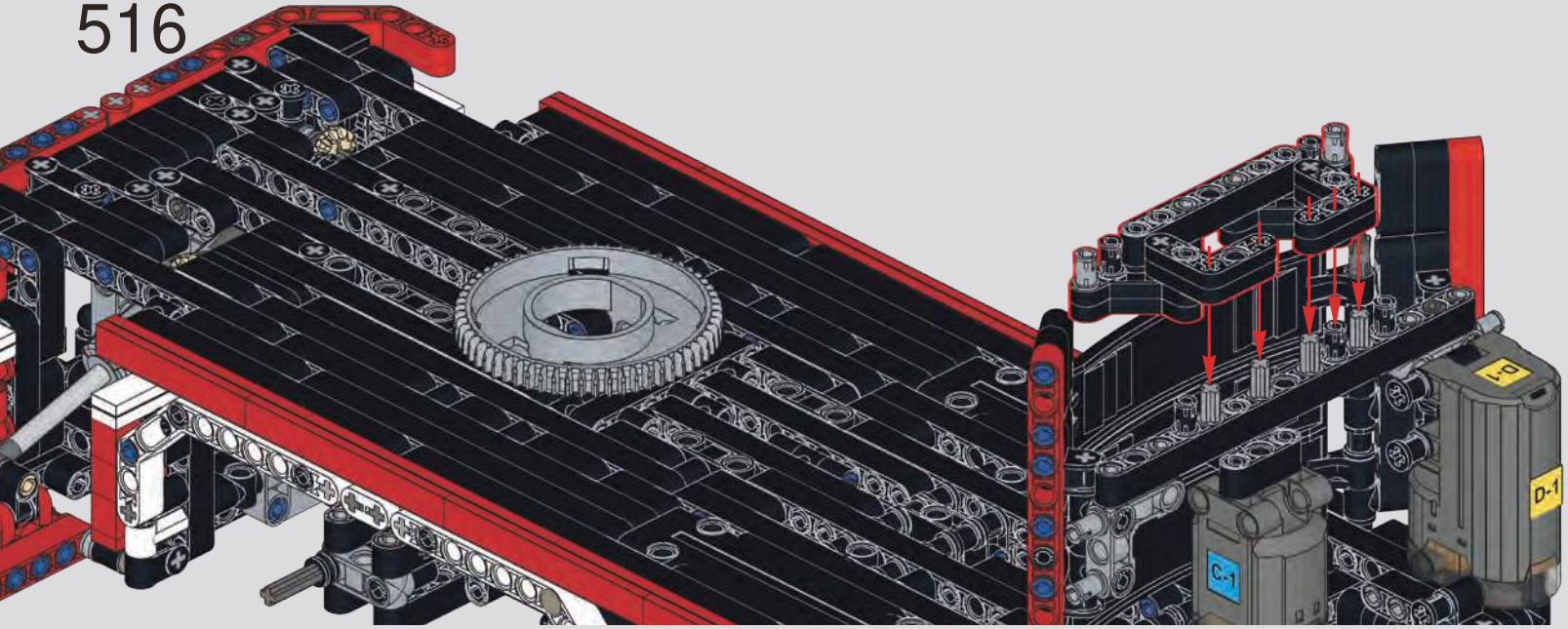

517

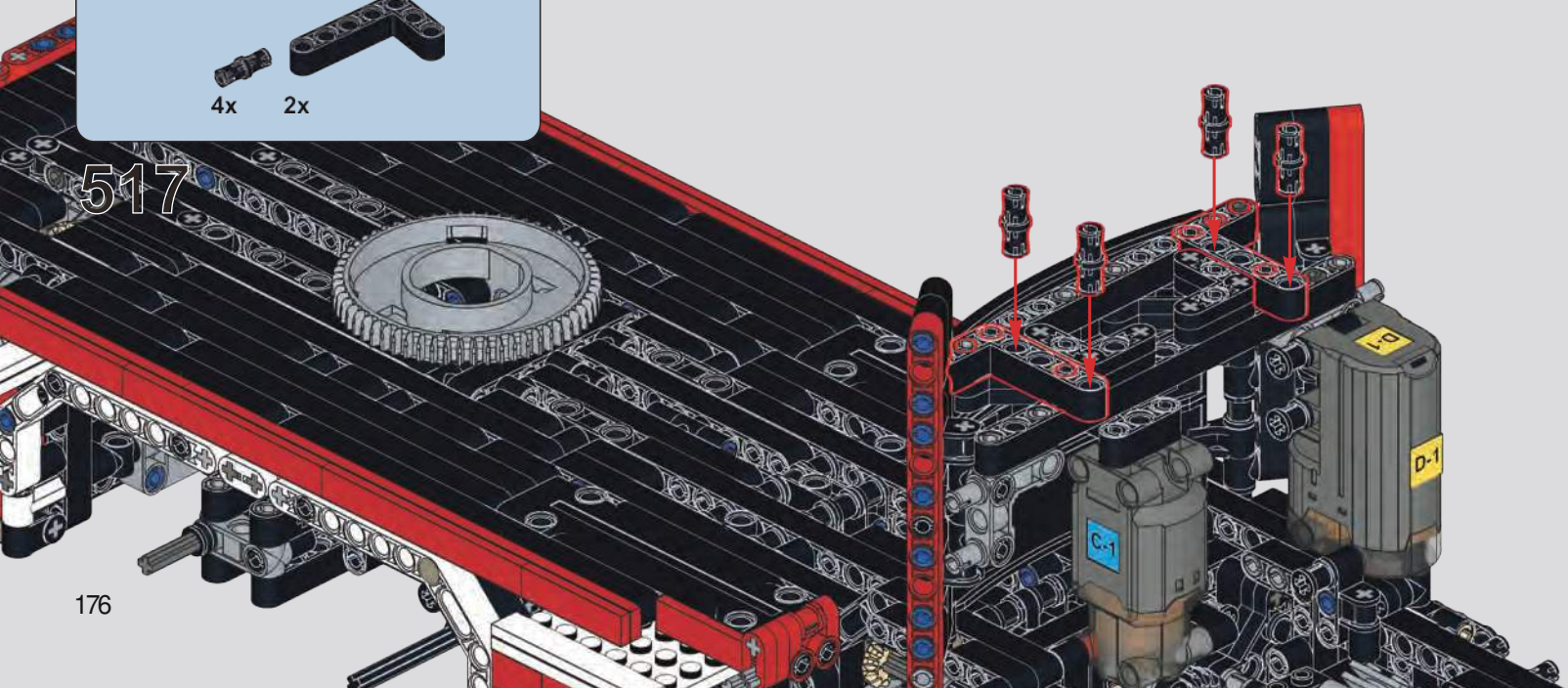

518

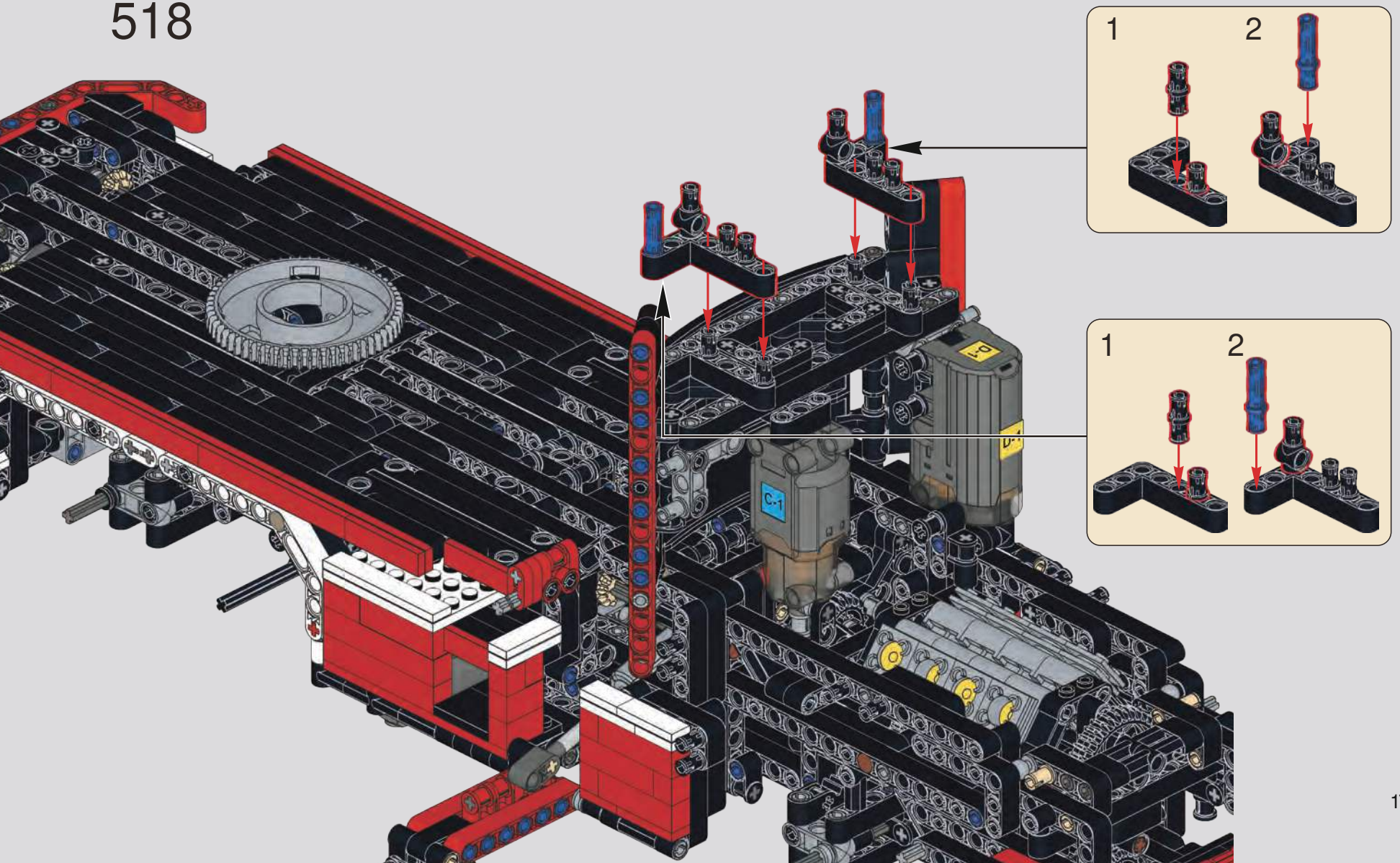

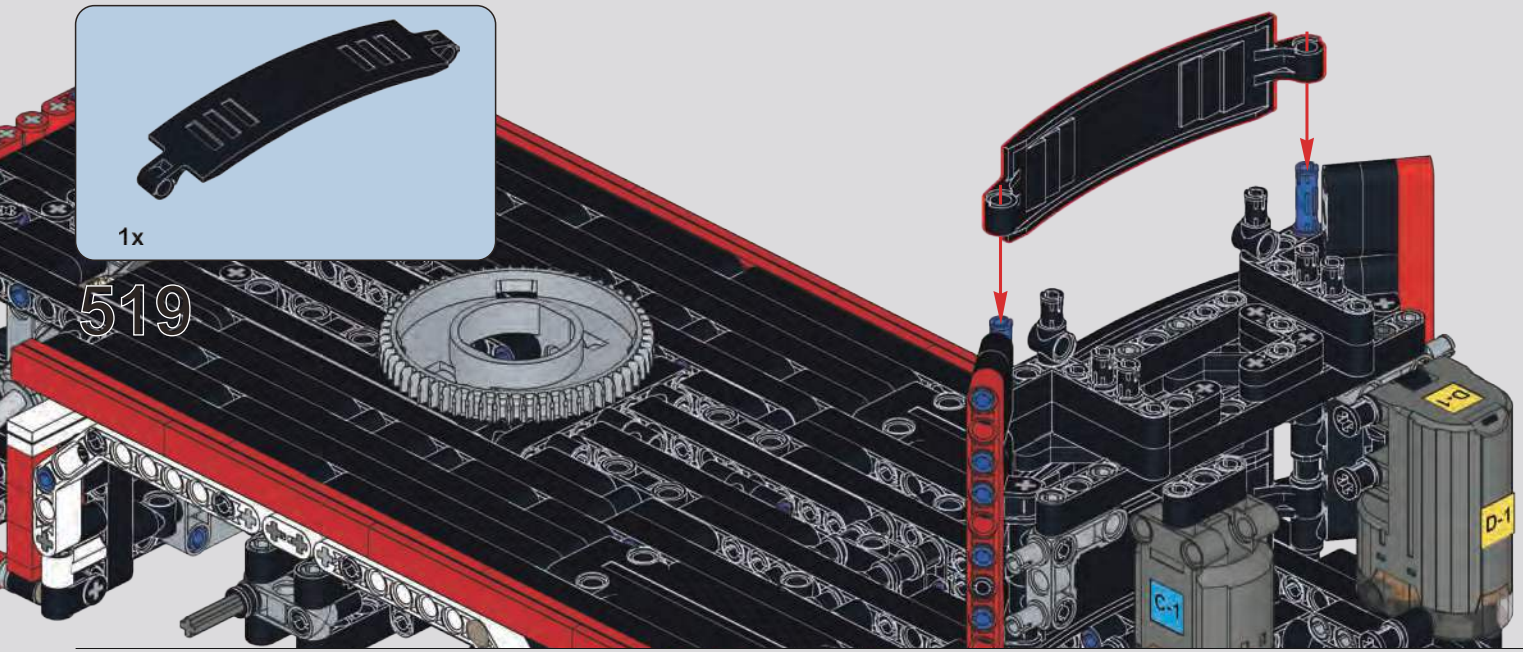
1x
519
C-1
D-1

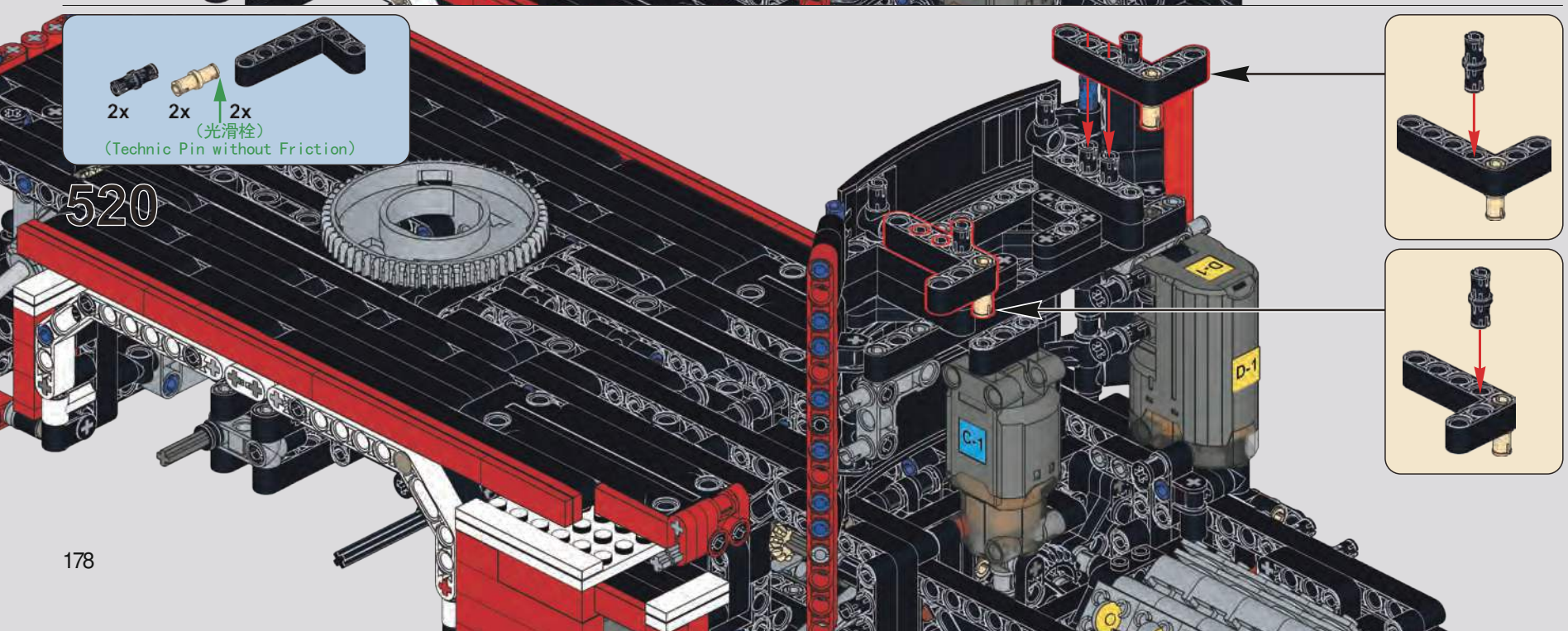
2x
2x
2x
（光滑栓）
(Technic Pin without Friction)
520
C-1
D-1

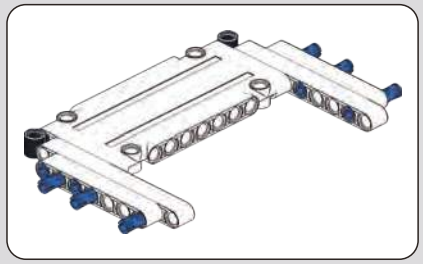

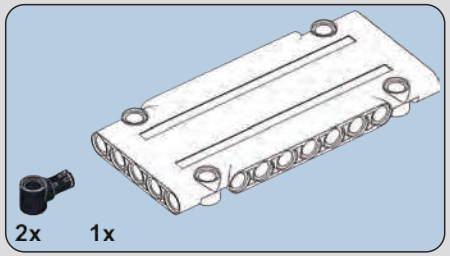

521

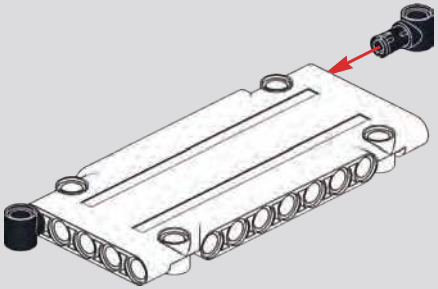

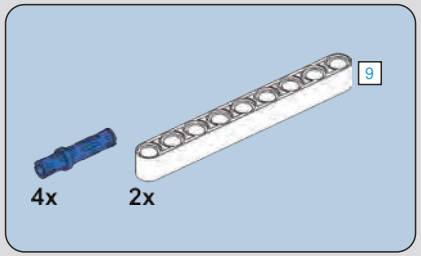

522

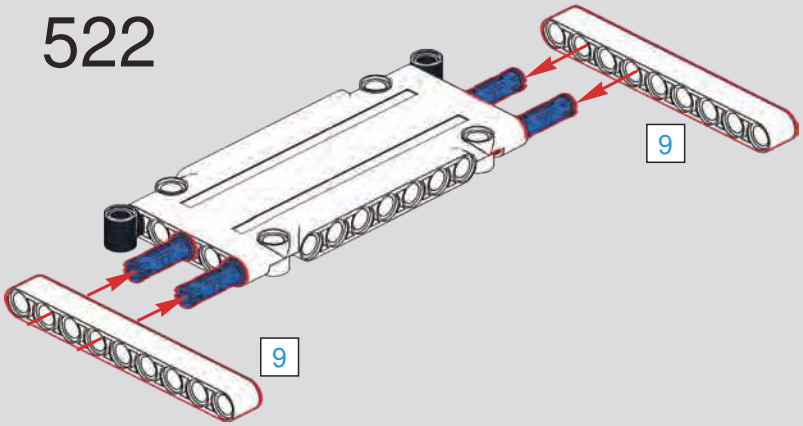

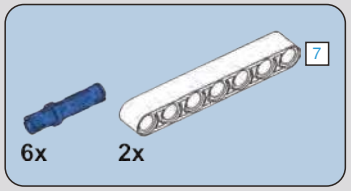

523

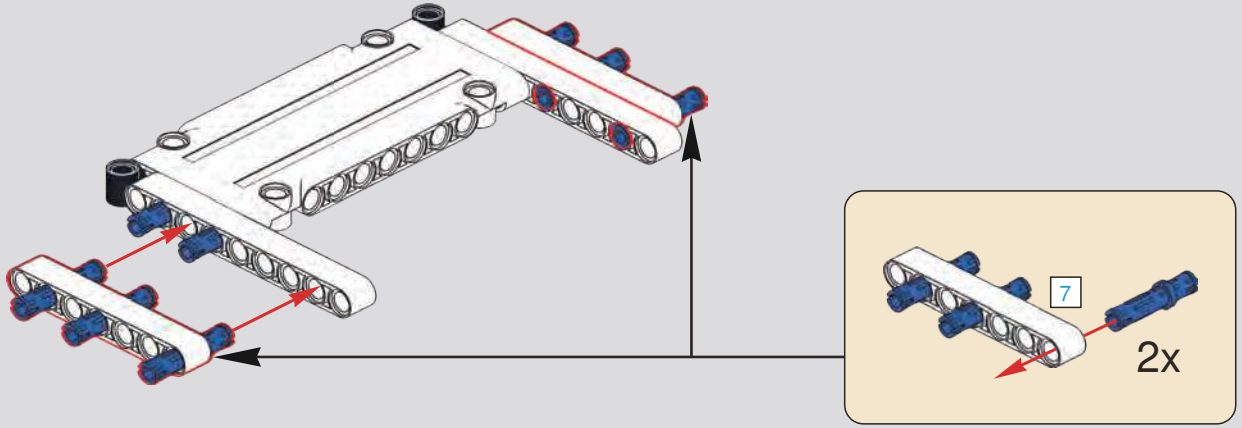

524

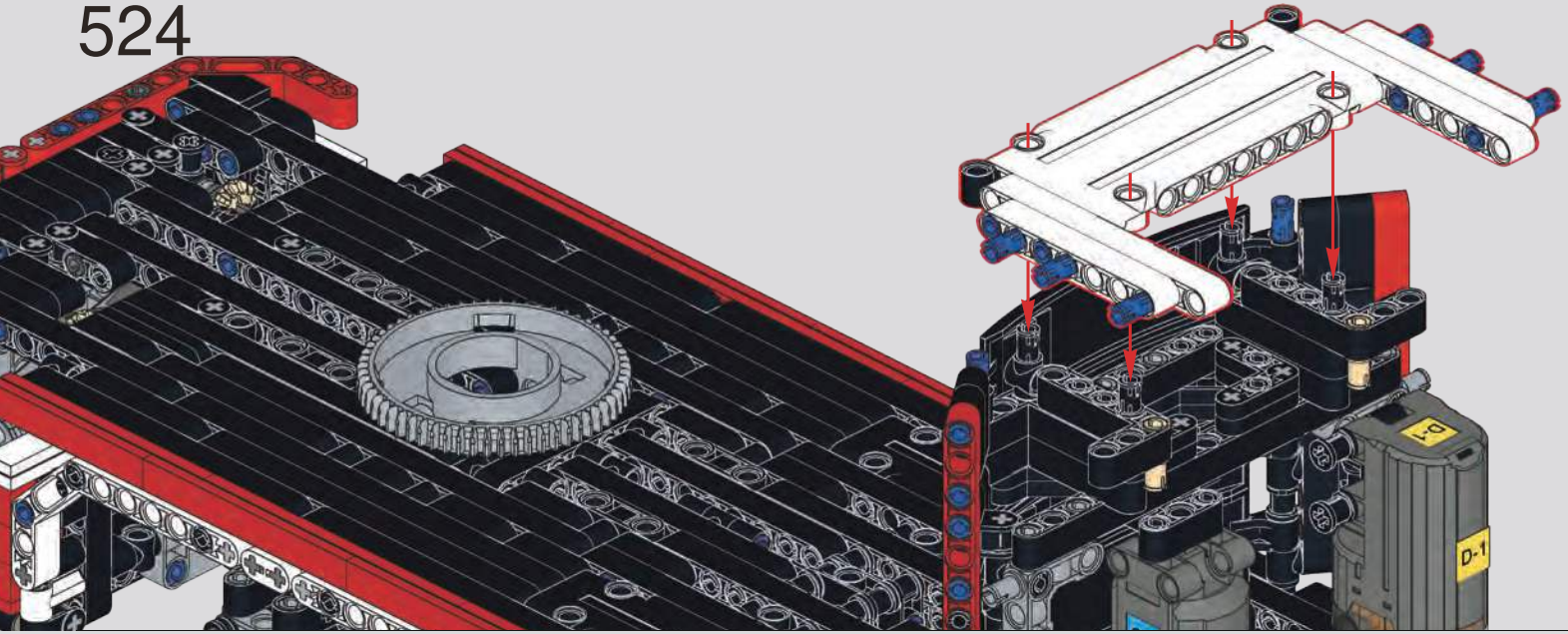

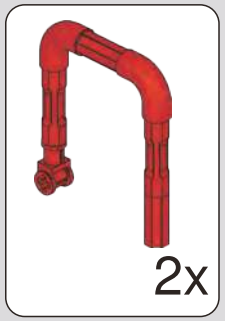

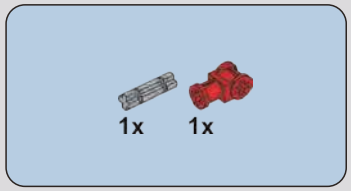

525

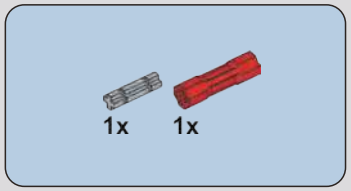

526

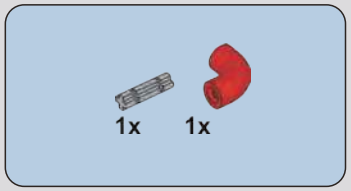

527

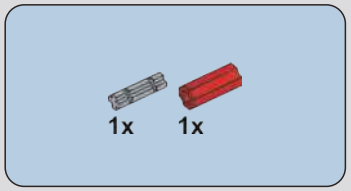

528

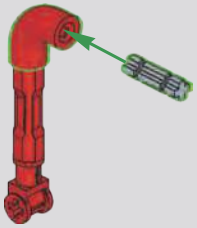

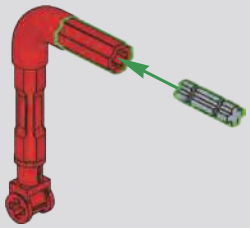

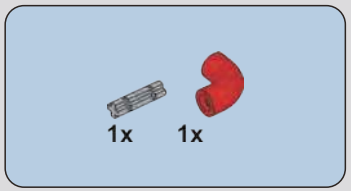

529

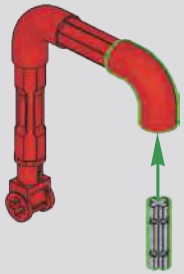

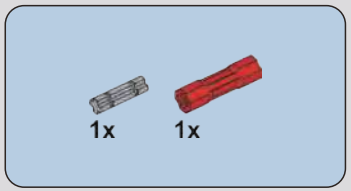

530

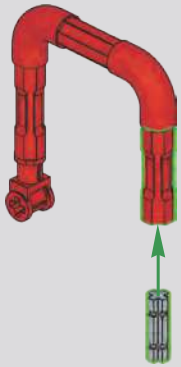

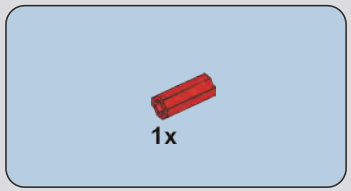

531

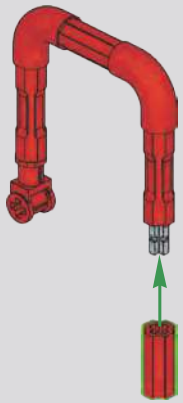

2x

532

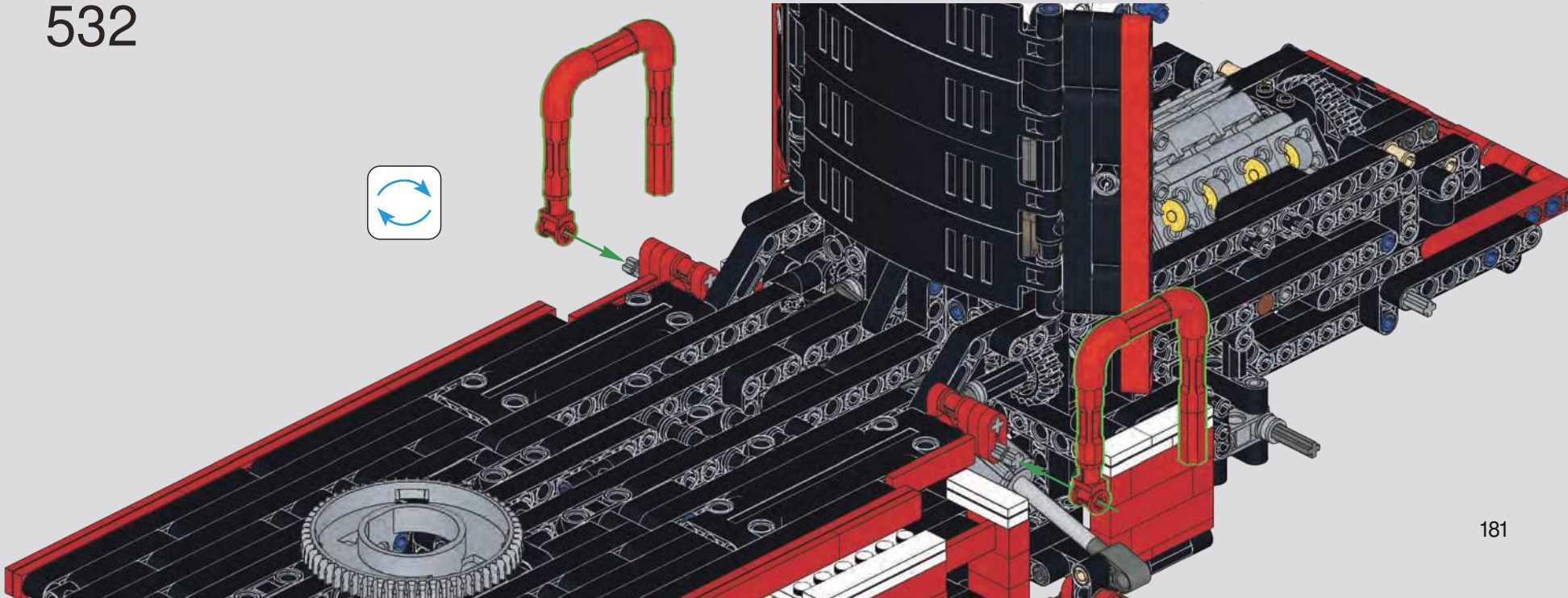

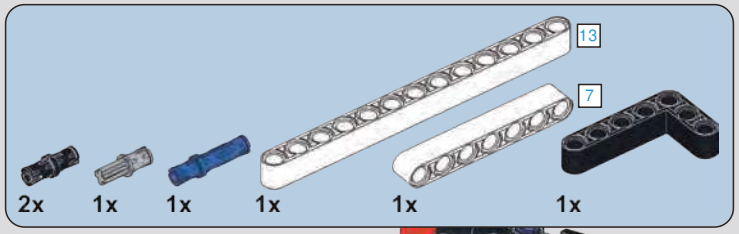

533

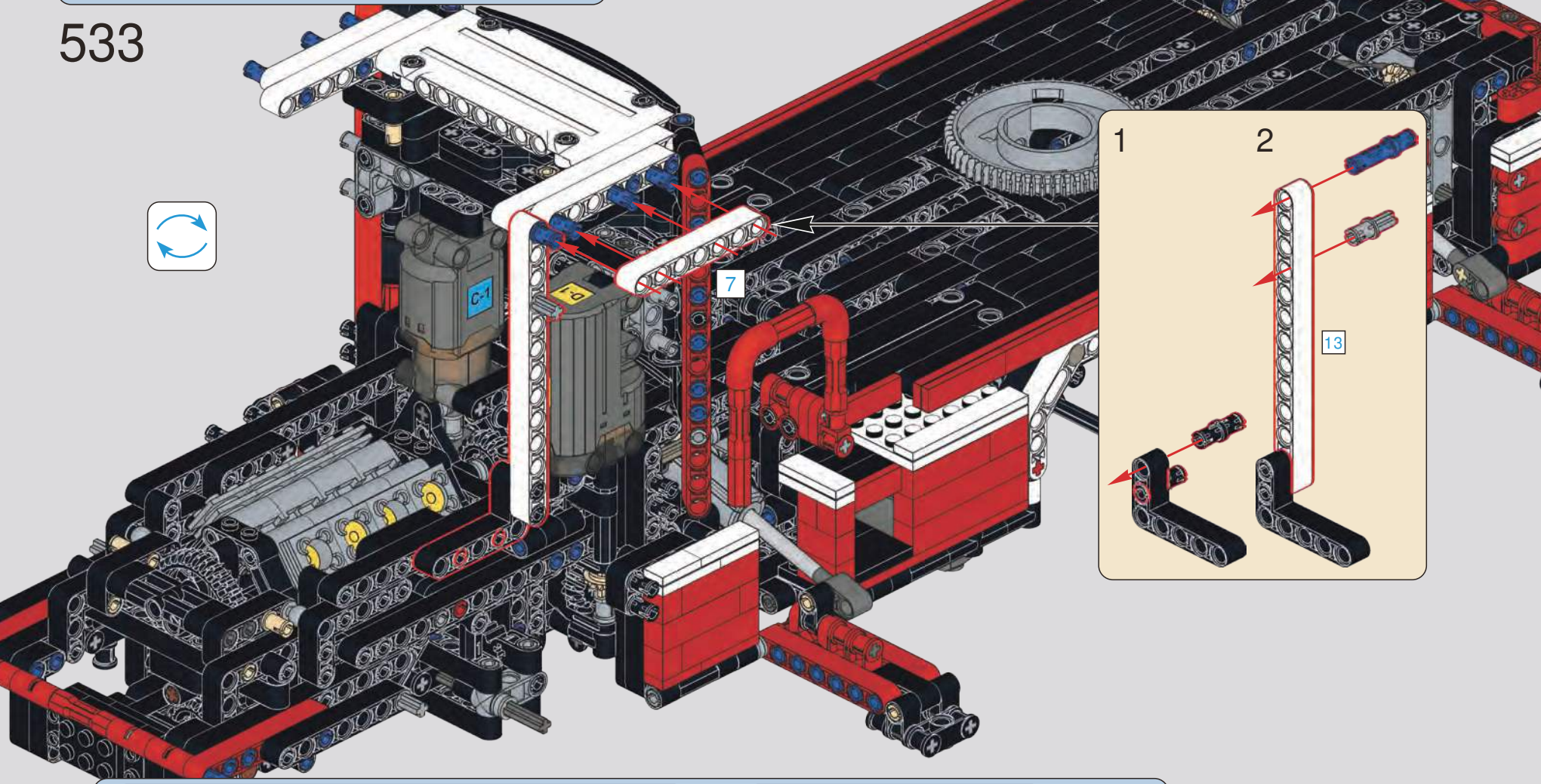

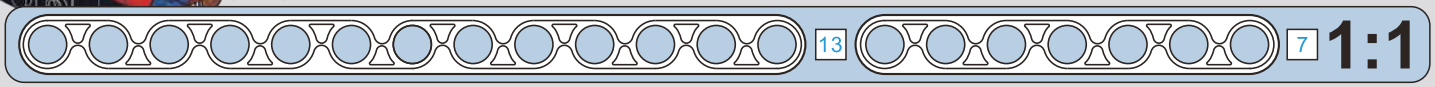

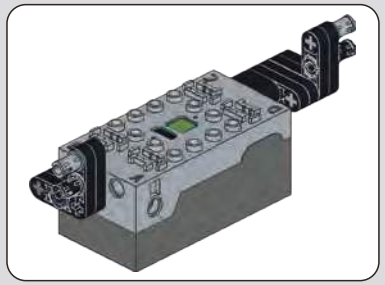

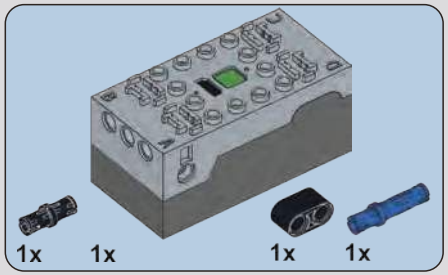

534

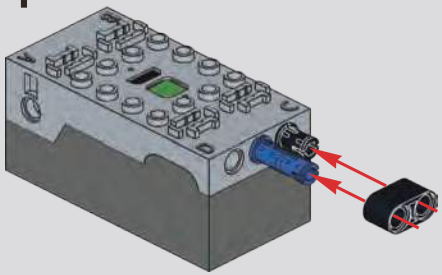

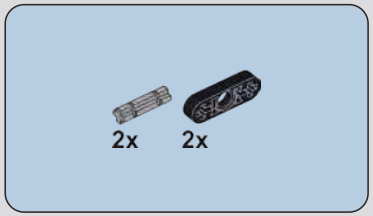

535

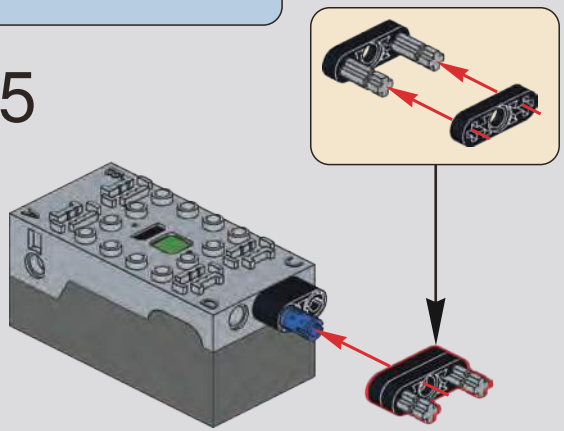

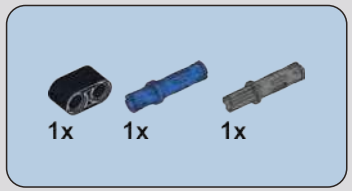

536

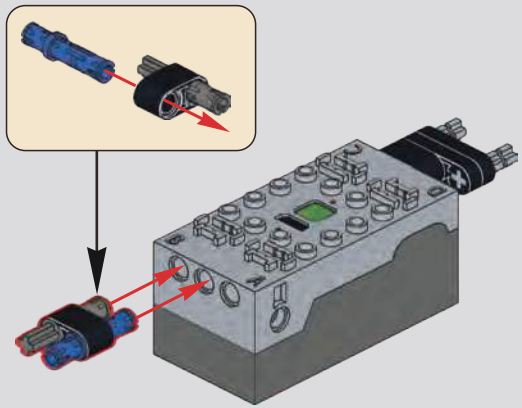

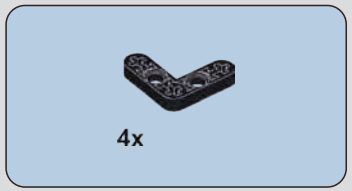

537

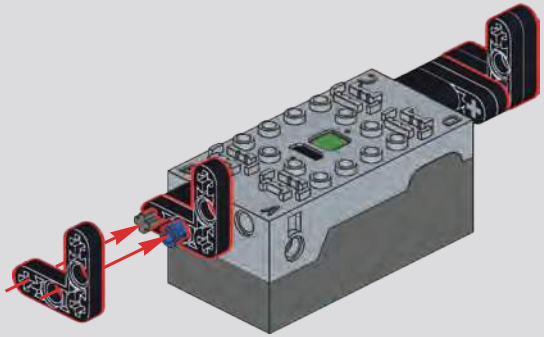

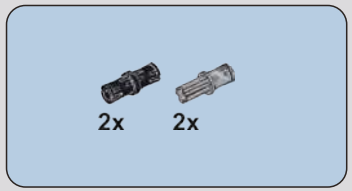

538

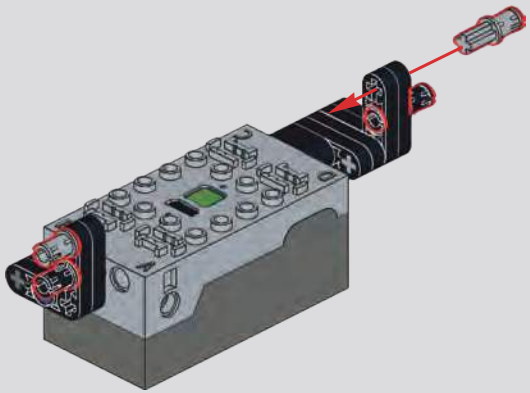

539

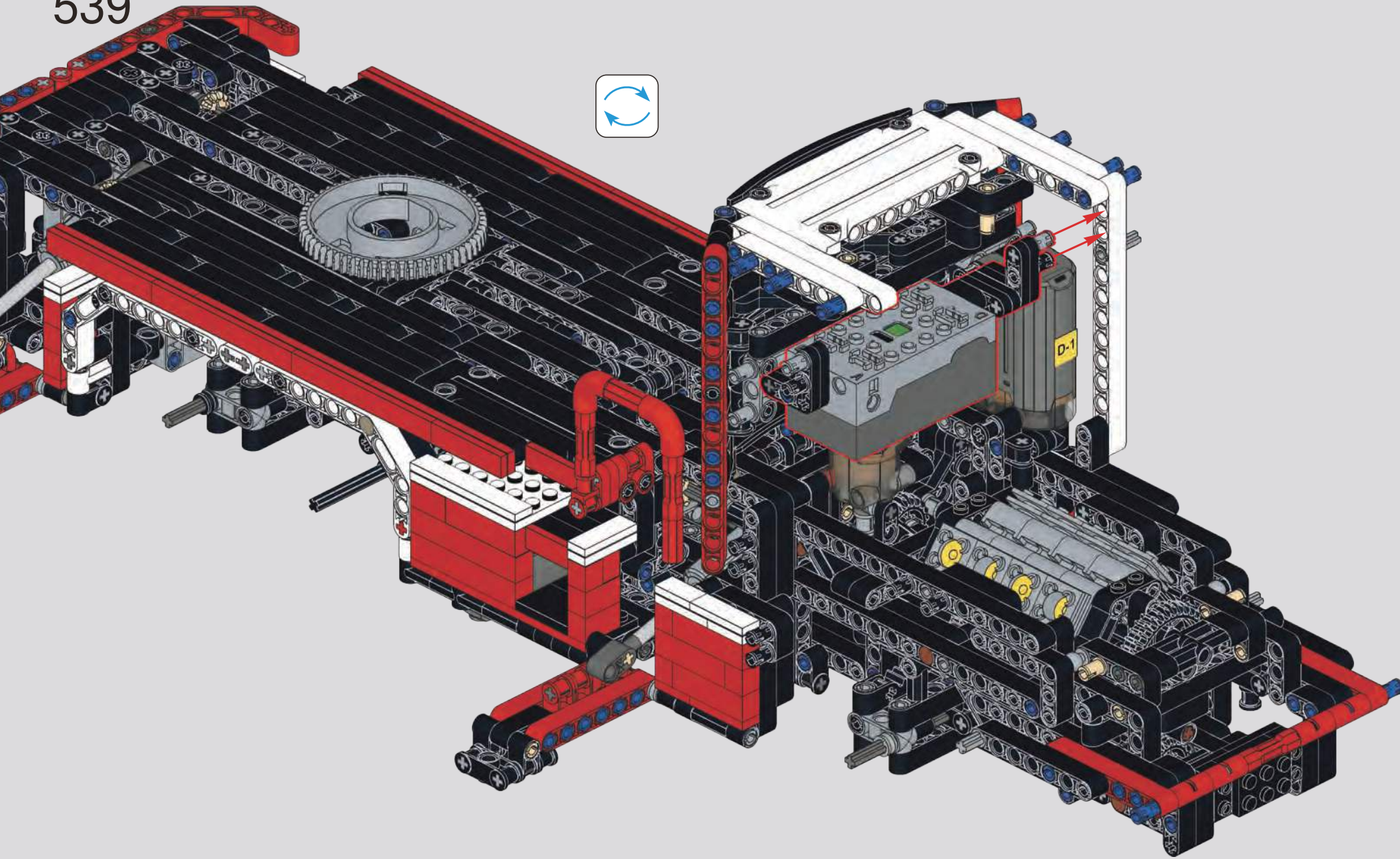

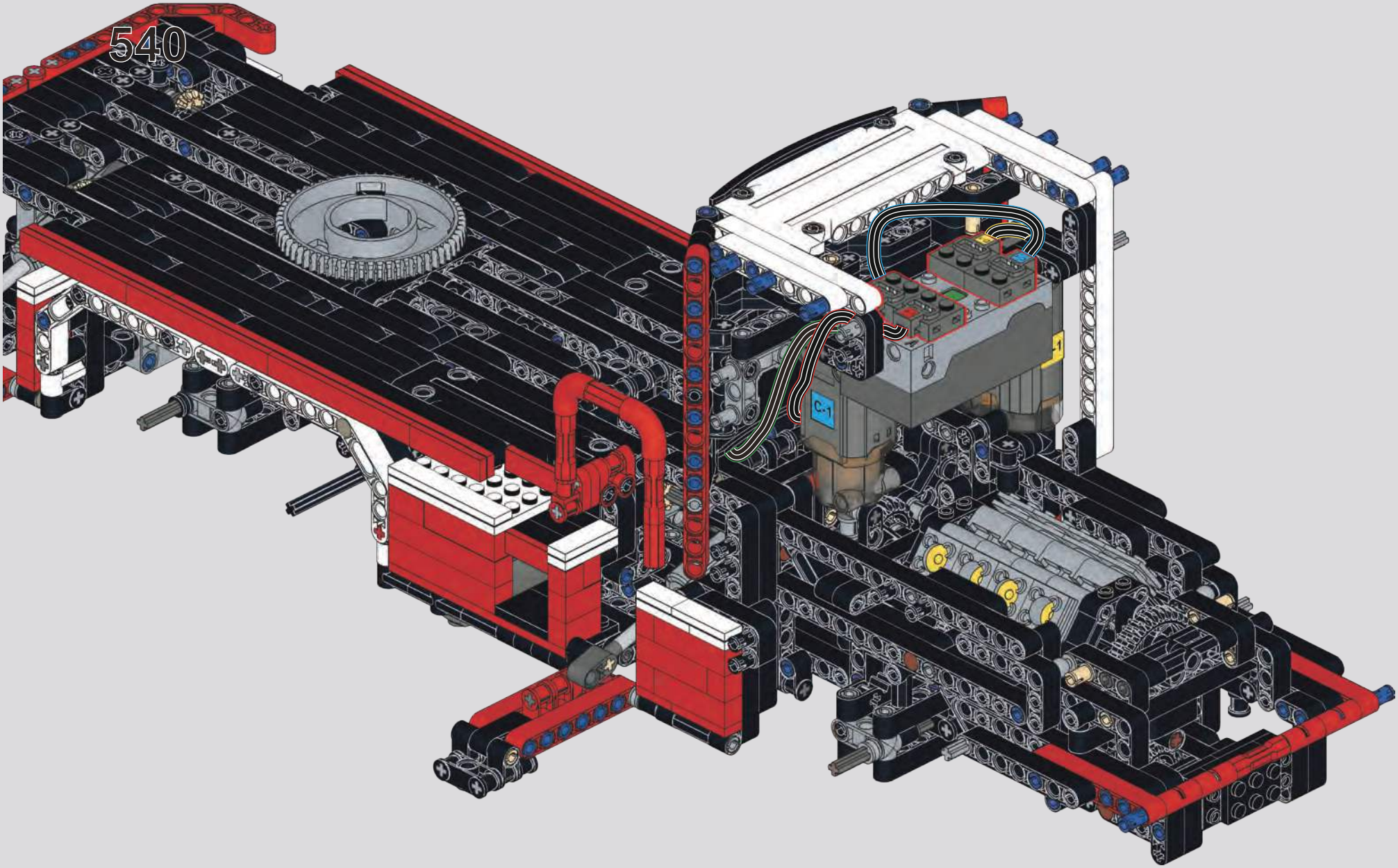
540
C-1
-1

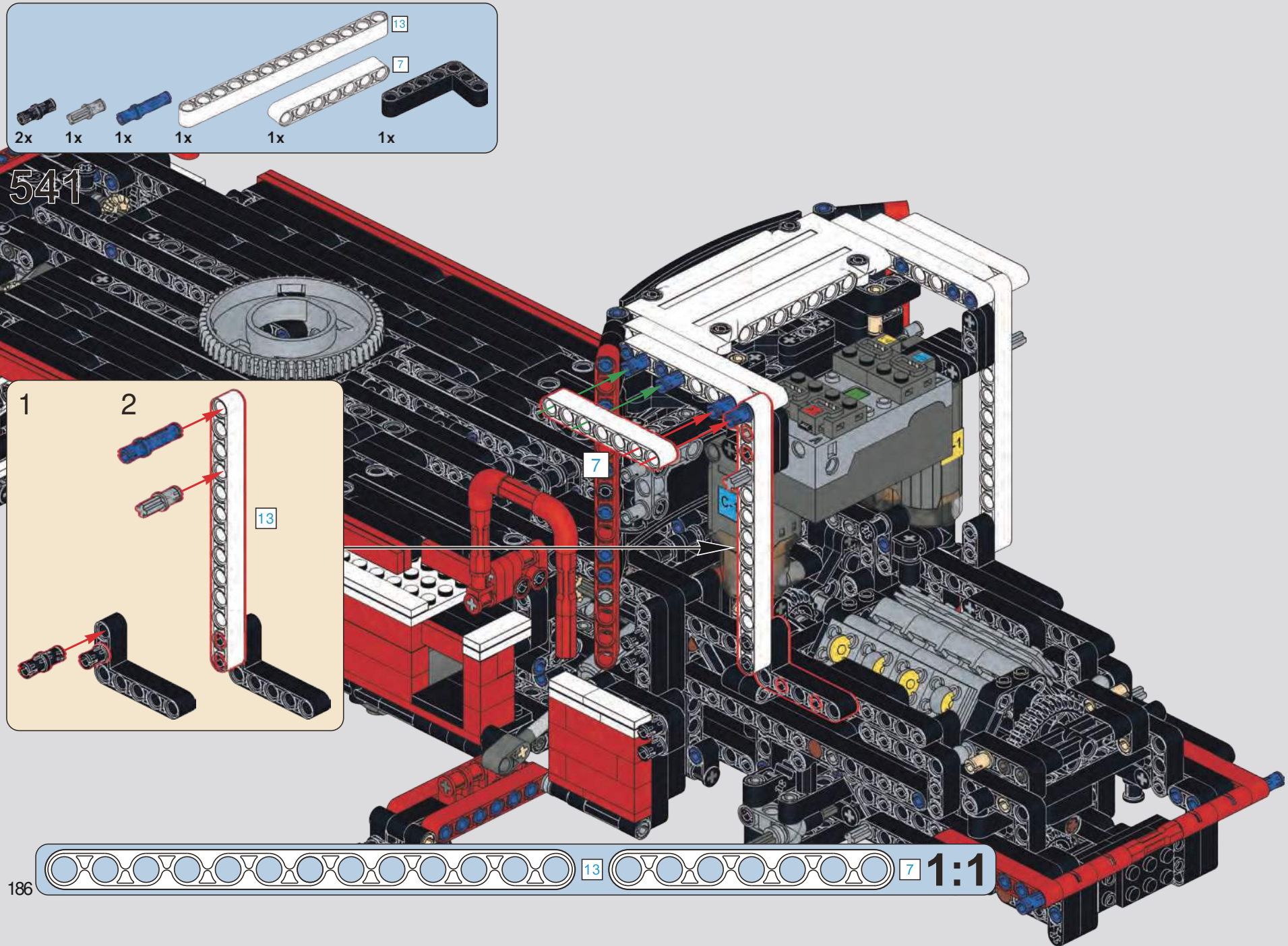
13
7
2x
1x
1x
1x
1x
1x
541
1
2
13
7
13
7
1:1

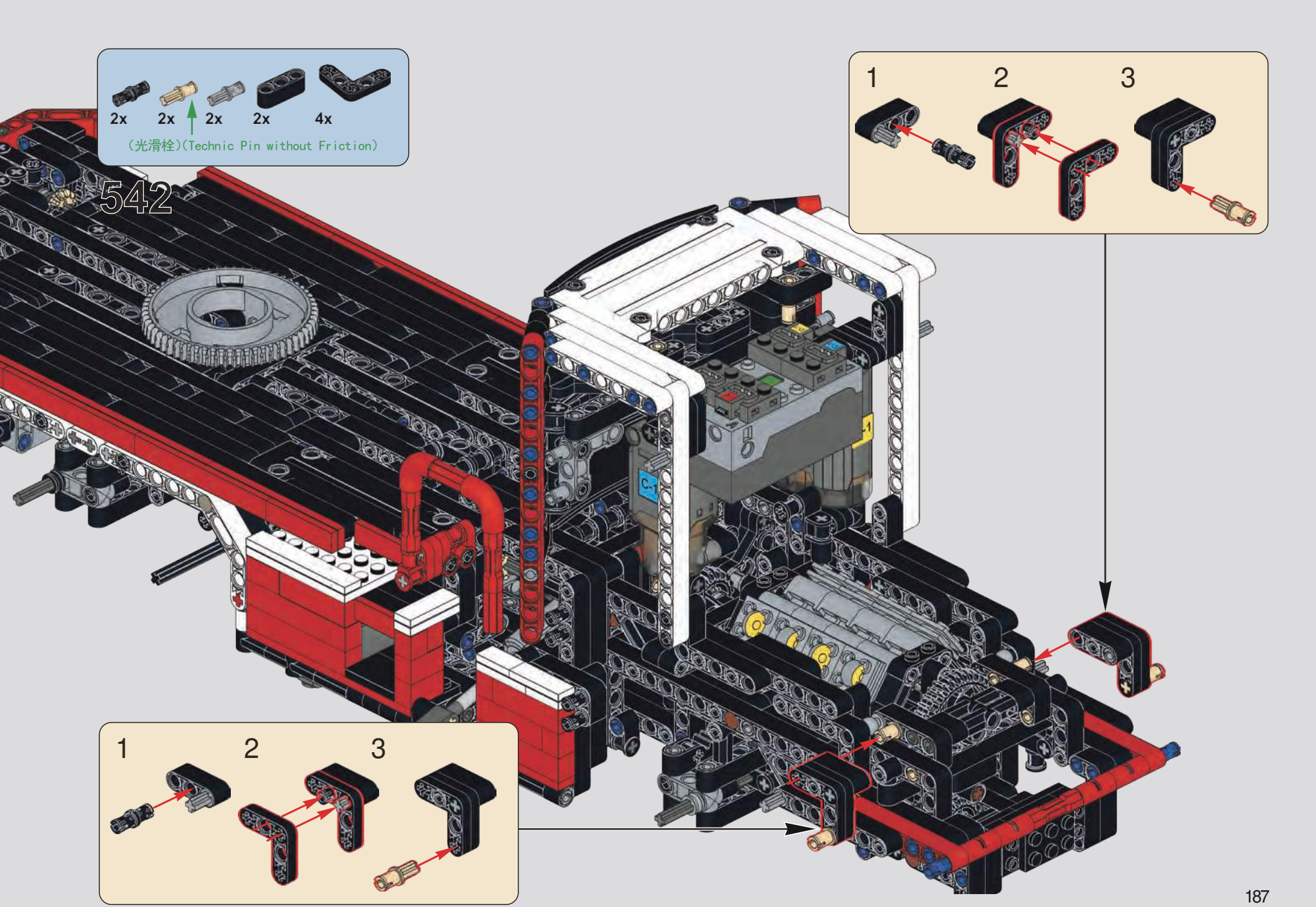
2x
2x
2x
2x
4x
(光滑栓)(Technic Pin without Friction)
542
1
2
3
1
2
3

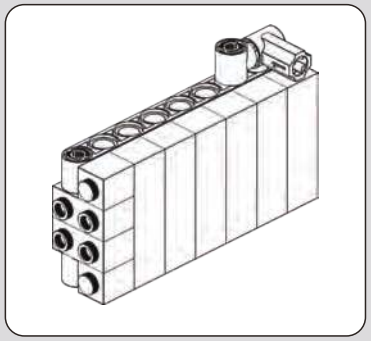

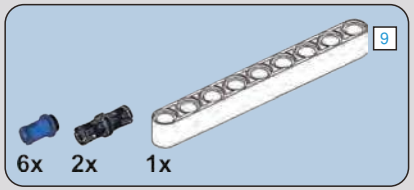

543

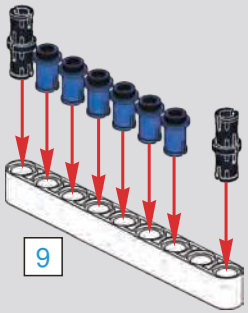

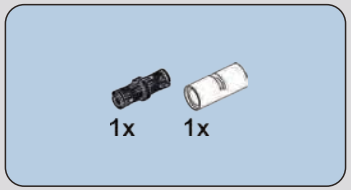

544

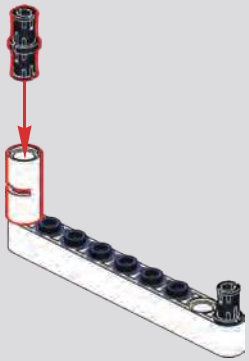

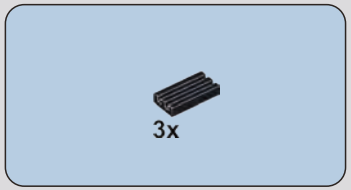

545

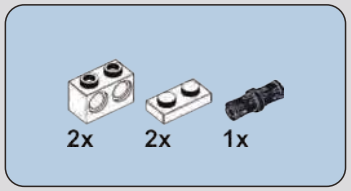

546

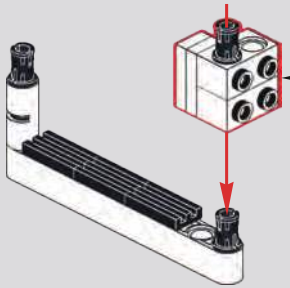

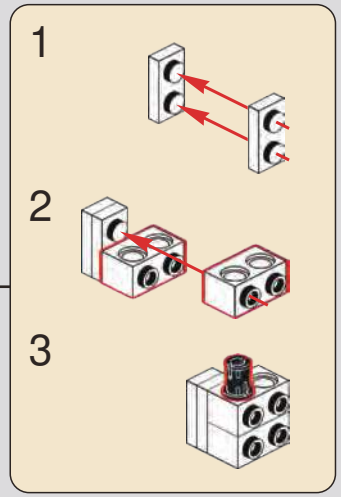

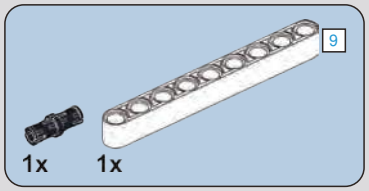

547

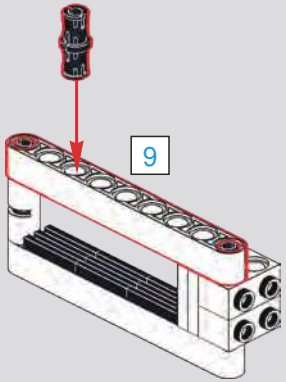

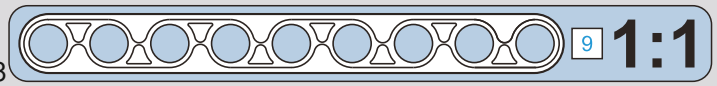

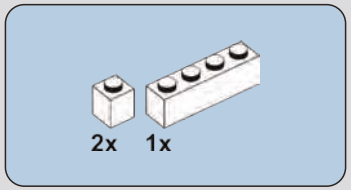

548

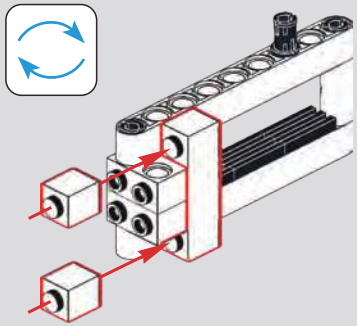

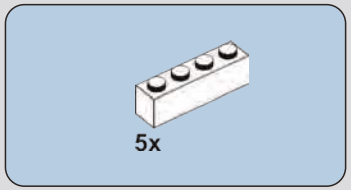

549

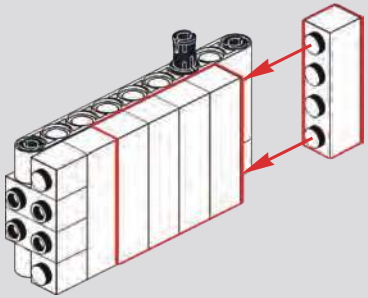

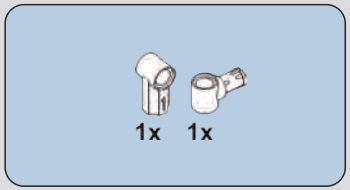

550

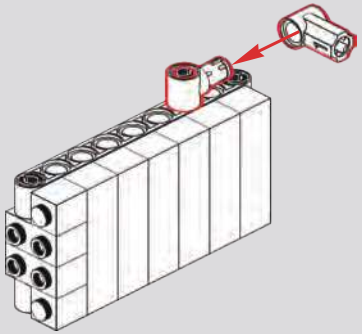

551

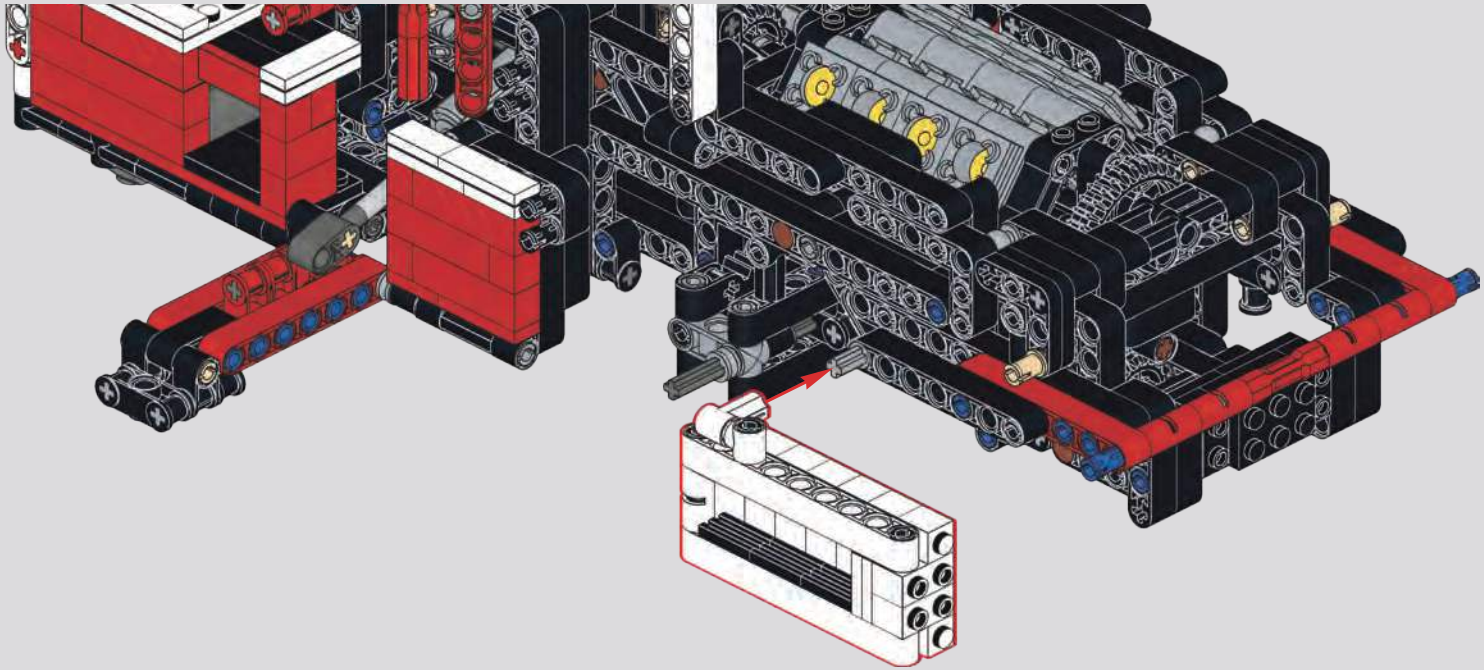

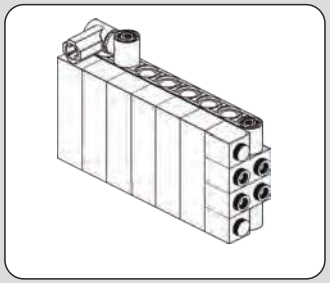

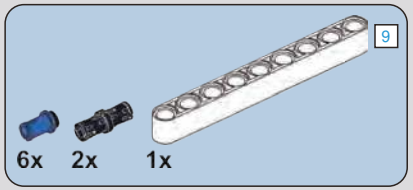

552

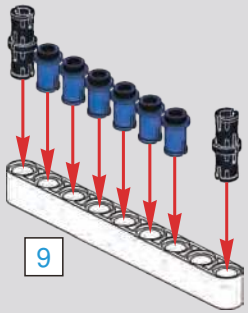

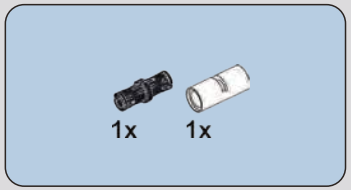

553

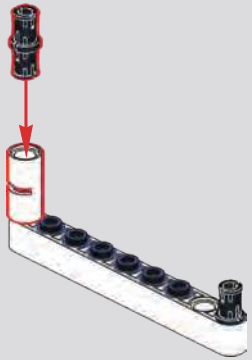

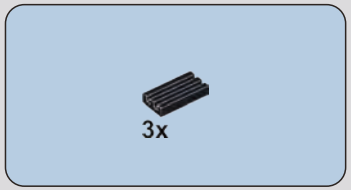

554

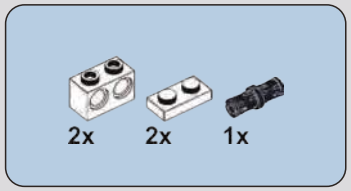

555

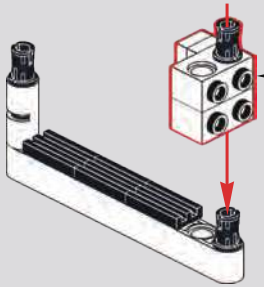

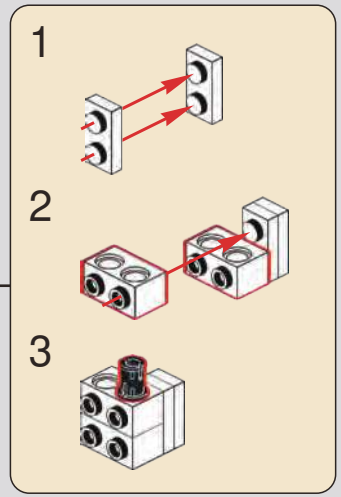

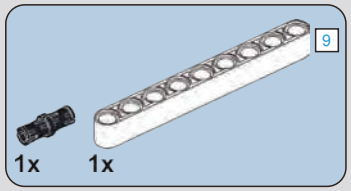

556

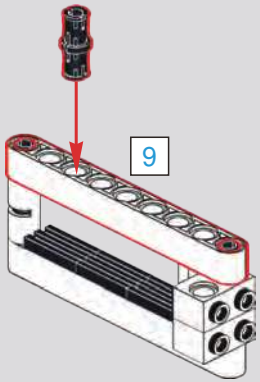

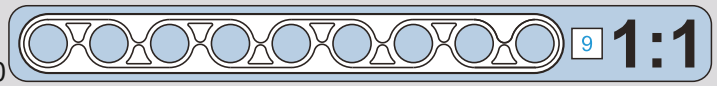

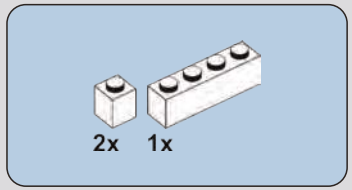

557

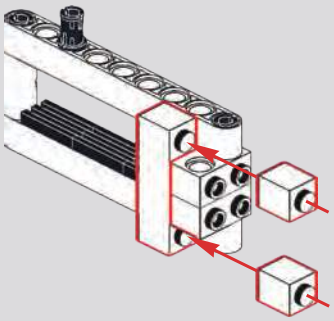

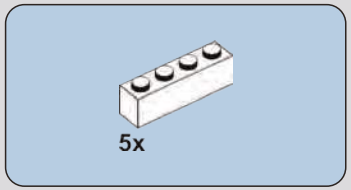

558

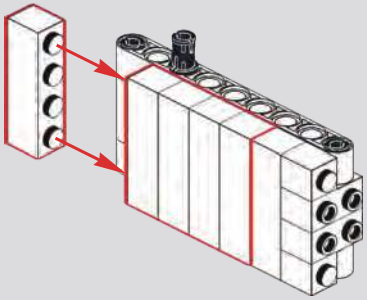

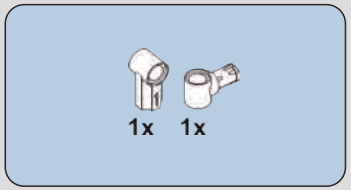

559

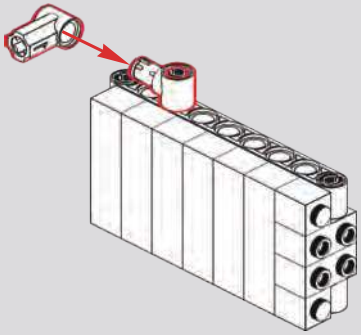

560

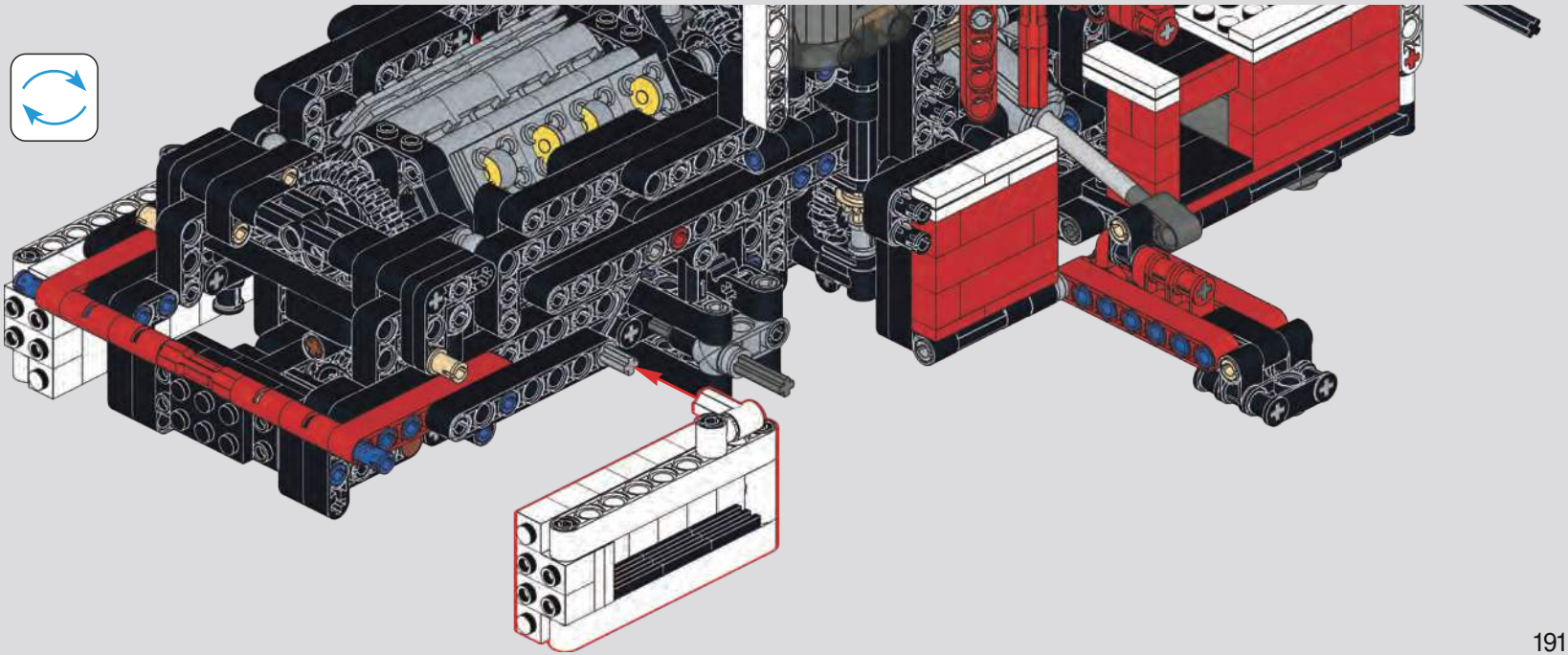

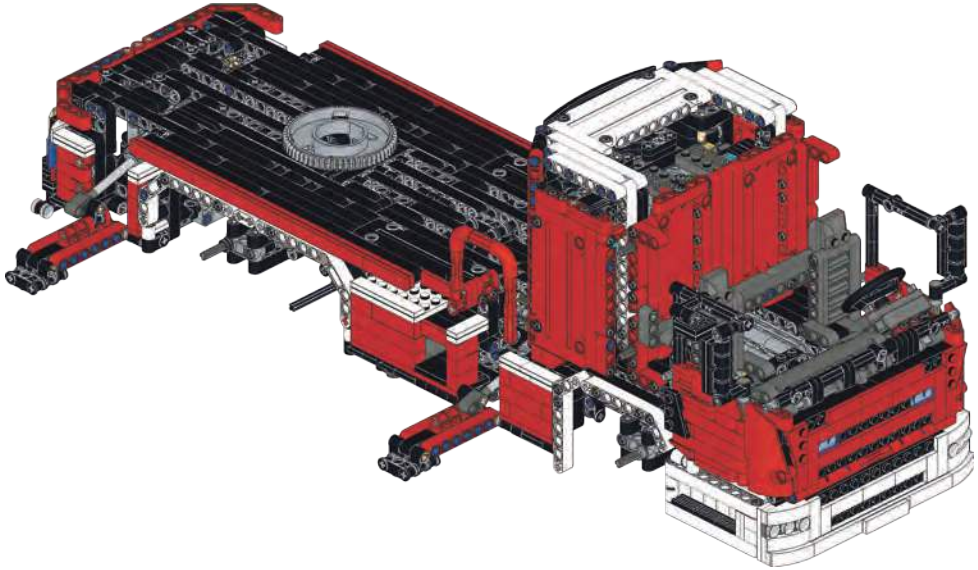

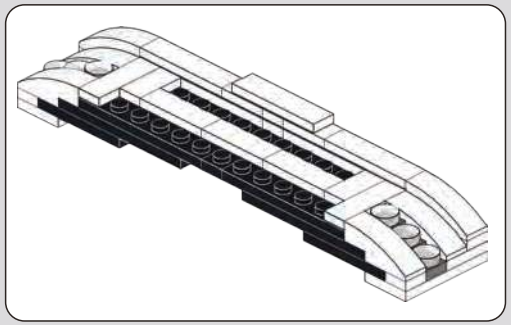

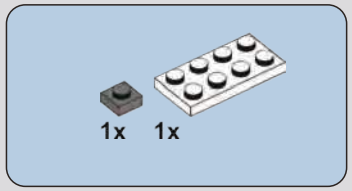

561

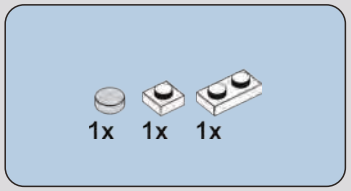

562

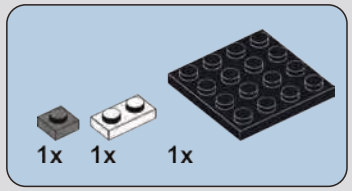

563

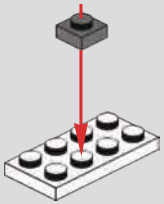

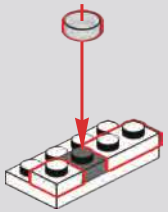

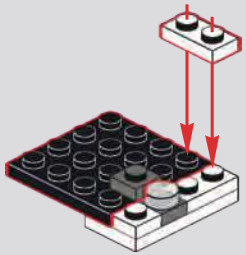

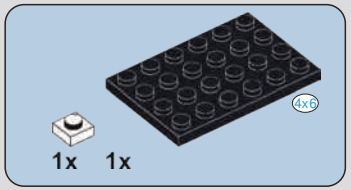

564

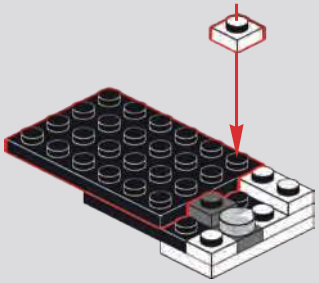

565

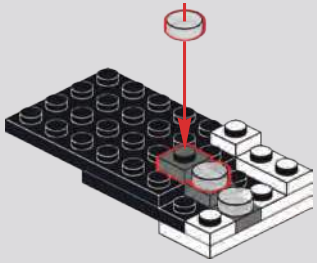

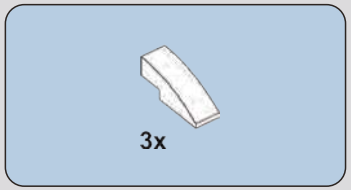

566

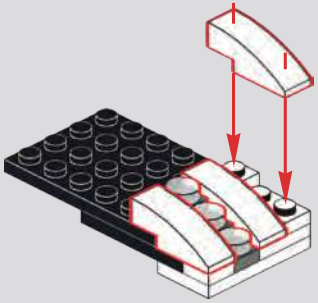

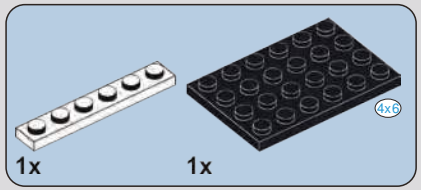

567

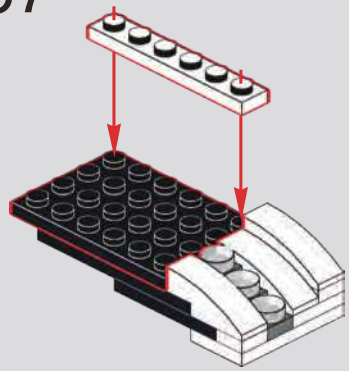

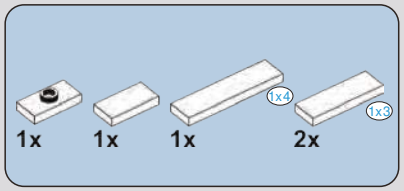

568

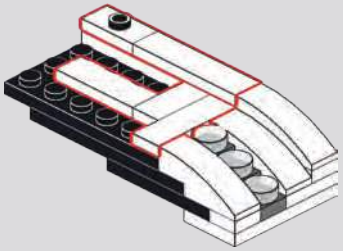

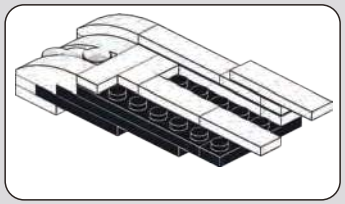

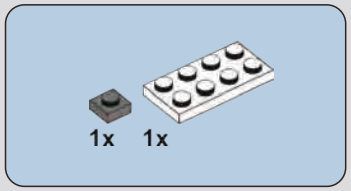

569

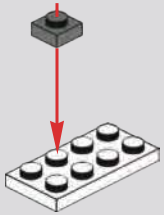

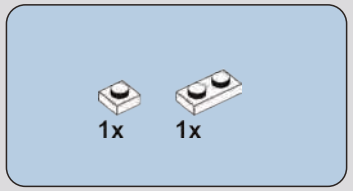

570

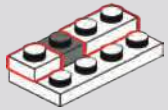

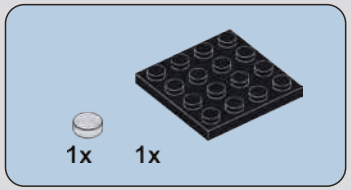

571

572

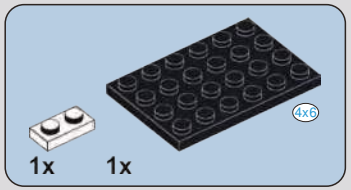

573

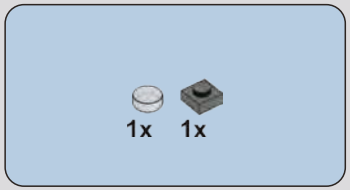

574

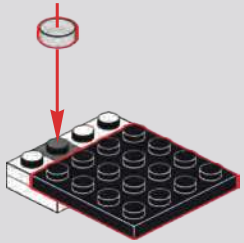

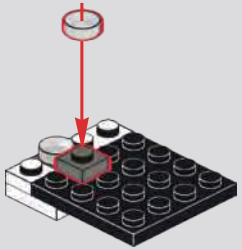

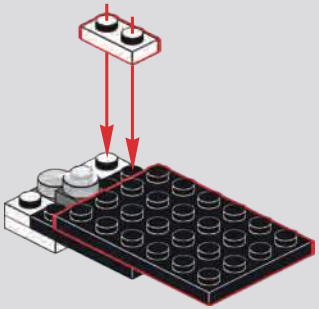

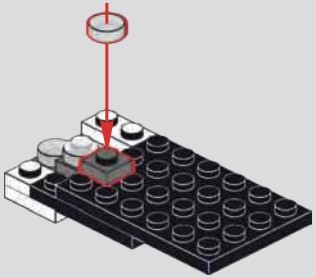

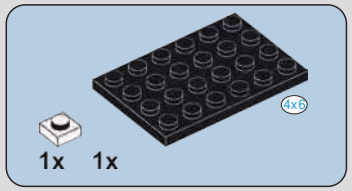

575

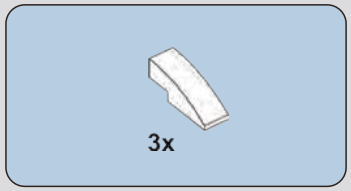

576

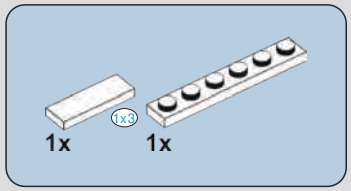

577

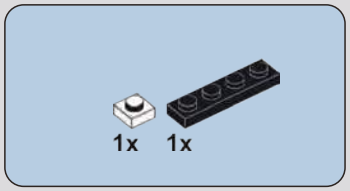

578

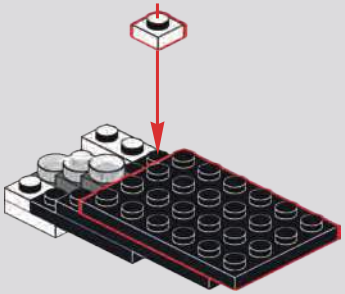

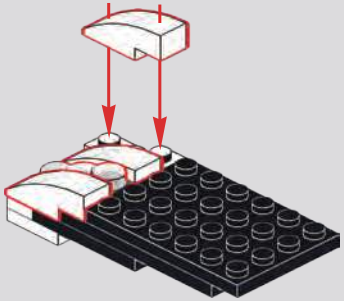

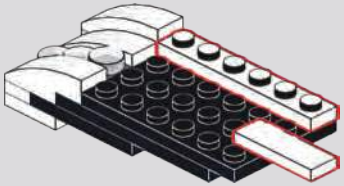

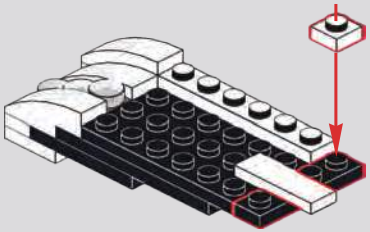

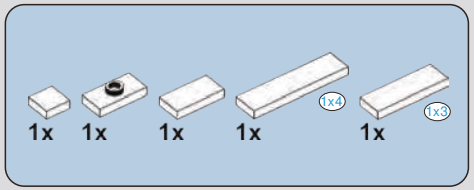

579

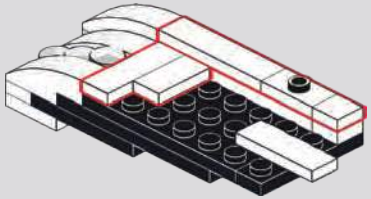

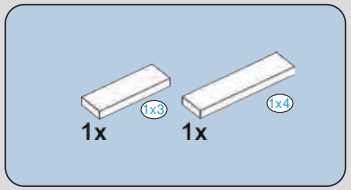

580

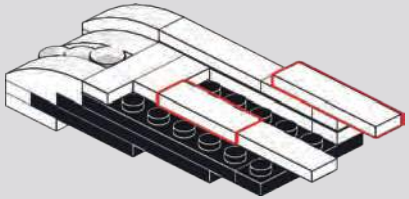

581

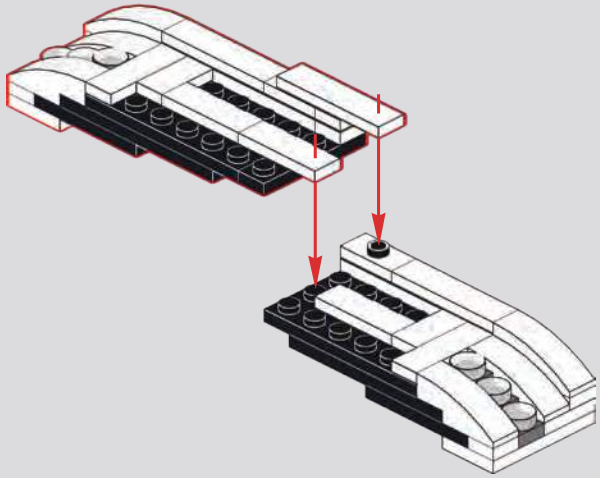

582

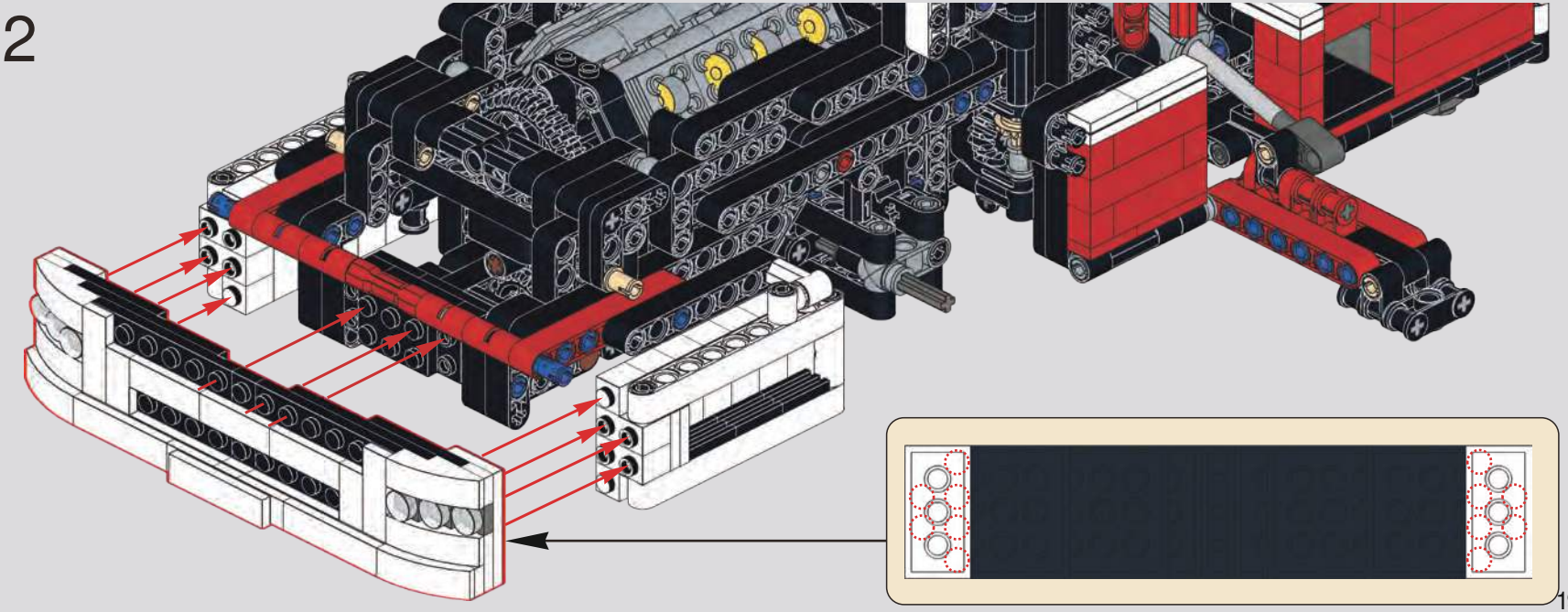

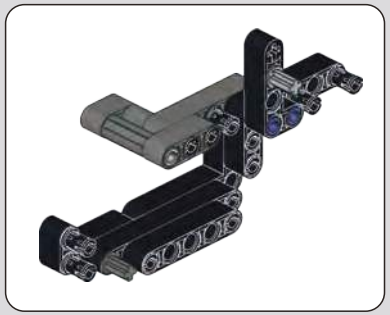

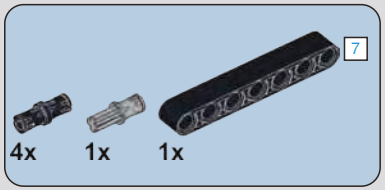

583

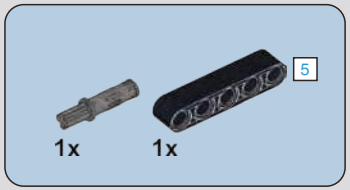

584

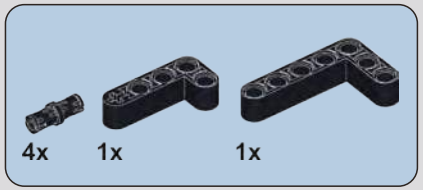

585

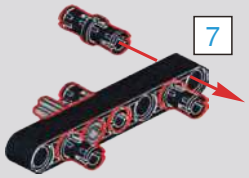

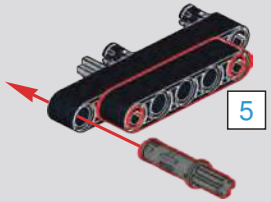

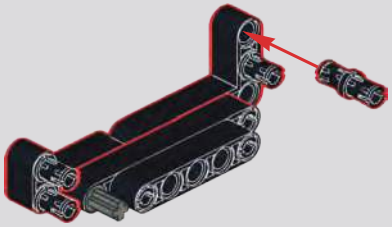

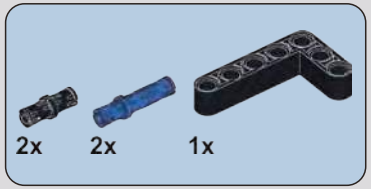

586

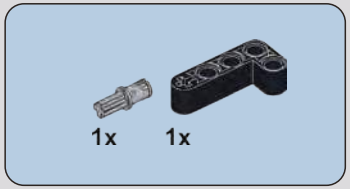

587

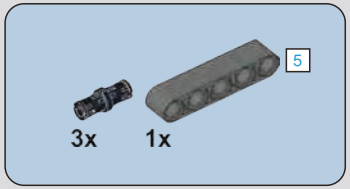

588

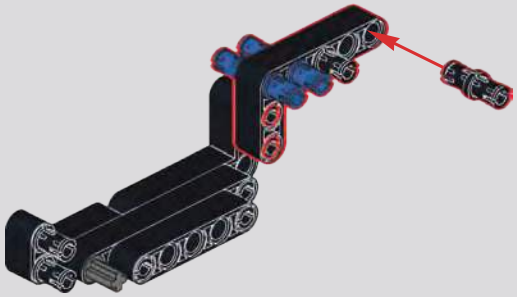

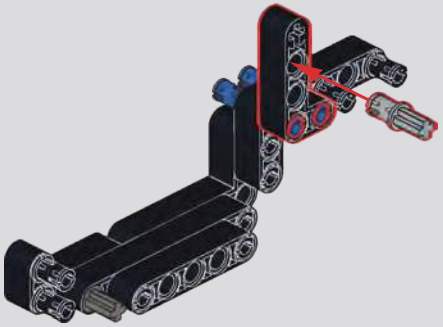

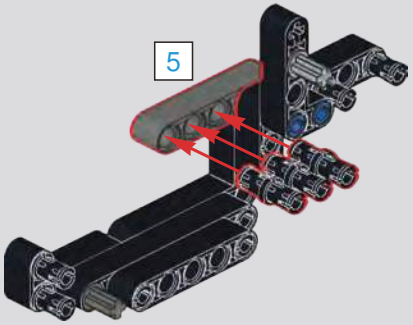

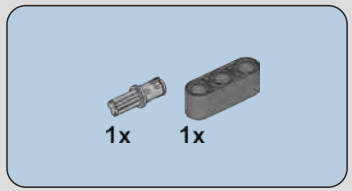

589

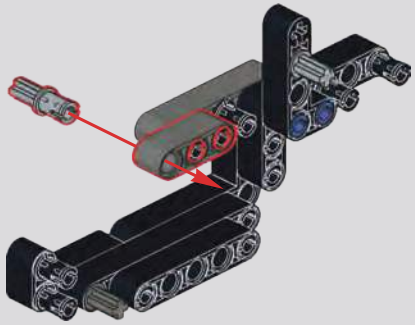

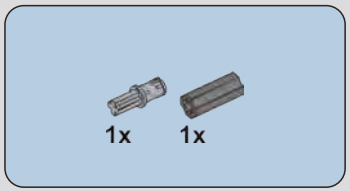

590

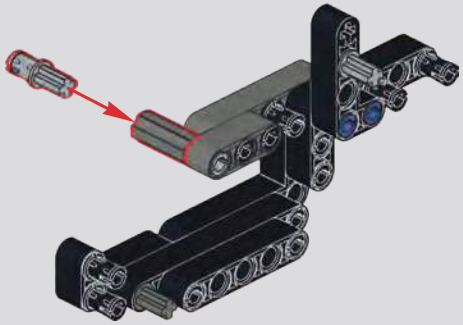

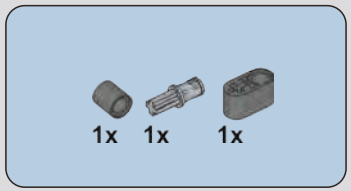

591

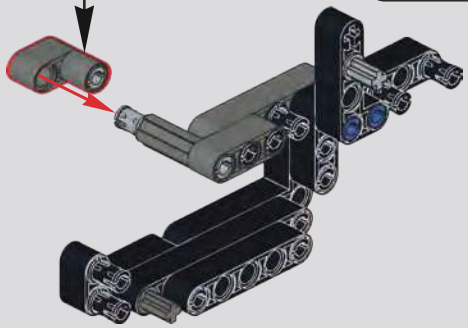

592

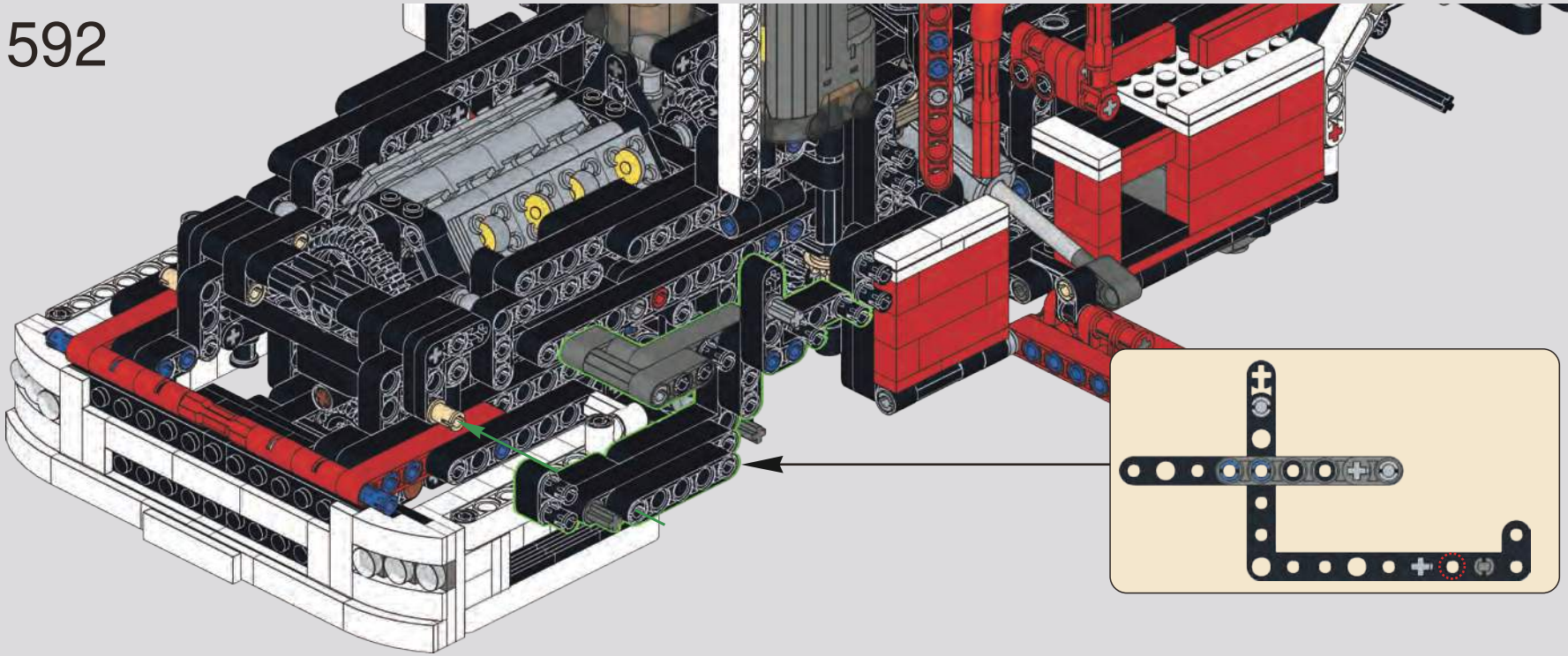

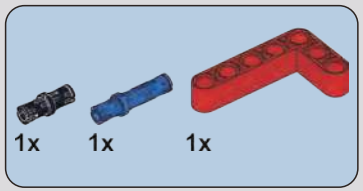

593

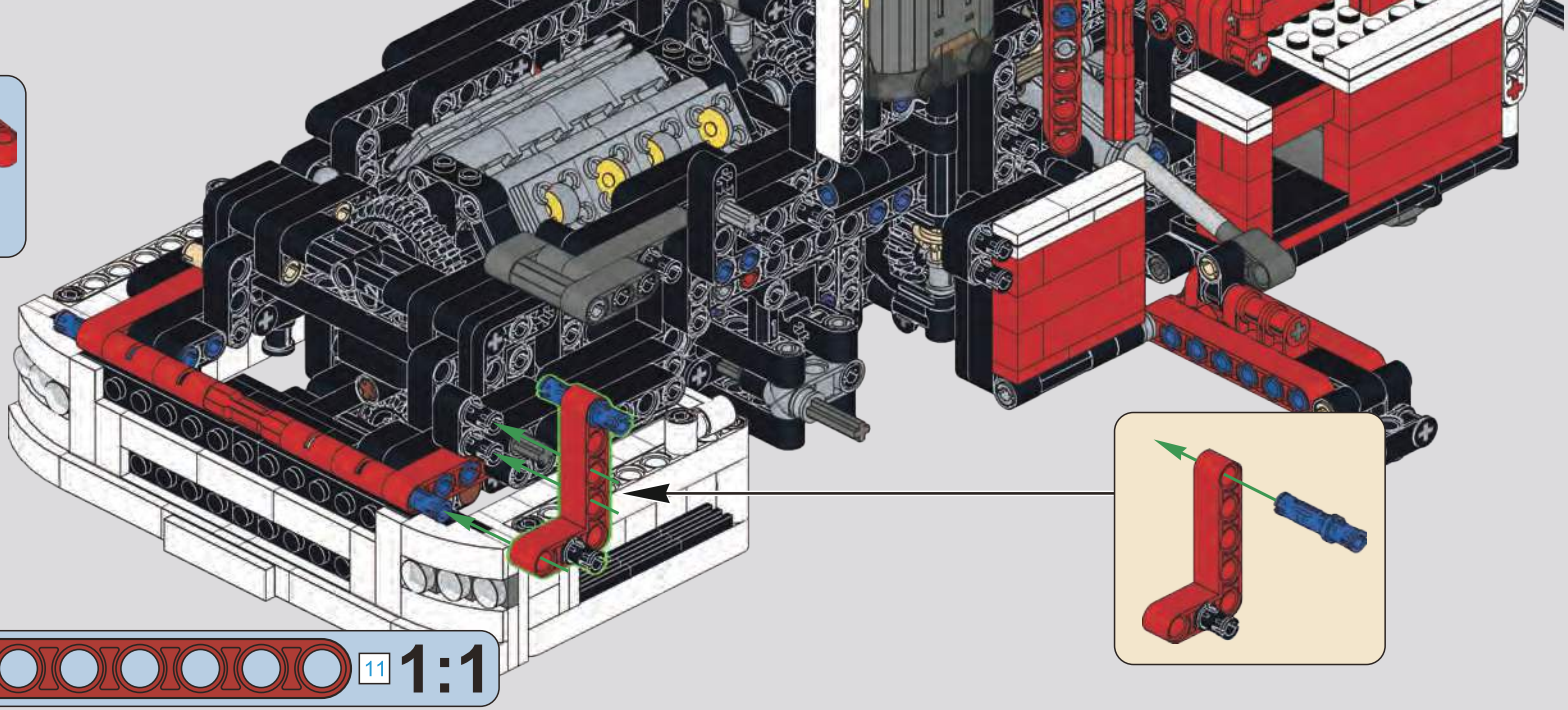

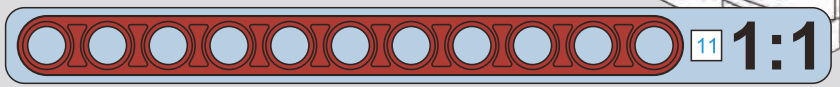

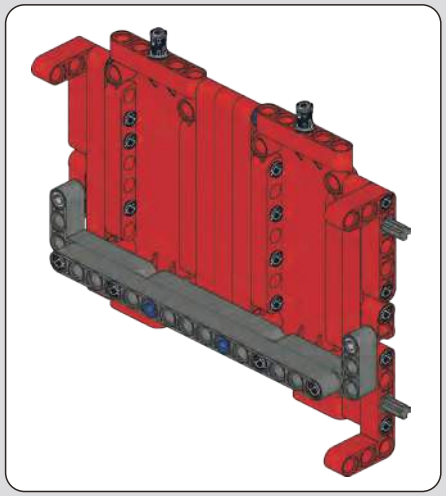

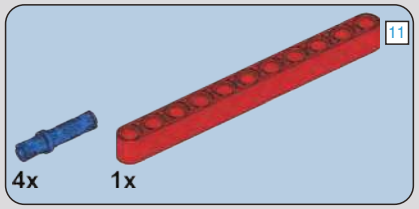

594

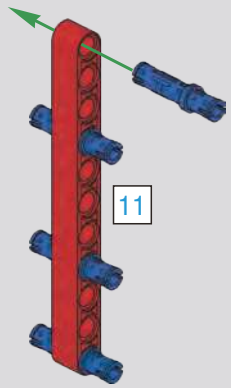

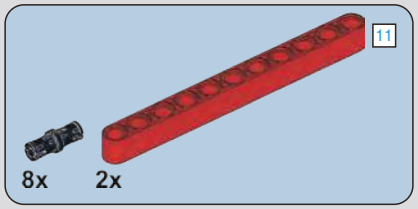

595

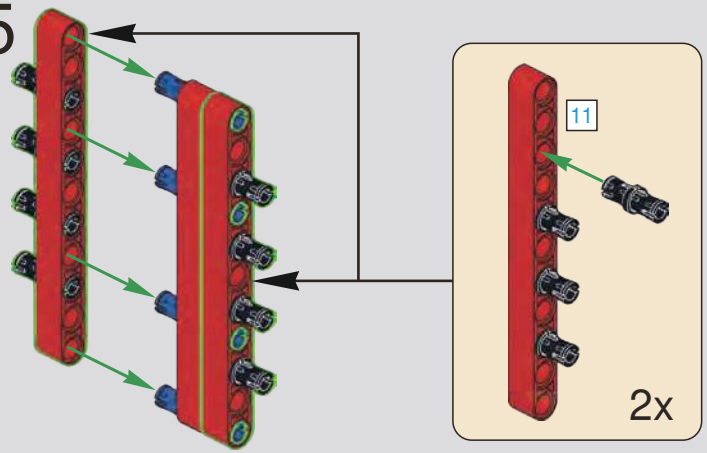

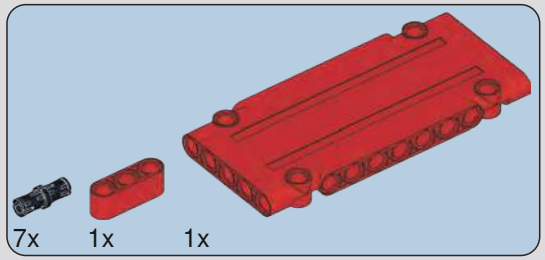

596

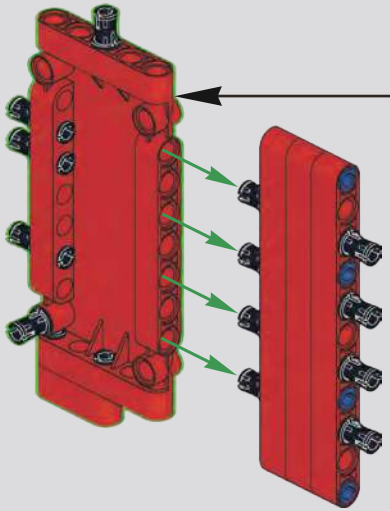

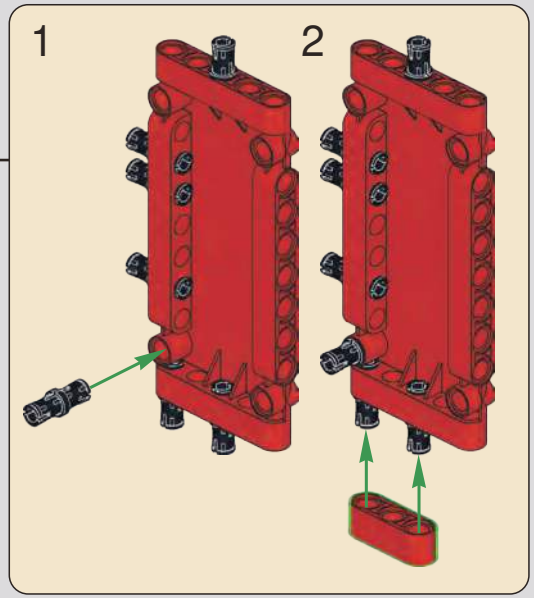

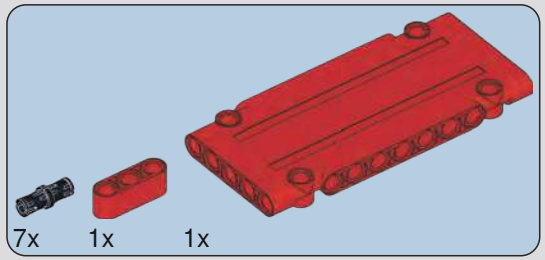

597

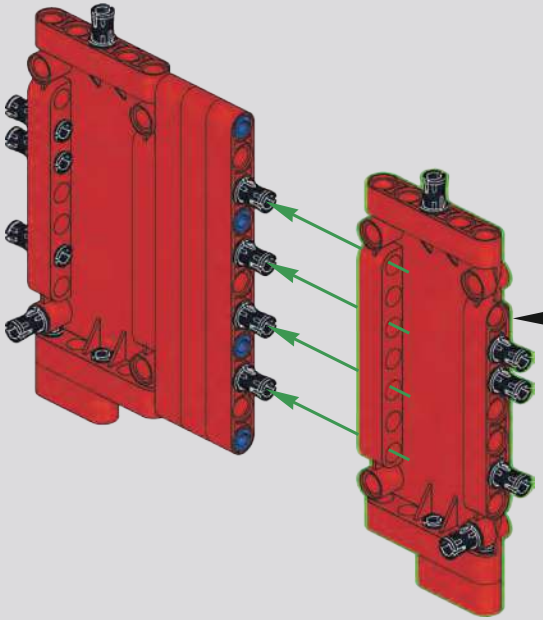

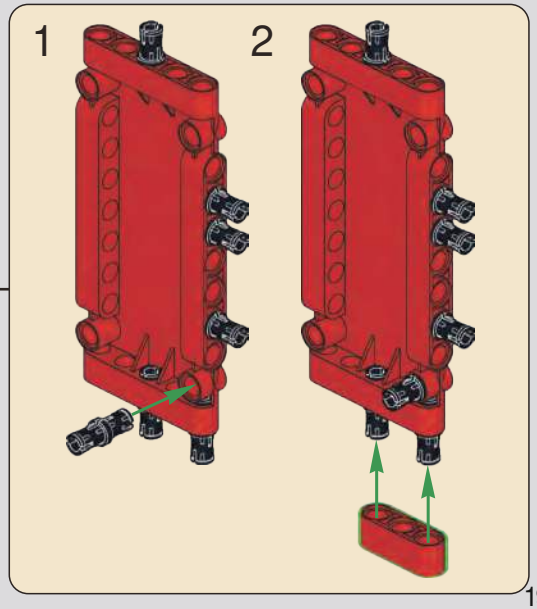

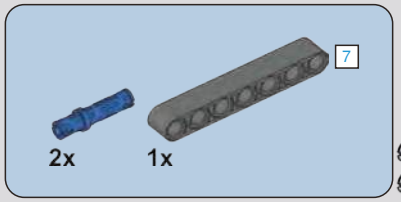

598

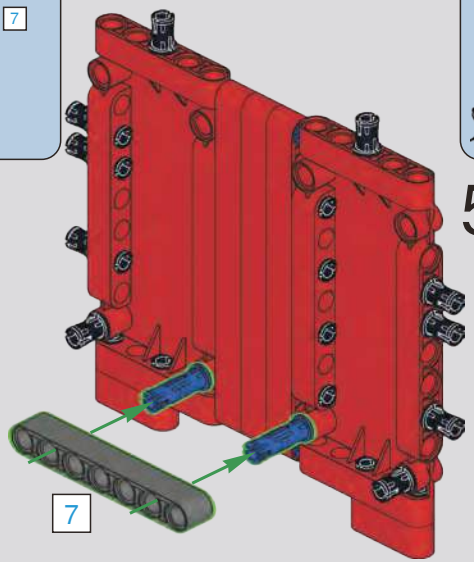

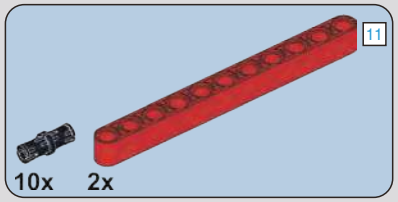

599

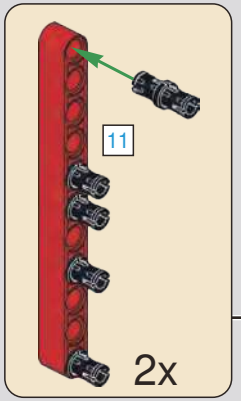

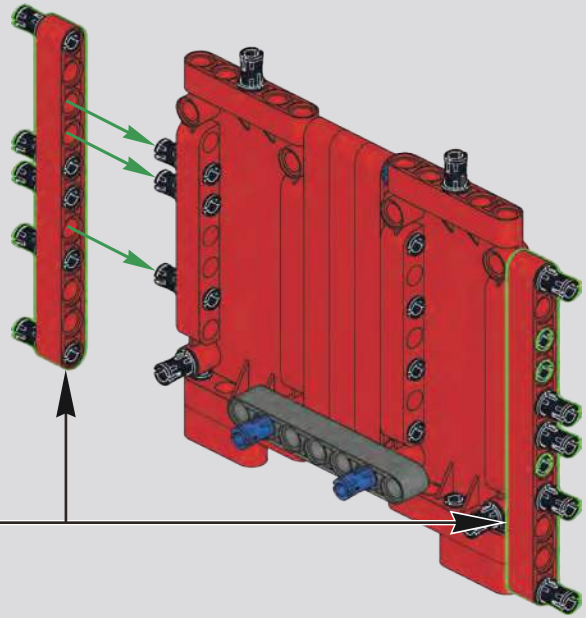

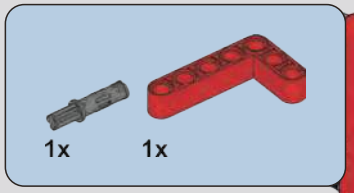

600

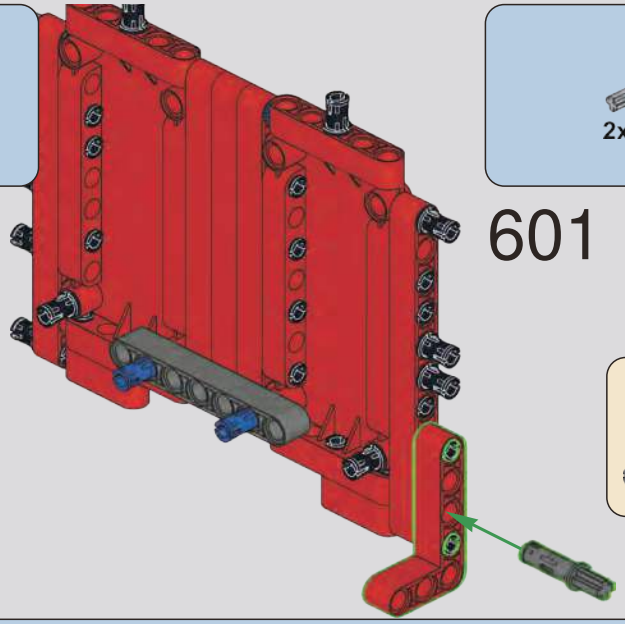

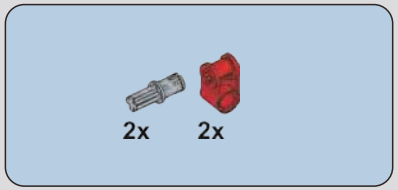

601

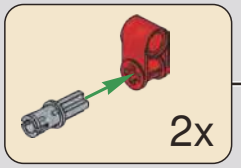

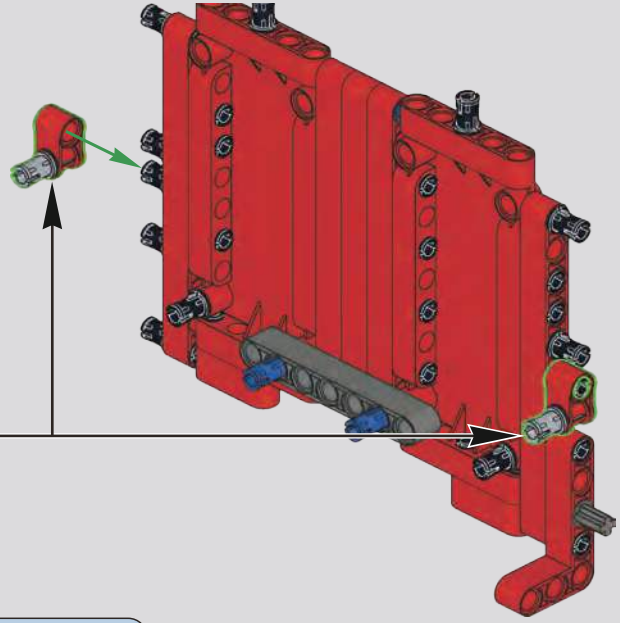

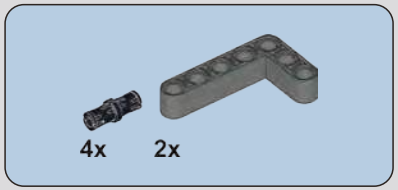

602

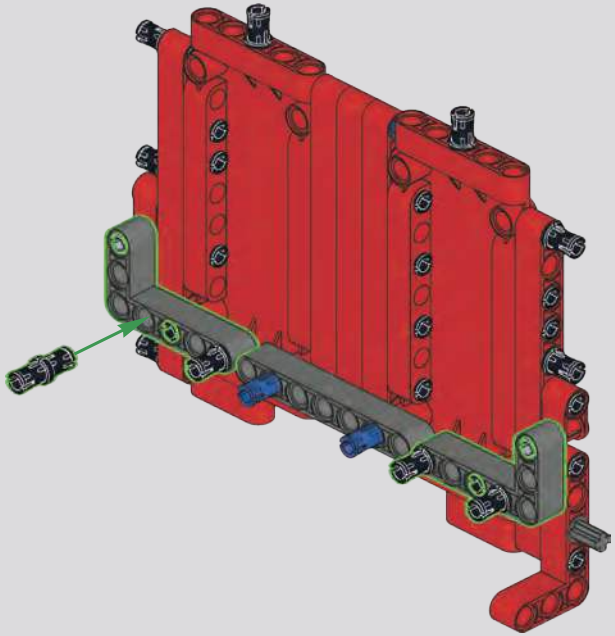

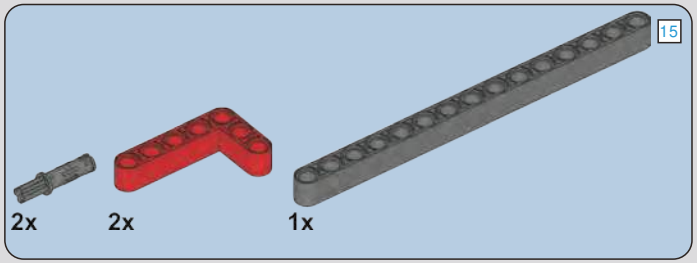

603

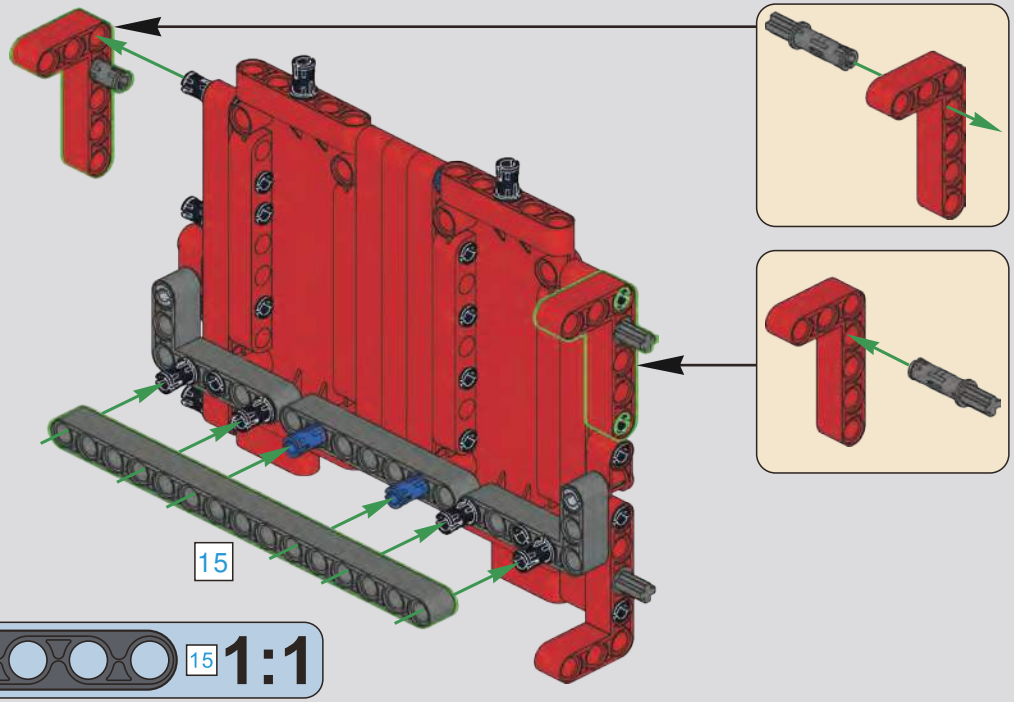

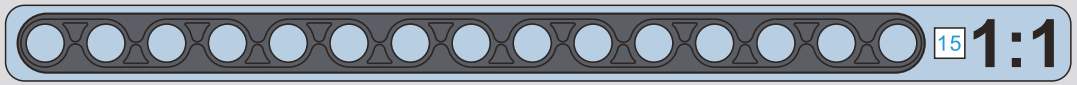

604

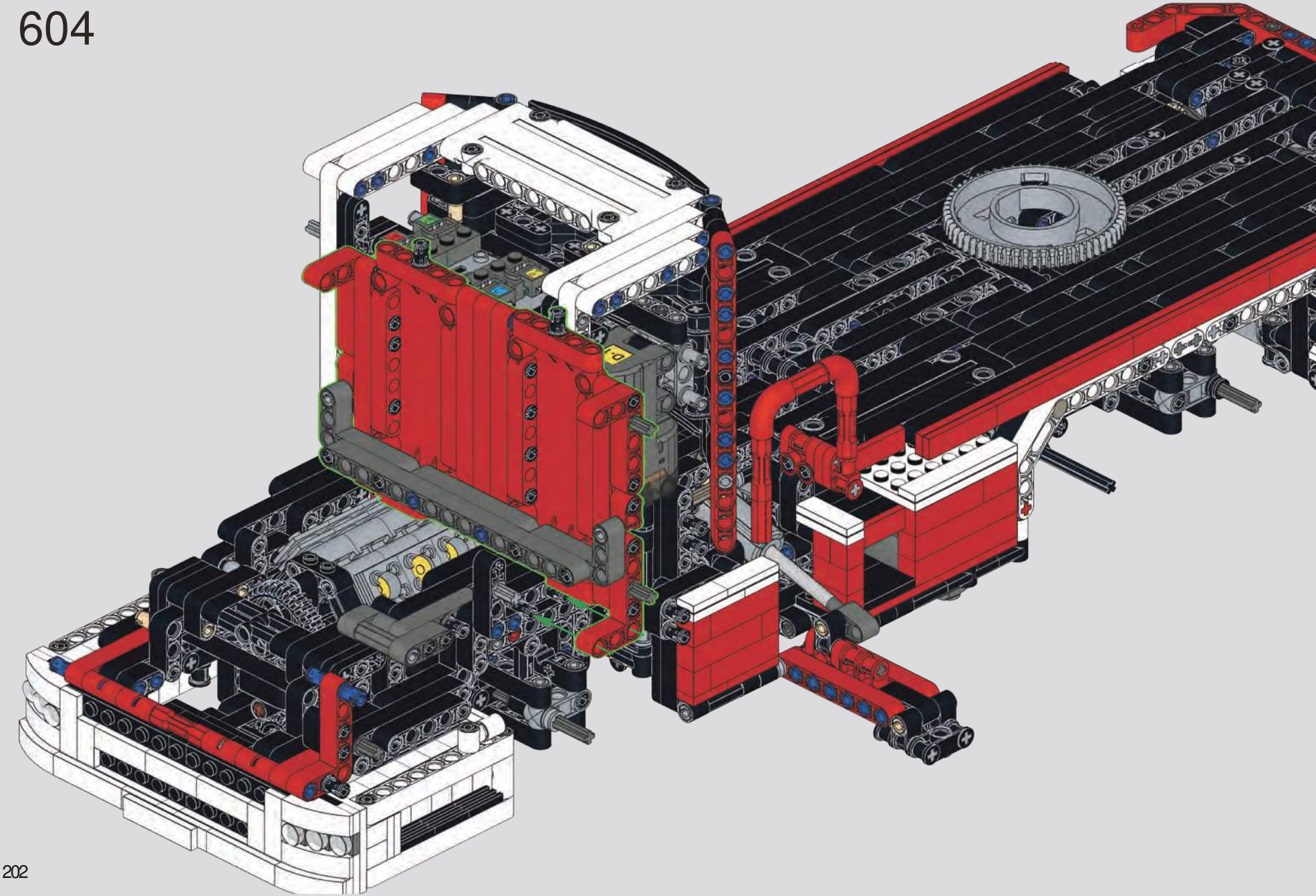

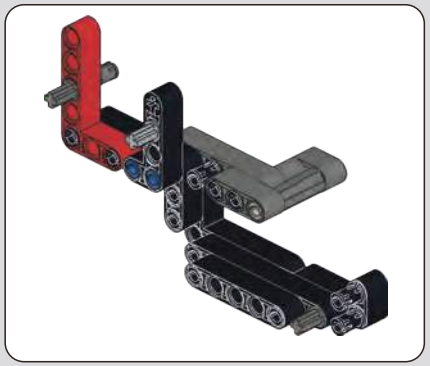

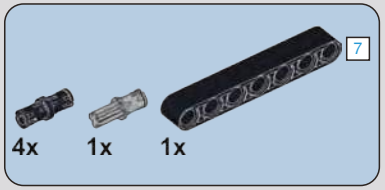

605

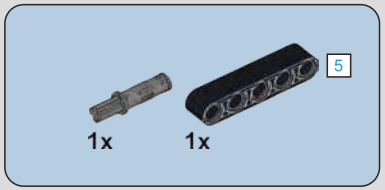

606

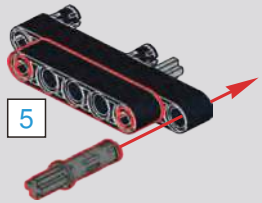

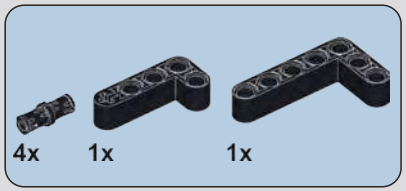

607

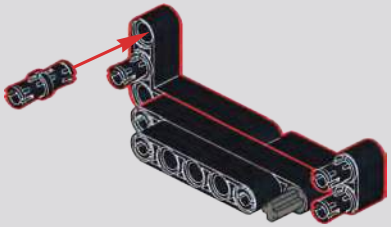

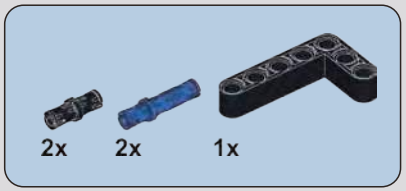

608

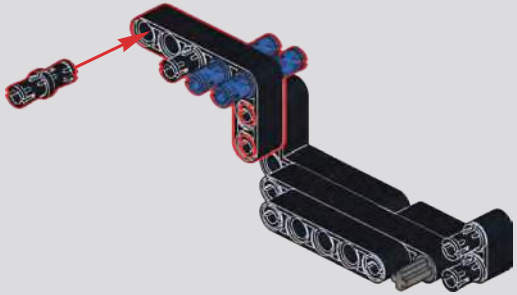

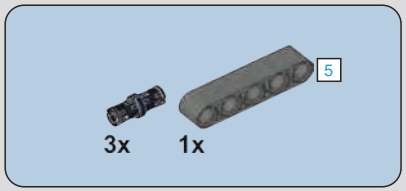

609

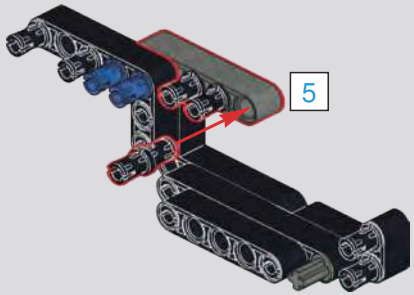

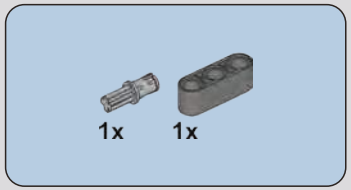

610

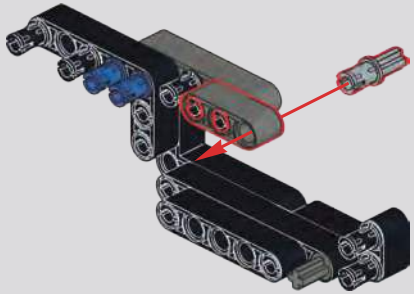

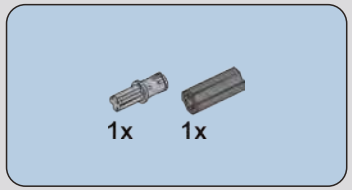

611

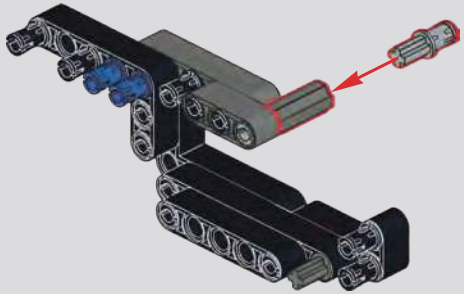

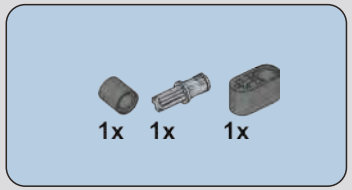

612

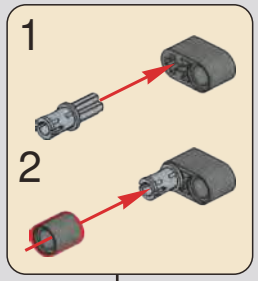

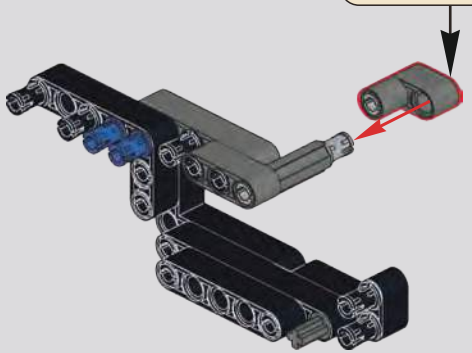

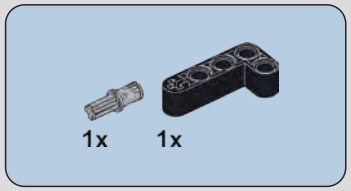

613

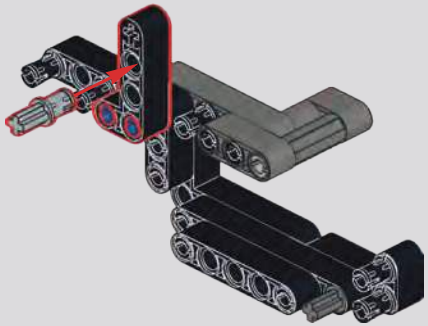

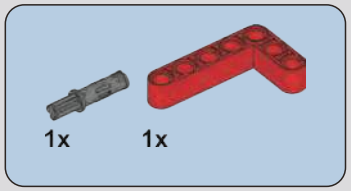

614

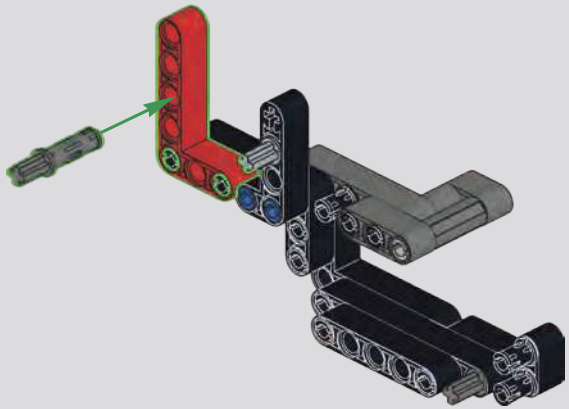

615

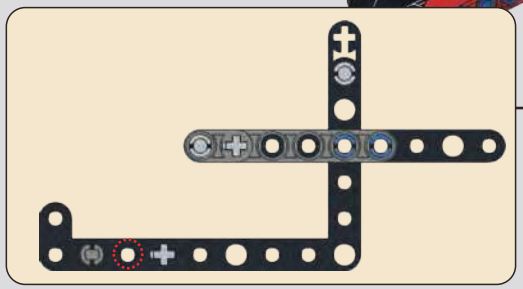

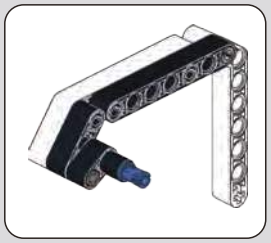

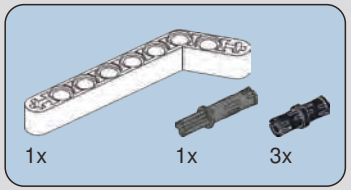

616

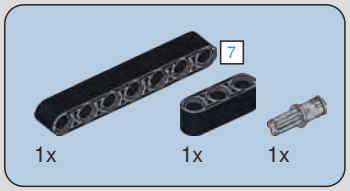

617

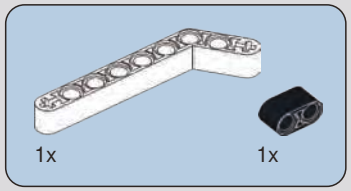

618

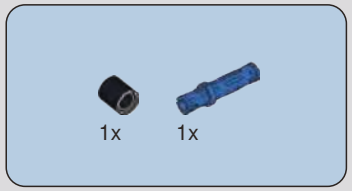

619

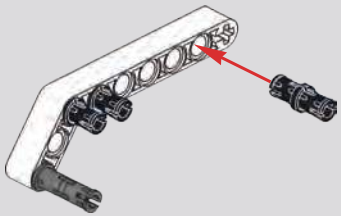

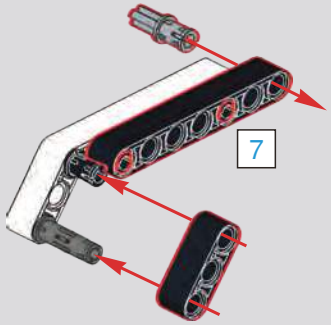

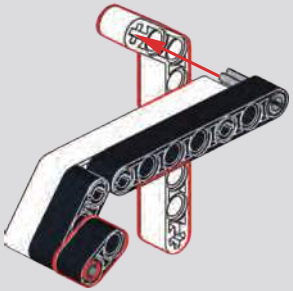

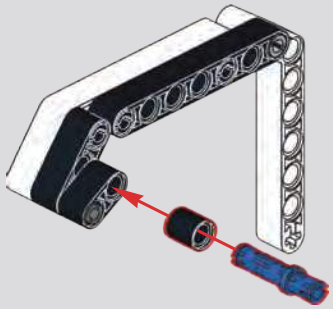

620

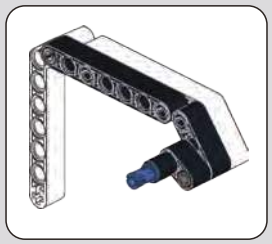

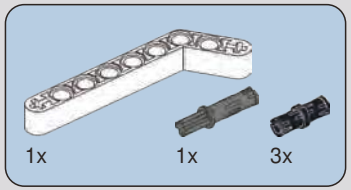

621

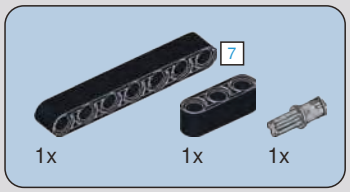

622

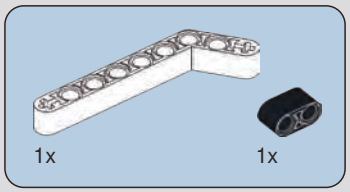

623

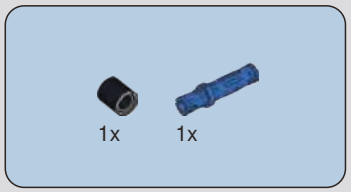

624

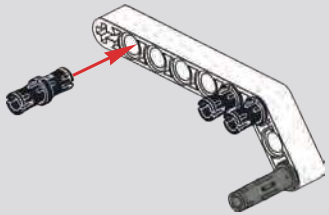

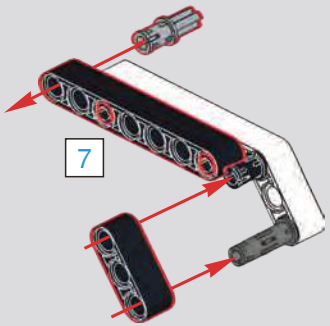

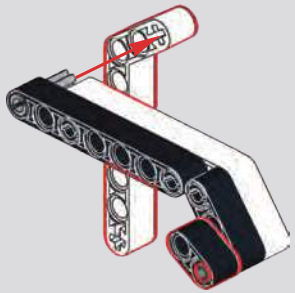

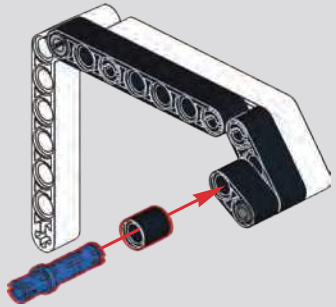

625

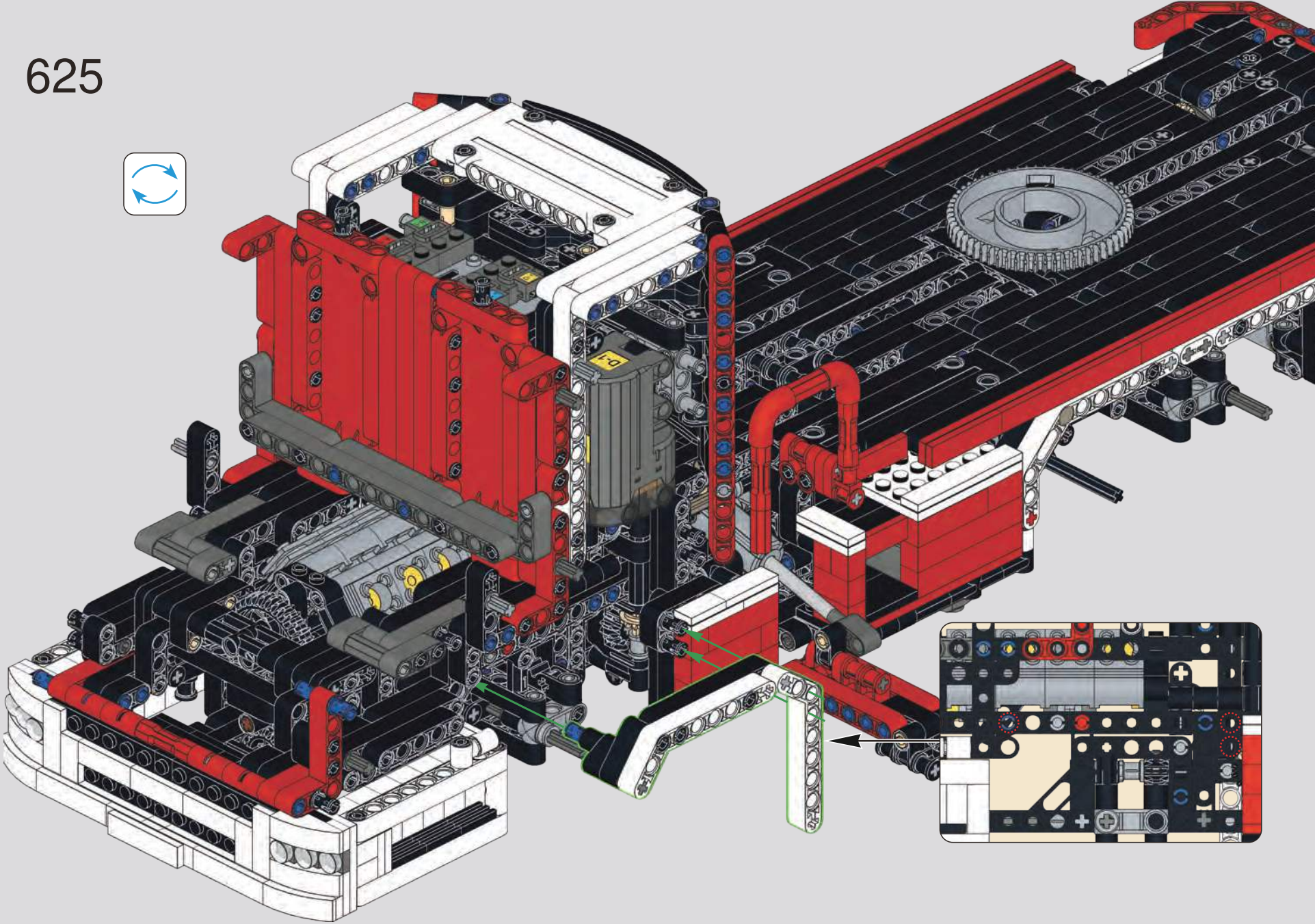

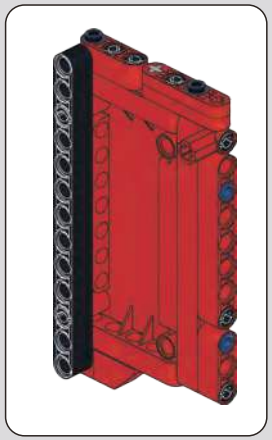

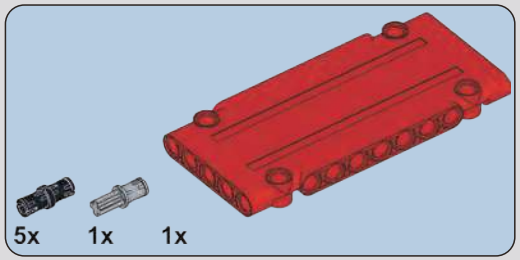

626

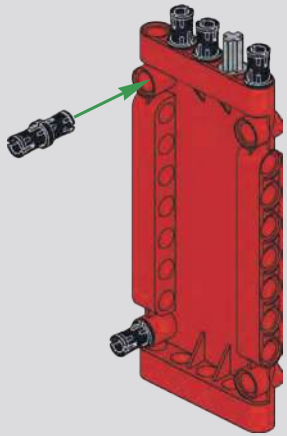

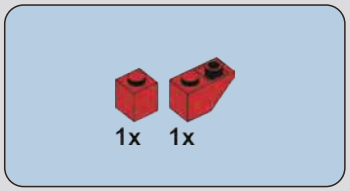

627

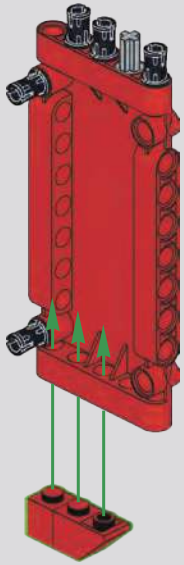

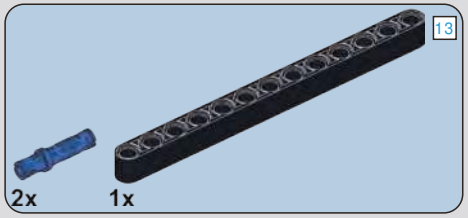

628

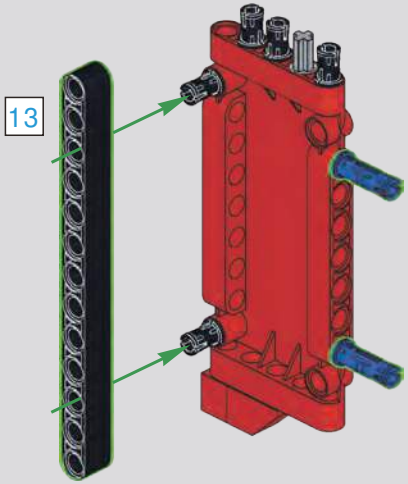

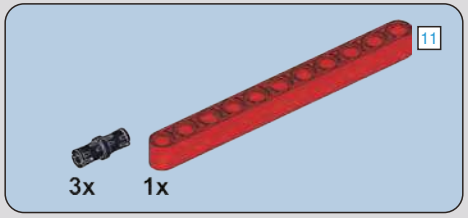

629

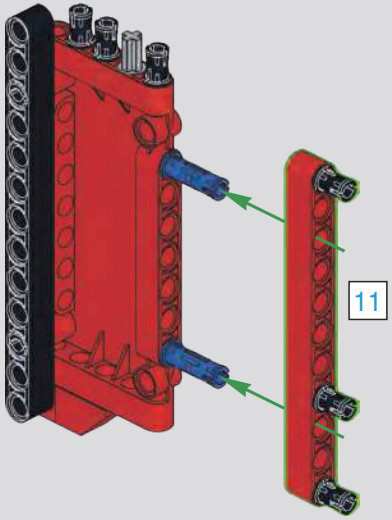

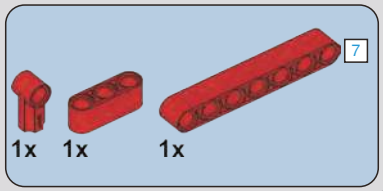

630

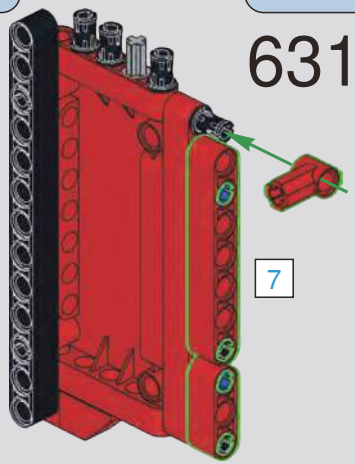

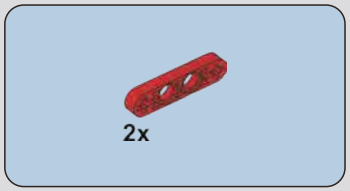

631

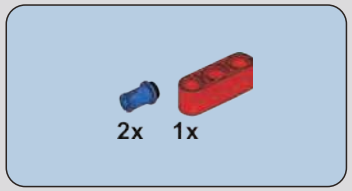

632

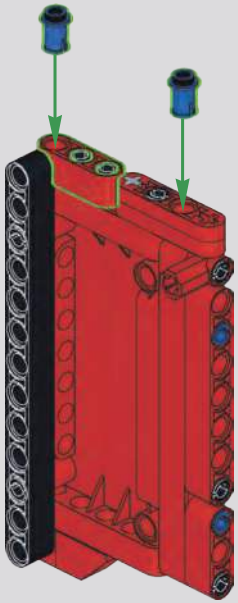

633

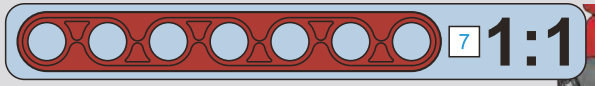

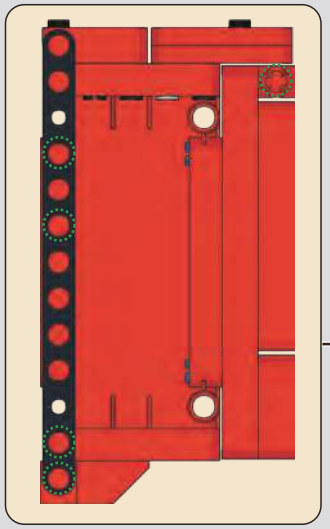

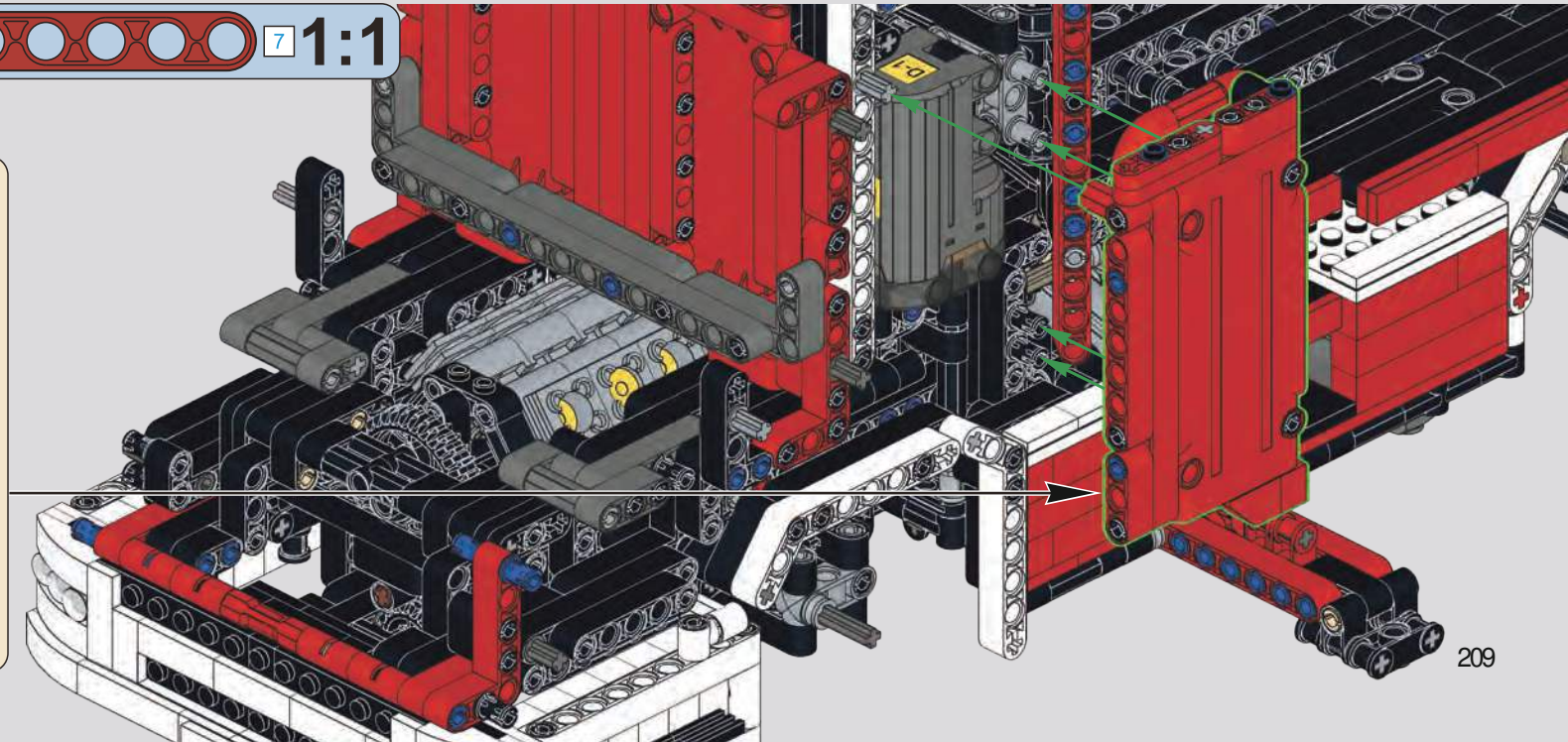

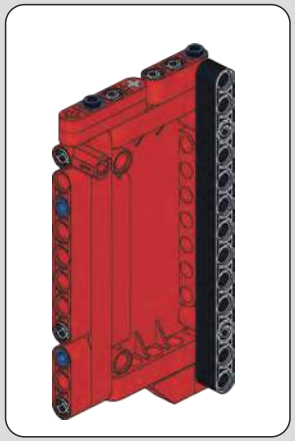

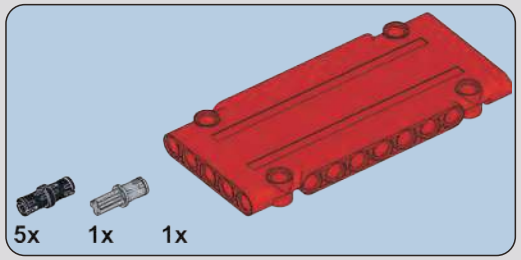

634

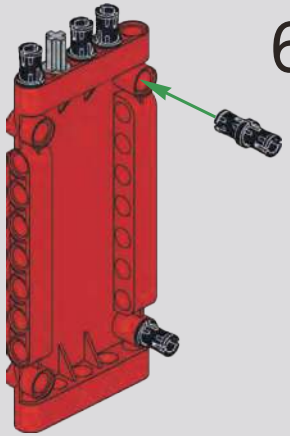

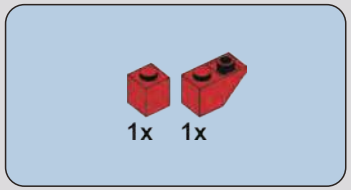

635

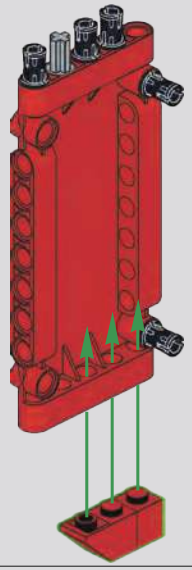

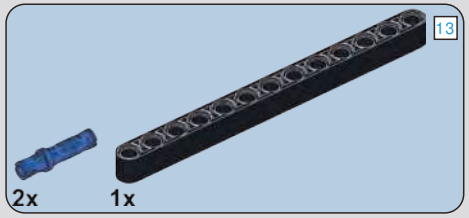

636

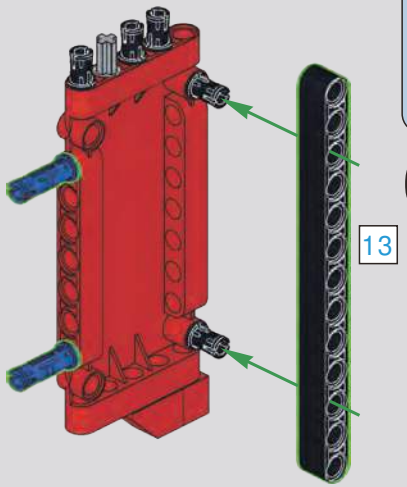

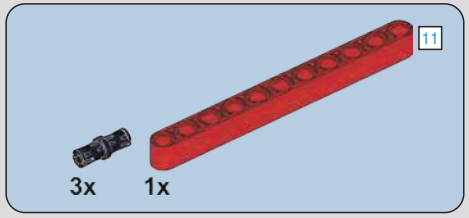

637

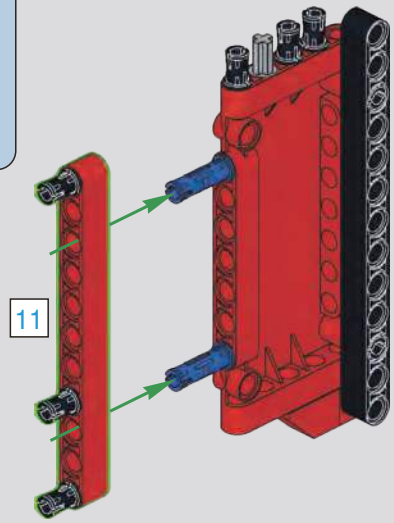

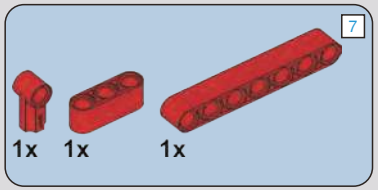

638

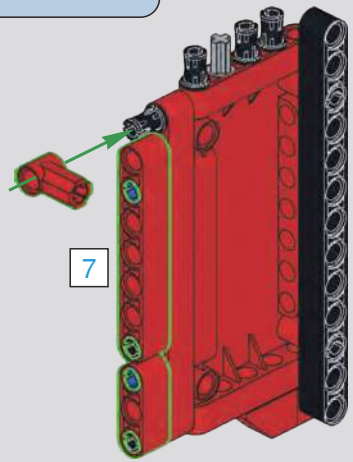

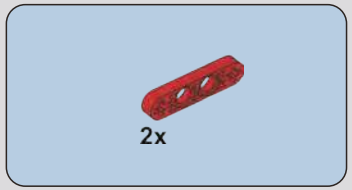

639

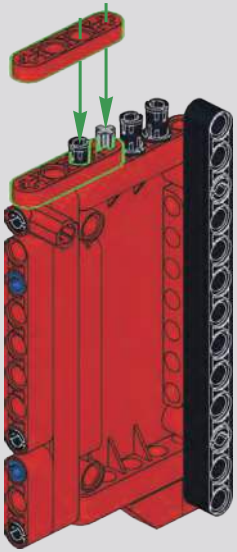

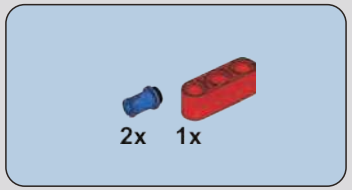

640

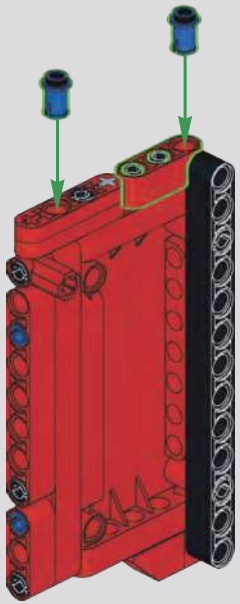

641

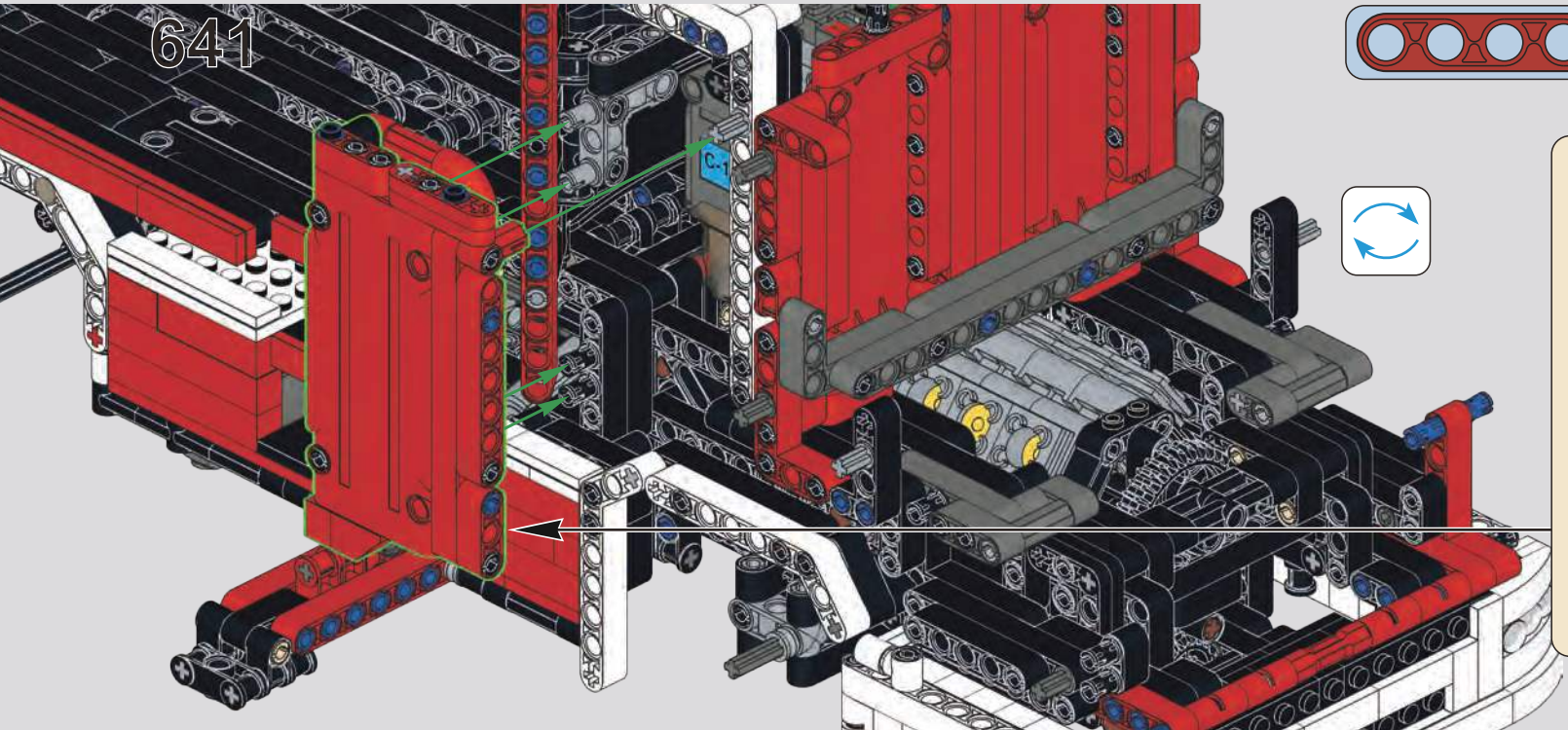

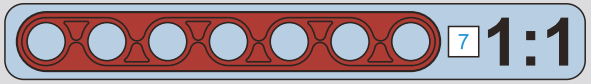

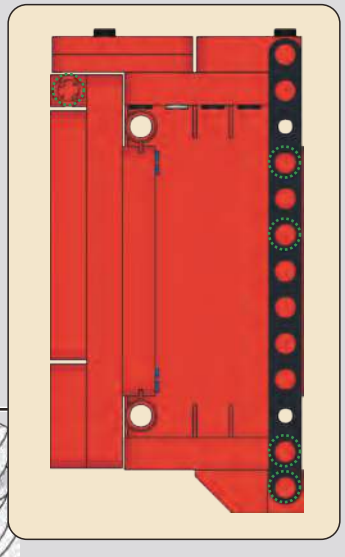

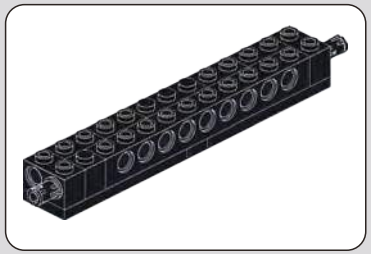

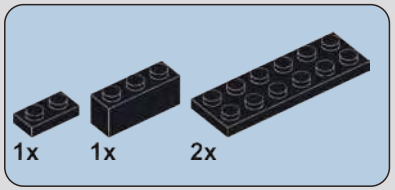

642

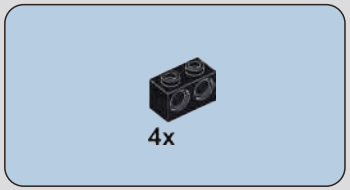

643

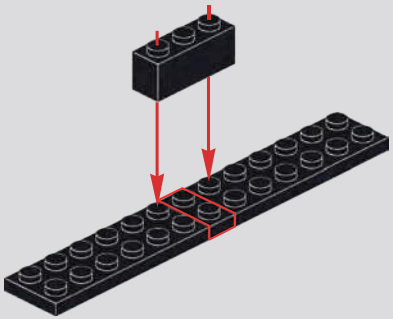

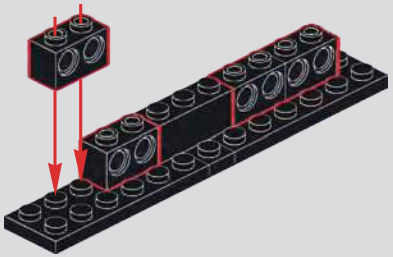

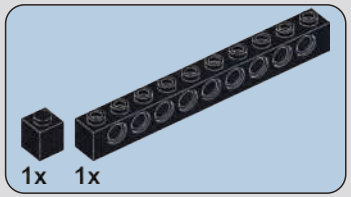

644

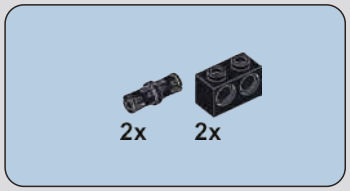

645

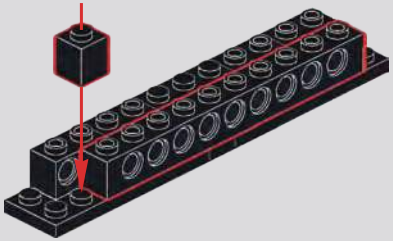

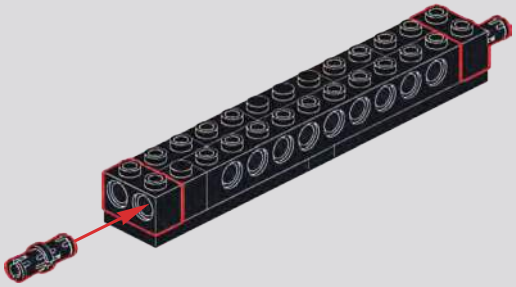

646

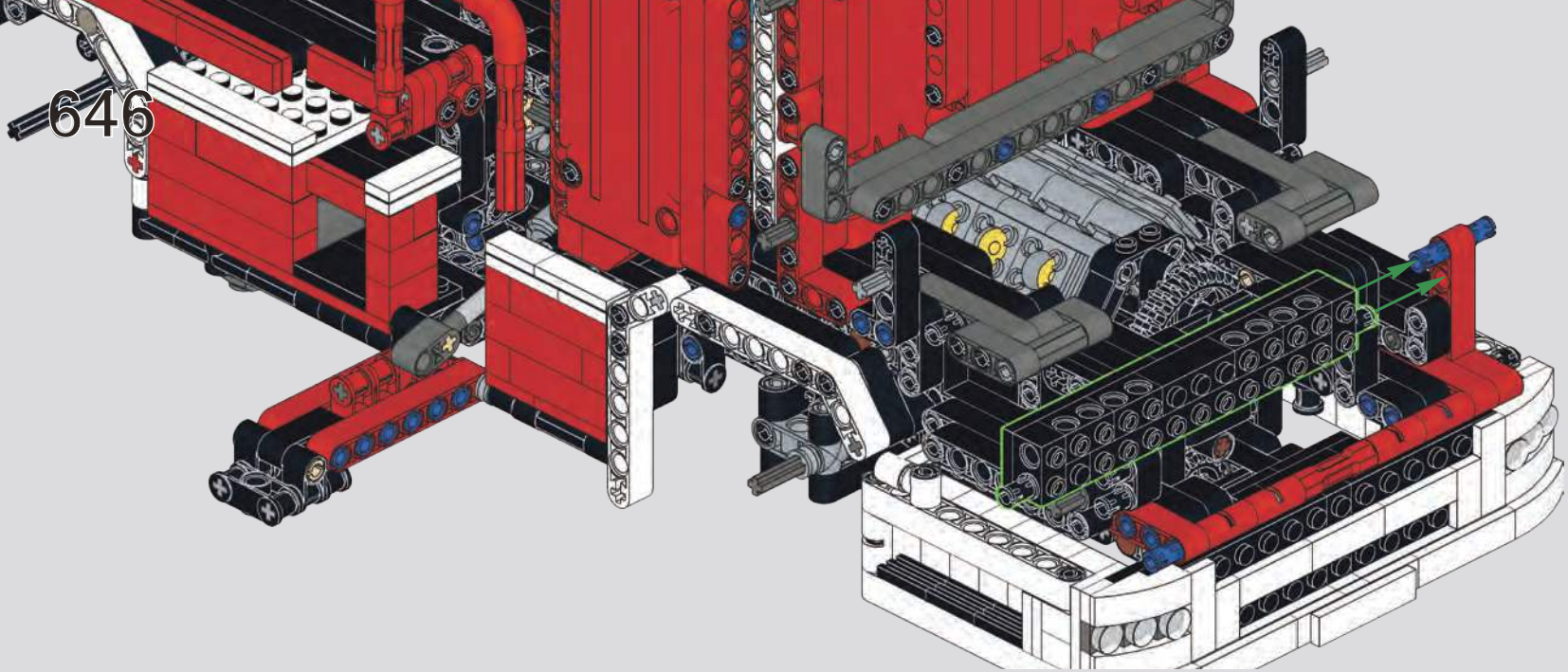

647

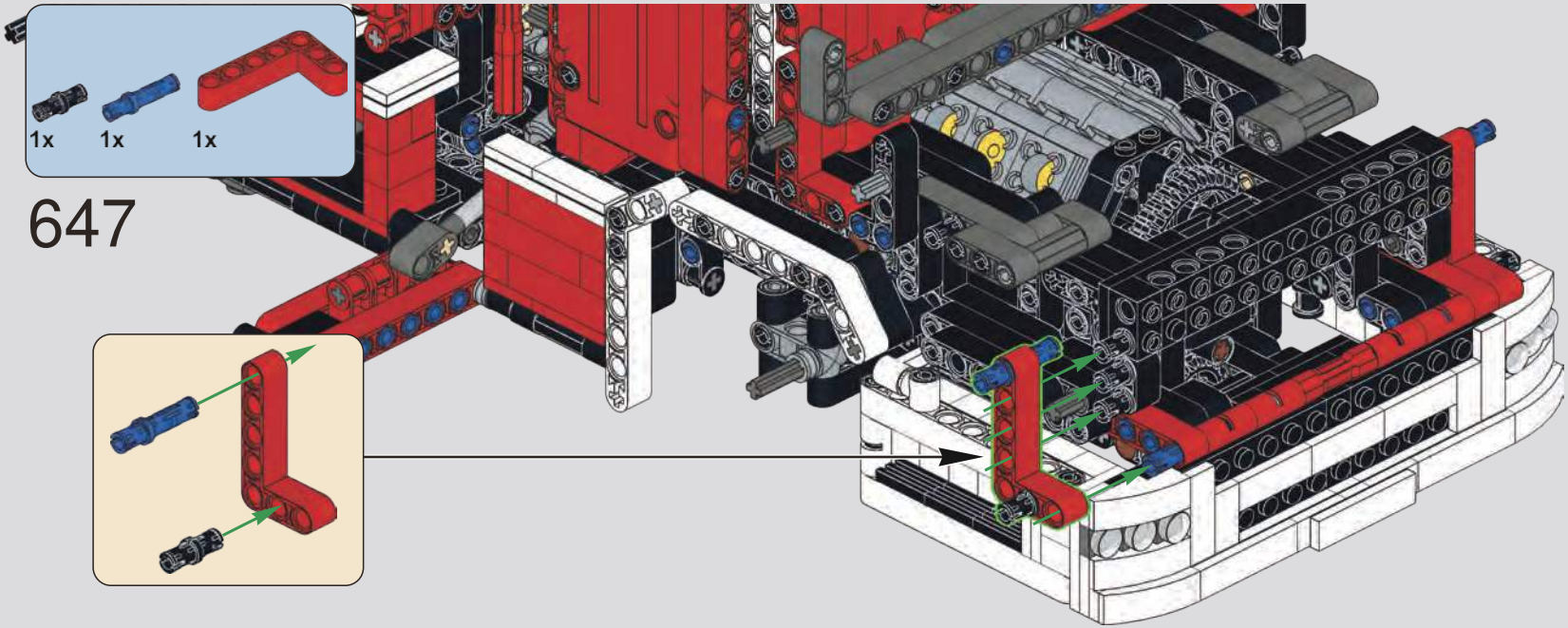

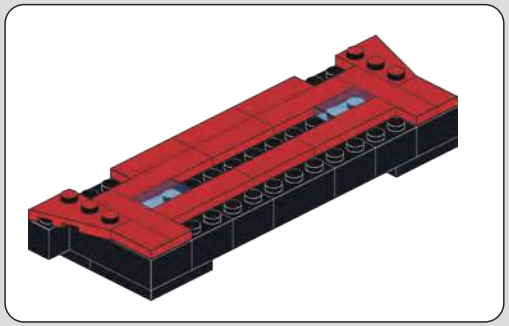

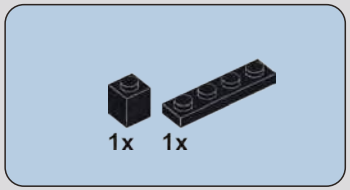

648

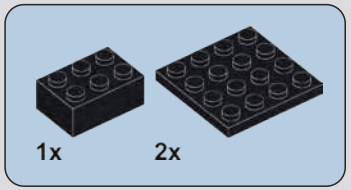

649

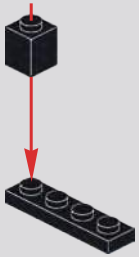

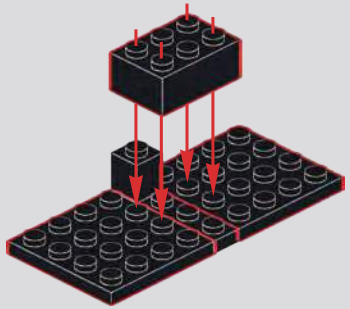

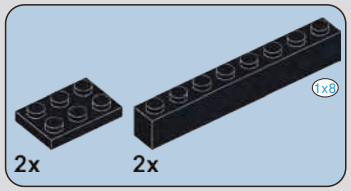

650

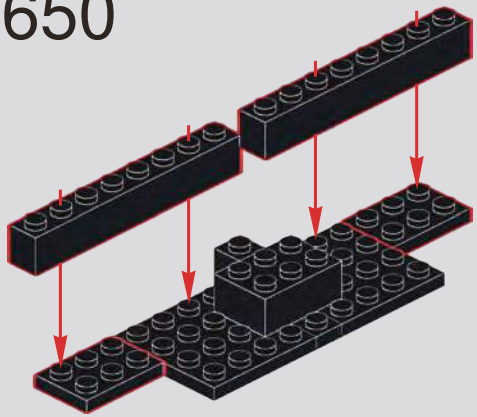

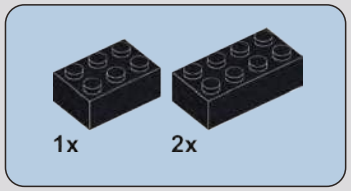

651

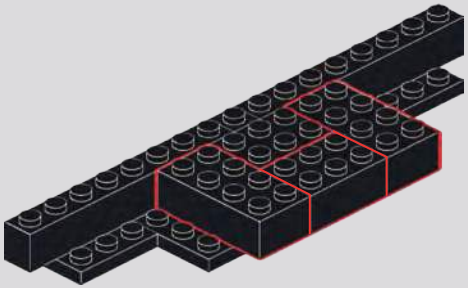

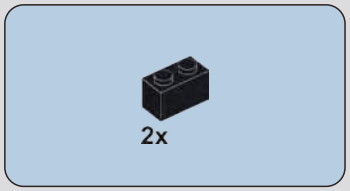

652

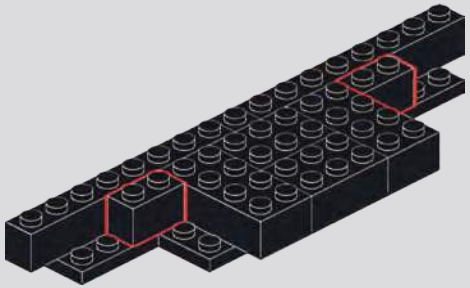

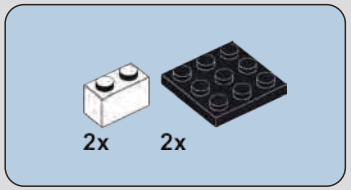

653

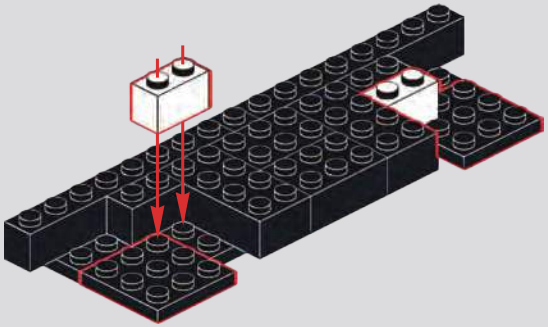

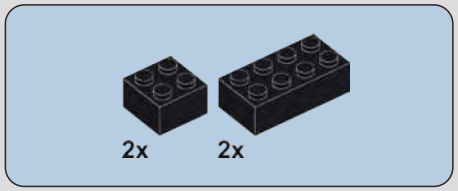

654

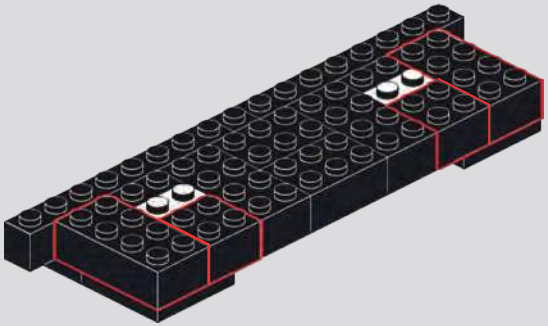

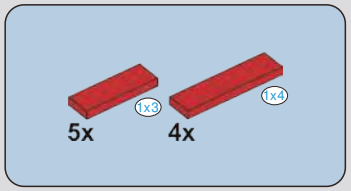

655

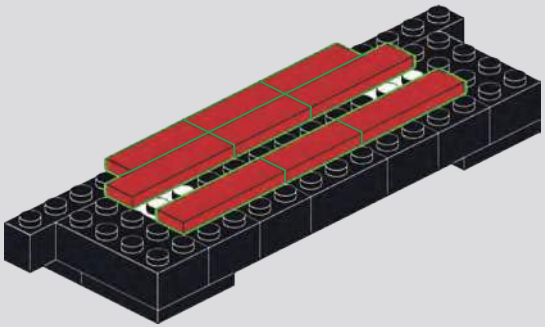

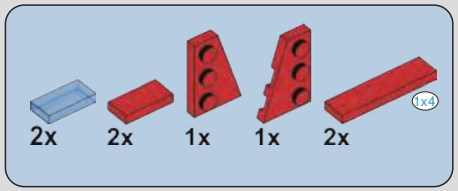

656

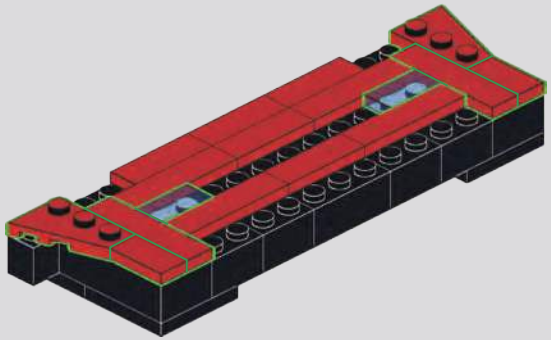

657

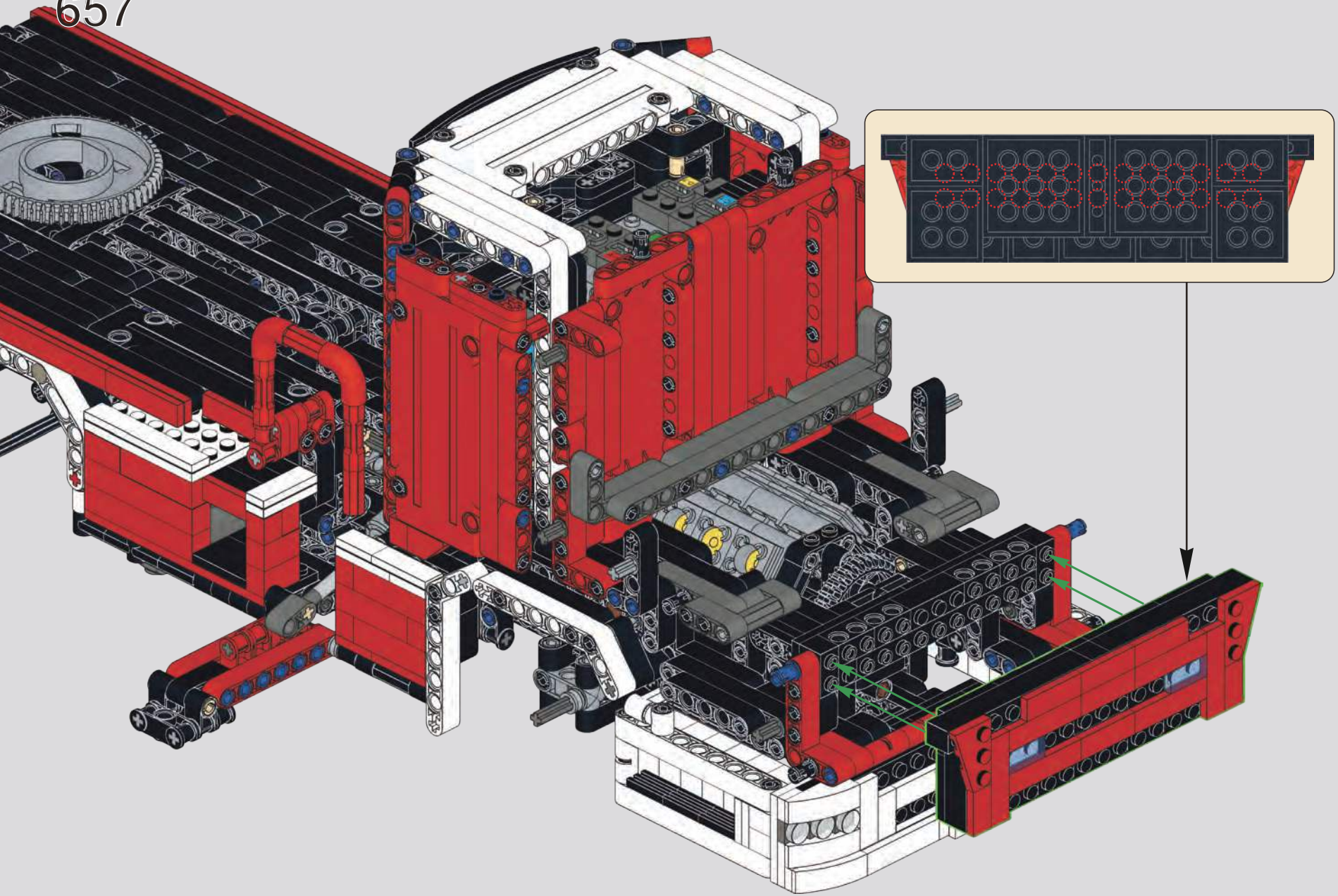

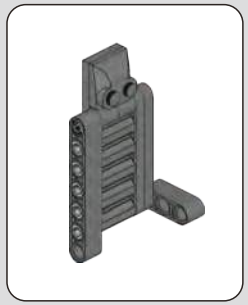

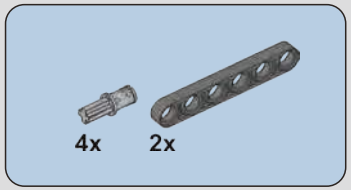

658

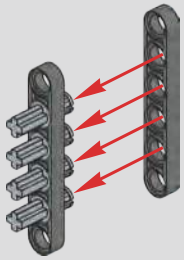

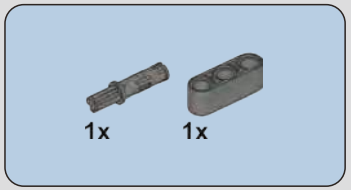

659

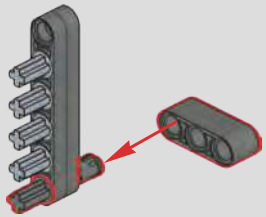

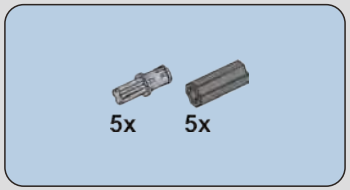

660

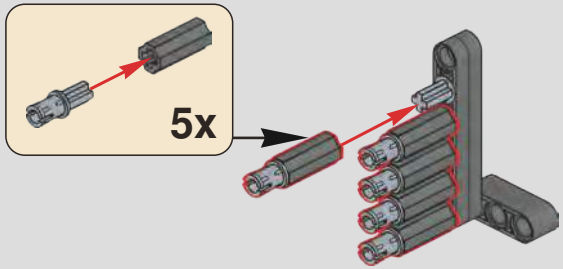

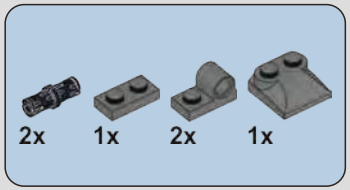

661

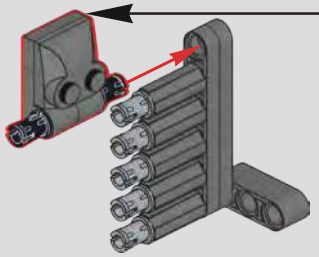

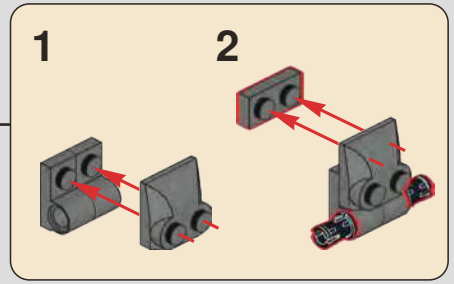

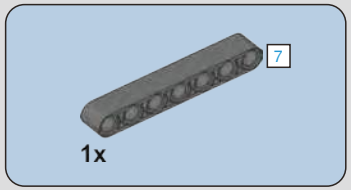

662

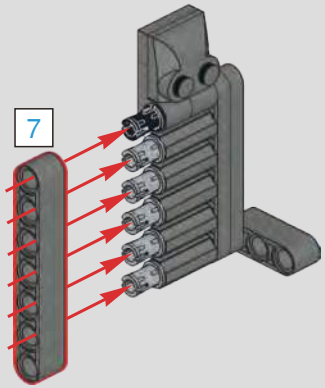

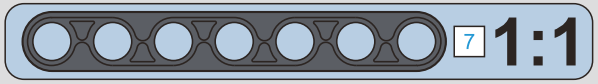

663

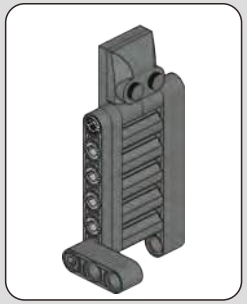

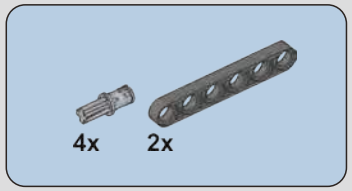

664

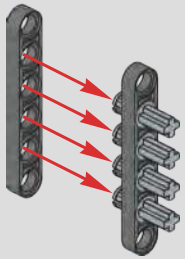

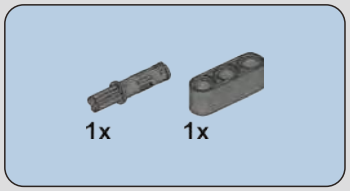

665

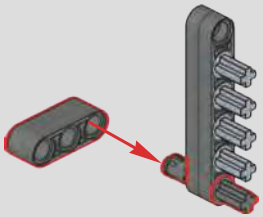

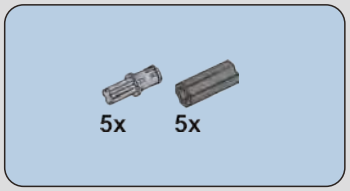

666

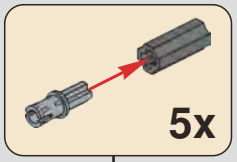

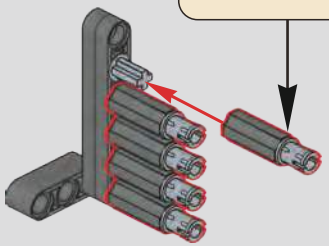

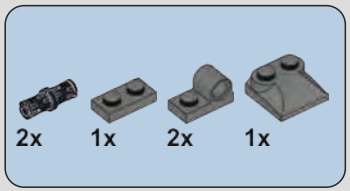

667

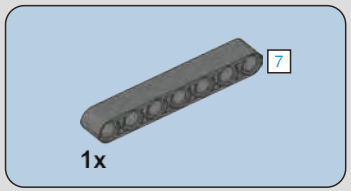

668

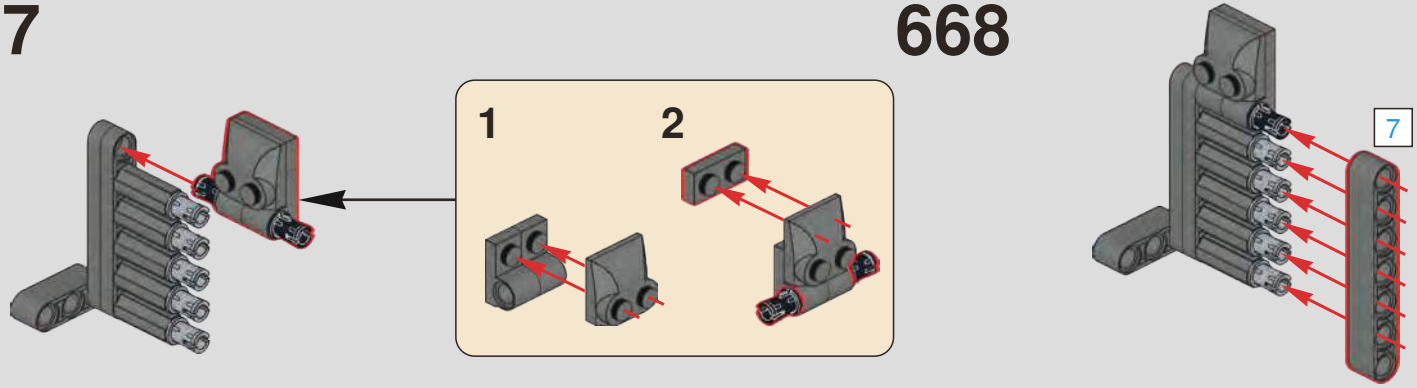

669

7 1:1

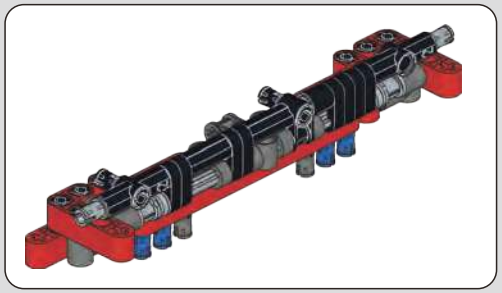

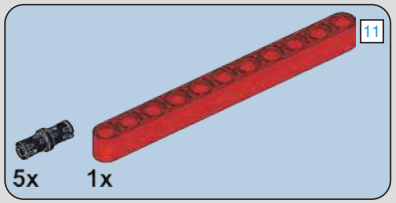

670

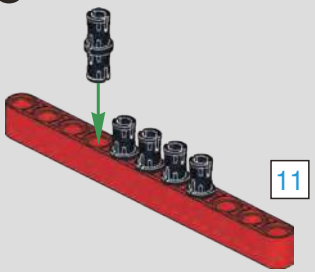

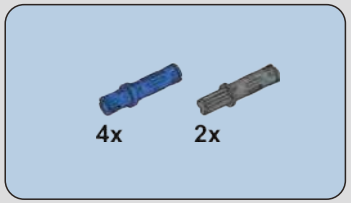

671

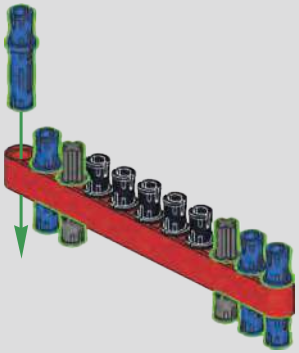

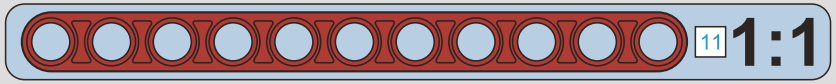

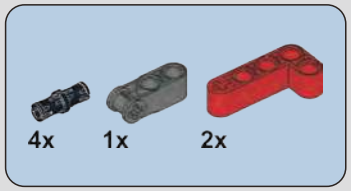

672

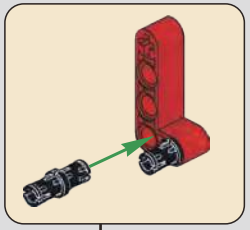

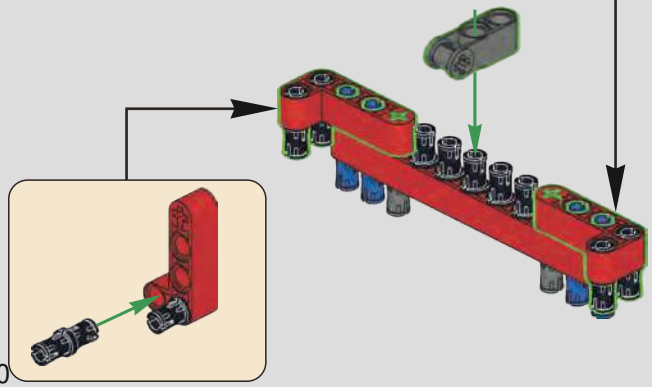

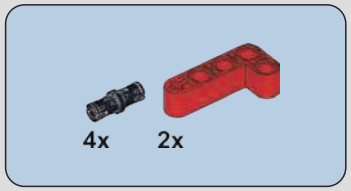

673

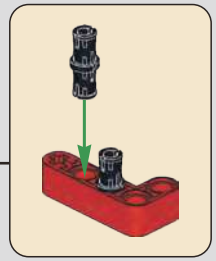

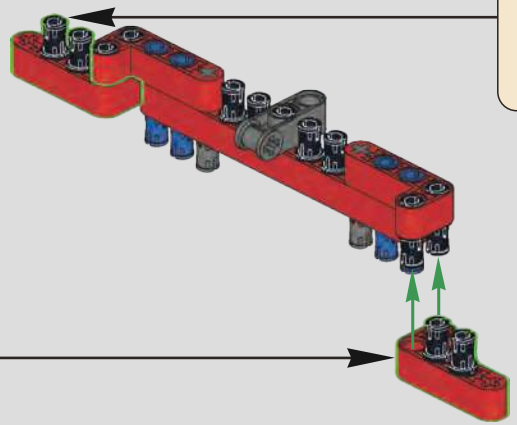

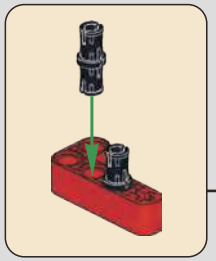

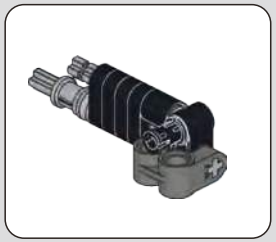

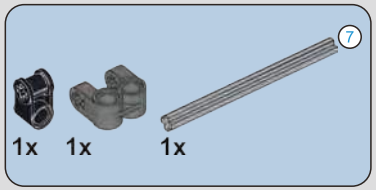

674

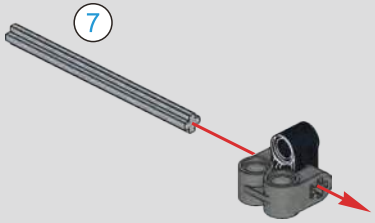

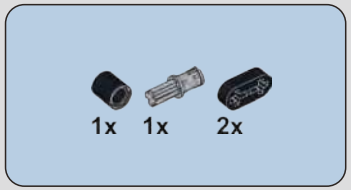

675

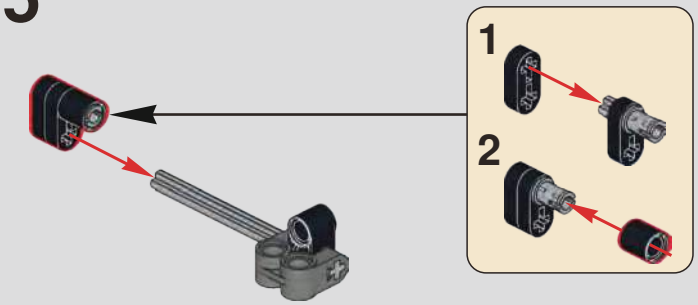

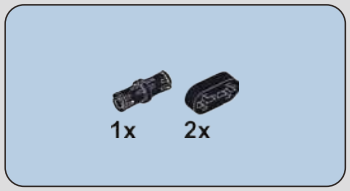

676

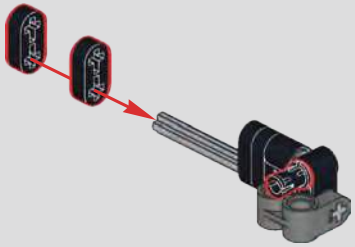

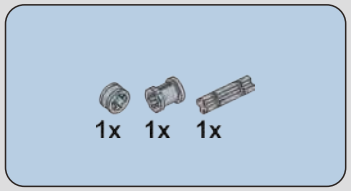

677

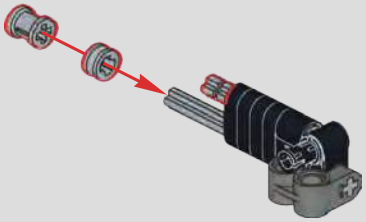

678

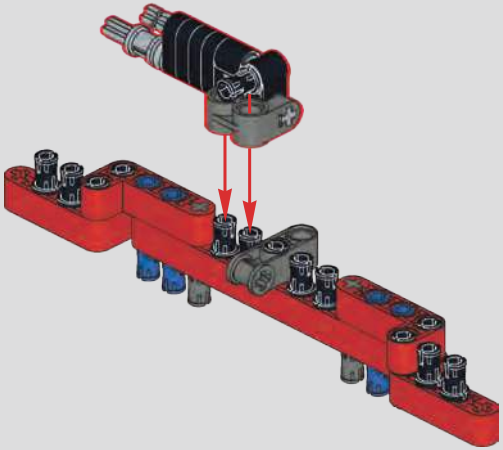

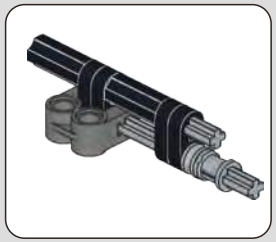

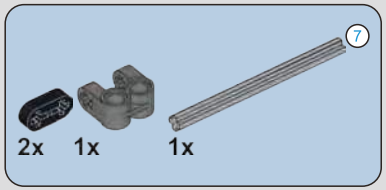

679

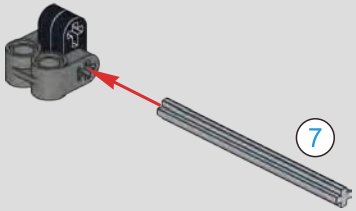

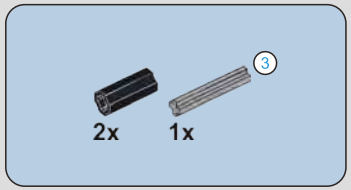

680

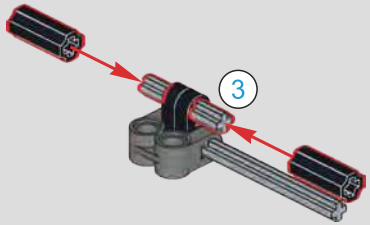

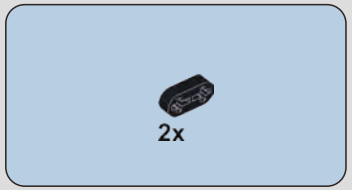

681

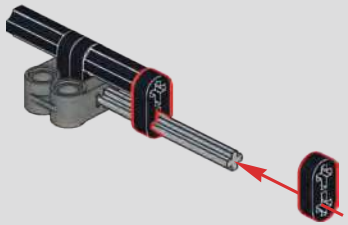

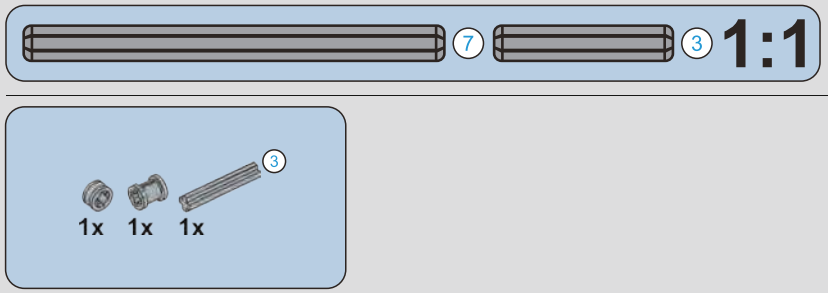

682

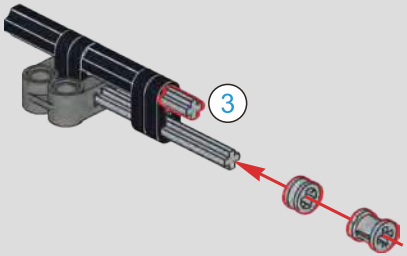

683

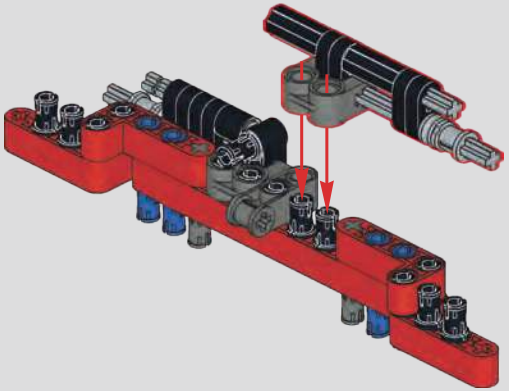

684

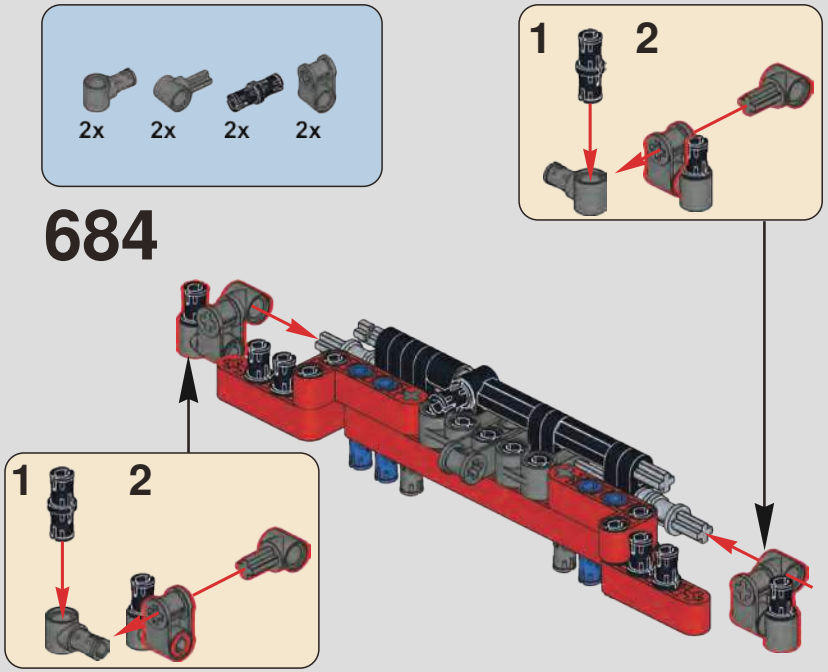

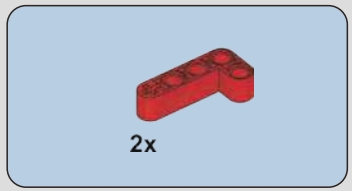

685

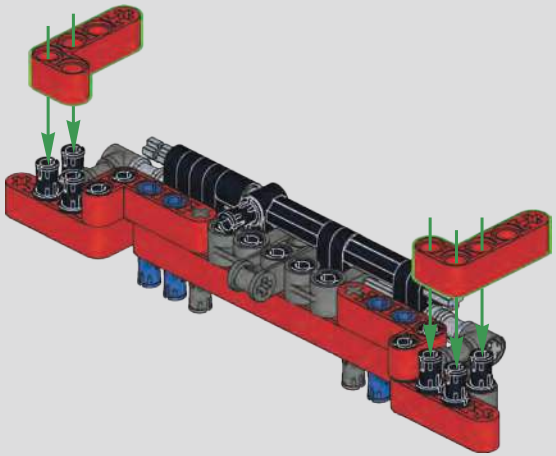

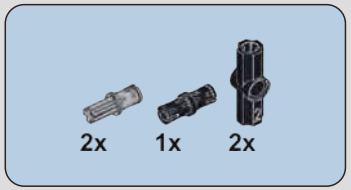

686

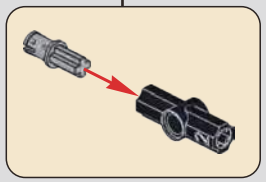

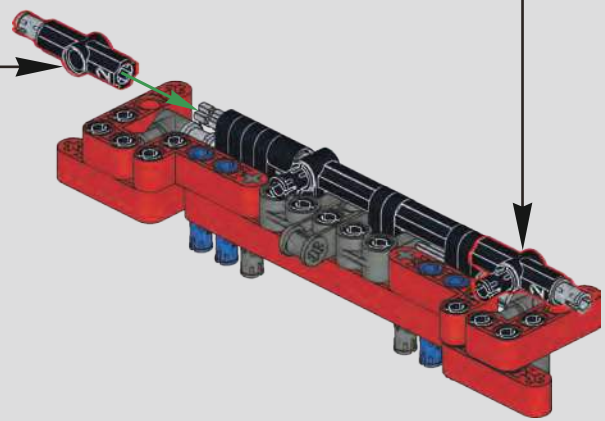

687

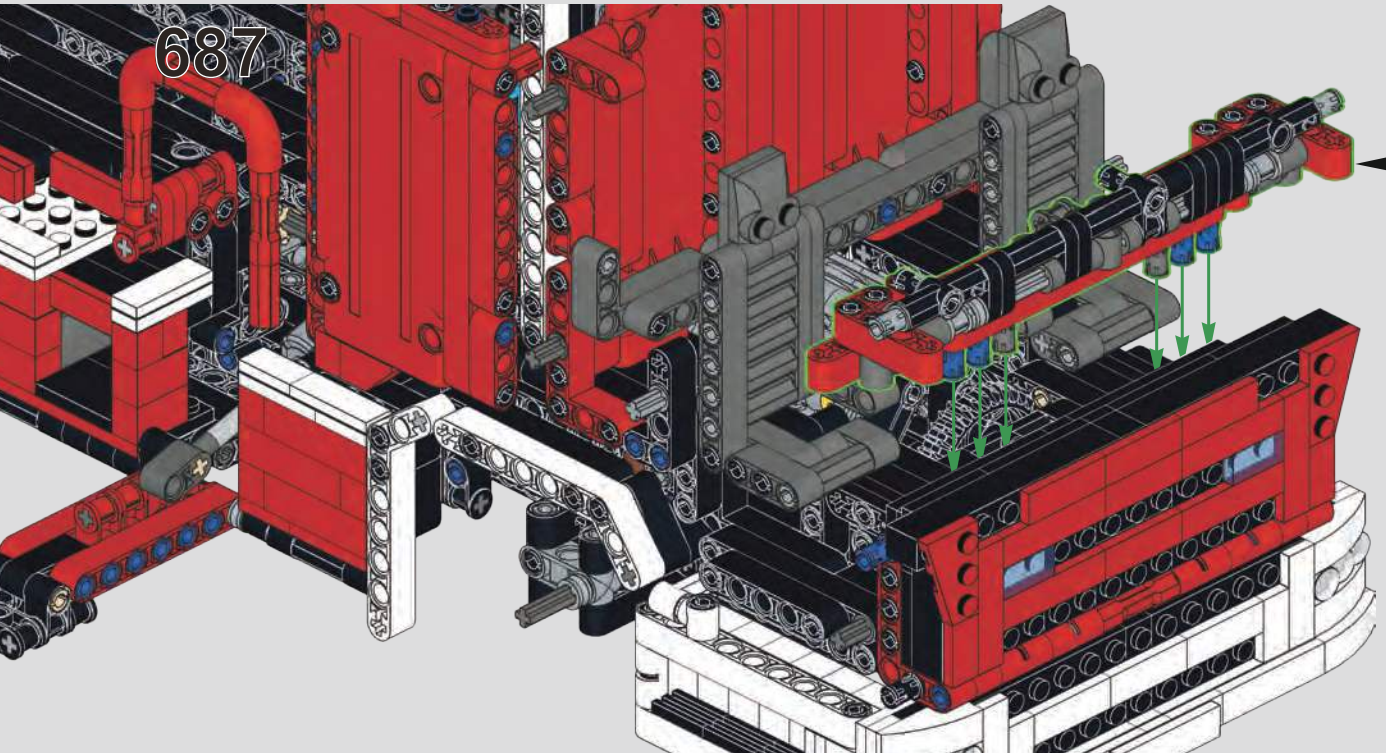

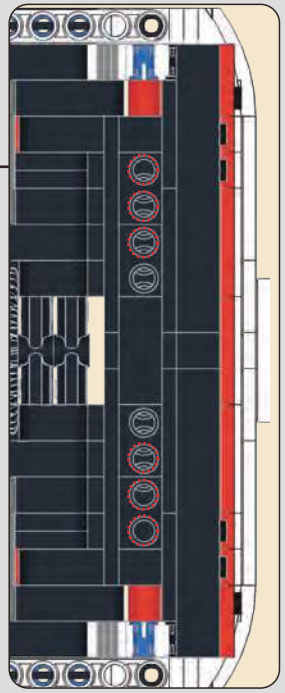

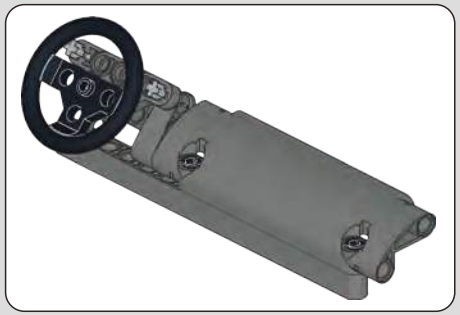

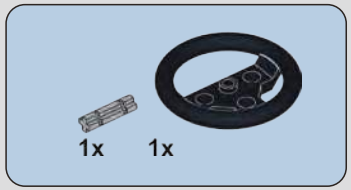

688

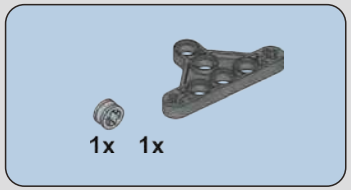

689

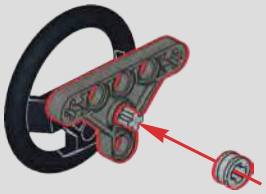

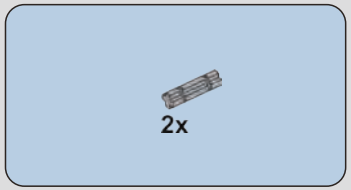

690

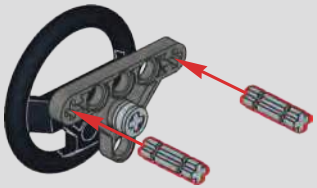

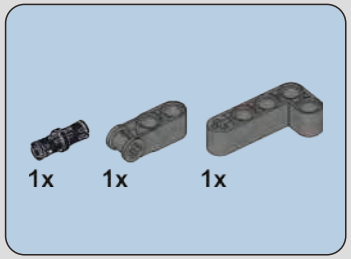

691

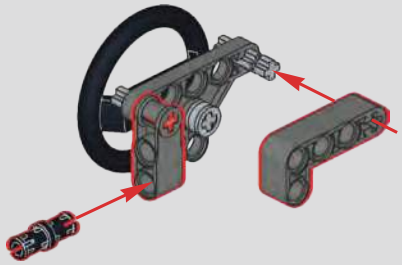

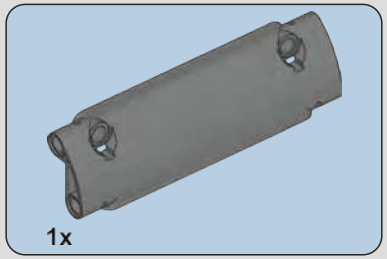

692

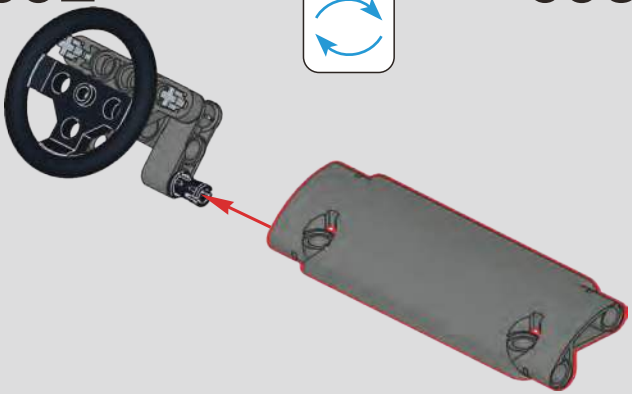

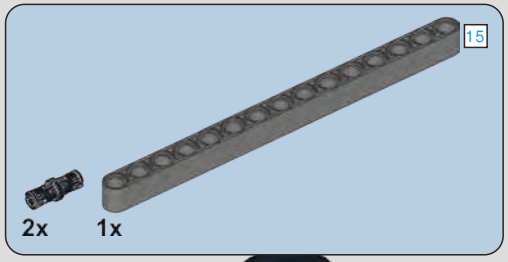

693

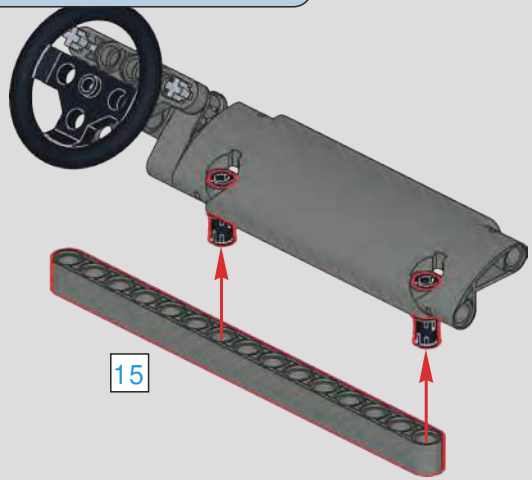

694

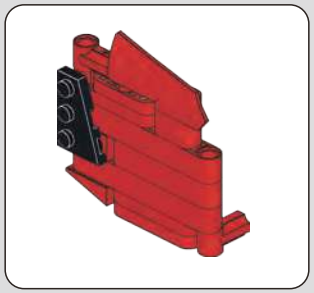

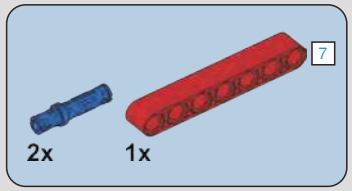

695

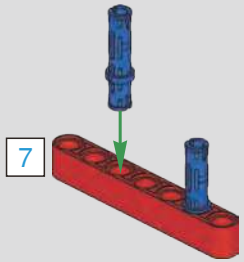

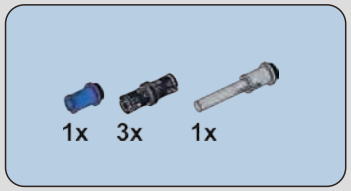

696

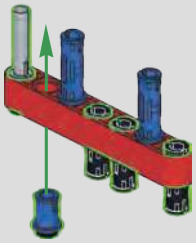

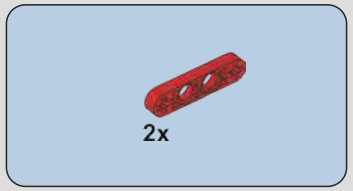

697

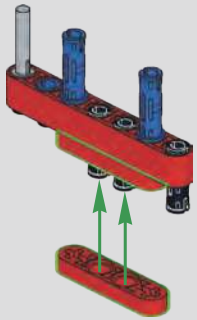

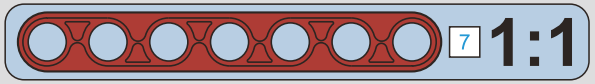

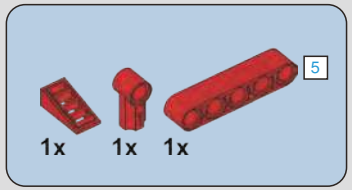

698

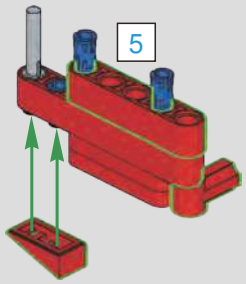

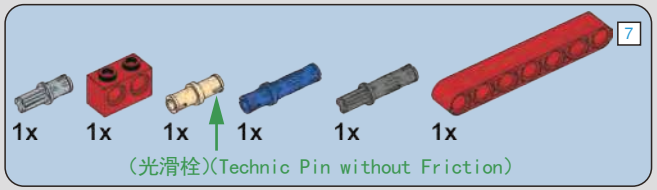

699

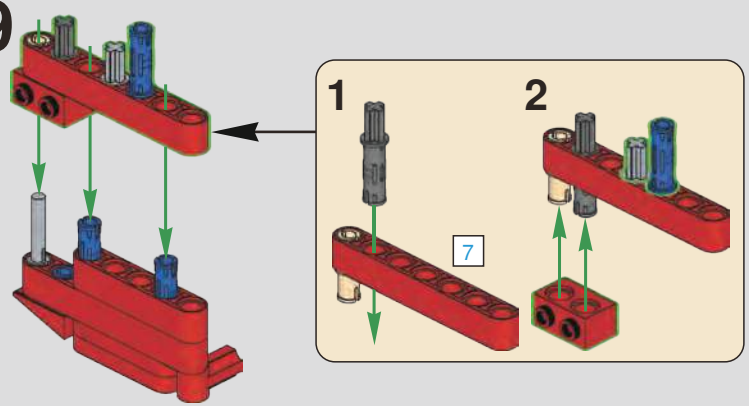

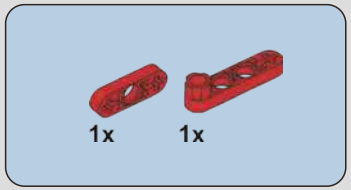

700

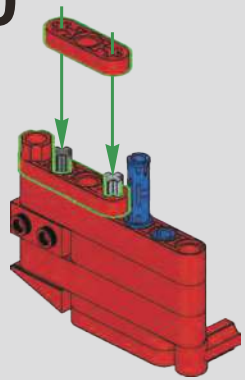

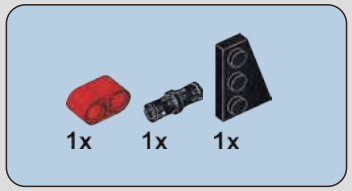

701

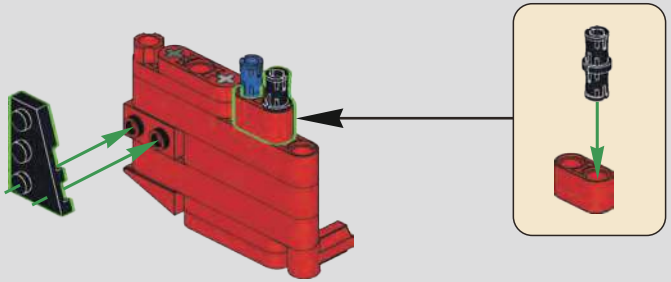

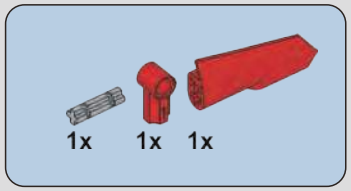

702

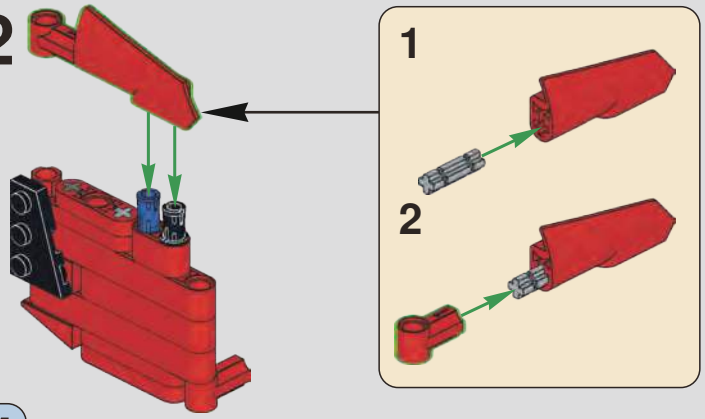

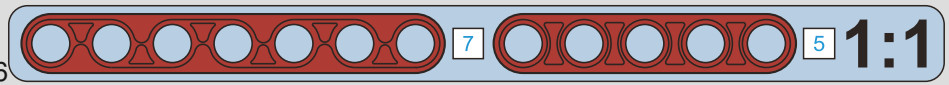

703

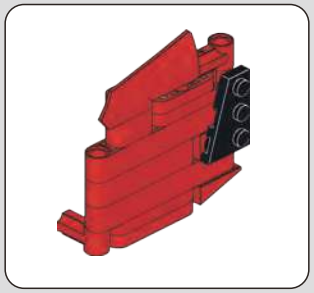

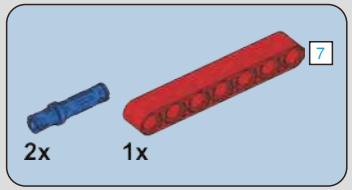

704

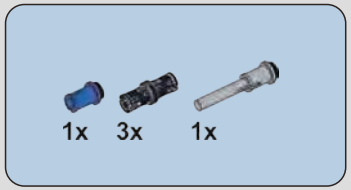

705

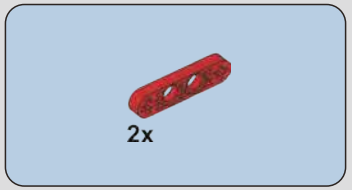

706

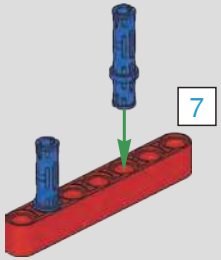

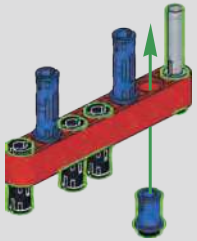

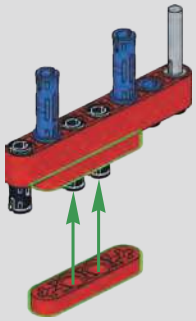

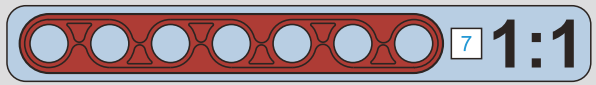

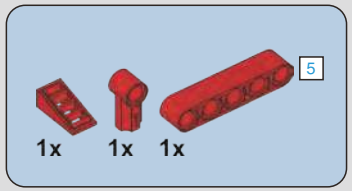

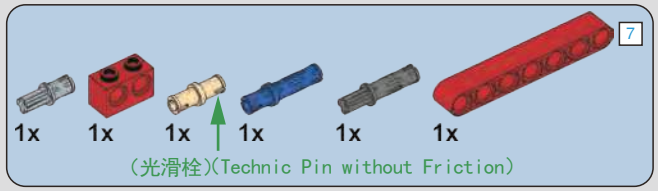

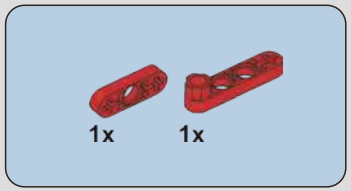

707

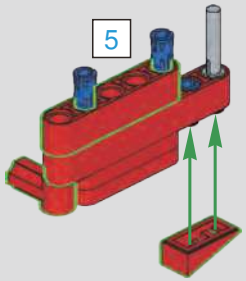

708

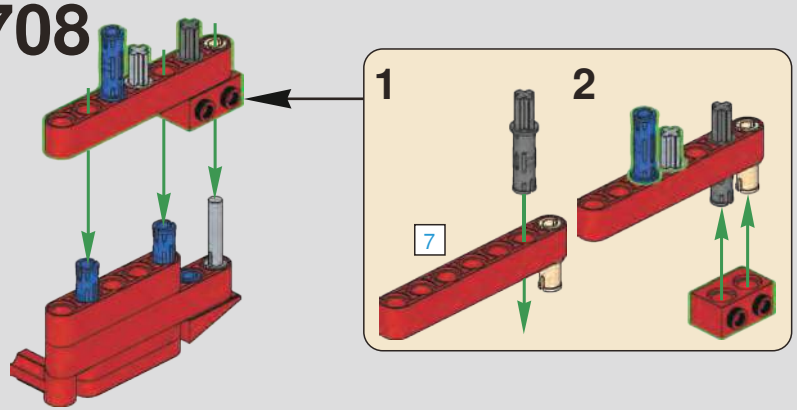

709

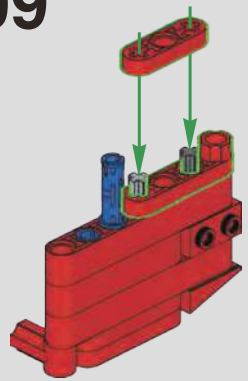

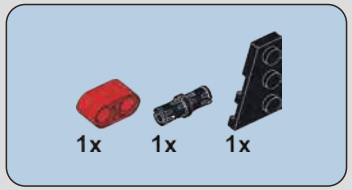

710

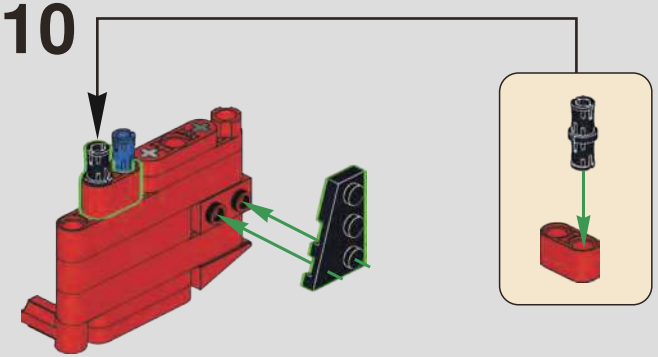

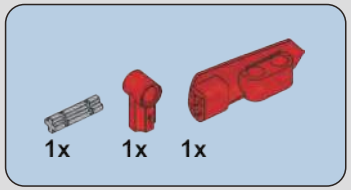

711

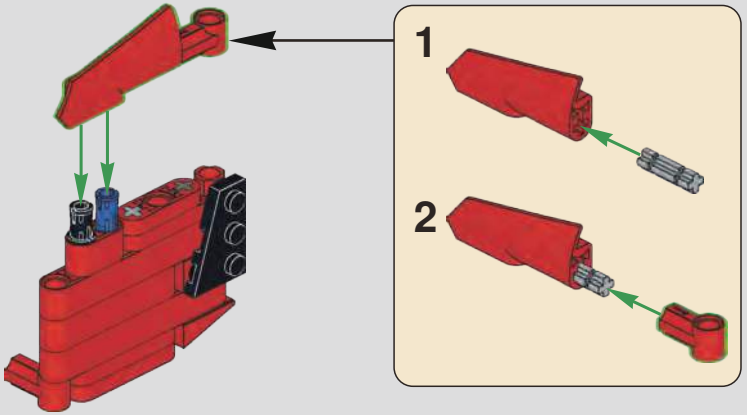

712

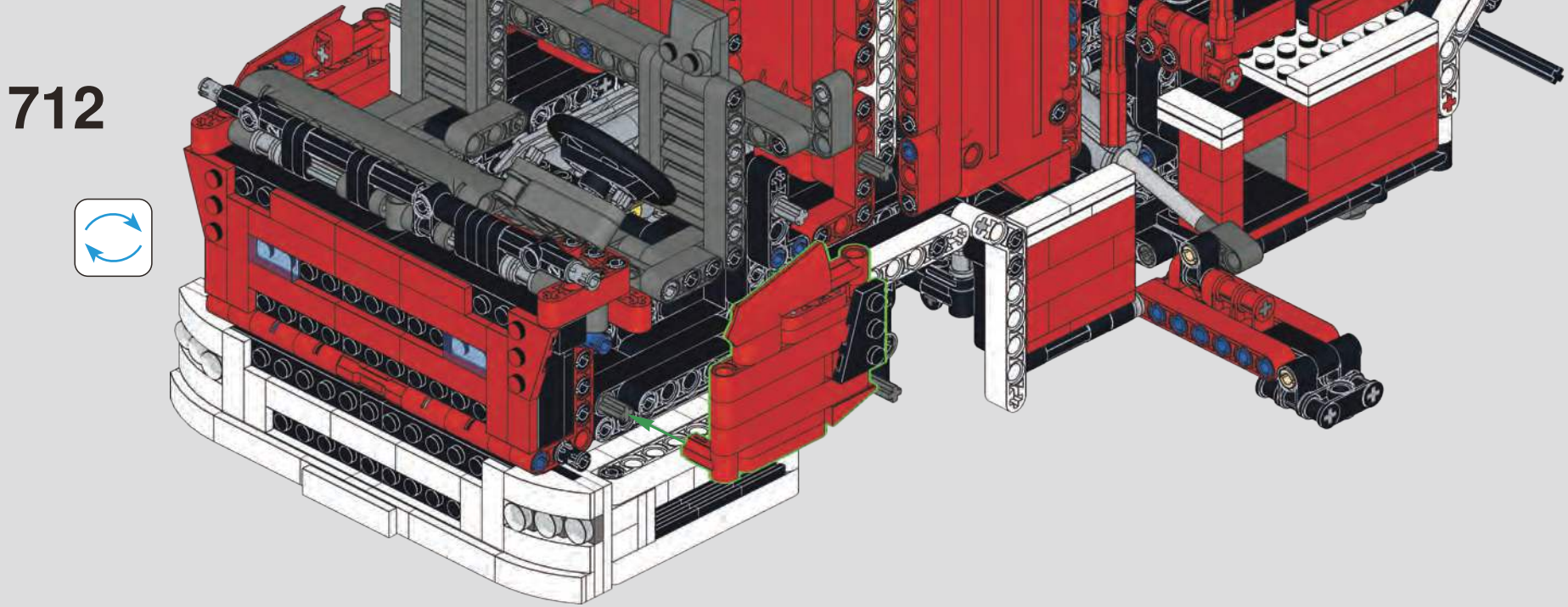

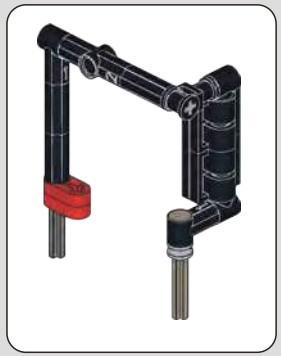

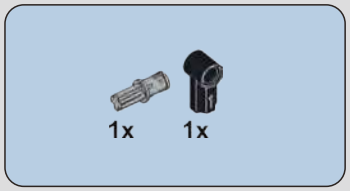

713

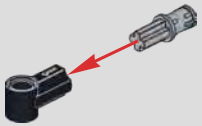

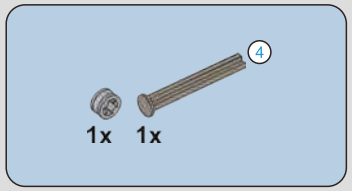

714

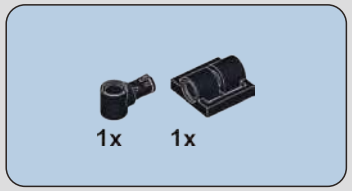

715

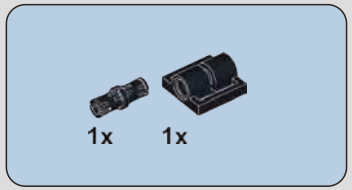

716

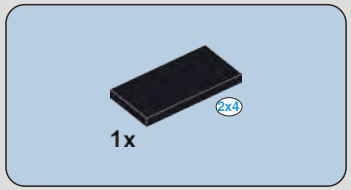

717

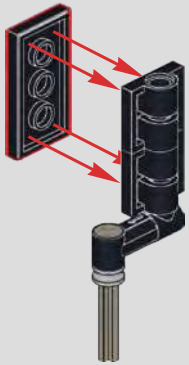

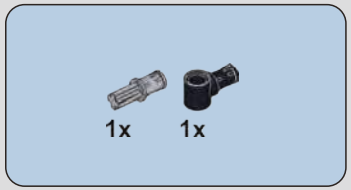

718

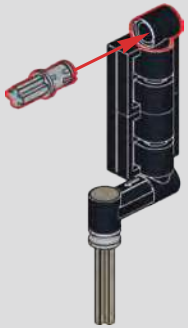

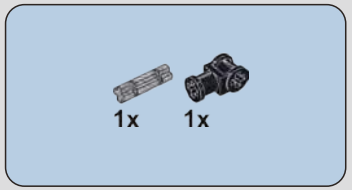

719

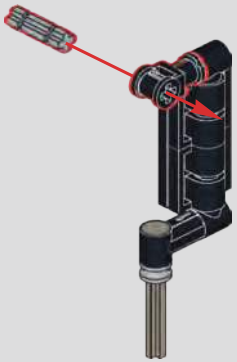

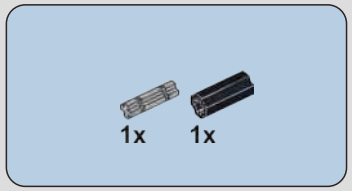

720

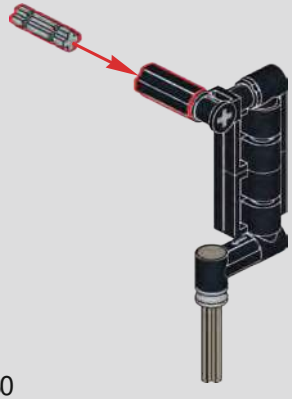

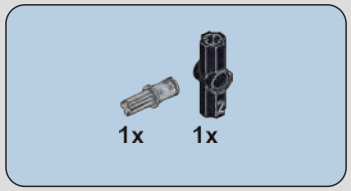

721

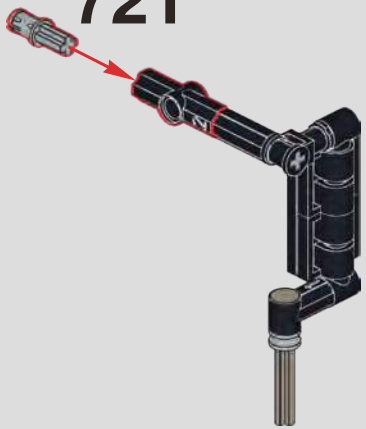

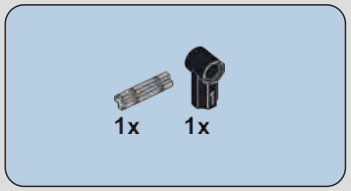

722

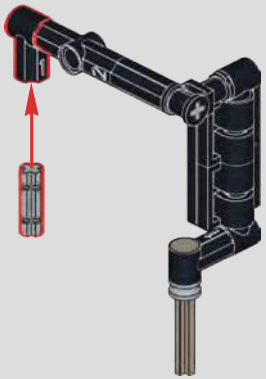

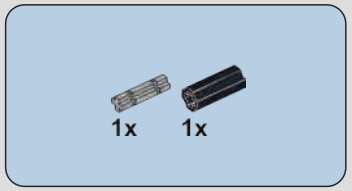

723

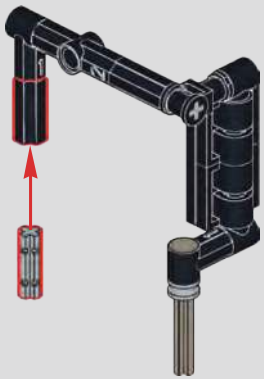

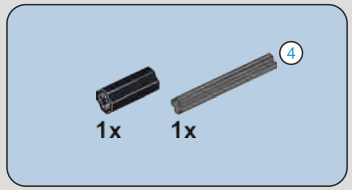

724

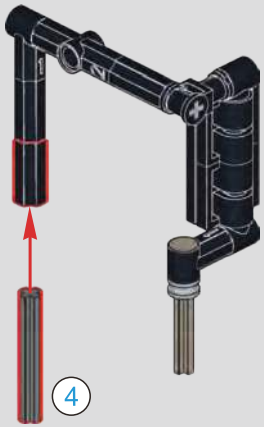

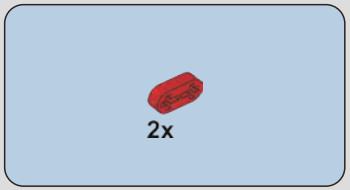

725

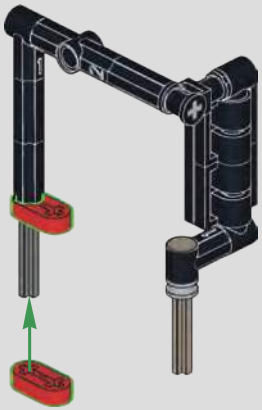

726

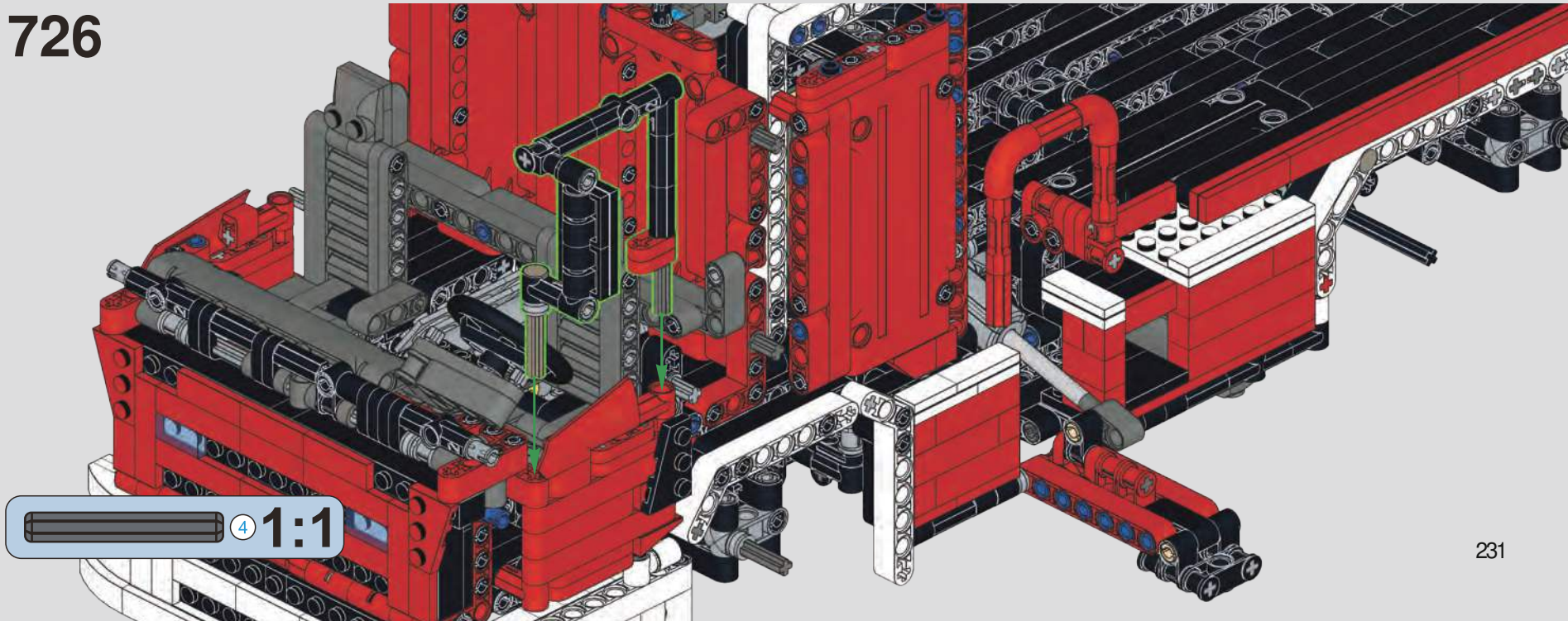

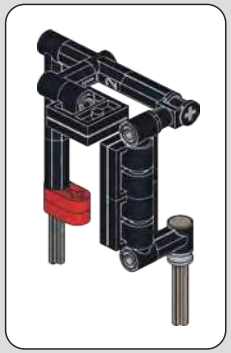

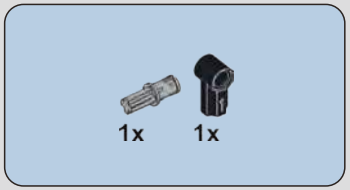

727

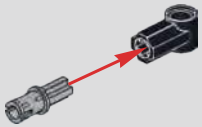

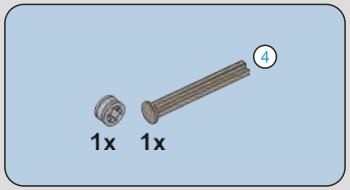

728

729

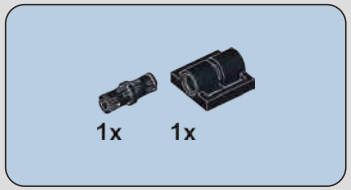

730

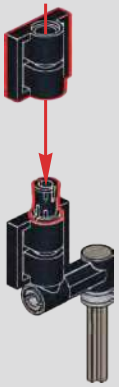

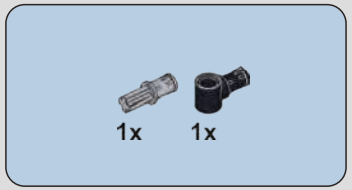

731

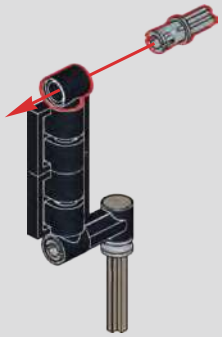

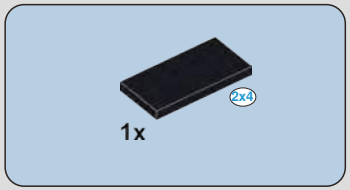

732

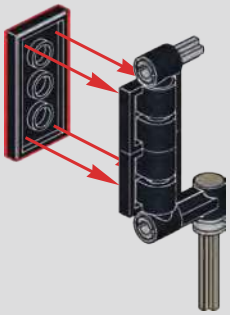

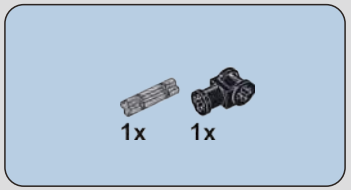

733

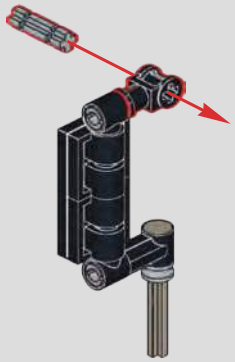

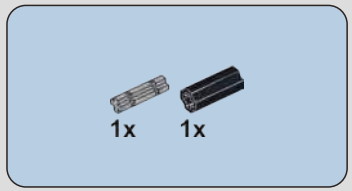

734

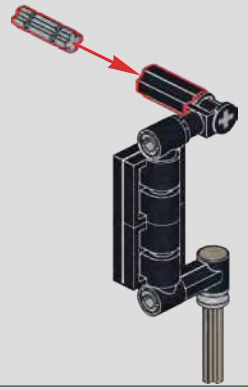

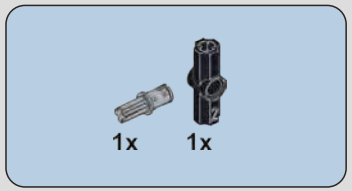

735

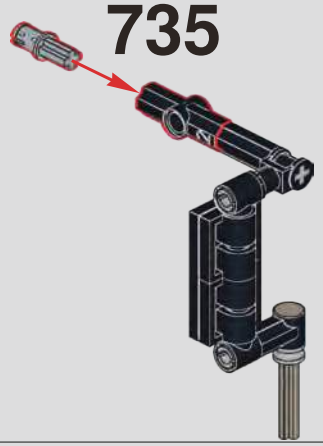

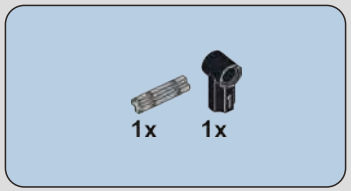

736

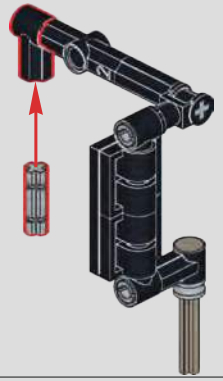

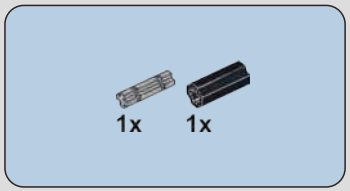

737

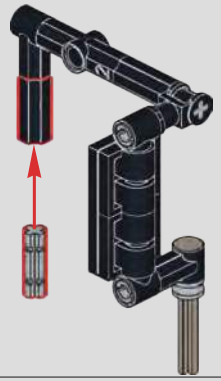

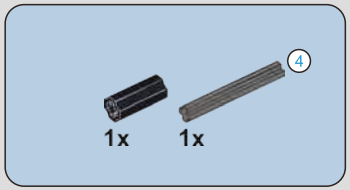

738

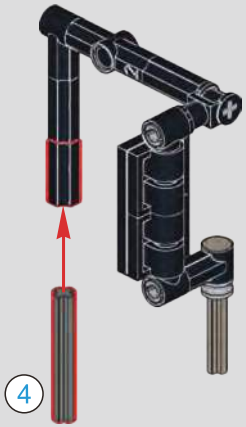

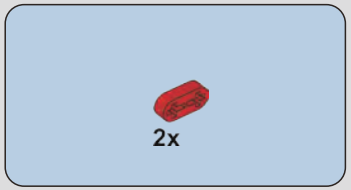

739

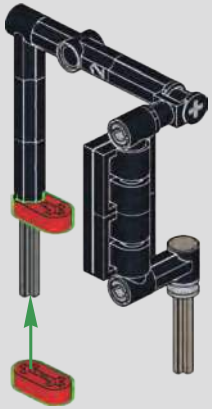

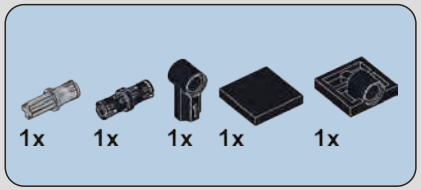

740

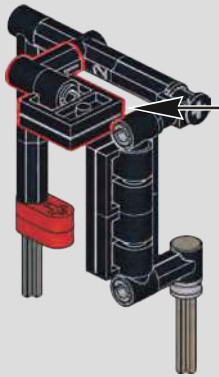

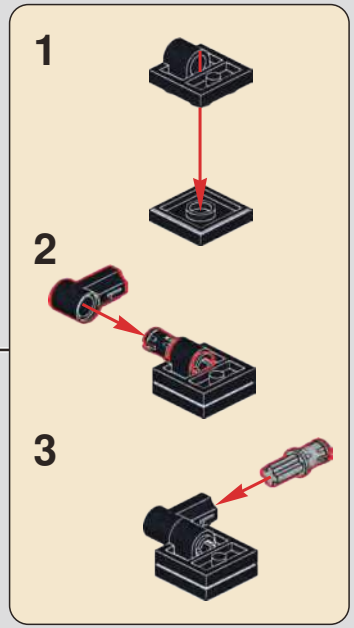

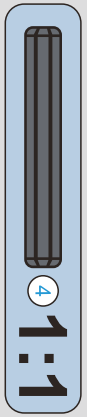

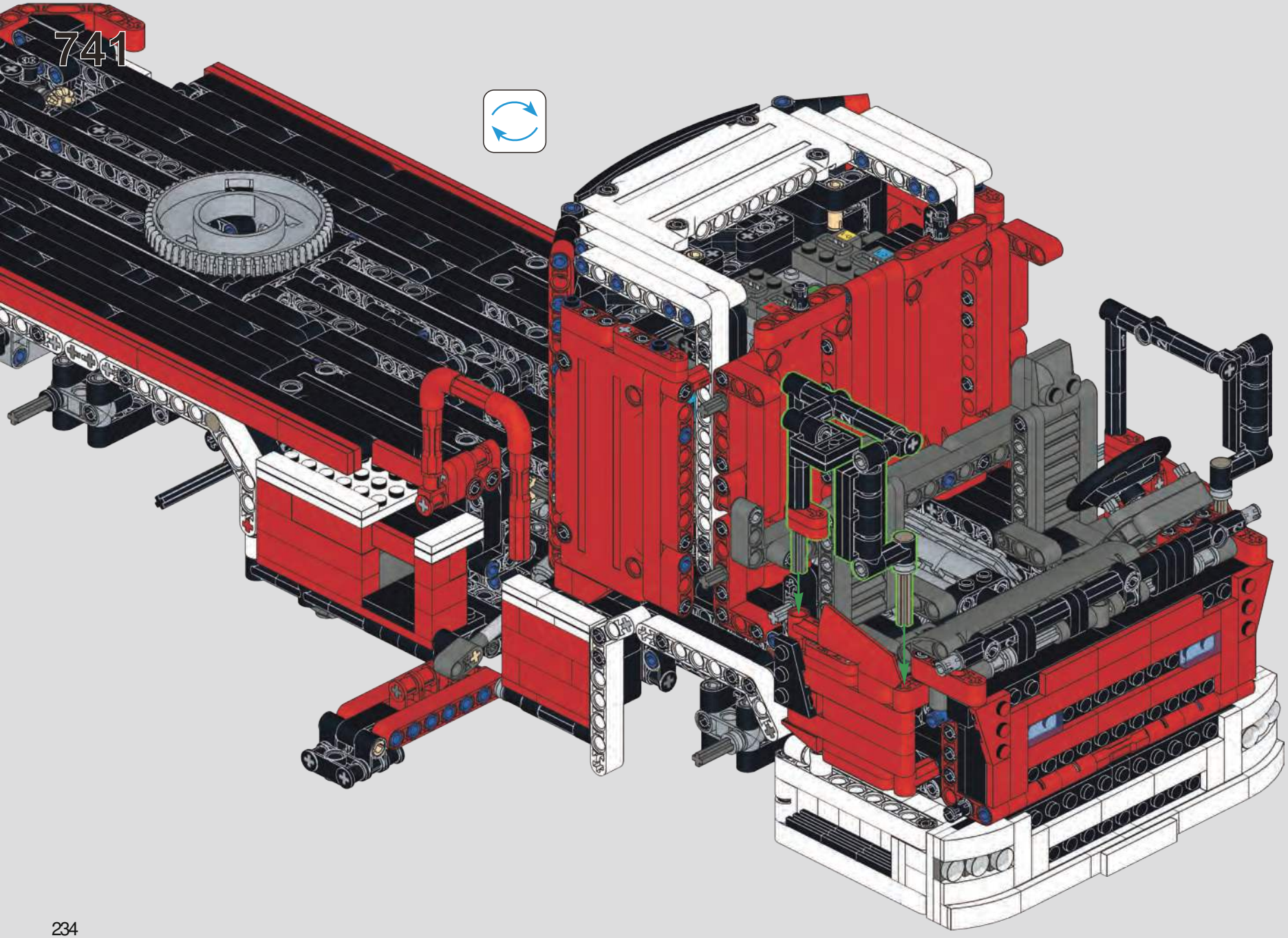
741

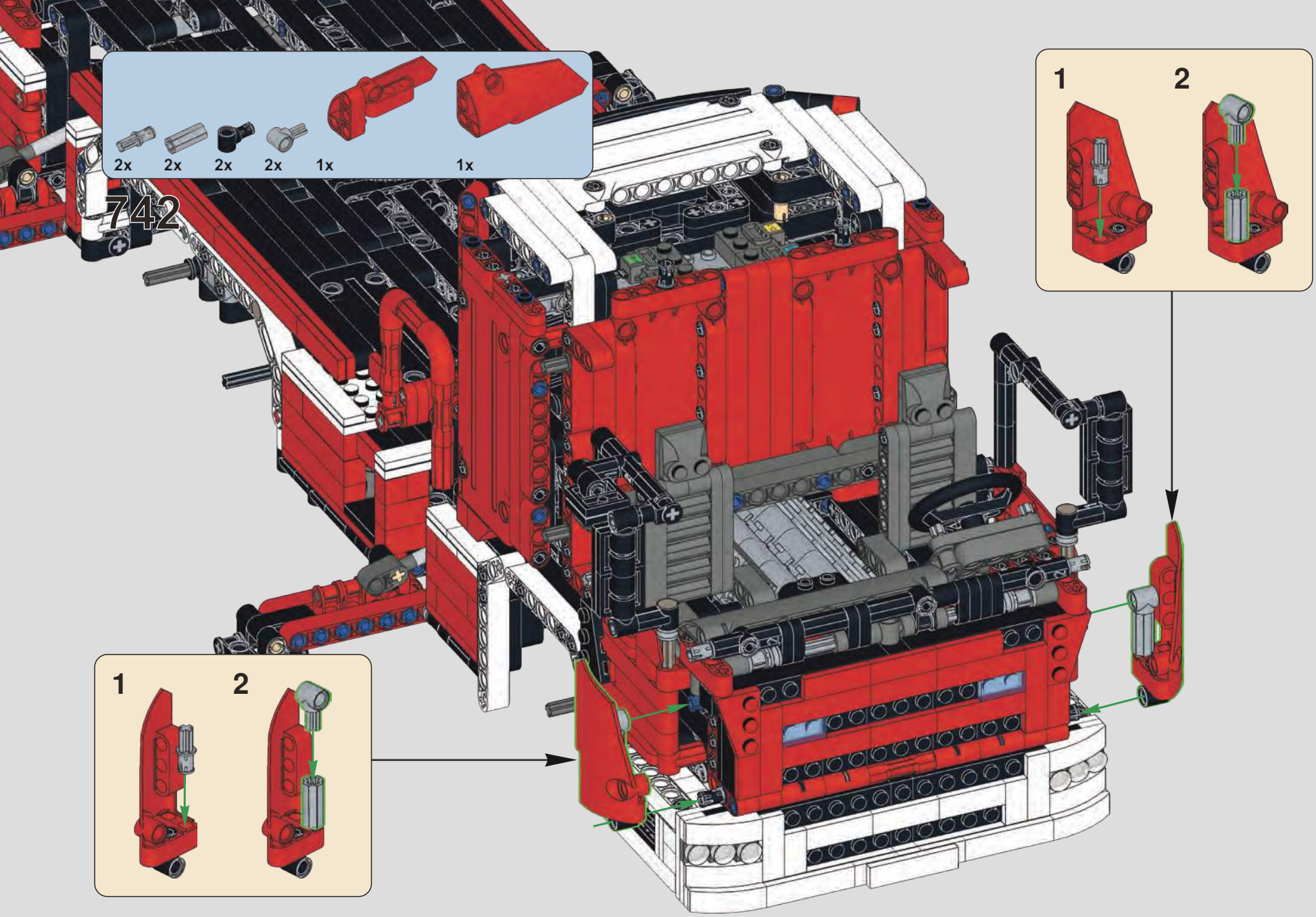
742
2x
2x
2x
2x
1x
1x
1
2
1
2

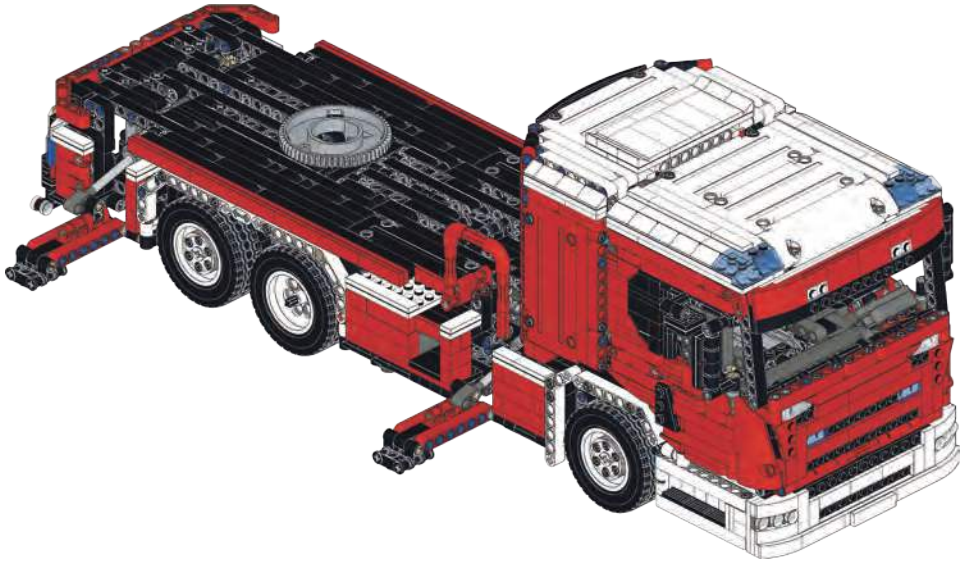

（光滑栓）
(Technic Pin without Friction)

743

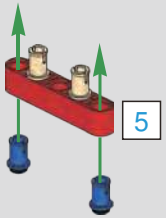

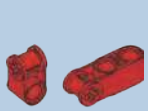

744

（光滑栓）
(Technic Pin without Friction)

745

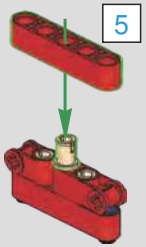

746

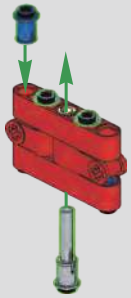

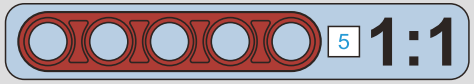

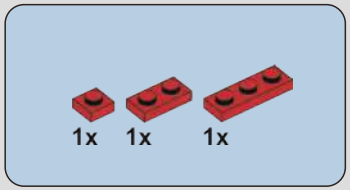

747

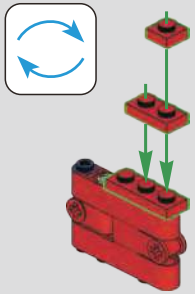

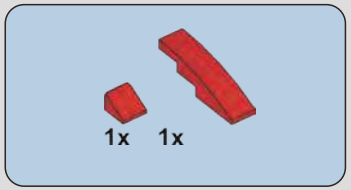

748

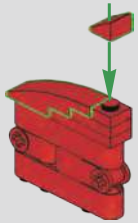

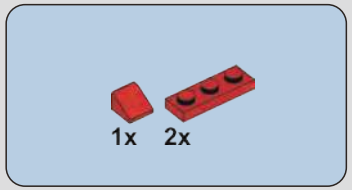

749

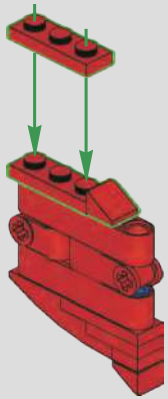

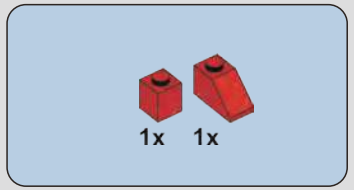

750

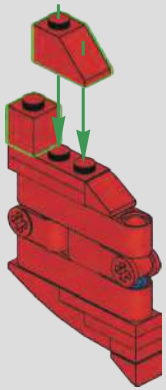

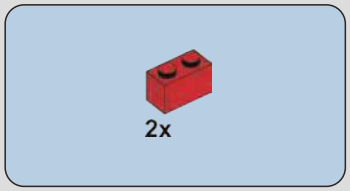

751

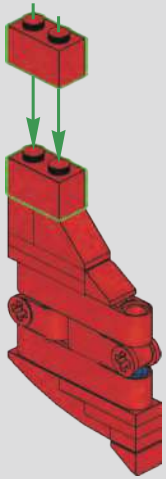

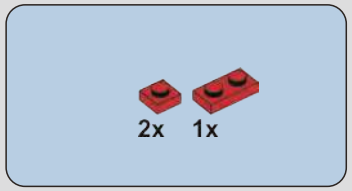

752

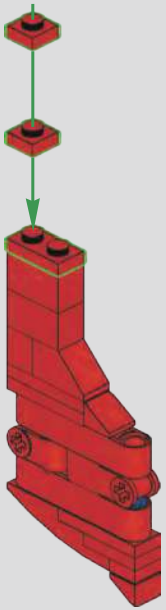

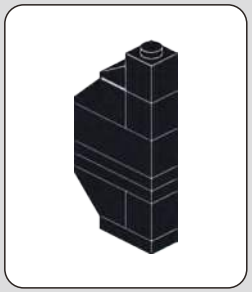

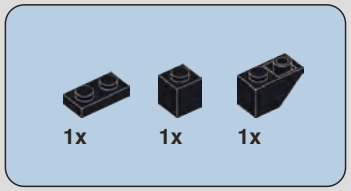

753

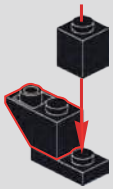

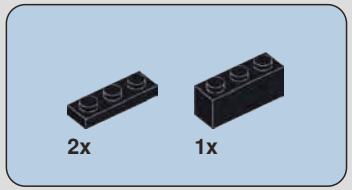

754

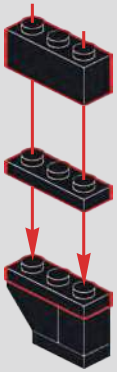

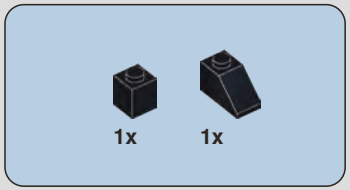

755

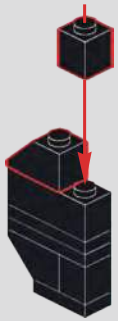

756

757

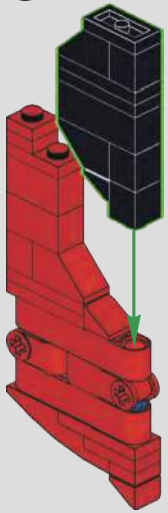

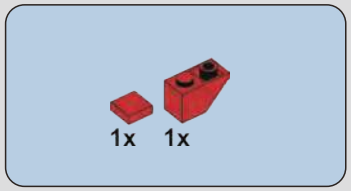

758

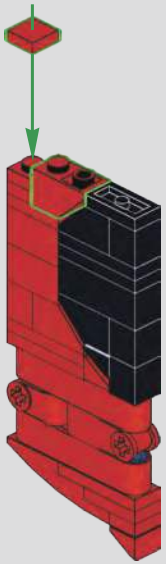

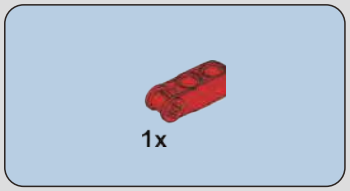

759

2x

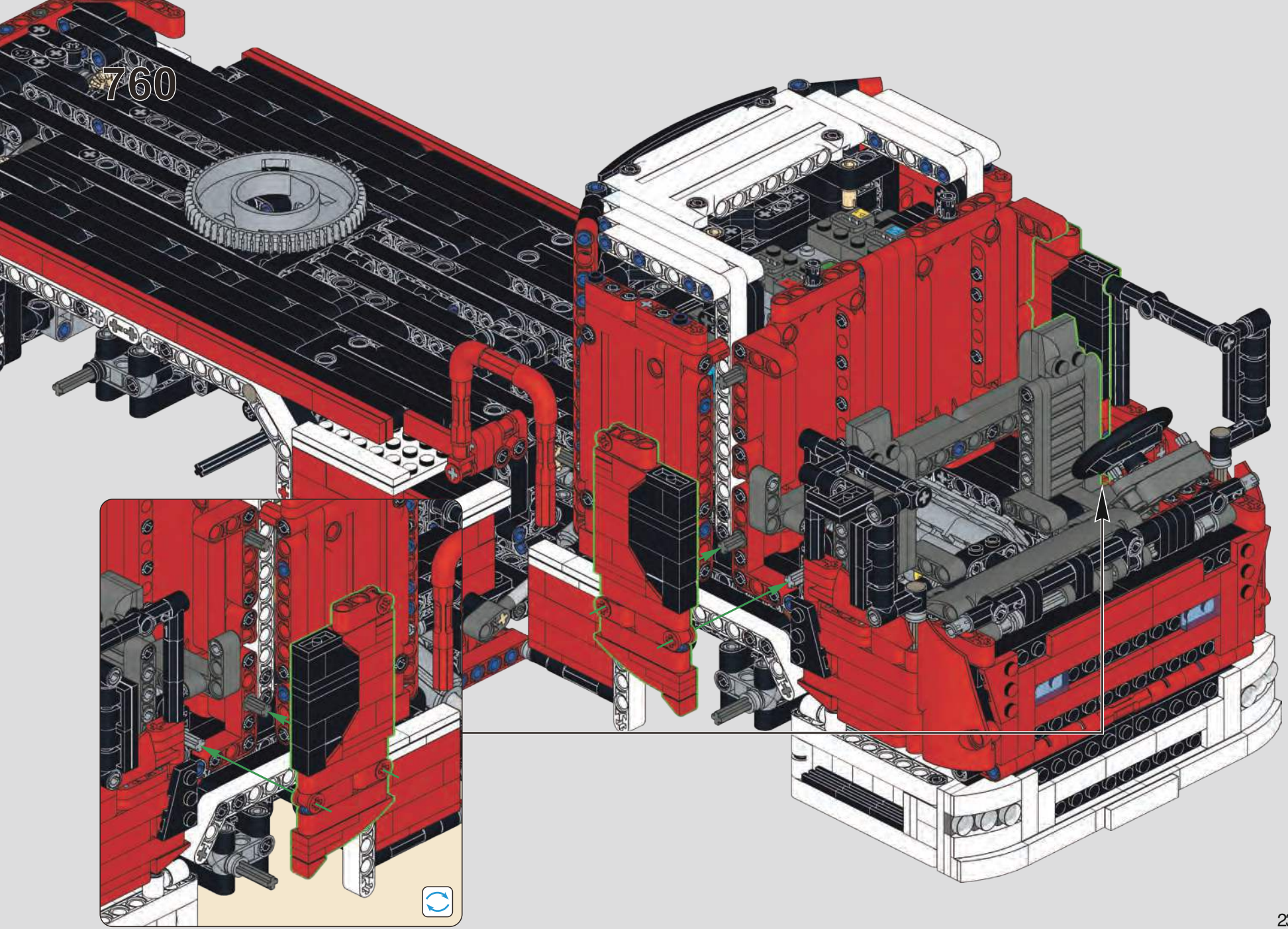
760

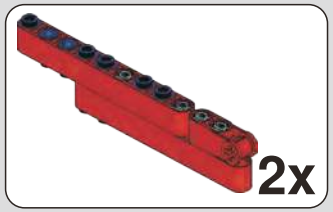

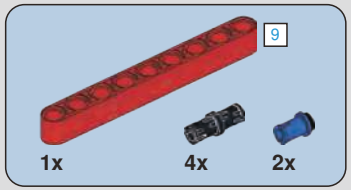

761

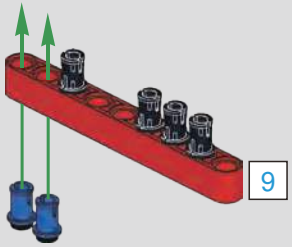

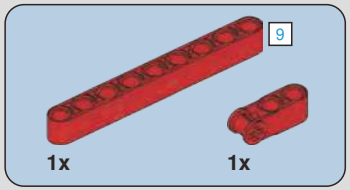

762

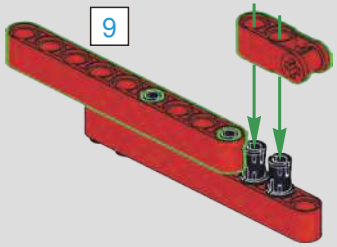

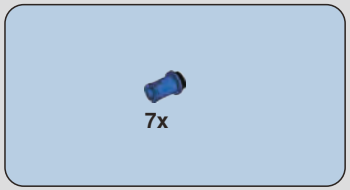

763

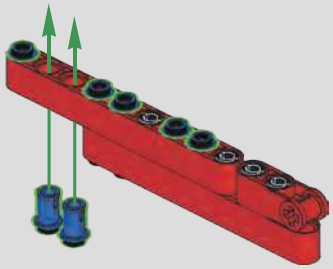

764

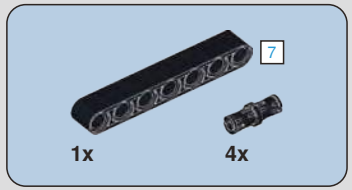

765

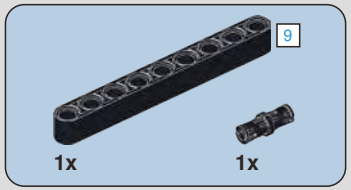

766

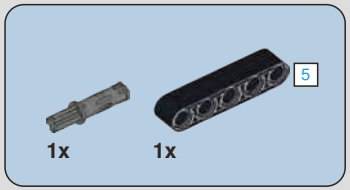

767

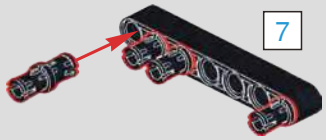

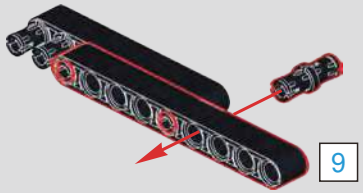

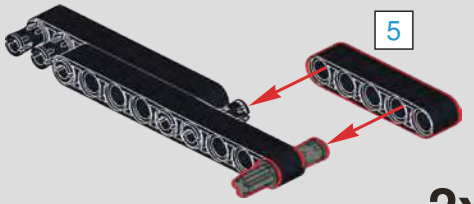

2x

768

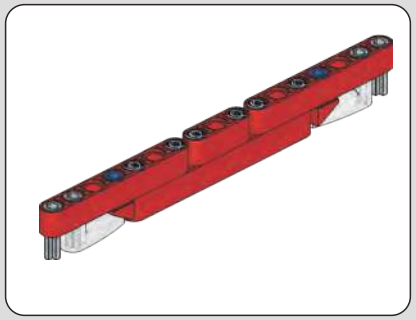

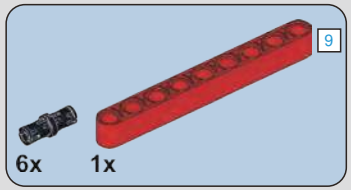

769

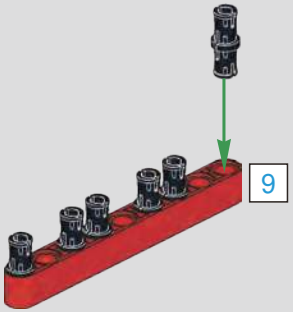

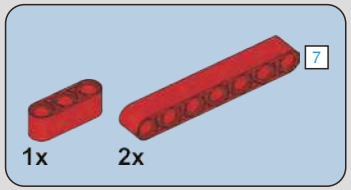

770

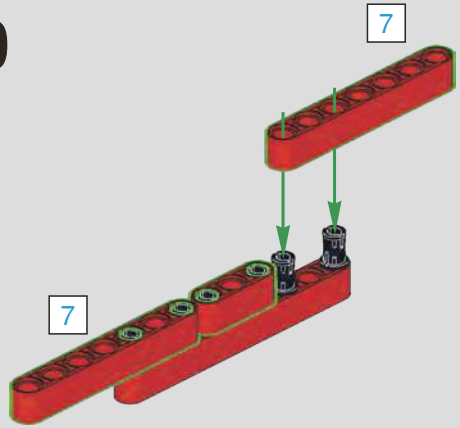

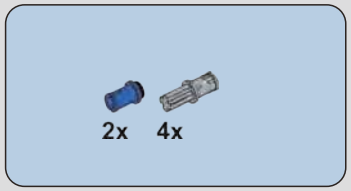

771

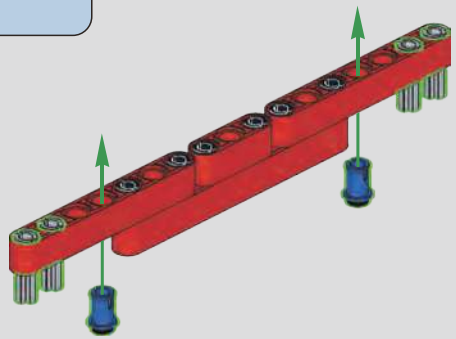

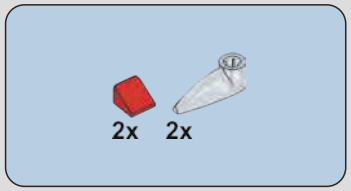

772

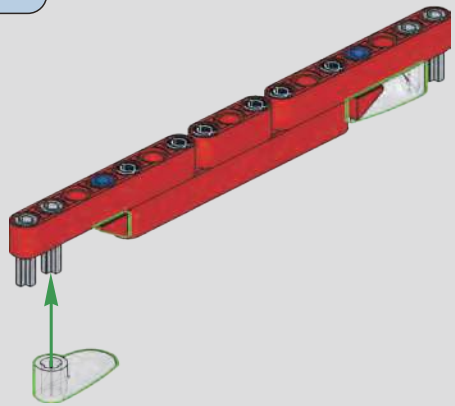

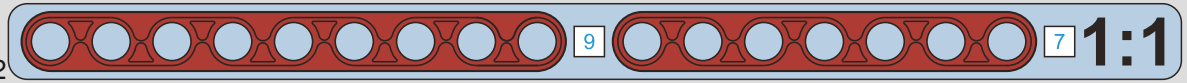

773

774

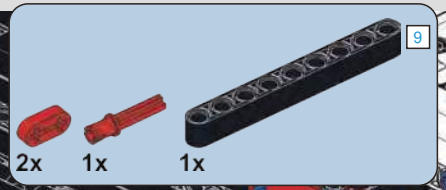

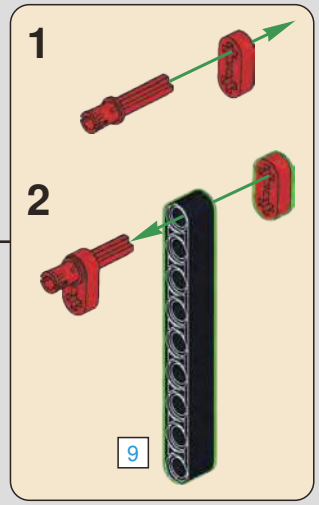

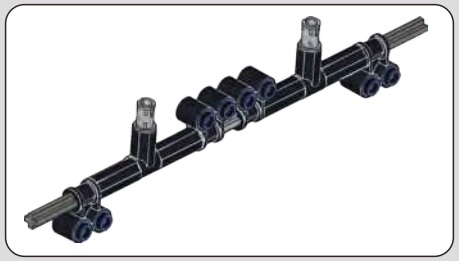

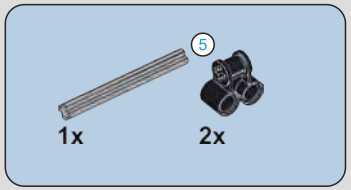

775

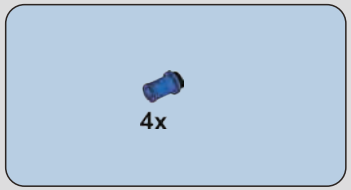

776

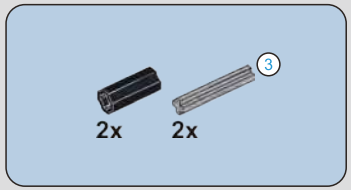

777

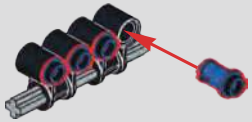

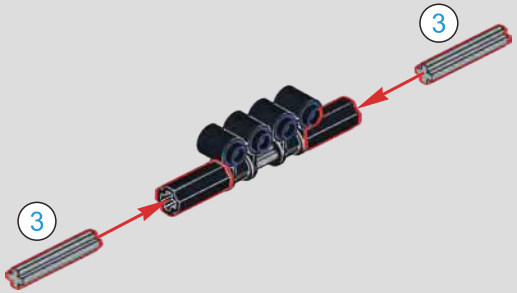

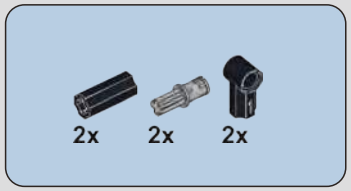

778

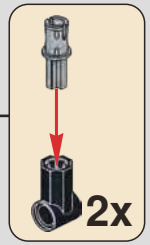

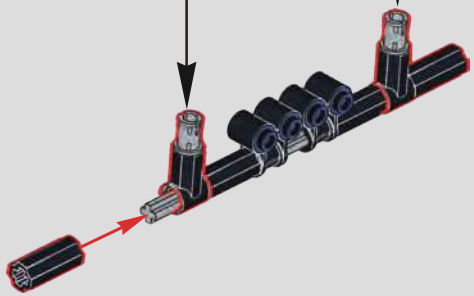

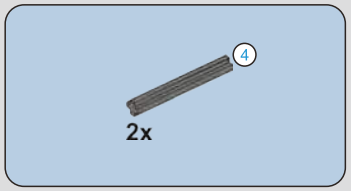

779

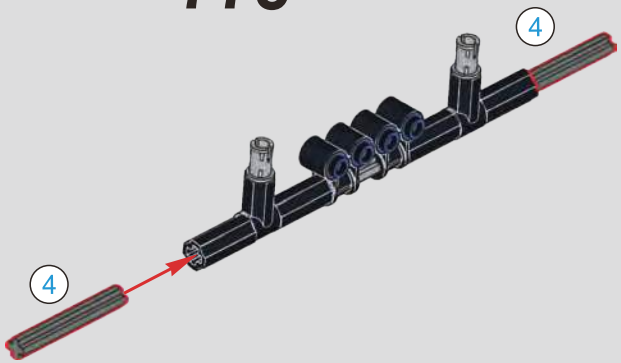

780

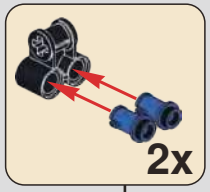

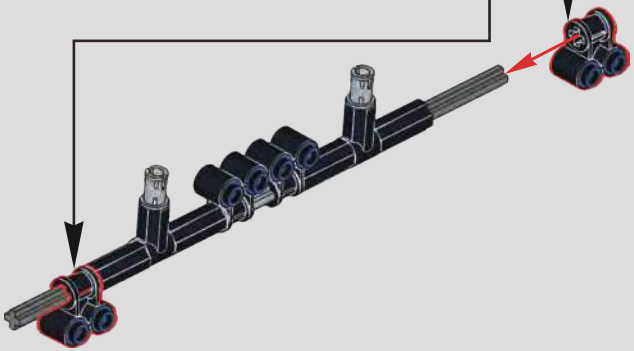

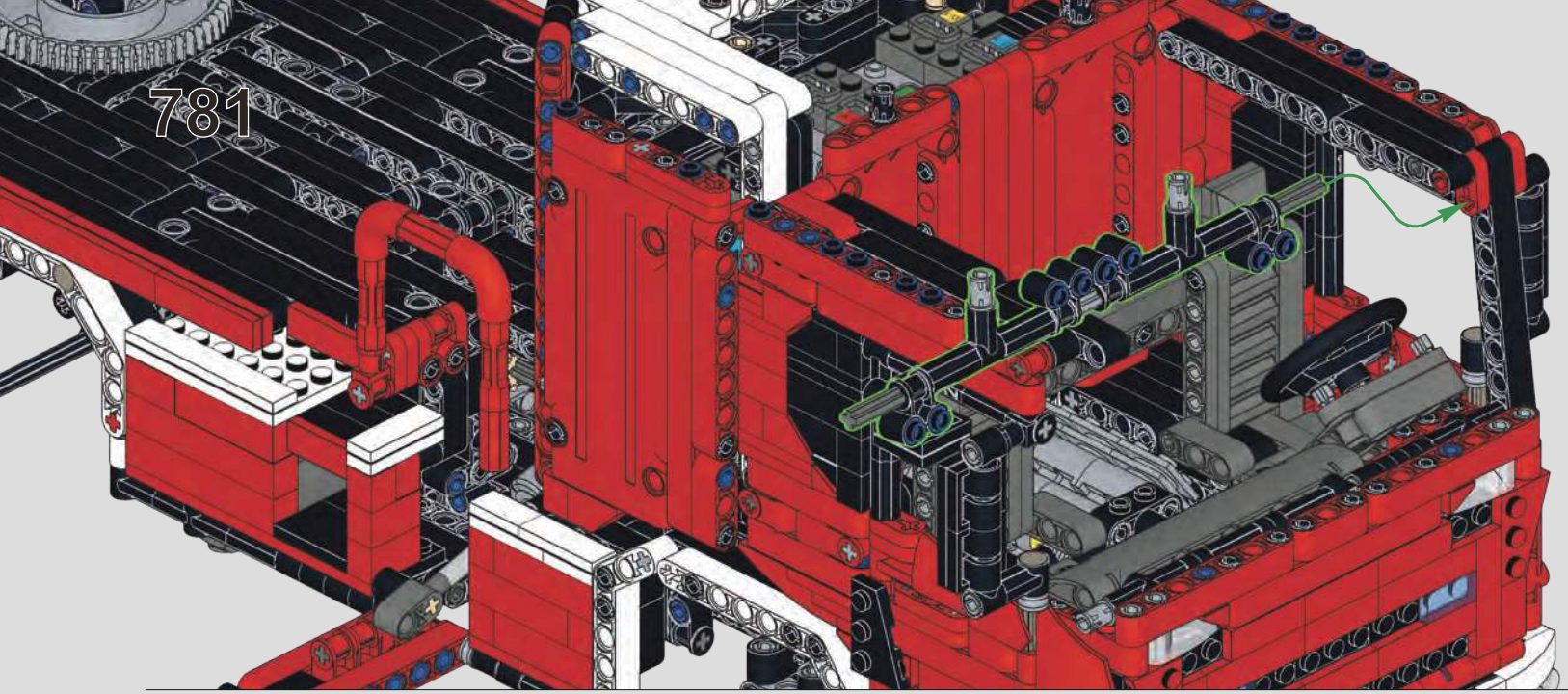
781

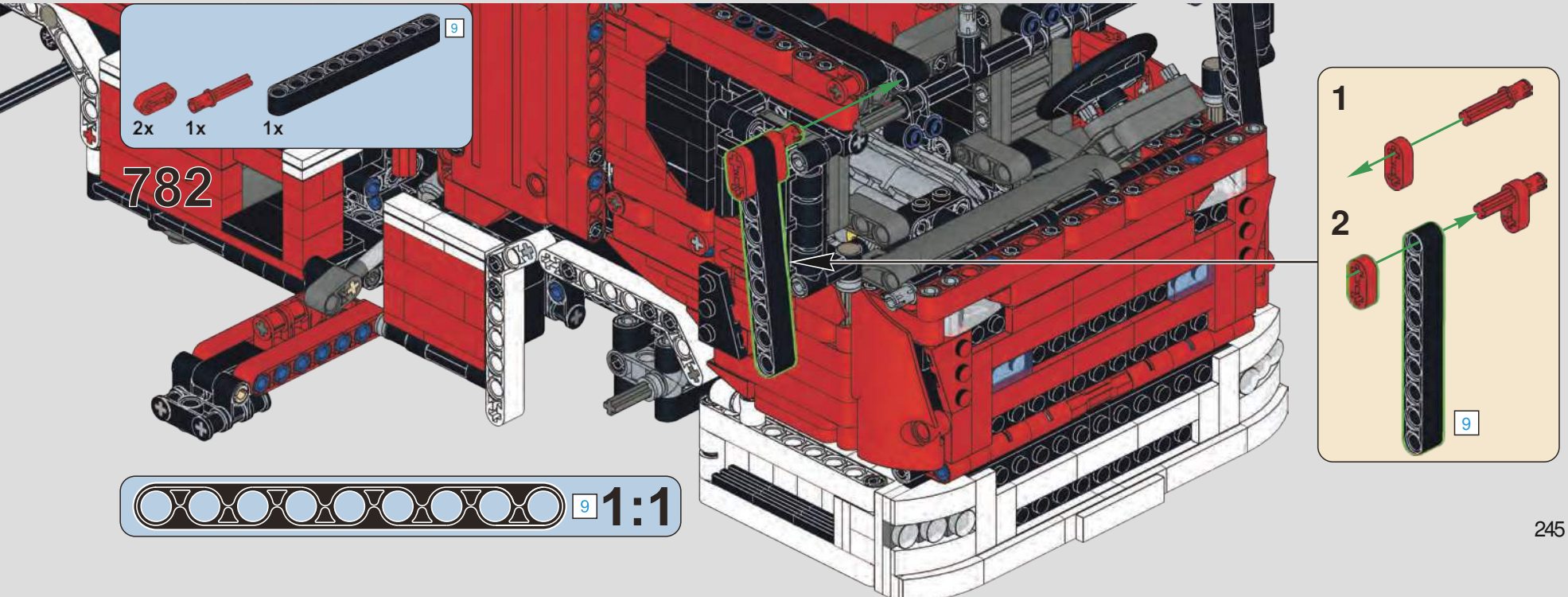
9
2x
1x
1x
782
1
2
9
9
1:1

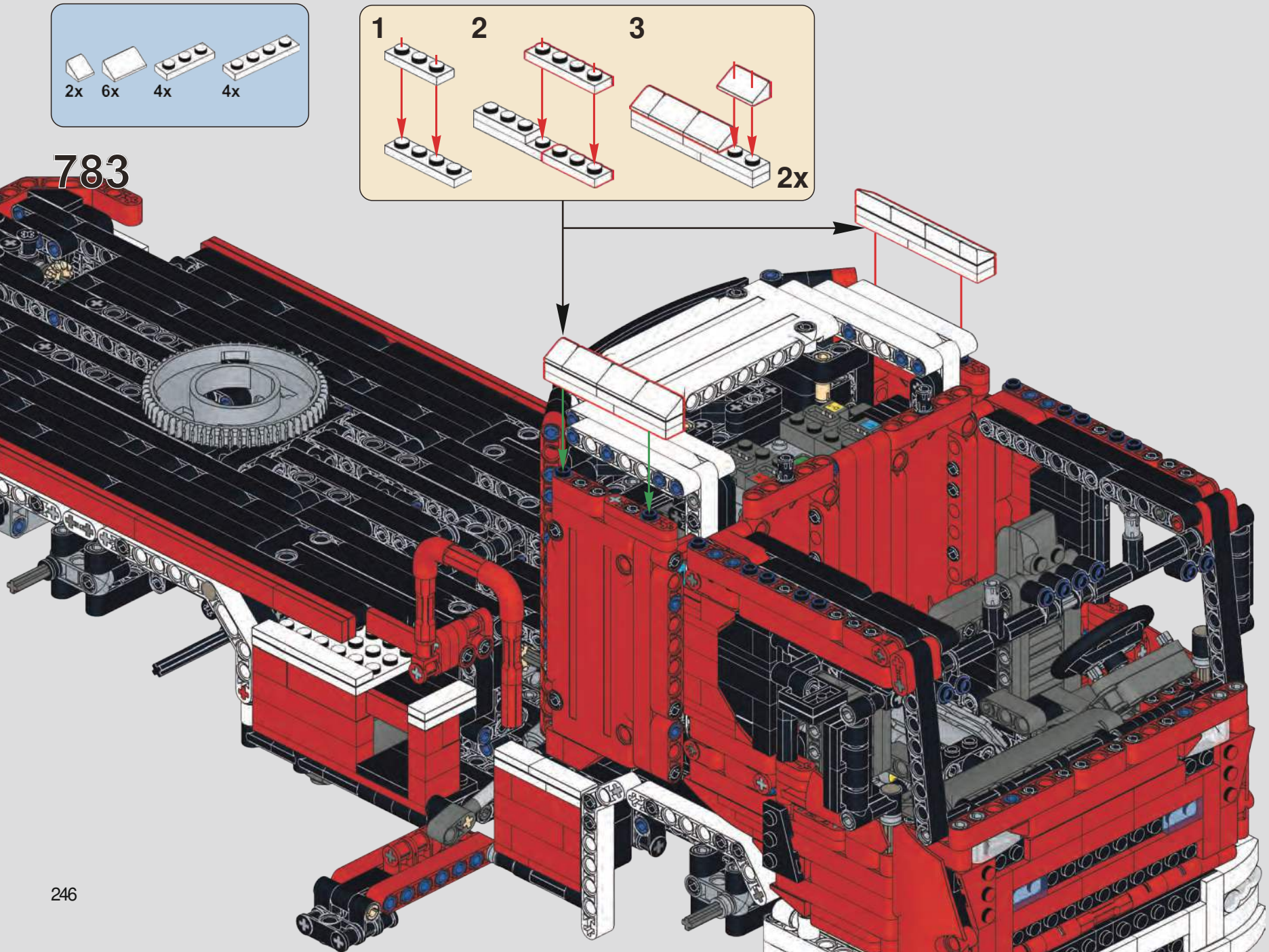
2x
6x
4x
4x
1
2
3
2x
783

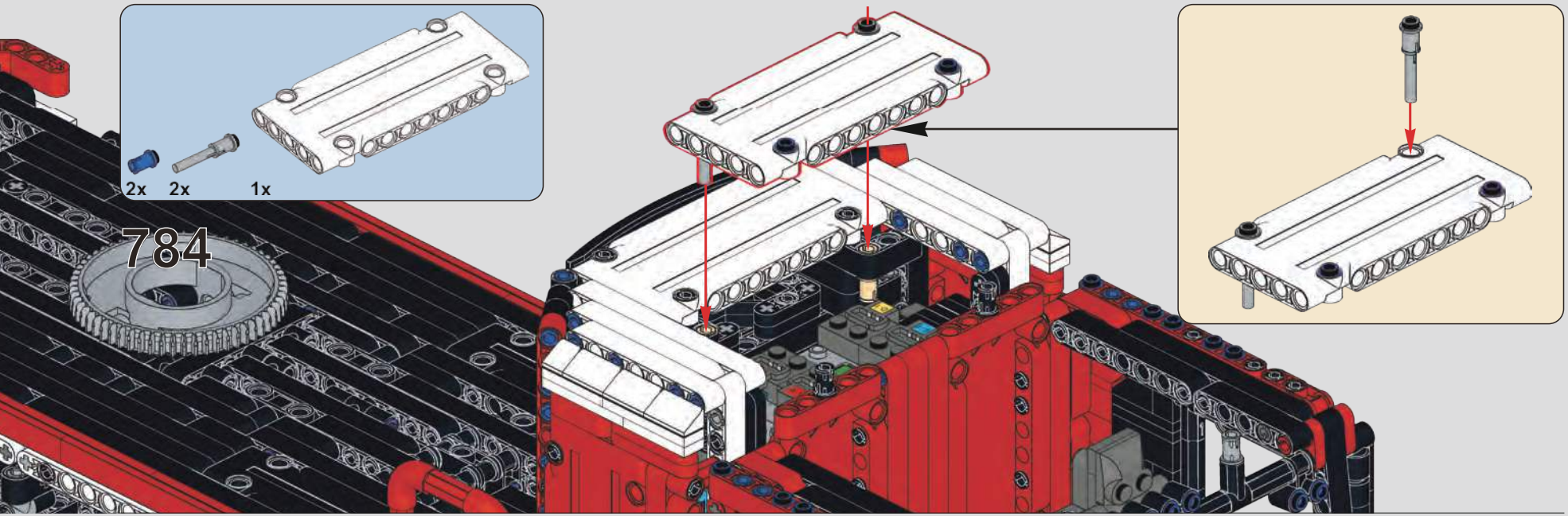

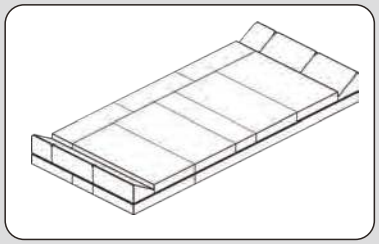

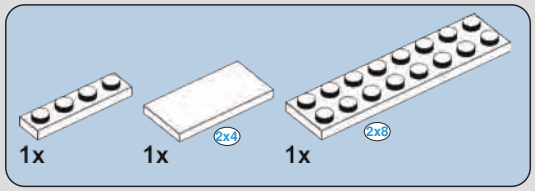

786

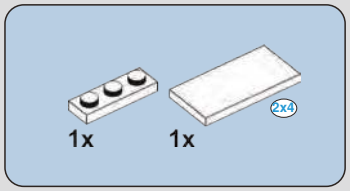

787

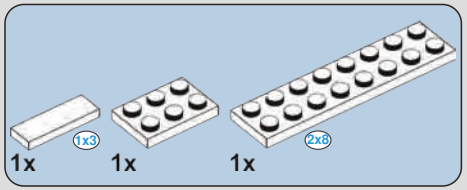

785

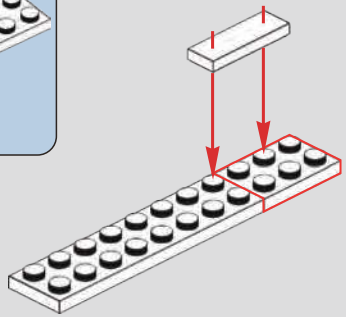

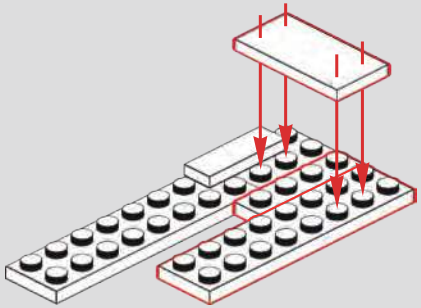

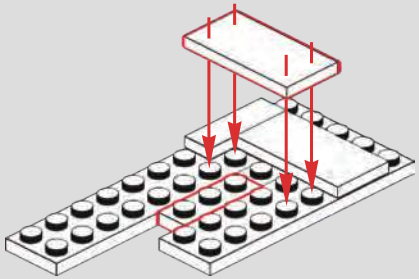

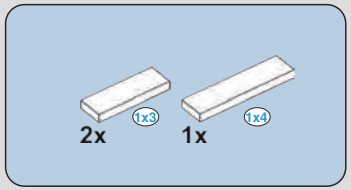

788

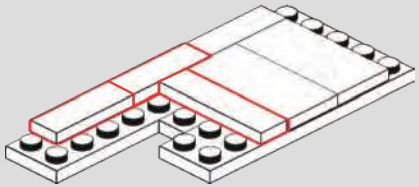

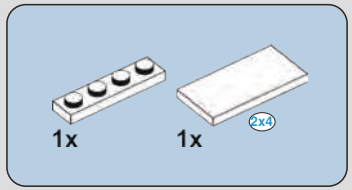

789

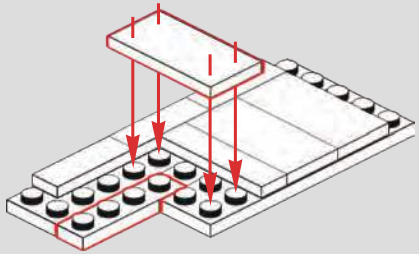

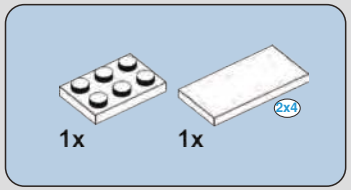

790

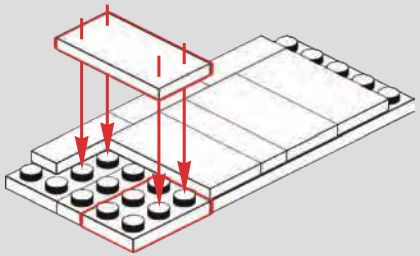

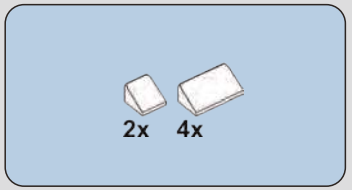

791

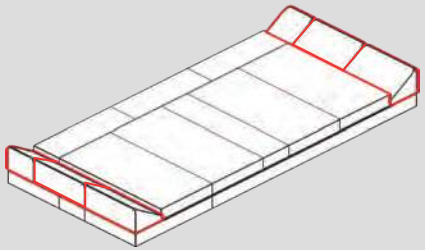

792

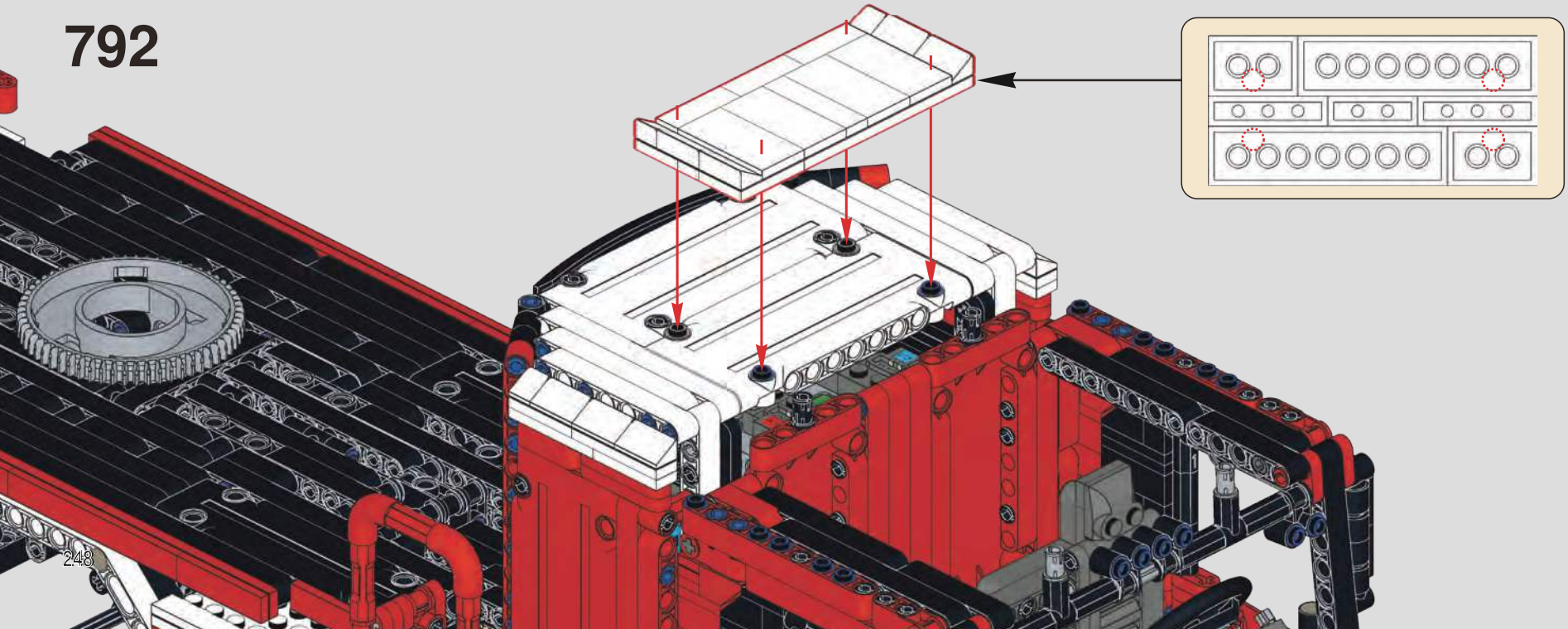

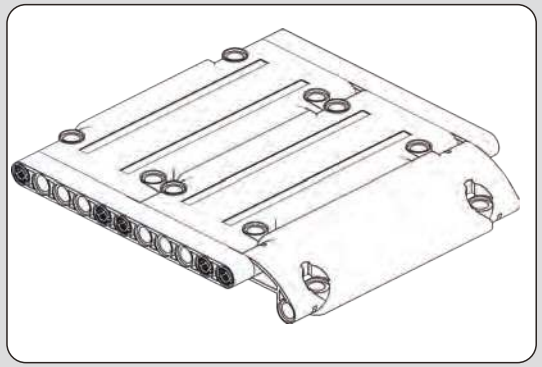

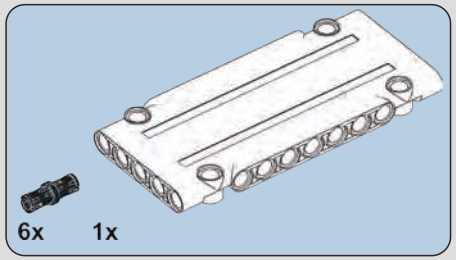

793

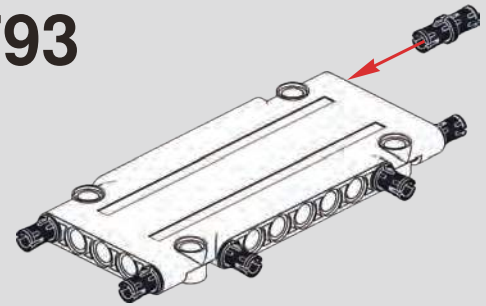

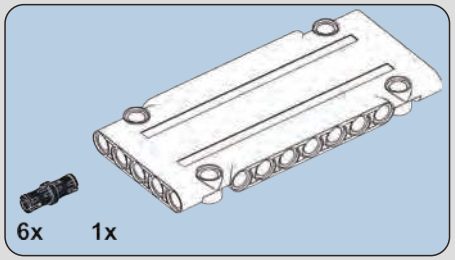

794

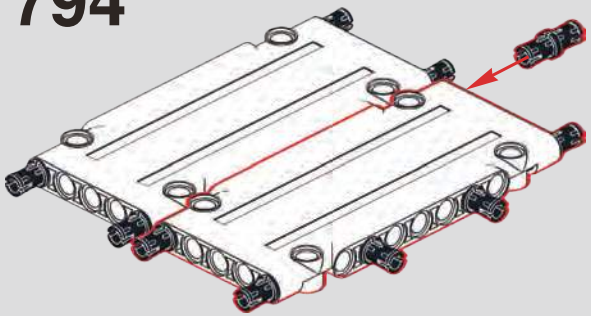

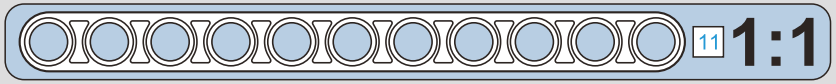

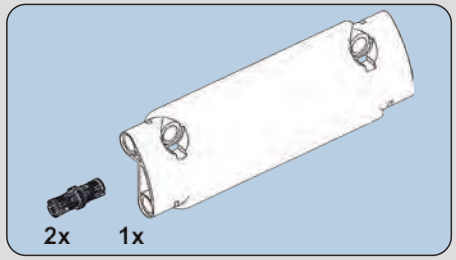

795

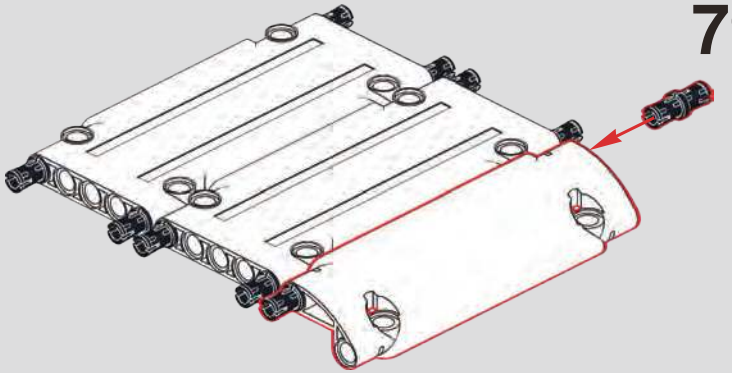

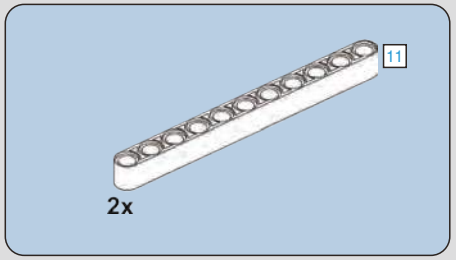

796

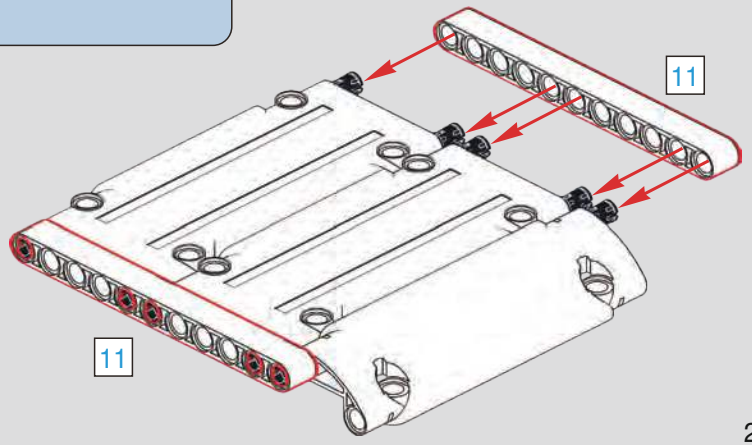

797

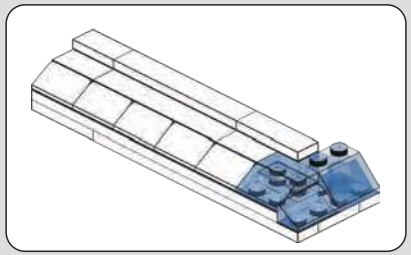

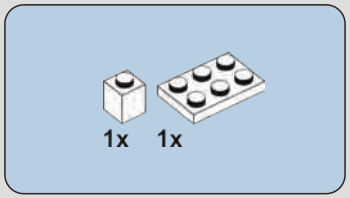

798

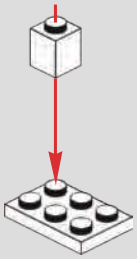

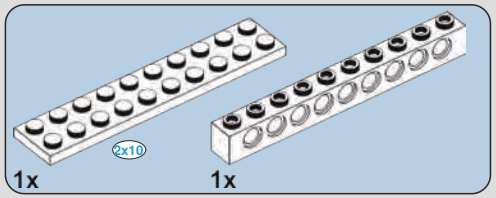

799

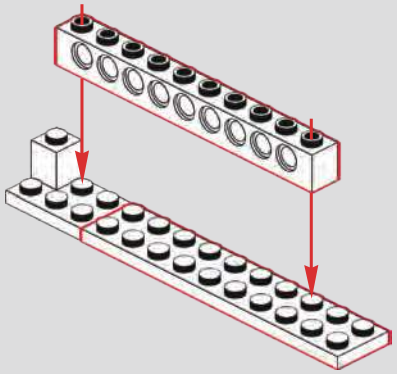

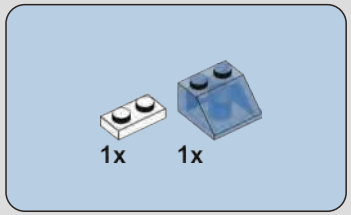

800

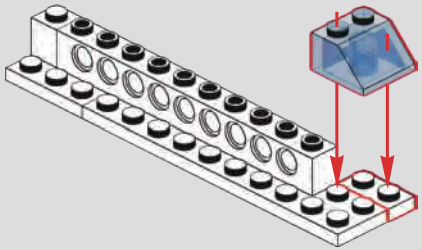

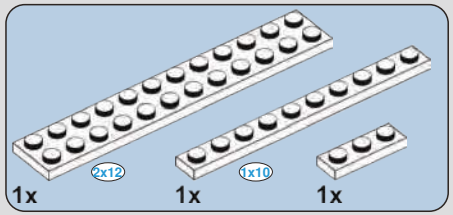

801

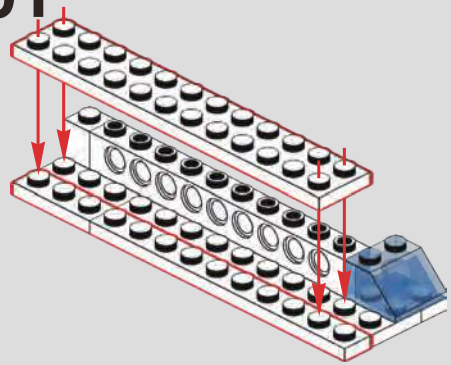

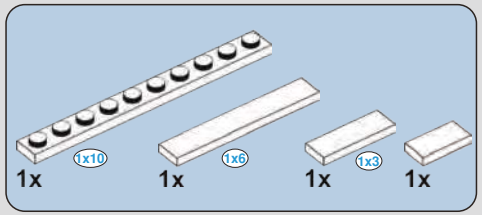

802

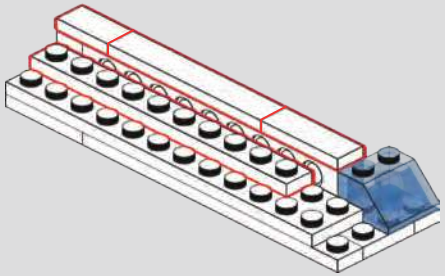

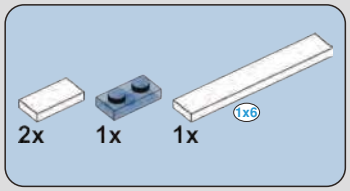

803

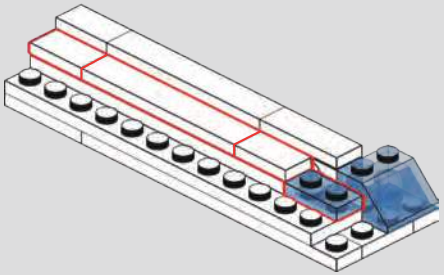

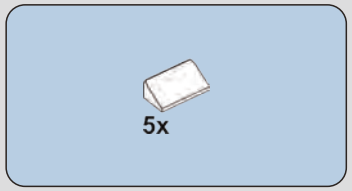

804

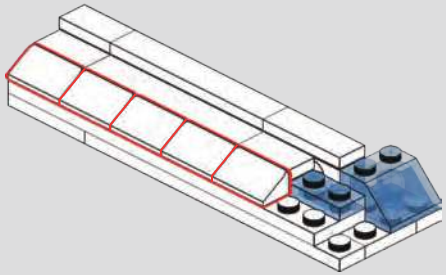

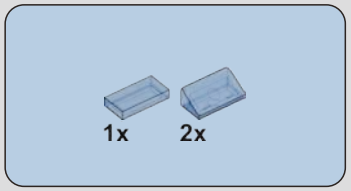

805

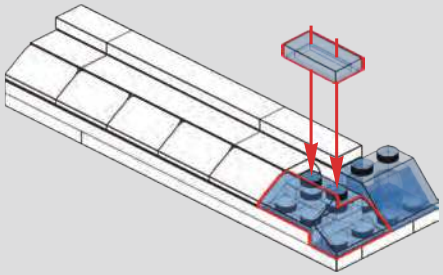

806

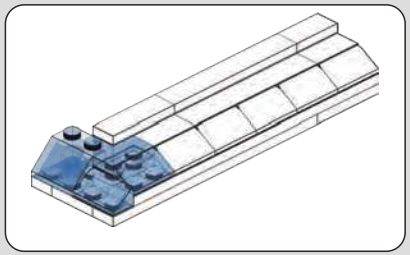

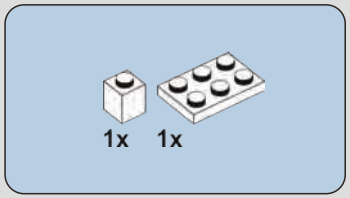

807

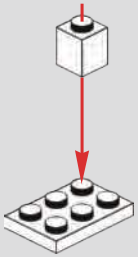

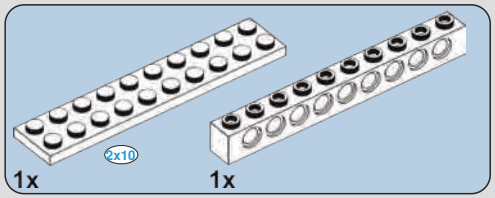

808

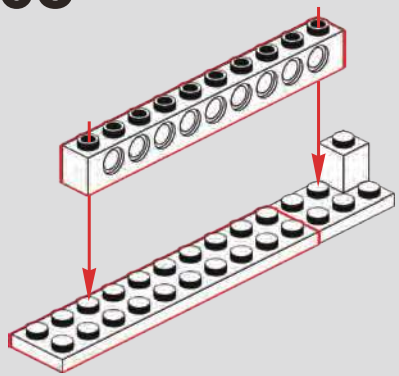

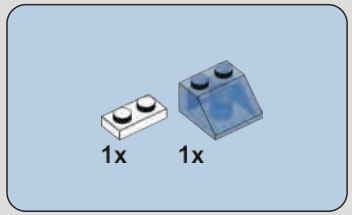

809

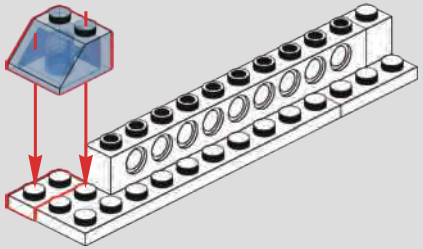

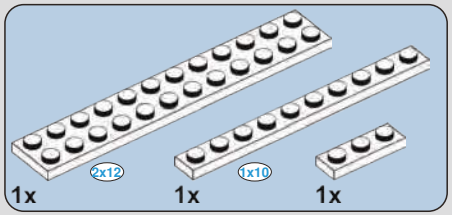

810

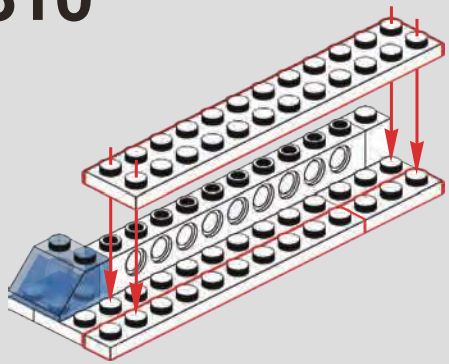

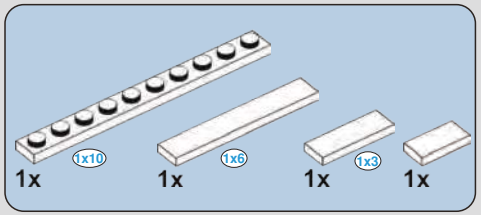

811

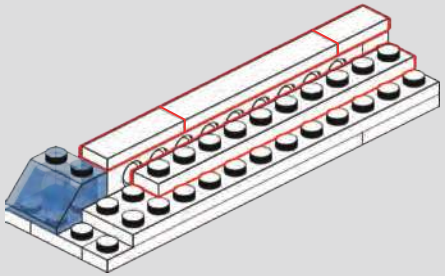

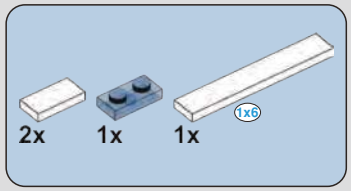

812

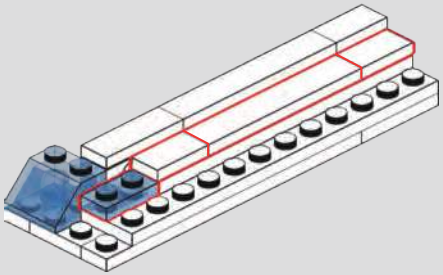

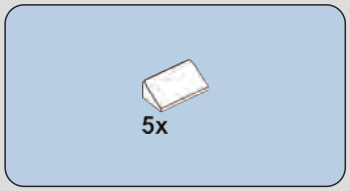

813

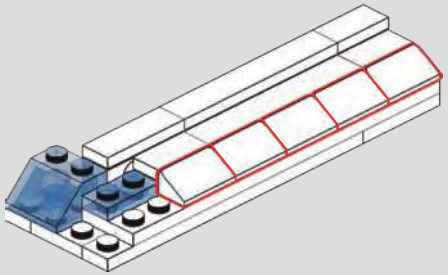

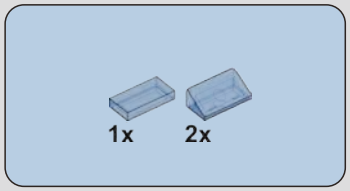

814

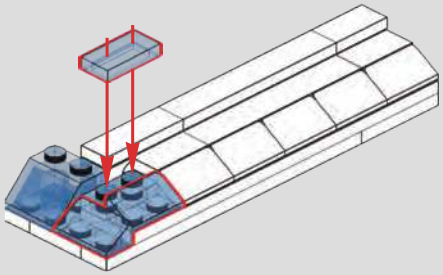

815

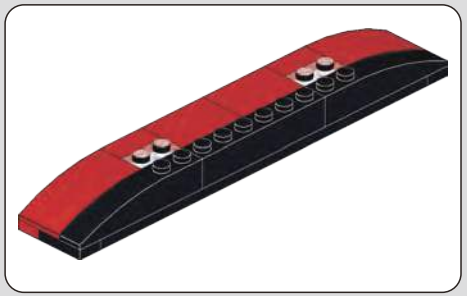

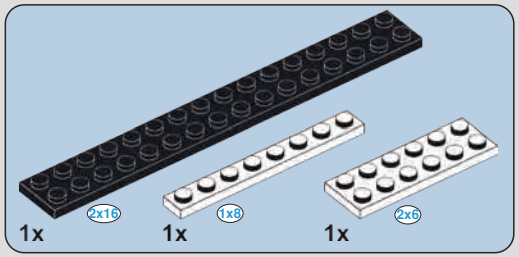

816

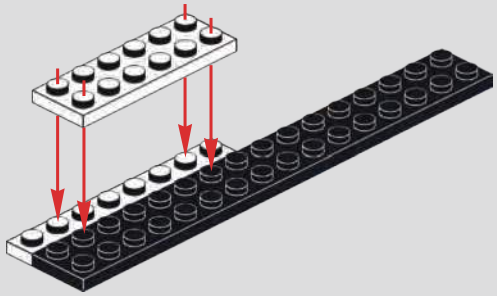

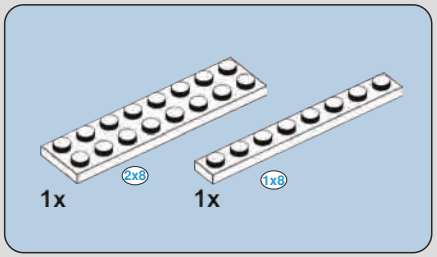

817

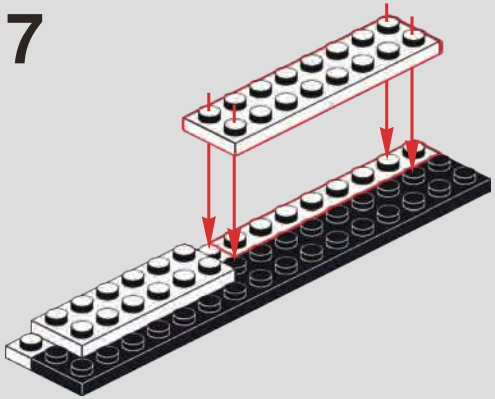

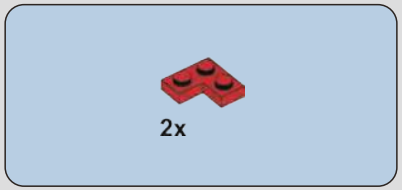

818

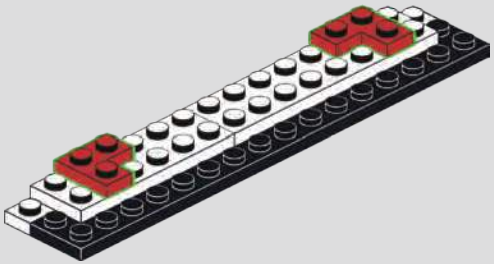

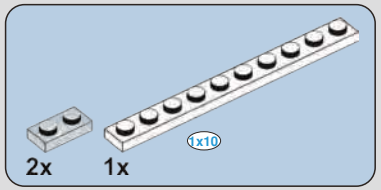

819

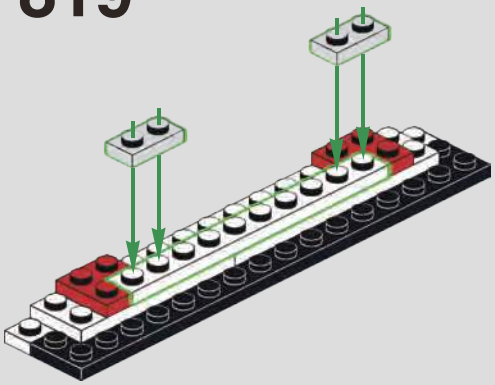

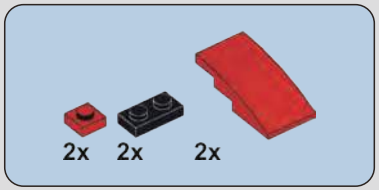

820

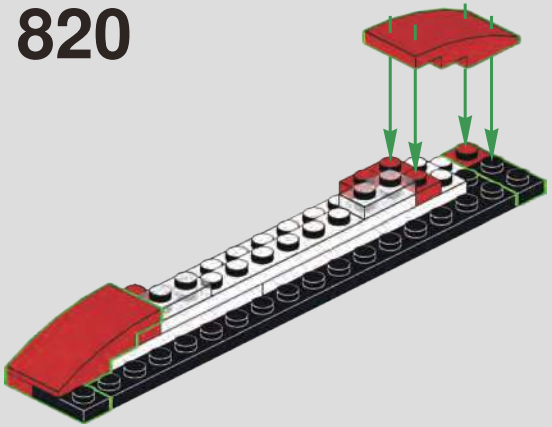

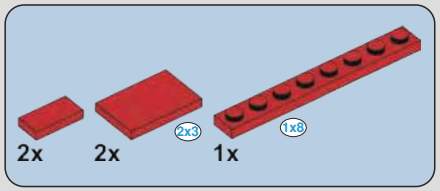

821

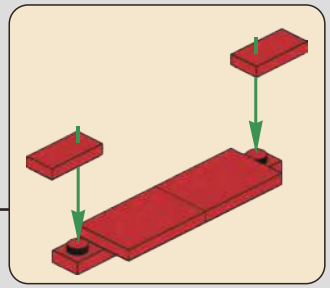

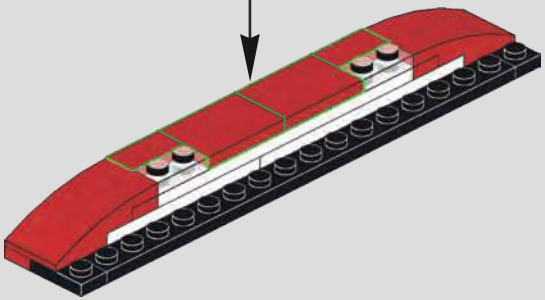

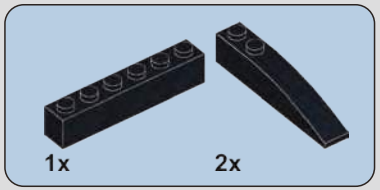

822

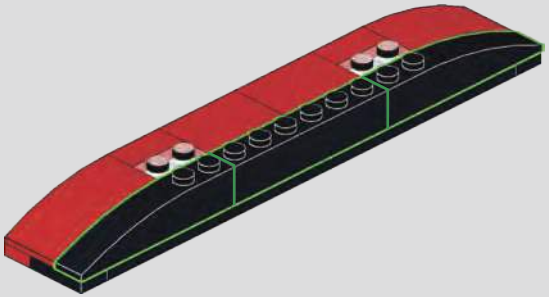

823

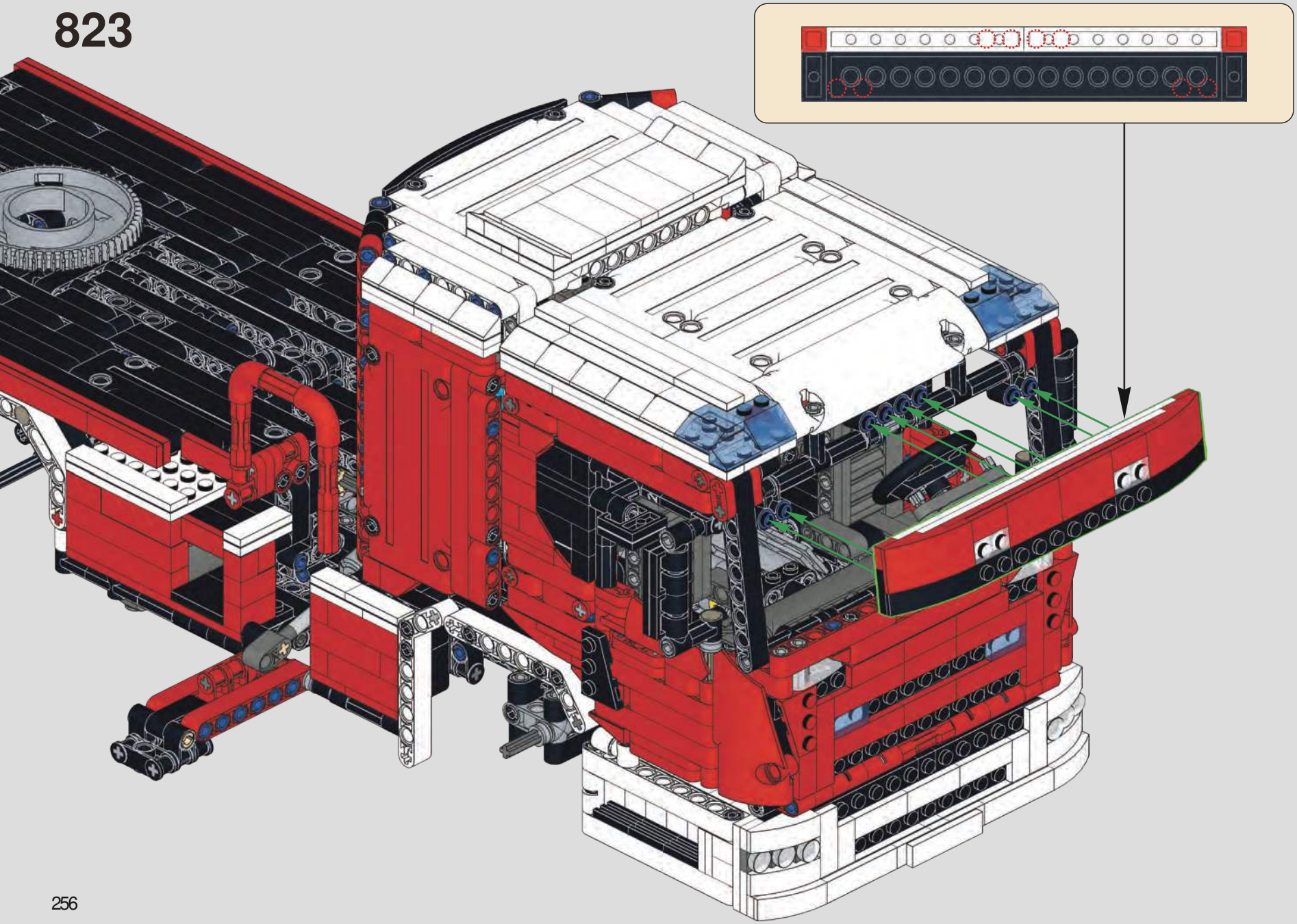

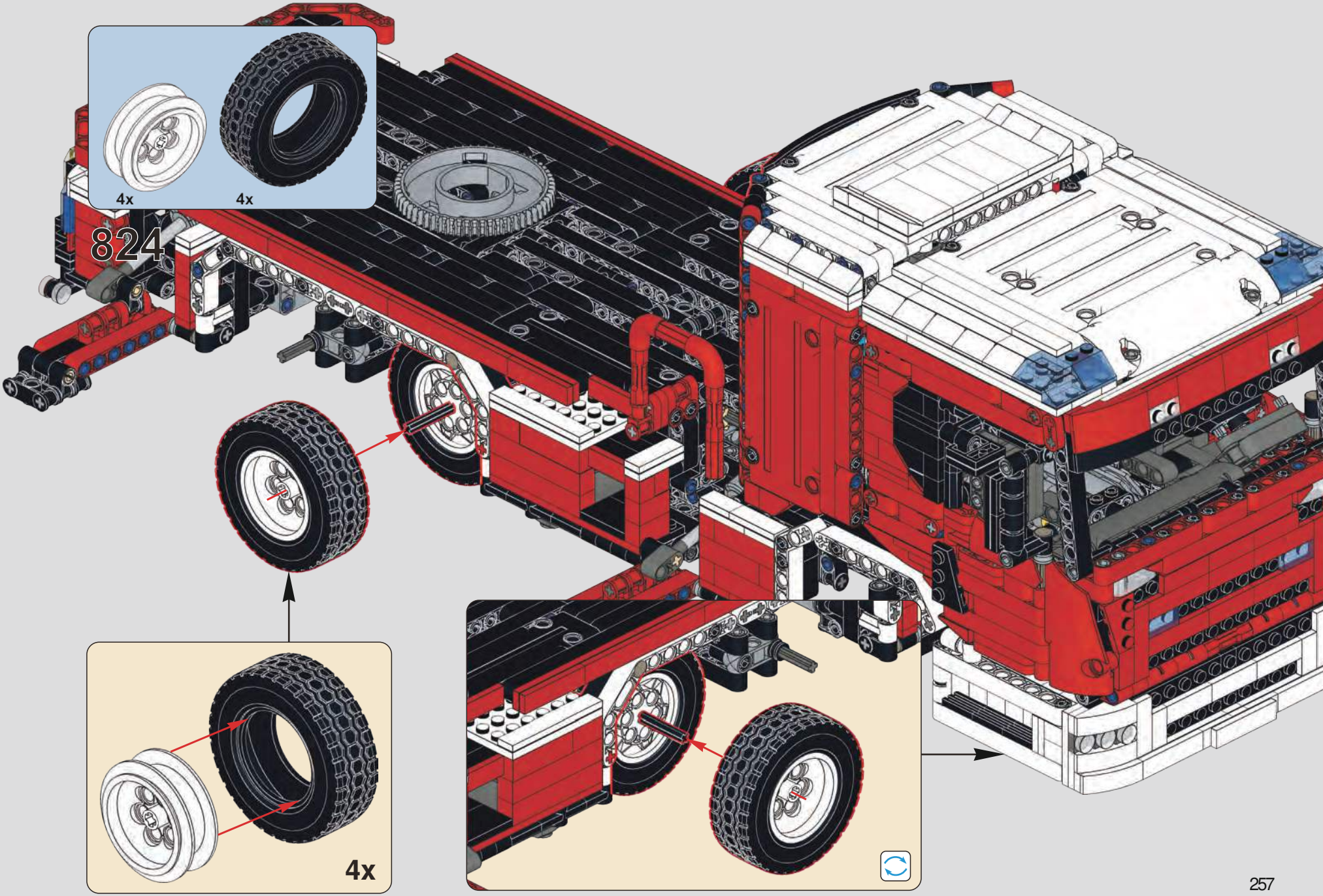
4x
4x
824
4x

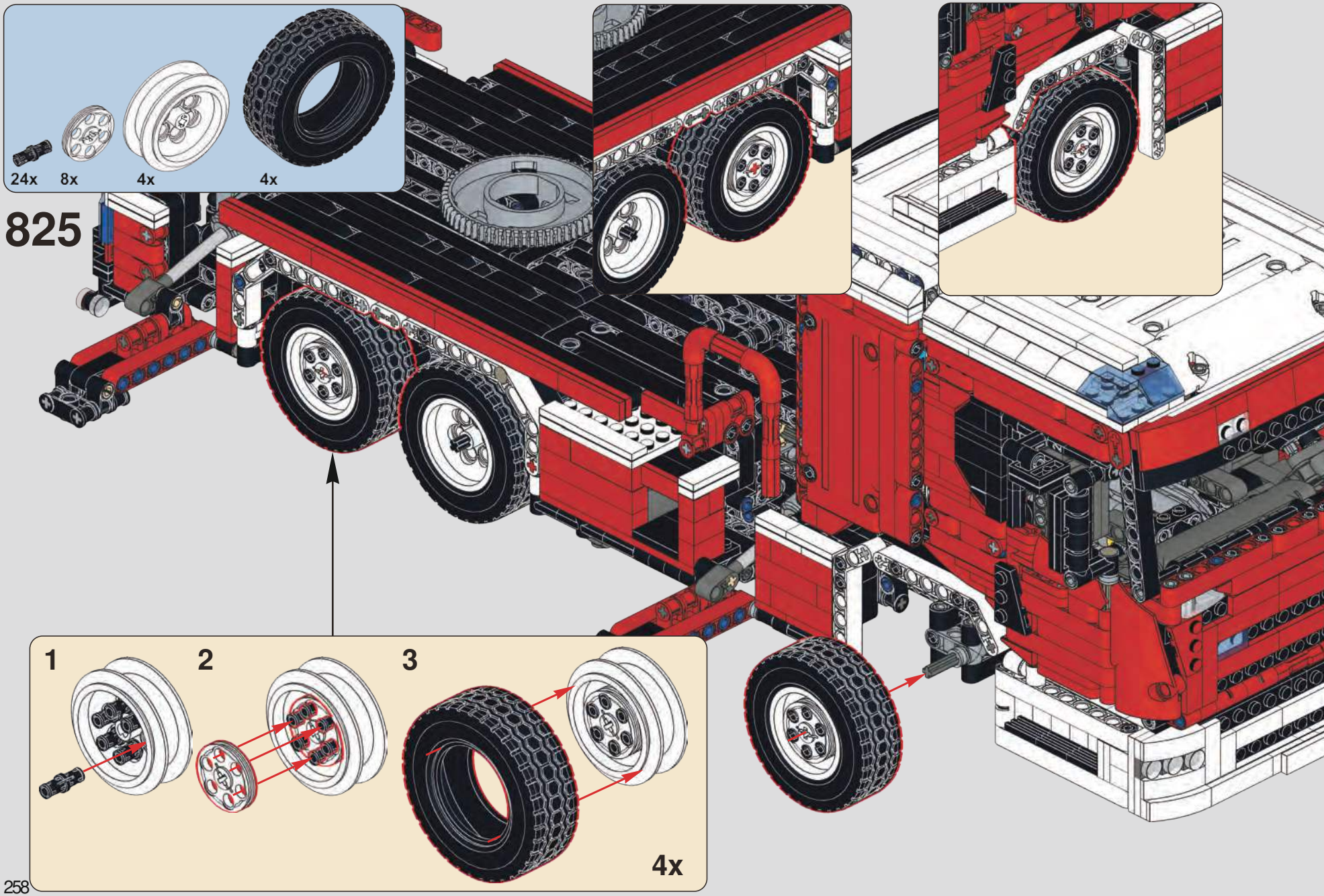
24x
8x
4x
4x
825
1
2
3
4x

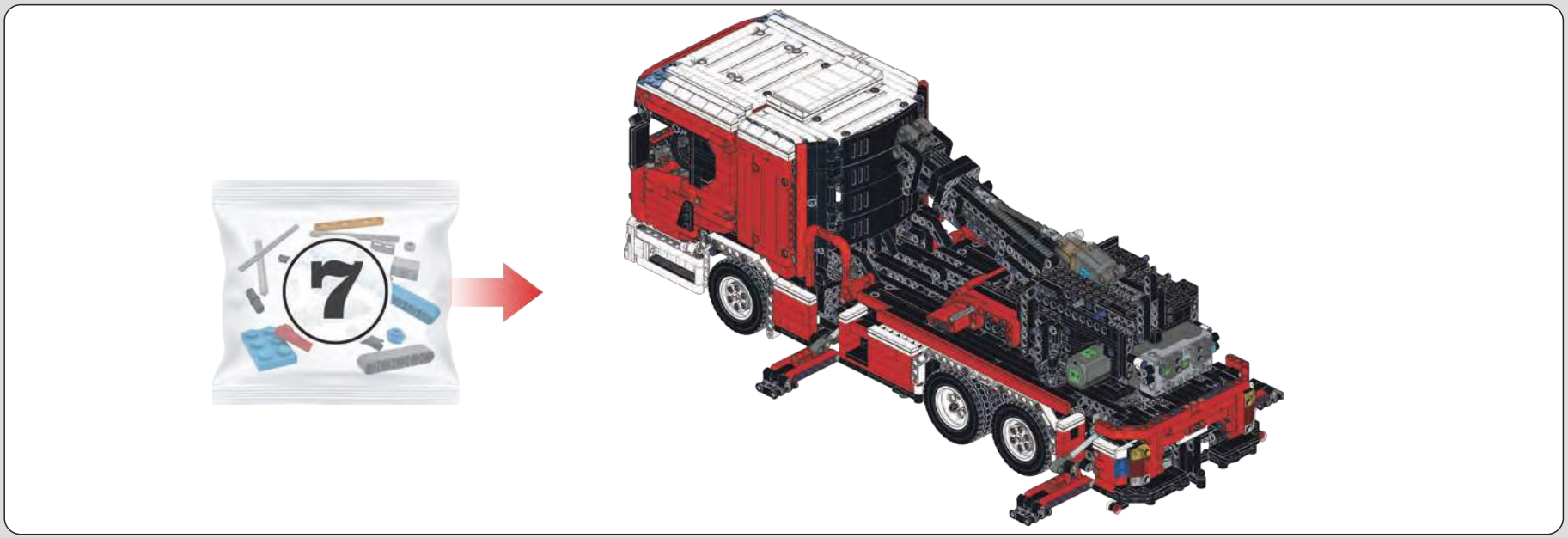

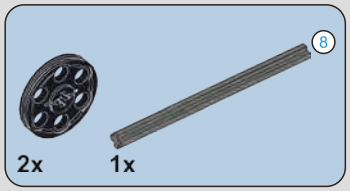

826

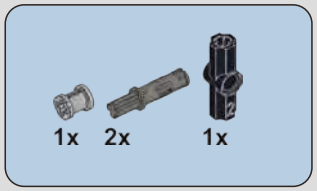

827

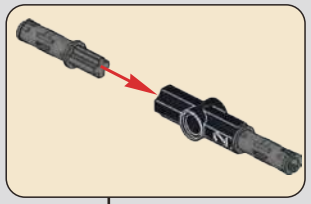

828

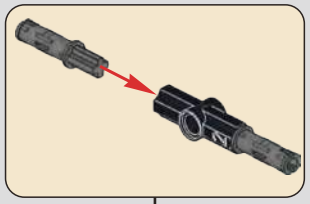

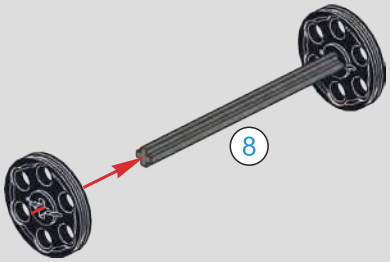

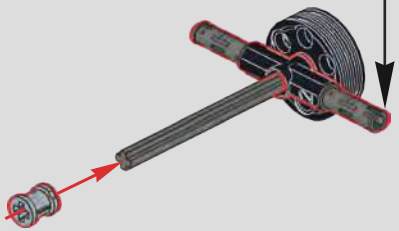

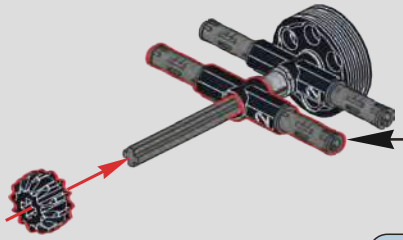

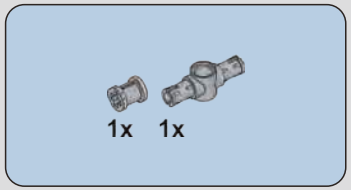

829

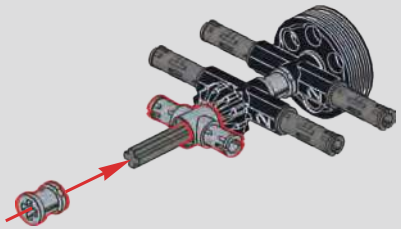

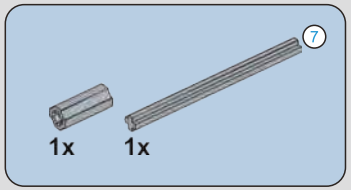

830

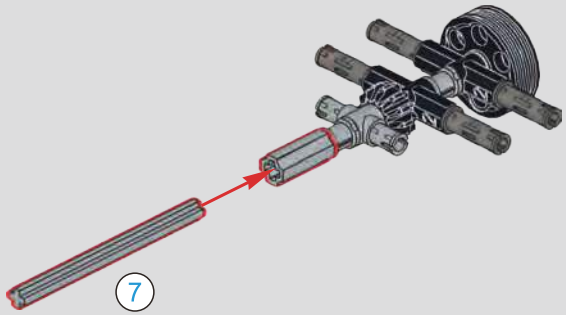

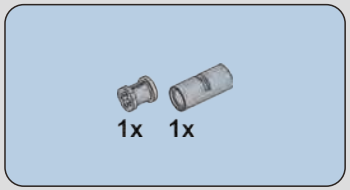

831

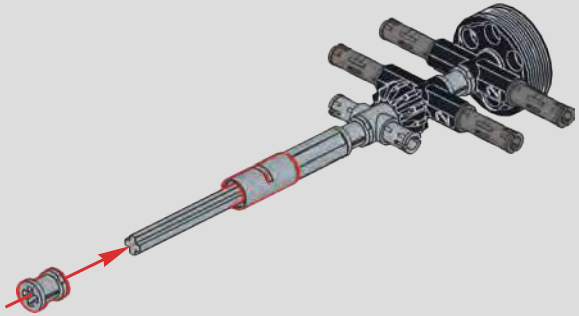

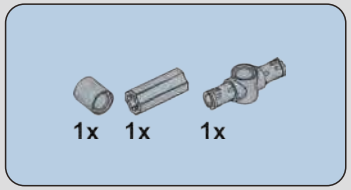

832

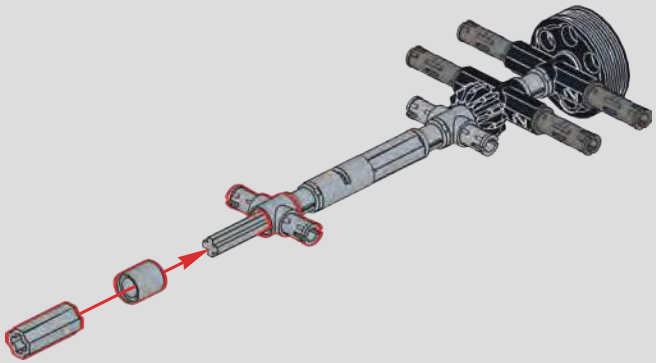

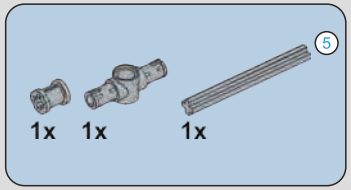

833

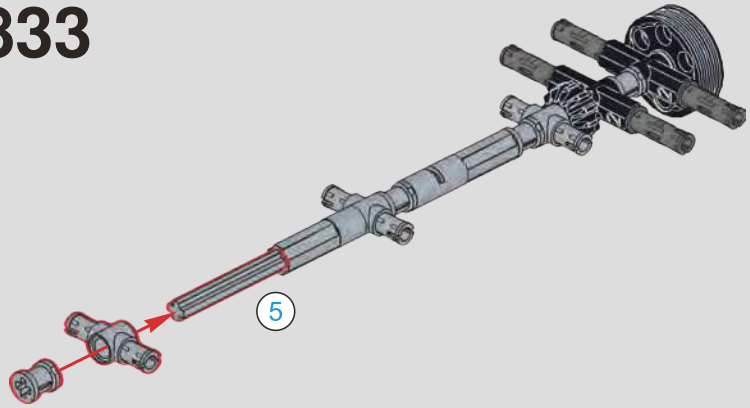

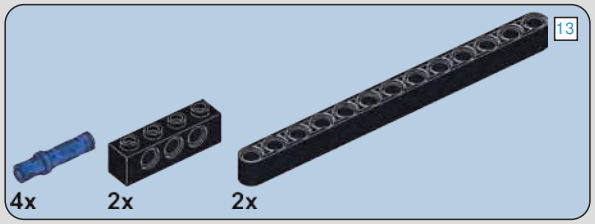
13
4x
2x
2x

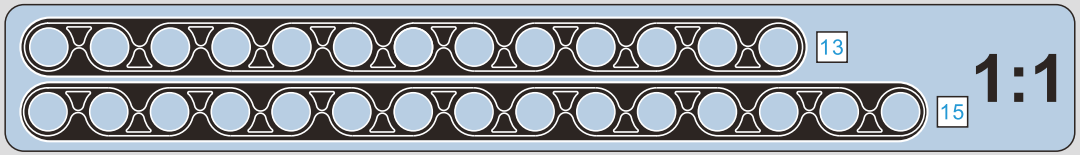
13
15
1:1

834

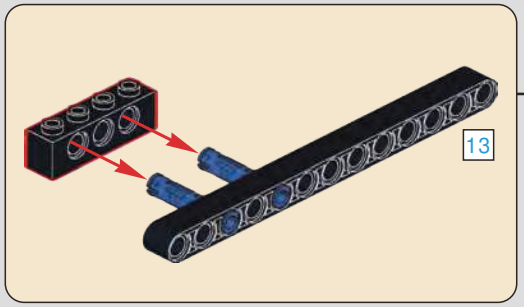
13

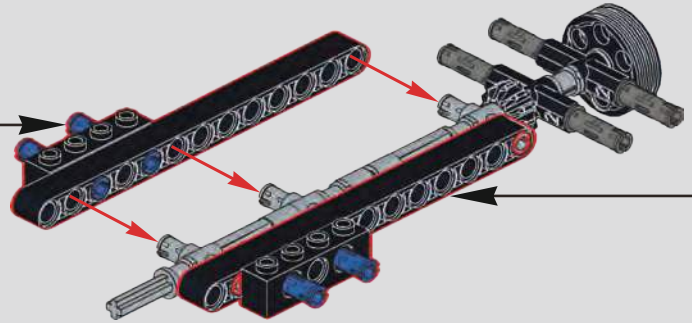

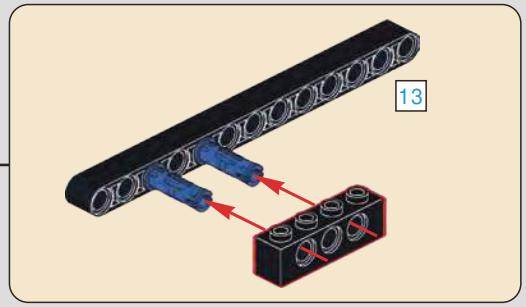
13

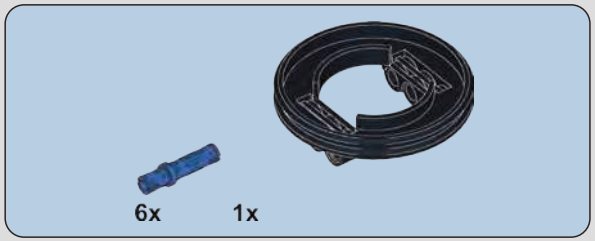
6x
1x

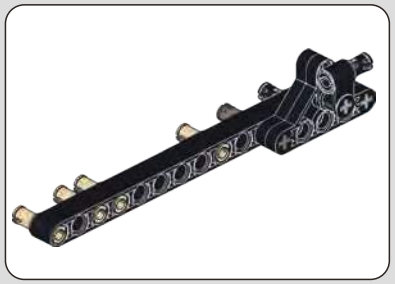

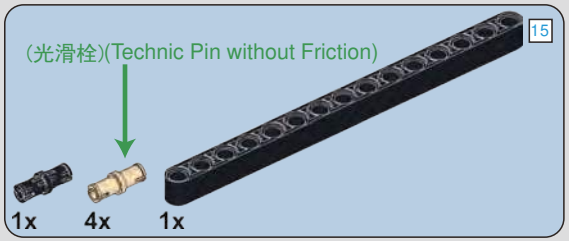
(光滑栓)(Technic Pin without Friction)
15
1x
4x
1x

835

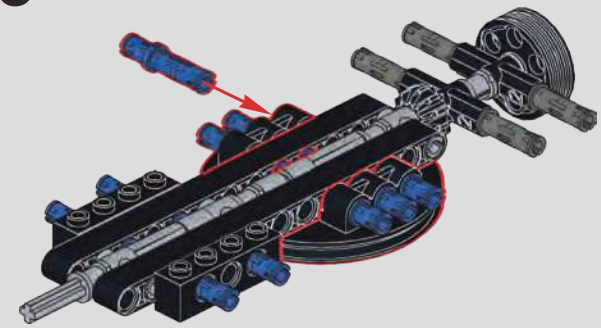

836

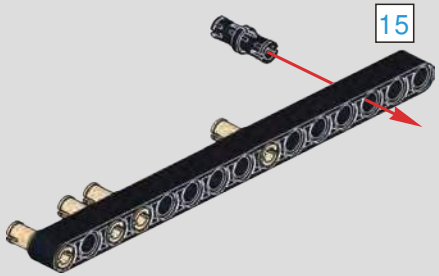
15

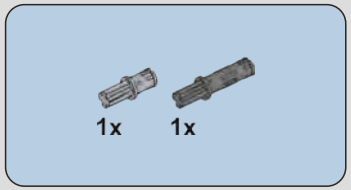

837

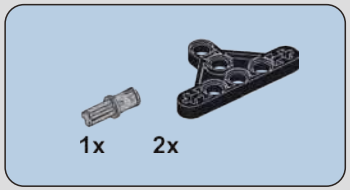

838

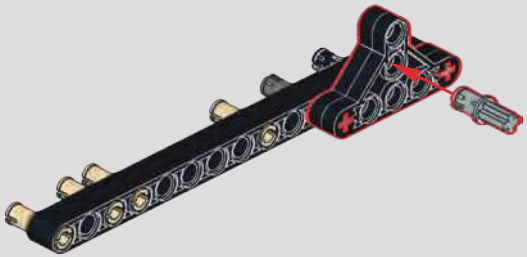

839

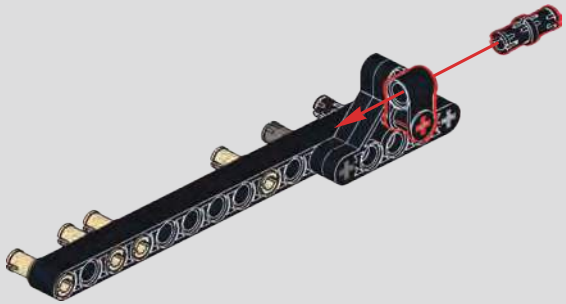

840

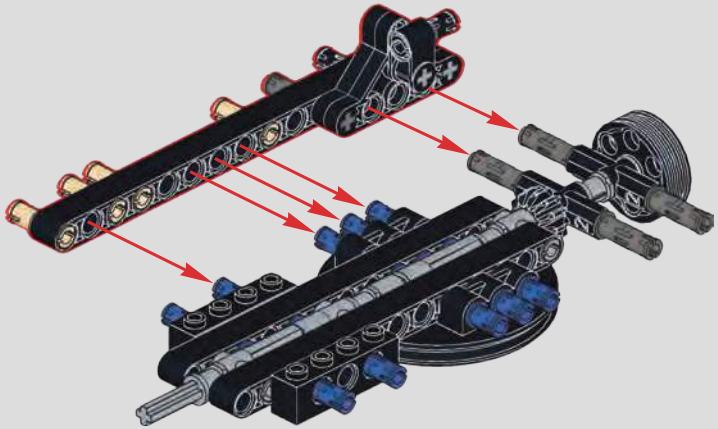

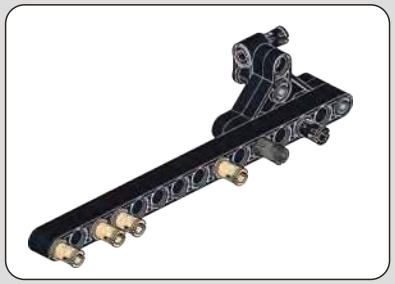

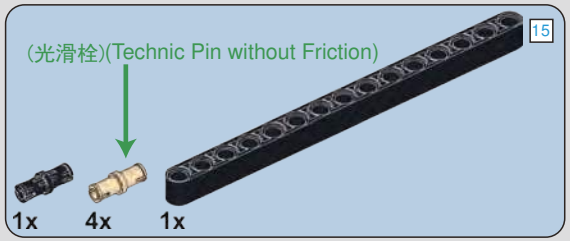

841

15

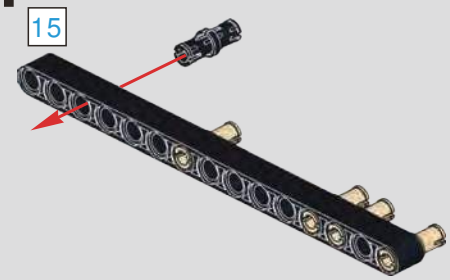

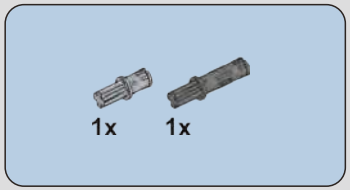

842

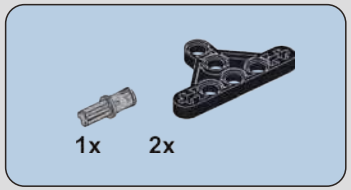

843

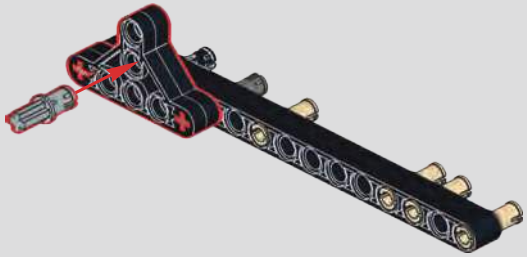

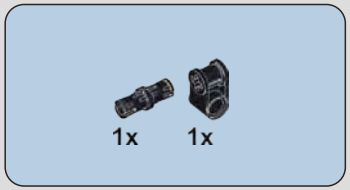

844

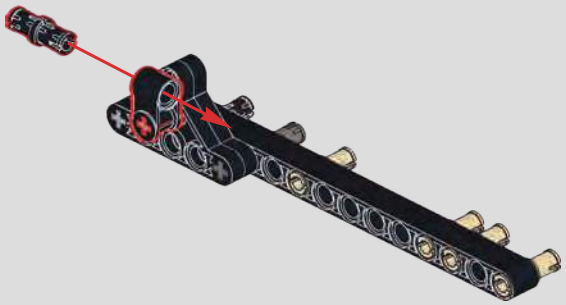

845

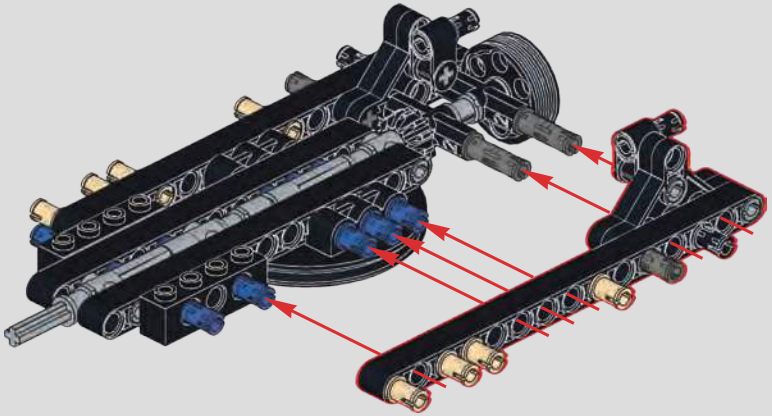

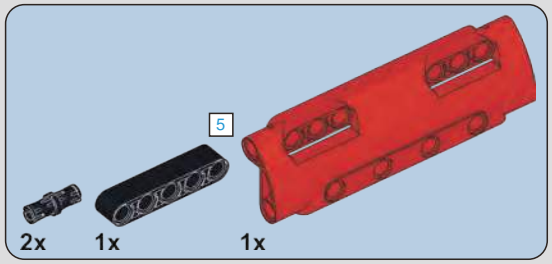

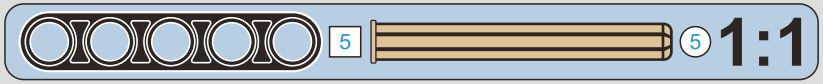

846

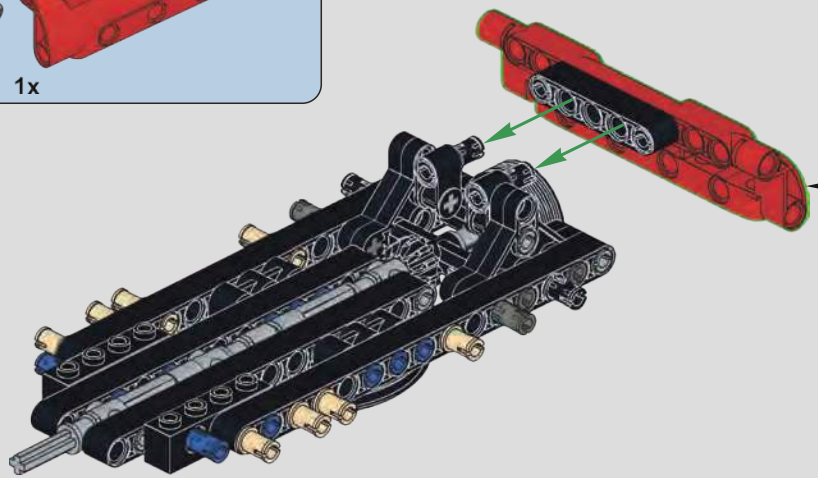

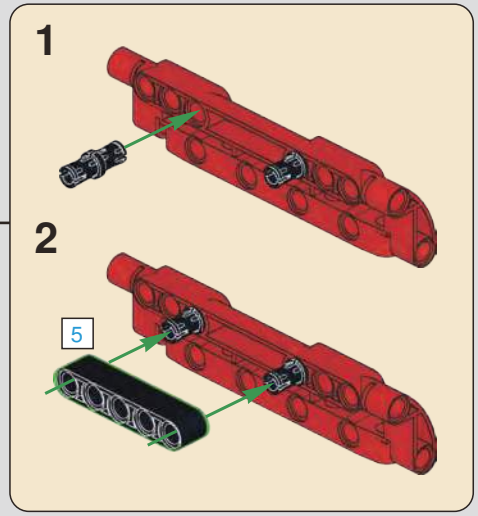

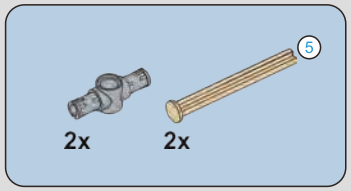

847

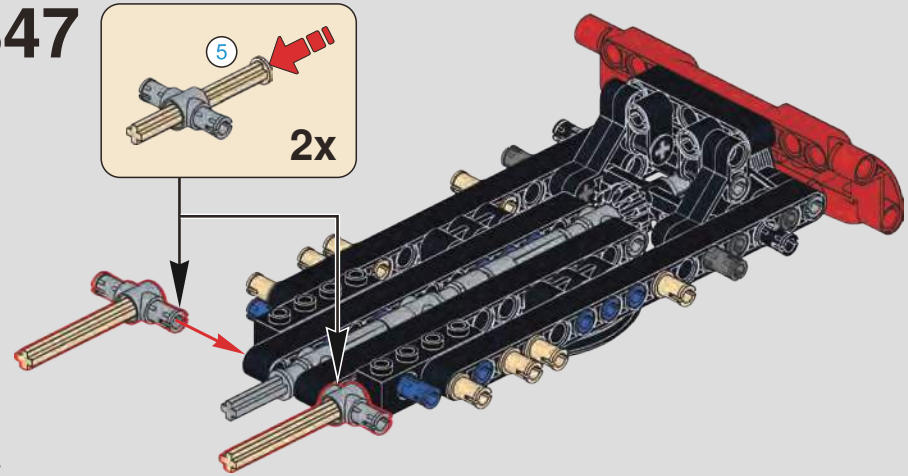

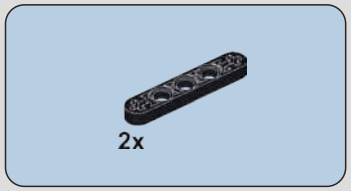

848

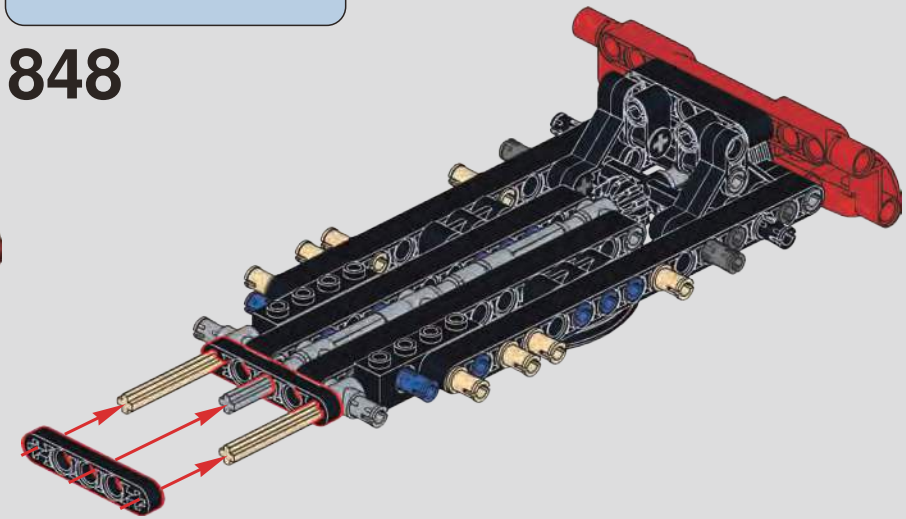

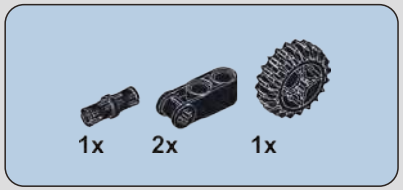
1x
2x
1x

849

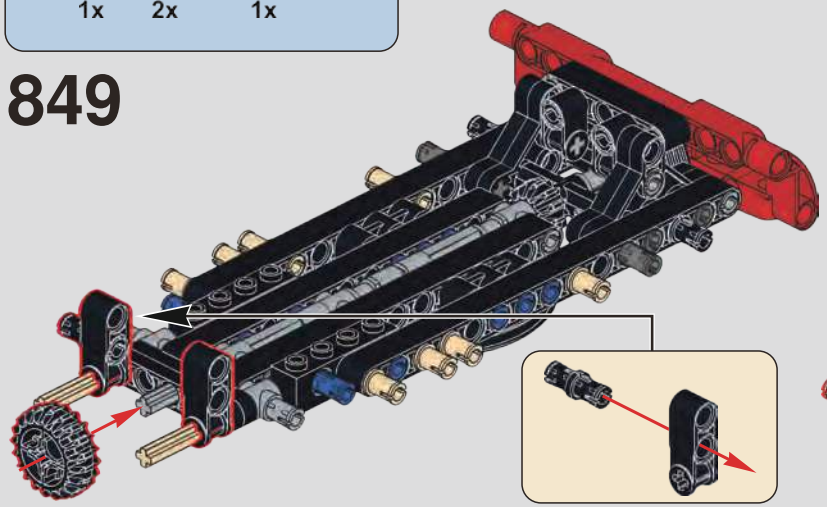

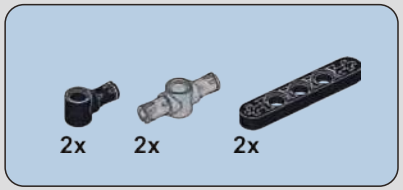
2x
2x
2x

850

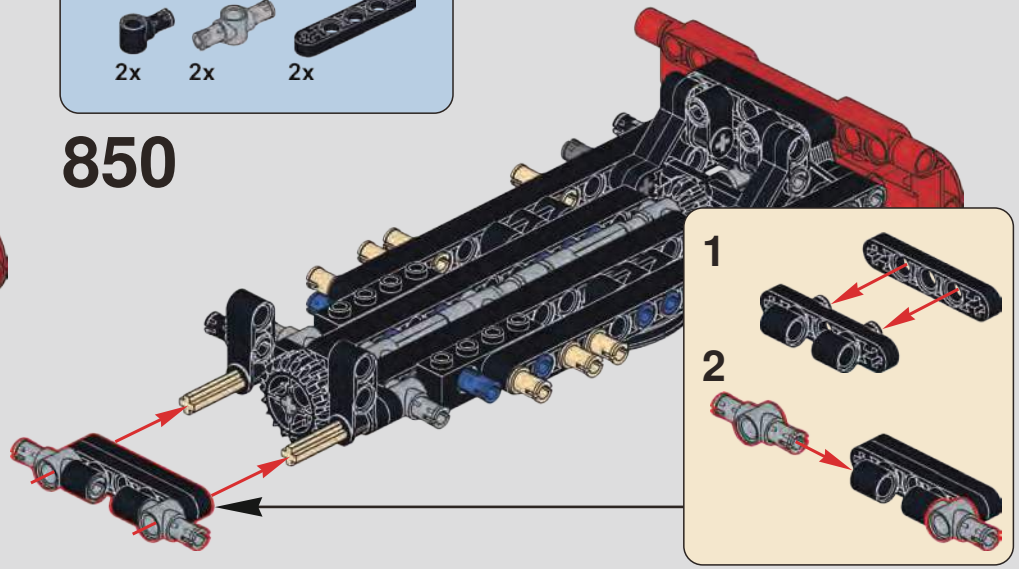
1
2

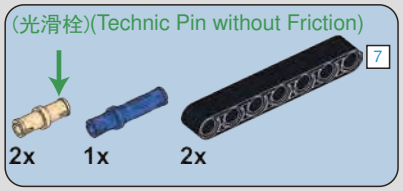
(光滑栓)(Technic Pin without Friction)
7
2x
1x
2x

7
1:1

851

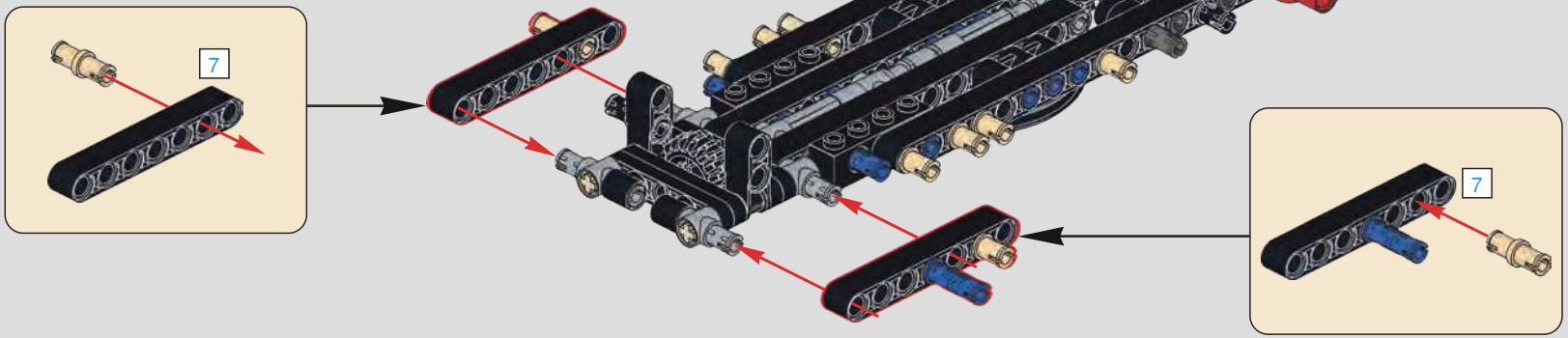
7
7

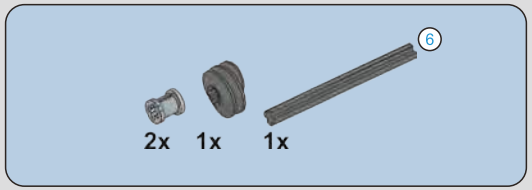

852

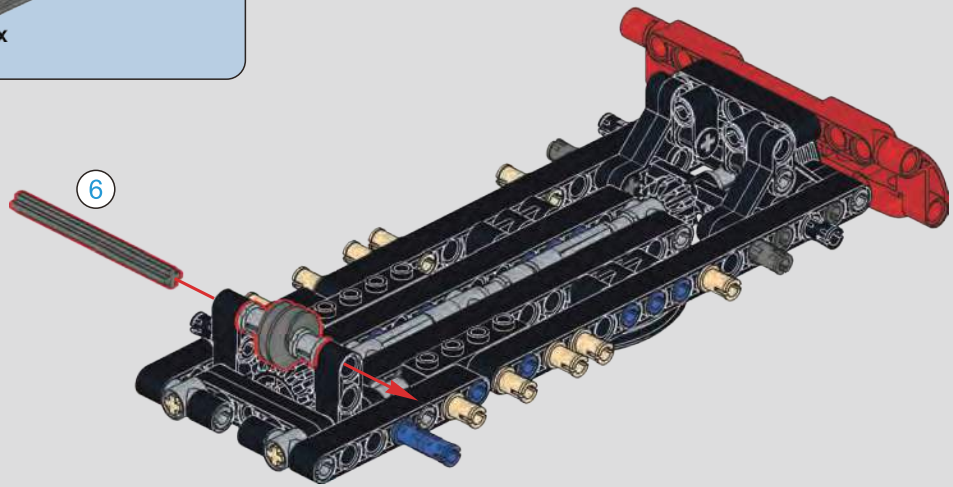

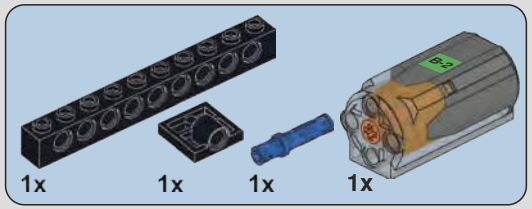

853

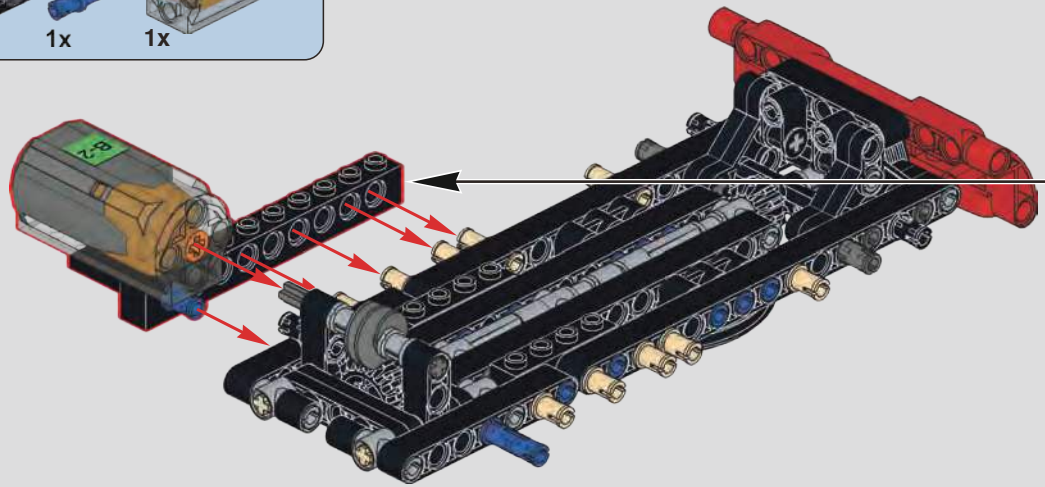

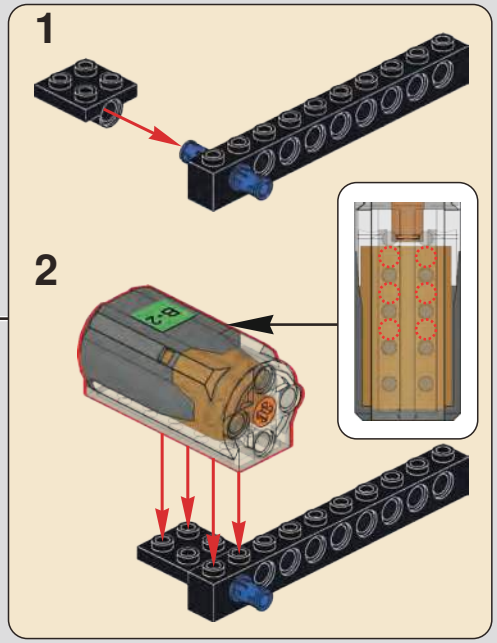

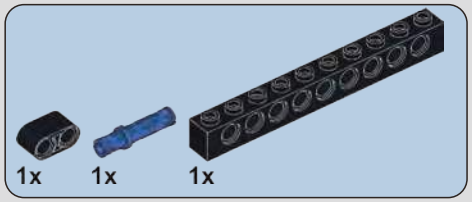

854

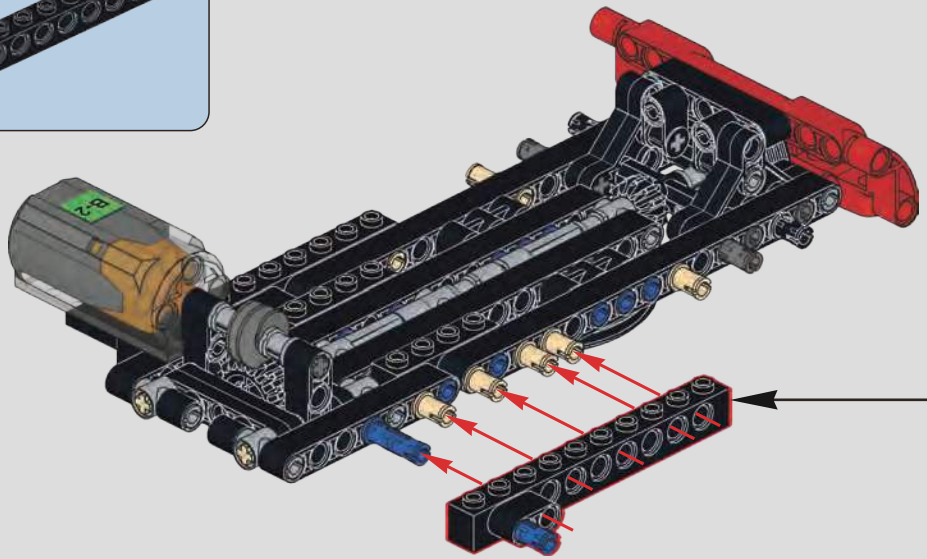

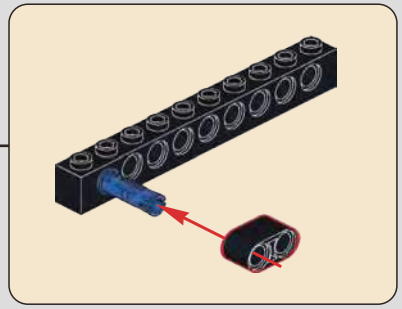

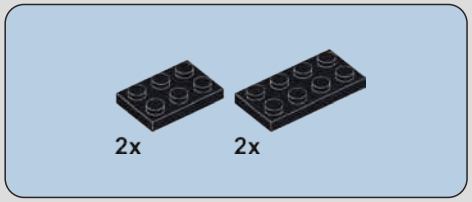

855

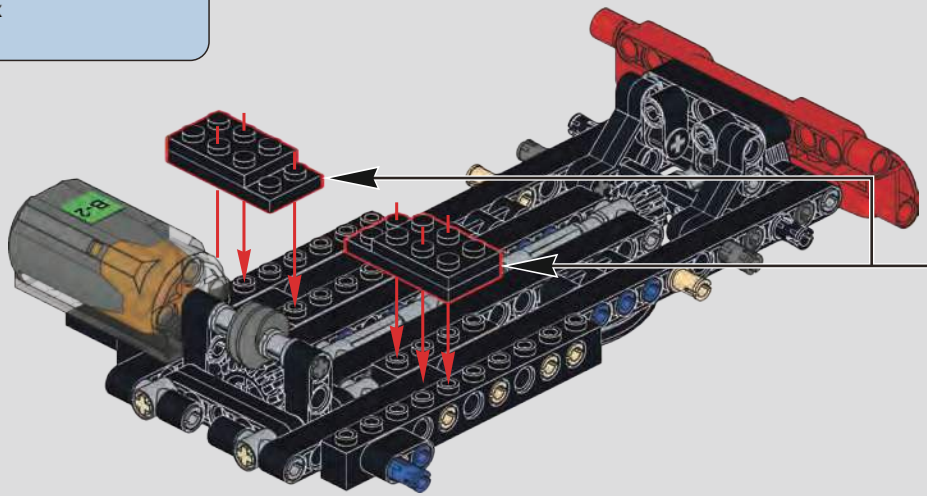

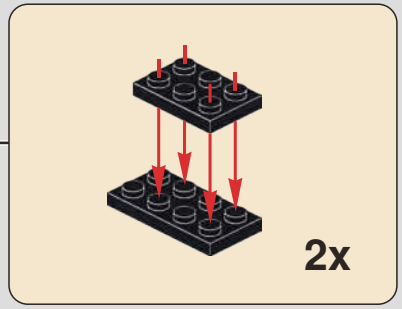

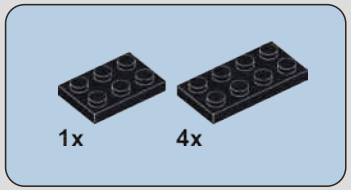

856

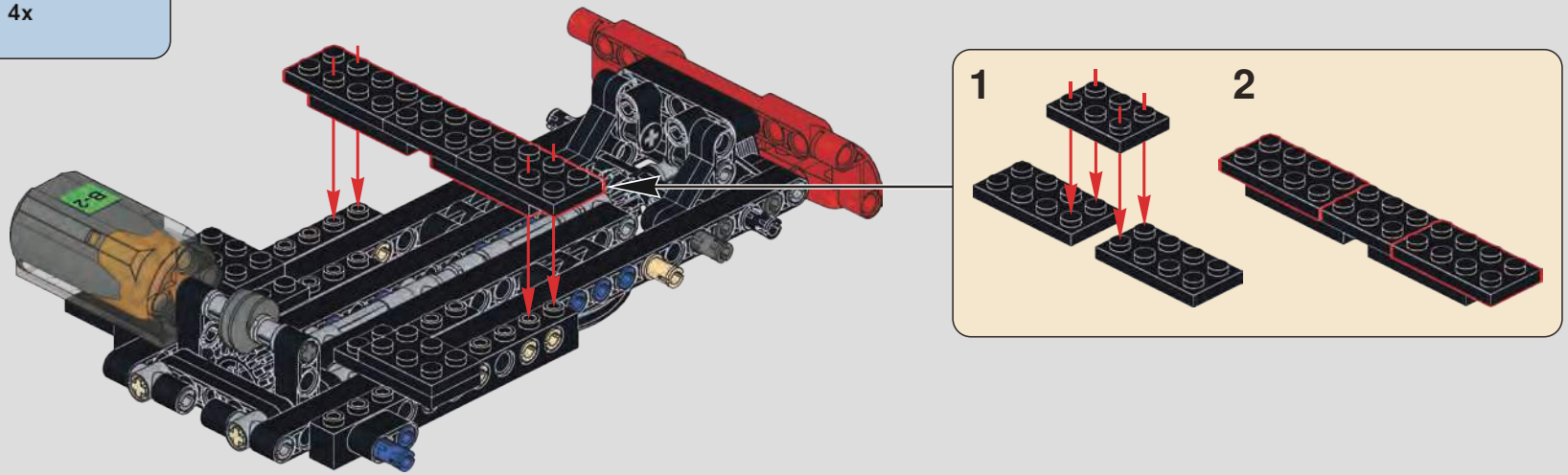

857

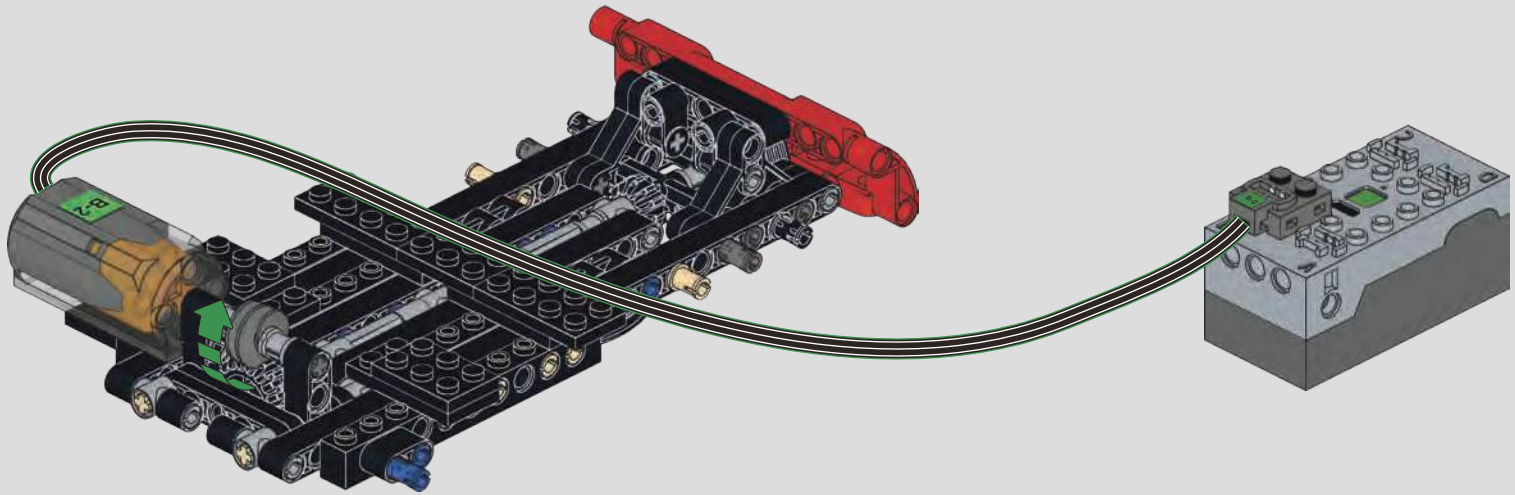

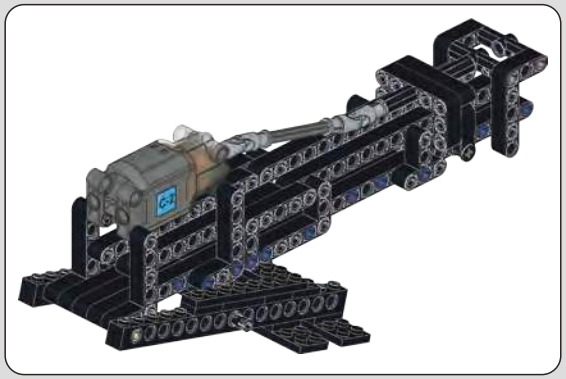

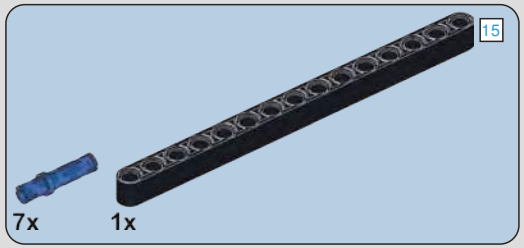

858

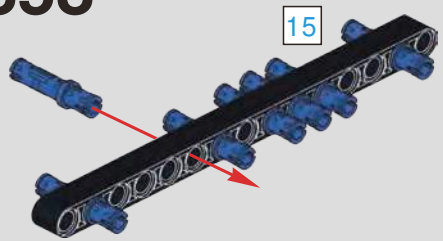

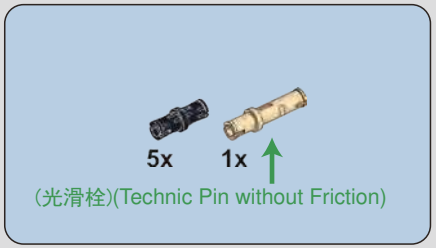

859

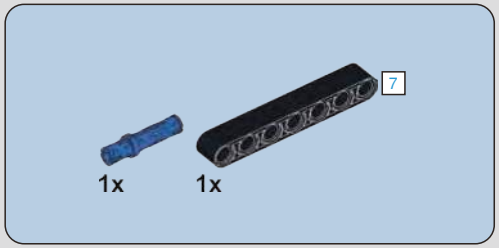

860

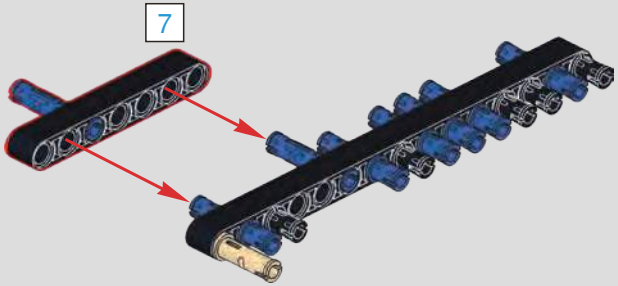

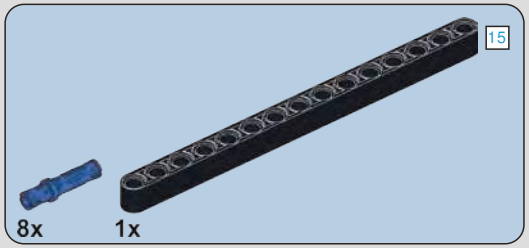

861

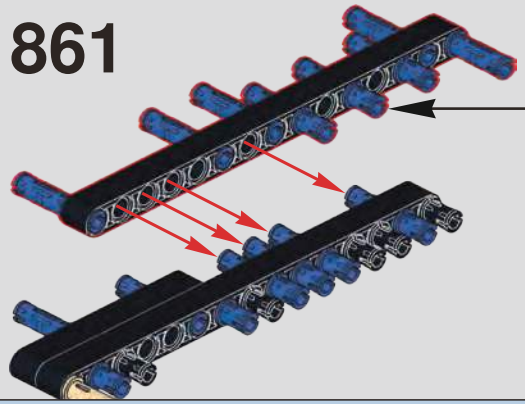

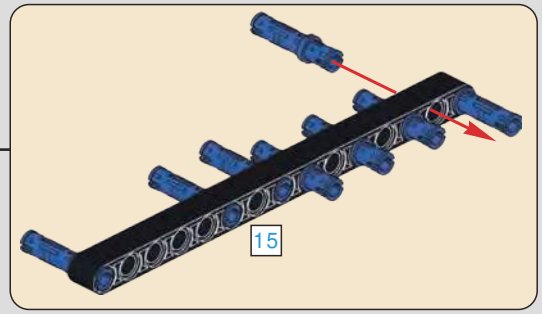

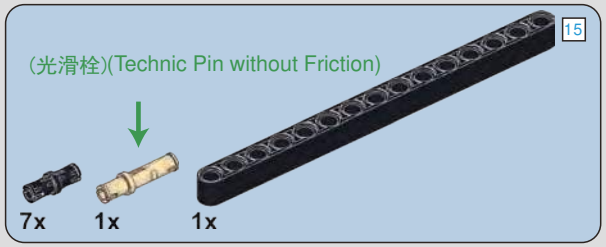
(光滑栓)(Technic Pin without Friction)
15
7x
1x
1x

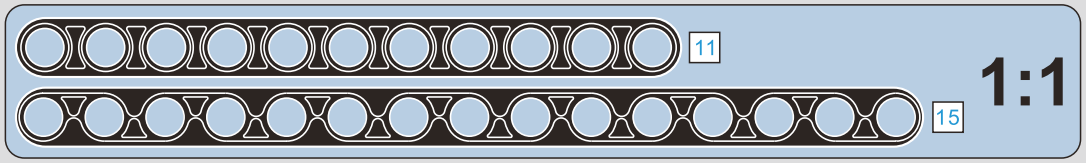
11
15
1:1

862

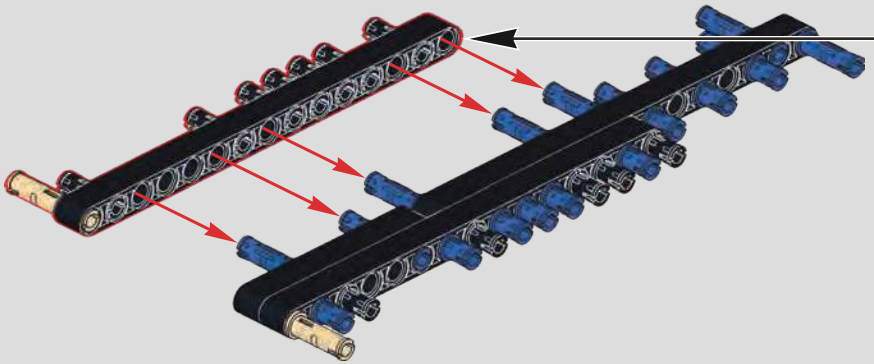

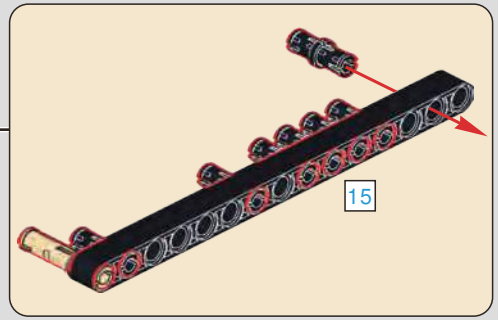
15

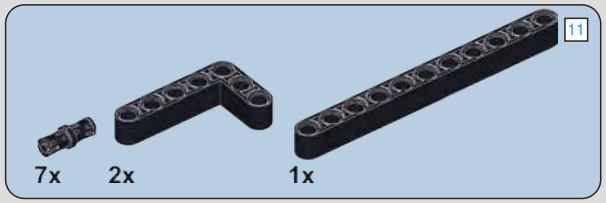
11
7x
2x
1x

863

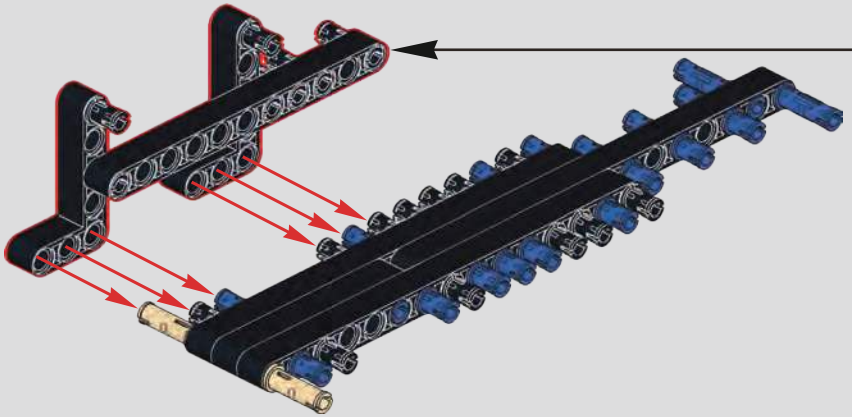

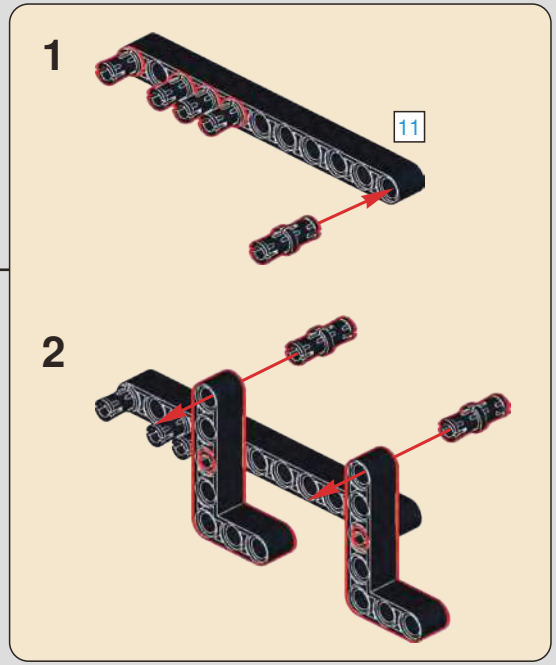
1
11
2

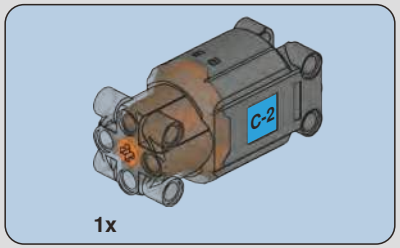

864

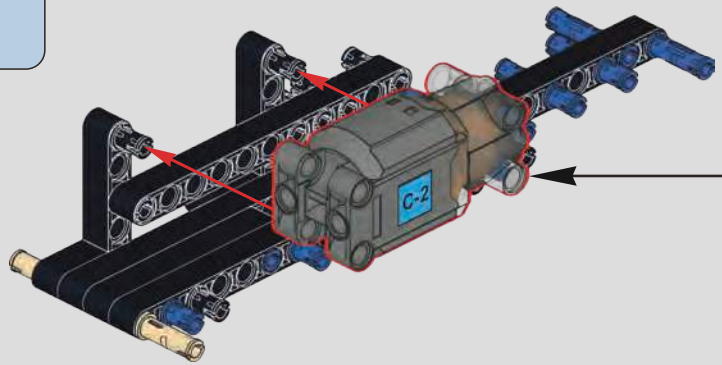

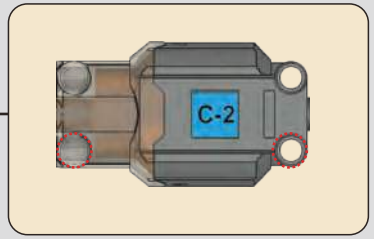

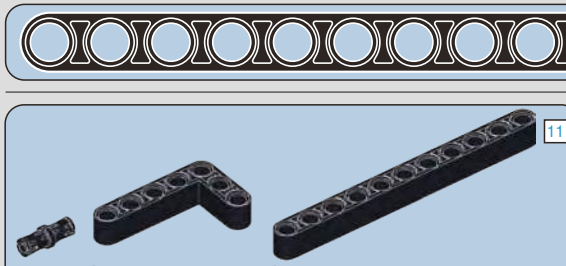

865

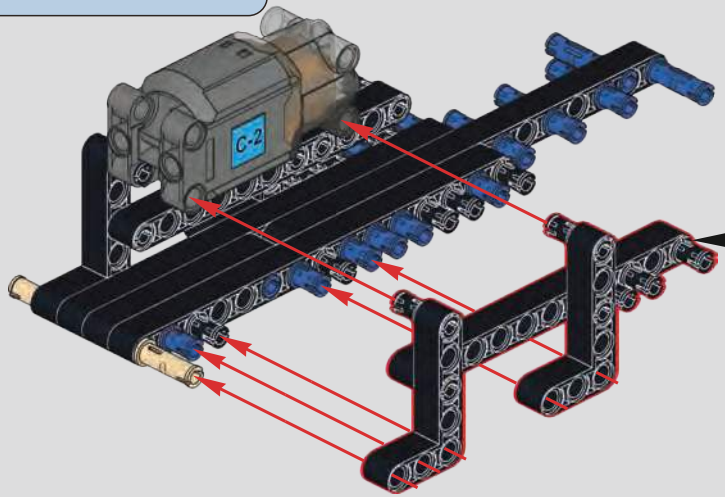

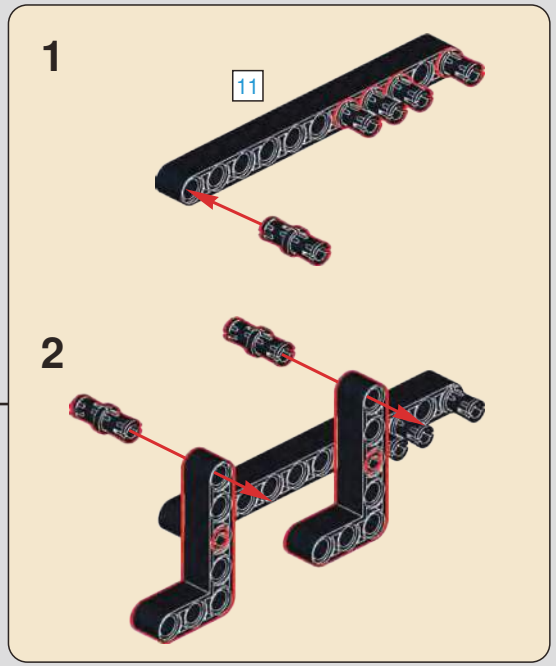

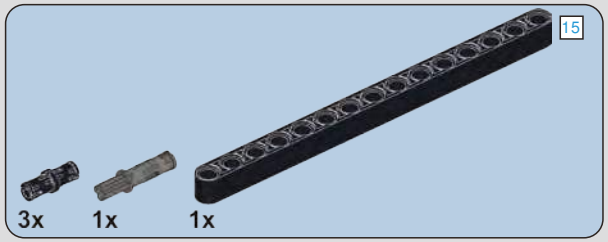

866

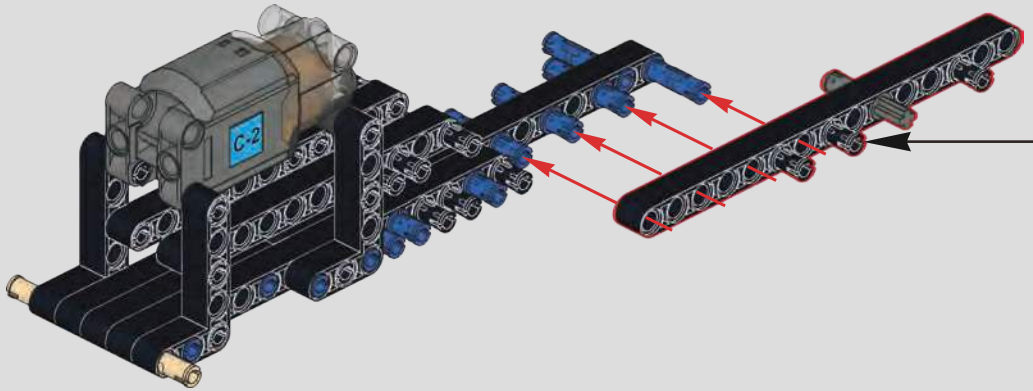

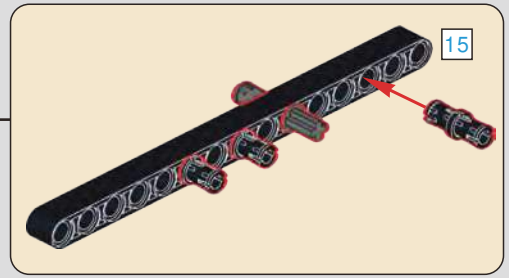

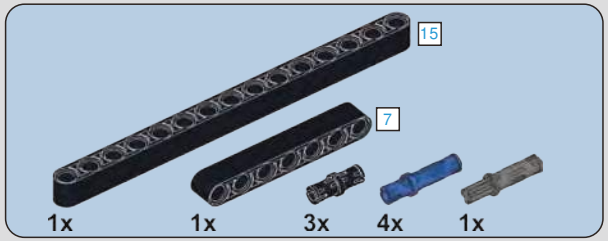

867

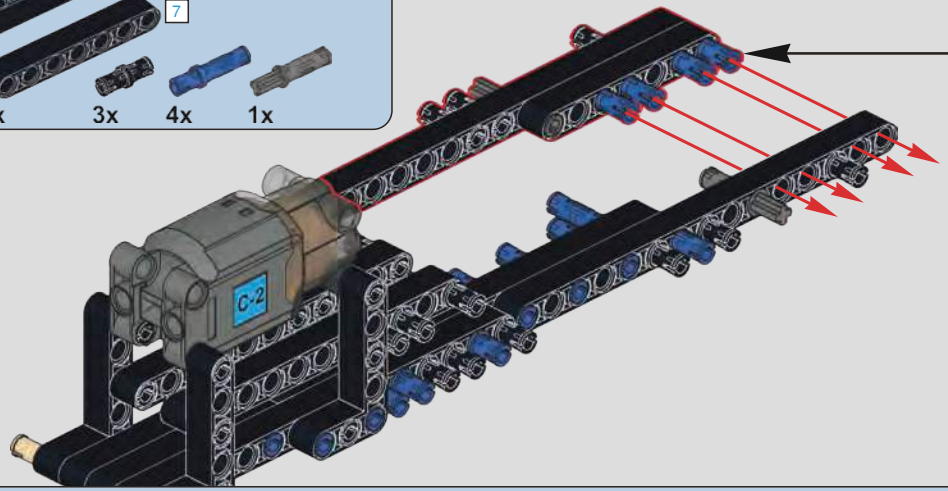

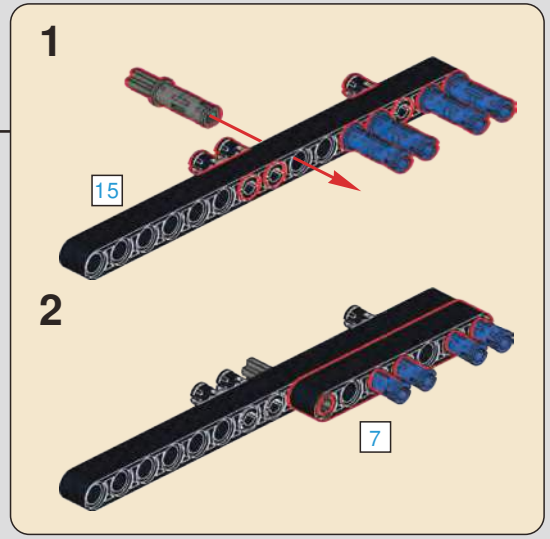

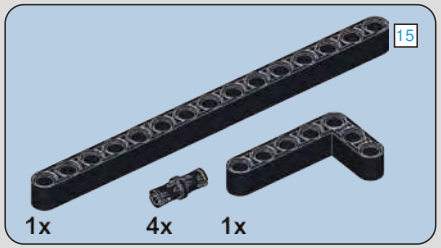

868

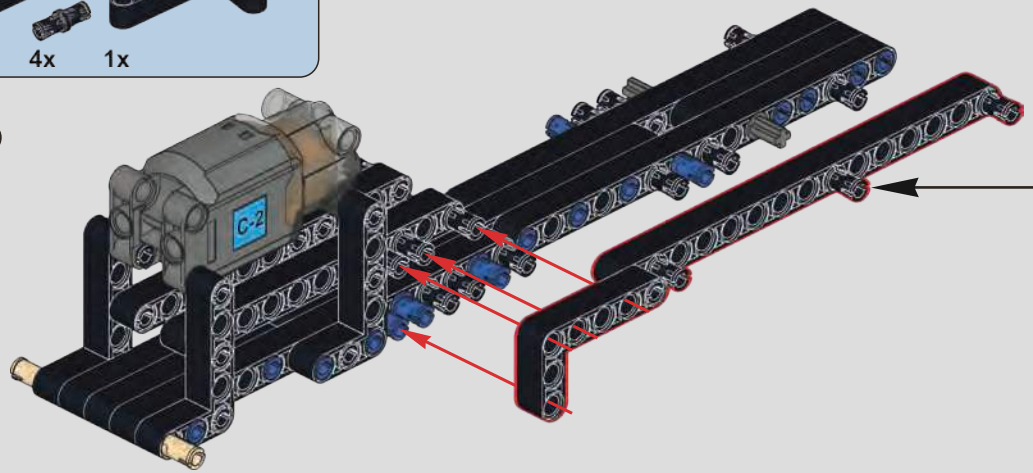

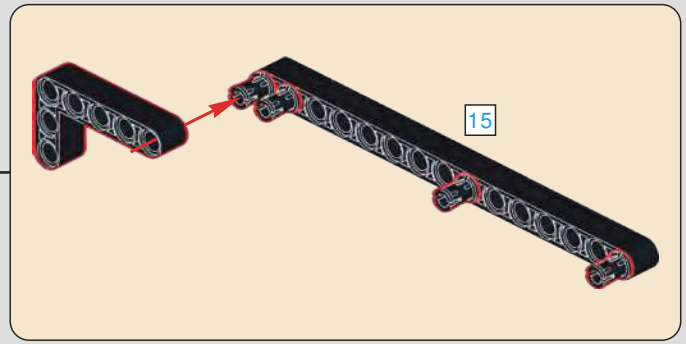

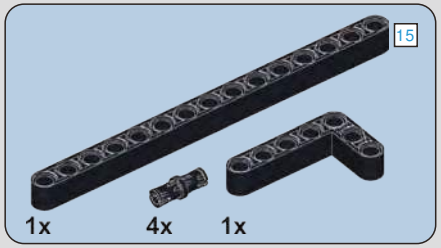

869

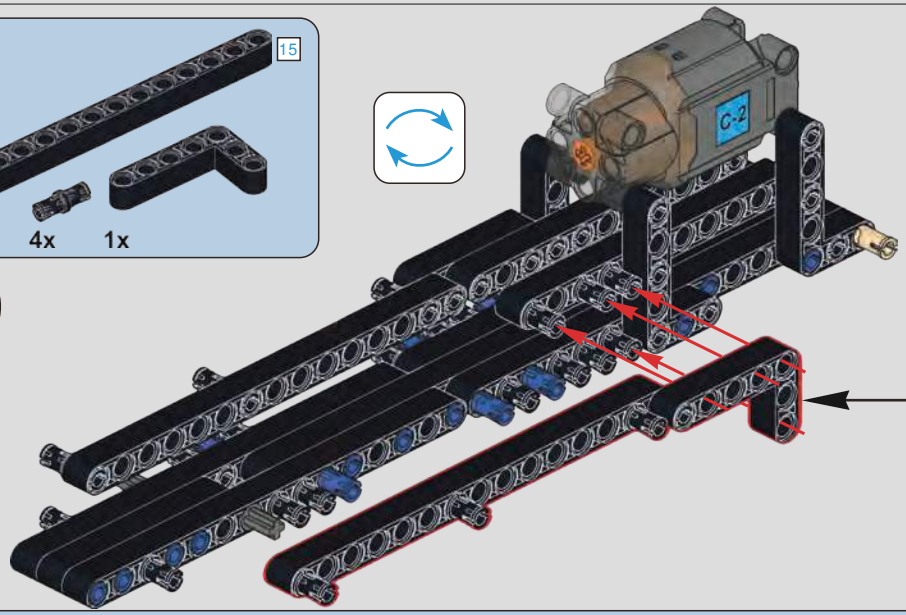

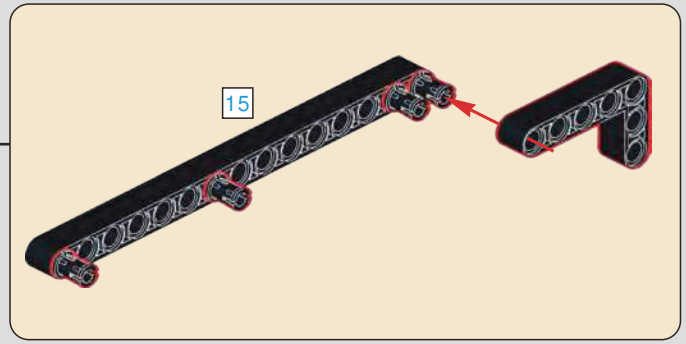

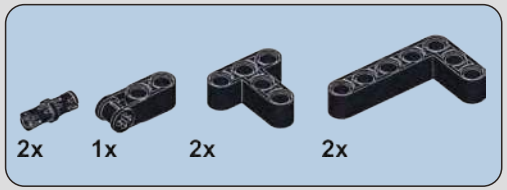

870

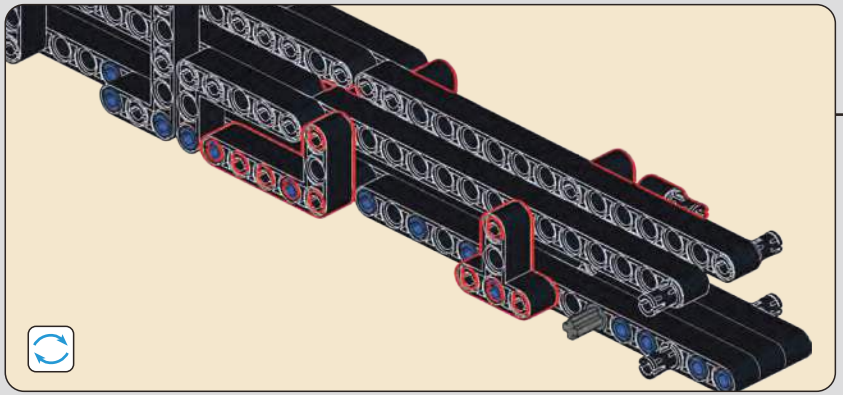

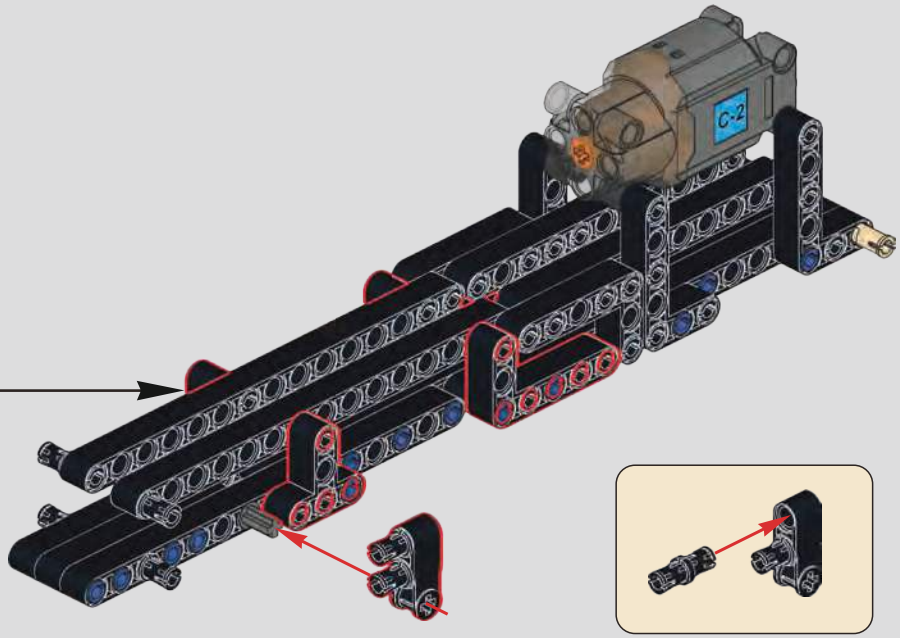

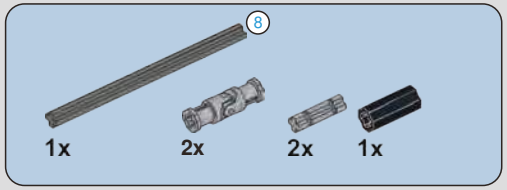

871

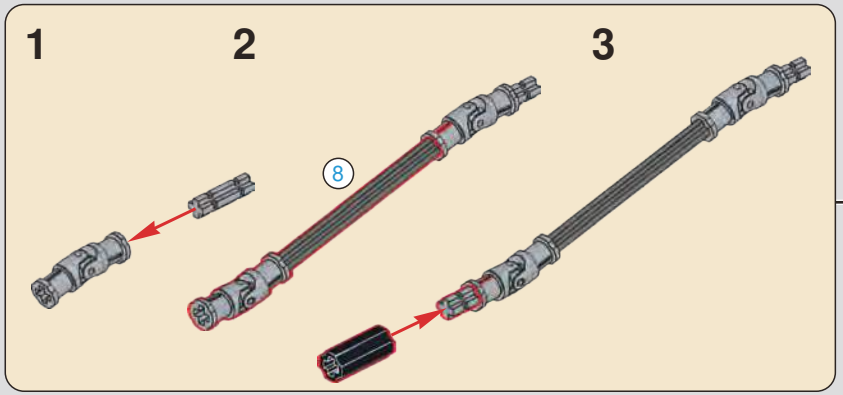

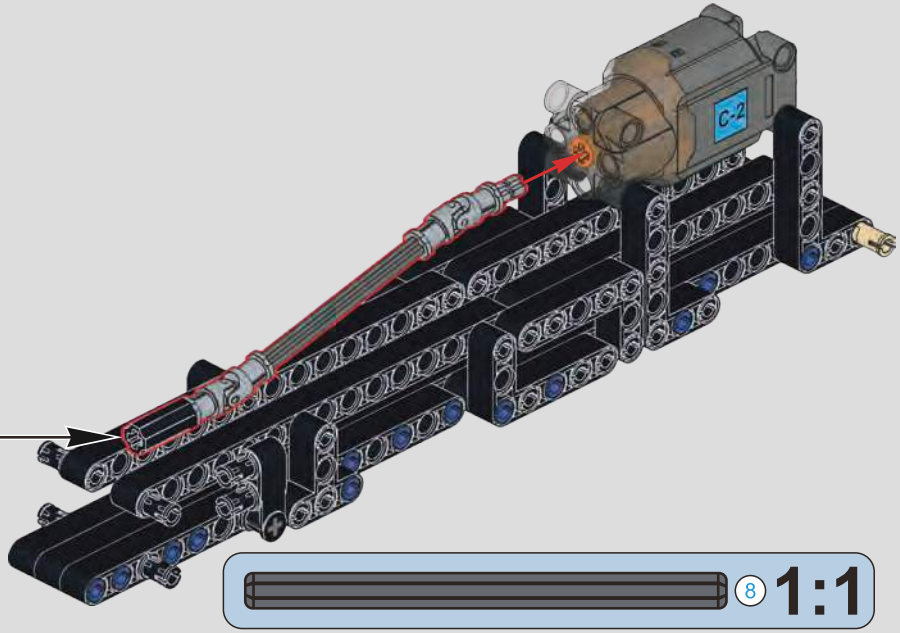

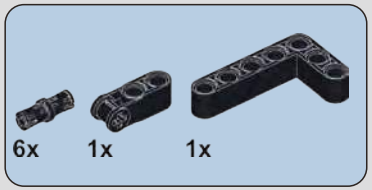

872

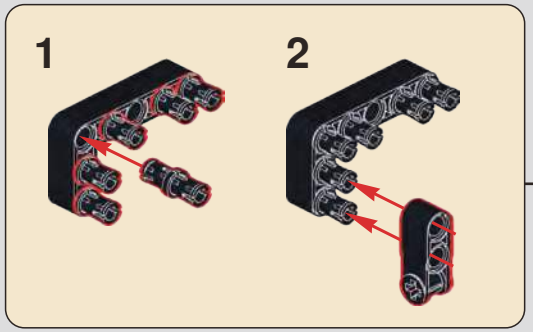

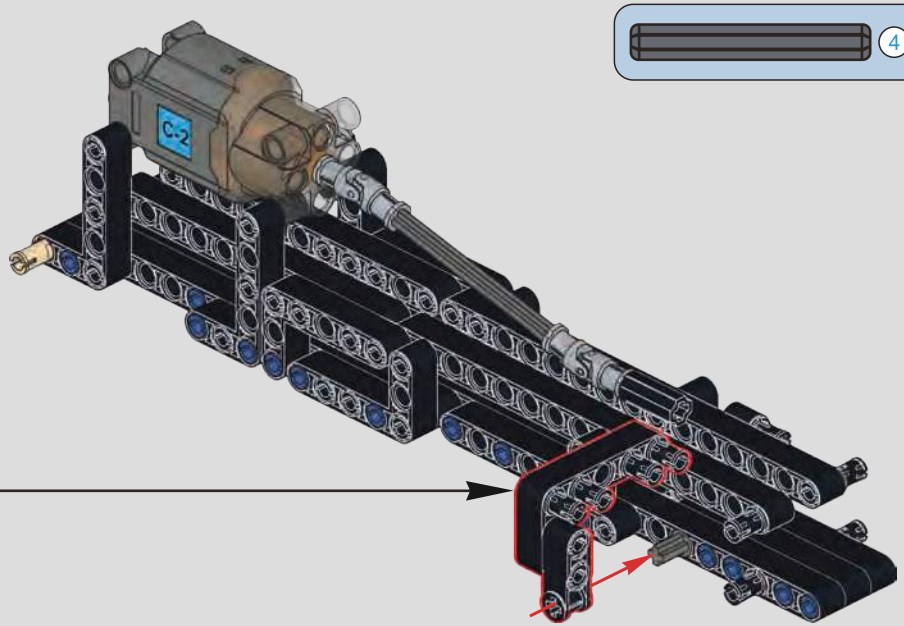

873

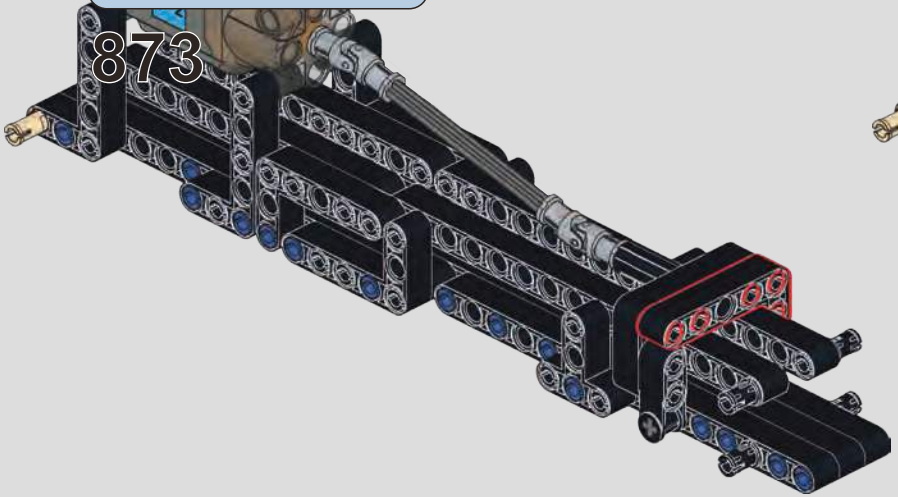

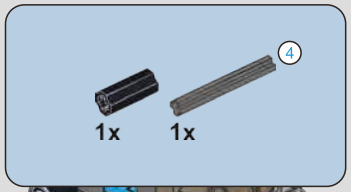

874

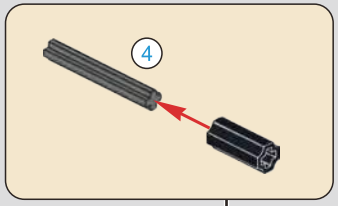

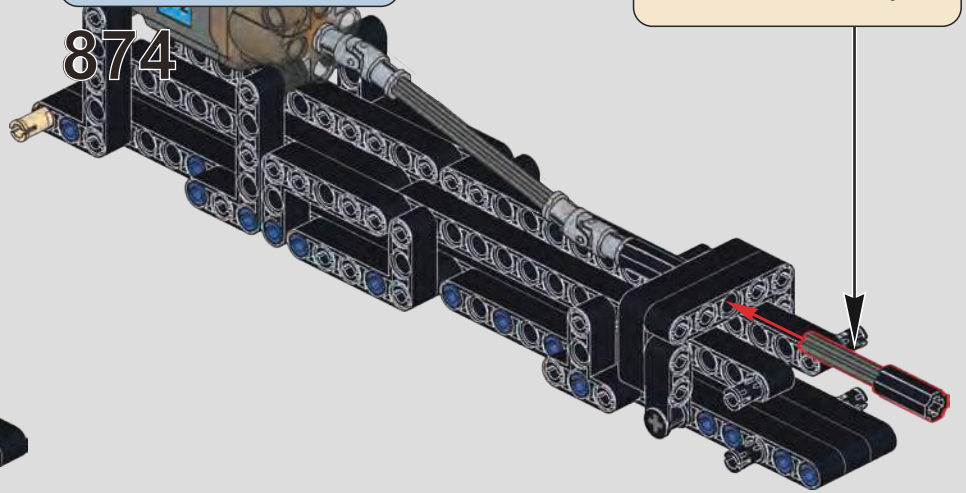

875

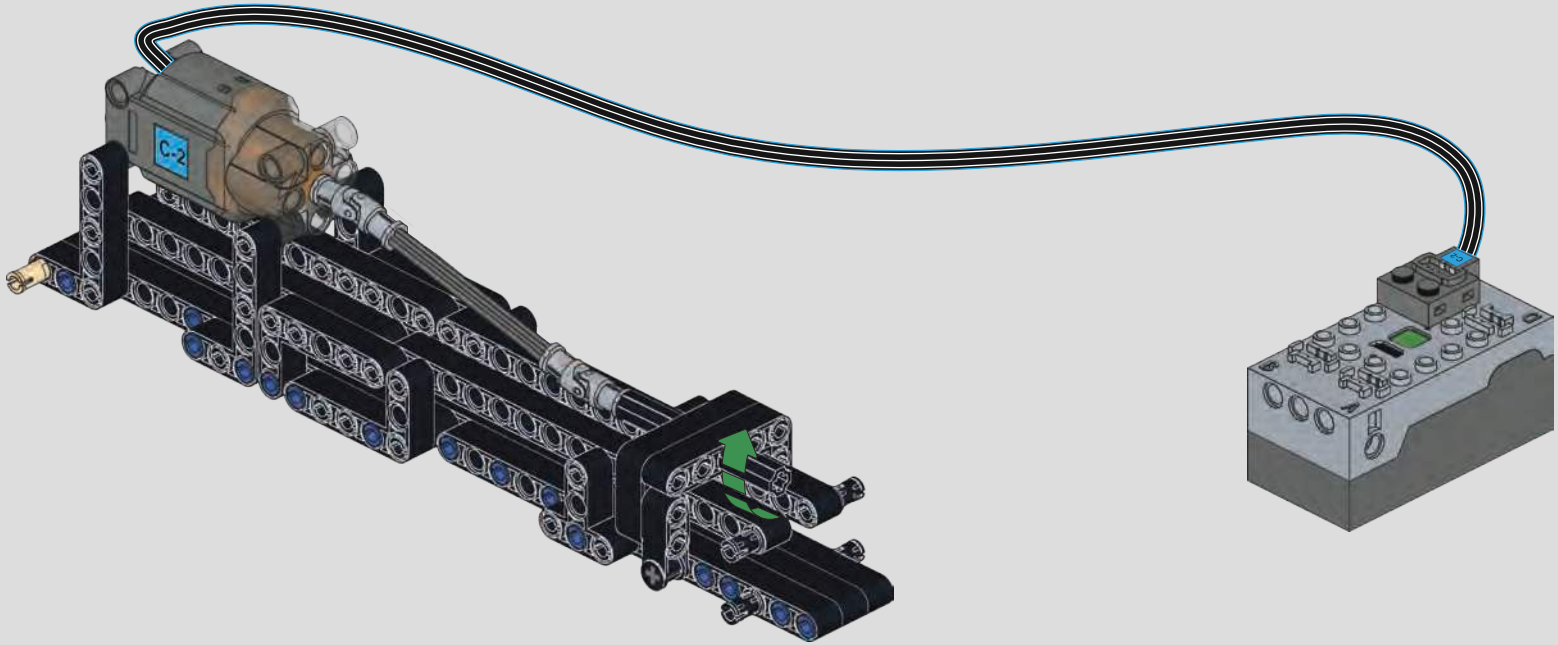

876

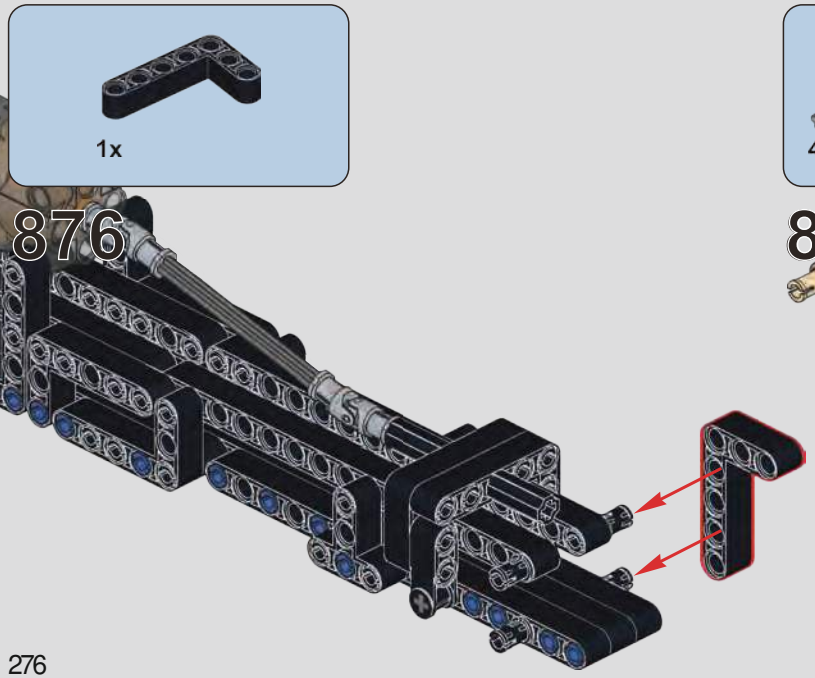

877

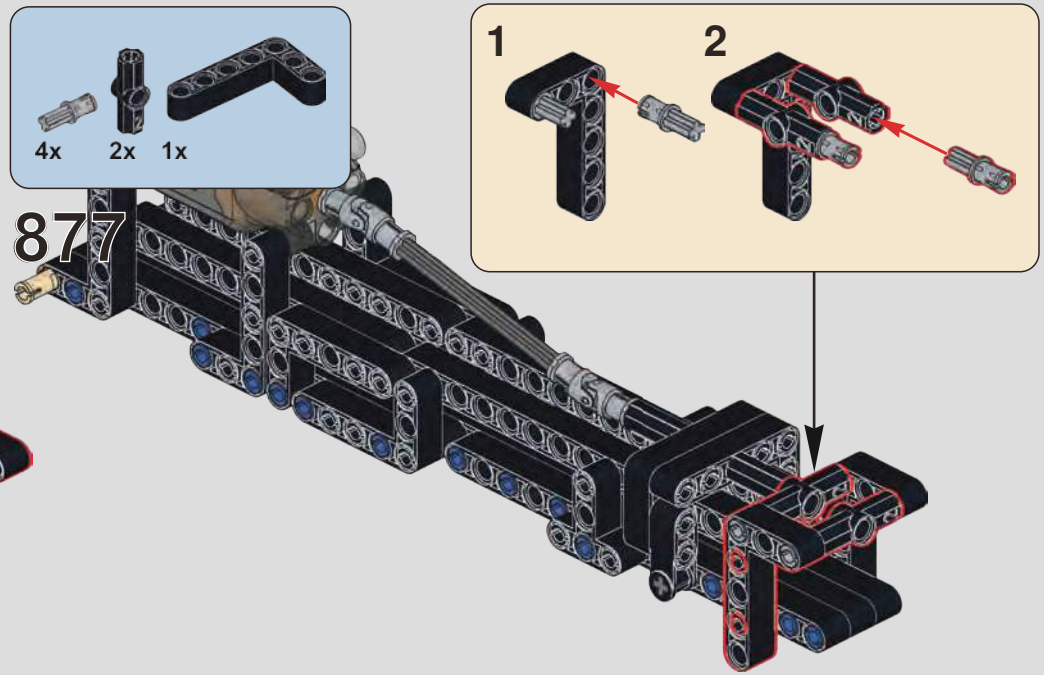

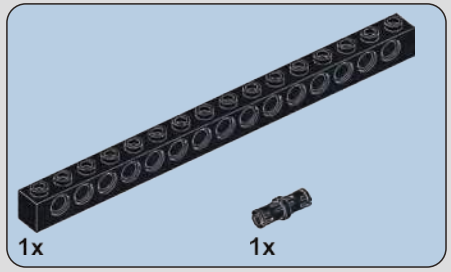

878

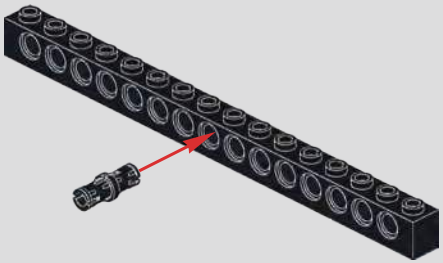

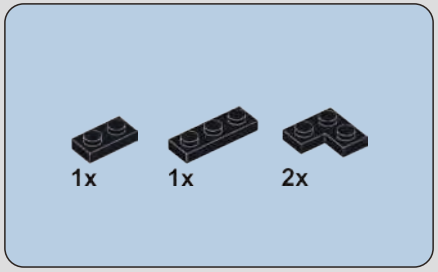

879

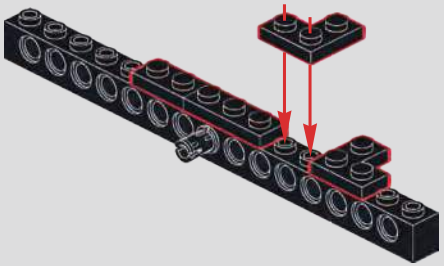

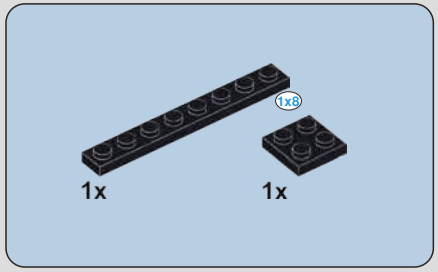

880

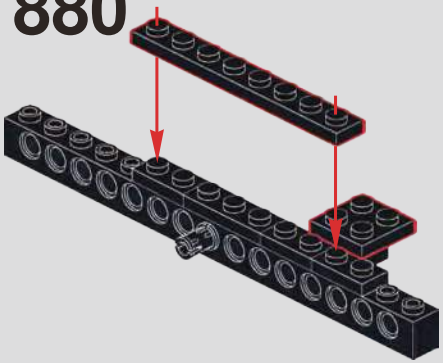

881

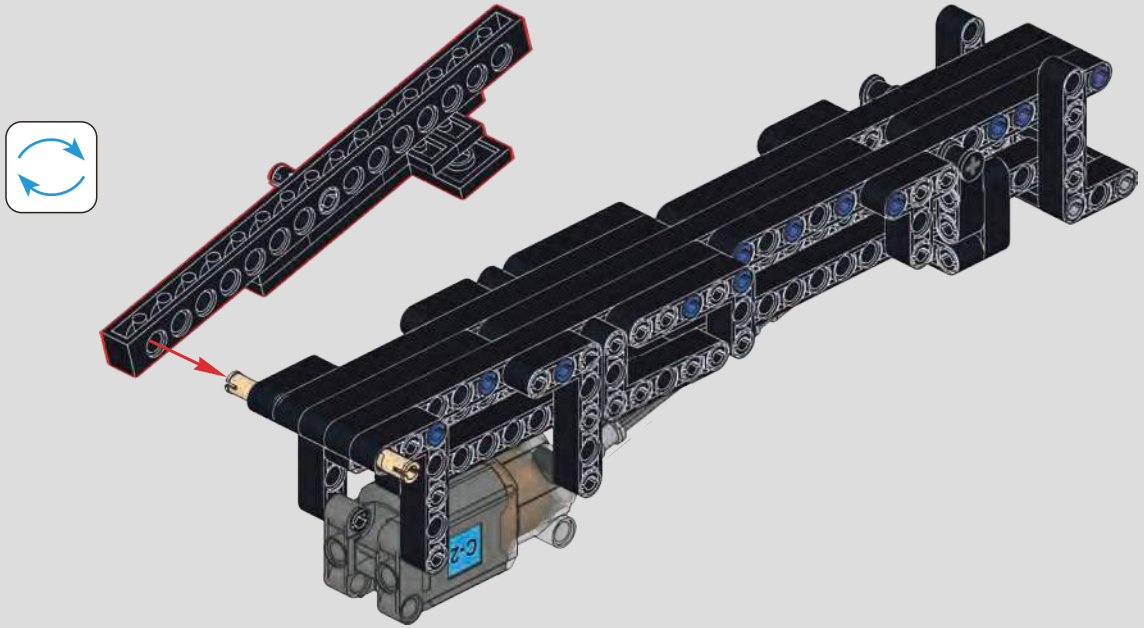

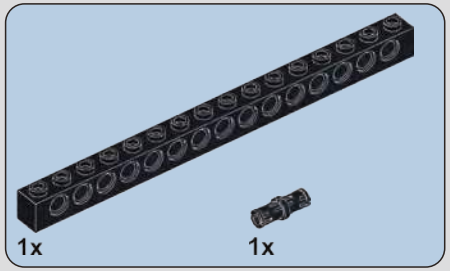

882

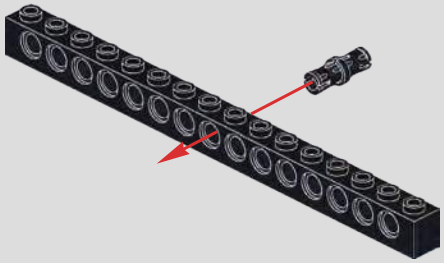

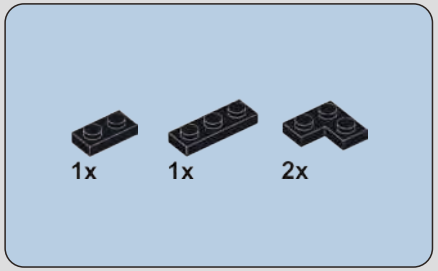

883

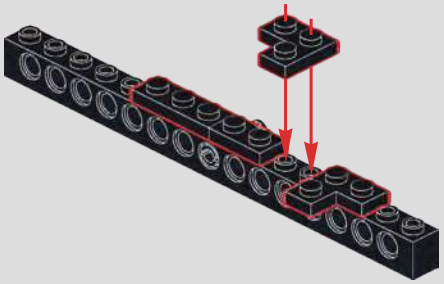

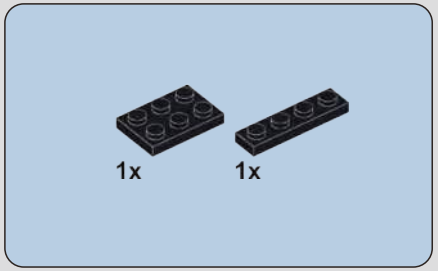

884

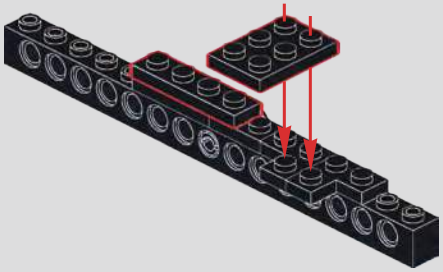

885

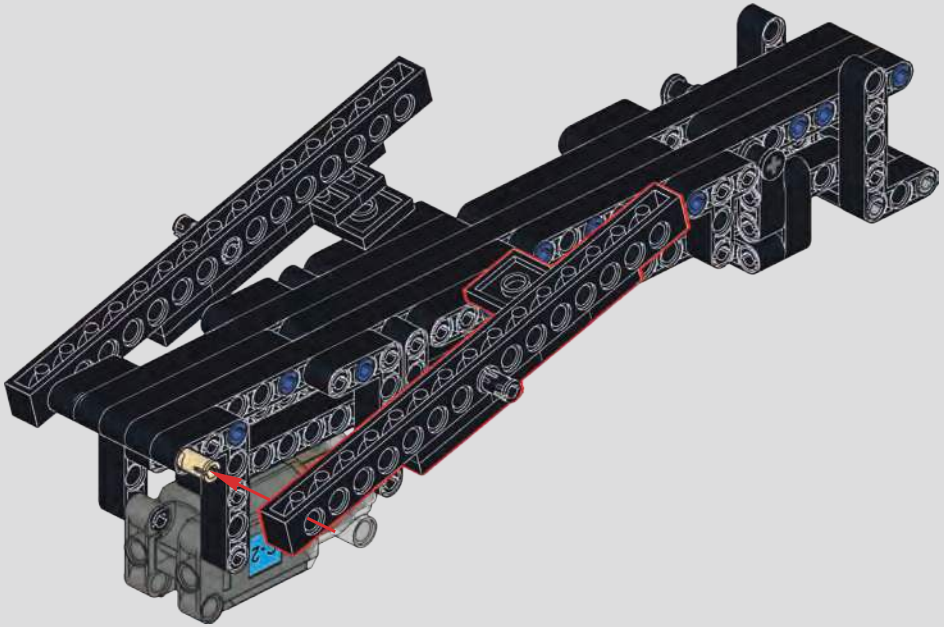

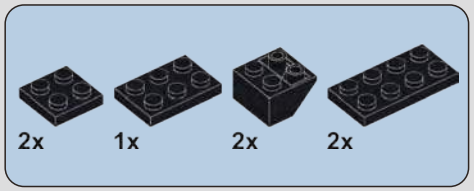

886

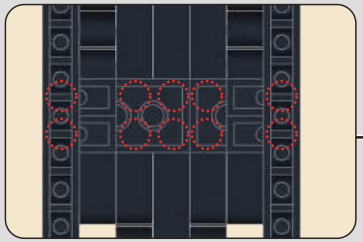

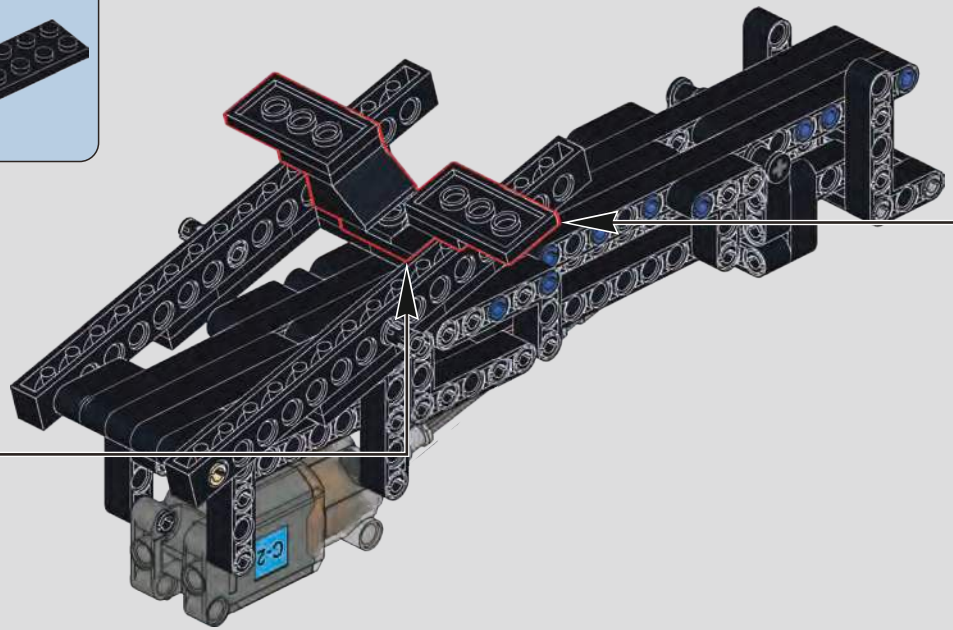

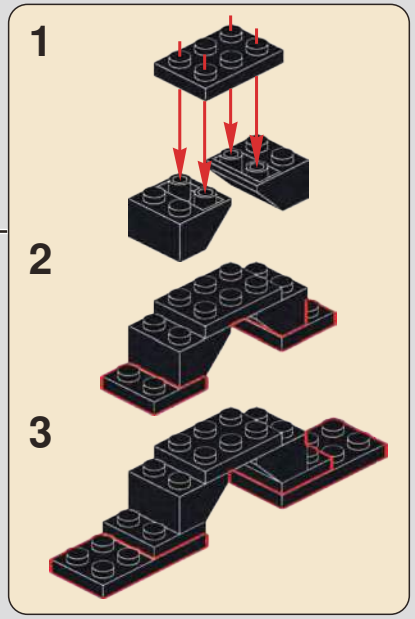

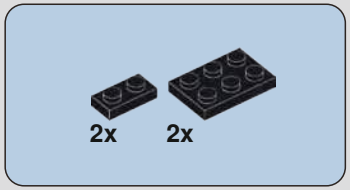

887

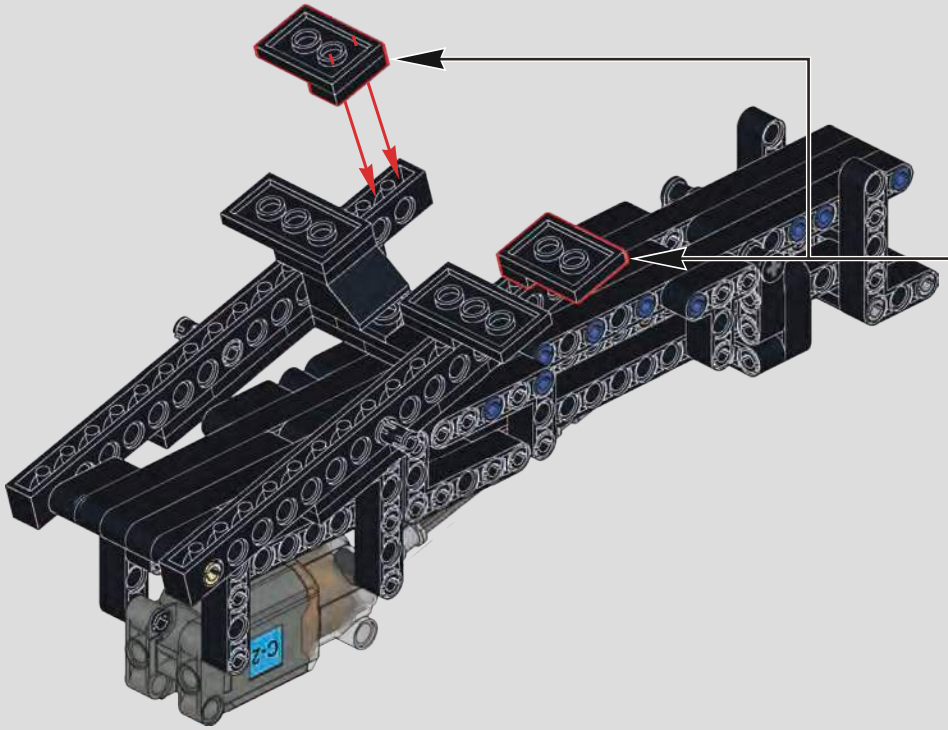

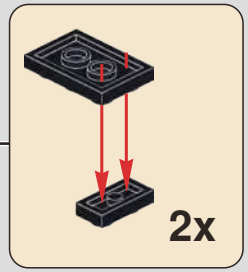

888

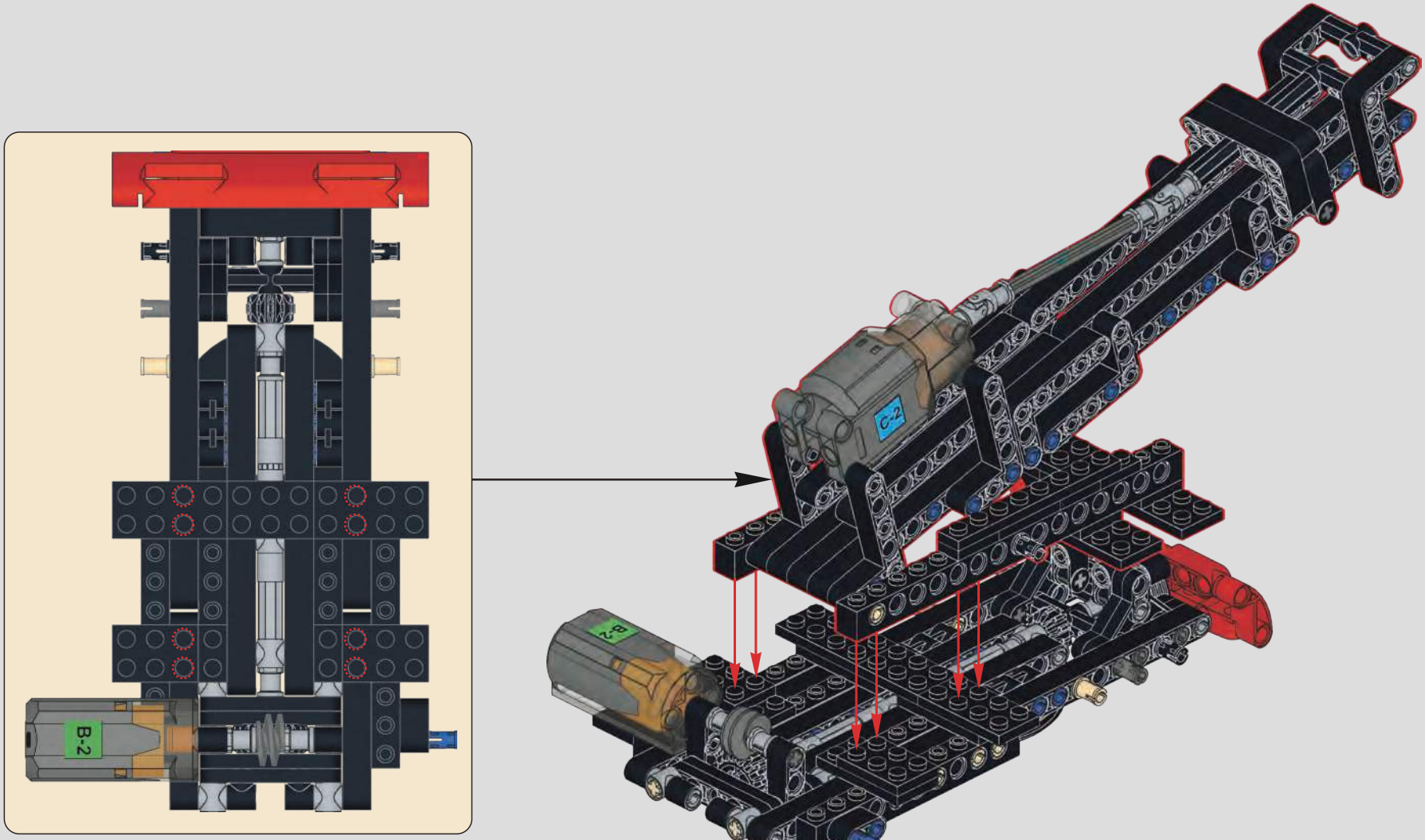

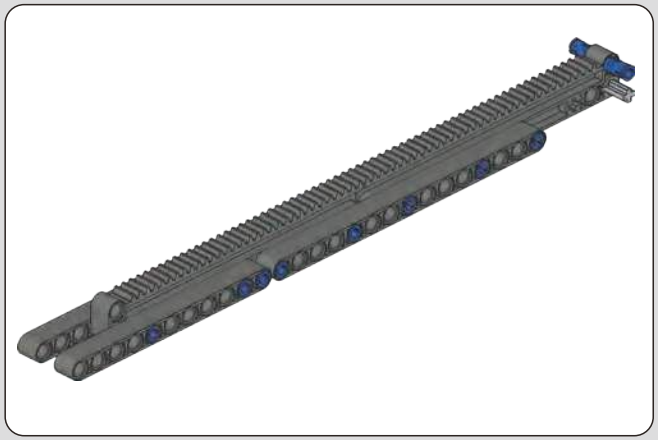

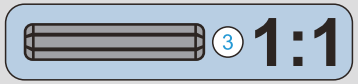

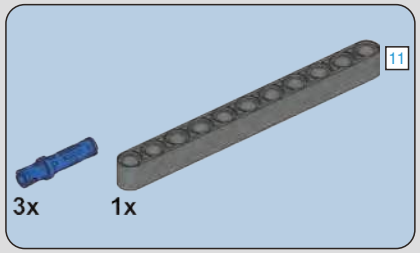

889

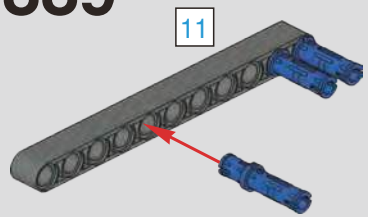

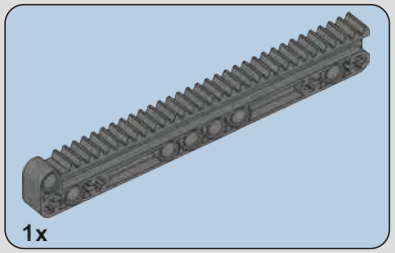

890

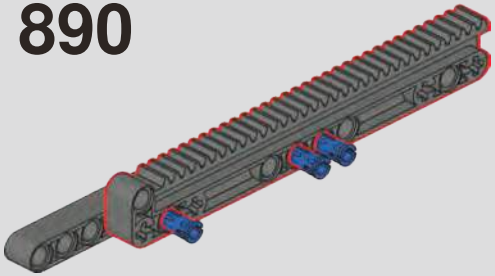

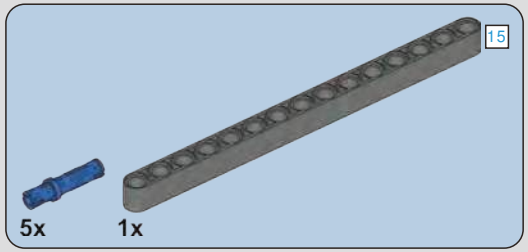

891

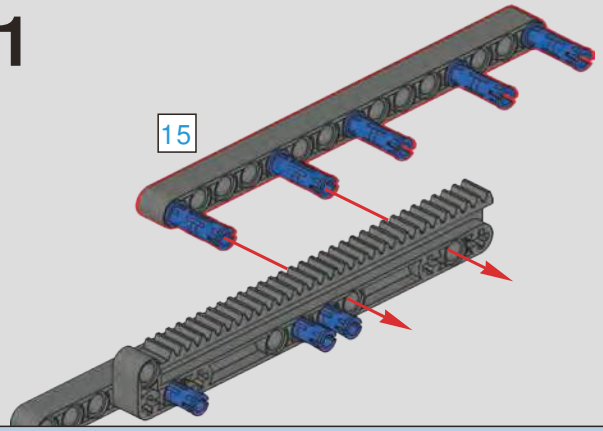

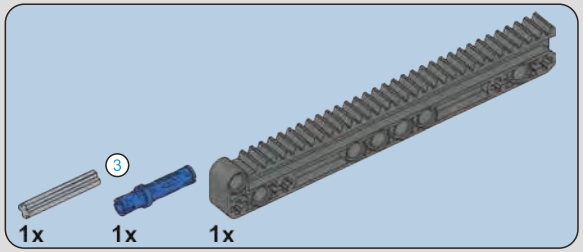

892

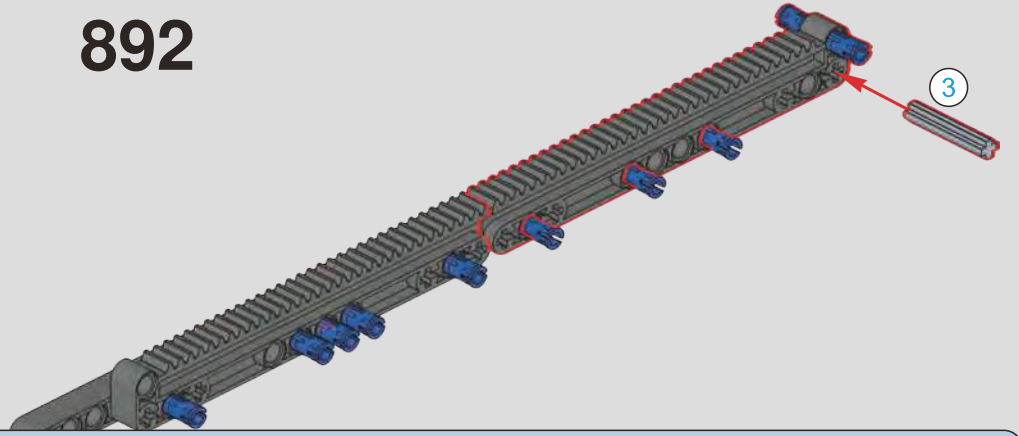

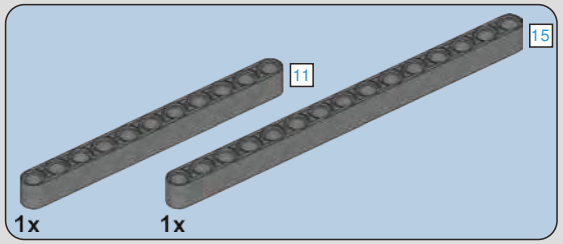

893

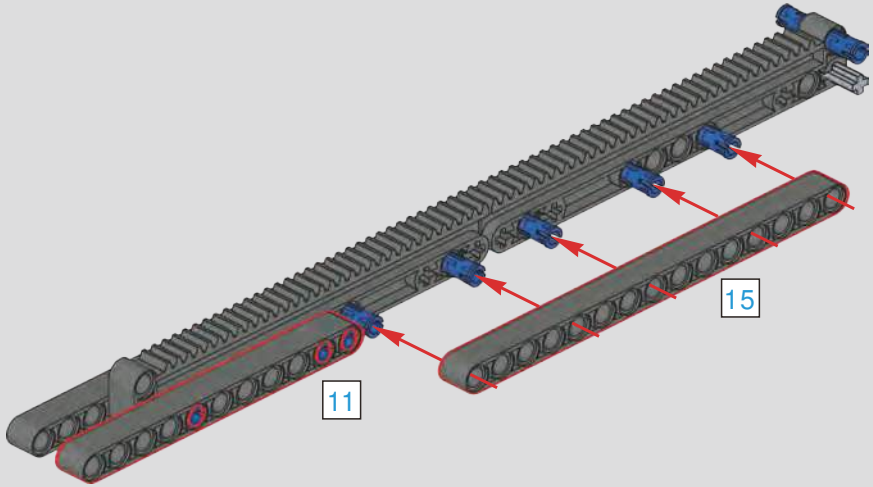

894

895

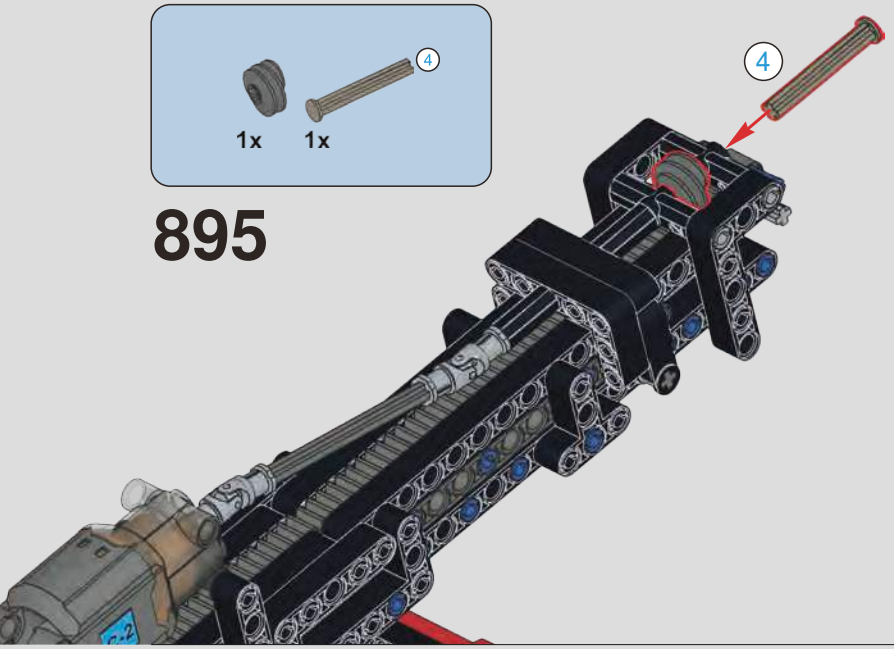

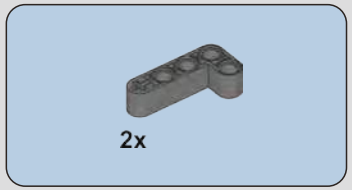

896

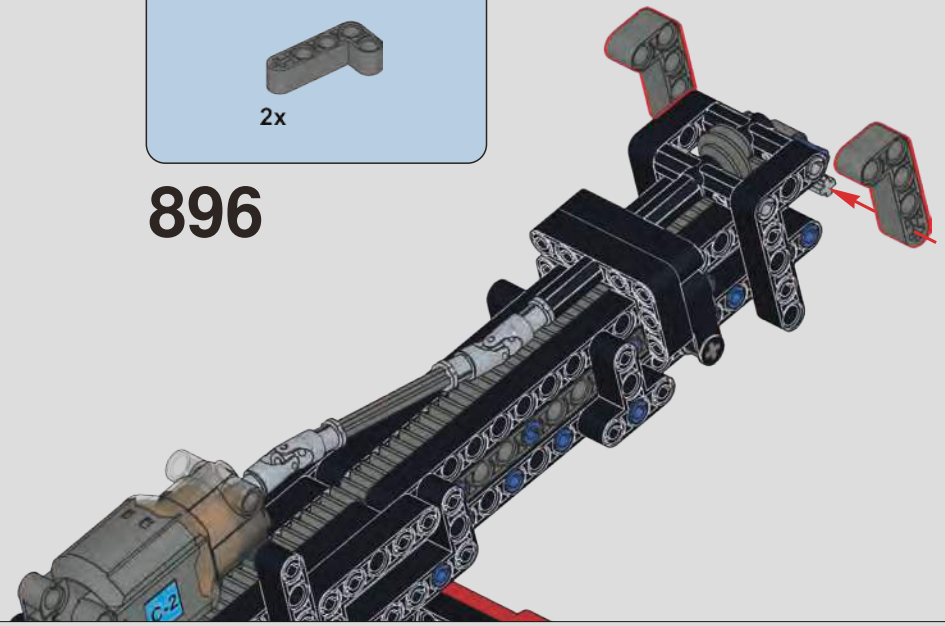

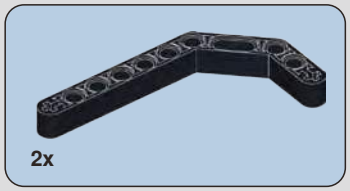

897

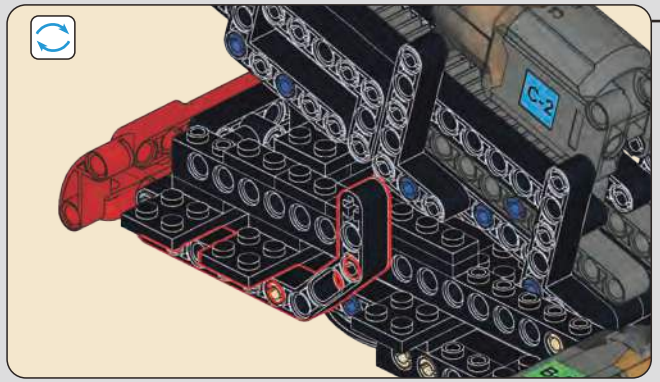

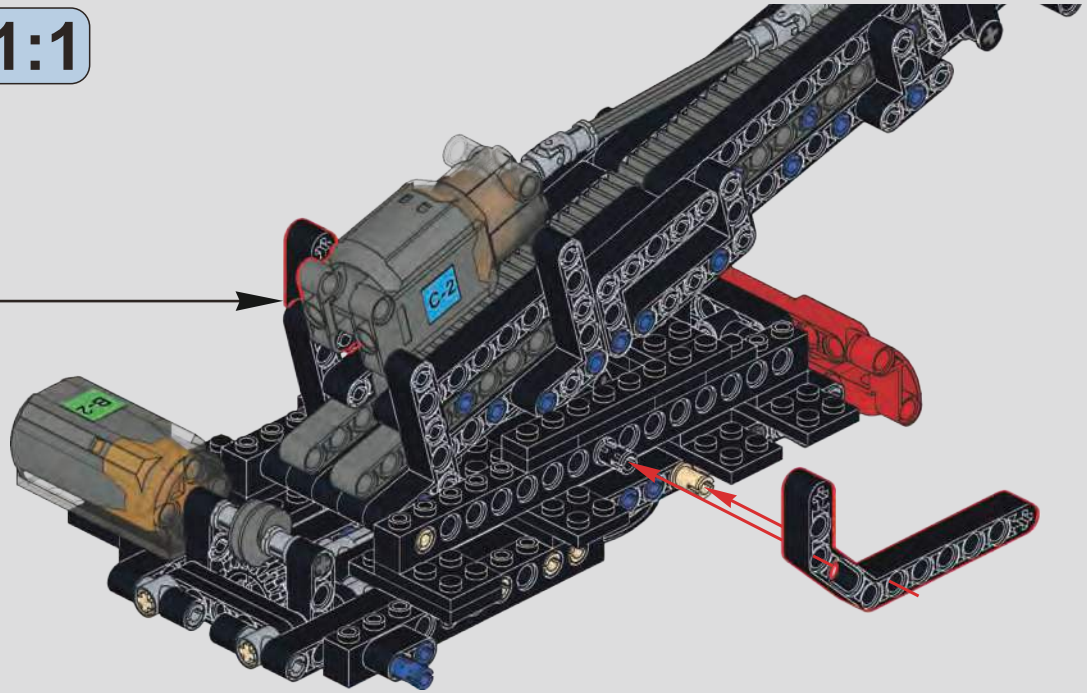

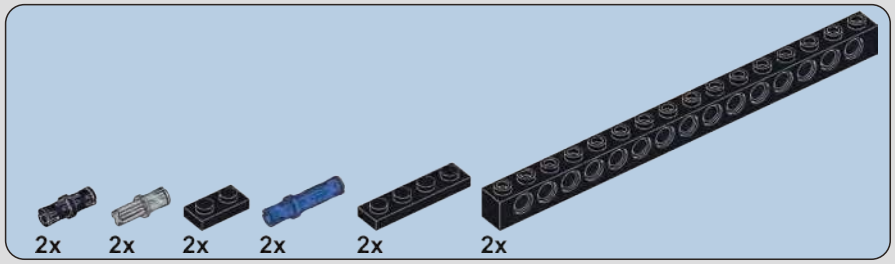

898

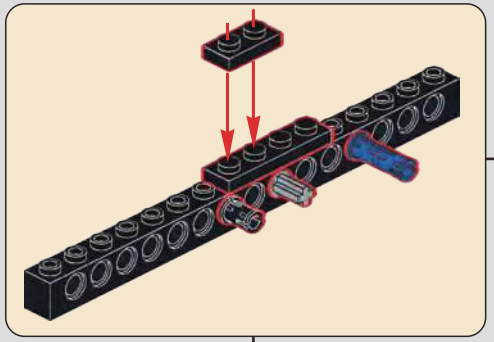

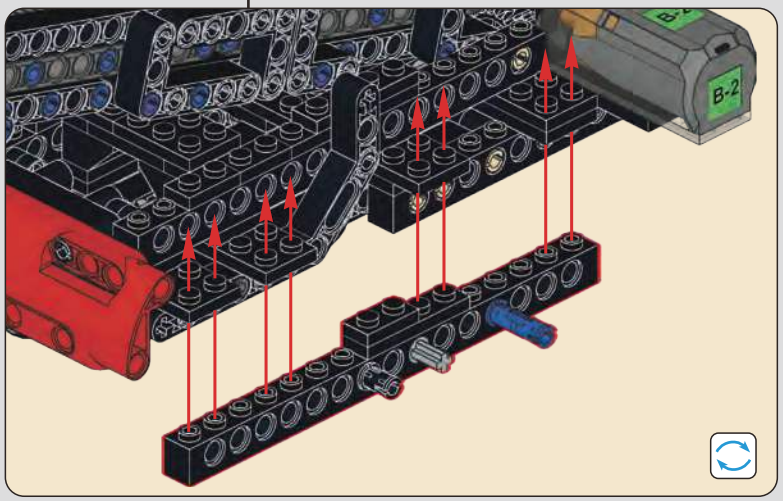

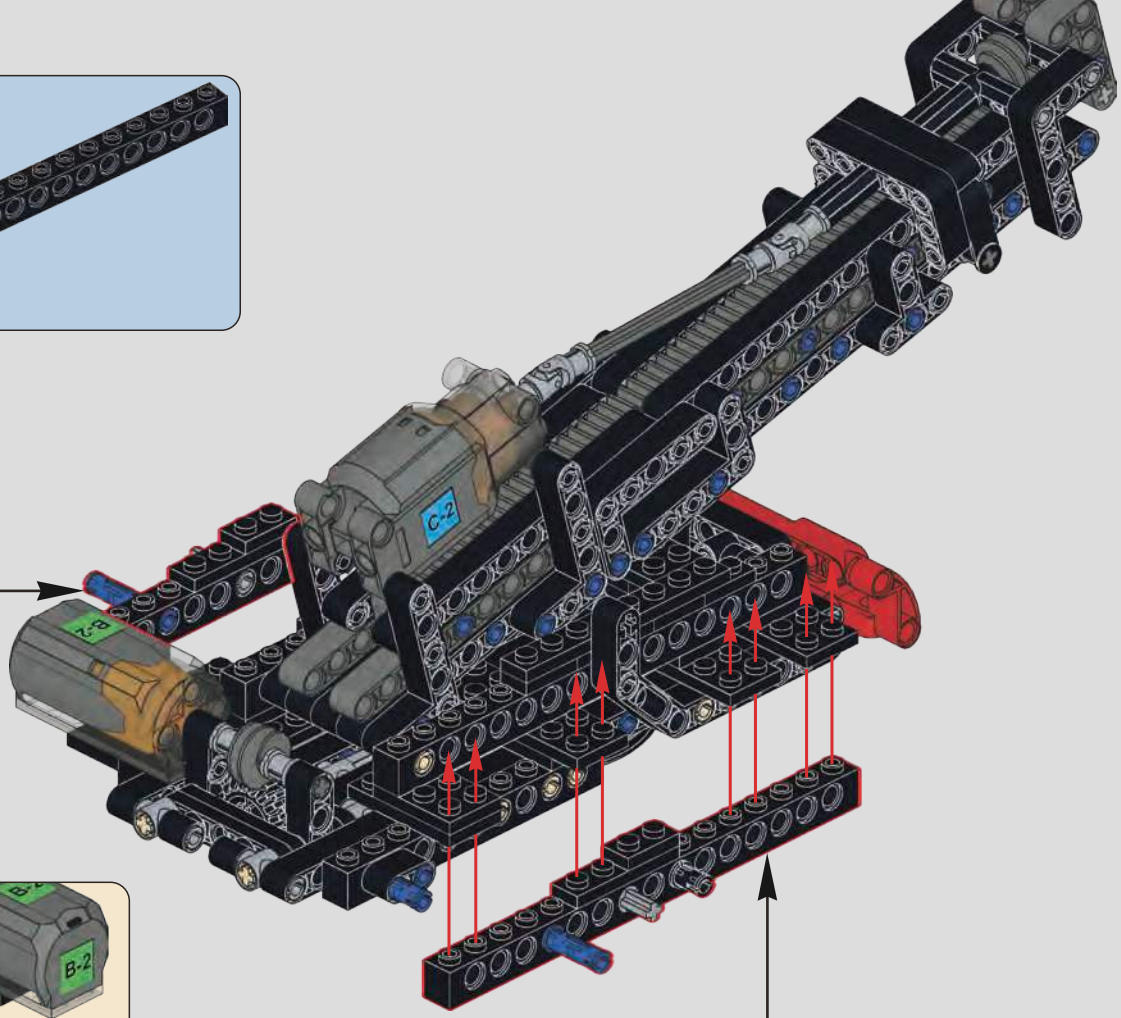

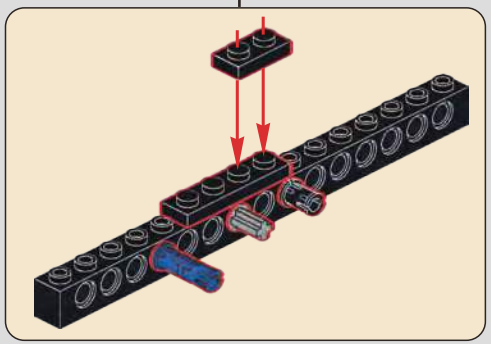

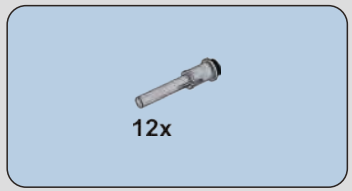

899

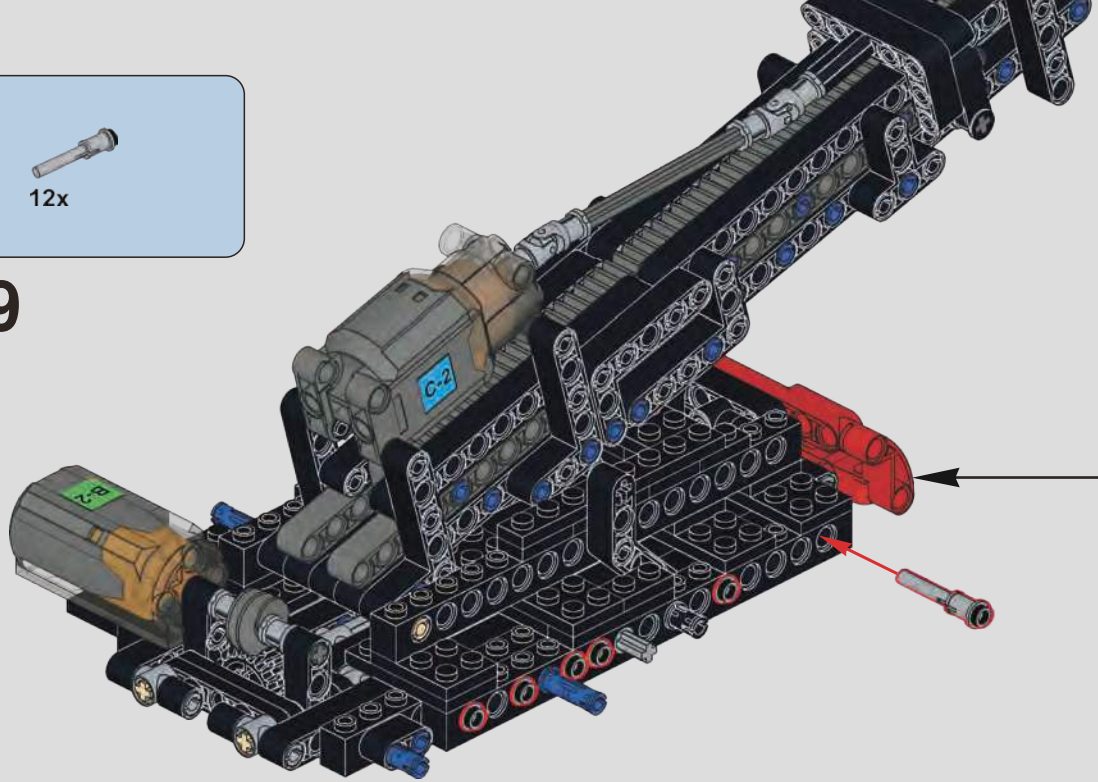

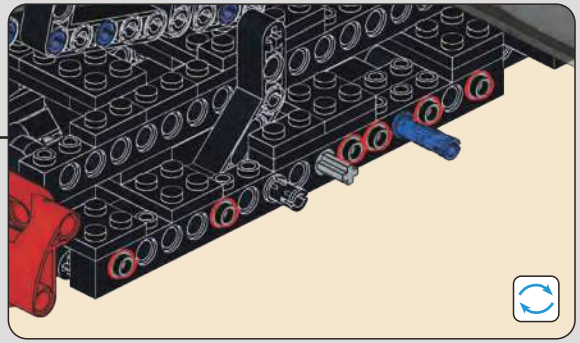

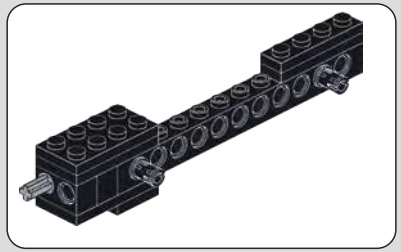

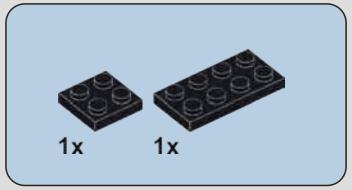

900

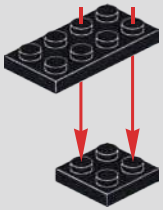

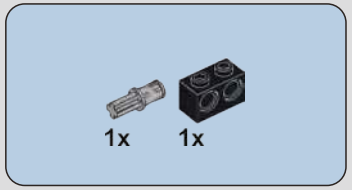

901

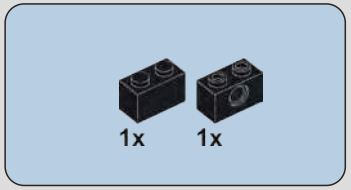

902

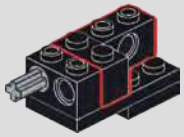

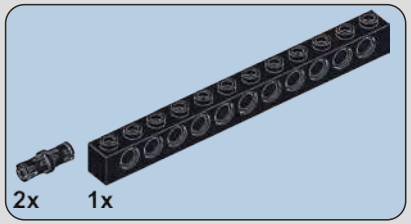

903

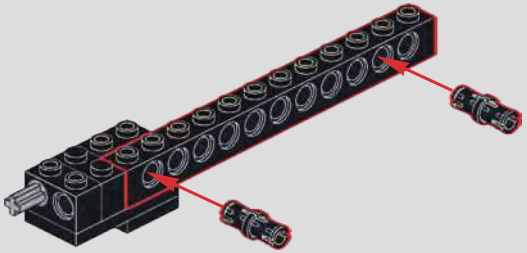

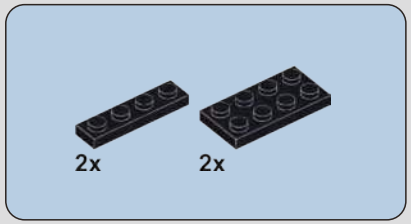

904

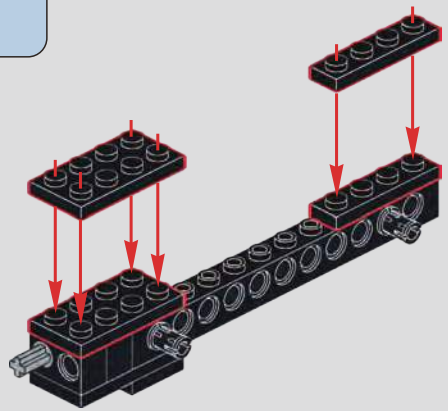

905

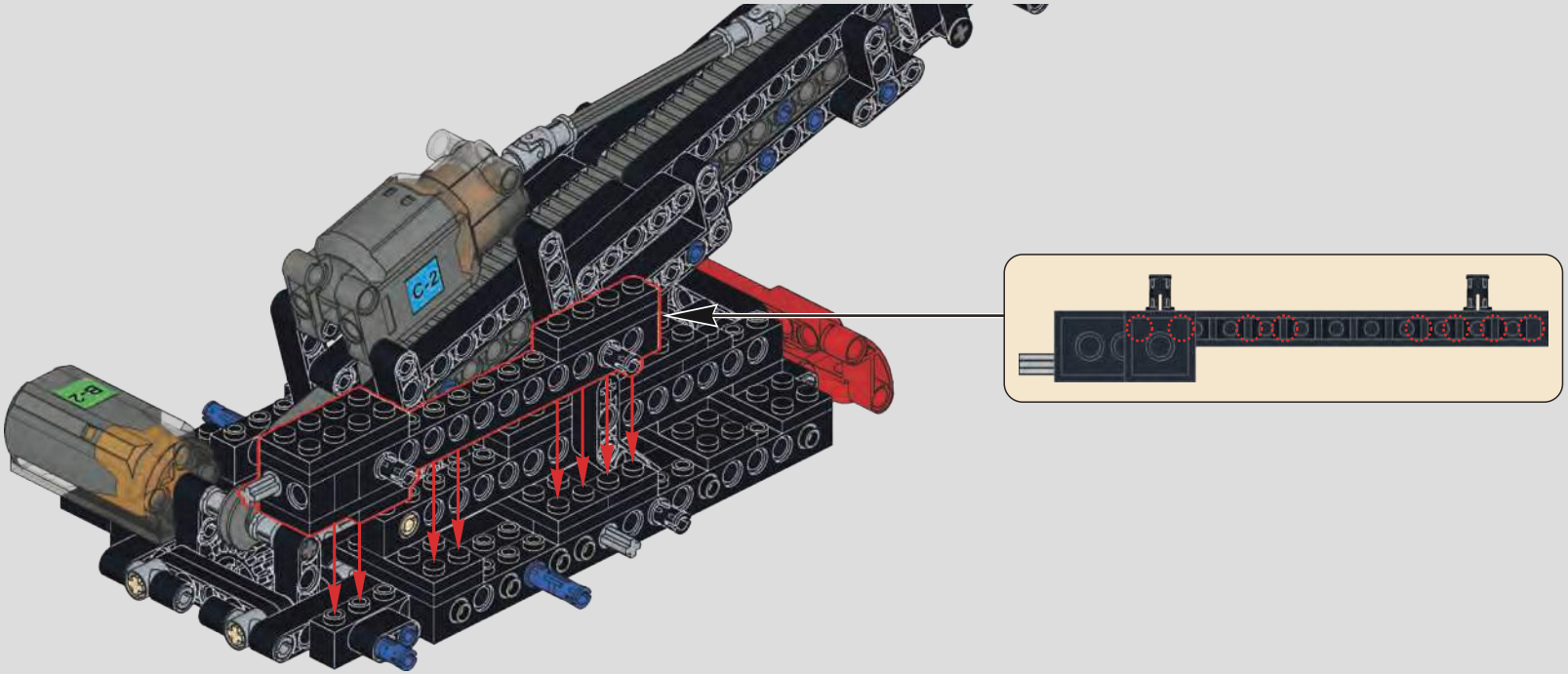

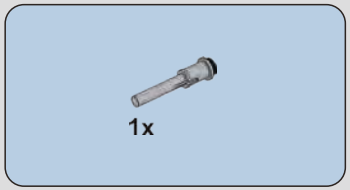

906

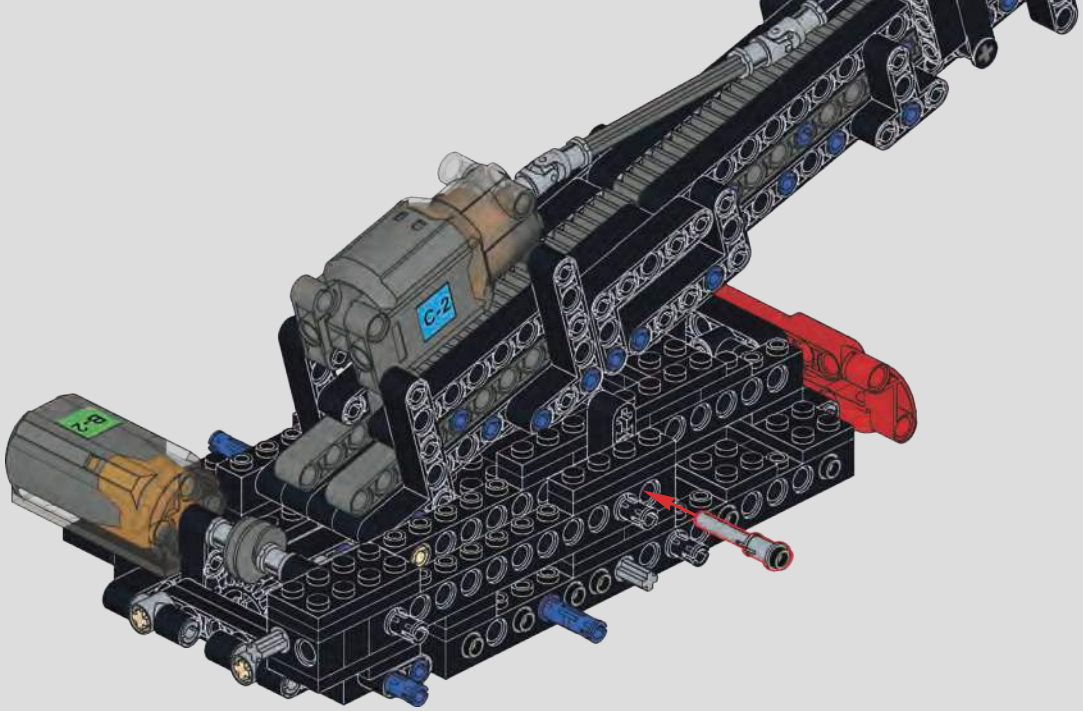

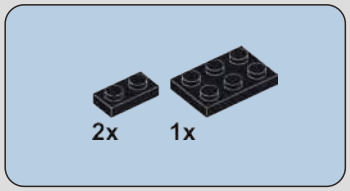

907

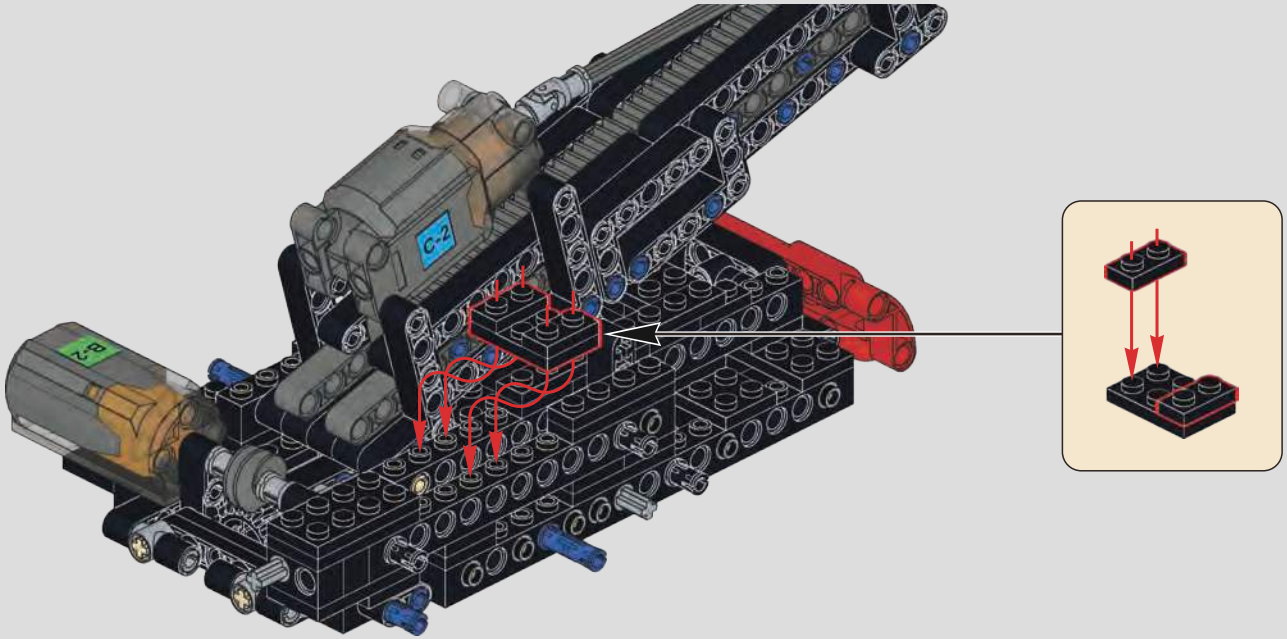

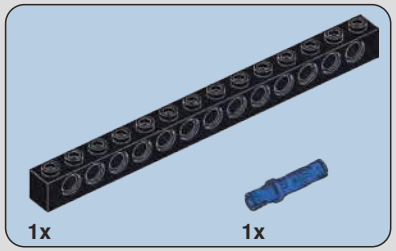

908

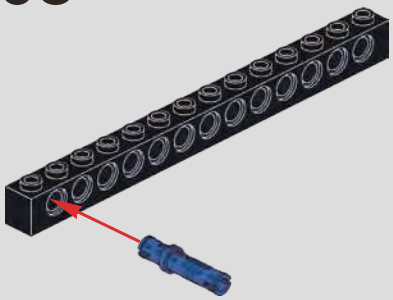

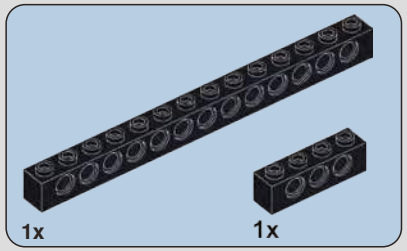

909

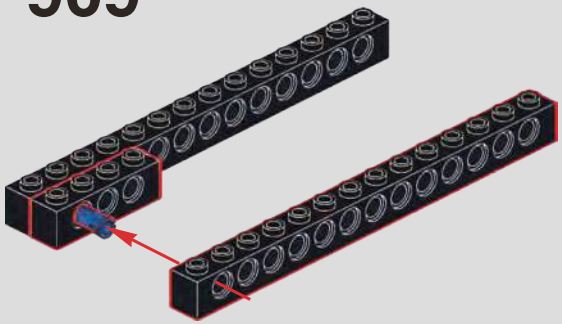

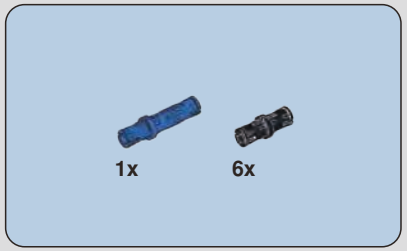

910

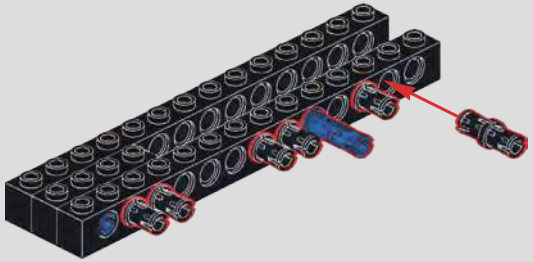

911

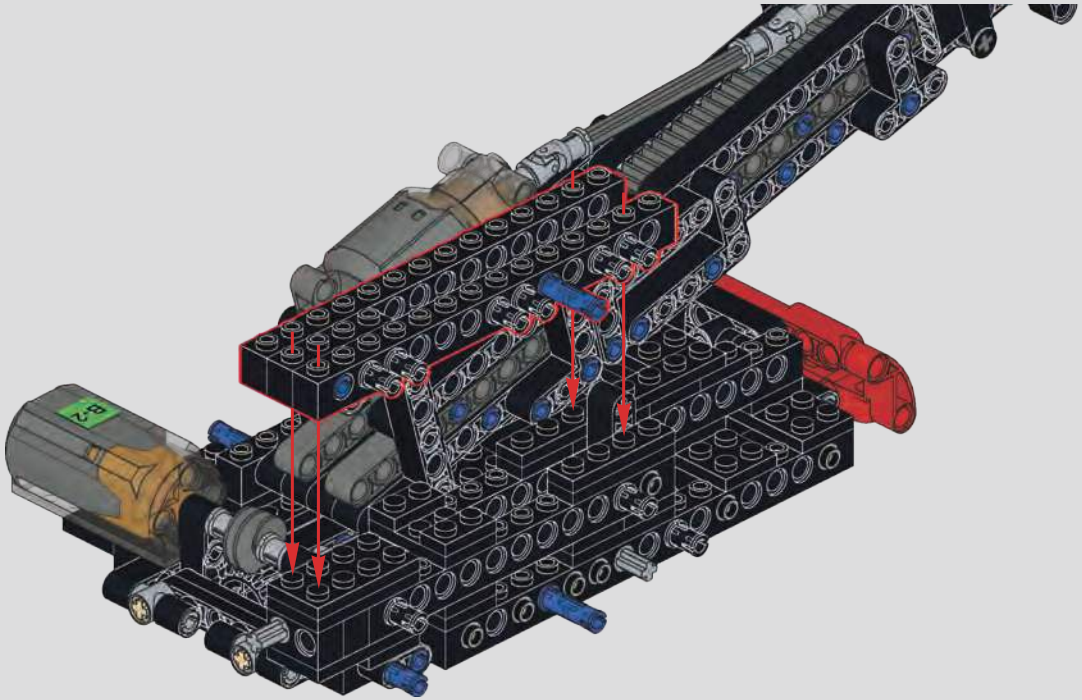

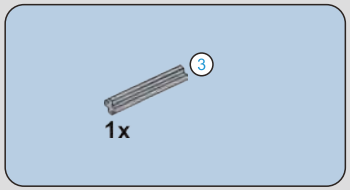

912

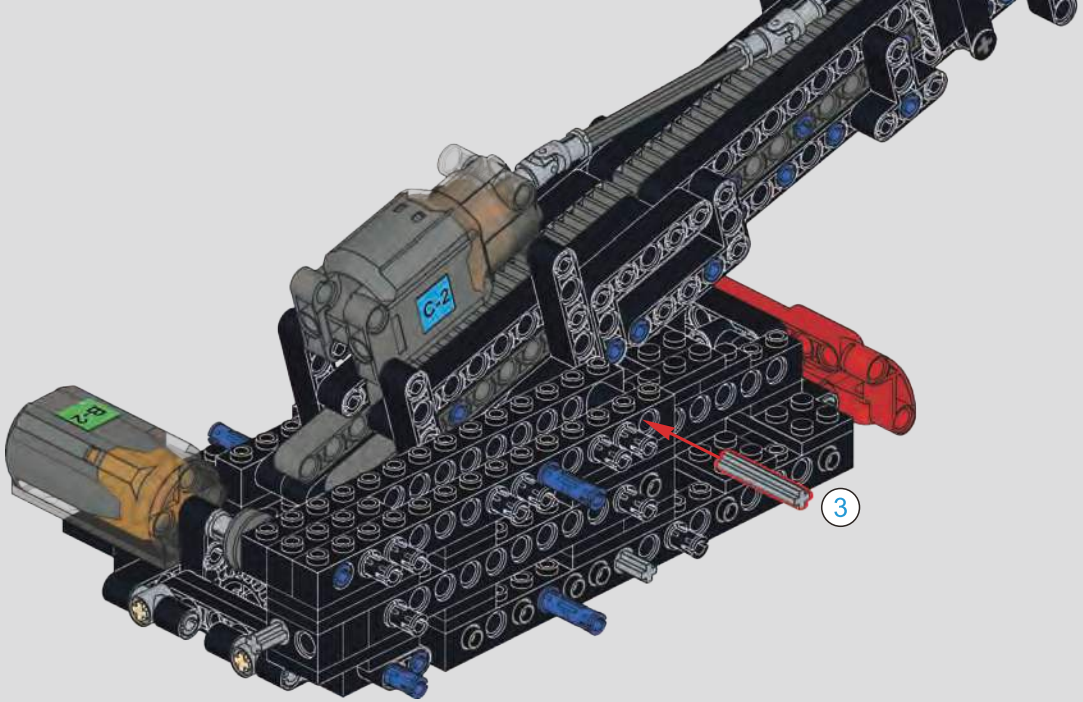

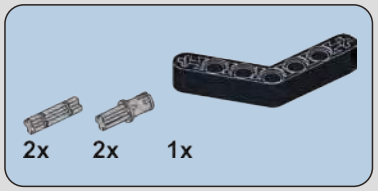

913

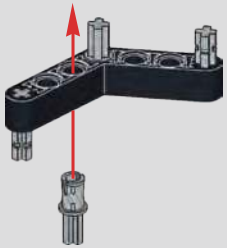

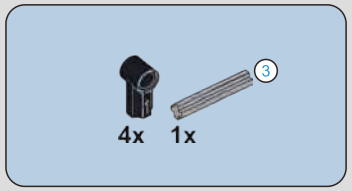

914

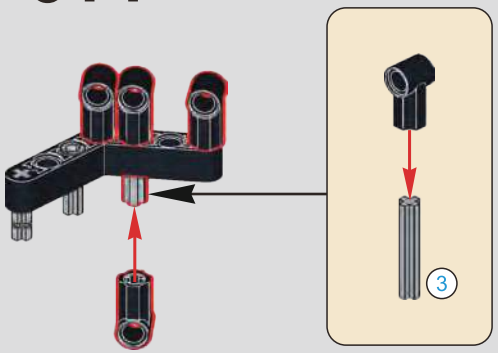

915

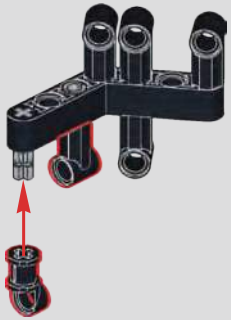

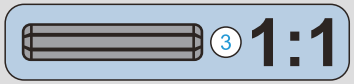

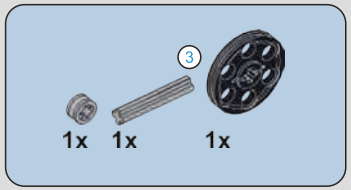

916

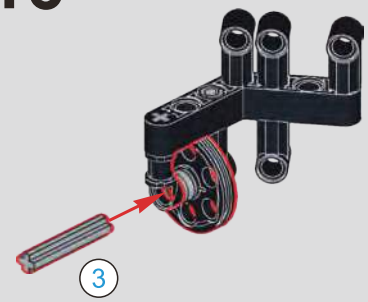

917

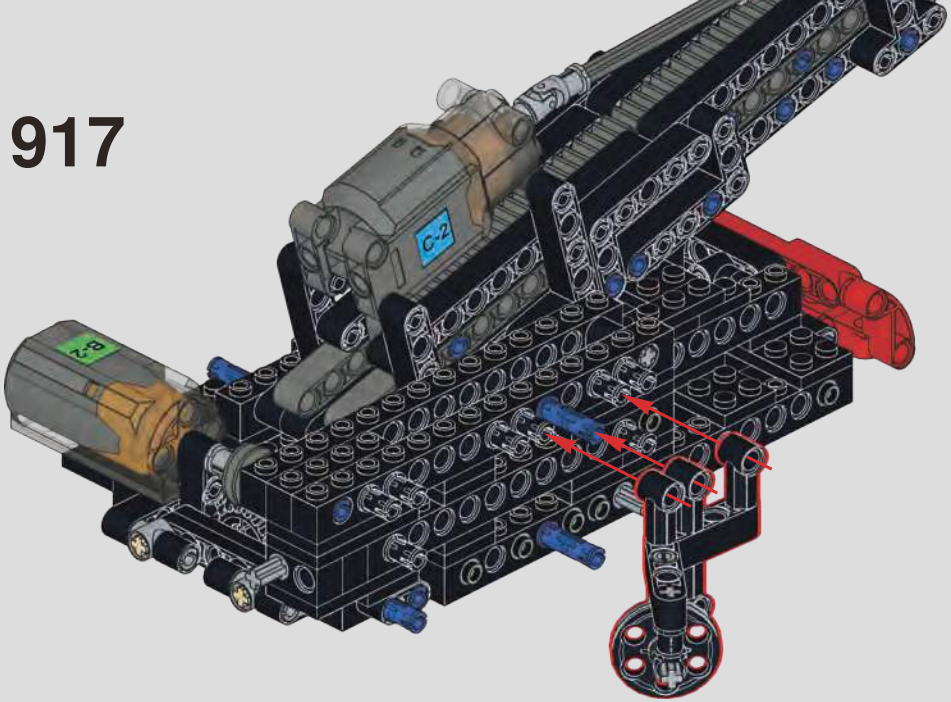

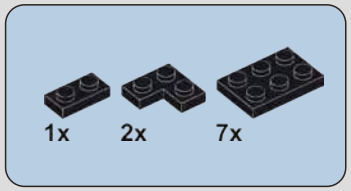

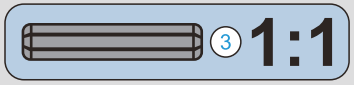

918

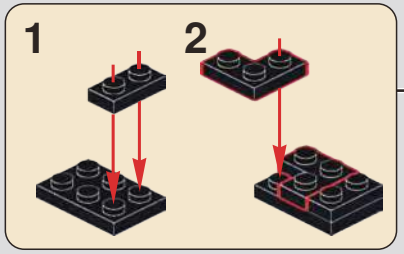

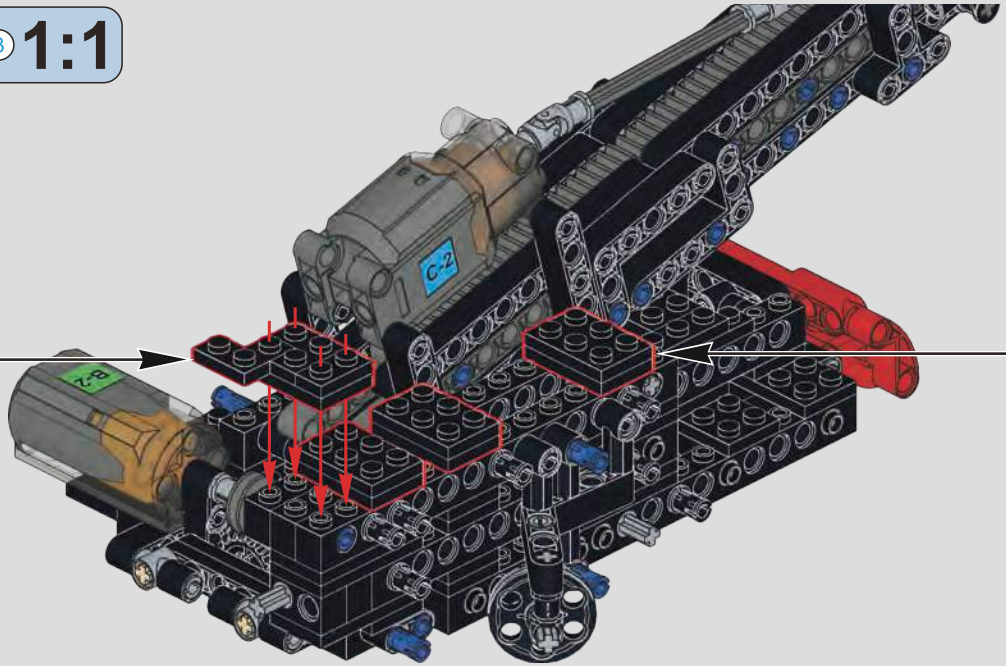

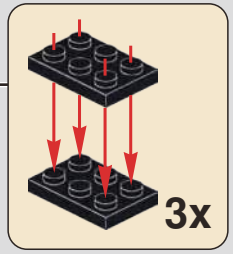

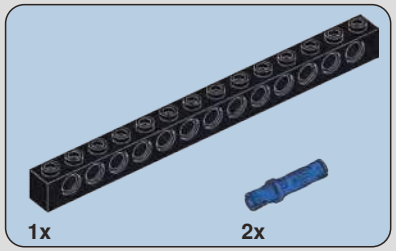

919

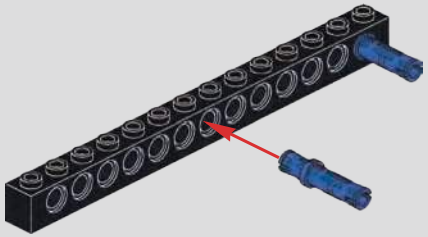

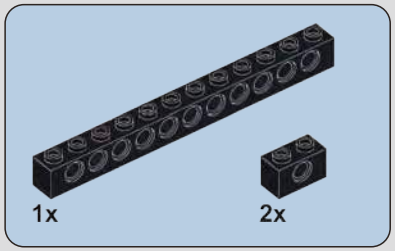

920

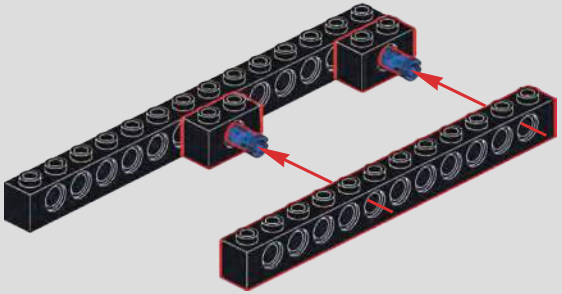

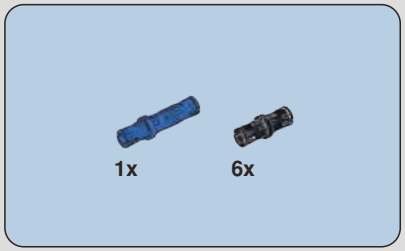

921

922

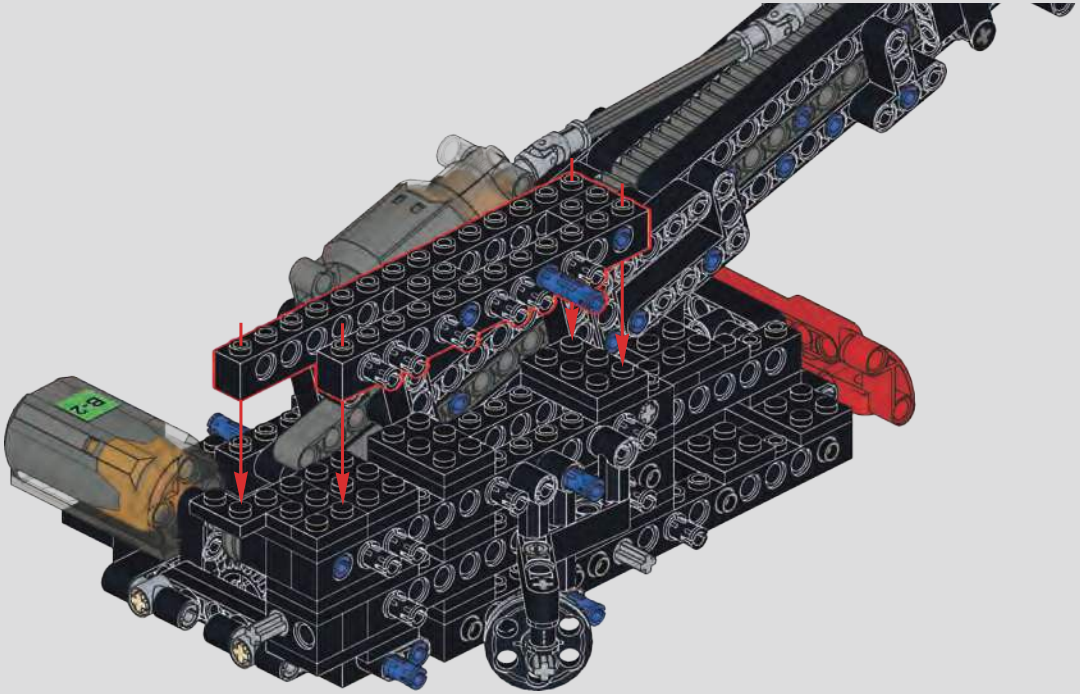

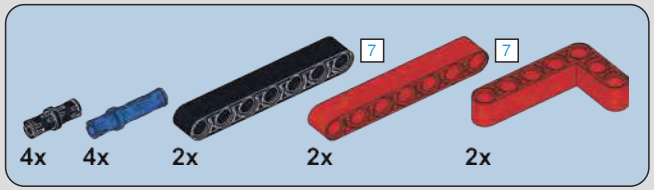

923

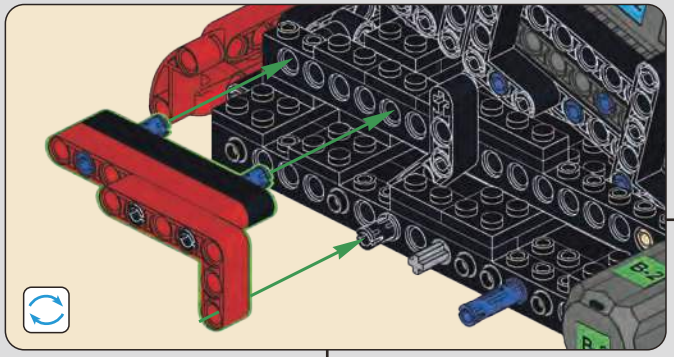

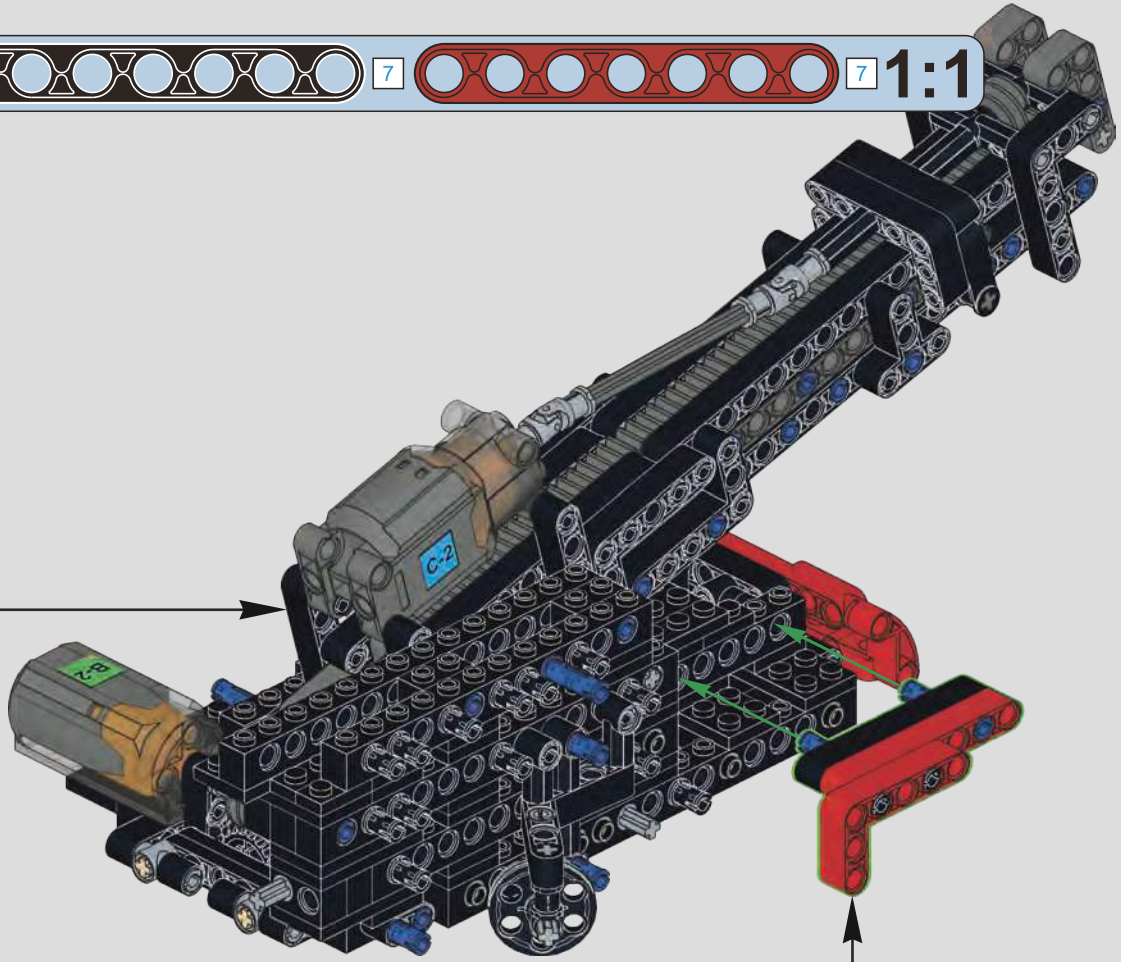

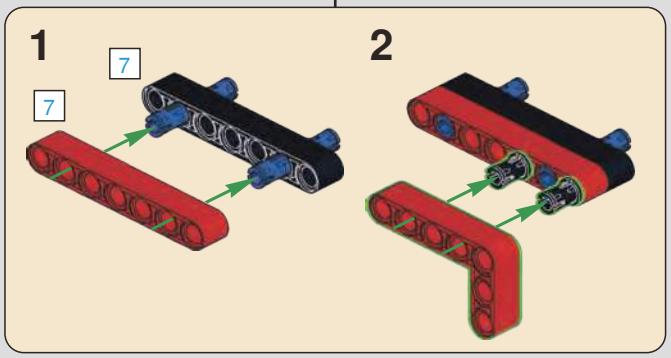

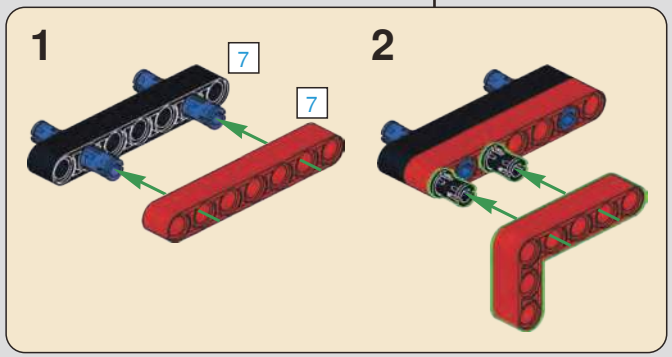

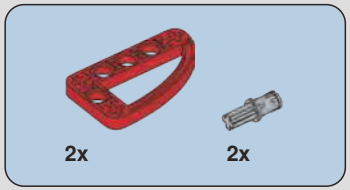

924

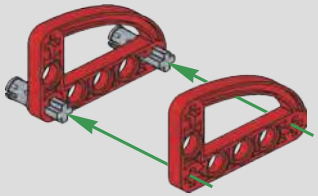

925

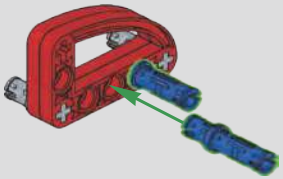

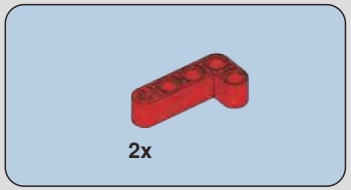

926

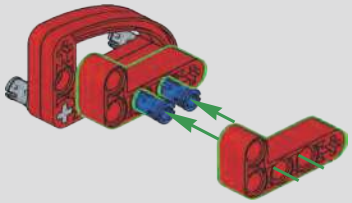

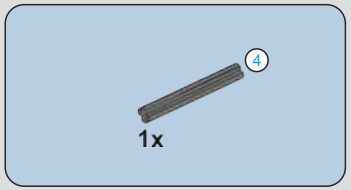

927

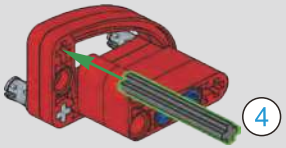

928

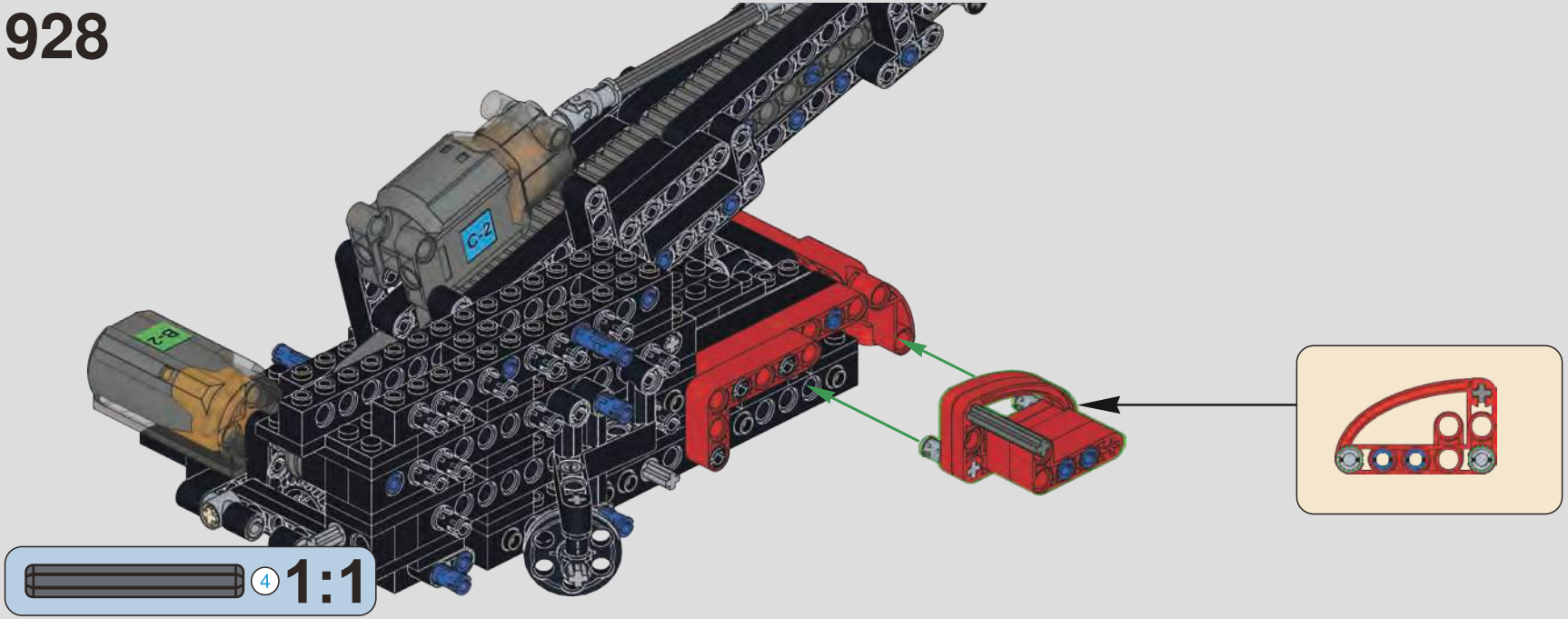

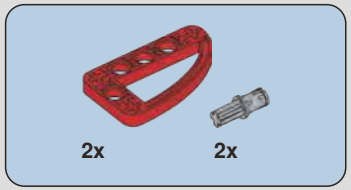

929

930

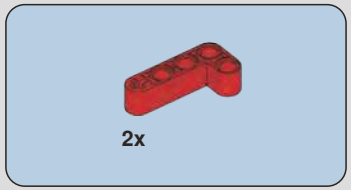

931

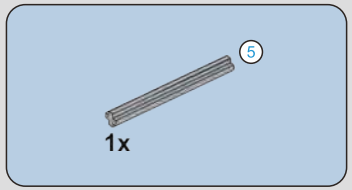

932

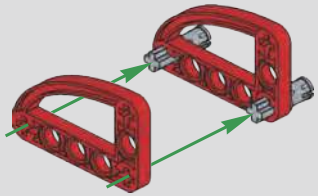

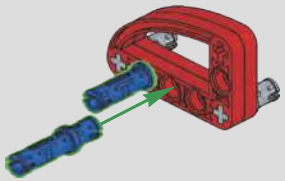

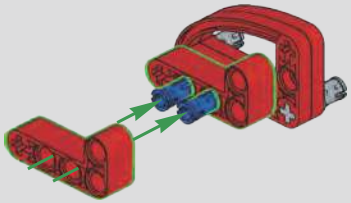

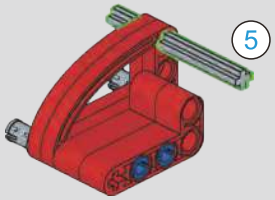

933

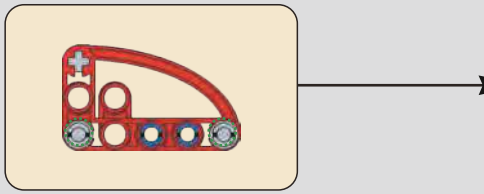

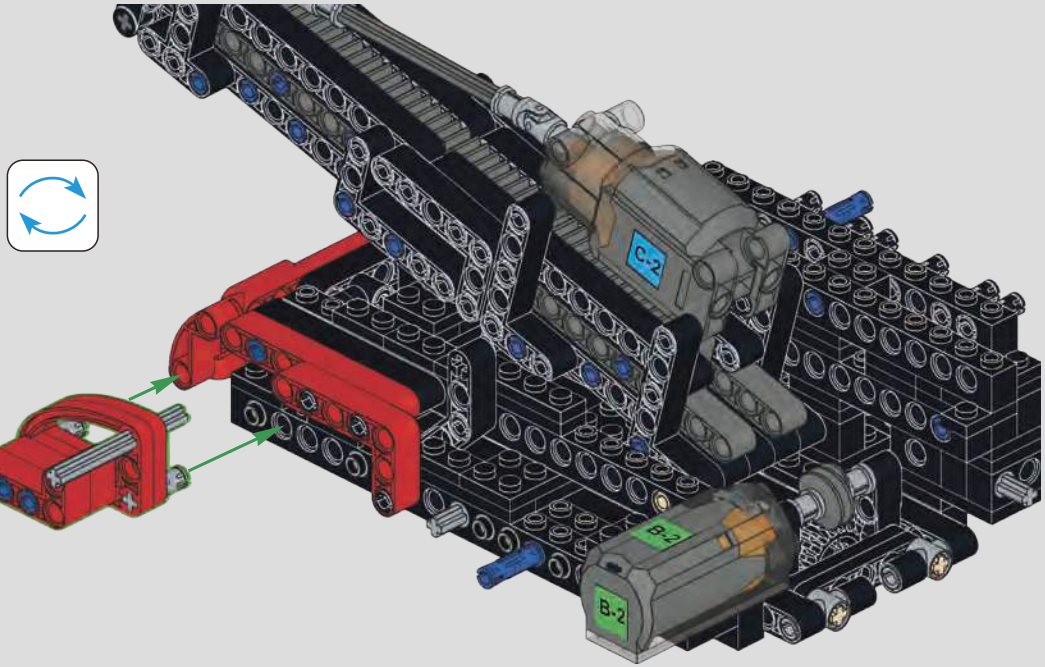

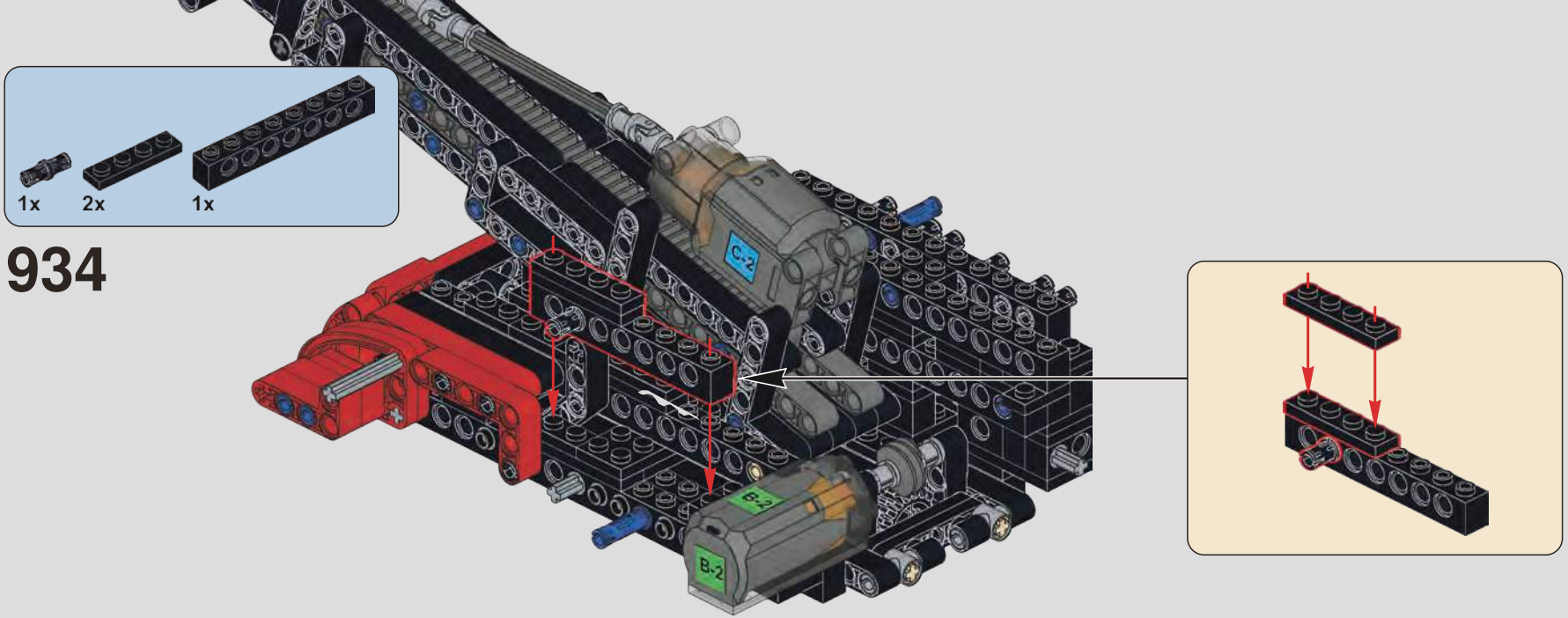
1x
2x
1x
934
C-2
B-2
B-2

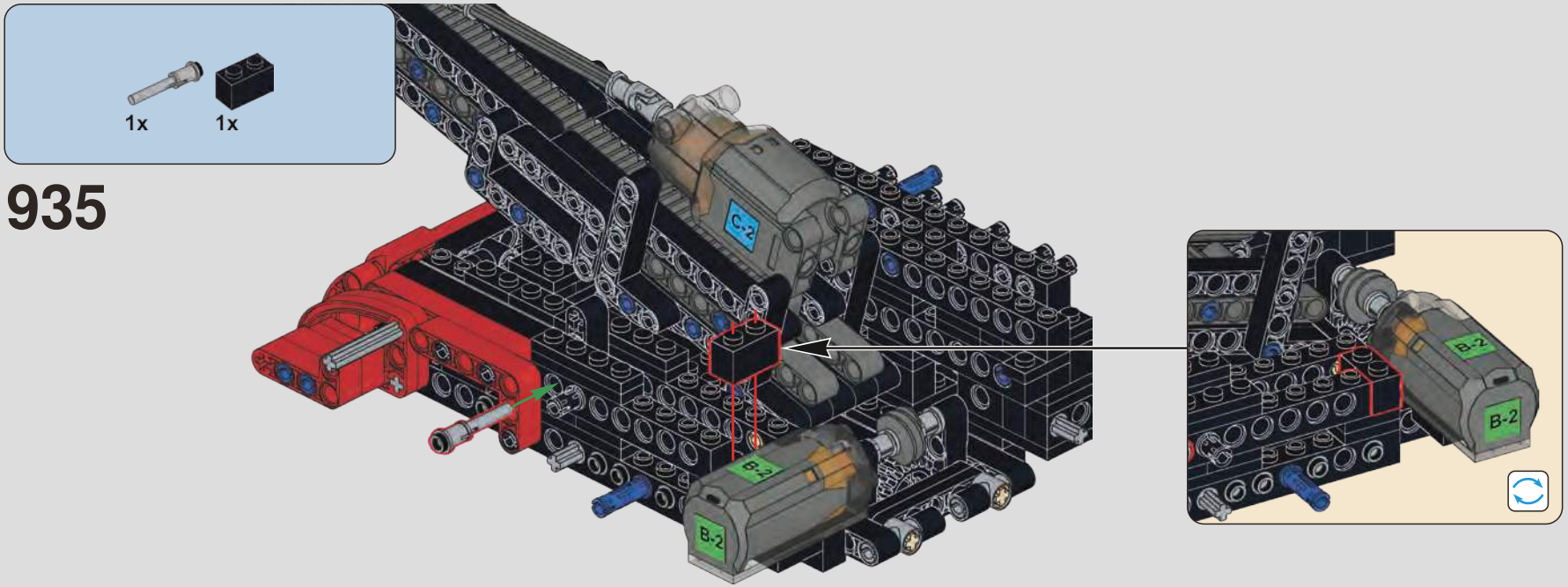
1x
1x
935
C-2
B-2
B-2
B-2
B-2

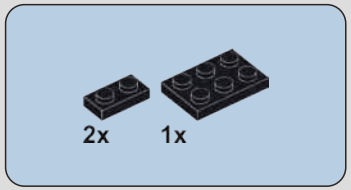

936

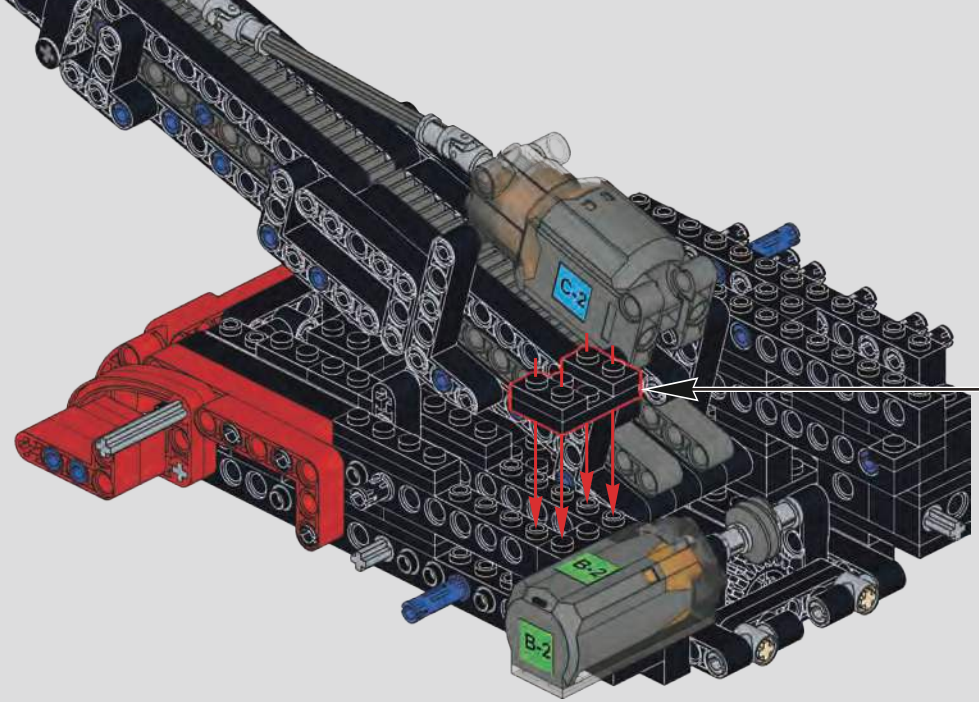

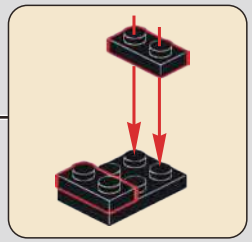

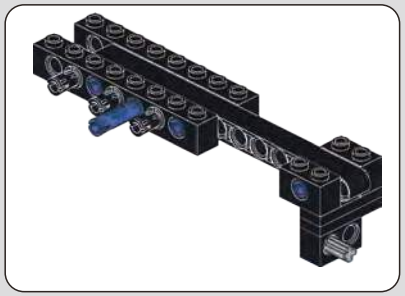

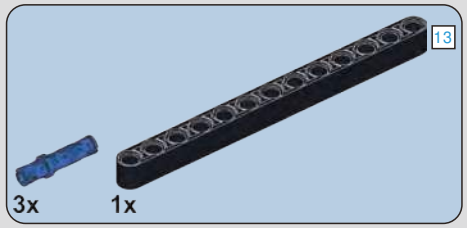

937

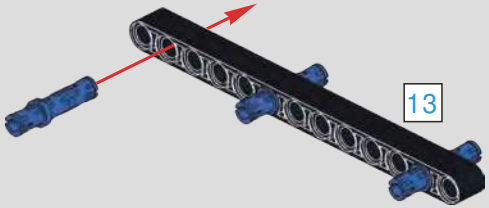

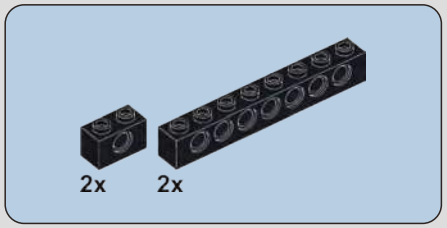

938

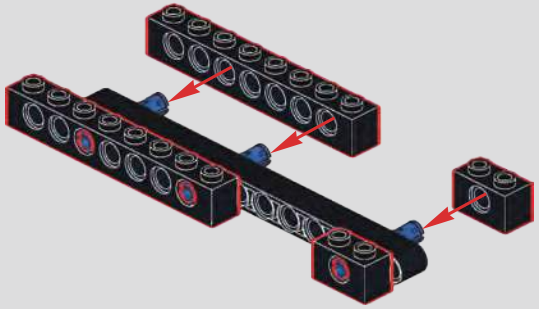

939

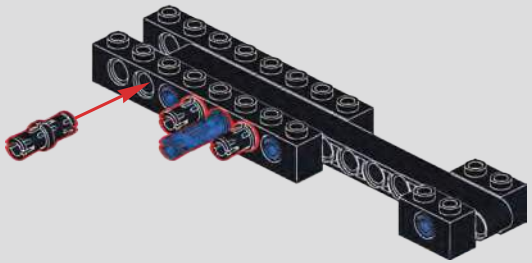

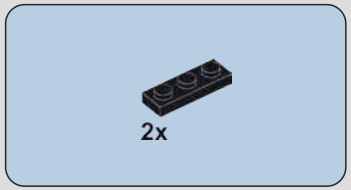

940

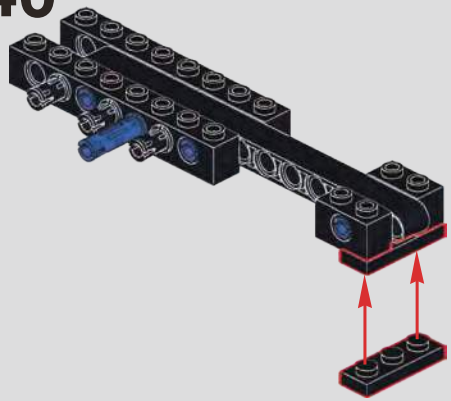

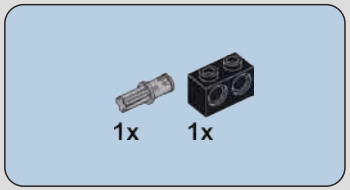

941

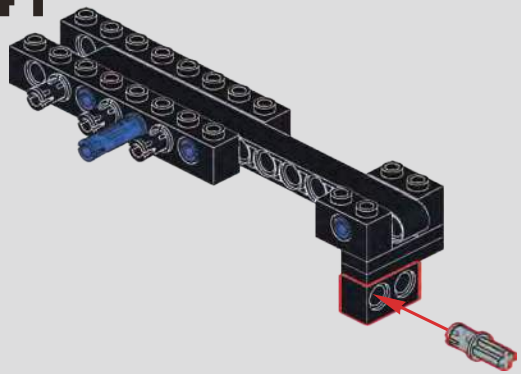

942

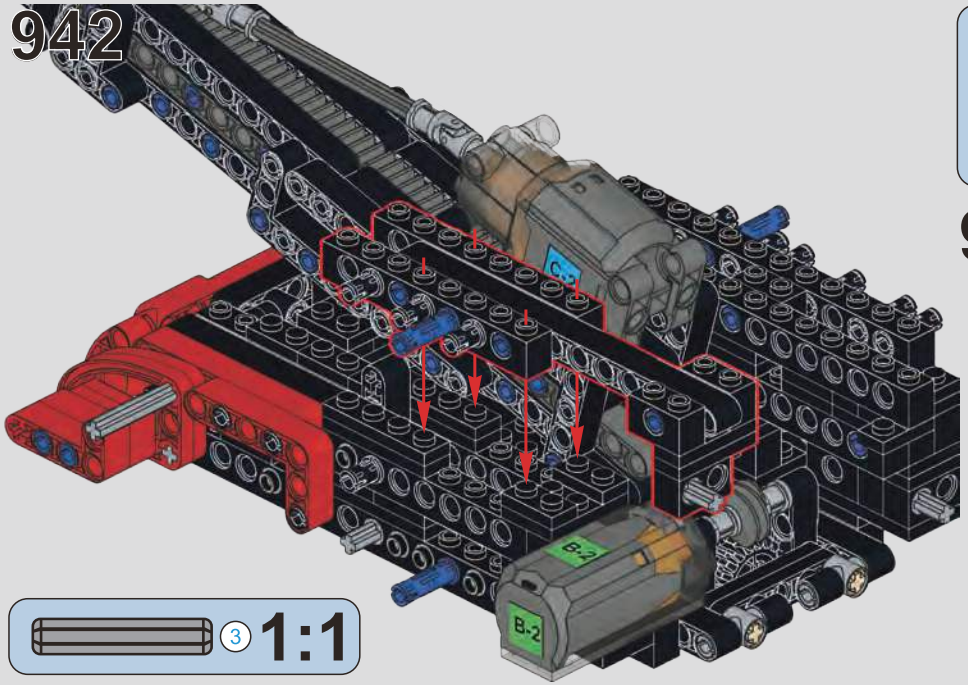

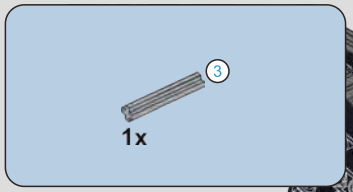

943

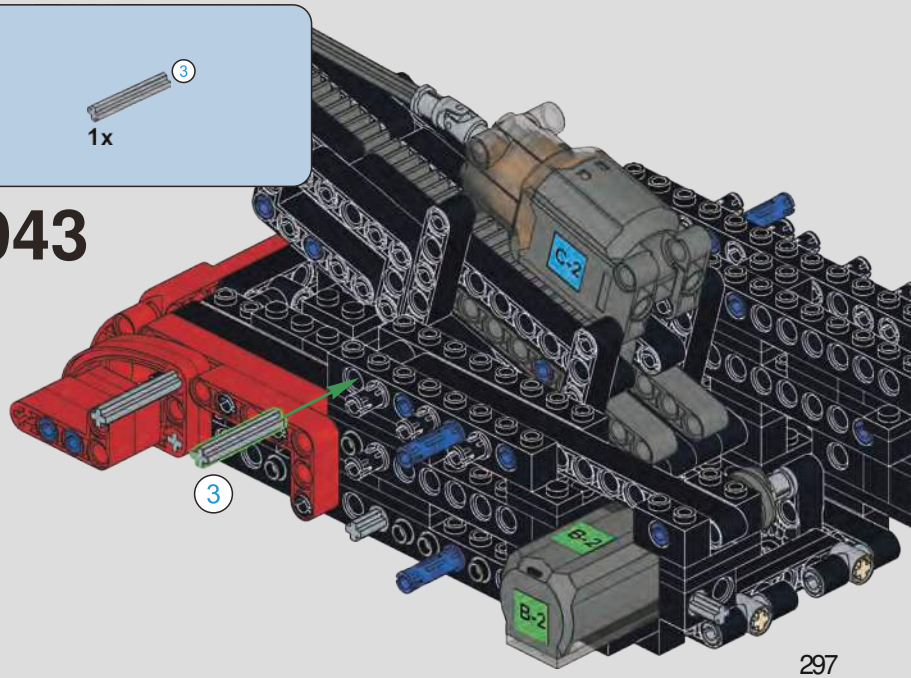

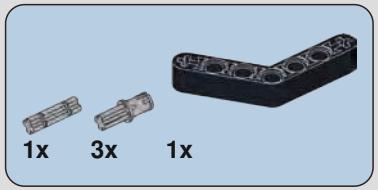

944

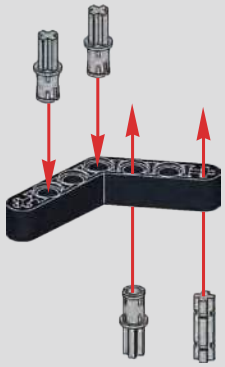

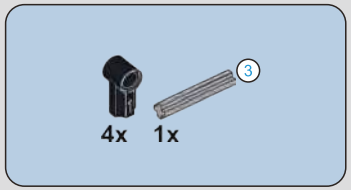

945

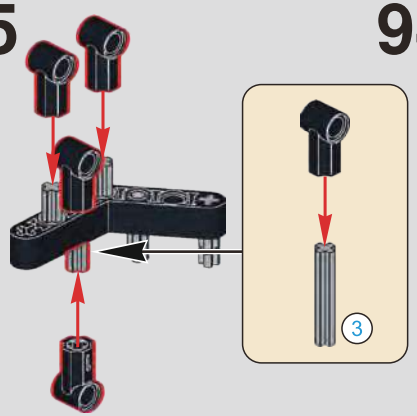

946

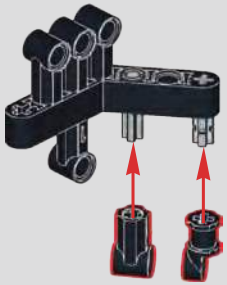

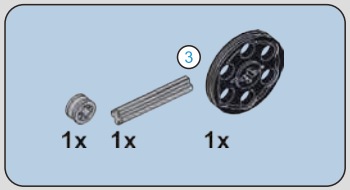

947

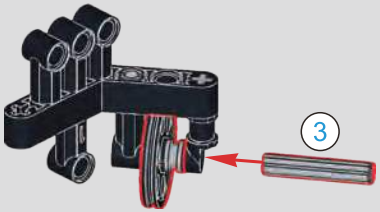

948

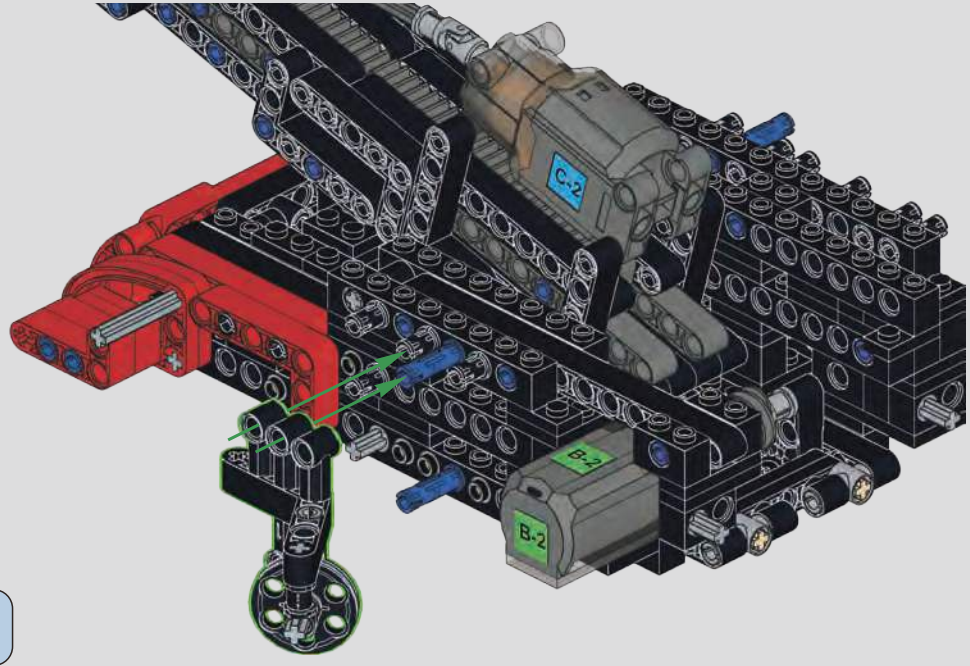

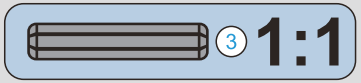

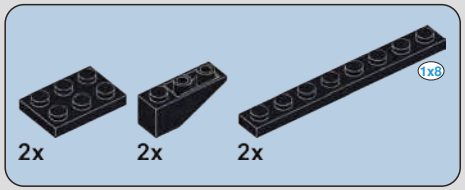

949

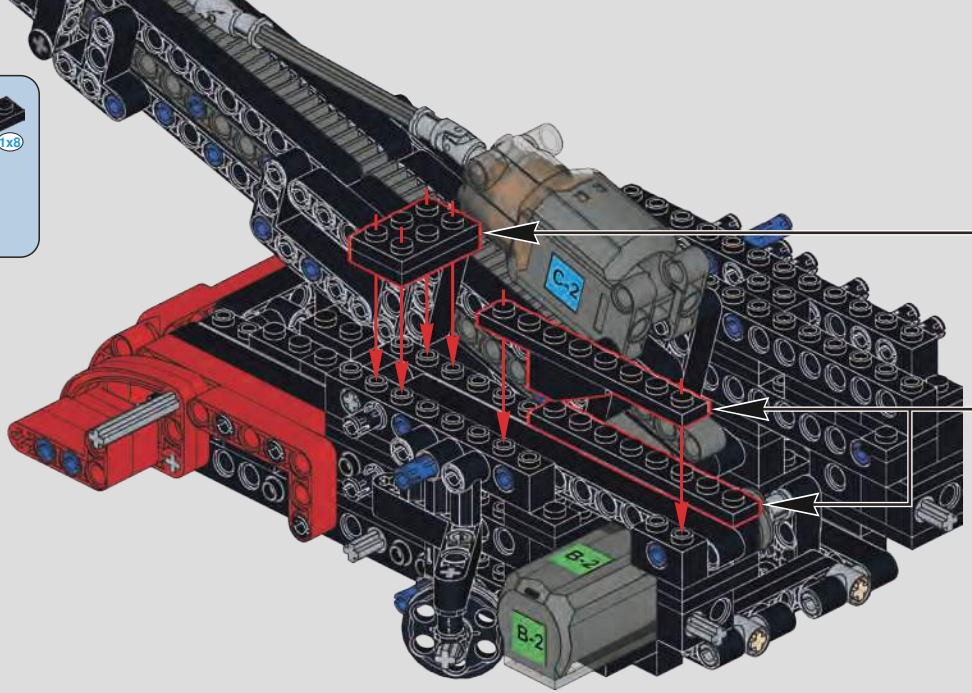

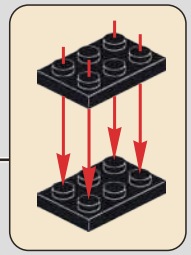

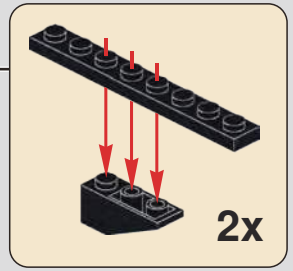

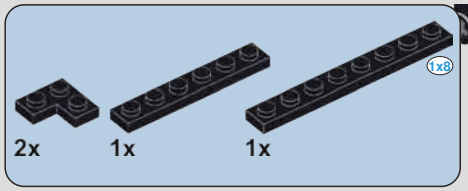

950

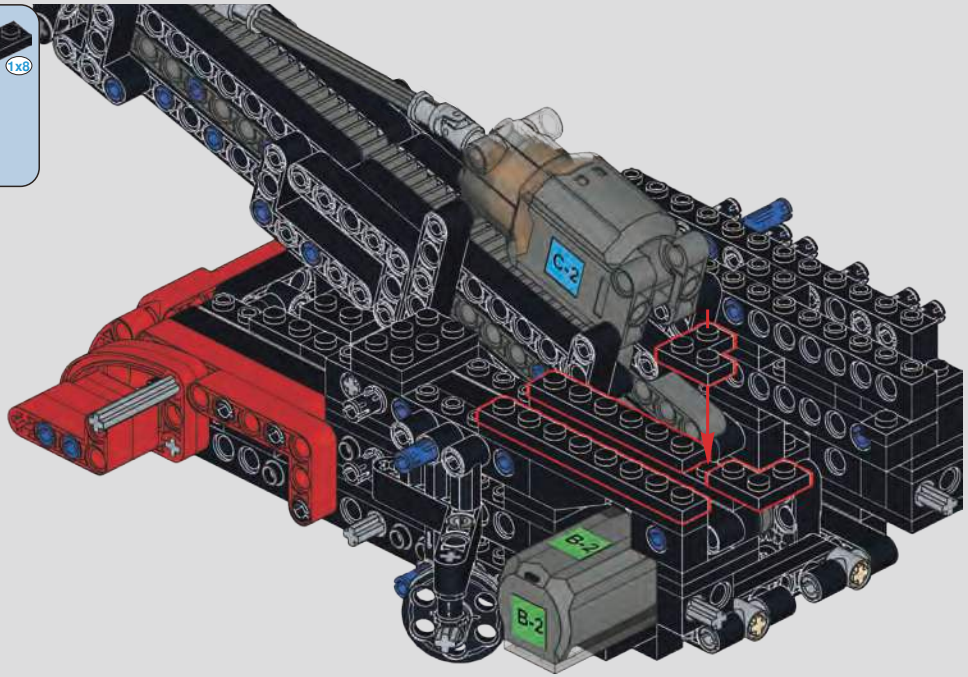

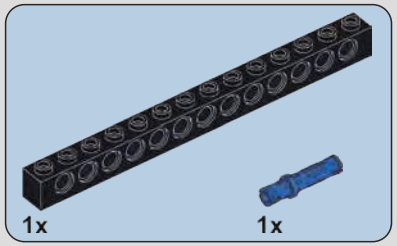

951

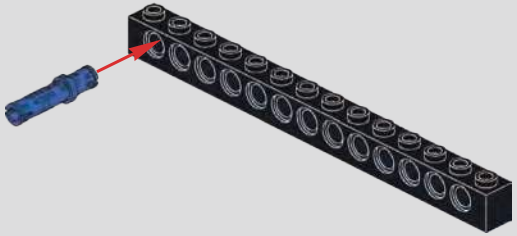

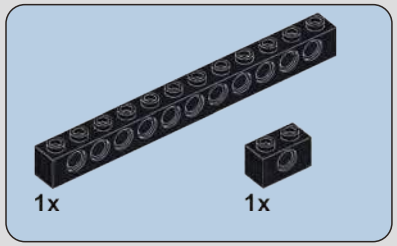

952

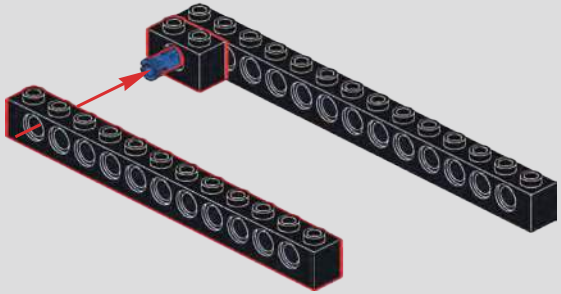

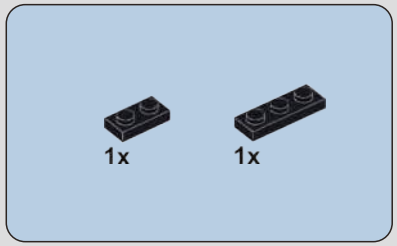

953

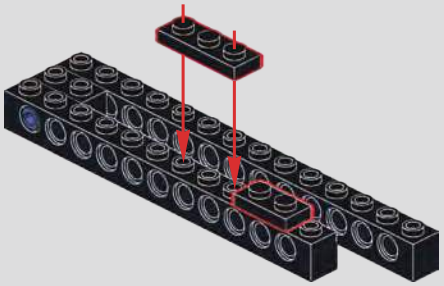

954

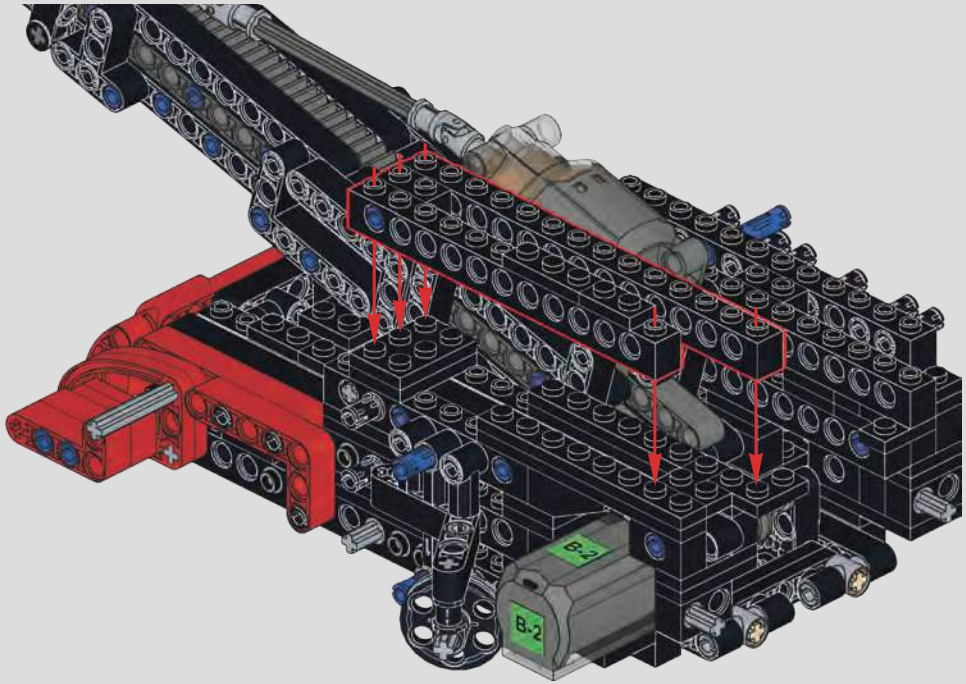

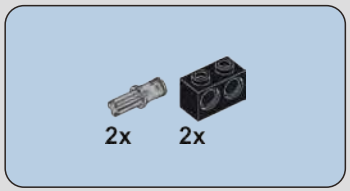

955

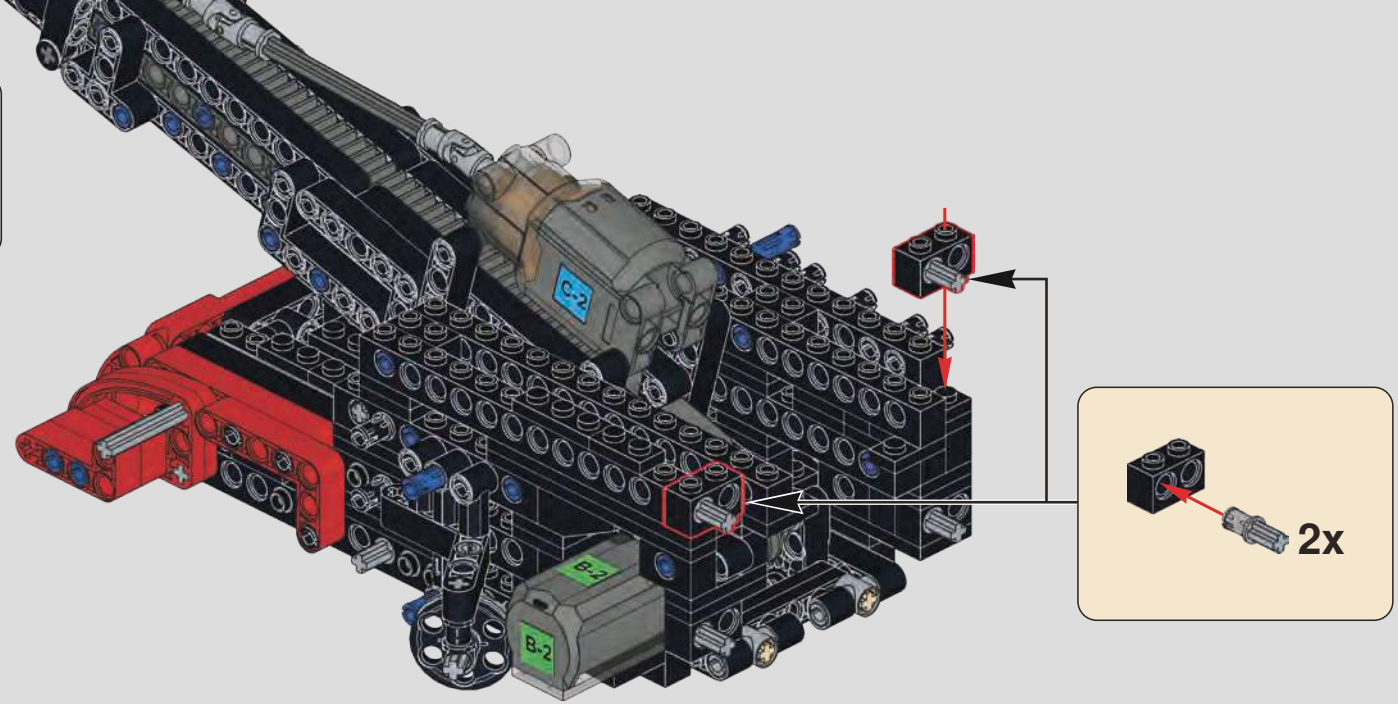

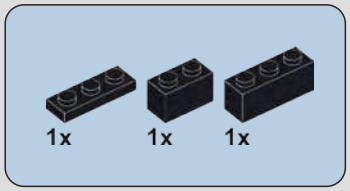

956

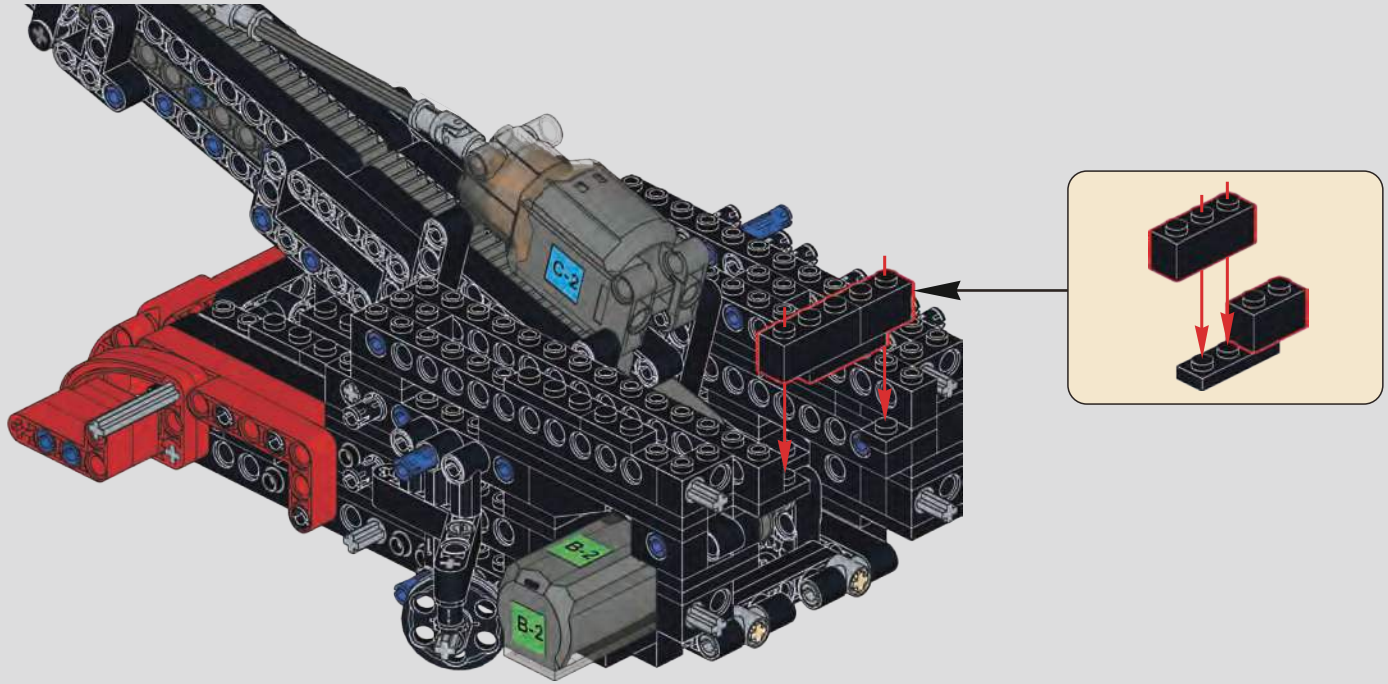

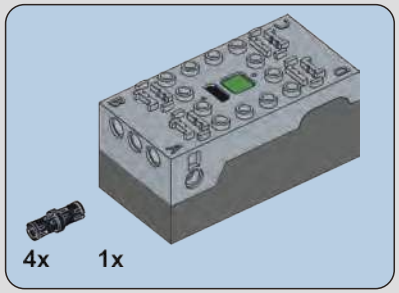

957

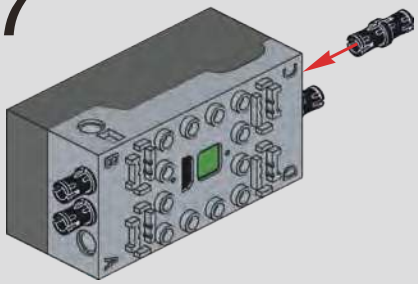

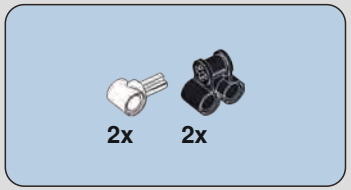

958

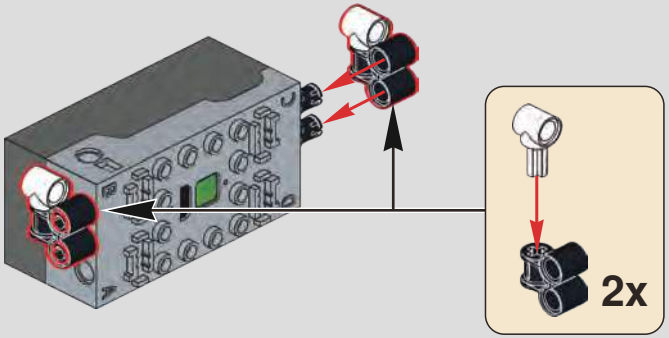

959

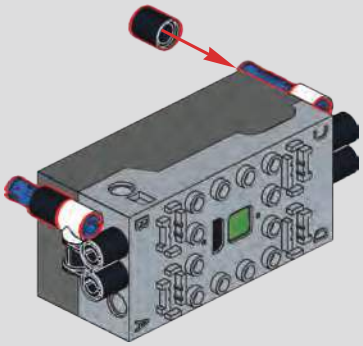

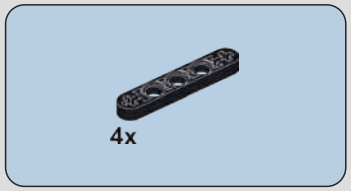

960

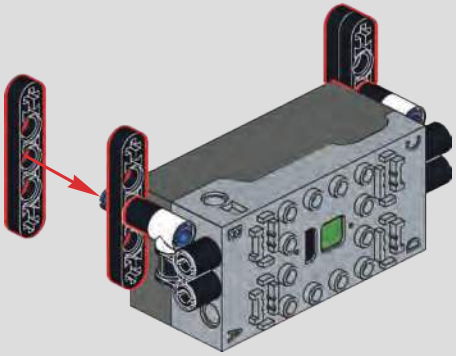

961

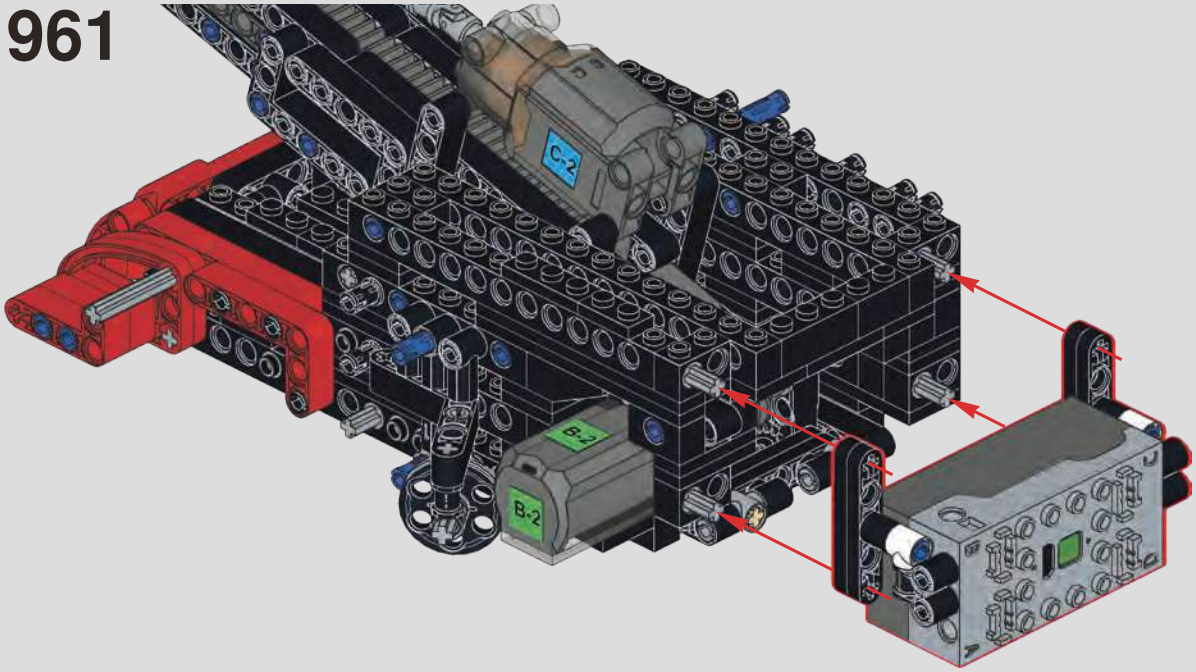

962

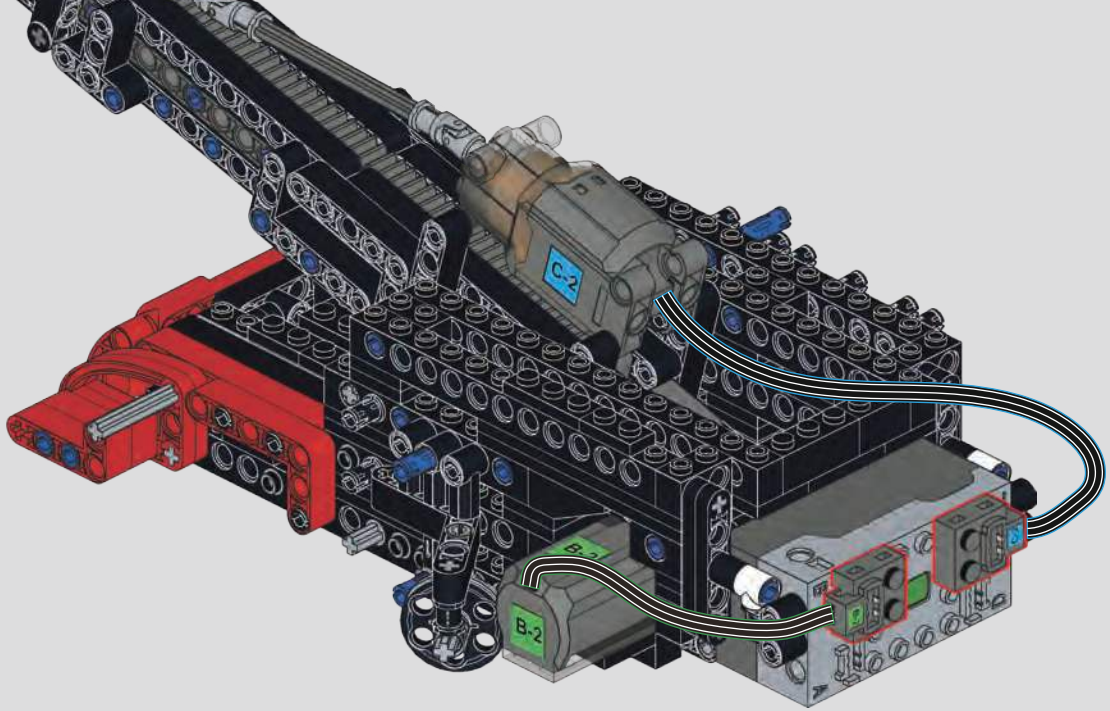

963

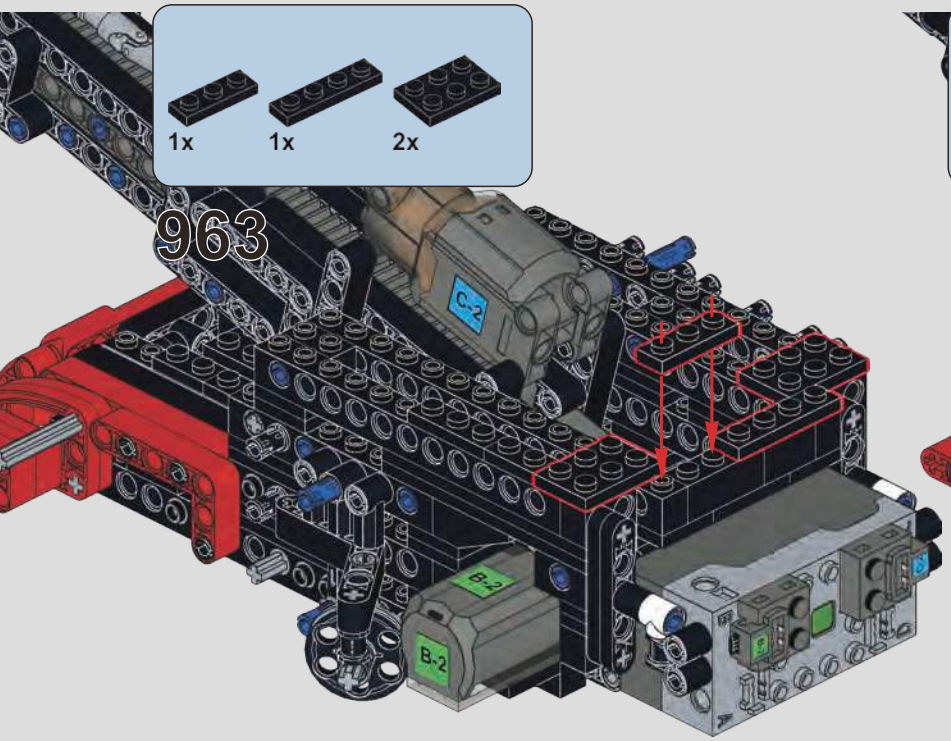

964

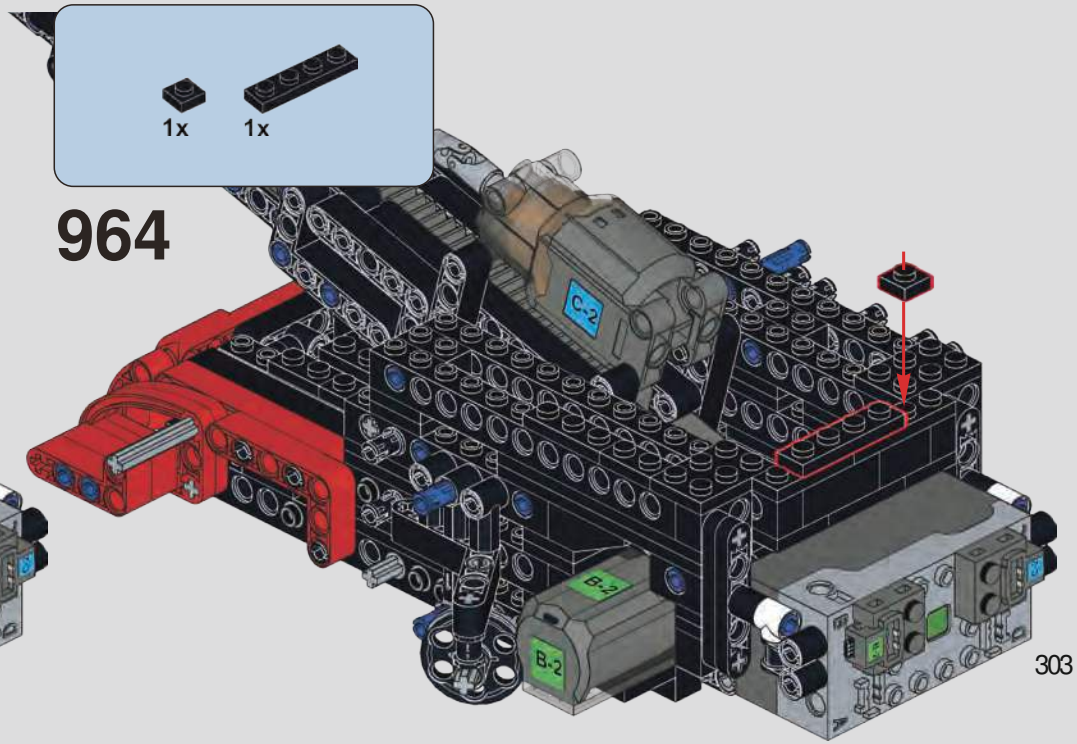

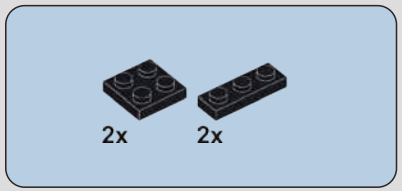

965

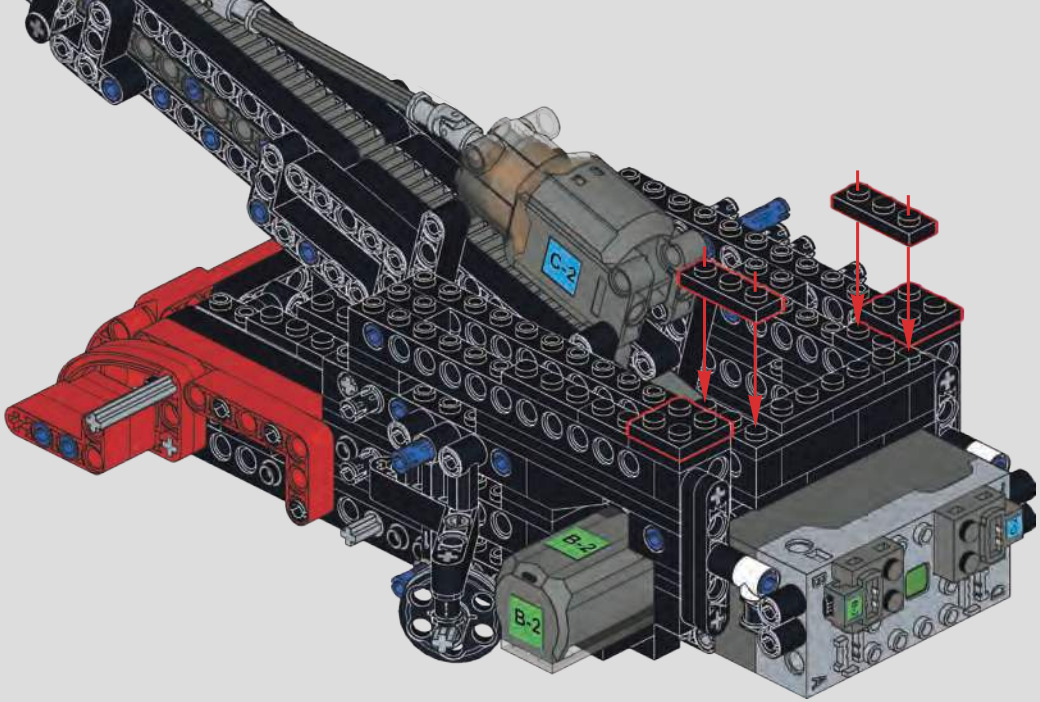

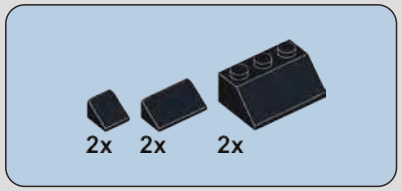

966

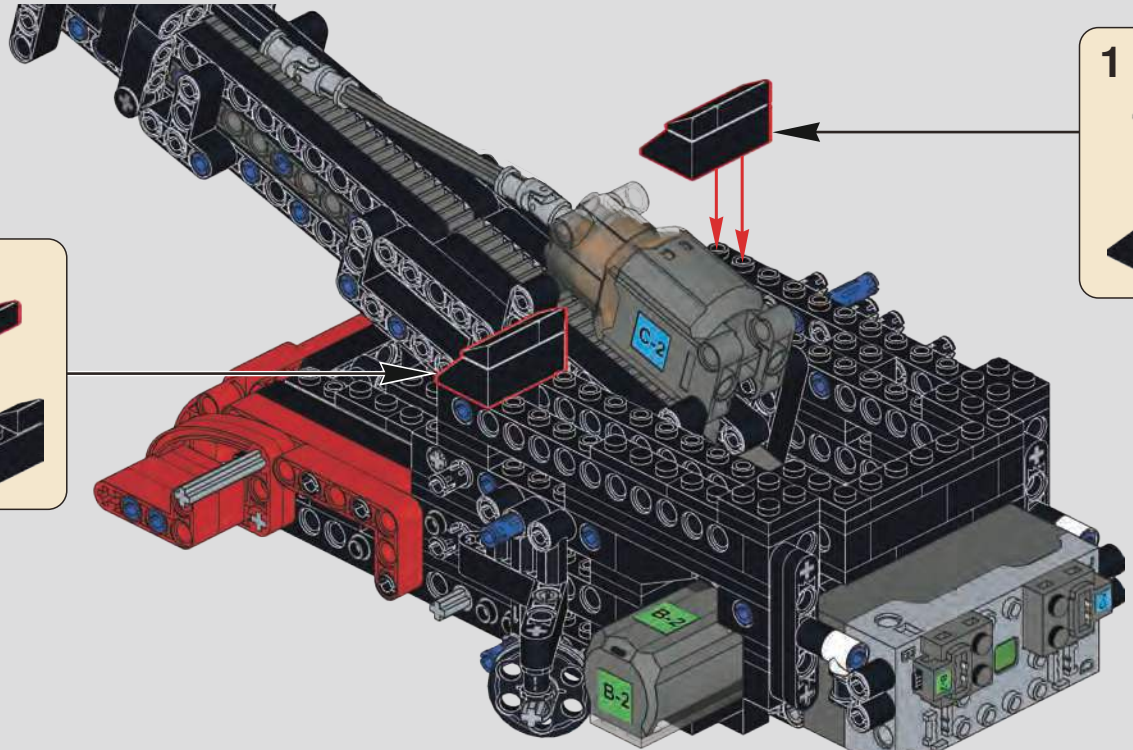

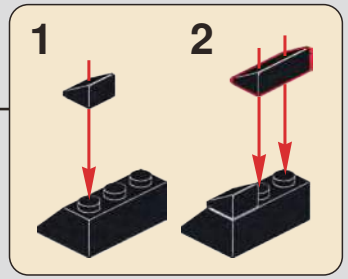

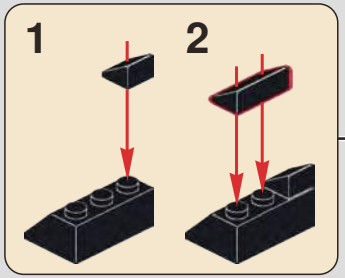

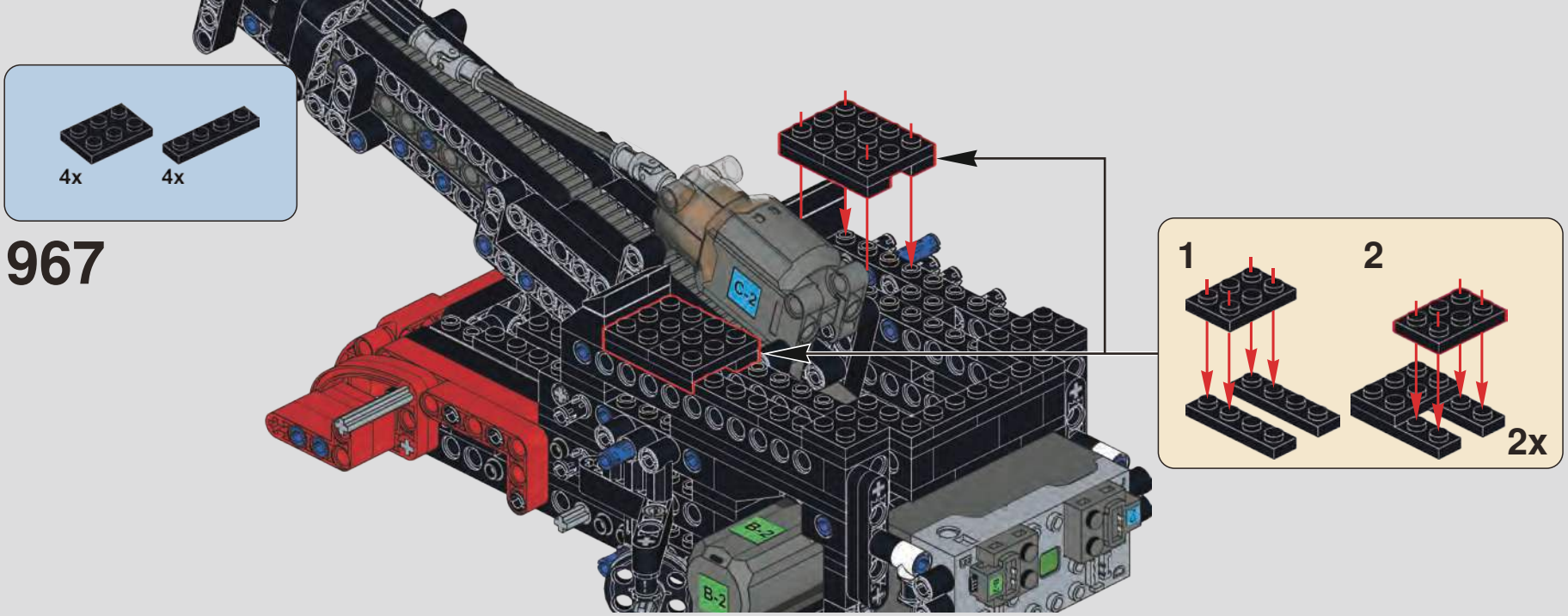

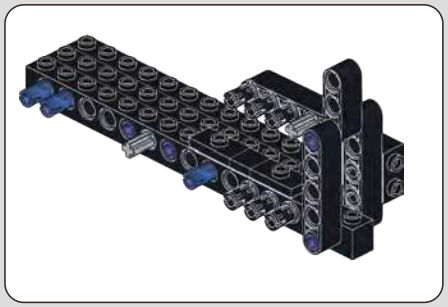

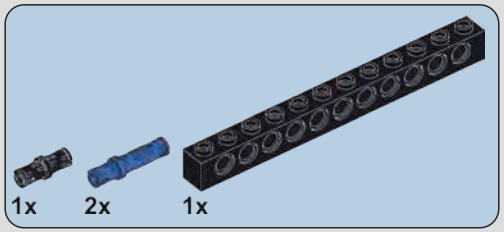

968

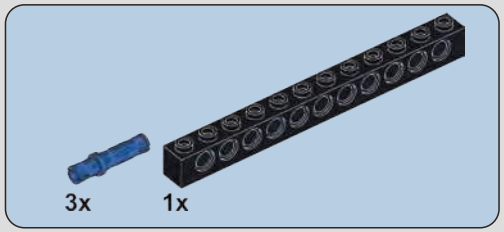

969

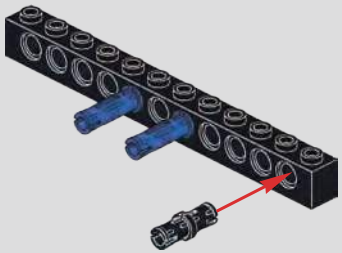

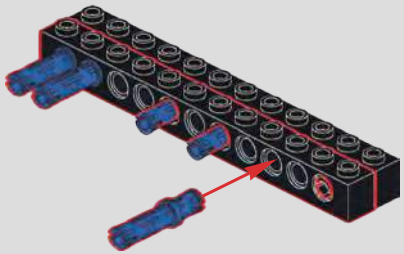

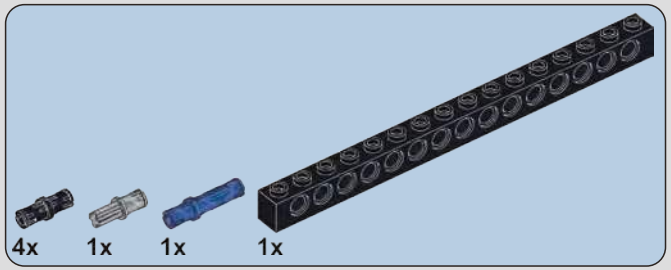

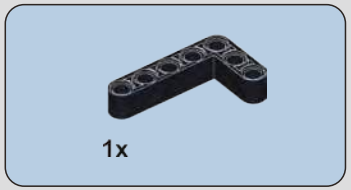

971

970

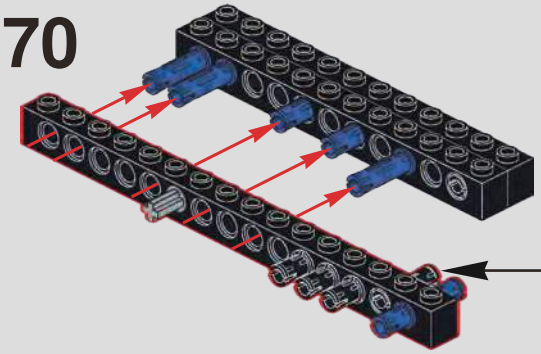

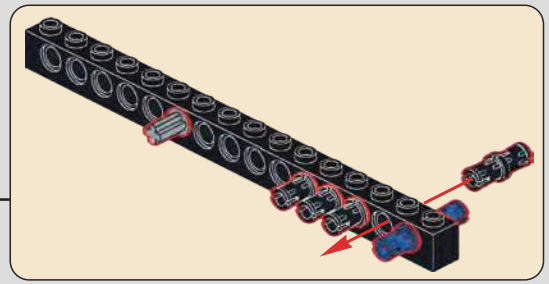

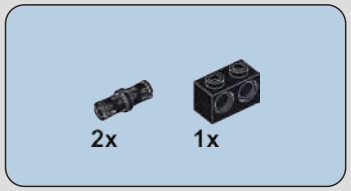

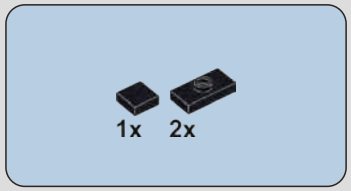

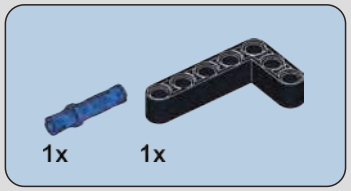

972

973

974

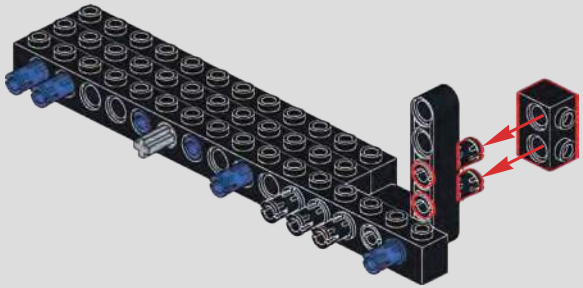

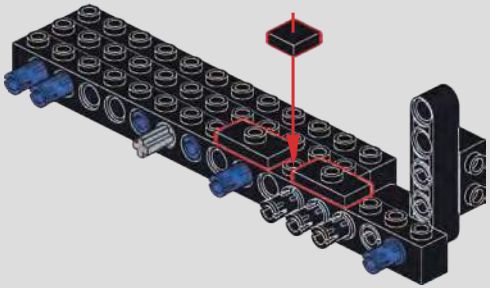

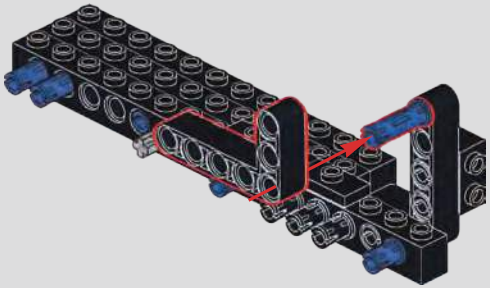

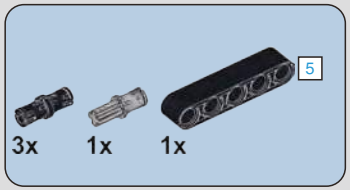

975

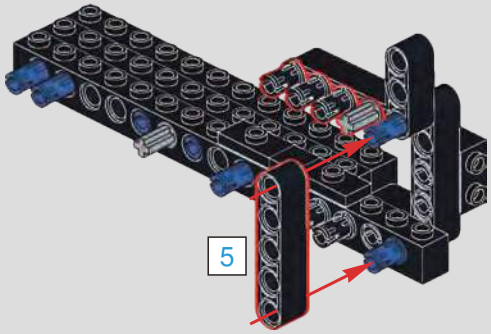

976

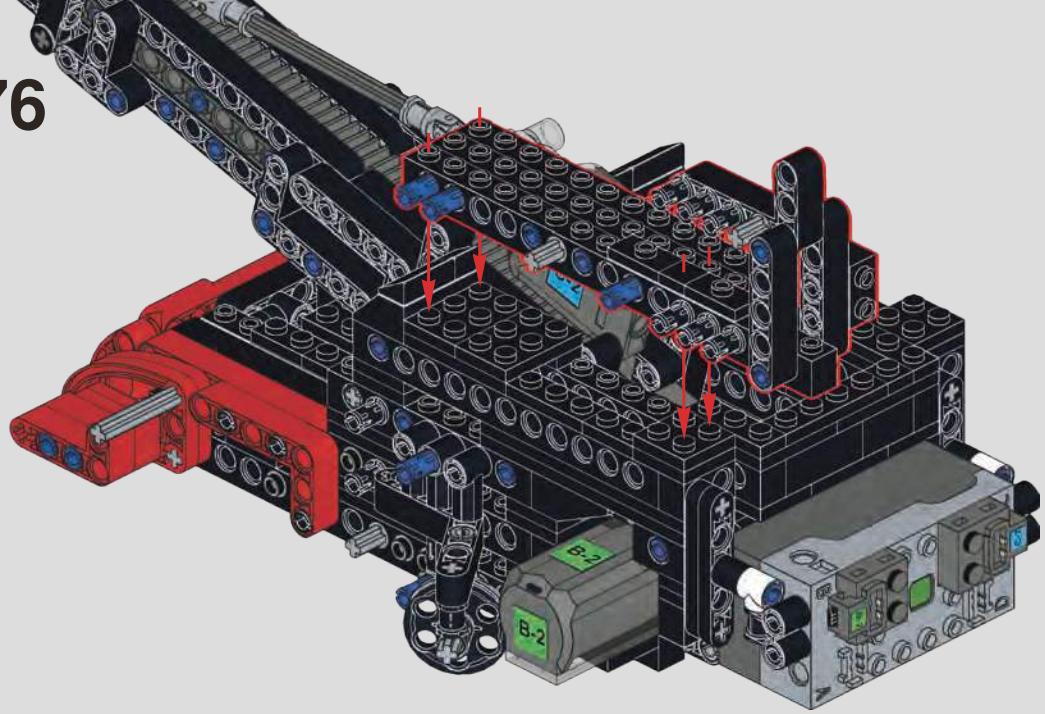

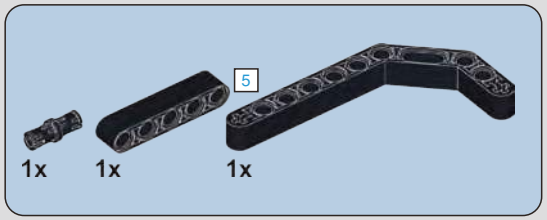

977

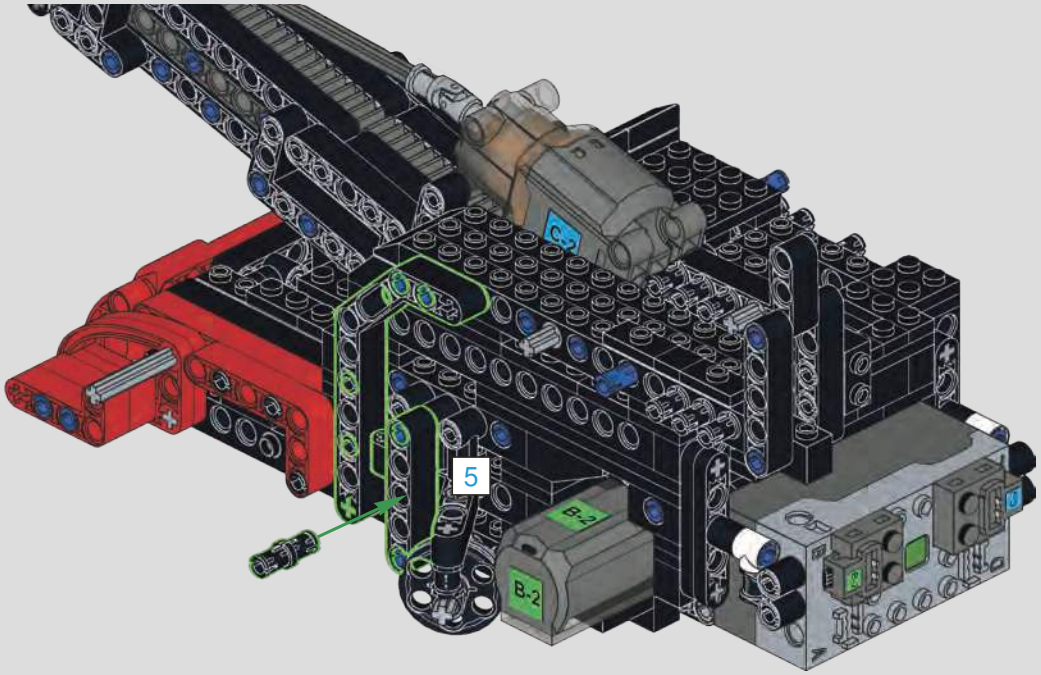

978

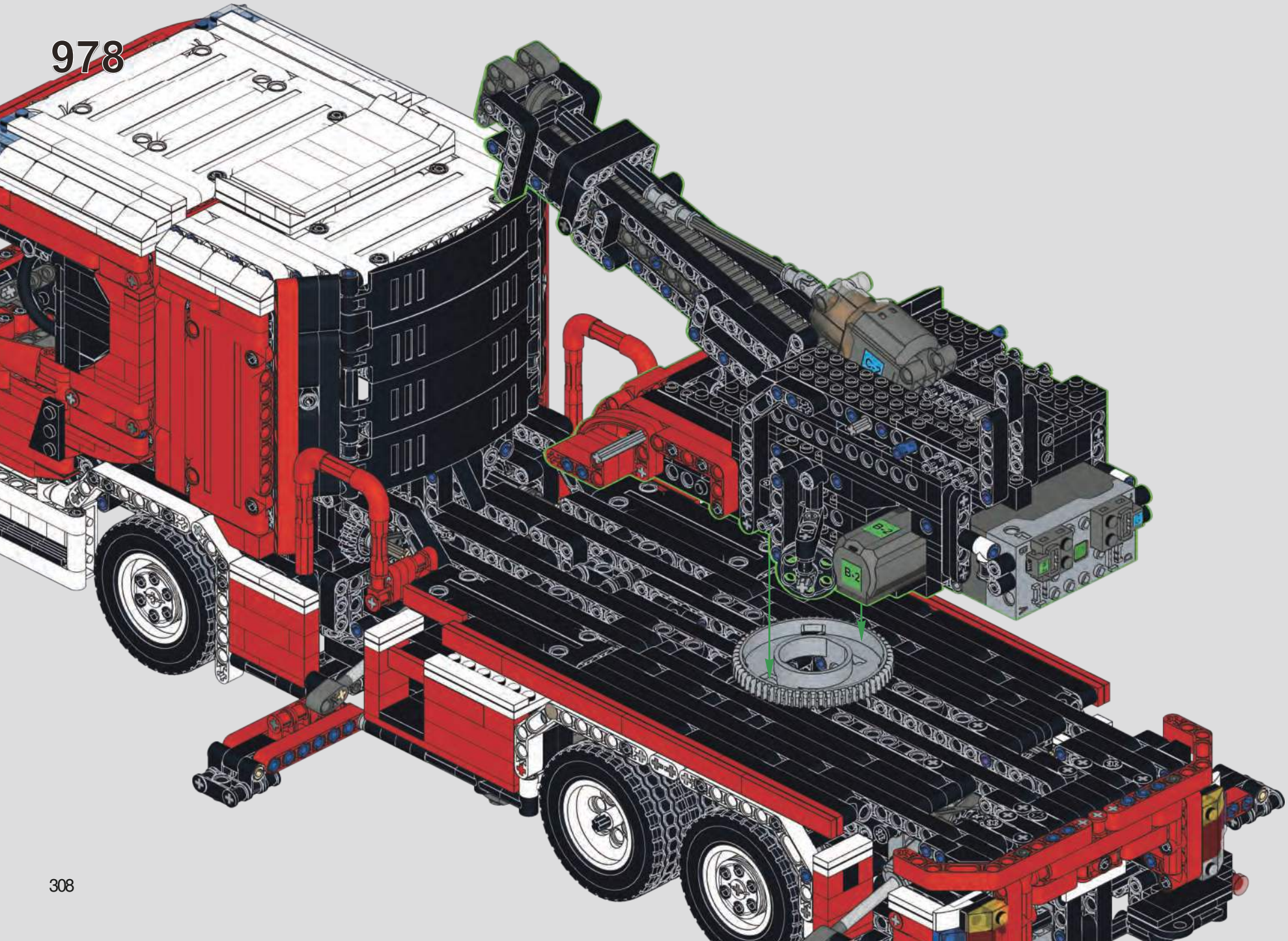

979

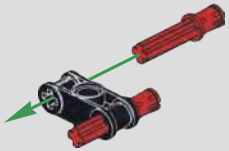

980

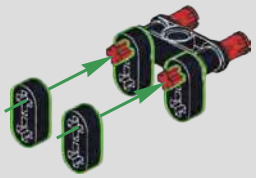

981

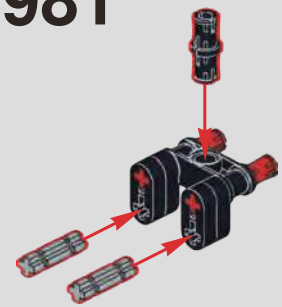

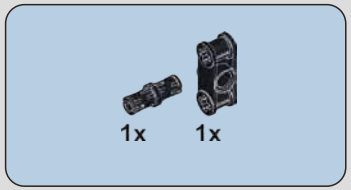

982

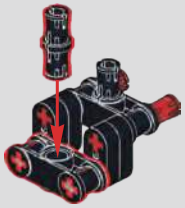

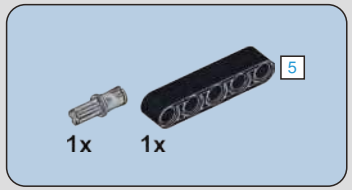

983

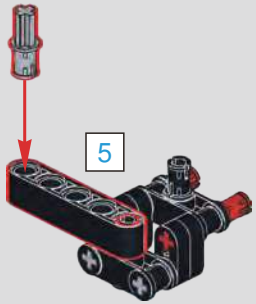

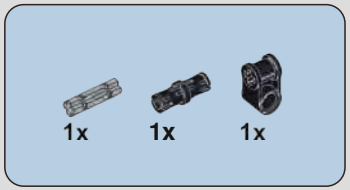

984

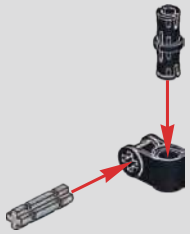

985

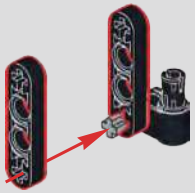

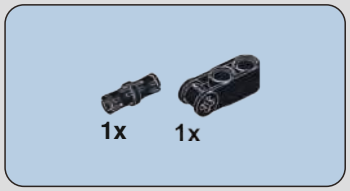

986

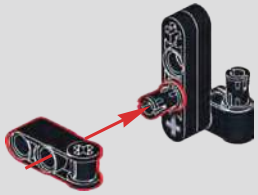

987

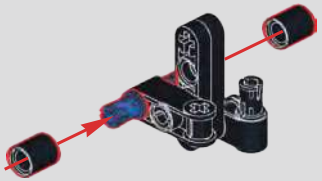

988

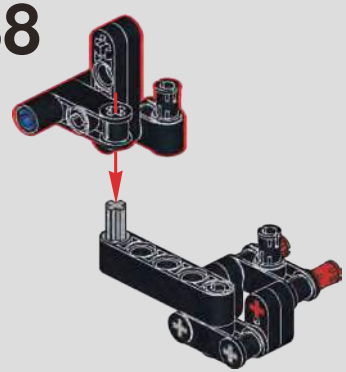

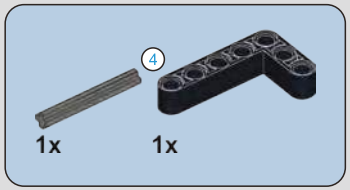

989

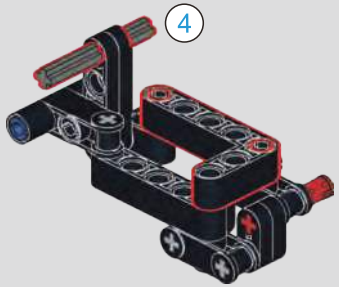

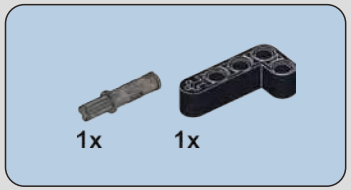

990

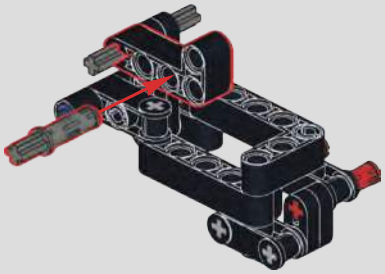

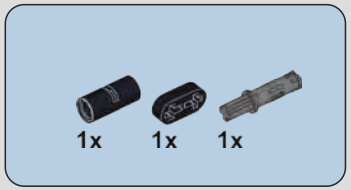

991

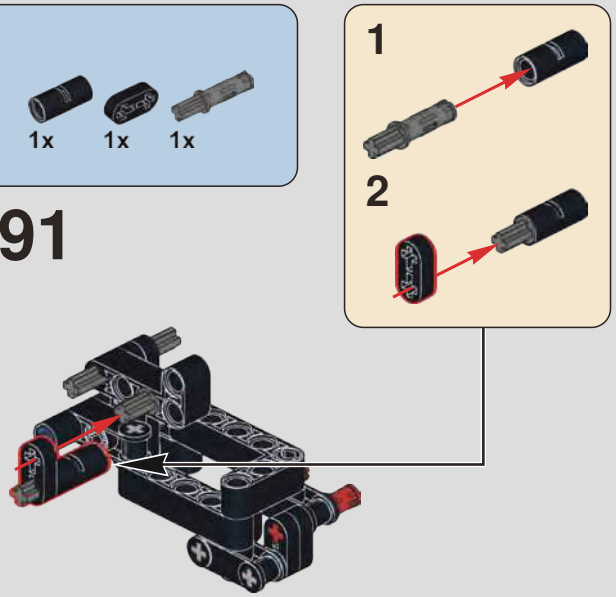

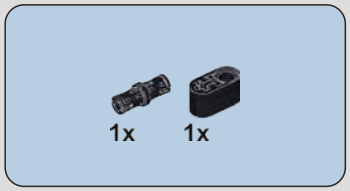

992

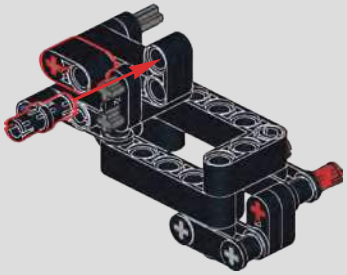

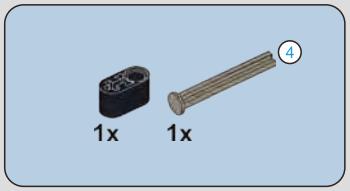

993

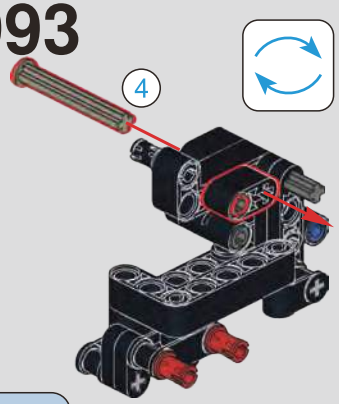

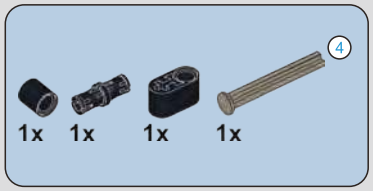

994

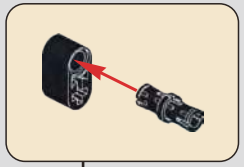

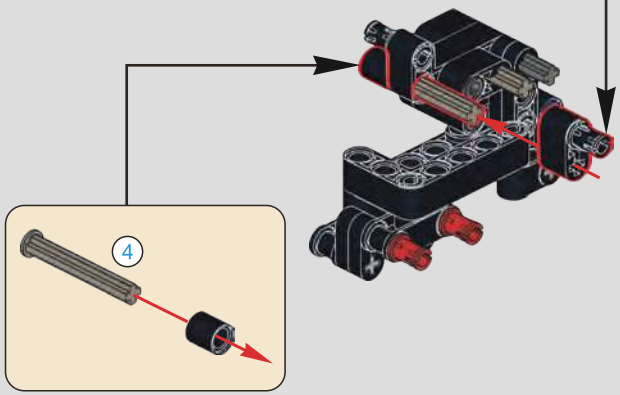

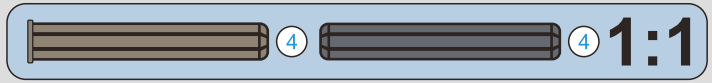

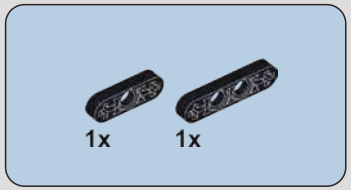

995

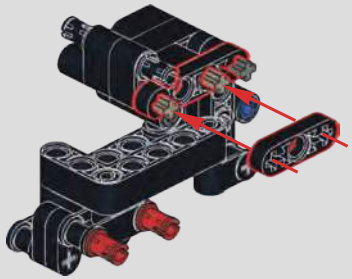

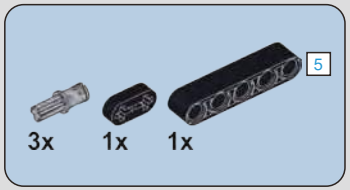

996

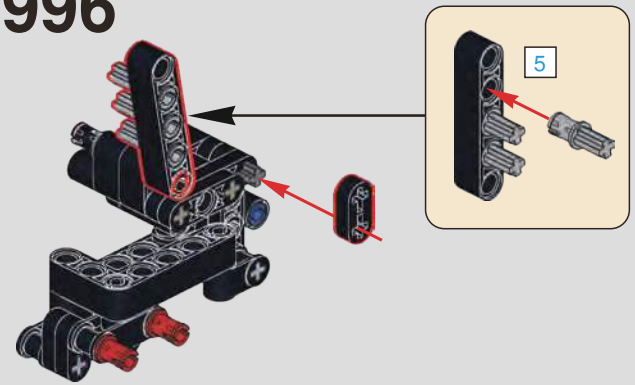

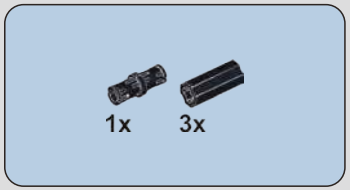

997

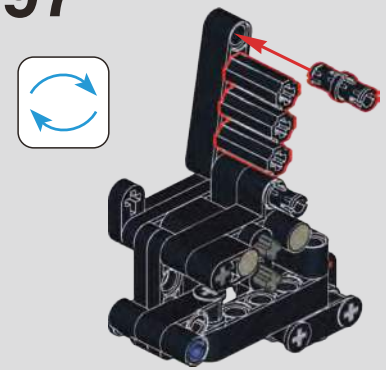

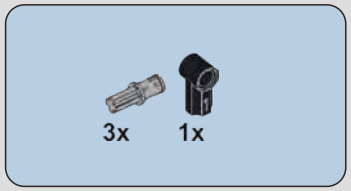

998

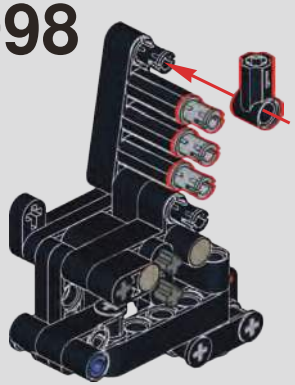

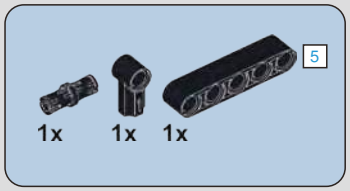

999

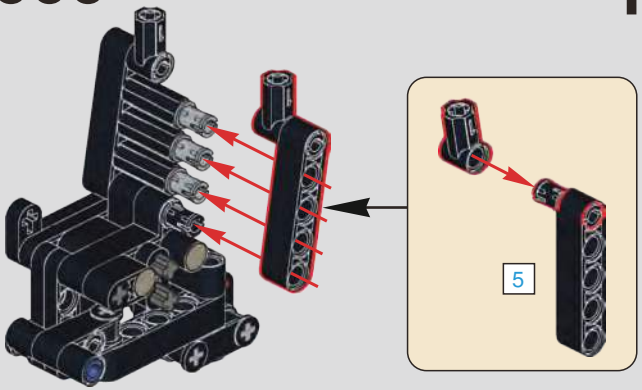

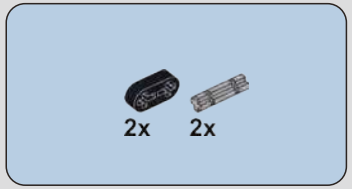

1000

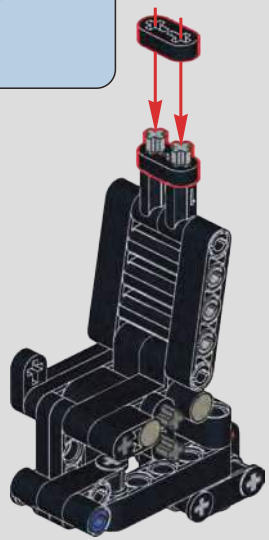

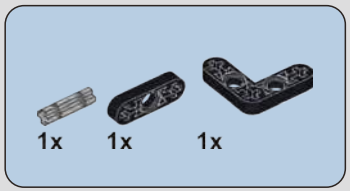

1001

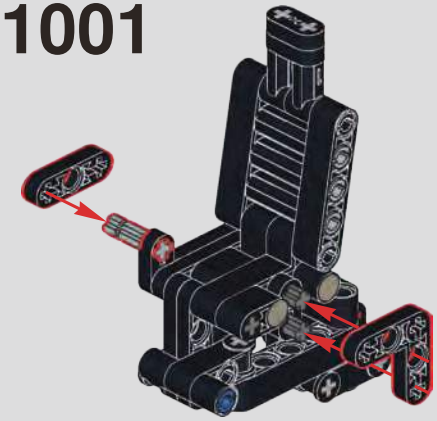

1002

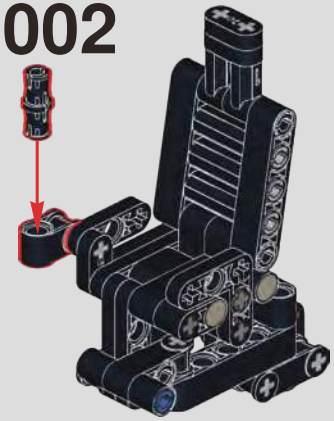

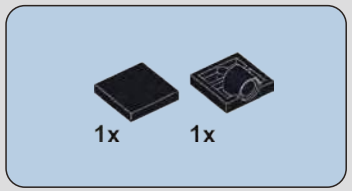

1003

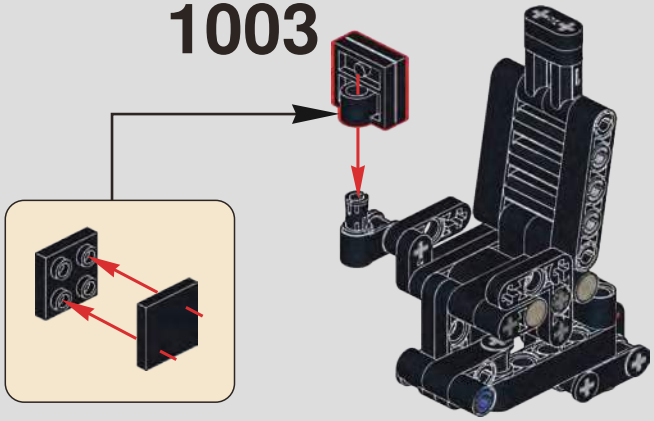

1004

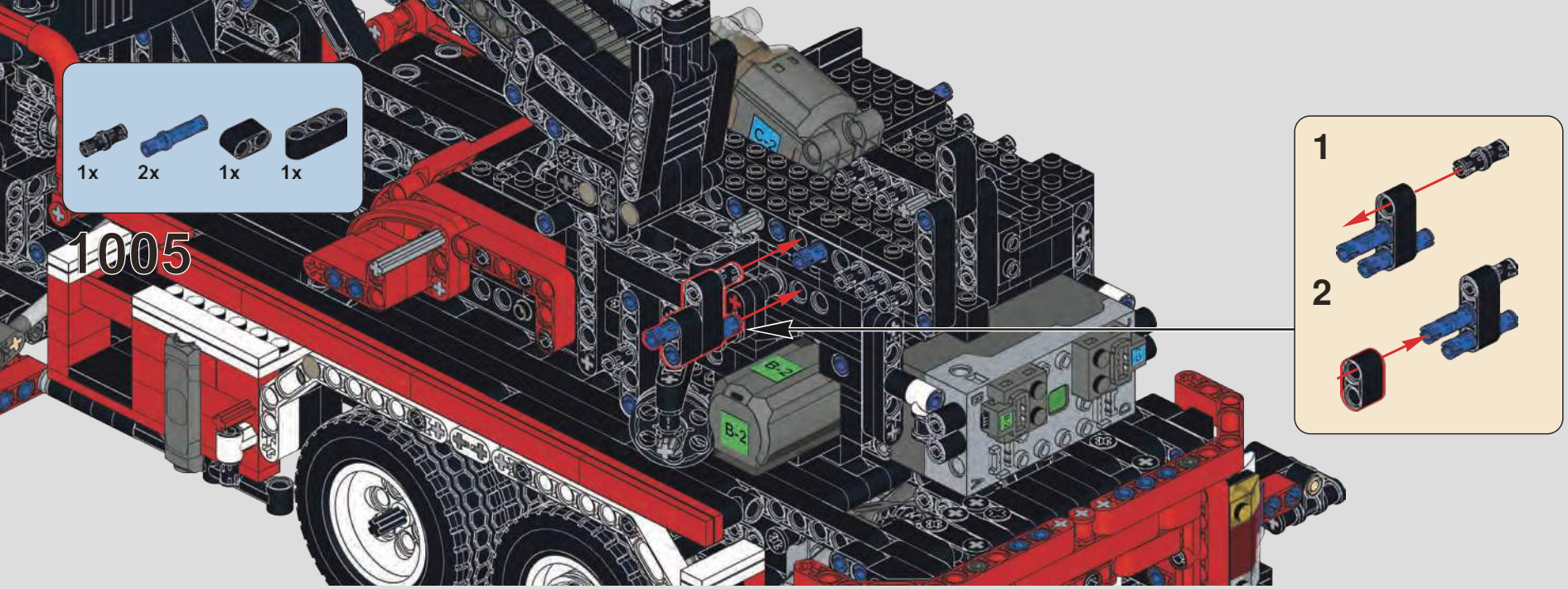
1x
2x
1x
1x
1005
C-2
B-2
B-2
1
2

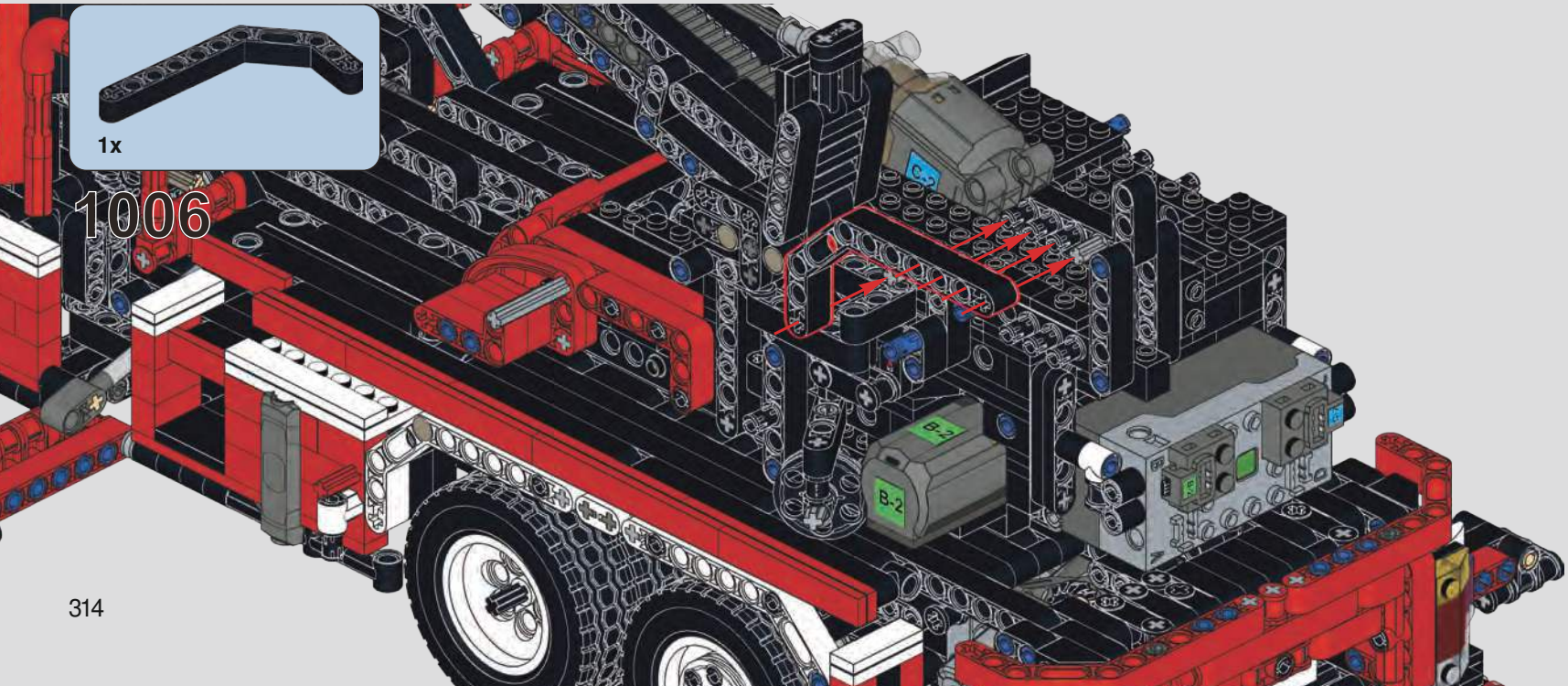
1x
1006
C-2
B-2
B-2

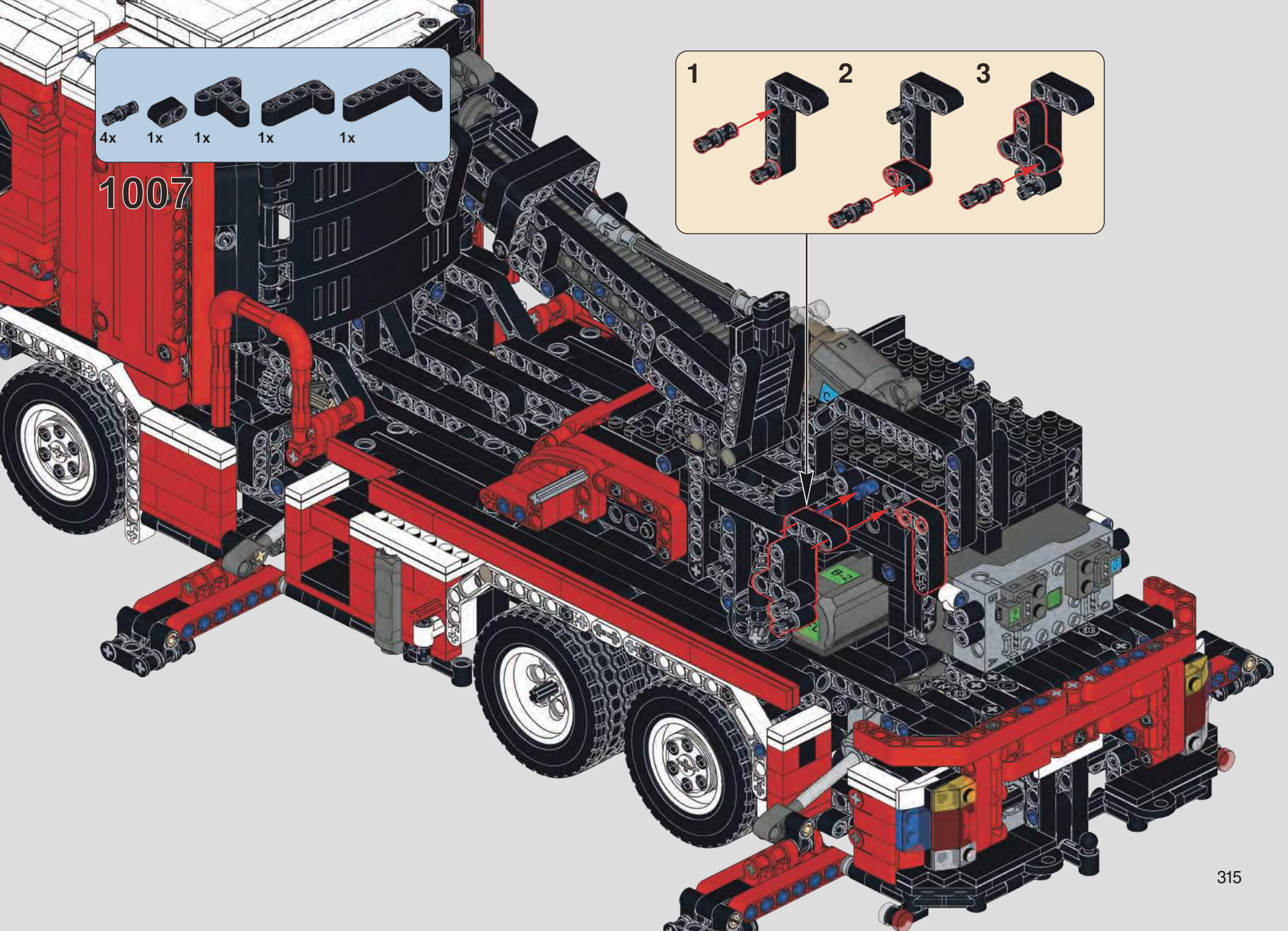
4x
1x
1x
1x
1x
1007
1
2
3

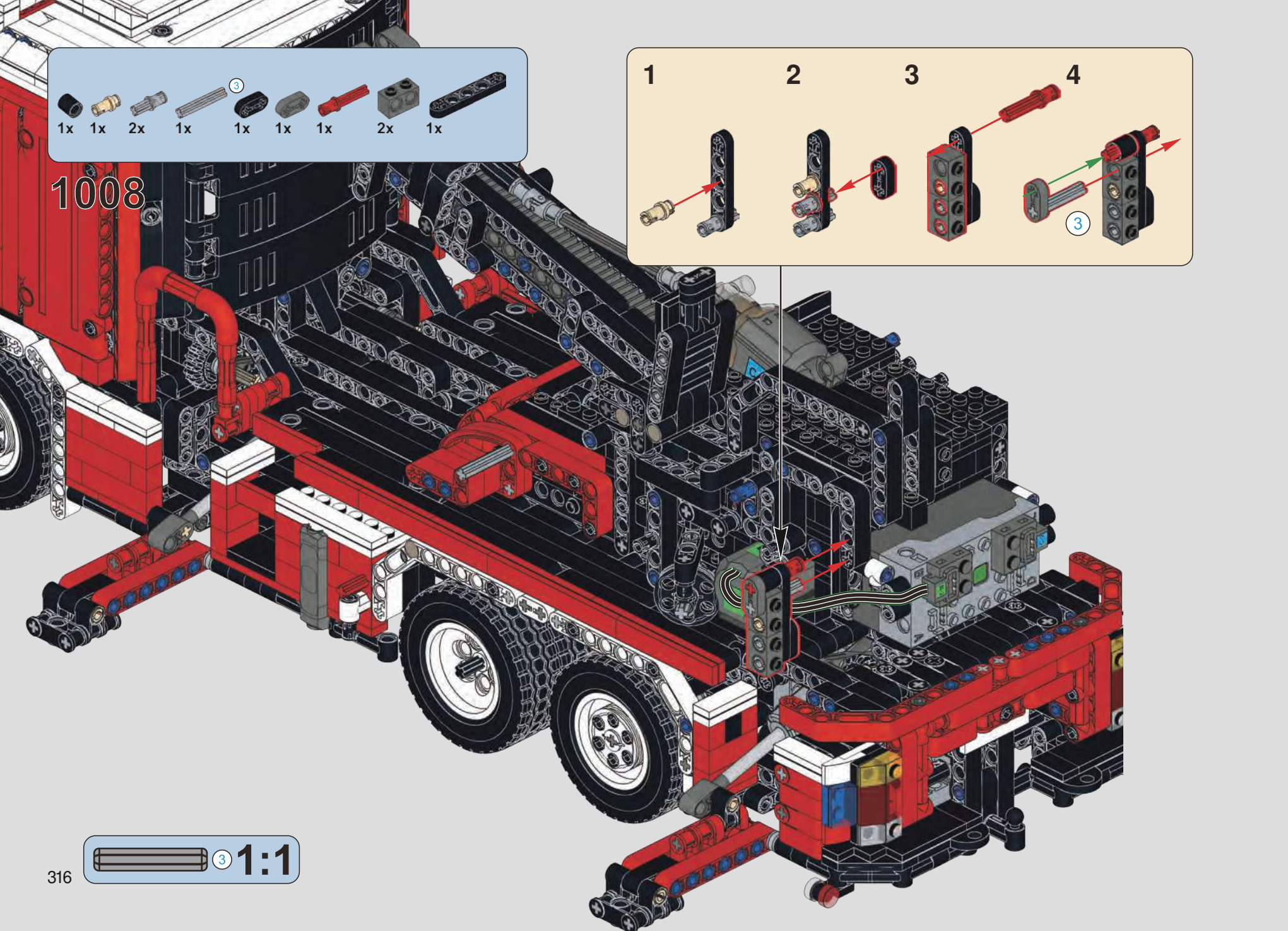
1x 1x 2x 1x 3 1x 1x 1x 2x 1x
1008
1
2
3
4
3
3 1:1

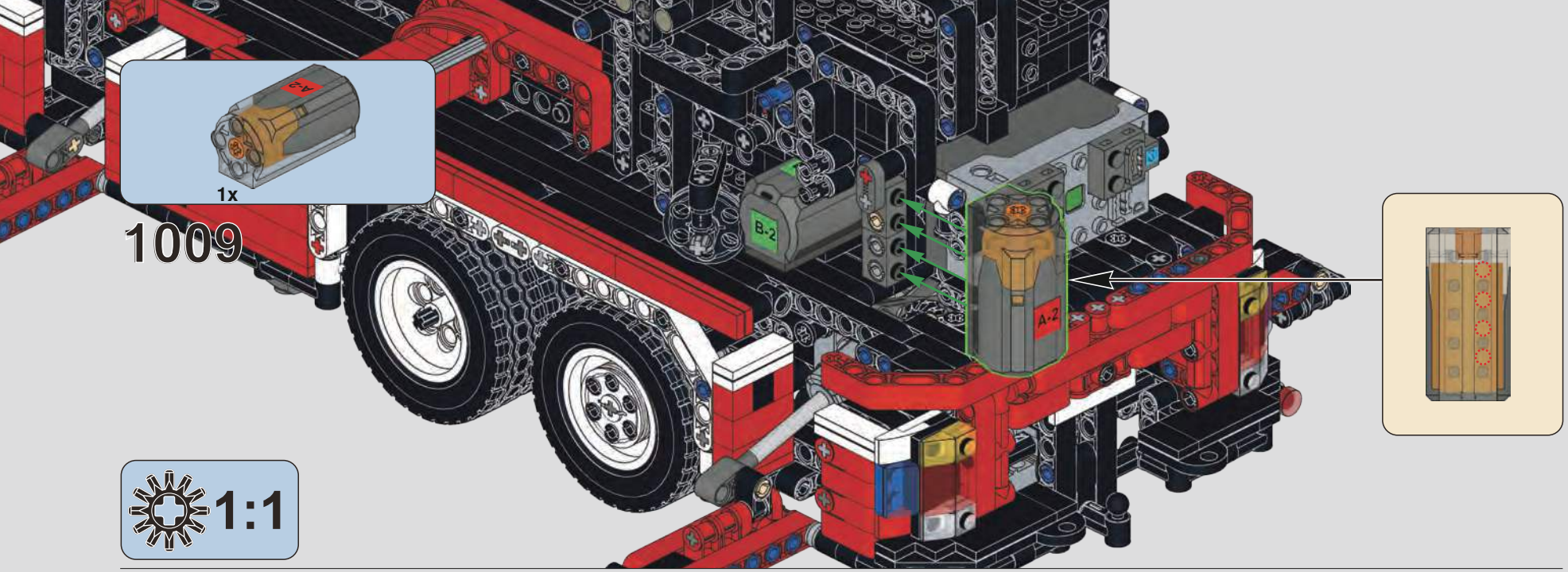
1x
1009
1:1
B-2
A-2

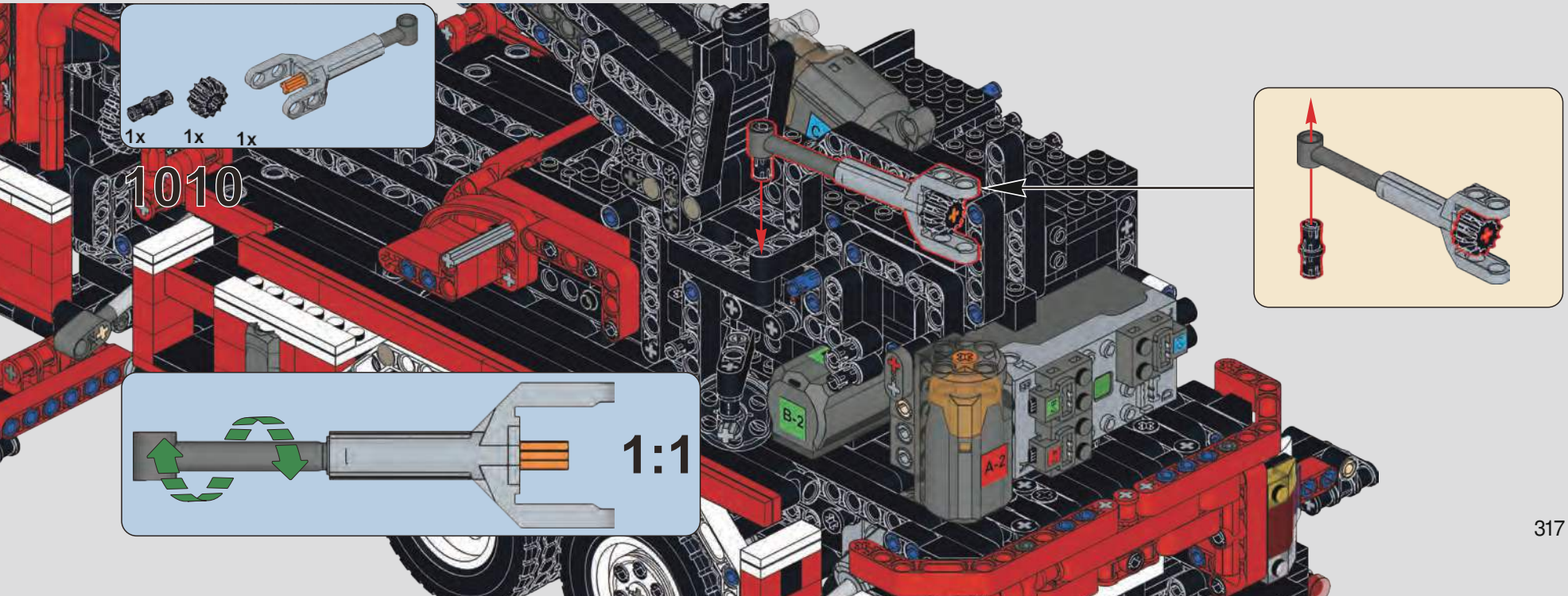
1x
1x
1x
1010
1:1
B-2
A-2

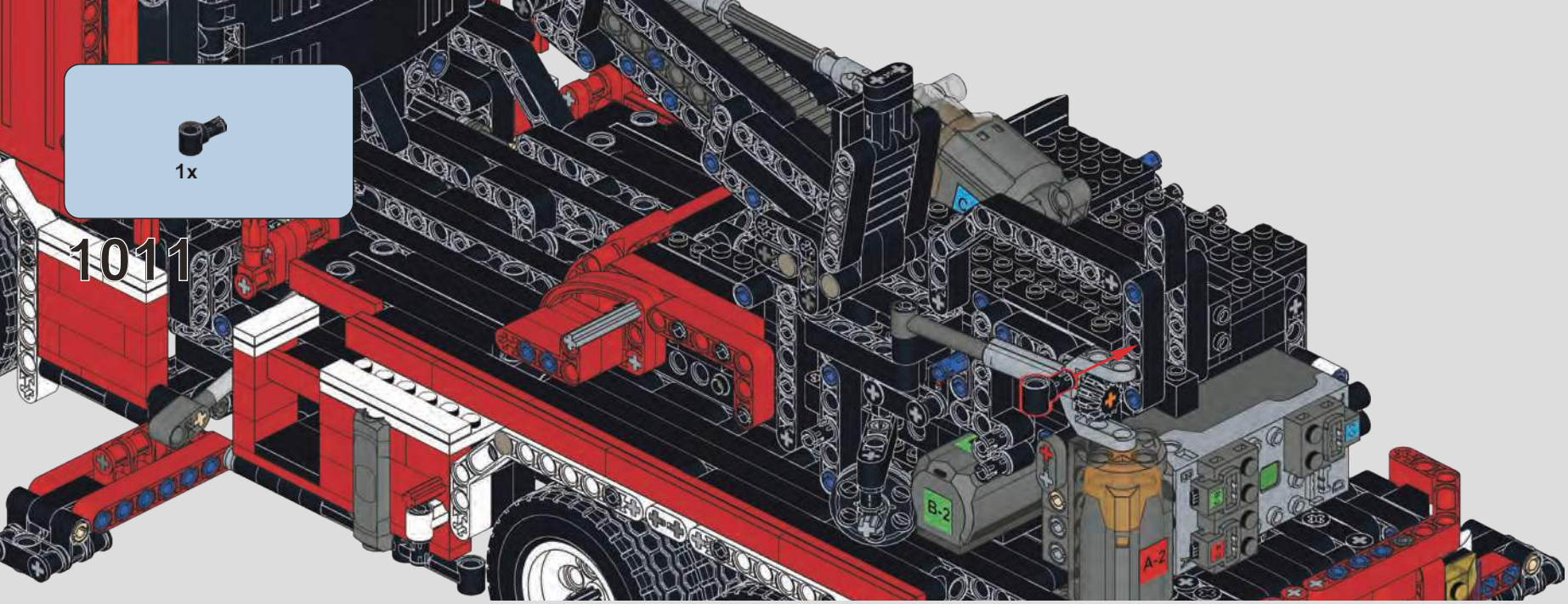
1x
1011
B-2
A-2

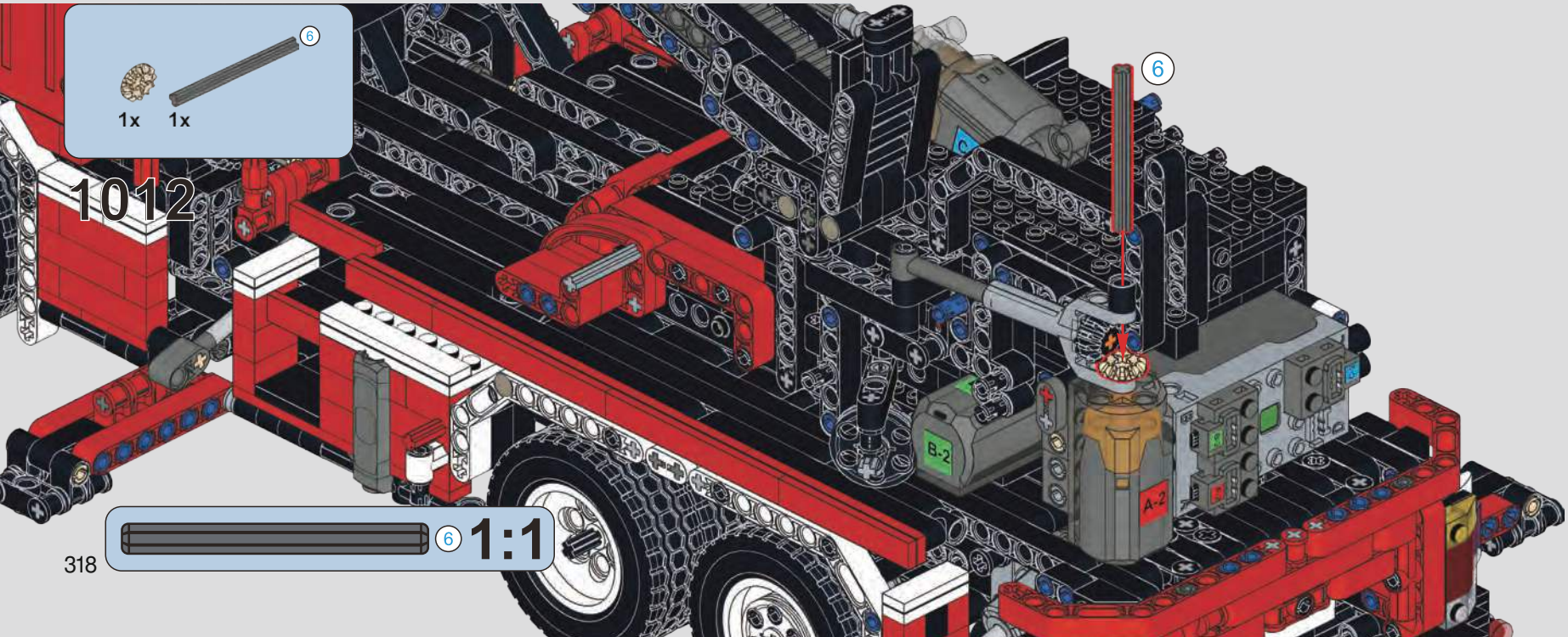
6
1x
1x
1012
6
B-2
A-2
6
1:1

1013

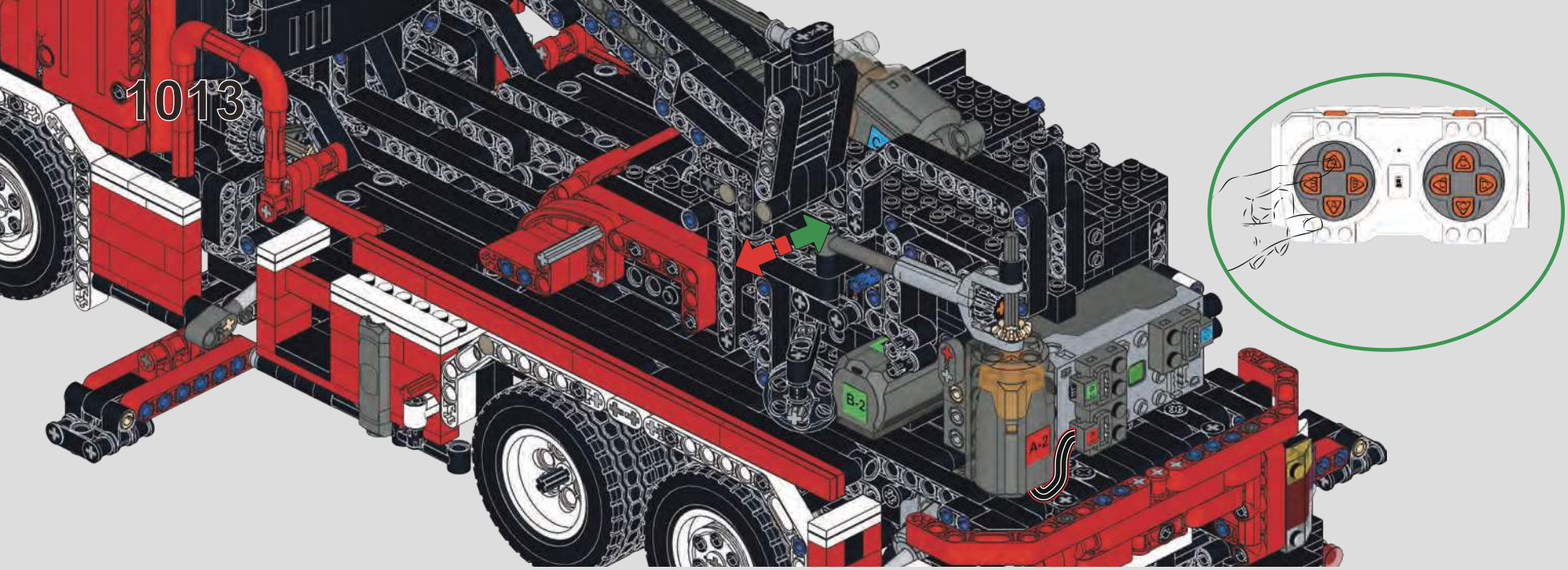

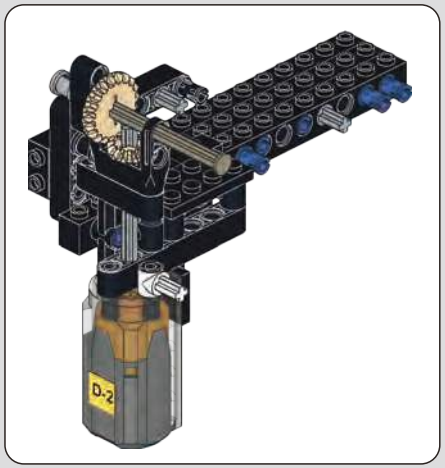

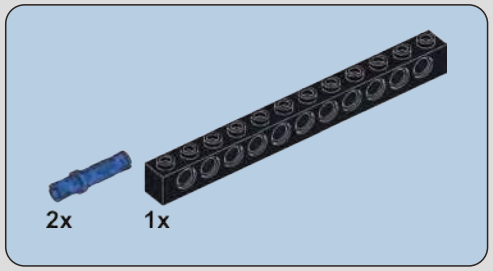

1014

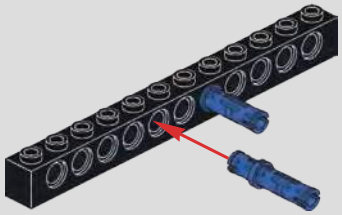

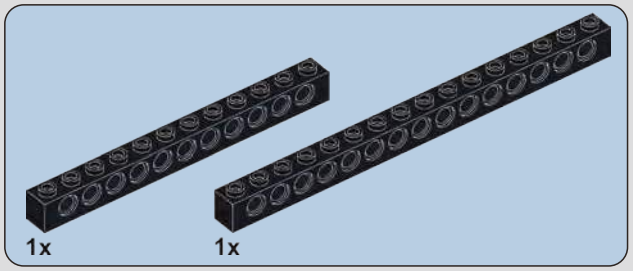

1015

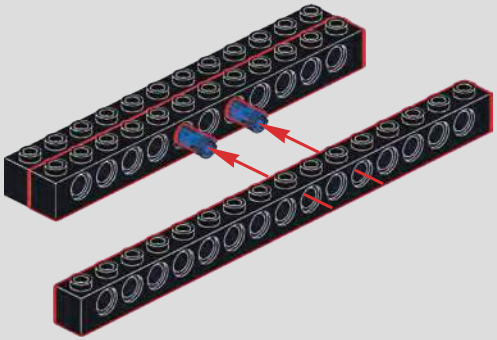

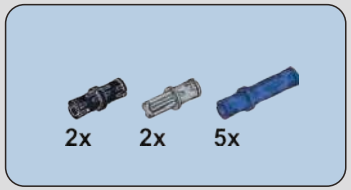

1016

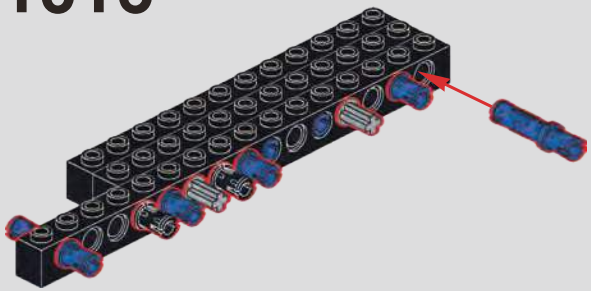

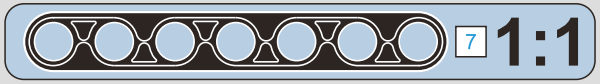

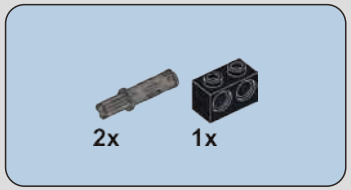

1017

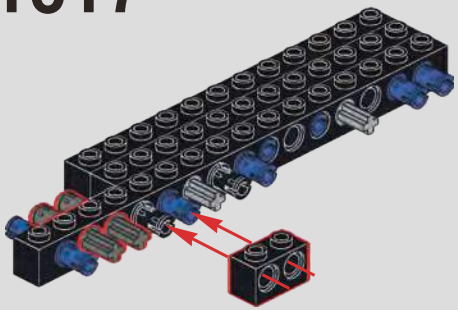

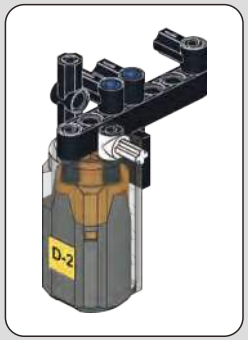

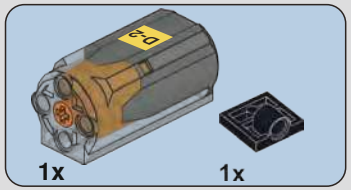

1018

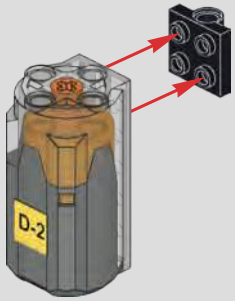

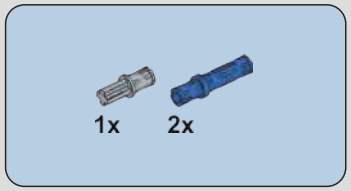

1019

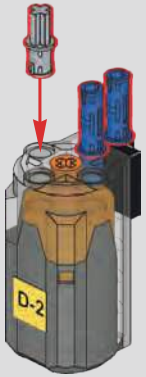

1020

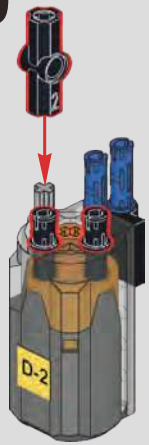

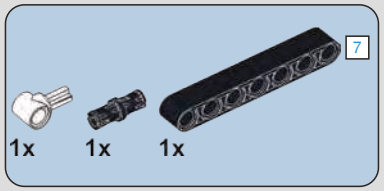

1021

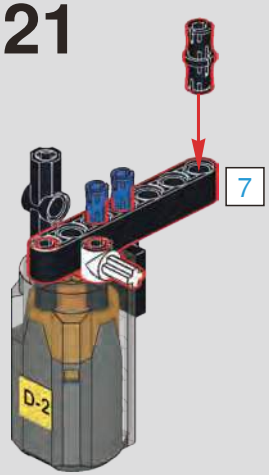

1022

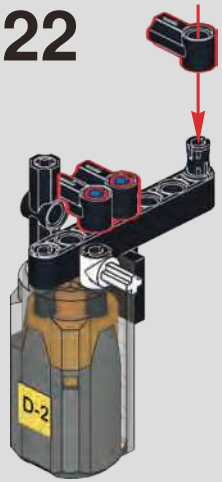

1023

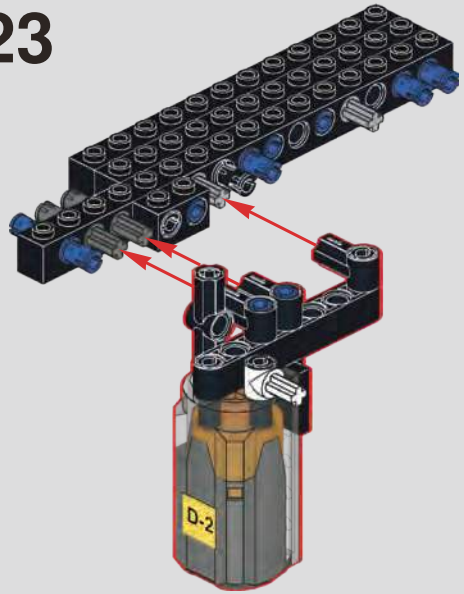

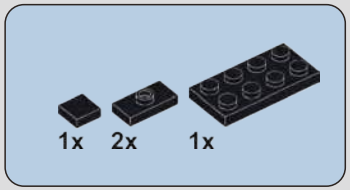

1024

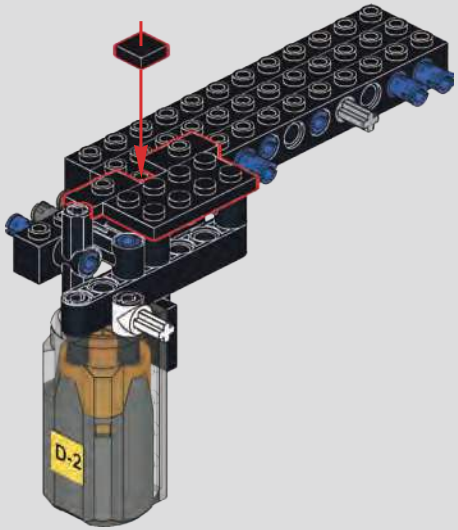

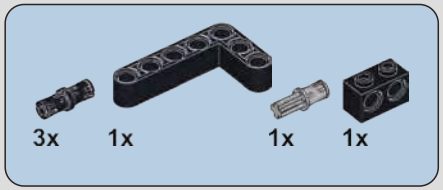

1025

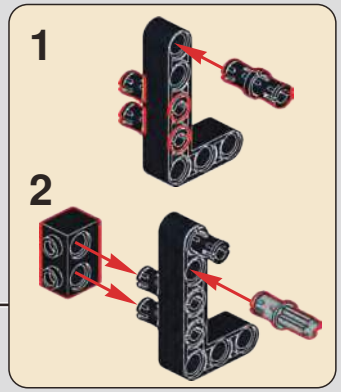

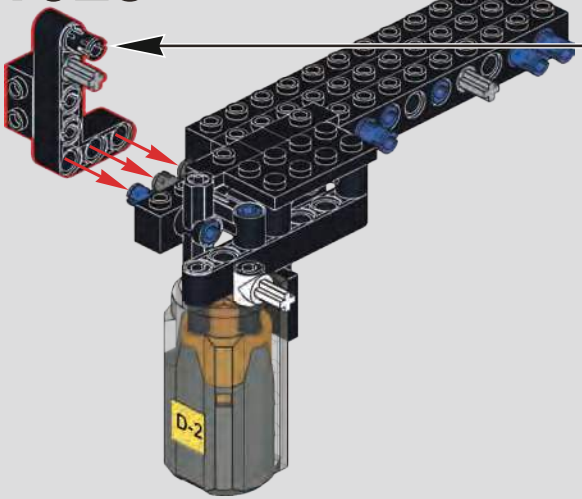

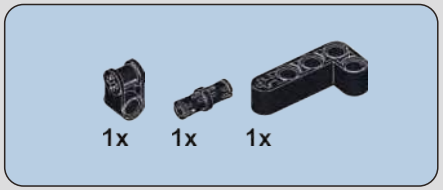

1026

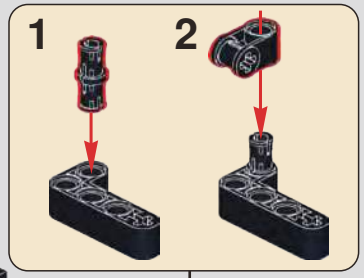

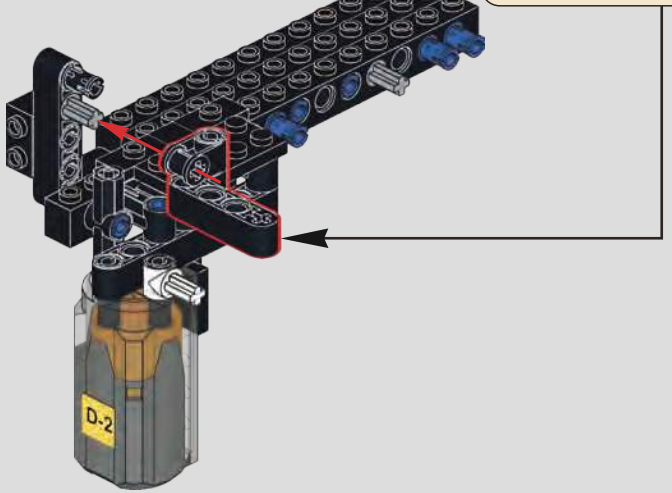

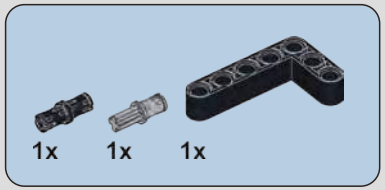

1027

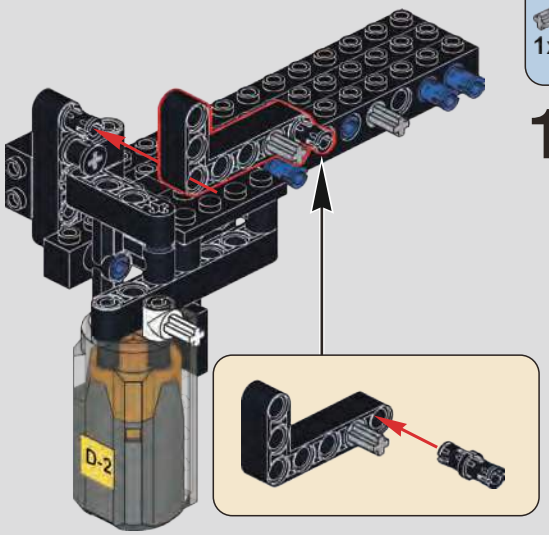

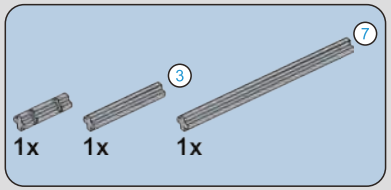

1028

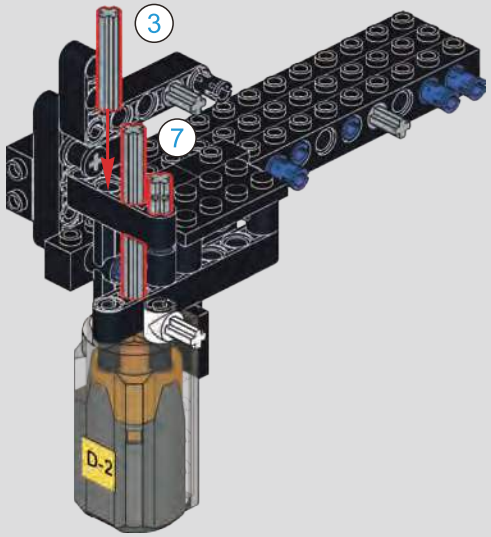

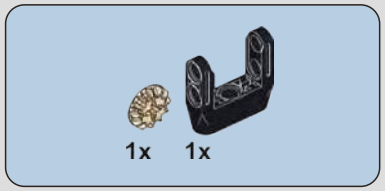

1029

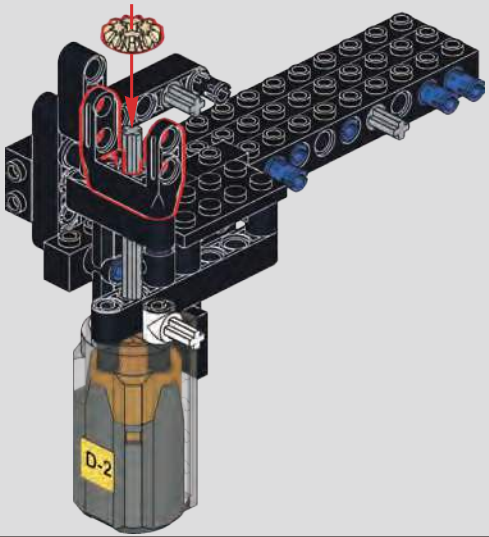

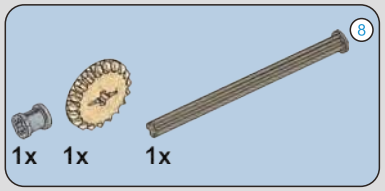

1030

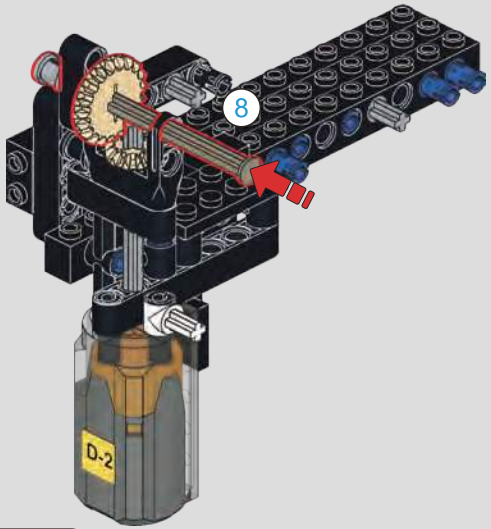

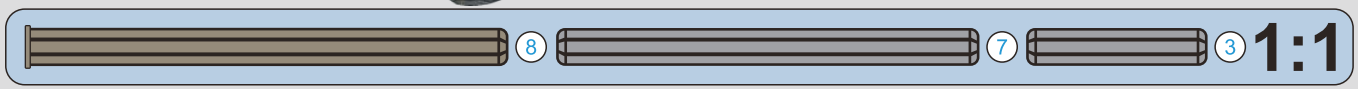

1031

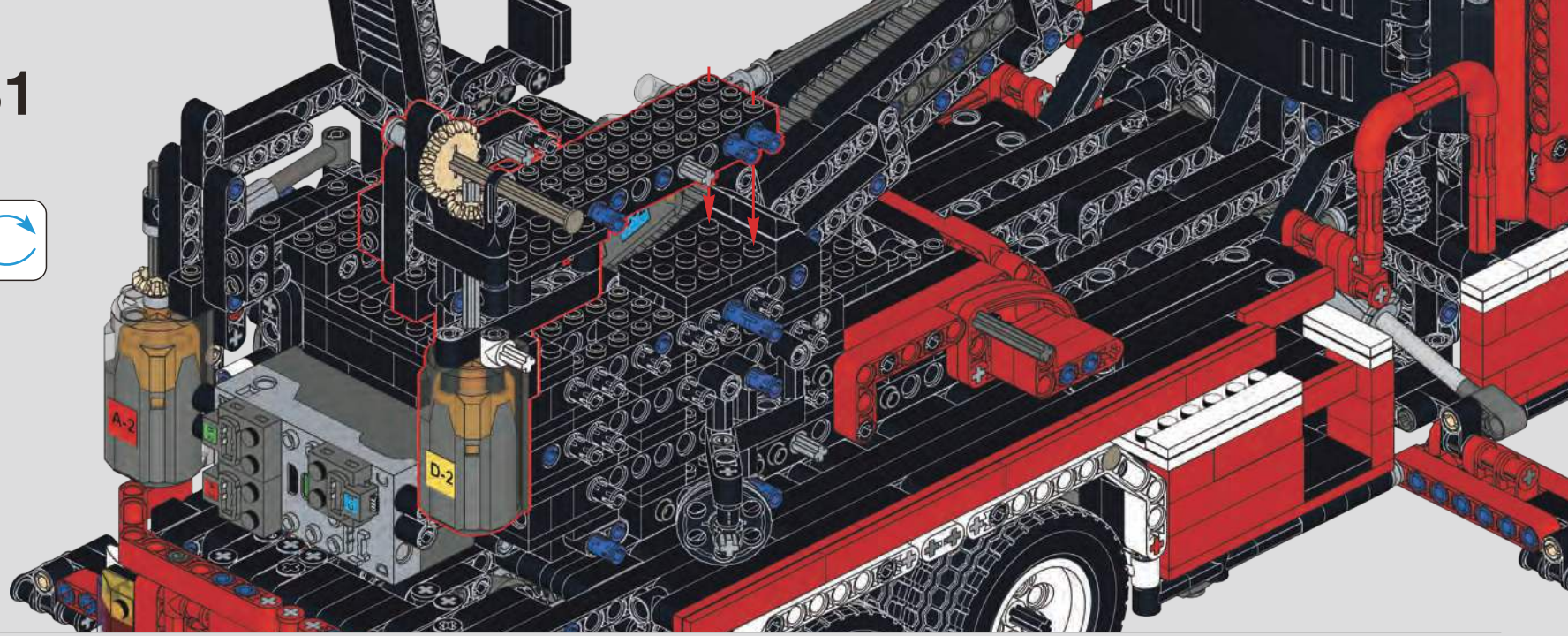

1032

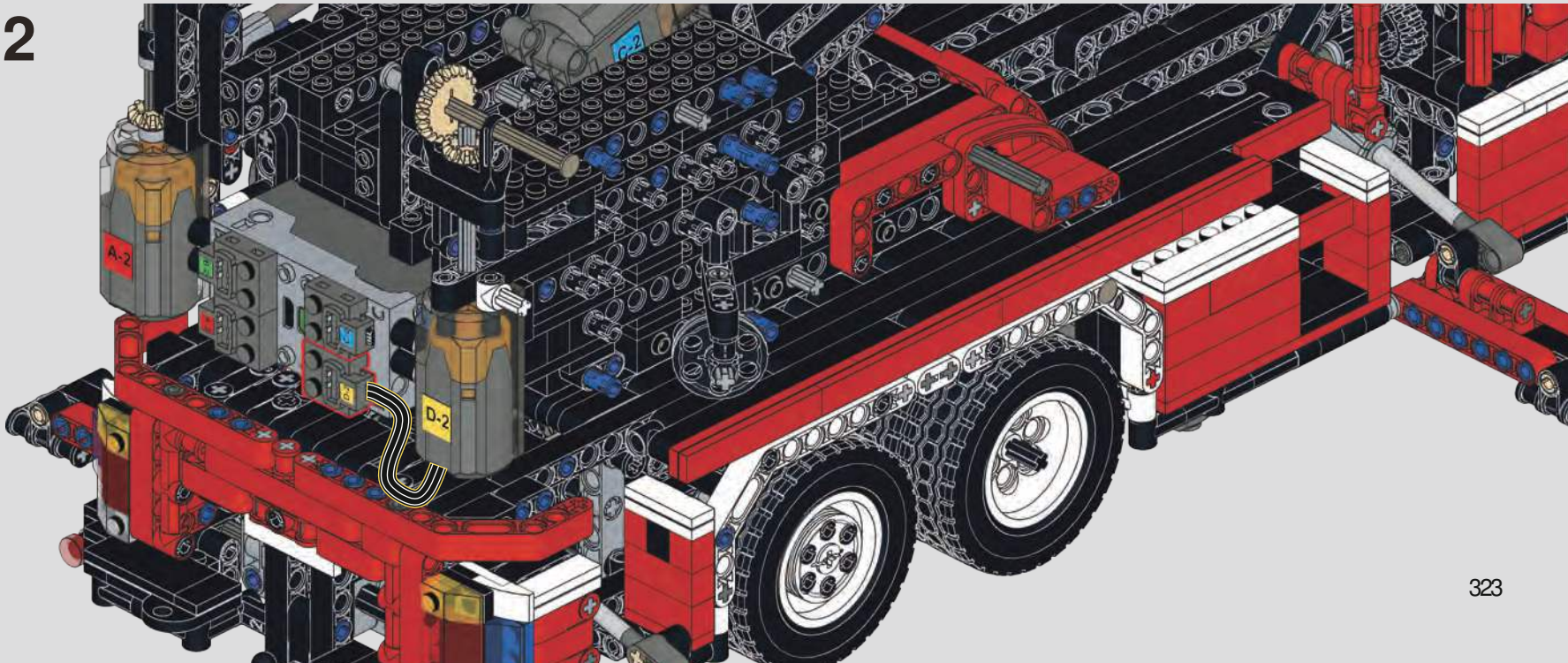

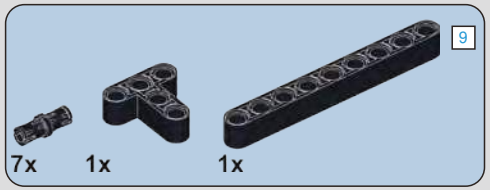

1033

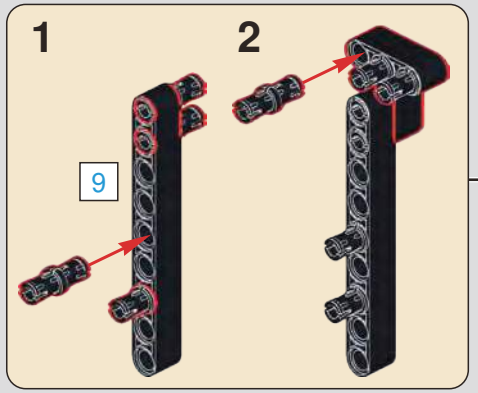

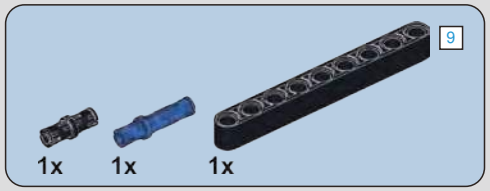

1034

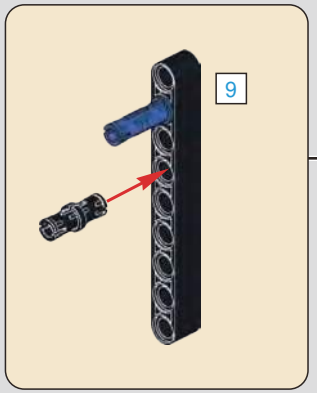

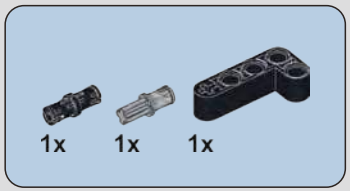

1035

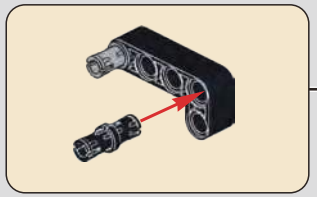

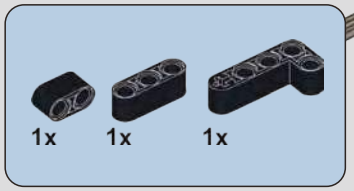

1036

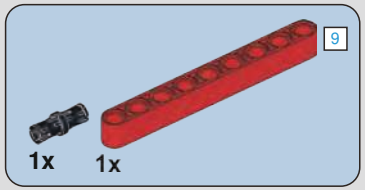

1037

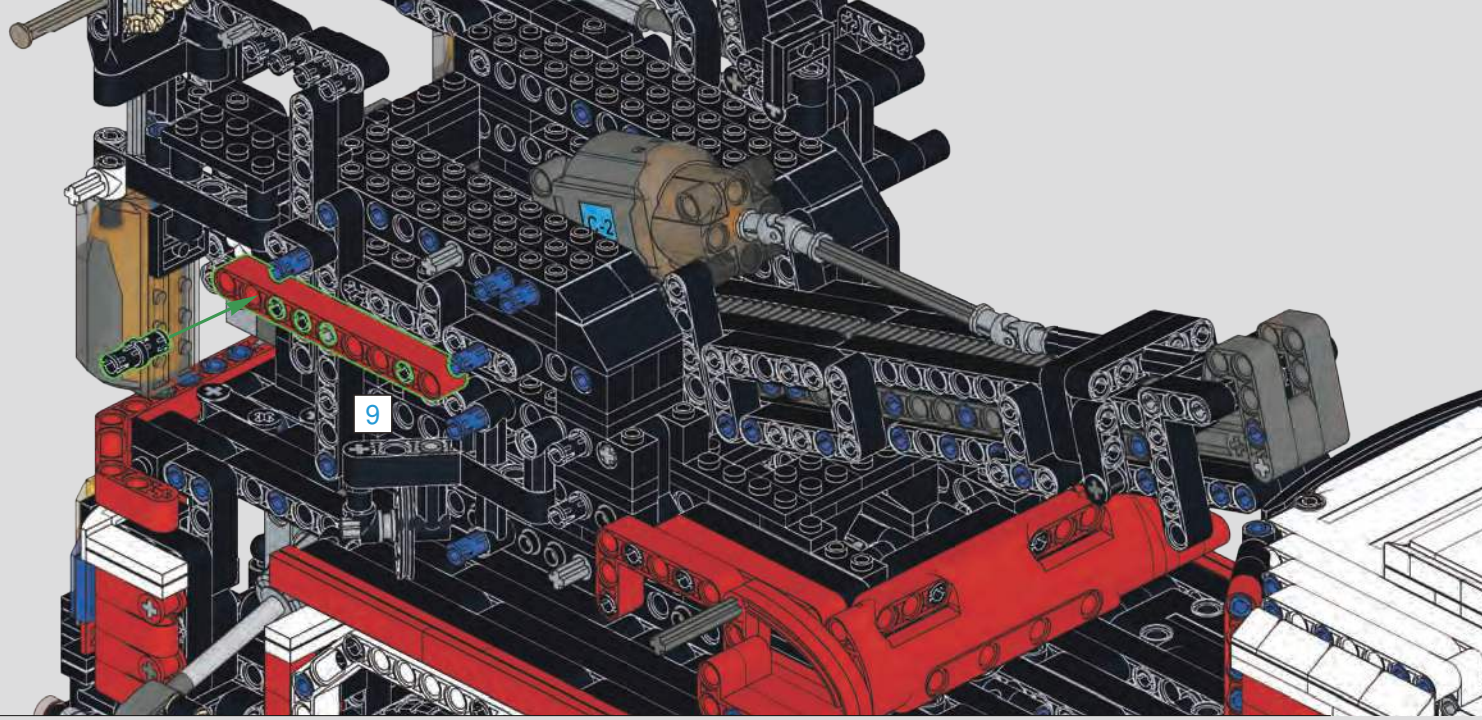

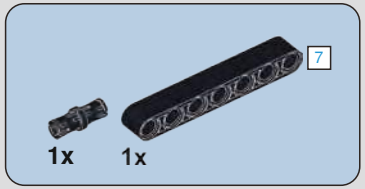

1038

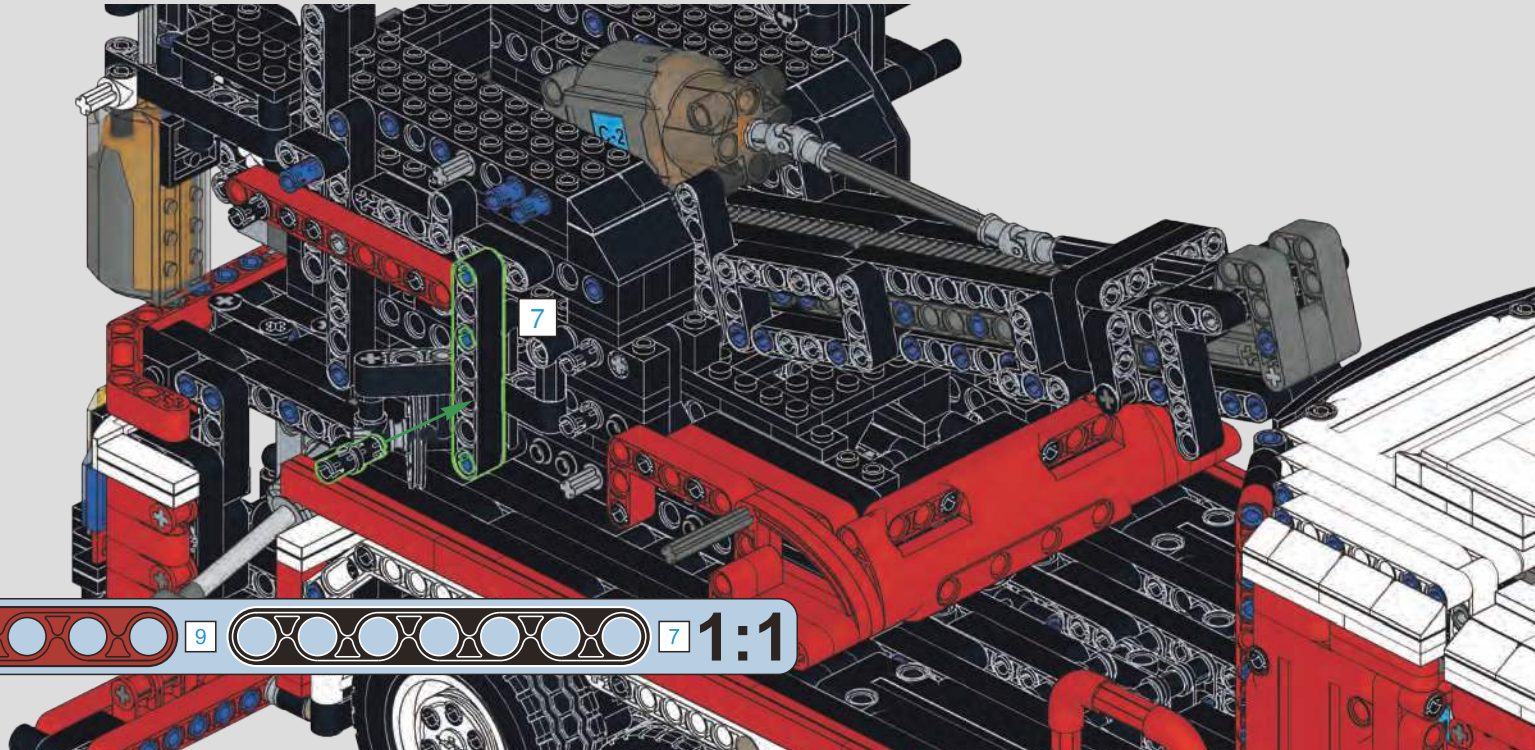

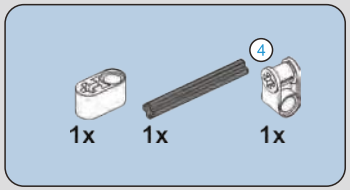

1039

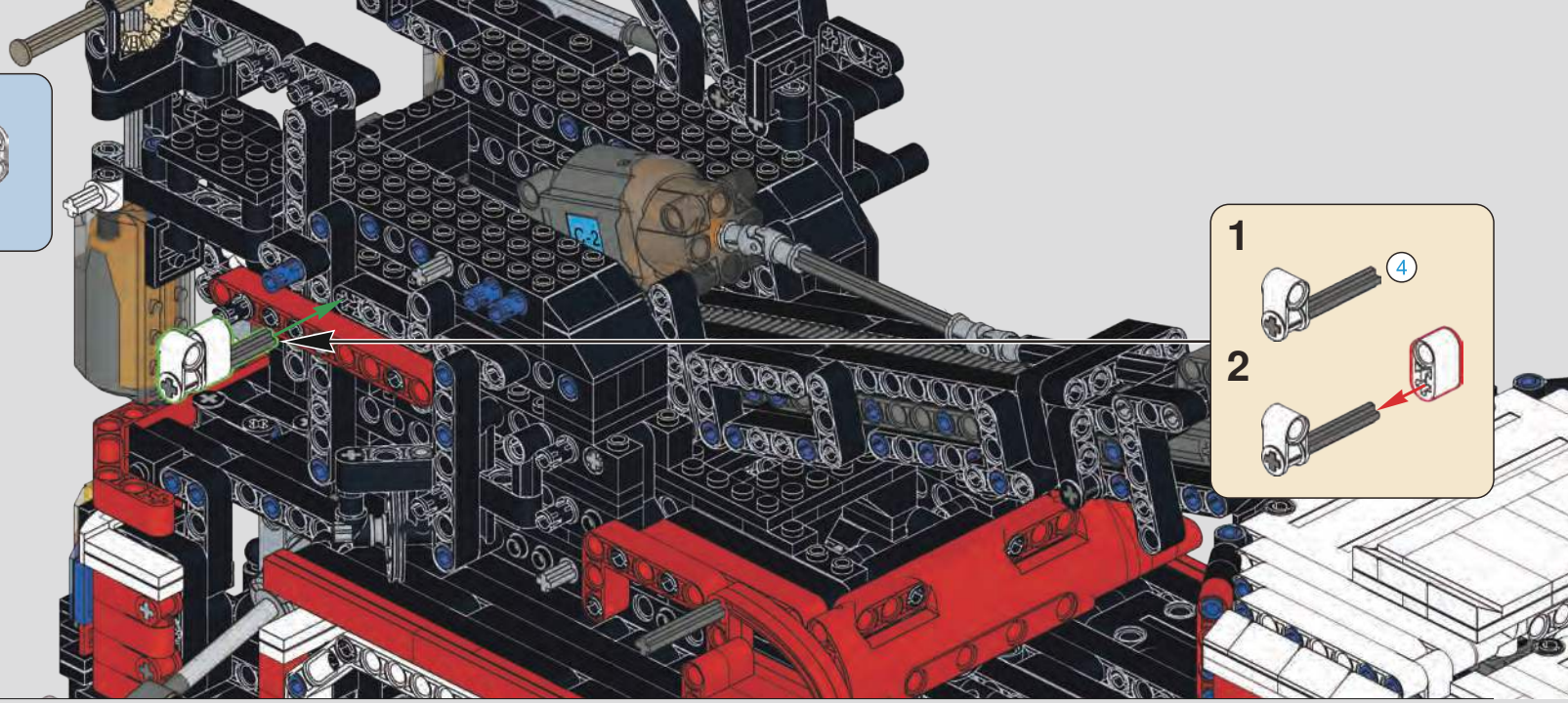

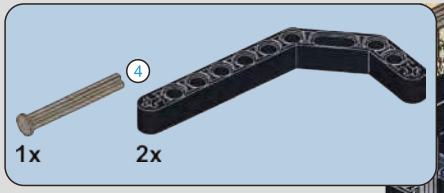

1040

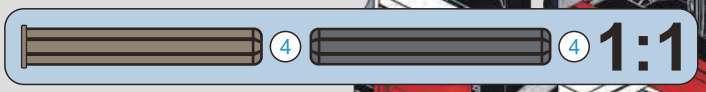

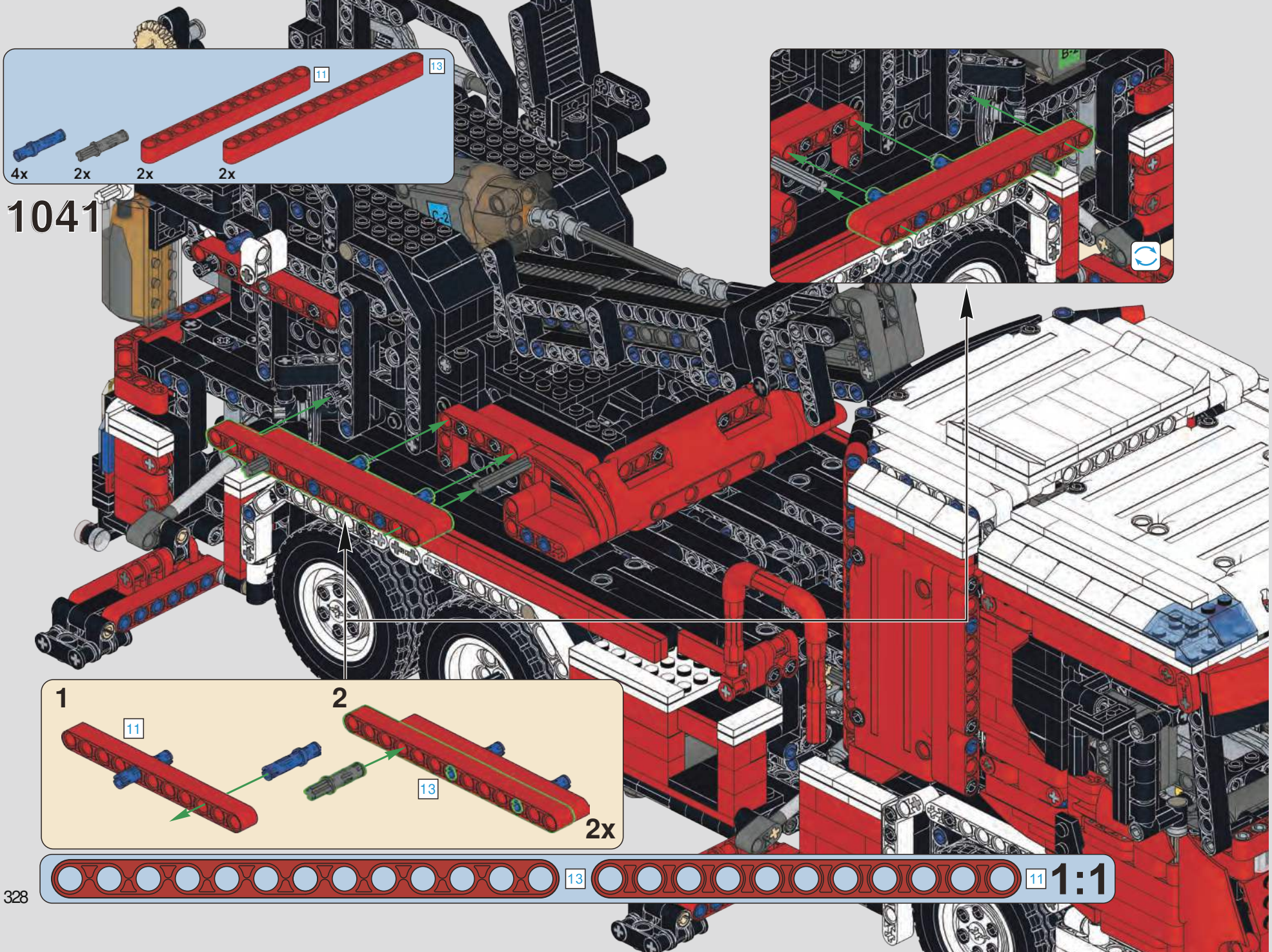
1041
11
13
4x
2x
2x
2x
1
2
11
13
2x
13
11
1:1

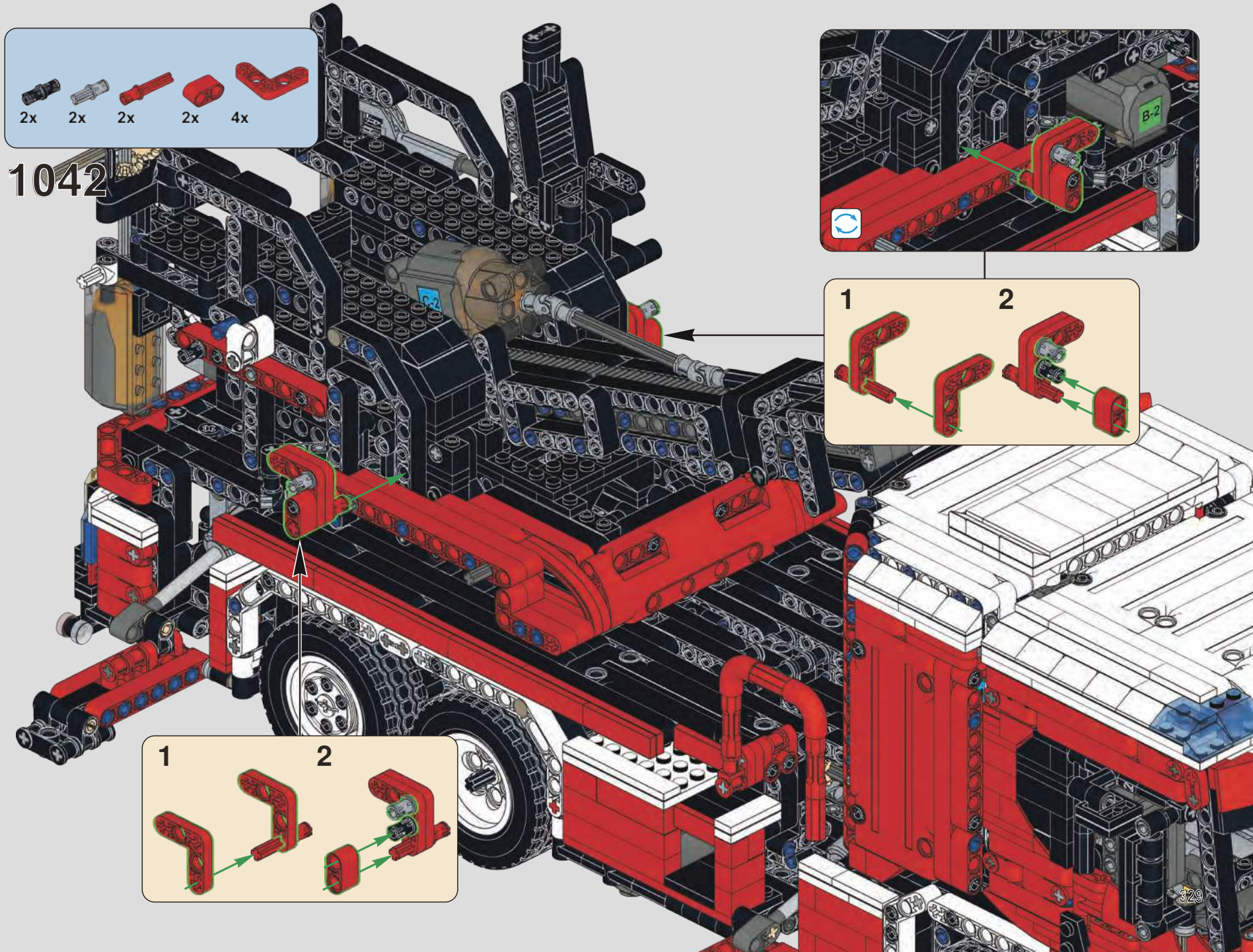
2x
2x
2x
2x
4x
1042
B-2
C-2
1
2
1
2

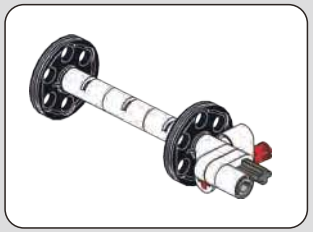

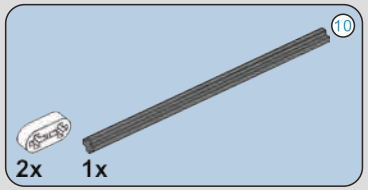

1043

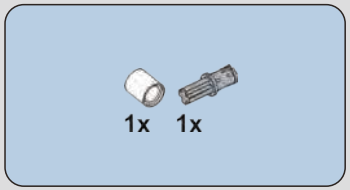

1044

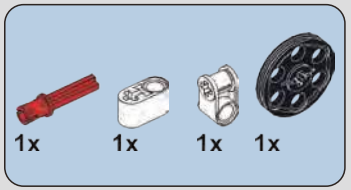

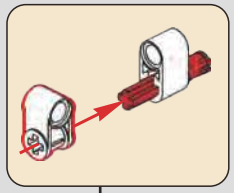

1045

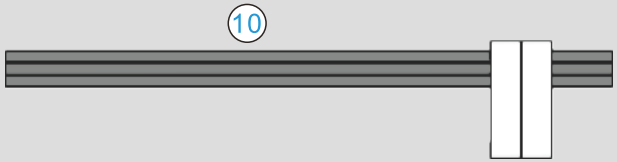

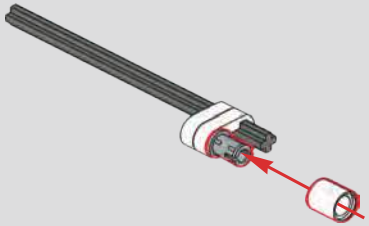

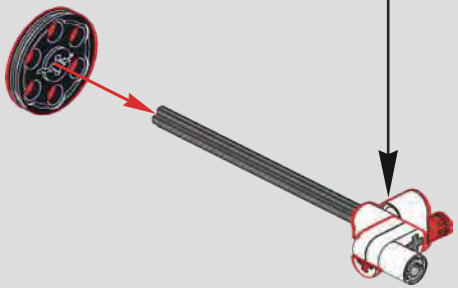

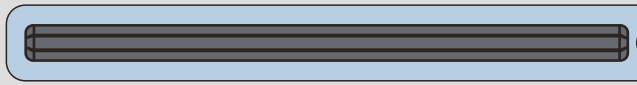

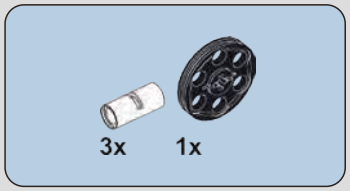

1046

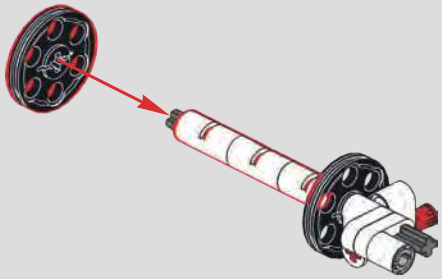

1047

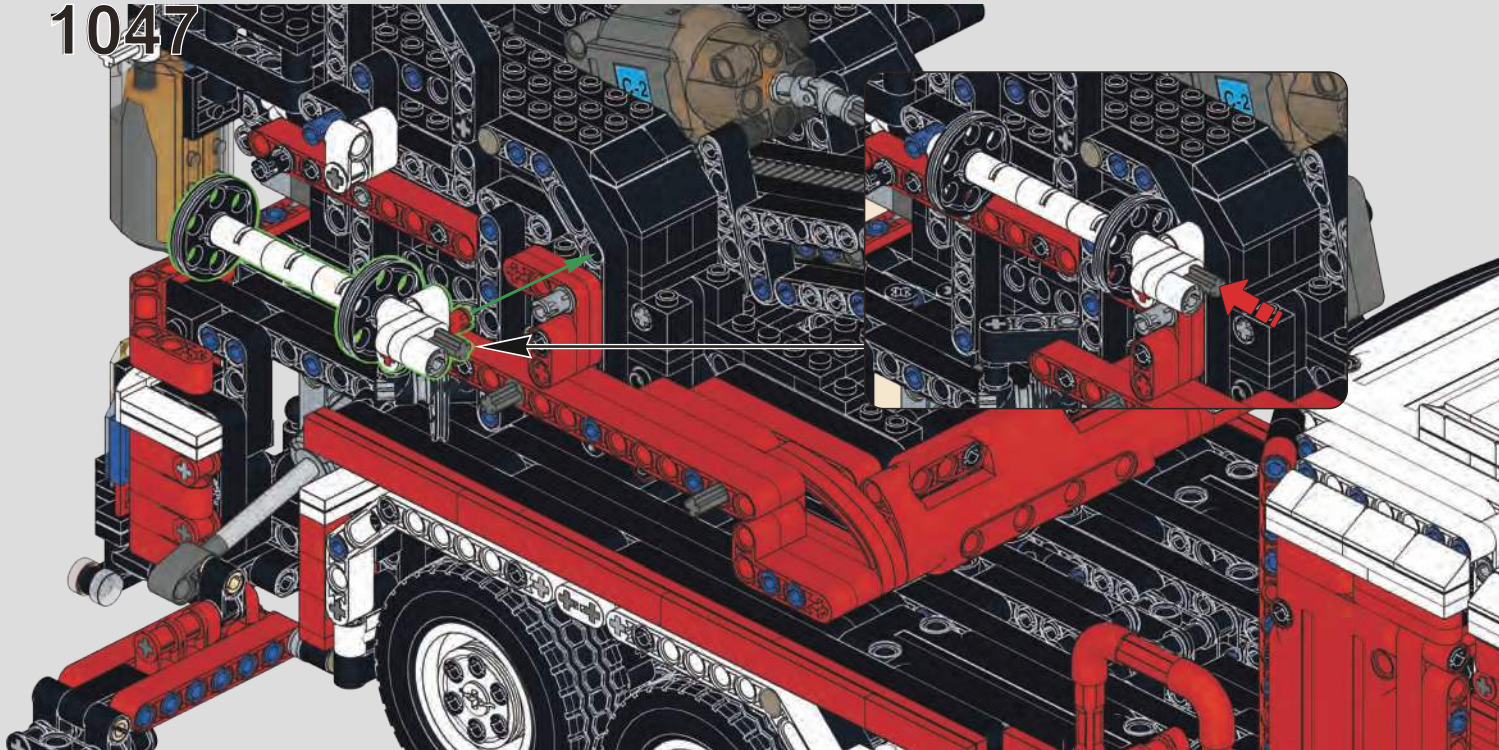

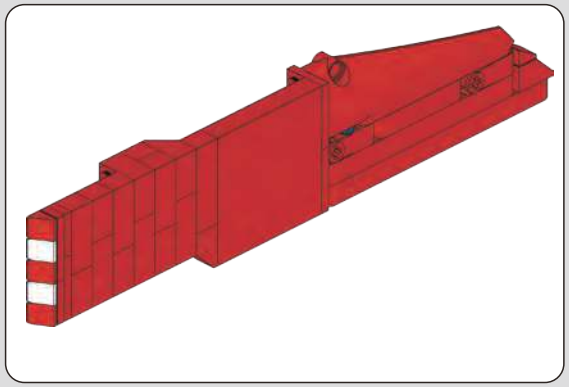

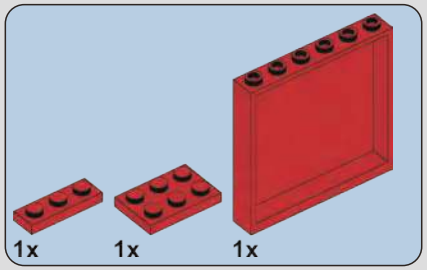

1048

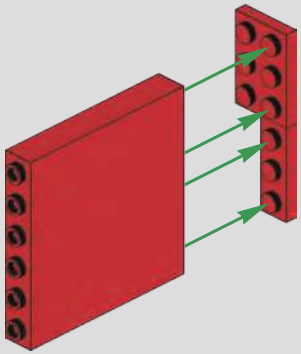

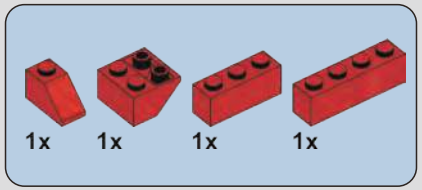

1049

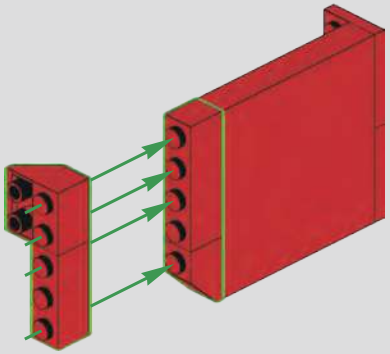

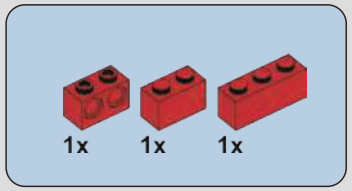

1050

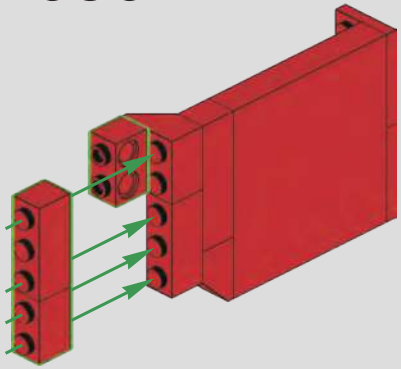

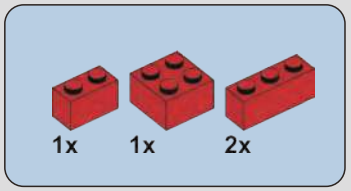

1051

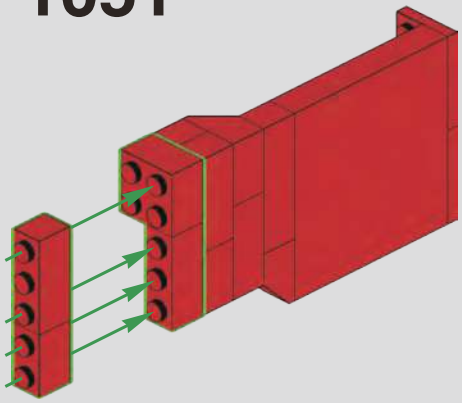

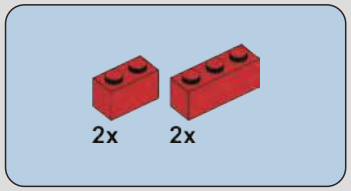

1052

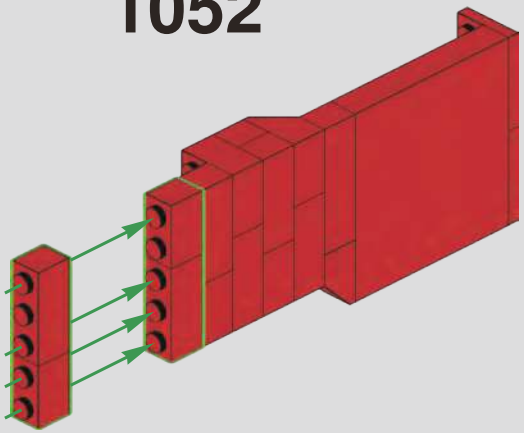

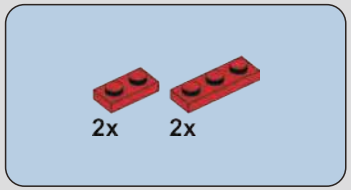

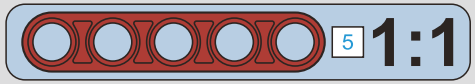

1053

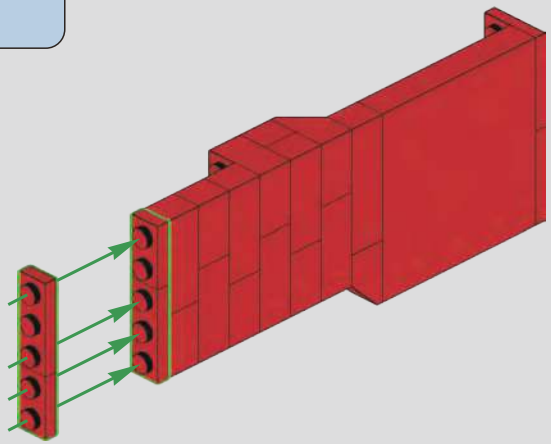

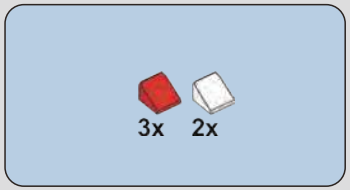

1054

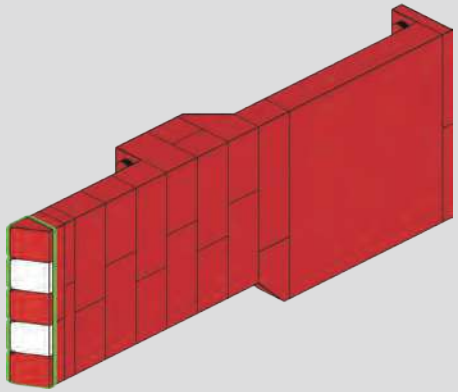

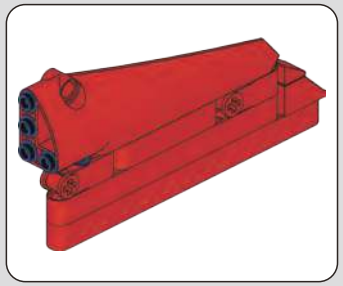

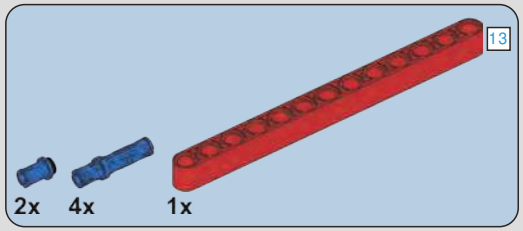

1055

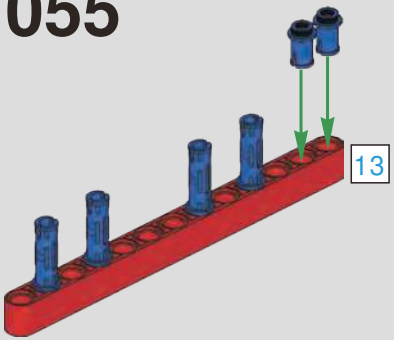

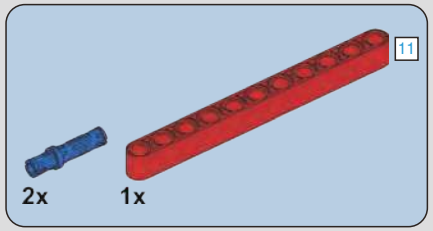

1056

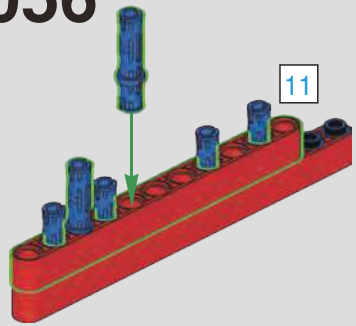

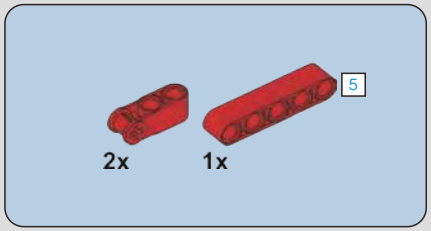

1057

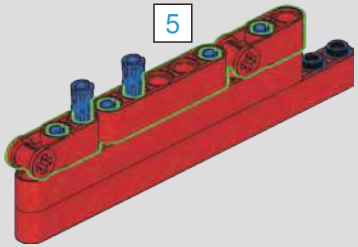

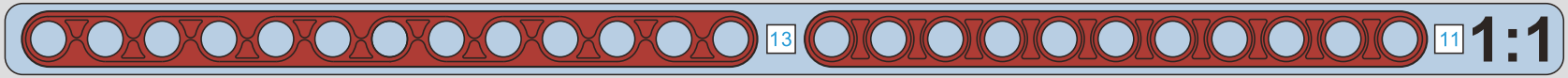

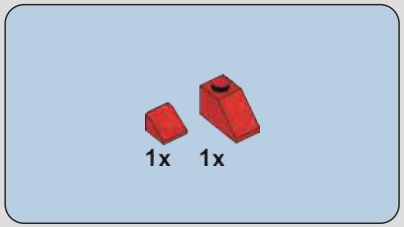

1058

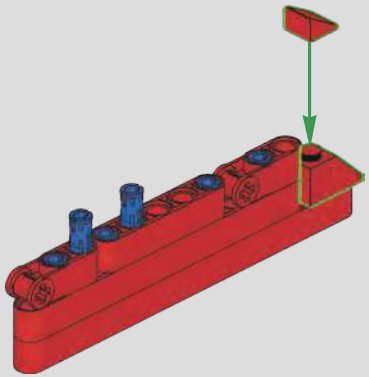

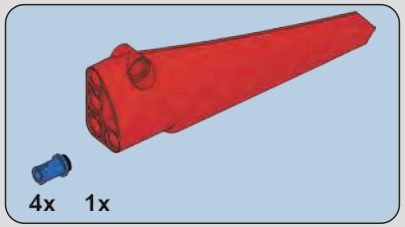

1059

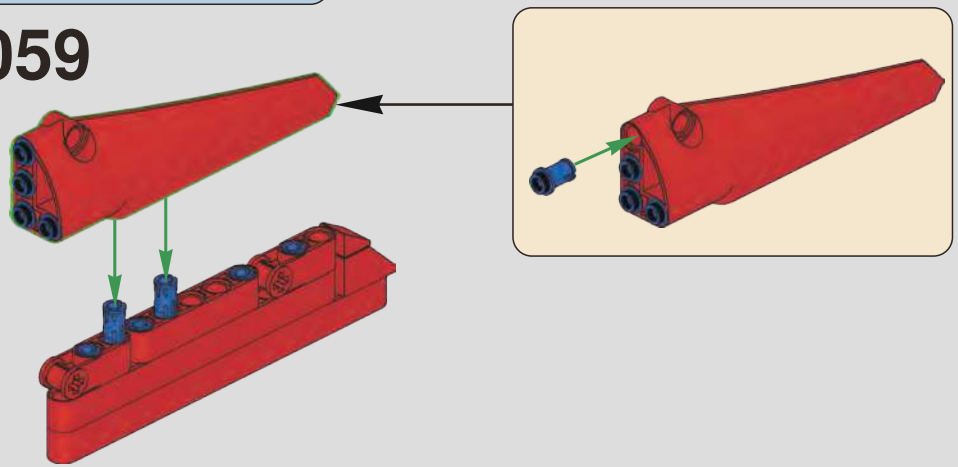

1060

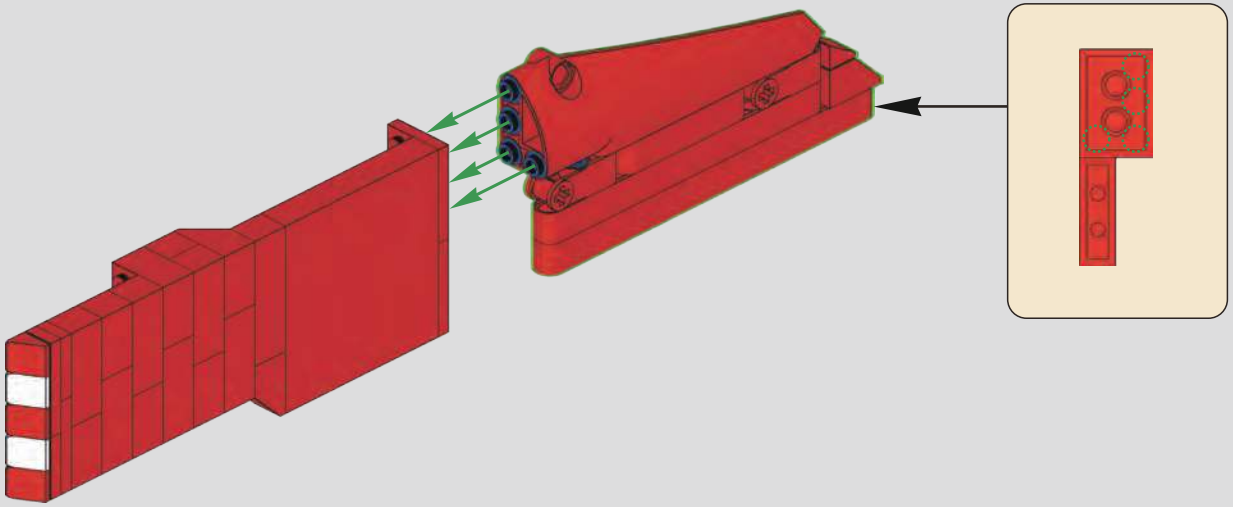

1061

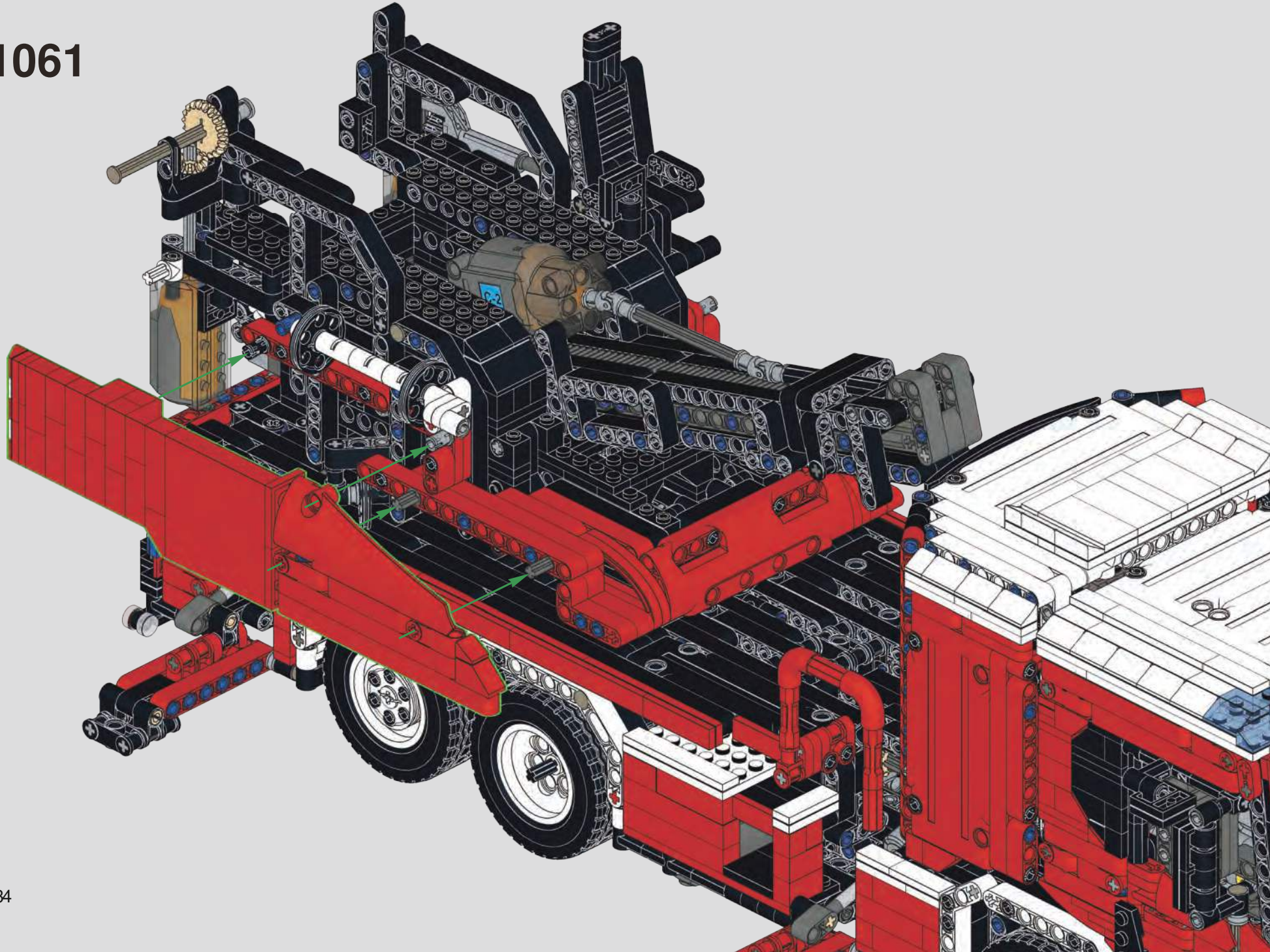

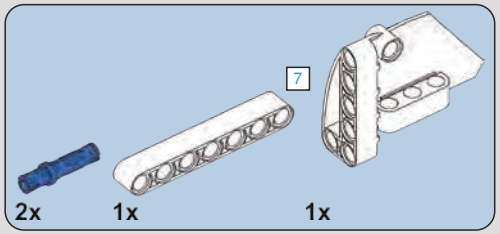

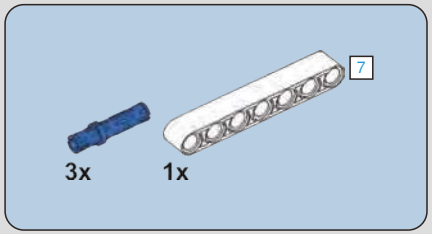

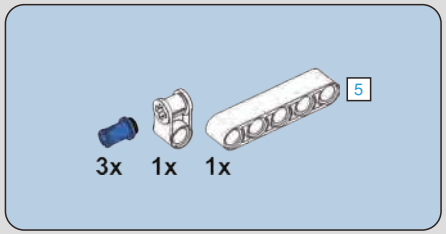

1062

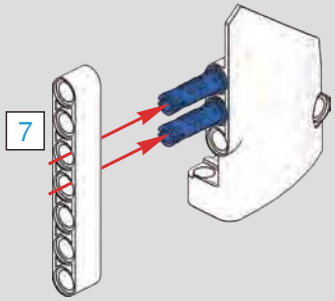

1063

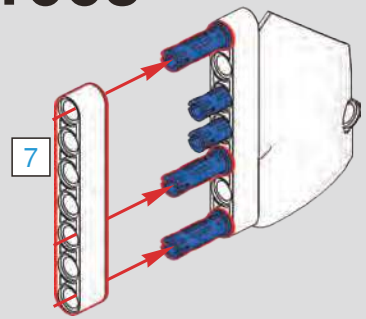

1064

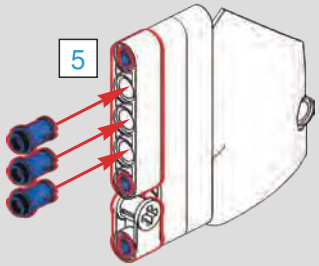

1065

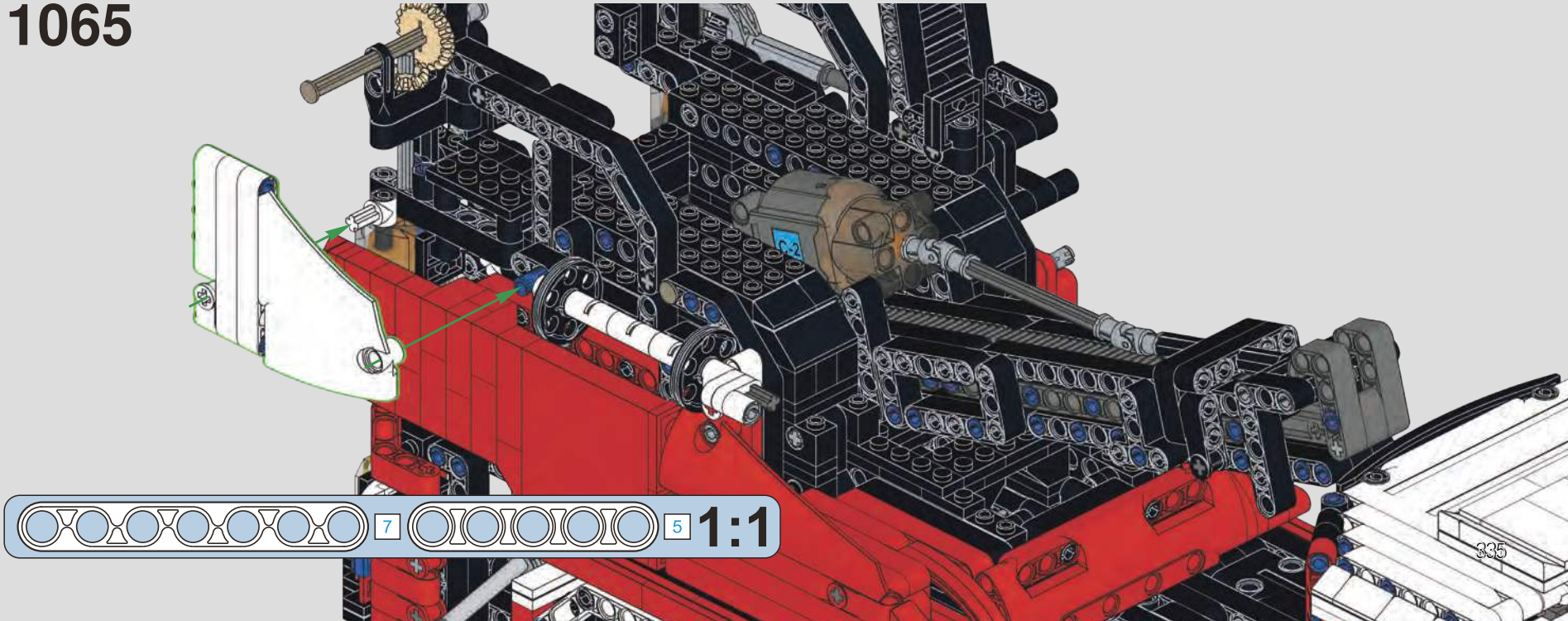

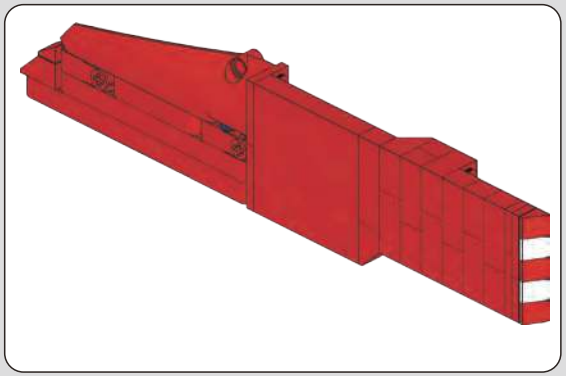

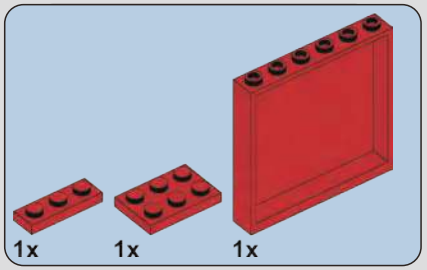

1066

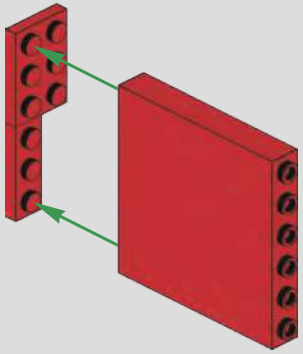

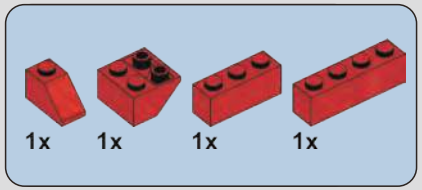

1067

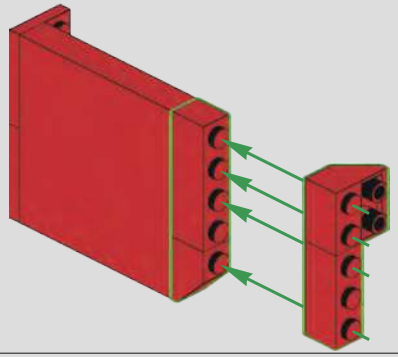

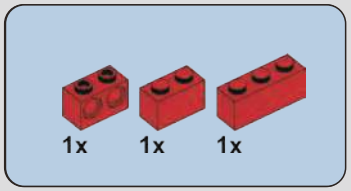

1068

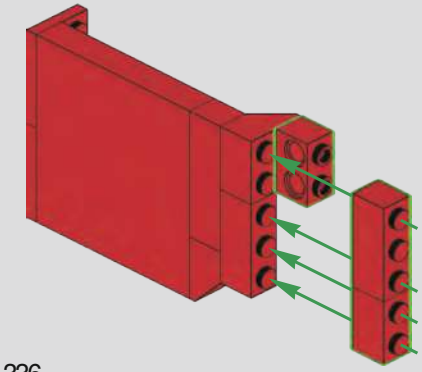

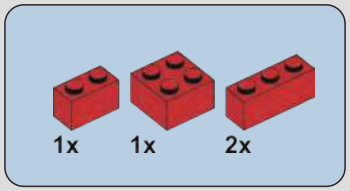

1069

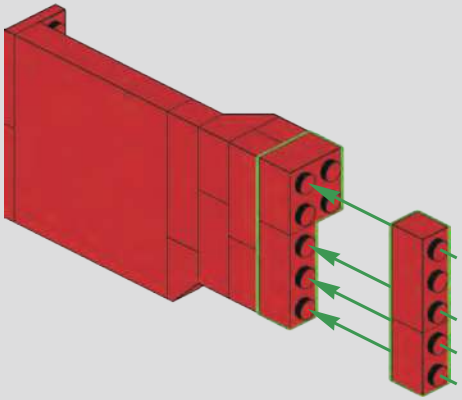

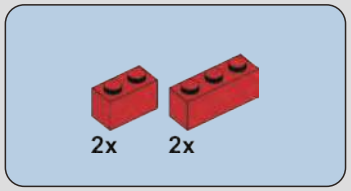

1070

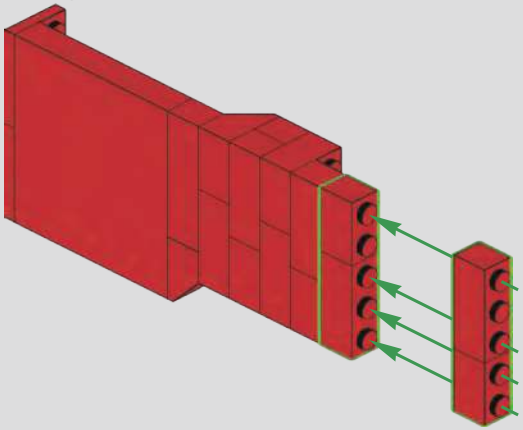

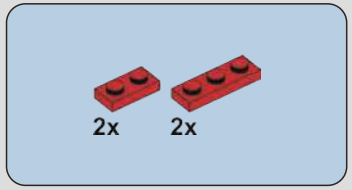

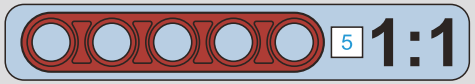

1071

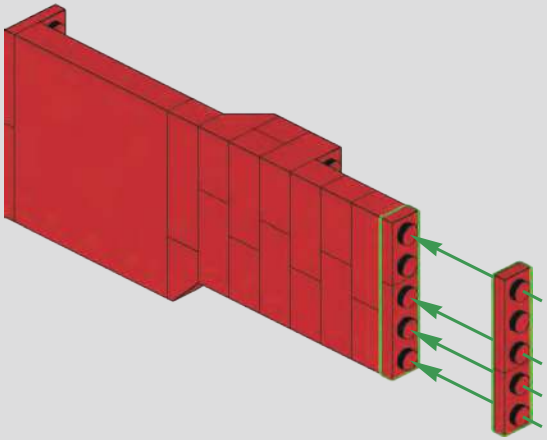

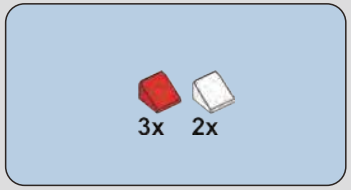

1072

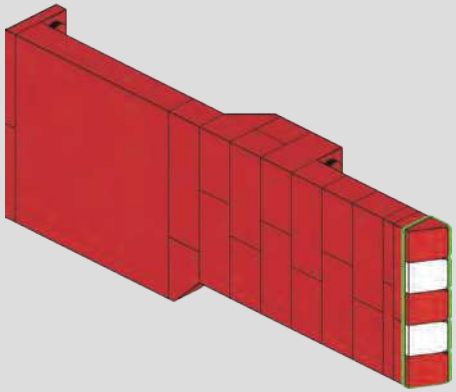

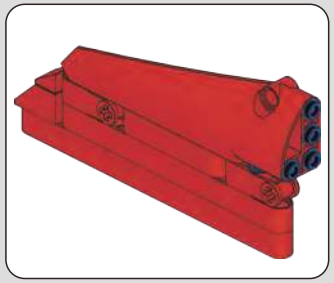

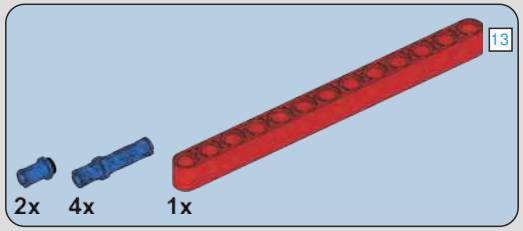

1073

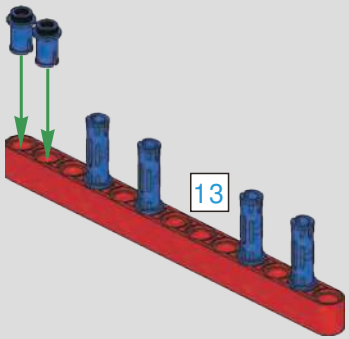

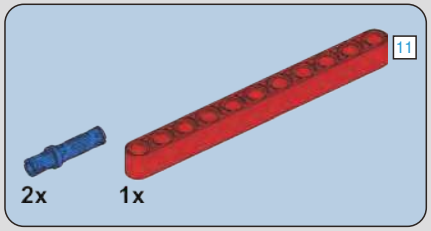

1074

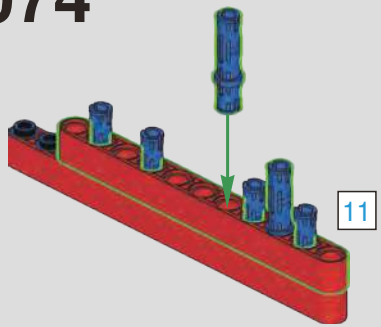

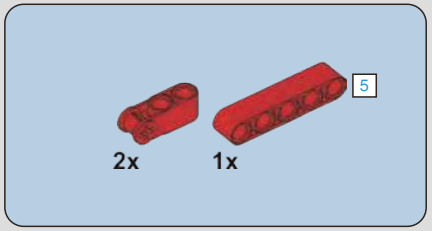

1075

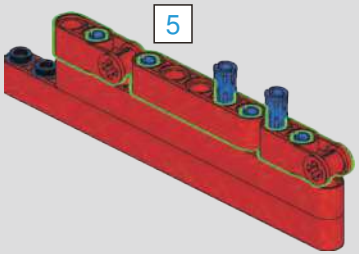

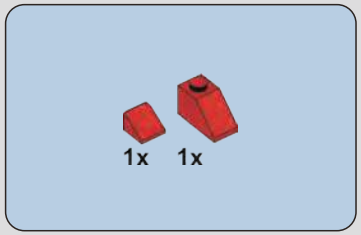

1076

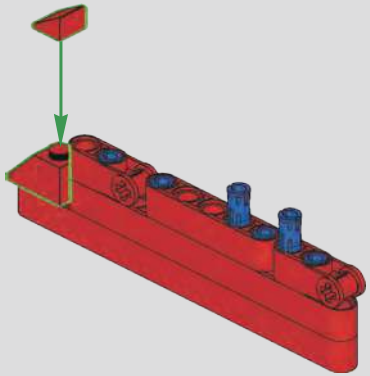

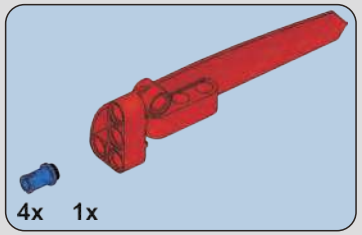

1077

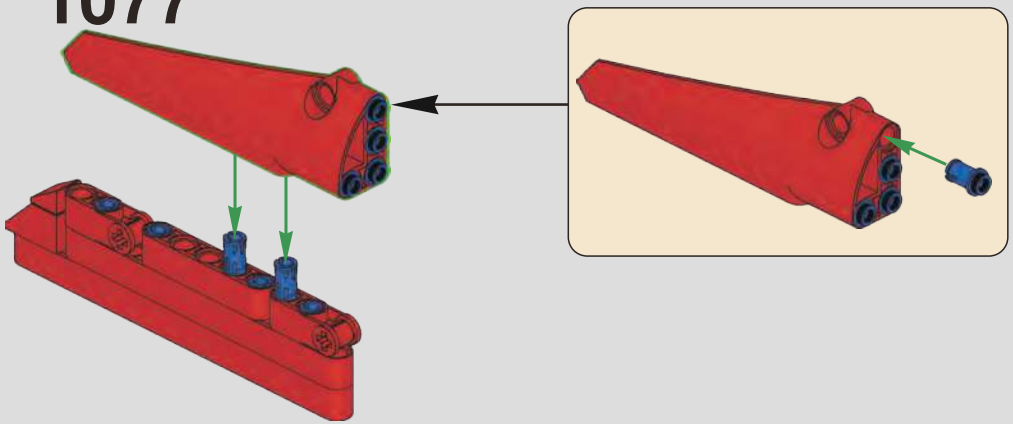

1078

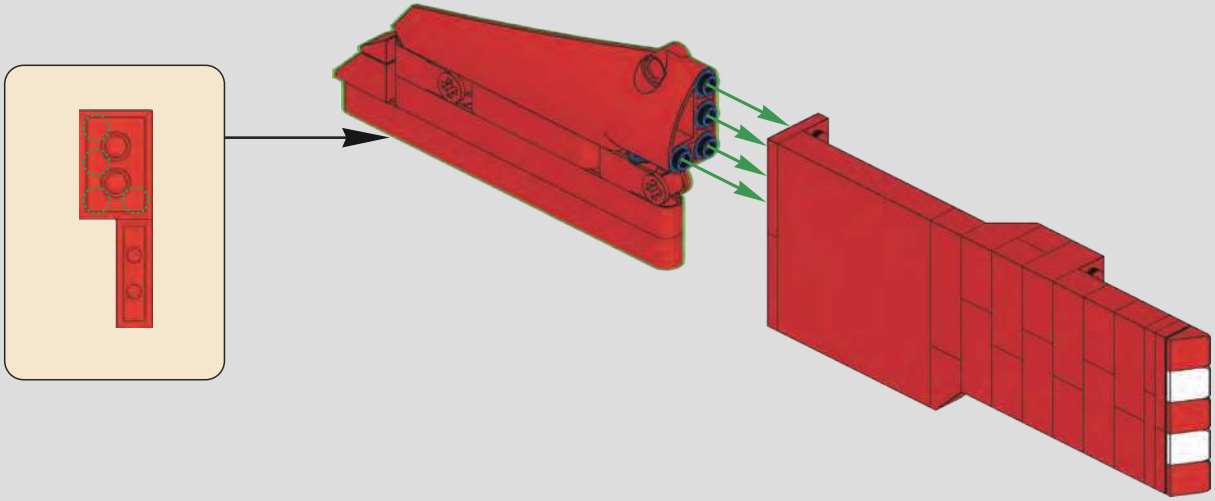

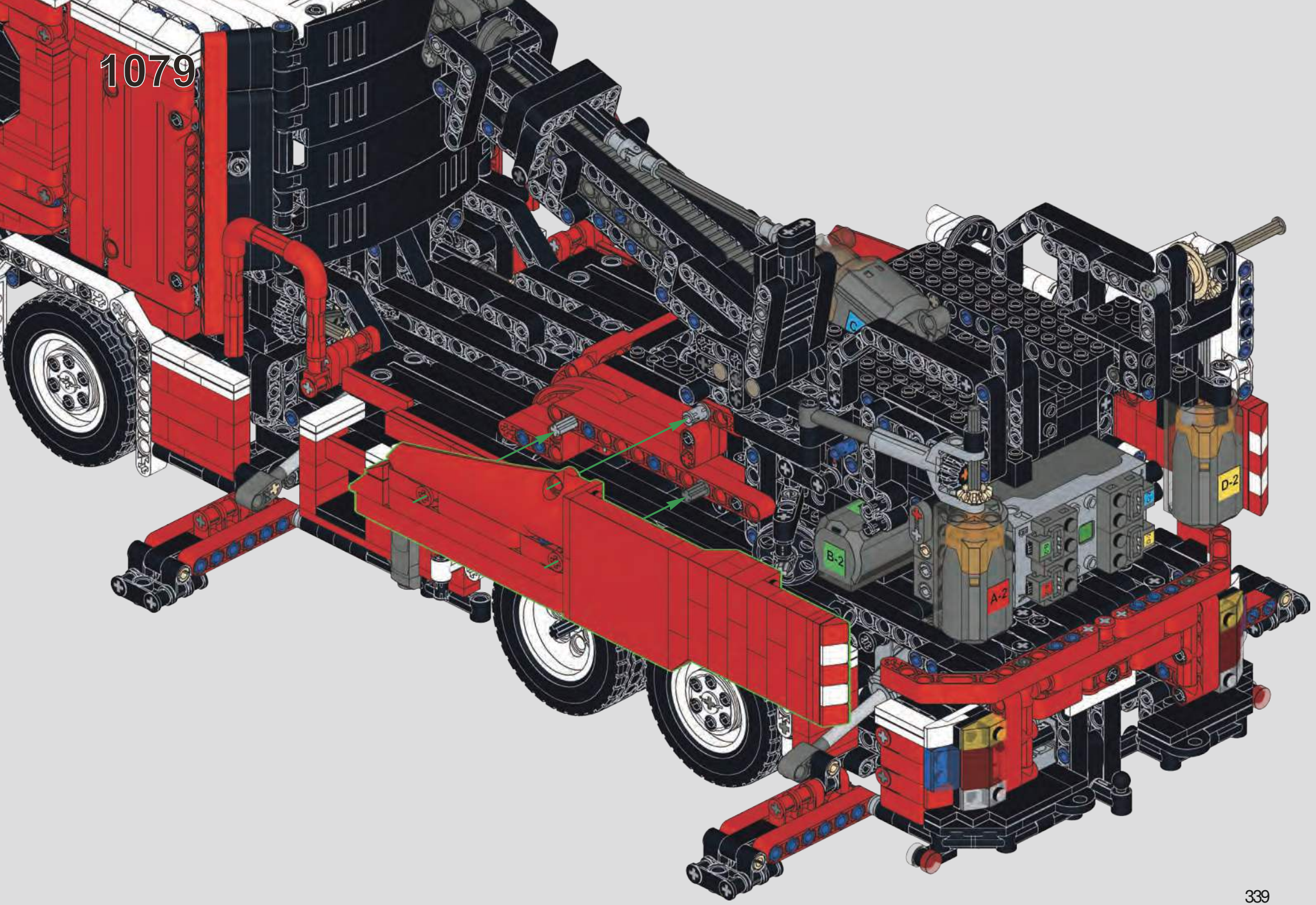
1079
C
B-2
A-2
D-2

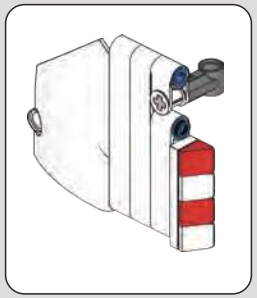

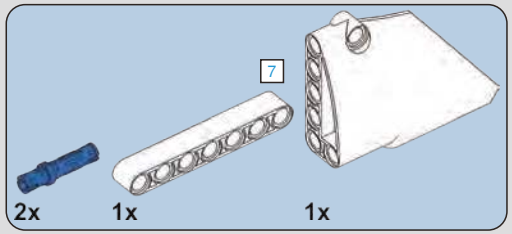

1080

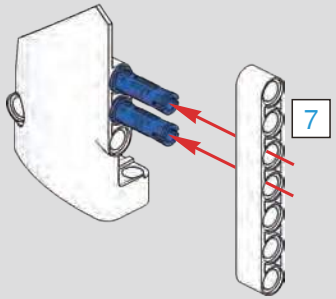

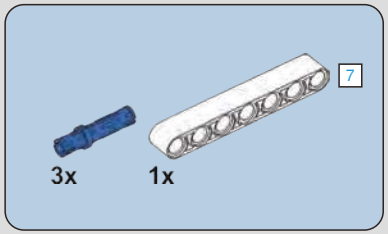

1081

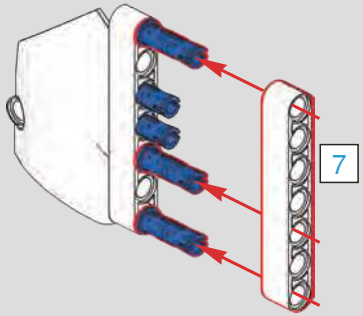

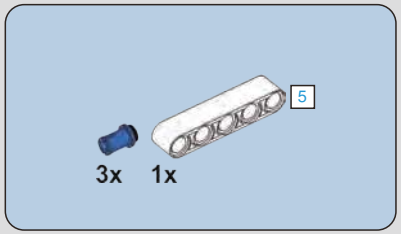

1082

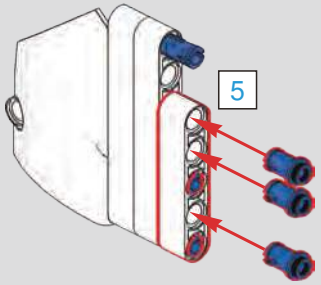

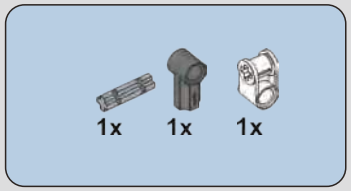

1083

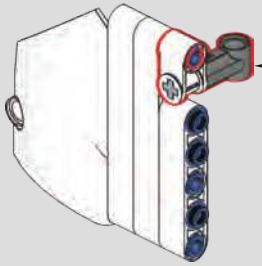

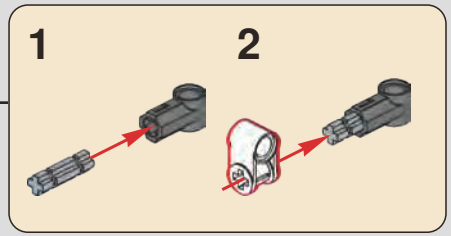

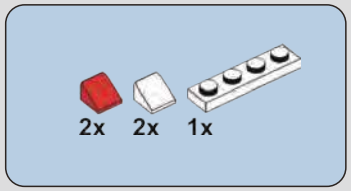

1084

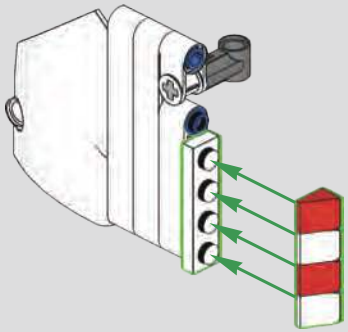

1085

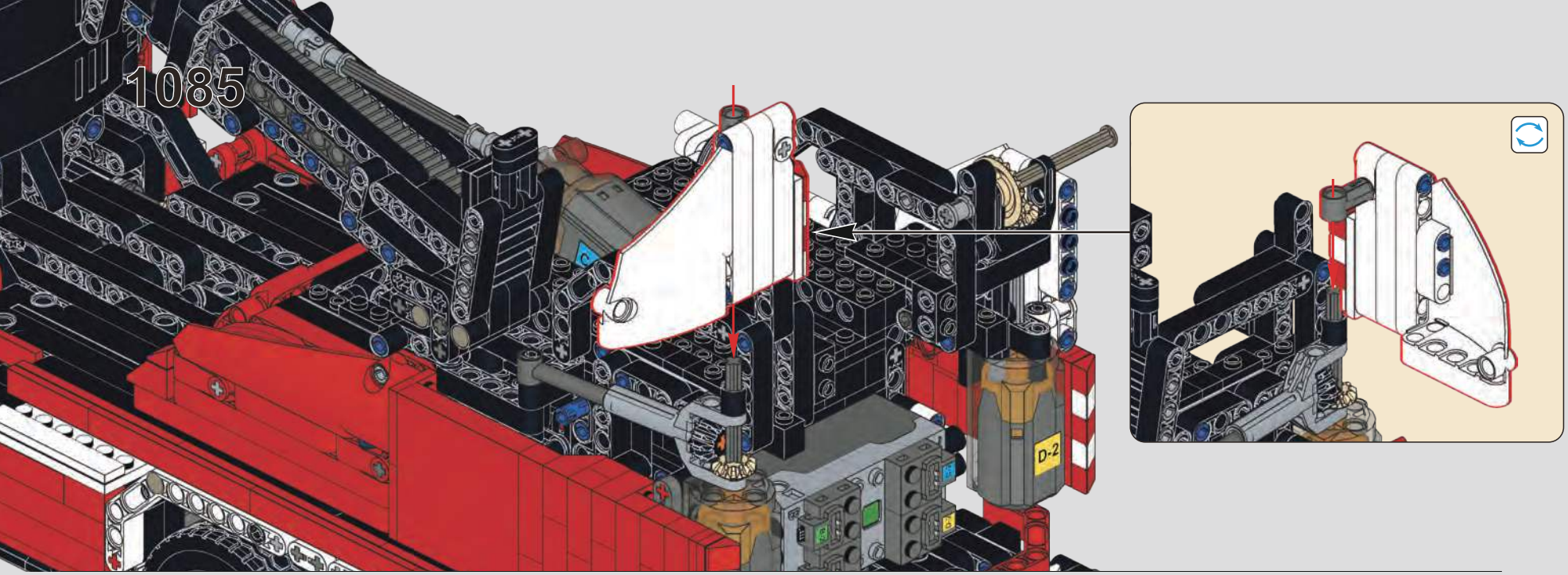

1086

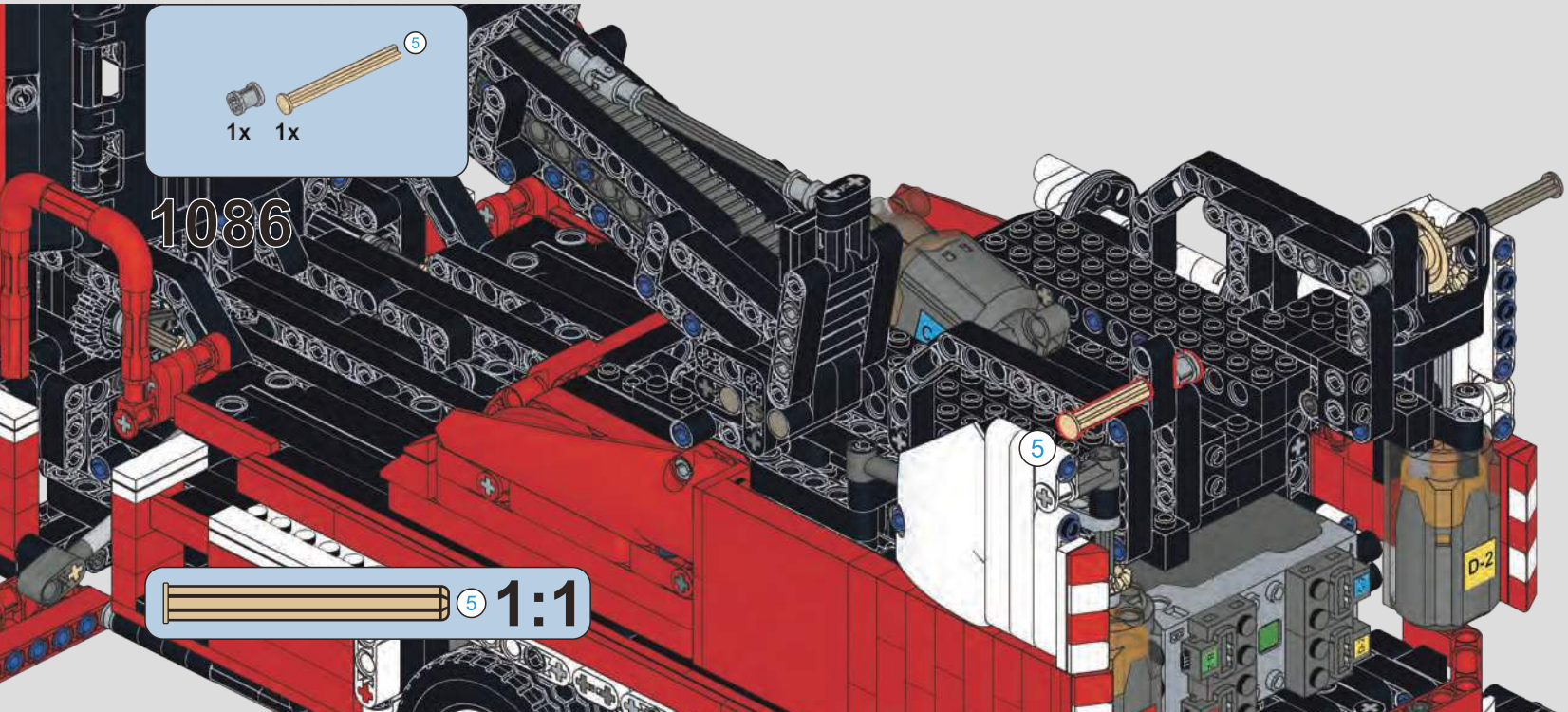

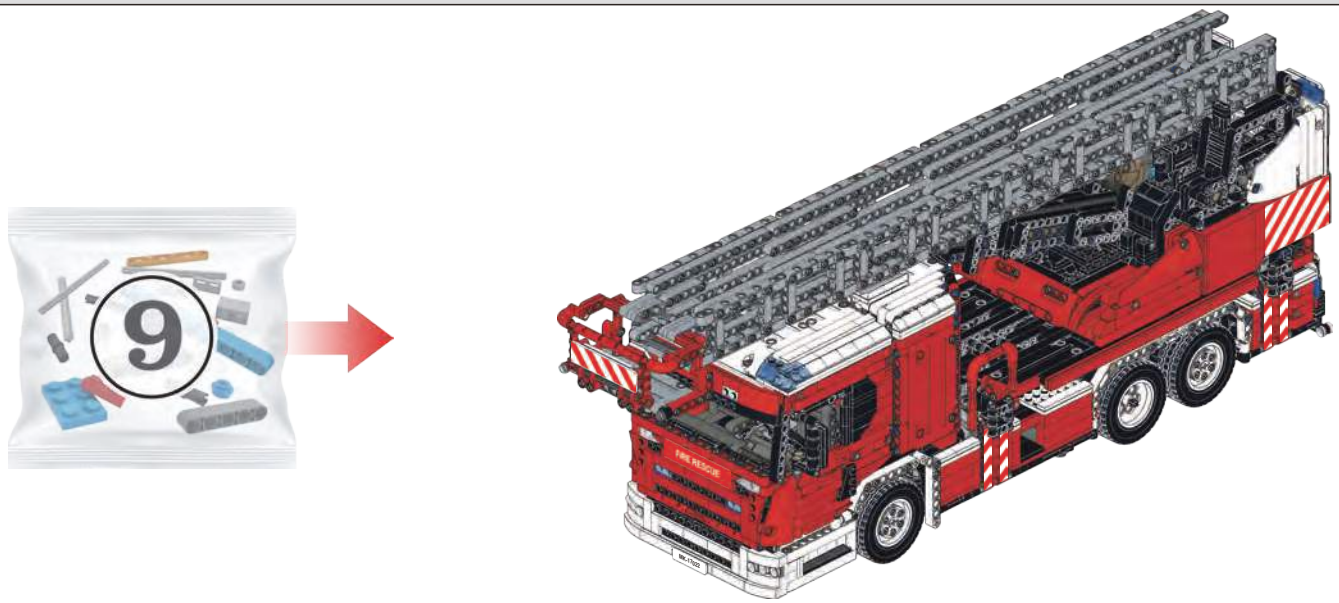

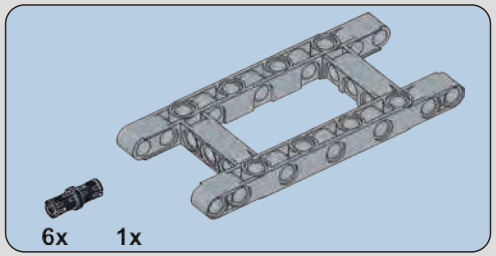

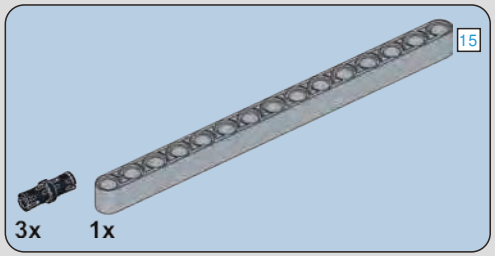

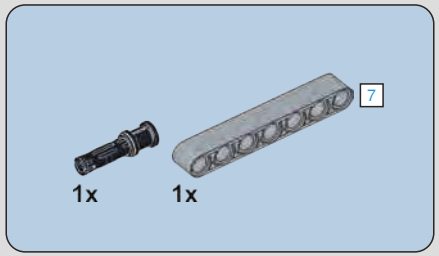

1087

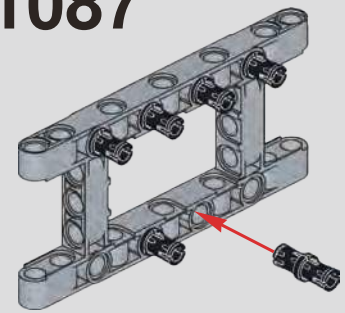

1088

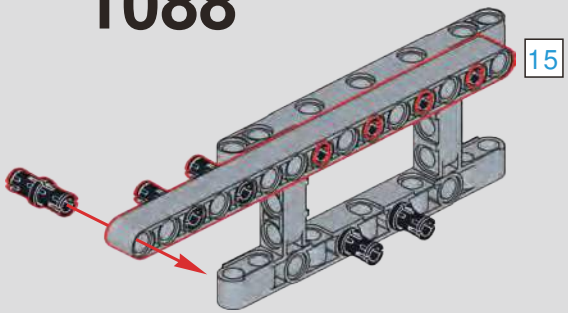

1089

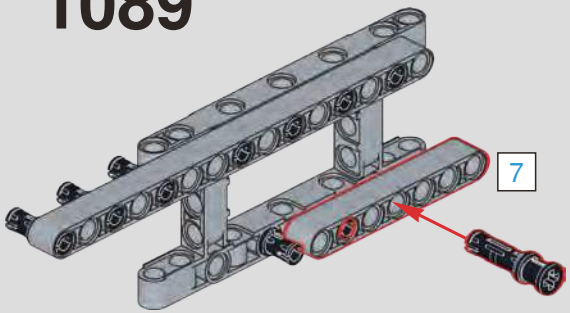

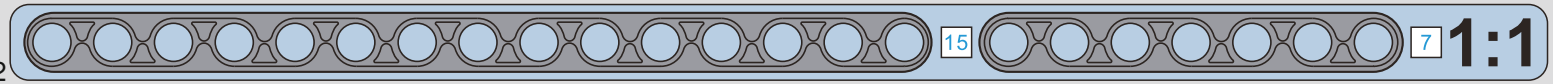

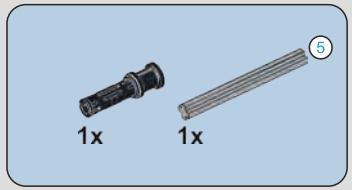

1090

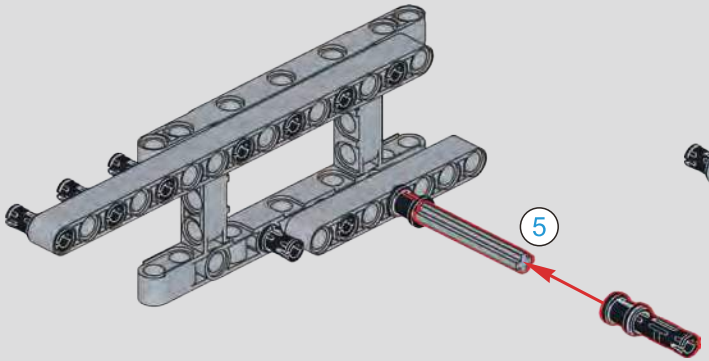

1091

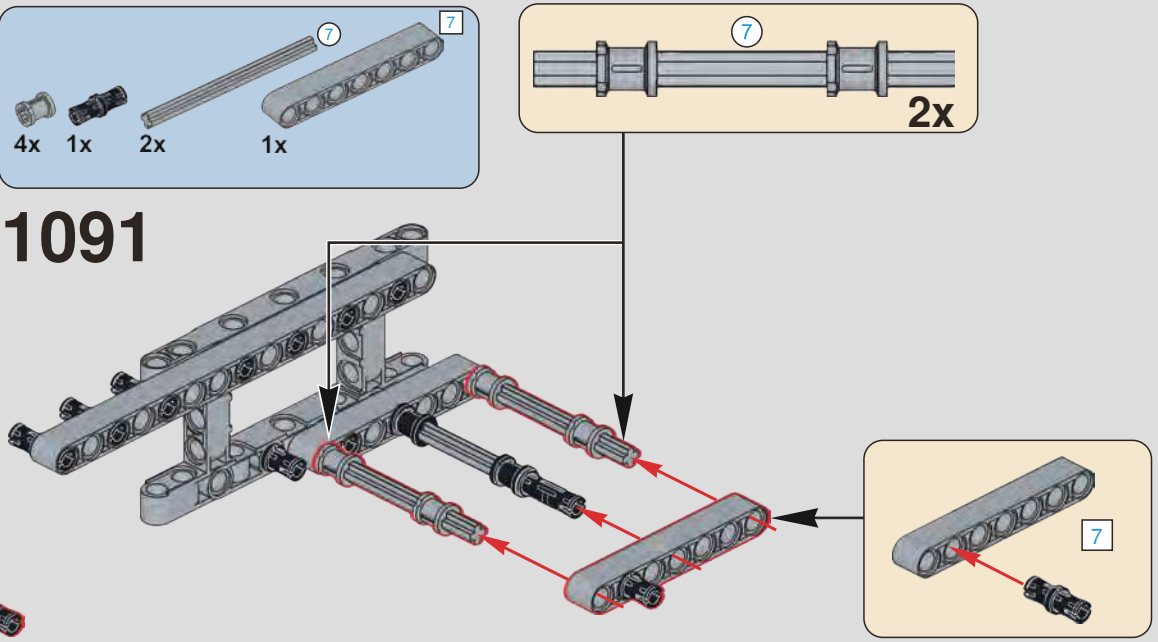

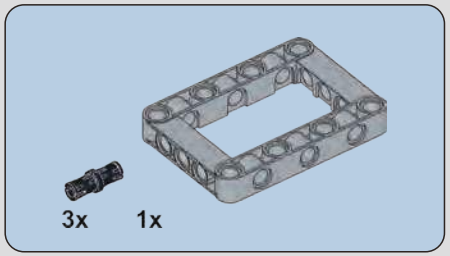

1092

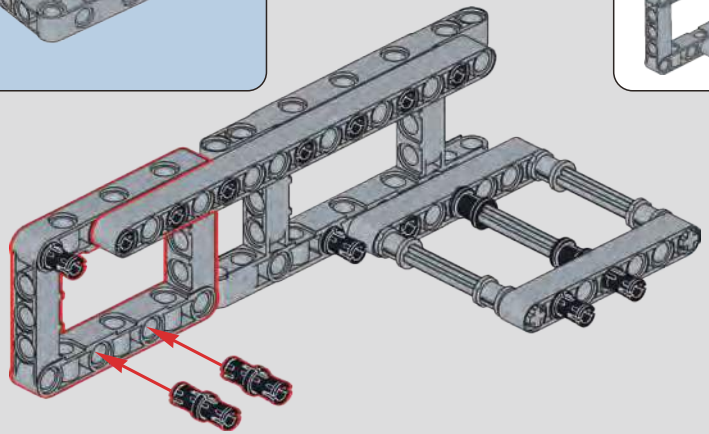

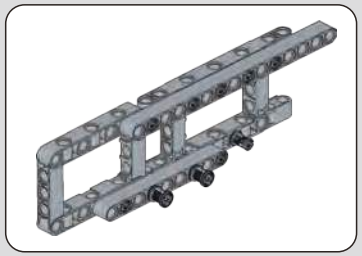

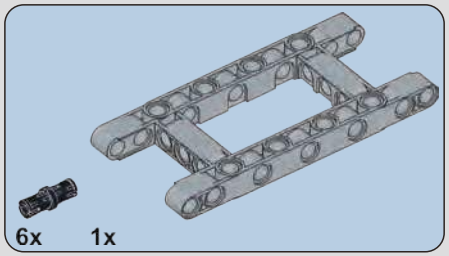

1093

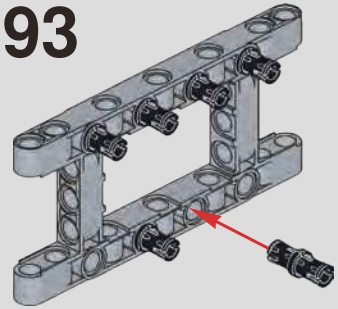

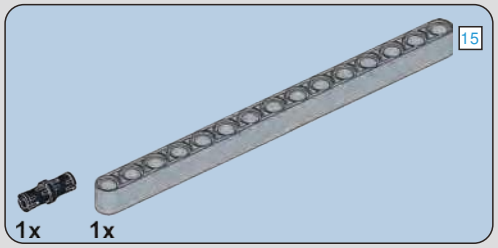

1094

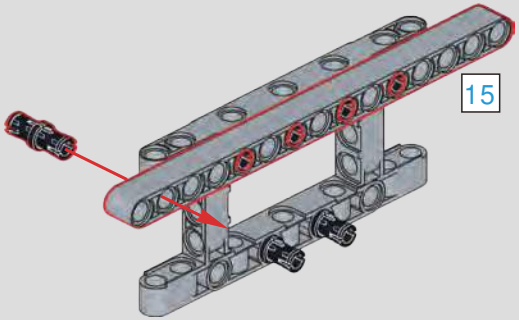

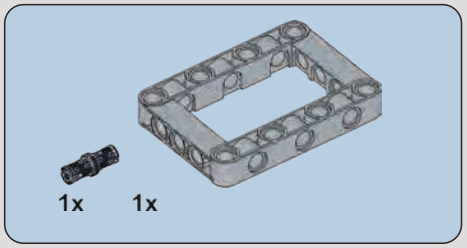

1095

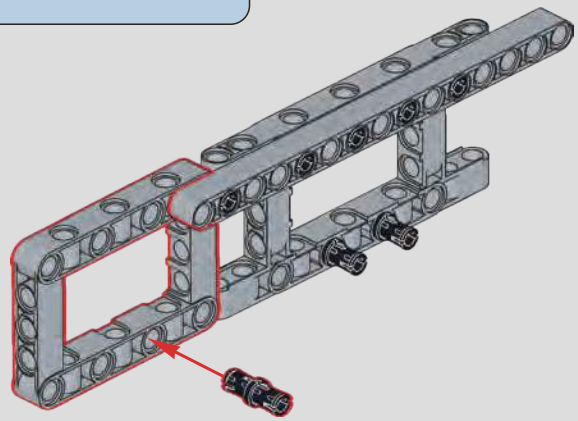

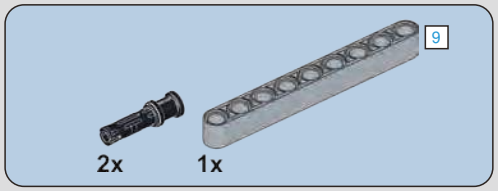

1096

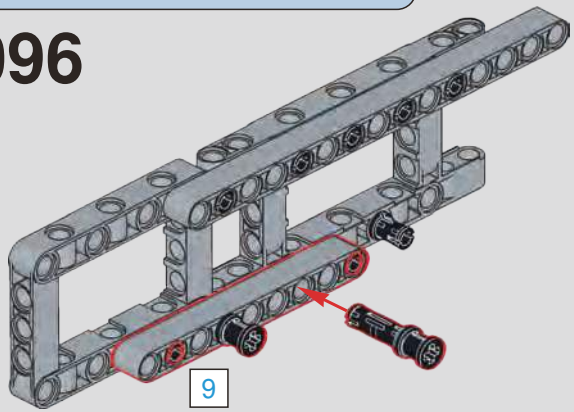

1097

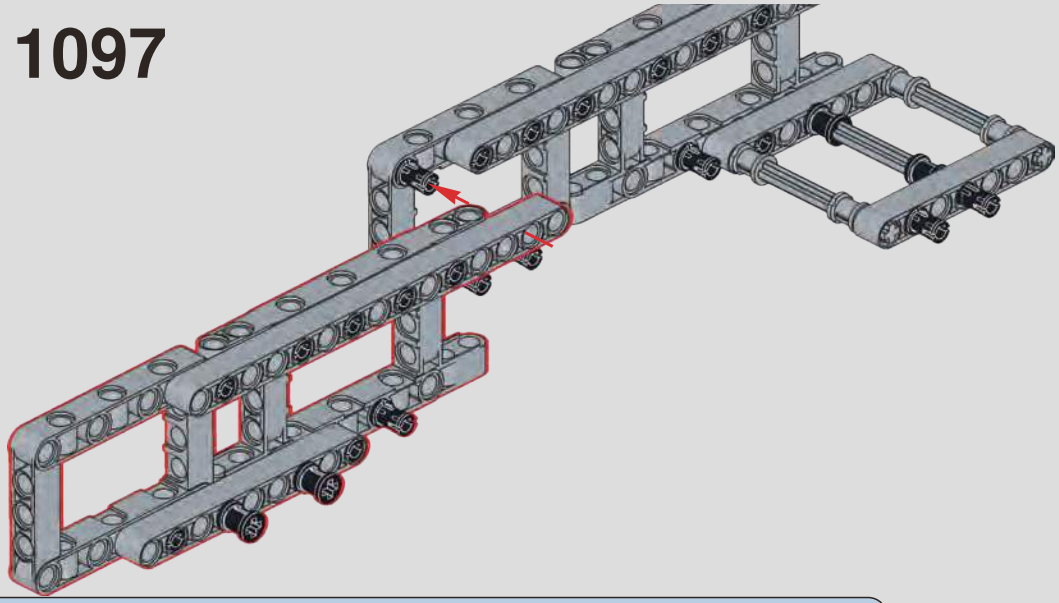

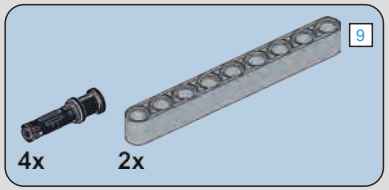

1098

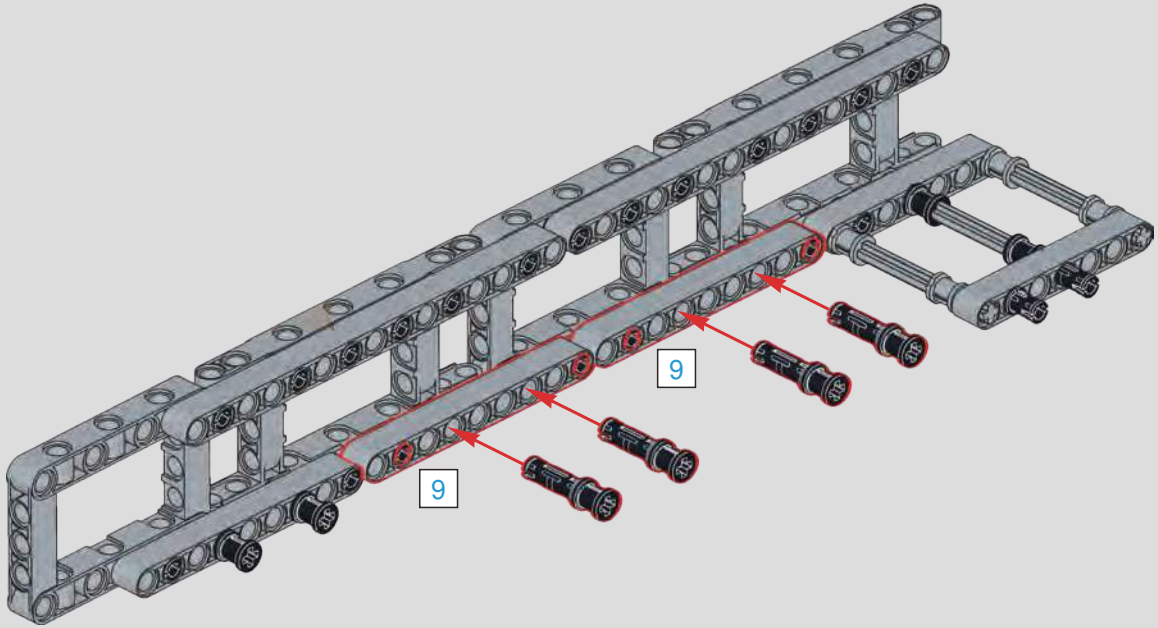

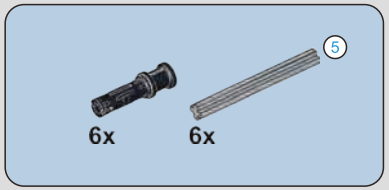

1099

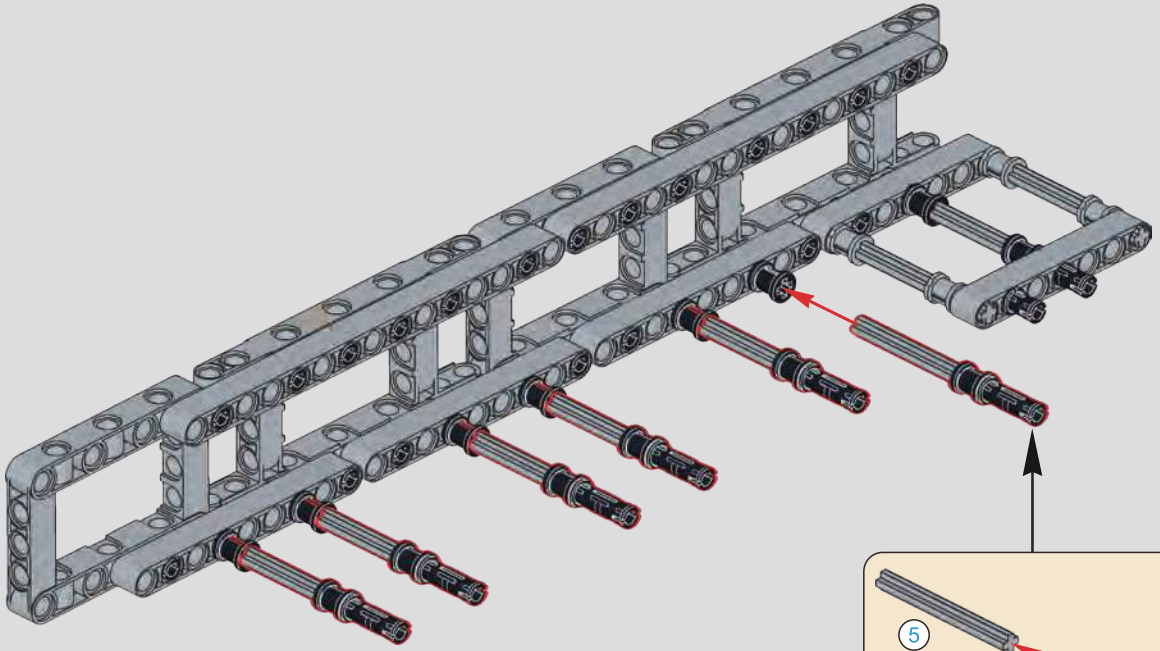

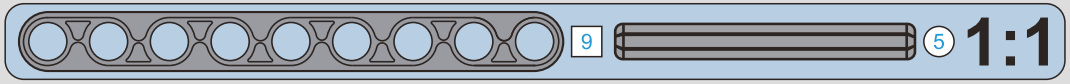

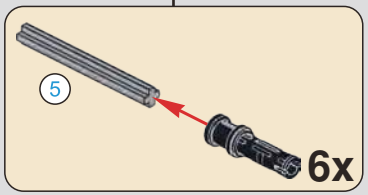

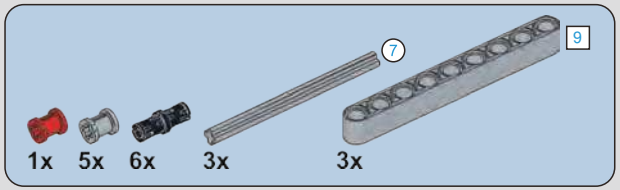

1100

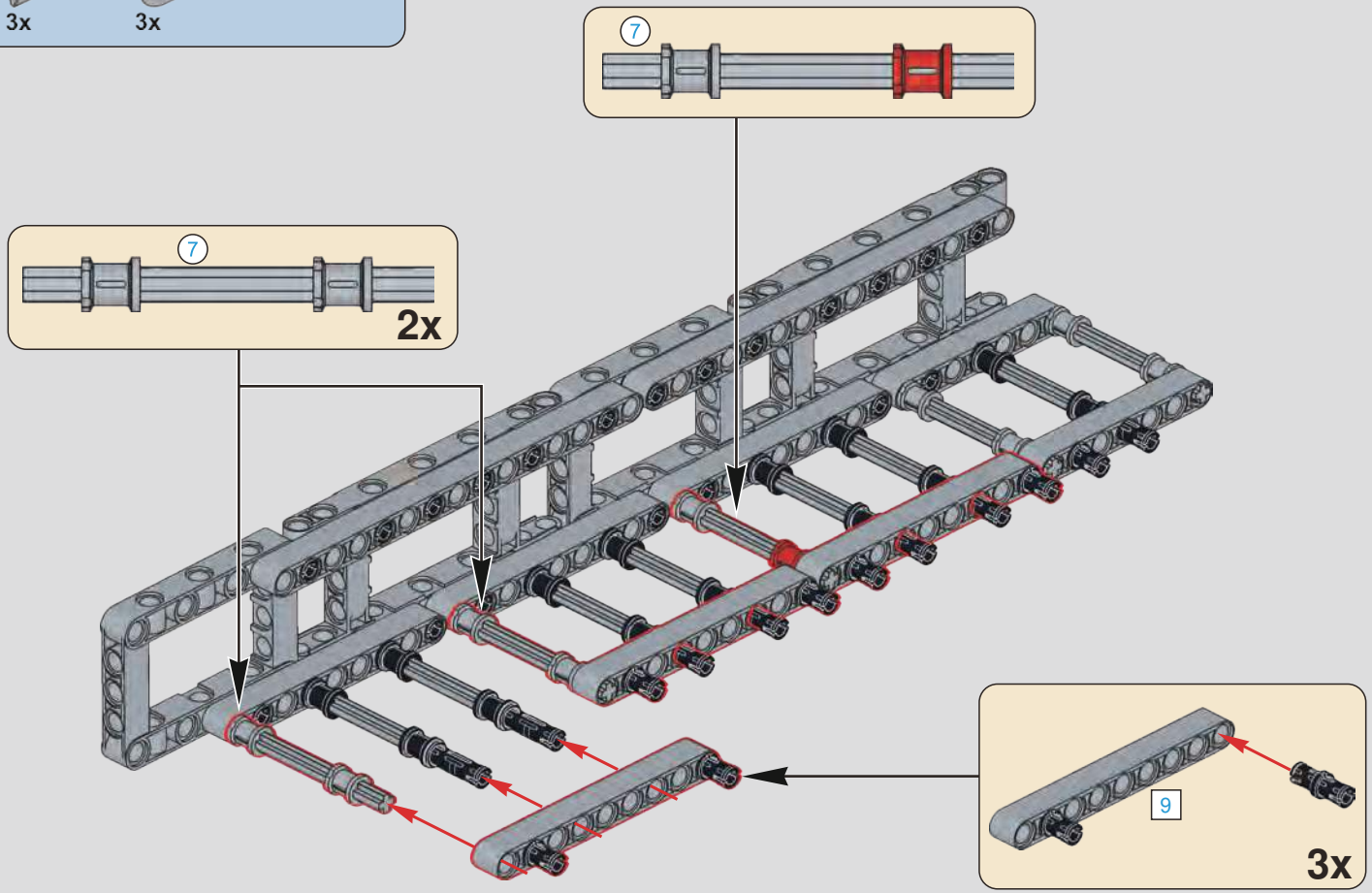

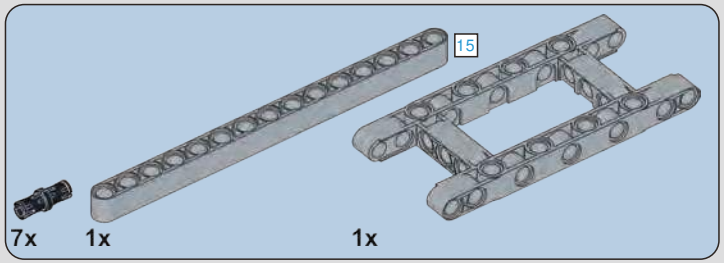

1101

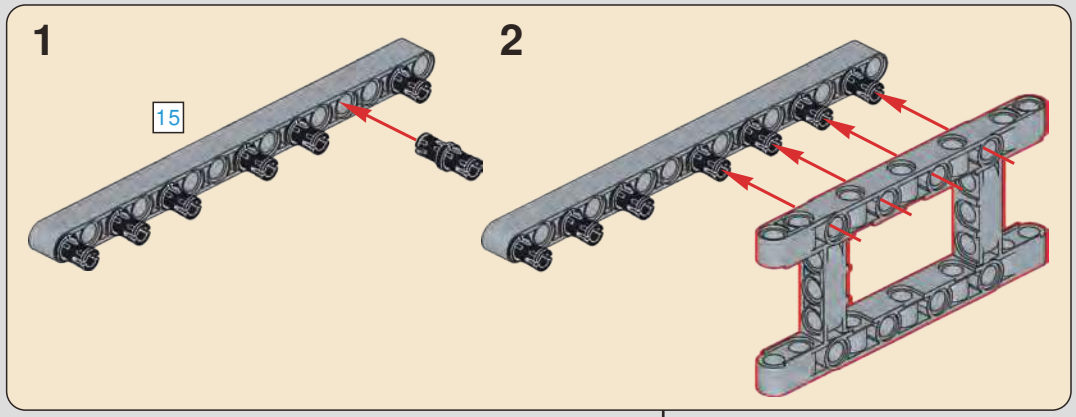

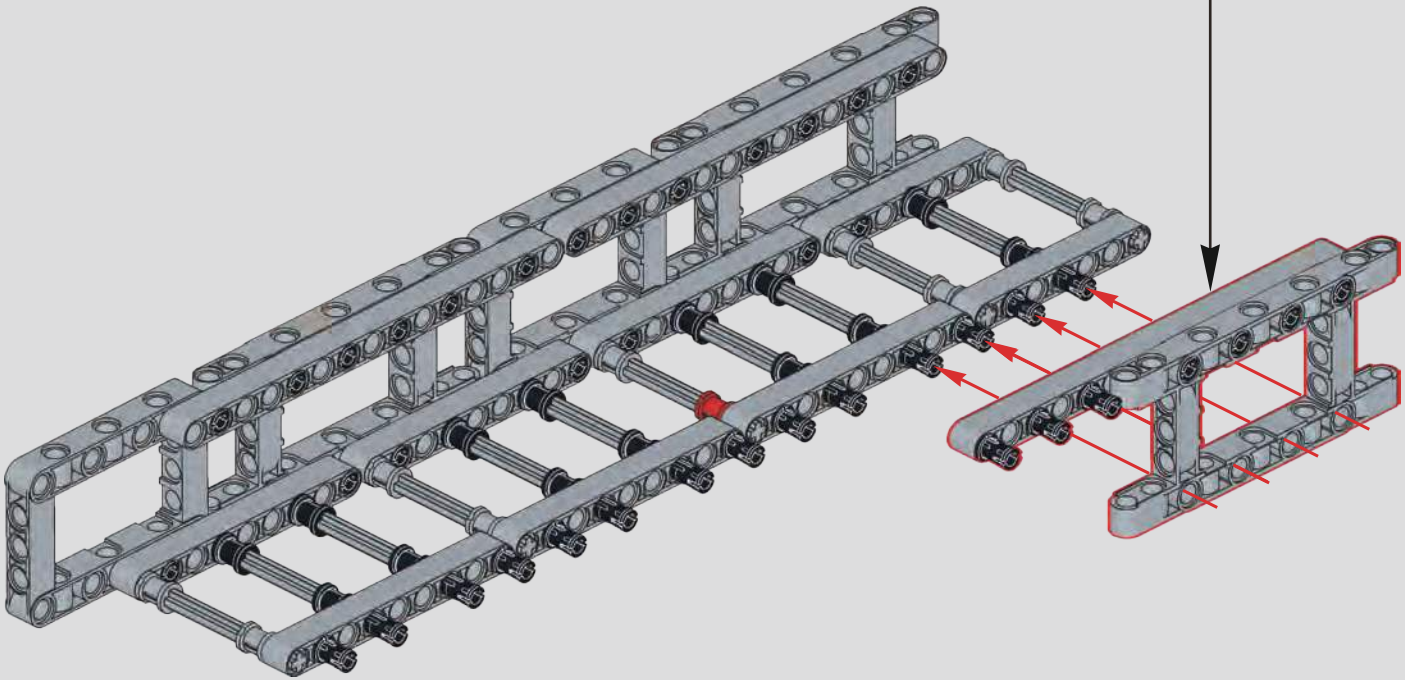

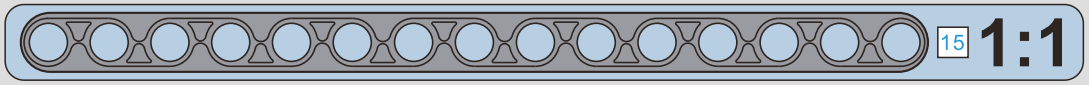

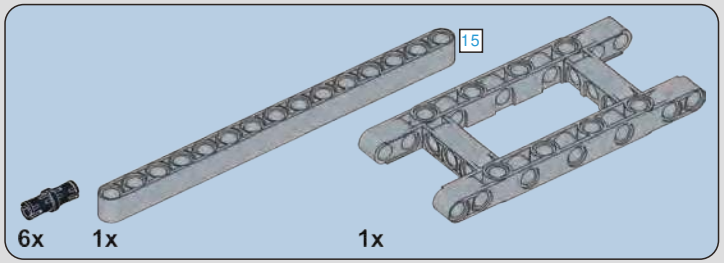

1102

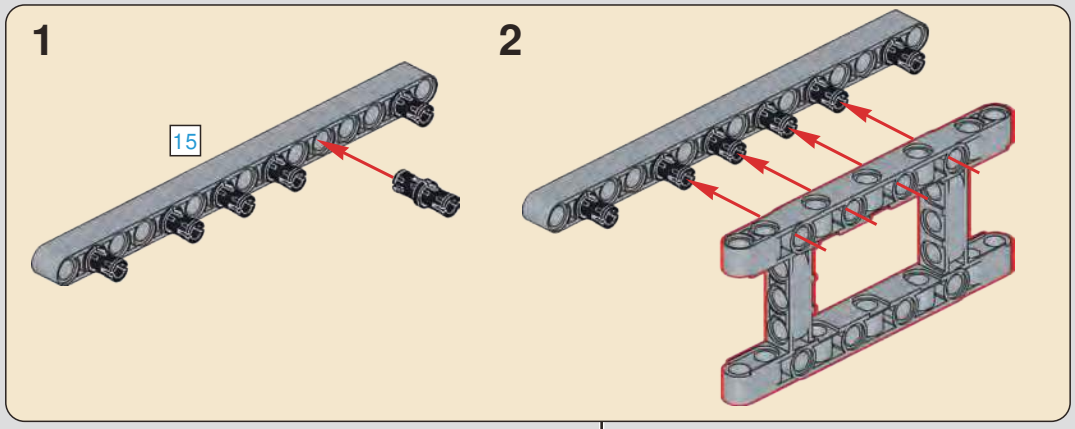

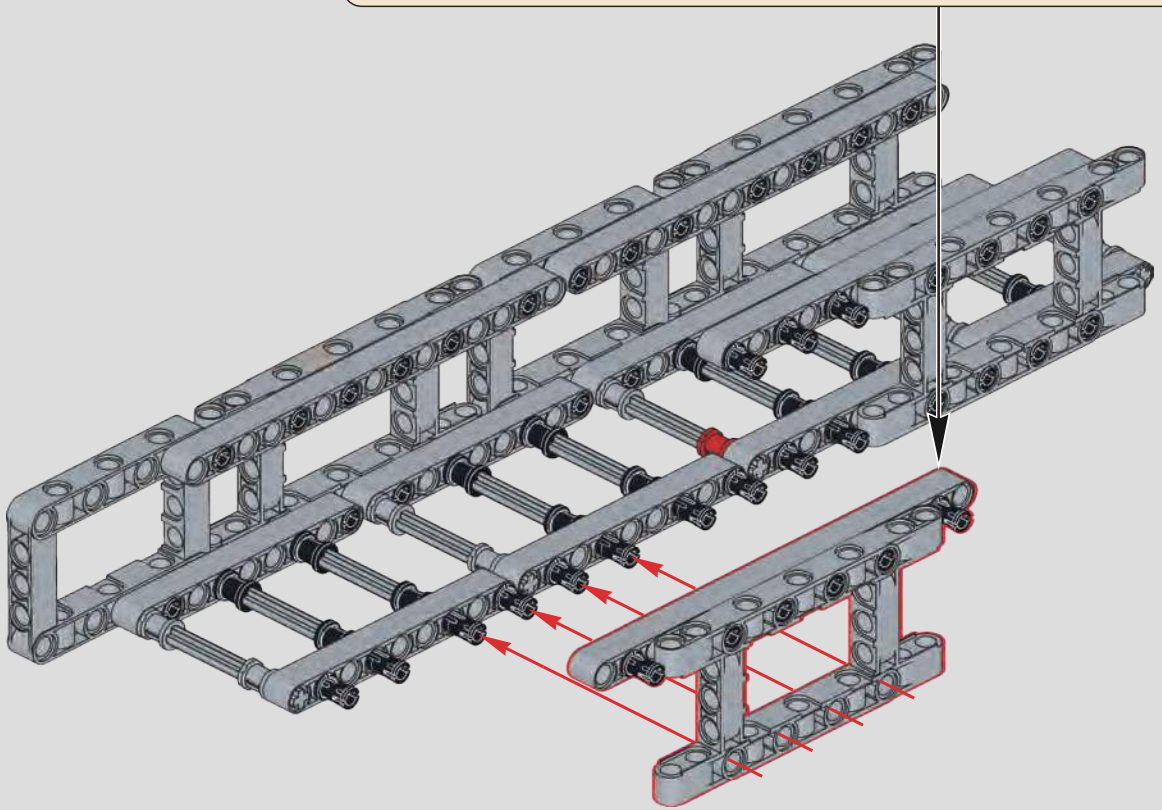

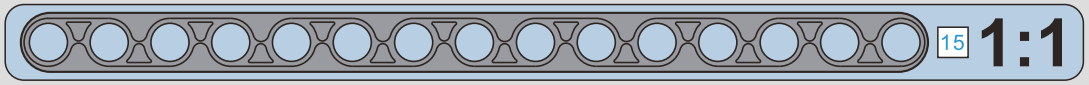

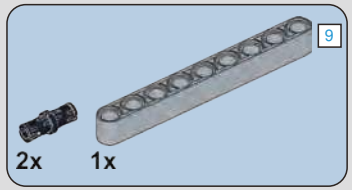

1103

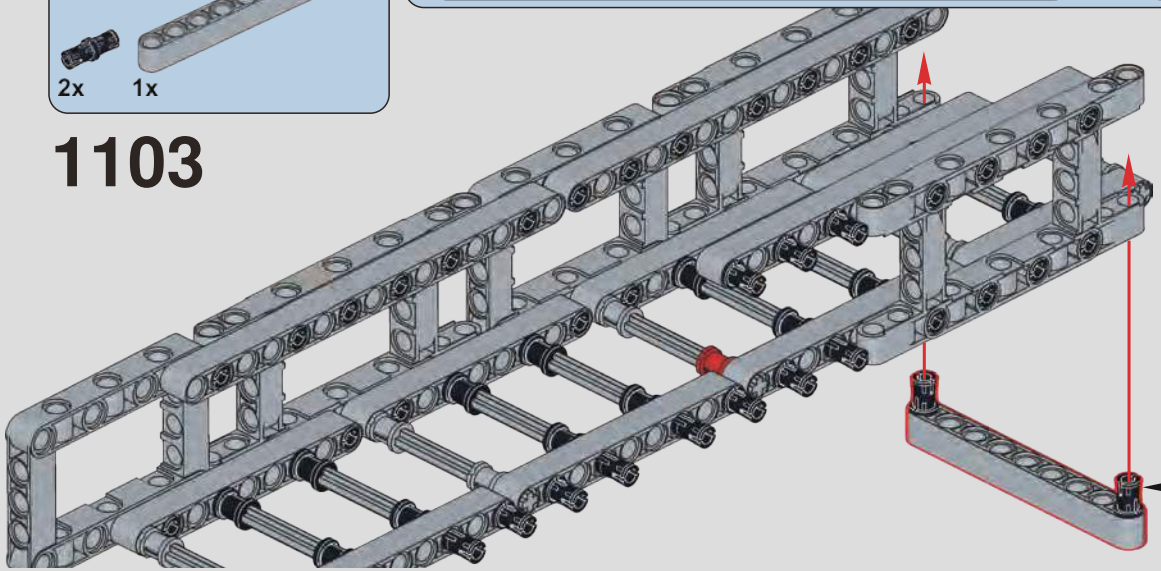

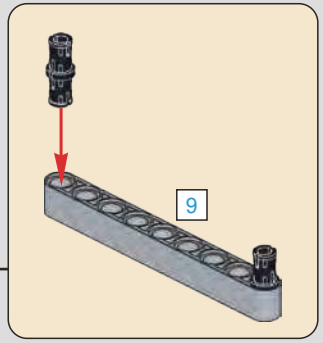

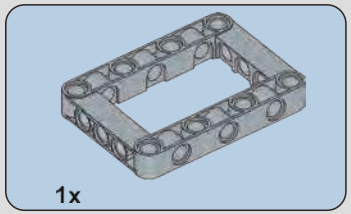

1104

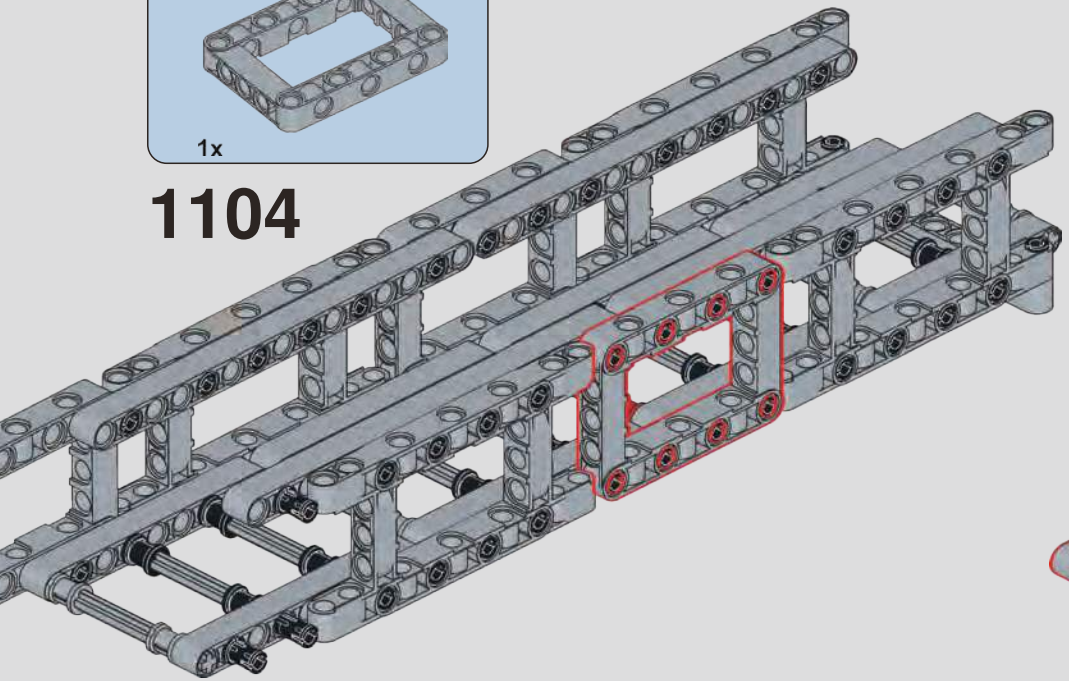

1105

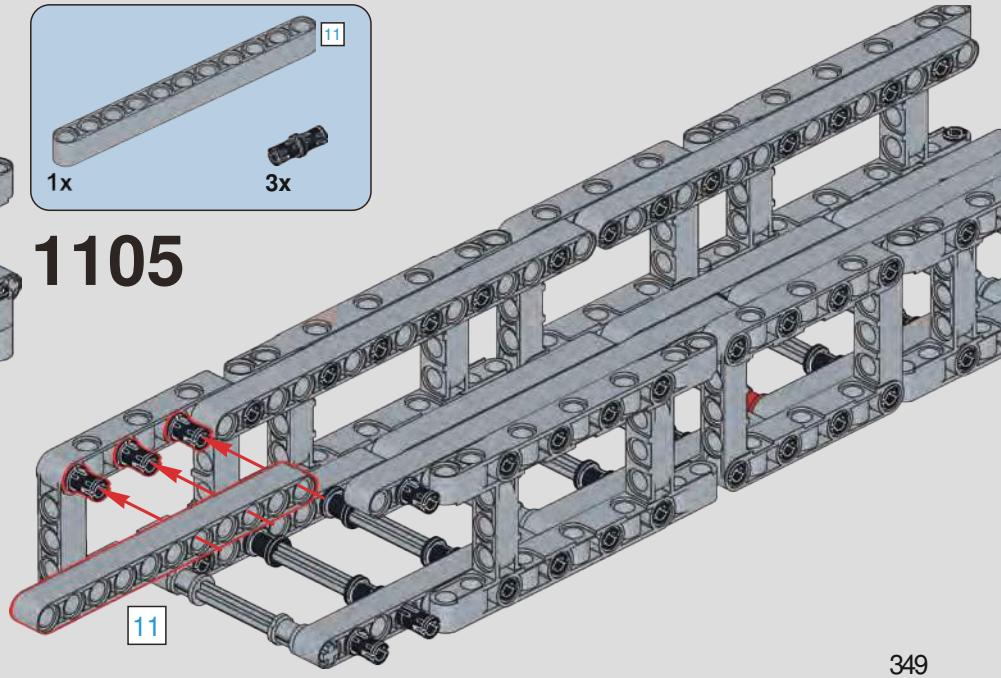

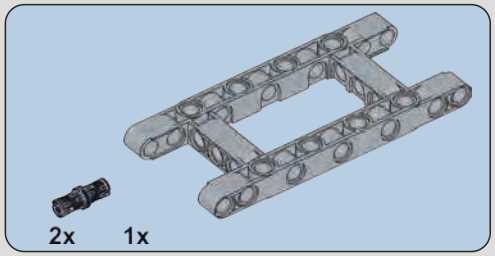

1106

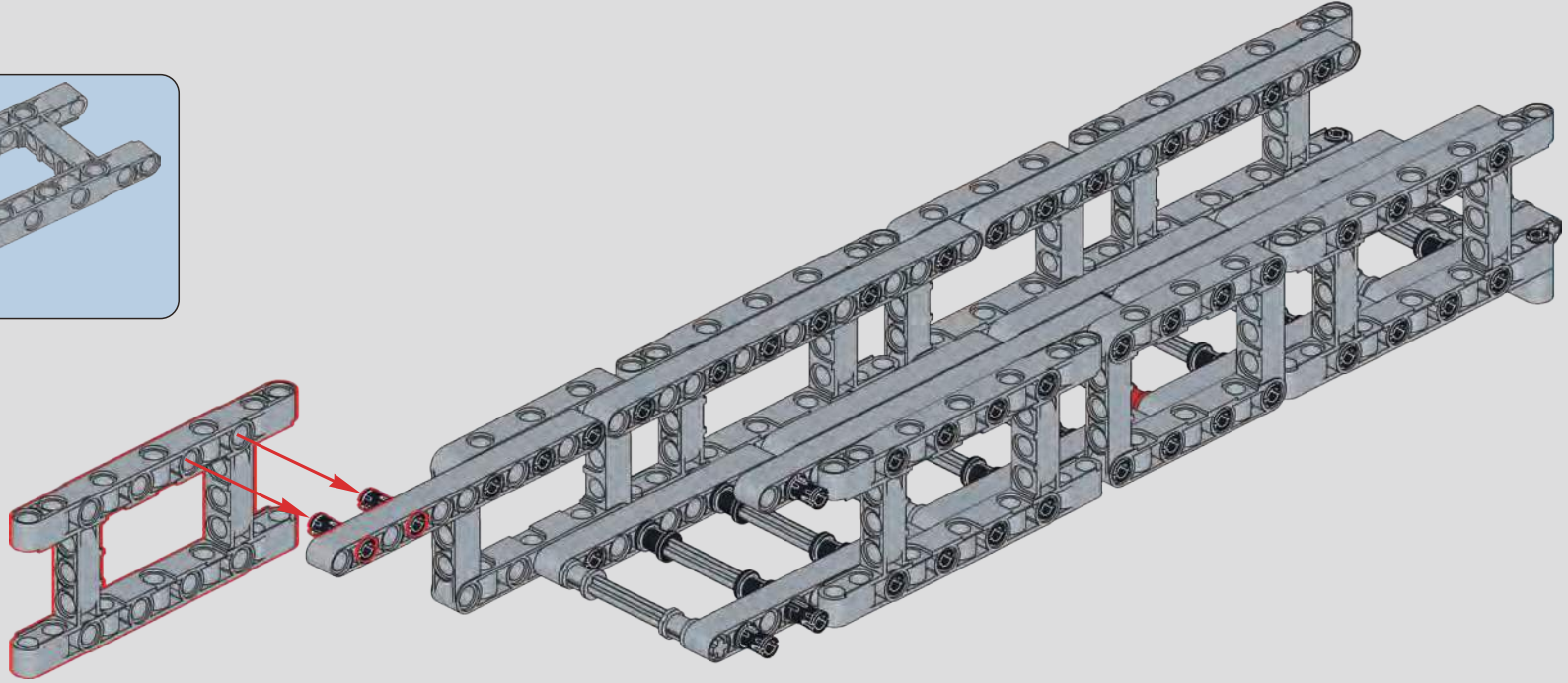

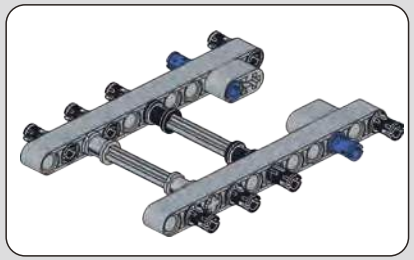

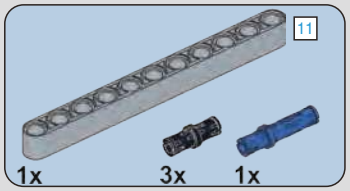

1107

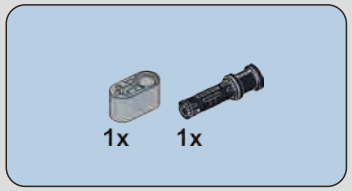

1108

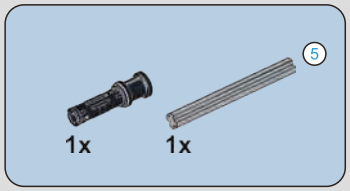

1109

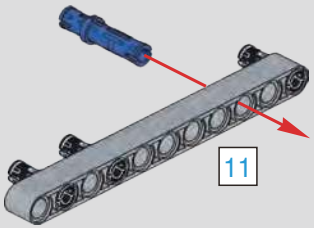

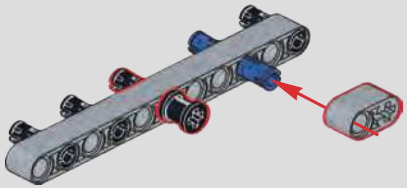

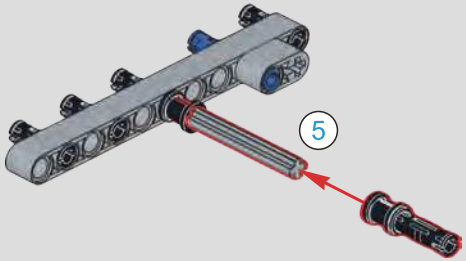

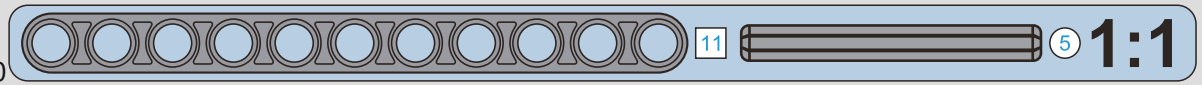

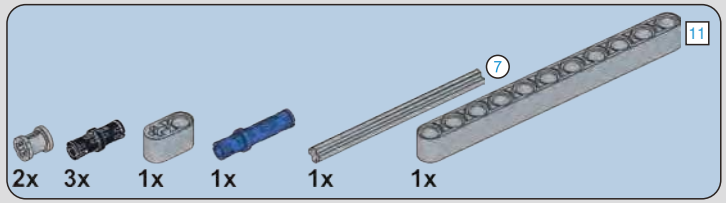

1110

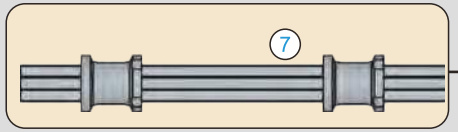

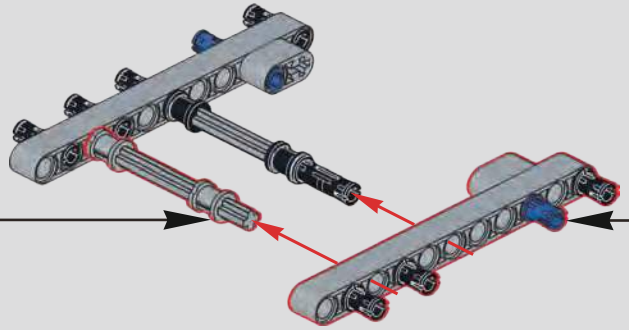

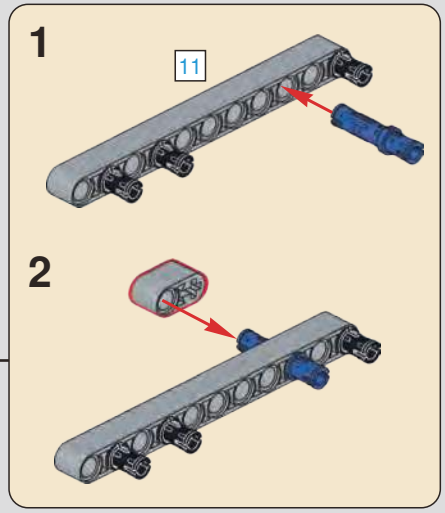

1111

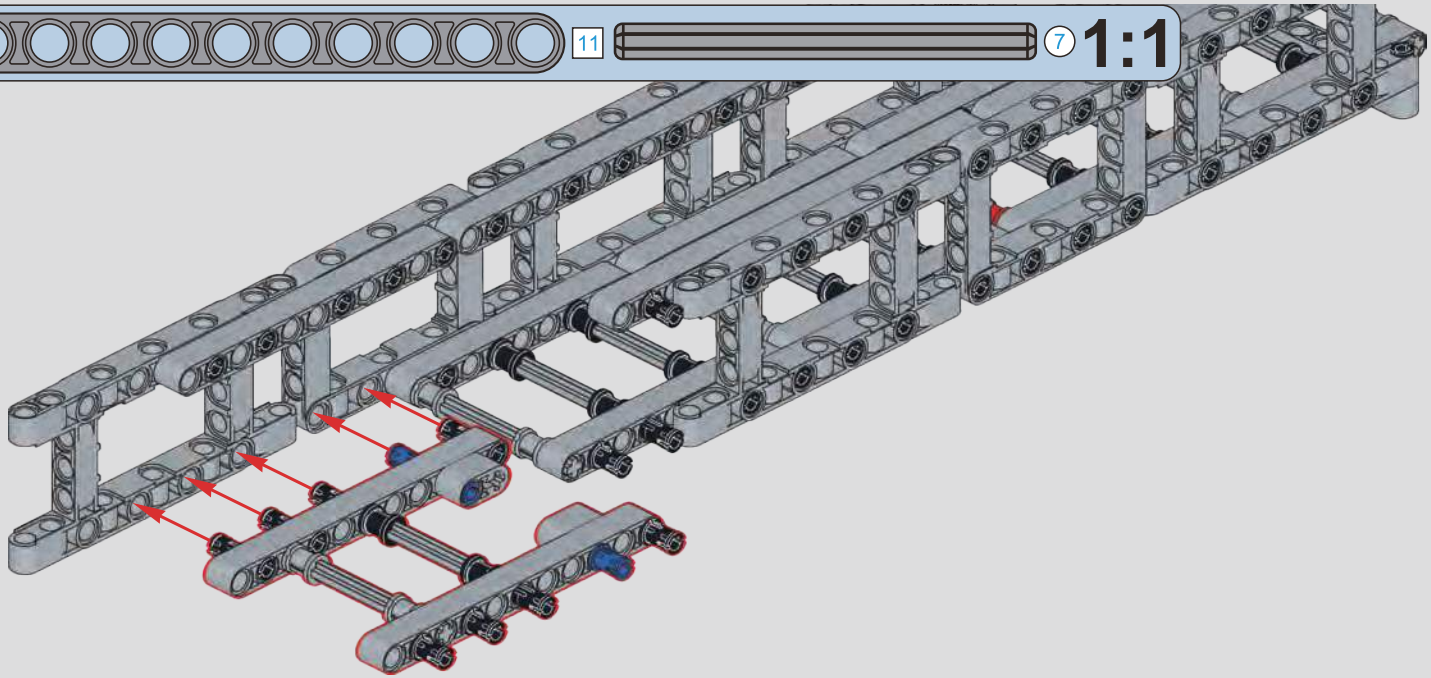

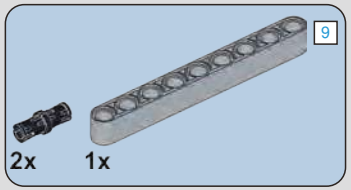

1112

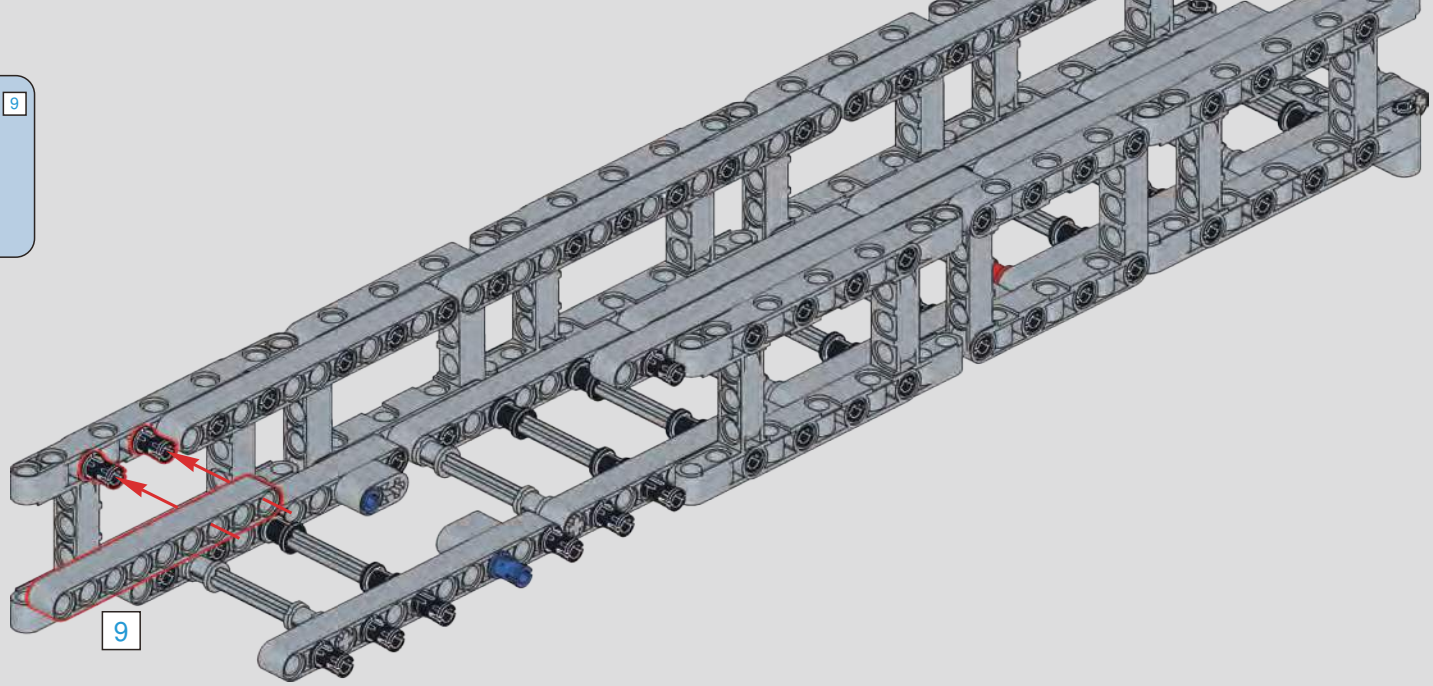

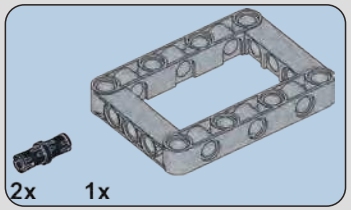

1113

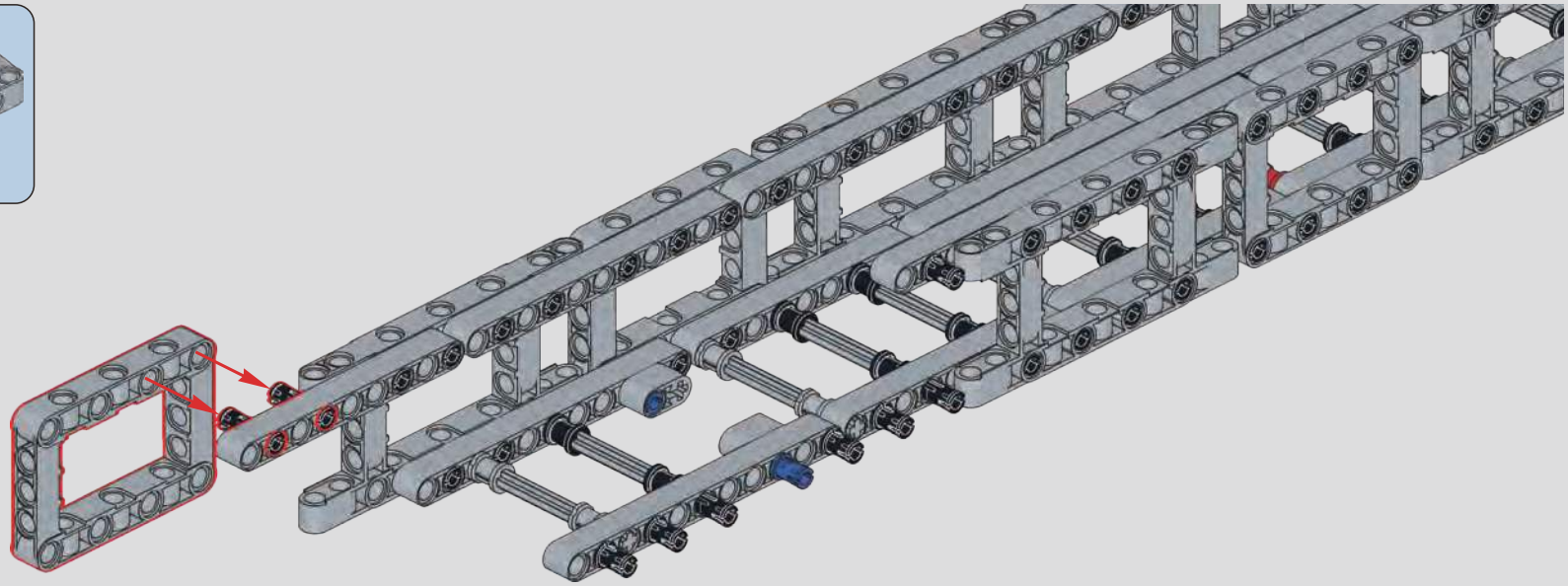

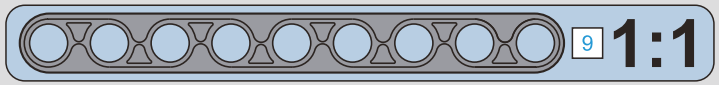

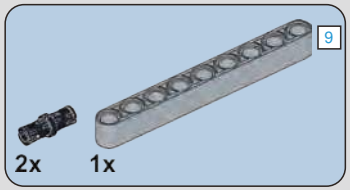

1114

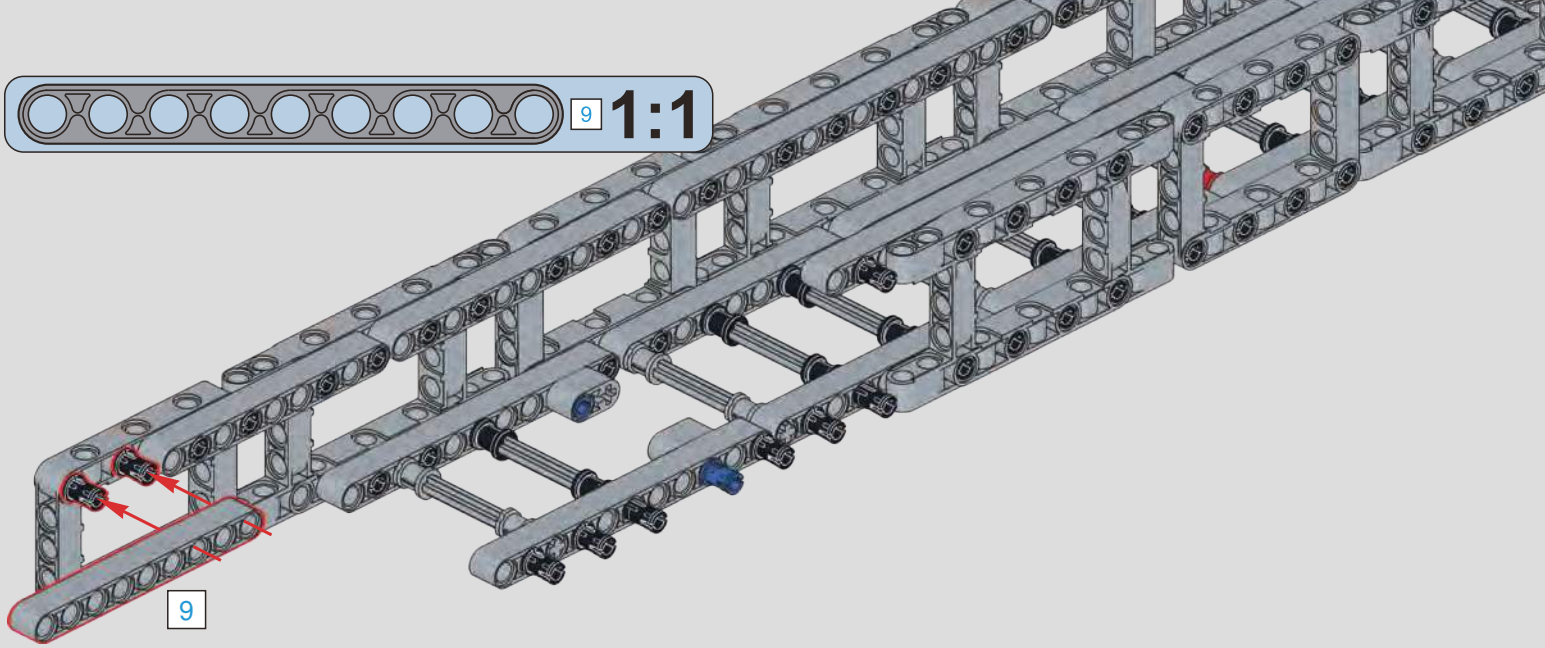

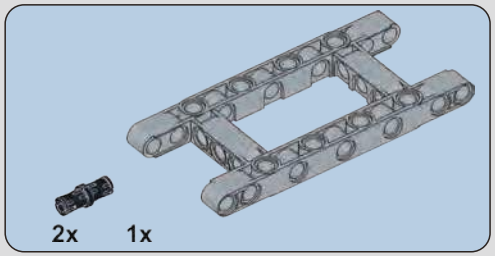

1115

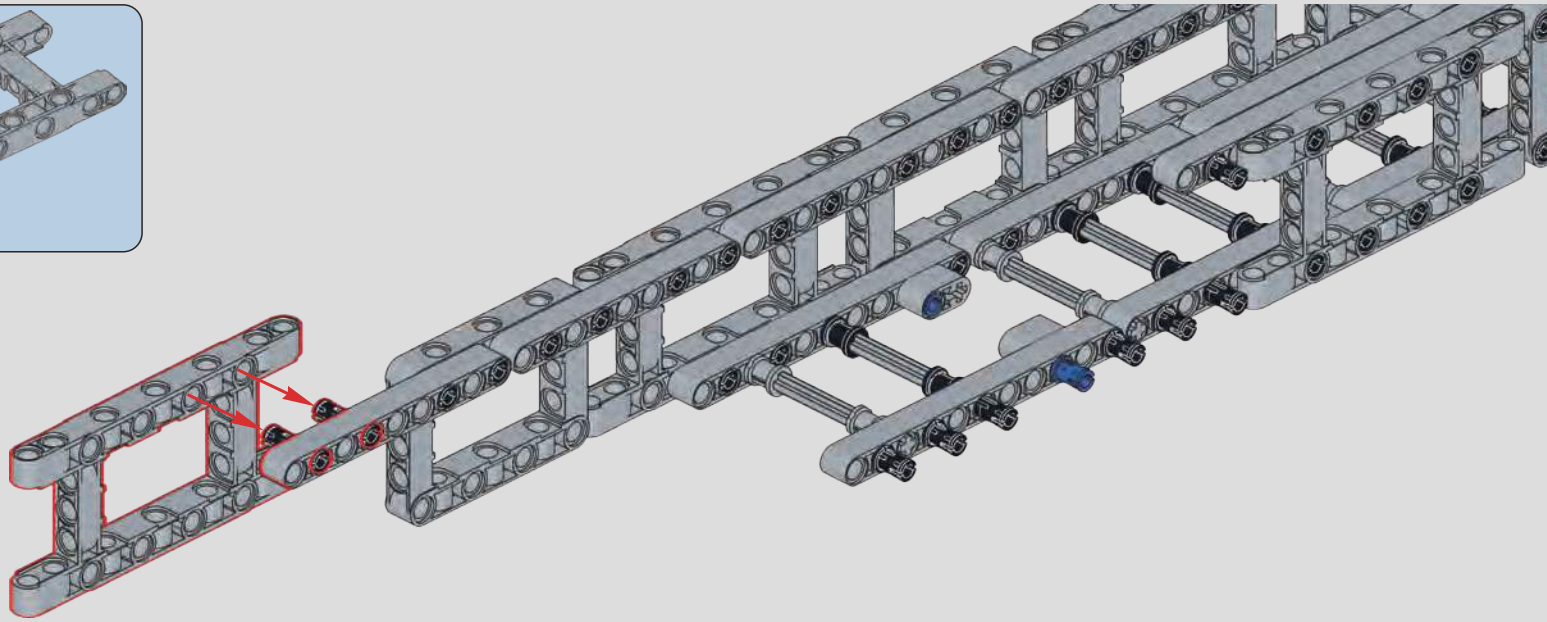

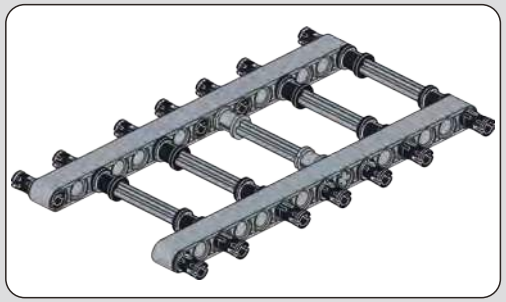

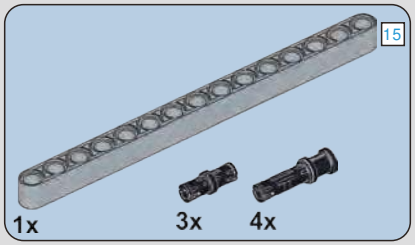

1116

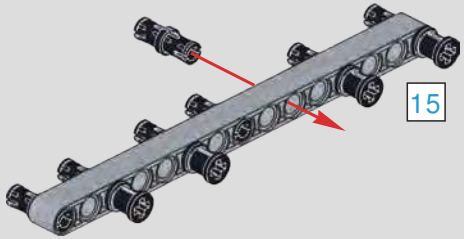

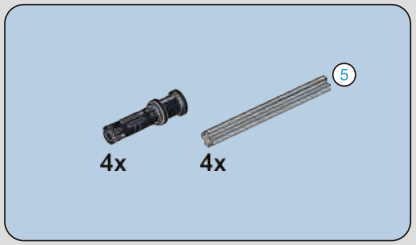

1117

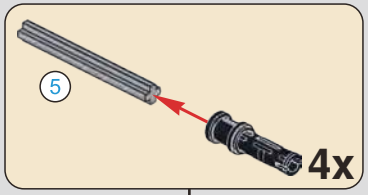

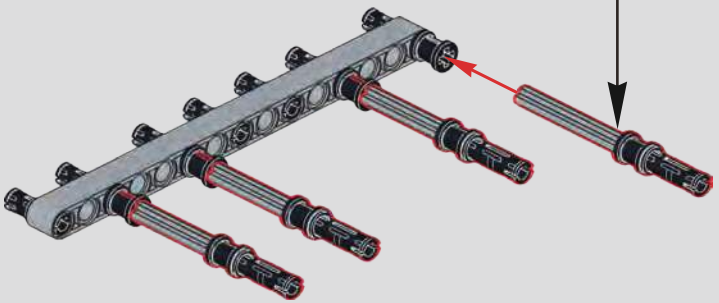

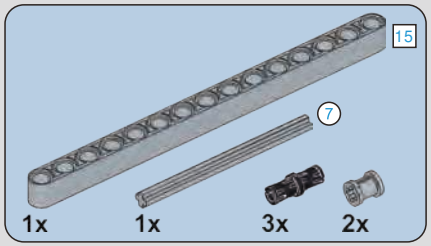

1118

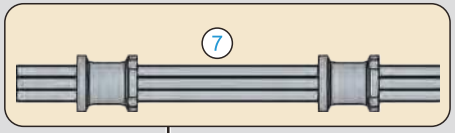

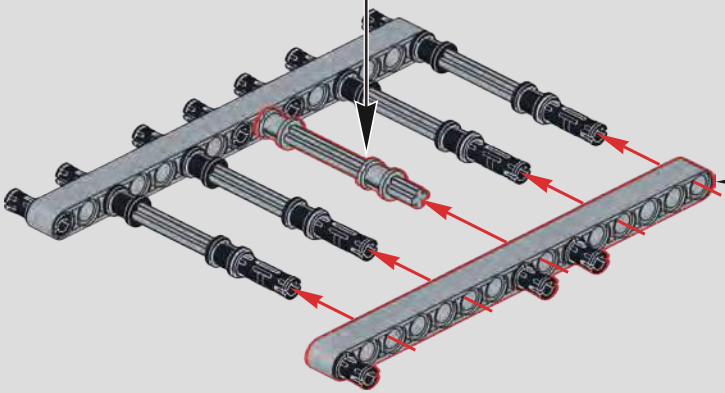

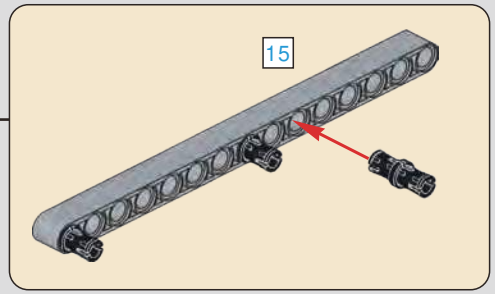

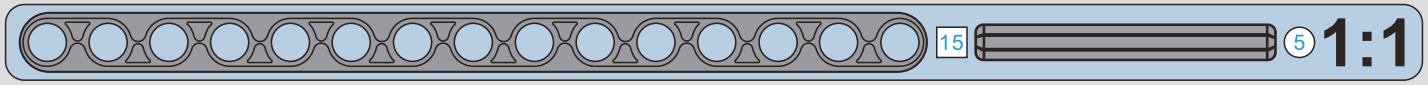

1119

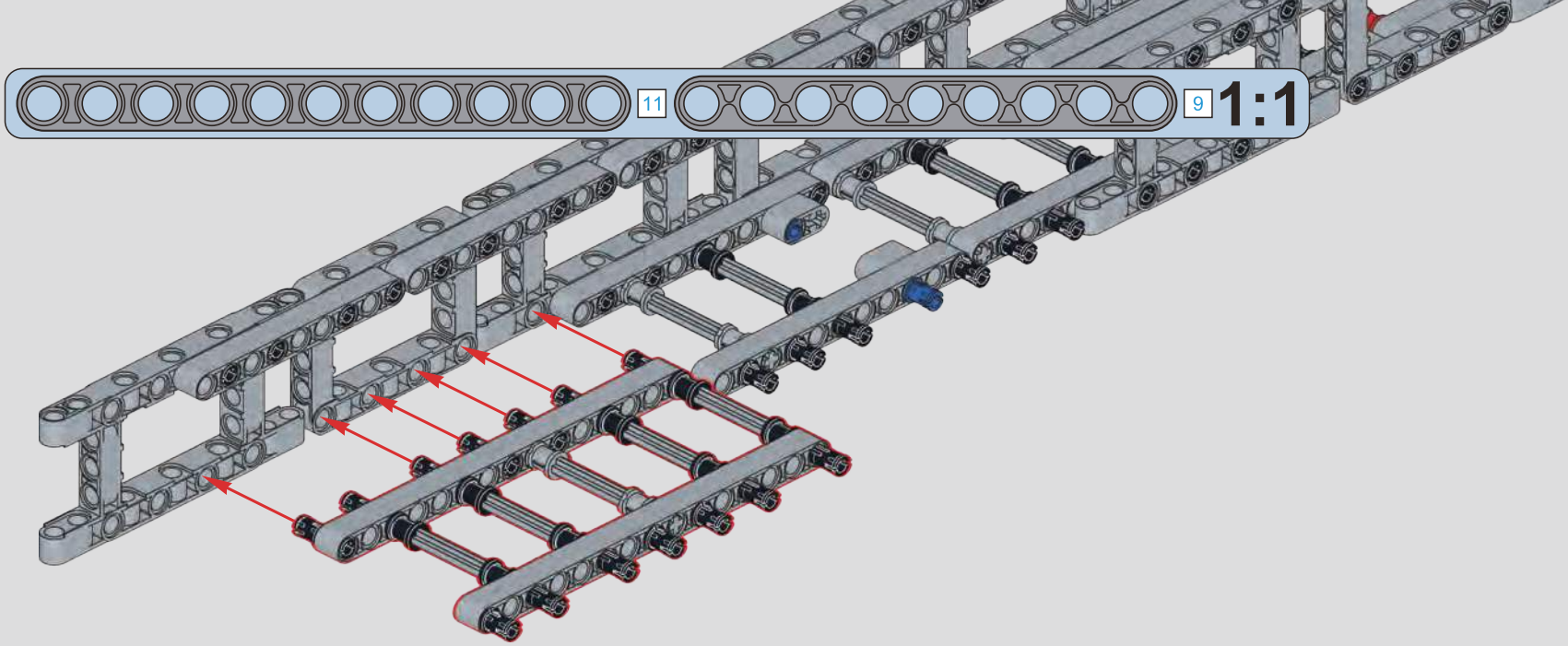

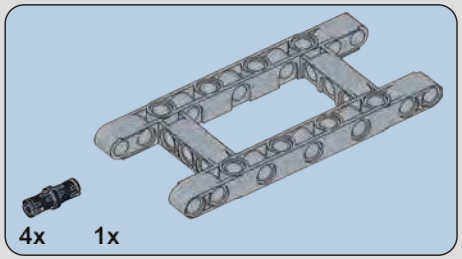

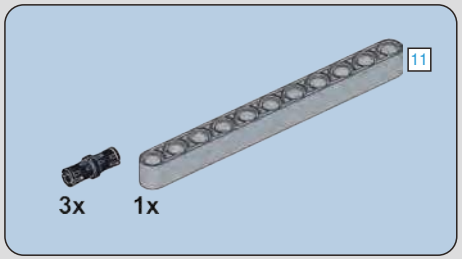

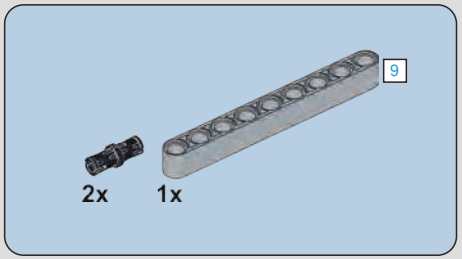

1120

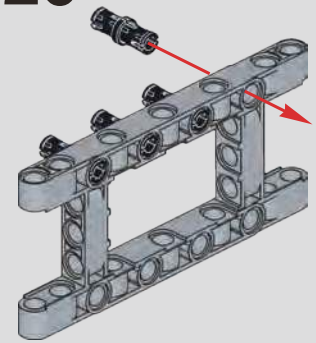

1121

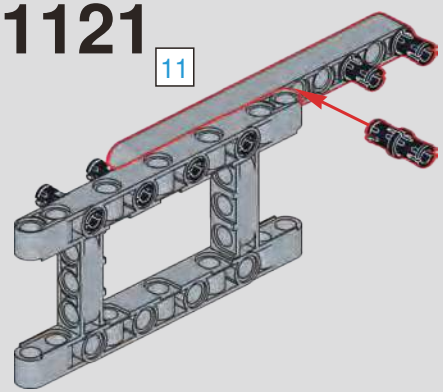

1122

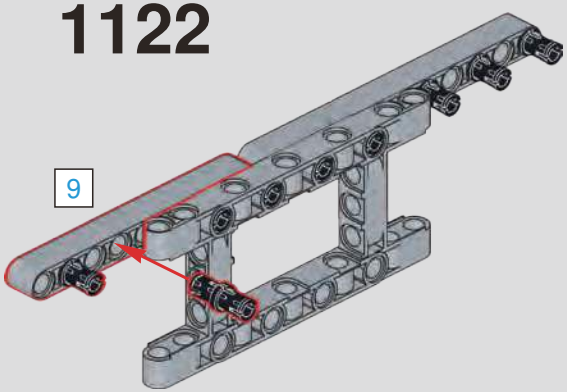

1123

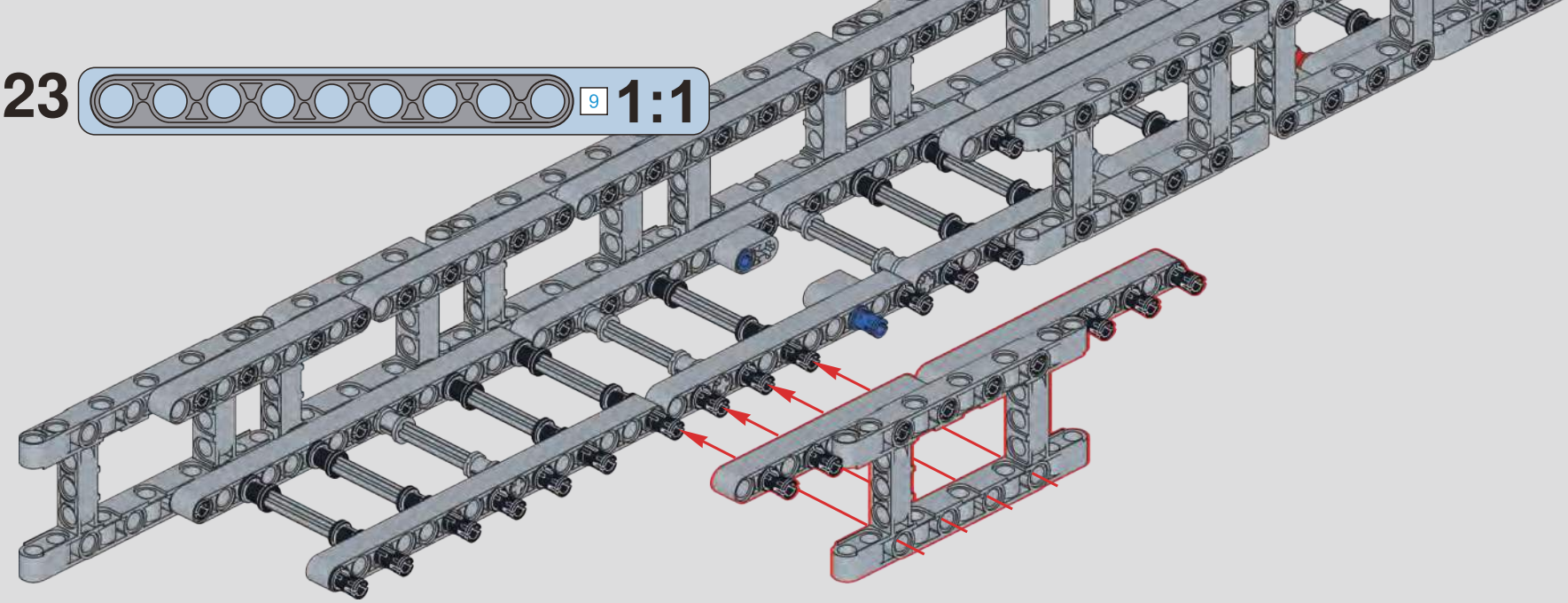

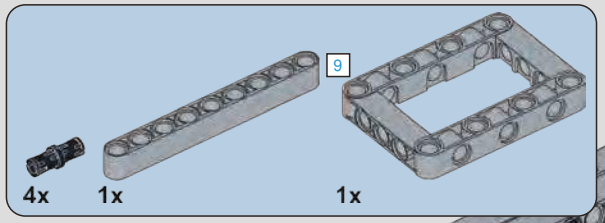

1124

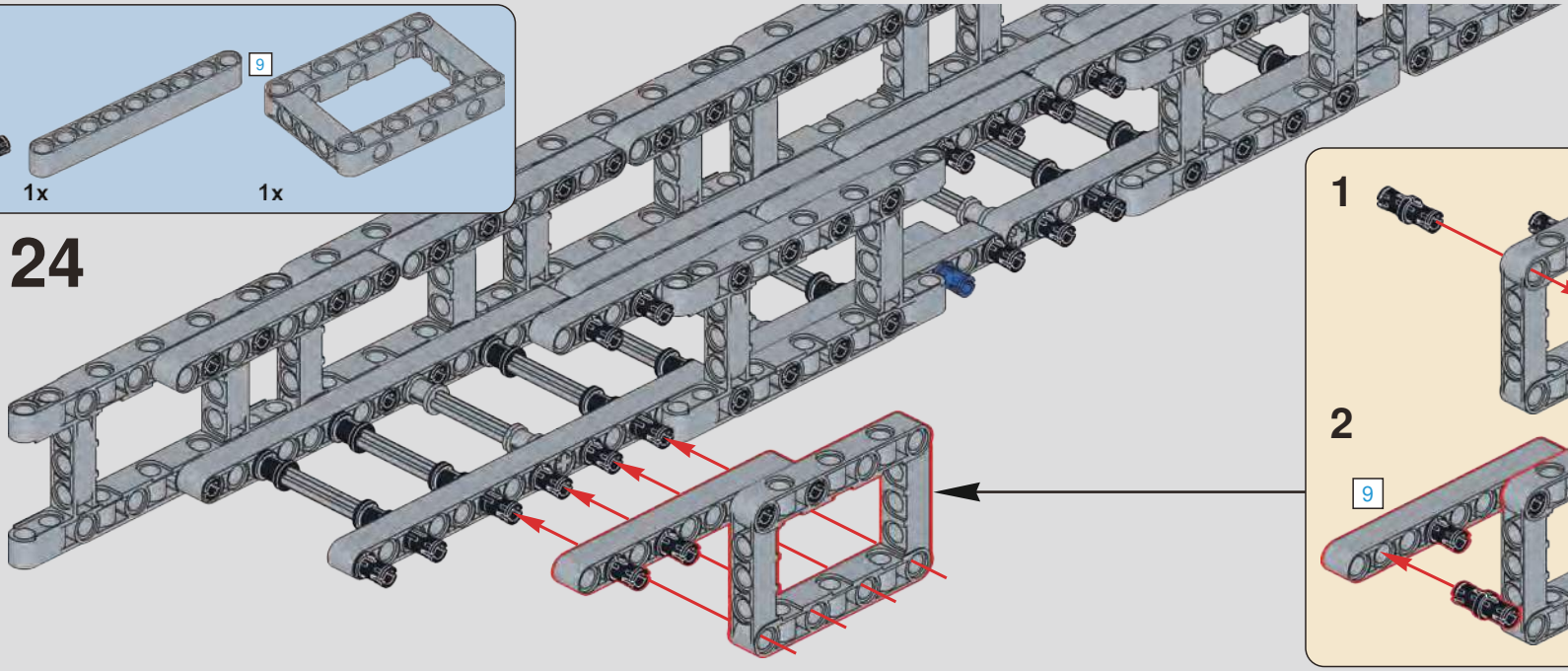

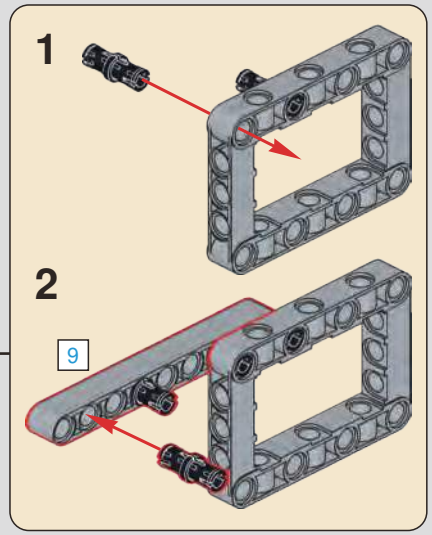

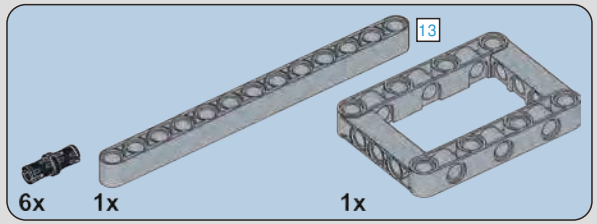

1125

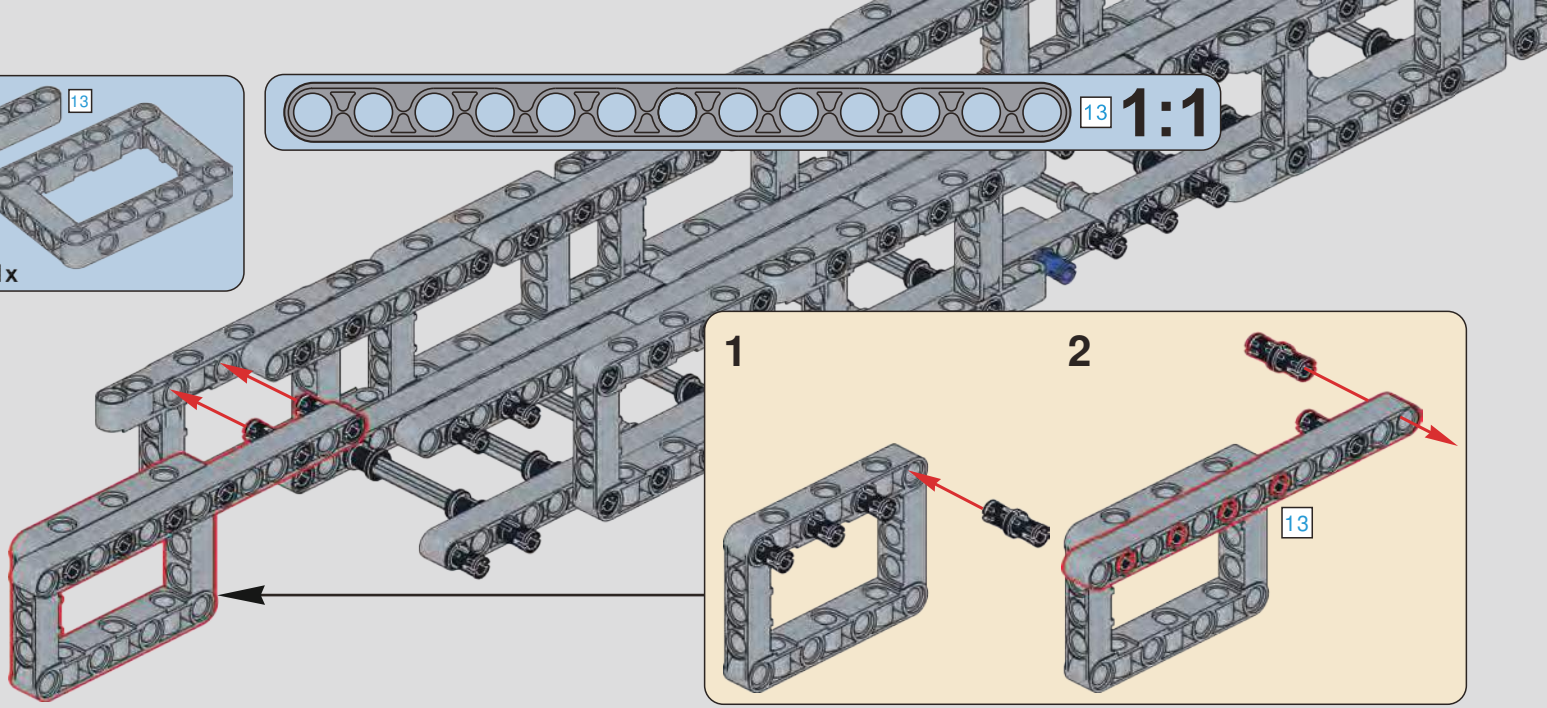

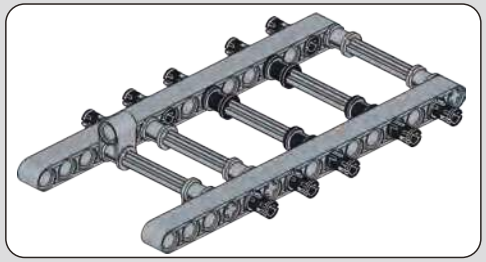

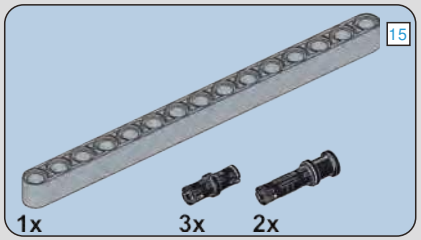

1126

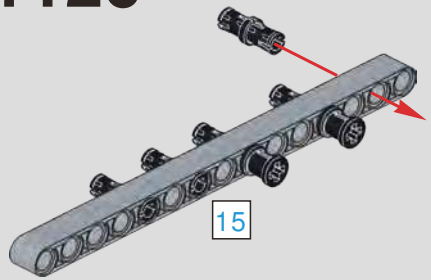

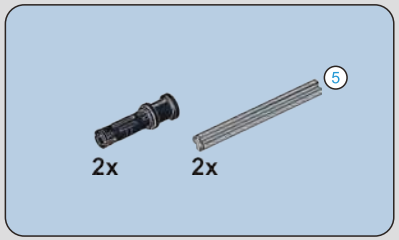

1127

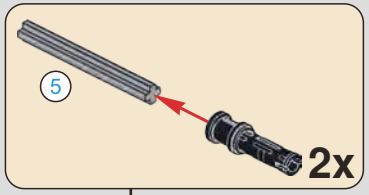

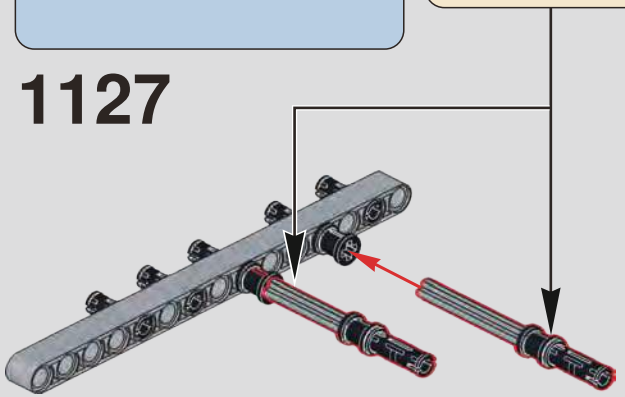

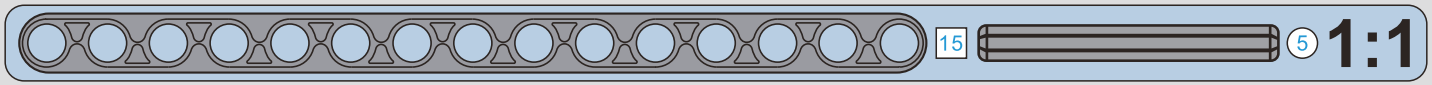

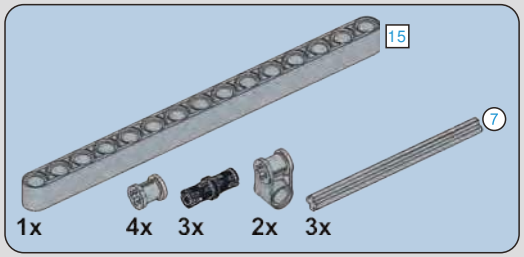

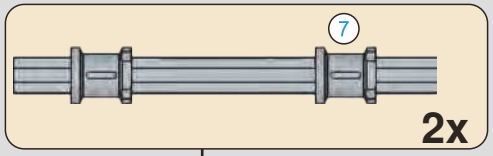

1128

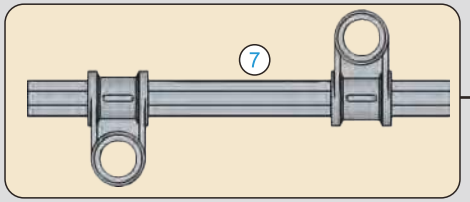

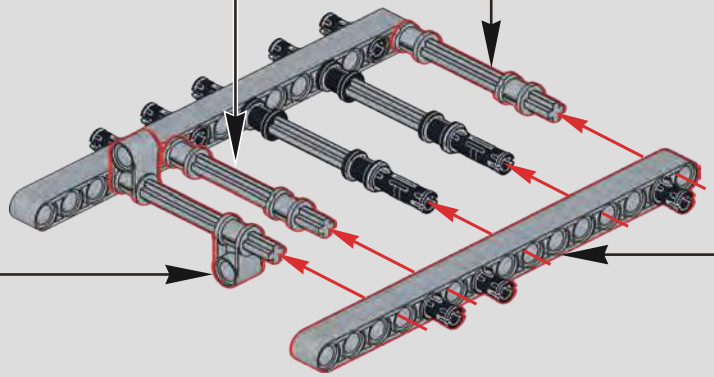

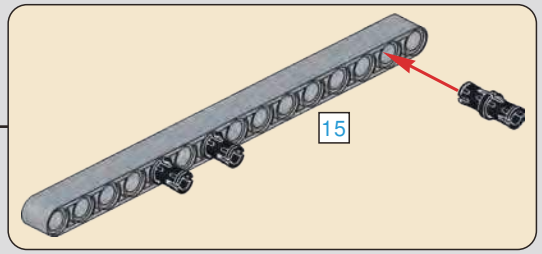

1129

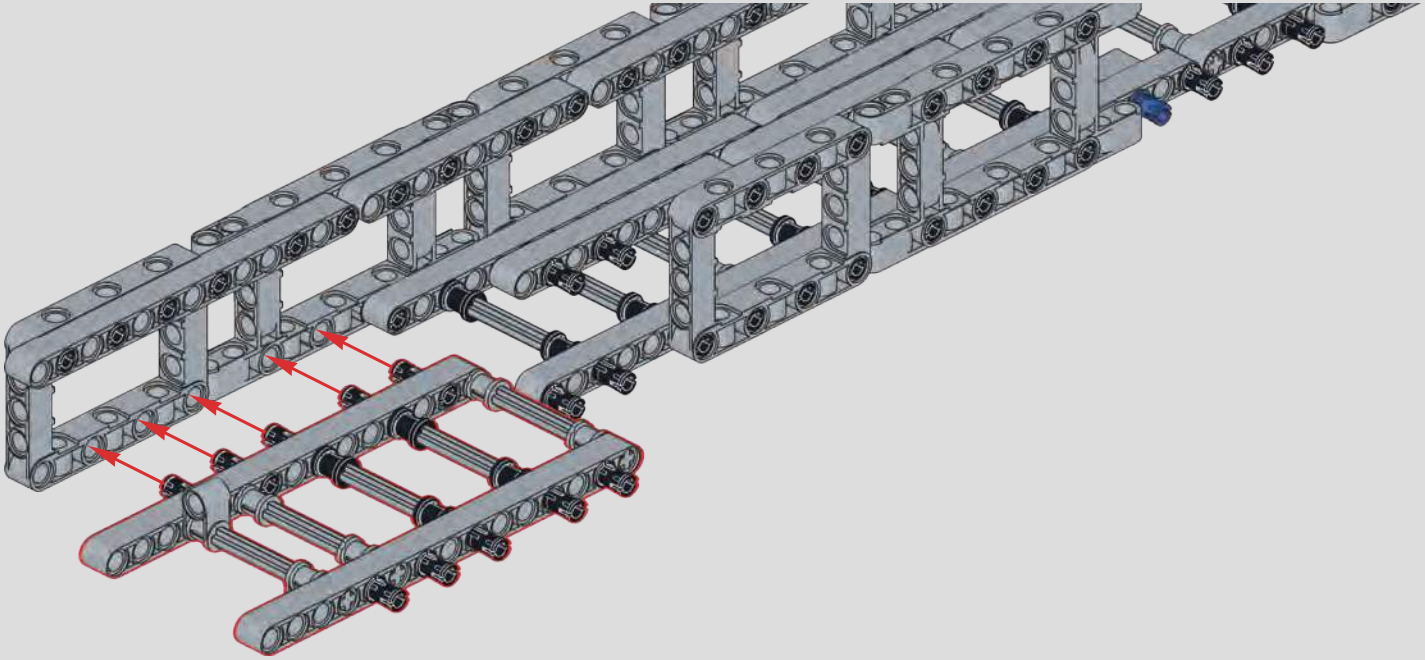

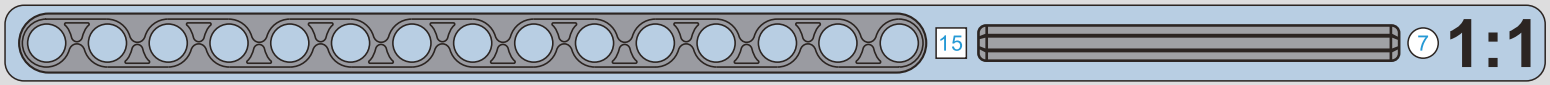

1130

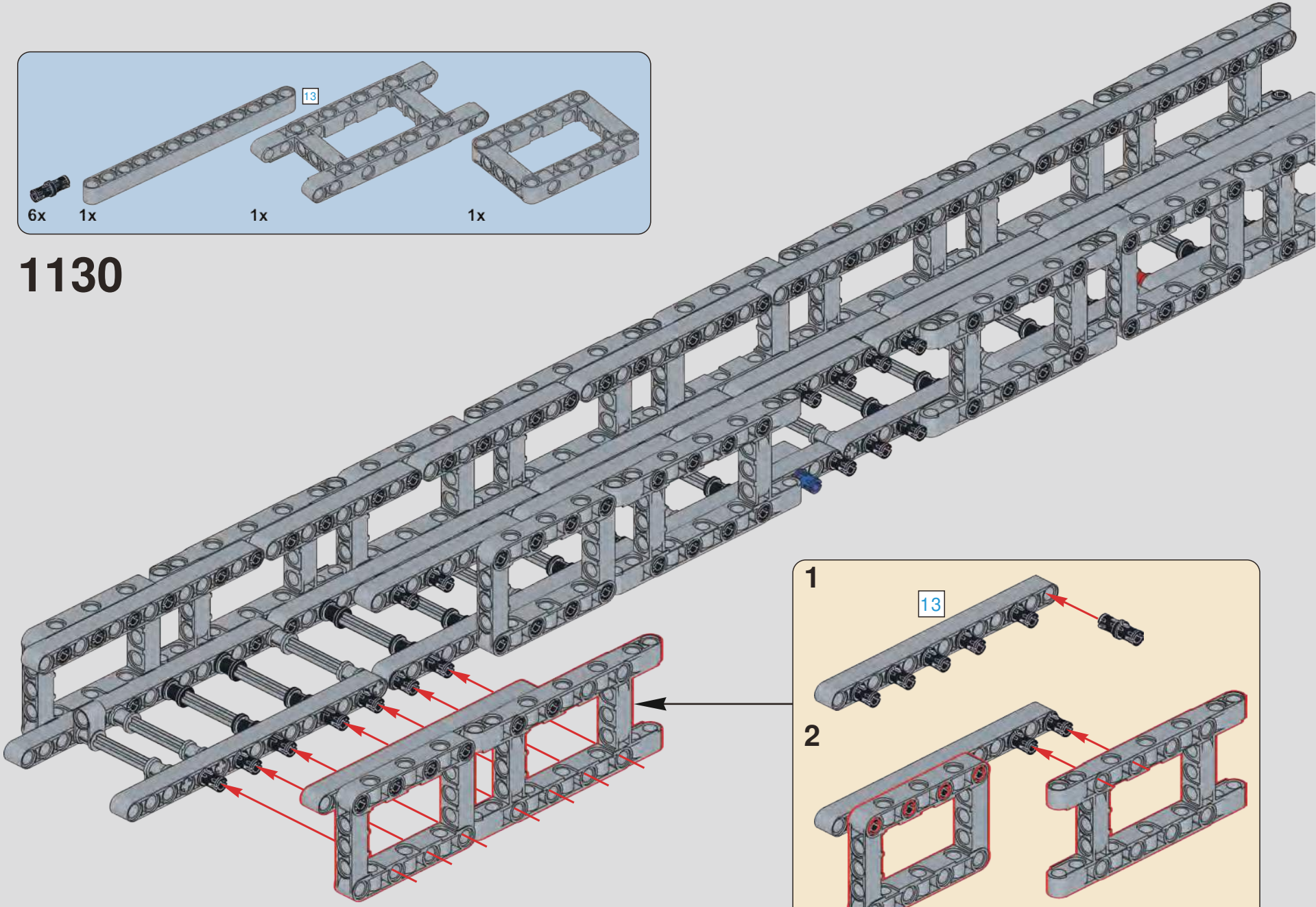

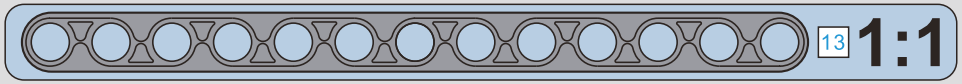

1131

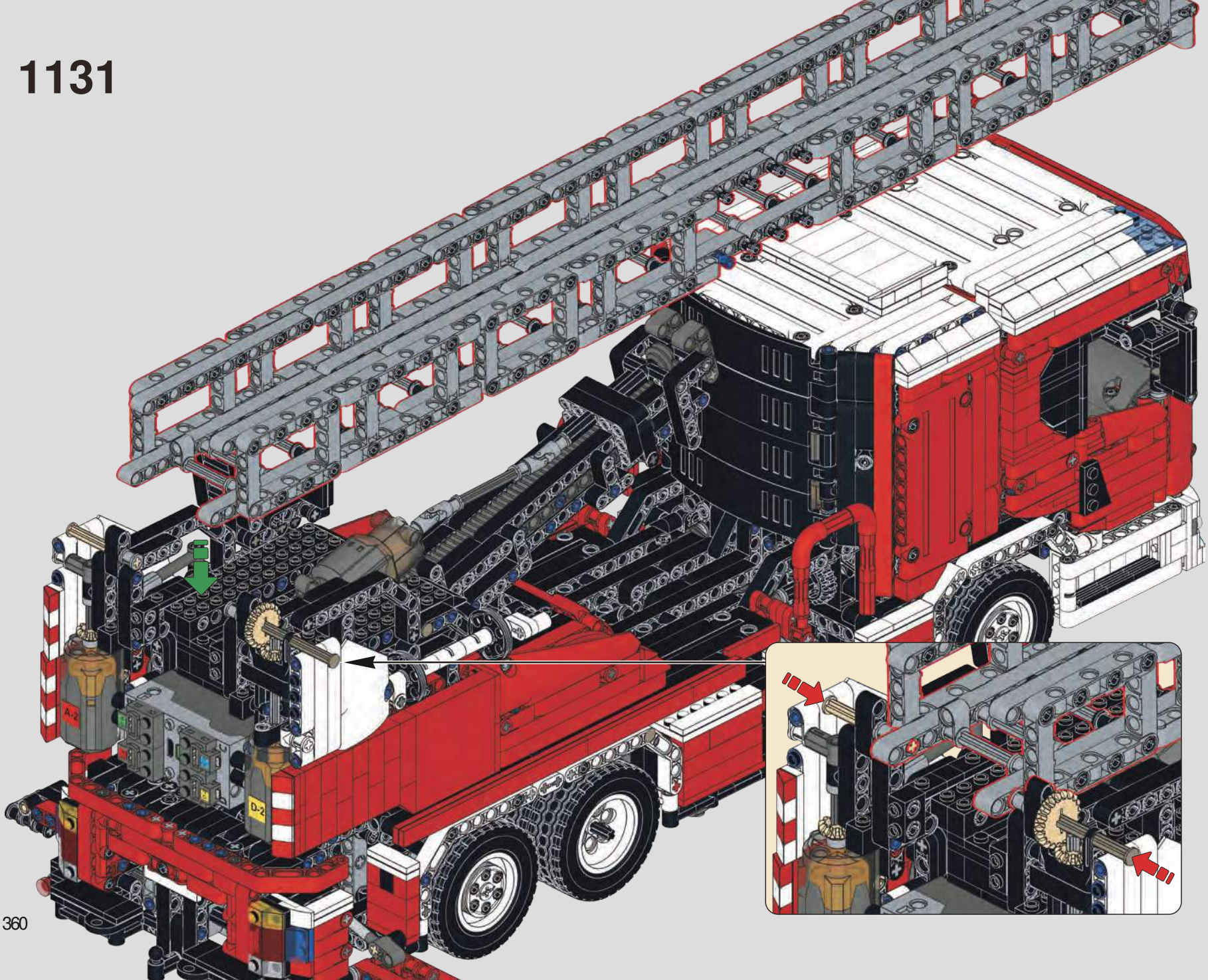

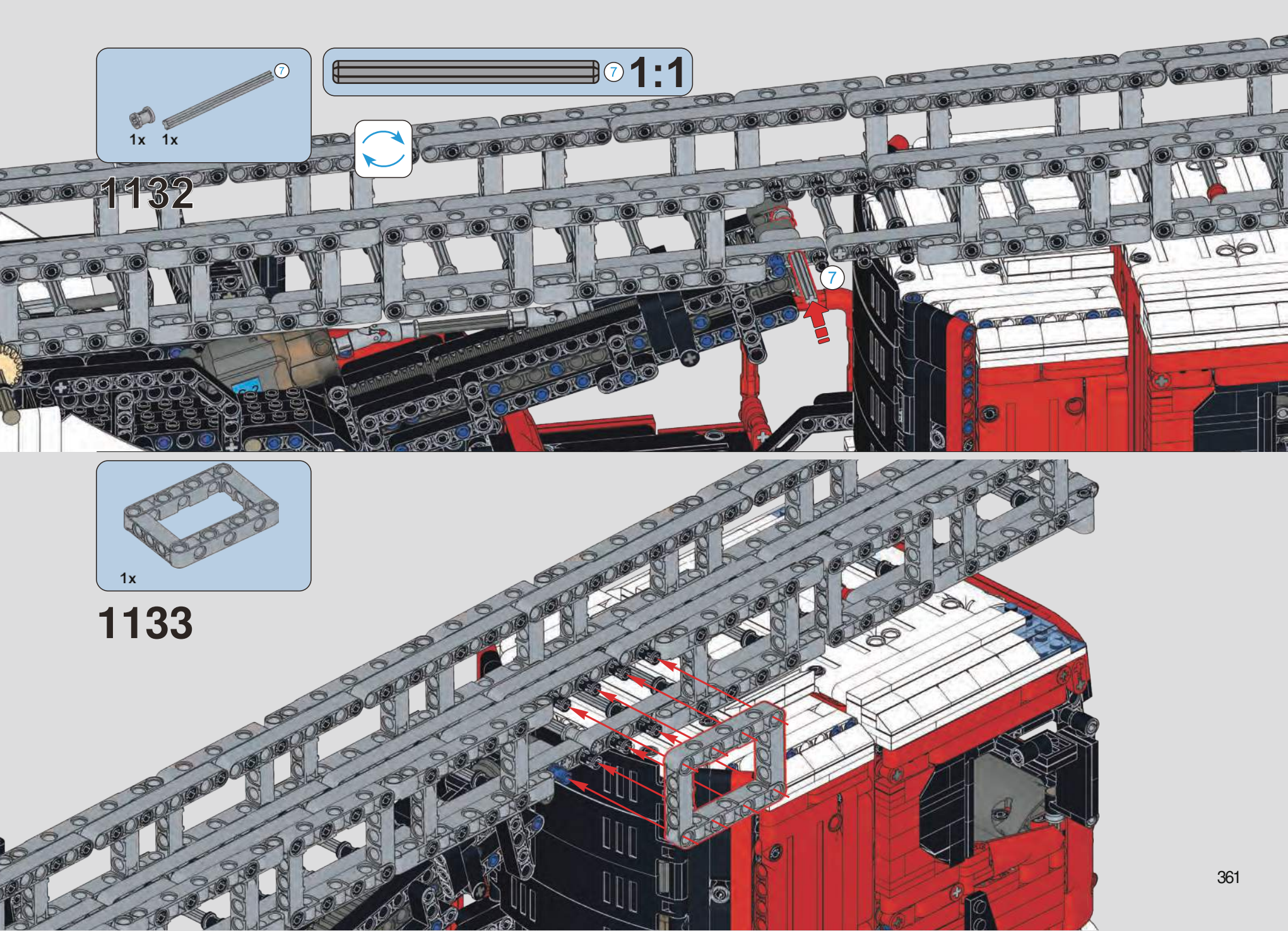
7
1x 1x
7
1:1
1132
7
1x
1133

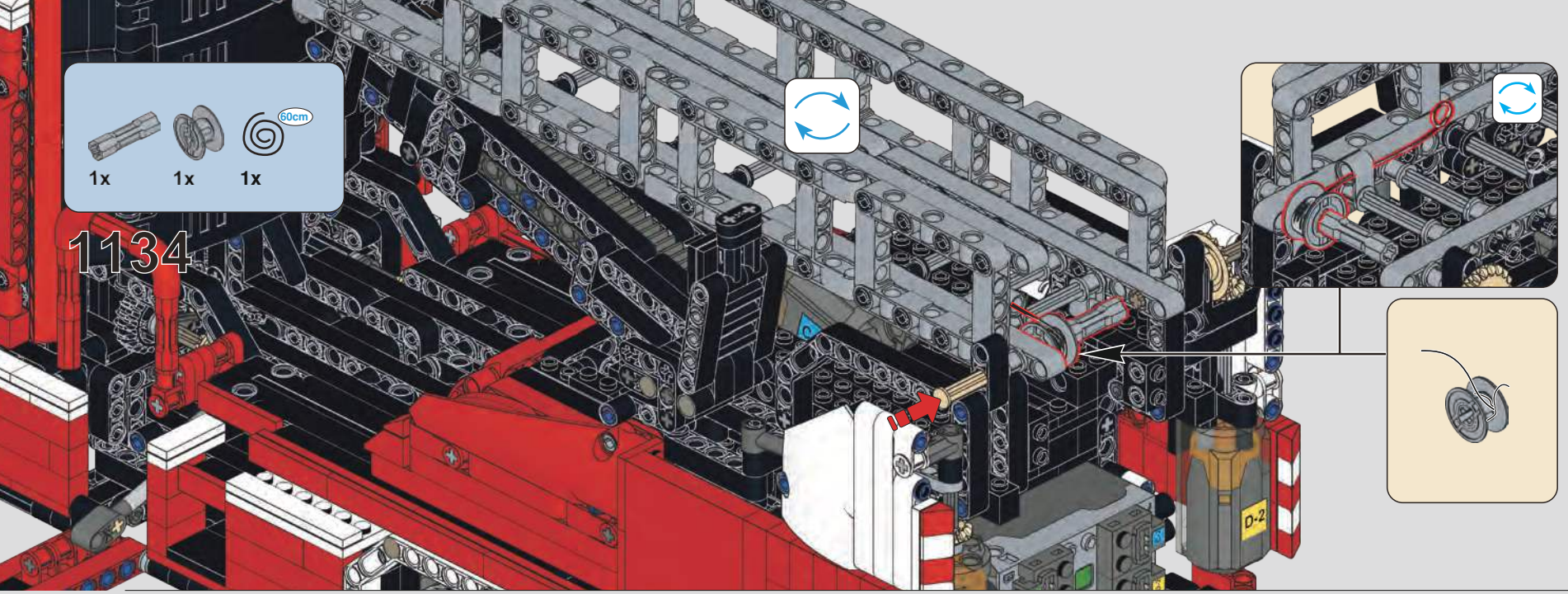
1x
1x
60cm
1x
1134
D-2

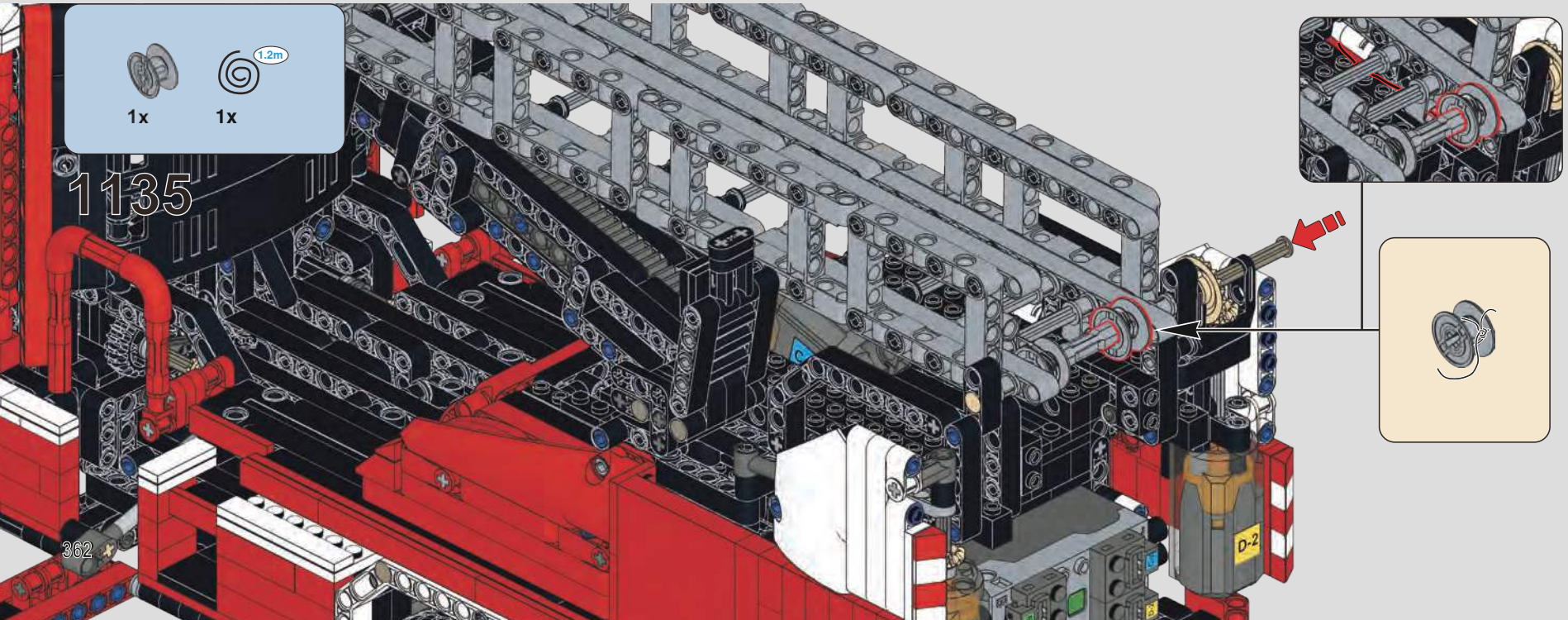
1x
1.2m
1x
1135
D-2

1136

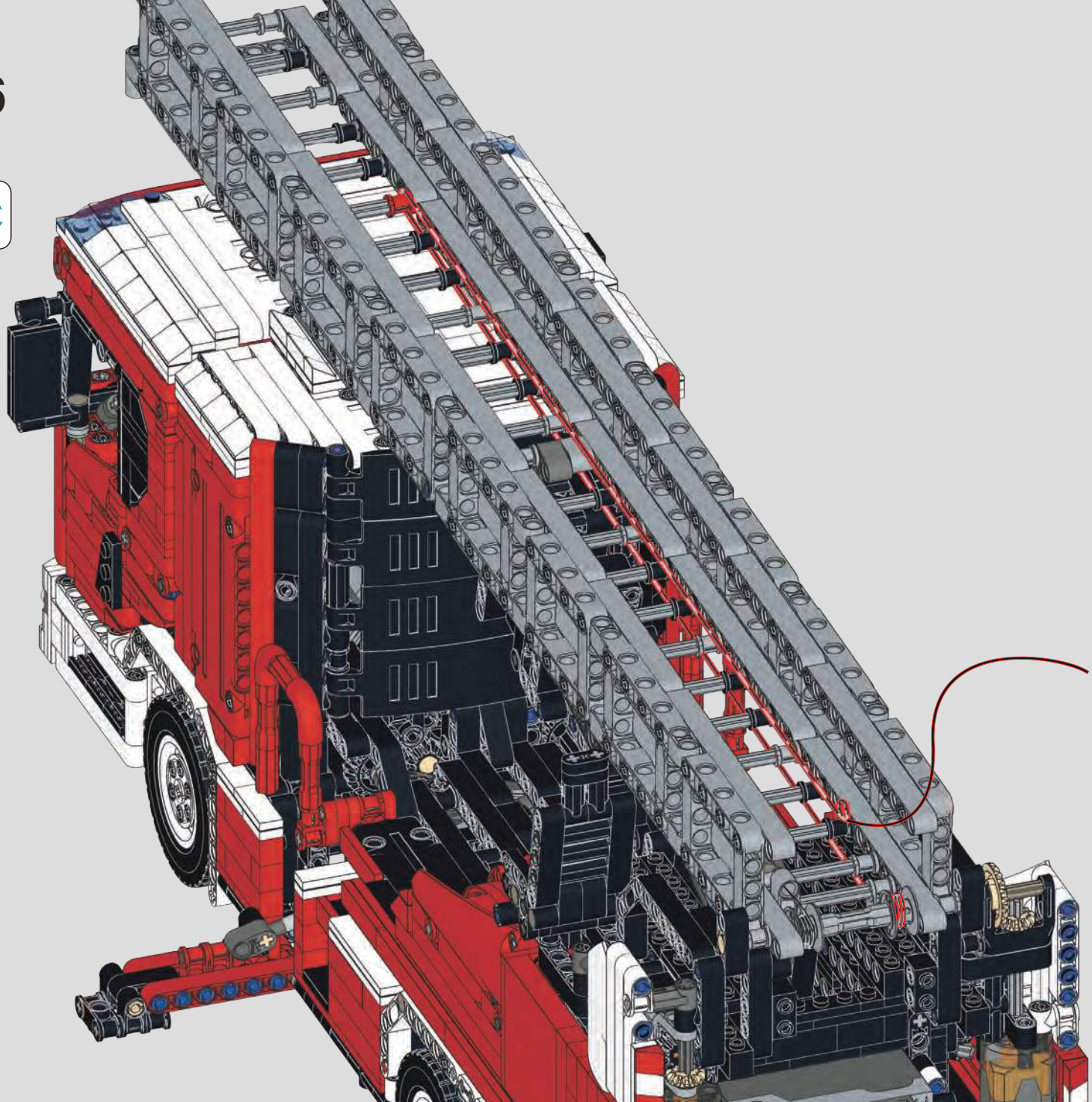

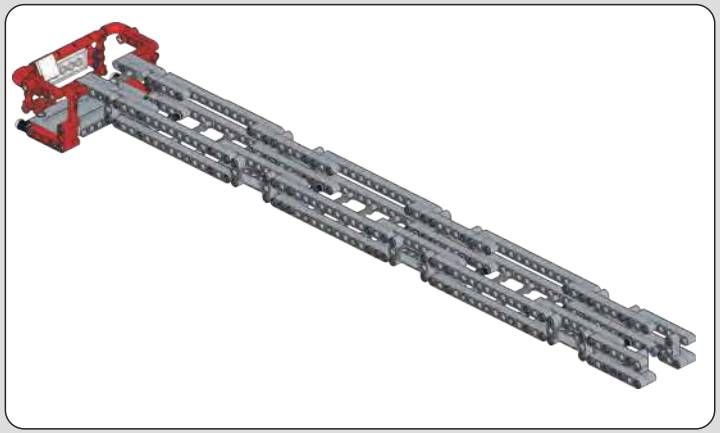

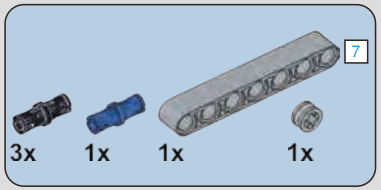

1137

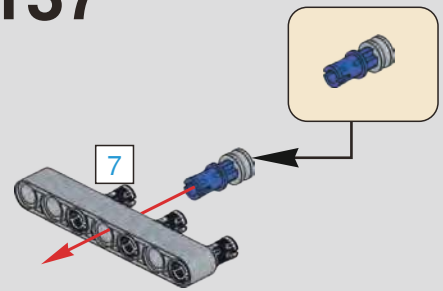

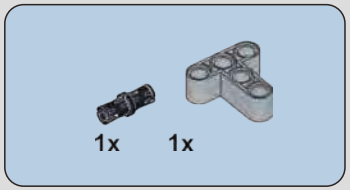

1138

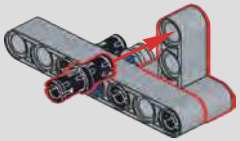

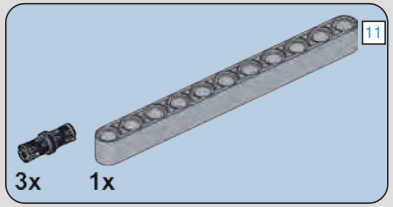

1139

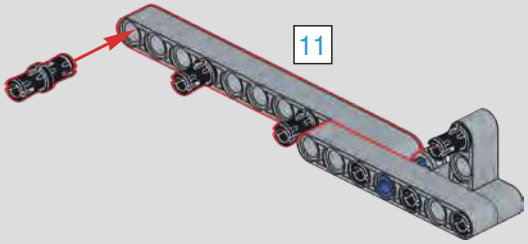

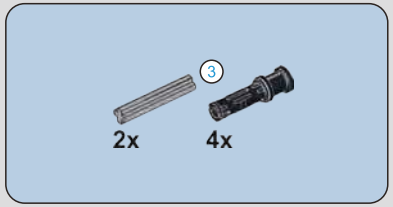

1140

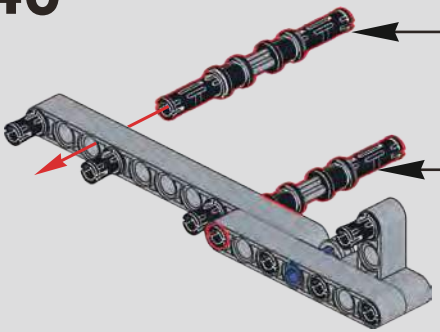

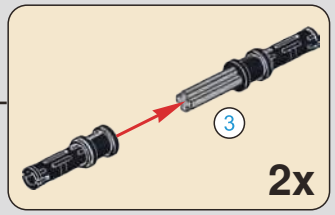

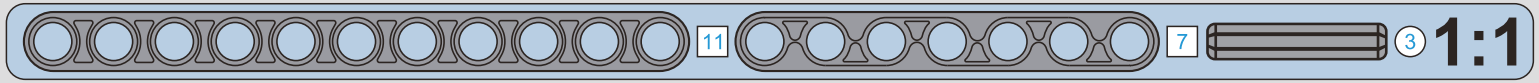

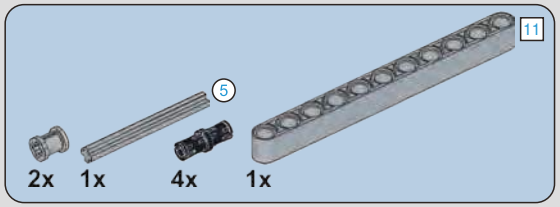

1141

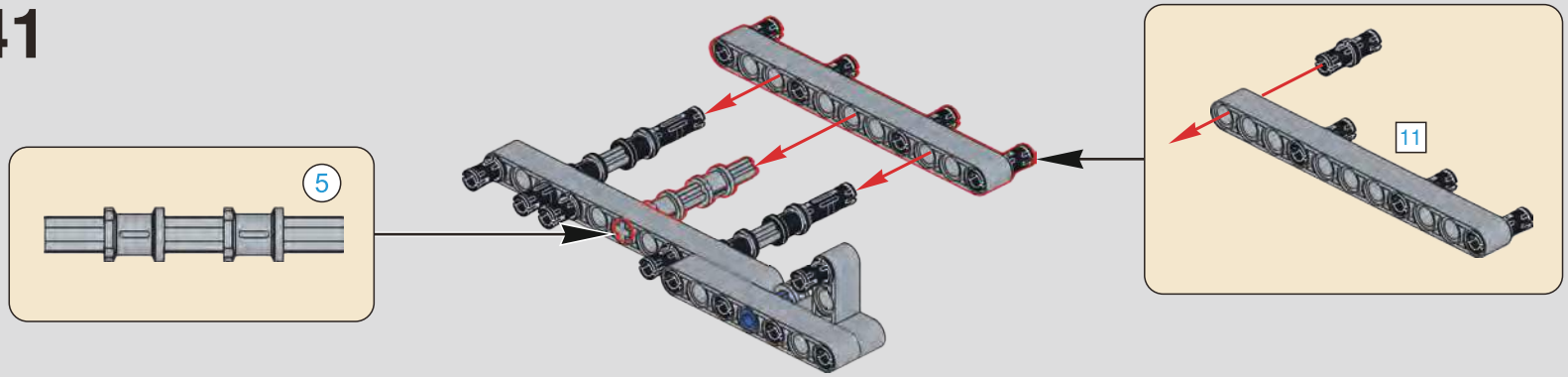

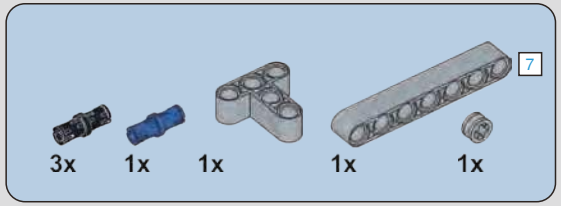

1142

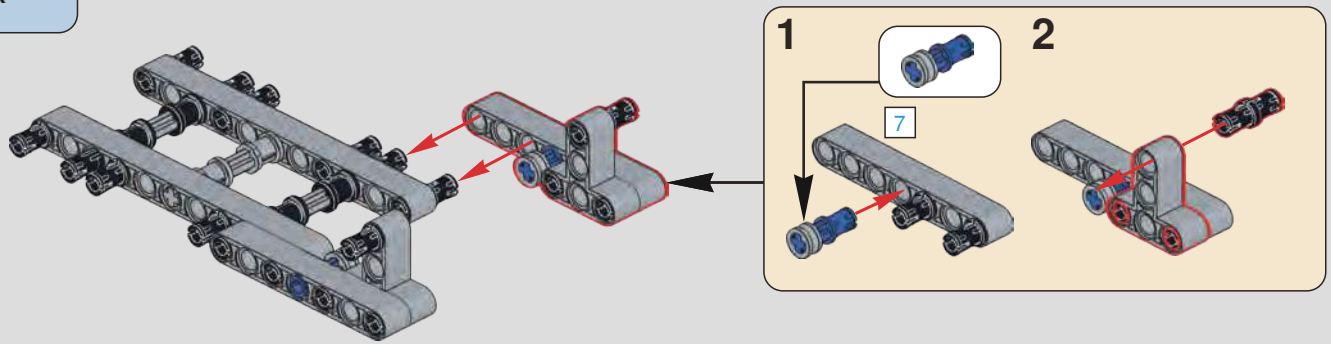

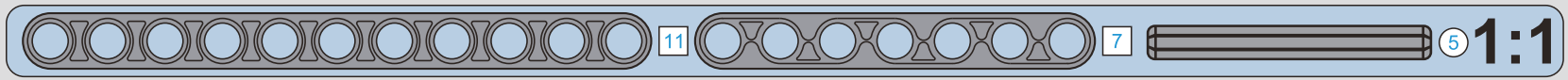

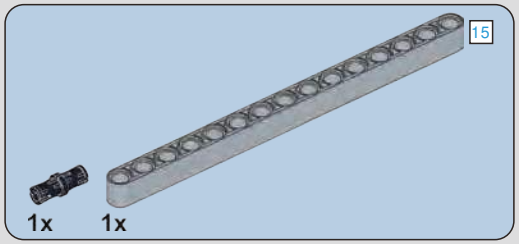

1143

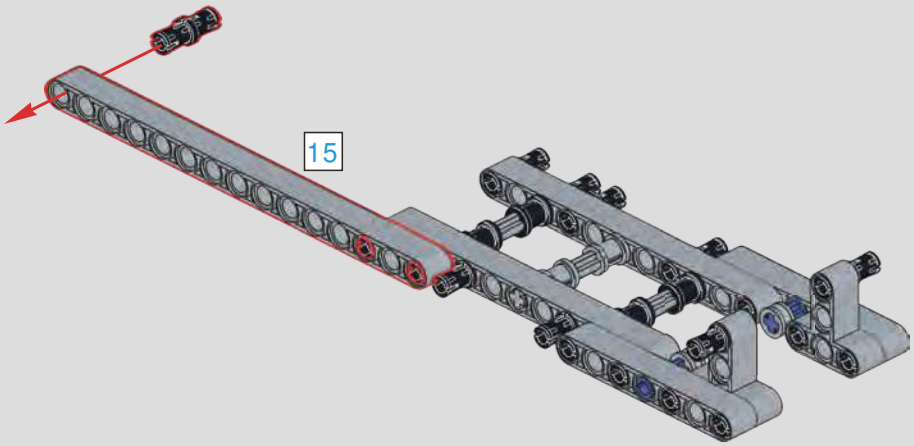

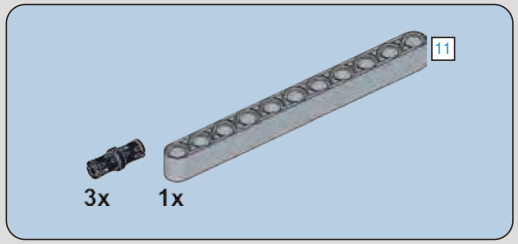

1144

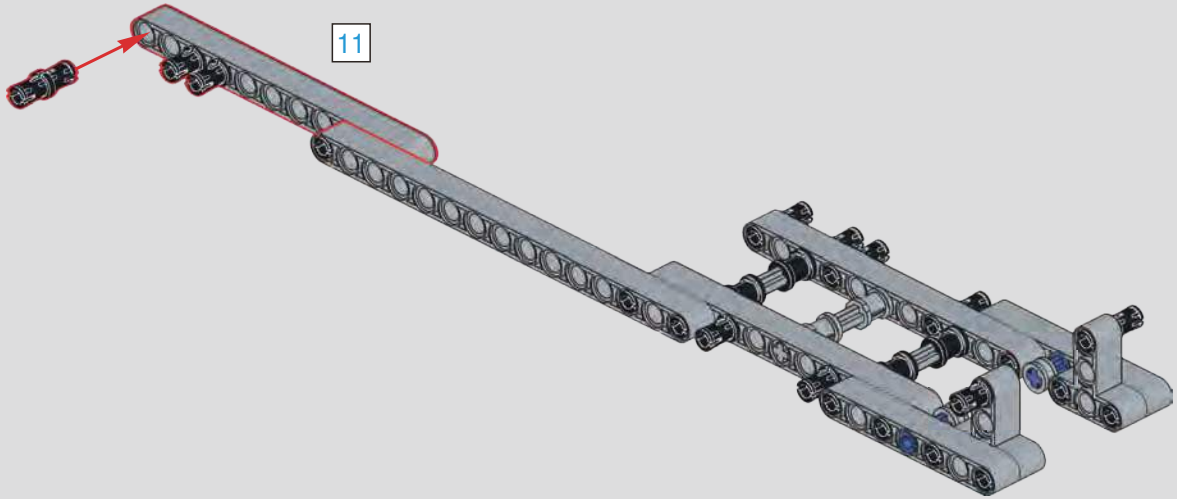

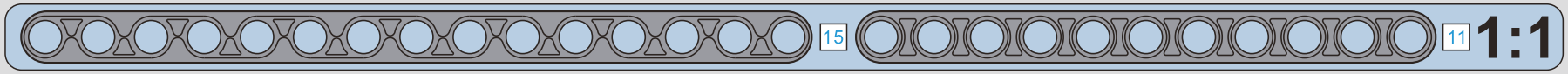

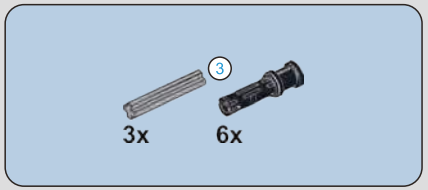

1145

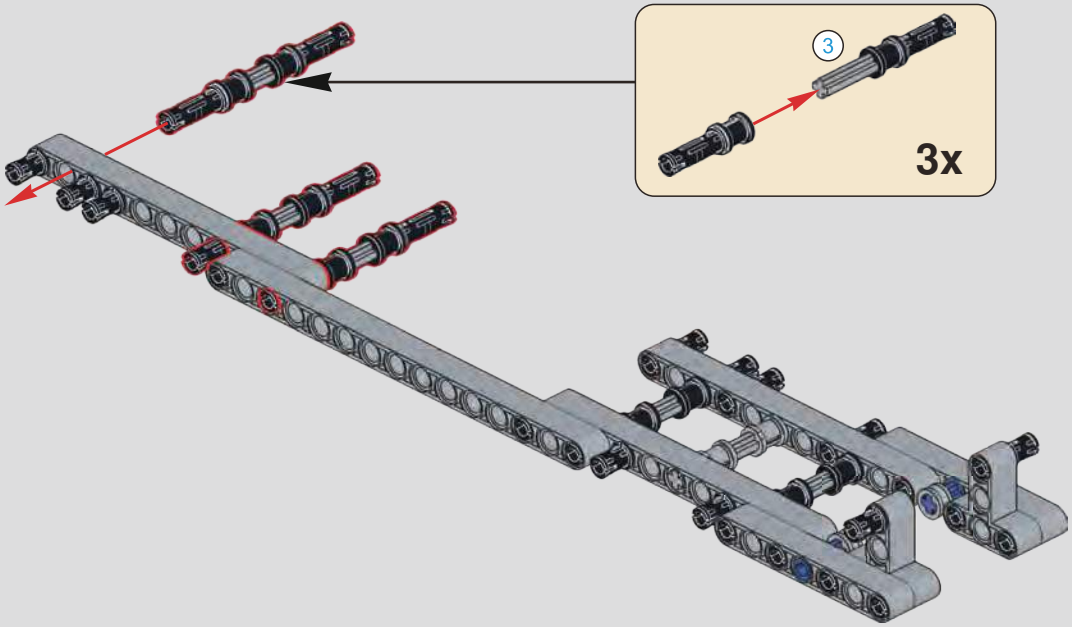

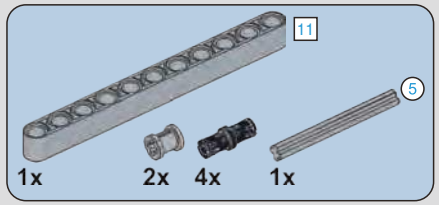

1146

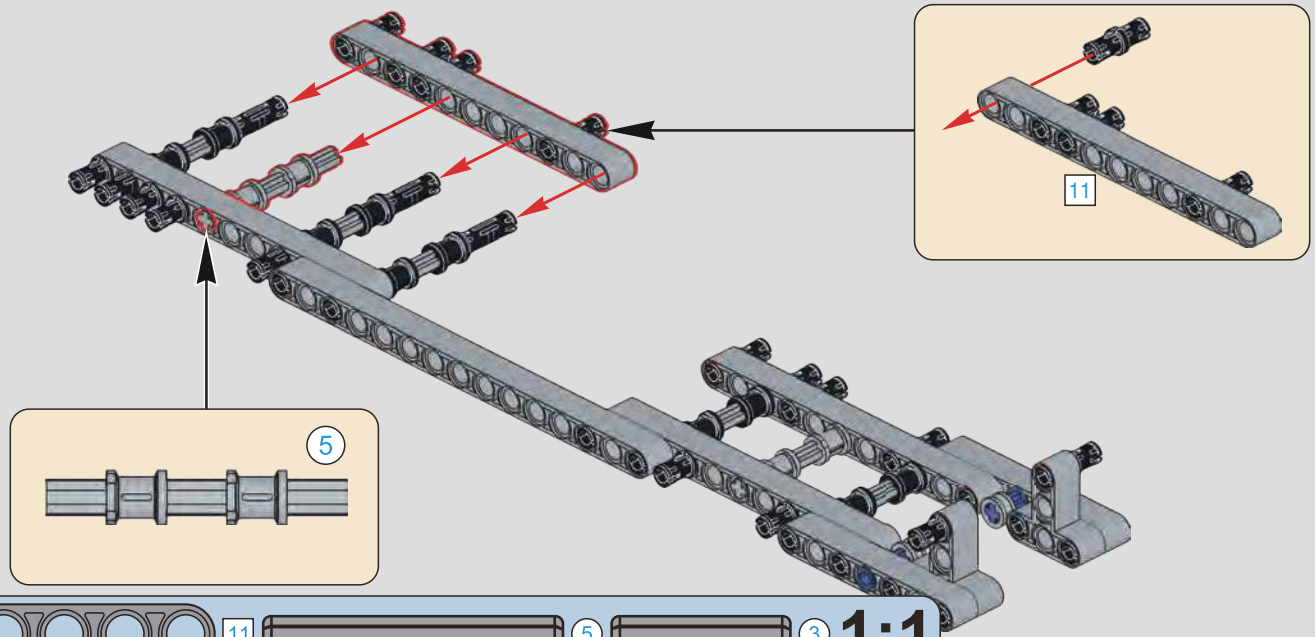

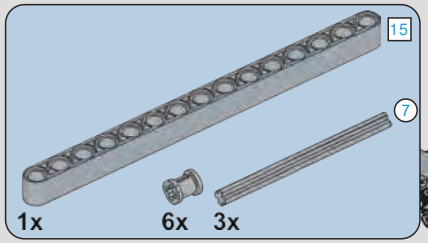

1147

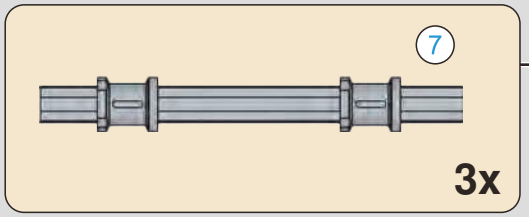

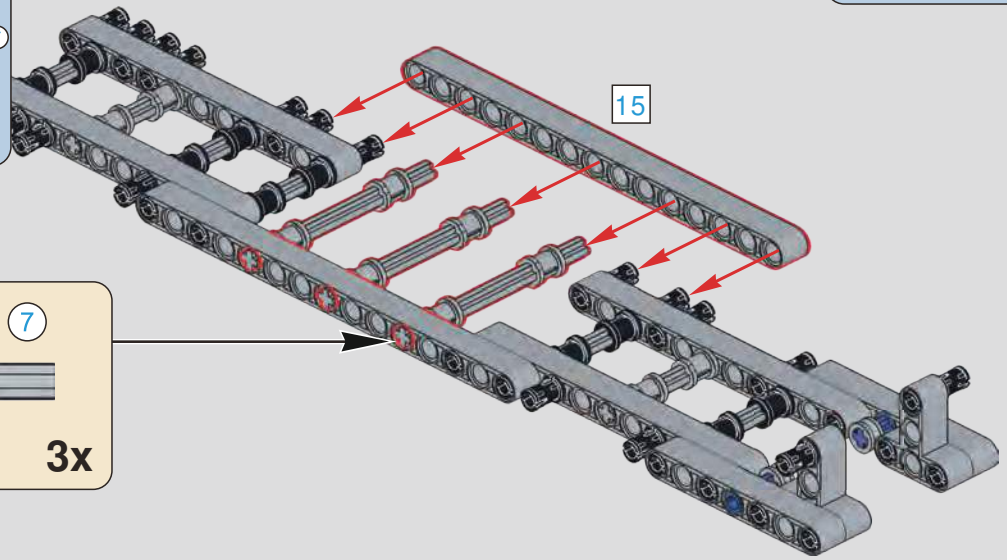

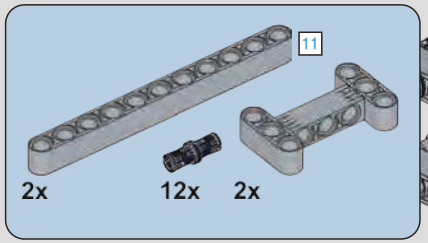

1148

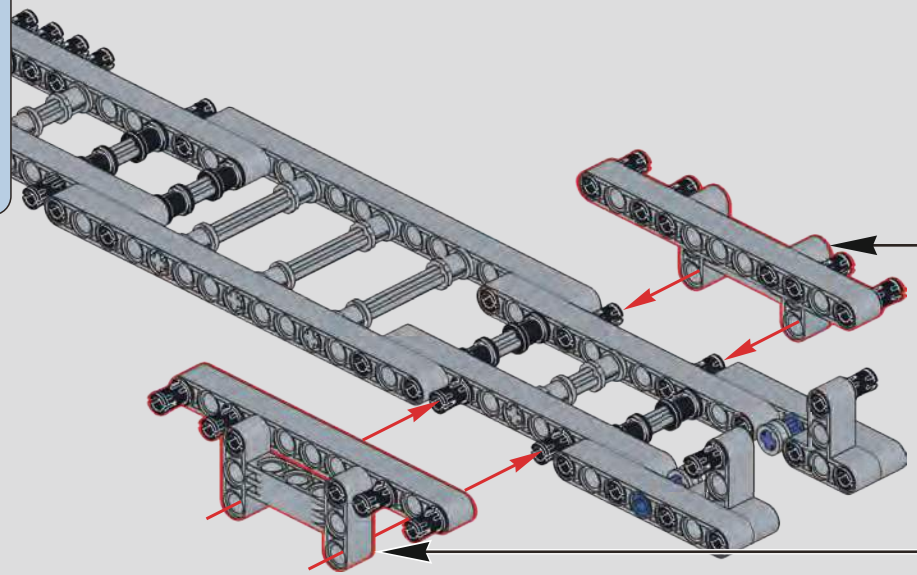

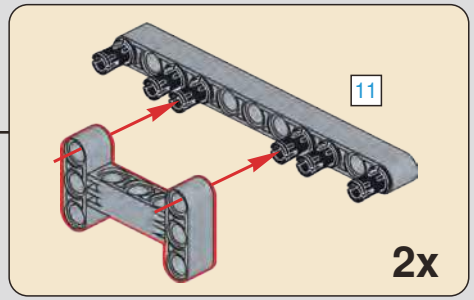

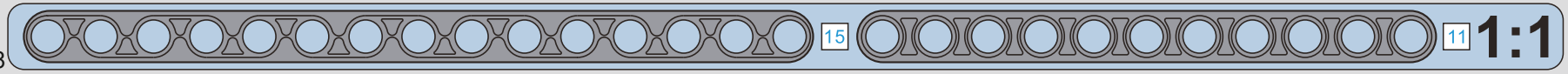

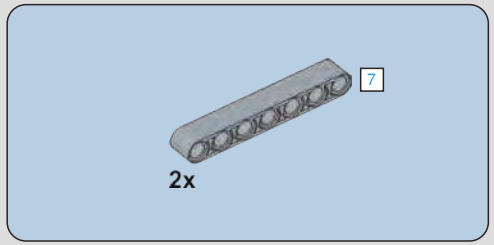

1149

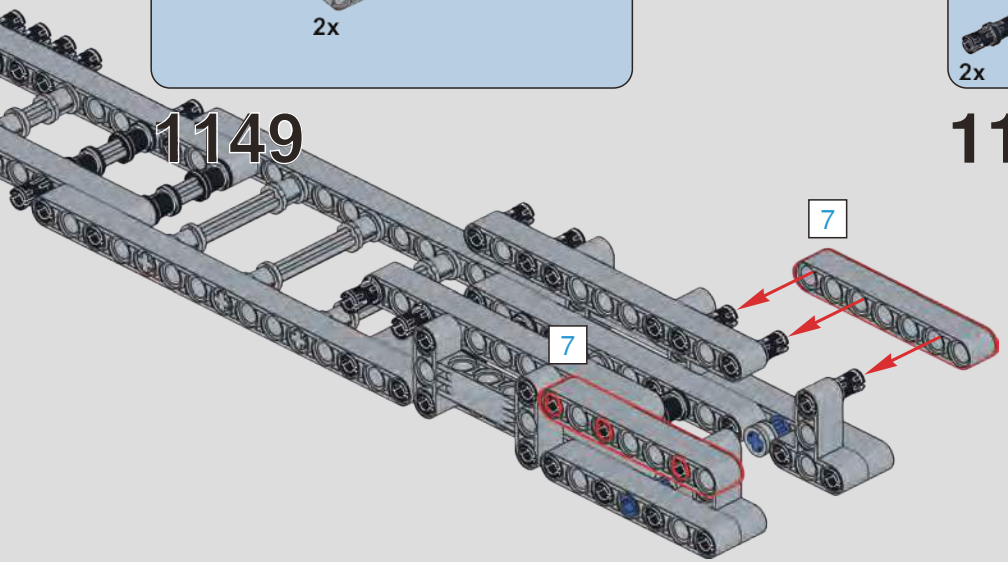

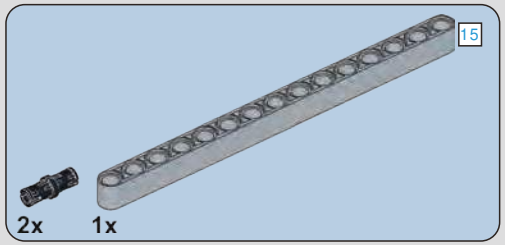

1150

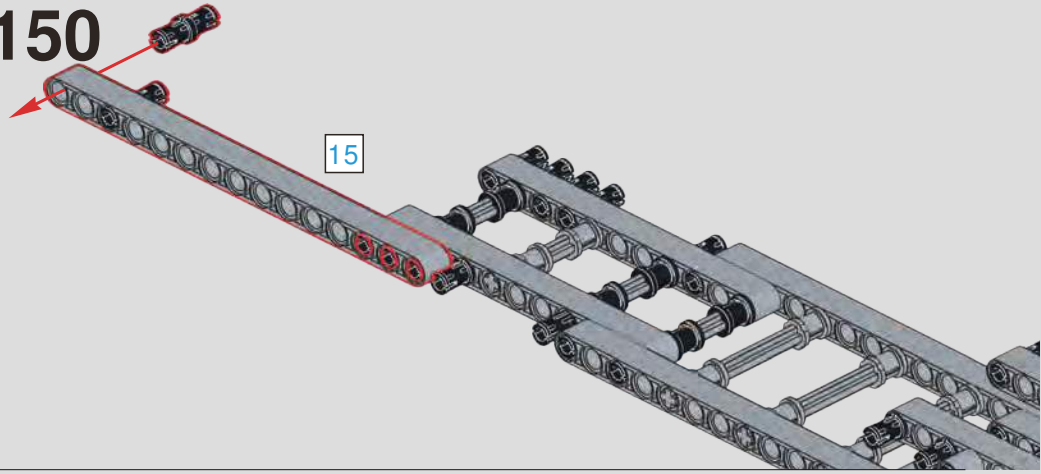

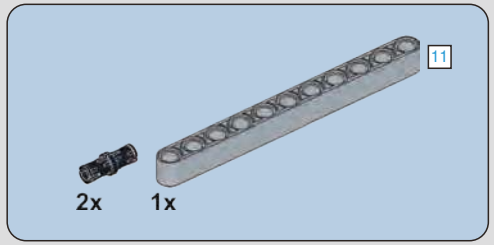

1151

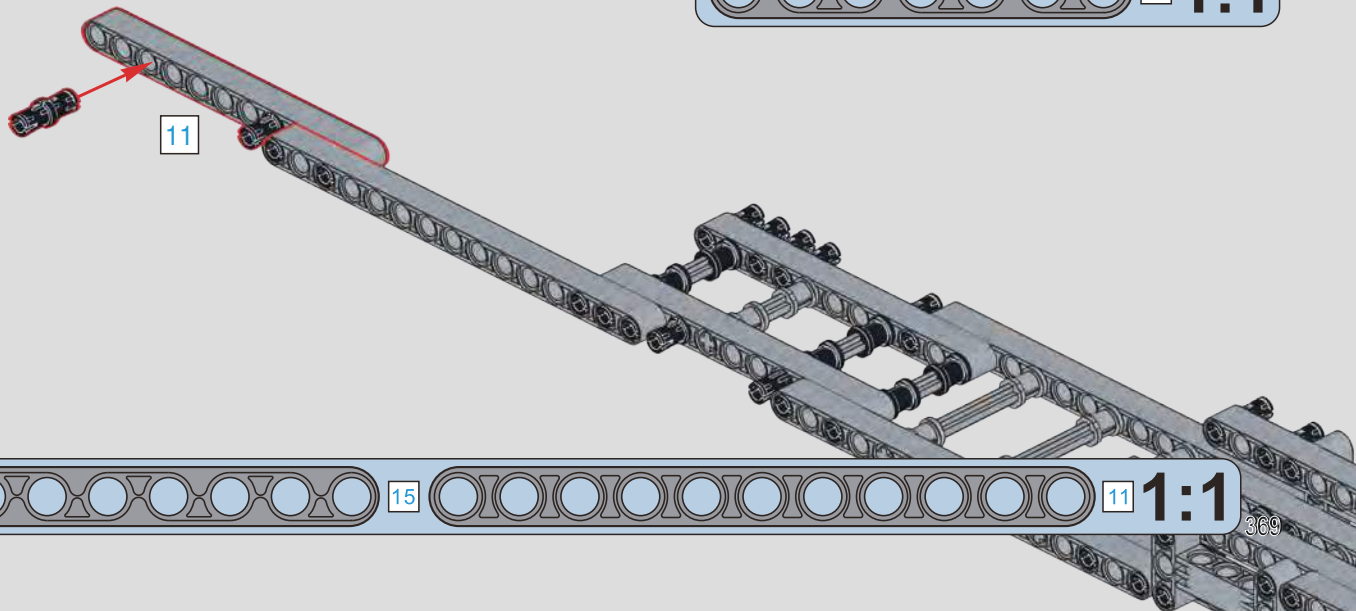

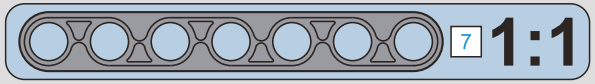

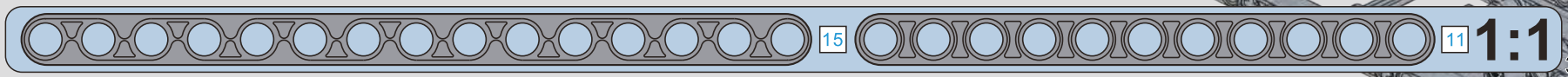

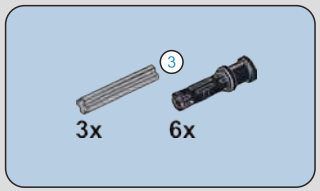

1152

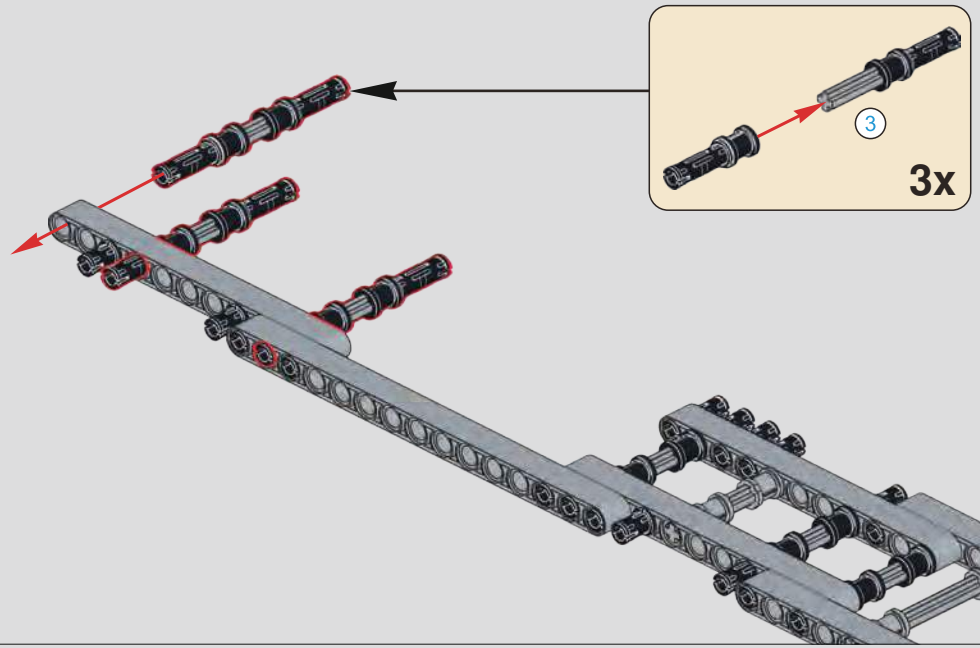

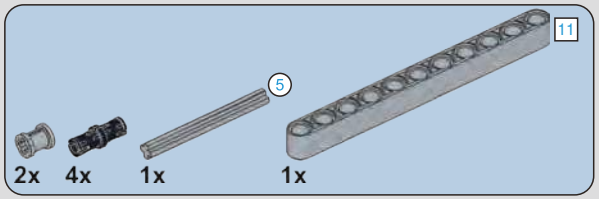

1153

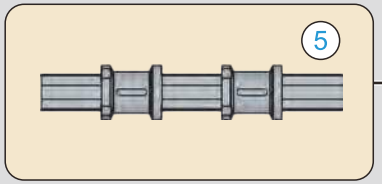

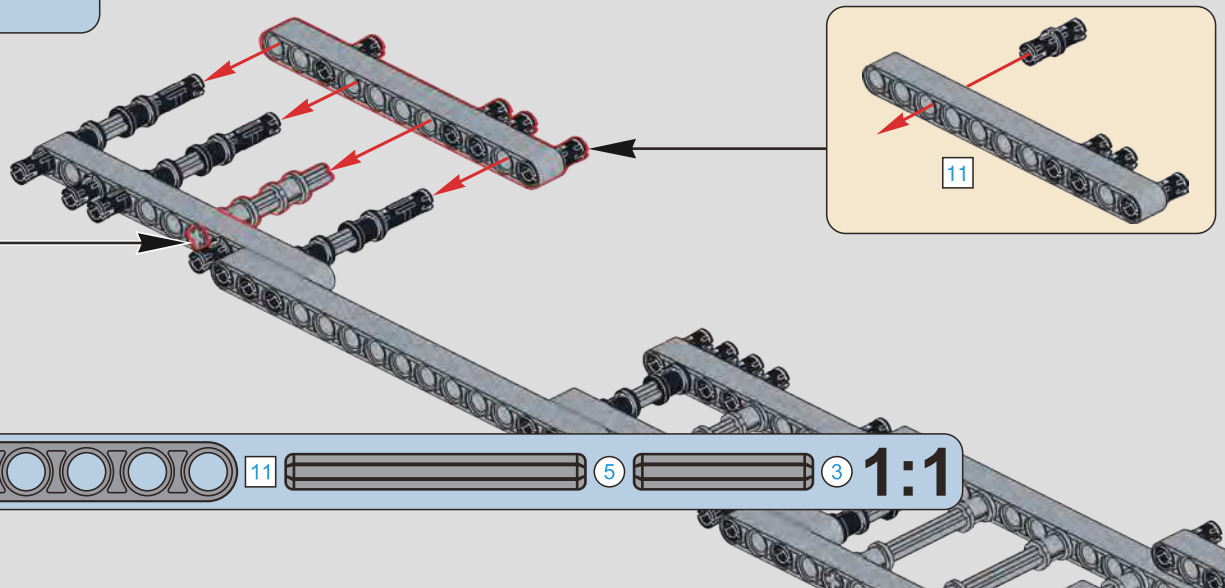

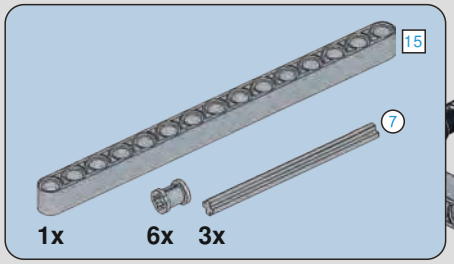

1154

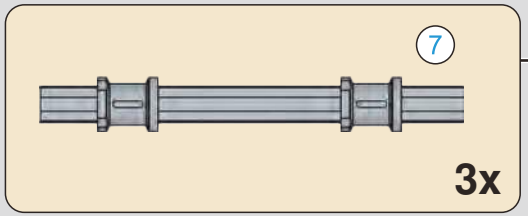

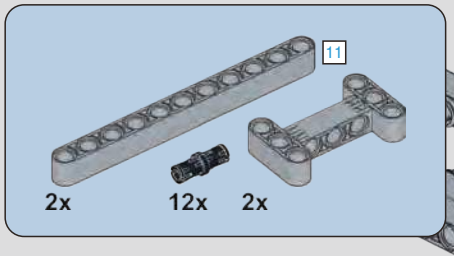

1155

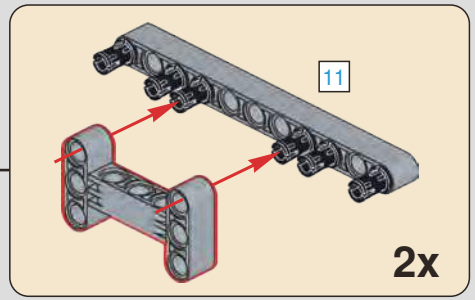

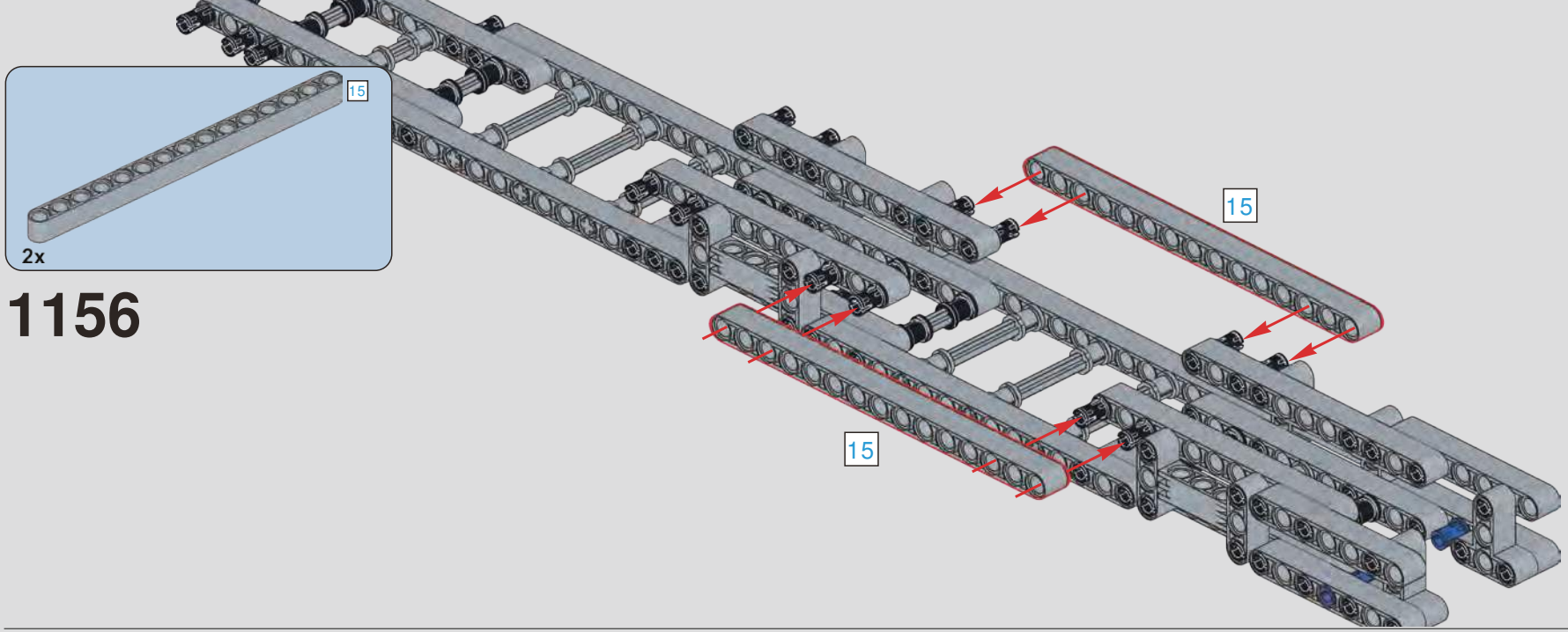

1156

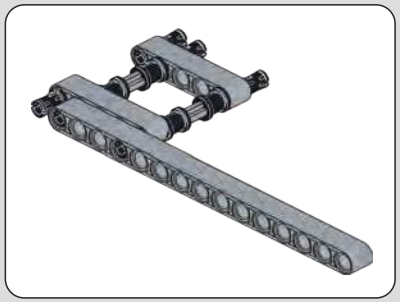

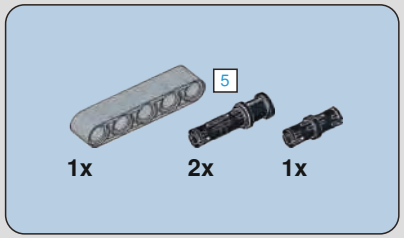

1157

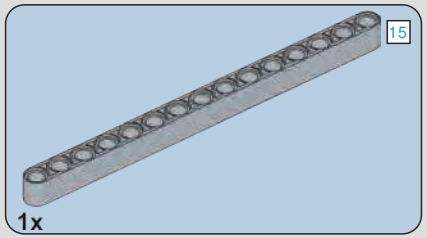

1158

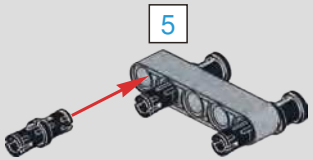

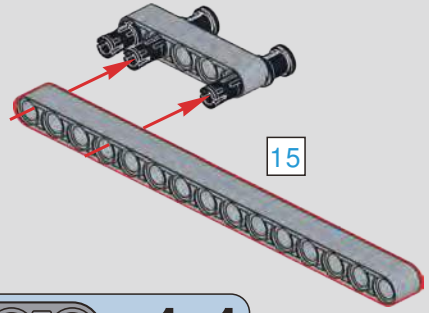

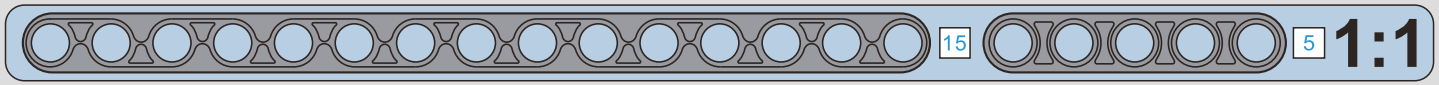

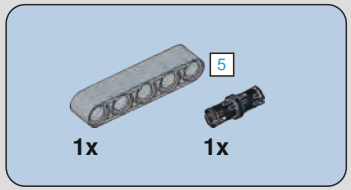

1159

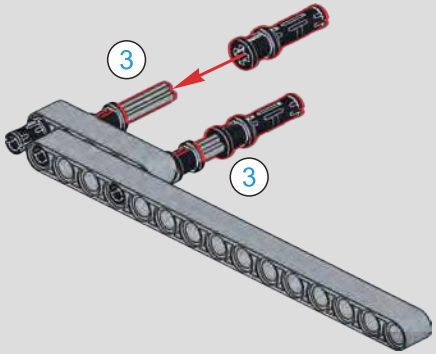

1160

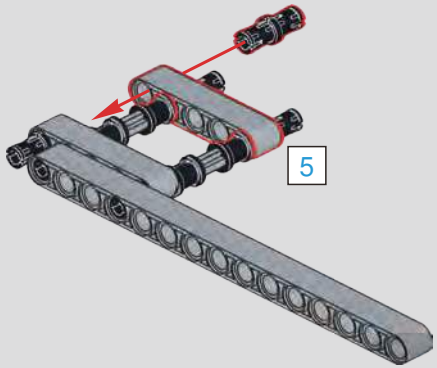

1161

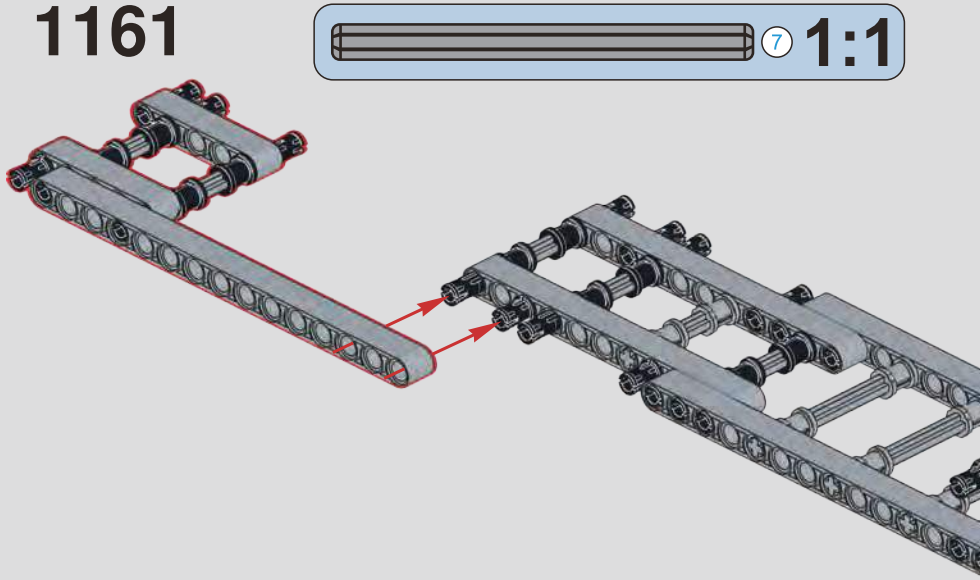

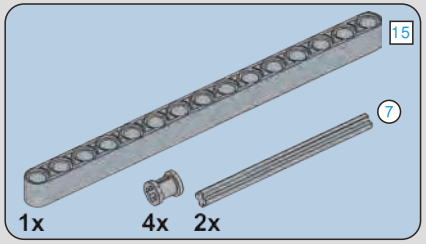

1162

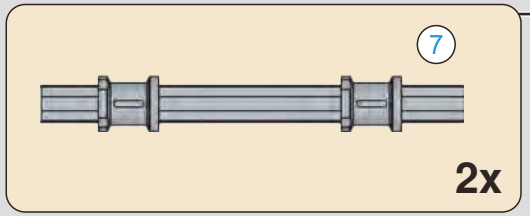

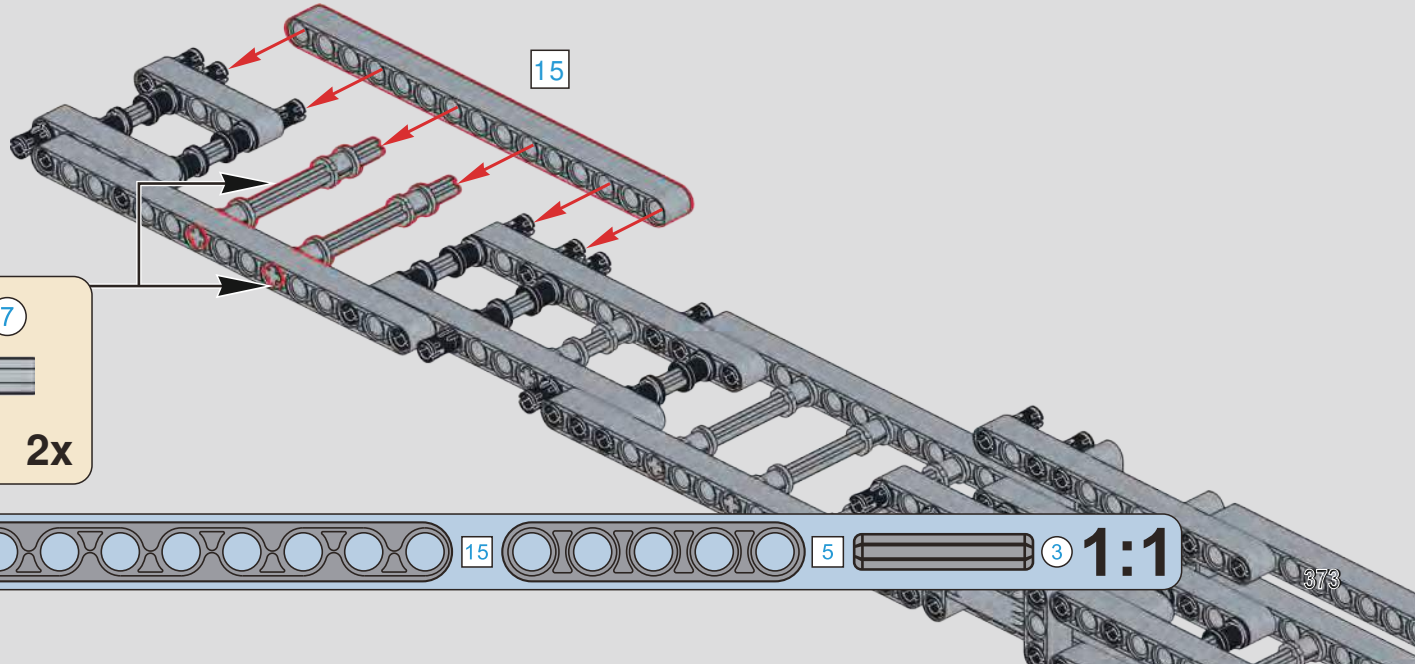

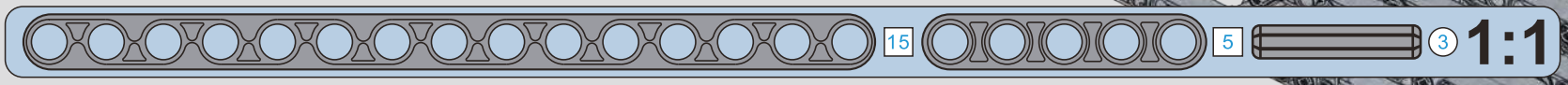

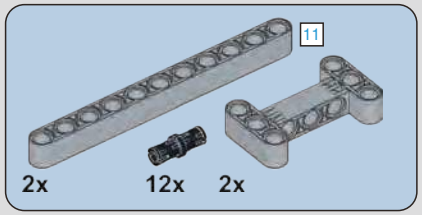

1163

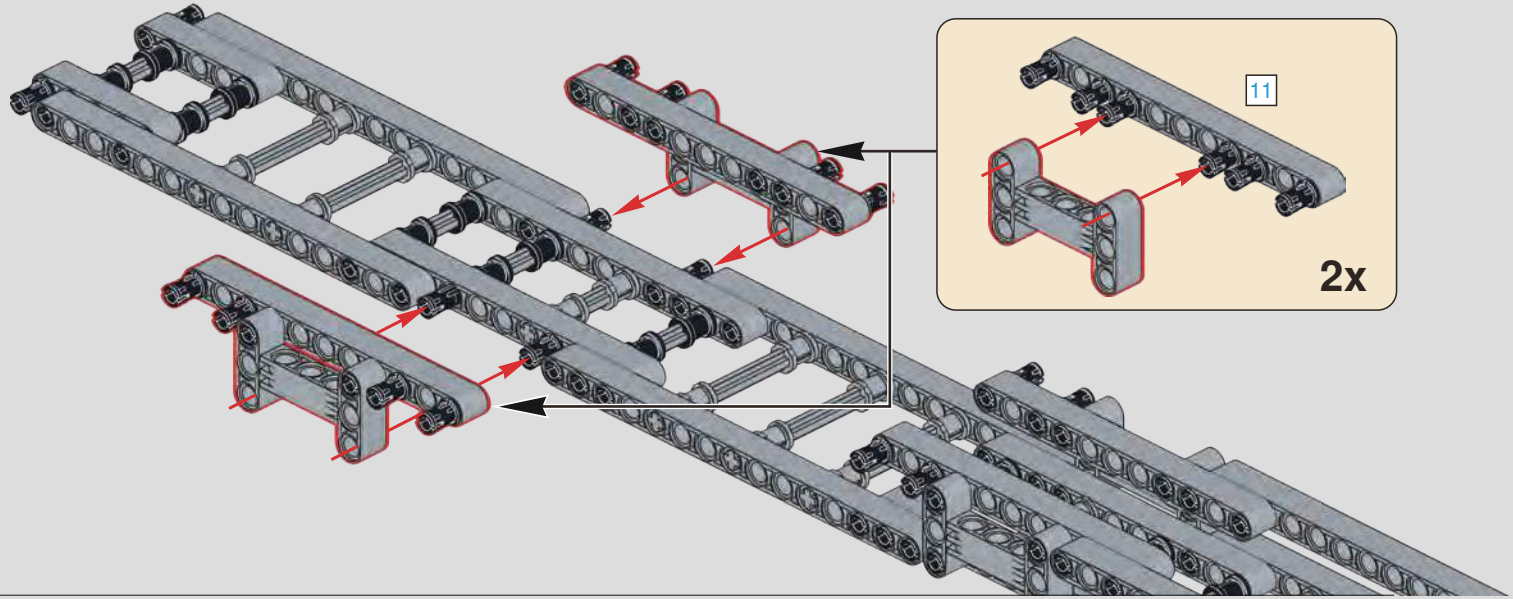

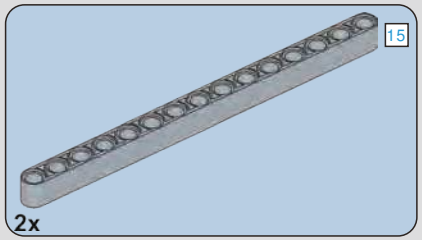

1164

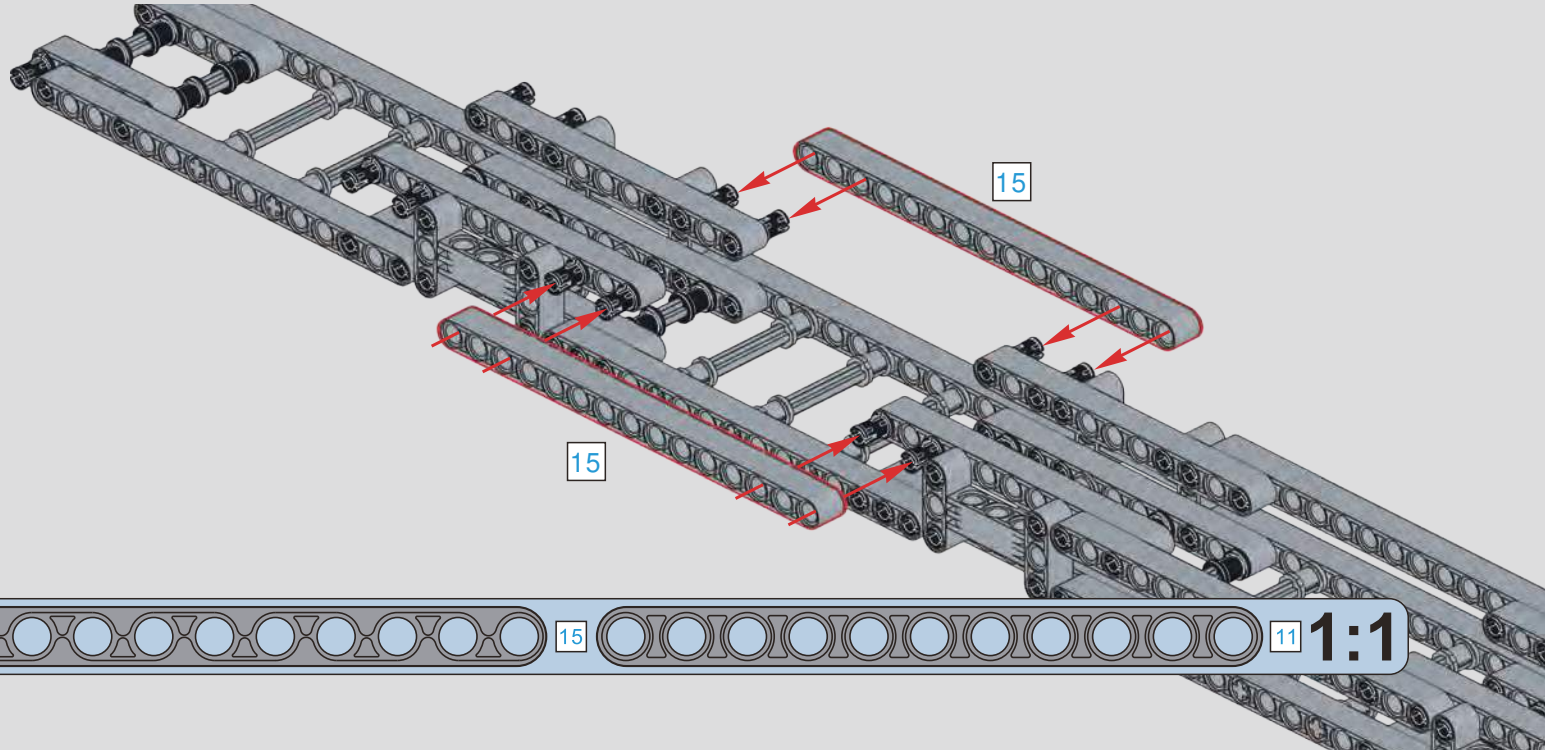

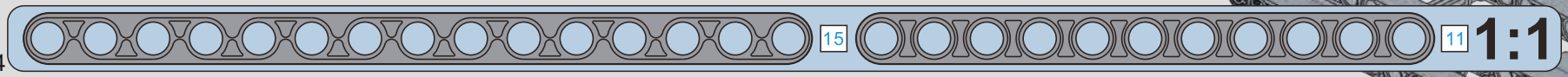

1165

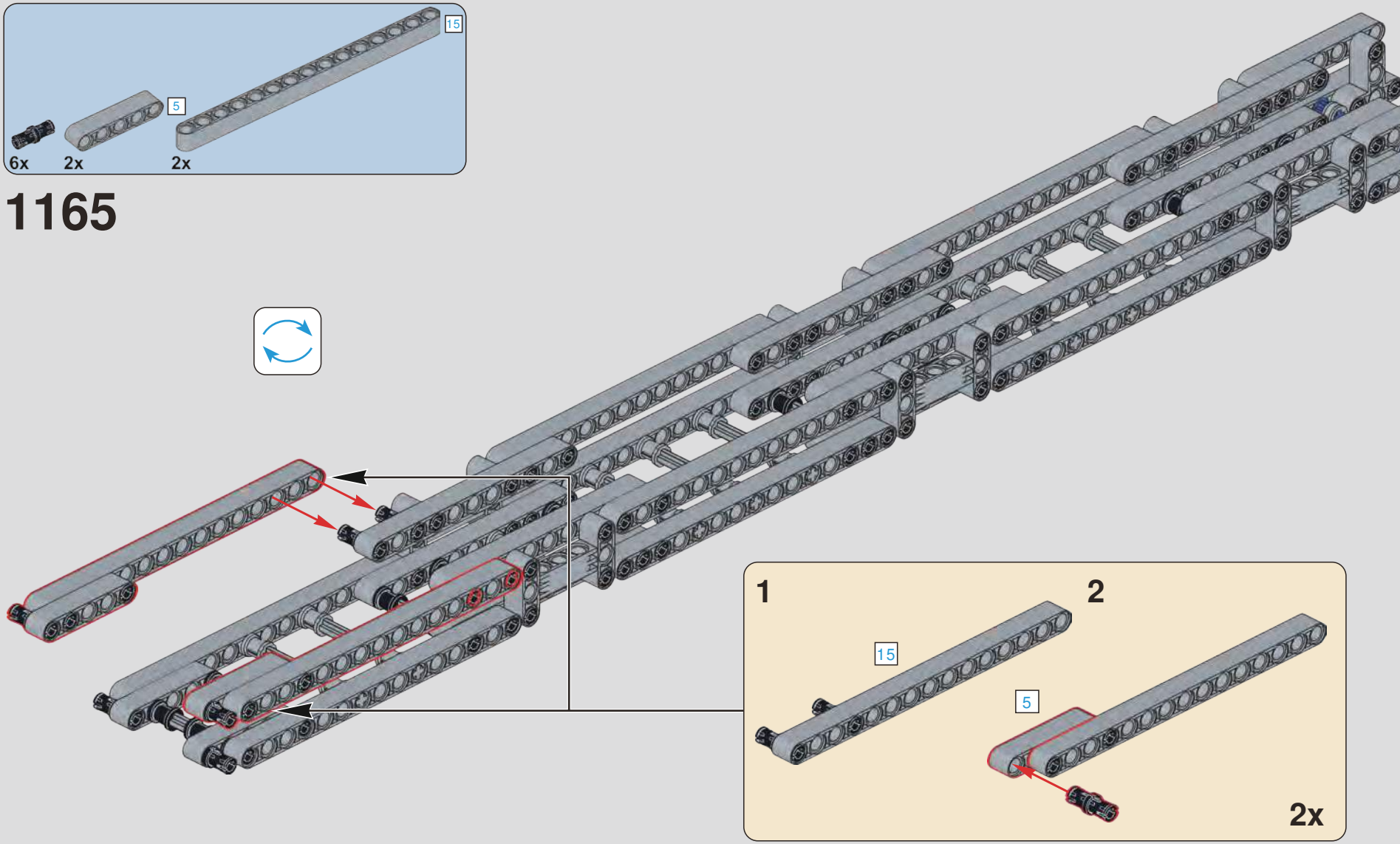

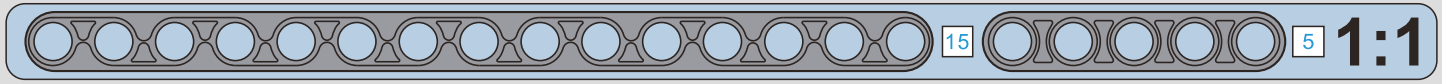

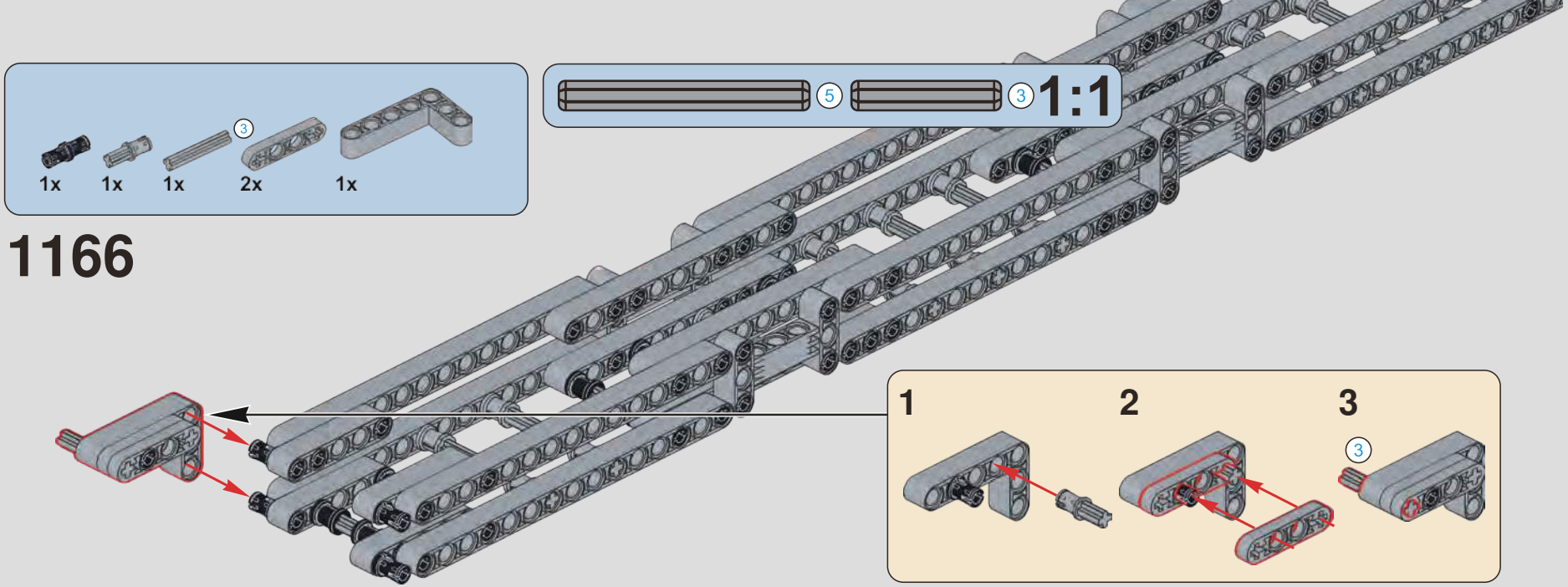

1166

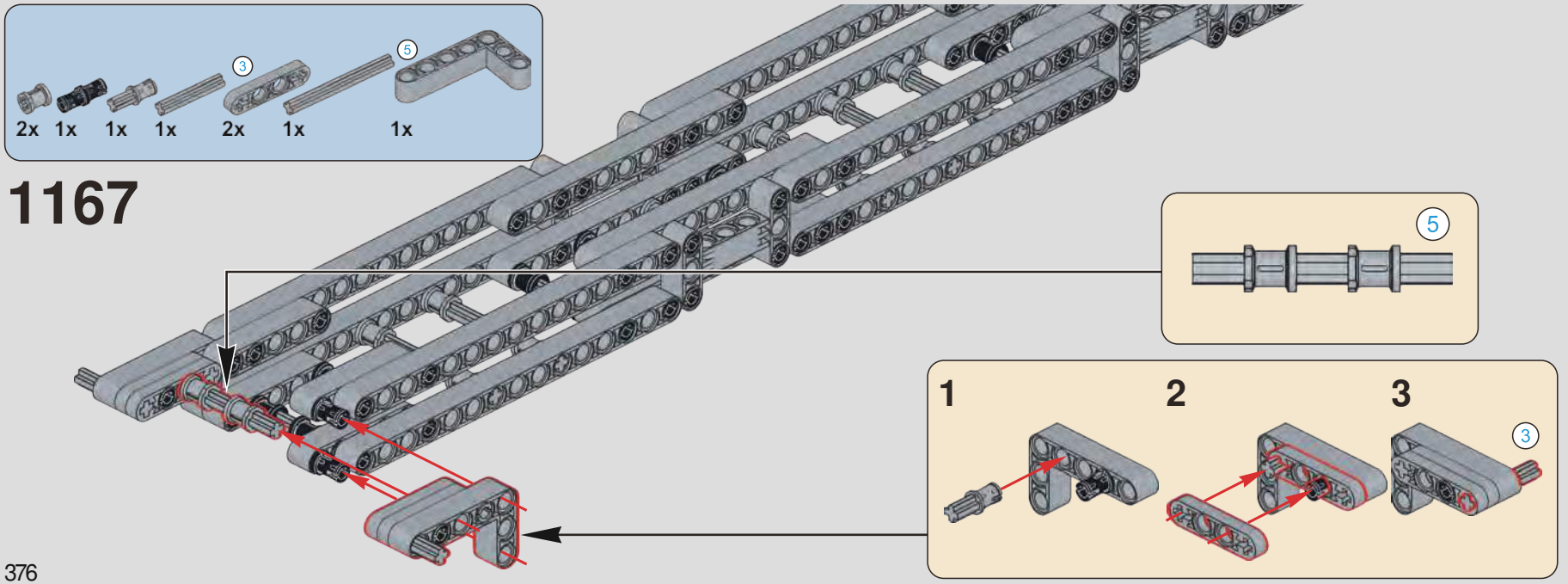

1167

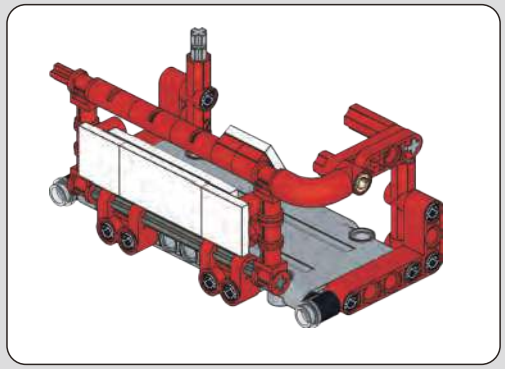

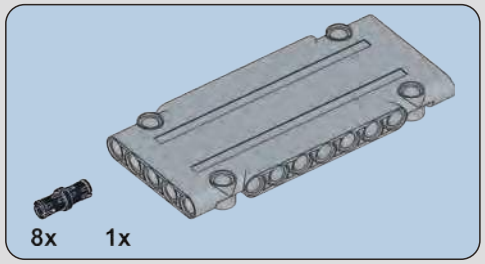

1168

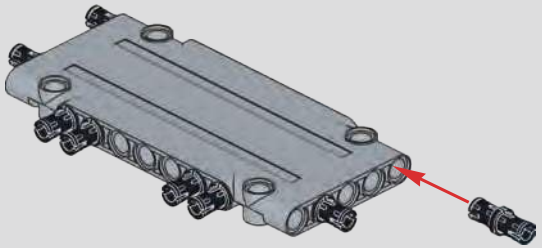

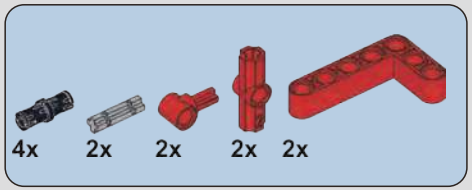

1169

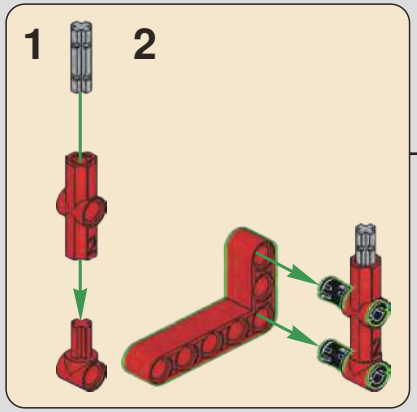

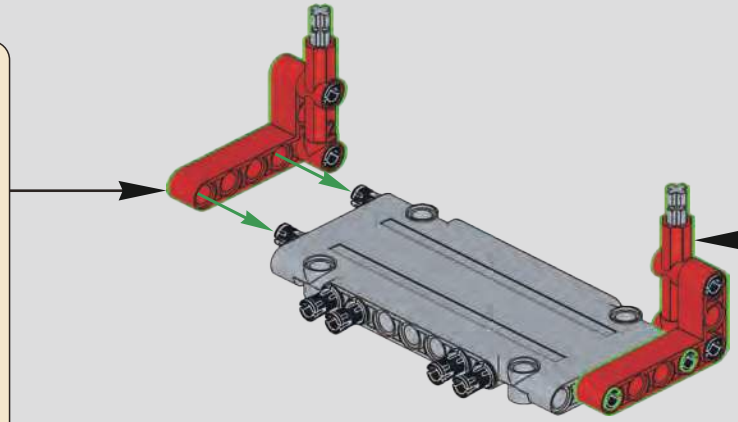

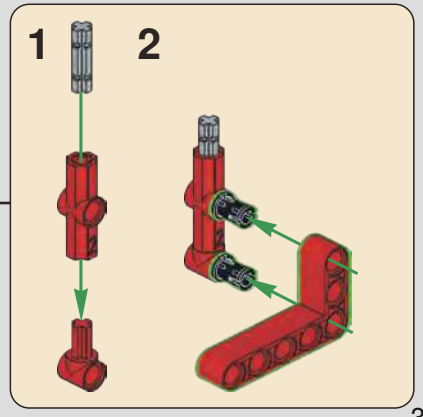

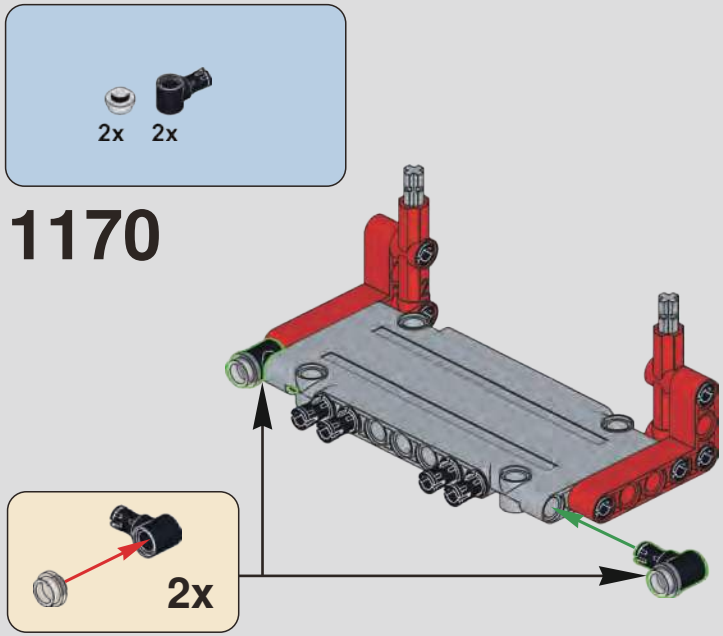
2x
2x
1170
2x

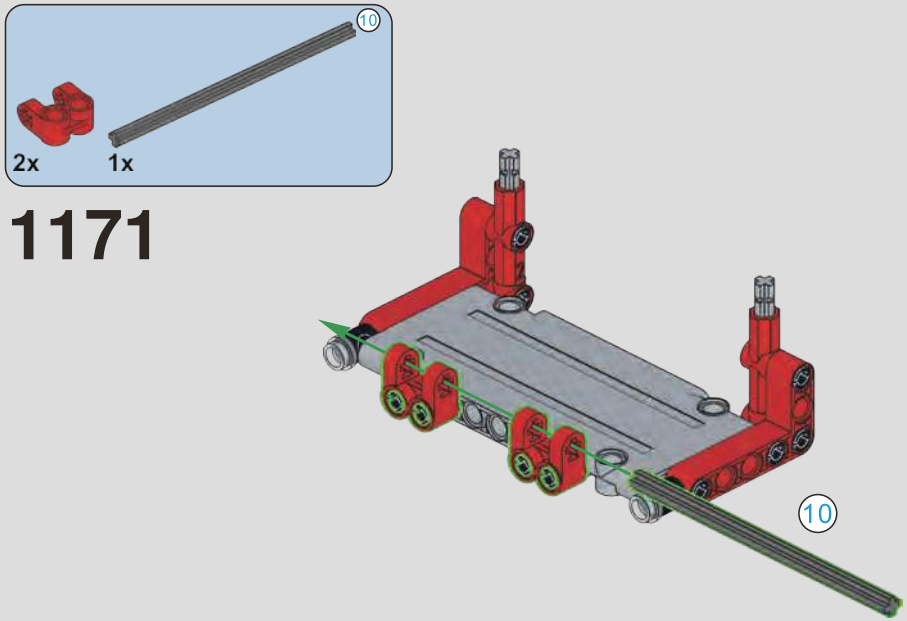
10
2x
1x
1171
10

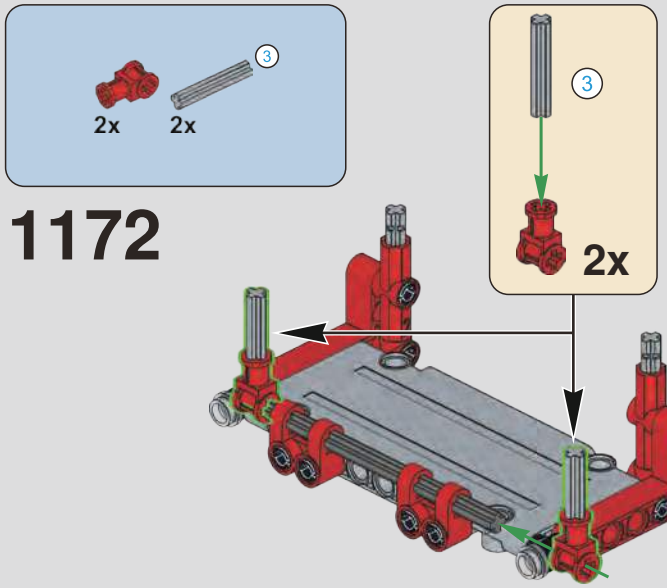
3
2x
2x
1172
3
2x

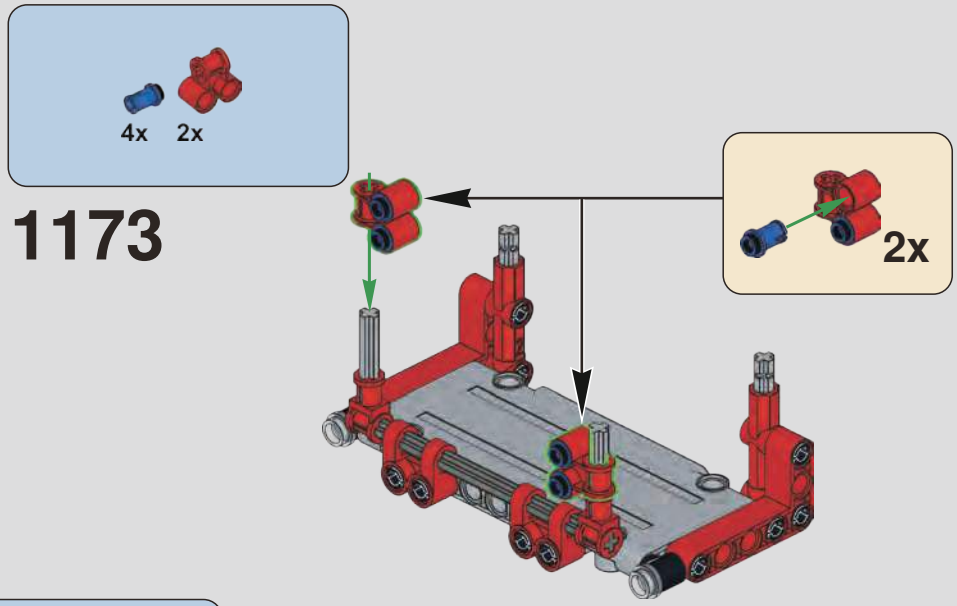
4x
2x
1173
2x

10
3
1:1

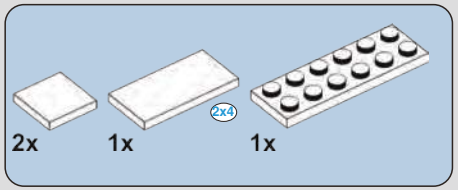

1174

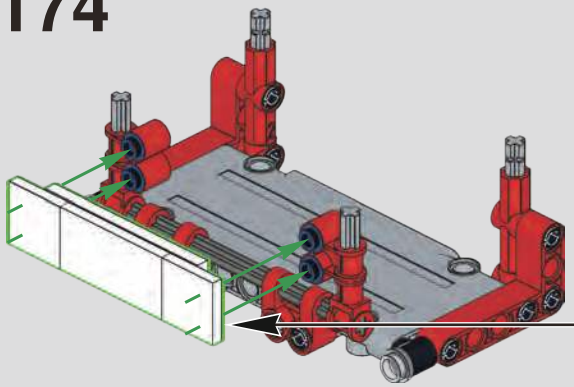

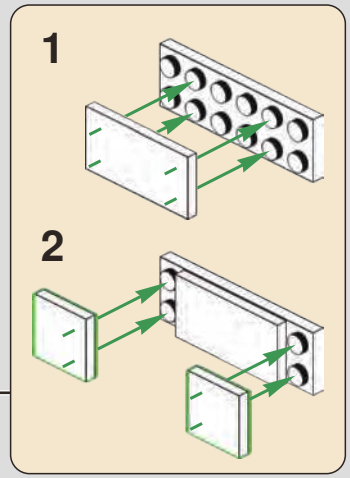

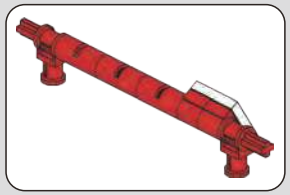

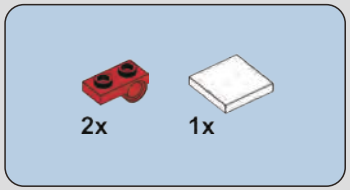

1175

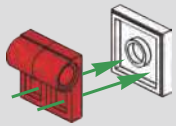

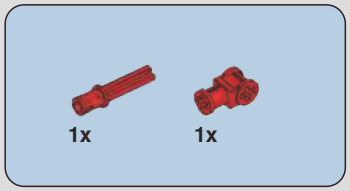

1176

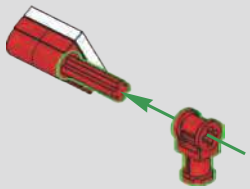

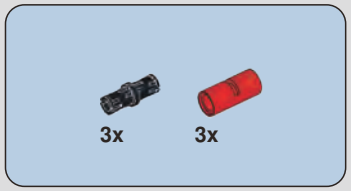

1177

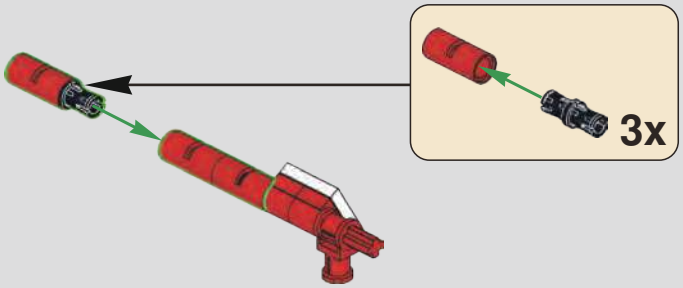

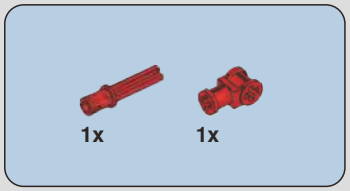

1178

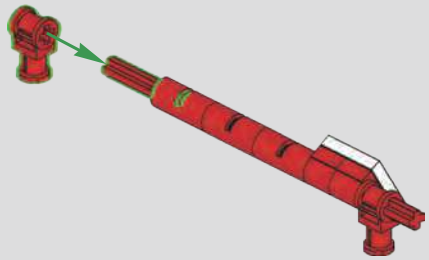

1179

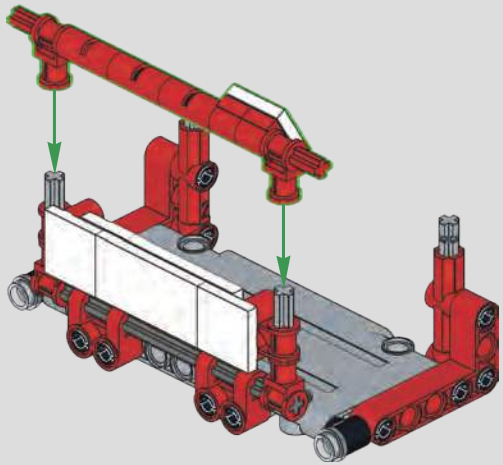

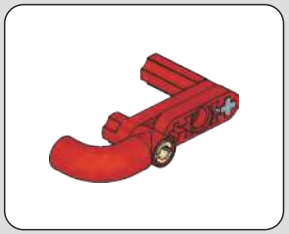

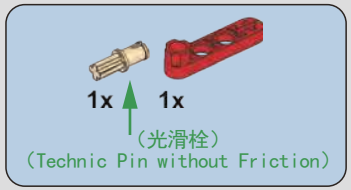

1180

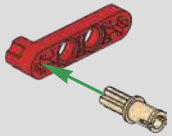

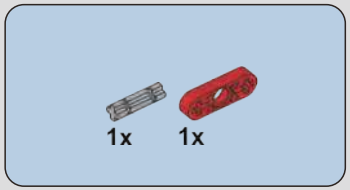

1181

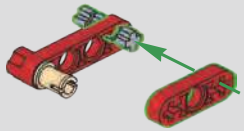

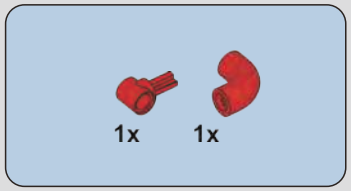

1182

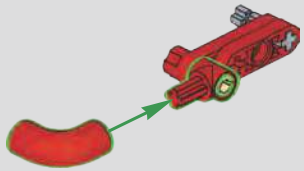

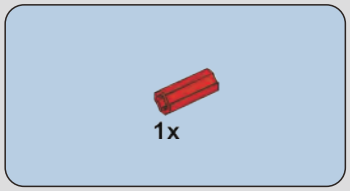

1183

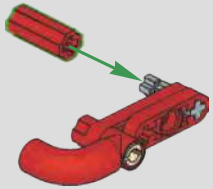

1184

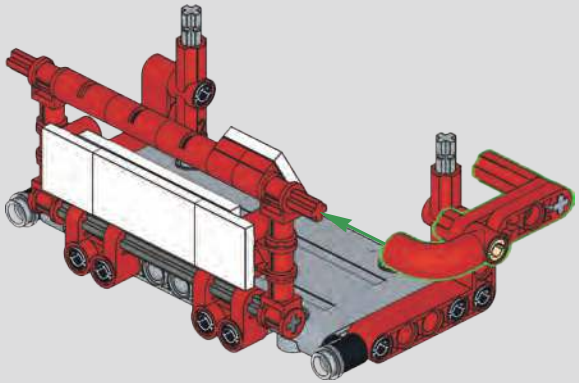

1185

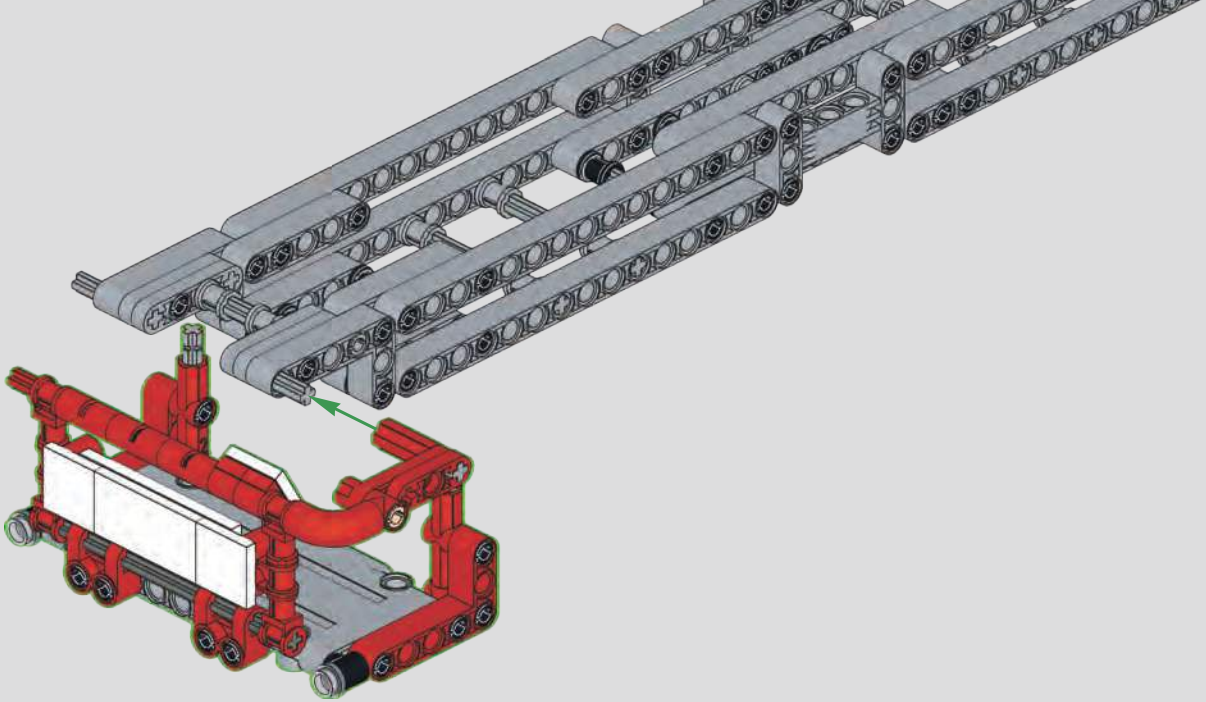

1186

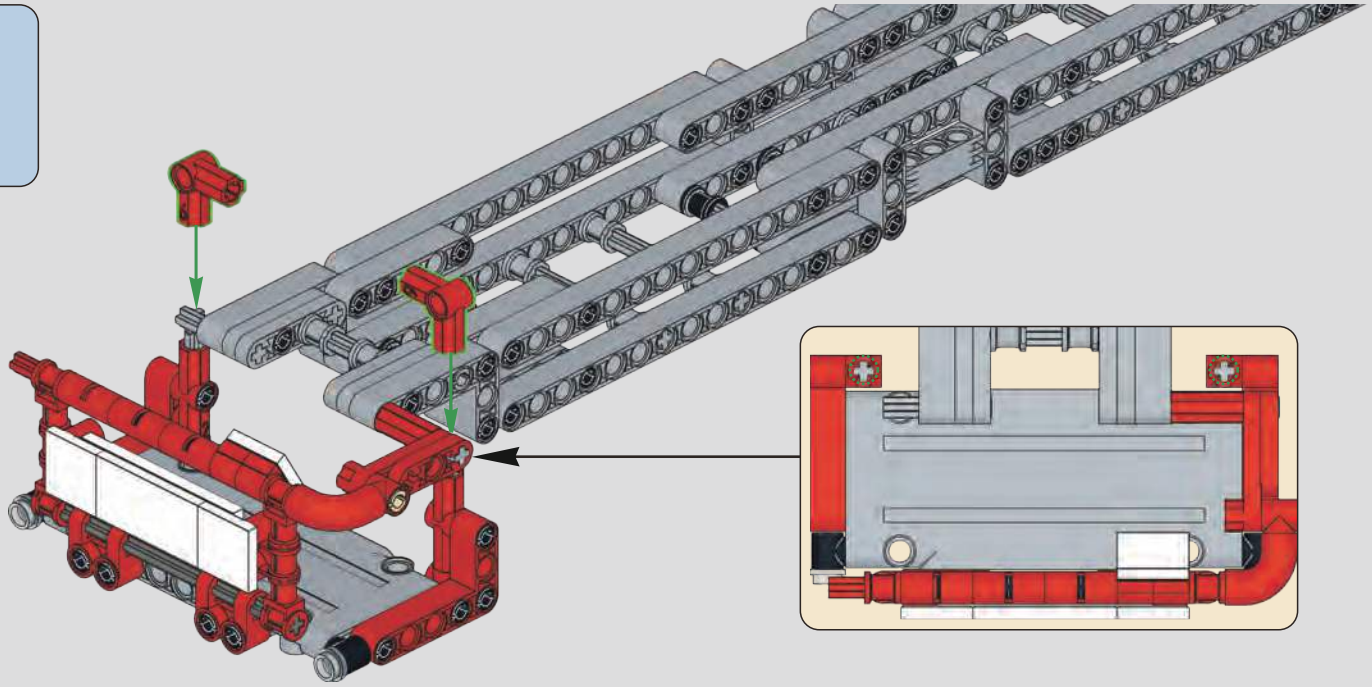

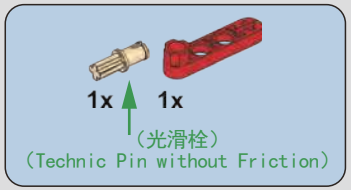

1187

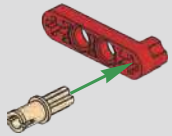

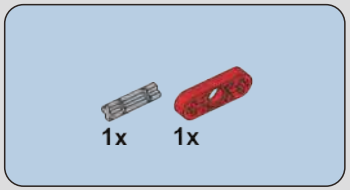

1188

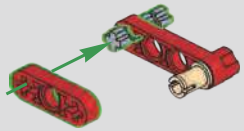

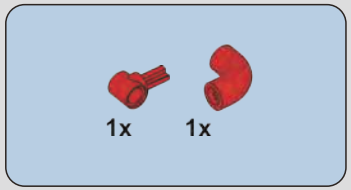

1189

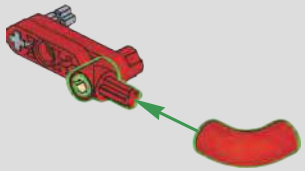

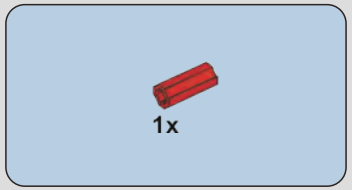

1190

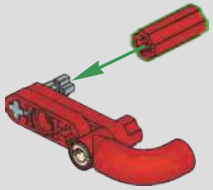

1191

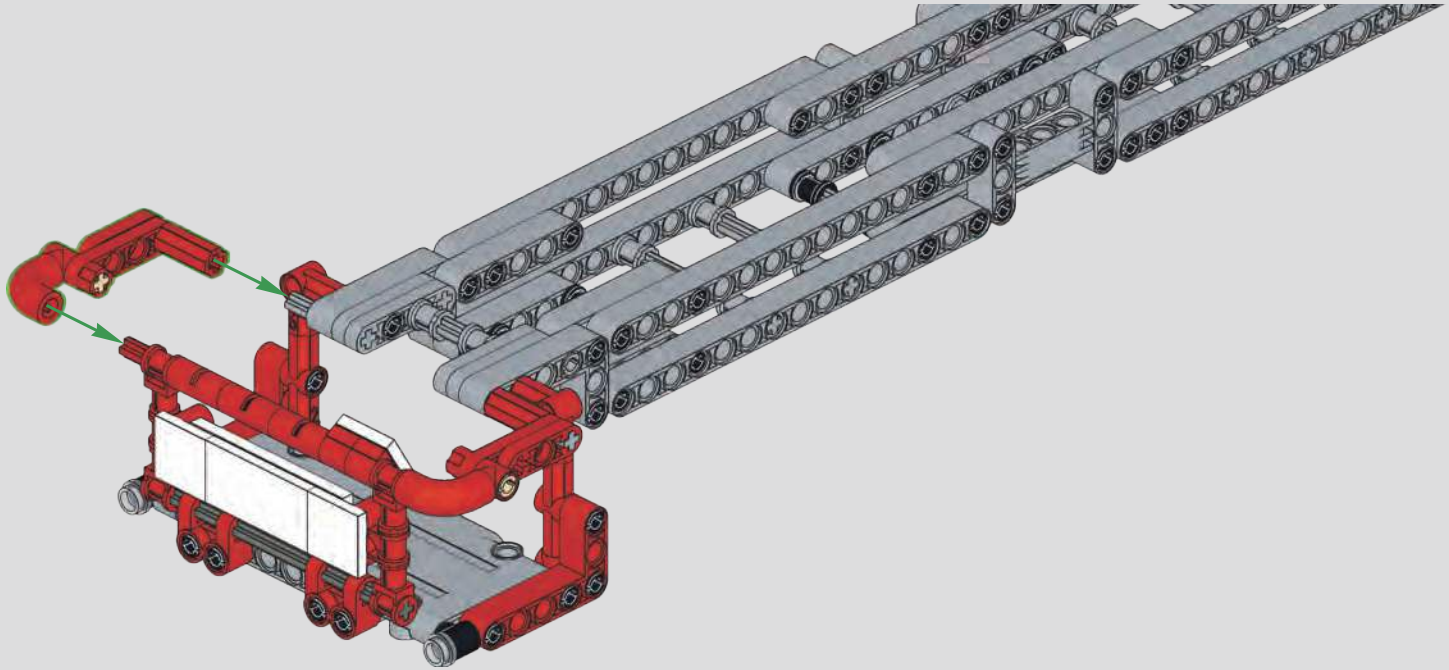

1192

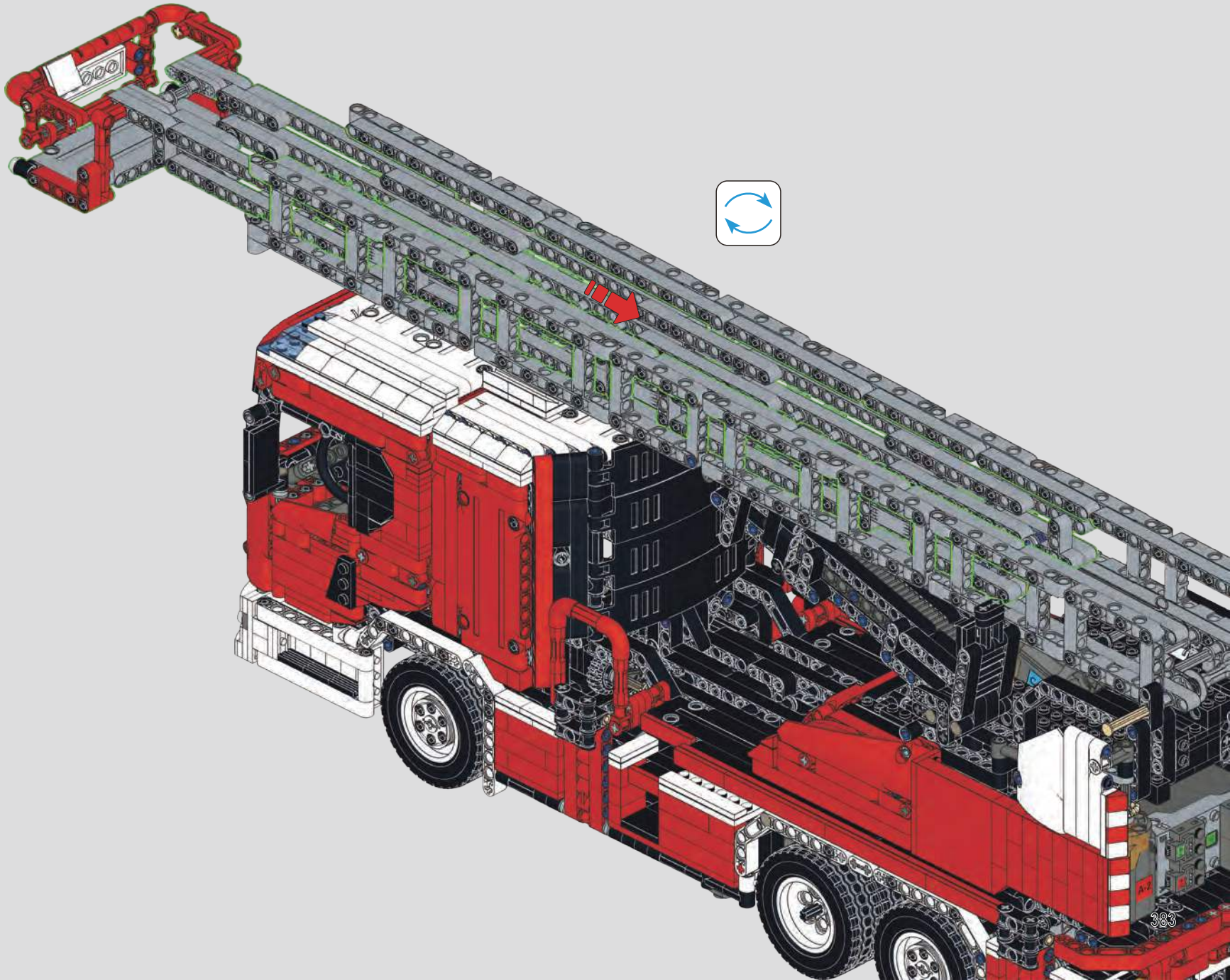

1193

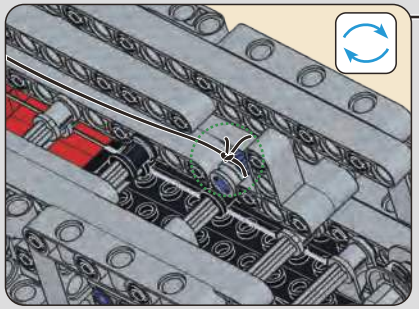

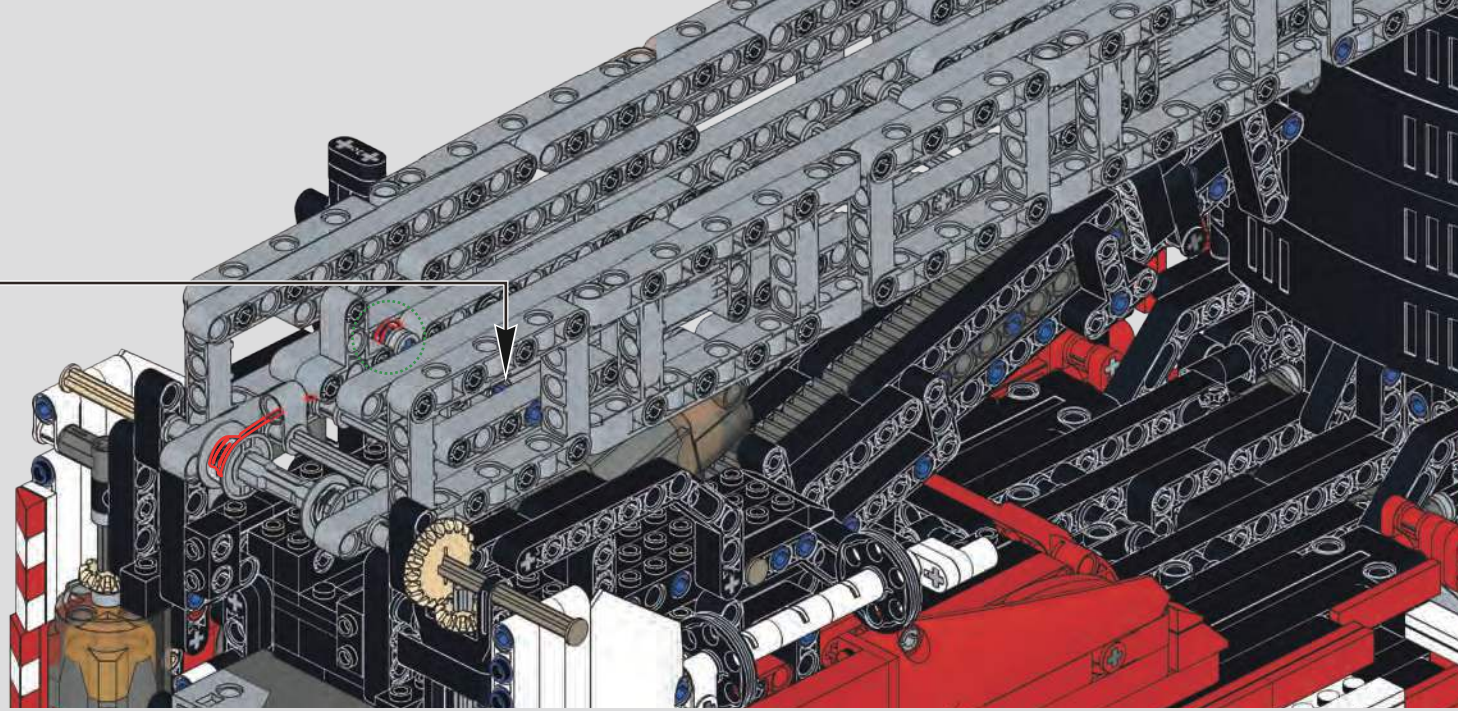

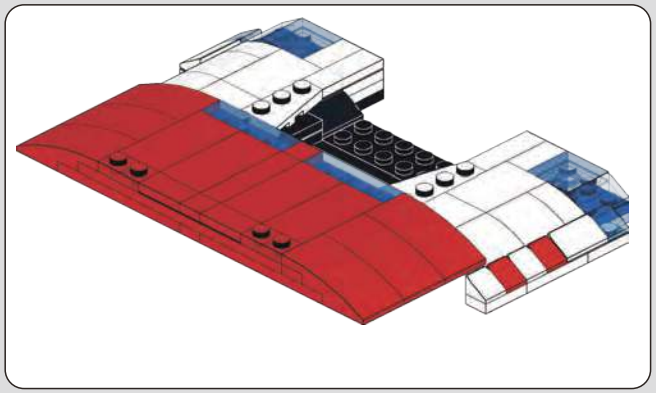

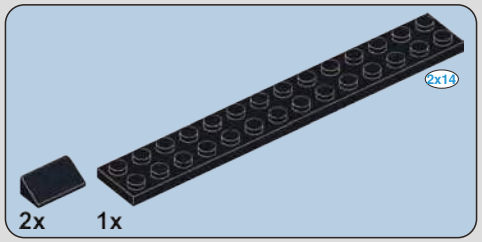

1194

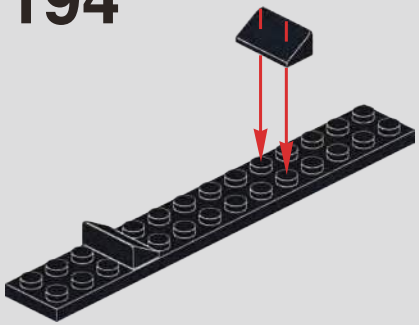

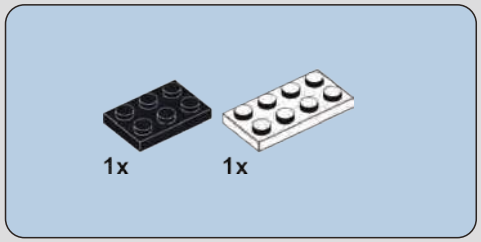

1195

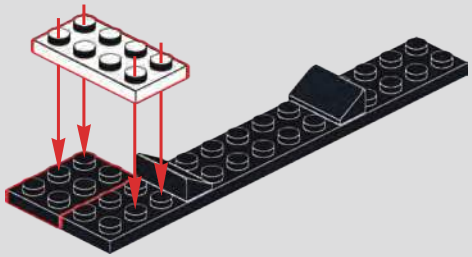

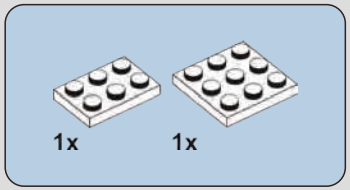

1196

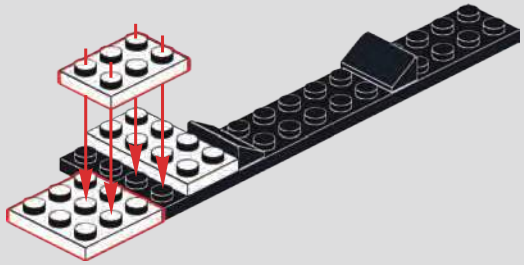

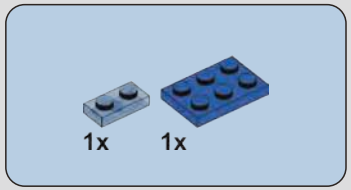

1197

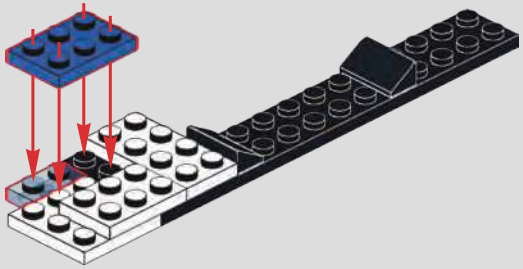

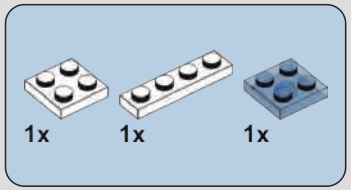

1198

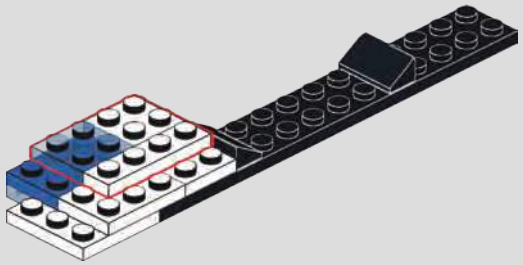

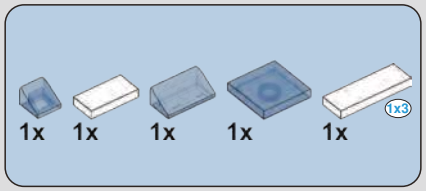

1199

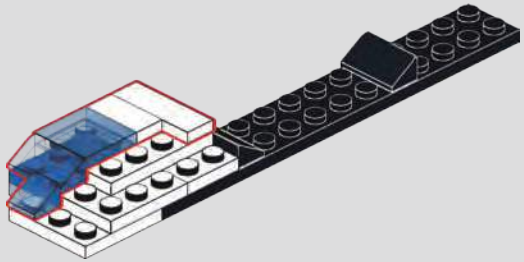

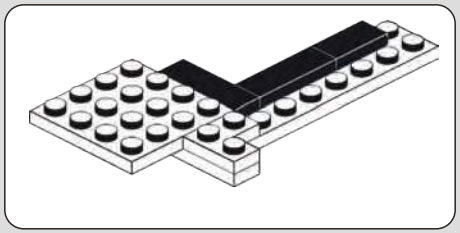

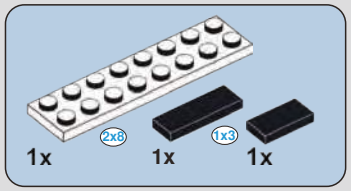

1200

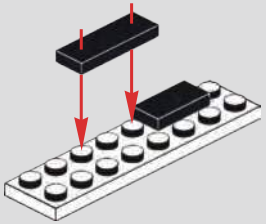

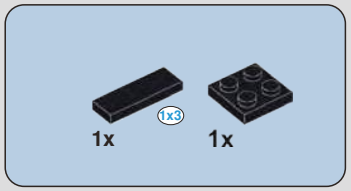

1201

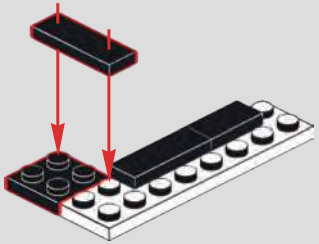

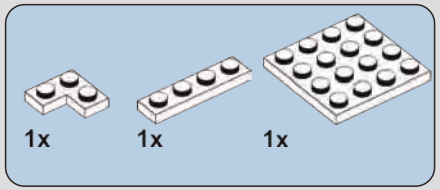

1202

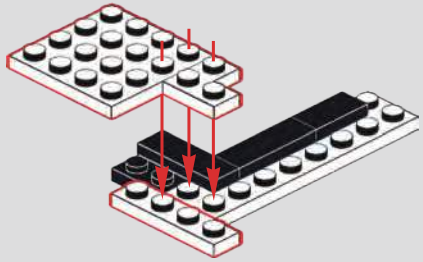

1203

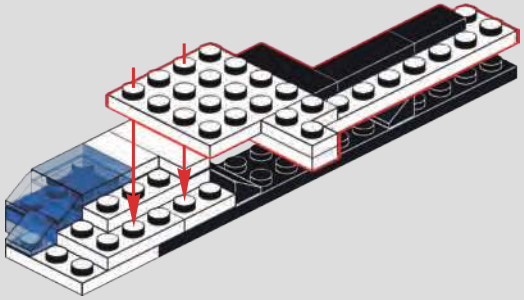

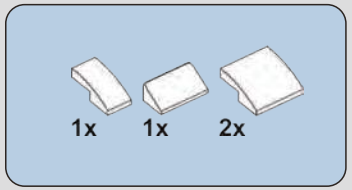

1204

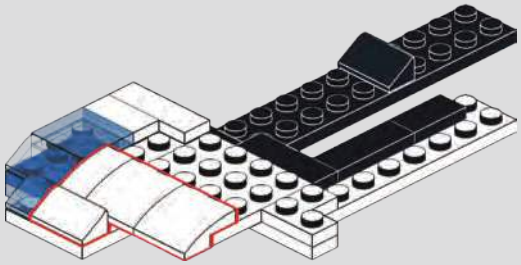

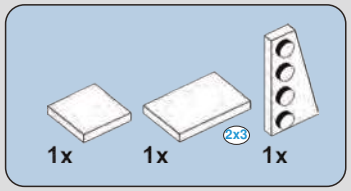

1205

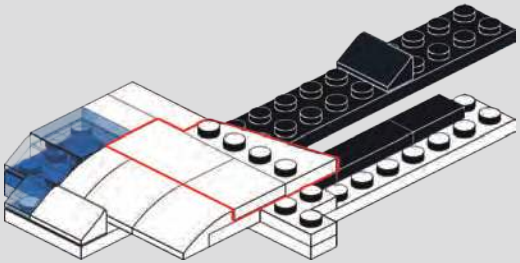

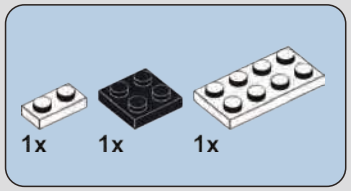

1206

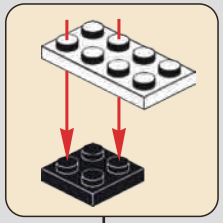

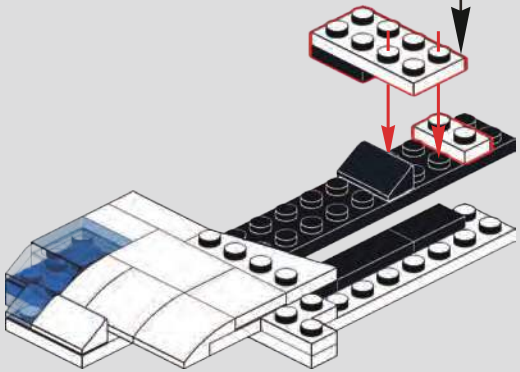

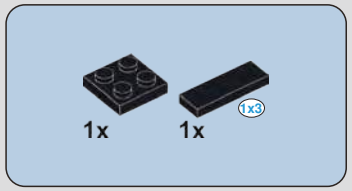

1207

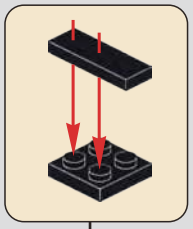

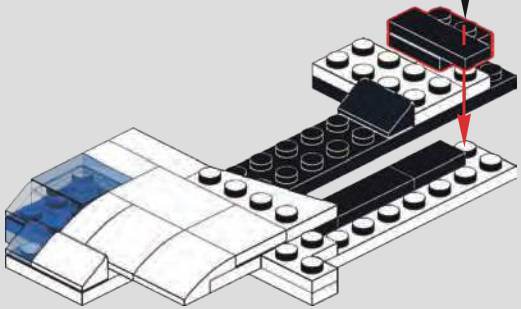

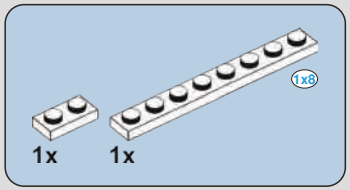

1208

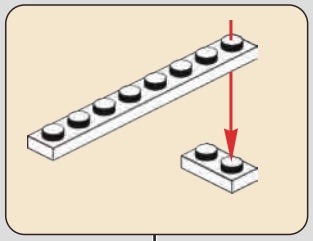

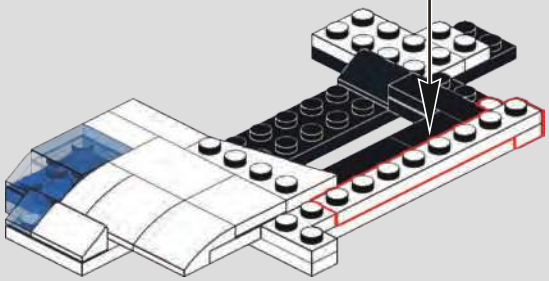

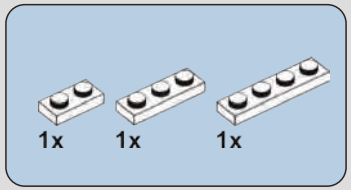

1209

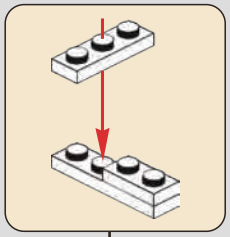

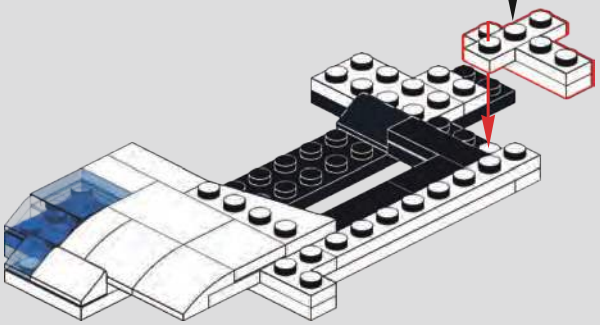

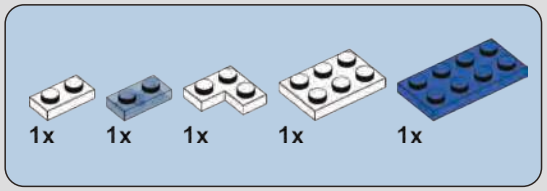

1210

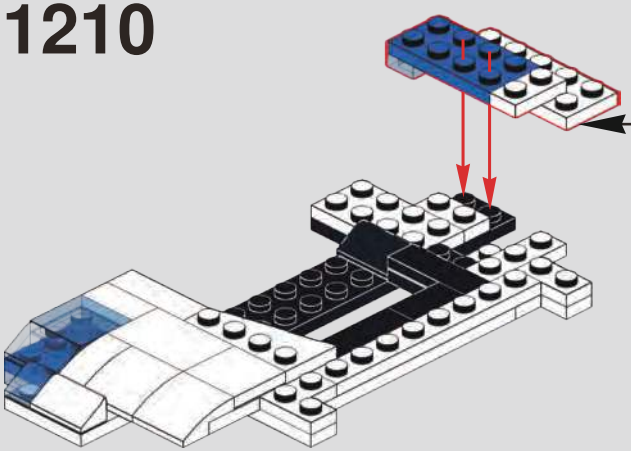

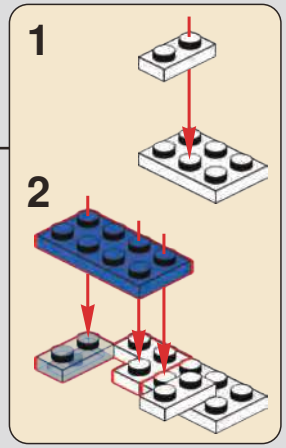

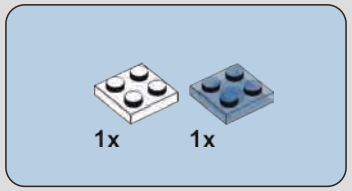

1211

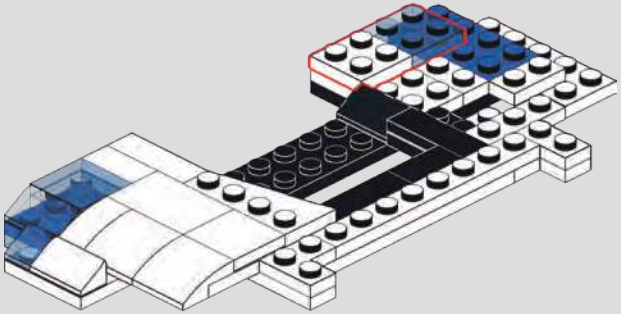

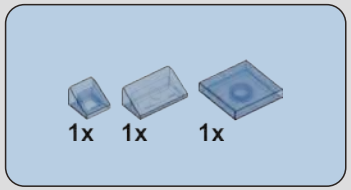

1212

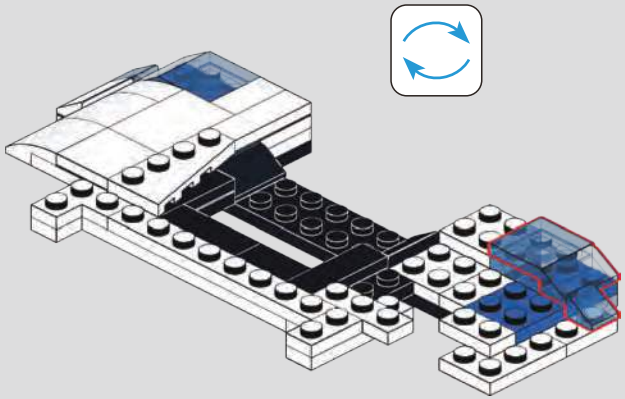

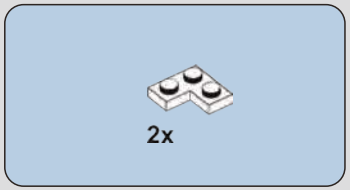

1213

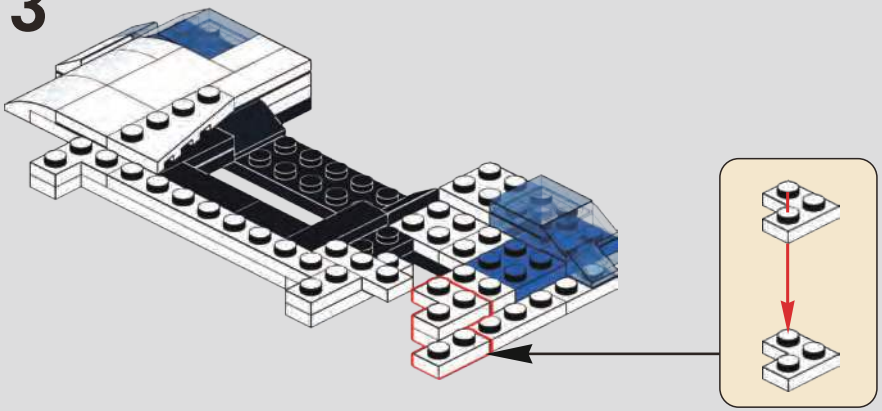

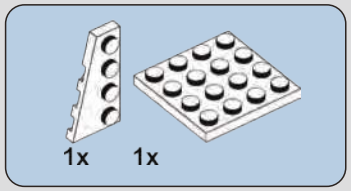

1214

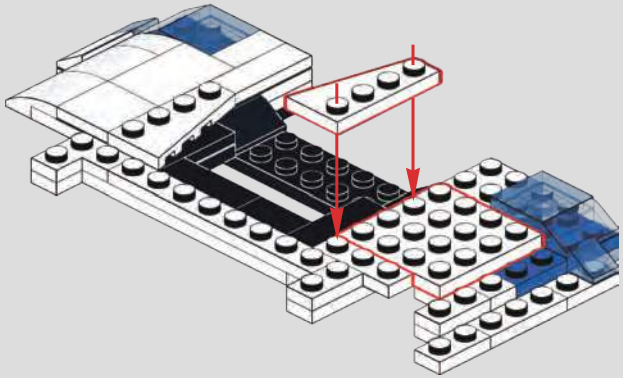

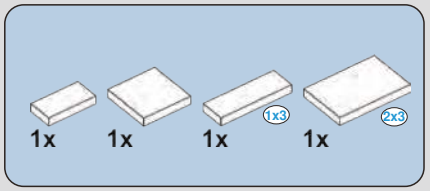

1215

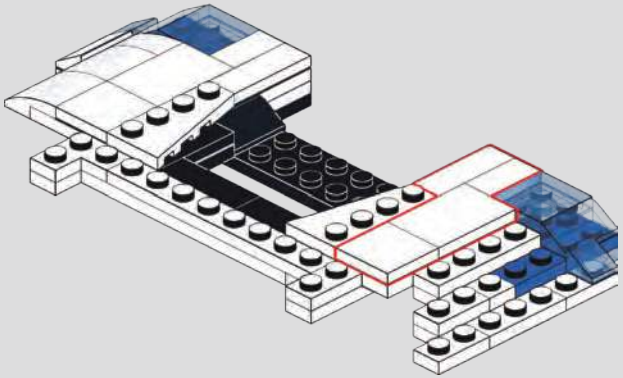

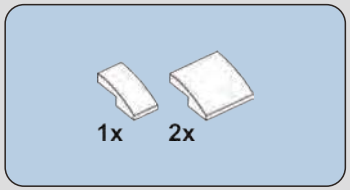

1216

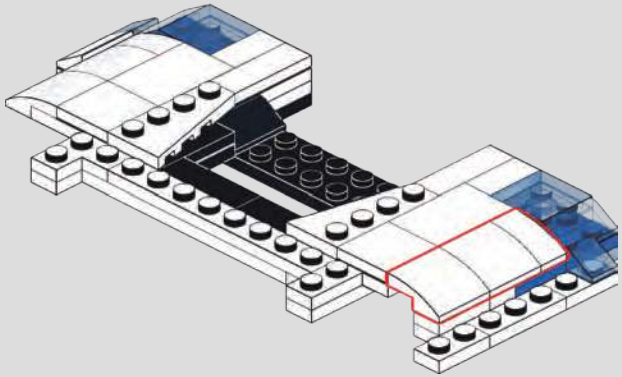

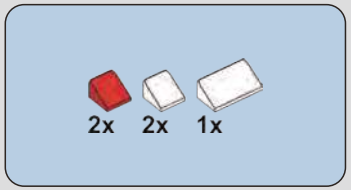

1217

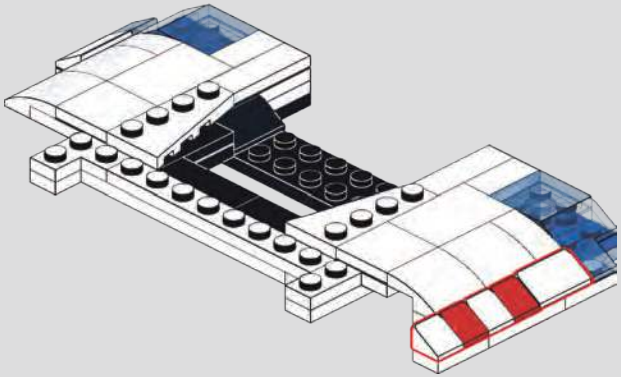

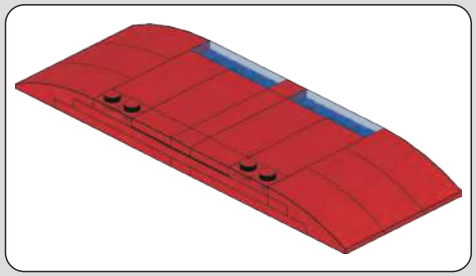

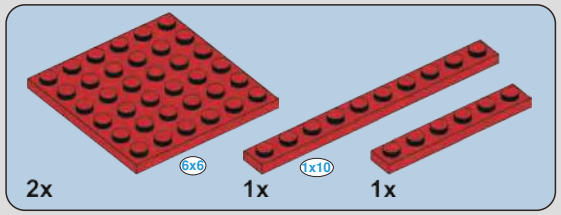

1218

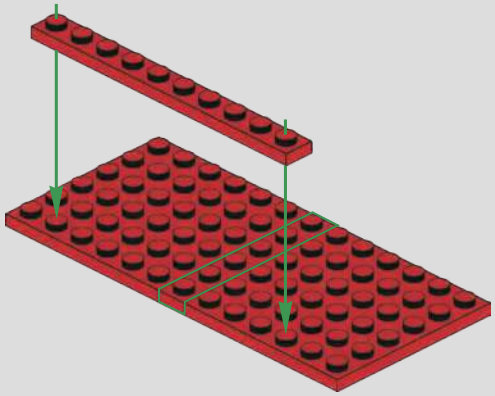

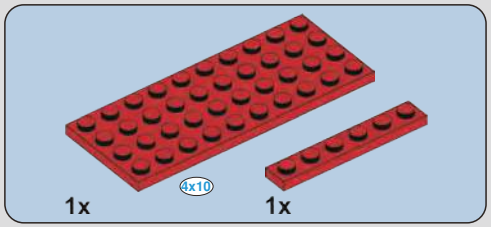

1219

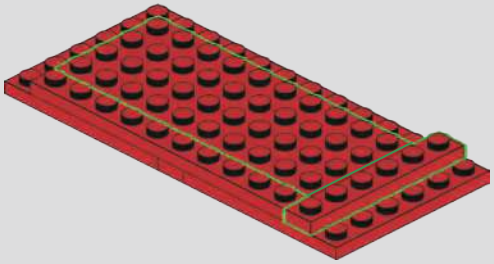

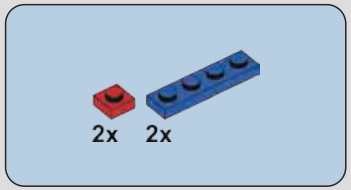

1220

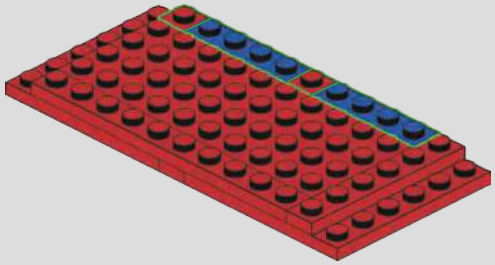

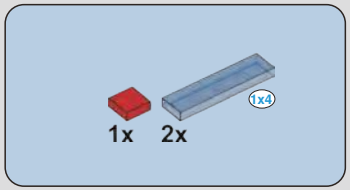

1221

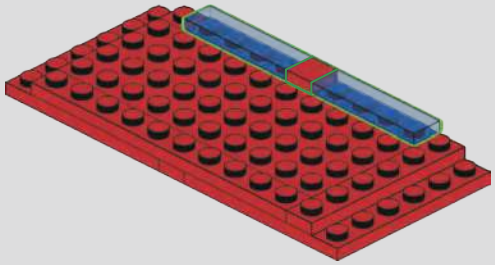

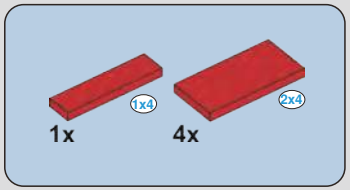

1222

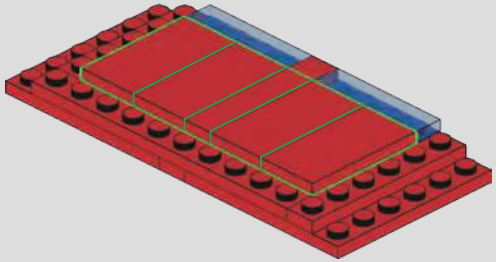

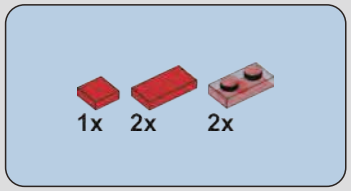

1223

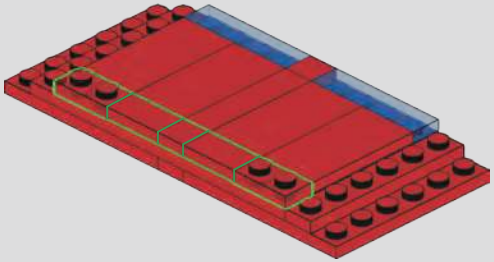

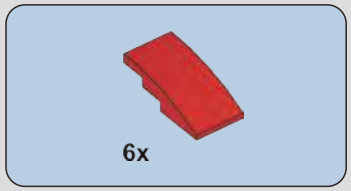

1224

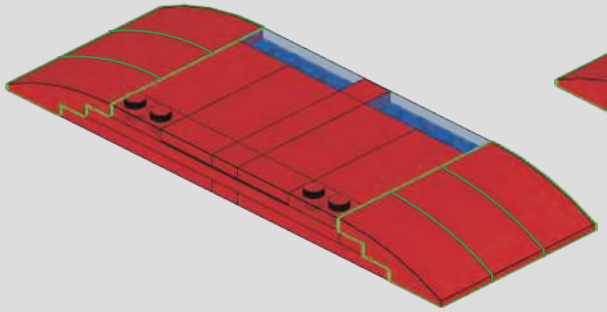

1225

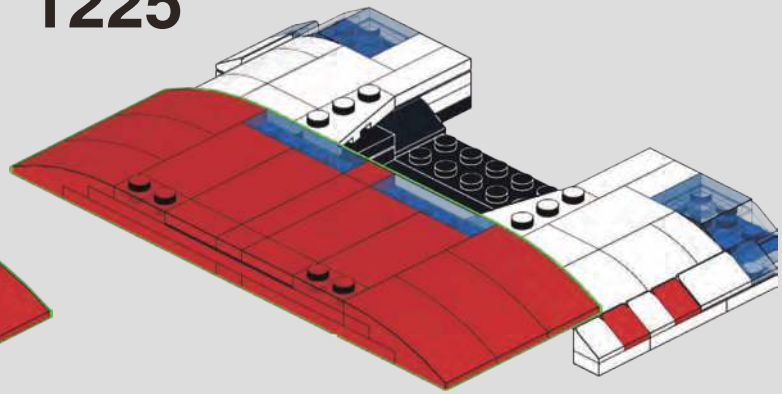

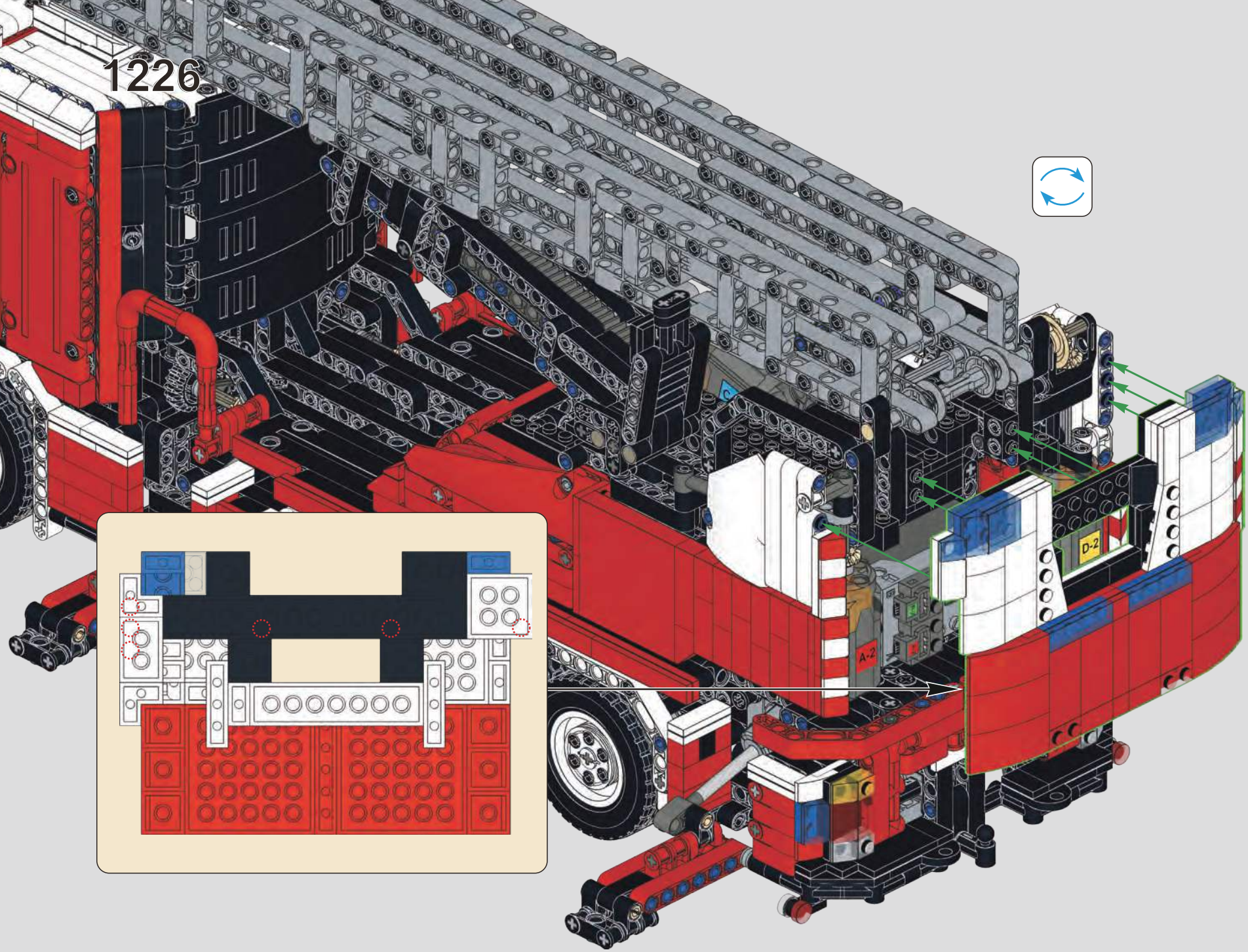
1226
A-2
D-2

1227

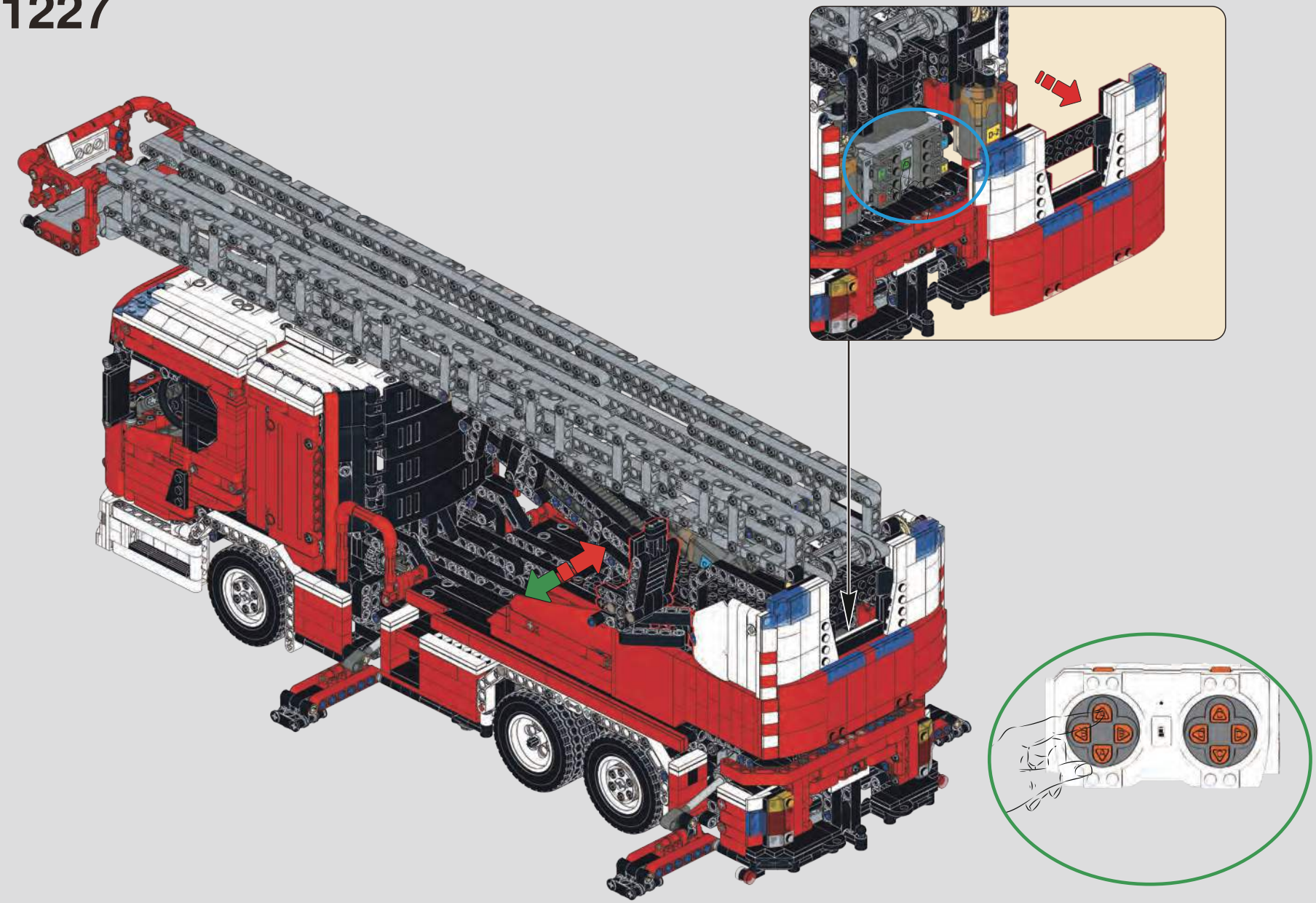

1228

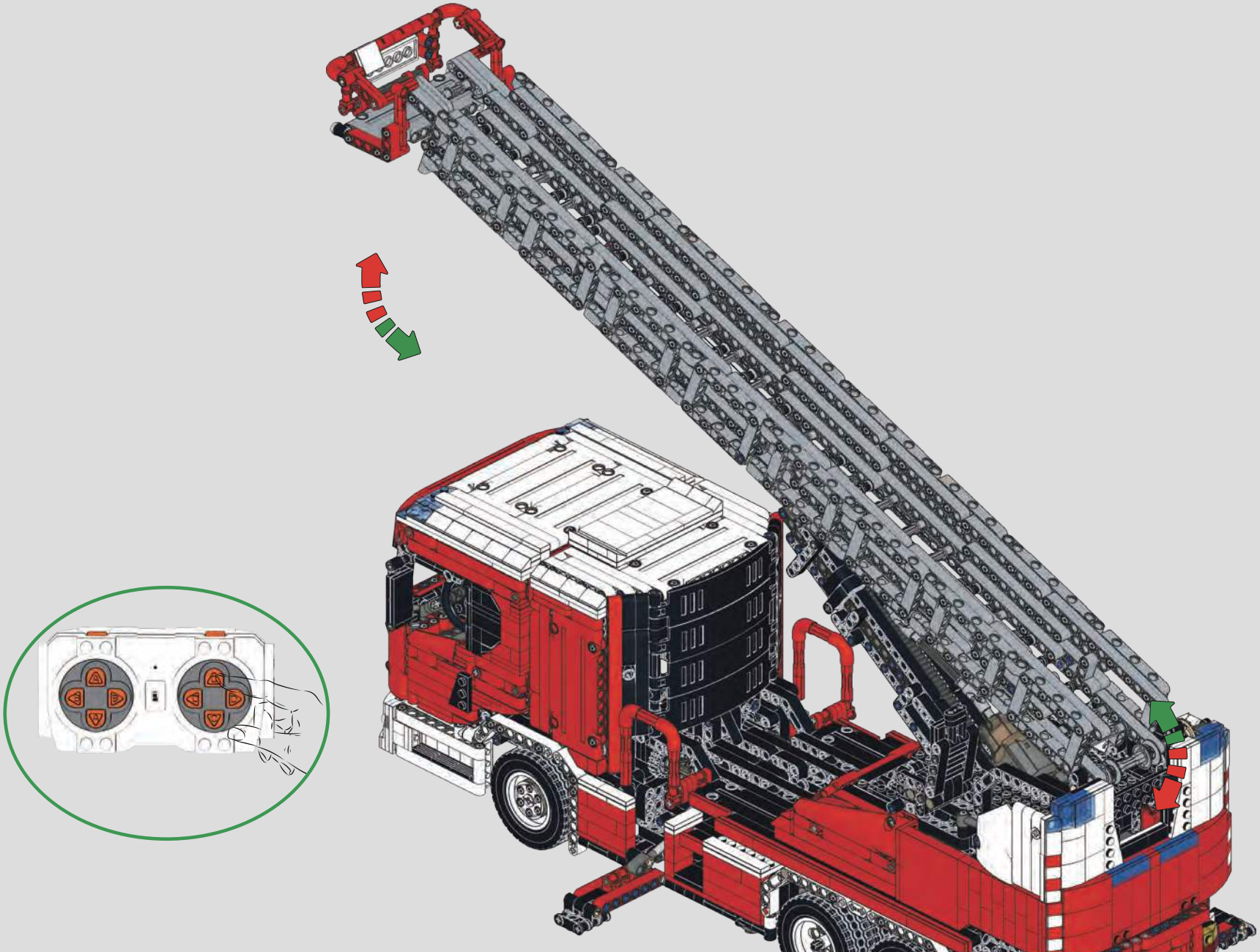

1229

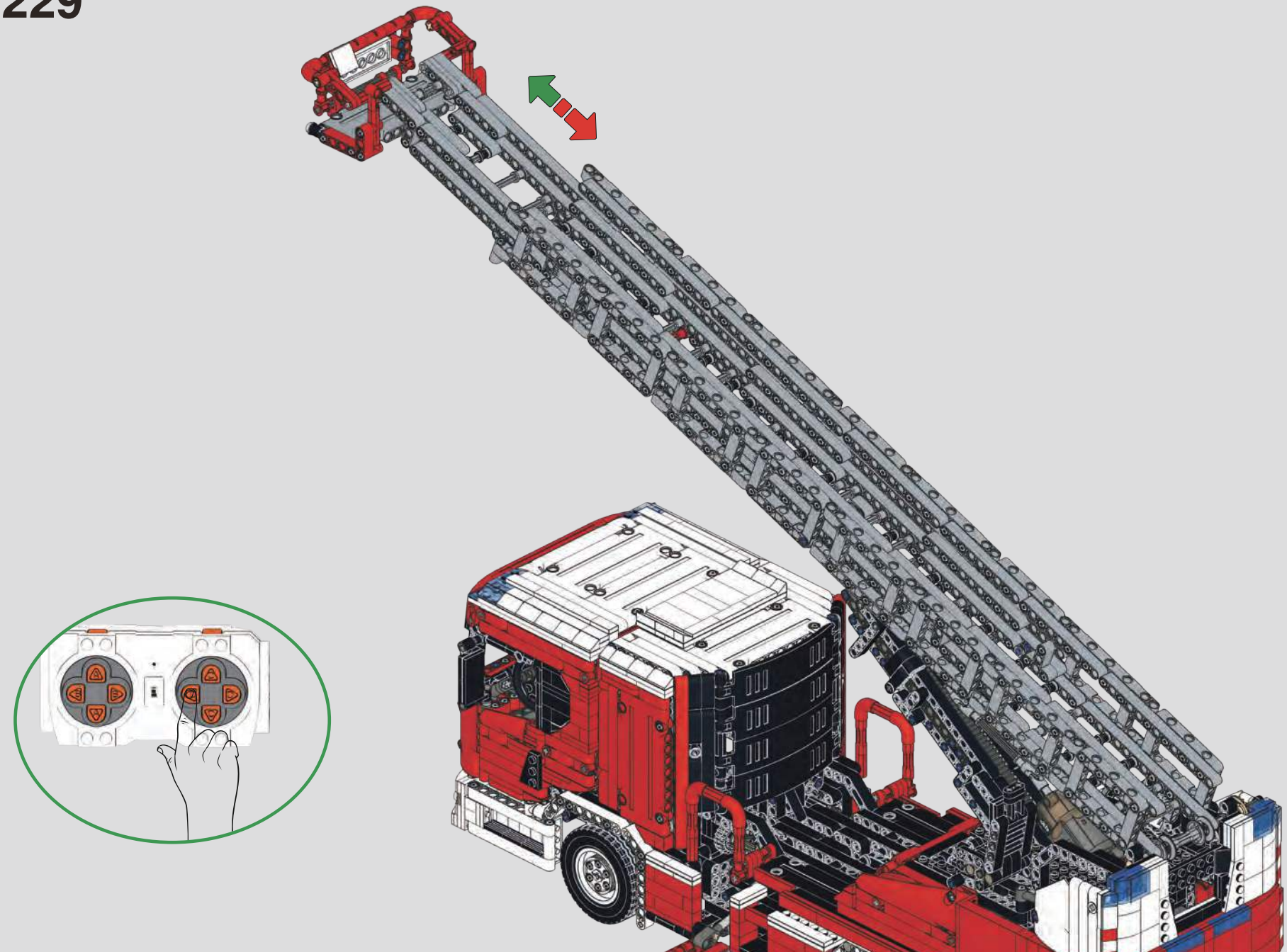

1230

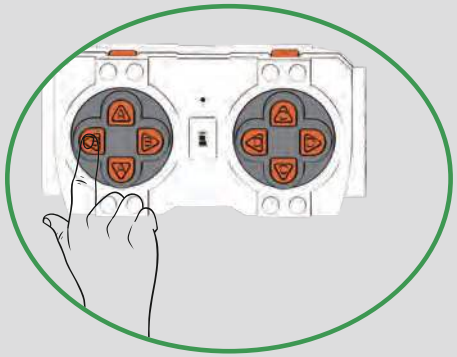

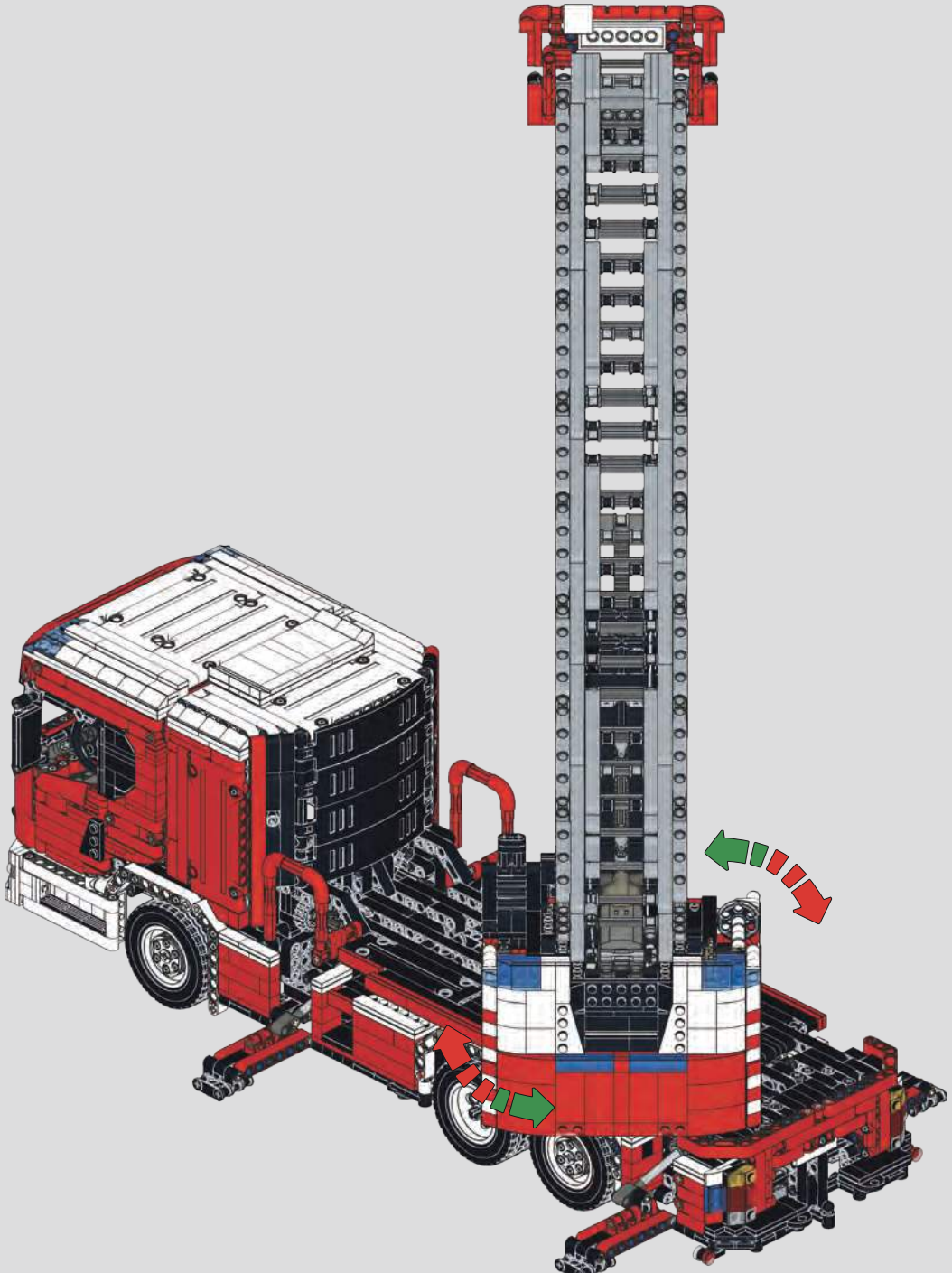

1231

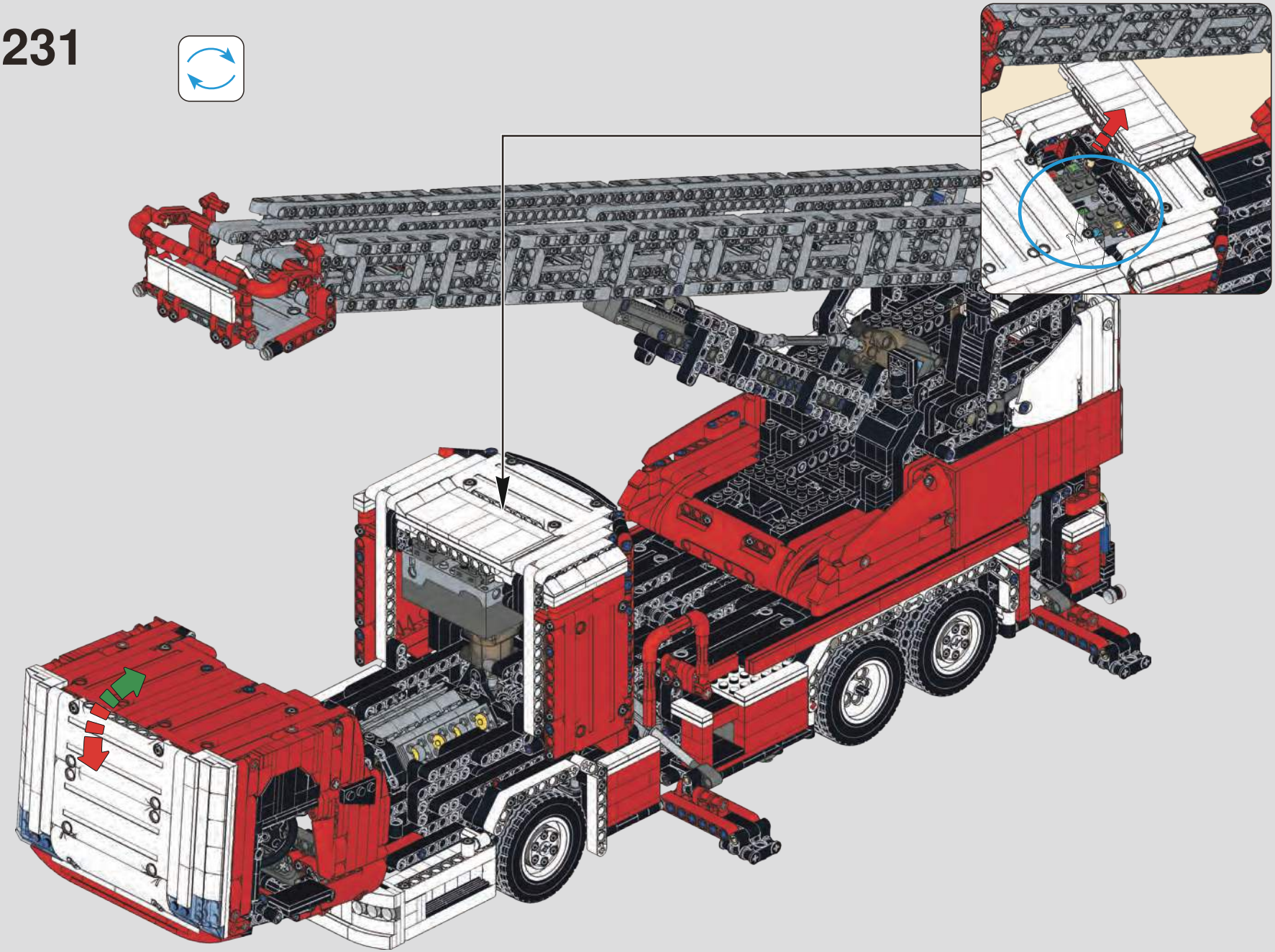

1232

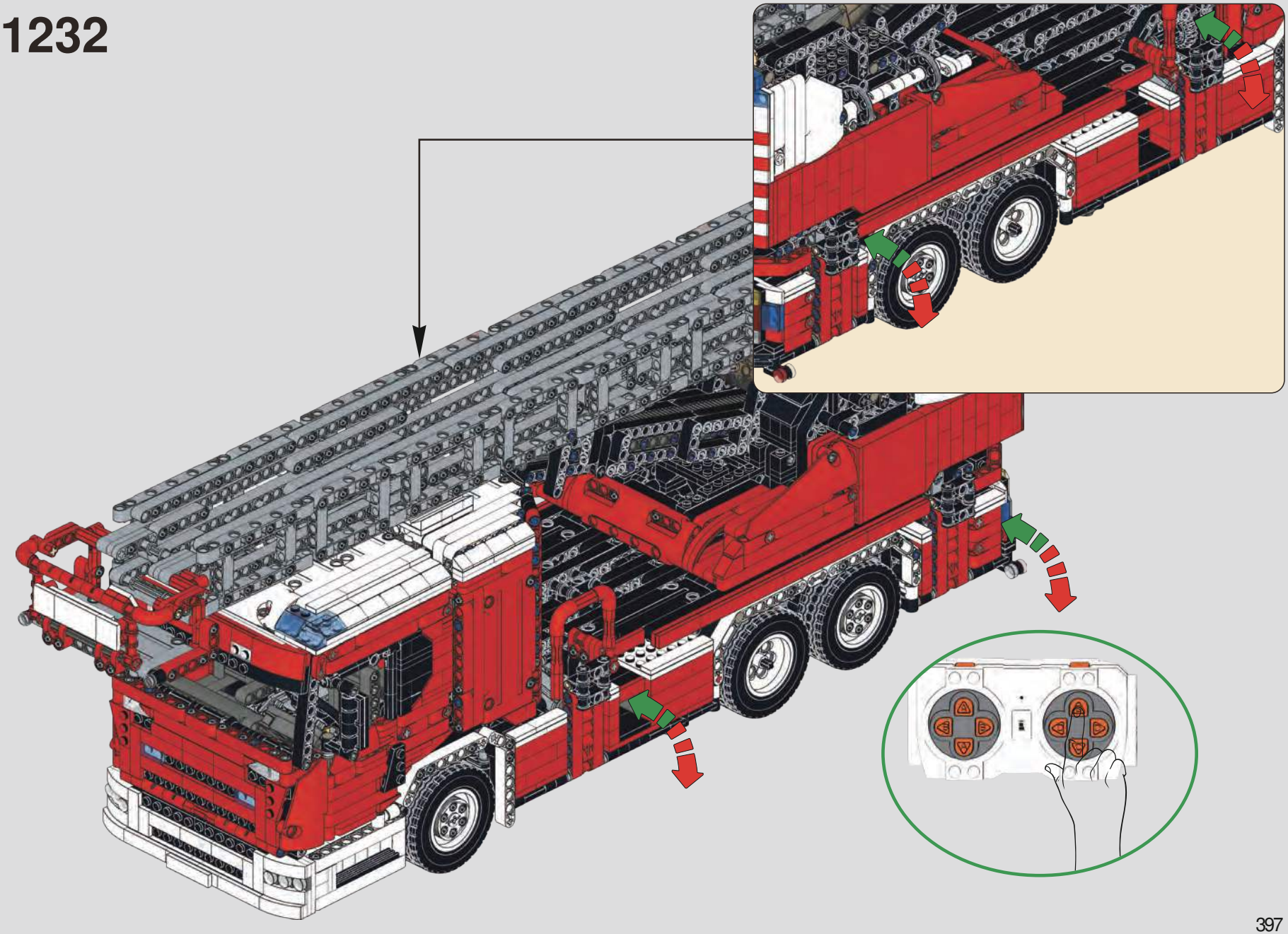

1233

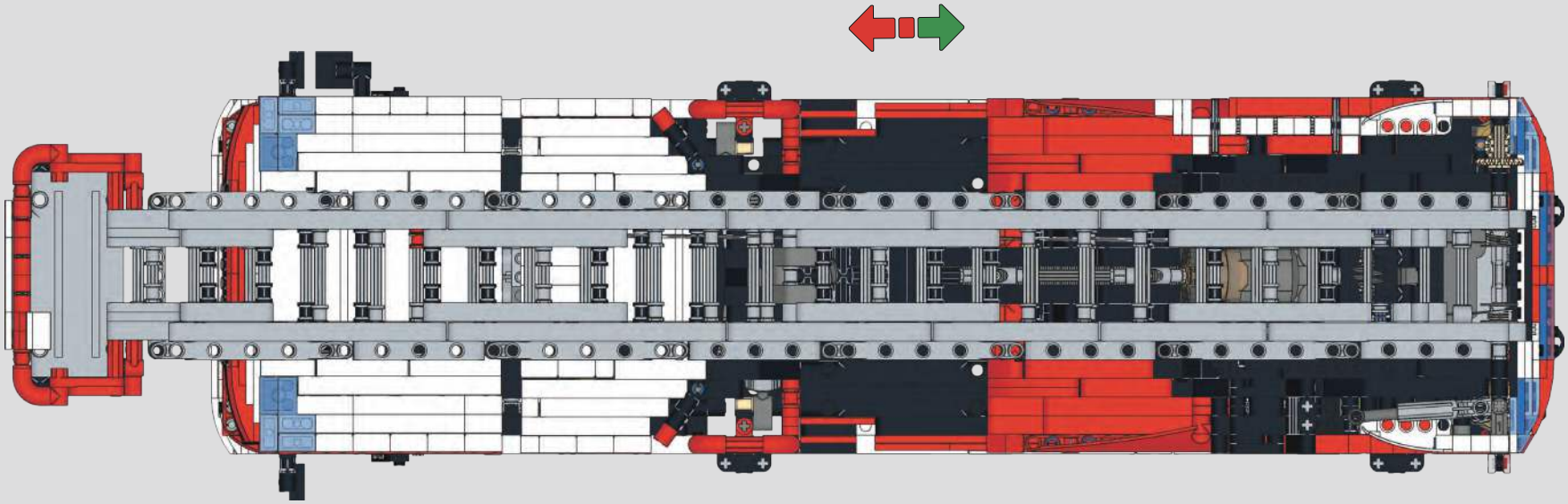

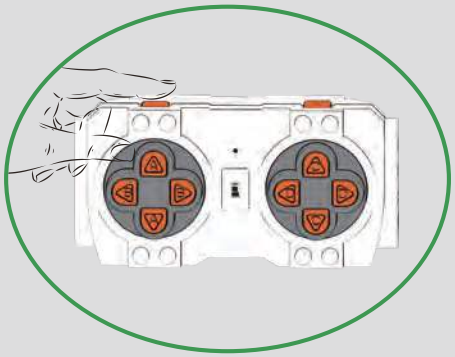

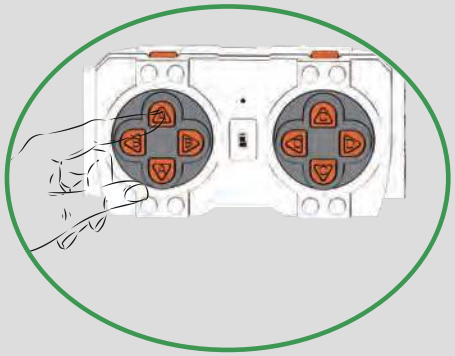

1234

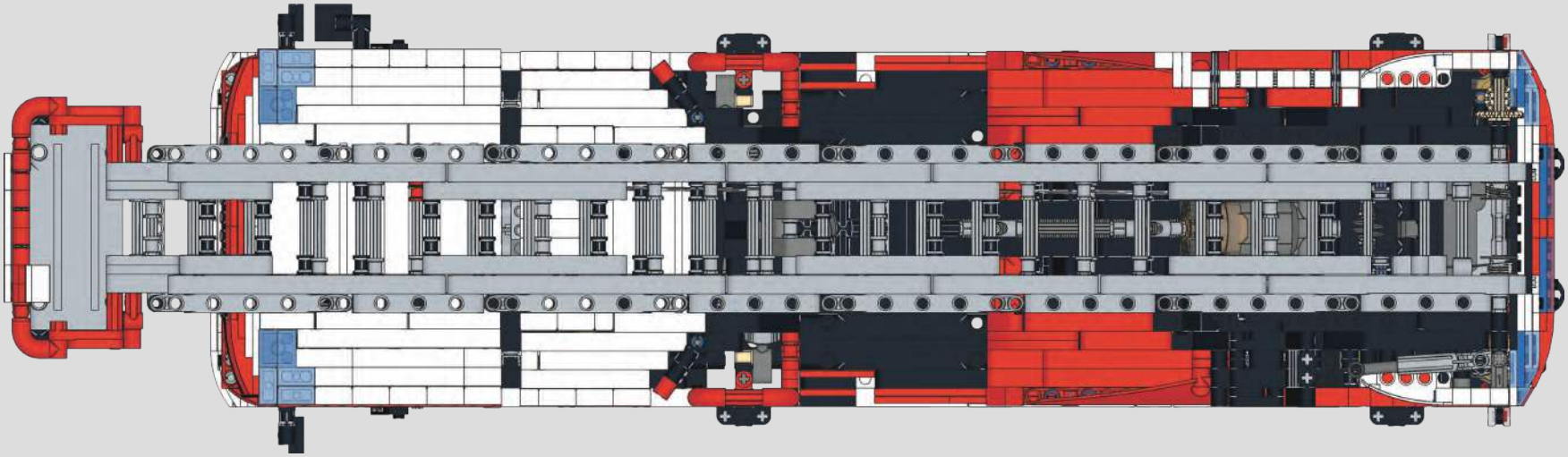

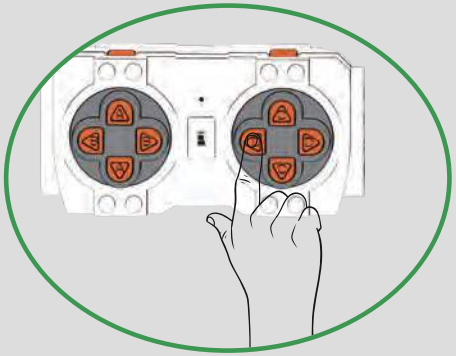

1235

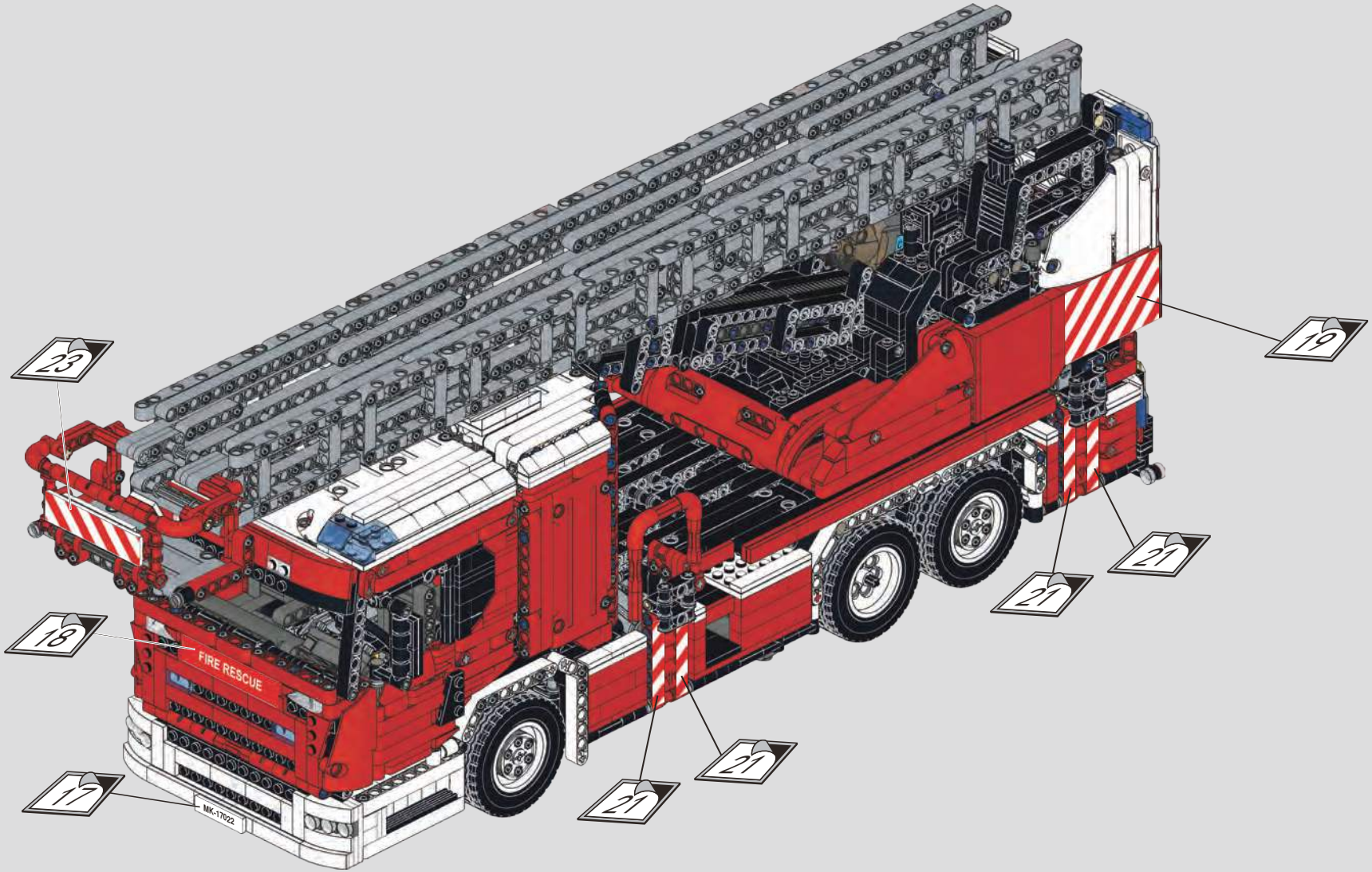

1236

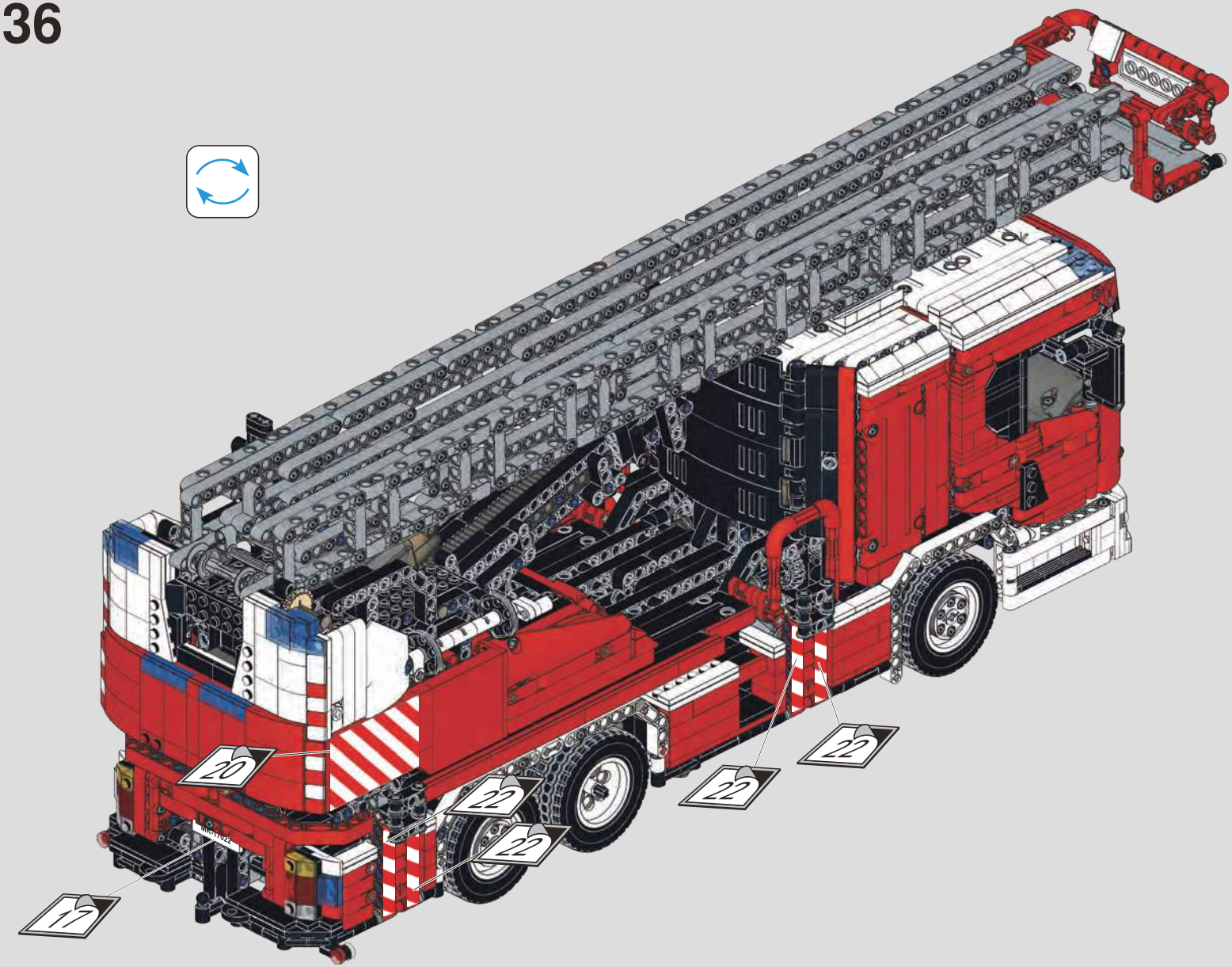

1237

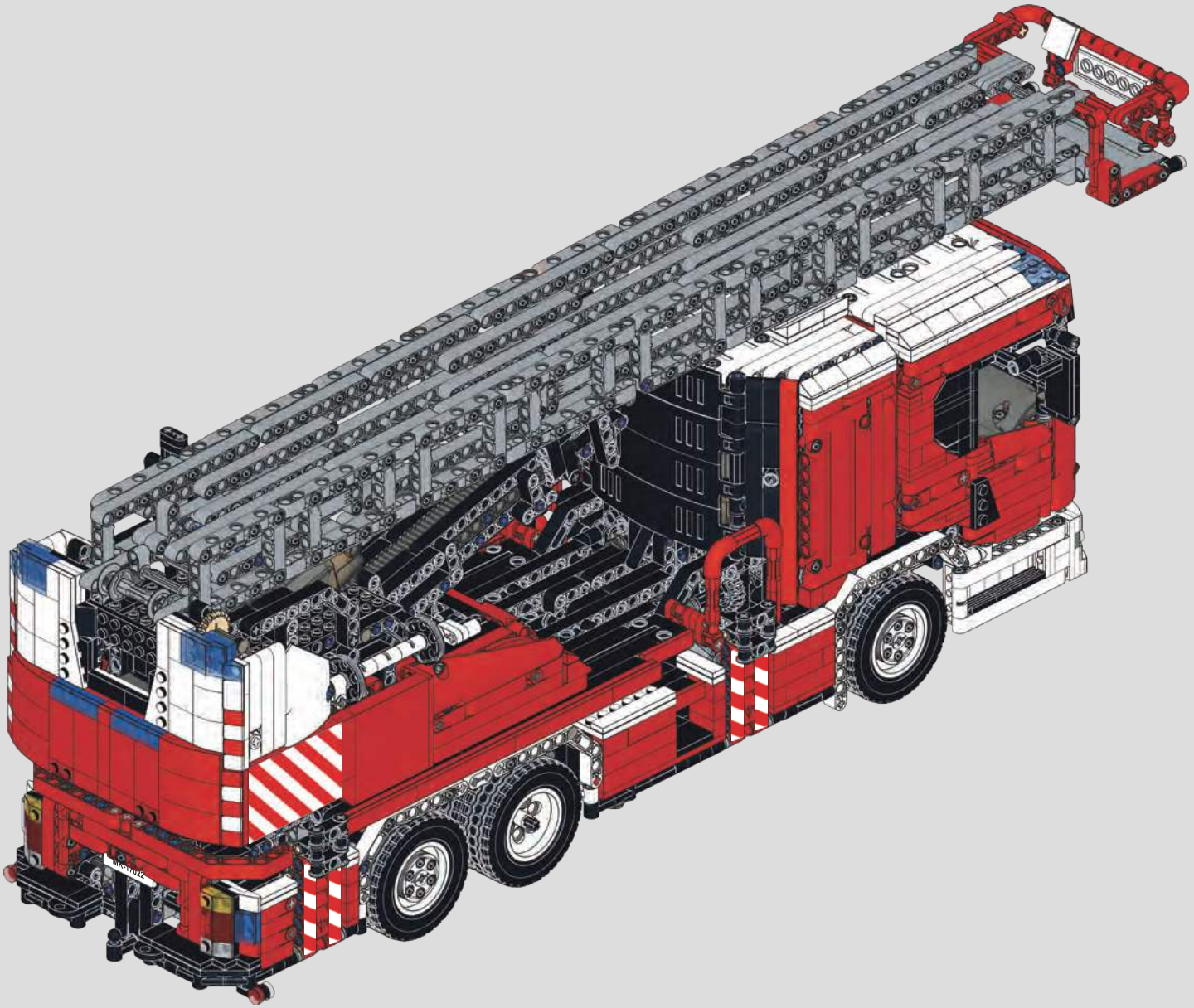

1238

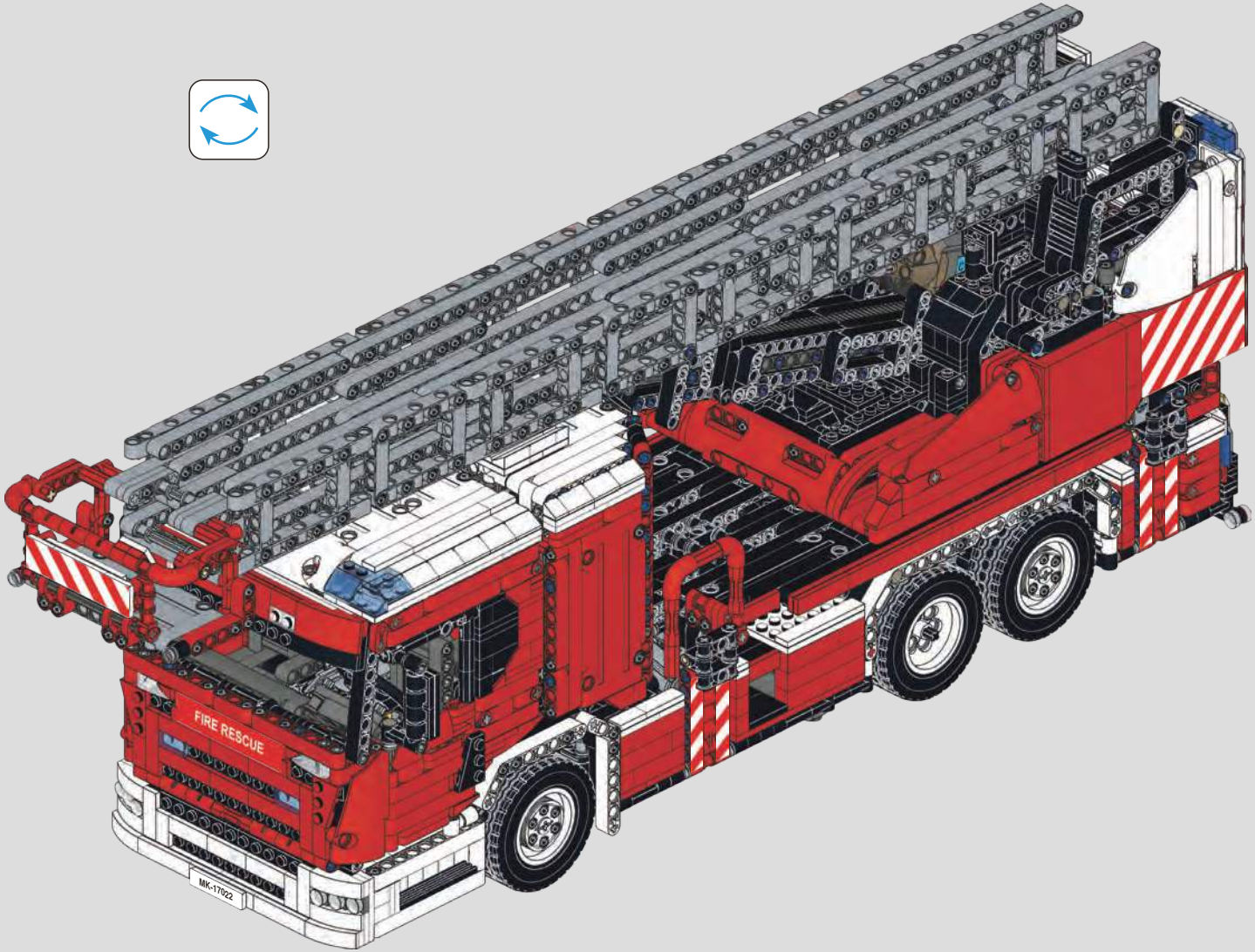

MOULD KING®

宇星模王