MOULD KING
宇星模王
宇星工程系列
MODELS
17023
3963+Pcs/Pza
全新
双重遥控
R/C遥控操作&APP控制
Remote control & APP control R/C
R/C遥控操作&APP控制

OPEN

Qr code APP (APP二维码)

Need the apple version 9.0 and above,the android version 5.0 and above.

* This APP supports most of the mainstream Android models on the market, but due to the large number of Android models, different models of systems and hardware reasons, there may be some models do not support, specificaccording to the actual test!

广东宇星科技

微信扫描二维码，关注公众号，获取第一手的新品资讯，享受便捷的补件服务。

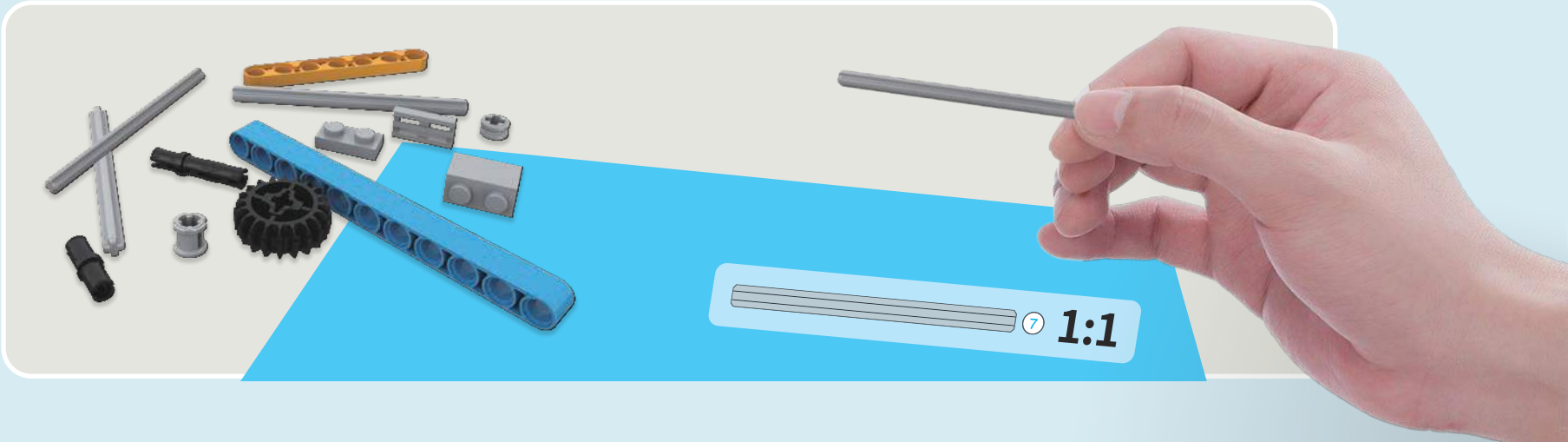

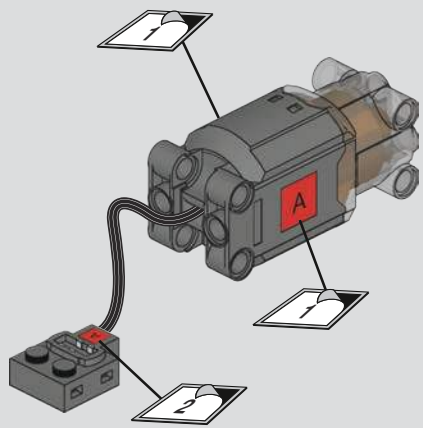
1
A
1
2

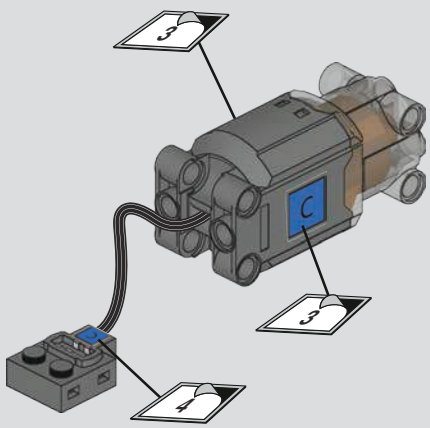
3
C
3
4

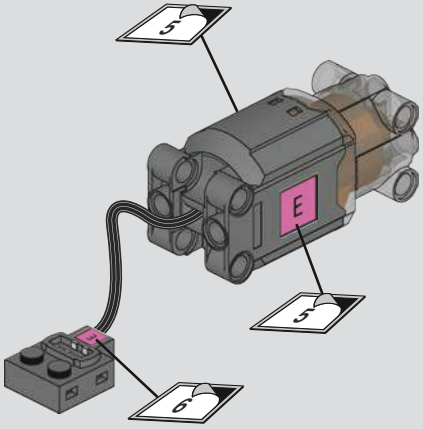
5
E
5
6

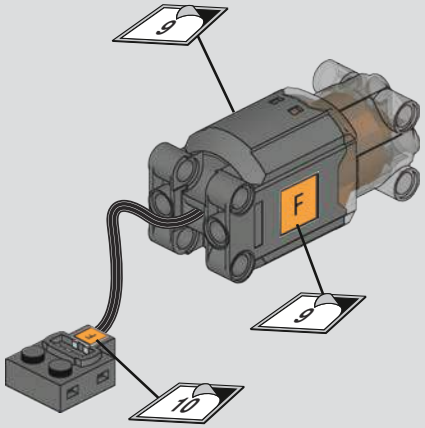
9
F
9
10

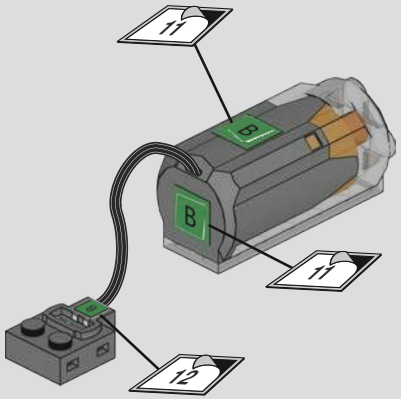
11
B
B
11
12

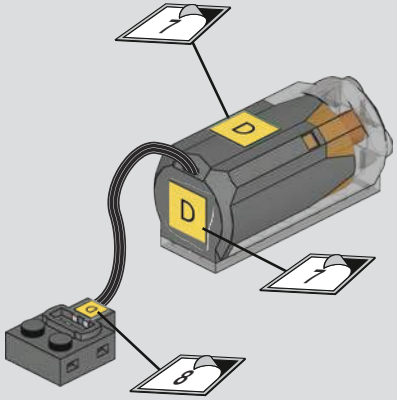
7
D
D
7
8

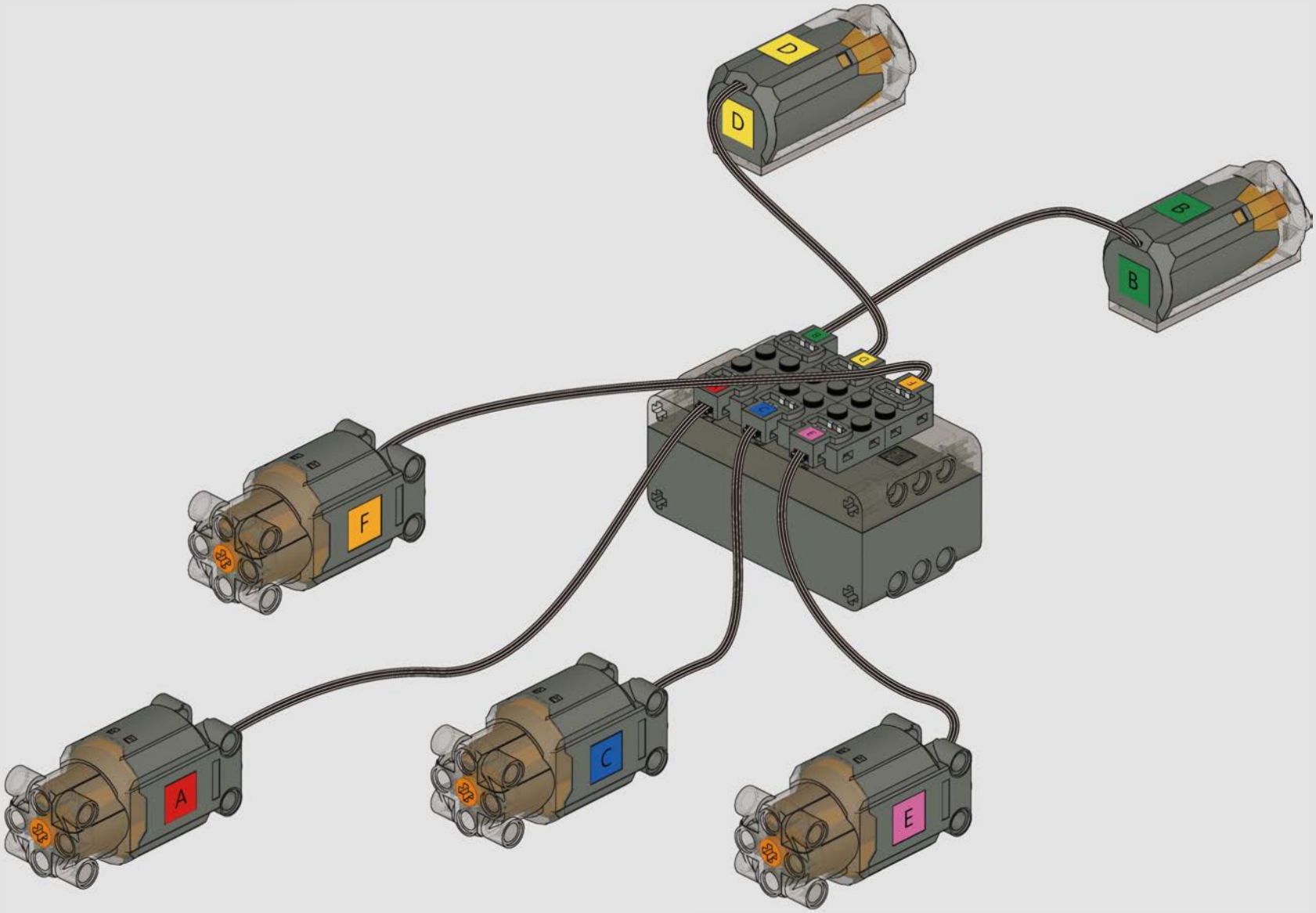
D
B
F
A
C
E

0

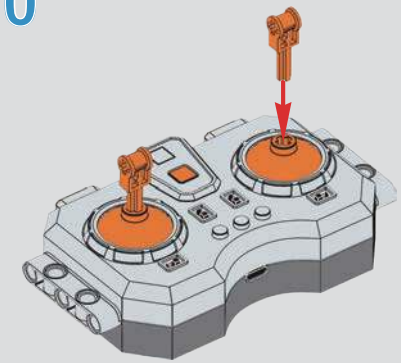

1

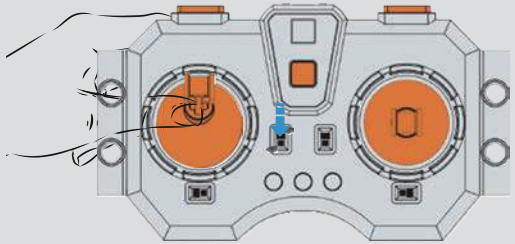

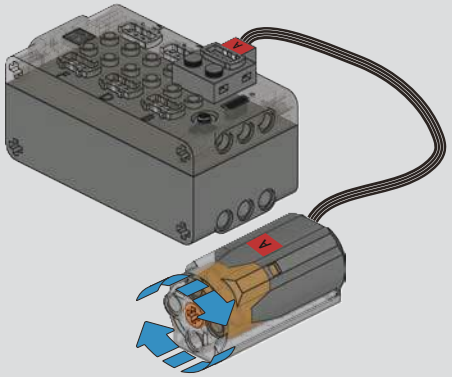

2

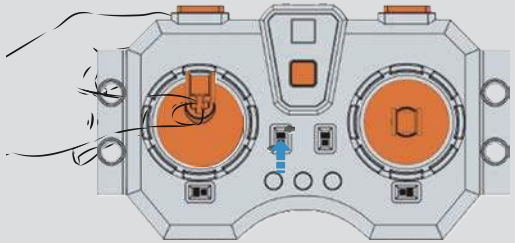

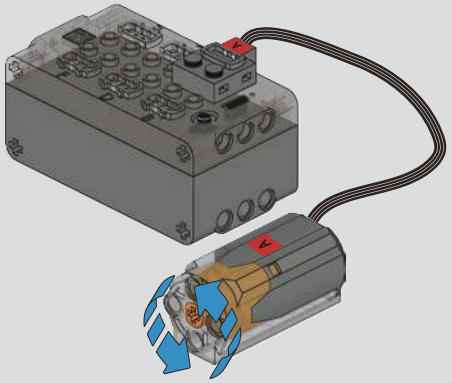

3

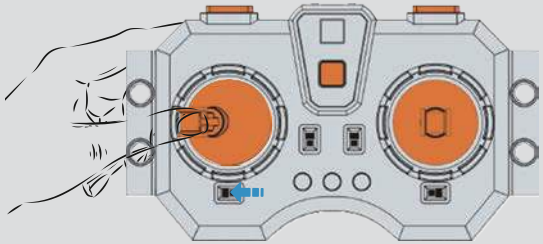

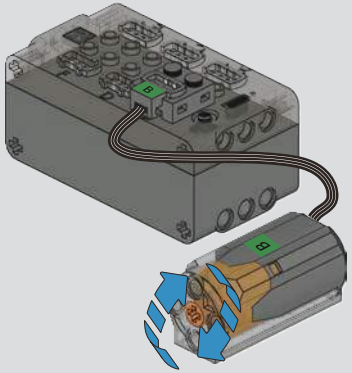

4

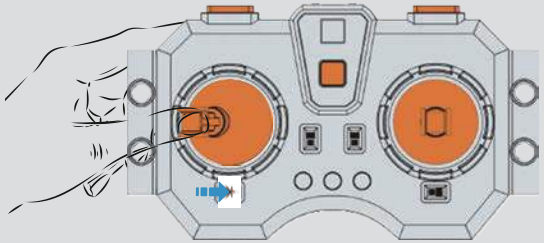

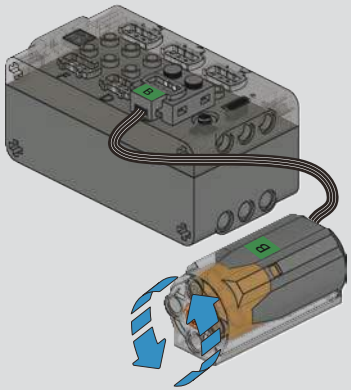

5

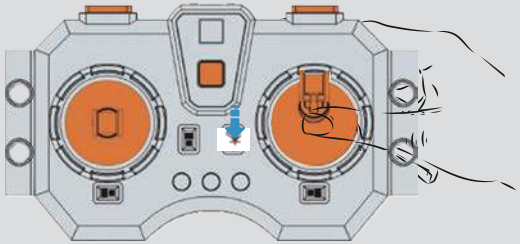

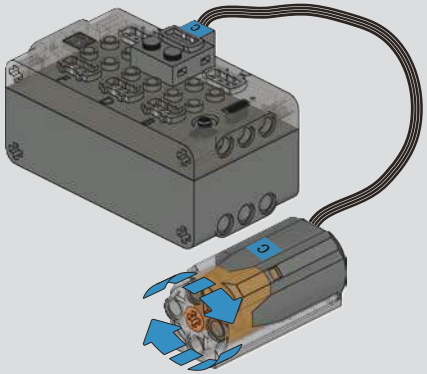

6

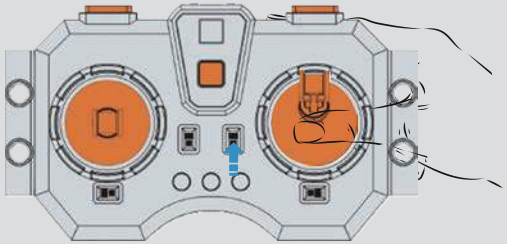

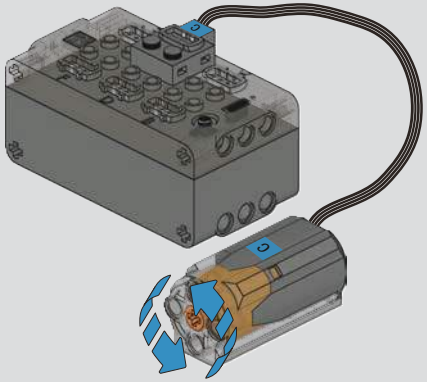

7

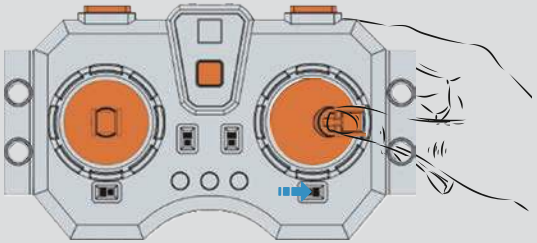

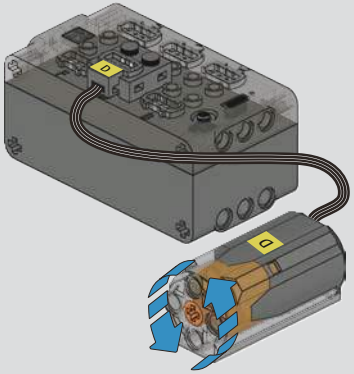

8

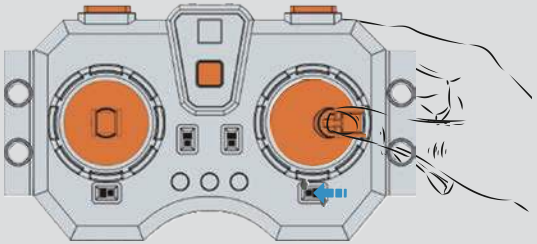

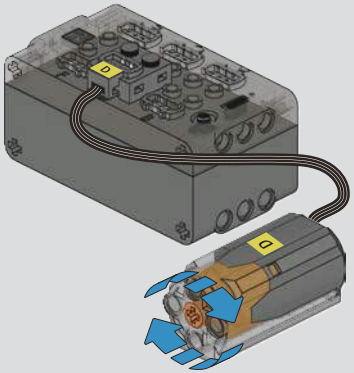

9

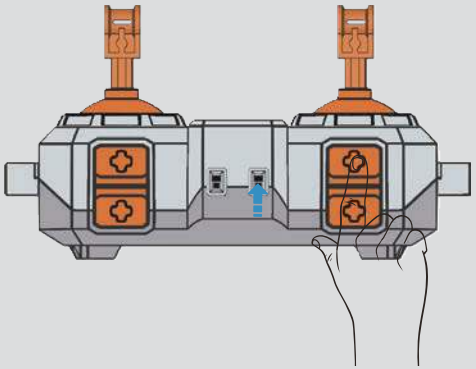

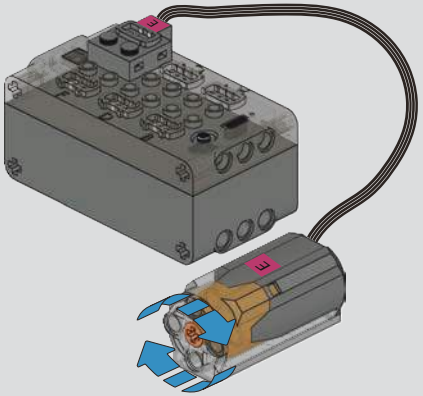

10

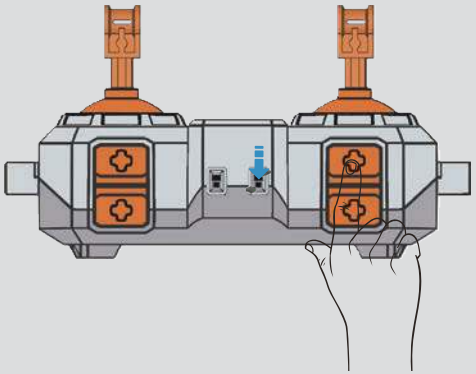

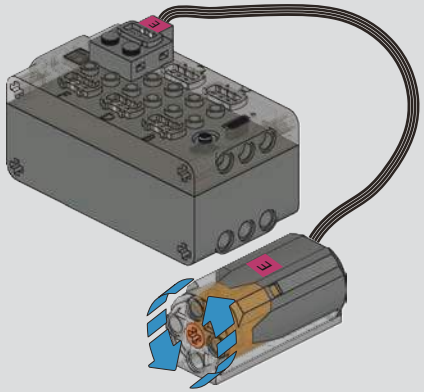

11

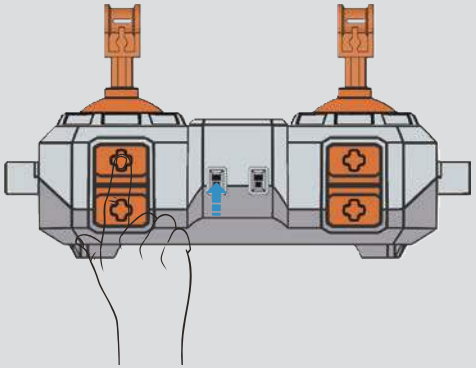

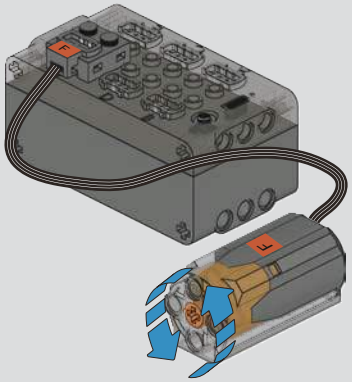

12

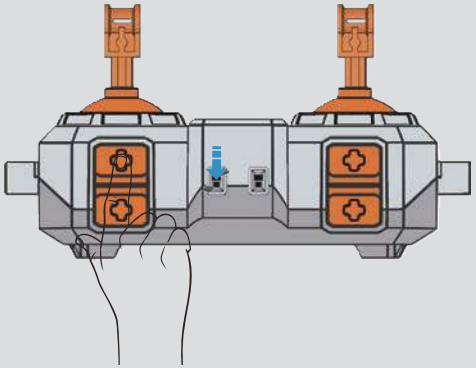

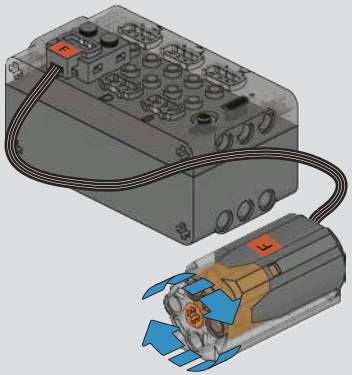

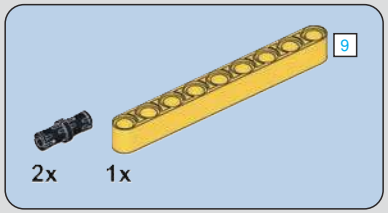

0-1

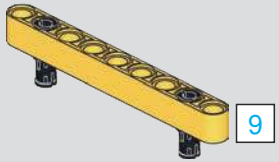

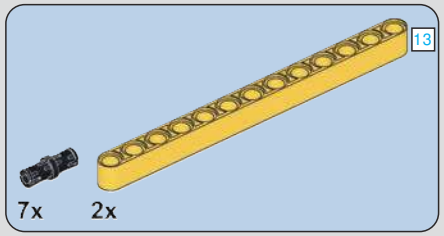

0-2

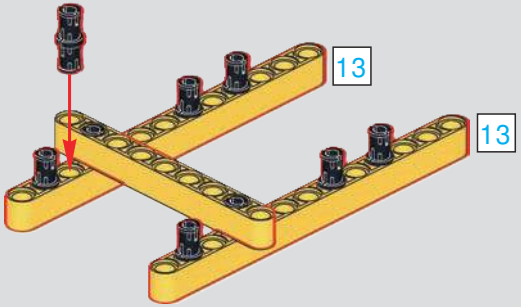

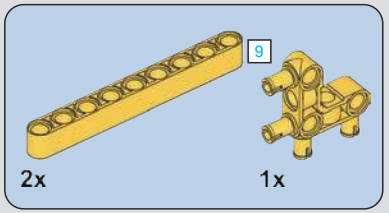

0-3

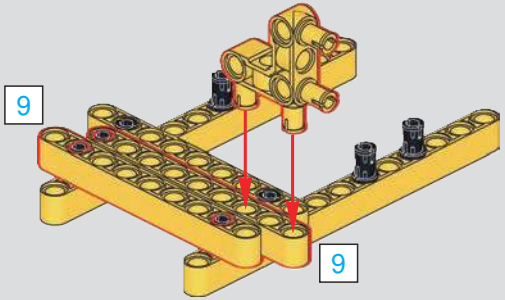

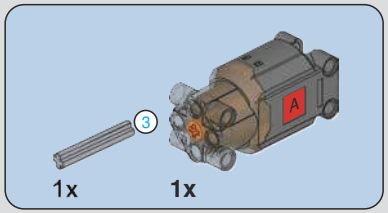

0-4

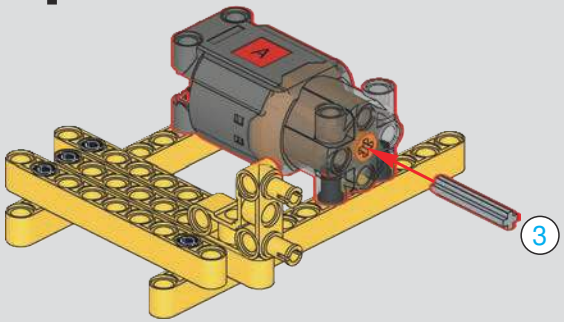

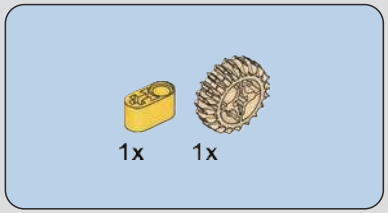

0-5

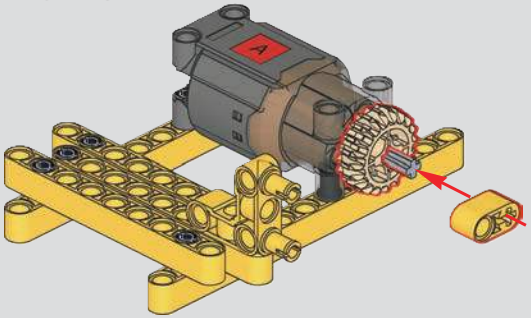

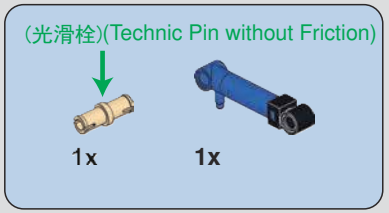

0-6

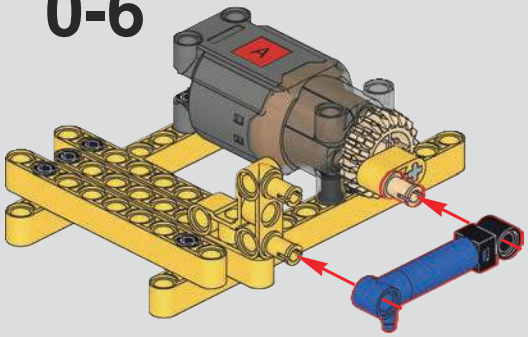

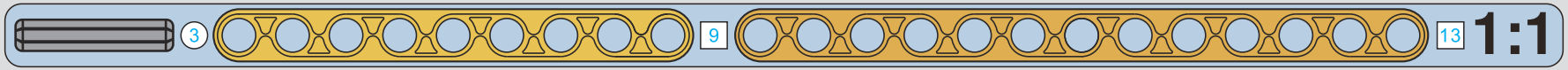

拼装前必须检测确认气泵，气挺杆，控制开关正常工作.测试完请将零件拆开，拼装需要用到.

Before assembly,the air pump, air lifter, and control switch must be checked and confirmed to work normally. Please disassemble the parts after testing.

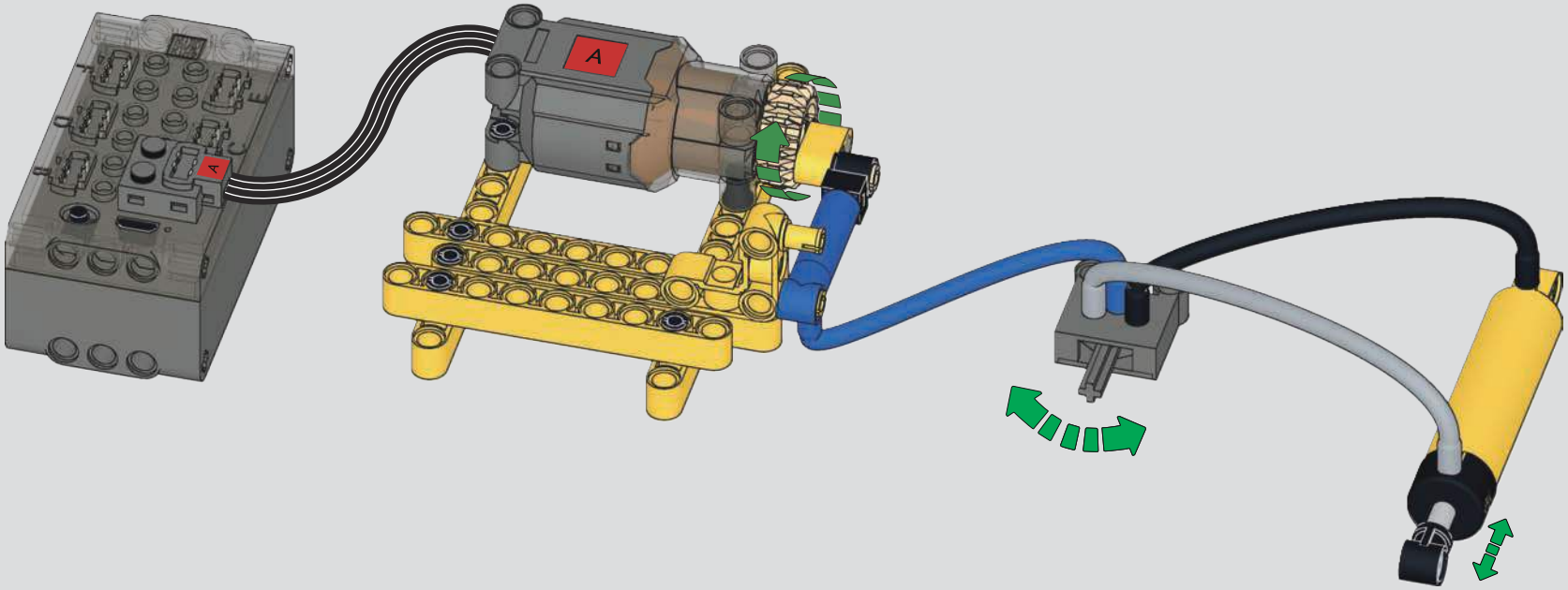

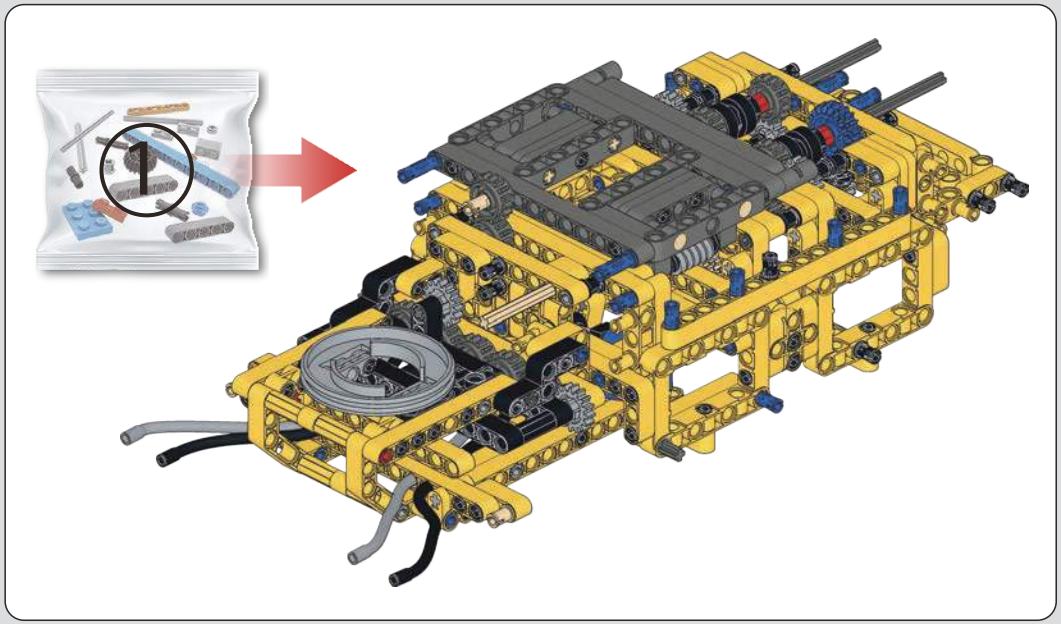

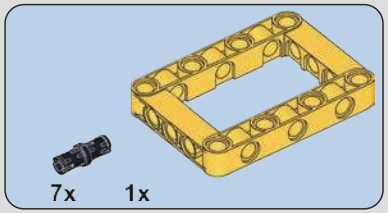

1

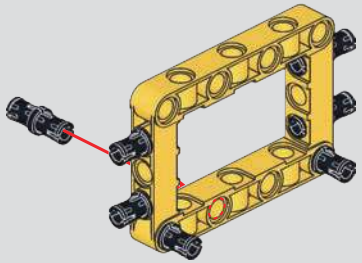

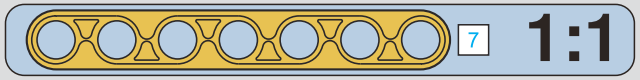

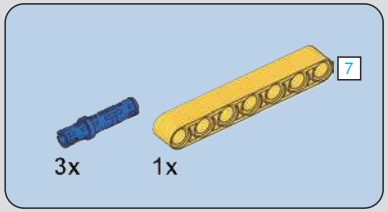

2

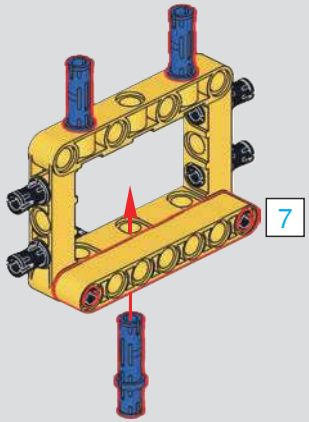

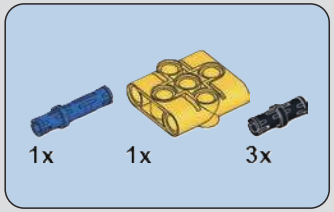

3

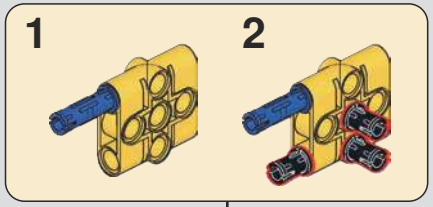

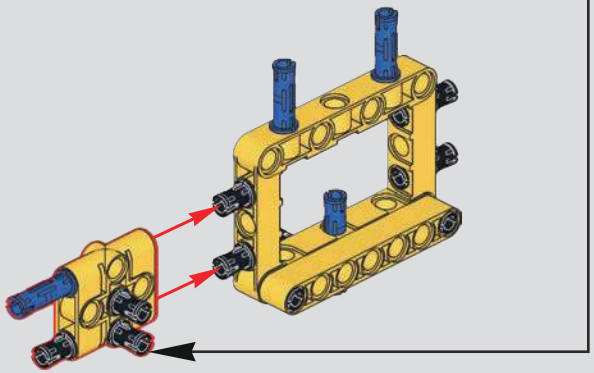

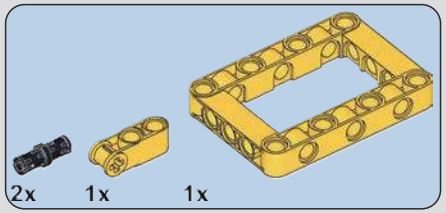

4

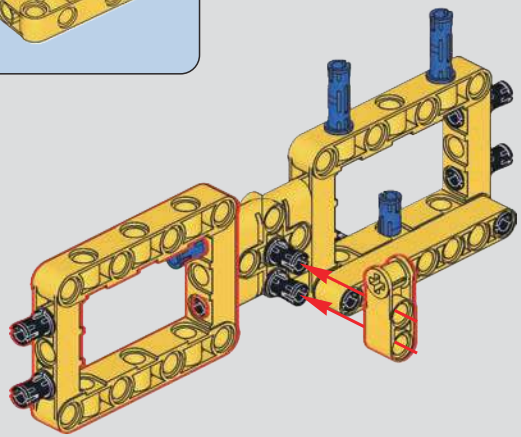

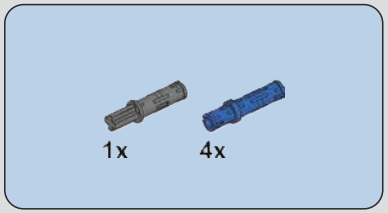

5

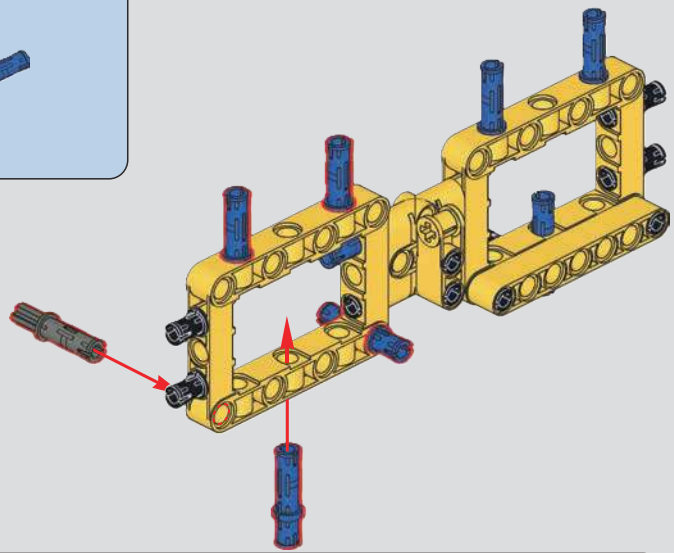

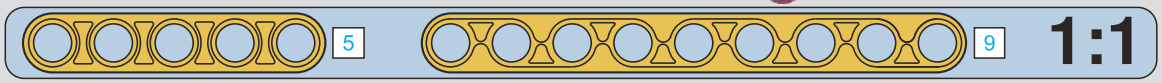

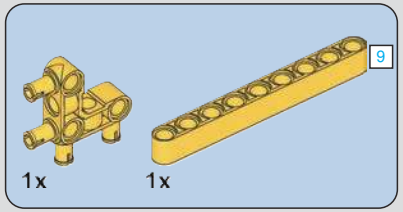

6

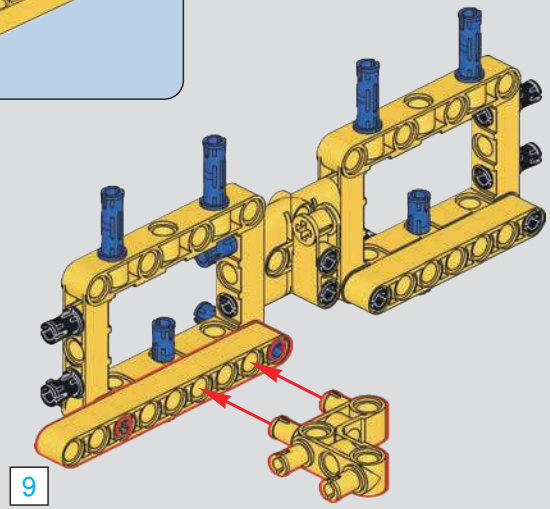

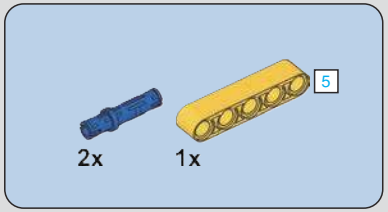

7

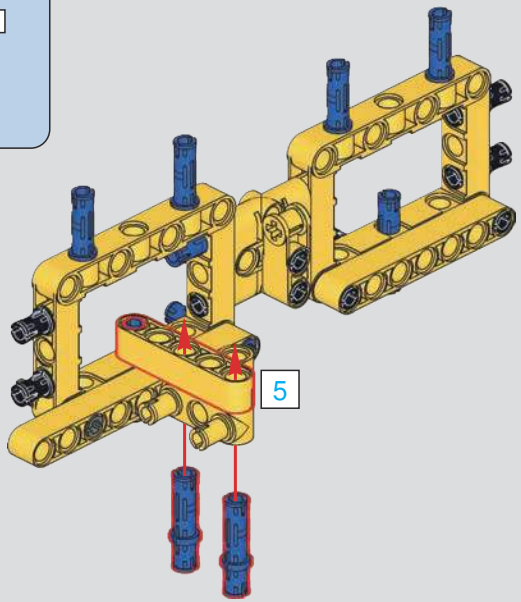

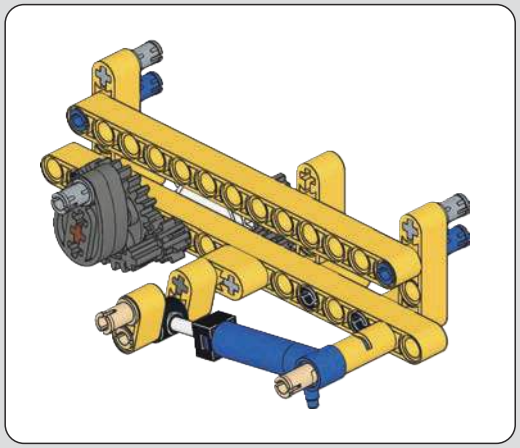

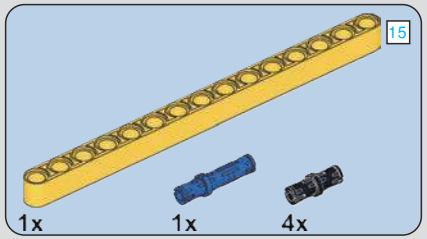
15
1x
1x
4x

8

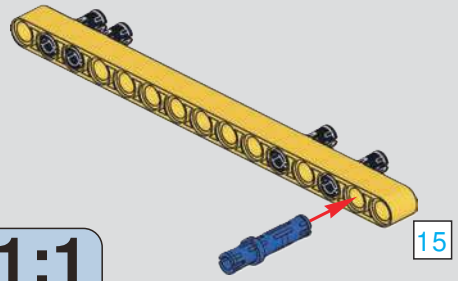
15

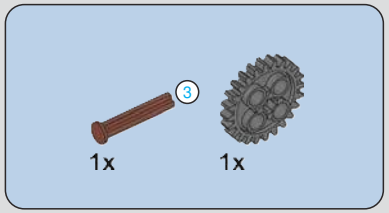
3
1x
1x

9

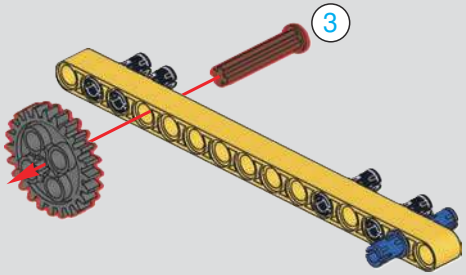
3

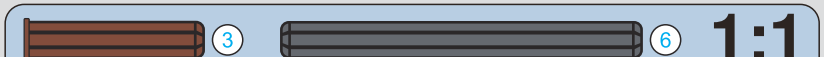
3
6
1:1

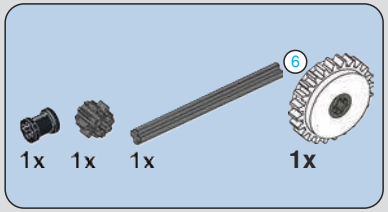
6
1x
1x
1x
1x

10

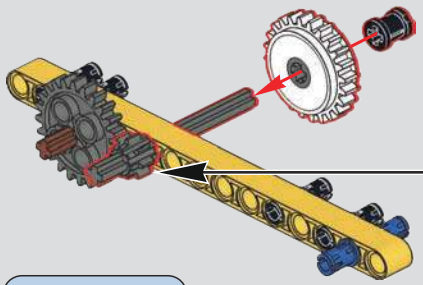

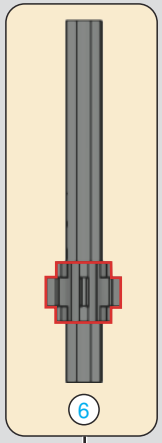
6

1:1

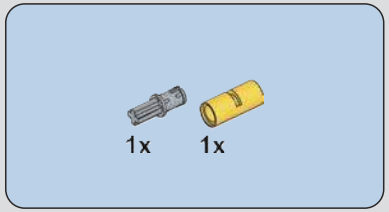
1x
1x

11

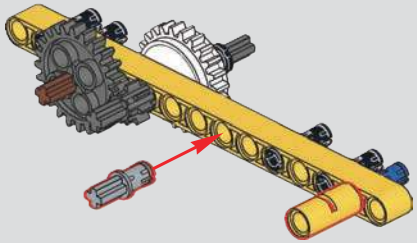

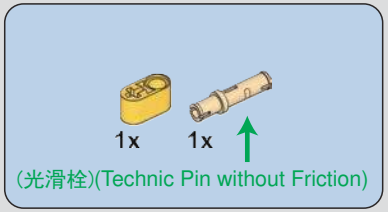
1x
1x
(光滑栓)(Technic Pin without Friction)

12

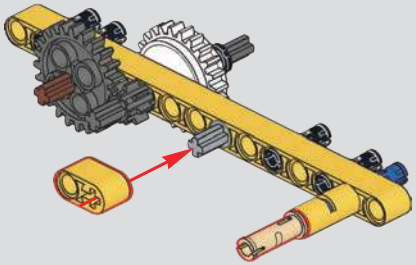

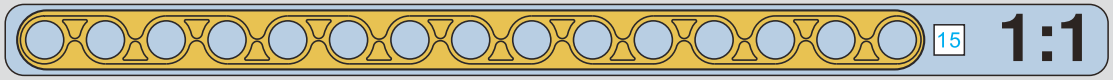
15
1:1

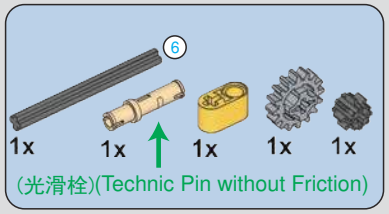
6
1x
1x
1x
1x
1x
(光滑栓)(Technic Pin without Friction)

13

1:1

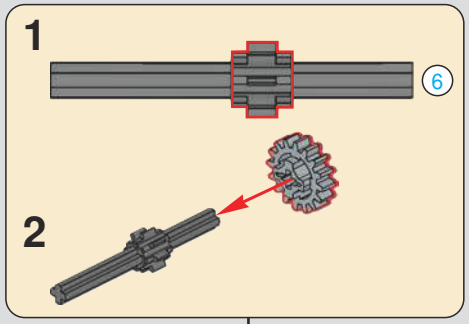
1
6
2

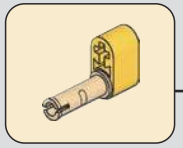

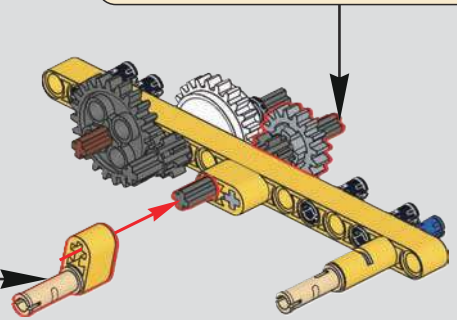

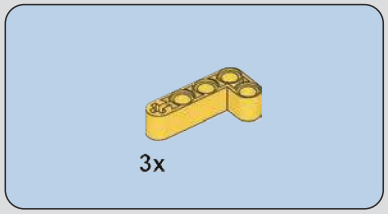
3x

14

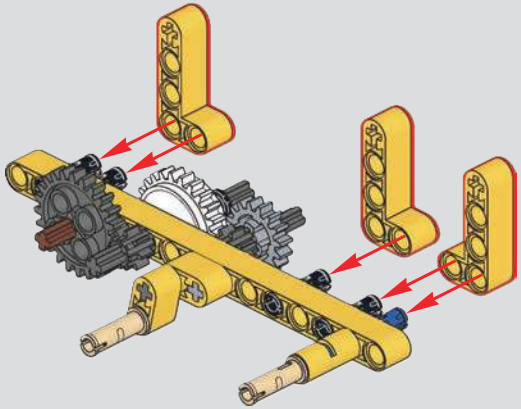

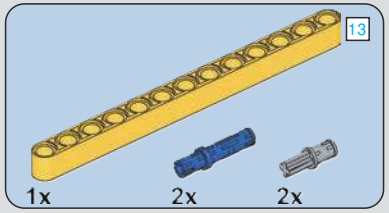
13
1x
2x
2x

15

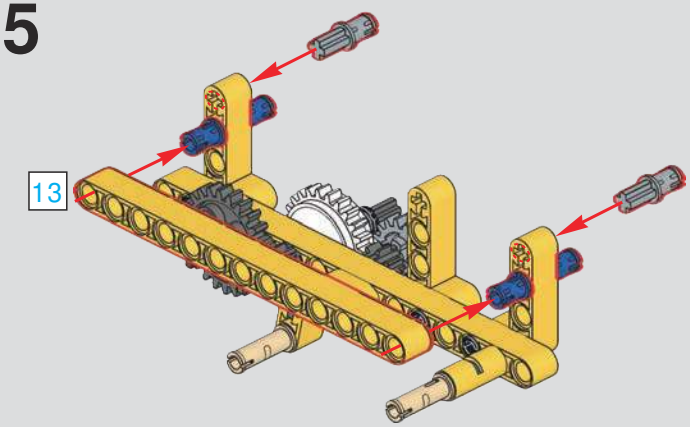
13

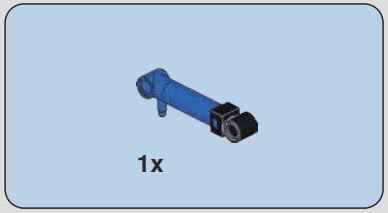
1x

16

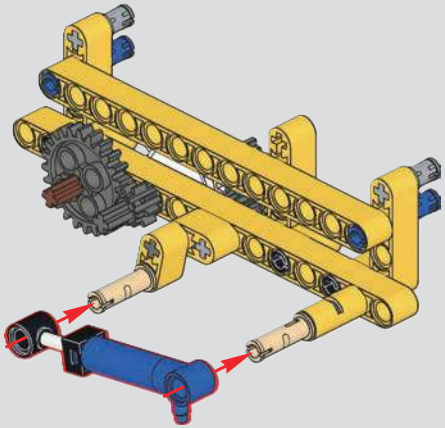

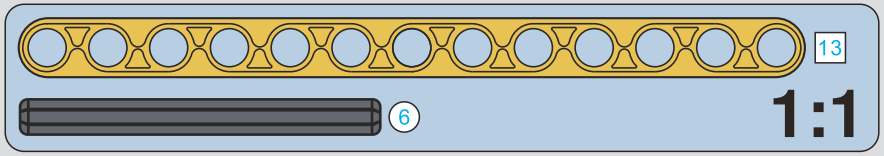
13
6
1:1

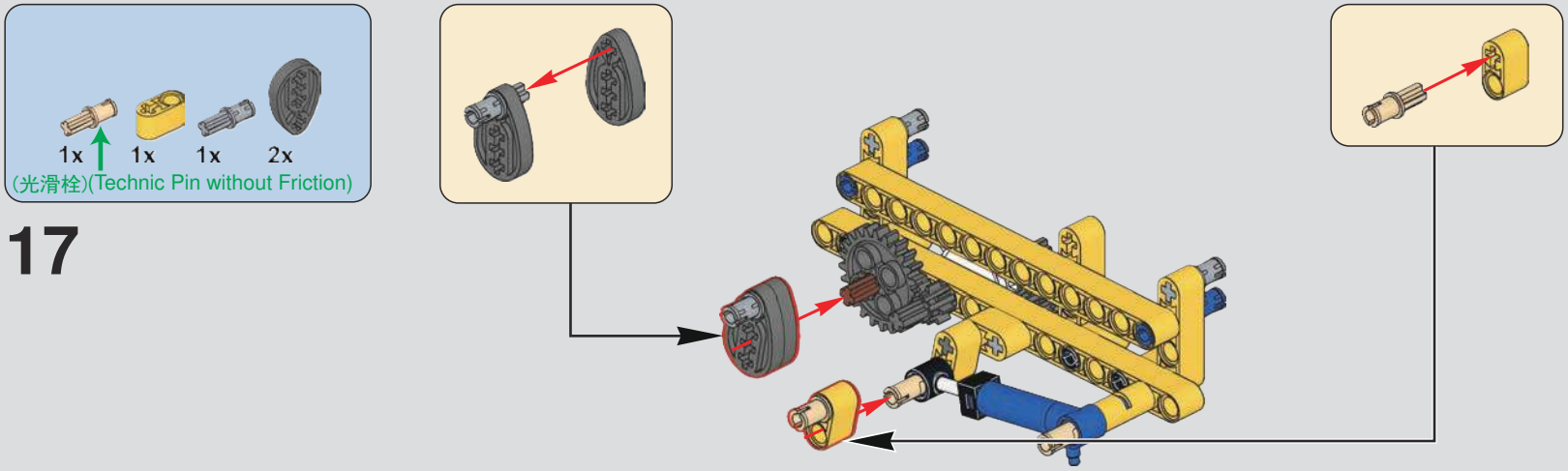

17

18

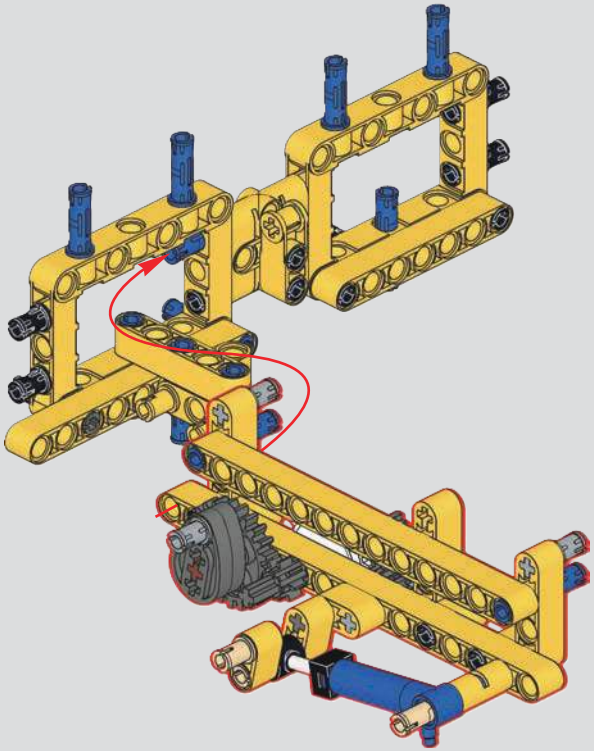

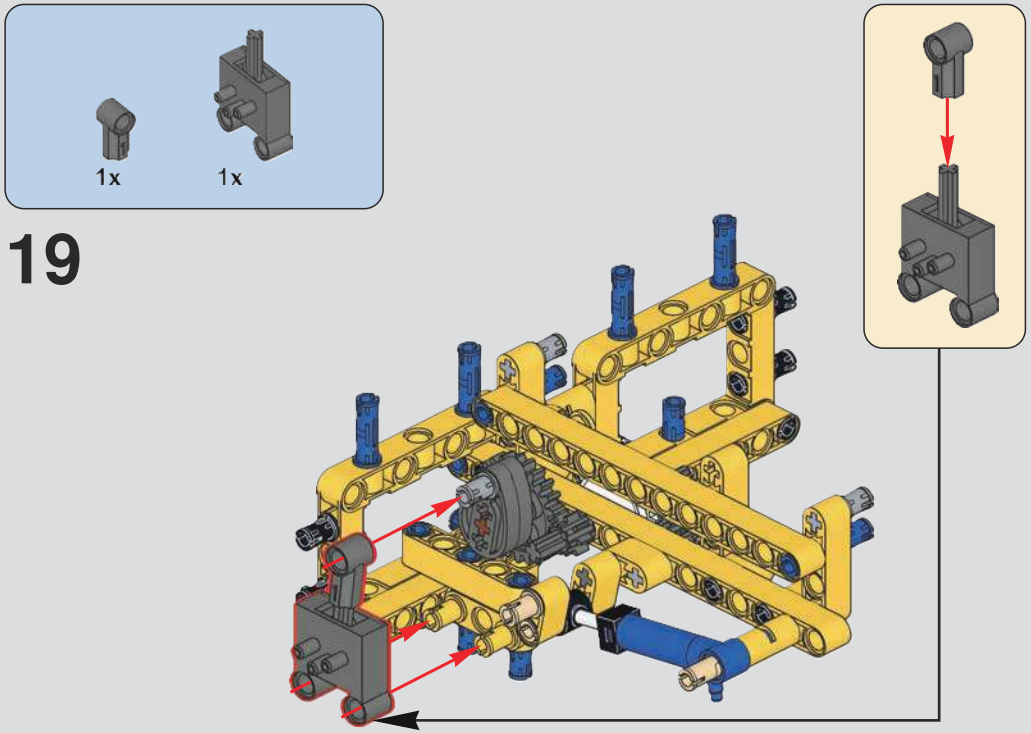

19

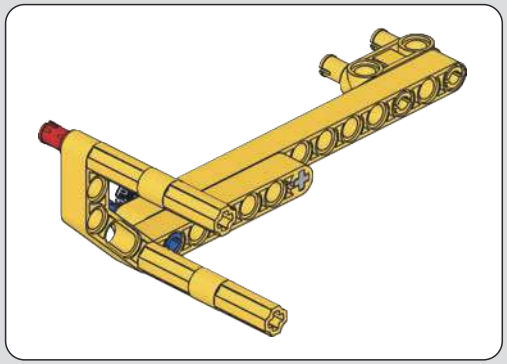

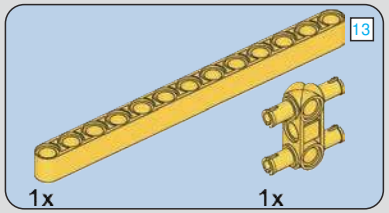

20

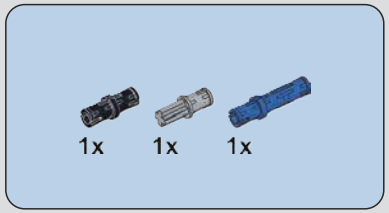

21

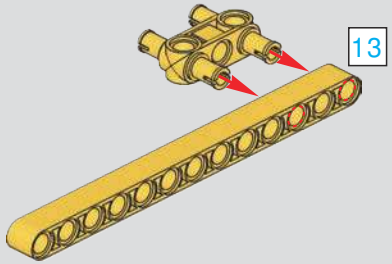

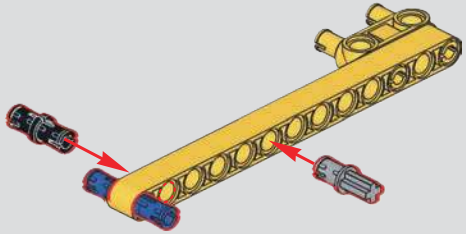

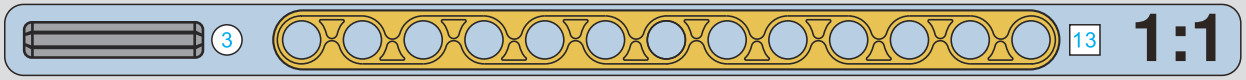

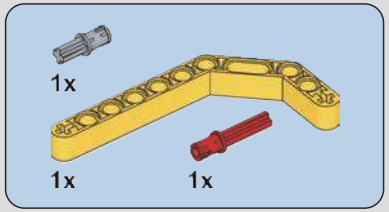

22

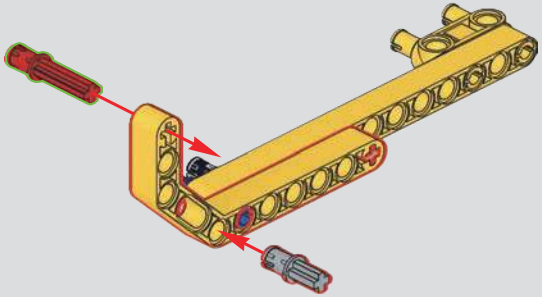

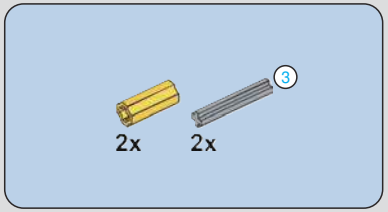

23

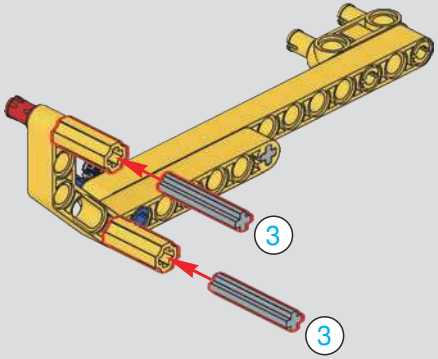

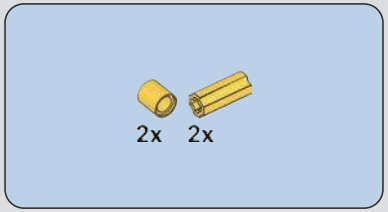

24

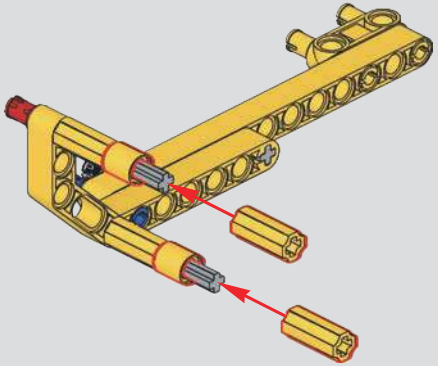

25

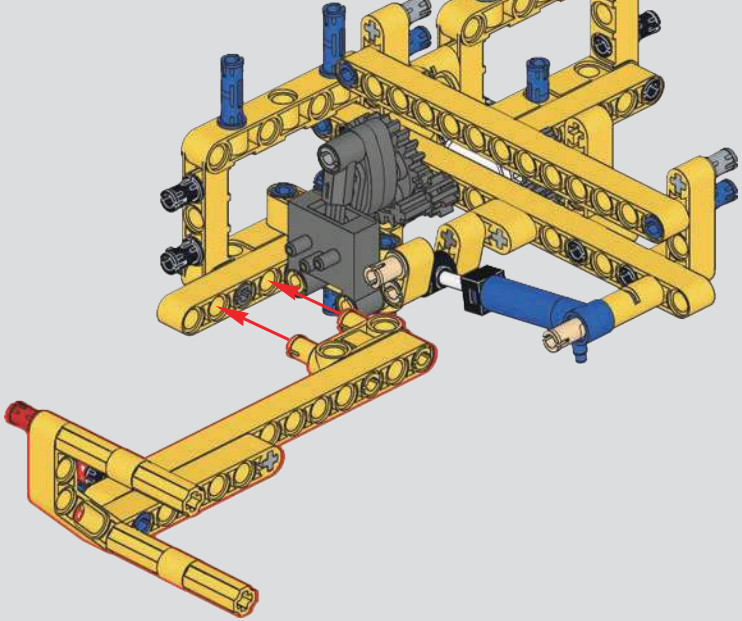

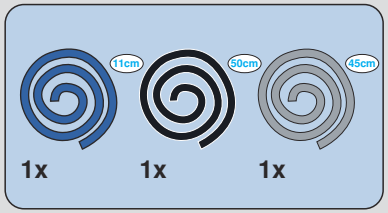

26

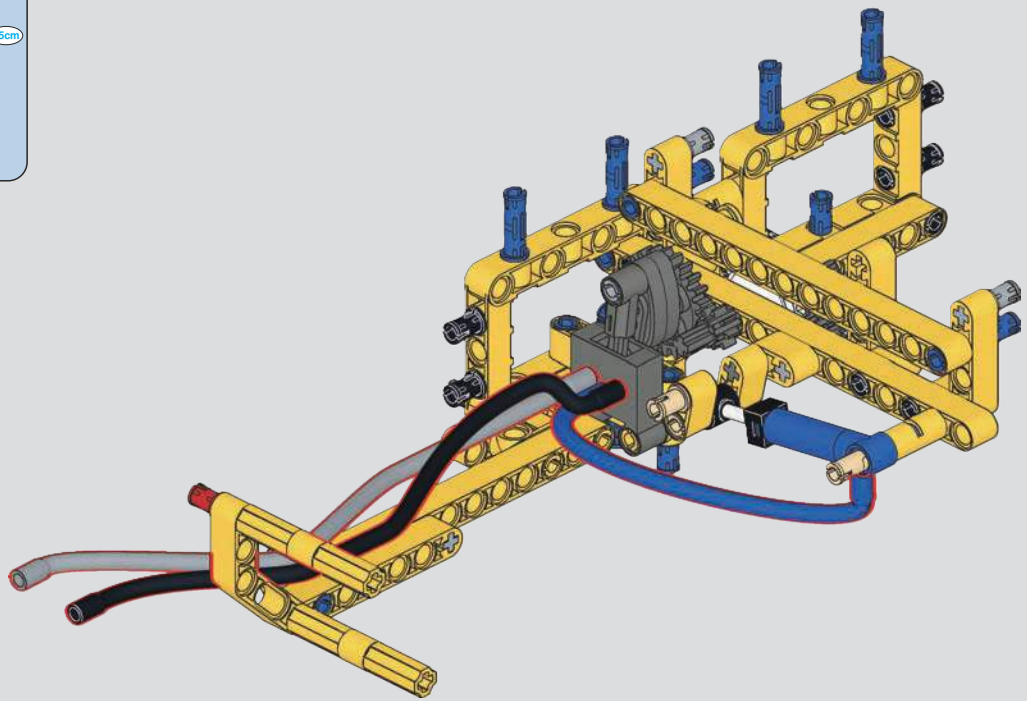

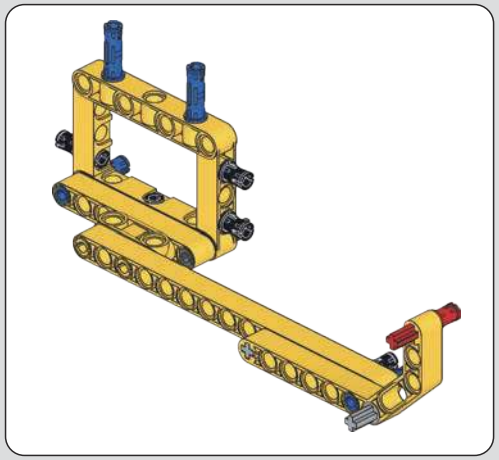

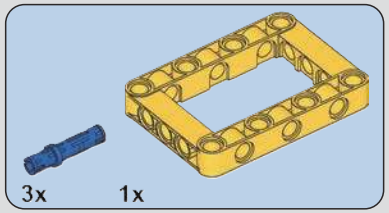

27

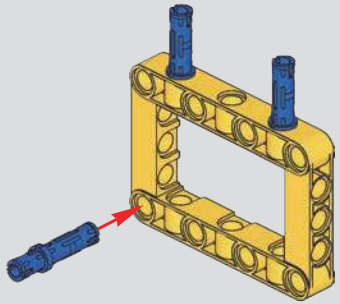

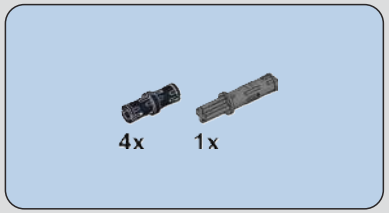

28

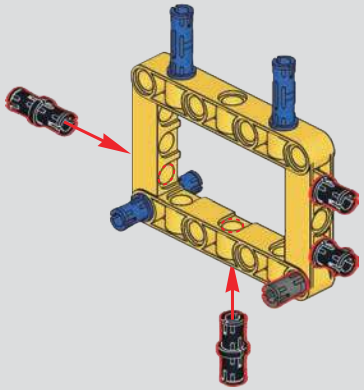

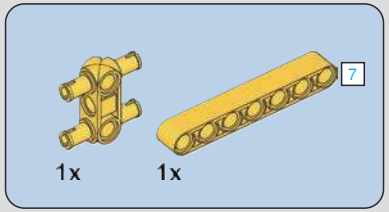

29

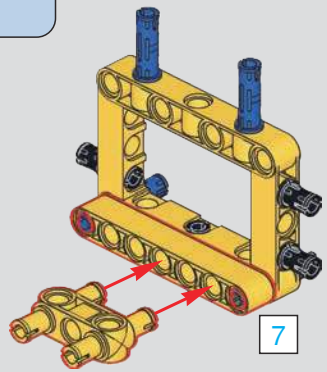

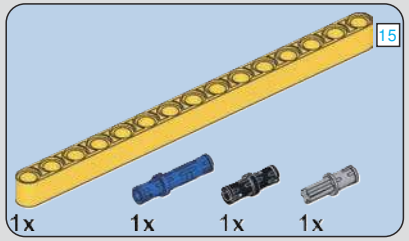

30

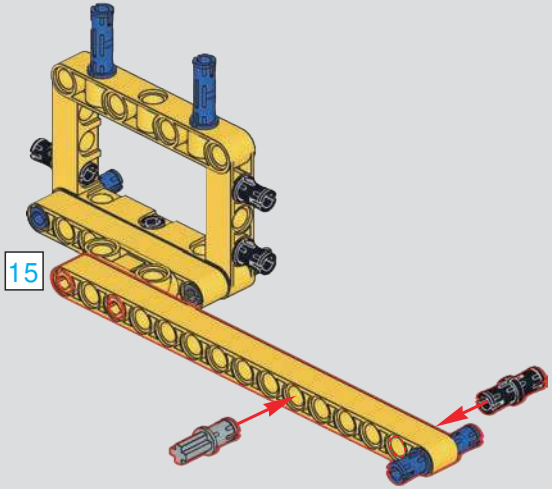

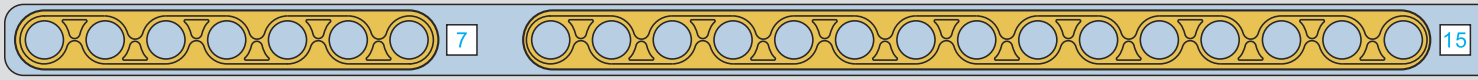

1:1

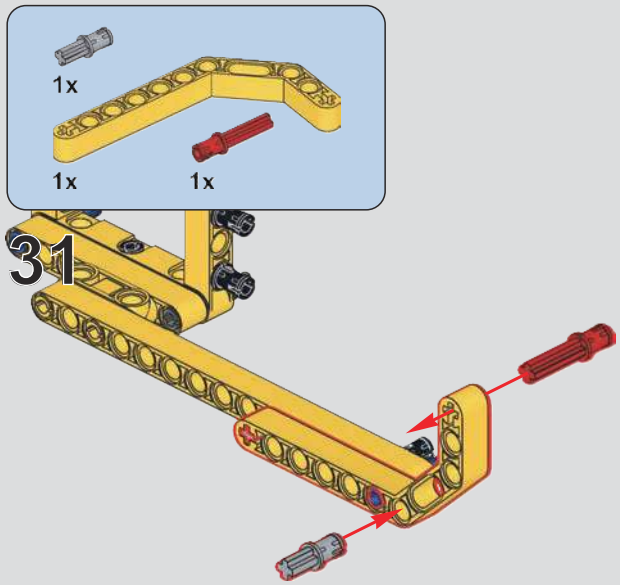
1x
1x
1x
31

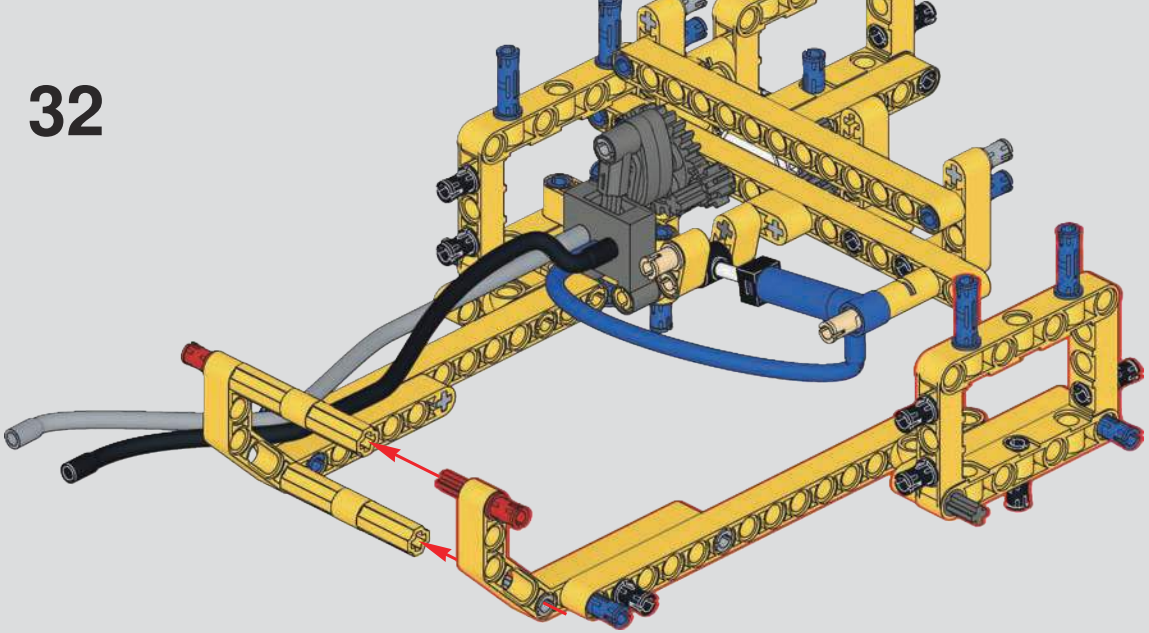
32

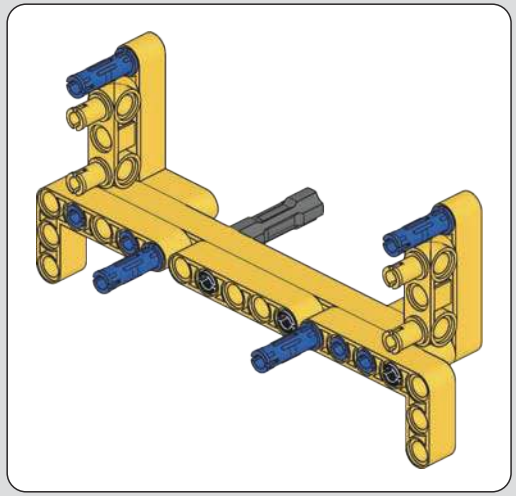

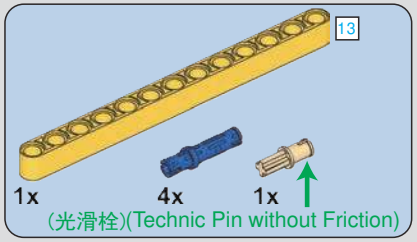
13
1x
4x
1x
(光滑栓)(Technic Pin without Friction)

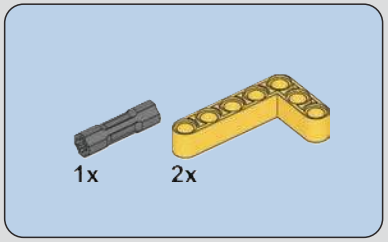
1x
2x

33

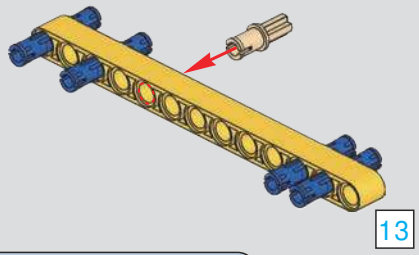
13

34

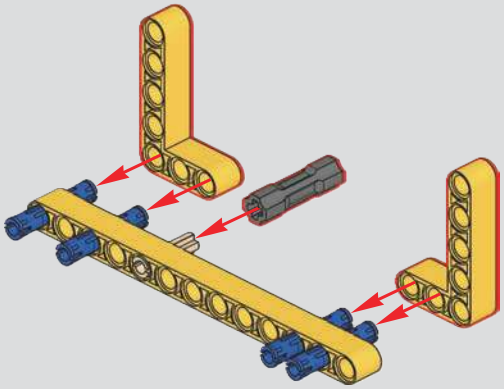

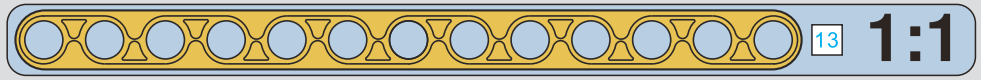
13
1:1

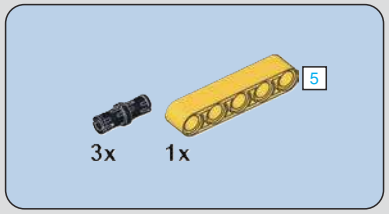

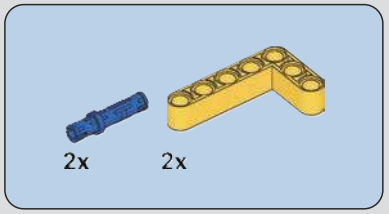

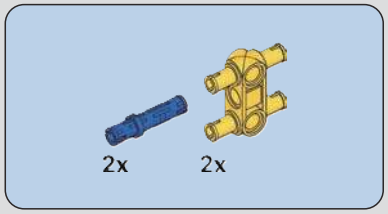

35

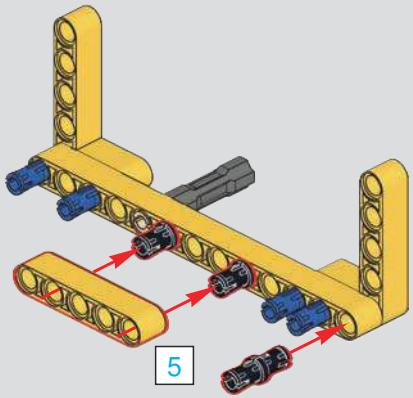

36

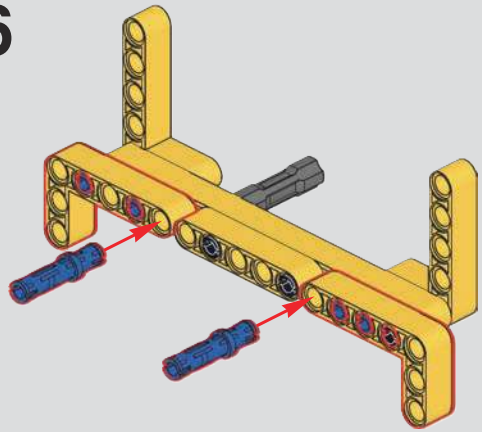

37

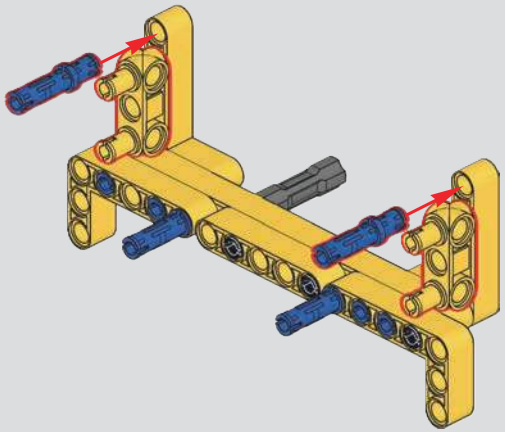

38

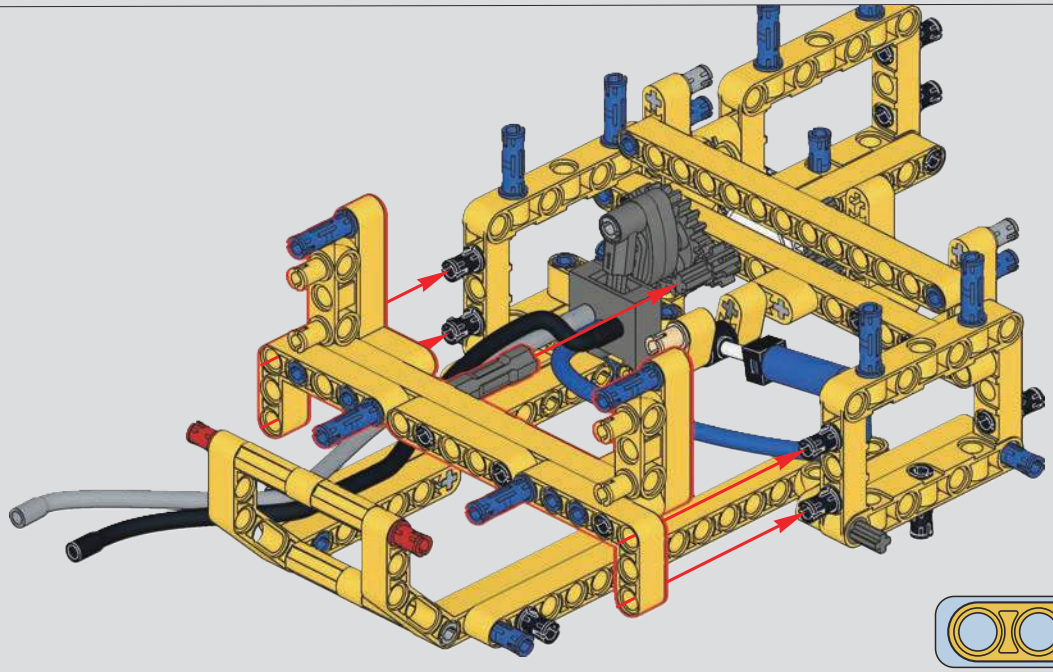

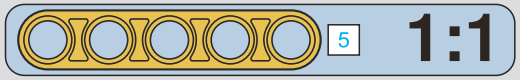

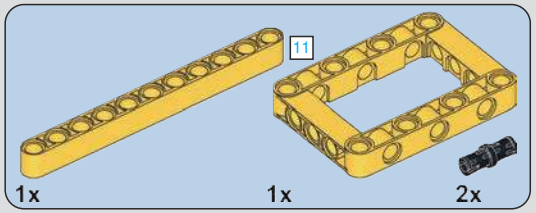

39

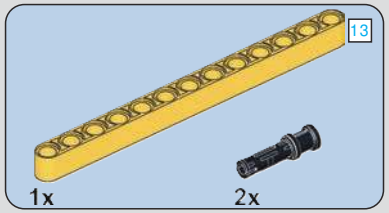

40

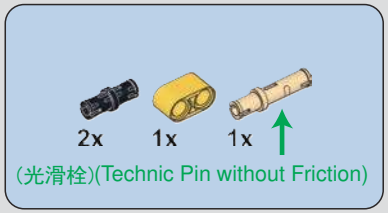

41

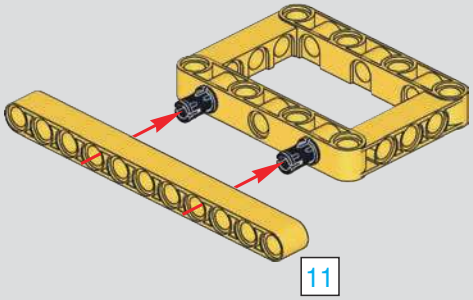

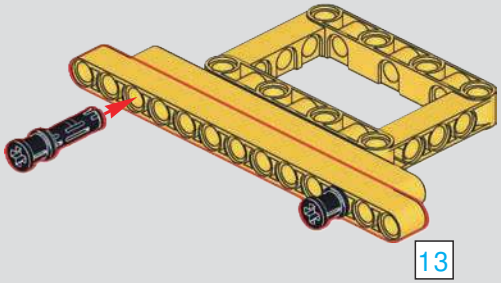

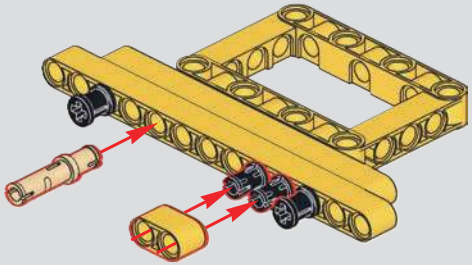

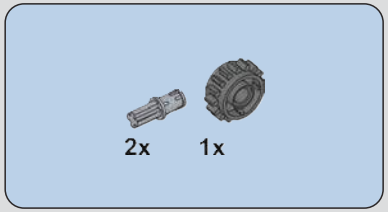

42

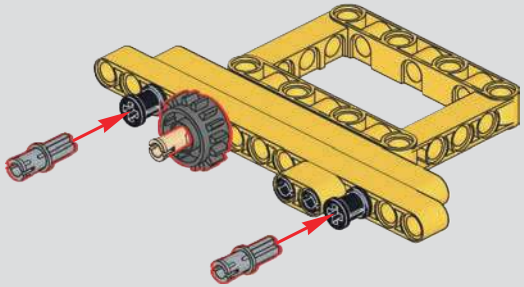

43

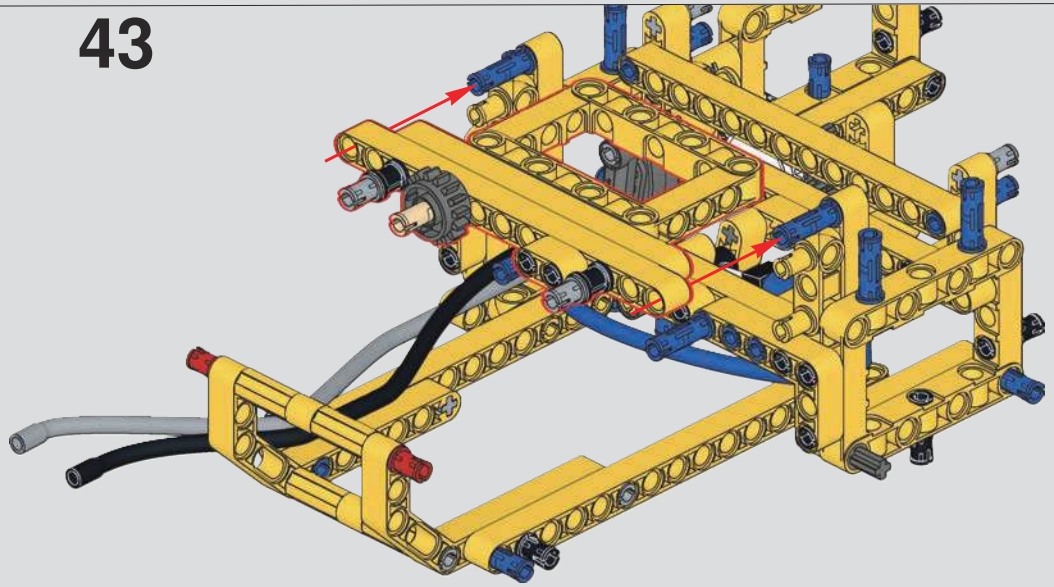

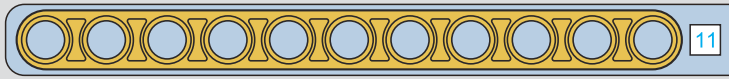

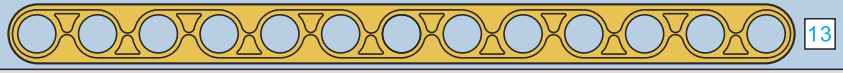

1:1

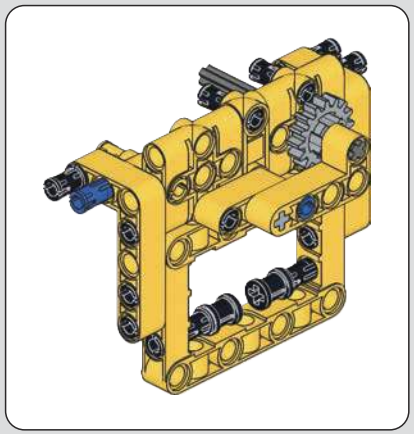

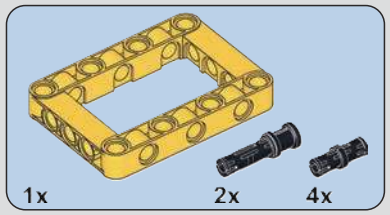

44

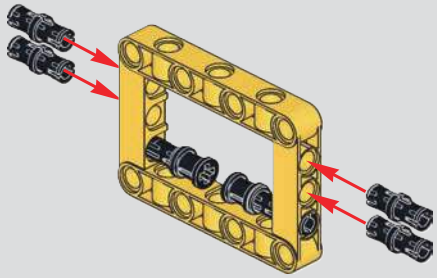

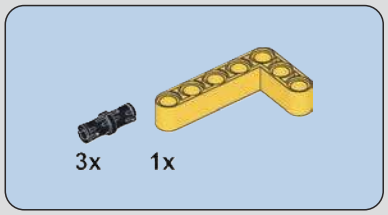

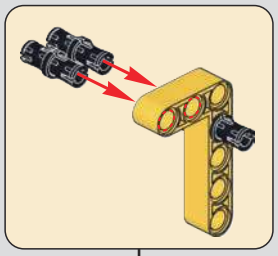

45

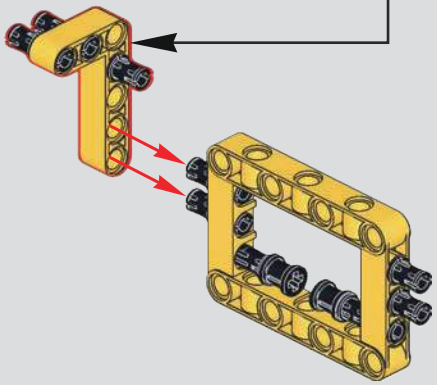

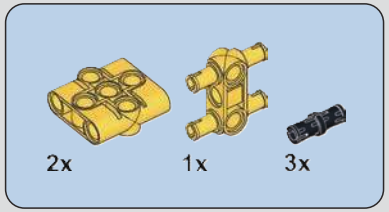

46

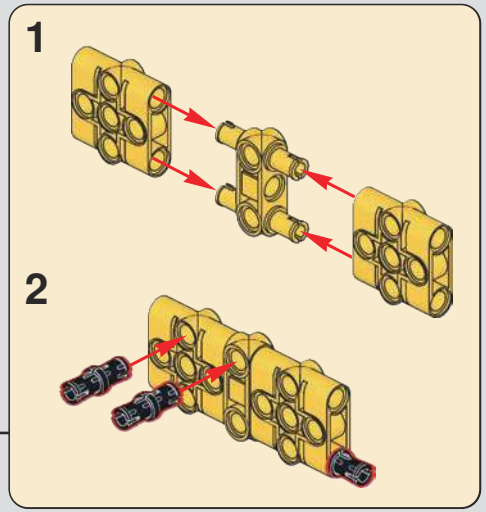

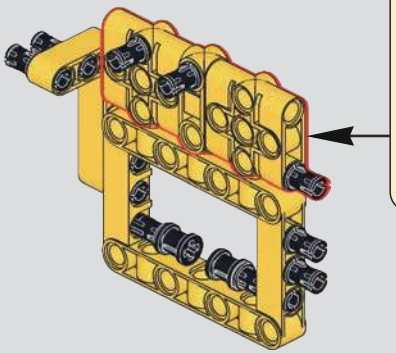

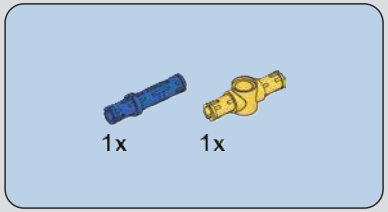

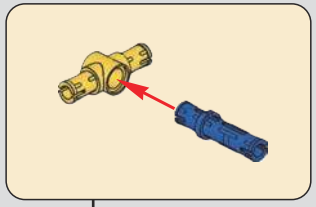

47

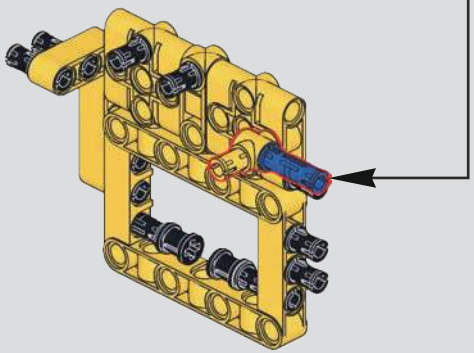

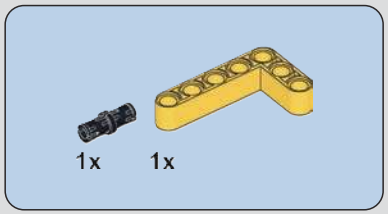

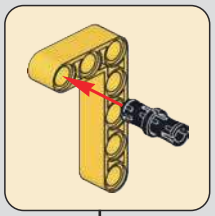

48

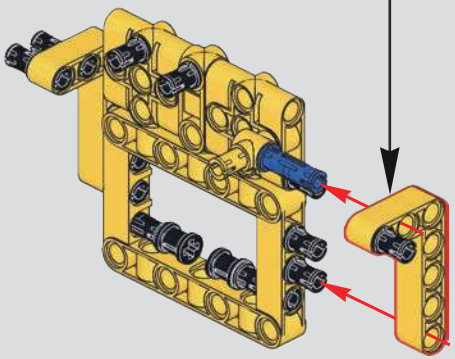

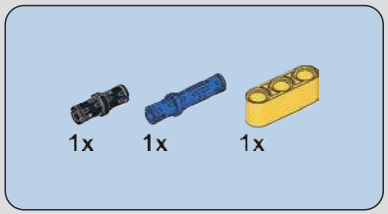

49

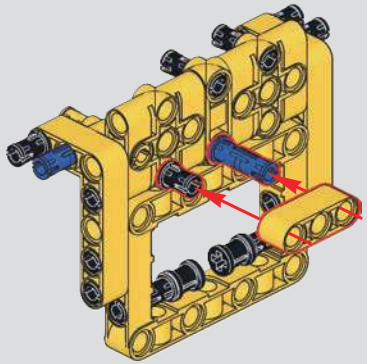

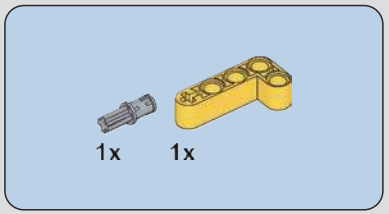

50

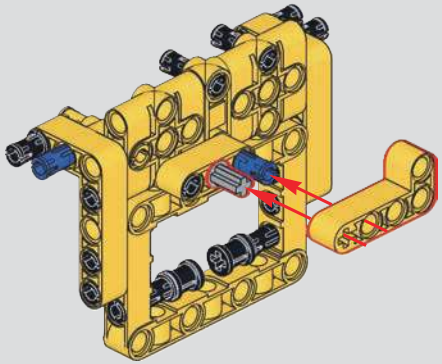

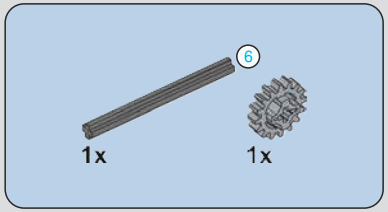

51

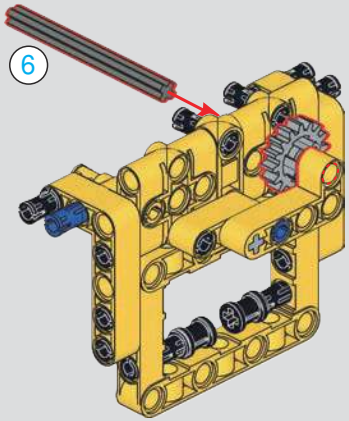

52

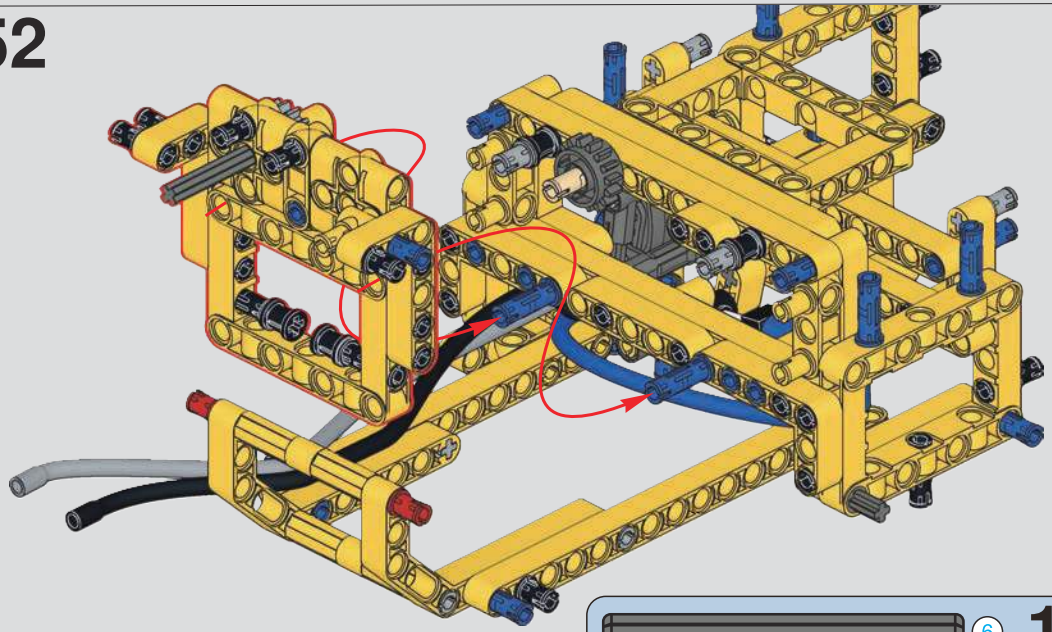

53

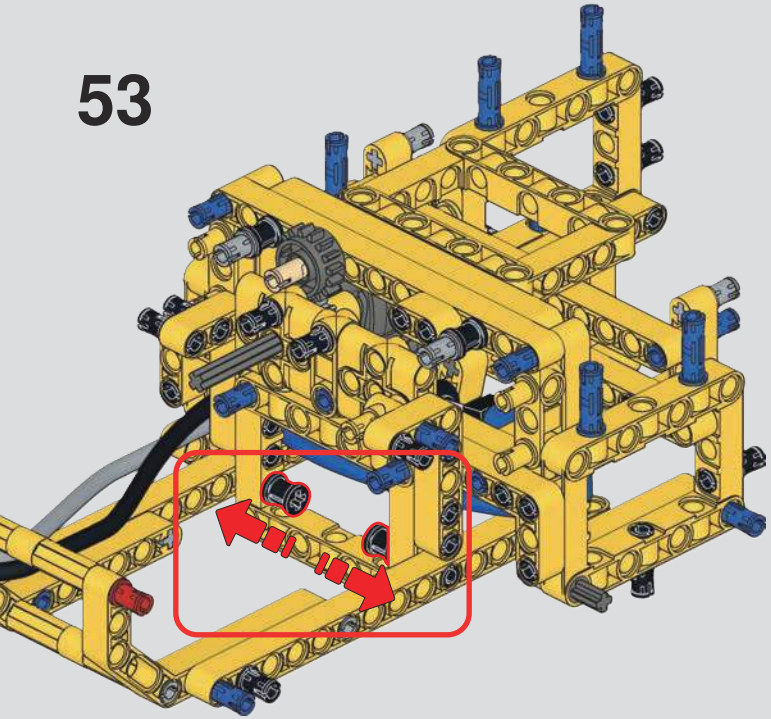

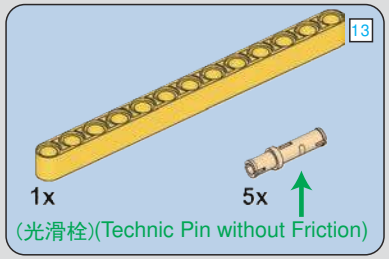
13
1x
5x
(光滑栓)(Technic Pin without Friction)

54

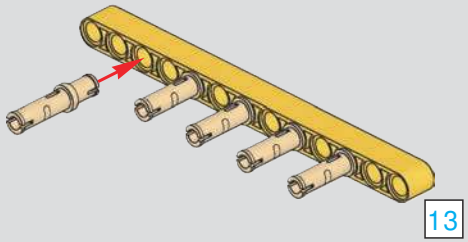
13

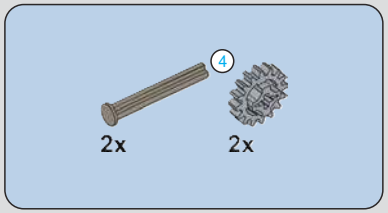
4
2x
2x

55

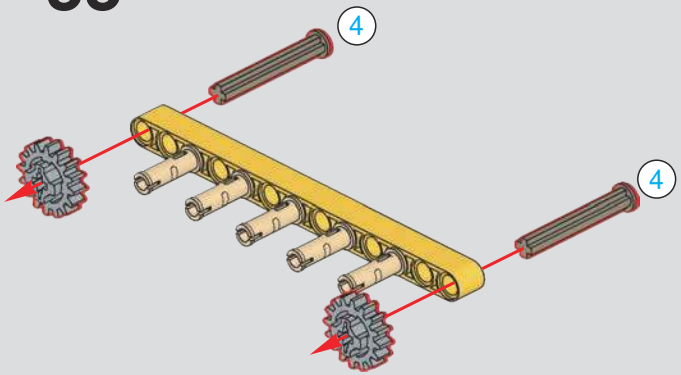
4
4

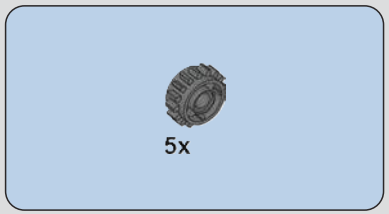
5x

56

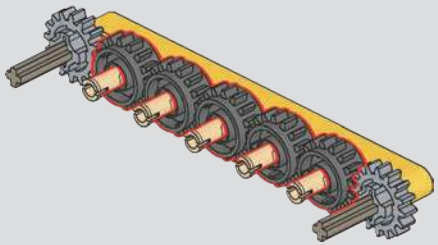

57

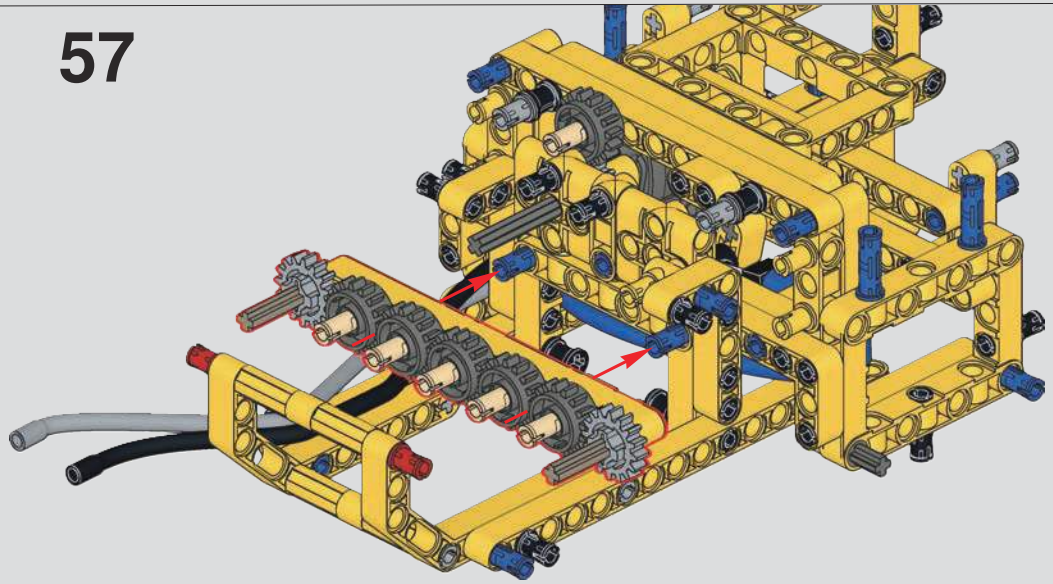

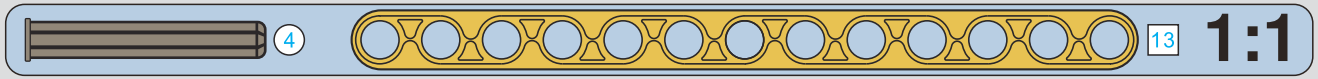
4
13
1:1

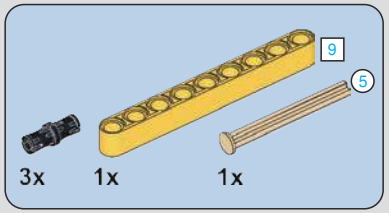

58

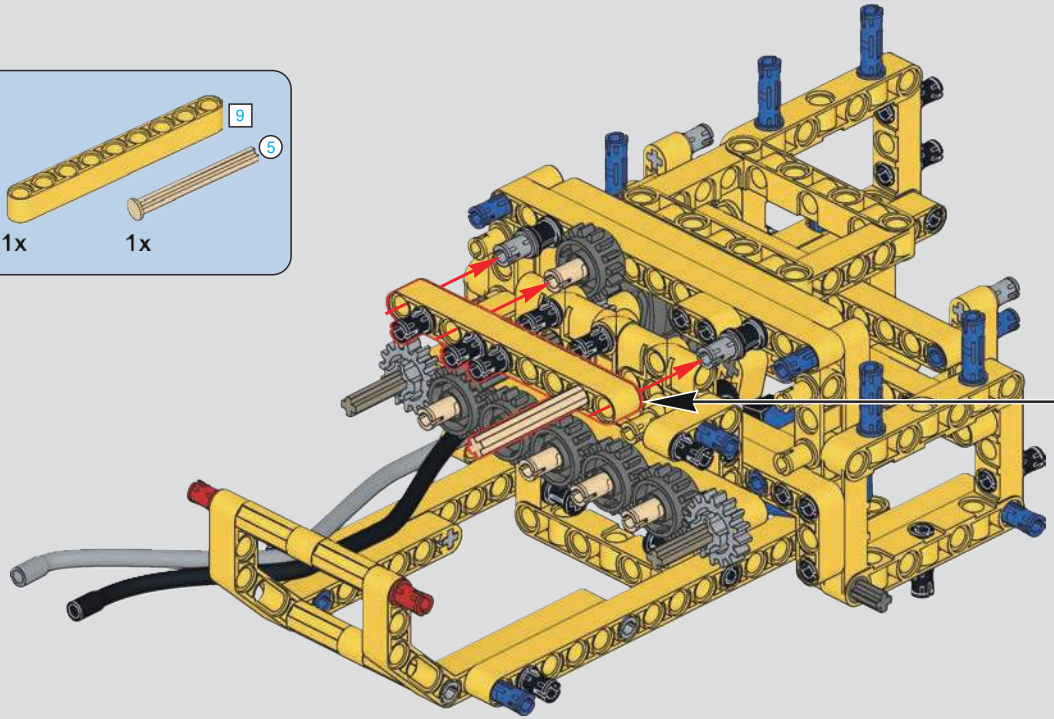

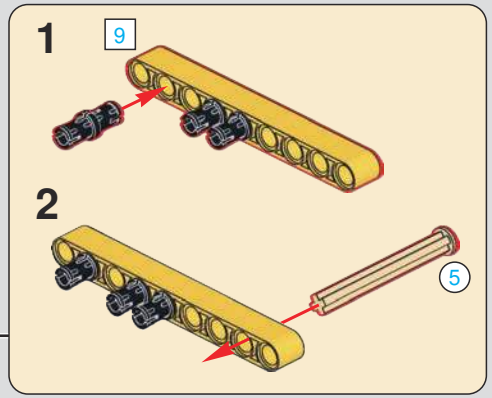

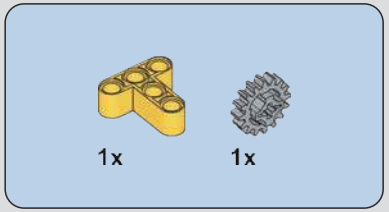

59

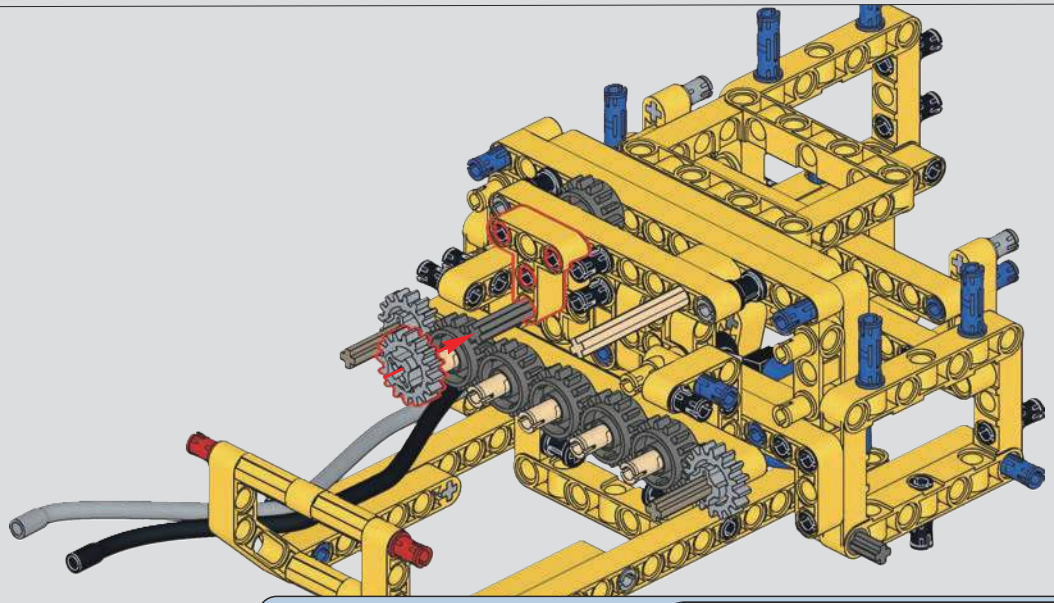

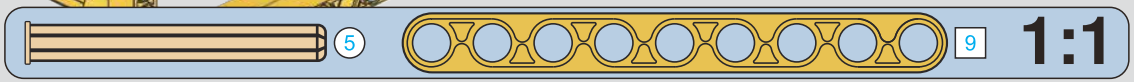

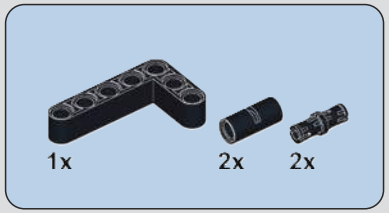

60

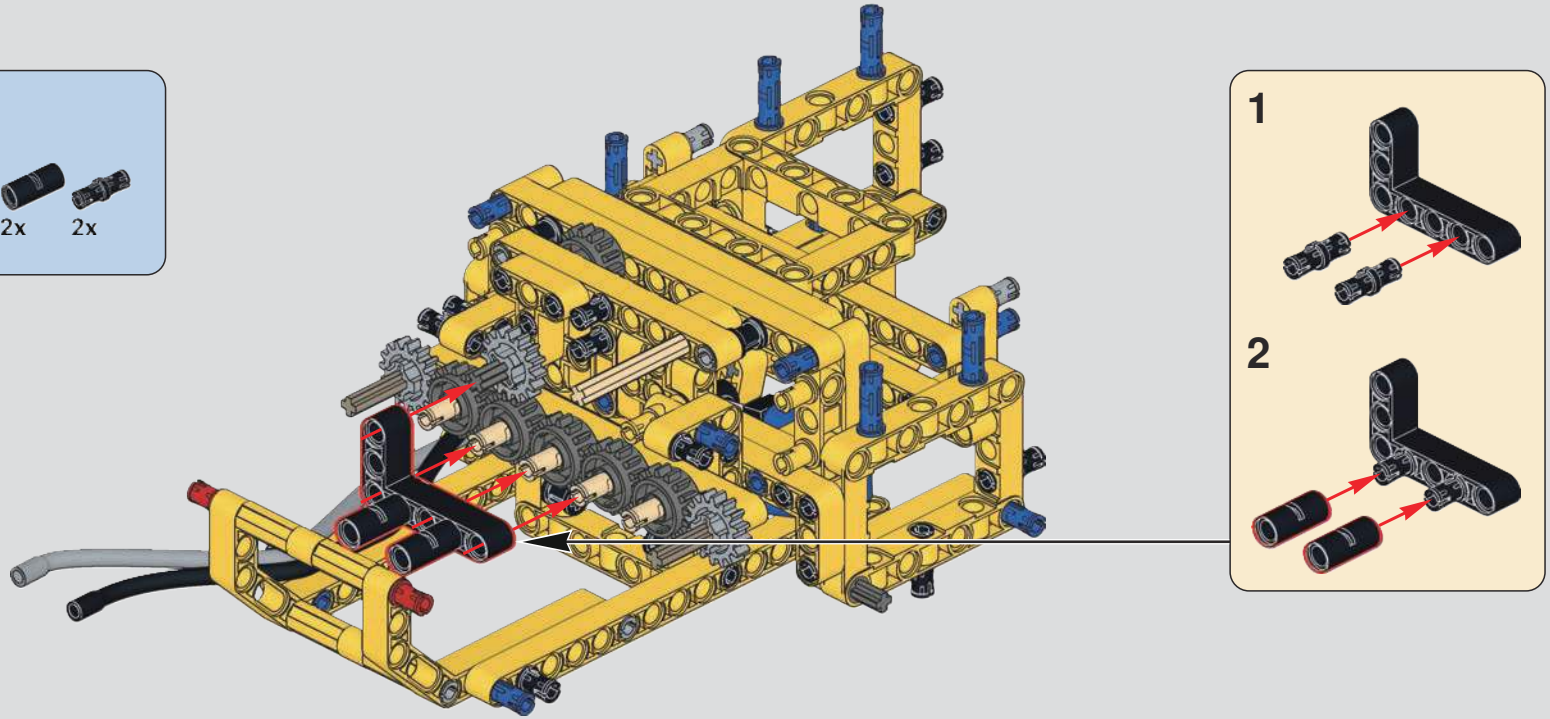

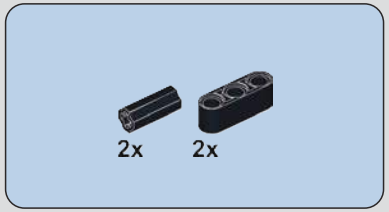

61

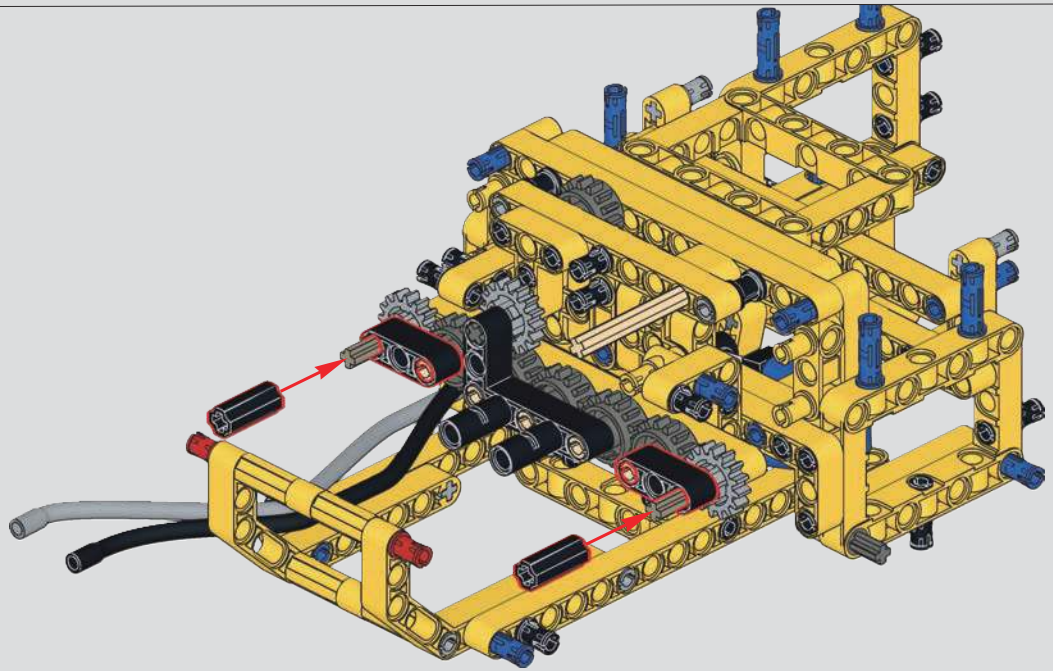

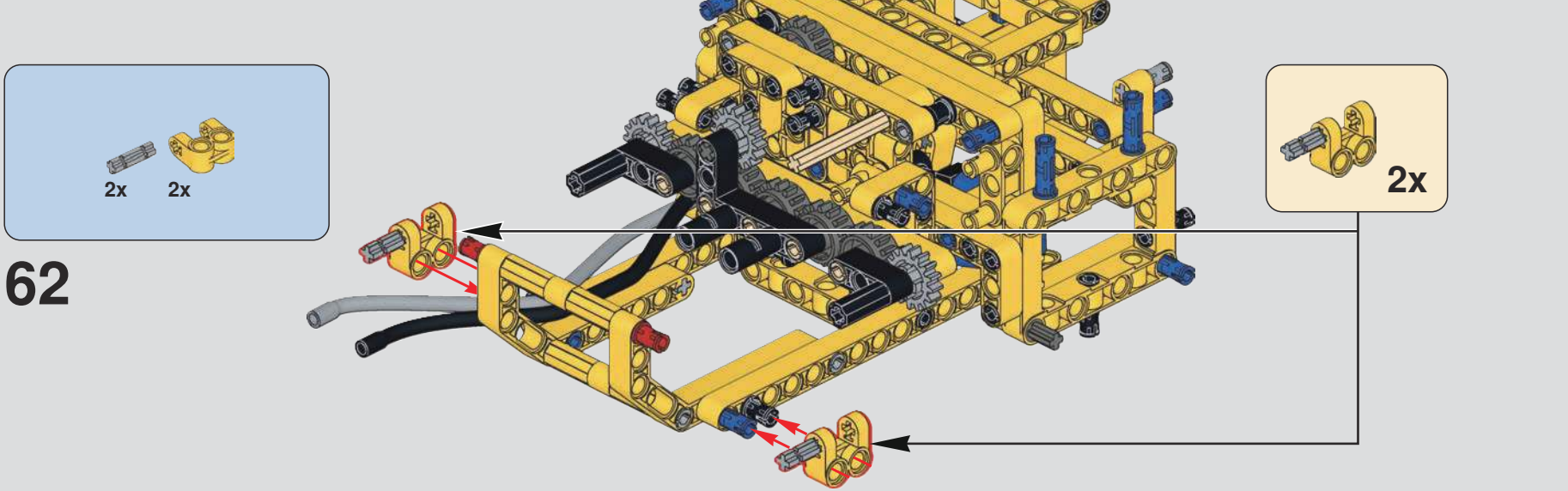
2x
2x
2x
15
1:1

62

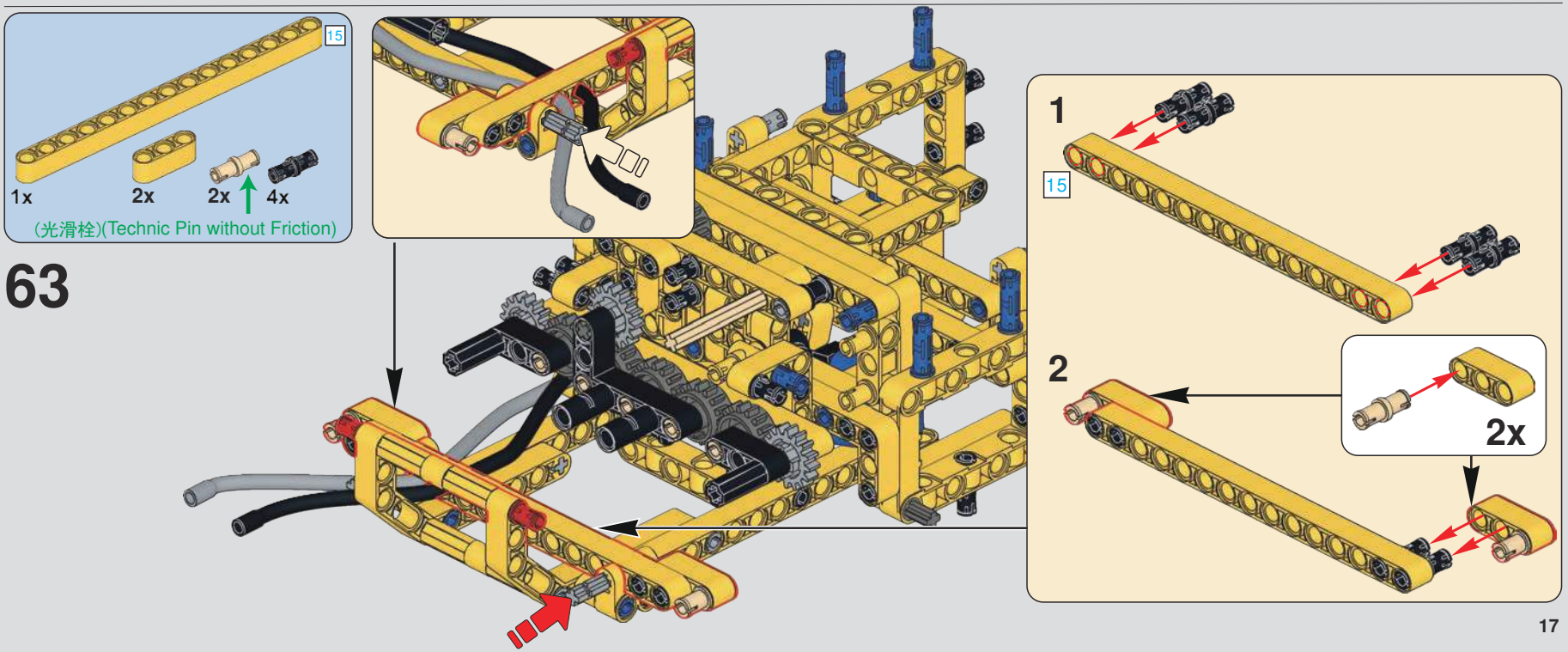
15
1x
2x
2x
4x
(光滑栓)(Technic Pin without Friction)
1
15
2
2x

63

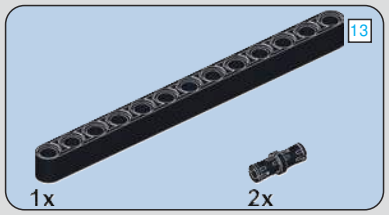

64

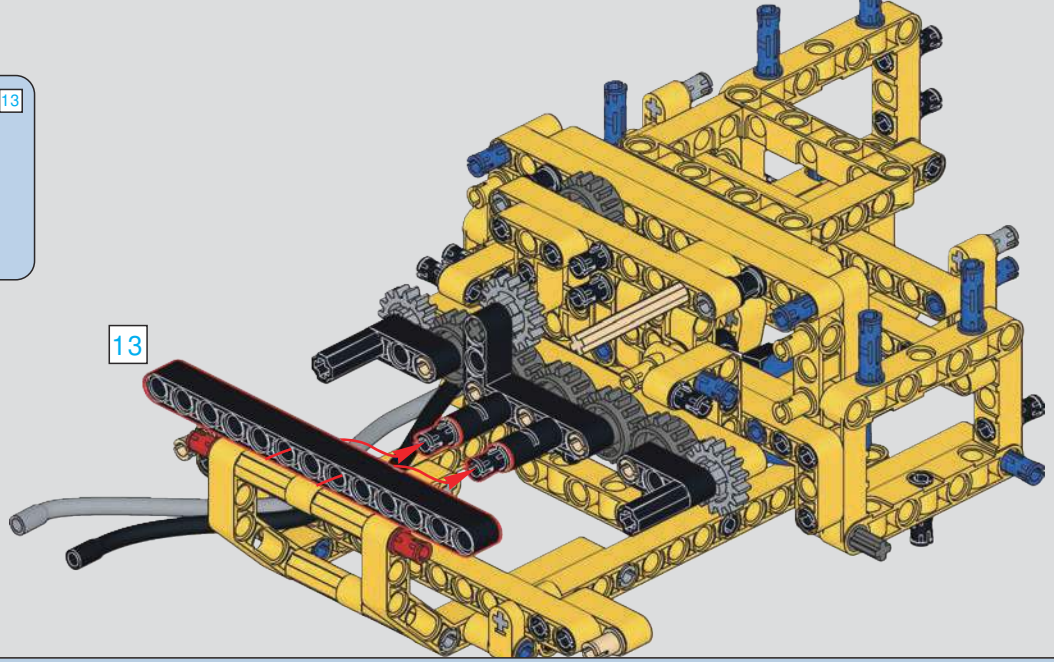

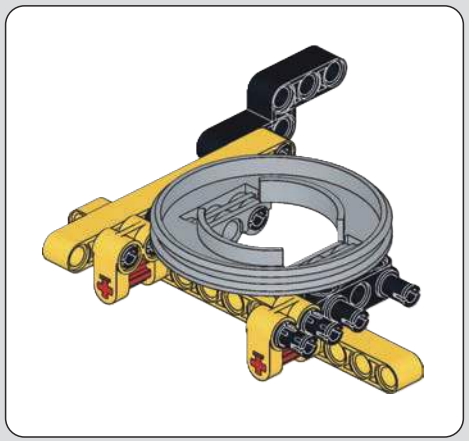

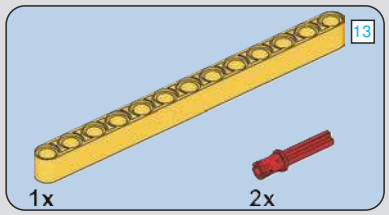

65

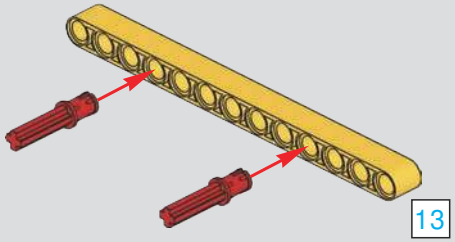

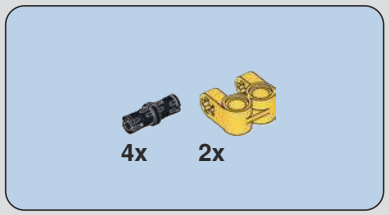

66

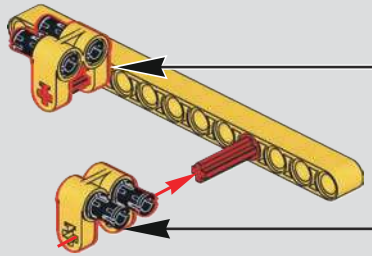

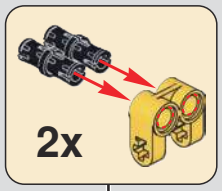

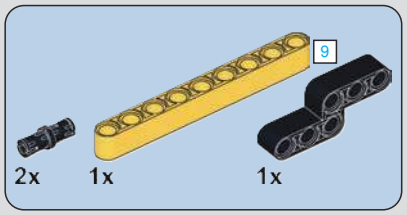

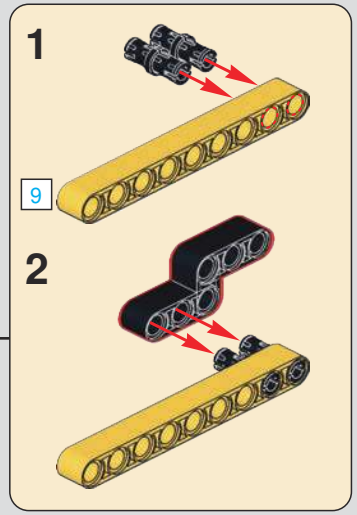

67

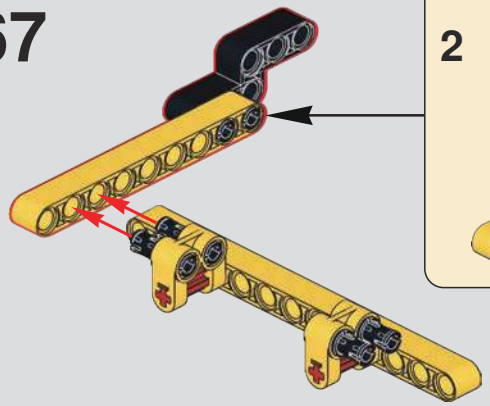

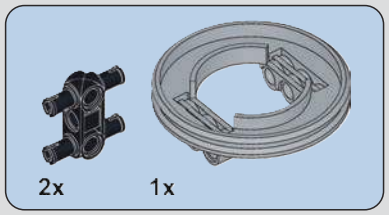

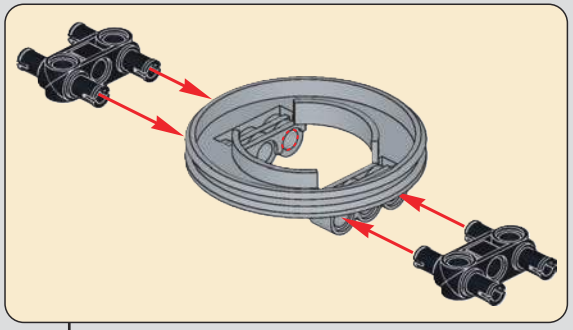

68

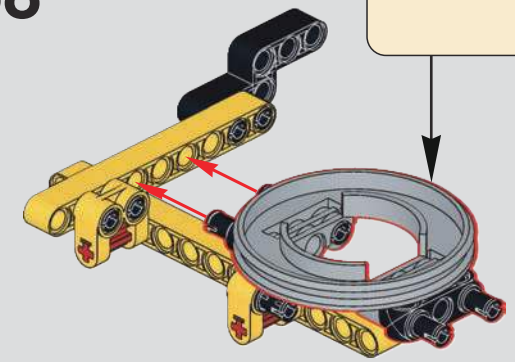

69

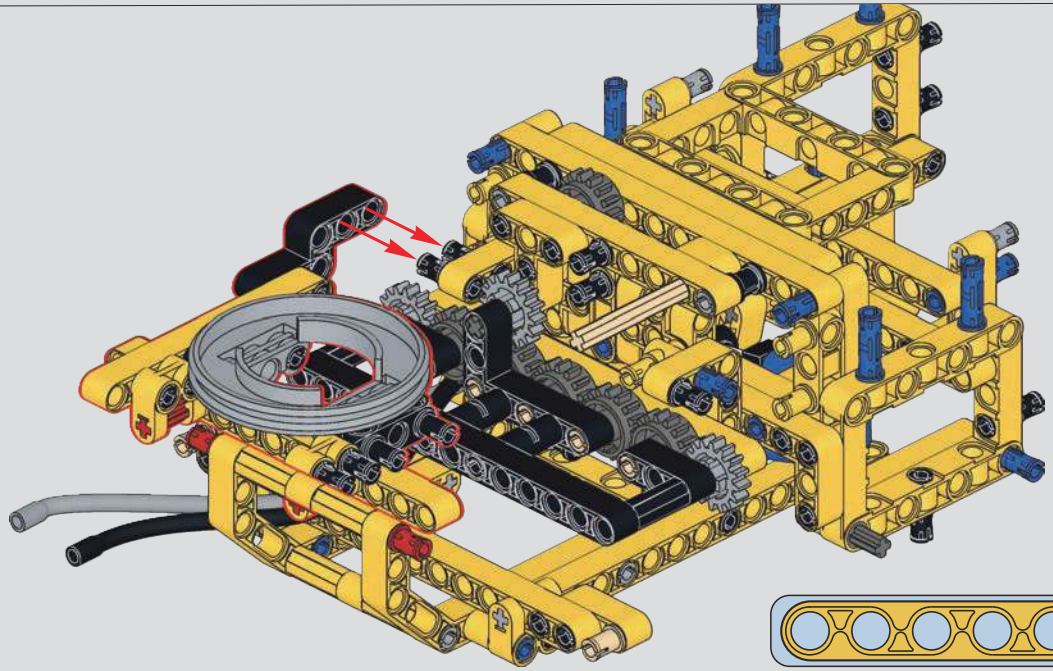

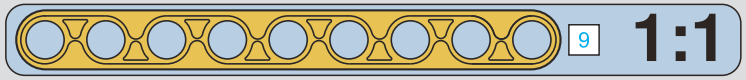

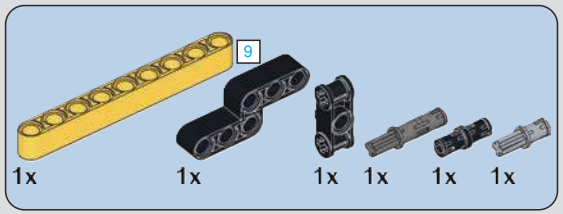
9
1x
1x
1x
1x
1x
1x

70

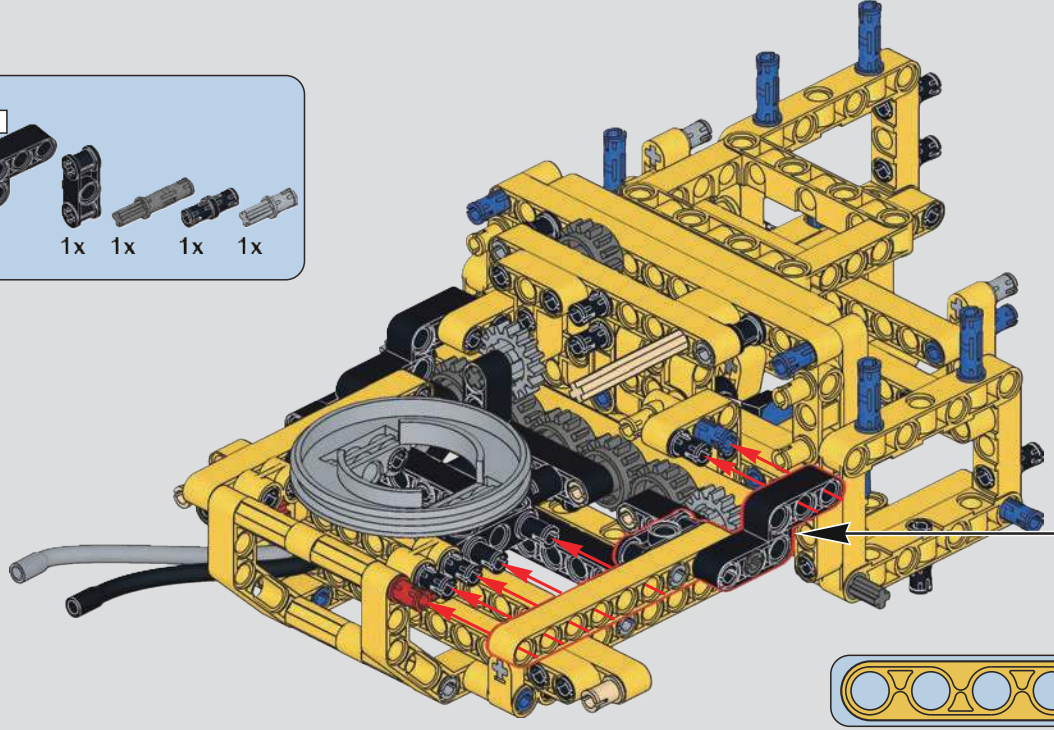

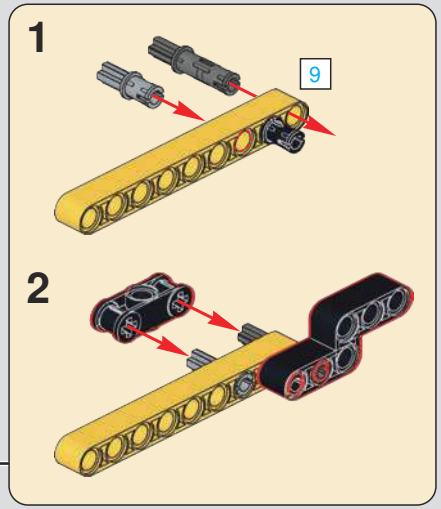
1
9
2

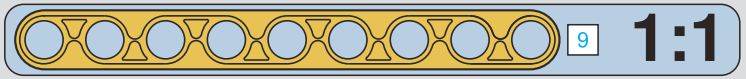
9
1:1

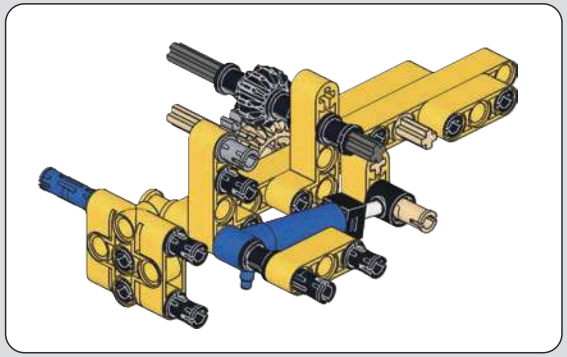

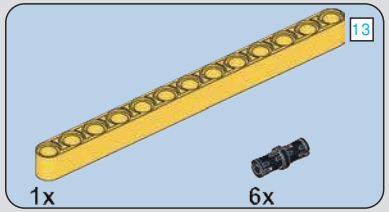
13
1x
6x

71

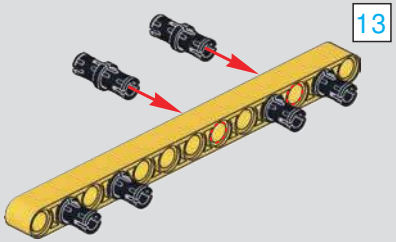
13

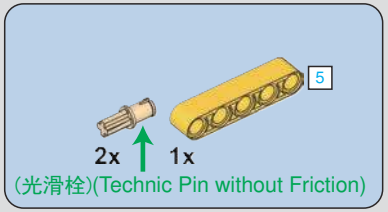
5
2x
1x
(光滑栓)(Technic Pin without Friction)

72

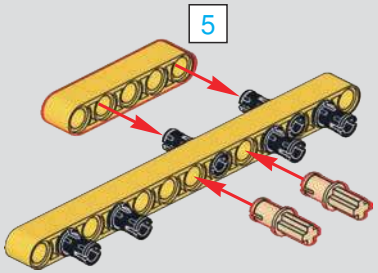
5

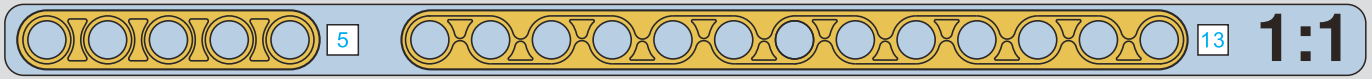
5
13
1:1

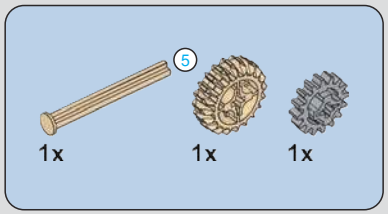

73

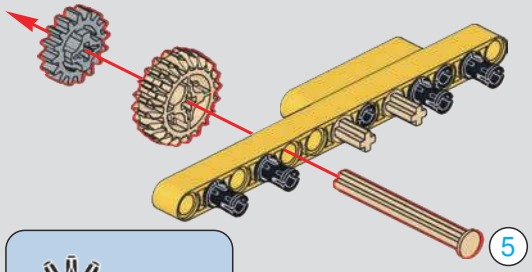

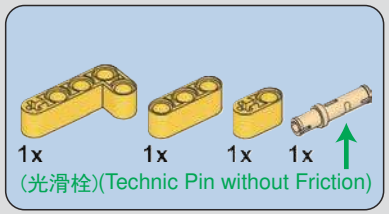

74

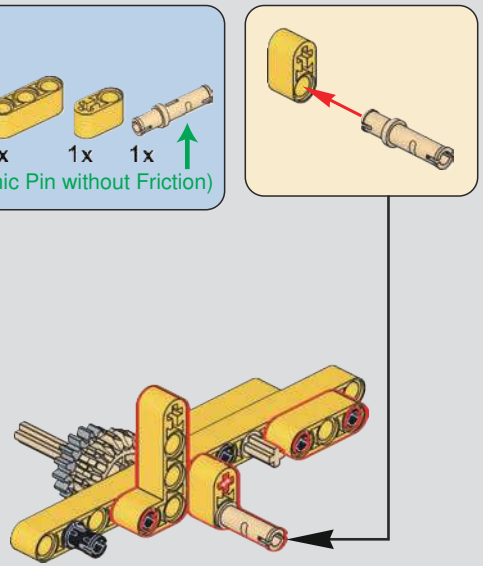

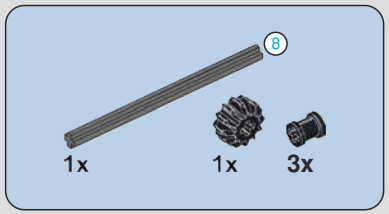

75

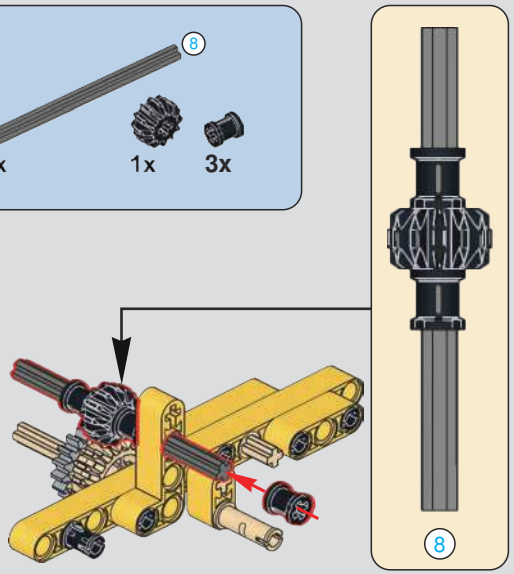

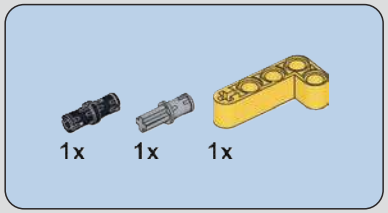

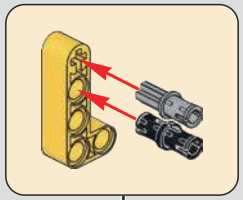

76

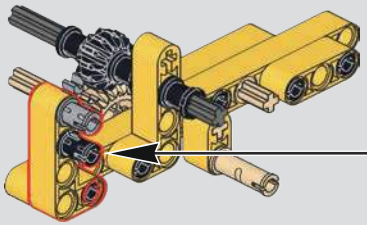

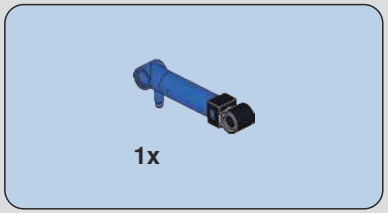

77

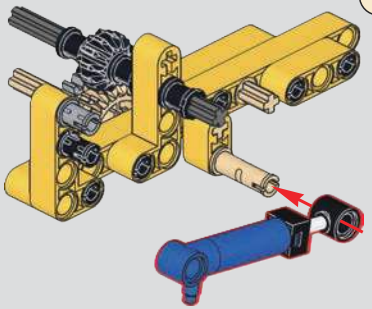

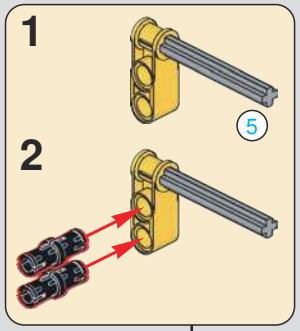

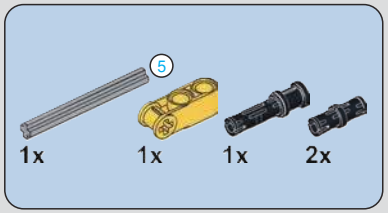

78

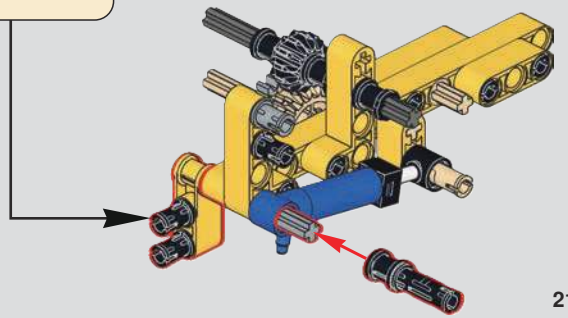

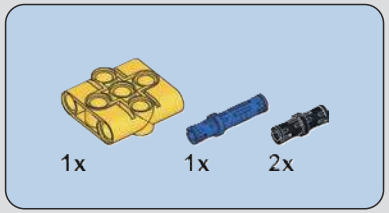

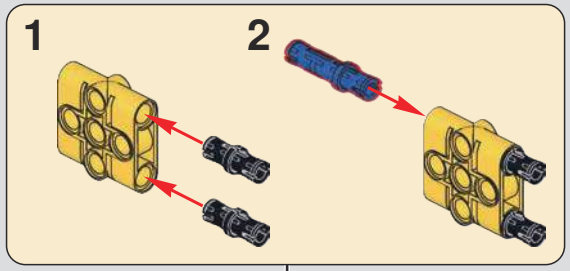

79

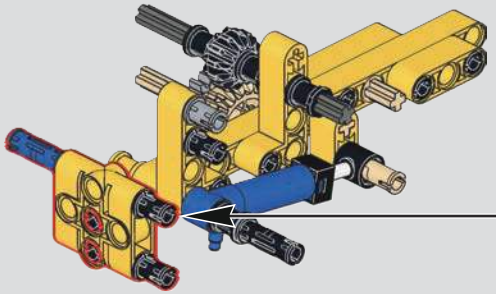

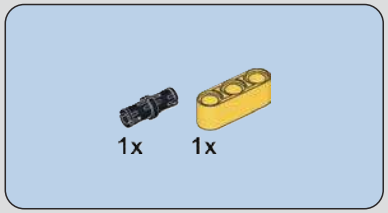

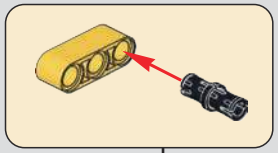

80

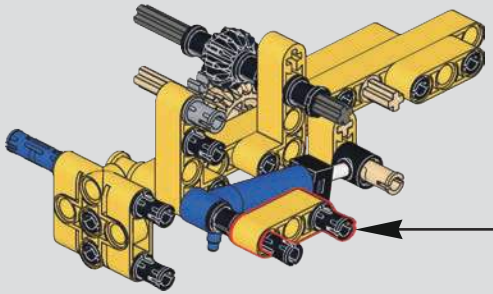

81

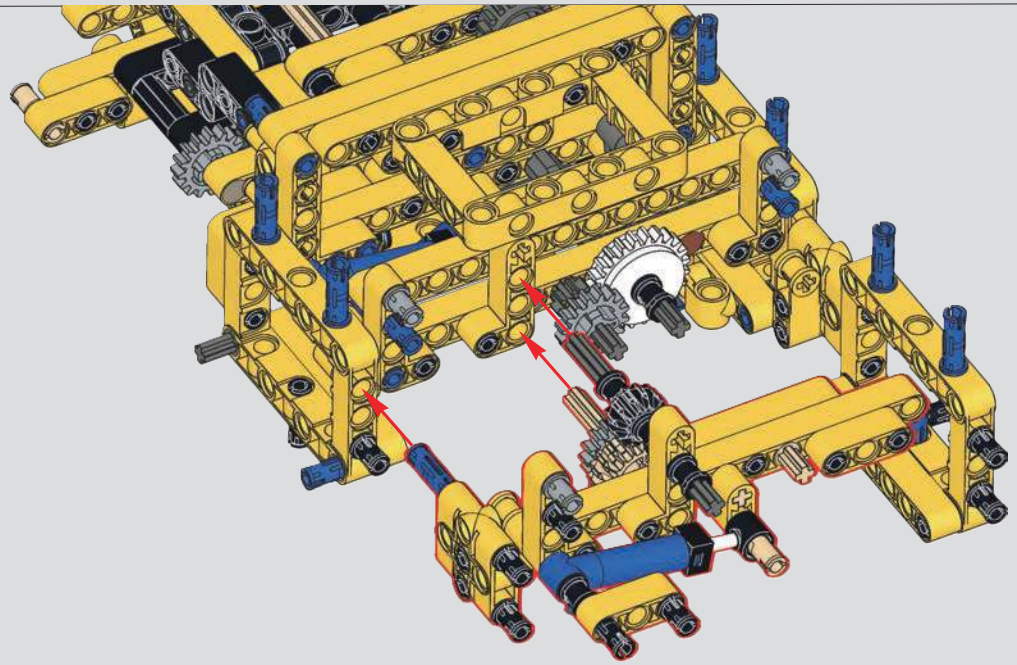

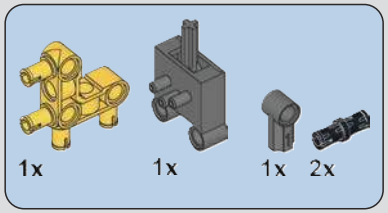

82

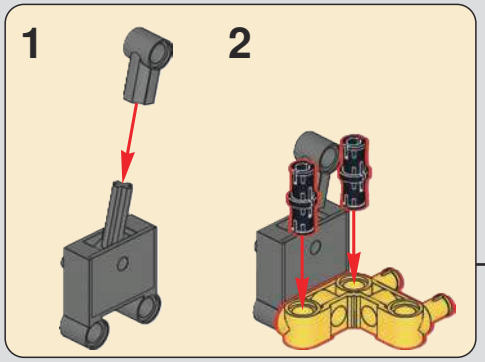

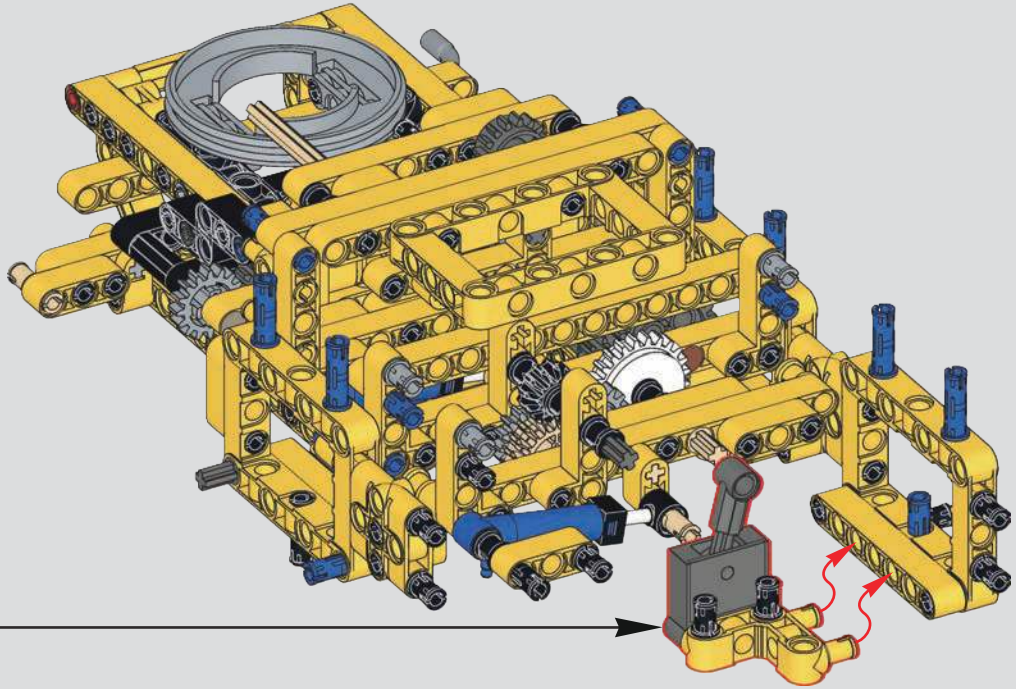

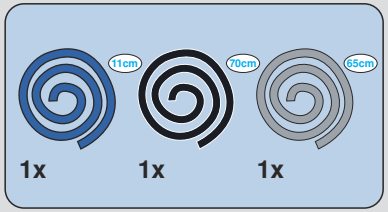

83

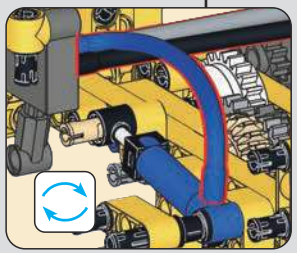

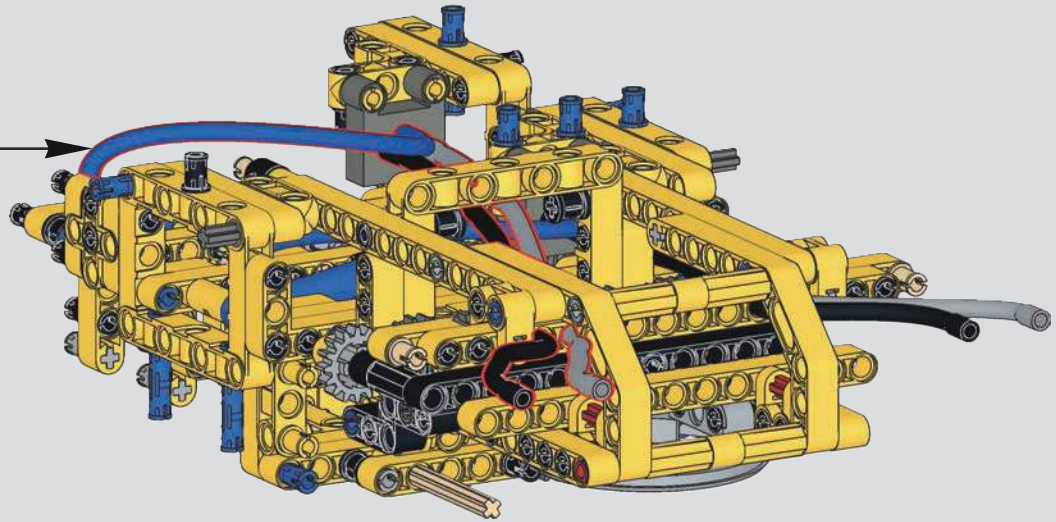

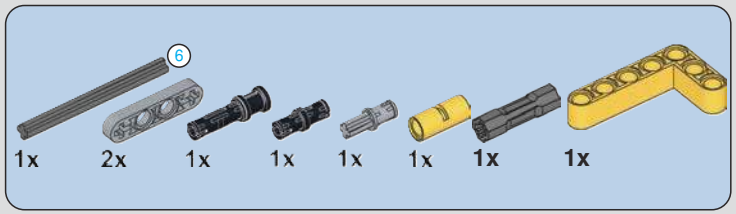

84

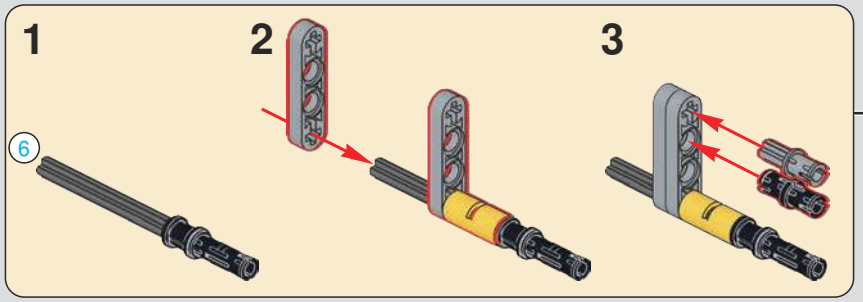

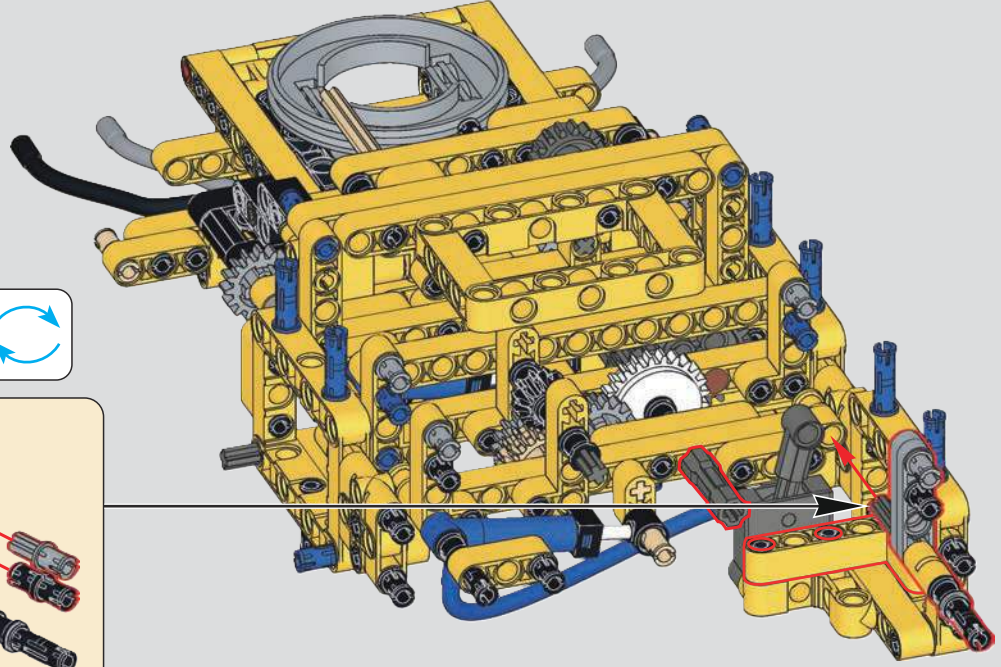

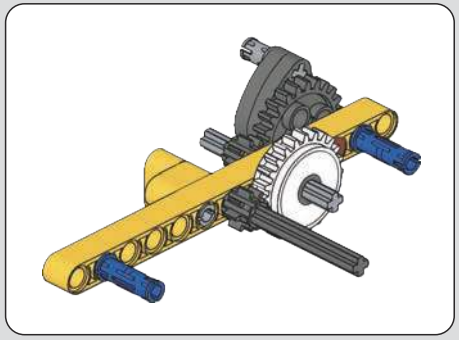

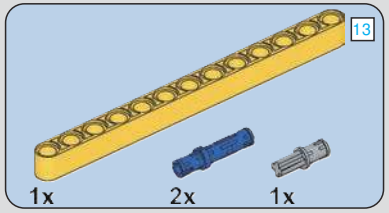

85

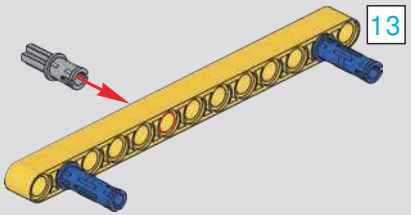

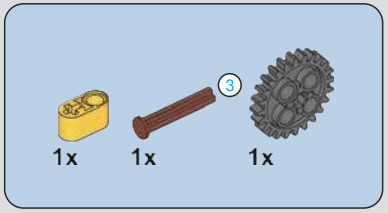

86

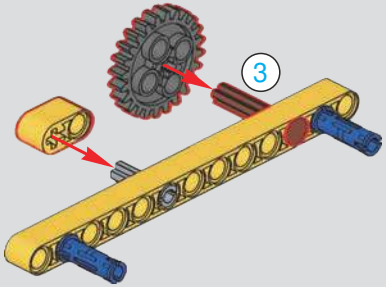

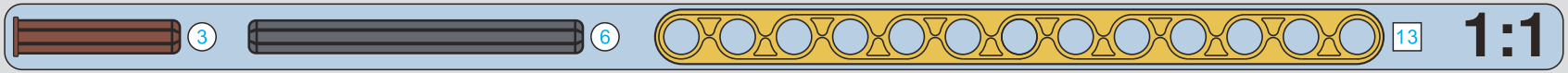

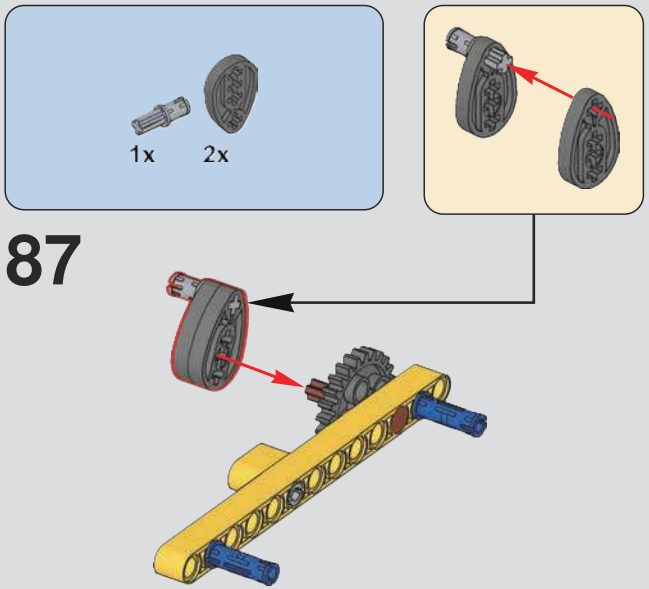
1x
2x
87

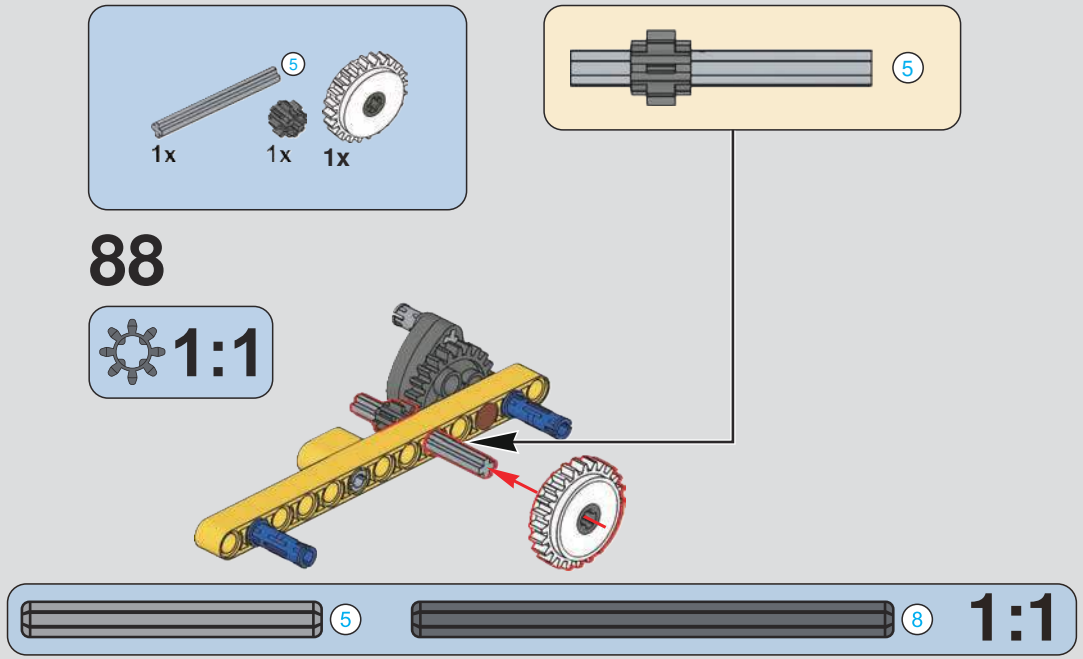
5
1x
1x
1x
5
88
1:1
5
8
1:1

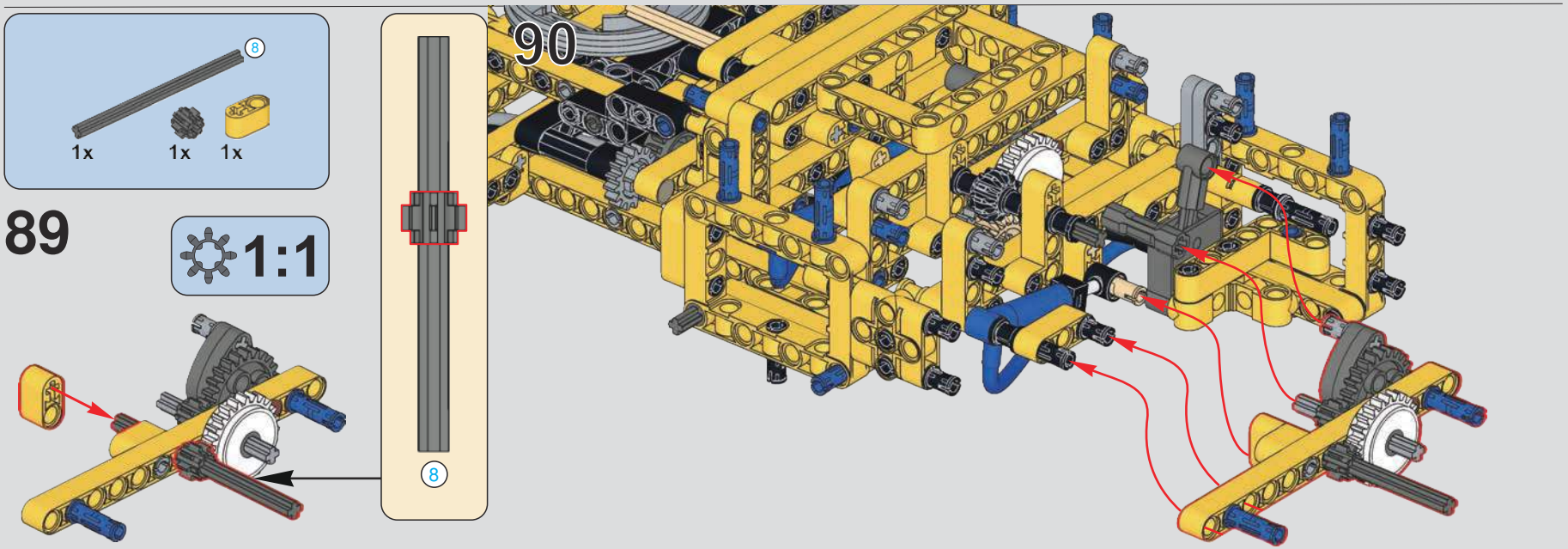
8
1x
1x
1x
89
1:1
8
90

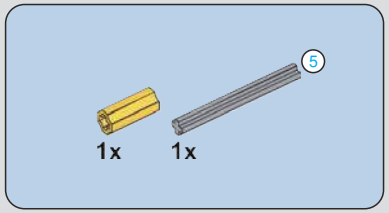

91

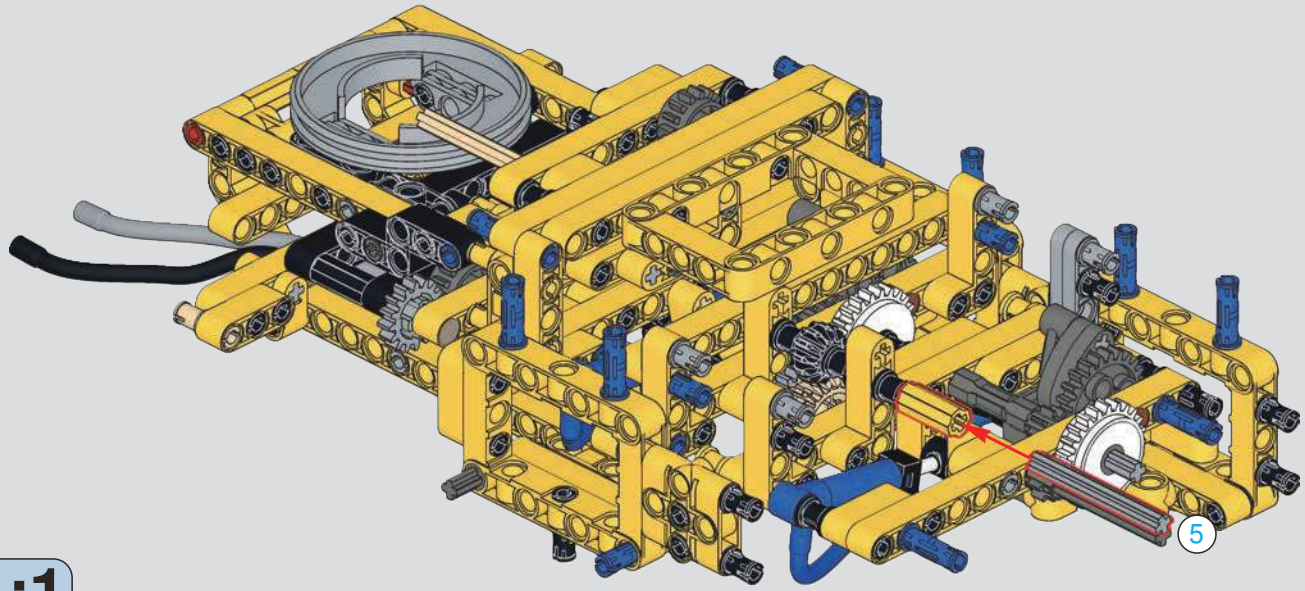

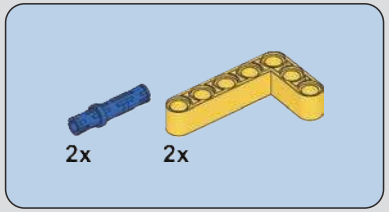

92

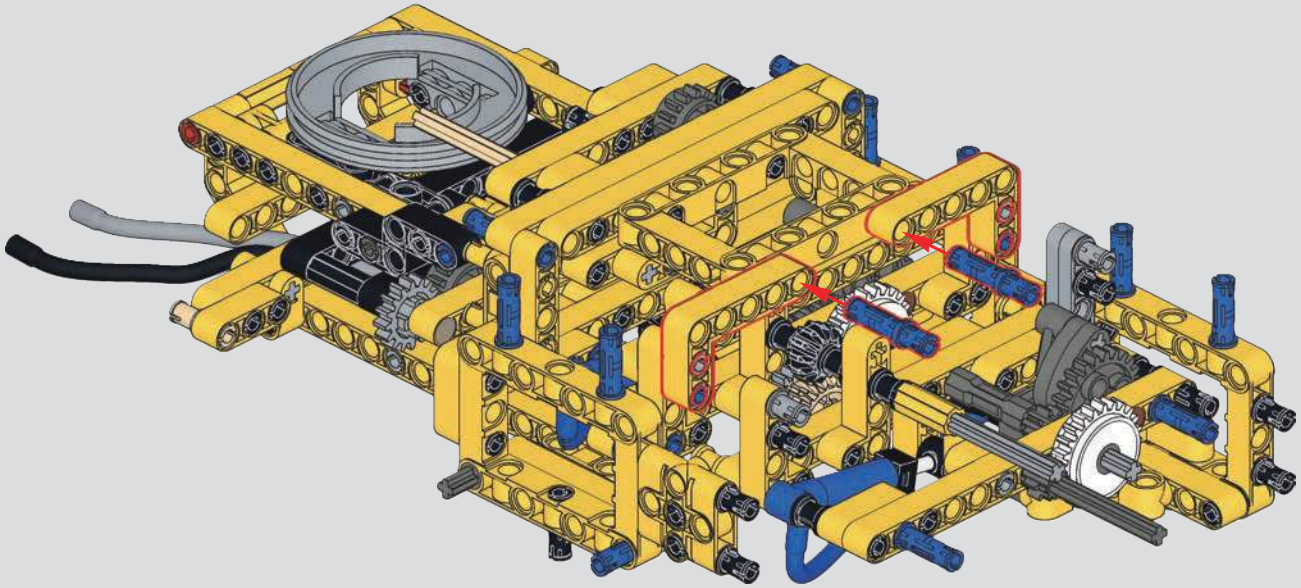

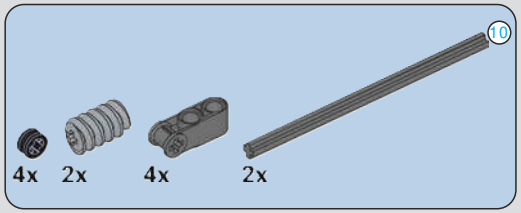

93

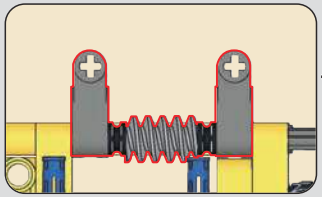

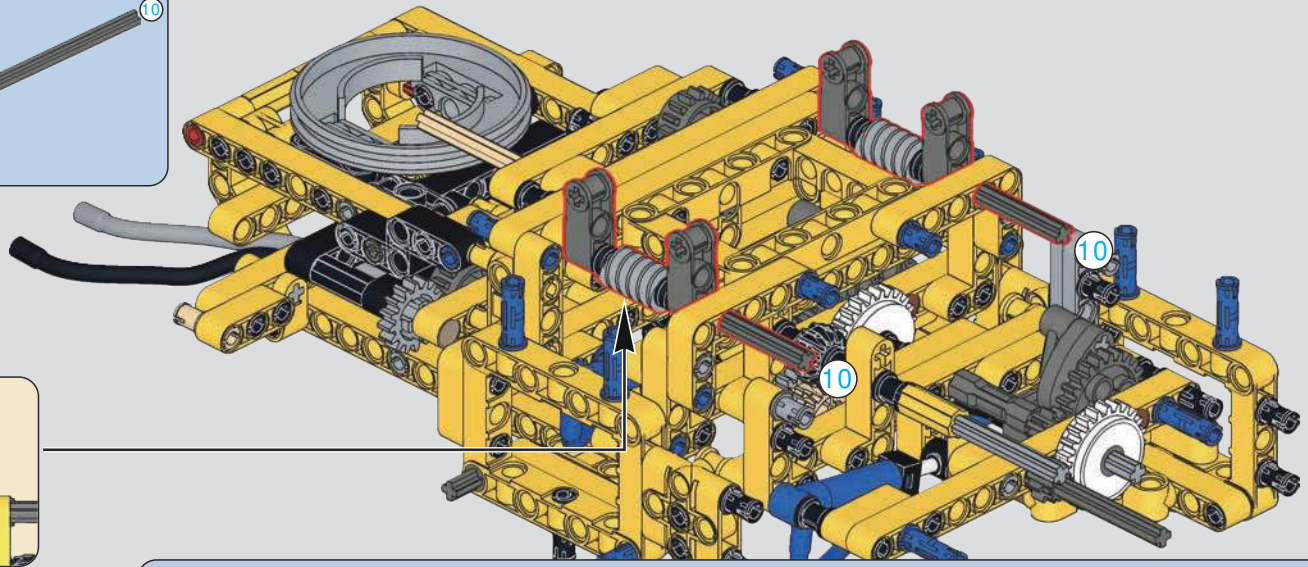

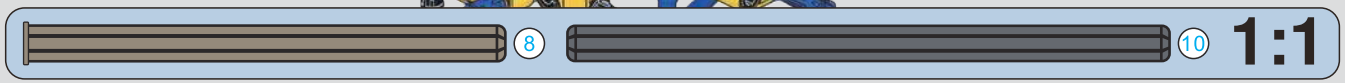

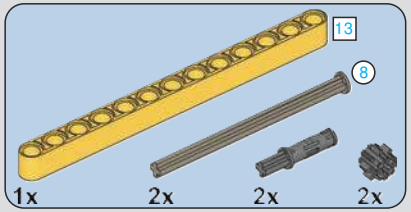

94

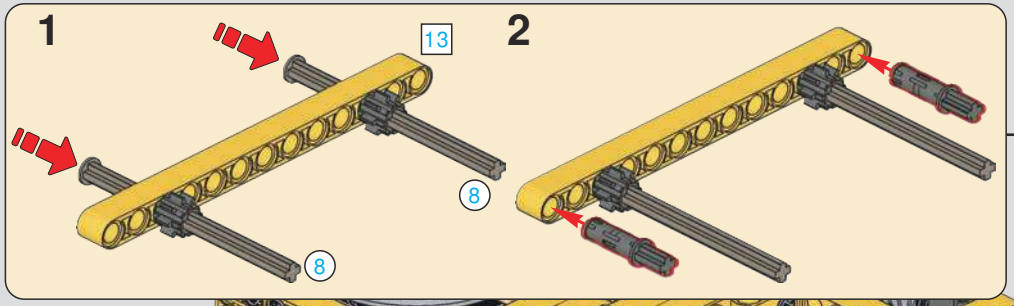

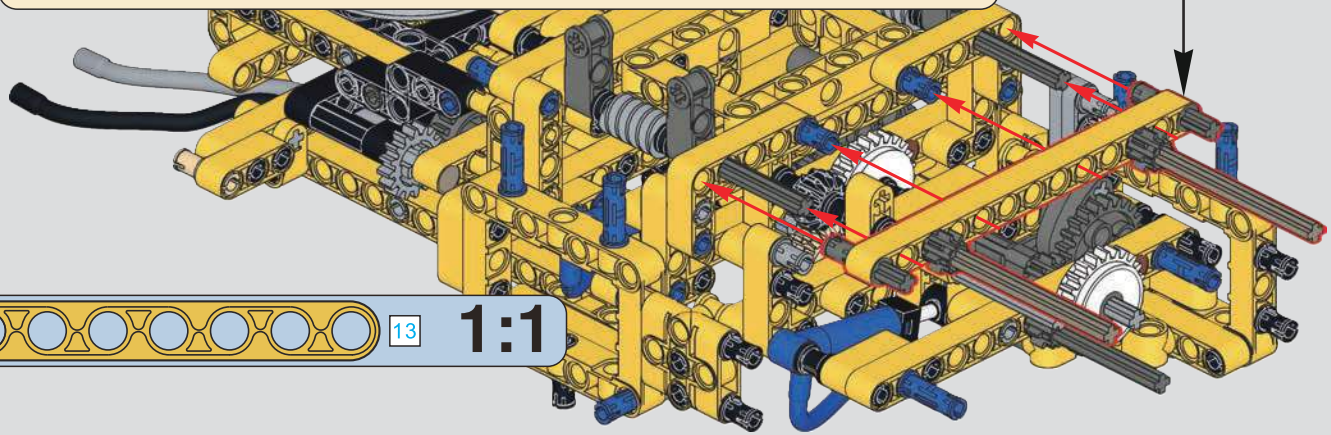

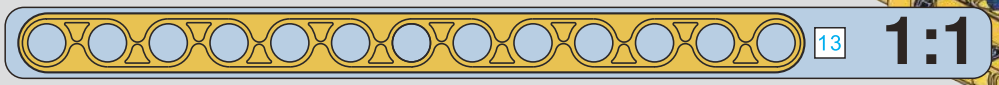

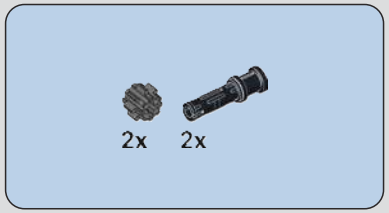

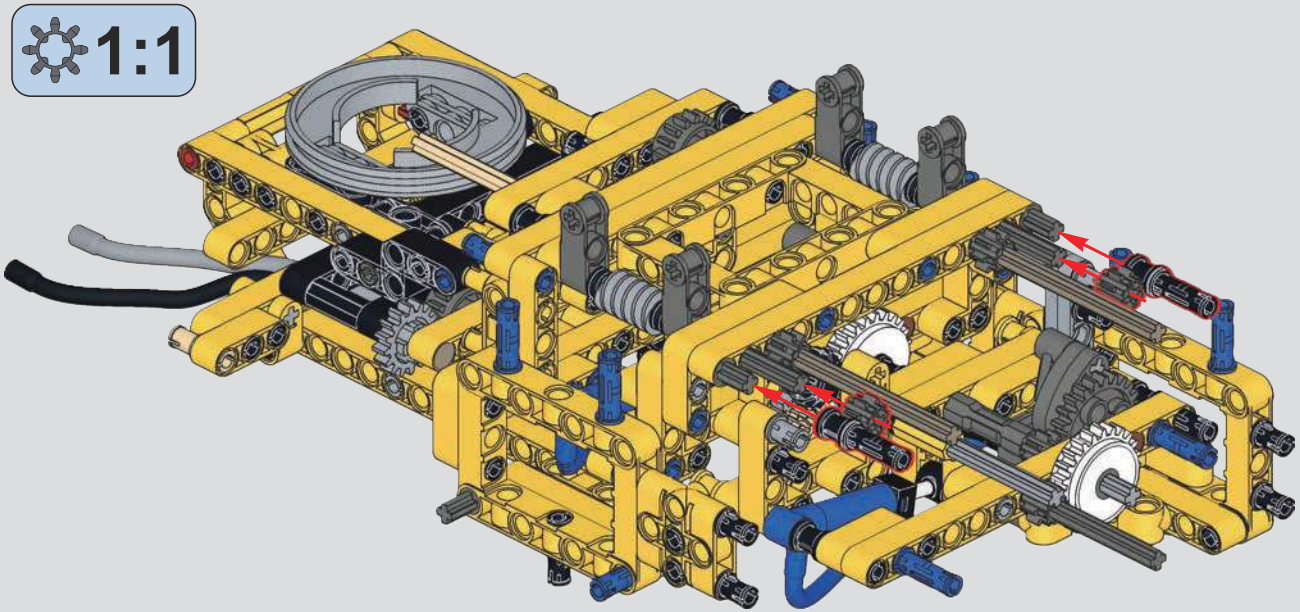

95

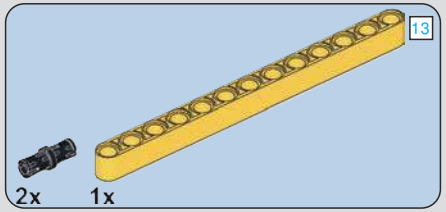

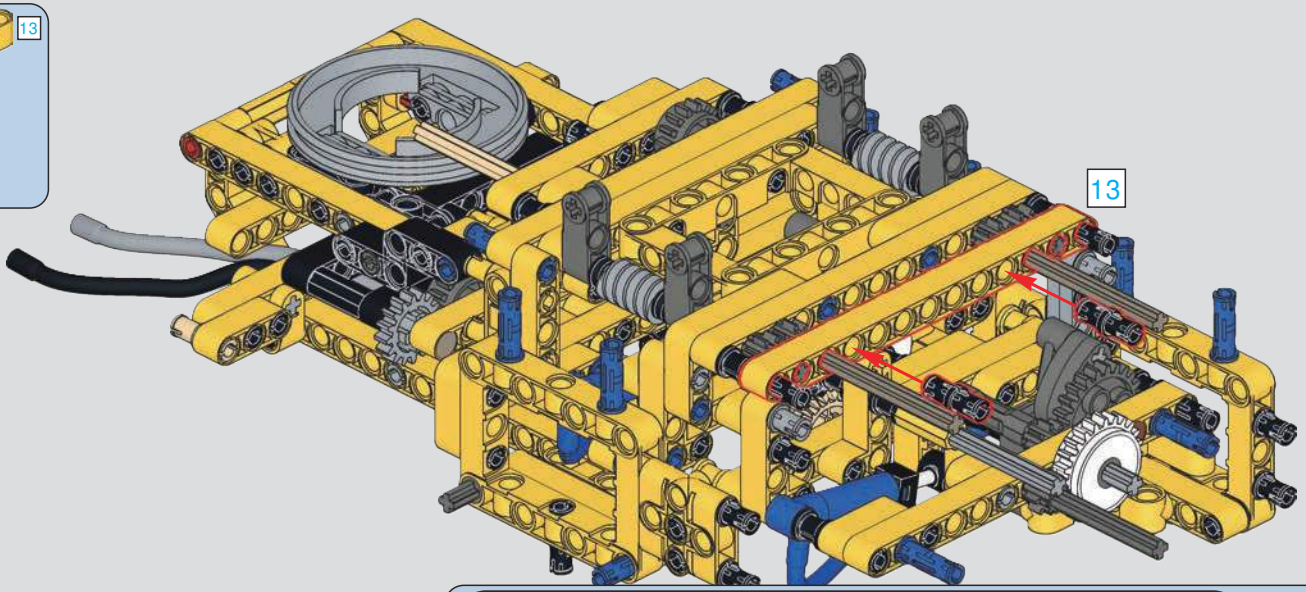

96

97

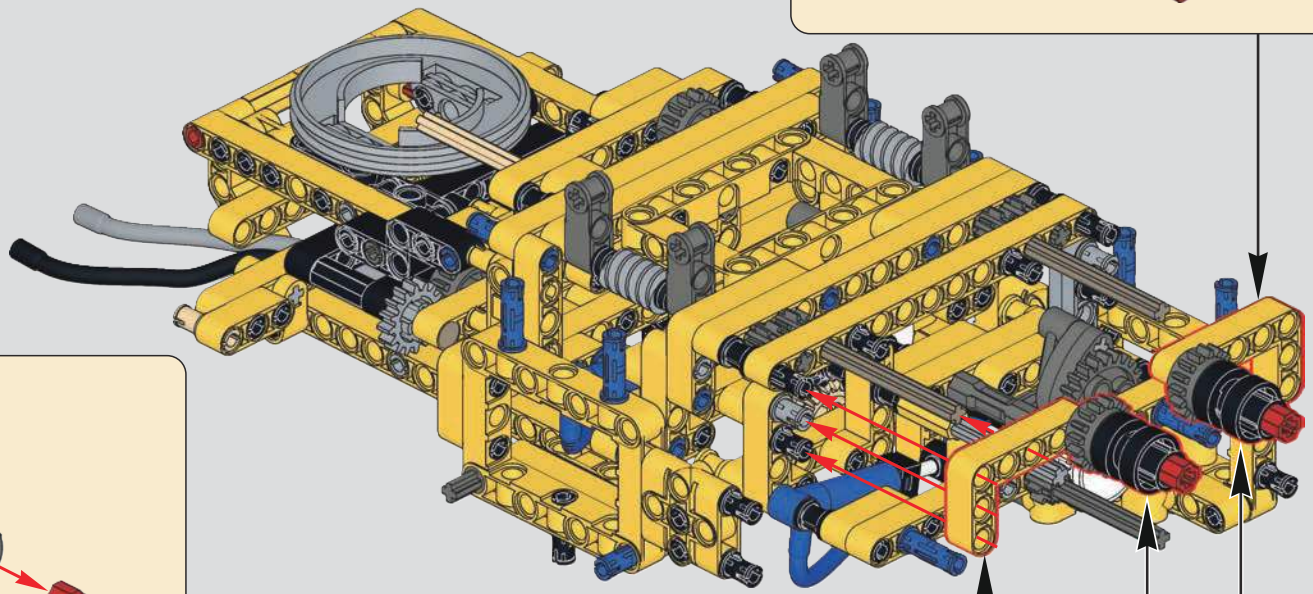

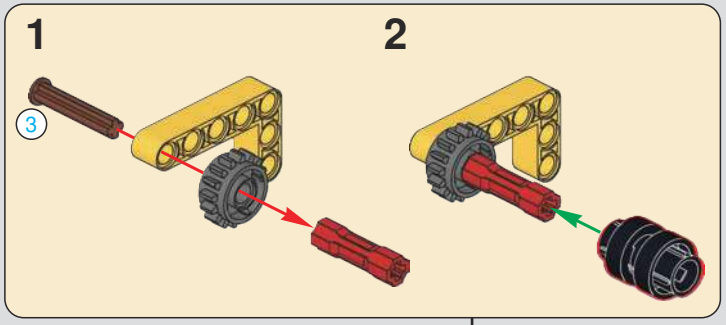

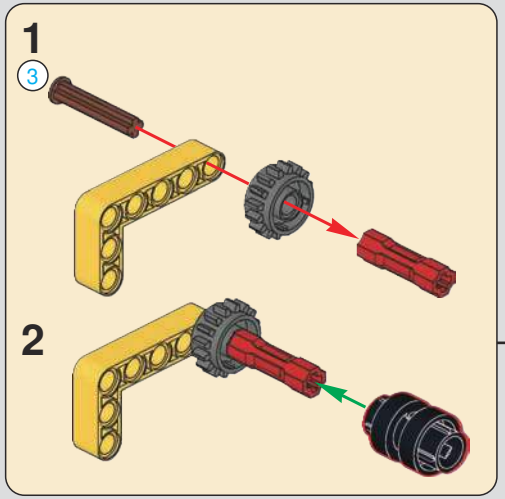

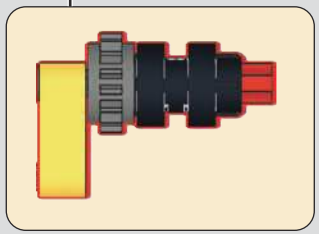

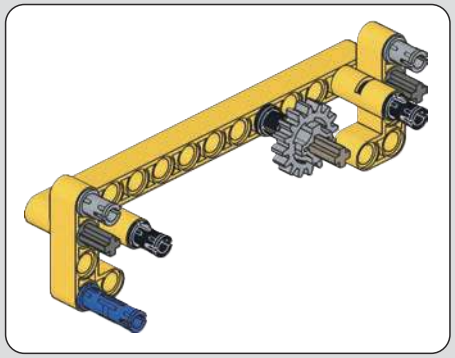

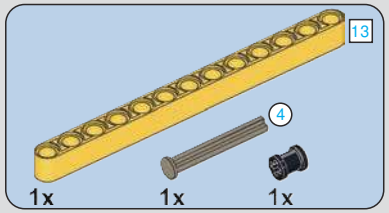

98

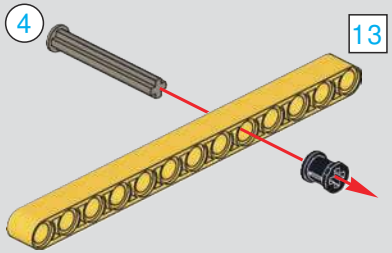

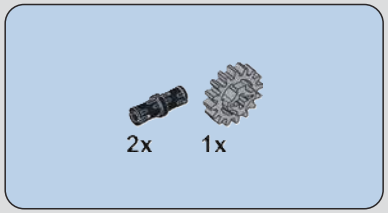

99

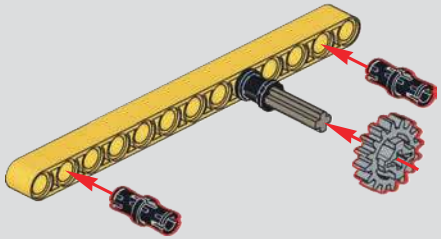

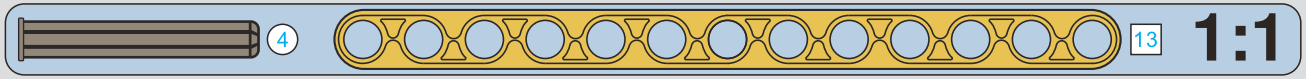

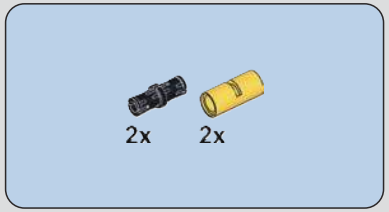

100

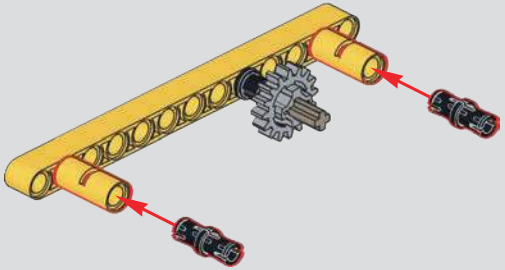

101

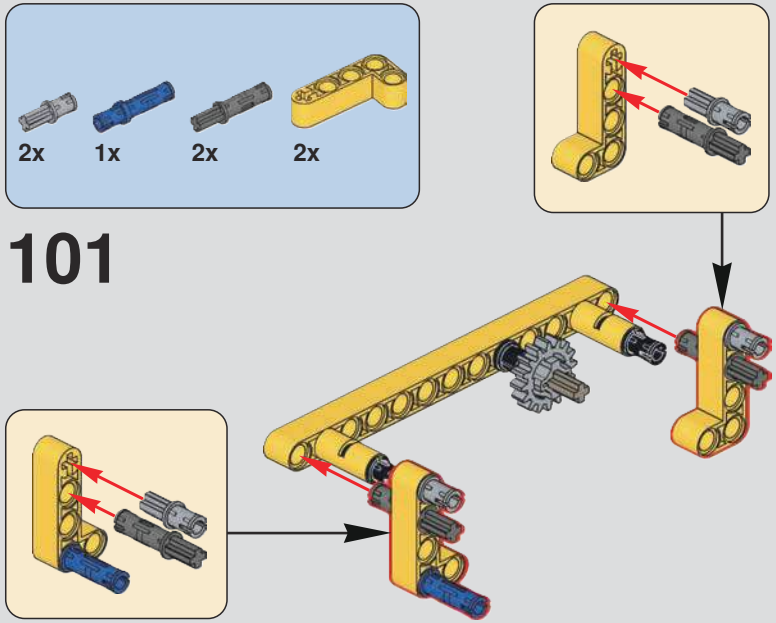

102

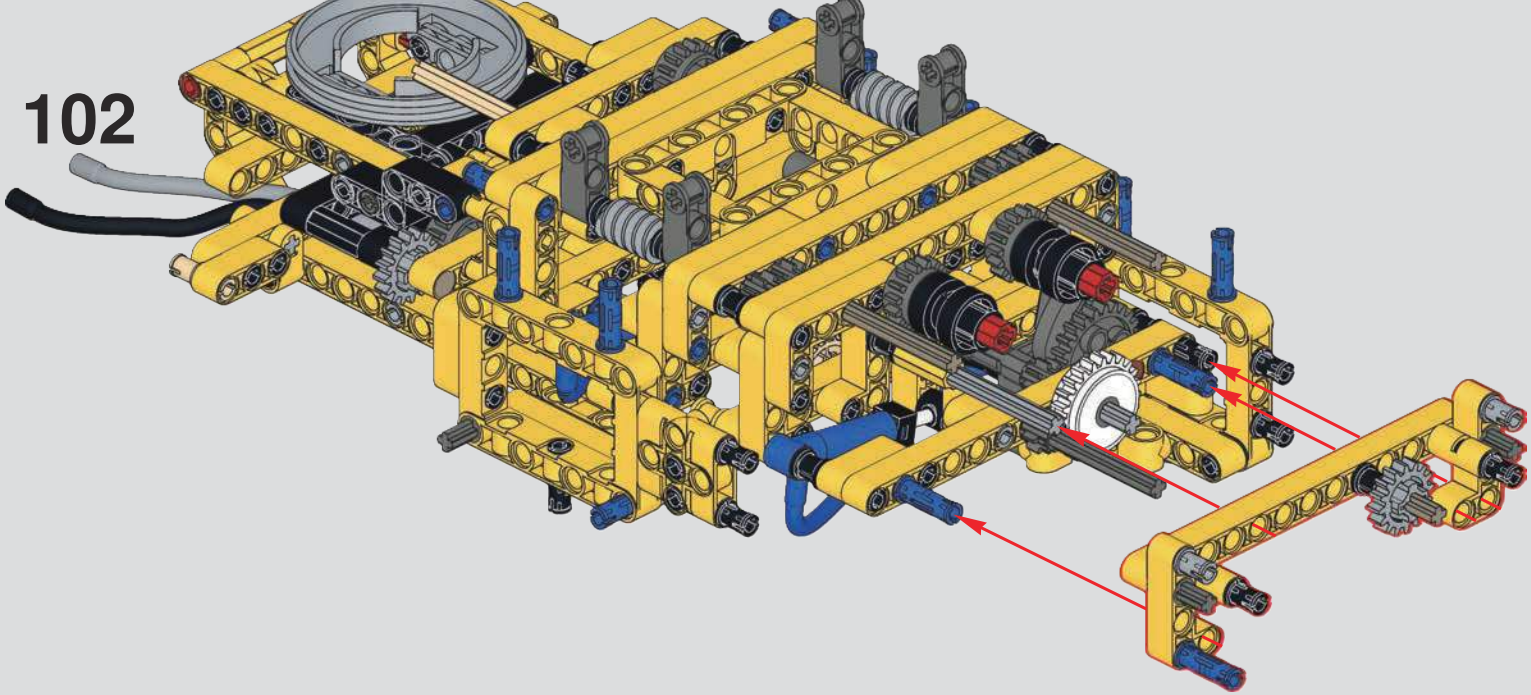

103

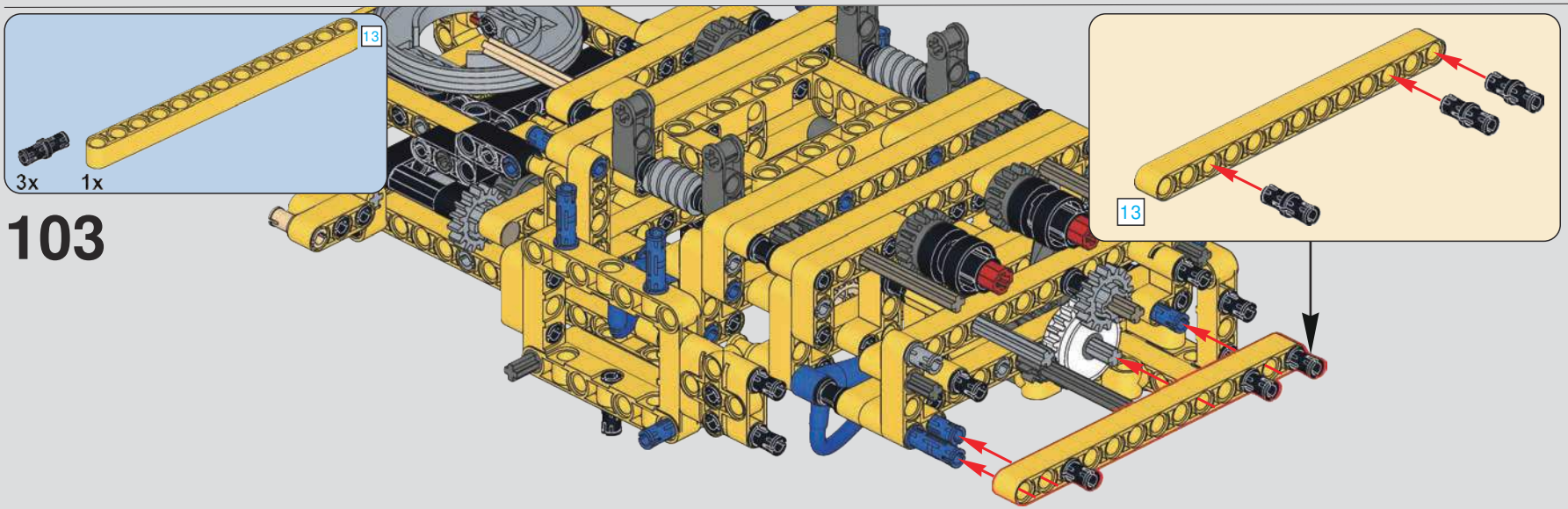

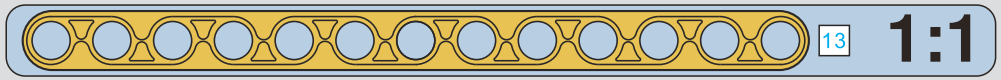

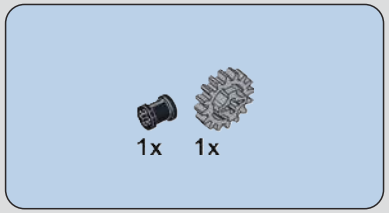

104

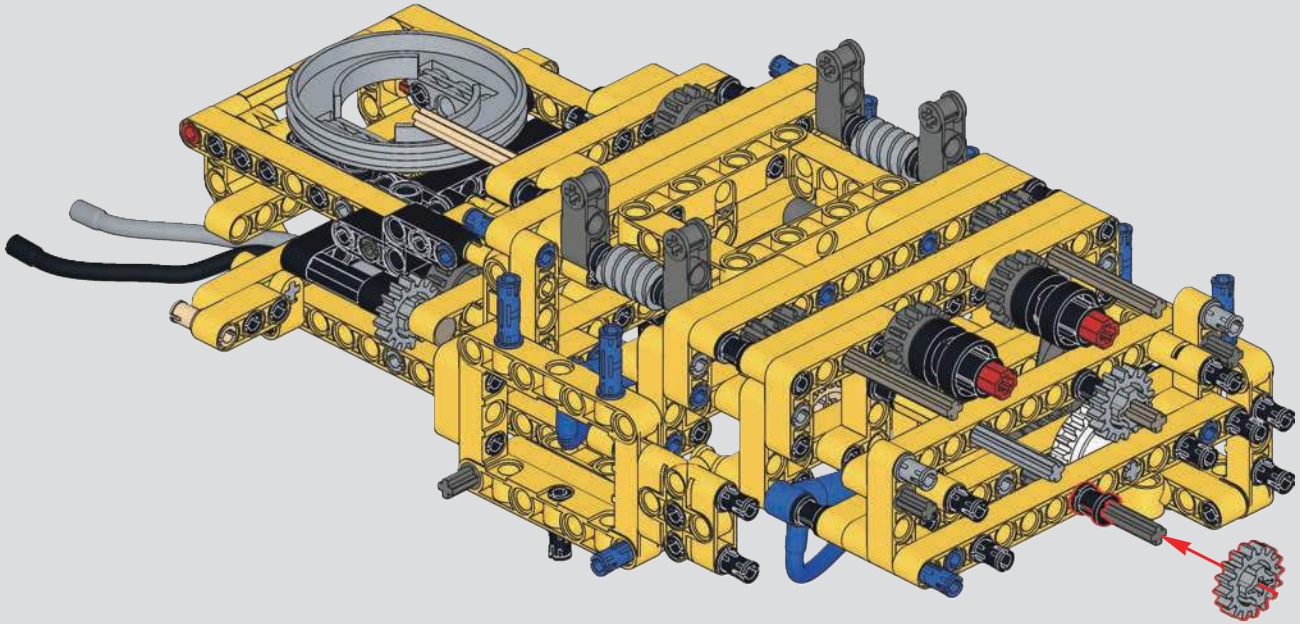

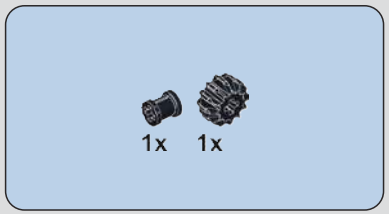

105

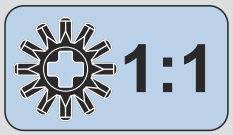

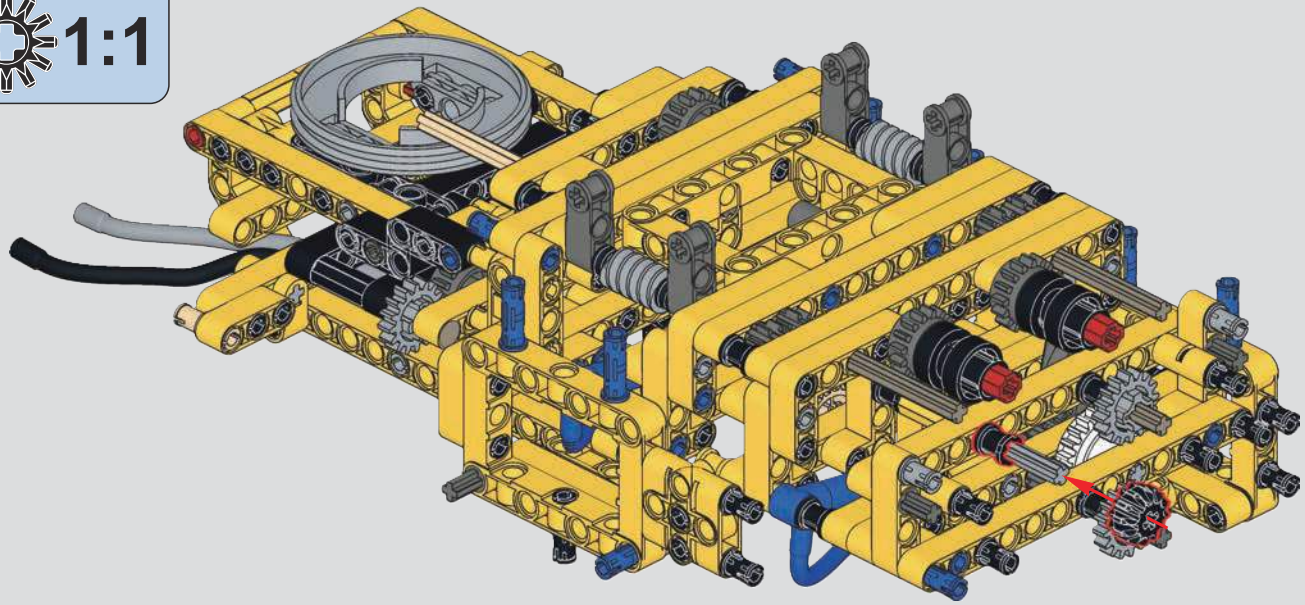

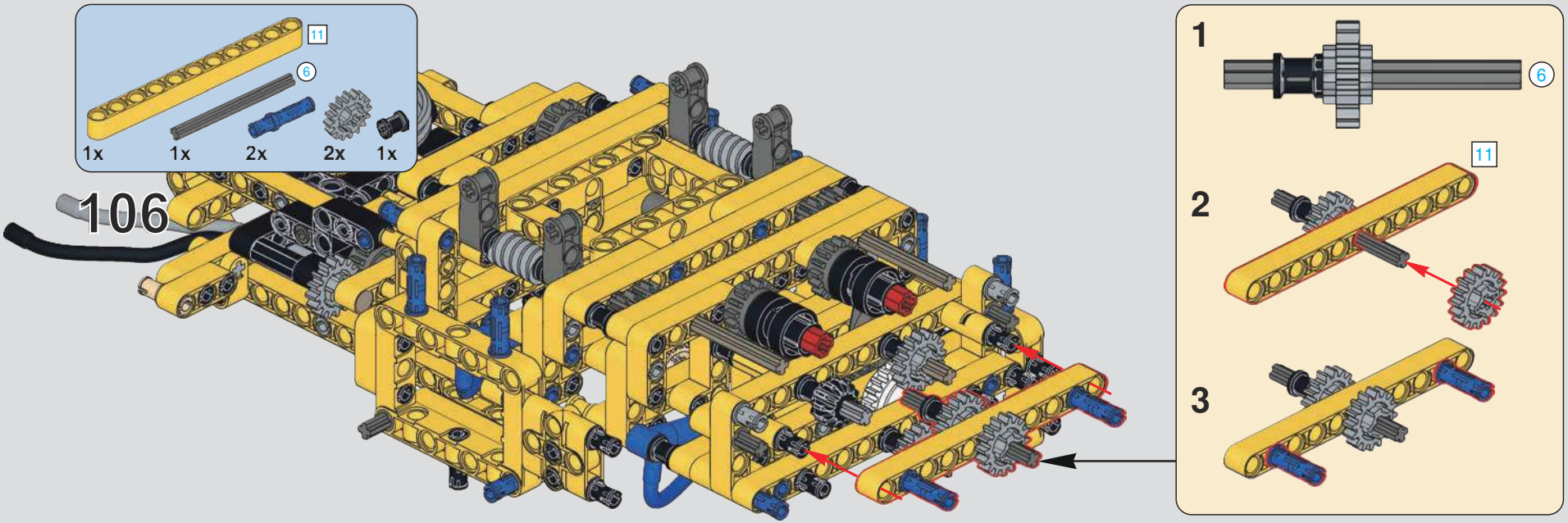
106
11
6
1x
1x
2x
2x
1x
1
6
2
11
3

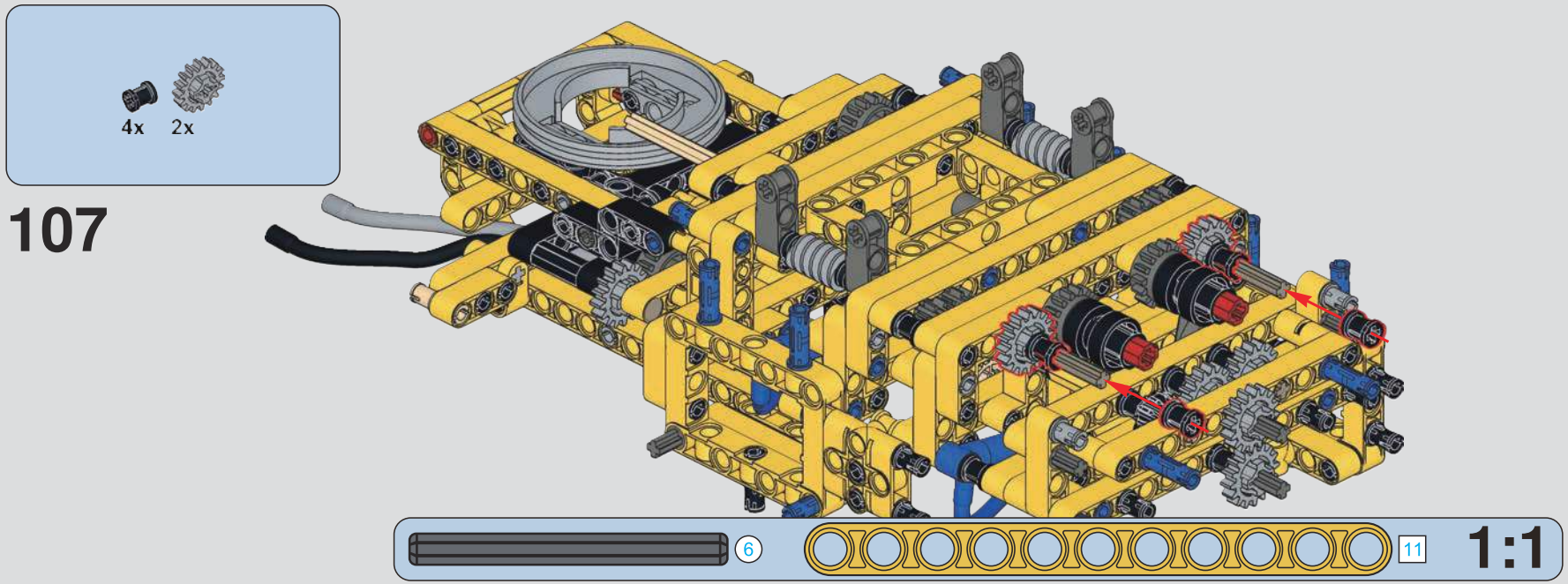
107
4x
2x
6
11
1:1

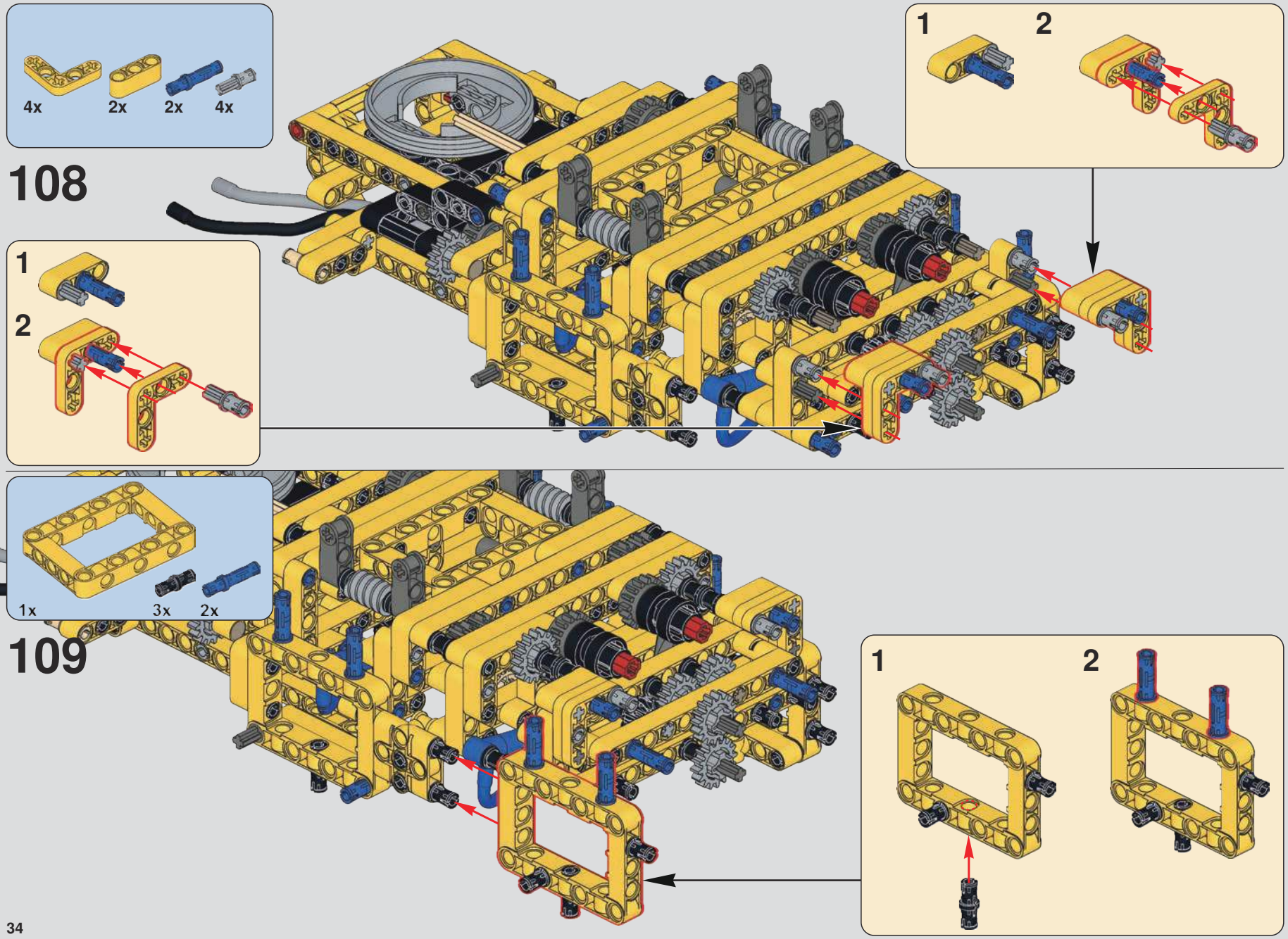
4x
2x
2x
4x
108
1
2
1
2
1x
3x
2x
109
1
2

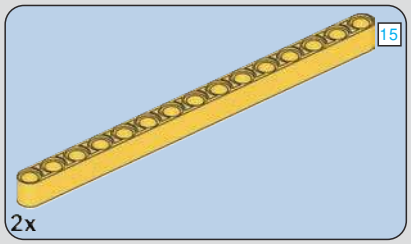

110

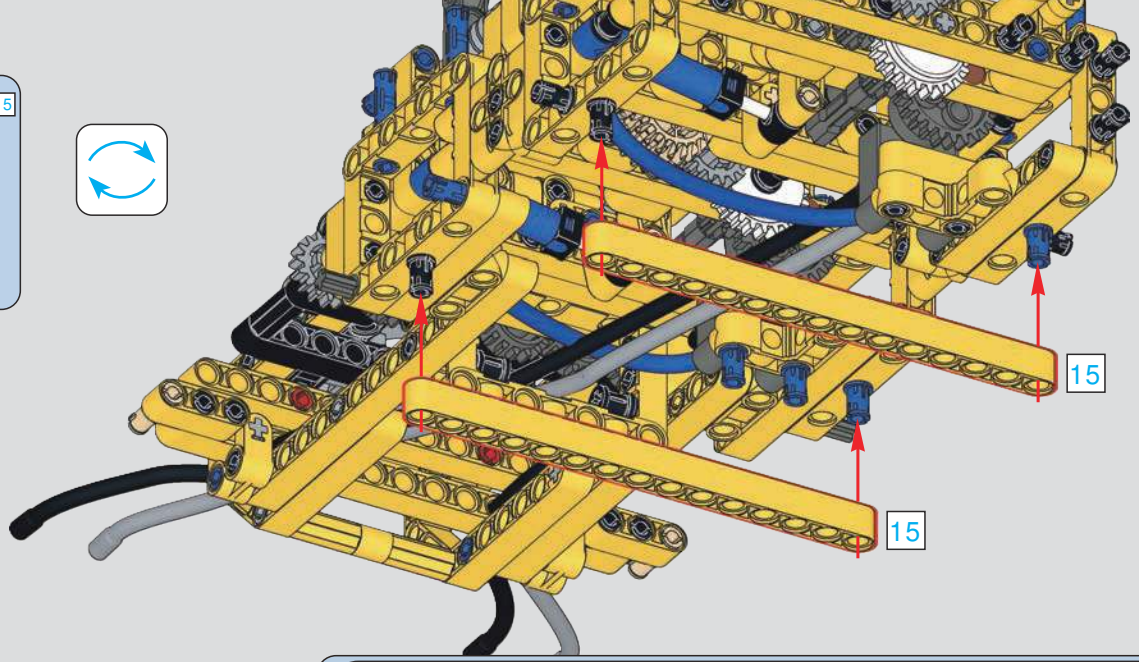

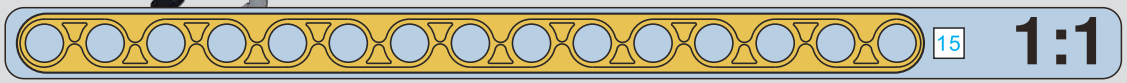

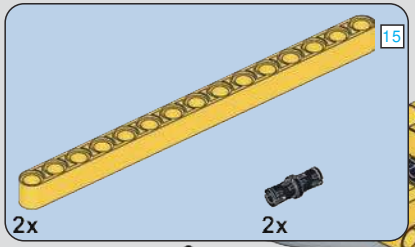

111

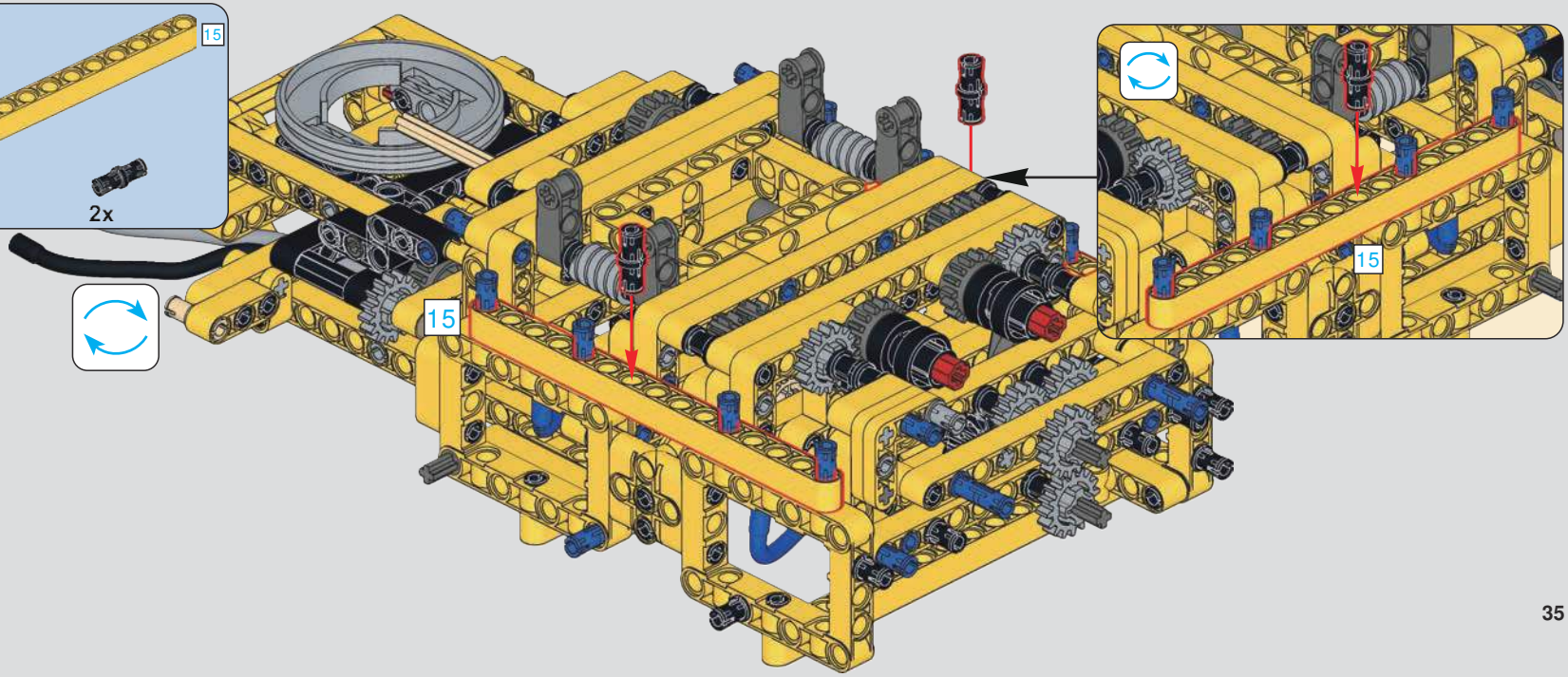

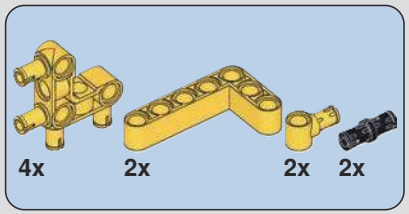

112

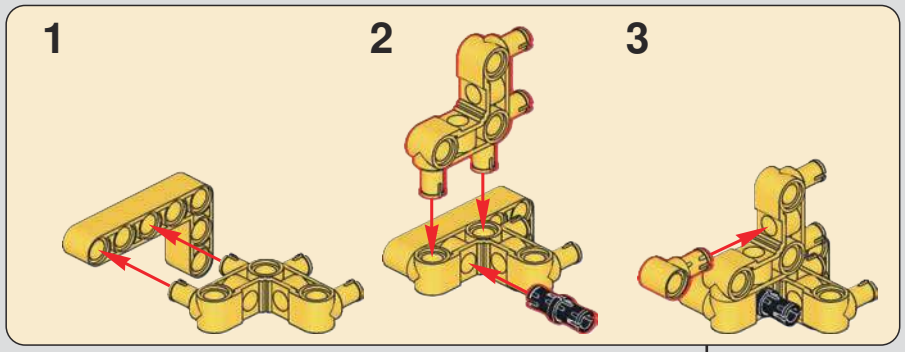

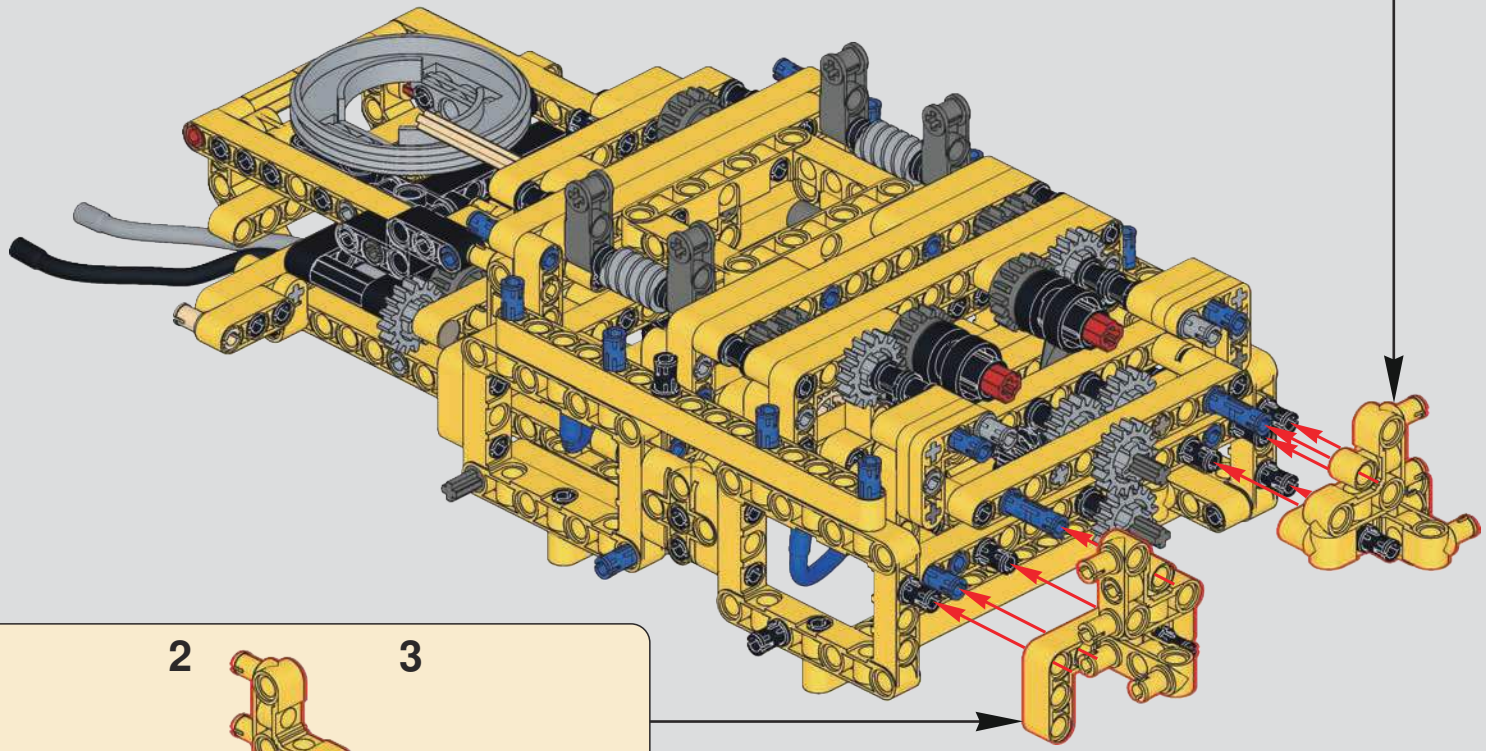

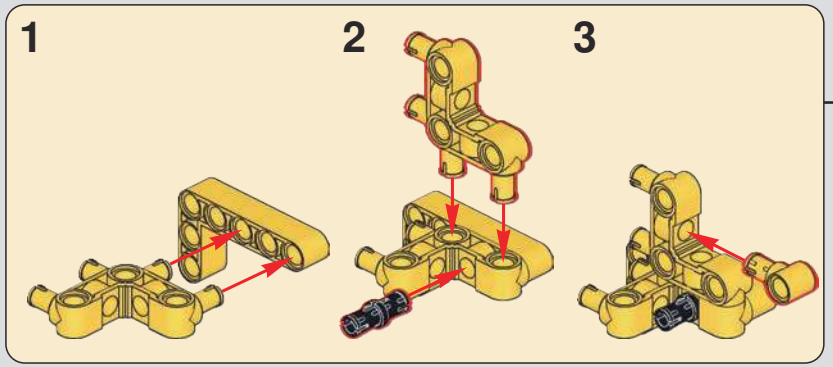

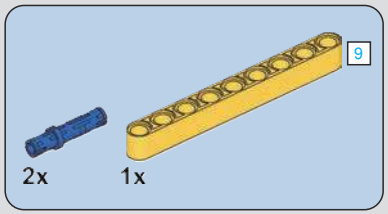

113

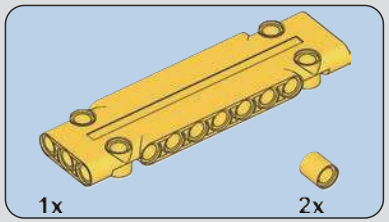

114

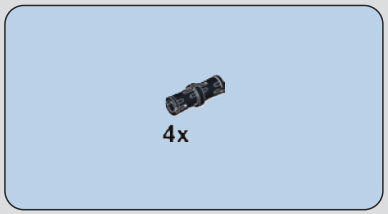

115

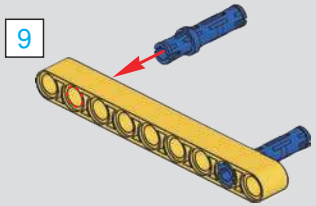

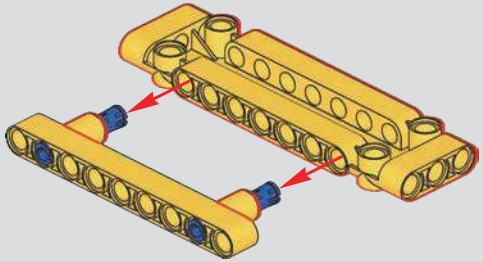

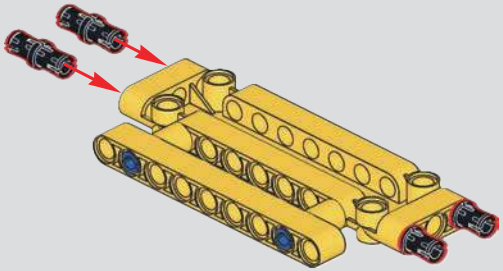

116

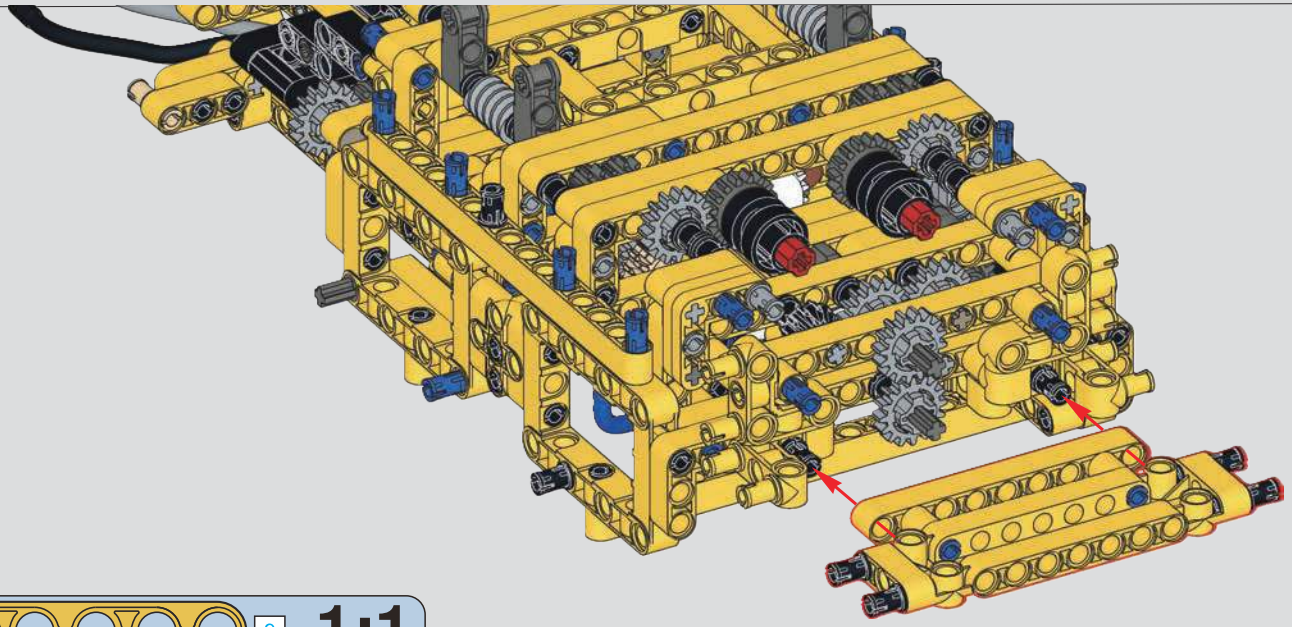

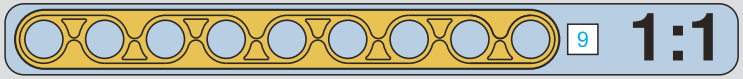

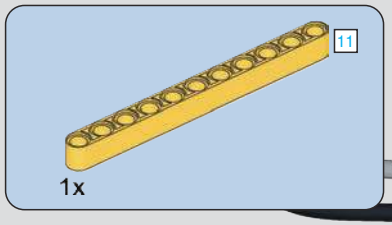

117

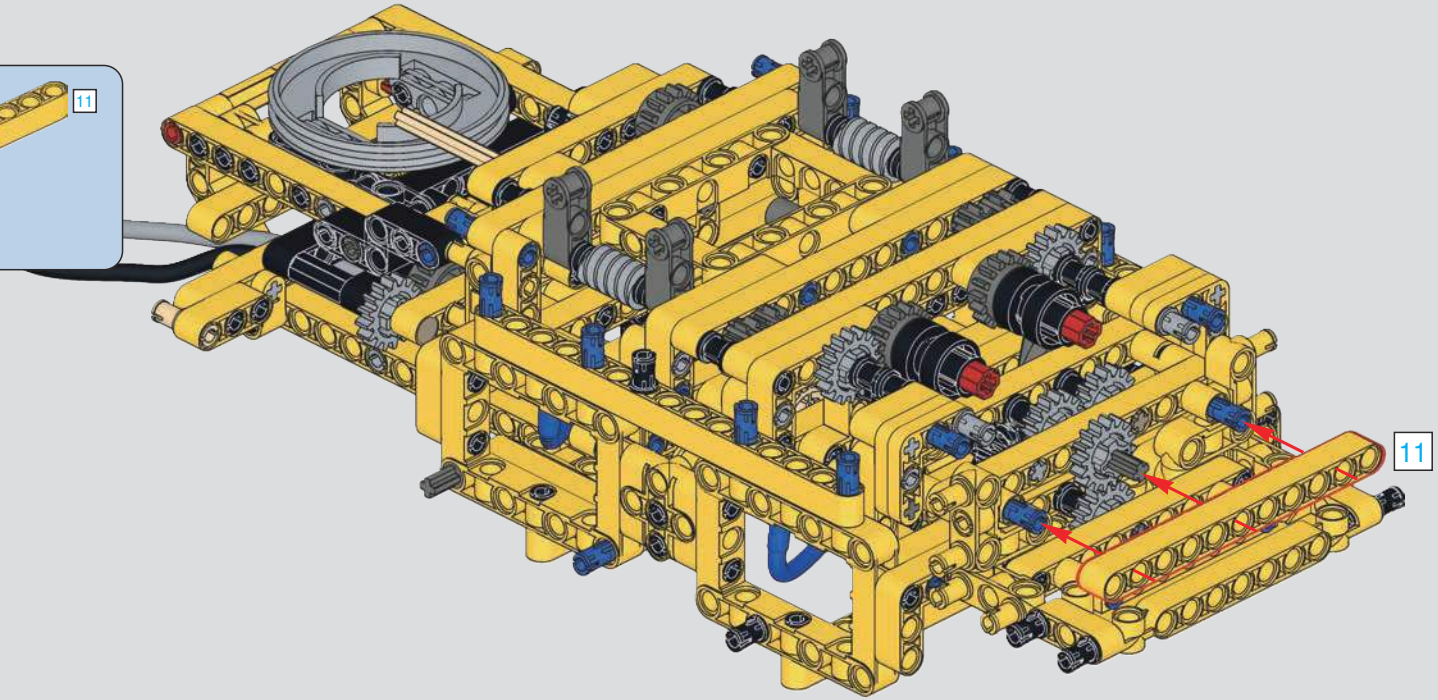

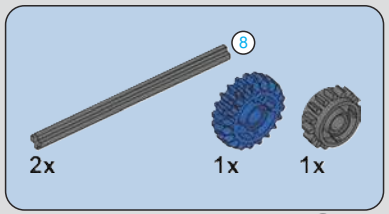

118

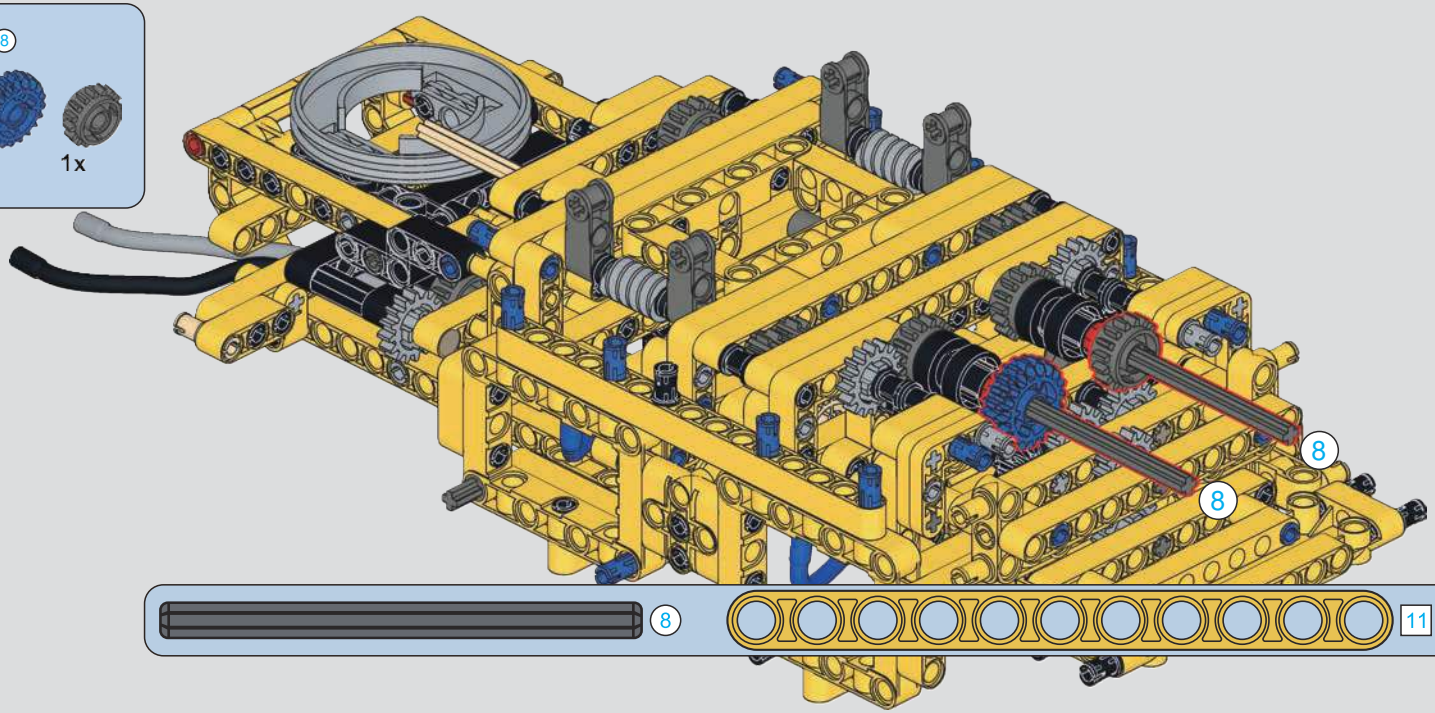

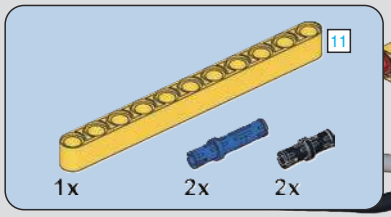
11
1x
2x
2x

119

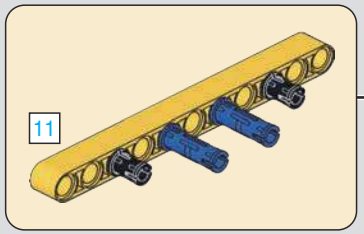
11

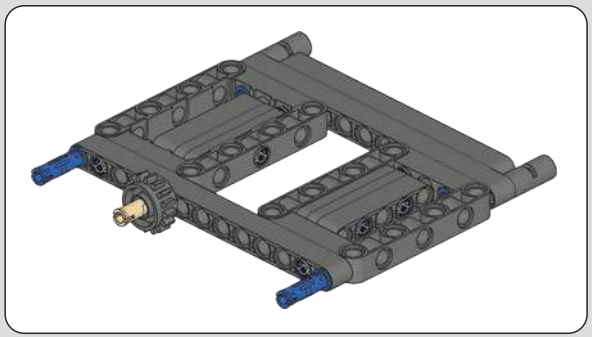

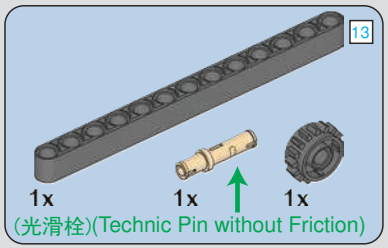
13
1x
1x
1x
(光滑栓)(Technic Pin without Friction)

120

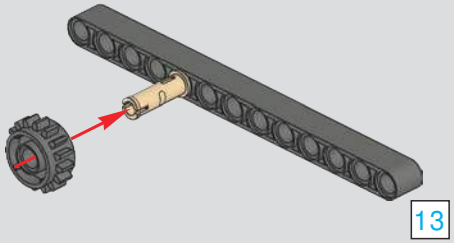
13

3x
2x

121

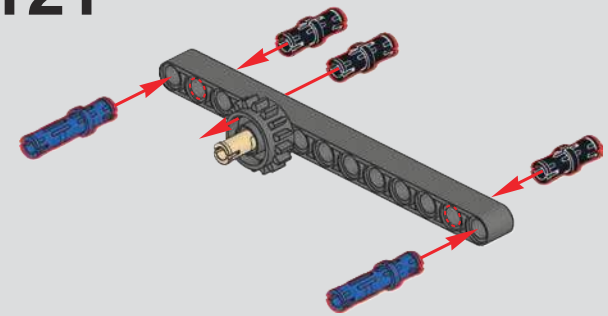

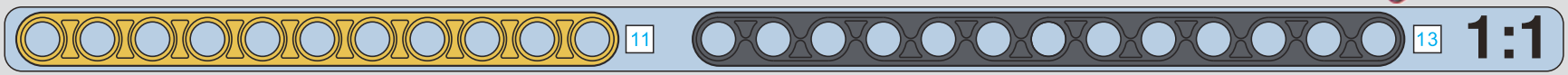
11
13
1:1

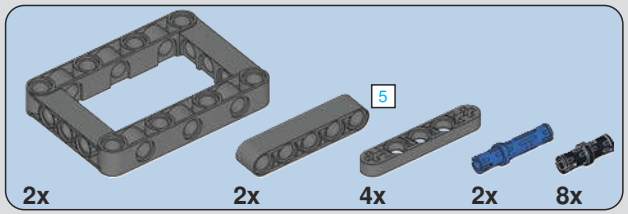

122

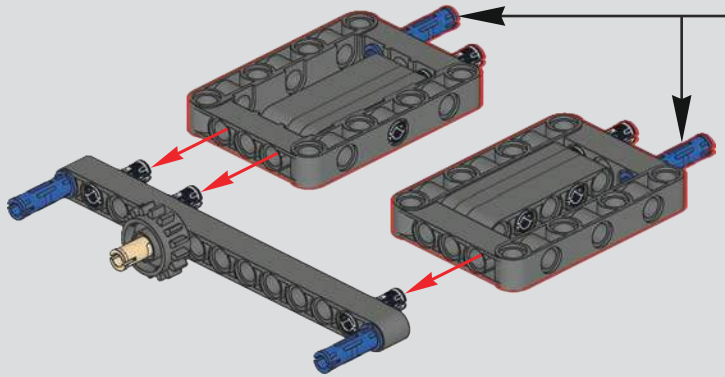

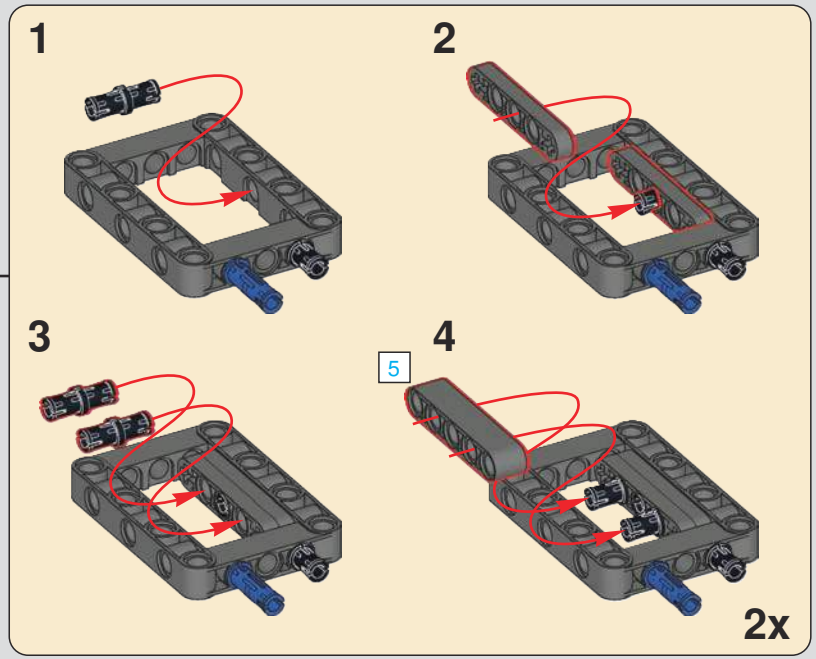

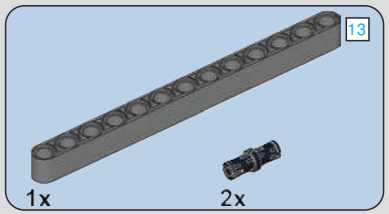

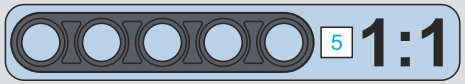

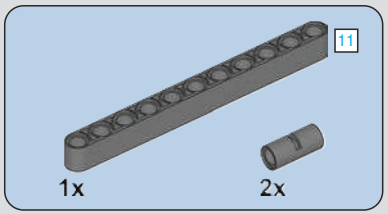

123

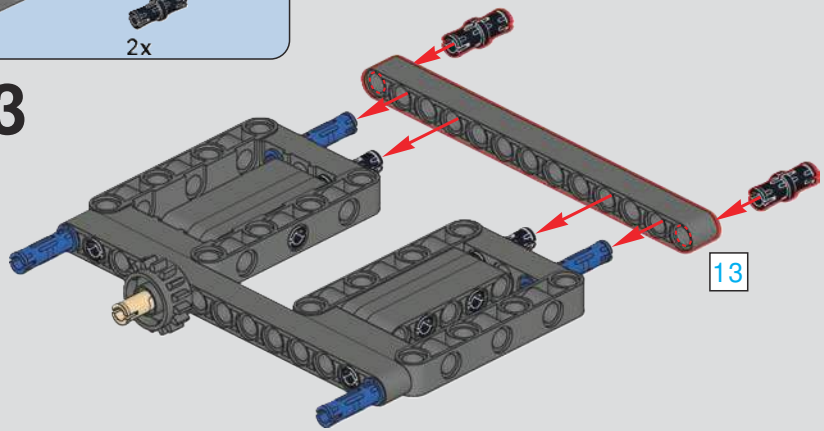

124

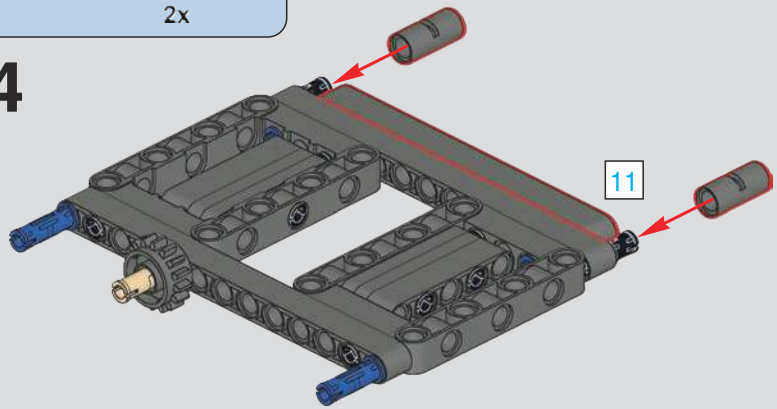

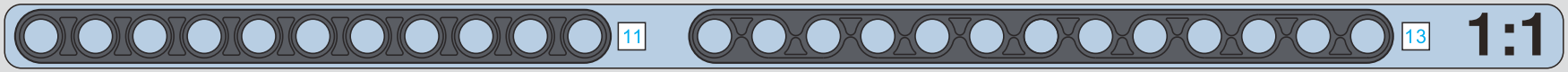

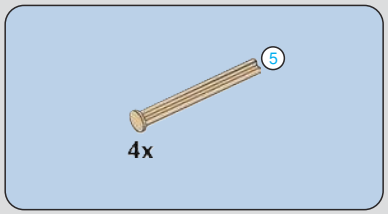

125

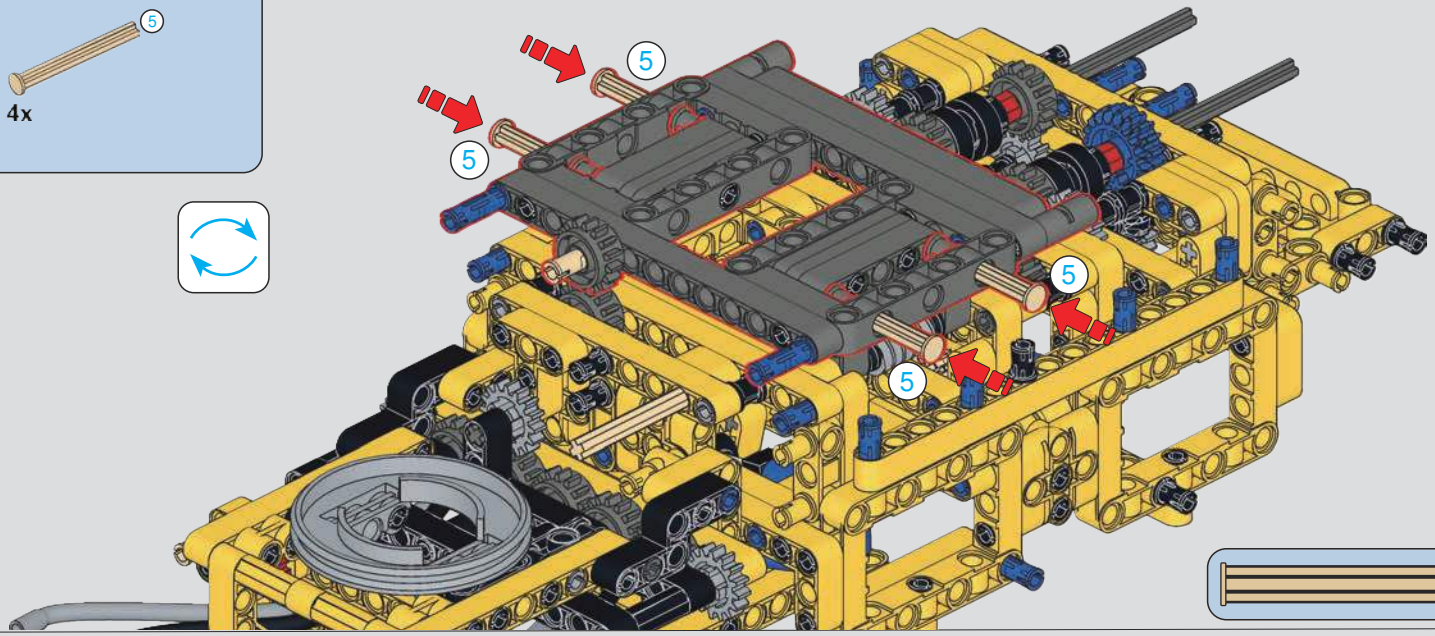

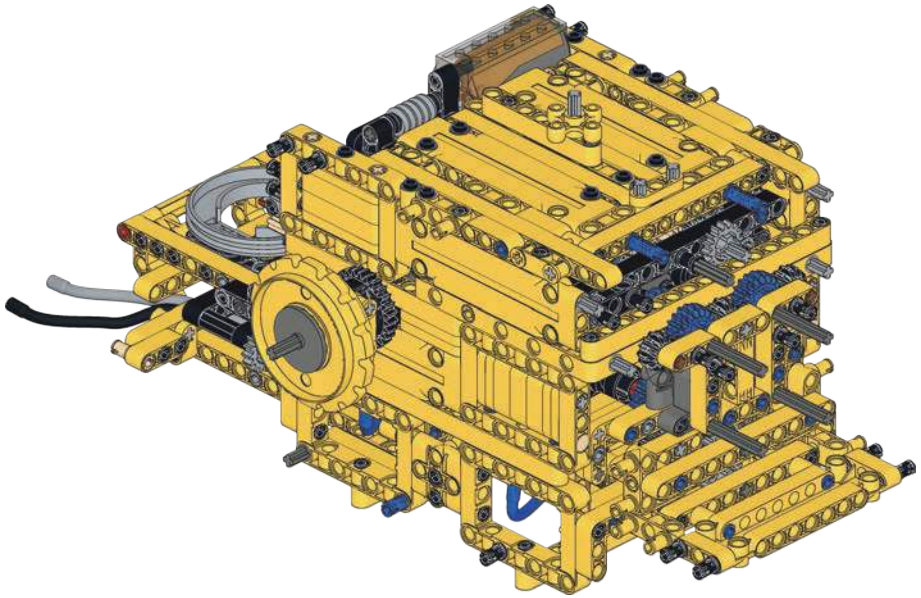

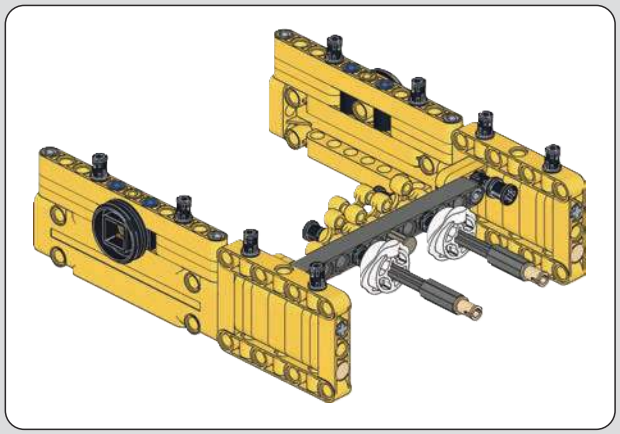

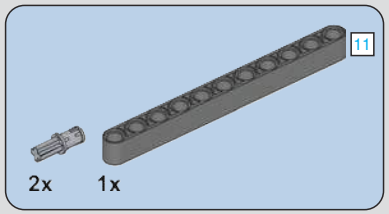

126

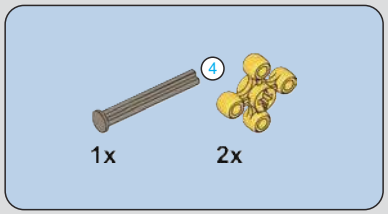

127

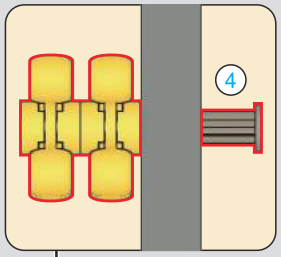

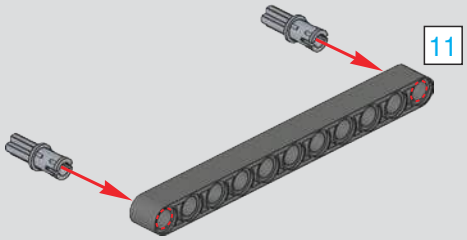

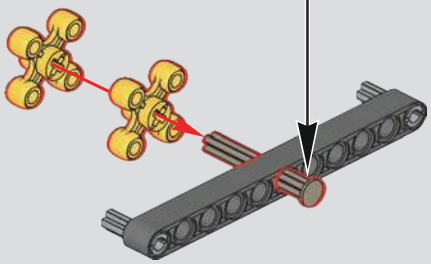

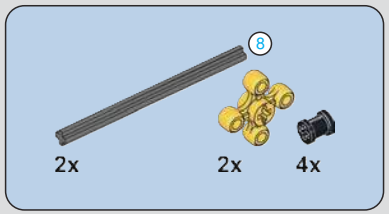

128

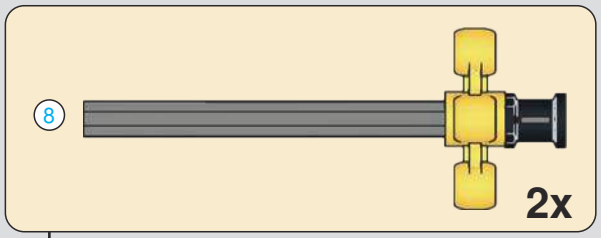

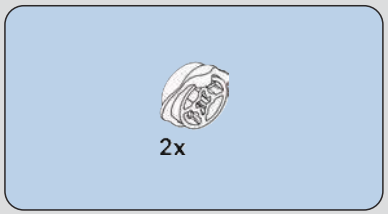

129

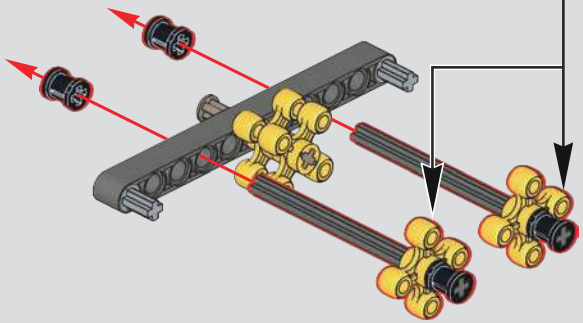

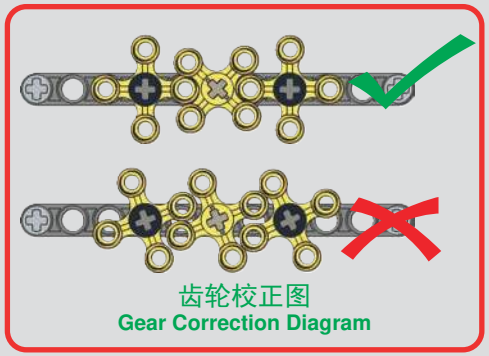

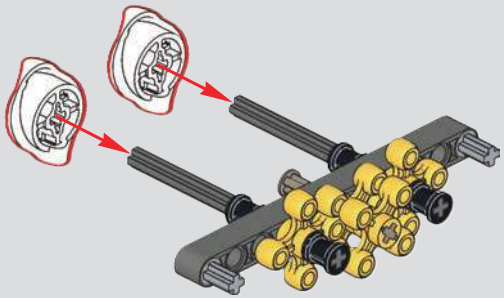

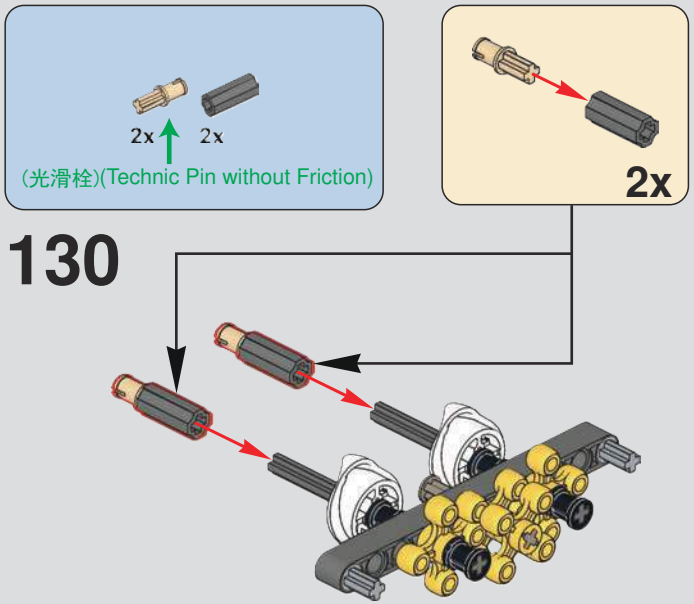
2x
2x
(光滑栓)(Technic Pin without Friction)
2x
130

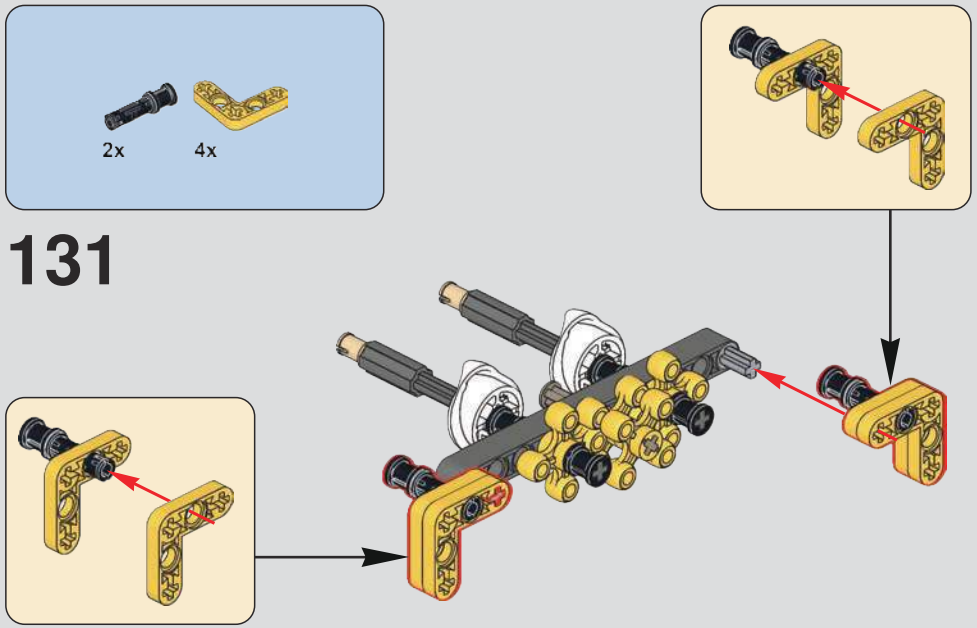
2x
4x
131

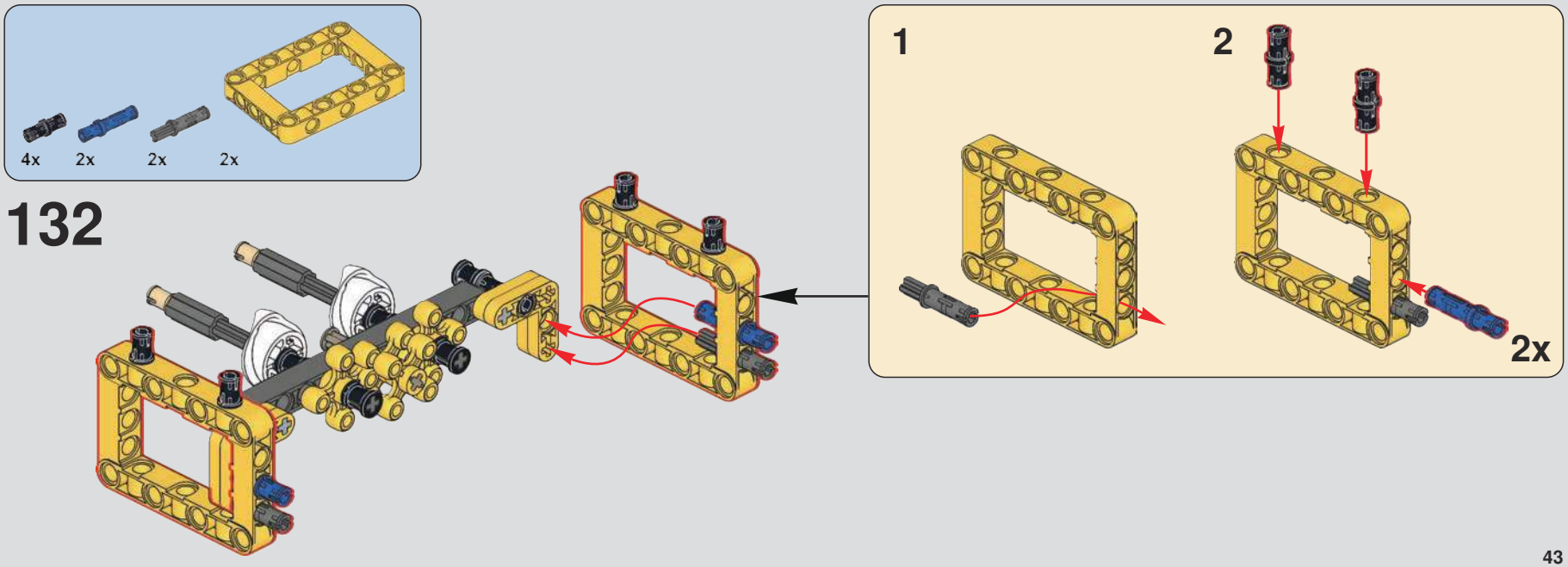
4x
2x
2x
2x
132
1
2
2x

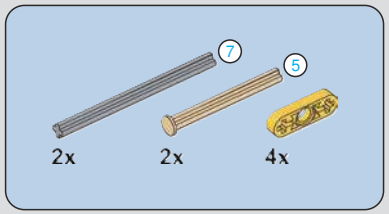

133

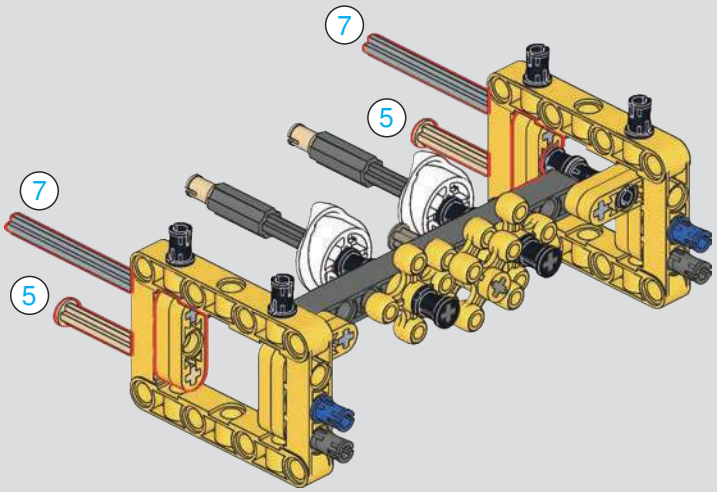

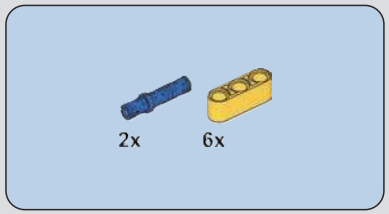

134

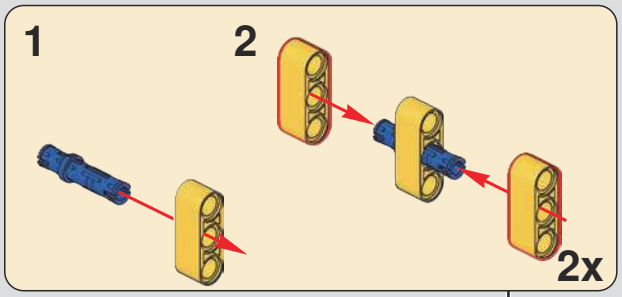

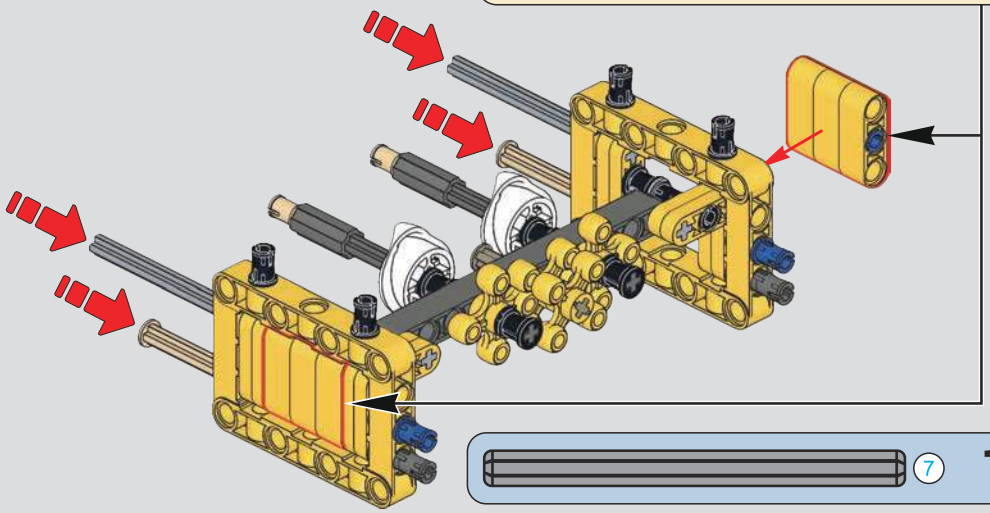

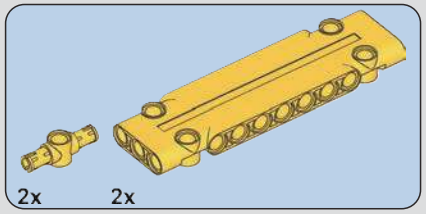

135

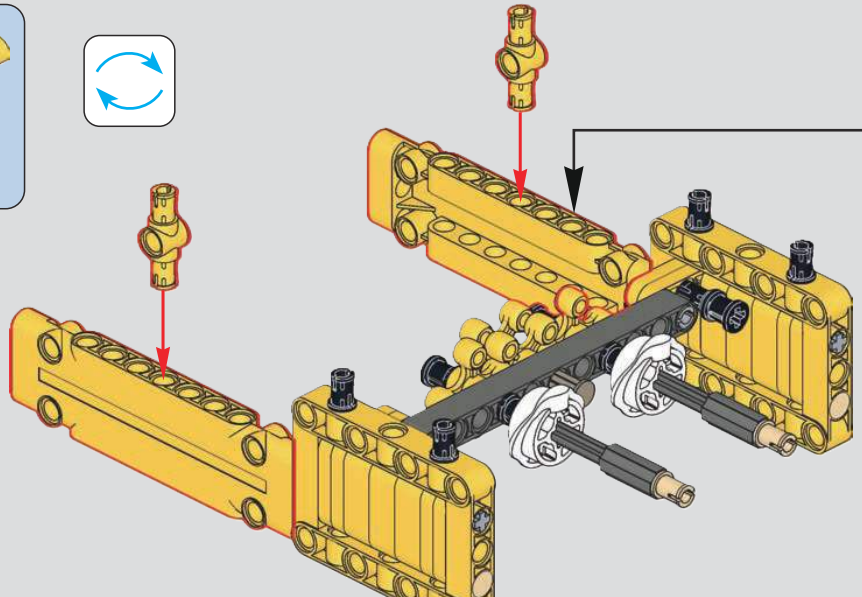

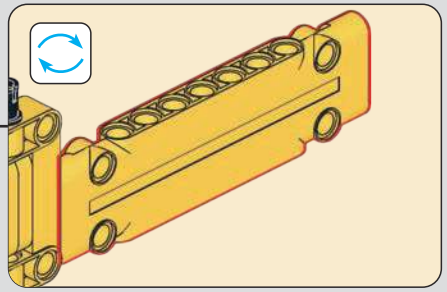

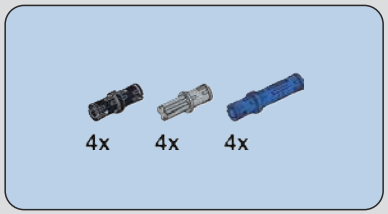

136

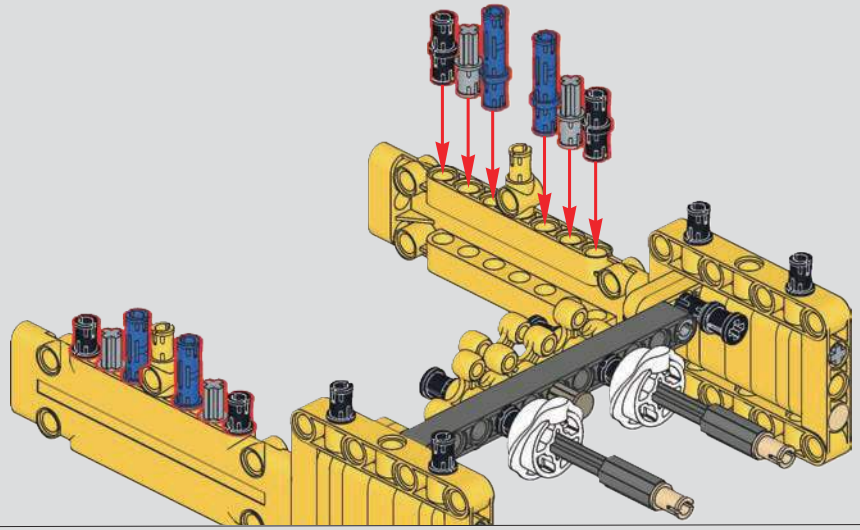

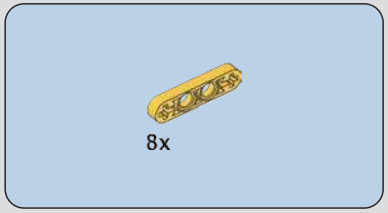

137

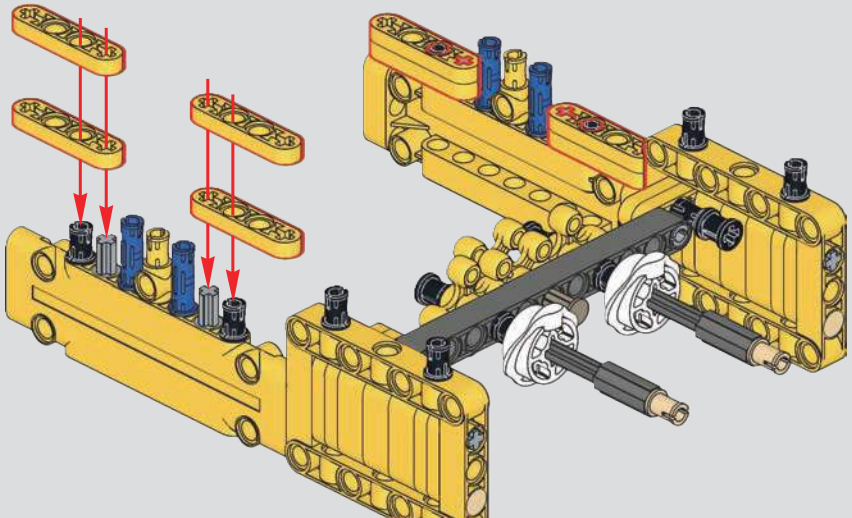

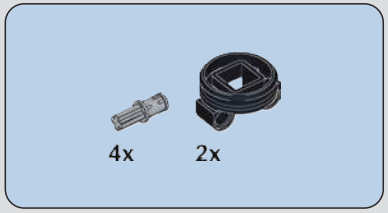

138

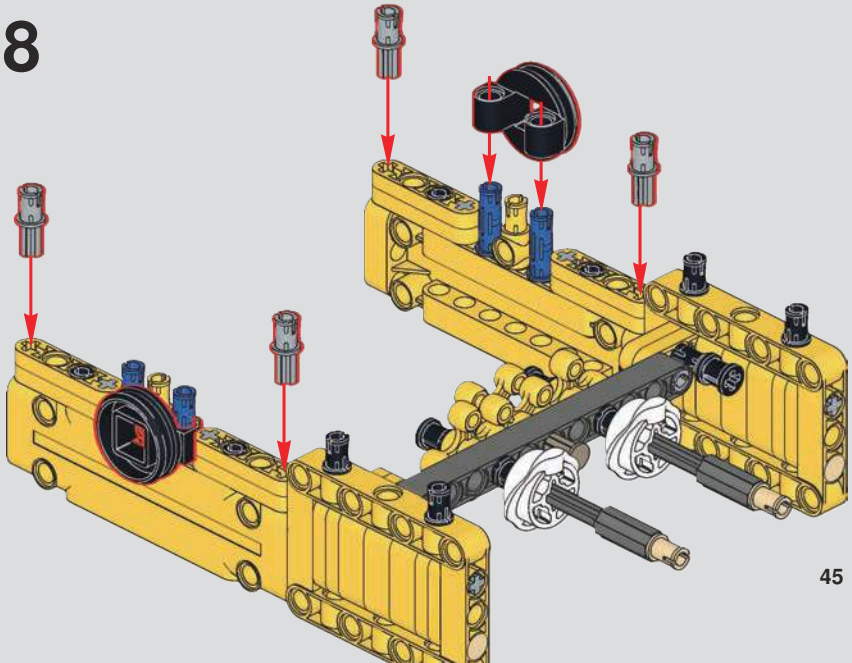

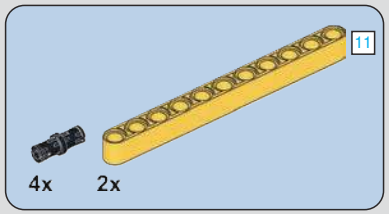

139

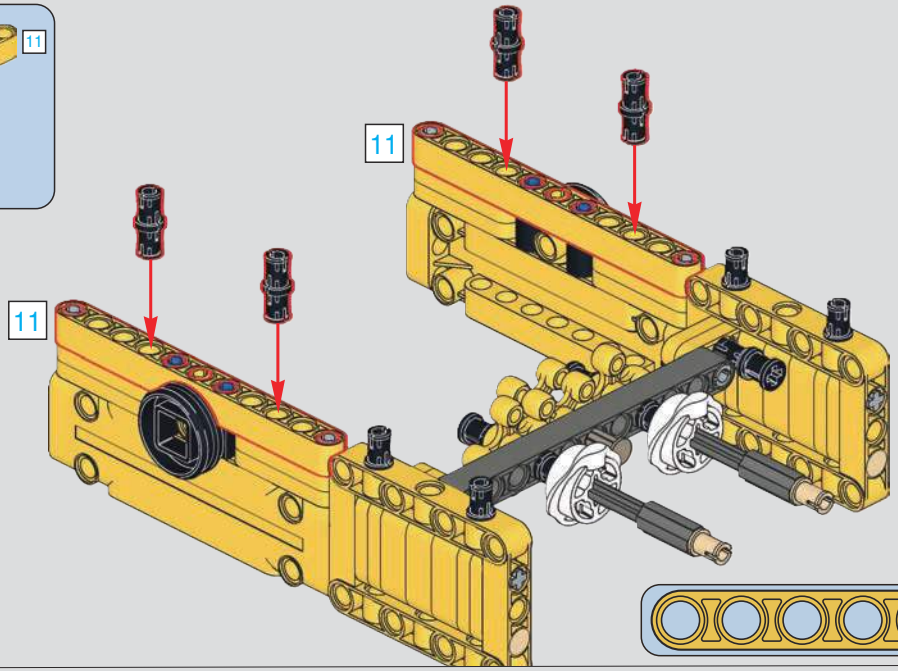

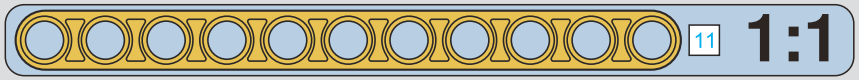

140

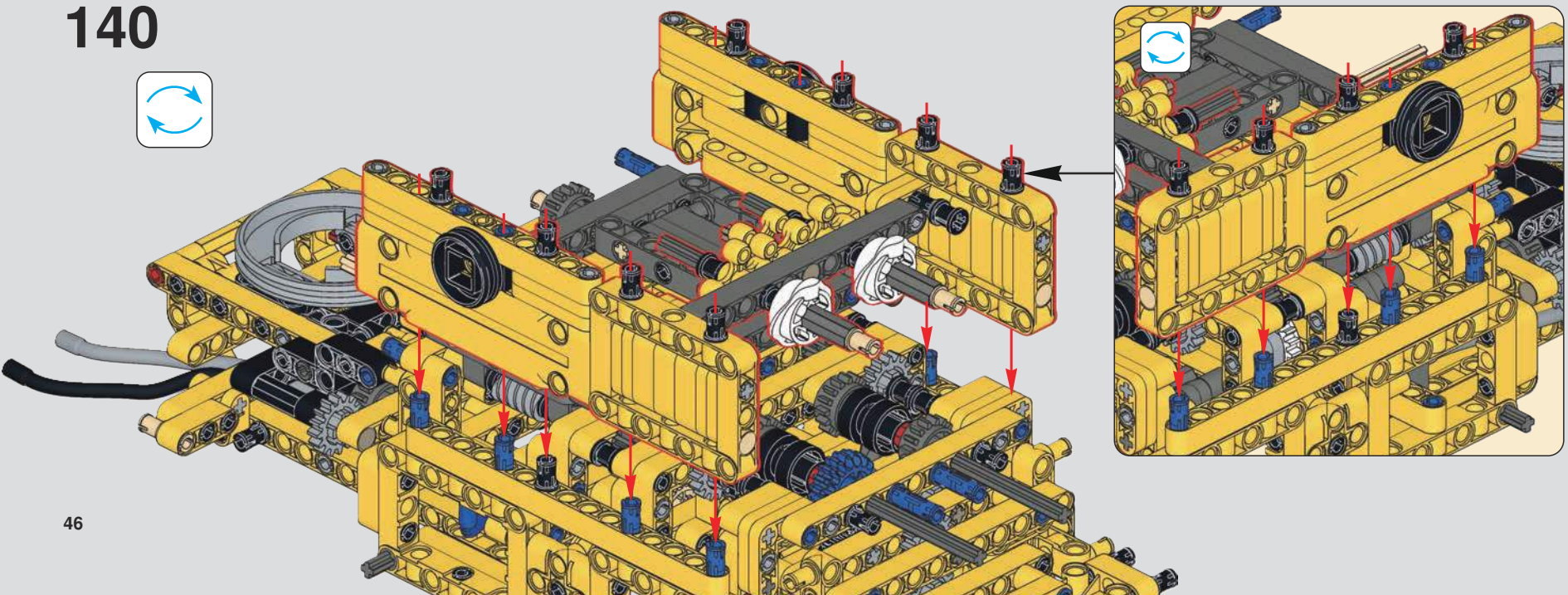

141

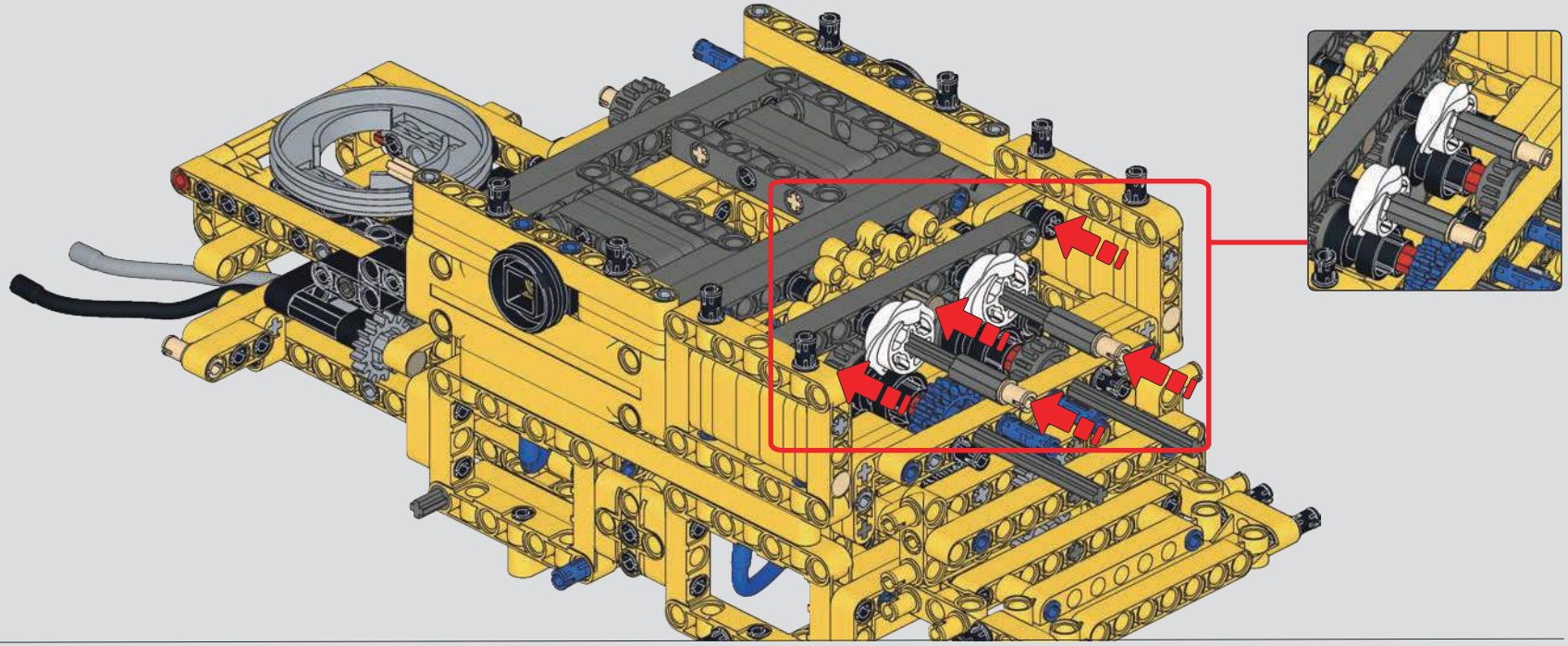

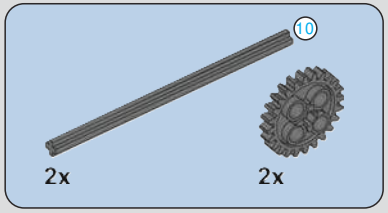

142

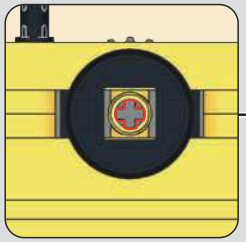

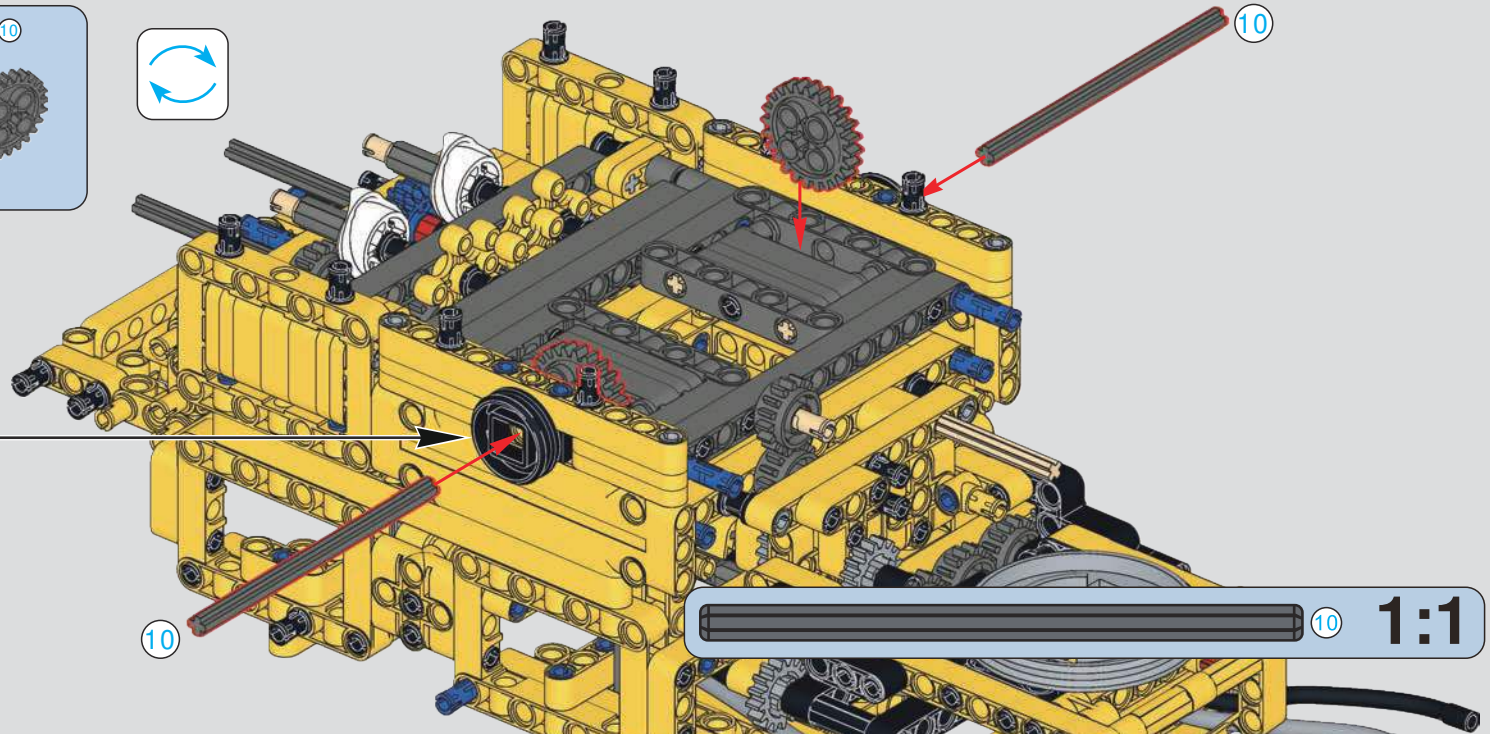

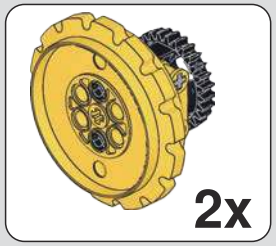

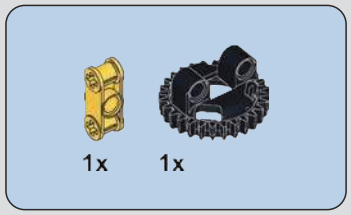

144

145

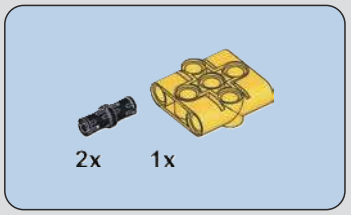

146

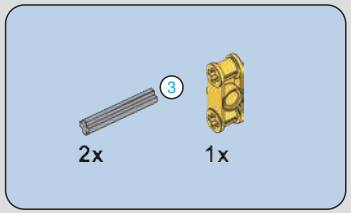

143

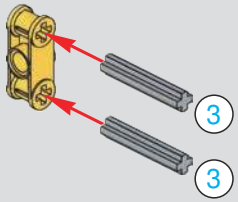

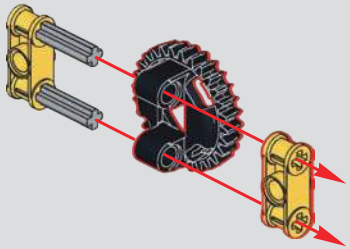

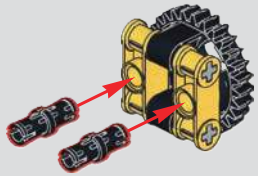

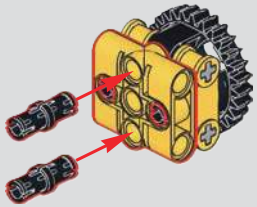

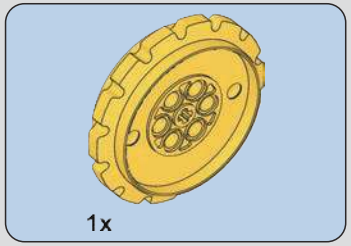

147

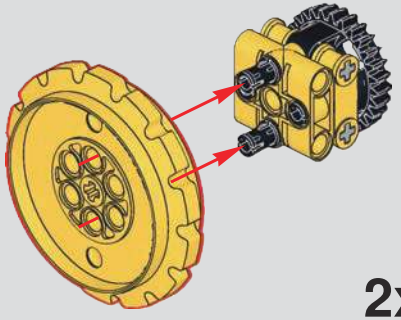

2x

148

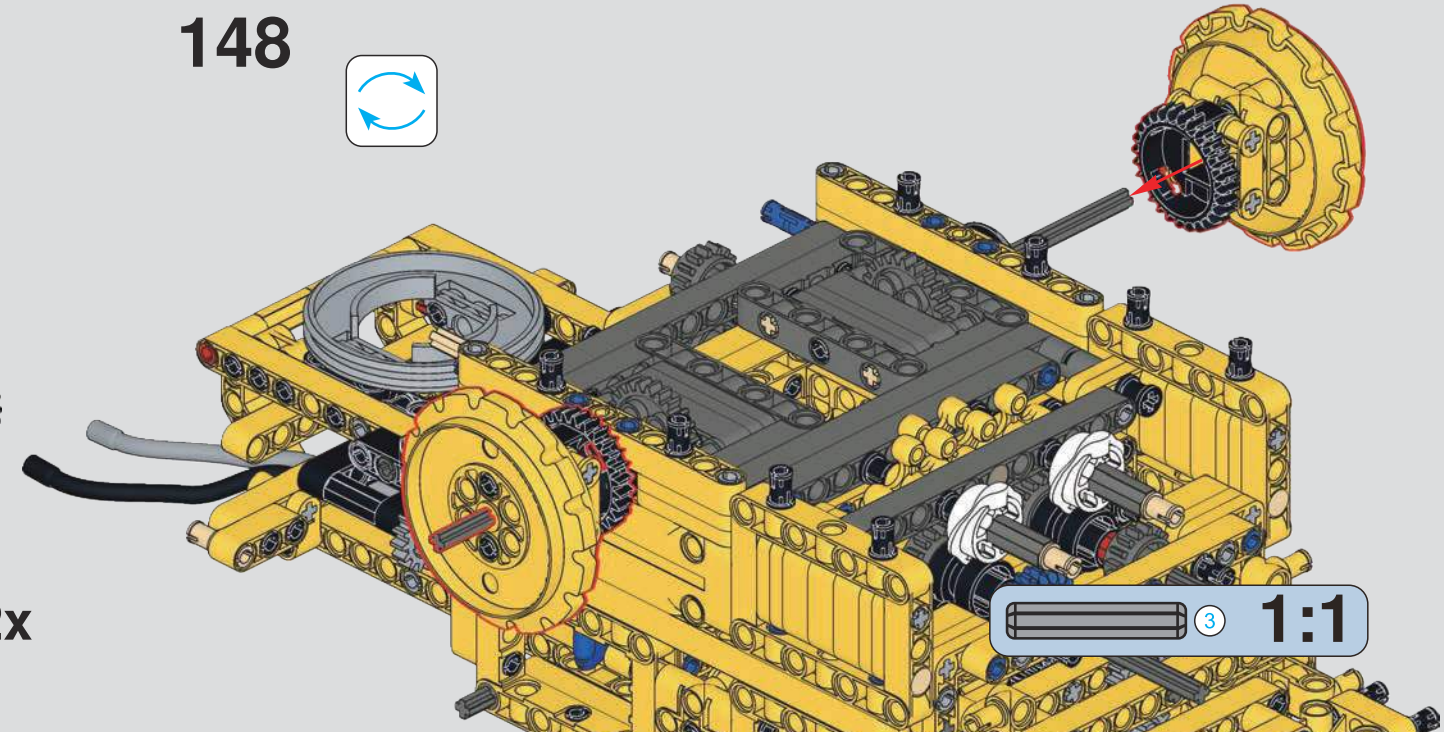

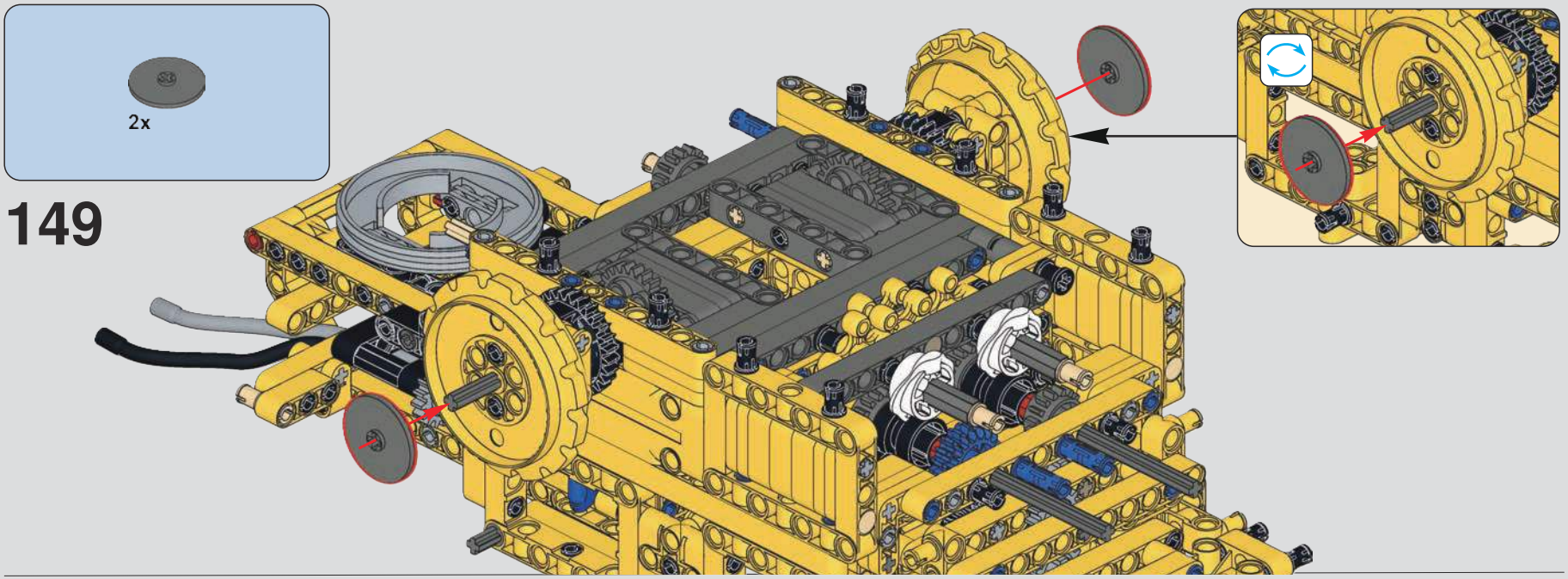
2x
149

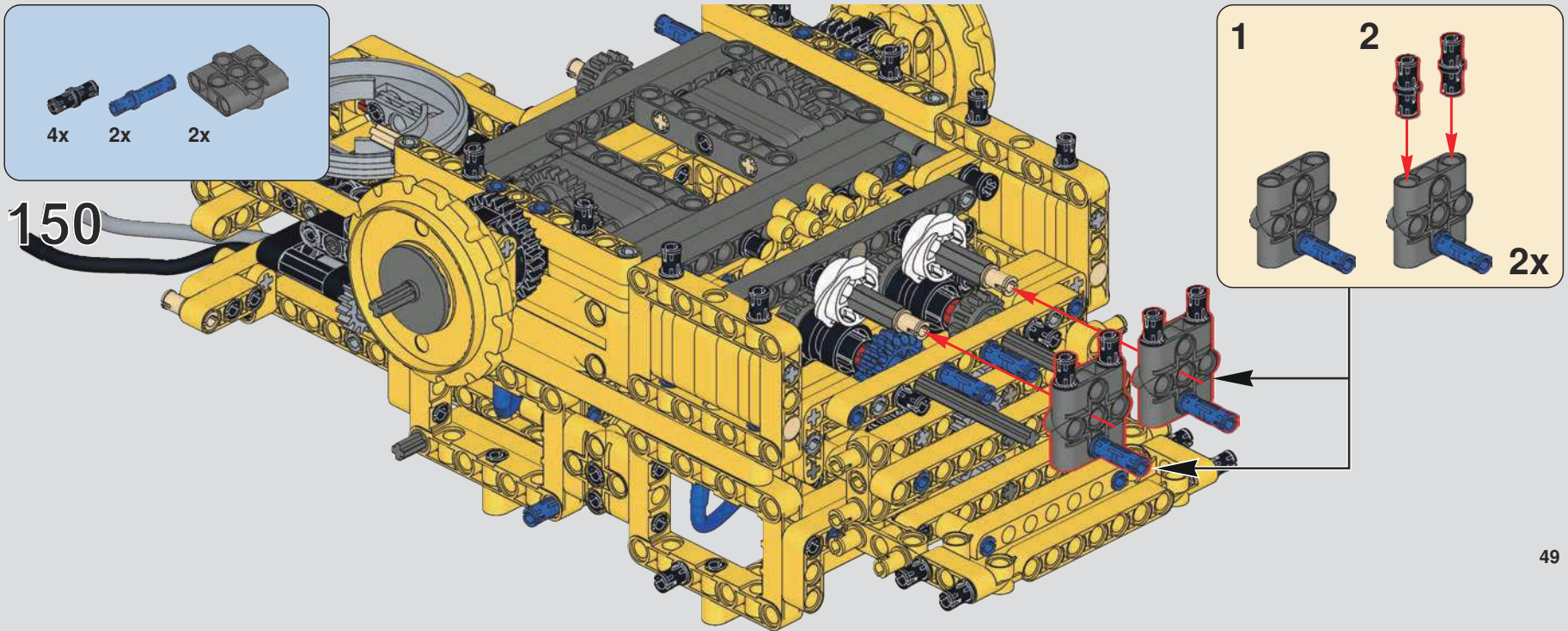
4x
2x
2x
150
1
2
2x

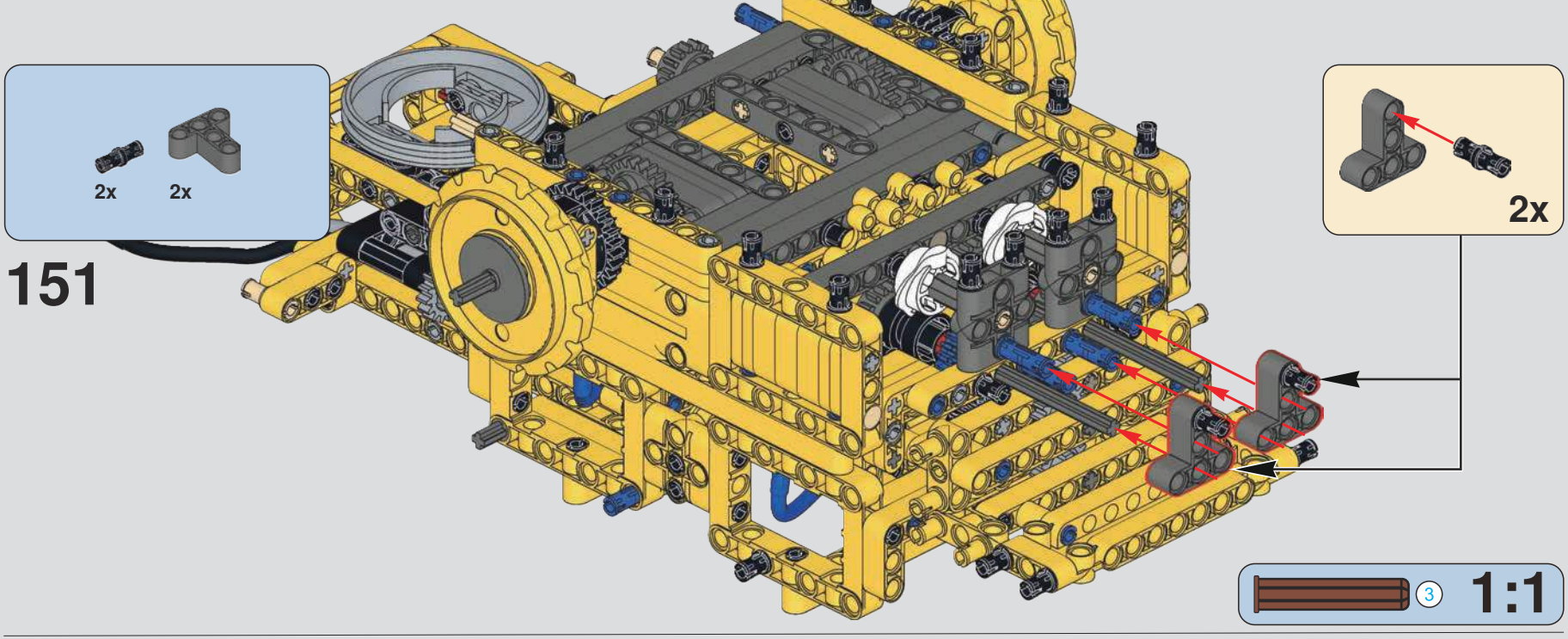

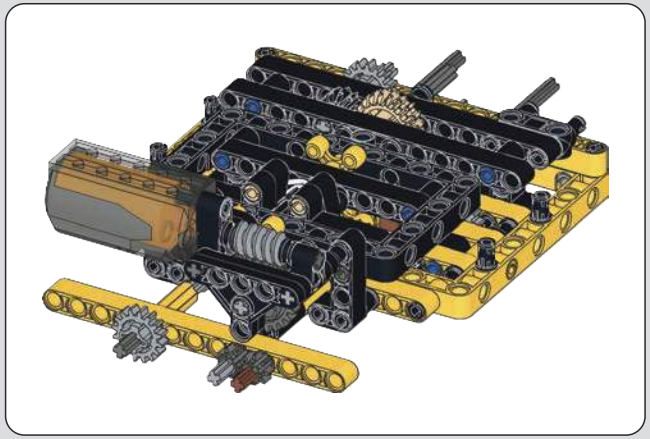

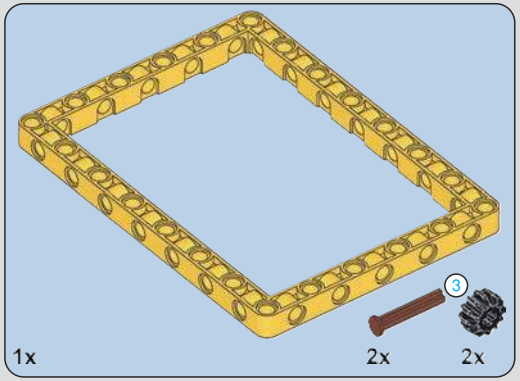

152

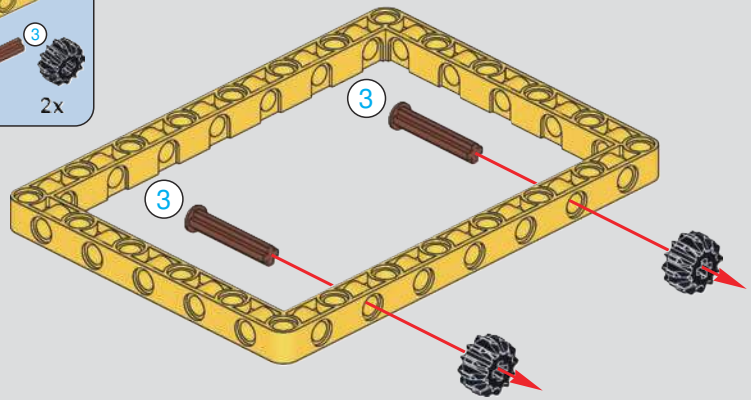

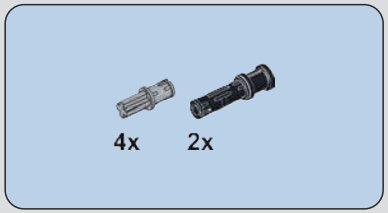

153

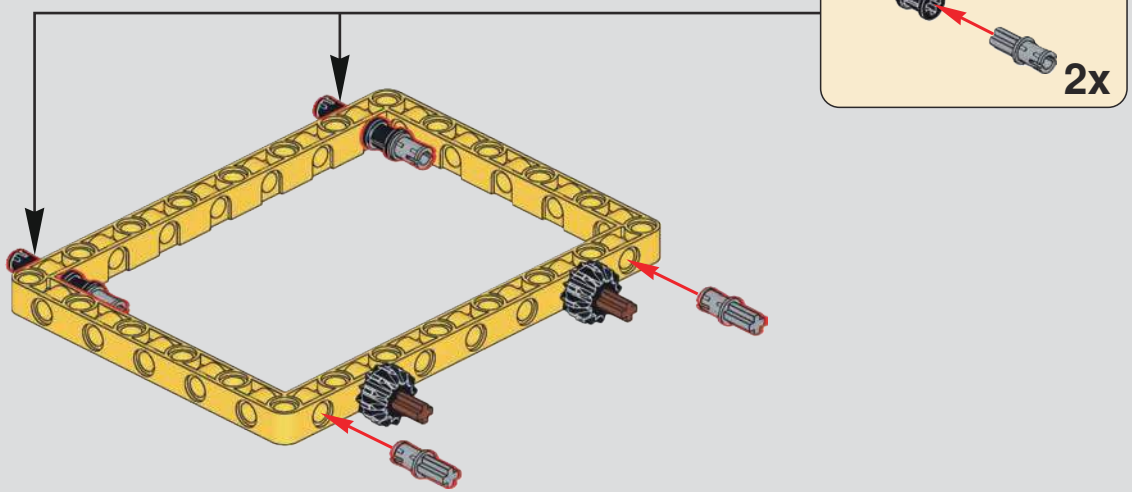

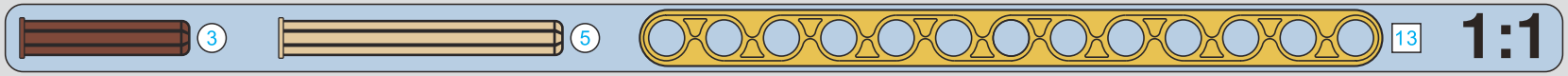

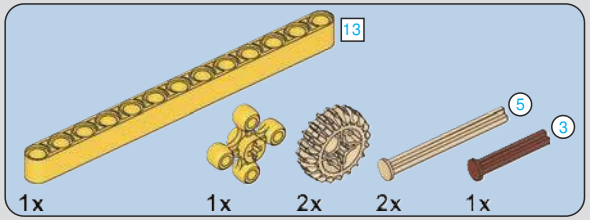

154

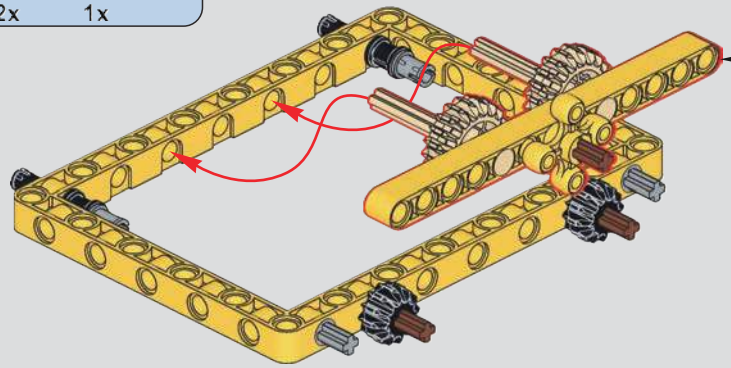

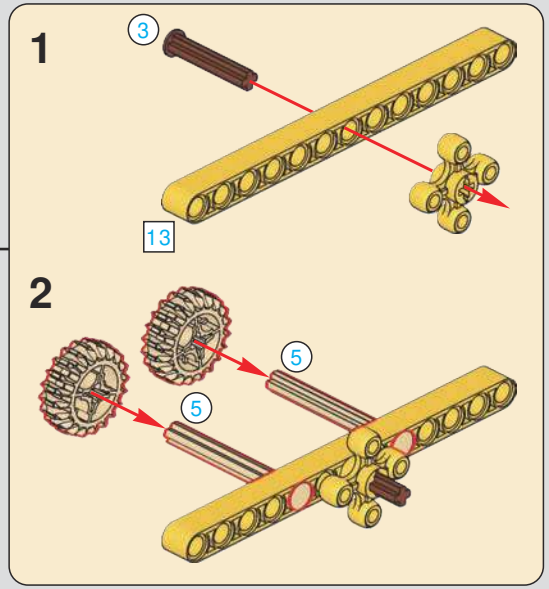

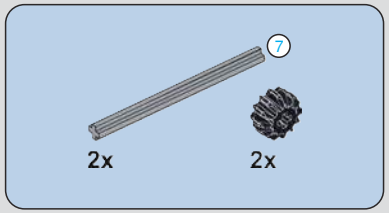

155

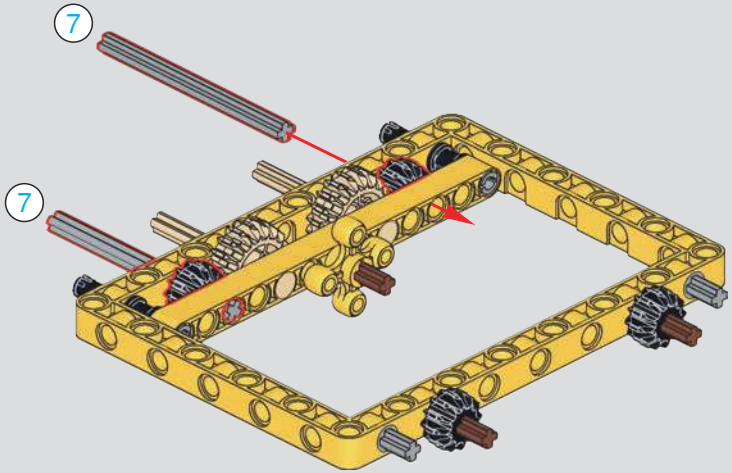

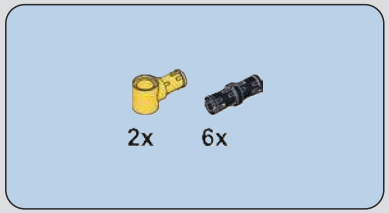

156

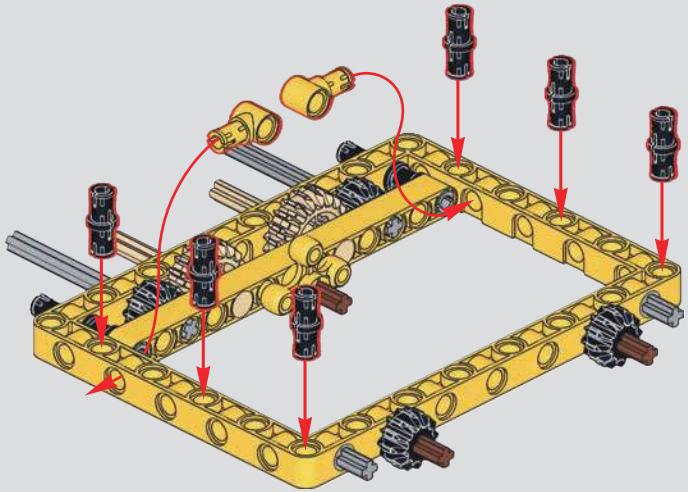

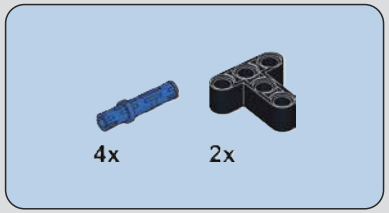

157

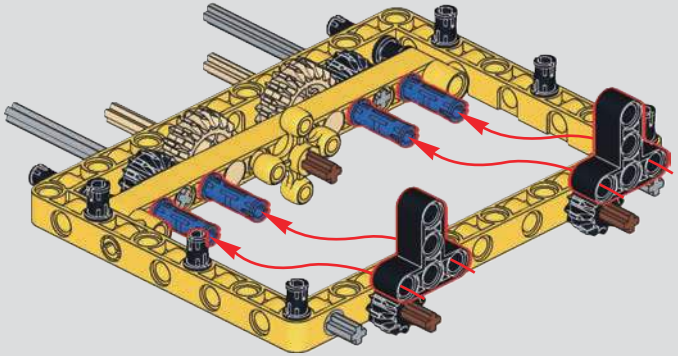

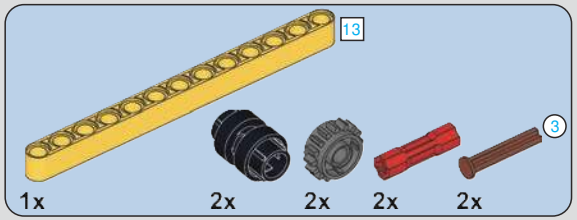

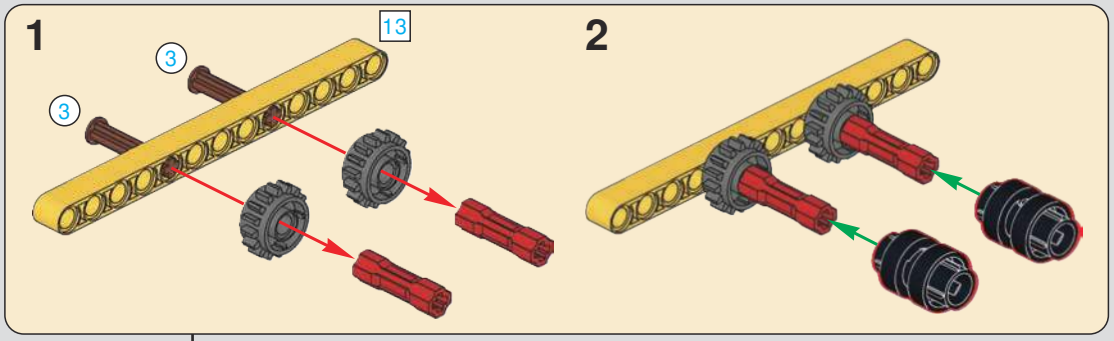

158

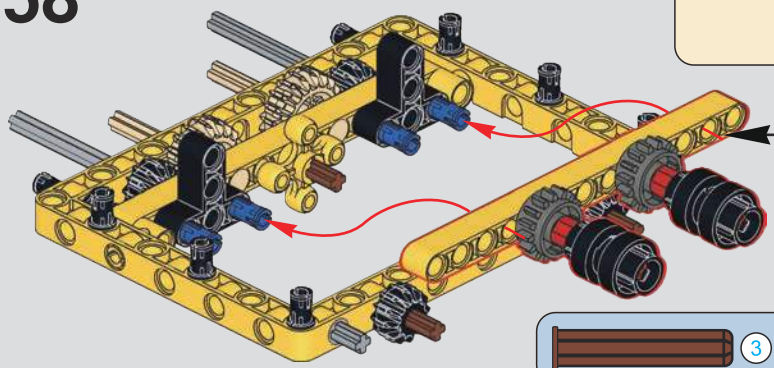

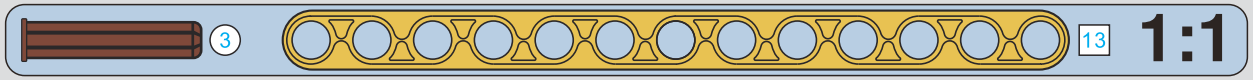

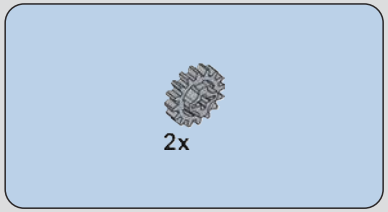

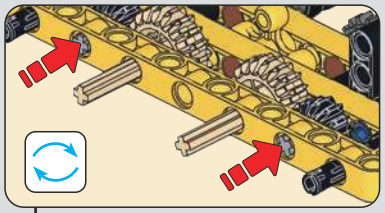

159

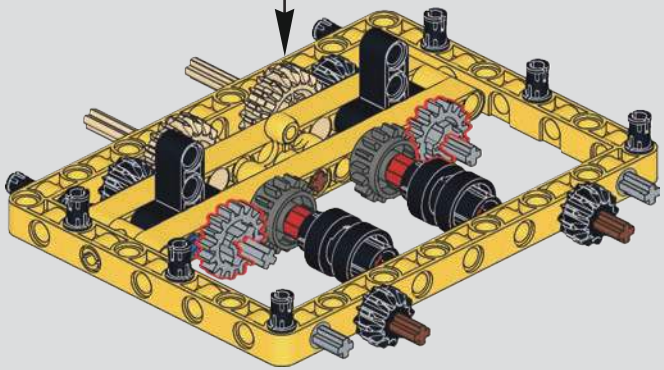

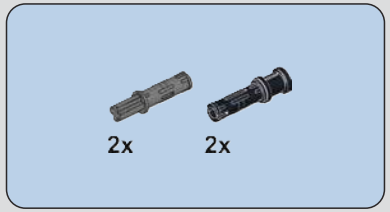

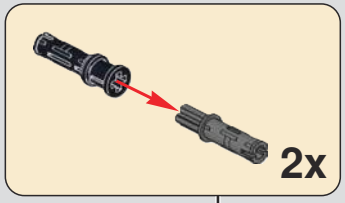

160

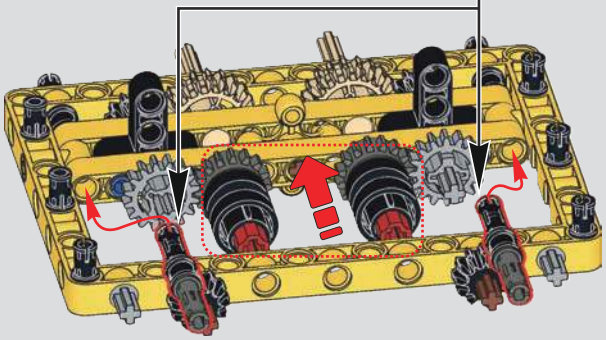

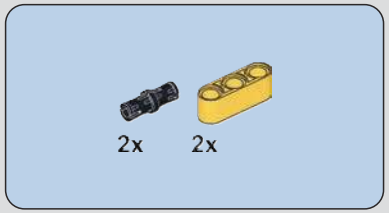

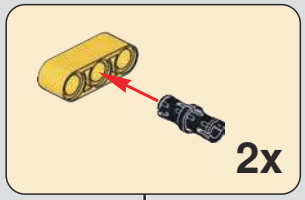

161

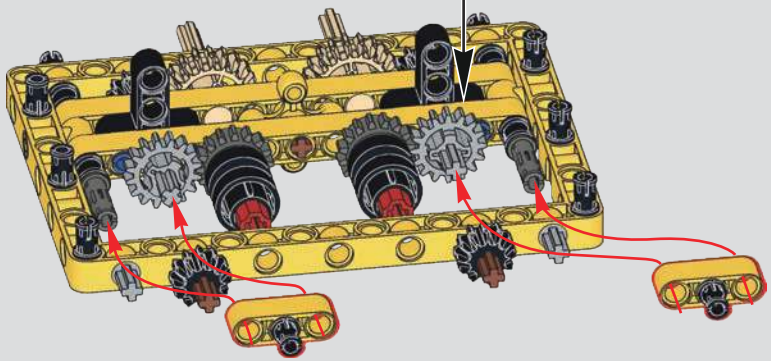

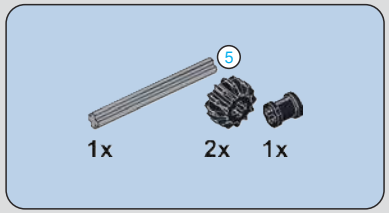

162

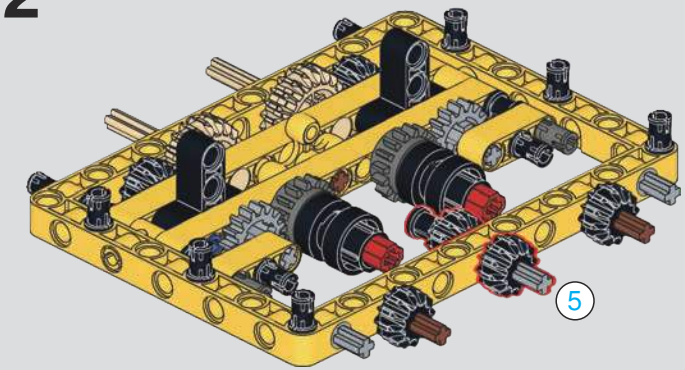

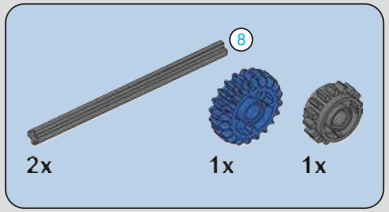

163

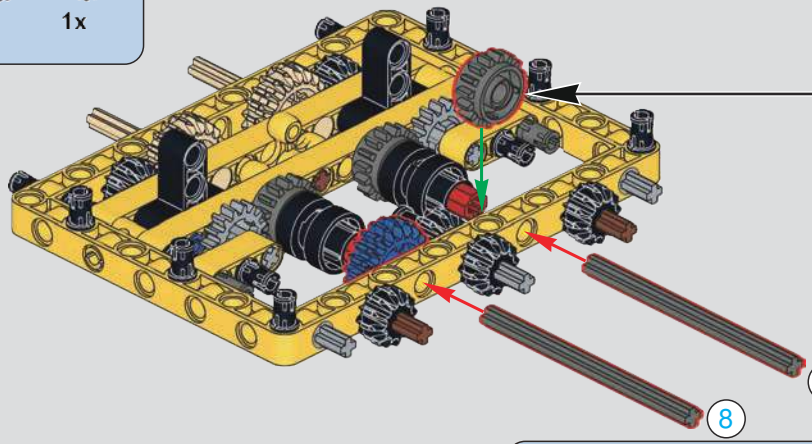

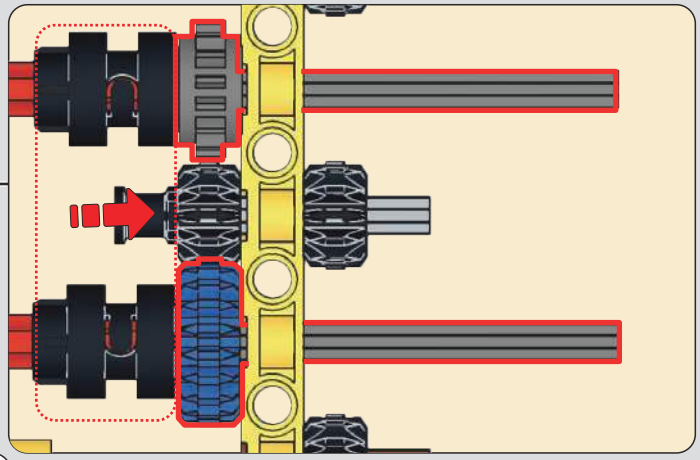

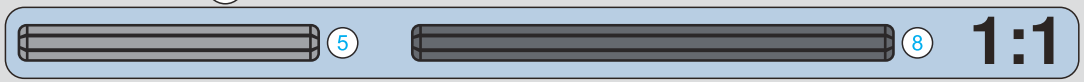

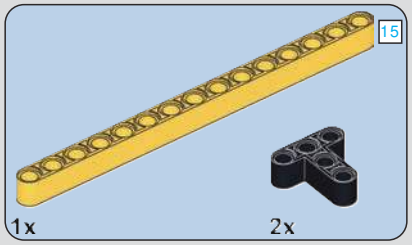

164

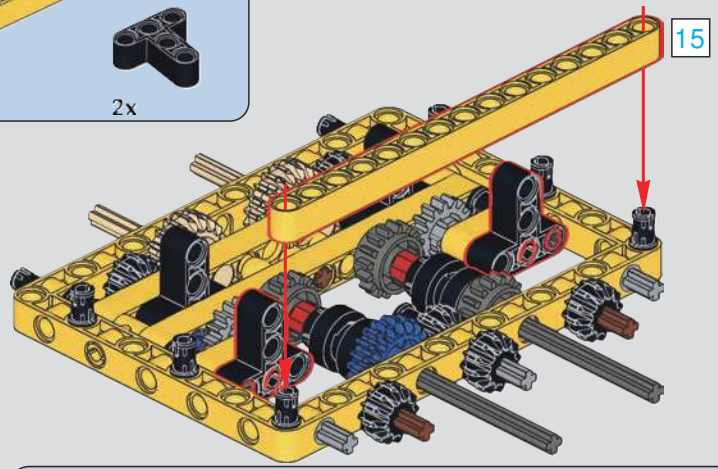

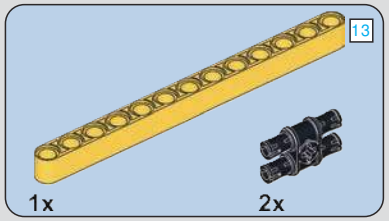

165

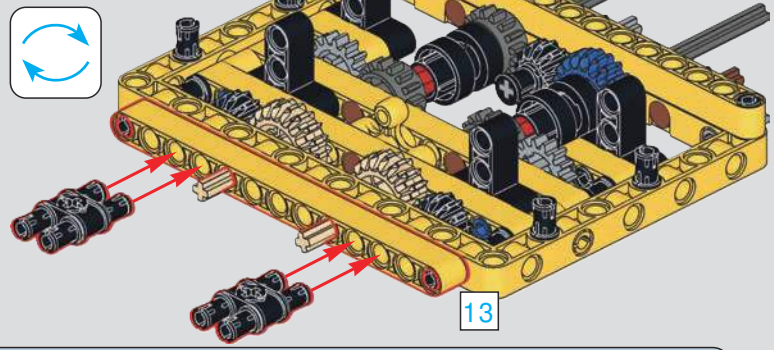

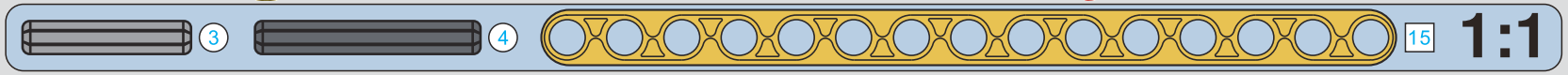

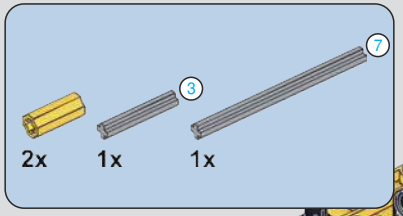

166

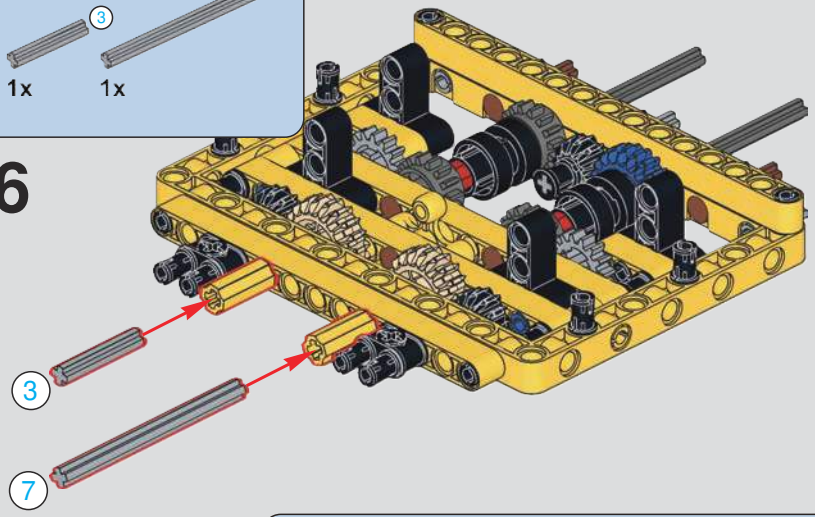

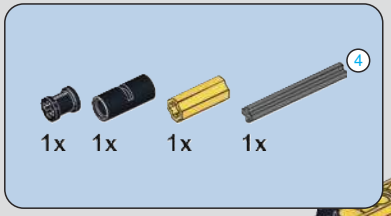

167

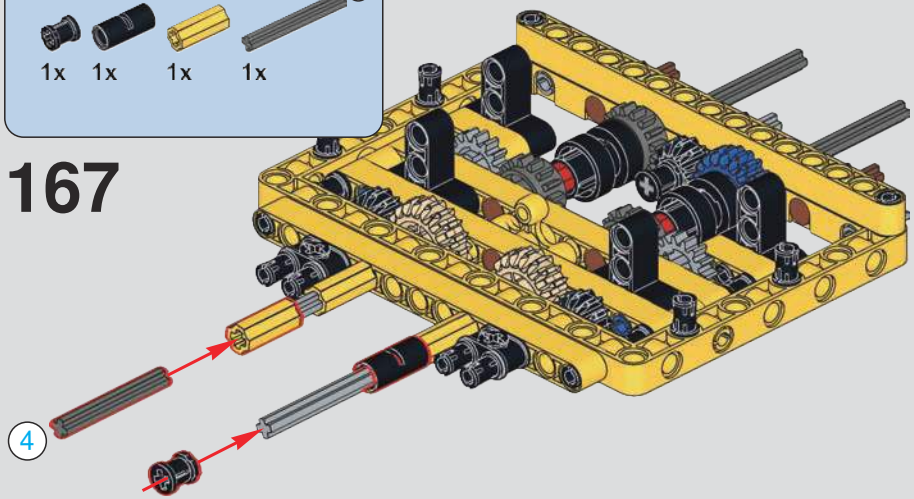

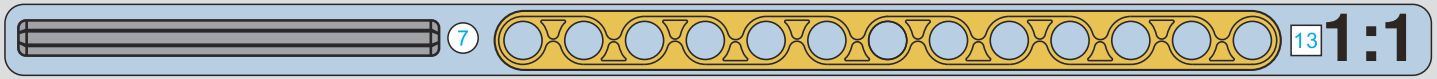

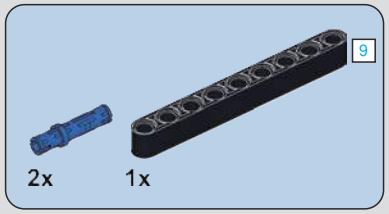

168

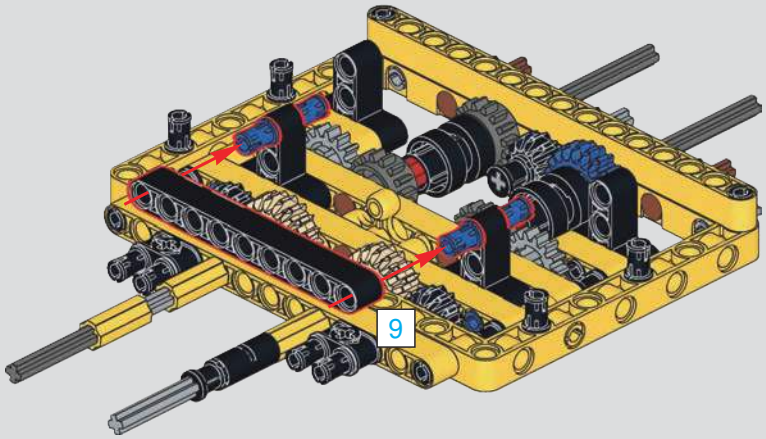

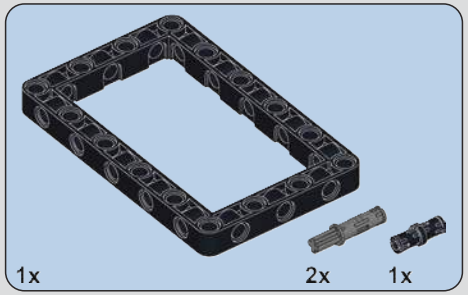

169

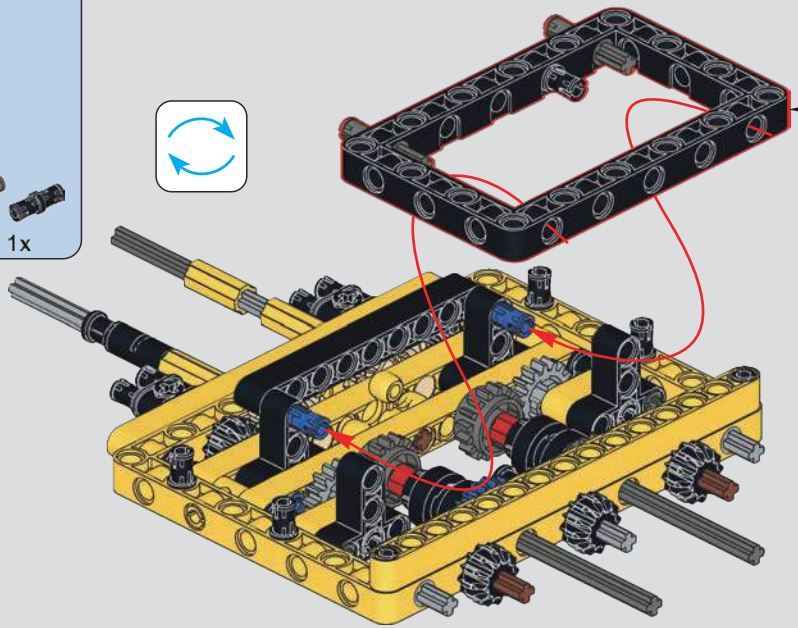

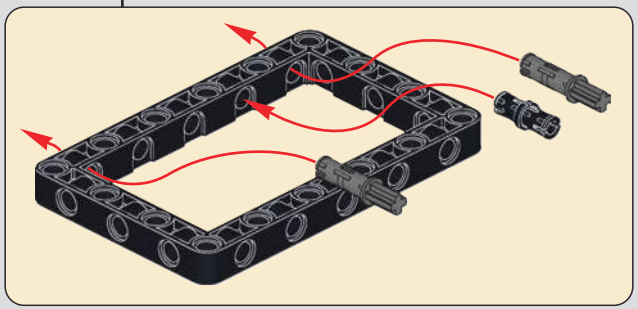

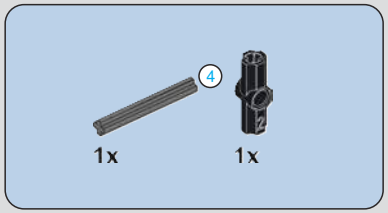

170

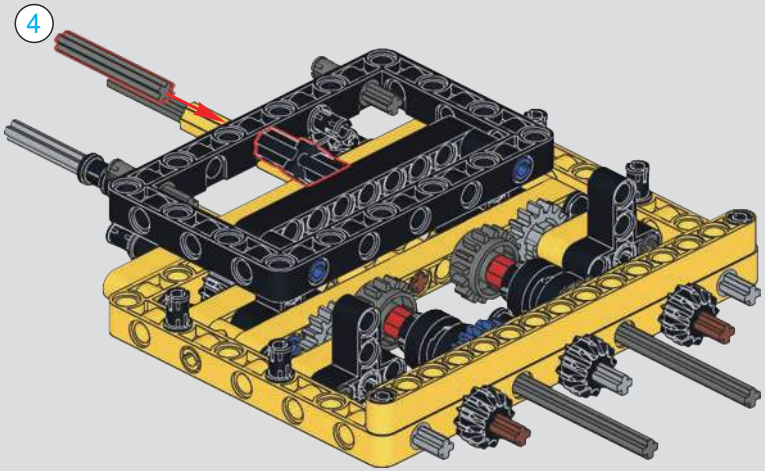

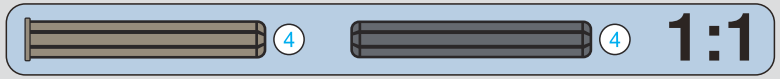

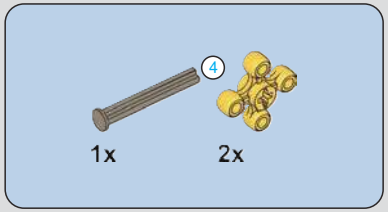

171

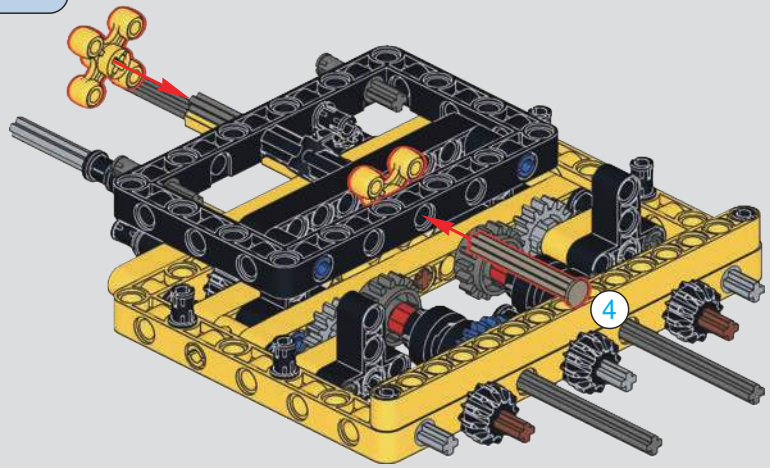

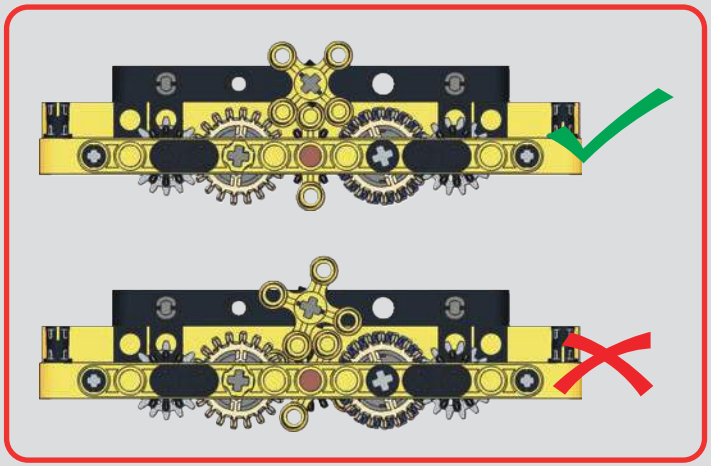

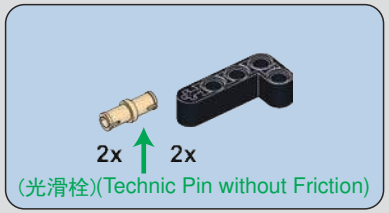

172

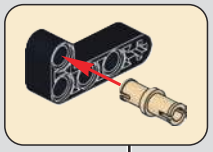

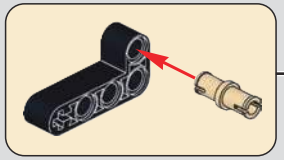

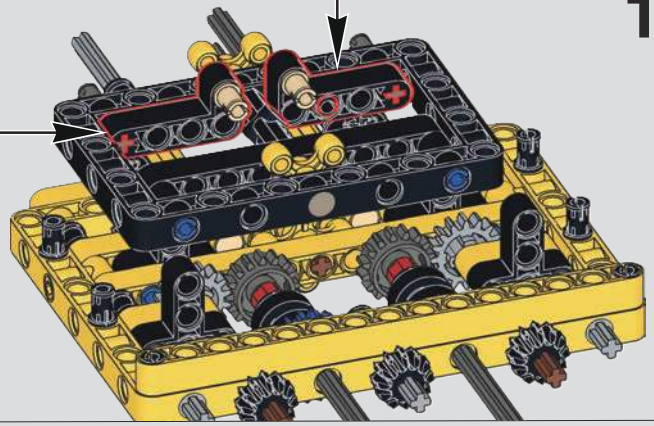

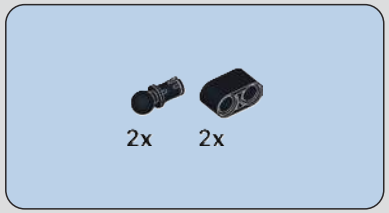

173

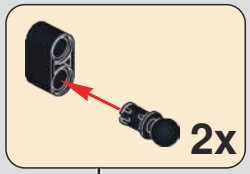

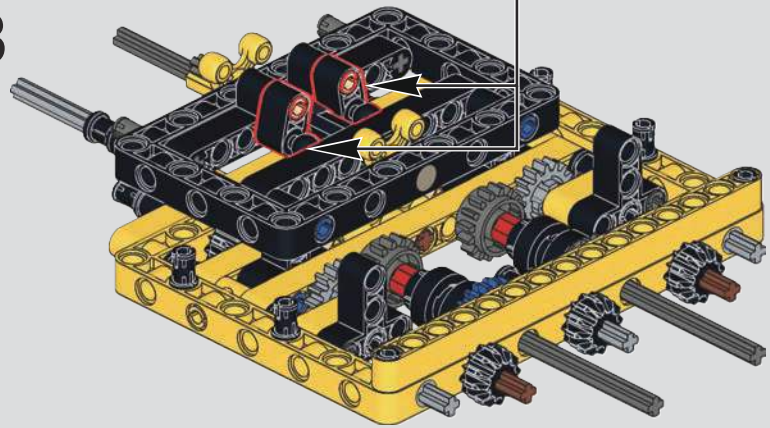

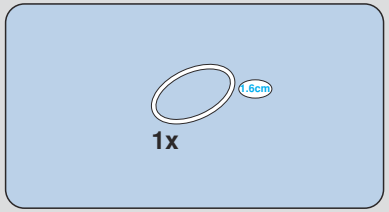

174

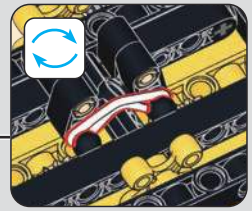

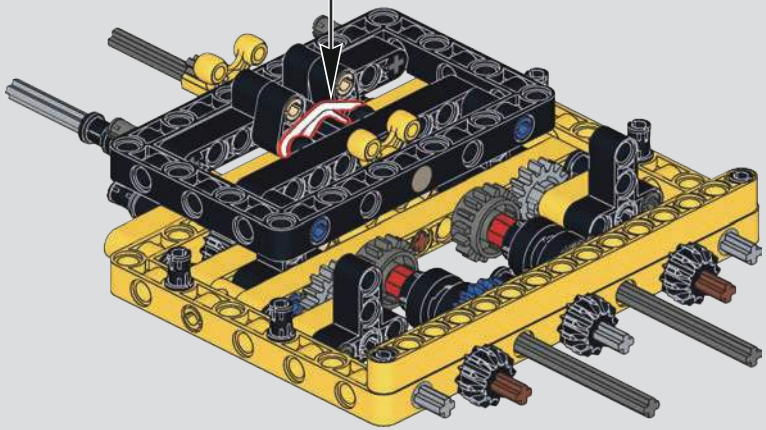

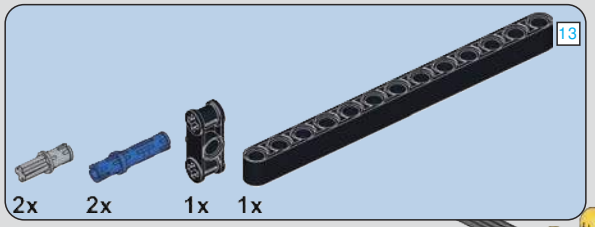

175

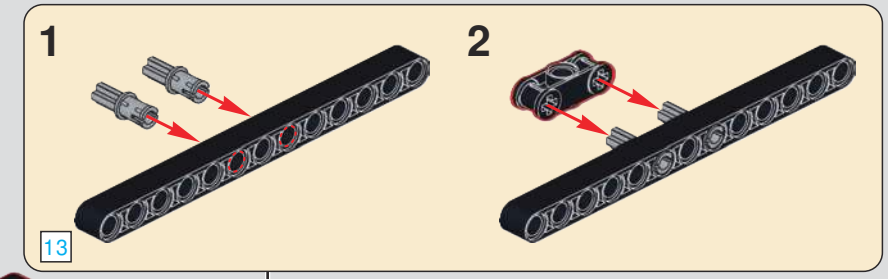

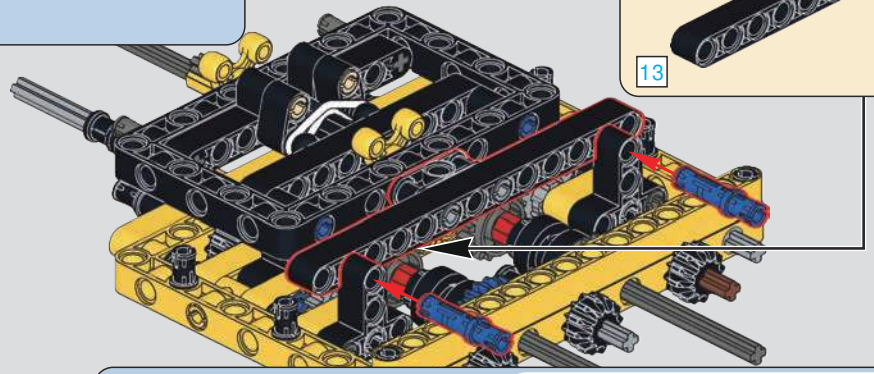

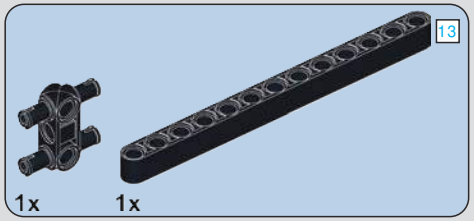

176

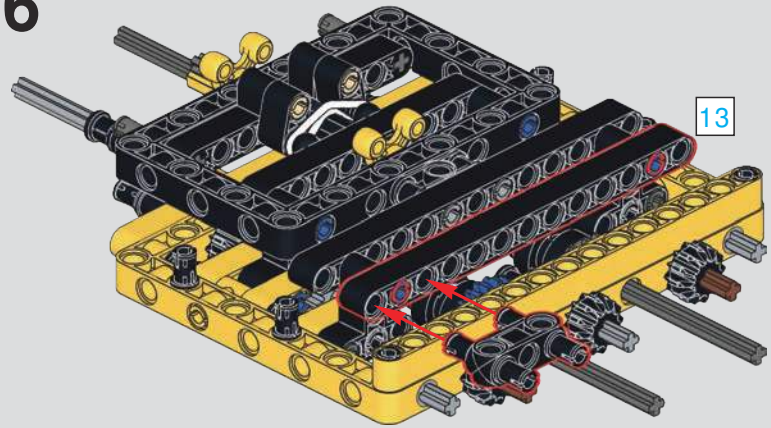

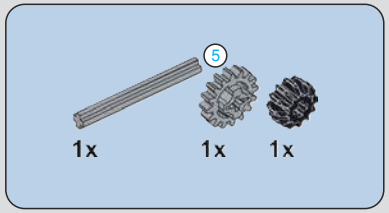

177

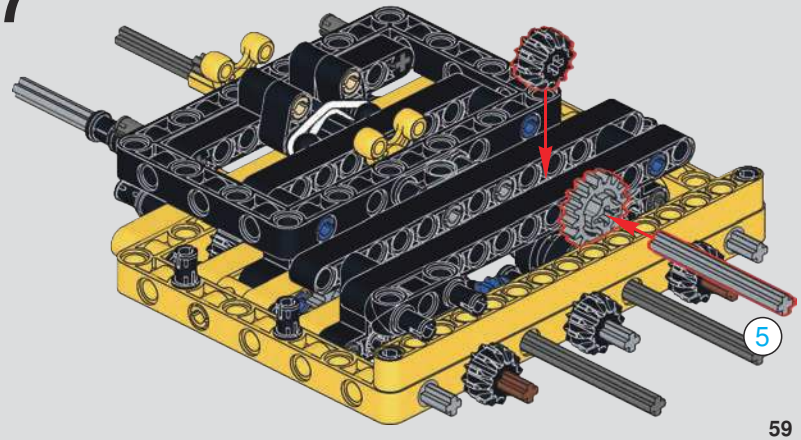

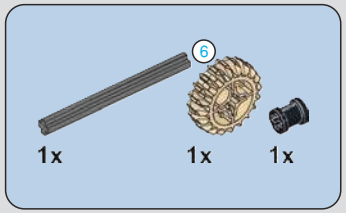

178

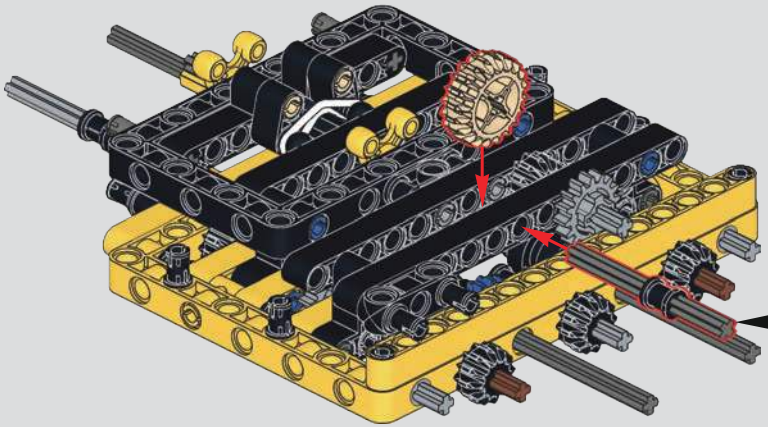

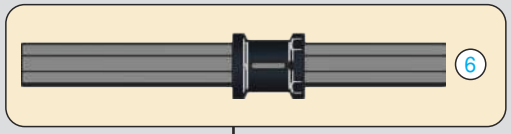

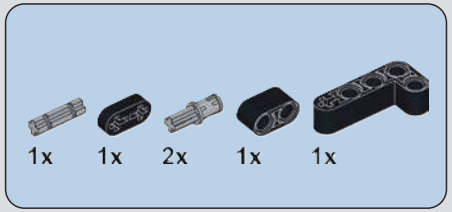

179

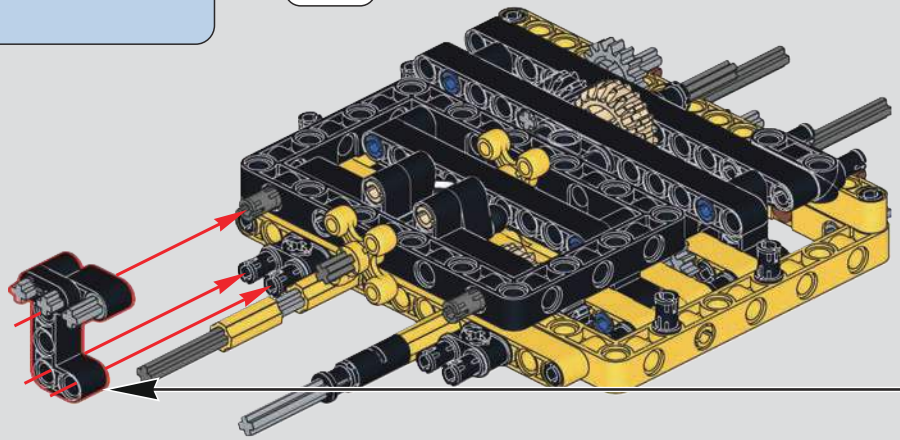

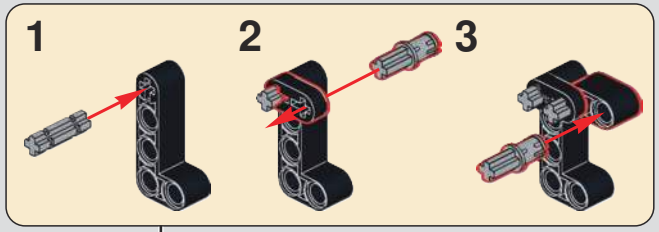

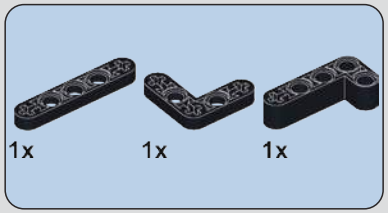

180

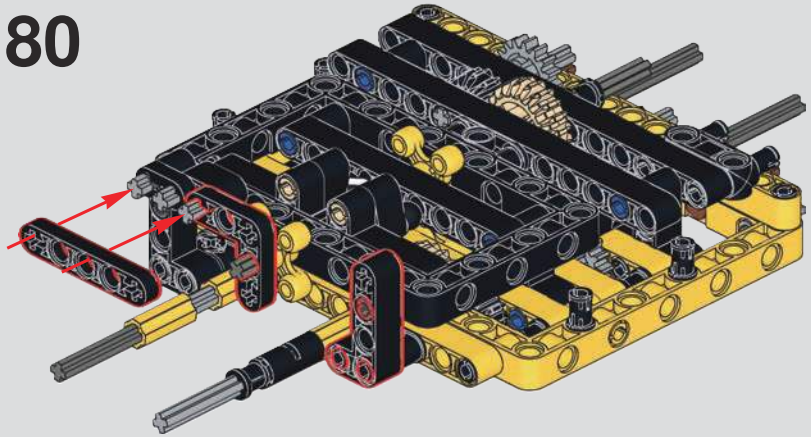

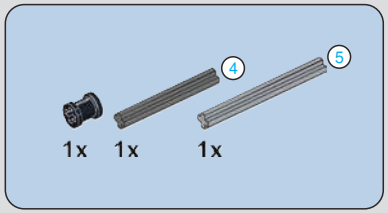

181

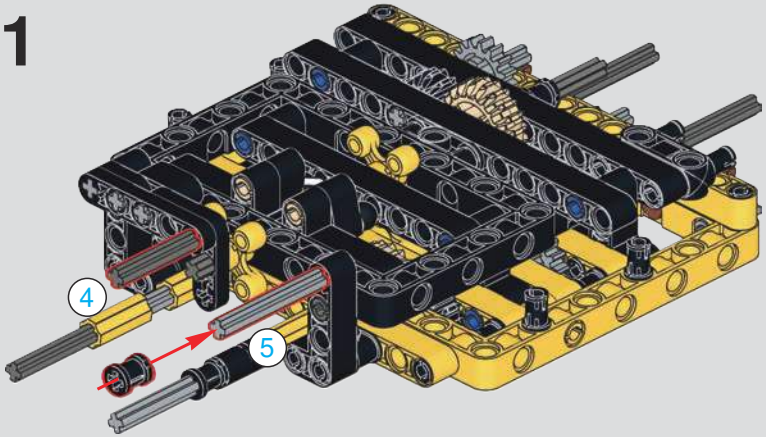

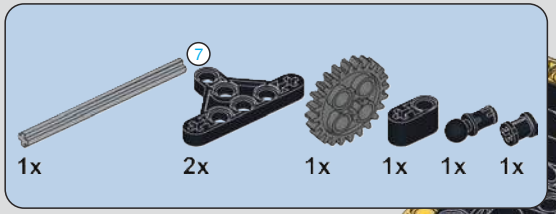

182

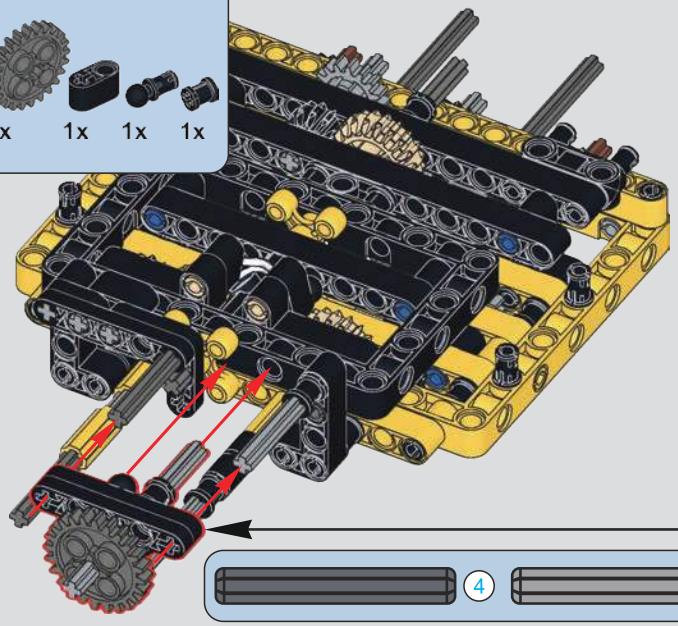

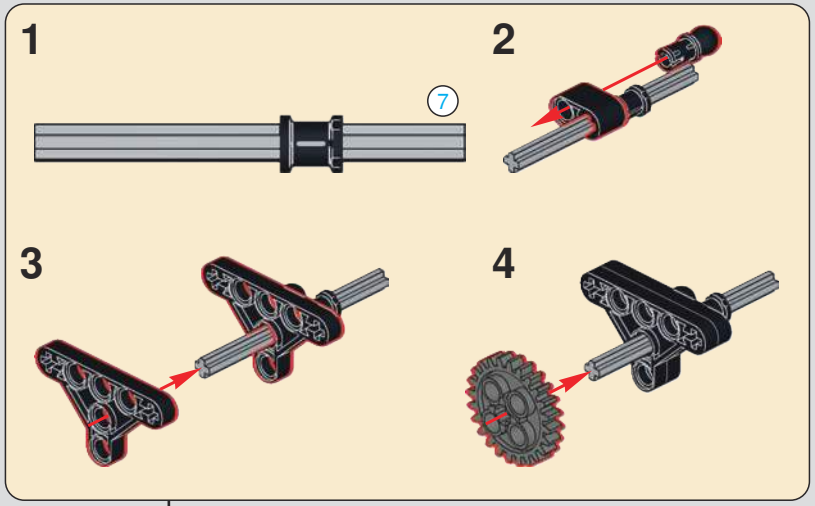

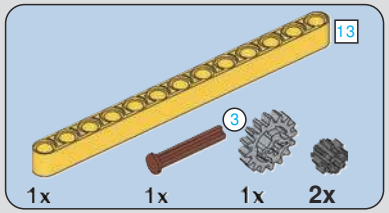

1:1

183

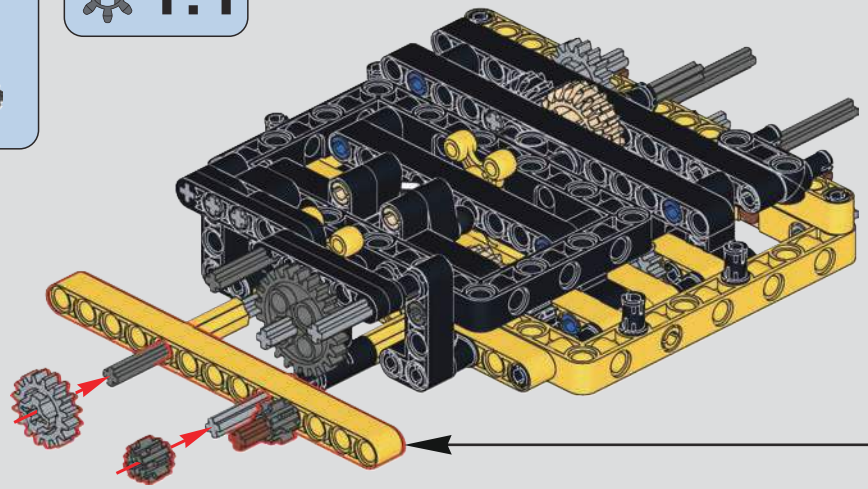

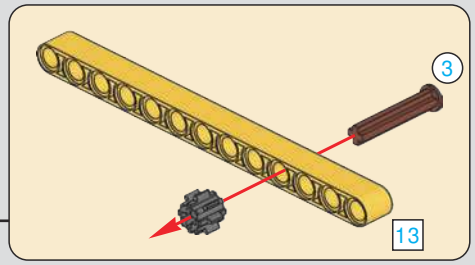

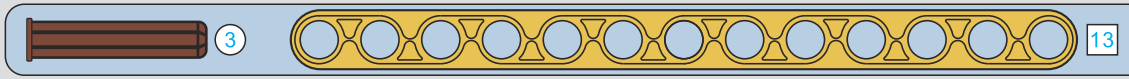

1:1

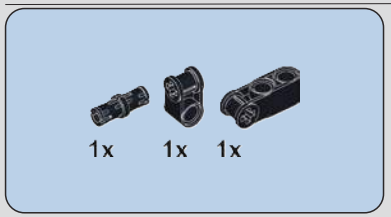

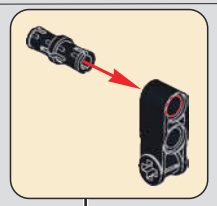

184

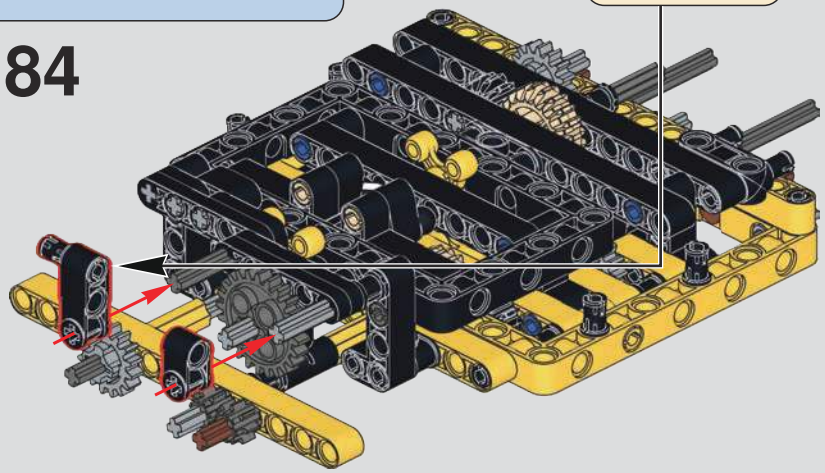

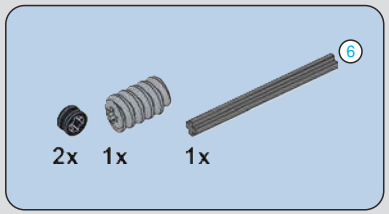

185

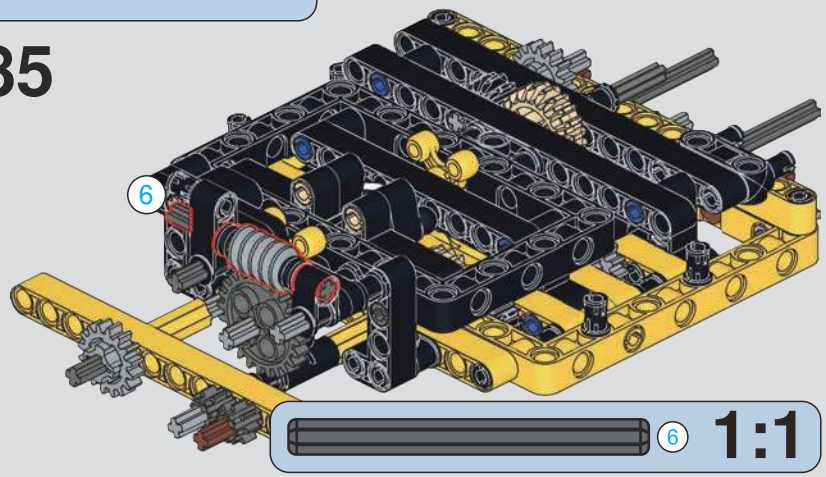

1:1

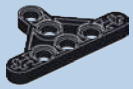

2x

186

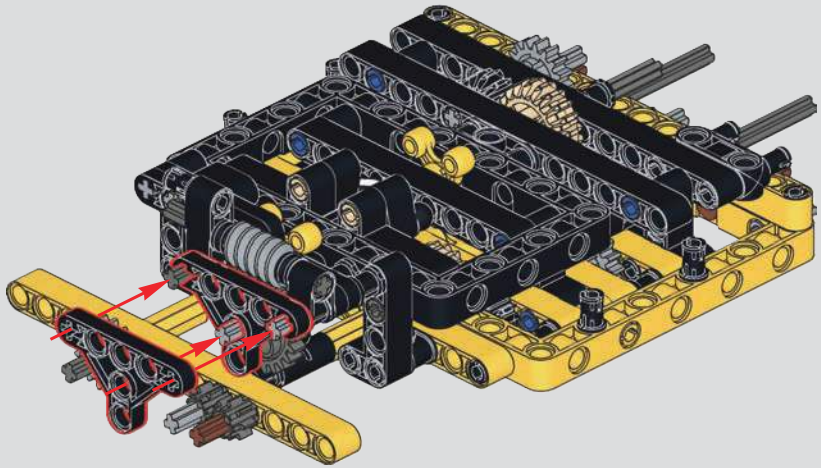

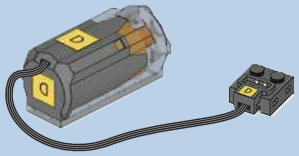

1x

187

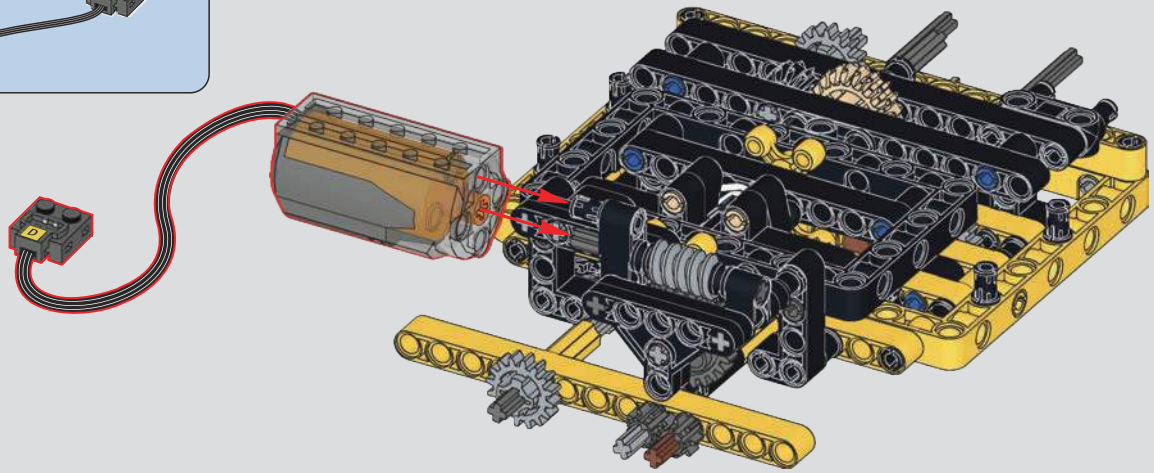

188

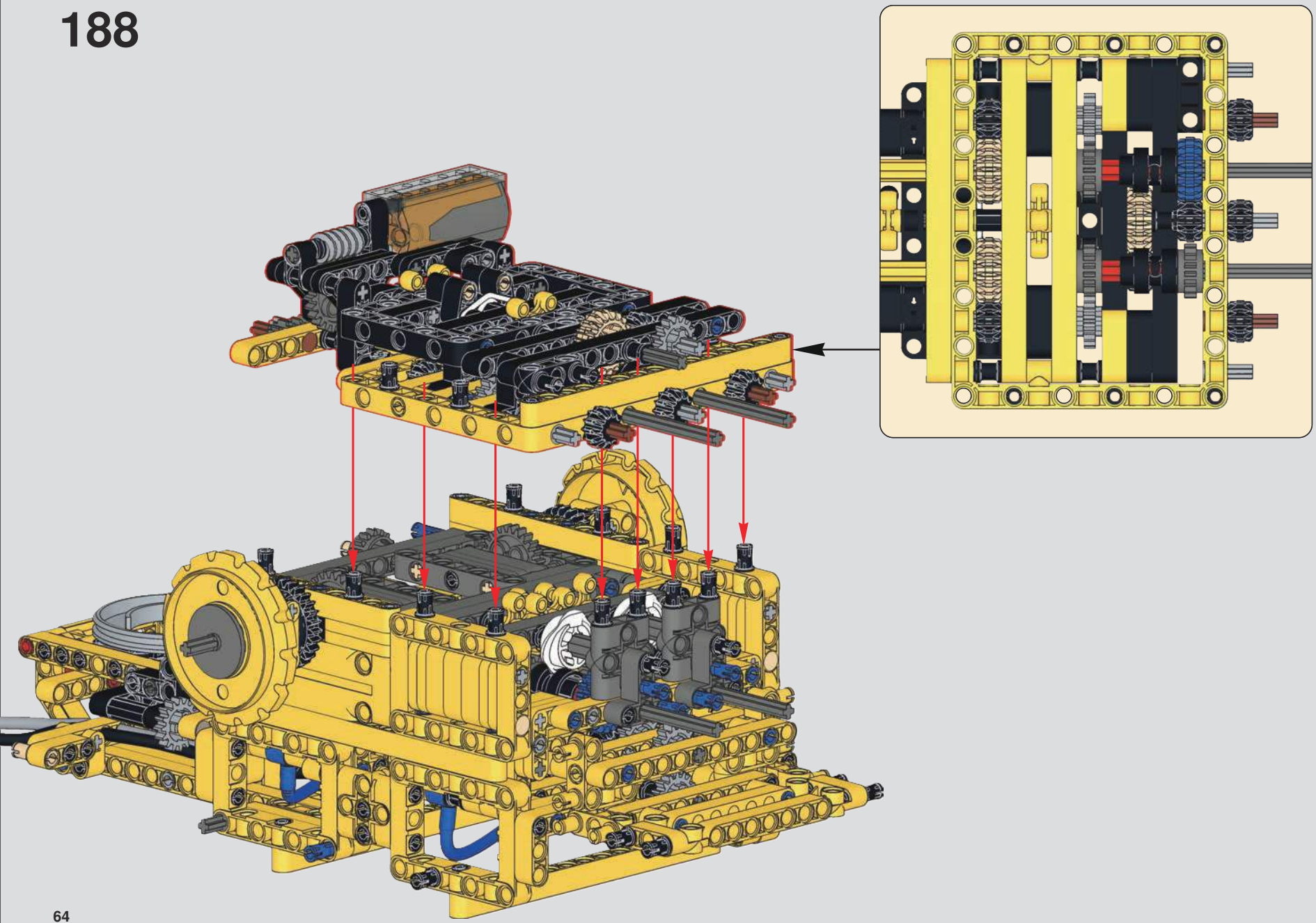

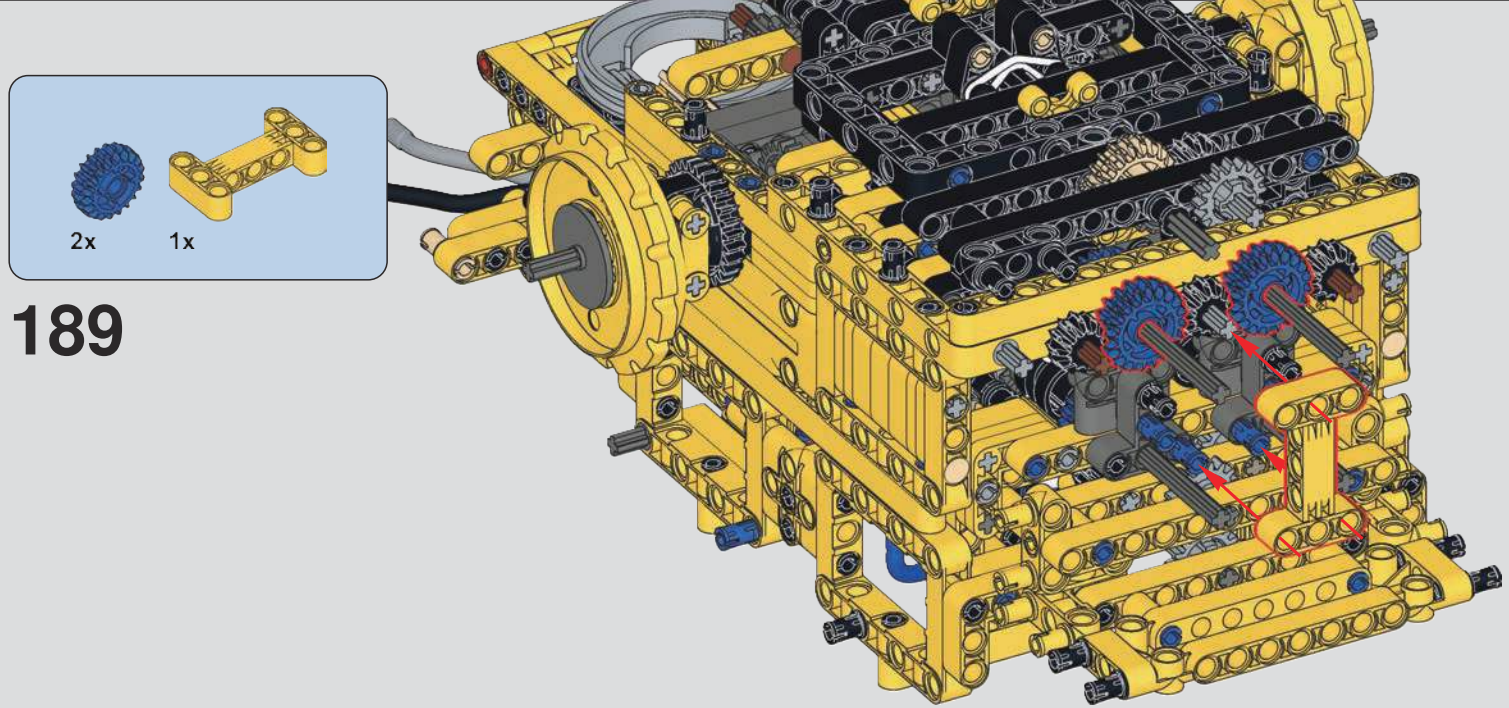

189

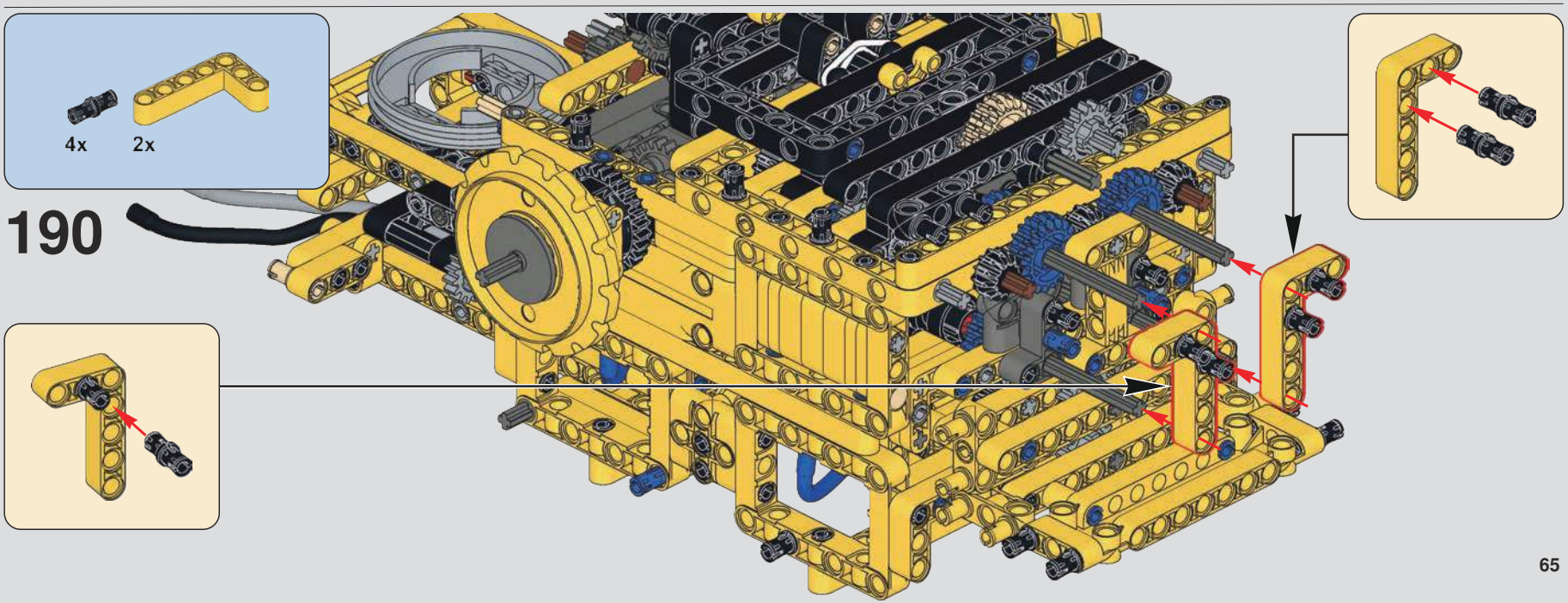

190

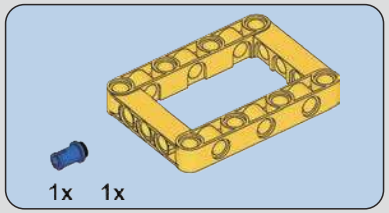

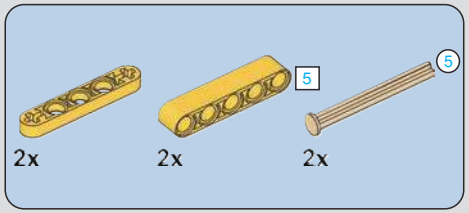

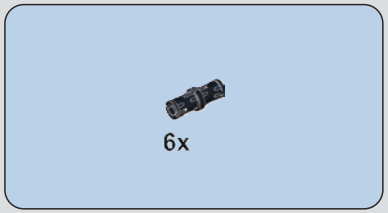

191

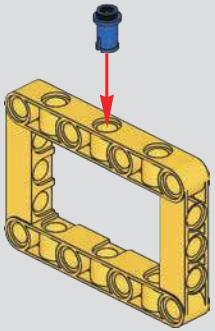

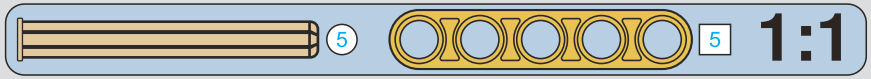

192

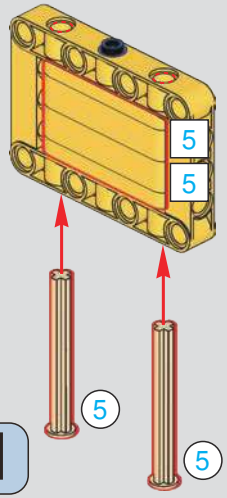

193

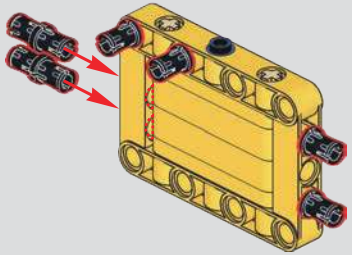

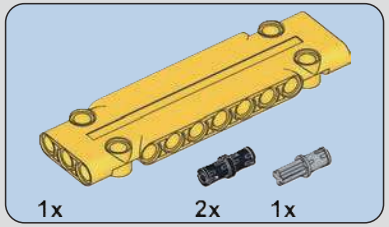

194

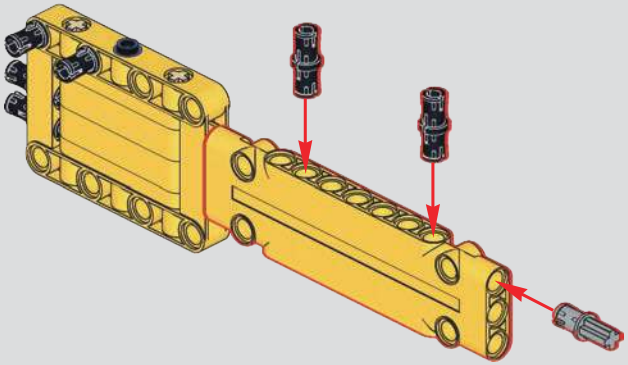

195

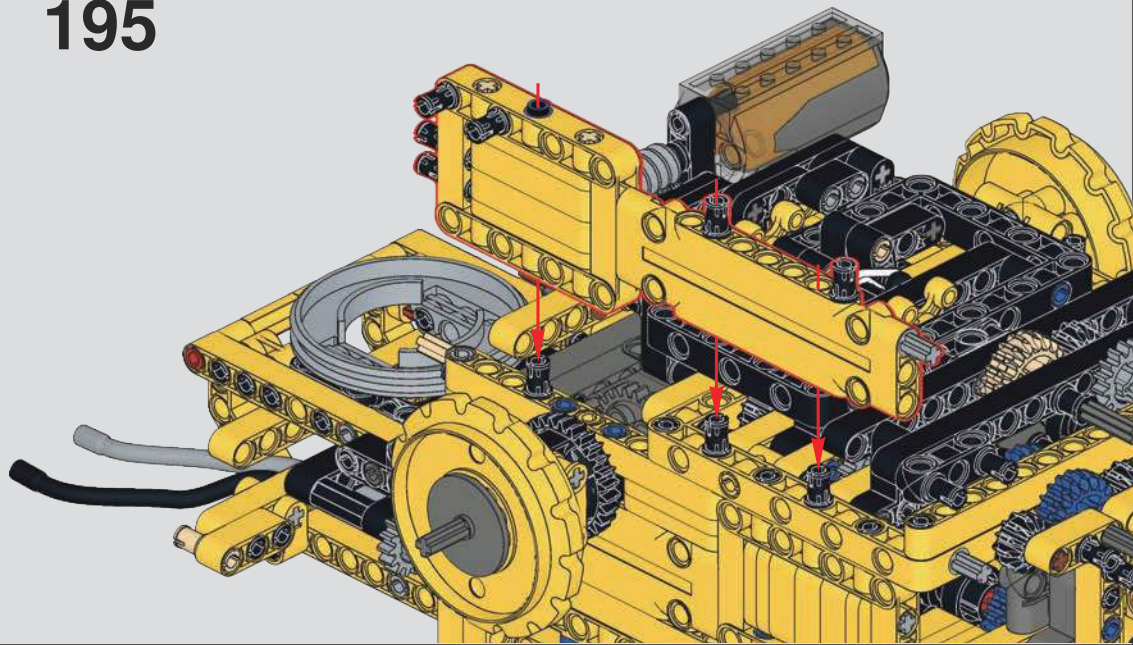

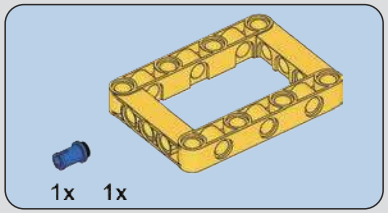

196

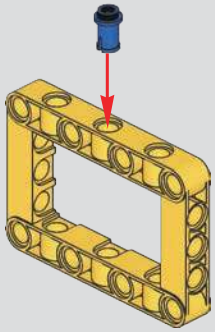

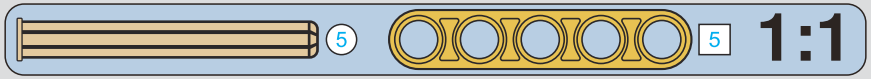

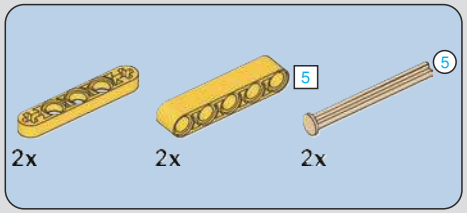

197

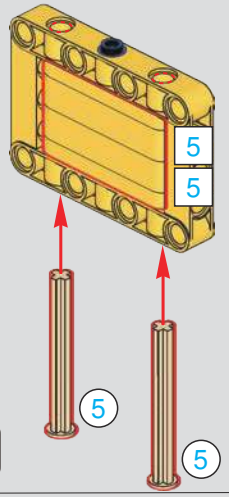

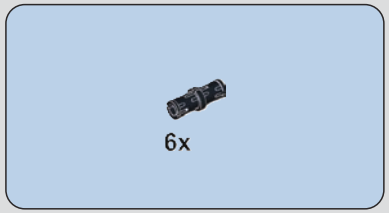

198

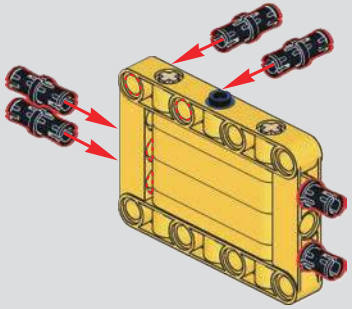

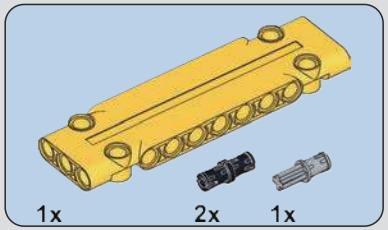

199

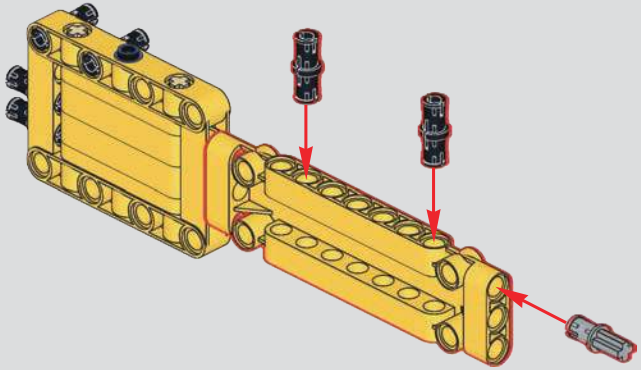

200

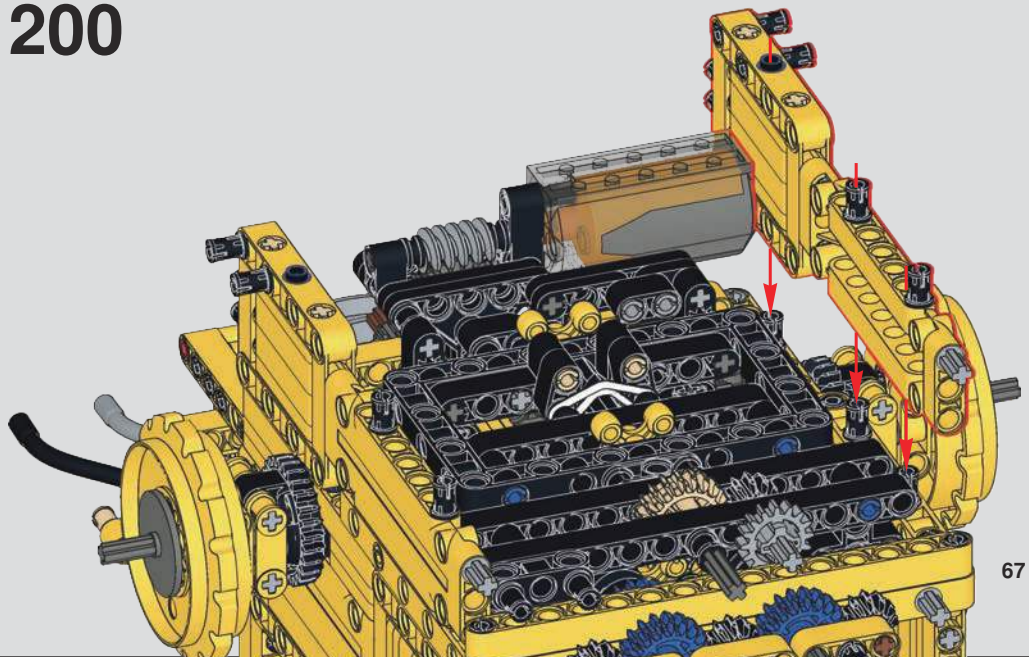

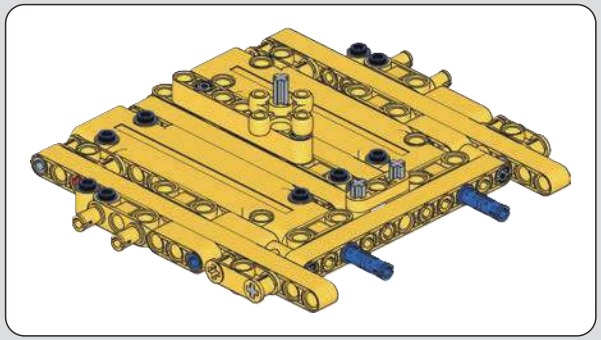

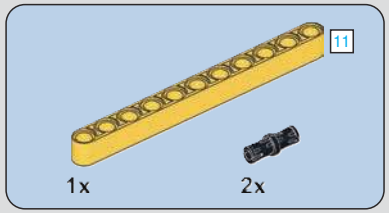

201

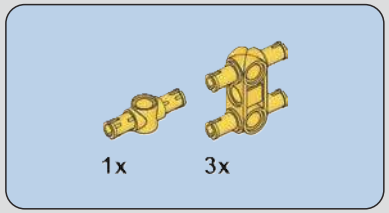

202

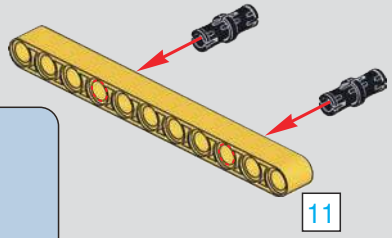

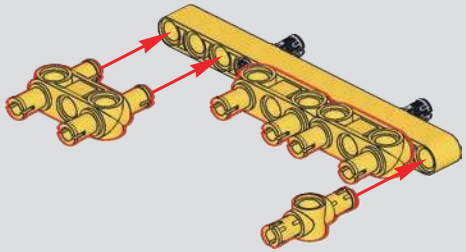

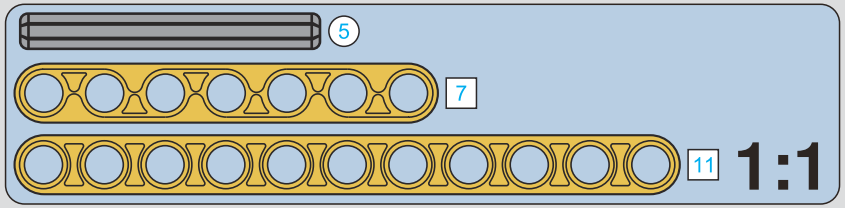

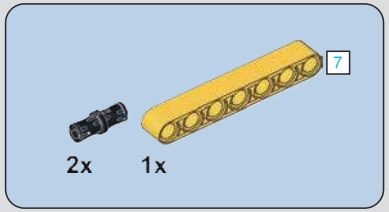

203

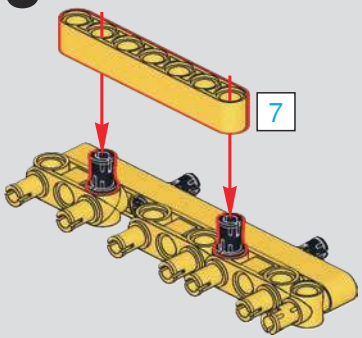

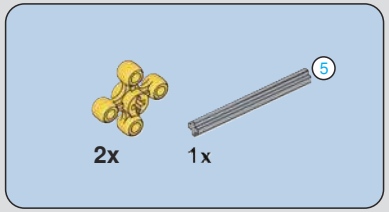

204

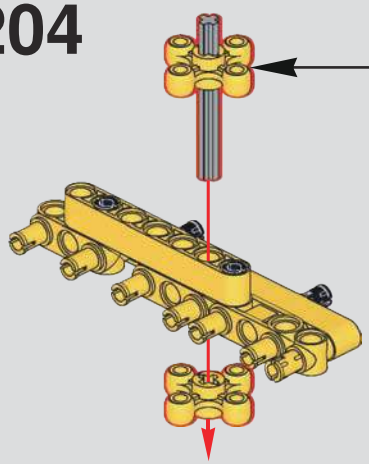

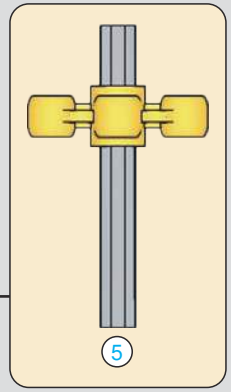

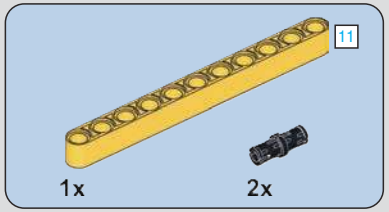

205

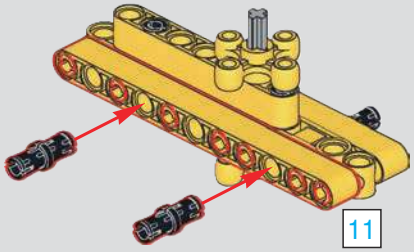

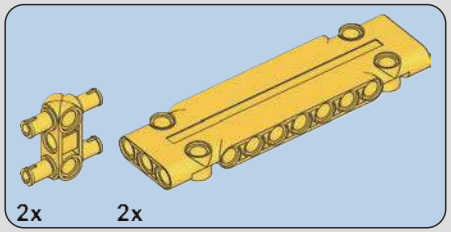

206

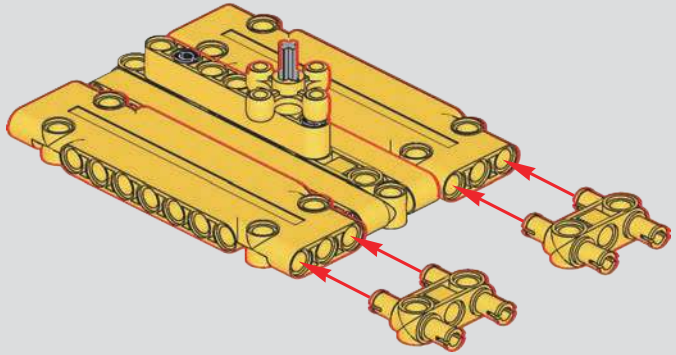

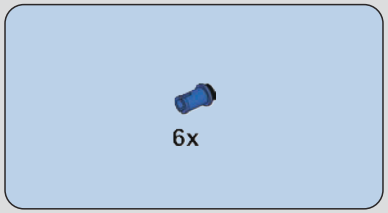

207

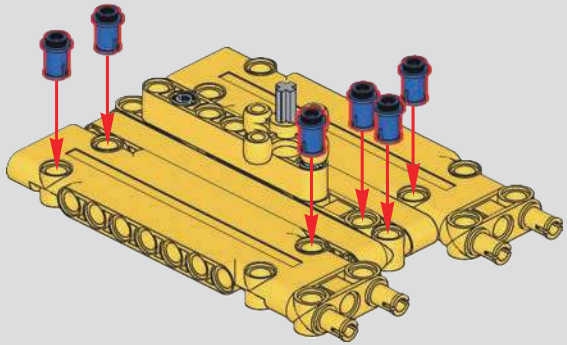

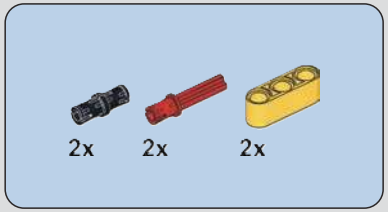

208

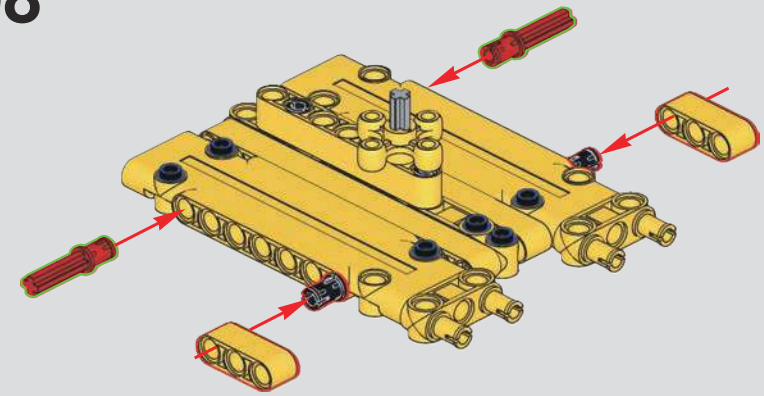

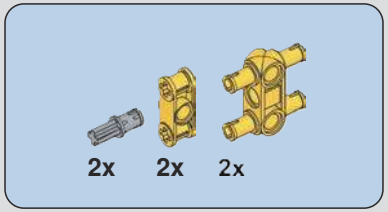

209

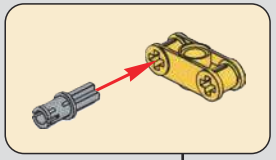

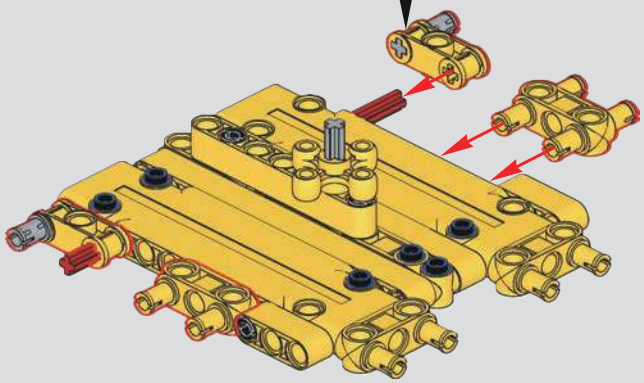

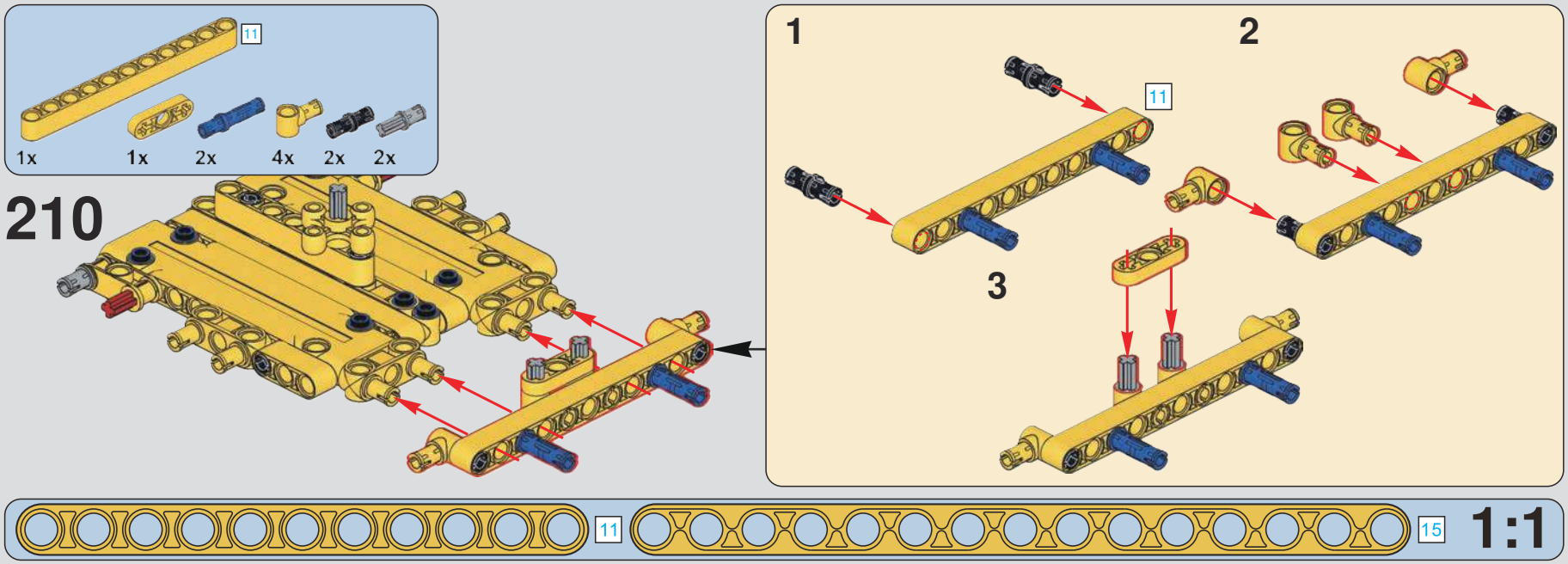
11
1x
1x
2x
4x
2x
2x
210
1
2
3
11
15
1:1

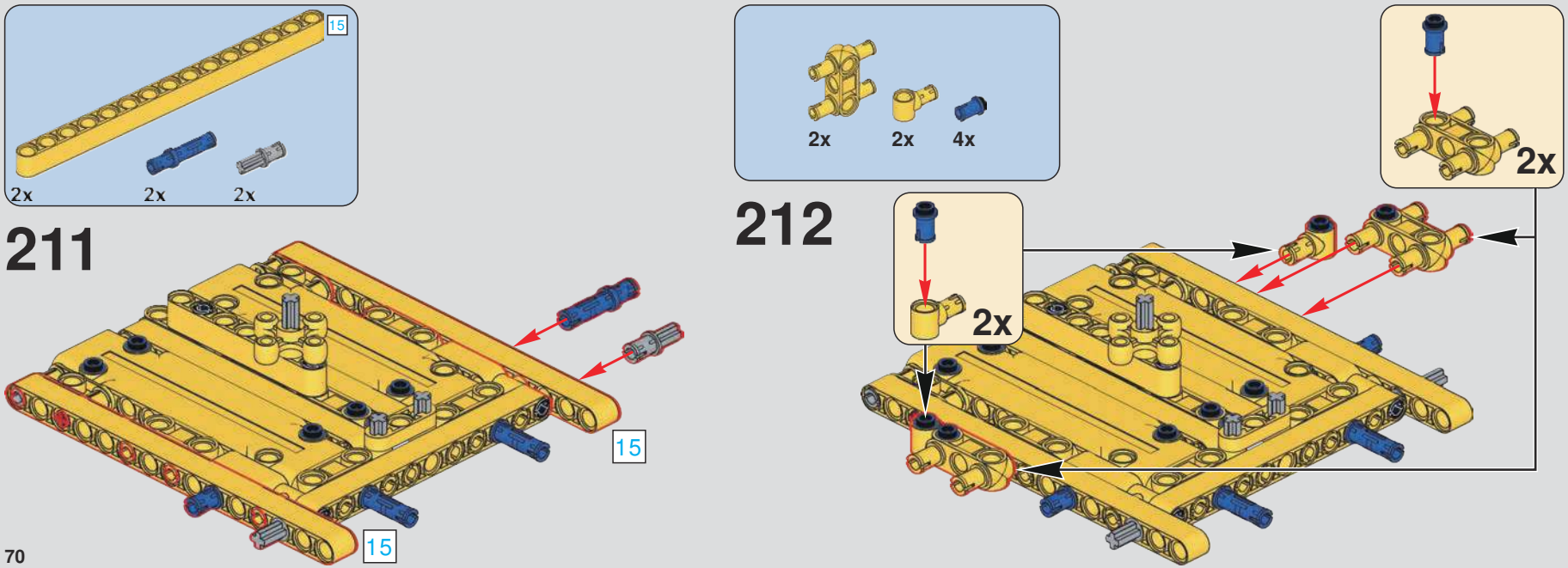
15
2x
2x
2x
211
15
15
2x
2x
4x
212
2x
2x

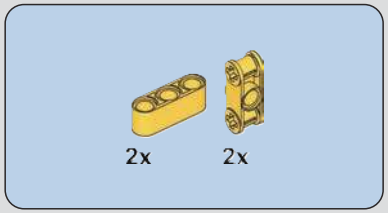

213

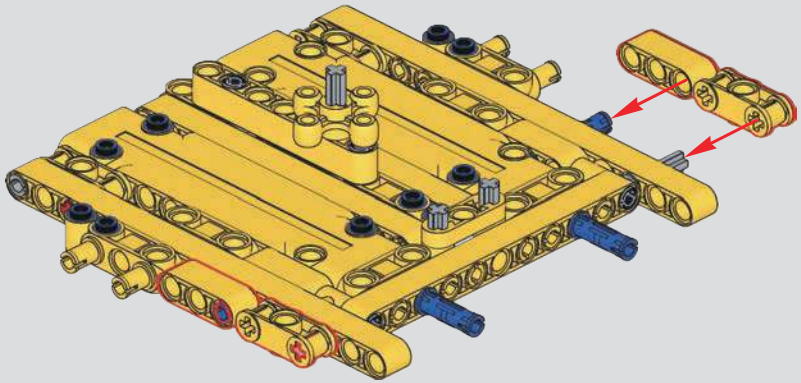

214

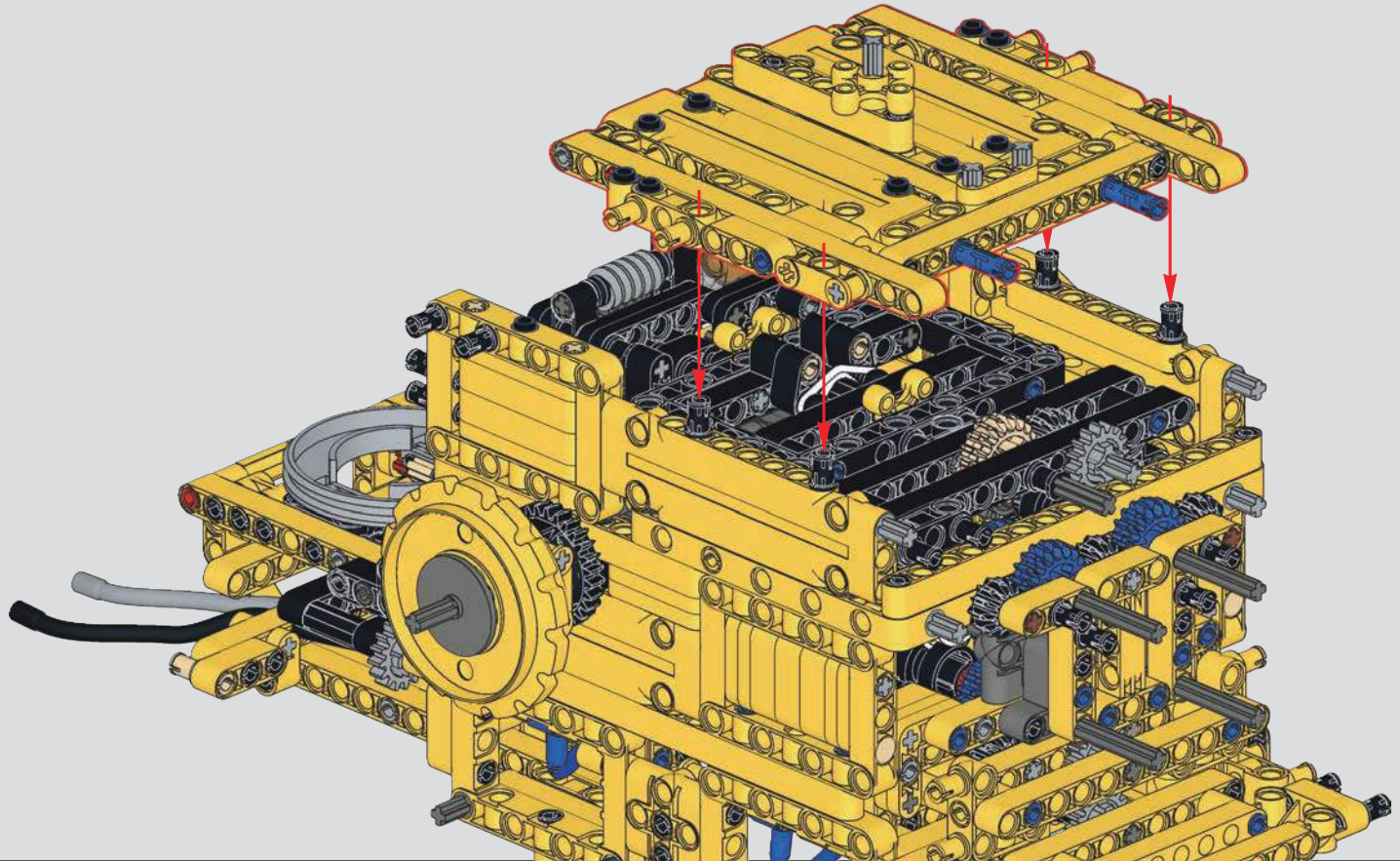

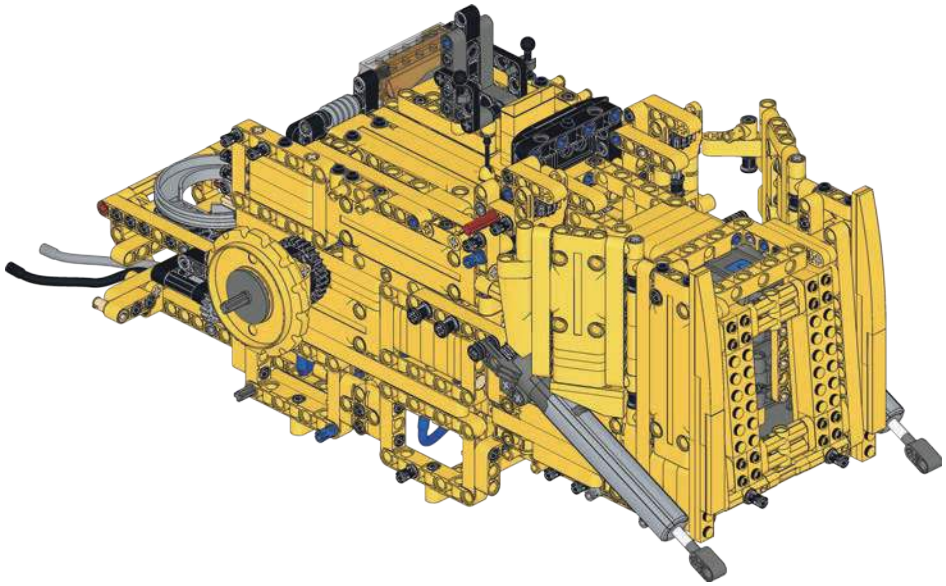

215

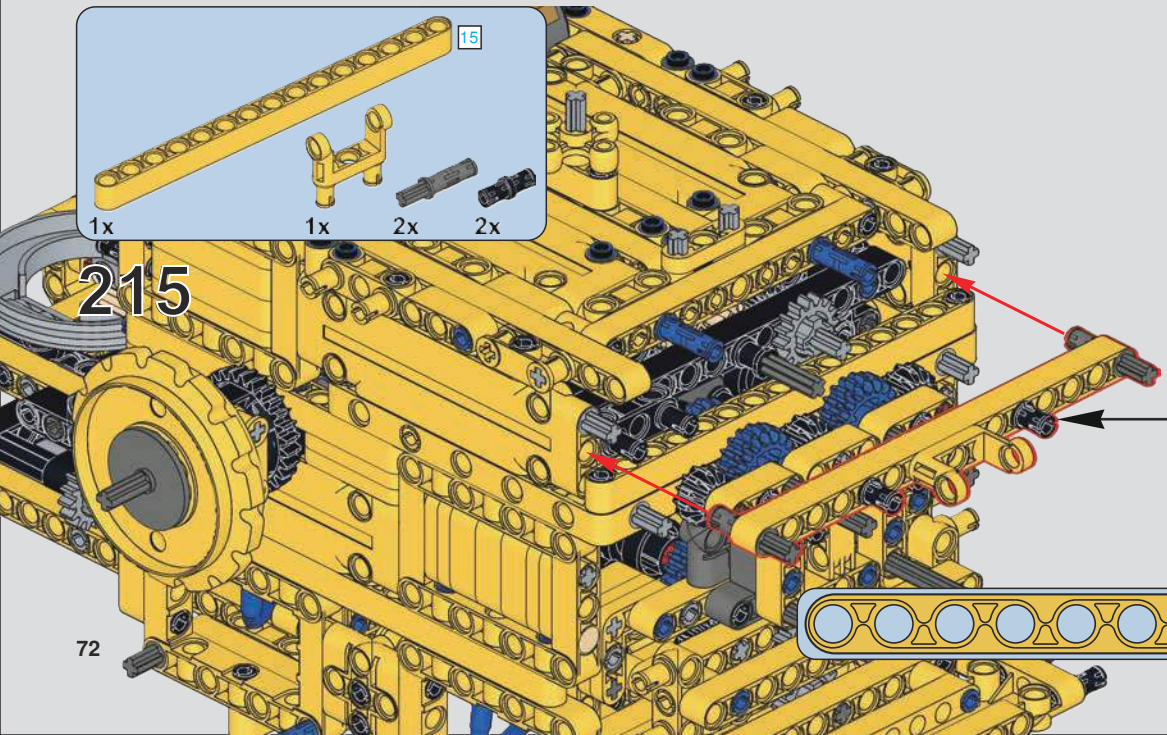

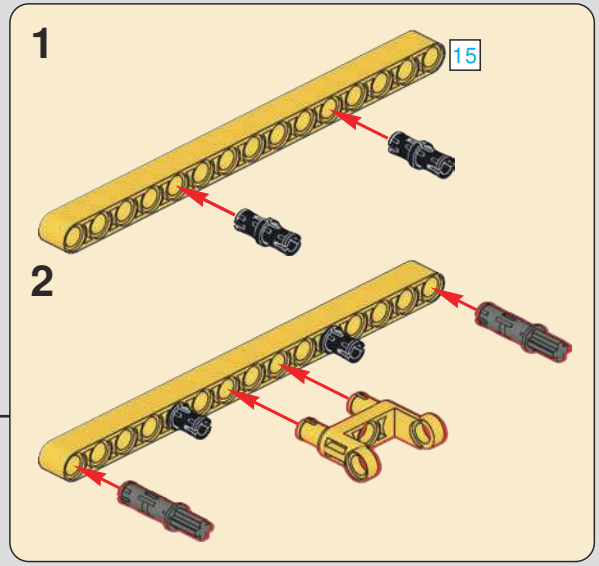

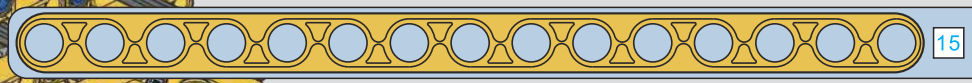

1:1

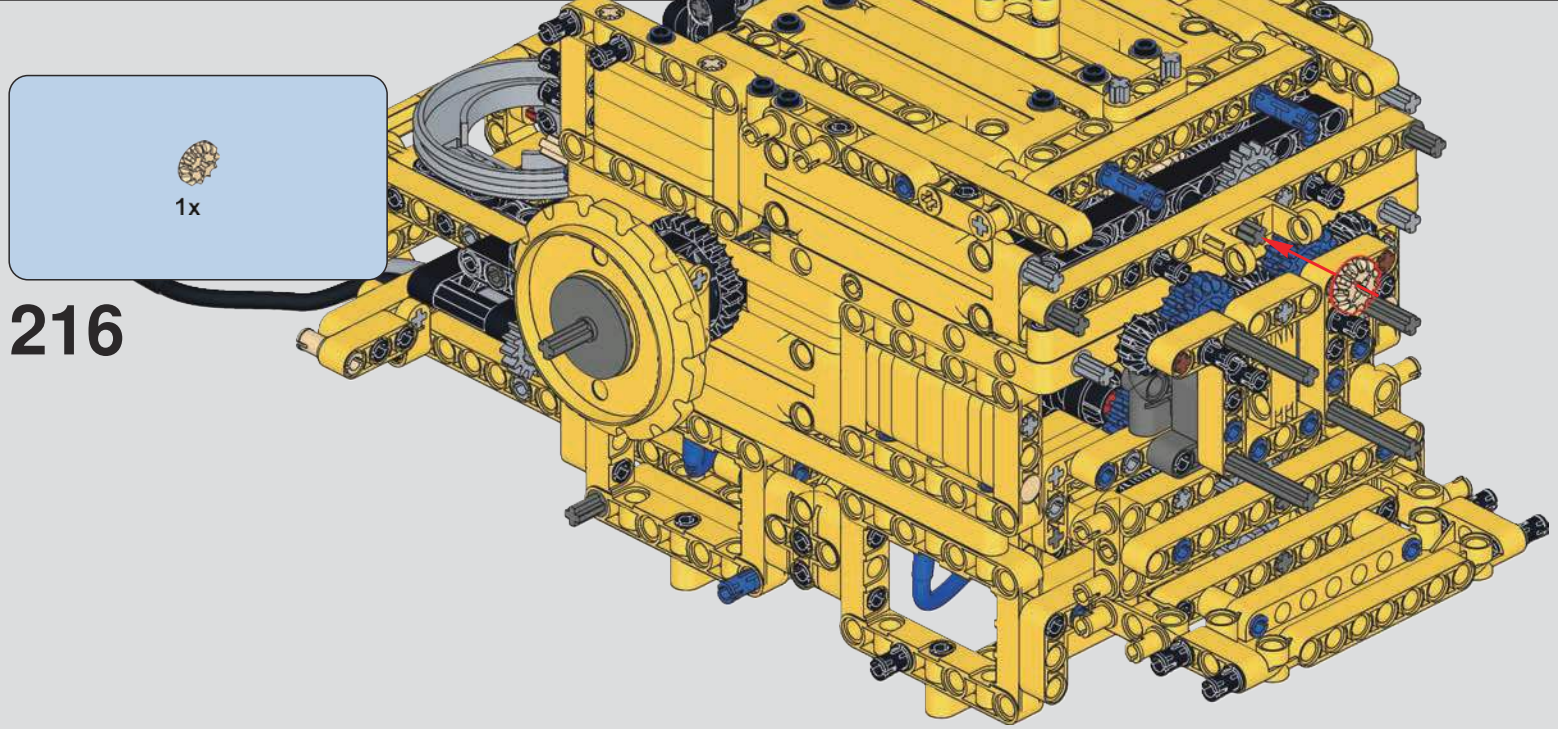

216

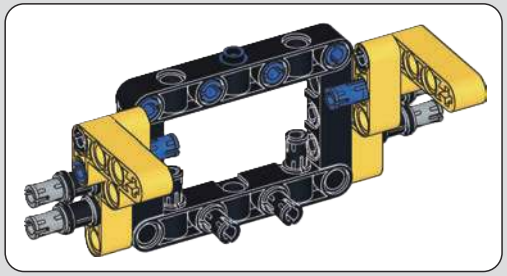

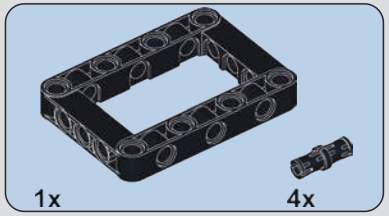

217

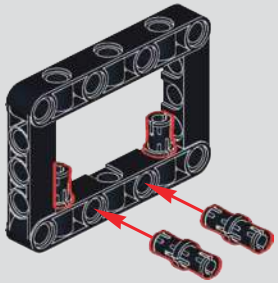

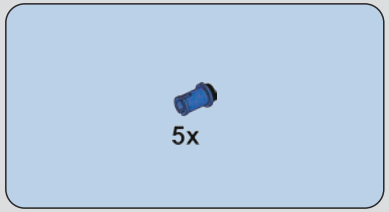

218

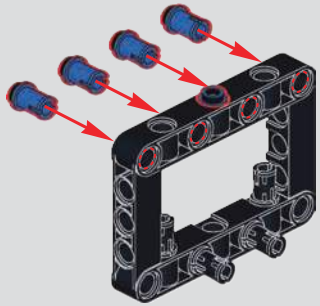

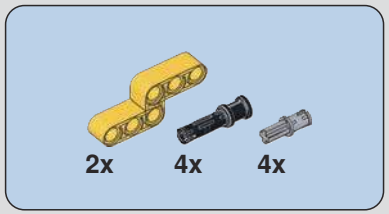

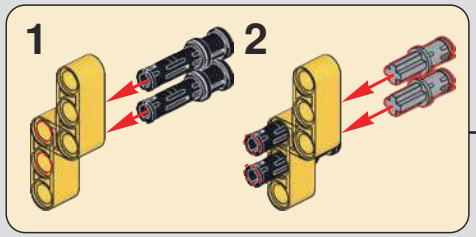

219

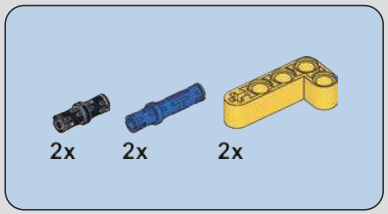

220

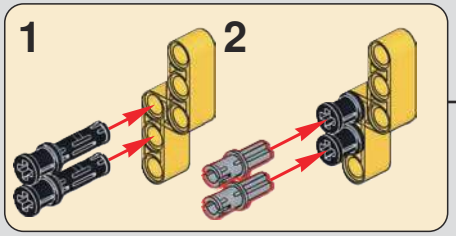

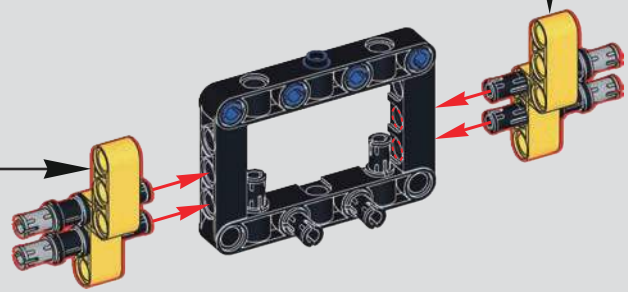

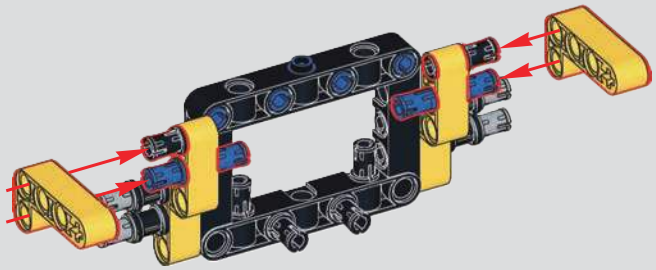

221

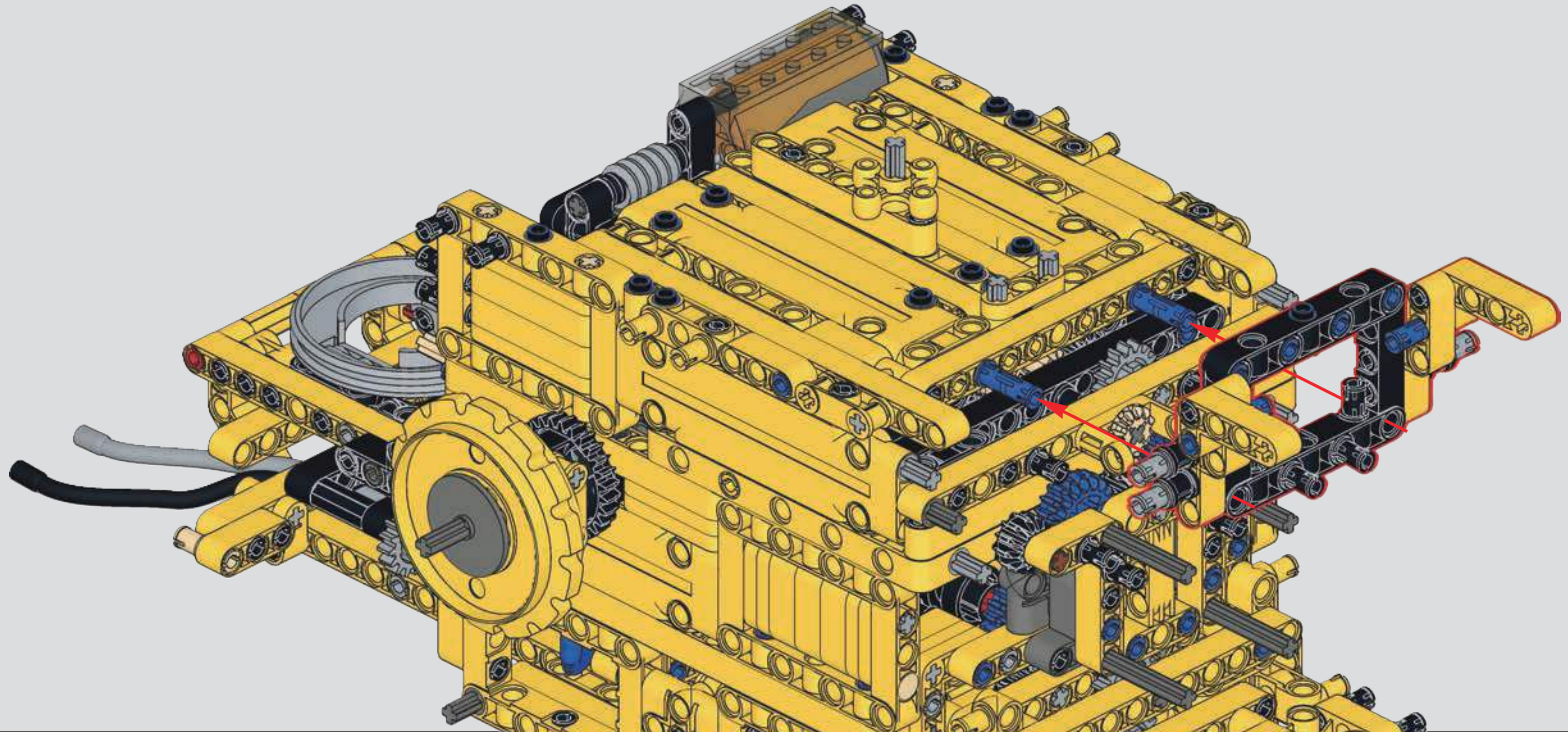

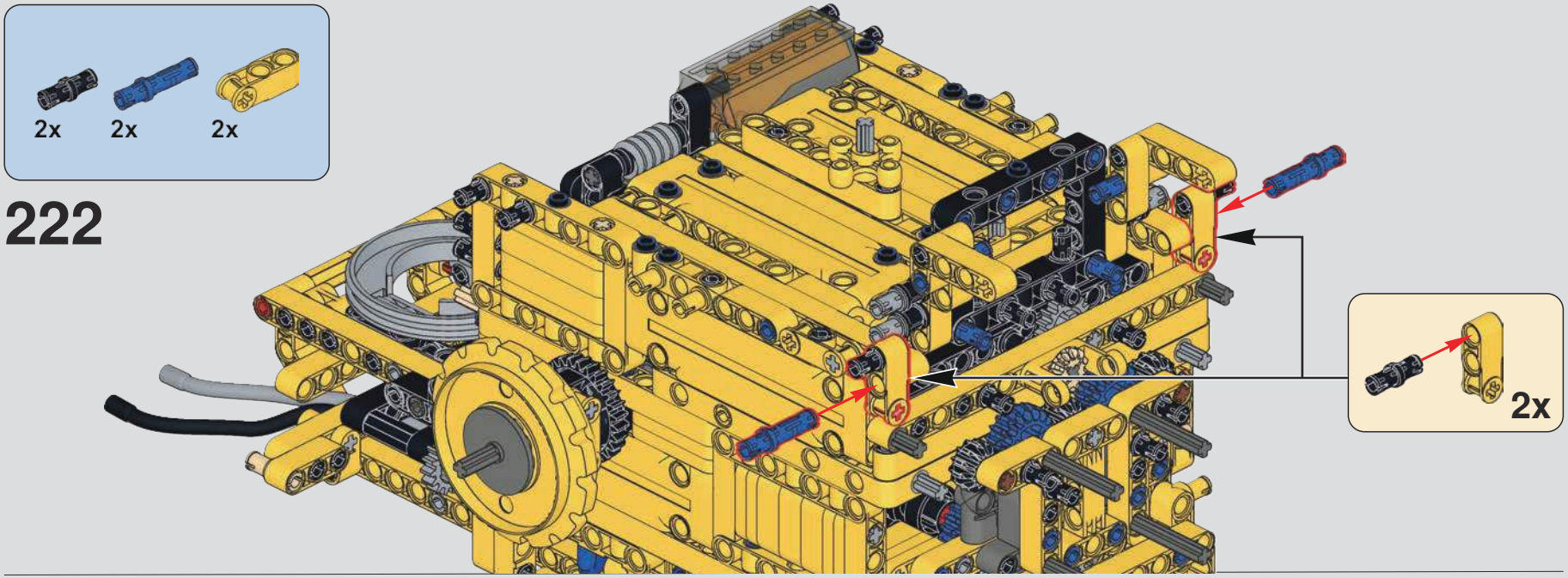
2x
2x
2x
222
2x

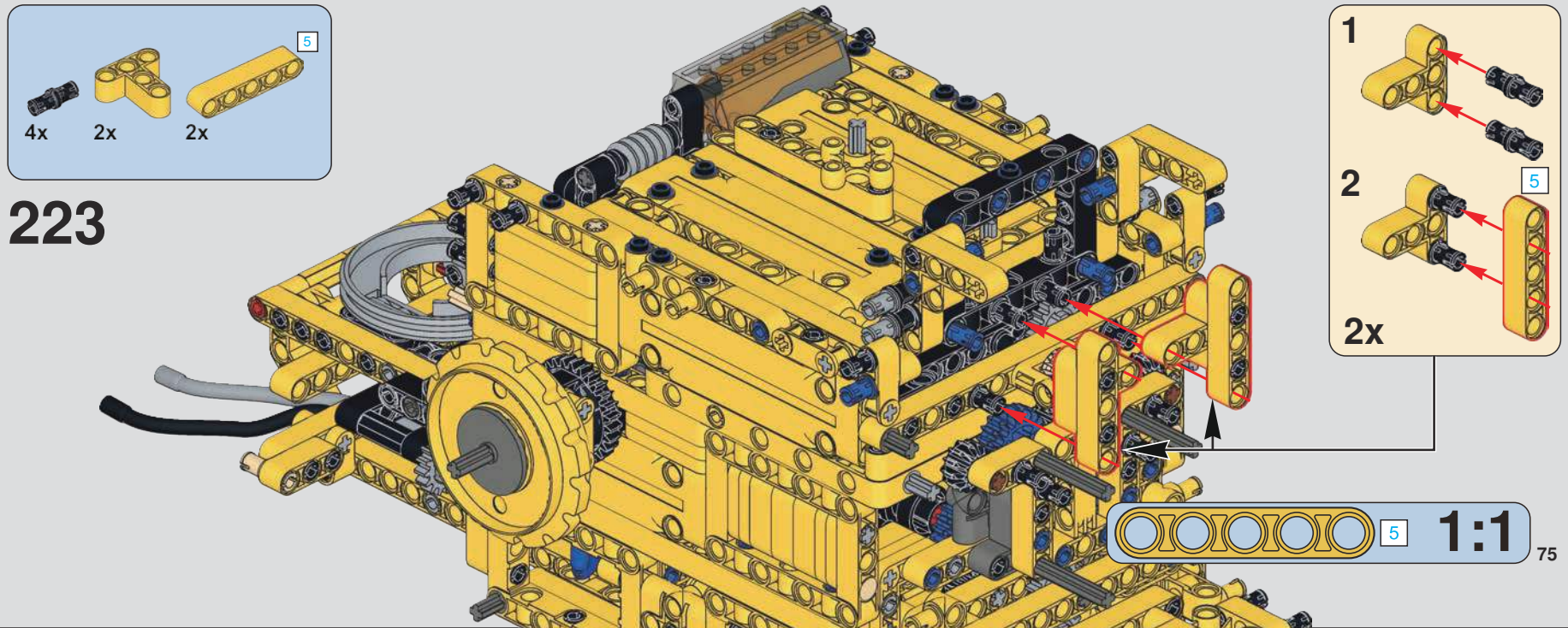
5
4x
2x
2x
223
1
2
5
2x
5
1:1

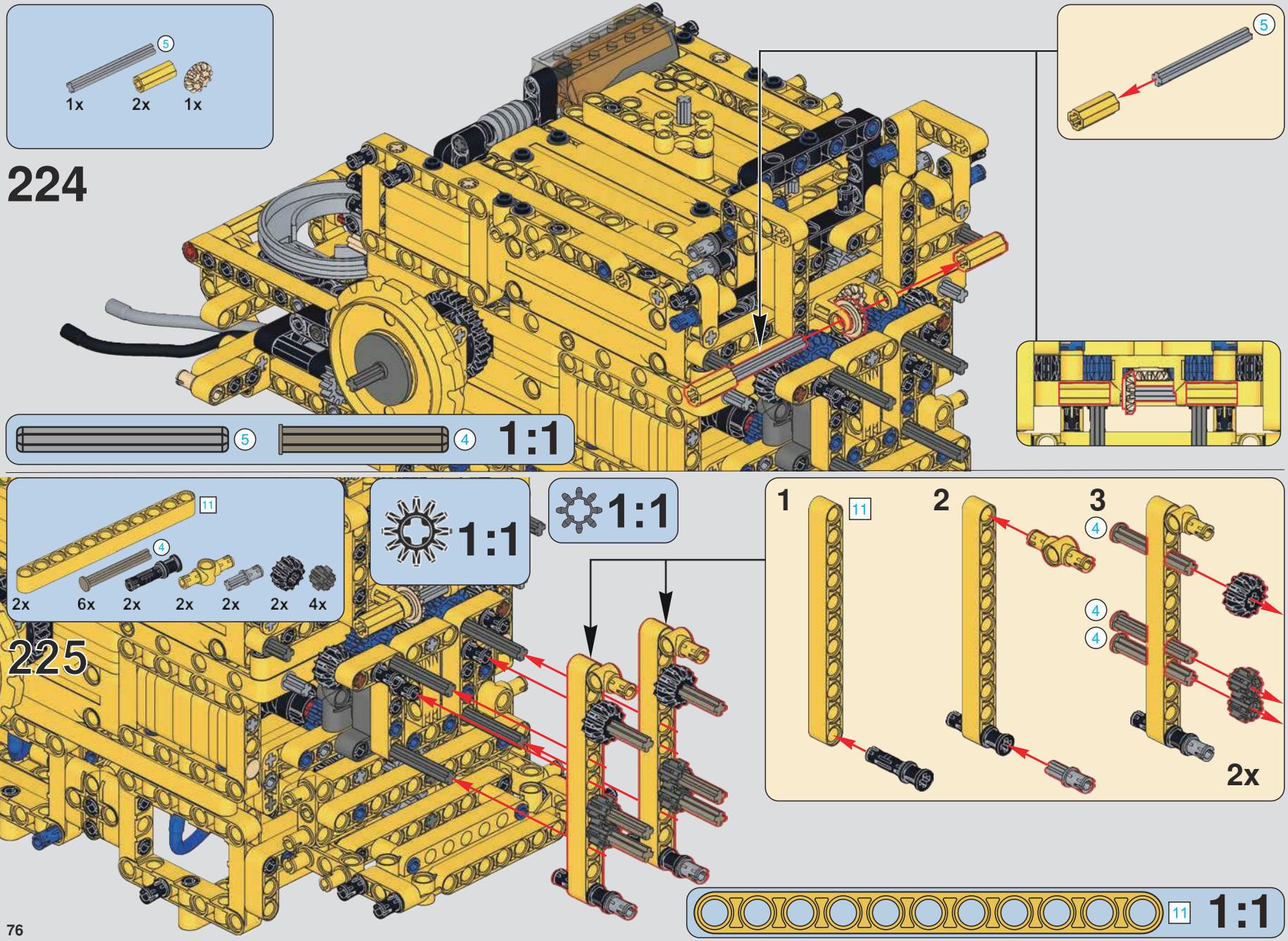
5
1x
2x
1x
224
5
4
1:1
5
11
4
2x
6x
2x
2x
2x
2x
4x
225
1:1
1:1
1
11
2
3
4
4
4
2x
11
1:1

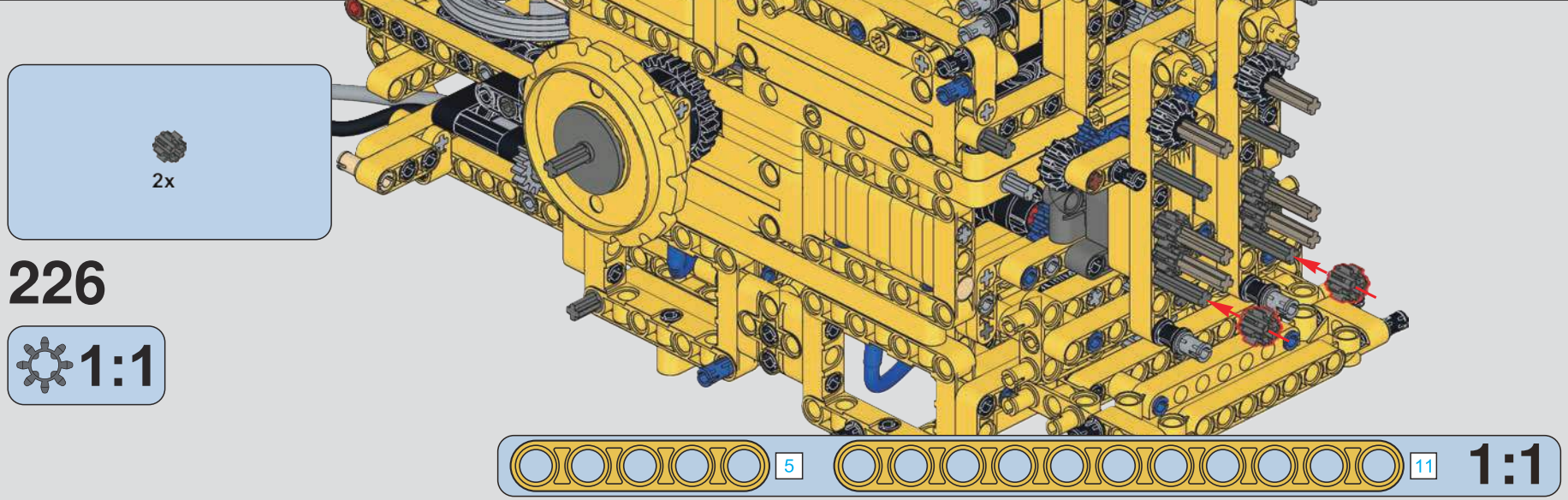
2x
226
1:1
5
11
1:1

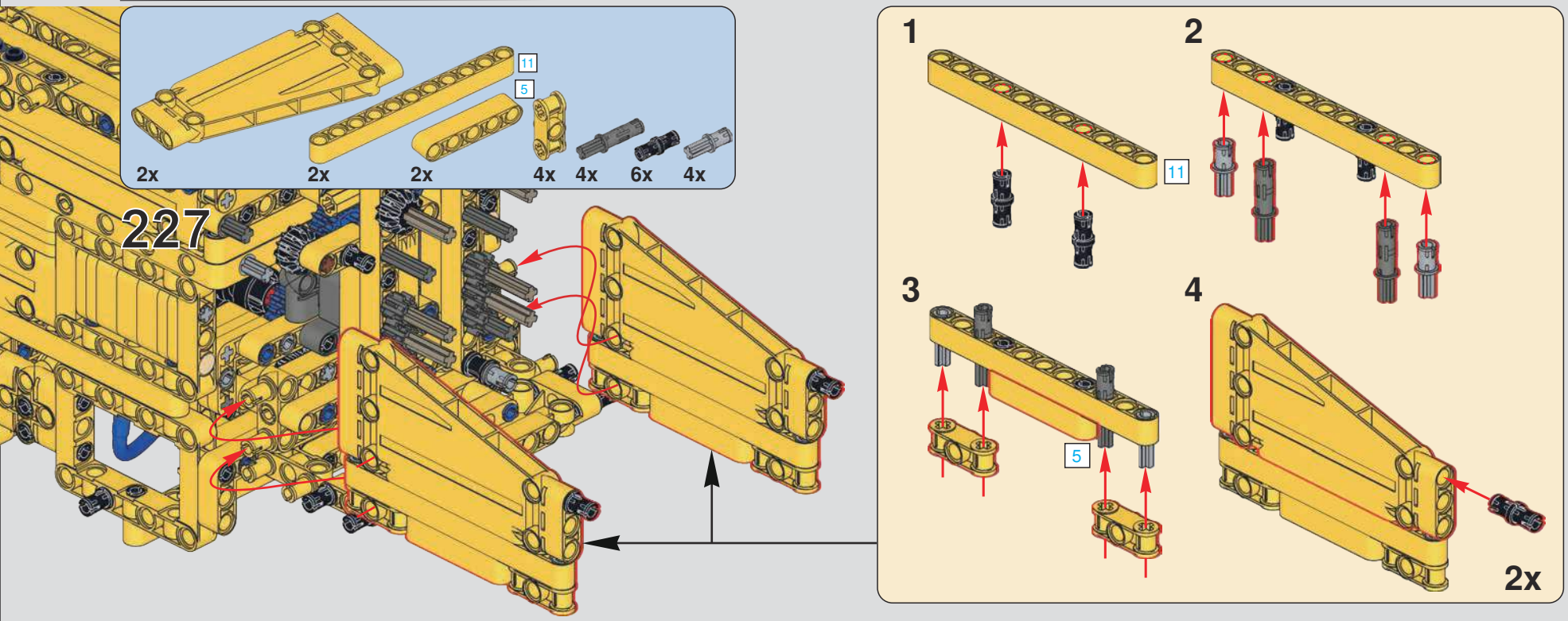
11
5
2x
2x
2x
4x
4x
6x
4x
227
1
11
2
3
5
4
2x

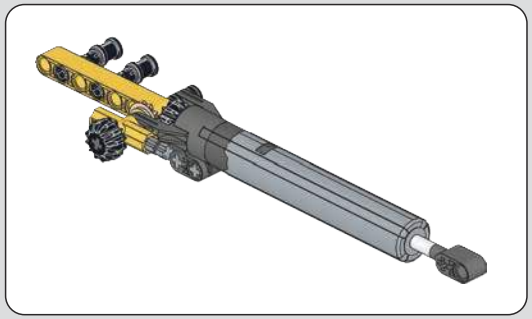

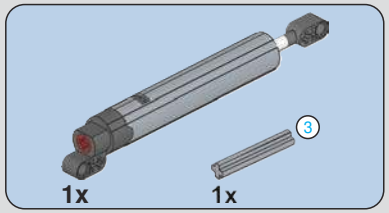

228

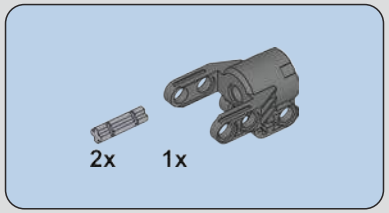

229

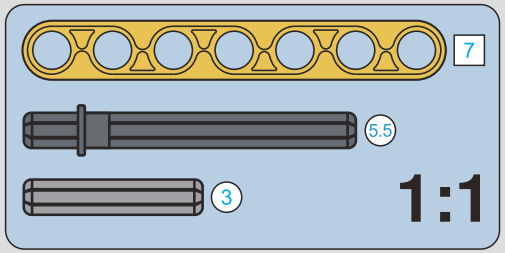

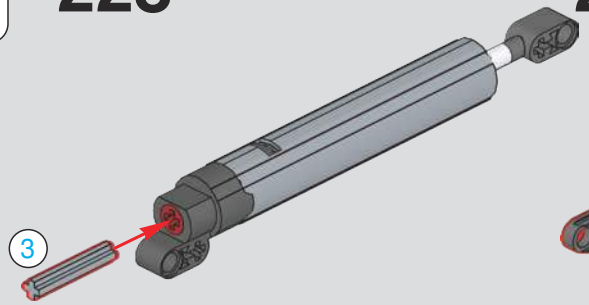

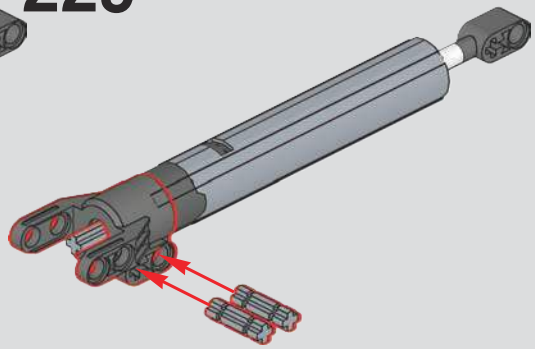

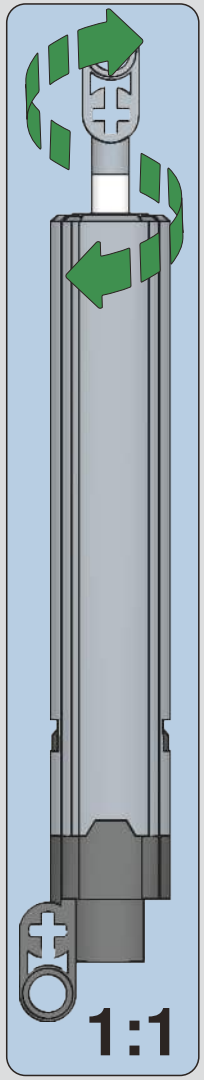

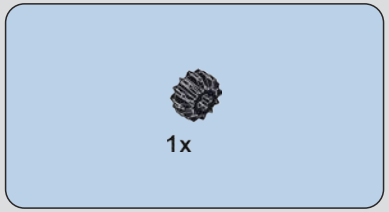

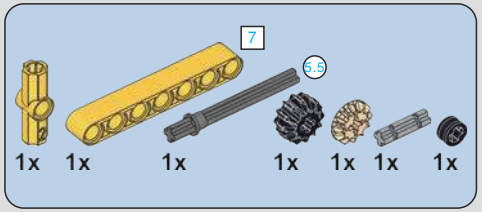

230

231

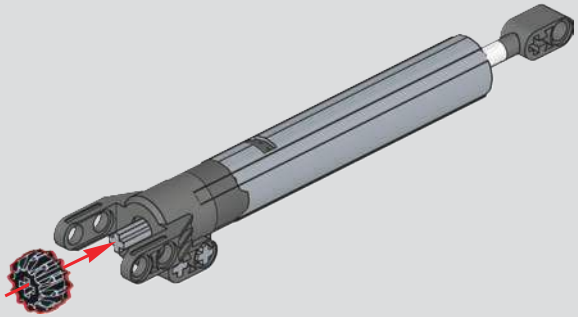

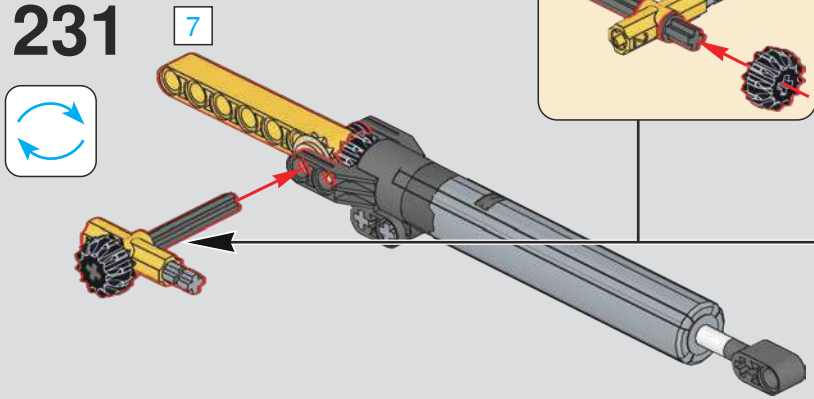

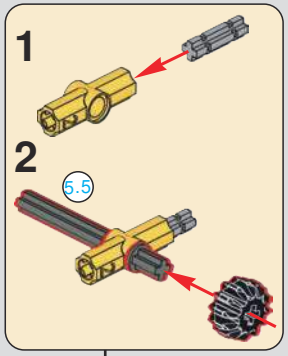

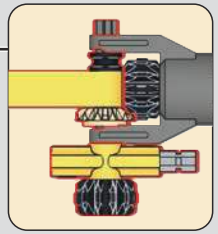

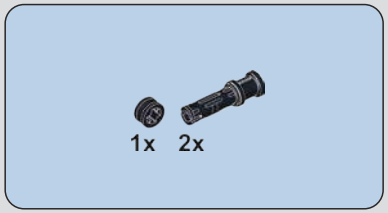

232

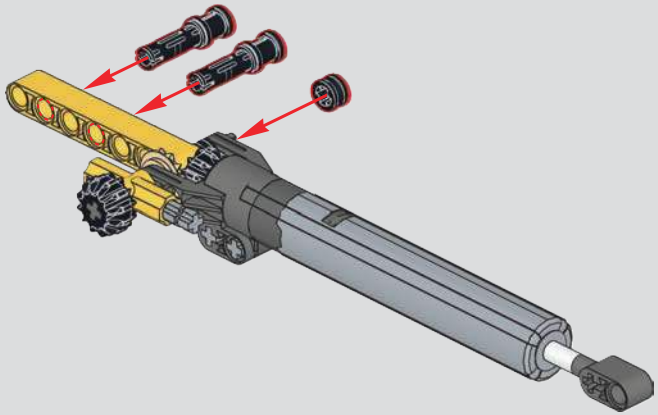

233

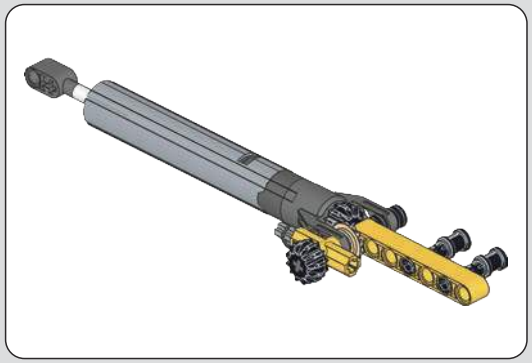

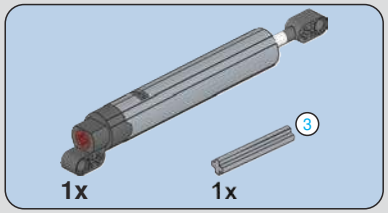

234

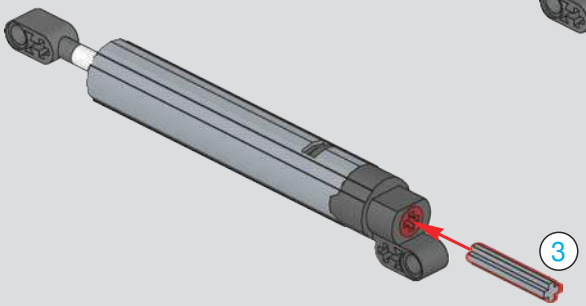

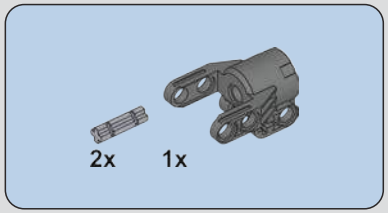

235

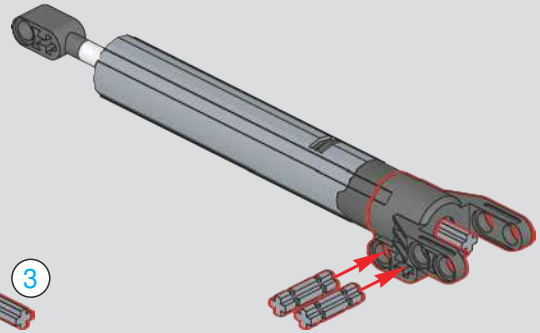

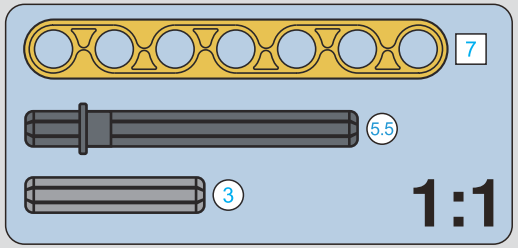

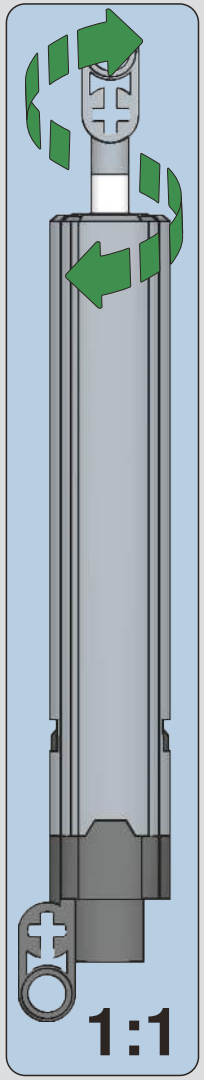

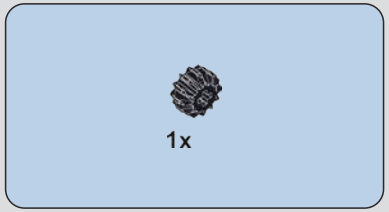

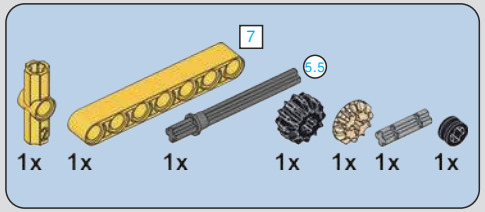

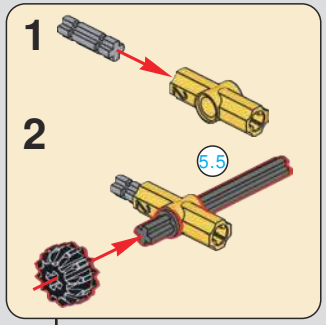

236

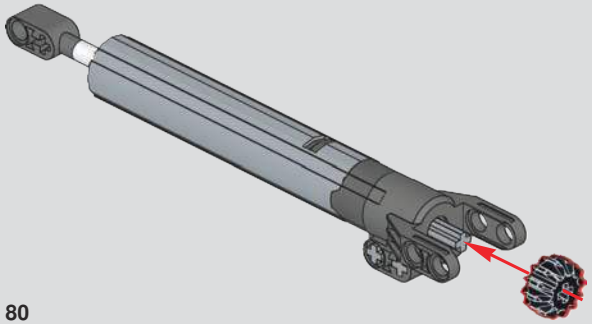

237

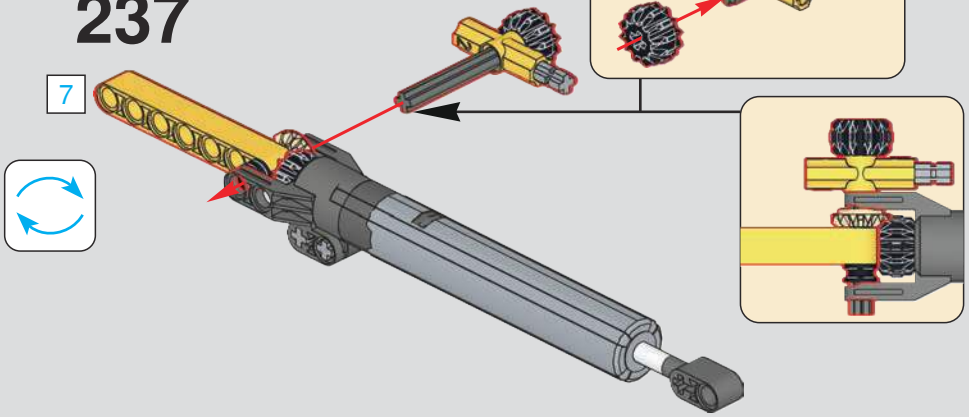

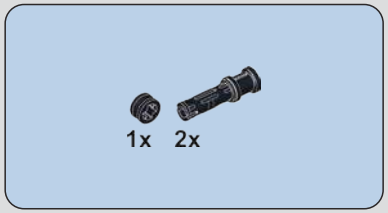

238

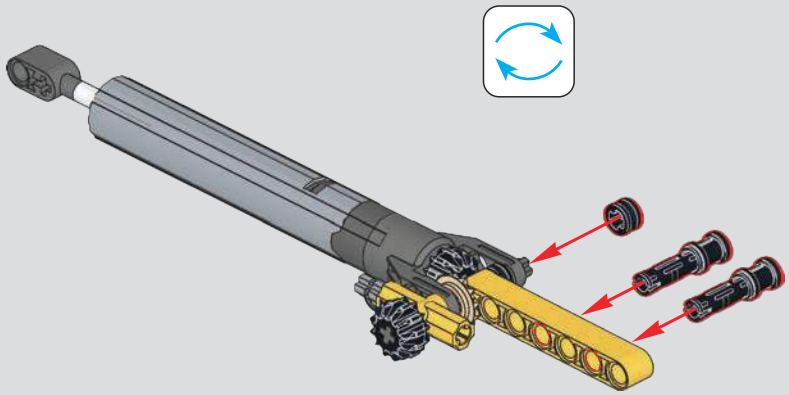

239

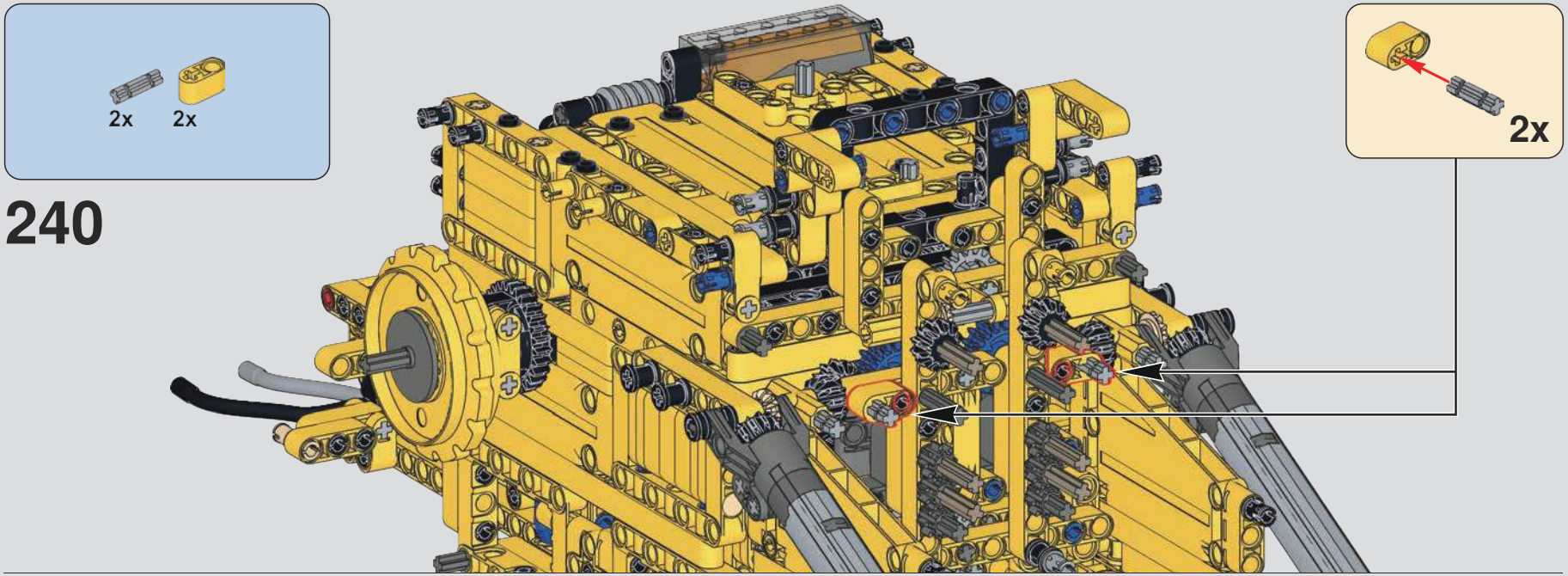

240

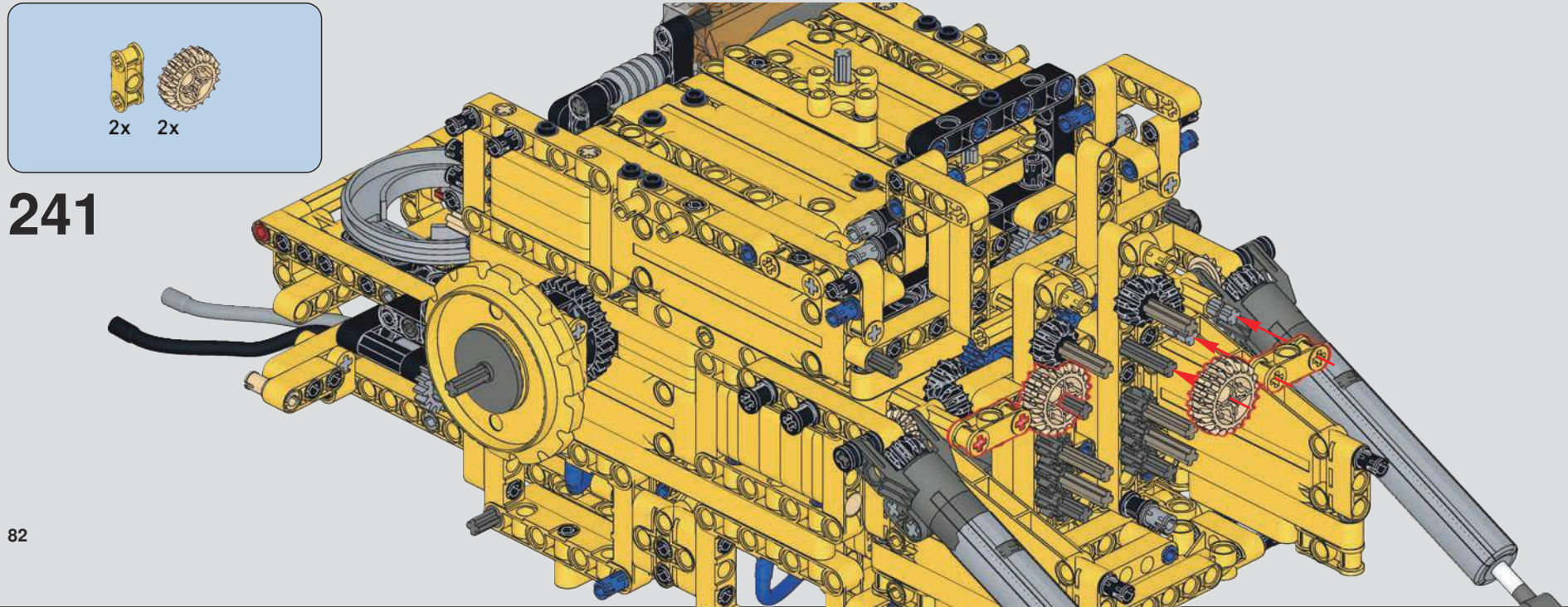

241

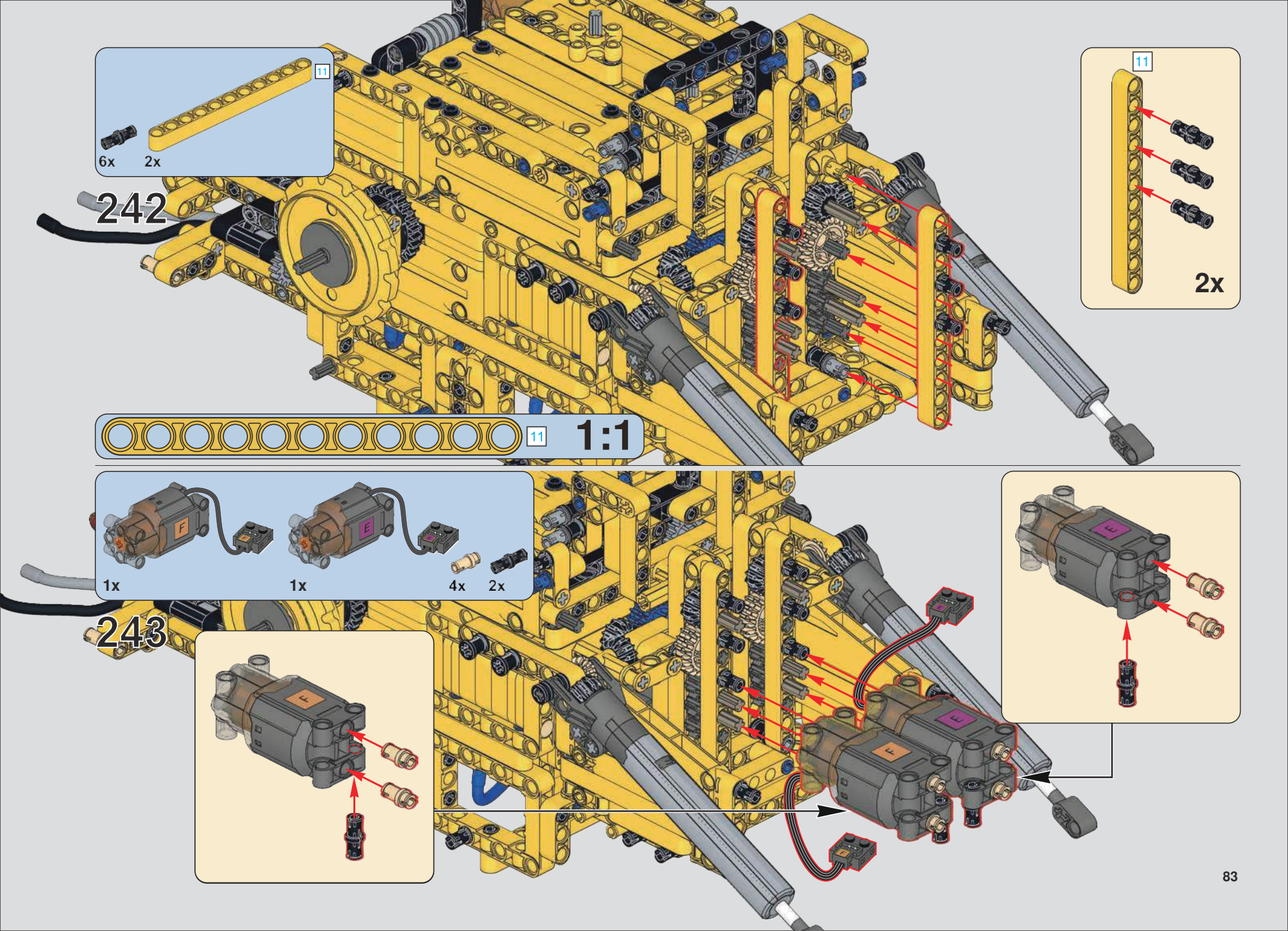
242
11
6x
2x
11
2x
11
1:1
243
1x
1x
4x
2x

244

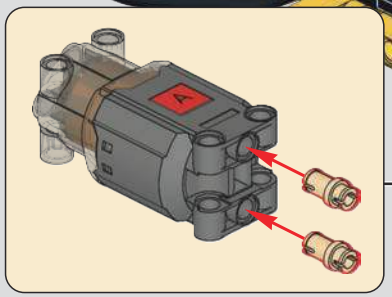

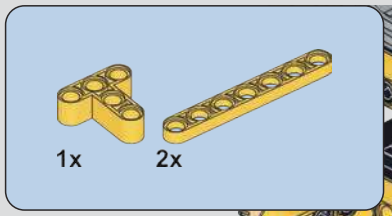

245

246

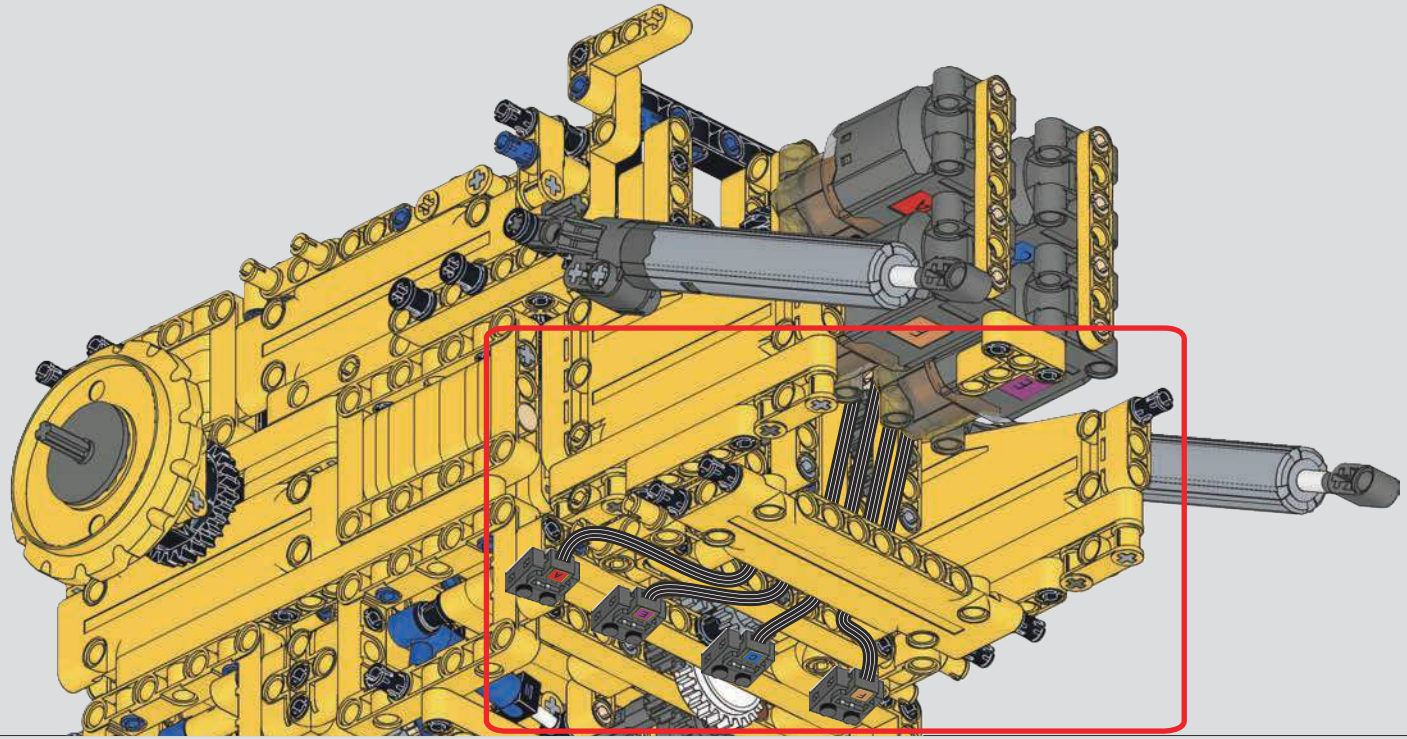

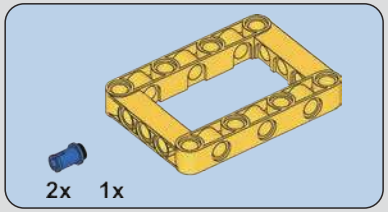

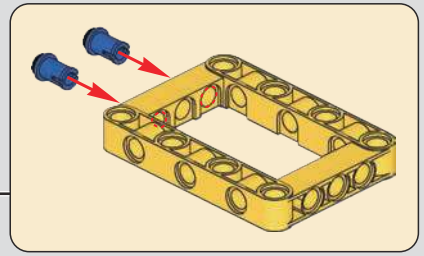

247

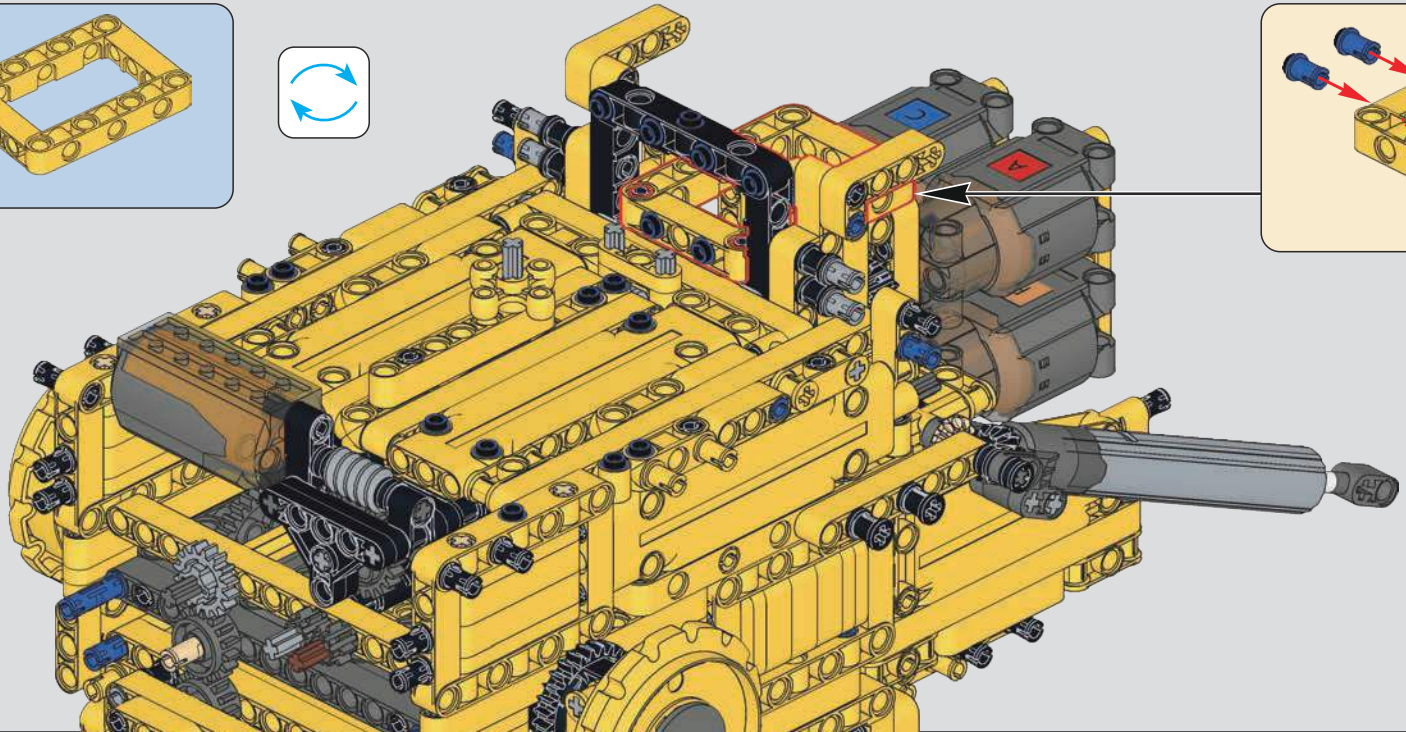

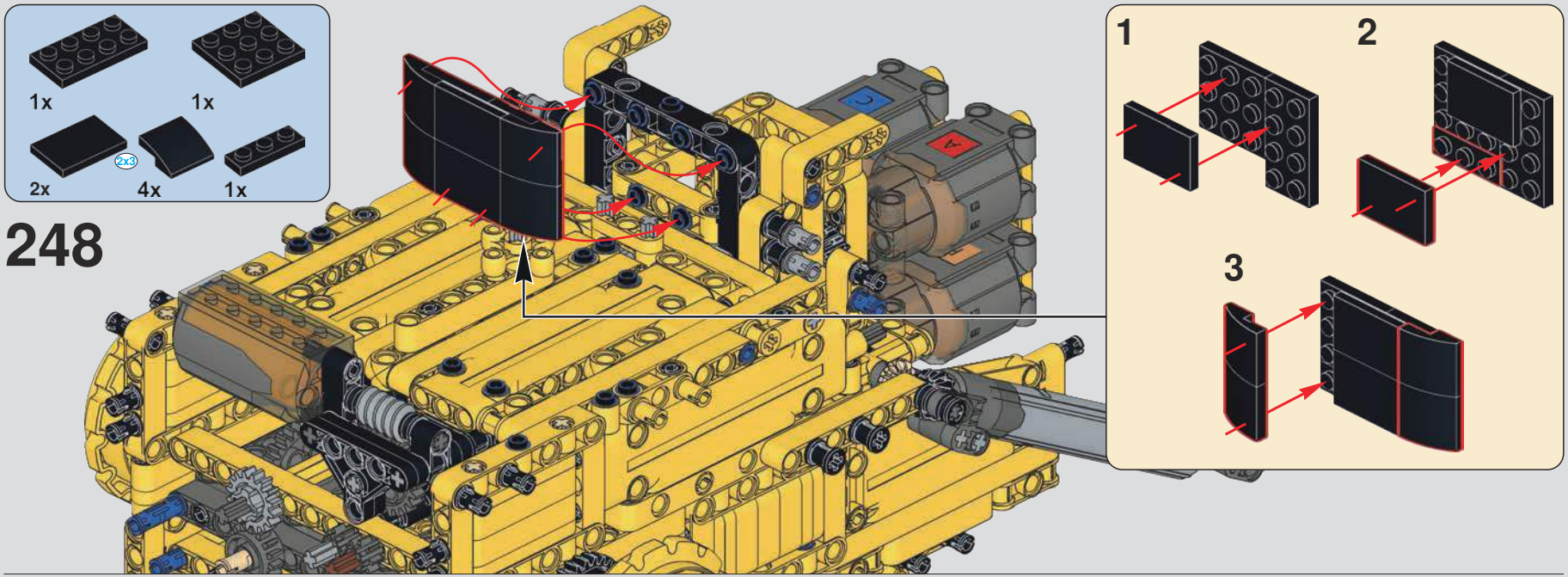

248

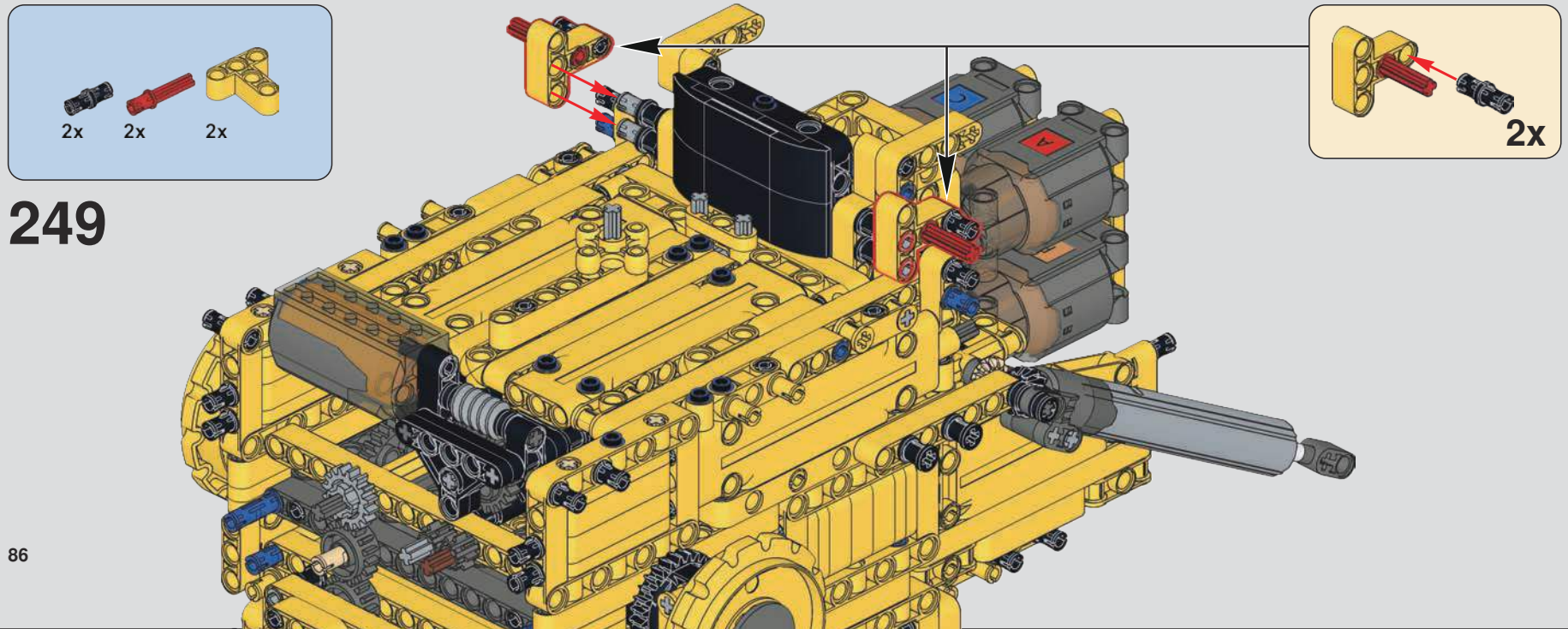

249

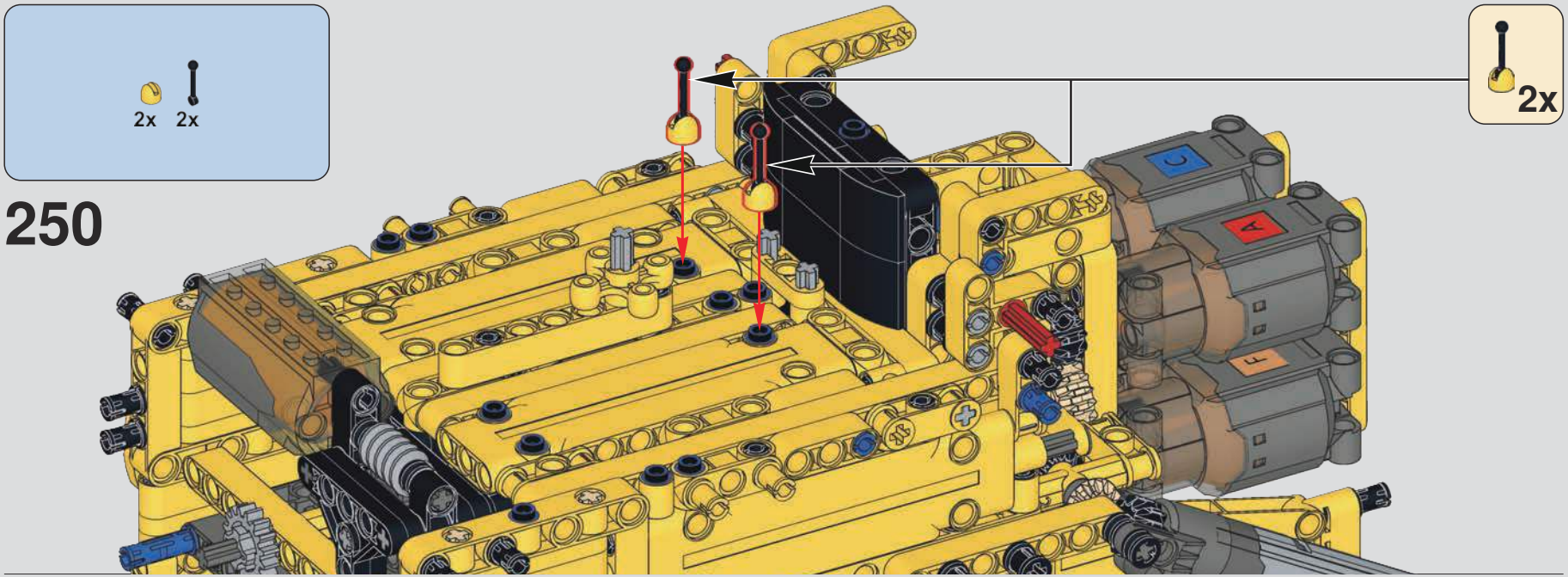
2x 2x
250
2x

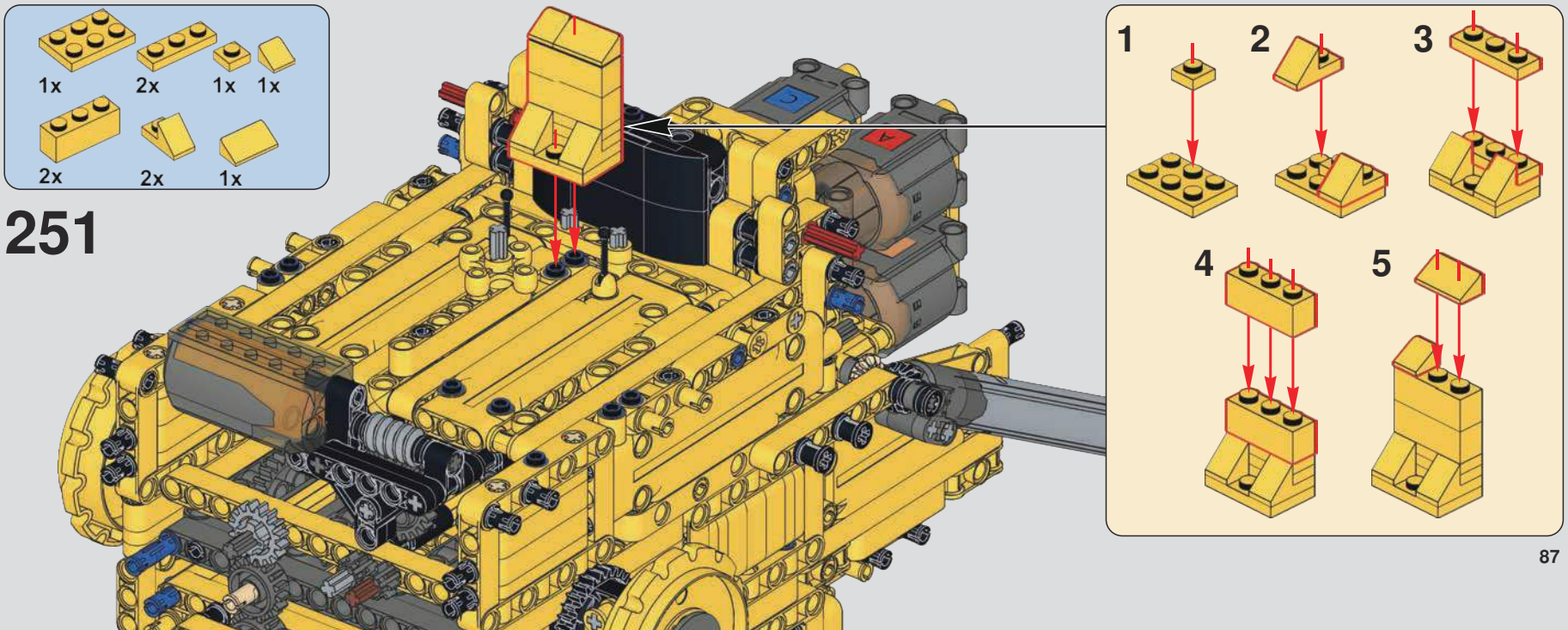
1x 2x 1x 1x
2x 2x 1x
251
1
2
3
4
5

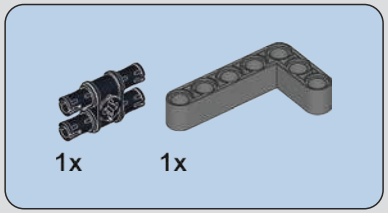

252

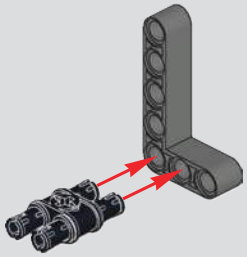

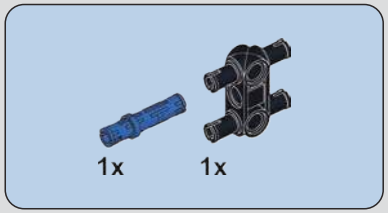

253

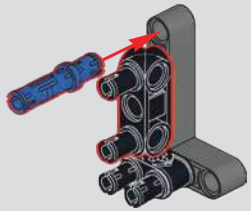

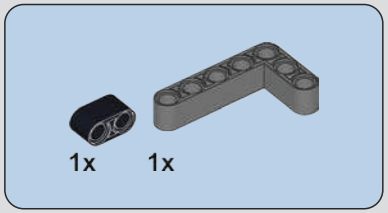

254

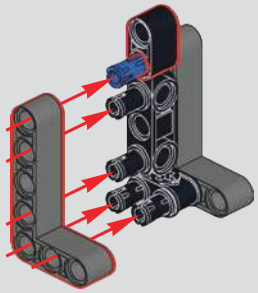

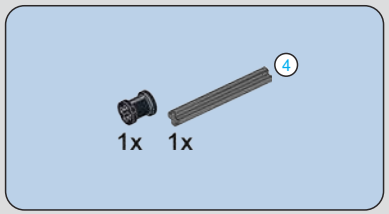

255

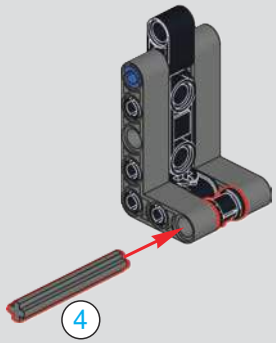

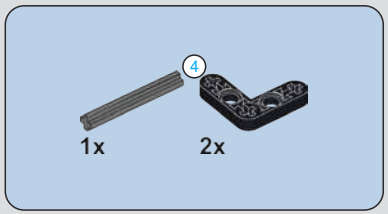

256

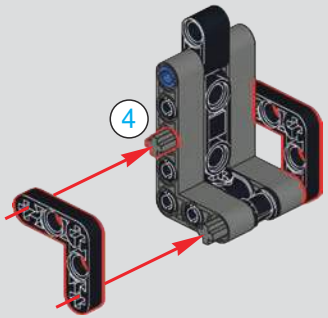

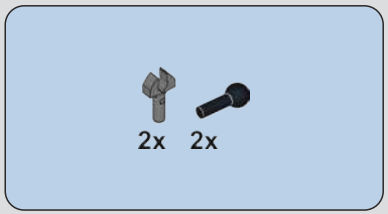

257

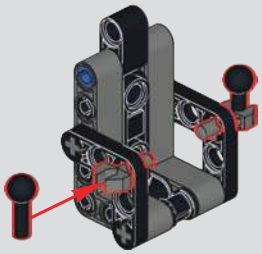

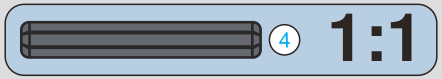

258

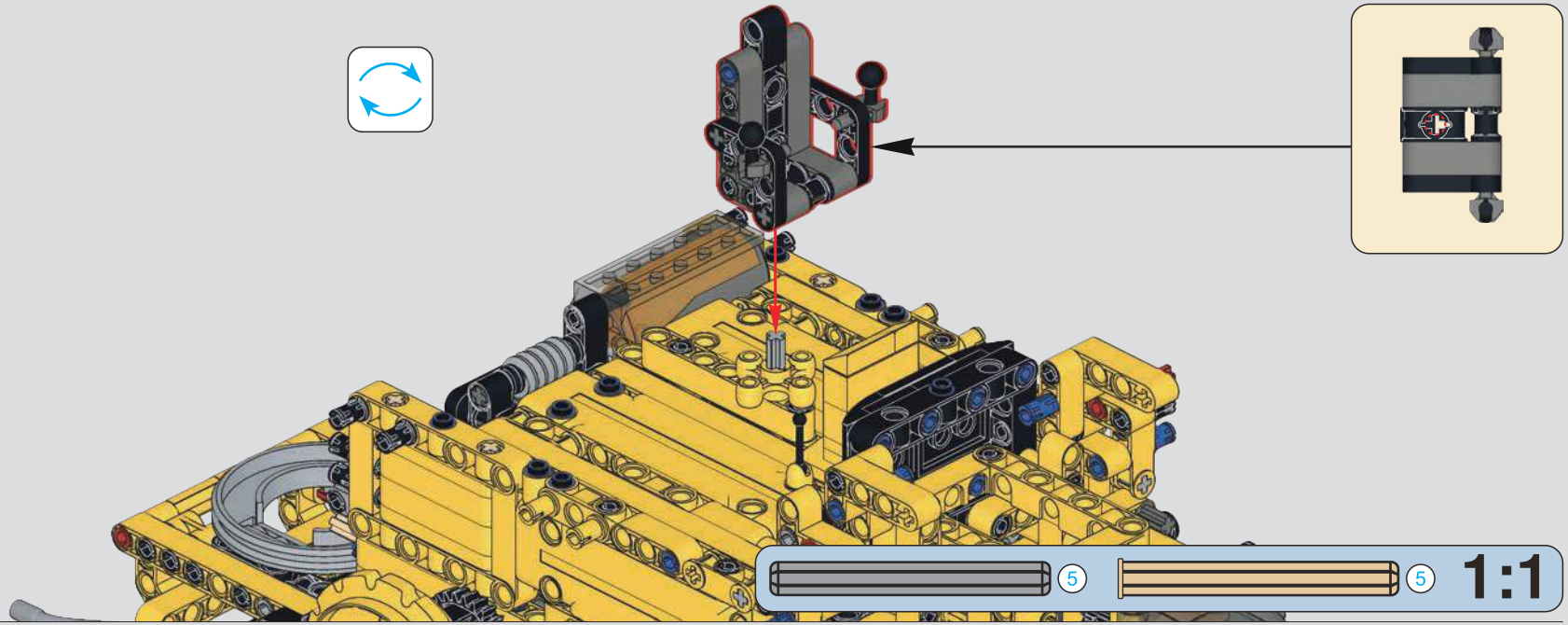

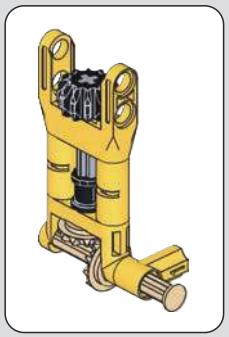

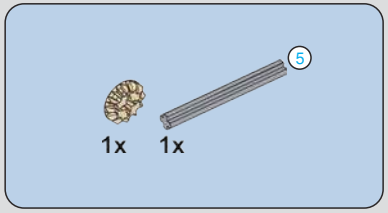

259

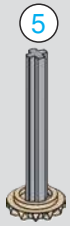

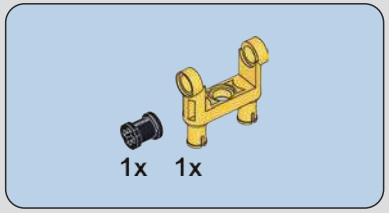

260

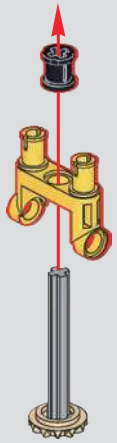

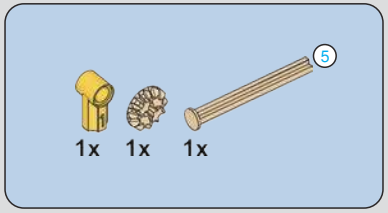

261

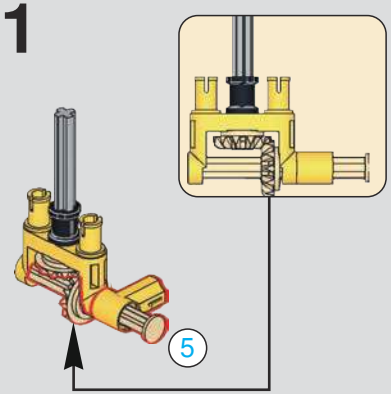

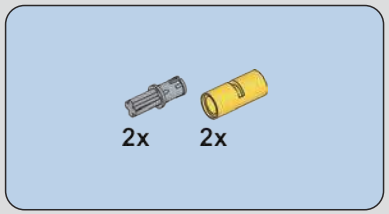

262

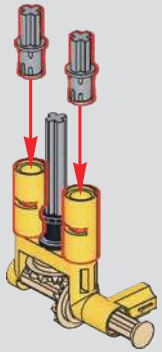

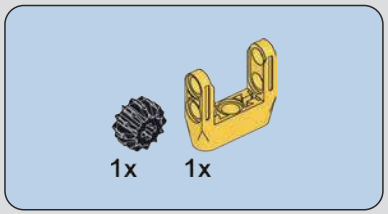

263

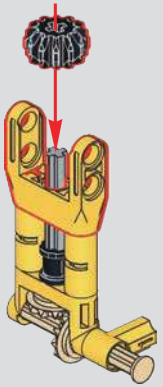

264

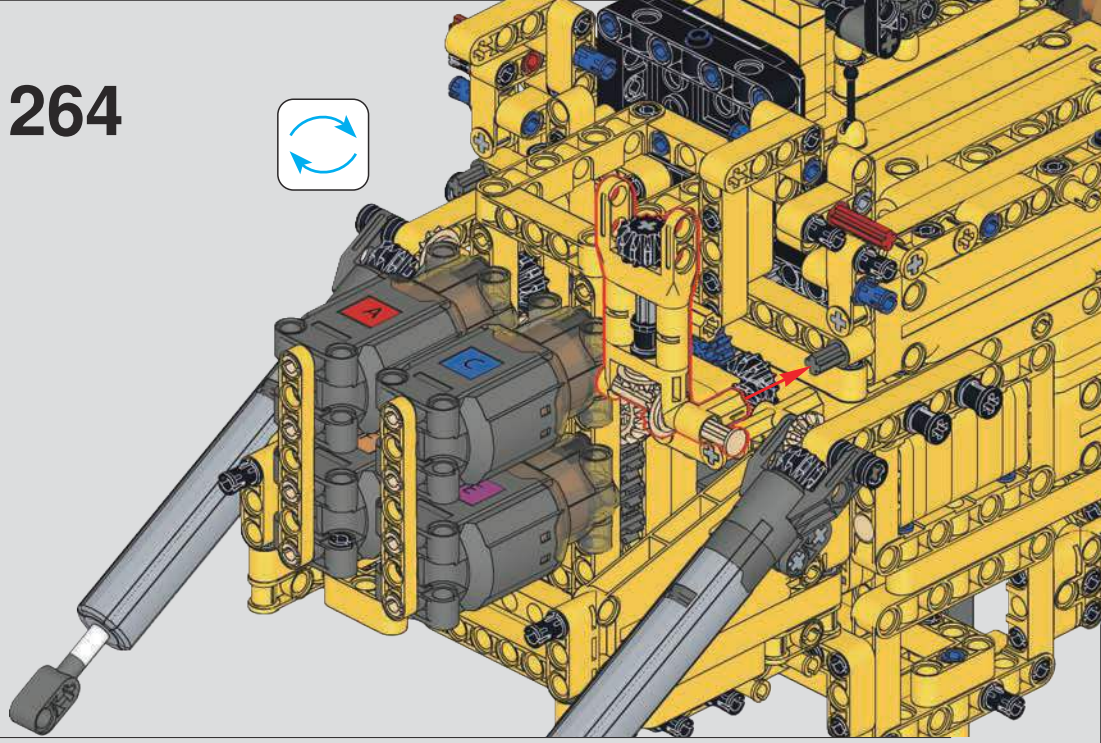

265

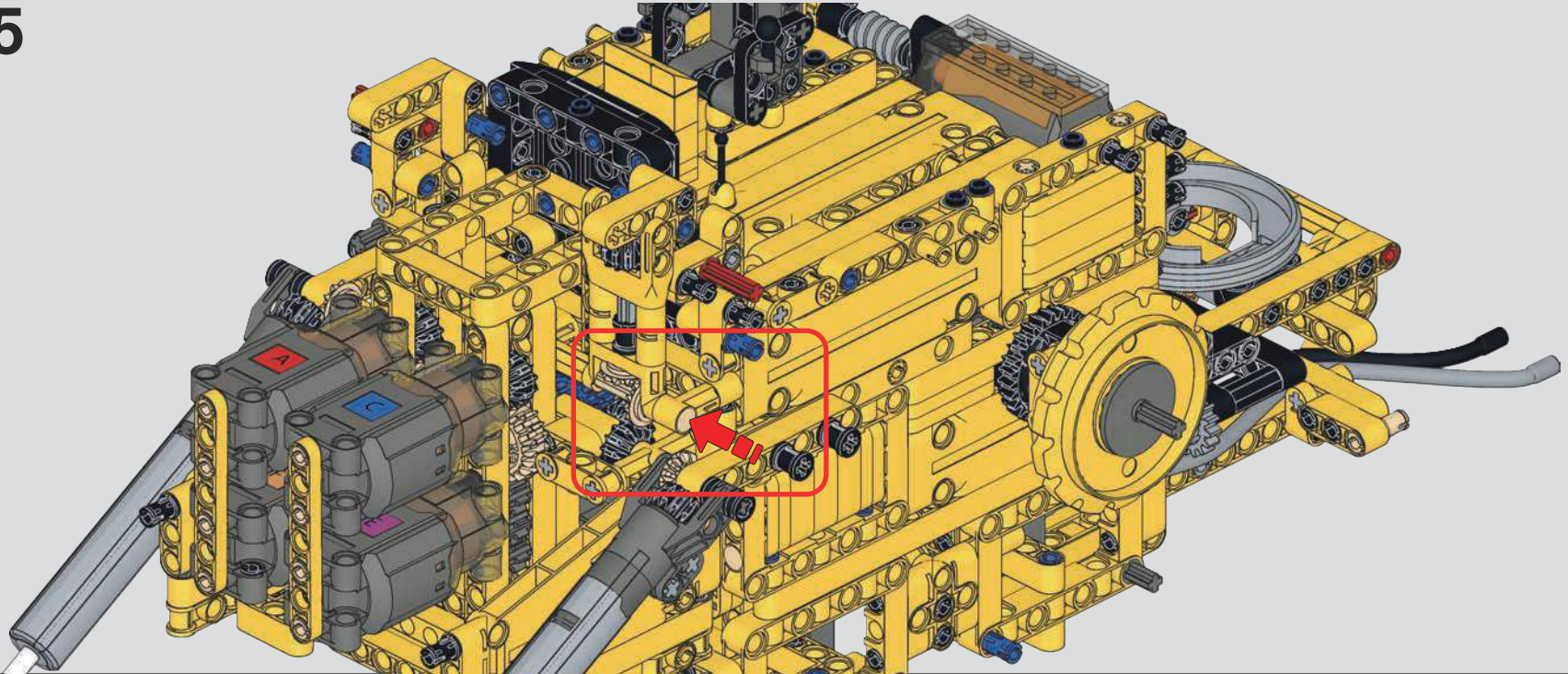

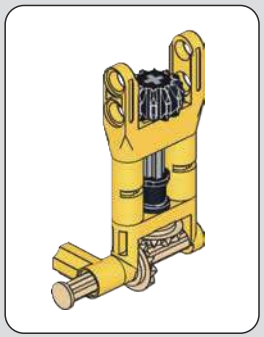

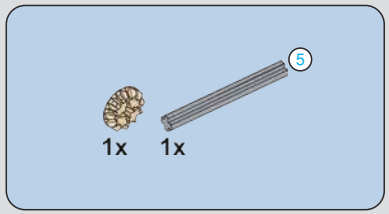

266

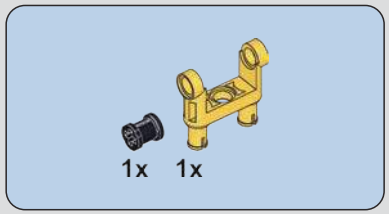

267

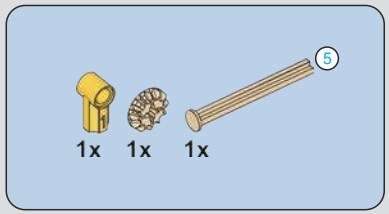

268

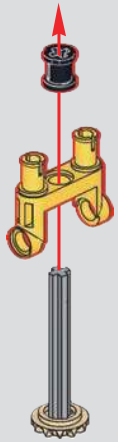

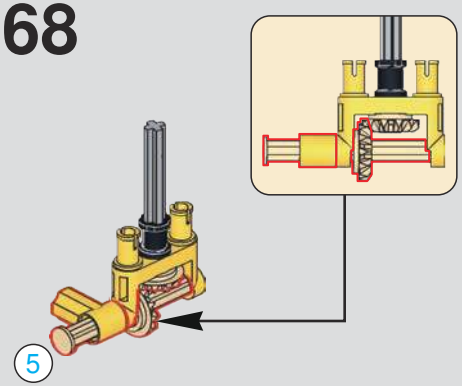

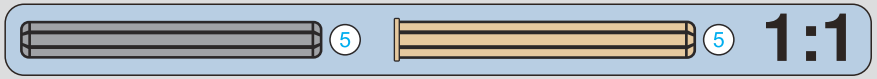

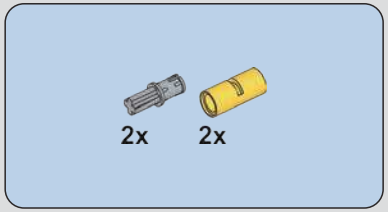

269

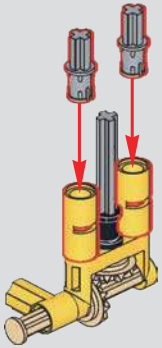

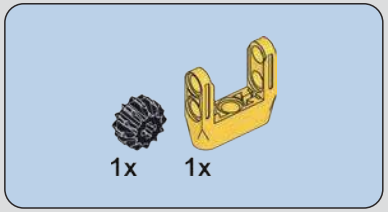

270

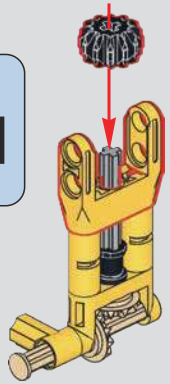

271

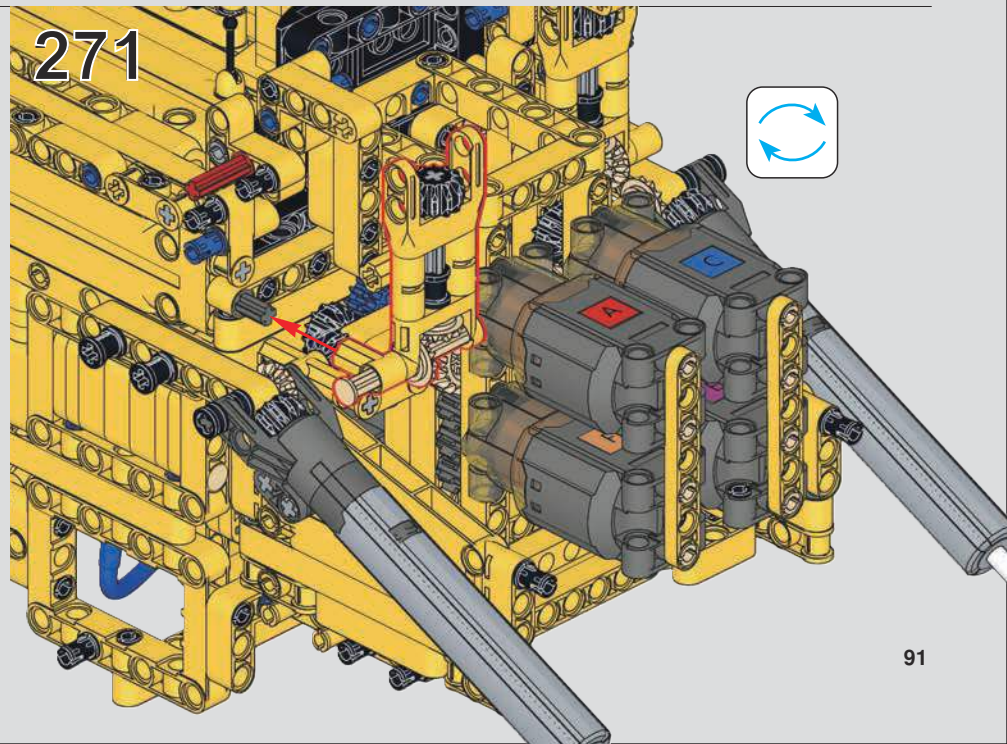

272

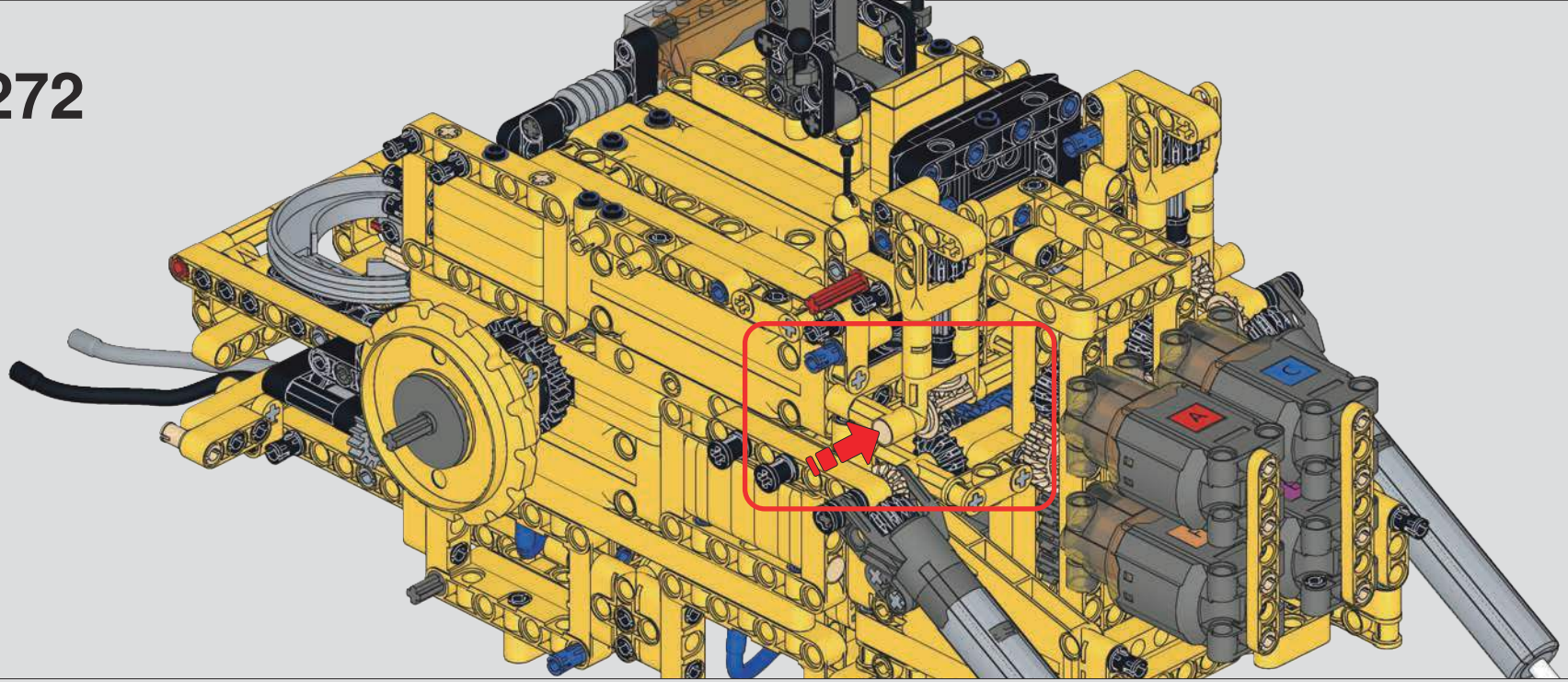

273

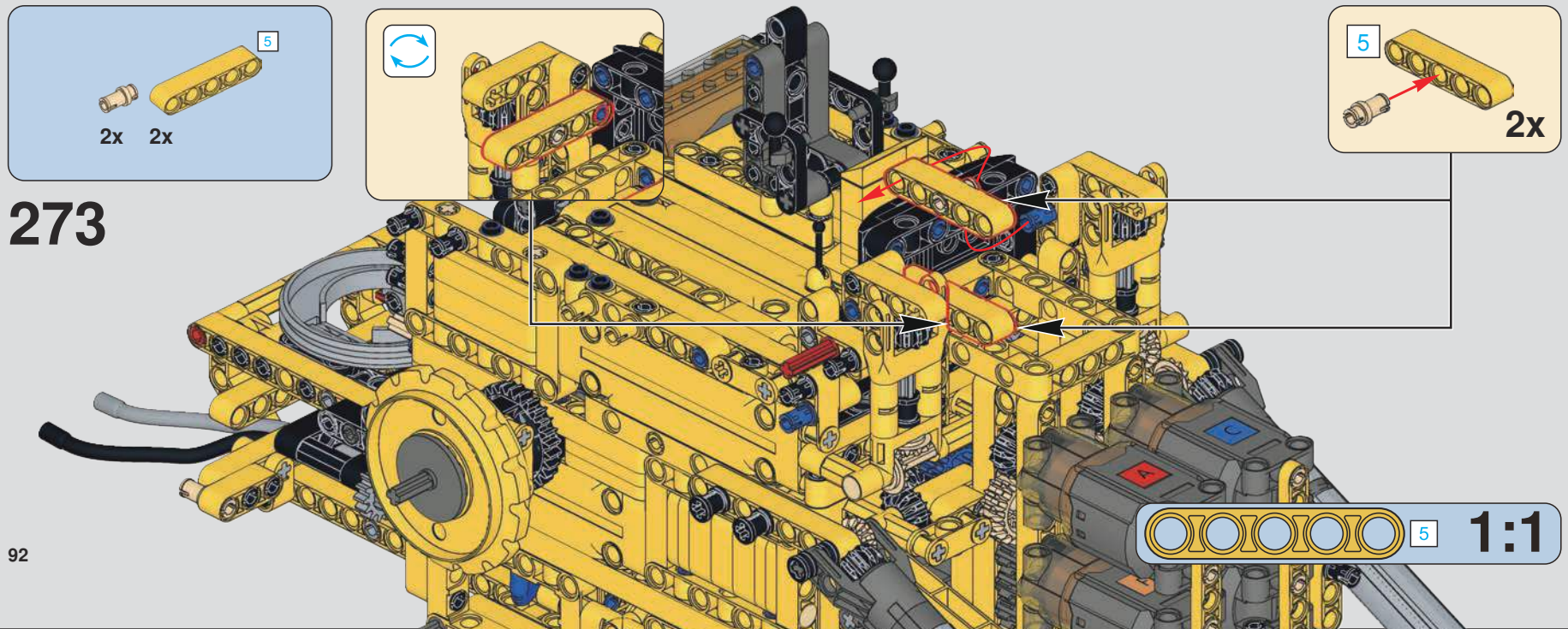

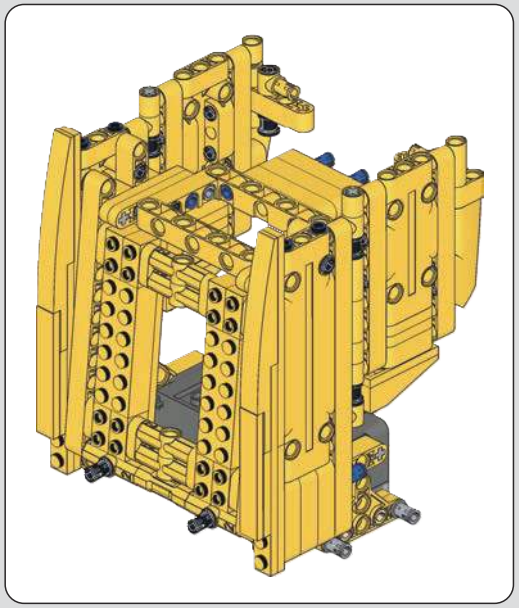

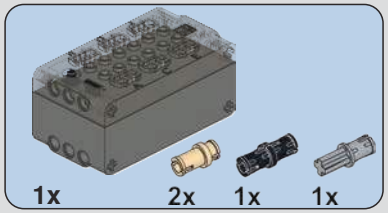

274

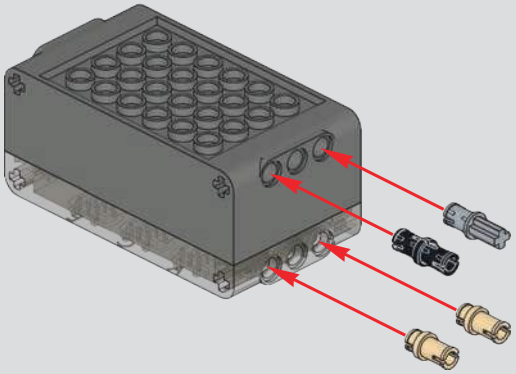

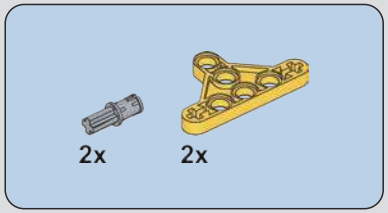

275

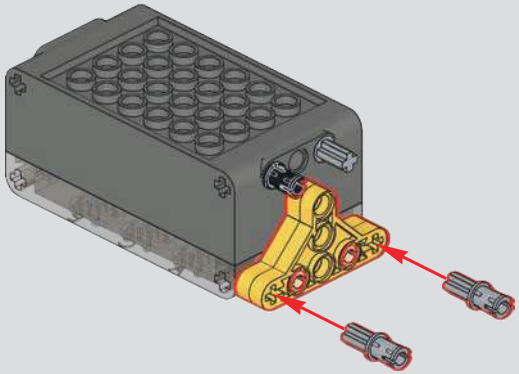

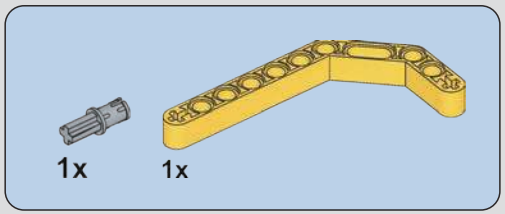

276

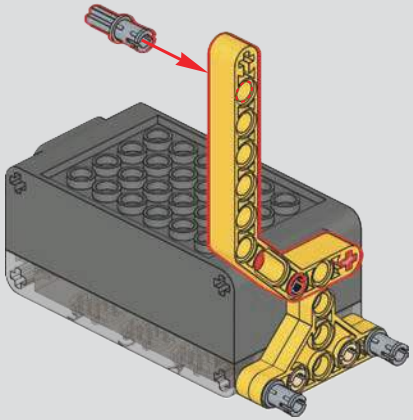

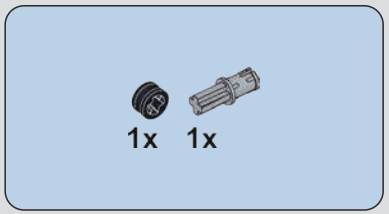

277

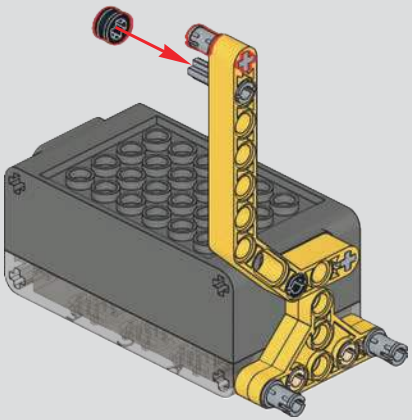

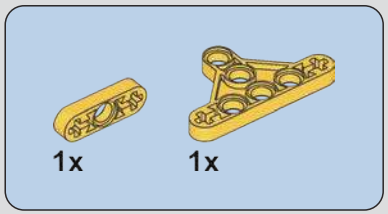

278

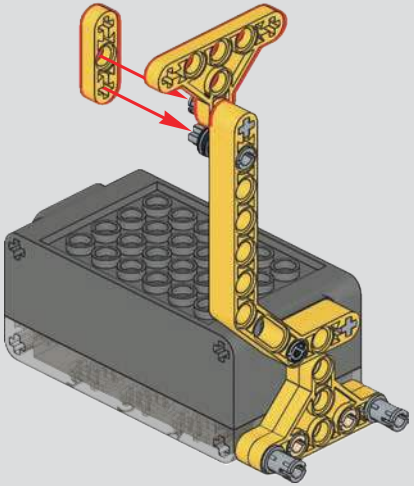

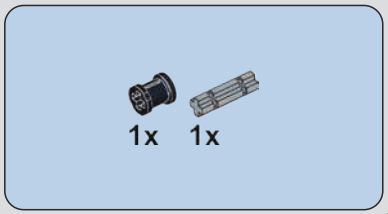

279

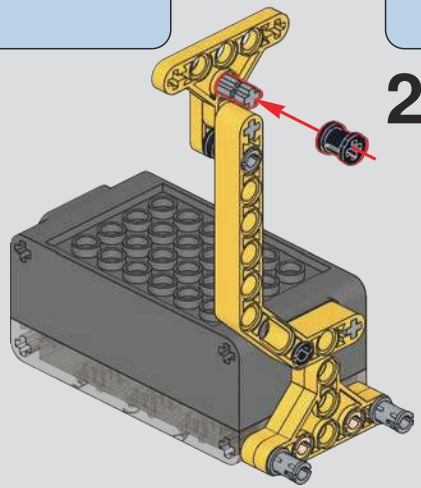

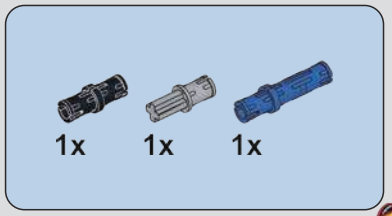

280

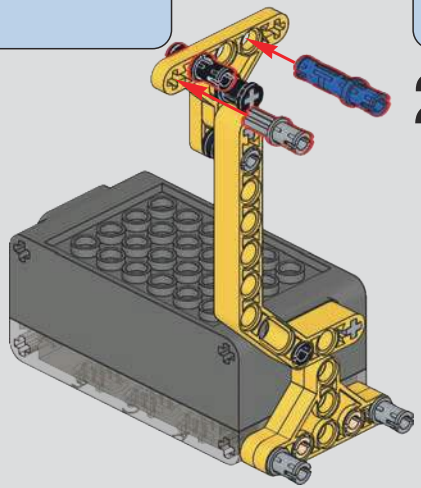

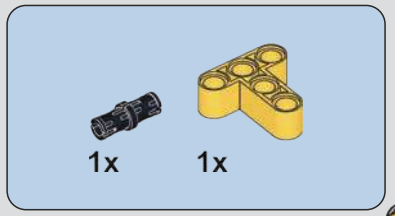

281

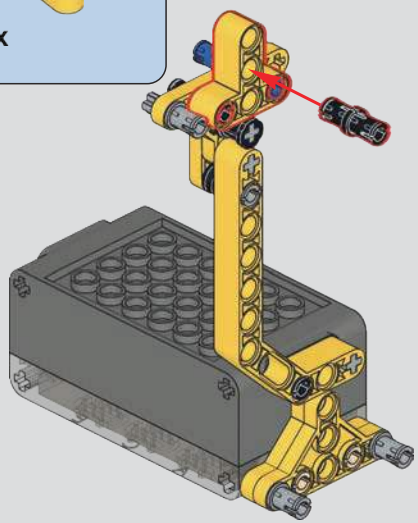

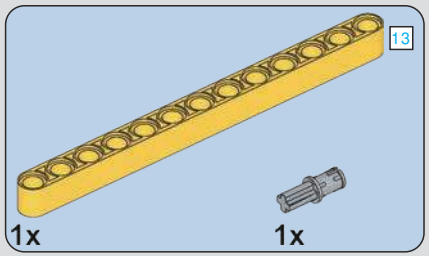

282

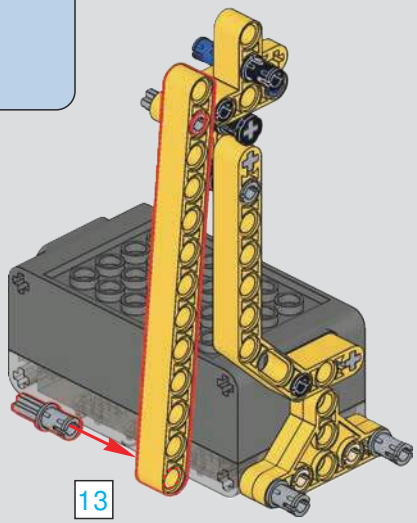

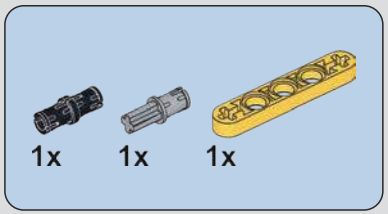

283

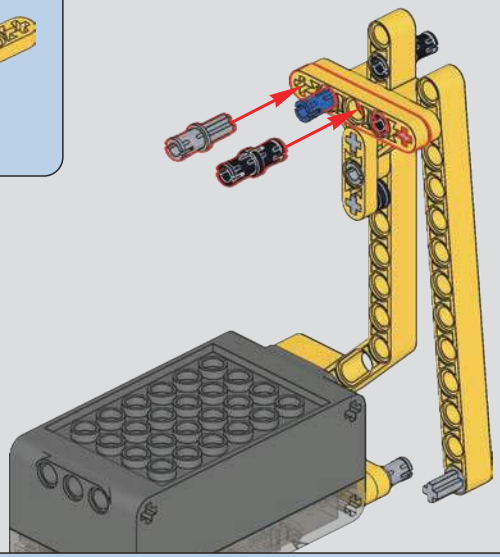

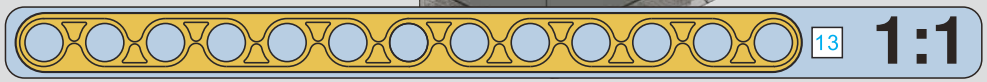

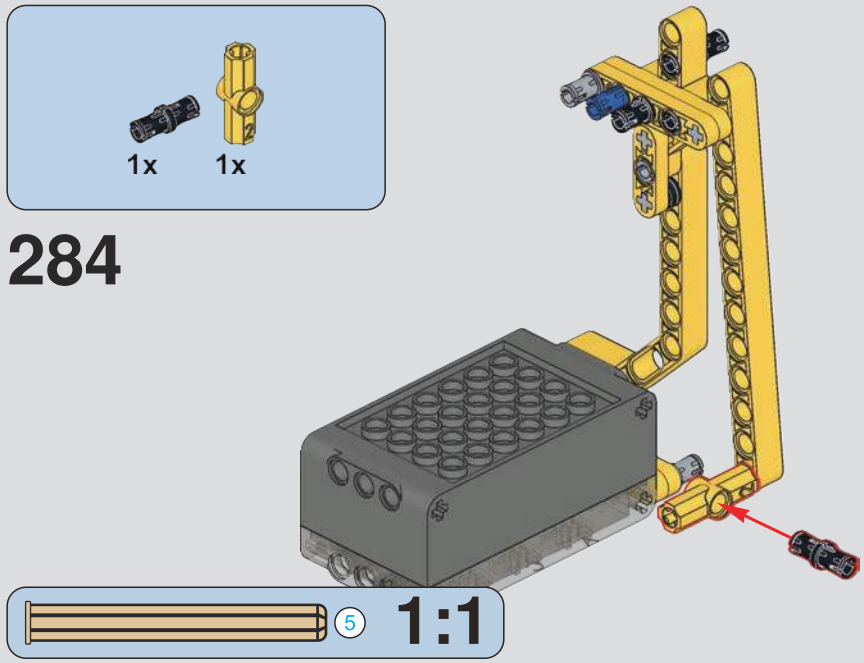
1x
1x
284
5
1:1

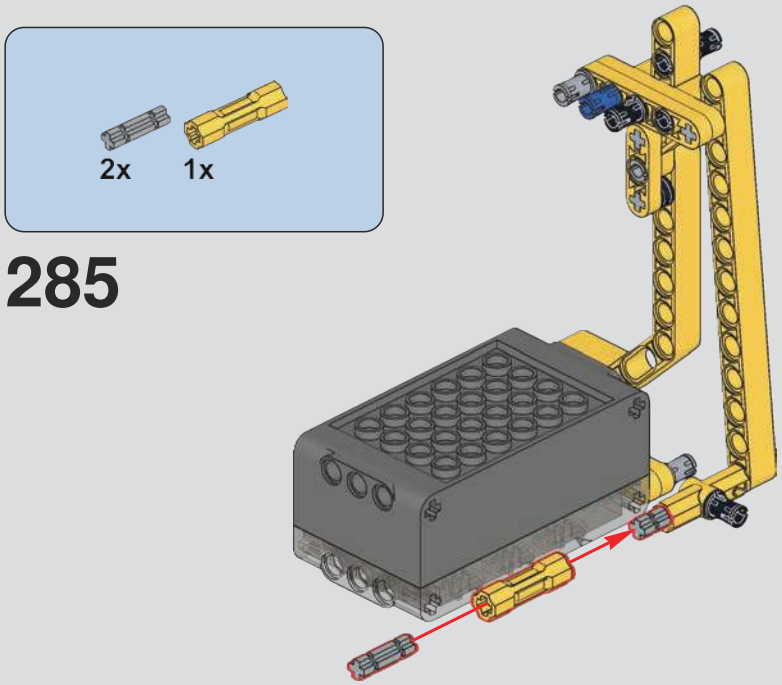
2x
1x
285

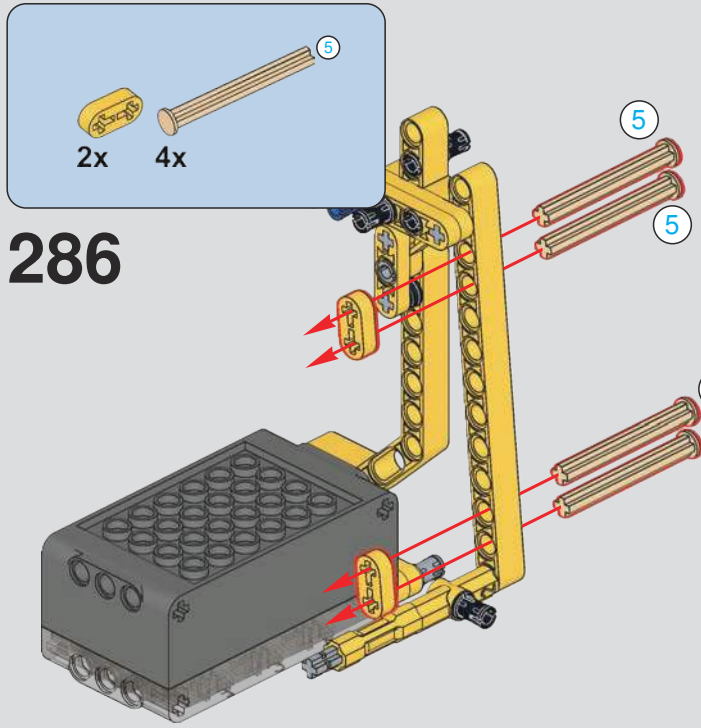
5
2x
4x
286
5
5
5
5

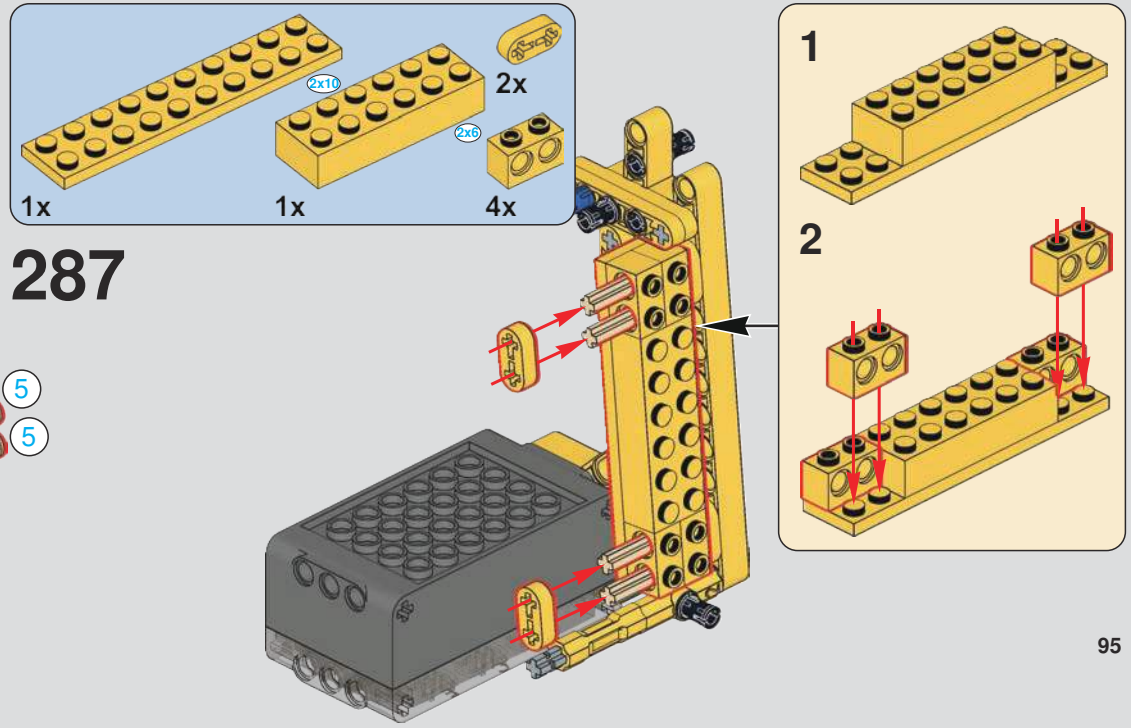
2x10
2x
2x6
1x
1x
4x
287
1
2

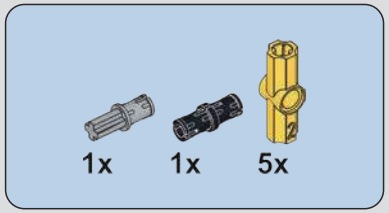

288

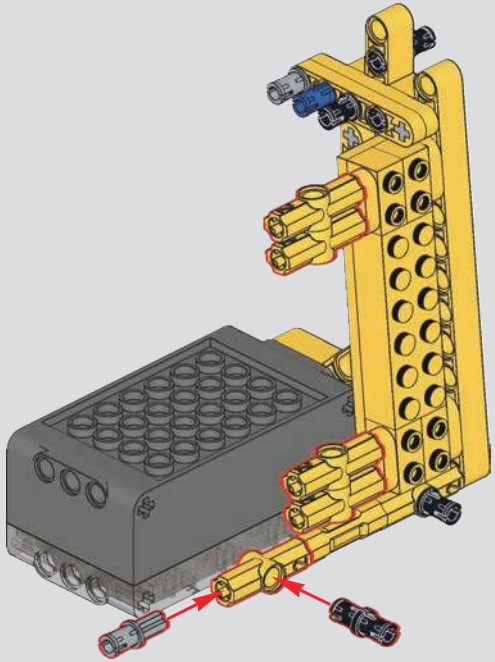

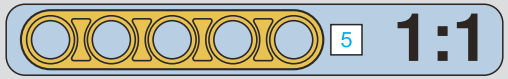

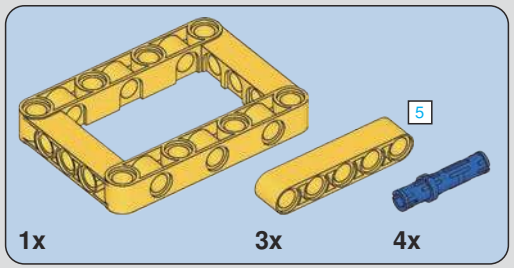

289

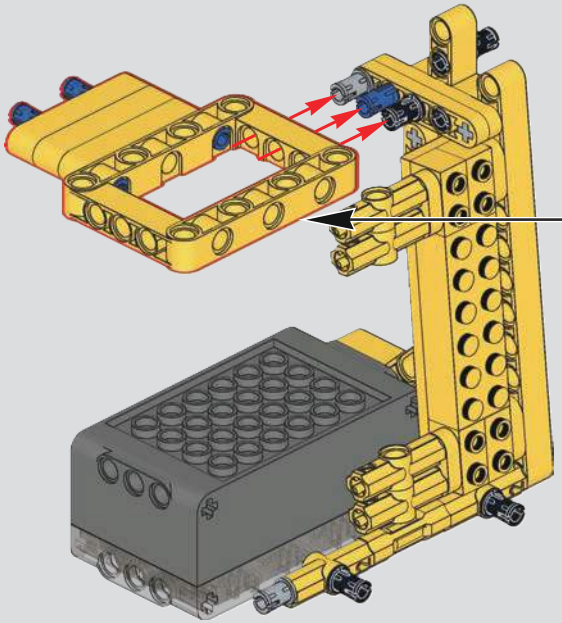

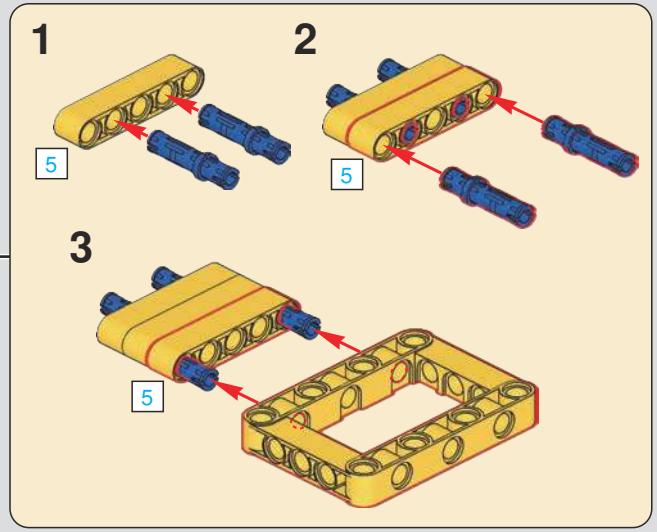

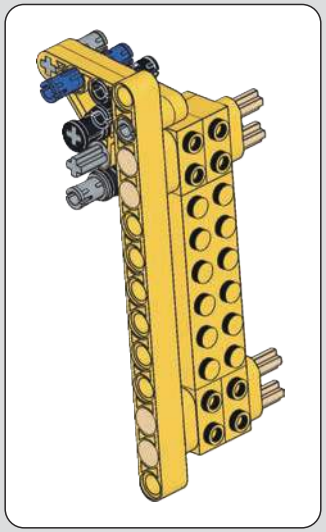

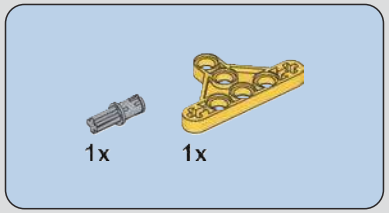

290

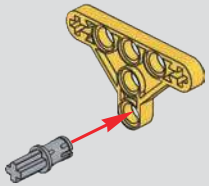

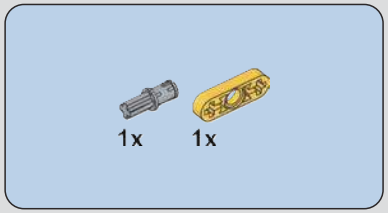

291

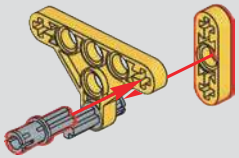

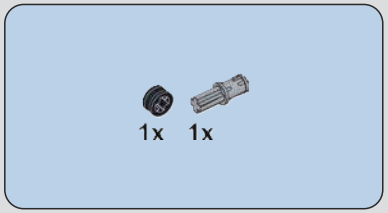

292

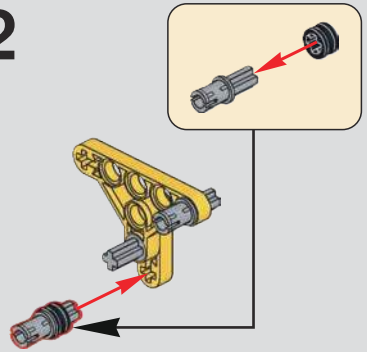

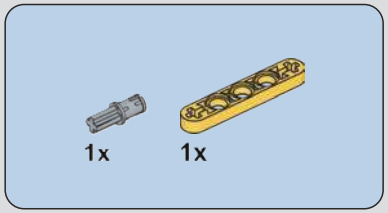

293

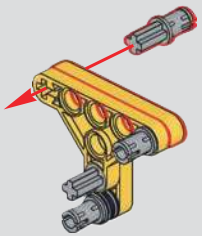

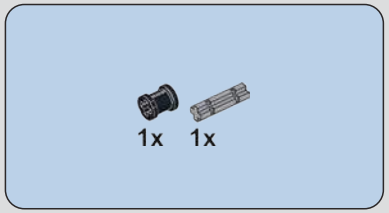

294

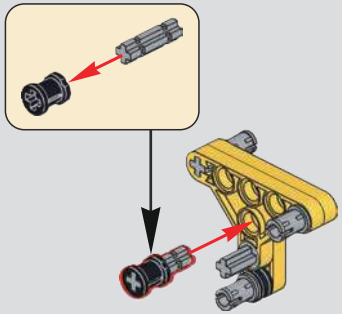

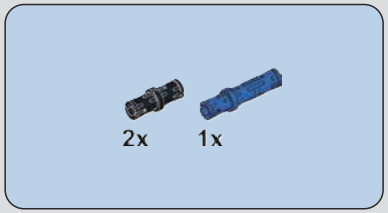

295

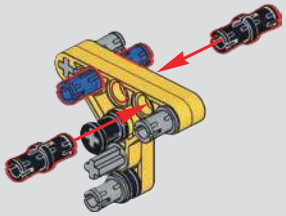

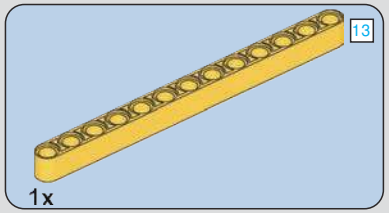

296

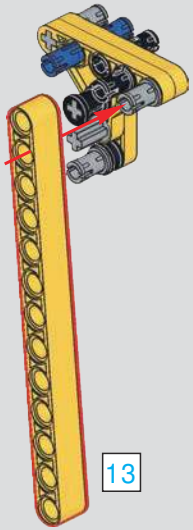

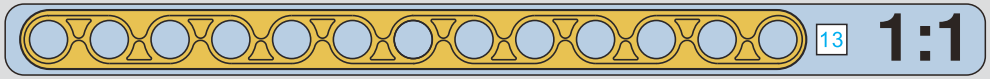

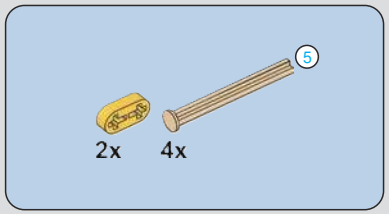

297

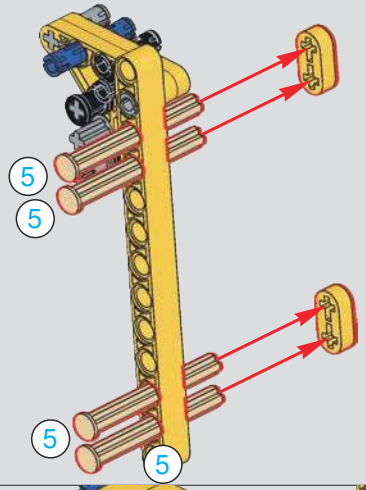

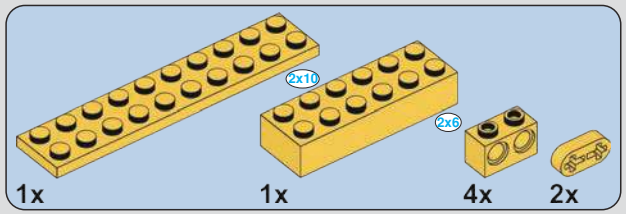

298

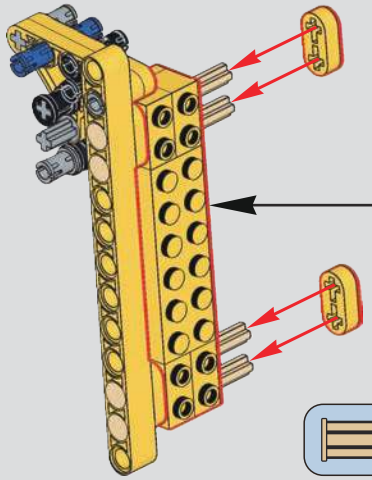

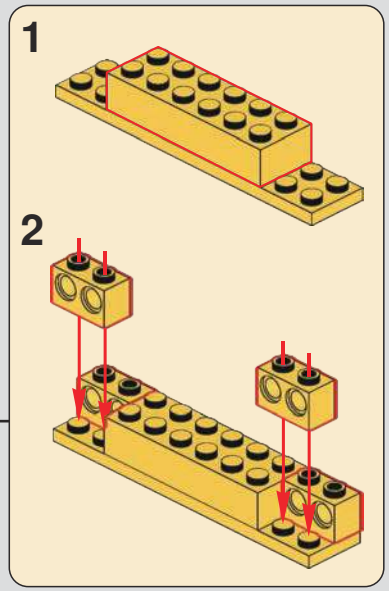

299

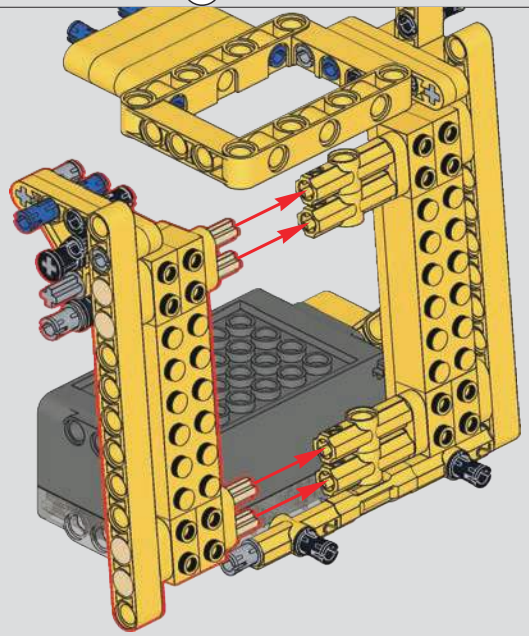

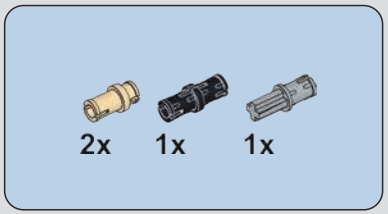

300

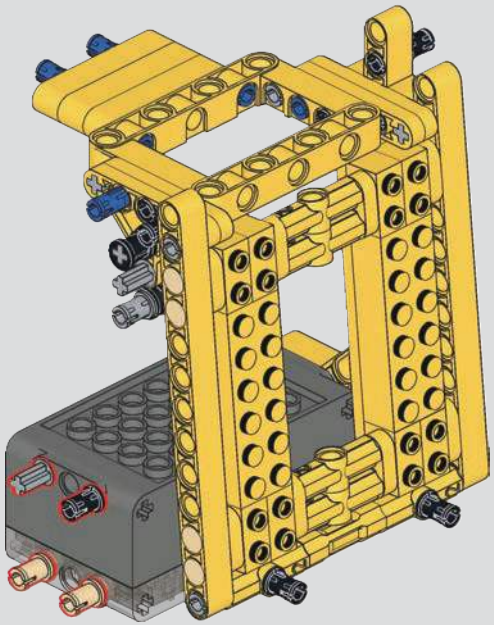

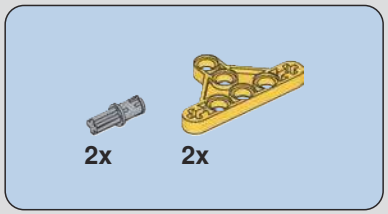

301

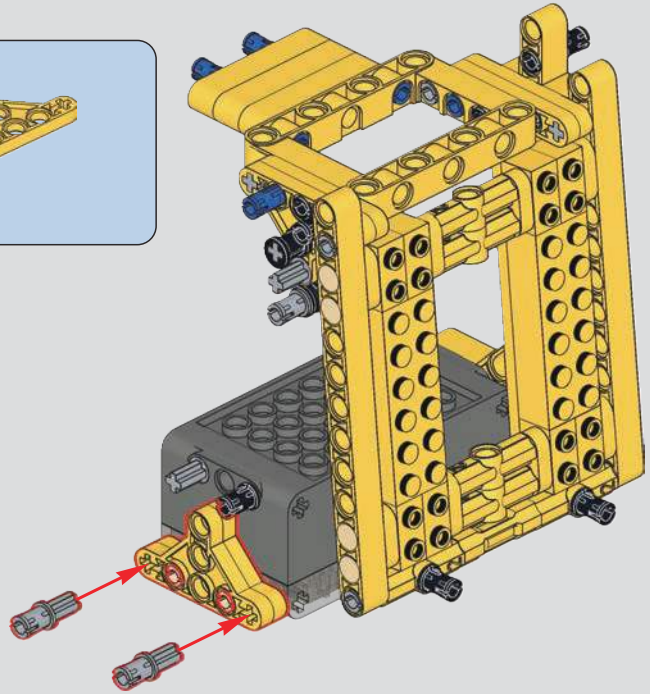

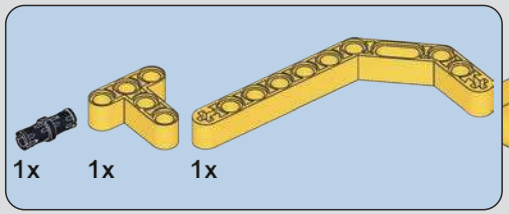

302

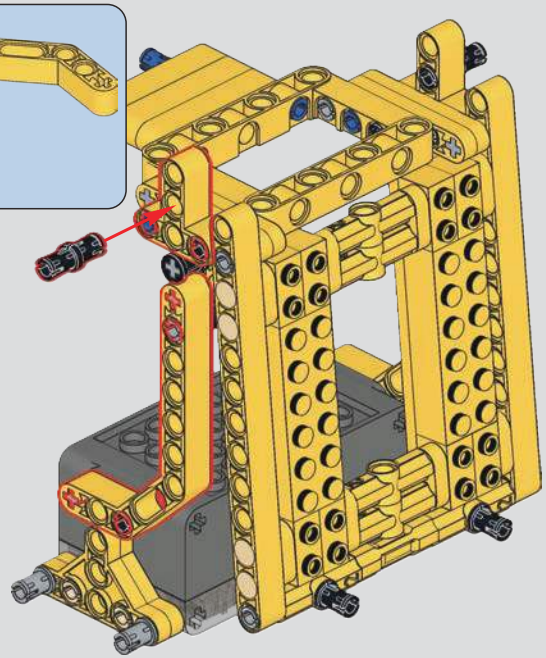

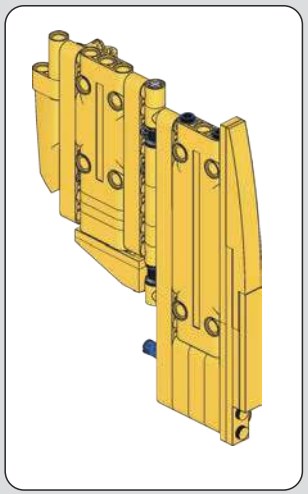

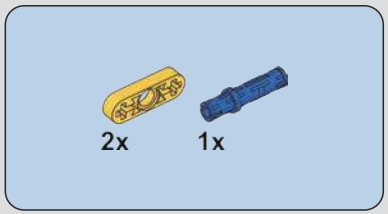

303

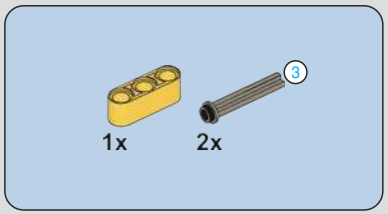

304

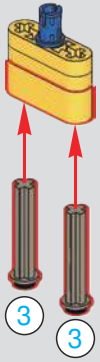

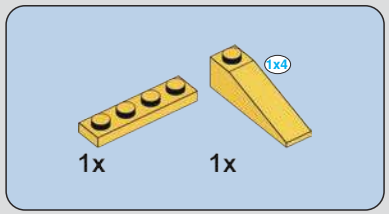

305

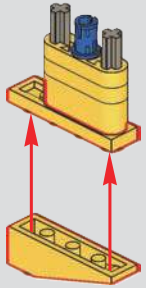

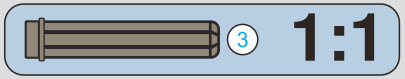

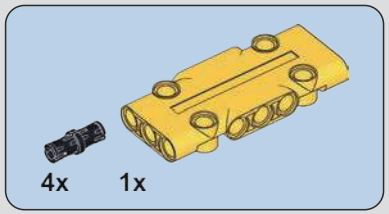

306

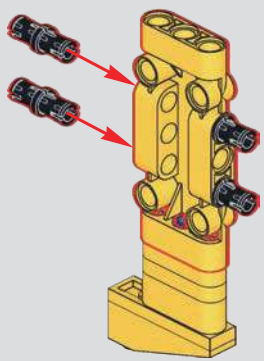

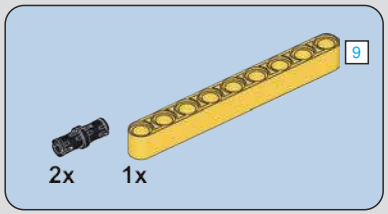

307

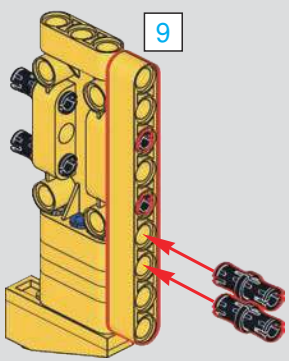

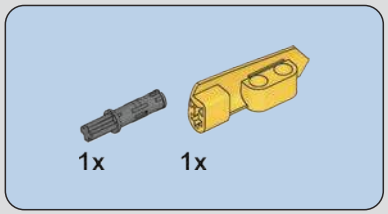

308

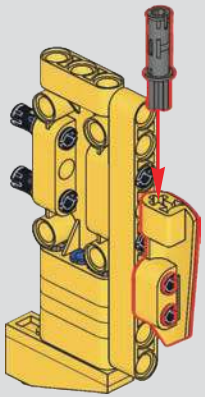

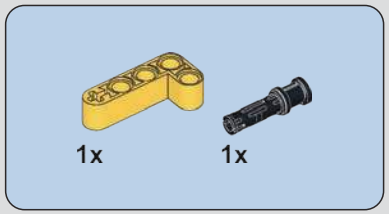

309

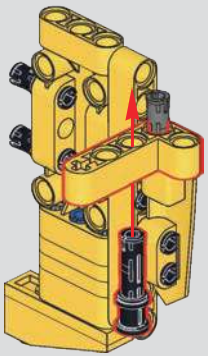

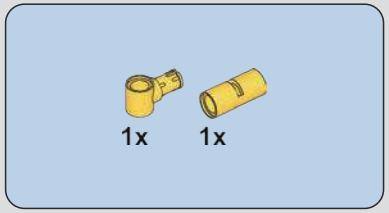

310

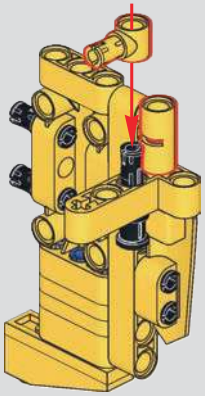

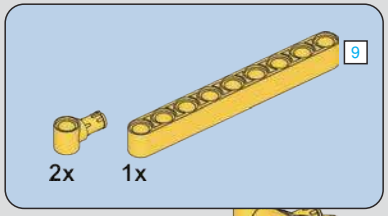

311

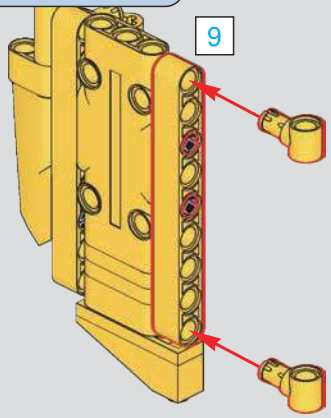

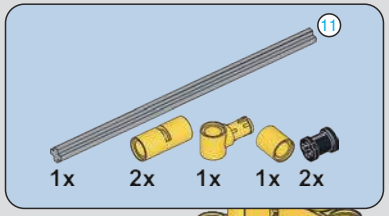

312

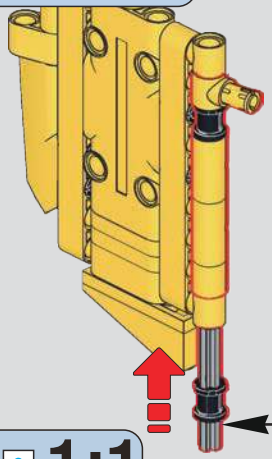

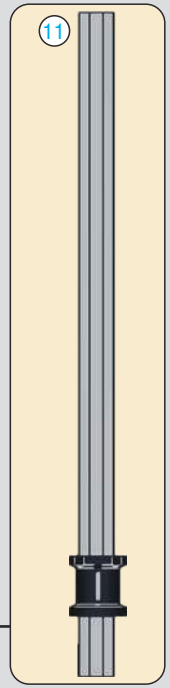

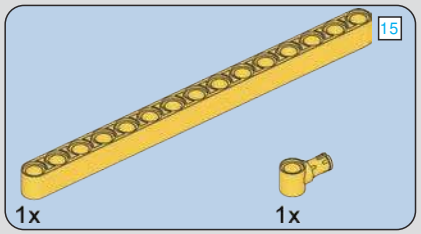

313

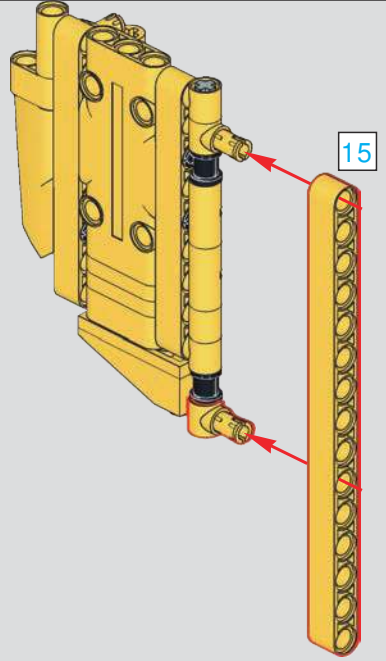

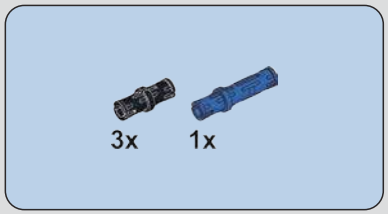

314

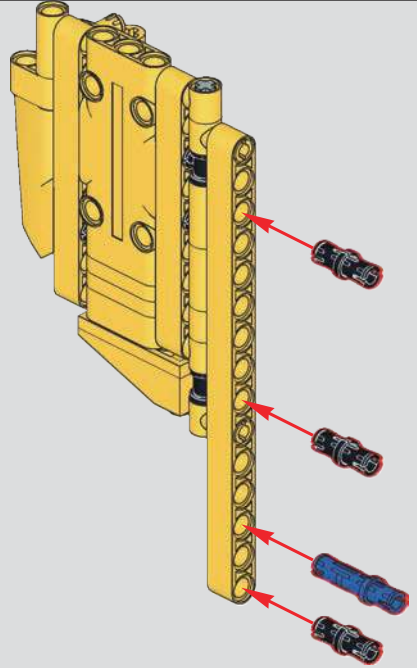

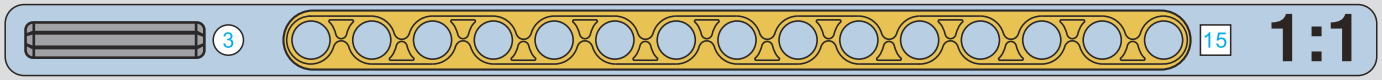

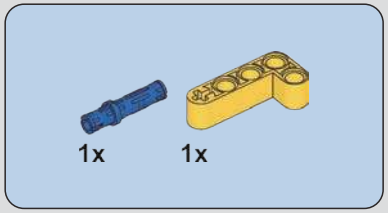

315

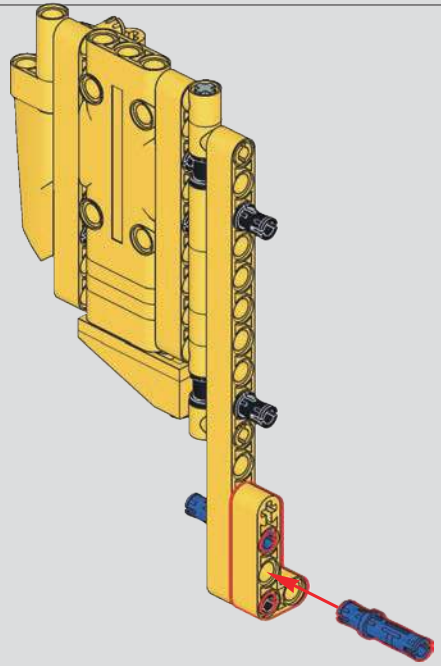

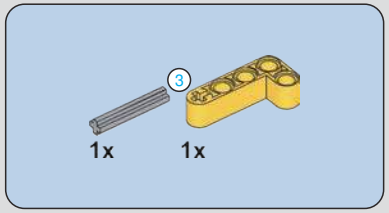

316

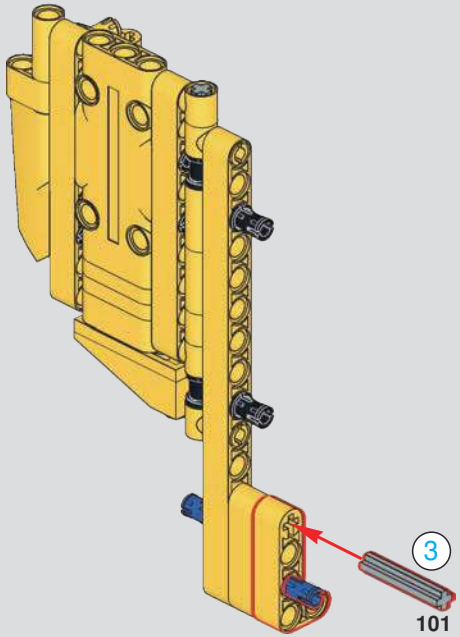

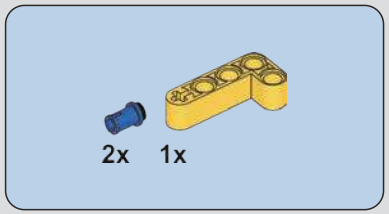

317

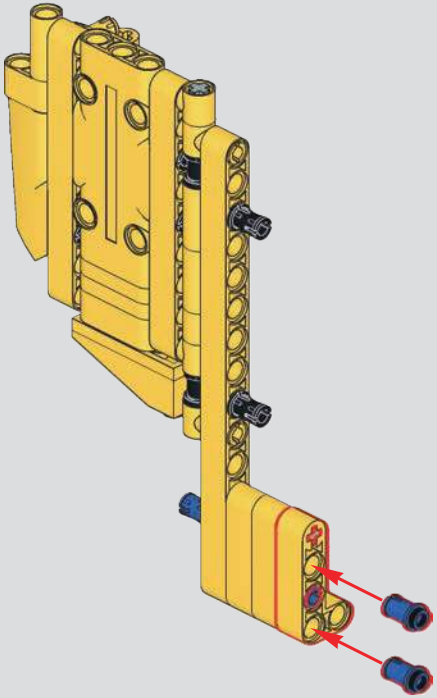

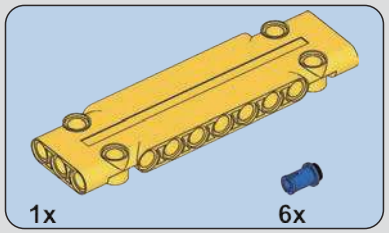

318

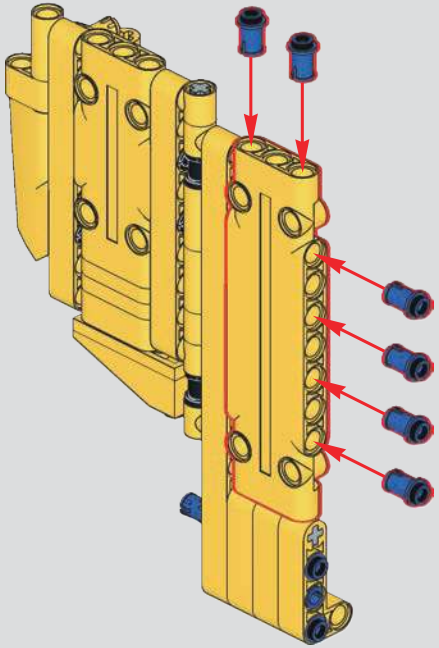

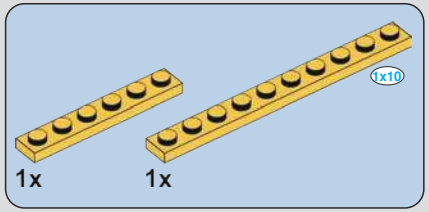

319

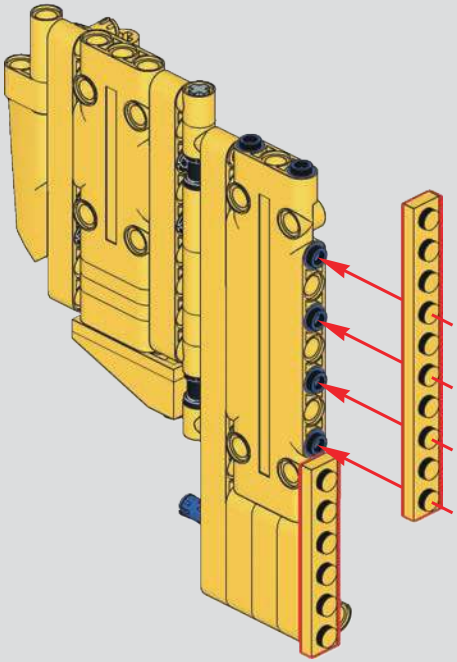

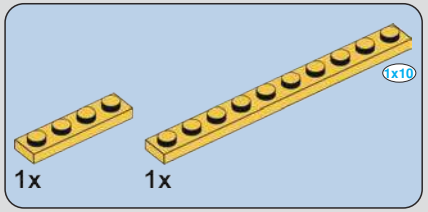

320

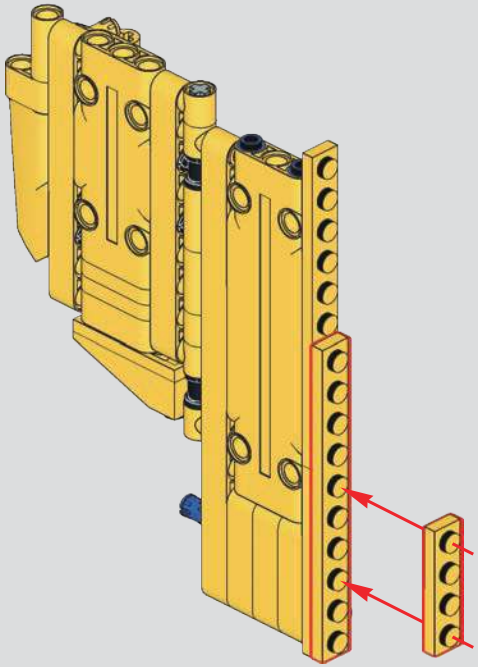

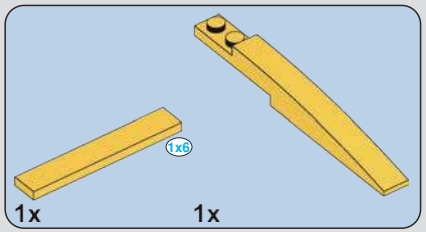

321

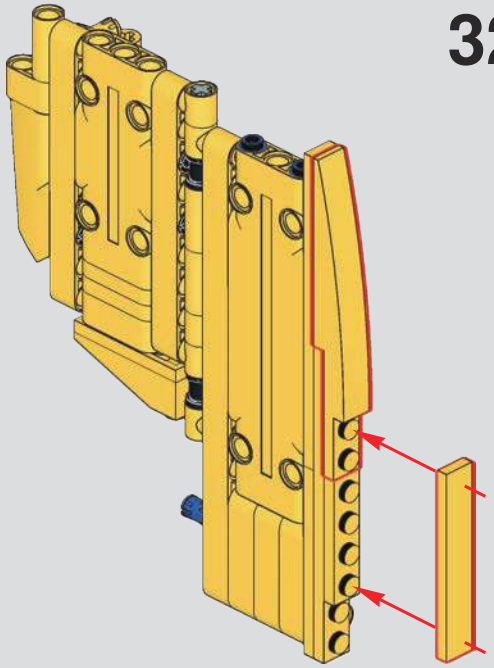

322

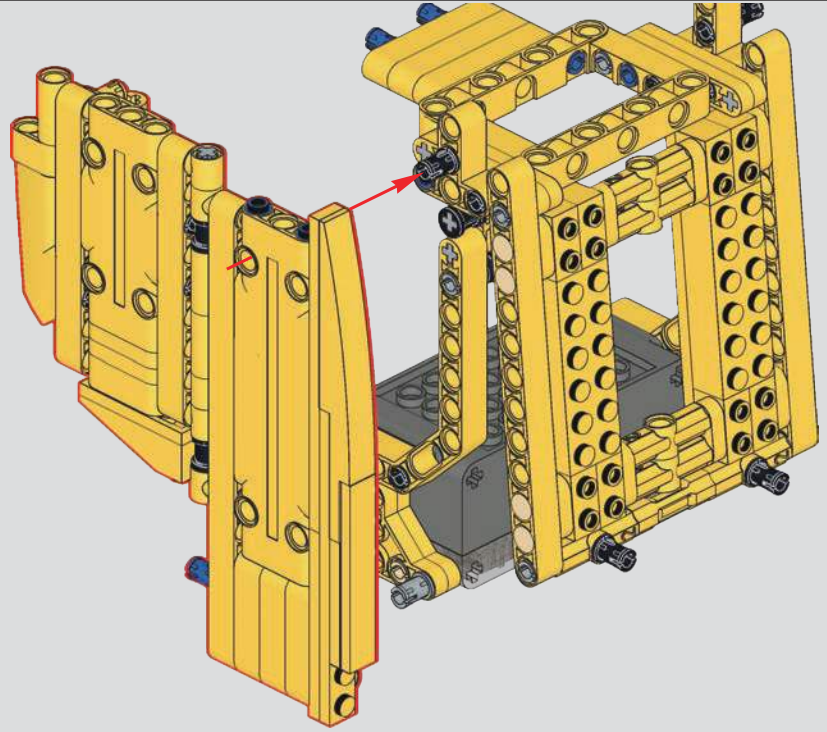

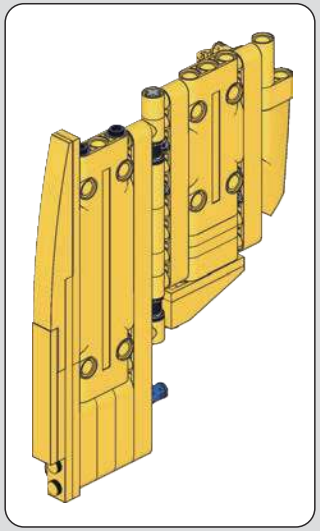

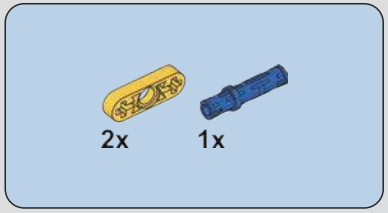

323

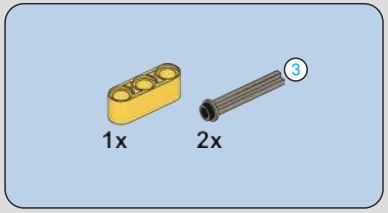

324

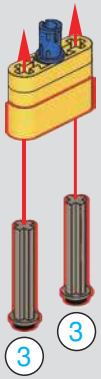

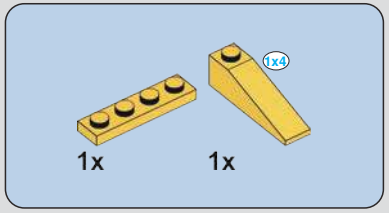

325

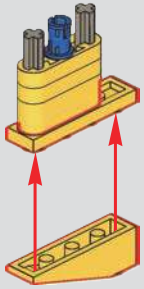

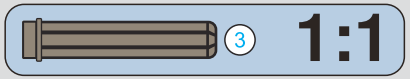

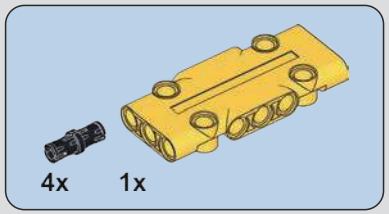

326

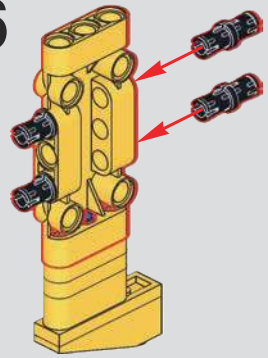

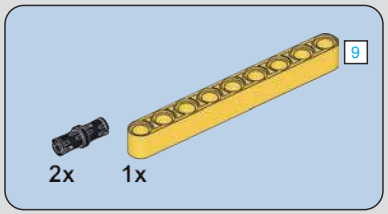

327

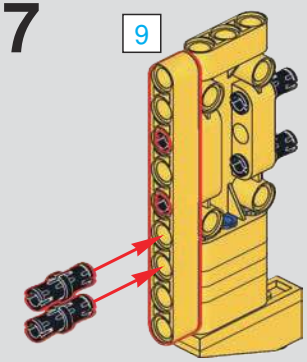

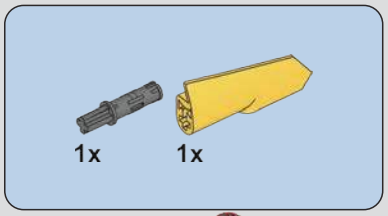

328

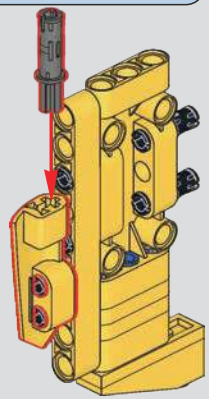

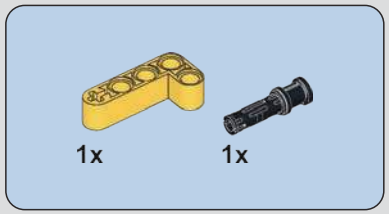

329

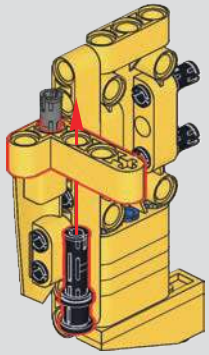

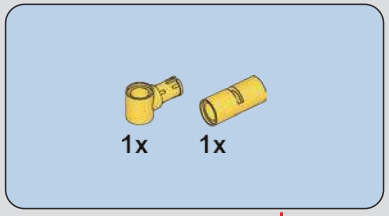

330

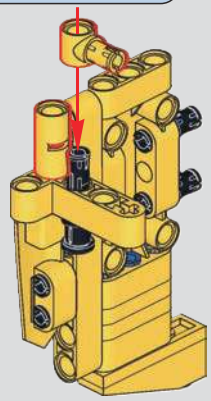

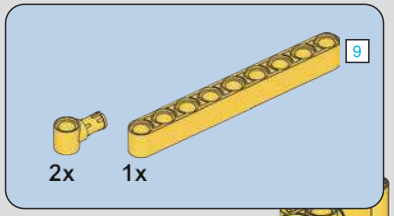

331

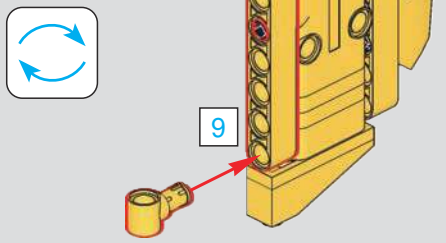

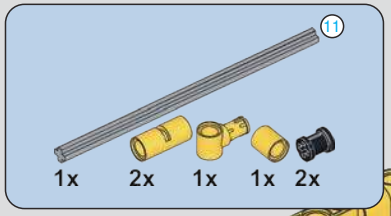

332

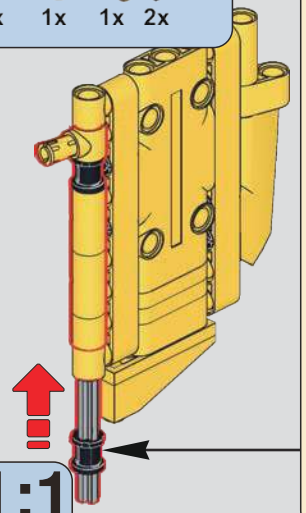

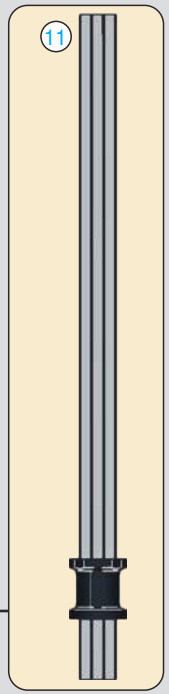

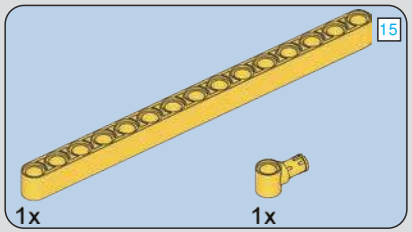

333

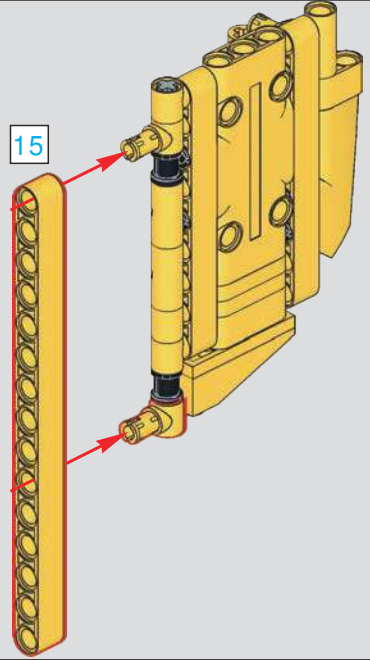

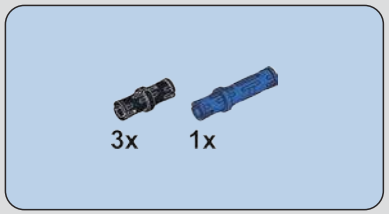

334

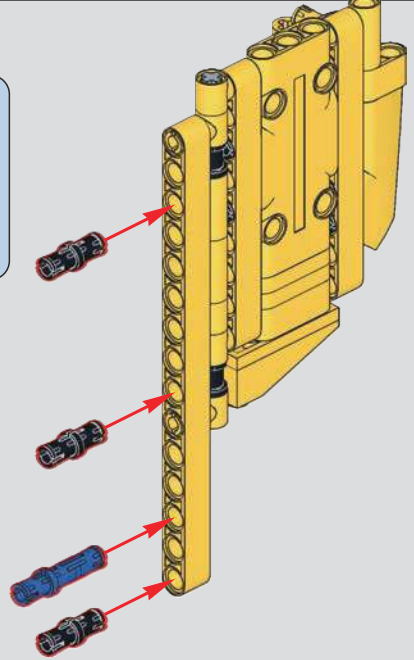

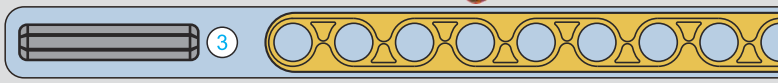

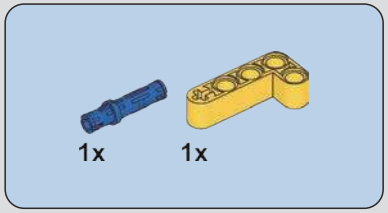

335

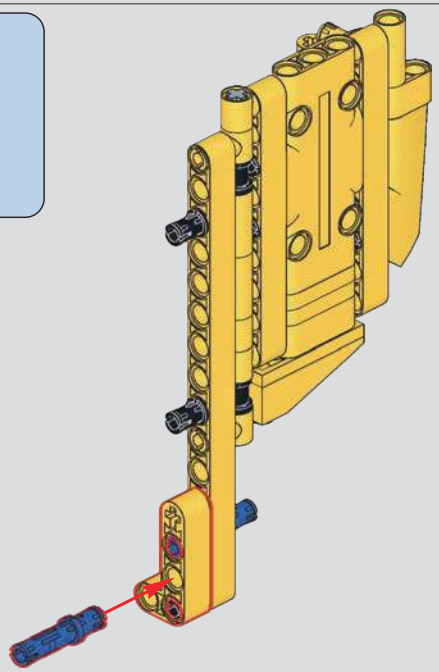

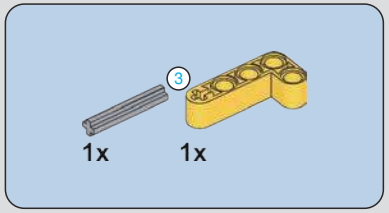

336

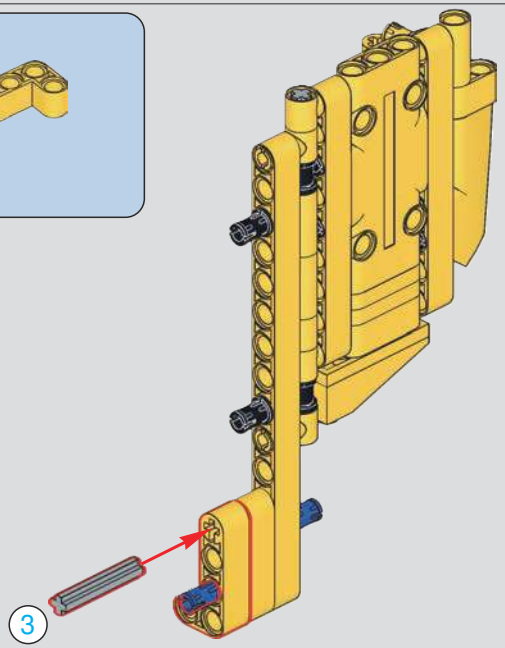

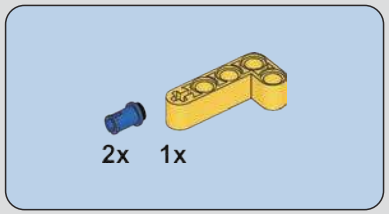

337

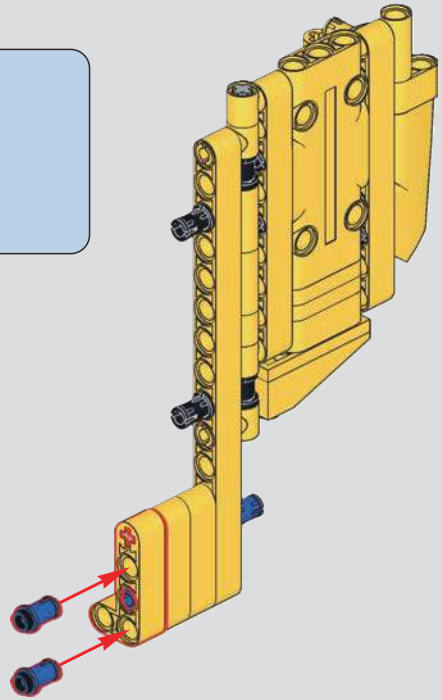

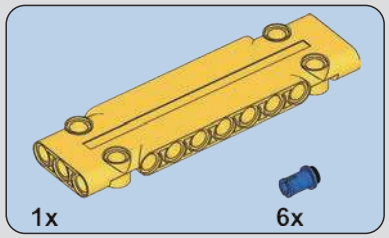

338

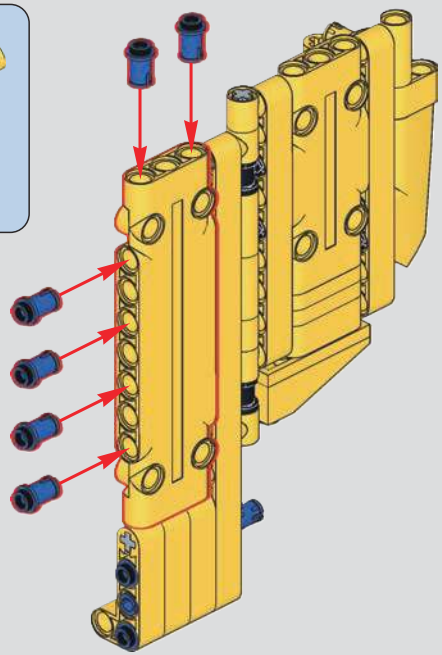

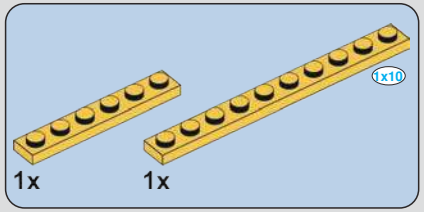

339

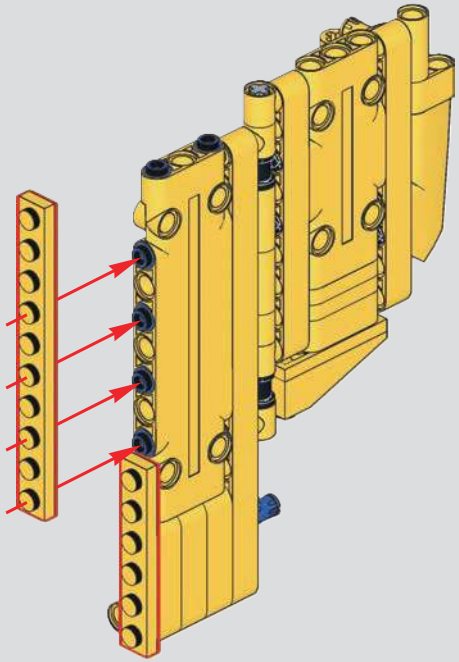

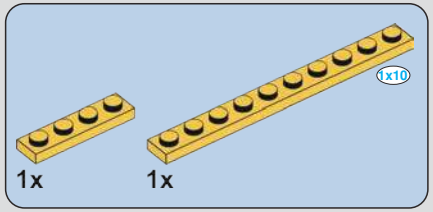

340

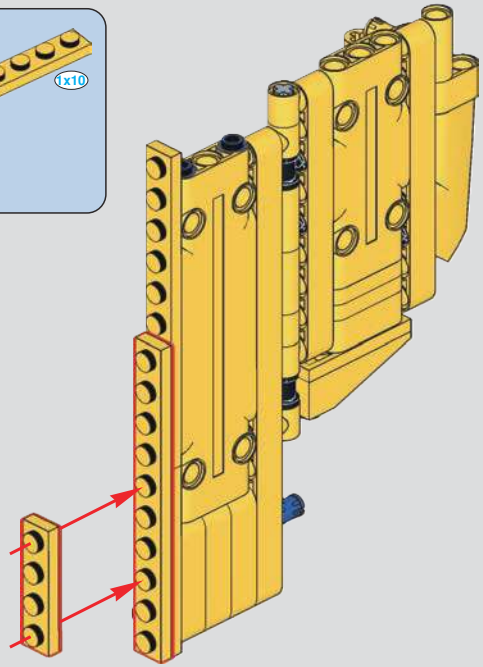

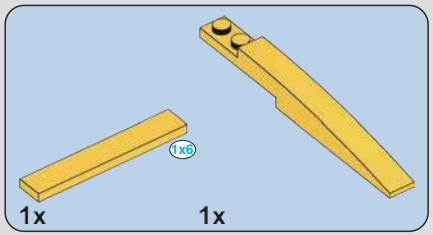

341

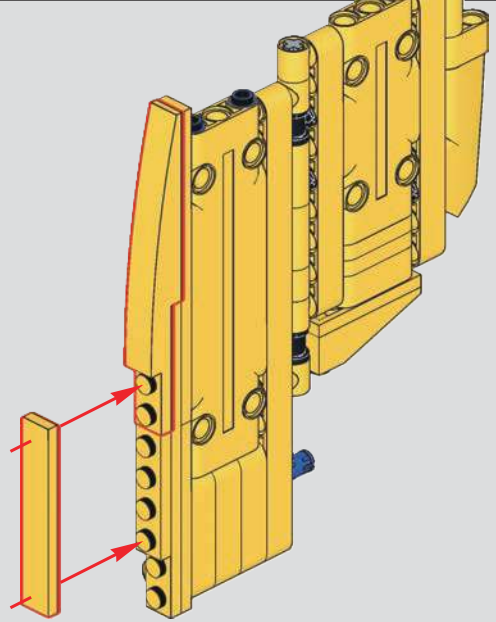

342

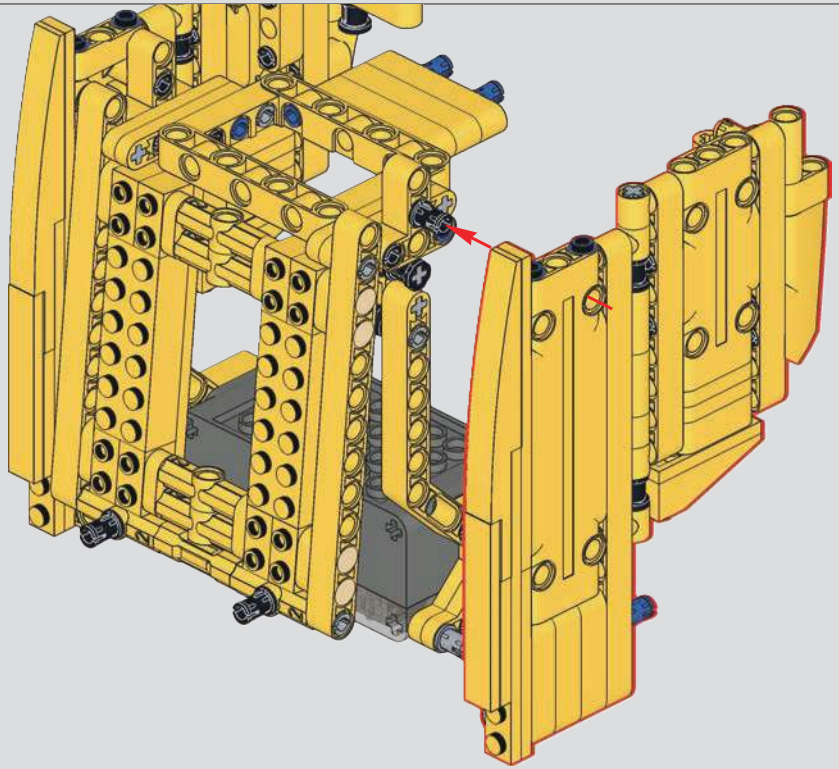

343

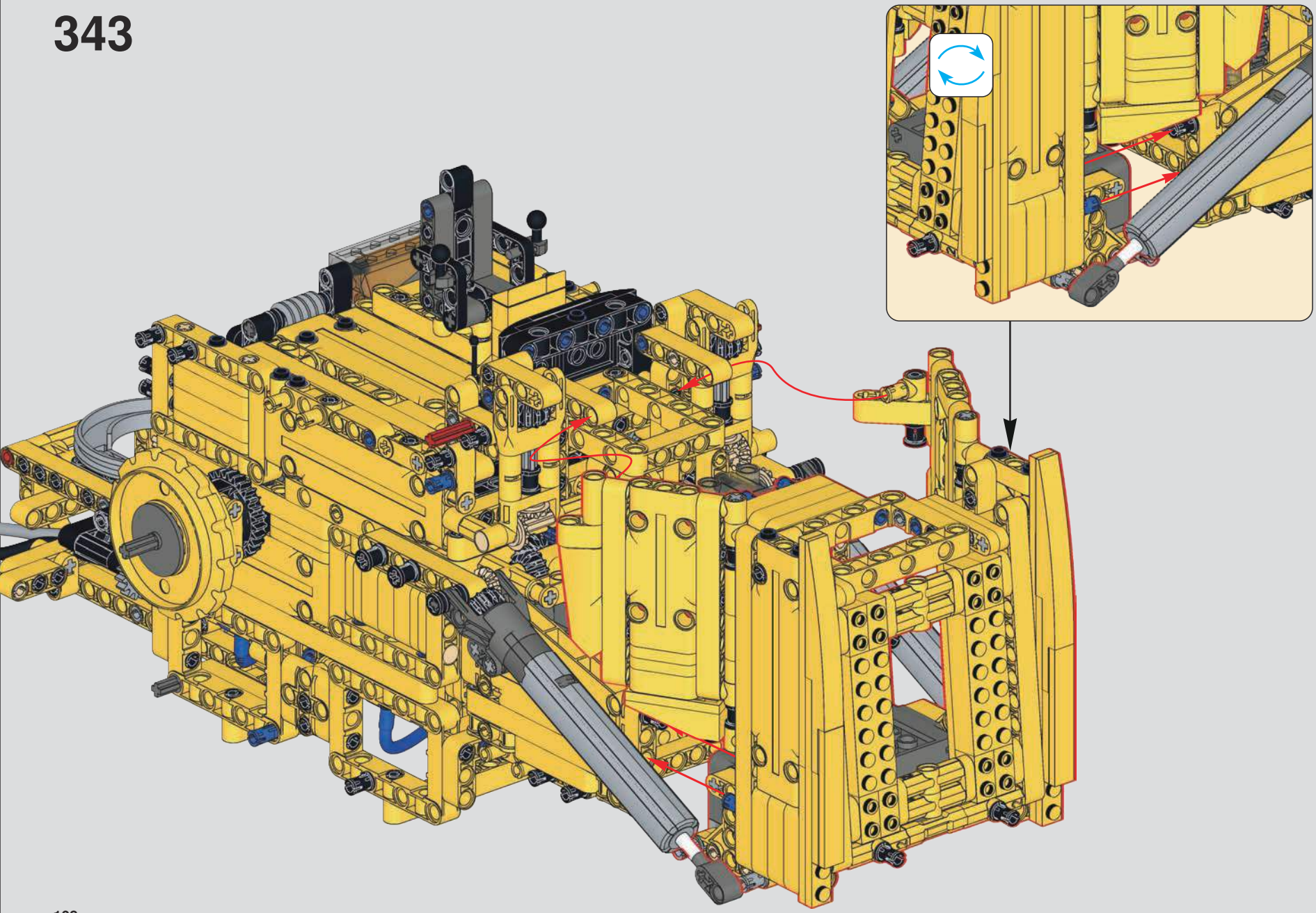

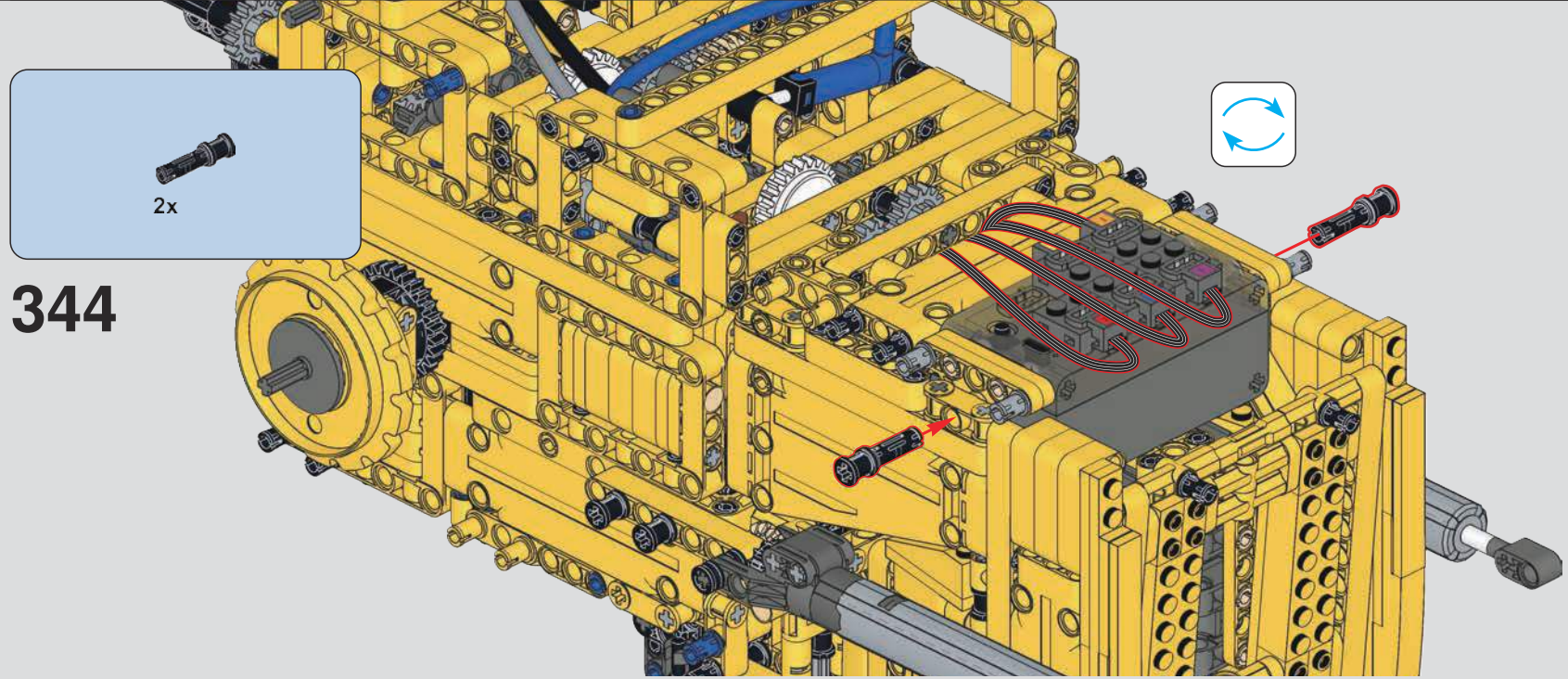

344

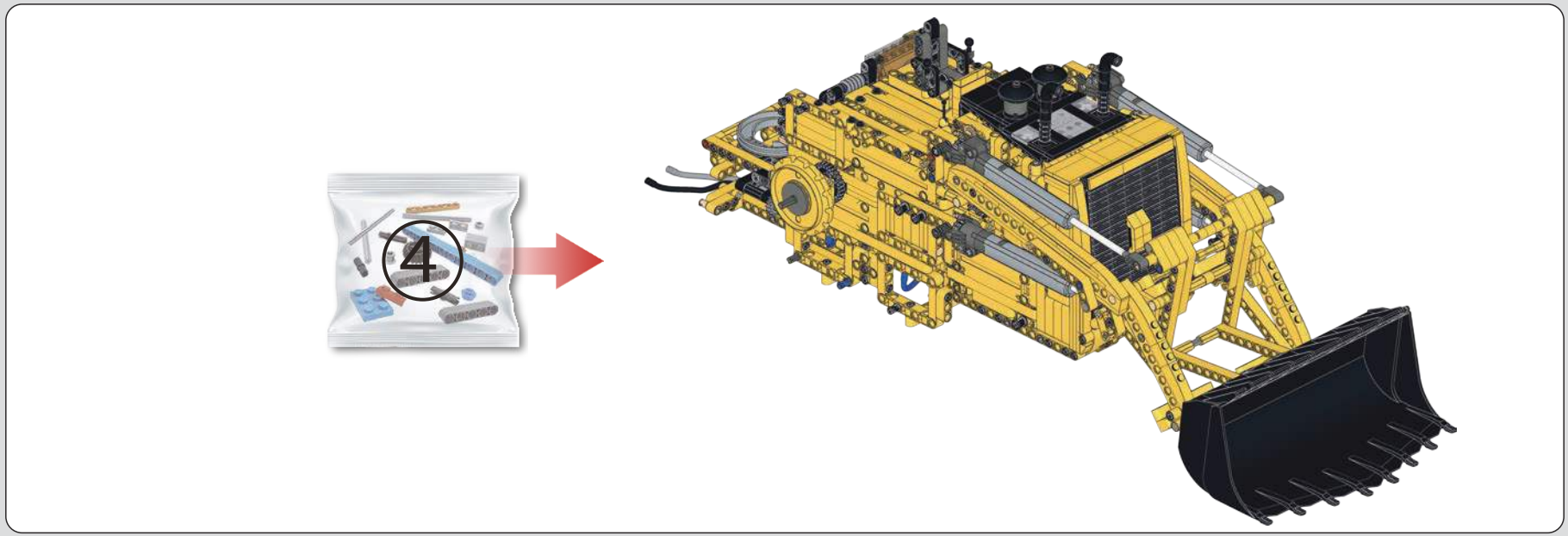

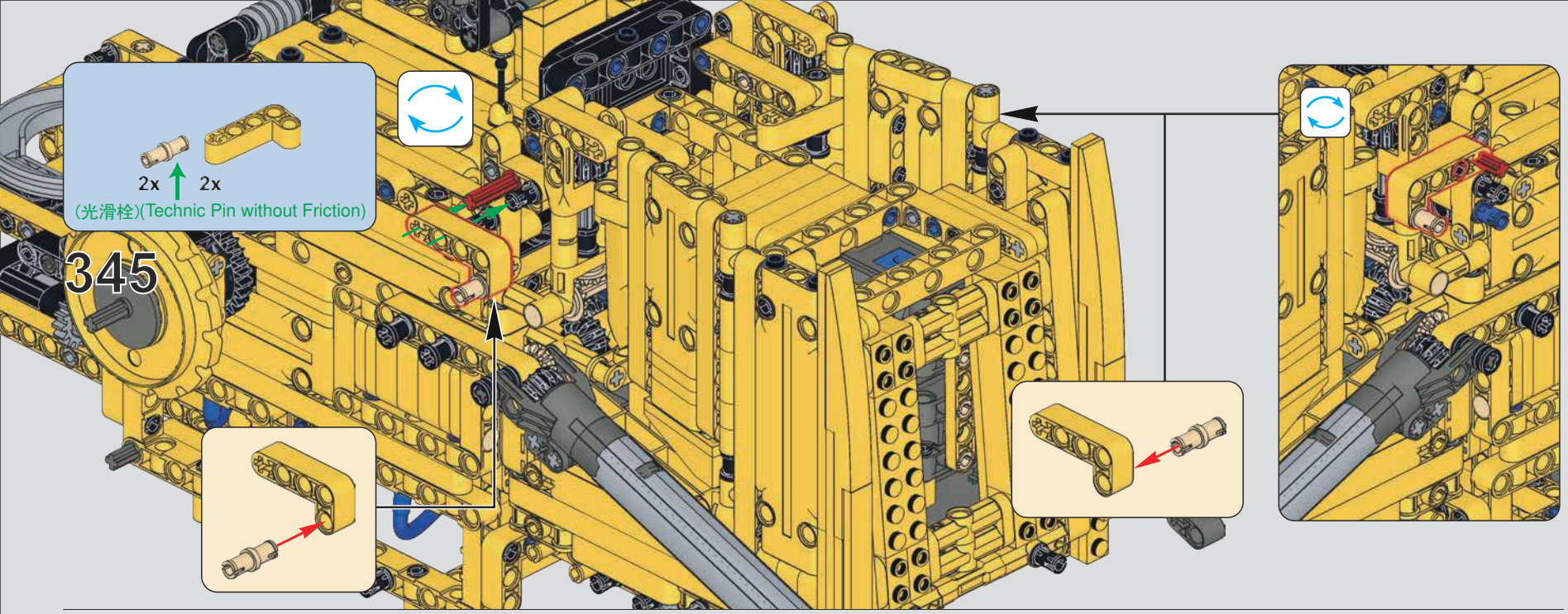

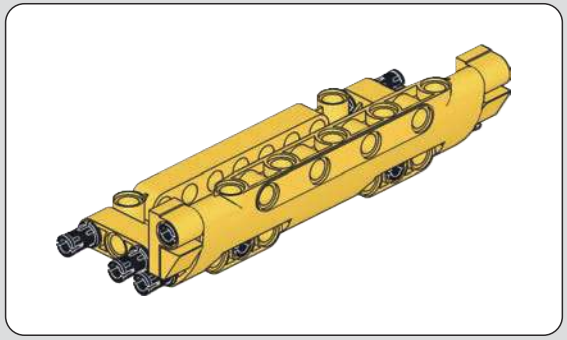

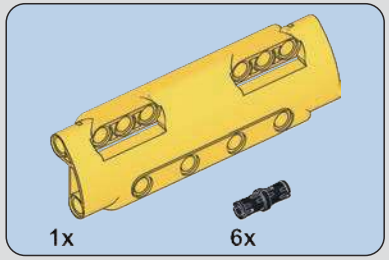

346

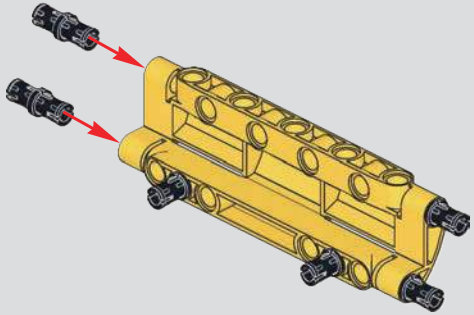

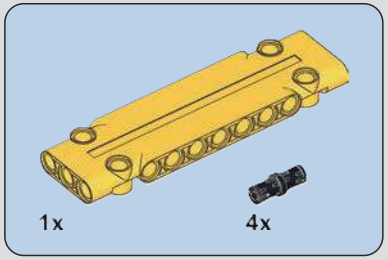

347

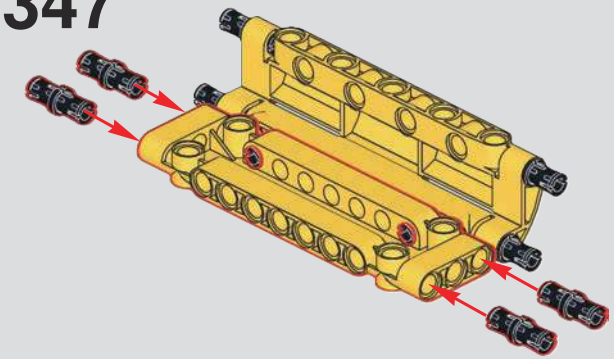

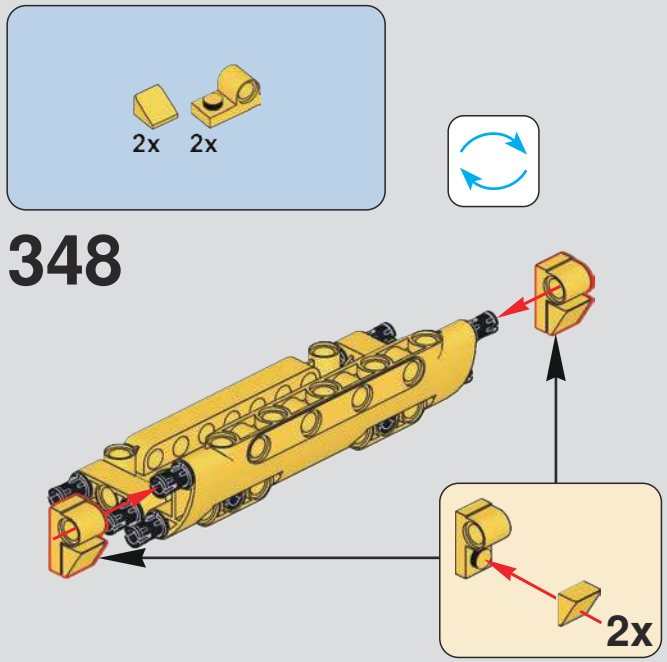
2x
2x
348
2x

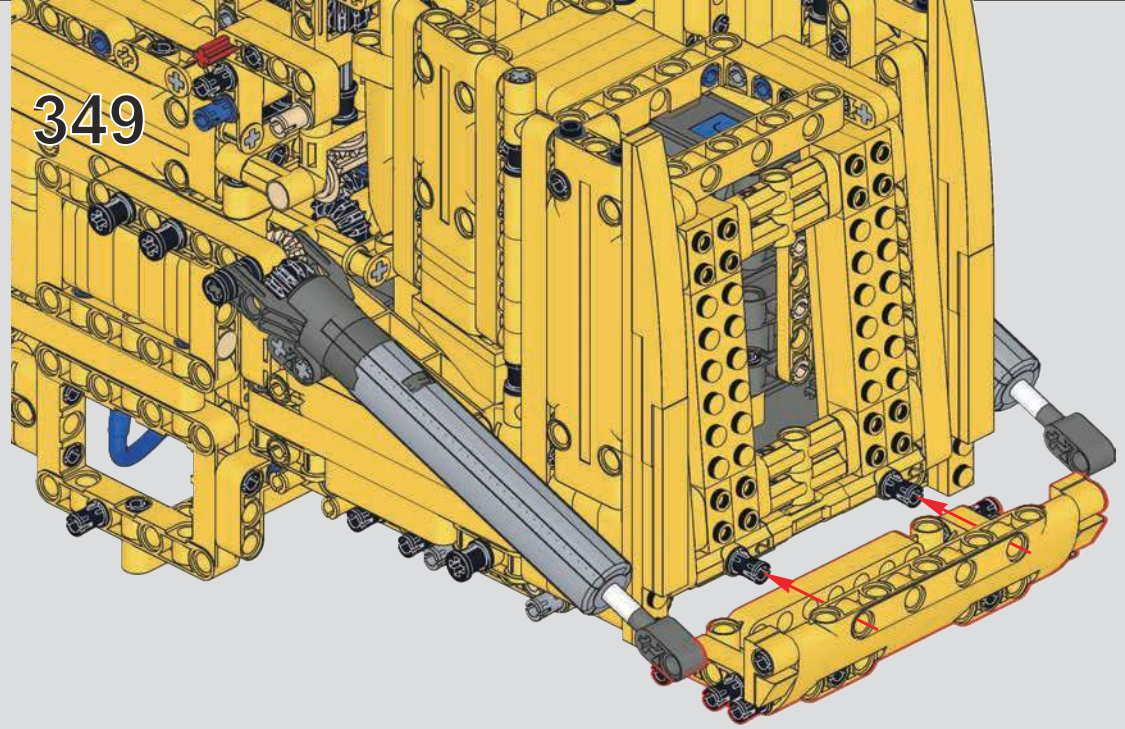
349

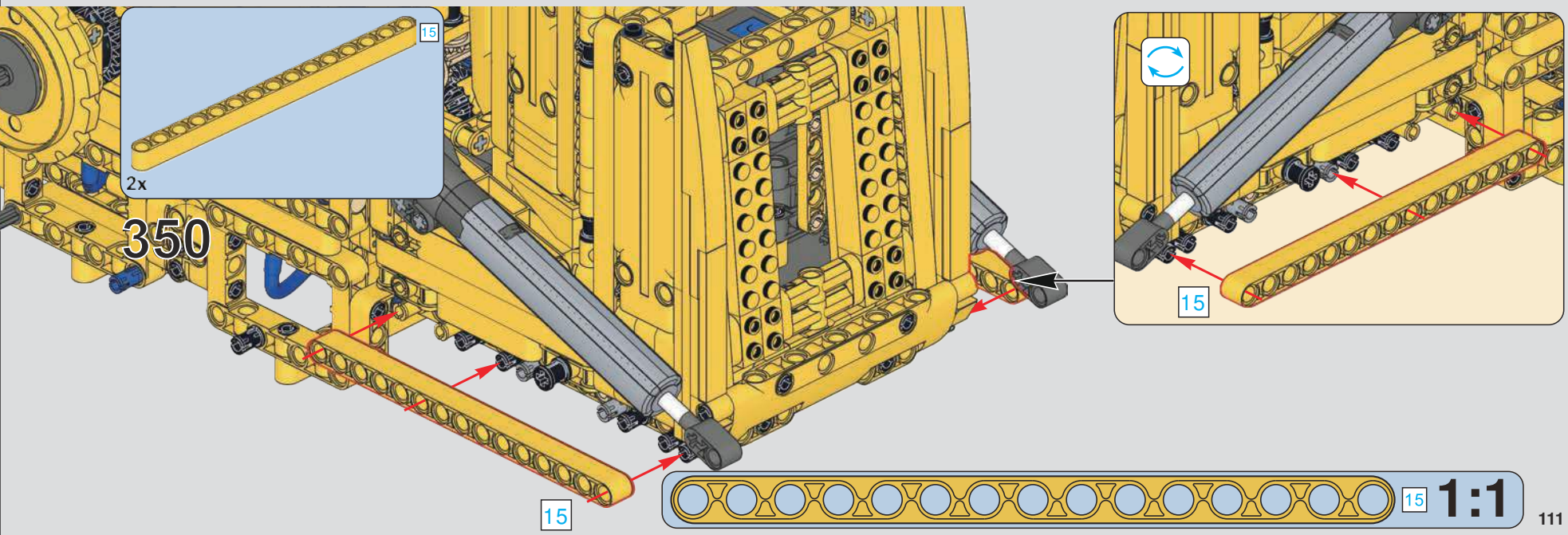
15
2x
350
15
15

15
1:1

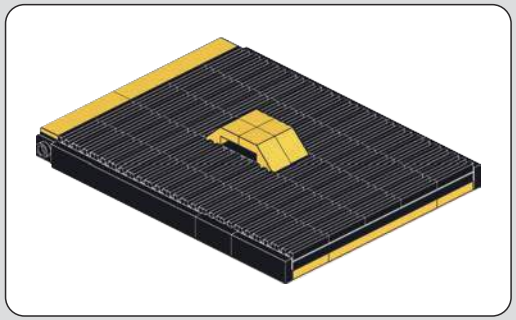

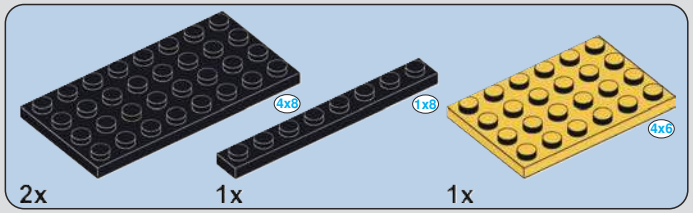

351

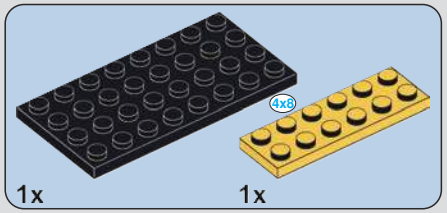

352

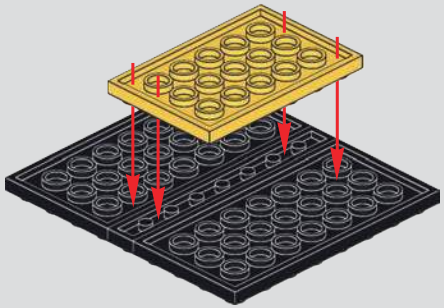

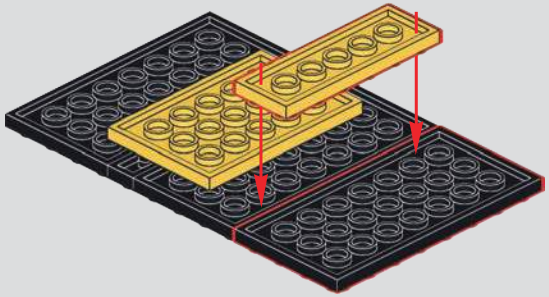

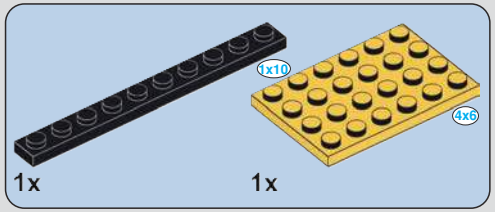

353

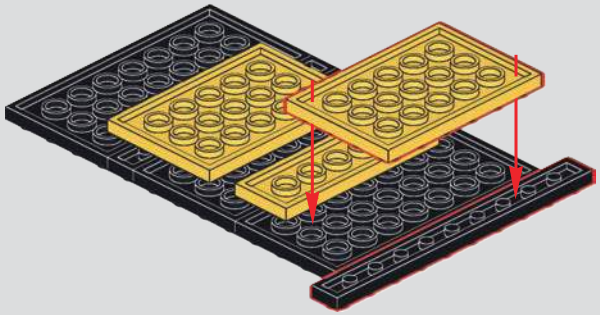

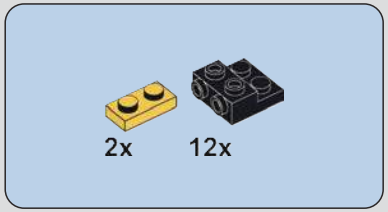

354

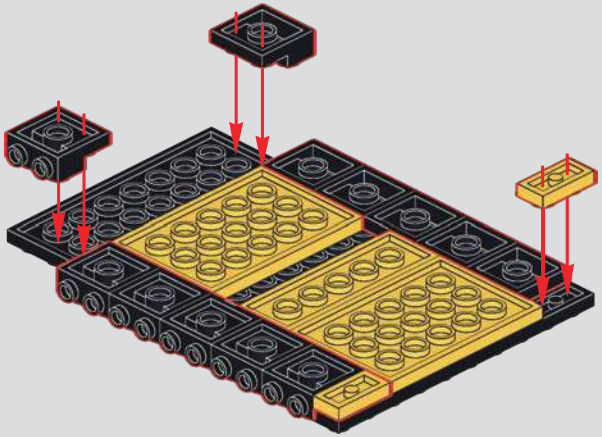

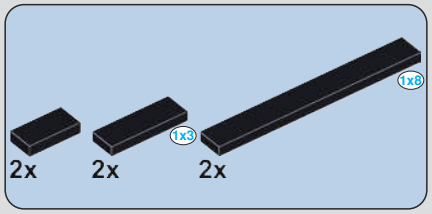

355

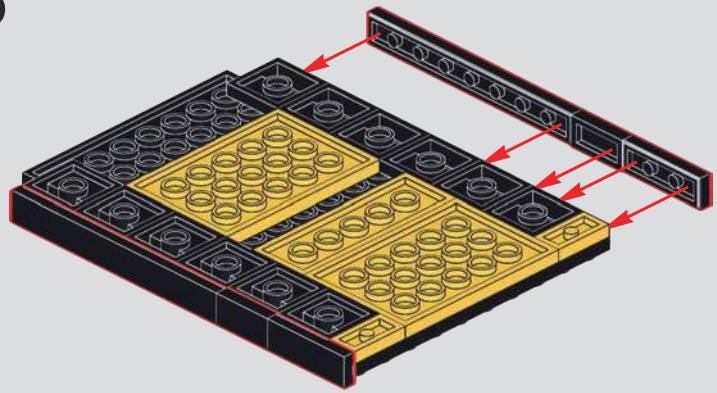

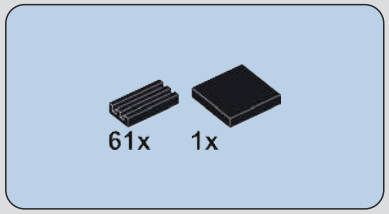

356

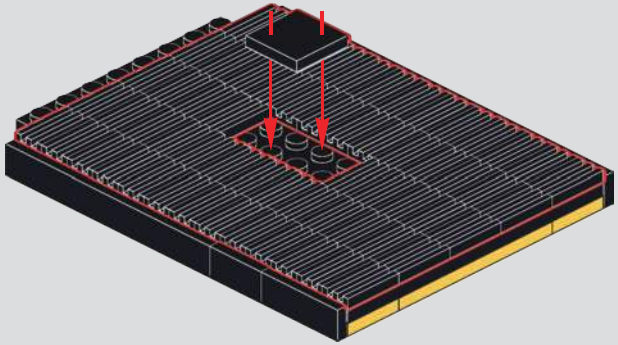

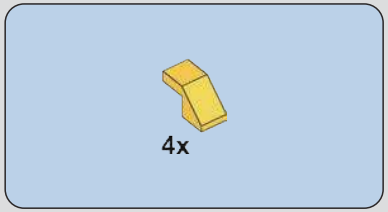

357

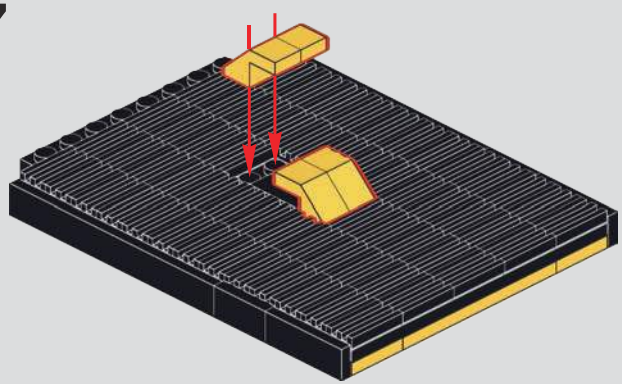

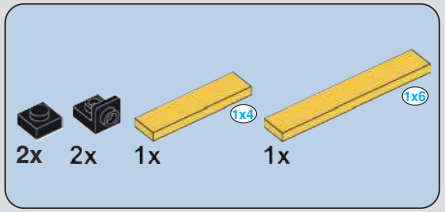

358

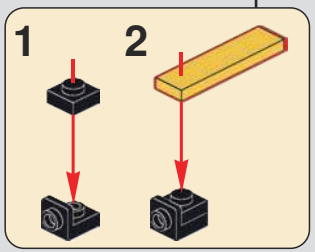

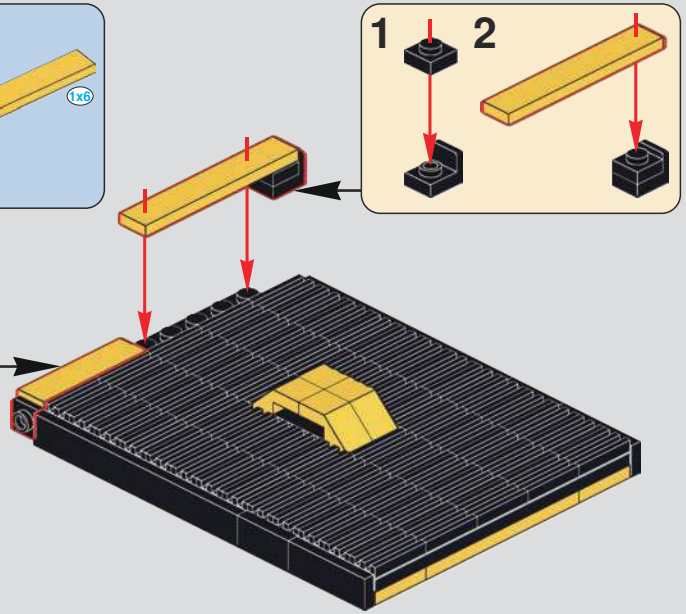

359

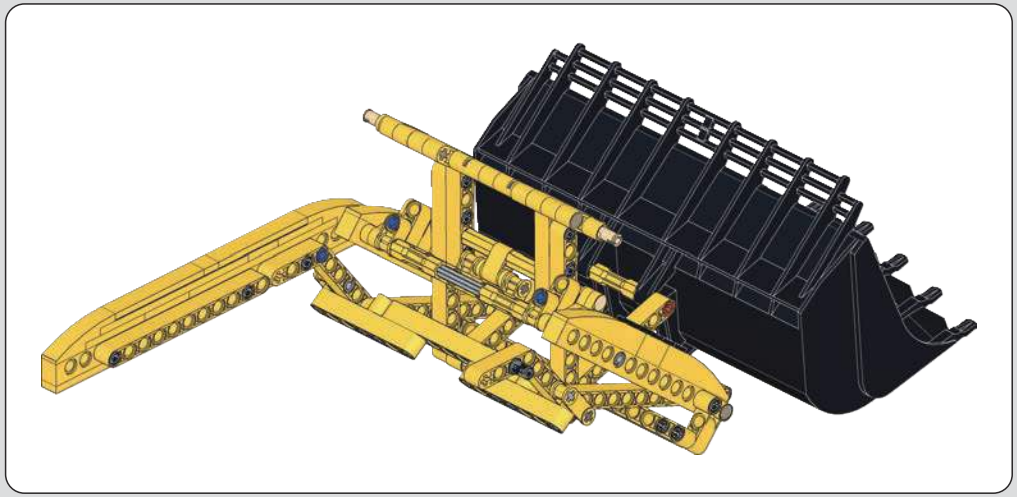

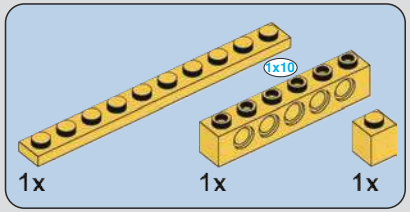

360

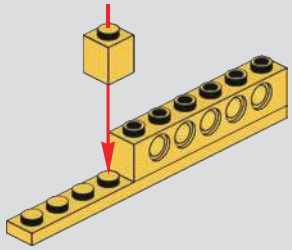

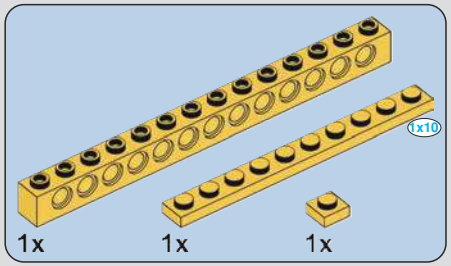

361

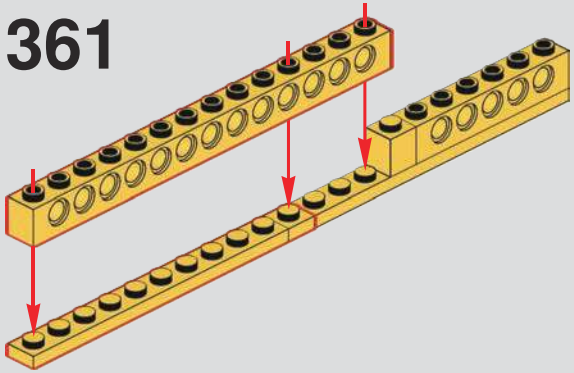

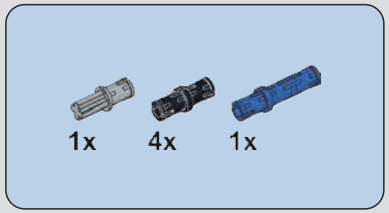

362

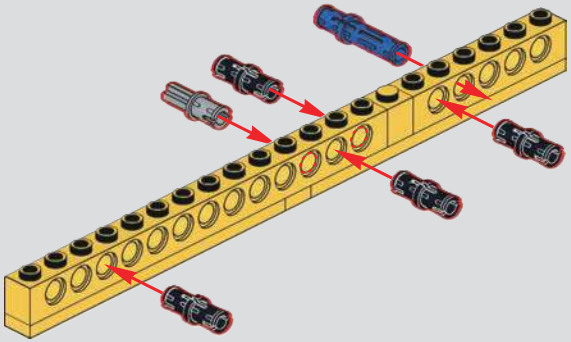

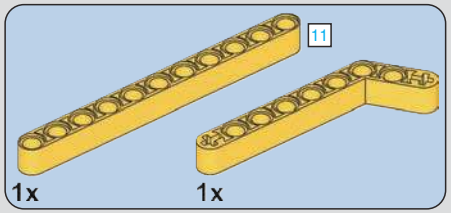

363

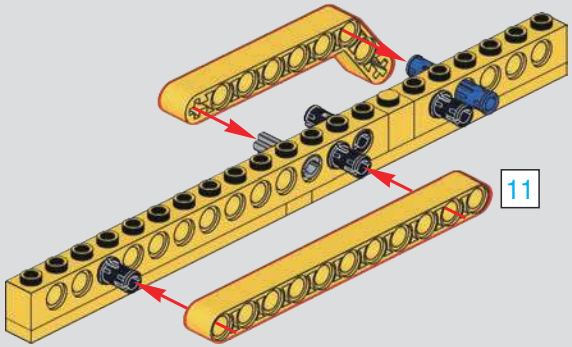

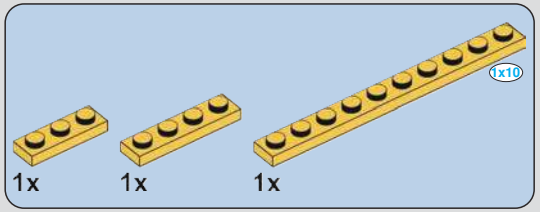

364

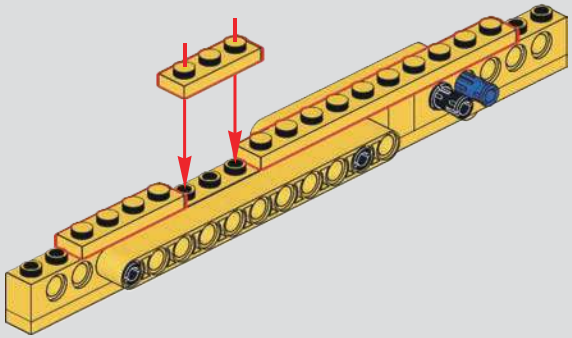

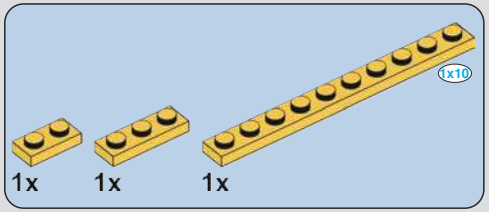

365

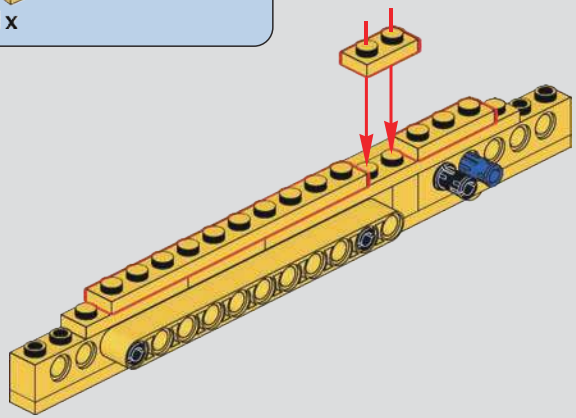

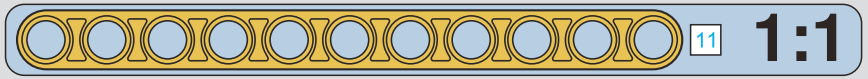

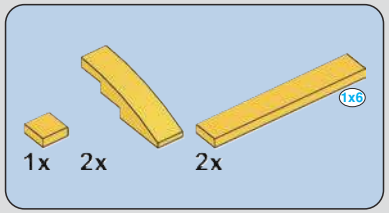

366

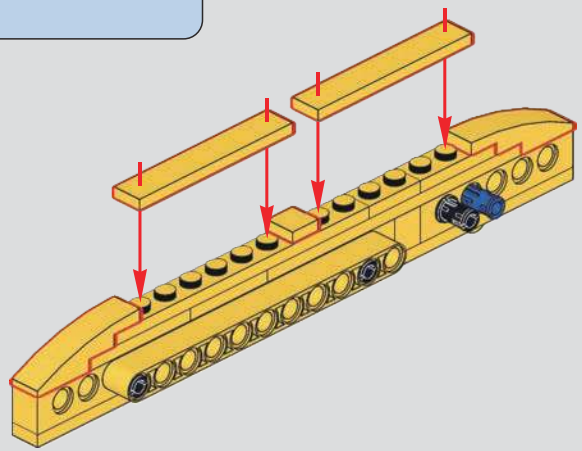

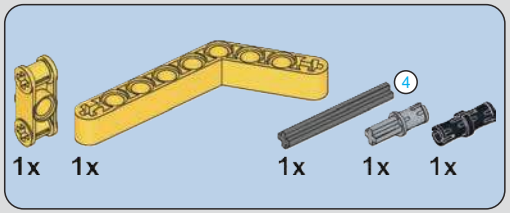

367

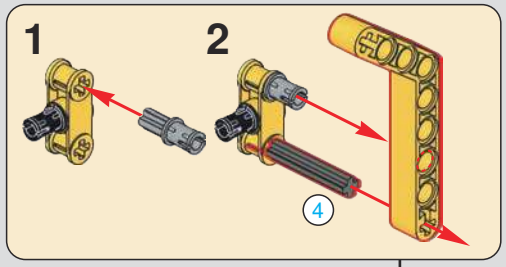

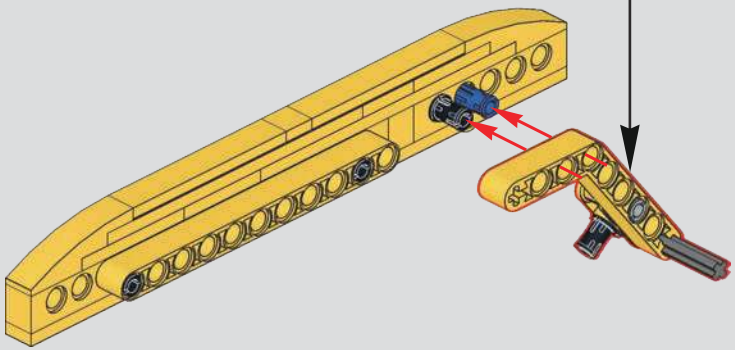

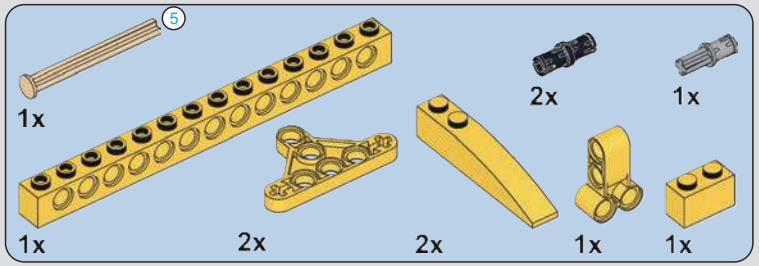

368

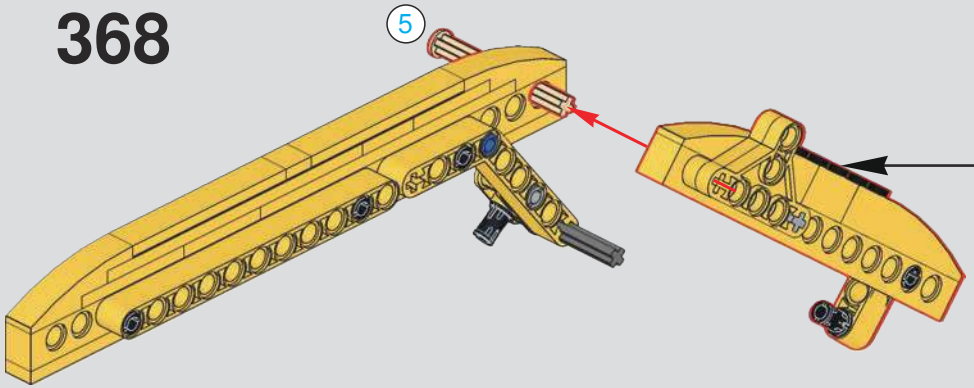

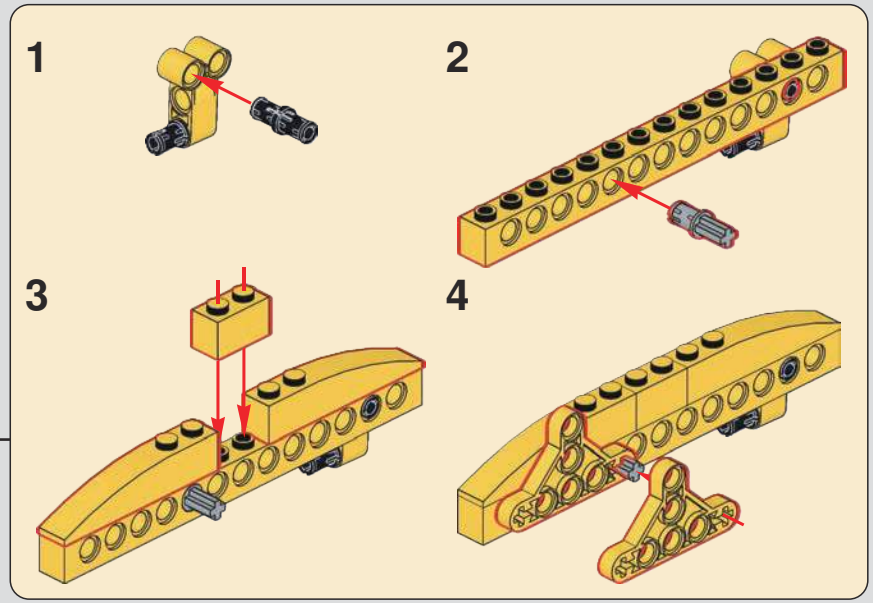

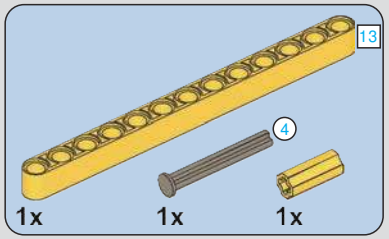

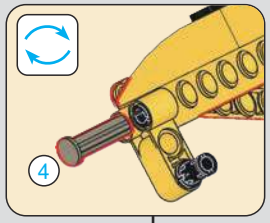

369

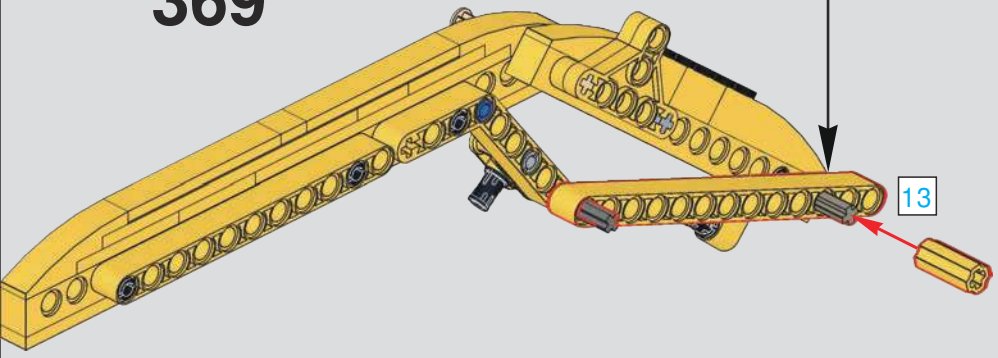

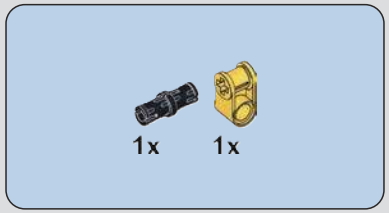

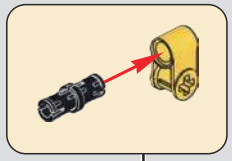

370

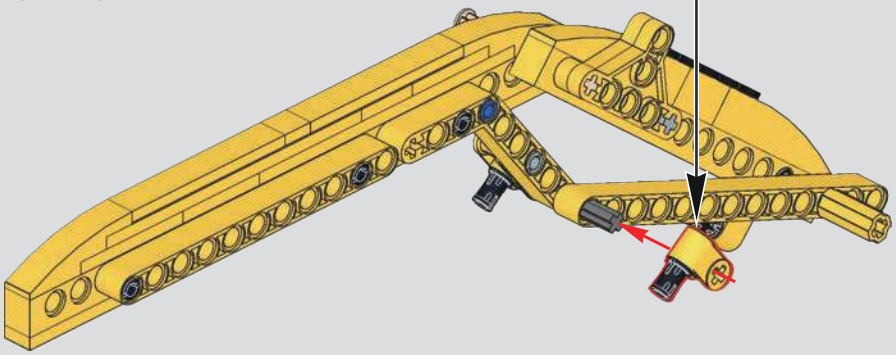

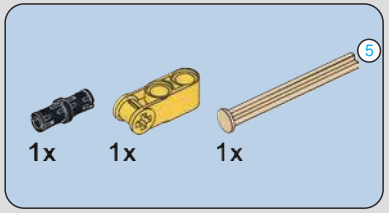

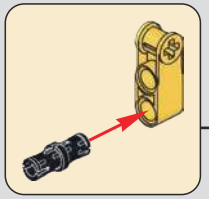

371

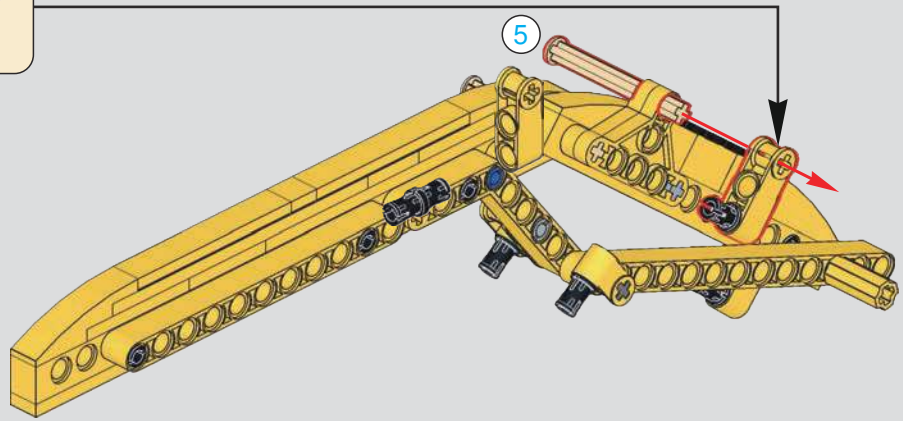

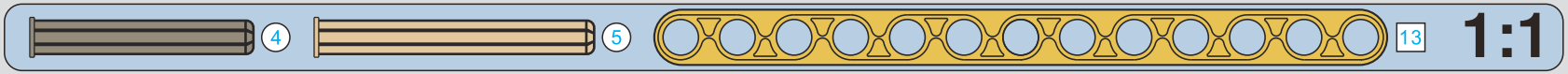

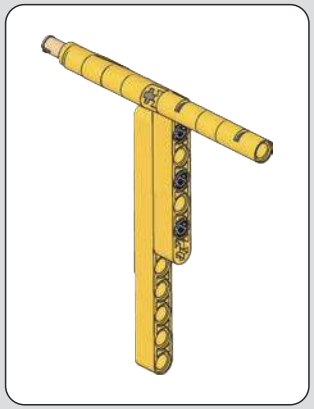

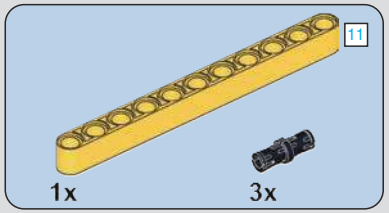

372

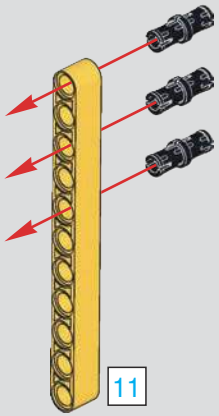

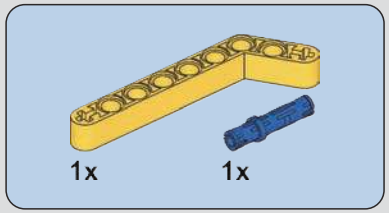

373

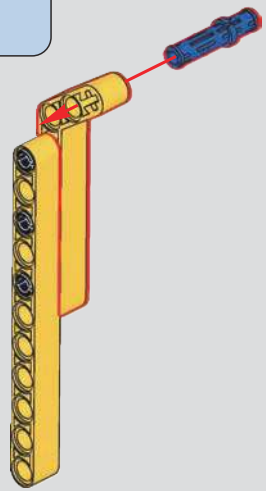

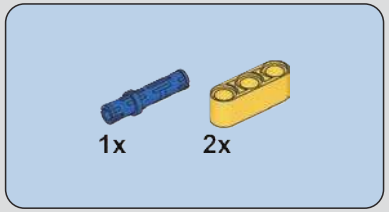

374

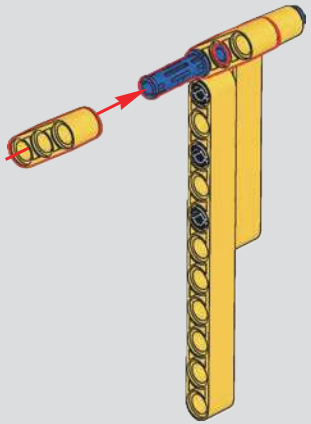

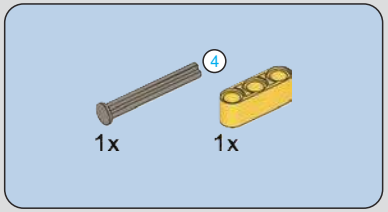

375

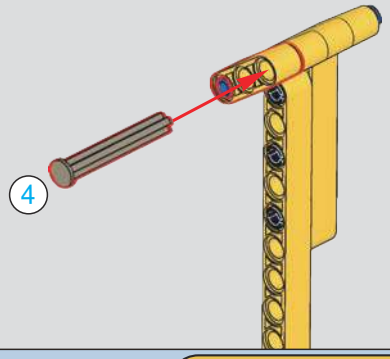

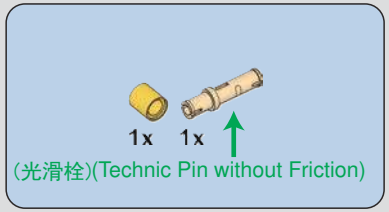

376

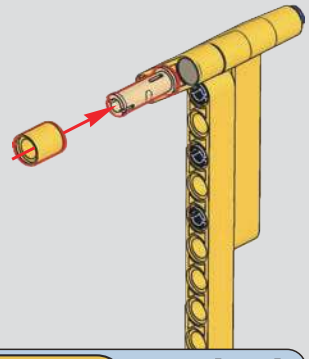

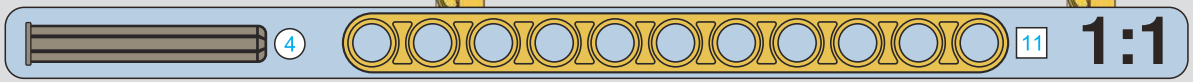

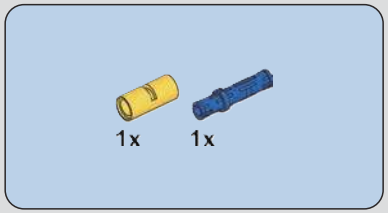

377

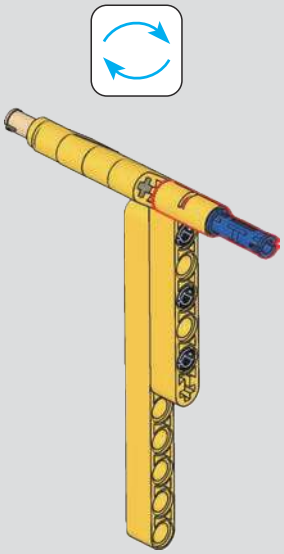

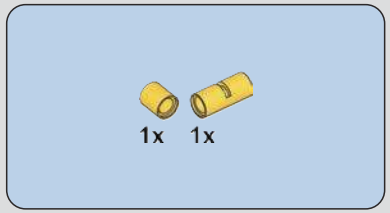

378

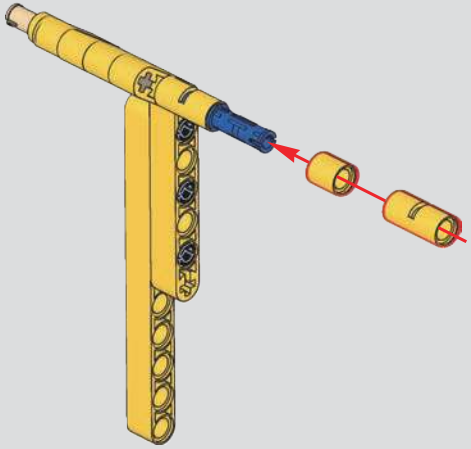

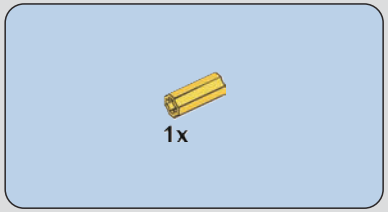

379

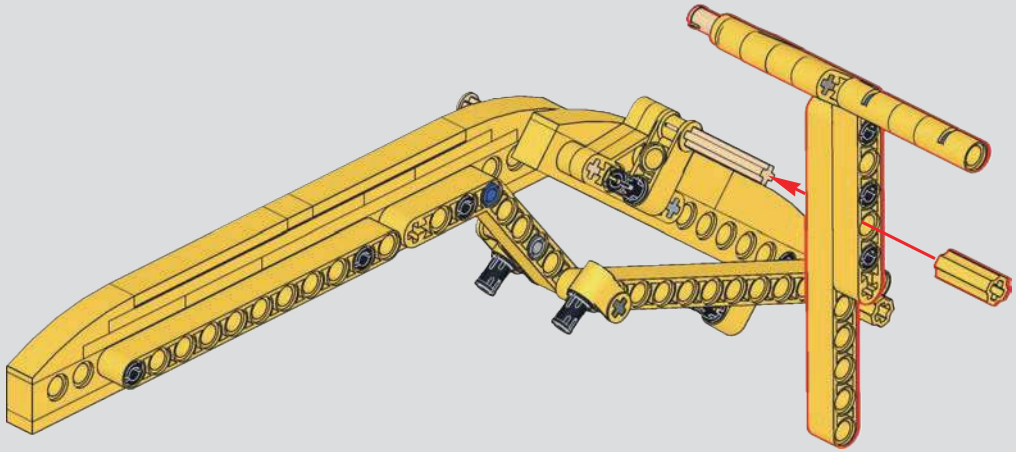

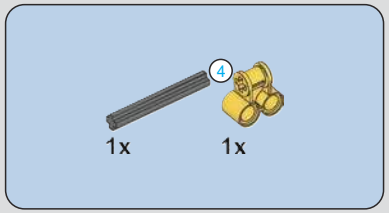

380

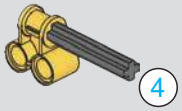

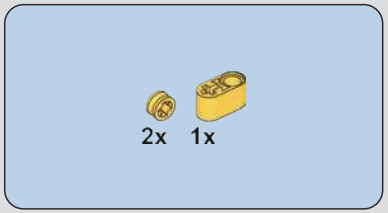

381

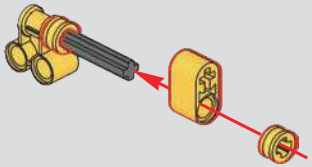

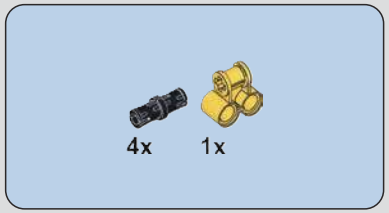

382

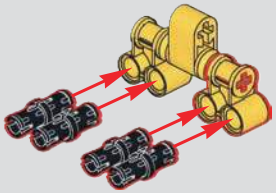

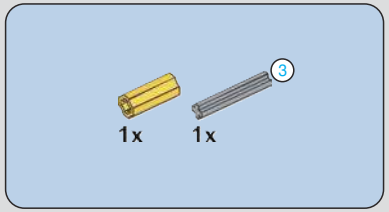

383

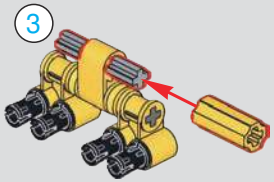

384

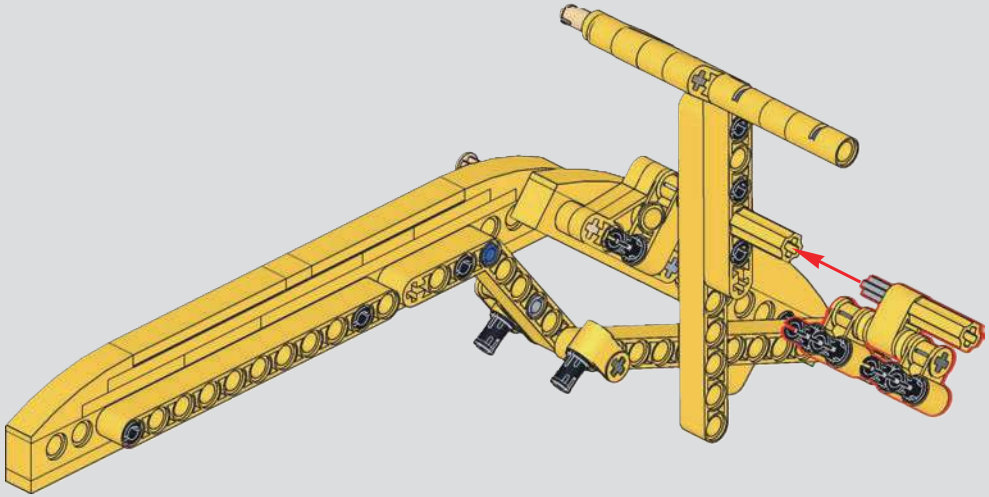

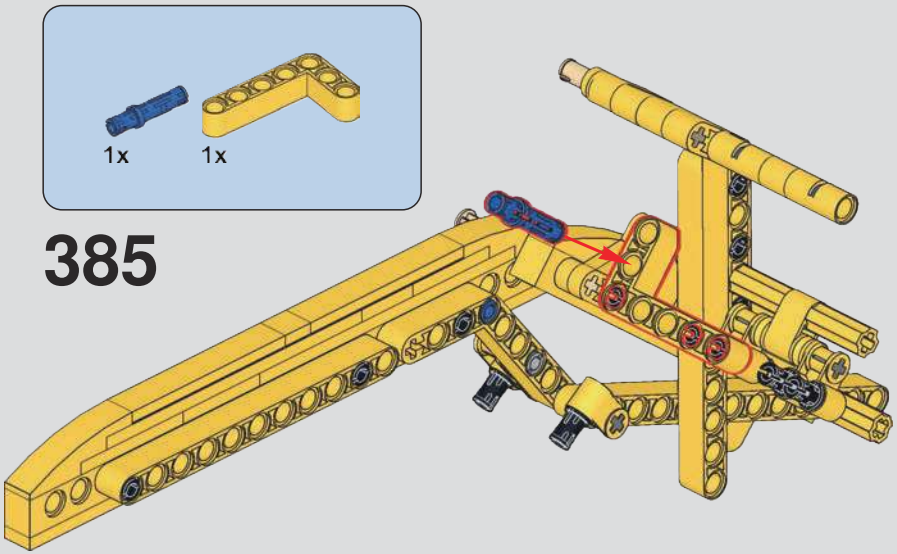

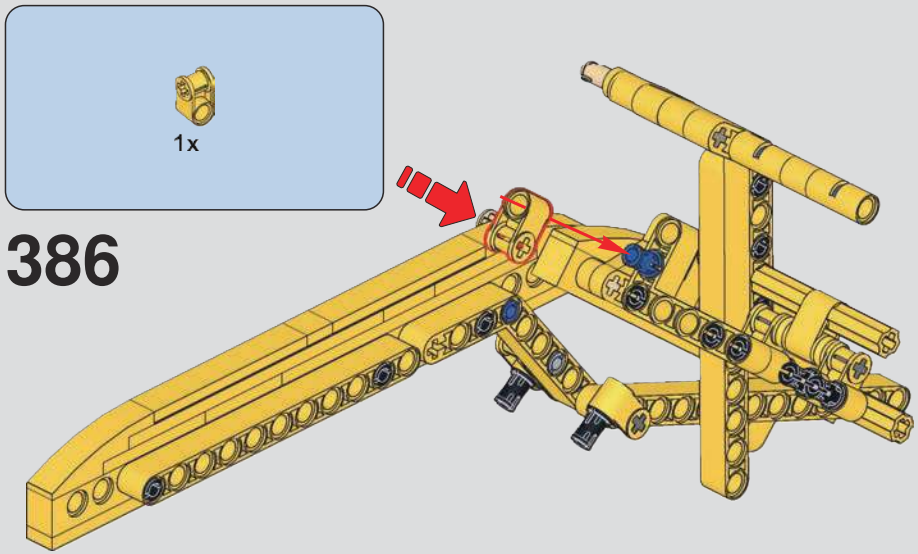

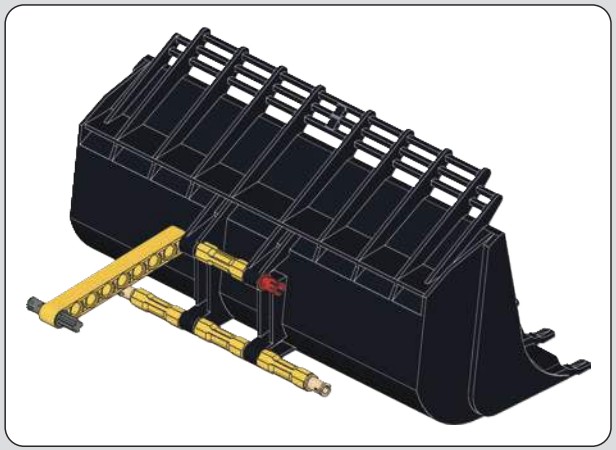

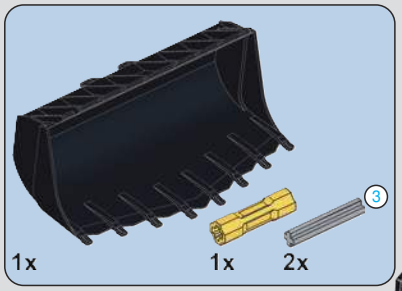

387

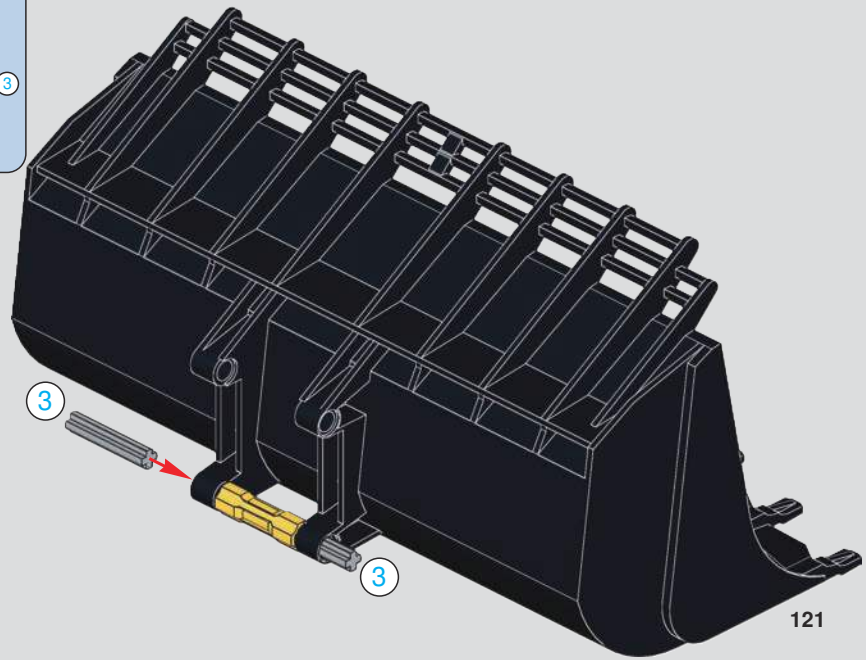

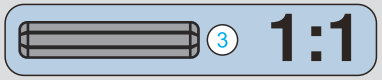

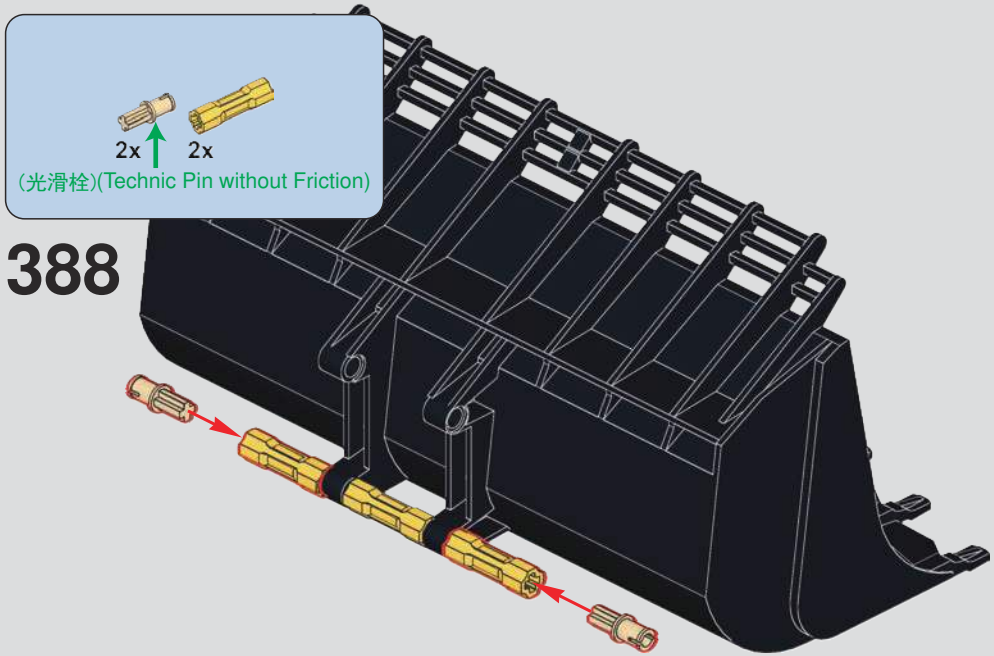

388

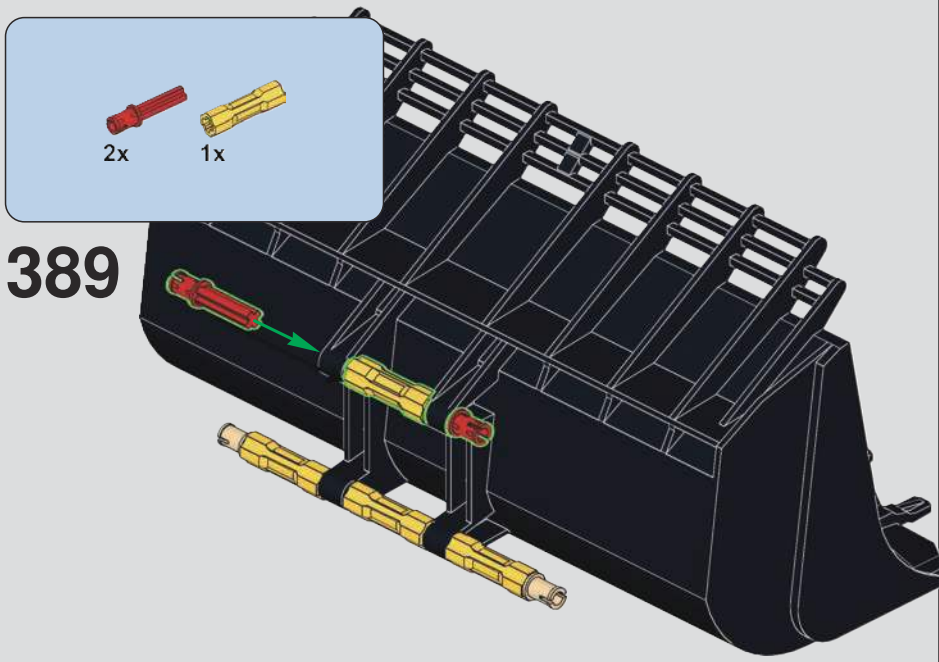

389

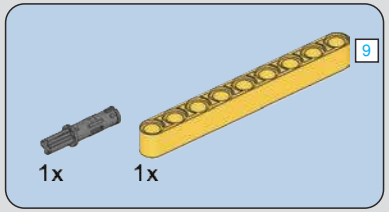

390

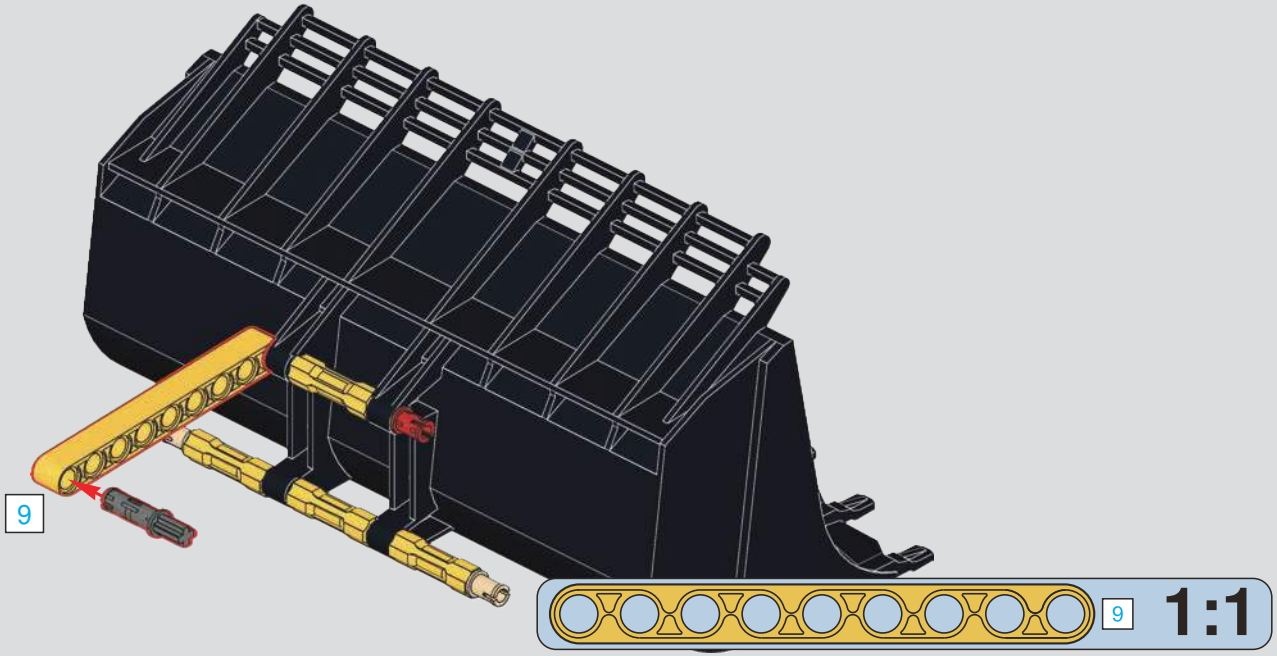

391

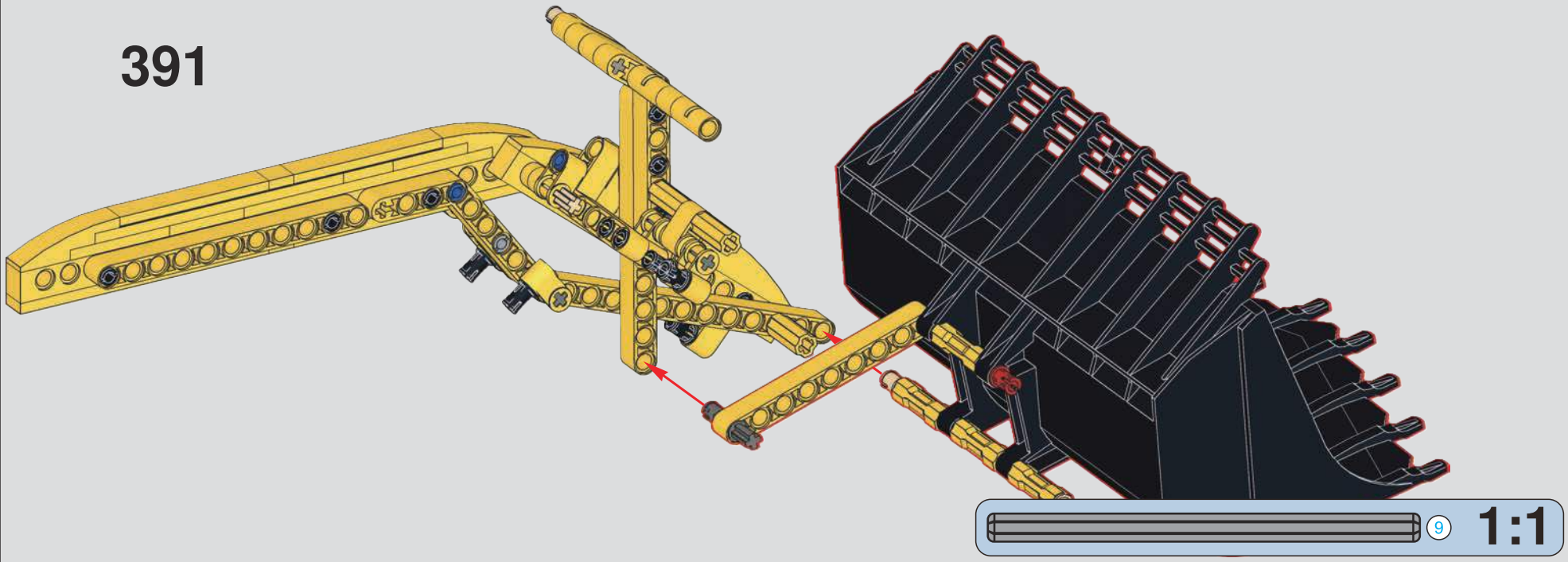

392

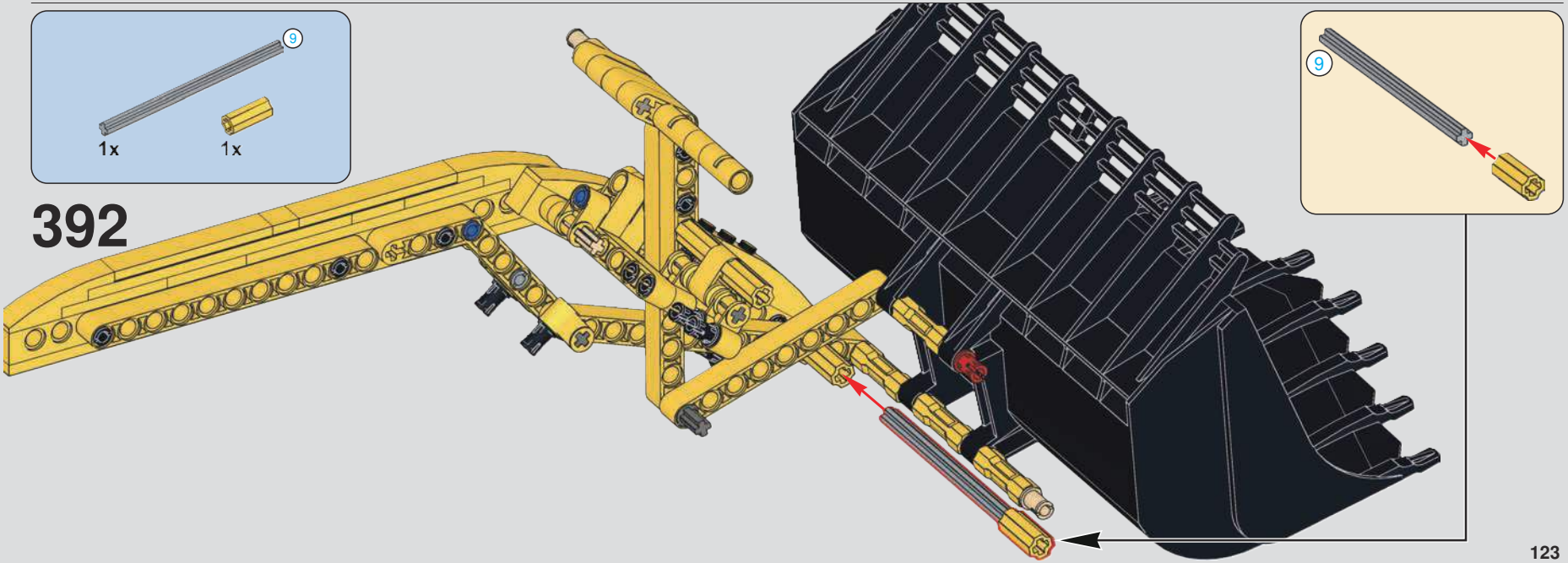

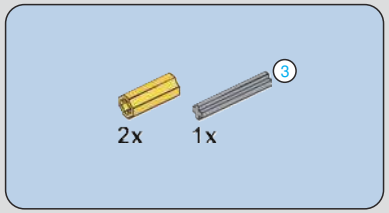

393

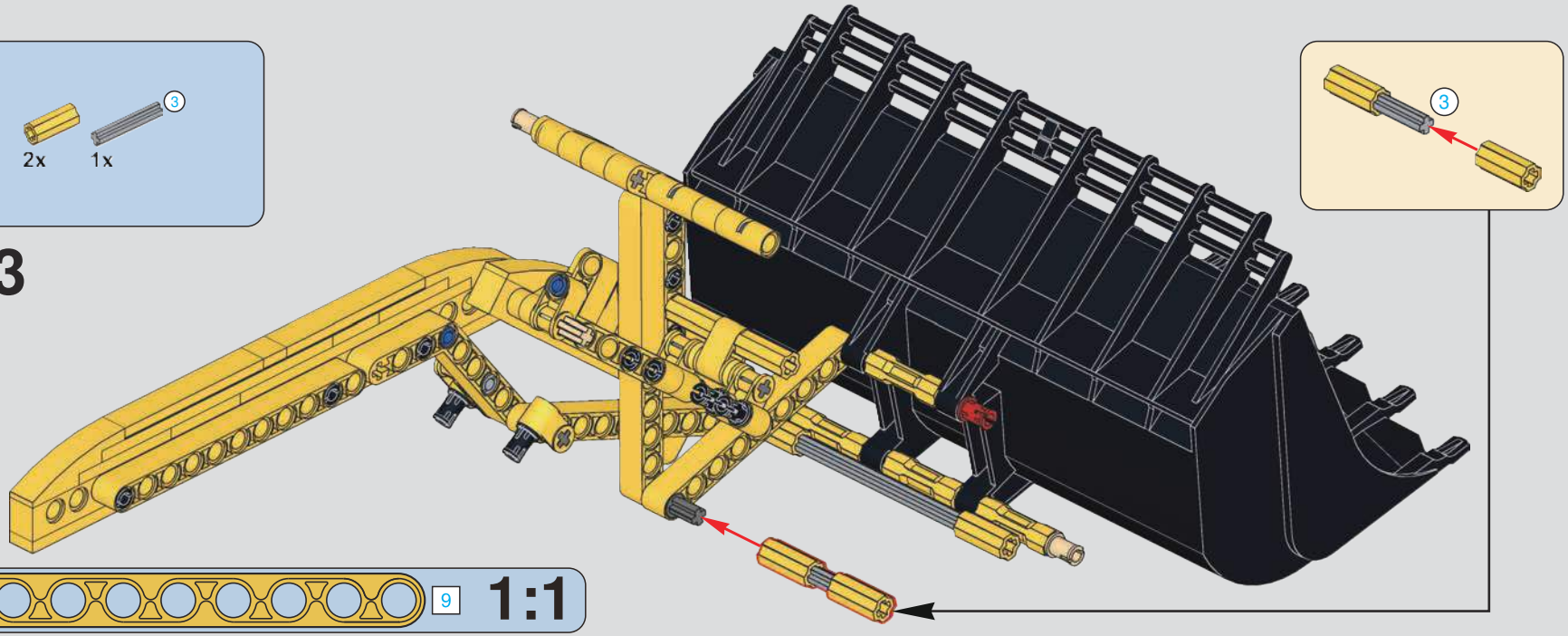

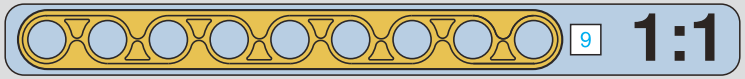

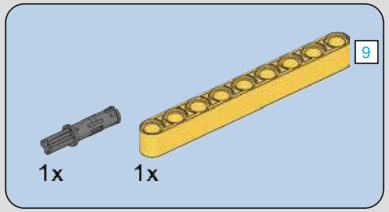

394

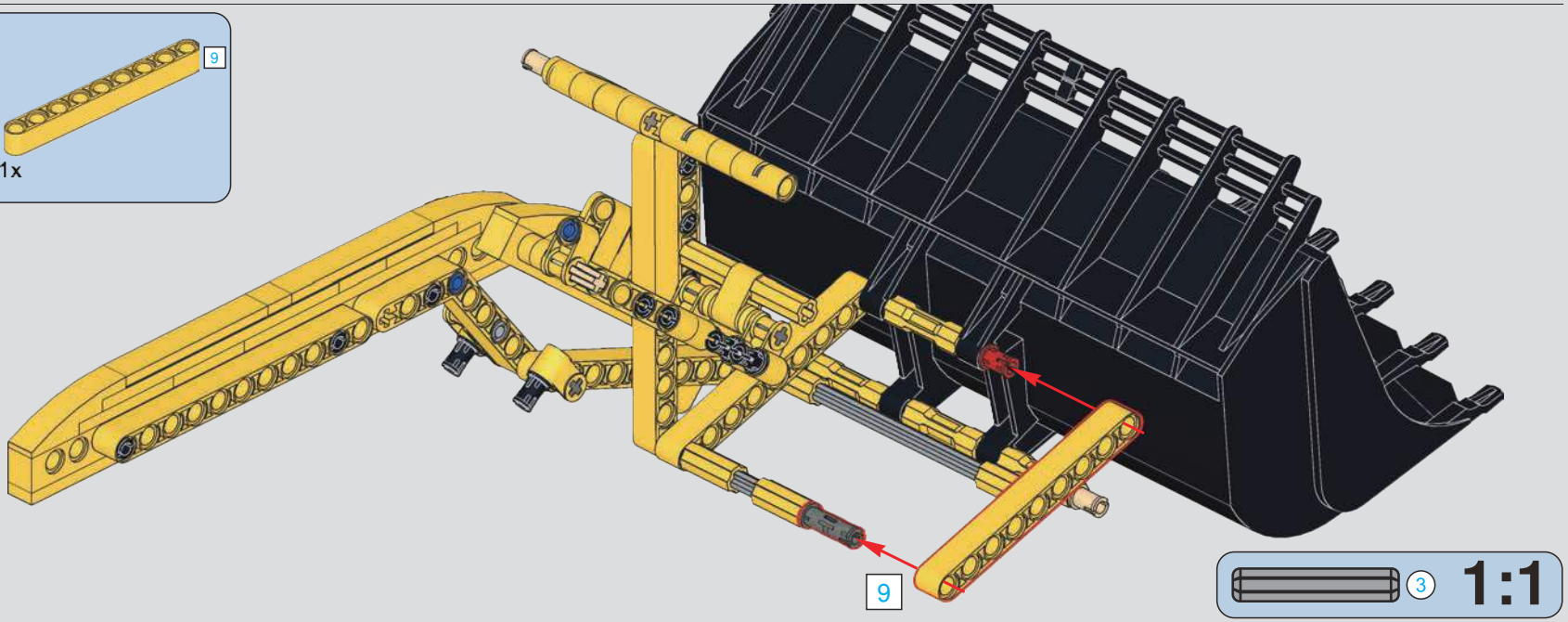

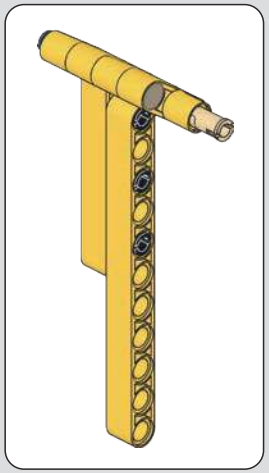

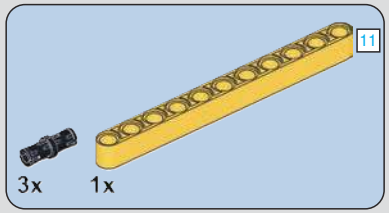

395

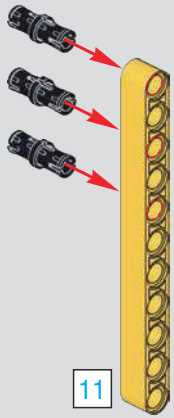

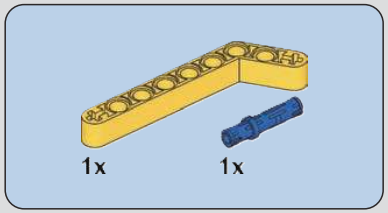

396

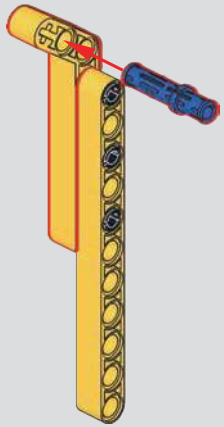

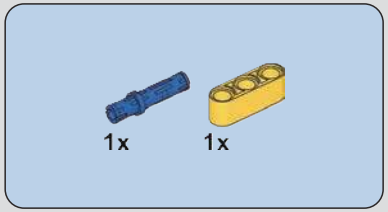

397

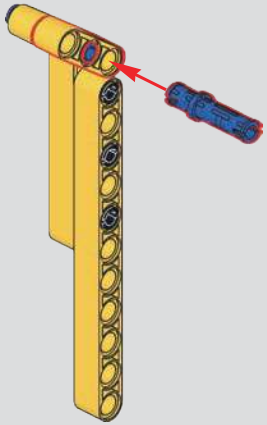

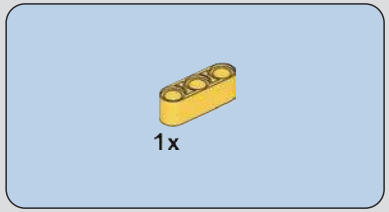

398

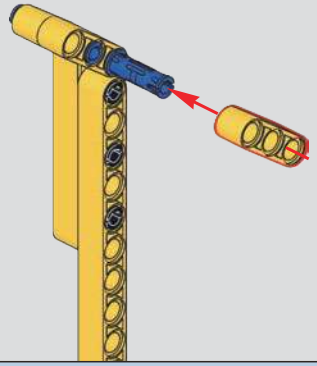

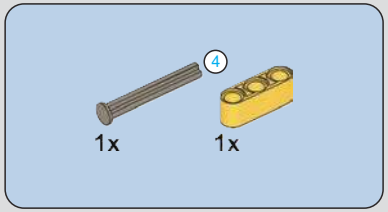

399

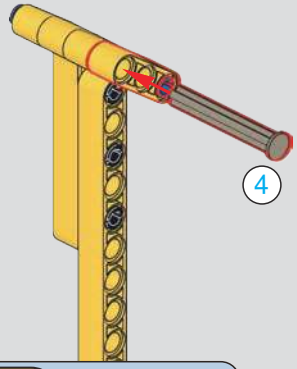

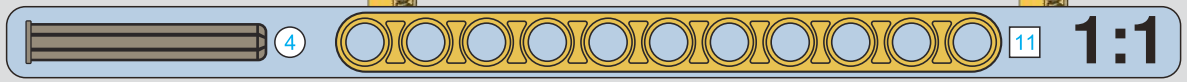

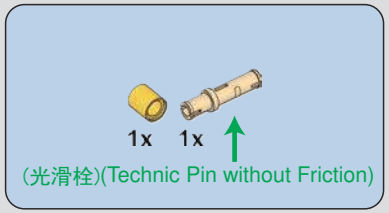

400

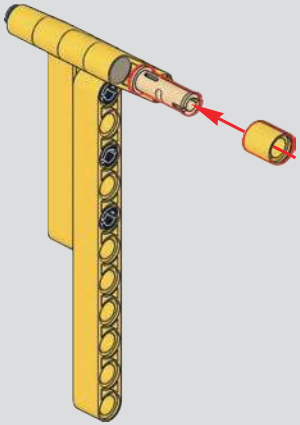

401

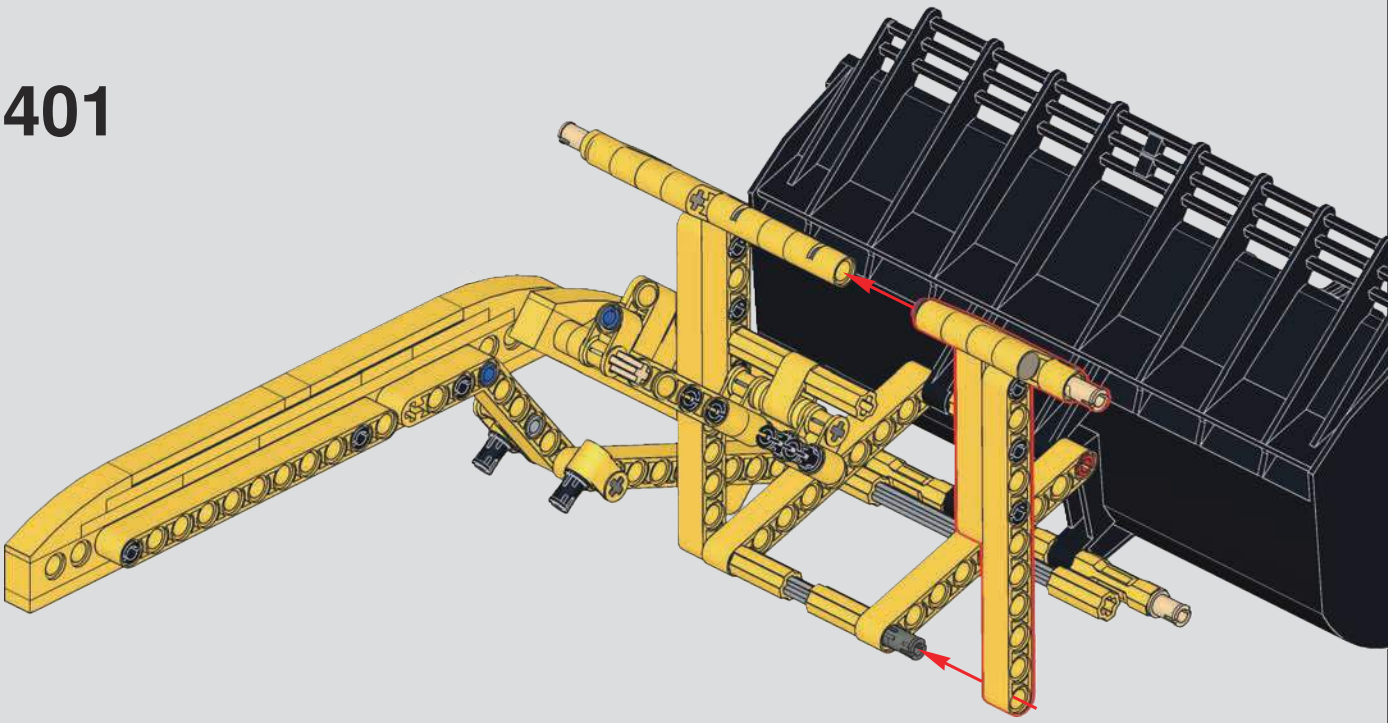

402

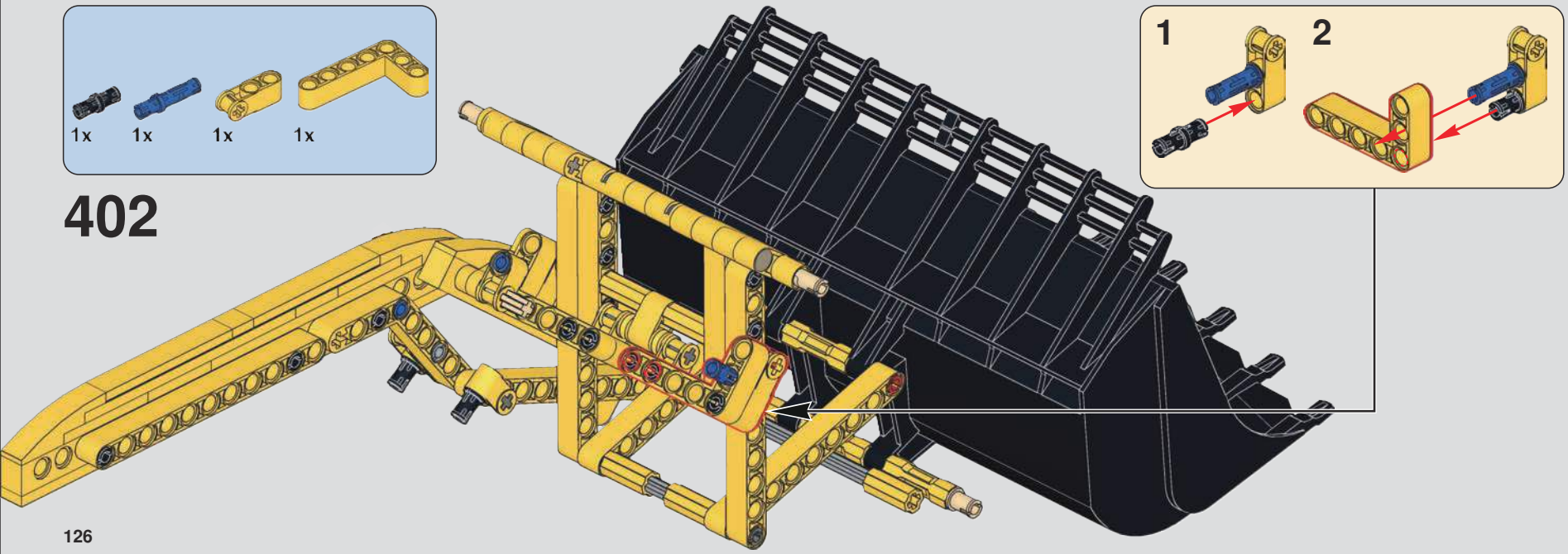

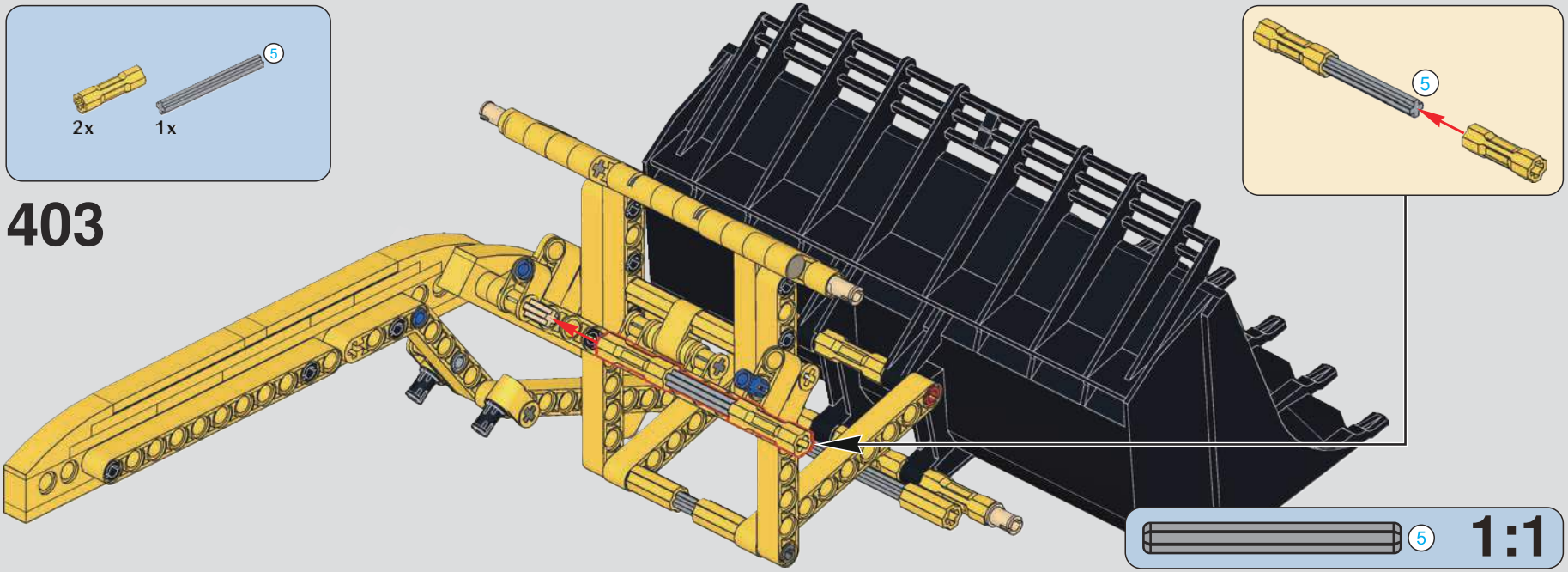
5
2x
1x
403
5
5
1:1

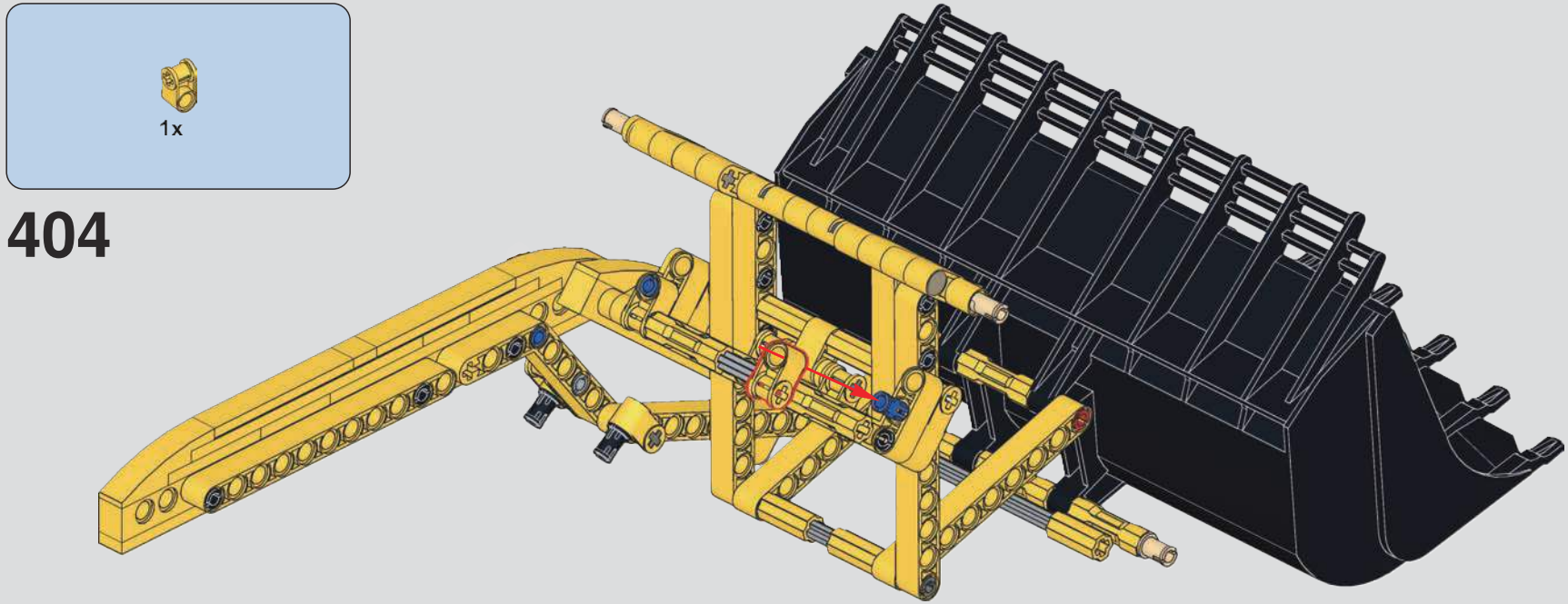
1x
404

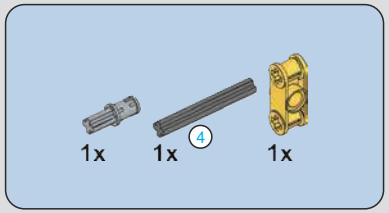

405

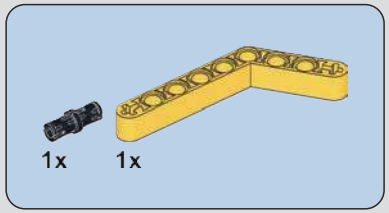

406

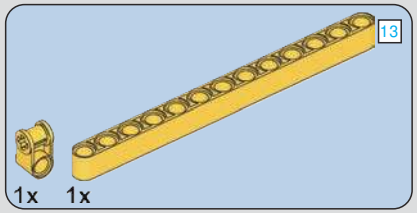

407

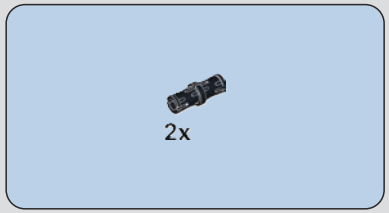

408

409

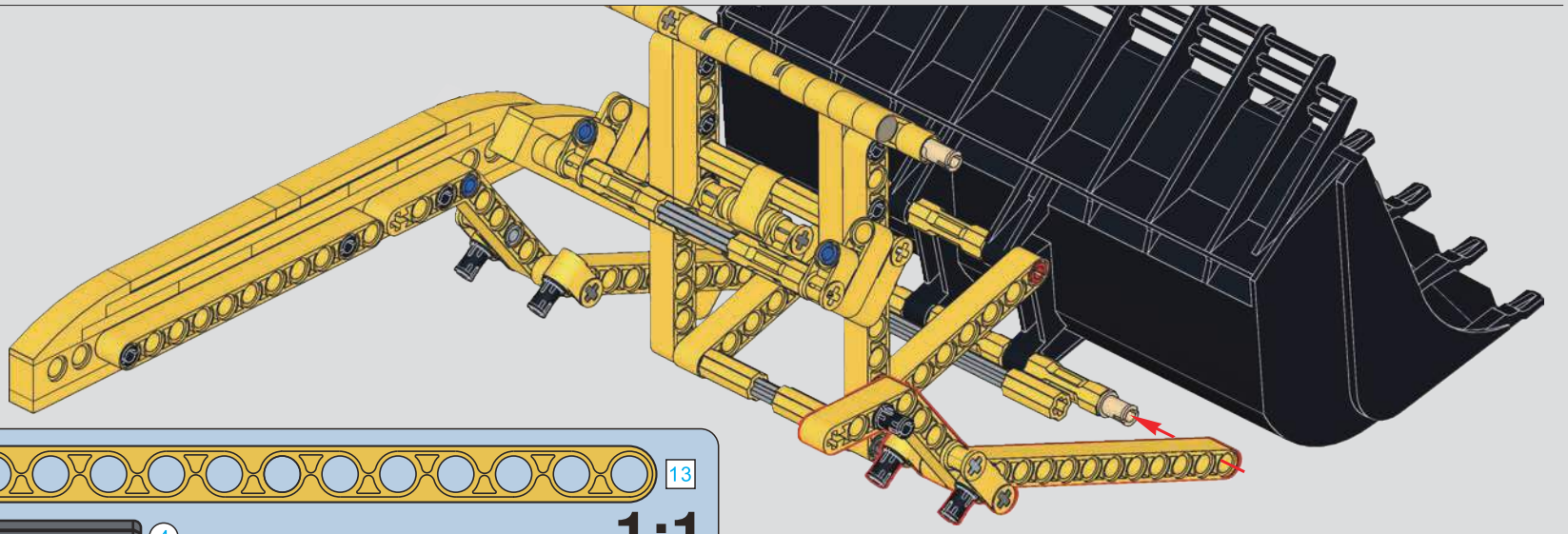

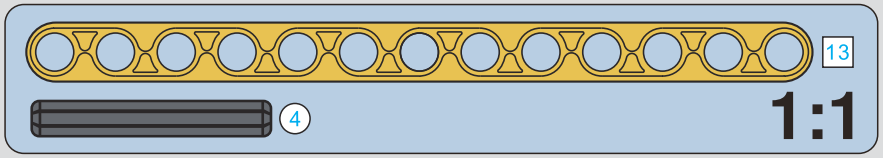

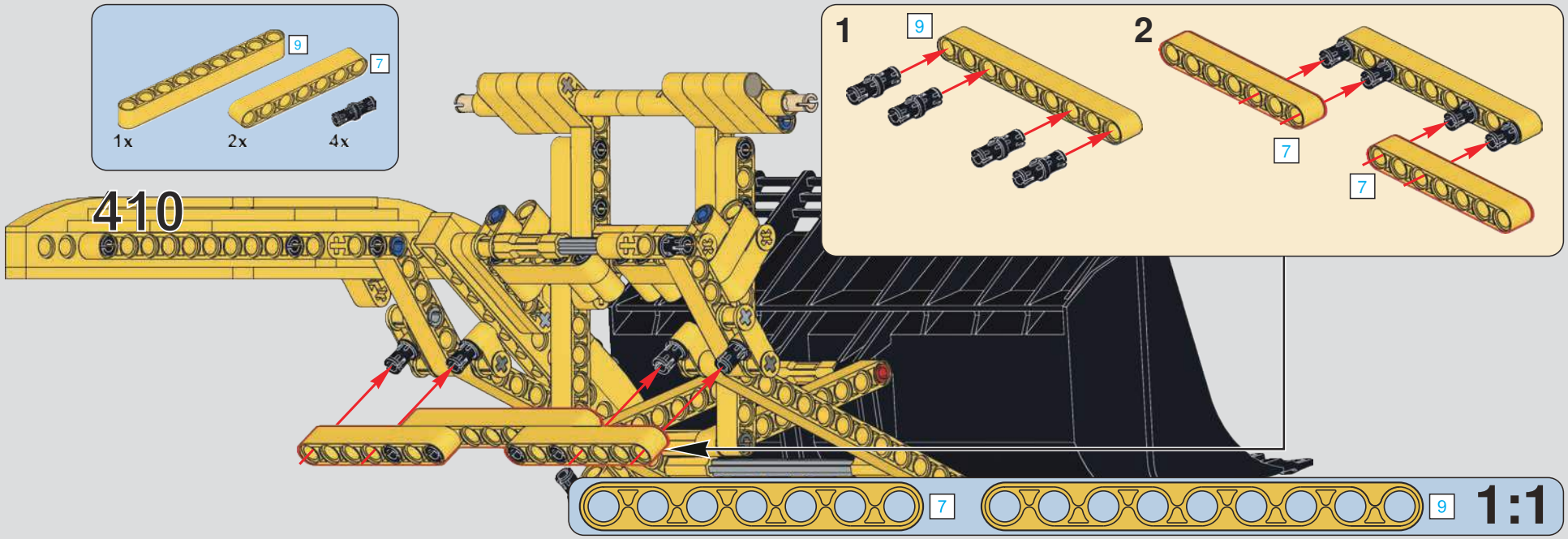
410
9
7
1x
2x
4x
1
2
7
1:1

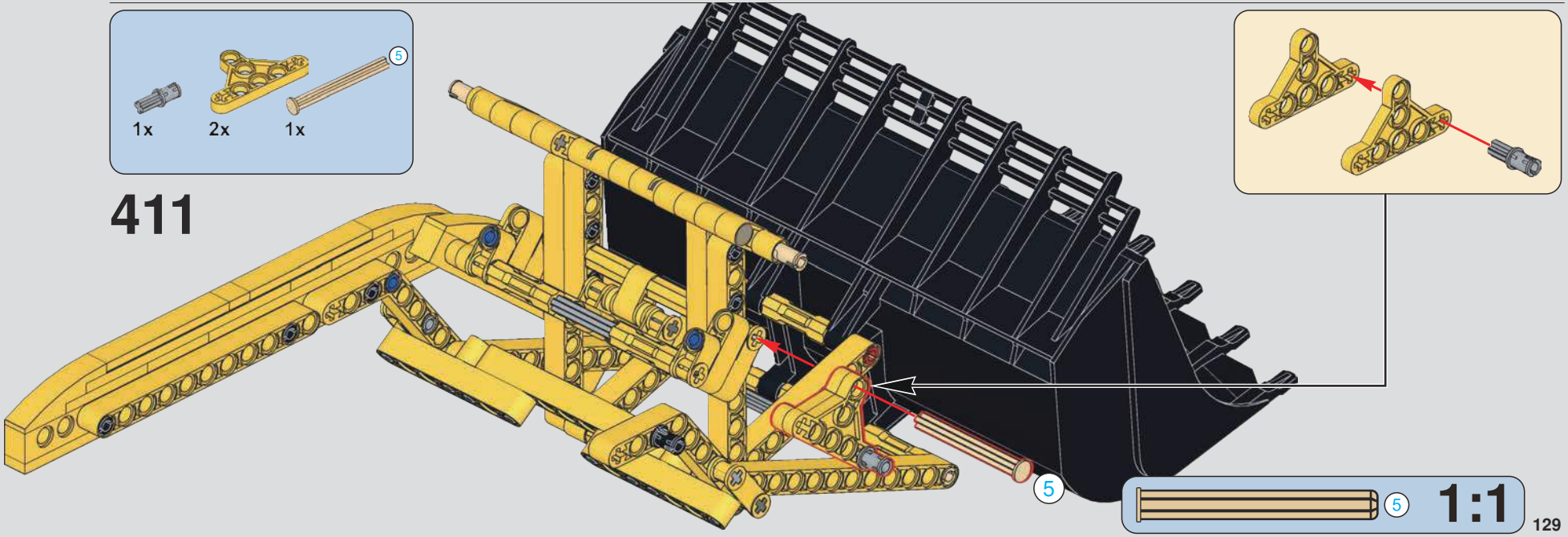
411
5
1x
2x
1x
1:1

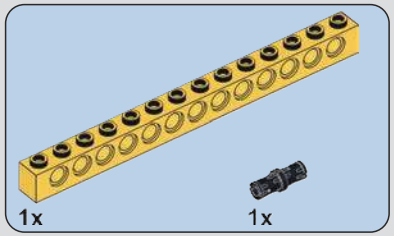

412

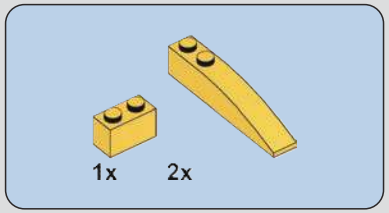

413

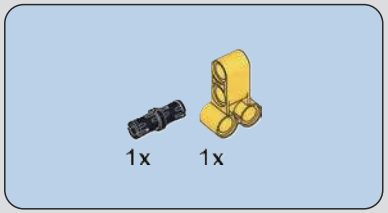

414

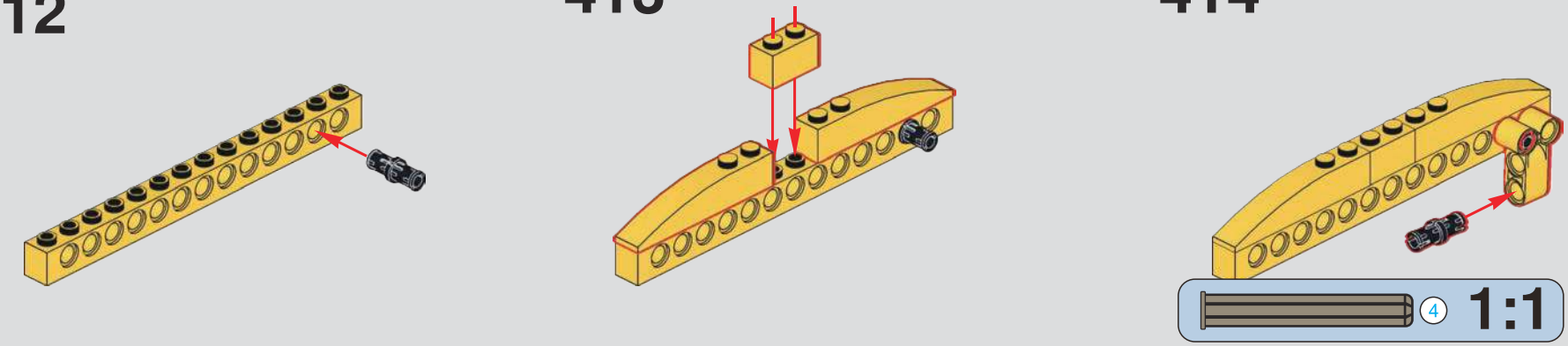

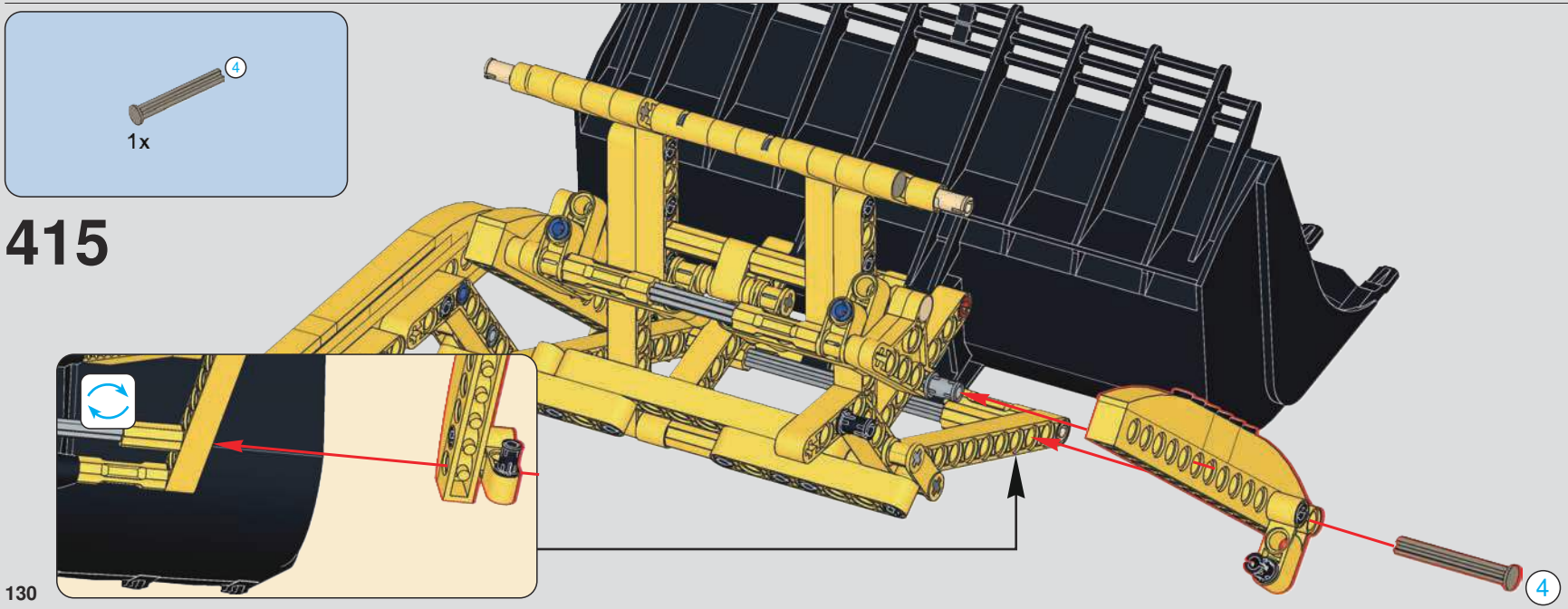

415

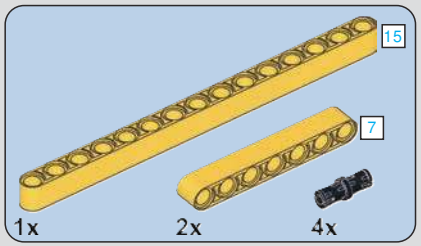

416

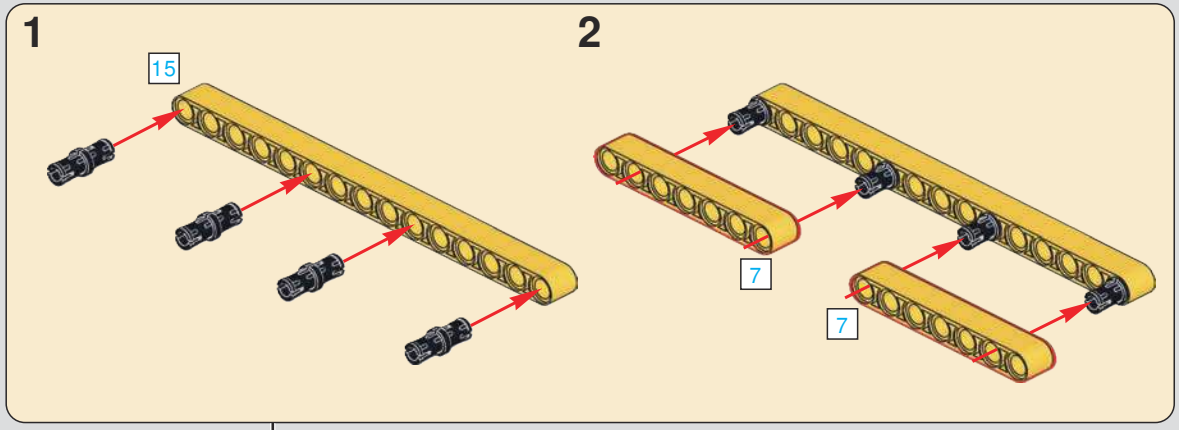

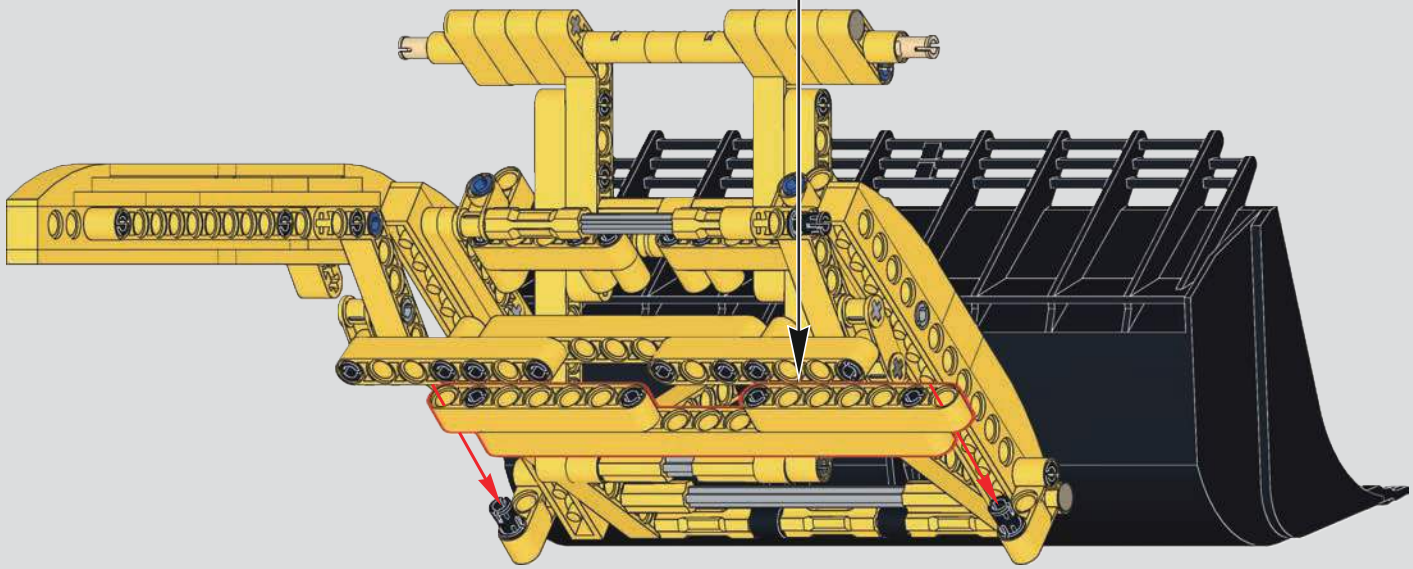

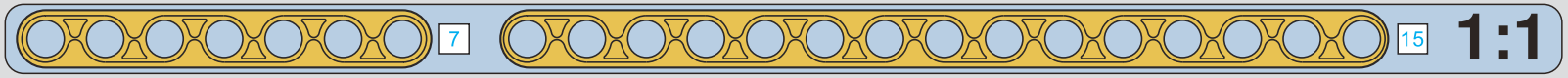

417

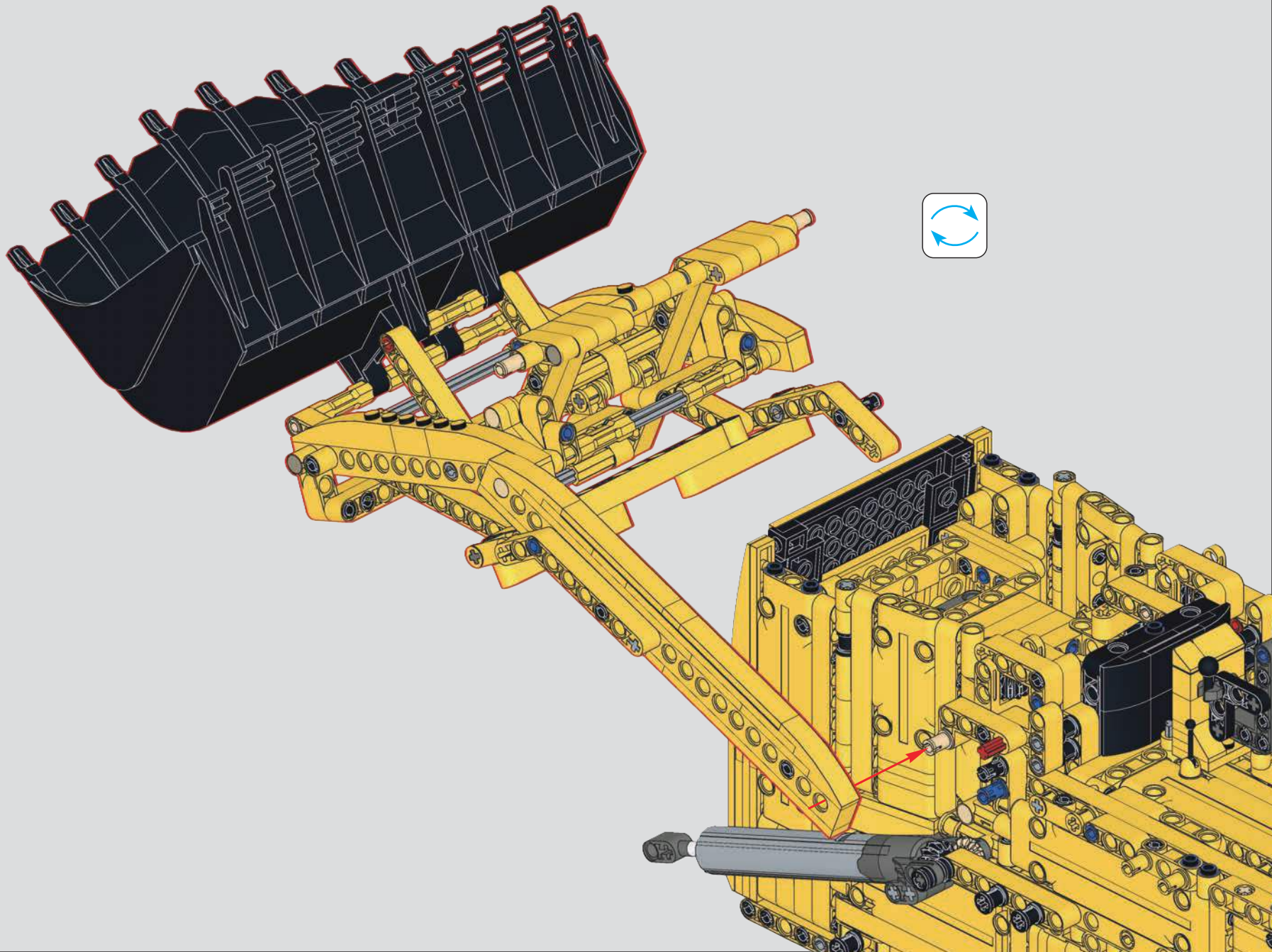

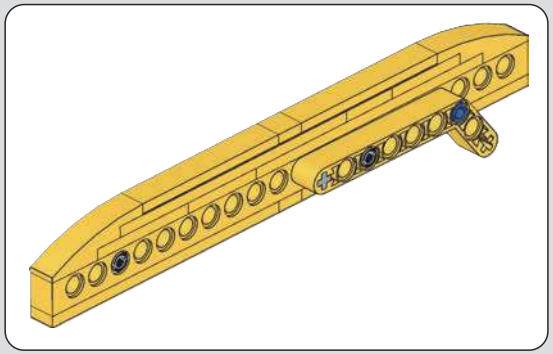

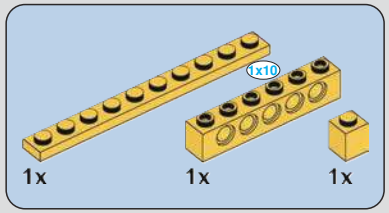

418

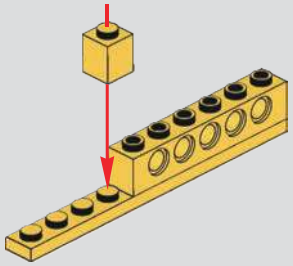

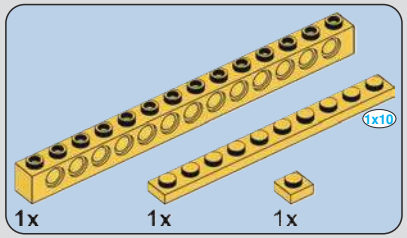

419

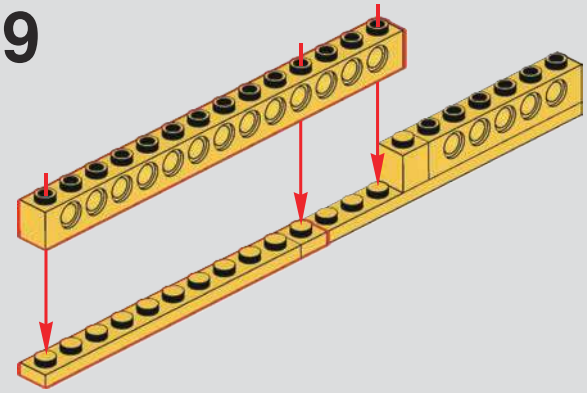

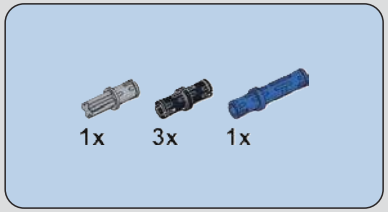

420

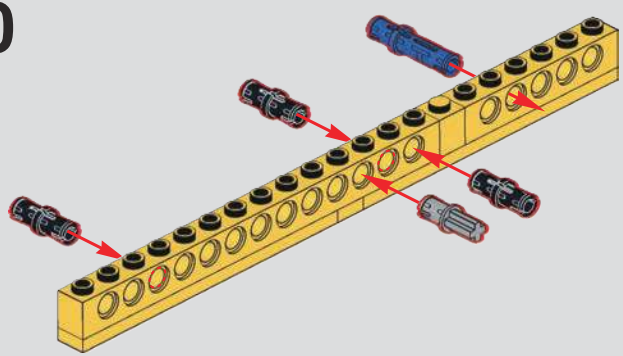

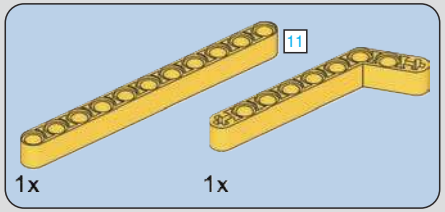

421

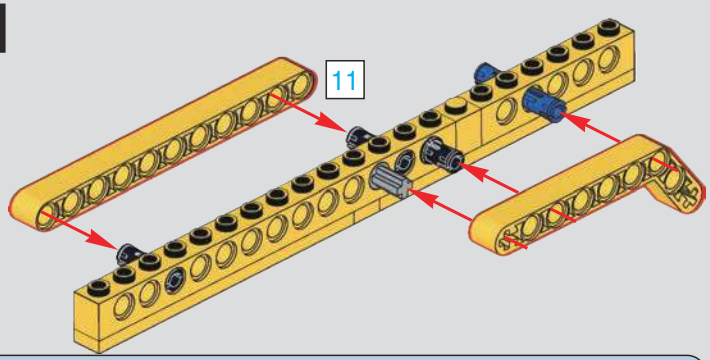

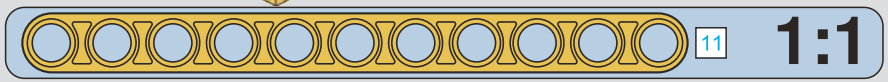

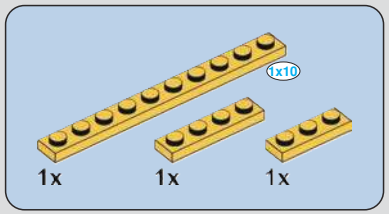

422

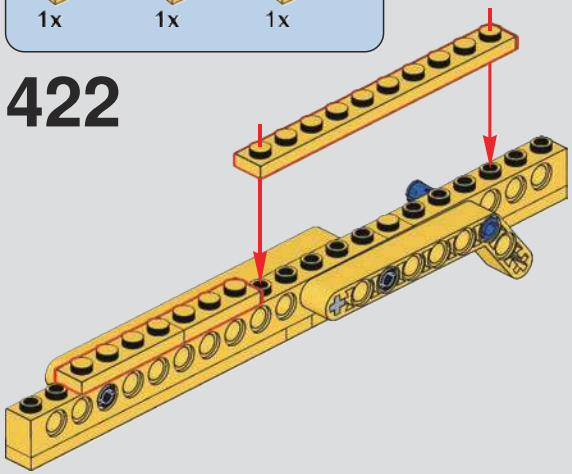

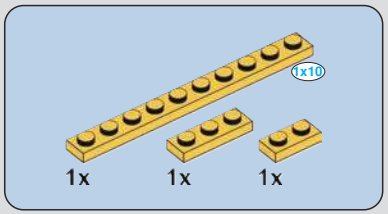

423

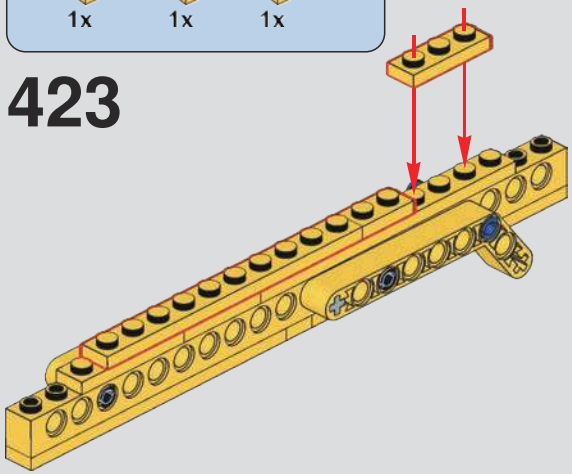

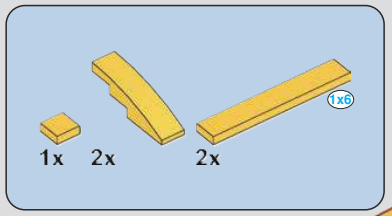

424

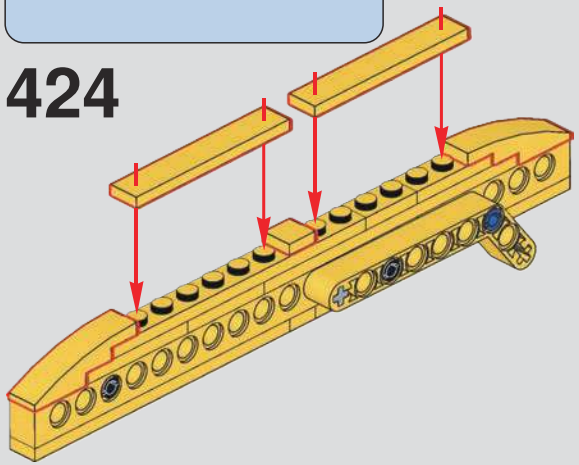

425

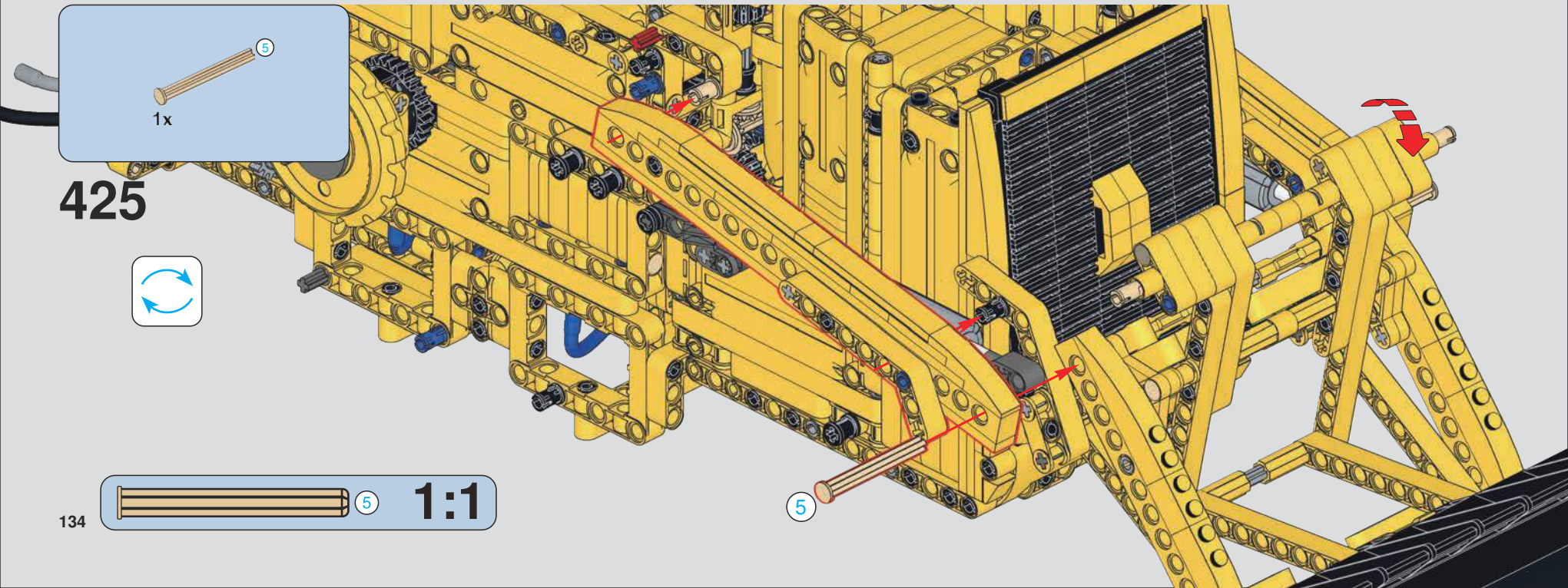

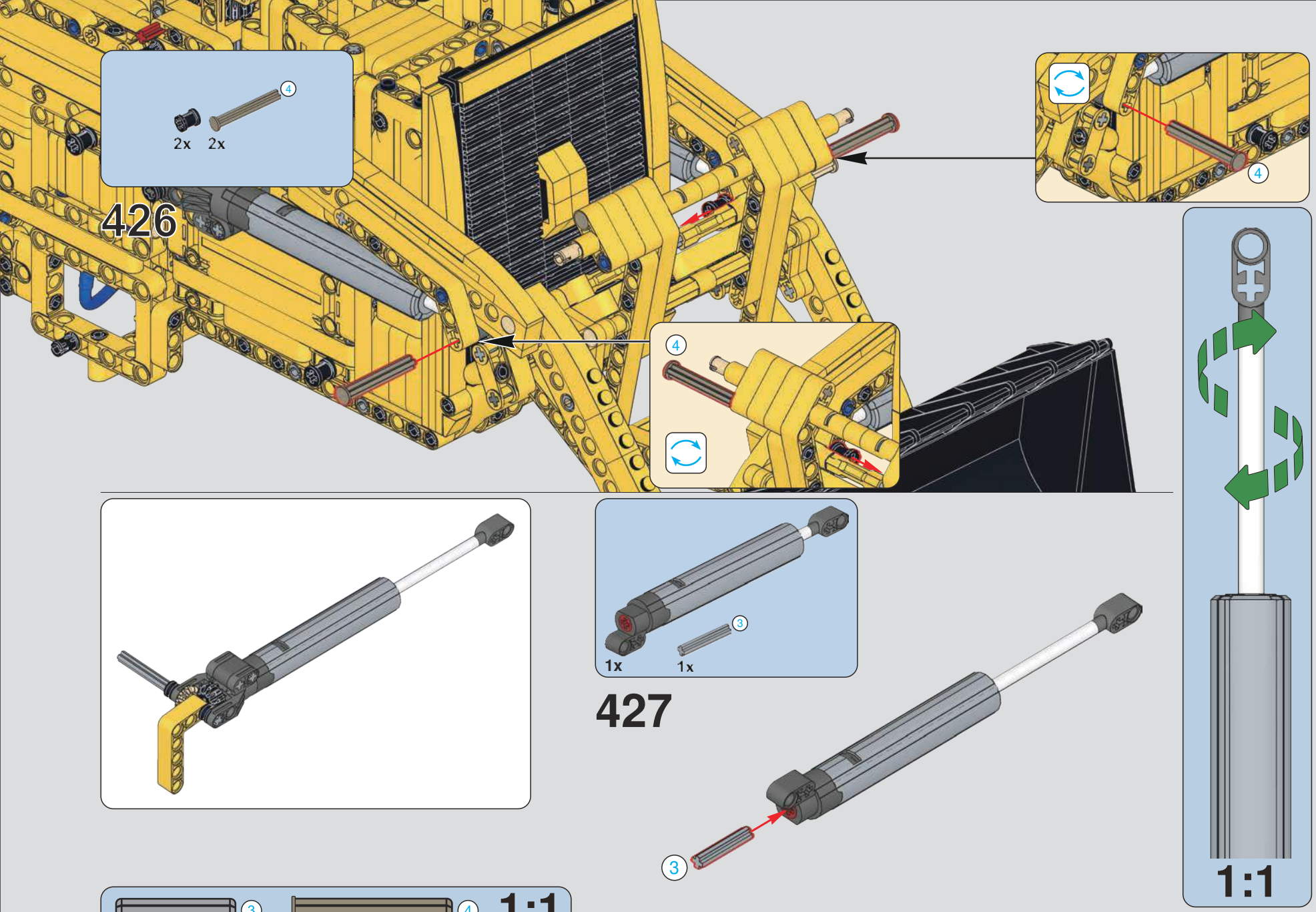
4
2x 2x
426
4
4
3
1x 1x
427
3
3
4
1:1
1:1

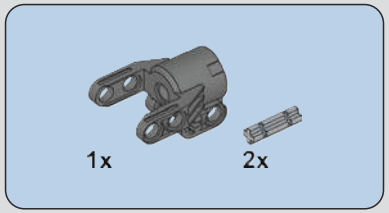

428

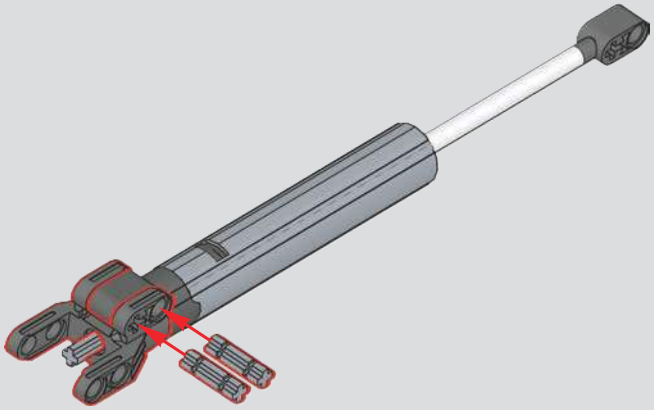

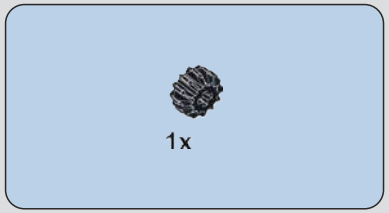

429

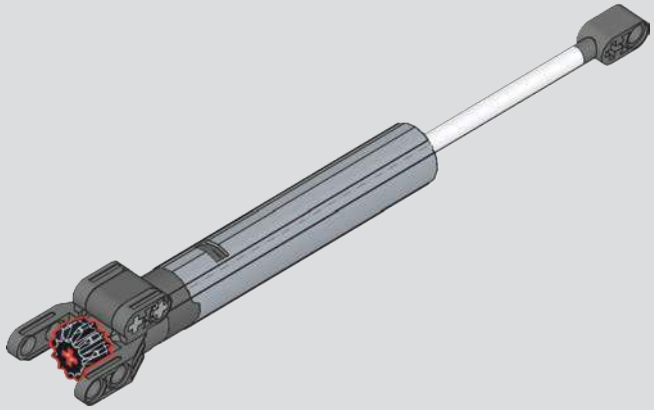

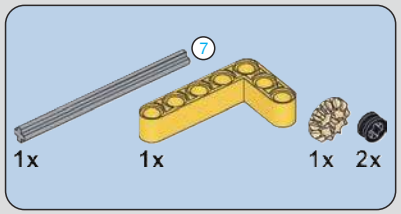

430

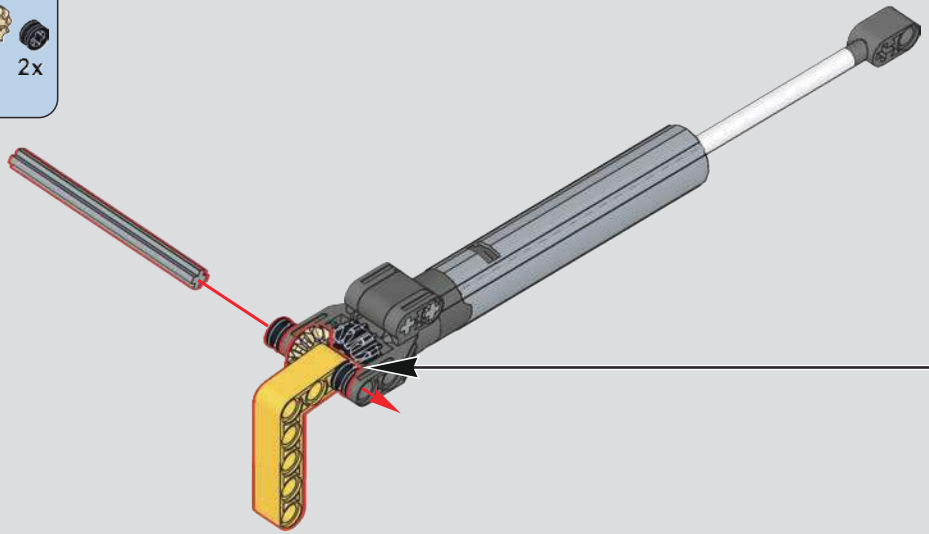

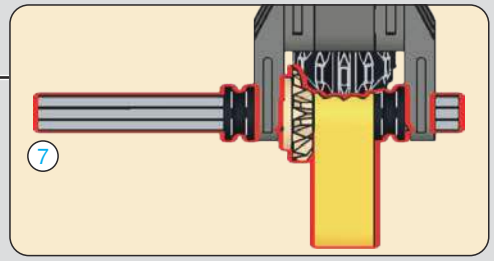

431

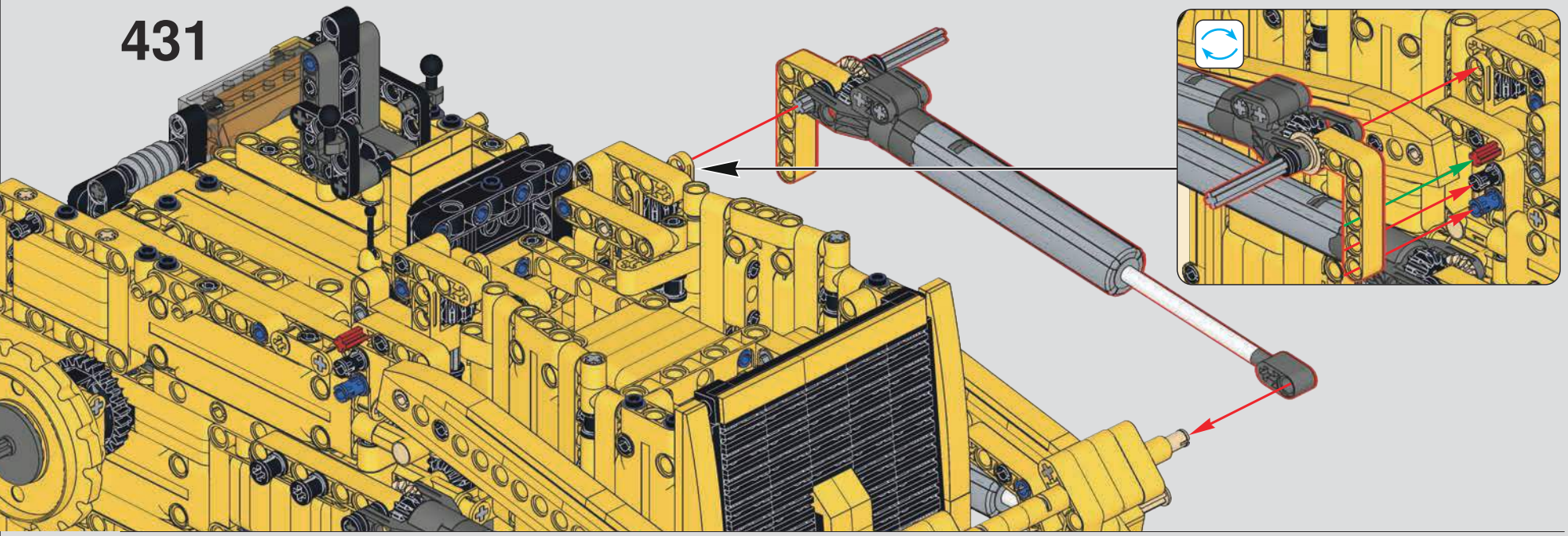

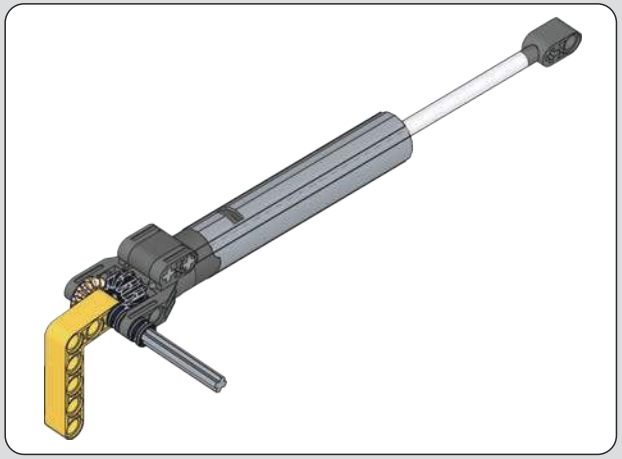

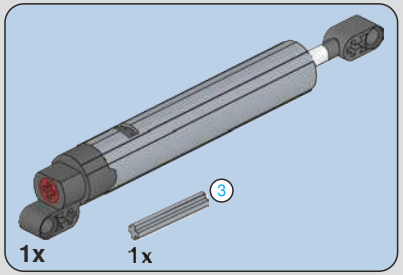

432

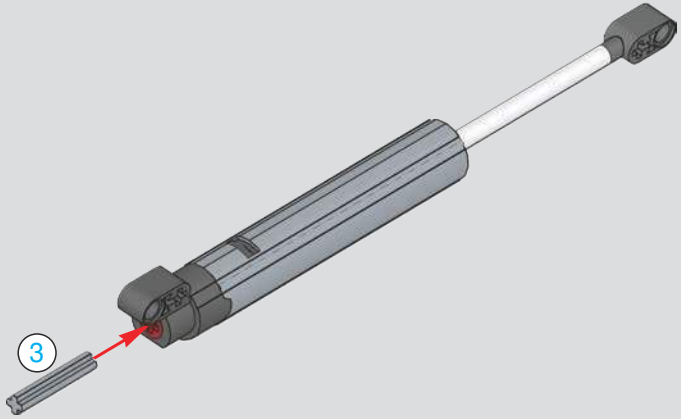

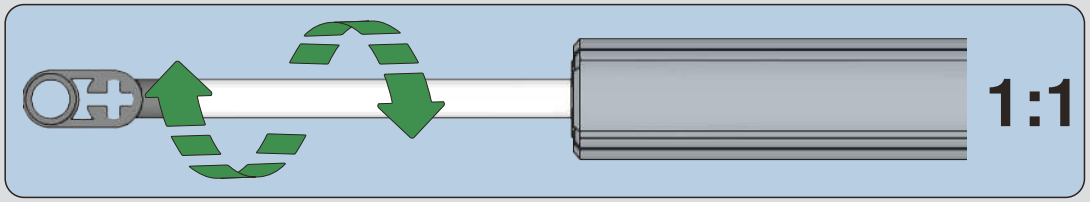

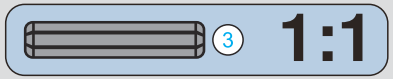

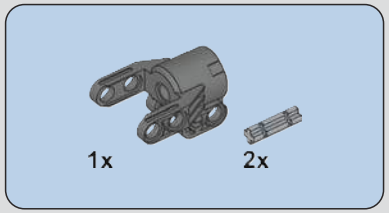

433

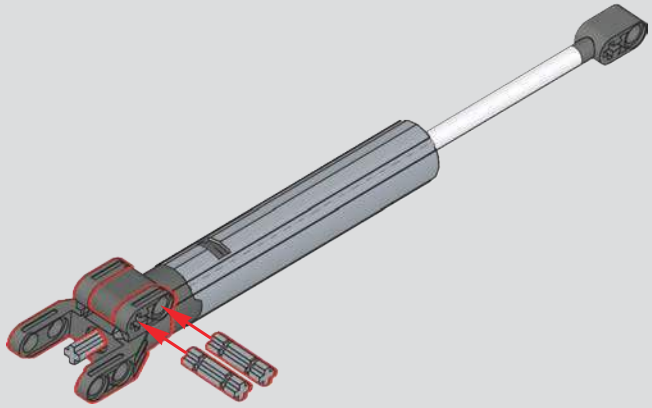

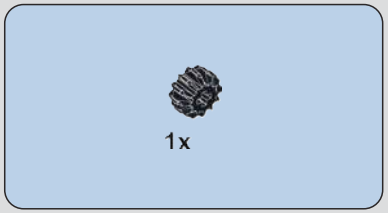

434

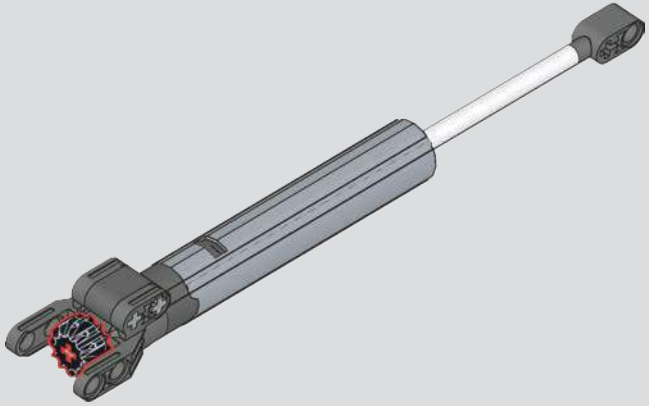

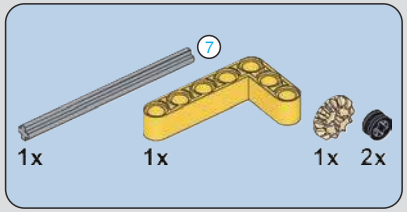

435

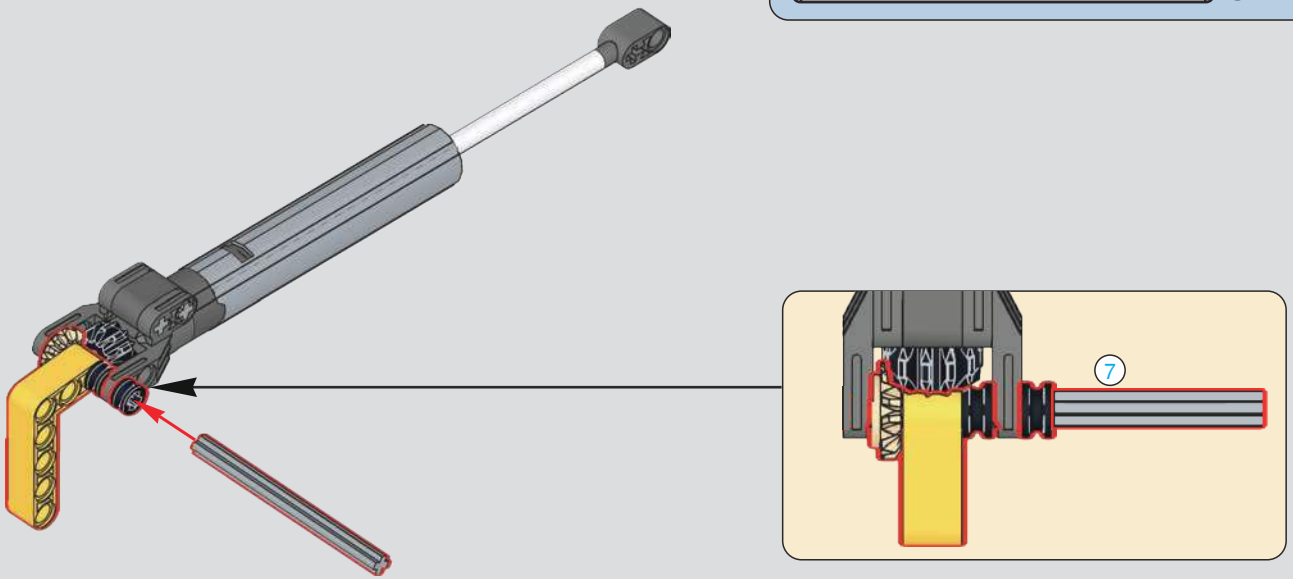

436

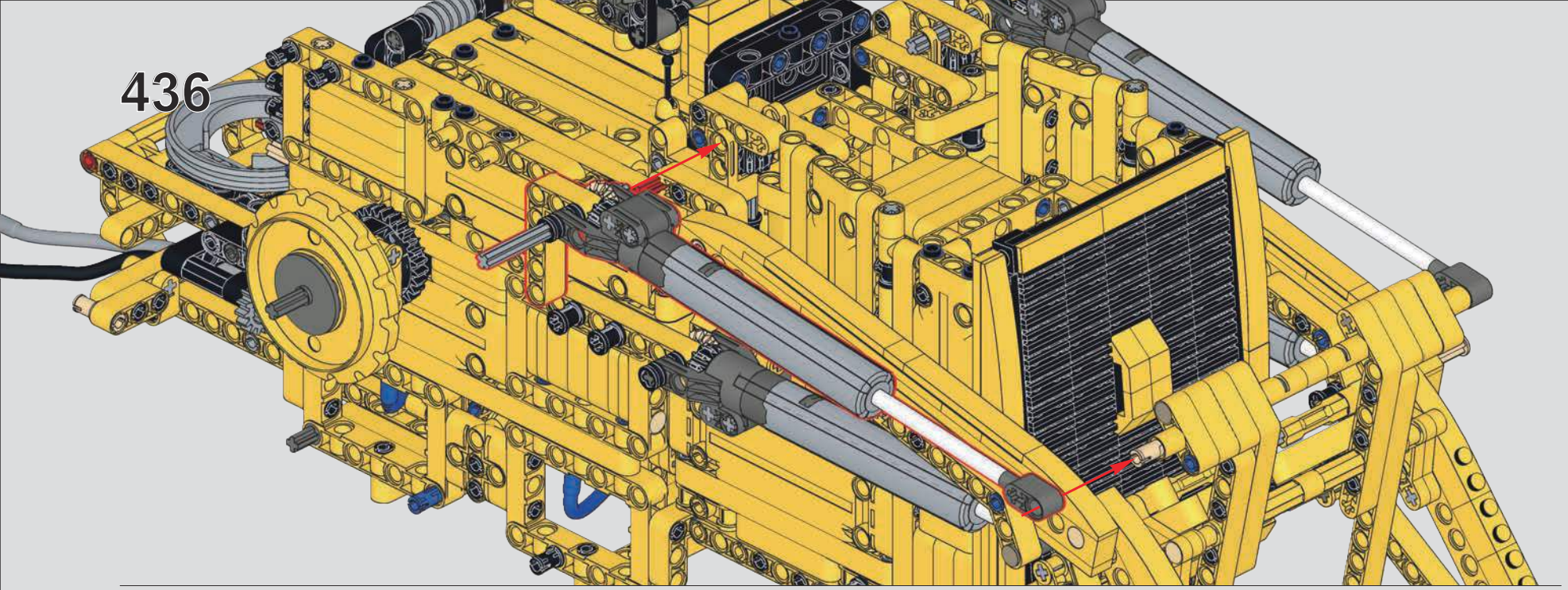

437

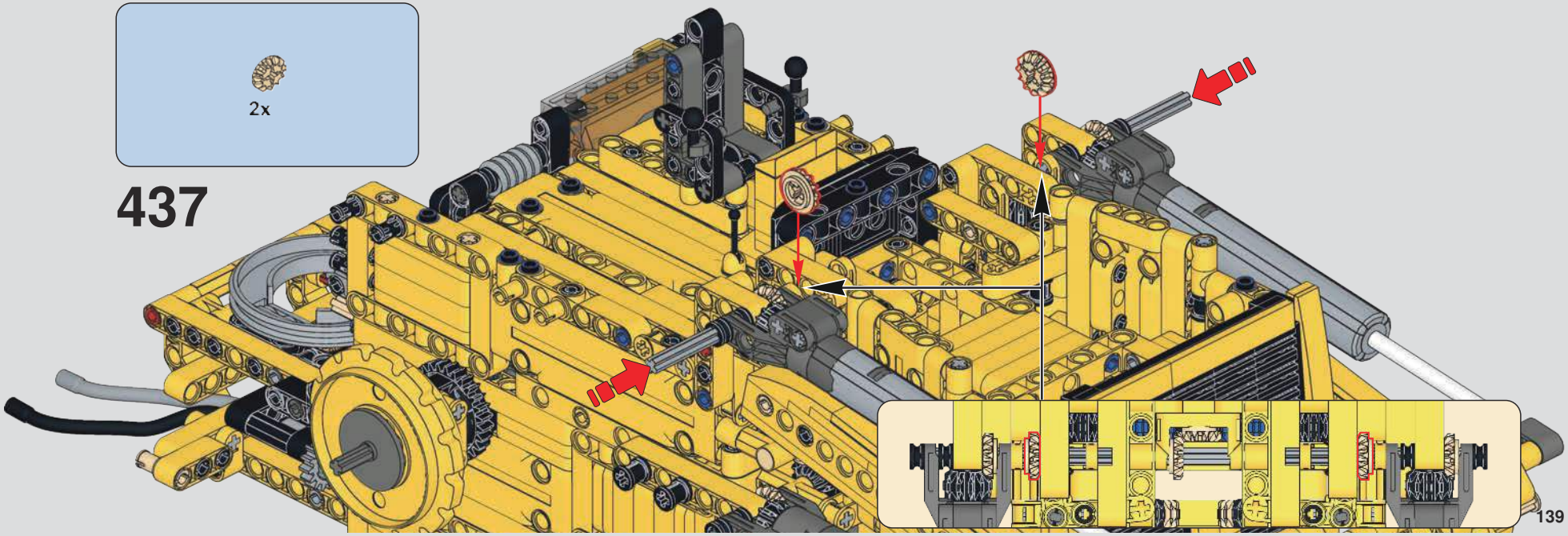

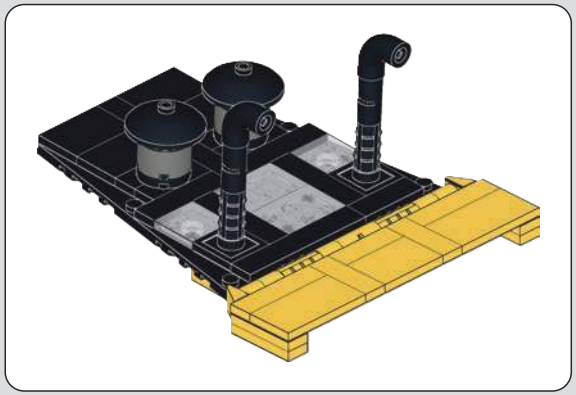

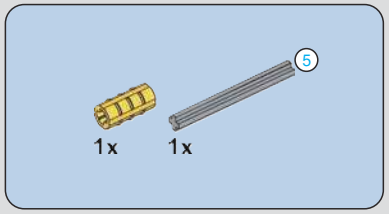

438

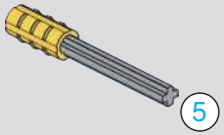

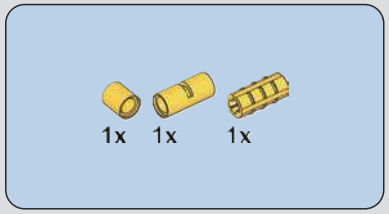

439

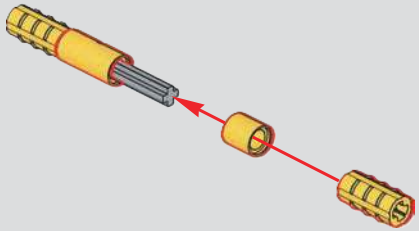

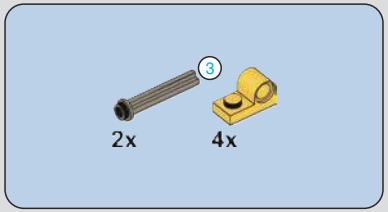

440

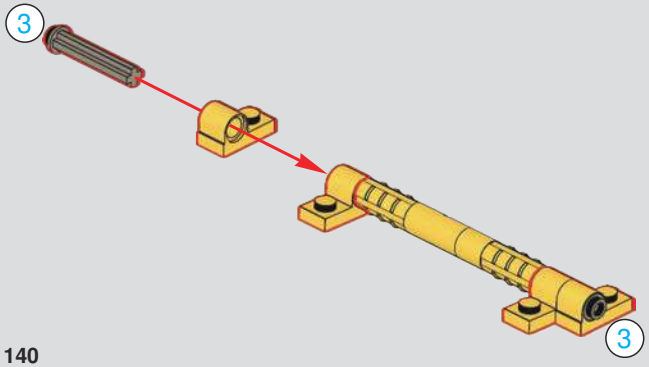

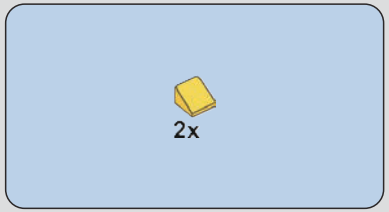

441

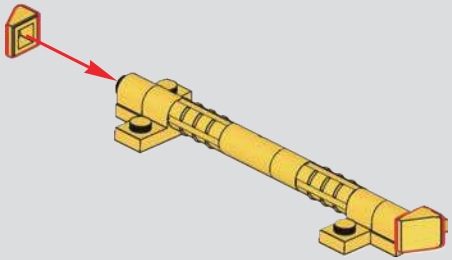

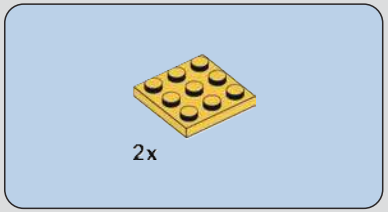

442

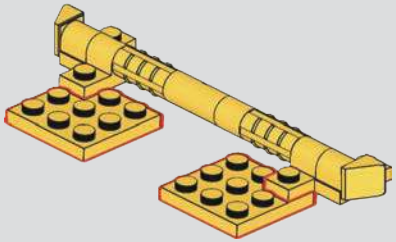

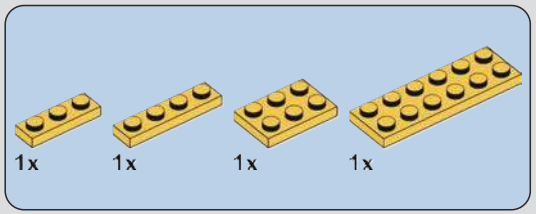

443

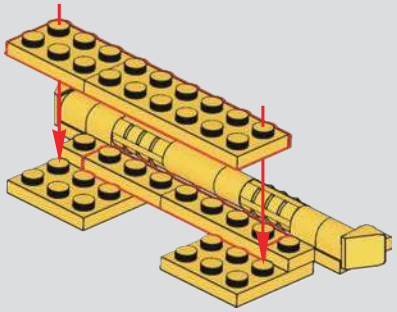

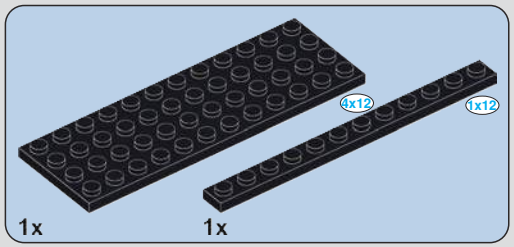

444

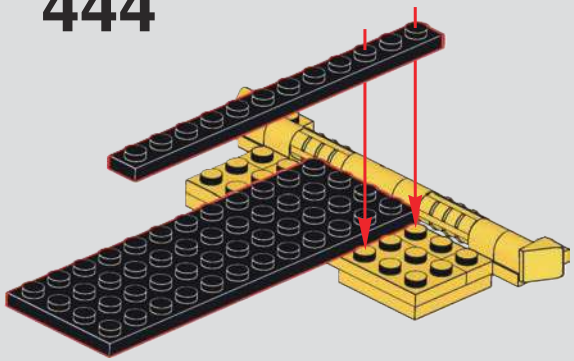

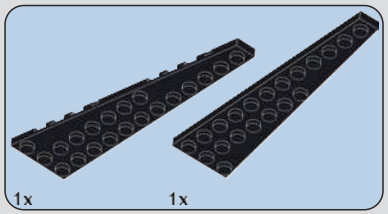

445

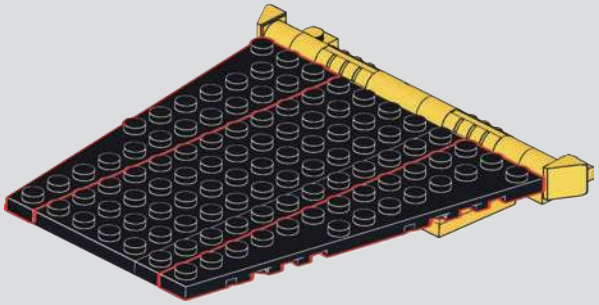

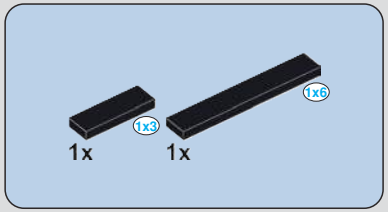

446

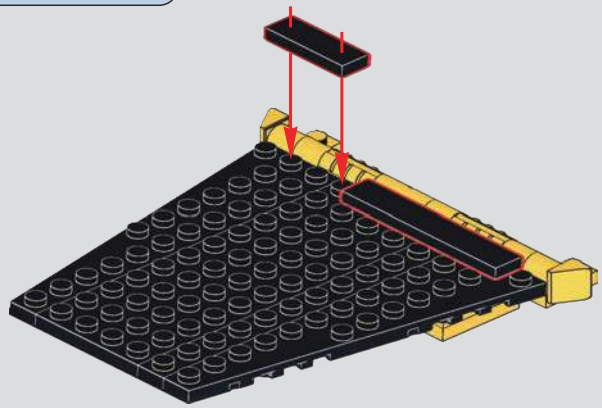

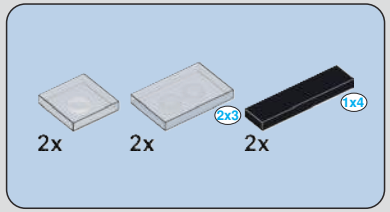

447

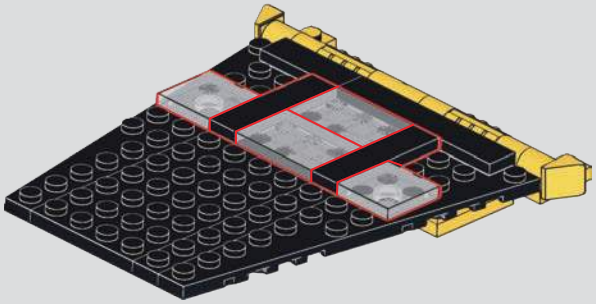

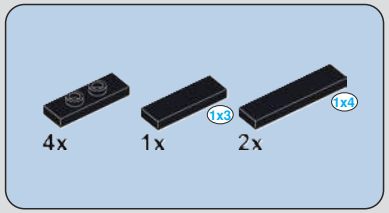

448

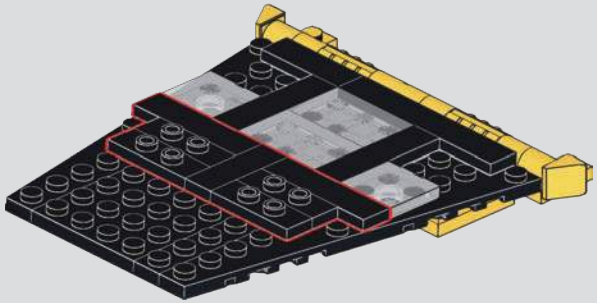

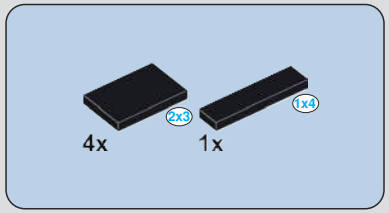

449

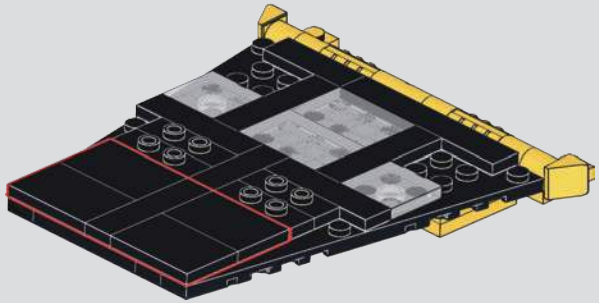

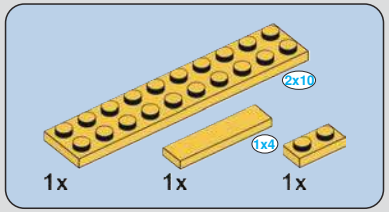

450

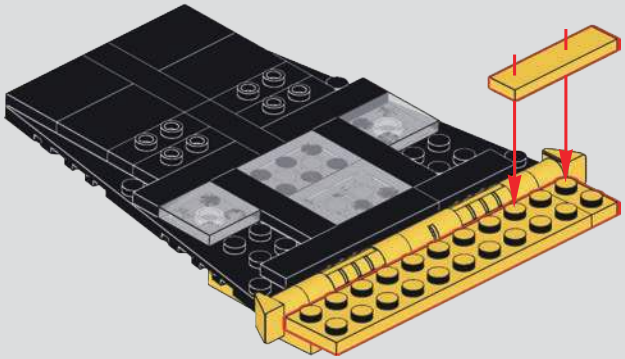

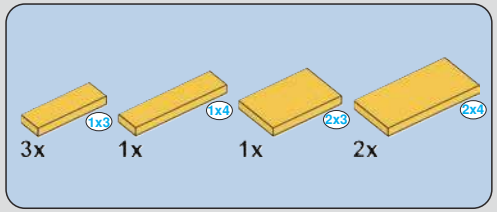

451

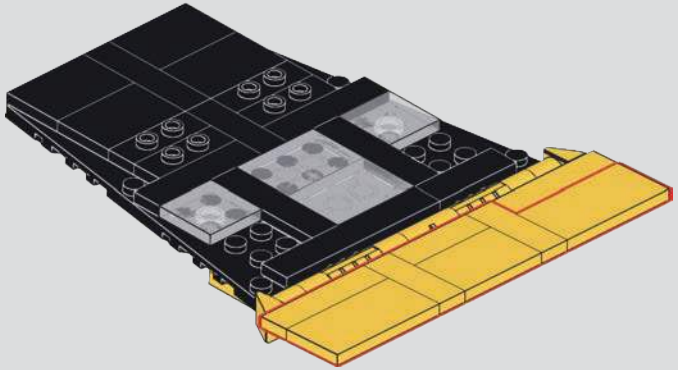

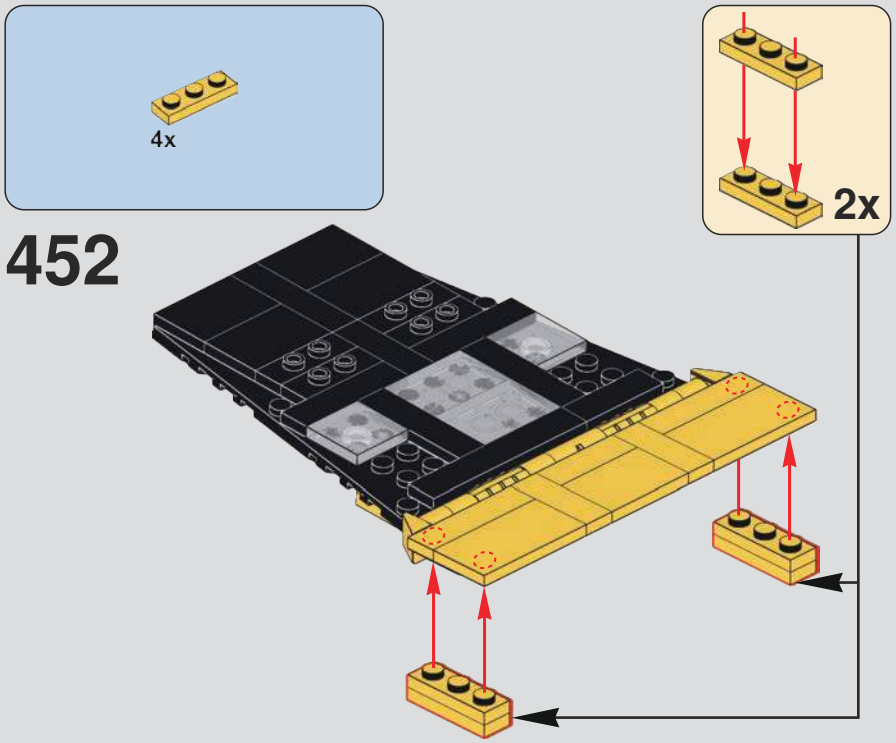

452

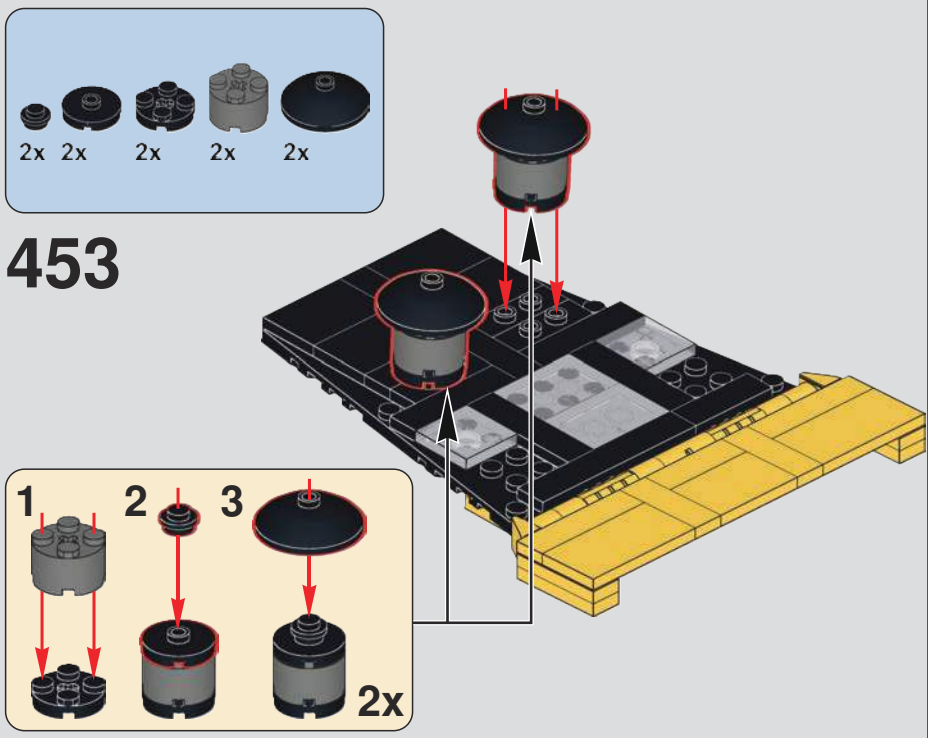

453

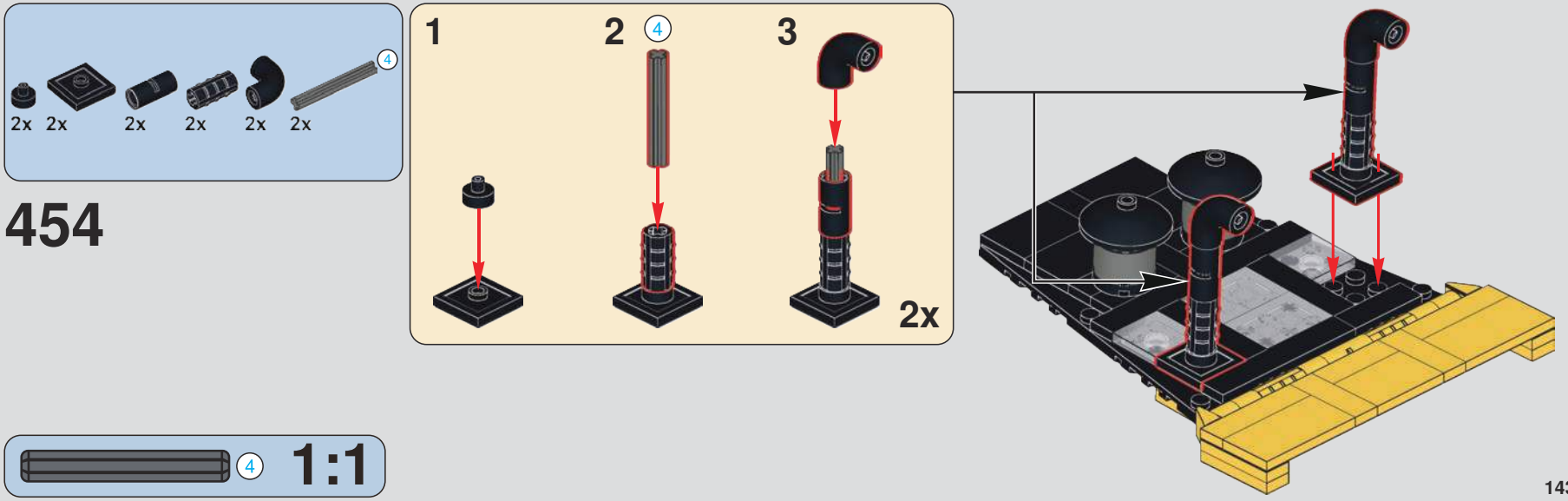

454

455

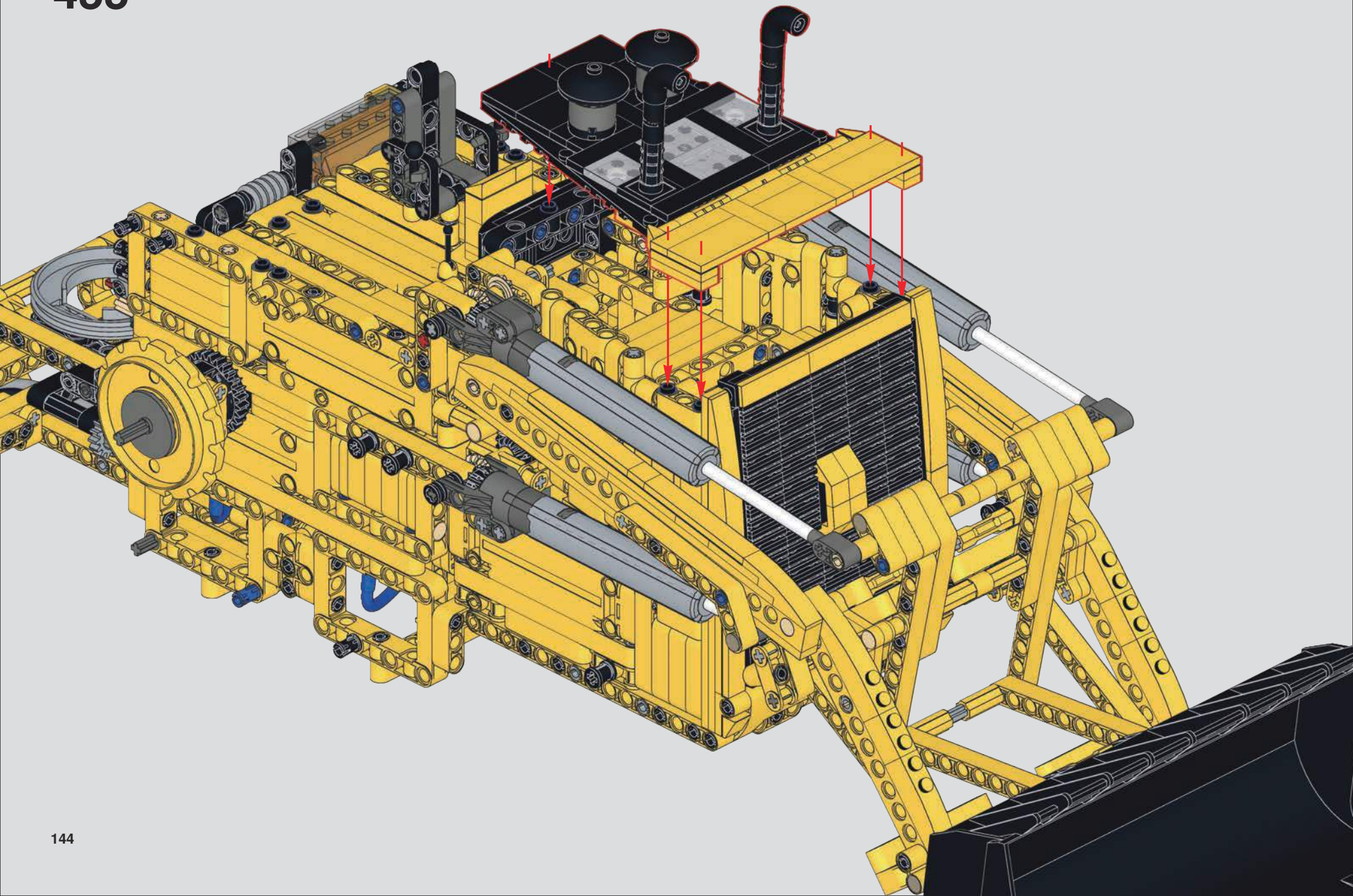

456

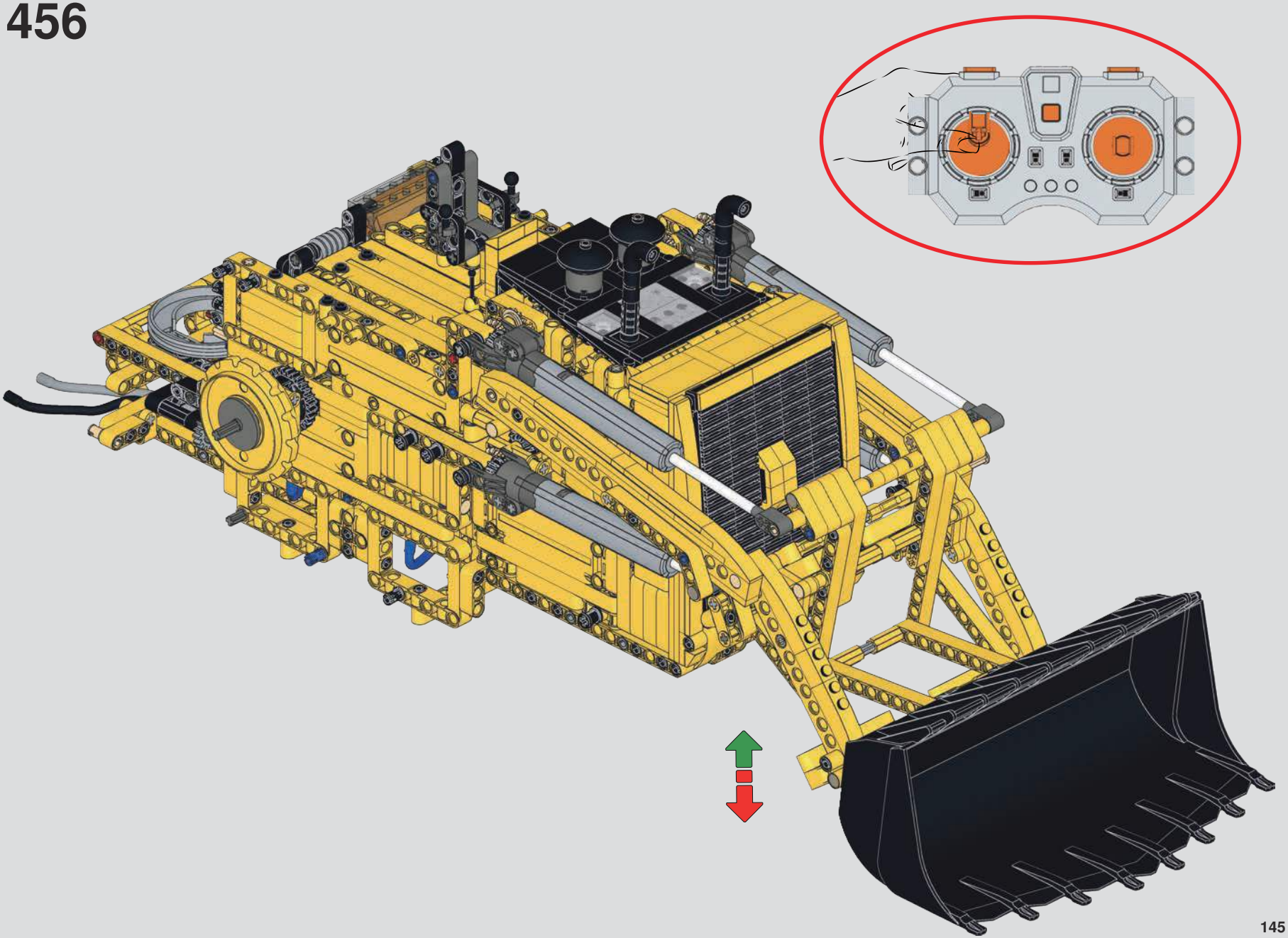

457

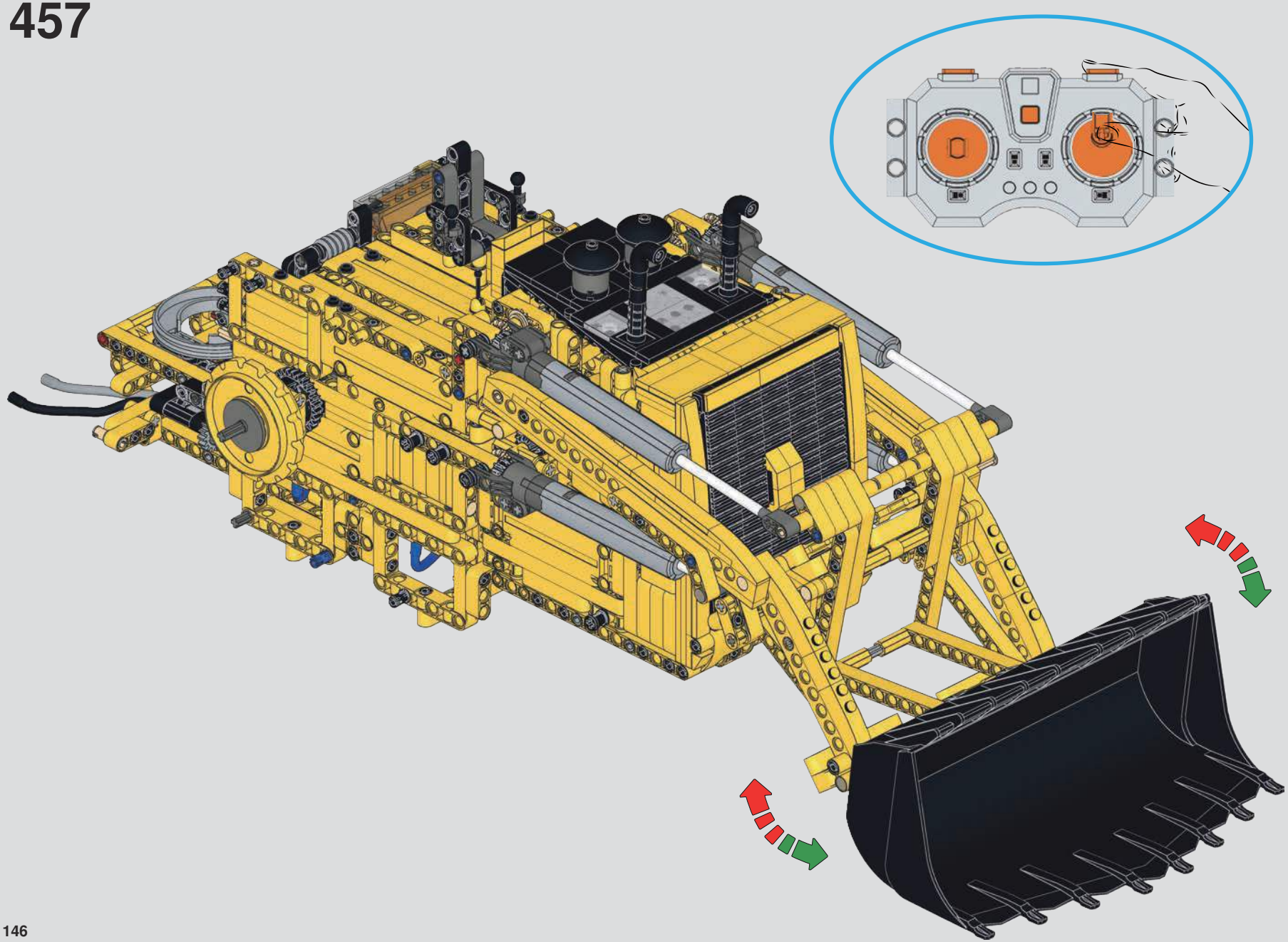

458

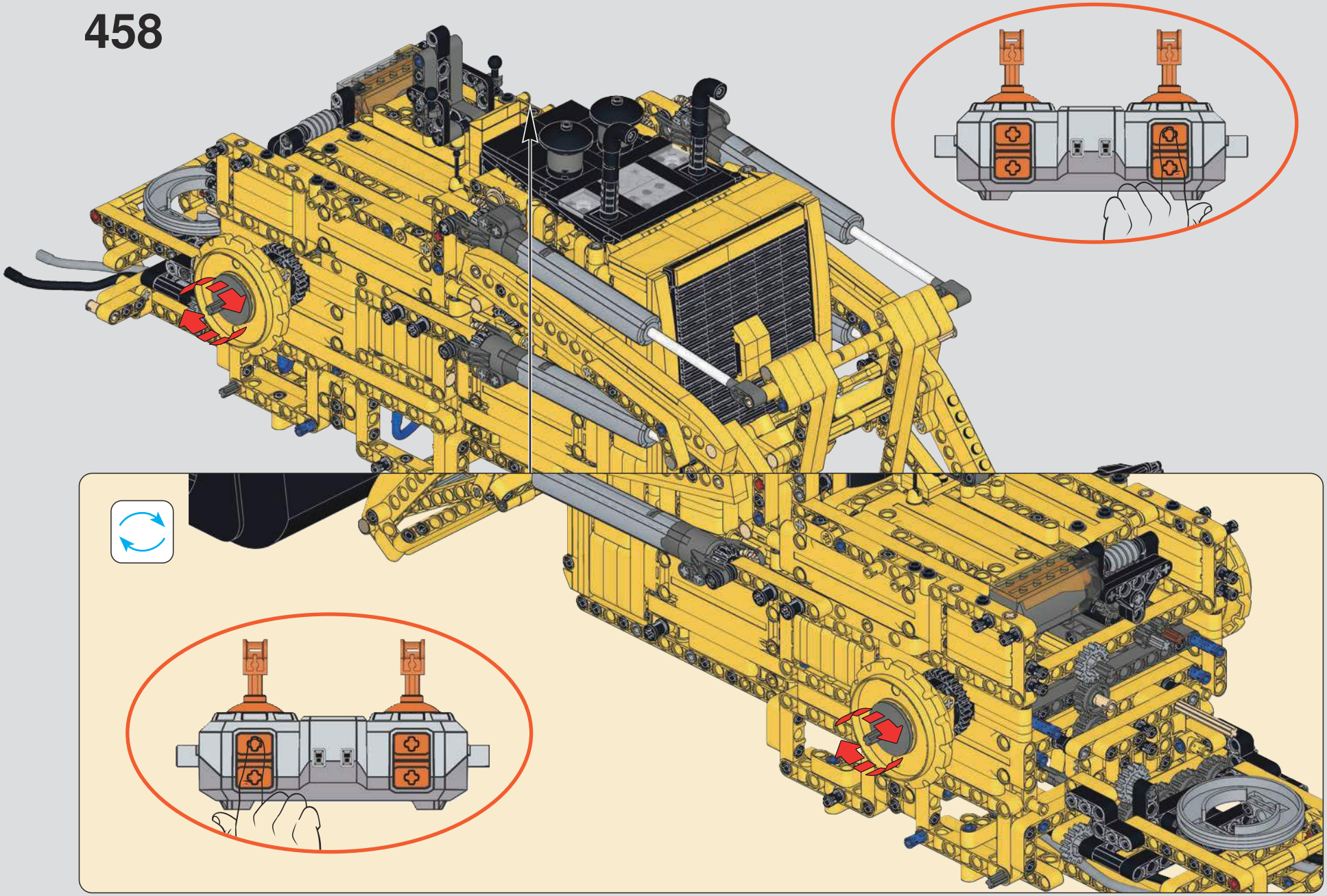

459

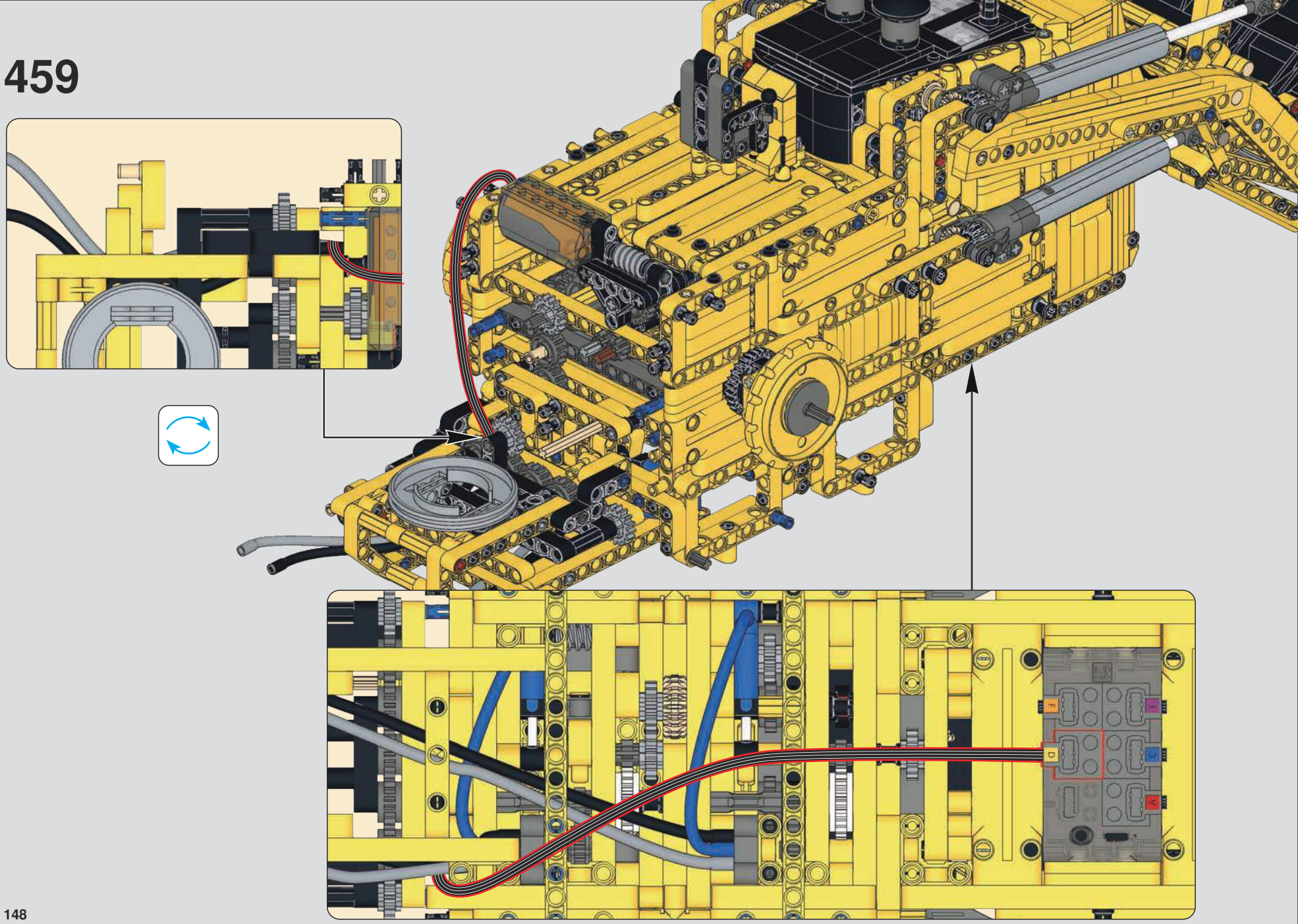

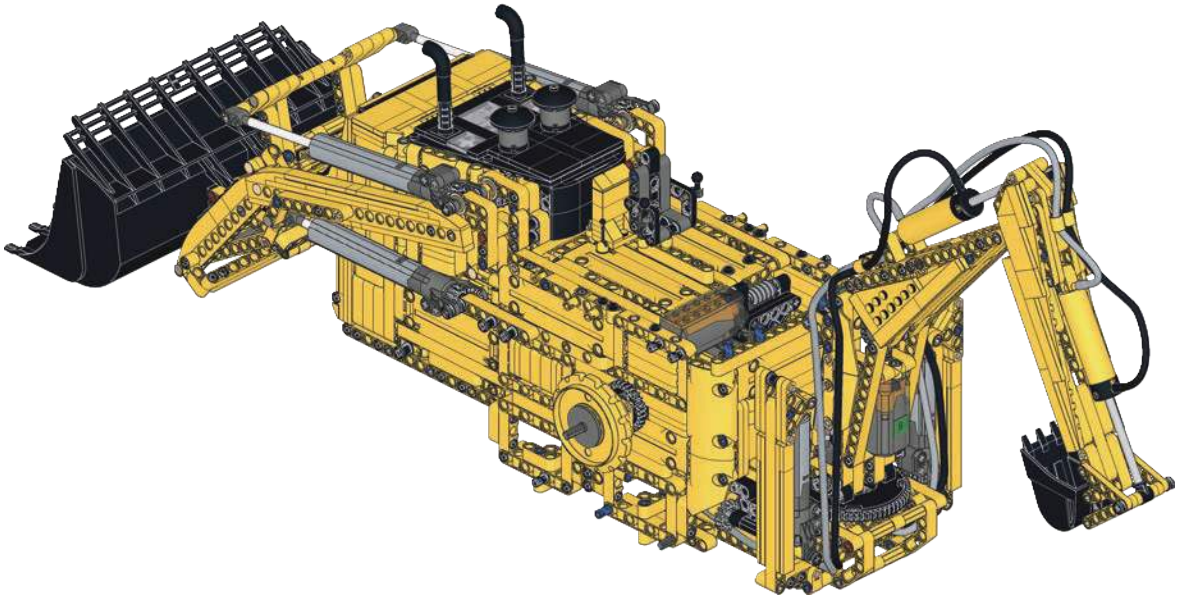

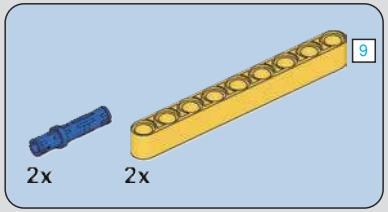

460

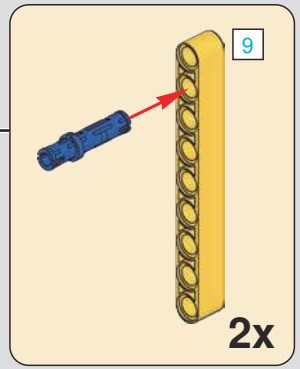

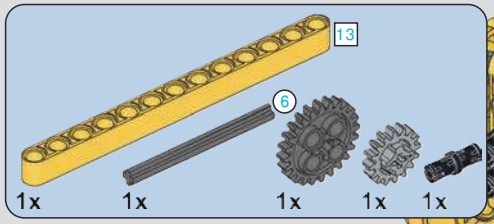

461

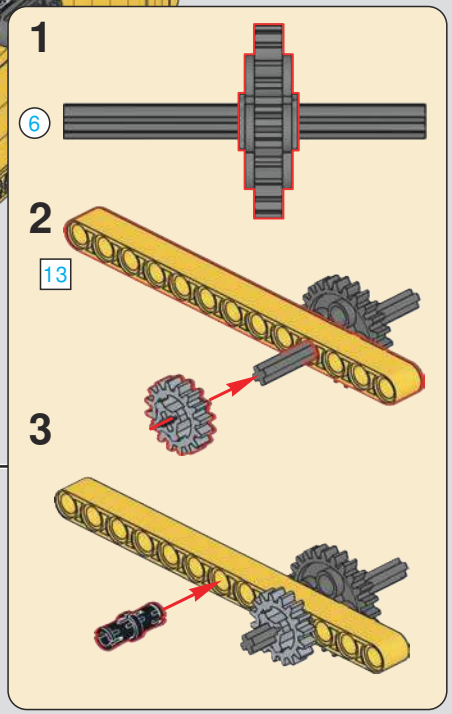

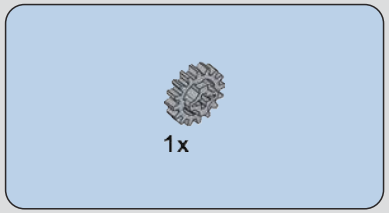

462

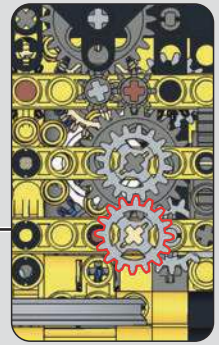

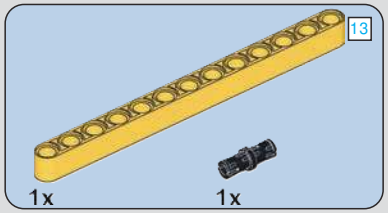

463

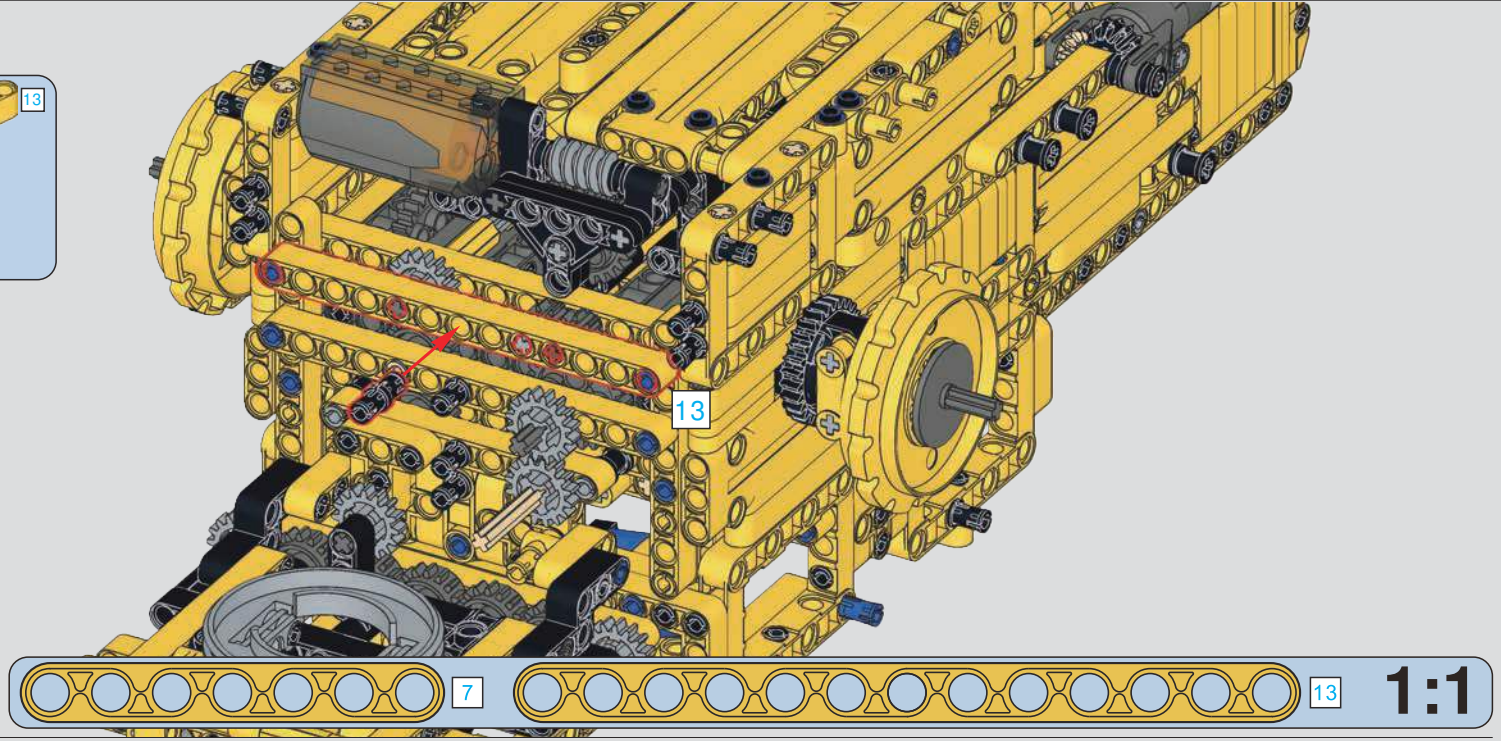

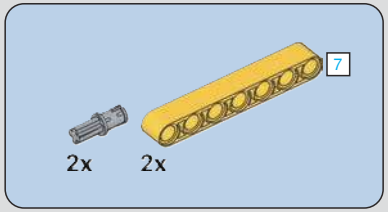

464

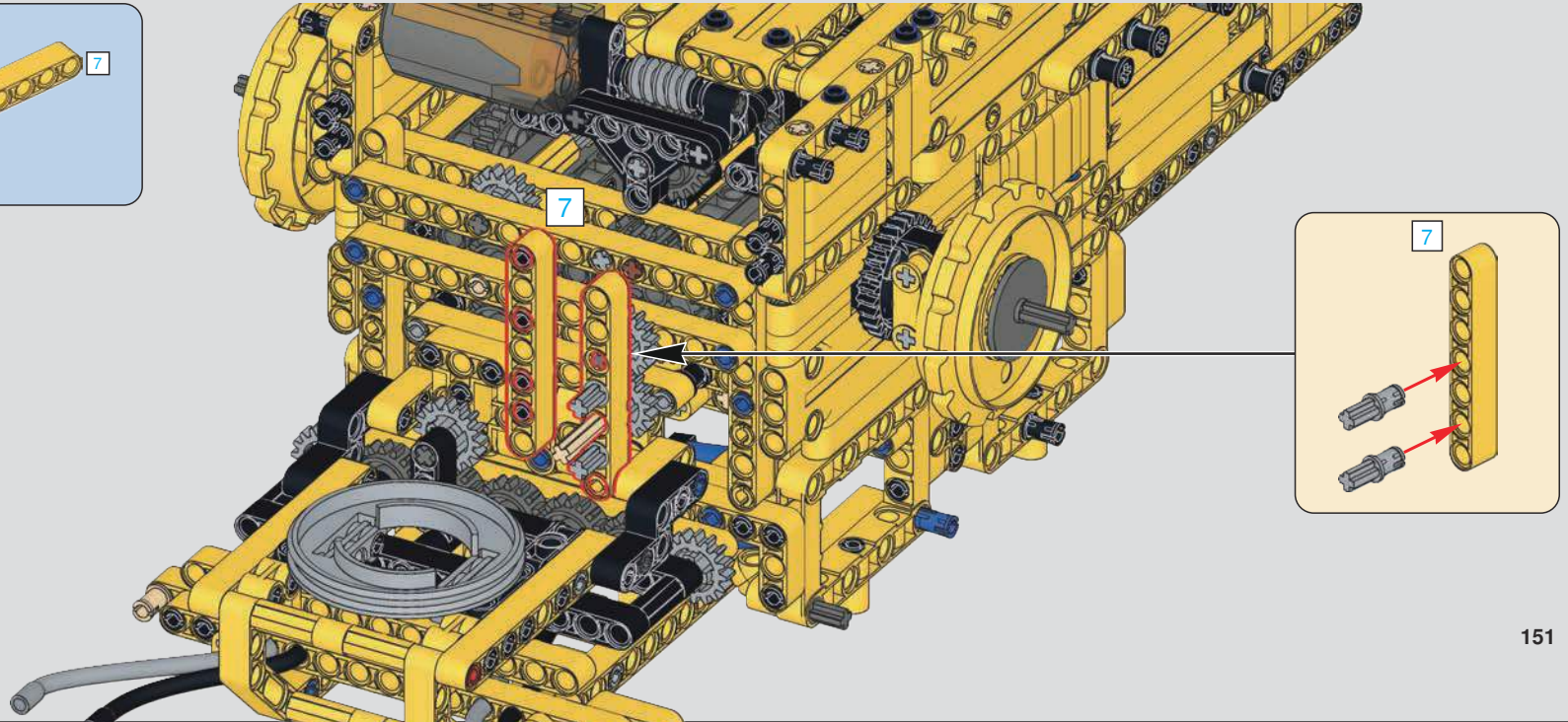

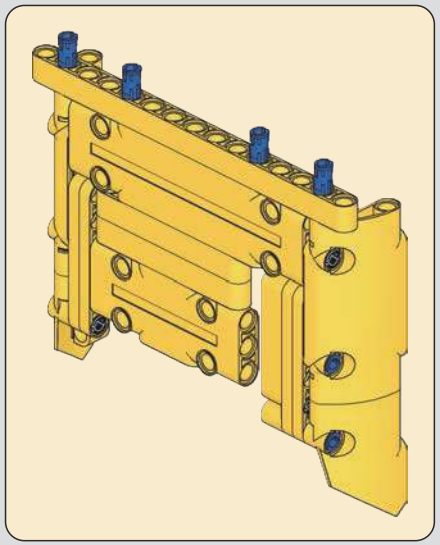

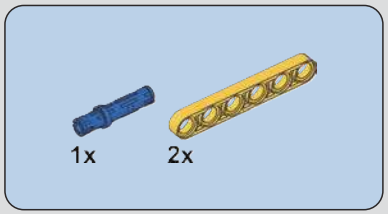

465

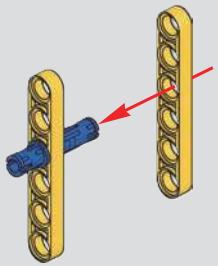

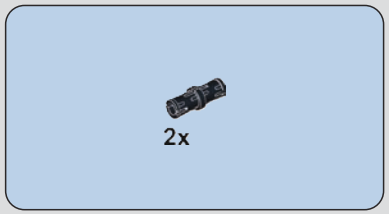

466

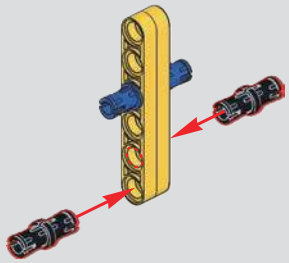

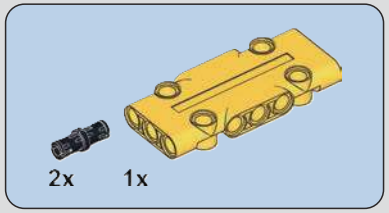

467

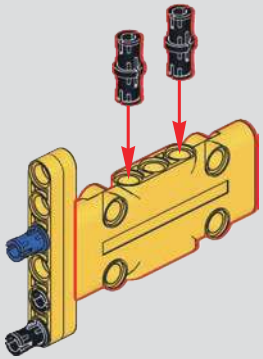

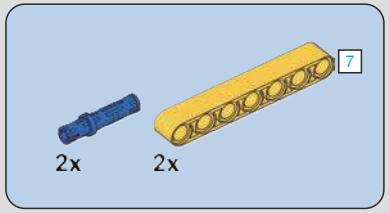

468

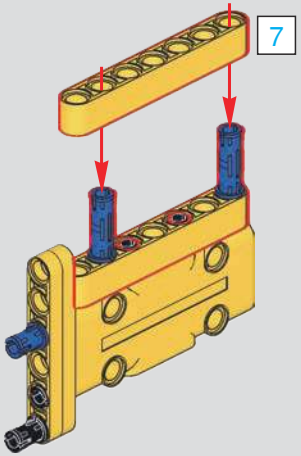

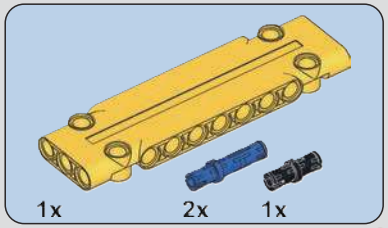

469

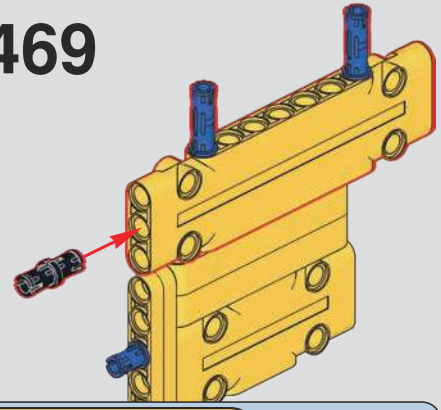

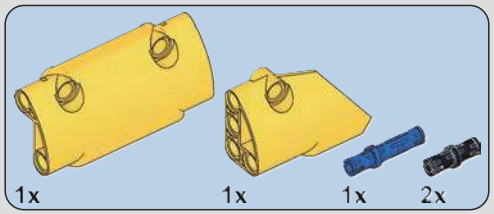

470

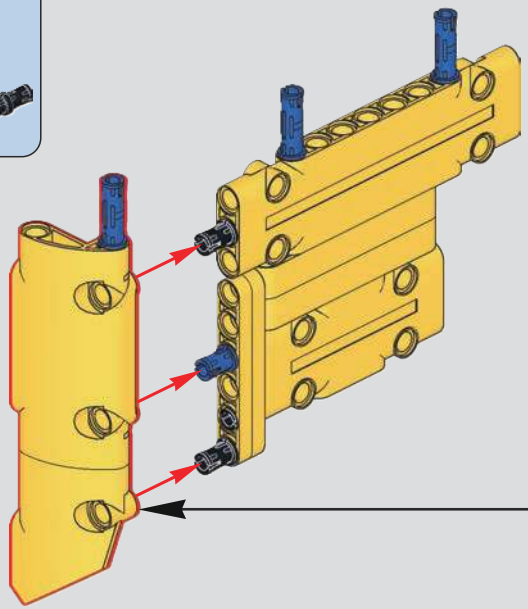

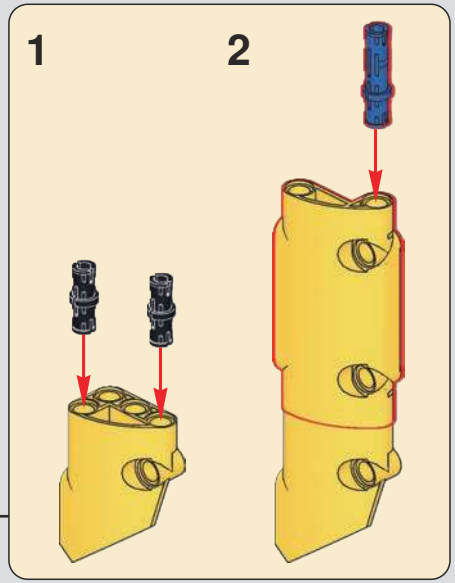

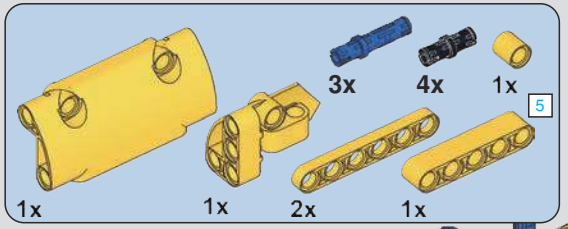

471

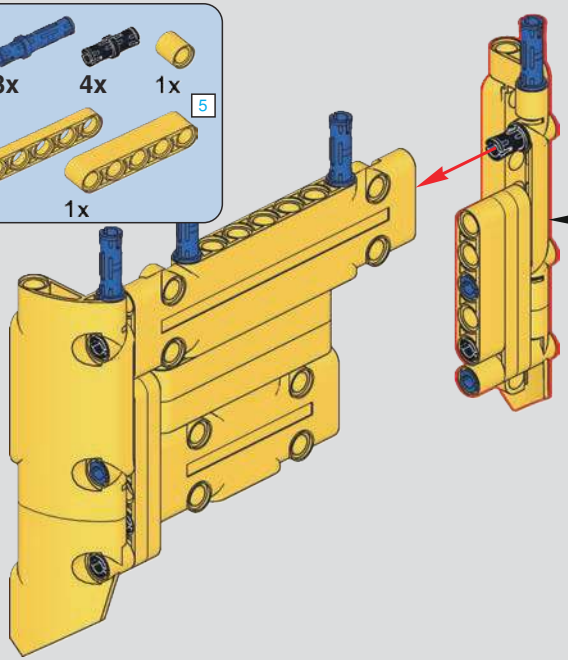

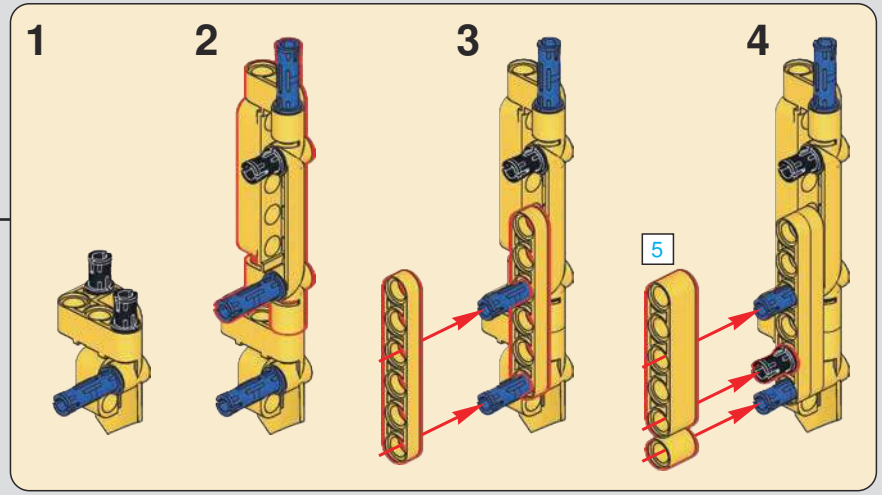

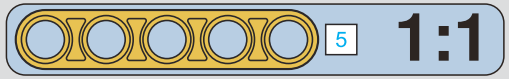

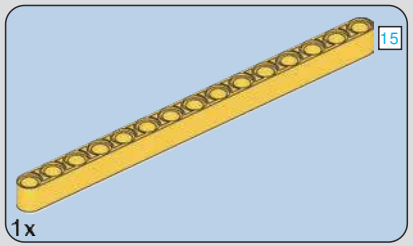

472

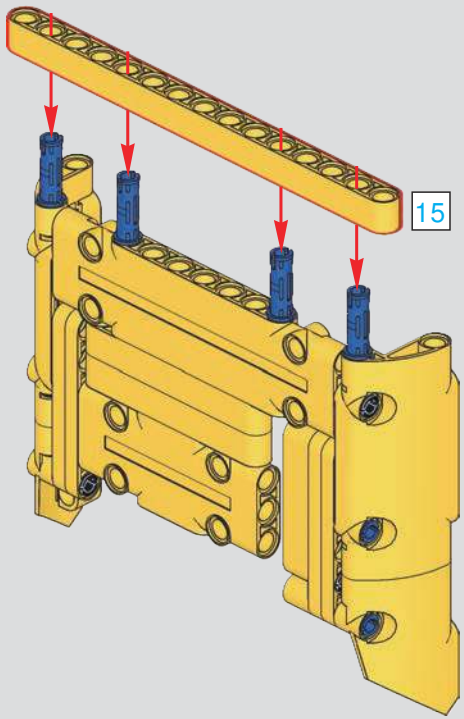

473

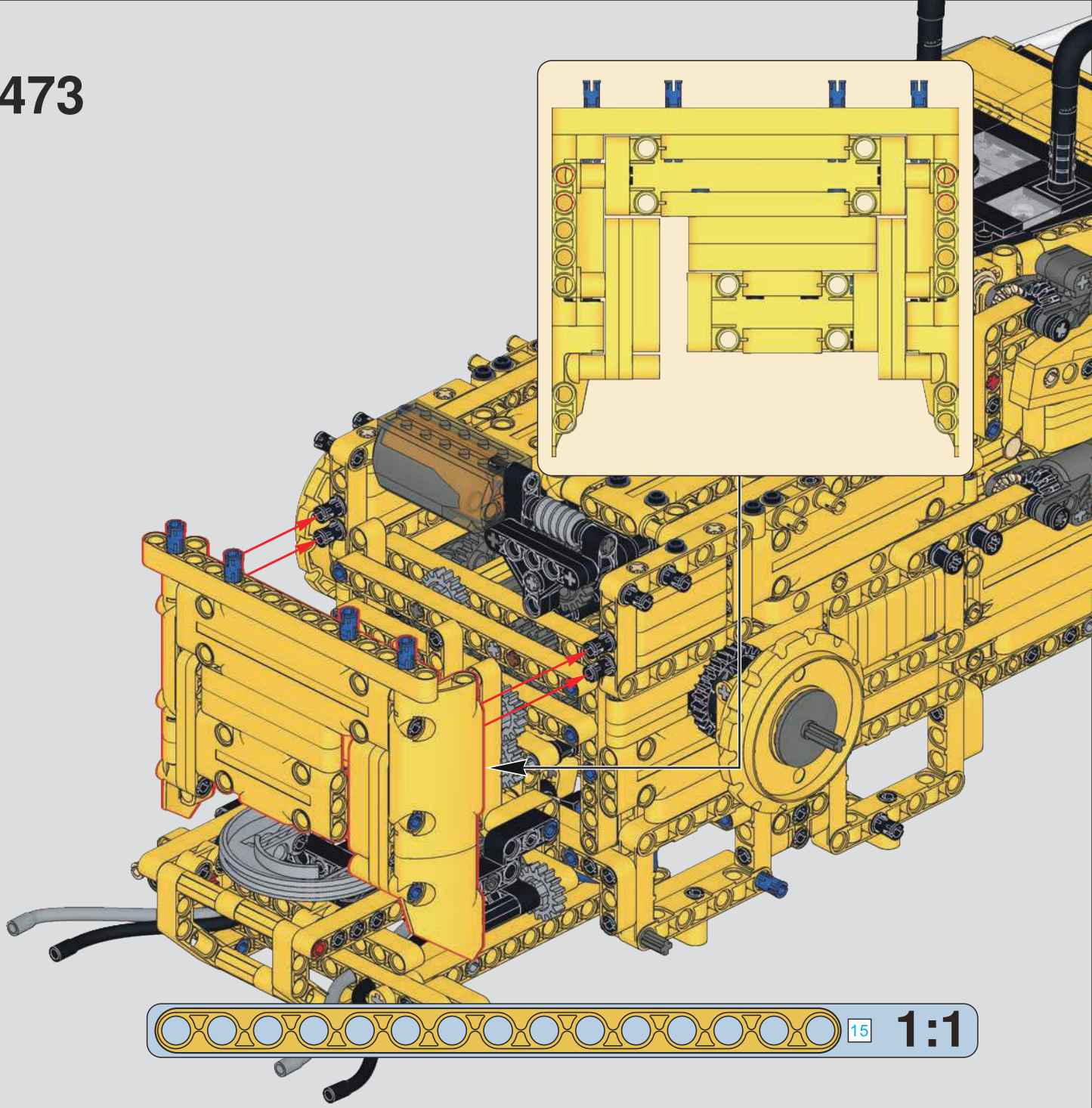

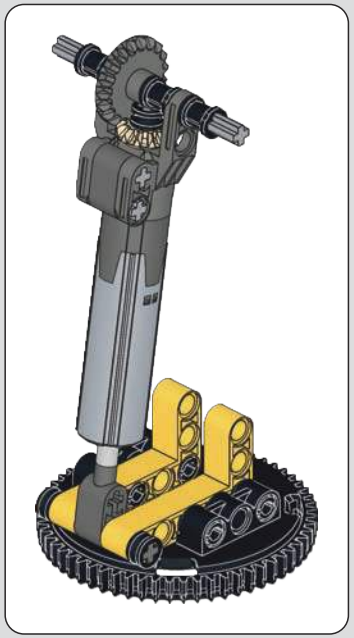

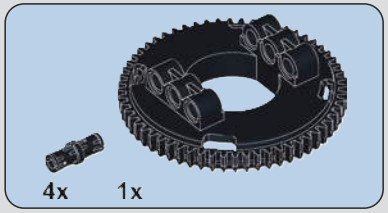

474

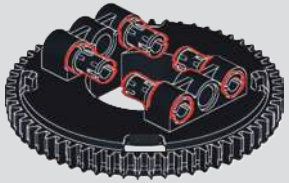

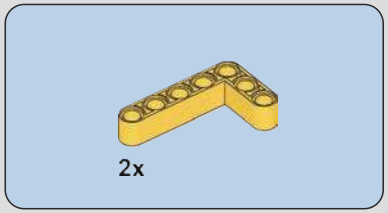

475

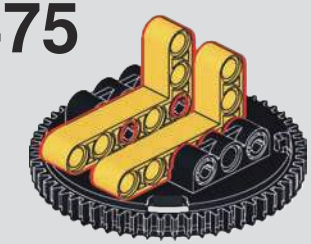

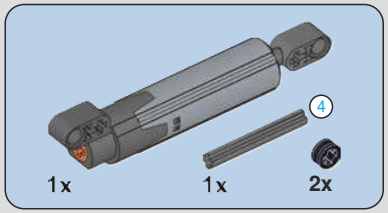

476

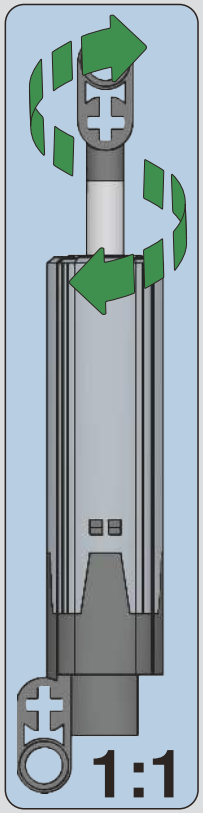

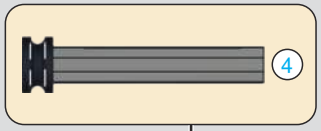

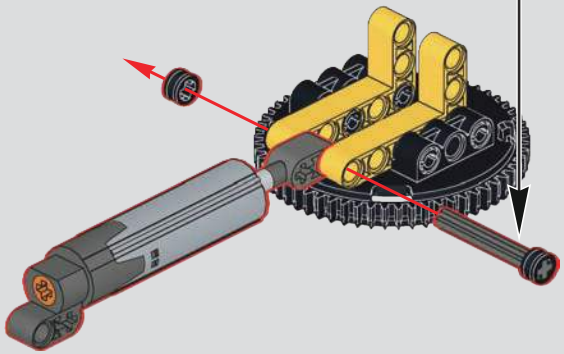

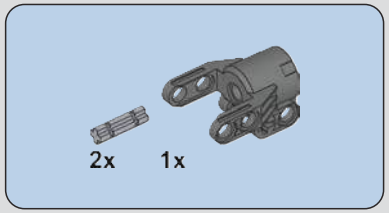

477

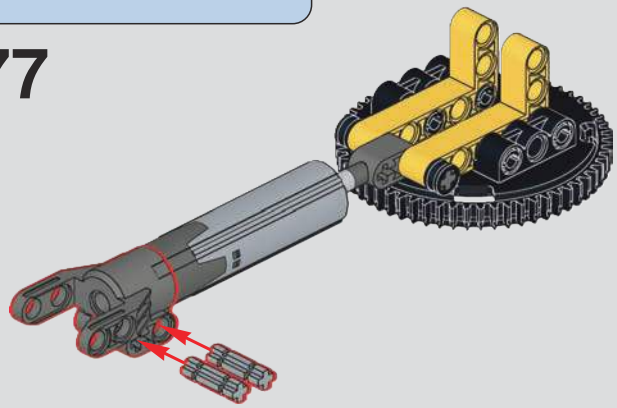

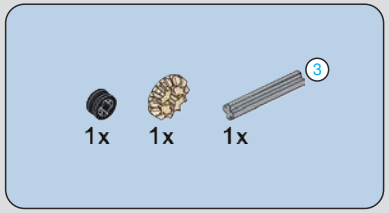

478

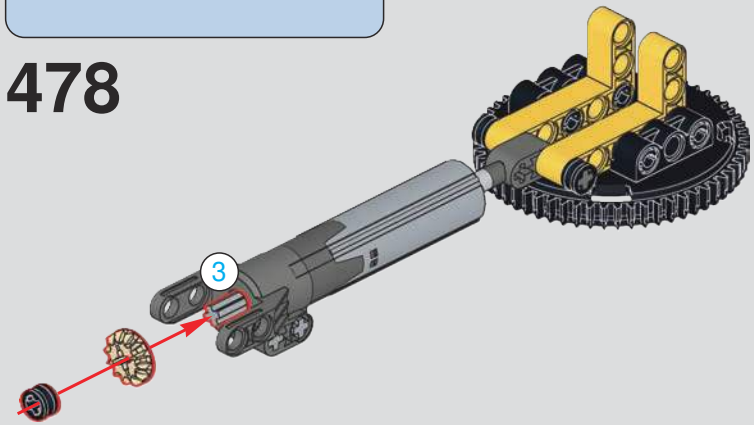

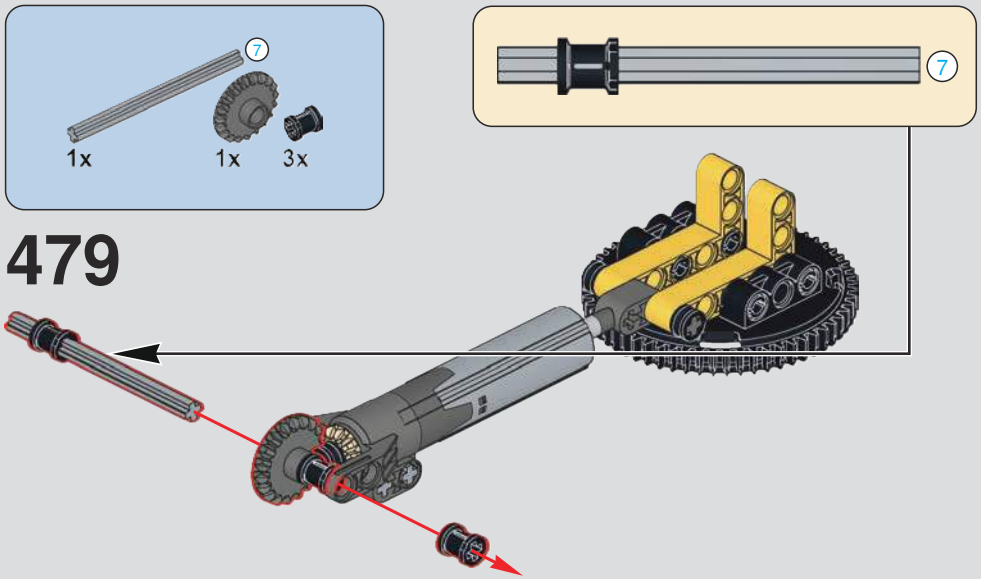

479

480

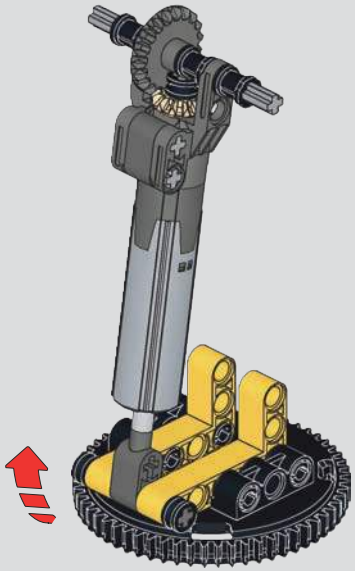

481

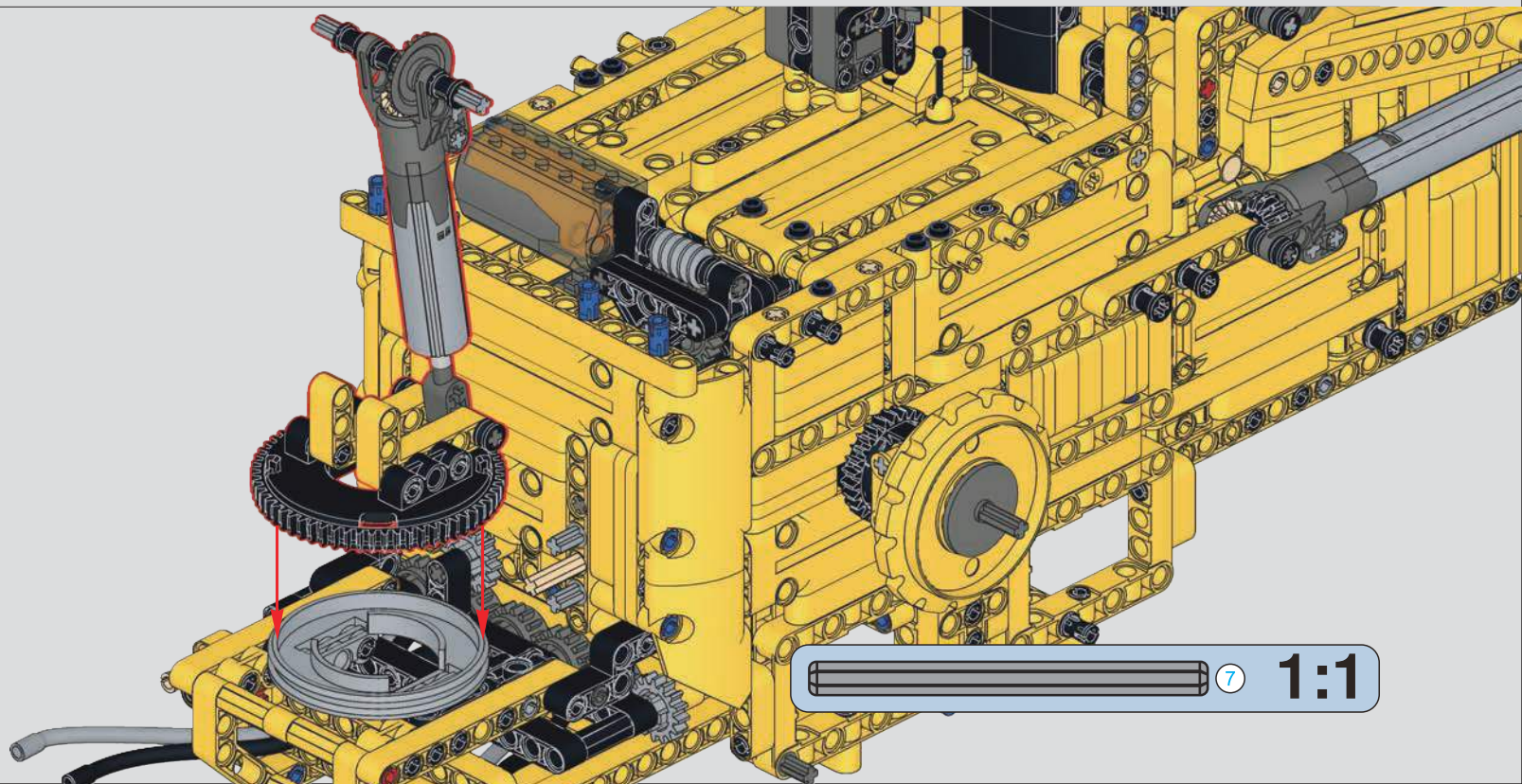

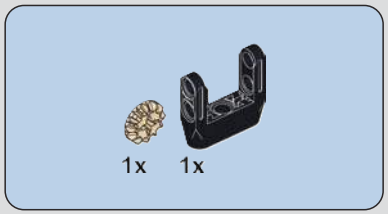

482

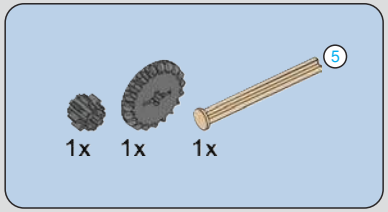

1:1

483

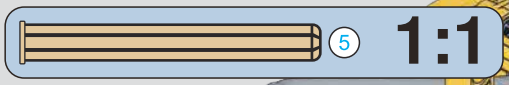

1:1

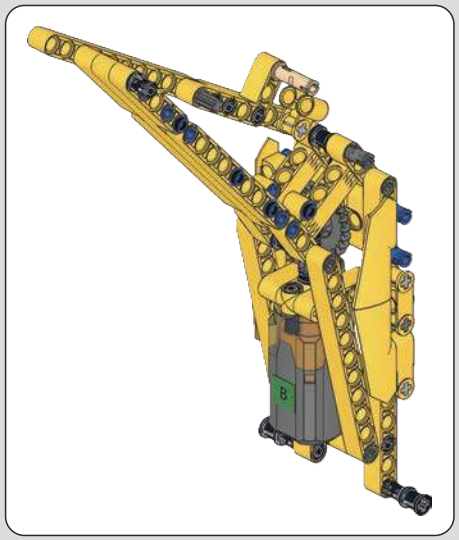

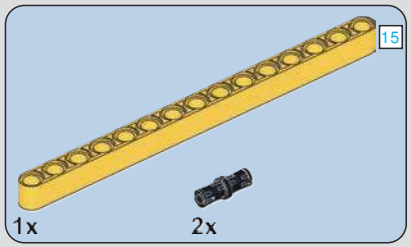

484

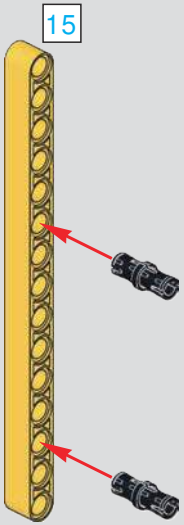

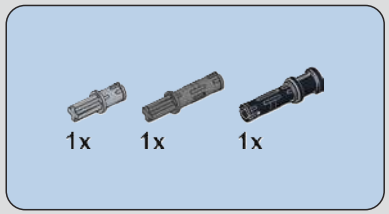

485

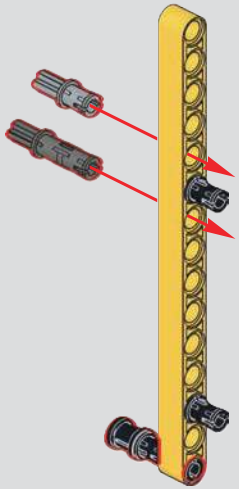

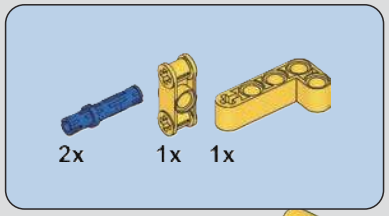

486

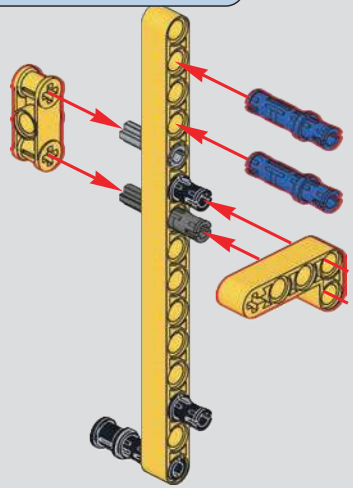

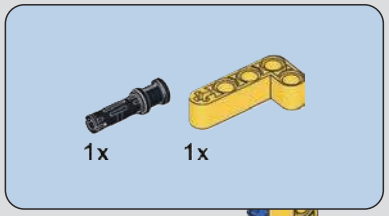

487

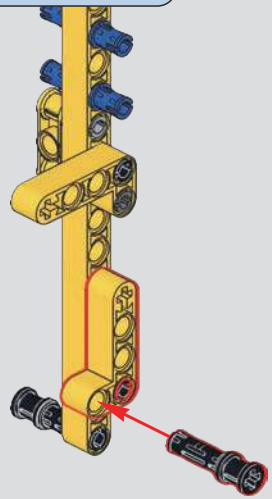

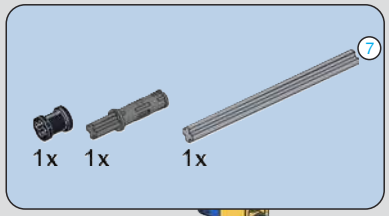

488

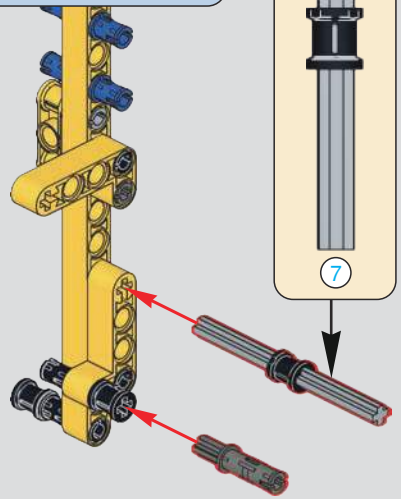

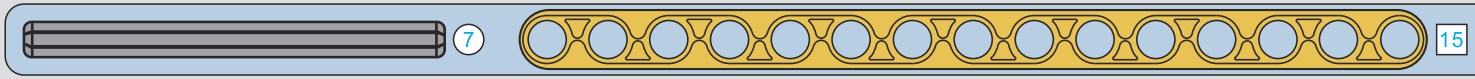

1:1

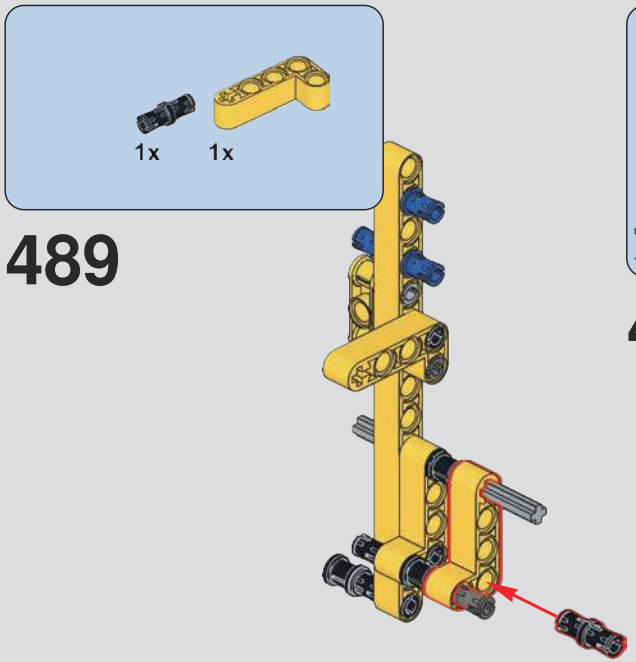
1x
1x
489

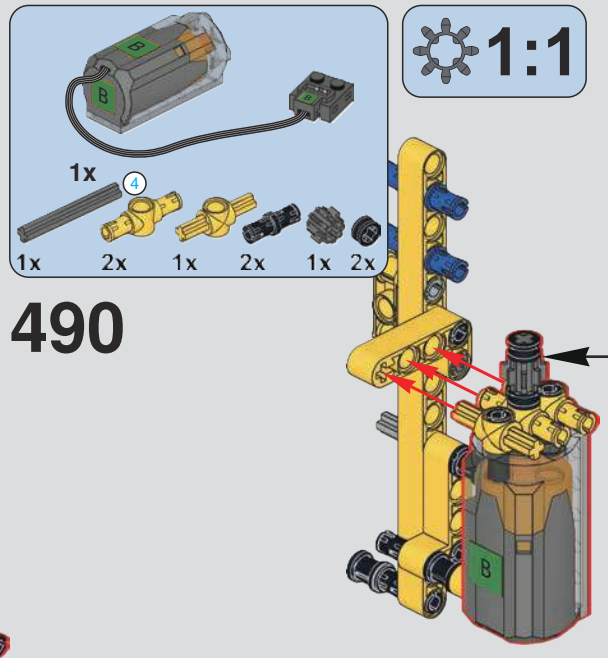
1x
4
1x
2x
1x
2x
1x
2x
490

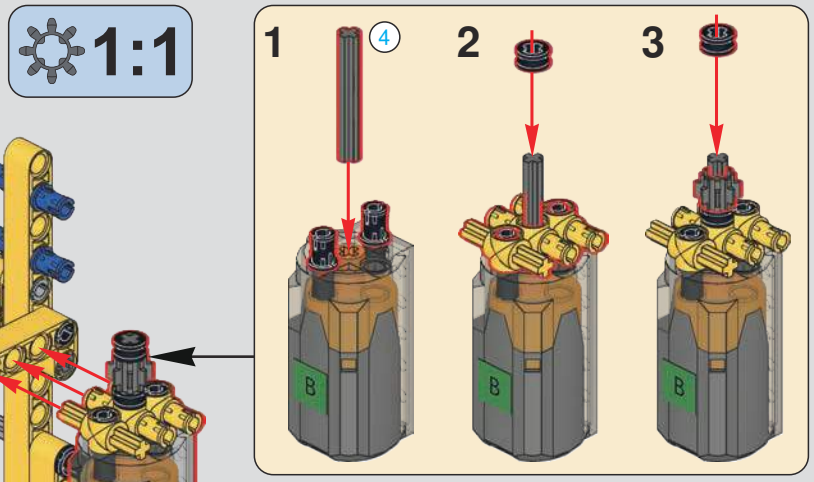
1:1
1
4
2
3

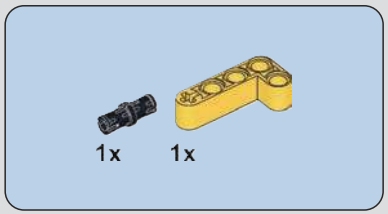
1x
1x
491

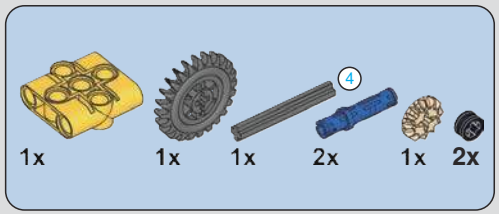
4
1x
1x
1x
2x
1x
2x
492

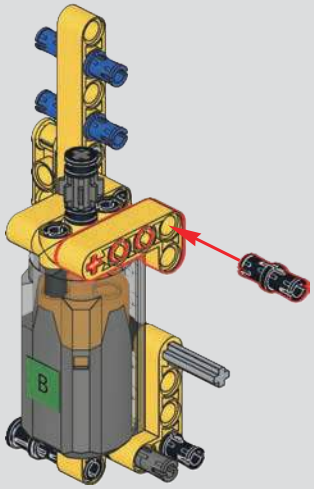

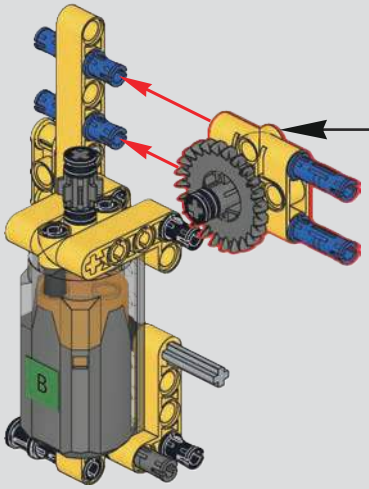

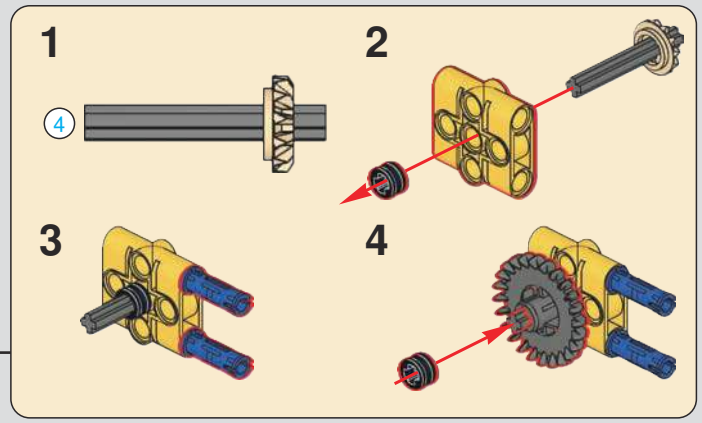
1
4
2
3
4

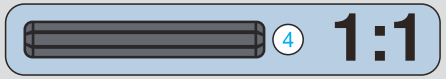
4
1:1

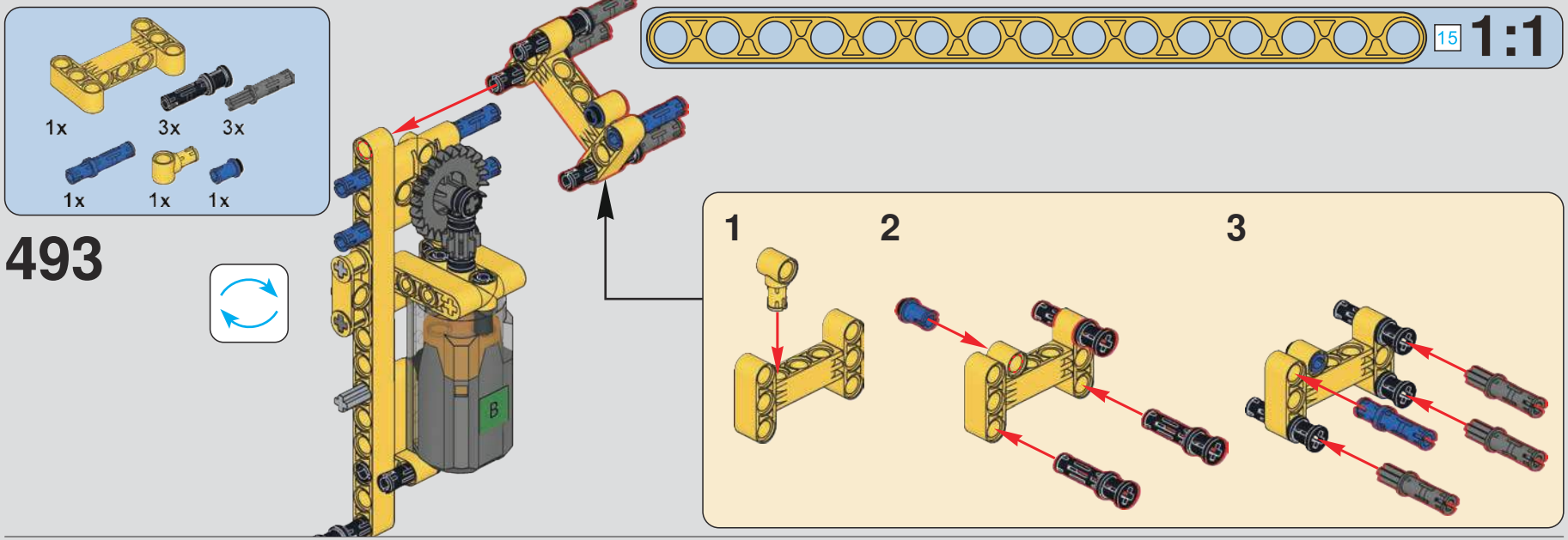
1x
3x
3x
1x
1x
1x
493
15
1:1
1
2
3

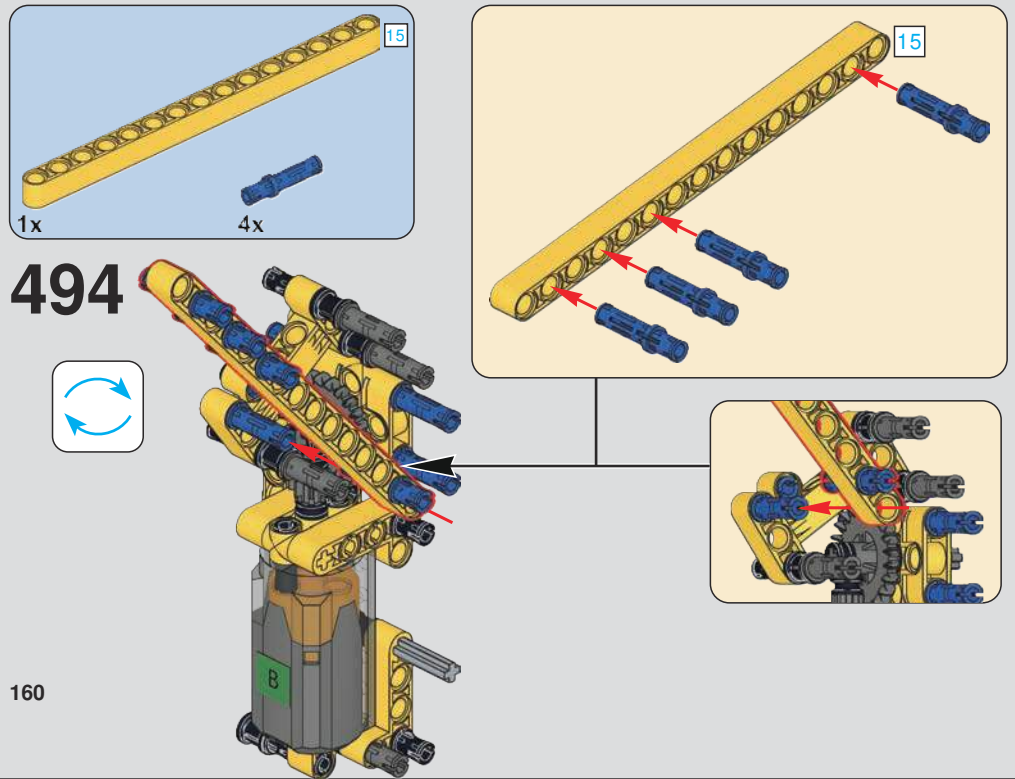
15
1x
4x
494
15

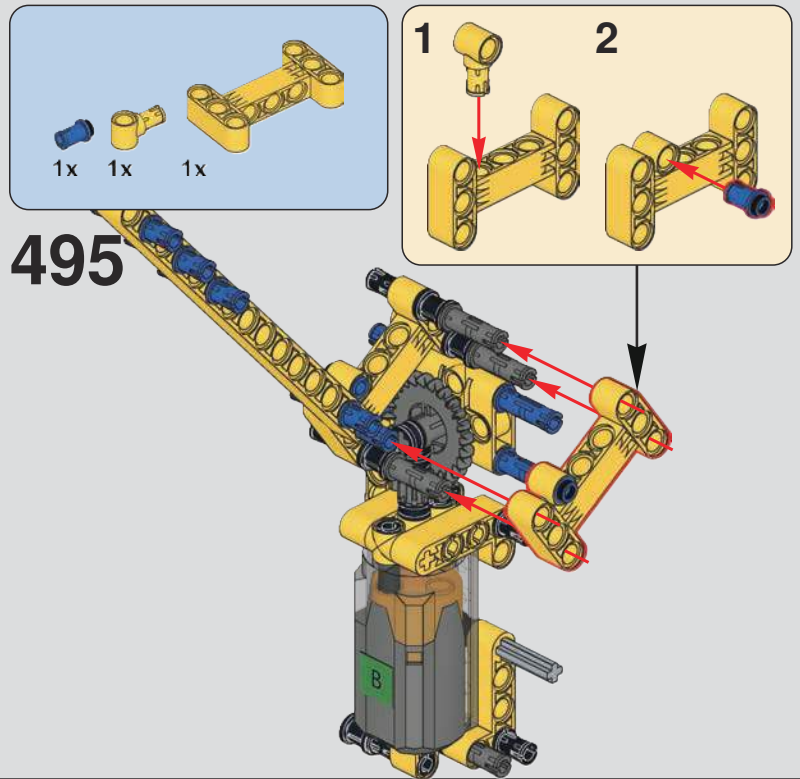
1x
1x
1x
495
1
2

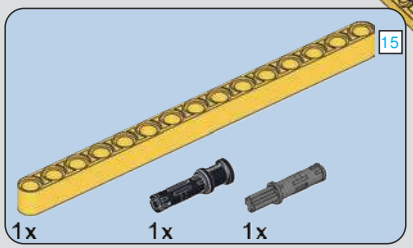

496

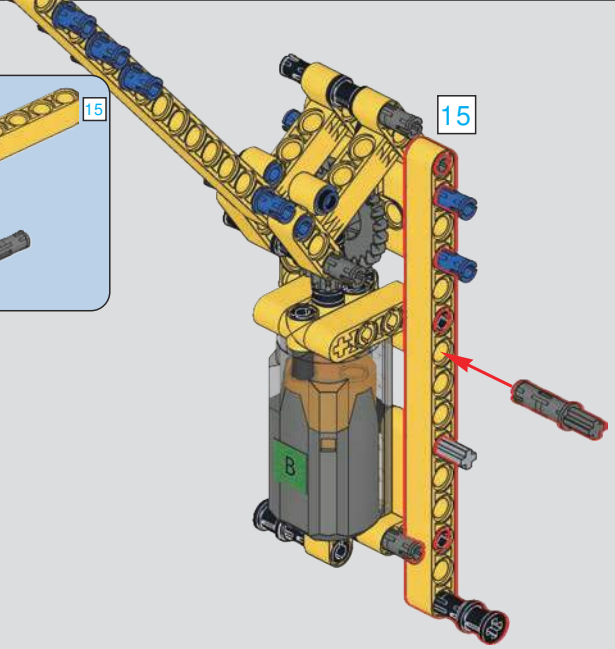

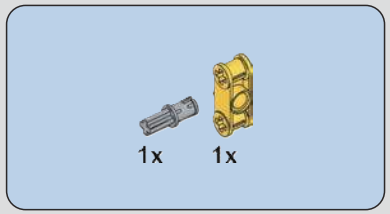

497

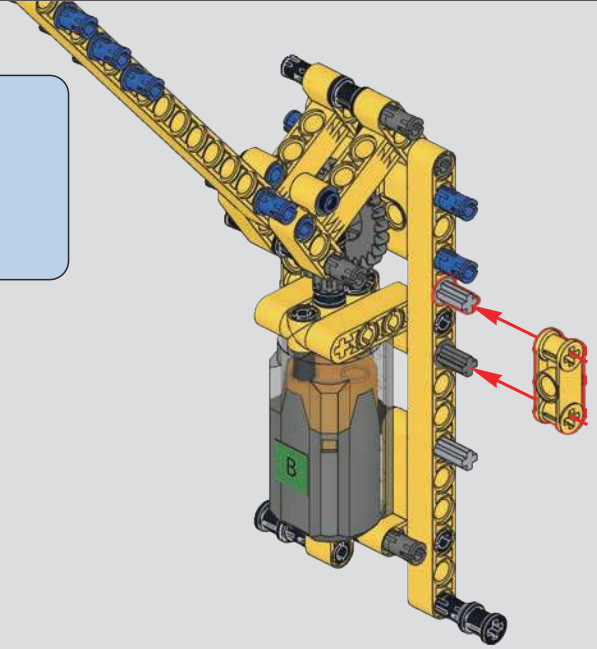

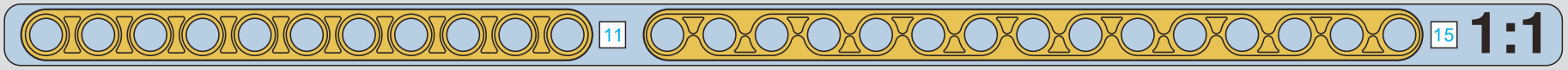

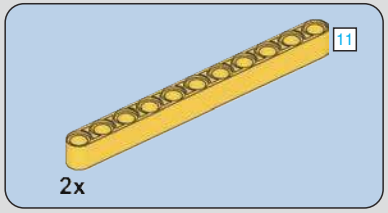

498

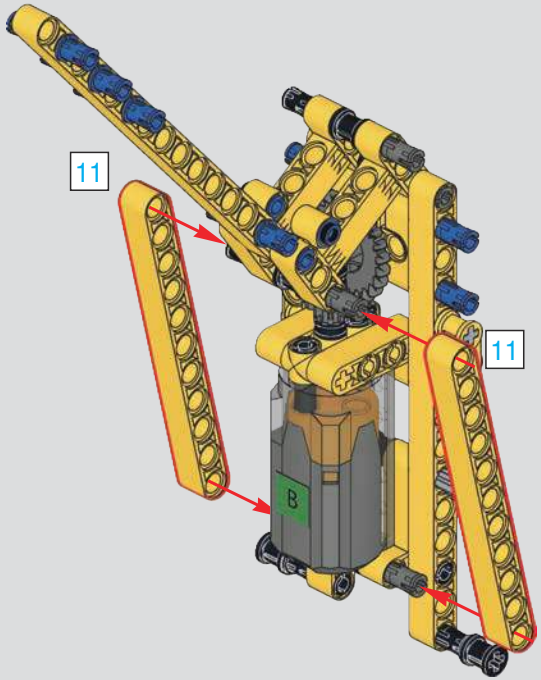

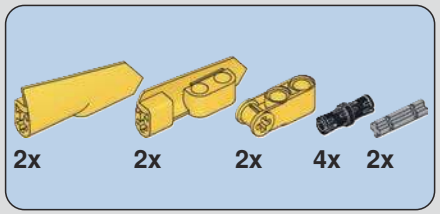

499

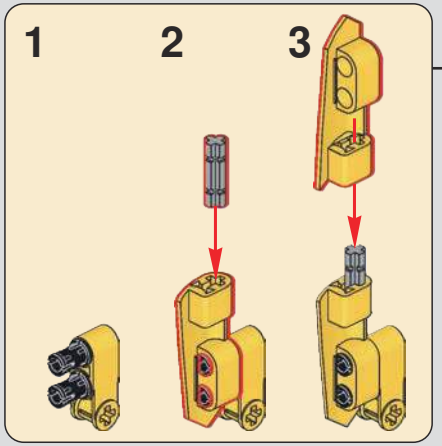

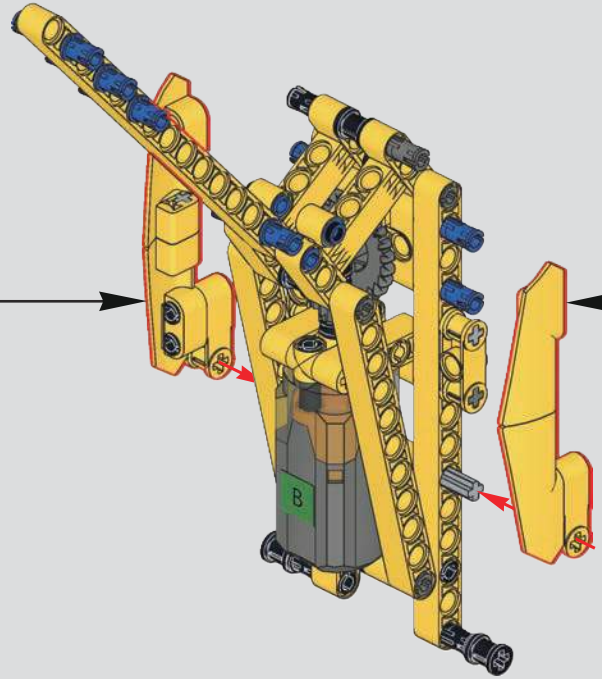

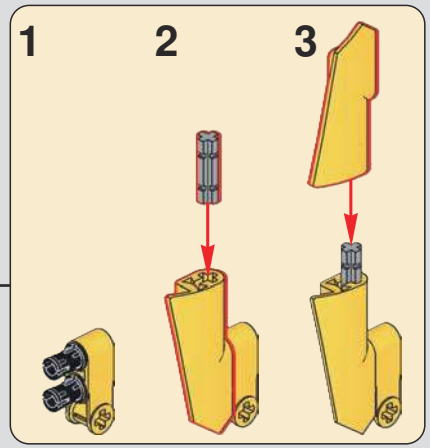

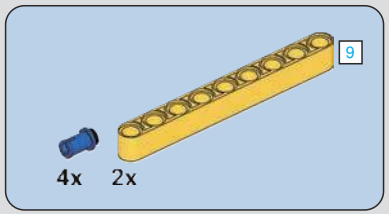

500

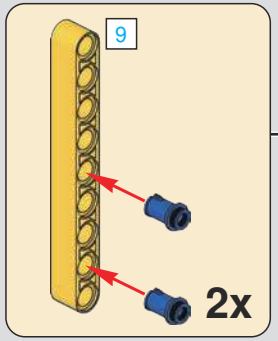

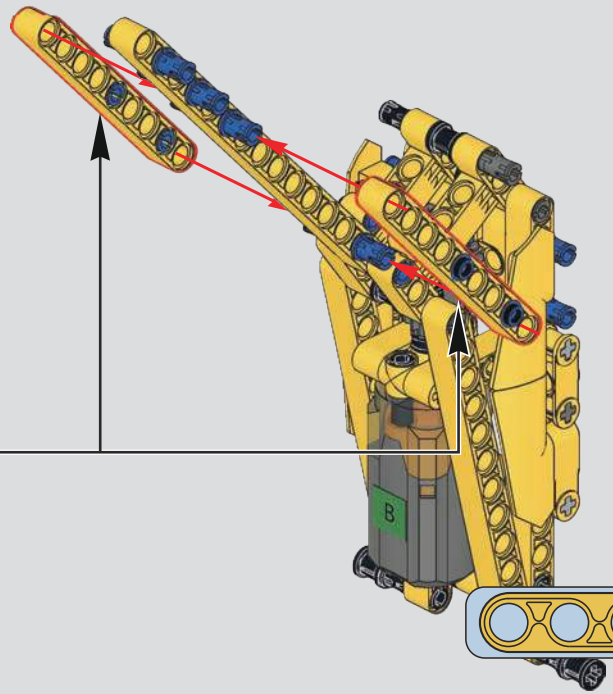

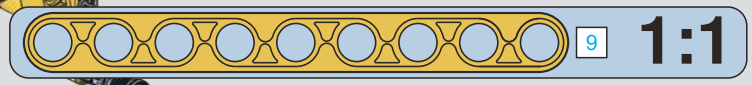

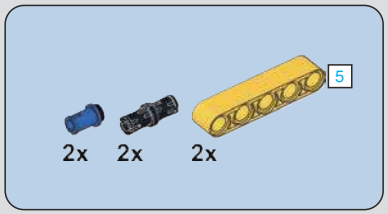
2x
2x
2x
5

501

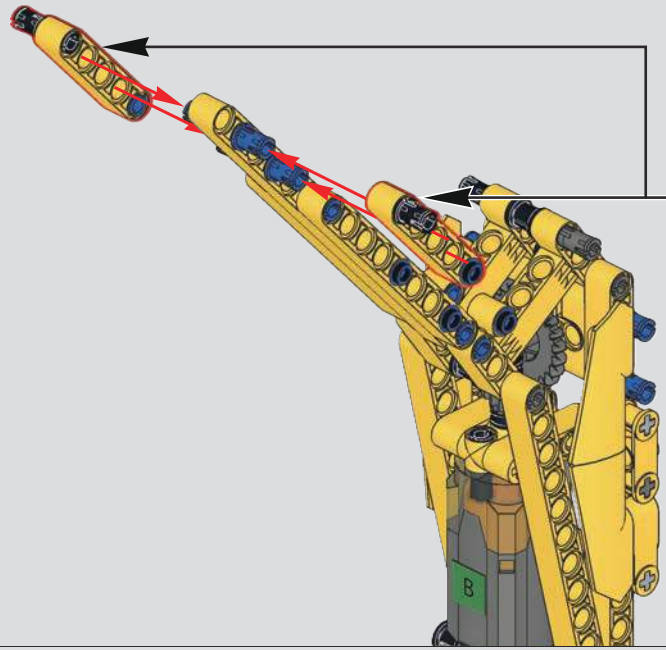

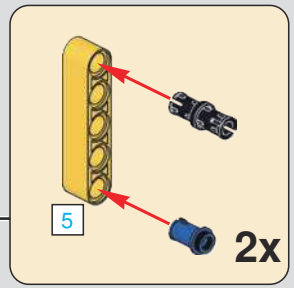
5
2x

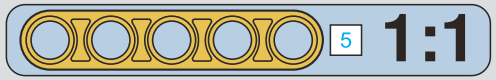
5
1:1

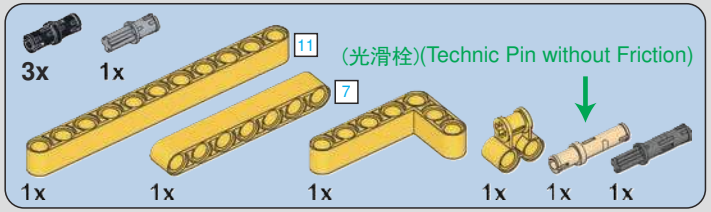
3x
1x
11
7
(光滑栓)(Technic Pin without Friction)
1x
1x
1x
1x
1x
1x

502

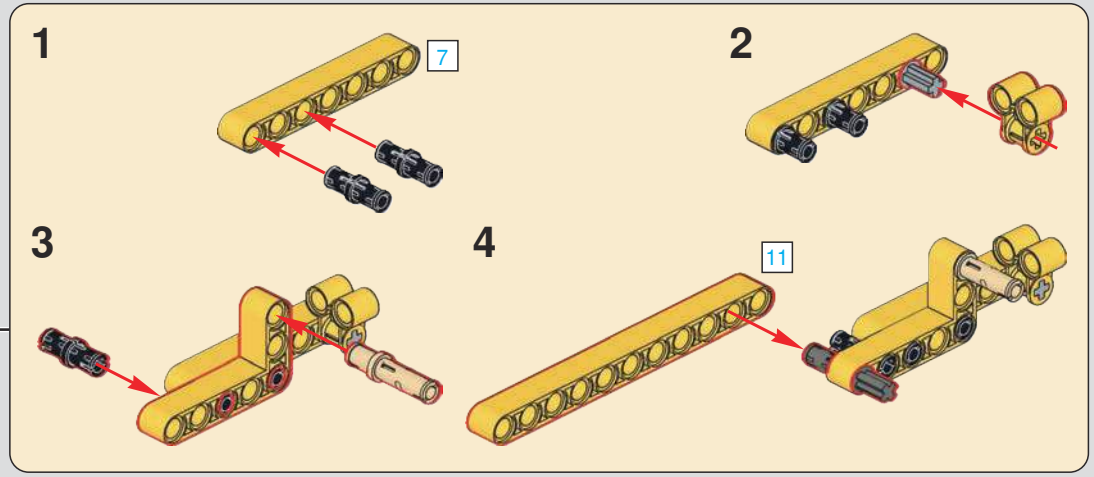
1
7
2
3
4
11

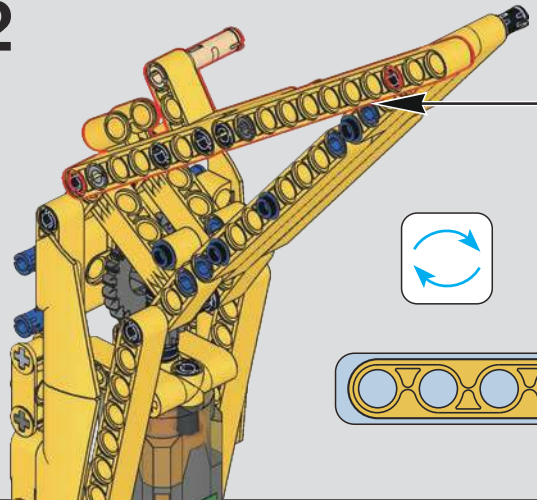

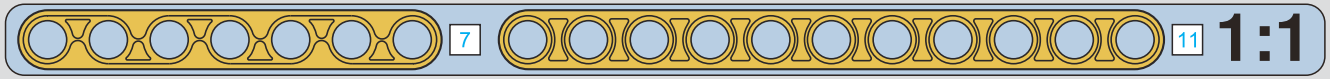
7
11
1:1

503

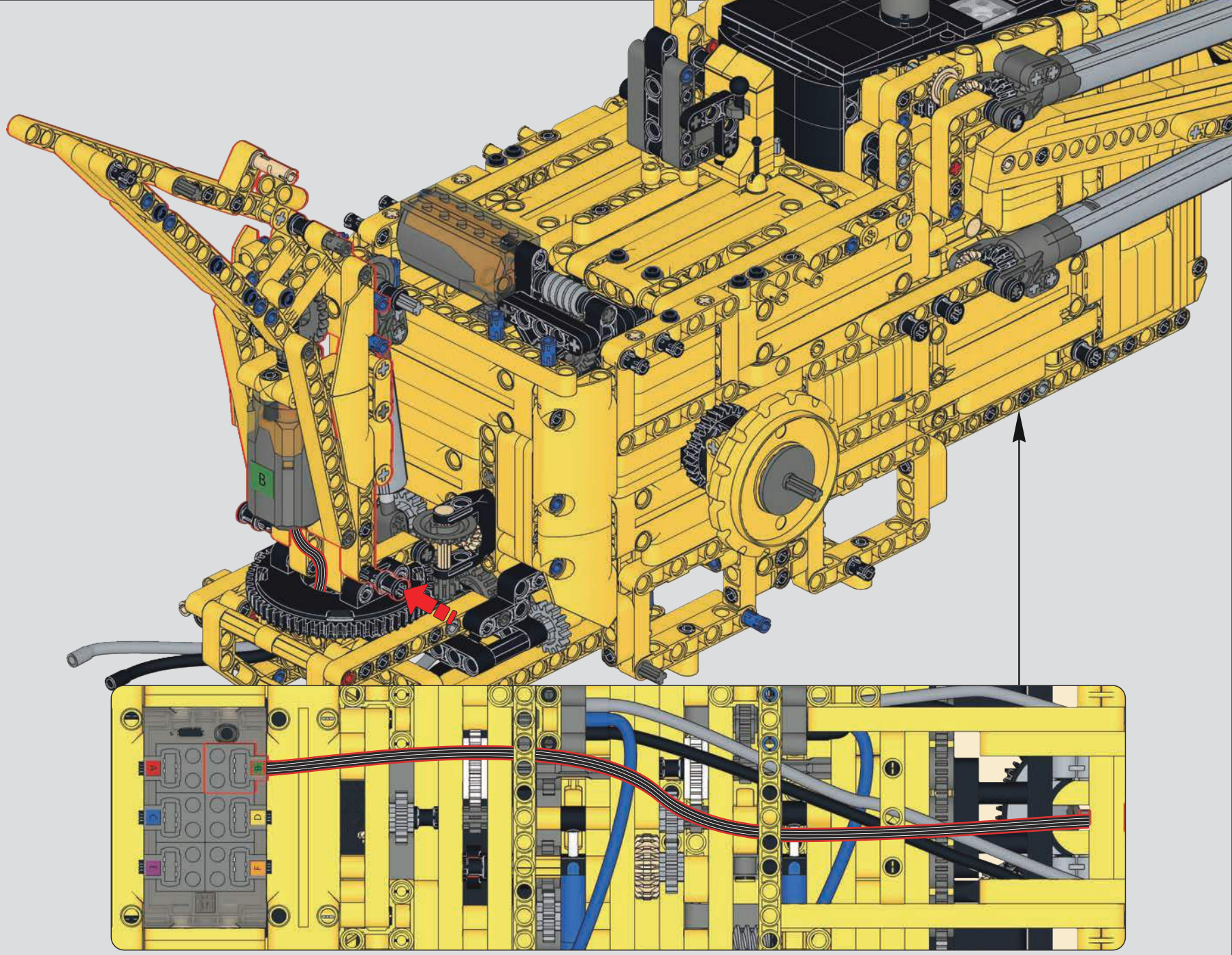

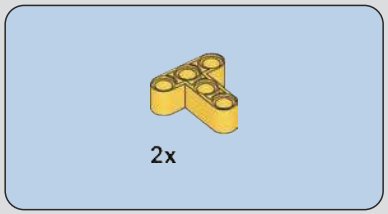

504

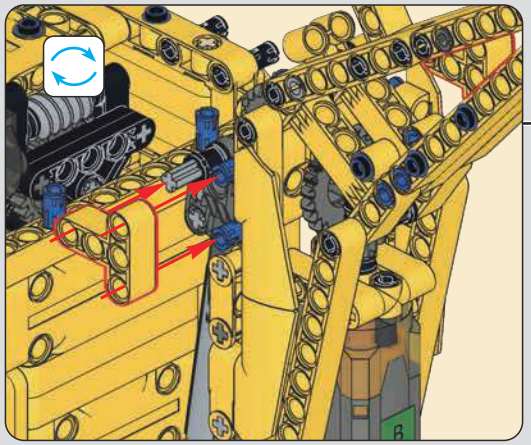

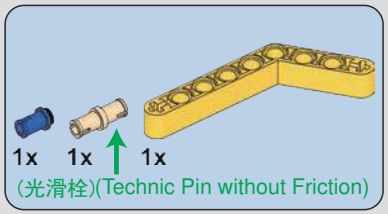

505

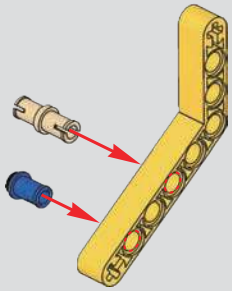

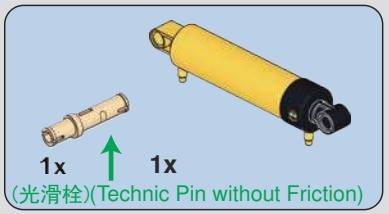

506

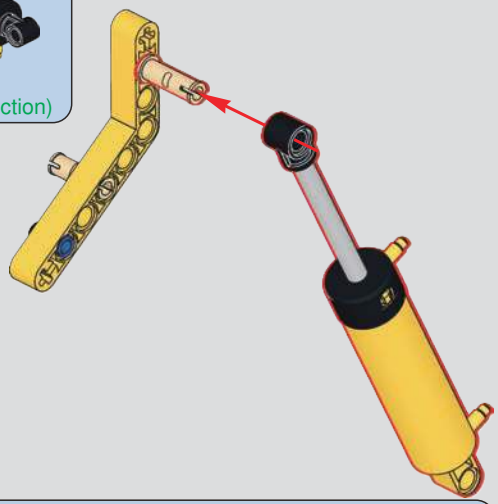

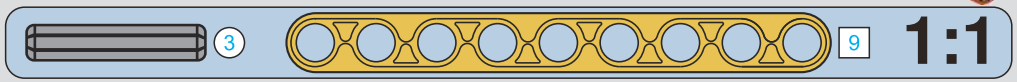

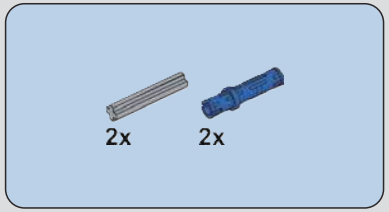

507

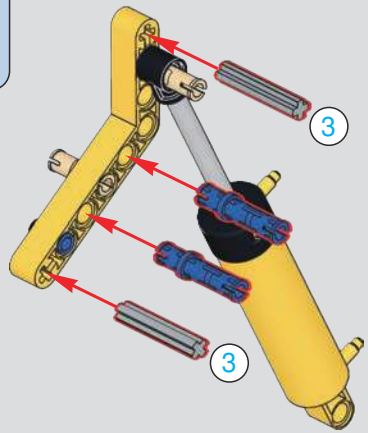

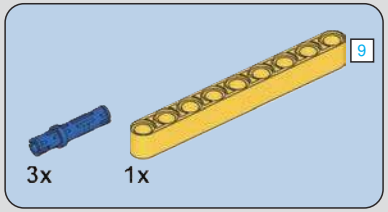

508

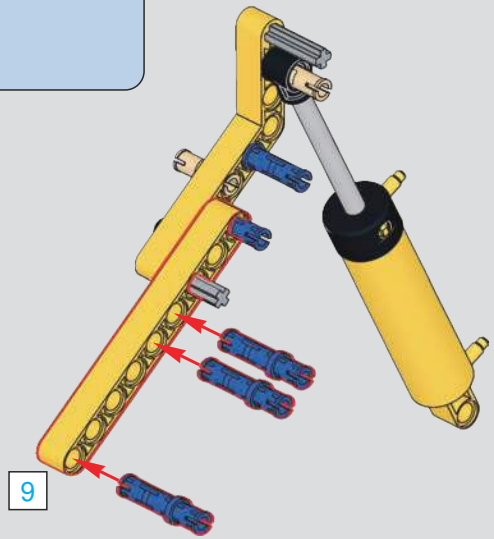

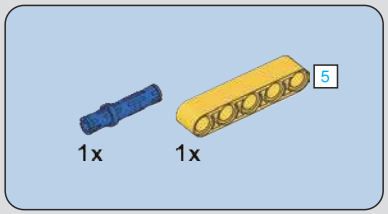

509

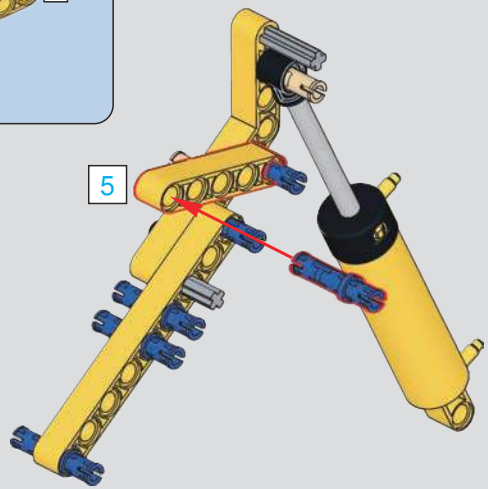

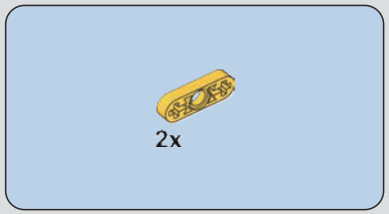

510

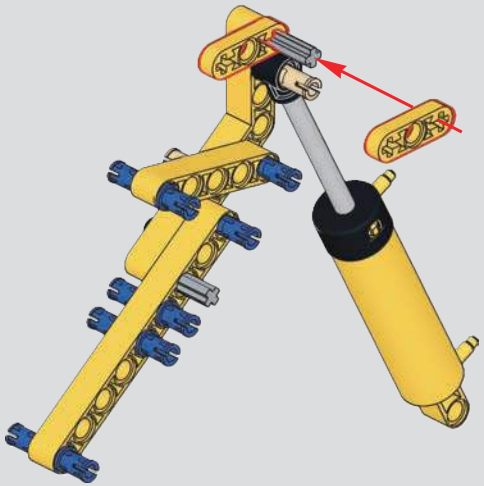

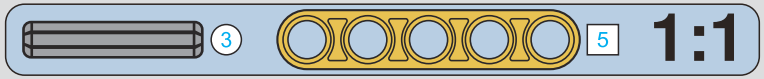

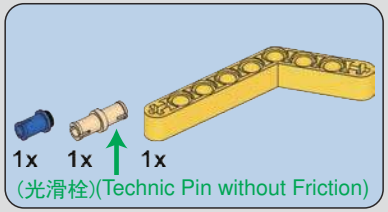

511

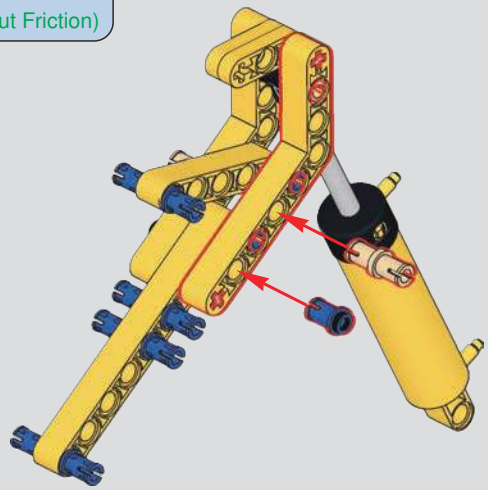

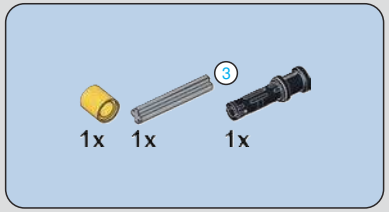

512

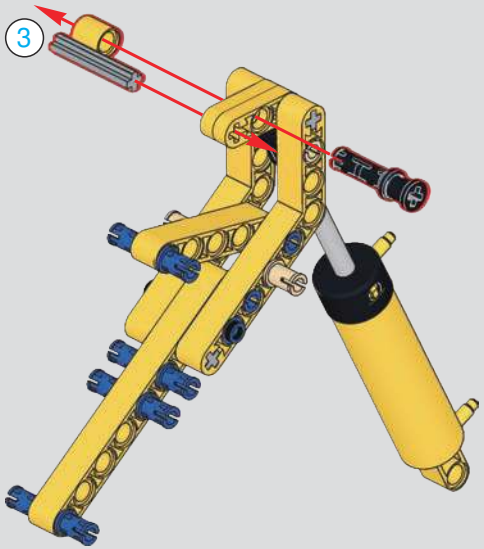

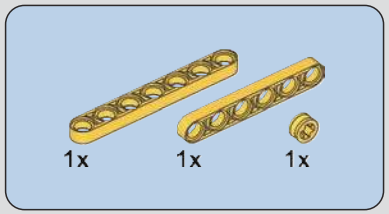
1x
1x
1x

513

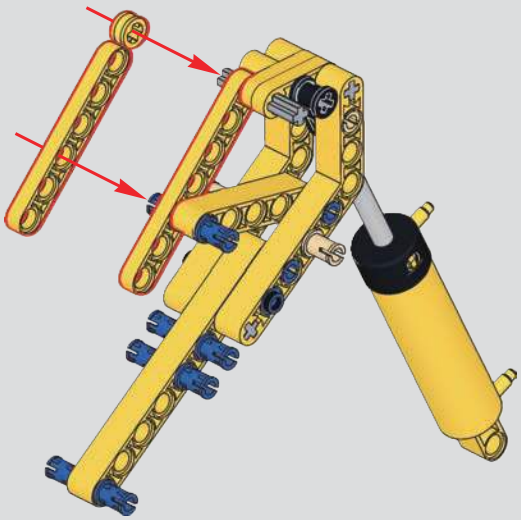

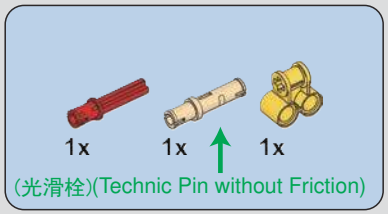
1x
1x
1x
(光滑栓)(Technic Pin without Friction)

514

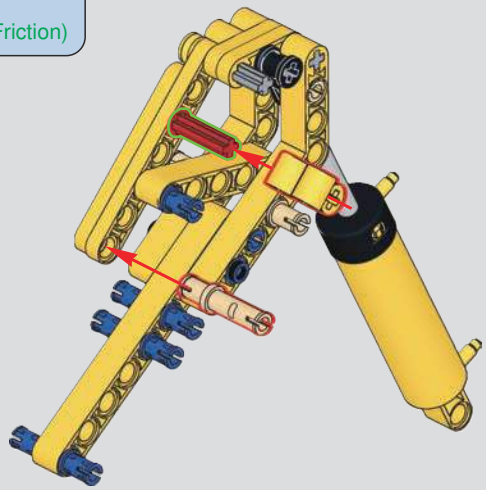

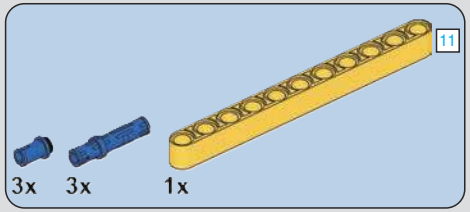
11
3x
3x
1x

515

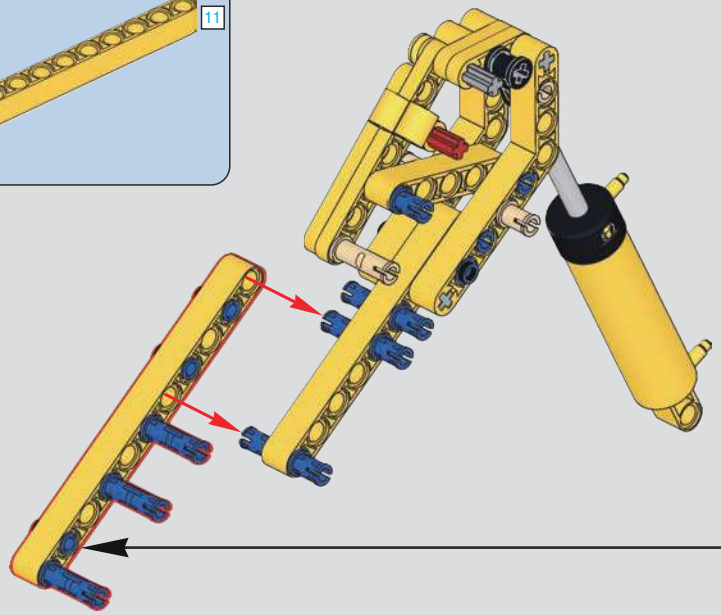

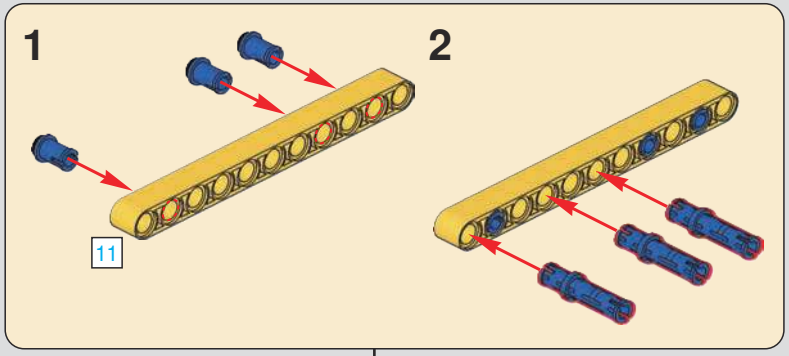
1
2
11

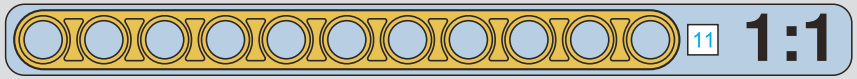
11
1:1

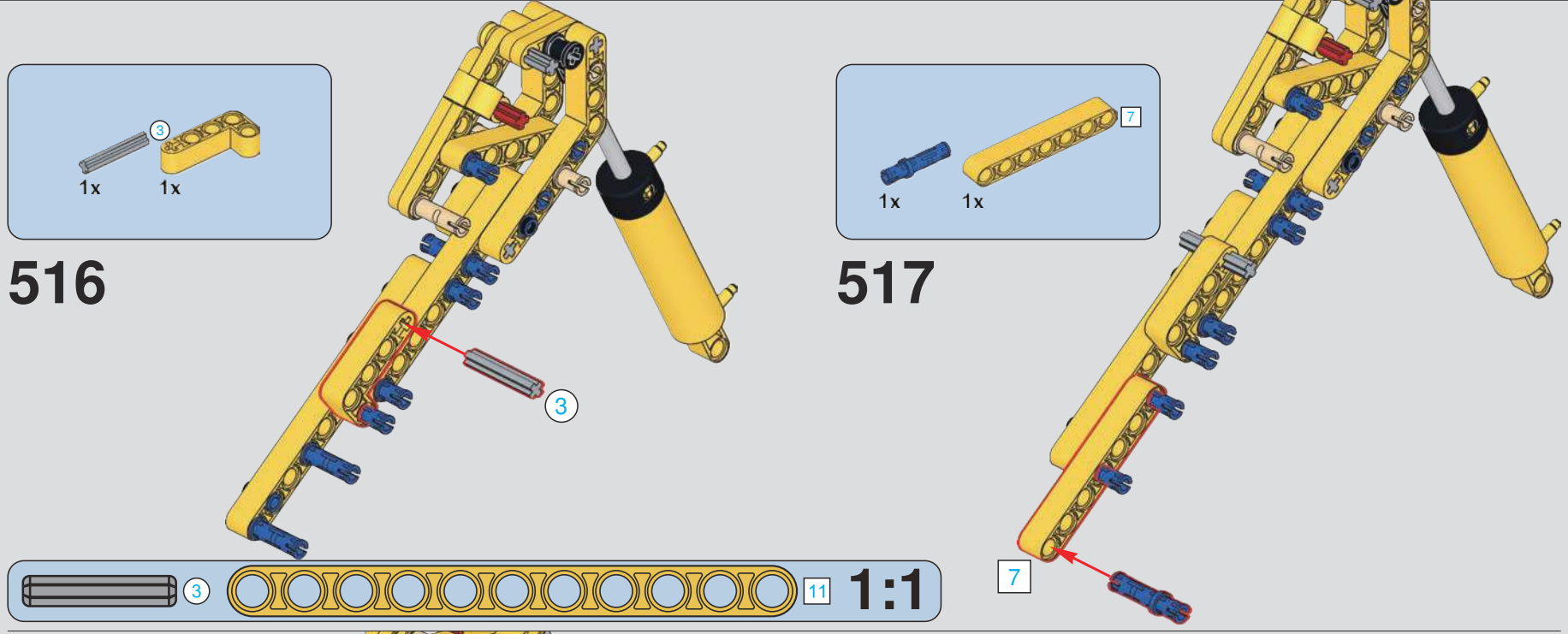
3
1x
1x
516
3
3
1x
1x
7
517
7
3
11
1:1

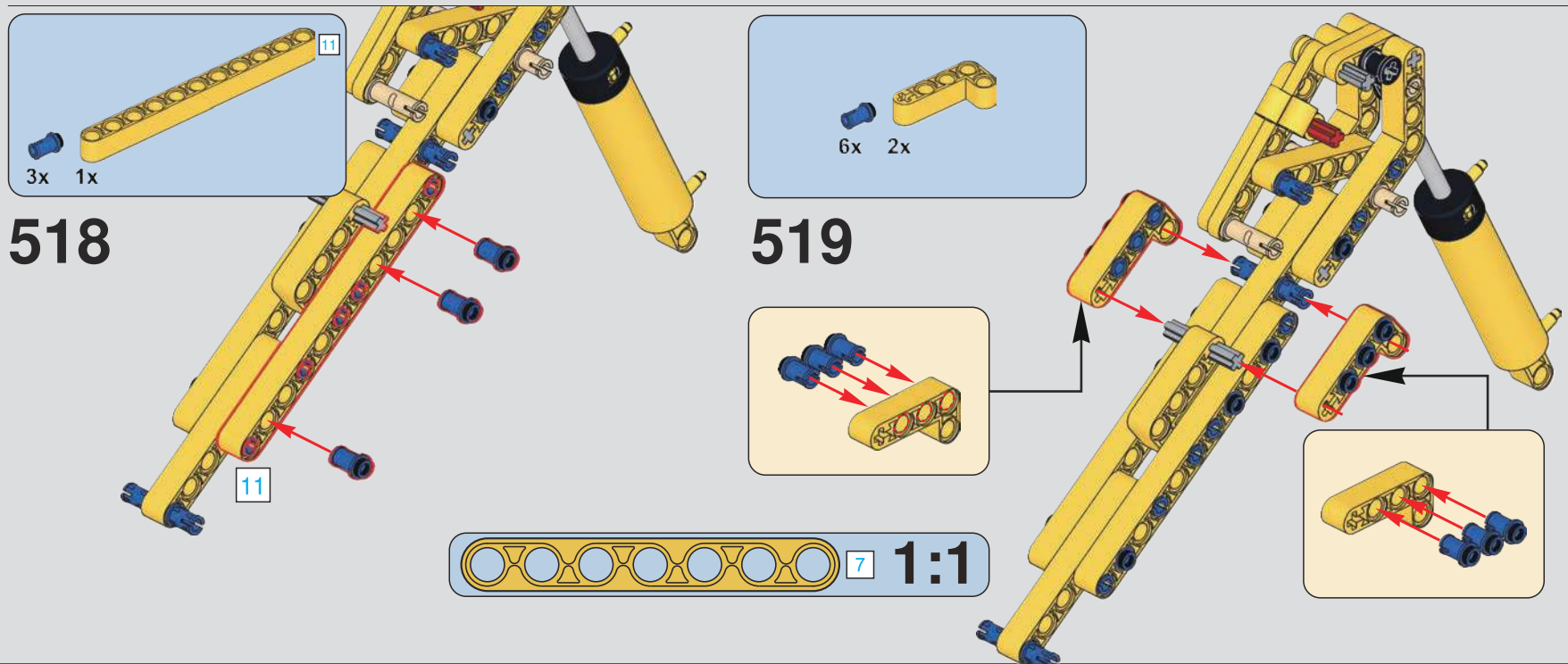
11
3x
1x
518
11
6x
2x
519
7
1:1

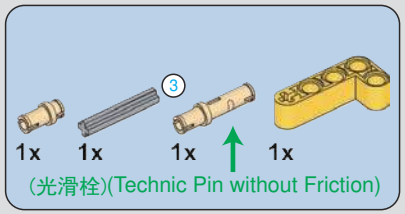

520

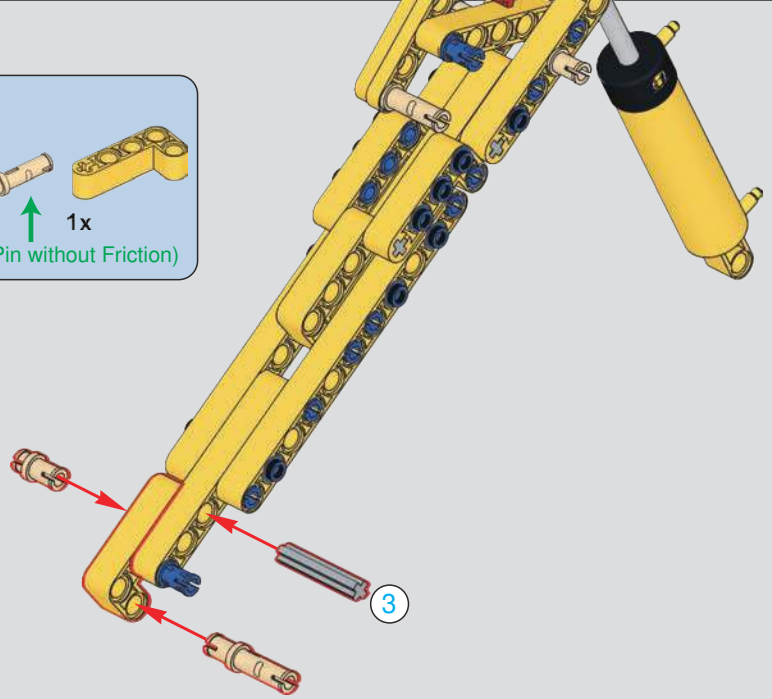

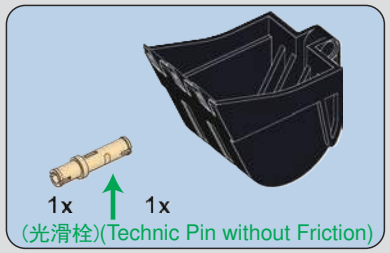

521

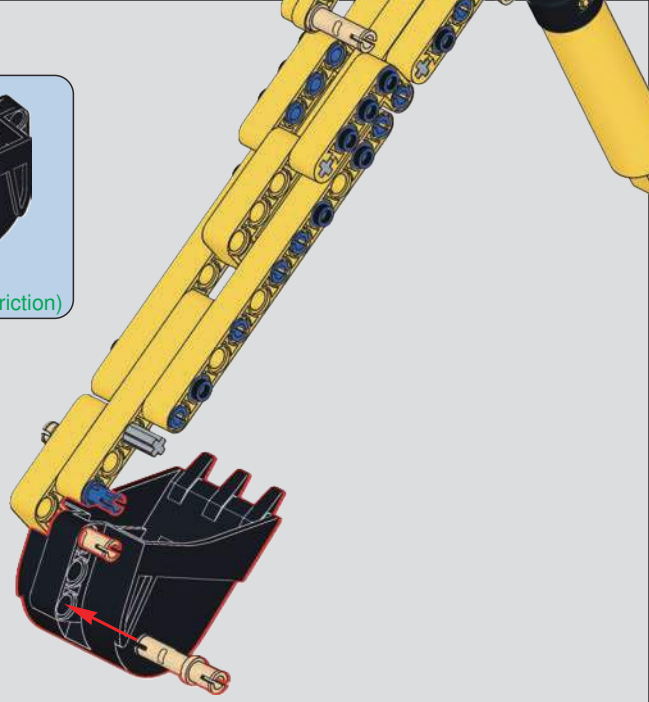

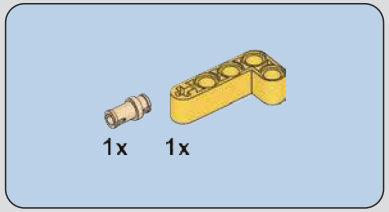

522

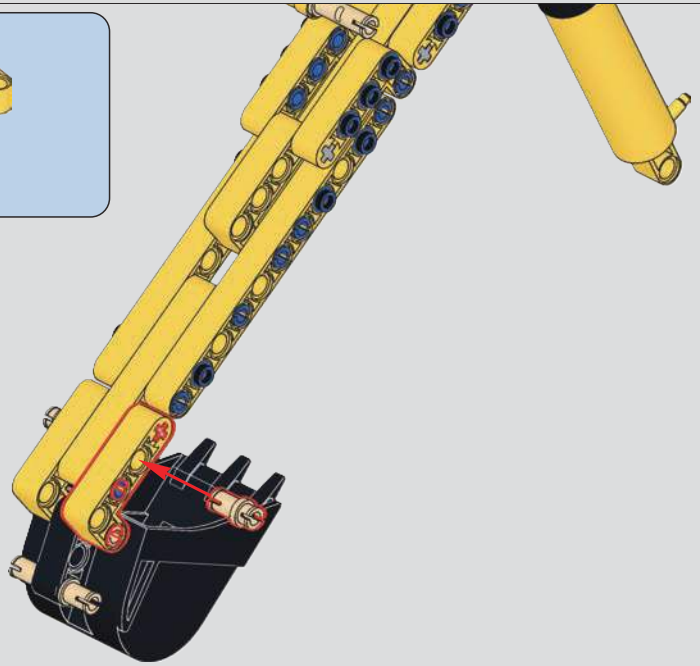

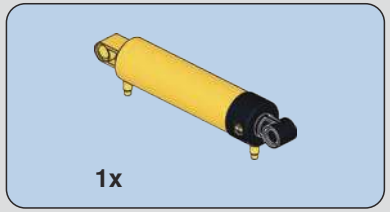

523

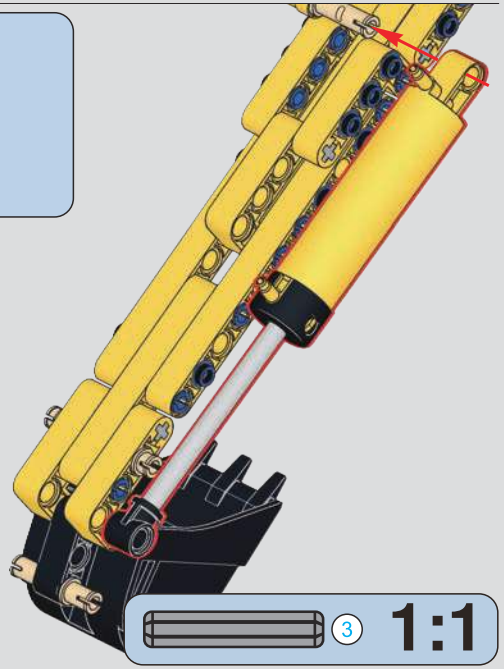

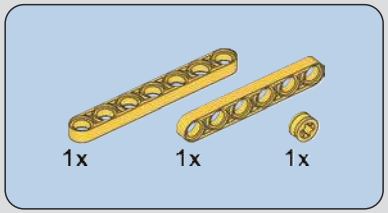

524

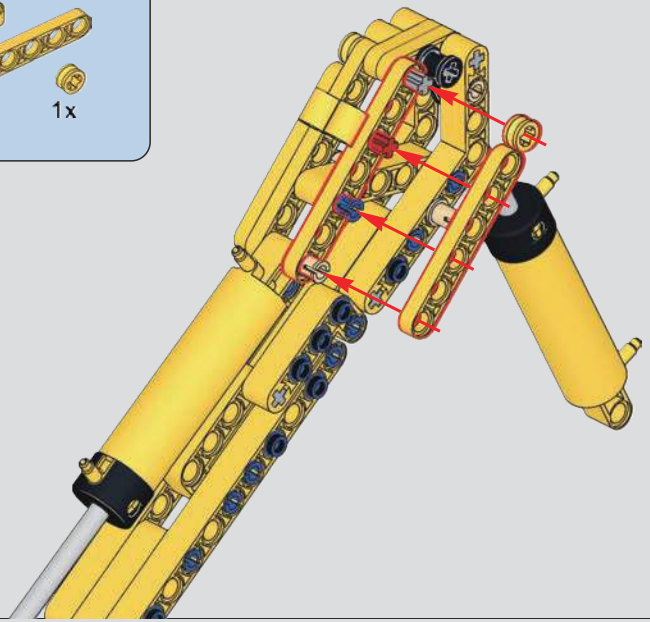

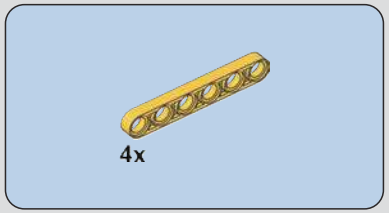

525

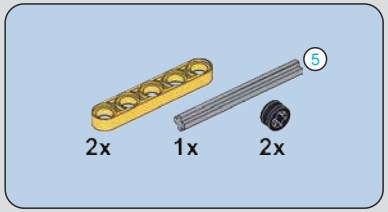

526

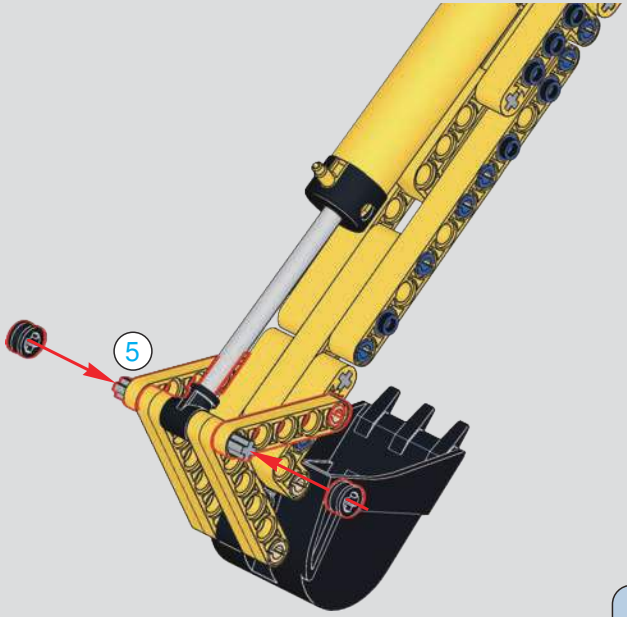

527

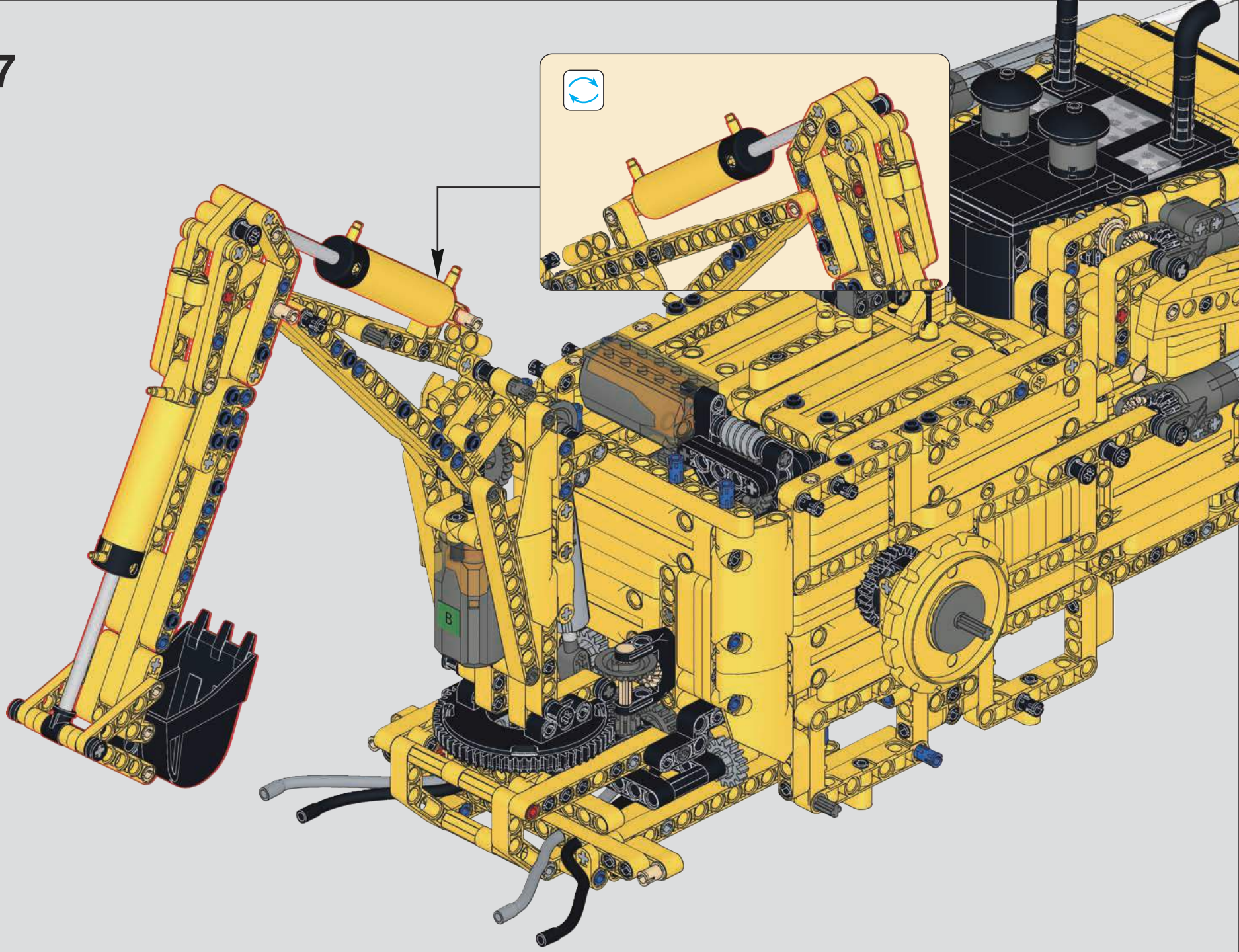

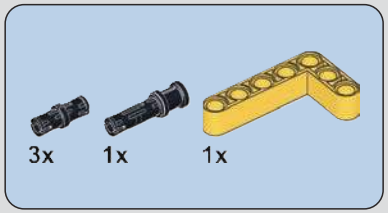

528

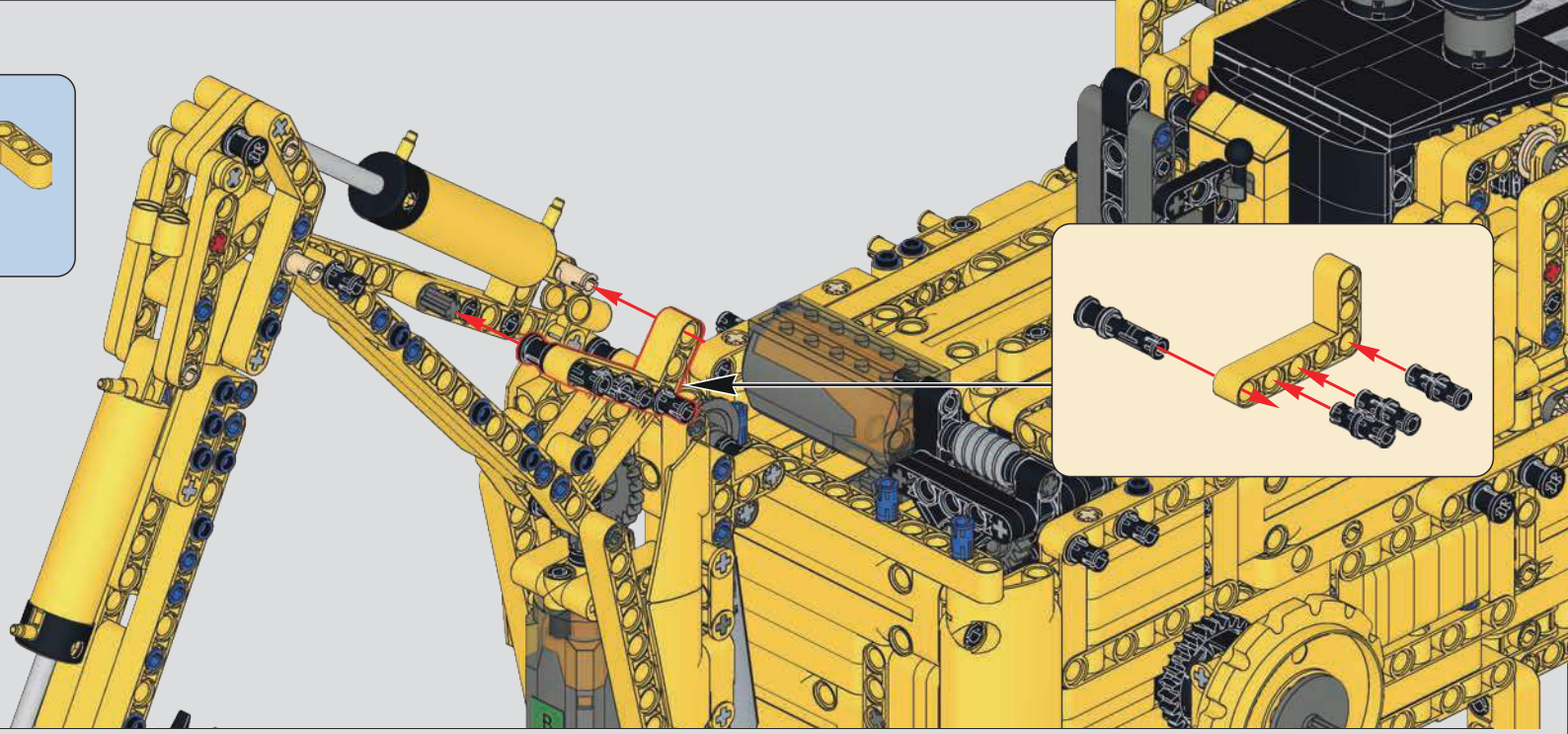

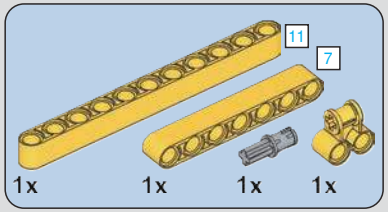

529

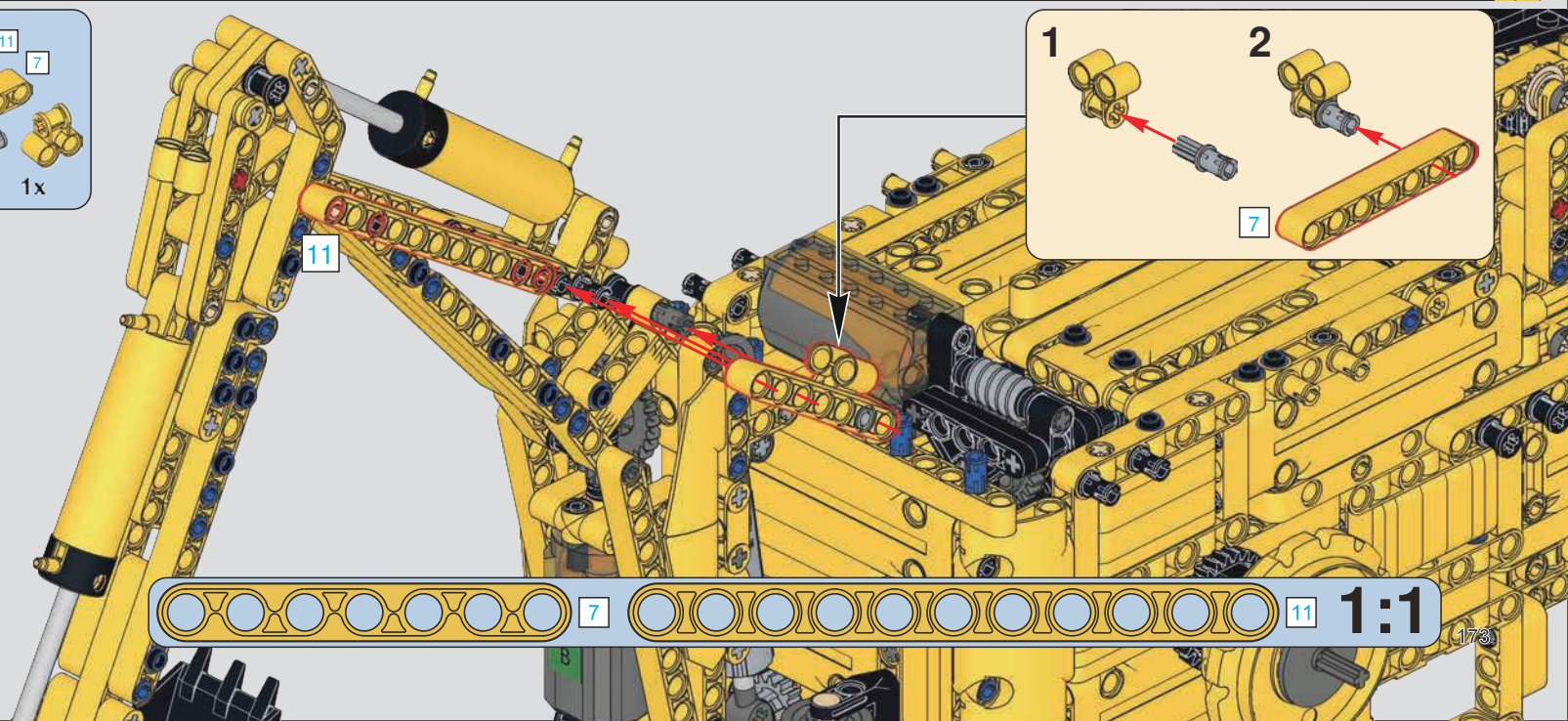

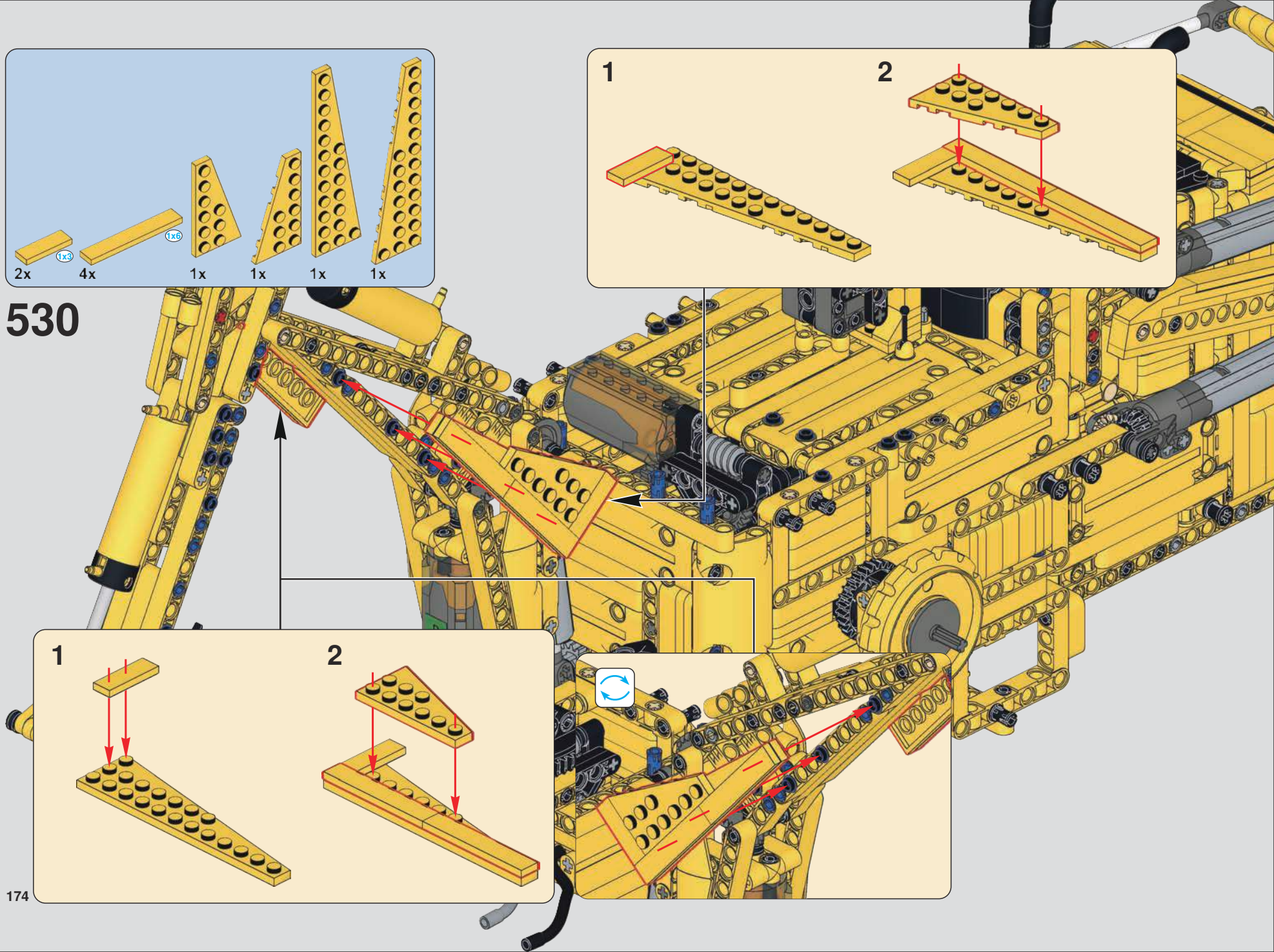
530
2x
1x3
4x
1x6
1x
1x
1x
1x
1
2
1
2

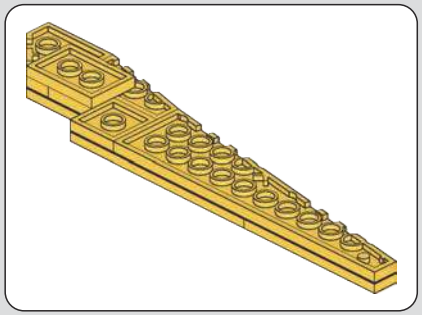

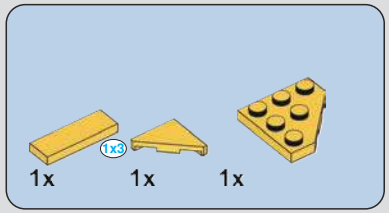

531

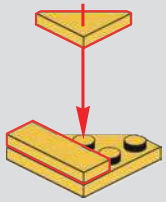

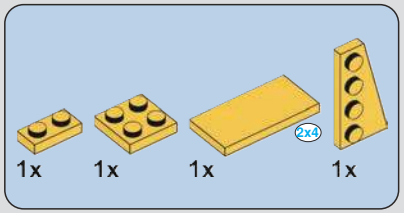

532

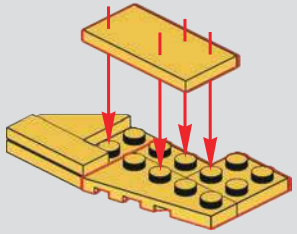

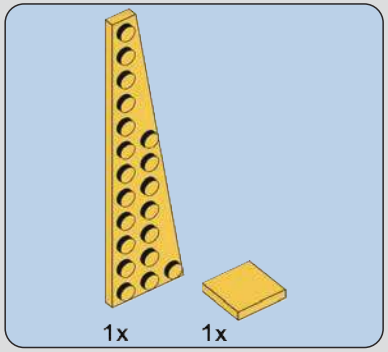

533

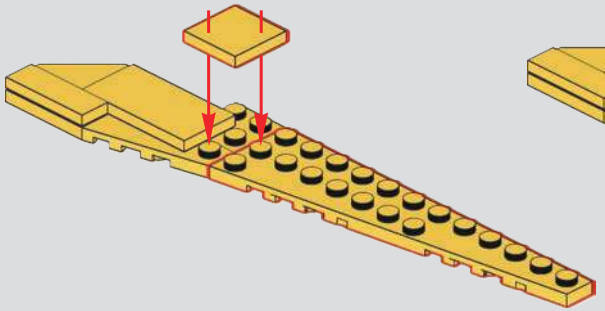

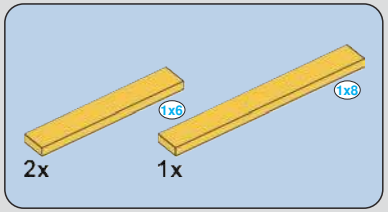

534

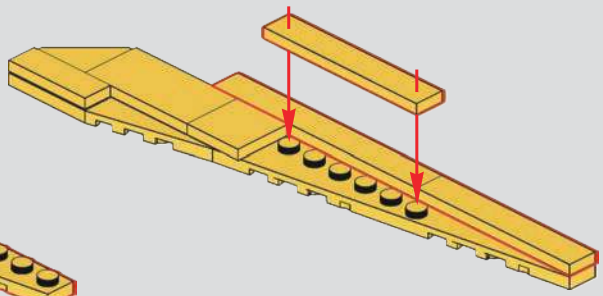

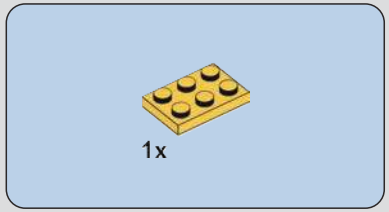

535

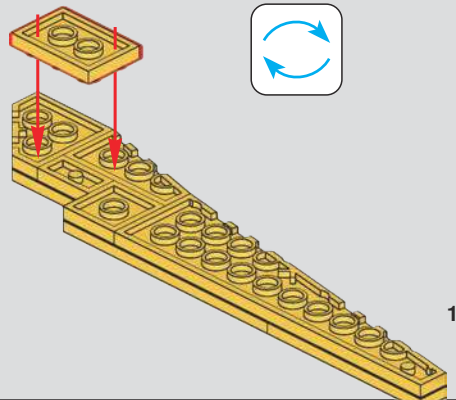

536

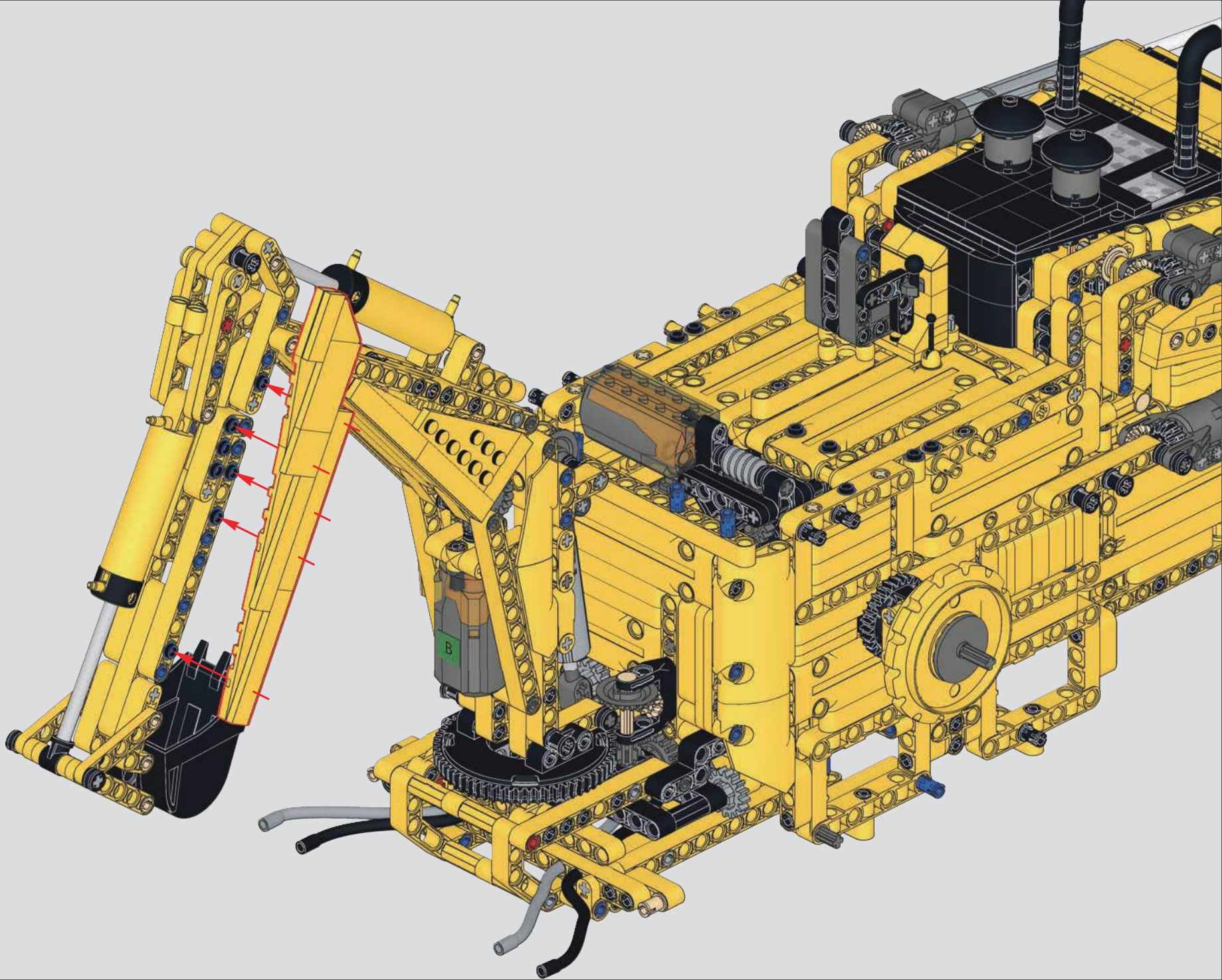

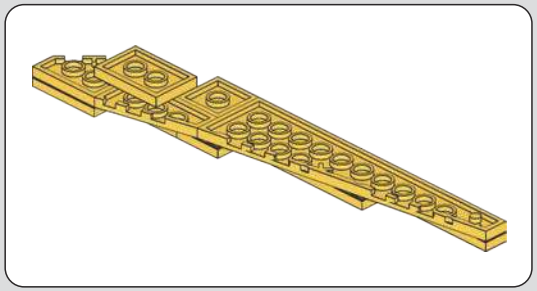

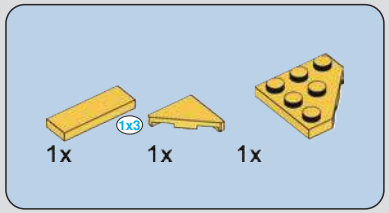

537

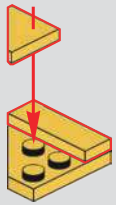

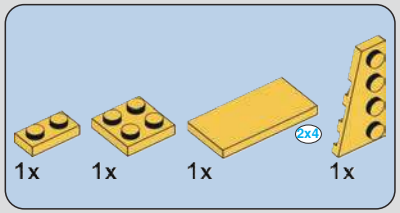

538

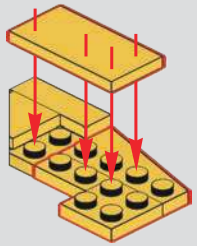

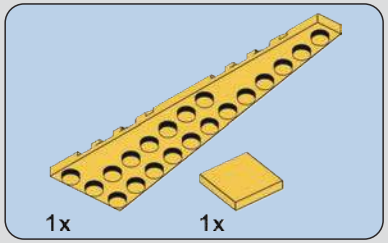

539

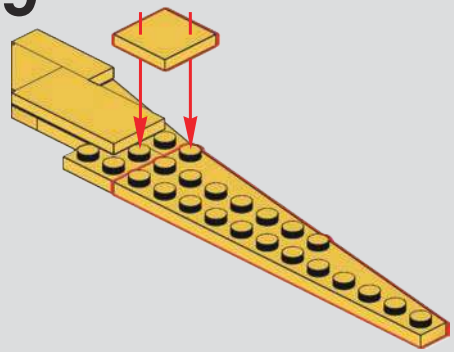

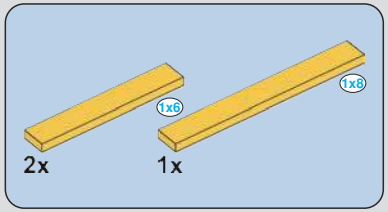

540

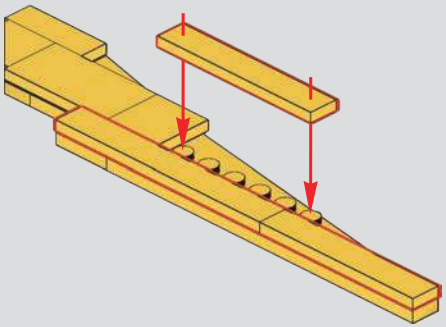

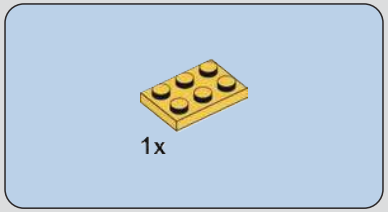

541

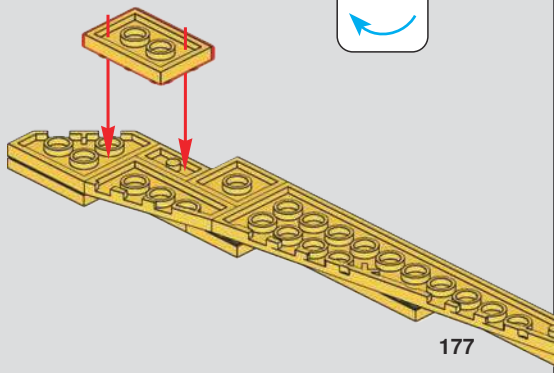

542

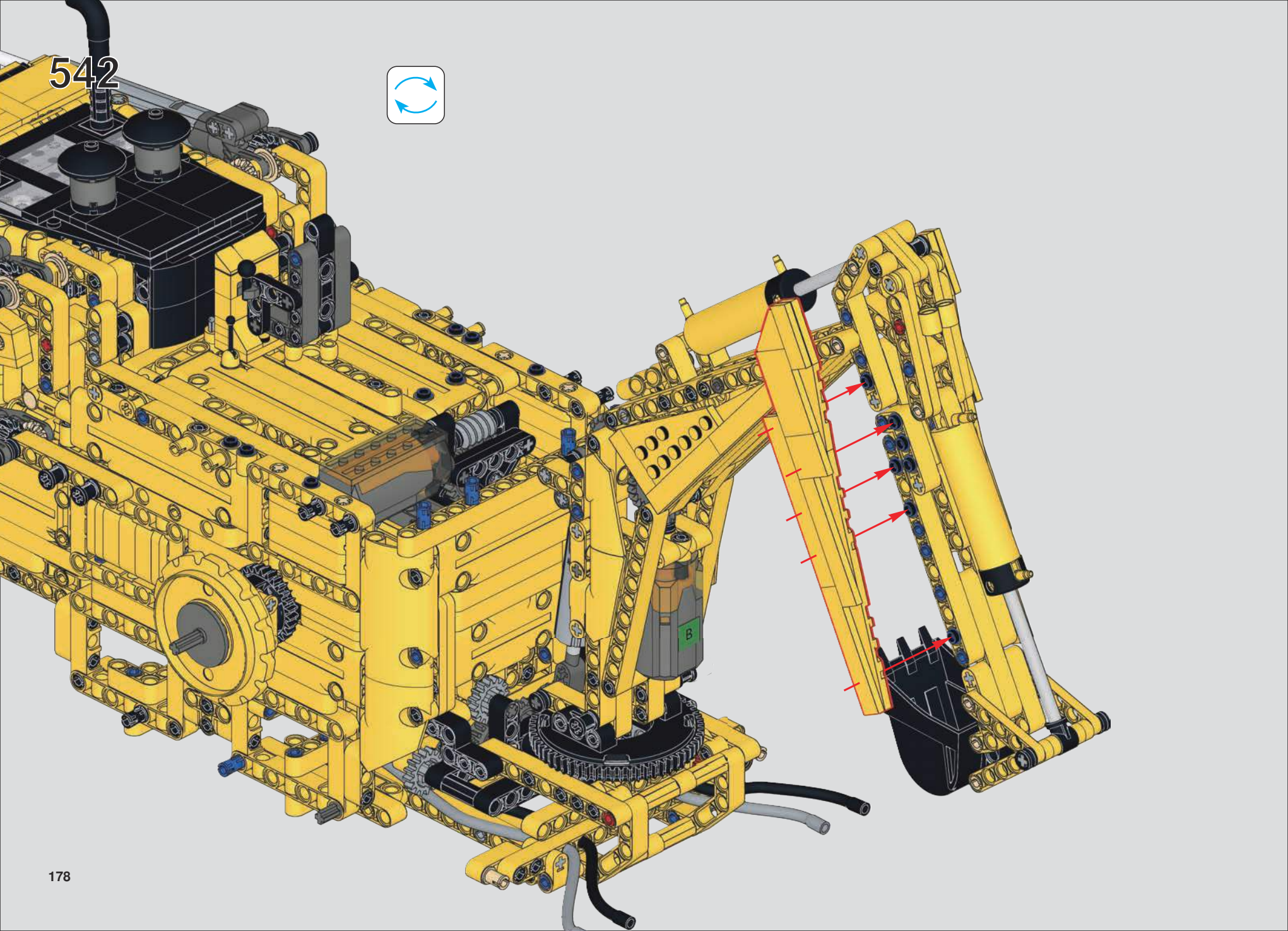

543

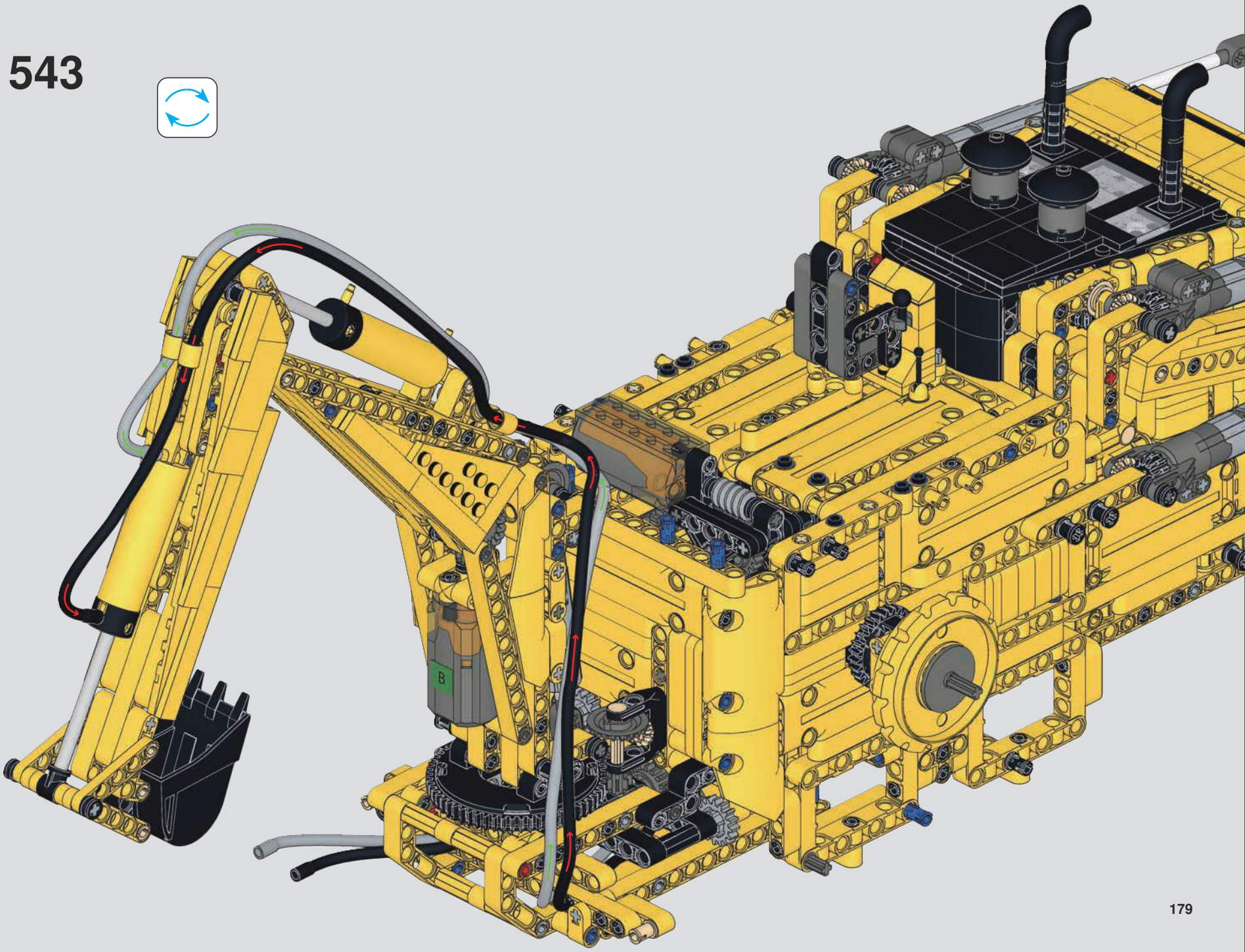

544

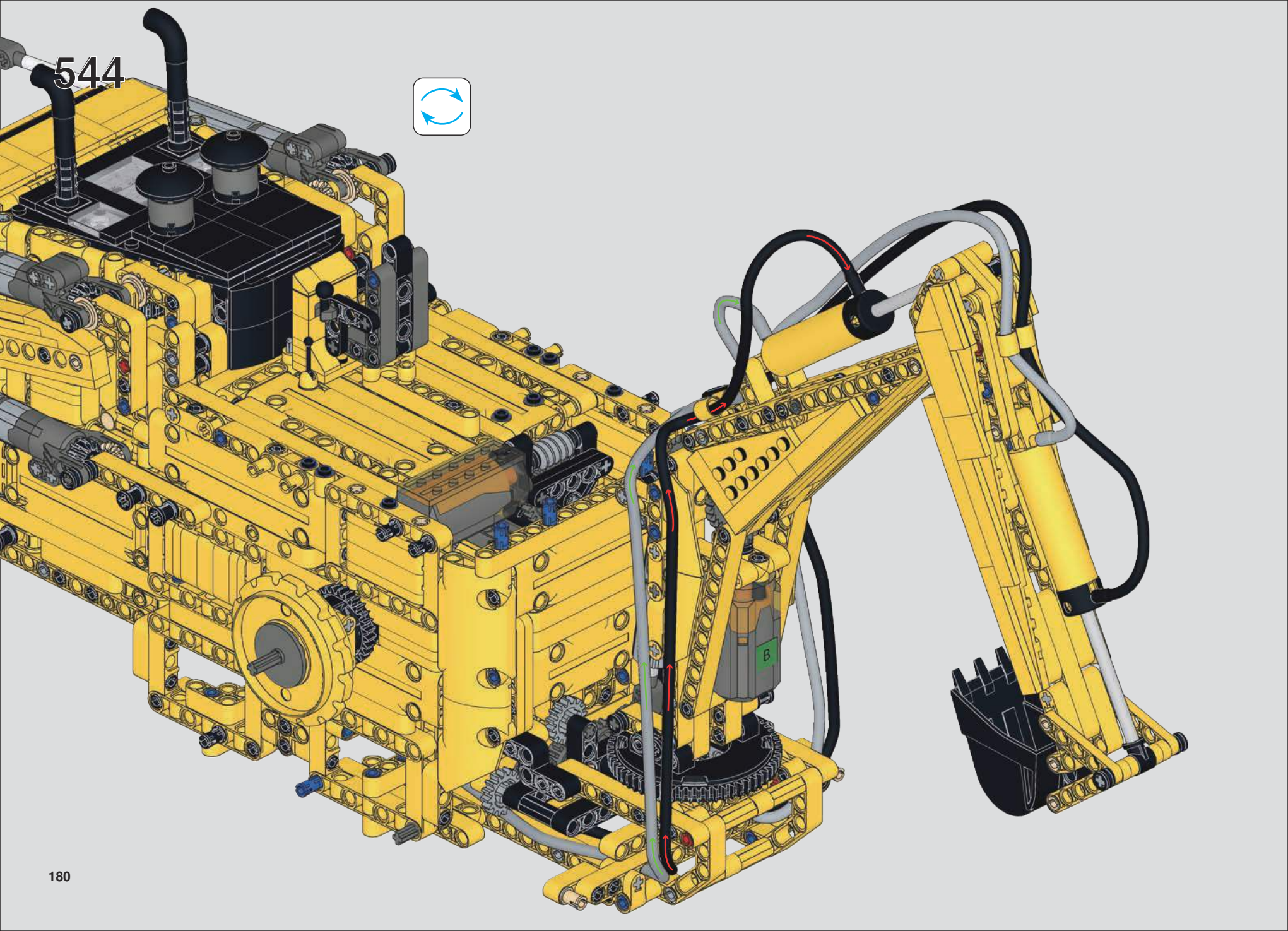

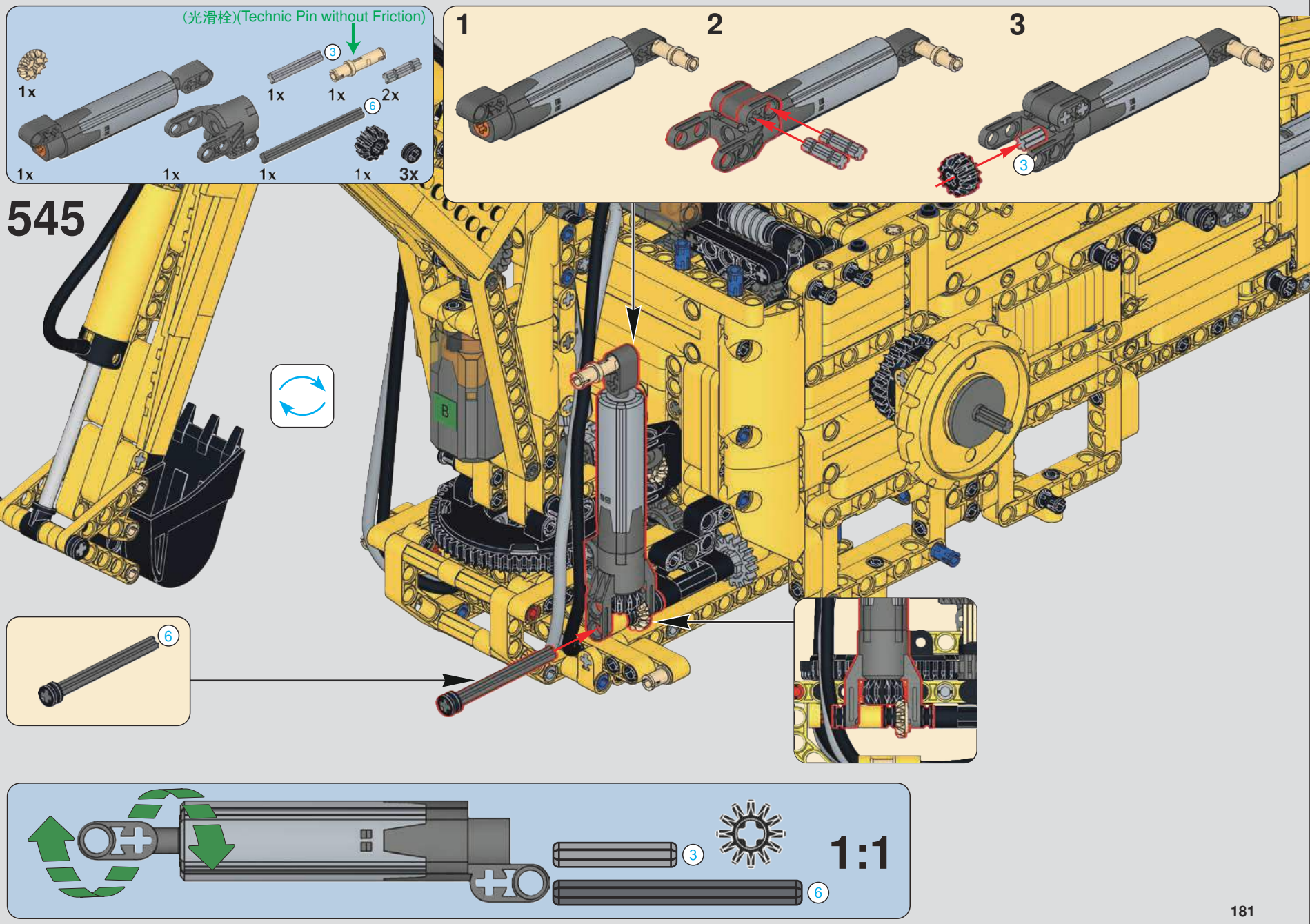
(光滑栓)(Technic Pin without Friction)
1x
1x
1x
1x
2x
1x
1x
1x
1x
3x
545
1
2
3
1:1

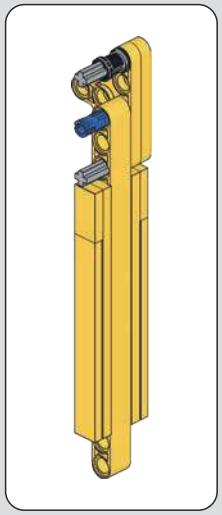

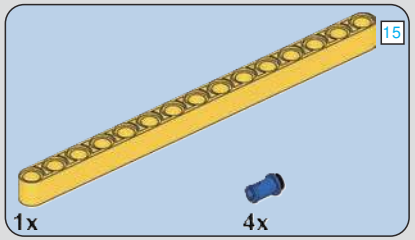

546

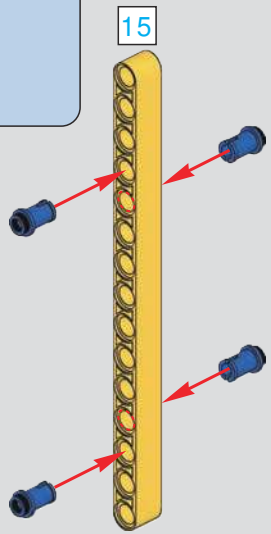

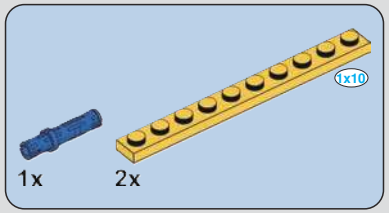

547

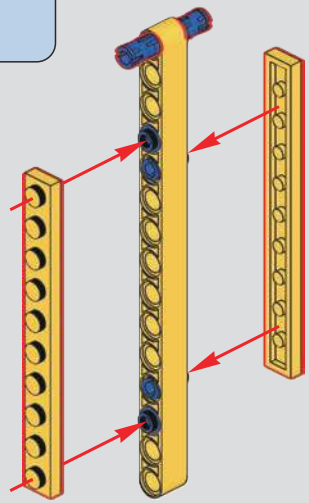

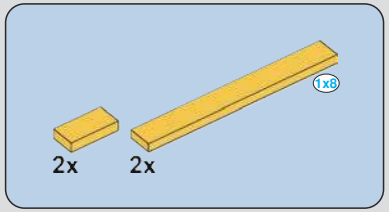

548

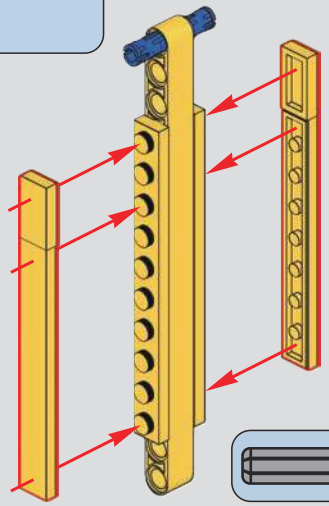

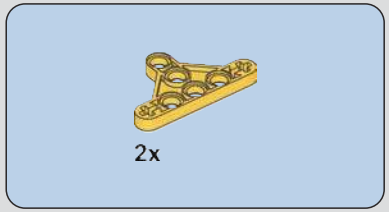

549

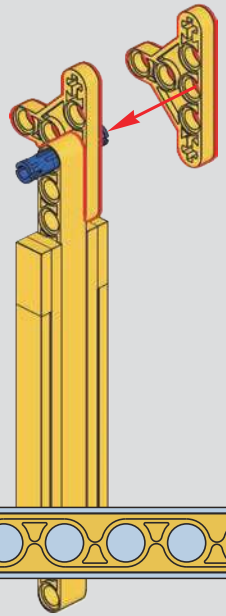

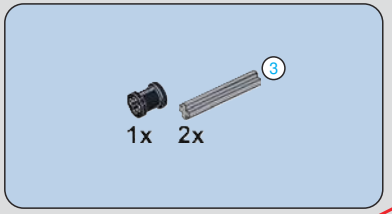

550

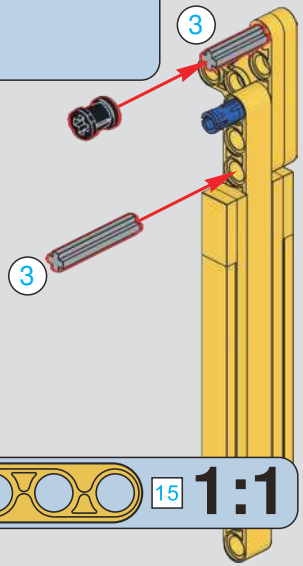

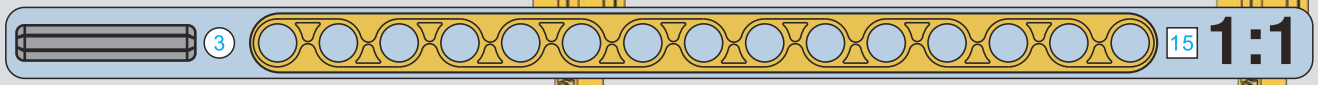

1:1

551

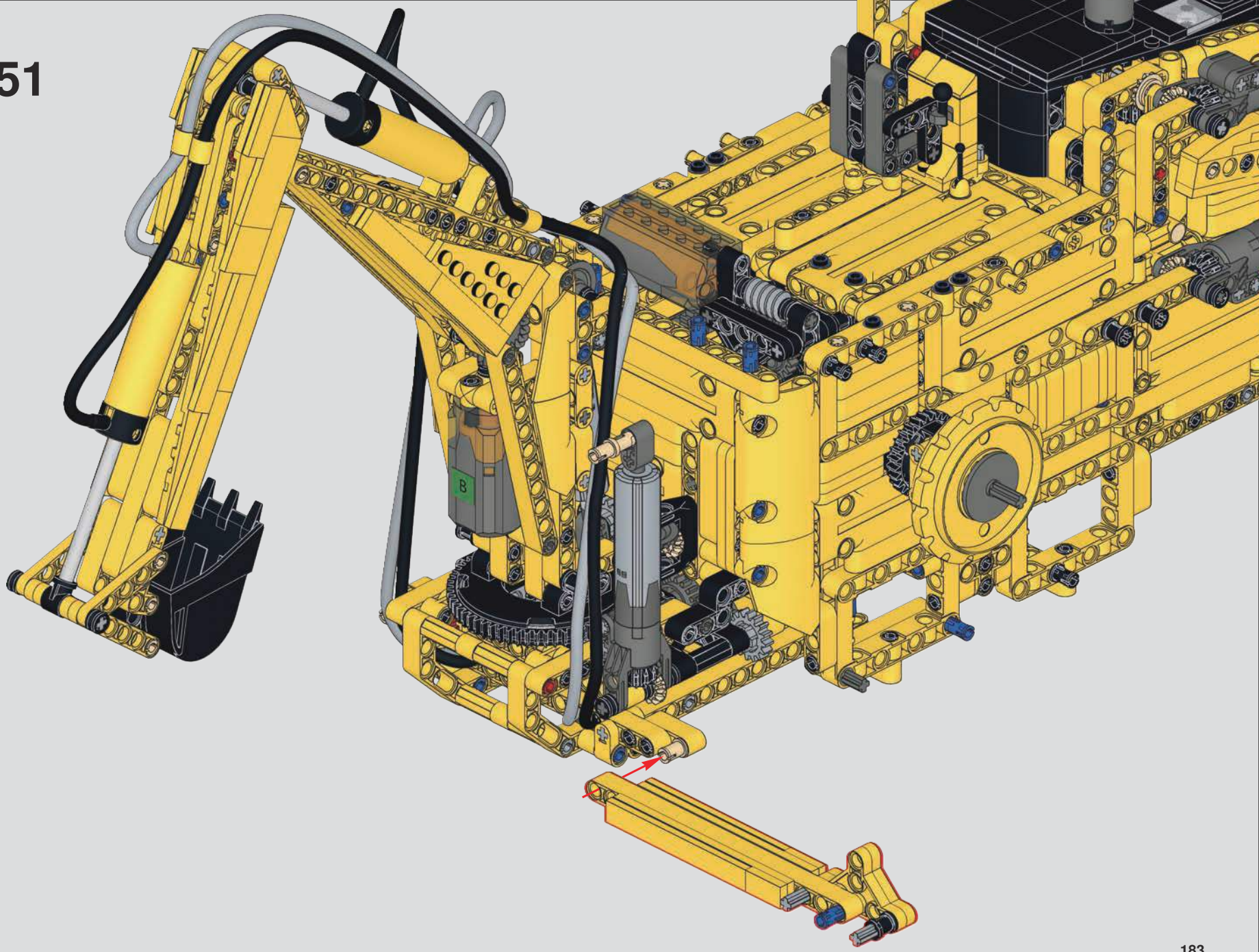

552

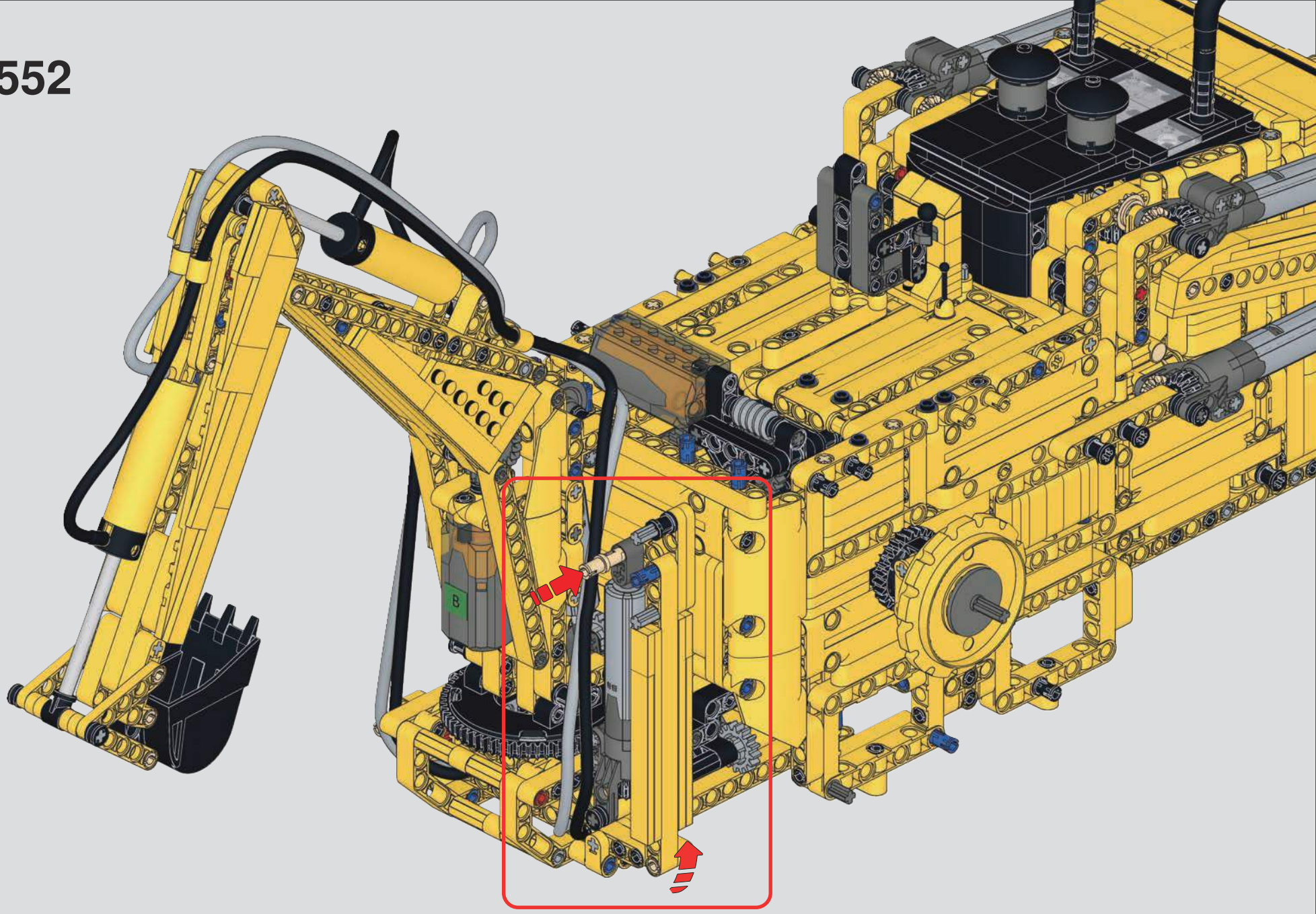

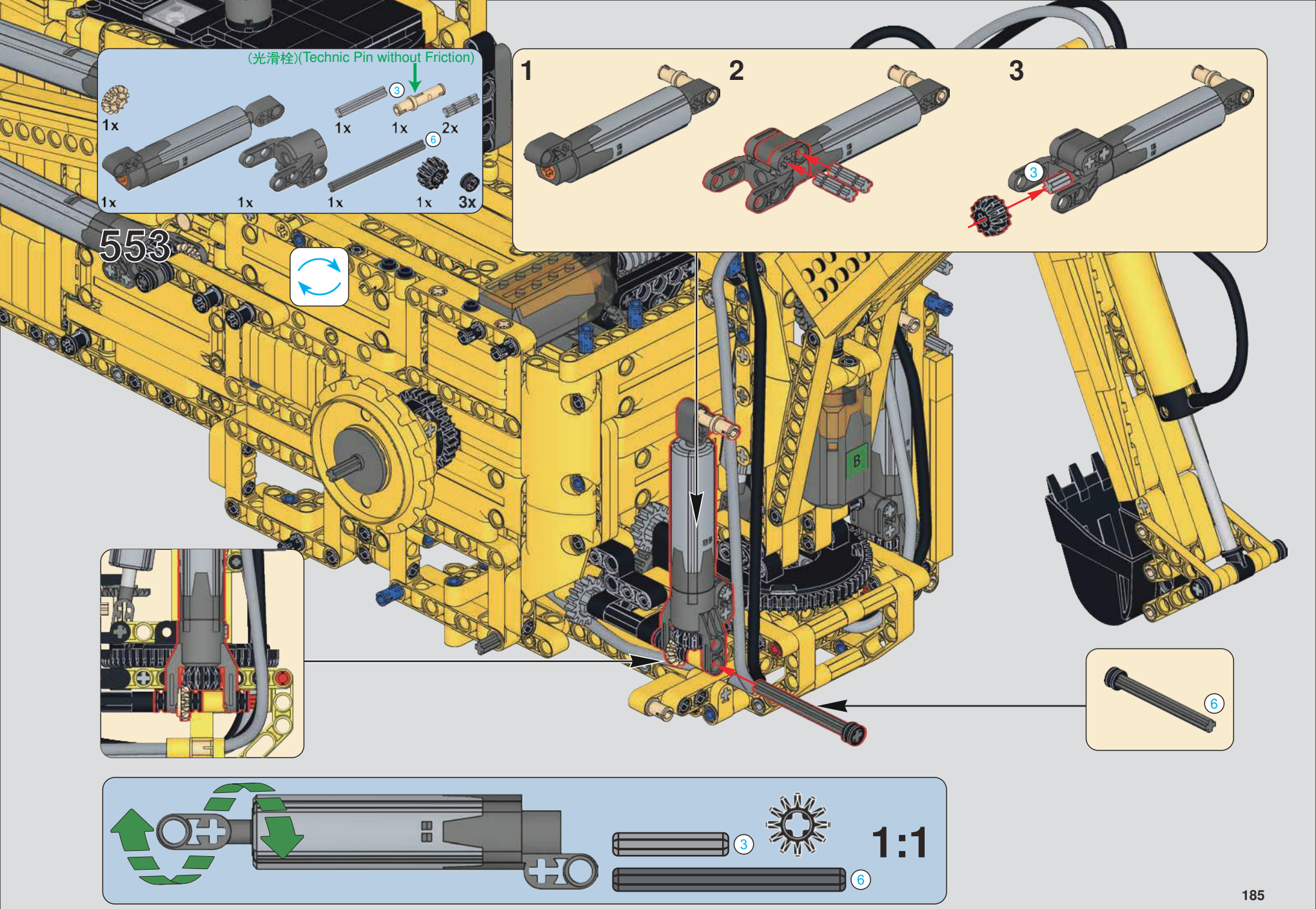
553
(光滑栓)(Technic Pin without Friction)
3
6
1x
1x
1x
2x
1x
1x
1x
1x
3x
1
2
3
3
6
3
6
1:1

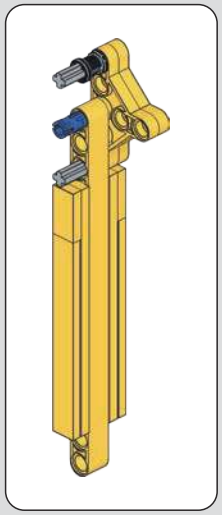

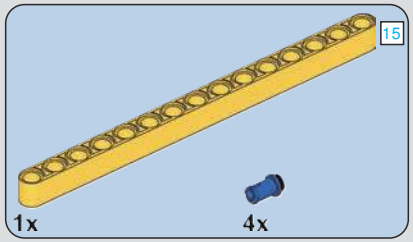

554

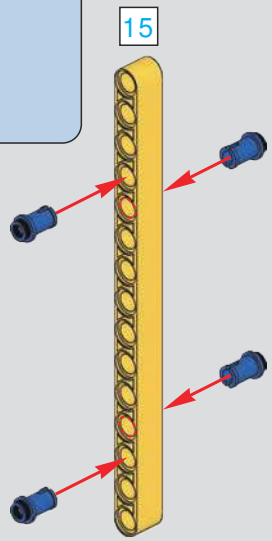

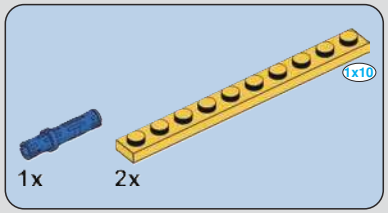

555

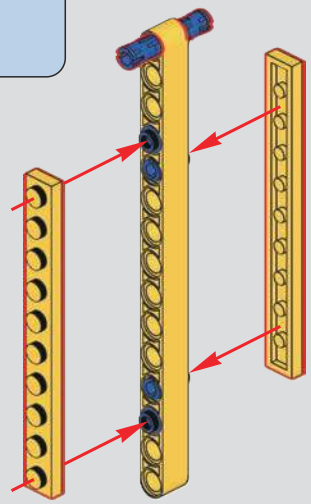

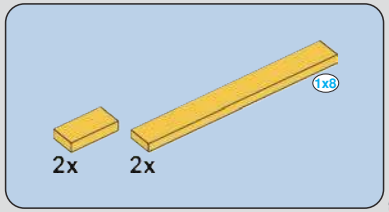

556

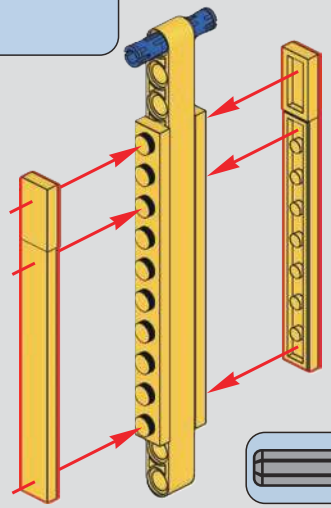

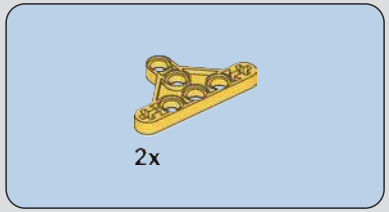

557

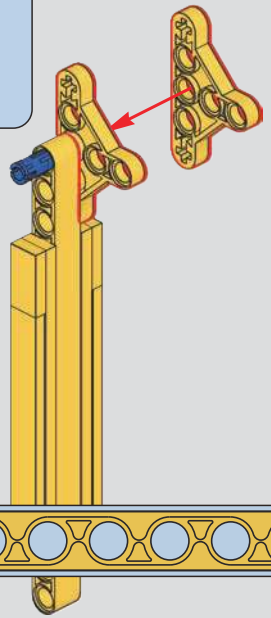

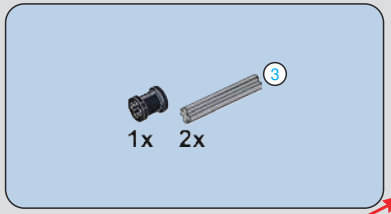

558

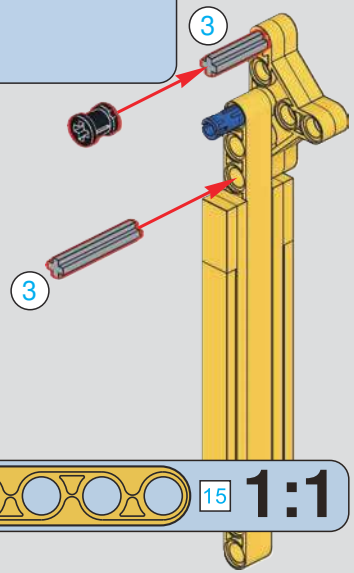

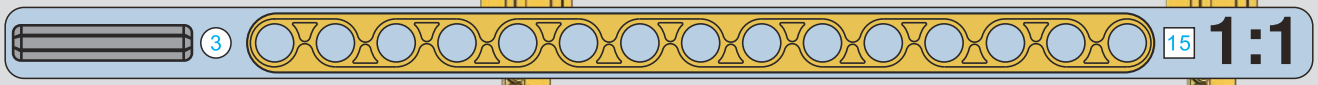

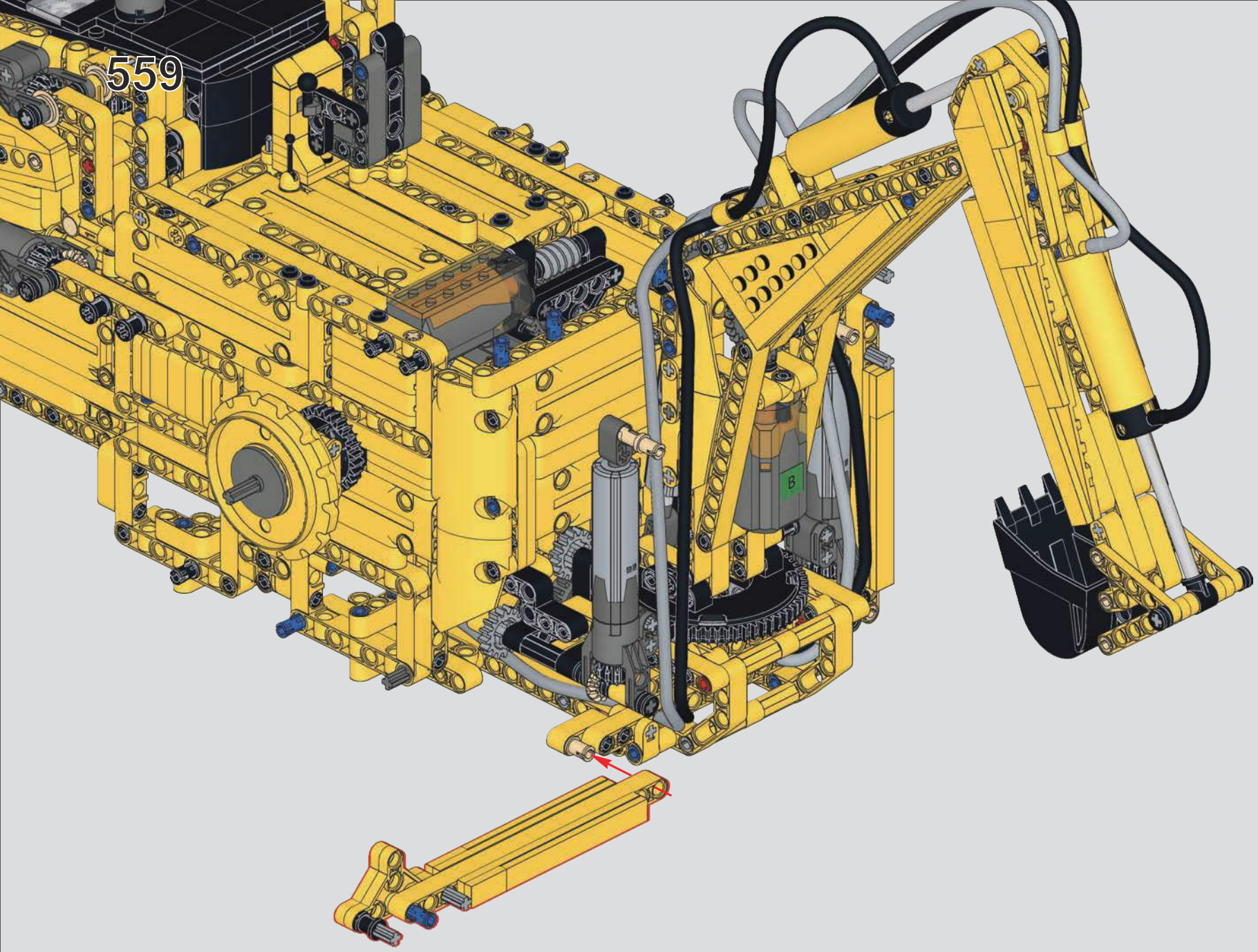
559
B

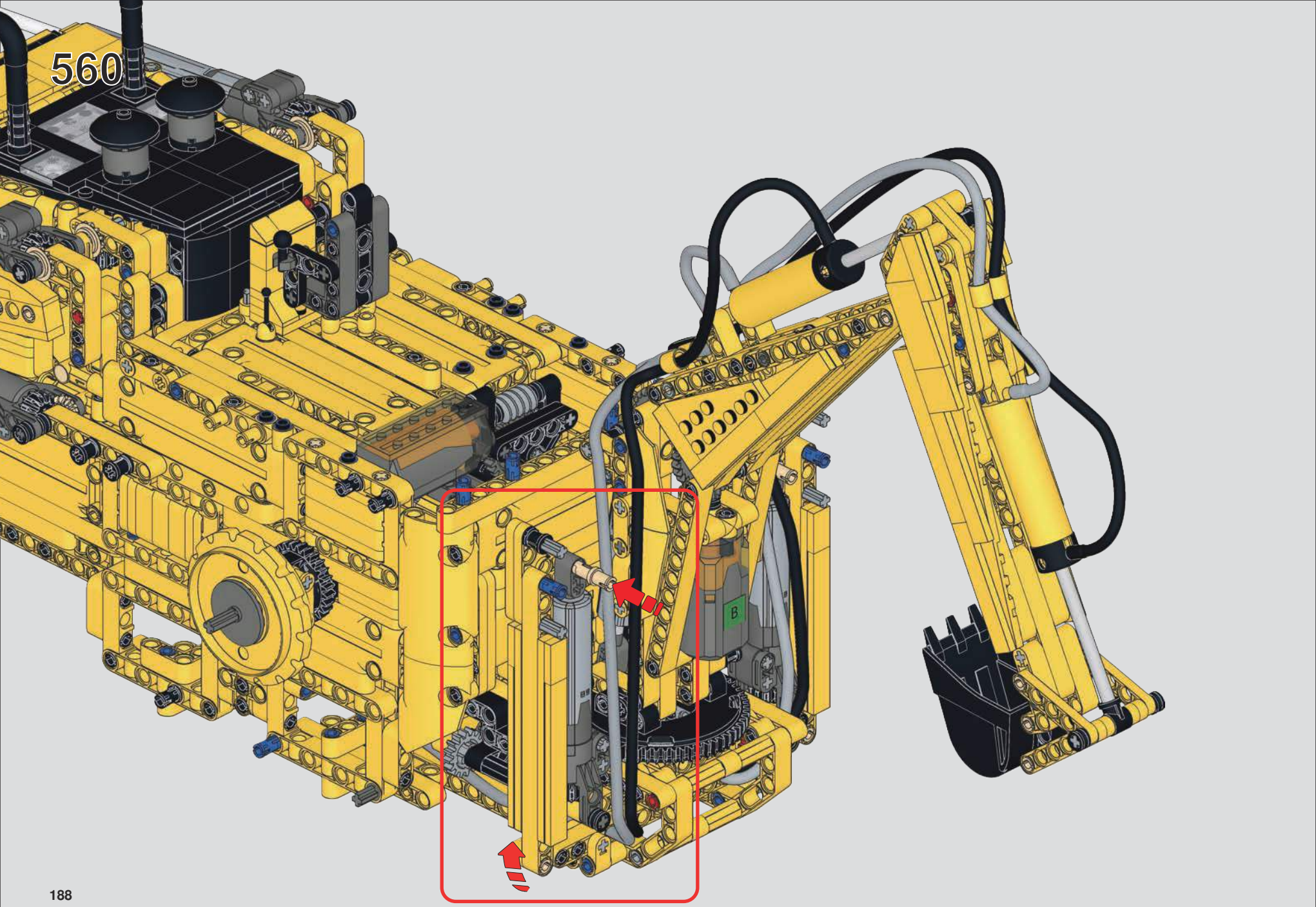
560
B

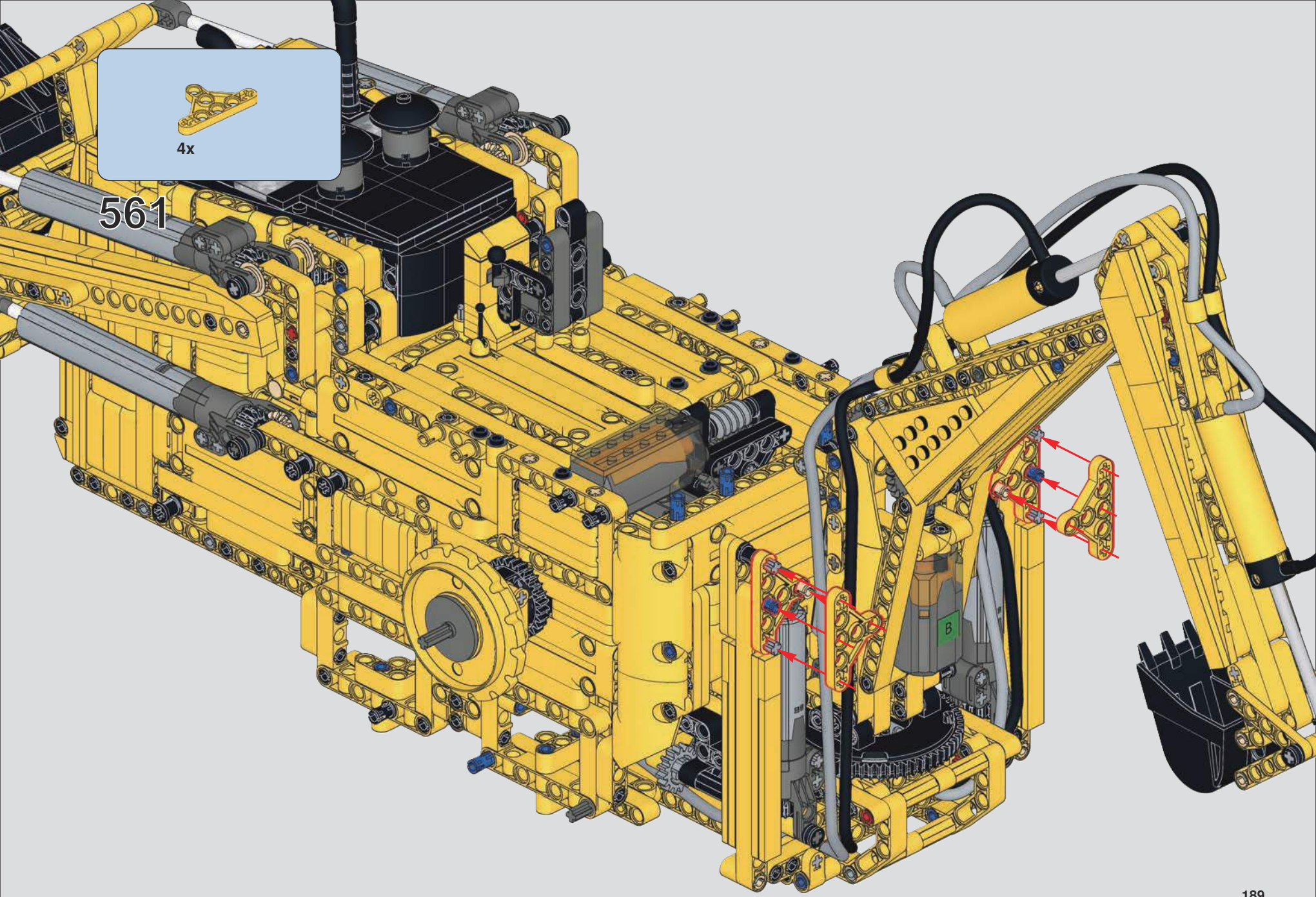
4x
561

562

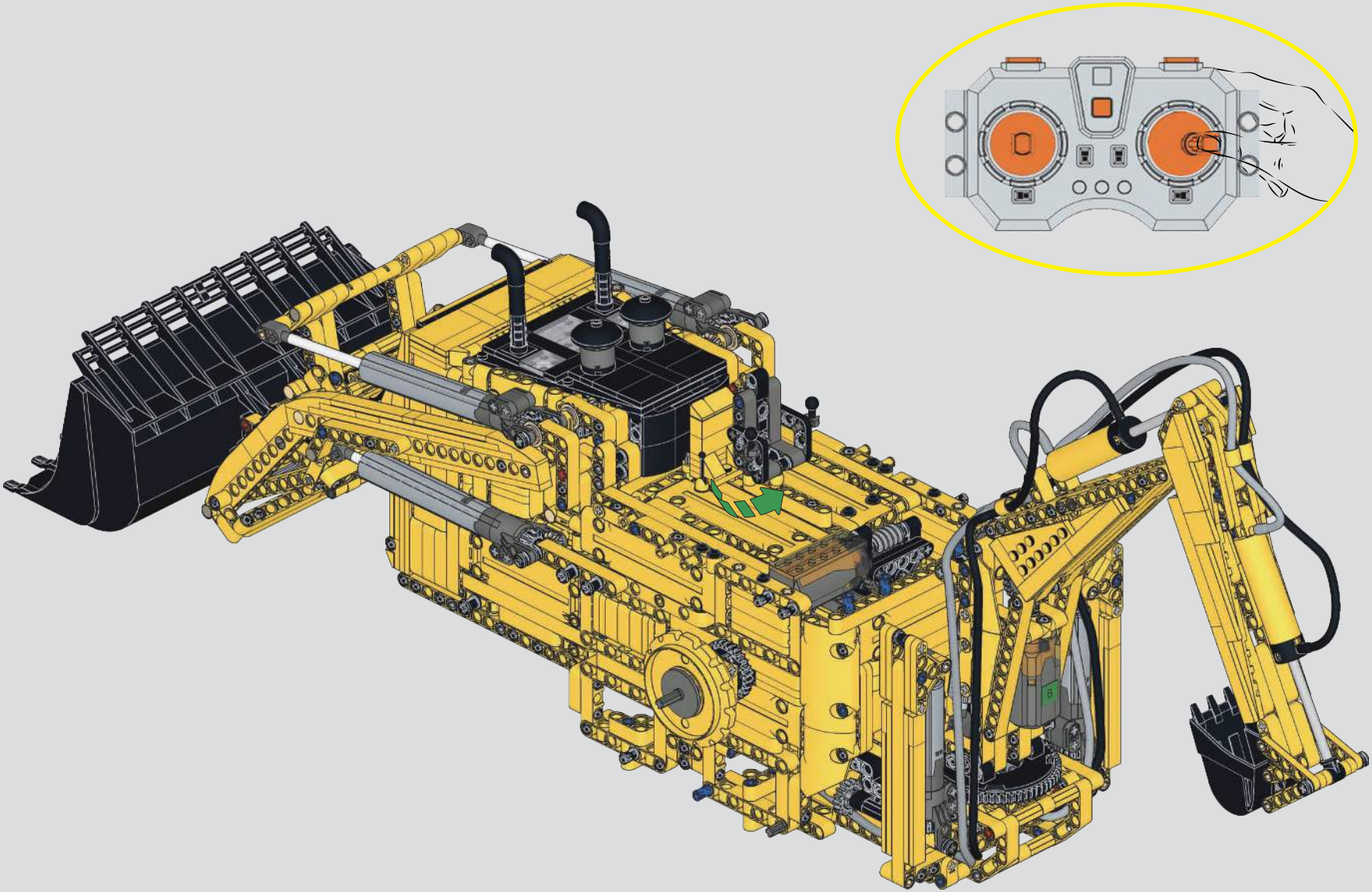

563

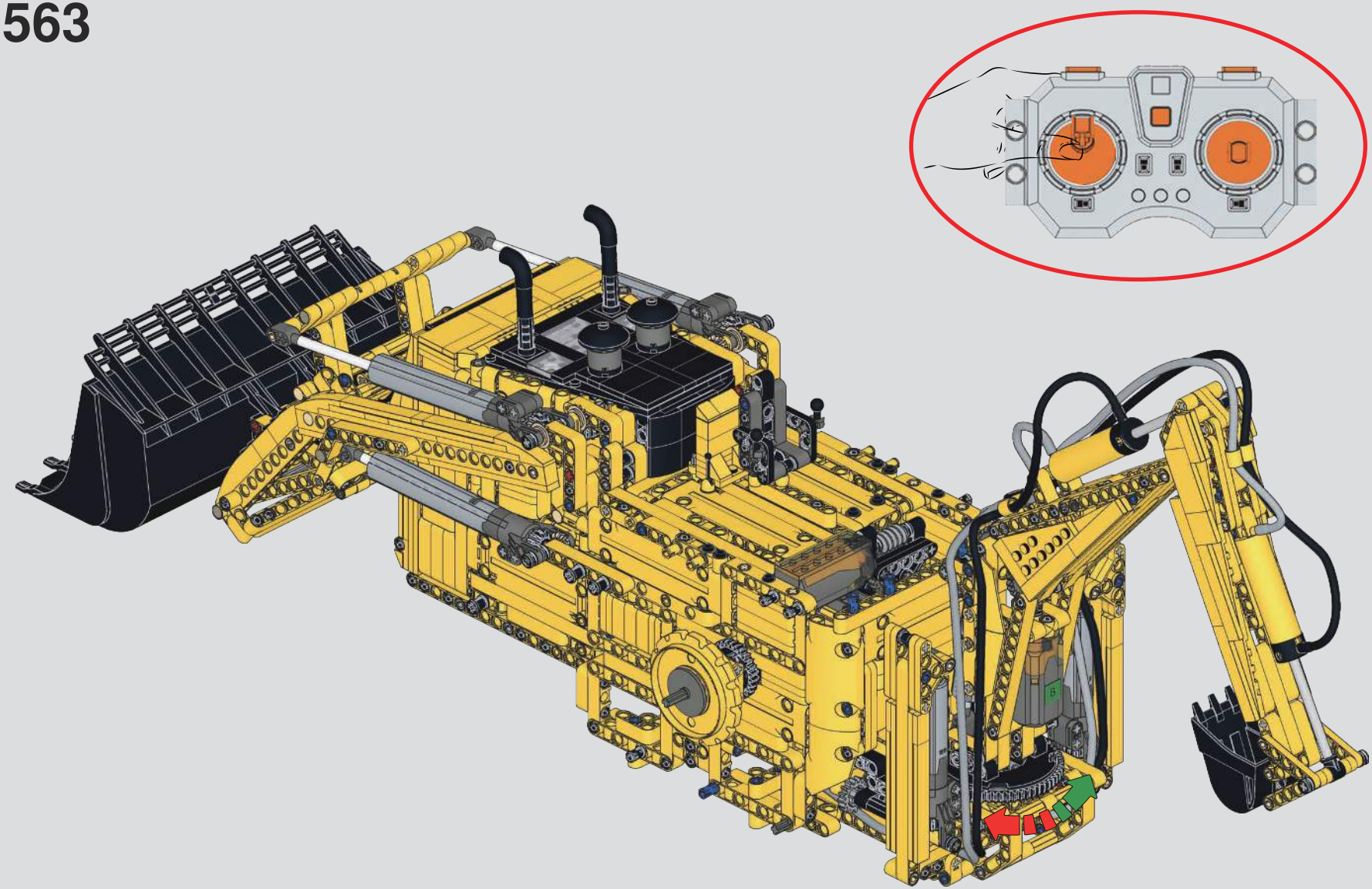

564

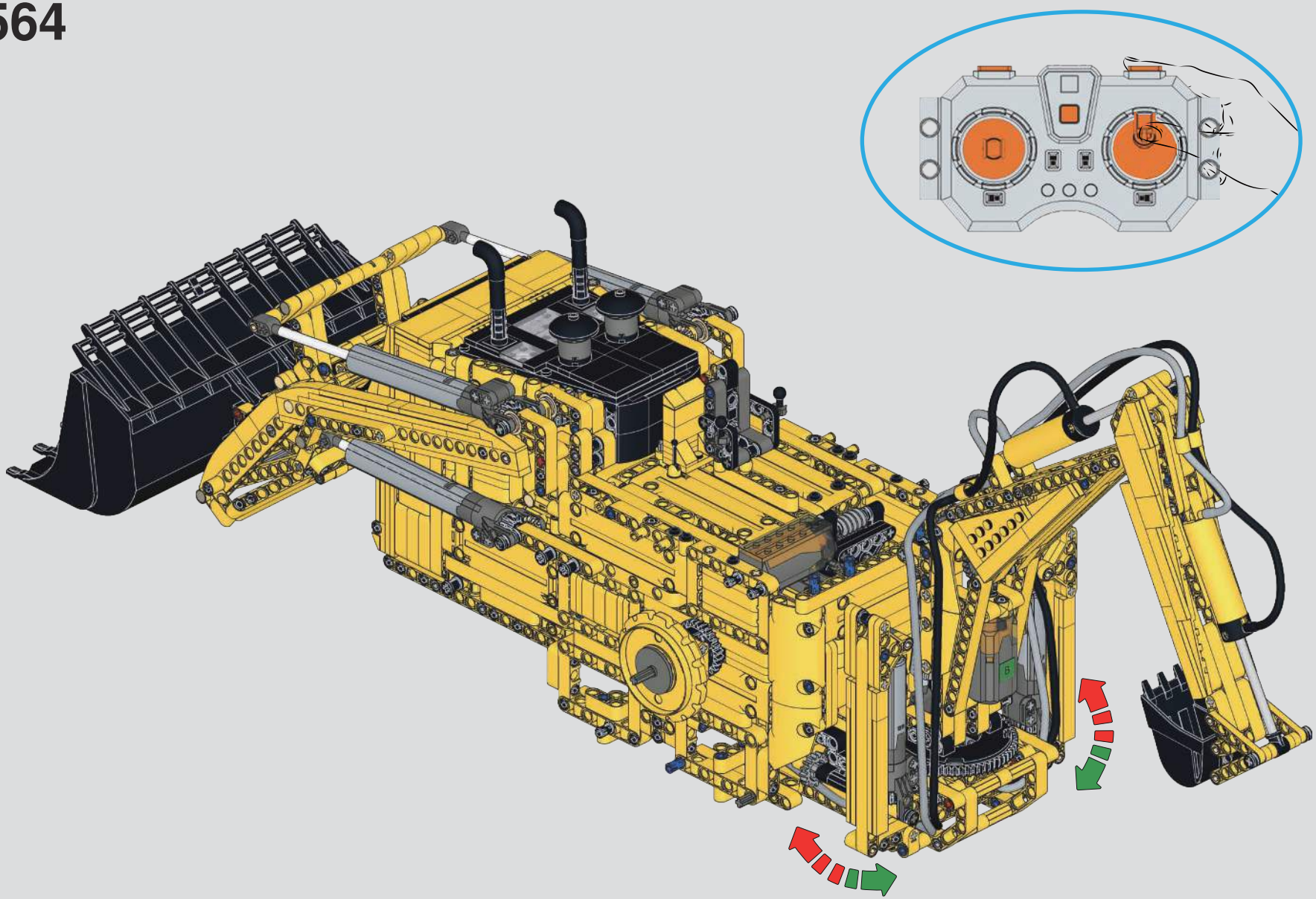

565

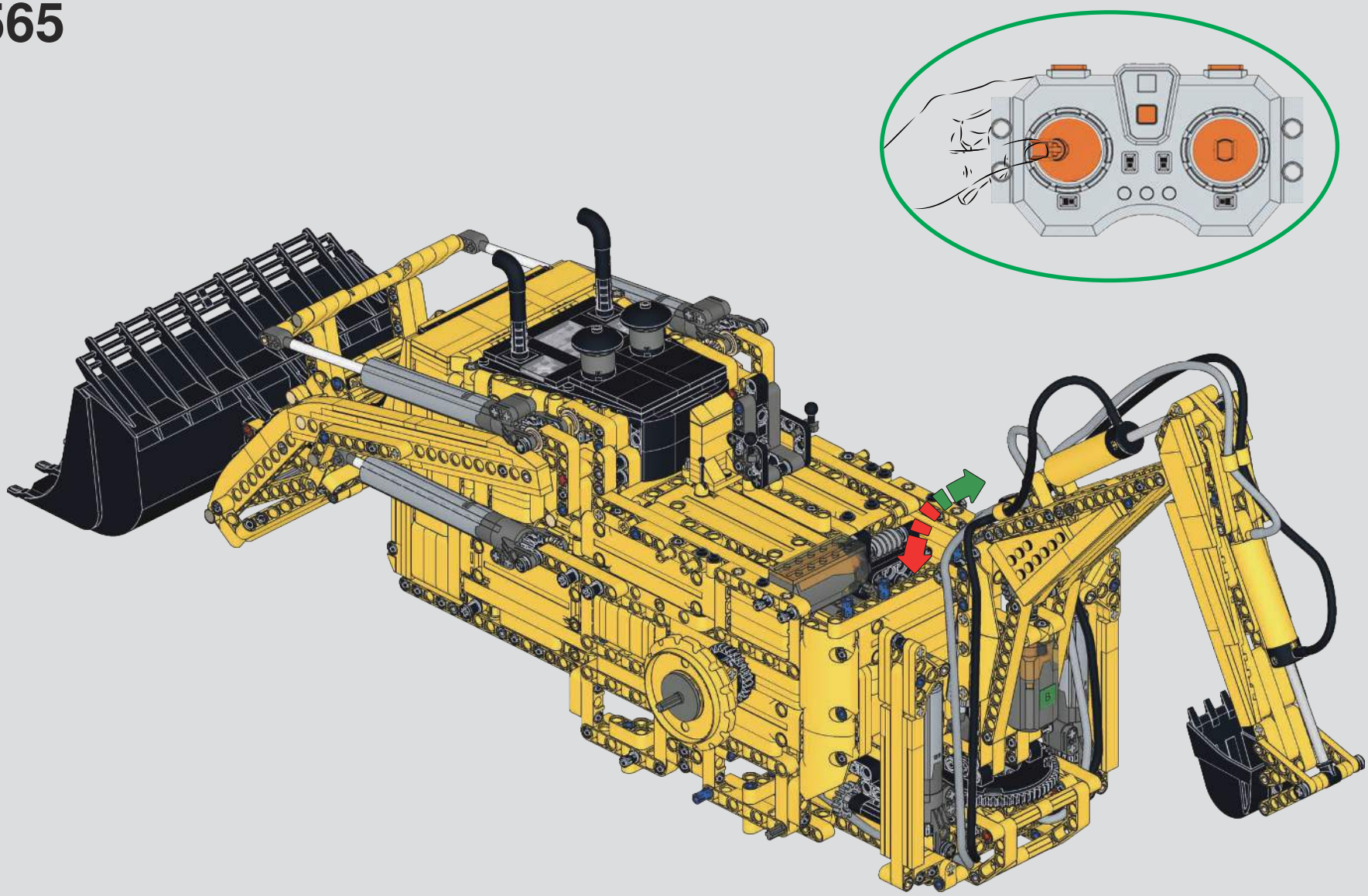

566

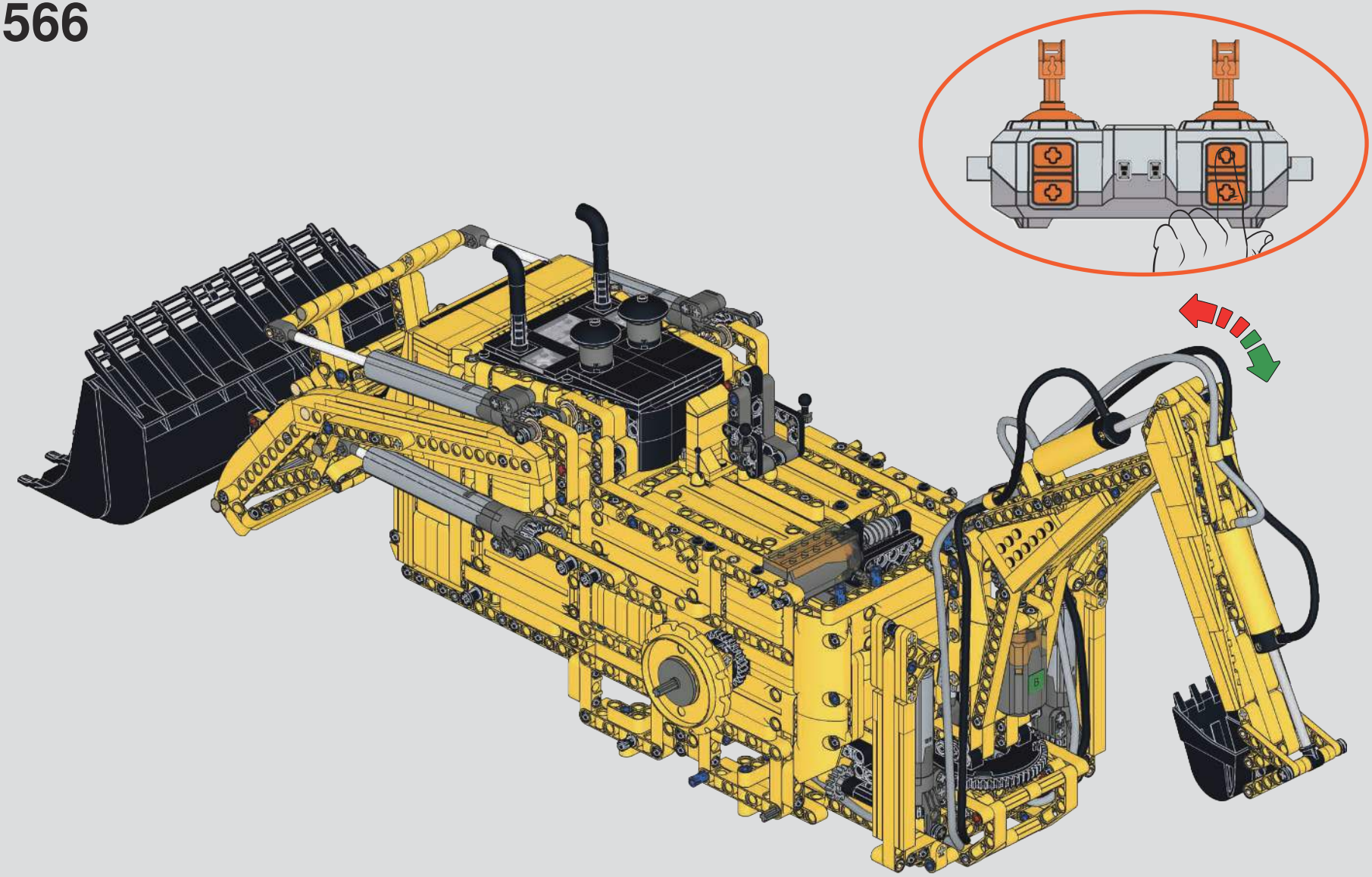

567

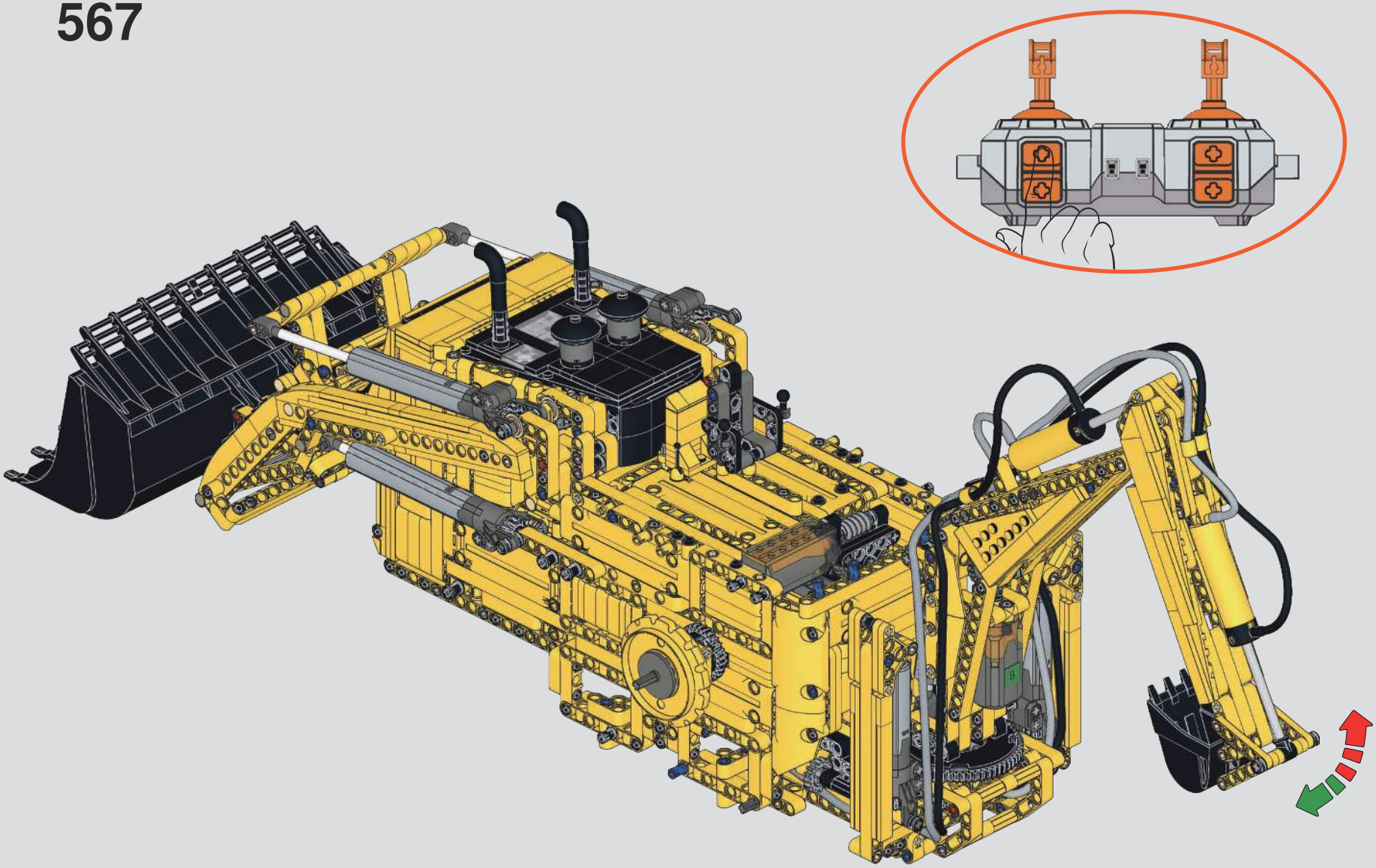

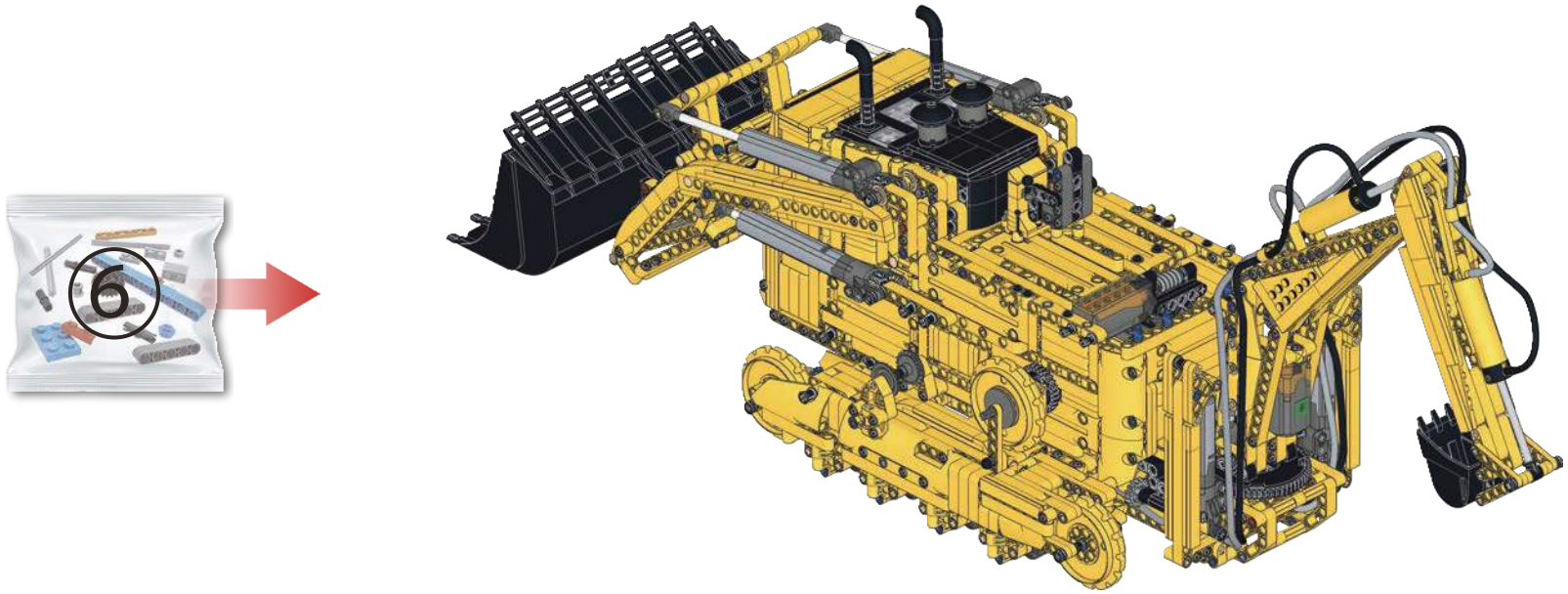
6

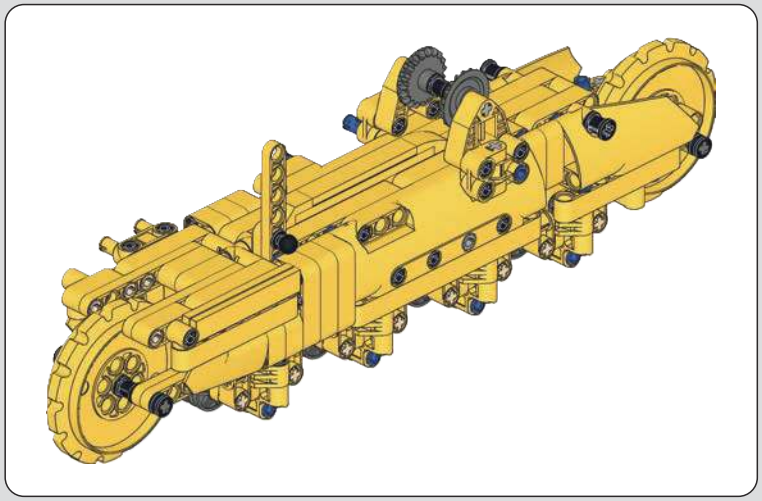

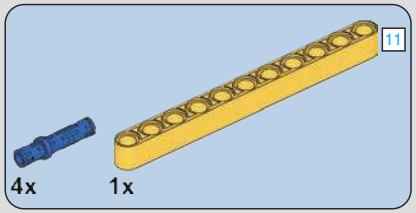

569

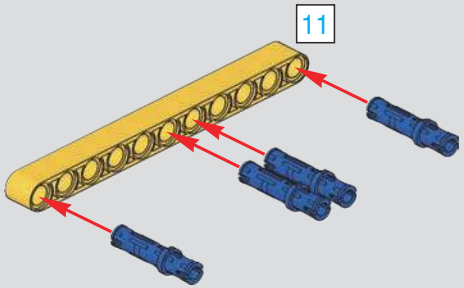

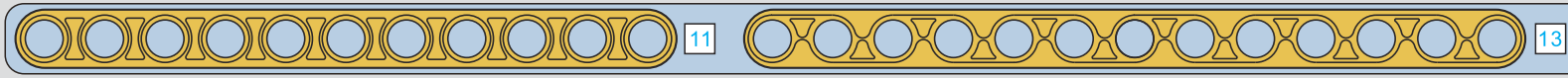

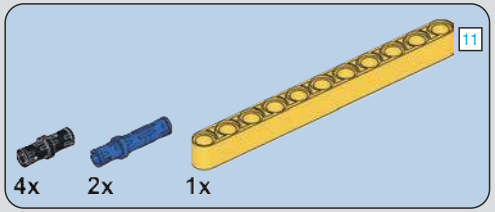

570

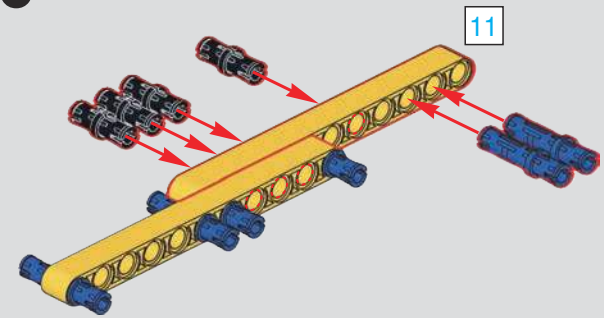

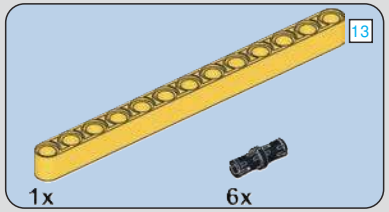

571

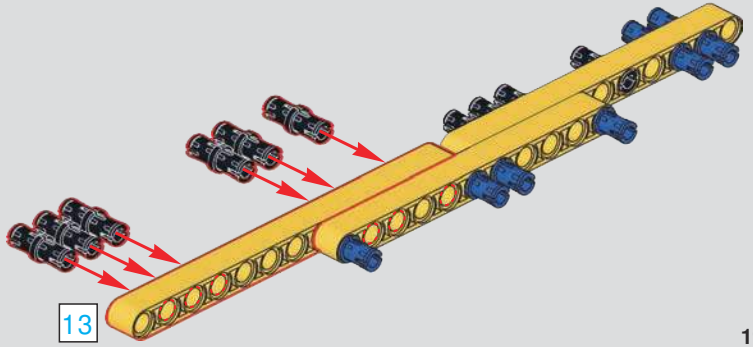

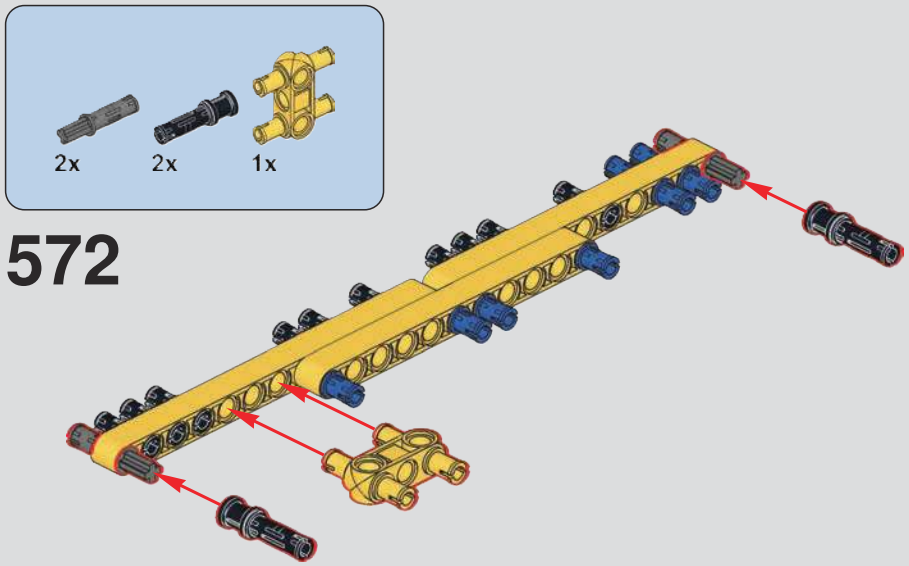

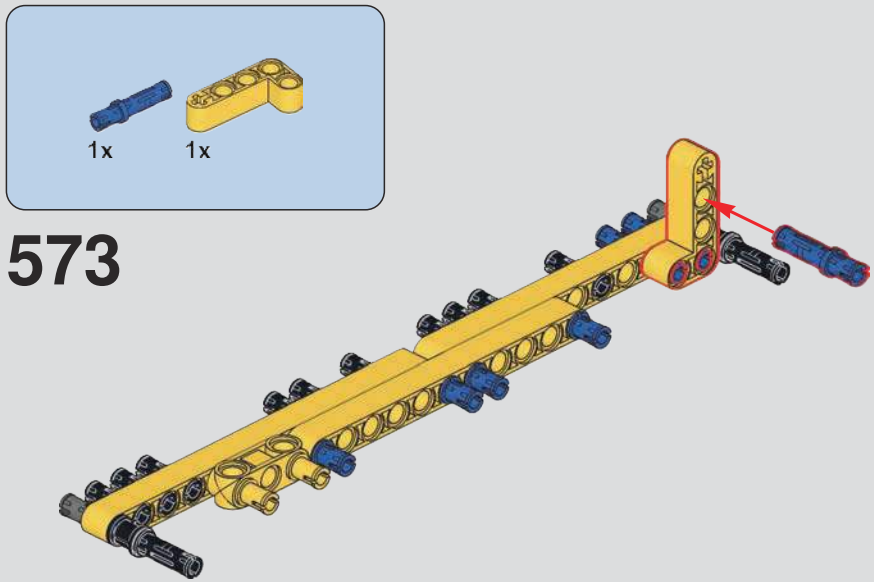

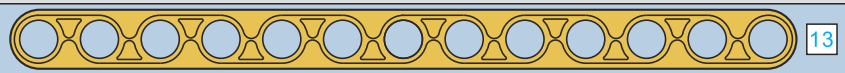

1:1

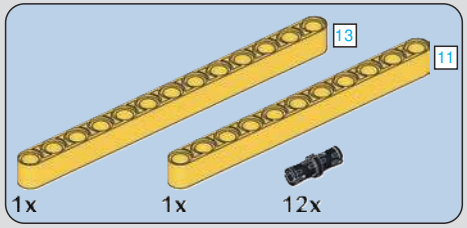

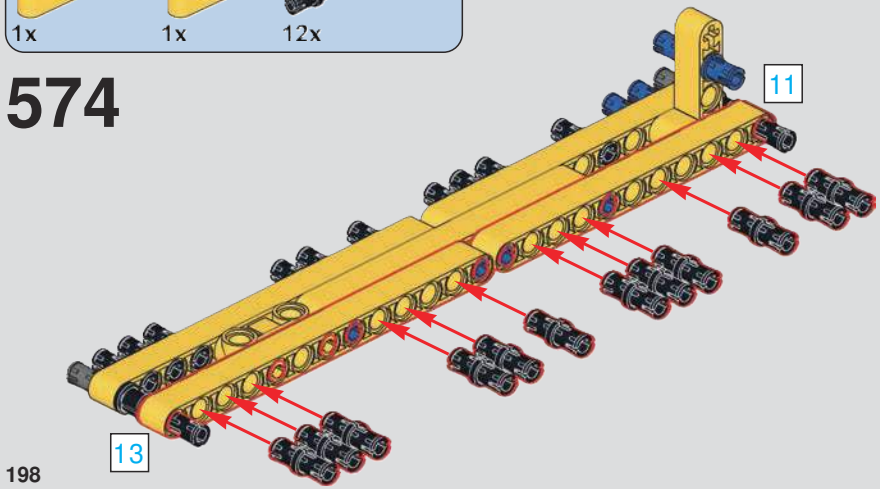

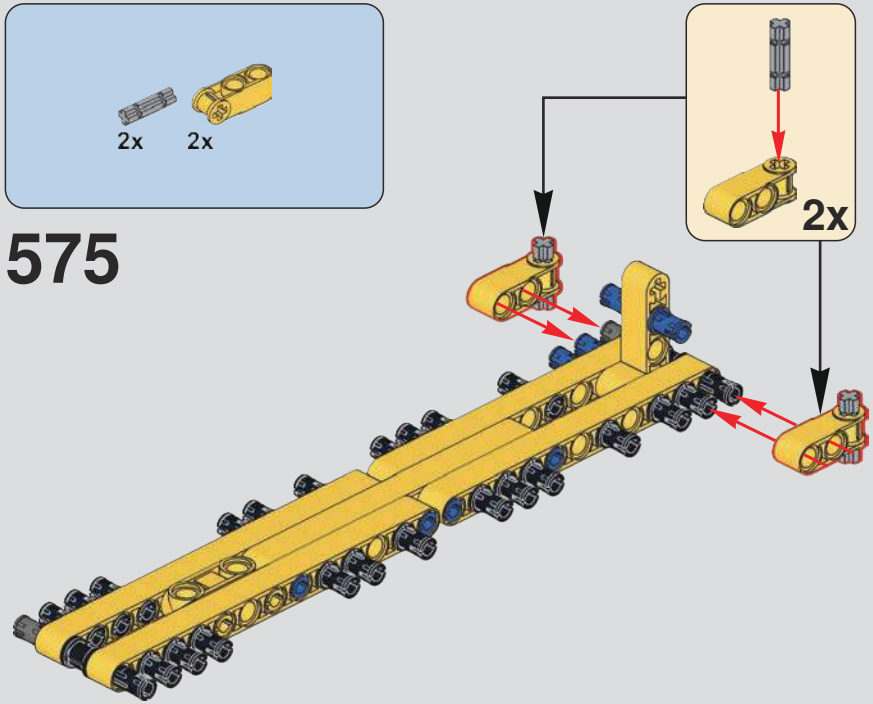

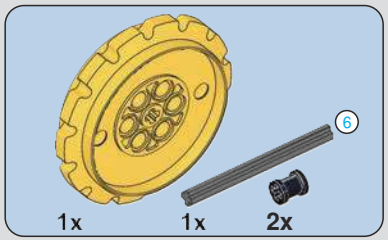

576

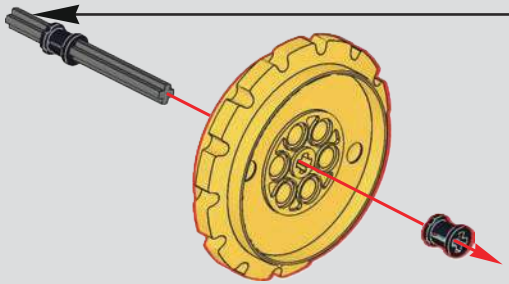

577

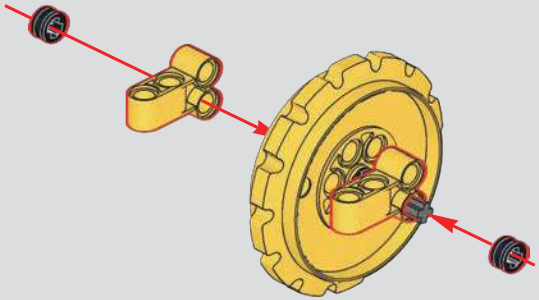

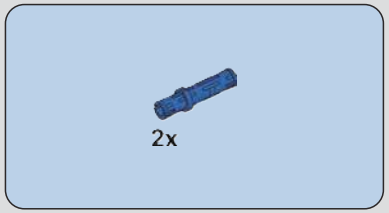

578

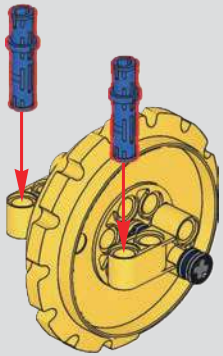

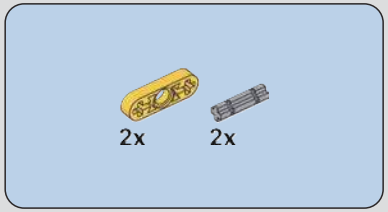

579

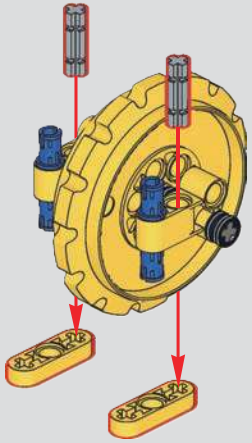

580

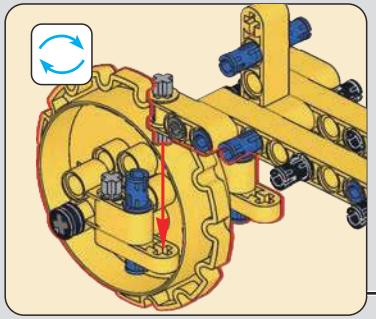

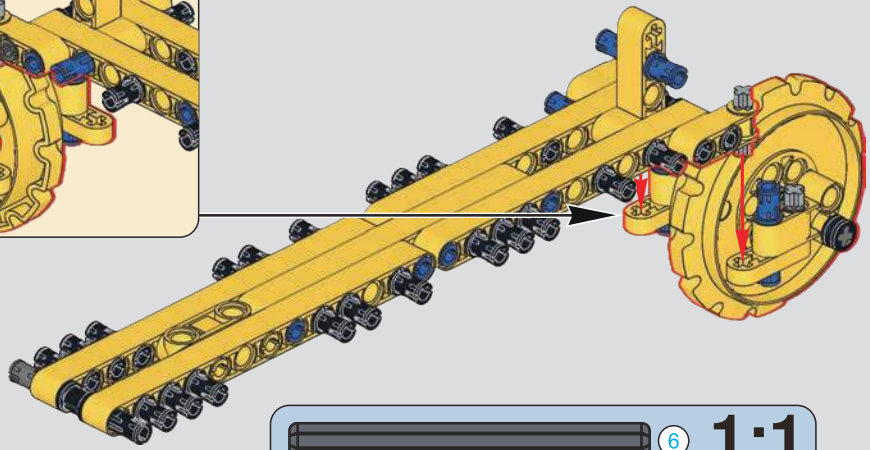

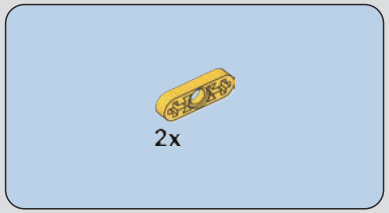

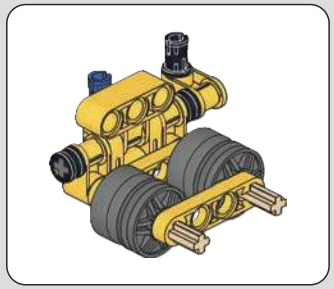

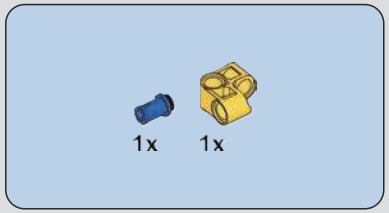

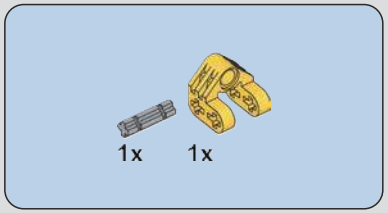

581

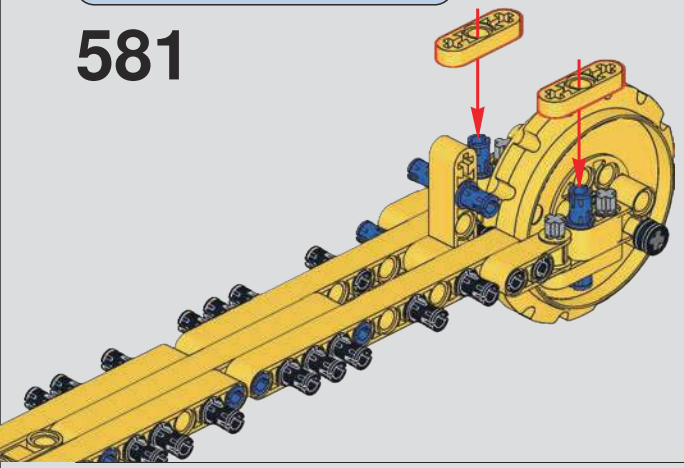

582

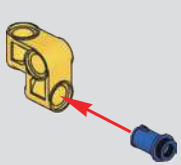

583

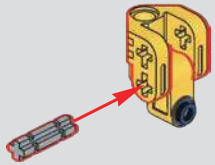

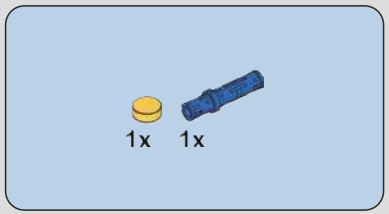

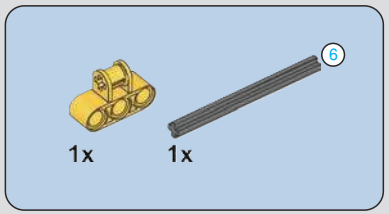

584

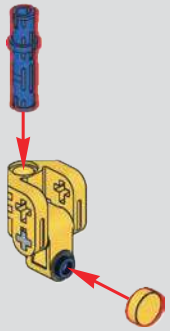

585

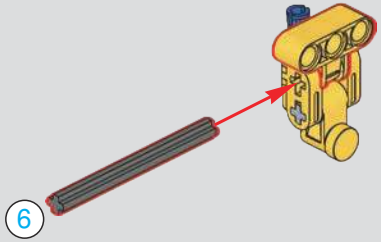

586

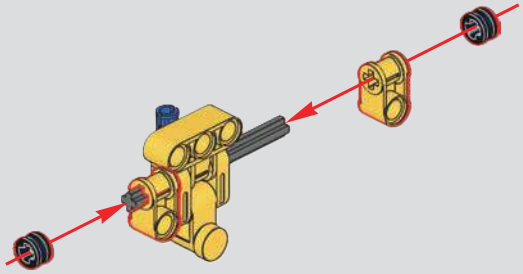

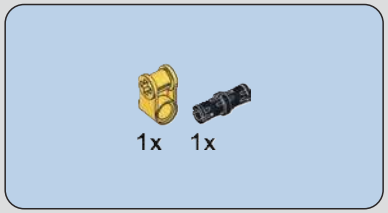

587

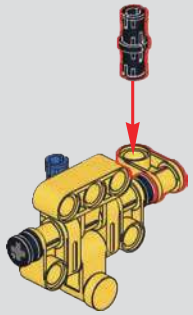

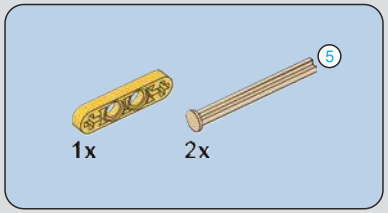

588

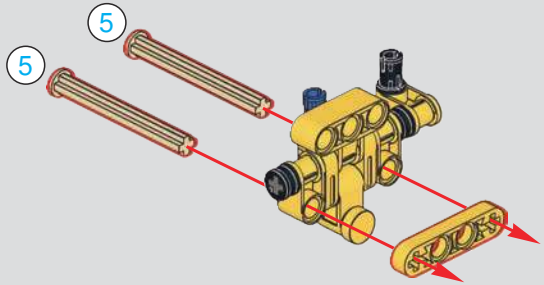

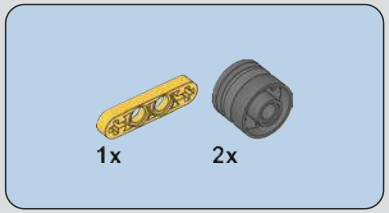

589

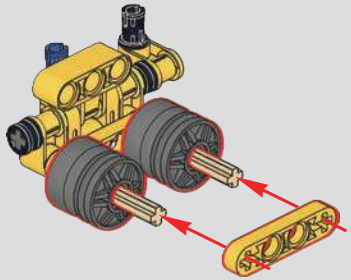

590

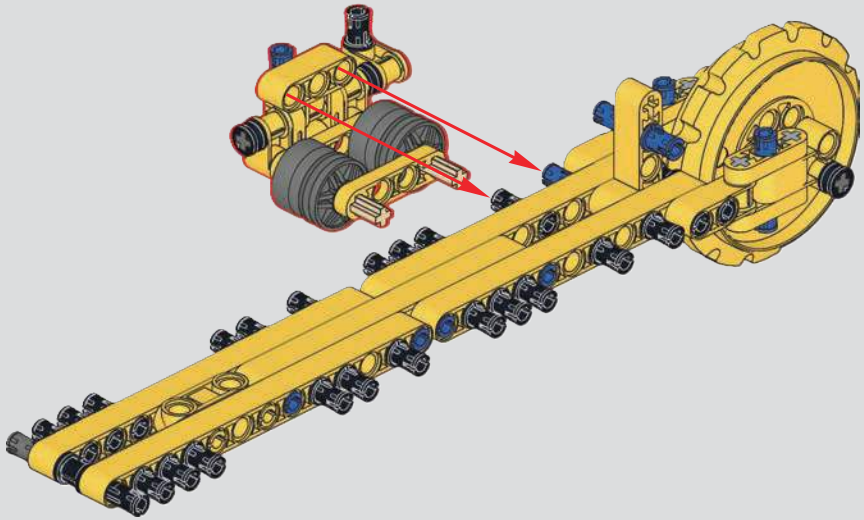

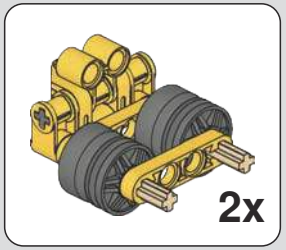

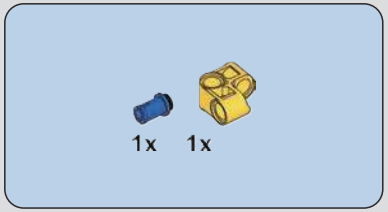

591

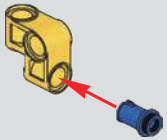

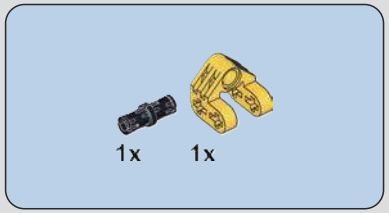

592

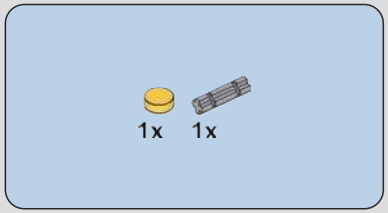

593

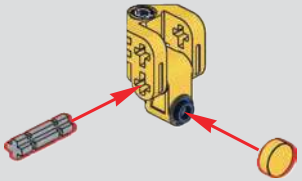

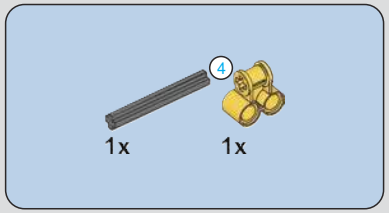

594

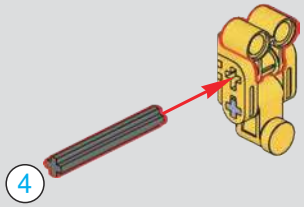

595

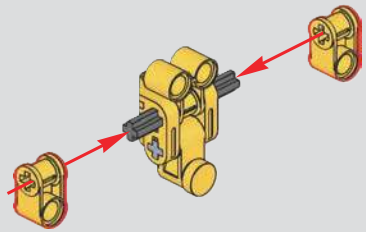

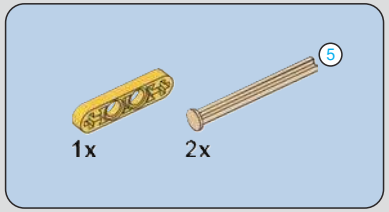

596

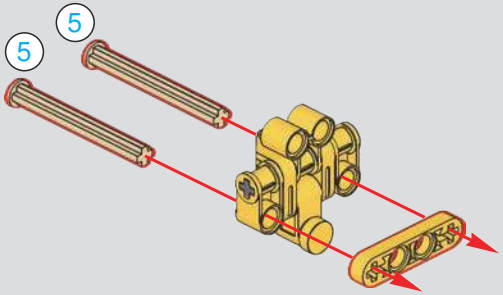

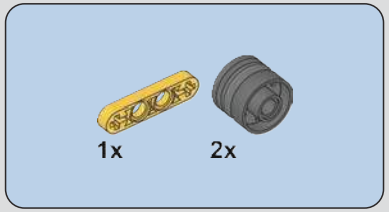

597

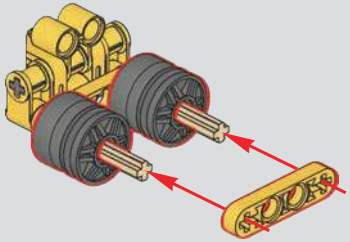

2x

598

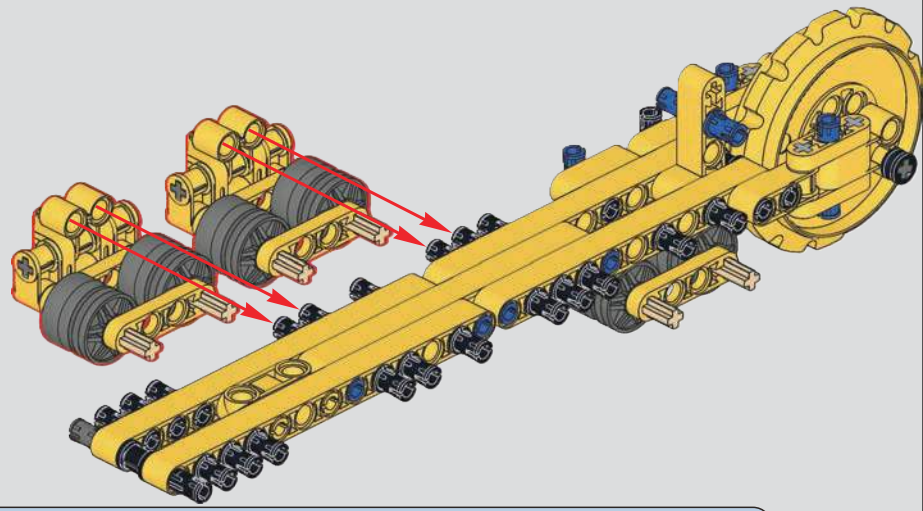

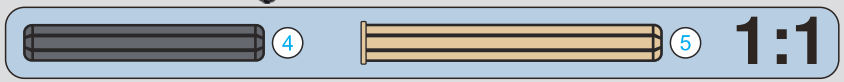

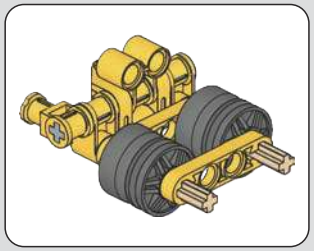

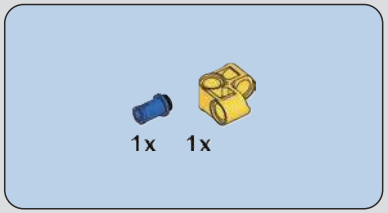

599

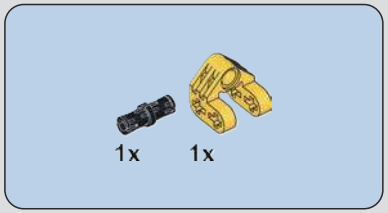

600

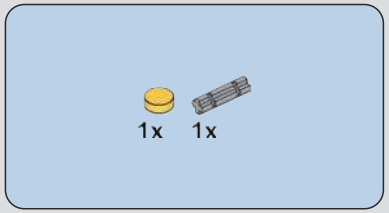

601

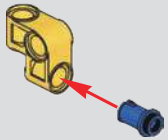

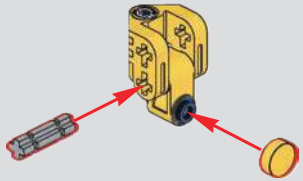

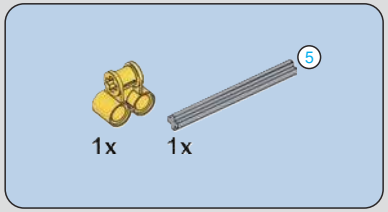

602

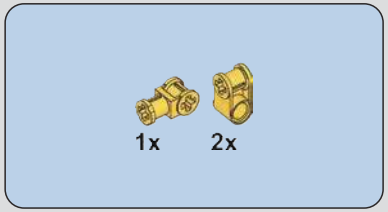

603

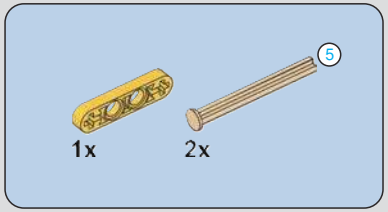

604

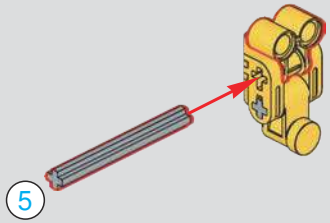

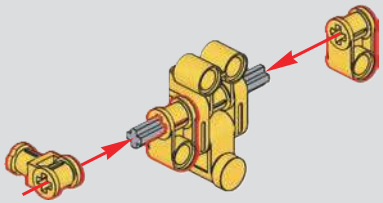

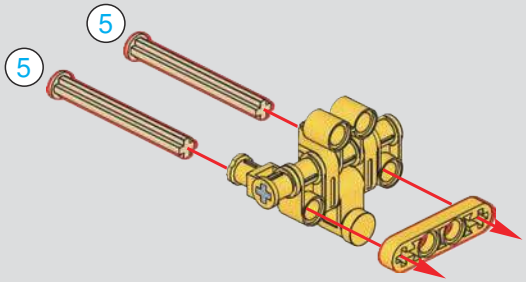

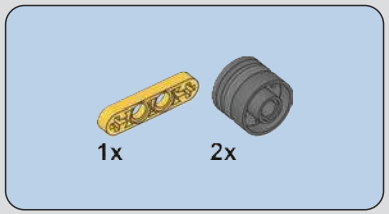

605

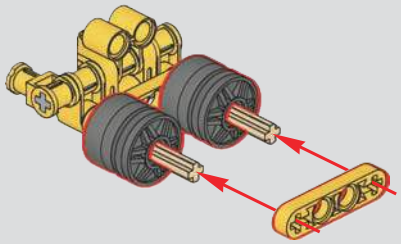

606

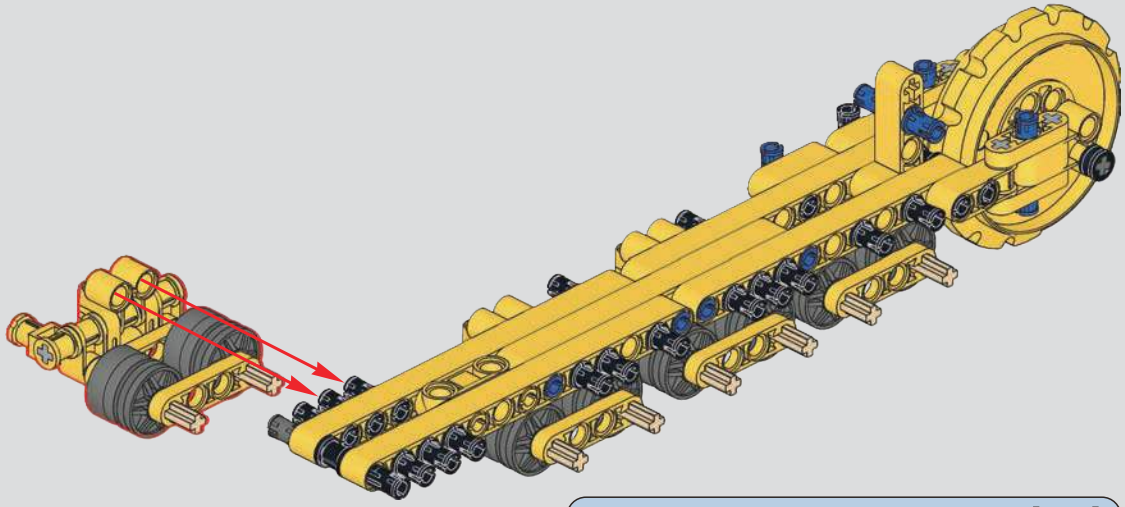

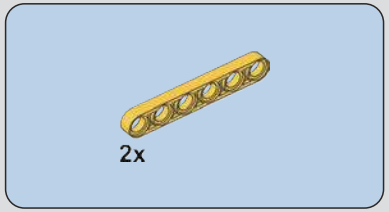

607

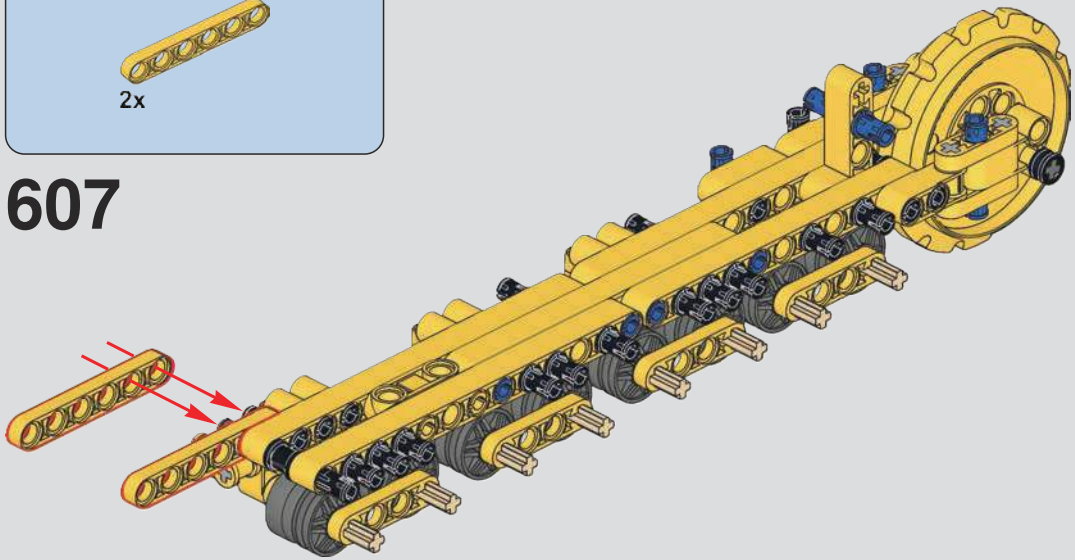

608

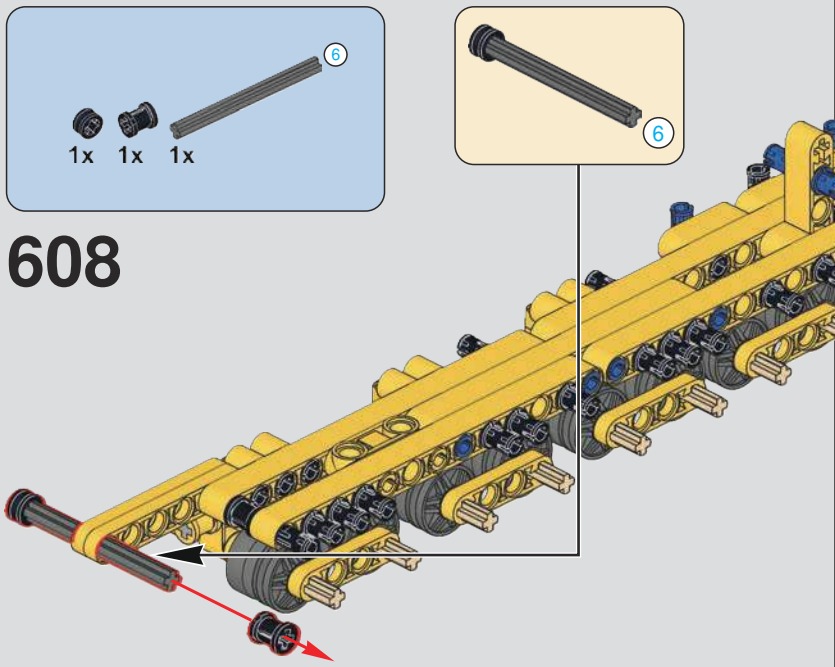

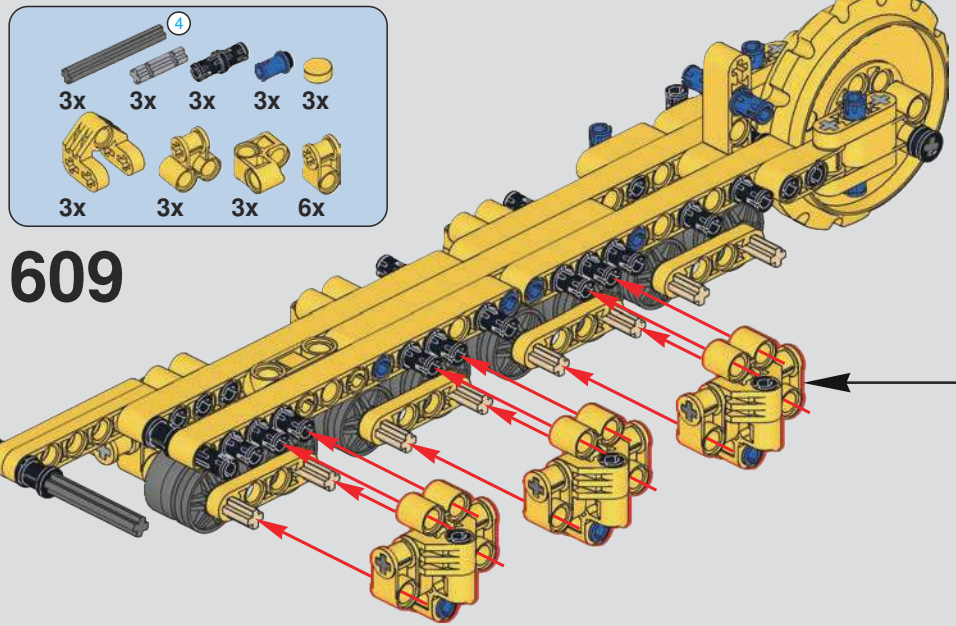

609

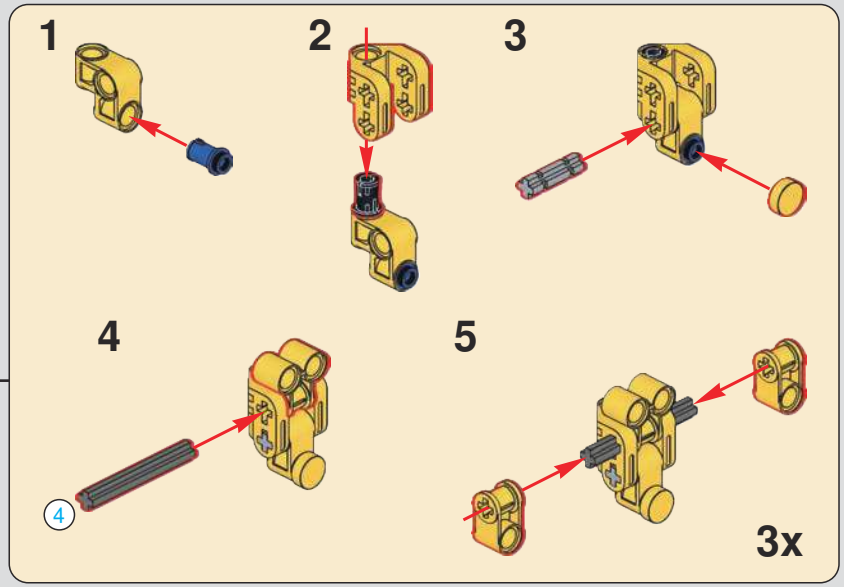

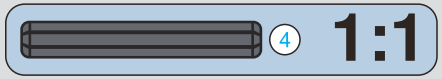

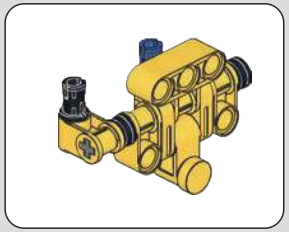

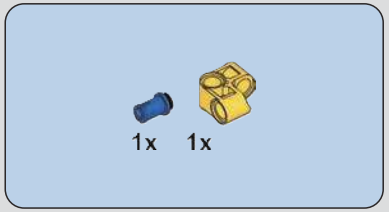

610

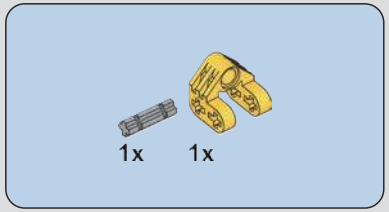

611

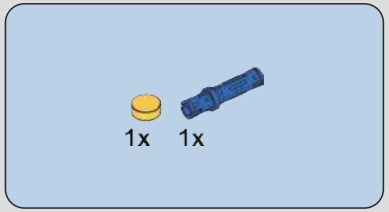

612

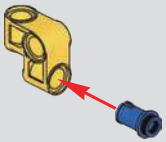

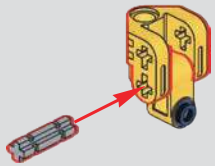

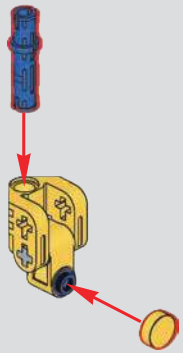

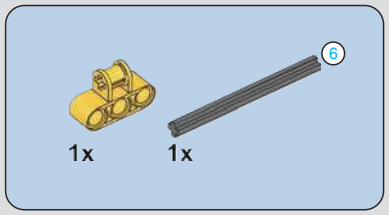

613

614

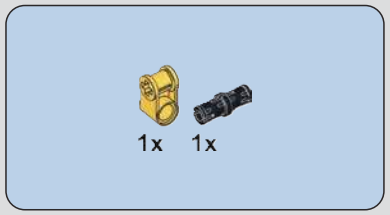

615

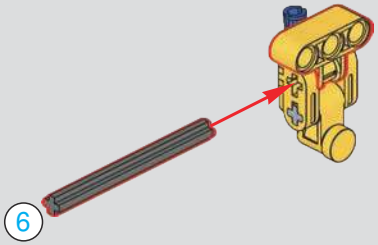

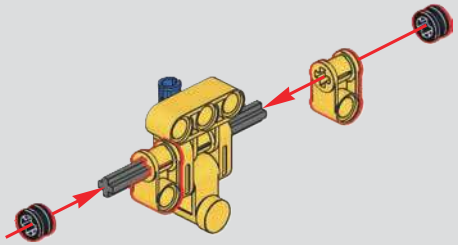

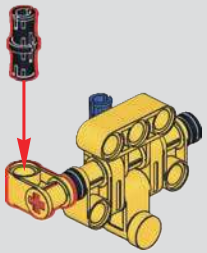

616

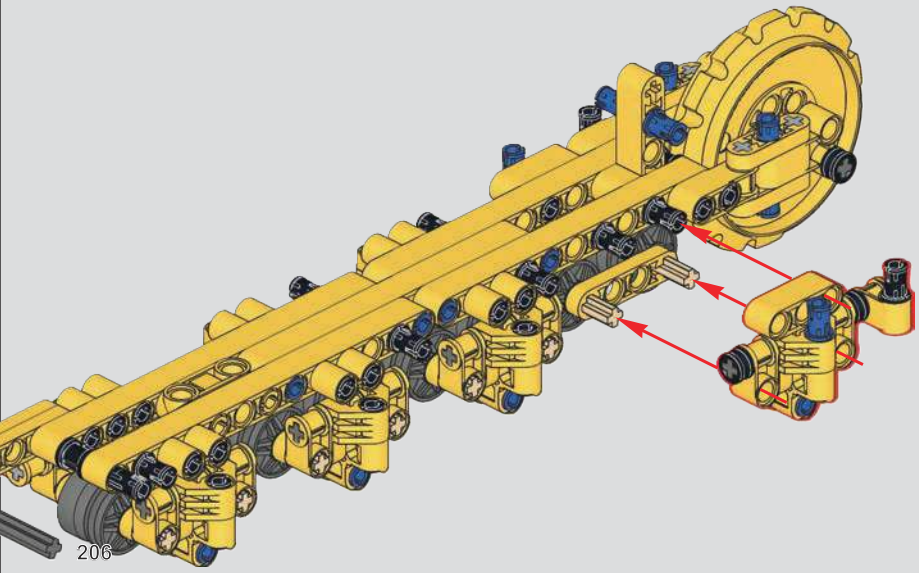

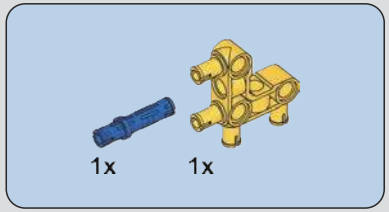

617

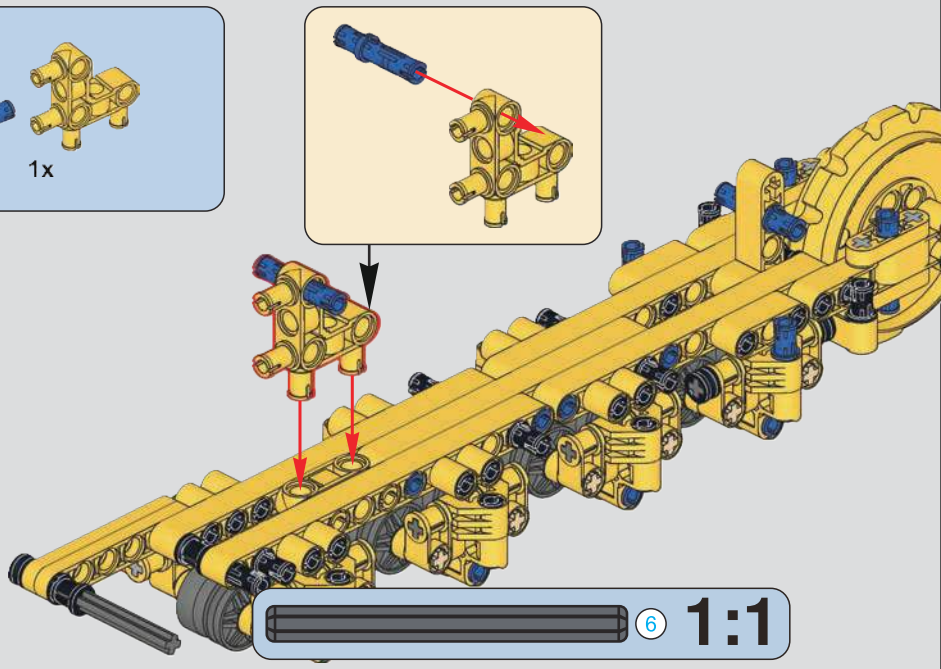

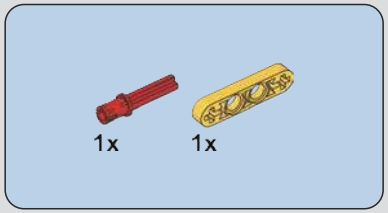

618

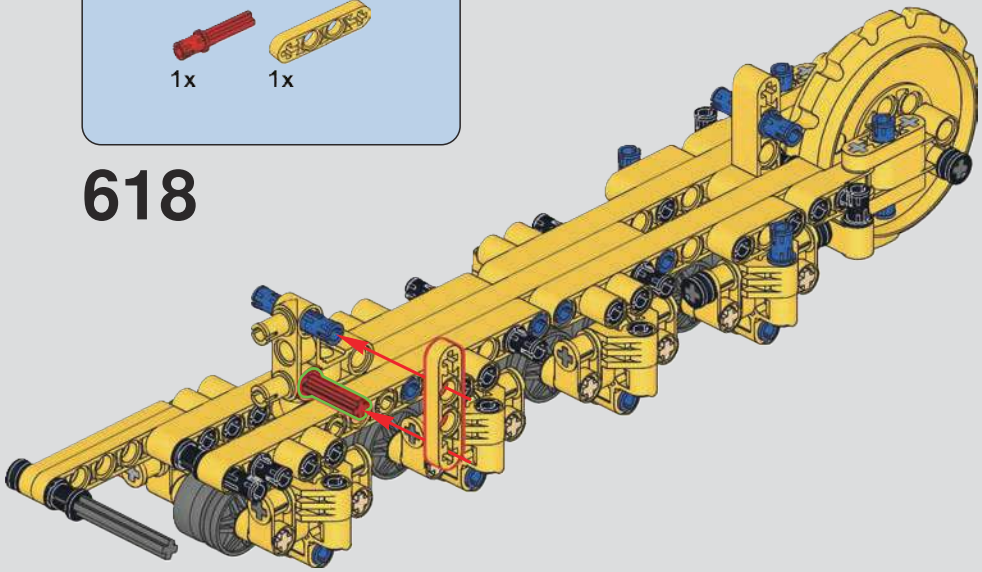

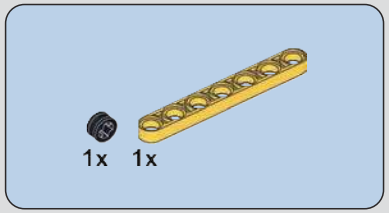

619

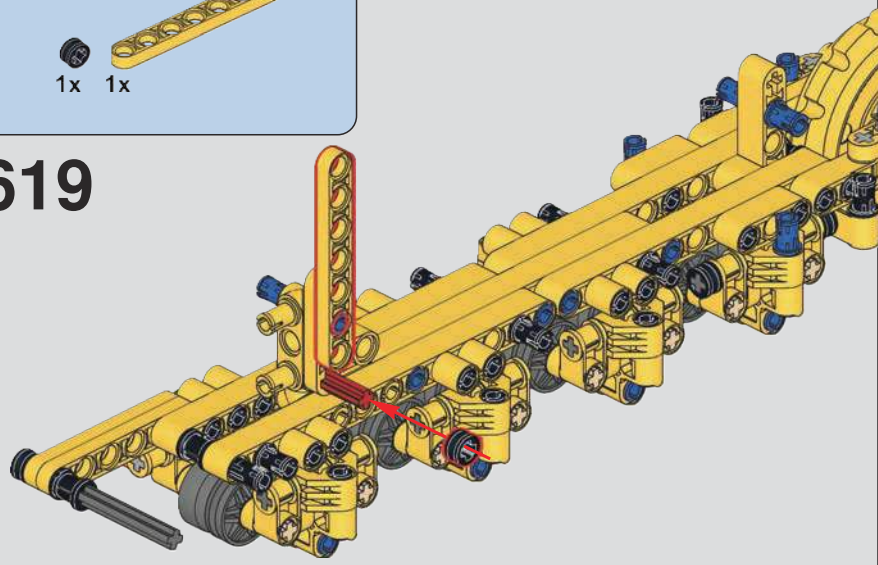

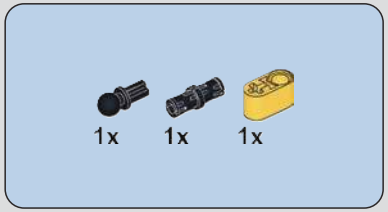

620

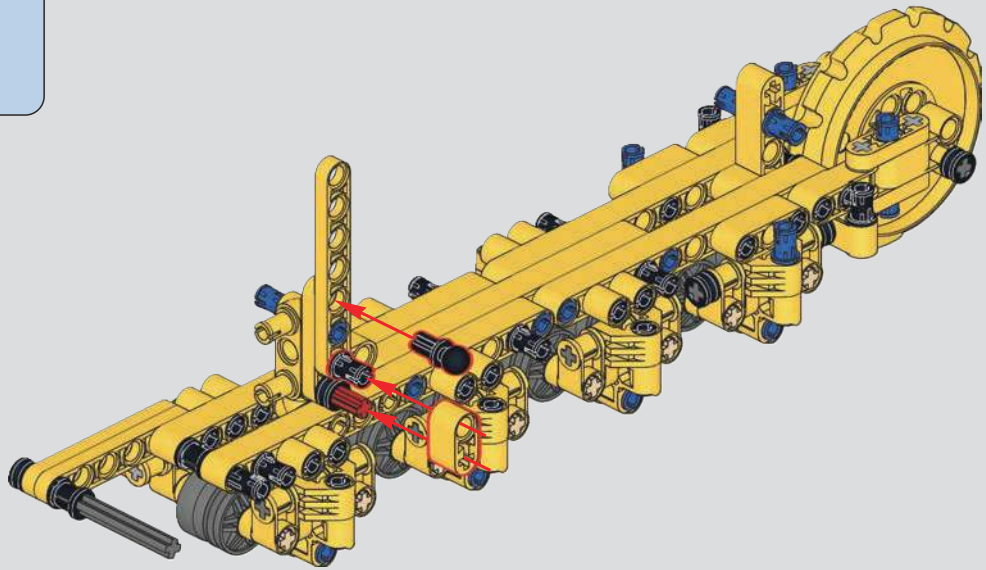

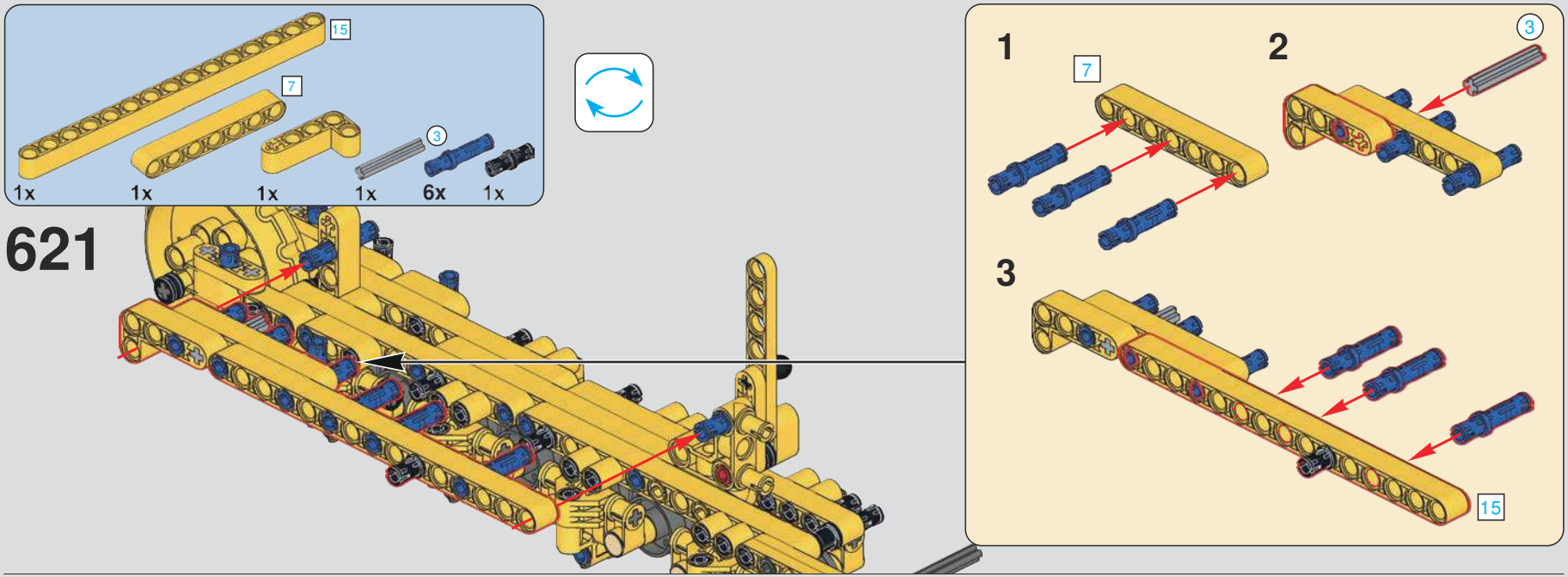
15
7
3
1x
1x
1x
1x
6x
1x
621
1
7
2
3
3
15

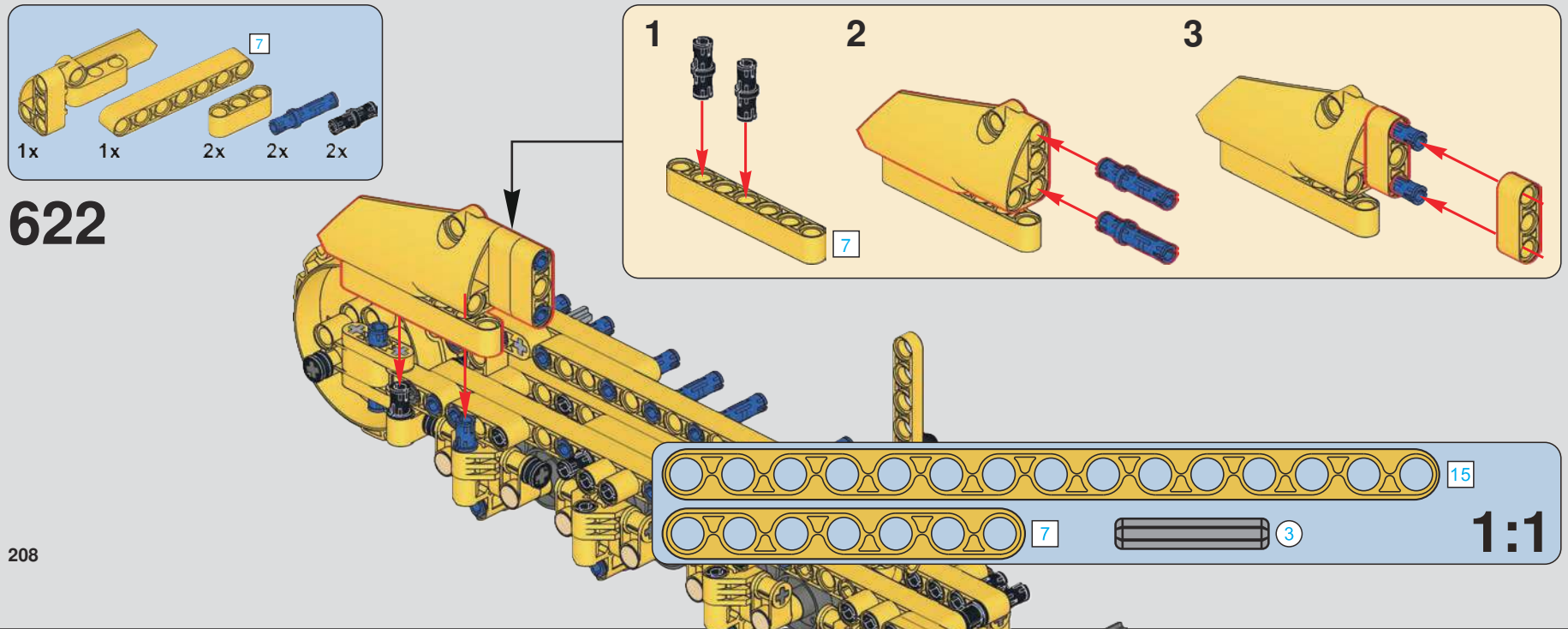
7
1x
1x
2x
2x
2x
622
1
7
2
3
15
7
3
1:1

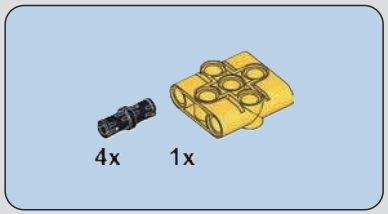

623

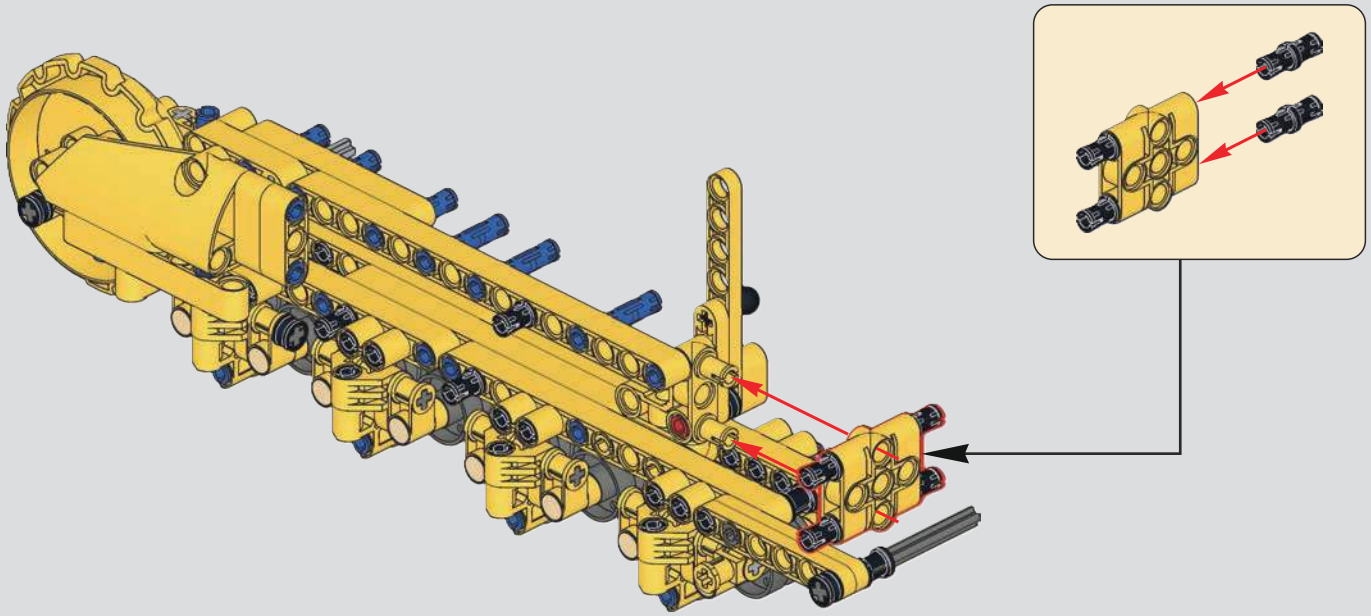

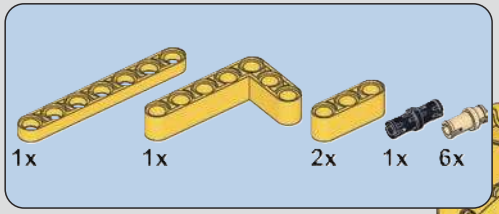

624

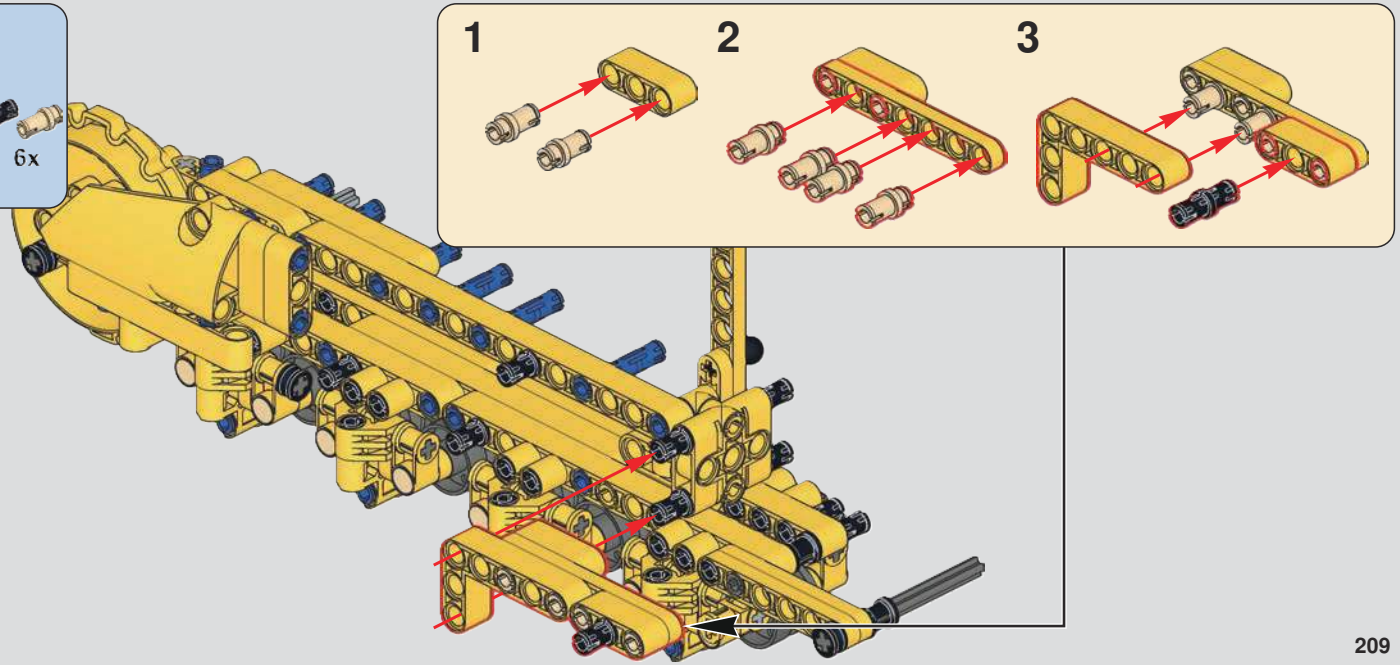

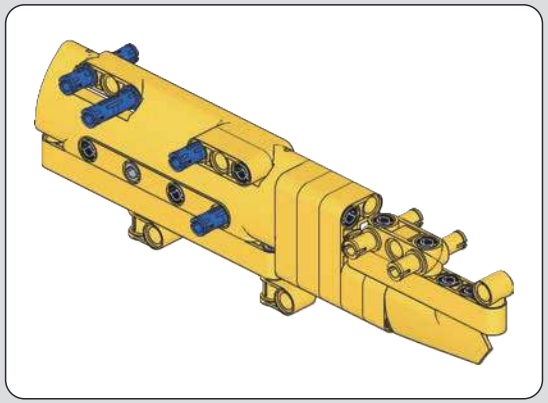

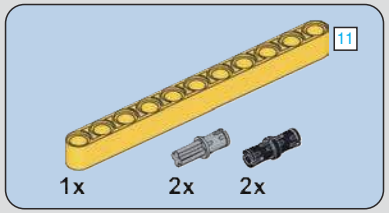

625

626

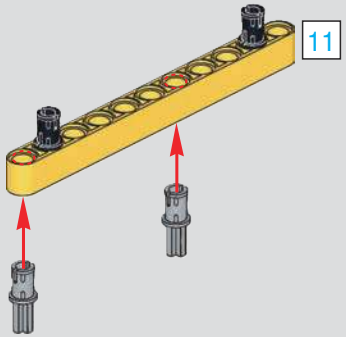

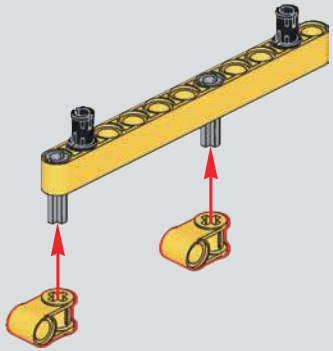

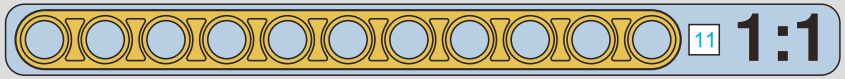

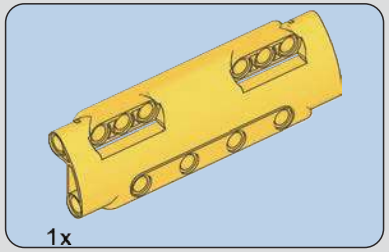

627

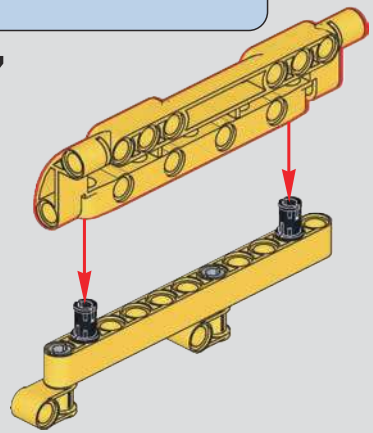

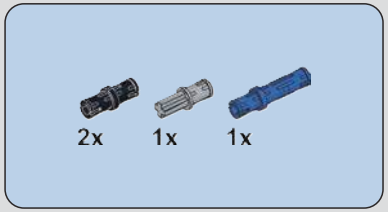

628

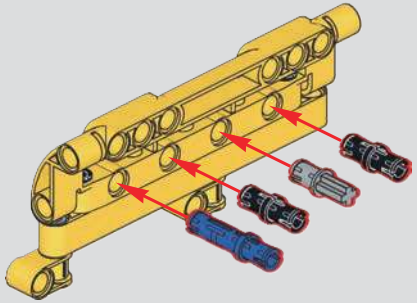

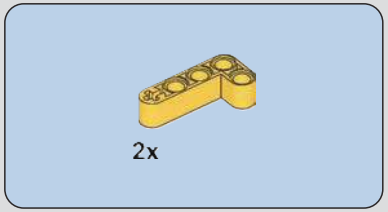

629

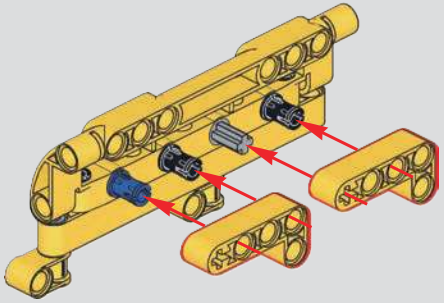

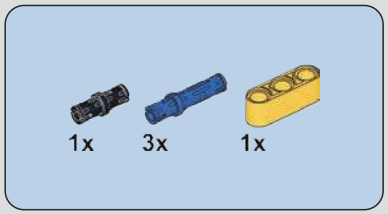

630

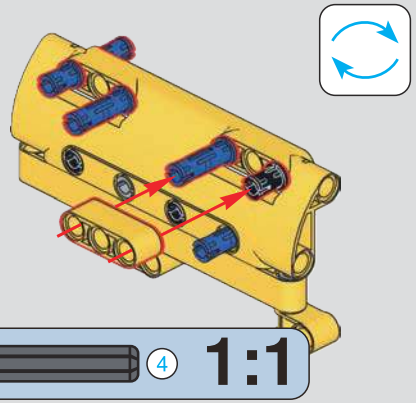

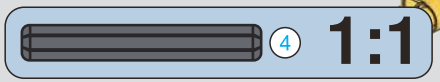

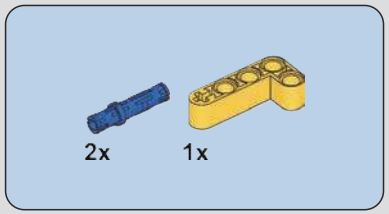

631

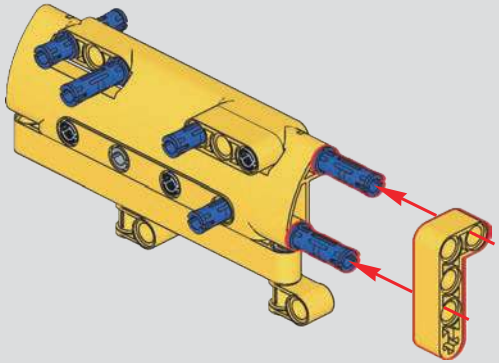

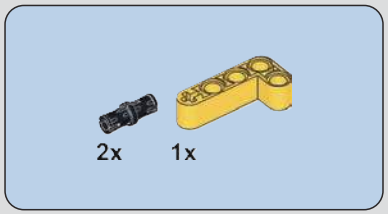

632

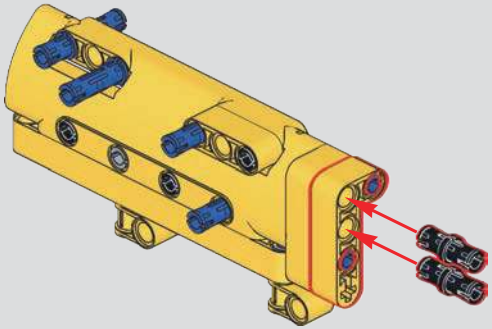

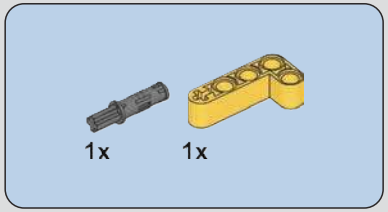

633

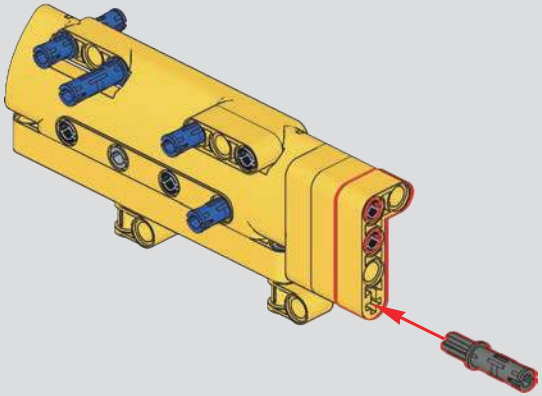

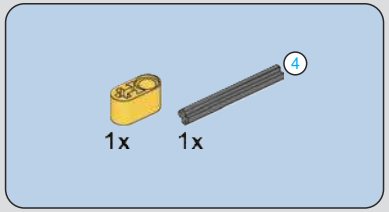

634

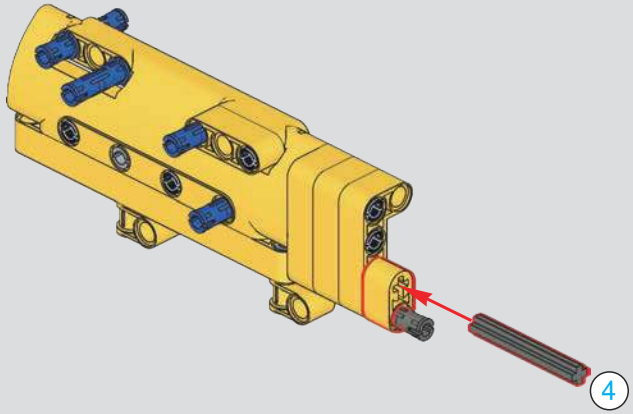

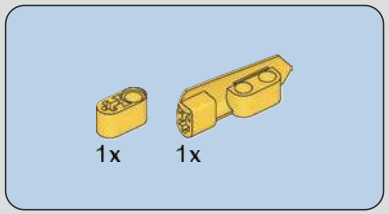

635

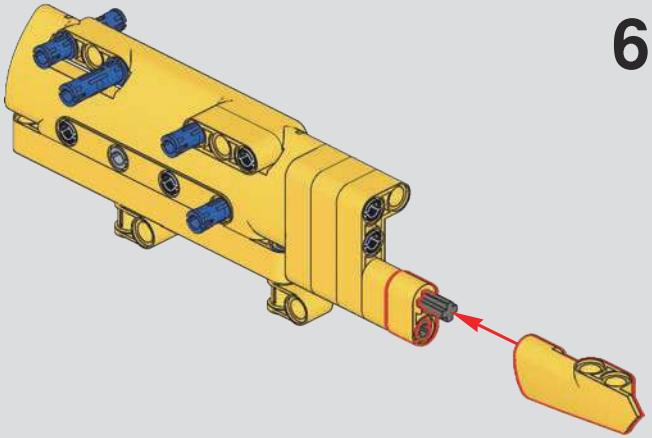

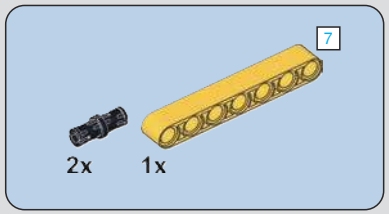

636

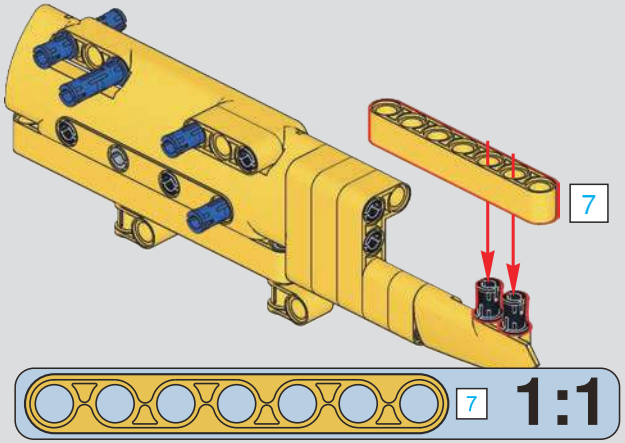

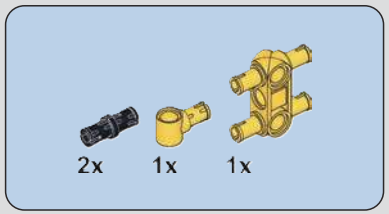

637

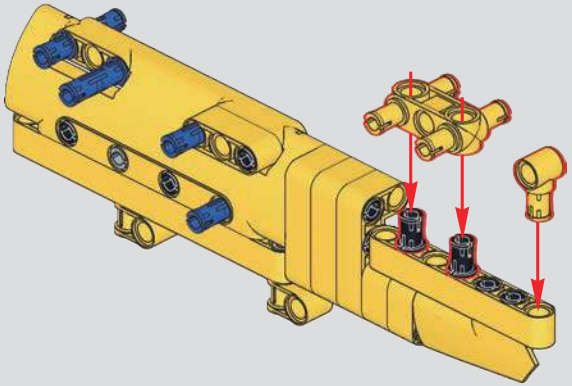

638

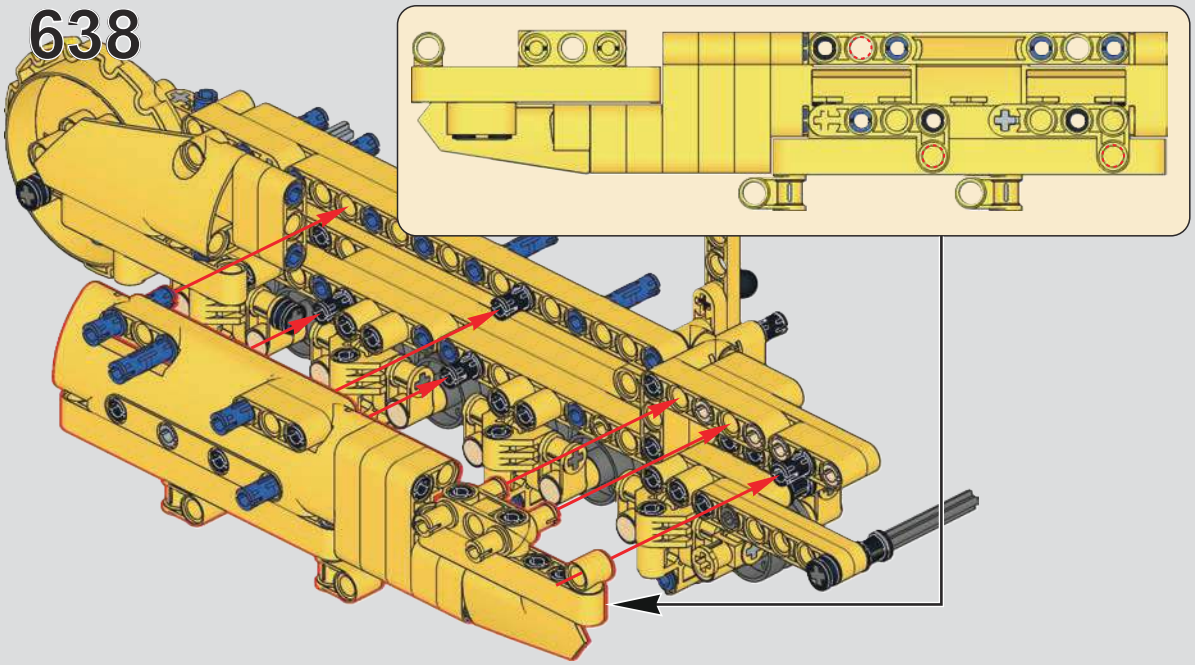

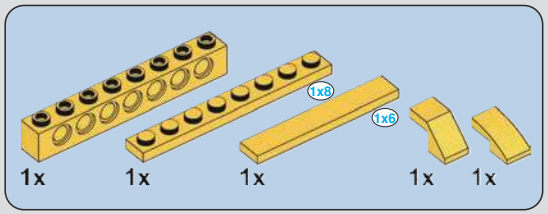

639

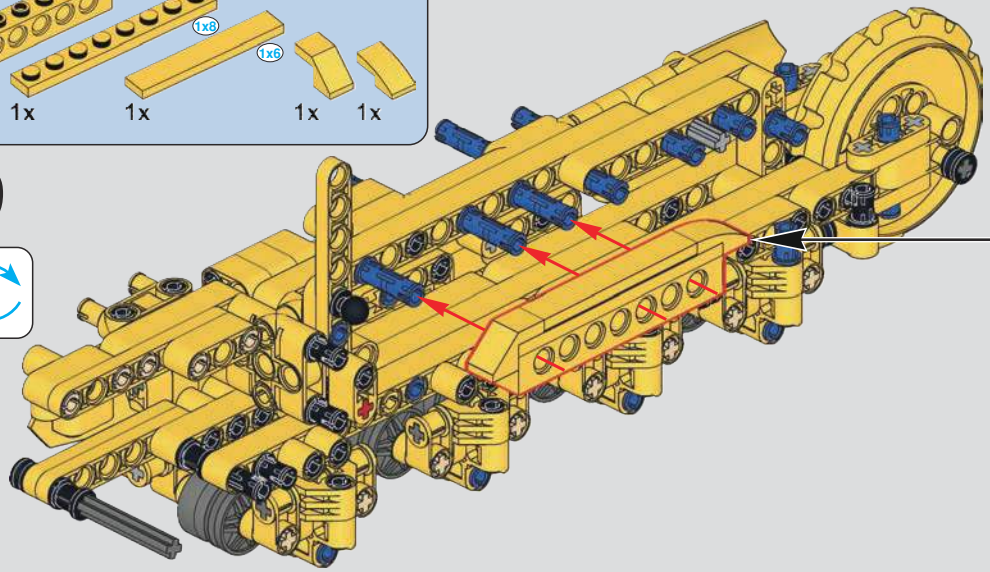

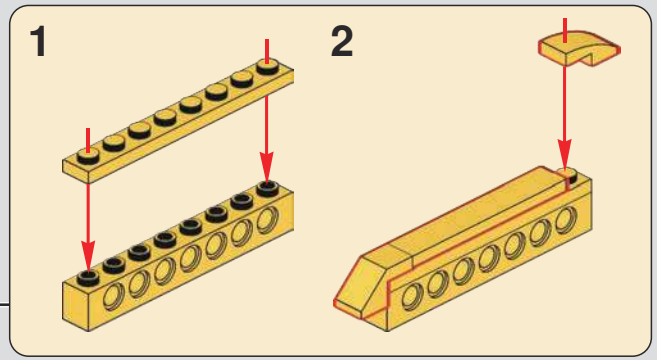

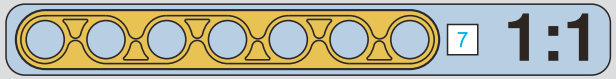

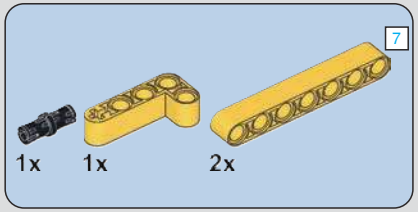

640

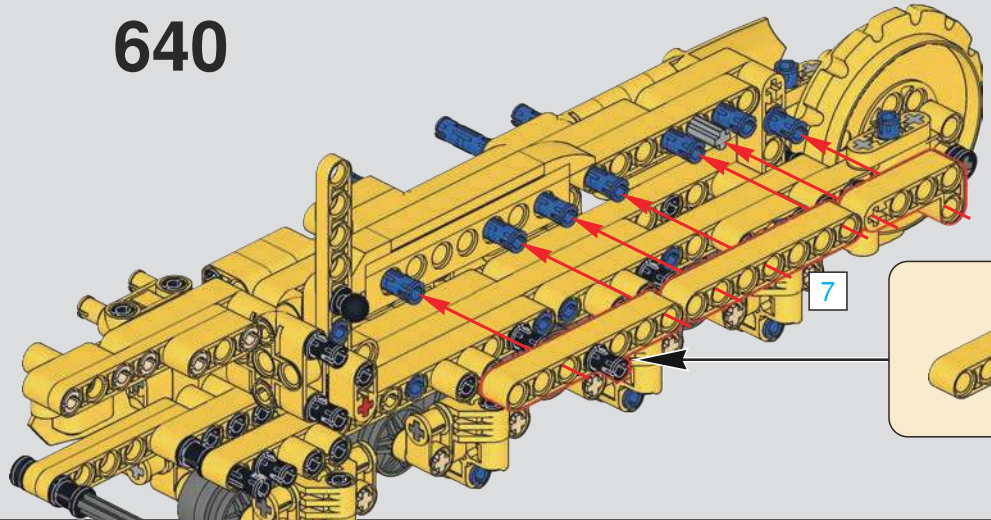

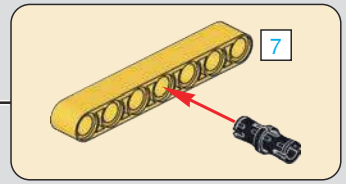

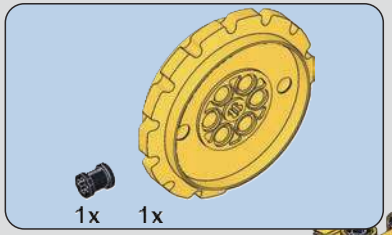

641

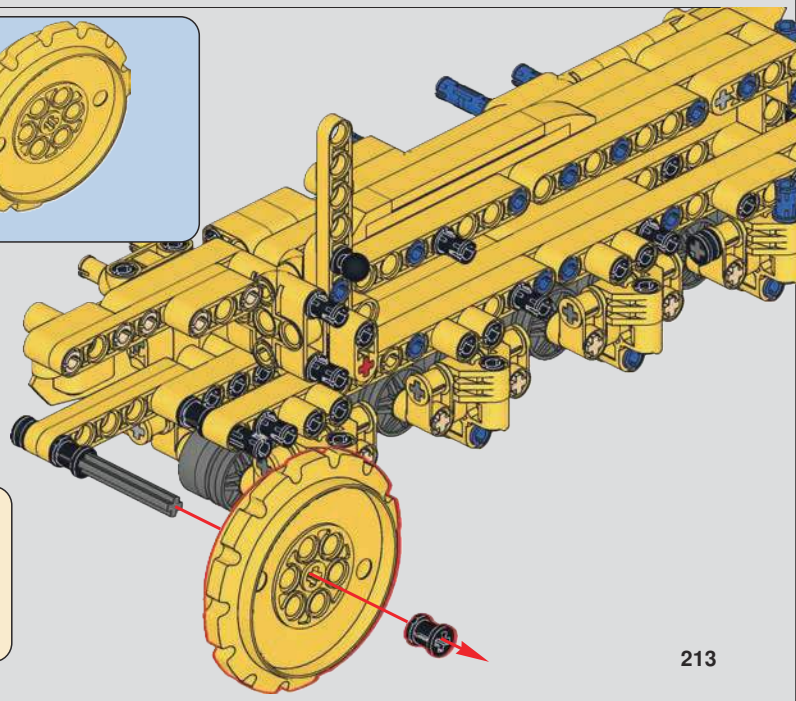

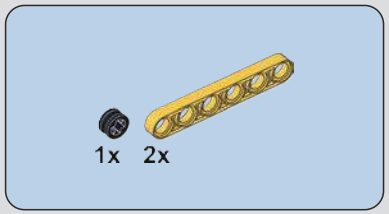

642

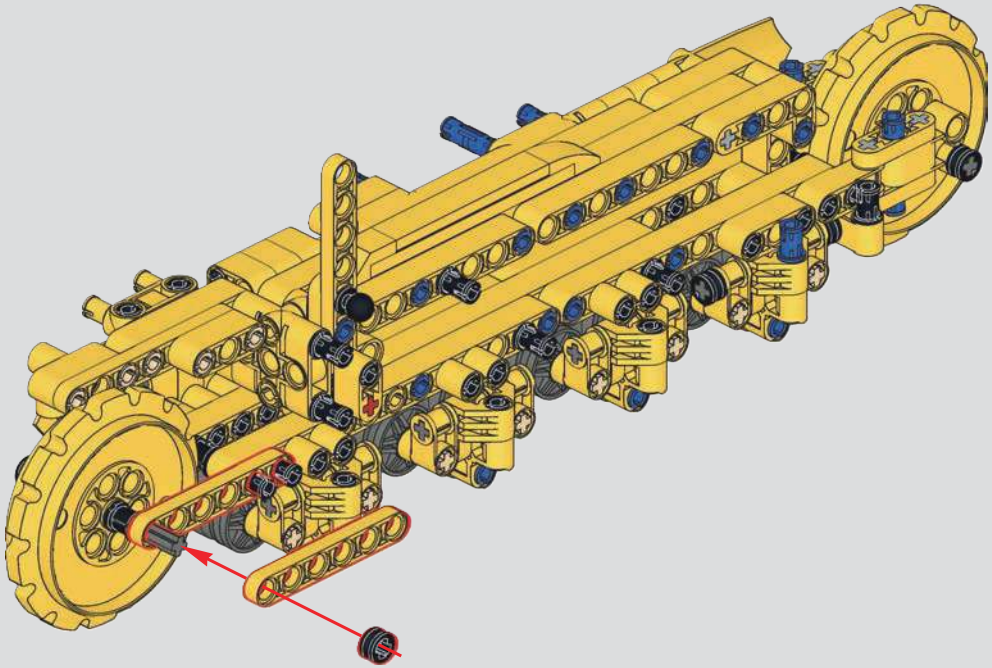

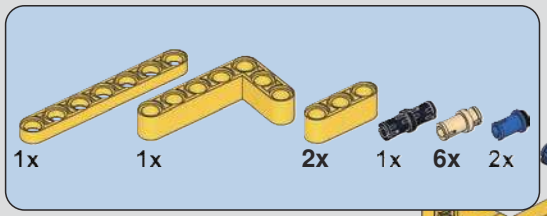

643

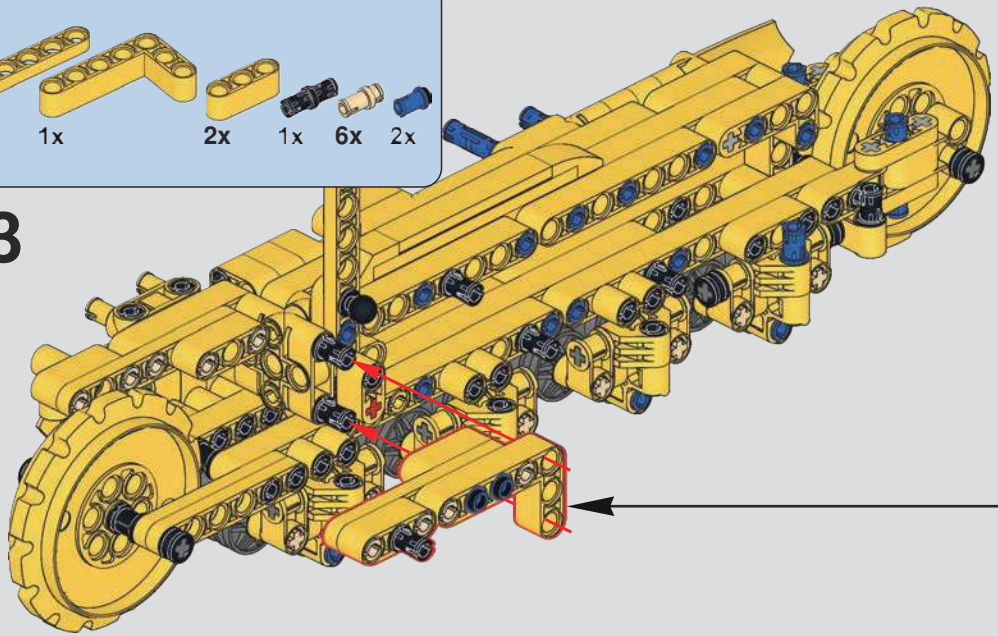

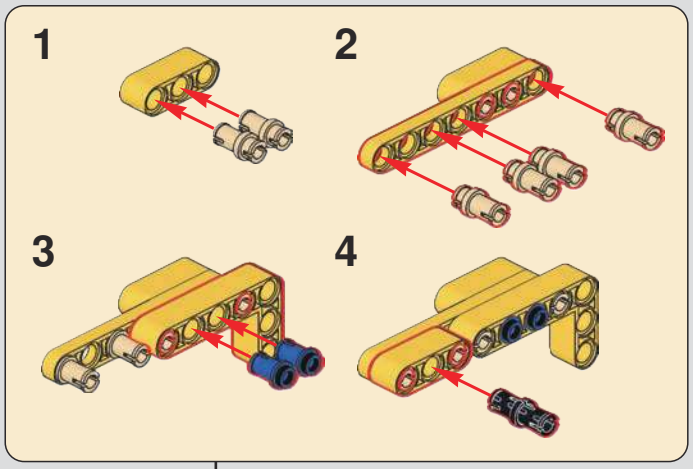

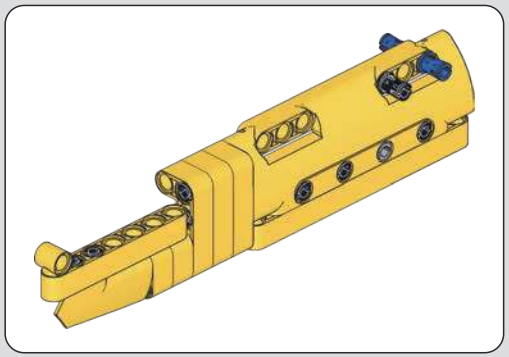

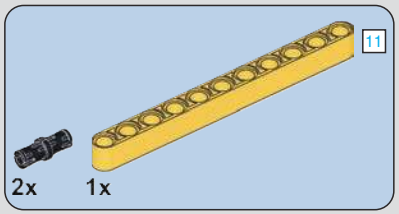

644

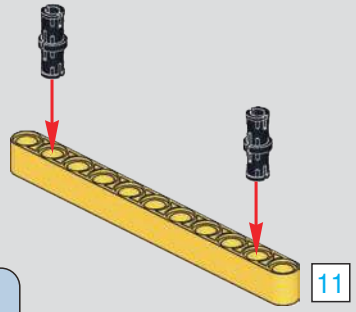

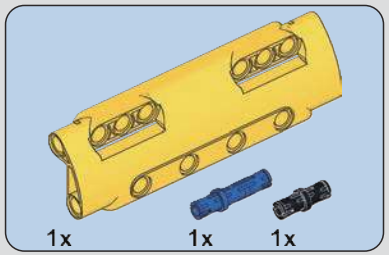

645

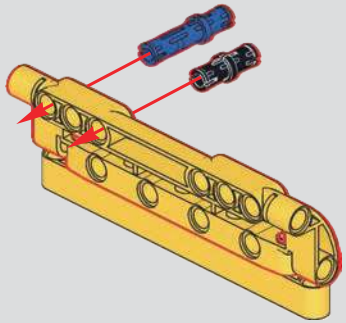

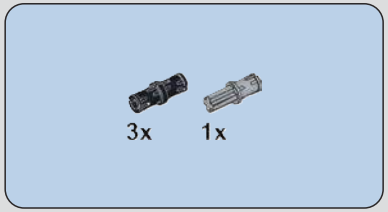

646

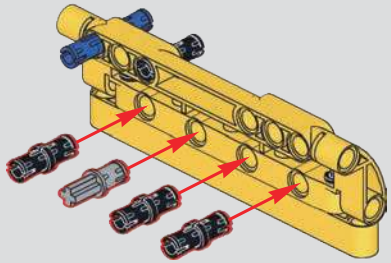

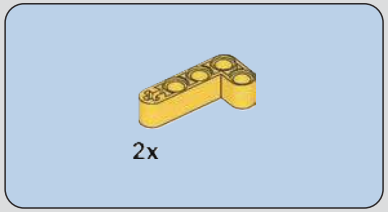

647

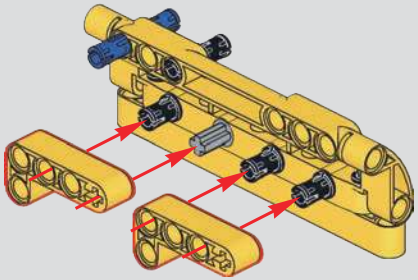

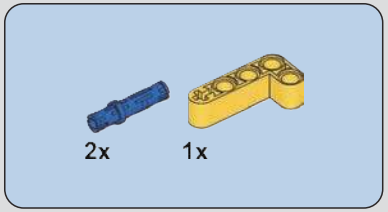

648

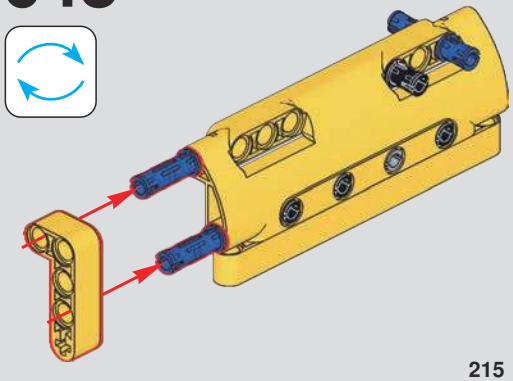

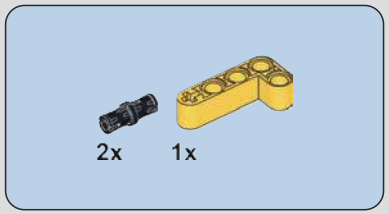

649

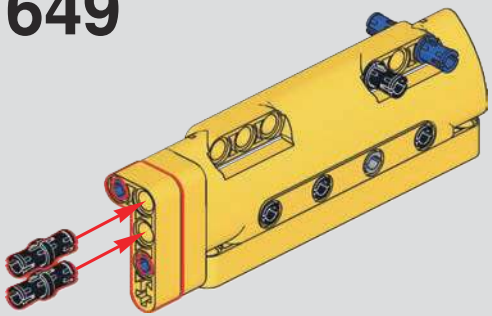

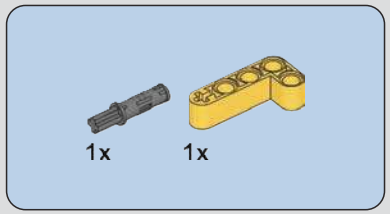

650

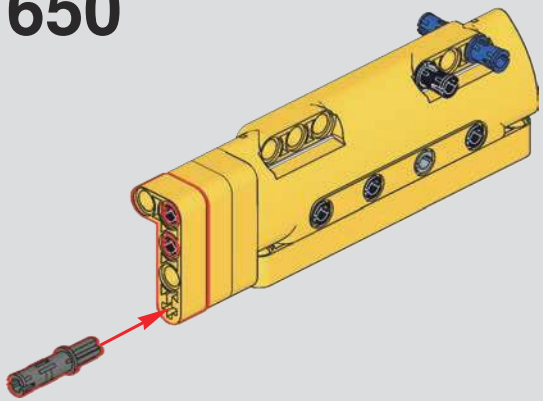

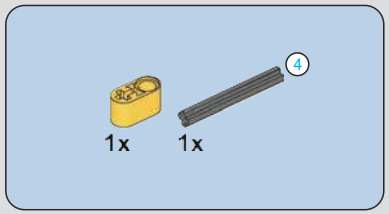

651

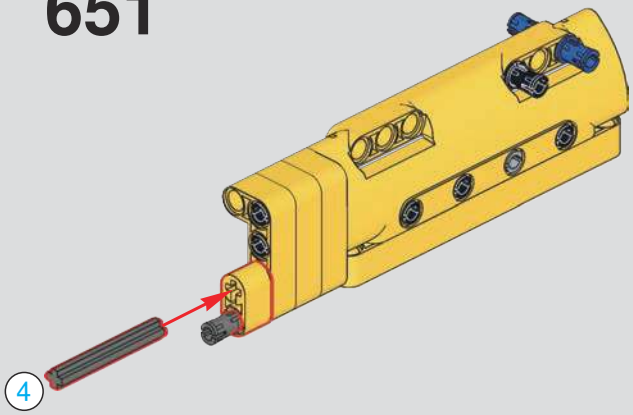

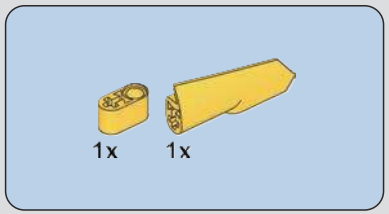

652

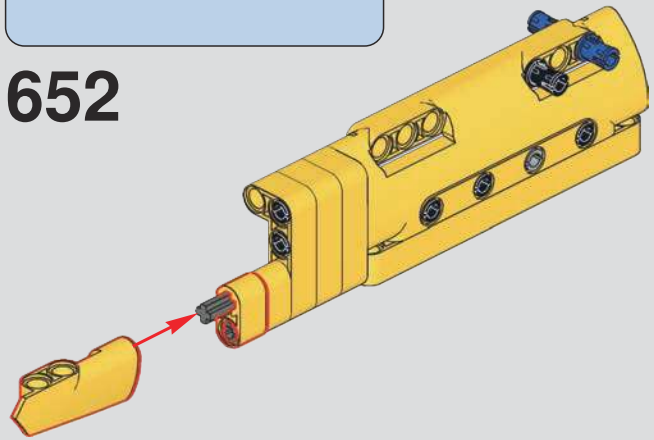

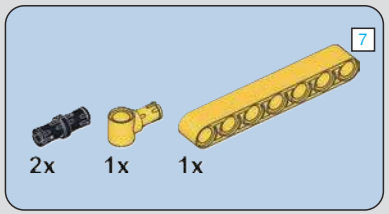

653

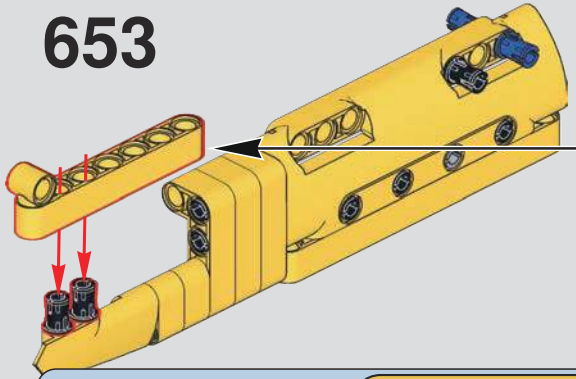

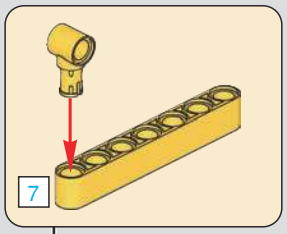

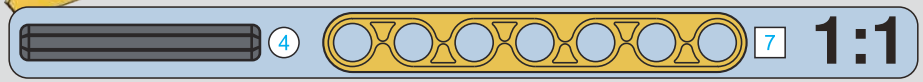

654

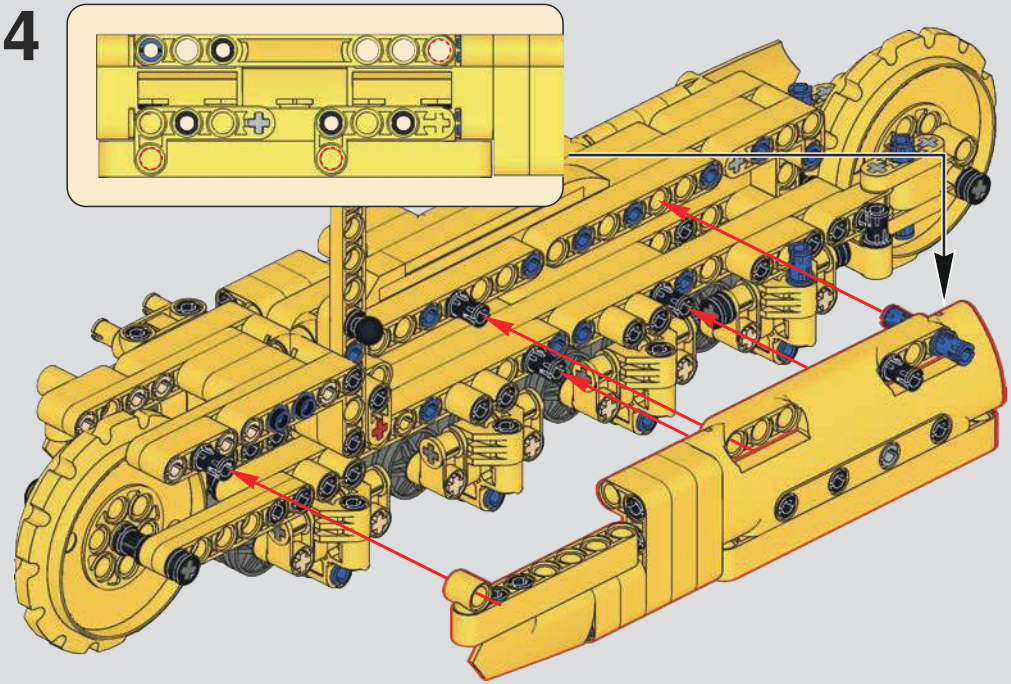

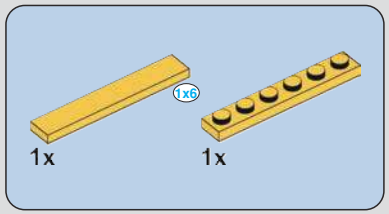

655

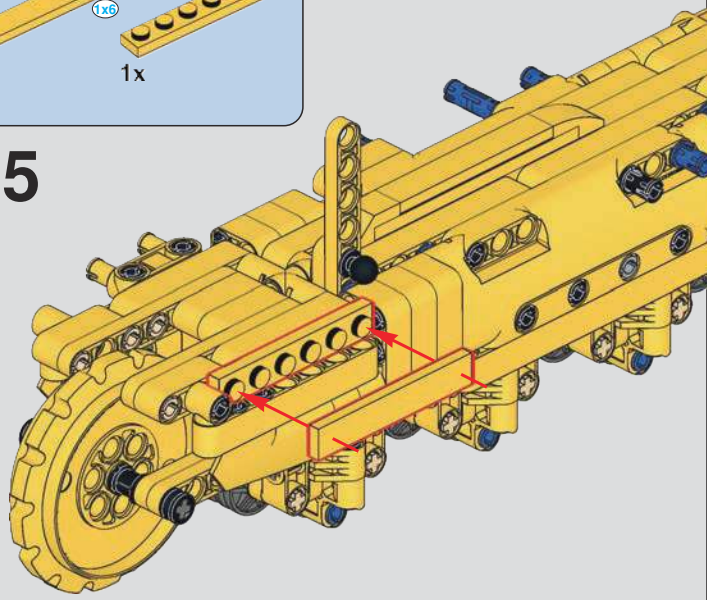

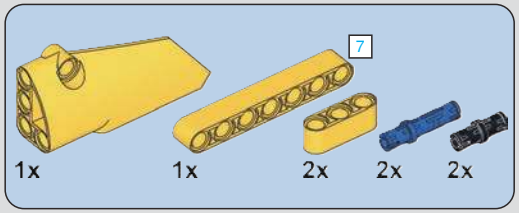

656

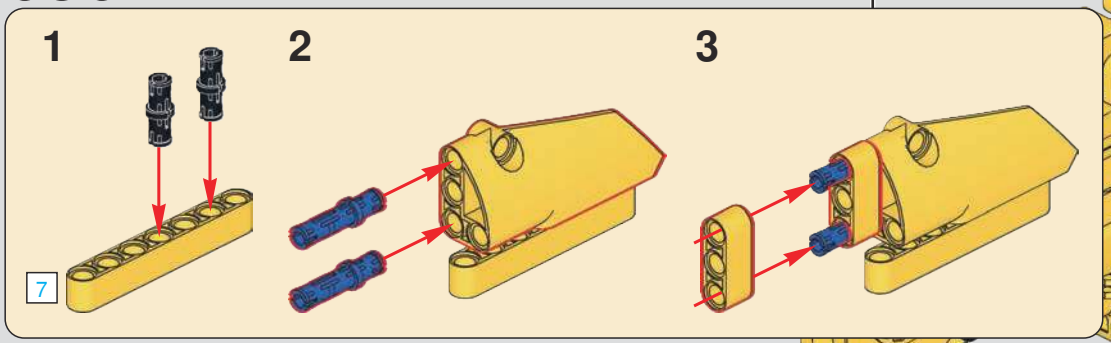

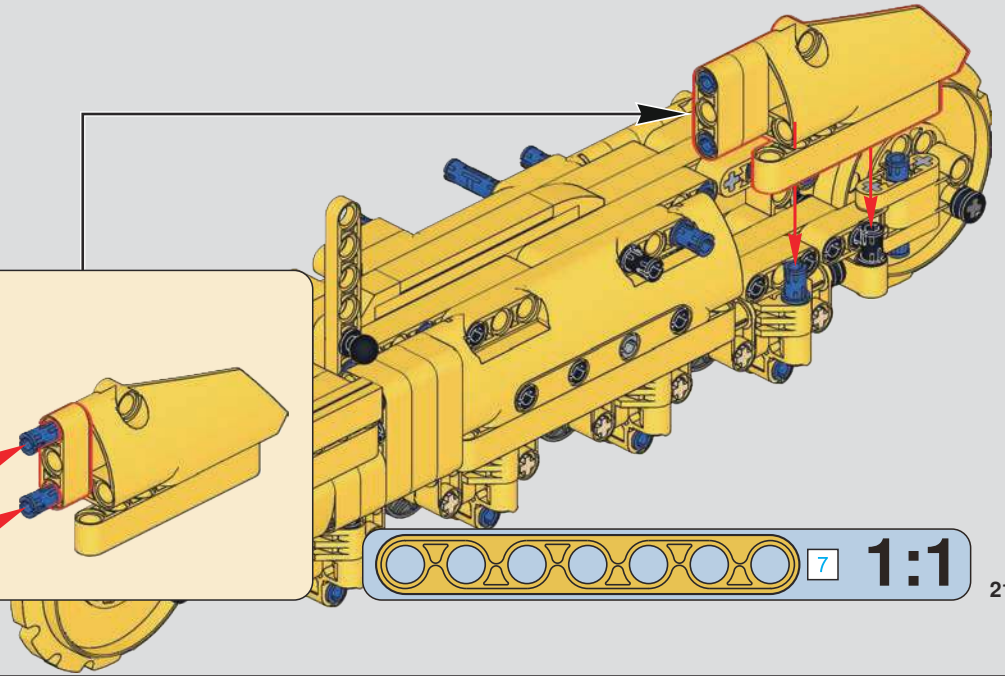

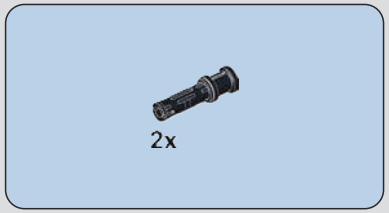

657

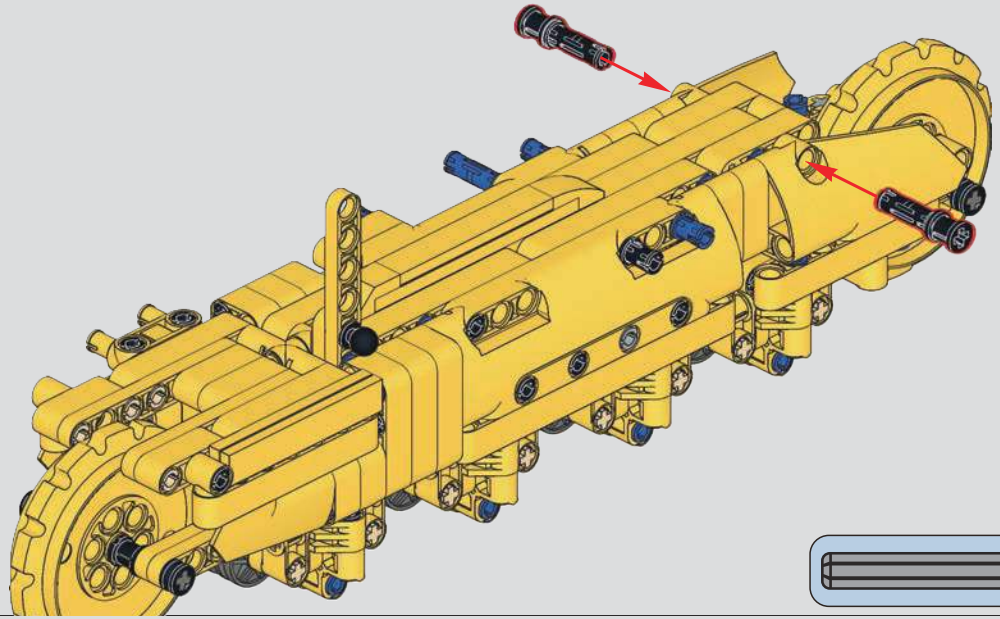

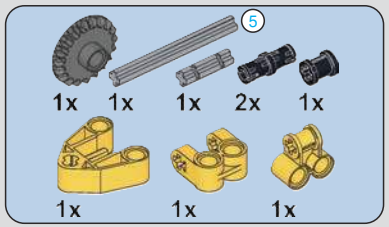

658

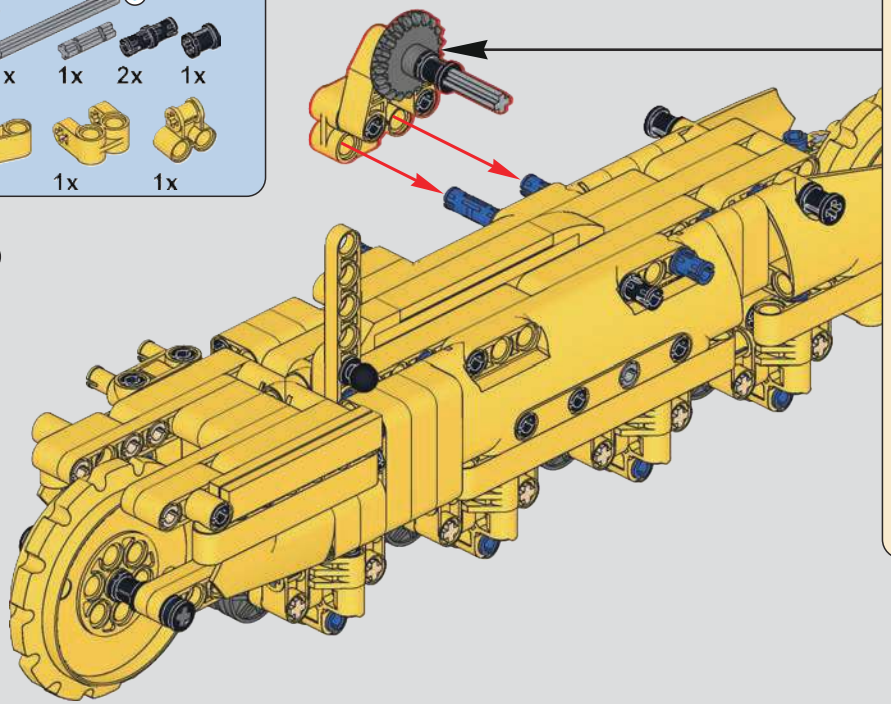

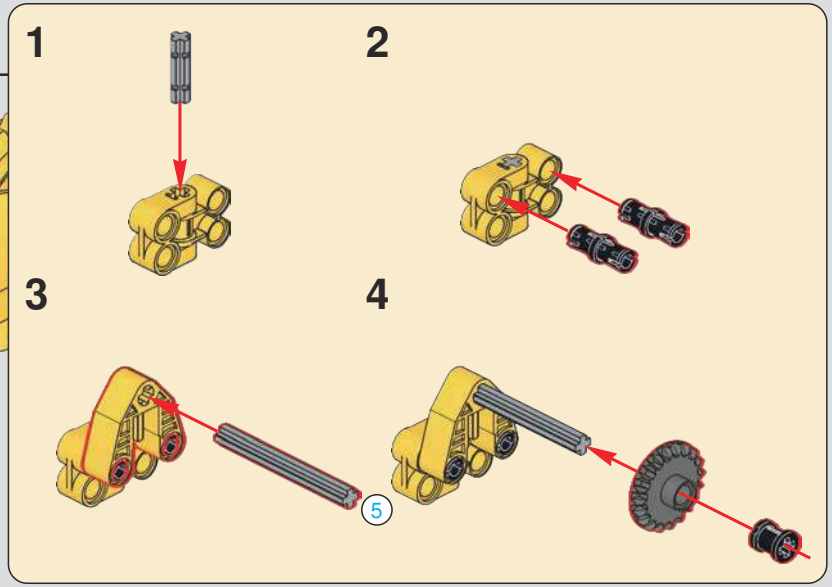

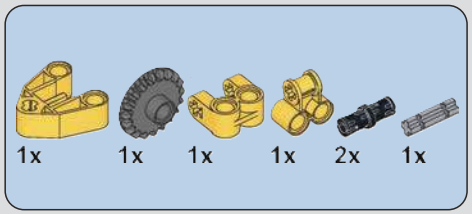

659

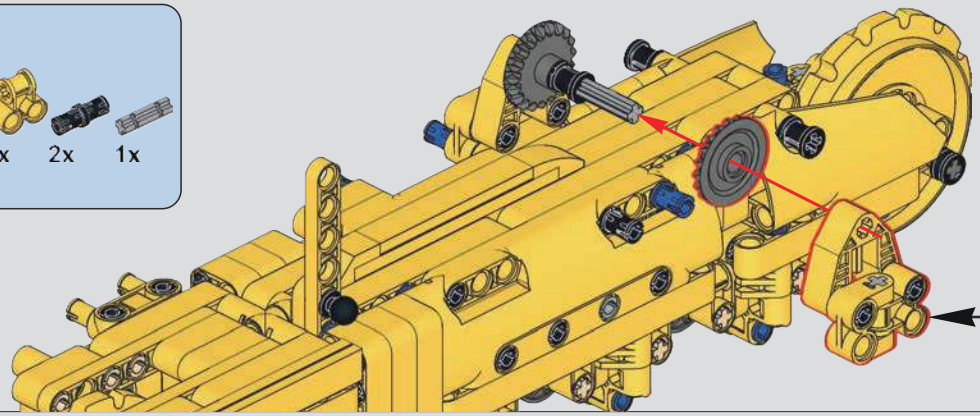

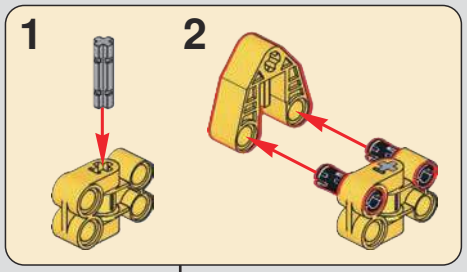

660

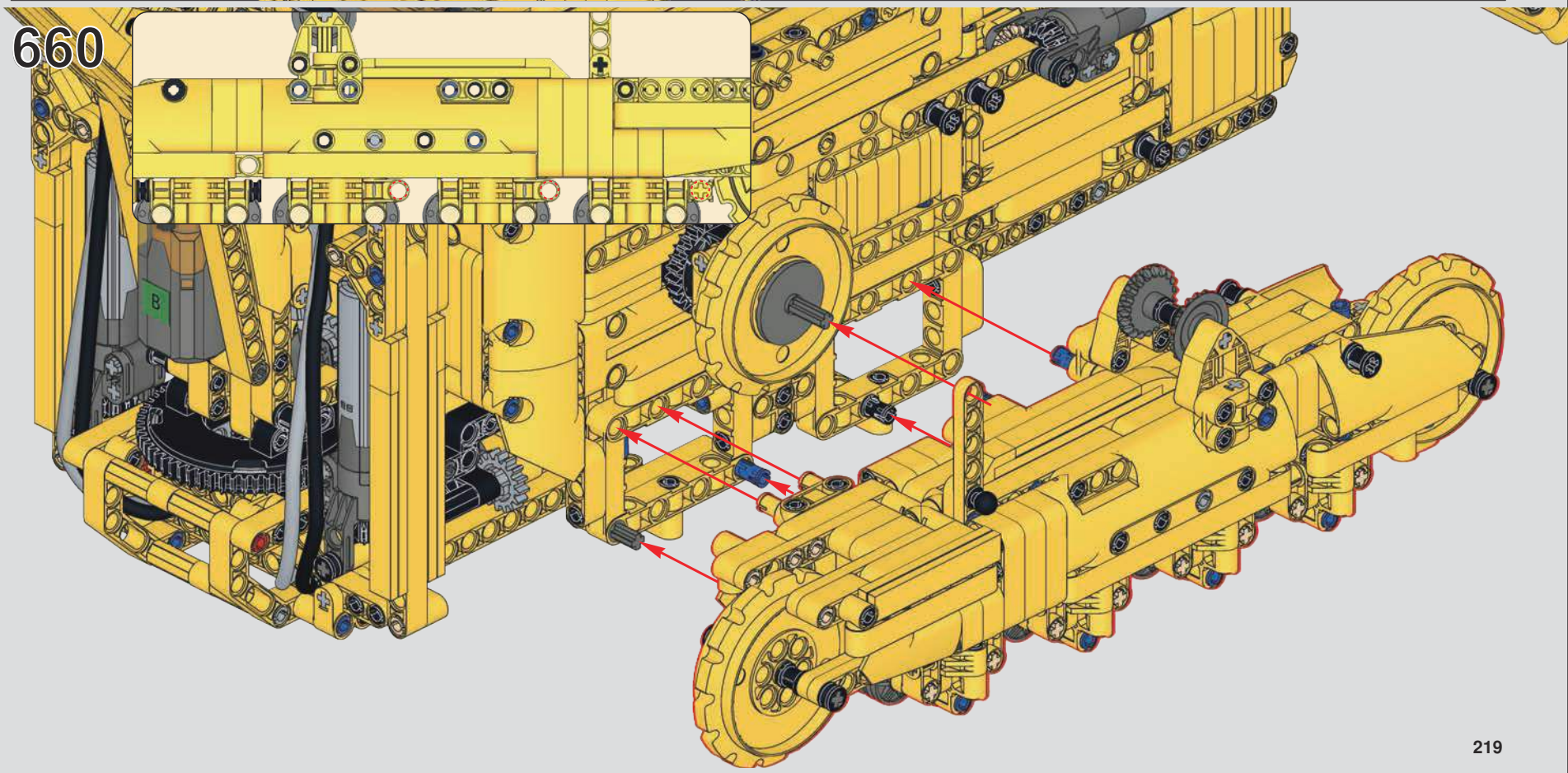

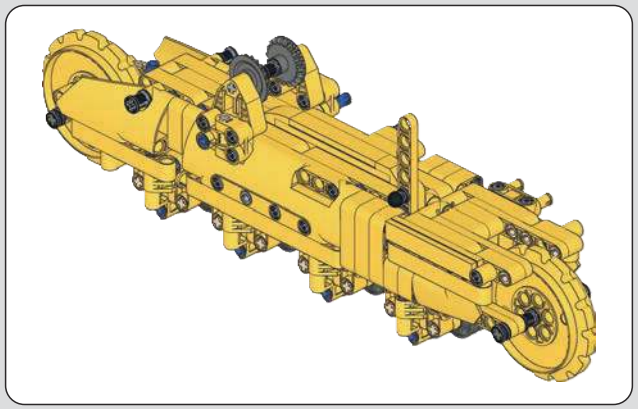

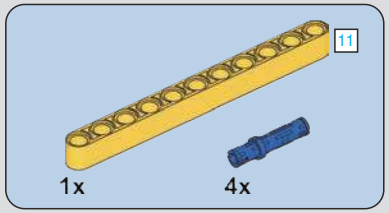

661

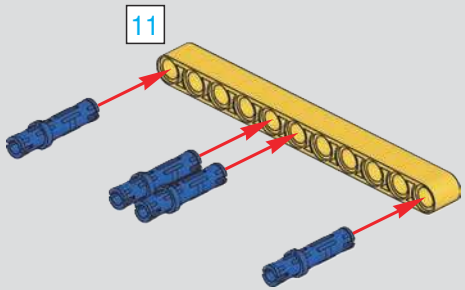

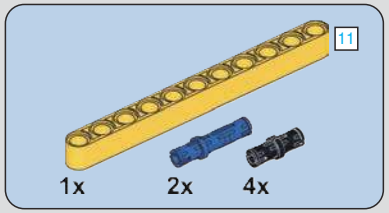

662

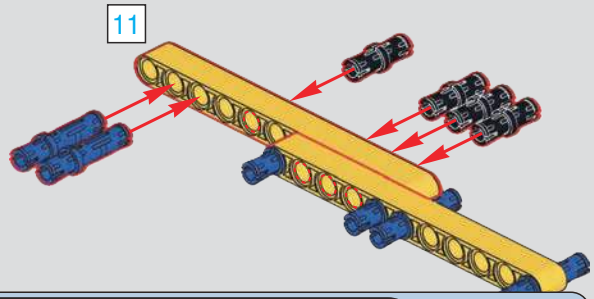

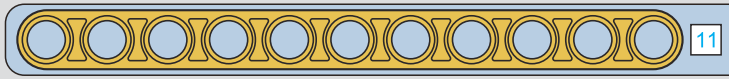

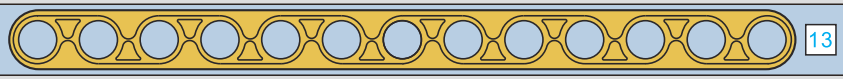

1:1

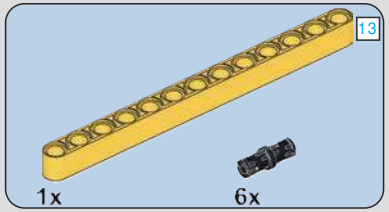

663

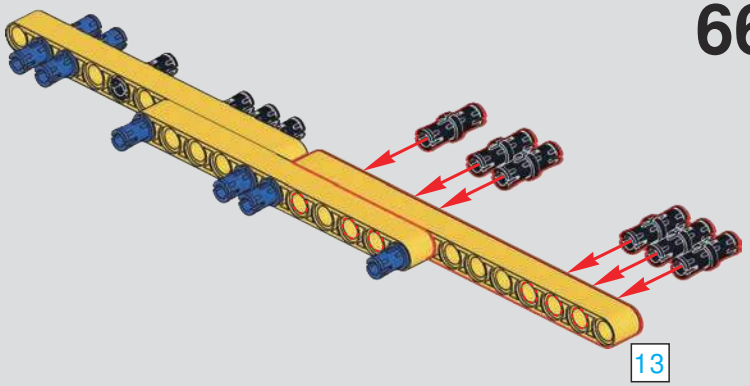

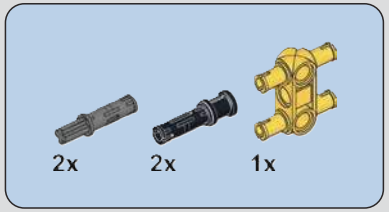

664

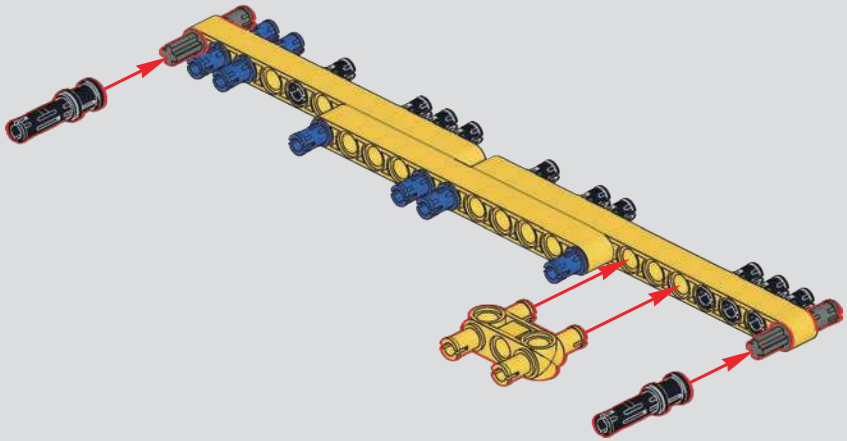

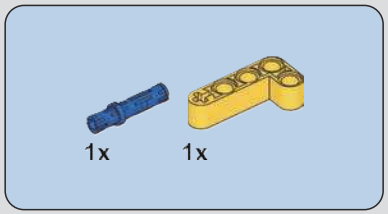

665

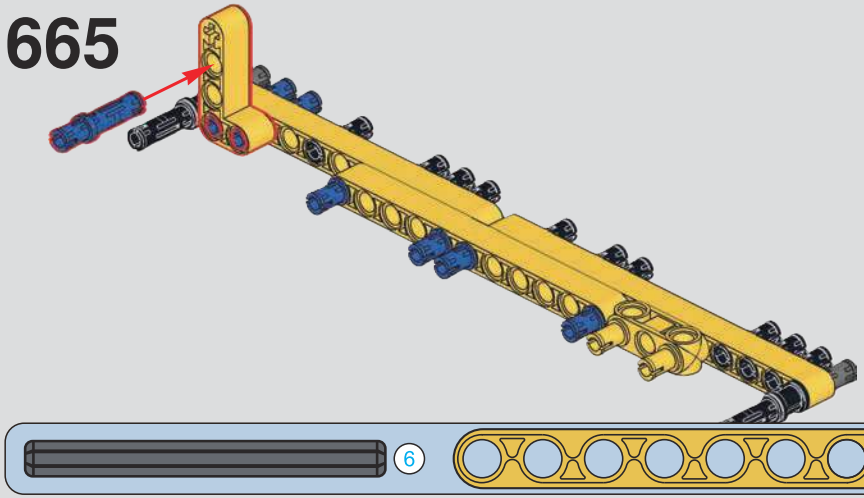

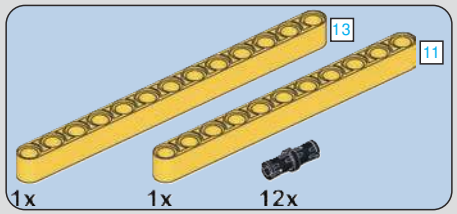

666

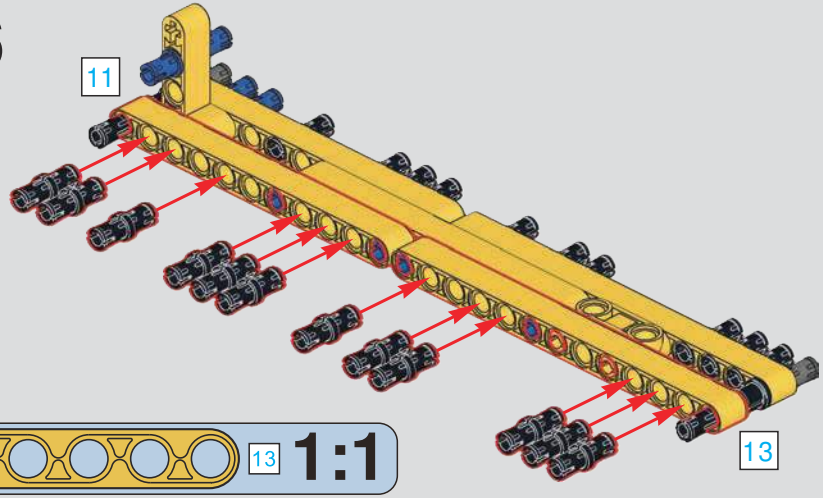

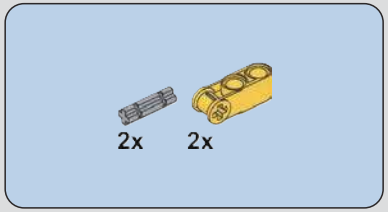

667

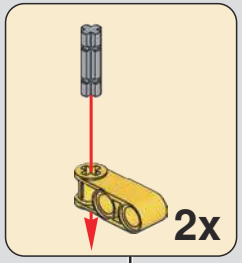

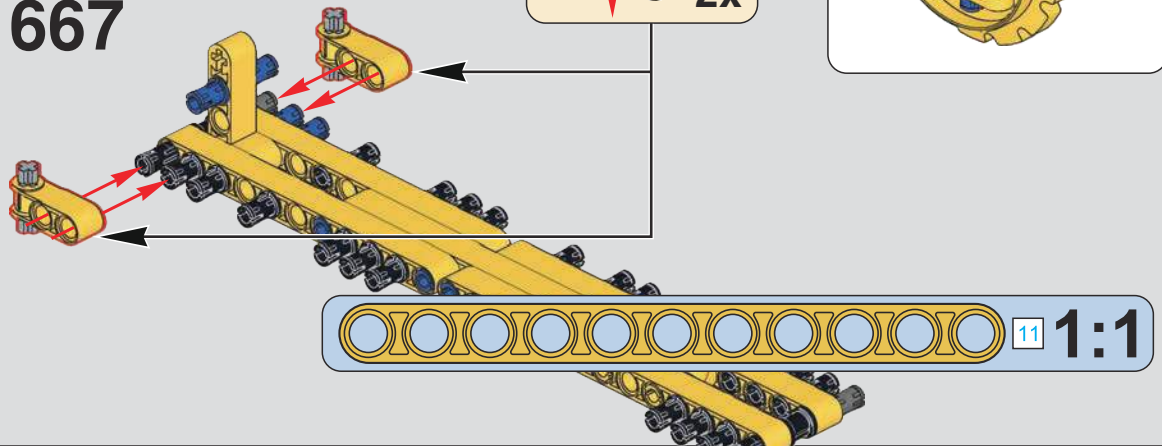

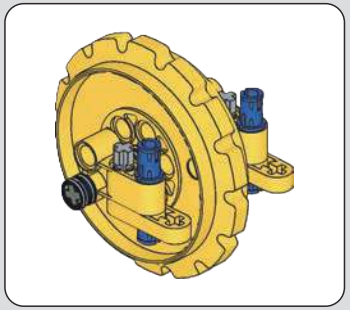

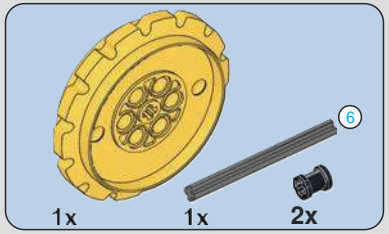

668

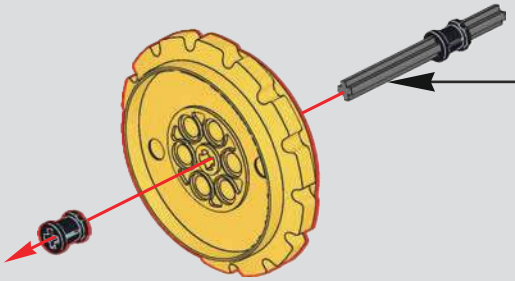

669

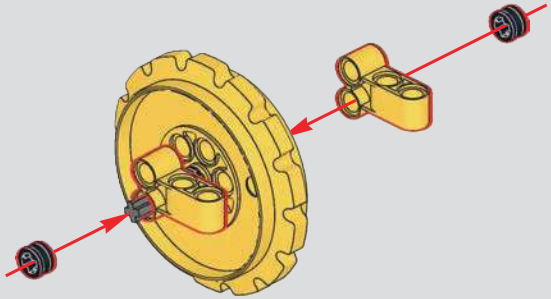

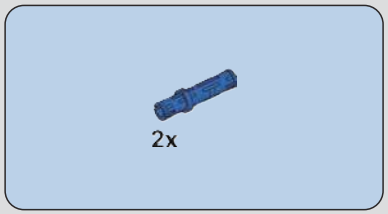

670

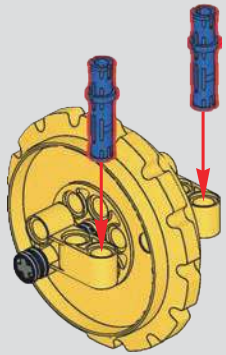

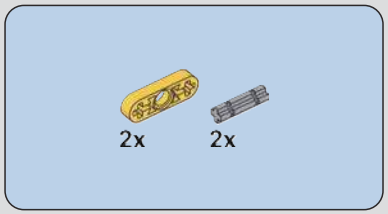

671

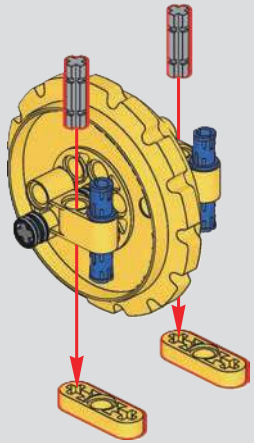

672

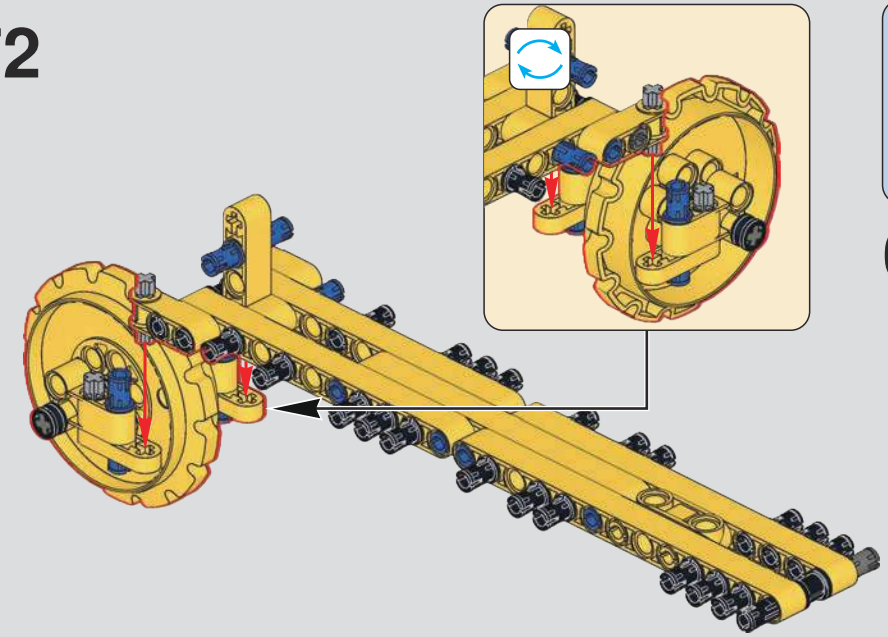

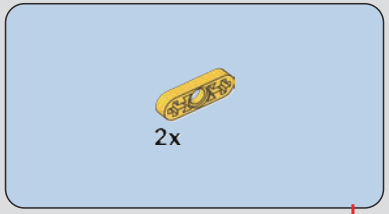

673

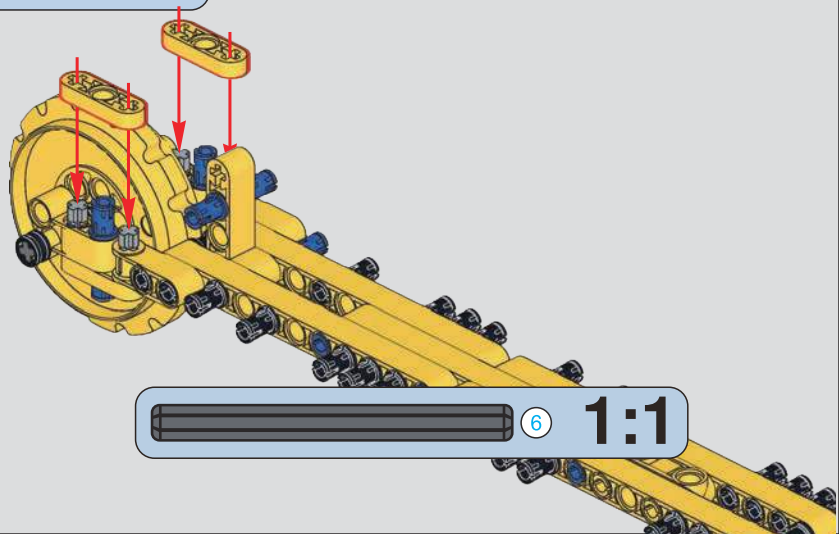

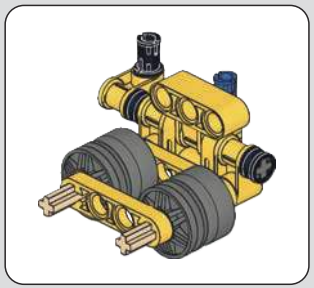

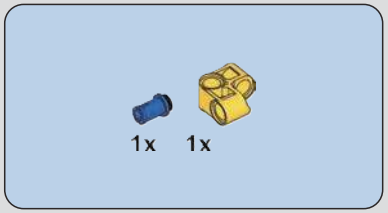

674

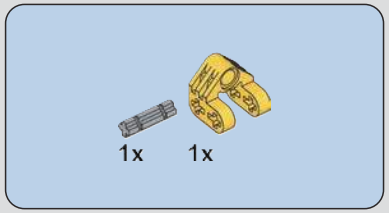

675

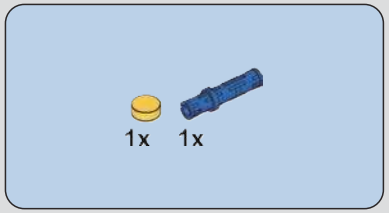

676

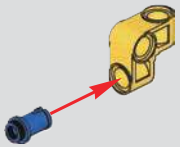

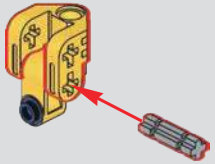

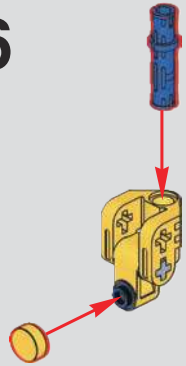

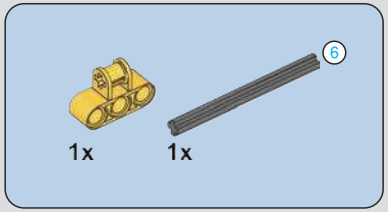

677

678

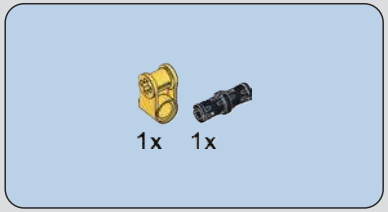

679

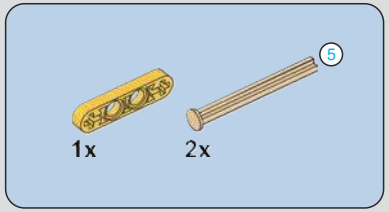

680

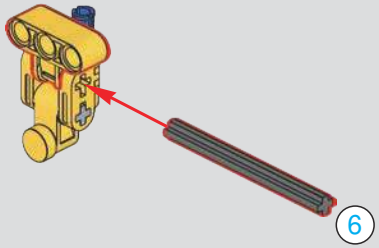

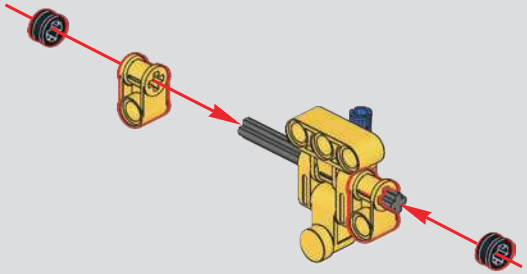

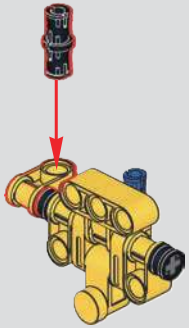

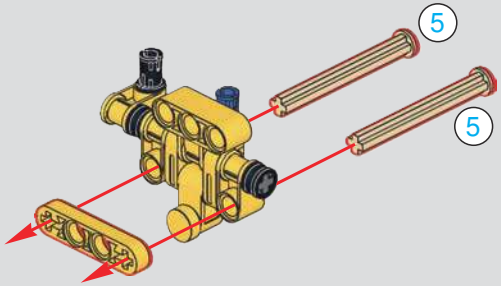

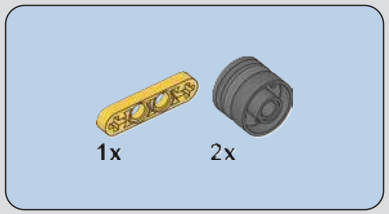

681

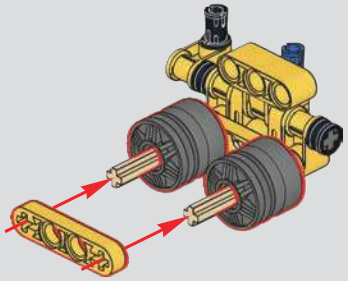

682

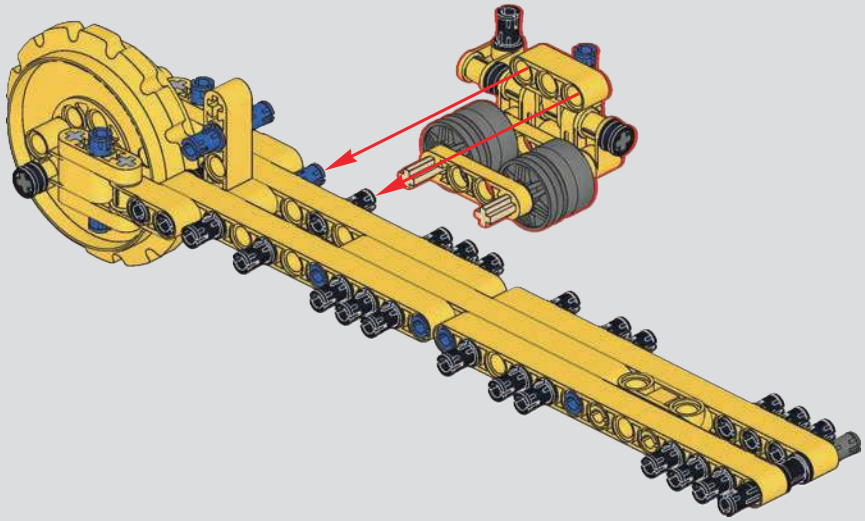

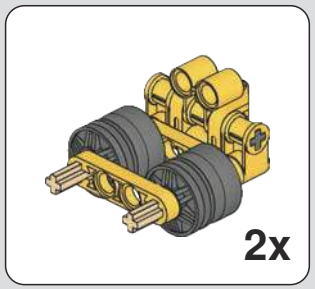

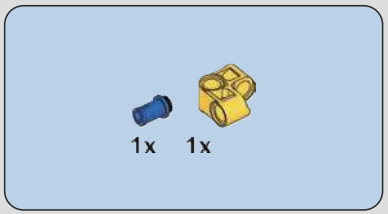

683

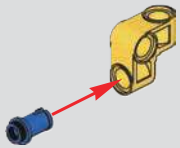

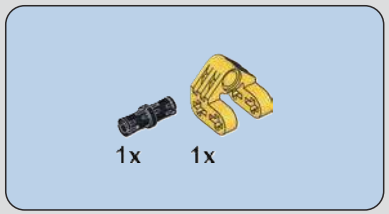

684

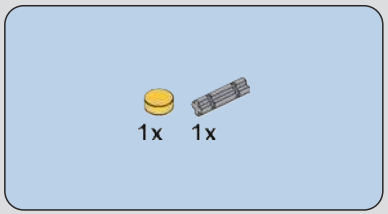

685

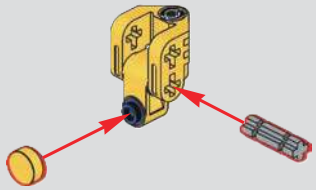

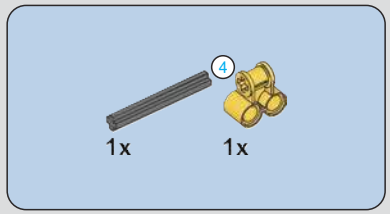

686

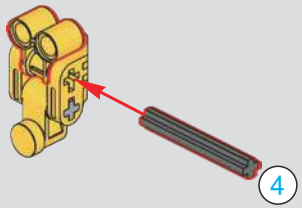

687

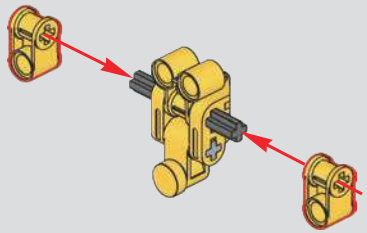

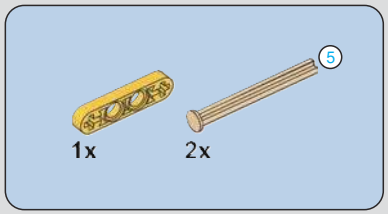

688

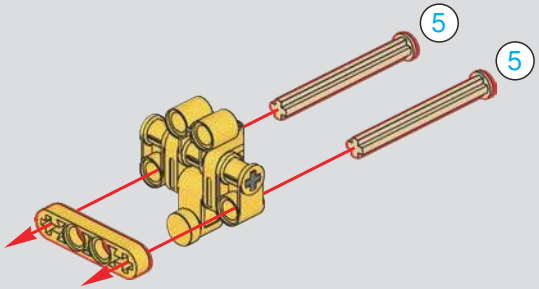

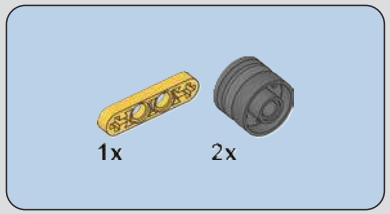

689

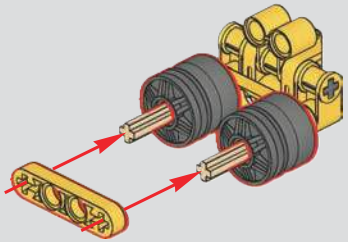

2x

690

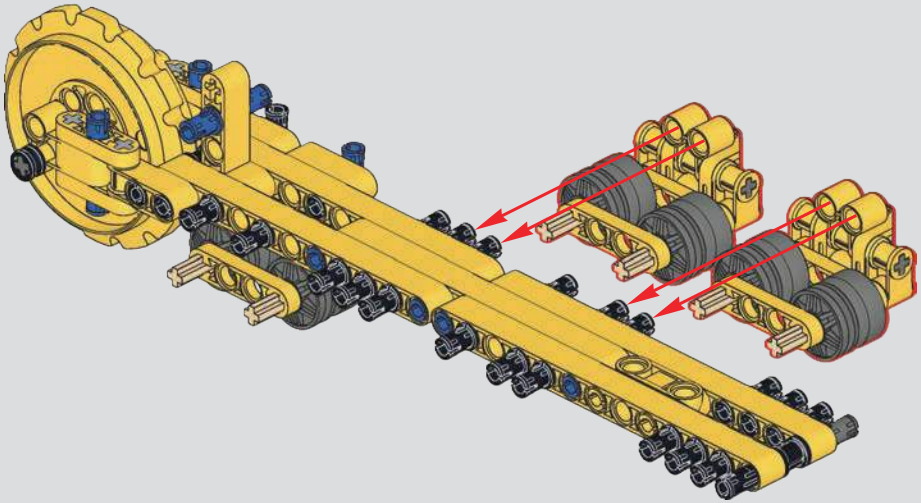

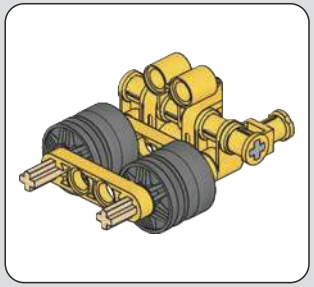

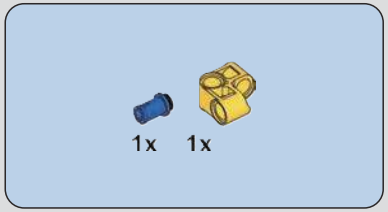

691

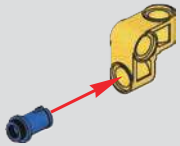

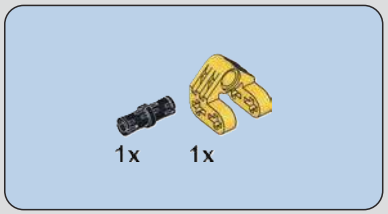

692

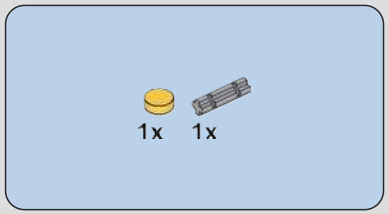

693

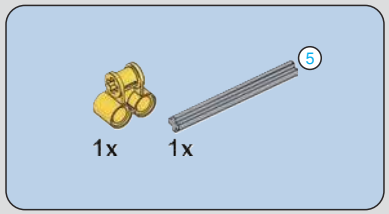

694

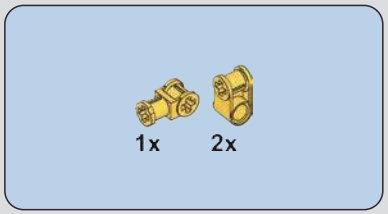

695

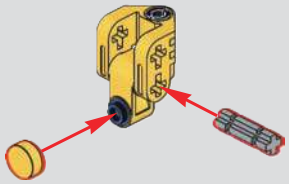

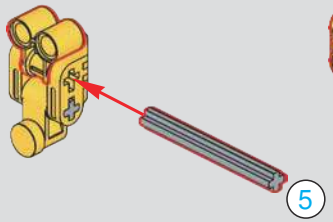

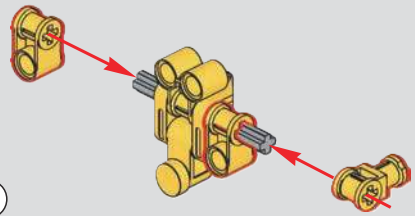

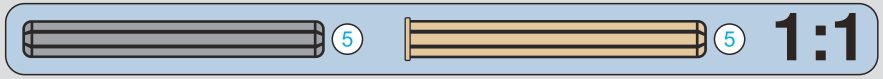

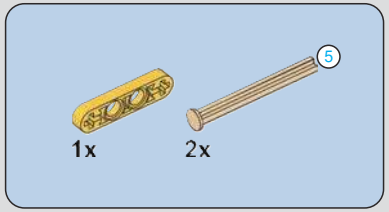

696

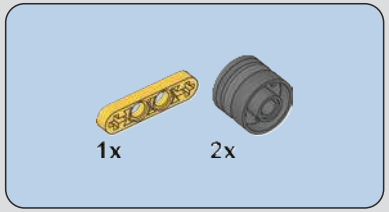

697

698

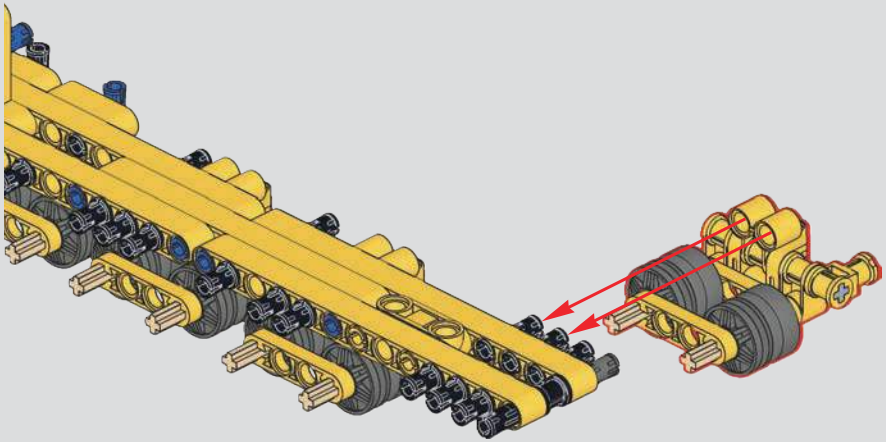

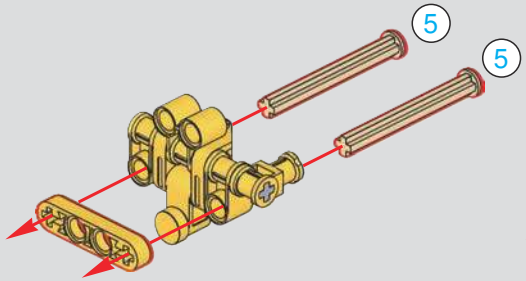

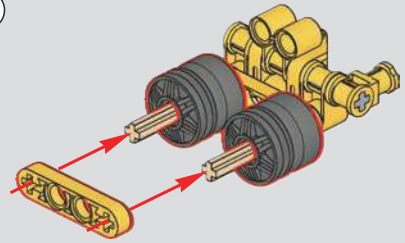

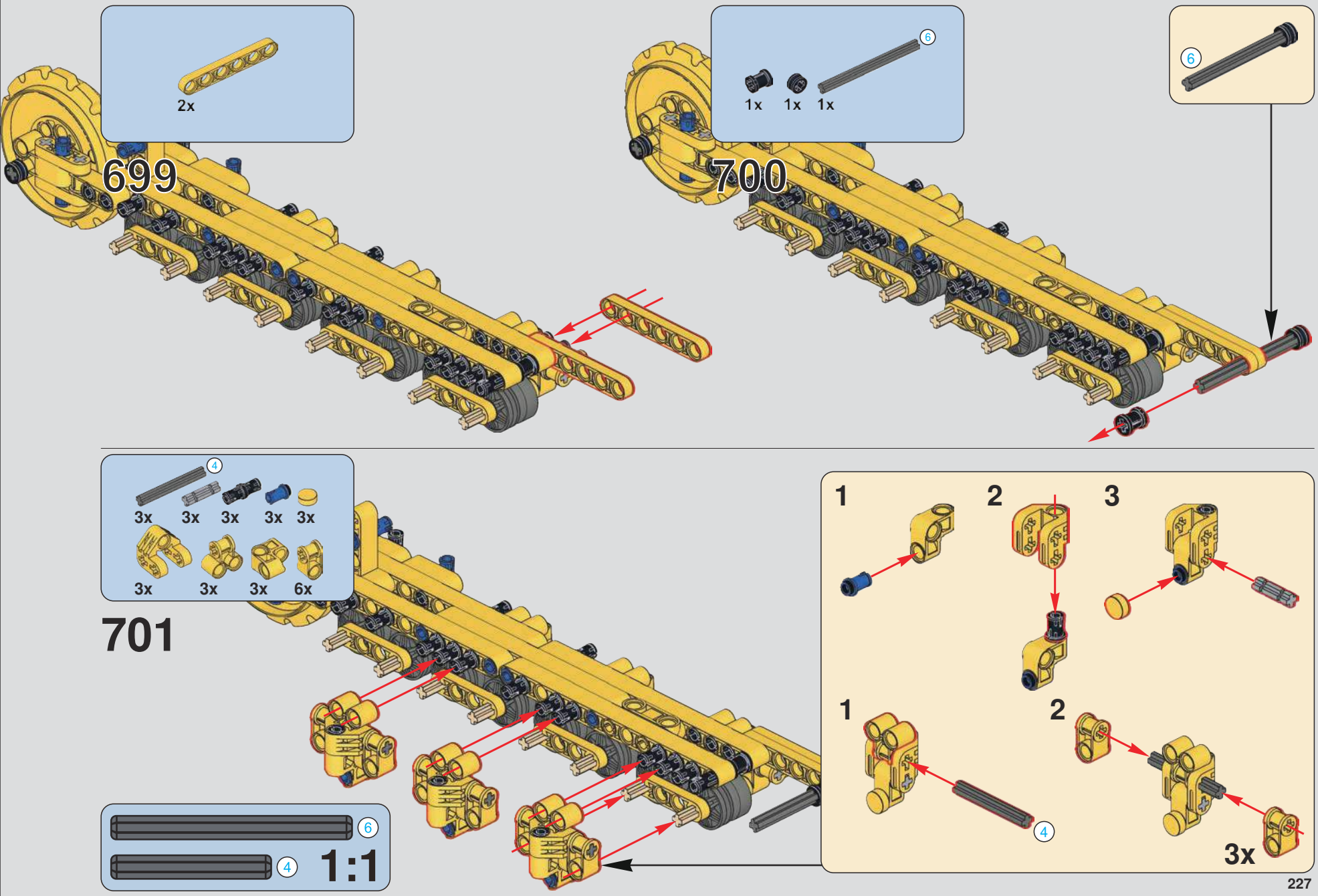
2x
699
1x 1x 1x
6
700
6
4
3x 3x 3x 3x 3x
3x 3x 3x 6x
701
6
4
1:1
1
2
3
1
2
4
3x

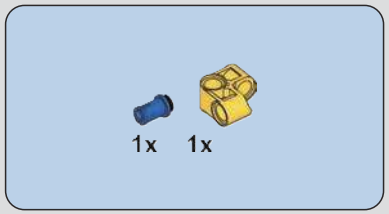

702

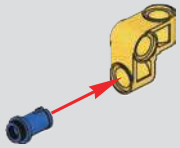

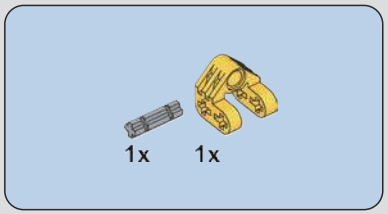

703

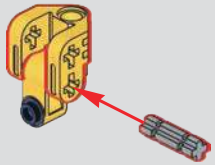

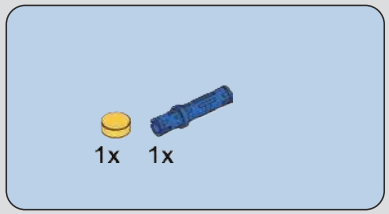

704

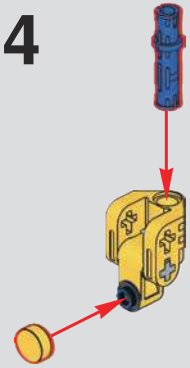

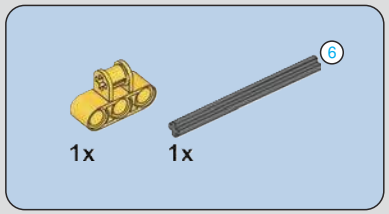

705

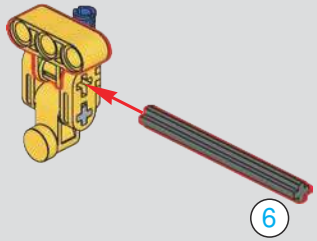

706

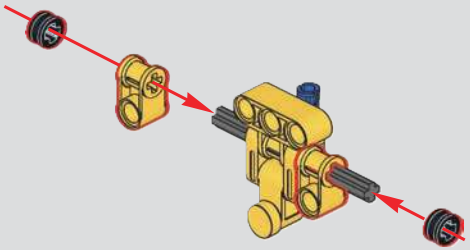

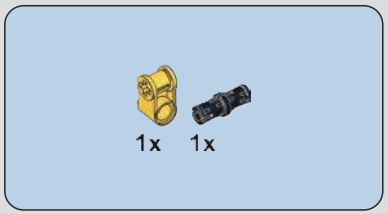

707

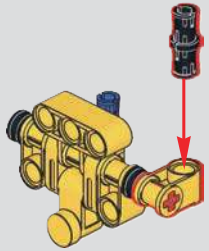

708

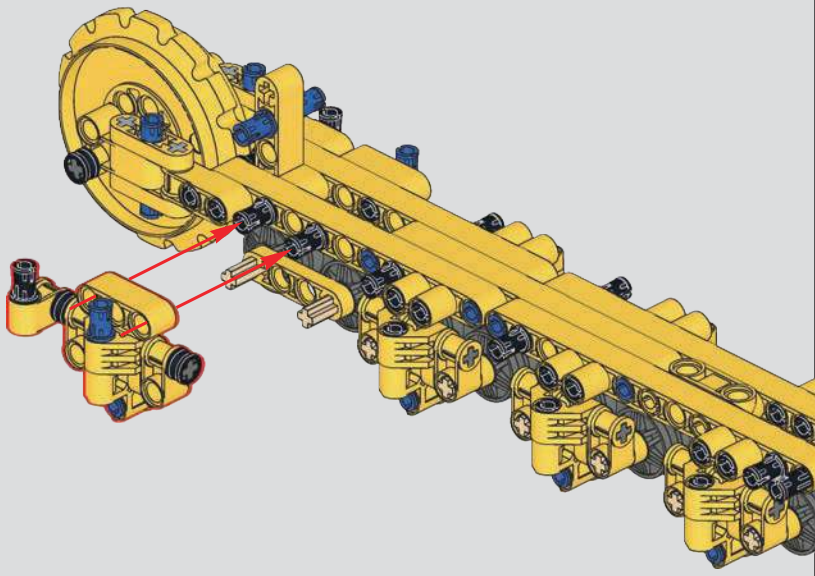

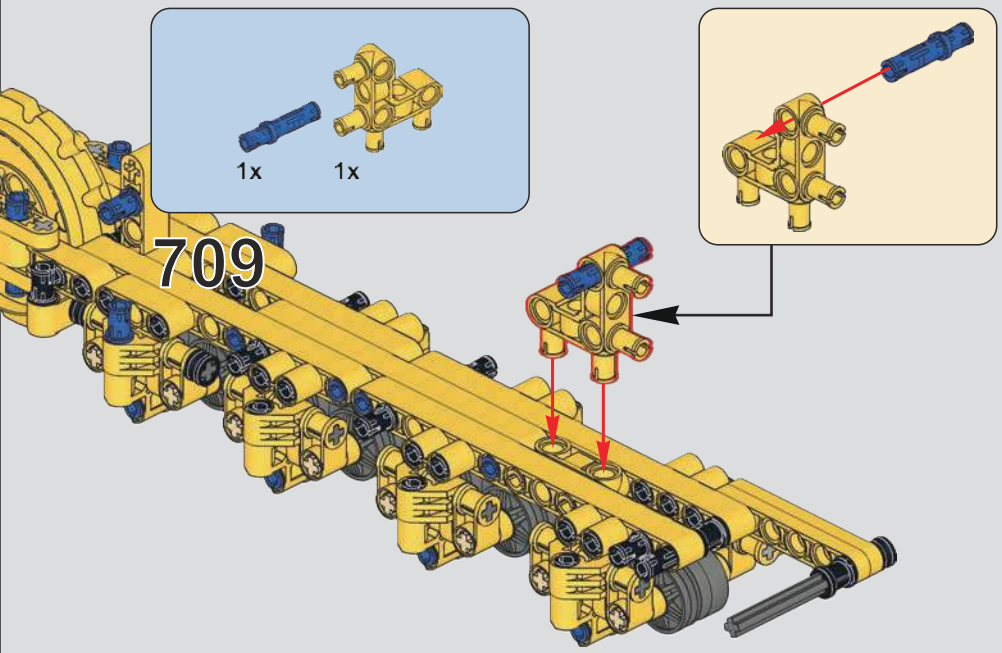
1x
1x
709

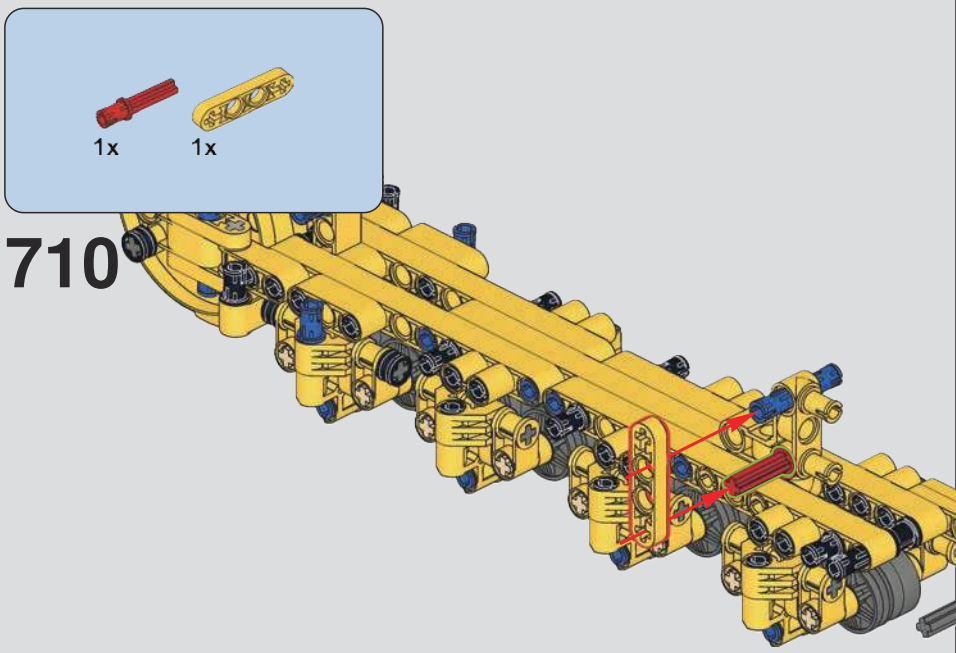
1x
1x
710

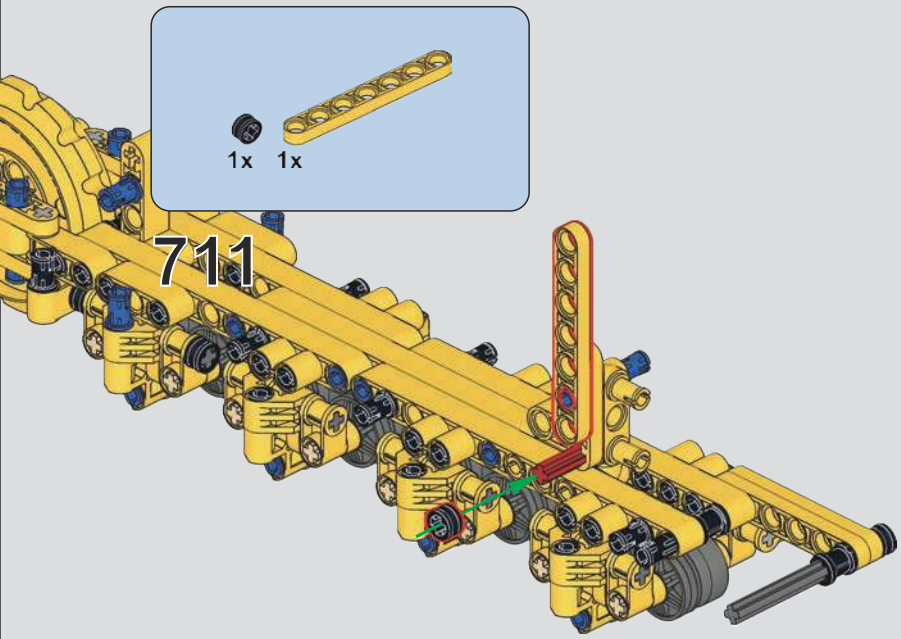
1x
1x
711

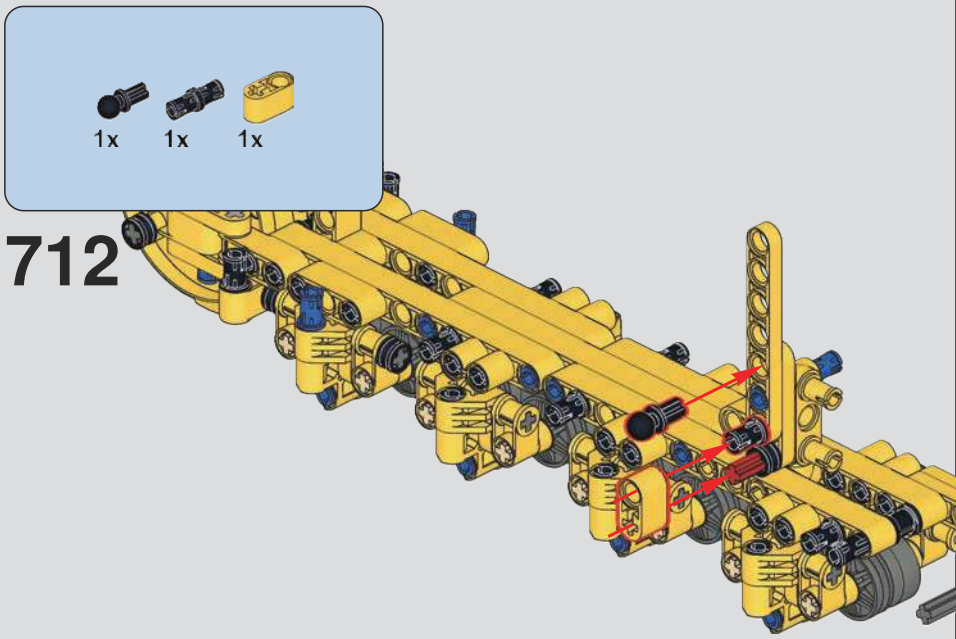
1x
1x
1x
712

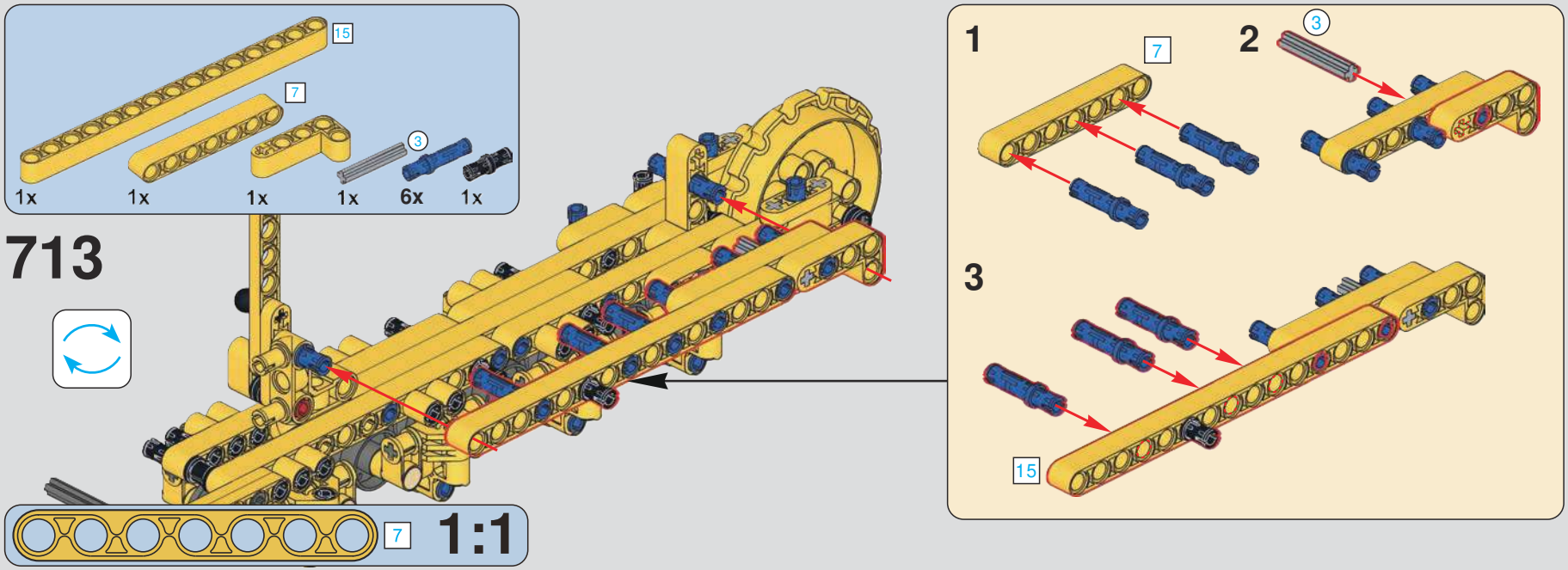
15
7
3
1x
1x
1x
1x
6x
1x
713
7
1:1
1
7
2
3
3
15

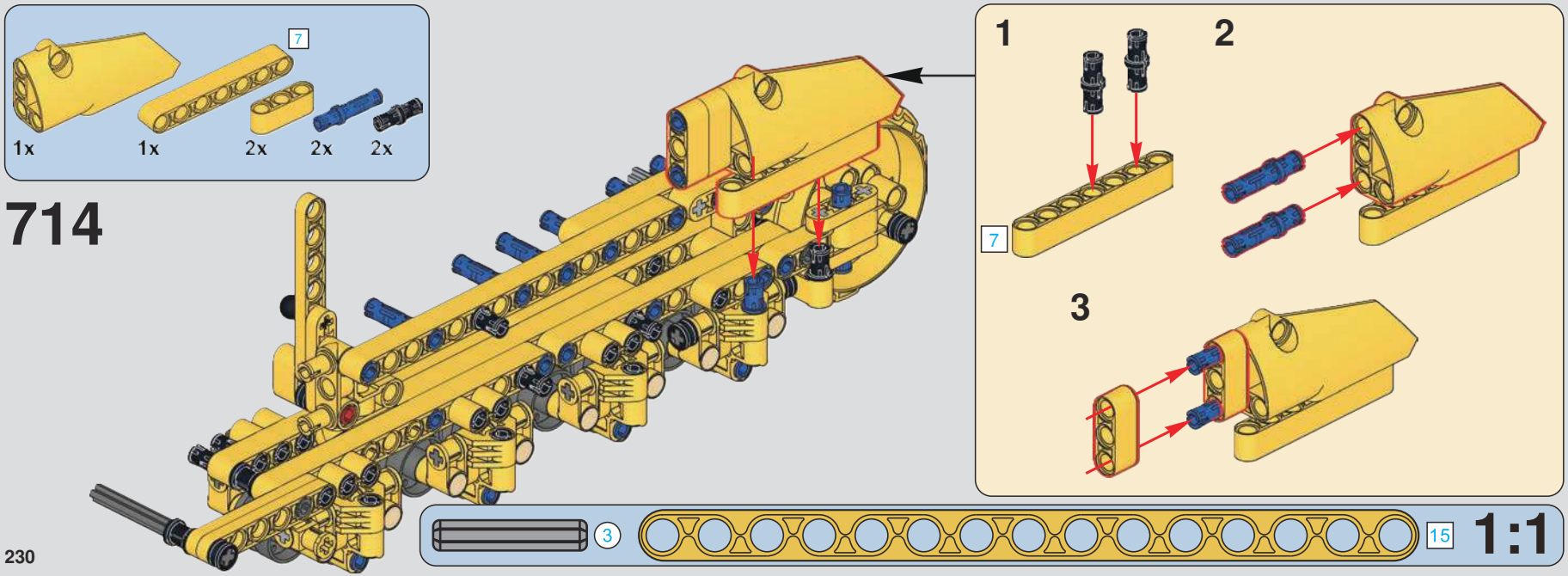
7
1x
1x
2x
2x
2x
714
1
2
7
3
3
15
1:1

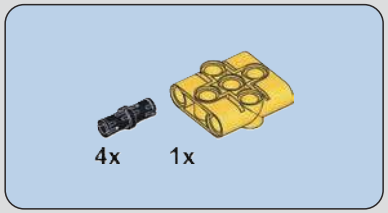

715

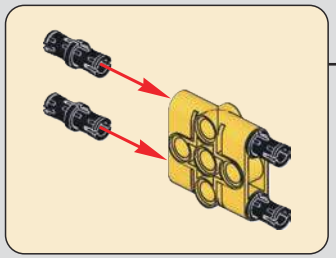

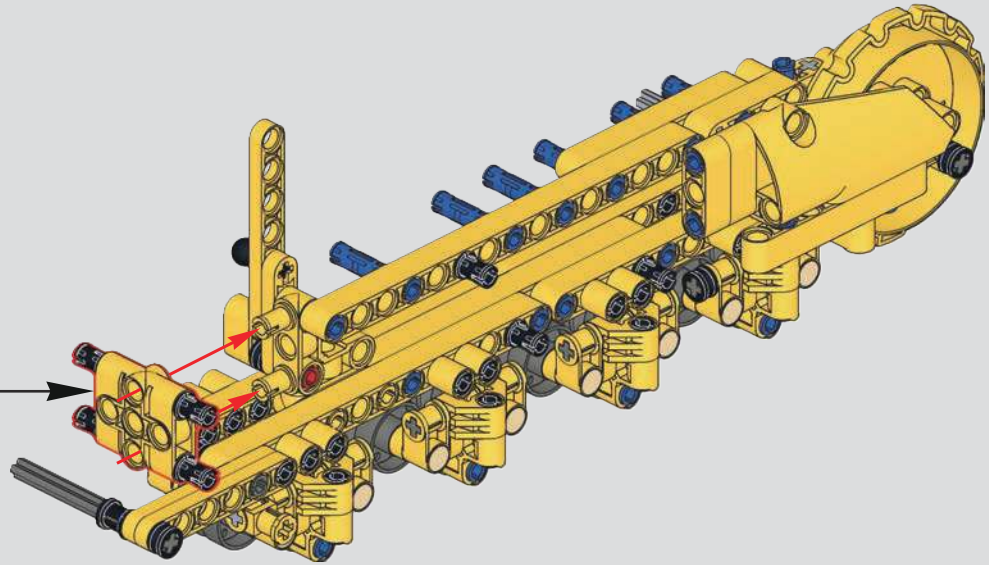

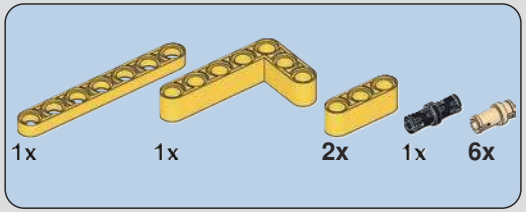

716

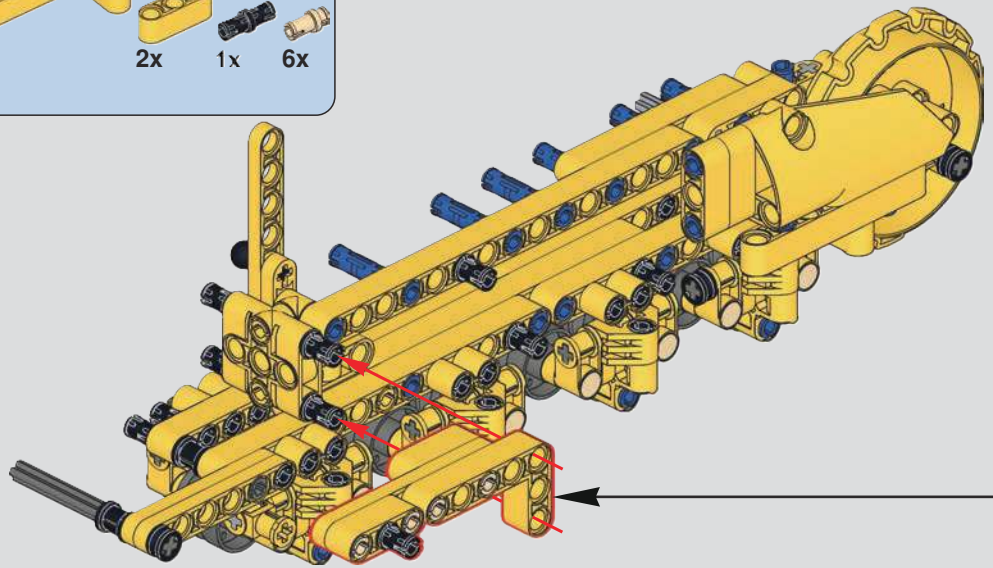

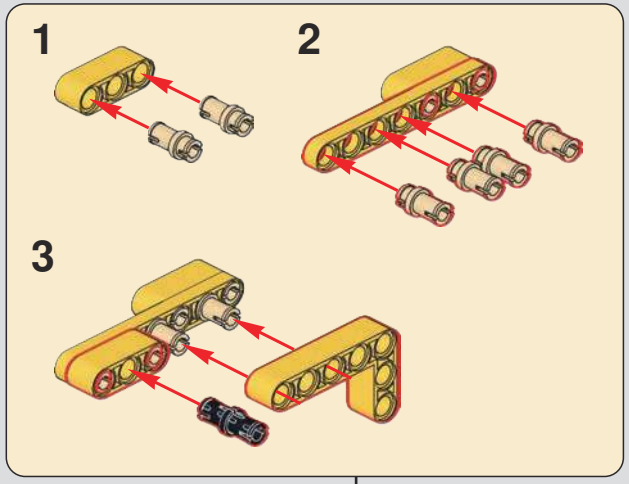

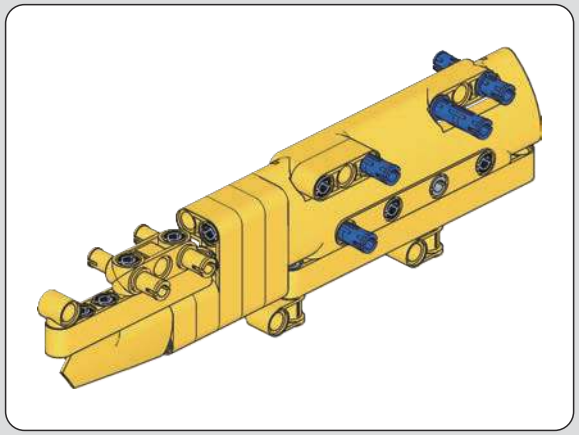

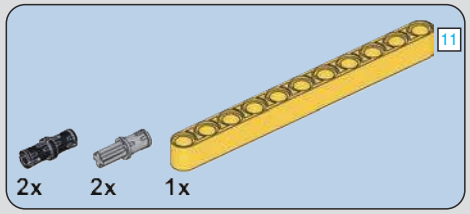

717

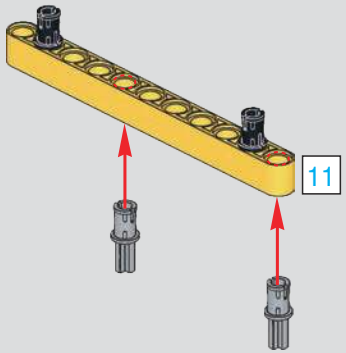

718

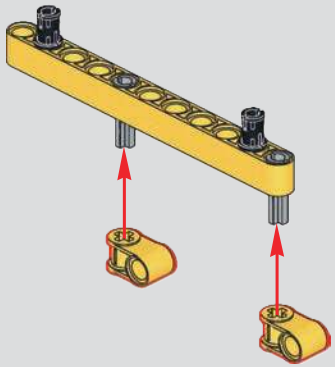

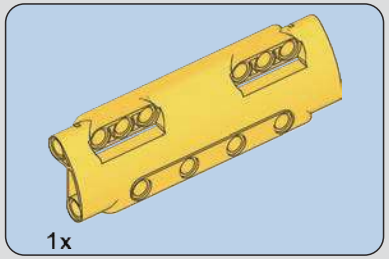

719

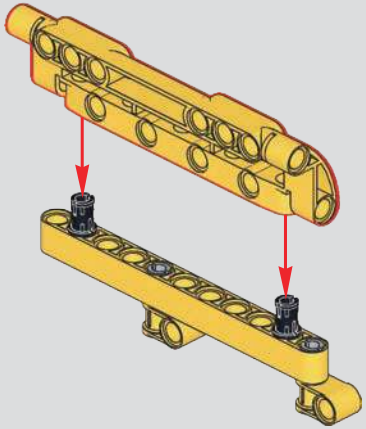

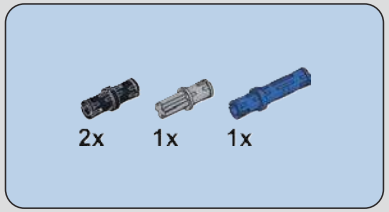

720

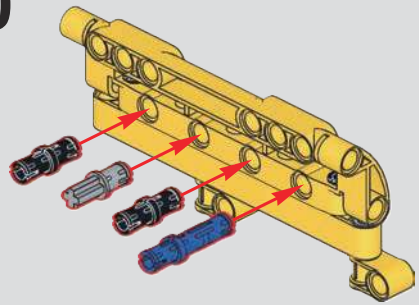

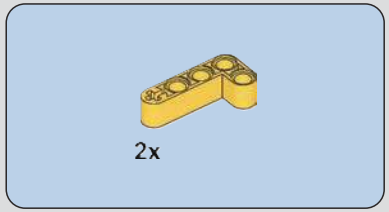

721

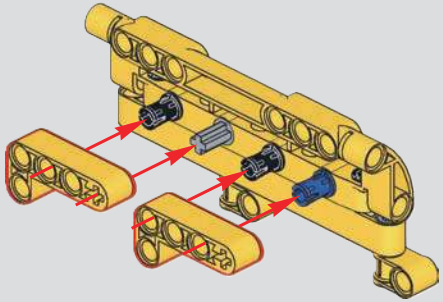

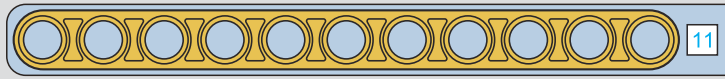

1:1

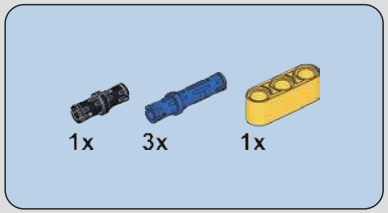

722

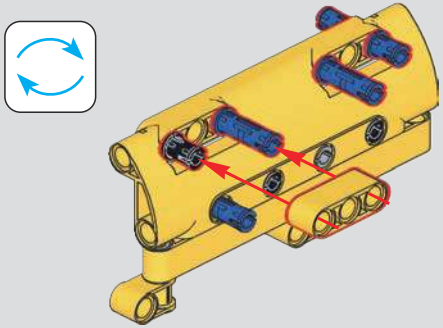

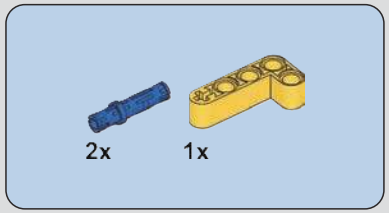

723

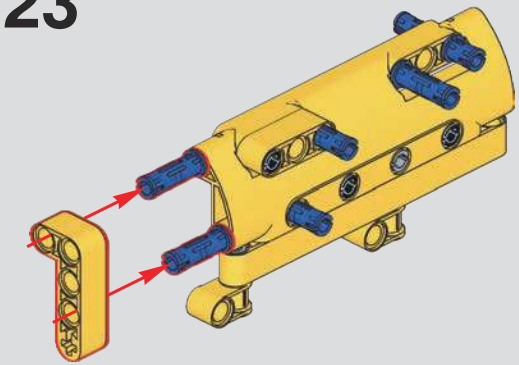

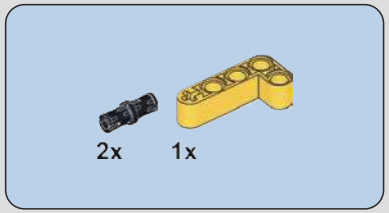

724

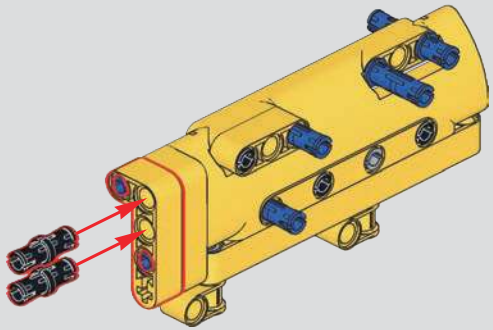

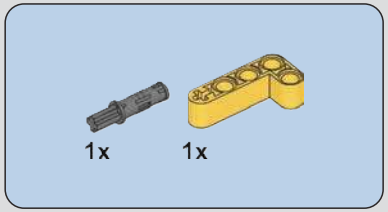

725

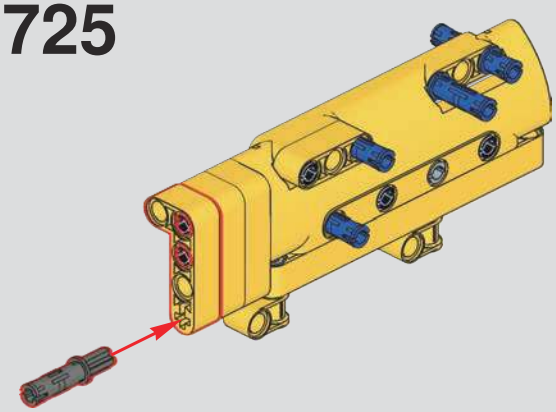

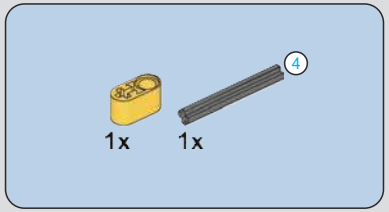

726

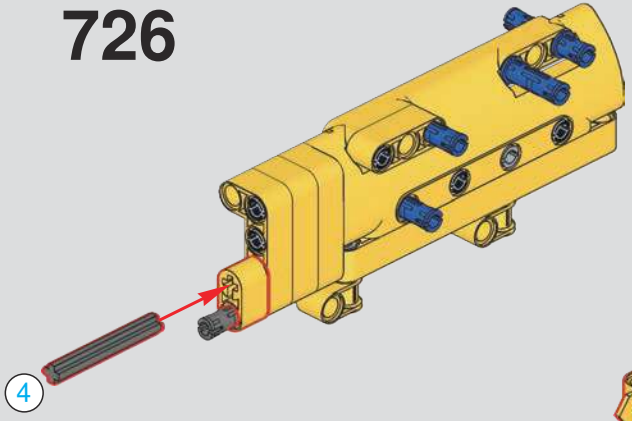

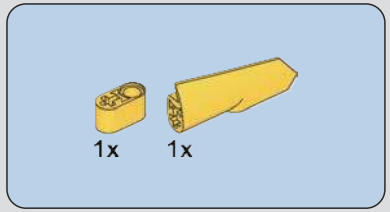

727

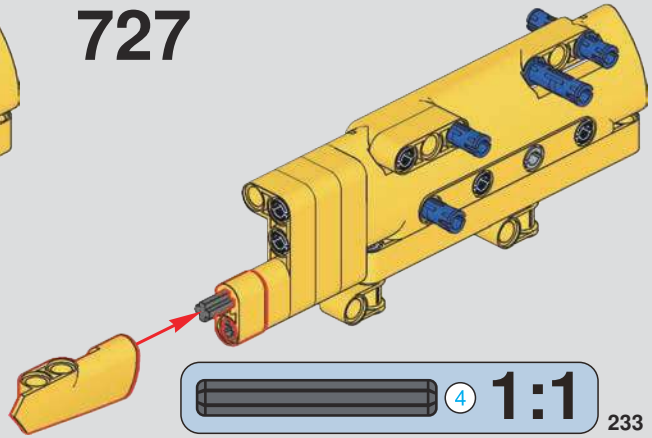

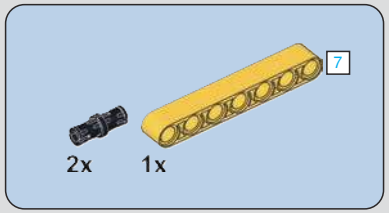

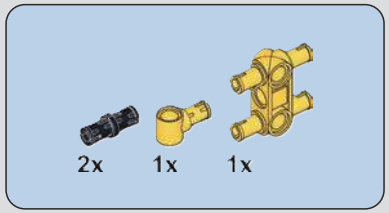

728

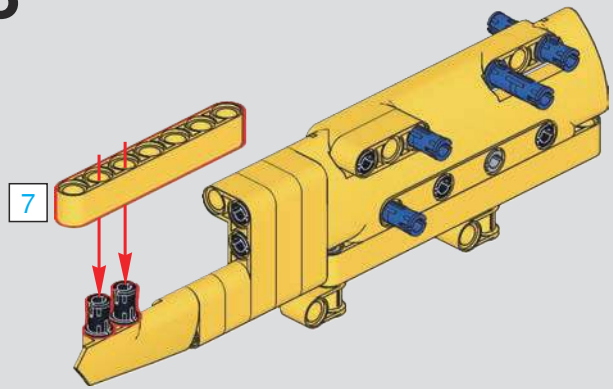

729

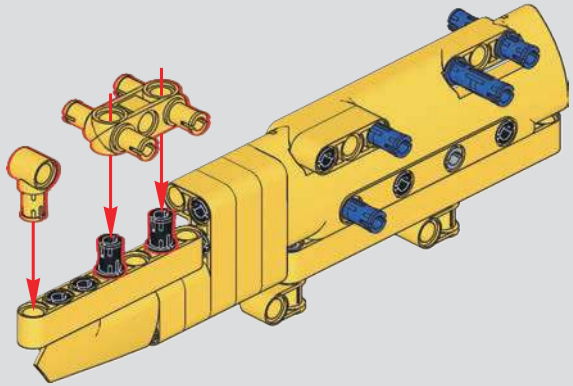

730

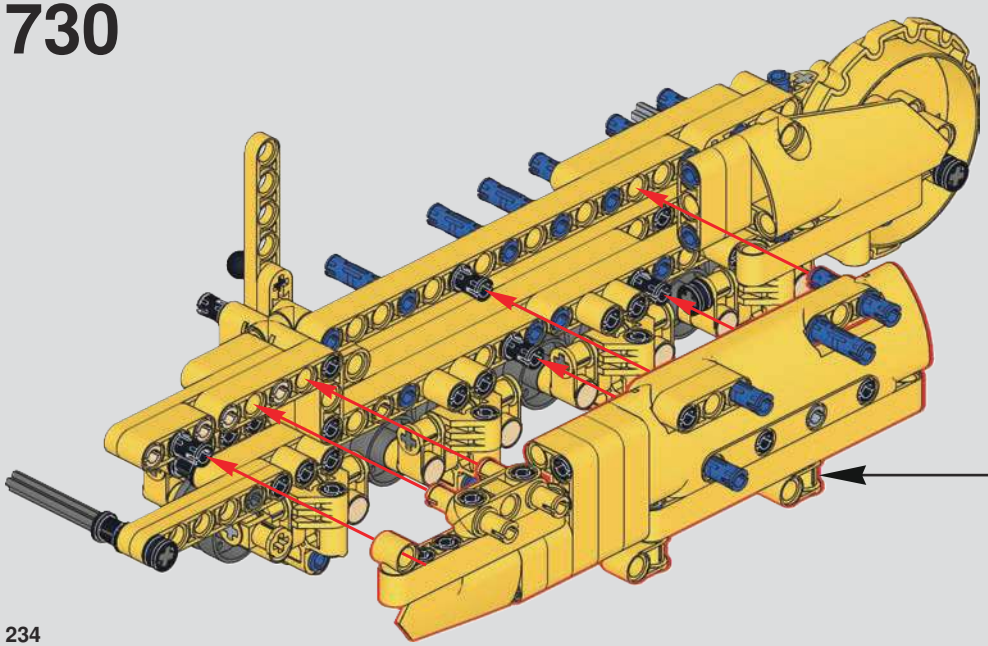

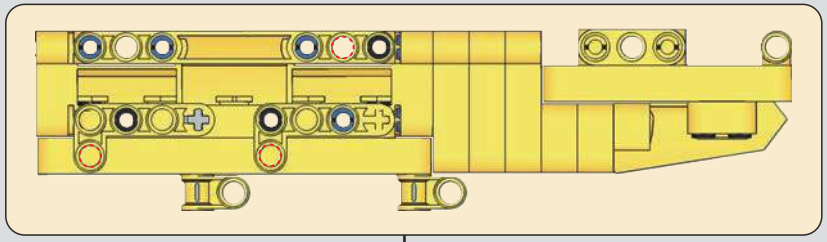

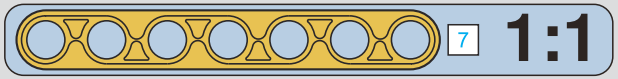

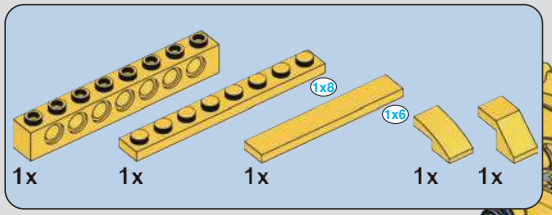

731

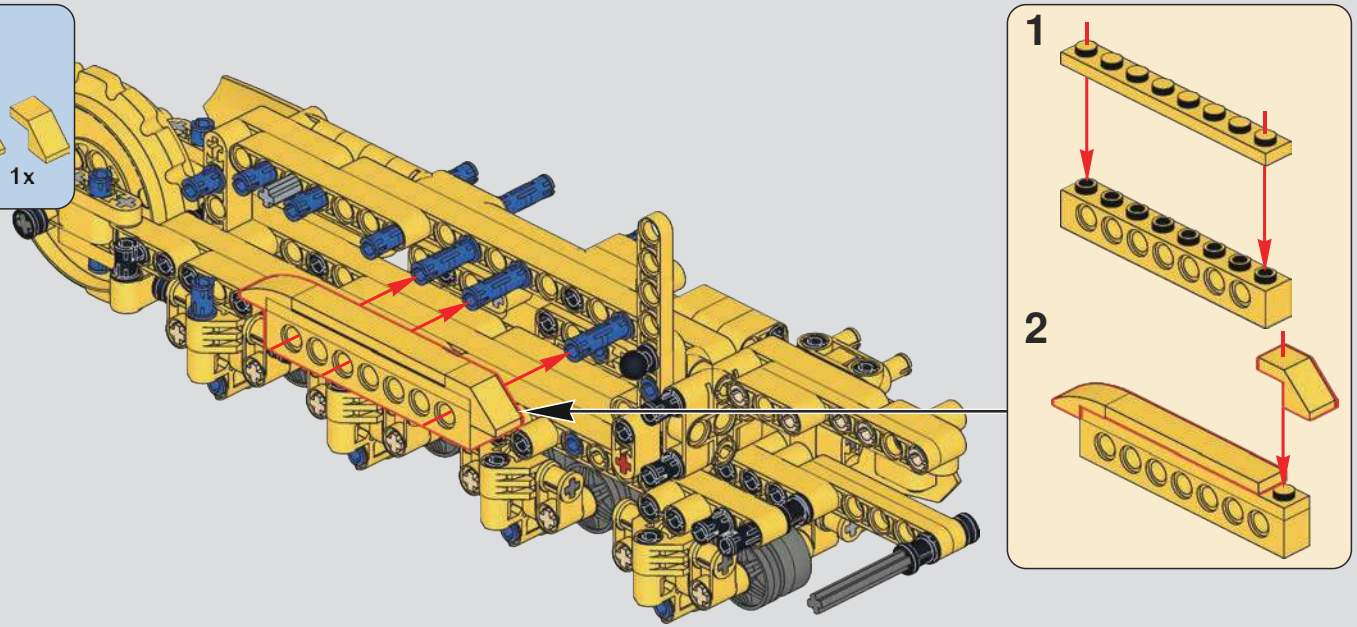

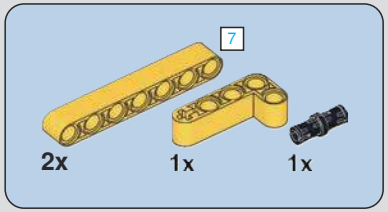

732

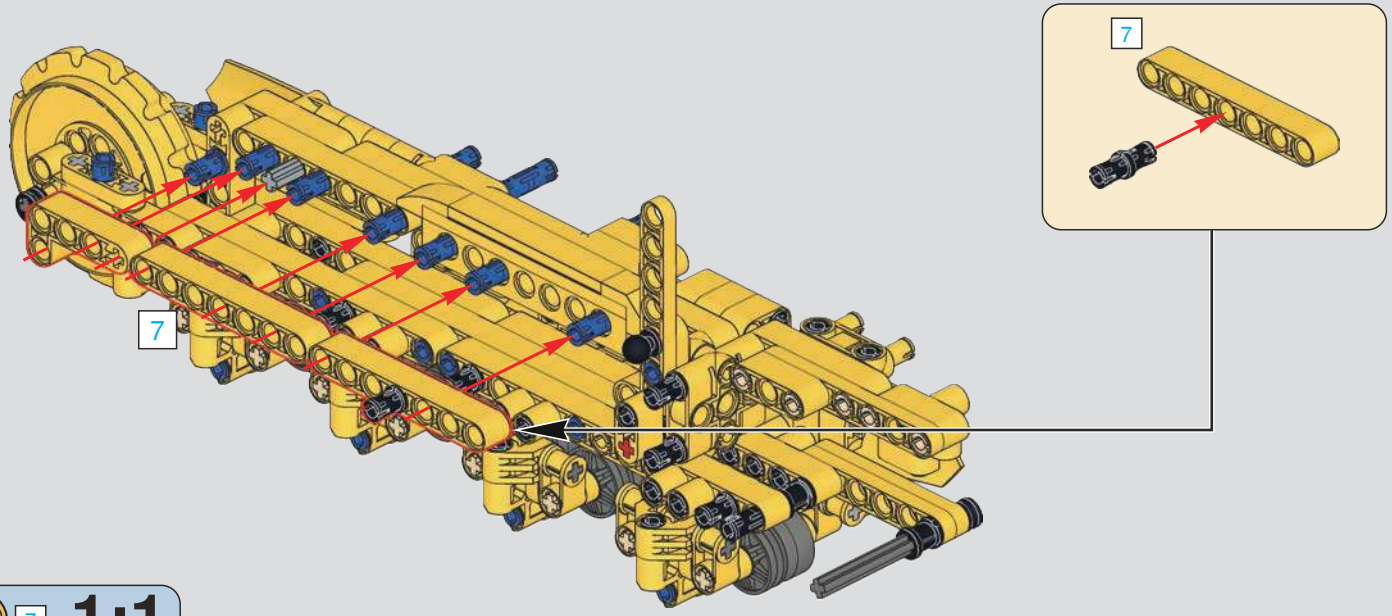

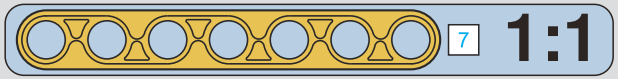

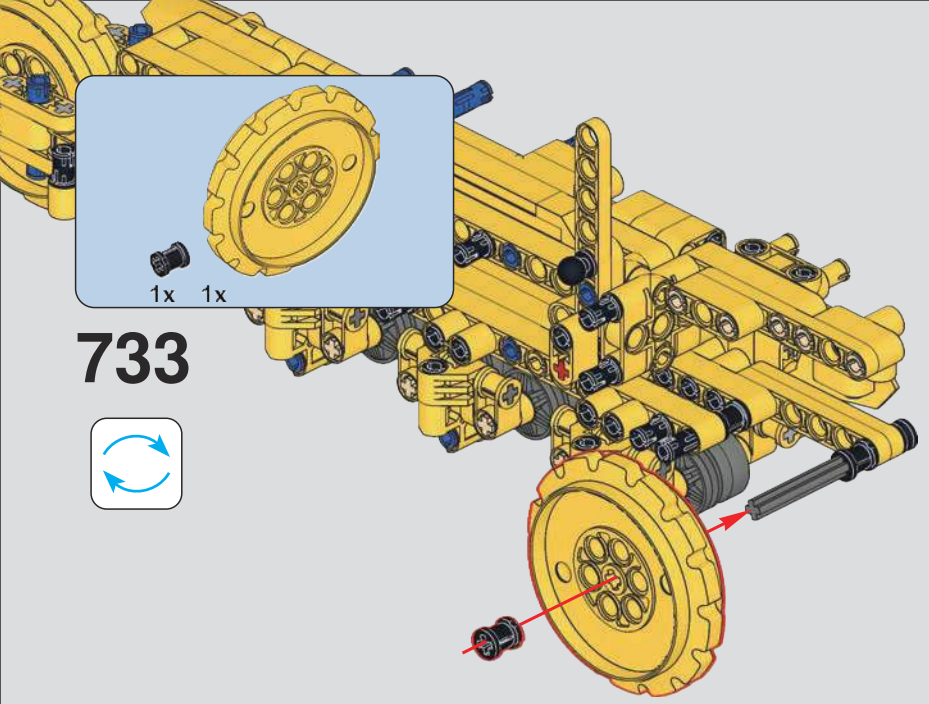
1x 1x
733

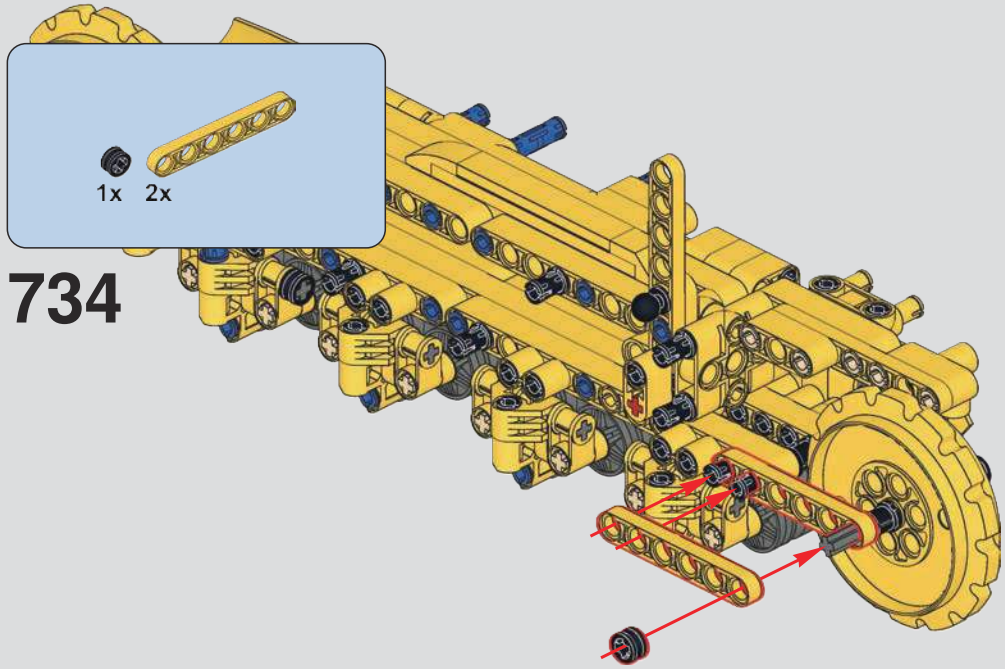
1x 2x
734

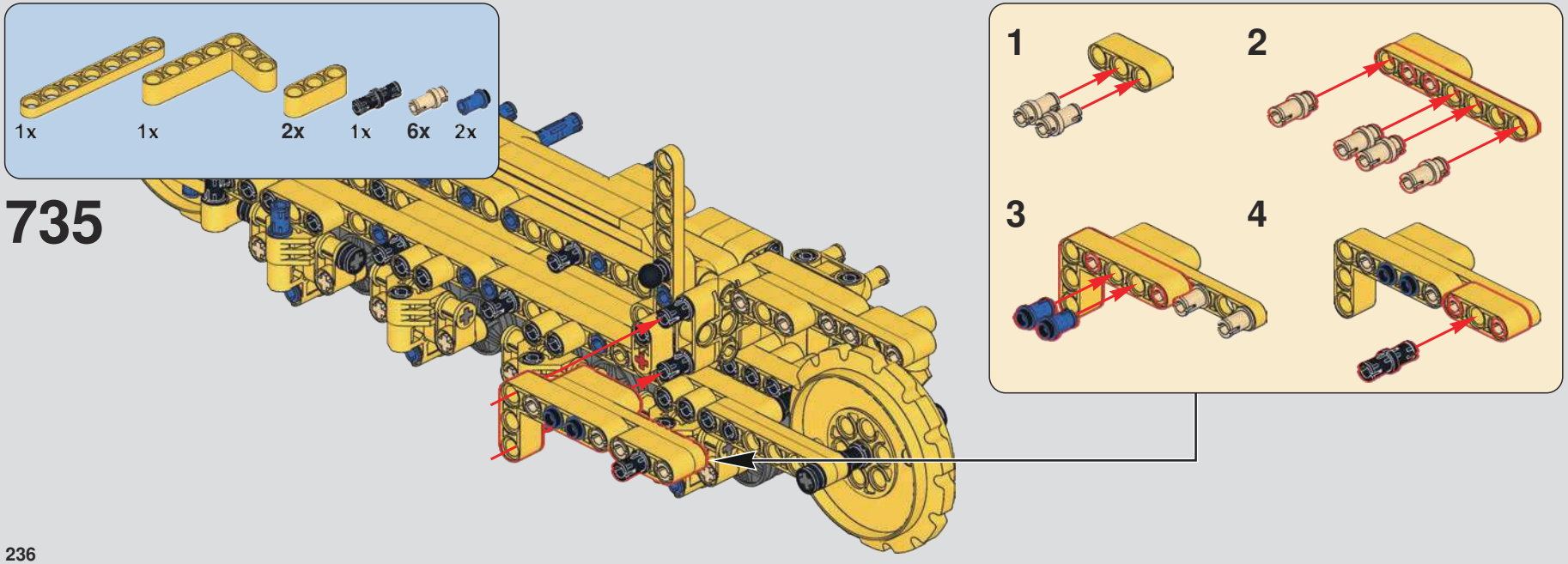
1x 1x 2x 1x 6x 2x
735
1
2
3
4

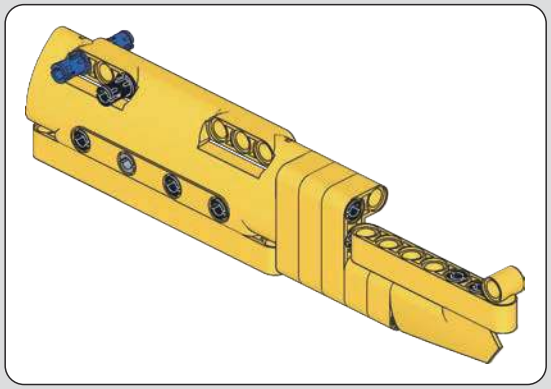

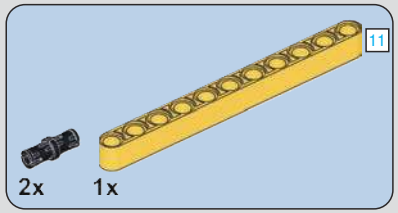

736

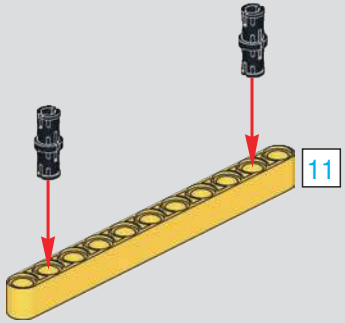

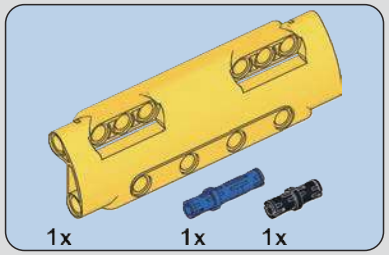

737

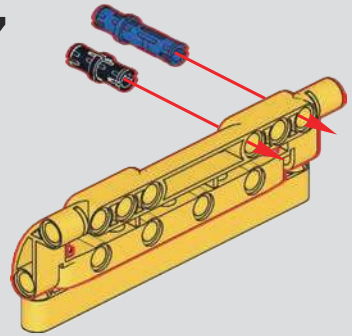

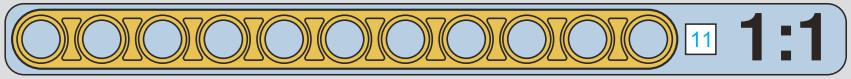

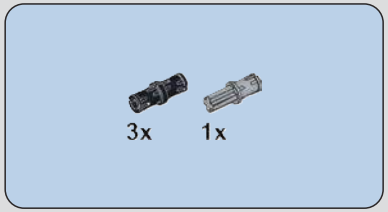

738

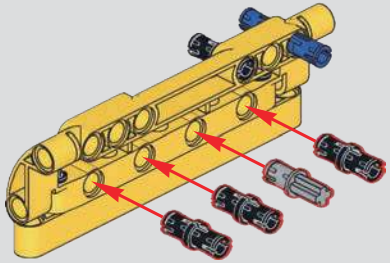

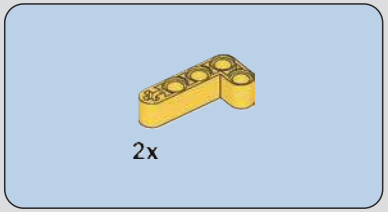

739

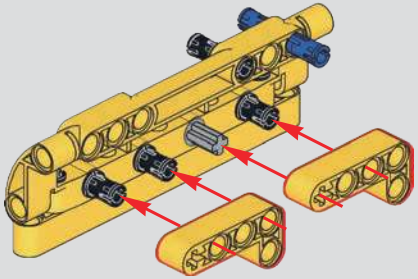

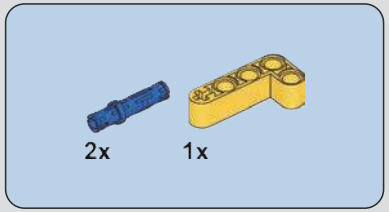

740

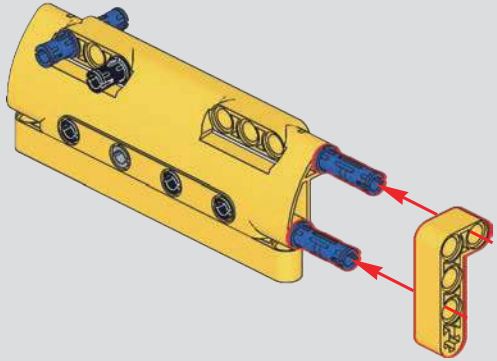

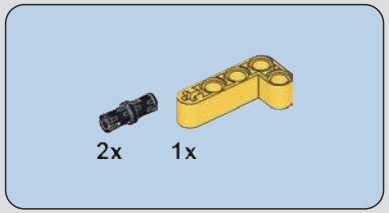

741

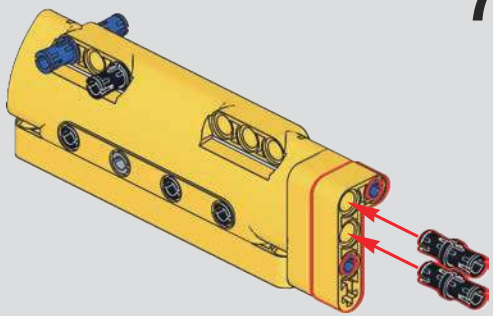

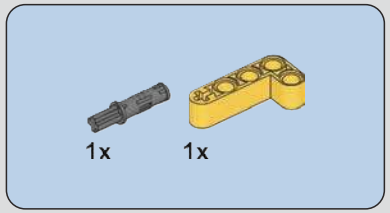

742

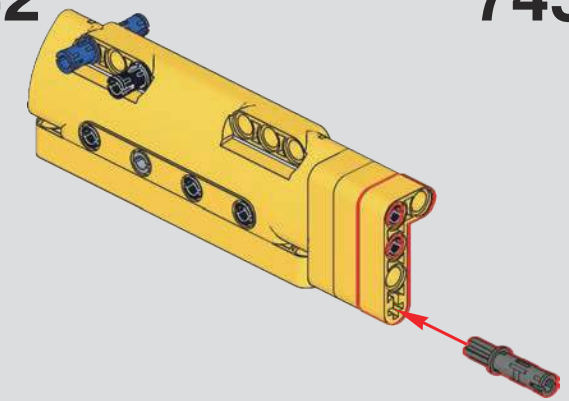

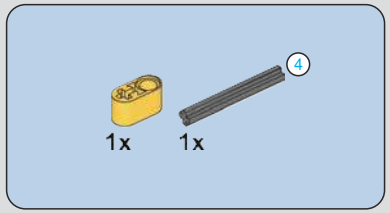

743

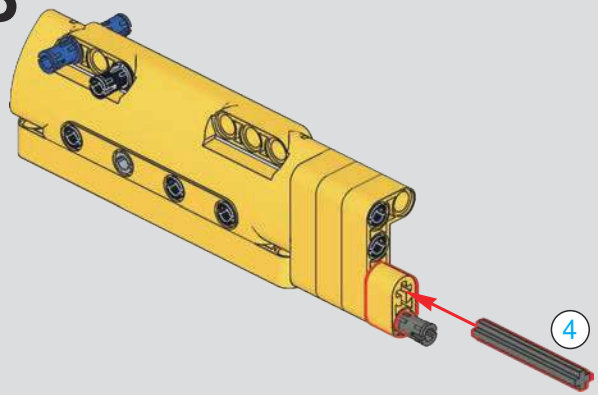

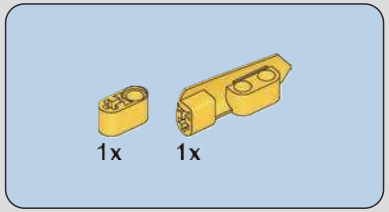

744

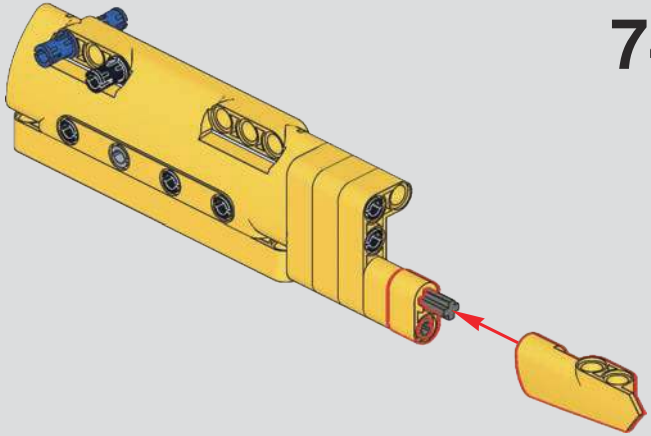

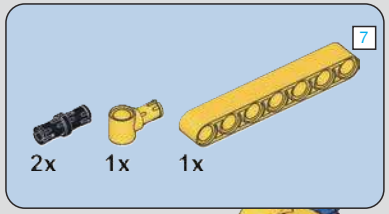

745

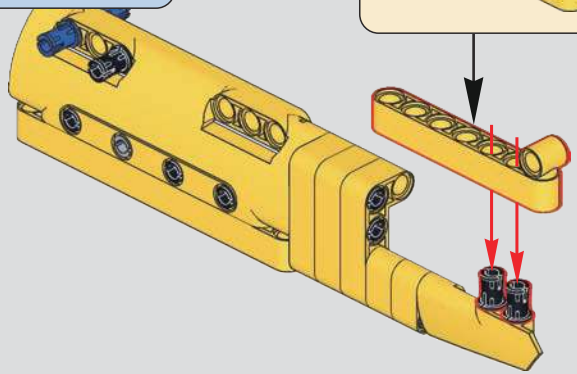

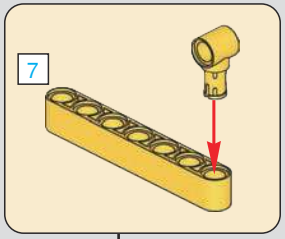

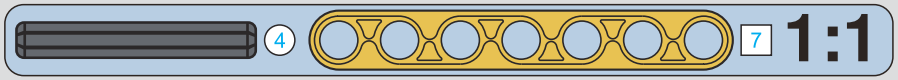

746

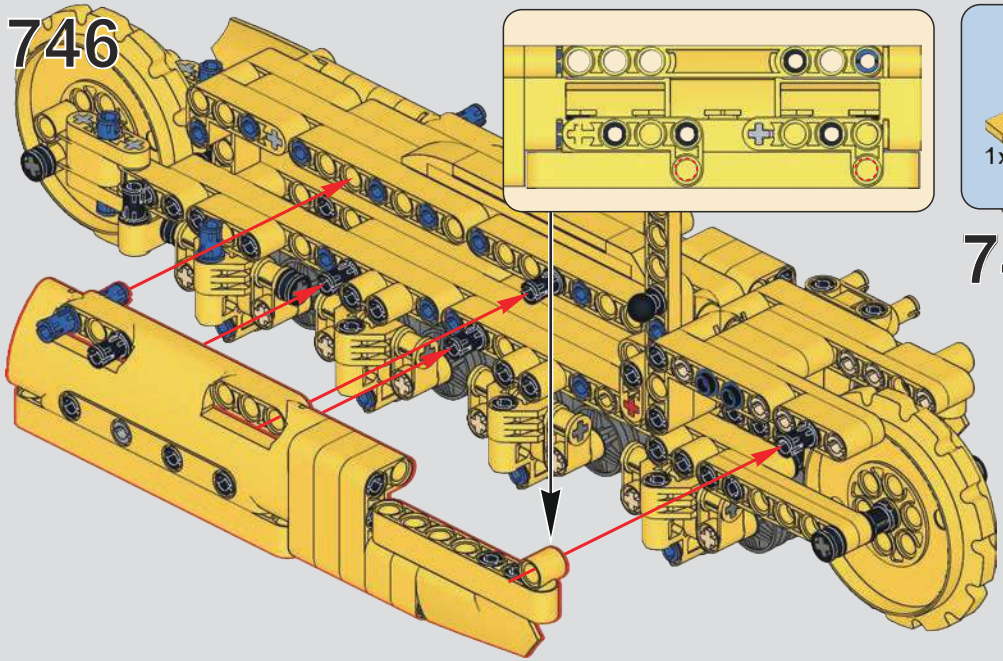

747

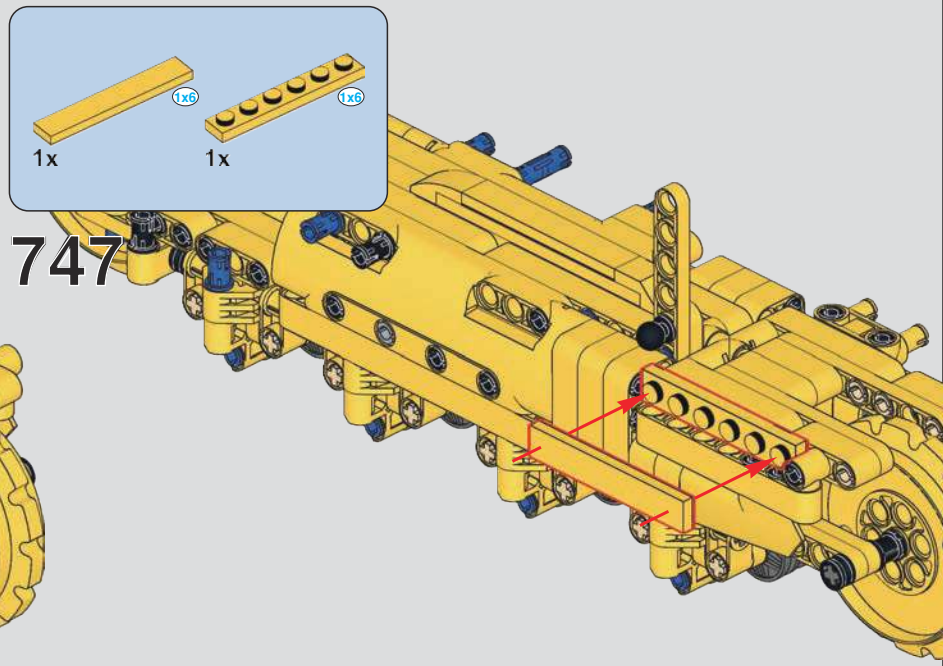

748

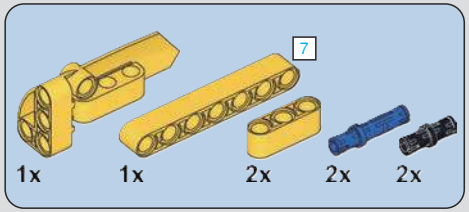

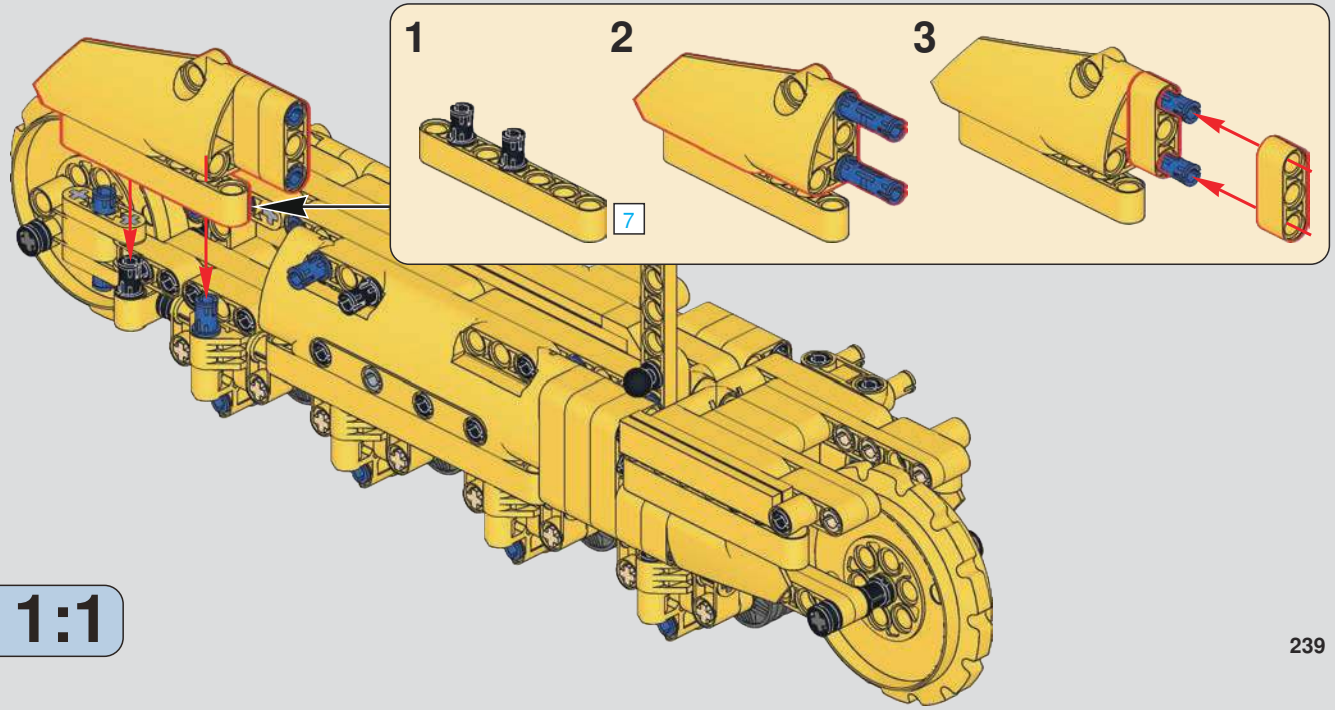

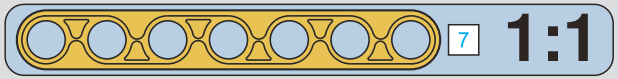

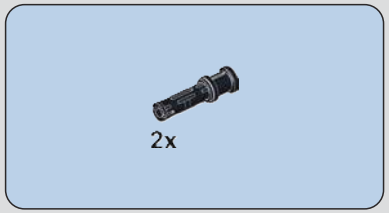

749

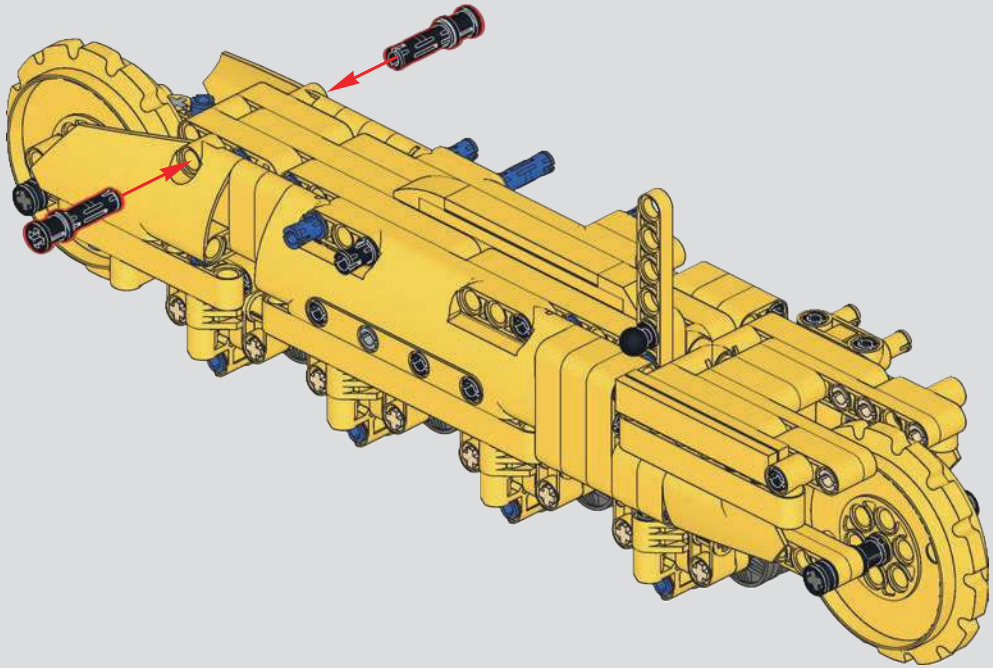

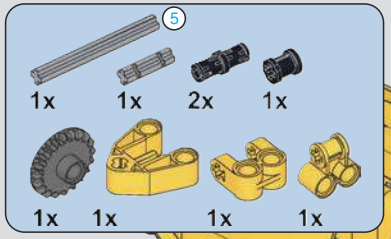

750

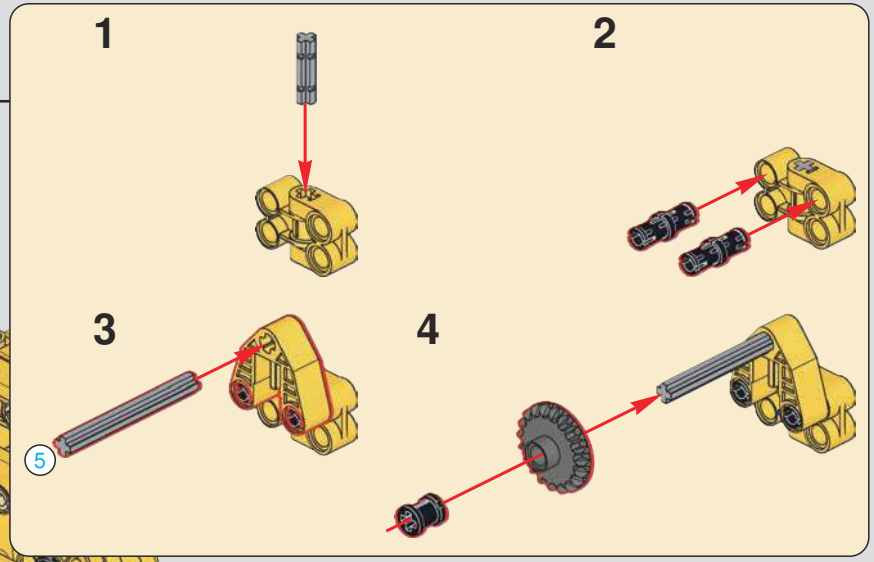

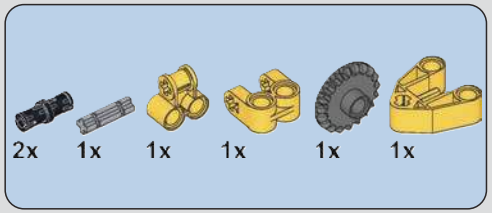

751

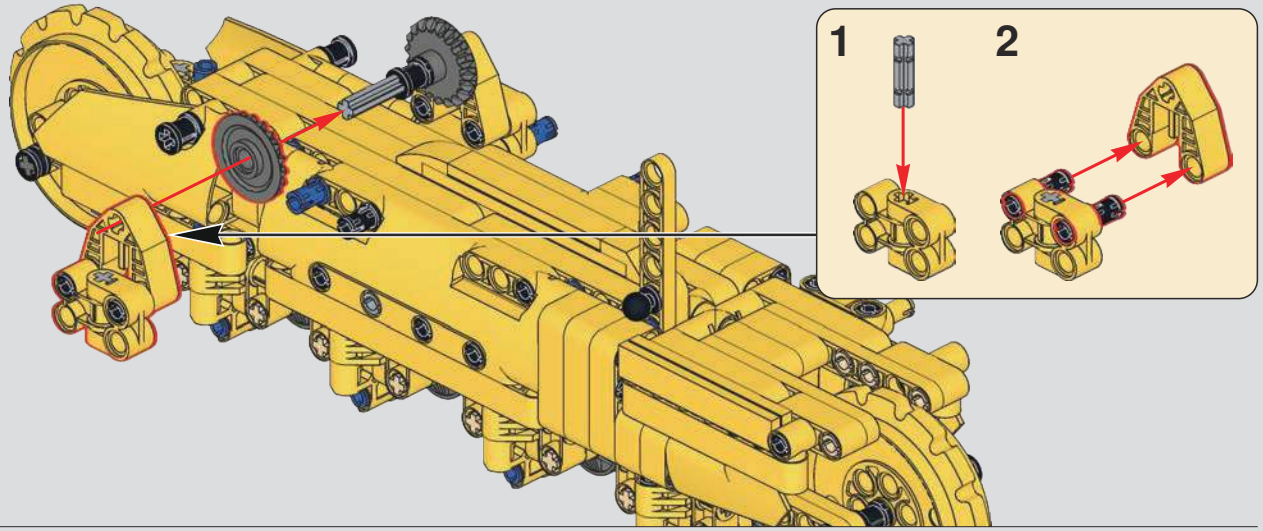

752

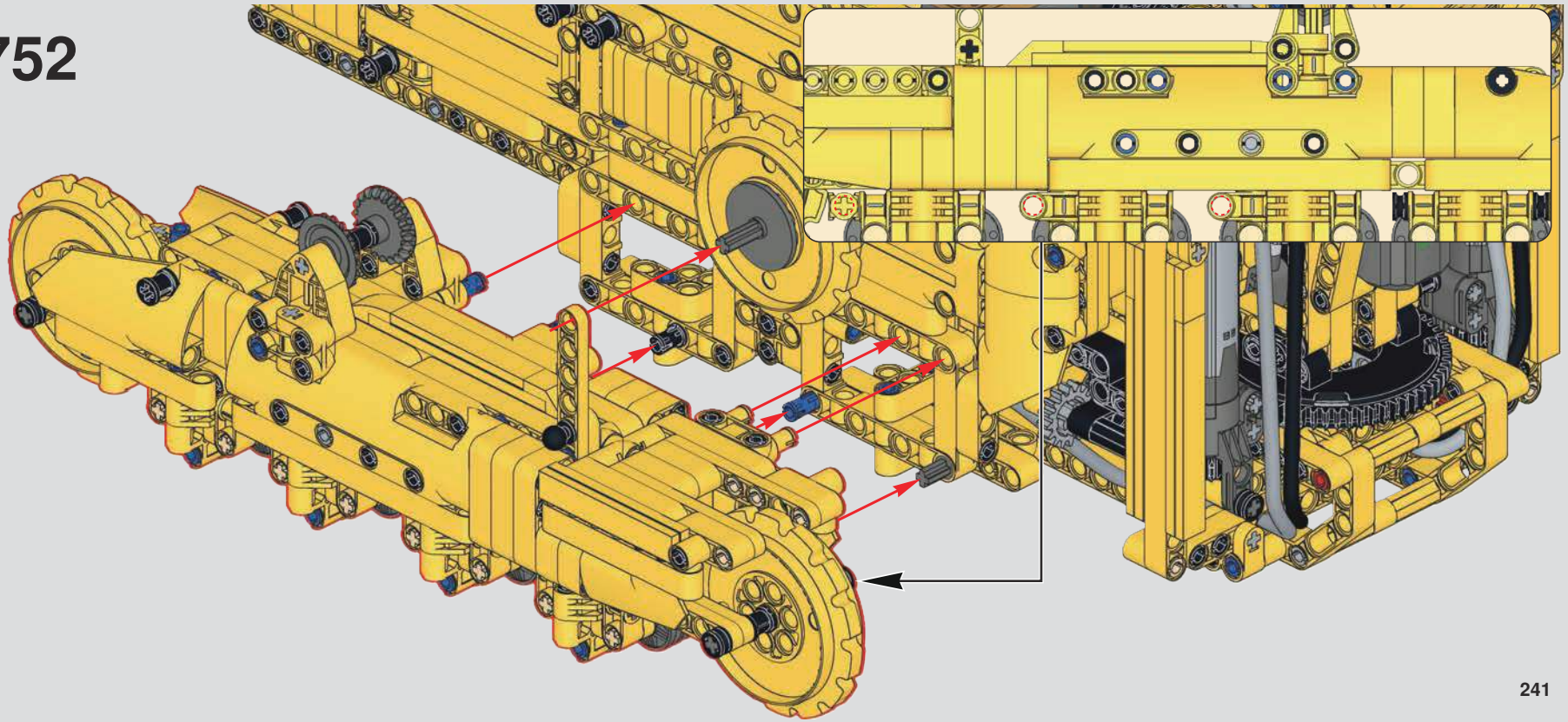

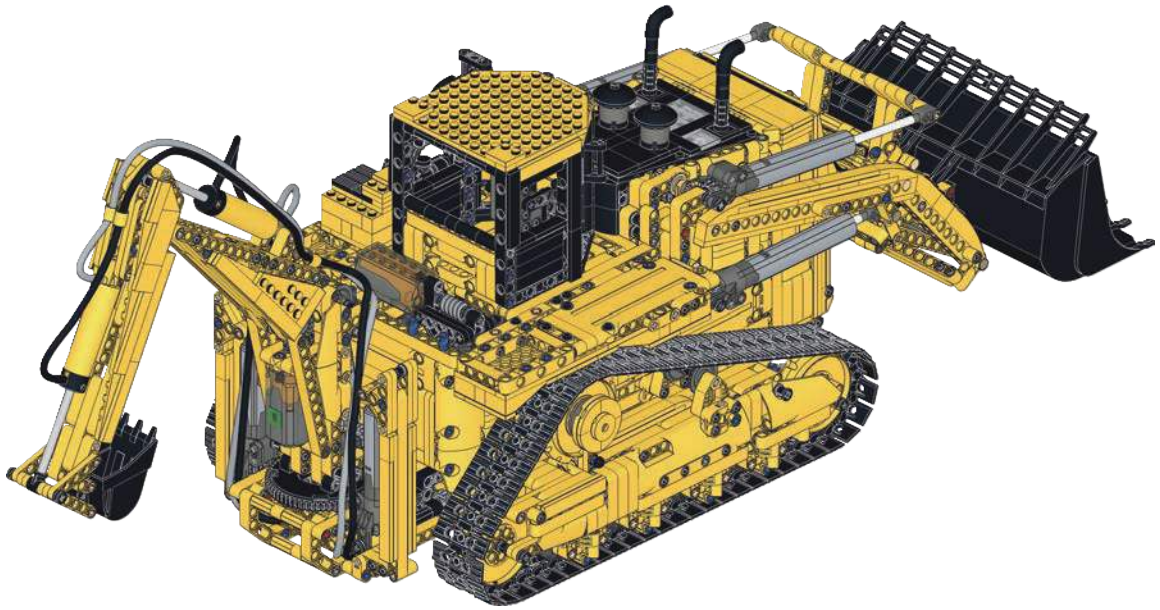

753

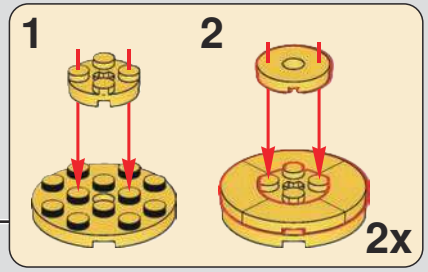

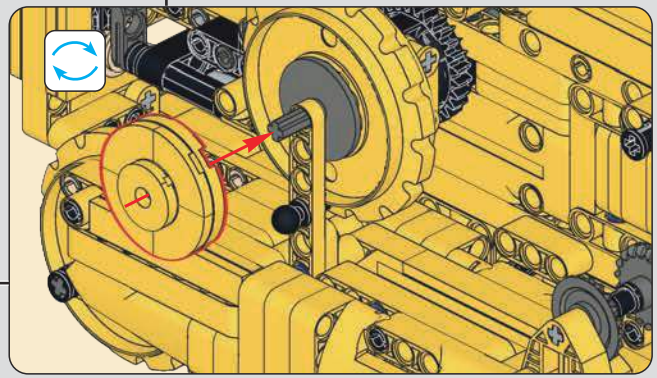

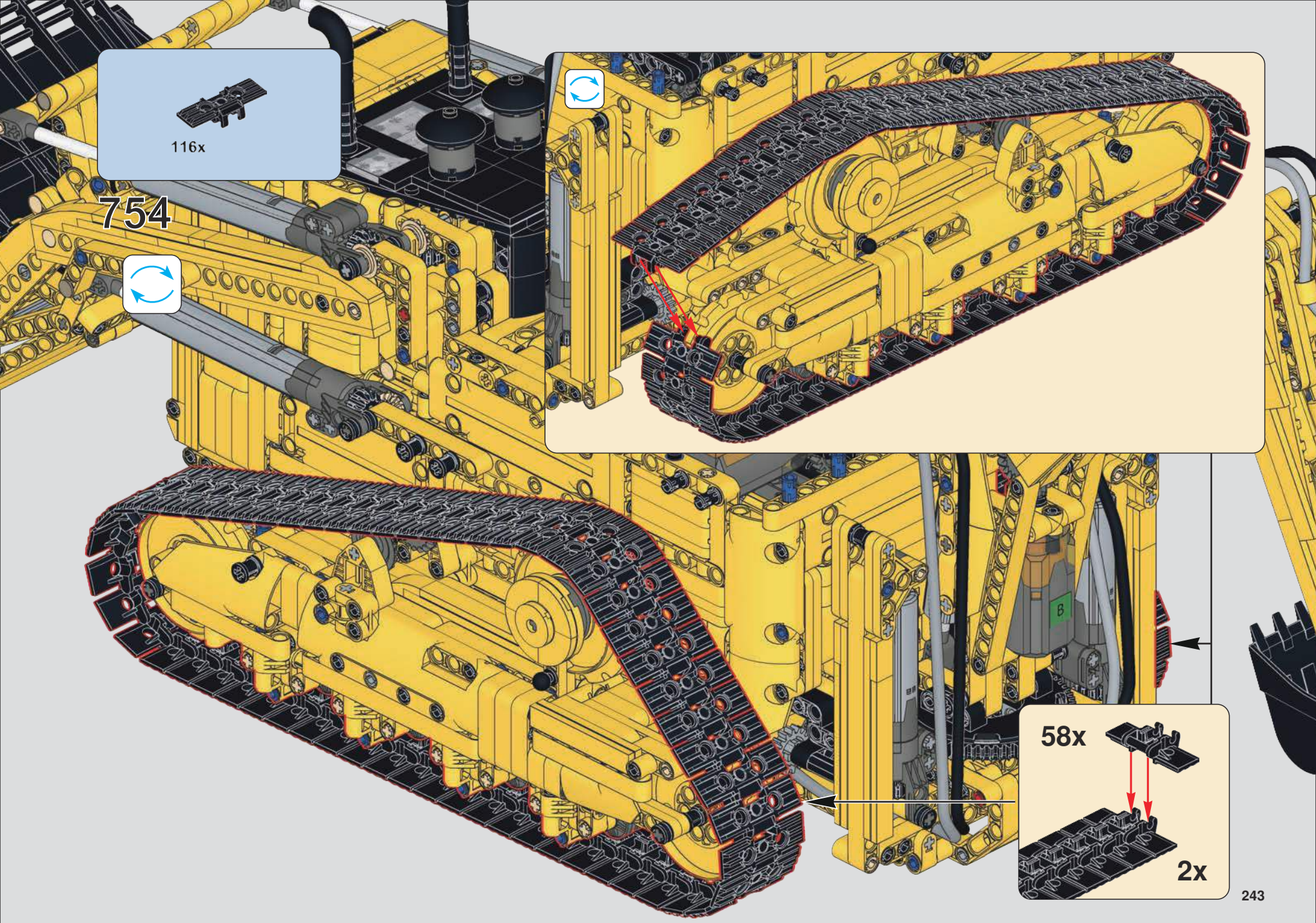
754
116x
58x
2x

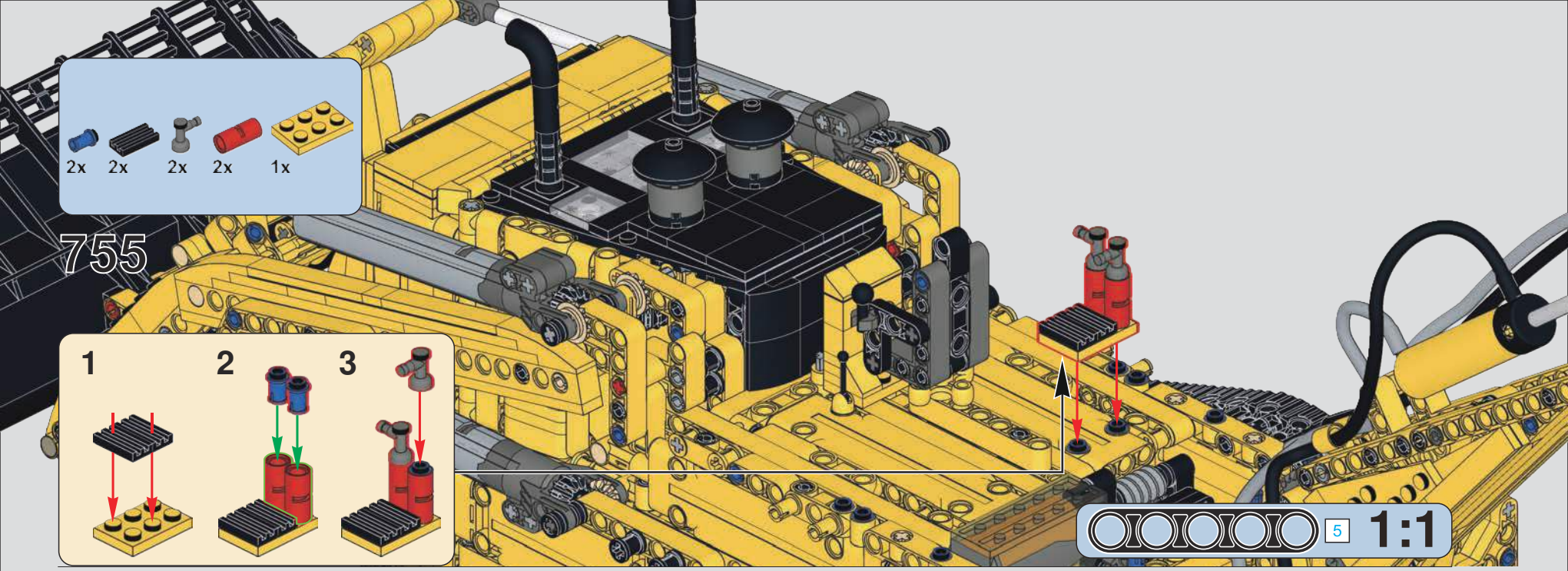

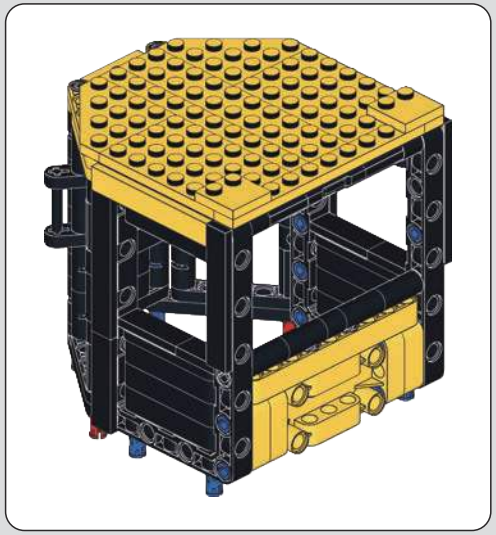

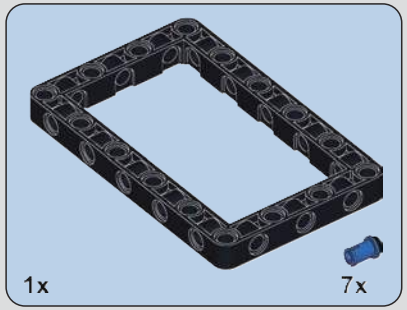

756

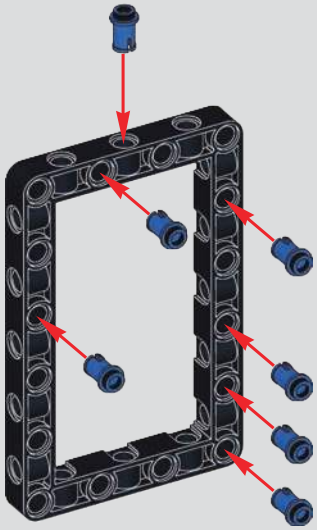

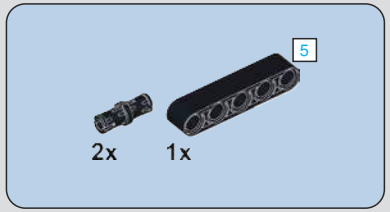

757

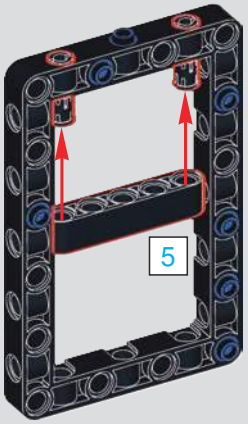

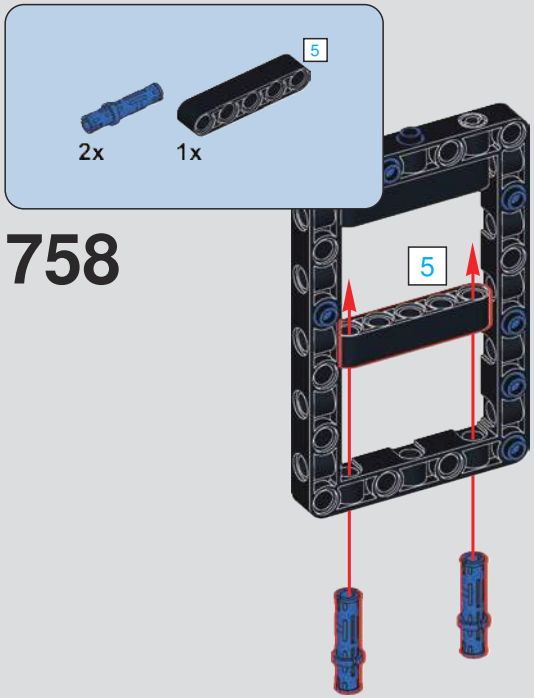
5
2x
1x
758
5

5
2x
1x
759
5

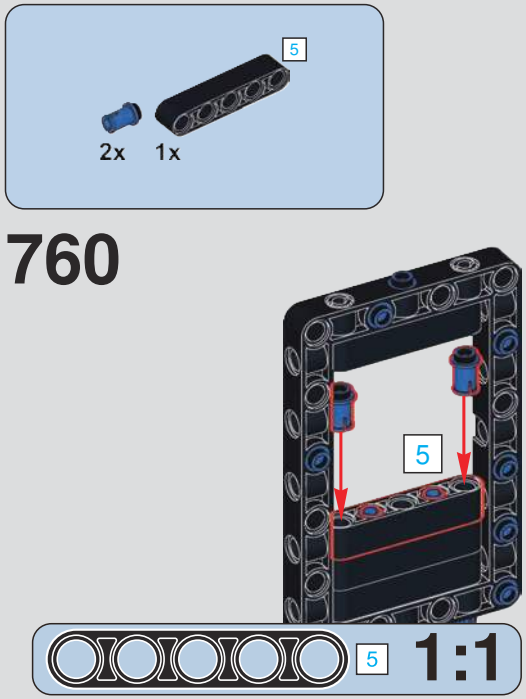
5
2x
1x
760
5
5
1:1

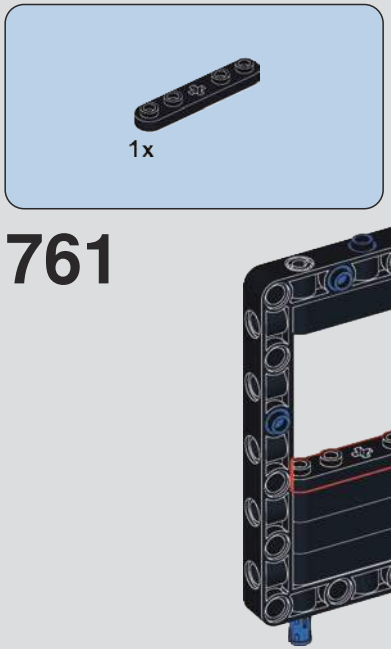
1x
761

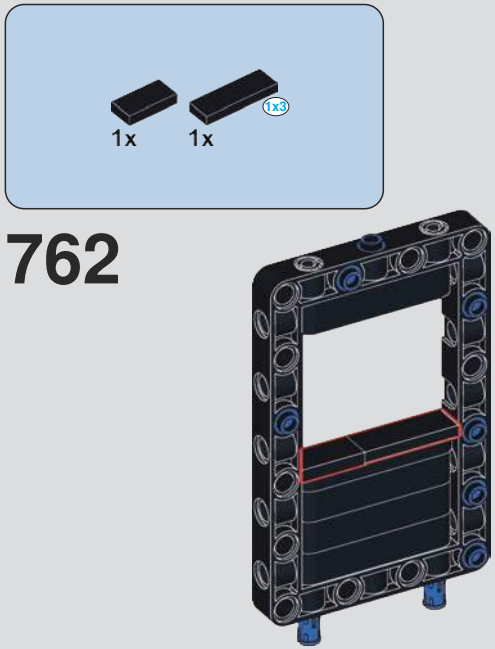
1x
1x
1x3
762

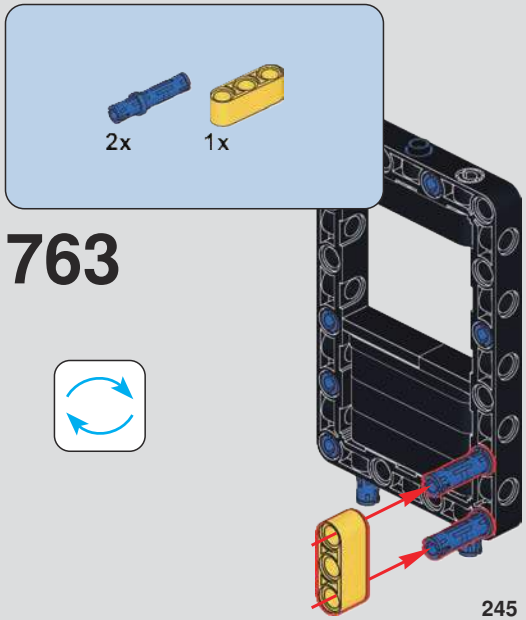
2x
1x
763

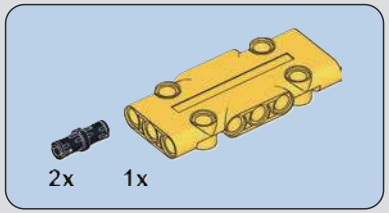

764

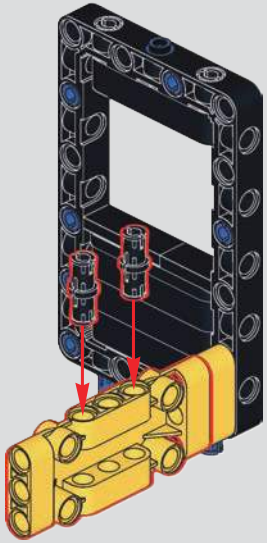

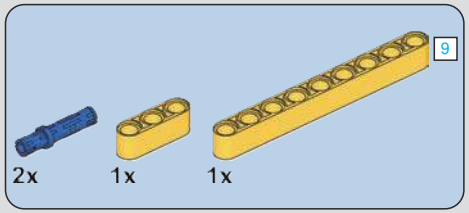

765

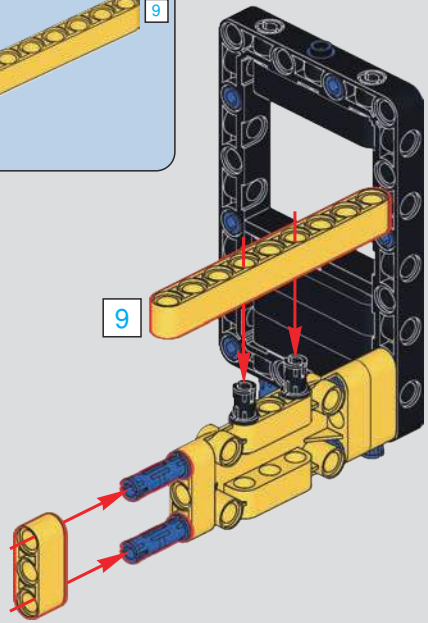

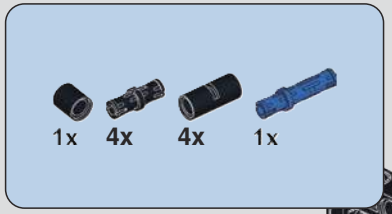

766

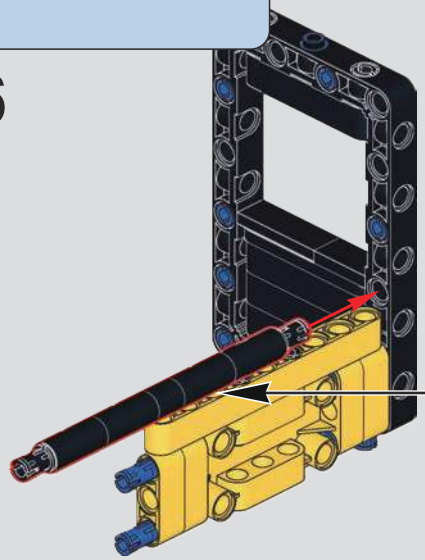

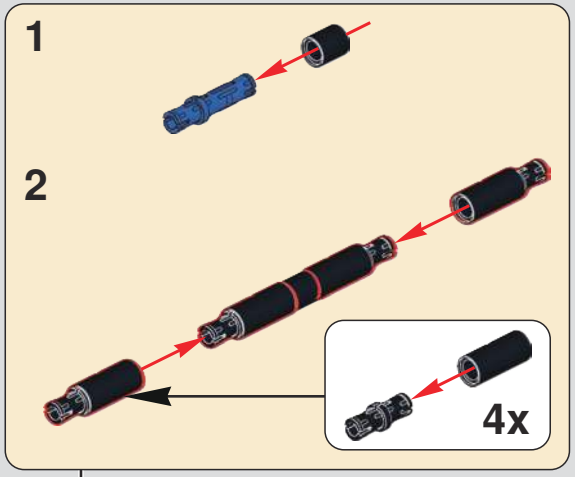

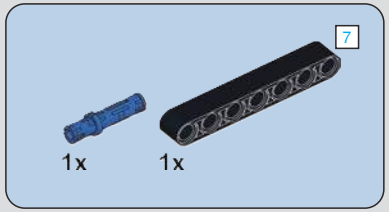

767

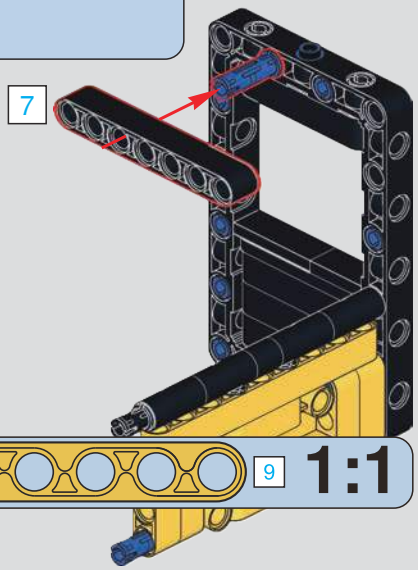

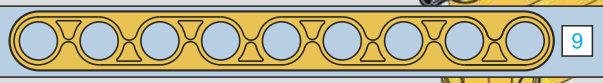

1:1

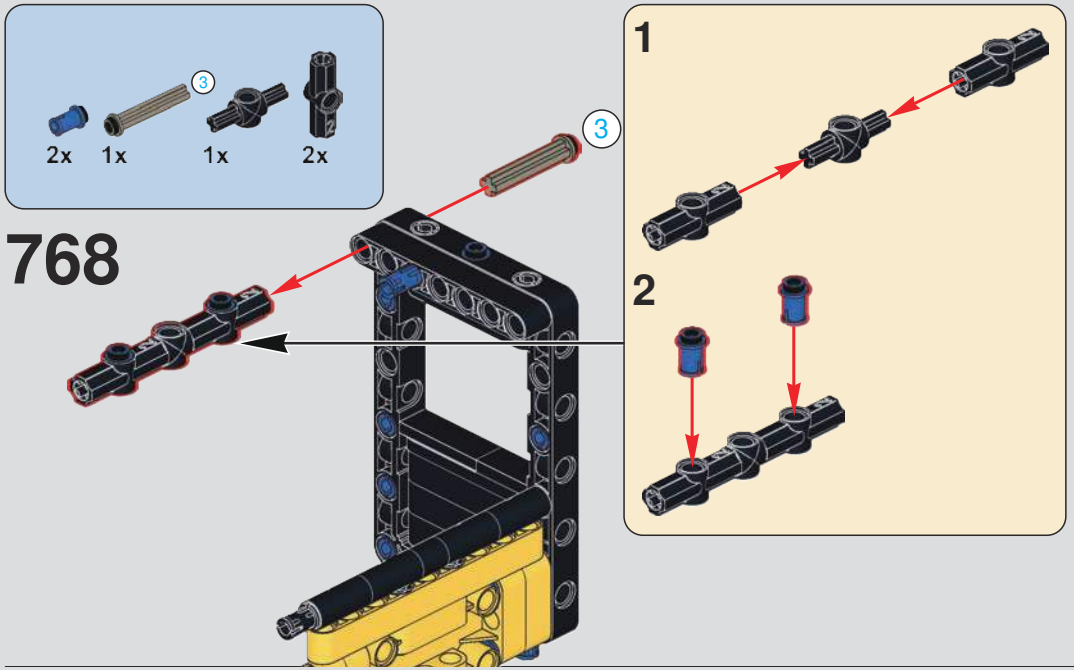
2x
3
1x
1x
2x
768
3
1
2

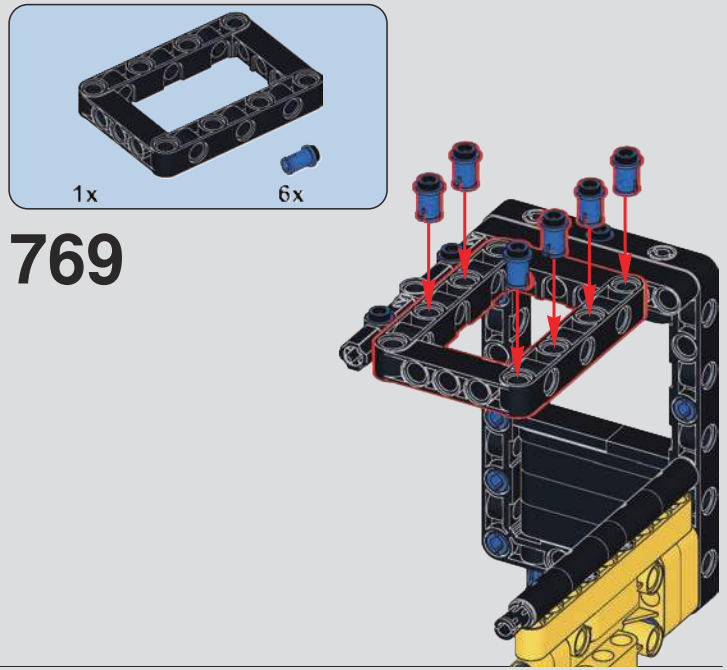
1x
6x
769

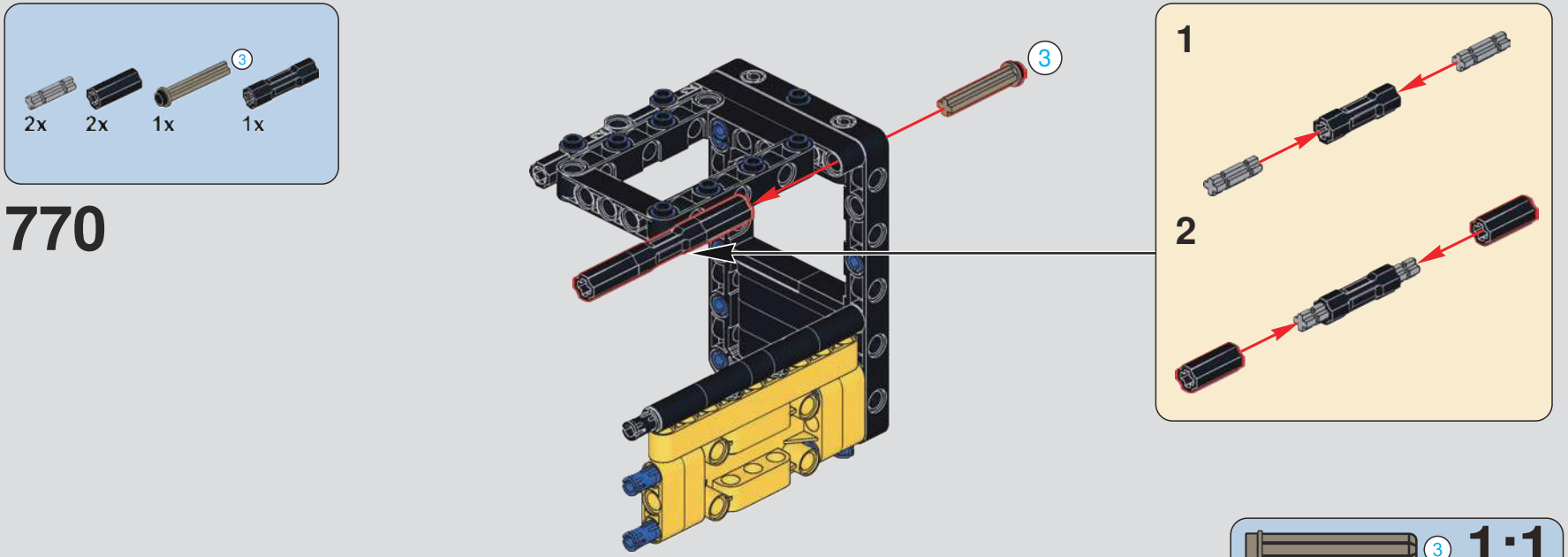
2x
2x
3
1x
1x
770
3
1
2

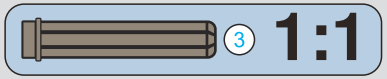
3
1:1

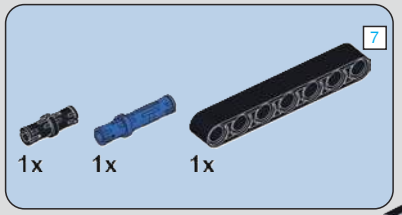

771

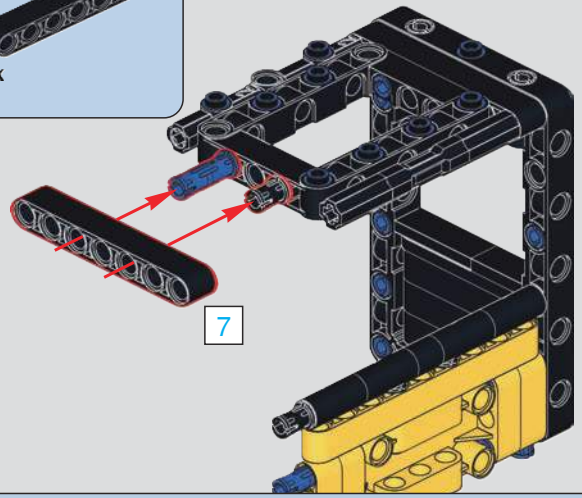

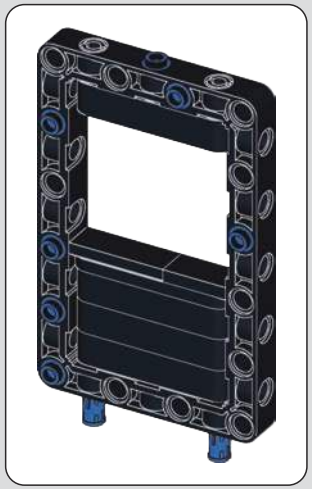

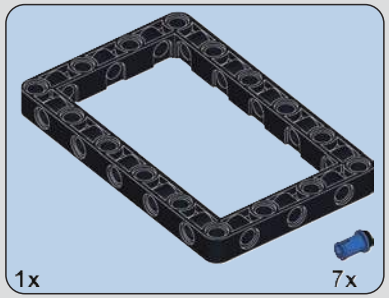

772

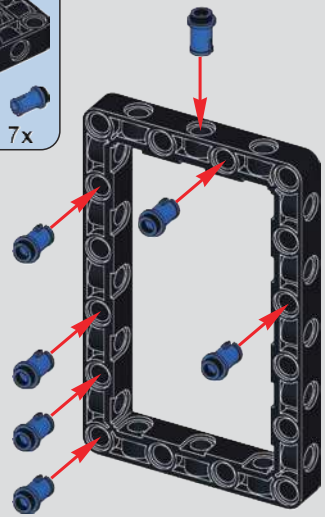

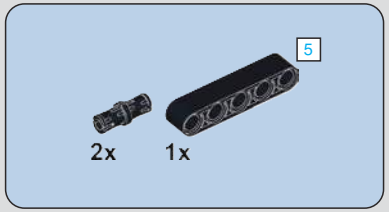

773

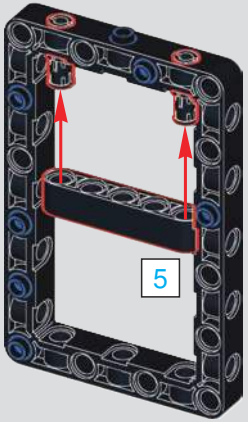

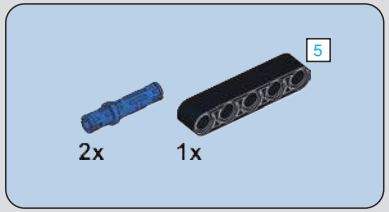

774

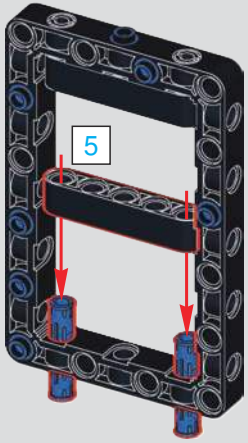

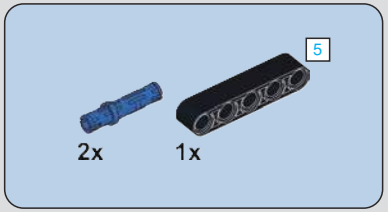

775

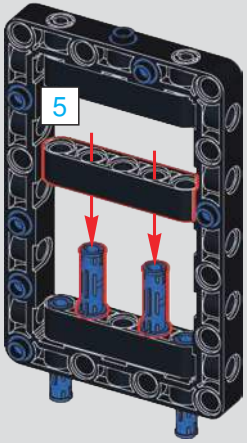

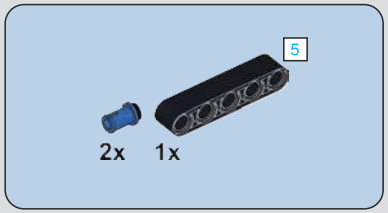

776

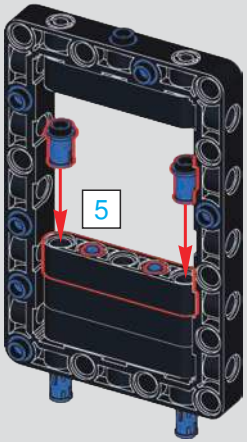

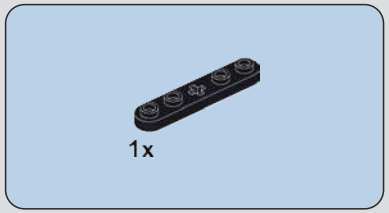

777

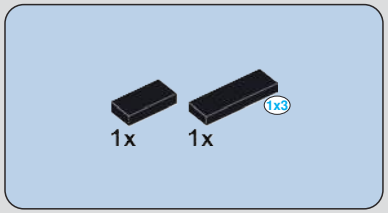

778

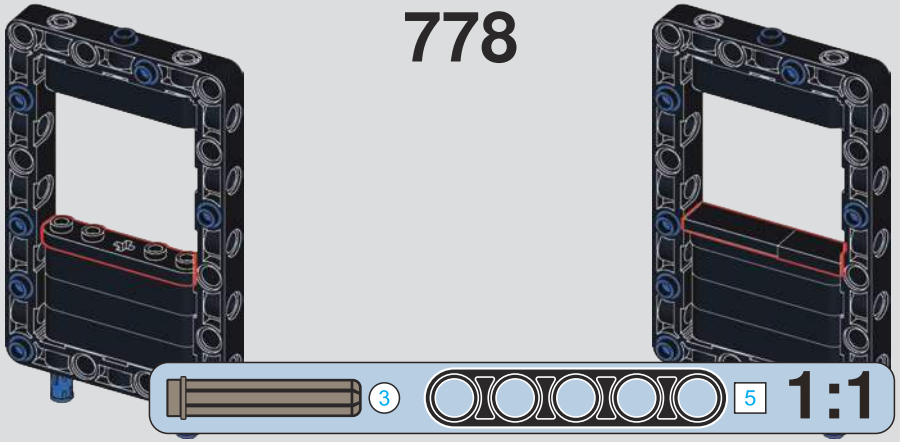

779

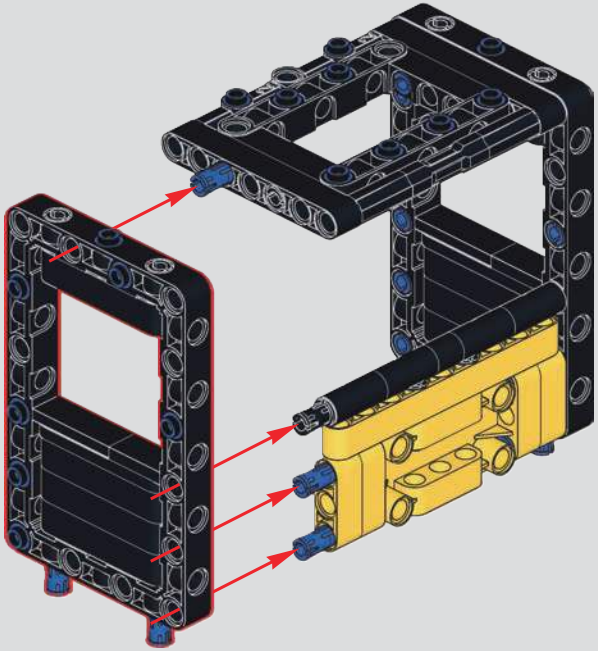

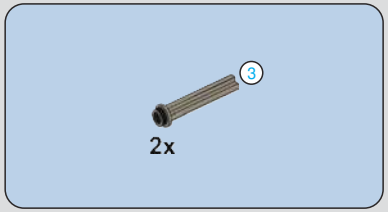

780

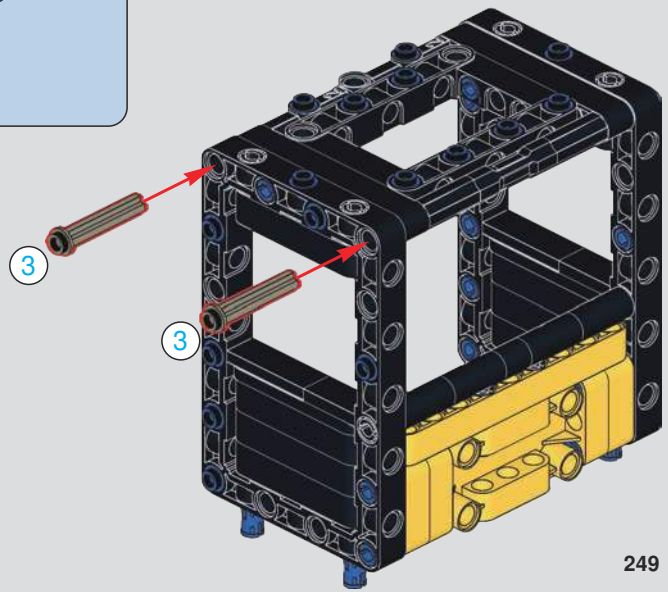

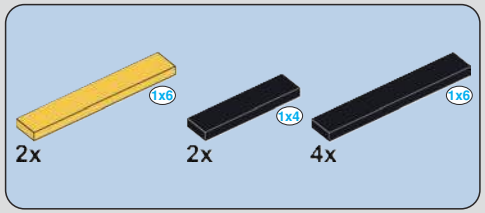

781

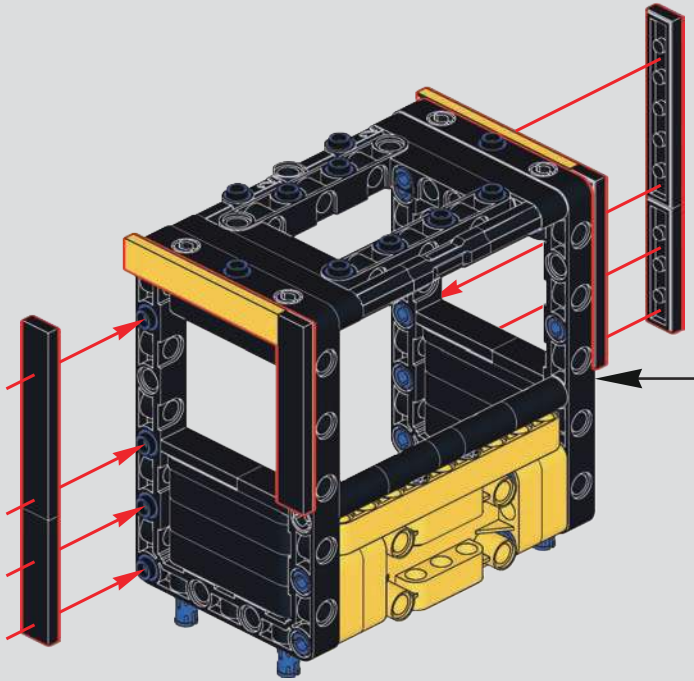

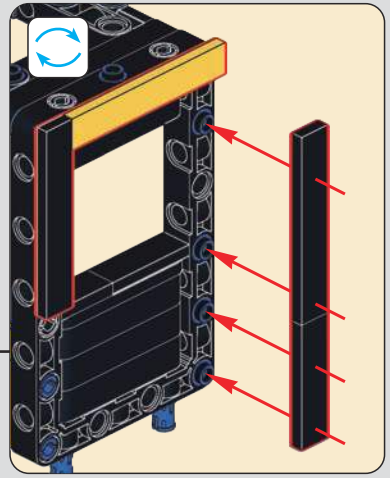

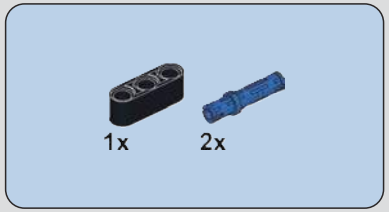

782

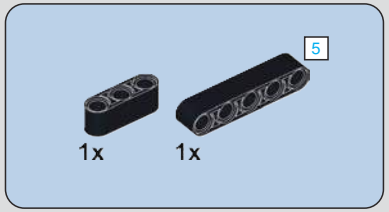

783

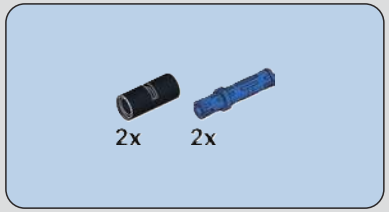

784

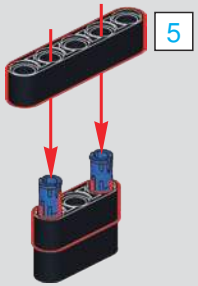

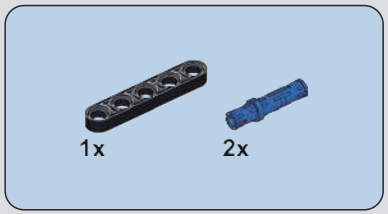

785

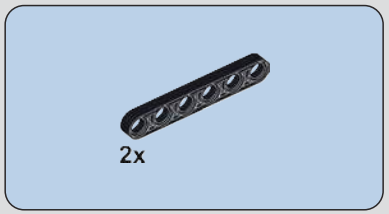

786

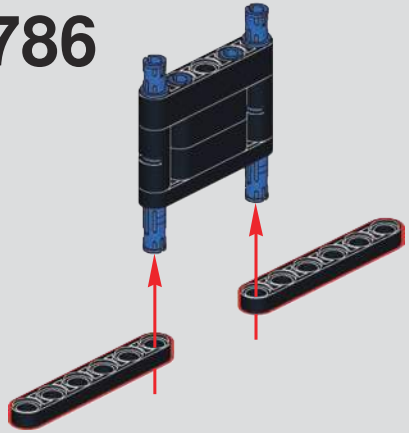

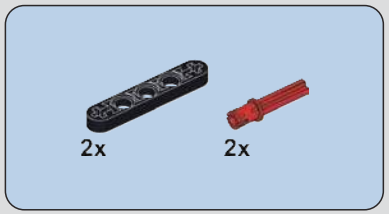

787

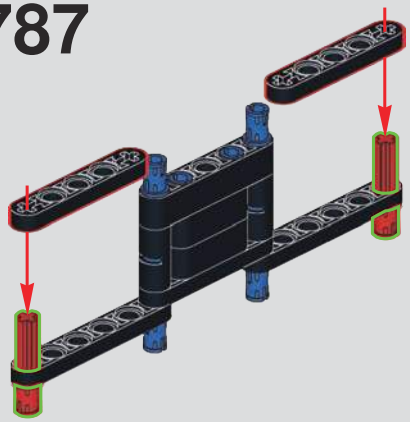

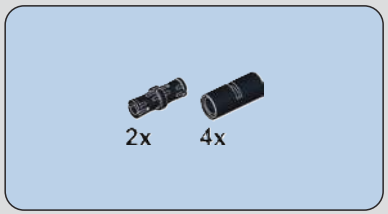

788

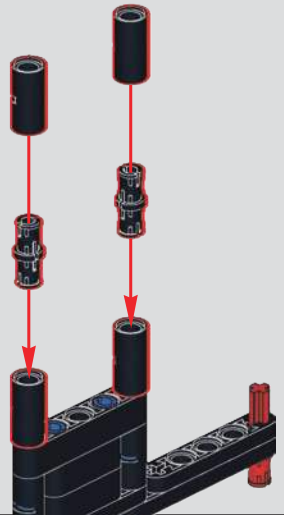

789

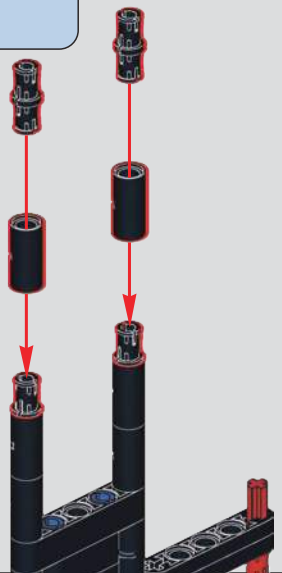

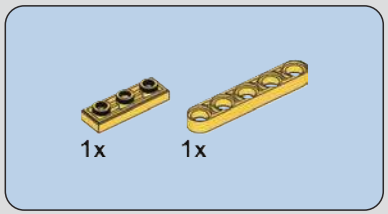

790

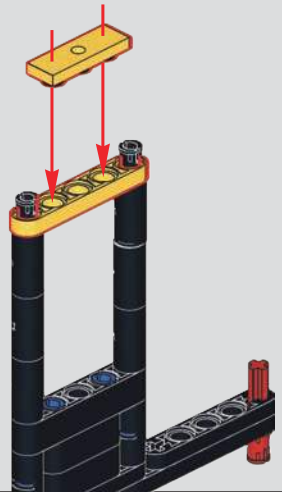

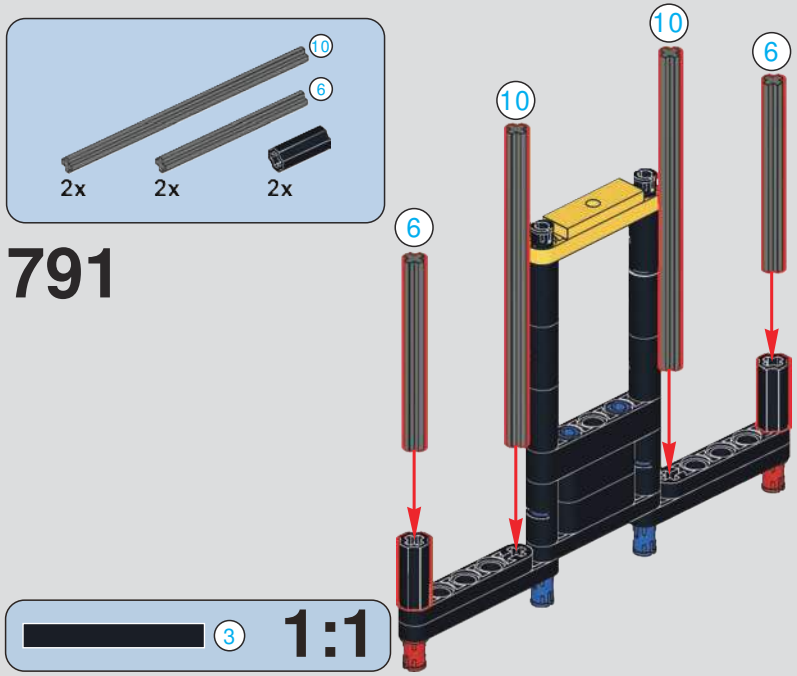

791

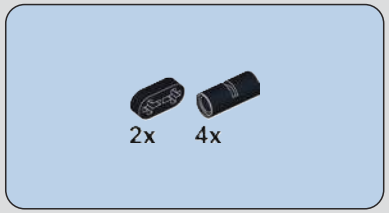

792

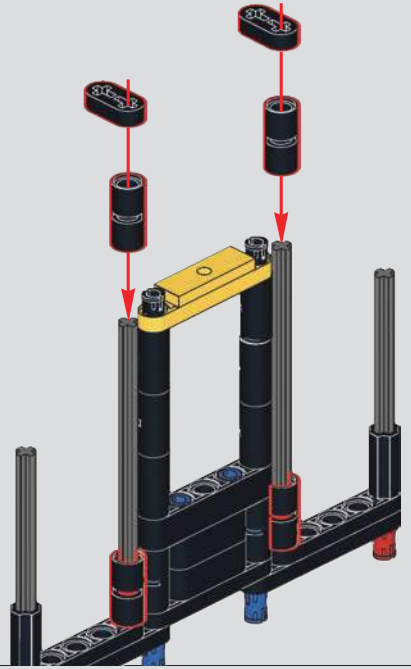

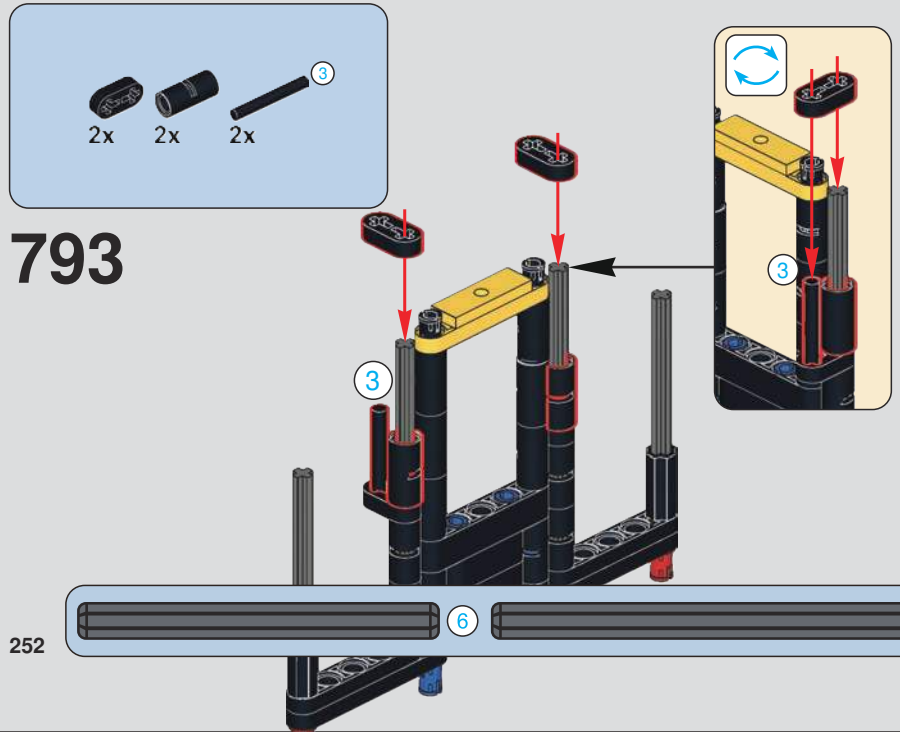

793

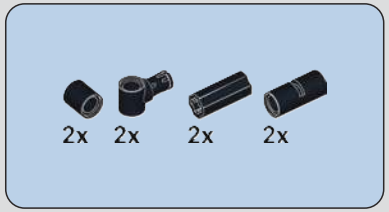

794

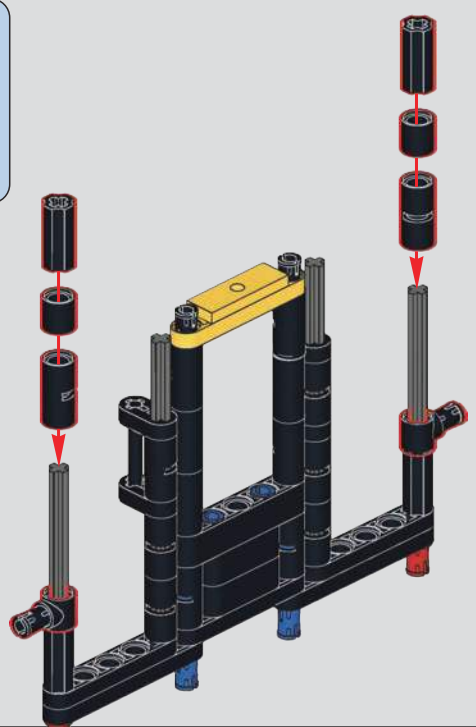

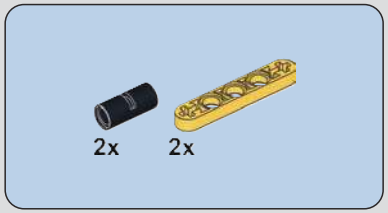

795

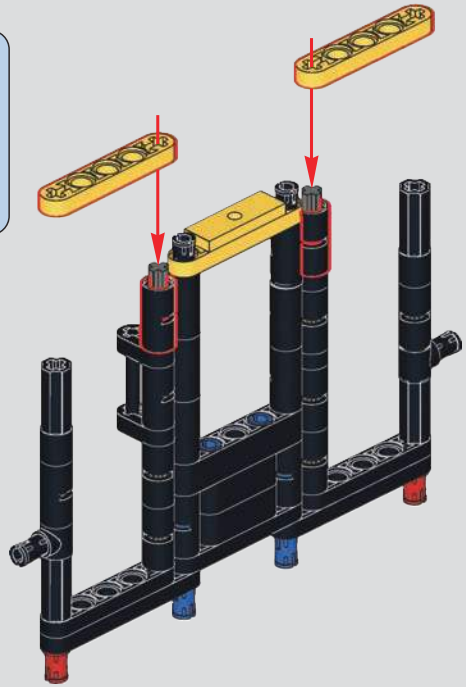

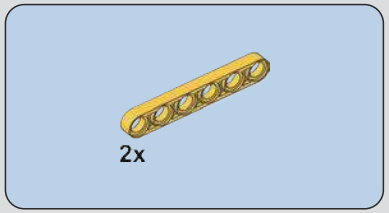

796

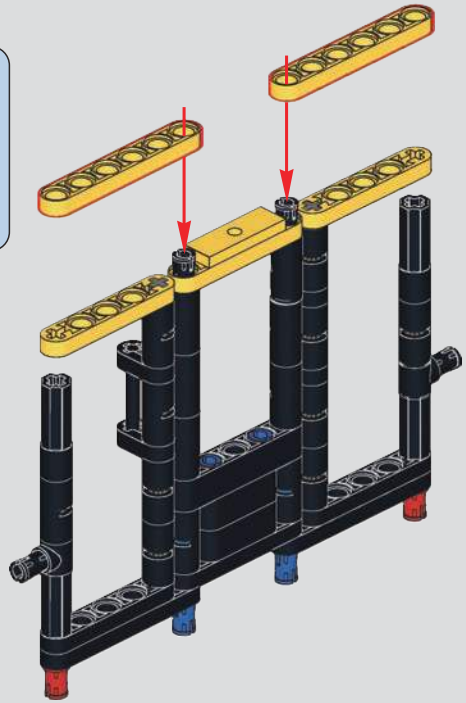

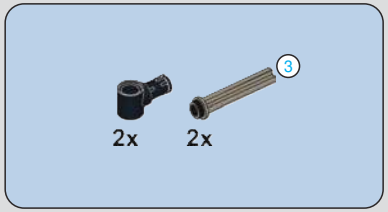

797

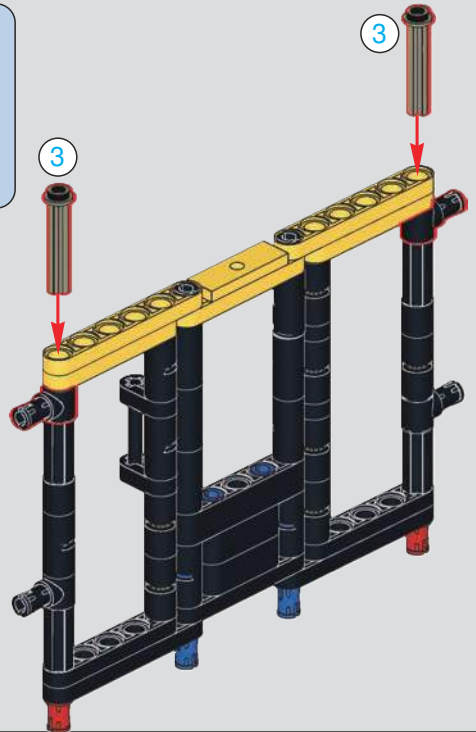

798

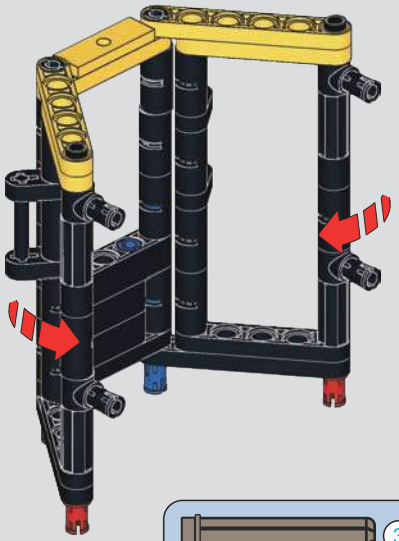

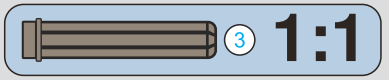

799

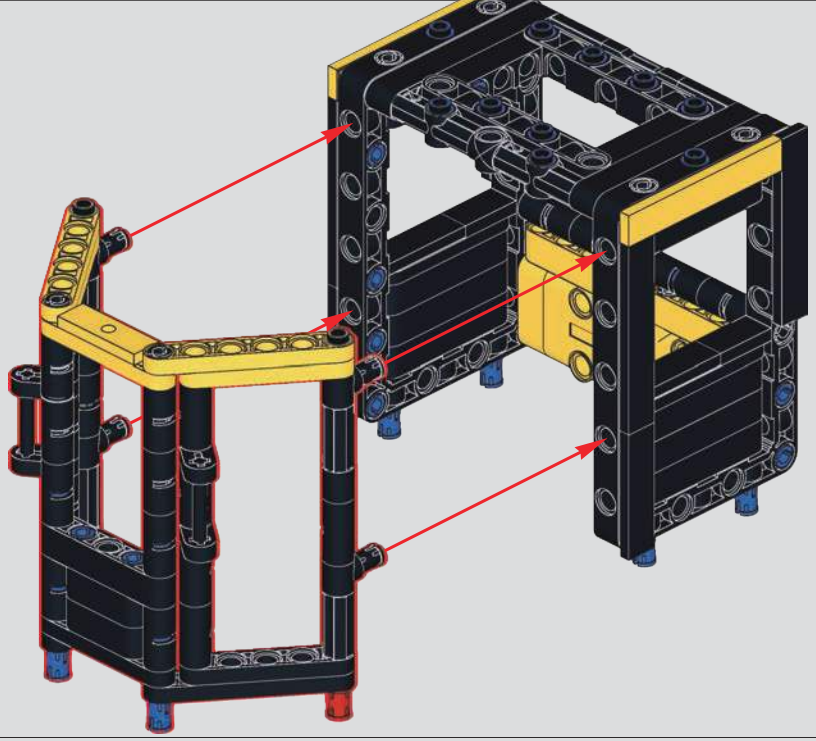

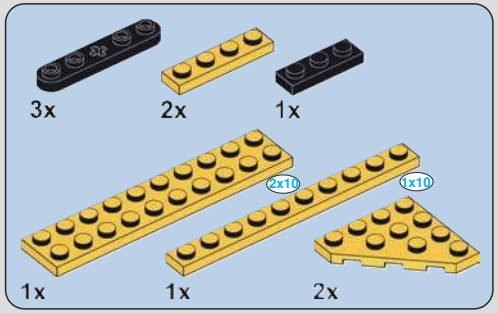

800

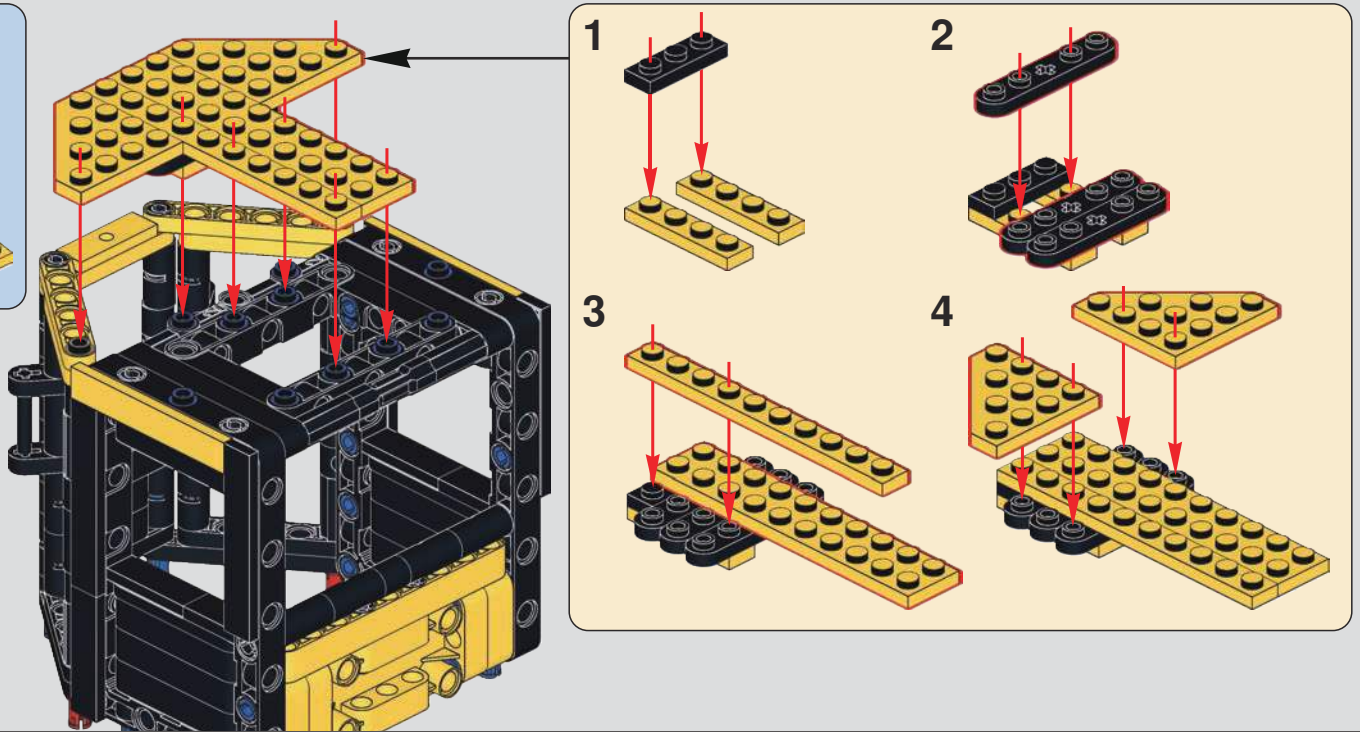

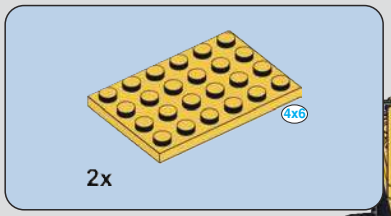

801

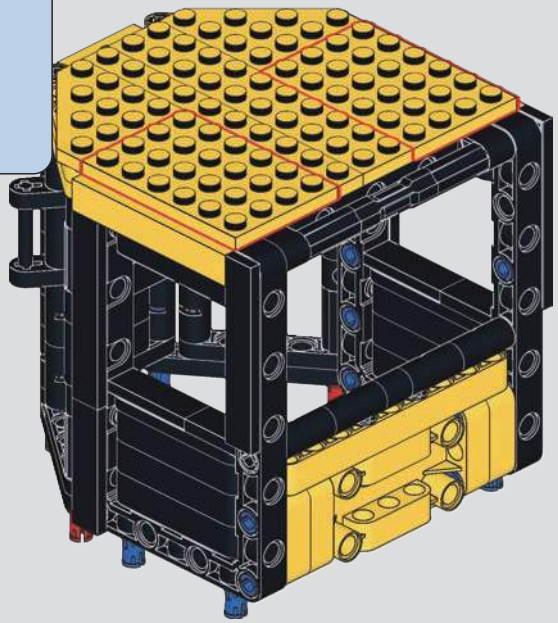

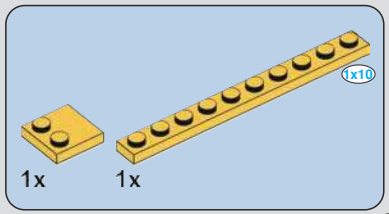

802

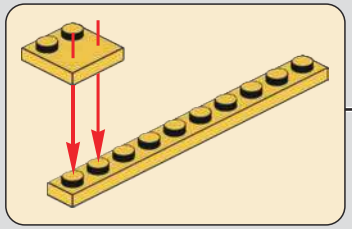

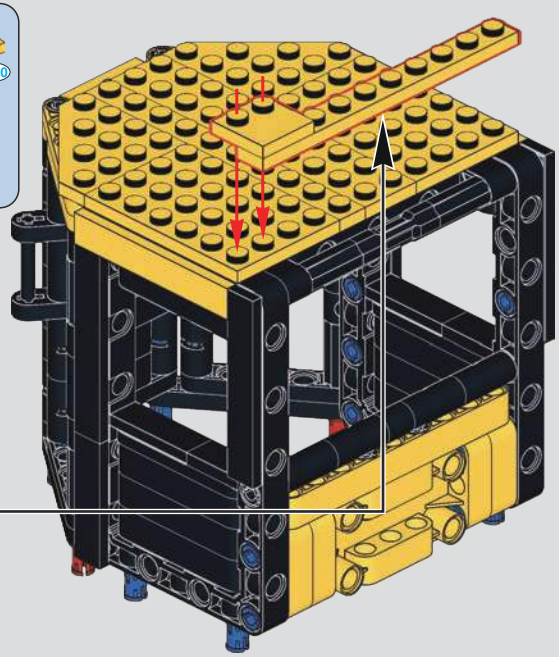

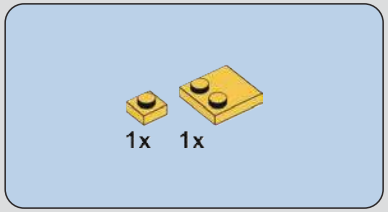

803

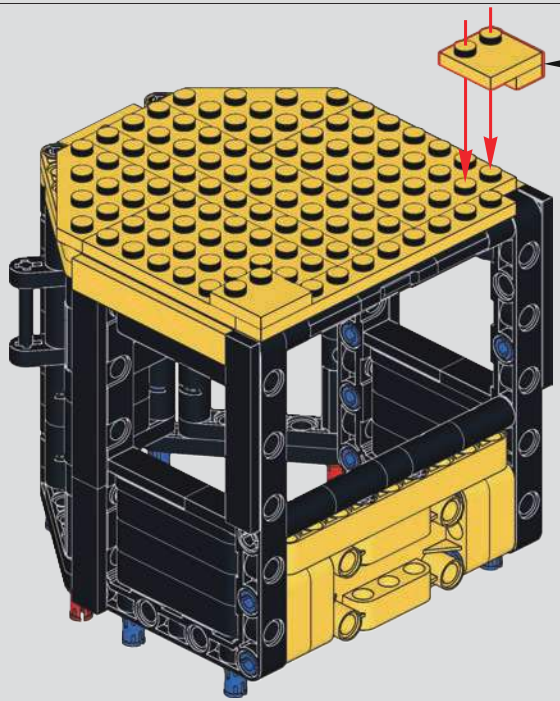

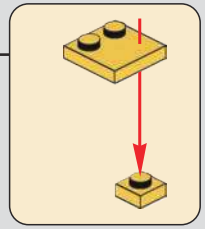

804

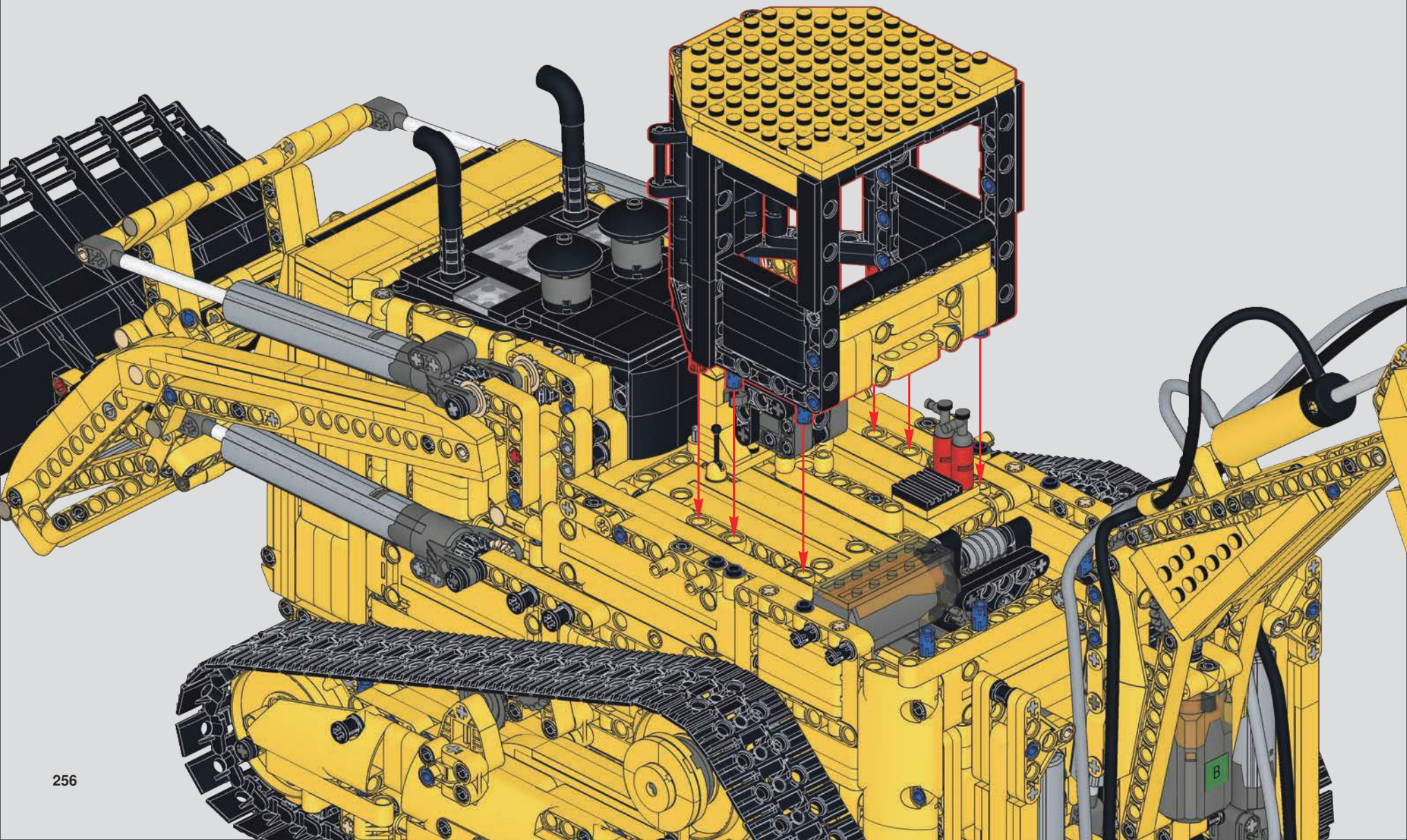

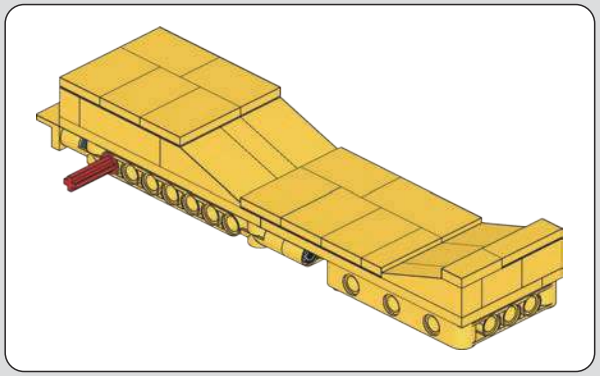

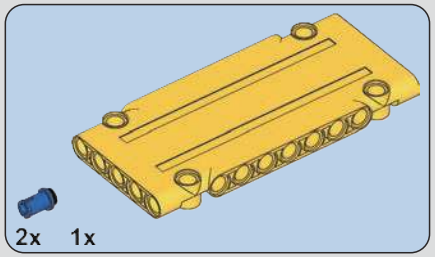

805

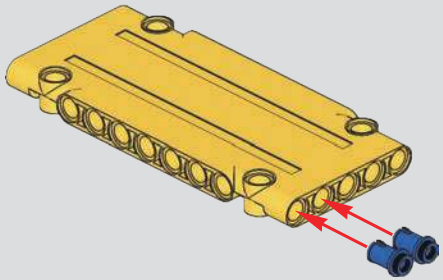

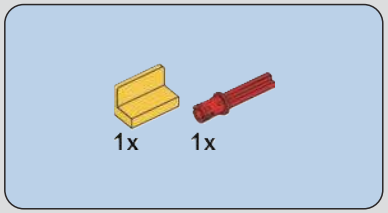

806

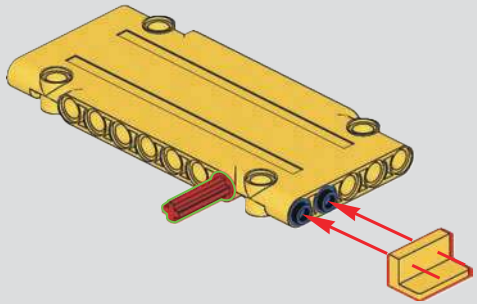

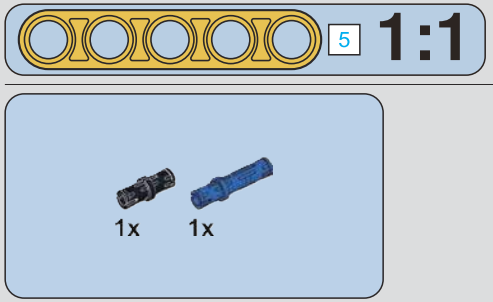

807

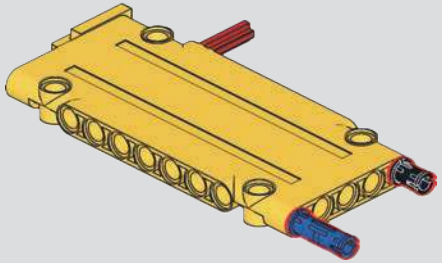

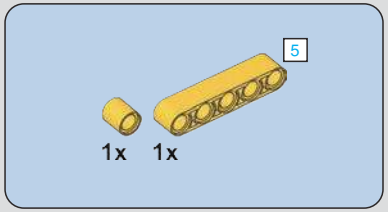

808

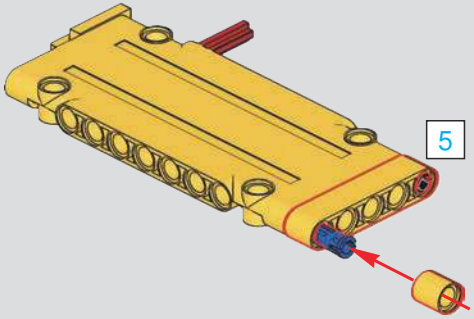

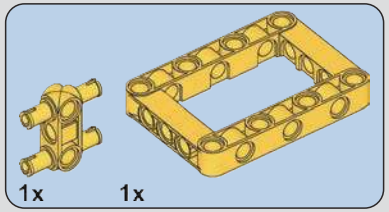

809

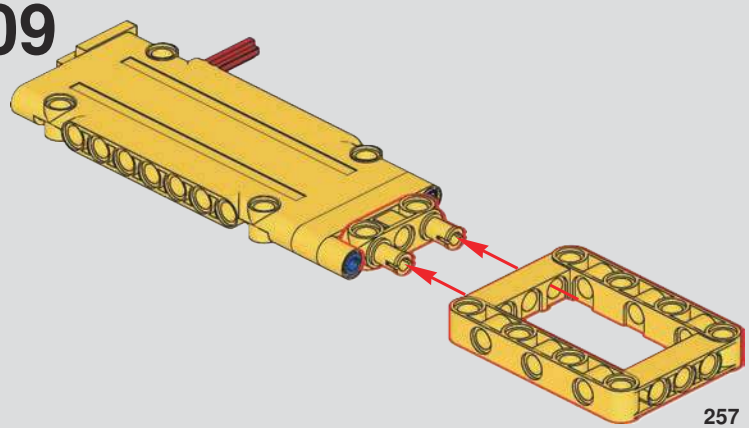

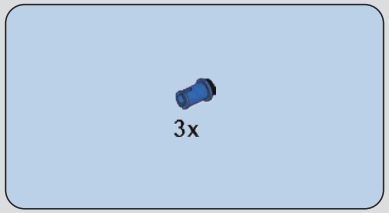

810

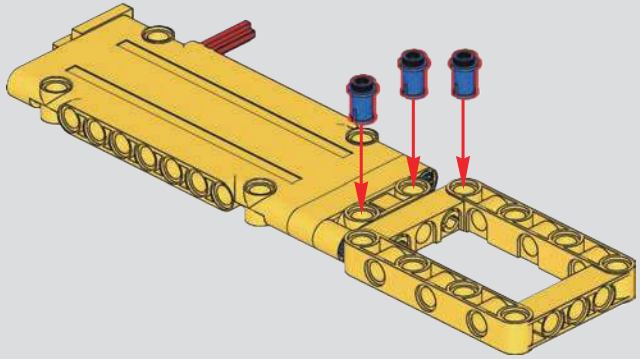

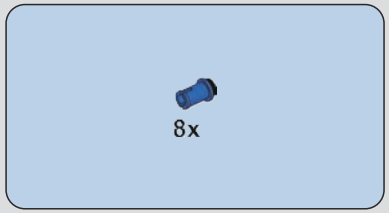

811

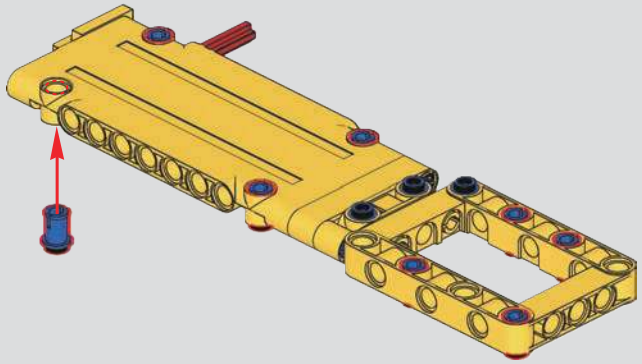

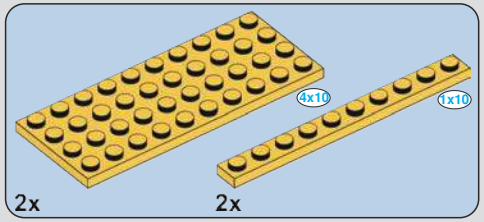

812

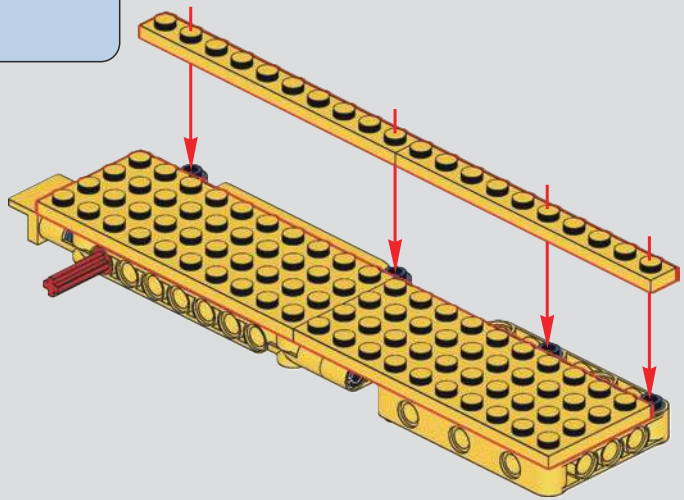

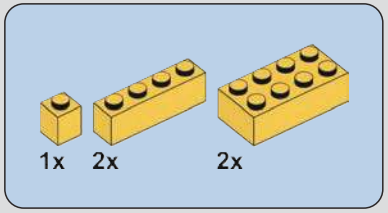

813

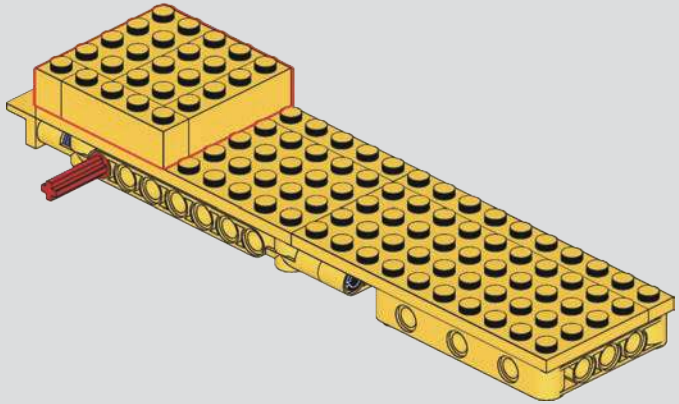

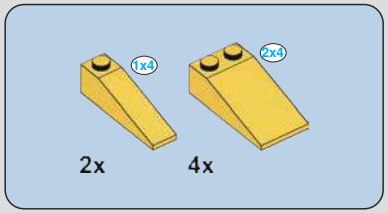

814

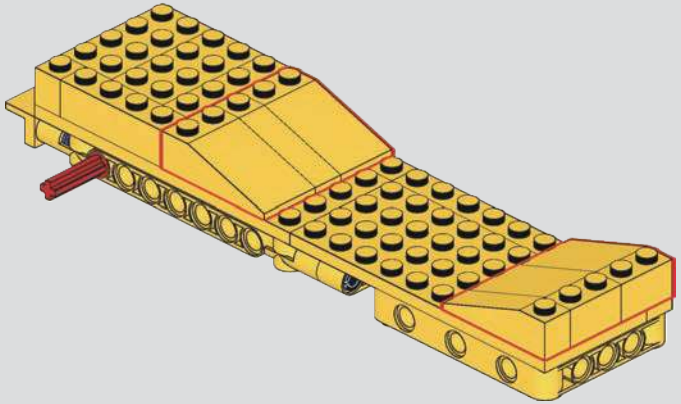

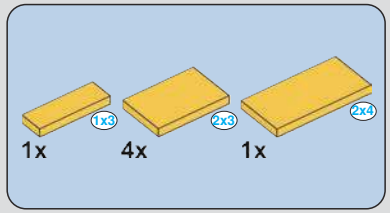

815

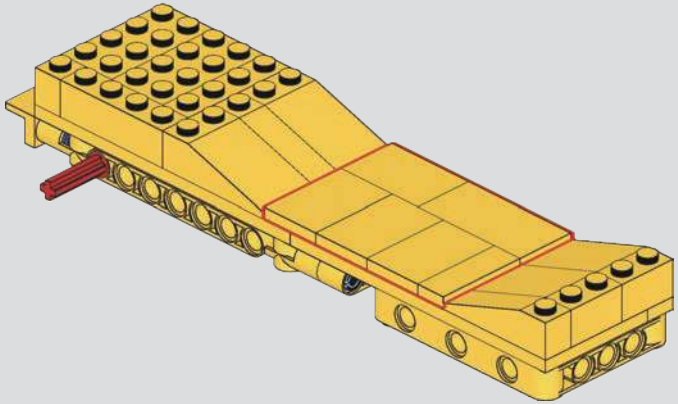

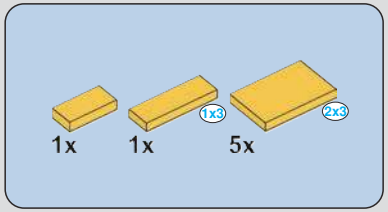

816

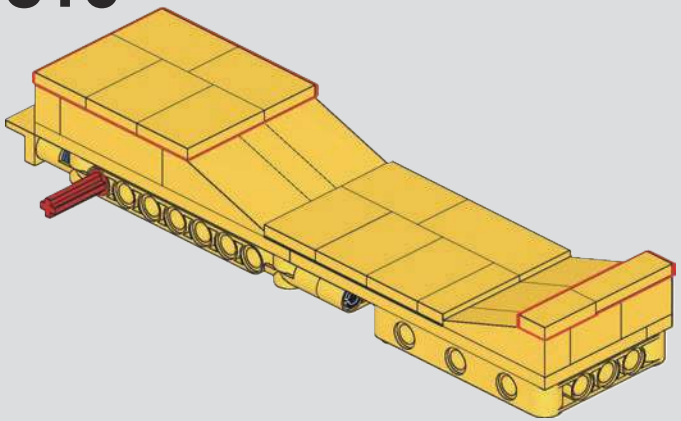

817

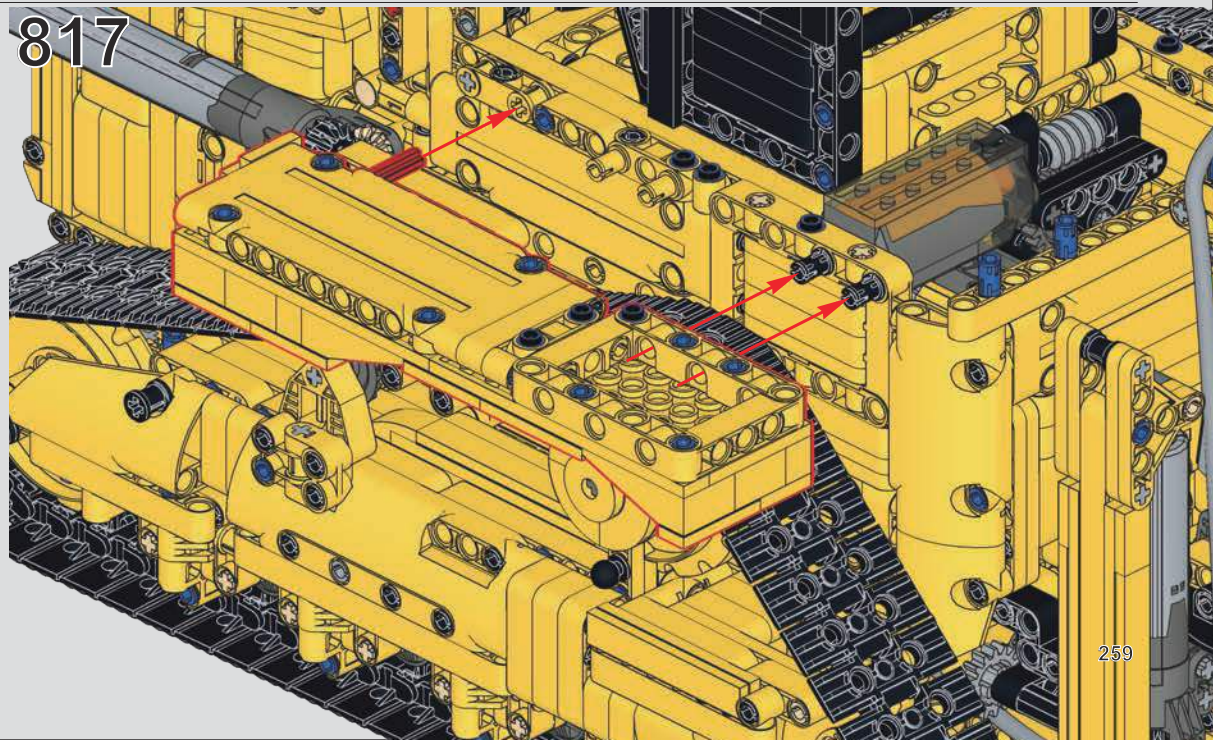

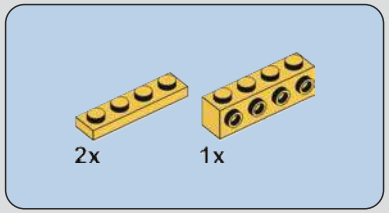

818

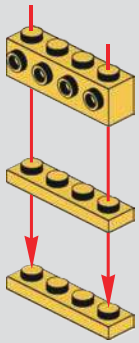

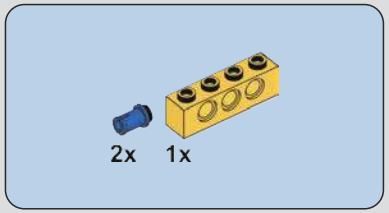

819

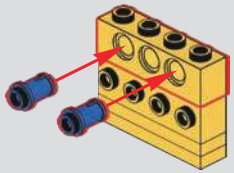

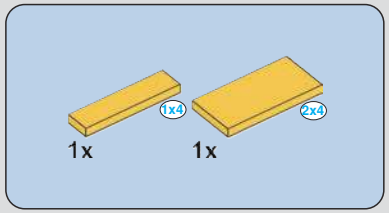

820

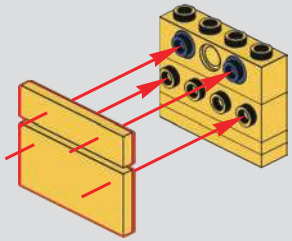

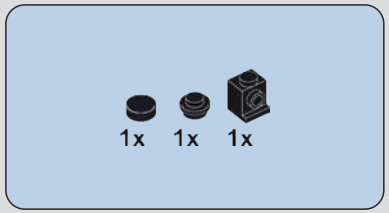

821

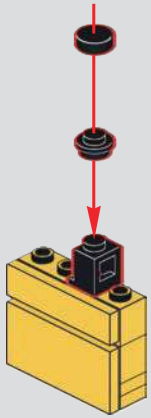

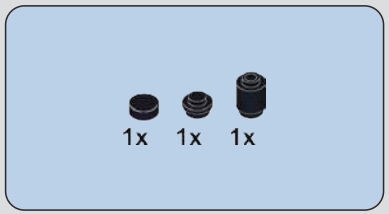

822

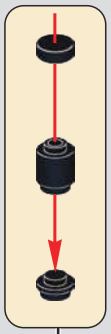

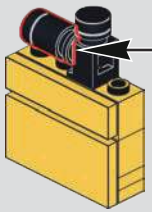

823

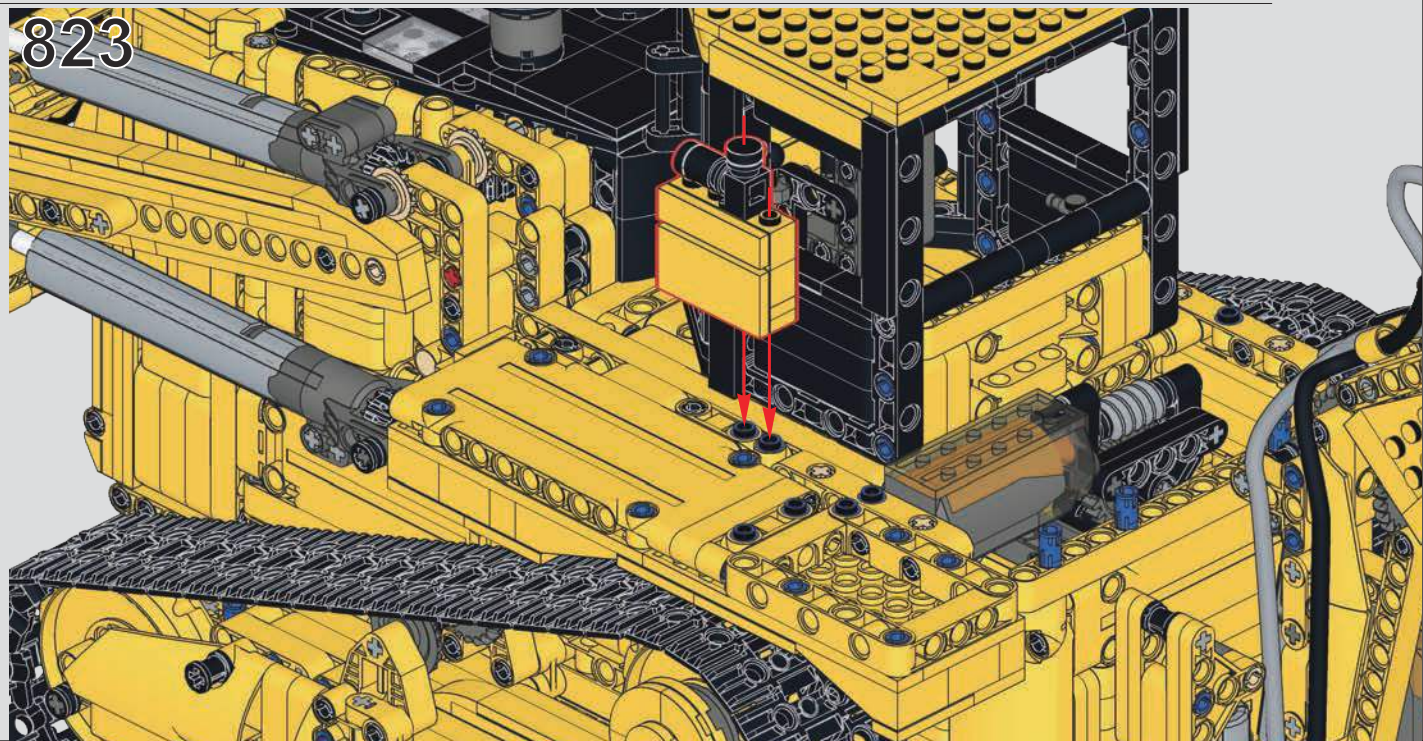

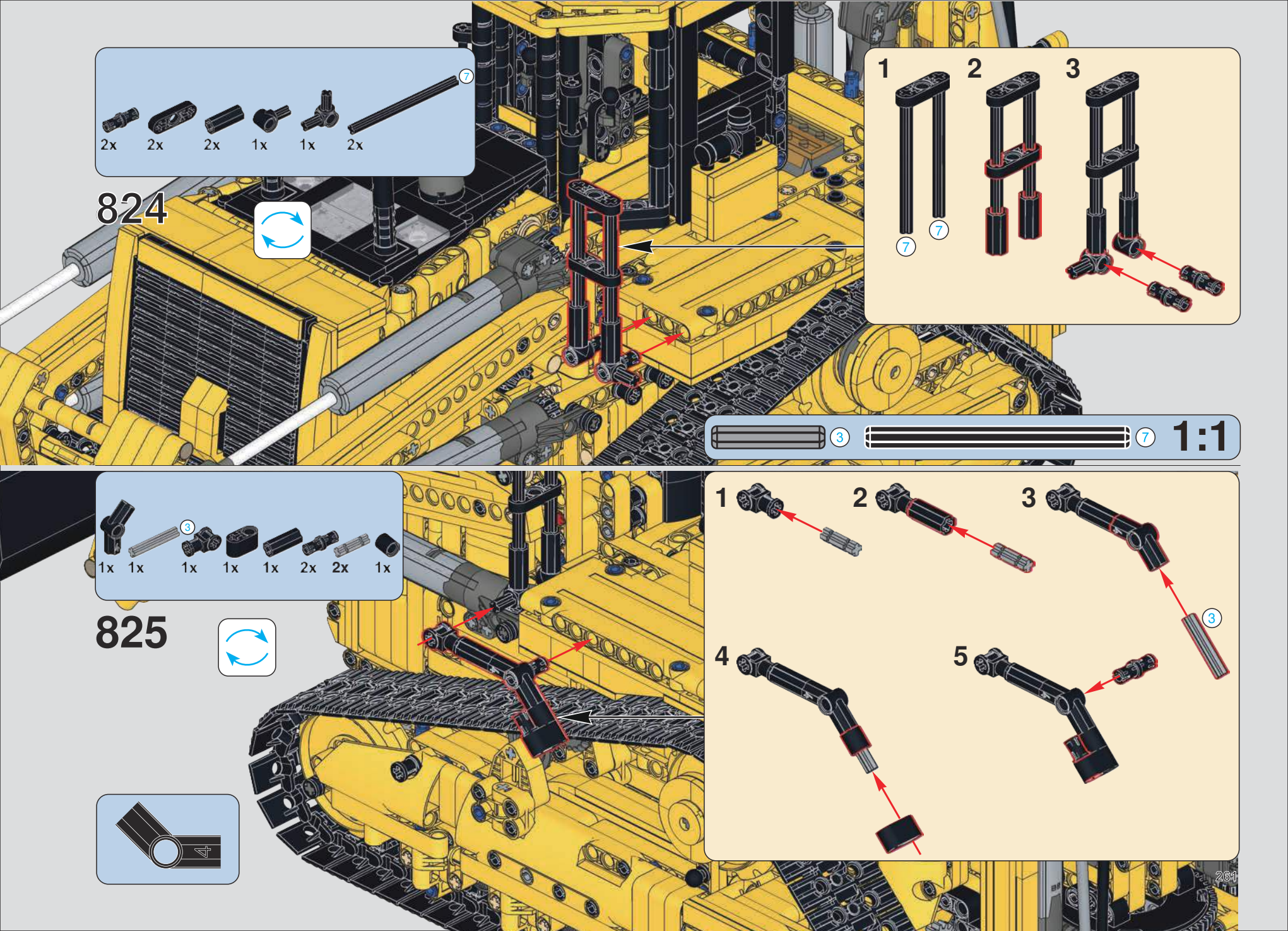
824
2x
2x
2x
1x
1x
2x
7
1
2
3
7
7
3
7
1:1
825
1x
1x
3
1x
1x
1x
2x
2x
1x
1
2
3
3
4
5
261

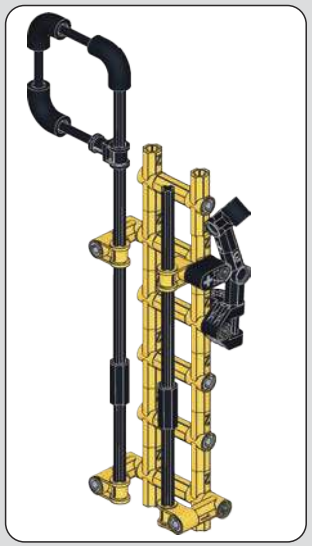

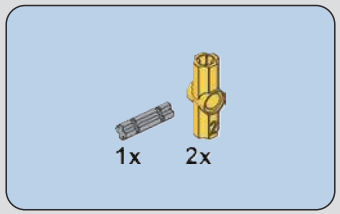

826

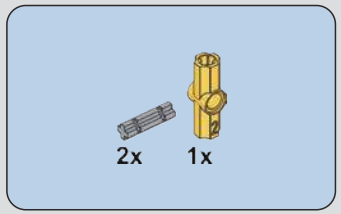

827

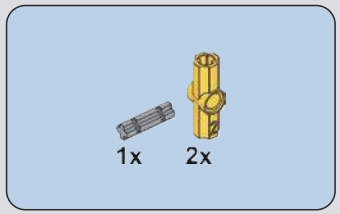

828

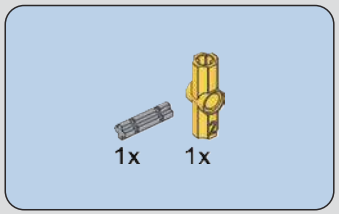

829

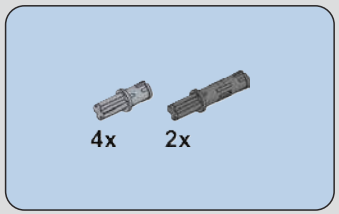

830

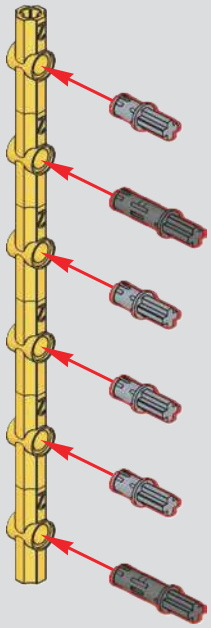

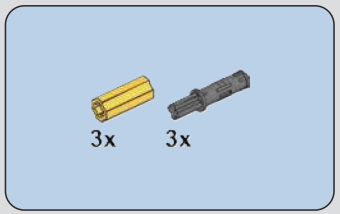

831

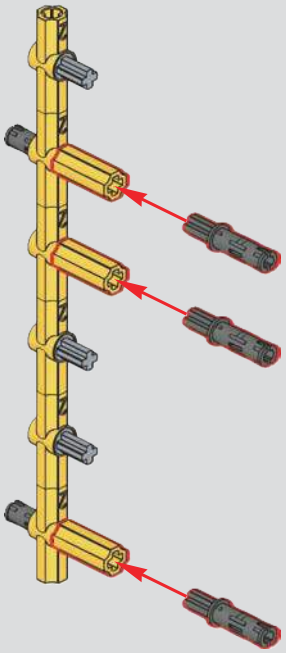

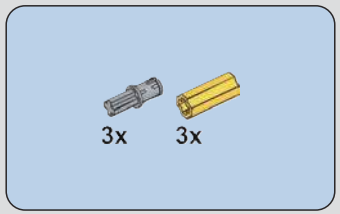

832

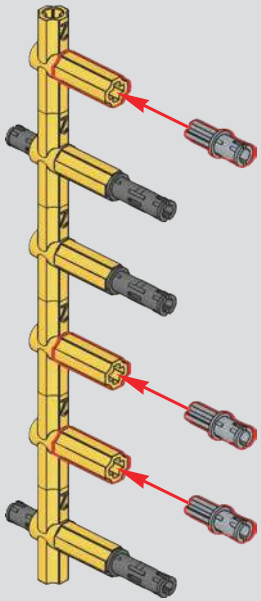

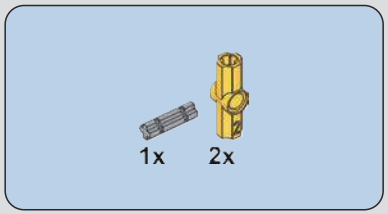

833

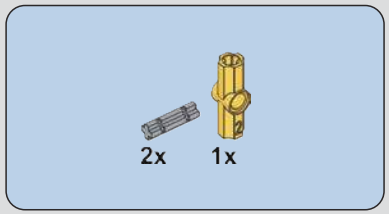

834

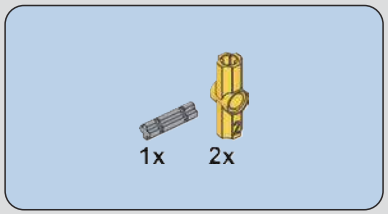

835

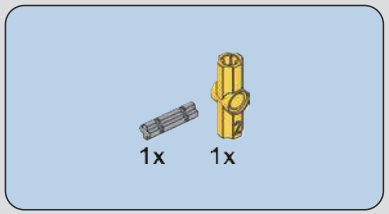

836

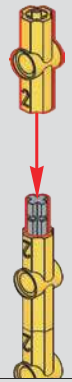

837

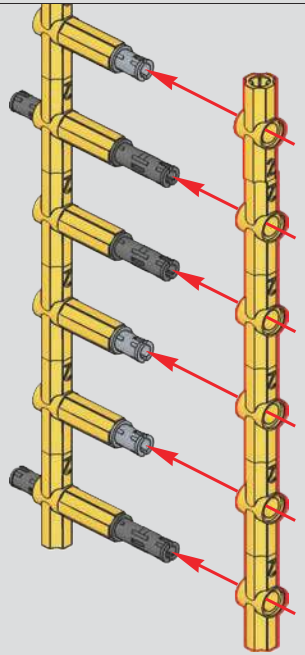

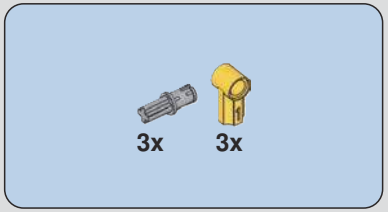

838

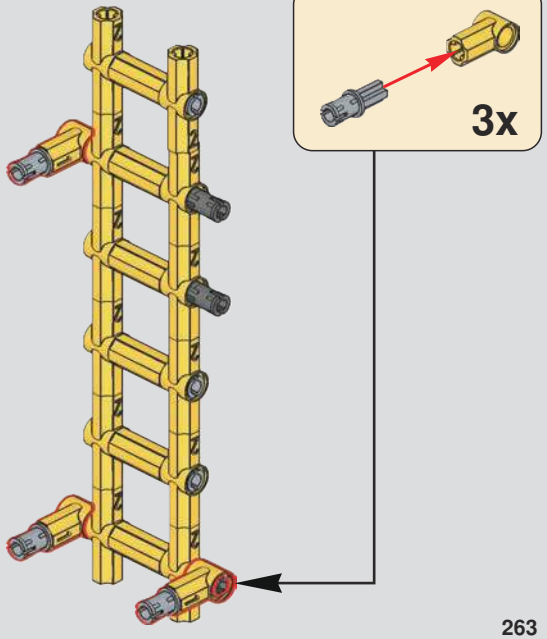

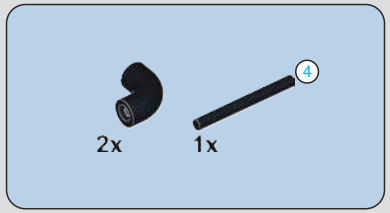

839

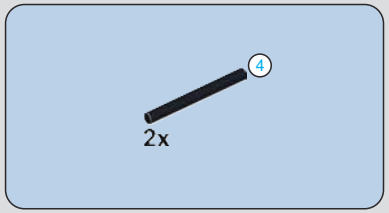

840

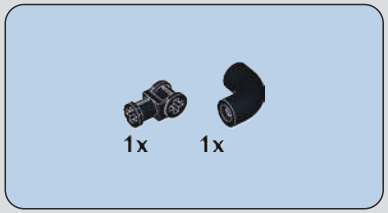

841

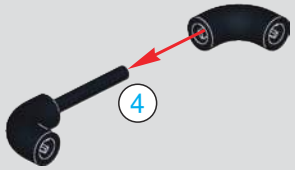

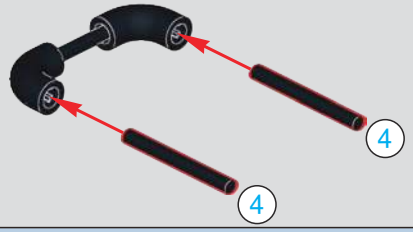

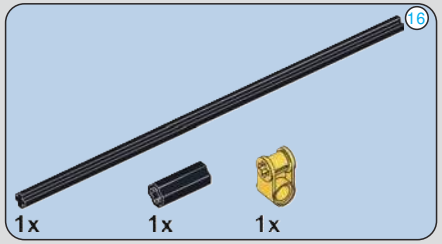

842

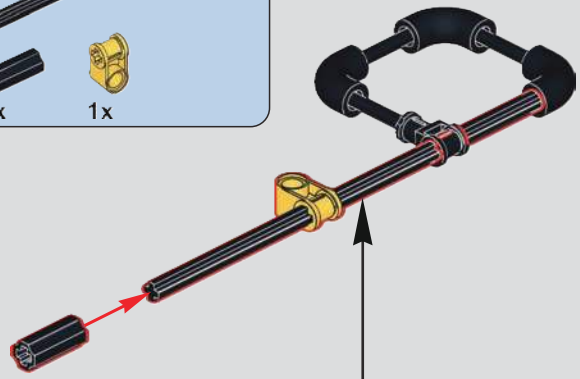

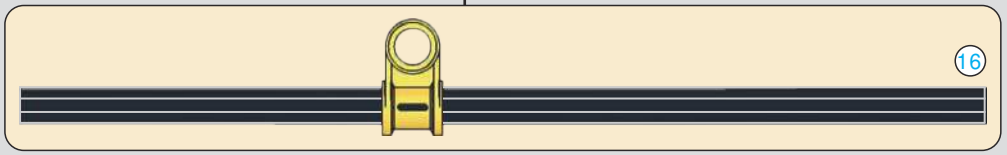

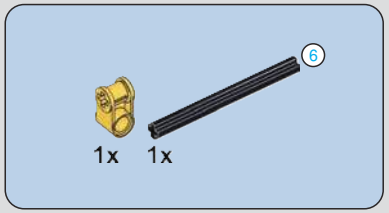

843

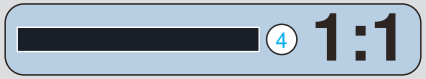

844

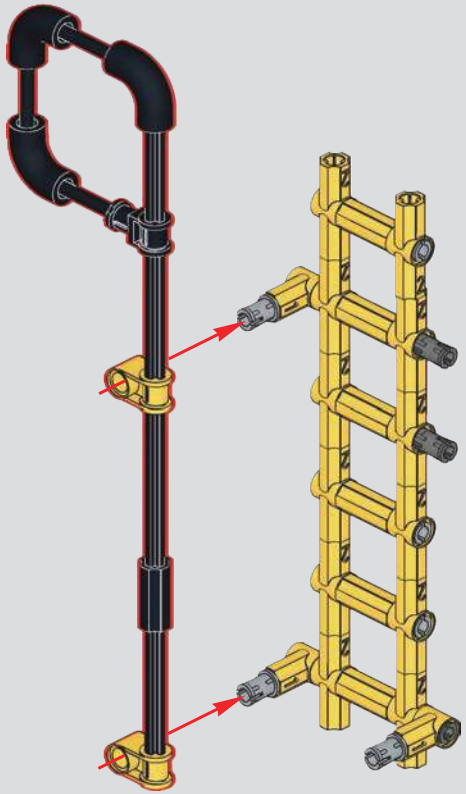

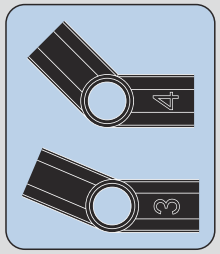

845

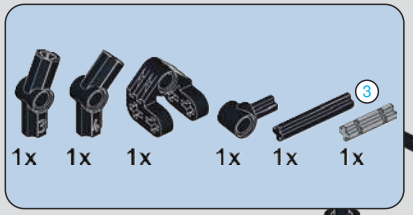

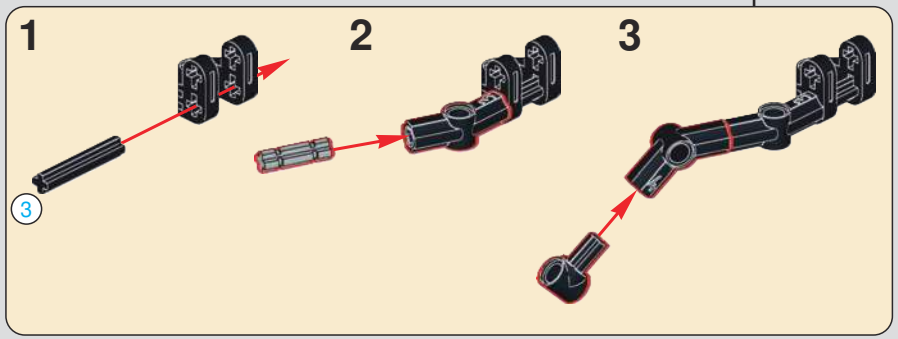

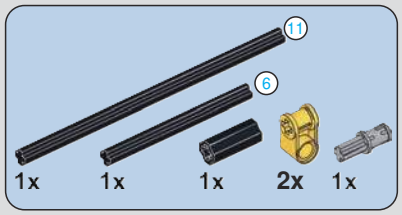

846

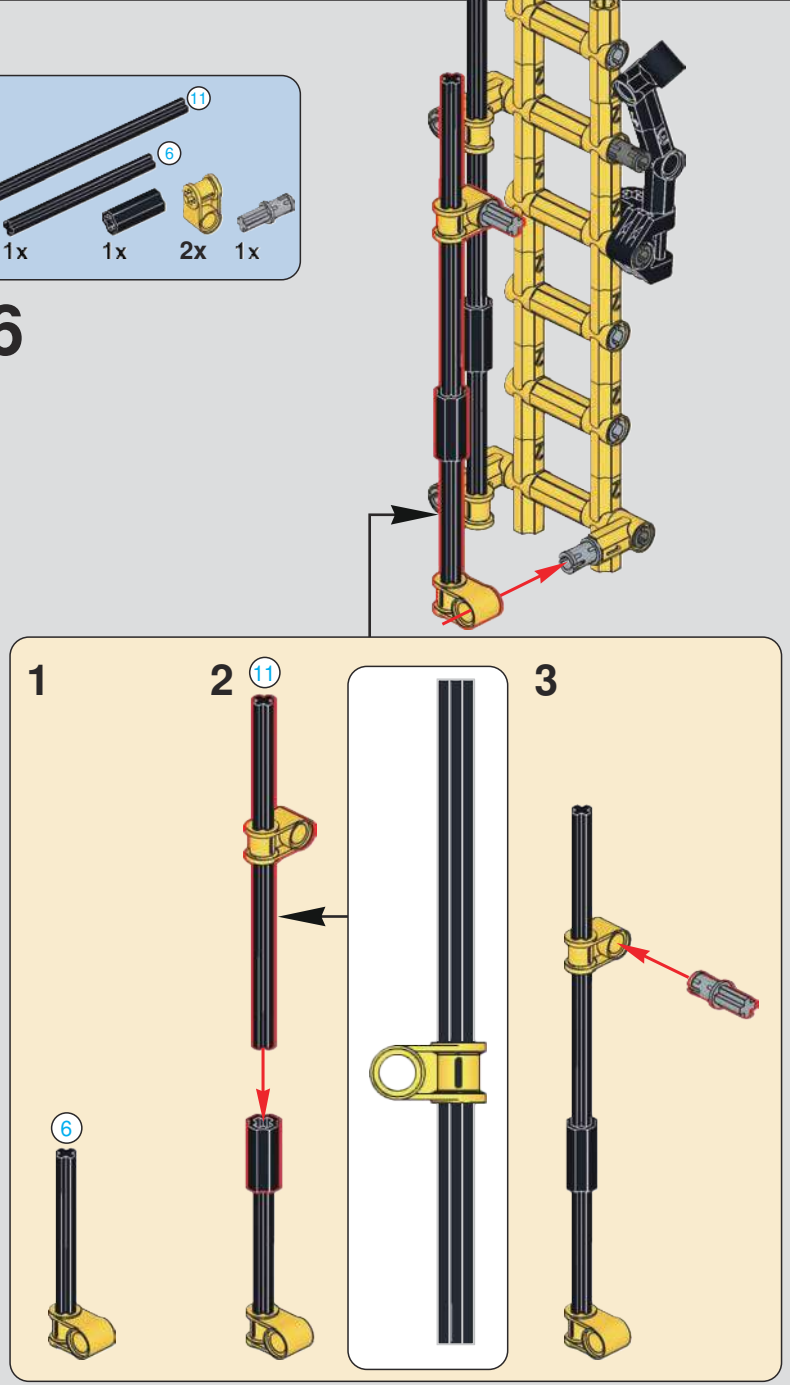

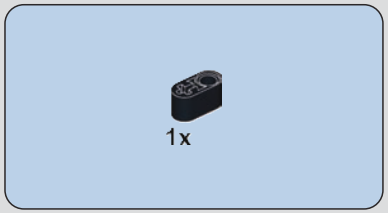

847

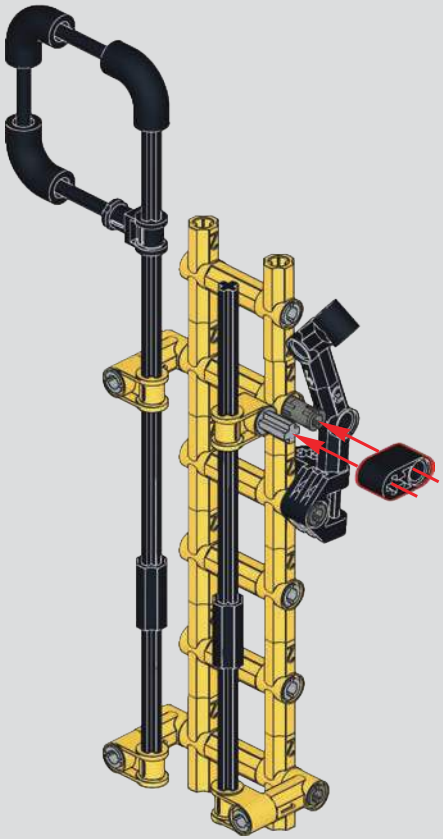

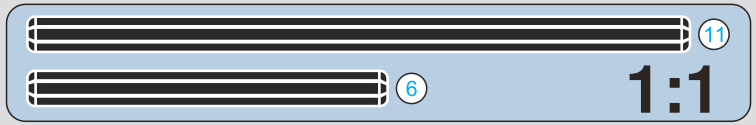

848

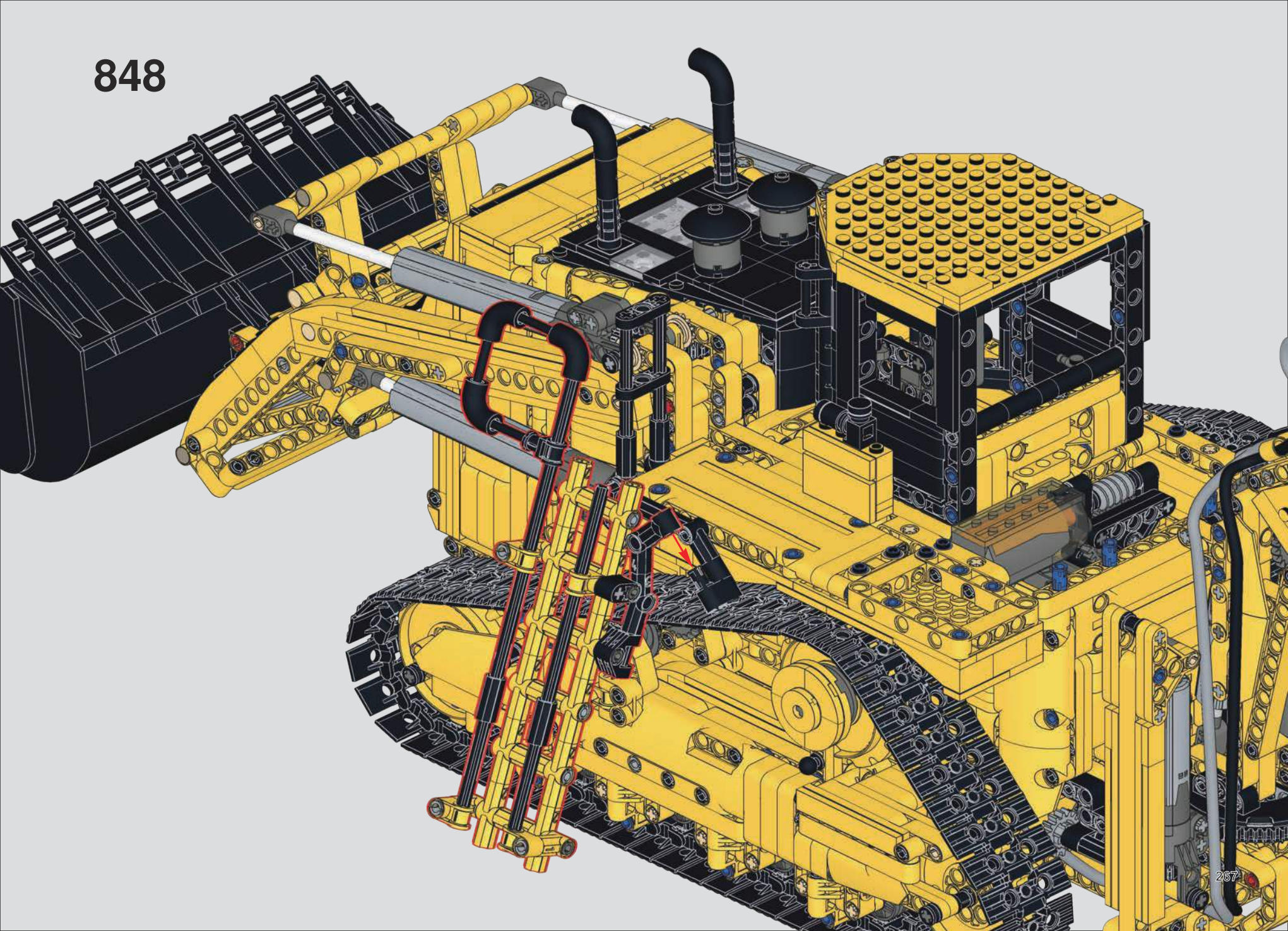

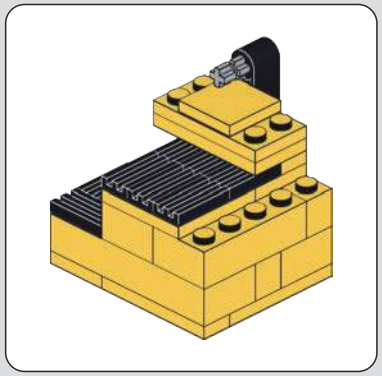

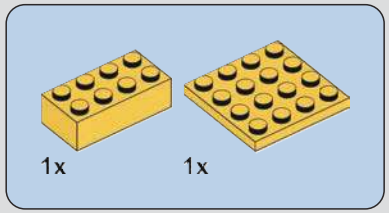

849

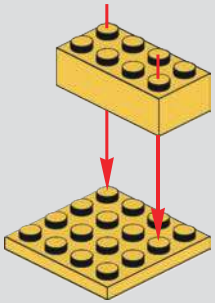

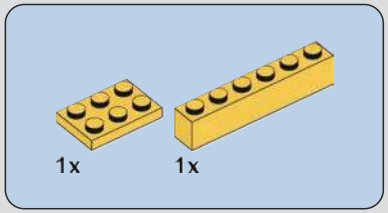

850

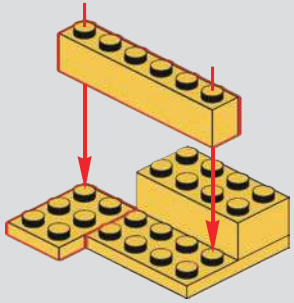

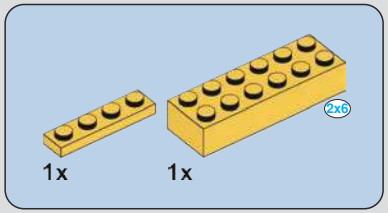

851

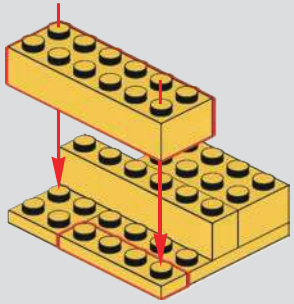

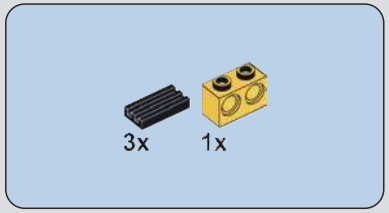

852

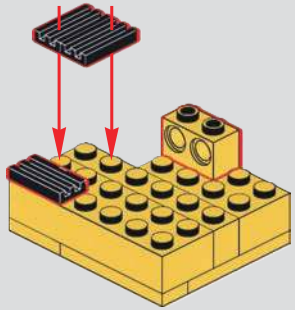

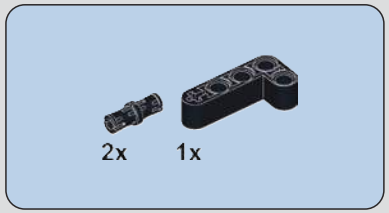

853

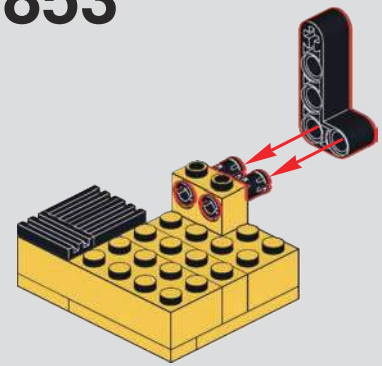

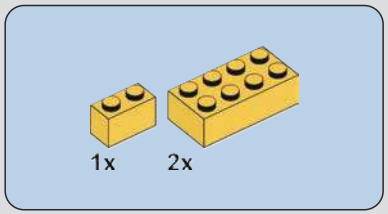

854

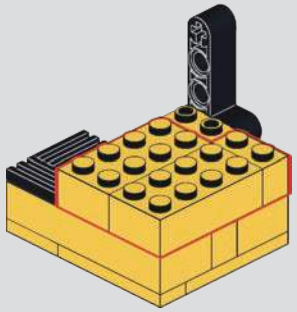

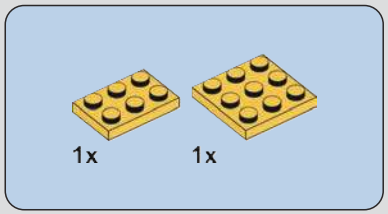

855

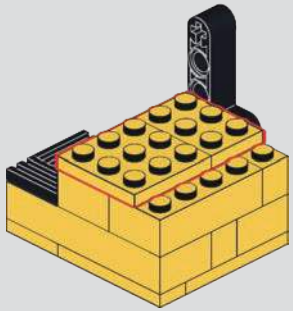

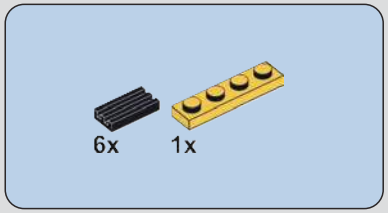

856

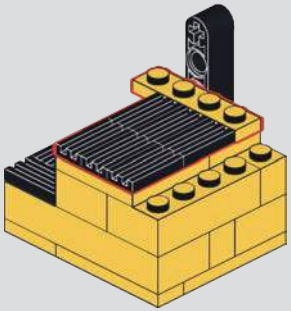

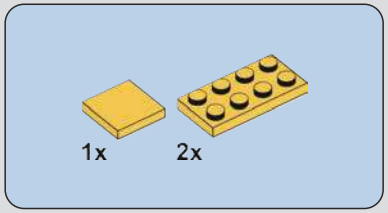

857

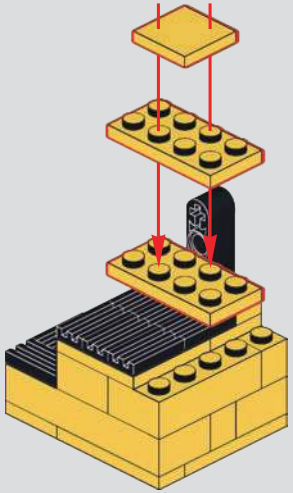

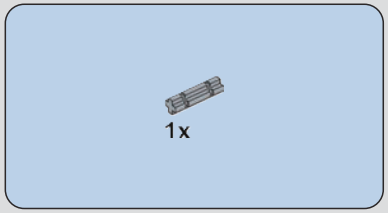

858

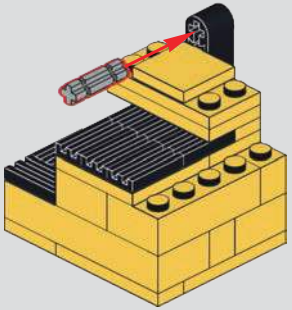

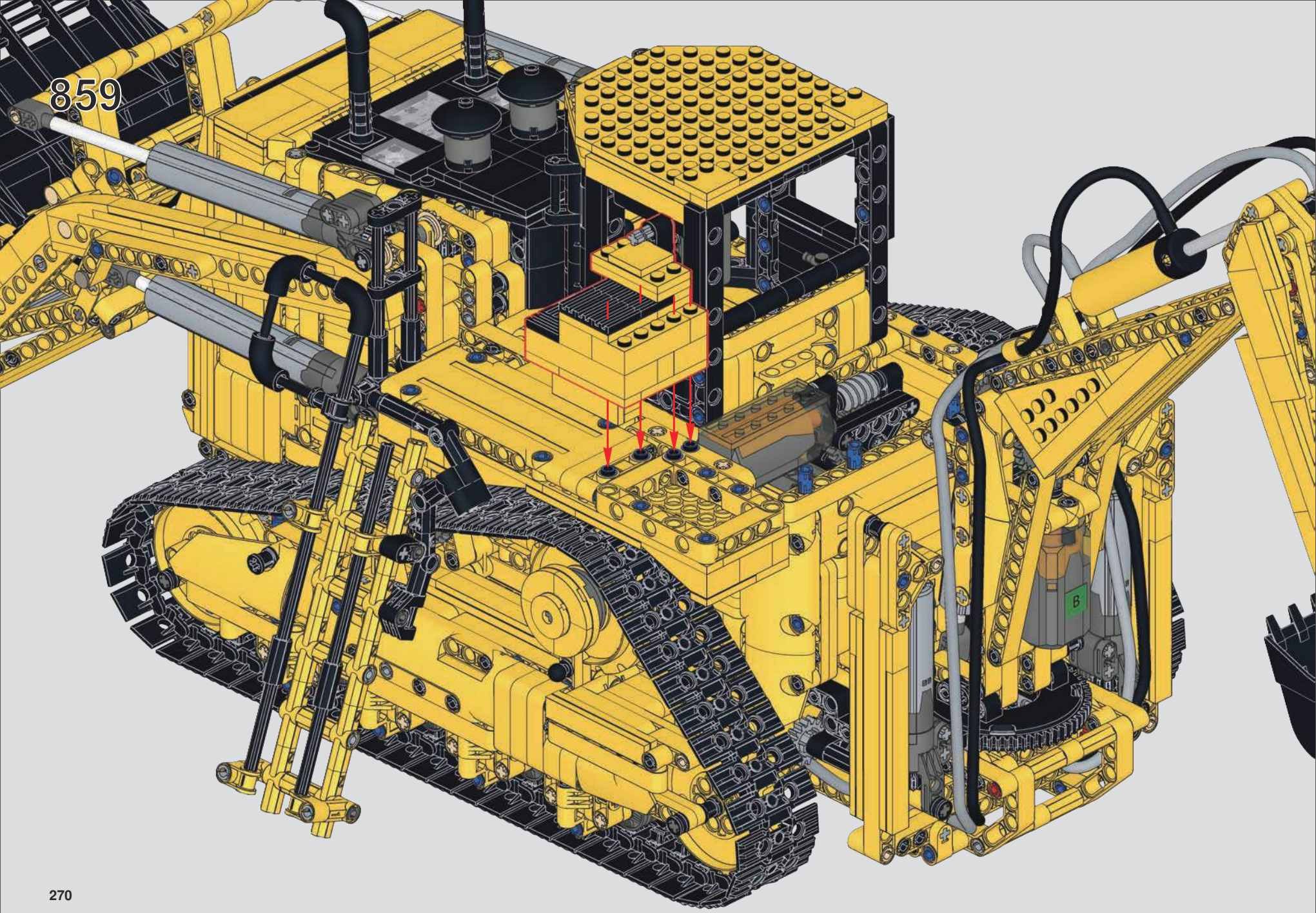
859

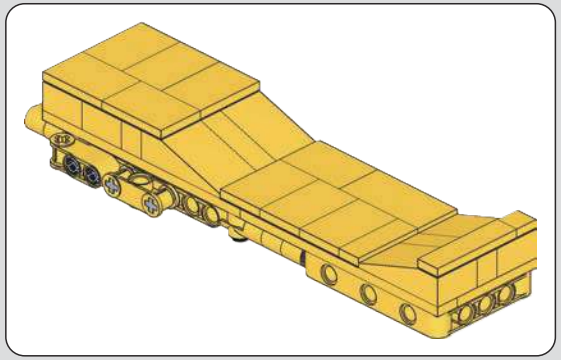

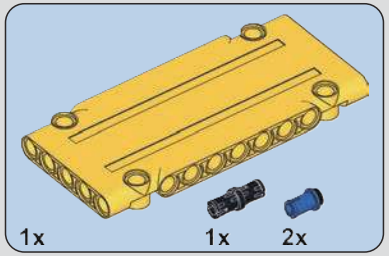

860

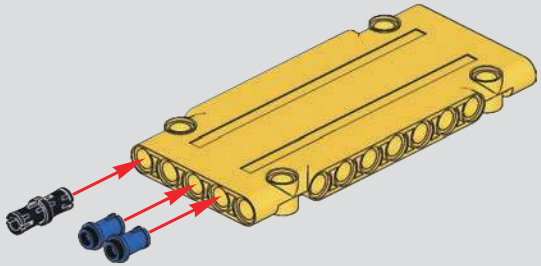

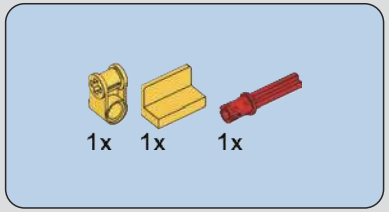

861

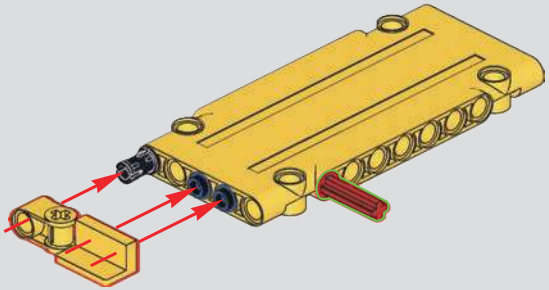

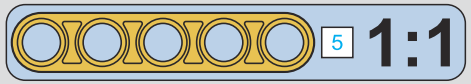

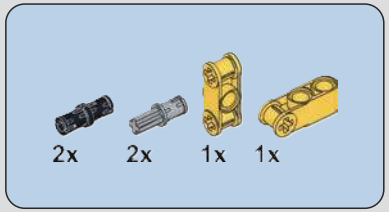

862

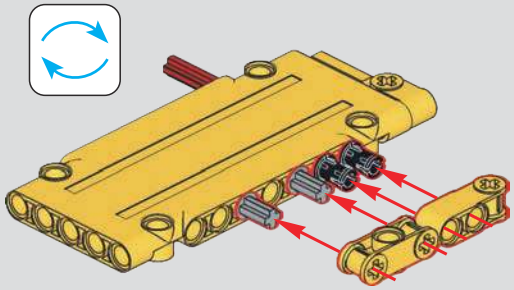

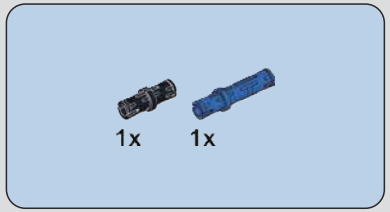

863

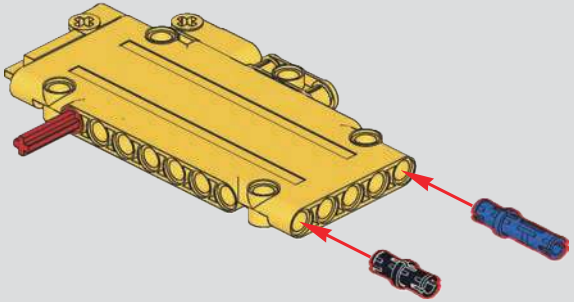

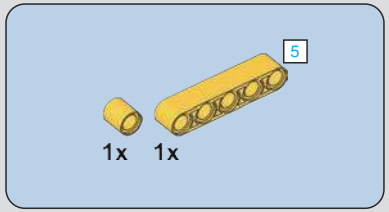

864

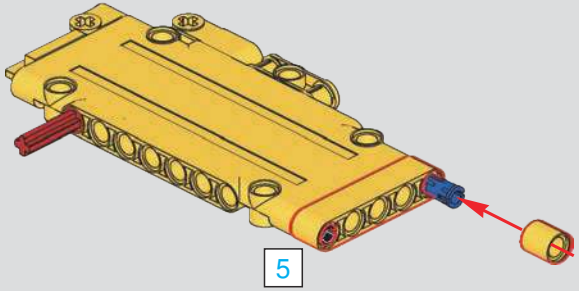

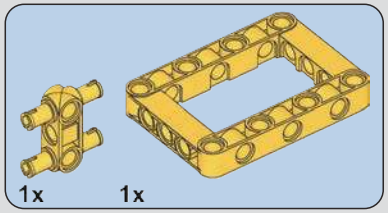

865

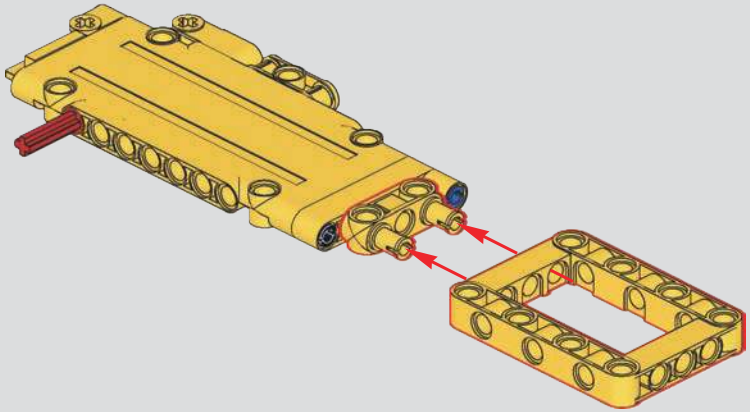

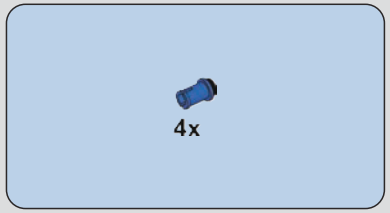

866

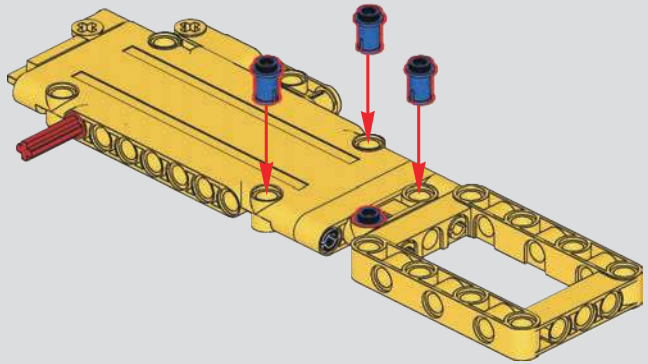

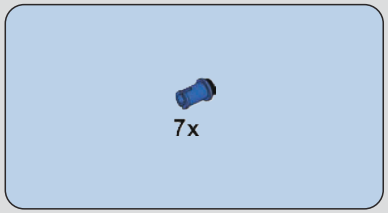

867

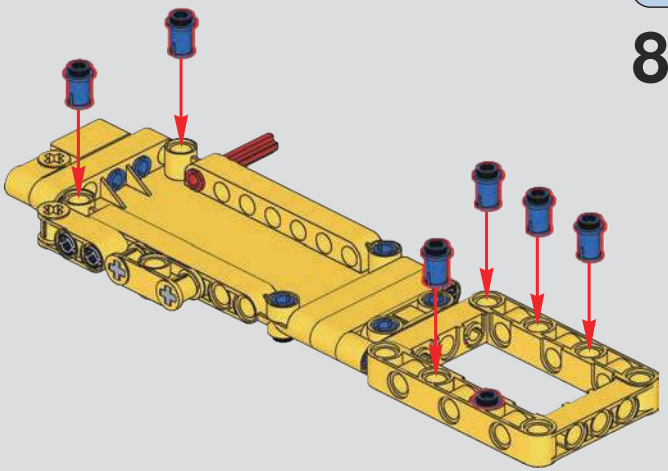

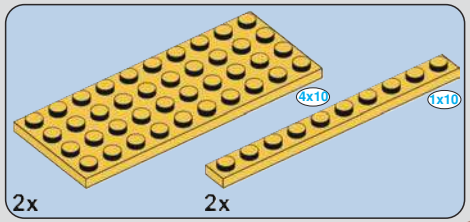

868

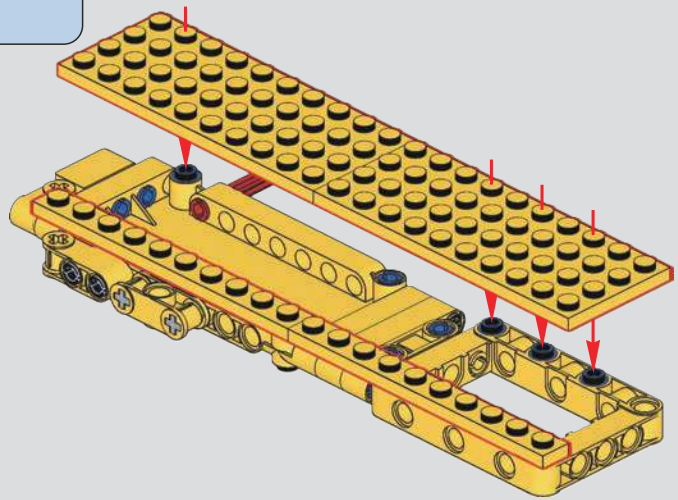

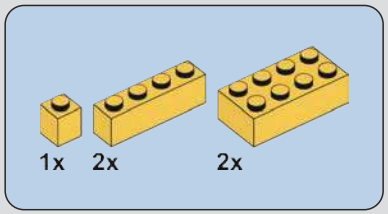

869

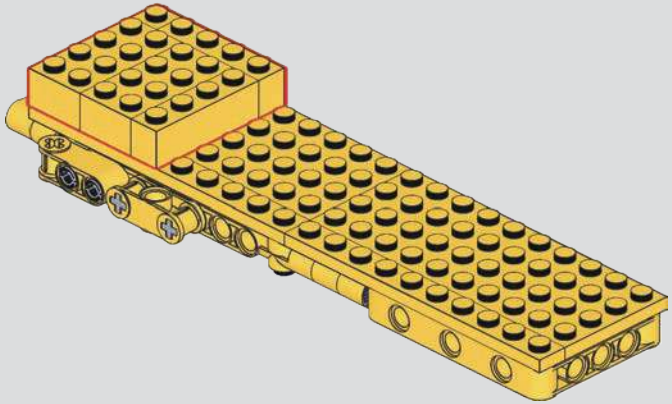

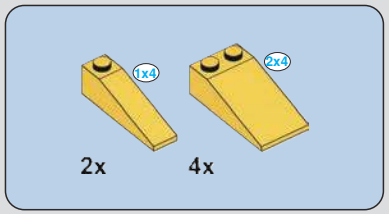

870

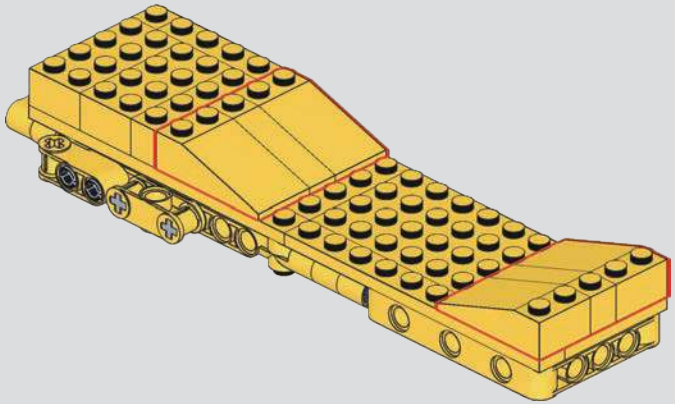

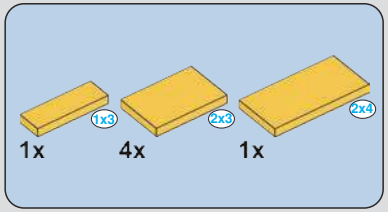

871

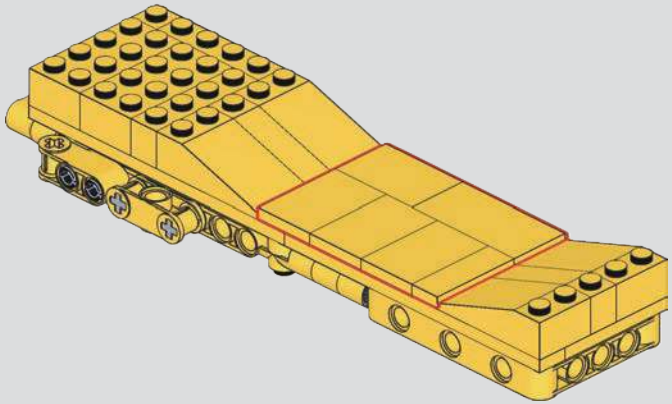

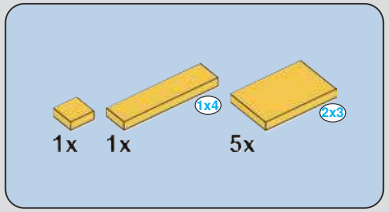

872

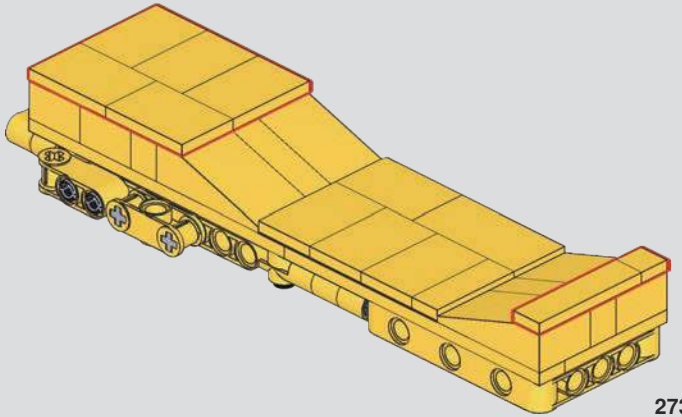

873

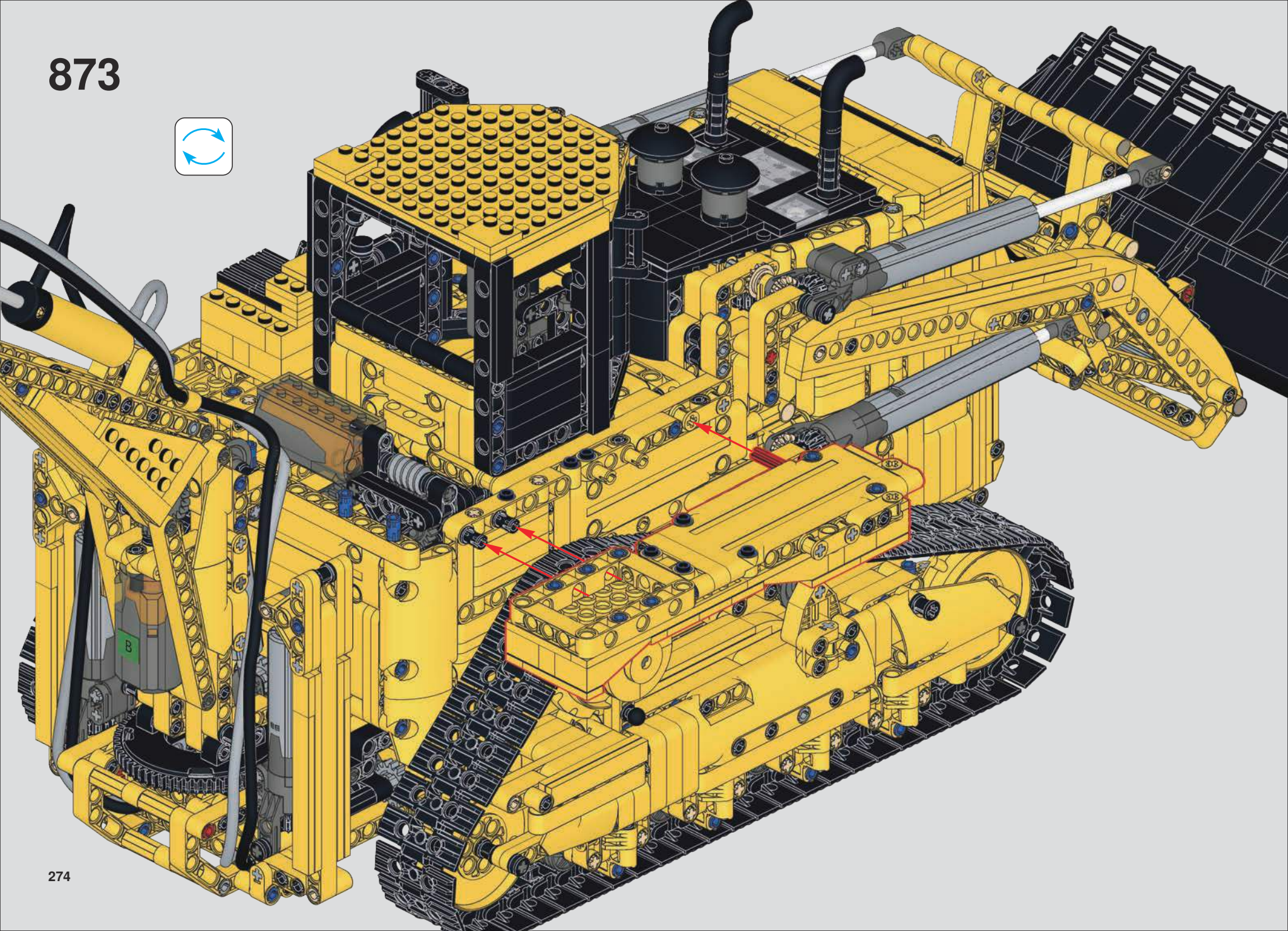

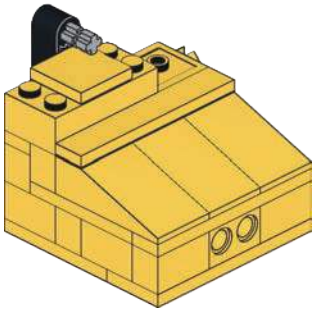

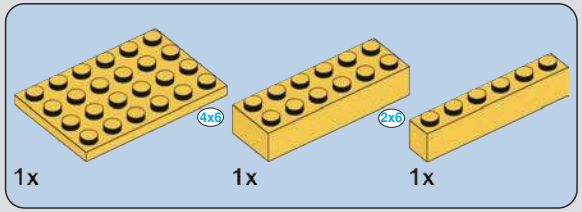

874

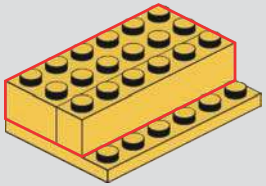

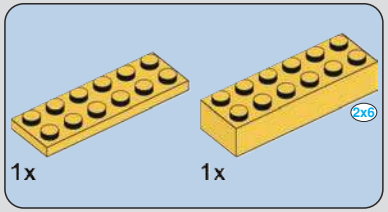

875

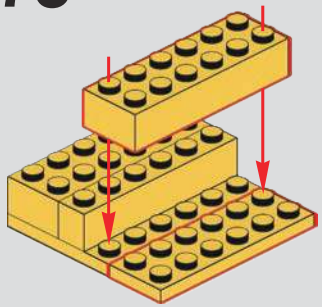

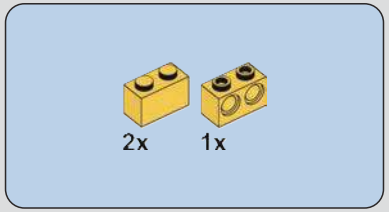

876

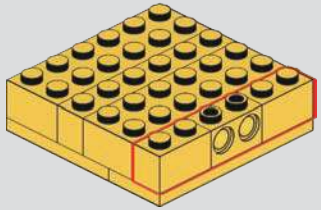

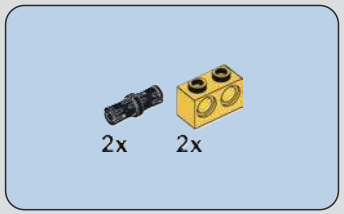

877

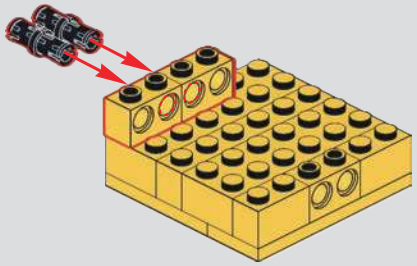

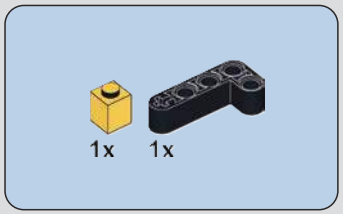

878

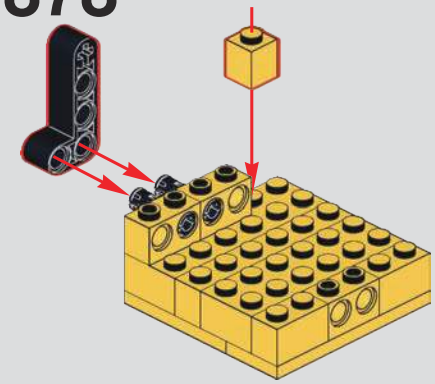

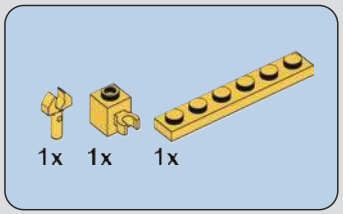

879

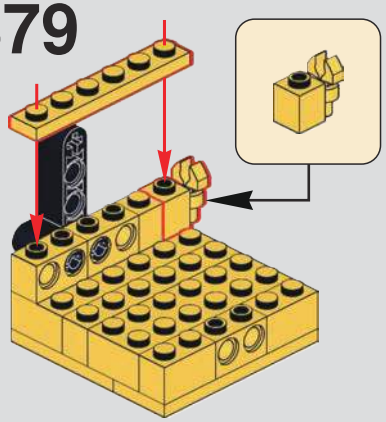

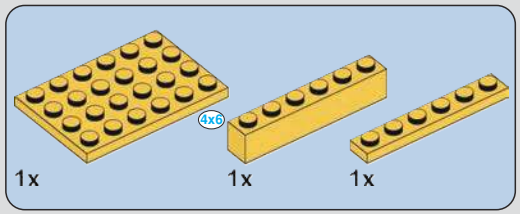

880

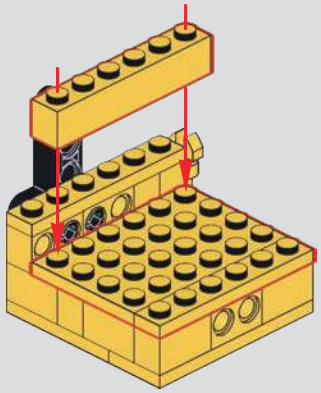

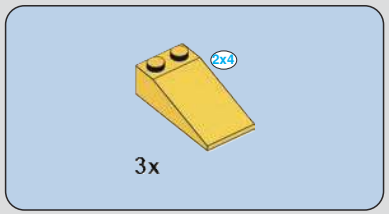

881

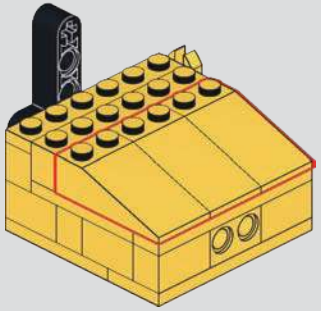

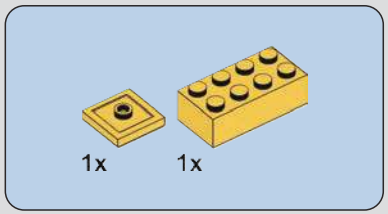

882

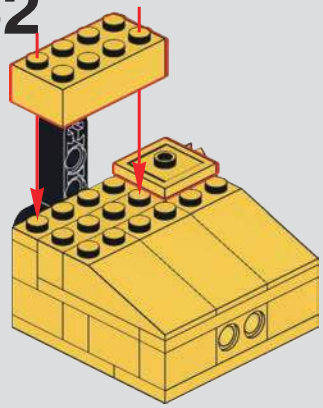

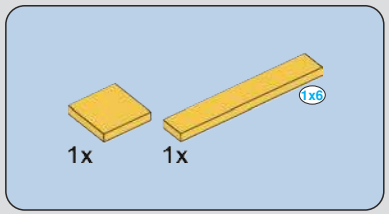

883

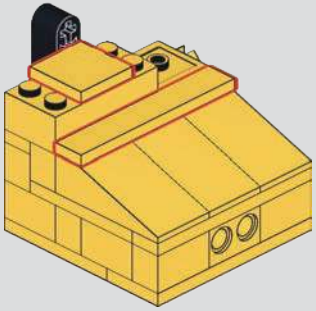

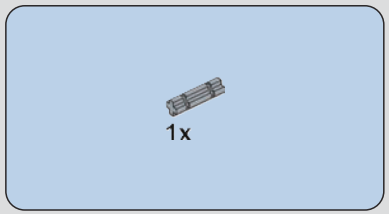

884

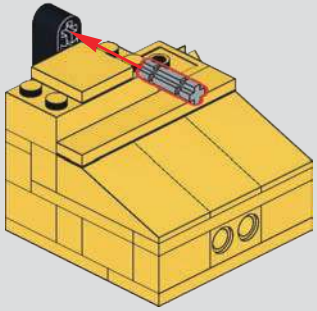

885

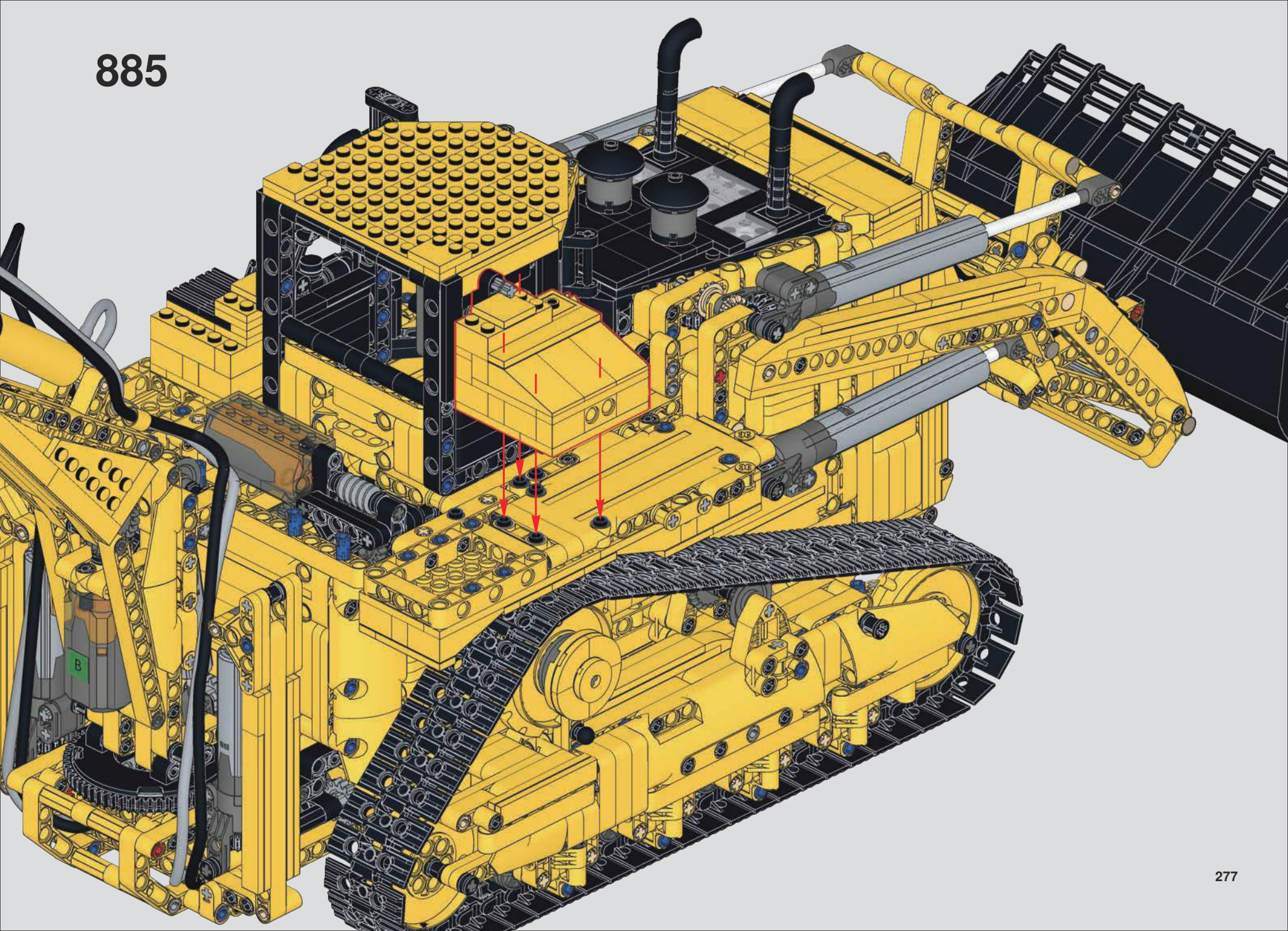

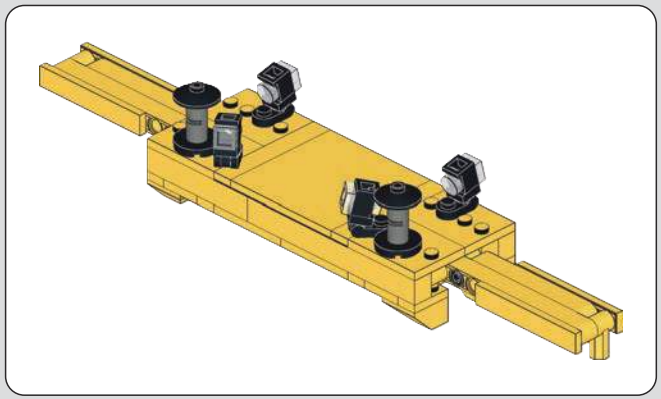

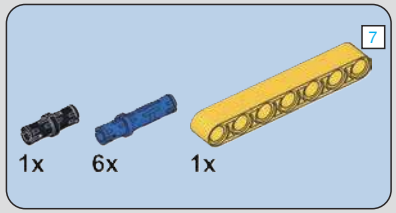

886

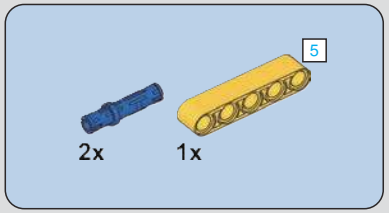

887

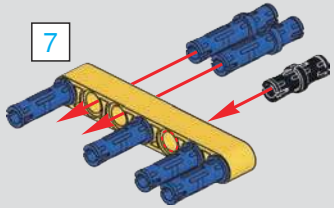

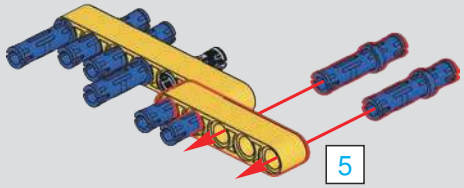

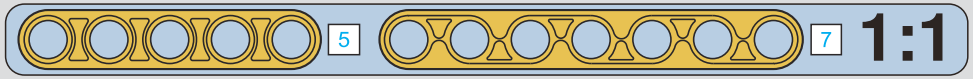

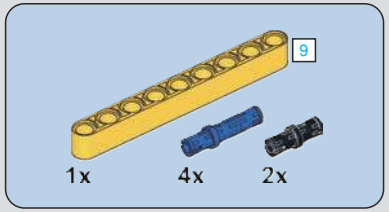

888

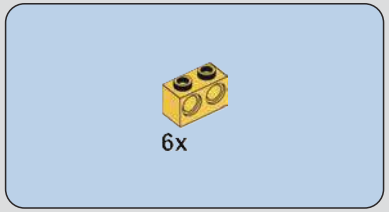

889

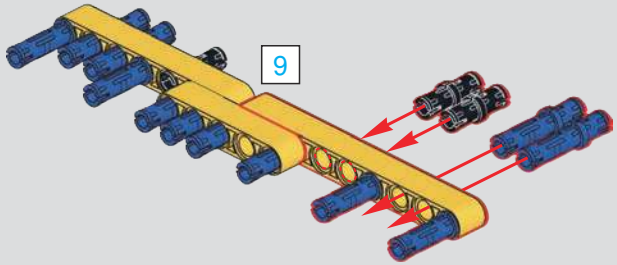

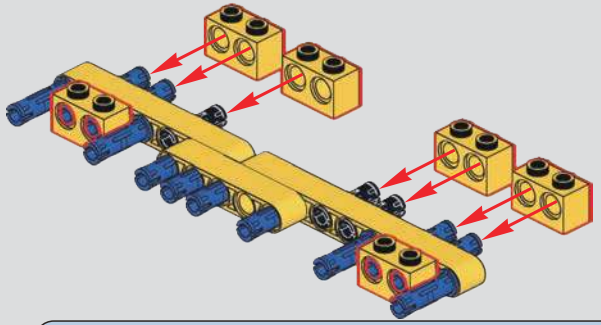

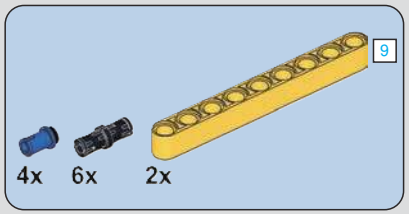

890

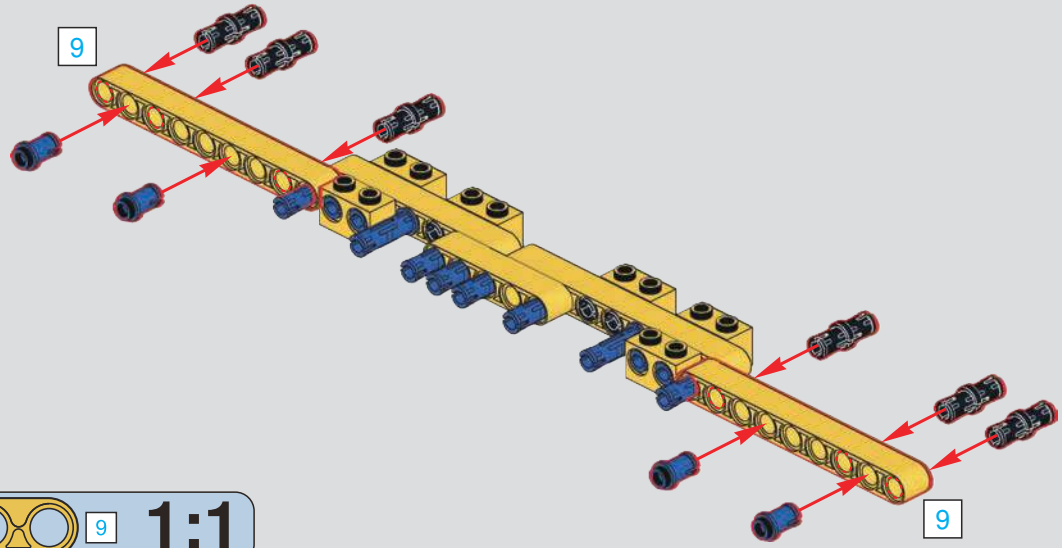

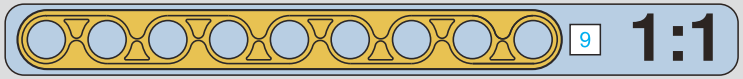

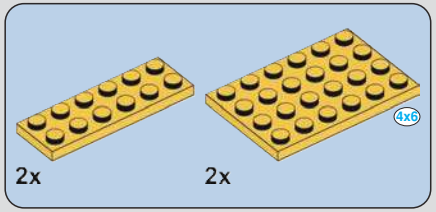

891

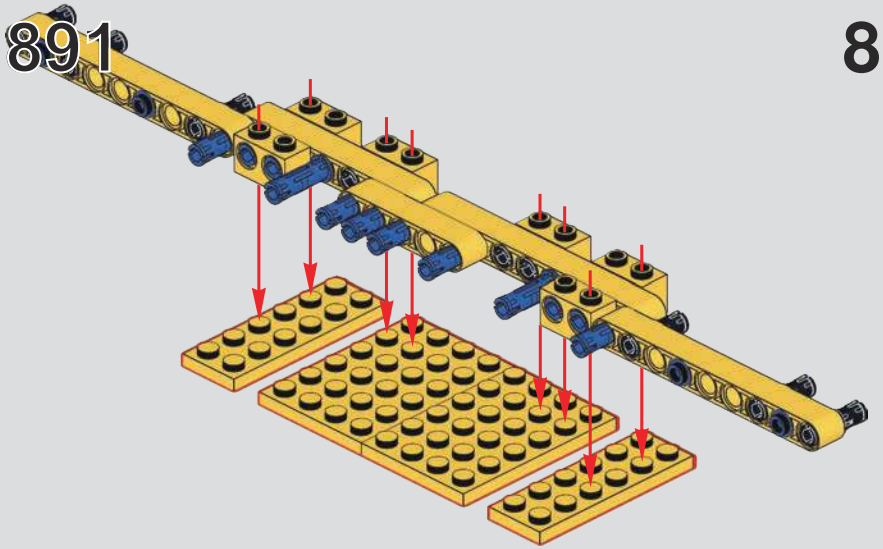

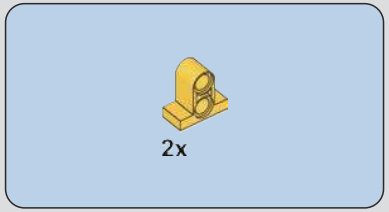

892

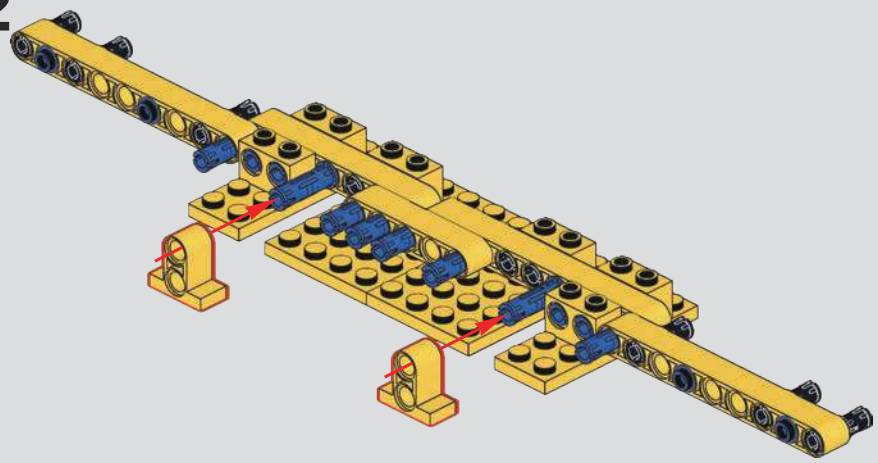

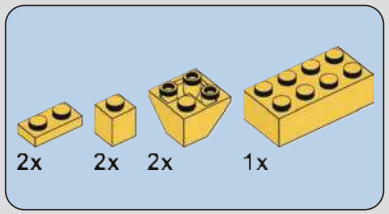

893

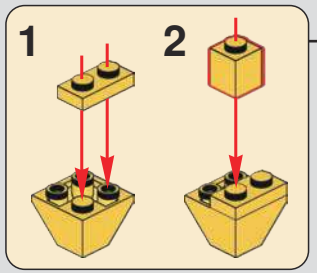

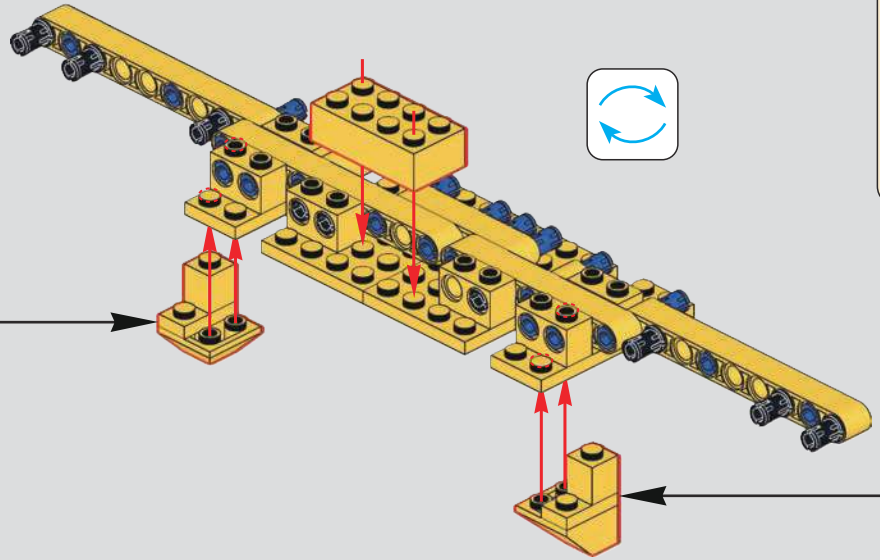

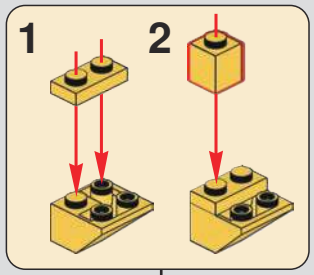

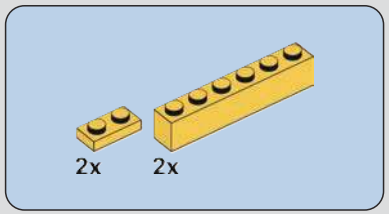

894

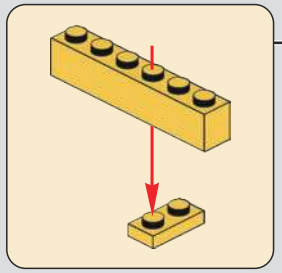

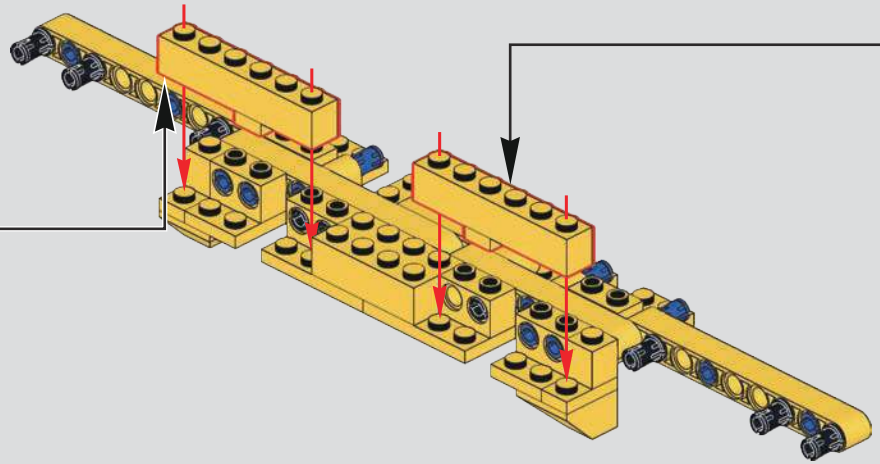

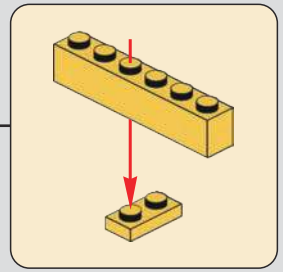

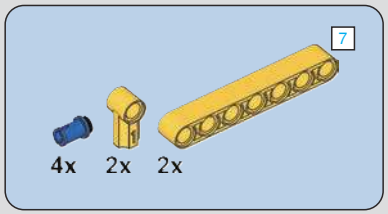

895

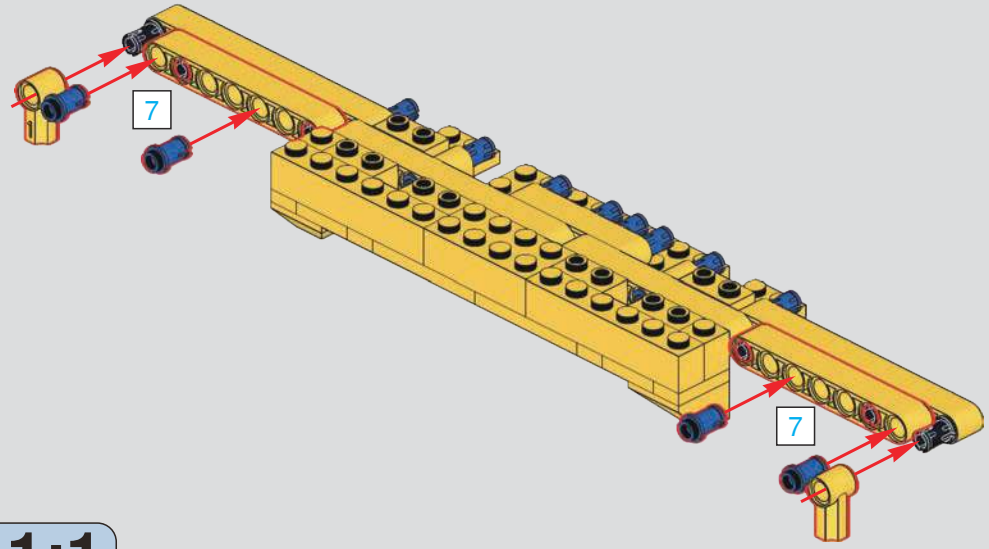

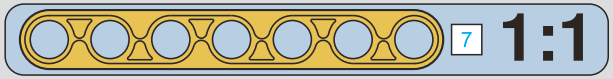

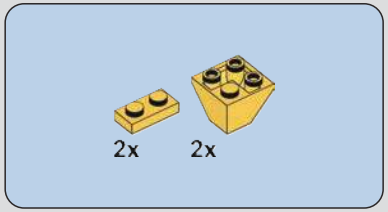

896

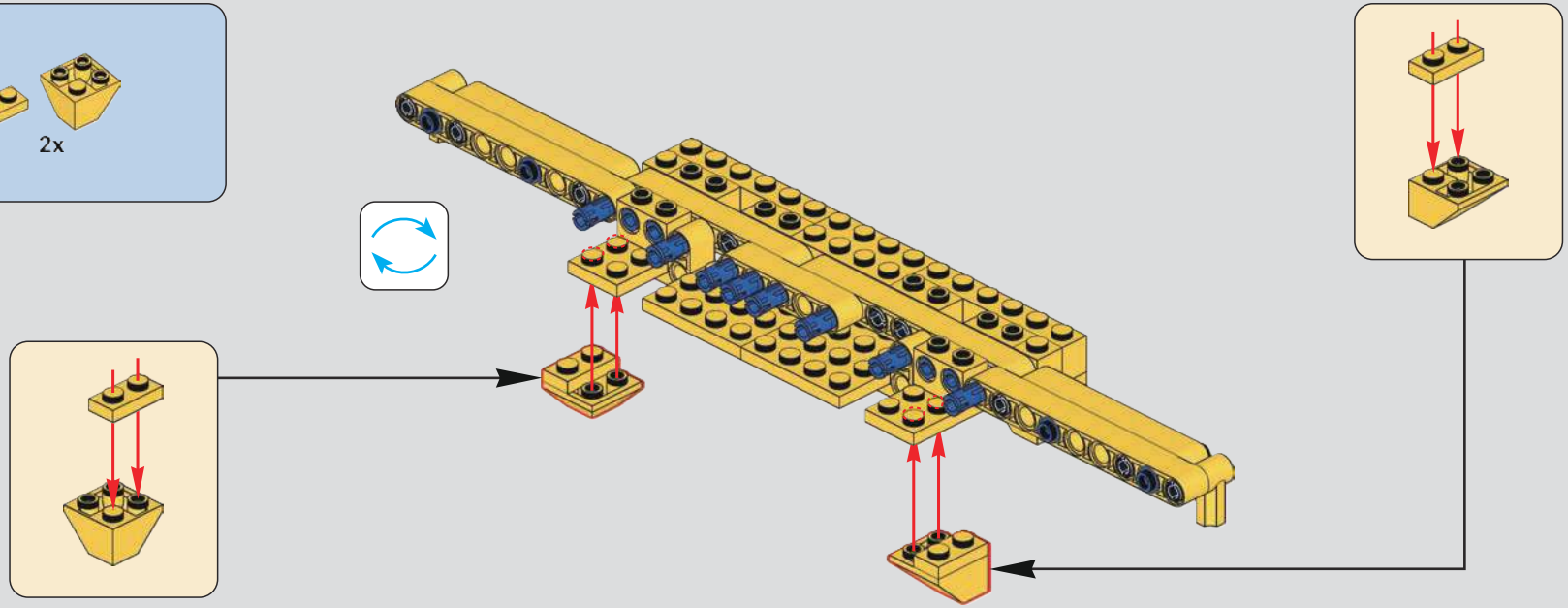

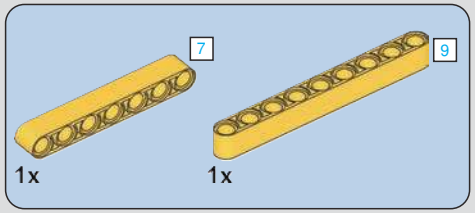

897

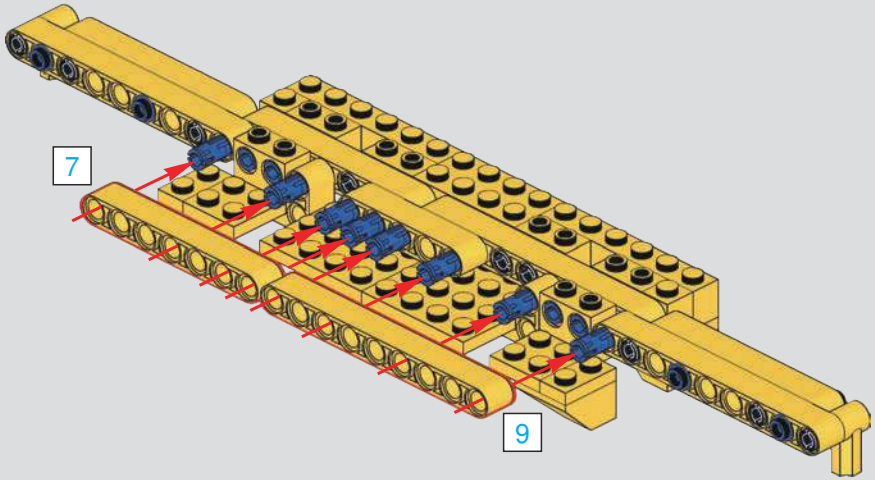

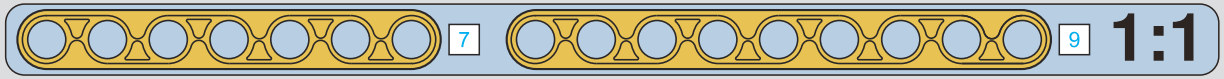

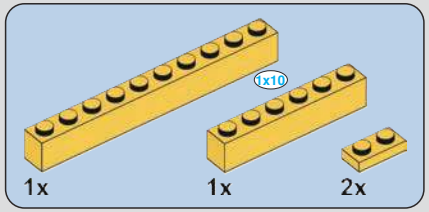

898

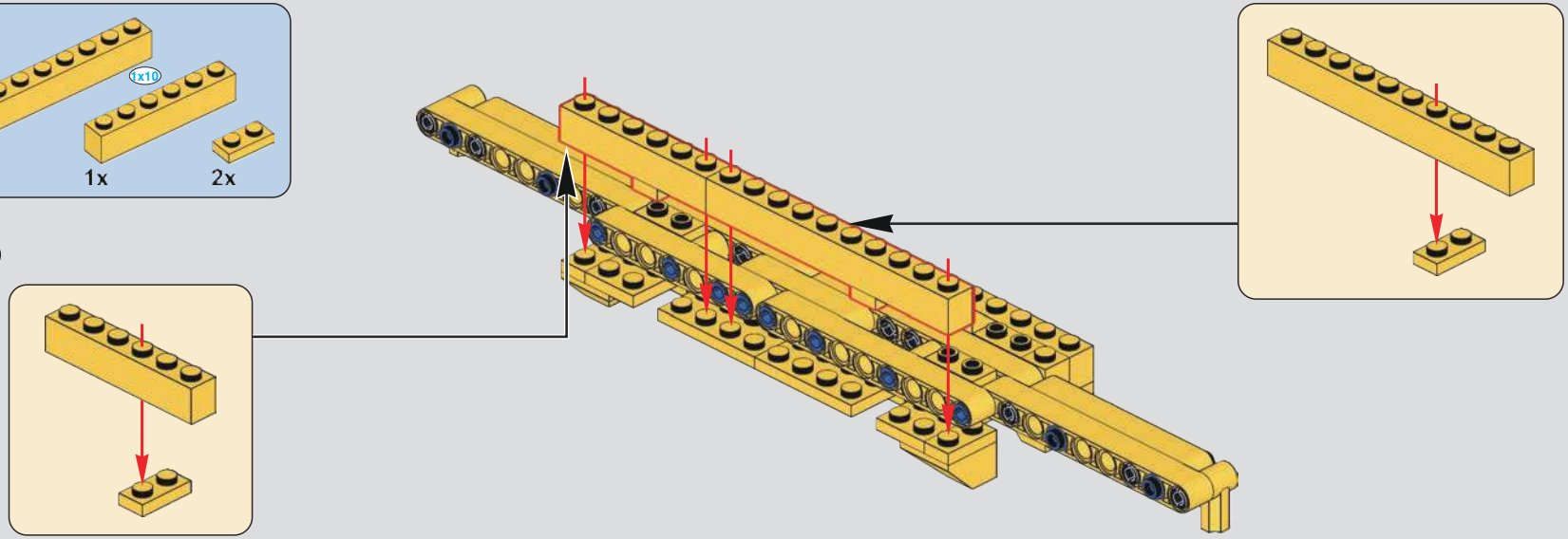

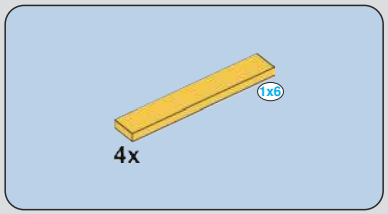

899

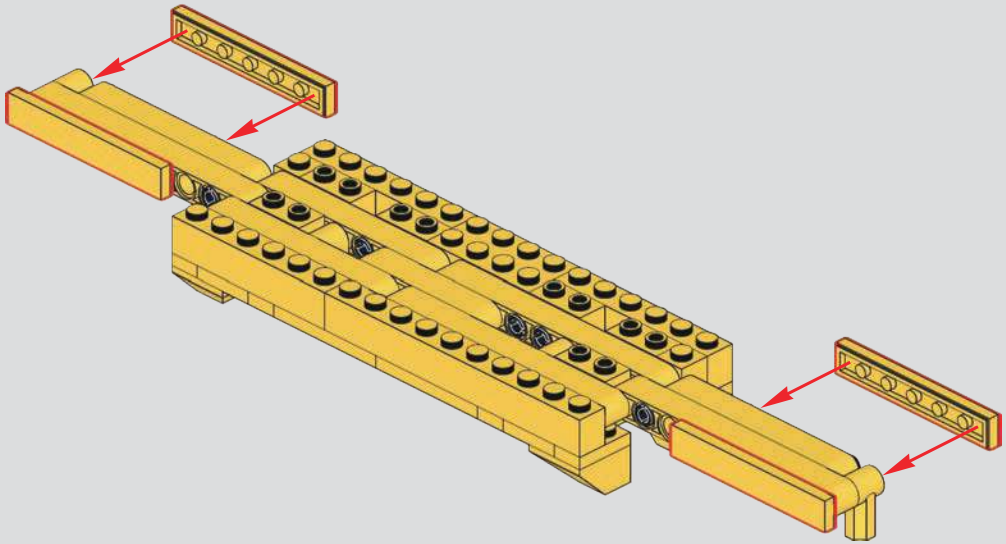

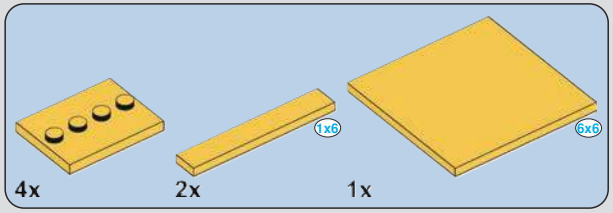

900

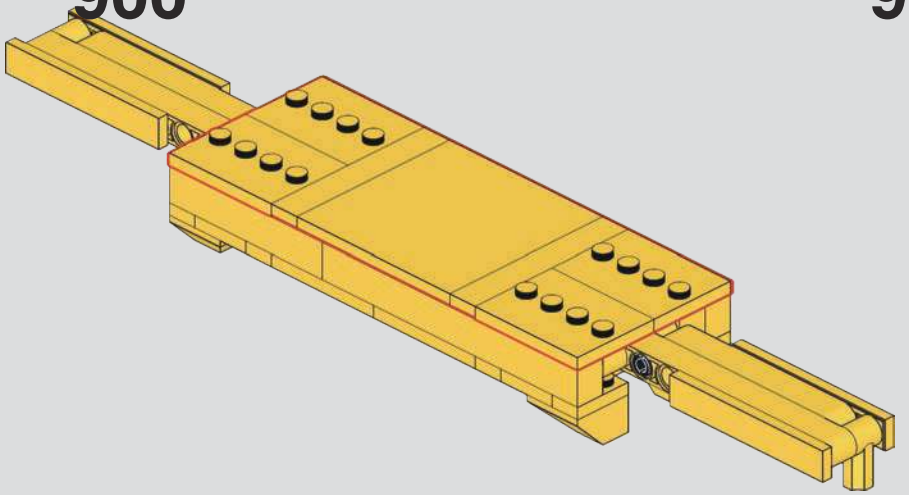

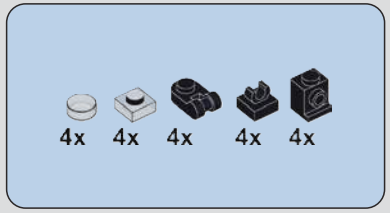

901

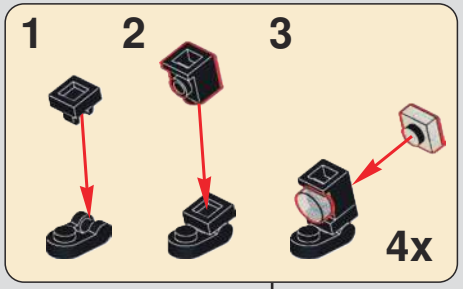

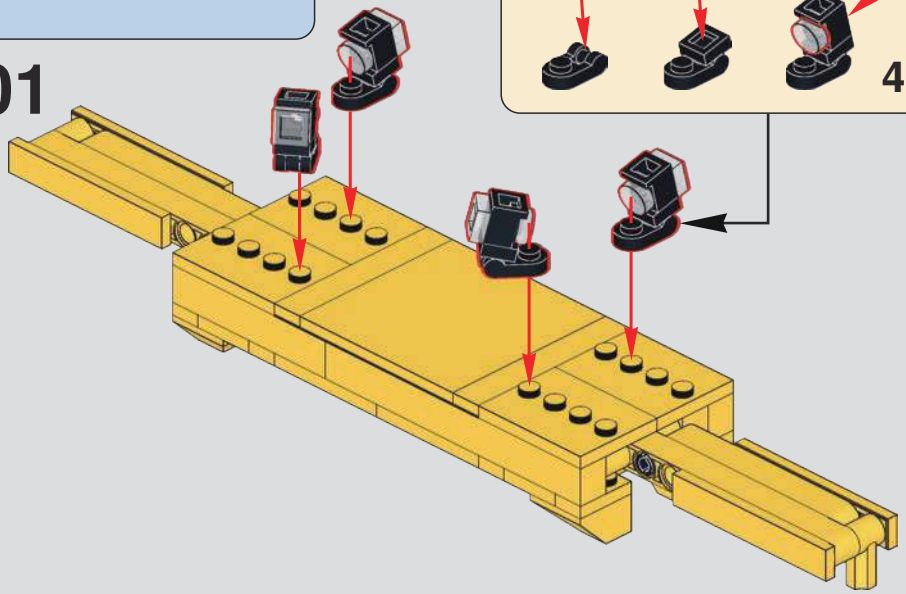

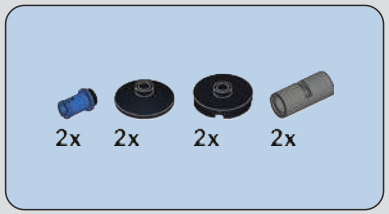

902

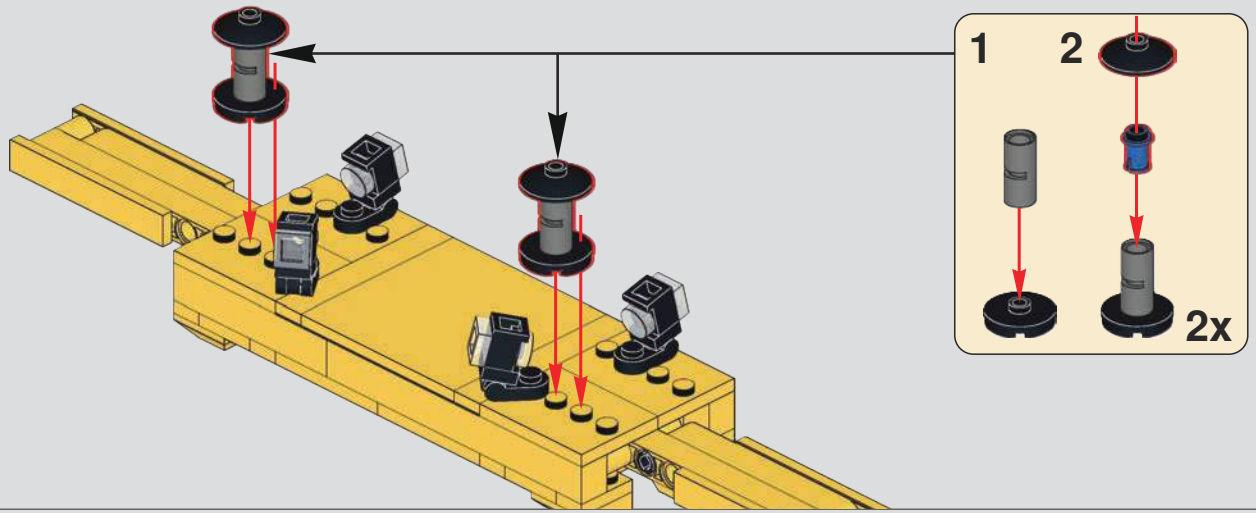

903

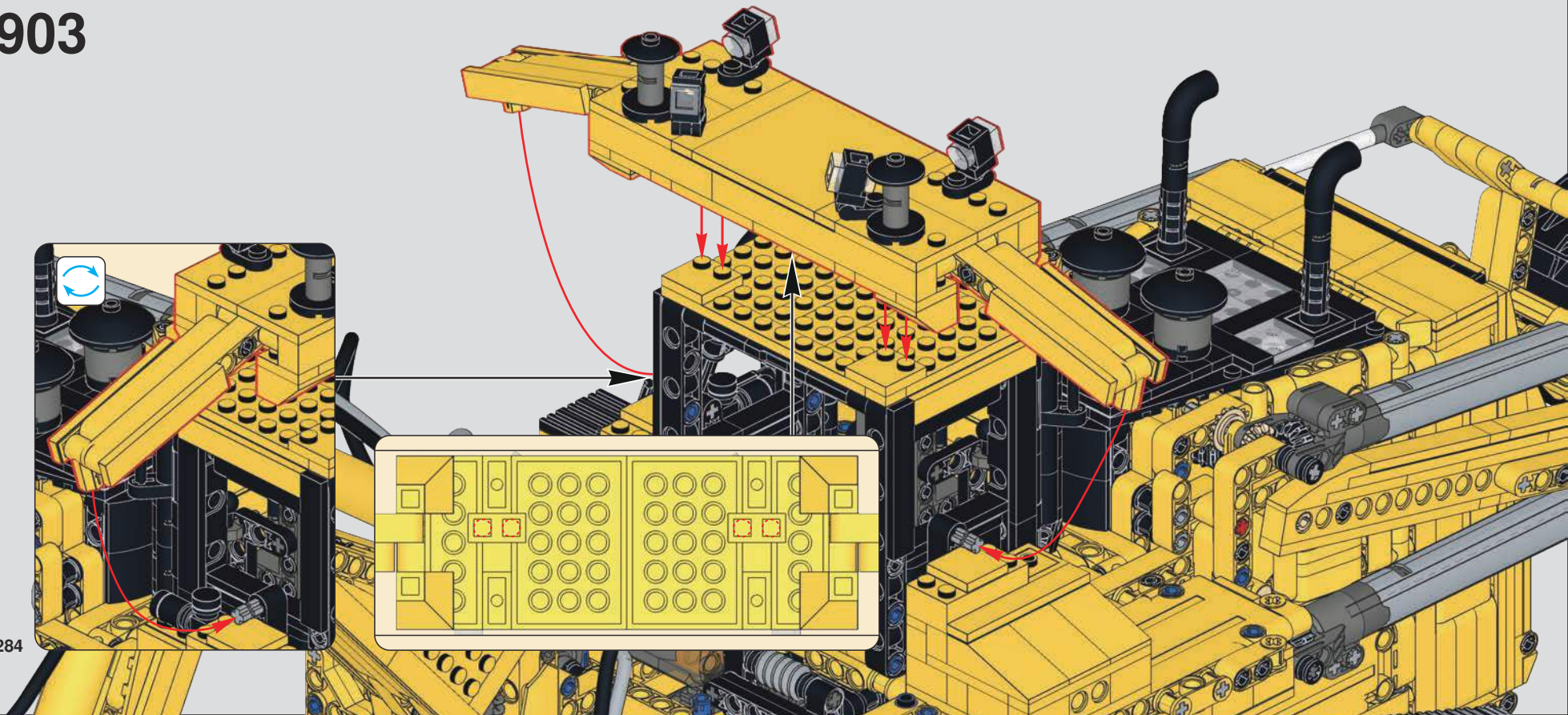

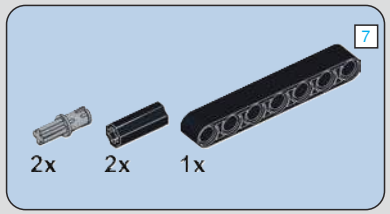

904

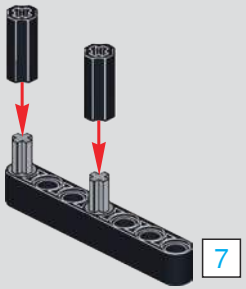

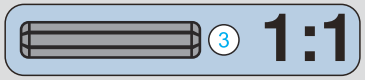

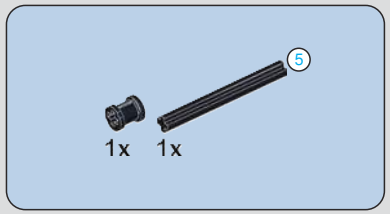

905

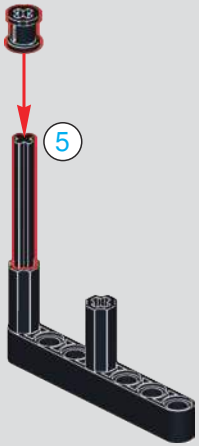

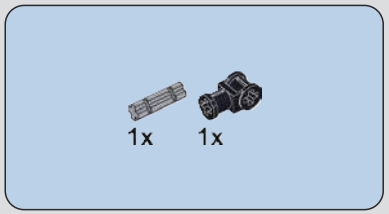

906

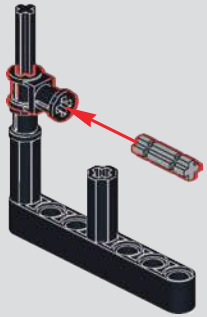

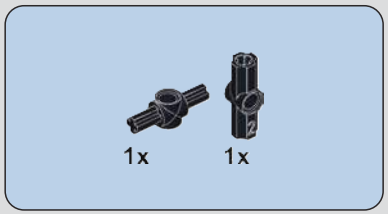

907

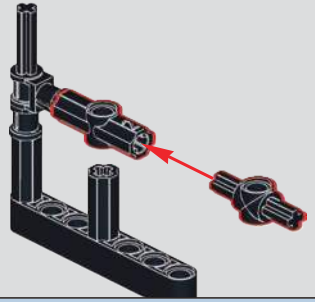

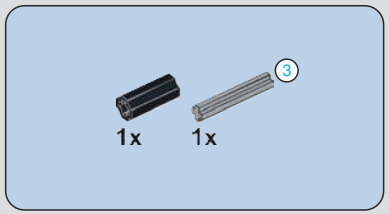

908

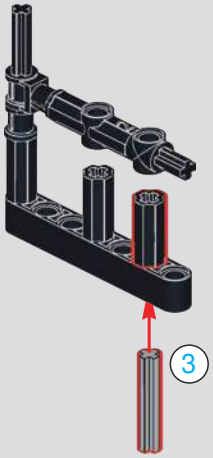

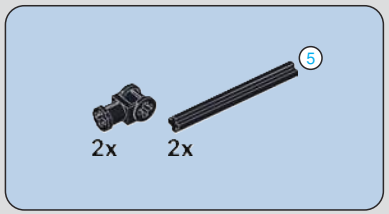

909

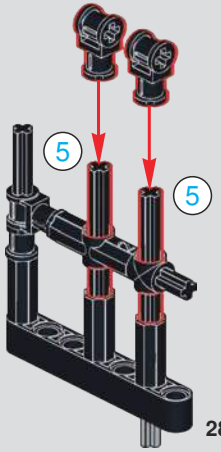

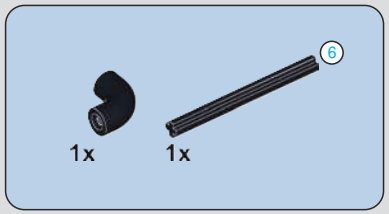

910

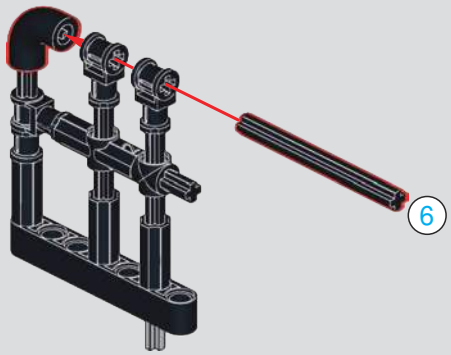

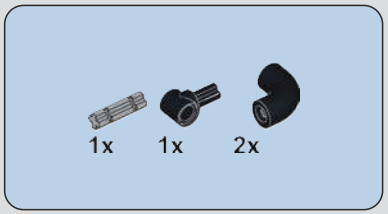

911

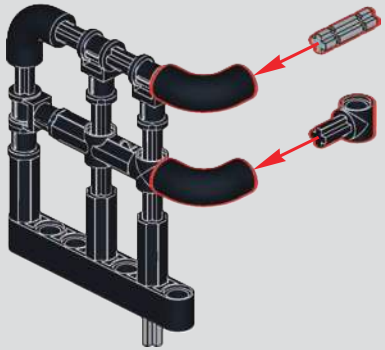

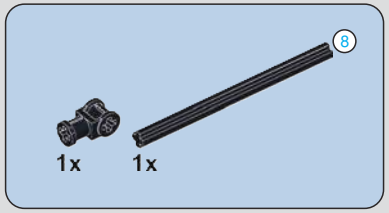

912

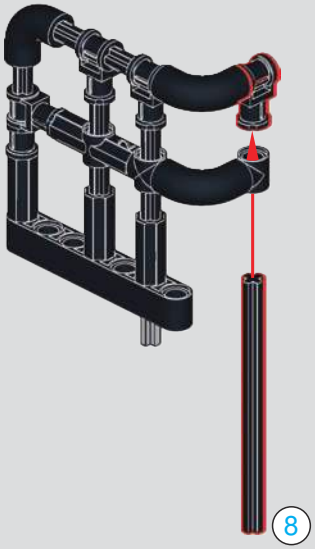

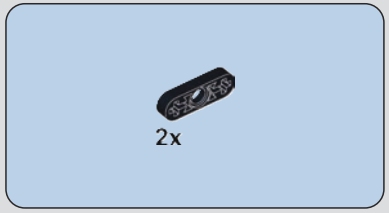

913

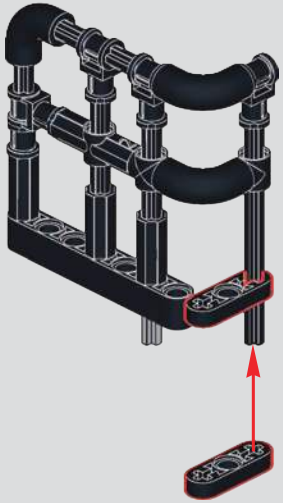

914

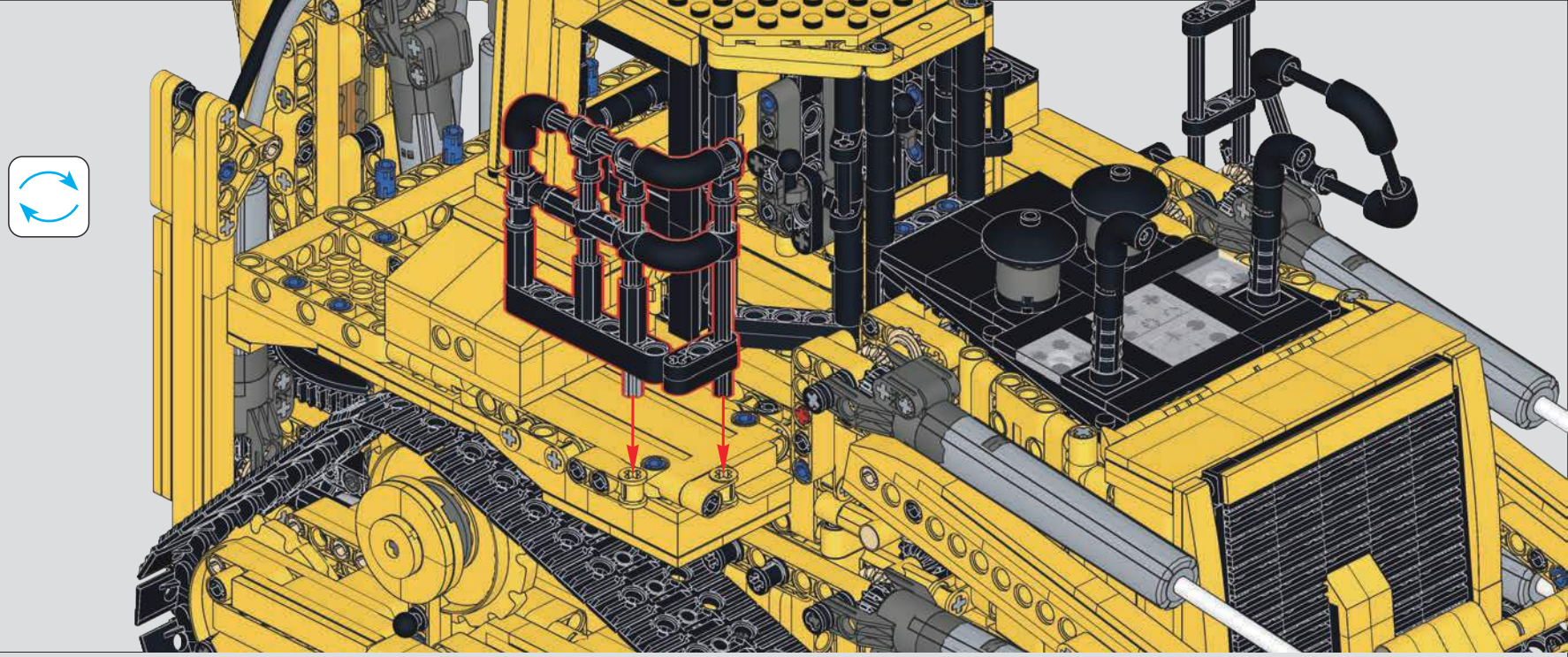

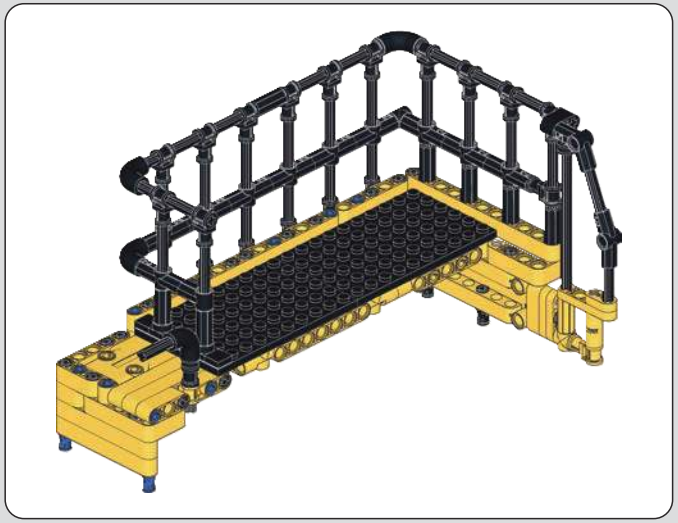

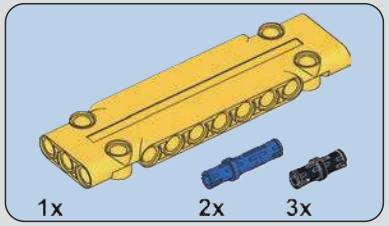

915

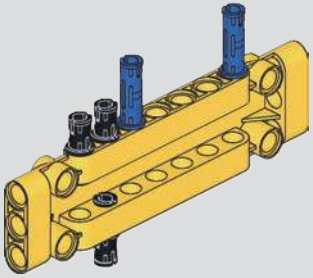

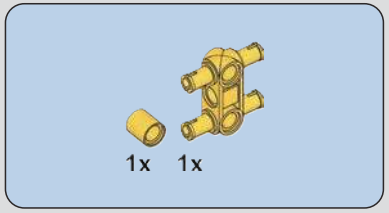

916

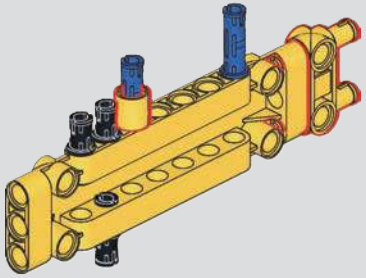

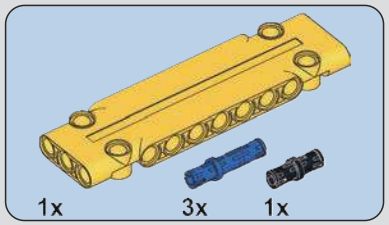

917

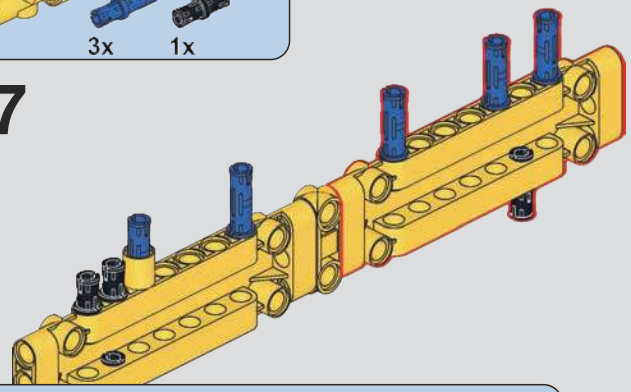

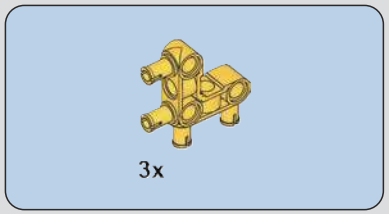

918

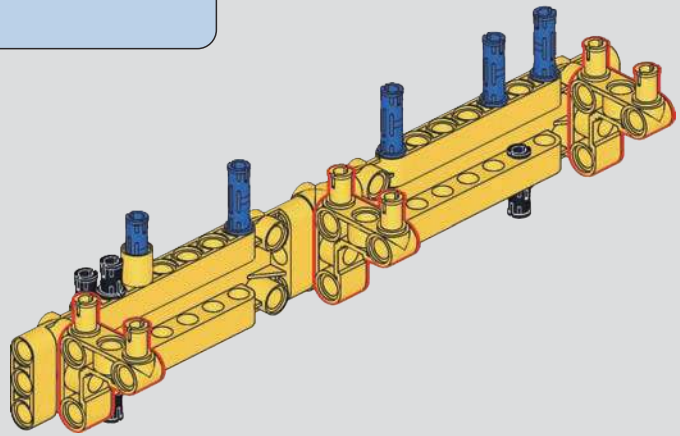

919

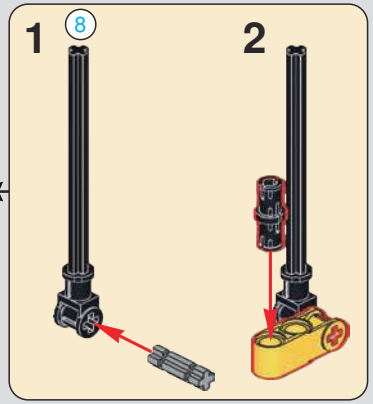

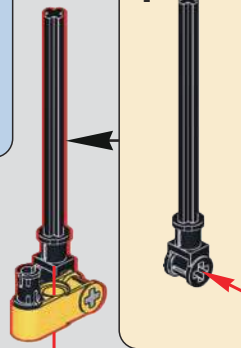

920

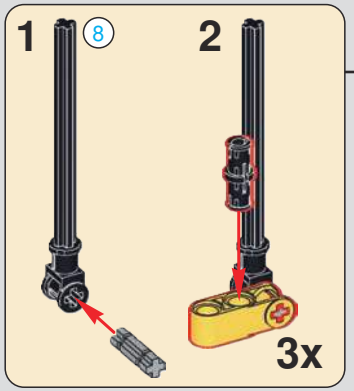

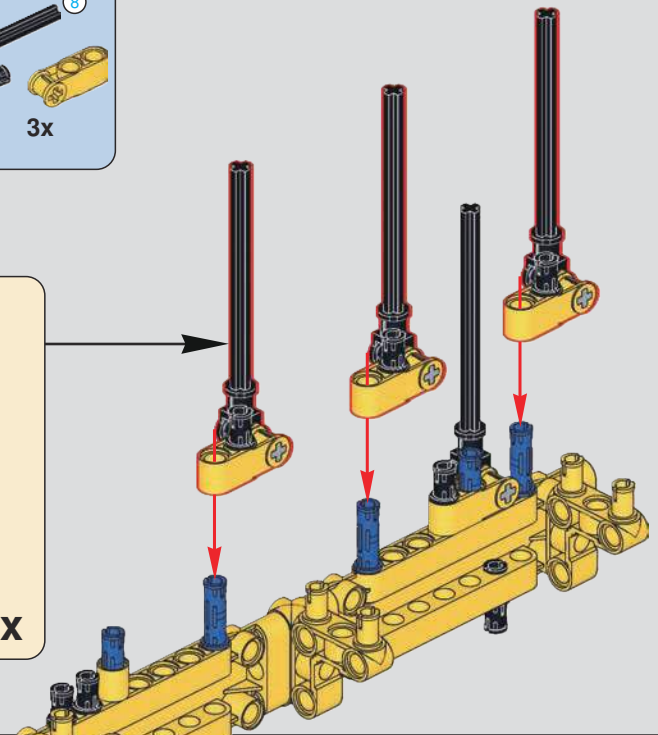

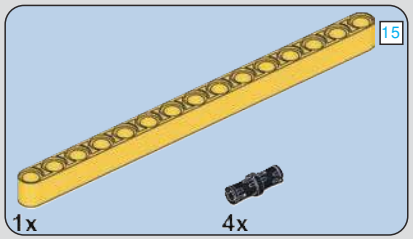

921

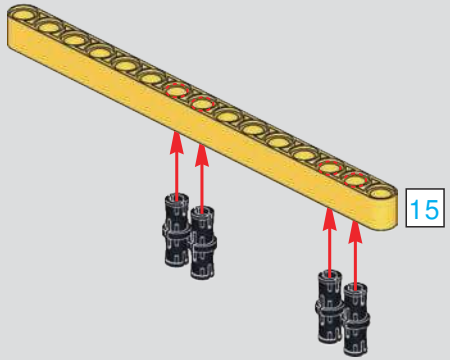

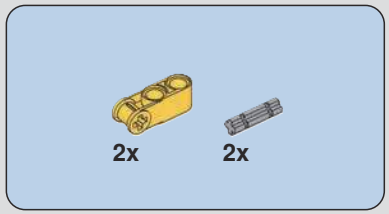

922

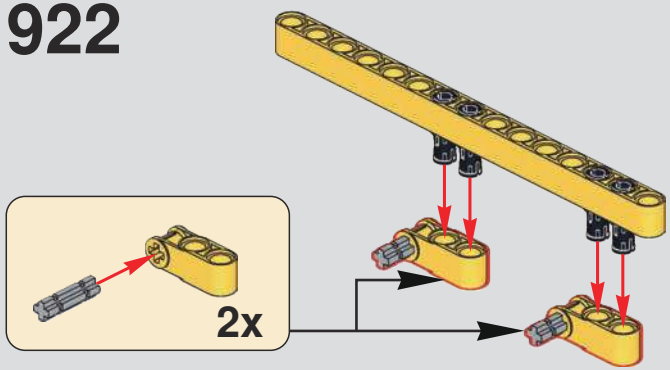

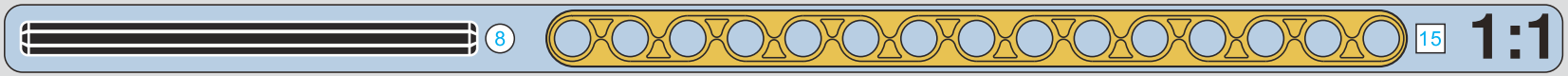

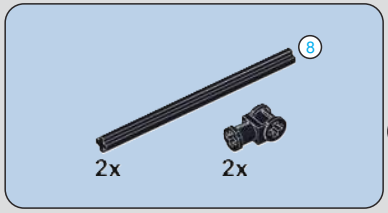

923

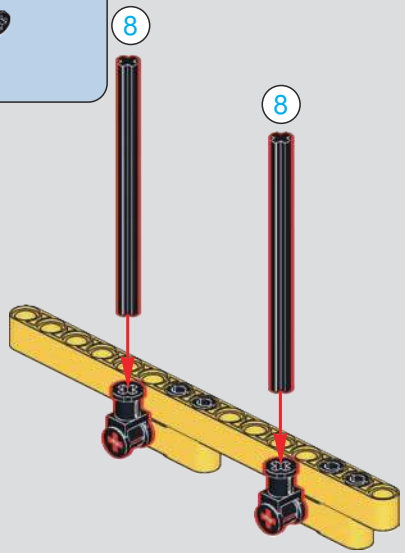

924

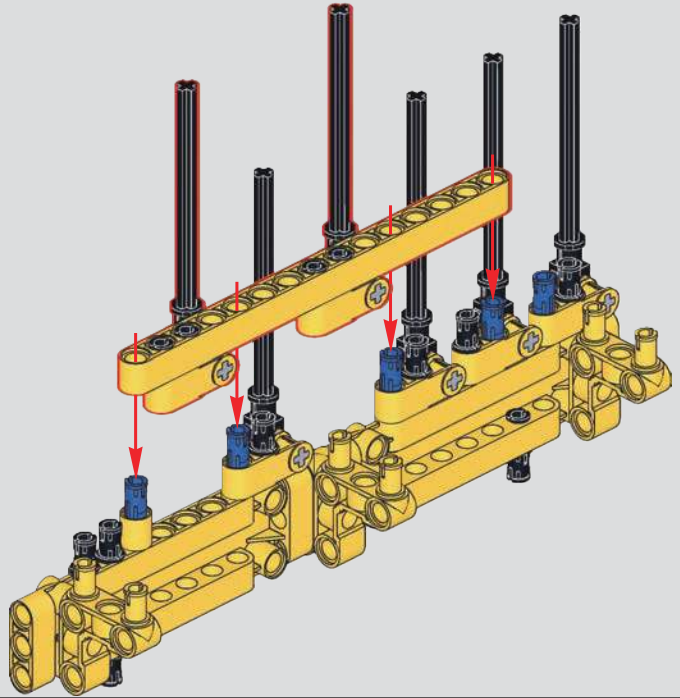

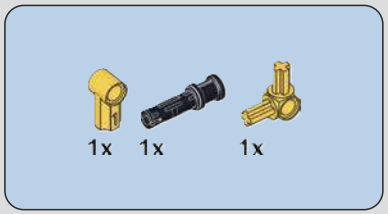

925

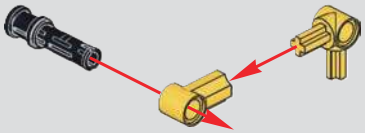

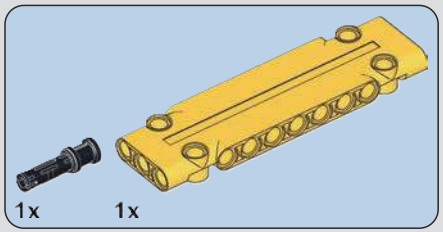

926

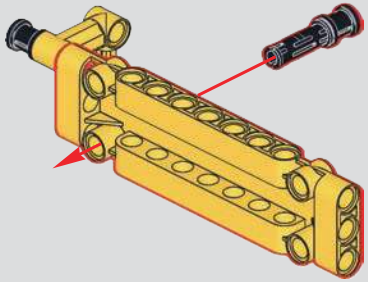

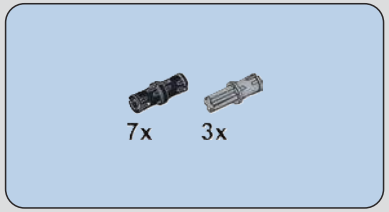

927

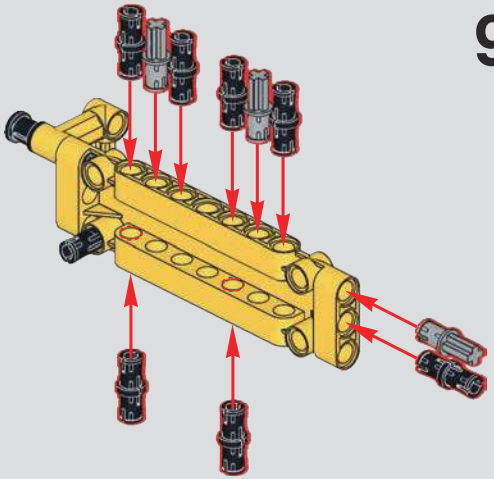

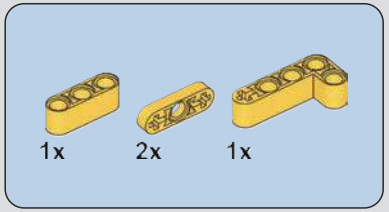

928

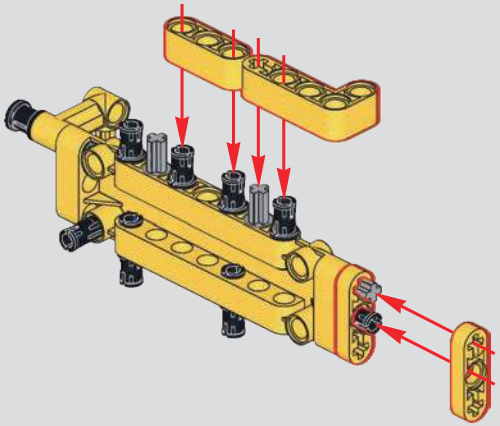

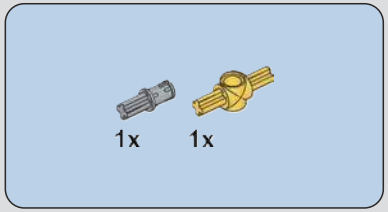

929

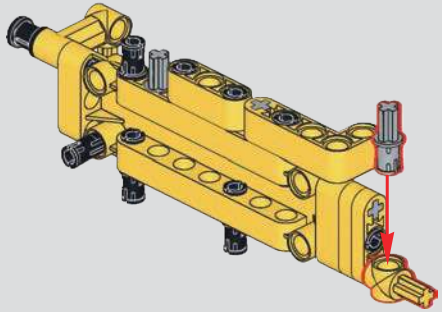

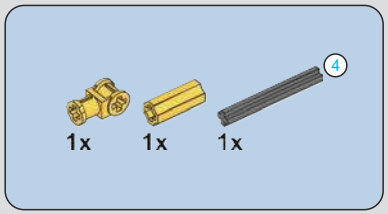

930

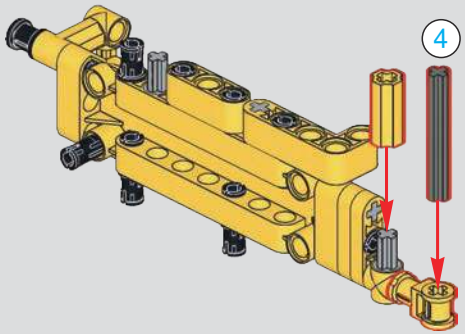

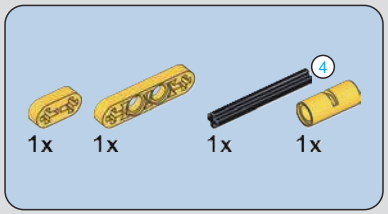

931

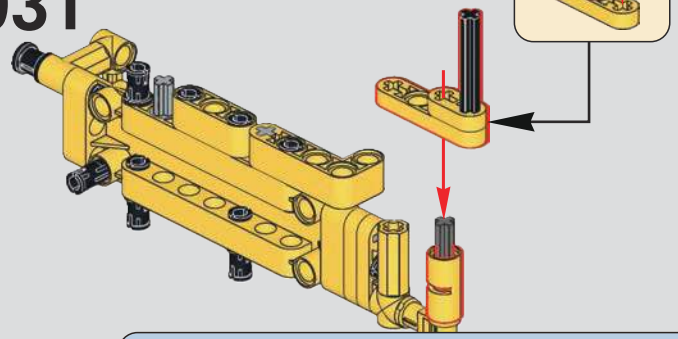

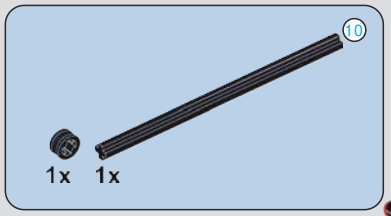

932

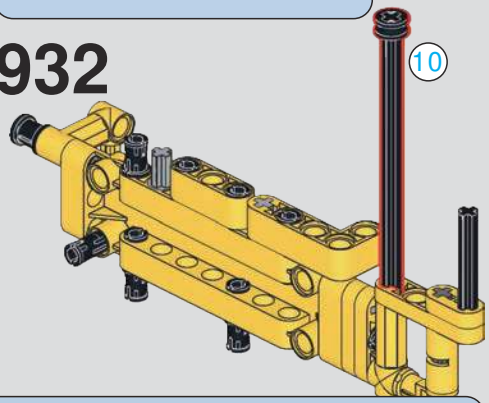

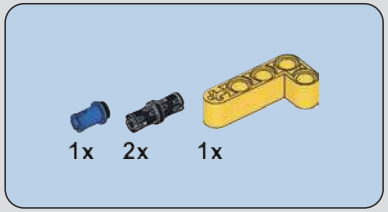

933

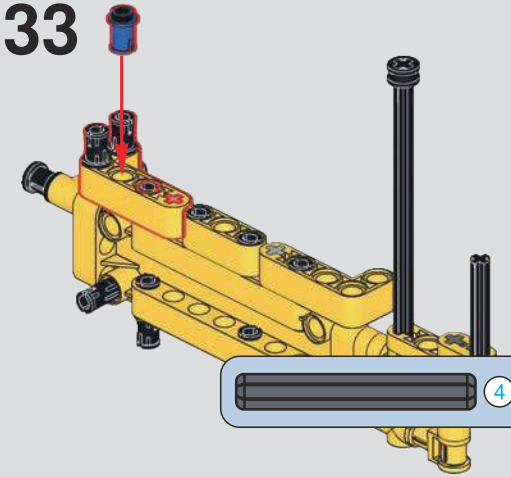

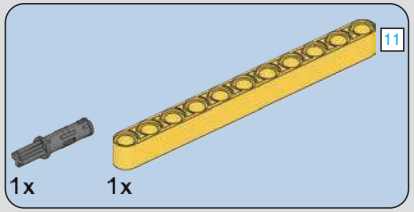

934

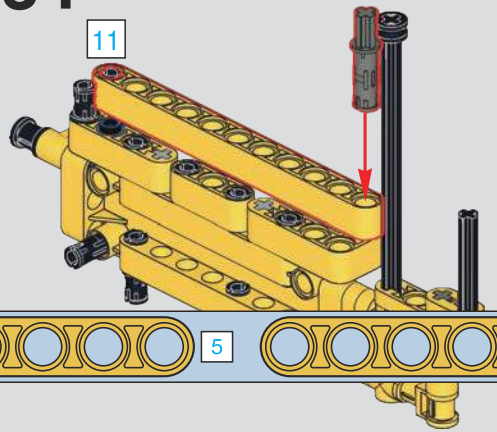

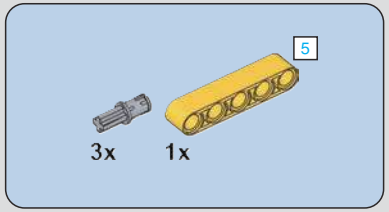

935

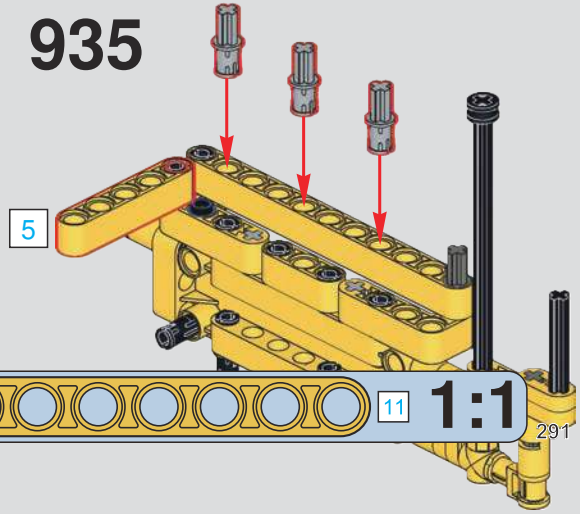

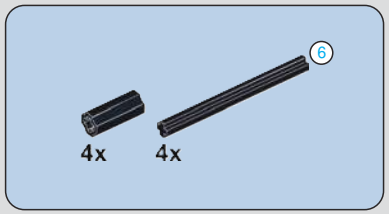

936

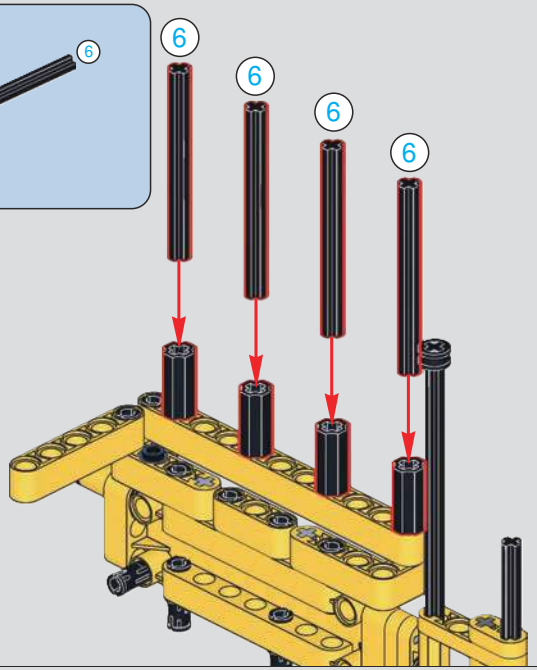

937

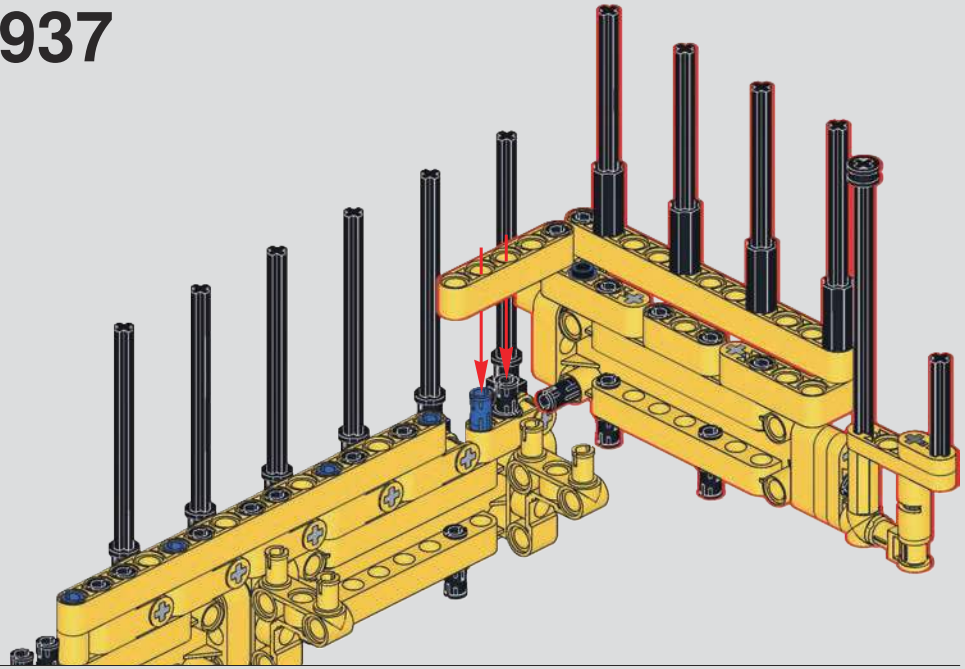

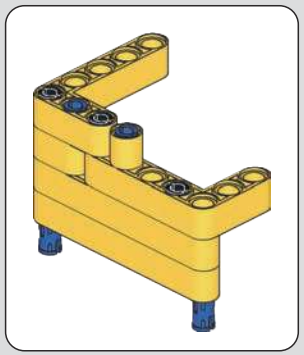

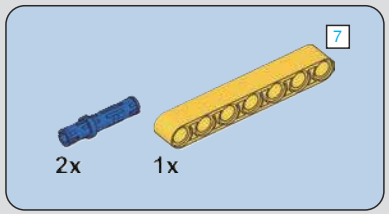

938

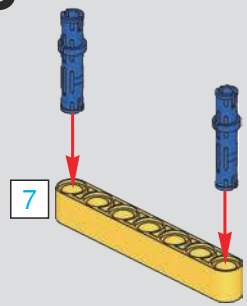

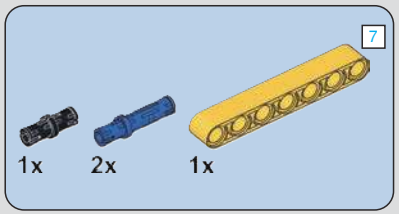

939

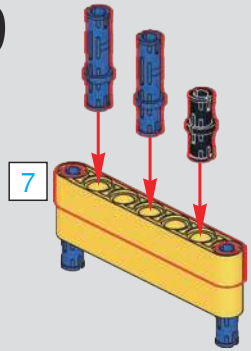

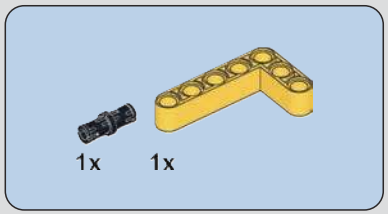

940

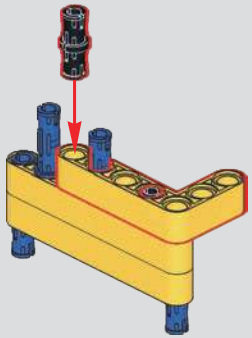

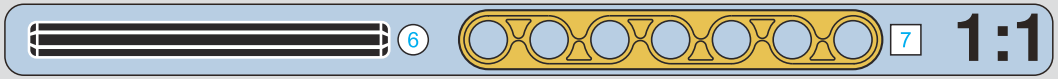

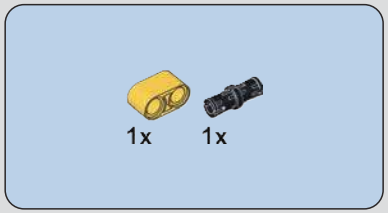

941

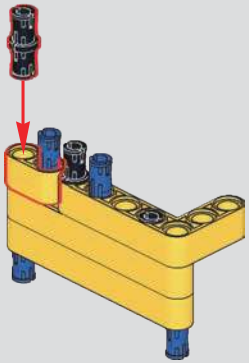

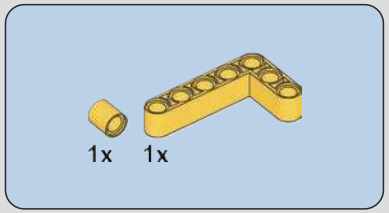

942

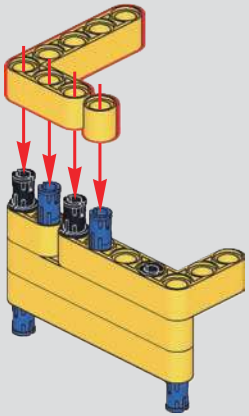

943

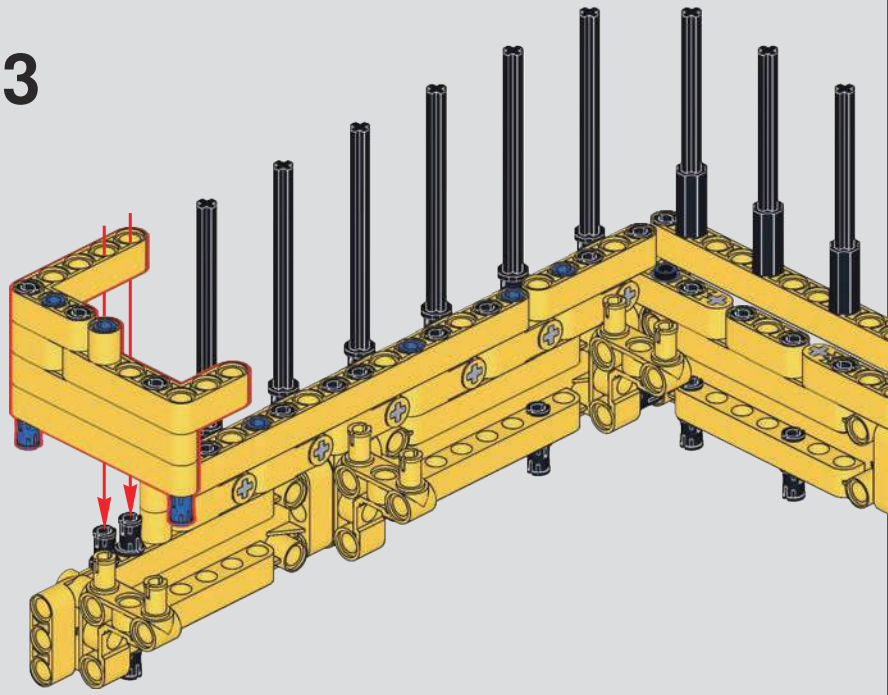

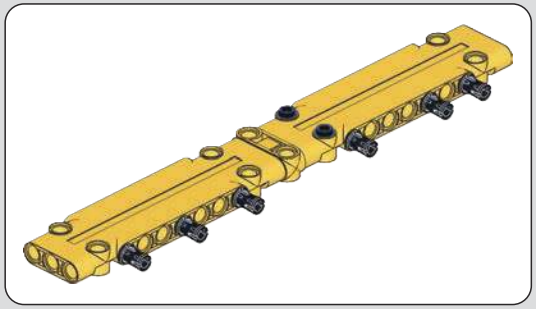

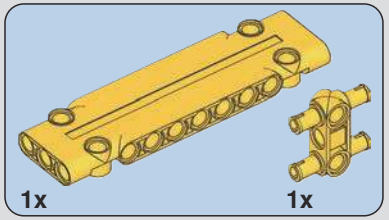

944

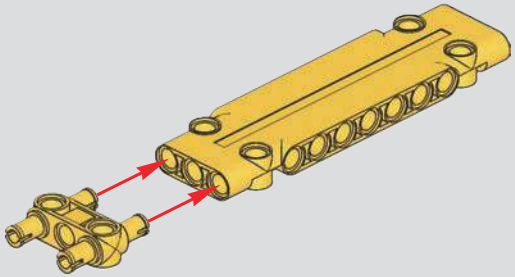

945

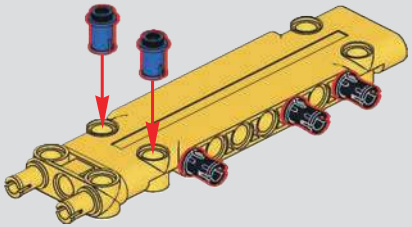

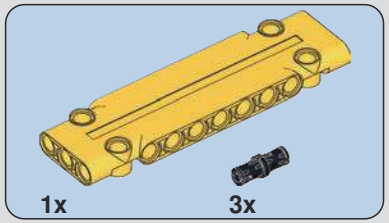

946

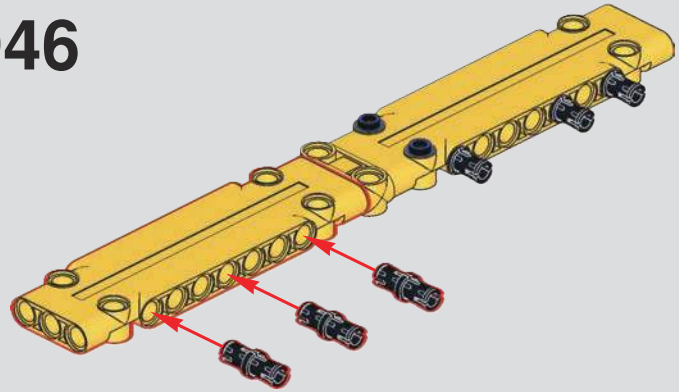

947

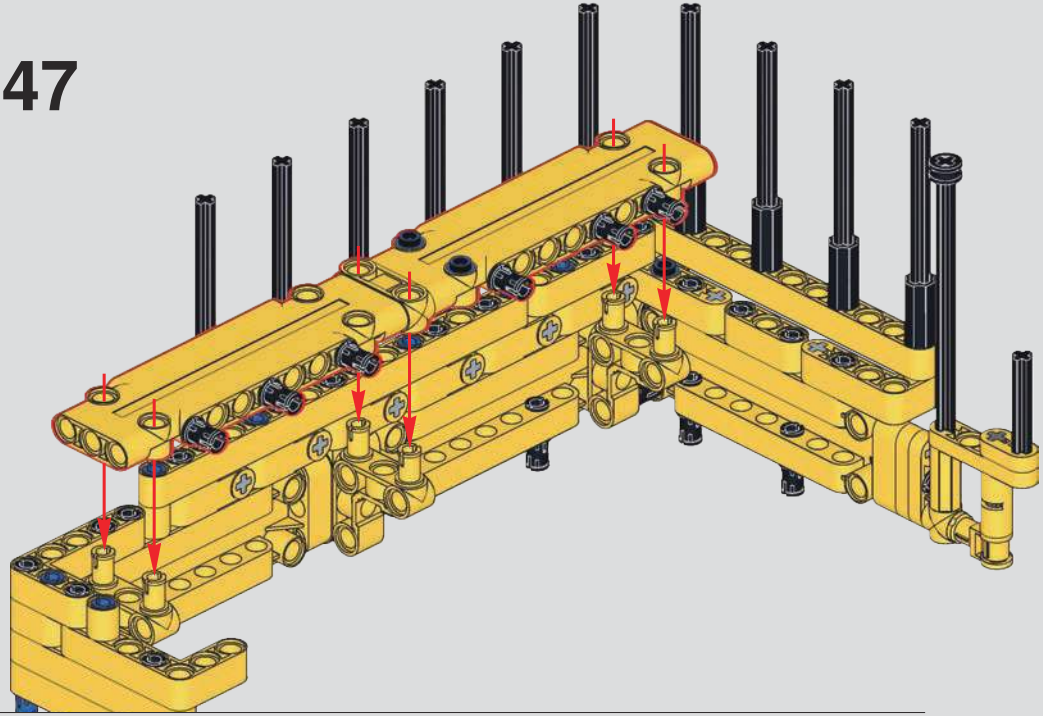

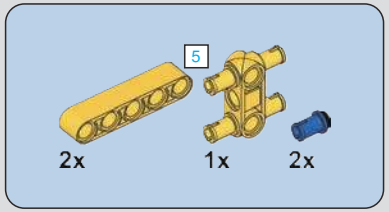

948

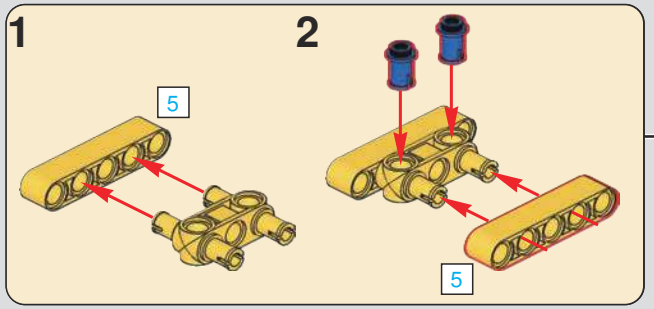

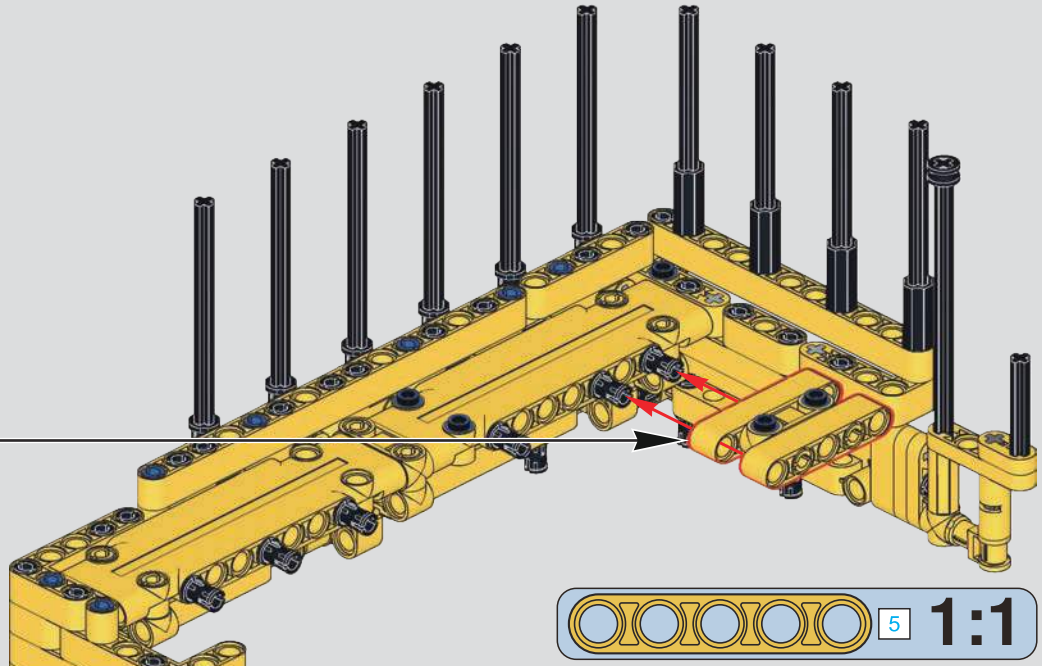

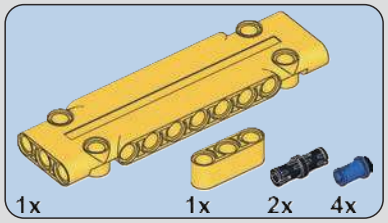

949

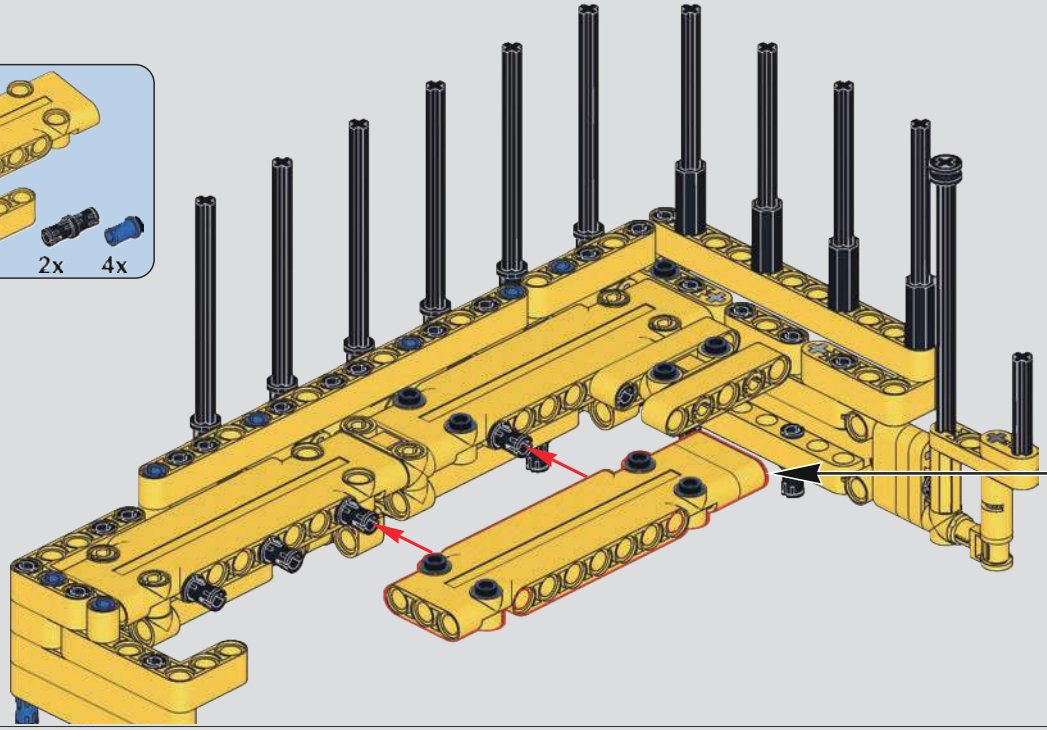

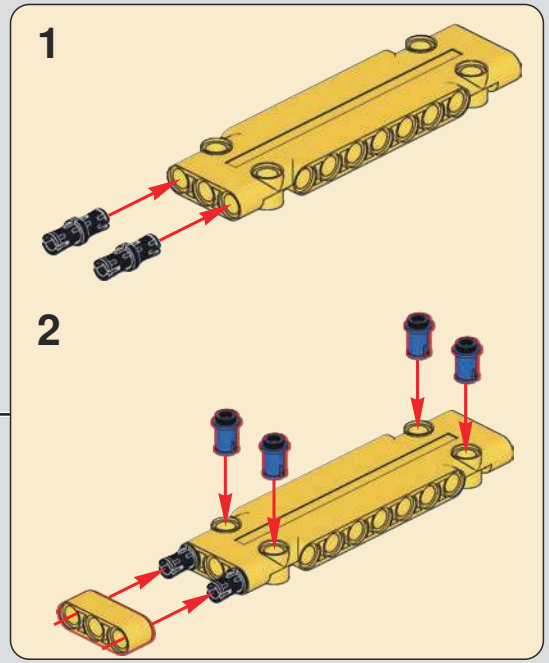

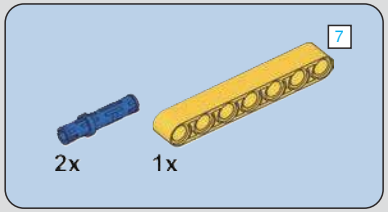

950

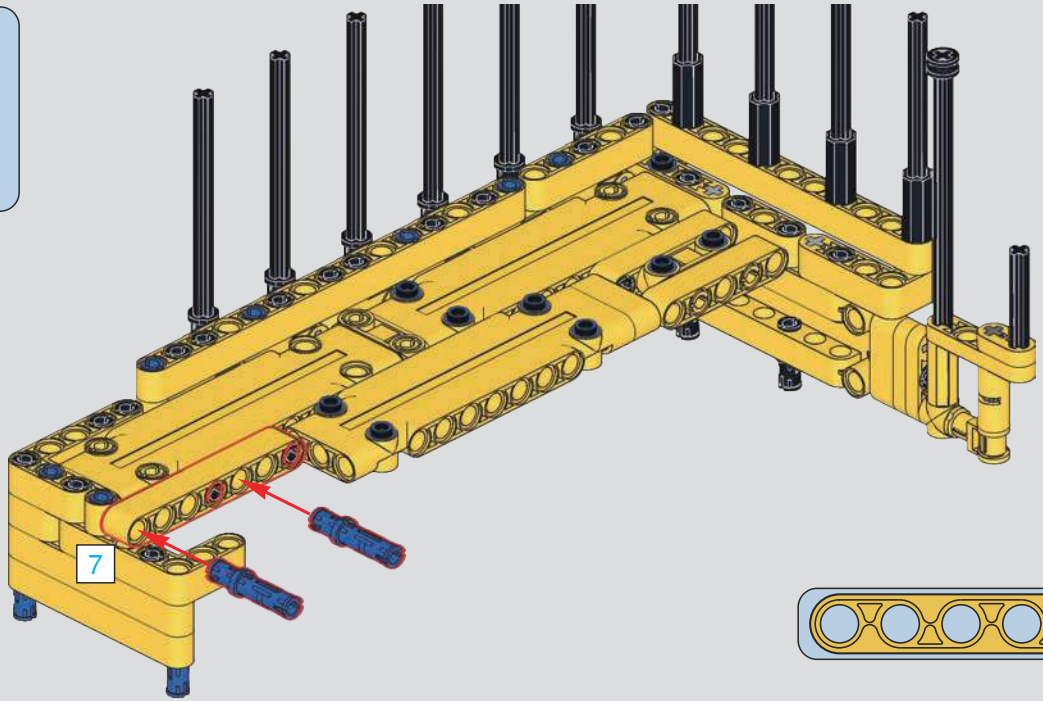

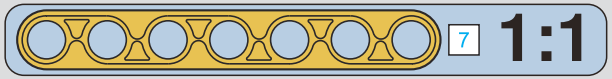

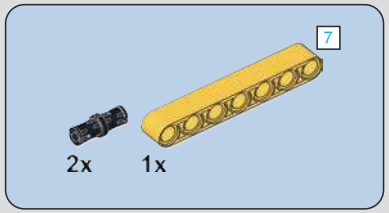

951

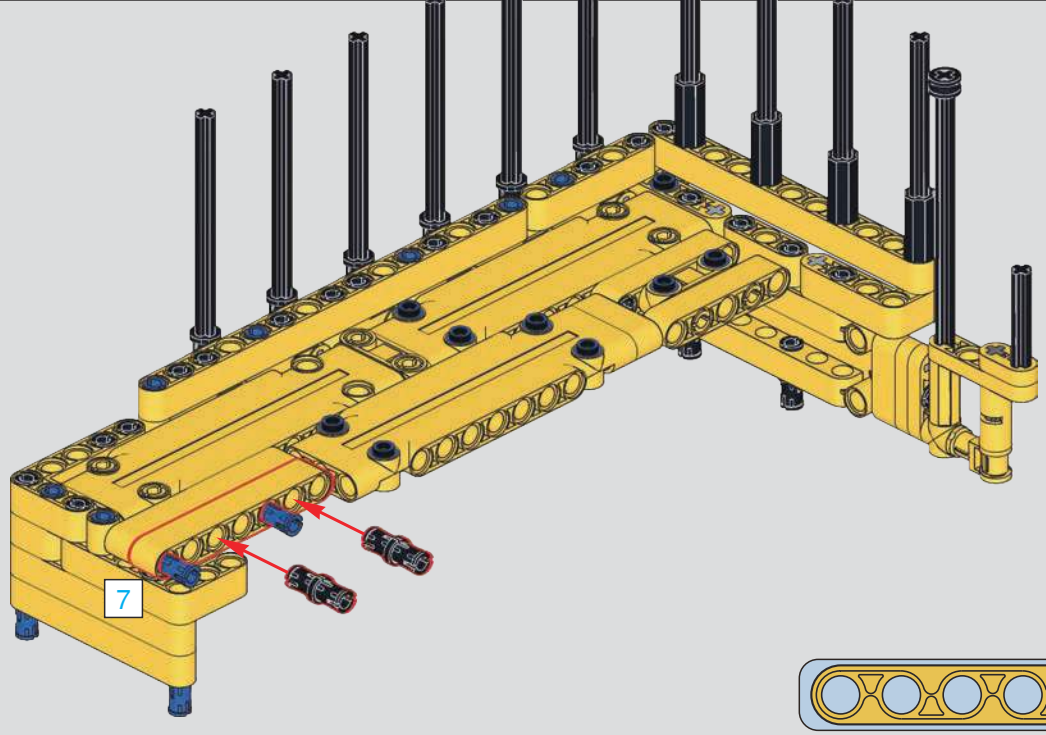

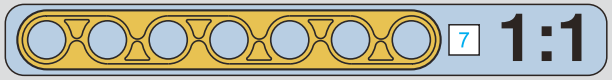

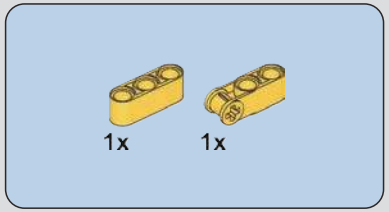

952

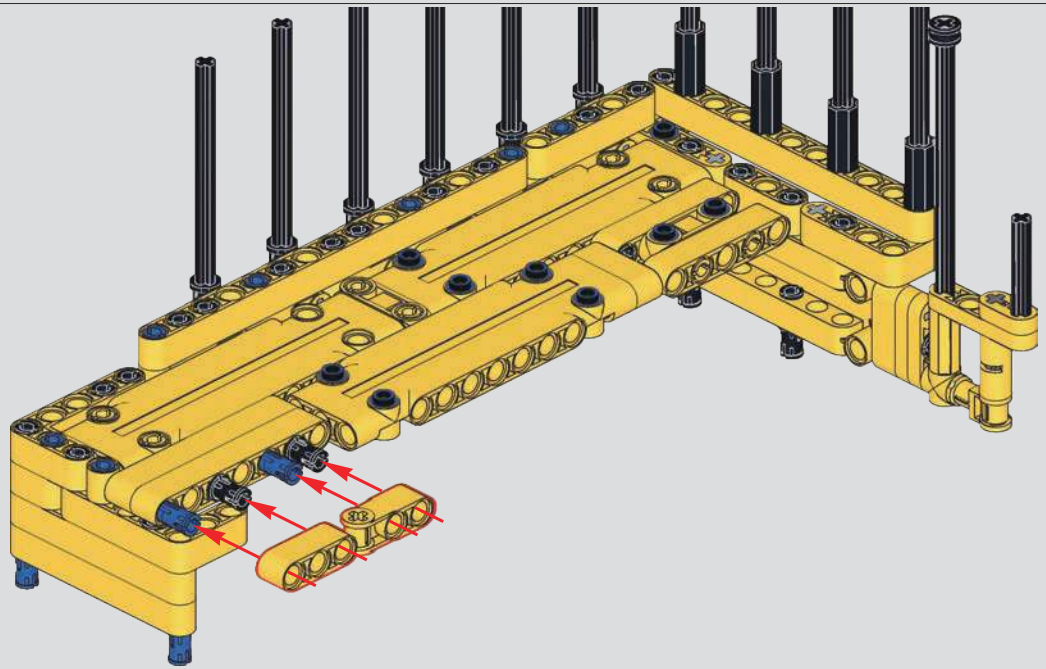

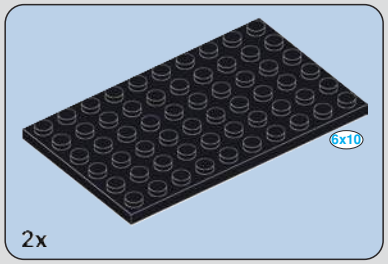

953

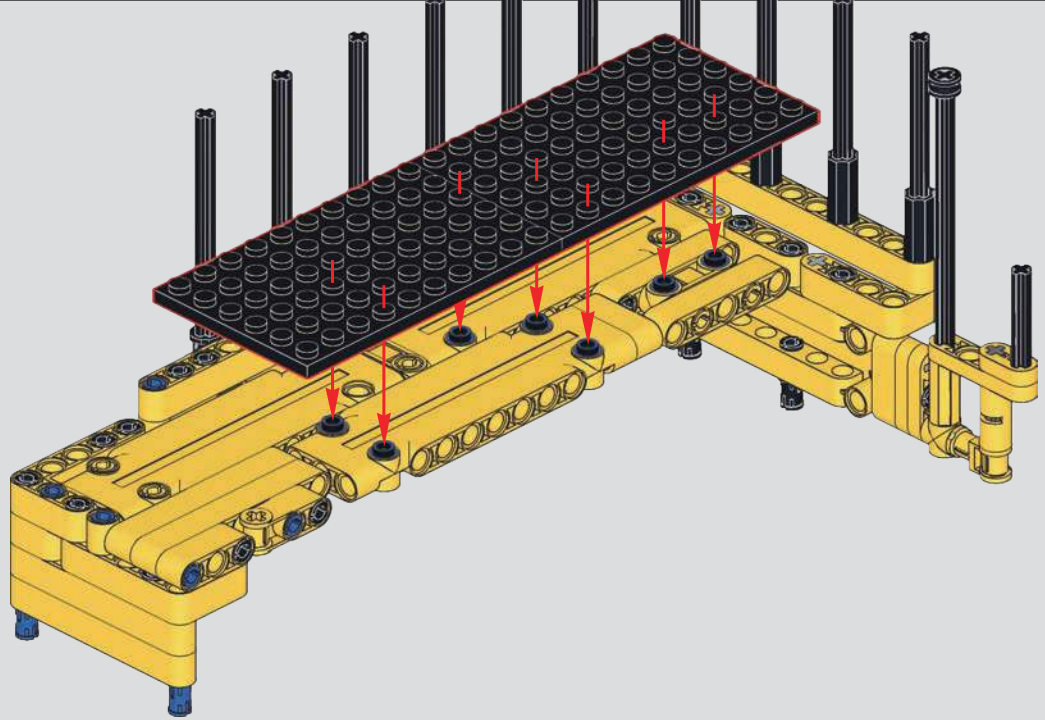

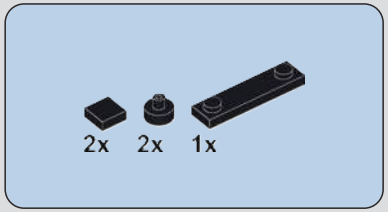

954

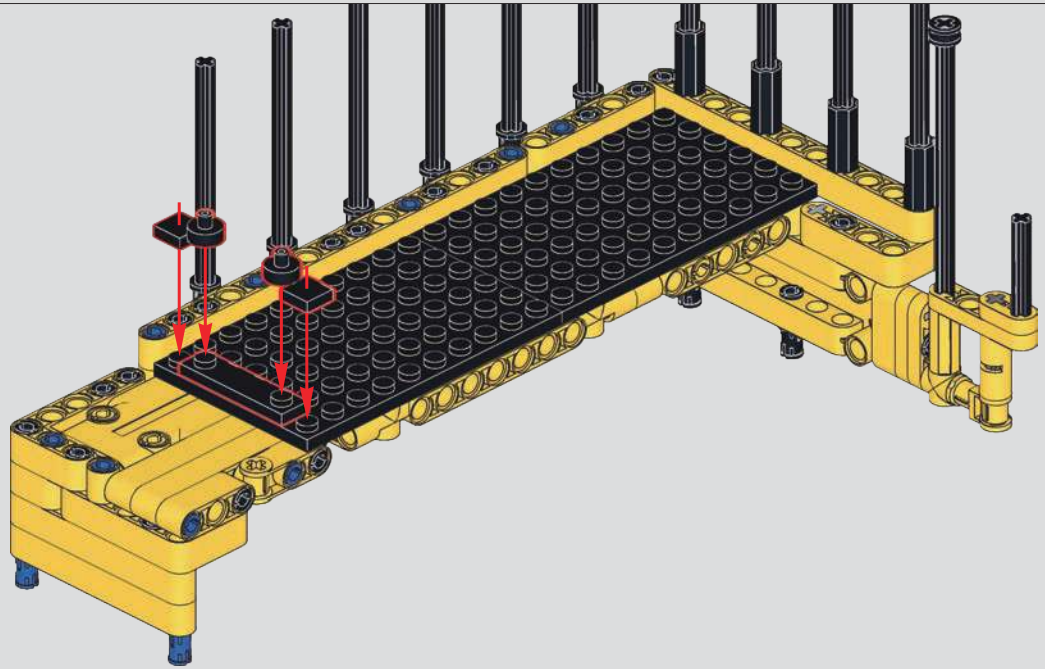

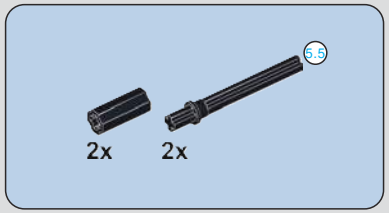

955

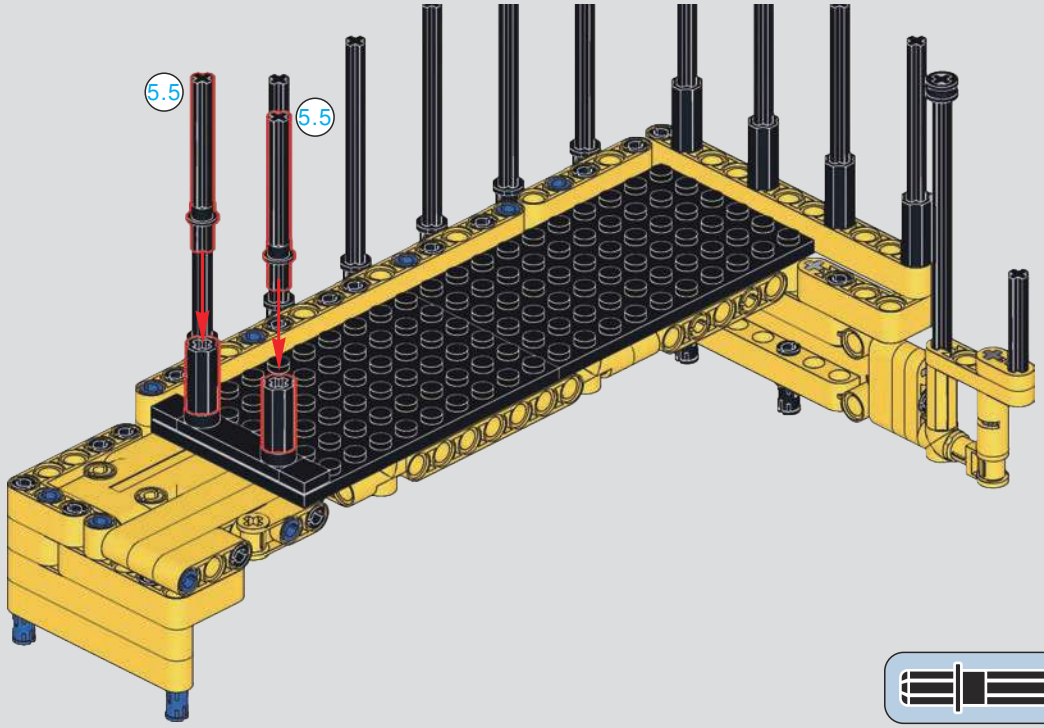

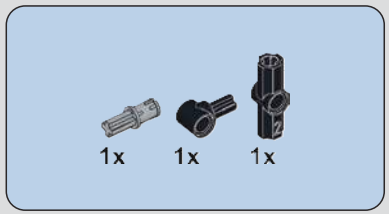

956

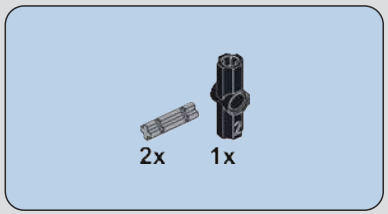

957

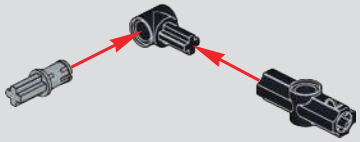

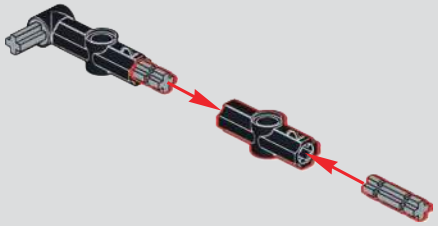

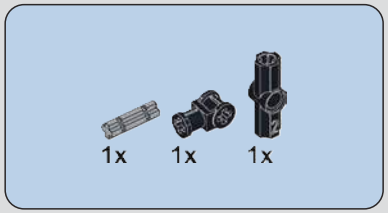

958

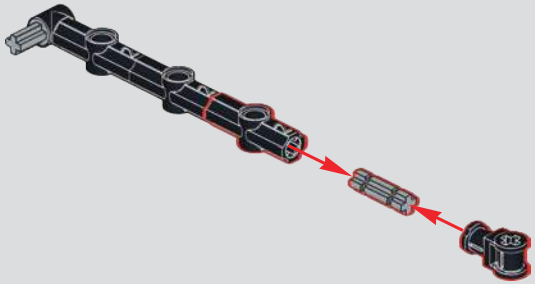

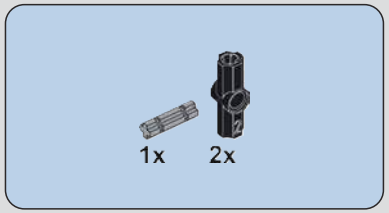

959

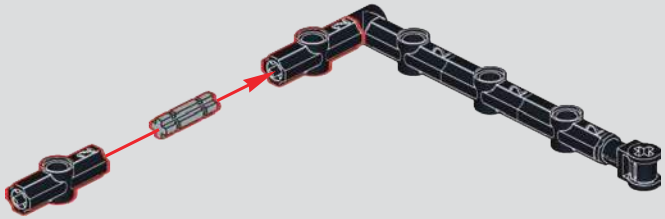

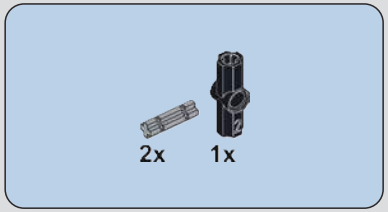

960

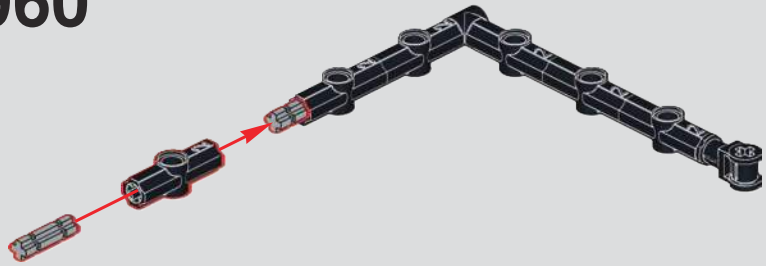

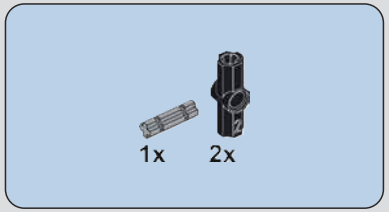

961

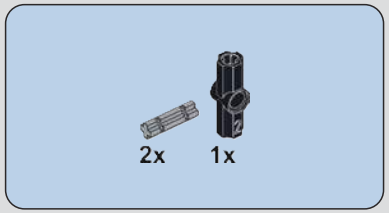

962

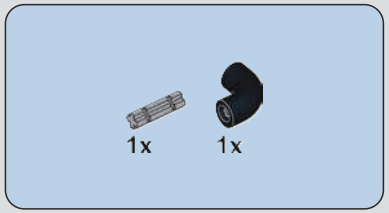

963

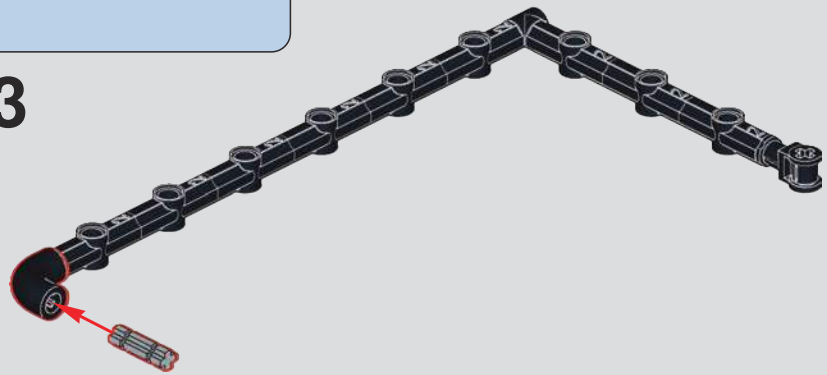

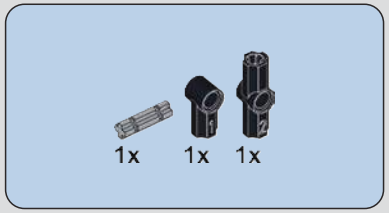

964

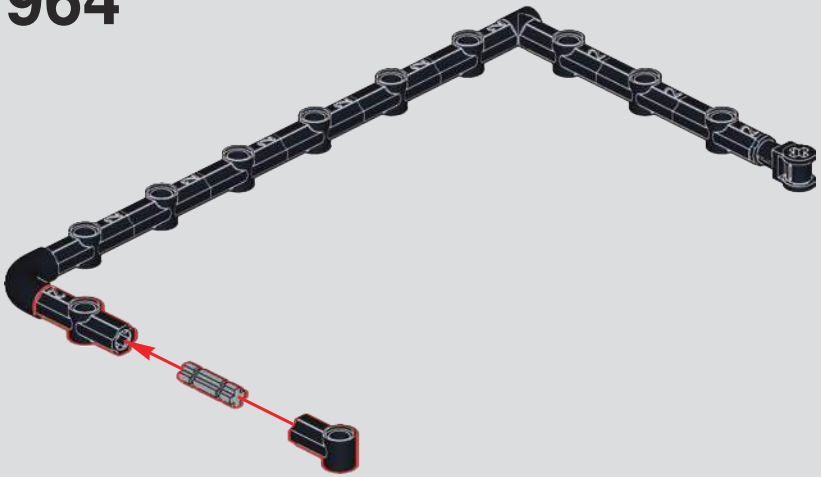

965

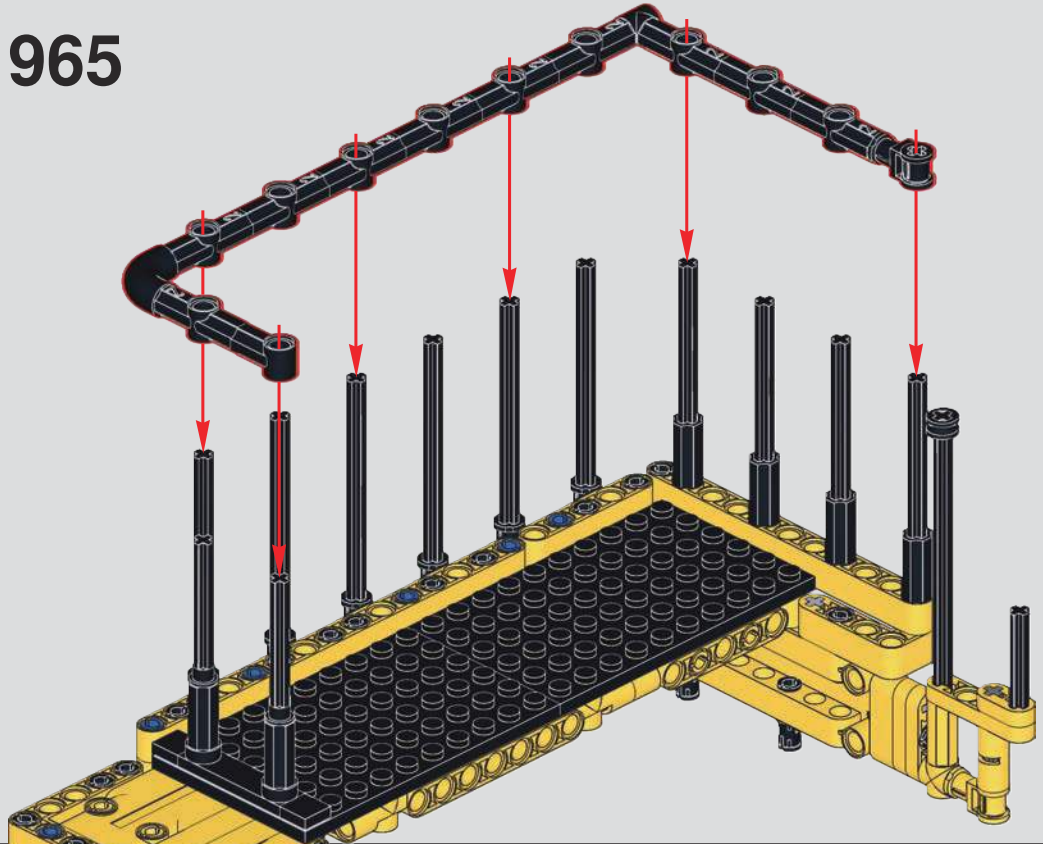

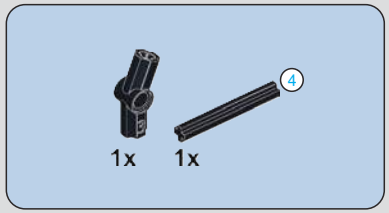

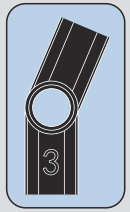

966

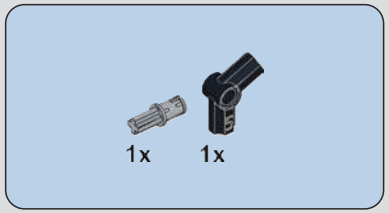

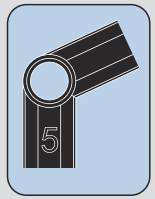

967

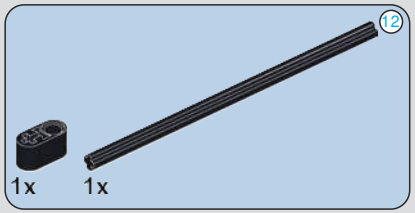

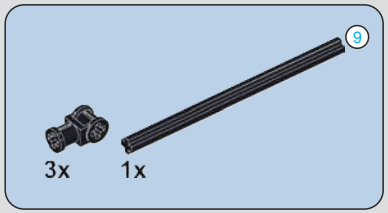

968

969

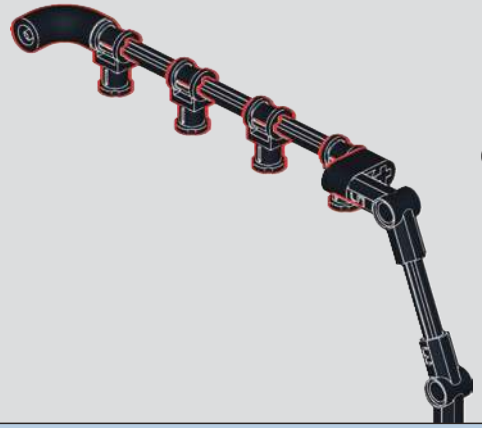

970

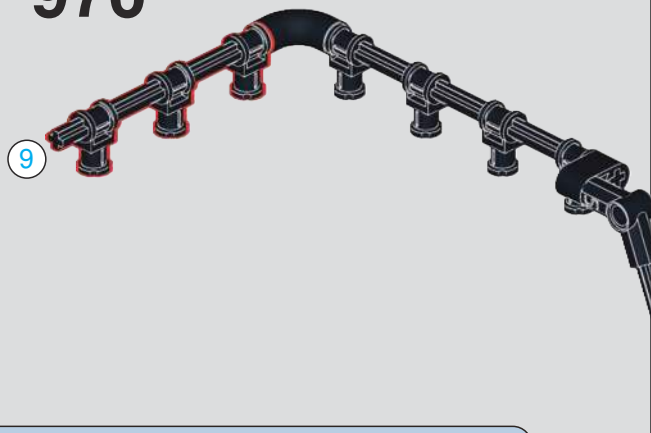

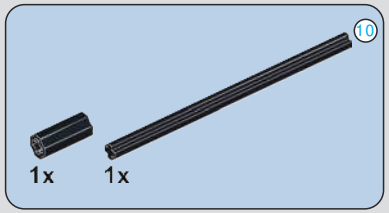

971

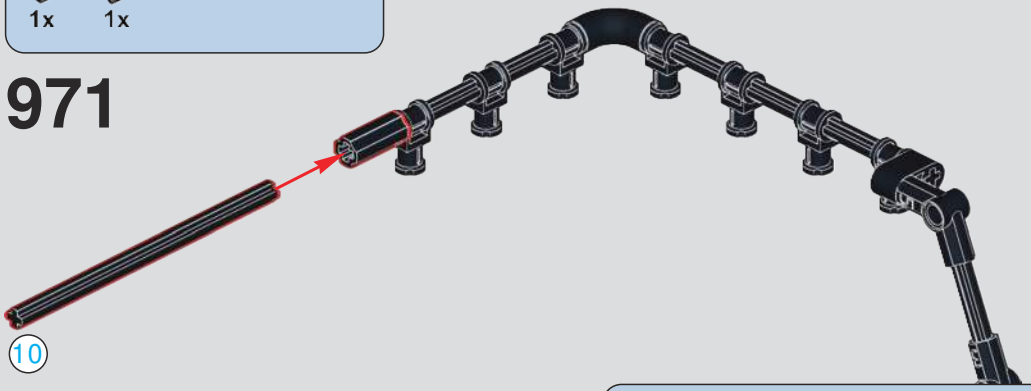

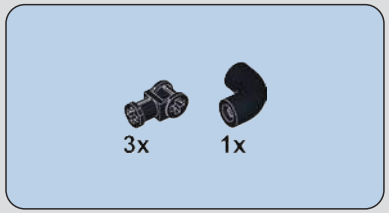

972

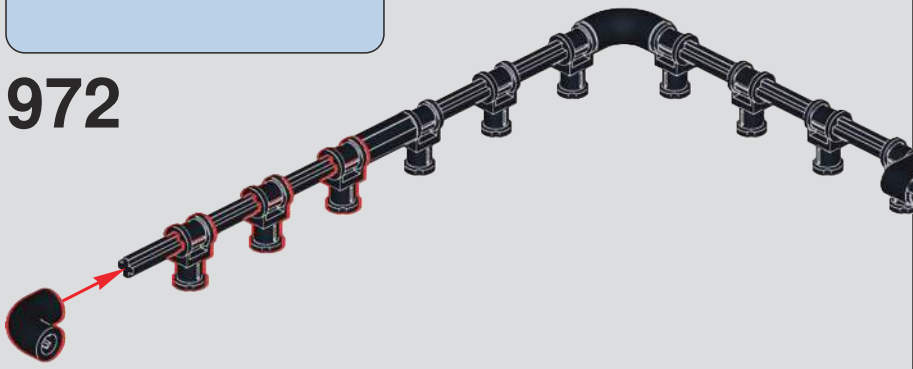

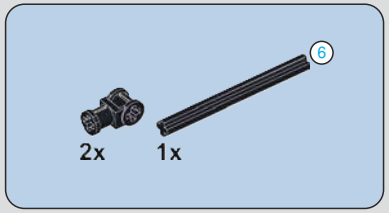

973

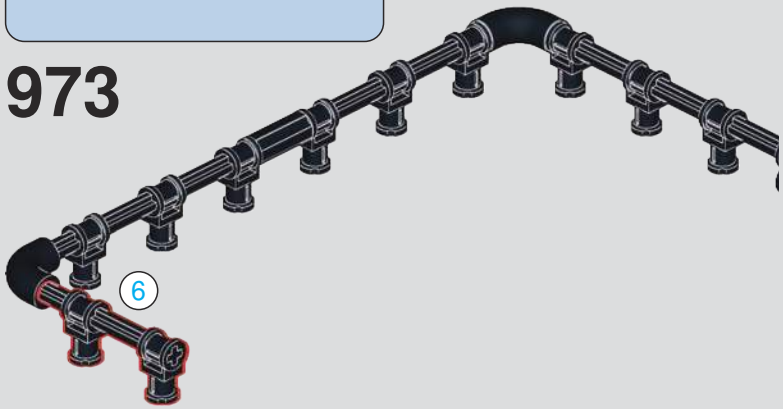

974

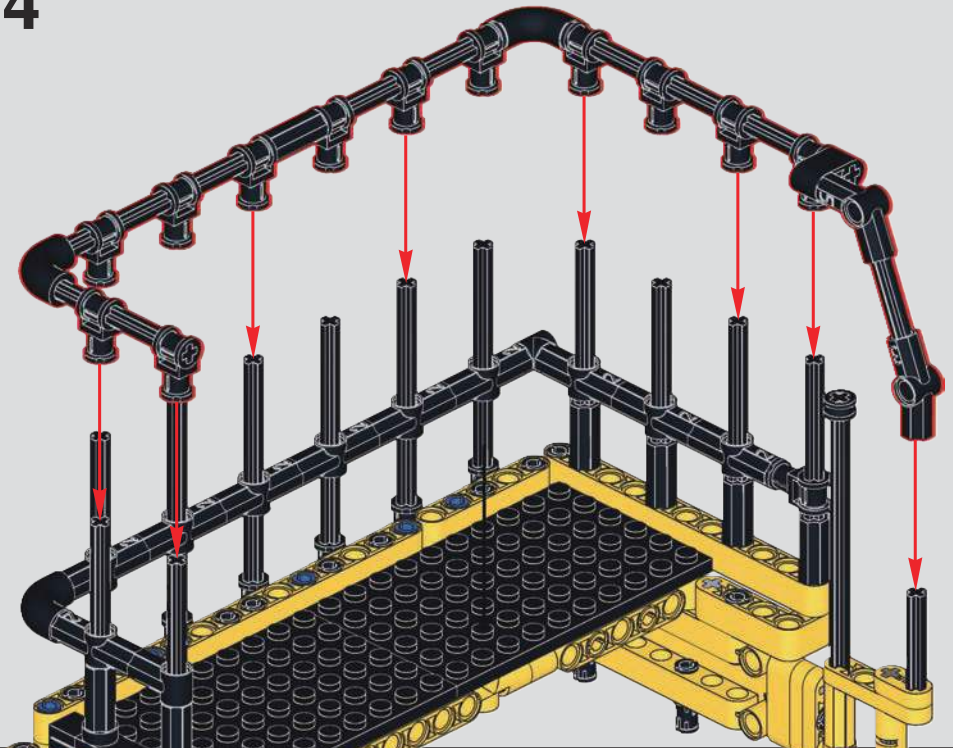

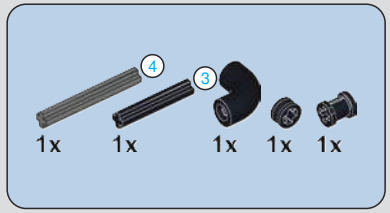

975

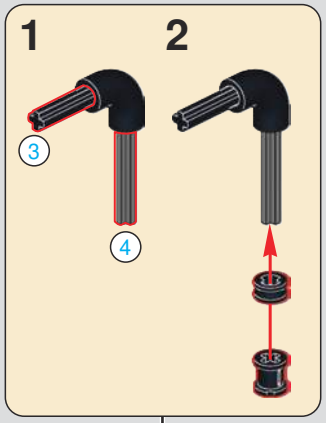

976

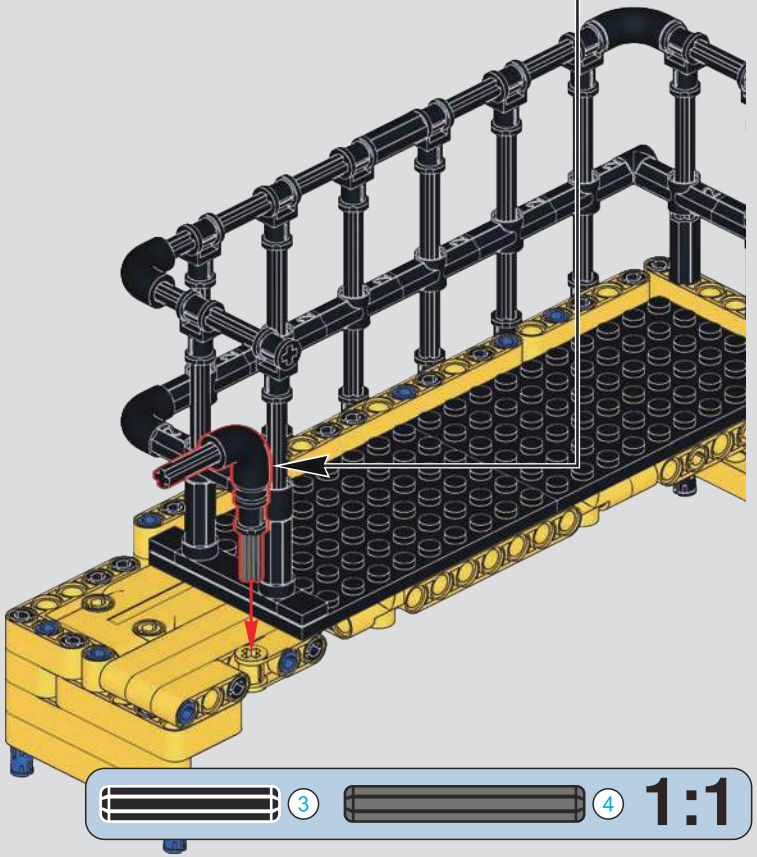

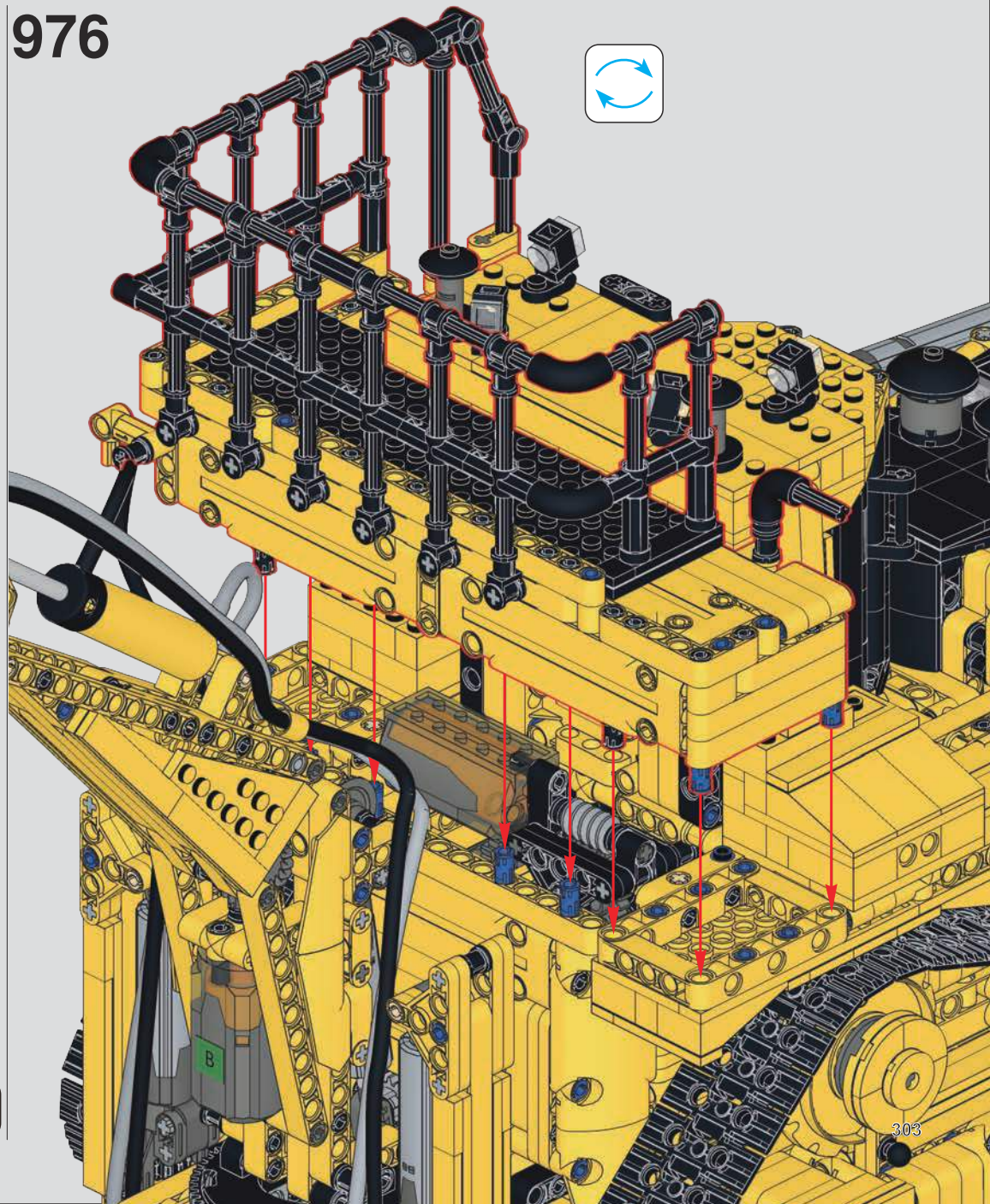

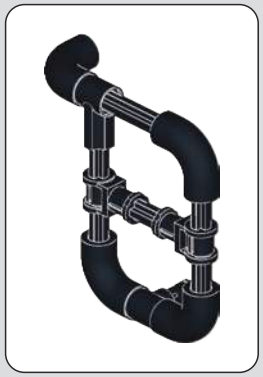

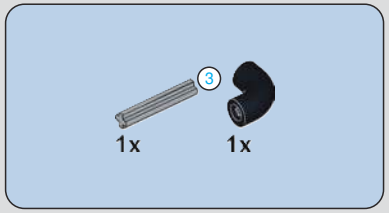

977

978

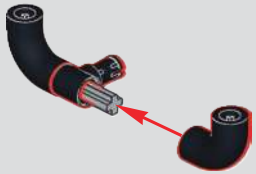

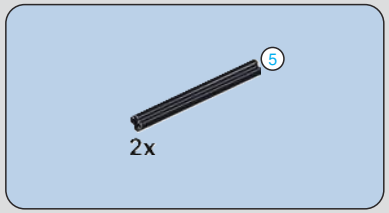

979

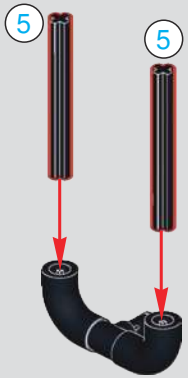

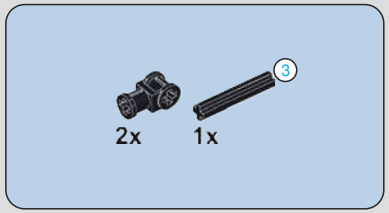

980

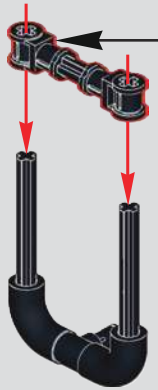

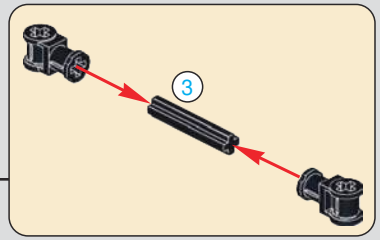

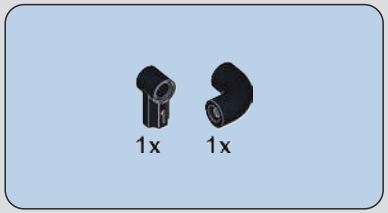

981

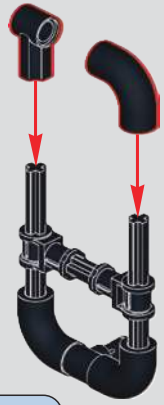

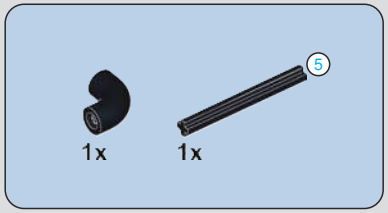

982

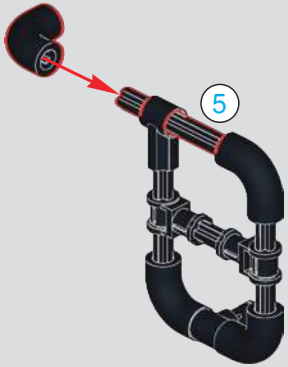

983

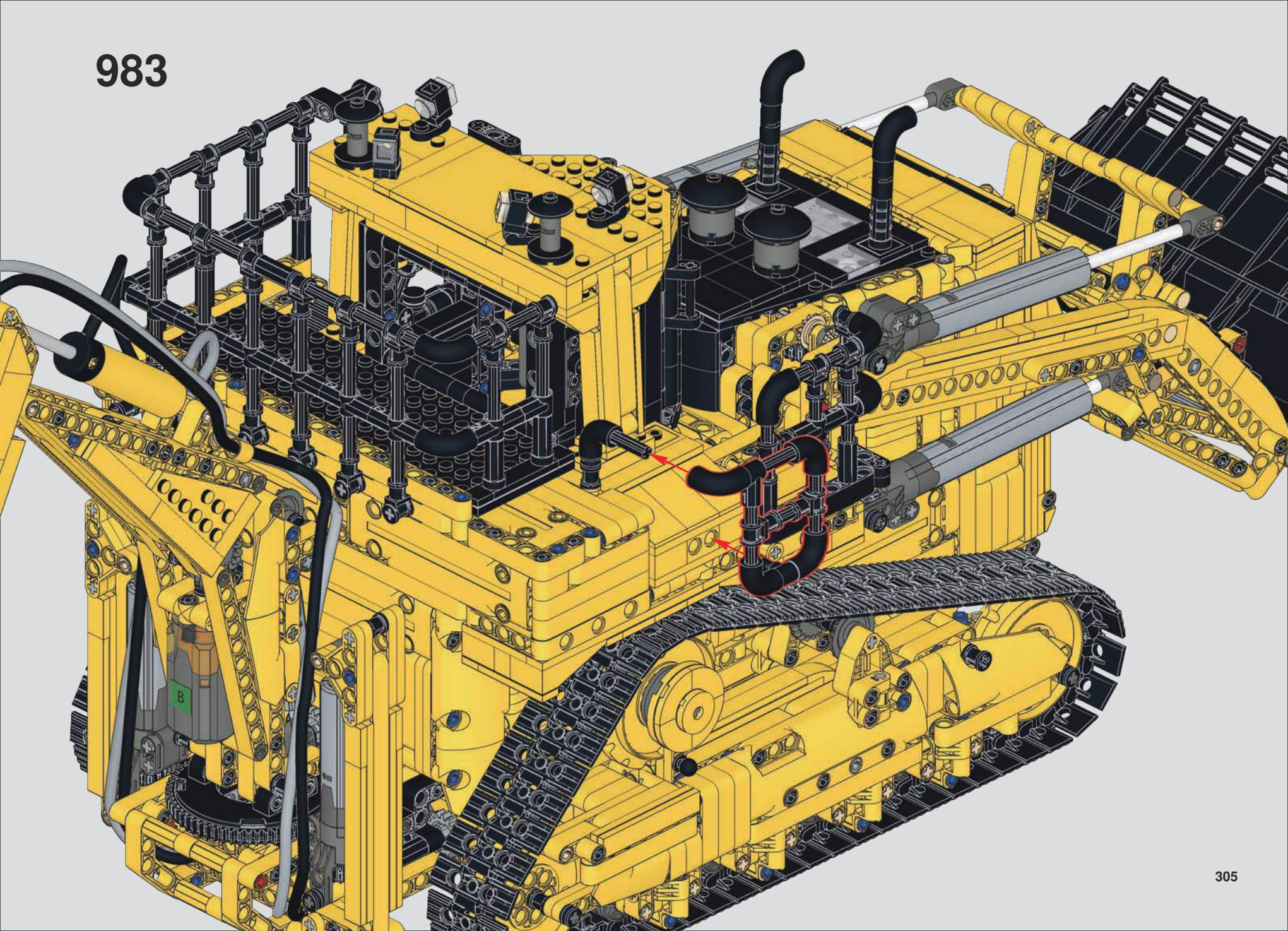

984

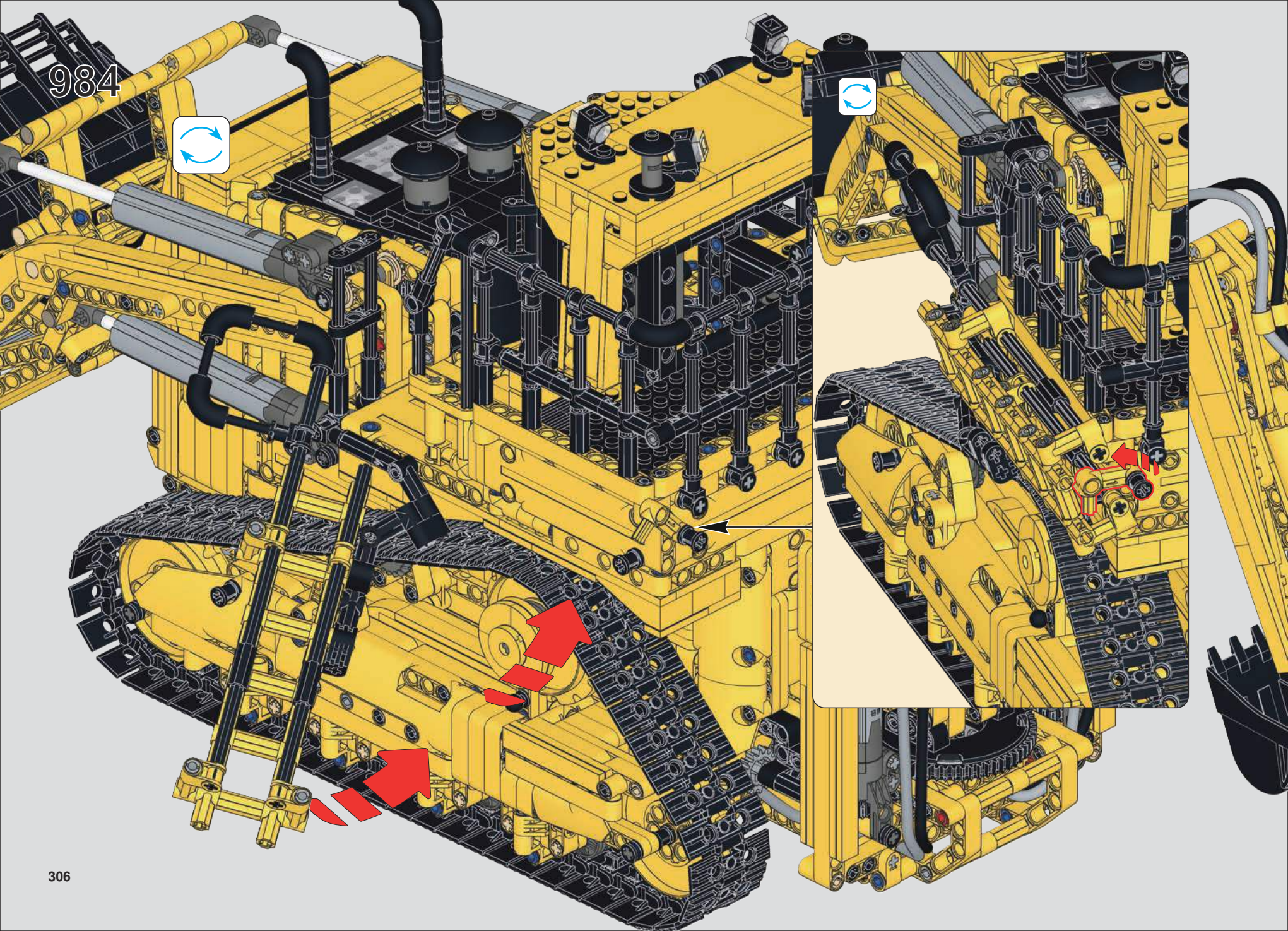

985

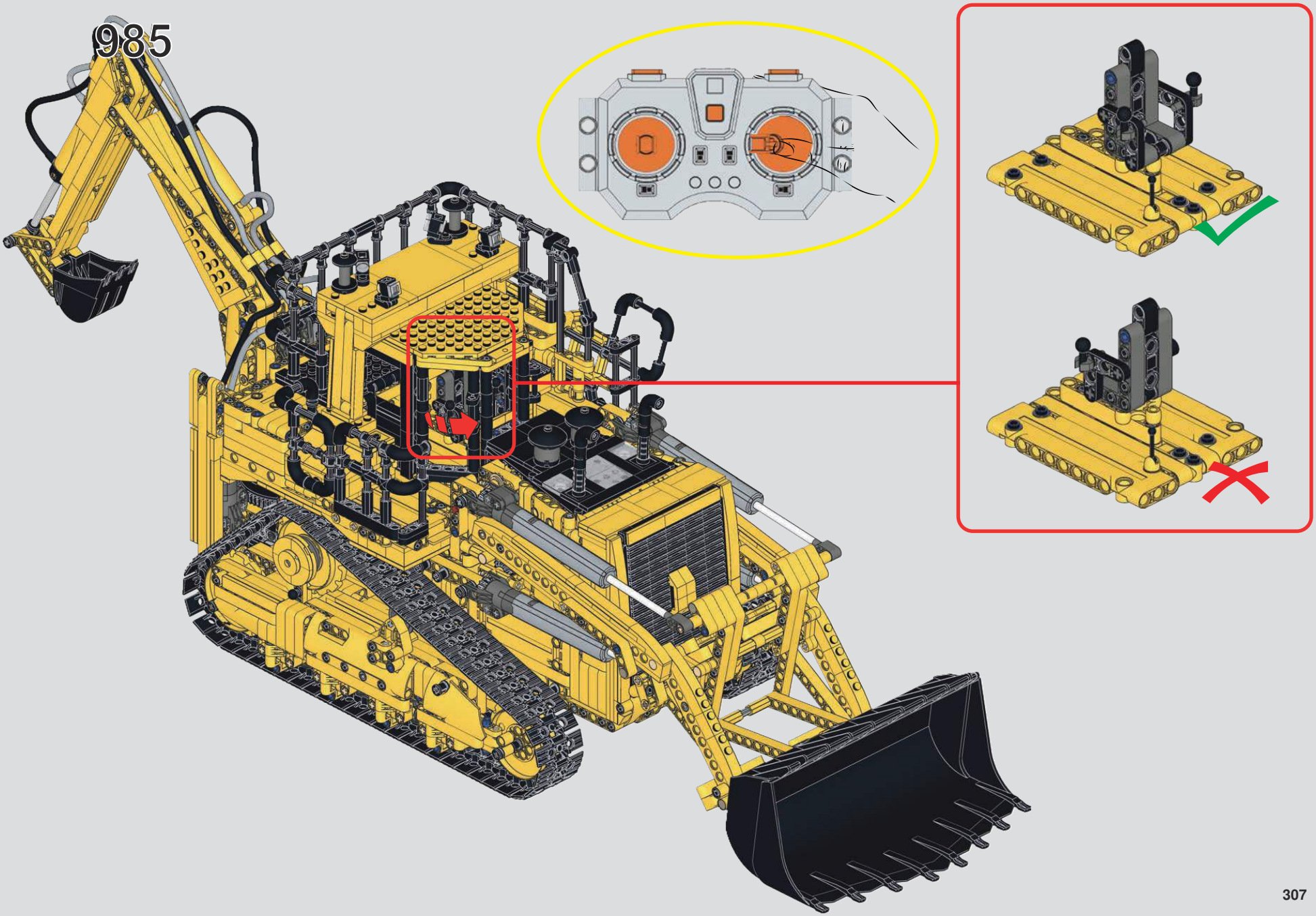

986

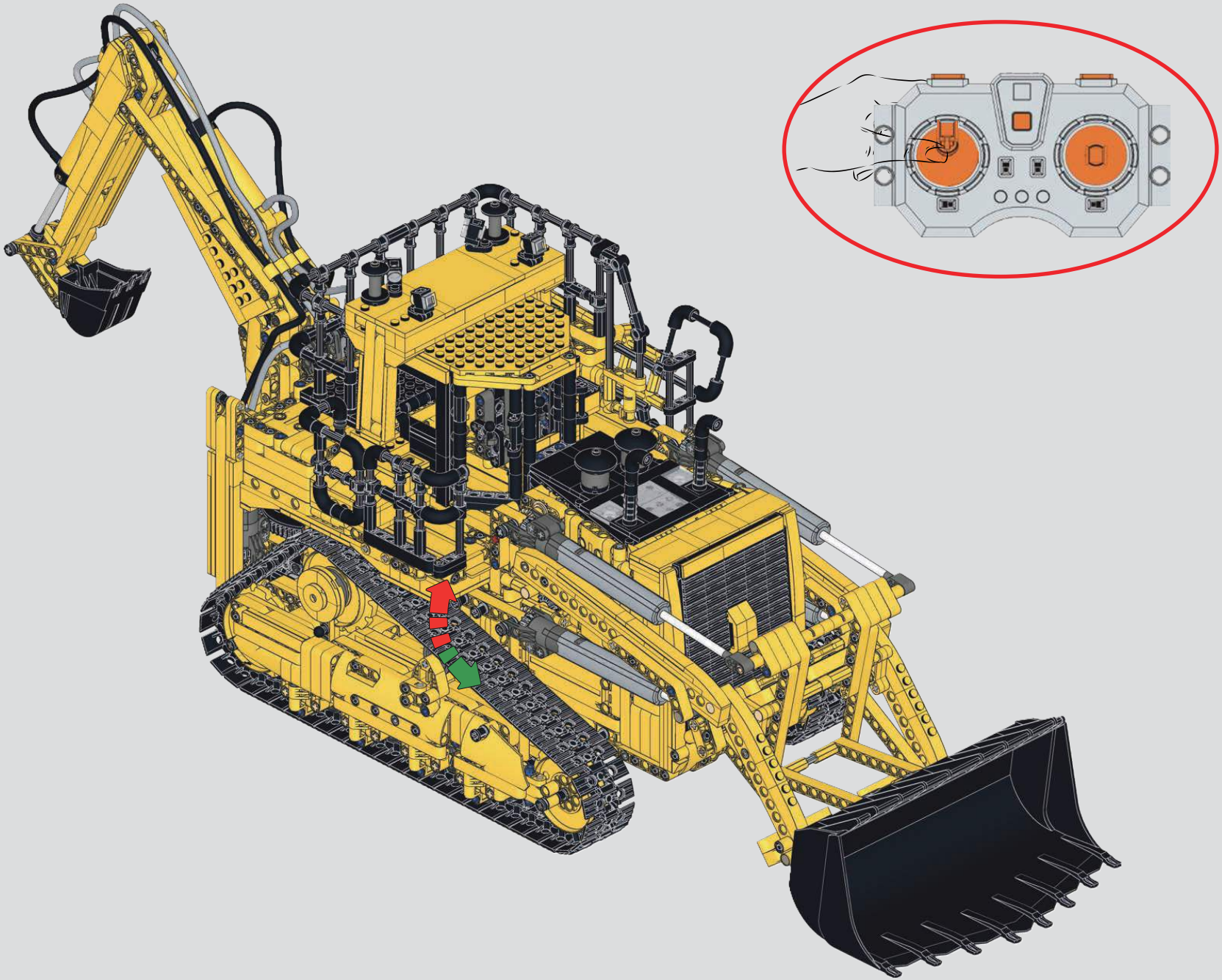

987

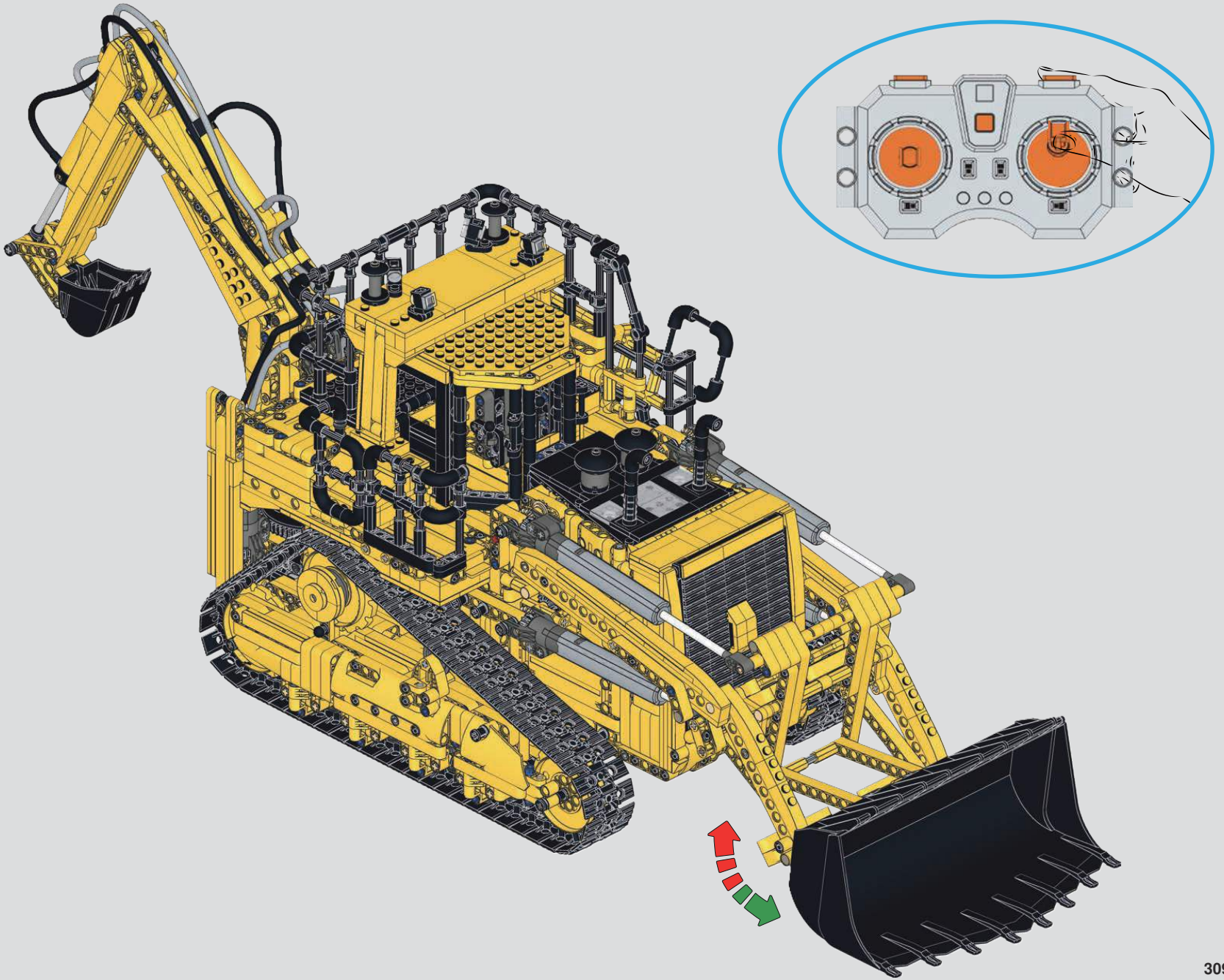

988

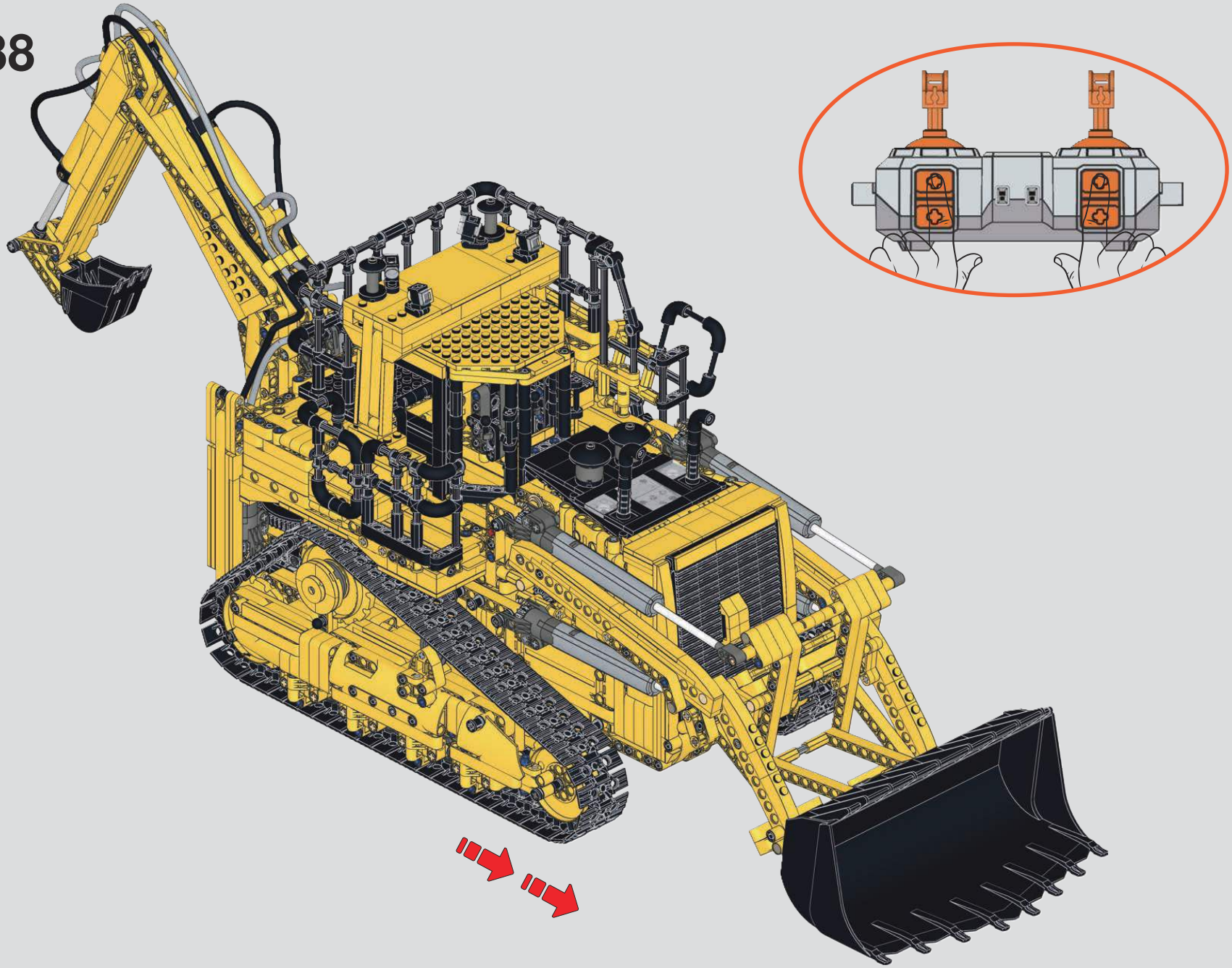

989

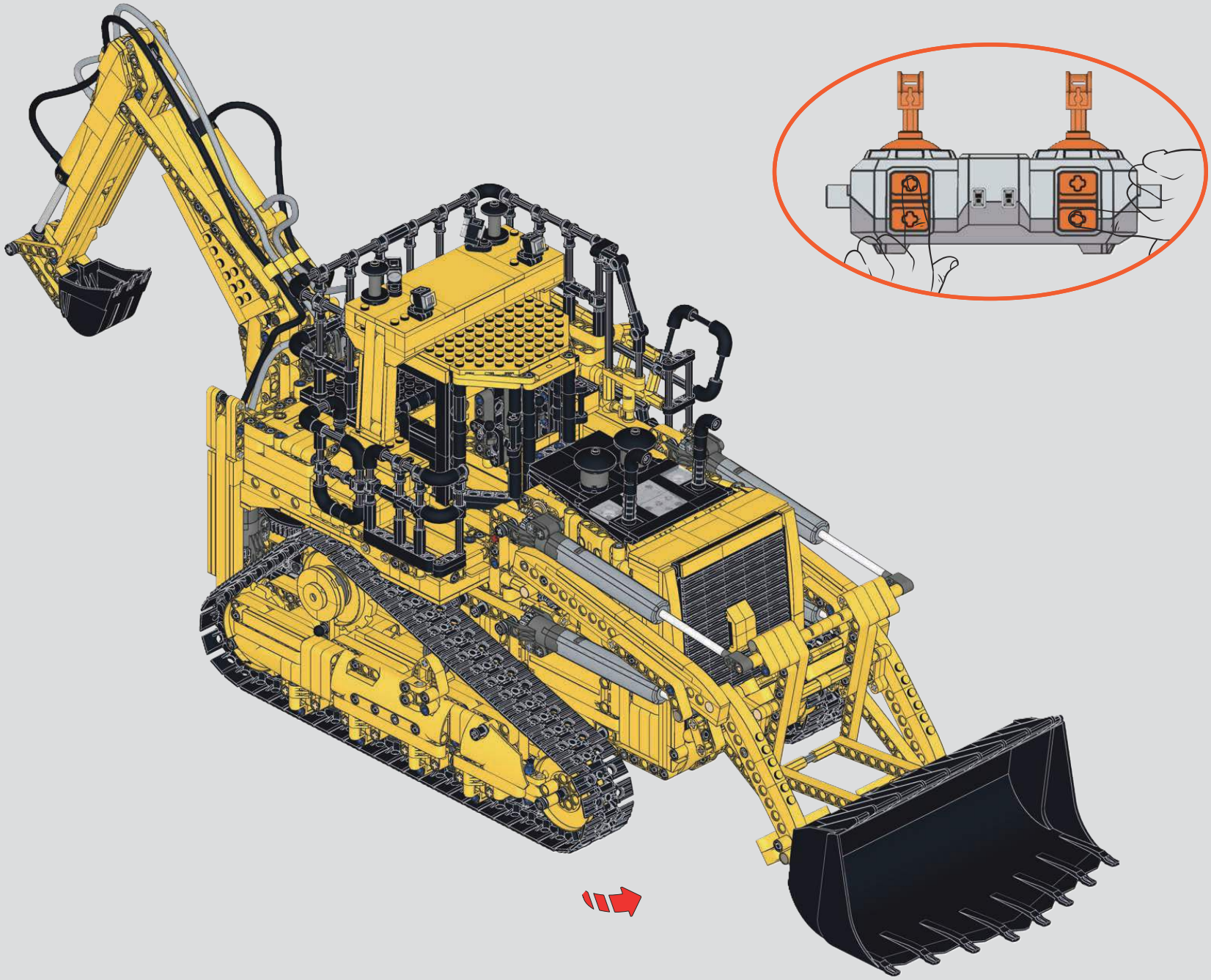

990

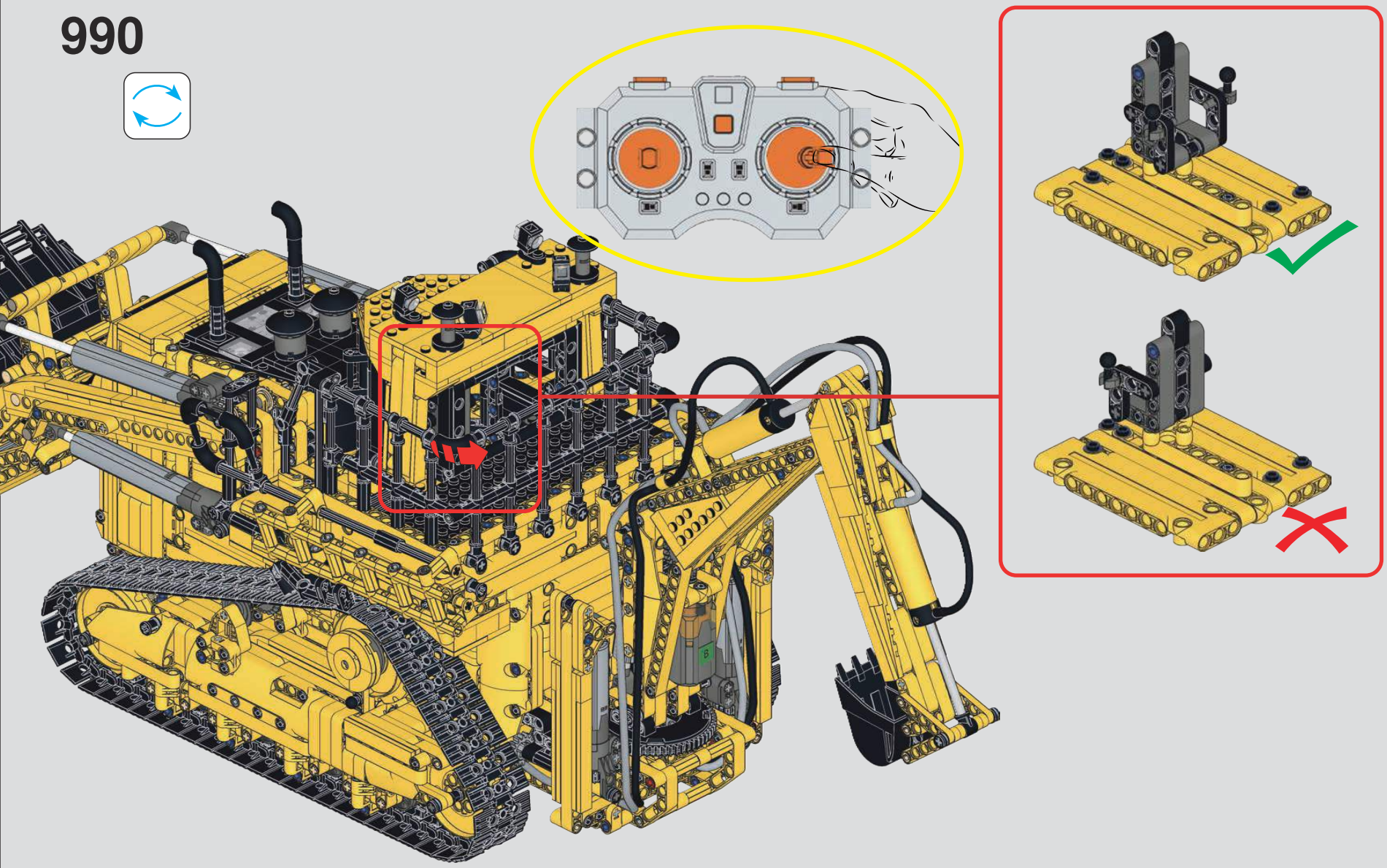

991

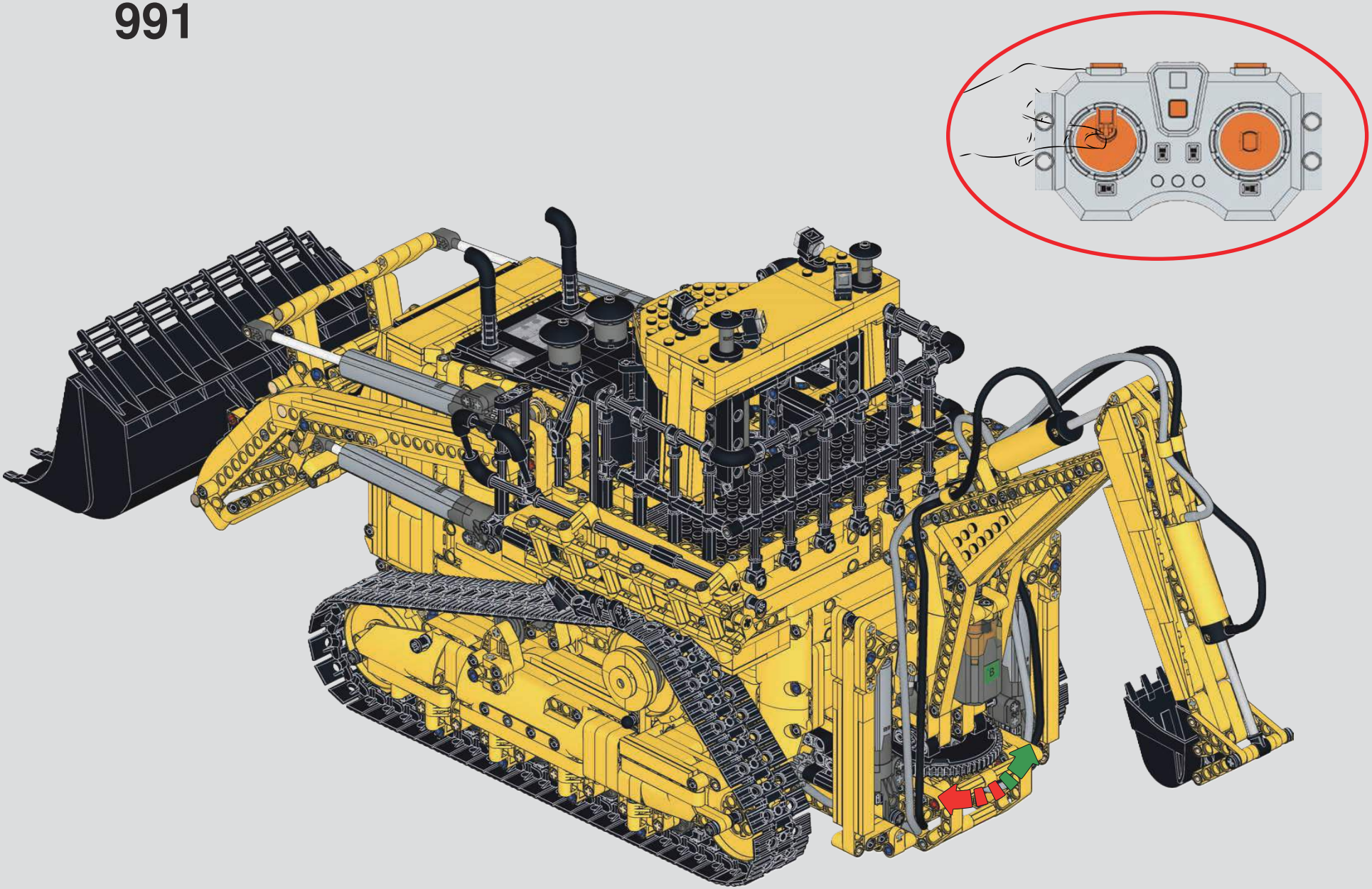

992

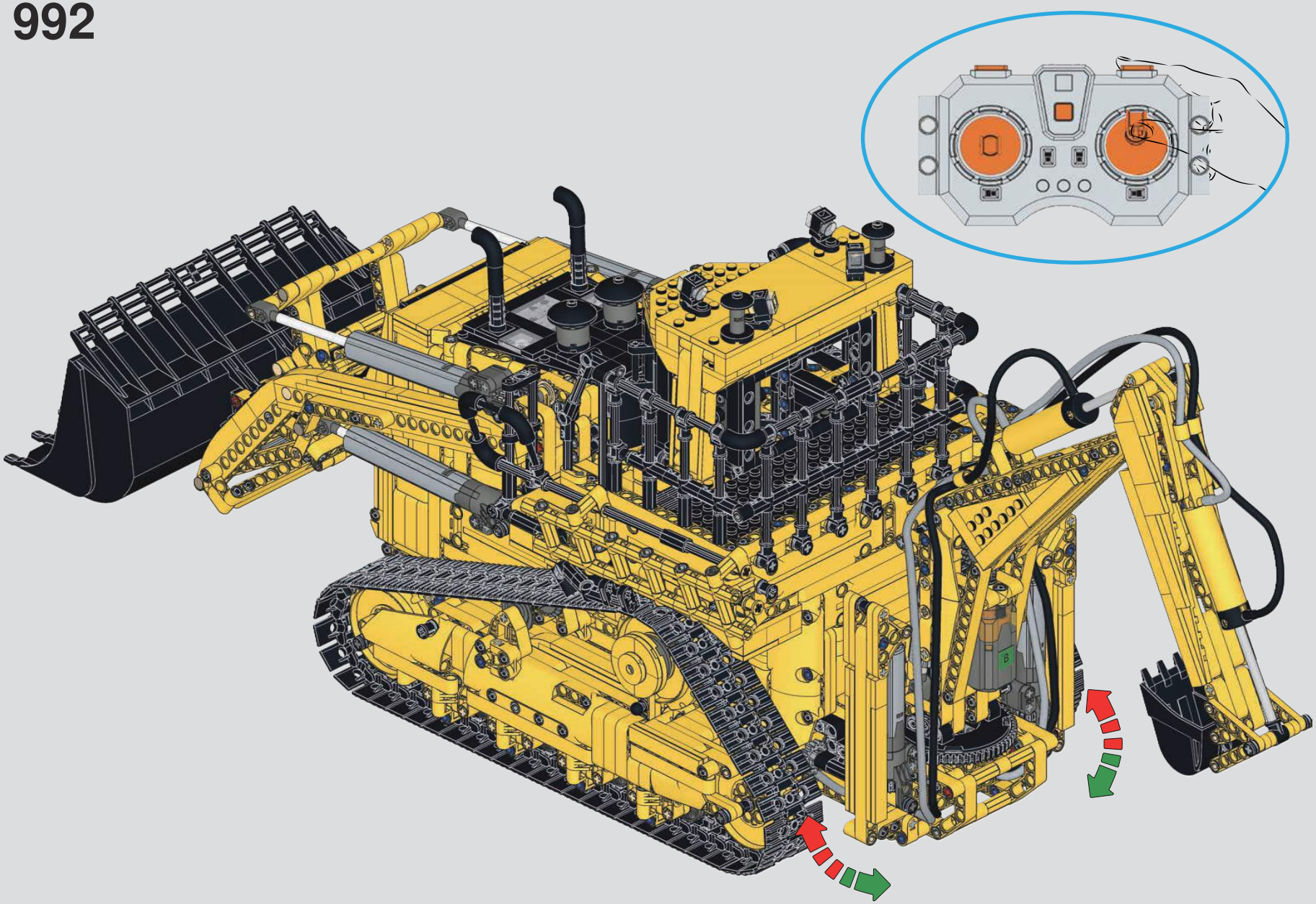

993

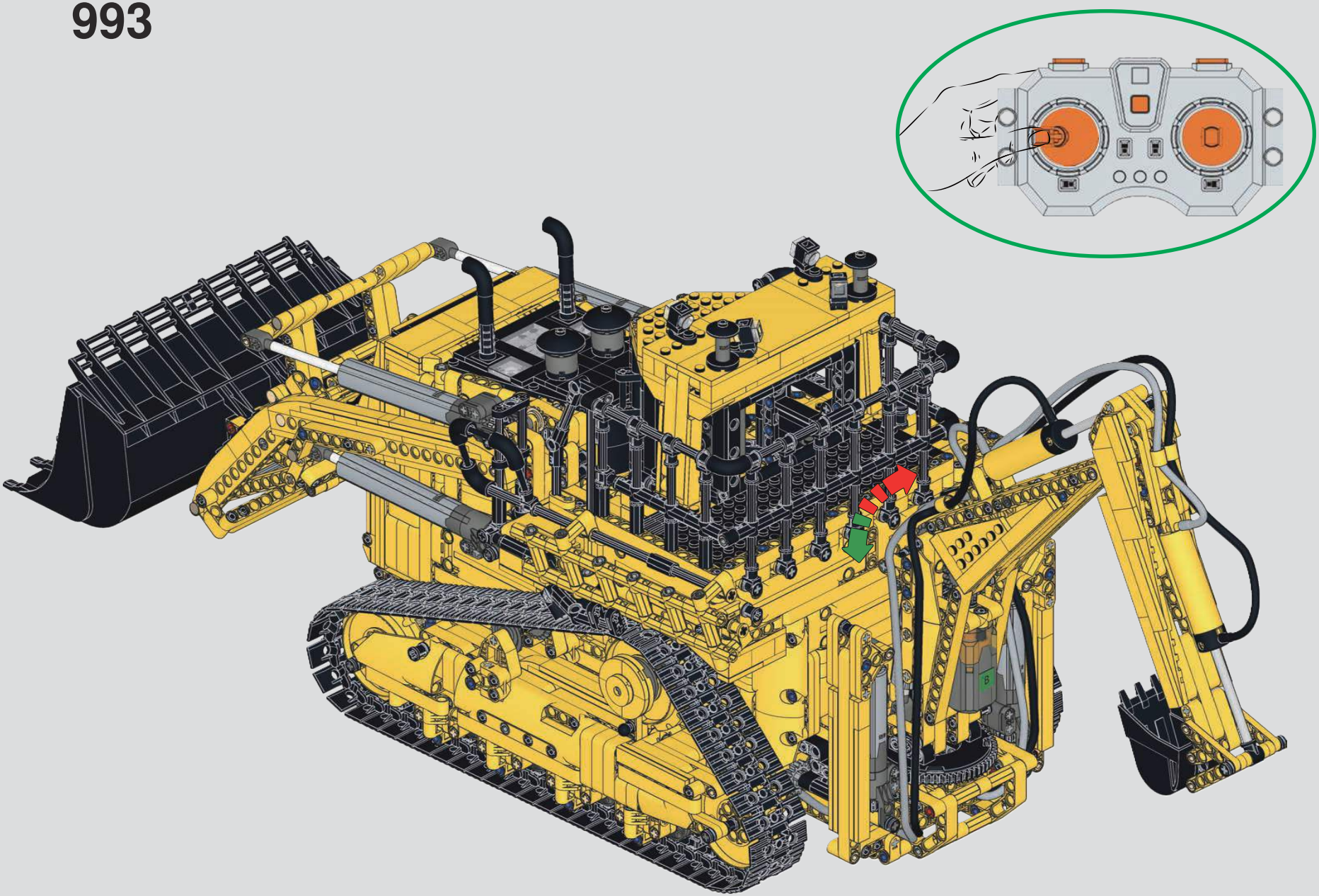

994

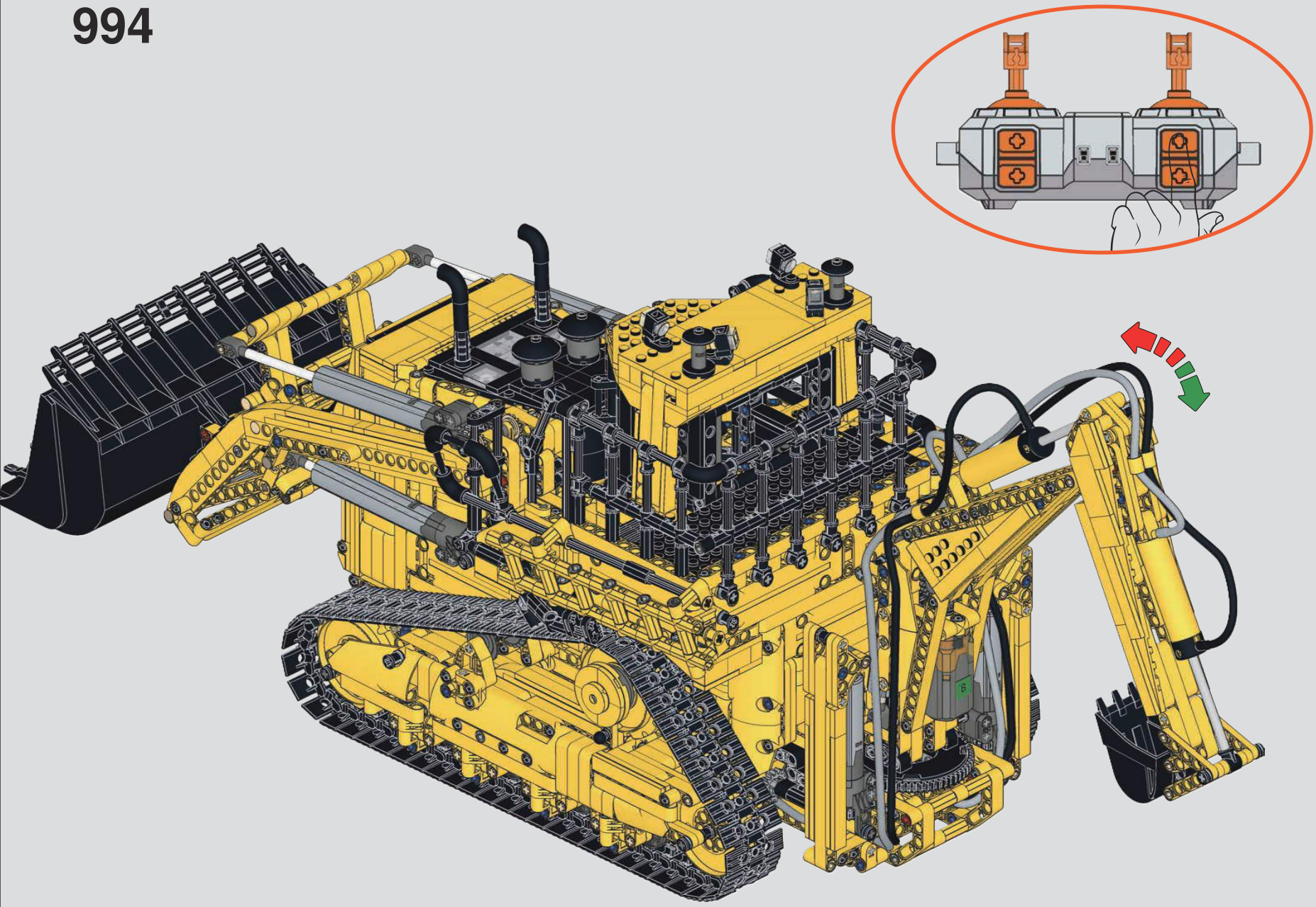

995

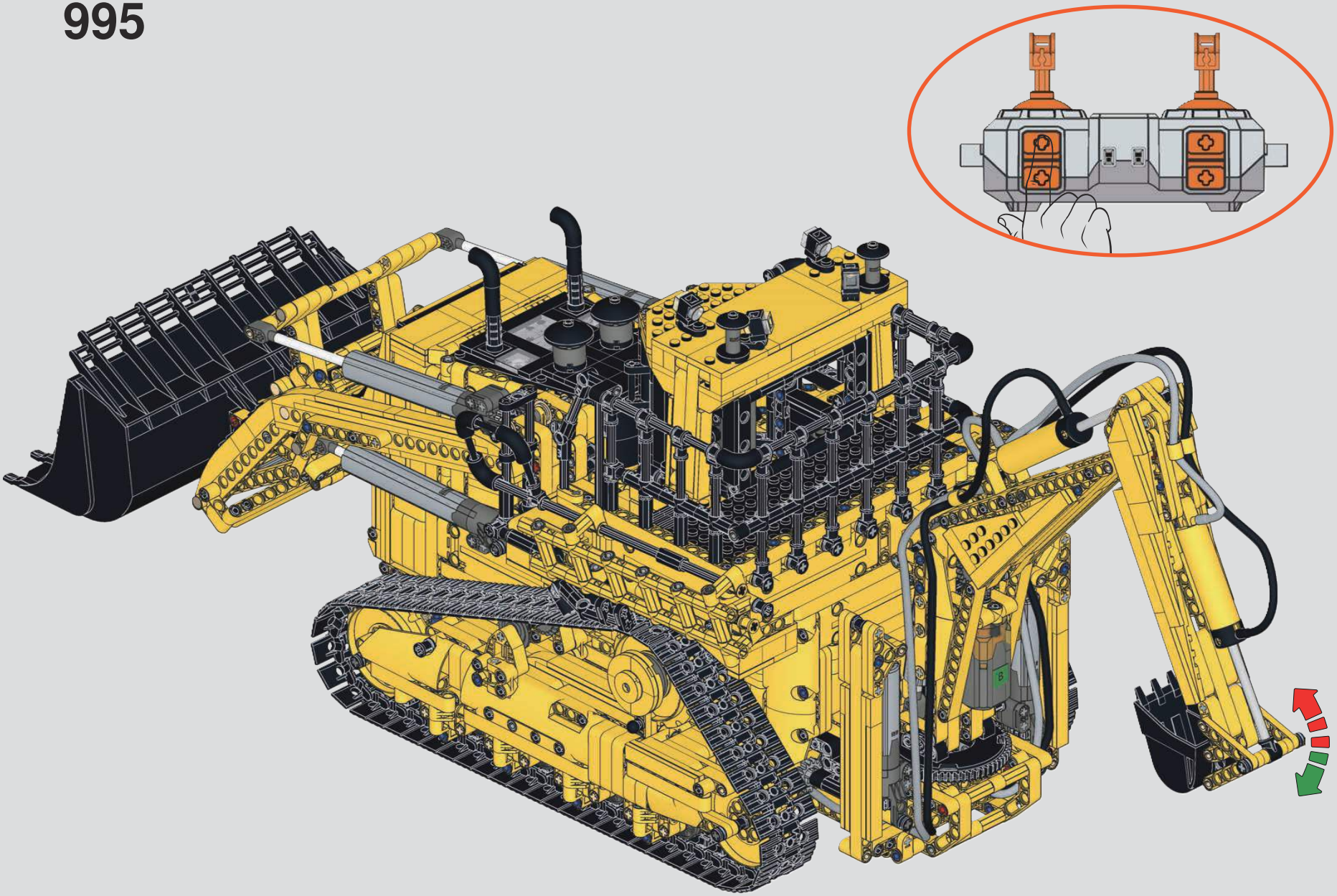

996

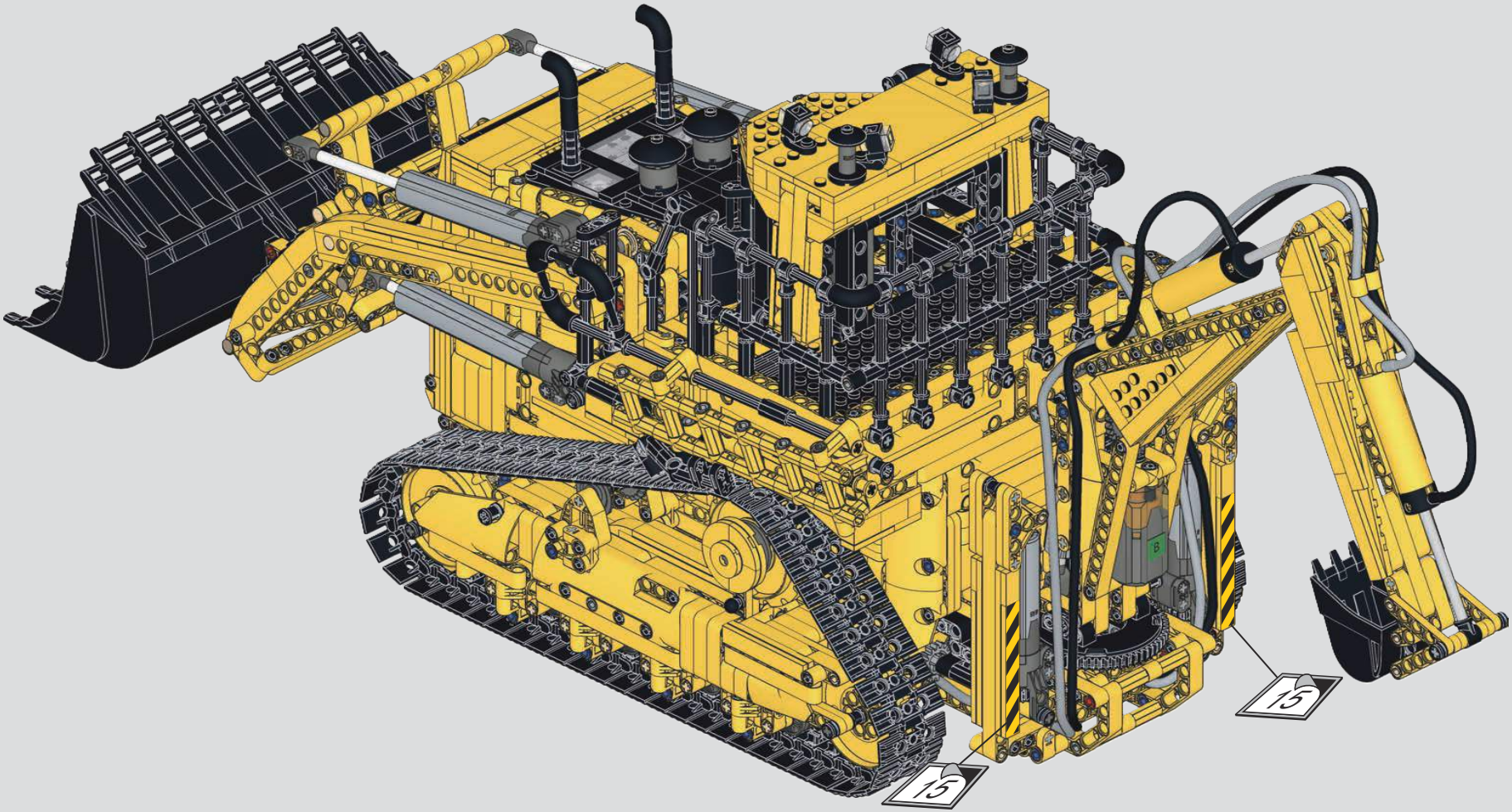

997

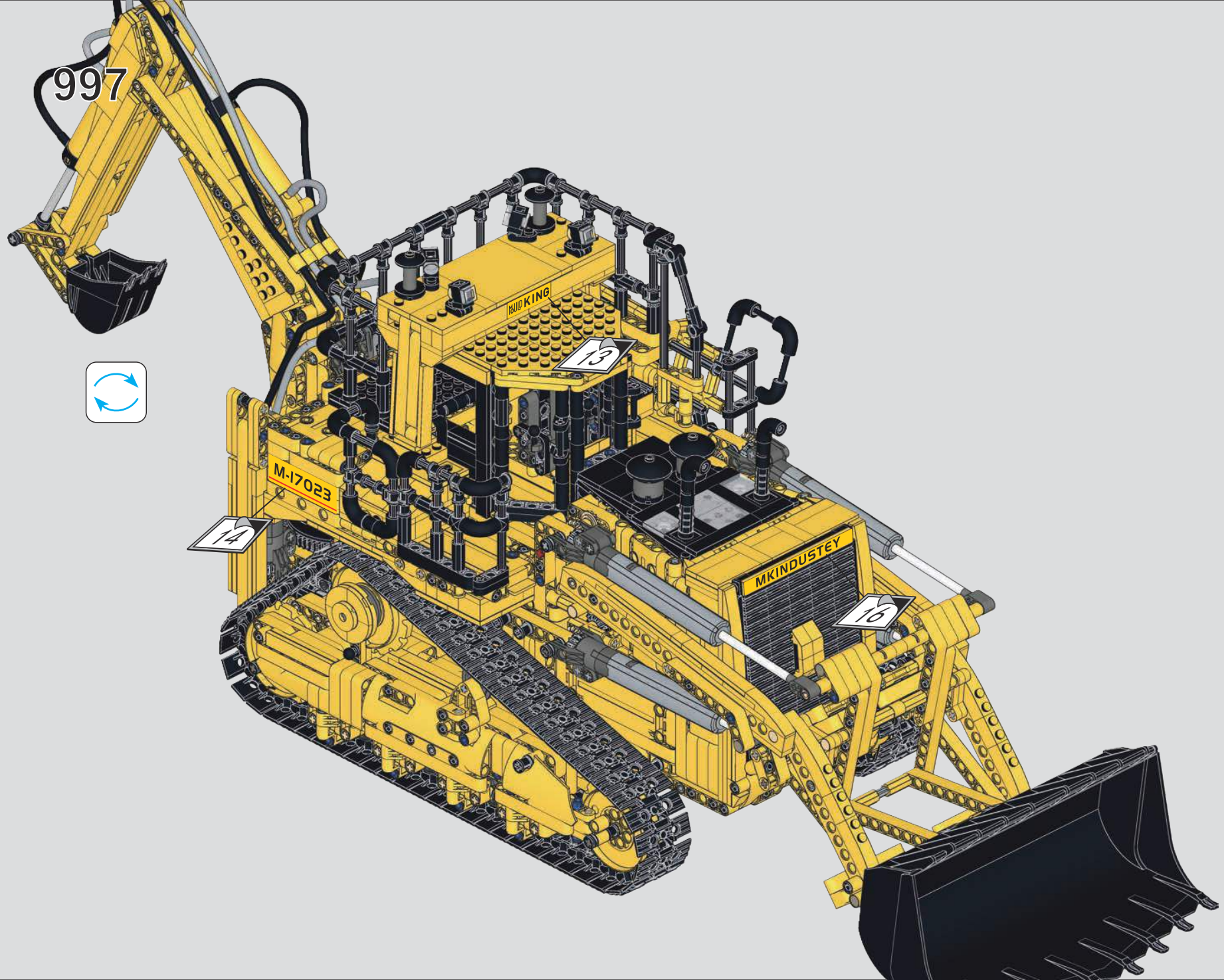

998

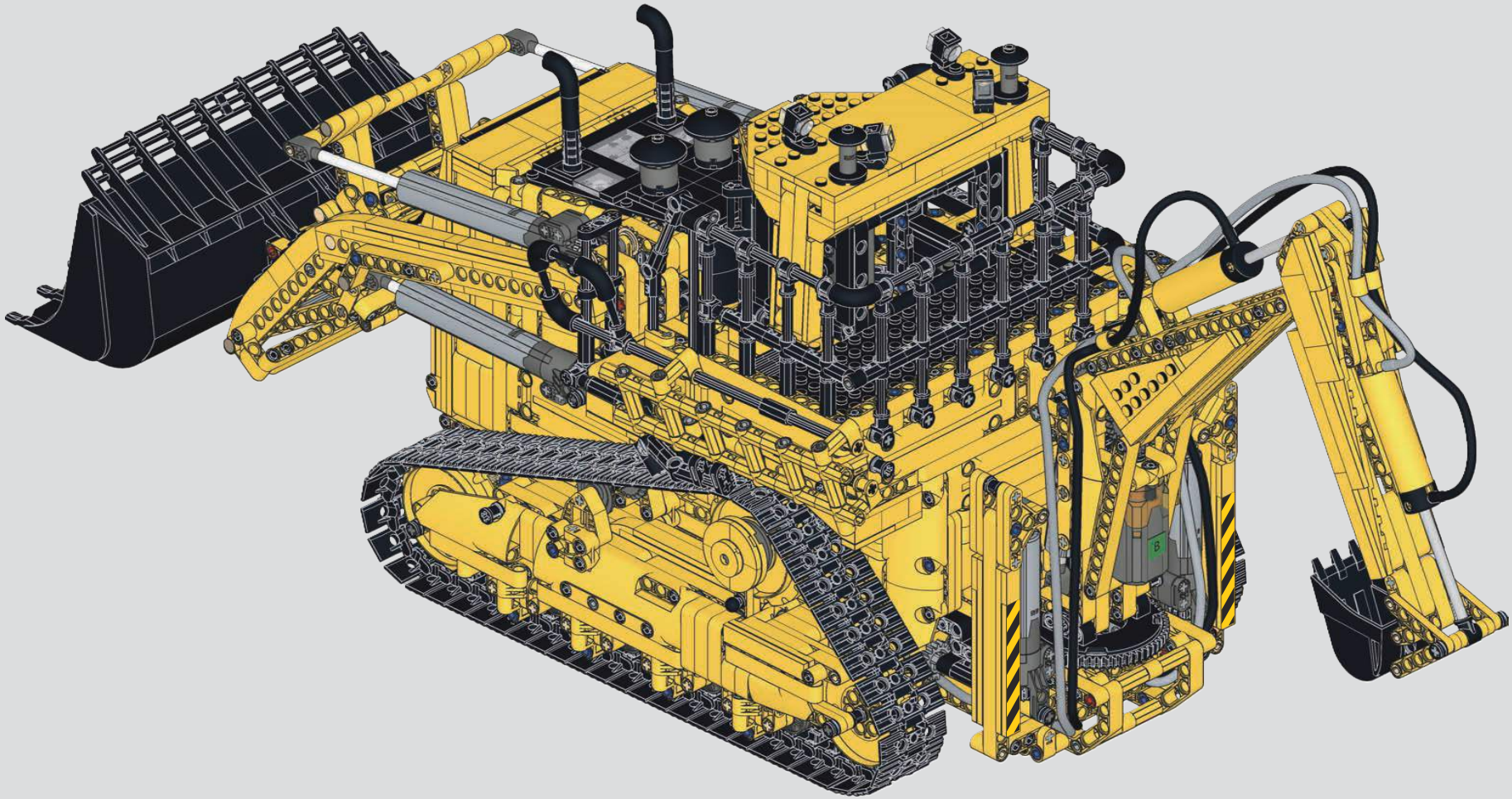

999

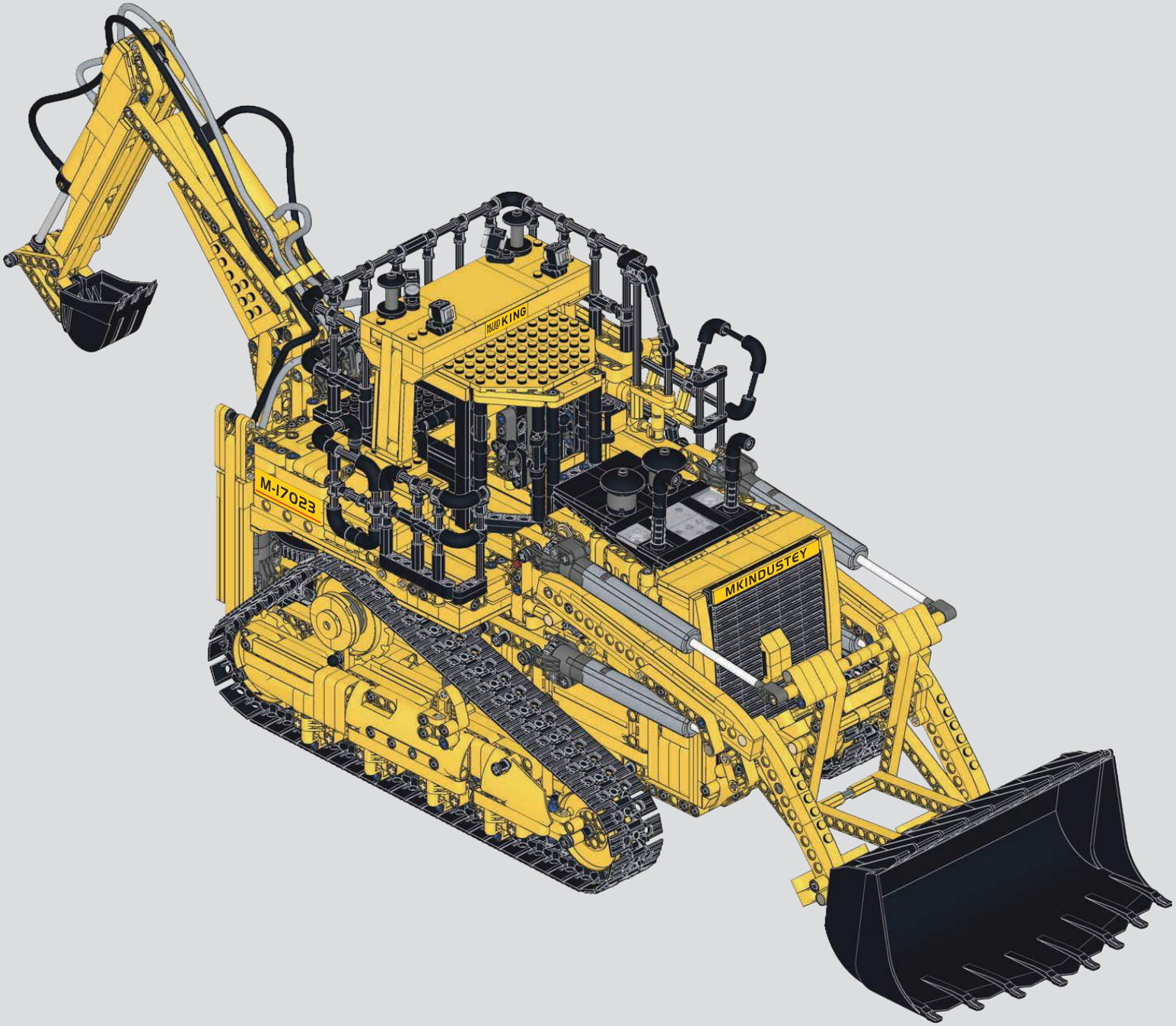

MOULD KING
宇星模王
宇星工程系列
MODELS
MOULD KING
M-17023
MKINDUSTEY