MOULD KING®

宇 星 模 王

宇星工程系列

MODELS NO. 公路救援车

Road rescue

17027

4883+ Pcs/Pza

Customer Service
客 户 服 务

www.yx-mk.com

OPEN

Qr code APP (APP二维码)

Need the apple version 9.0 and above,the android version 5.0 and above.

* This APP supports most of the mainstream Android models on the market, but due to the large number of Android models, different models of systems and hardware reasons, there may be some models do not support, specificaccording to the actual test!

广东宇星科技

微信扫描二维码，关注公众号，获取第一手的新品资讯，享受便捷的补件服务。

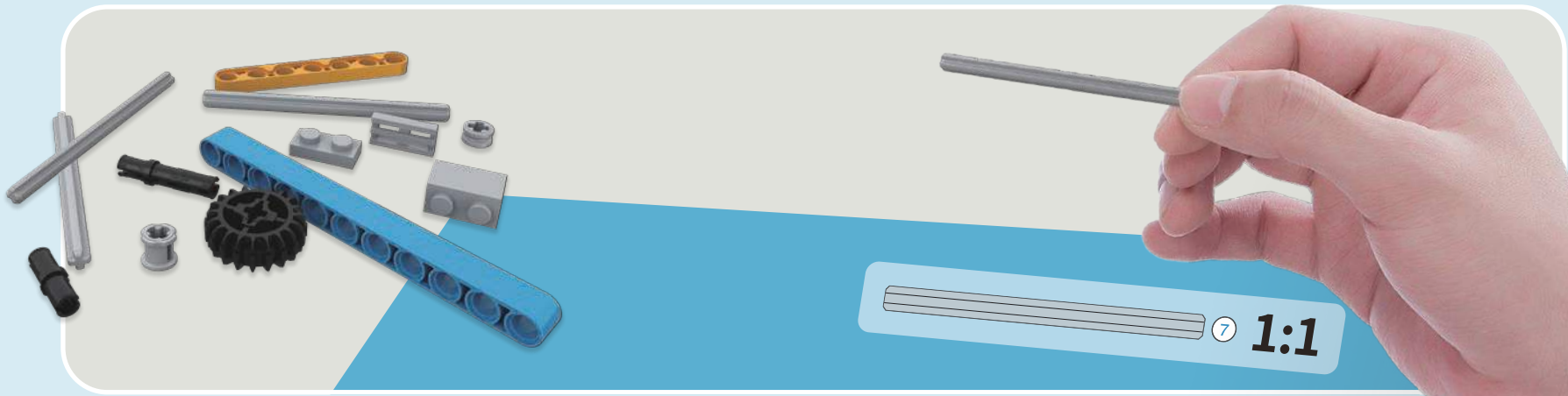

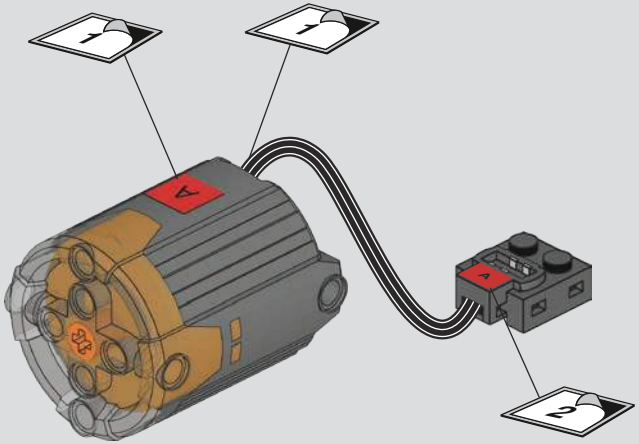
1
1
A
A
2

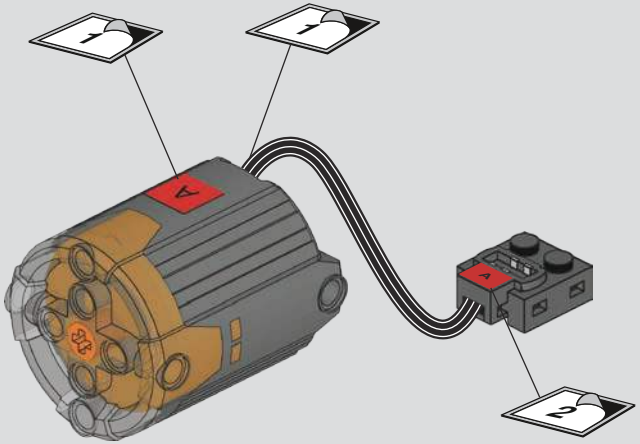
1
1
A
A
2

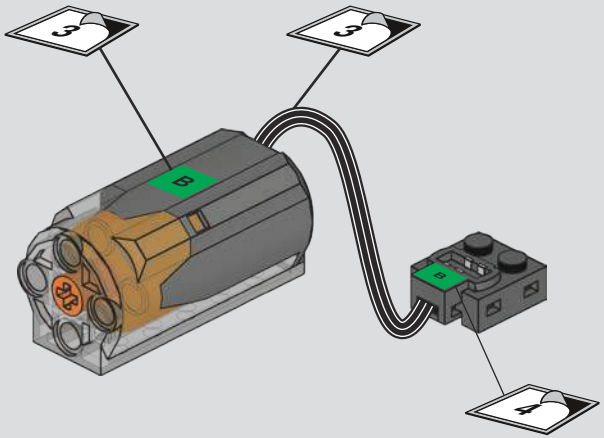
3
3
B
B
4

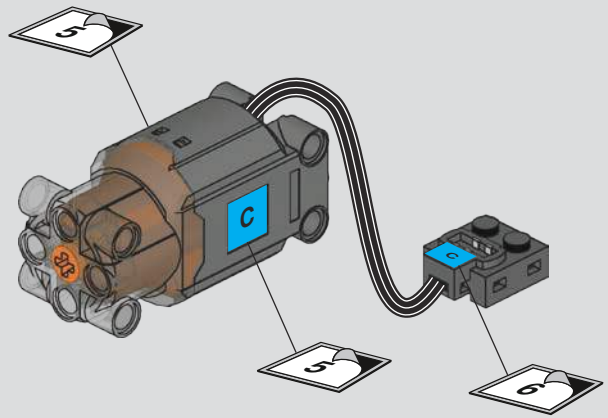
5
C
C
5
6

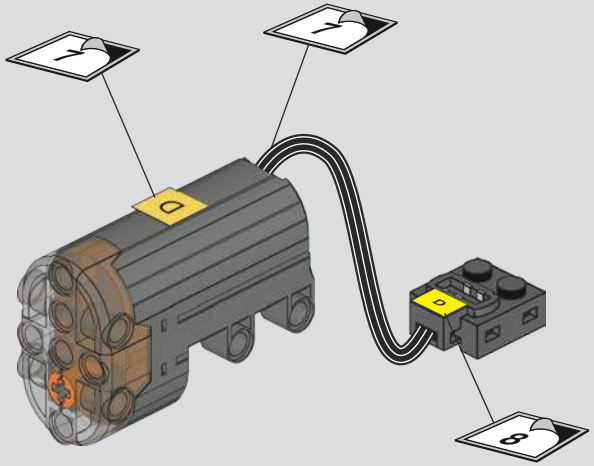
7
7
D
D
8

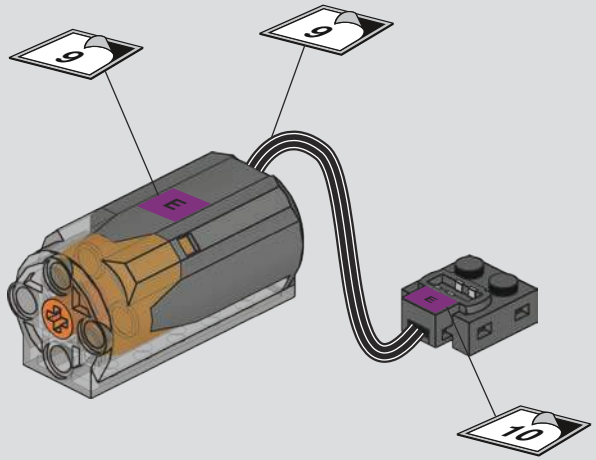
9
9
E
E
10

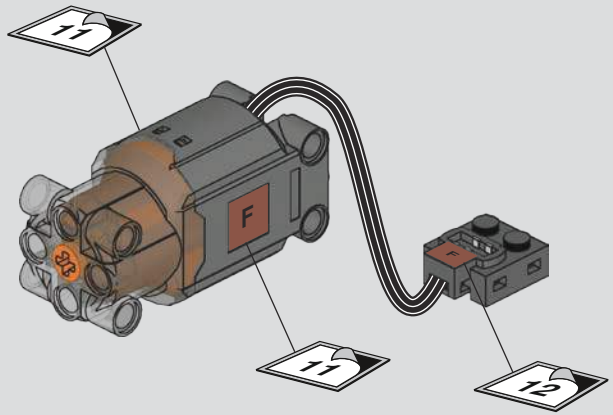
11
F
F
11
12

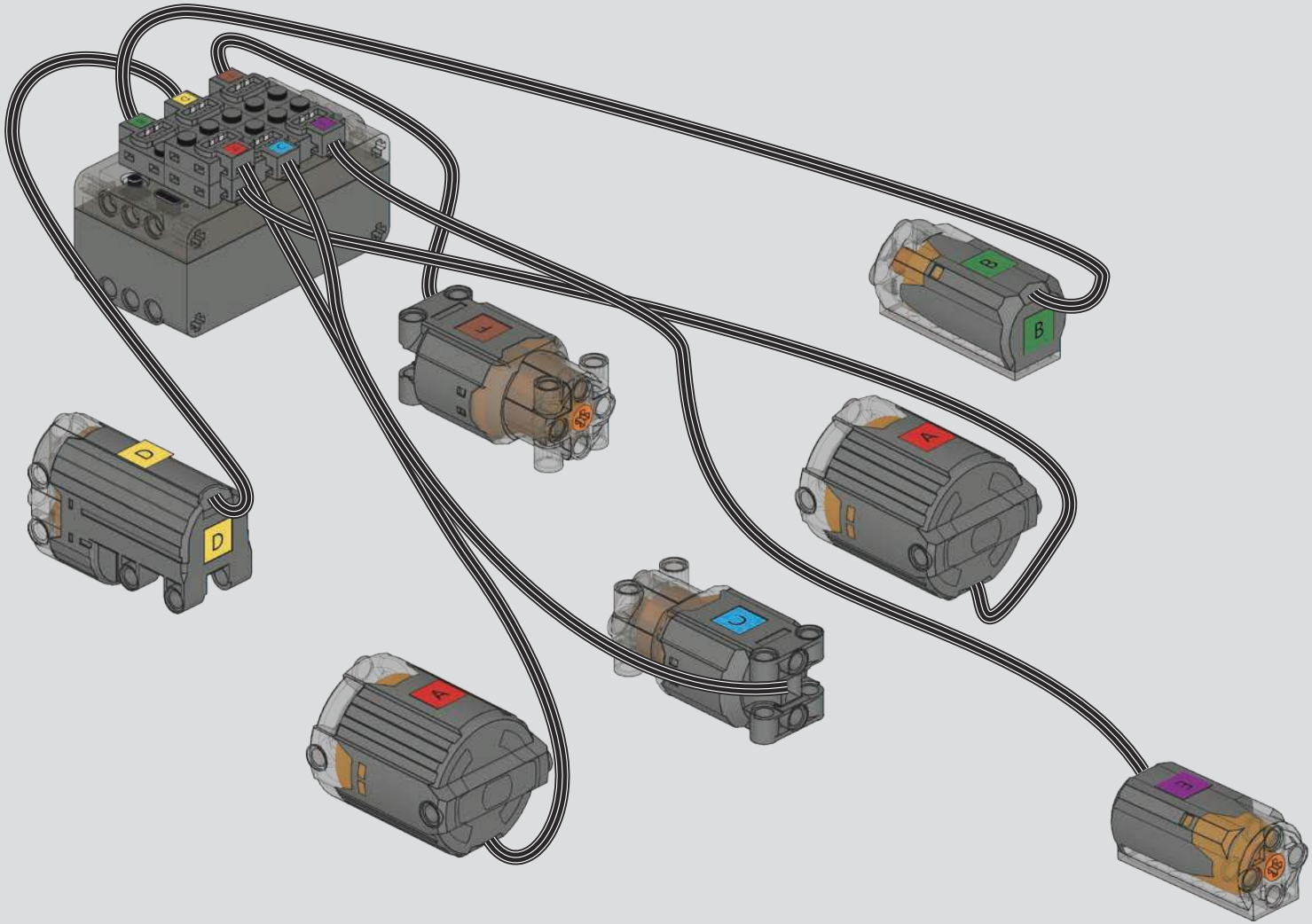
B
D
A
C
A
E

0

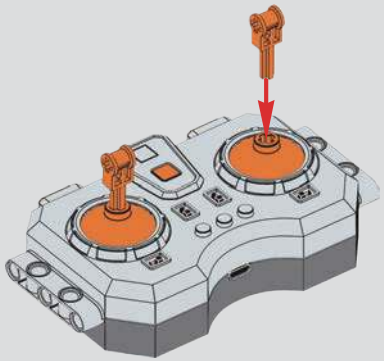

1

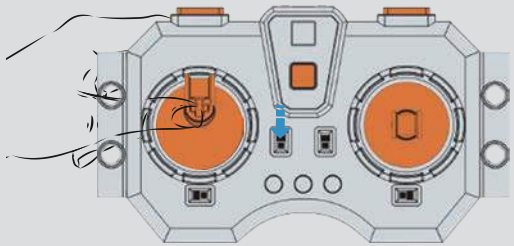

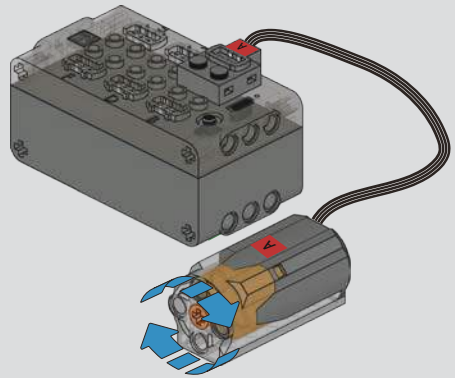

2

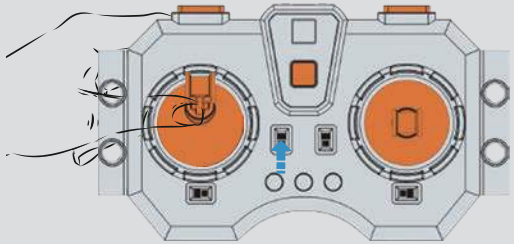

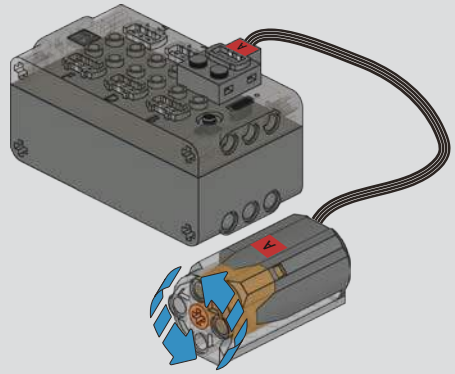

3

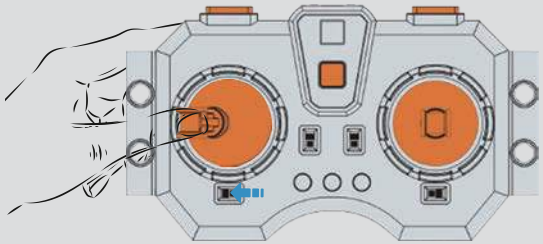

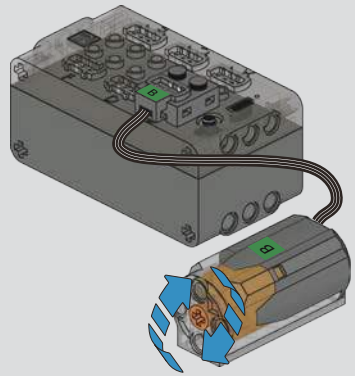

4

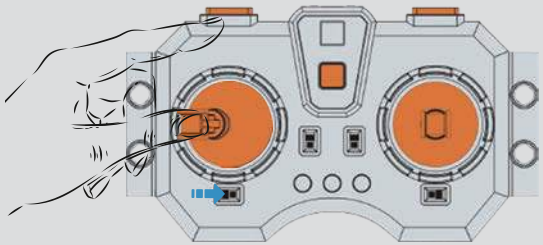

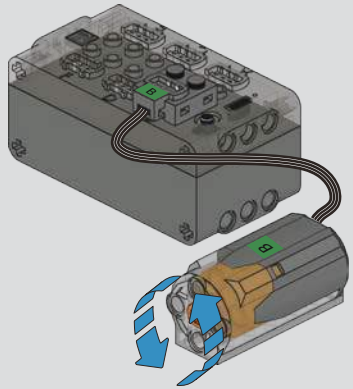

5

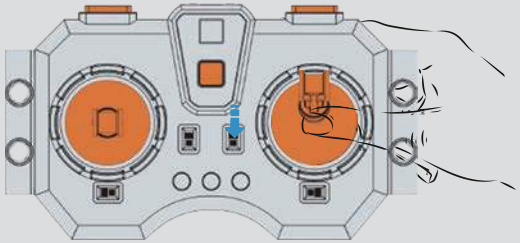

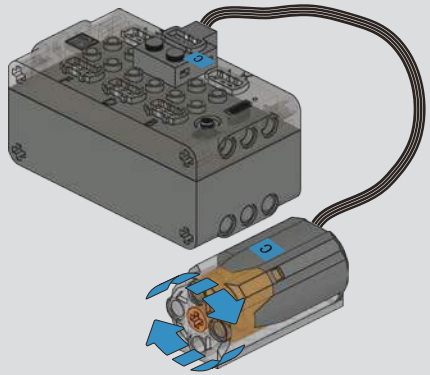

6

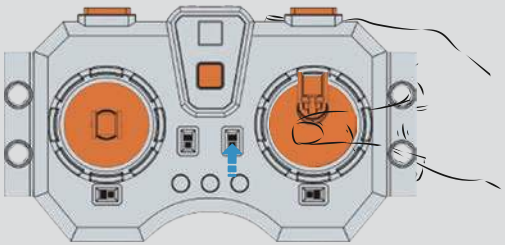

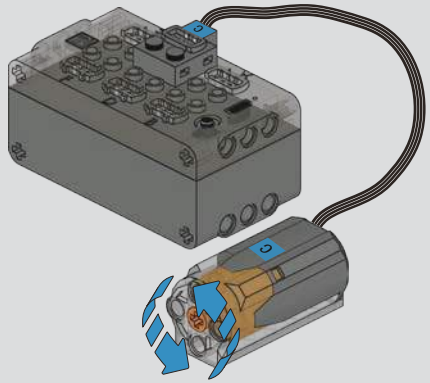

7

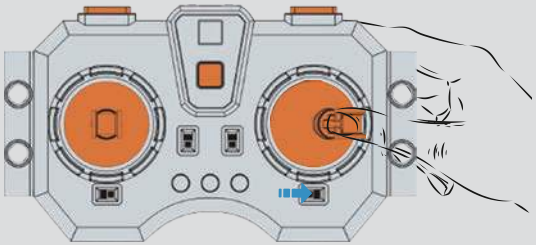

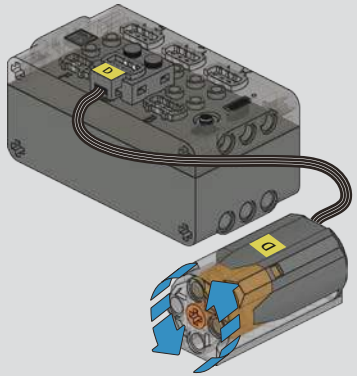

8

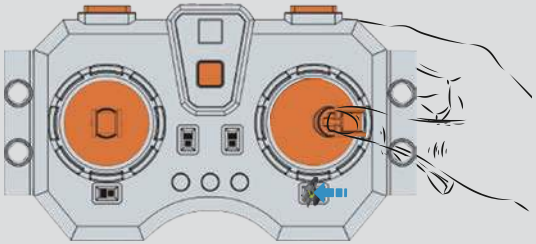

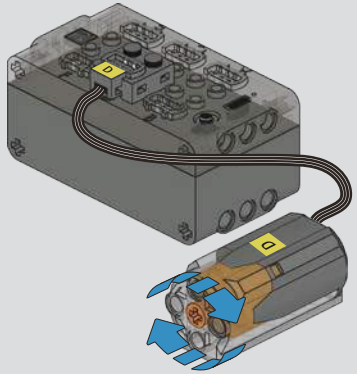

9

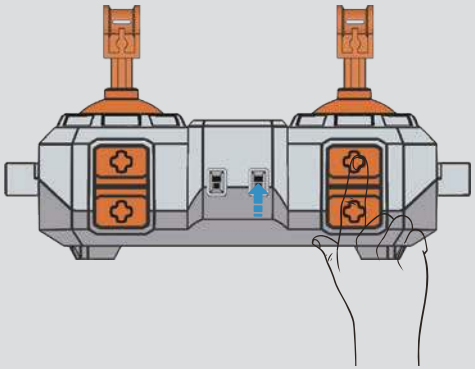

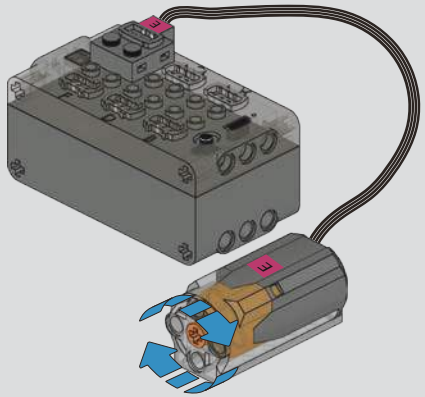

10

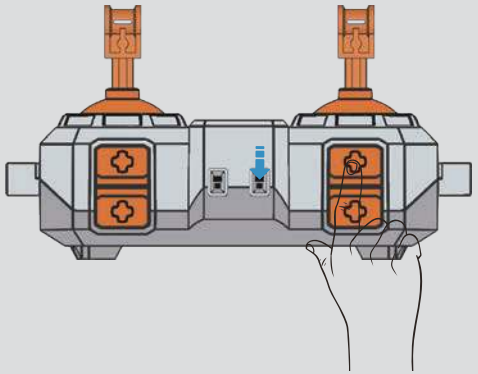

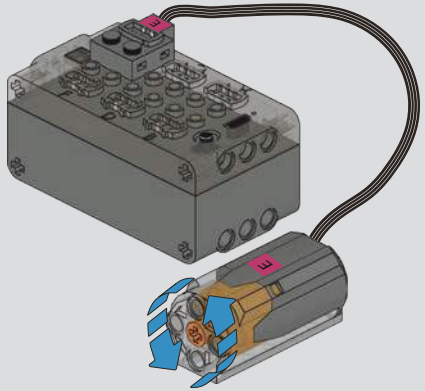

11

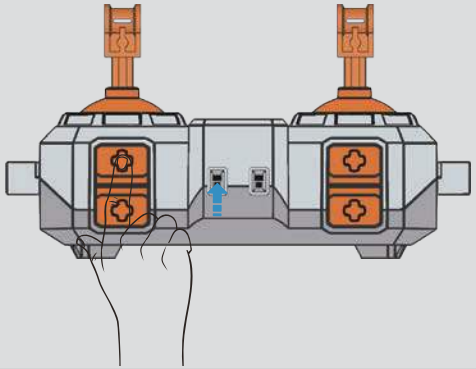

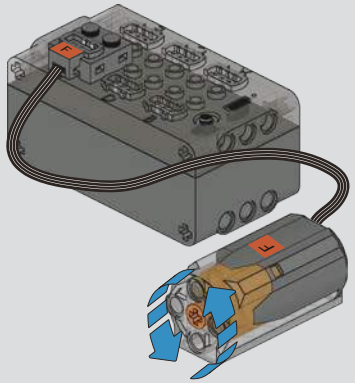

12

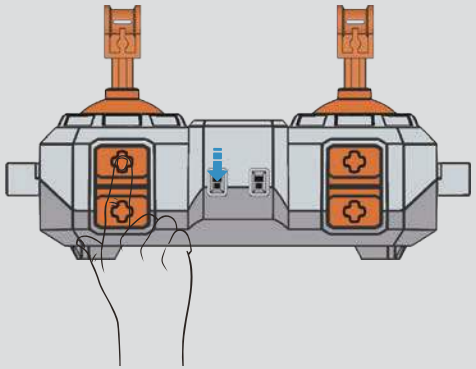

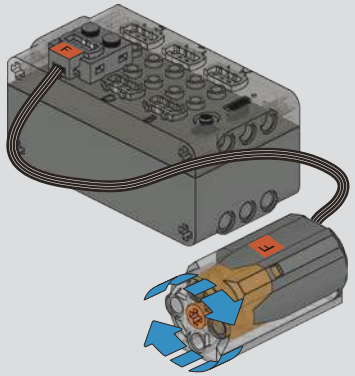

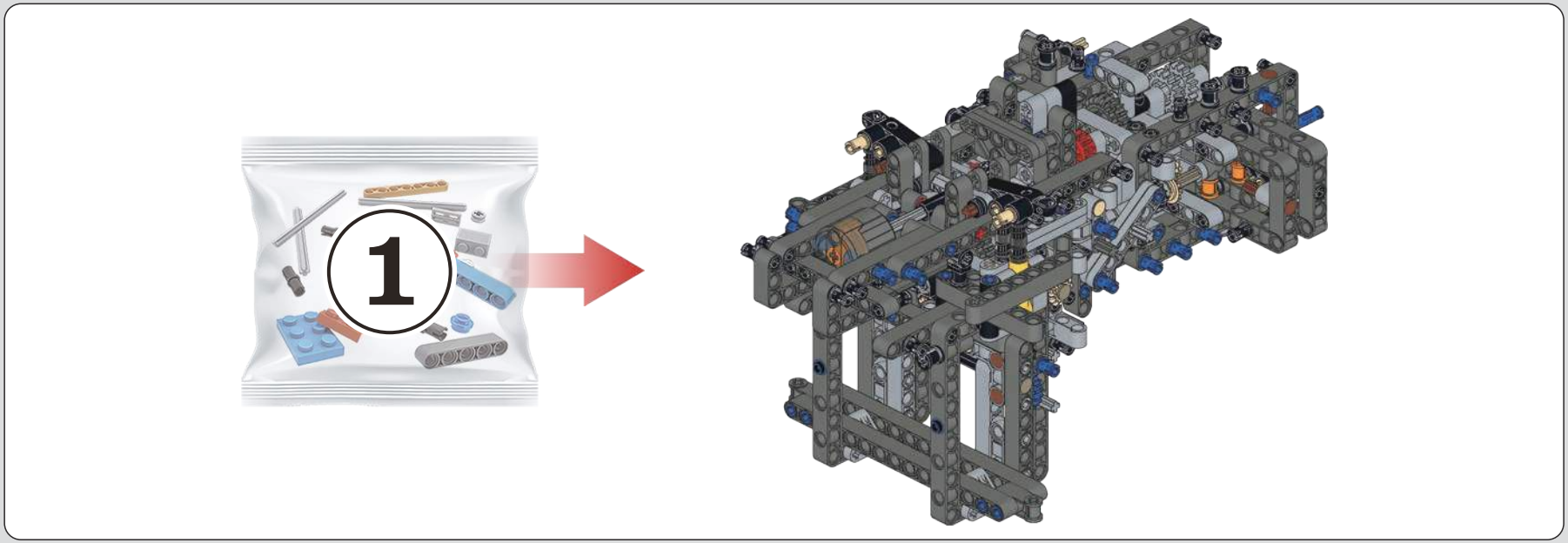

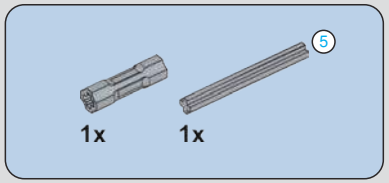

1

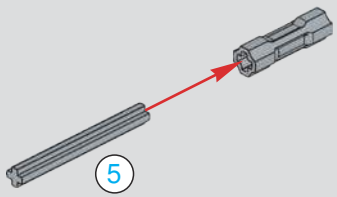

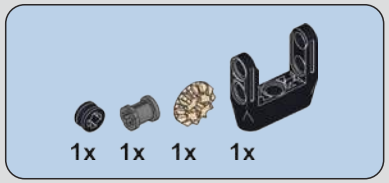

2

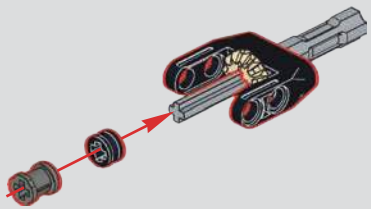

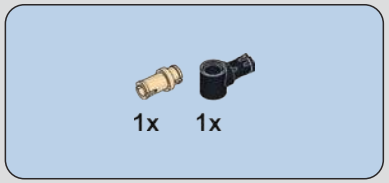

3

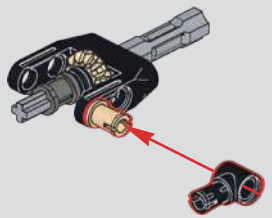

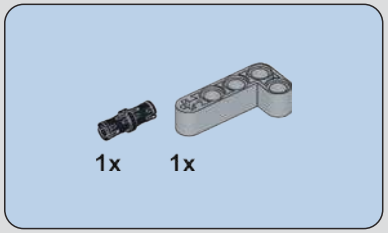

4

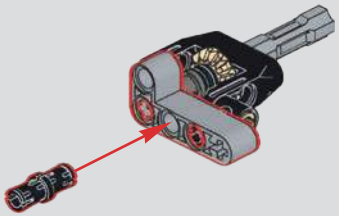

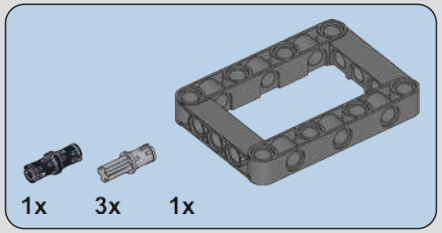

5

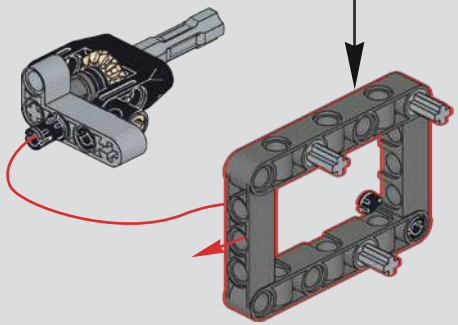

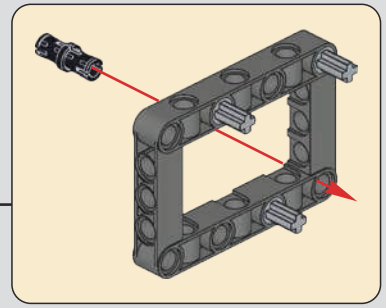

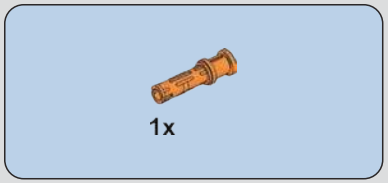

6

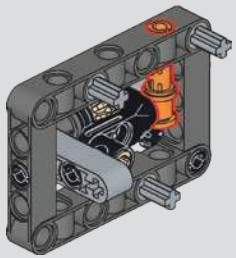

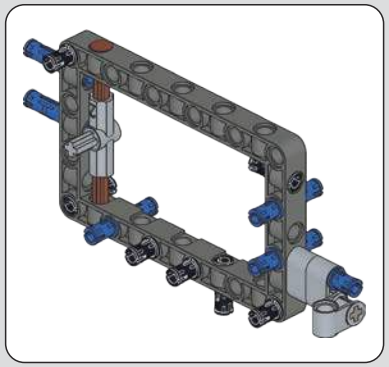

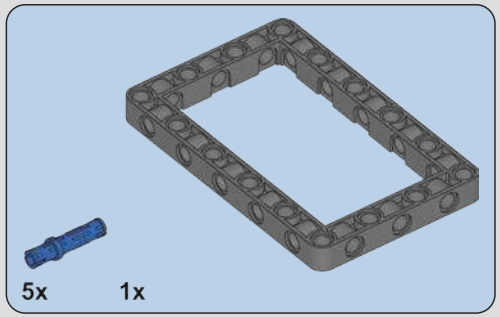

7

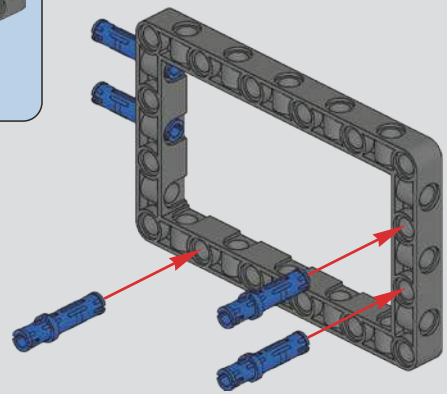

7x

8

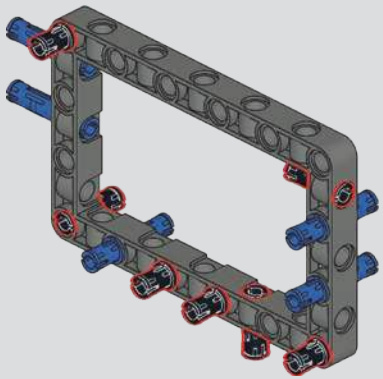

1x 2x 3 1x

9

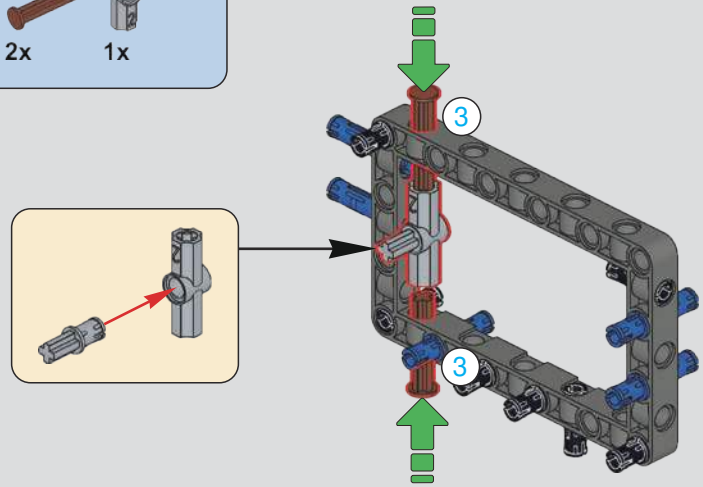

1x 1x 2x 4 1x

10

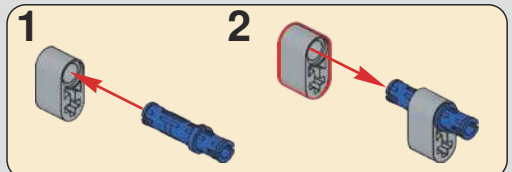

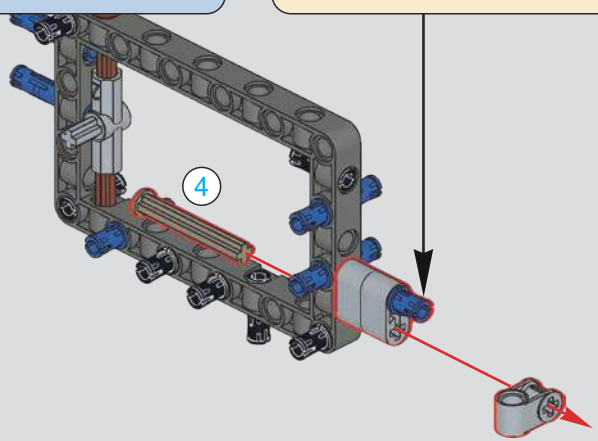

11

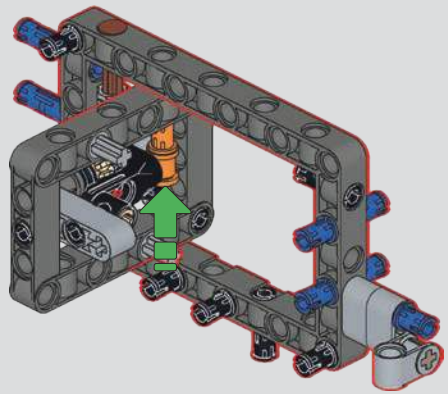

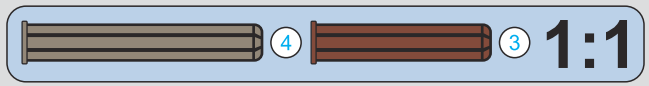

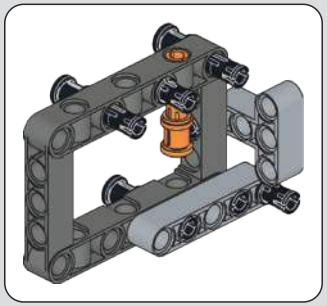

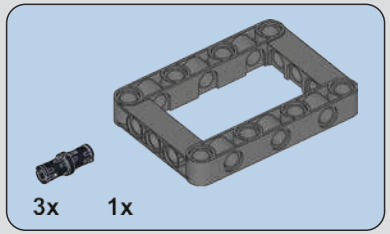

12

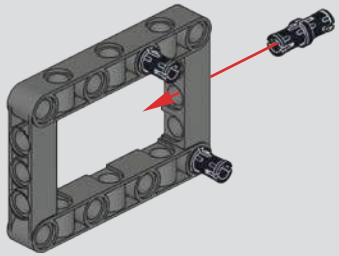

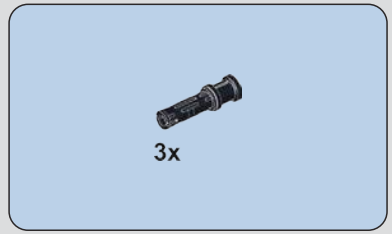

13

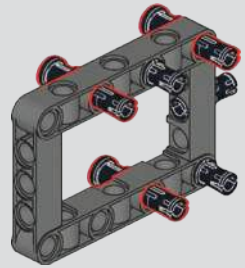

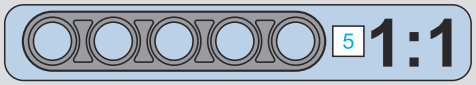

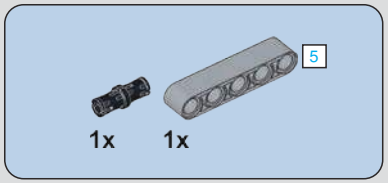

14

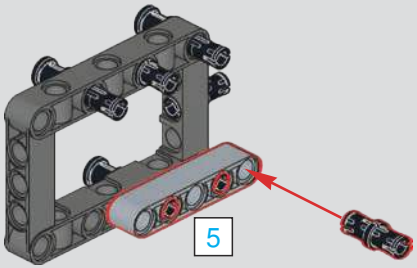

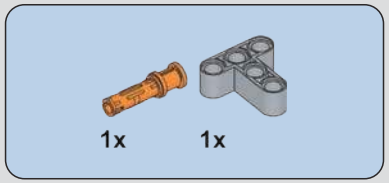

15

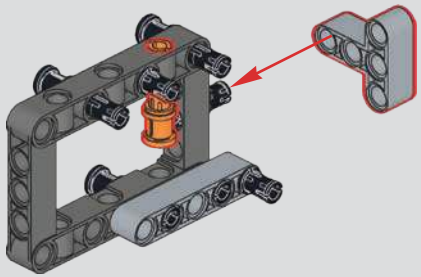

16

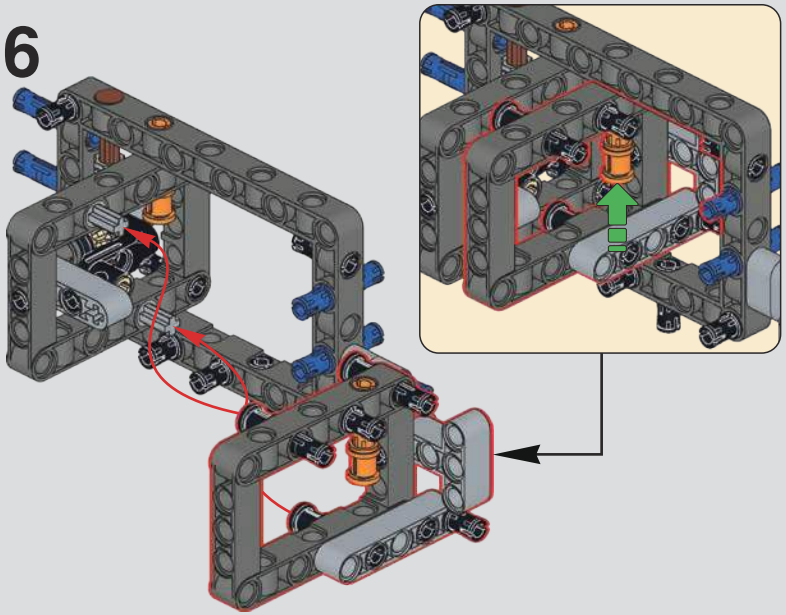

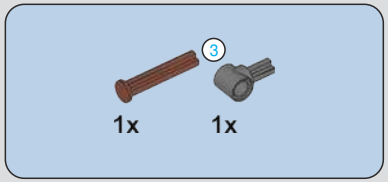

17

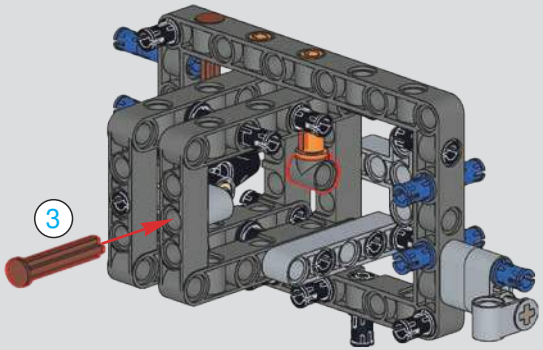

18

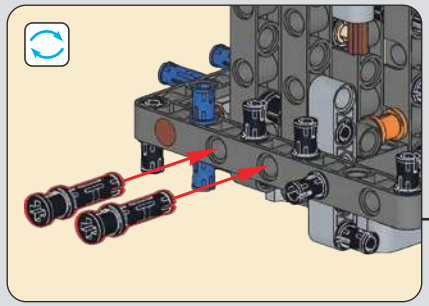

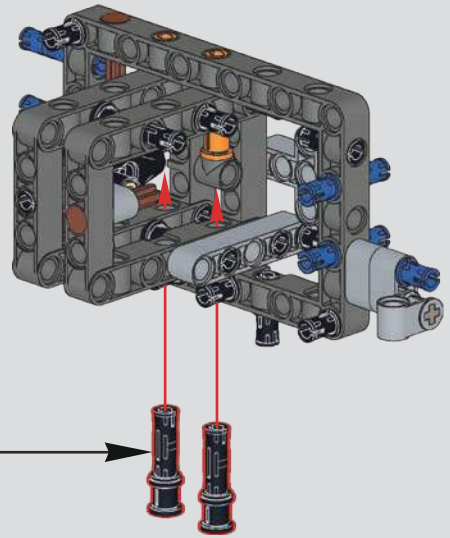

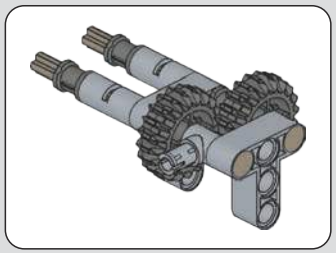

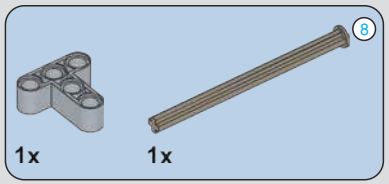

19

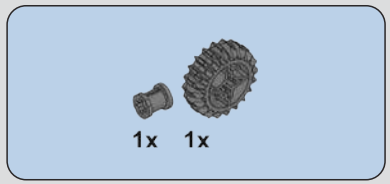

20

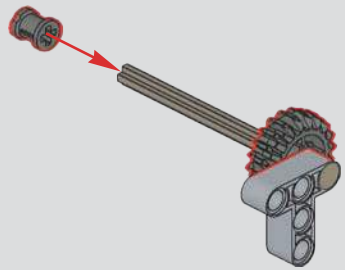

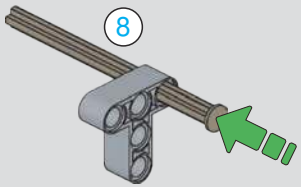

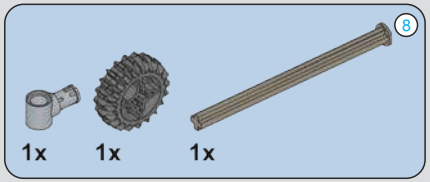

21

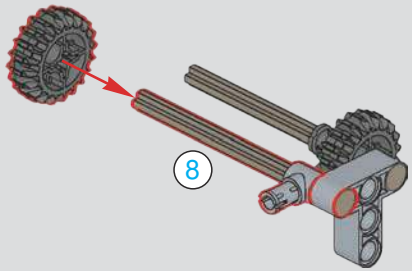

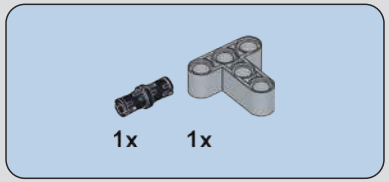

22

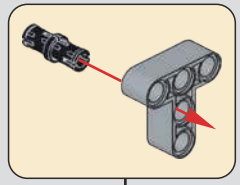

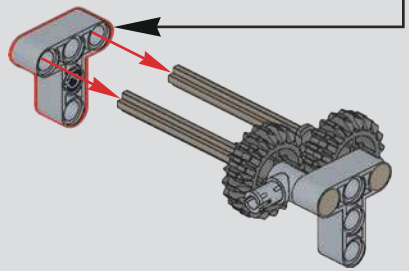

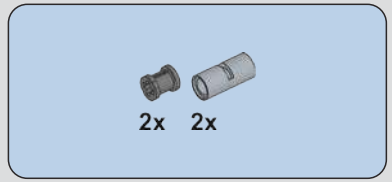

23

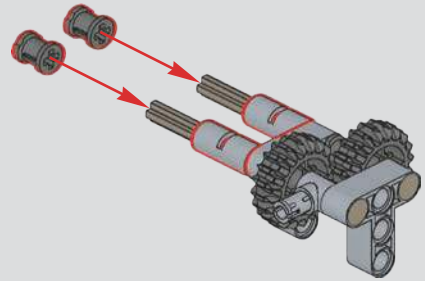

24

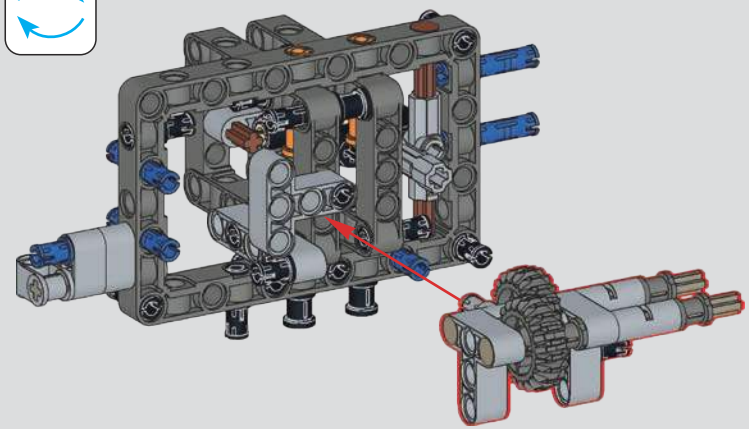

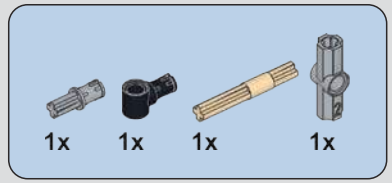

25

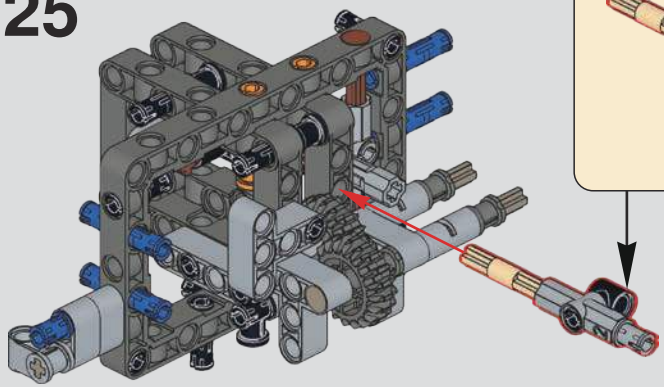

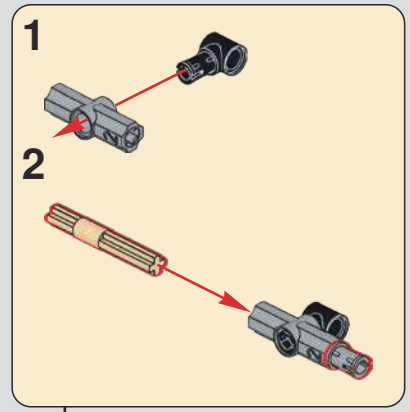

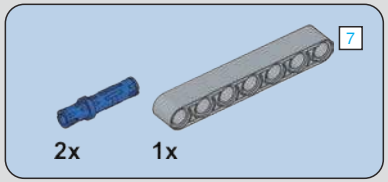

26

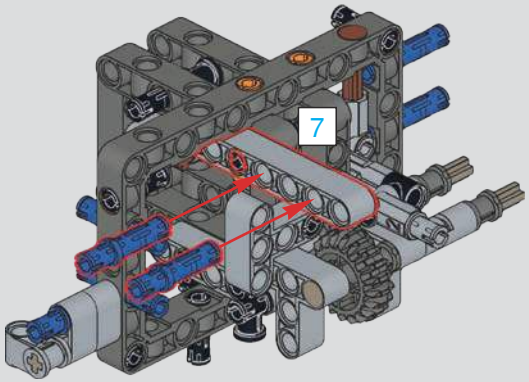

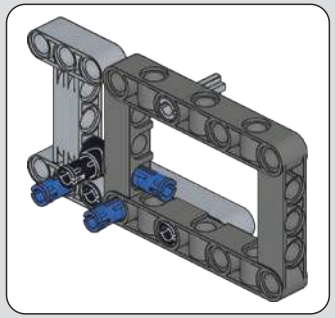

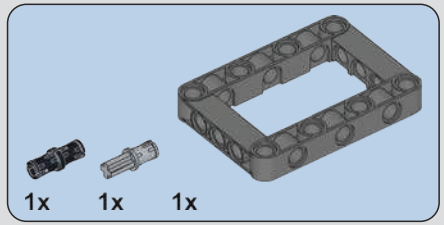

27

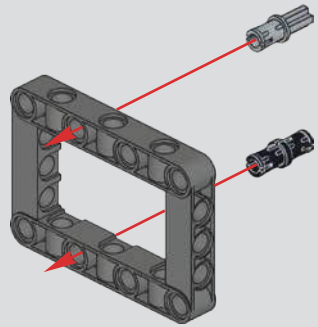

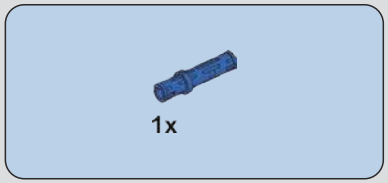

28

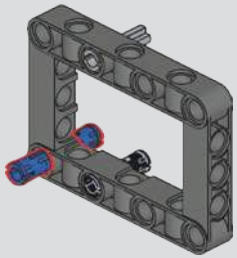

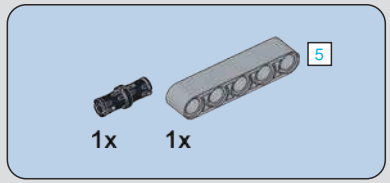

29

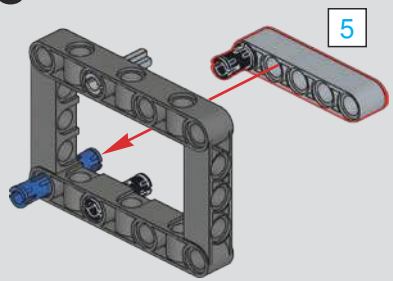

30

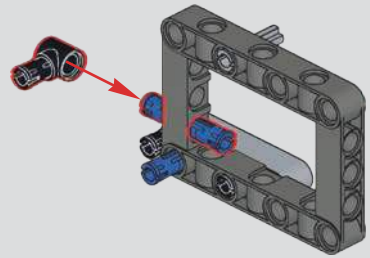

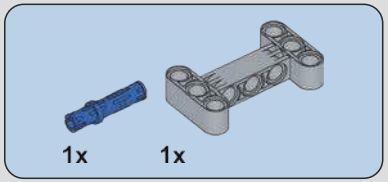

31

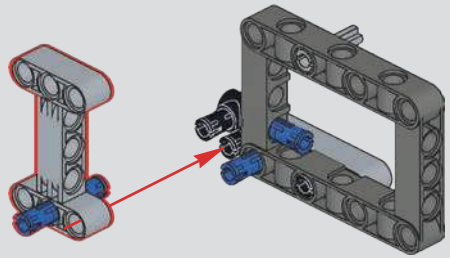

32

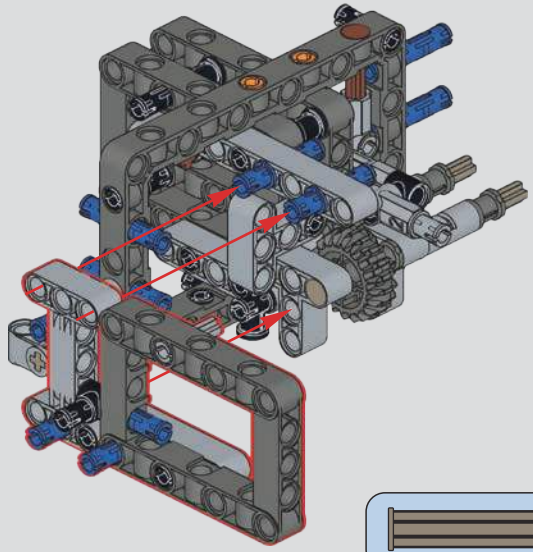

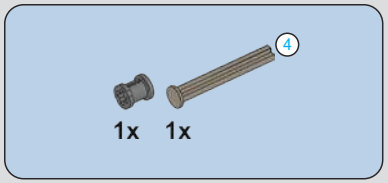

33

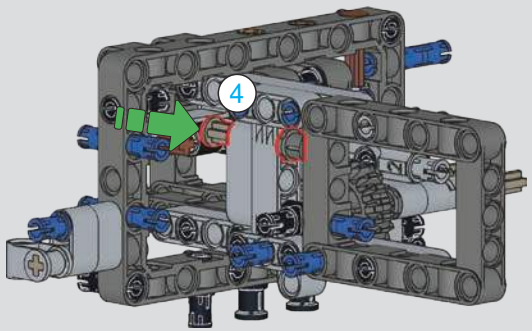

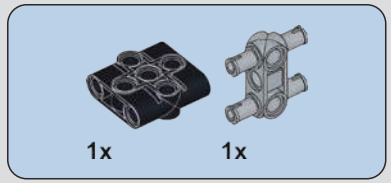

34

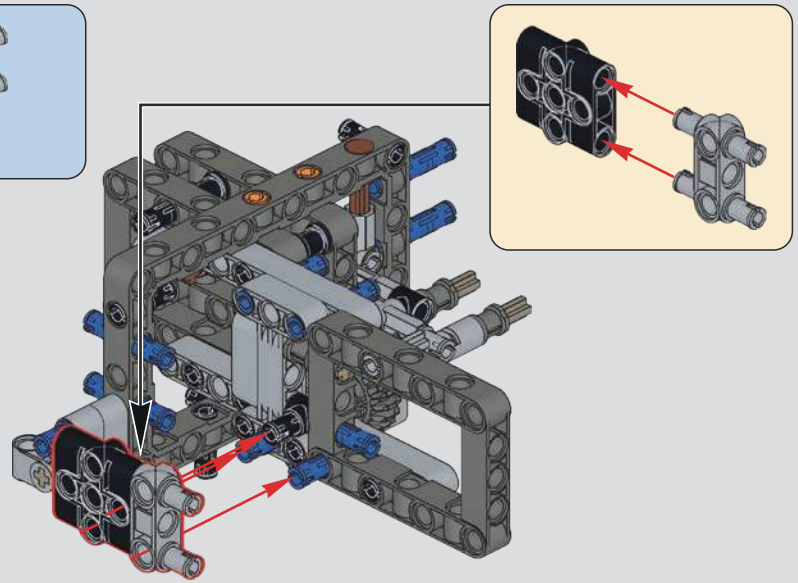

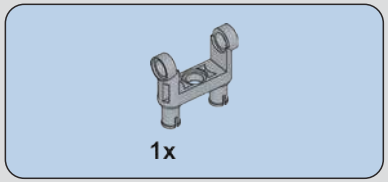

35

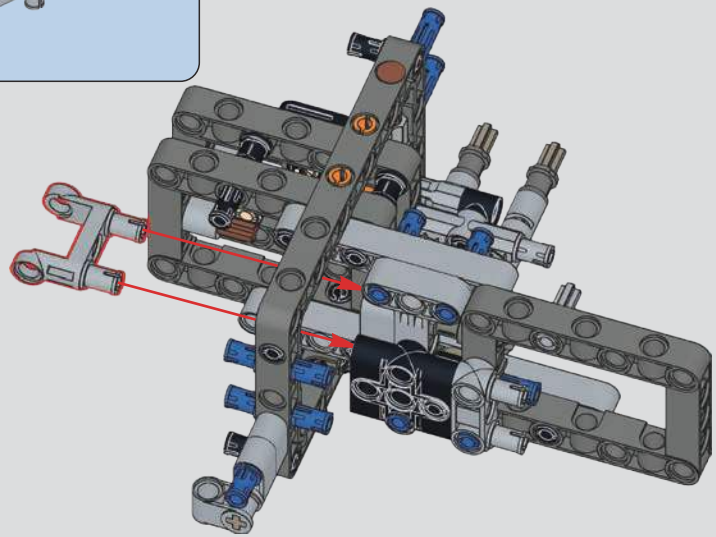

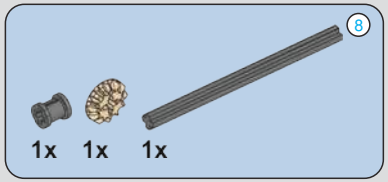

36

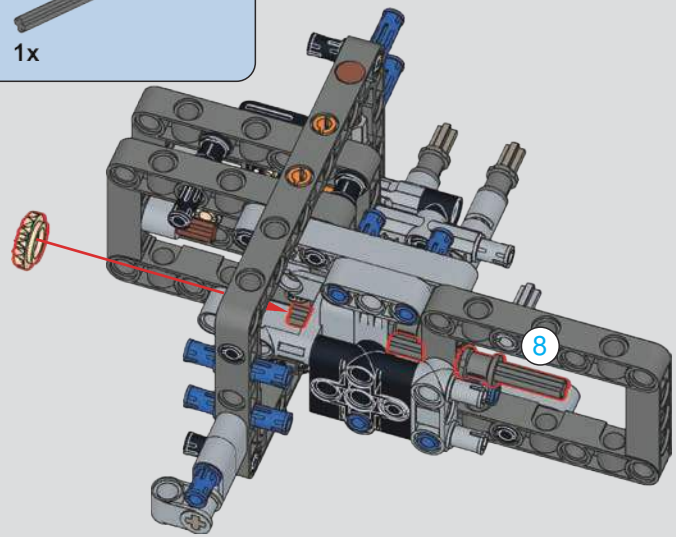

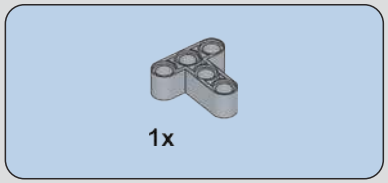

37

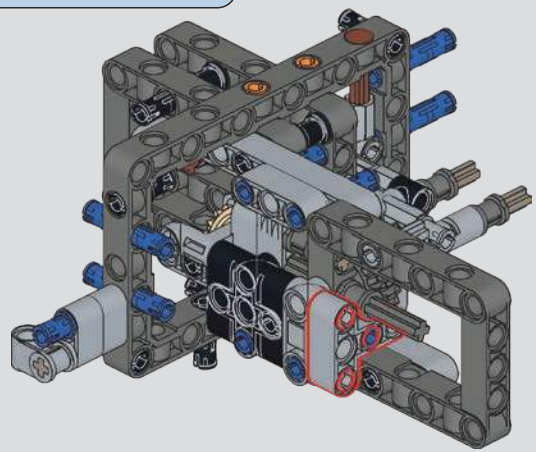

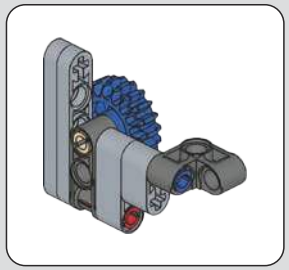

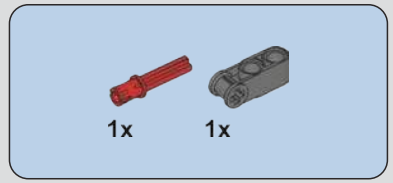

38

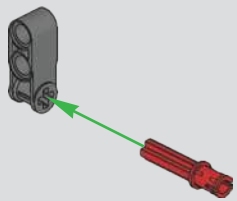

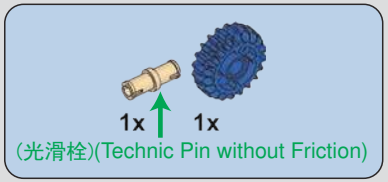

39

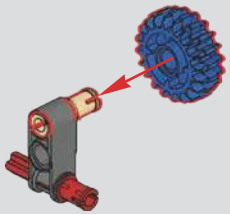

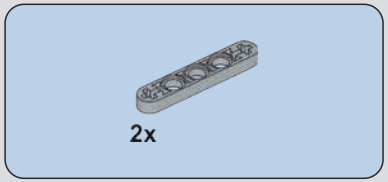

40

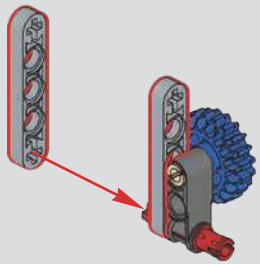

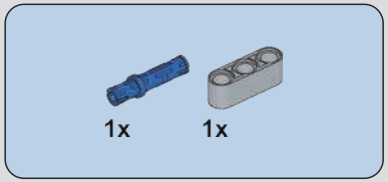

41

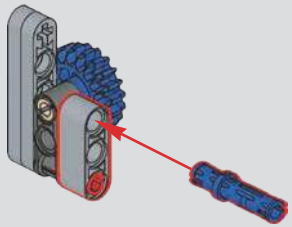

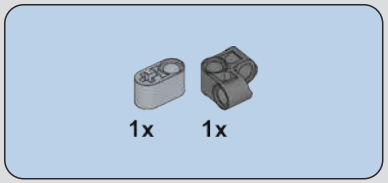

42

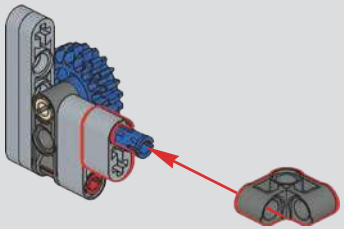

43

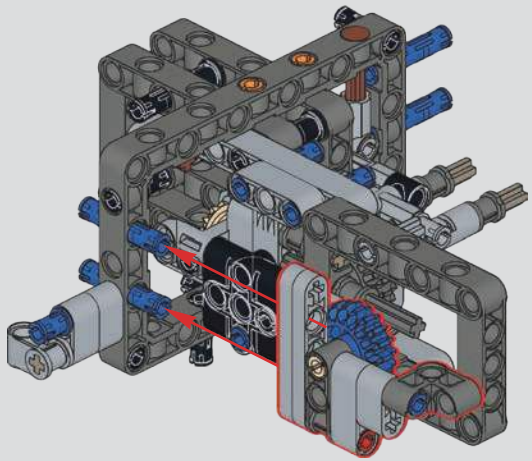

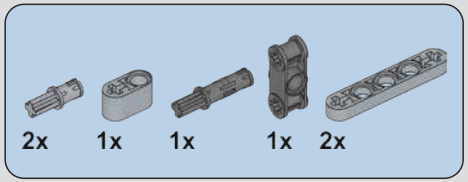

44

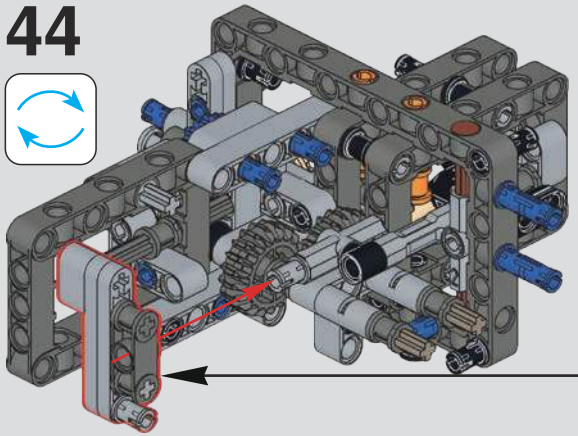

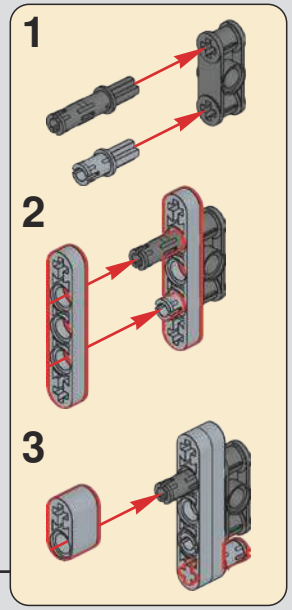

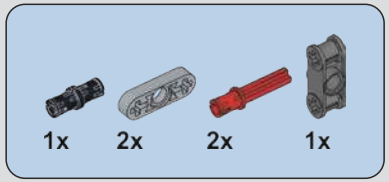

45

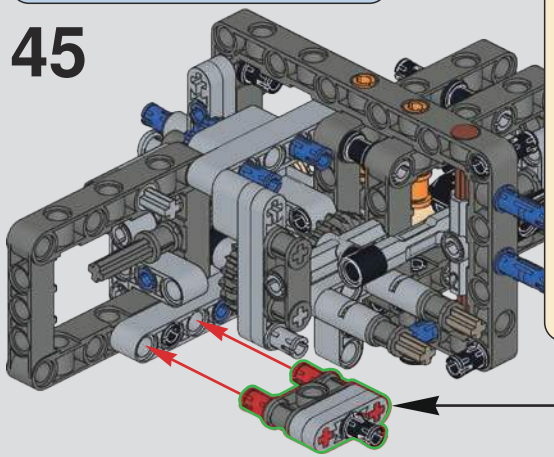

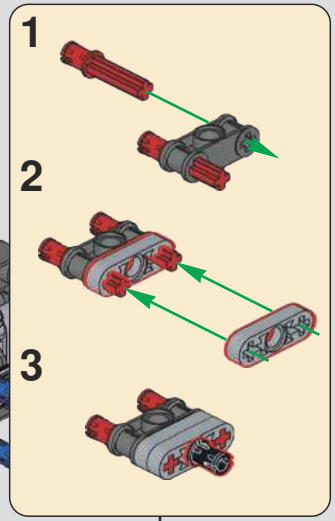

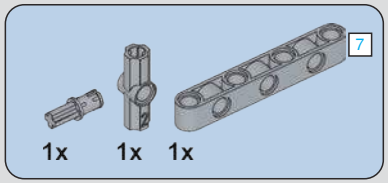

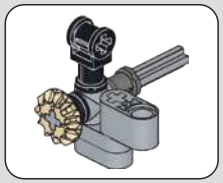

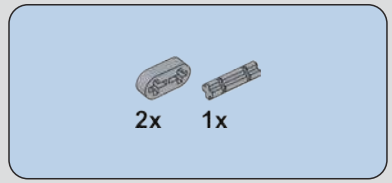

46

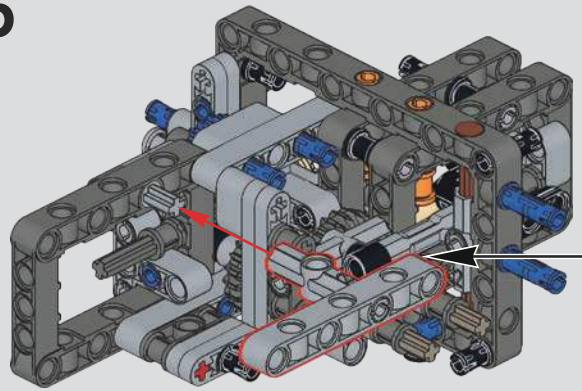

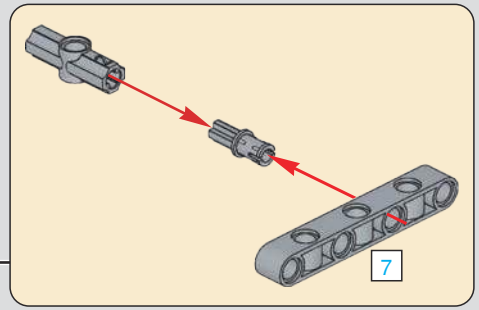

47

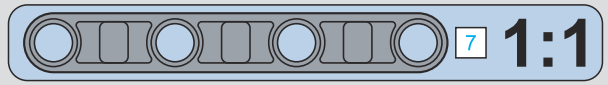

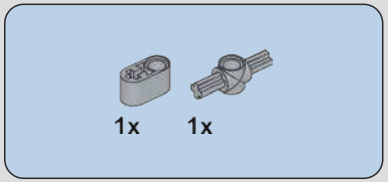

48

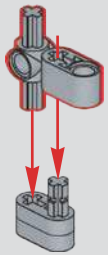

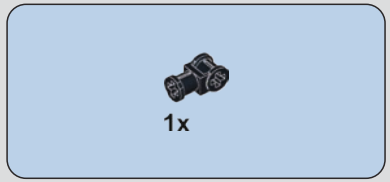

49

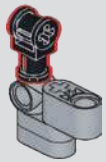

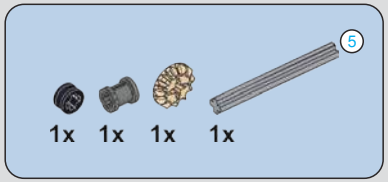

50

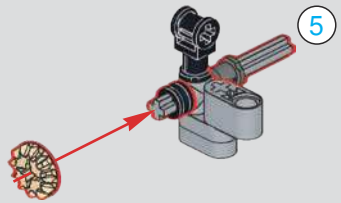

51

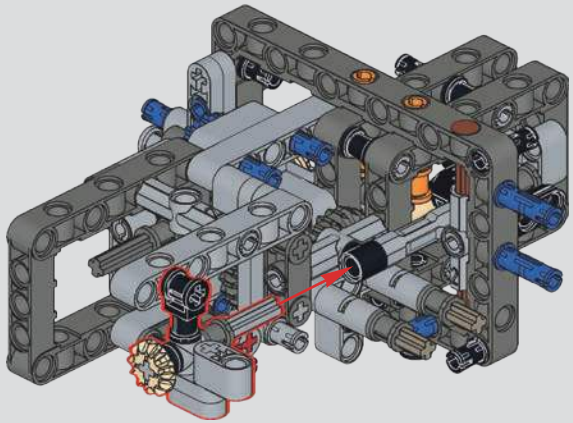

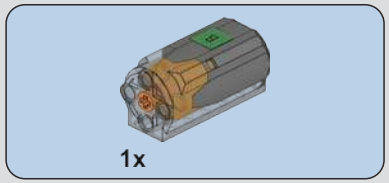

52

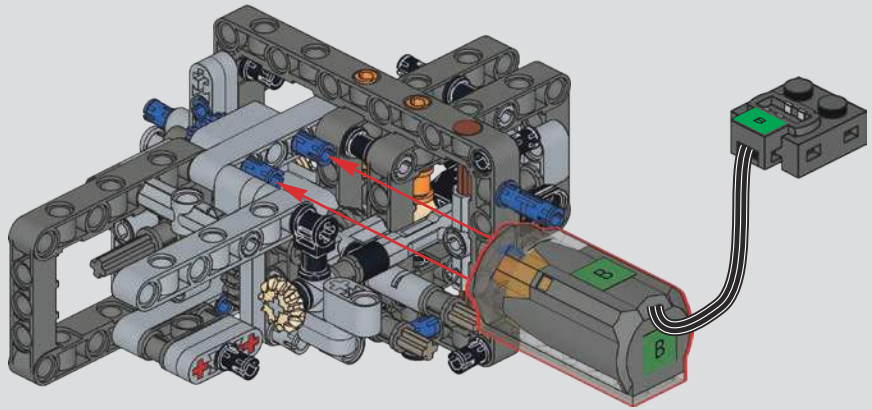

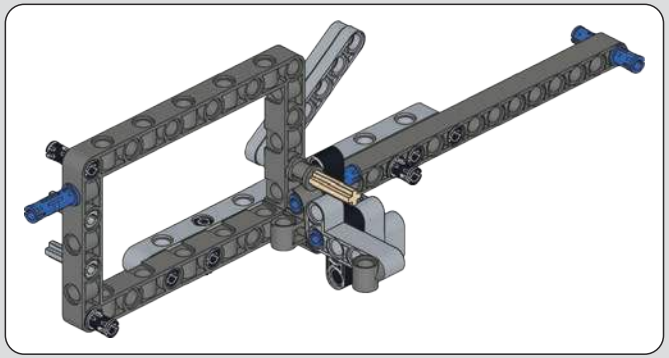

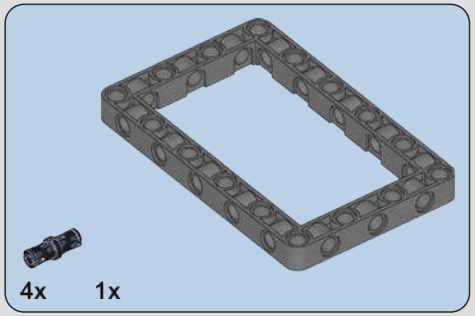

53

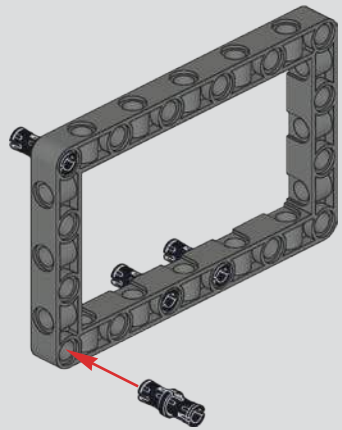

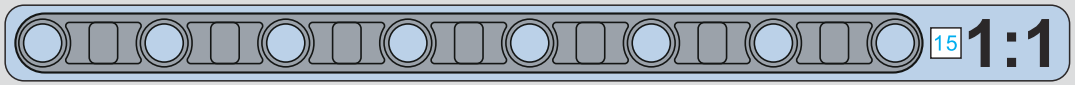

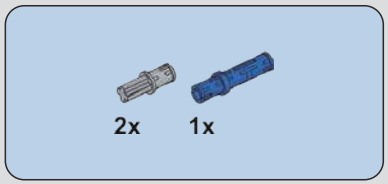

54

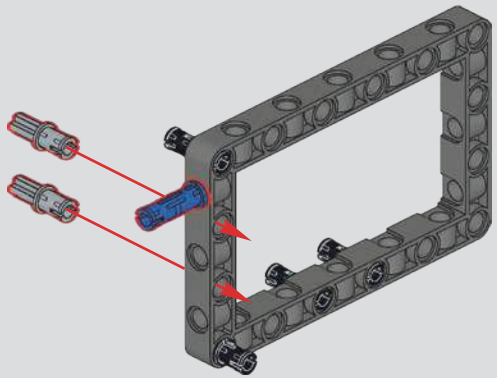

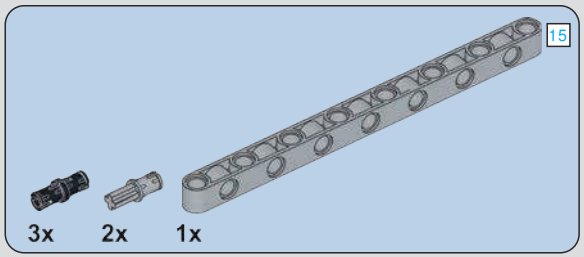

55

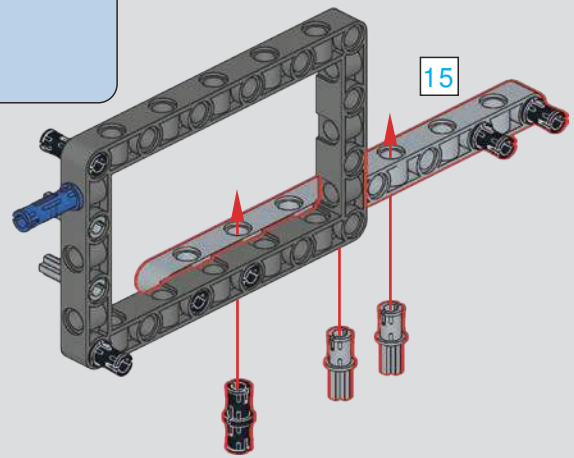

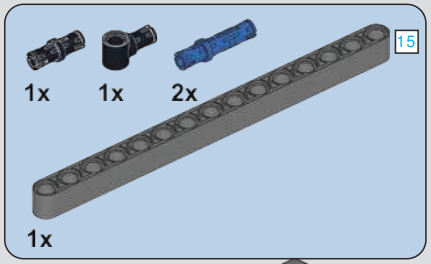

56

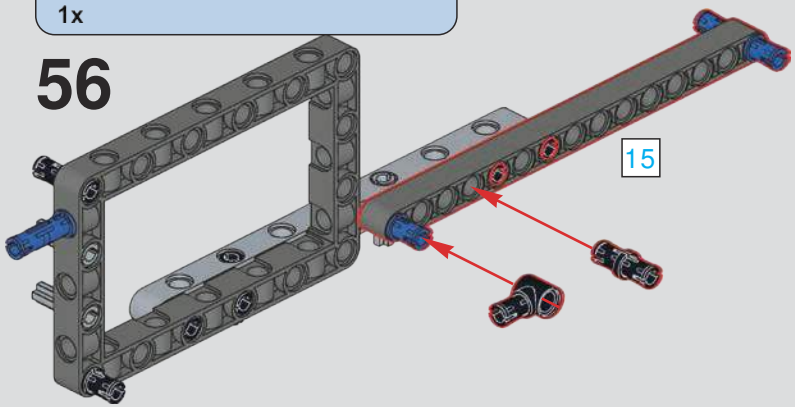

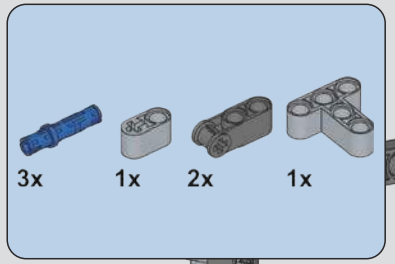

57

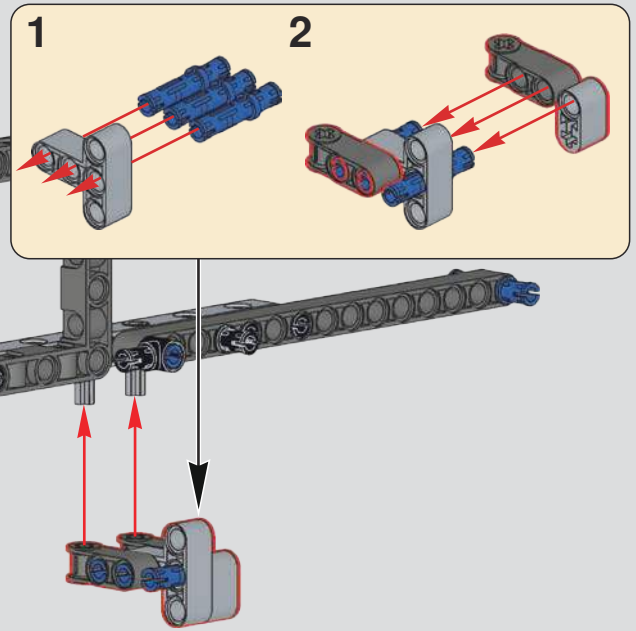

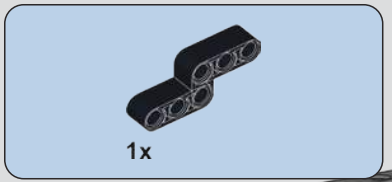

58

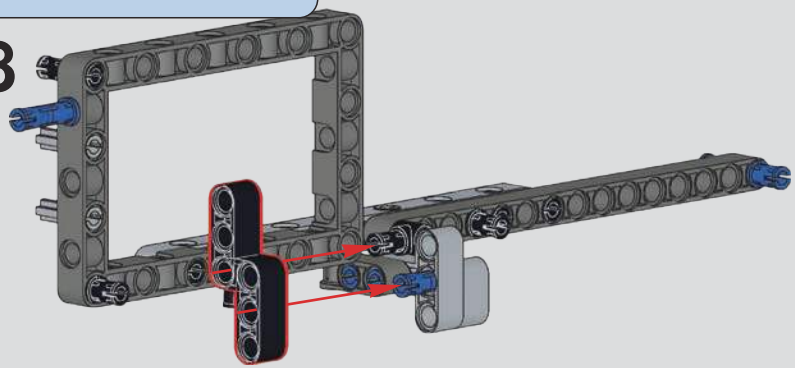

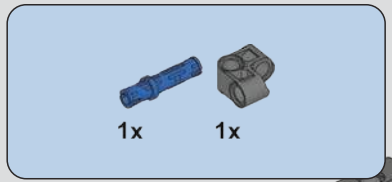

59

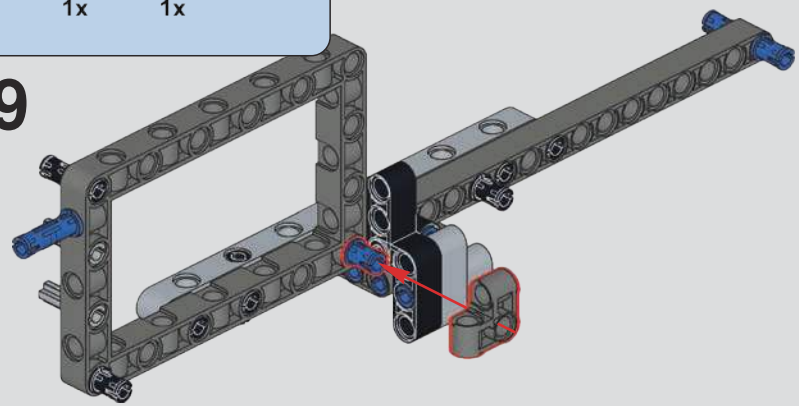

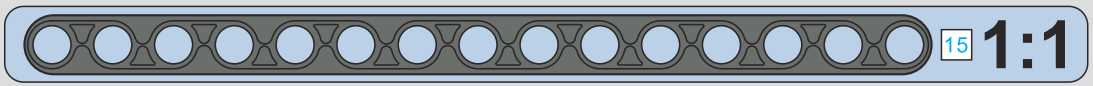

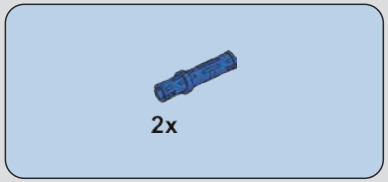

60

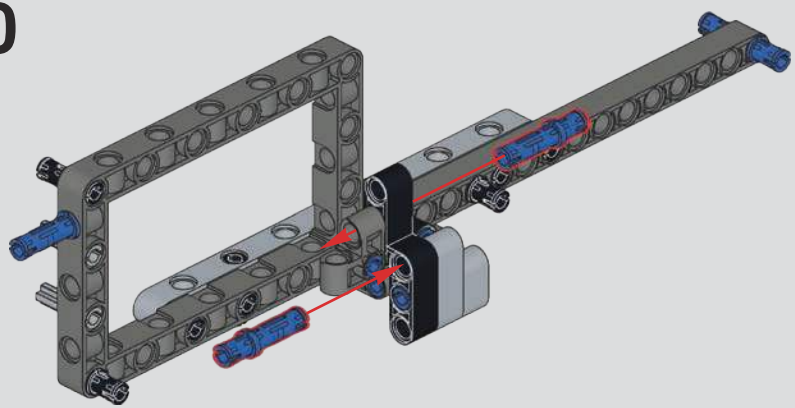

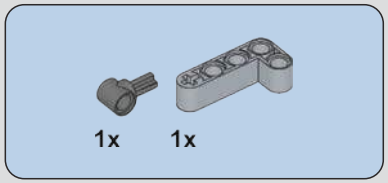

61

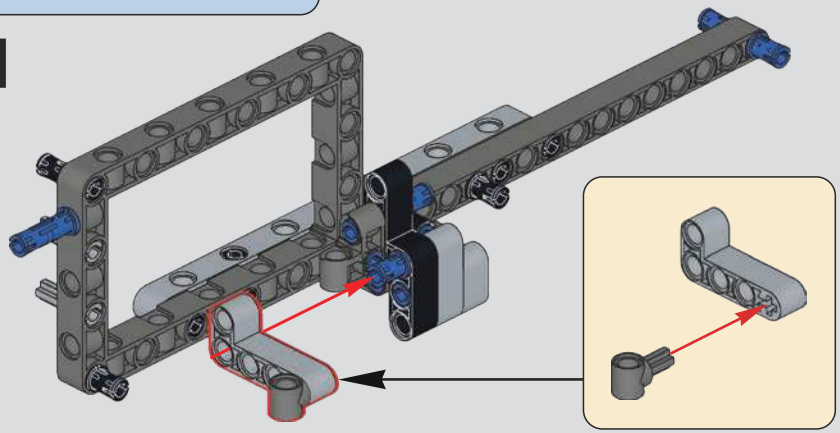

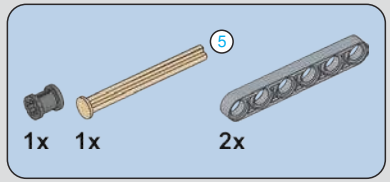

62

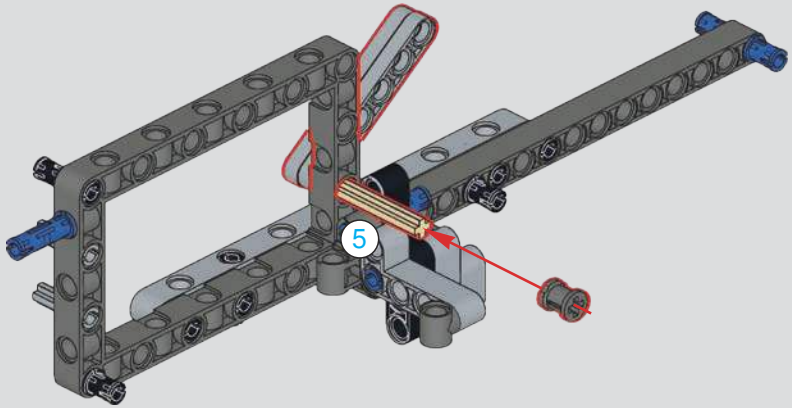

63

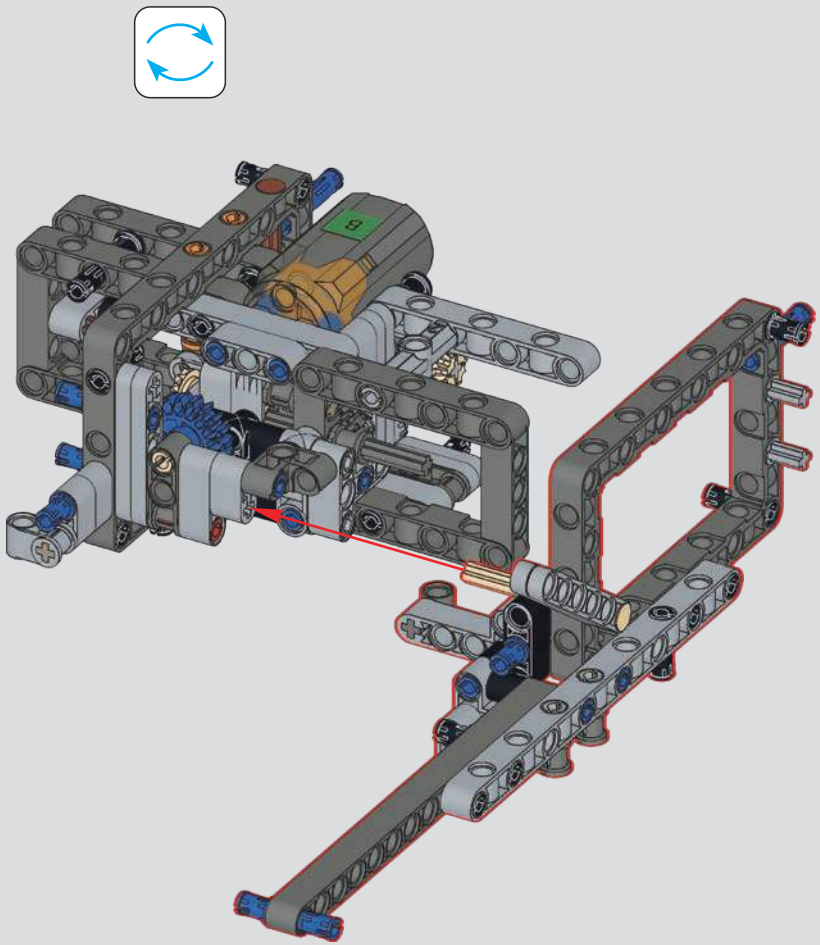

64

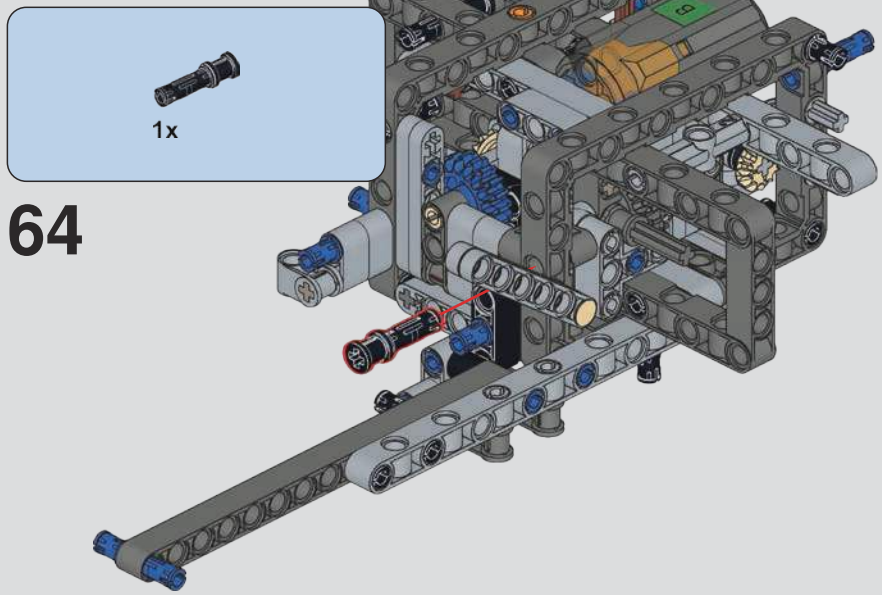

65

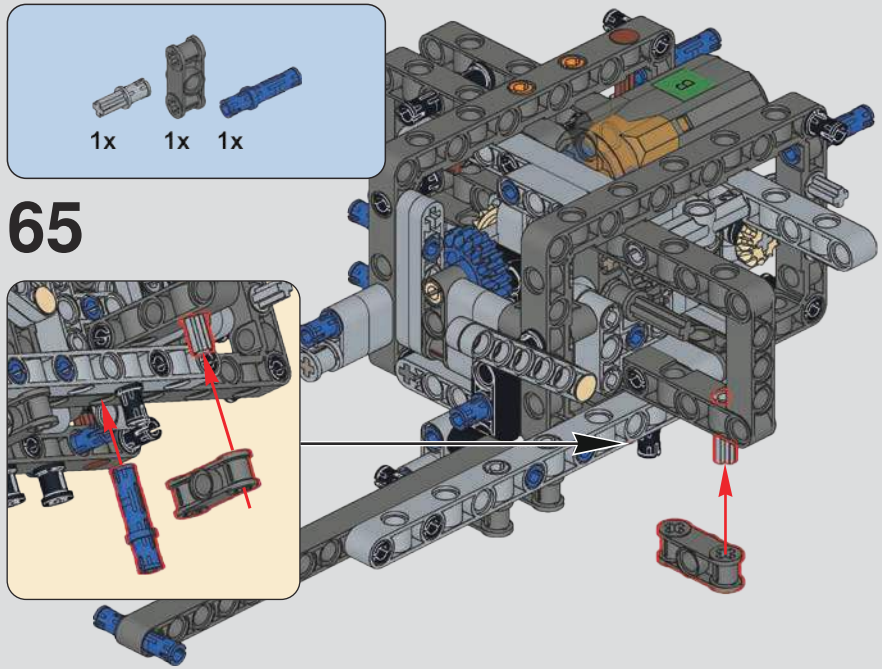

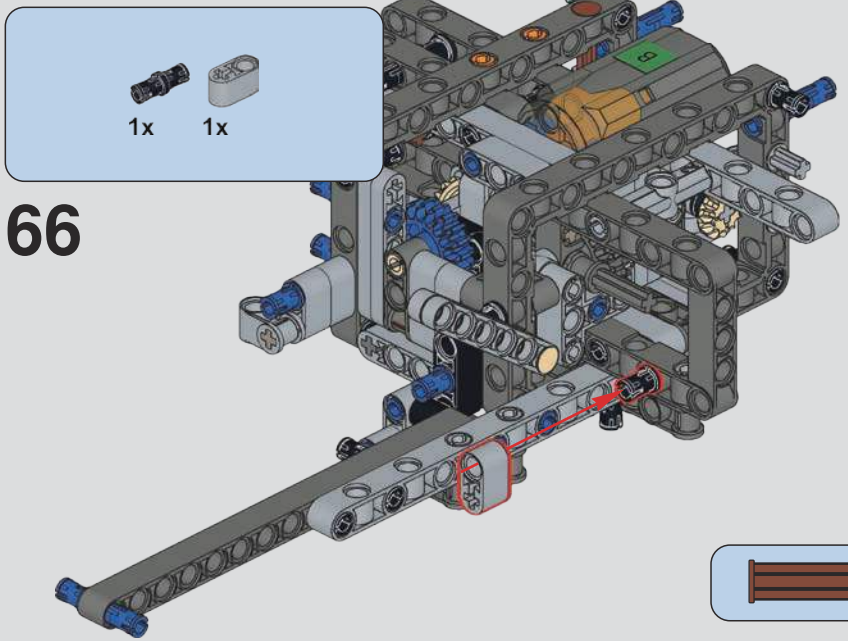

66

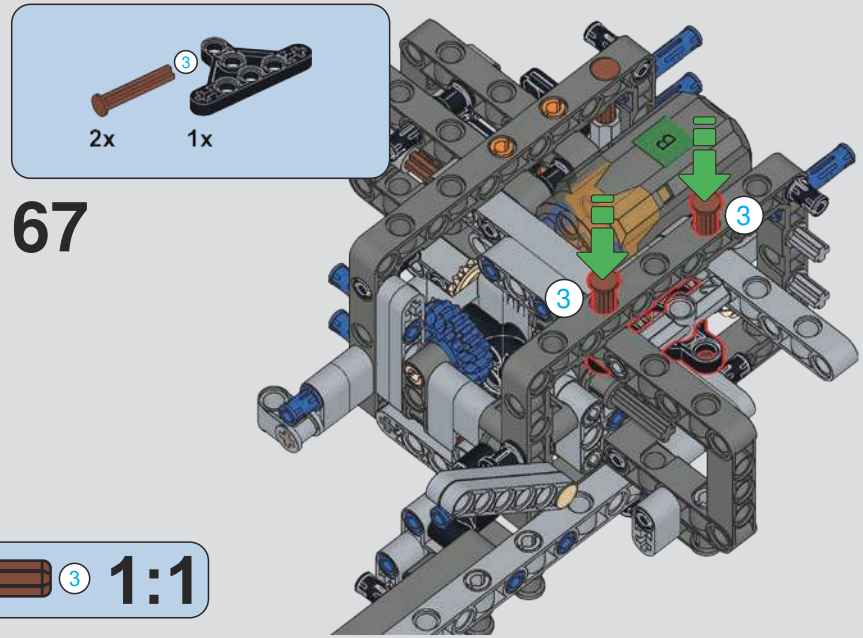

67

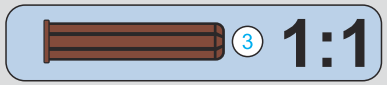

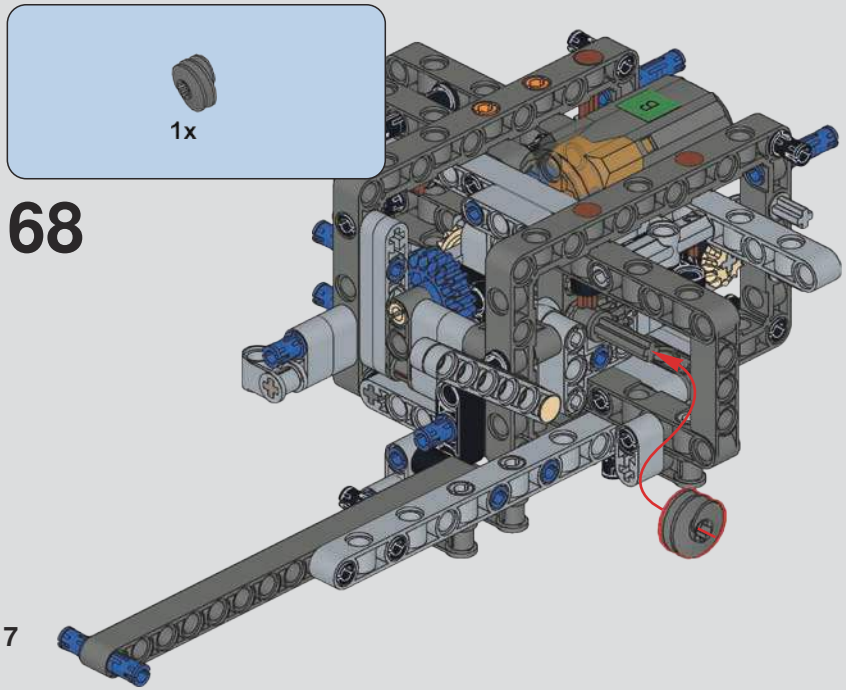

68

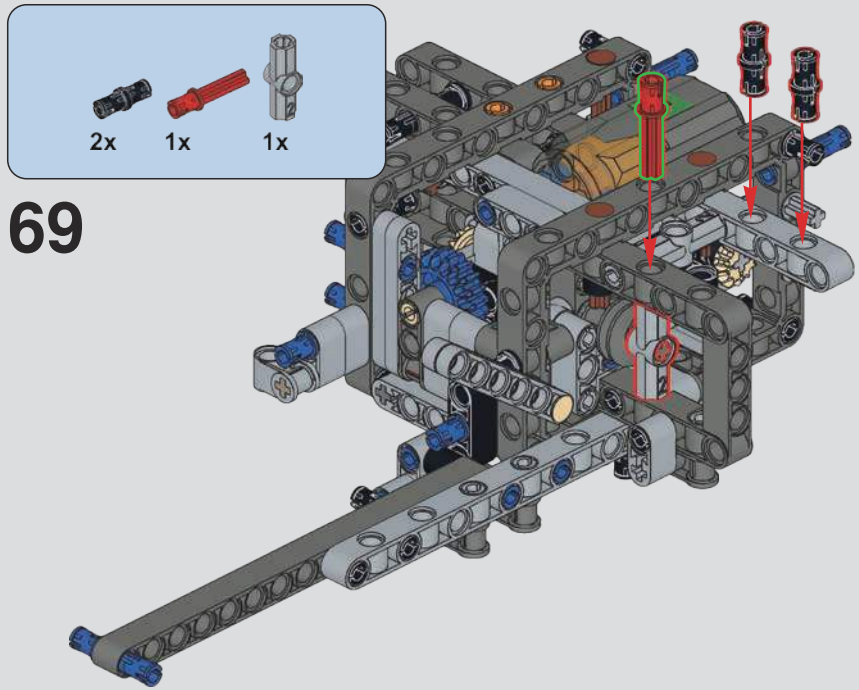

69

70

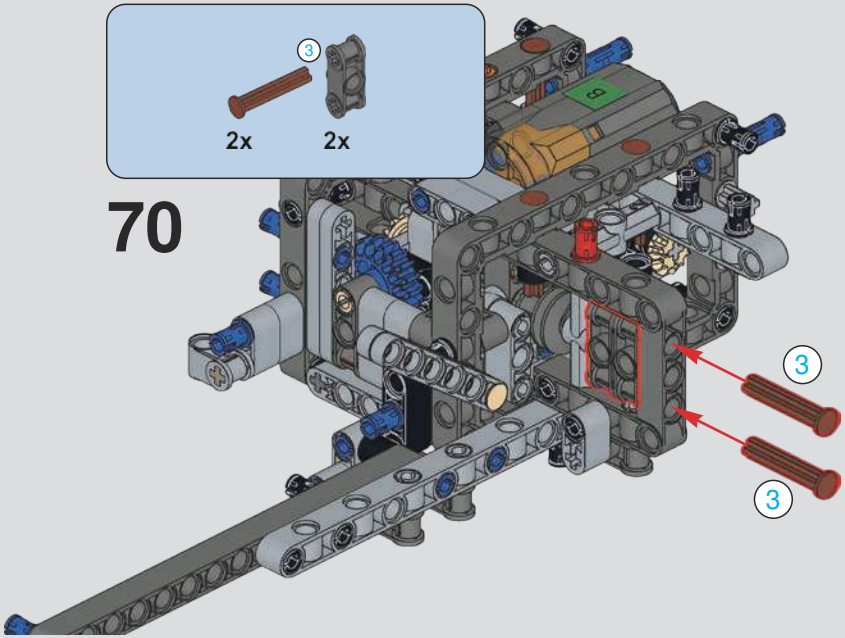

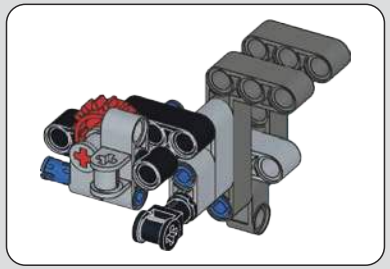

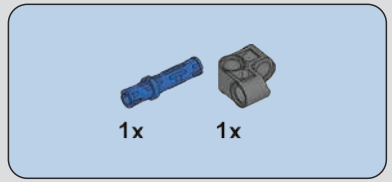

71

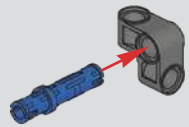

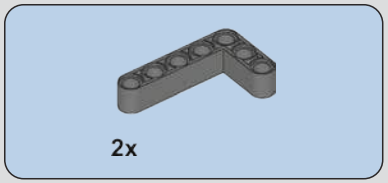

72

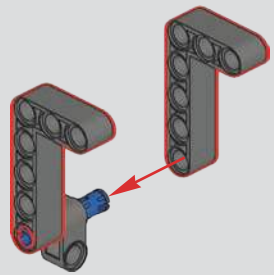

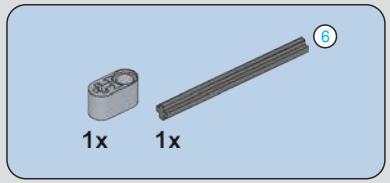

73

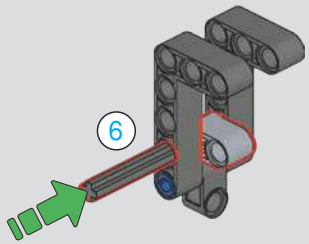

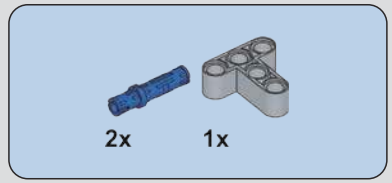

74

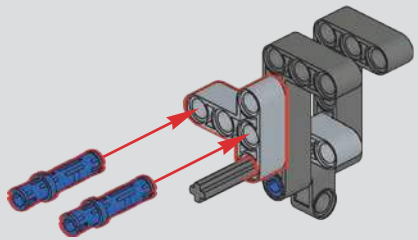

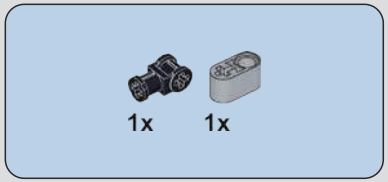

75

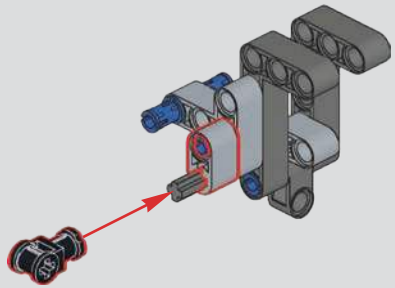

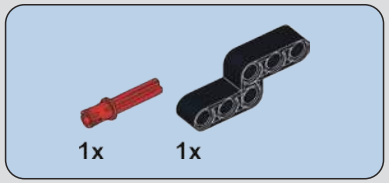

76

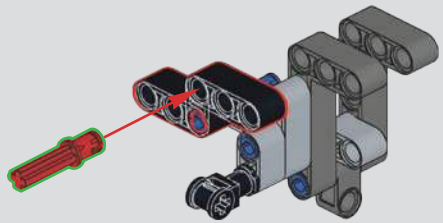

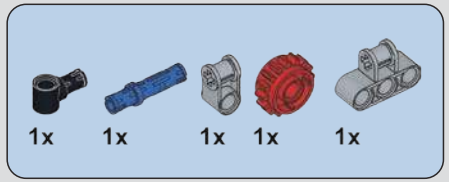

77

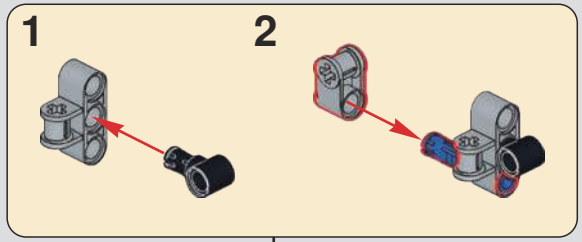

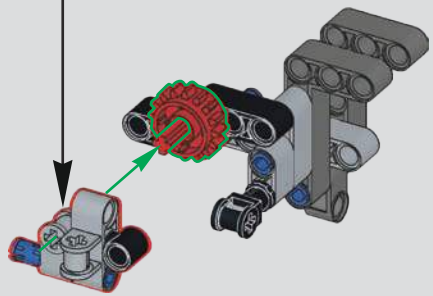

78

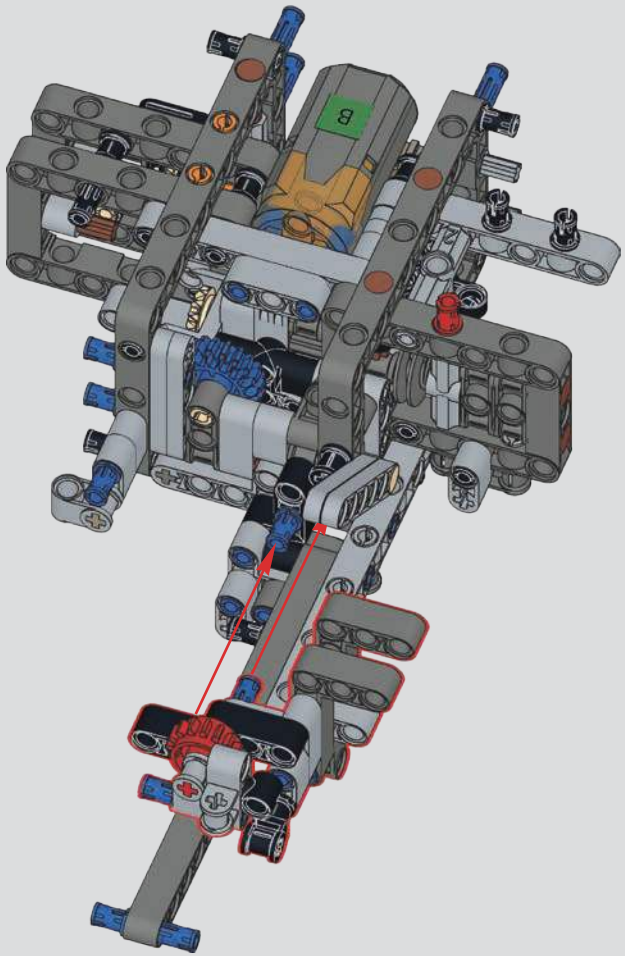

79

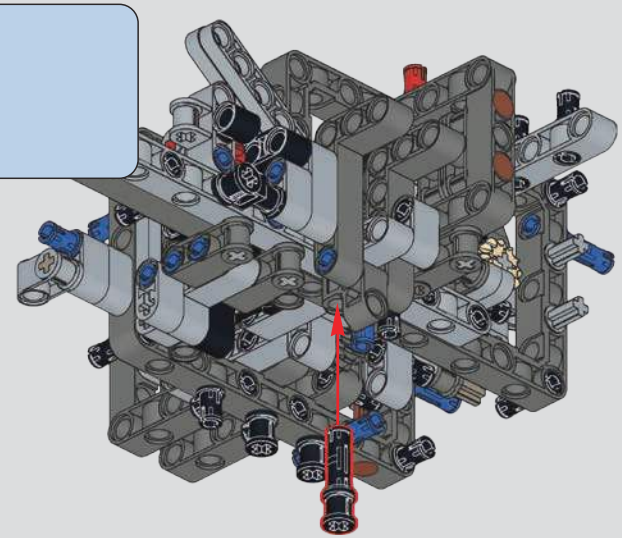

80

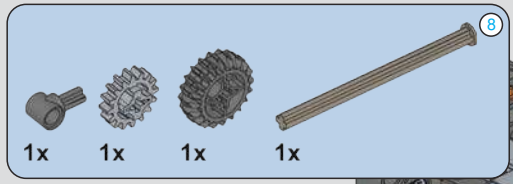

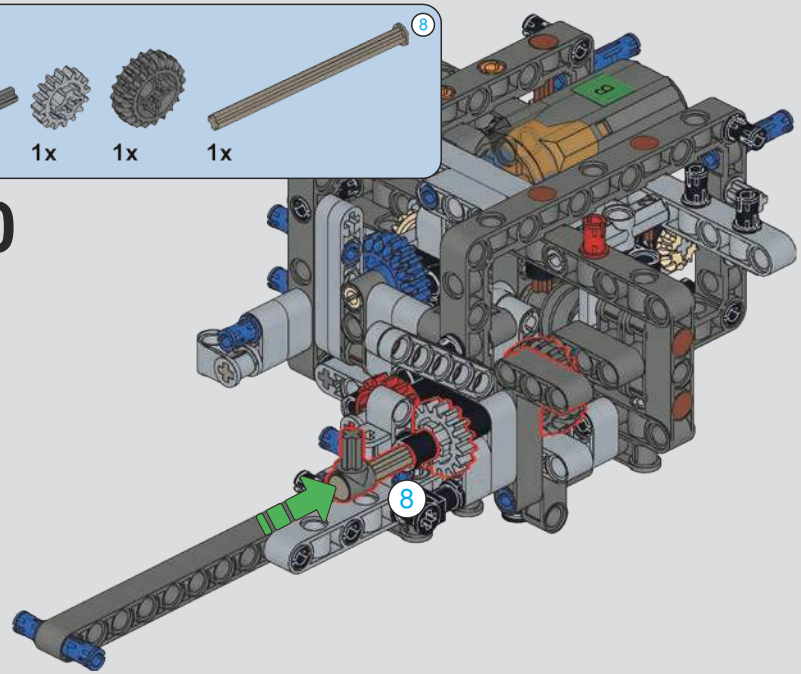

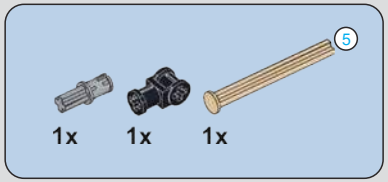

81

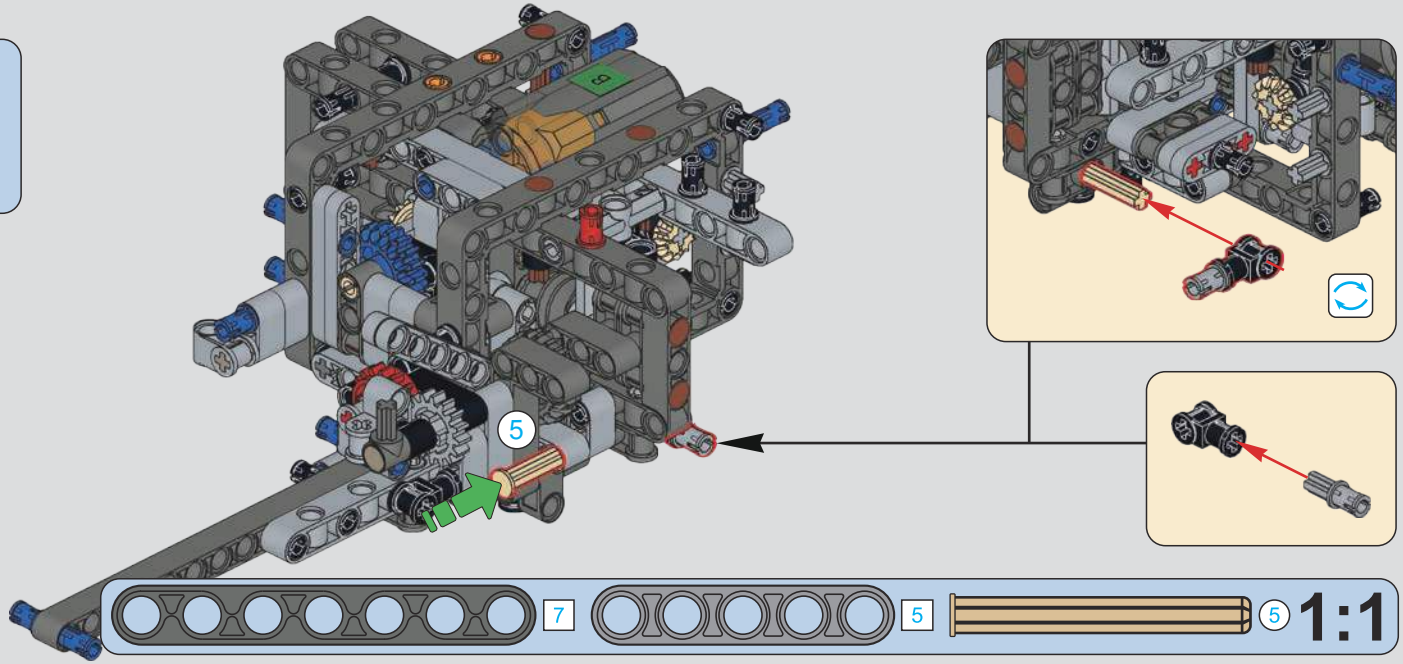

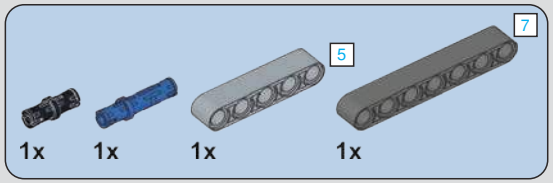

82

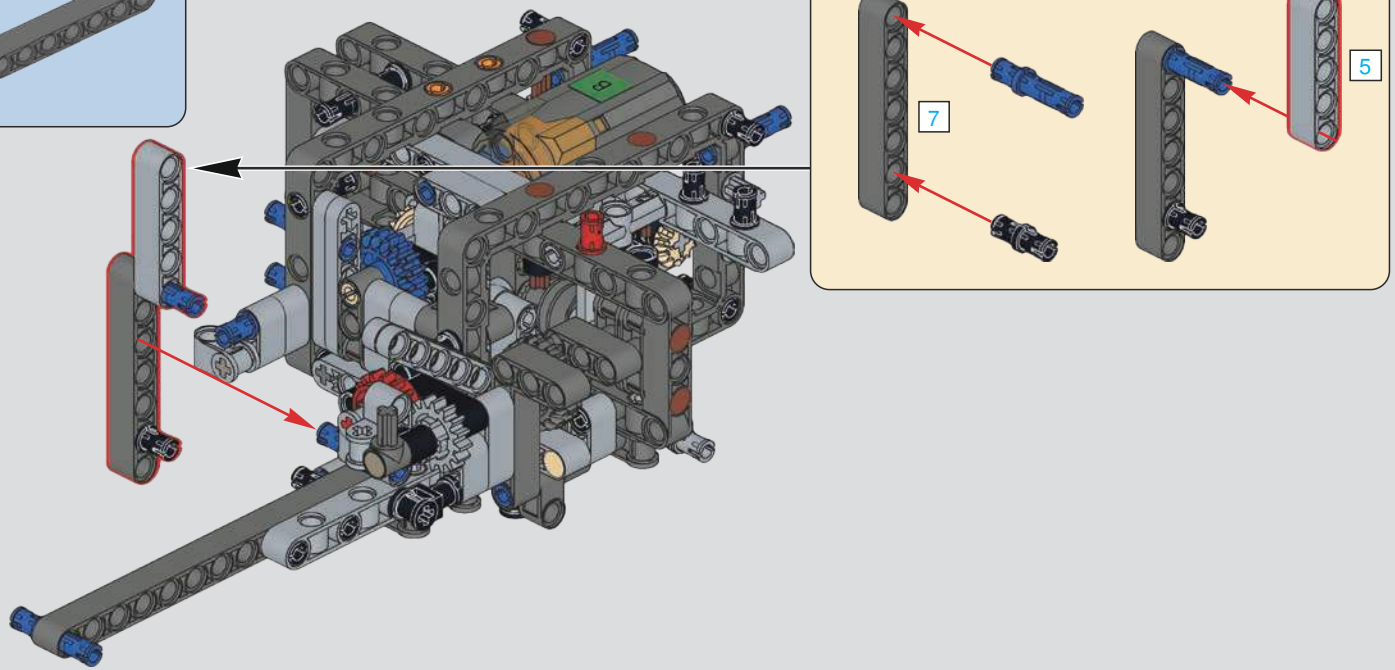

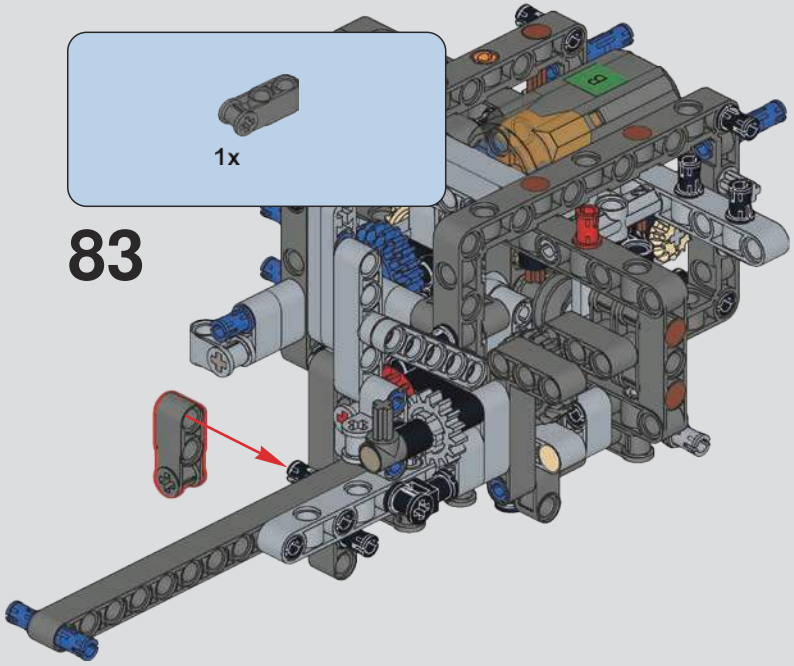
1x
83

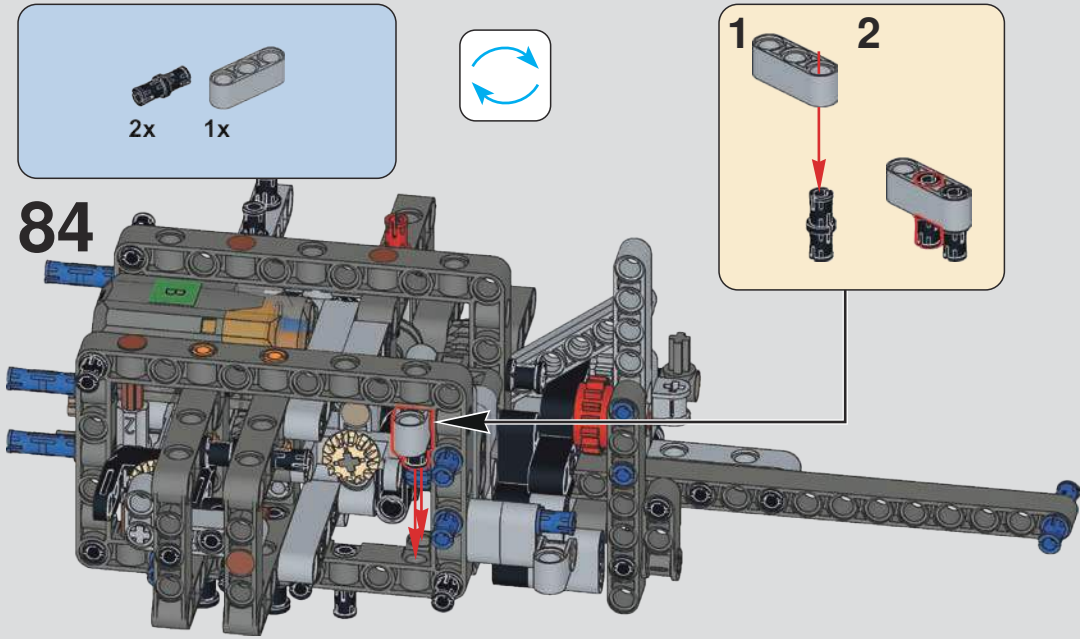
2x
1x
84
1
2

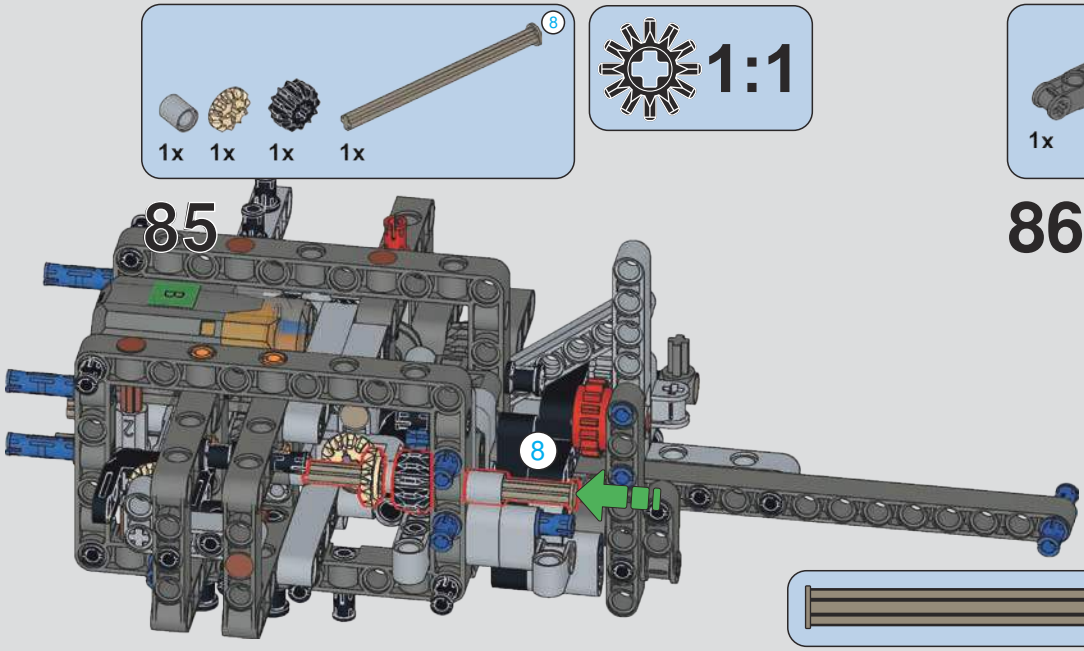
8
1x
1x
1x
1x
1:1
85
8

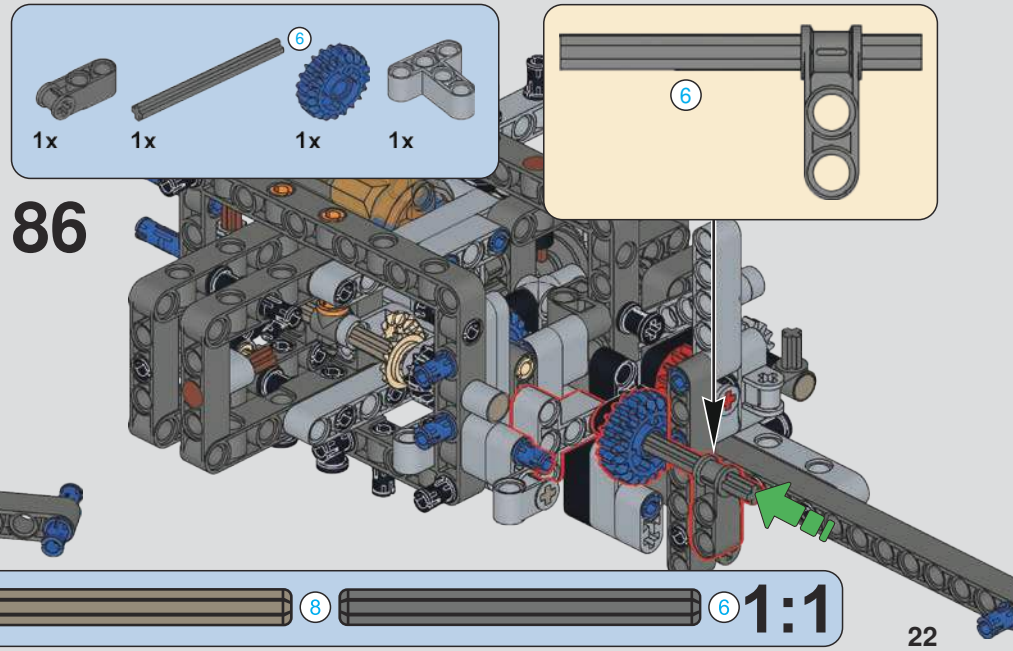
6
1x
1x
1x
1x
86
6
8
6
1:1

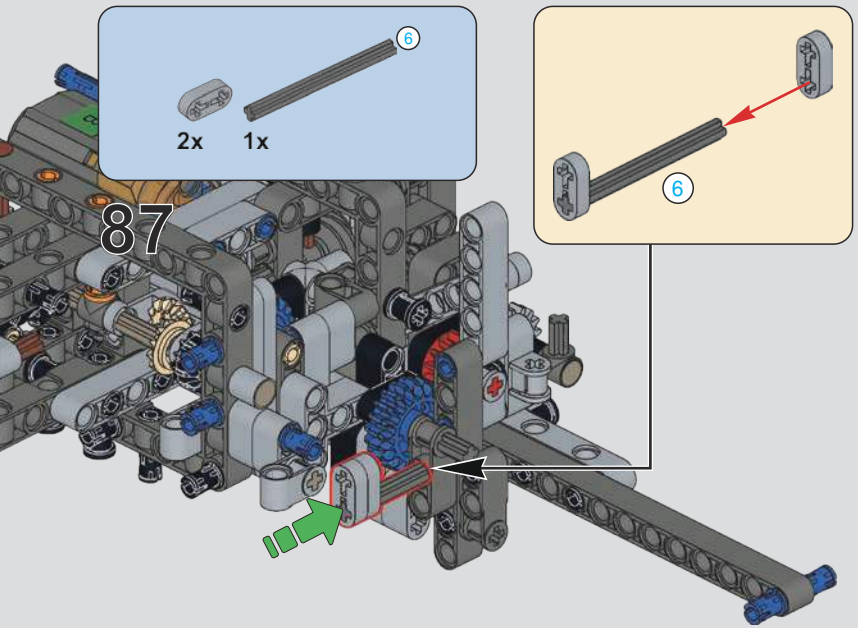

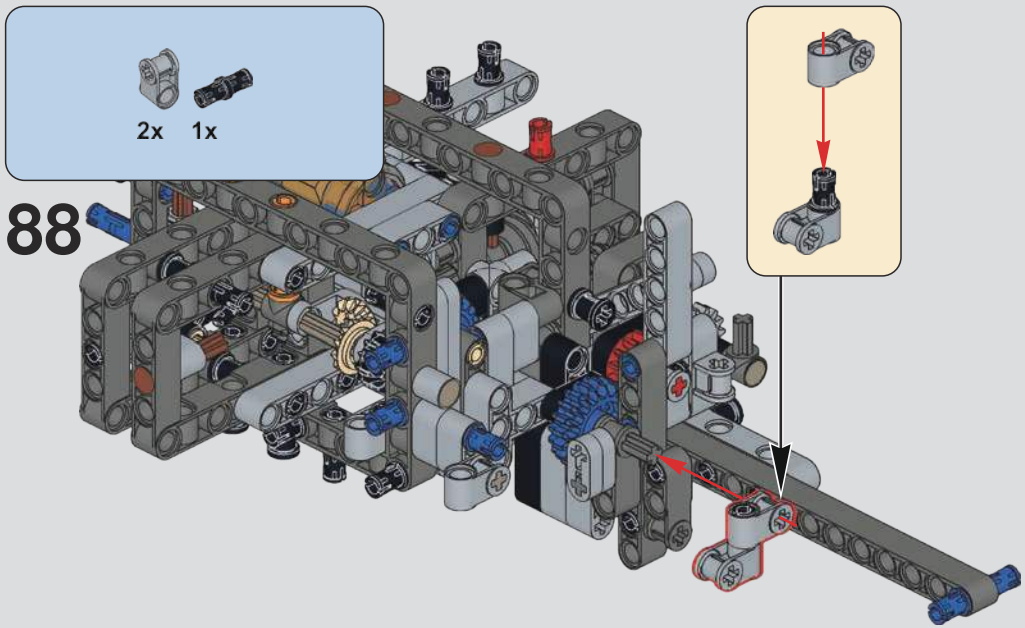

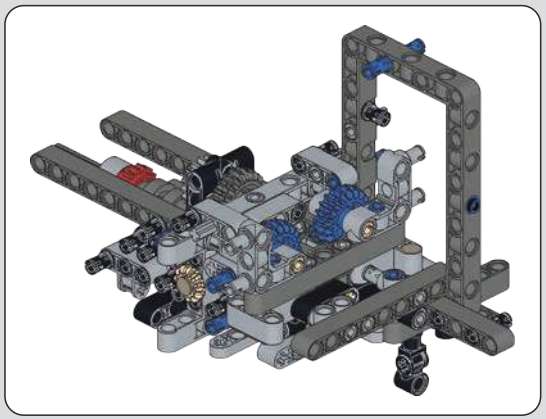

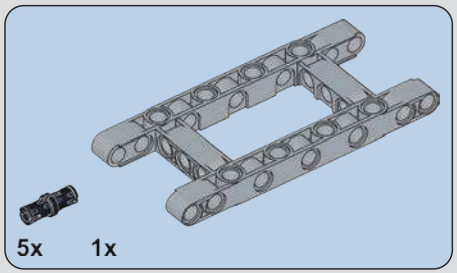

89

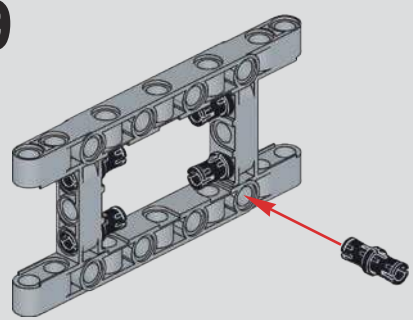

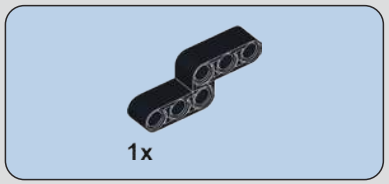

90

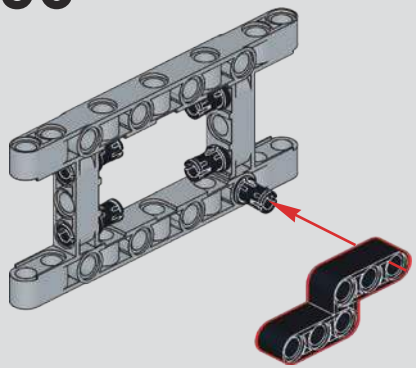

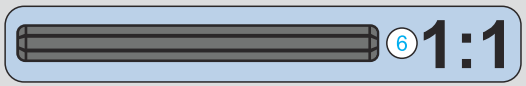

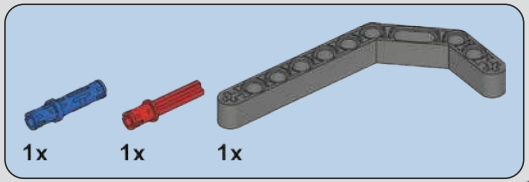

91

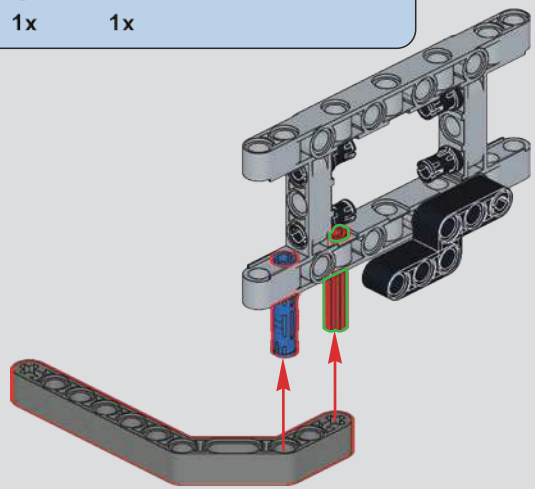

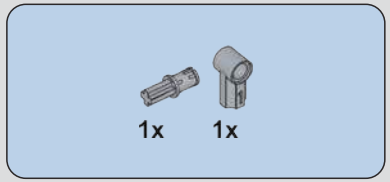

92

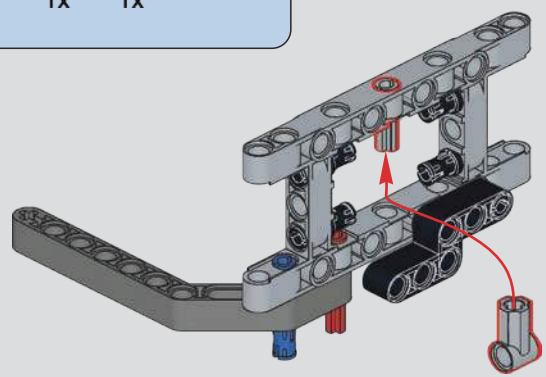

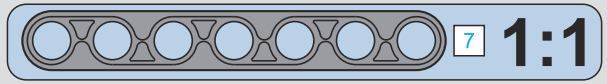

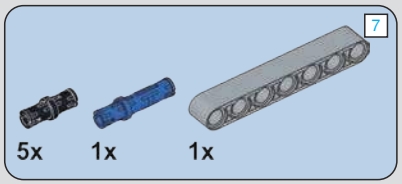

93

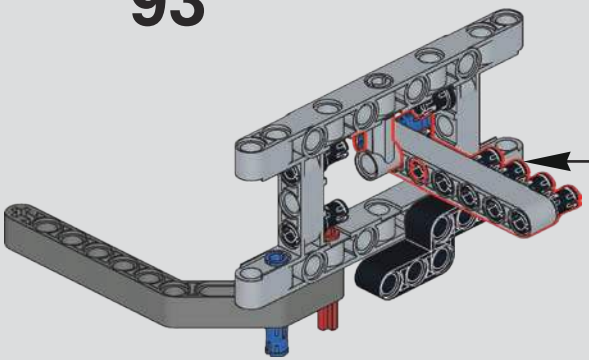

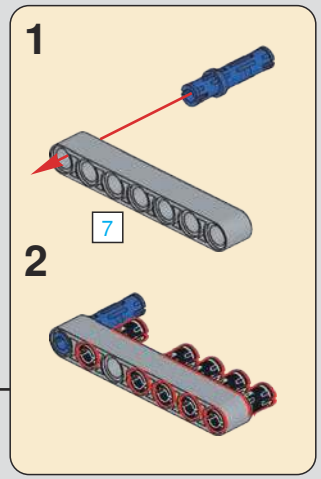

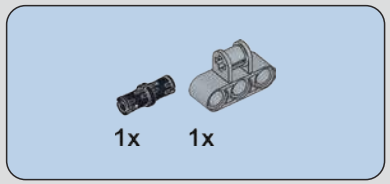

94

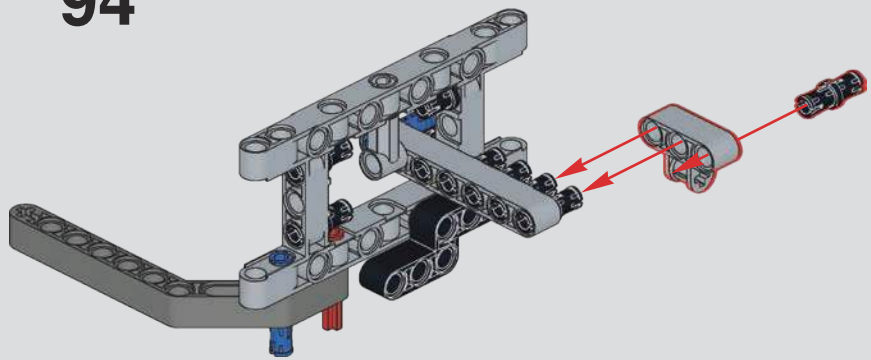

(光滑栓)
(Technic Pin
without Friction)

2x 1x 1x 1x 1x

11

95

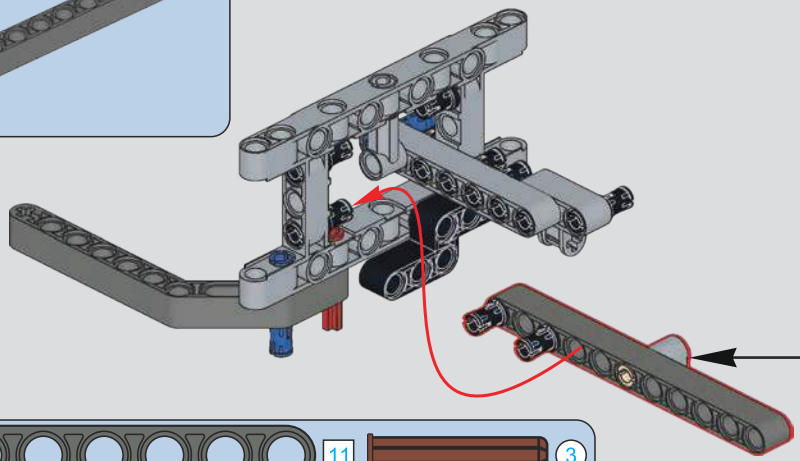

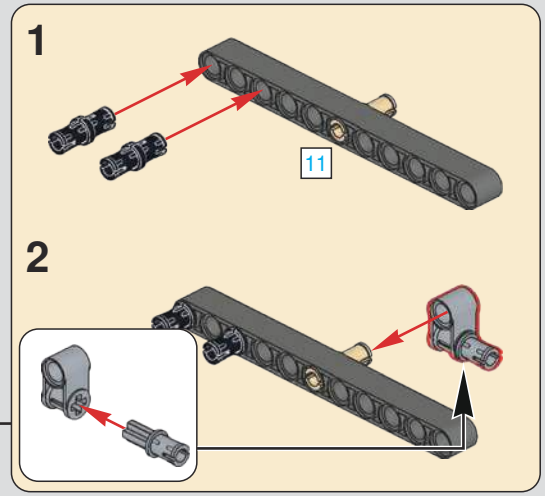

11 3

13 1:1

13

2x

96

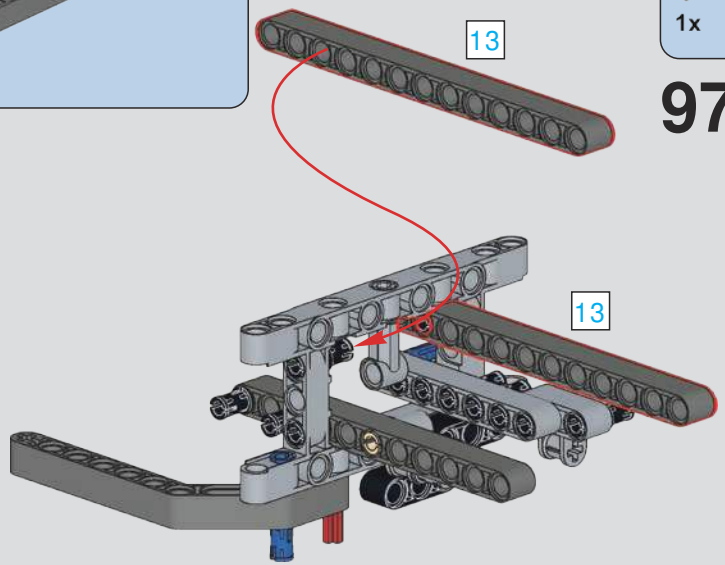

(光滑栓)(Technic Pin without Friction)

3

1x 1x 1x 1x 1x

97

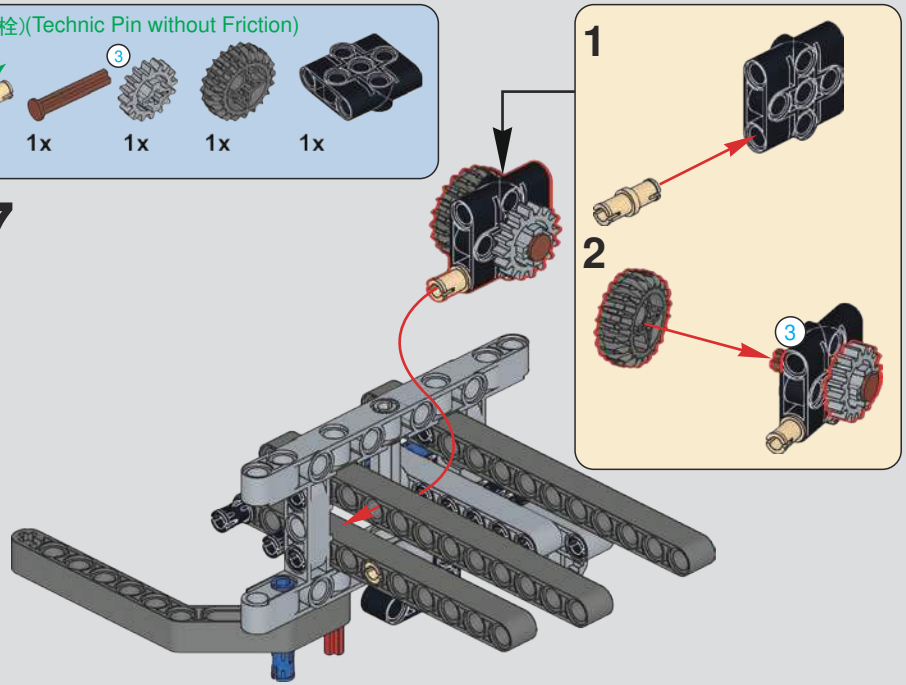

98

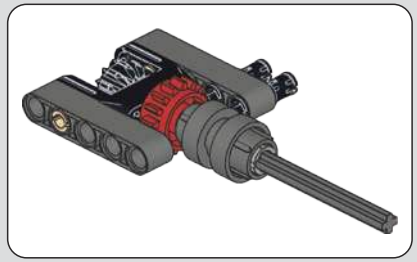

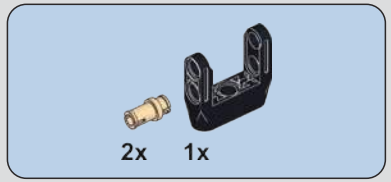

99

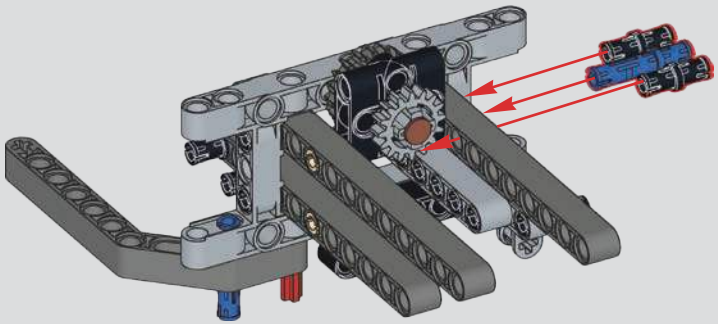

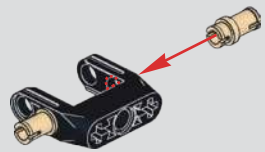

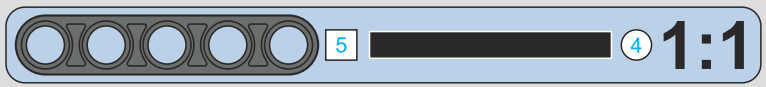

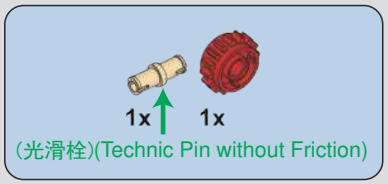

100

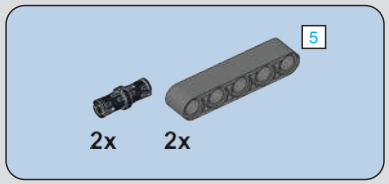

101

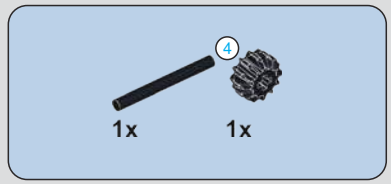

102

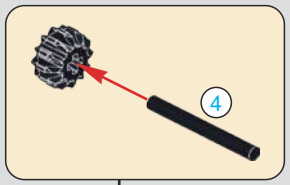

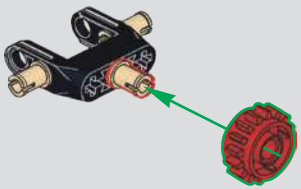

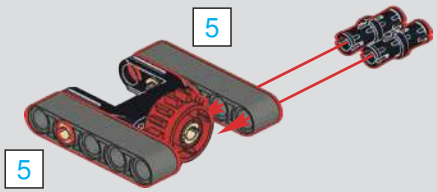

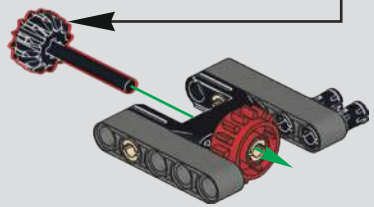

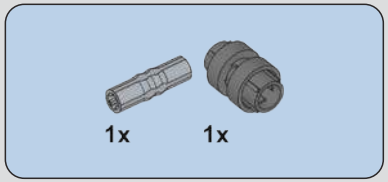

103

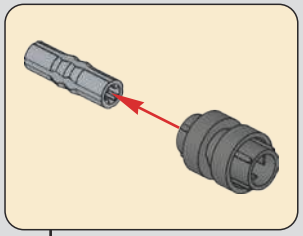

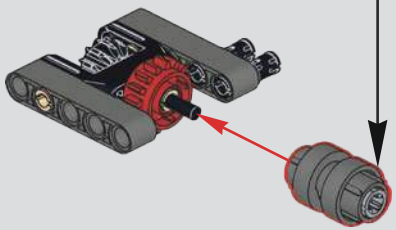

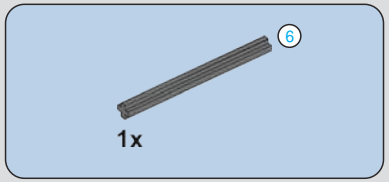

104

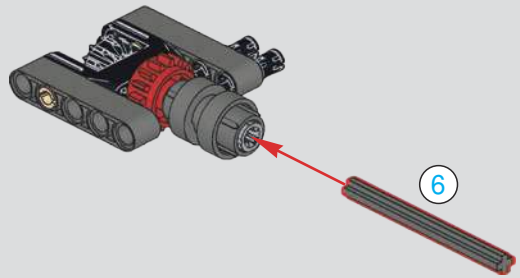

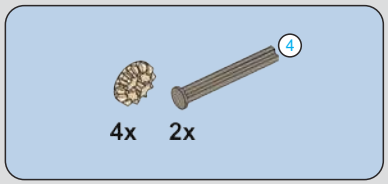

105

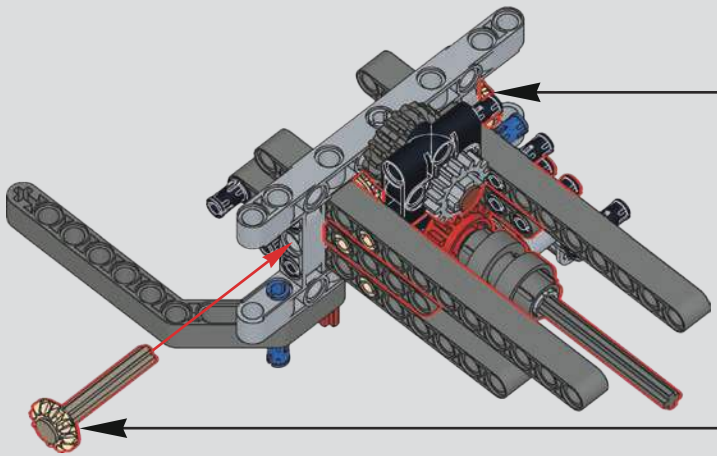

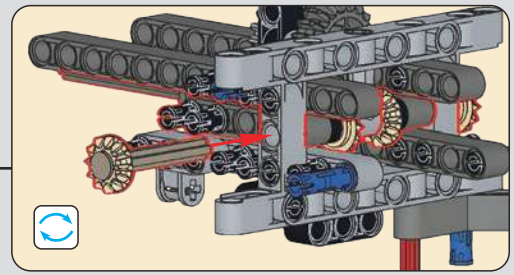

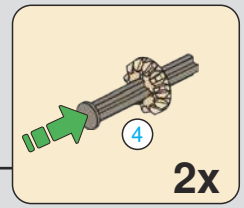

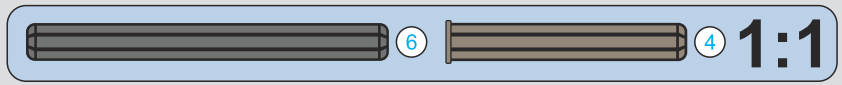

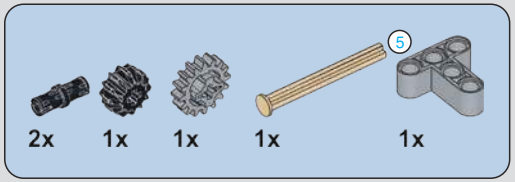

106

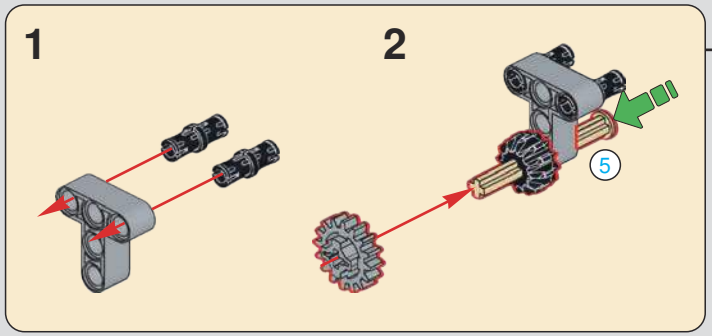

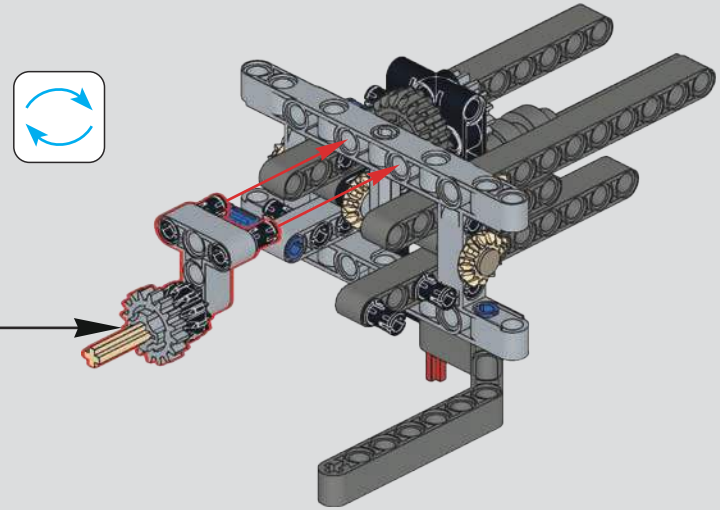

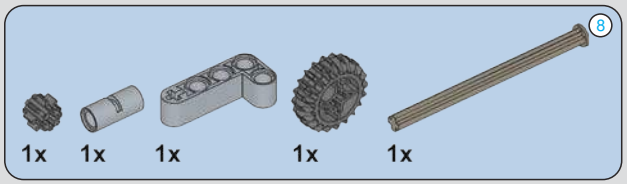

107

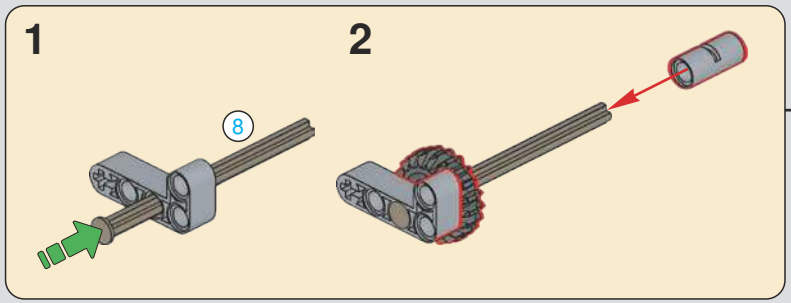

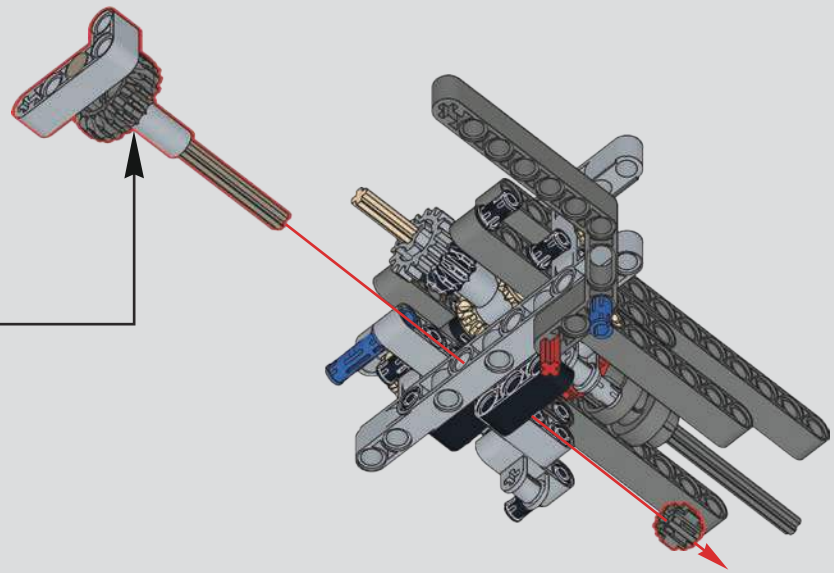

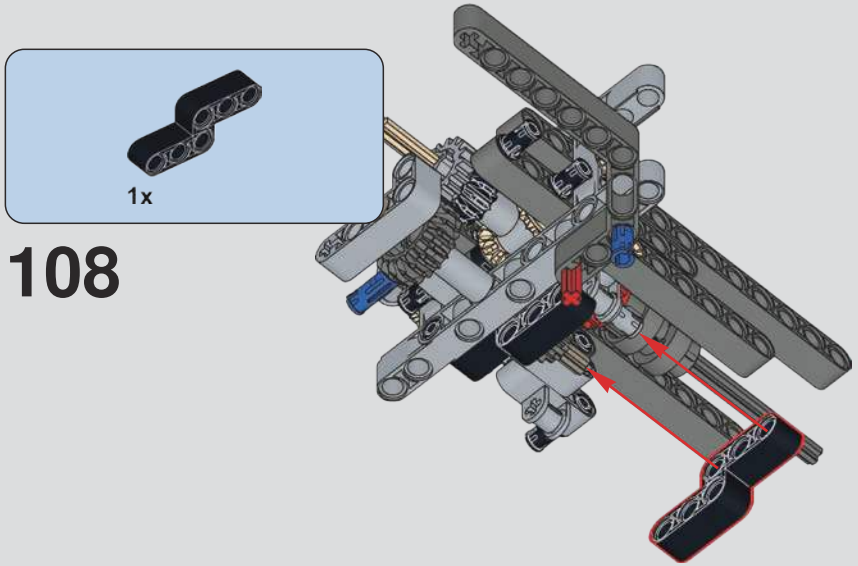
1x
108
7
1:1

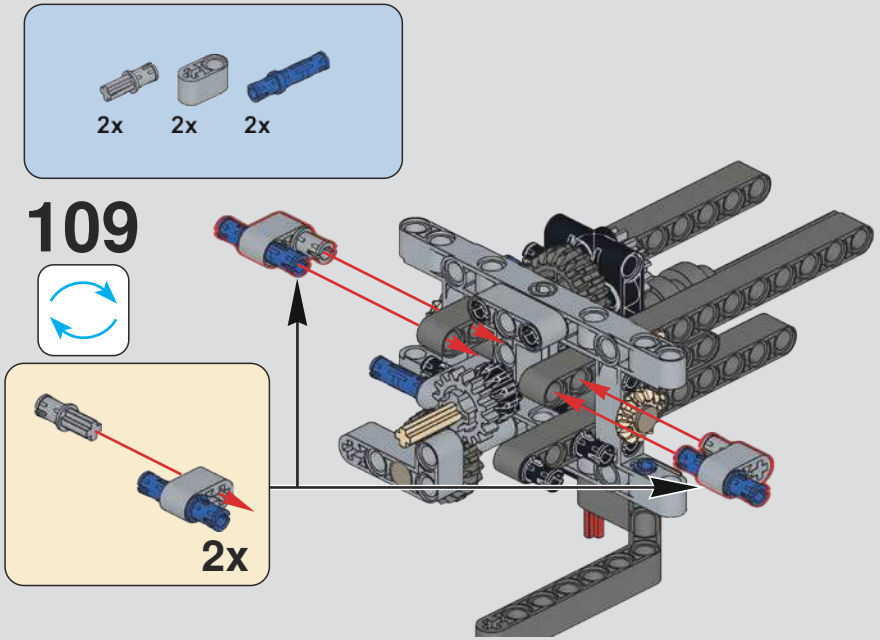
2x
2x
2x
109
2x

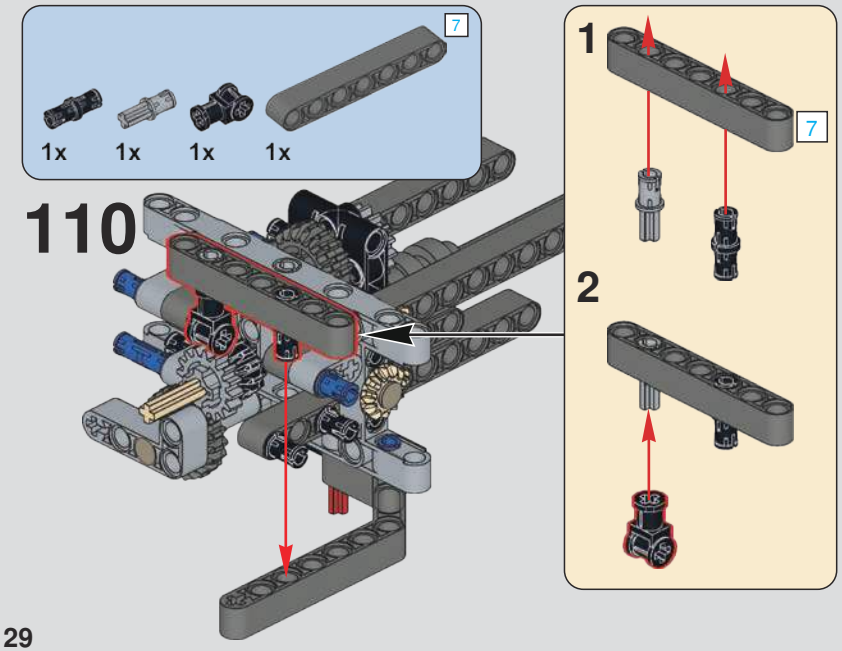
7
1x
1x
1x
1x
110
1
7
2

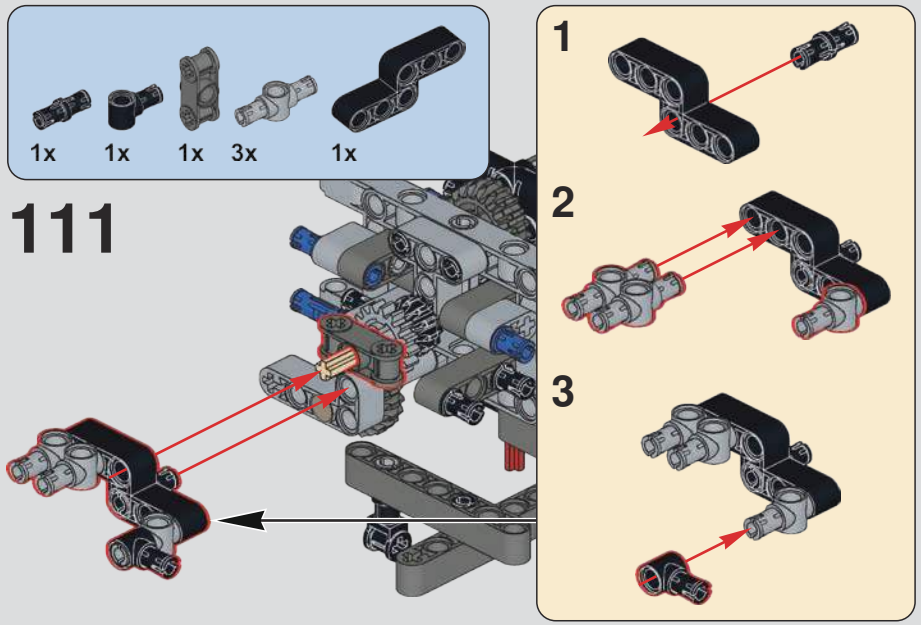
1x
1x
1x
3x
1x
111
1
2
3

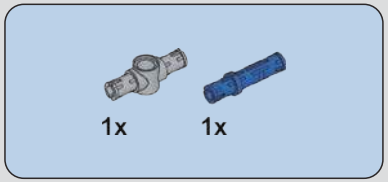

112

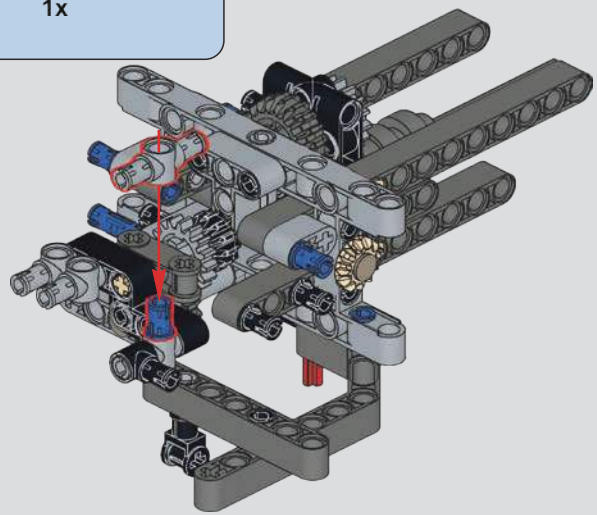

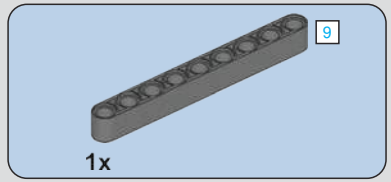

113

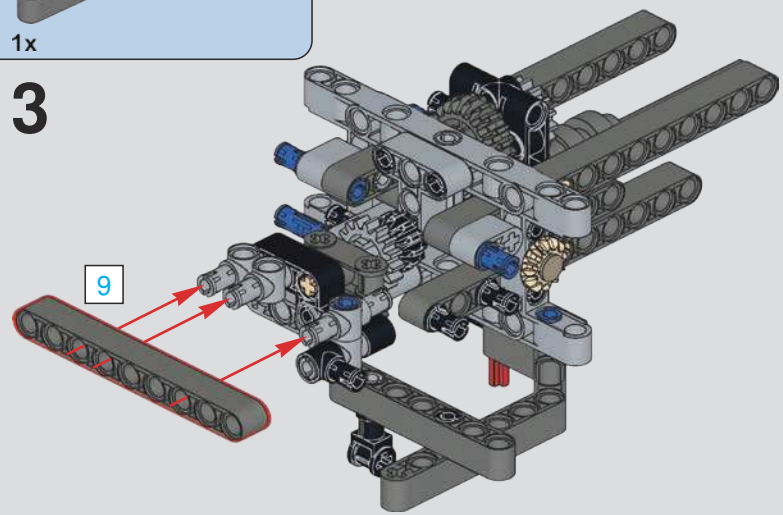

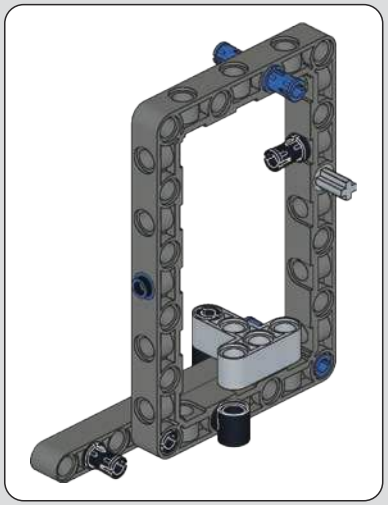

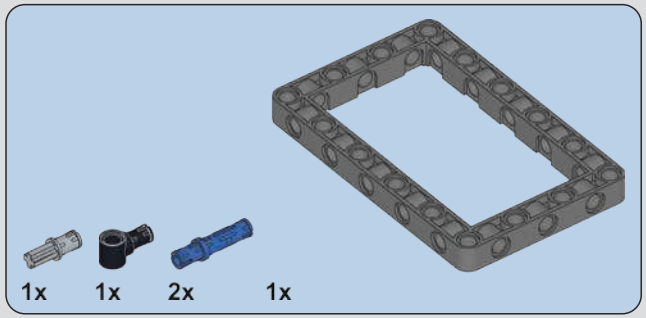

114

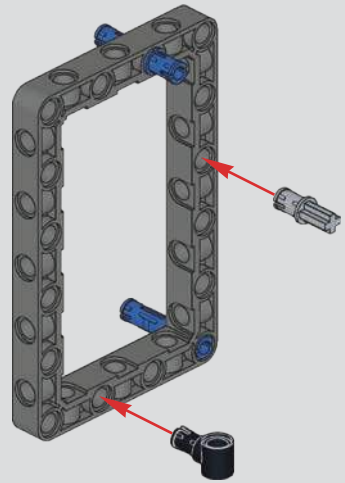

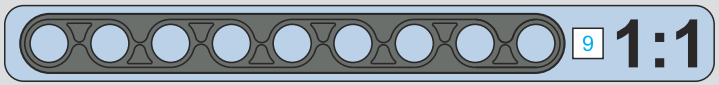

115

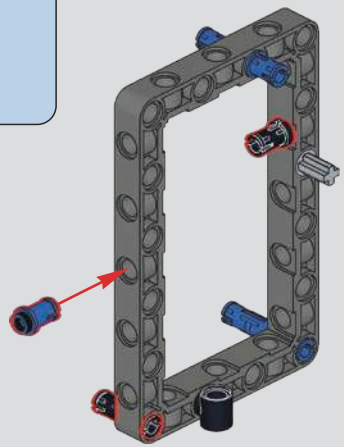

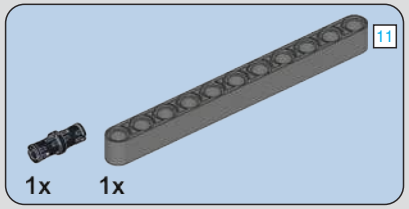

116

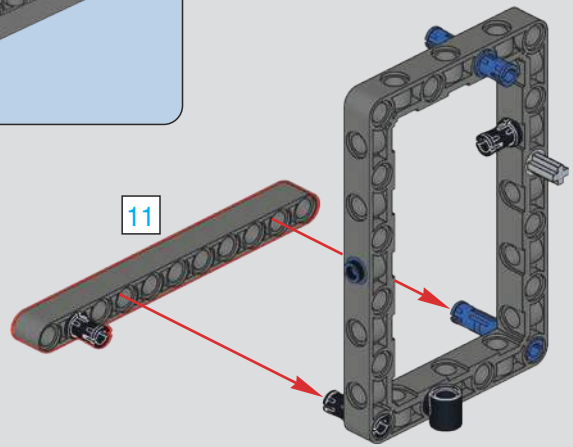

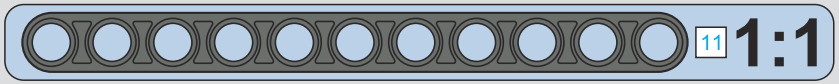

117

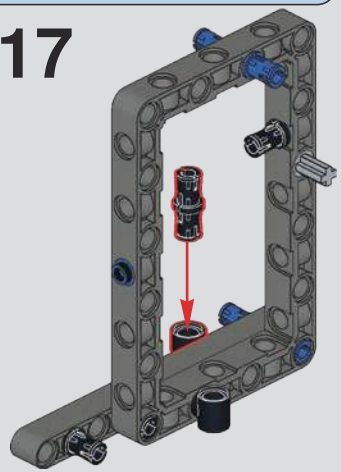

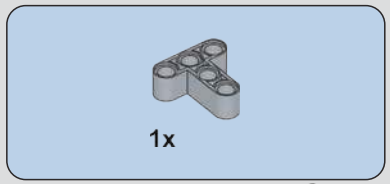

118

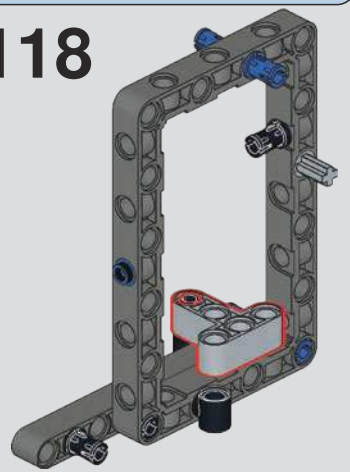

119

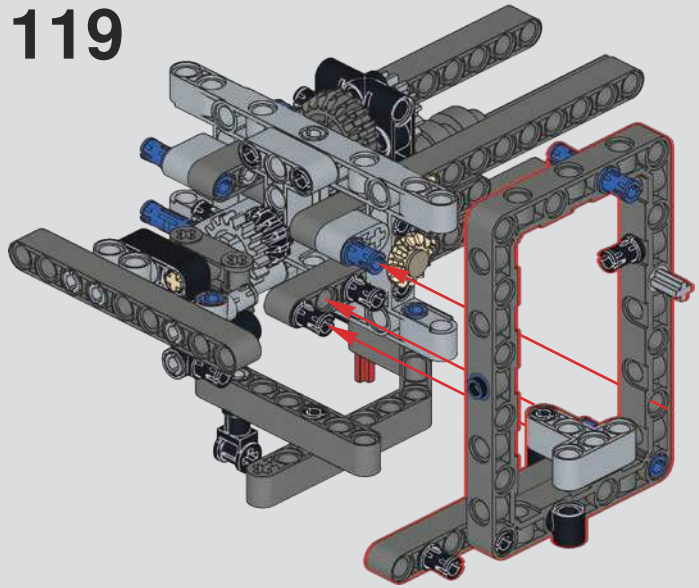

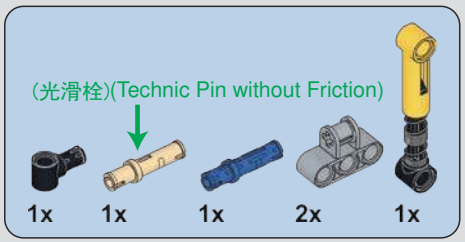
(光滑栓)(Technic Pin without Friction)
1x
1x
1x
2x
1x

120

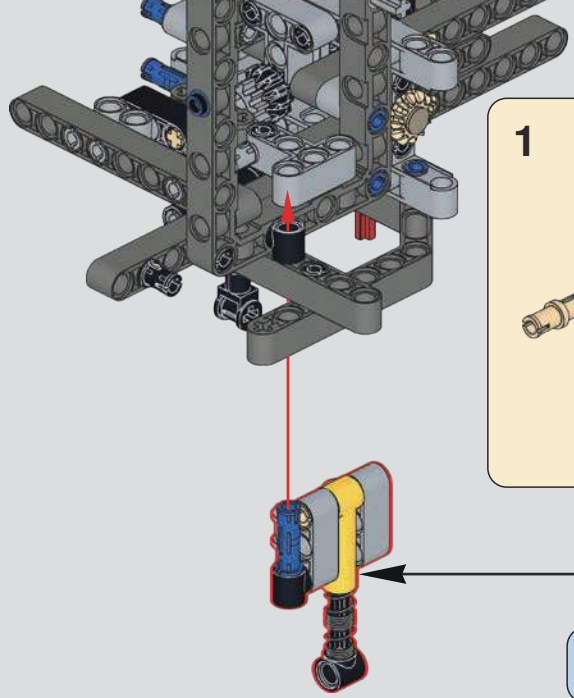

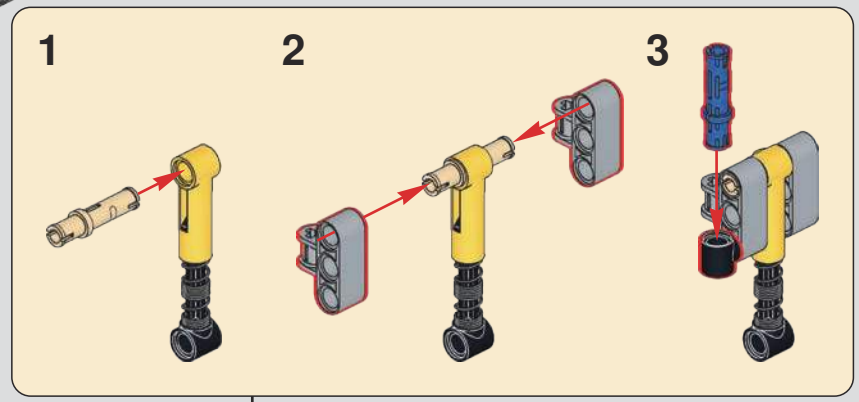
1
2
3

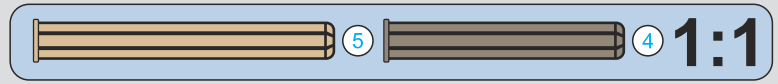
5
4
1:1

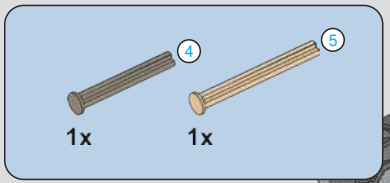
4
5
1x
1x

121

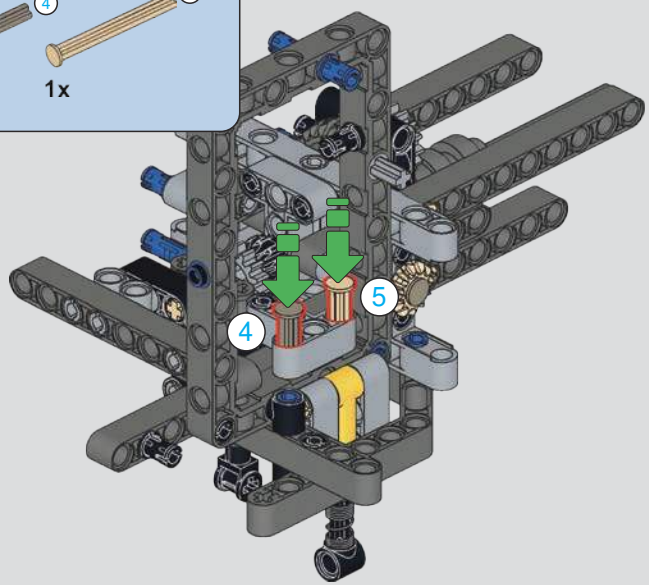
5
4

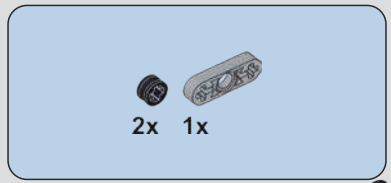
2x
1x

122

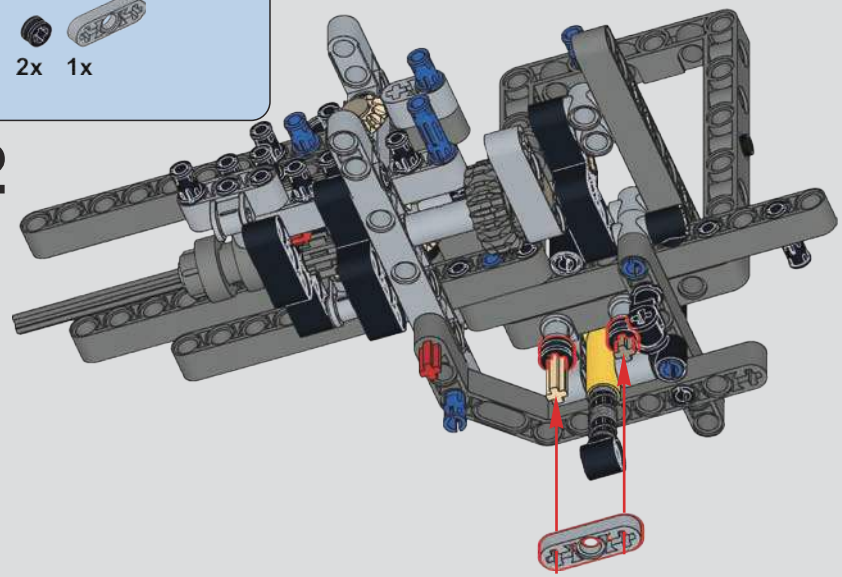

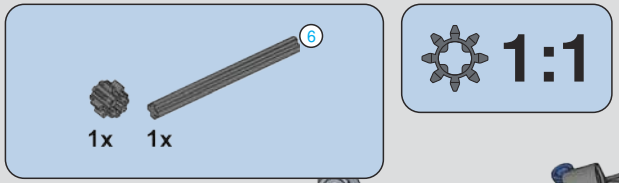

123

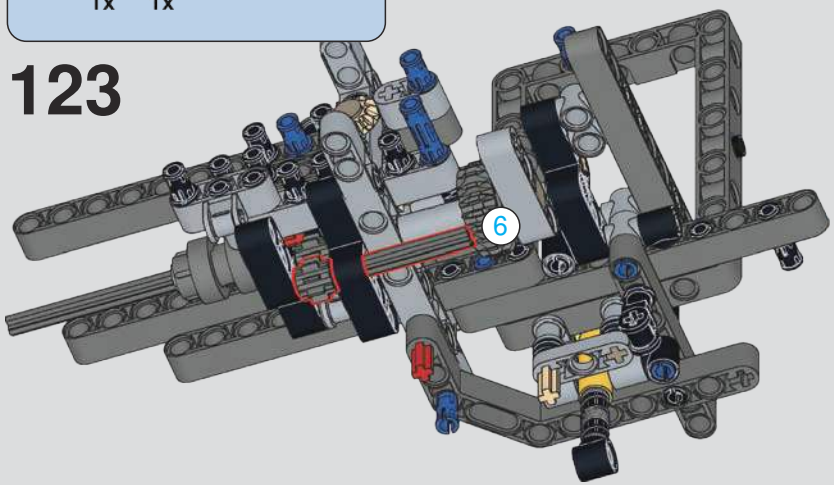

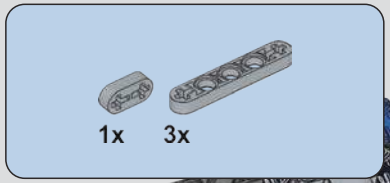

124

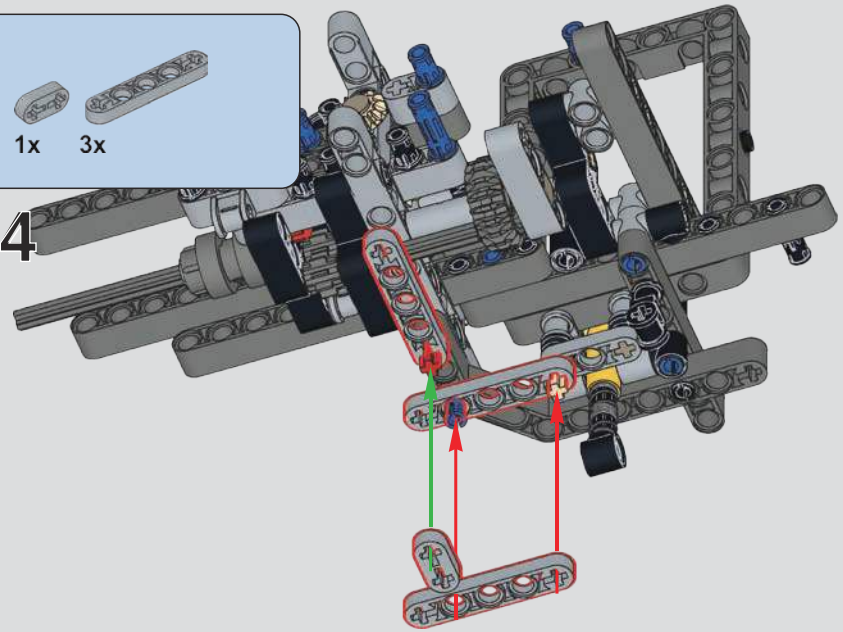

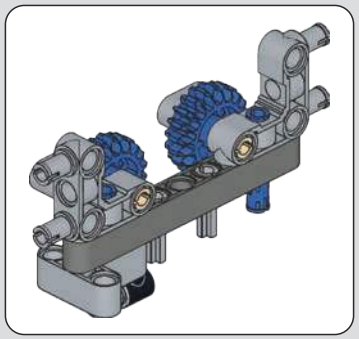

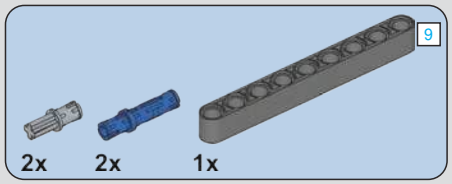

125

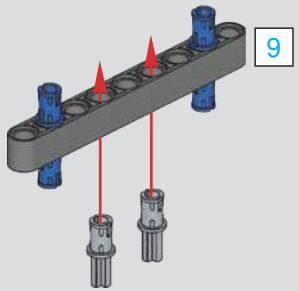

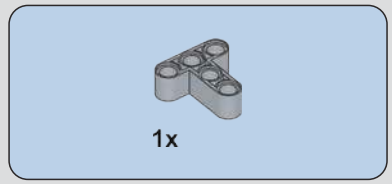

126

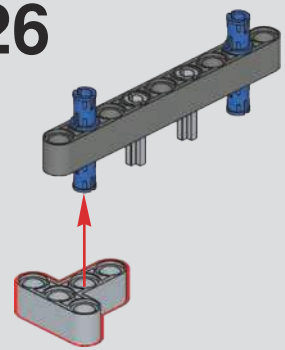

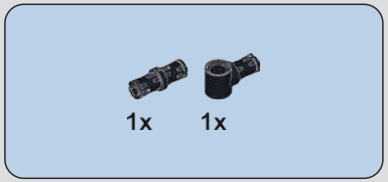

127

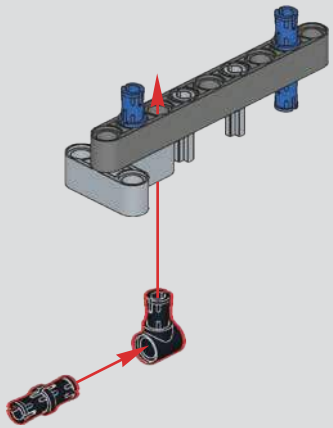

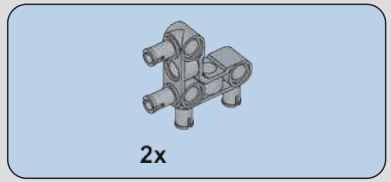

128

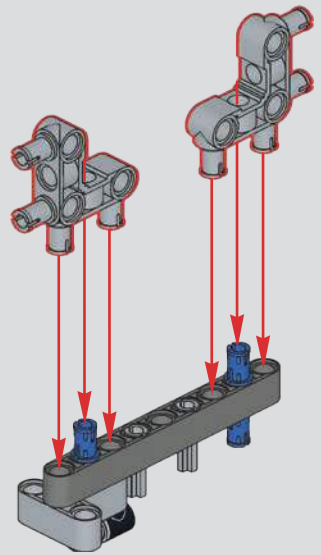

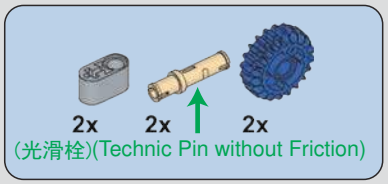

129

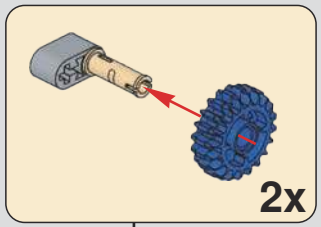

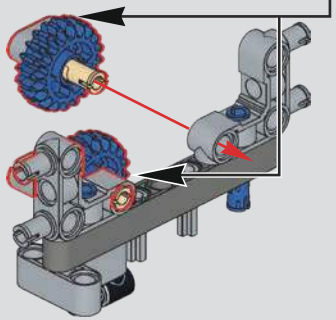

130

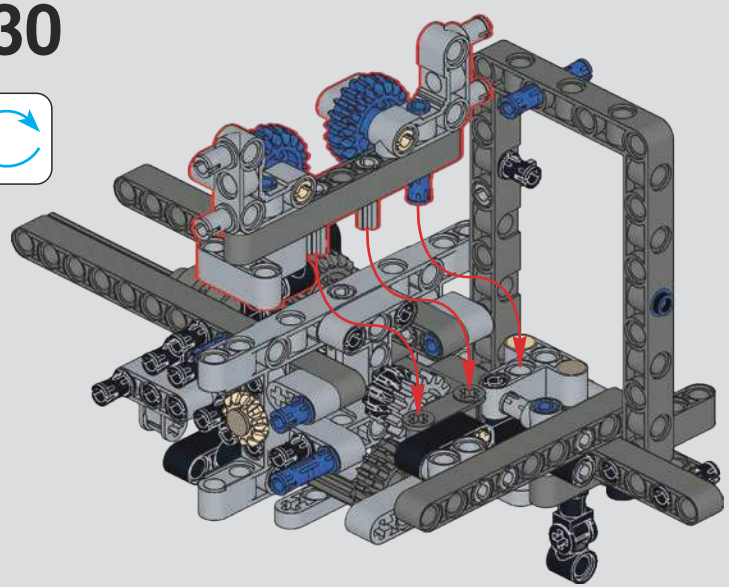

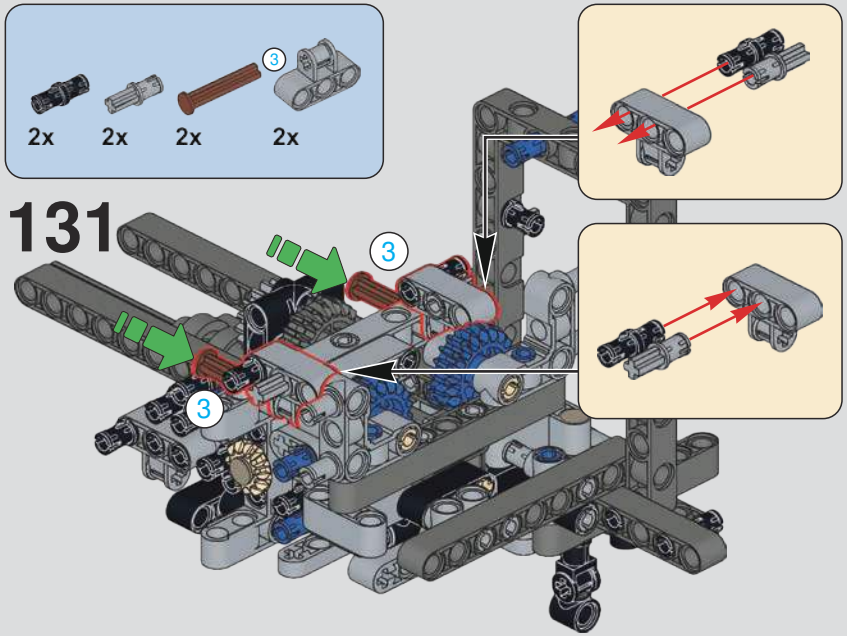

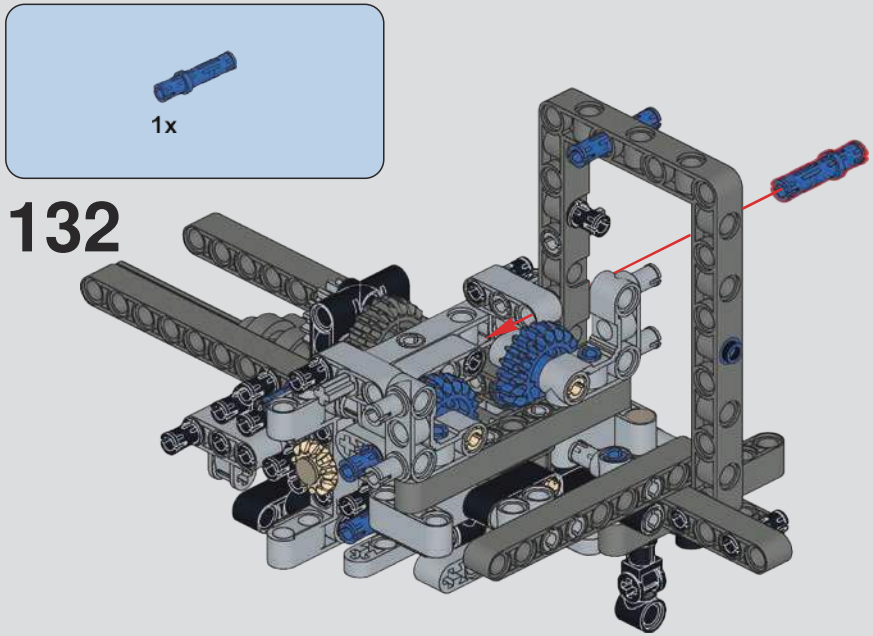

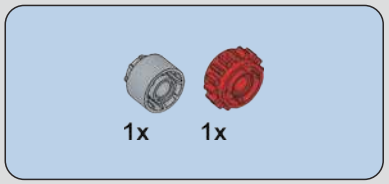

133

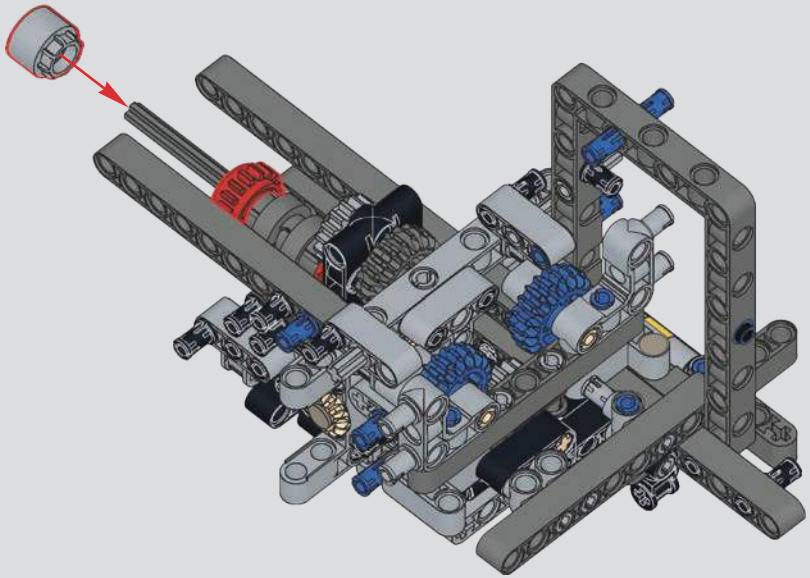

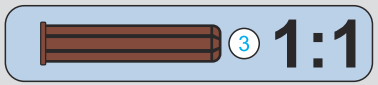

134

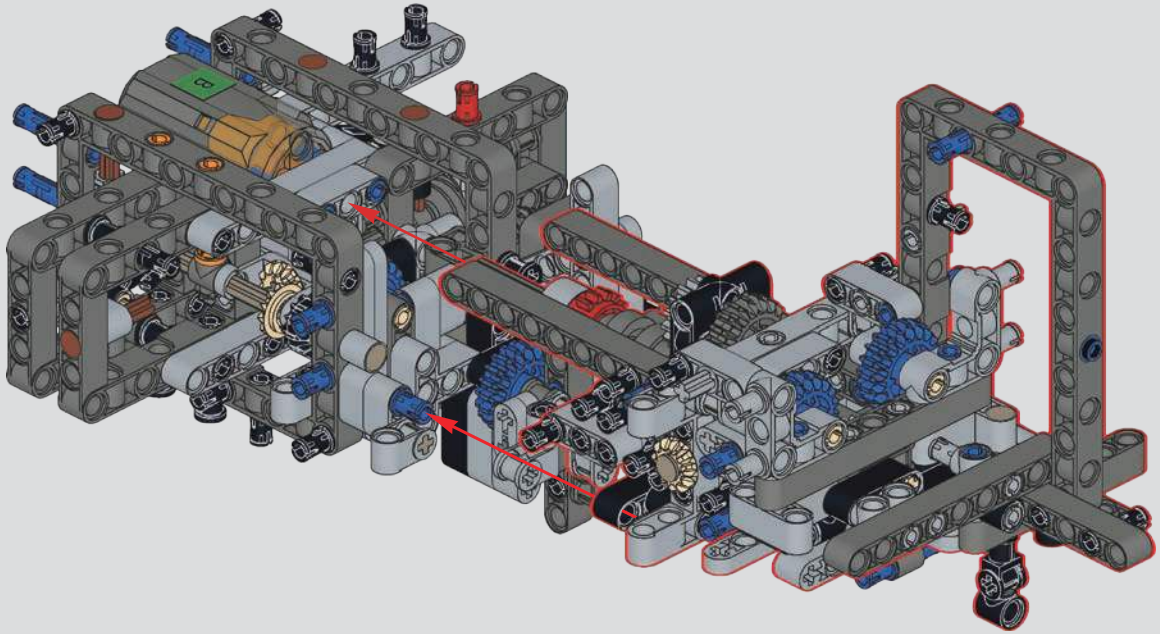

135

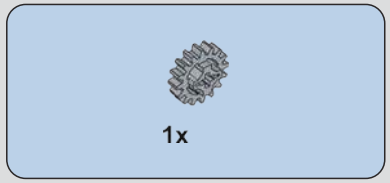

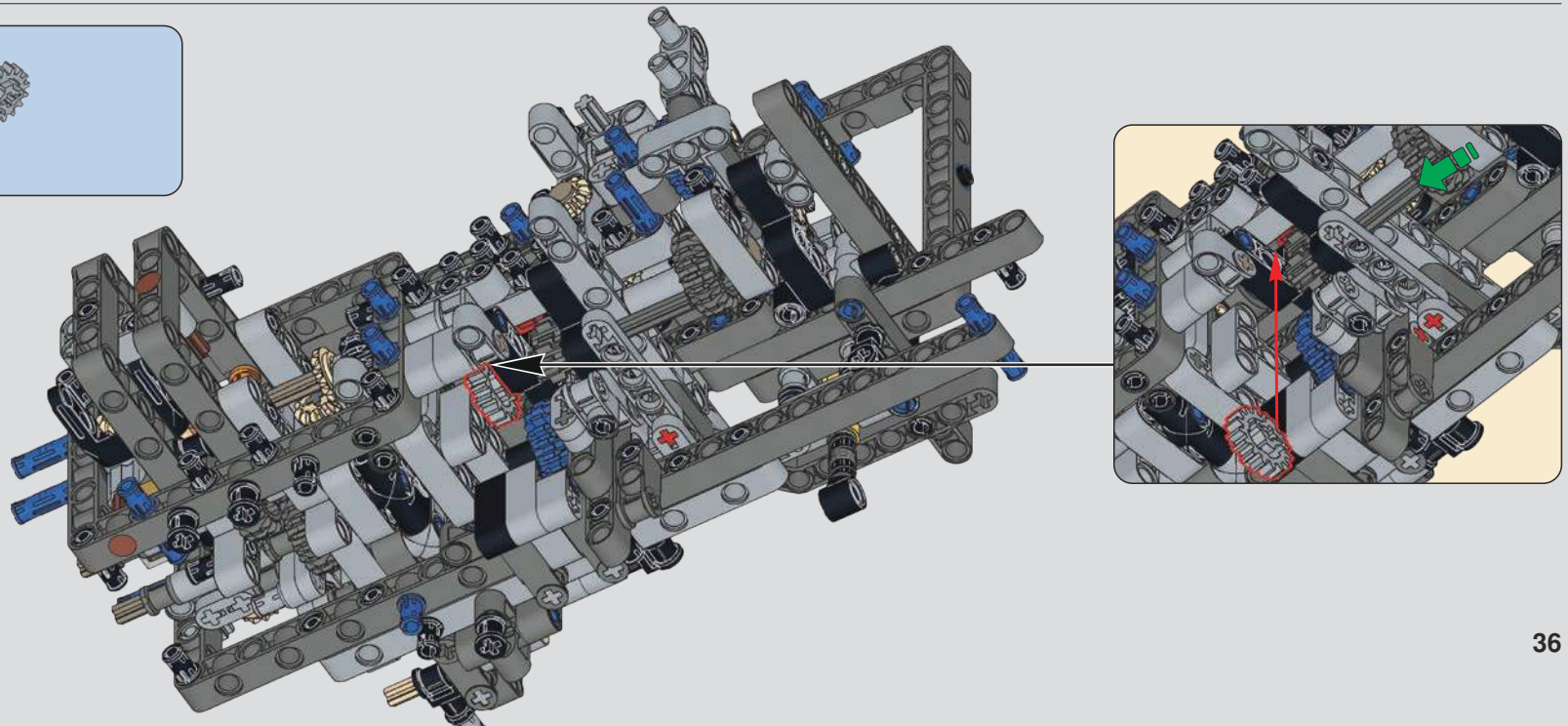

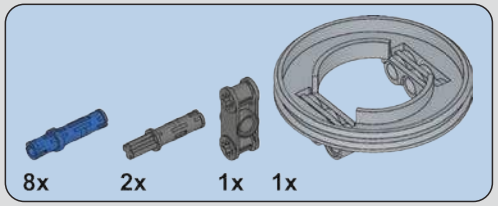

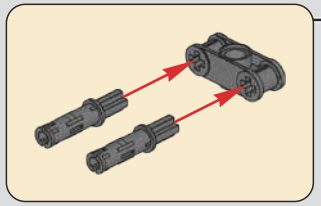

136

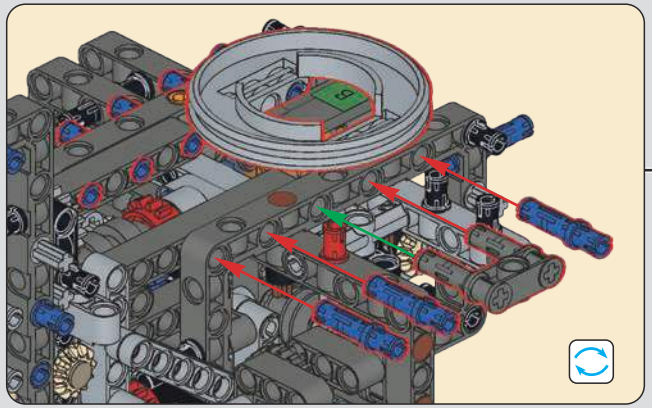

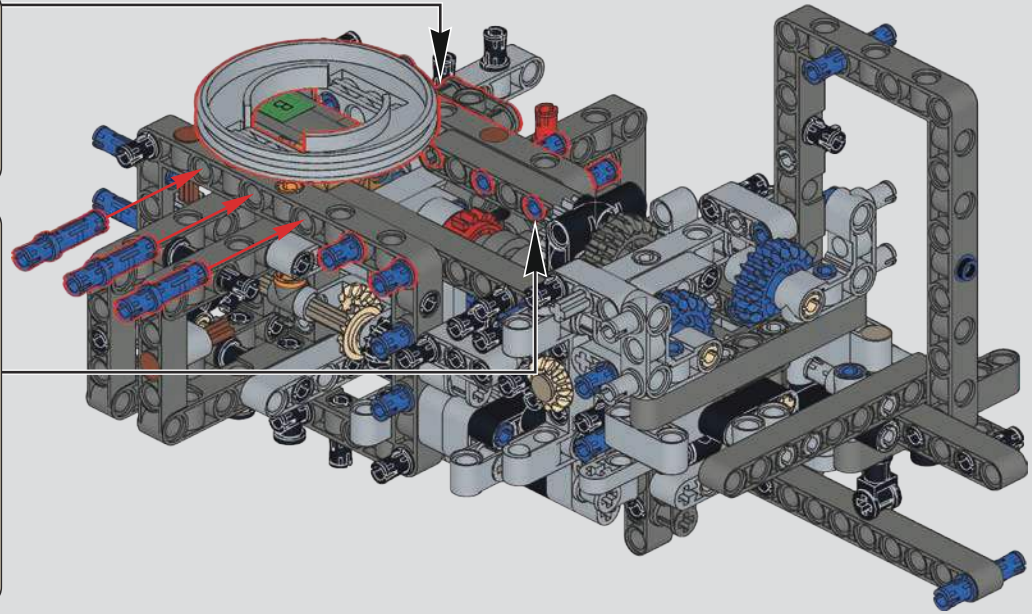

137

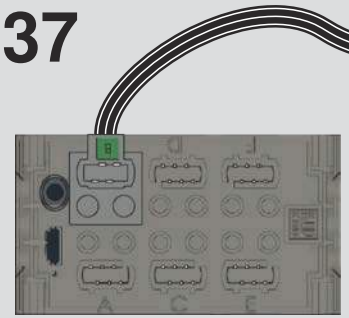

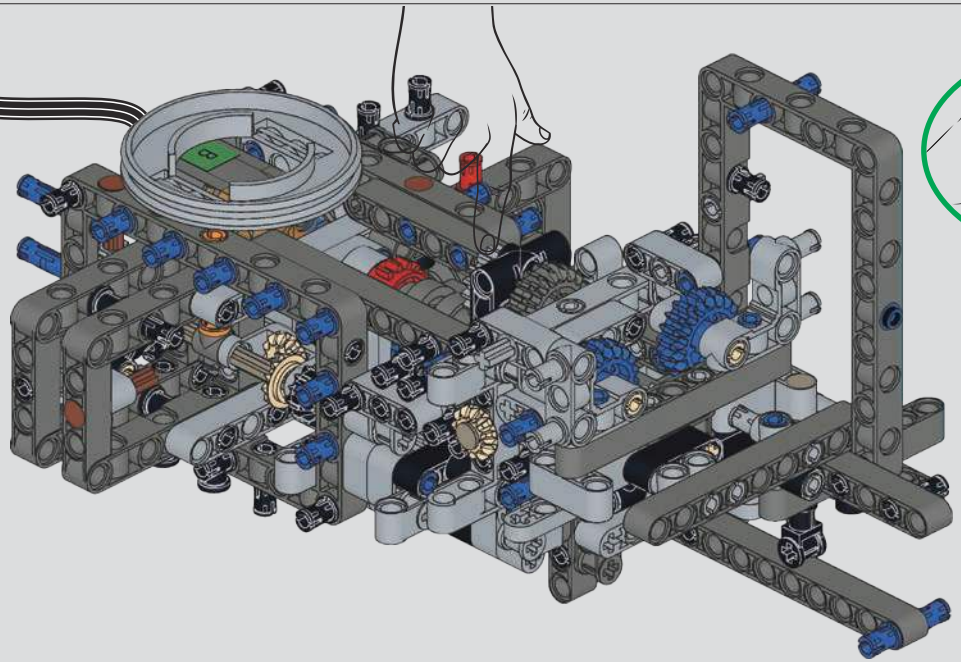

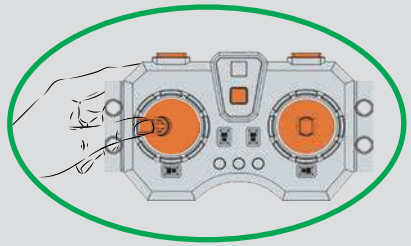

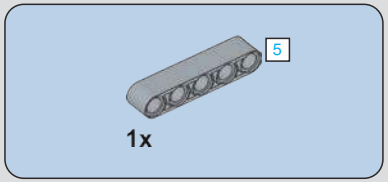

138

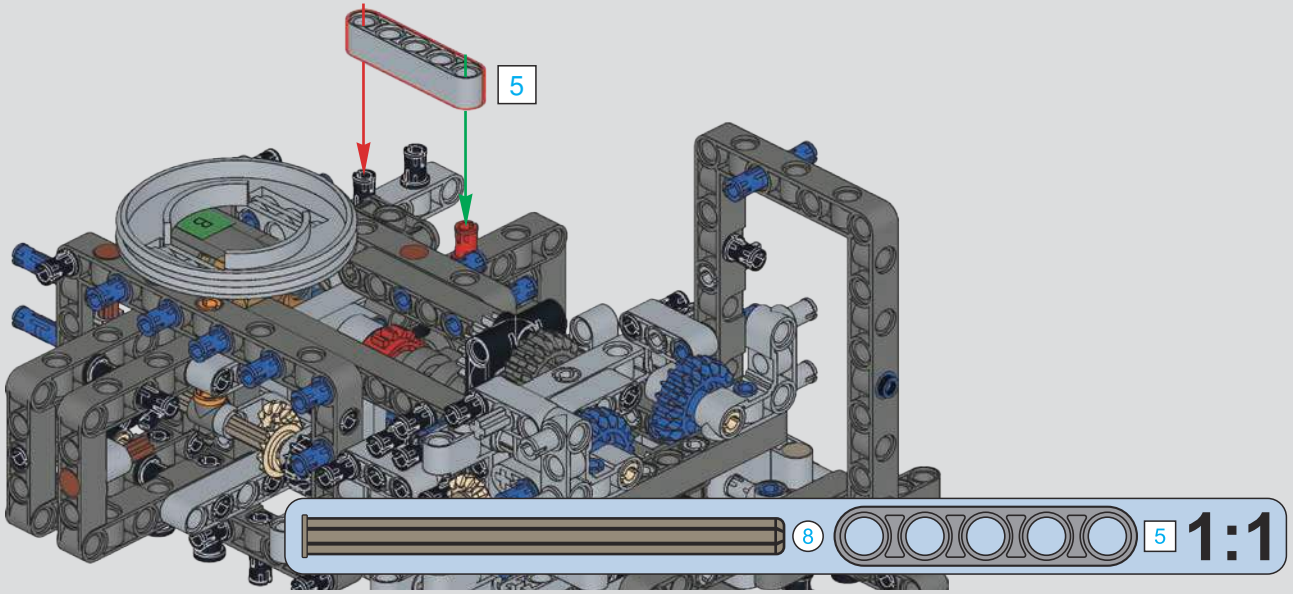

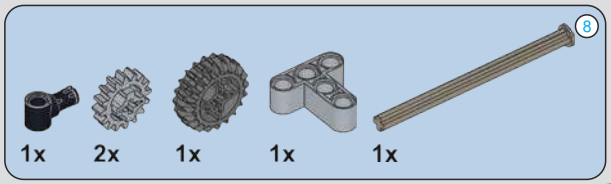

139

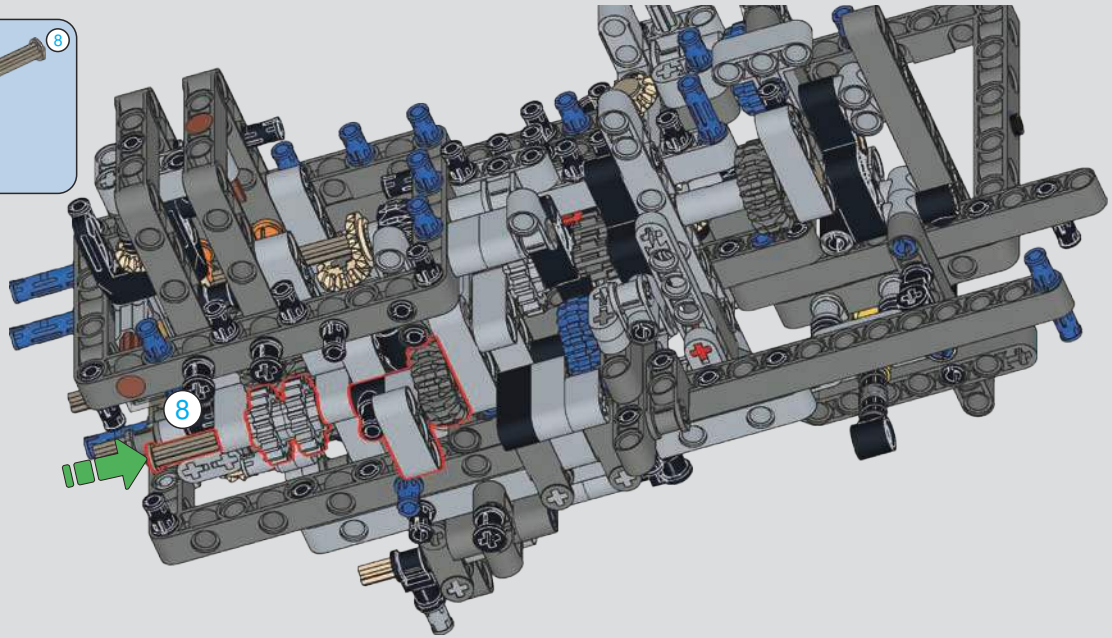

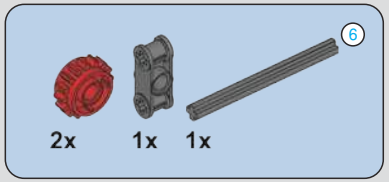

140

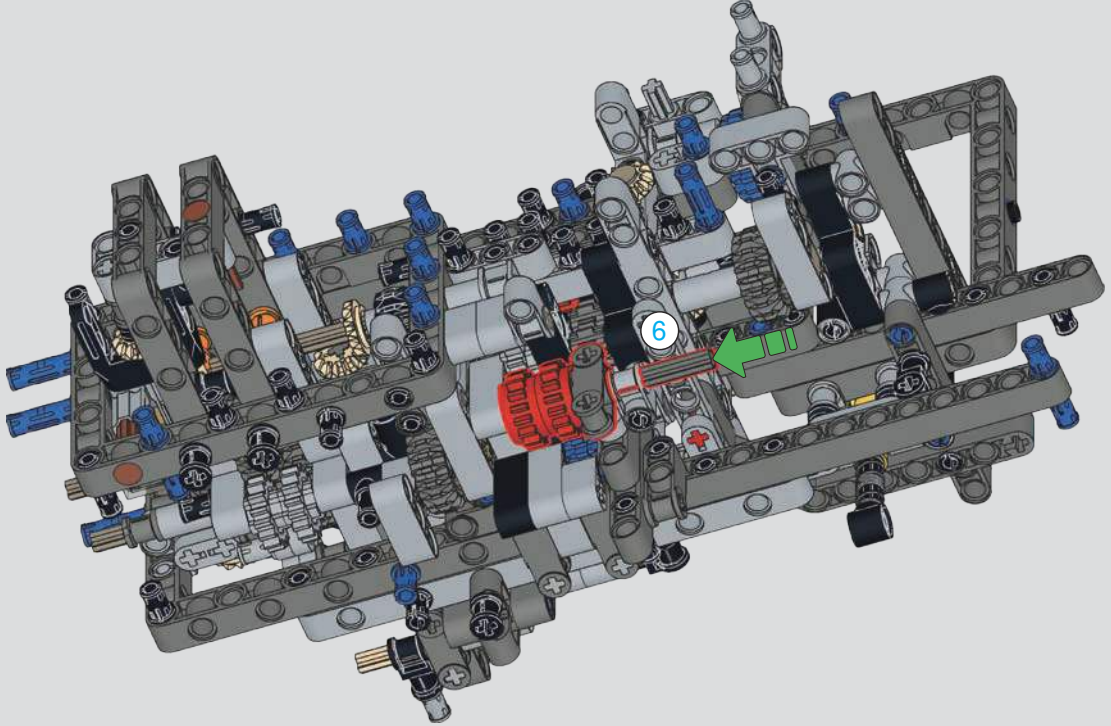

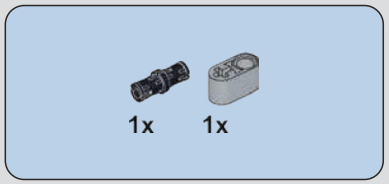

141

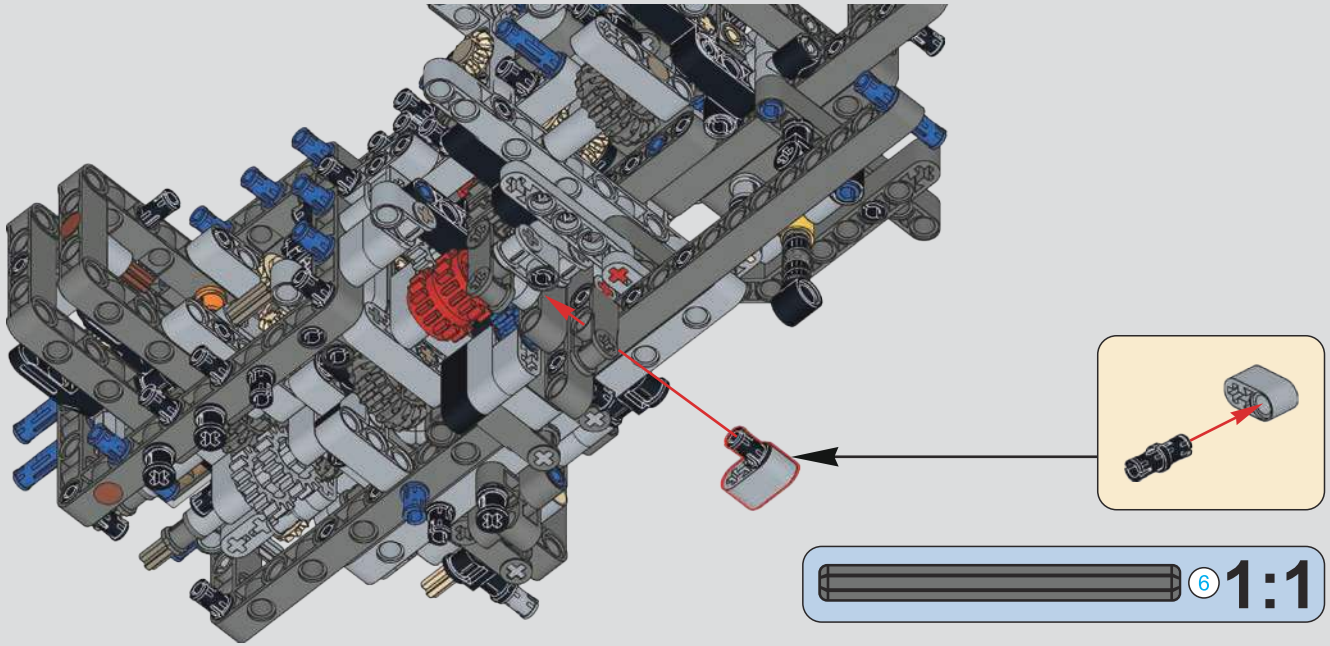

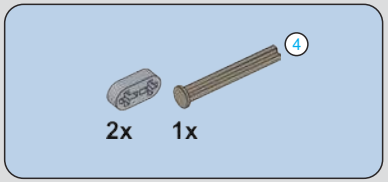

142

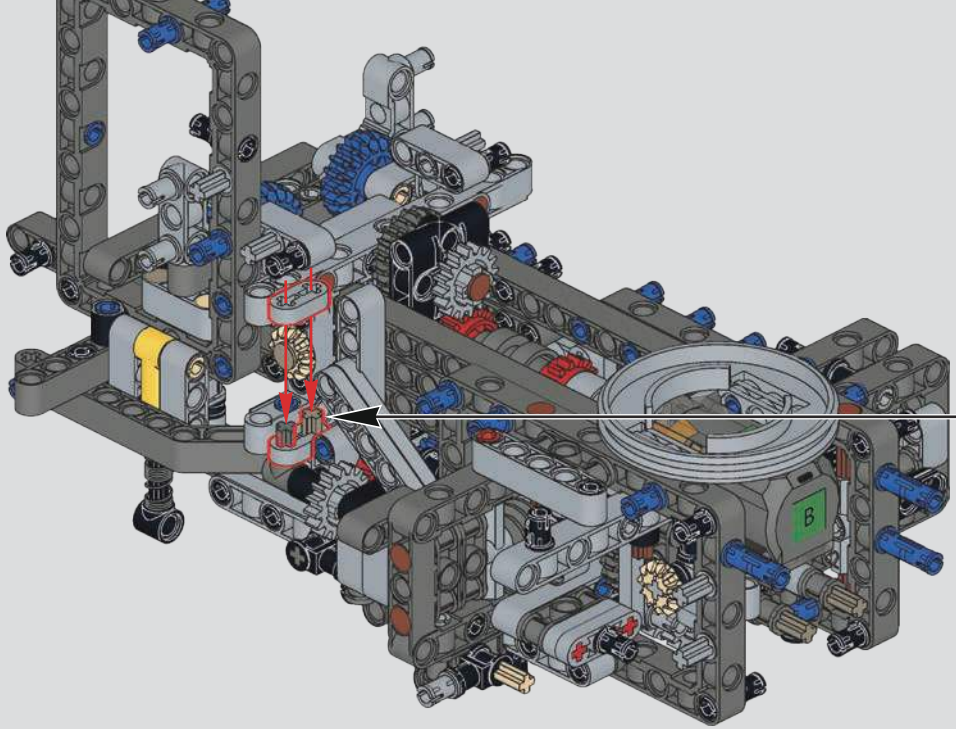

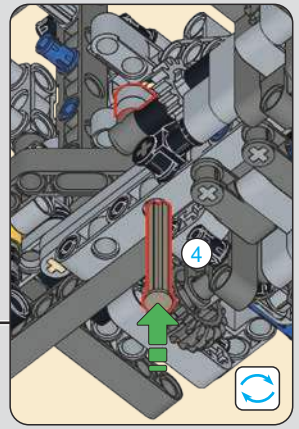

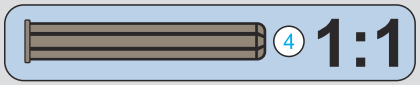

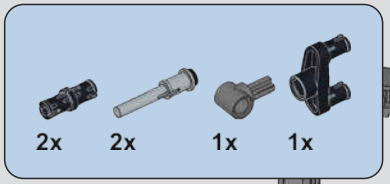

143

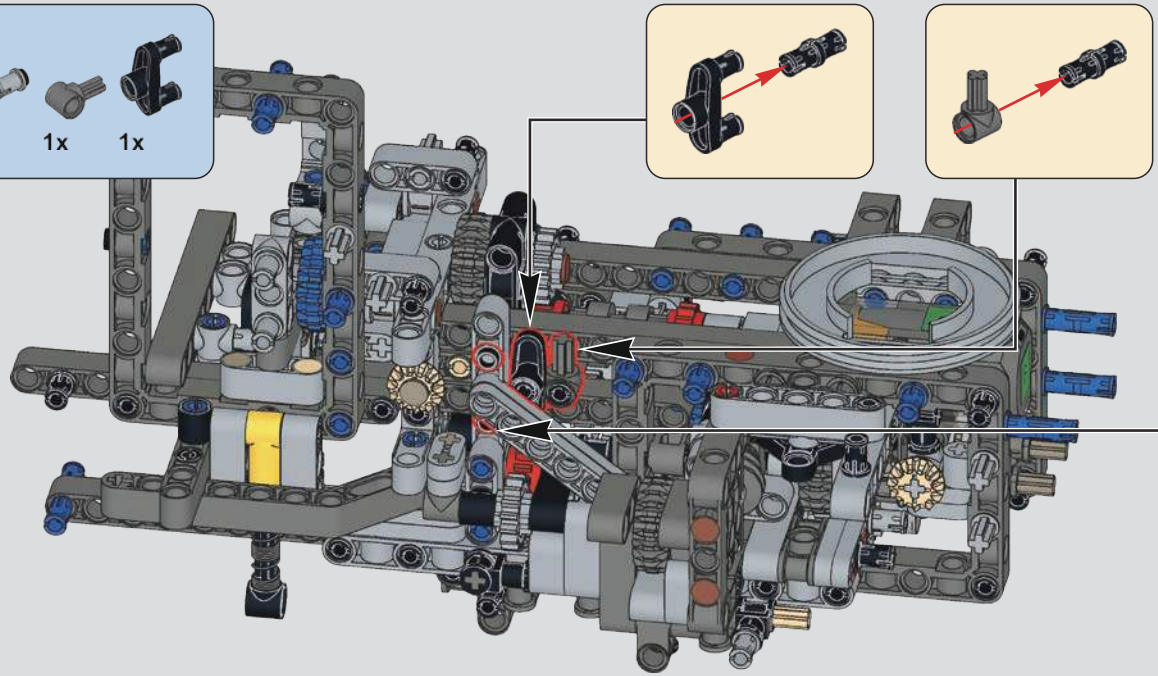

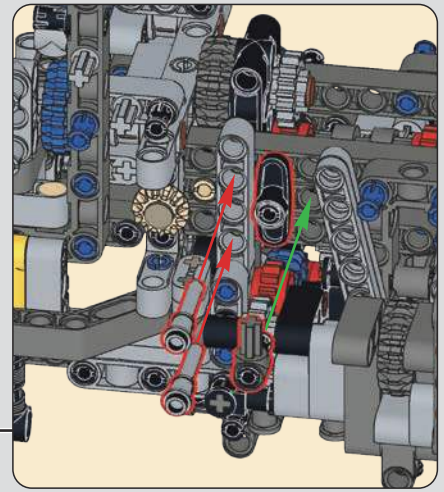

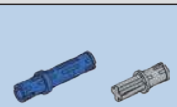

144

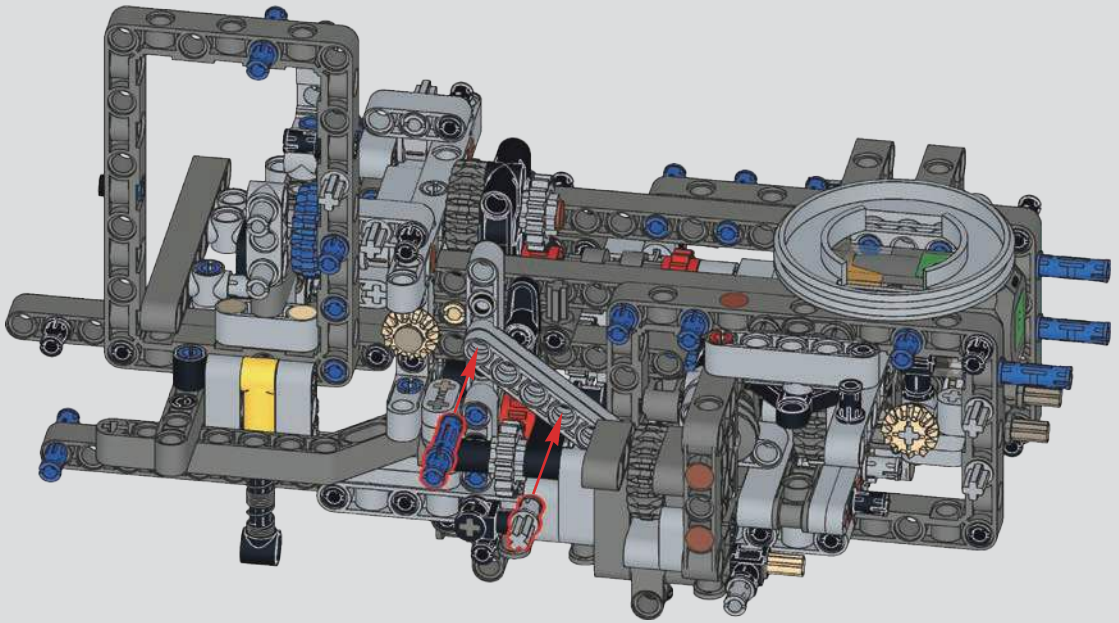

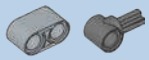

145

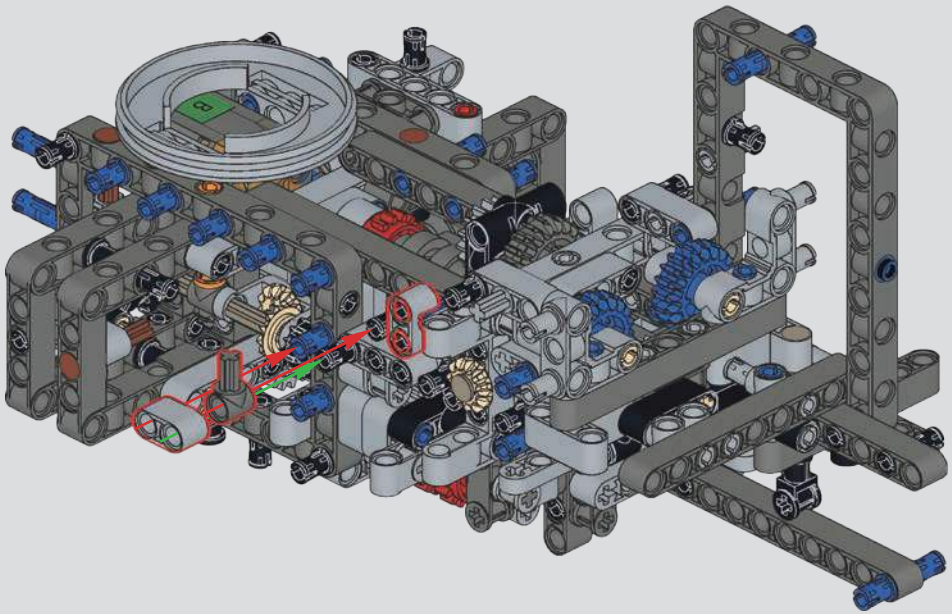

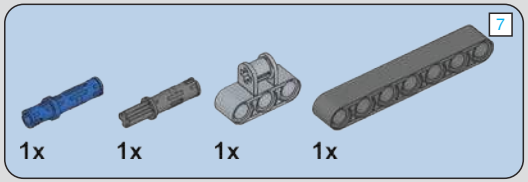

146

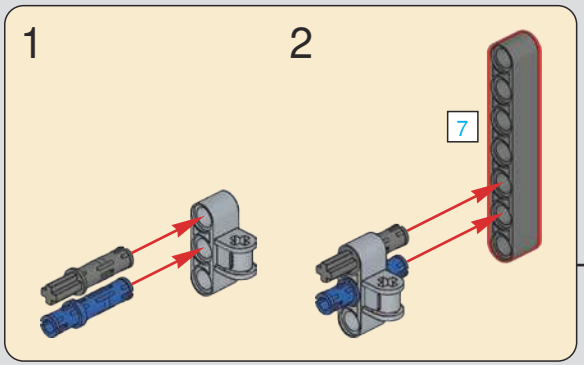

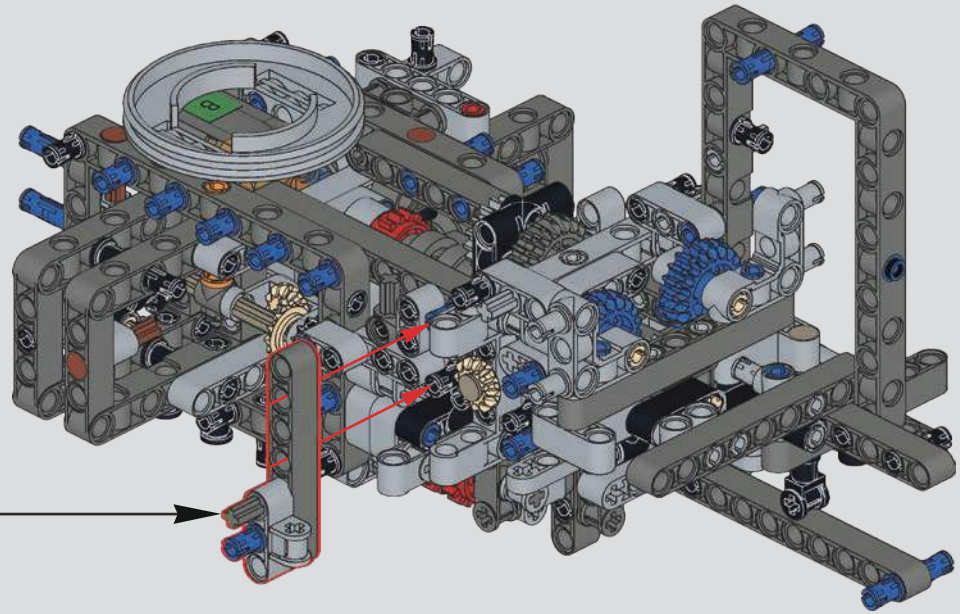

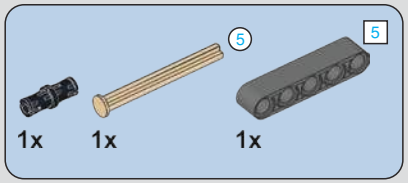

147

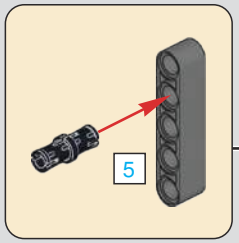

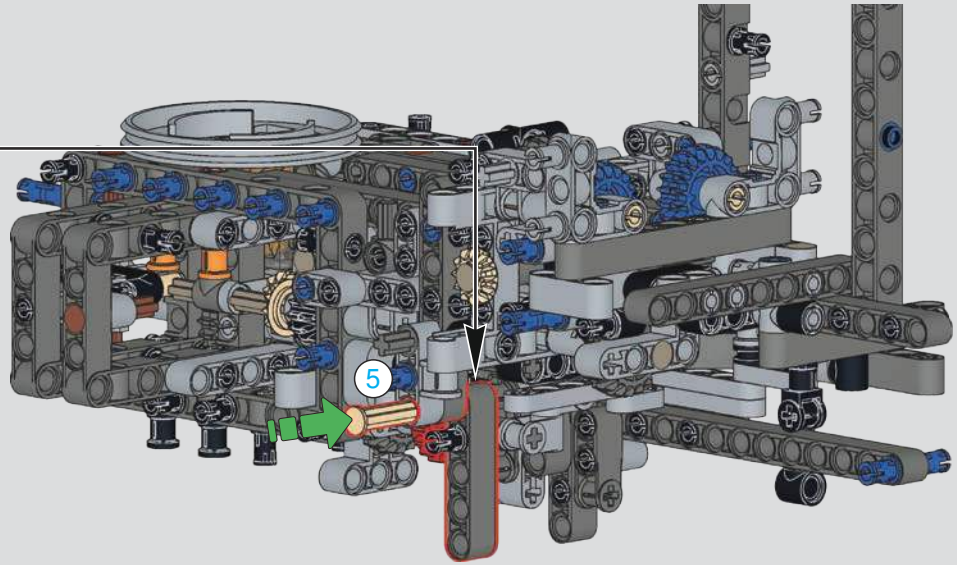

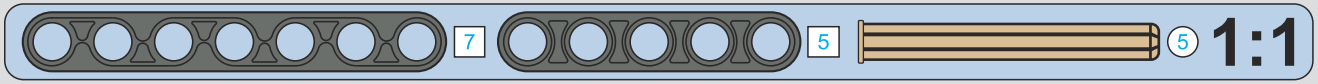

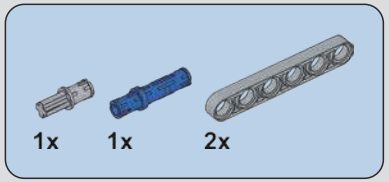

148

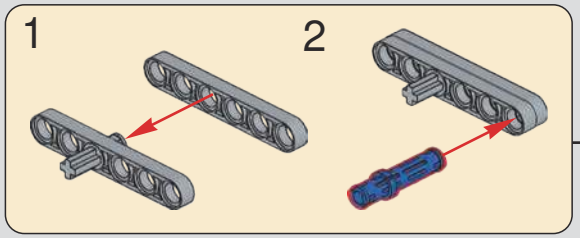

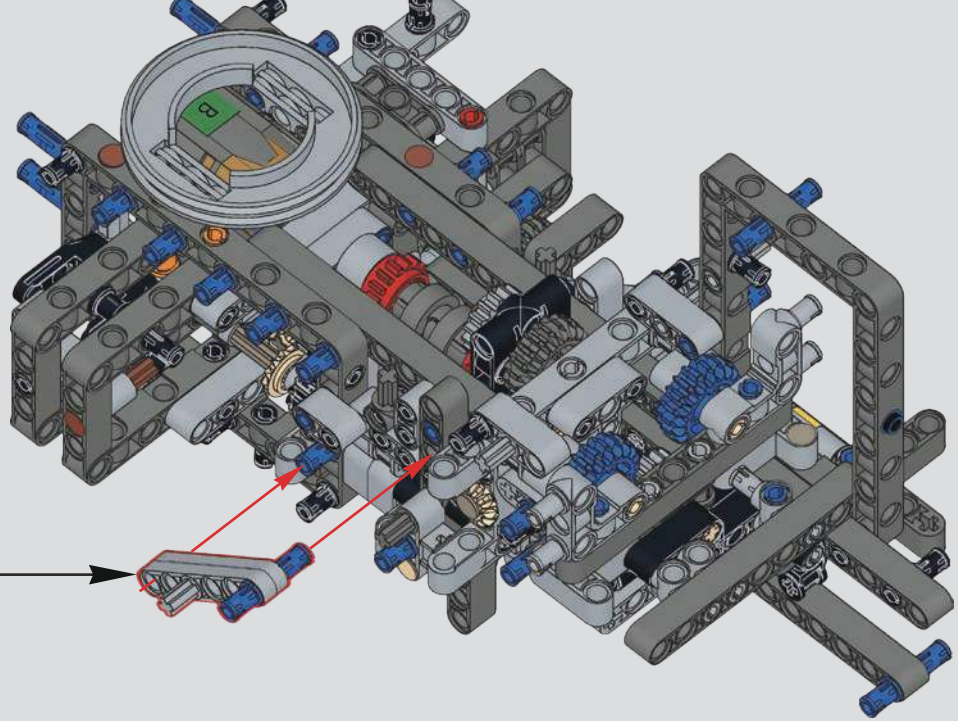

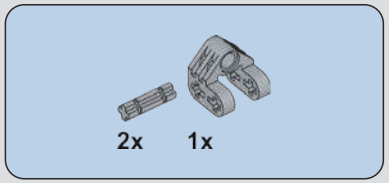

149

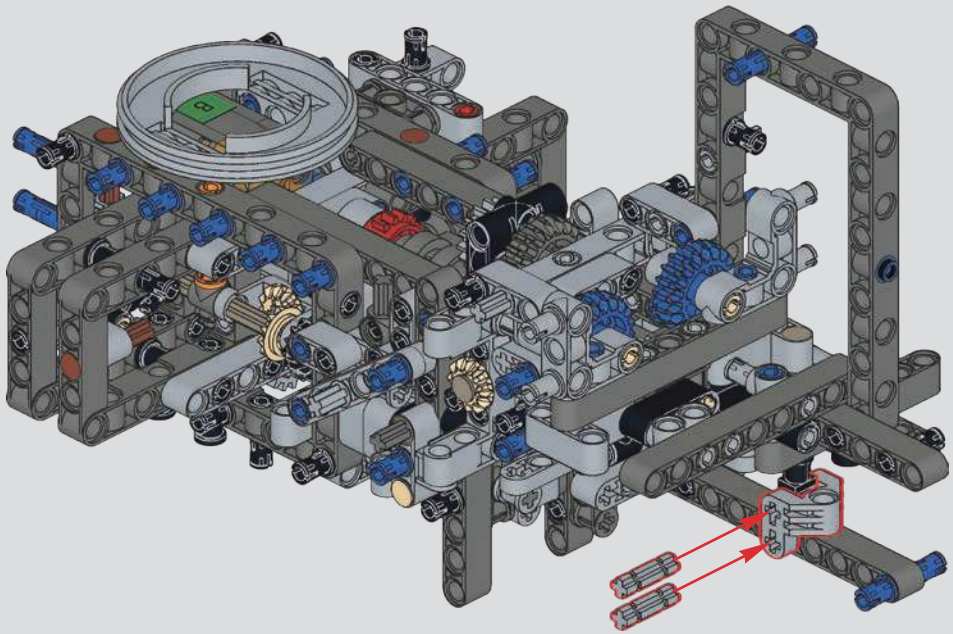

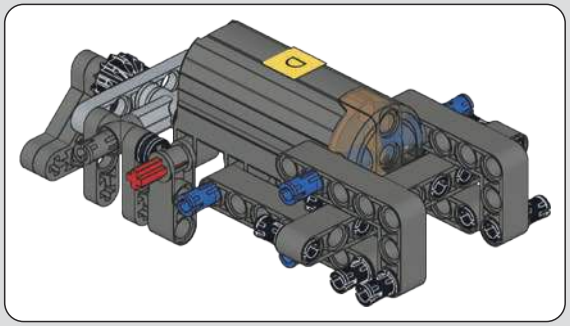

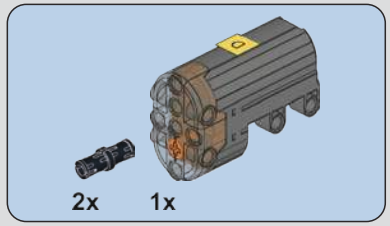

150

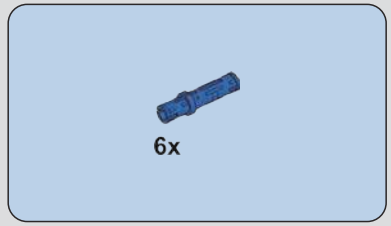

151

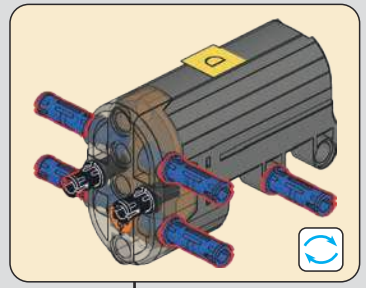

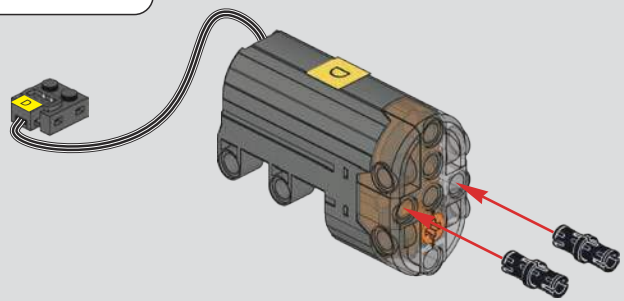

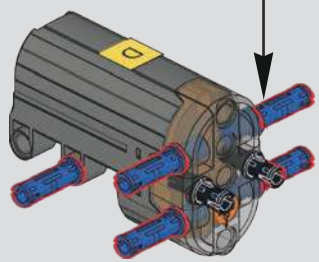

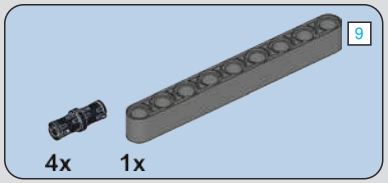

152

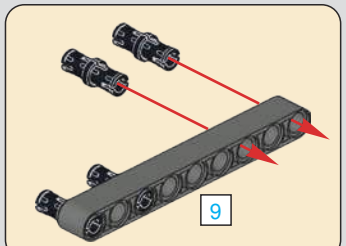

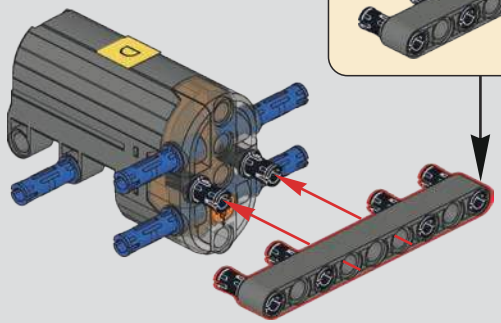

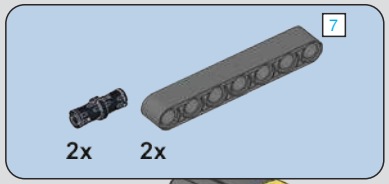

153

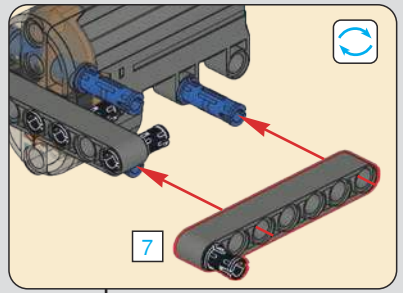

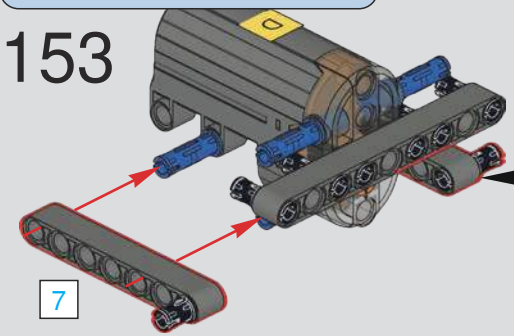

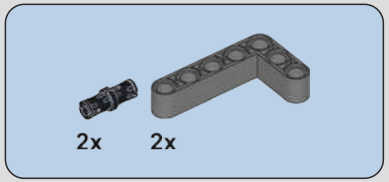

154

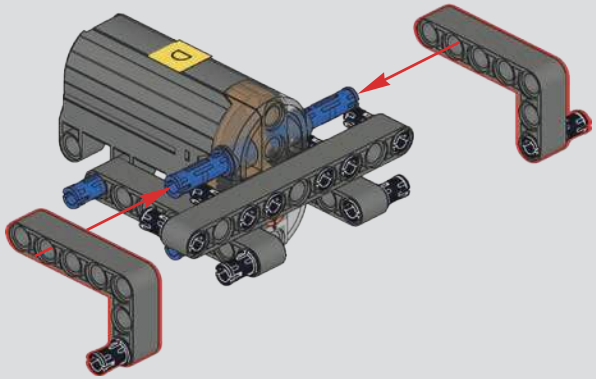

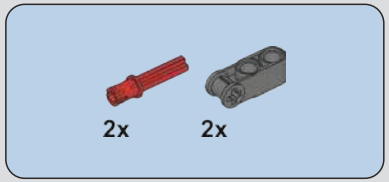

155

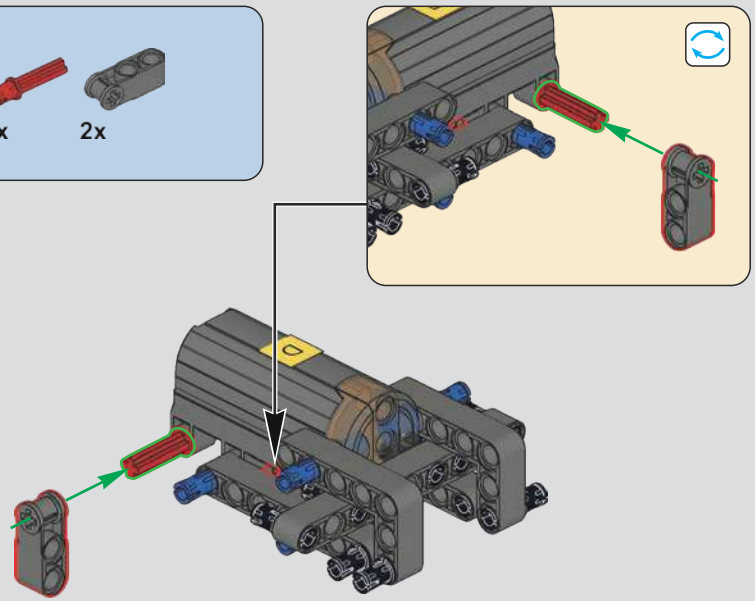

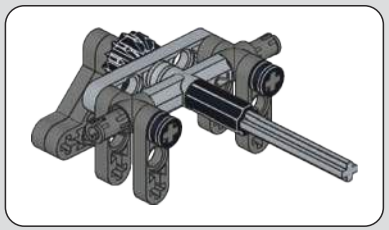

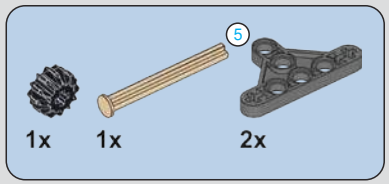

156

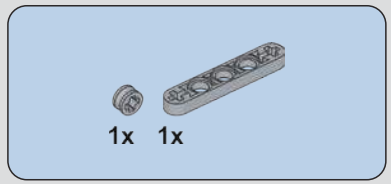

157

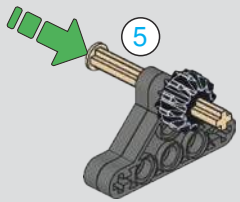

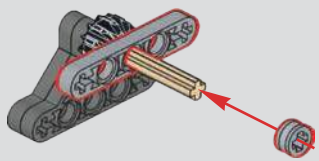

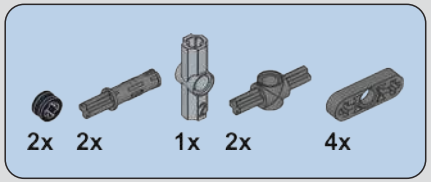

158

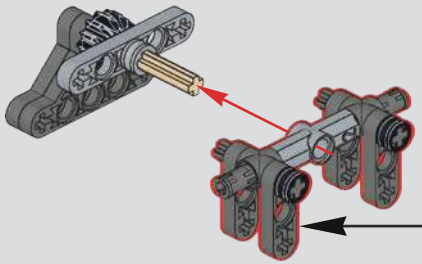

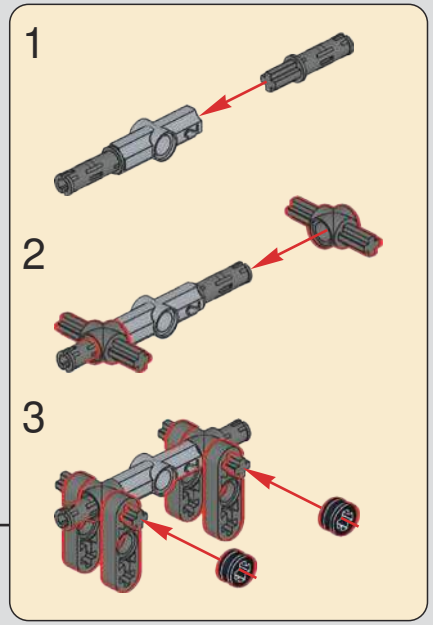

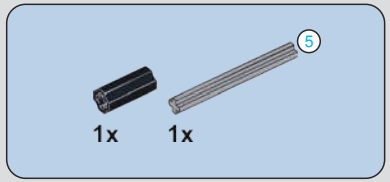

159

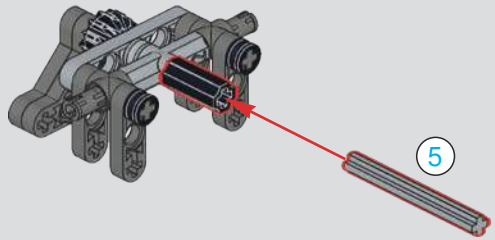

160

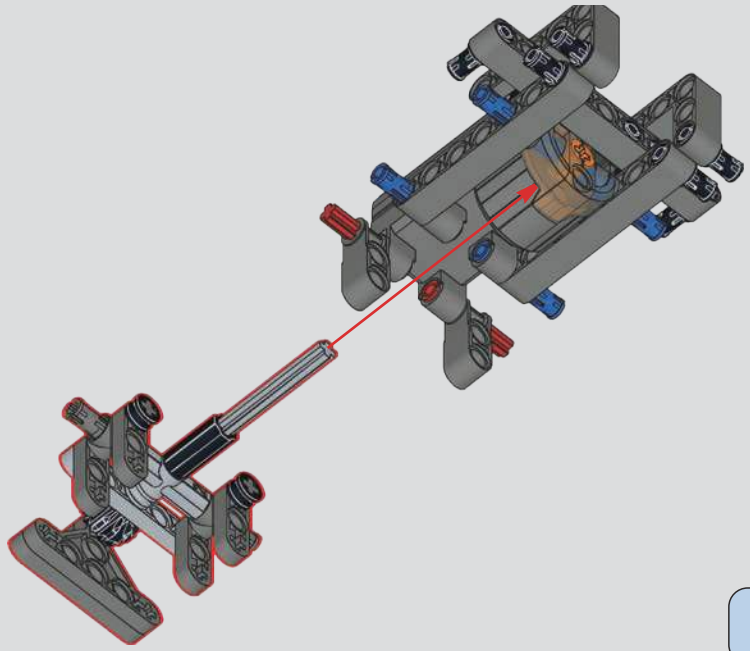

161

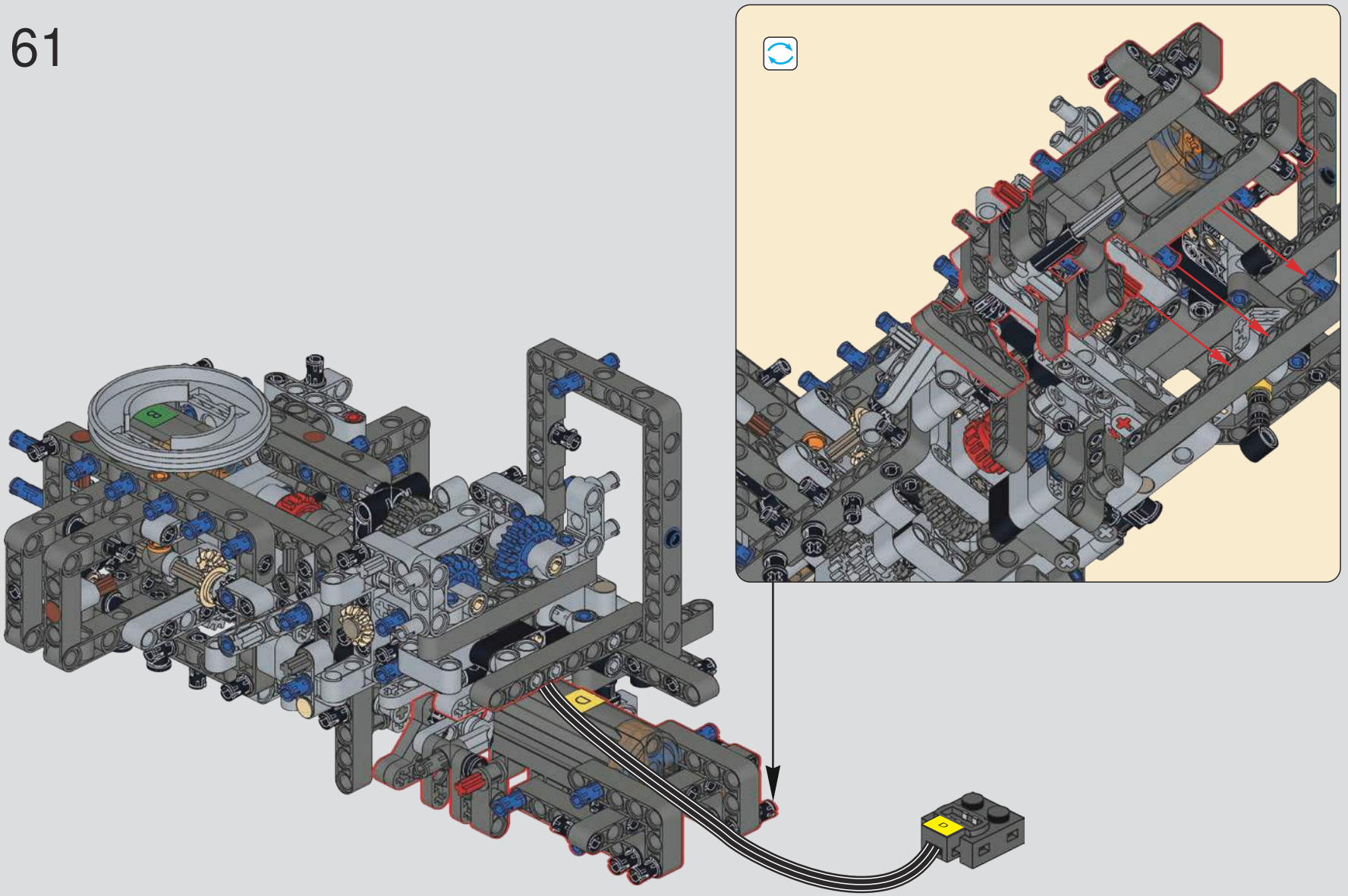

162

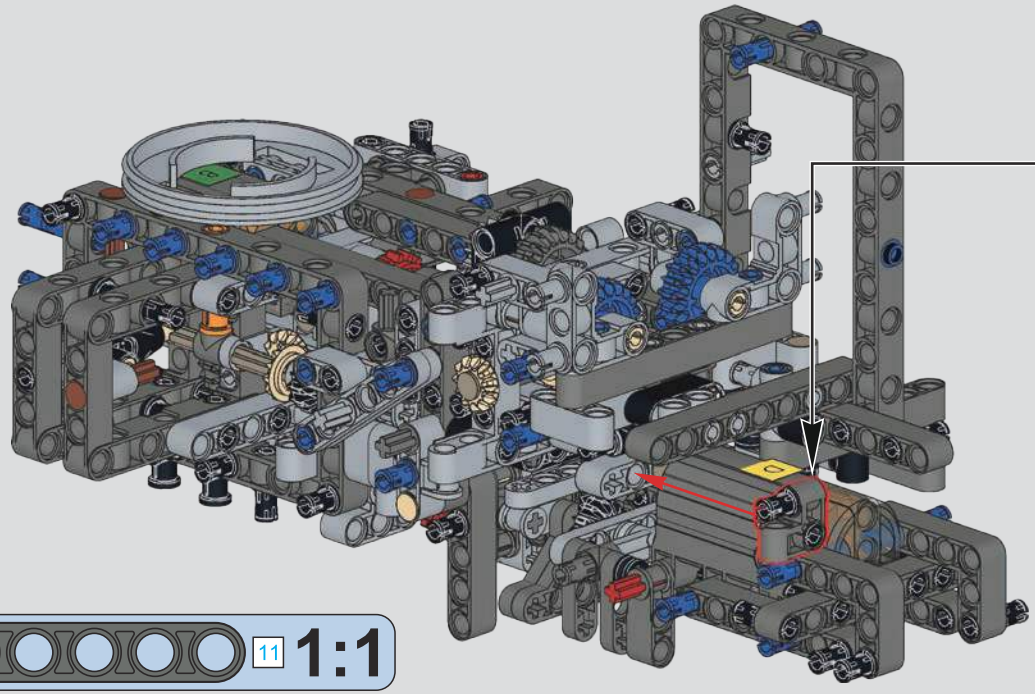

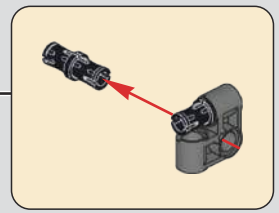

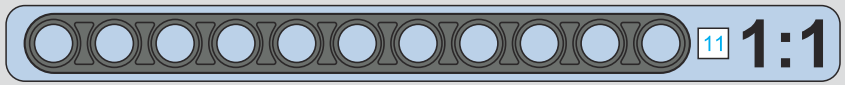

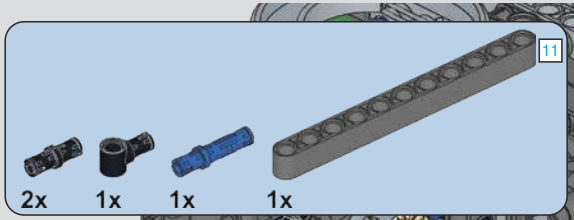

163

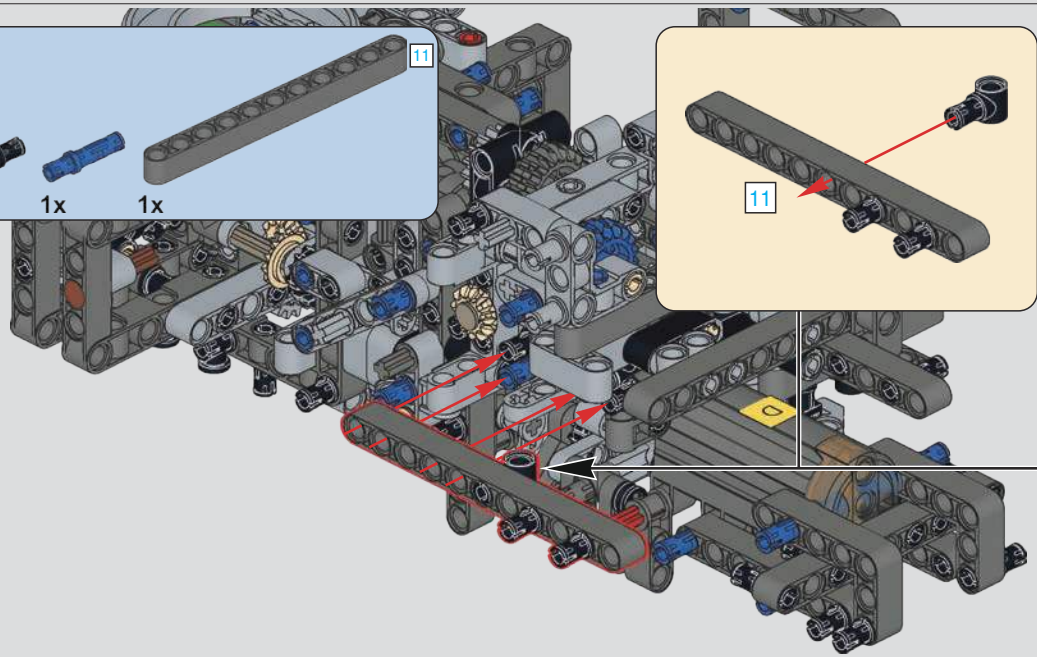

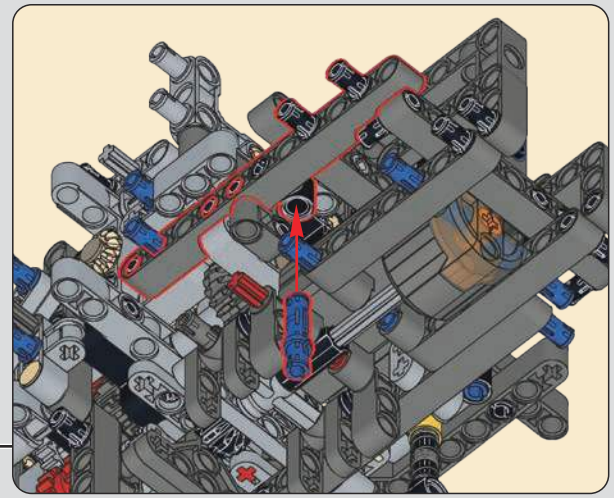

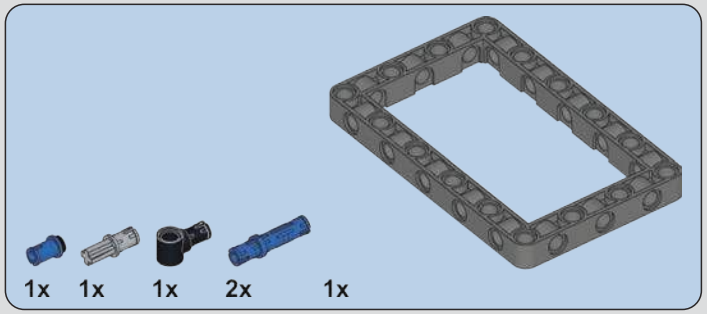

164

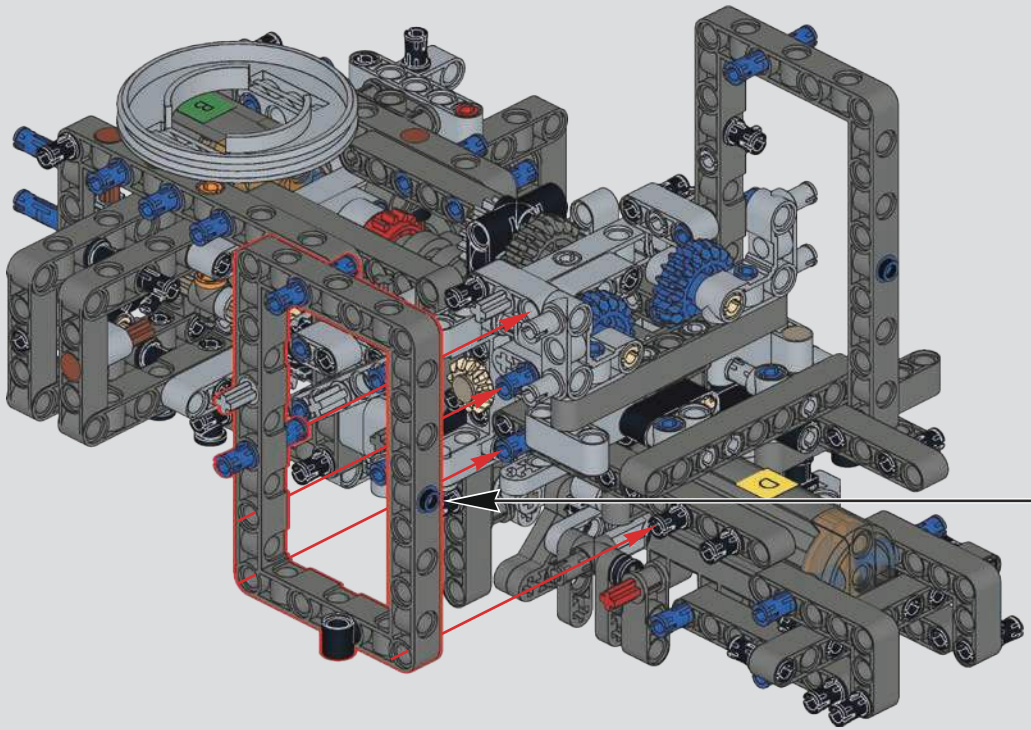

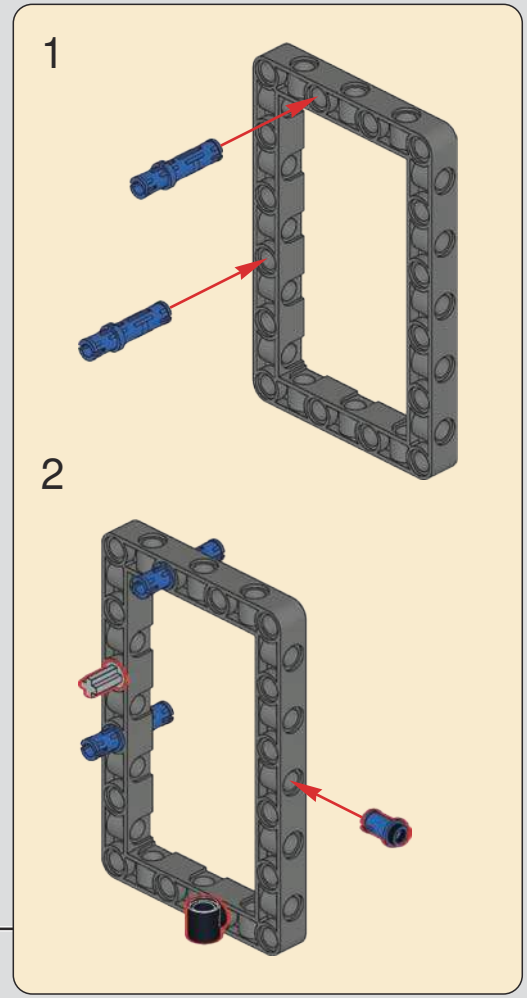

2x

165

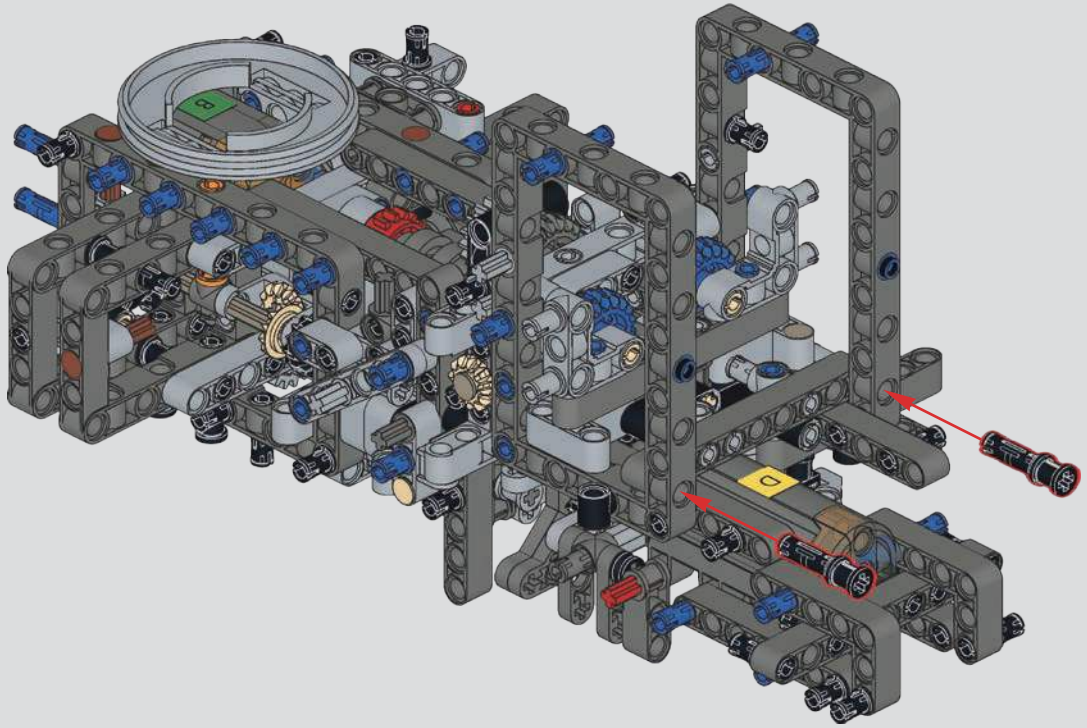

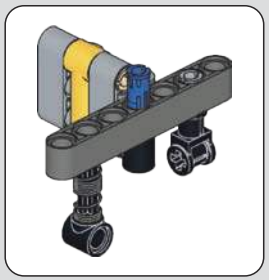

(光滑栓)
(Technic Pin
without Friction)

1x 1x

166

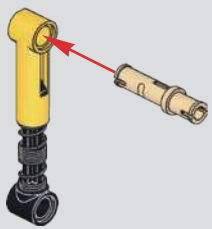

1x 2x

167

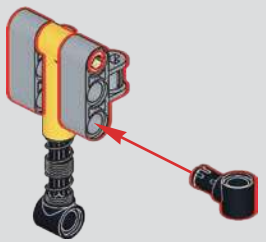

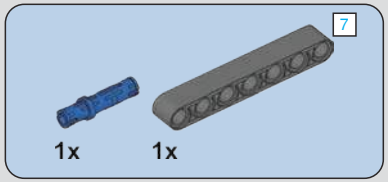

168

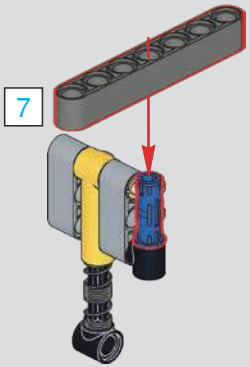

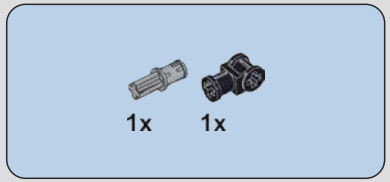

169

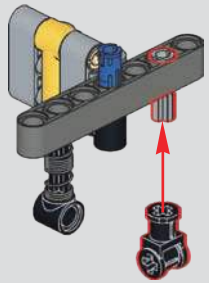

170

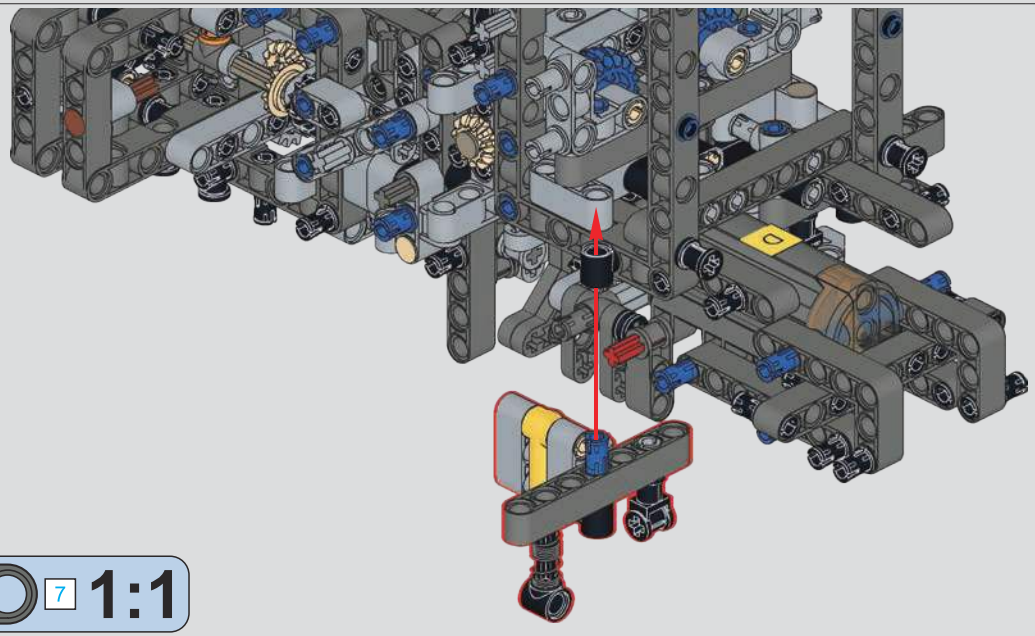

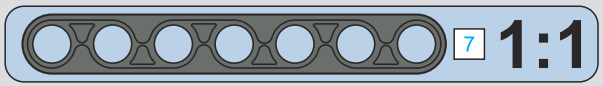

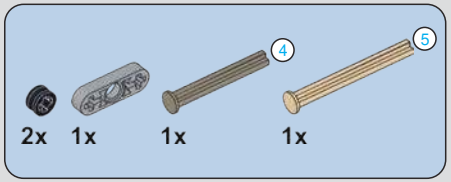

171

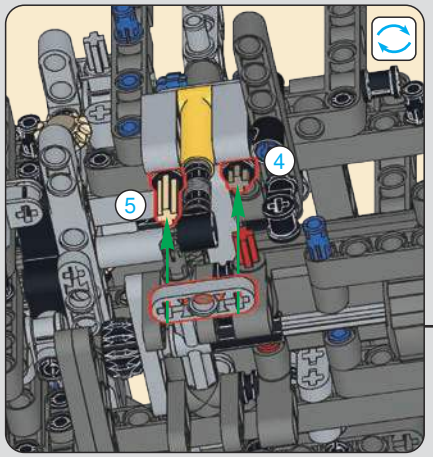

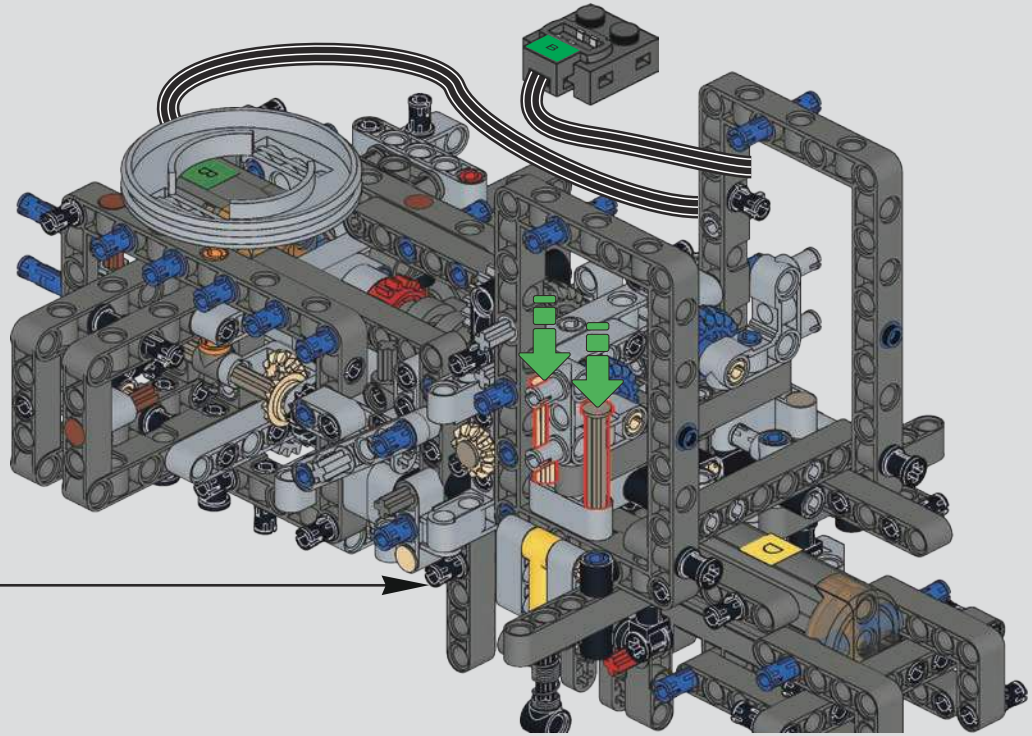

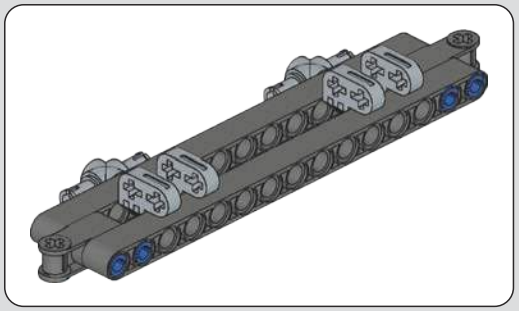

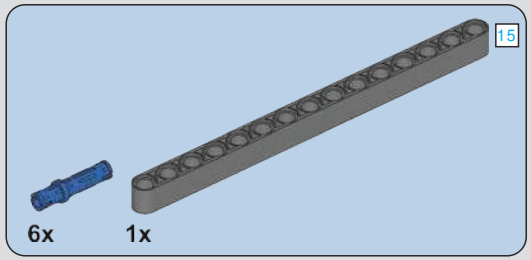

172

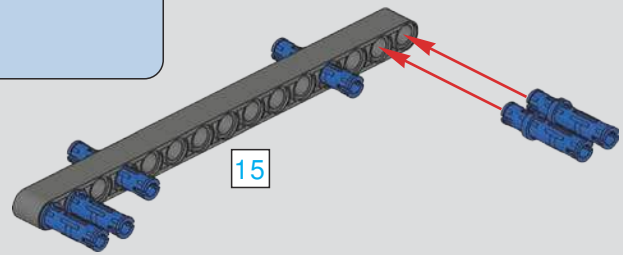

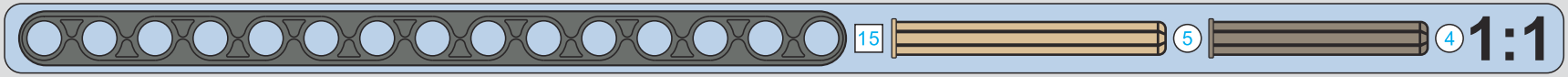

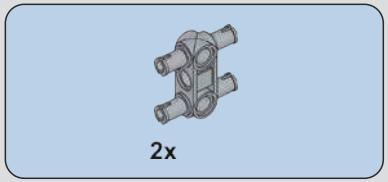

173

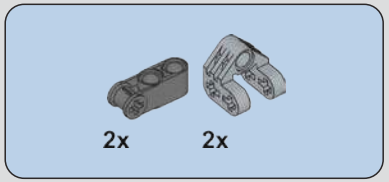

174

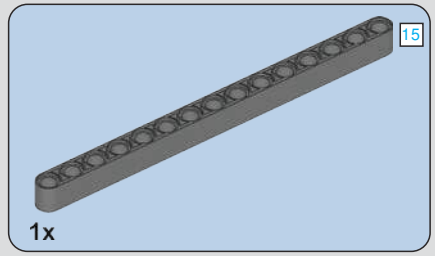

175

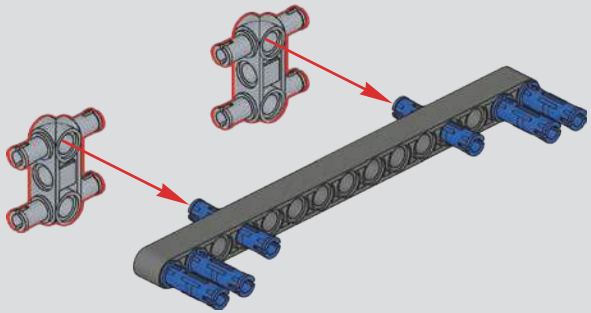

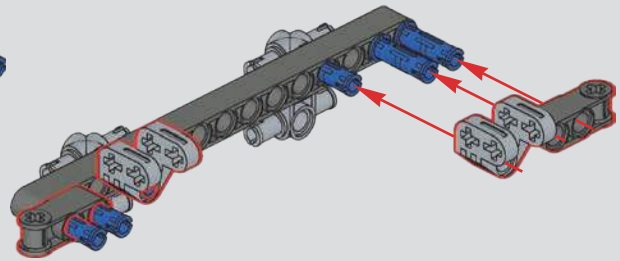

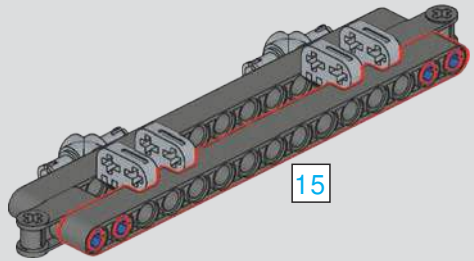

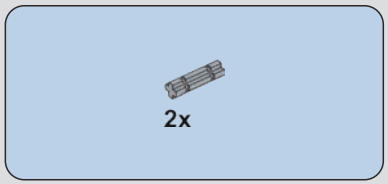

176

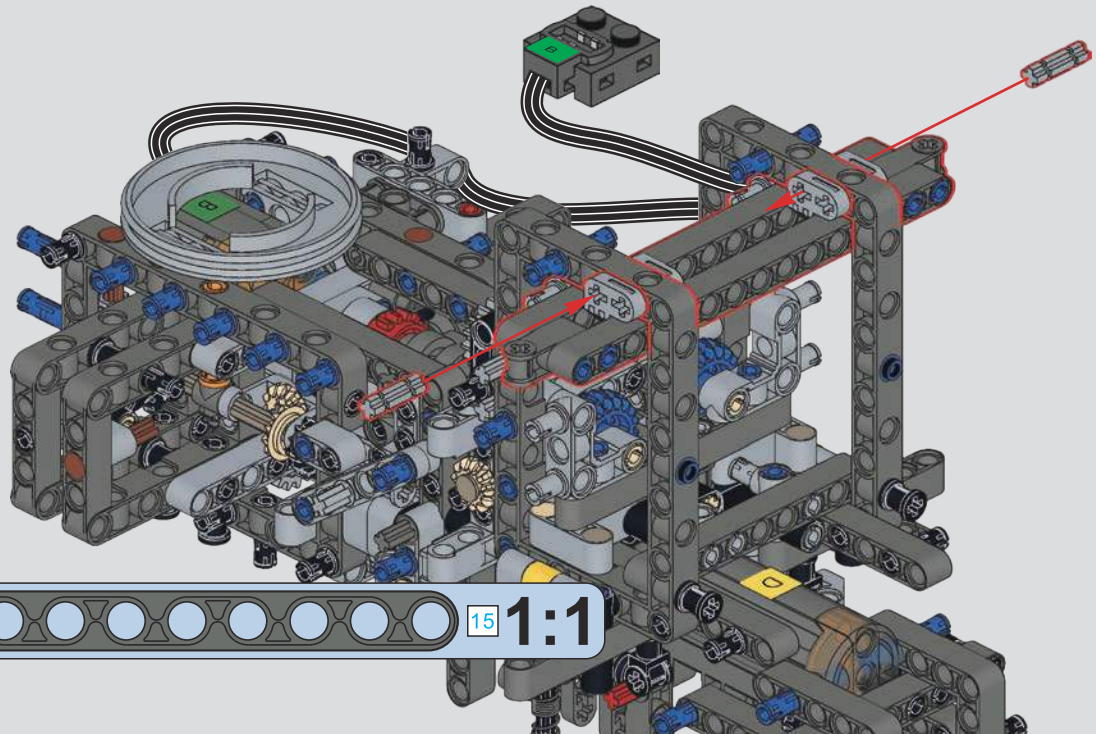

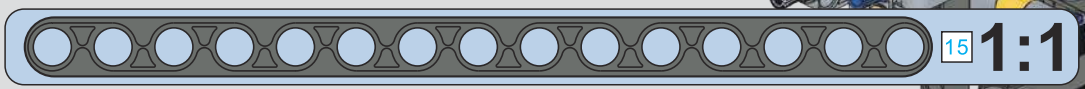

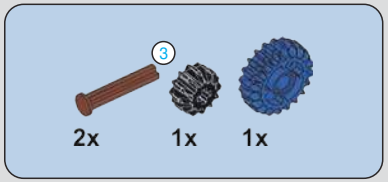

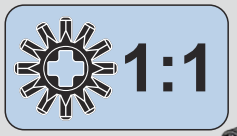

177

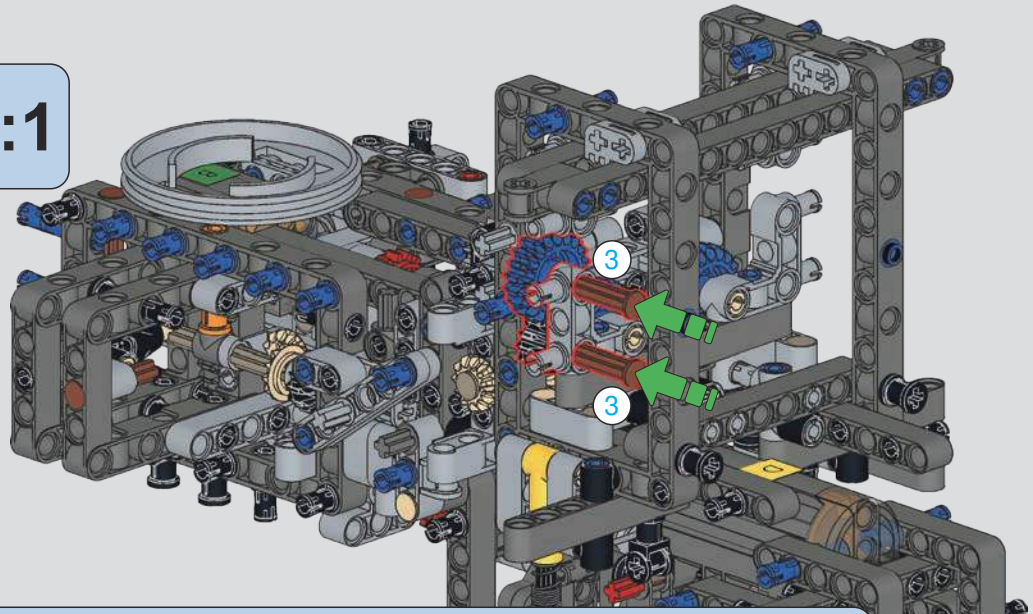

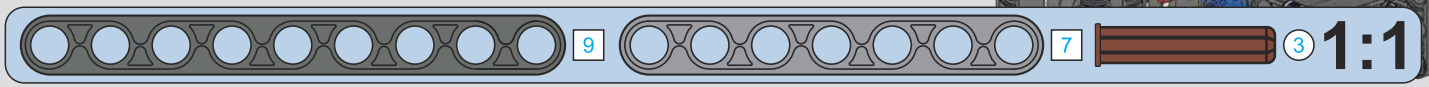

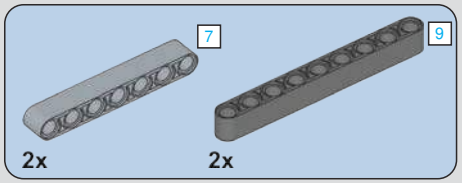

178

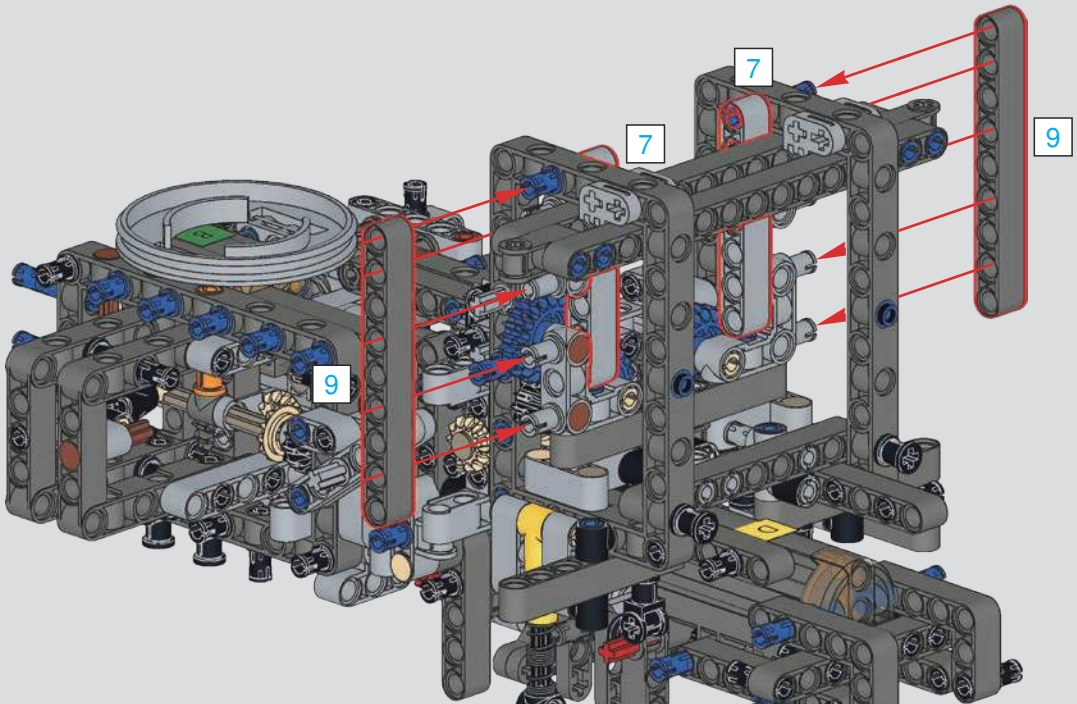

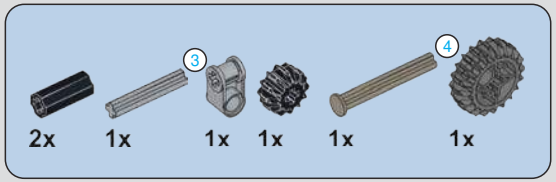

179

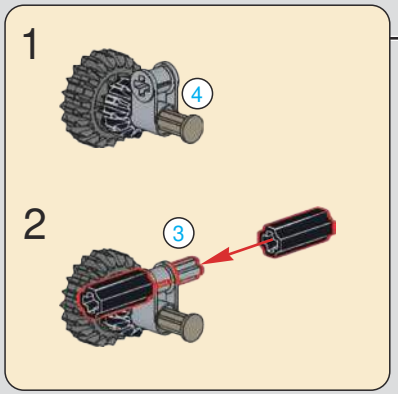

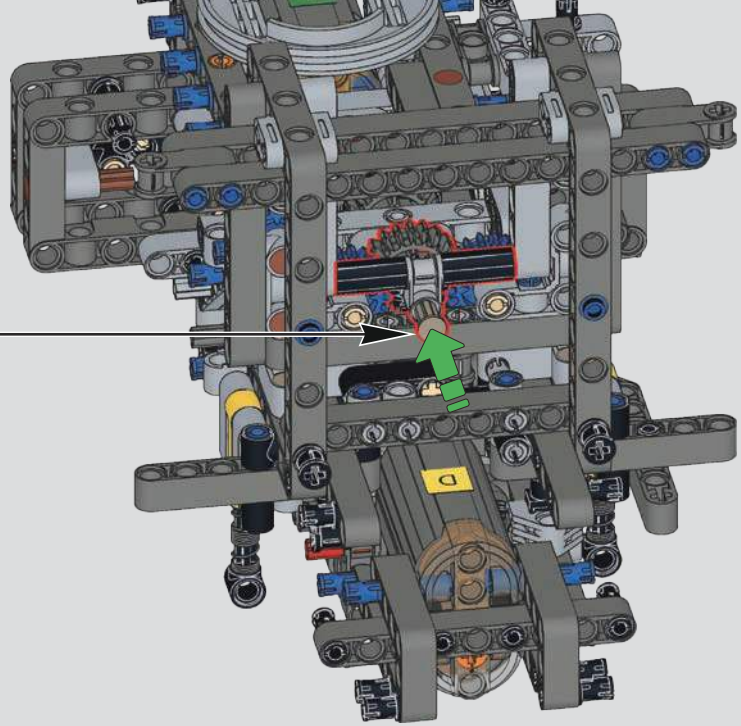

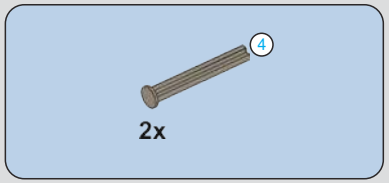

180

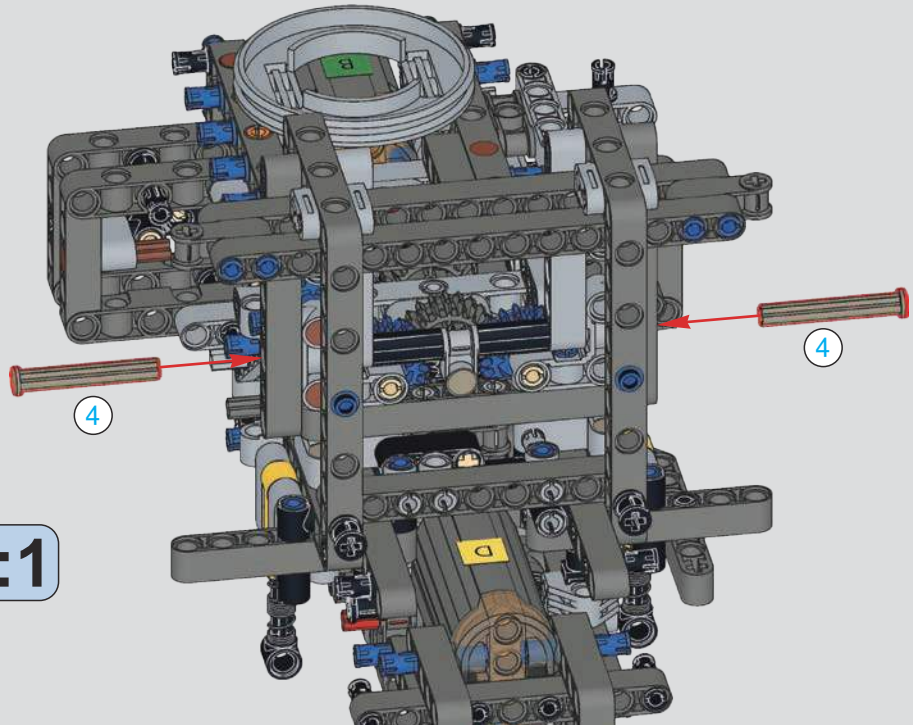

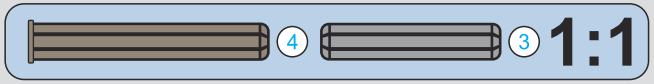

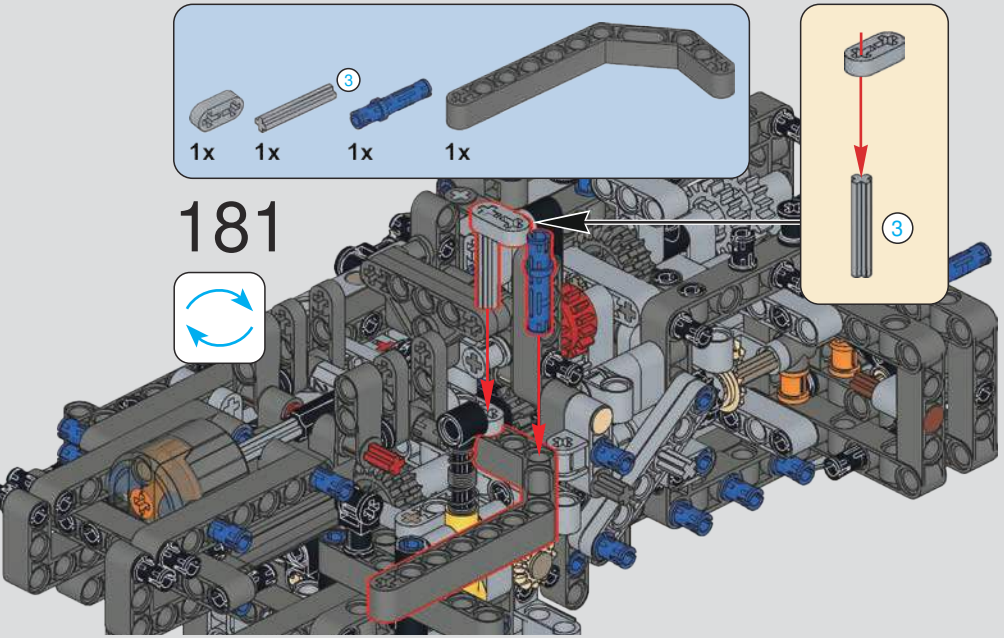
1x
1x
3
1x
1x
181
3

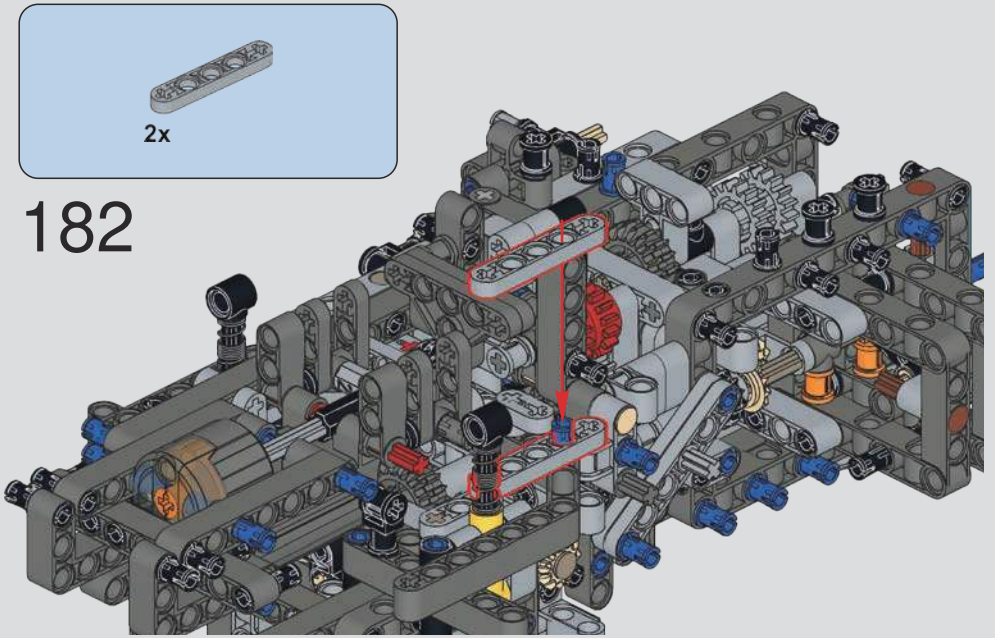
2x
182

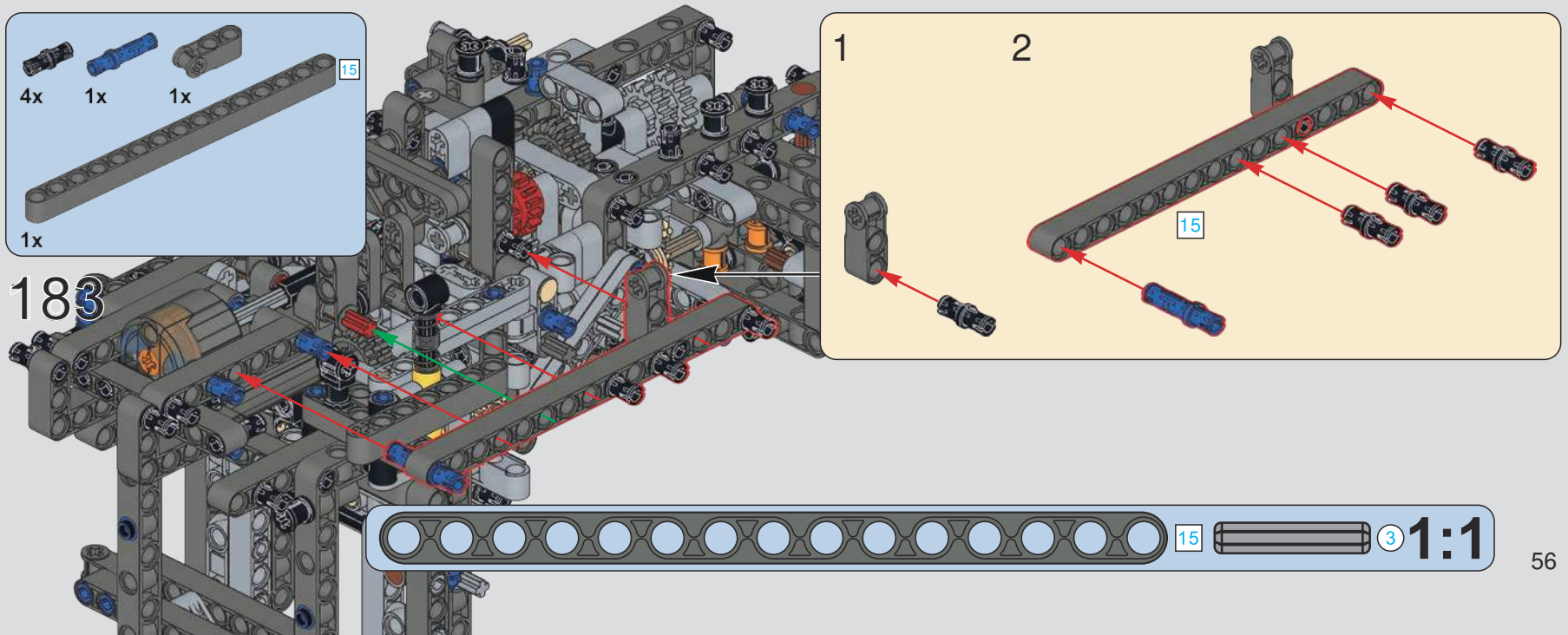
4x
1x
1x
15
1x
183
1
2
15

15
3
1:1

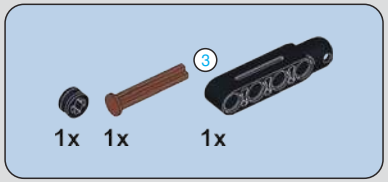

184

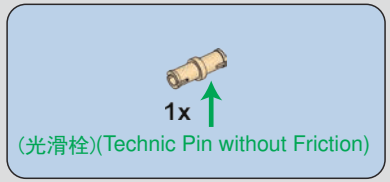

185

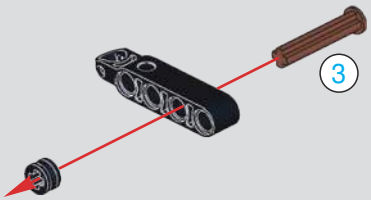

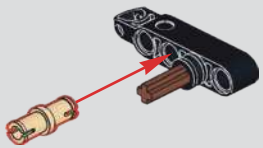

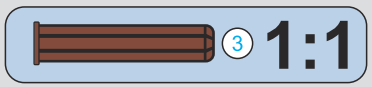

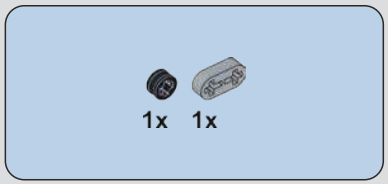

186

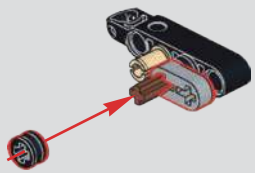

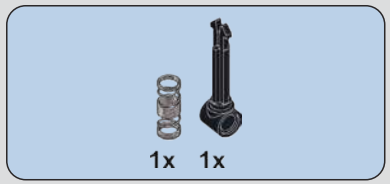

187

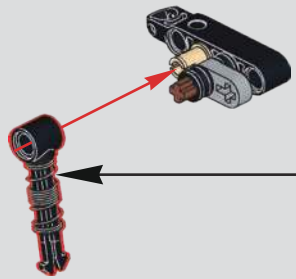

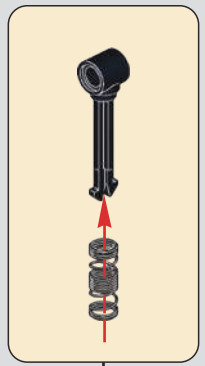

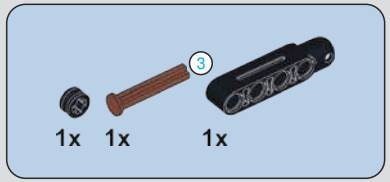

188

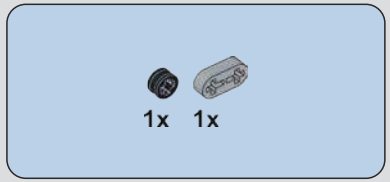

189

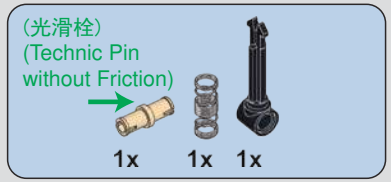

190

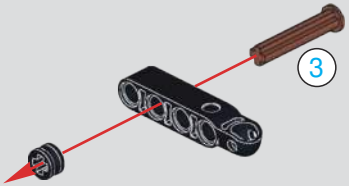

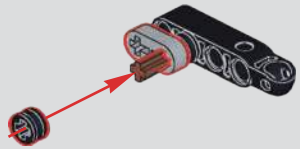

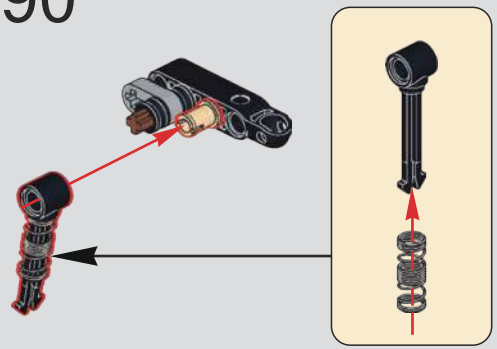

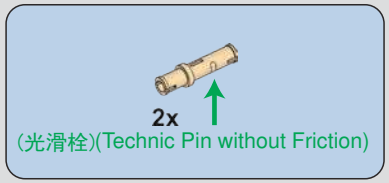

191

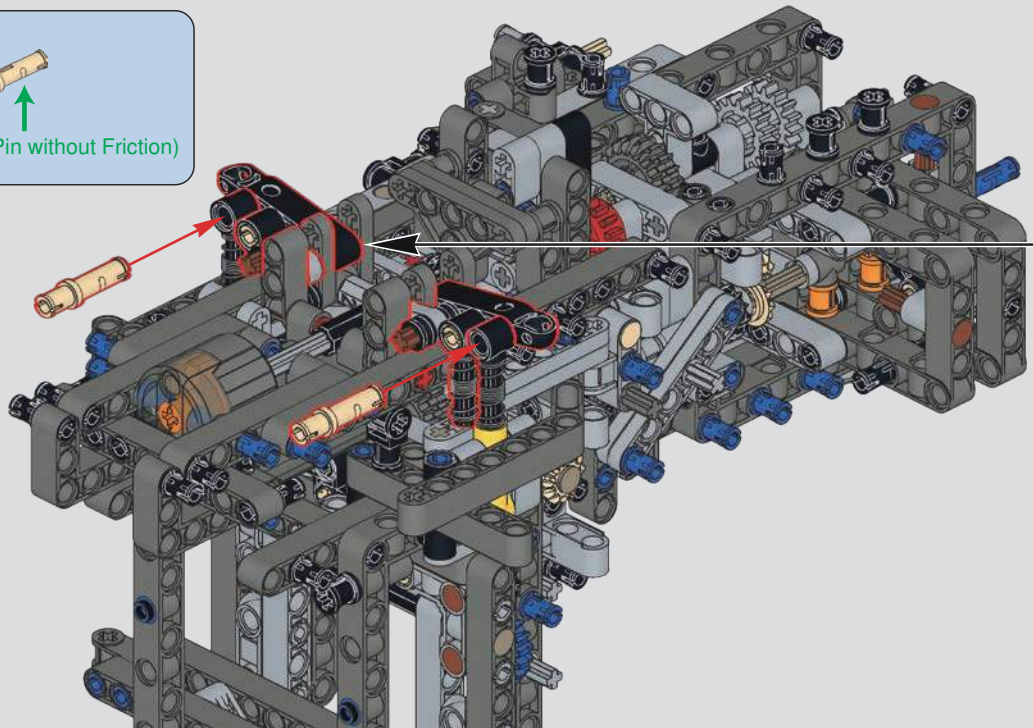

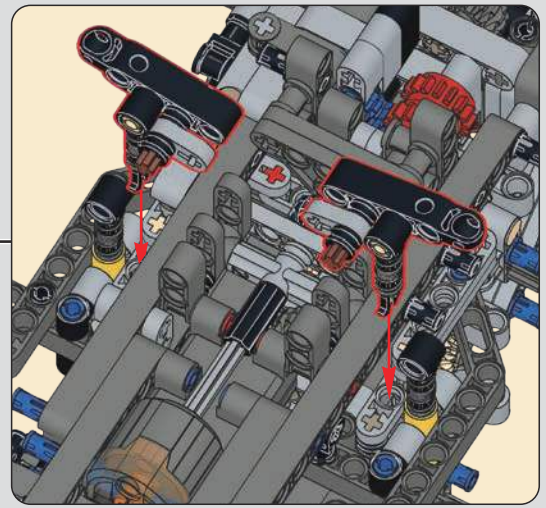

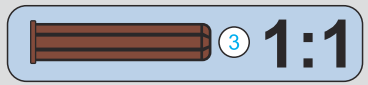

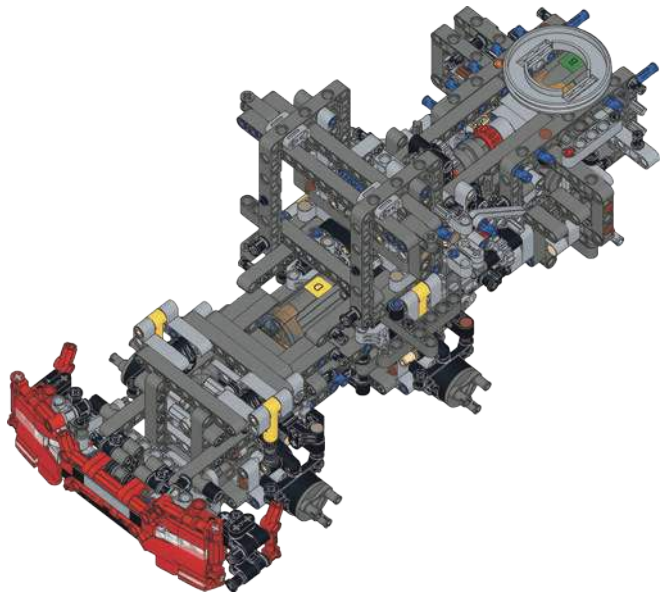

192

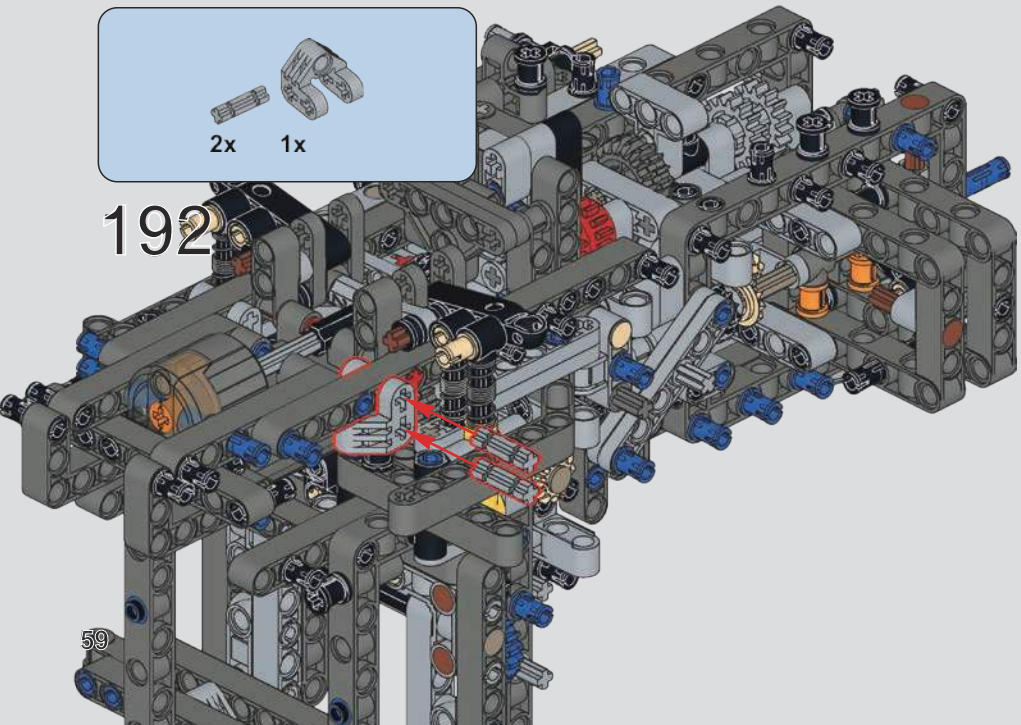

193

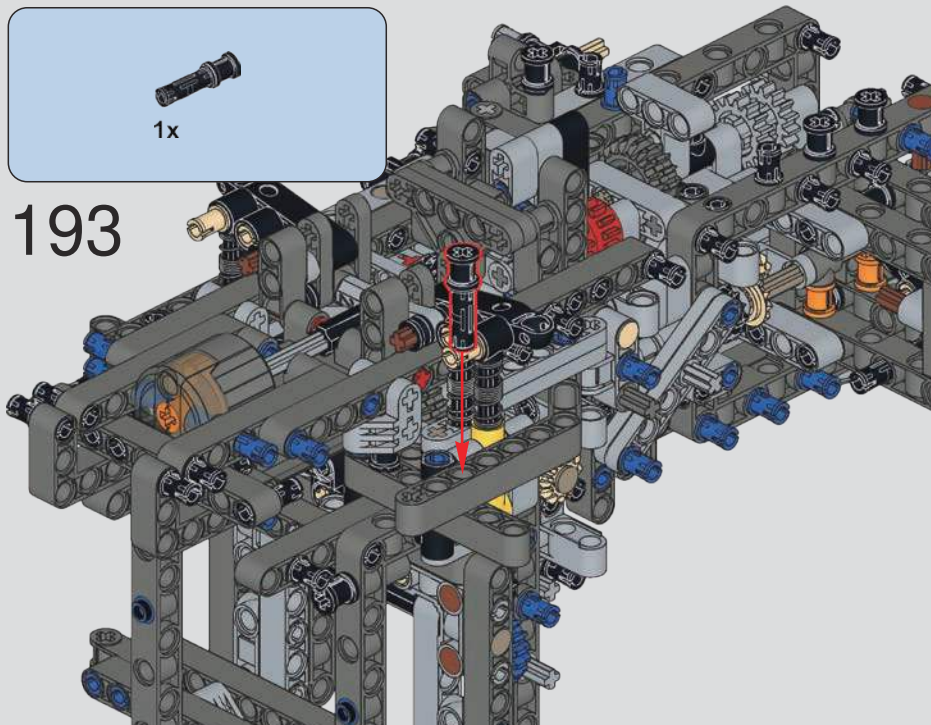

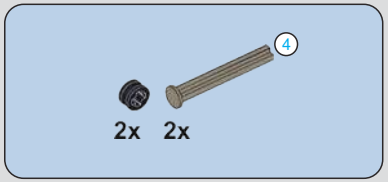

194

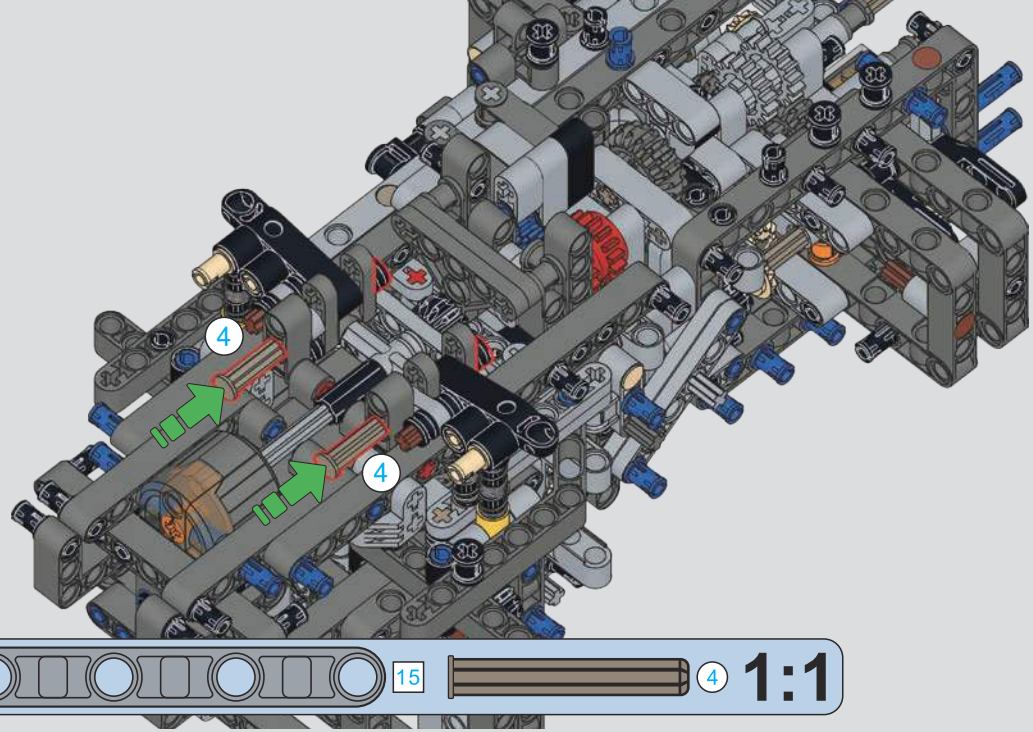

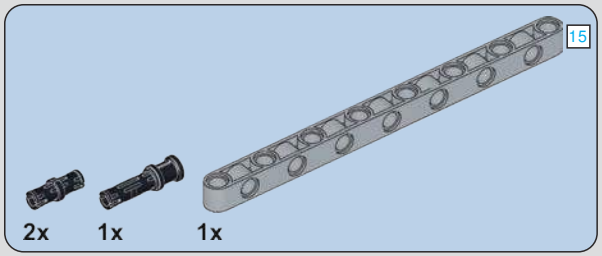

195

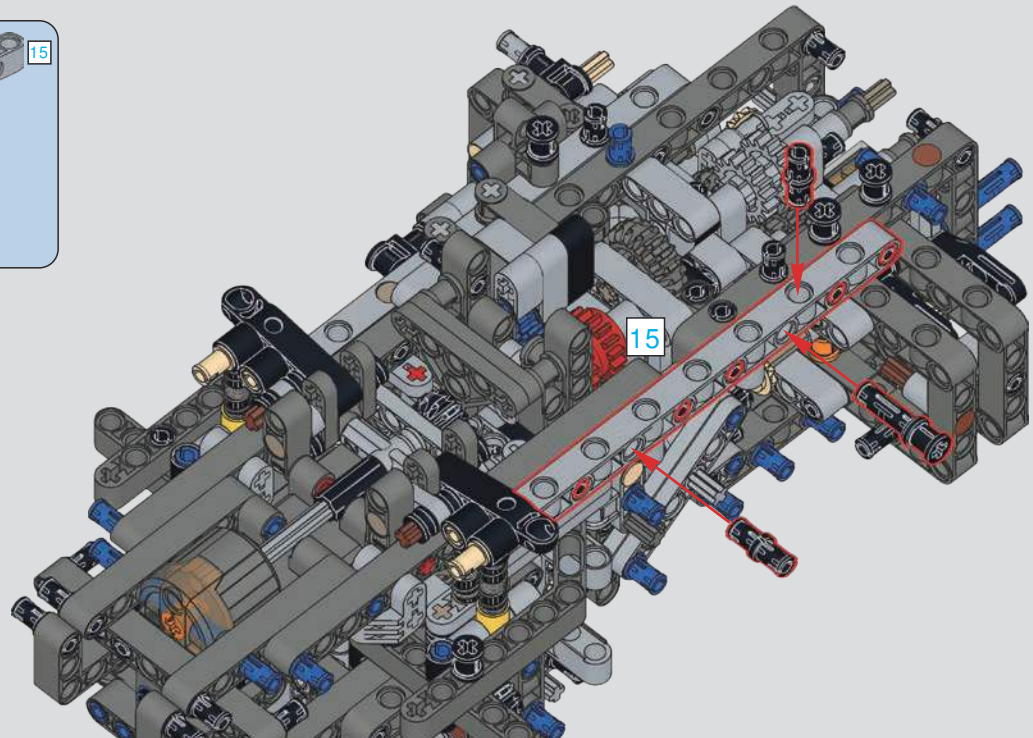

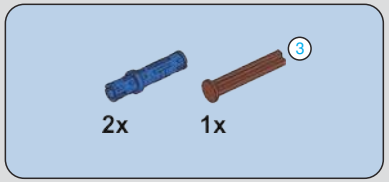

196

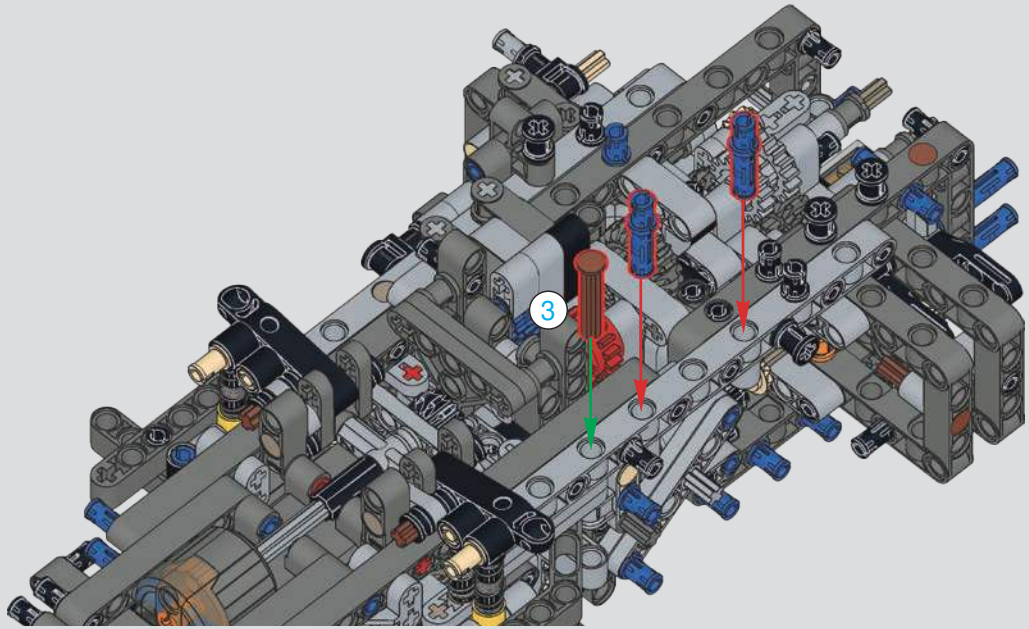

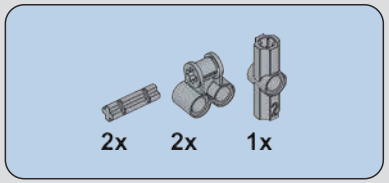

197

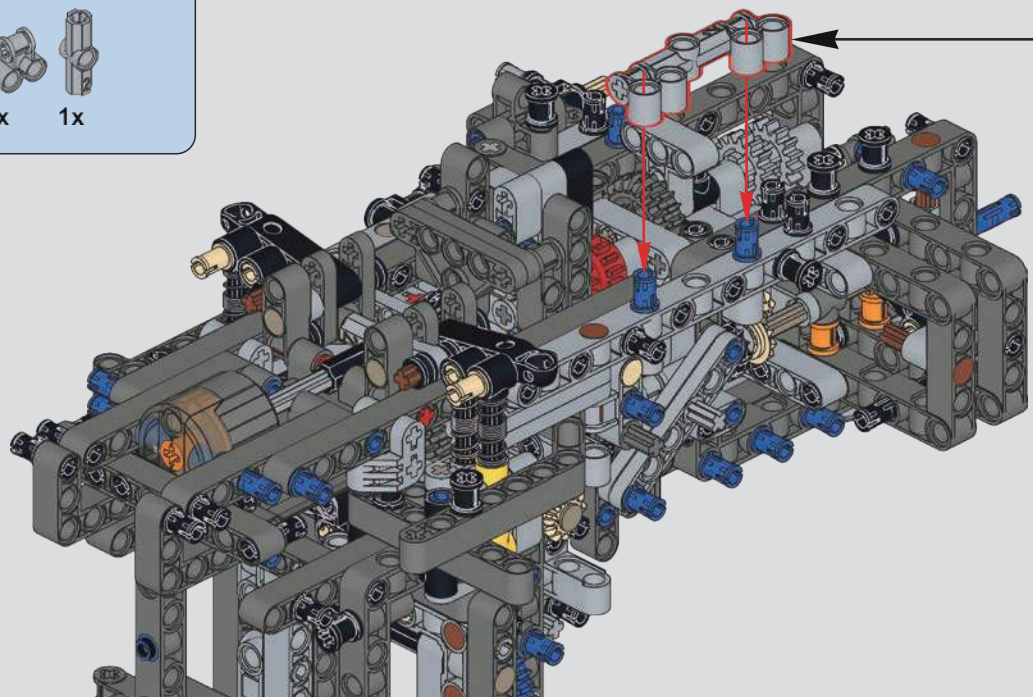

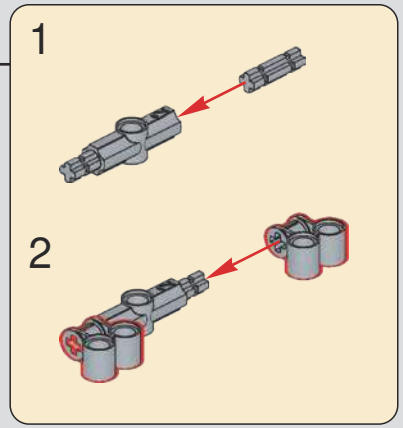

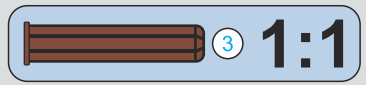

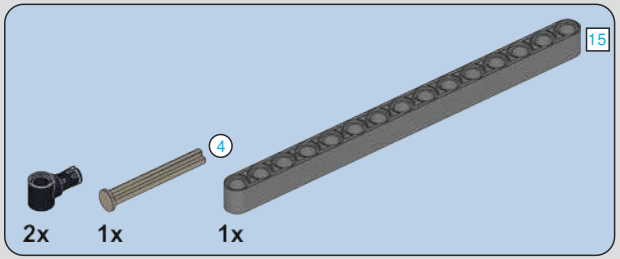

198

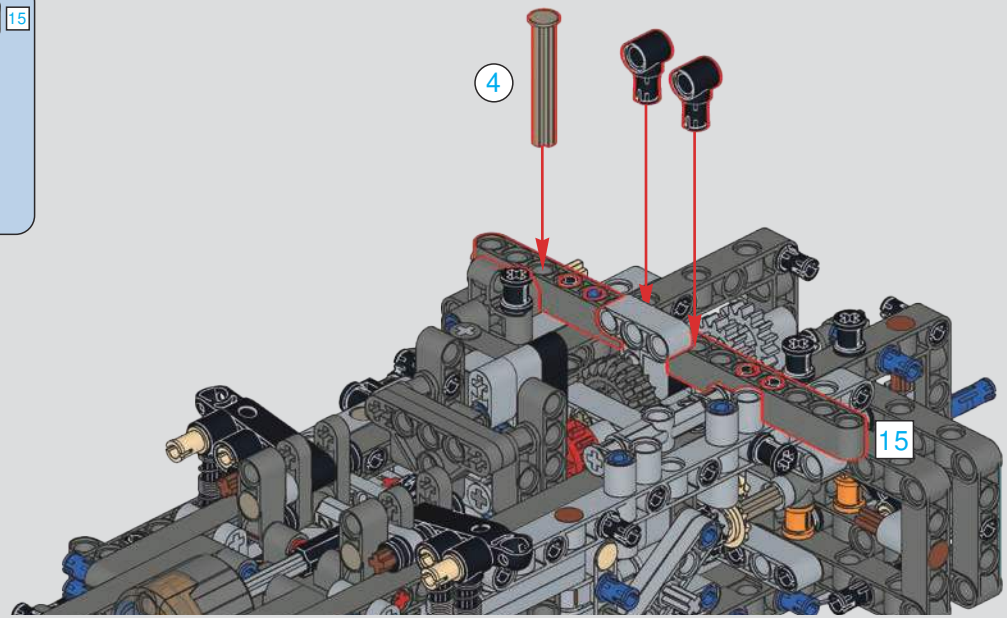

199

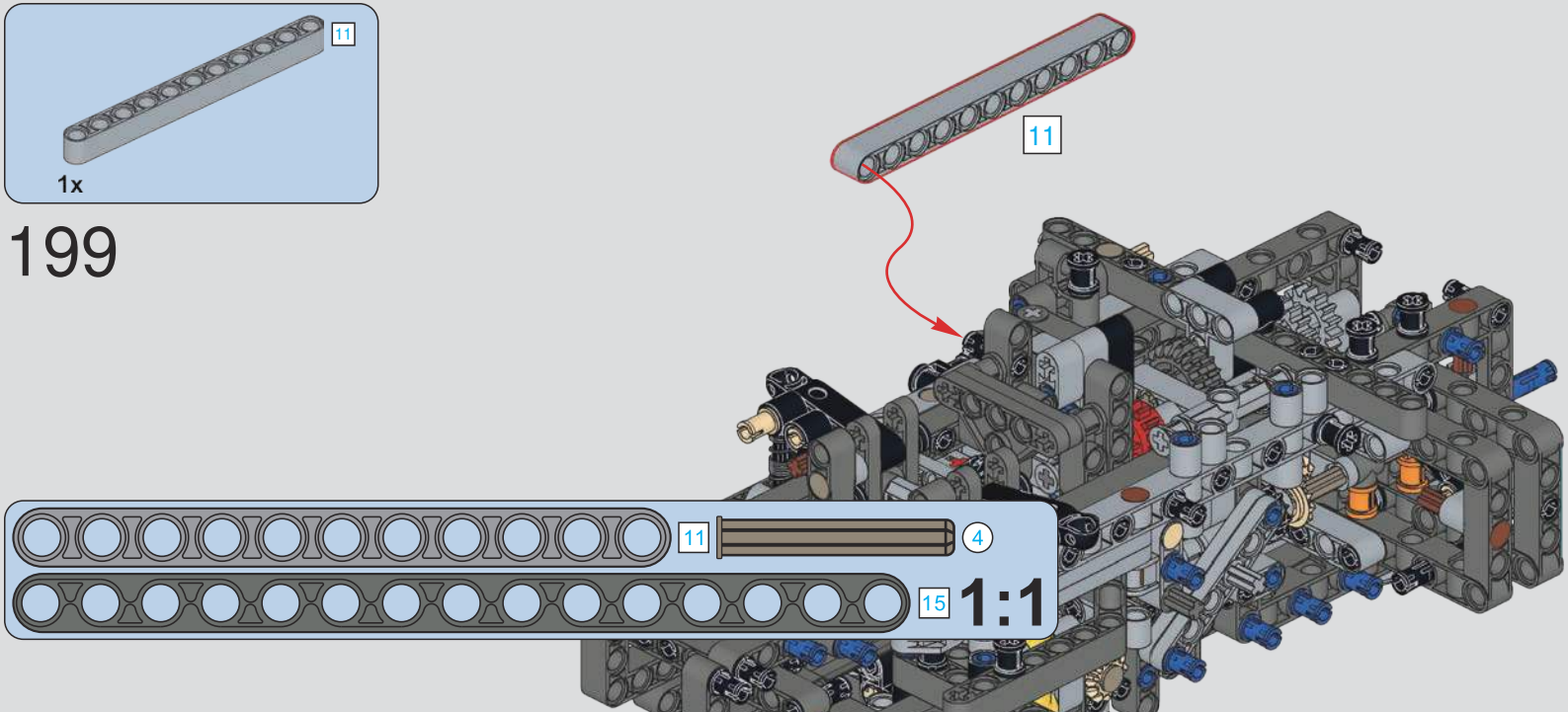

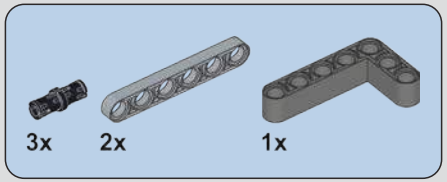

200

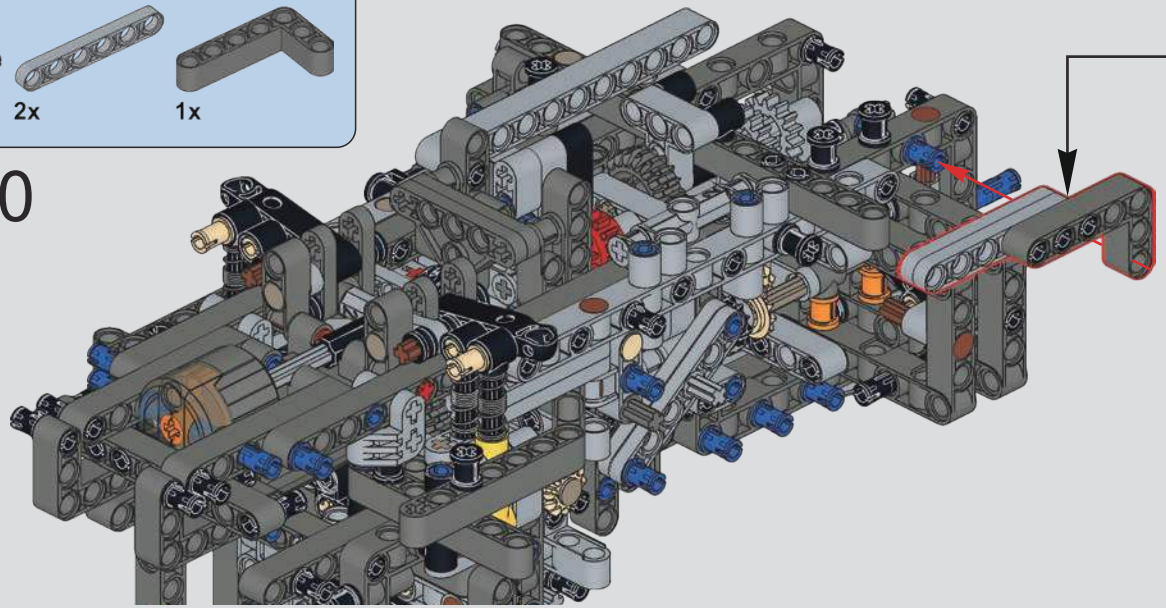

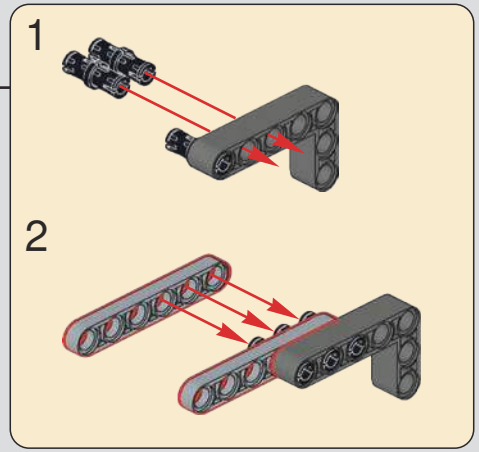

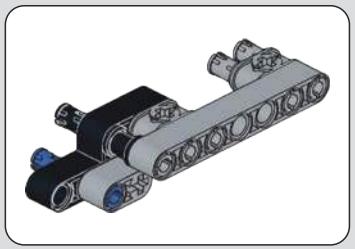

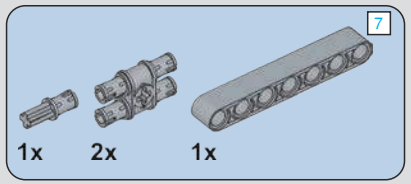

201

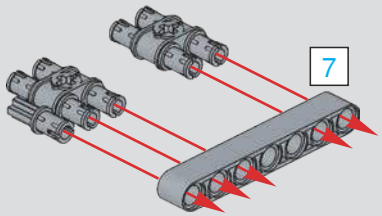

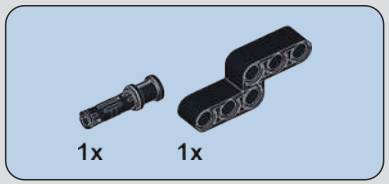

202

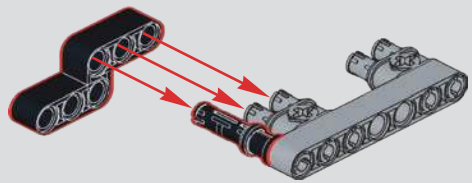

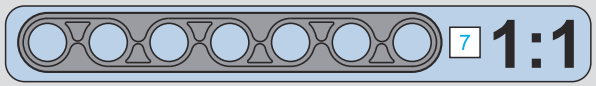

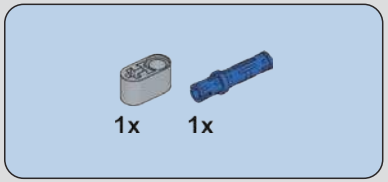

203

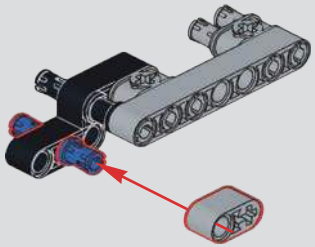

204

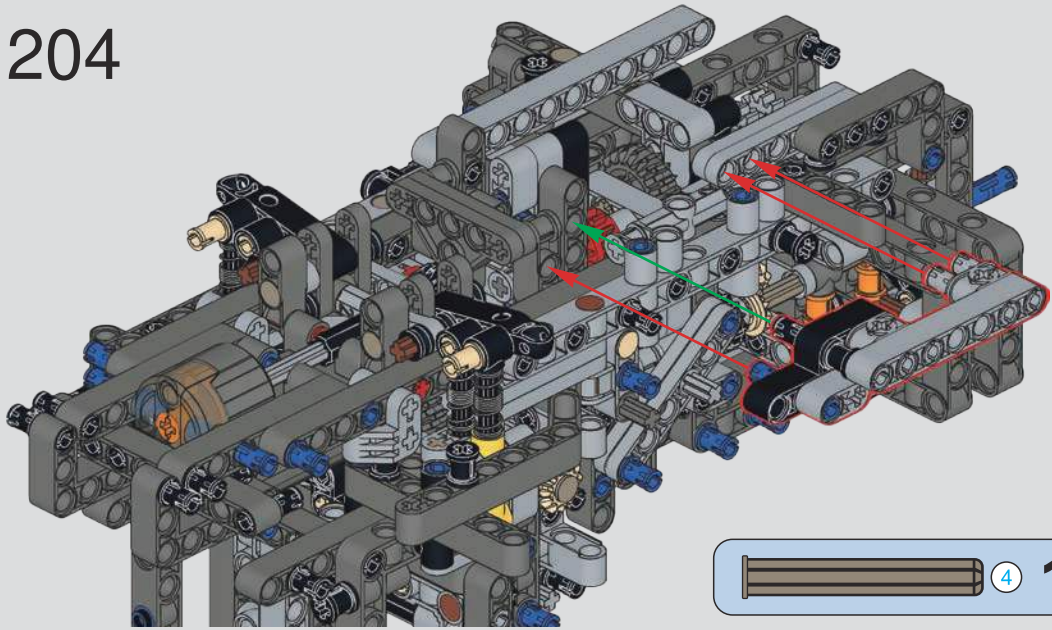

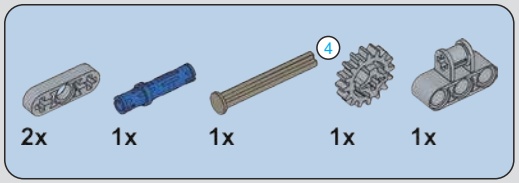

205

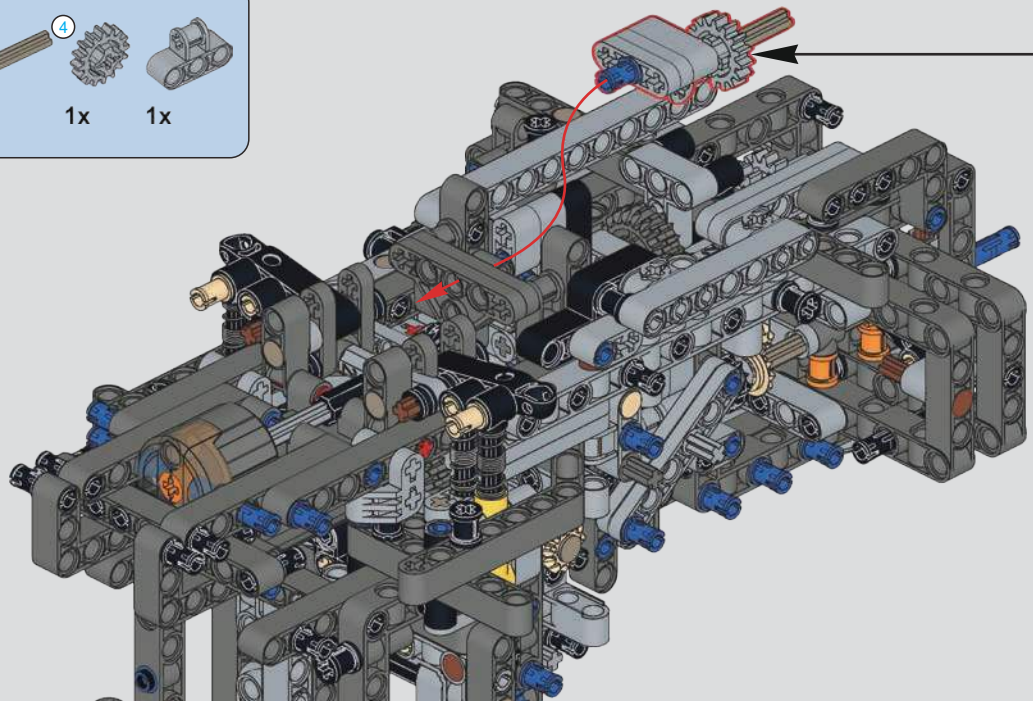

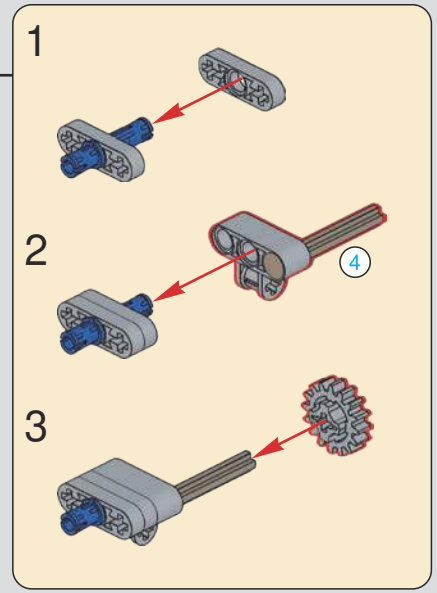

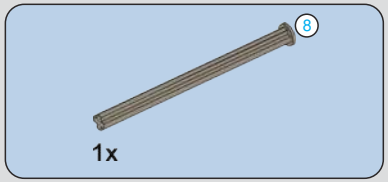

206

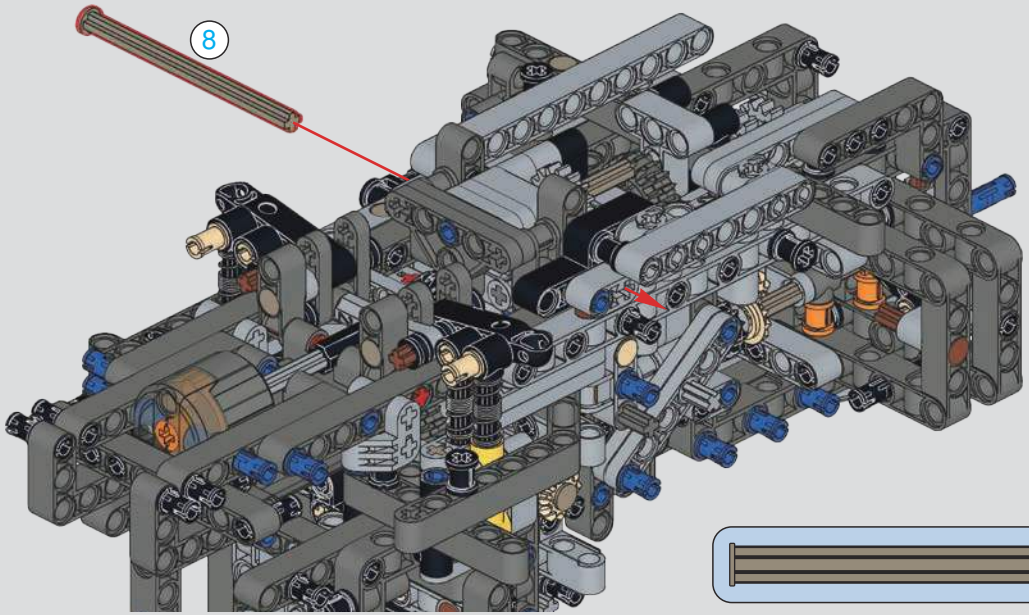

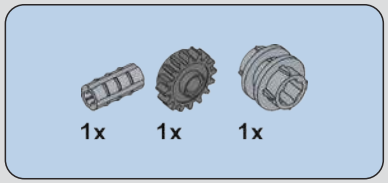

207

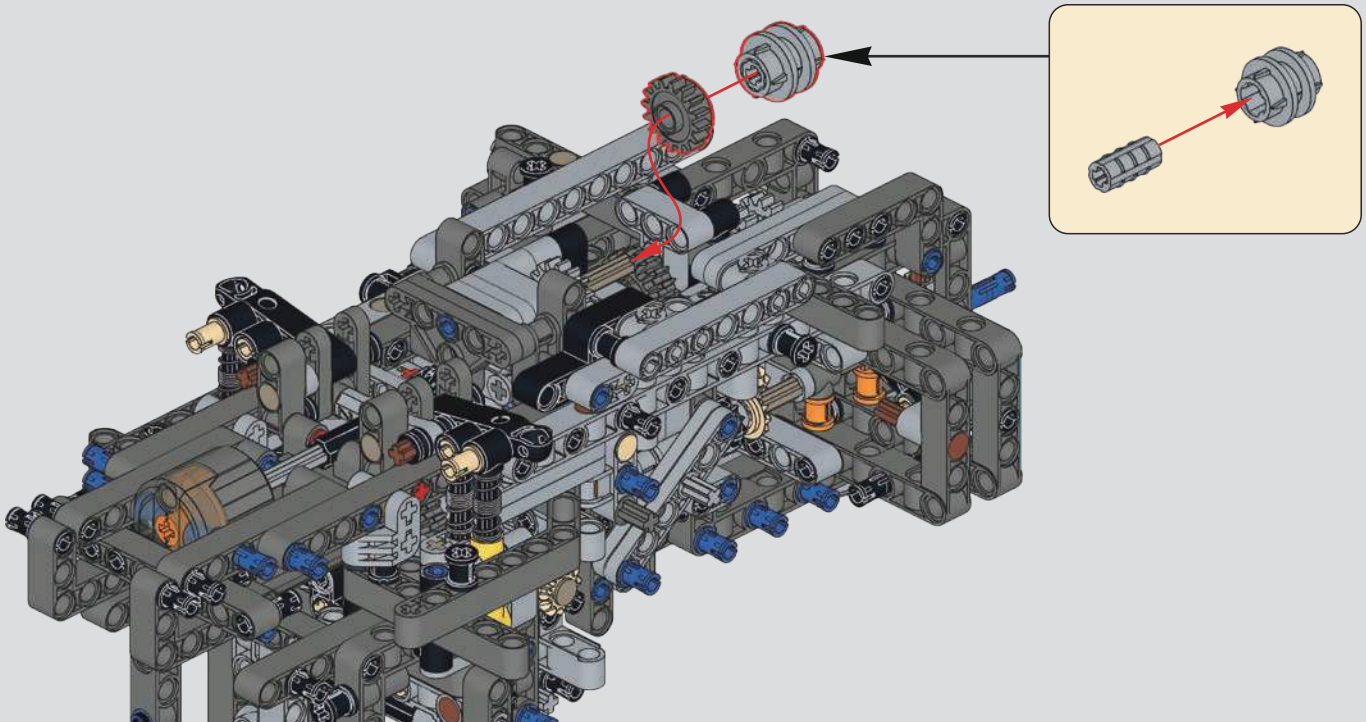

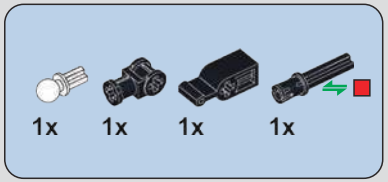

208

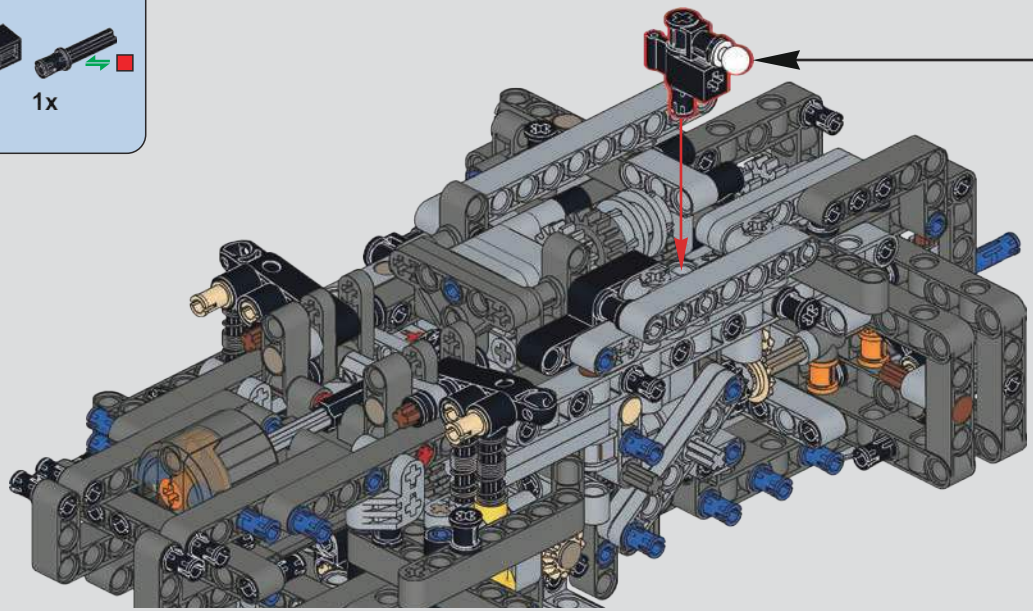

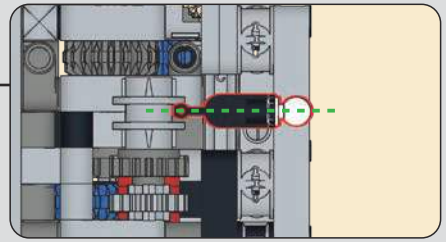

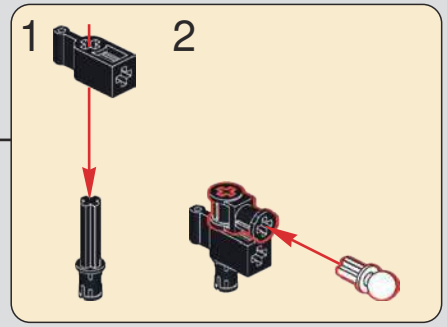

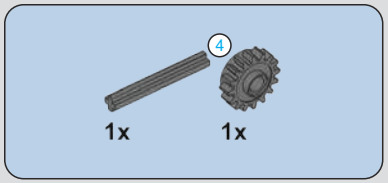

209

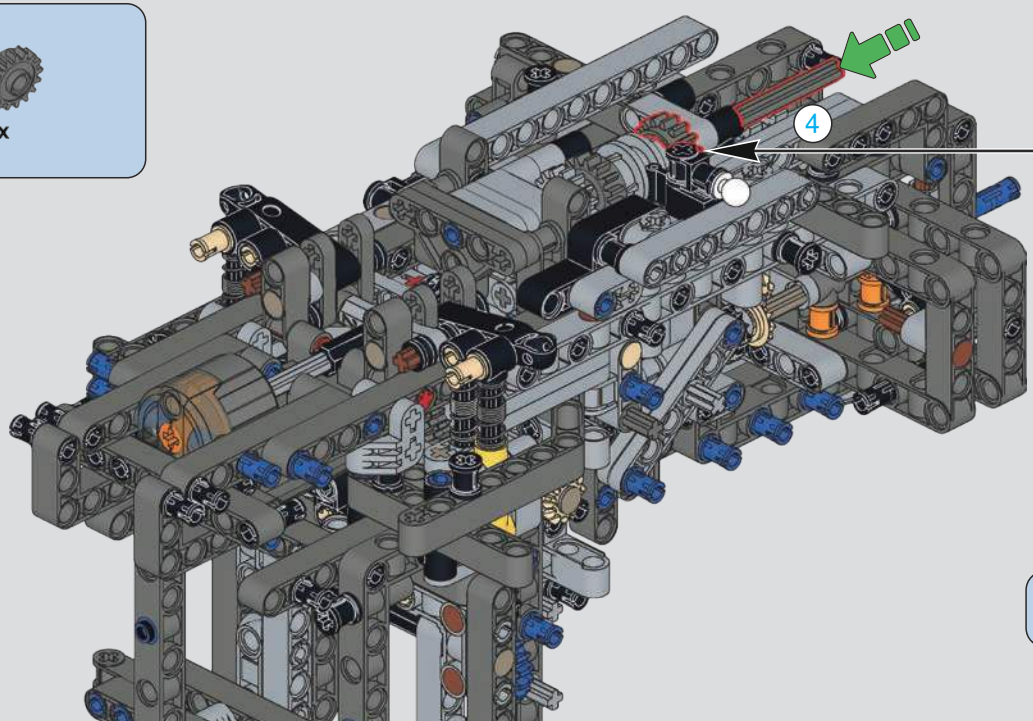

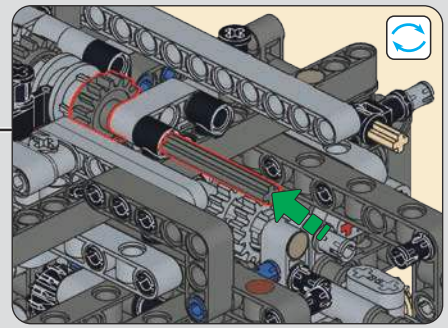

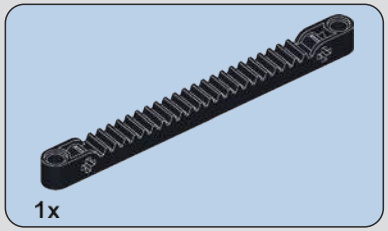
1x

210

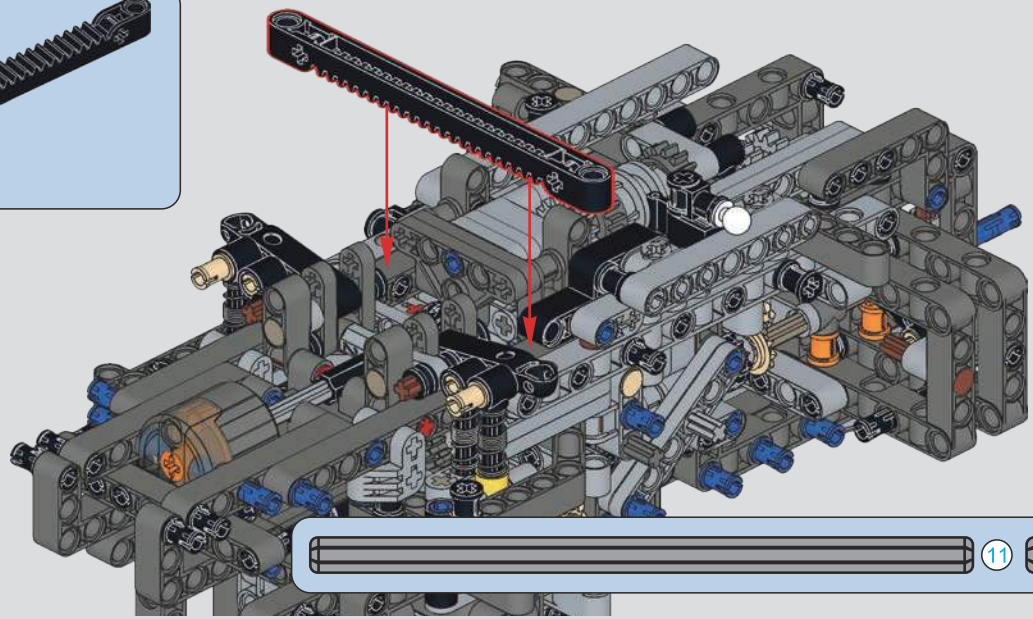

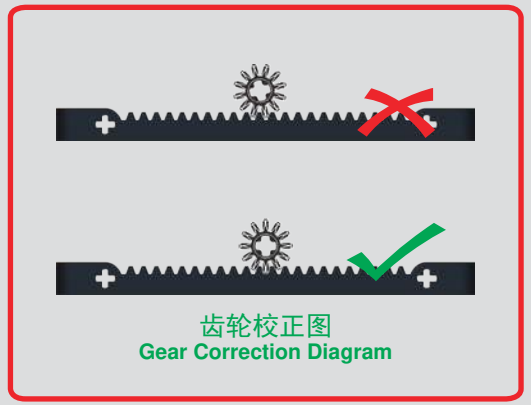
齿轮校正图
Gear Correction Diagram

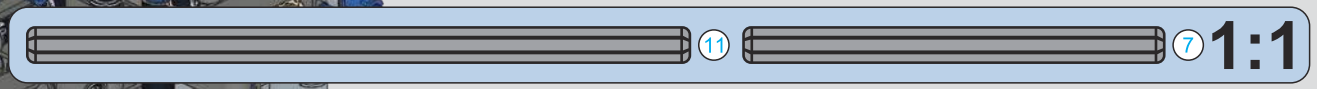
11
7
1:1

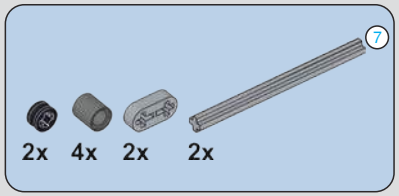
7
2x
4x
2x
2x

211

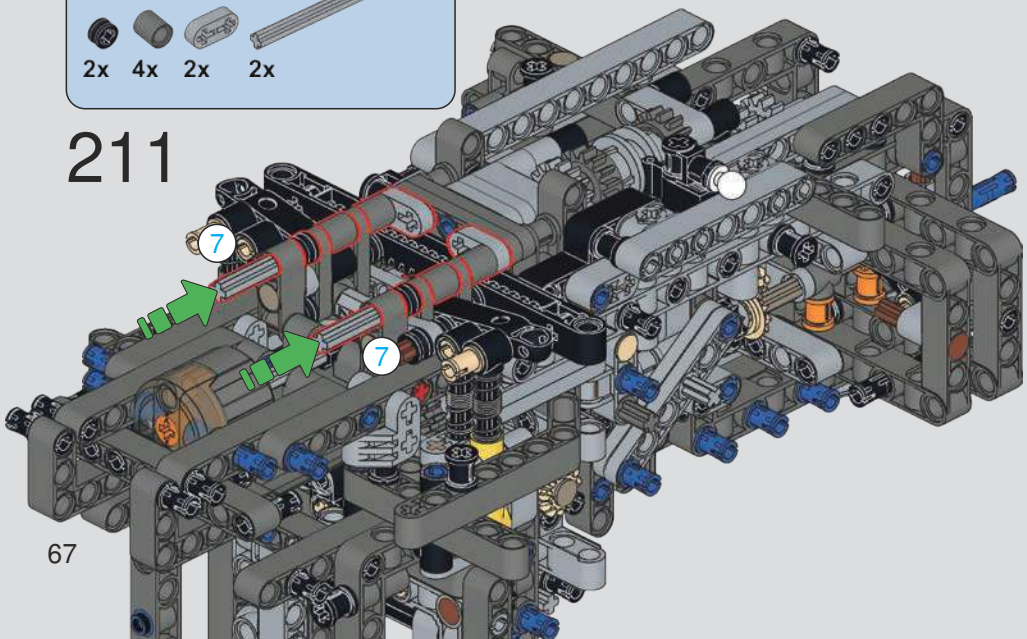
7
7

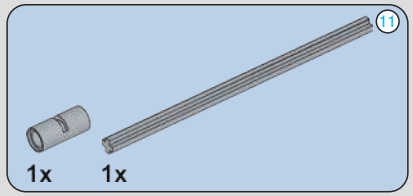
11
1x
1x

212

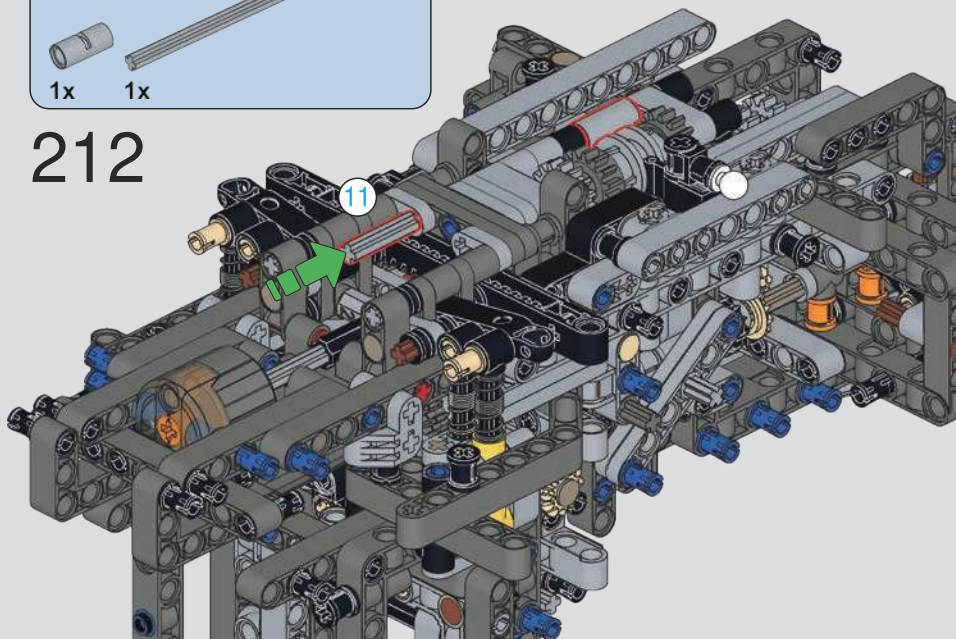
11

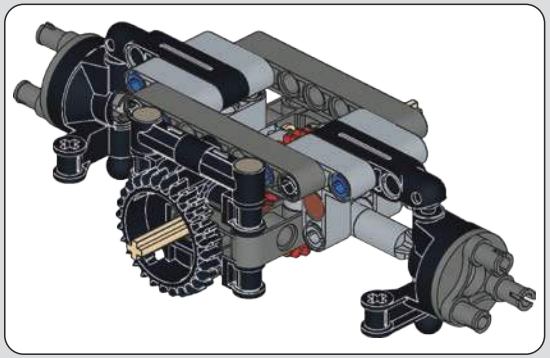

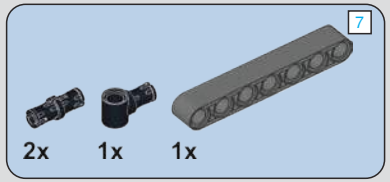

213

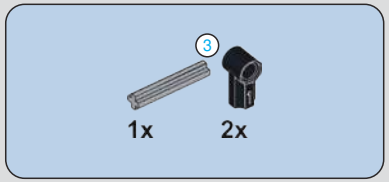

214

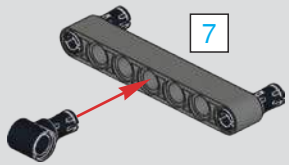

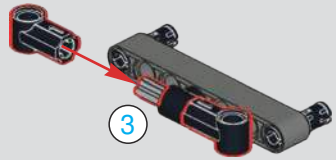

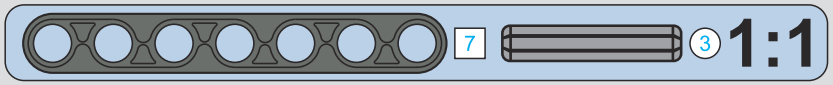

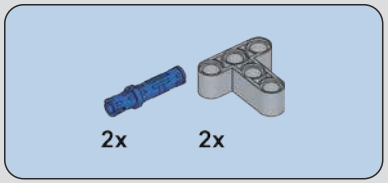

215

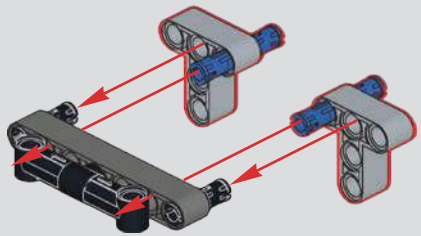

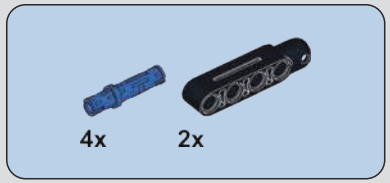

216

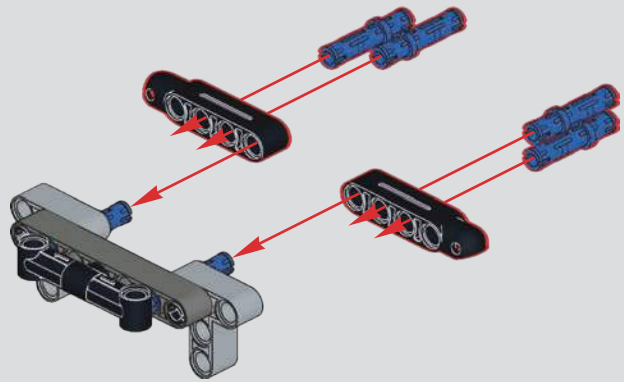

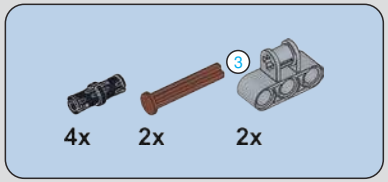

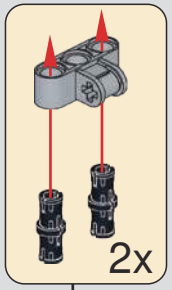

217

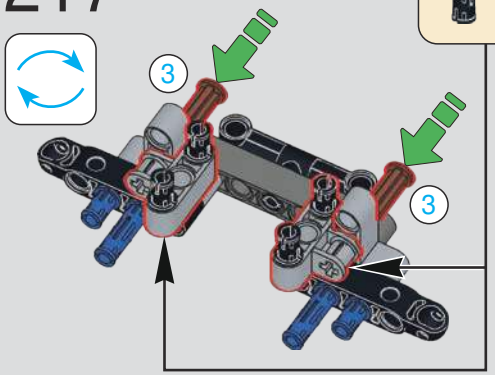

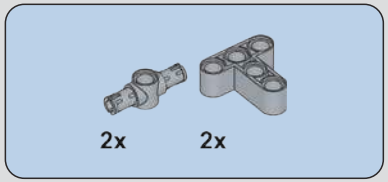

218

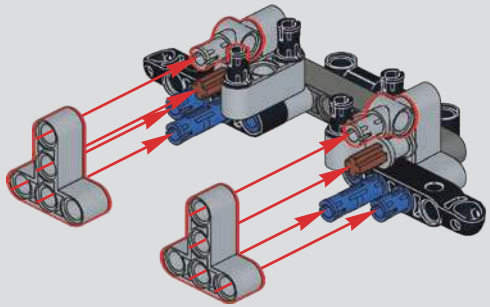

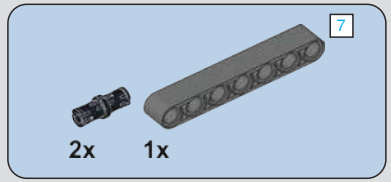

219

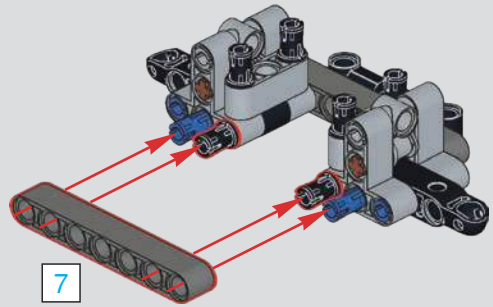

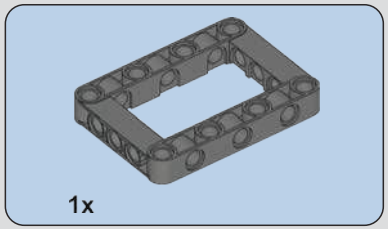

220

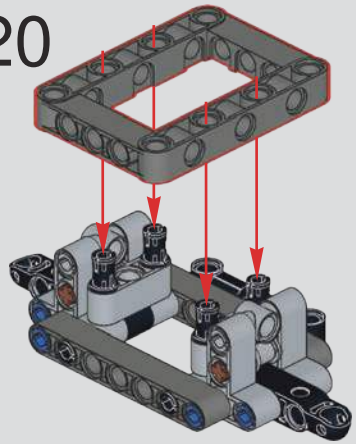

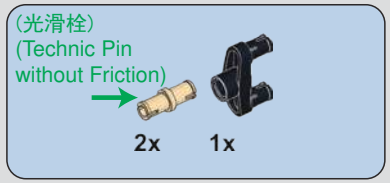

221

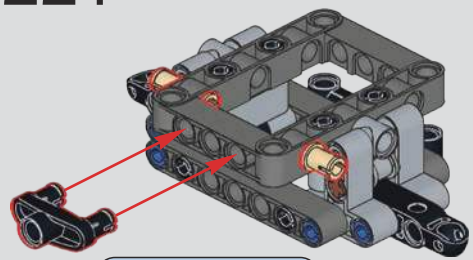

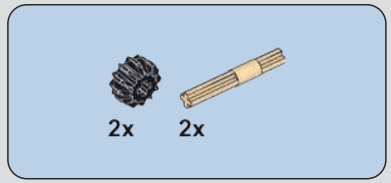

222

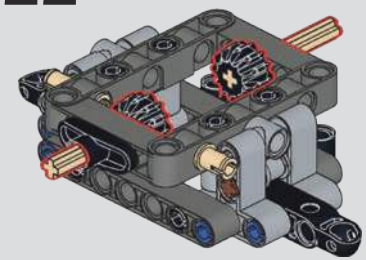

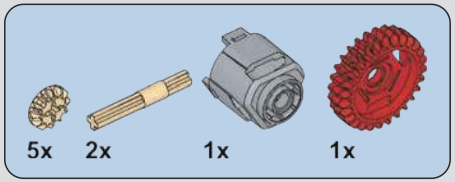

223

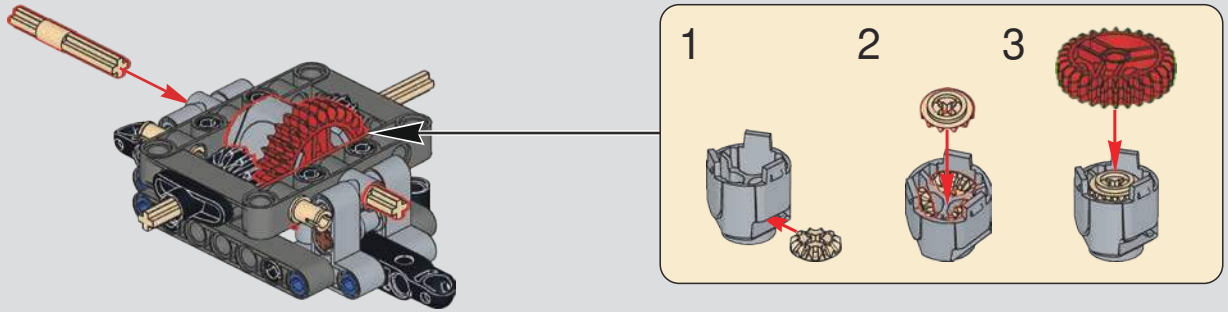

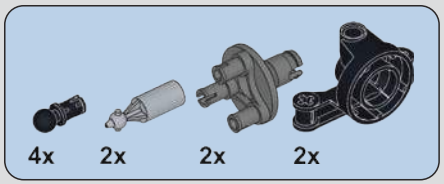

224

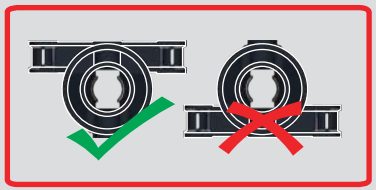

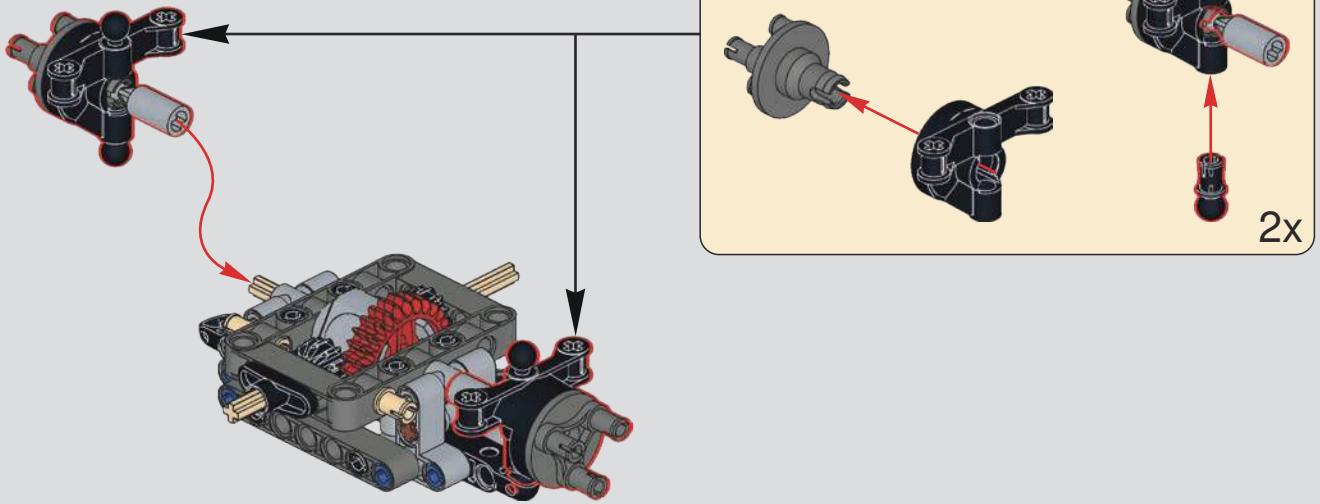

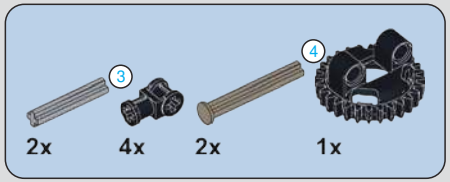

225

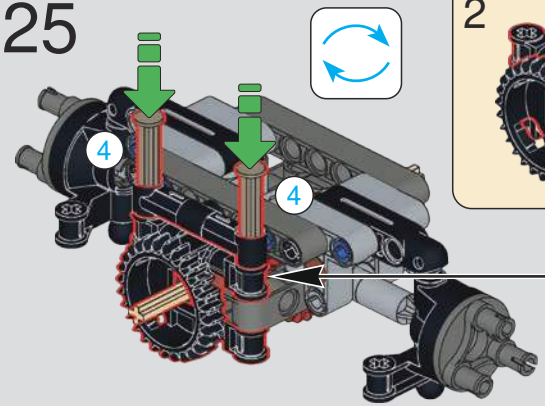

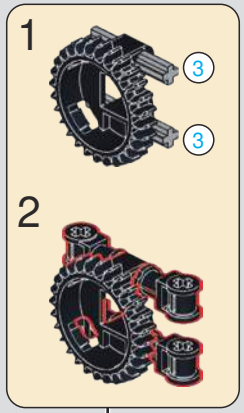

226

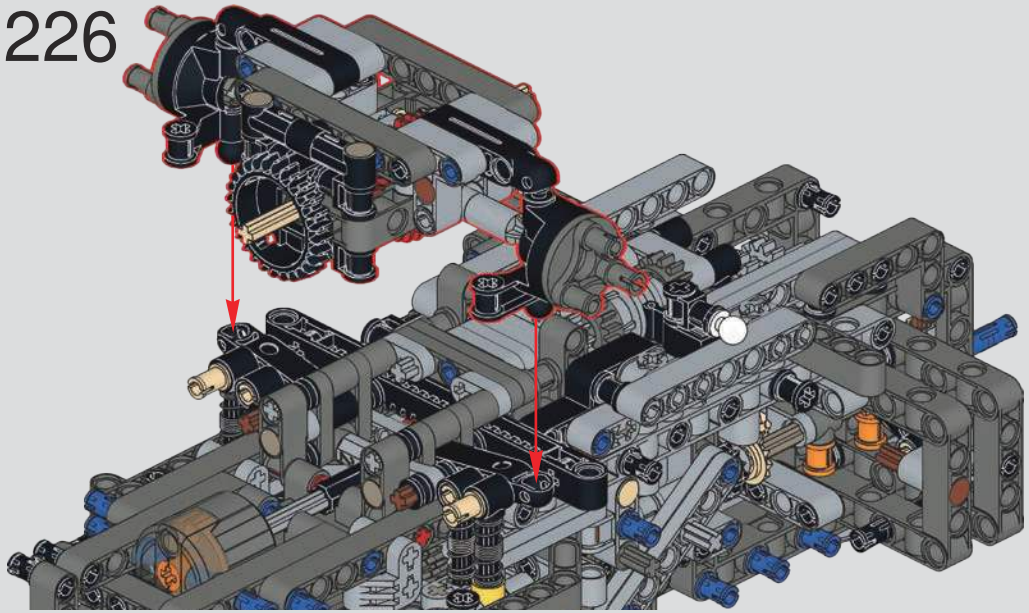

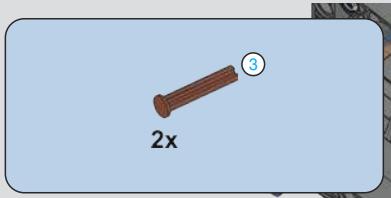

227

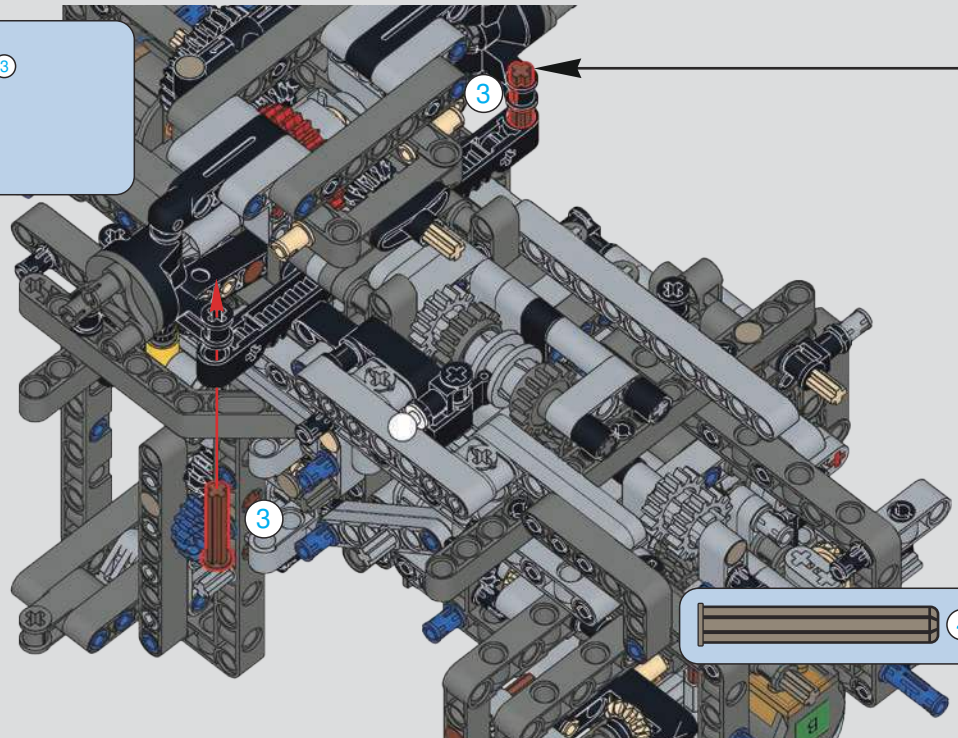

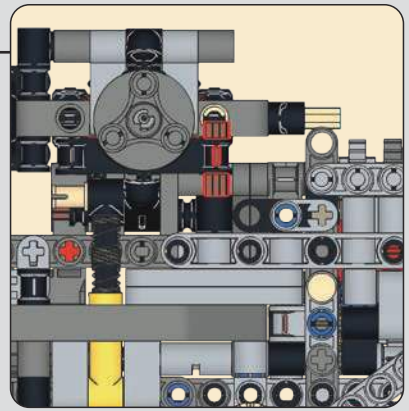

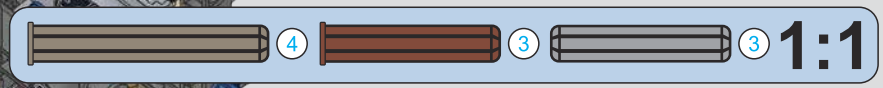

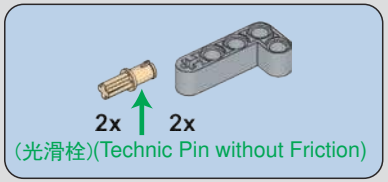

228

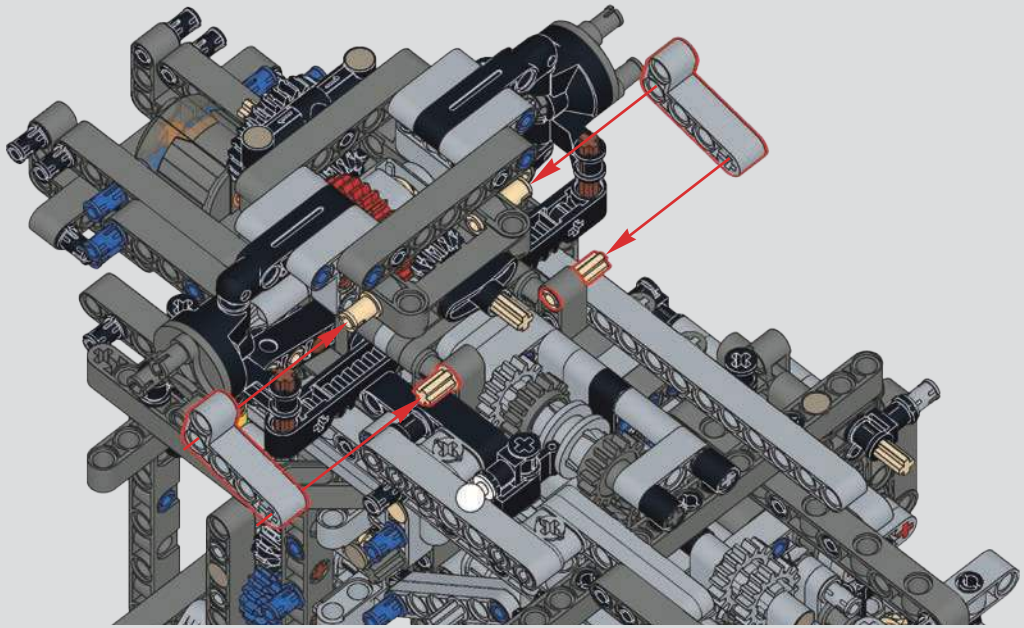

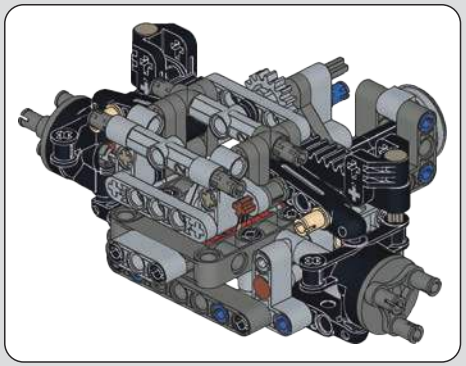

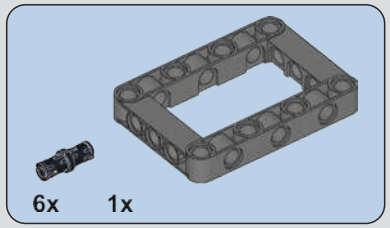

229

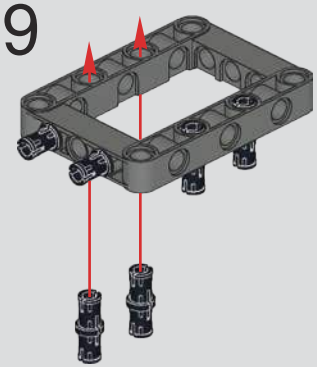

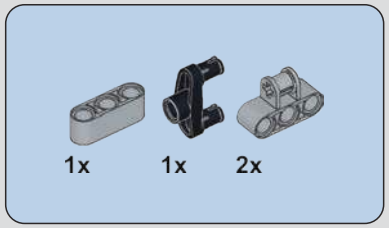

230

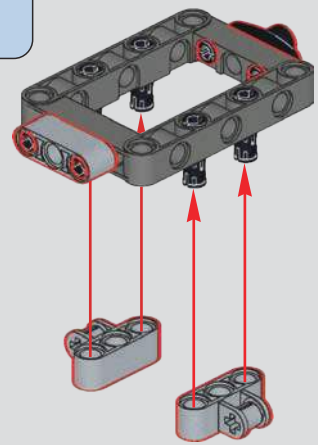

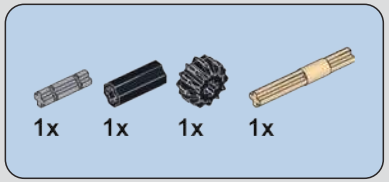

231

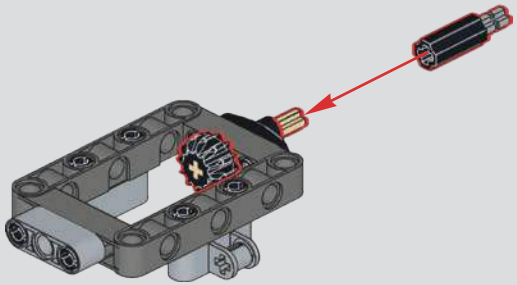

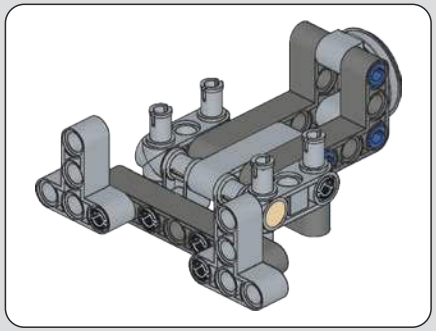

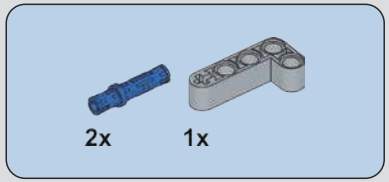

232

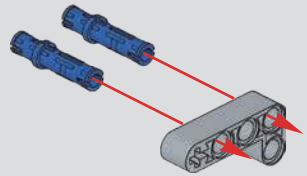

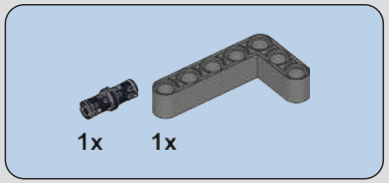

233

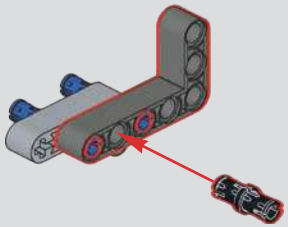

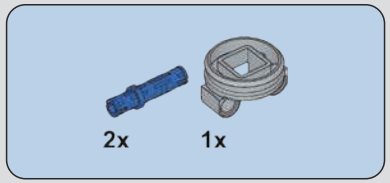

234

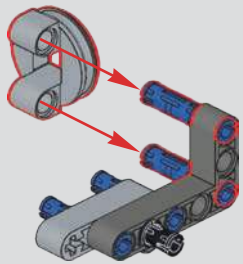

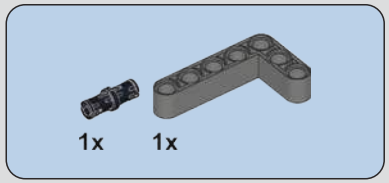

235

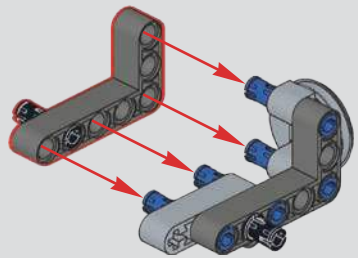

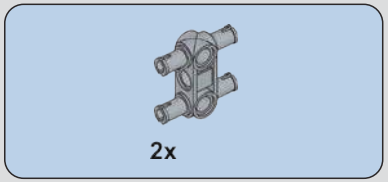

236

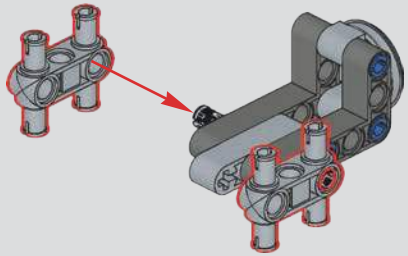

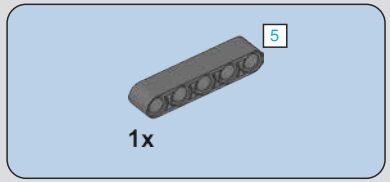

237

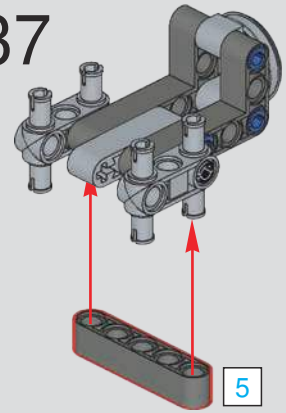

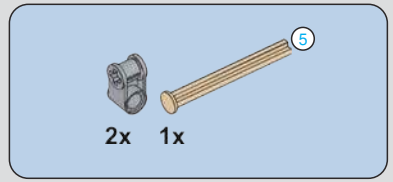

238

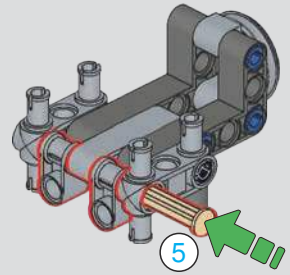

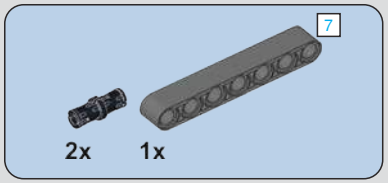

239

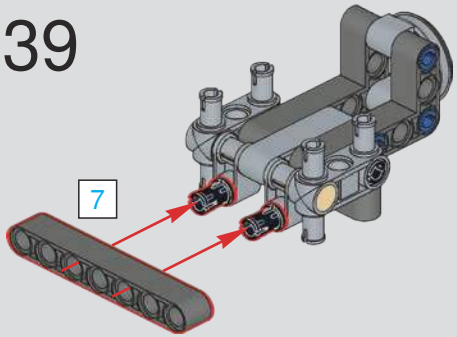

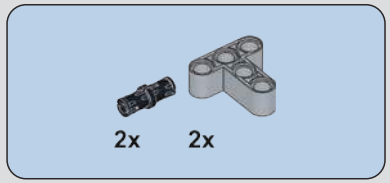

240

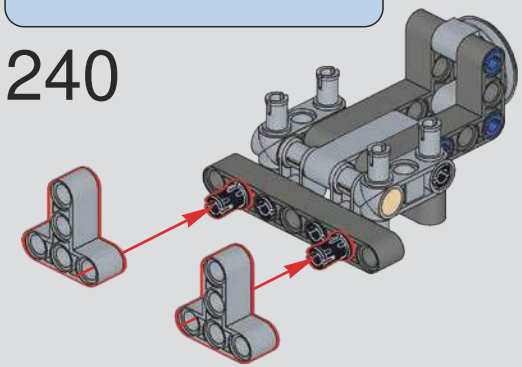

241

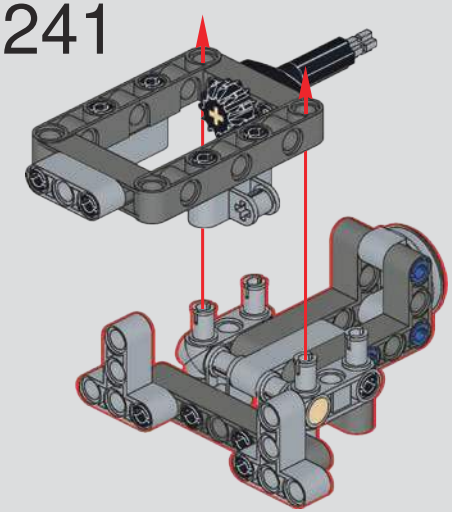

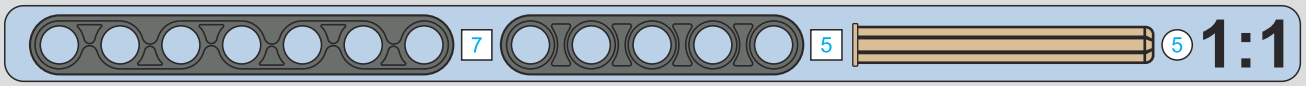

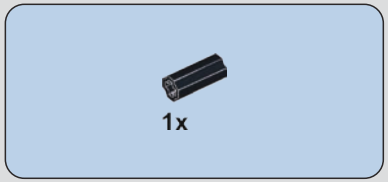

242

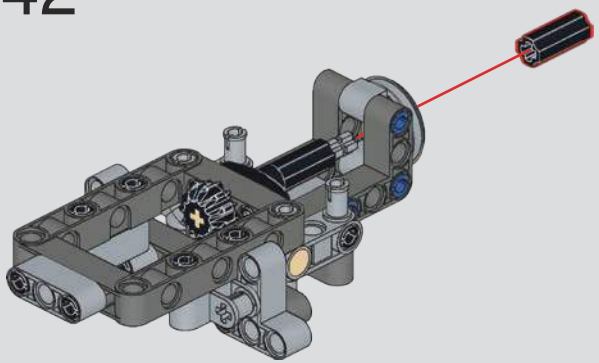

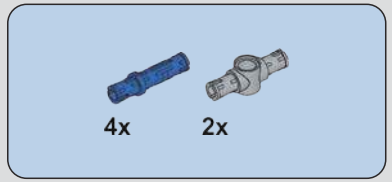

243

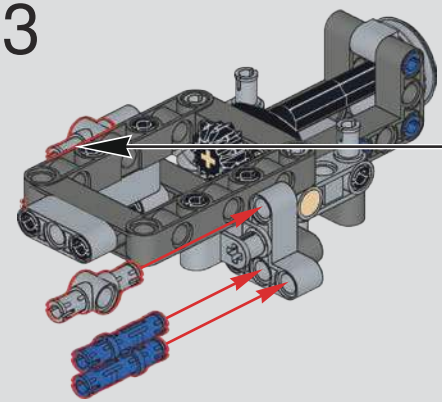

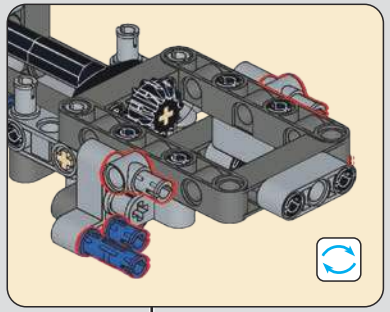

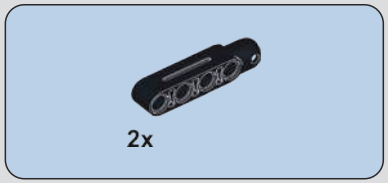

244

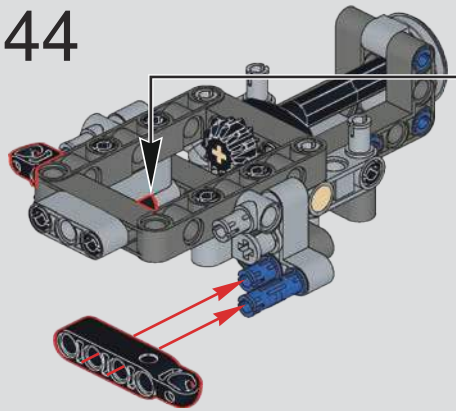

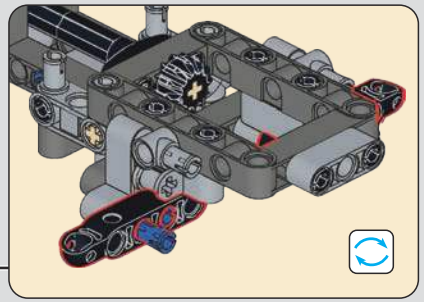

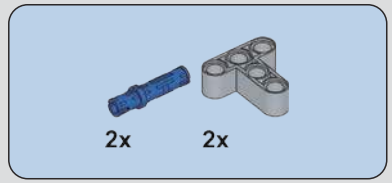

245

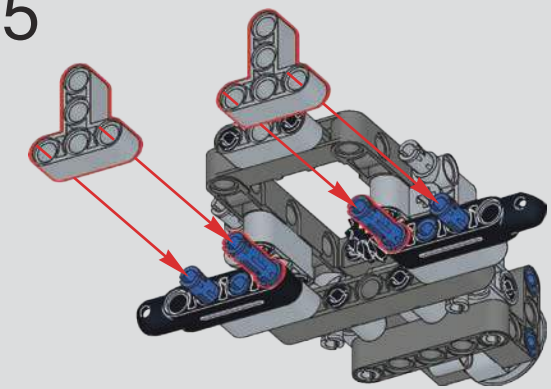

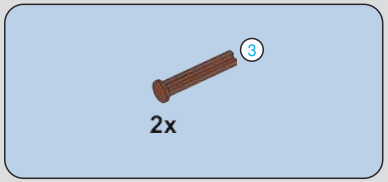

246

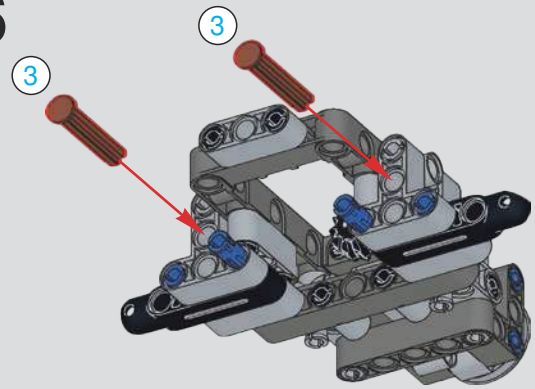

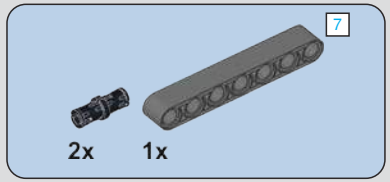

247

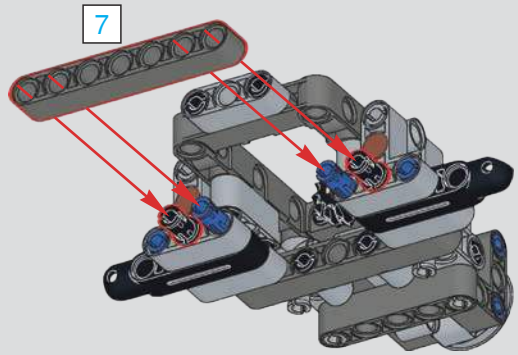

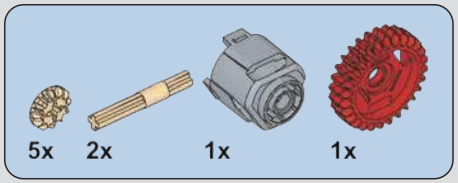

248

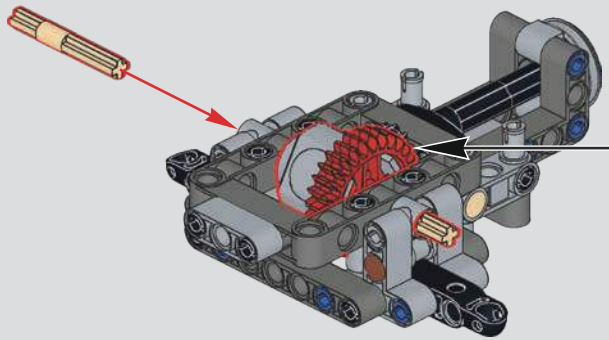

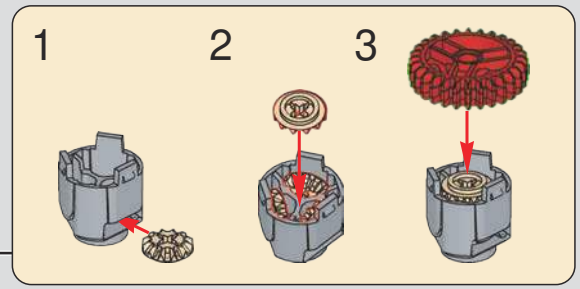

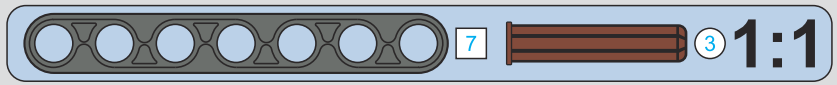

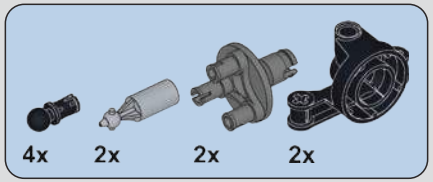

249

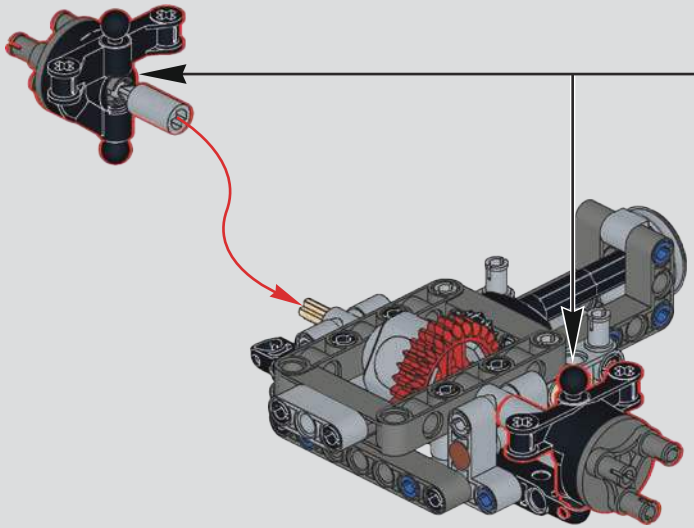

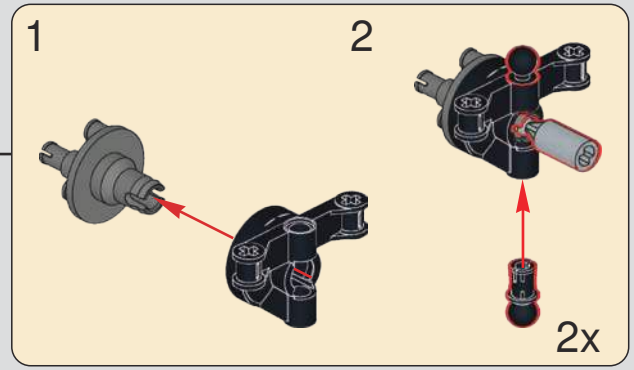

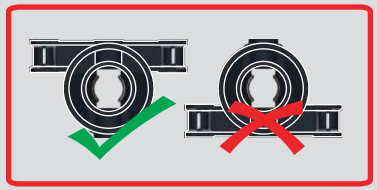

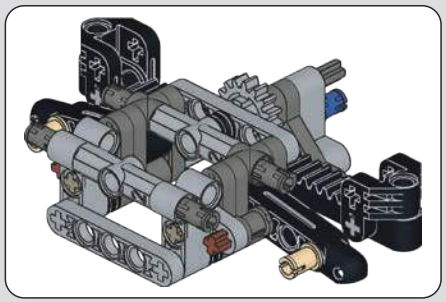

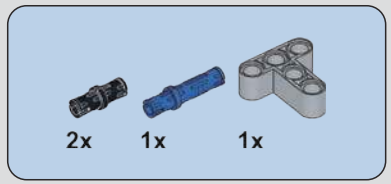

250

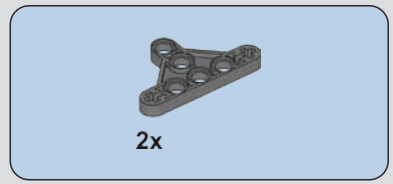

251

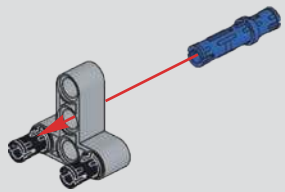

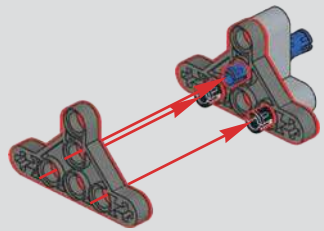

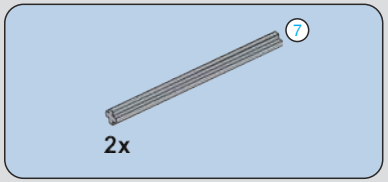

252

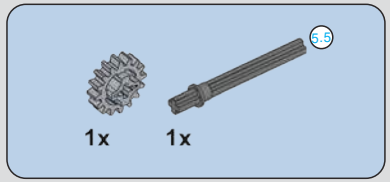

253

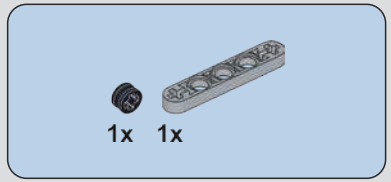

254

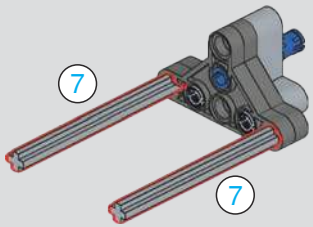

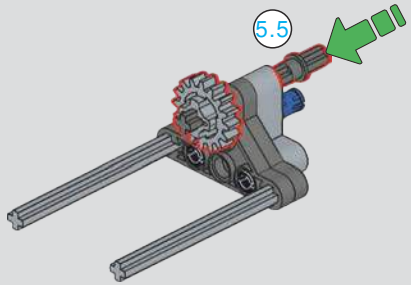

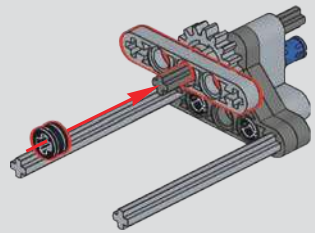

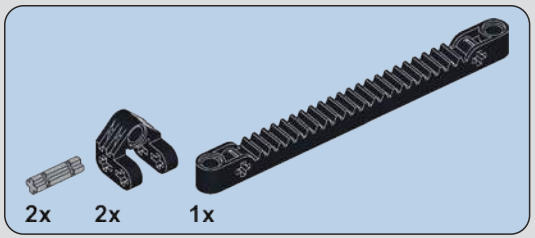

255

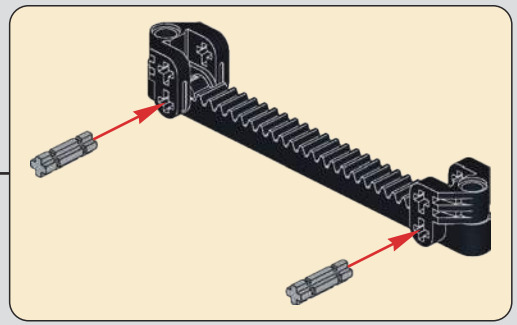

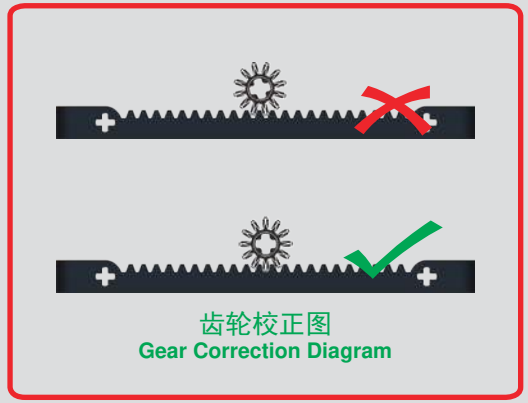

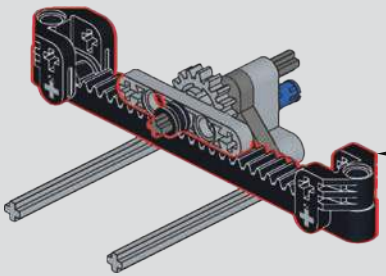

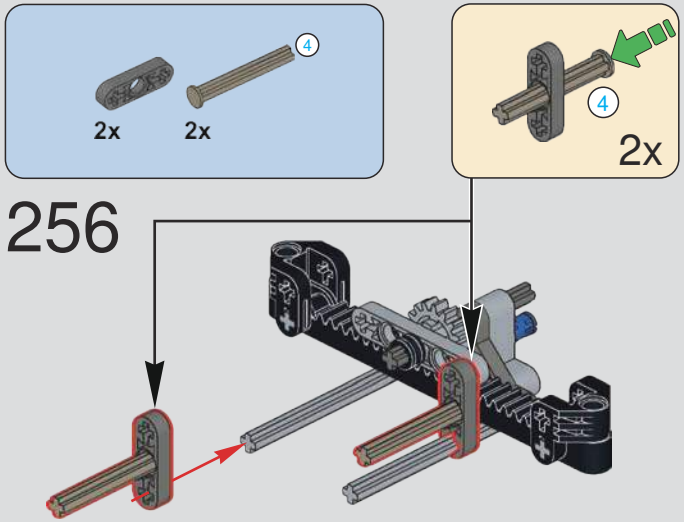
2x
2x
4
256
4
2x

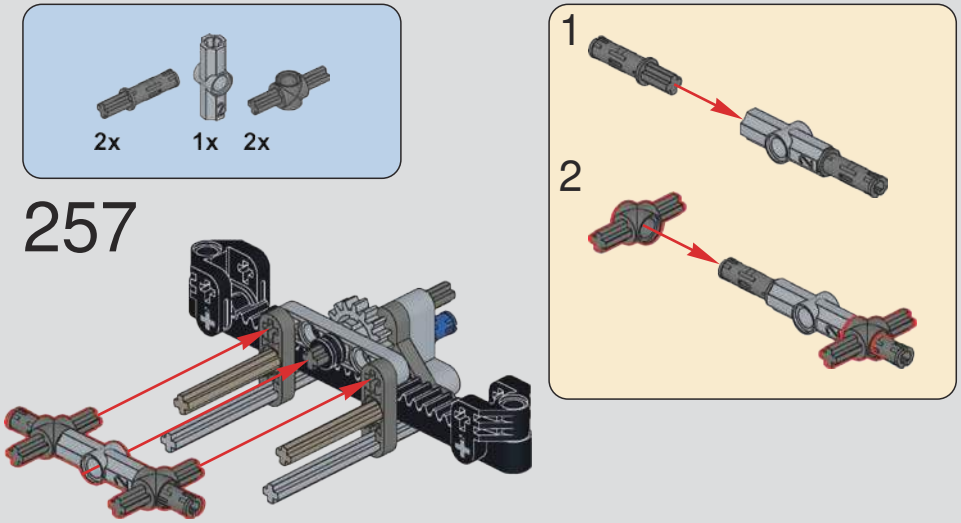
2x
1x
2x
257
1
2

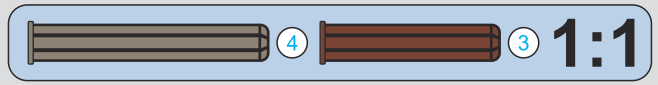
4
3
1:1

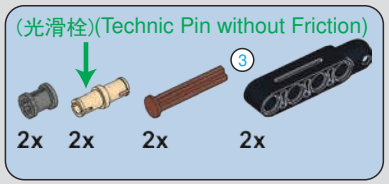
(光滑栓)(Technic Pin without Friction)
3
2x
2x
2x
2x
258

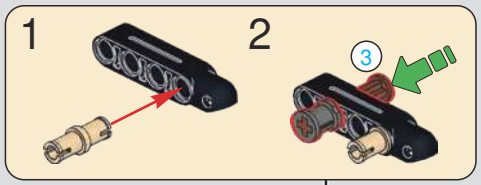
1
2
3

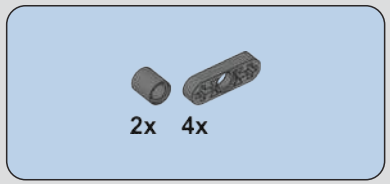
2x
4x
259

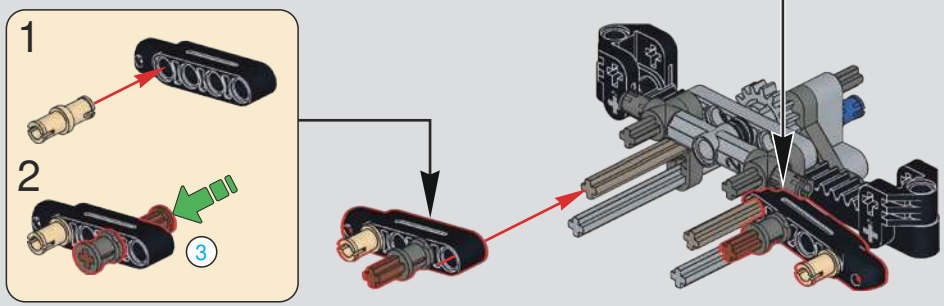
1
2
3

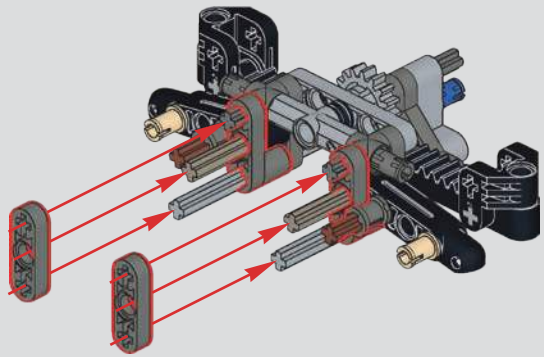

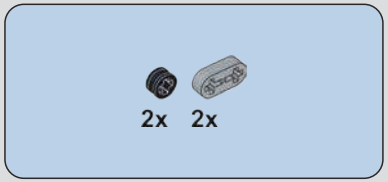

260

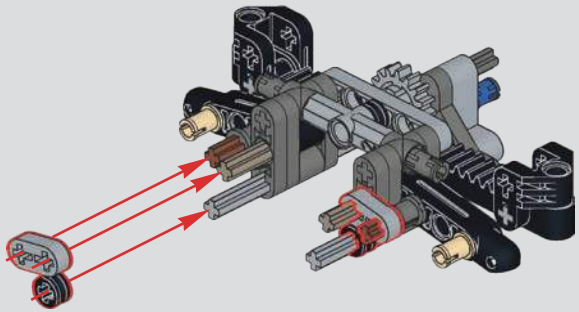

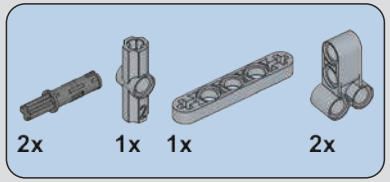

261

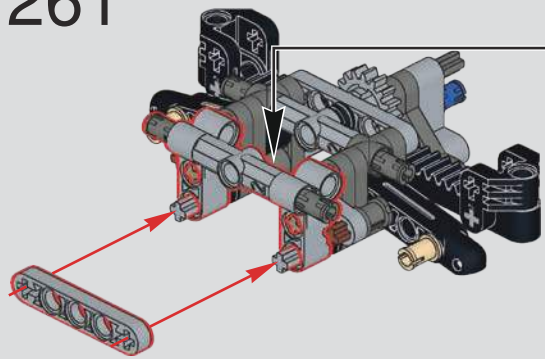

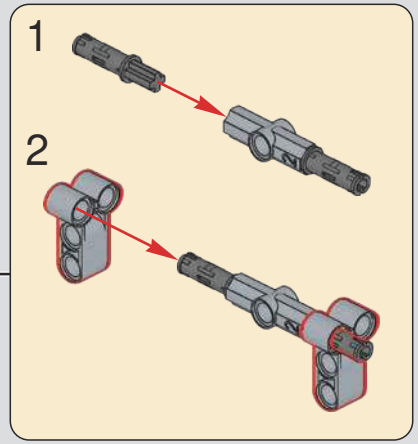

262

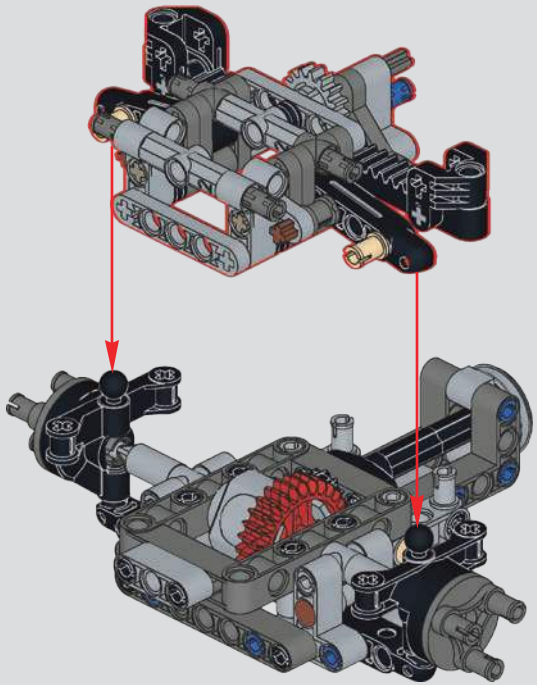

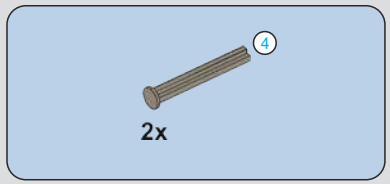

263

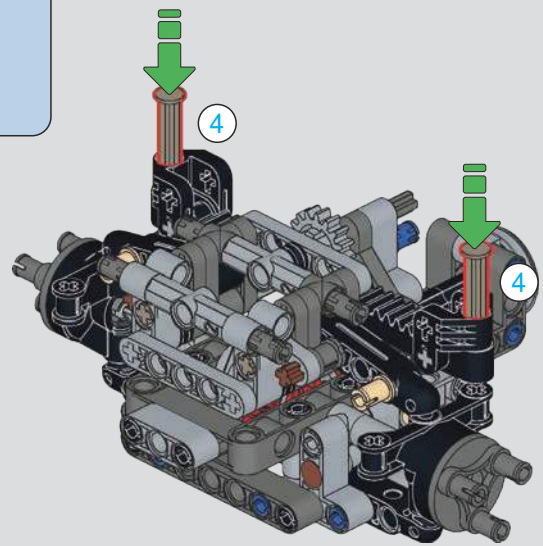

264

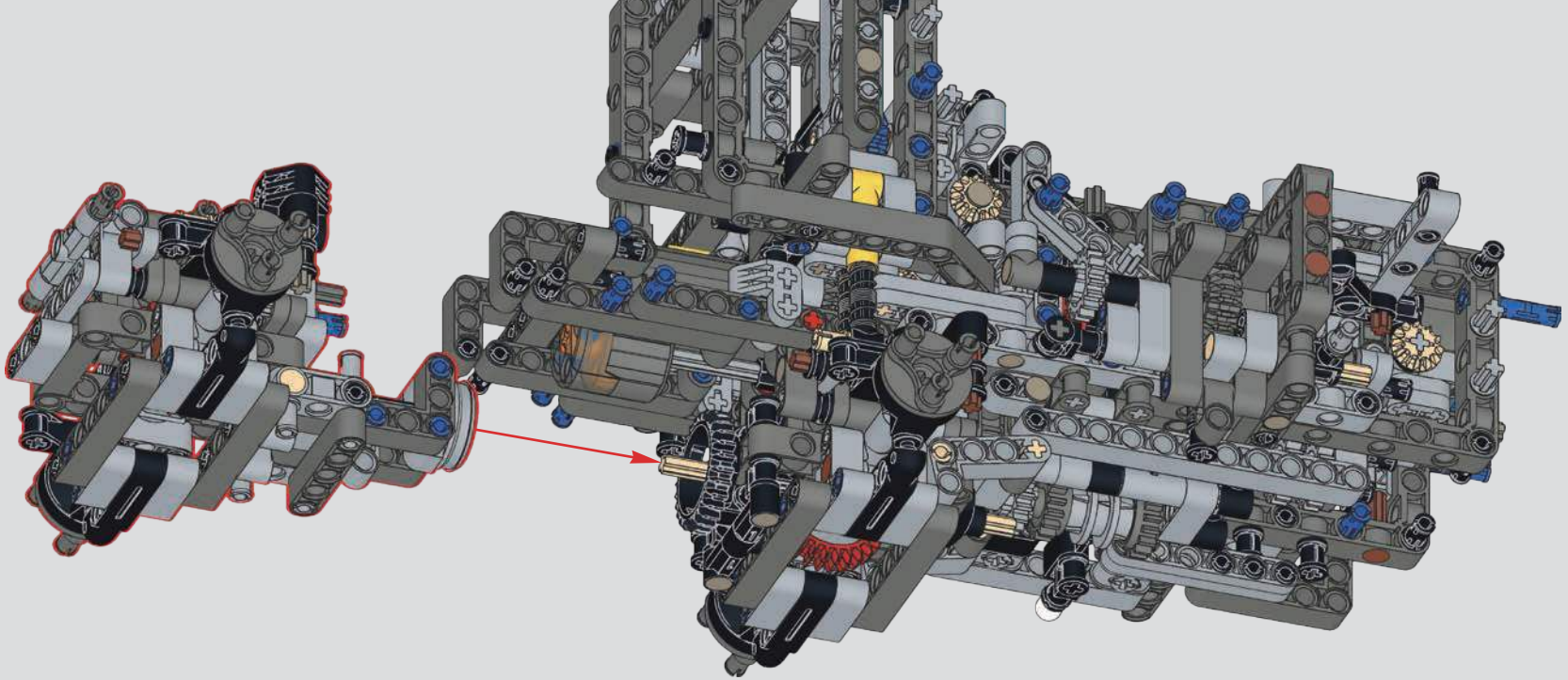

265

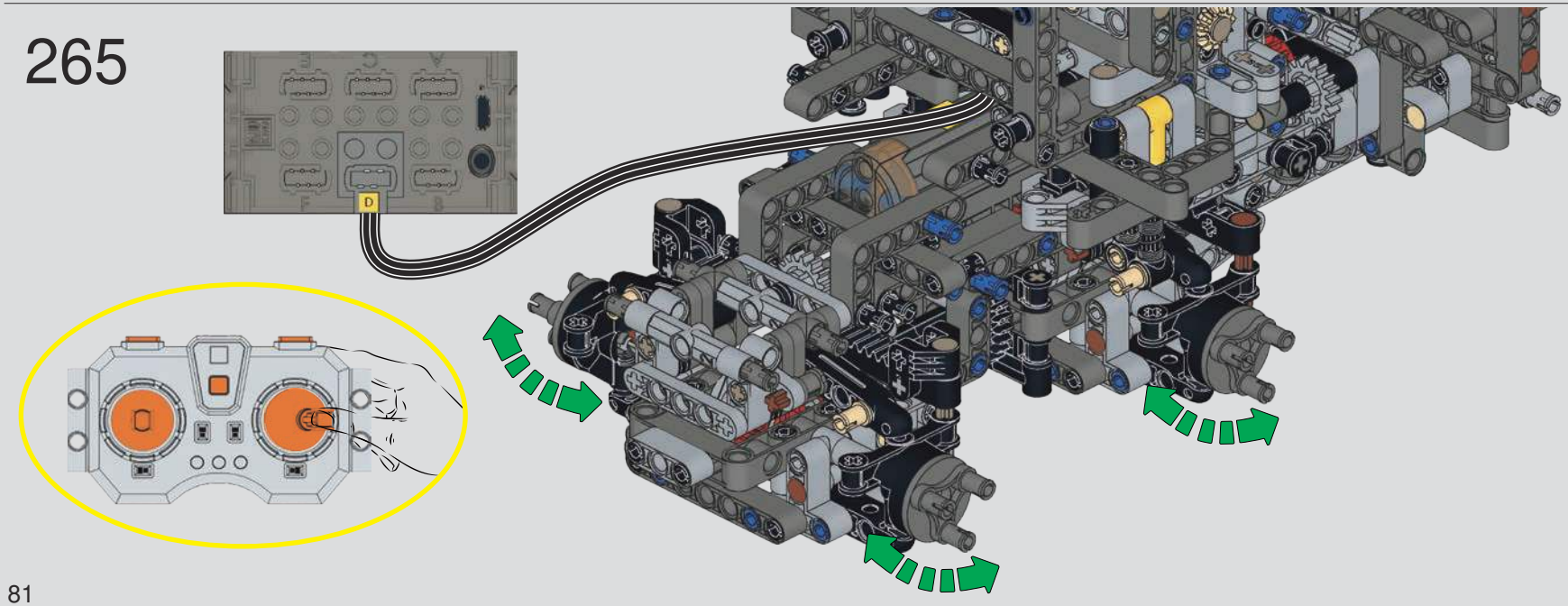

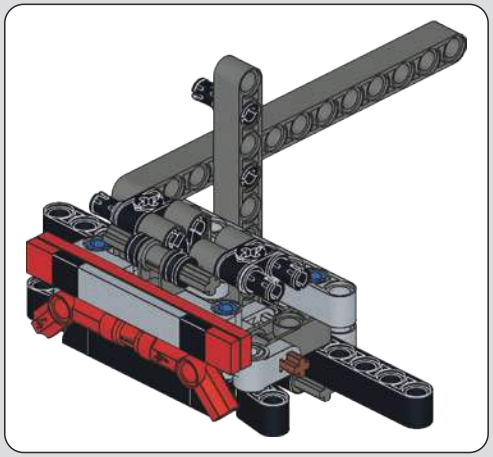

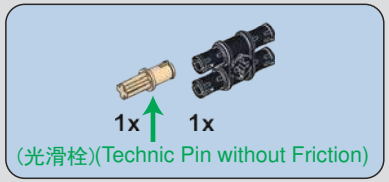

266

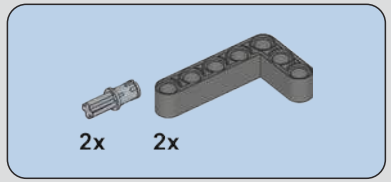

267

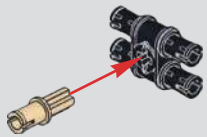

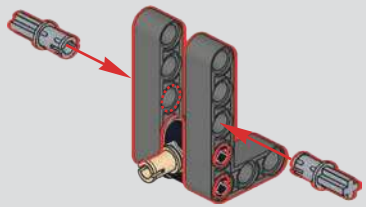

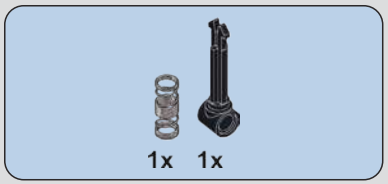

268

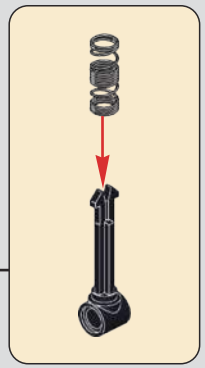

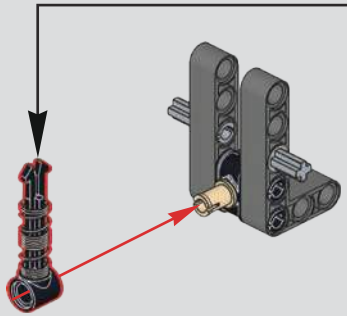

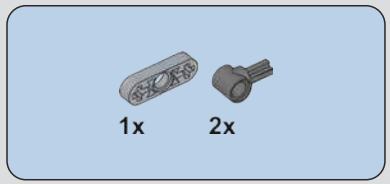

269

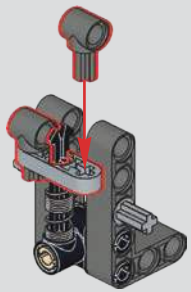

270

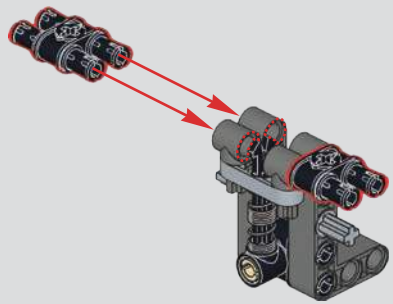

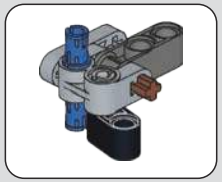

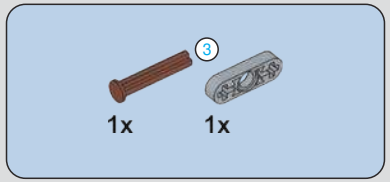

271

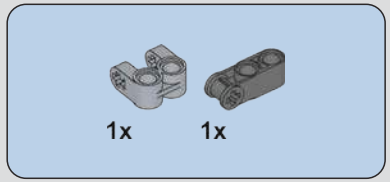

272

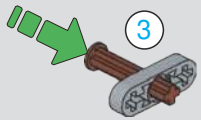

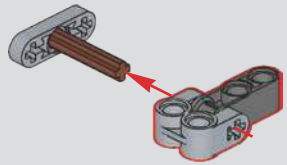

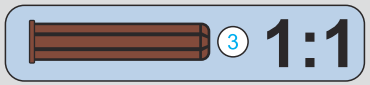

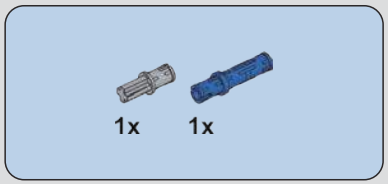

273

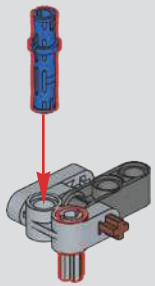

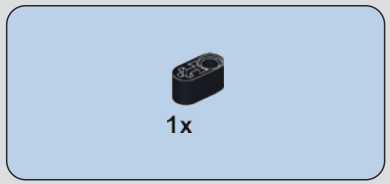

274

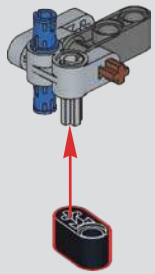

275

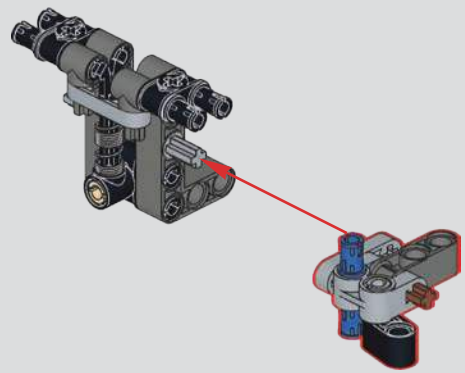

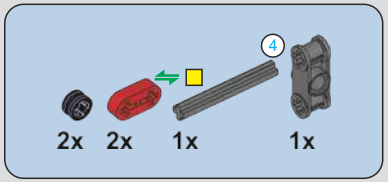

276

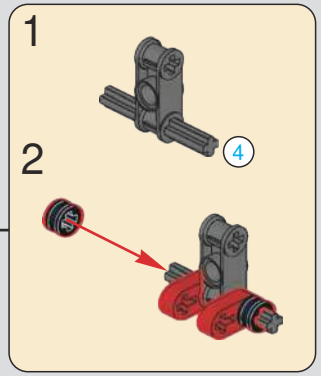

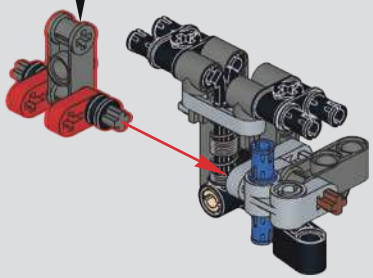

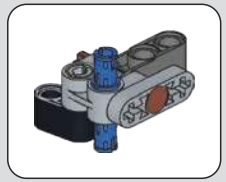

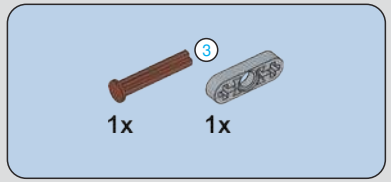

277

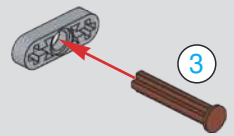

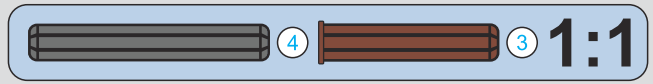

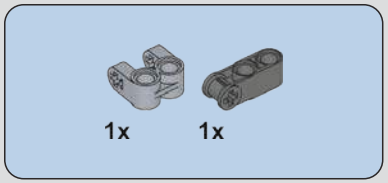

278

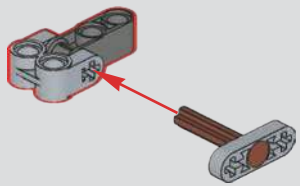

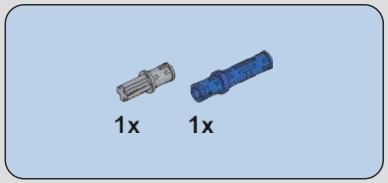

279

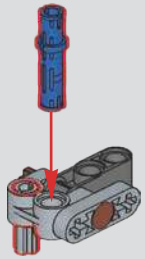

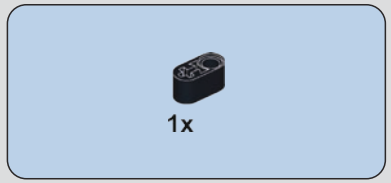

280

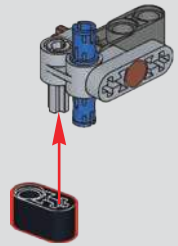

281

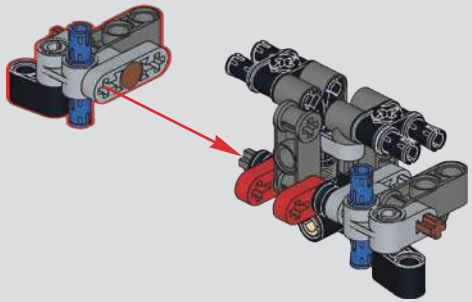

282

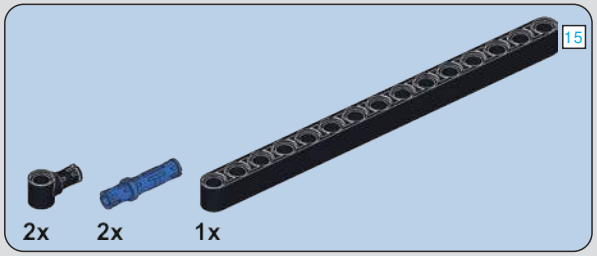

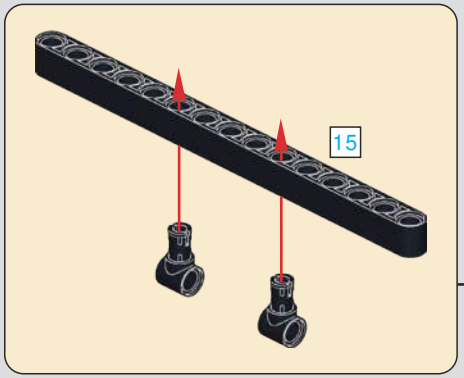

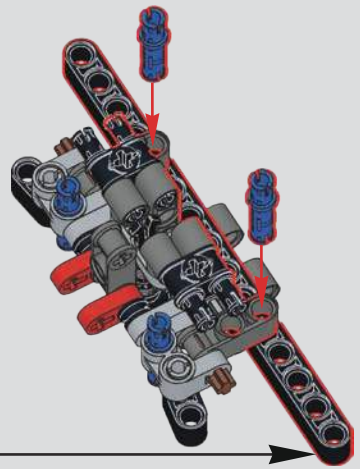

283

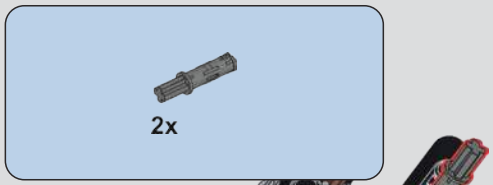

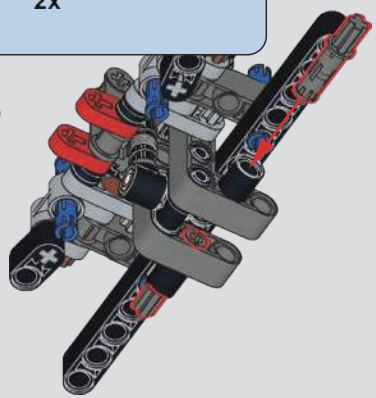

284

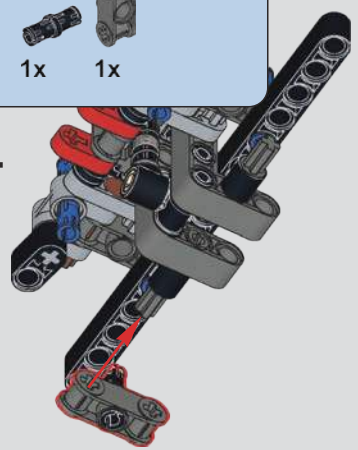

285

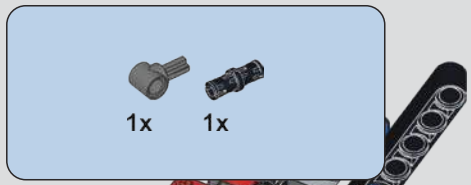

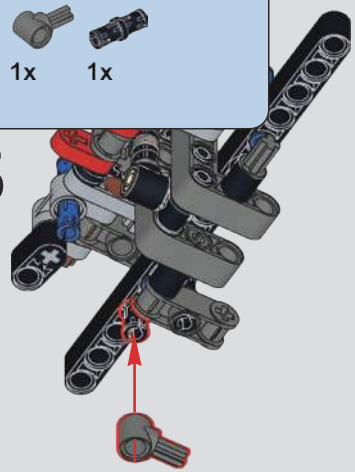

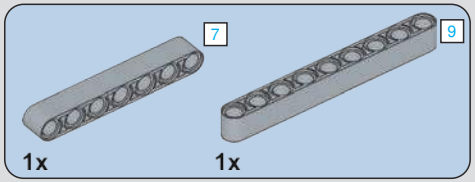

286

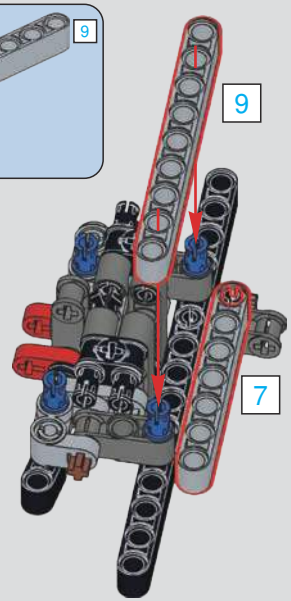

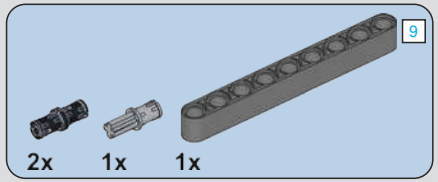

287

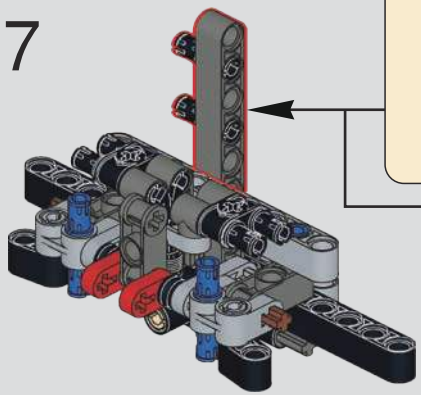

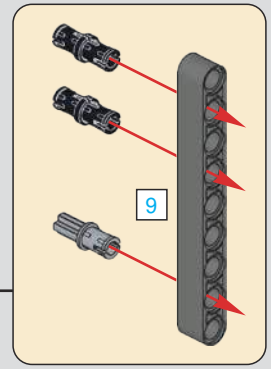

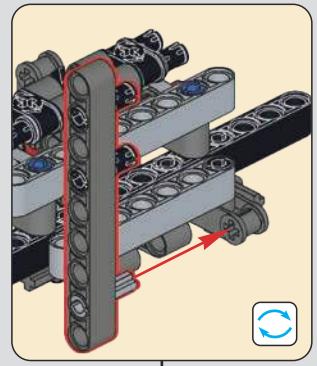

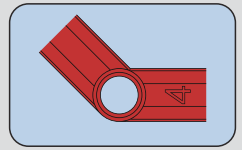

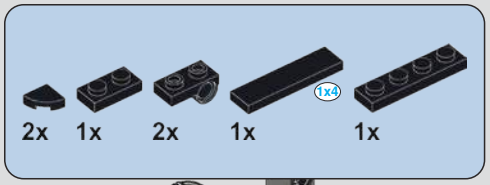

288

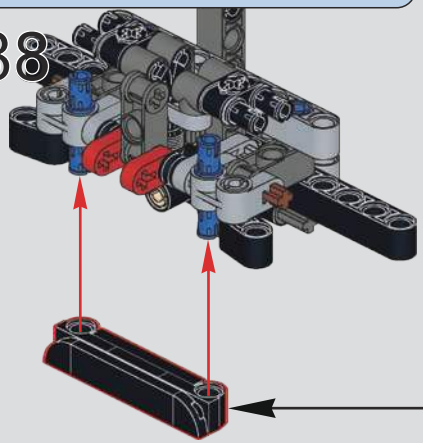

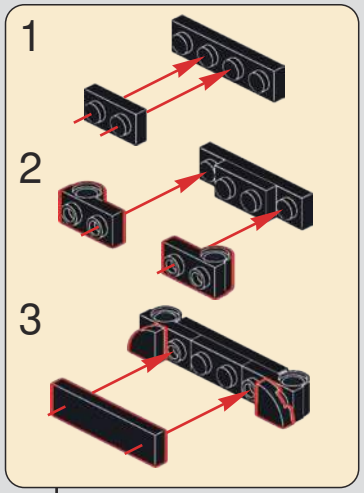

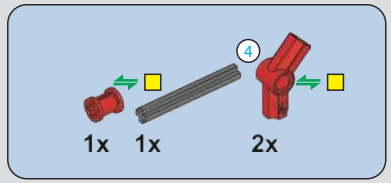

289

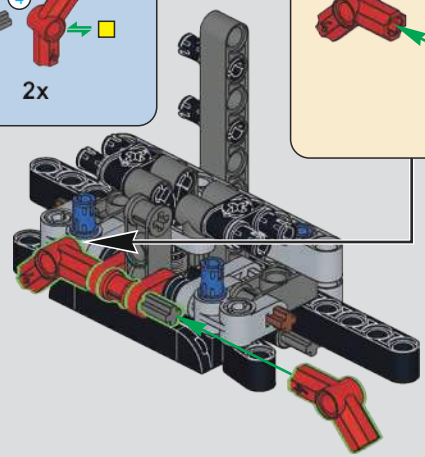

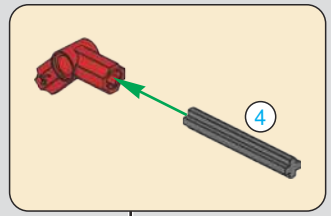

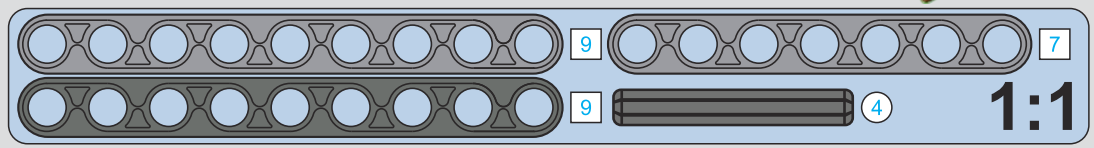

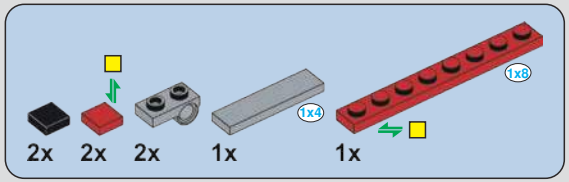

290

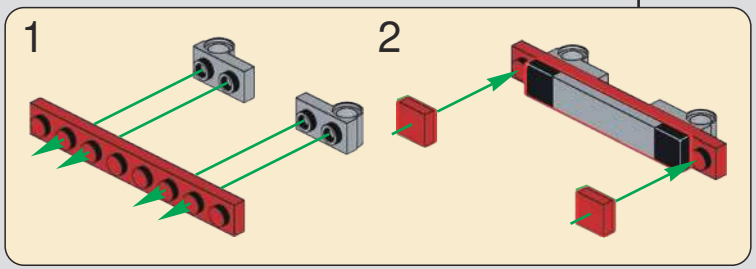

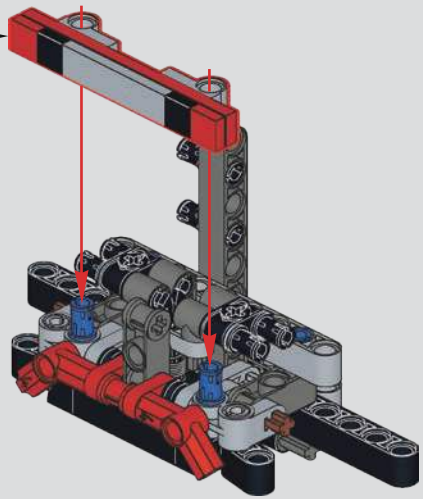

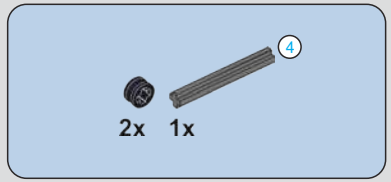

291

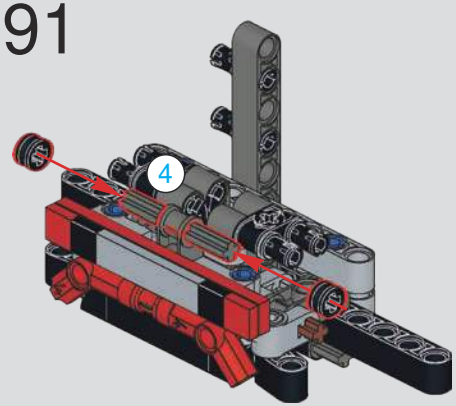

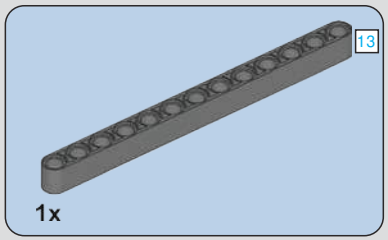

292

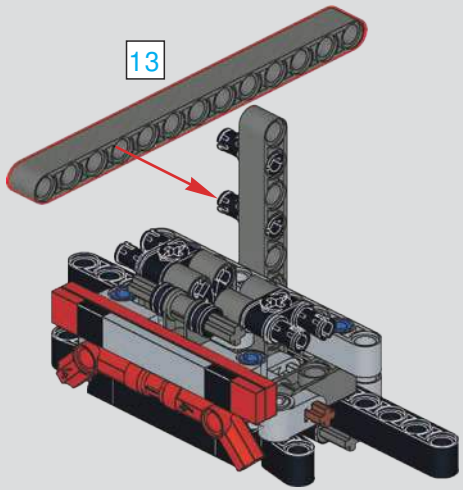

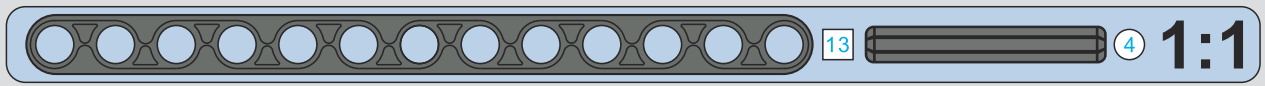

293

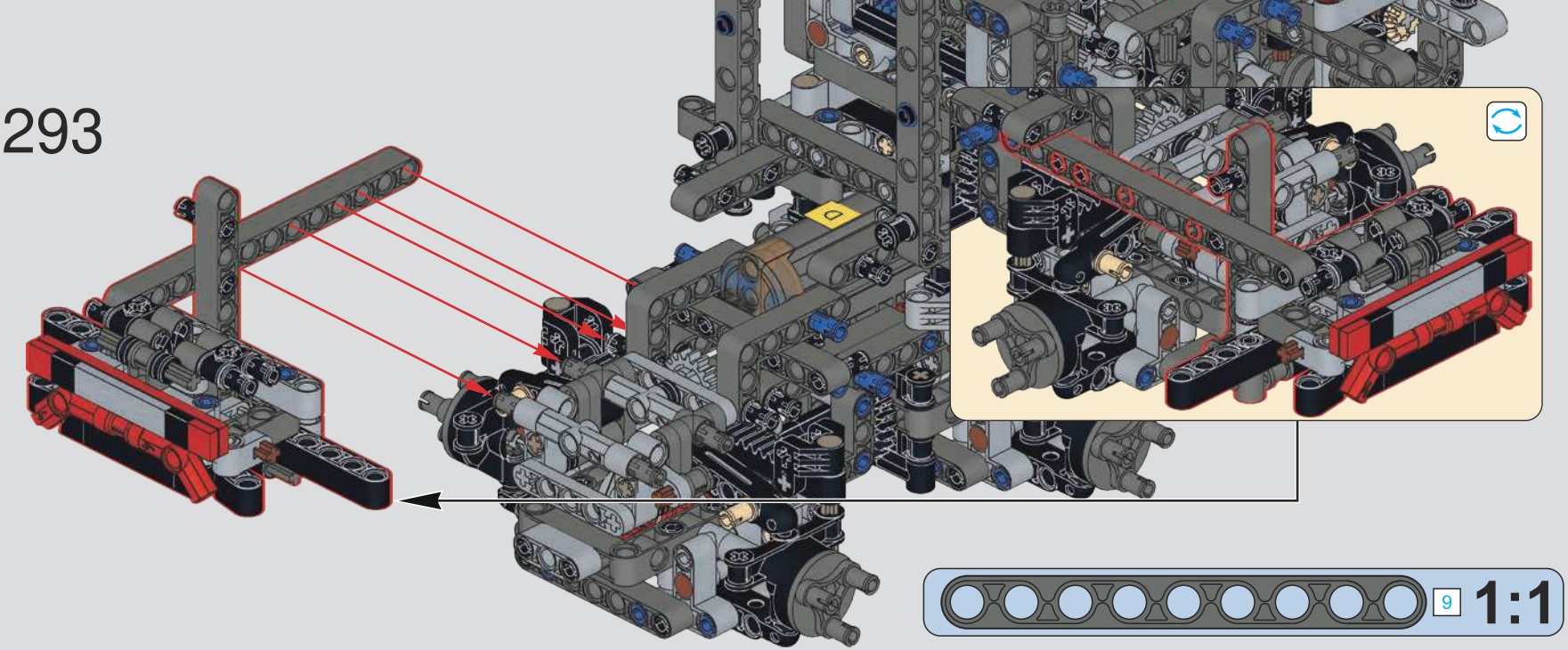

294

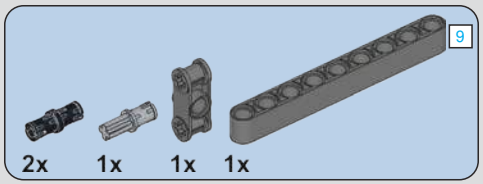

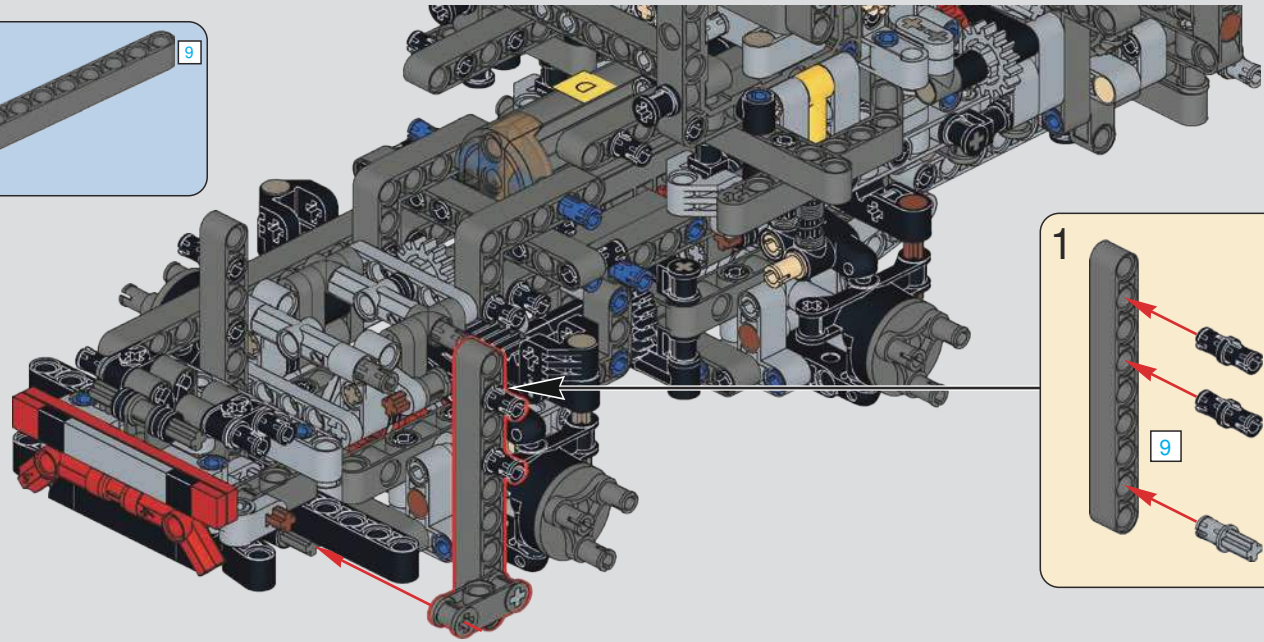

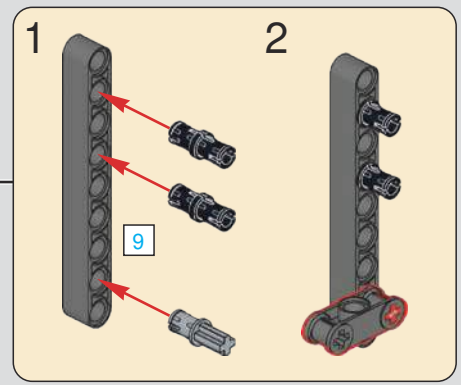

295

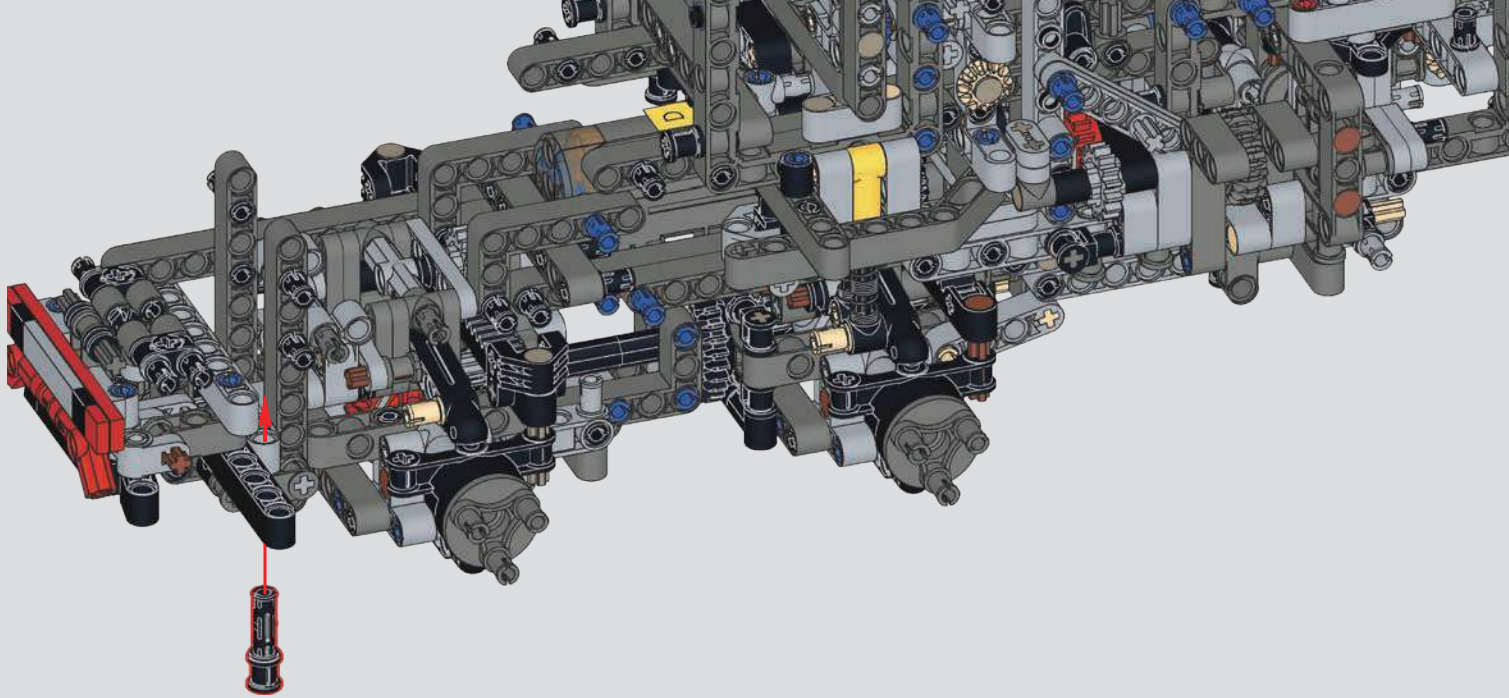

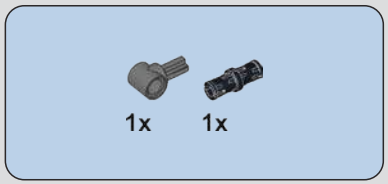

296

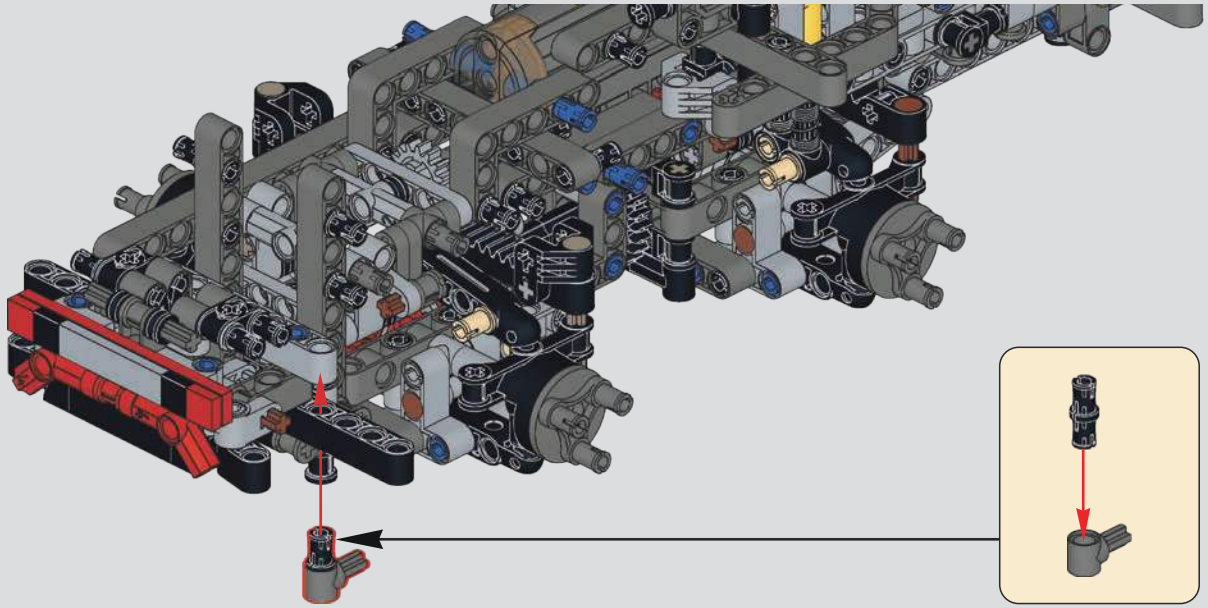

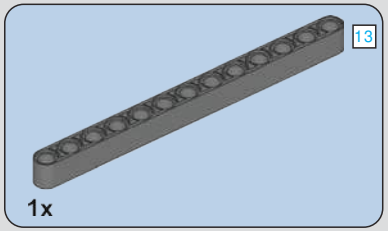

297

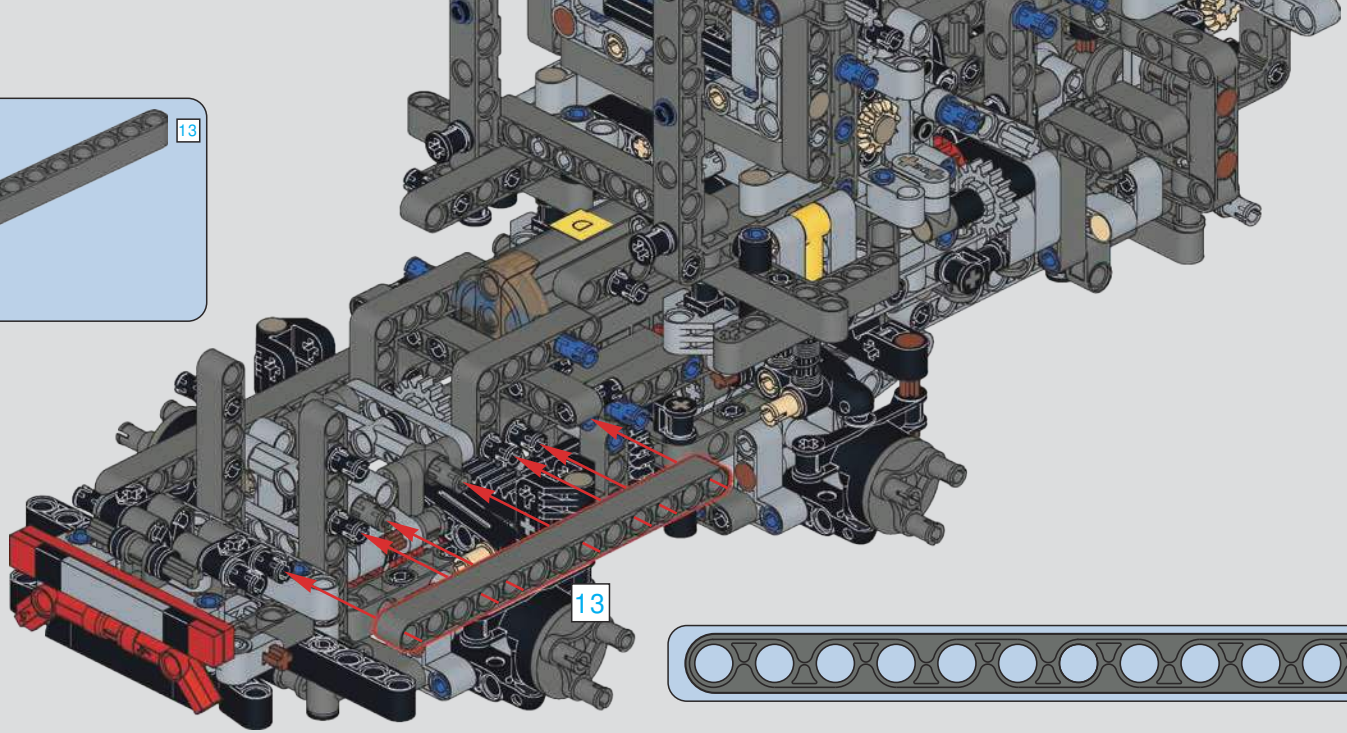

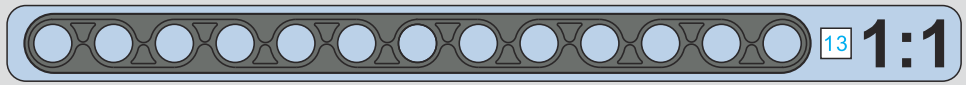

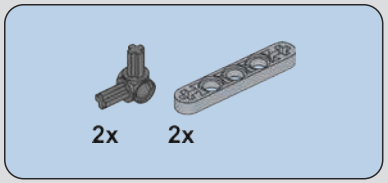

298

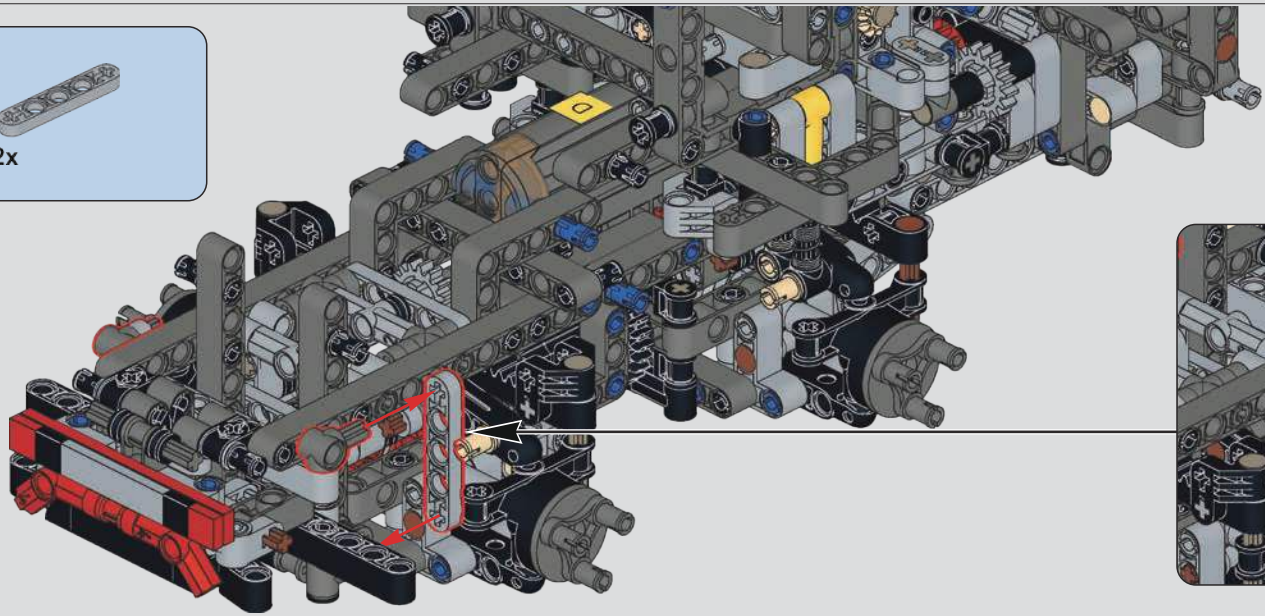

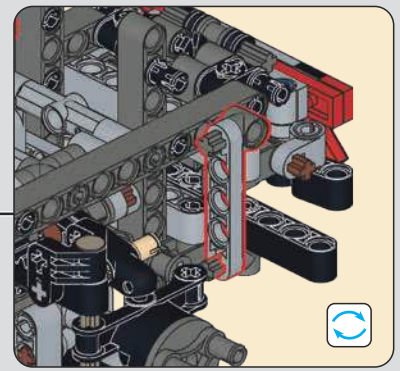

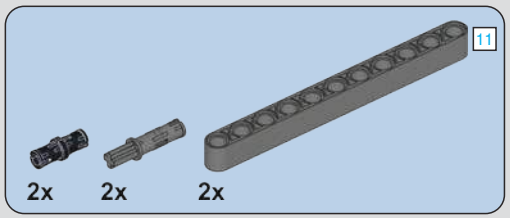

299

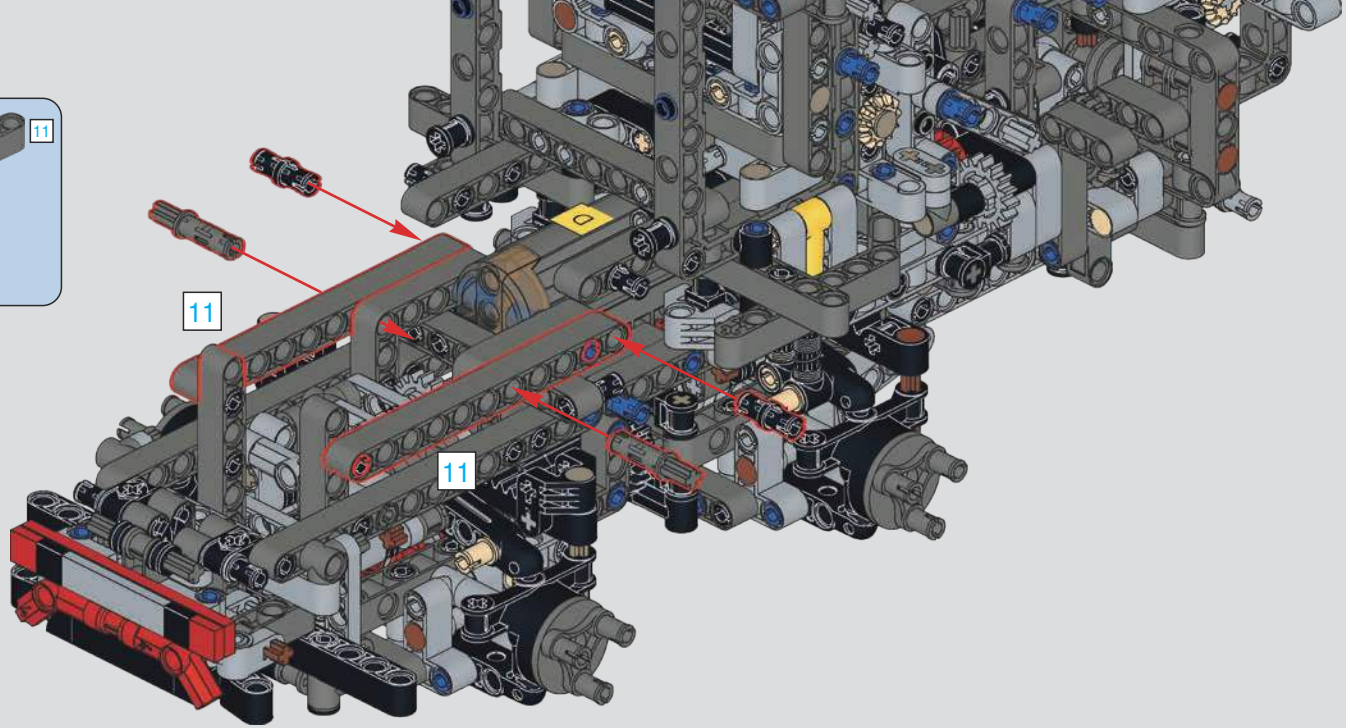

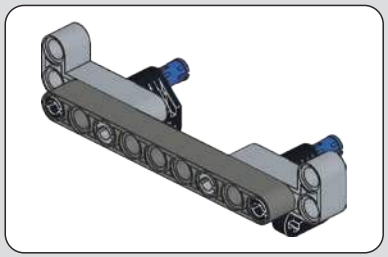

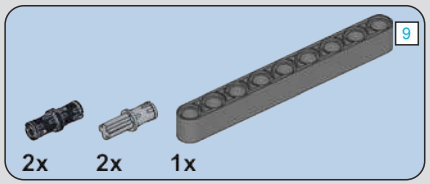

300

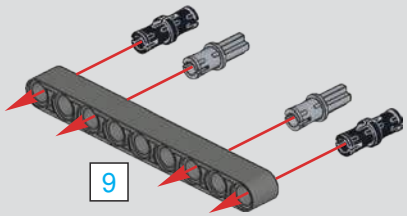

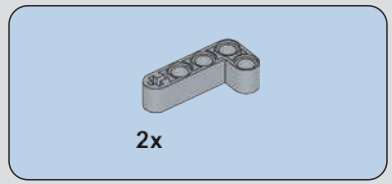

301

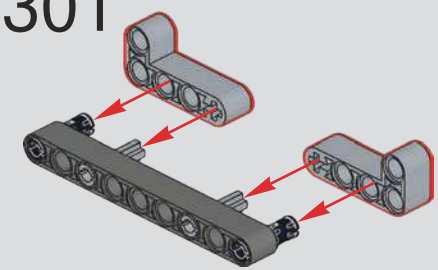

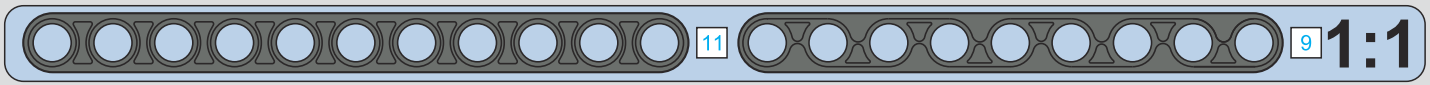

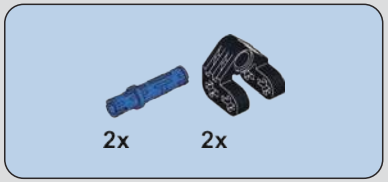

302

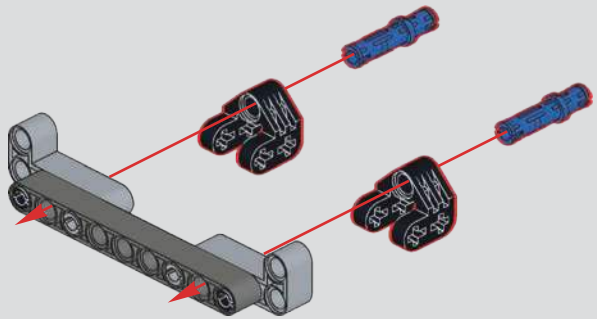

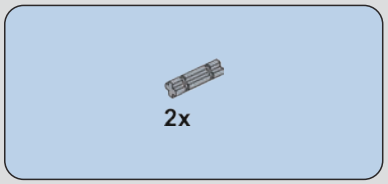

303

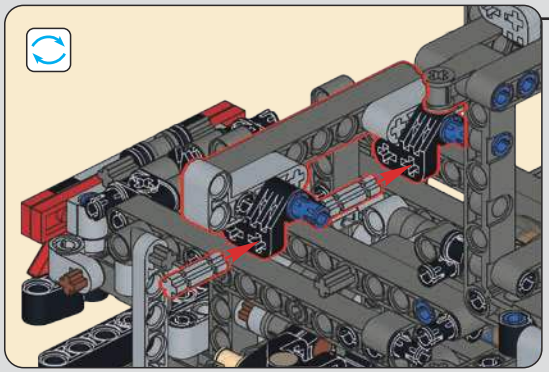

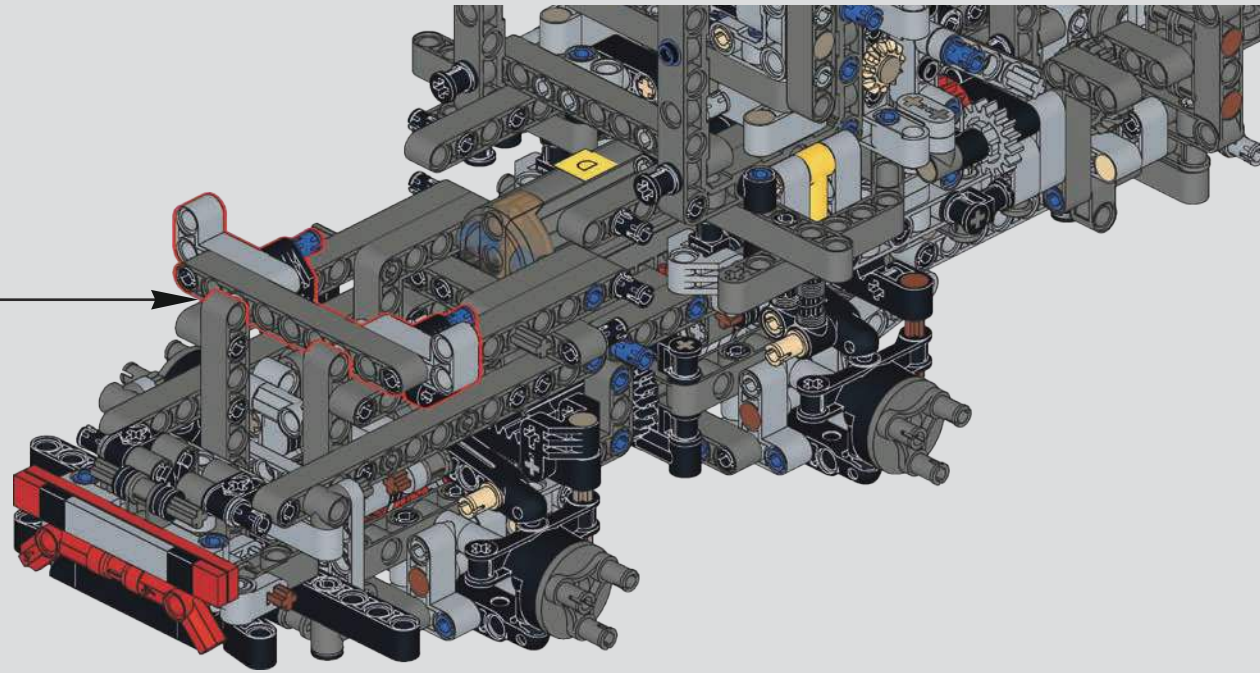

(光滑栓)
(Technic Pin
without Friction)

2x 2x

304

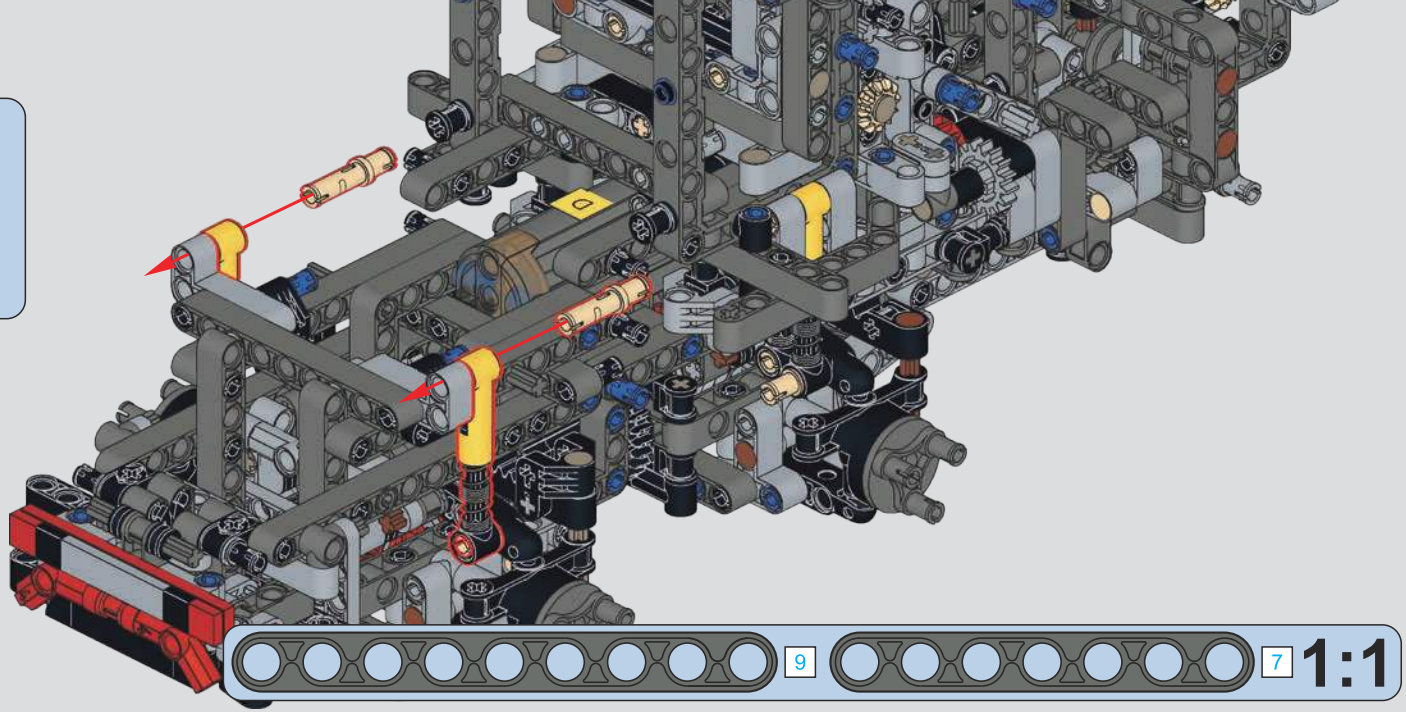

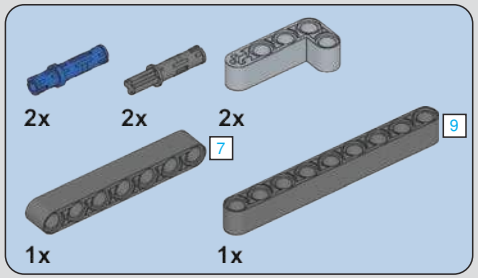

305

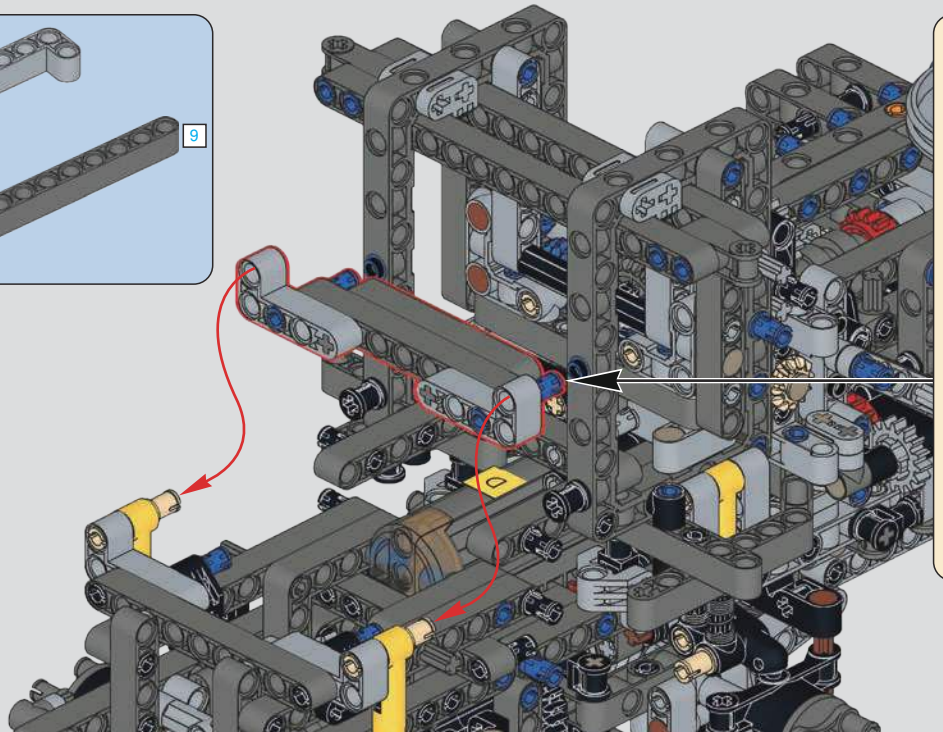

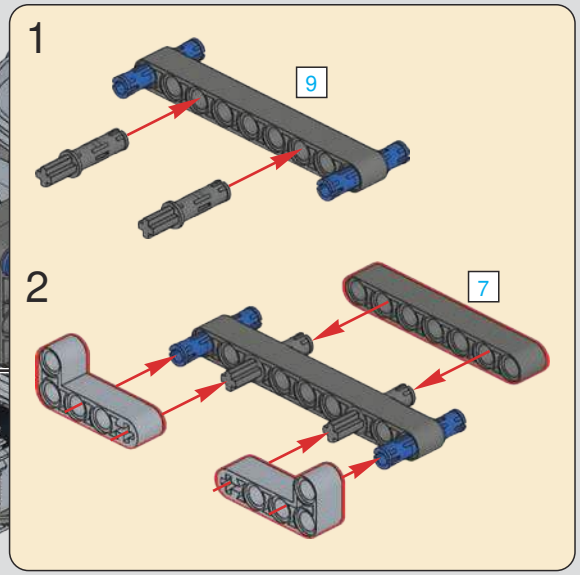

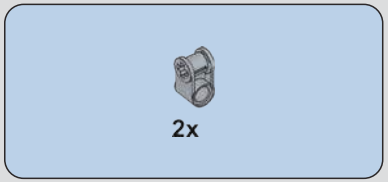

306

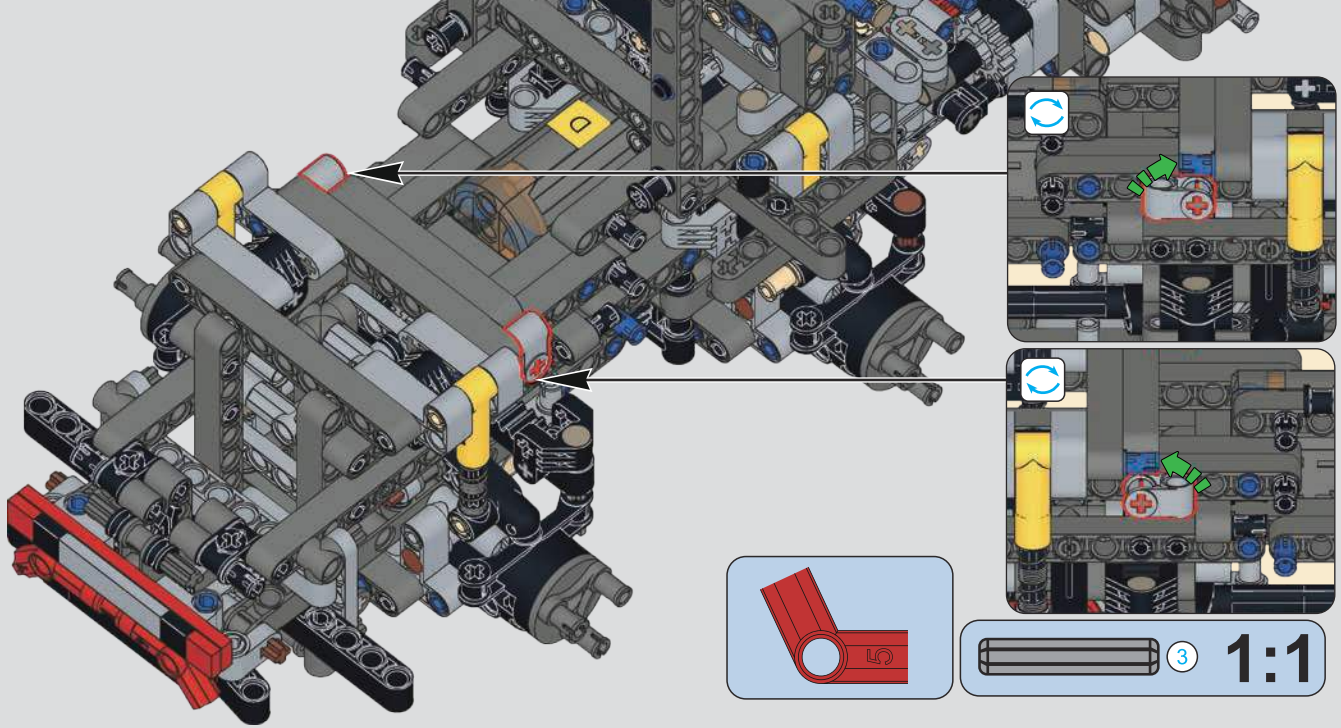

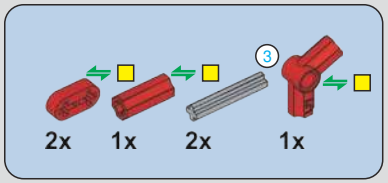

307

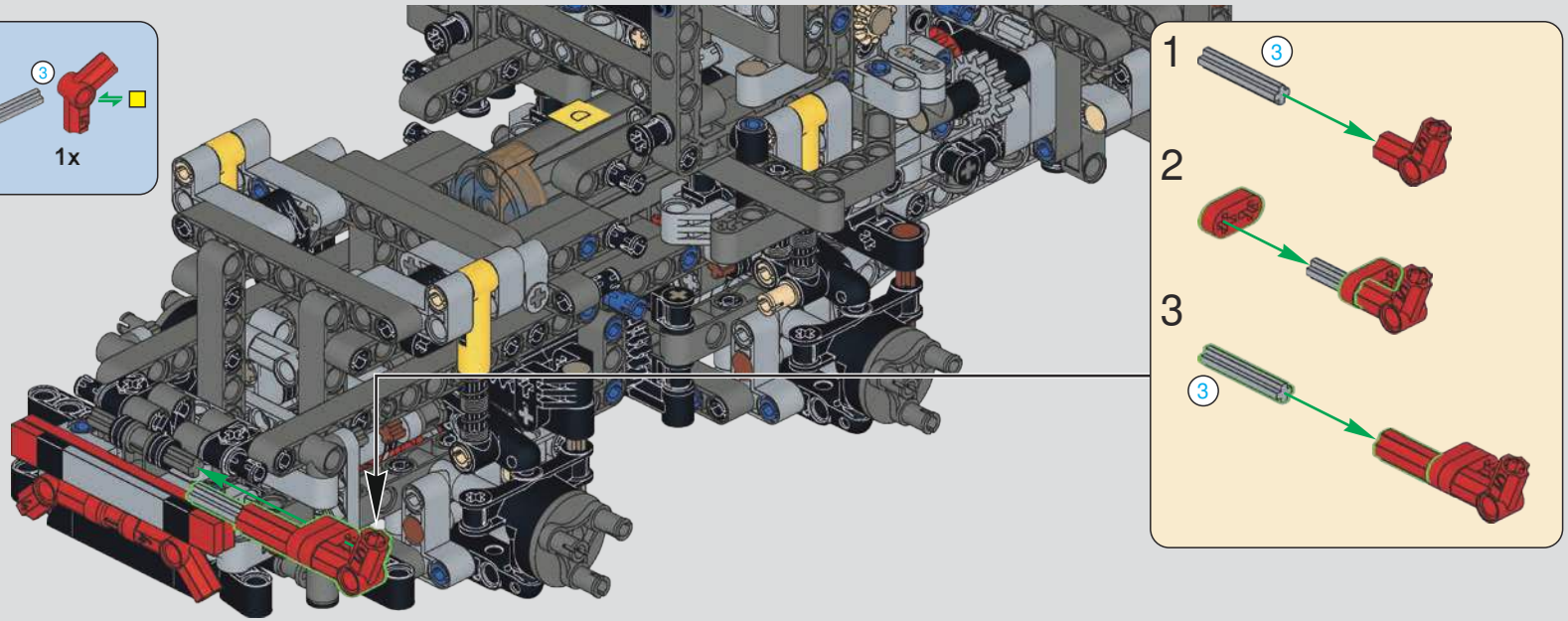

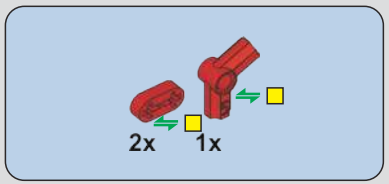

308

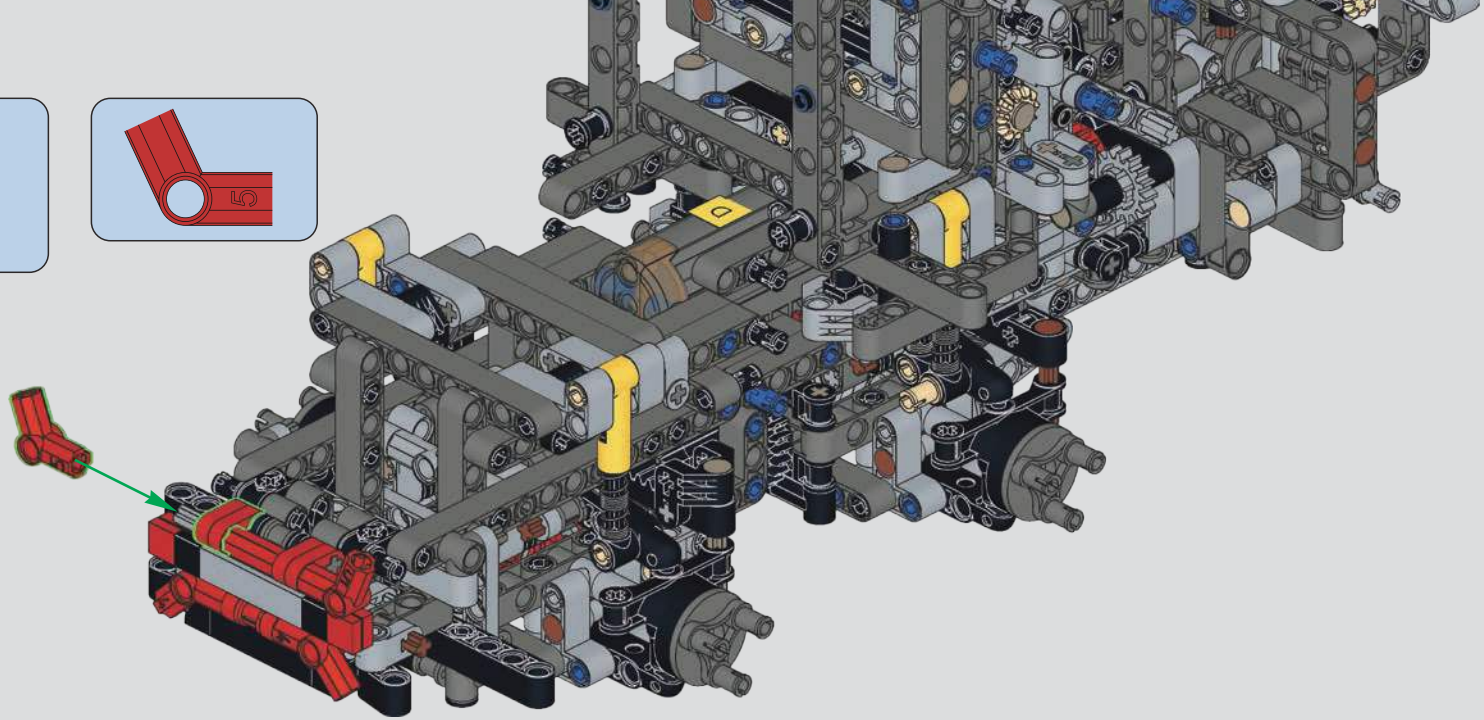

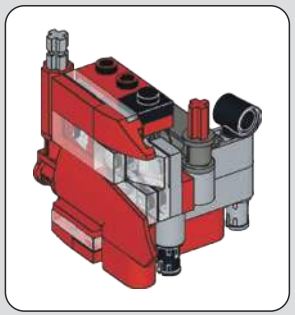

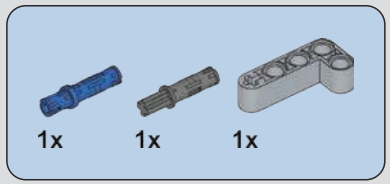

309

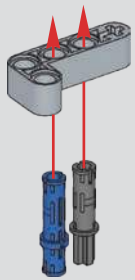

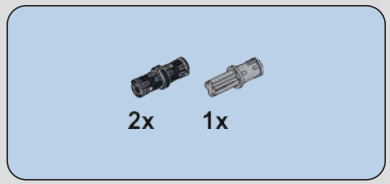

310

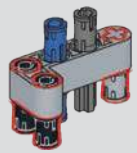

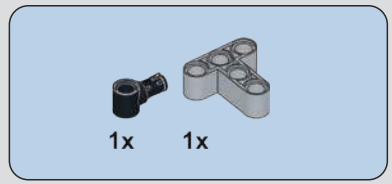

311

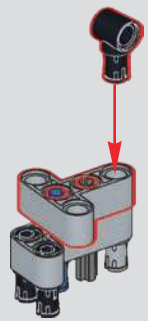

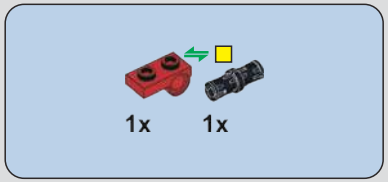

312

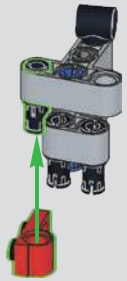

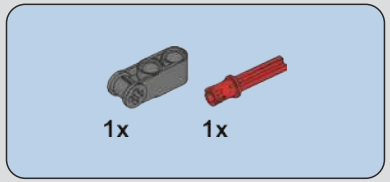

313

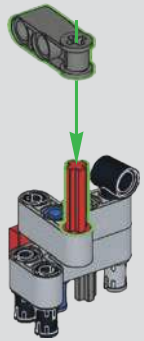

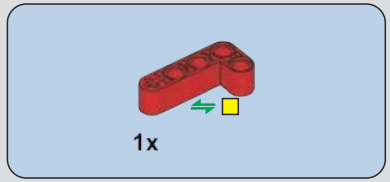

314

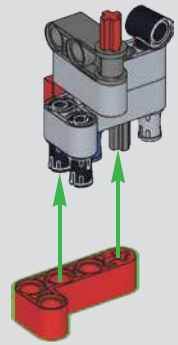

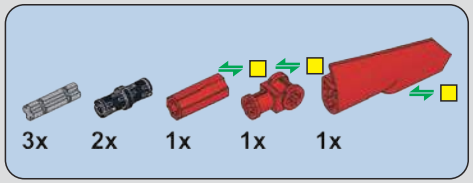

315

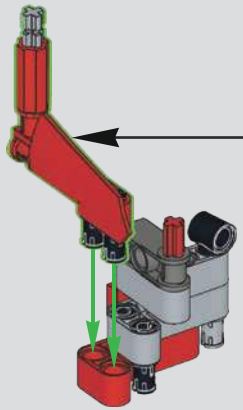

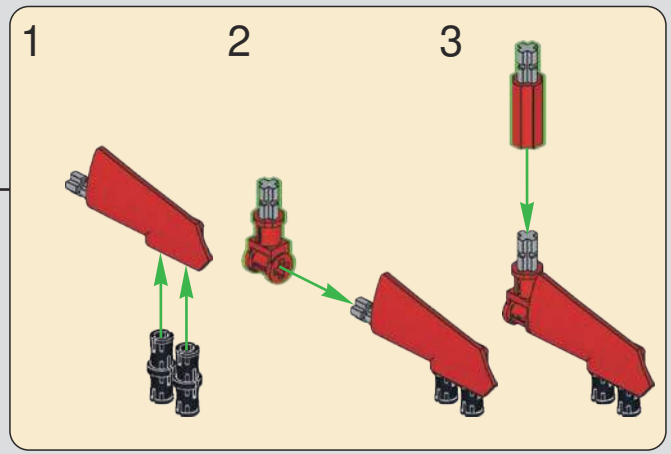

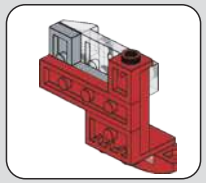

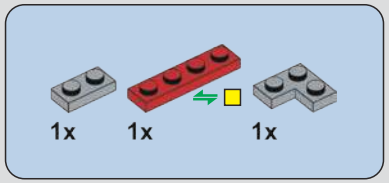

316

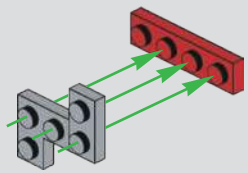

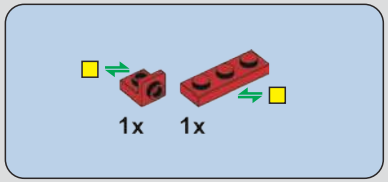

317

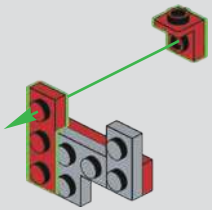

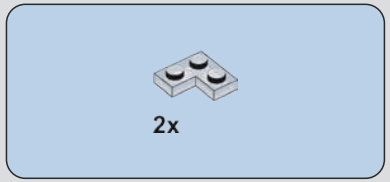

318

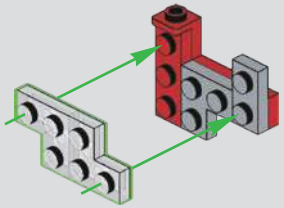

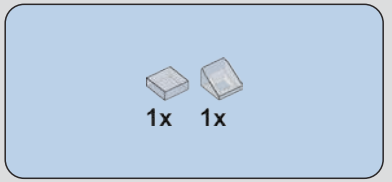

319

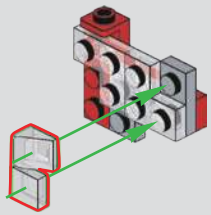

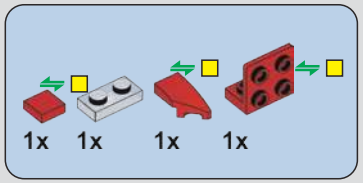

320

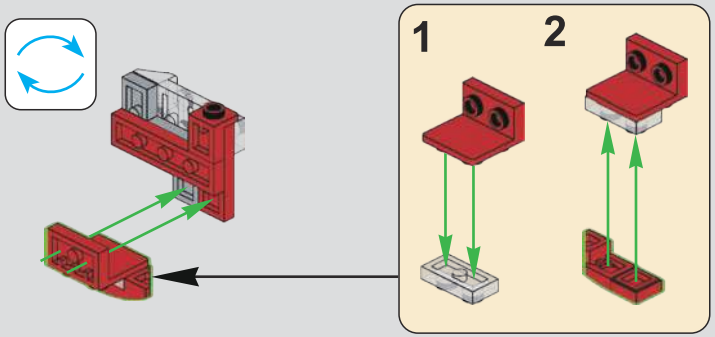

321

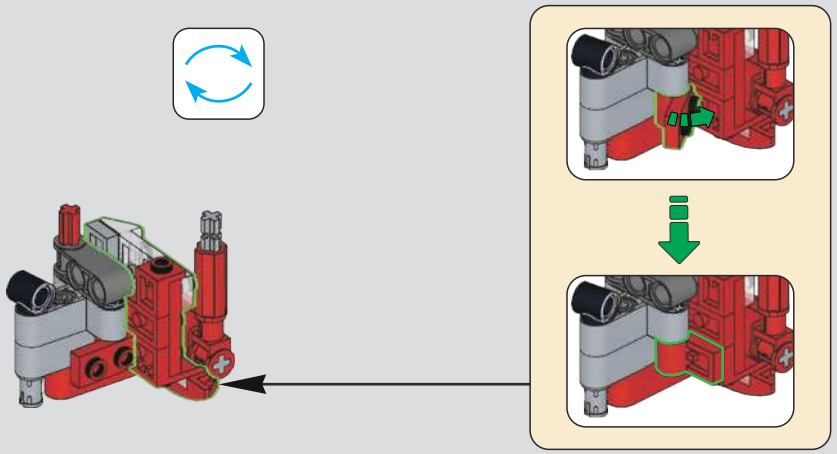

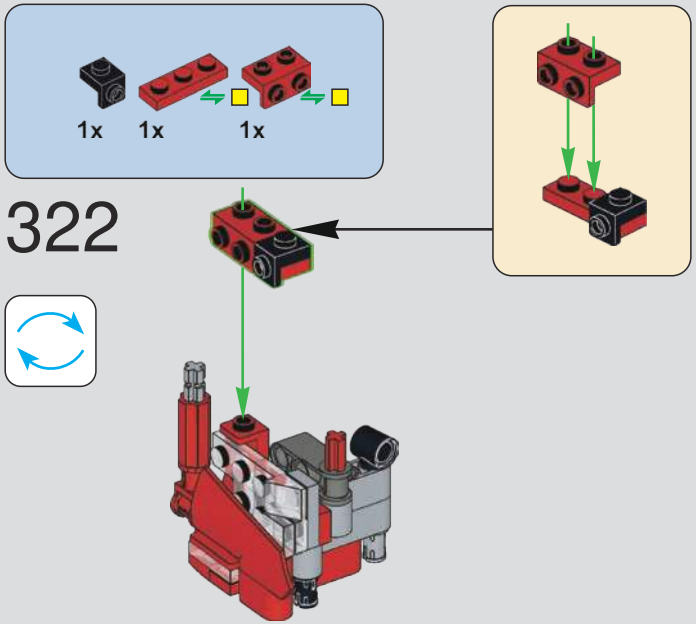
1x
1x
1x
322

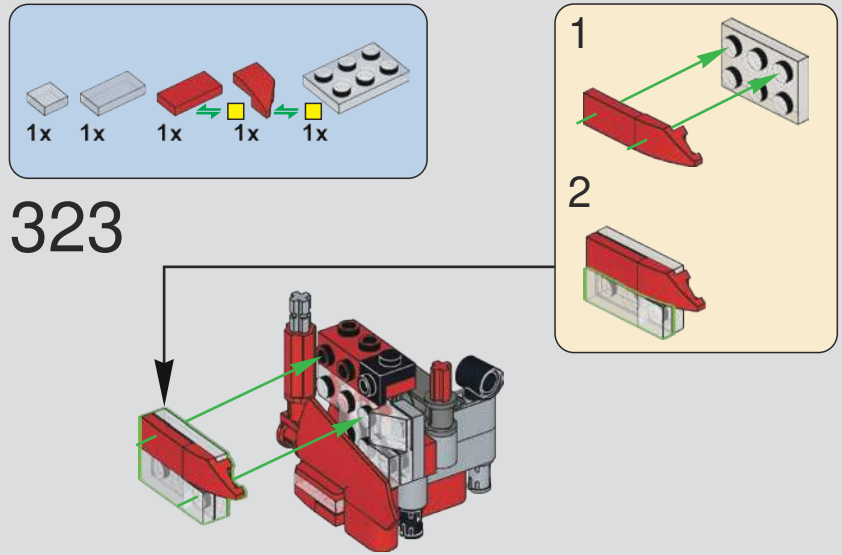
1x
1x
1x
1x
1x
323
1
2

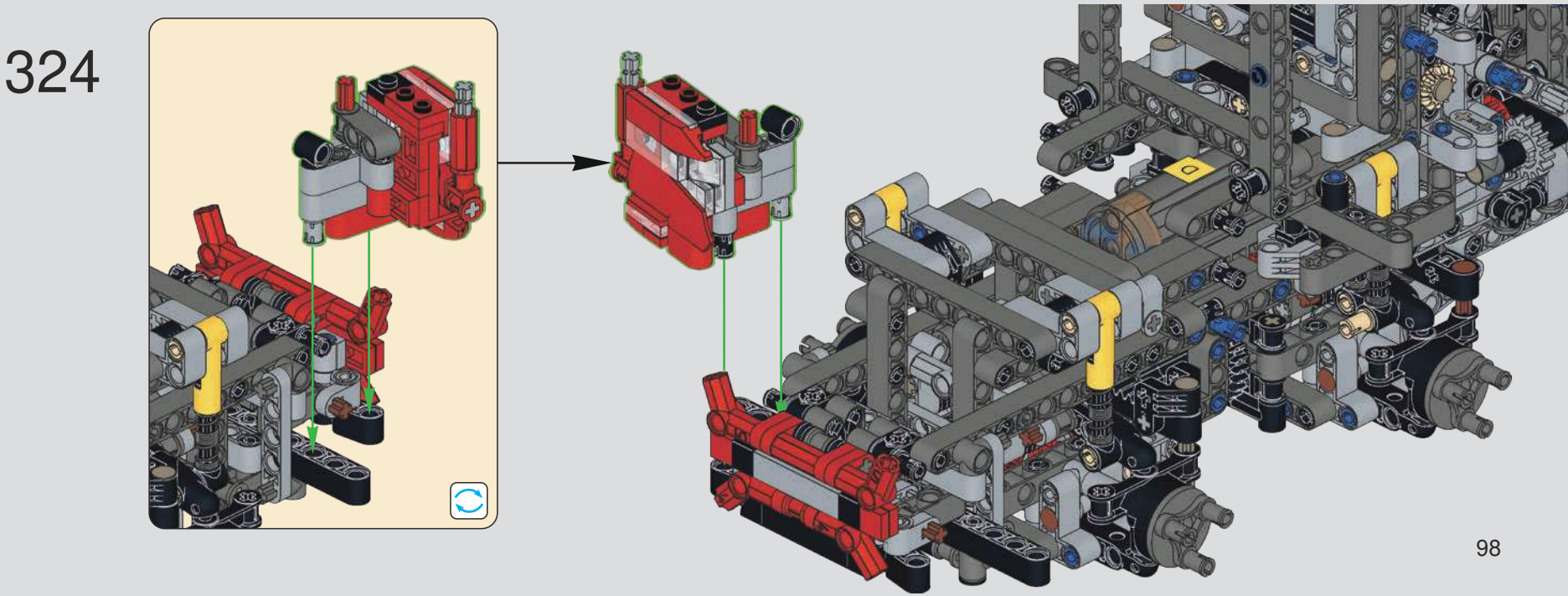
324

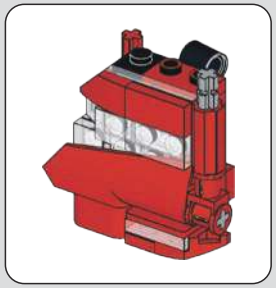

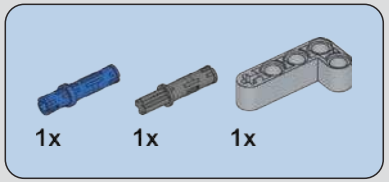

325

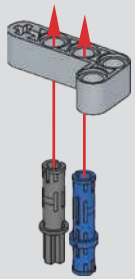

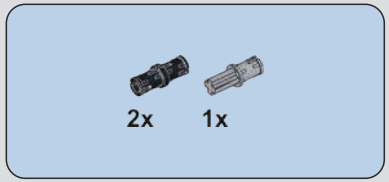

326

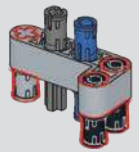

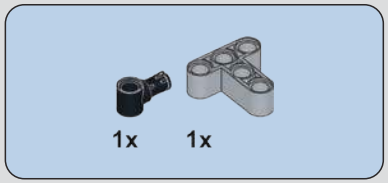

327

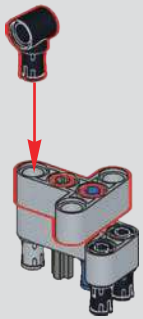

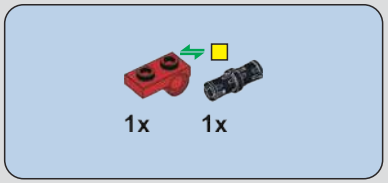

328

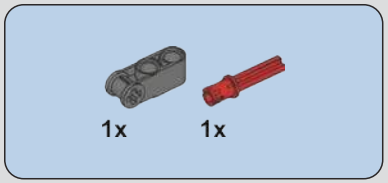

329

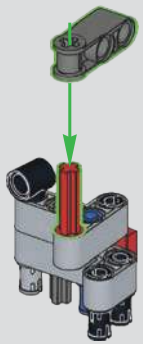

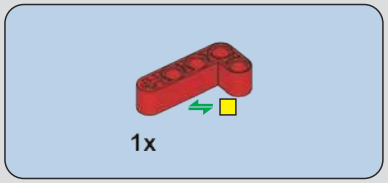

330

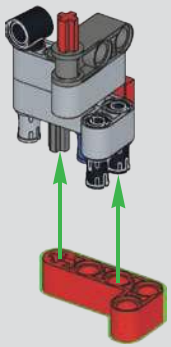

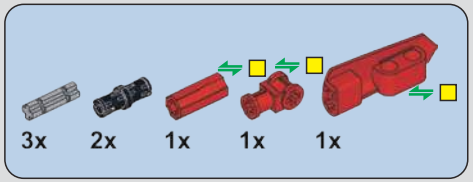

331

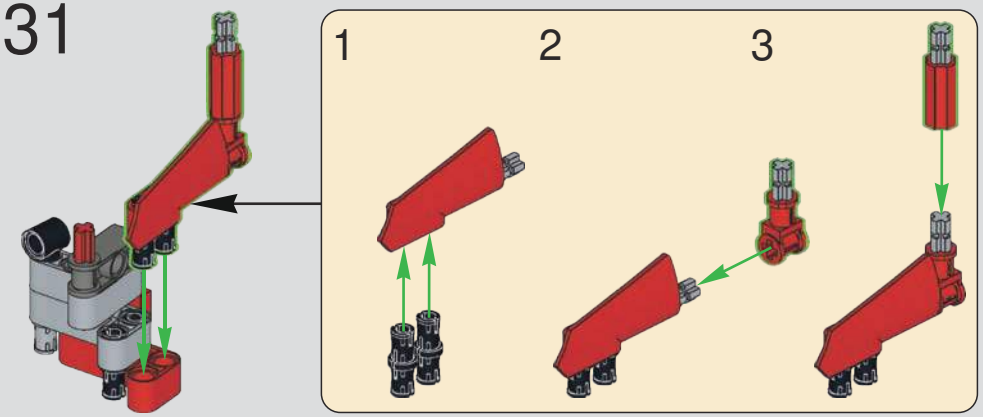

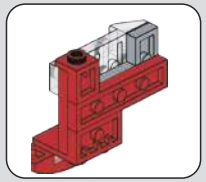

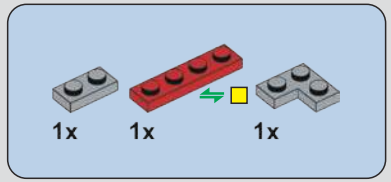

332

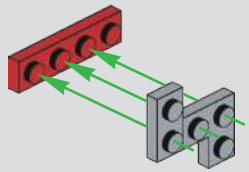

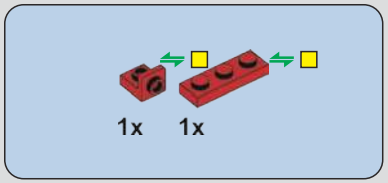

333

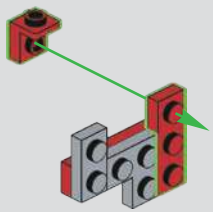

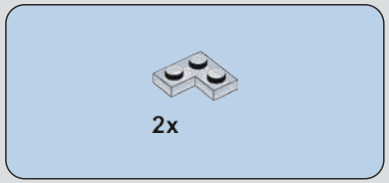

334

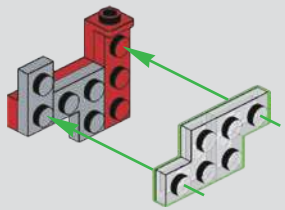

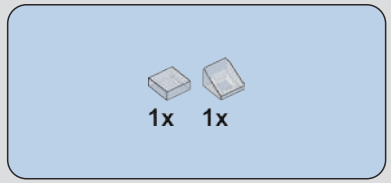

335

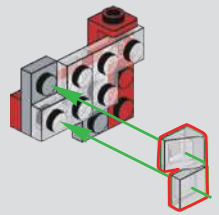

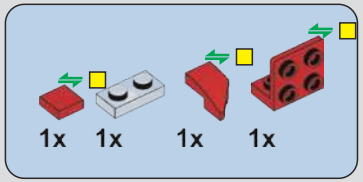

336

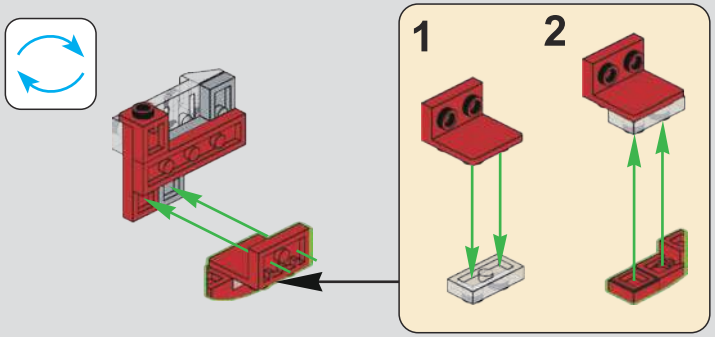

337

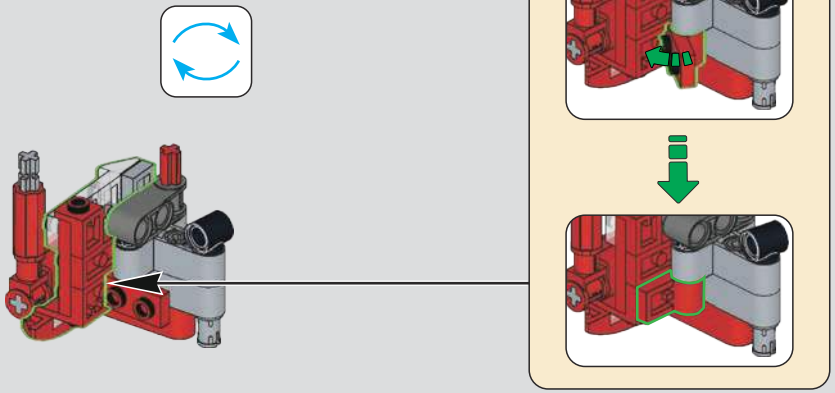

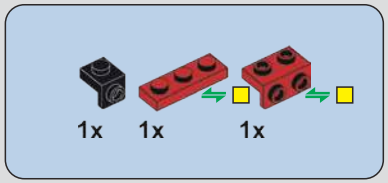

338

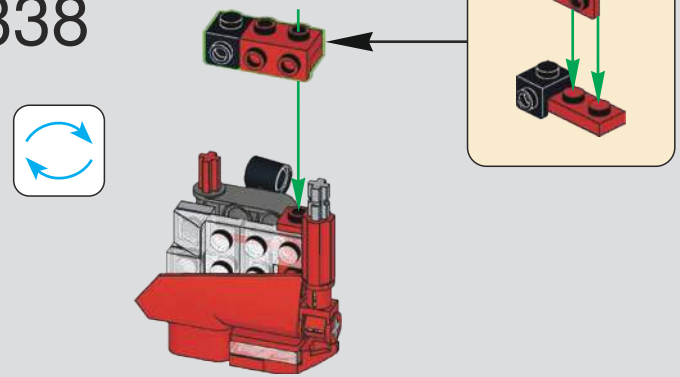

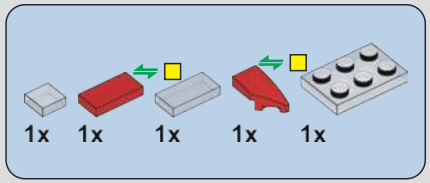

339

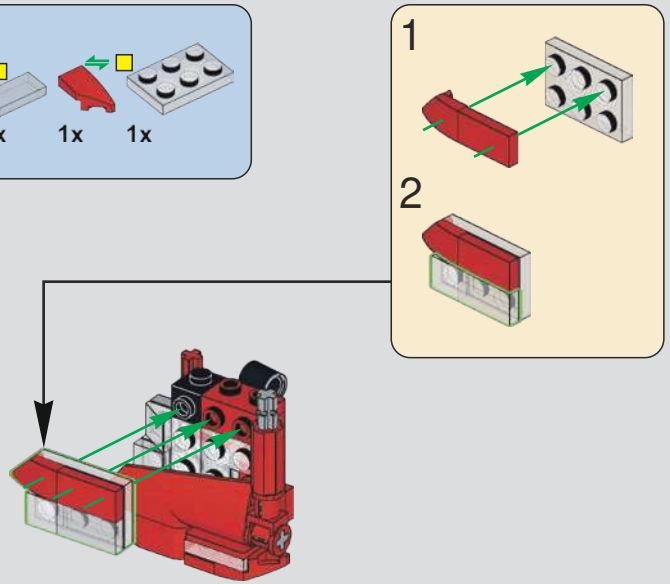

340

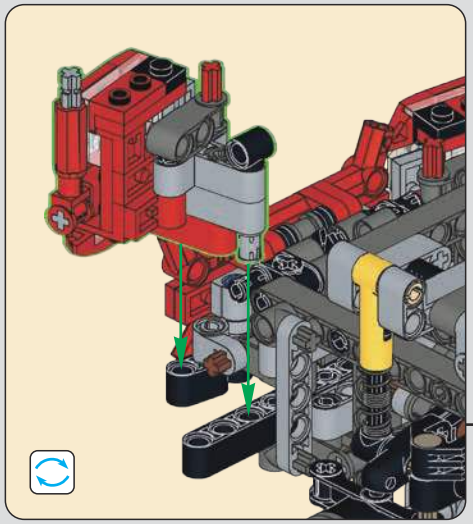

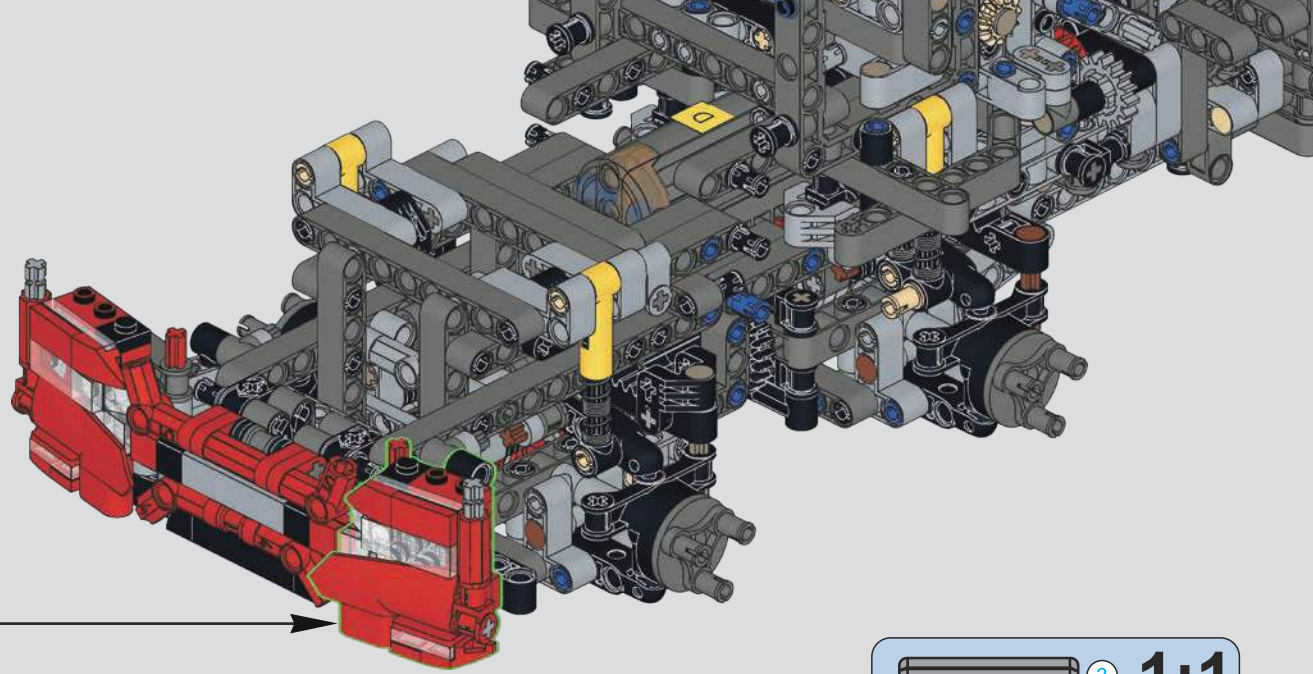

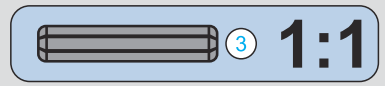

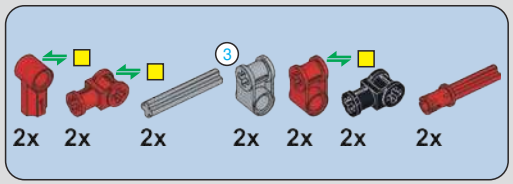

341

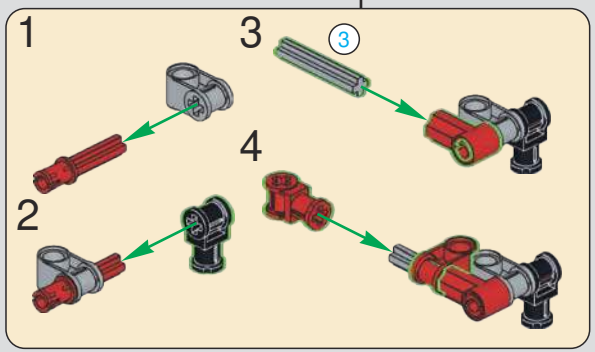

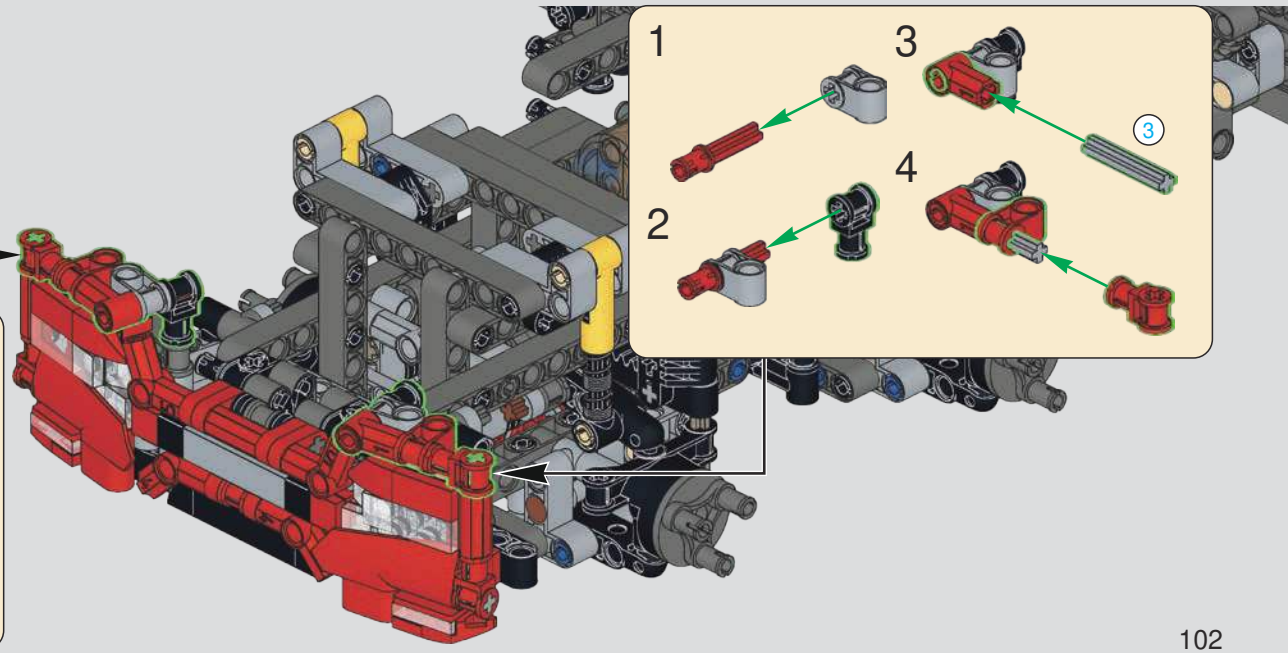

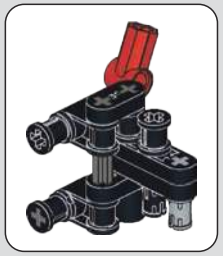

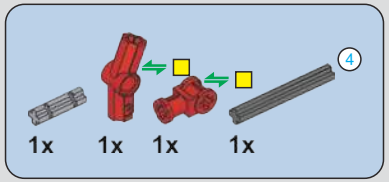

342

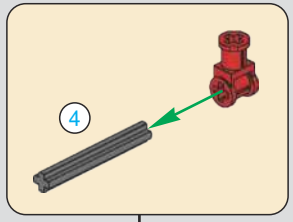

343

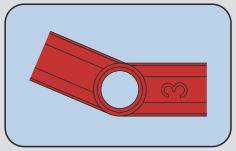

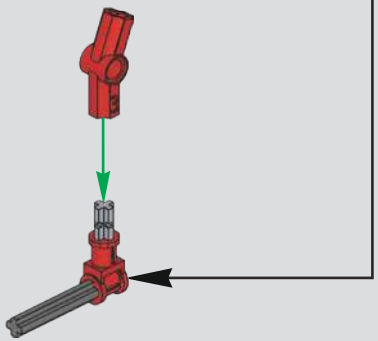

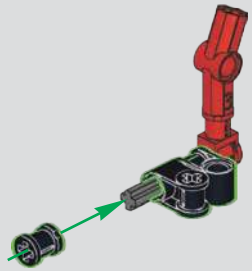

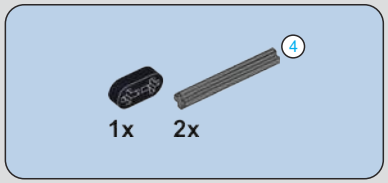

344

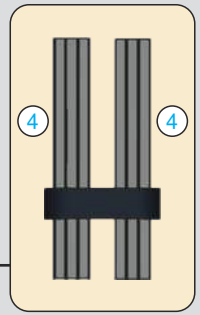

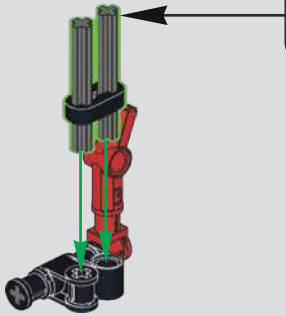

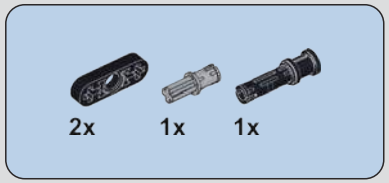

345

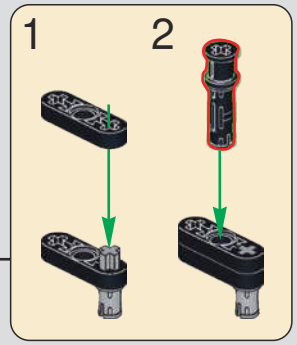

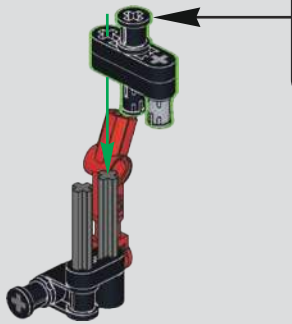

346

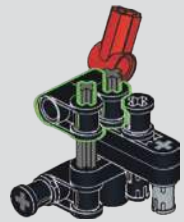

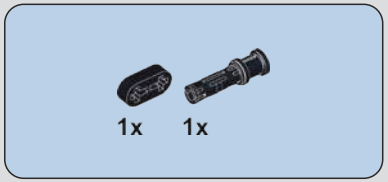

347

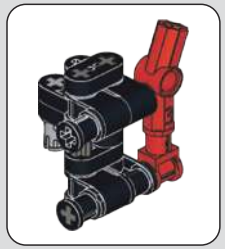

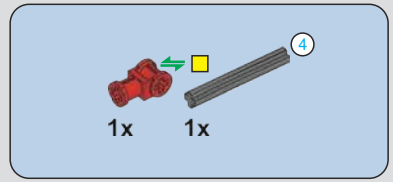

348

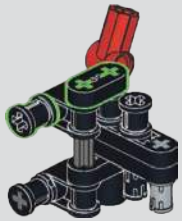

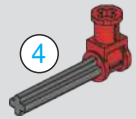

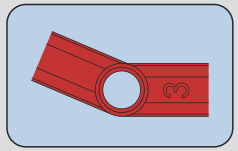

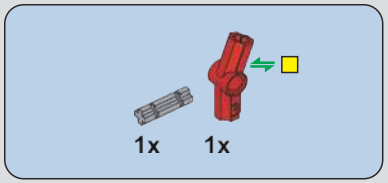

349

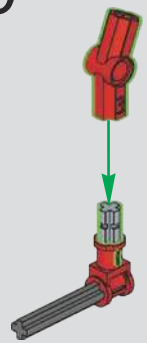

350

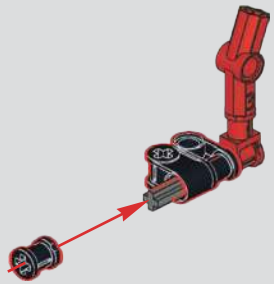

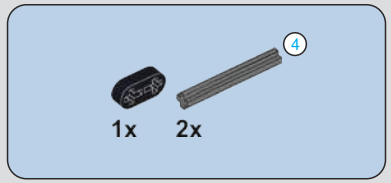

351

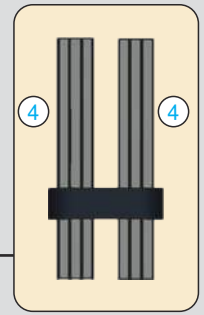

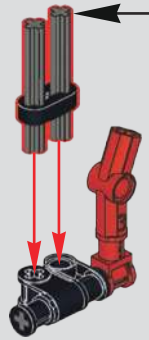

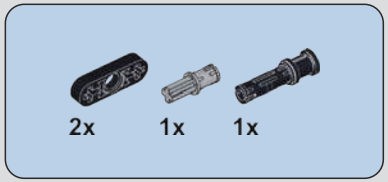

352

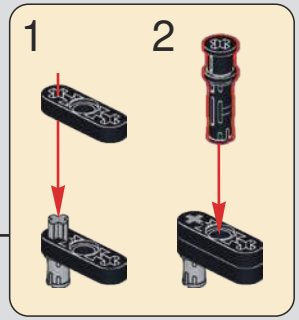

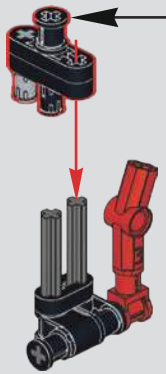

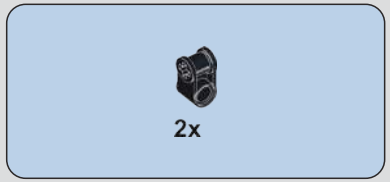

353

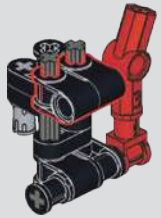

354

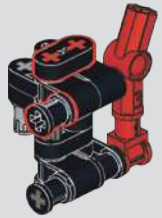

355

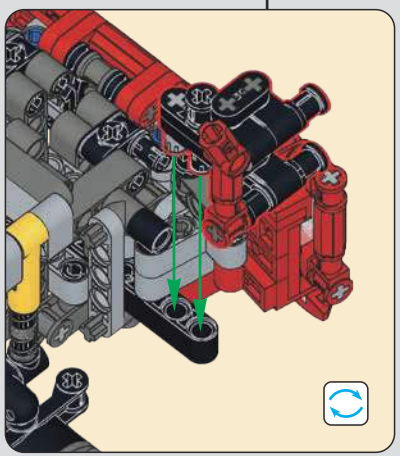

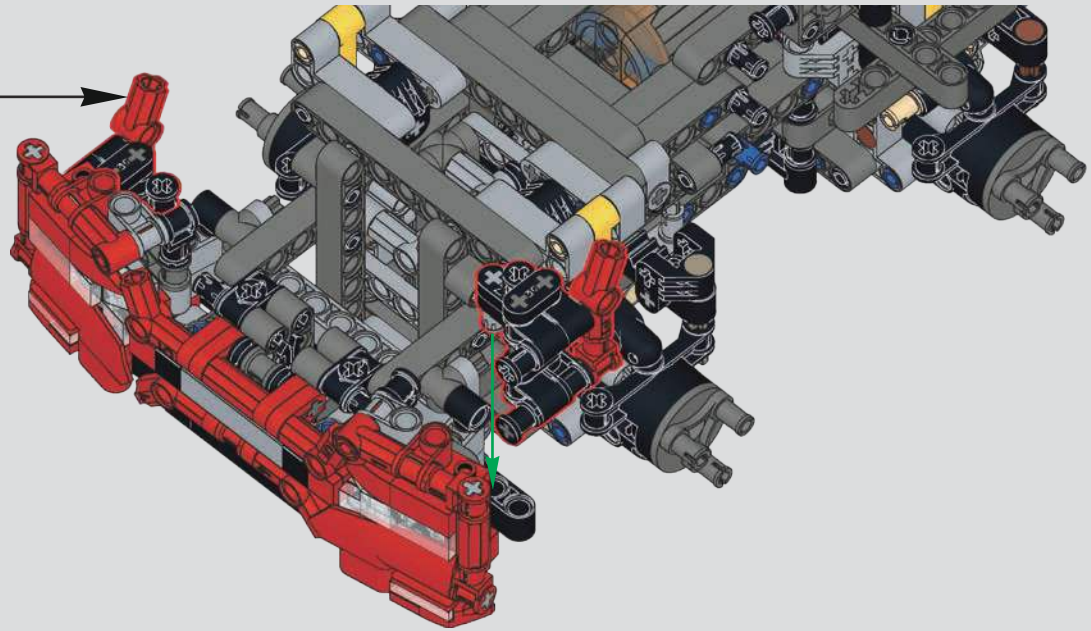

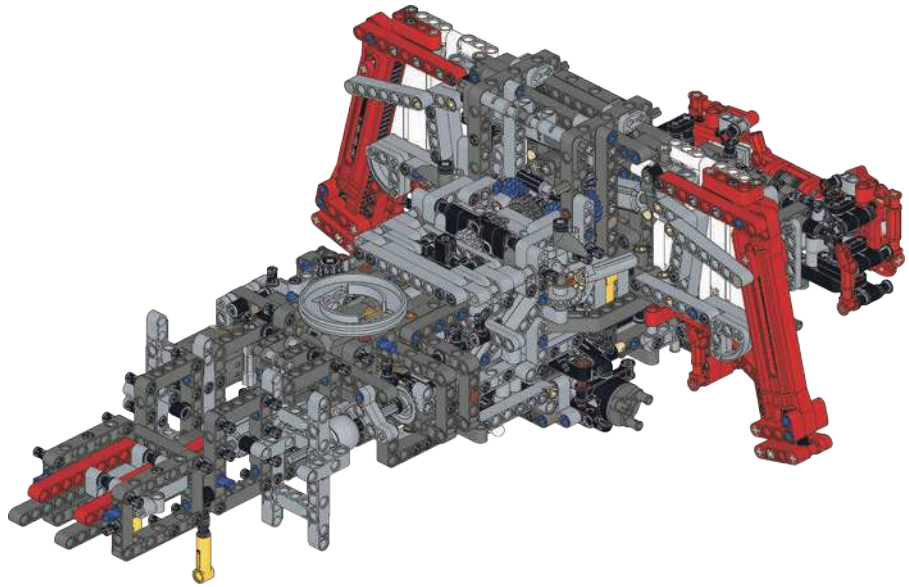

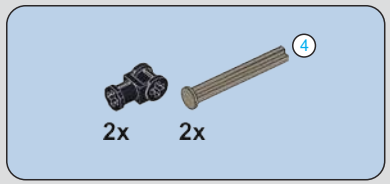

356

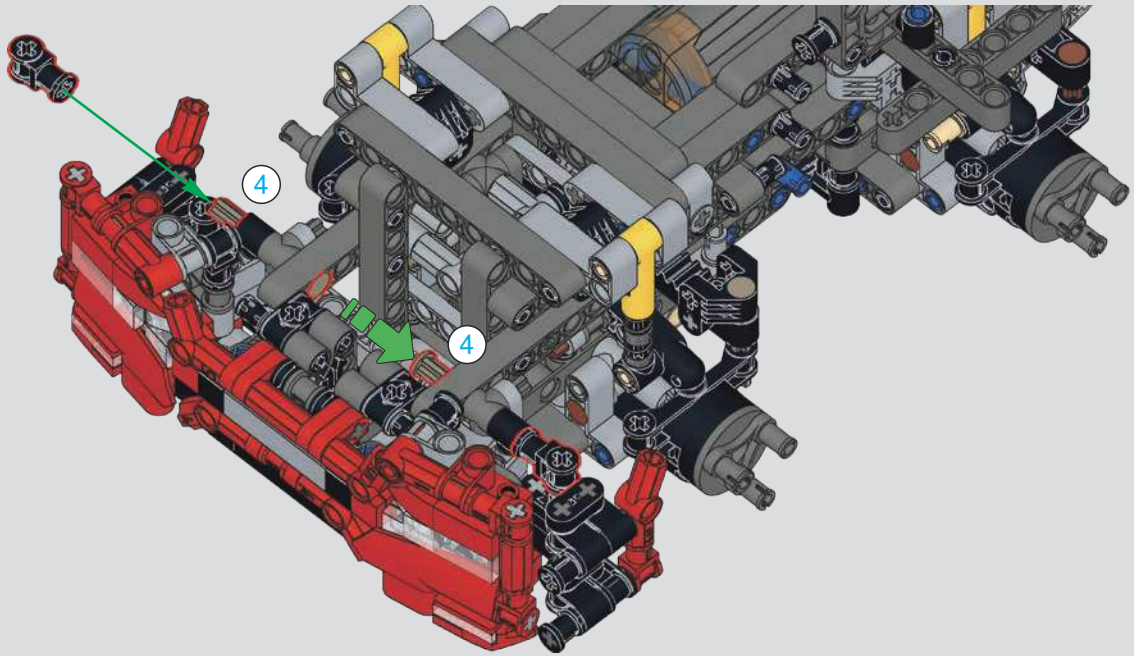

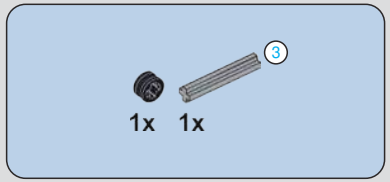

357

358

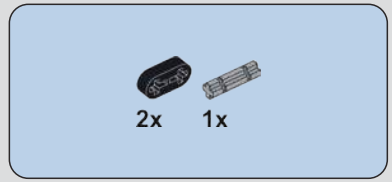

359

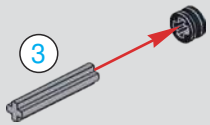

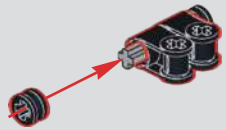

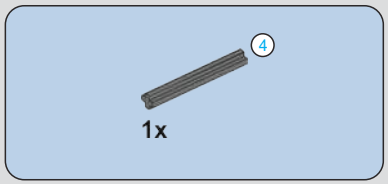

360

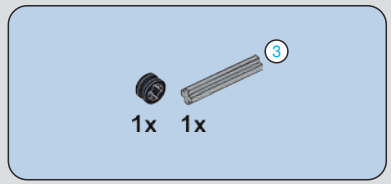

361

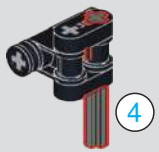

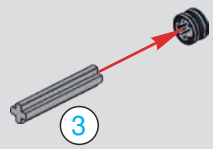

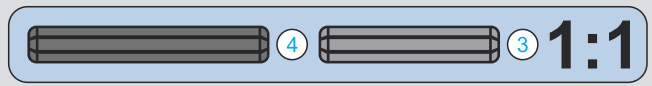

362

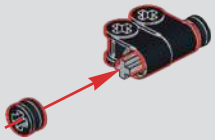

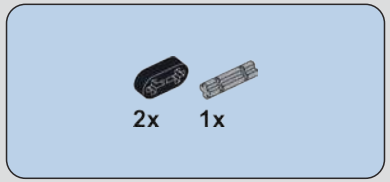

363

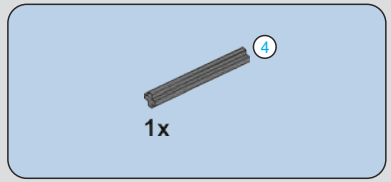

364

365

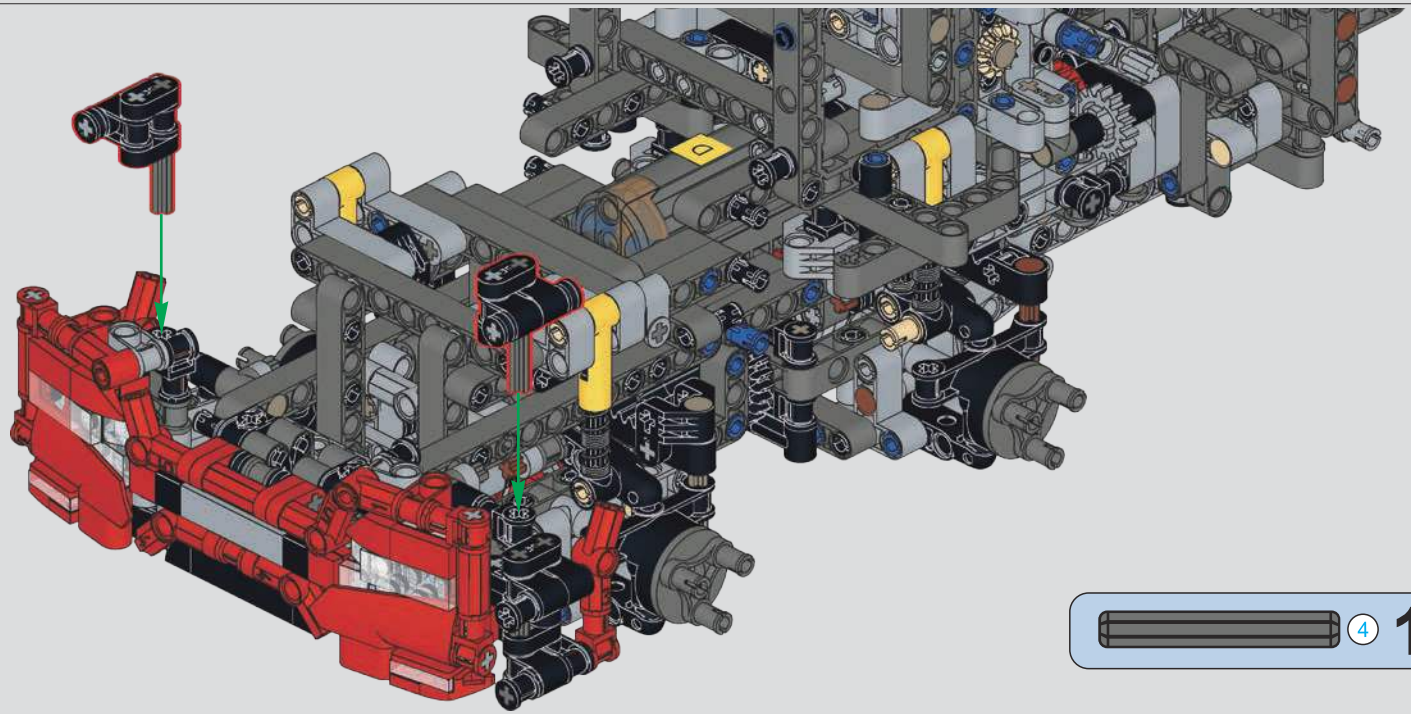

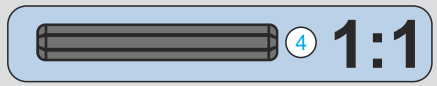

366

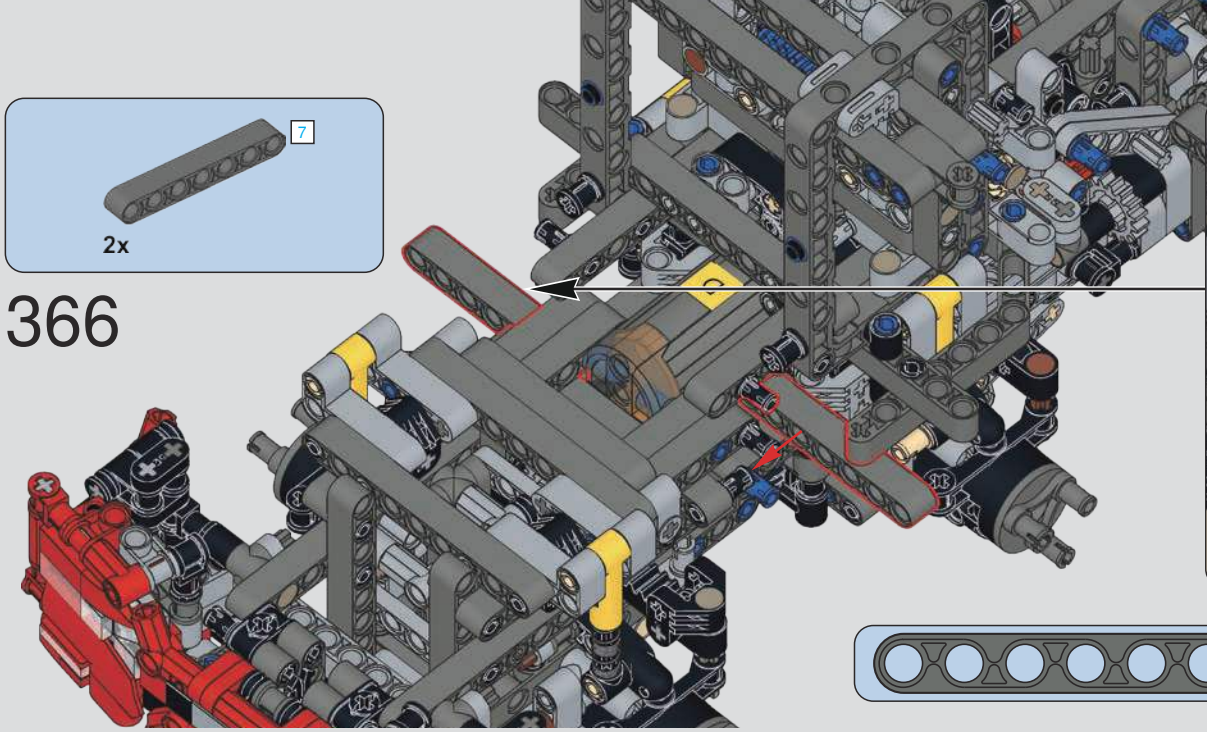

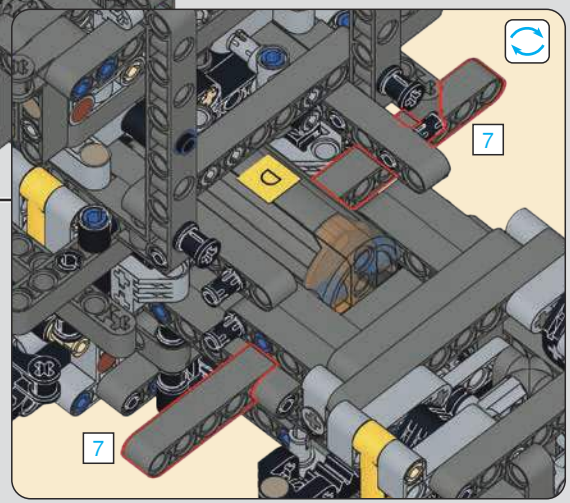

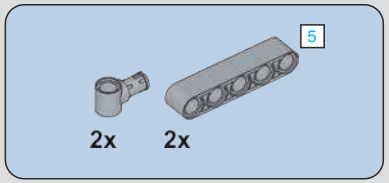

367

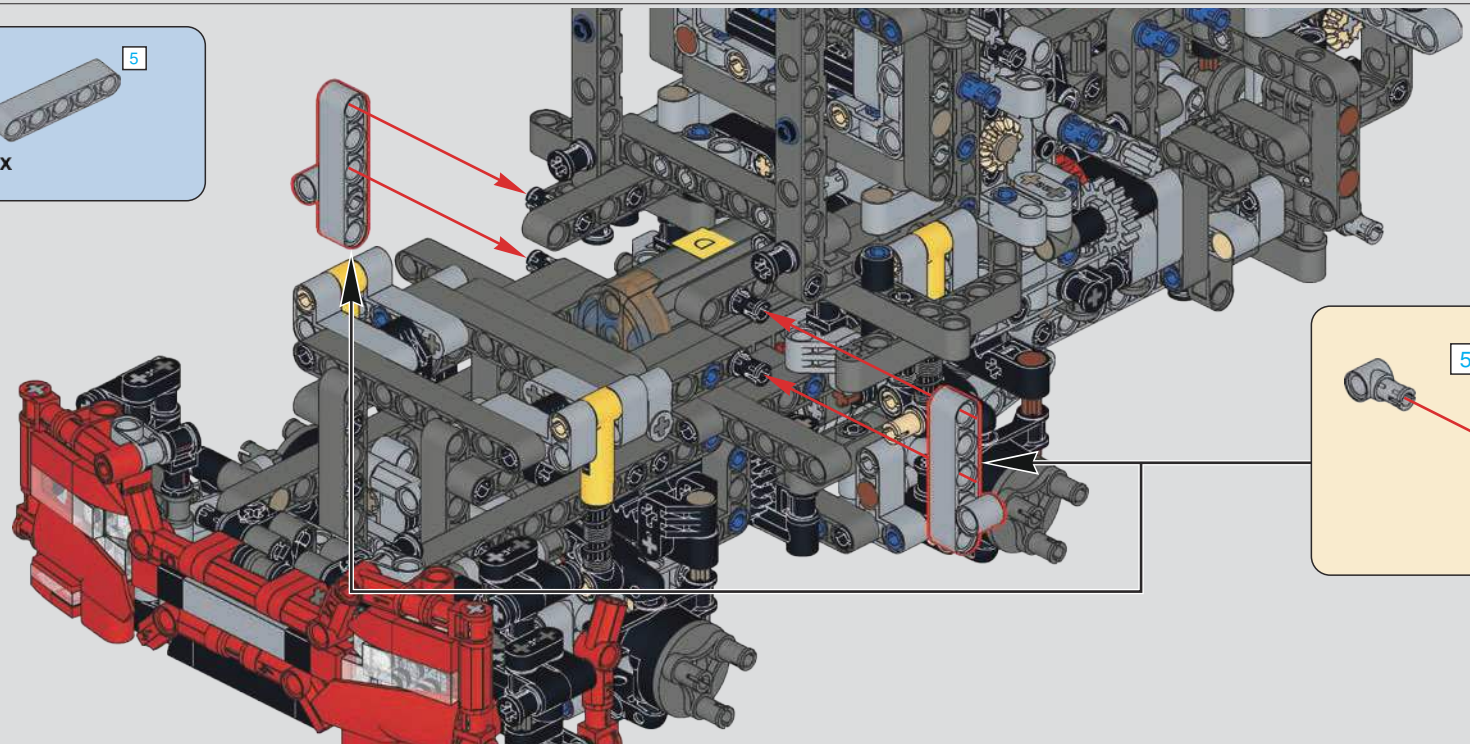

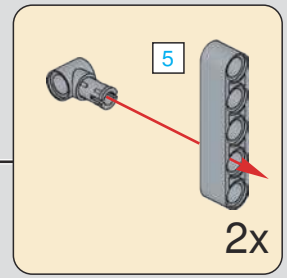

368

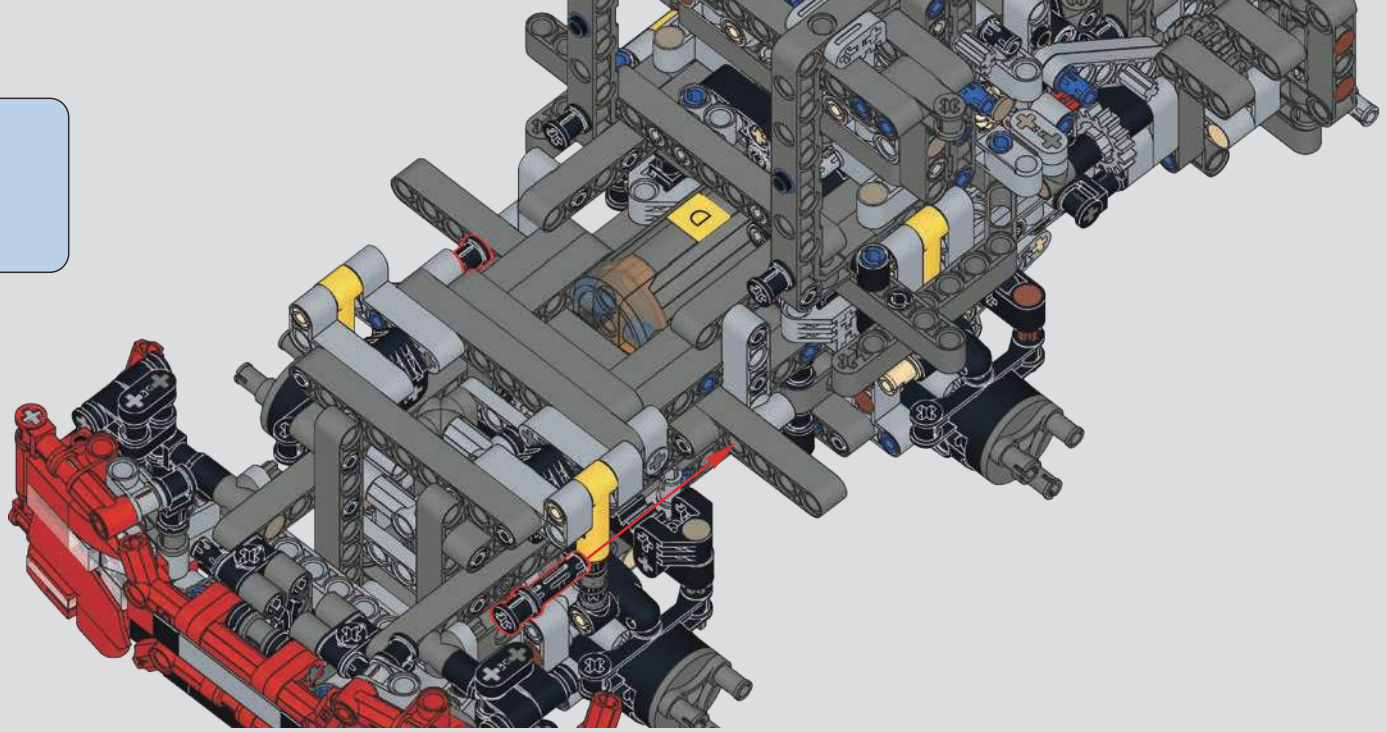

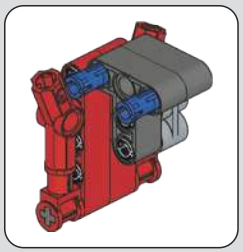

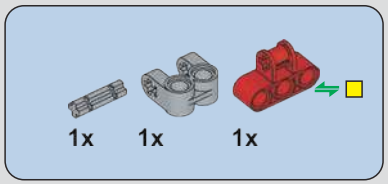

369

370

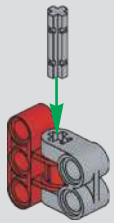

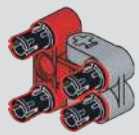

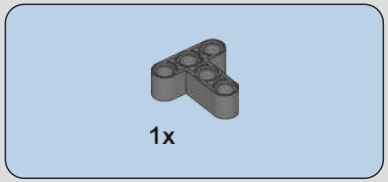

371

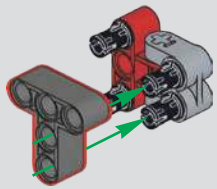

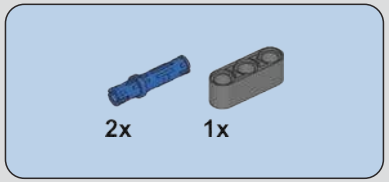

372

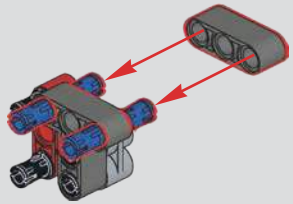

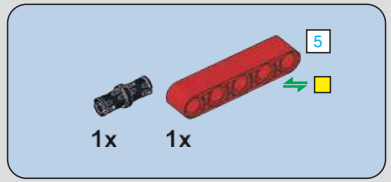

373

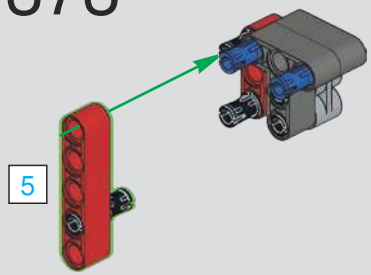

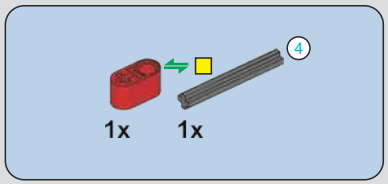

374

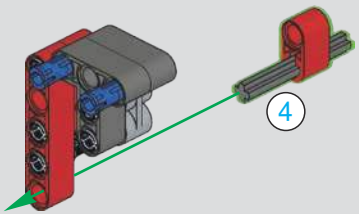

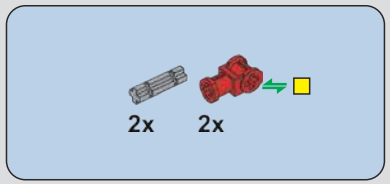

375

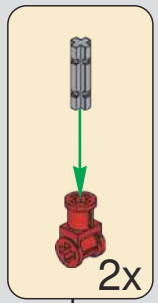

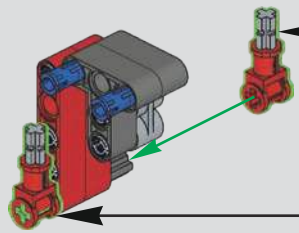

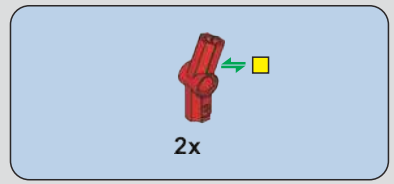

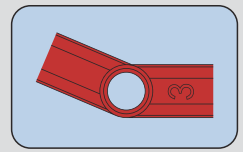

376

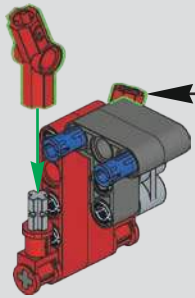

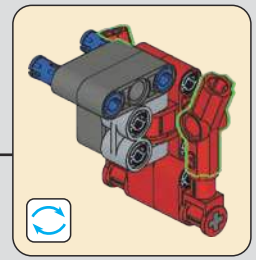

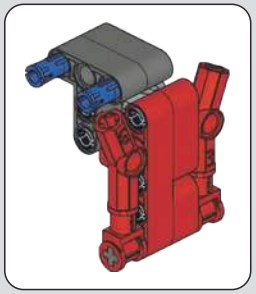

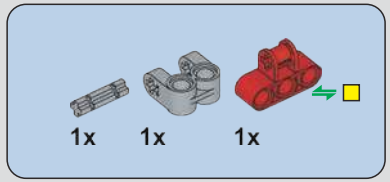

377

378

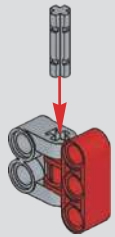

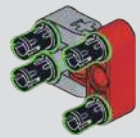

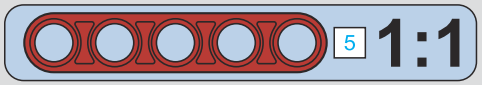

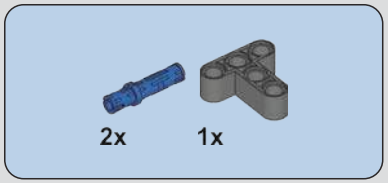

379

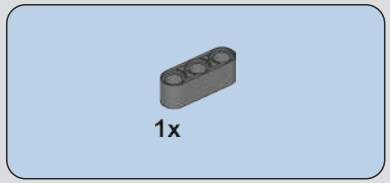

380

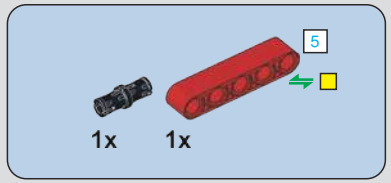

381

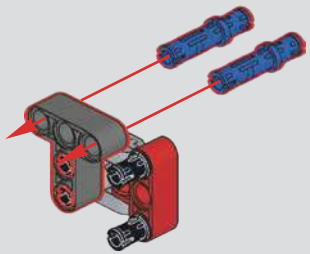

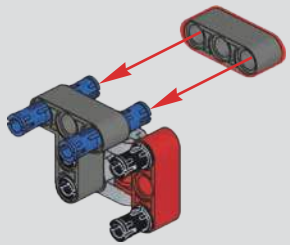

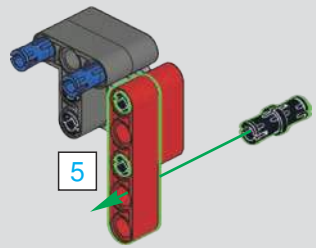

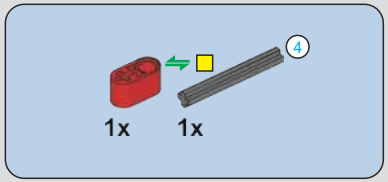

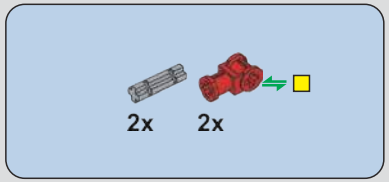

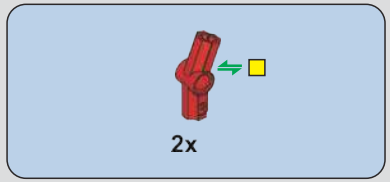

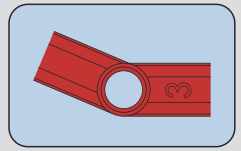

382

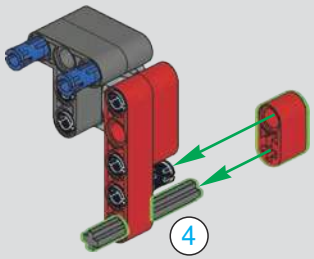

383

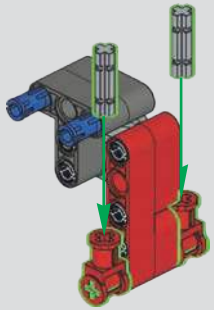

384

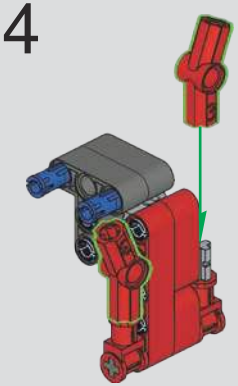

385

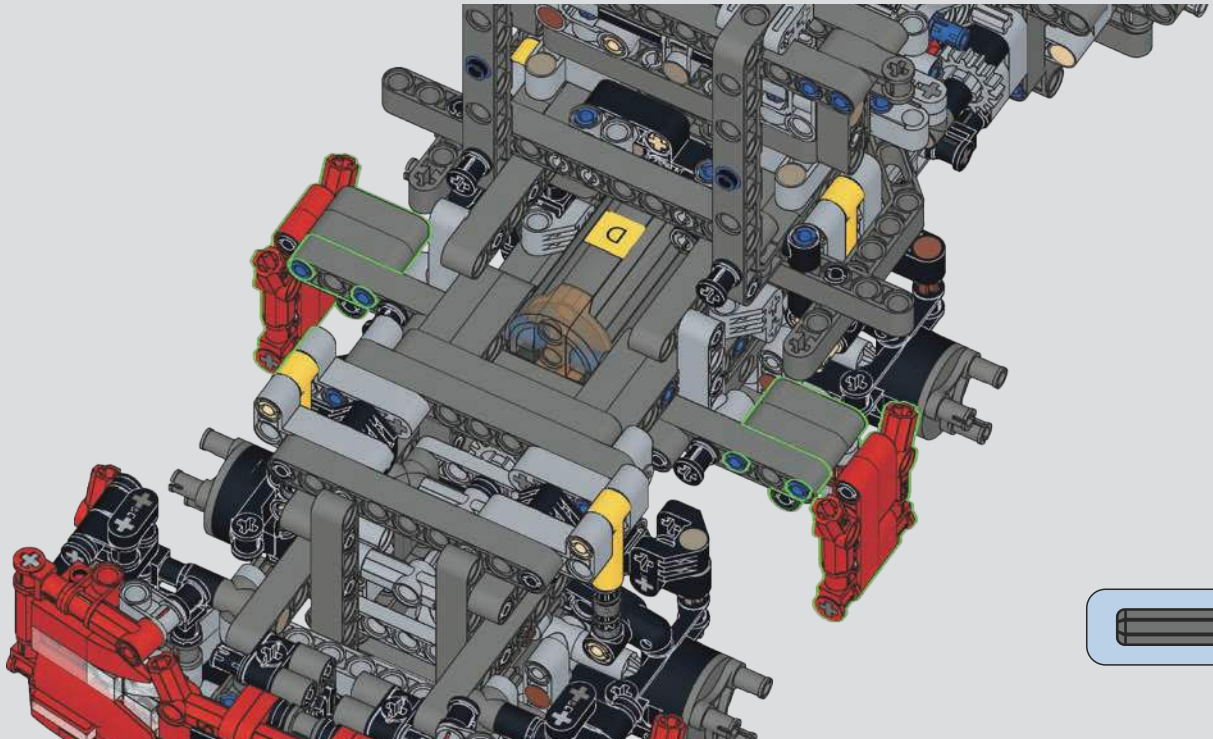

386

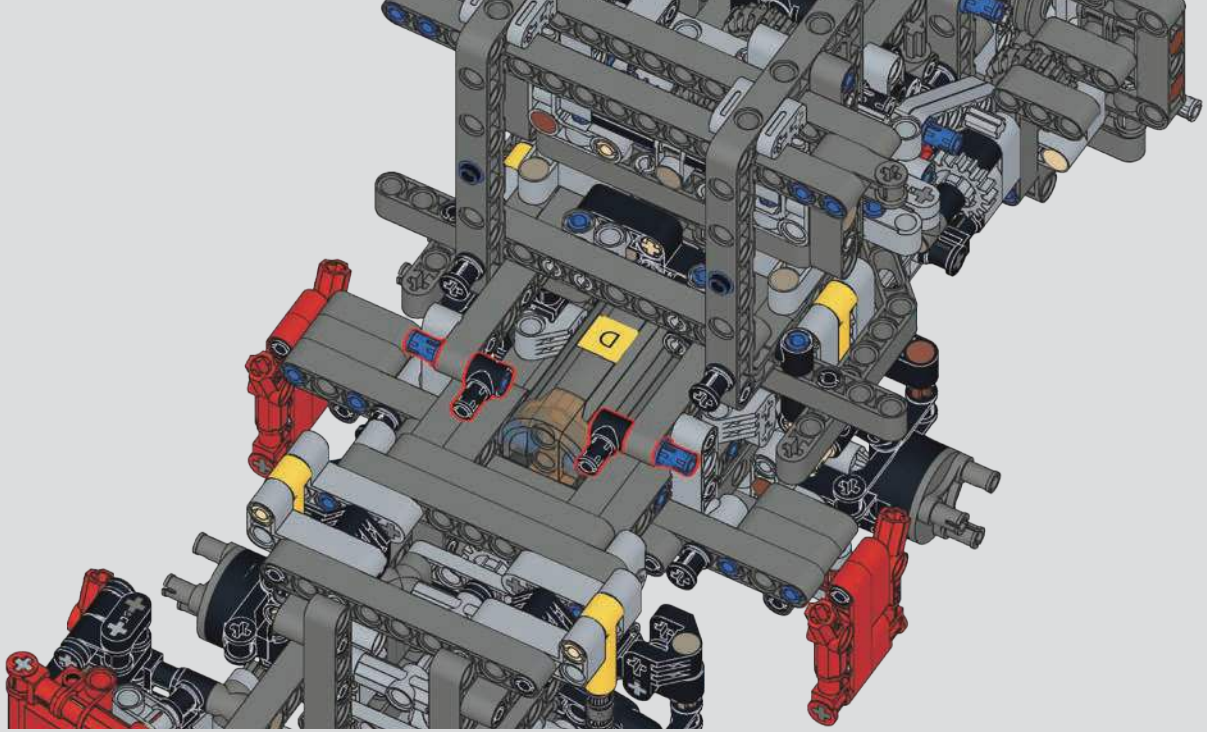

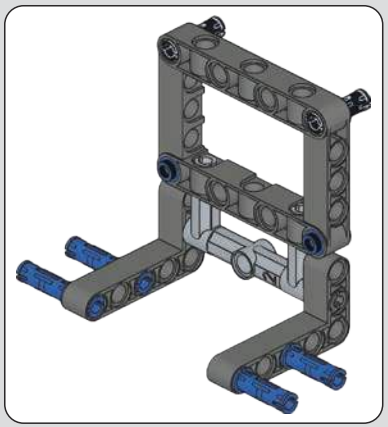

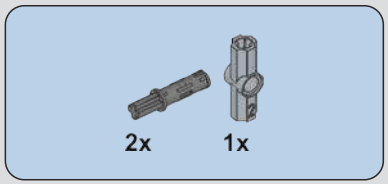

387

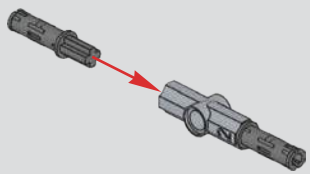

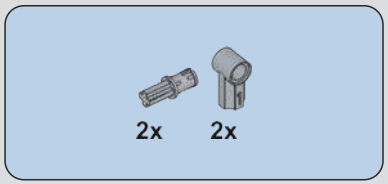

388

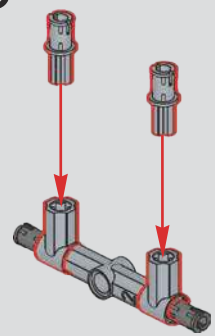

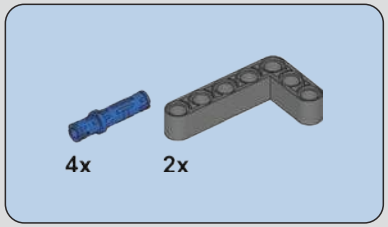

389

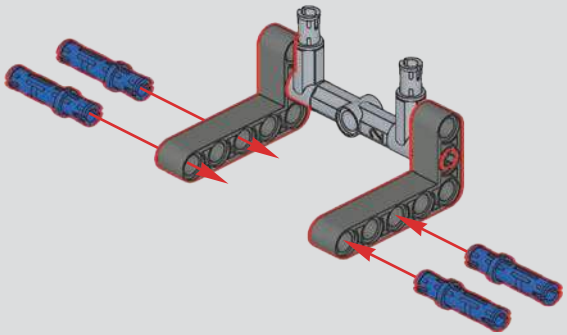

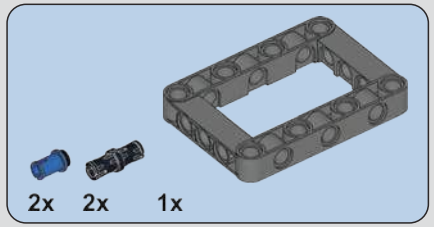

390

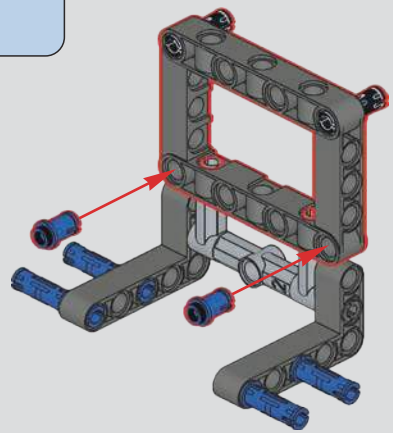

391

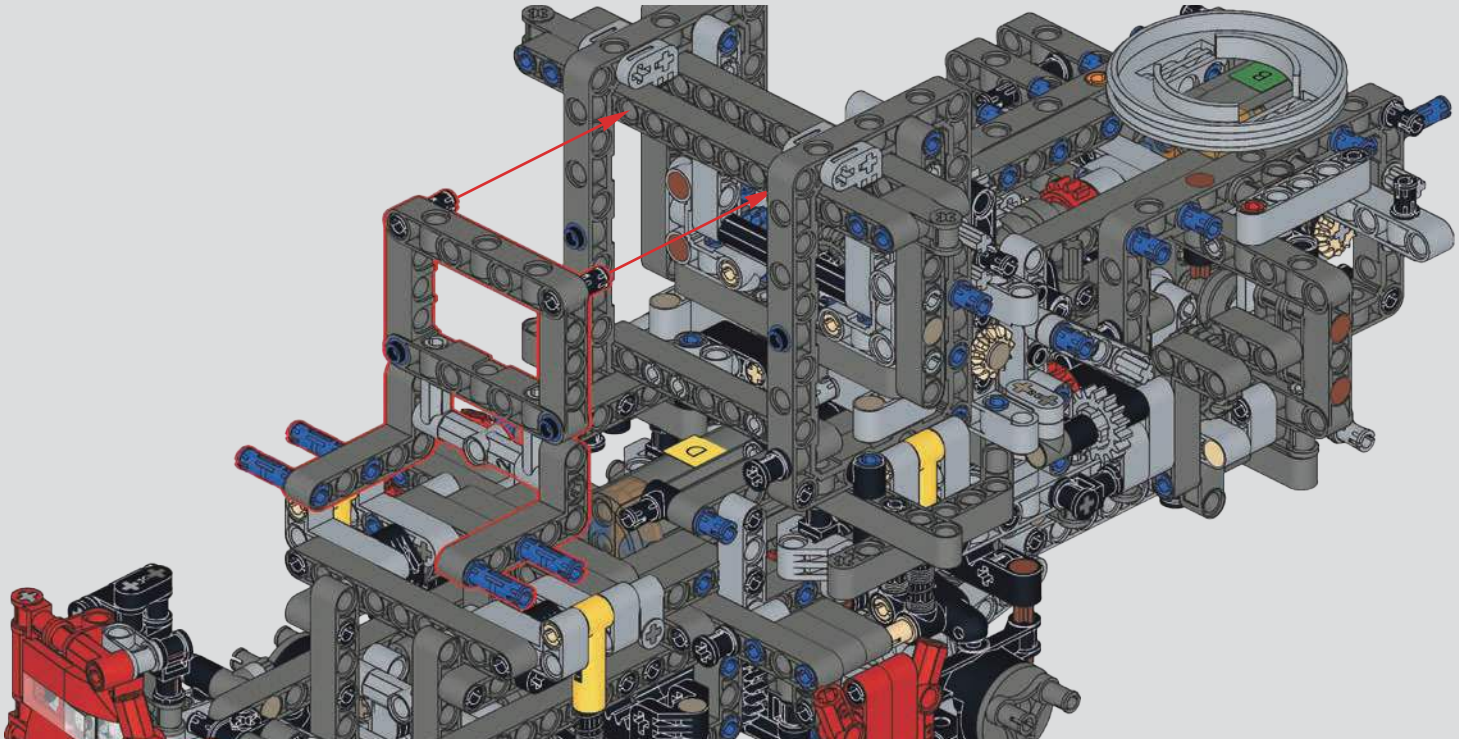

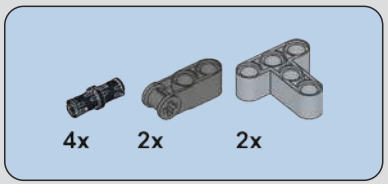

392

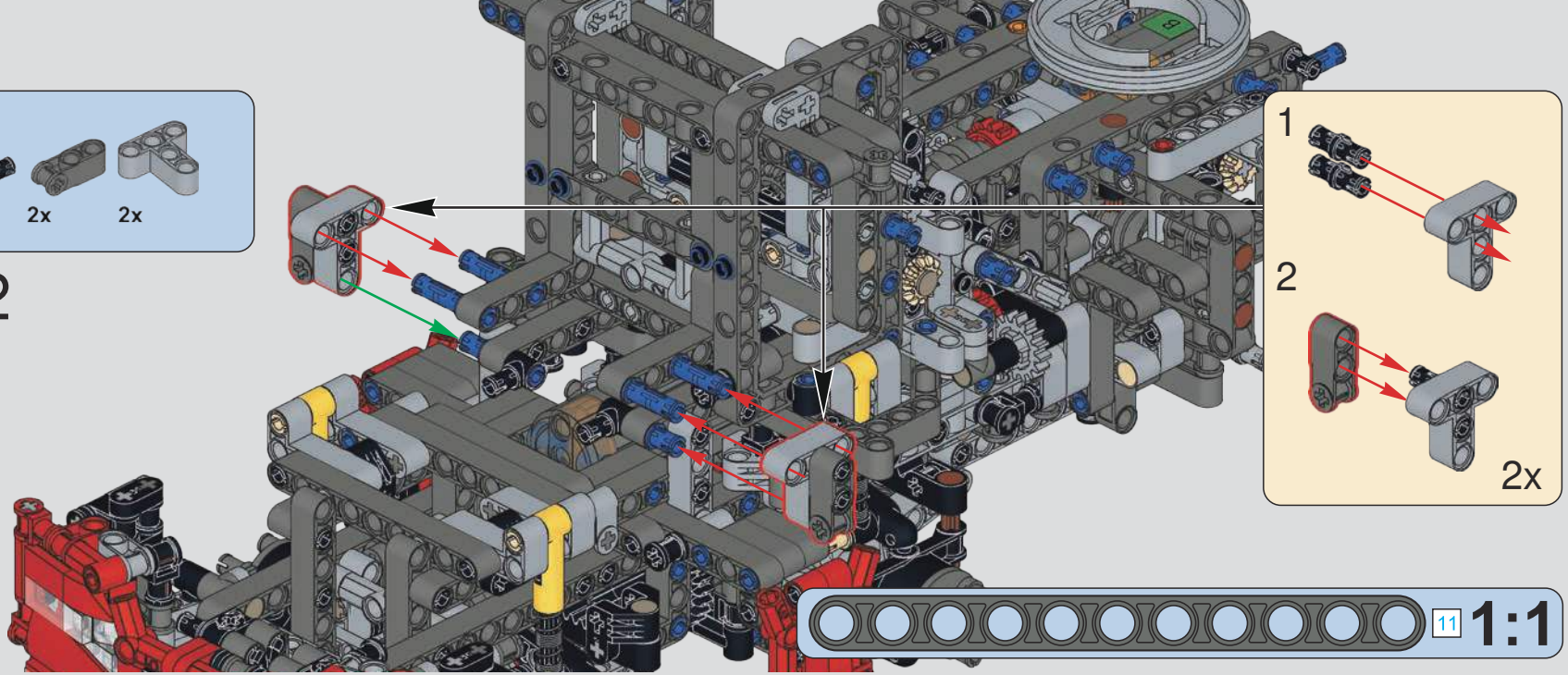

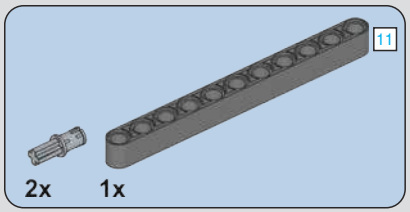

393

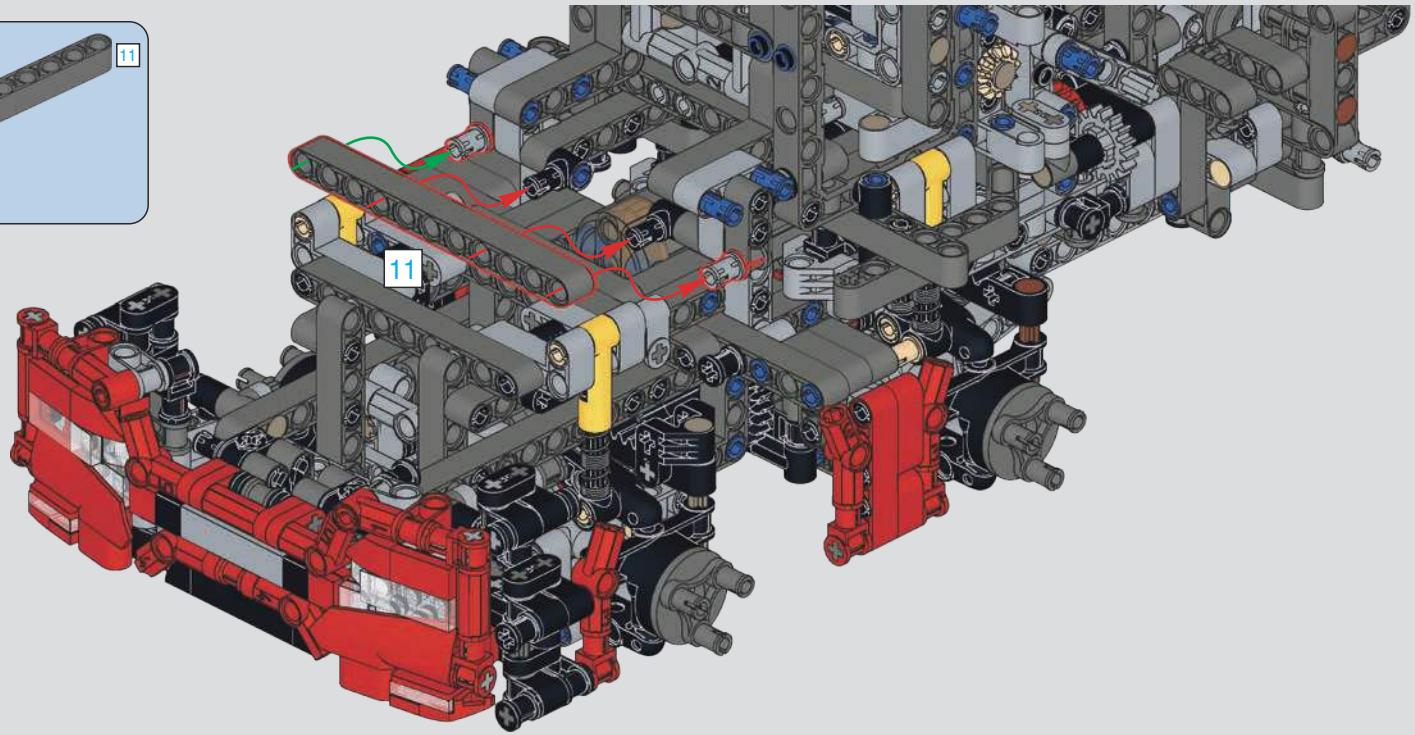

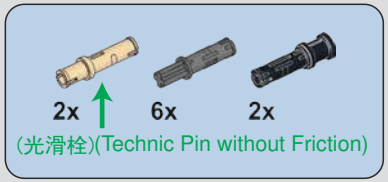

394

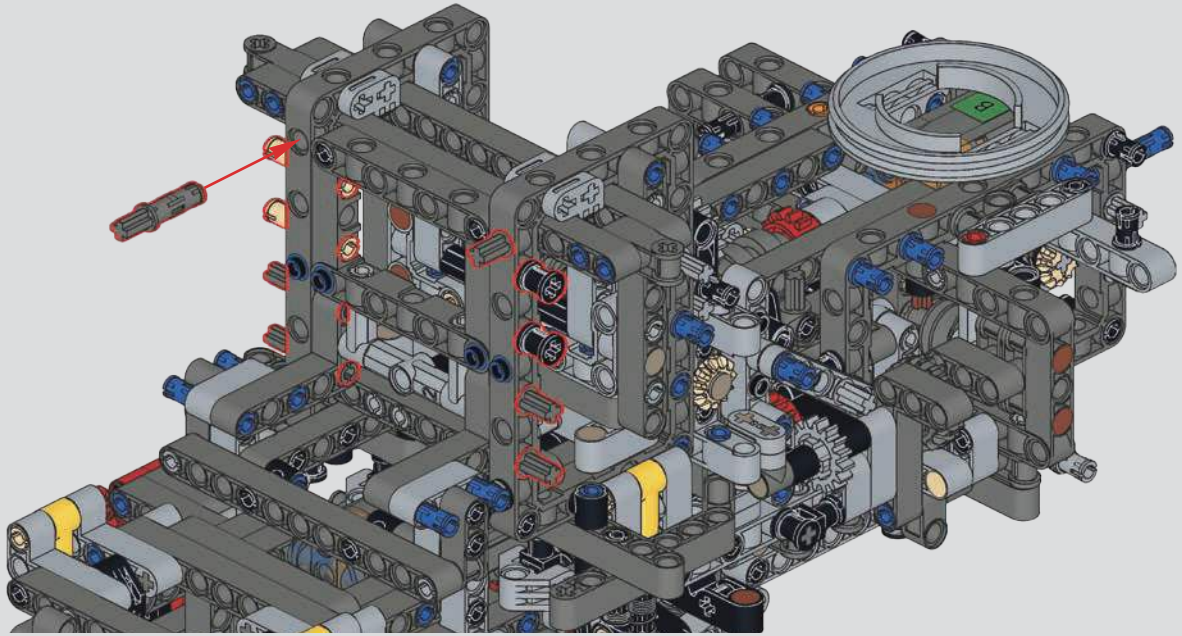

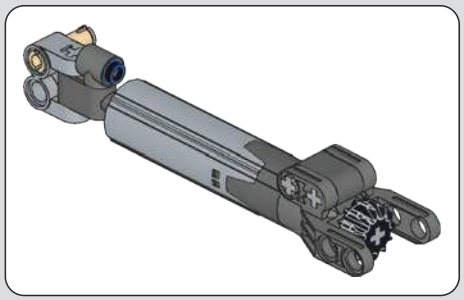

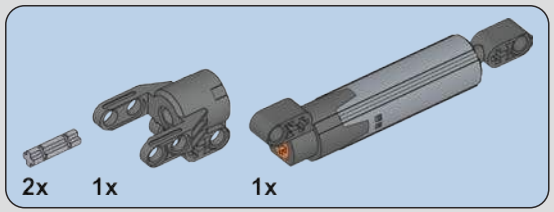

395

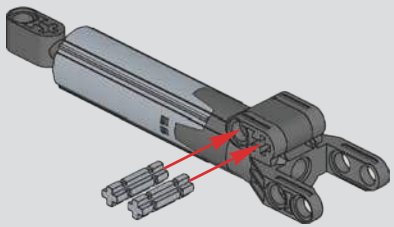

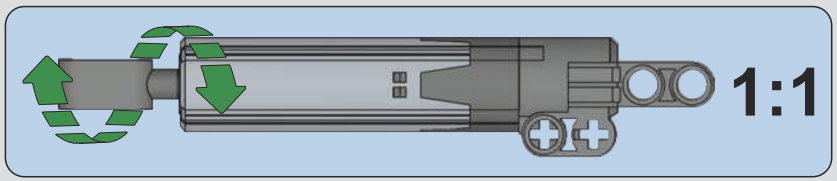

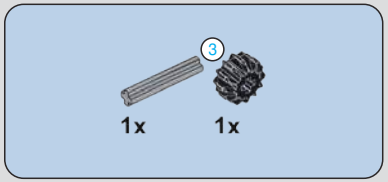

396

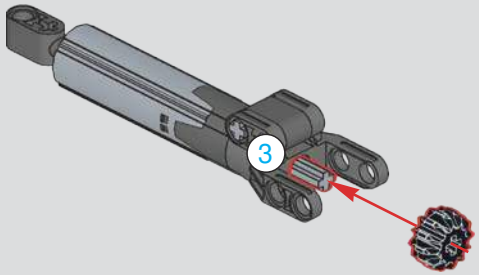

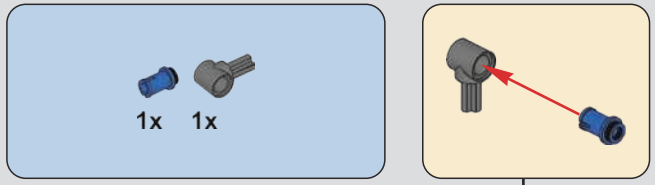

397

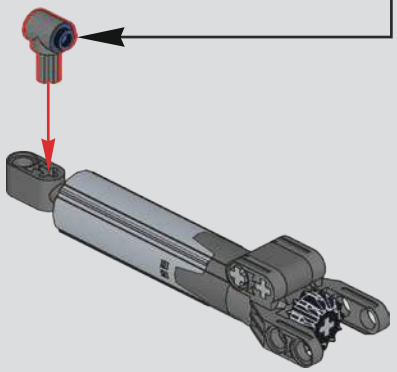

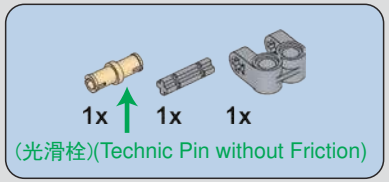

398

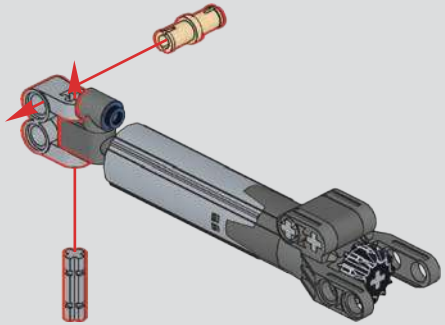

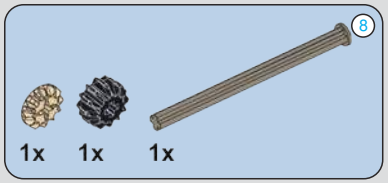

399

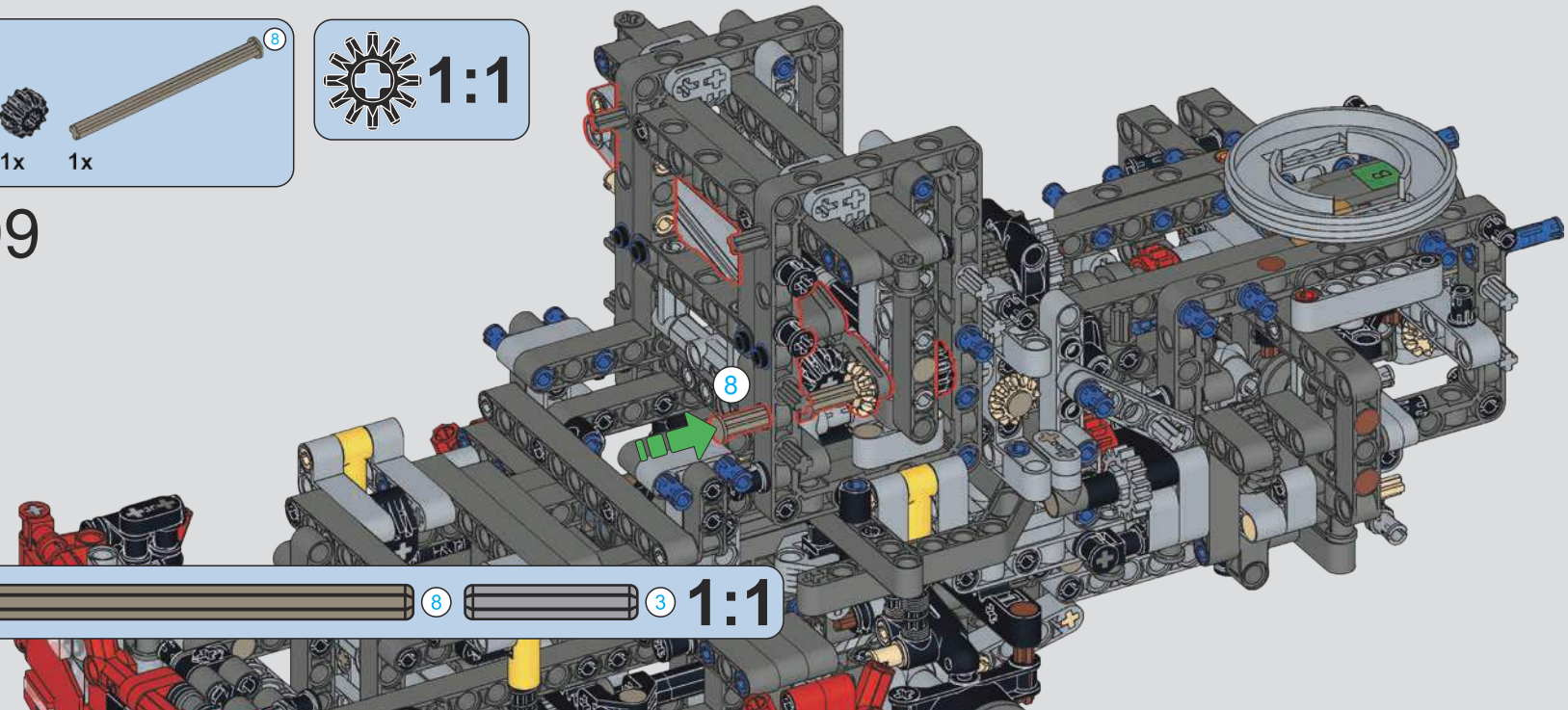

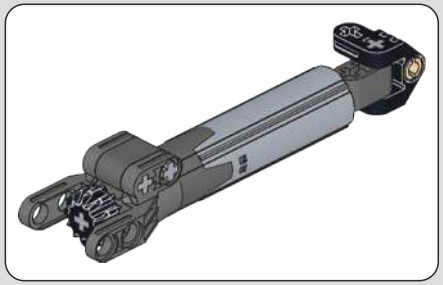

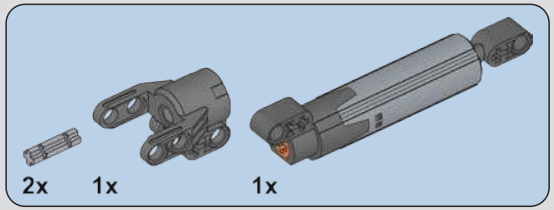
2x
1x
1x

400

1:1

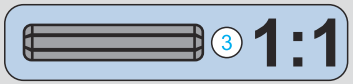
3
1:1

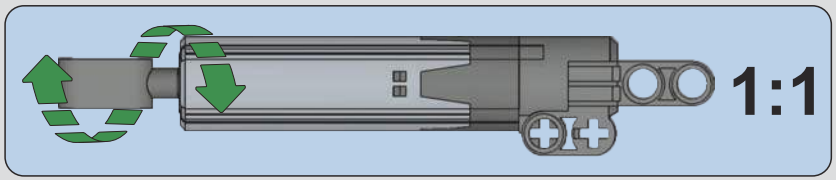
1:1

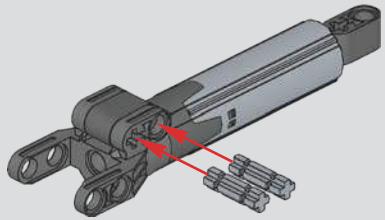

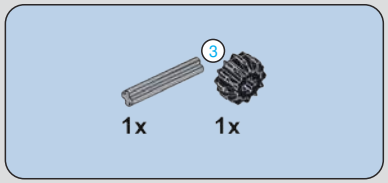
3
1x
1x

1:1

401

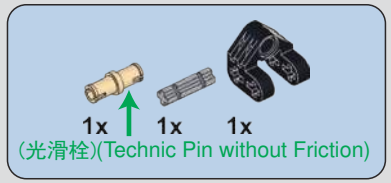
1x
1x
1x
(光滑栓)(Technic Pin without Friction)

402

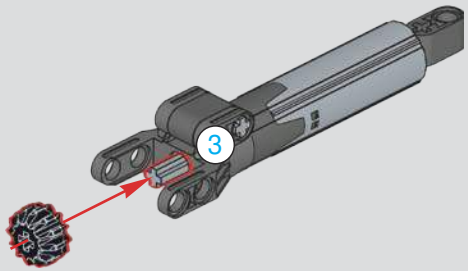
3

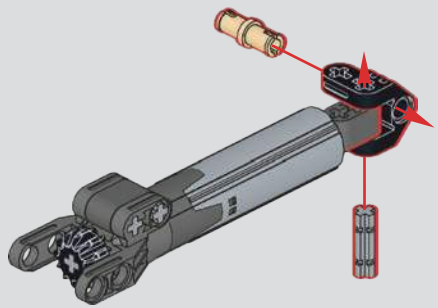

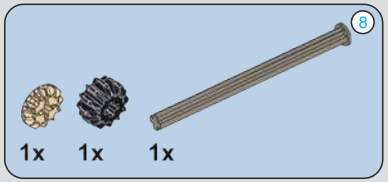

403

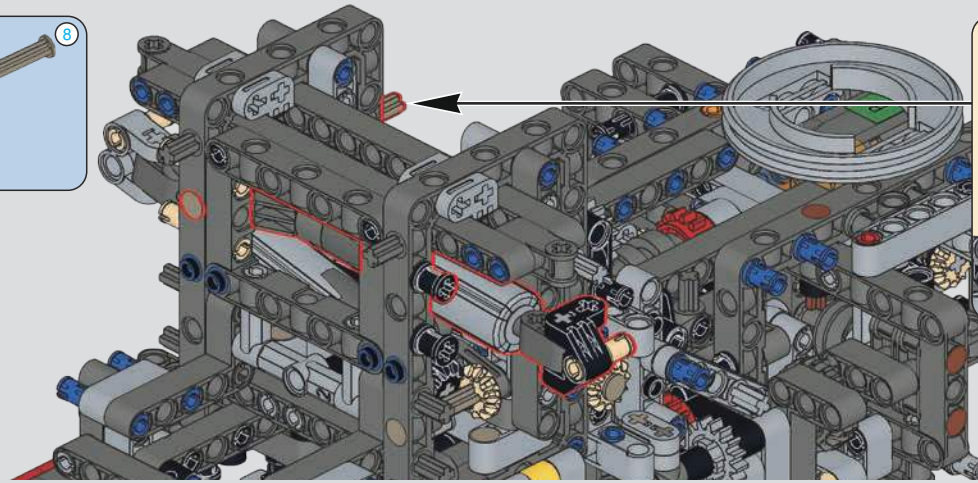

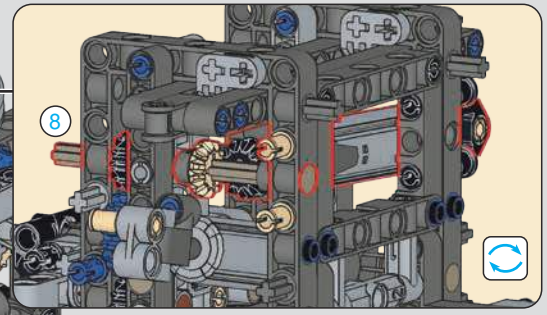

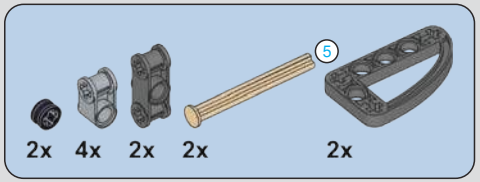

404

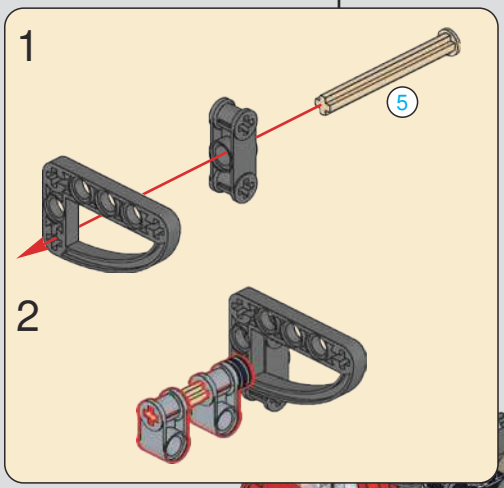

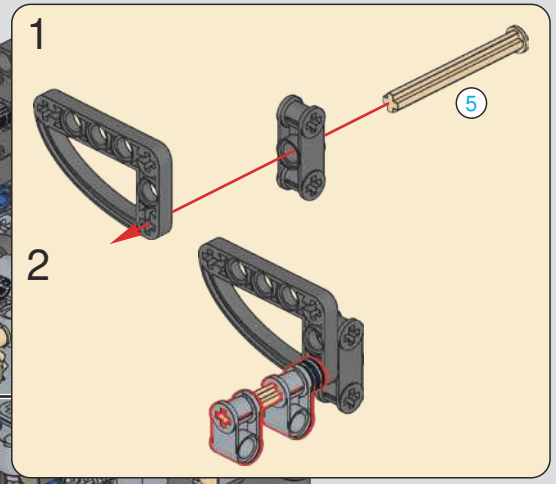

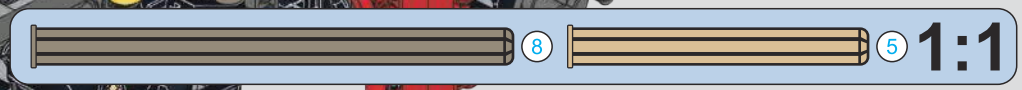

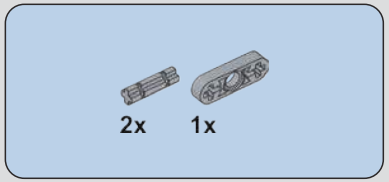

405

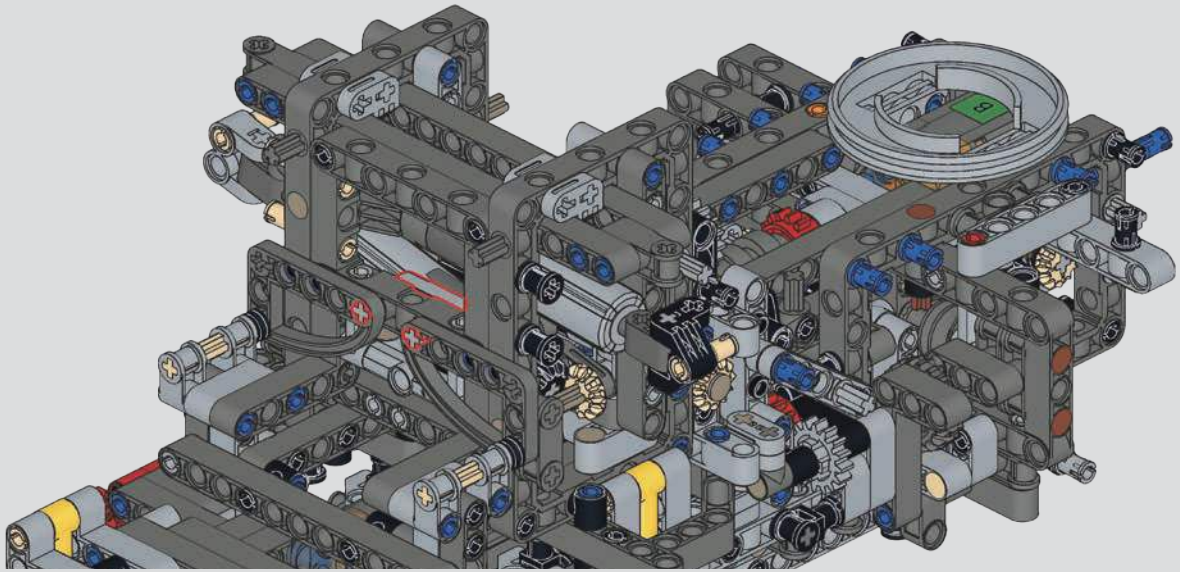

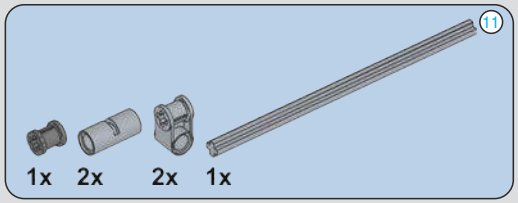

406

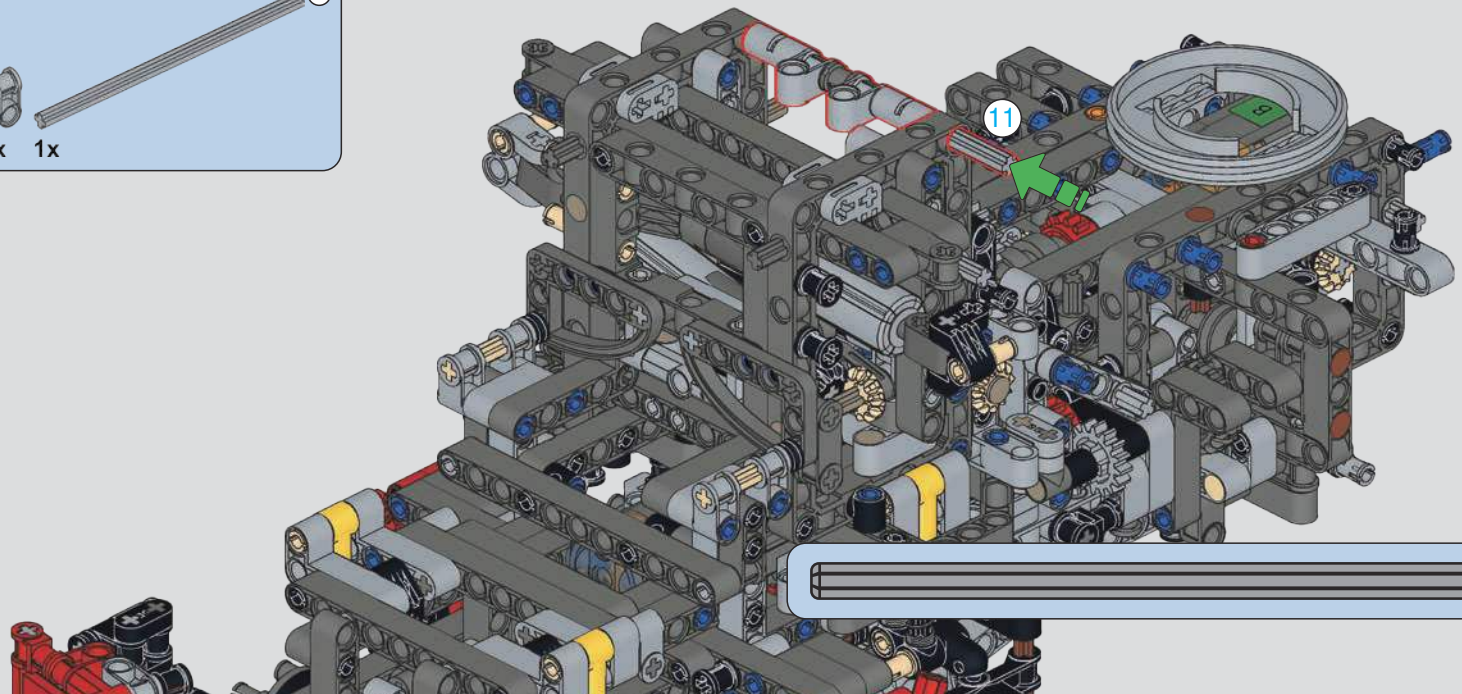

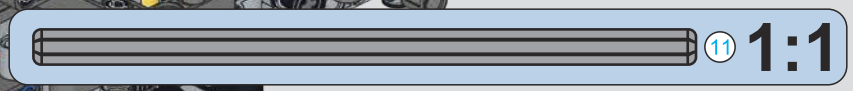

2x

407

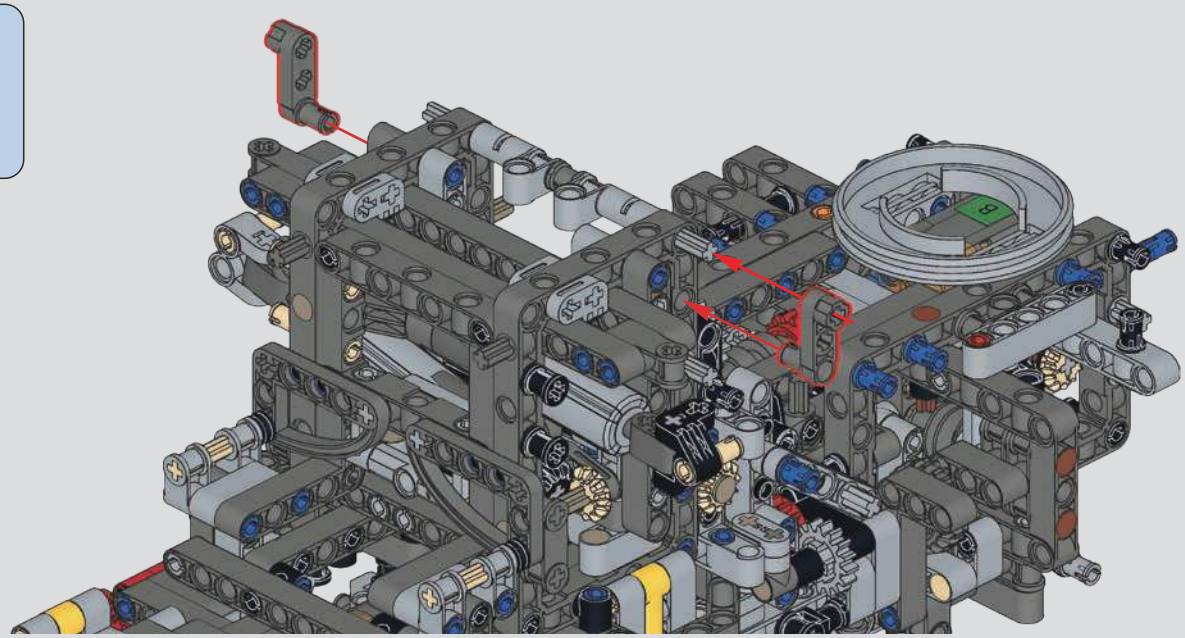

4x 2x

408

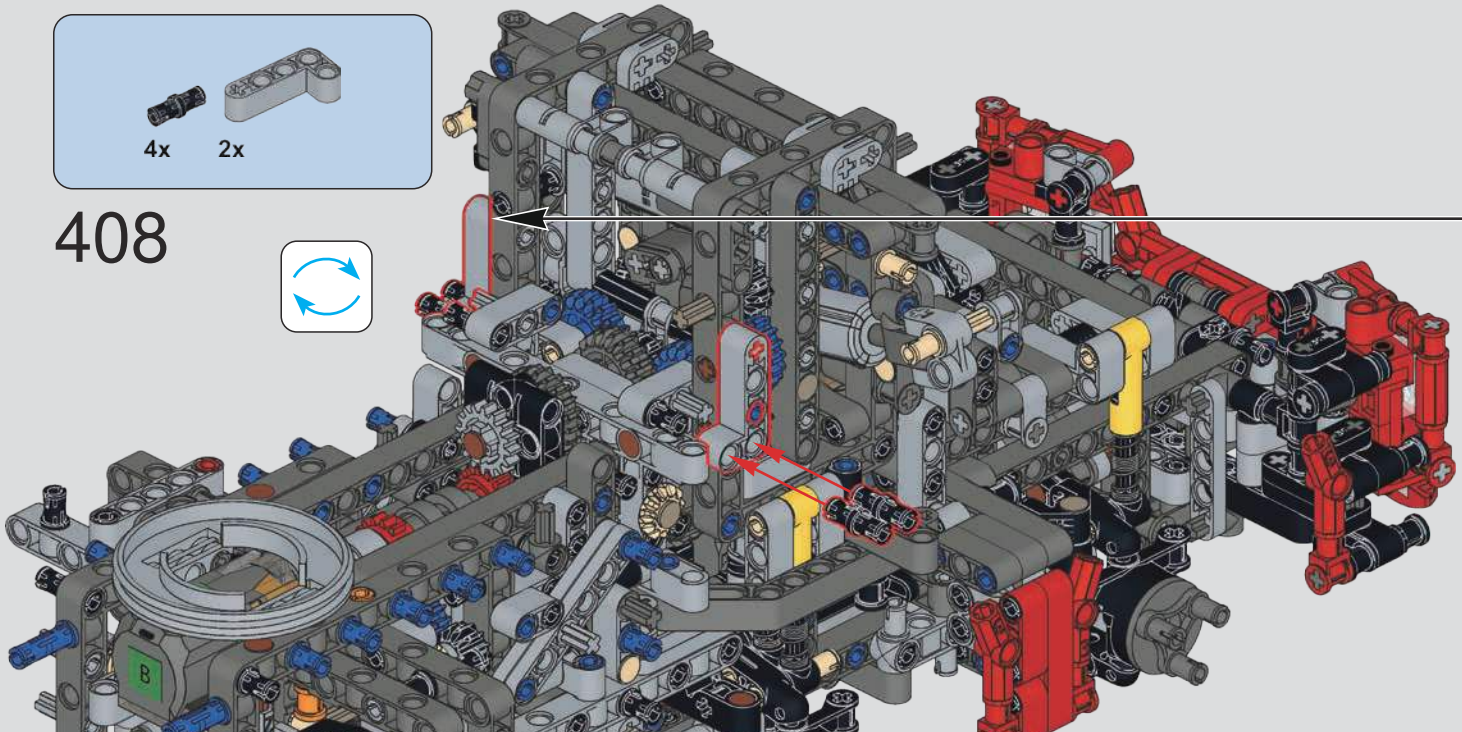

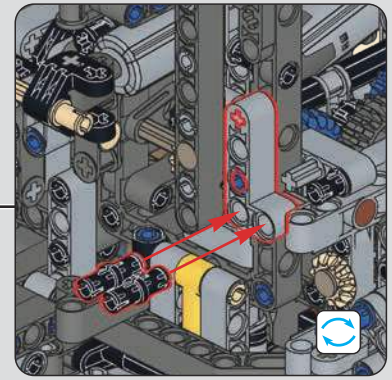

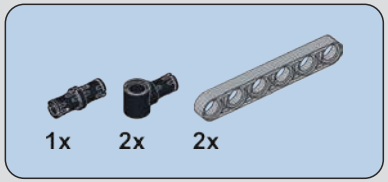

409

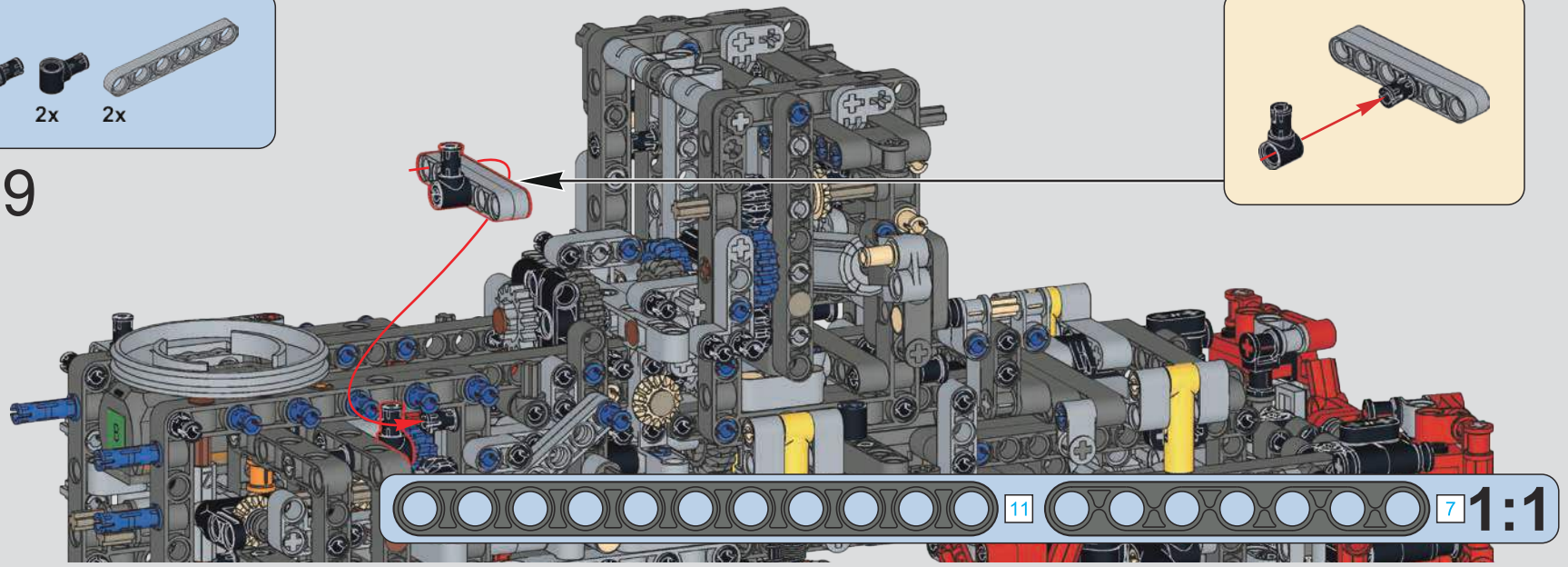

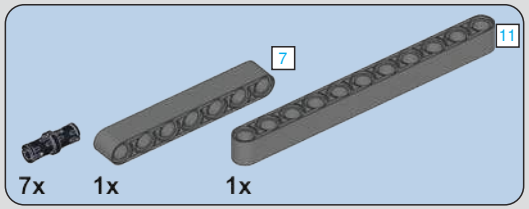

410

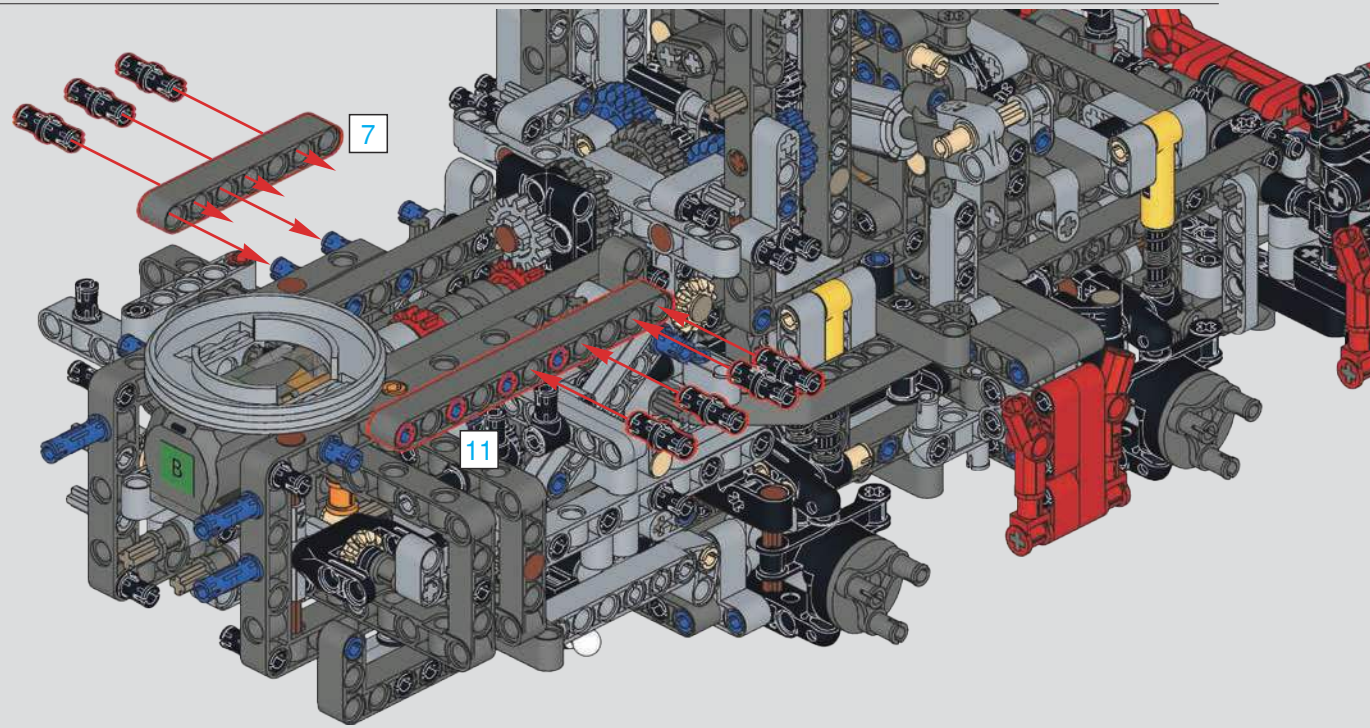

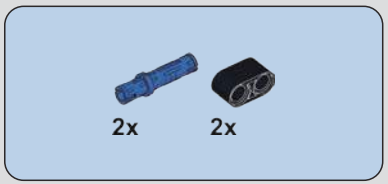

411

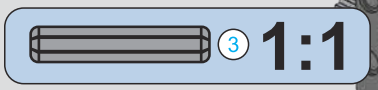

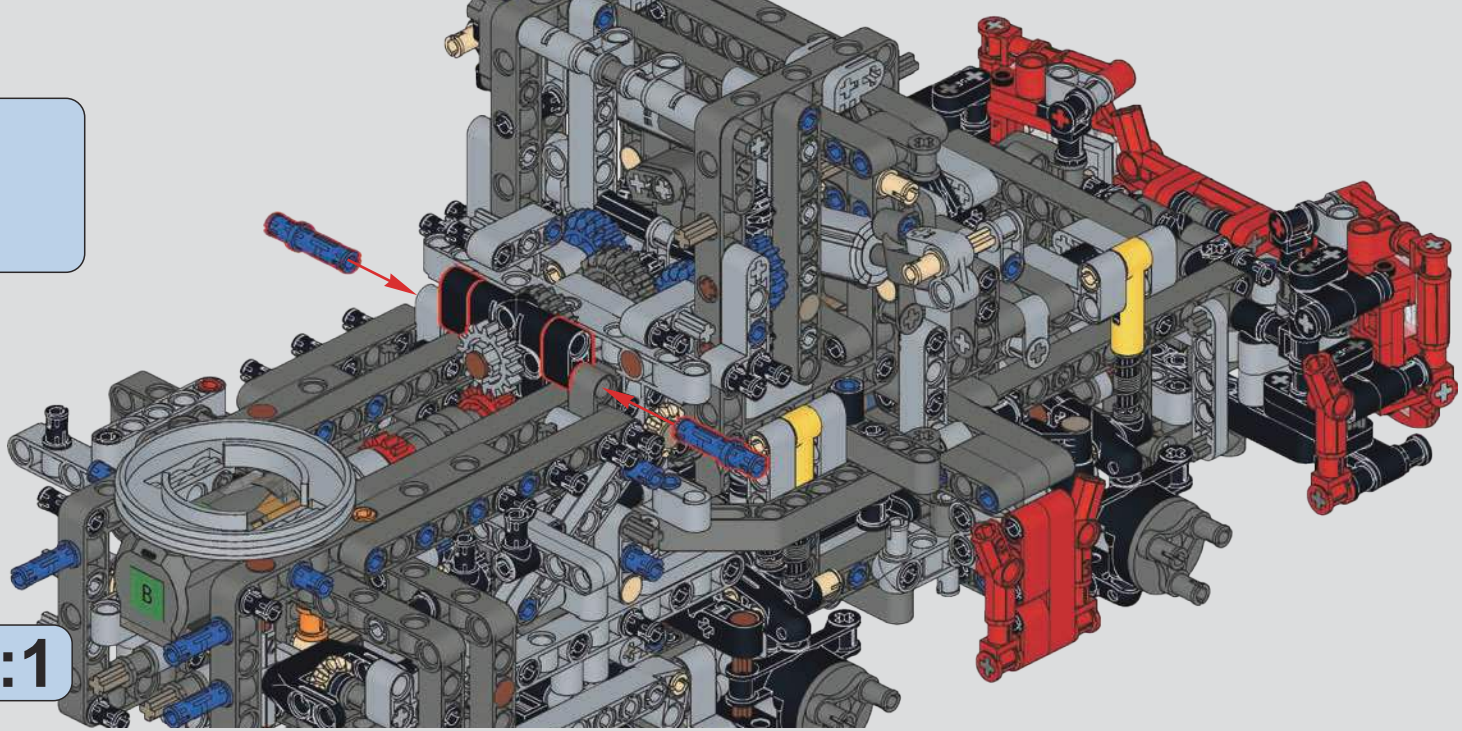

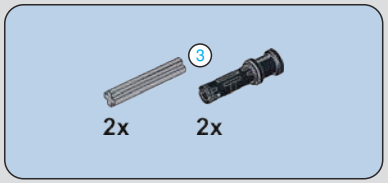

412

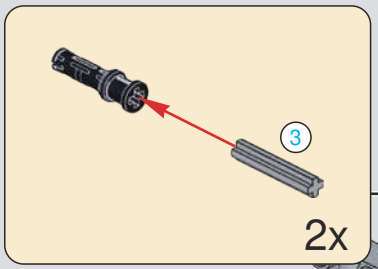

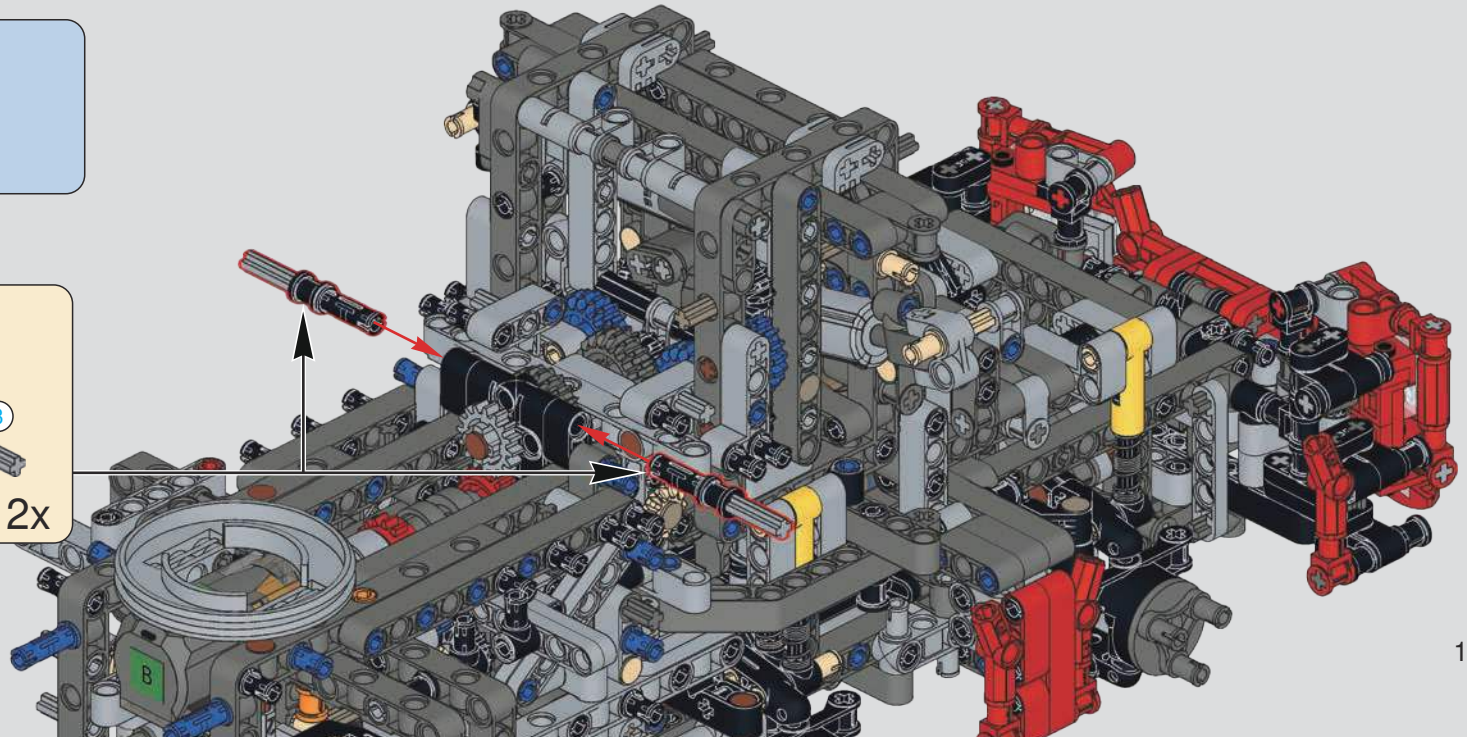

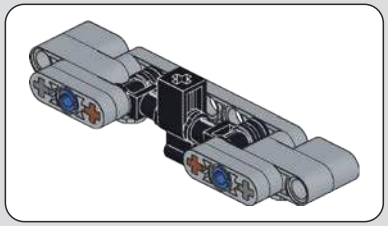

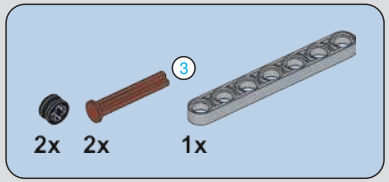

413

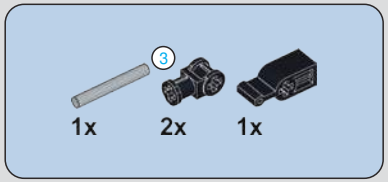

414

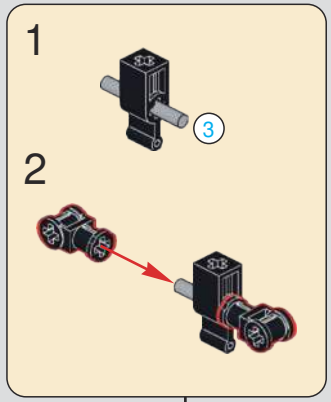

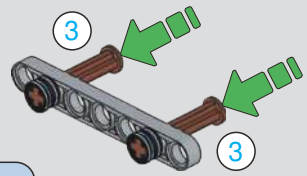

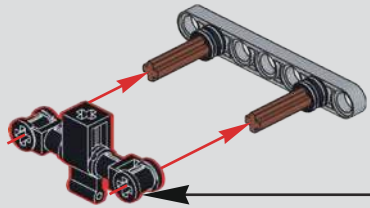

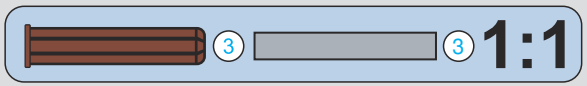

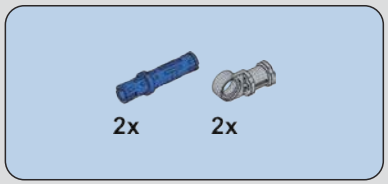

415

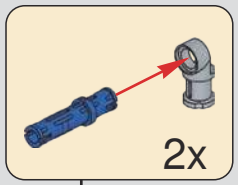

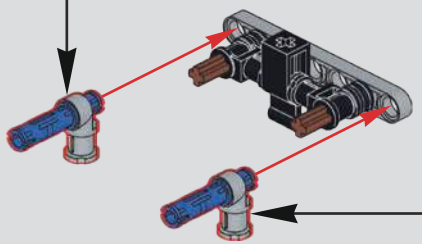

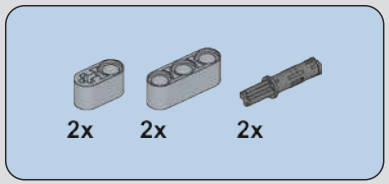

416

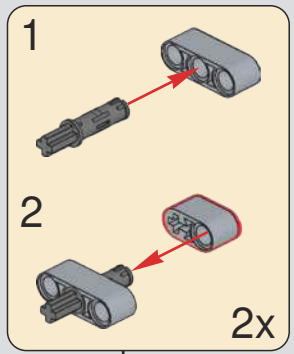

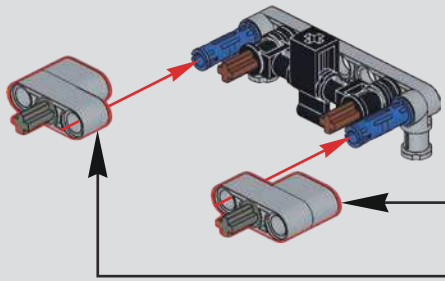

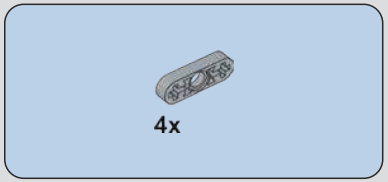

417

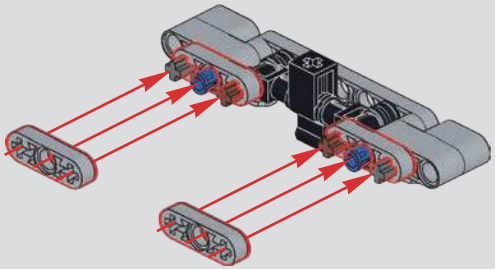

418

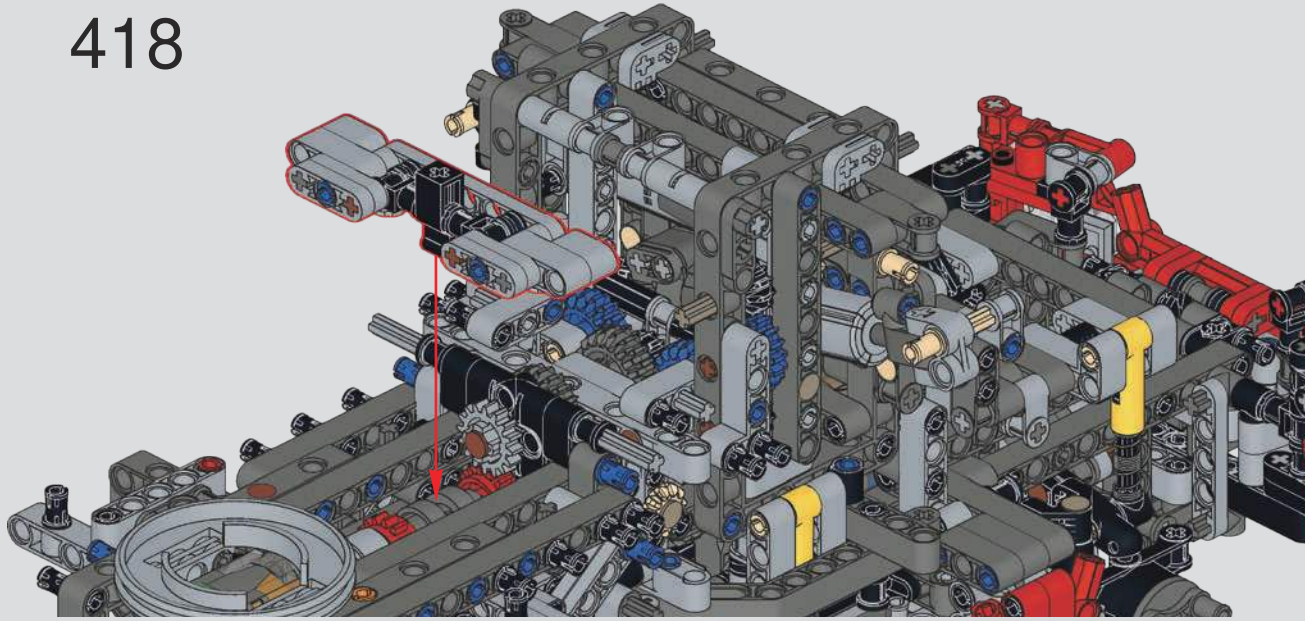

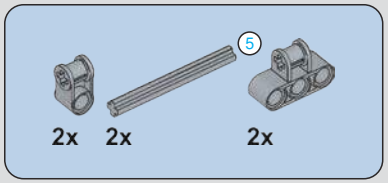

419

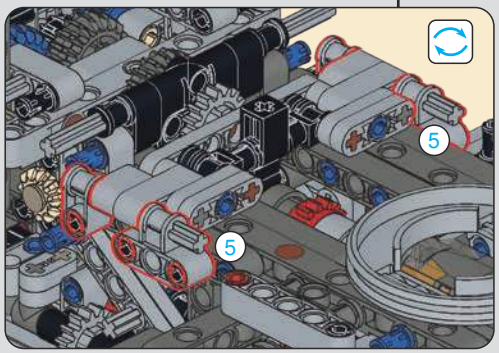

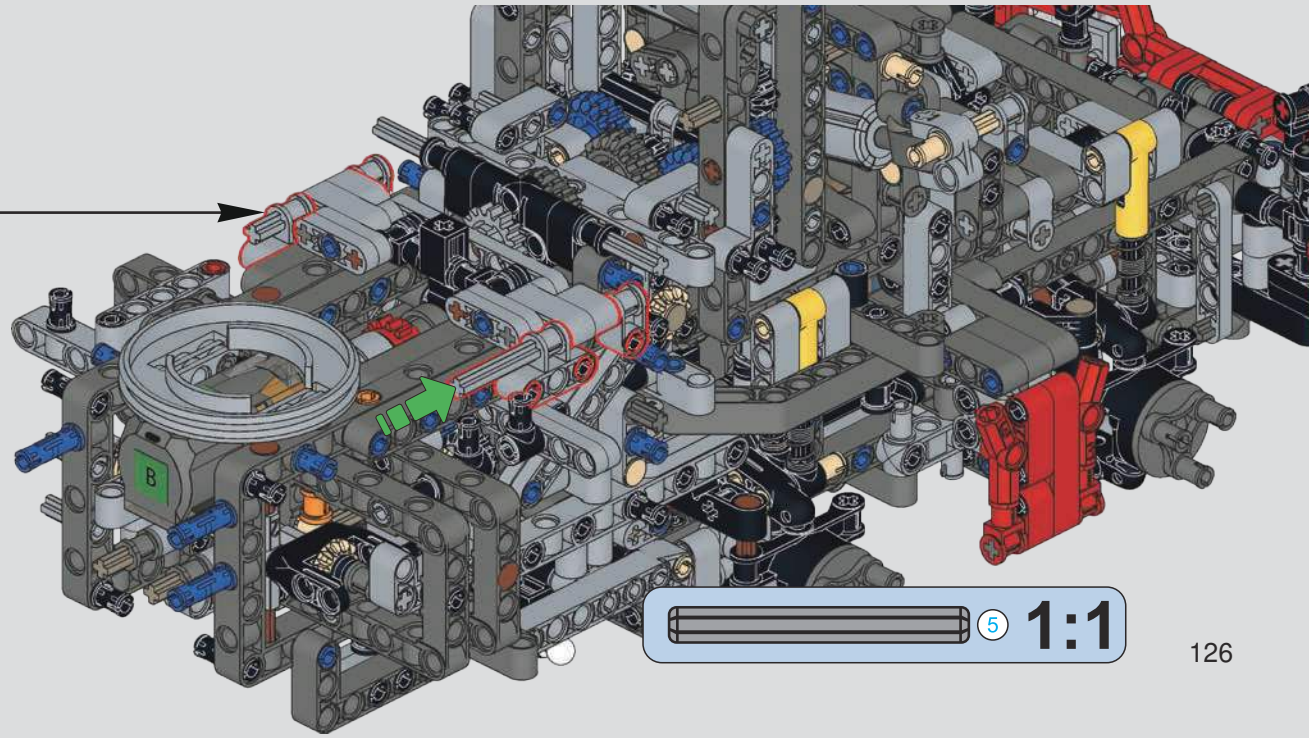

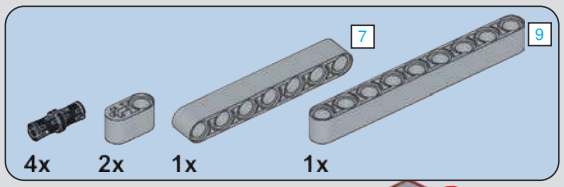

420

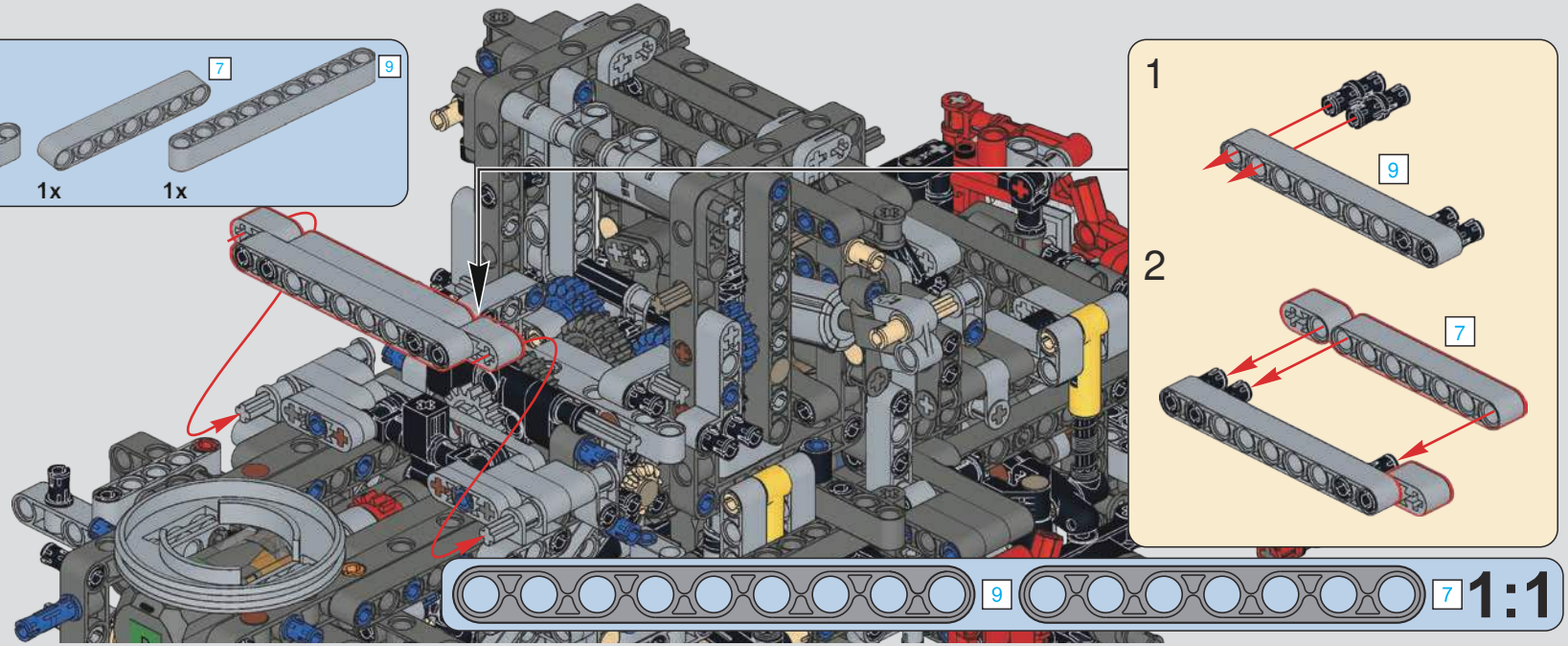

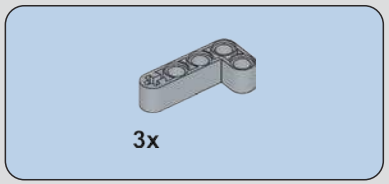

421

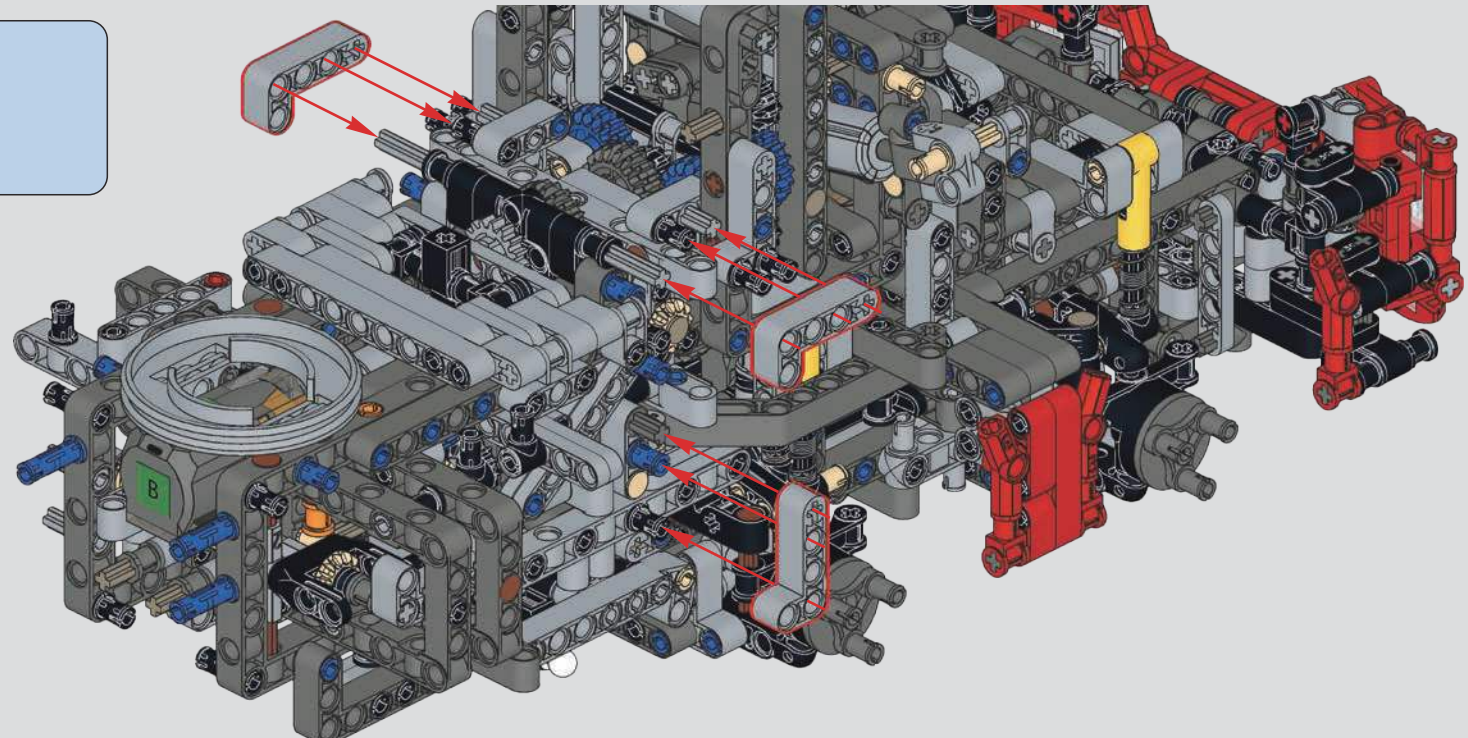

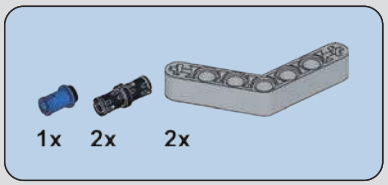

422

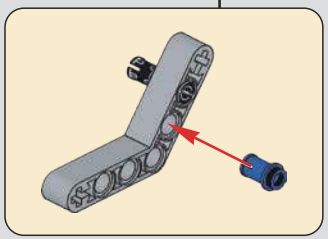

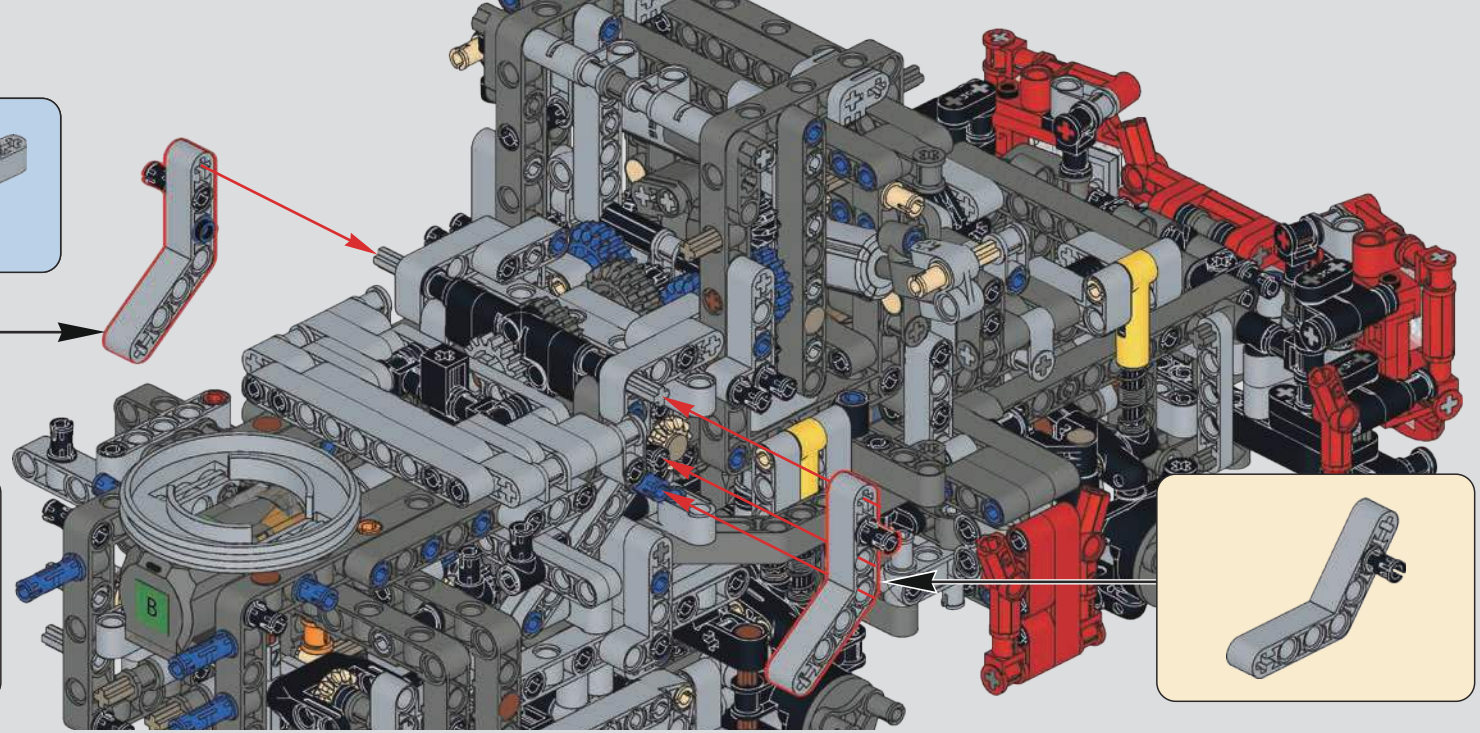

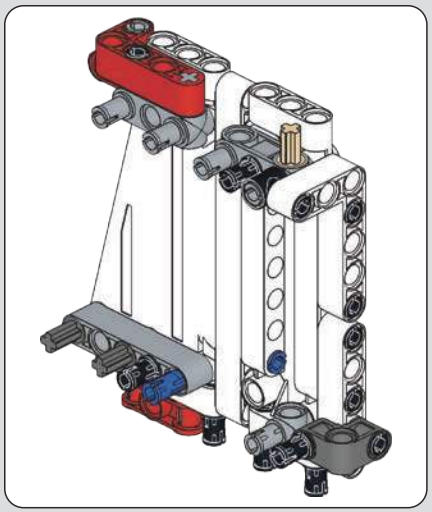

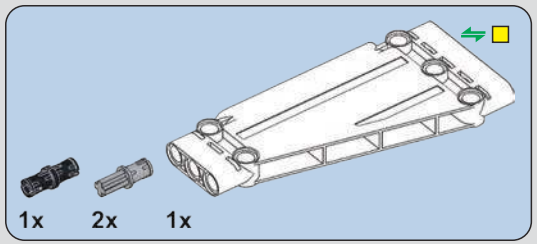

423

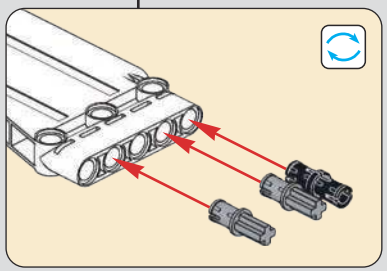

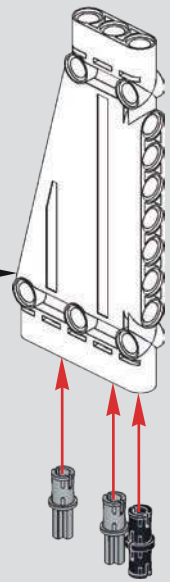

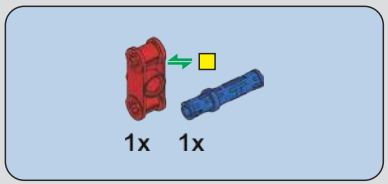

424

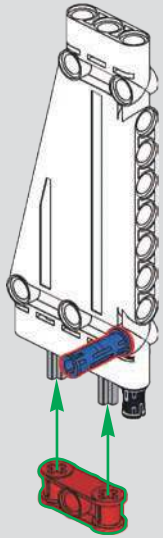

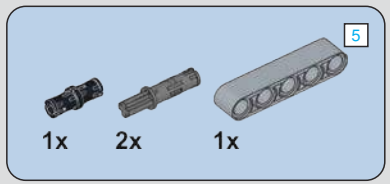

425

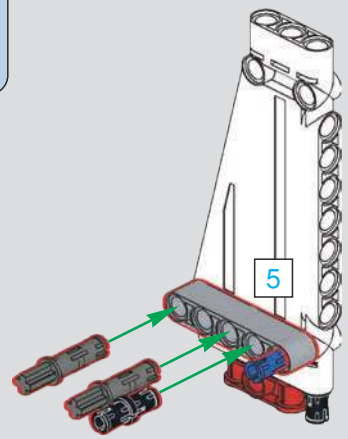

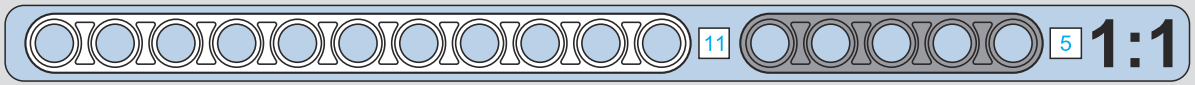

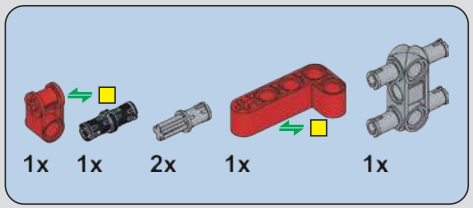

426

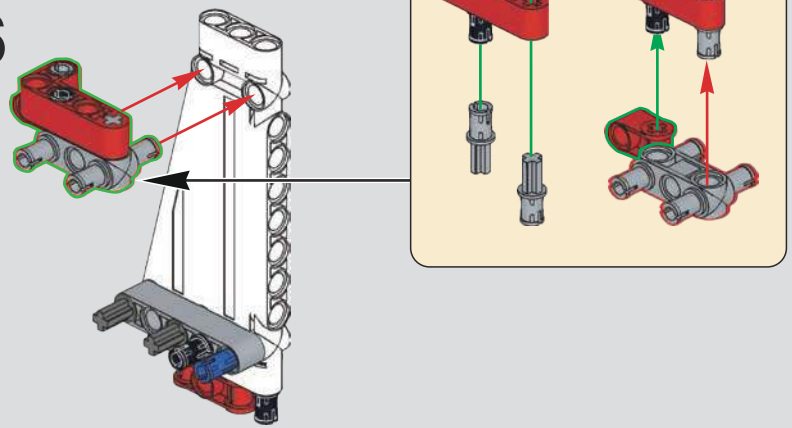

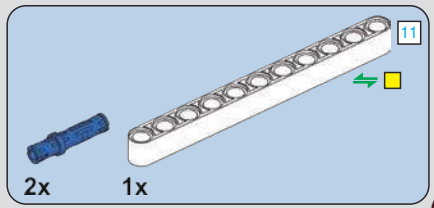

427

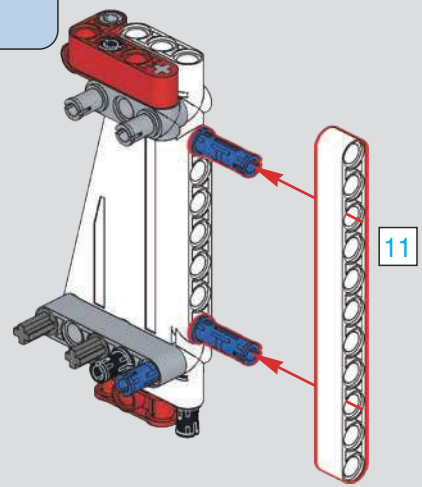

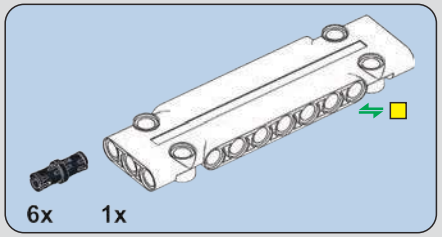

428

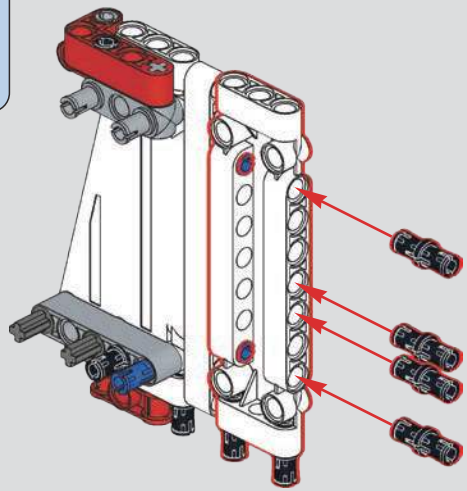

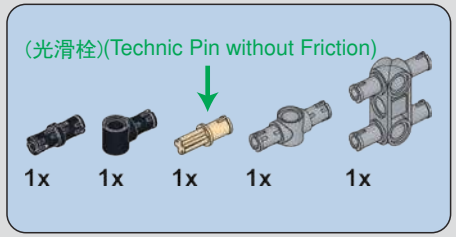

429

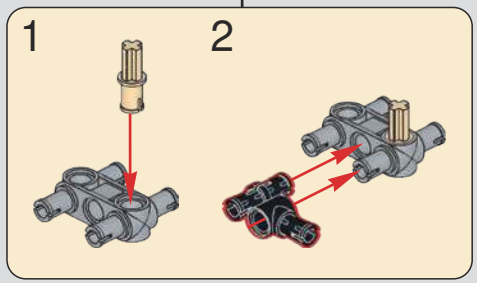

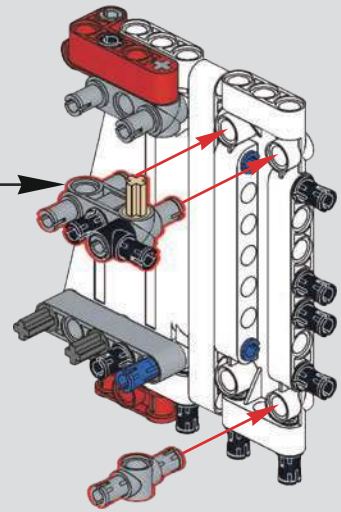

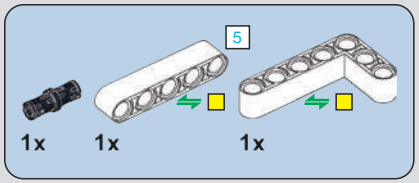

430

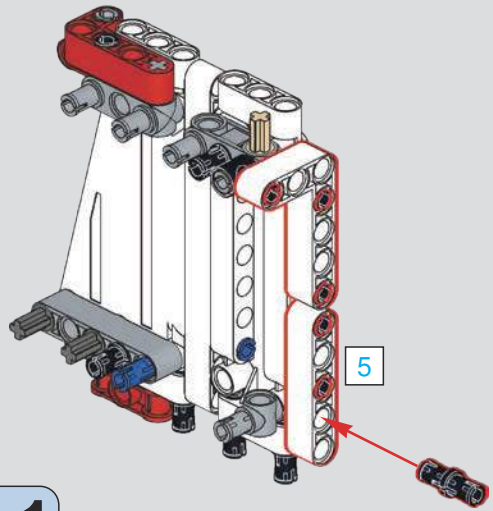

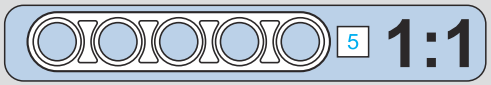

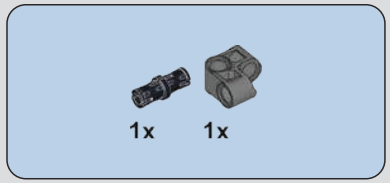

431

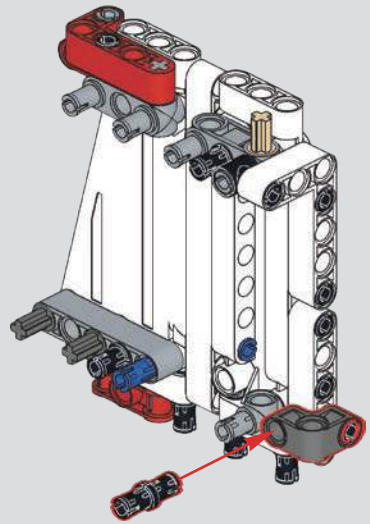

432

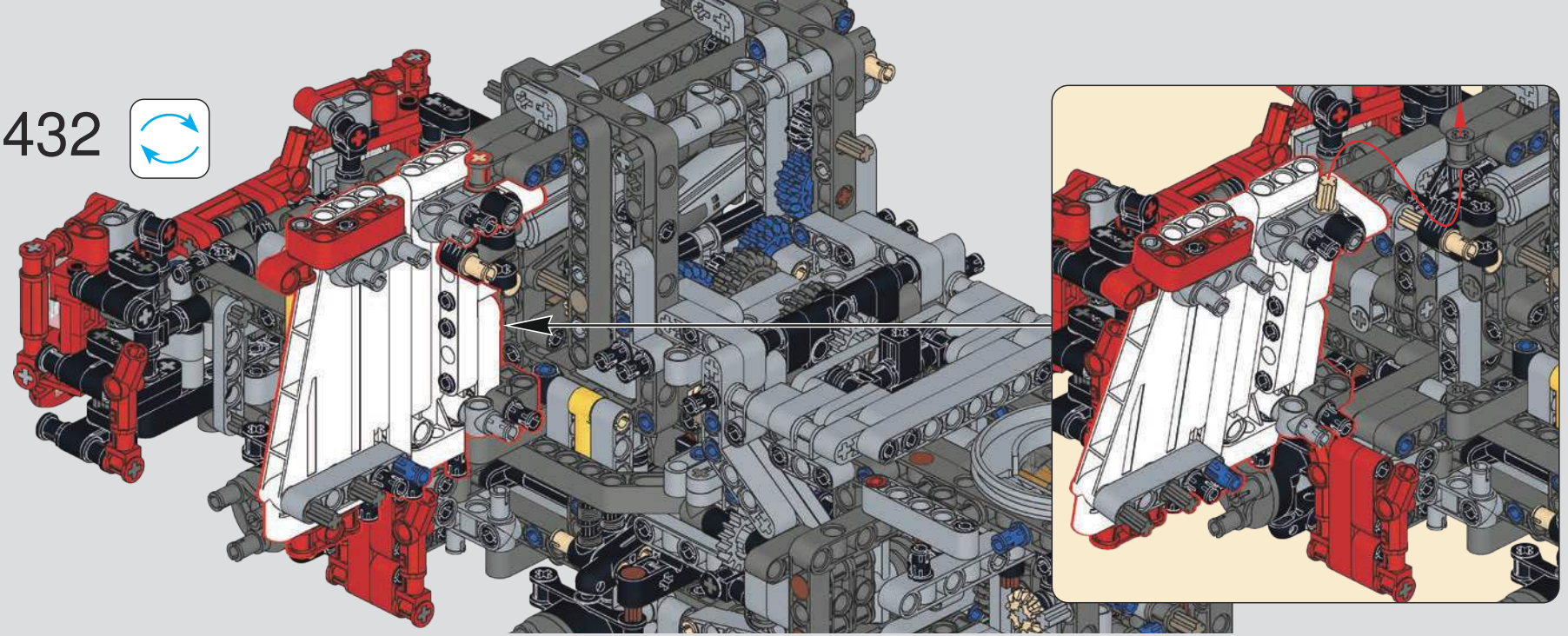

1x

(光滑栓)(Technic Pin without Friction)

433

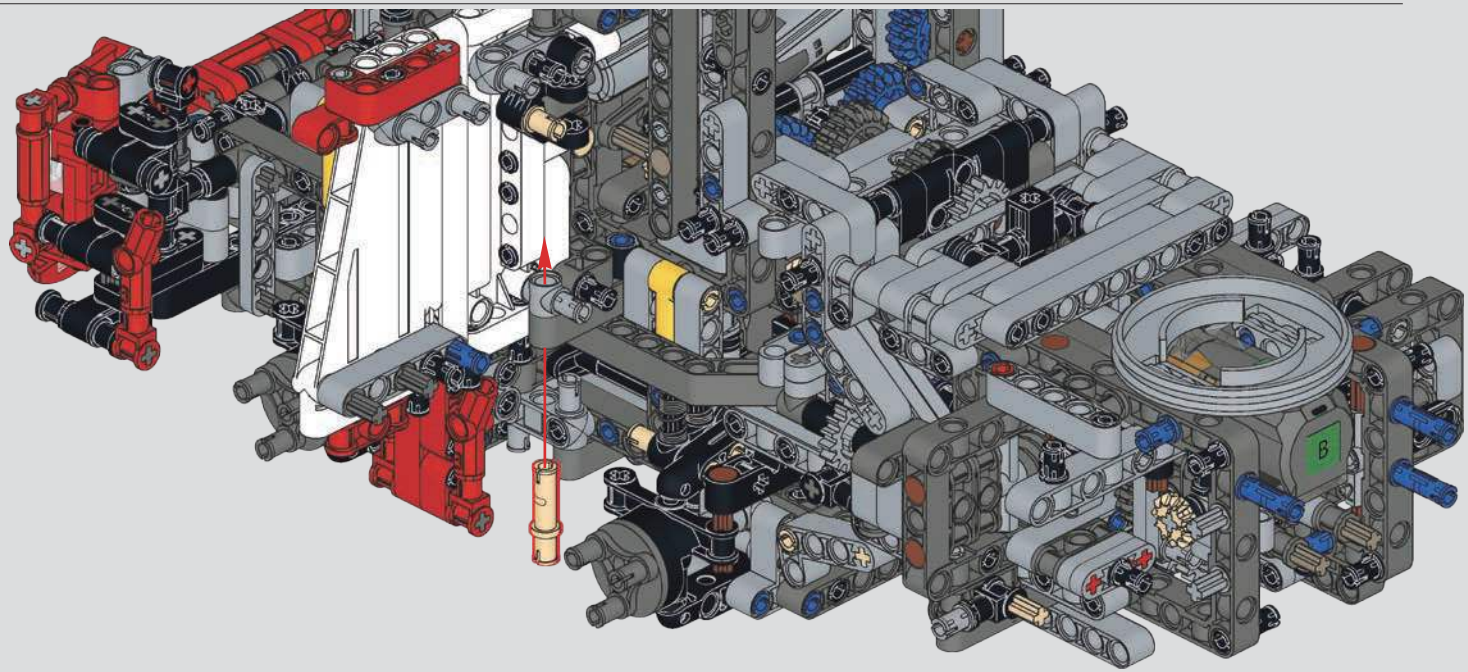

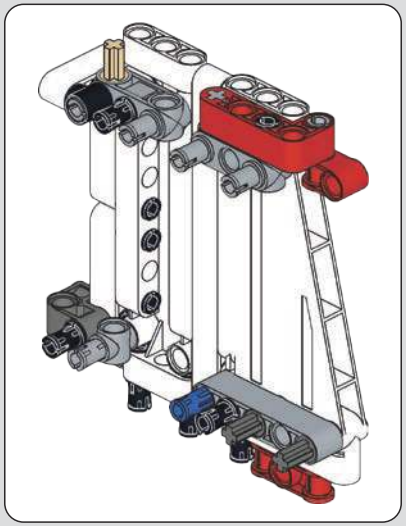

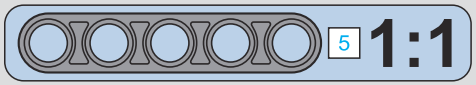

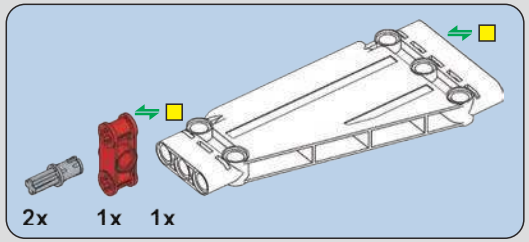

434

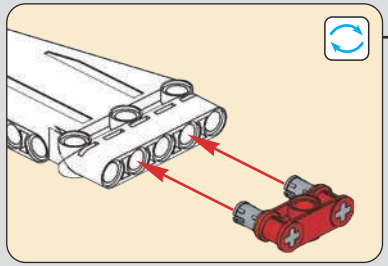

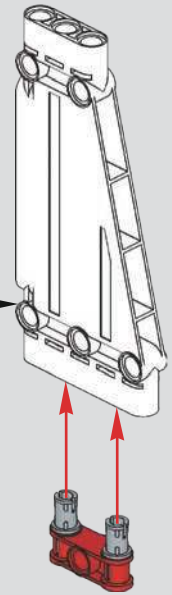

435

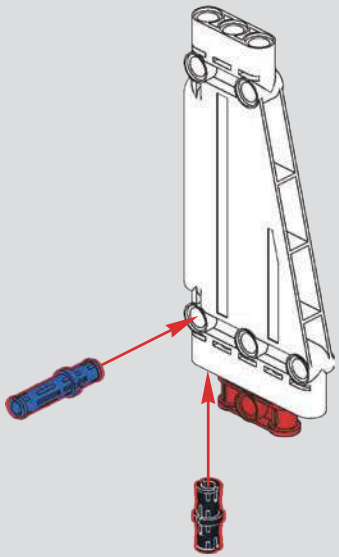

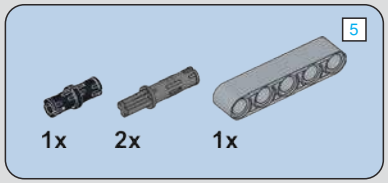

436

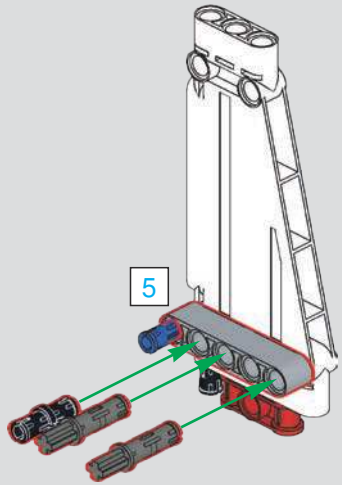

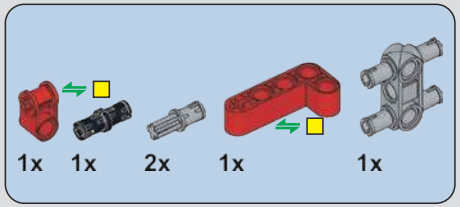

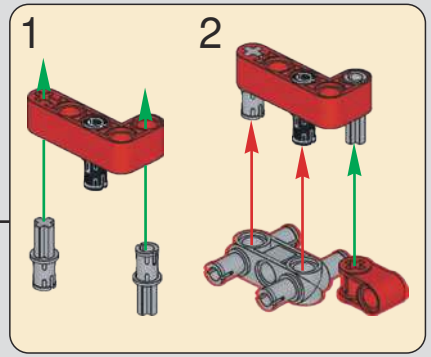

437

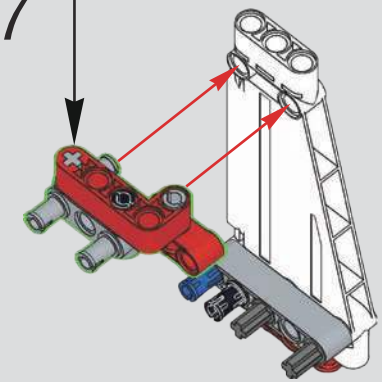

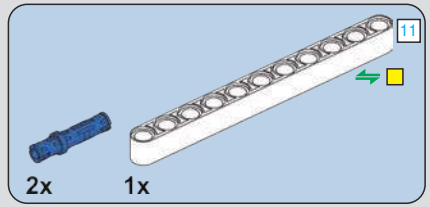

438

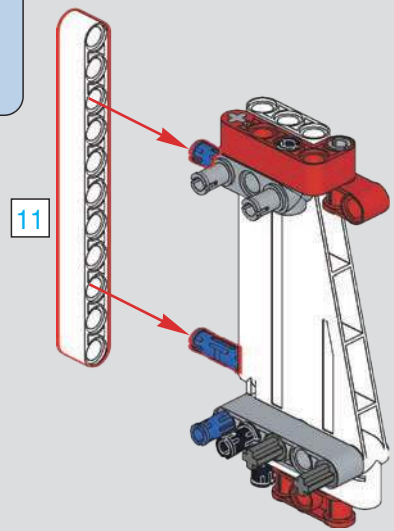

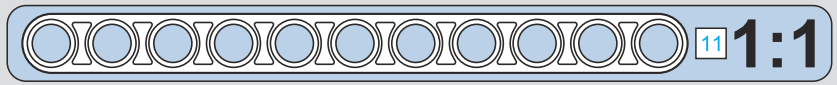

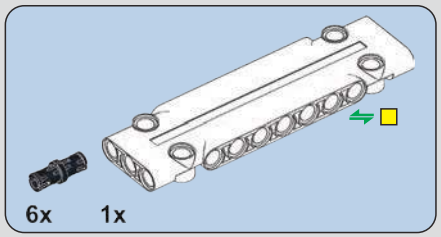

439

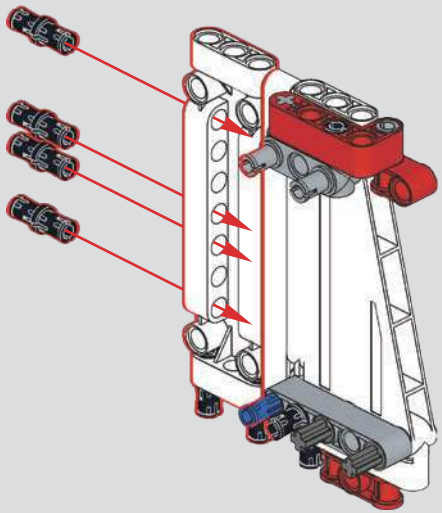

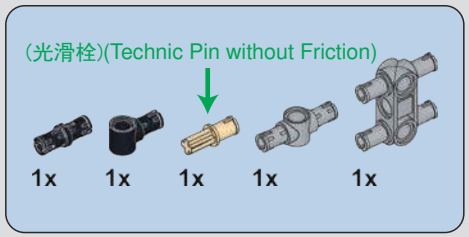

440

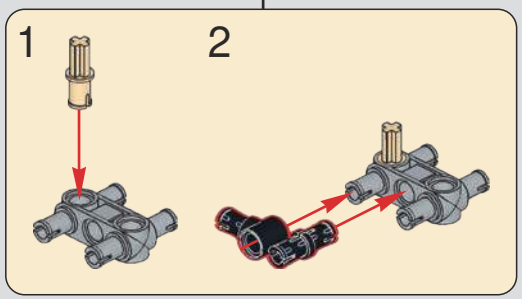

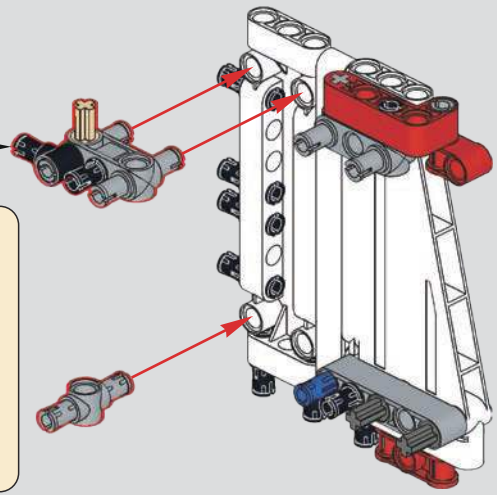

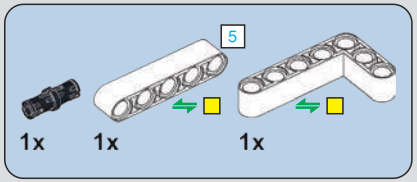

441

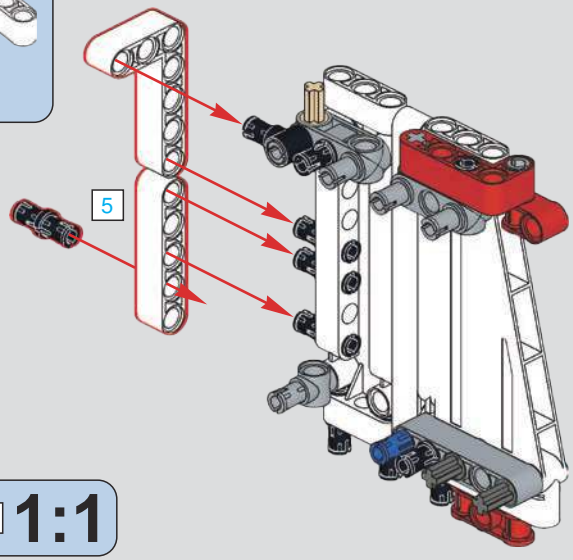

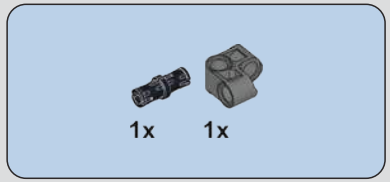

442

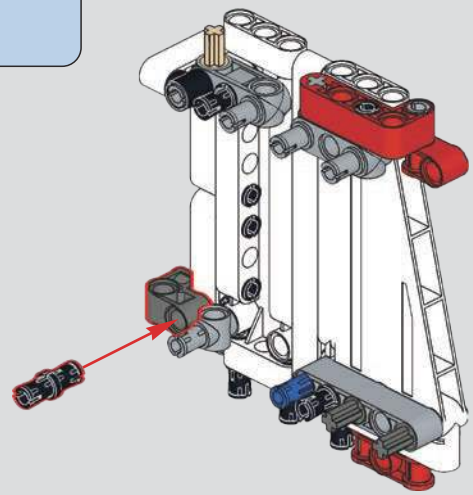

443

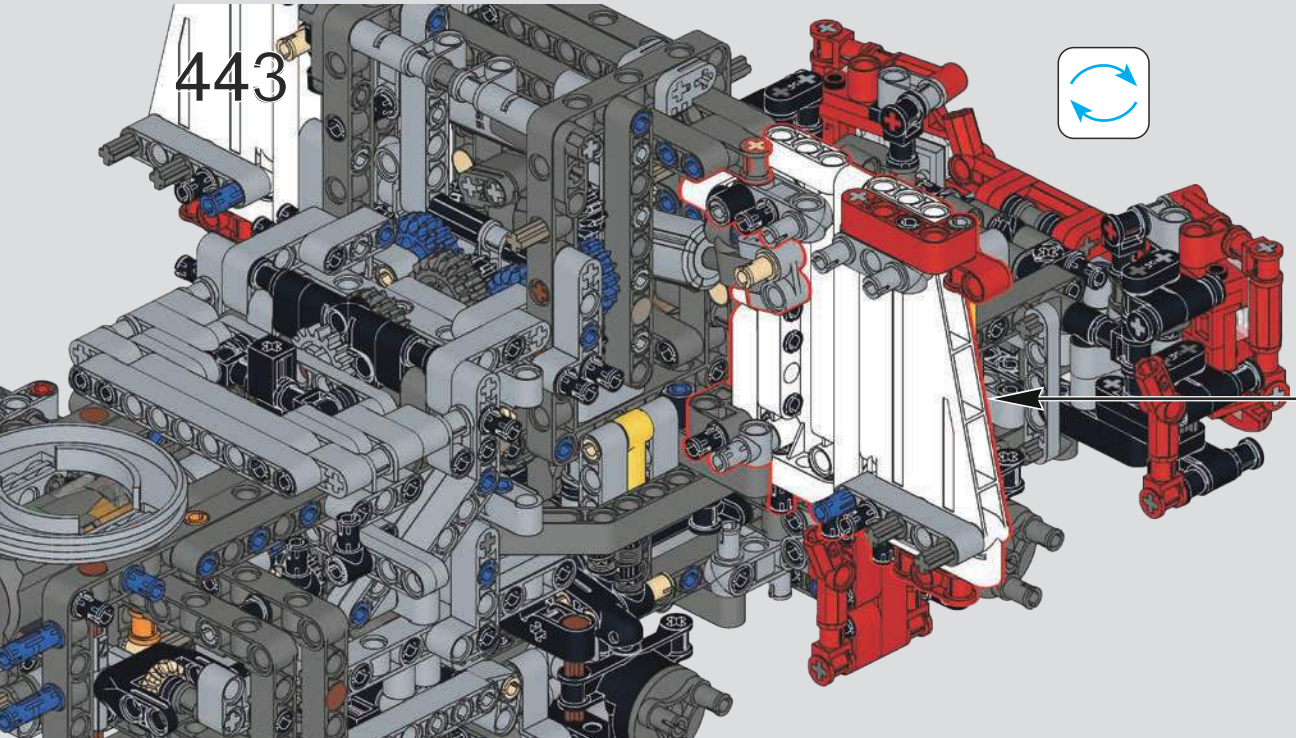

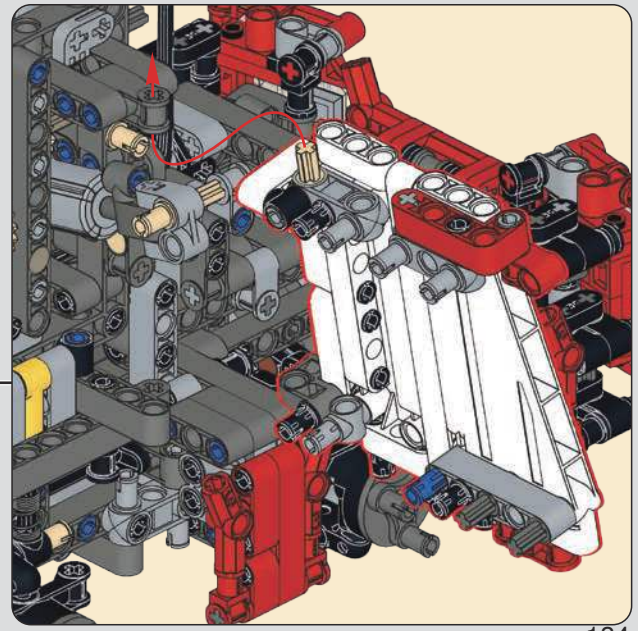

1x
(光滑栓)(Technic Pin without Friction)

444

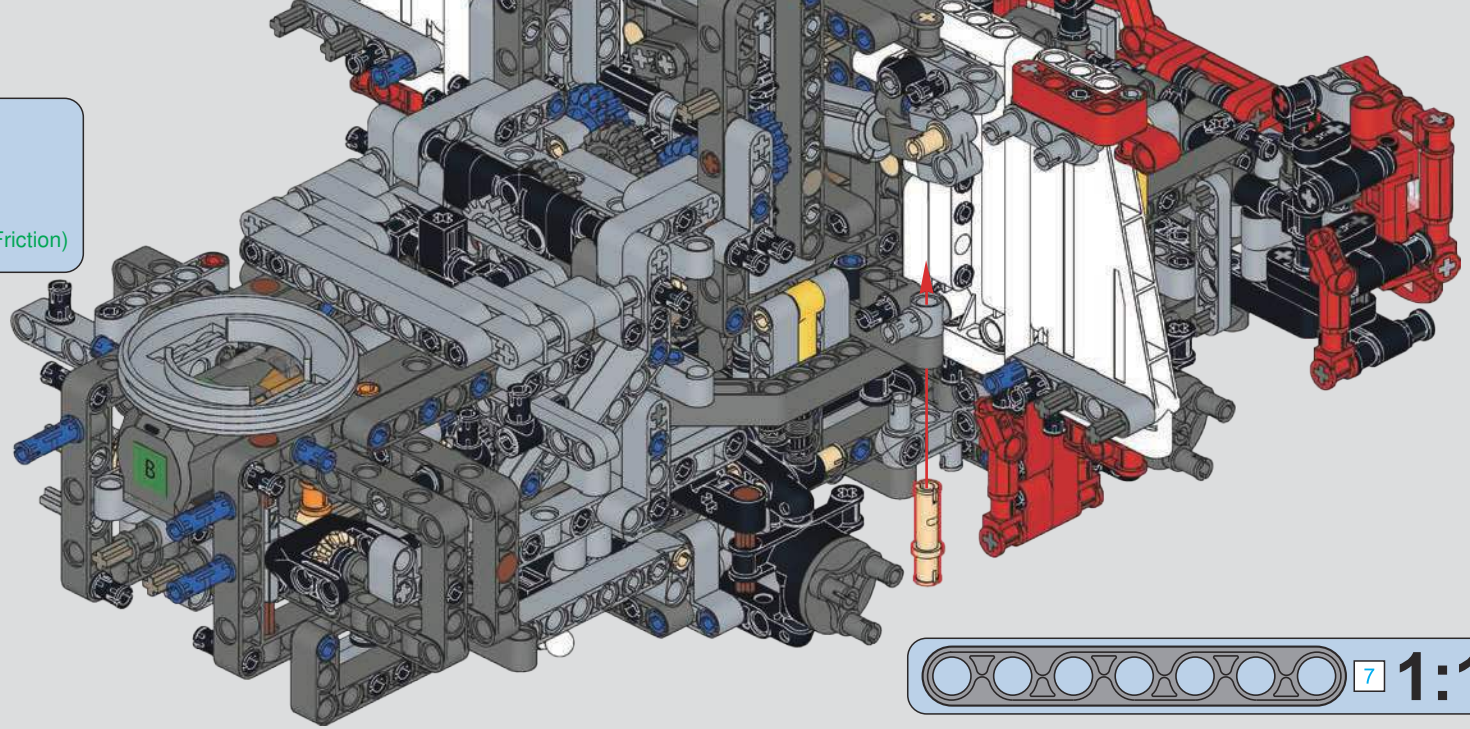

7 1:1

(光滑栓)(Technic Pin without Friction) 7

4x 4x 2x 2x

445

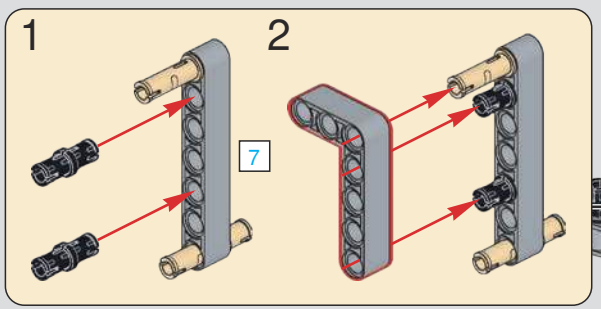

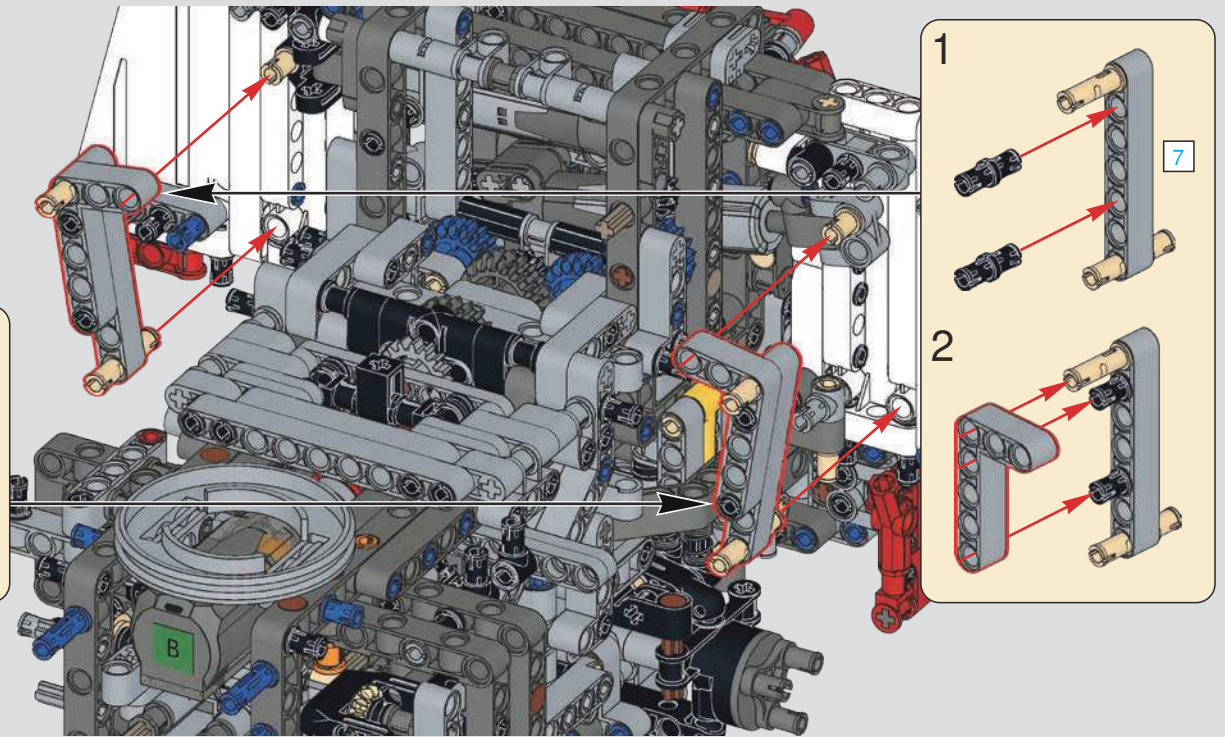

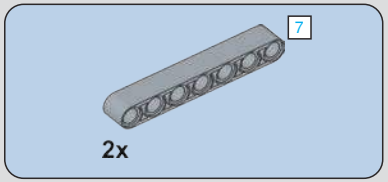

446

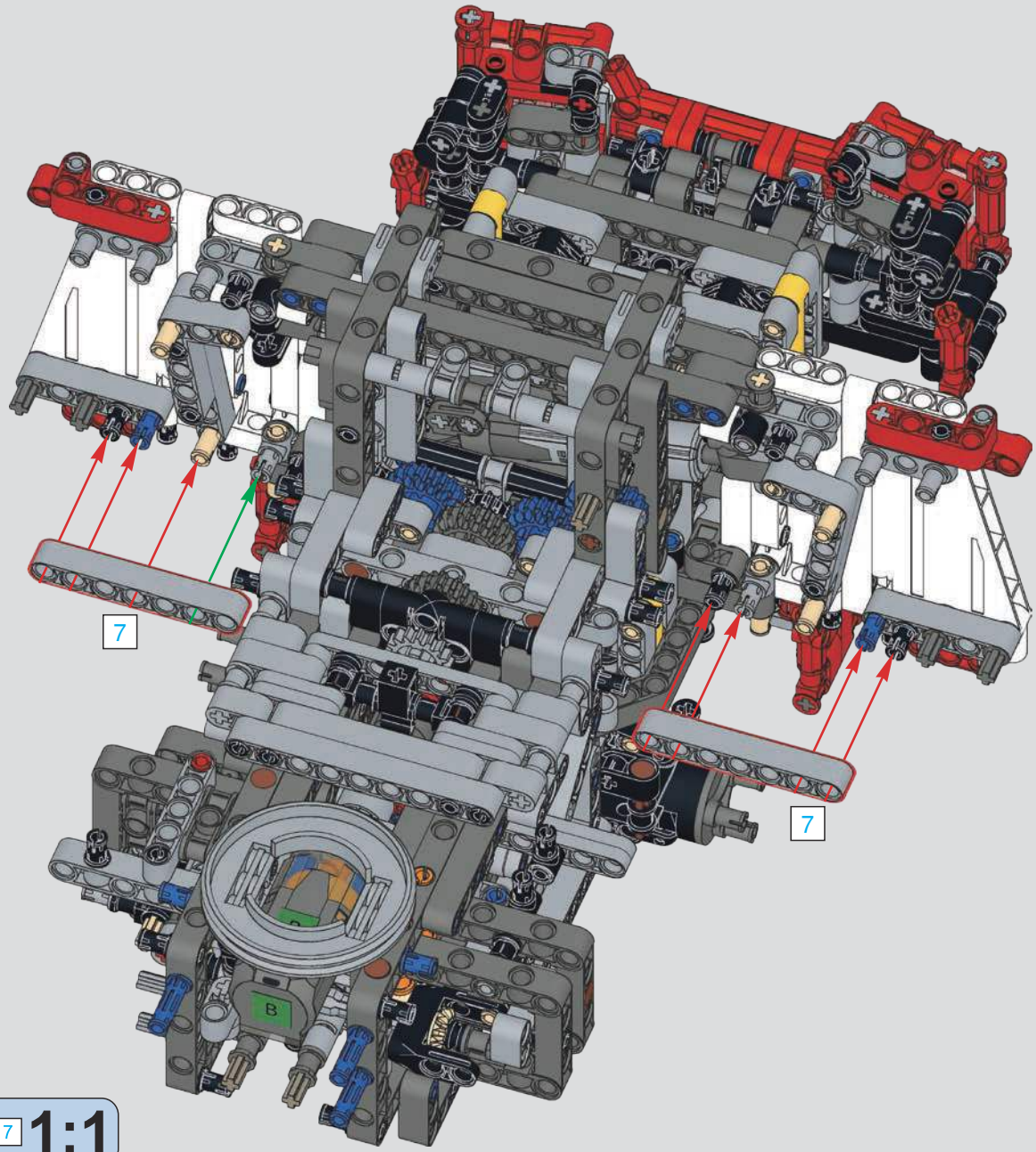

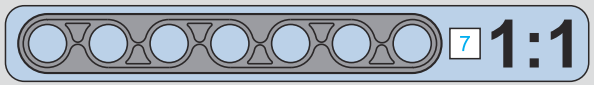

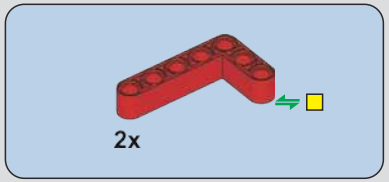

447

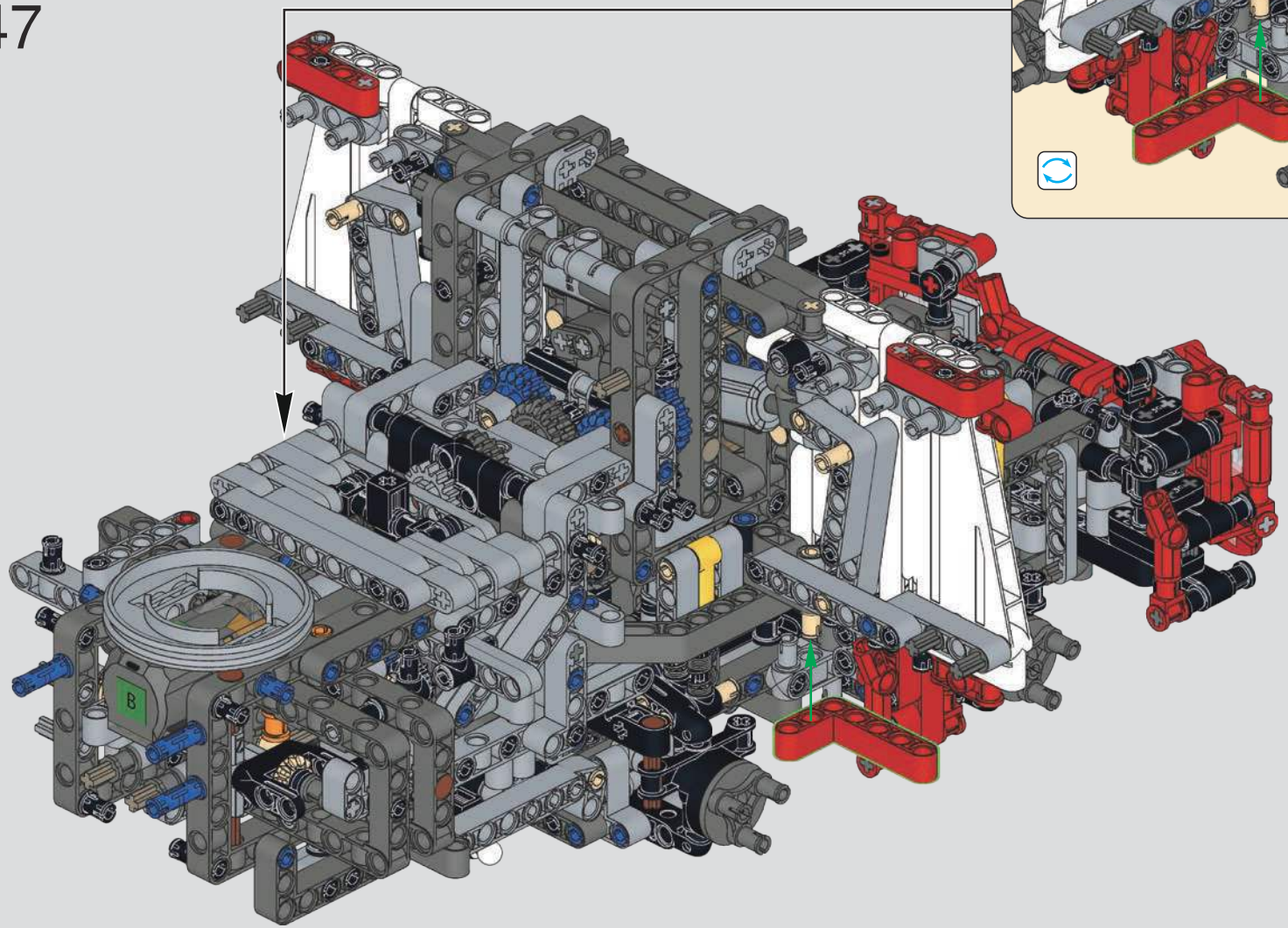

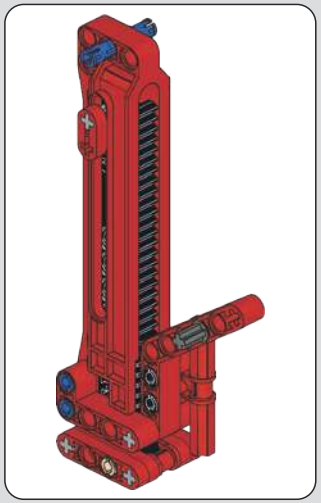

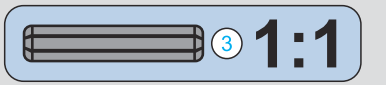

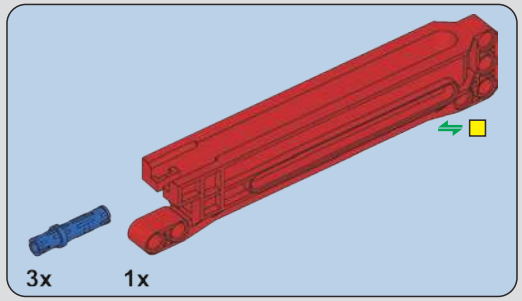

448

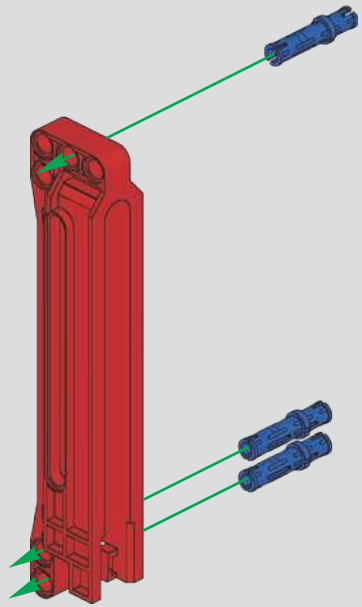

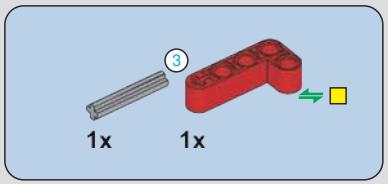

449

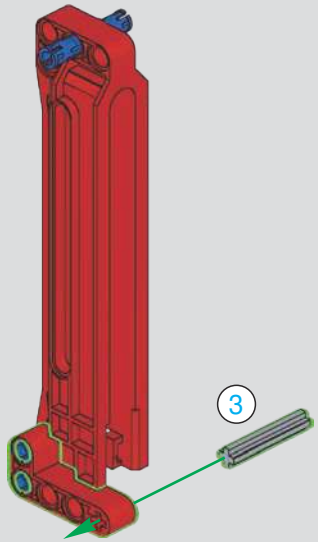

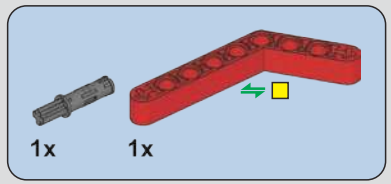

450

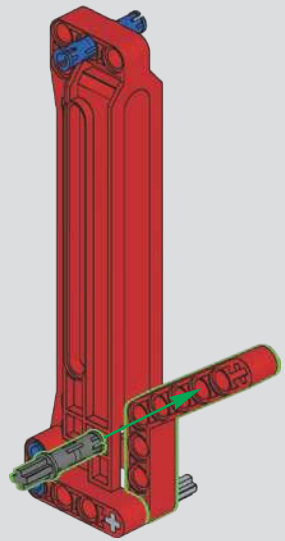

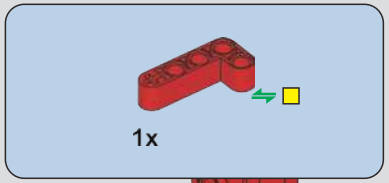

451

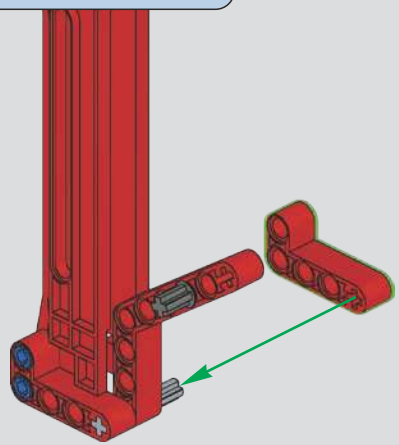

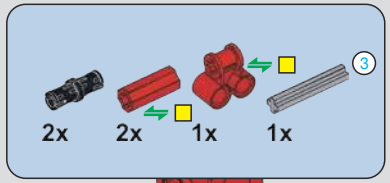

452

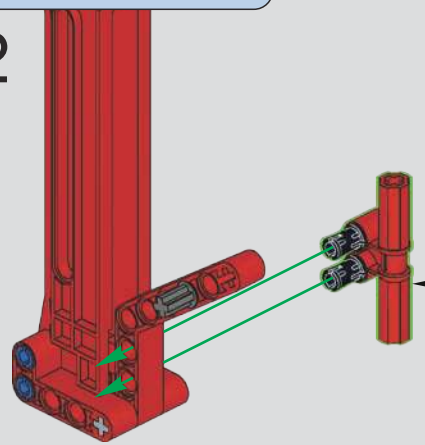

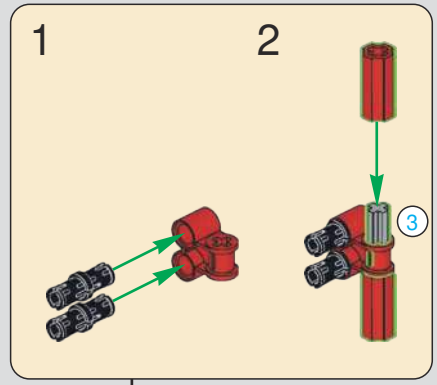

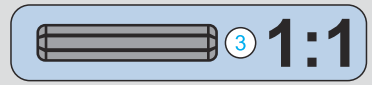

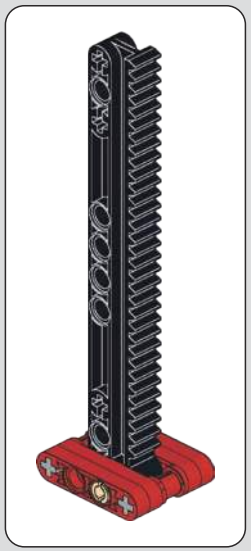

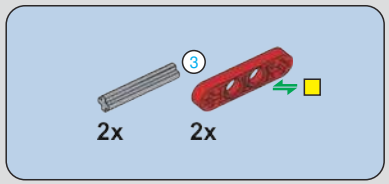

453

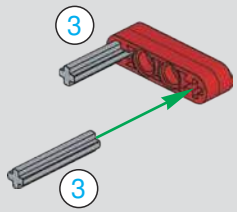

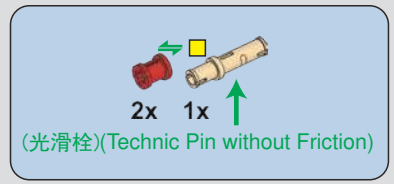

454

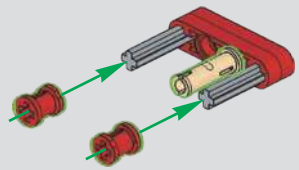

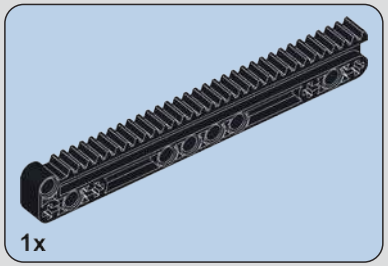

455

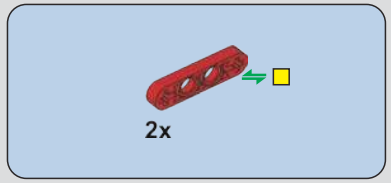

456

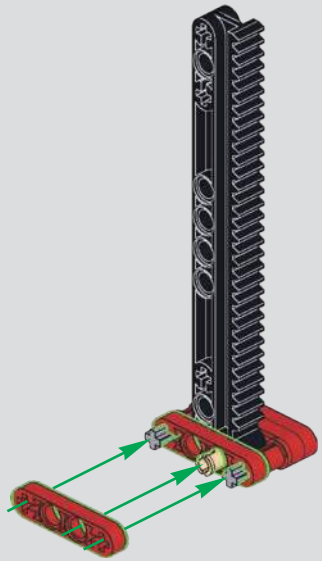

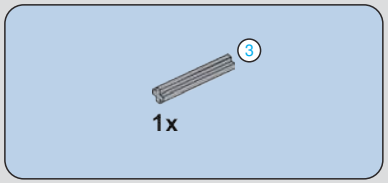

457

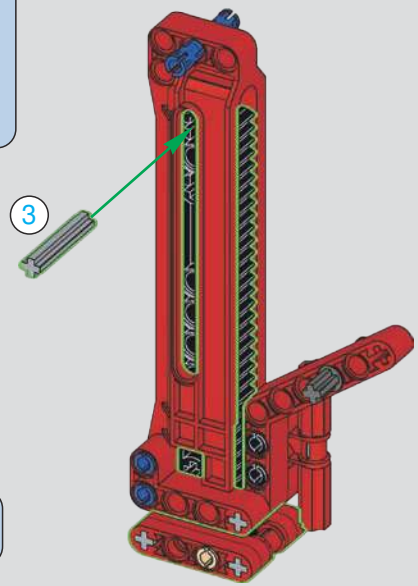

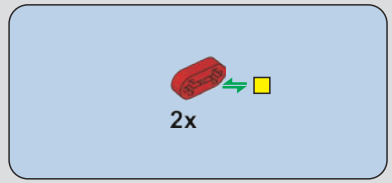

458

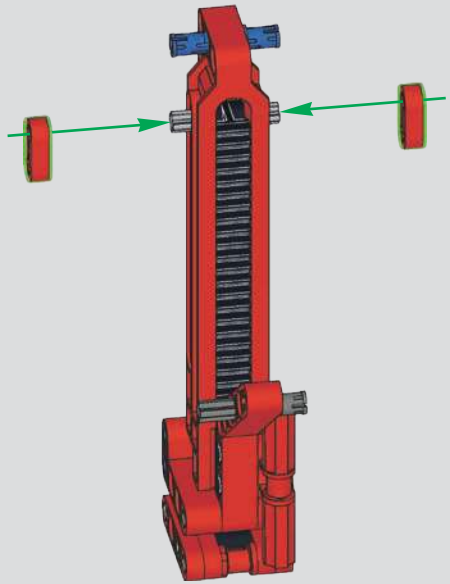

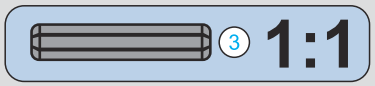

459

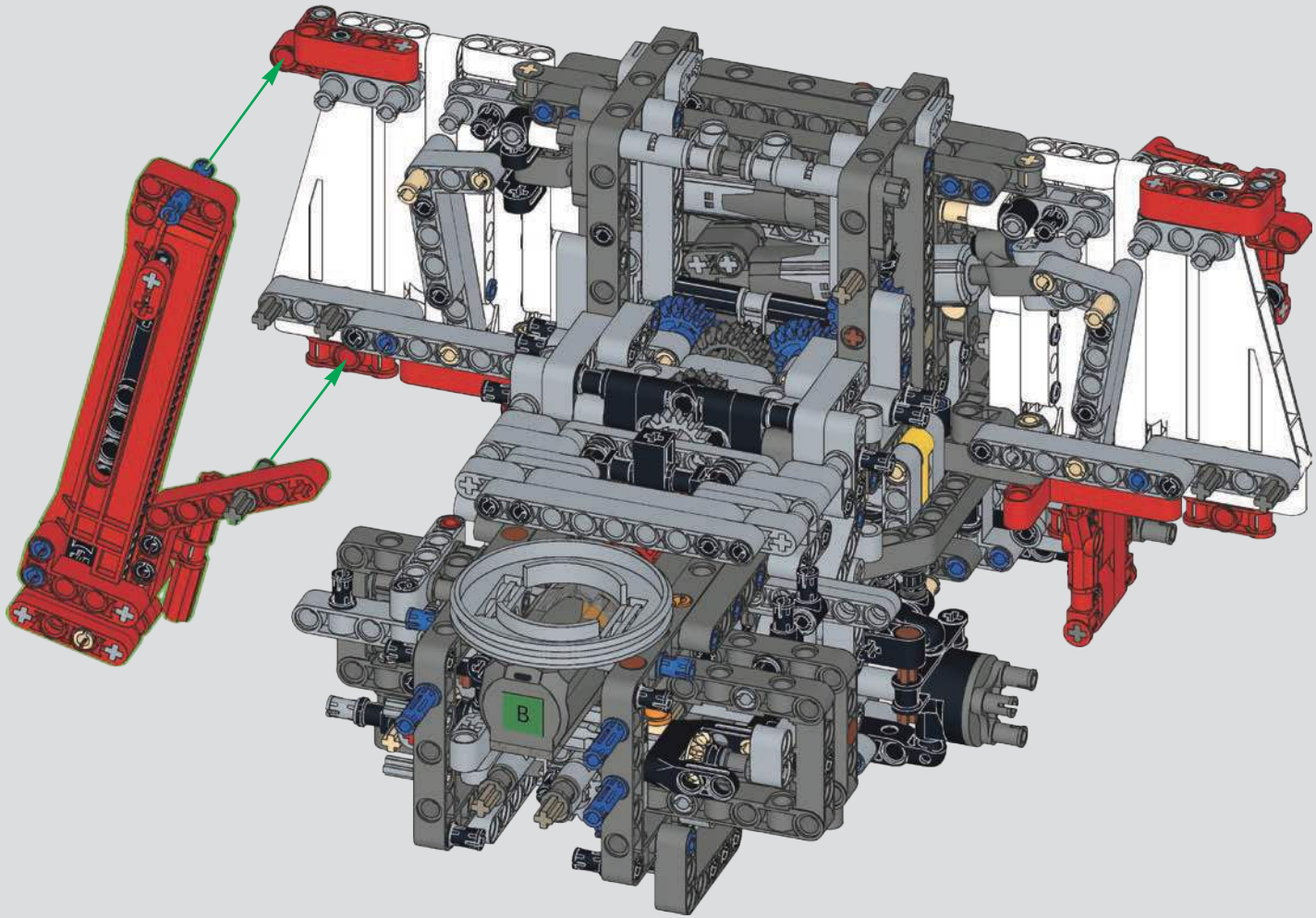

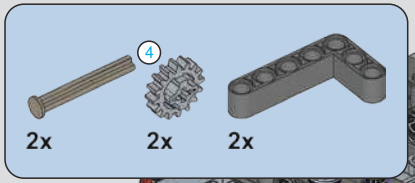

574

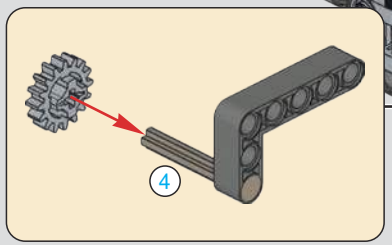

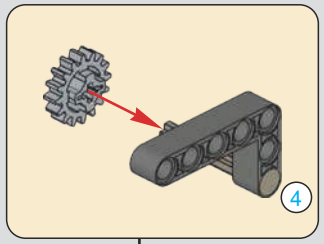

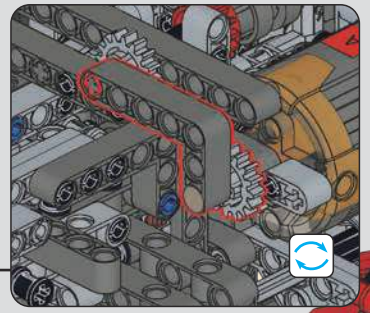

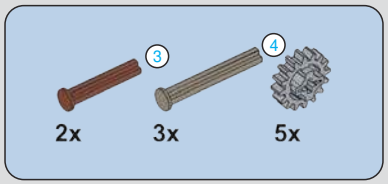

575

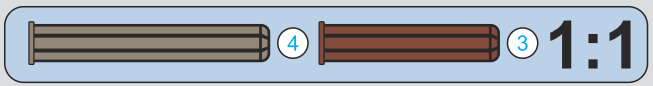

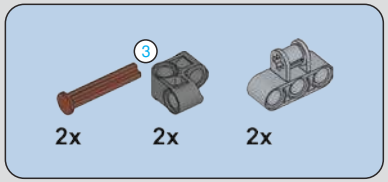

576

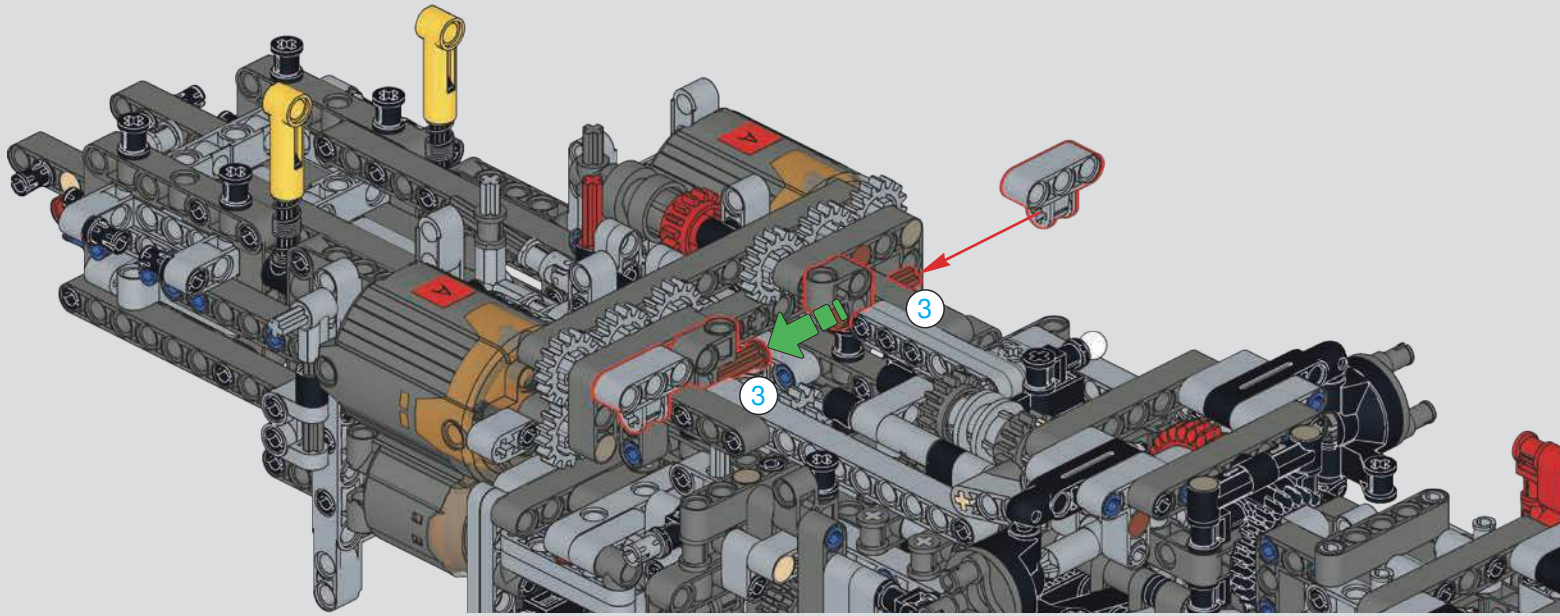

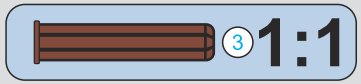

577

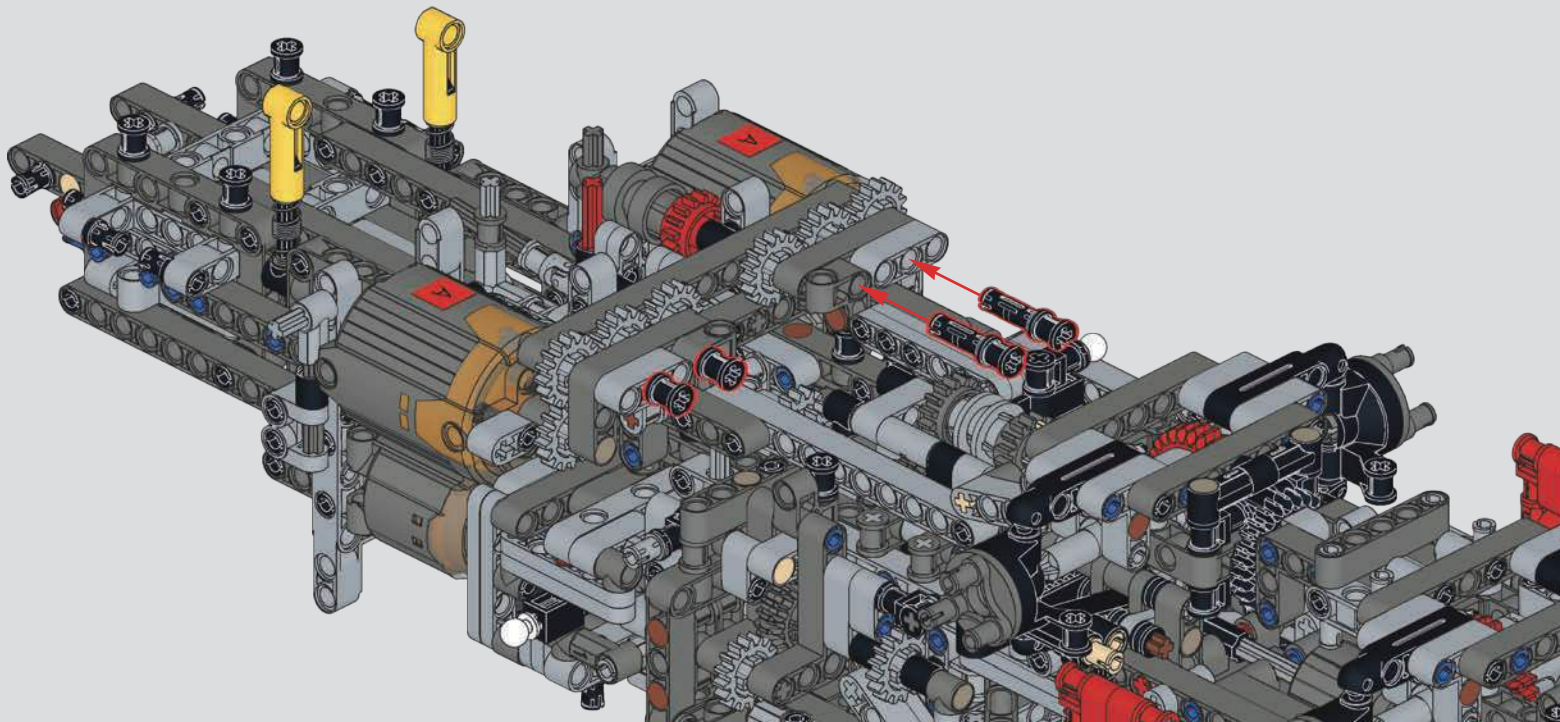

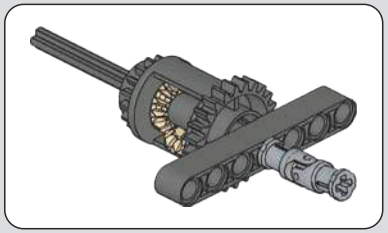

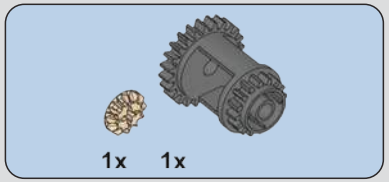

578

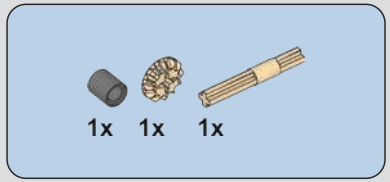

579

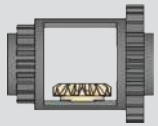

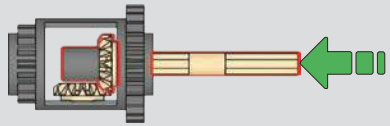

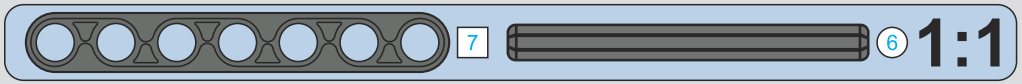

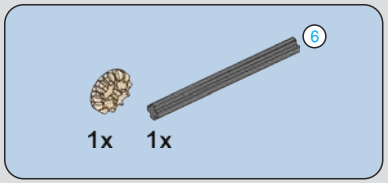

580

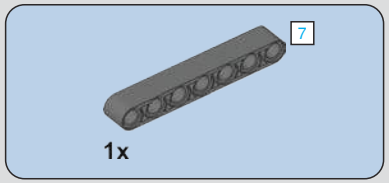

581

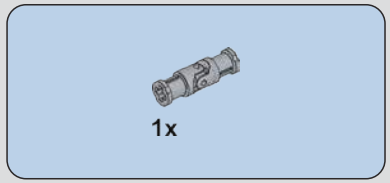

582

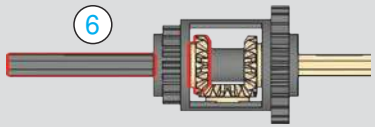

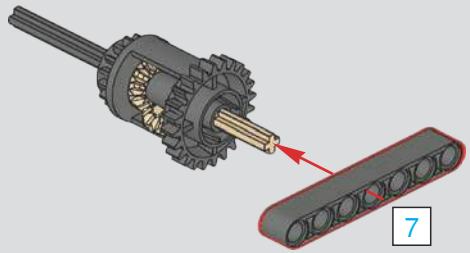

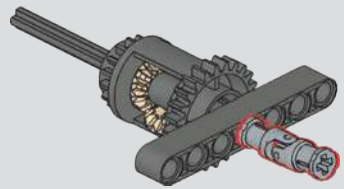

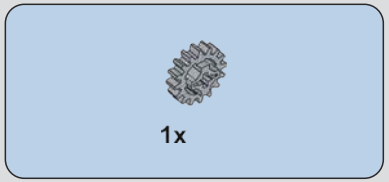

583

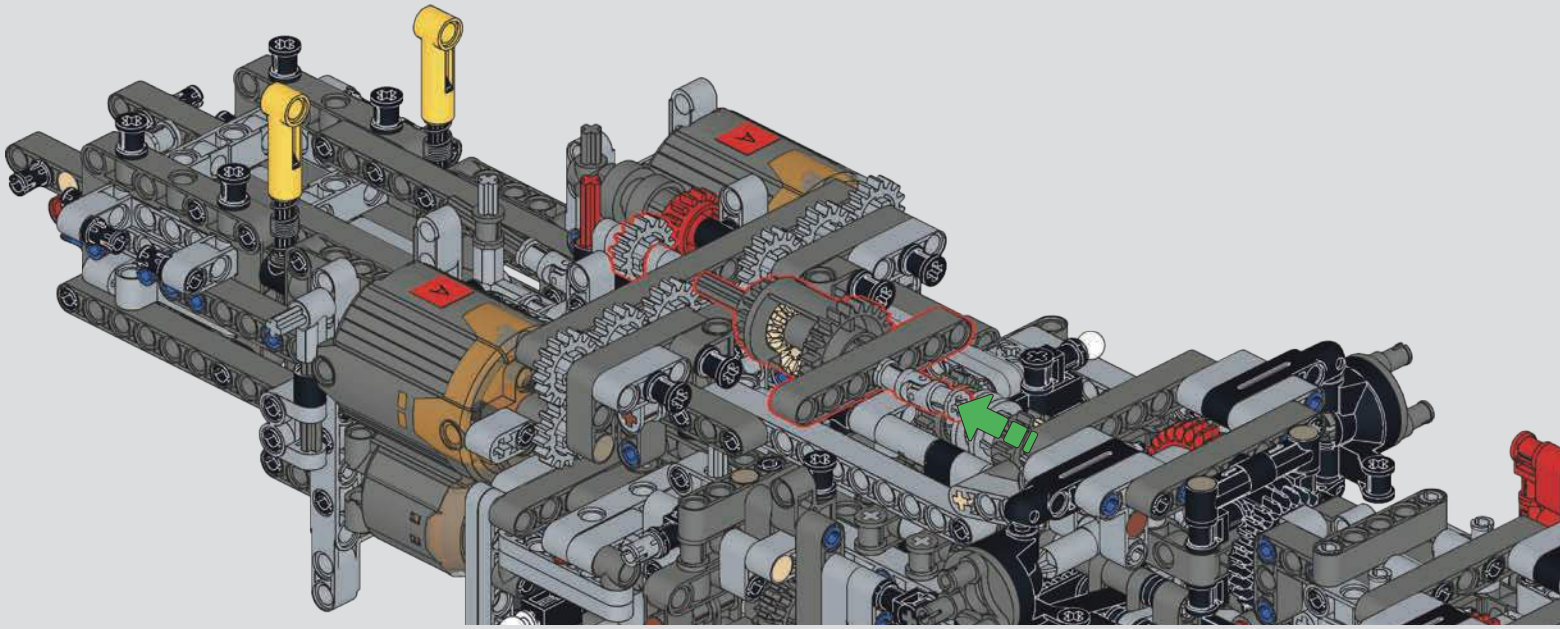

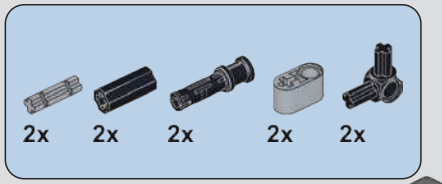

584

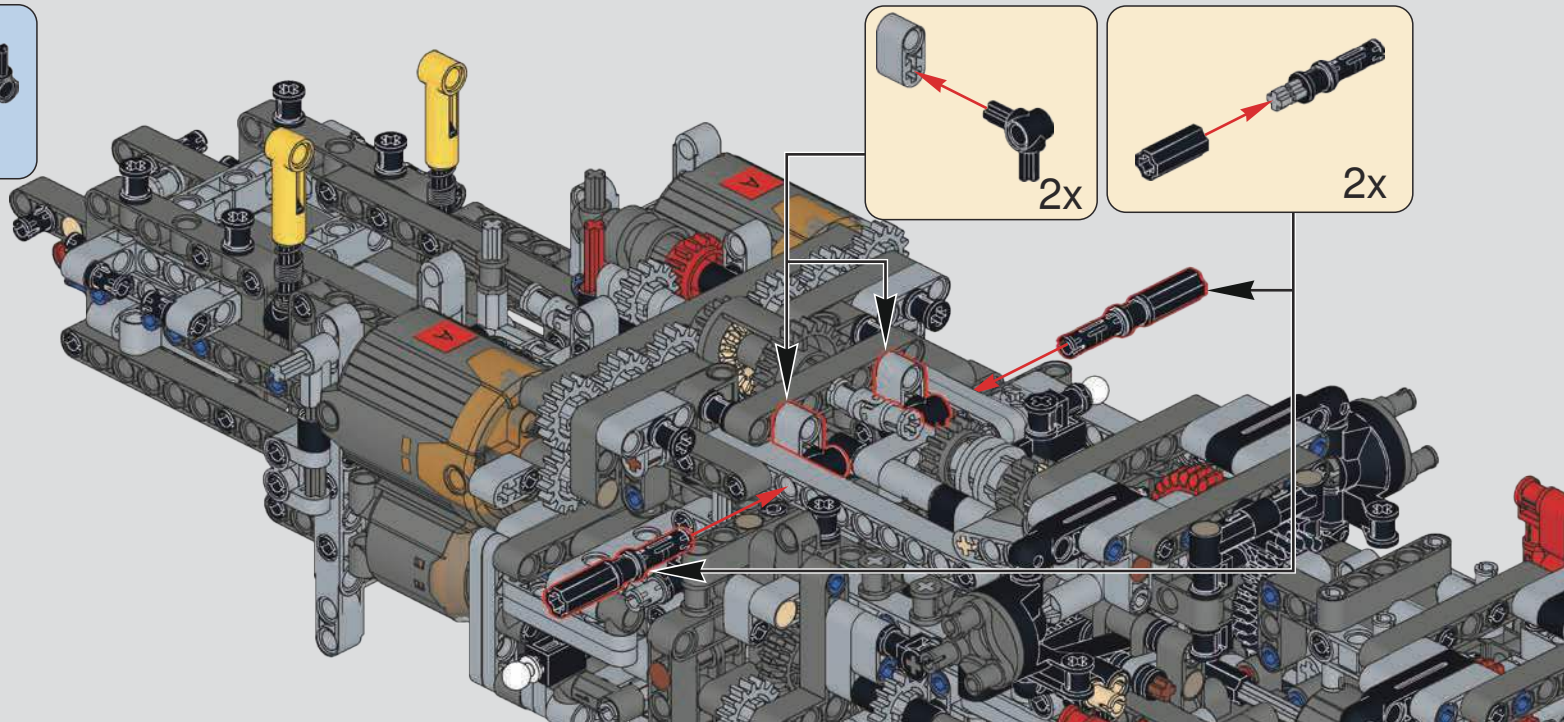

1x

585

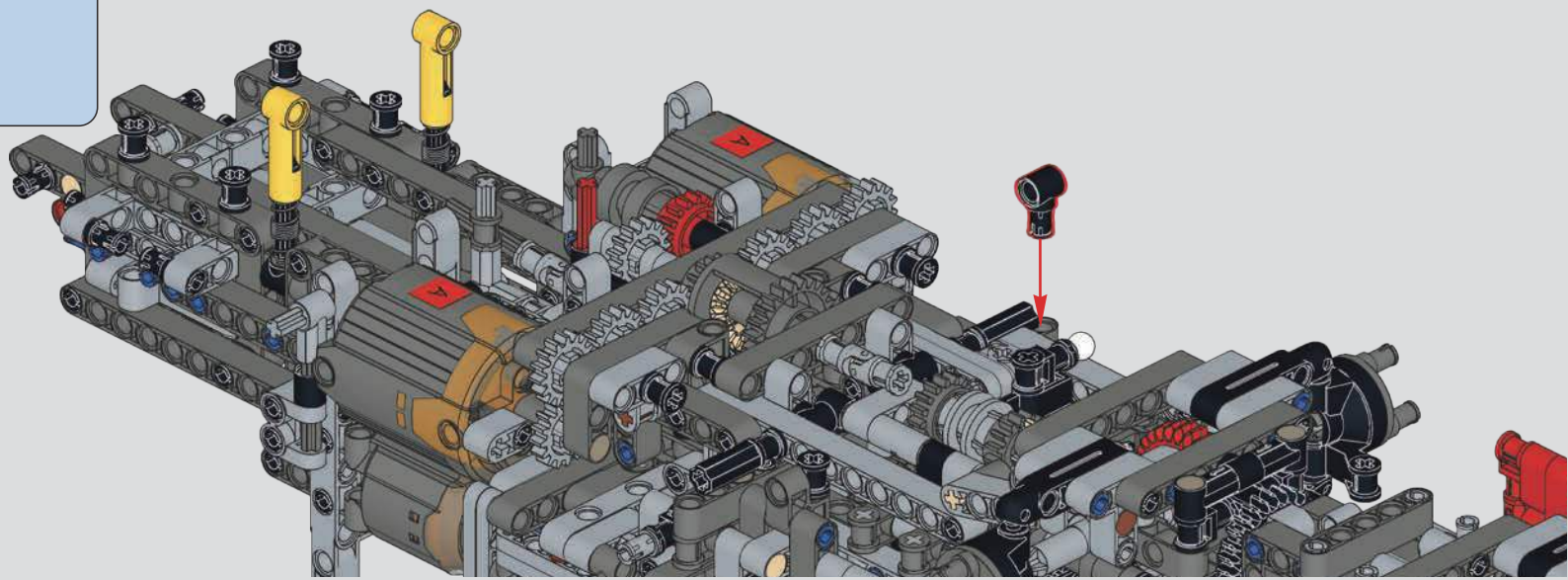

2x 2x

586

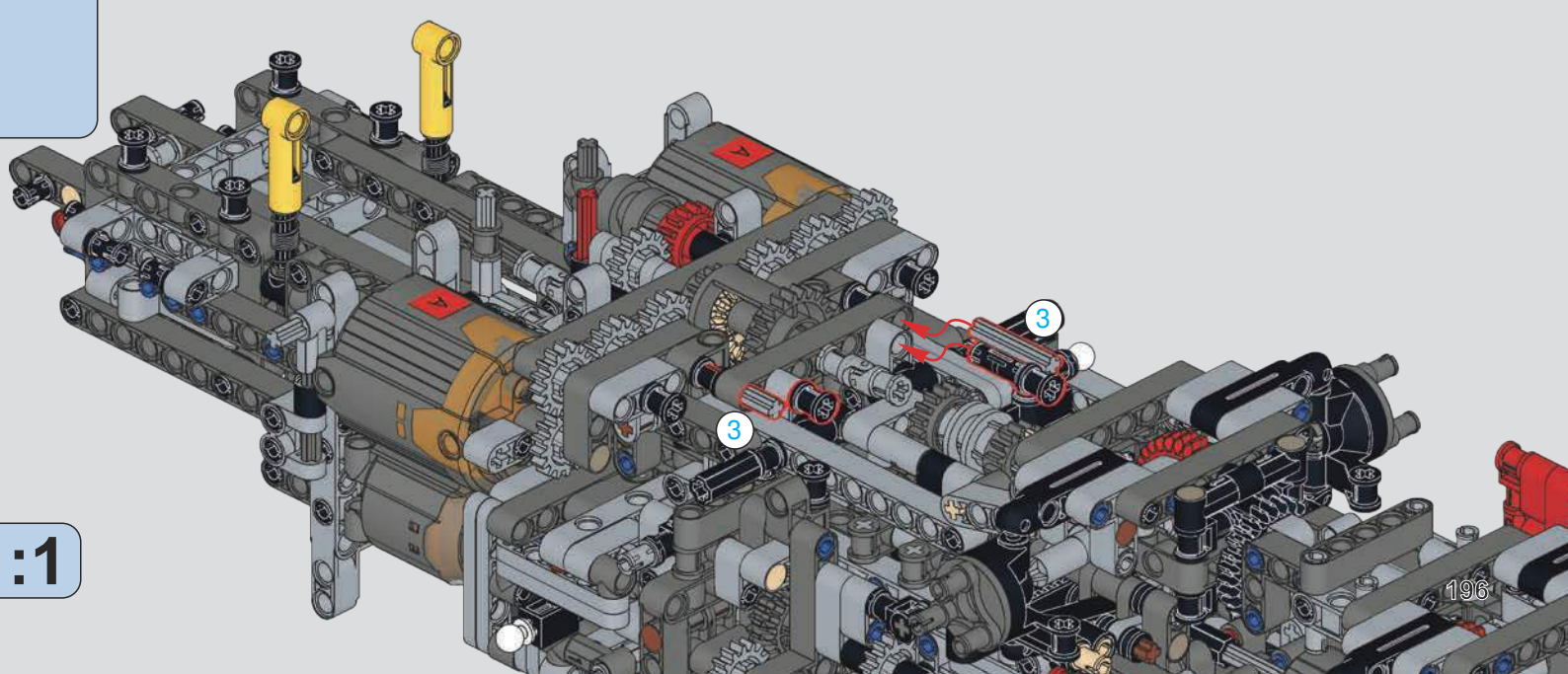

3 1:1

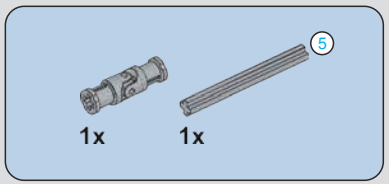

587

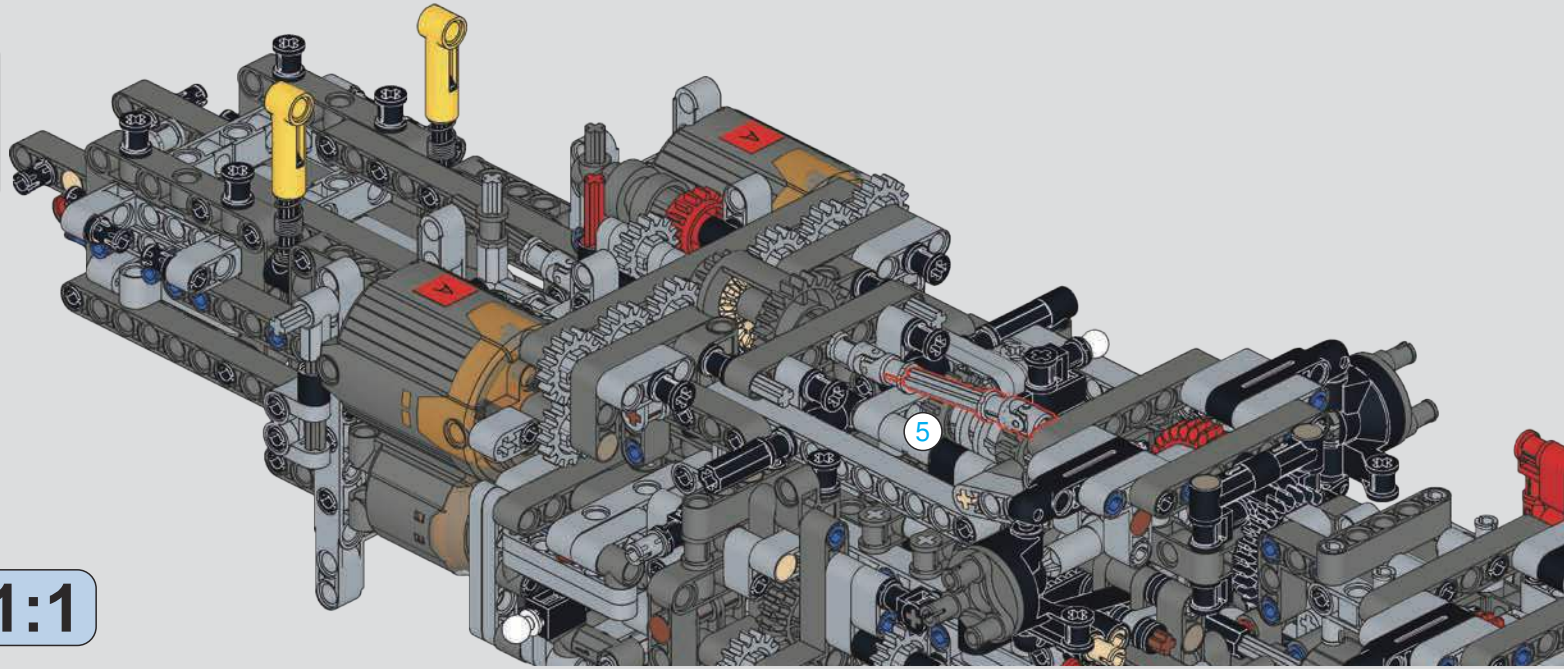

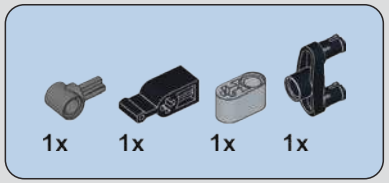

588

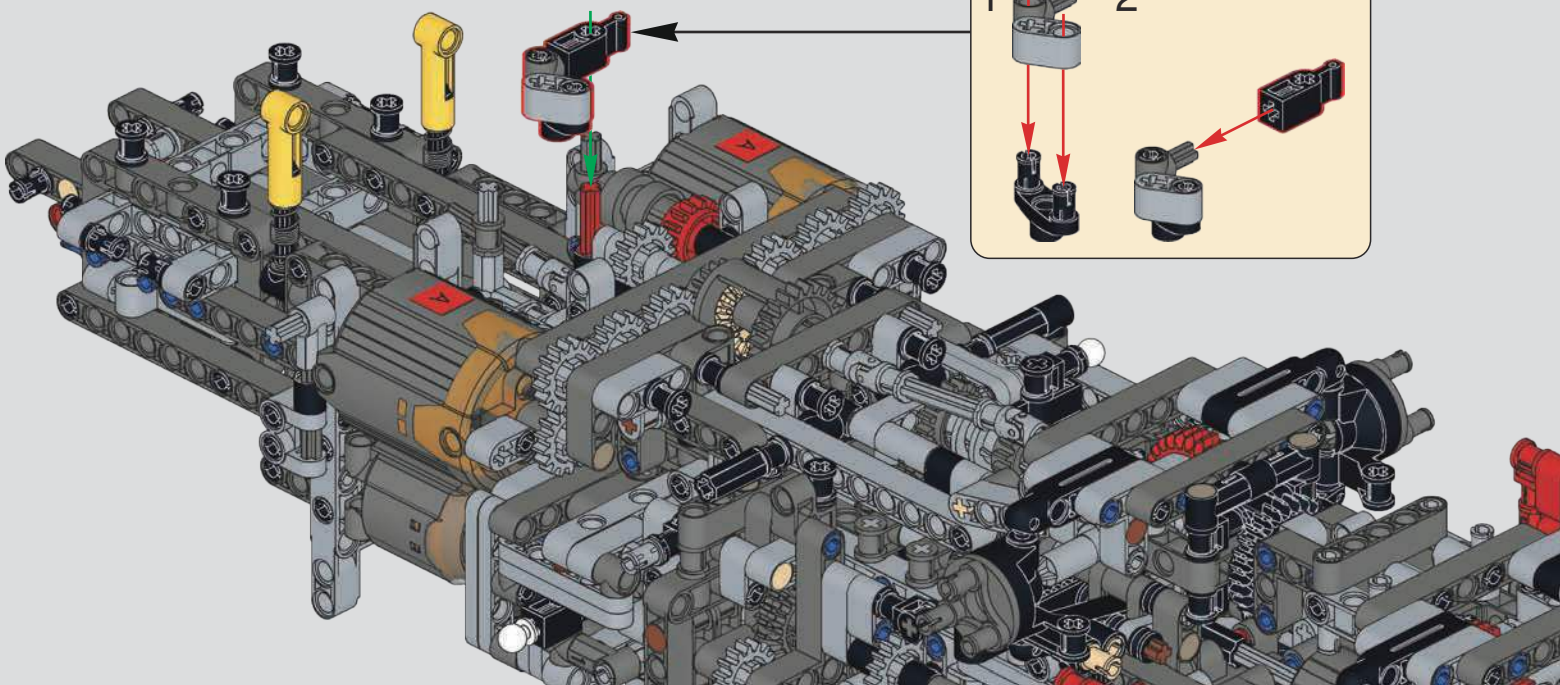

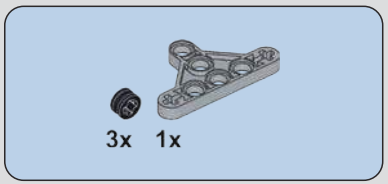

589

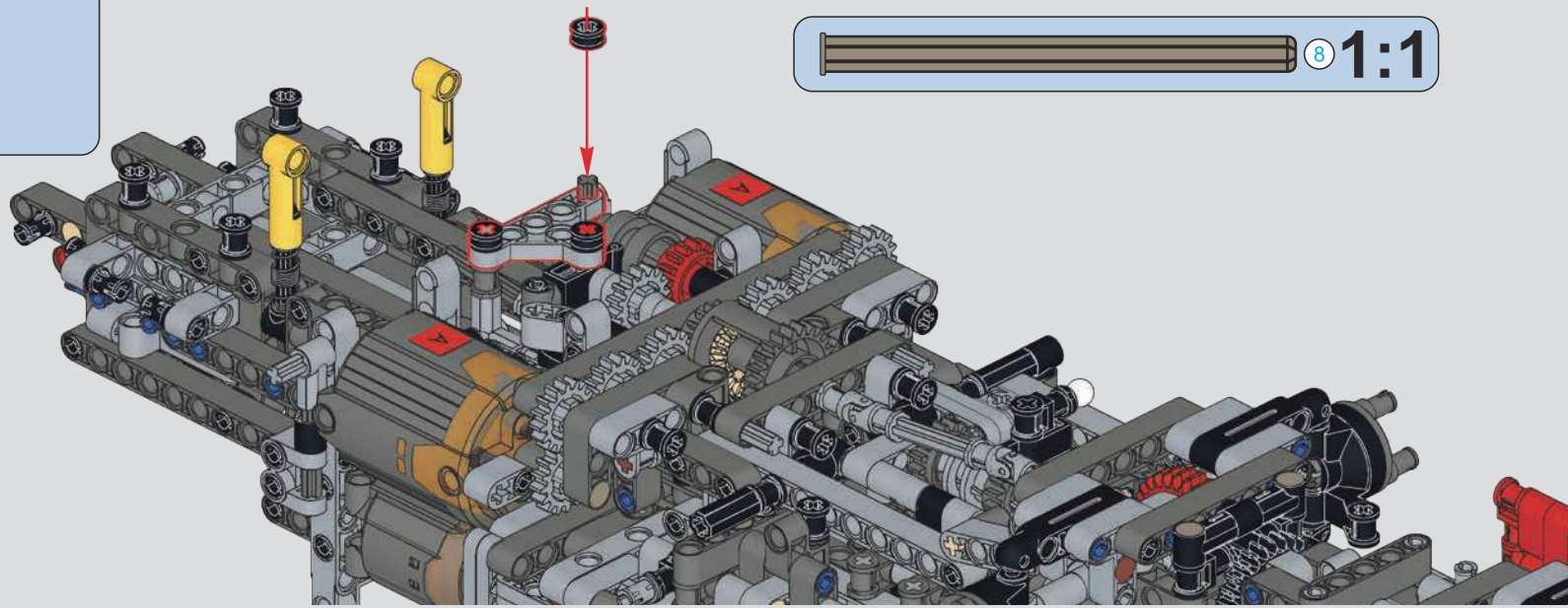

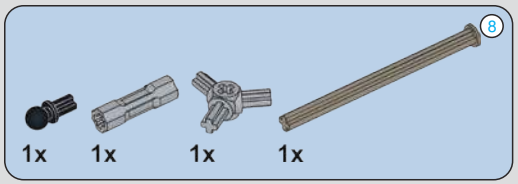

590

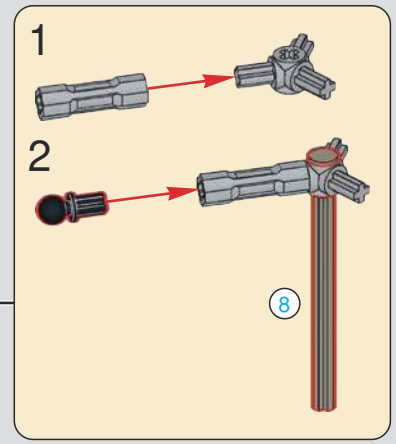

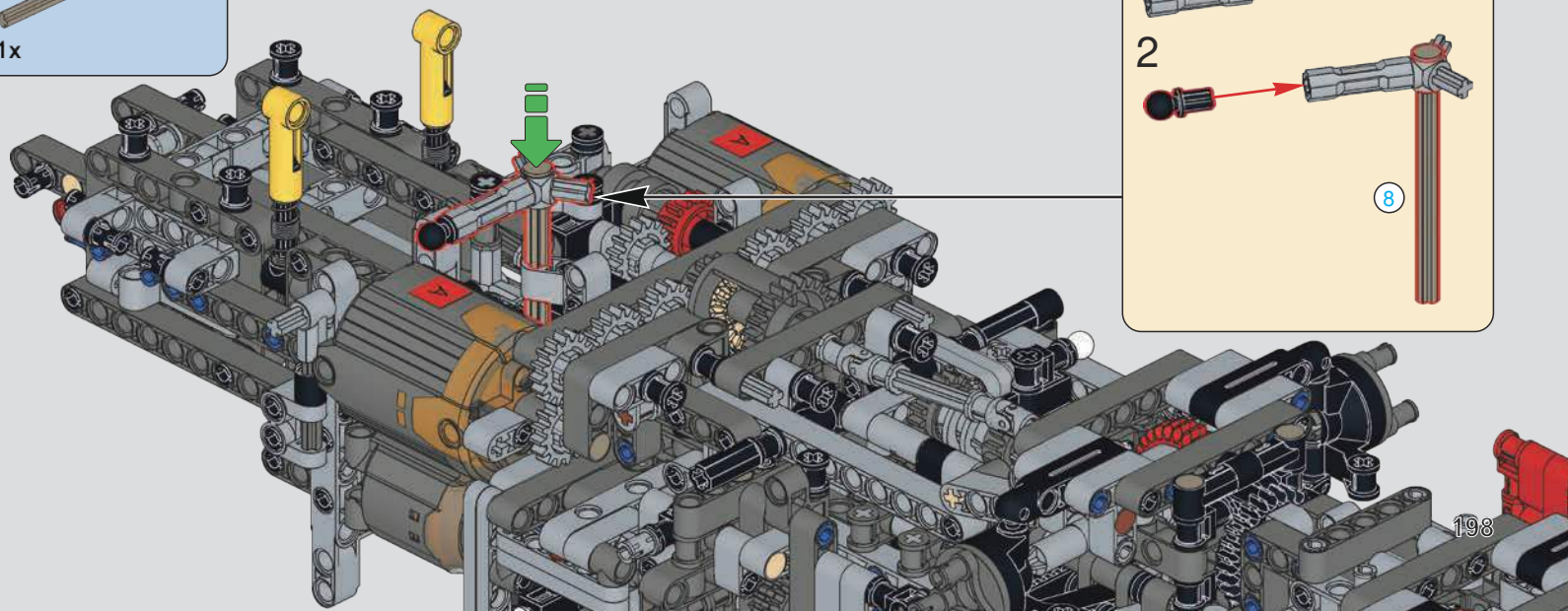

591

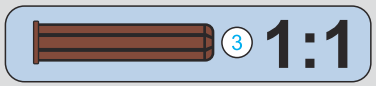

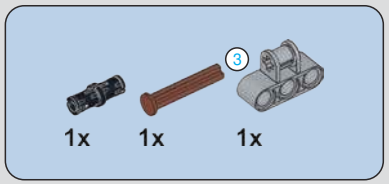

592

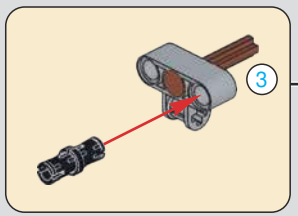

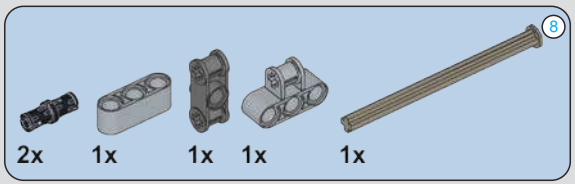

593

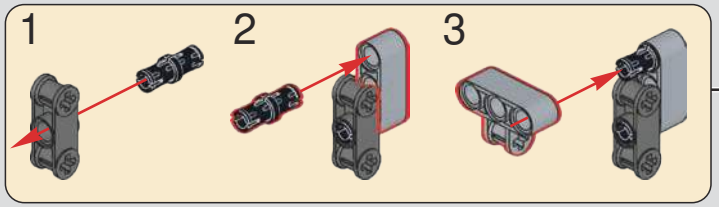

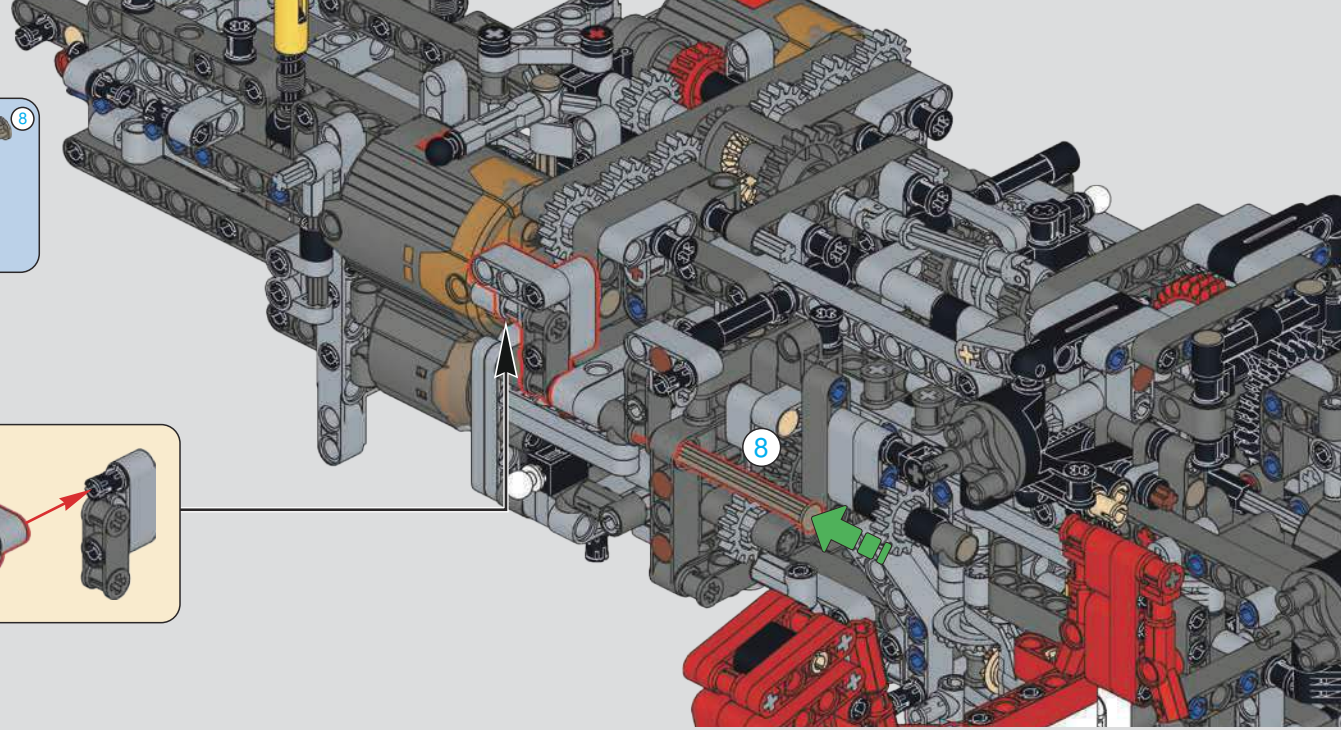

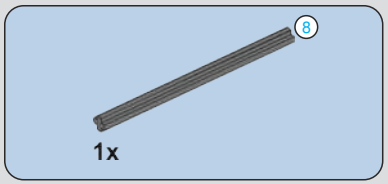

594

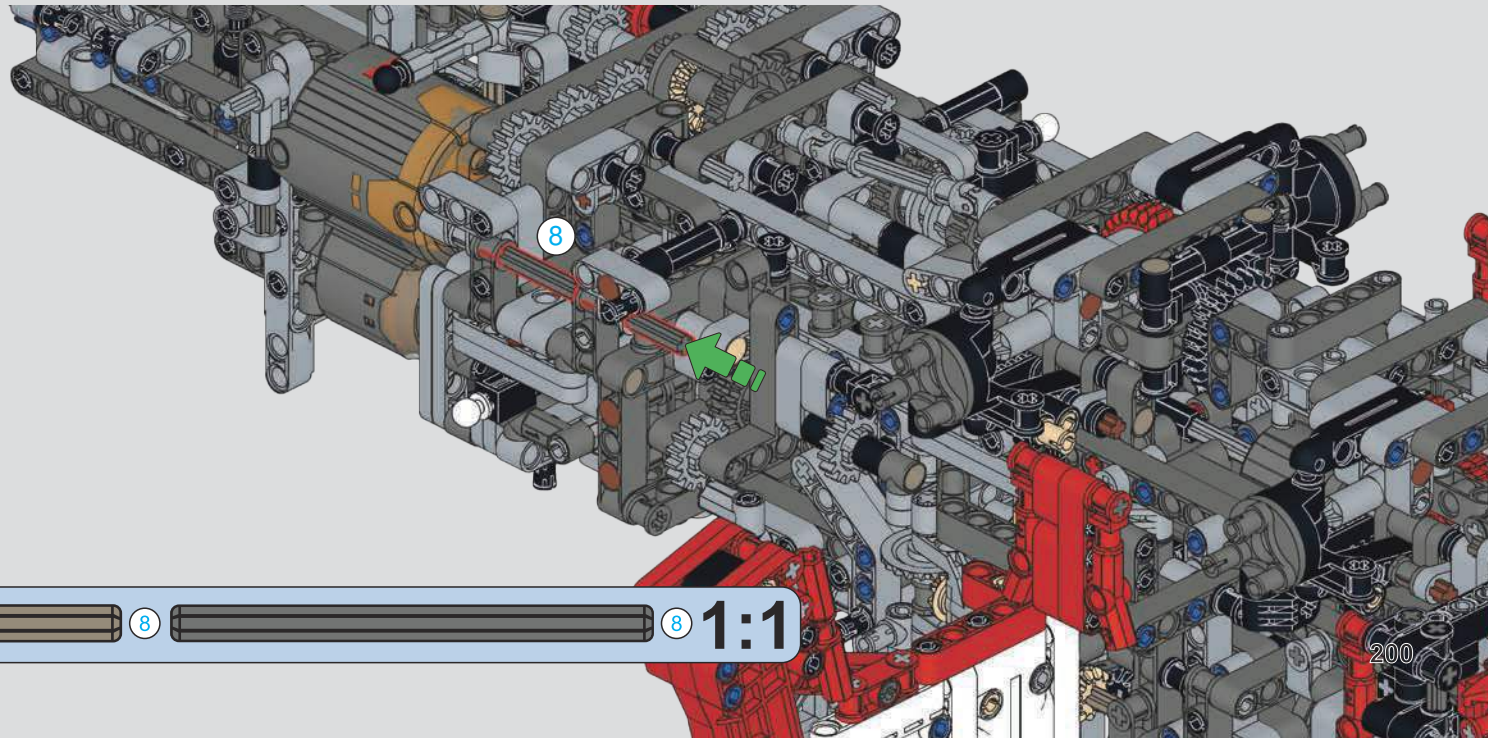

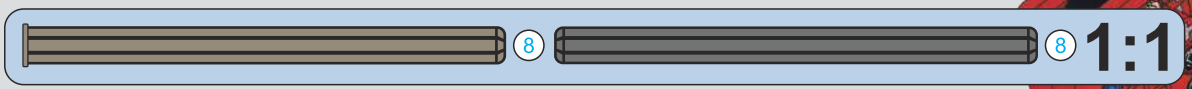

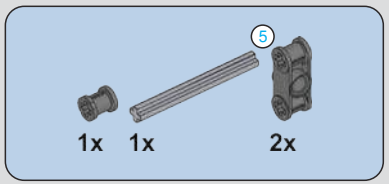

595

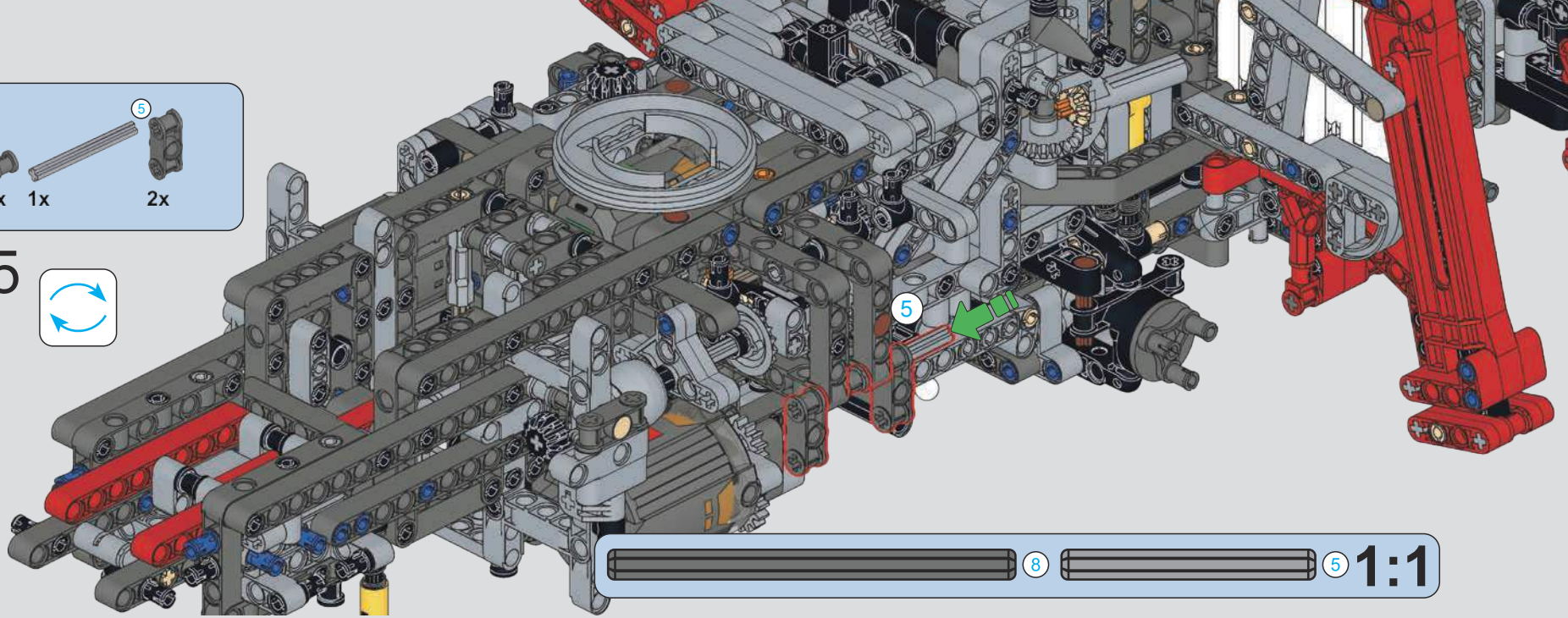

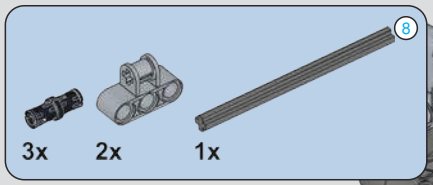

596

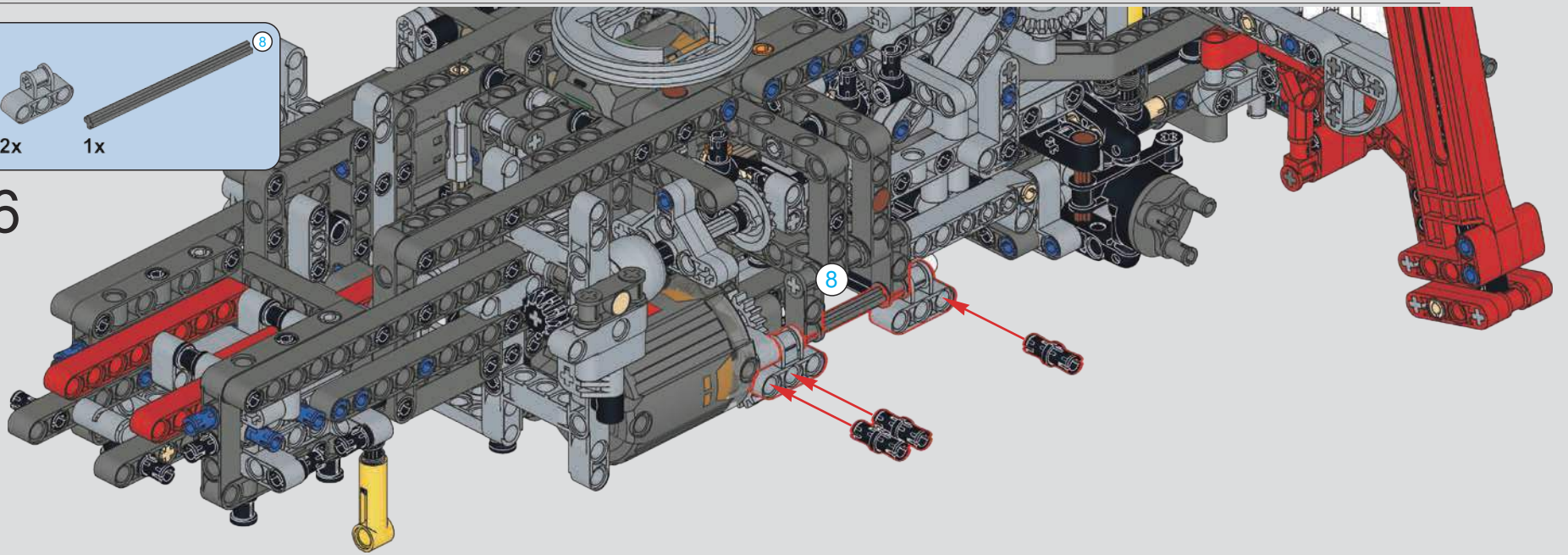

597

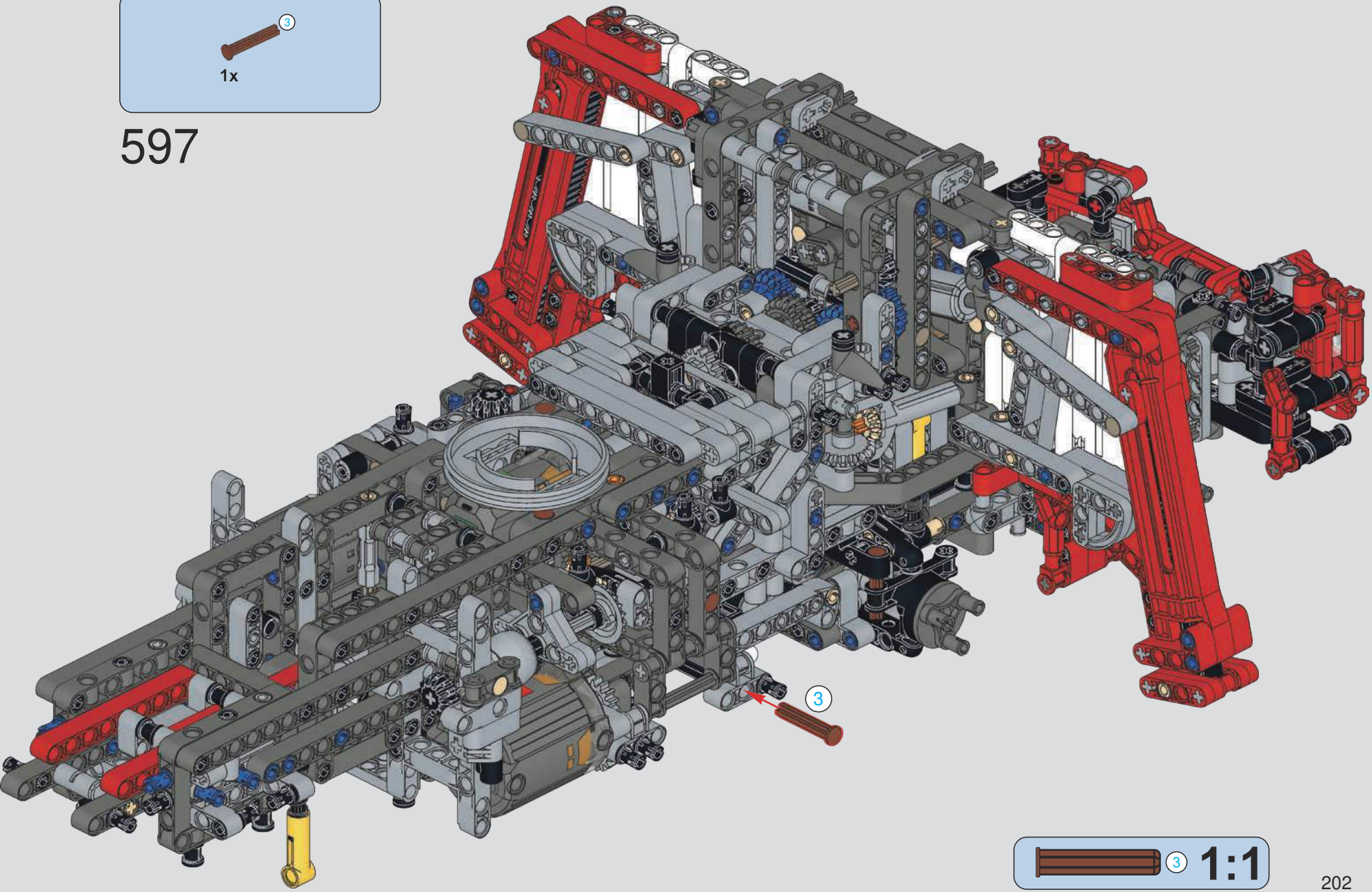

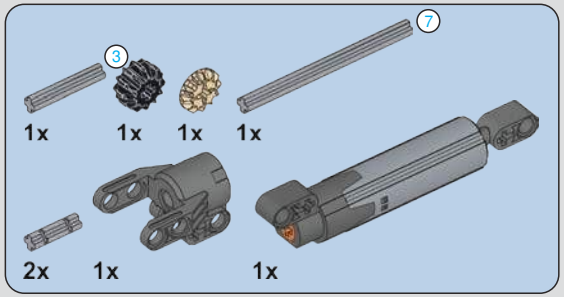

598

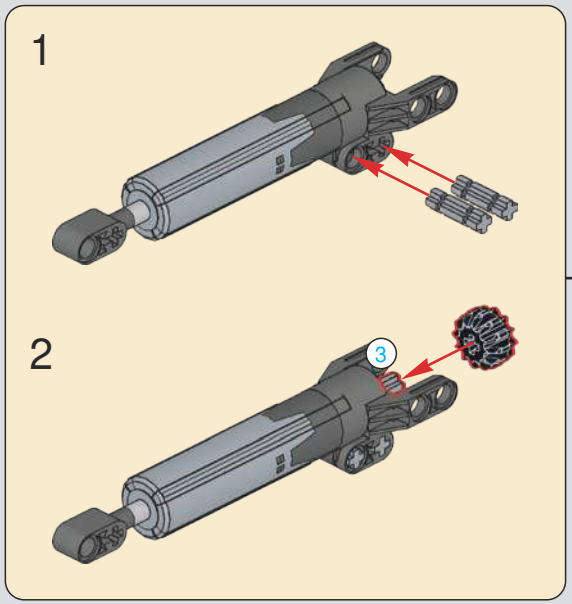

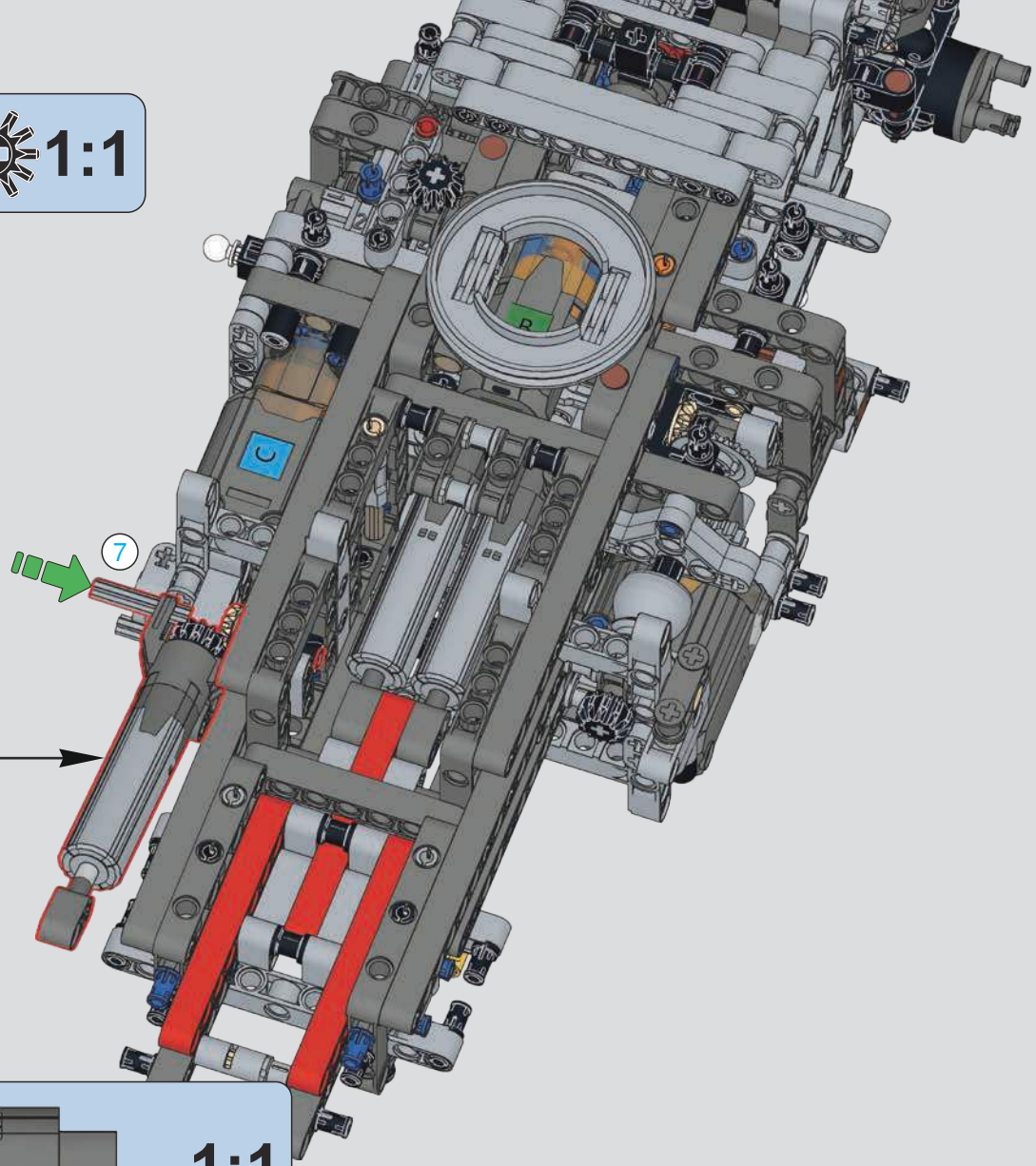

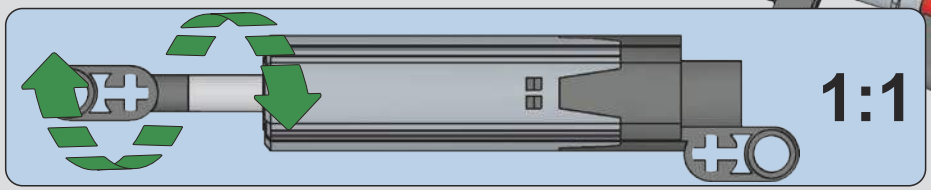

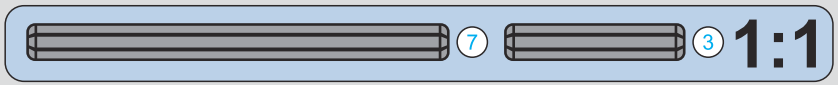

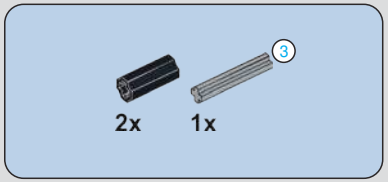

599

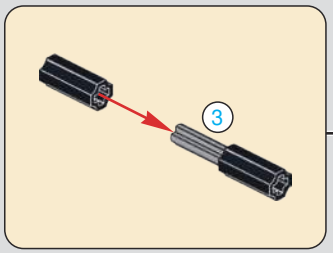

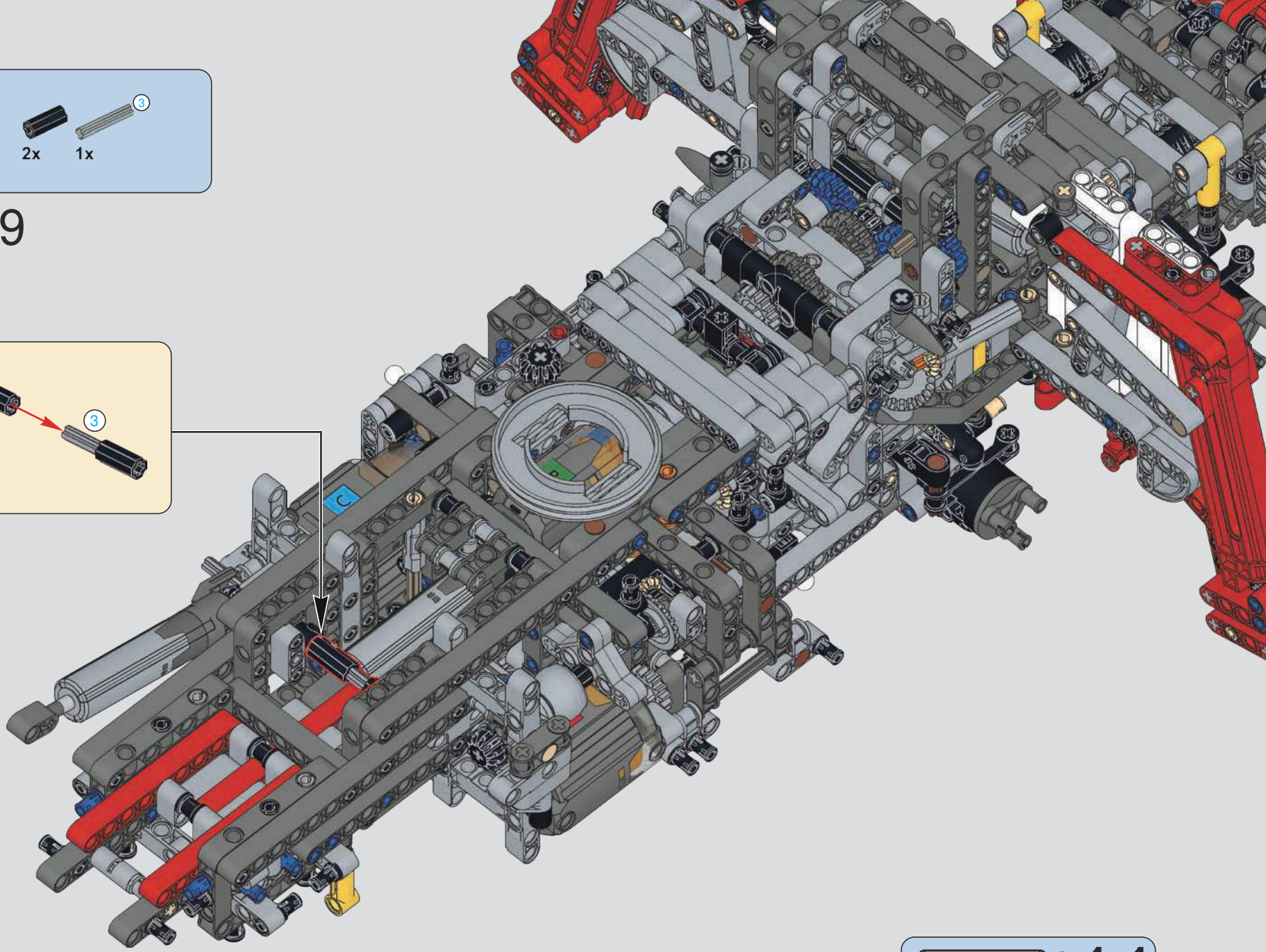

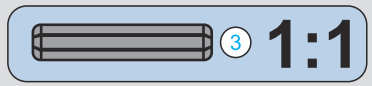

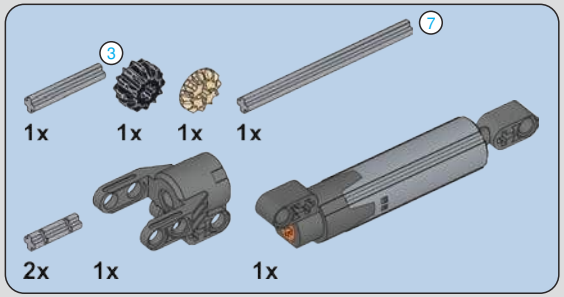

600

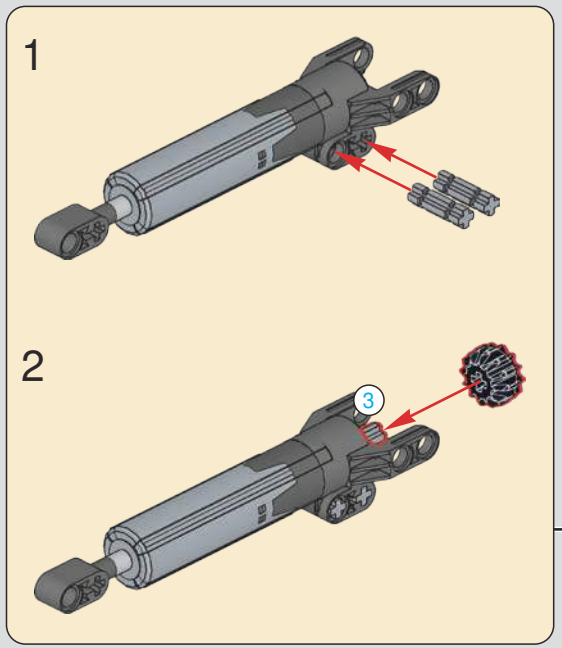

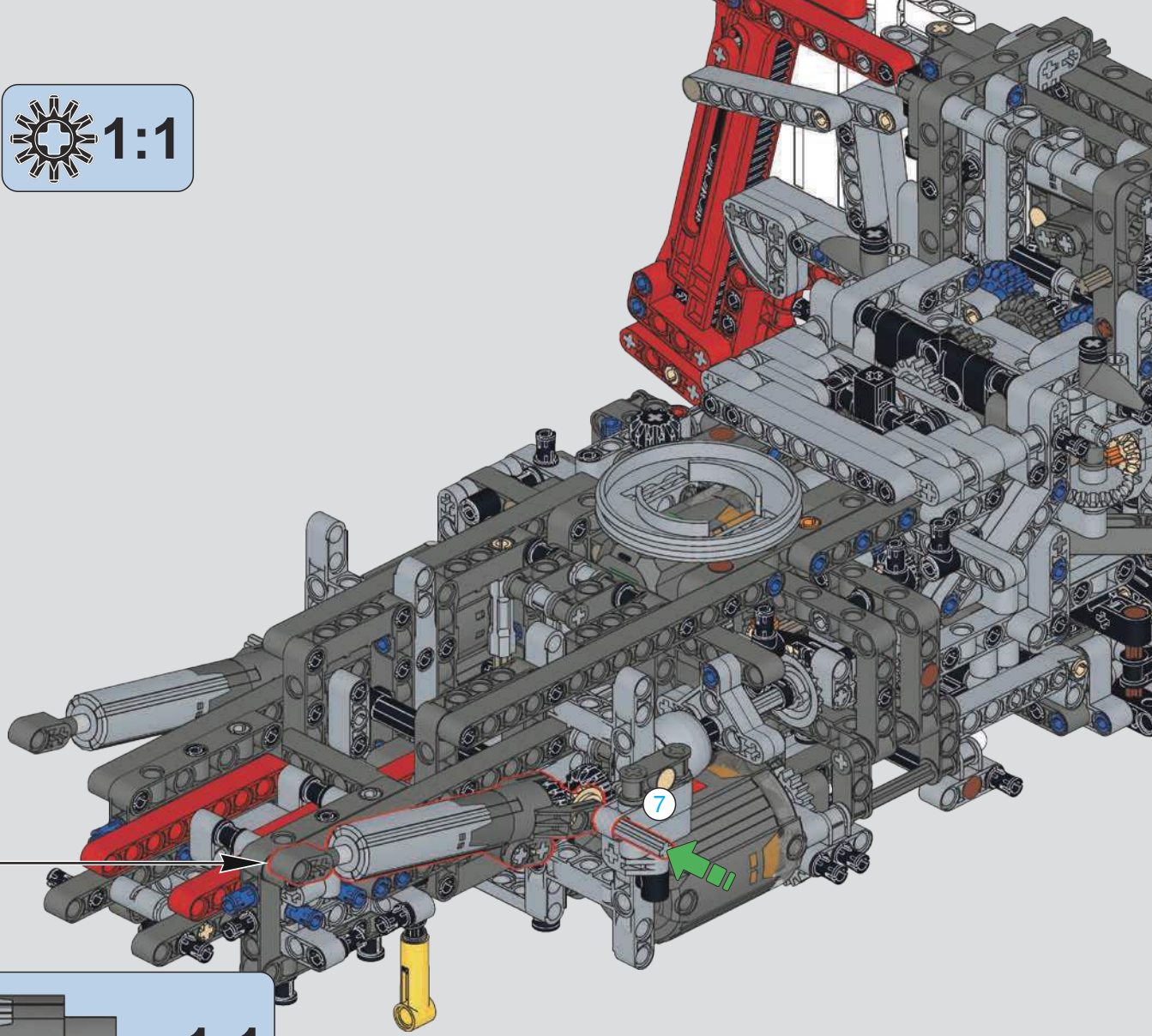

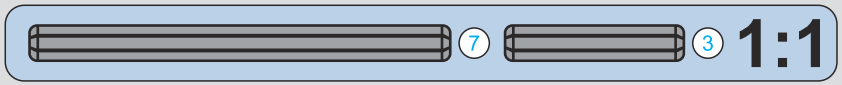

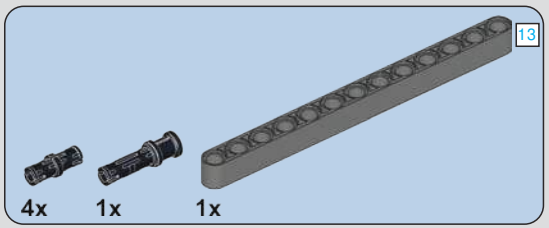

601

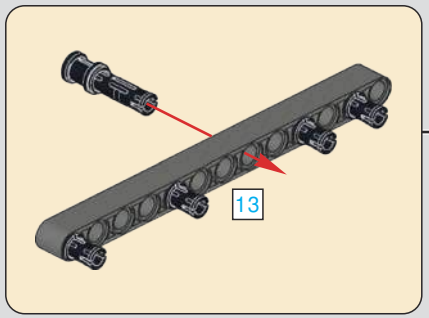

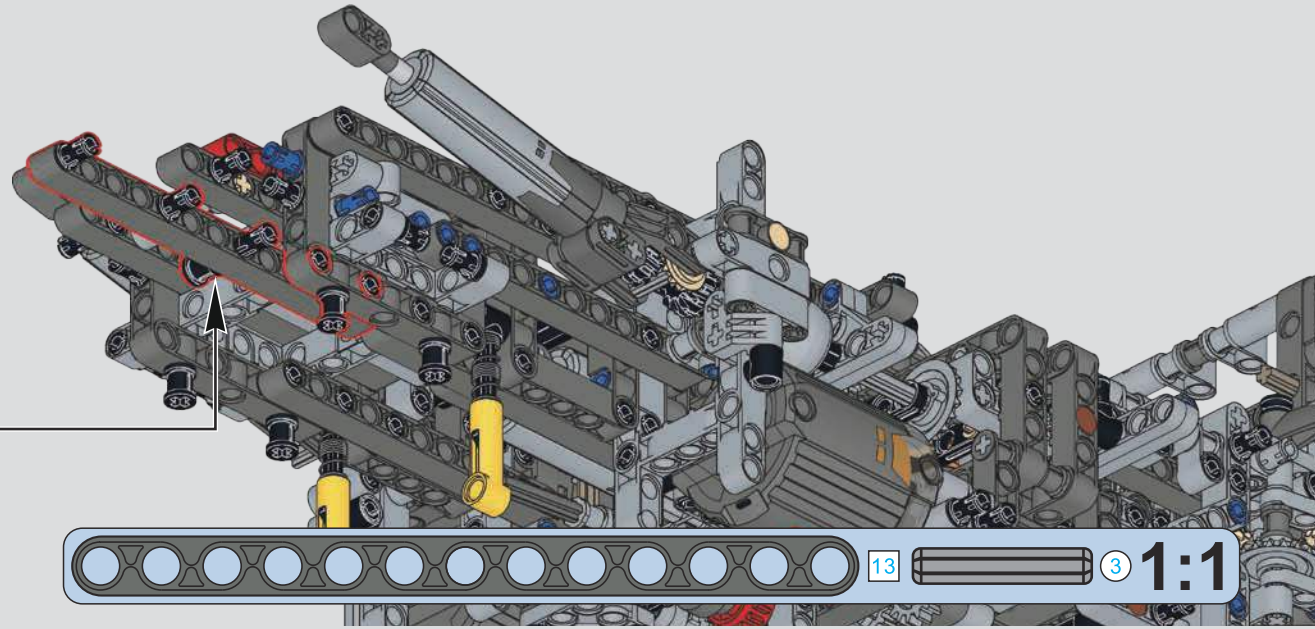

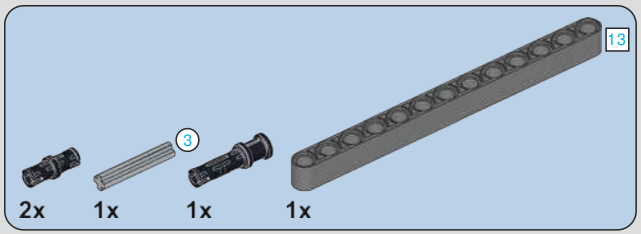

602

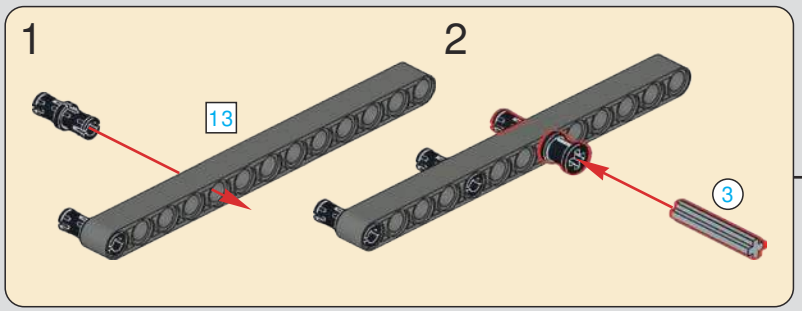

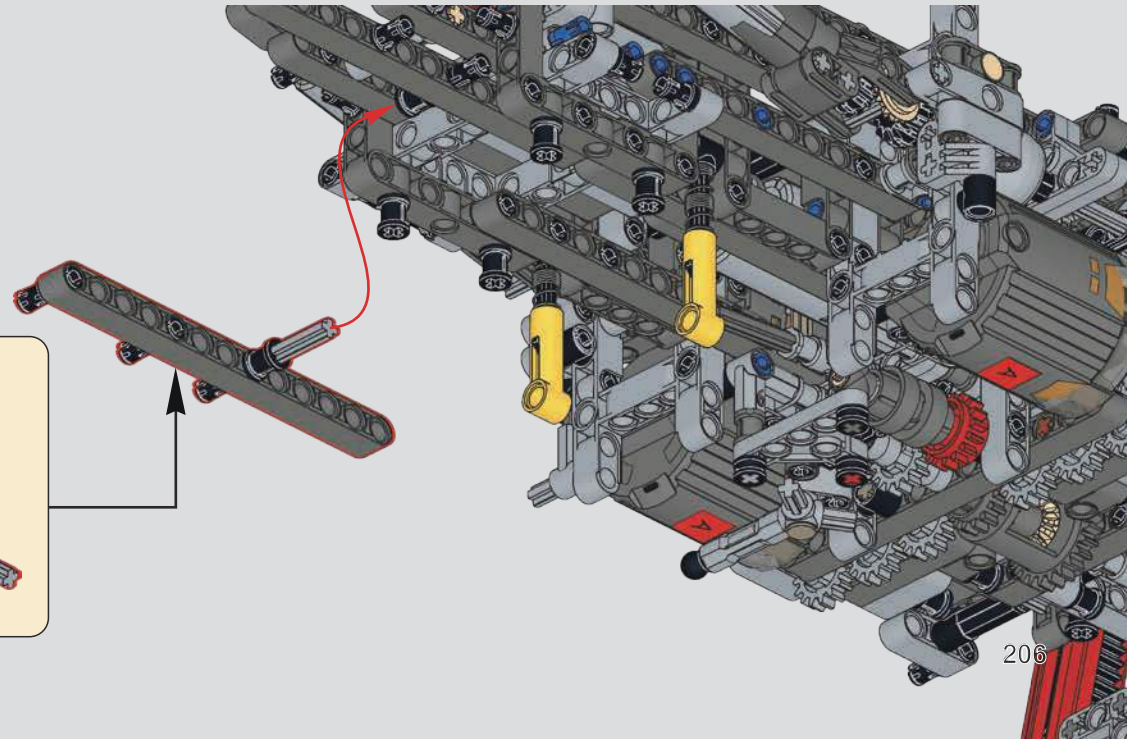

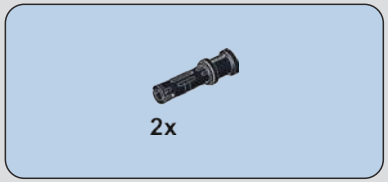

603

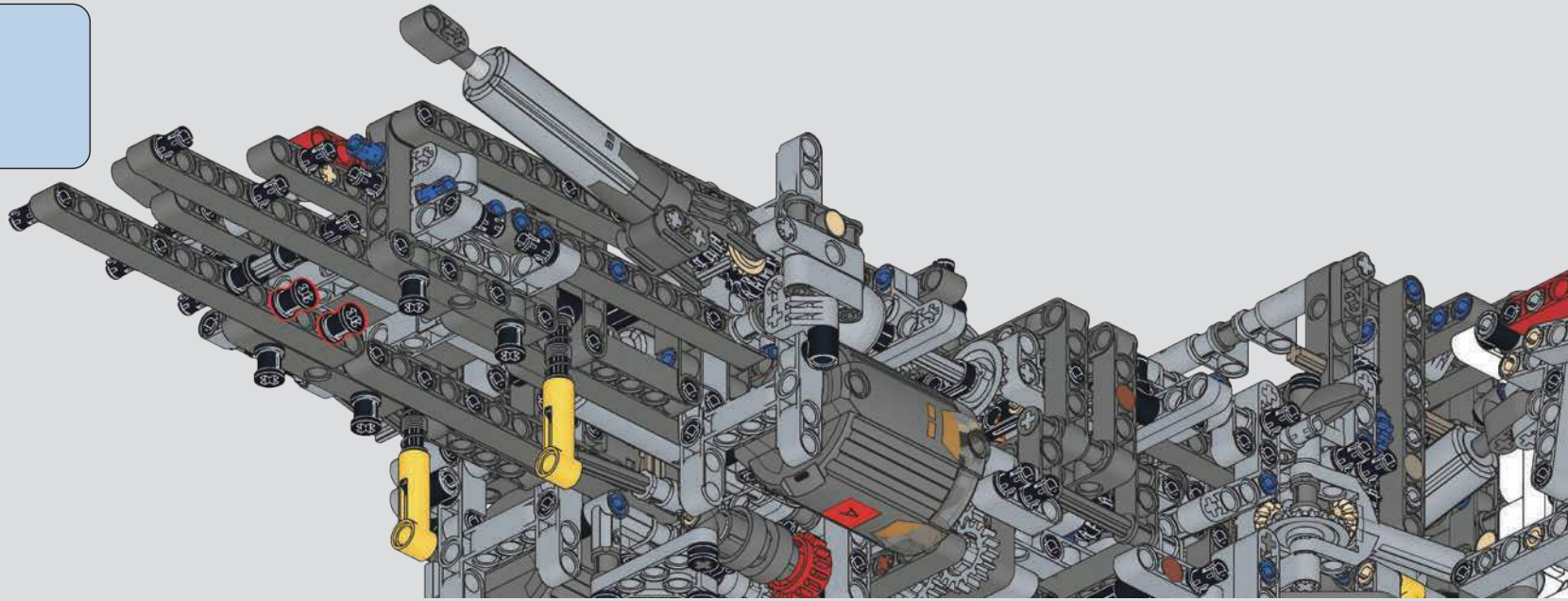

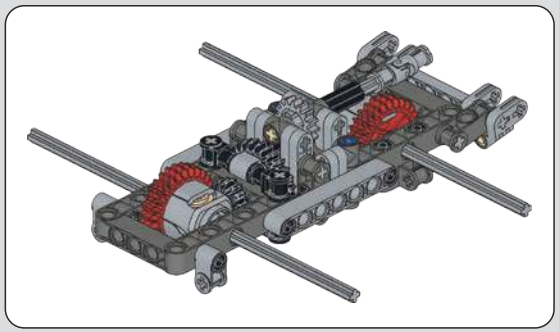

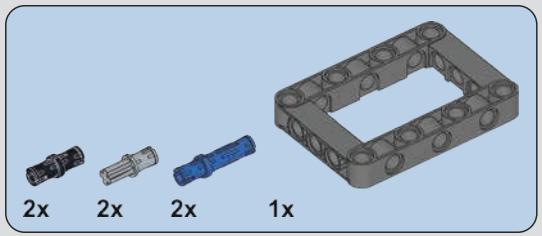

604

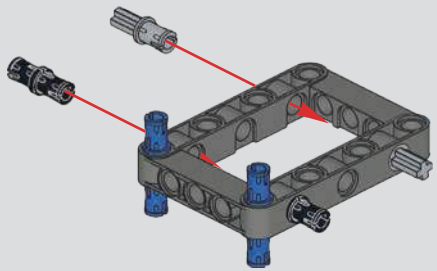

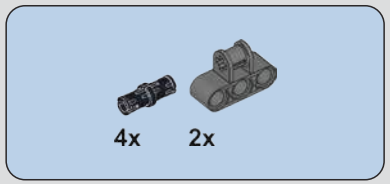

605

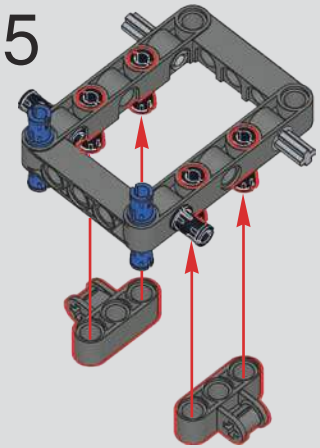

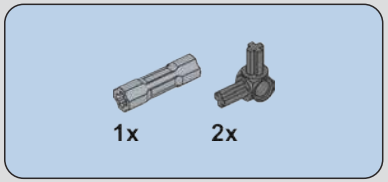

606

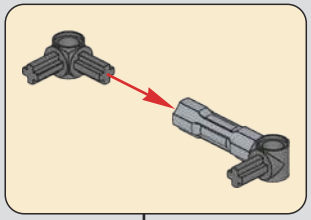

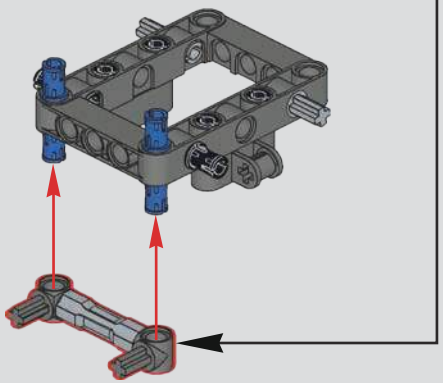

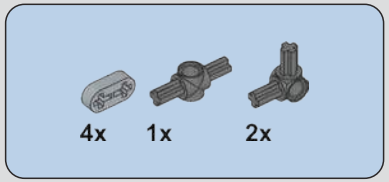

607

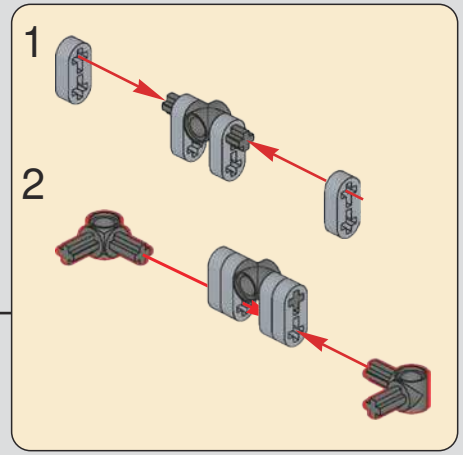

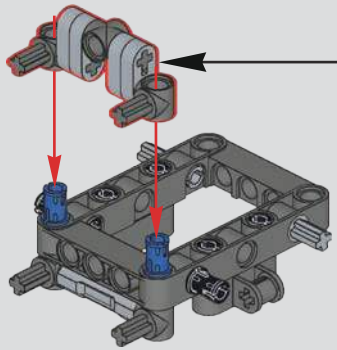

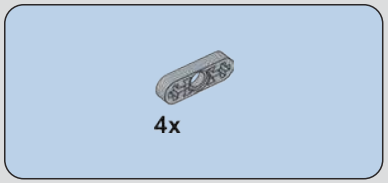

608

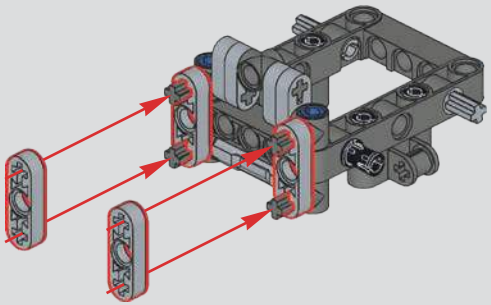

609

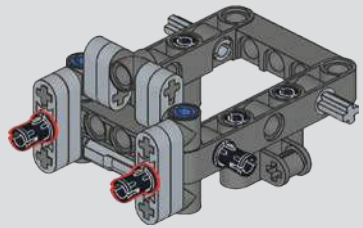

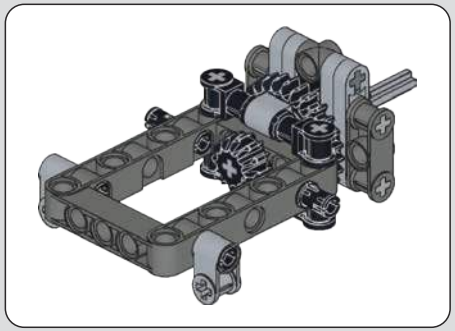

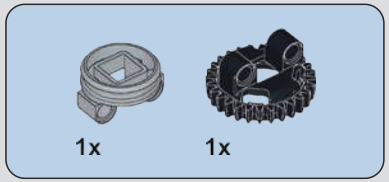

610

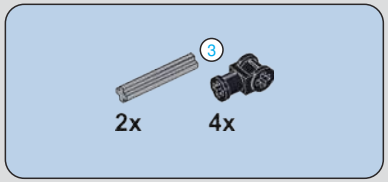

611

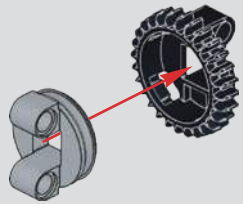

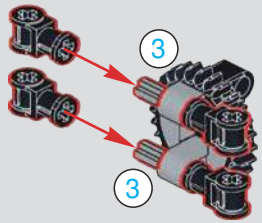

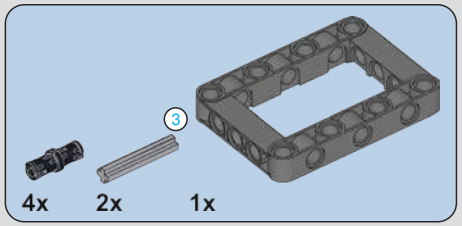

612

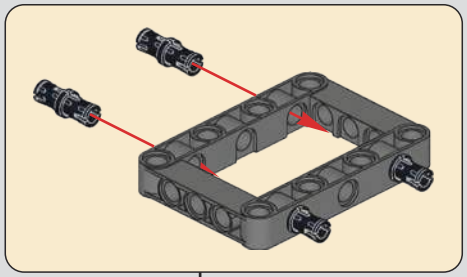

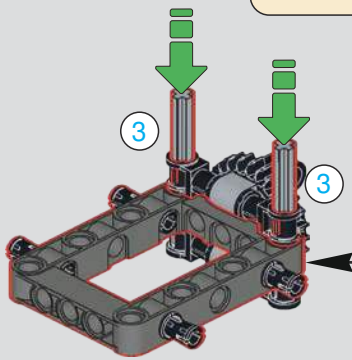

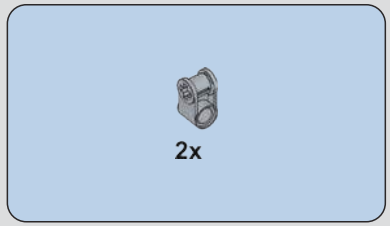

613

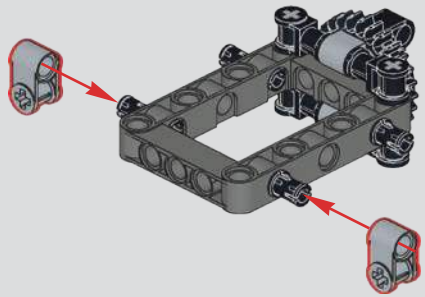

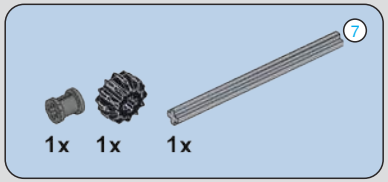

614

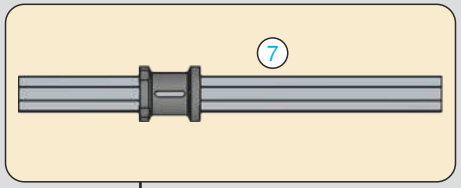

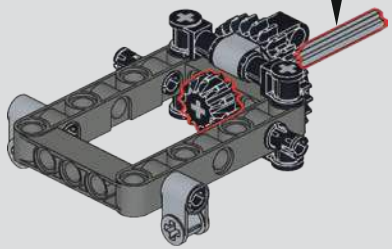

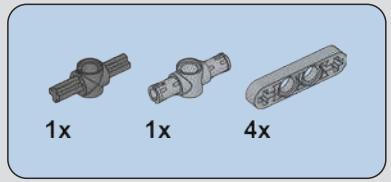

615

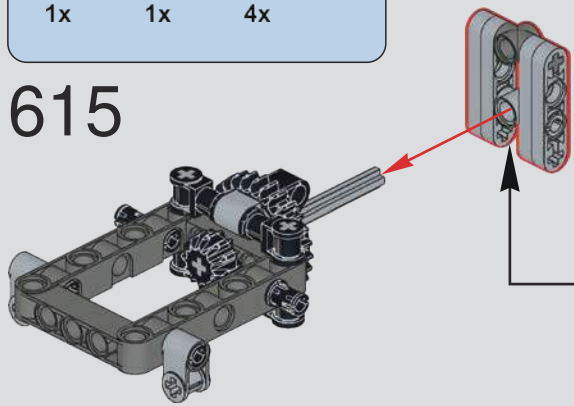

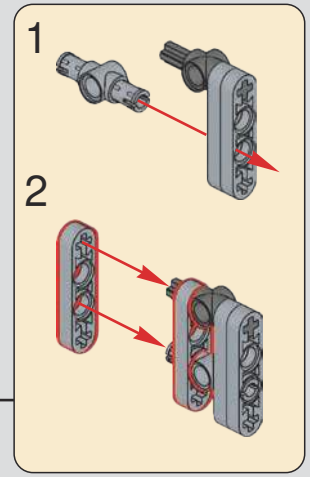

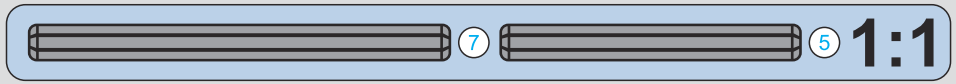

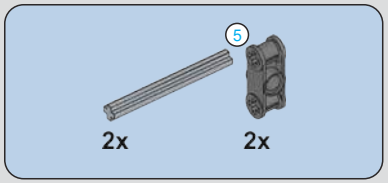

616

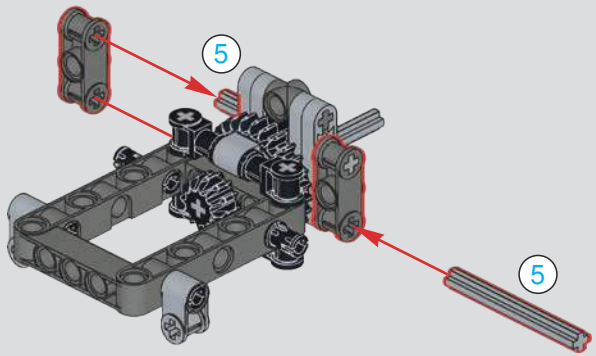

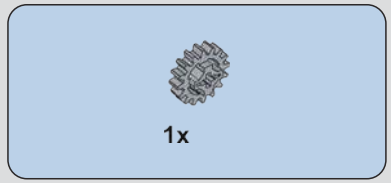

617

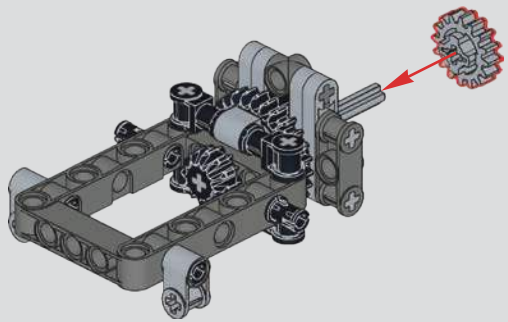

618

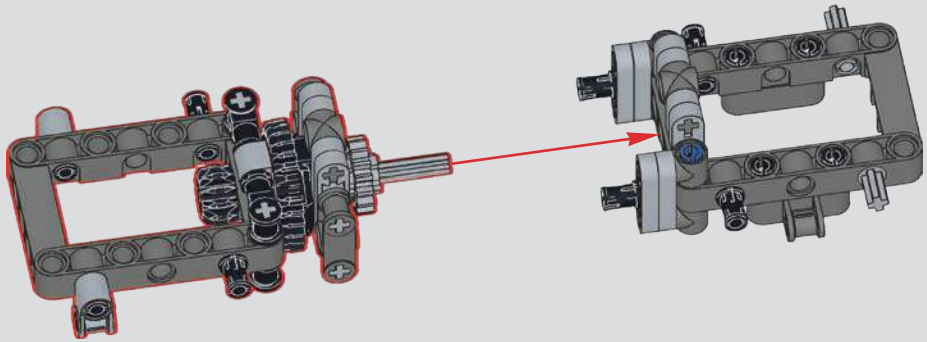

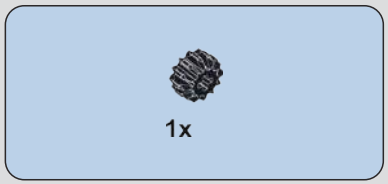

619

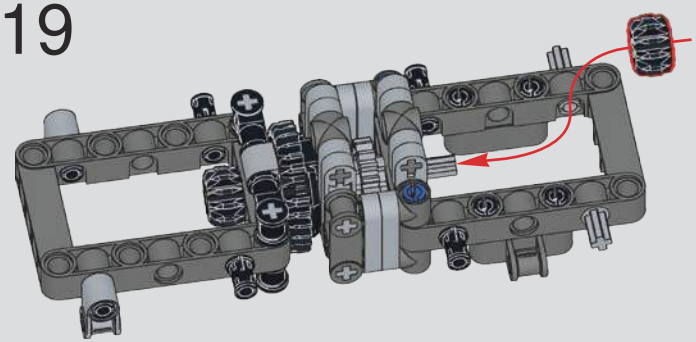

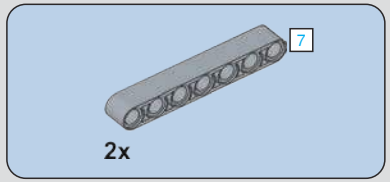

620

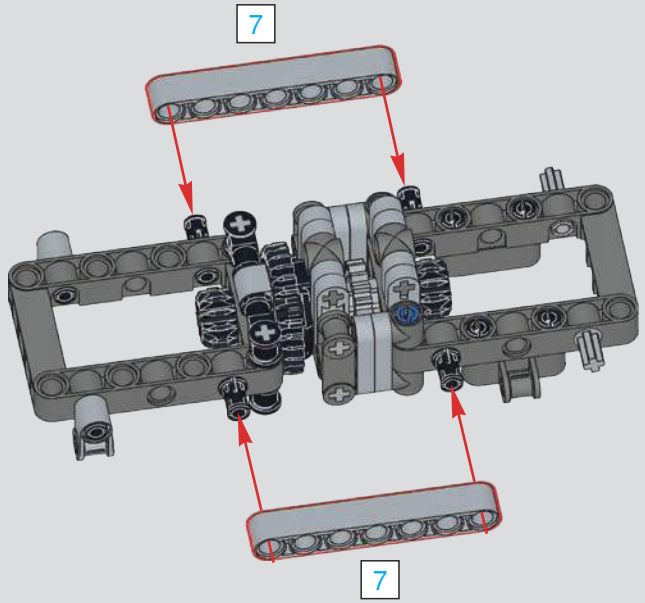

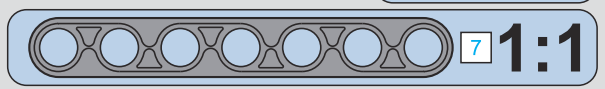

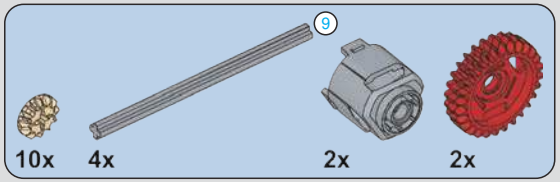

621

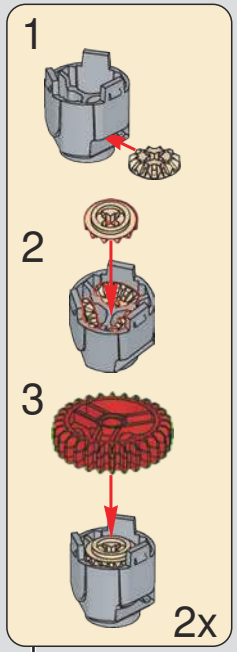

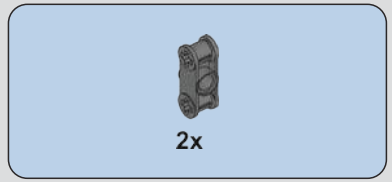

622

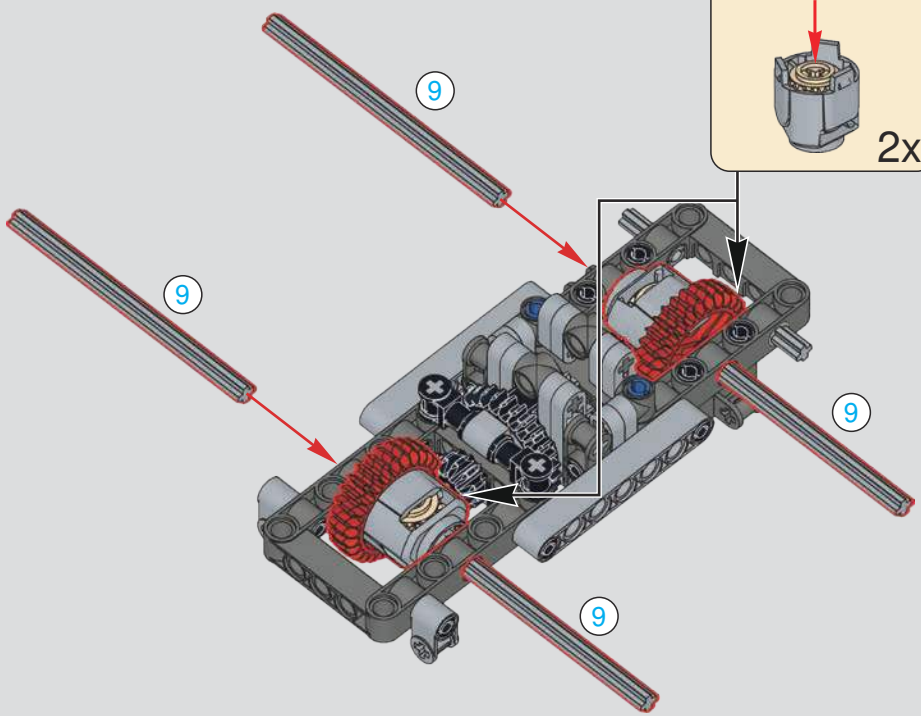

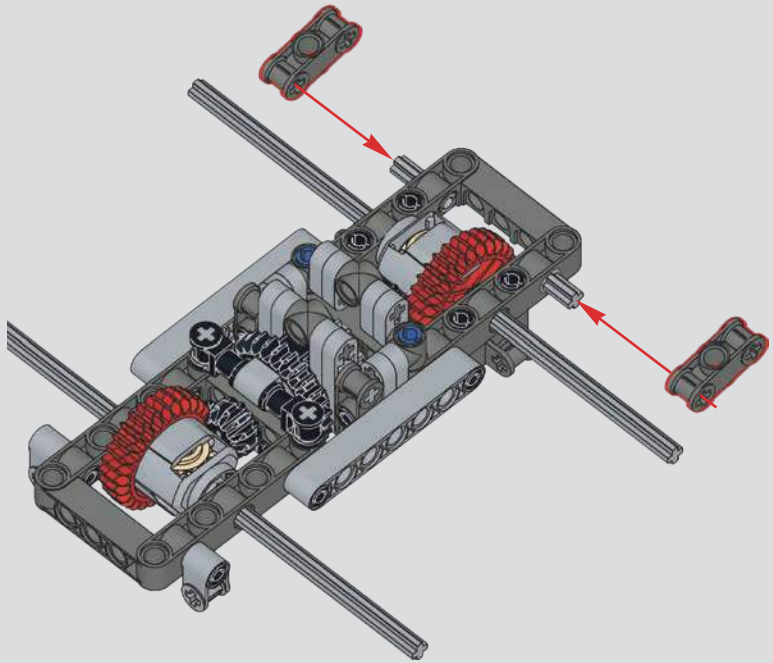

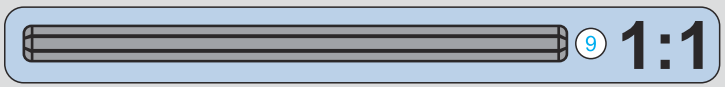

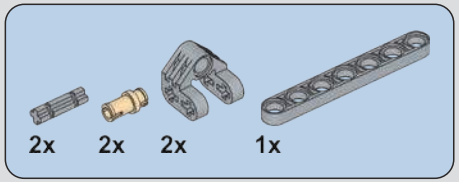

623

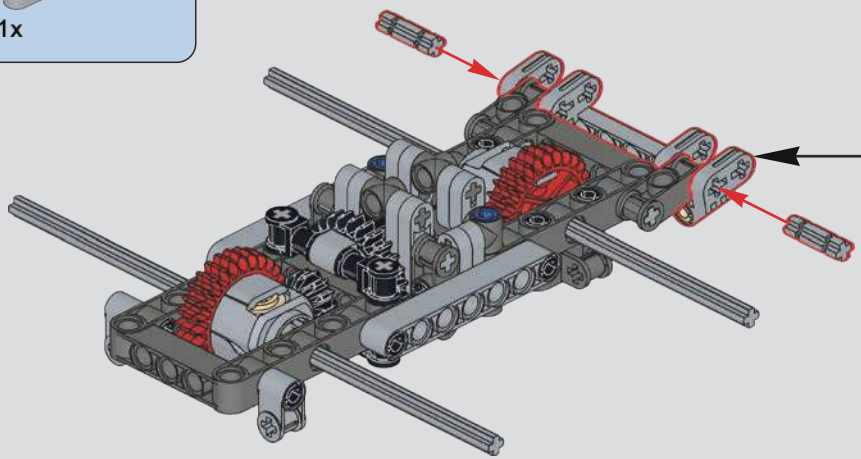

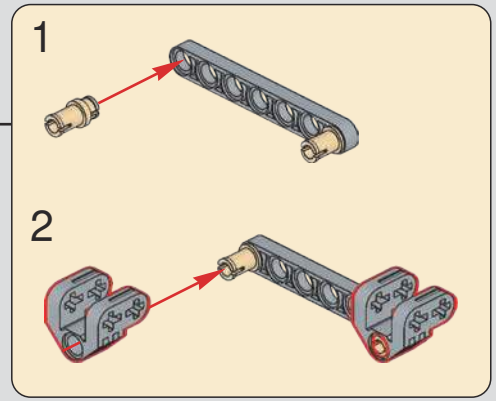

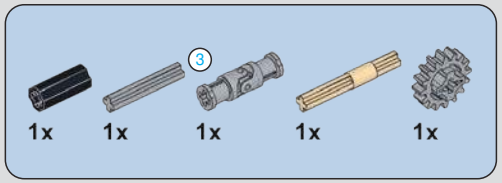

624

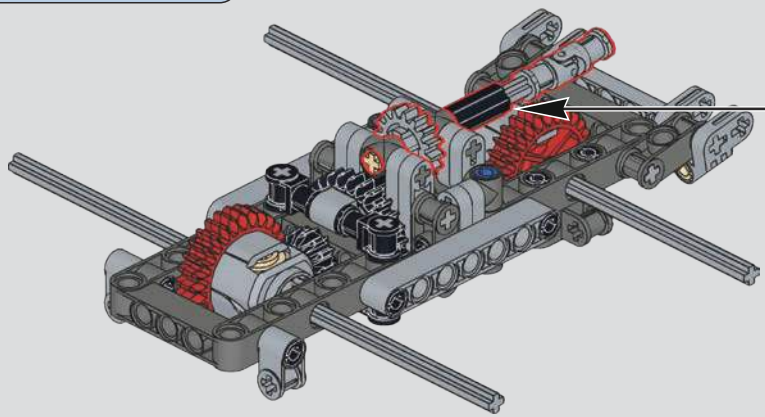

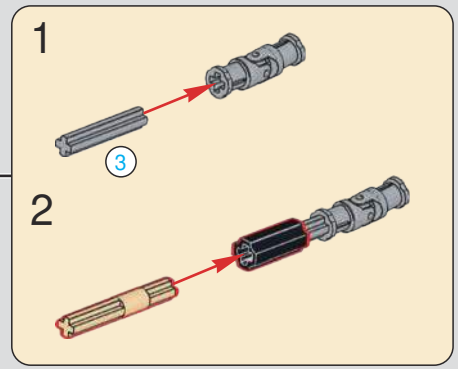

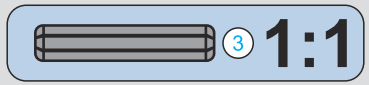

625

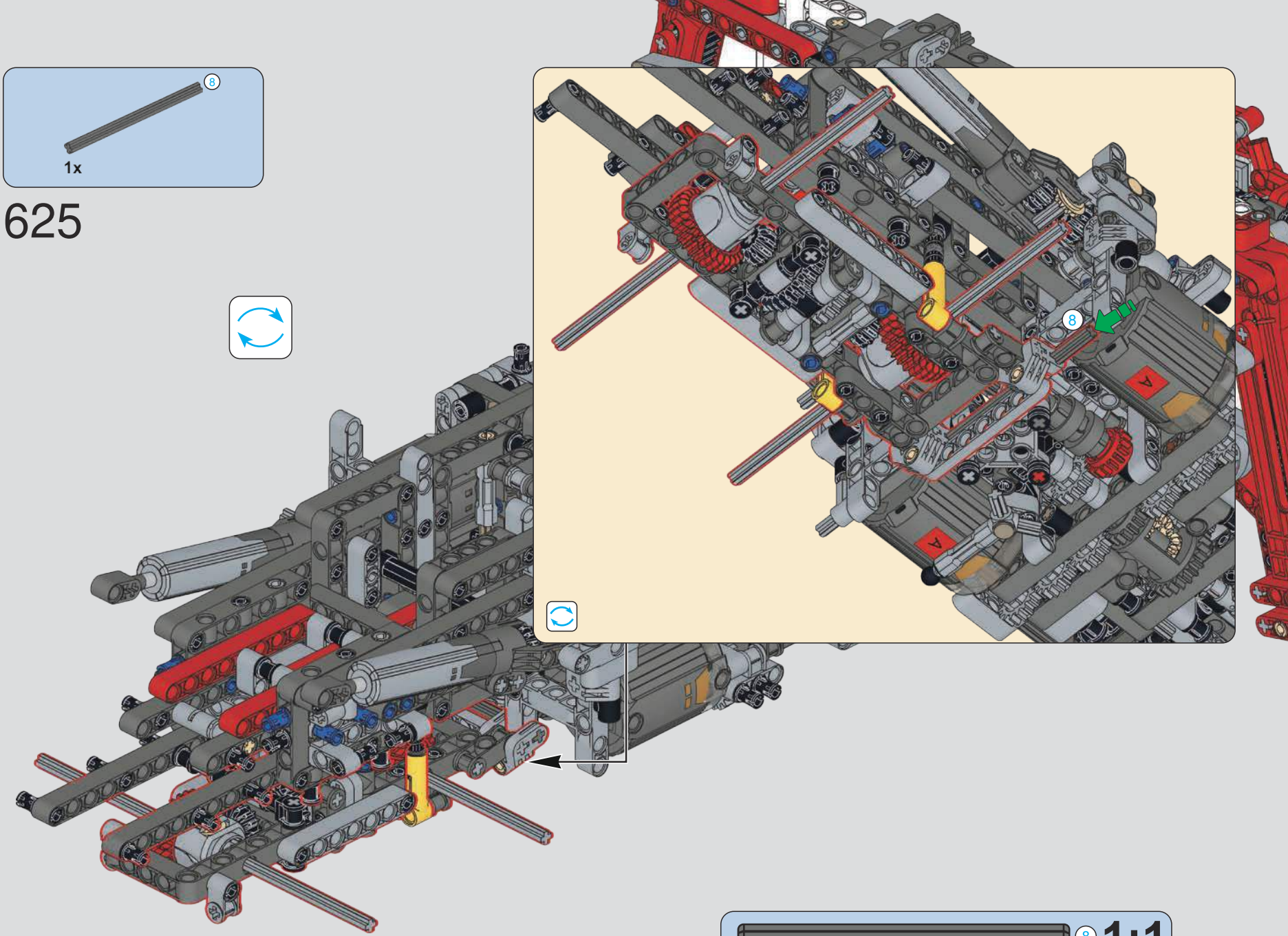

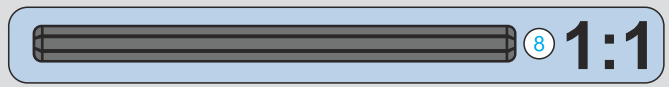

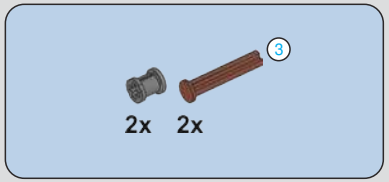

626

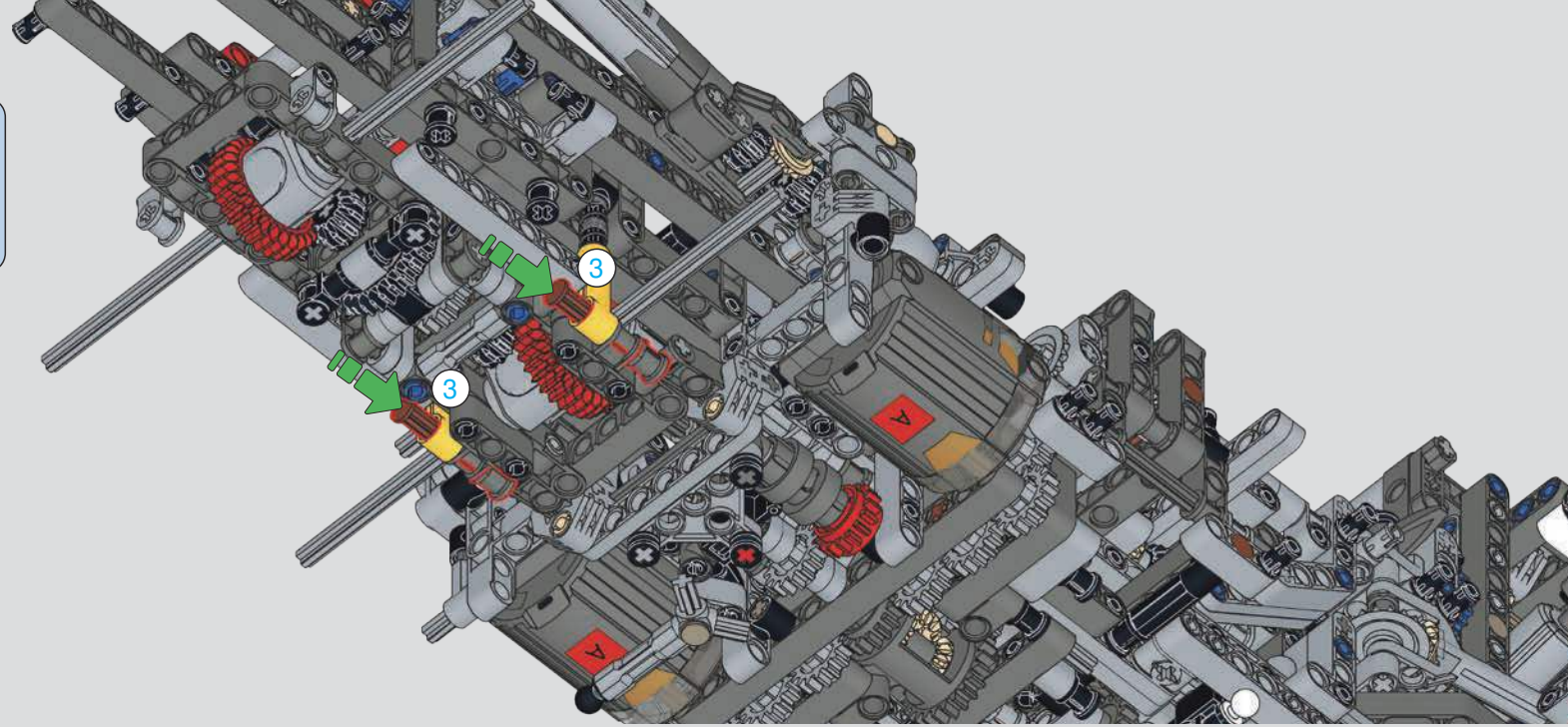

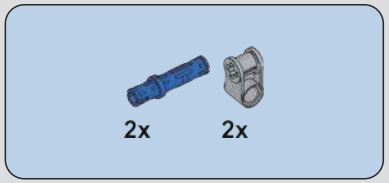

627

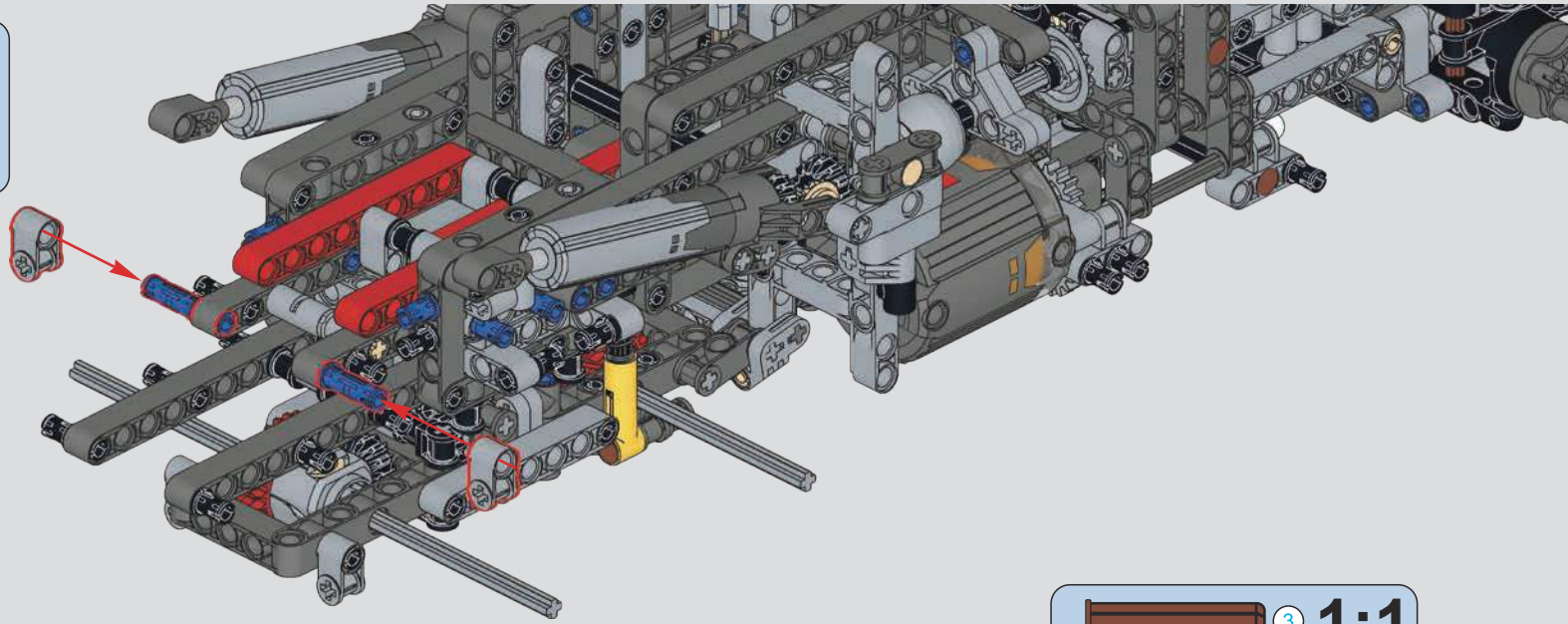

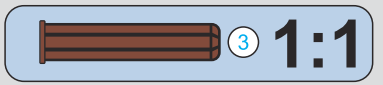

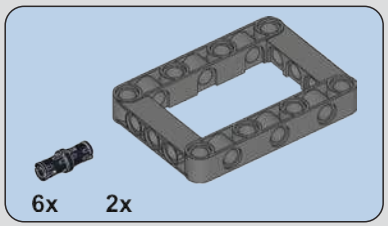

628

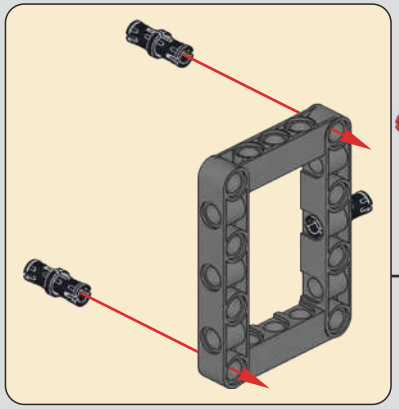

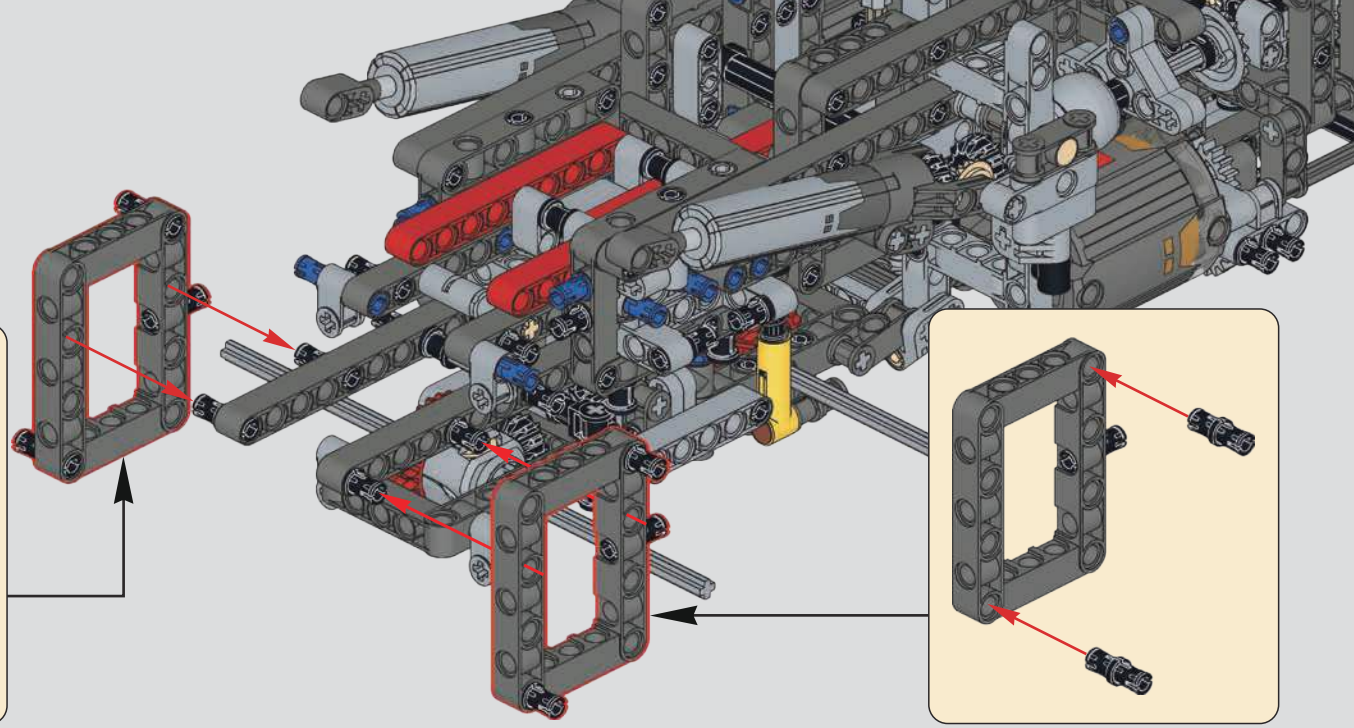

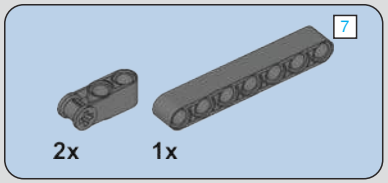

629

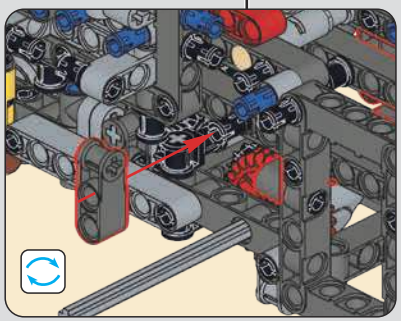

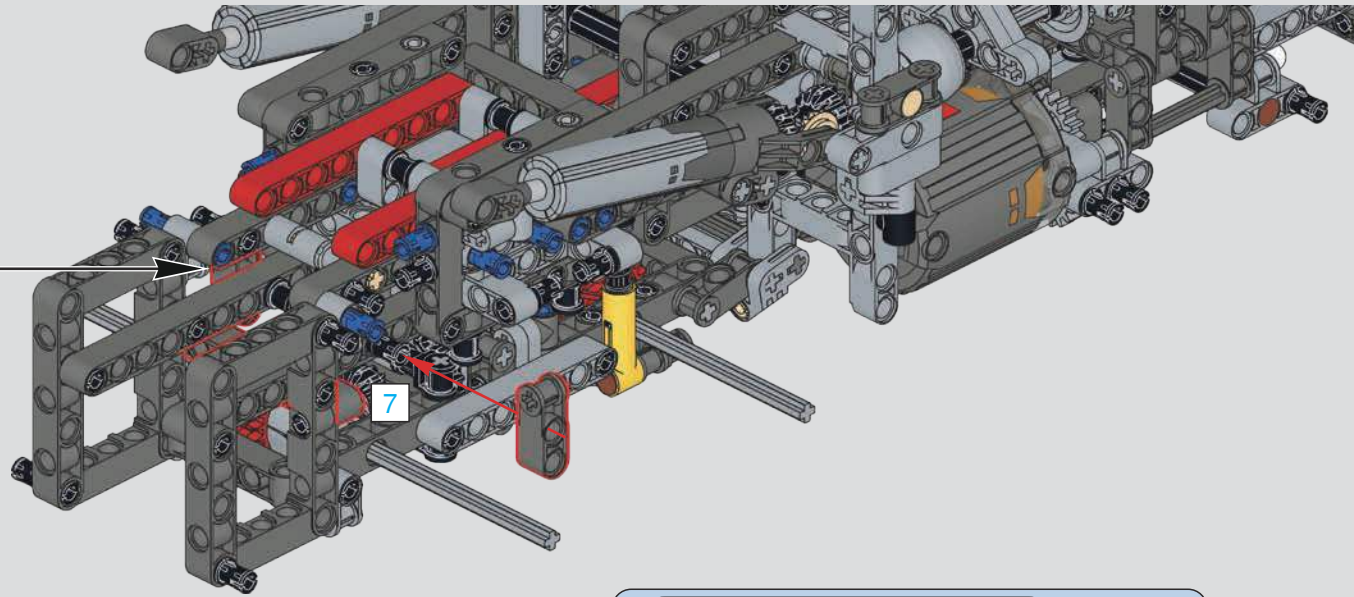

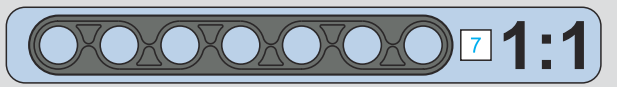

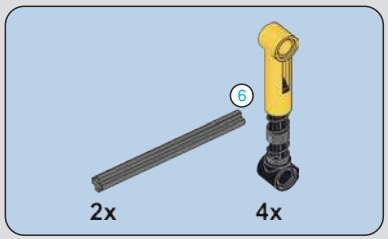

630

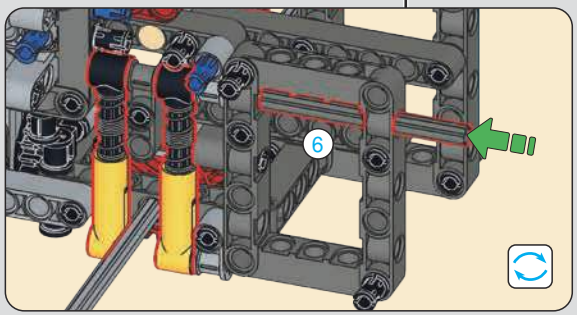

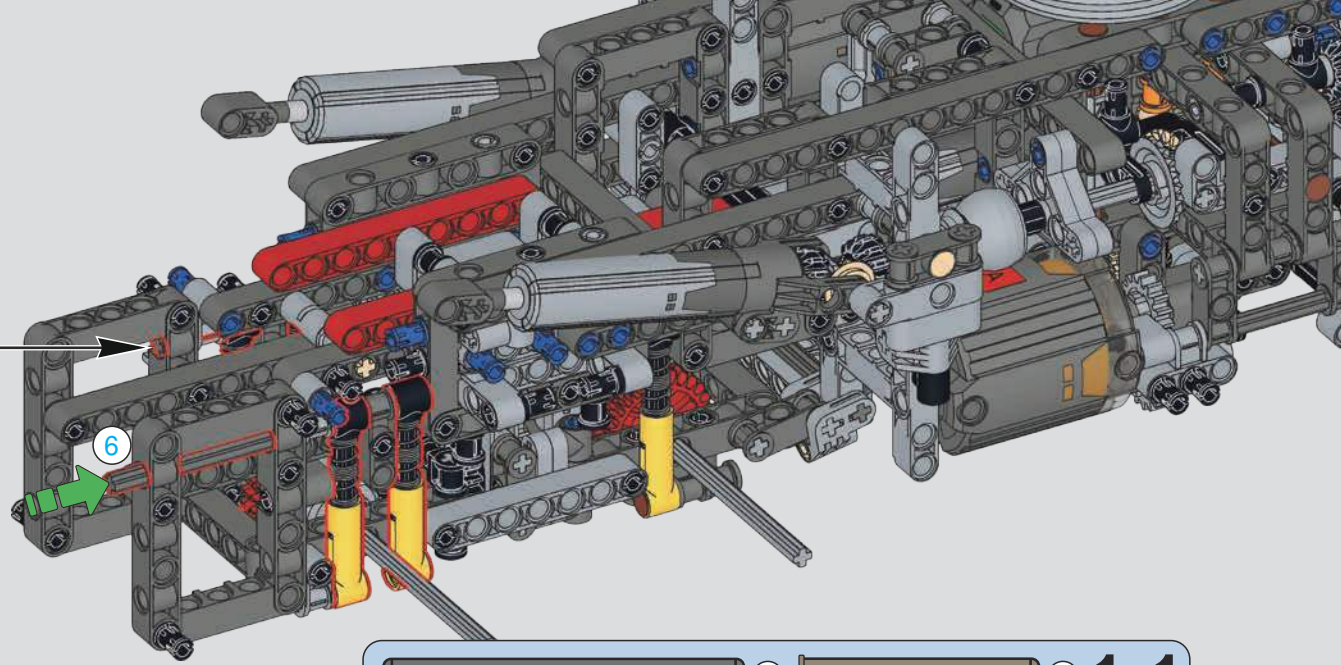

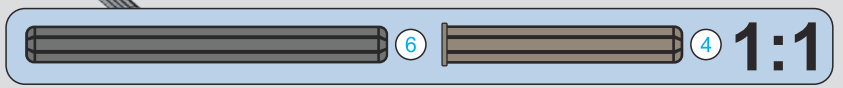

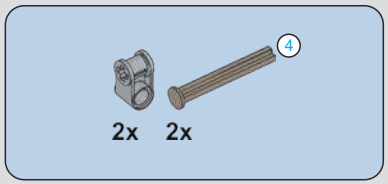

631

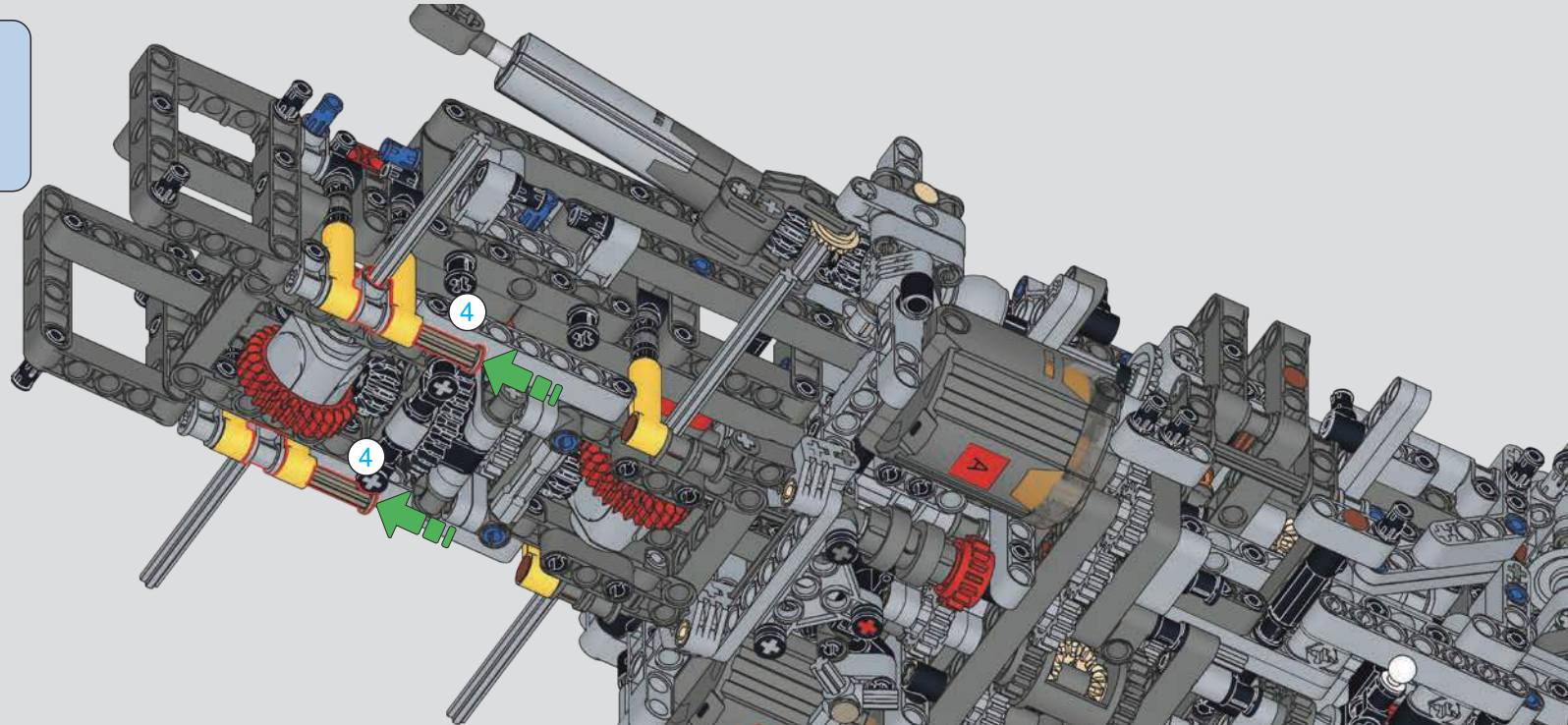

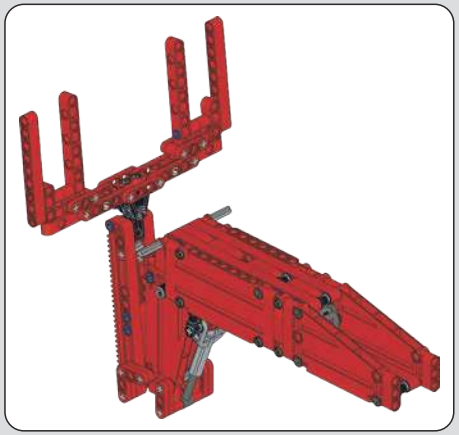

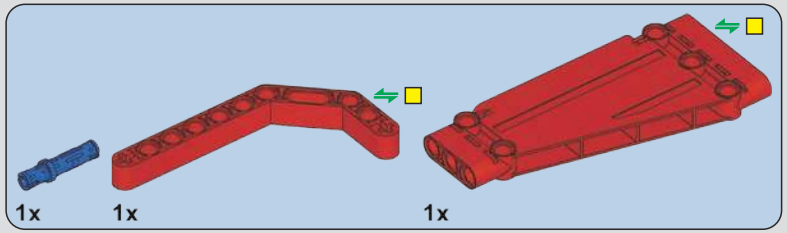

632

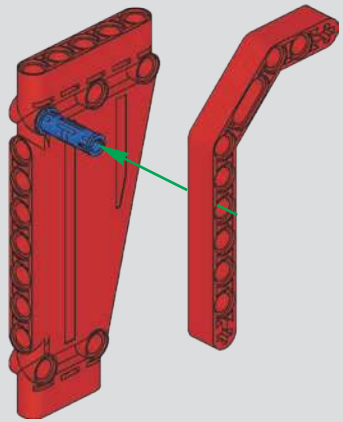

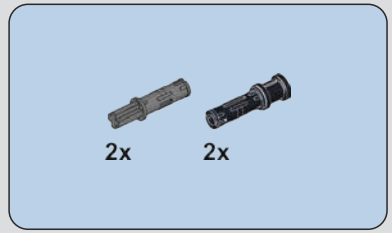

633

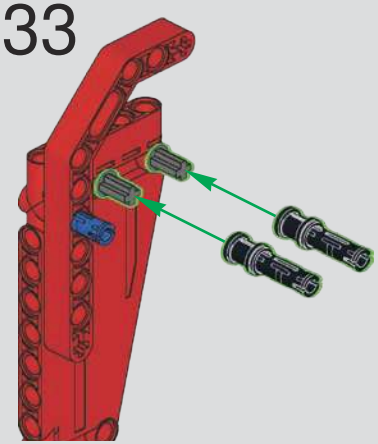

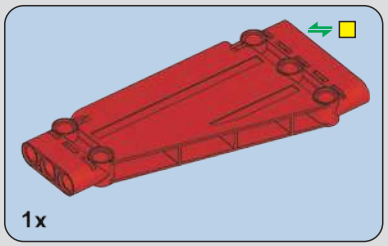

634

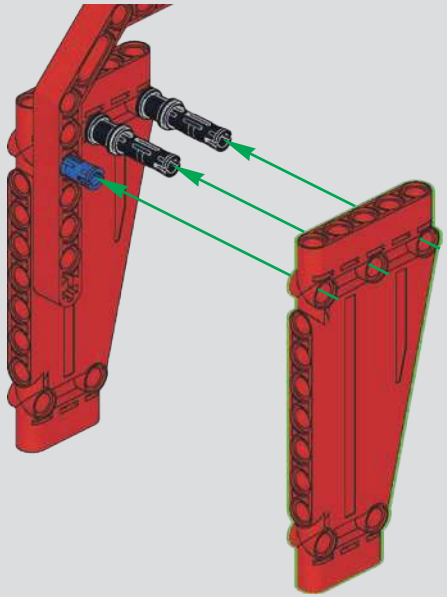

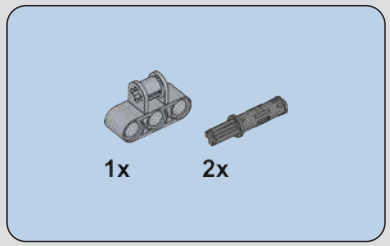

635

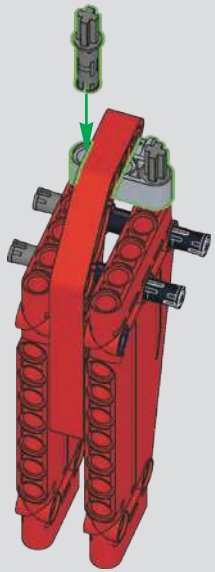

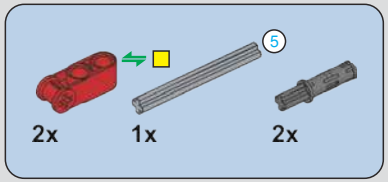

636

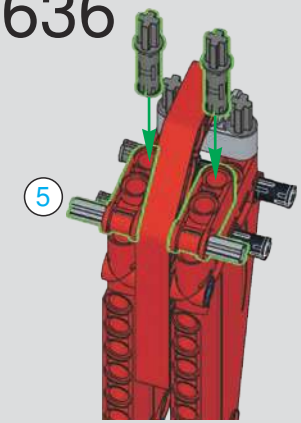

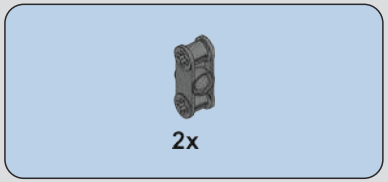

637

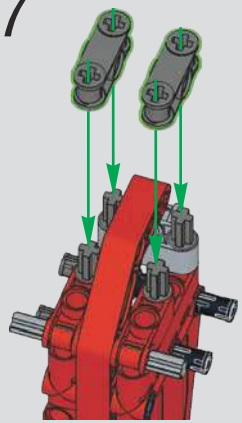

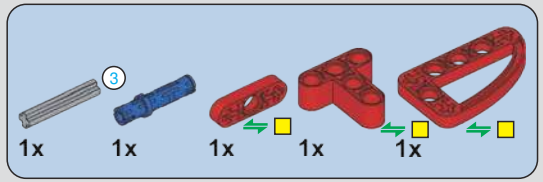

638

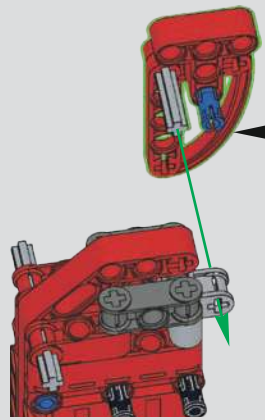

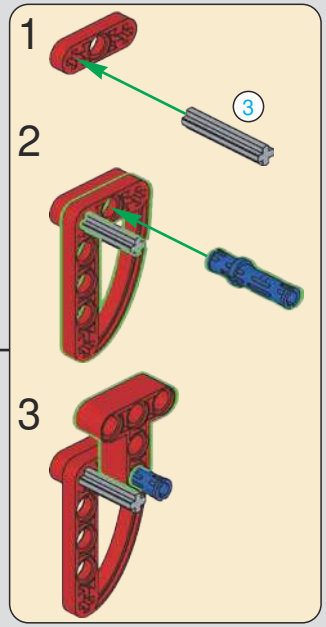

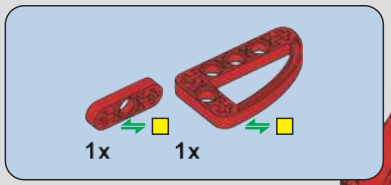

639

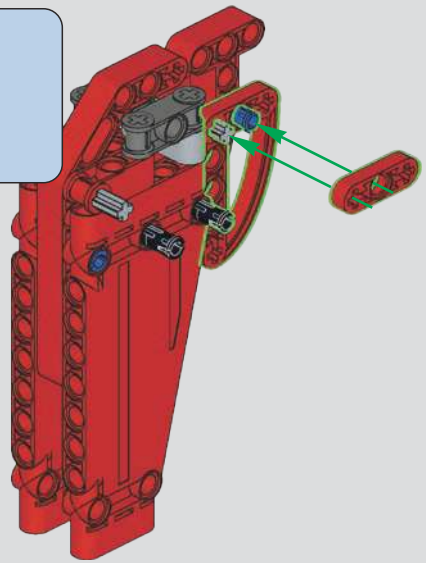

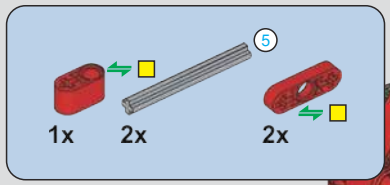

640

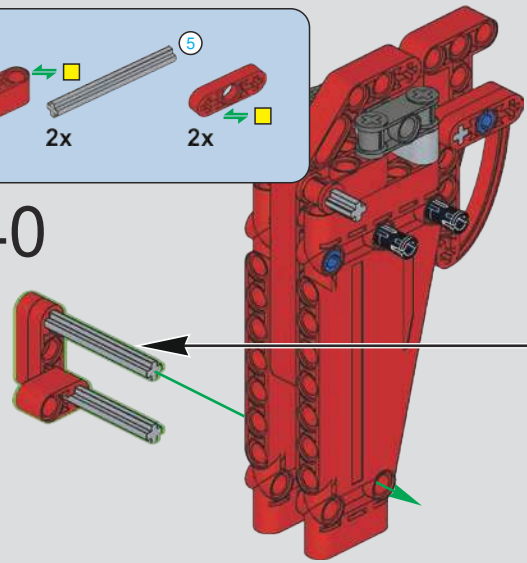

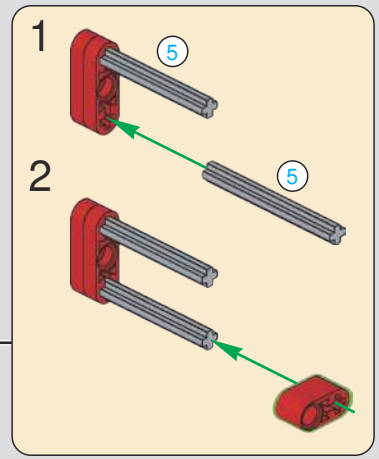

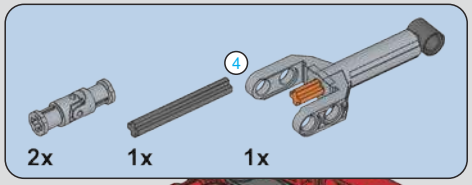

641

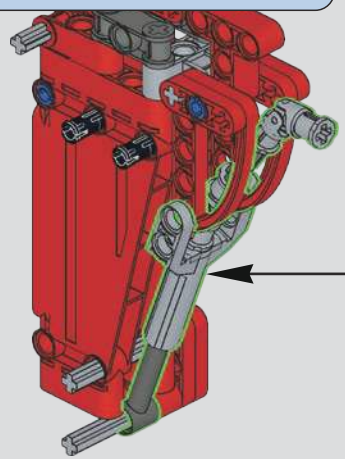

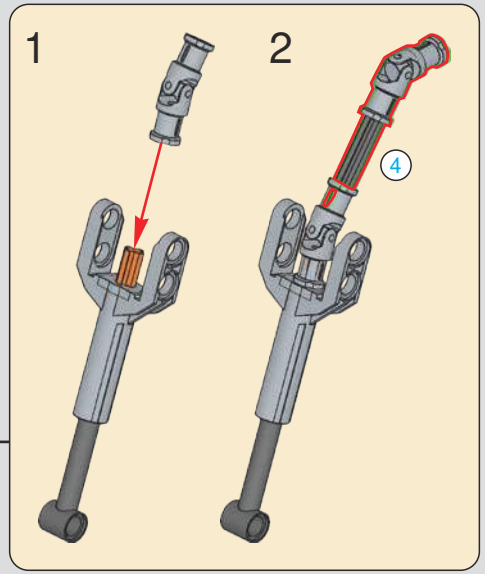

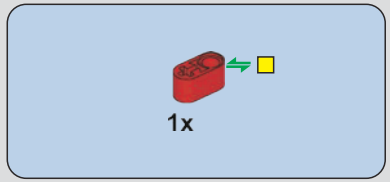

642

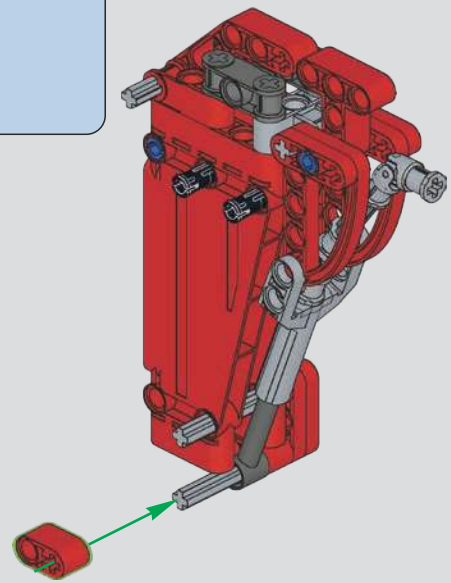

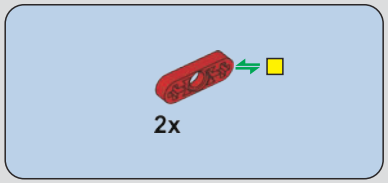

643

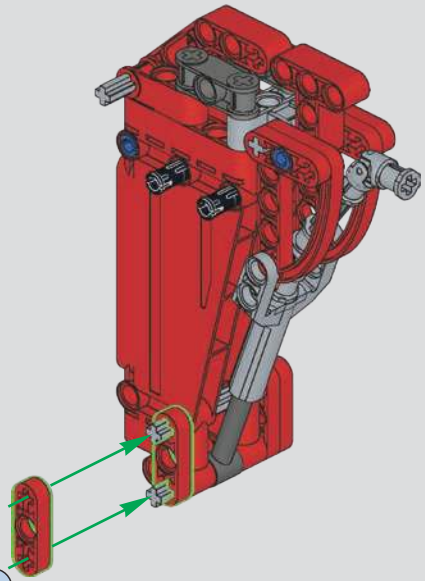

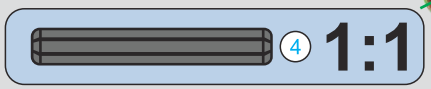

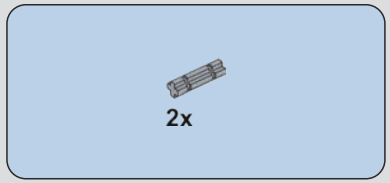

644

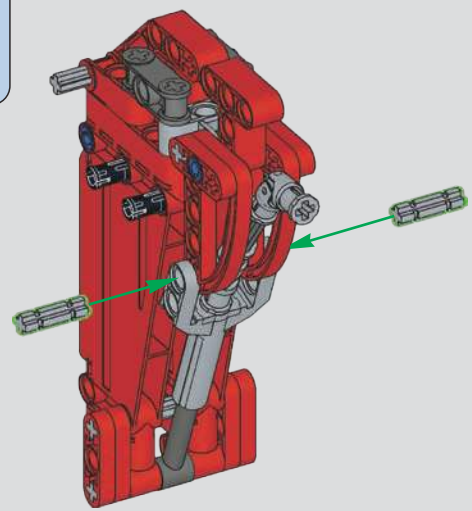

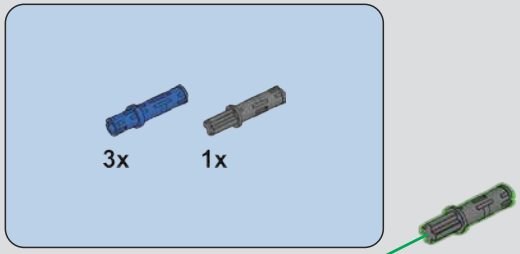

645

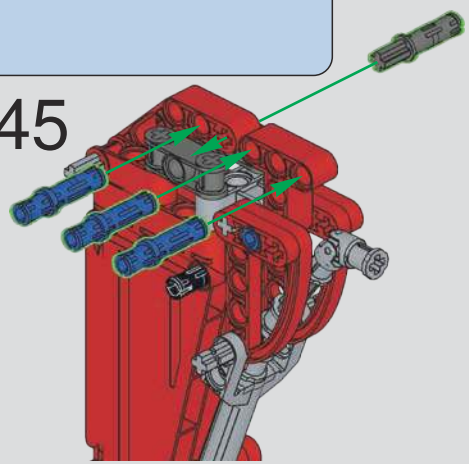

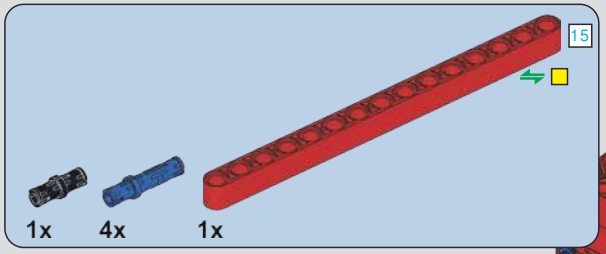

646

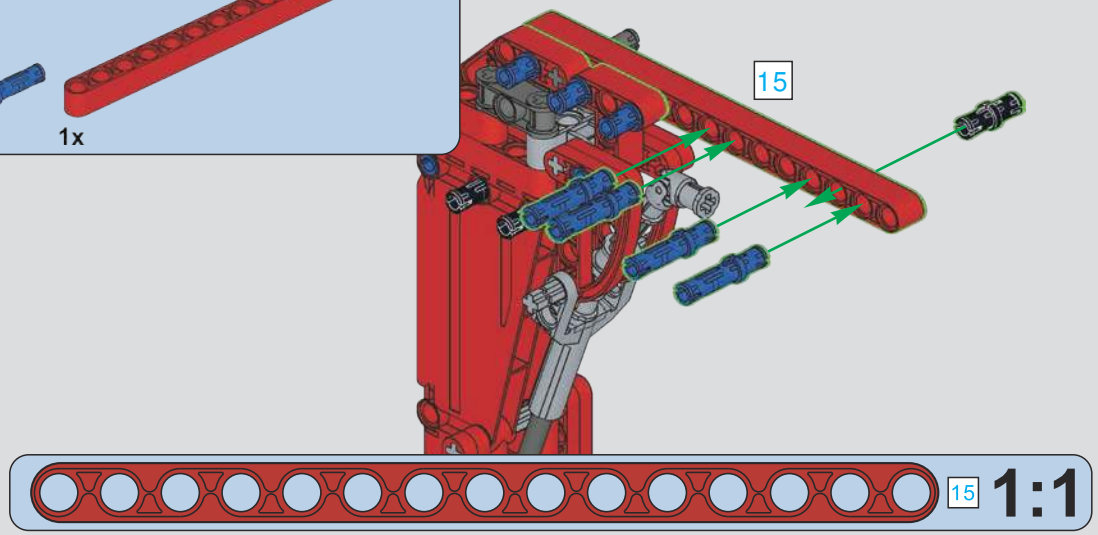

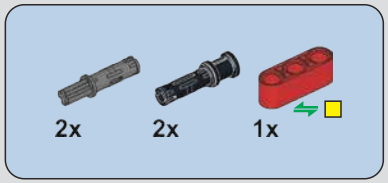

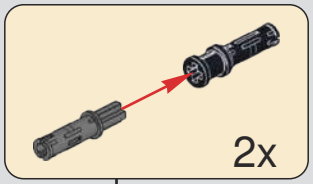

647

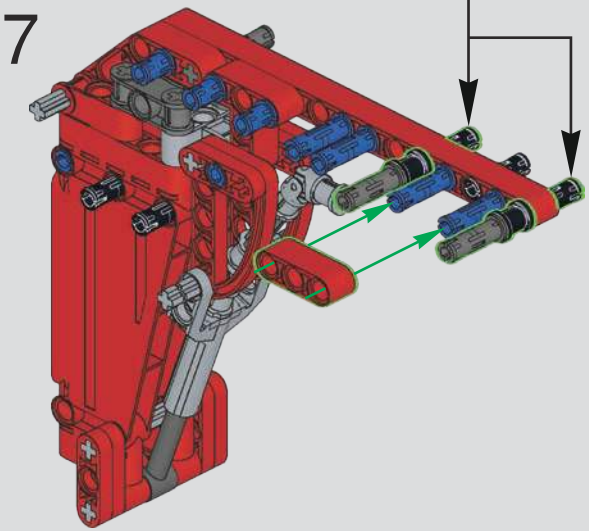

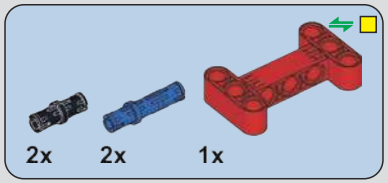

648

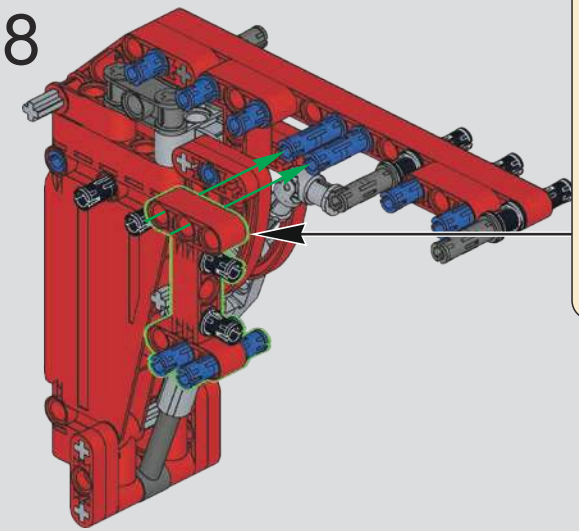

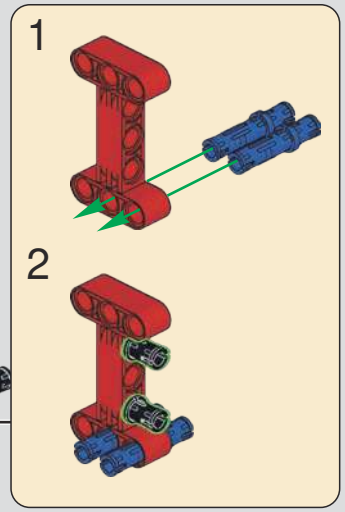

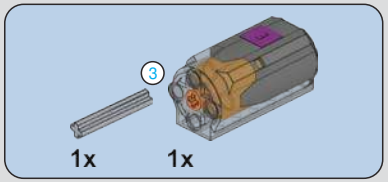

649

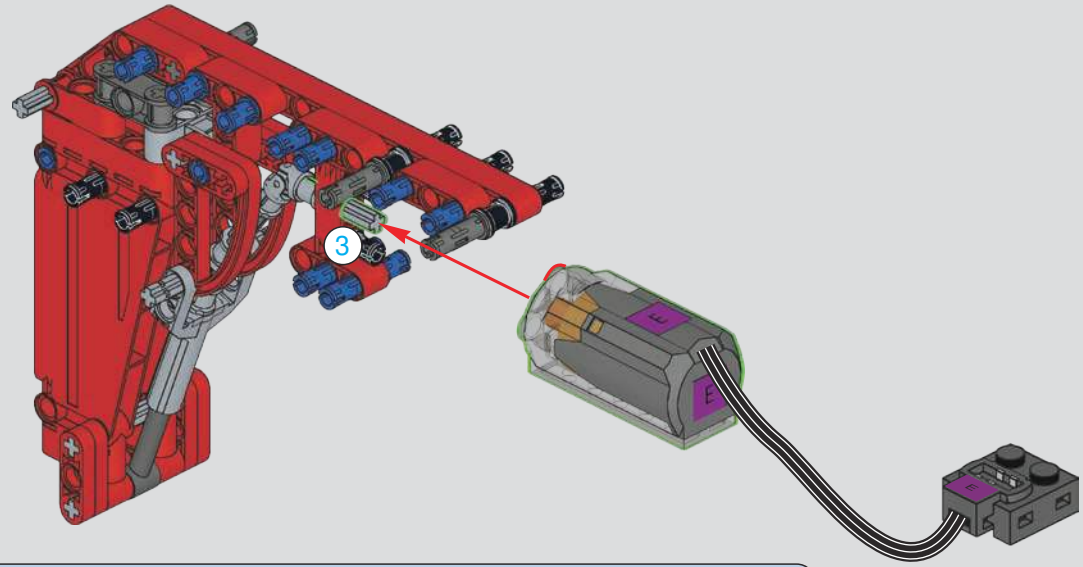

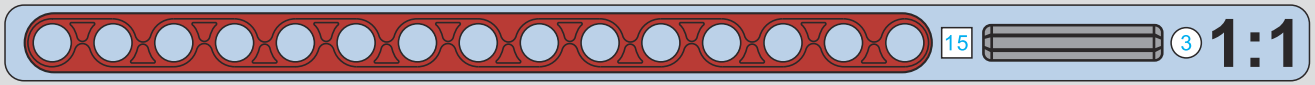

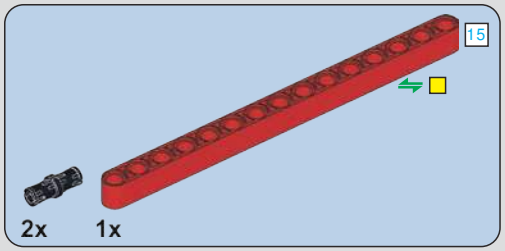

650

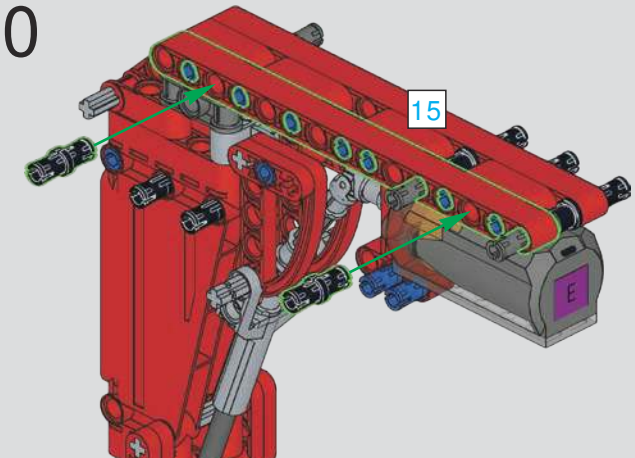

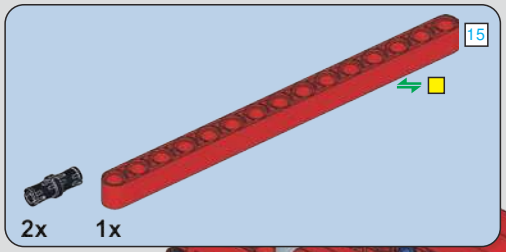

651

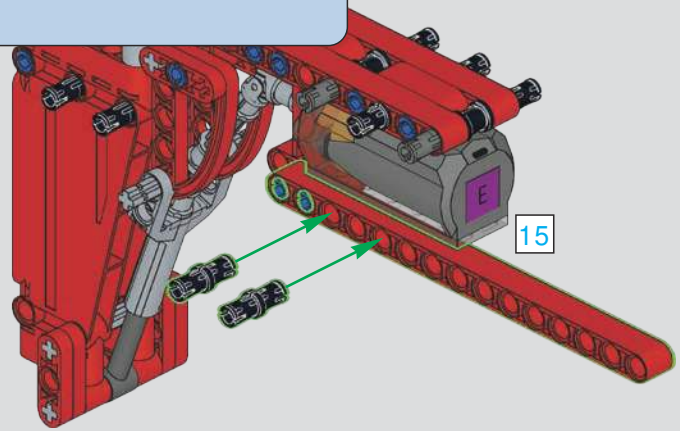

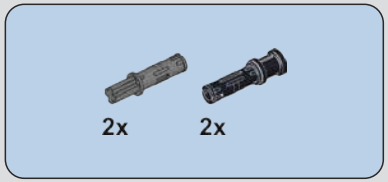

652

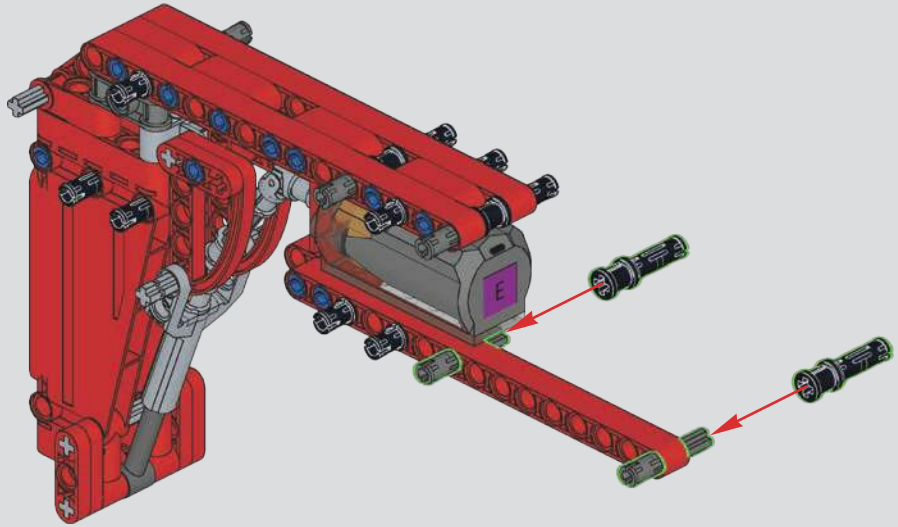

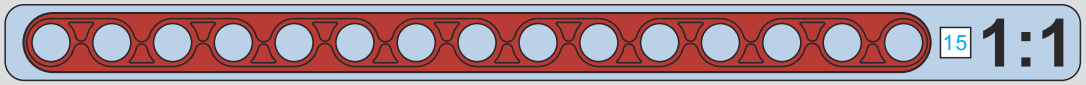

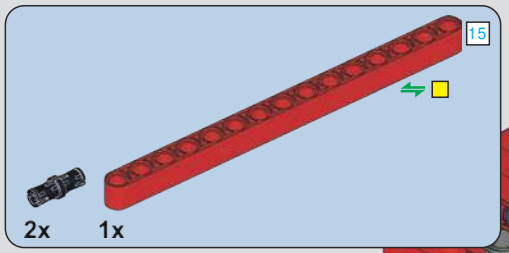

653

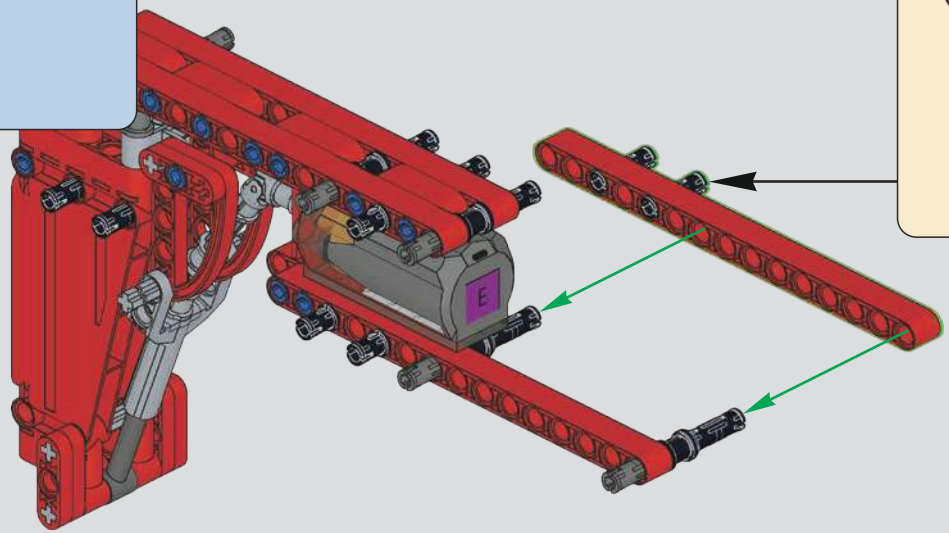

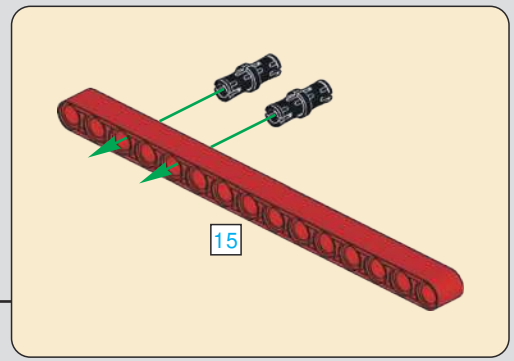

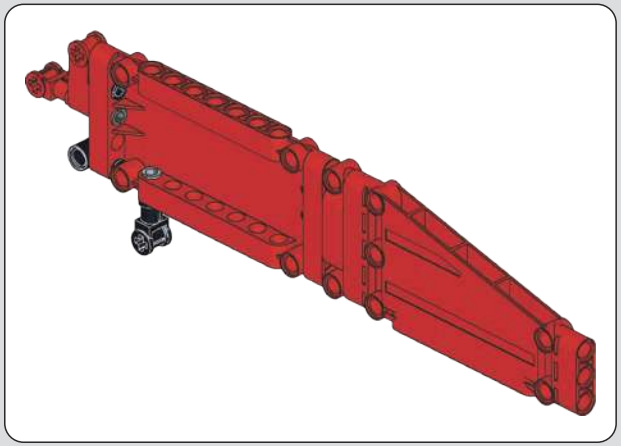

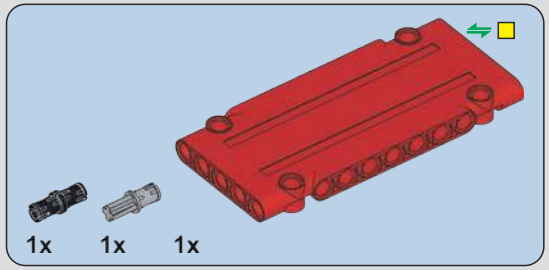

654

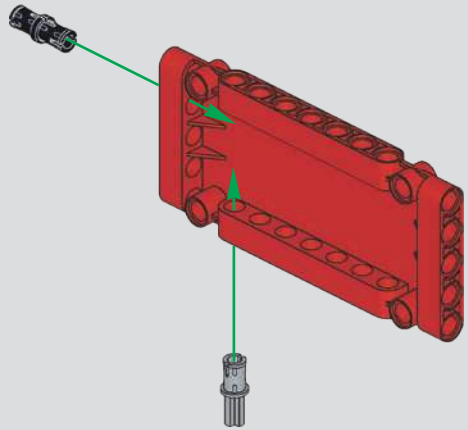

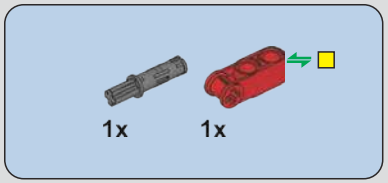

655

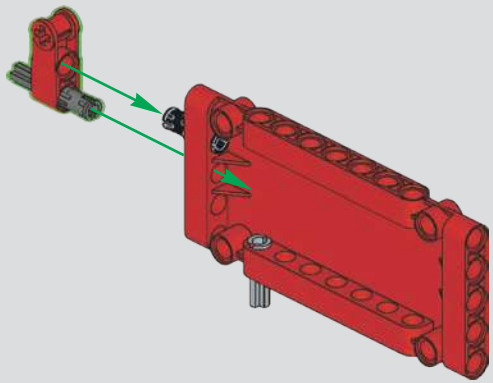

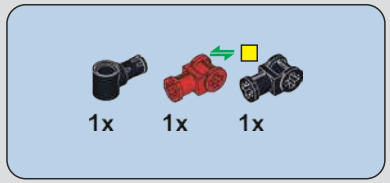

656

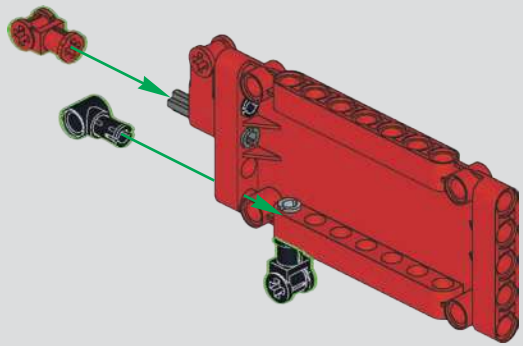

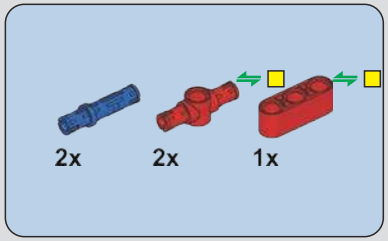

657

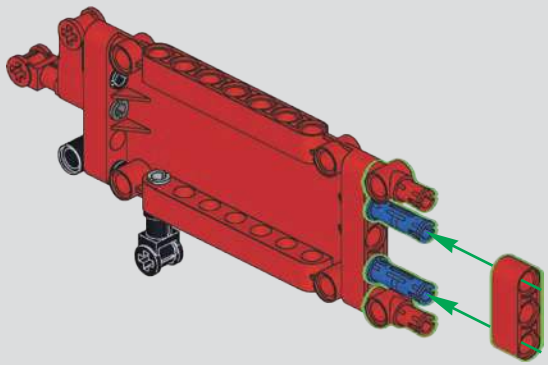

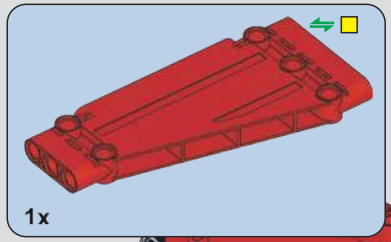

658

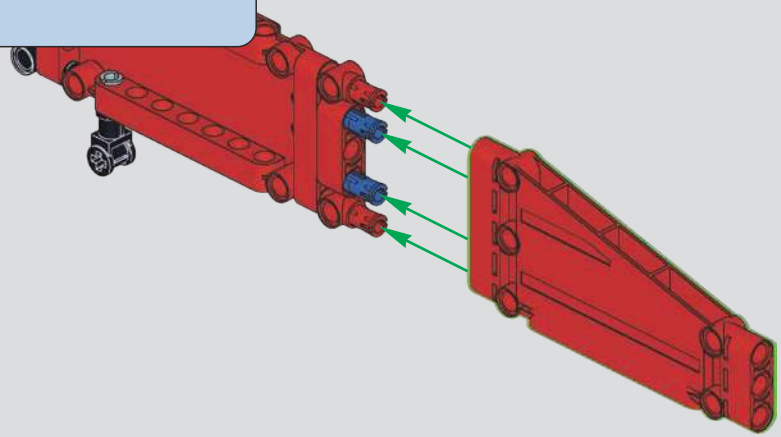

659

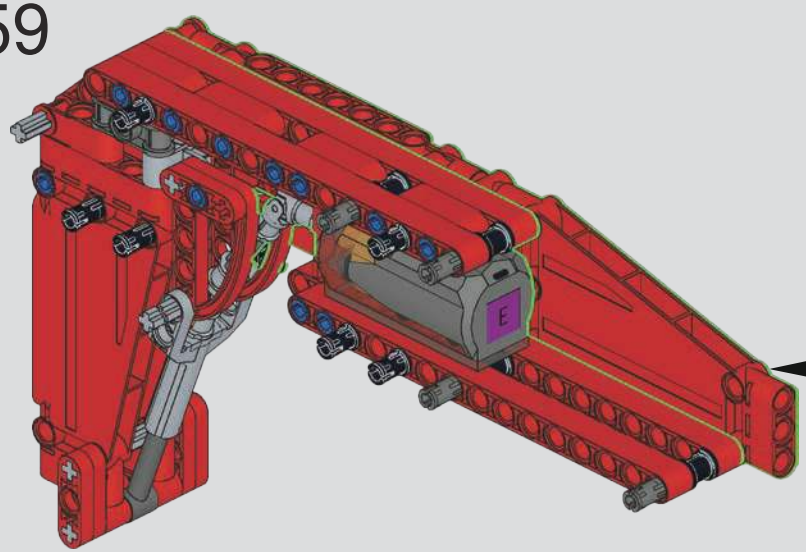

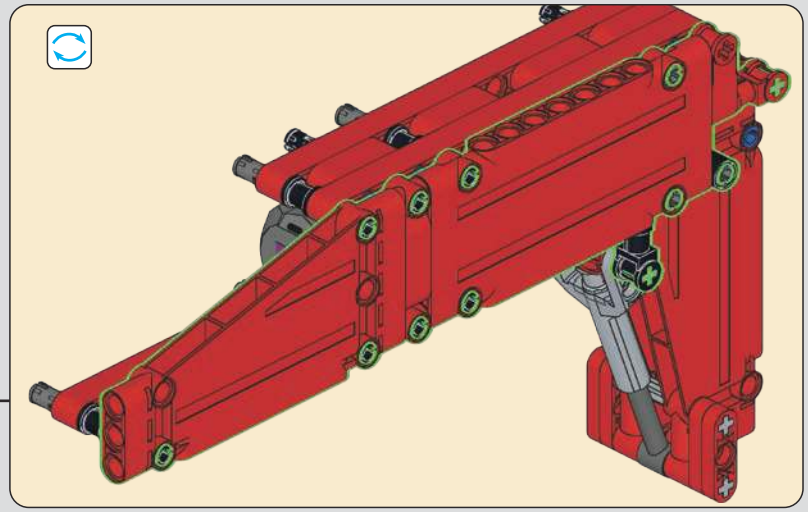

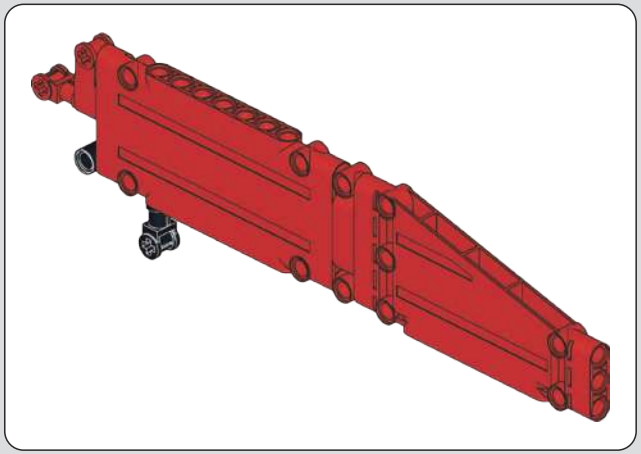

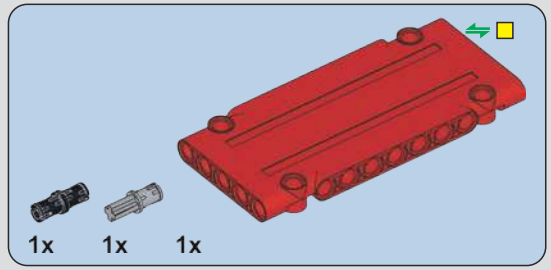

660

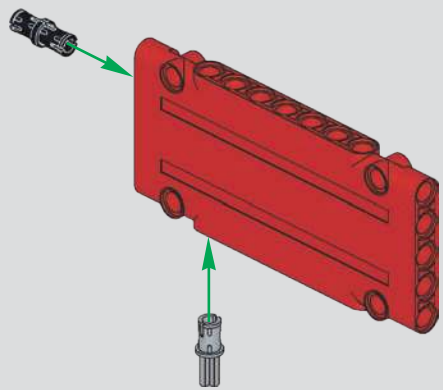

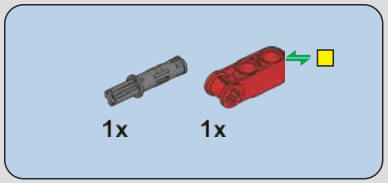

661

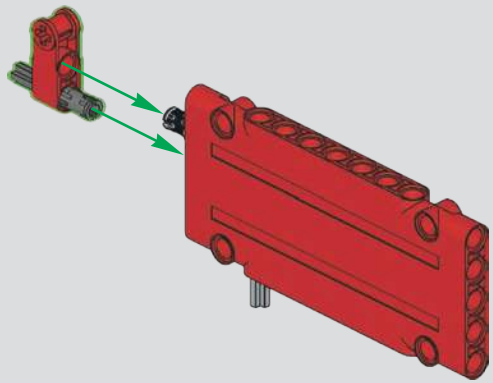

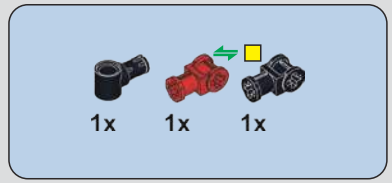

662

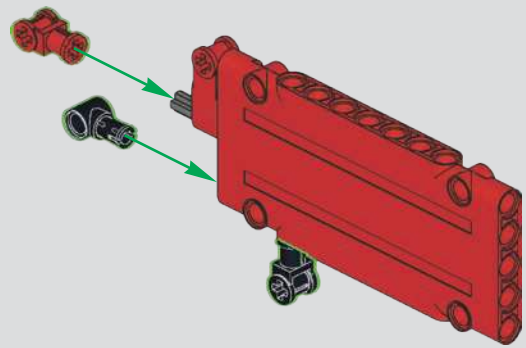

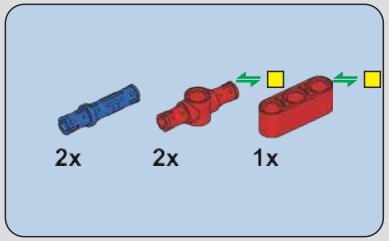

663

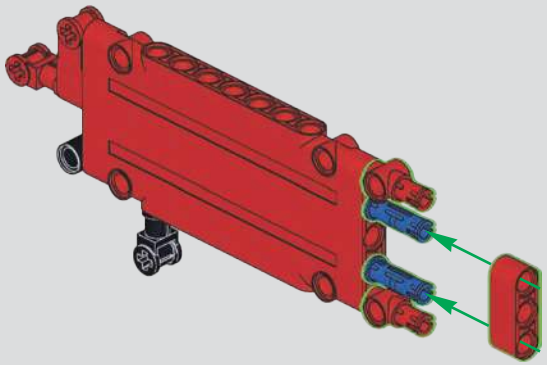

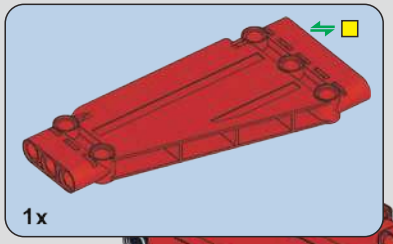

664

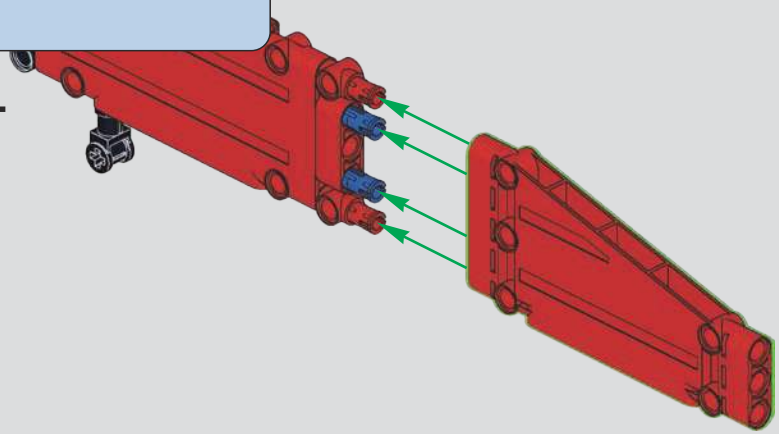

665

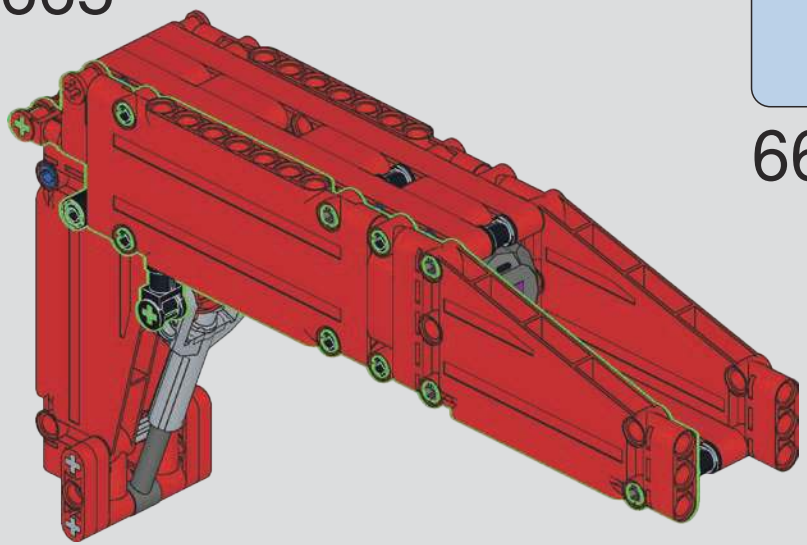

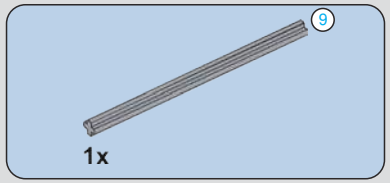

666

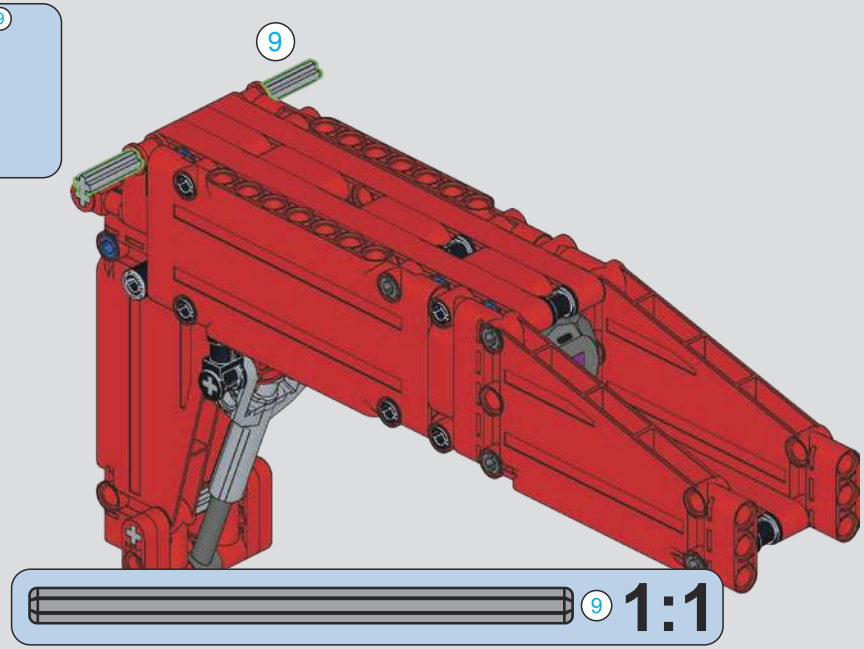

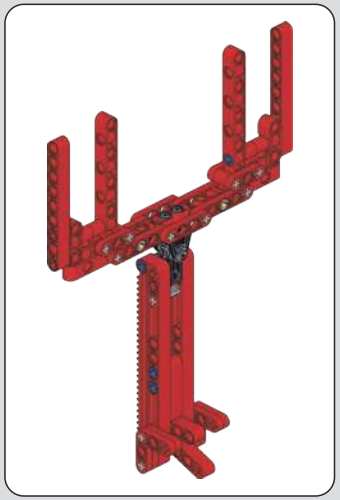

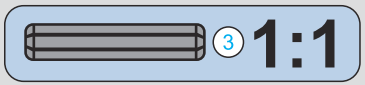

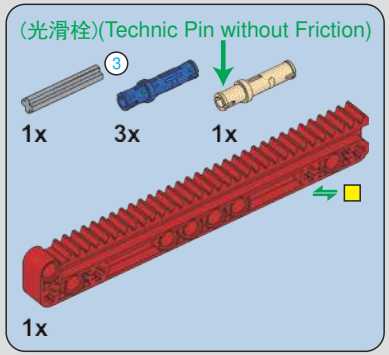

667

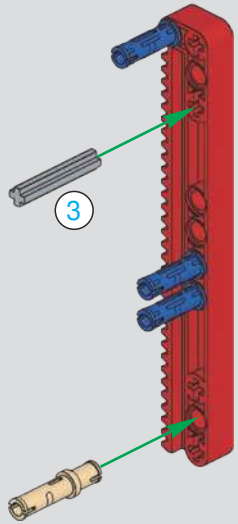

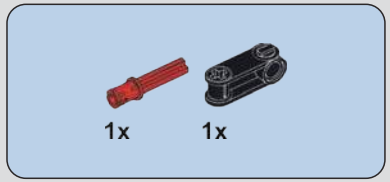

668

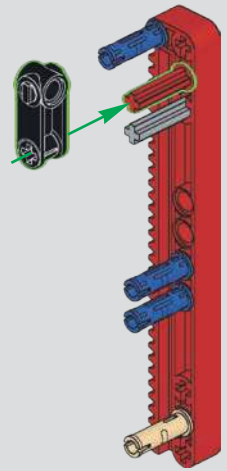

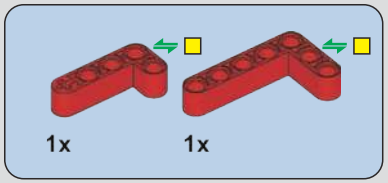

669

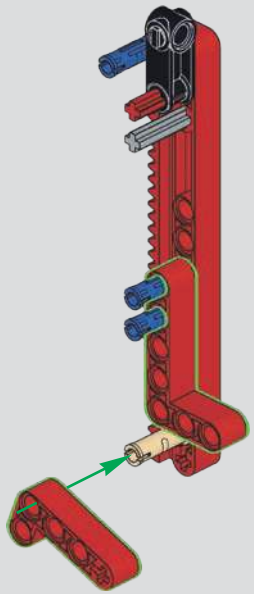

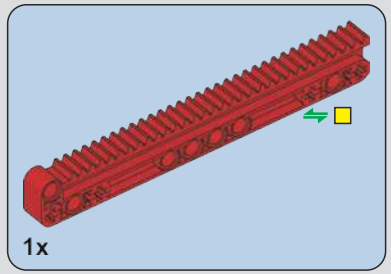

670

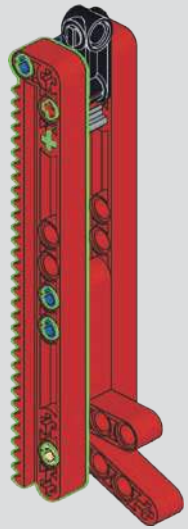

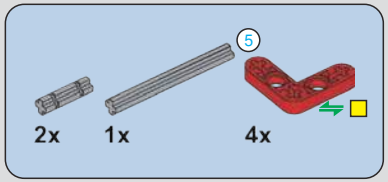

671

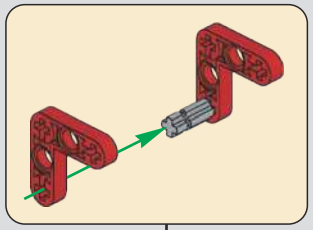

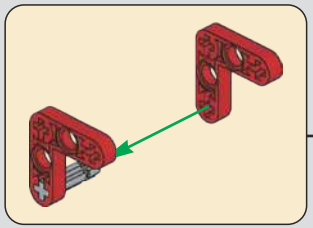

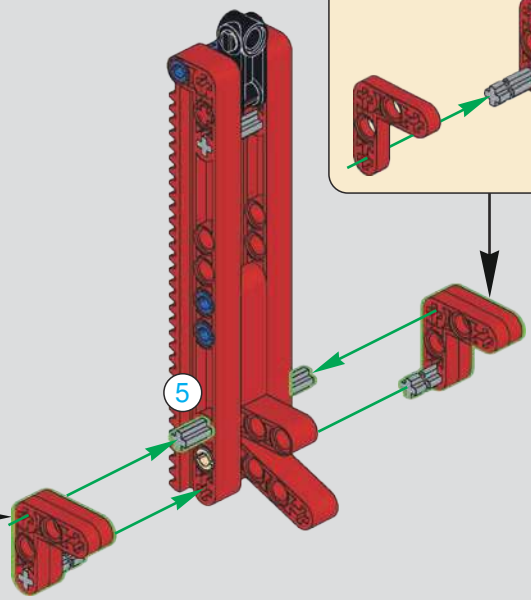

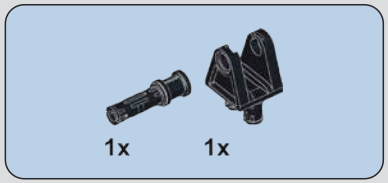

672

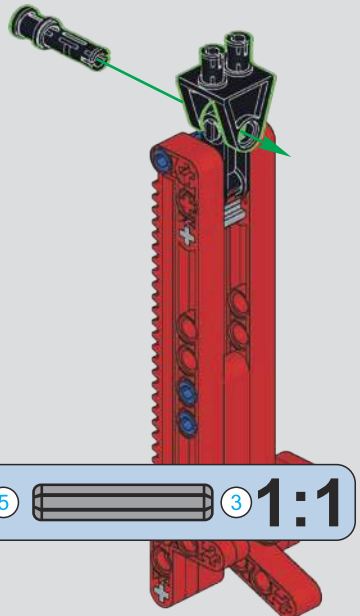

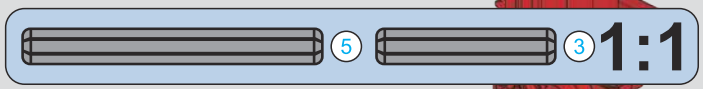

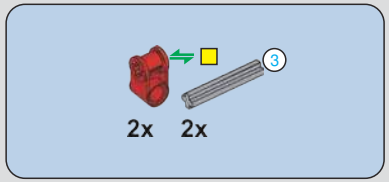

673

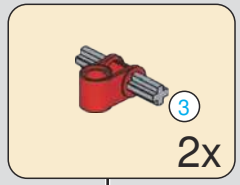

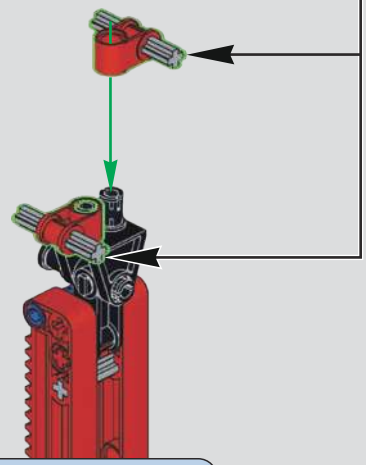

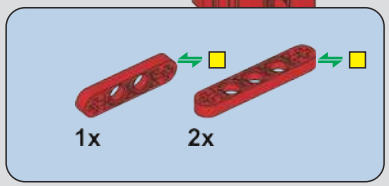

674

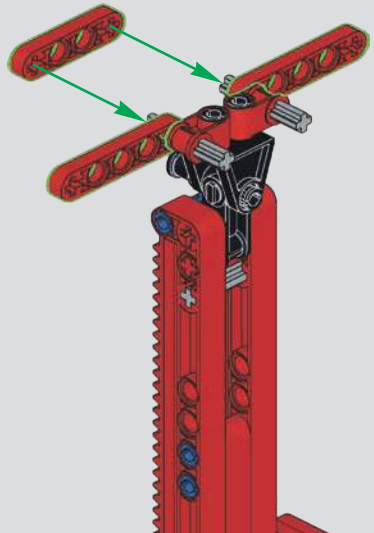

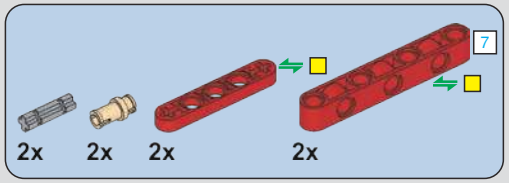

675

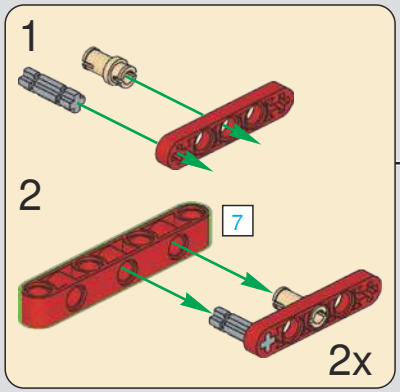

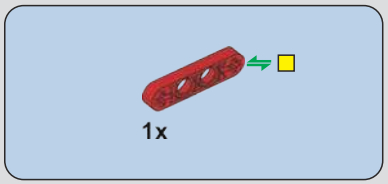

676

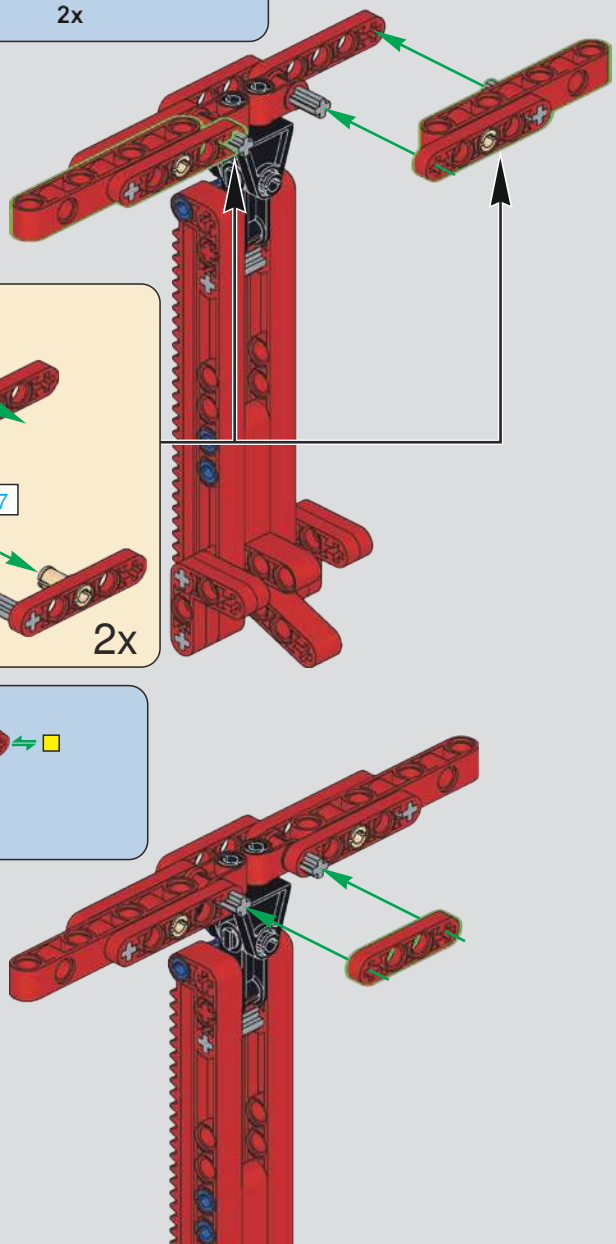

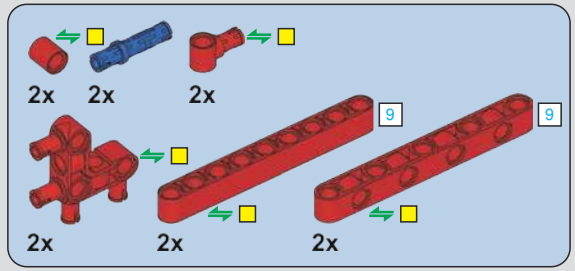

677

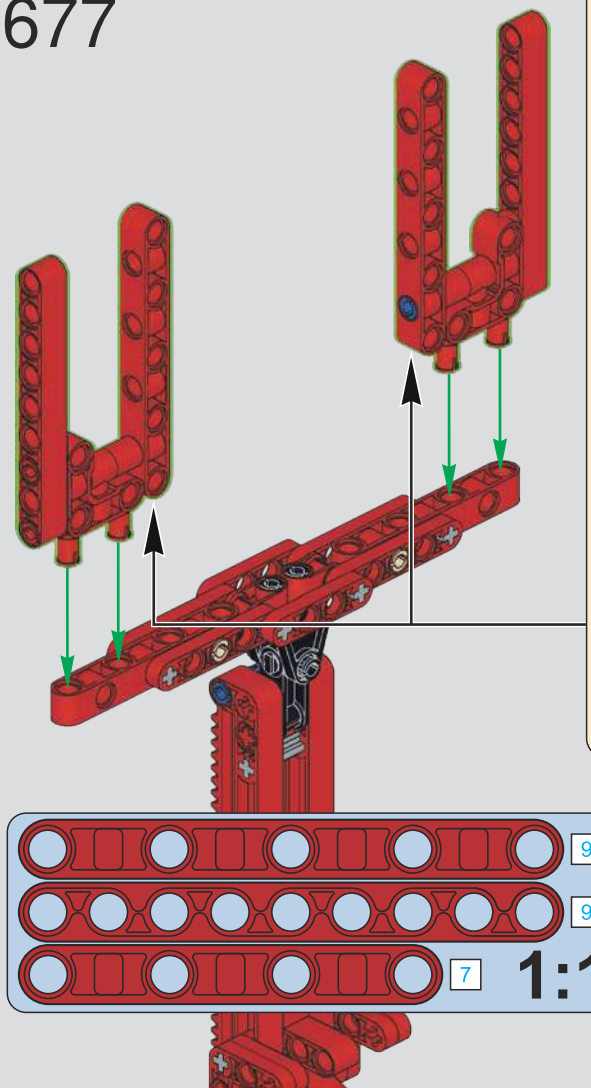

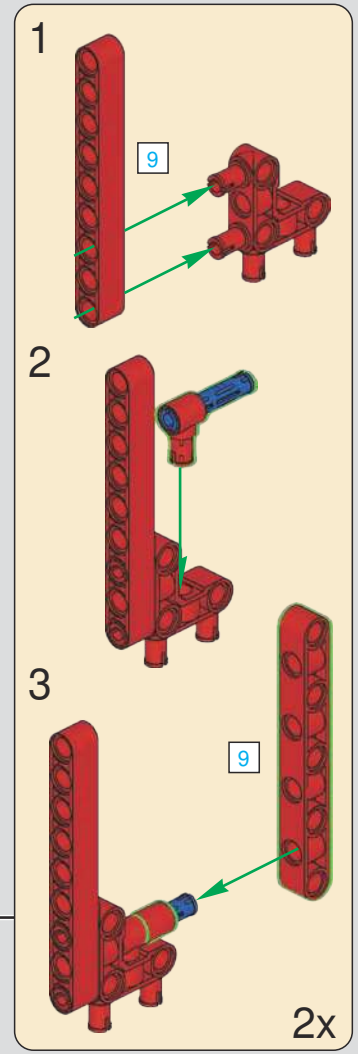

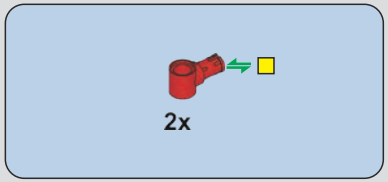

678

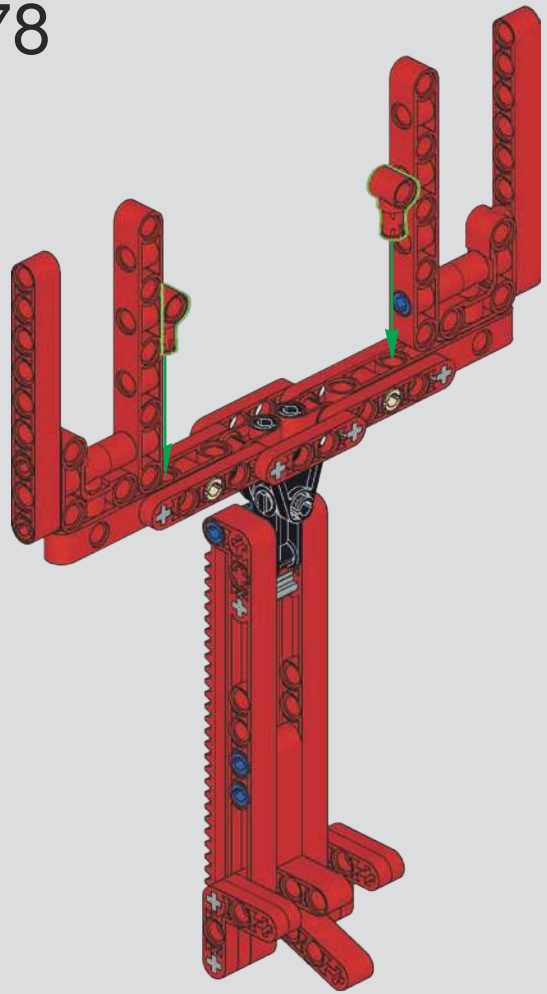

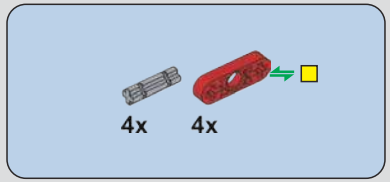

679

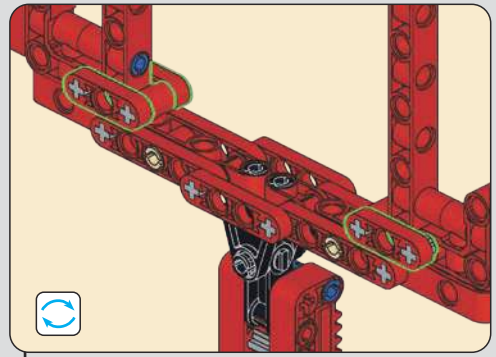

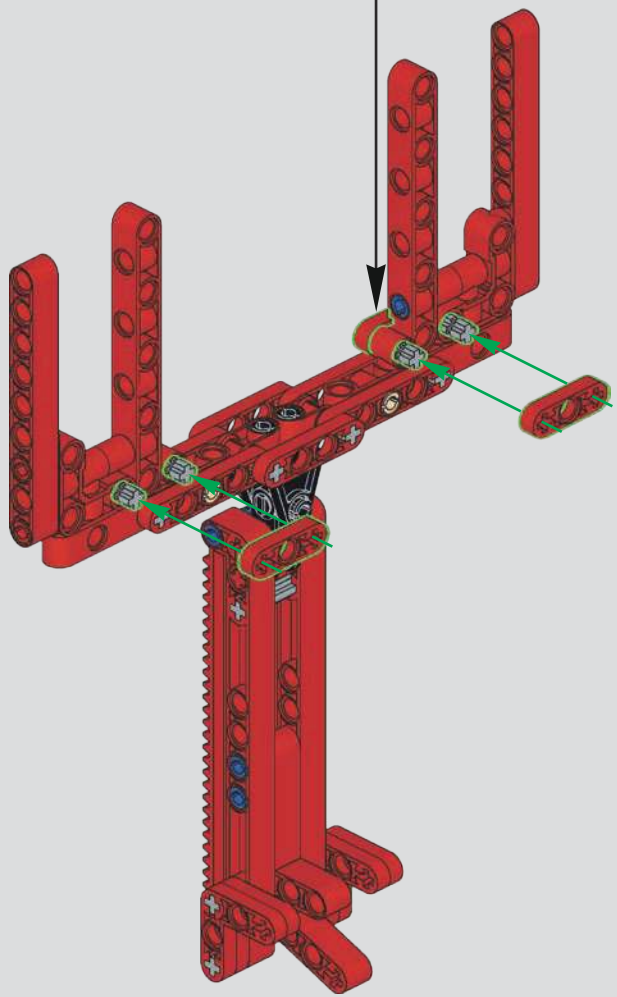

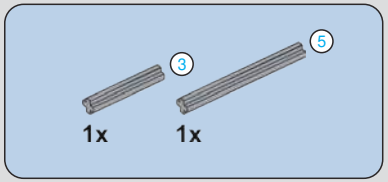

680

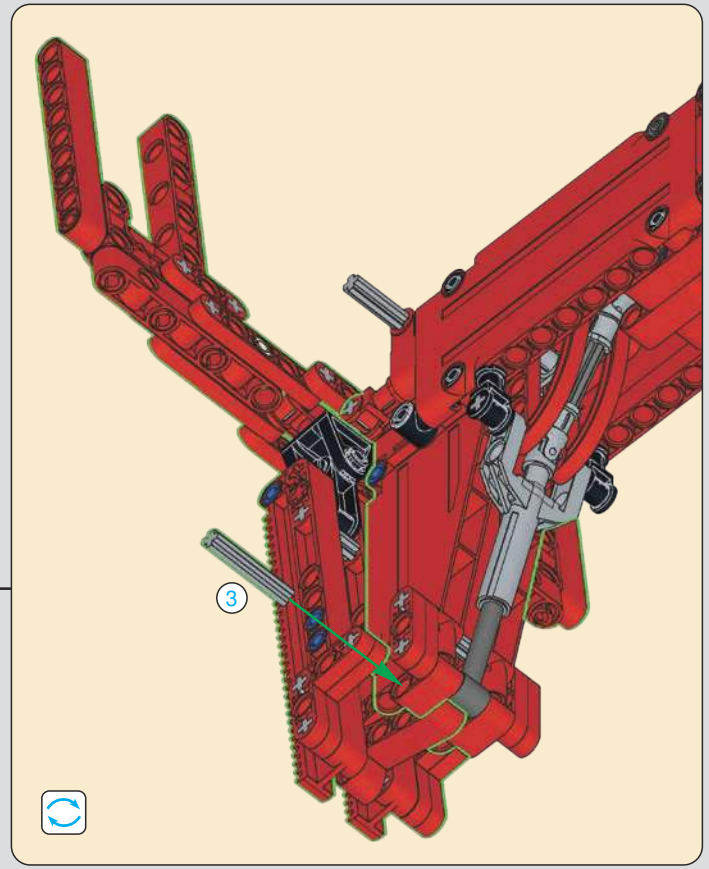

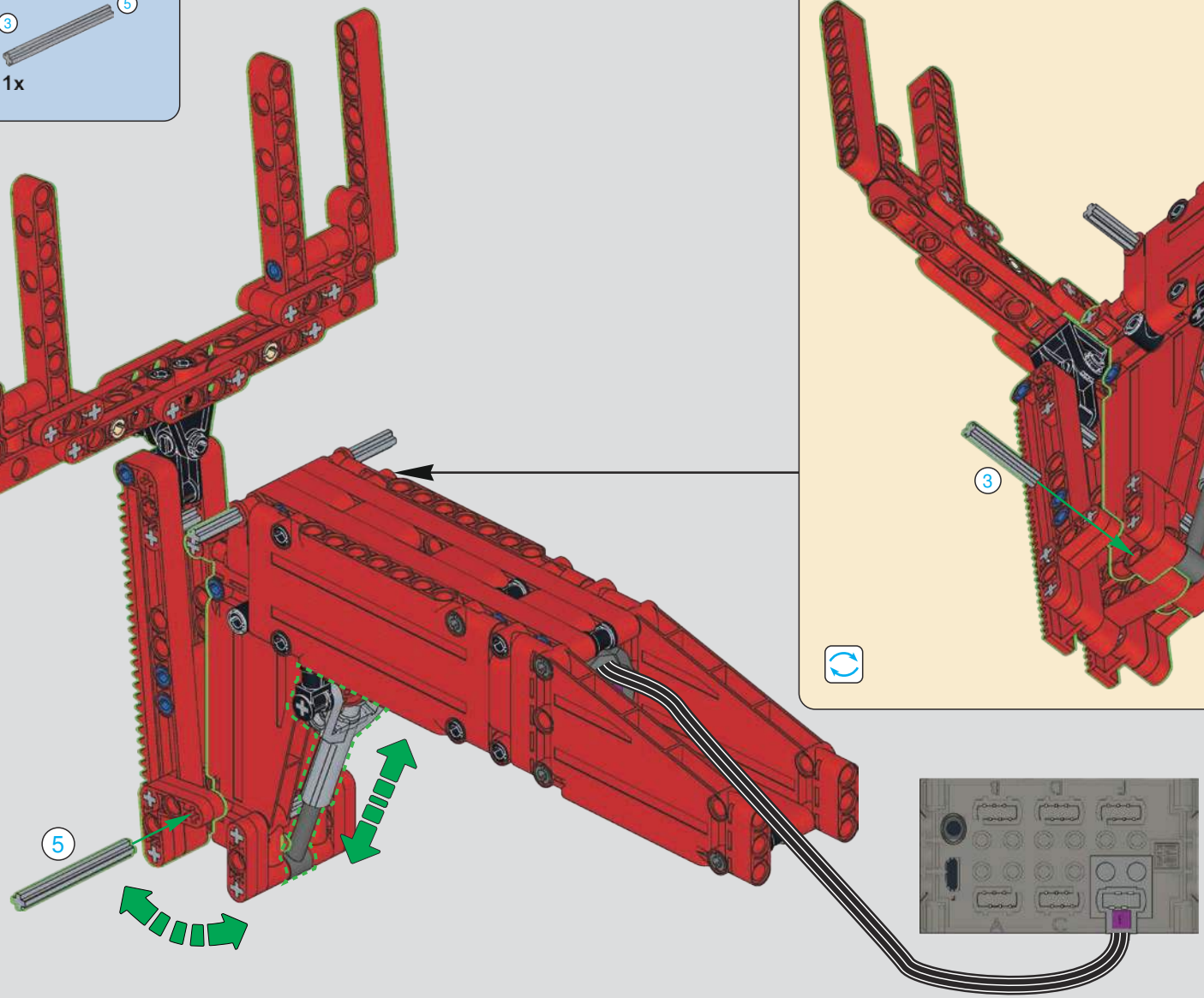

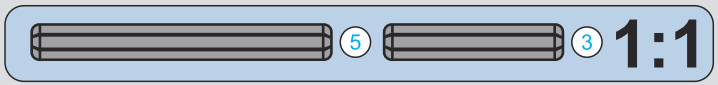

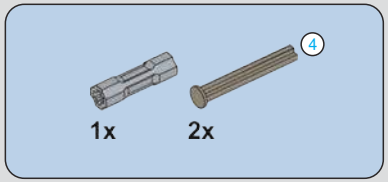

681

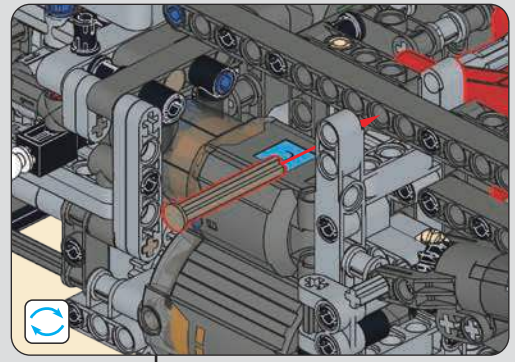

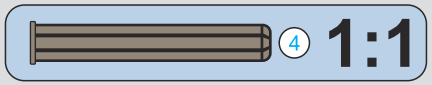

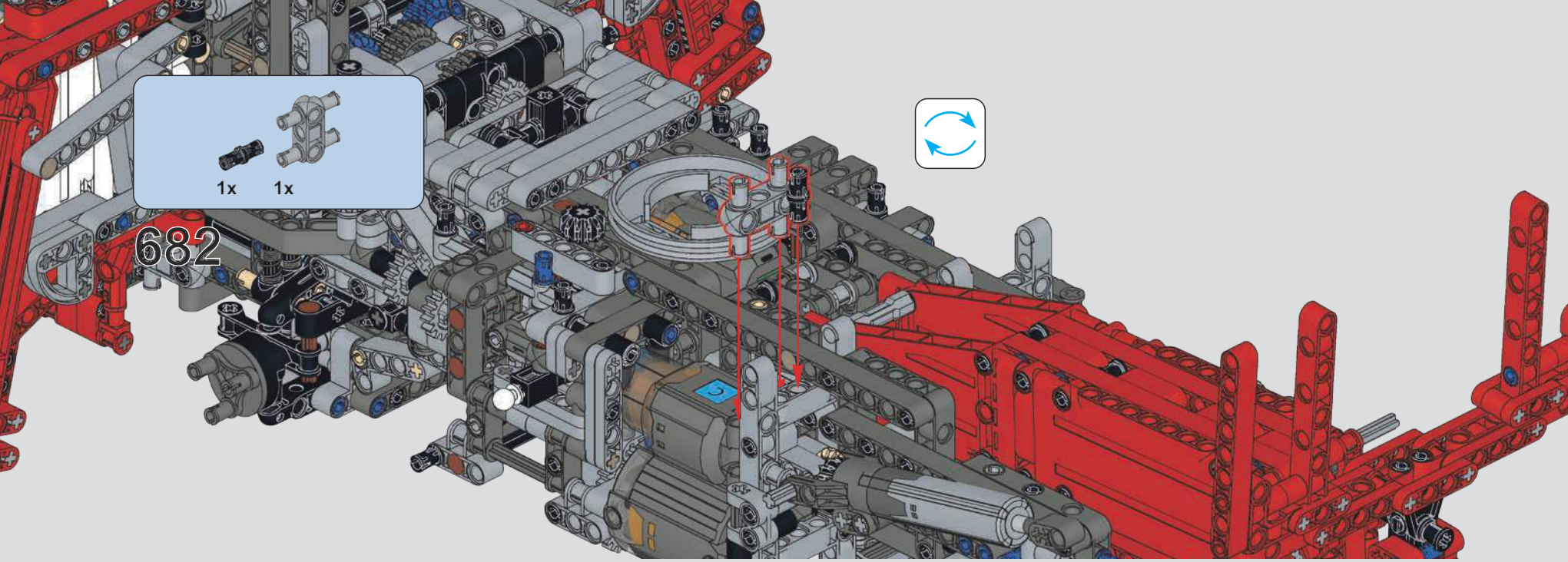
1x
1x
682

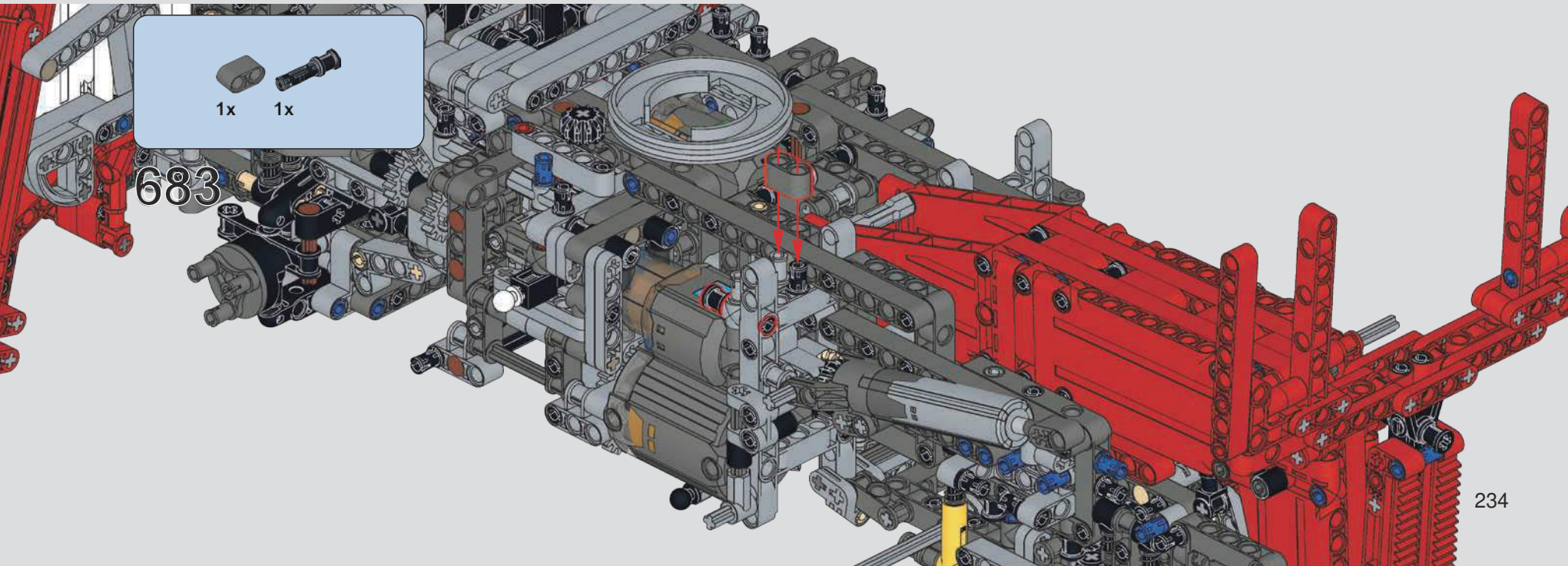
1x
1x
683

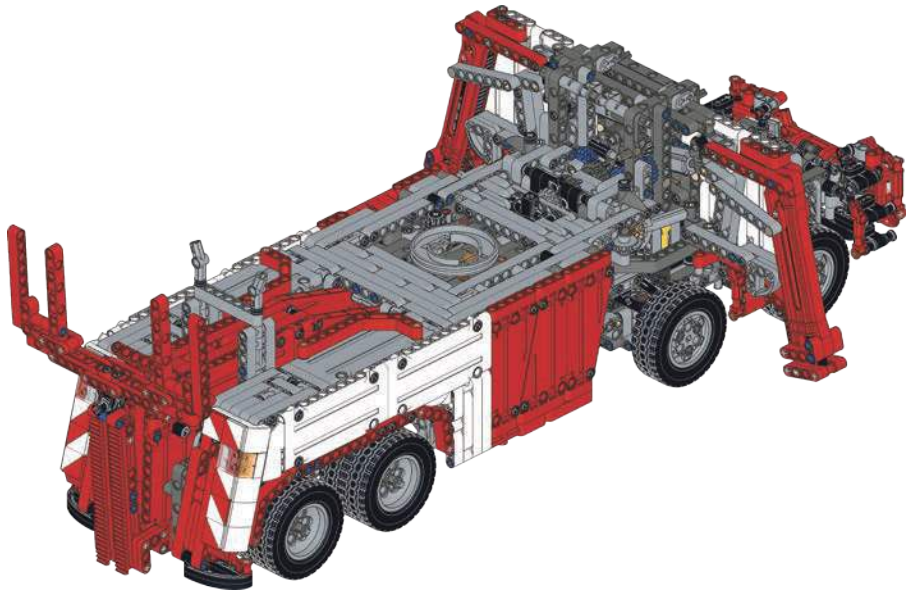

684

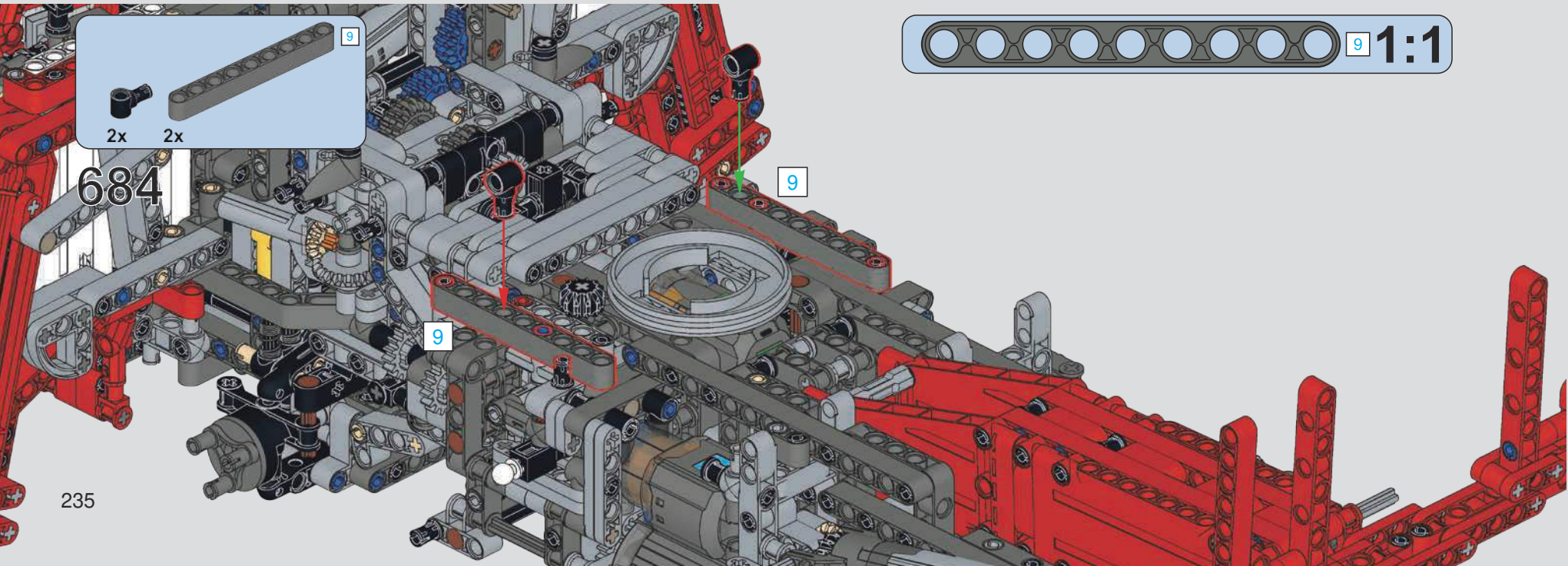

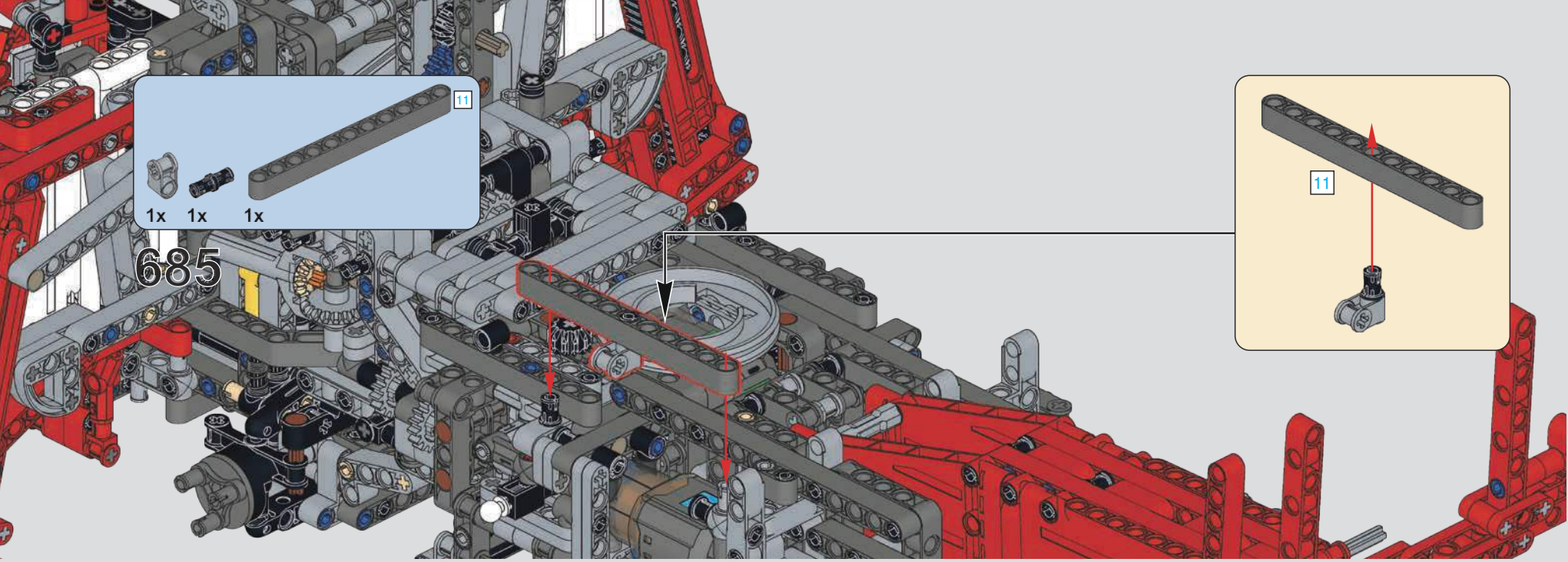

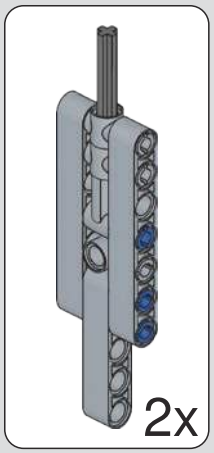

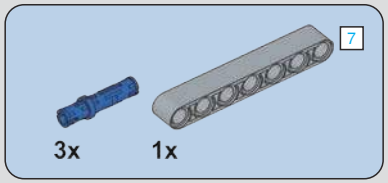

686

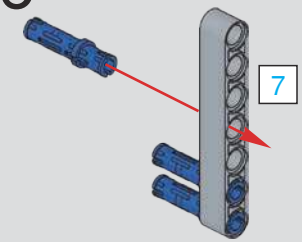

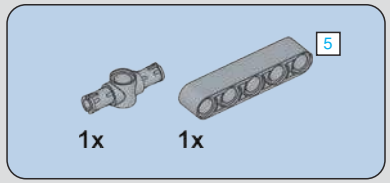

687

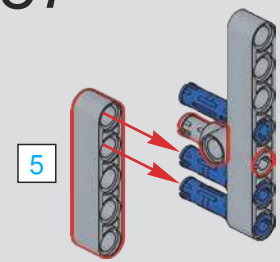

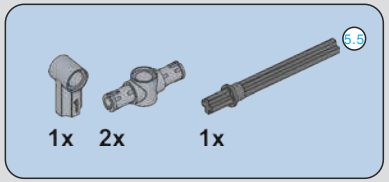

688

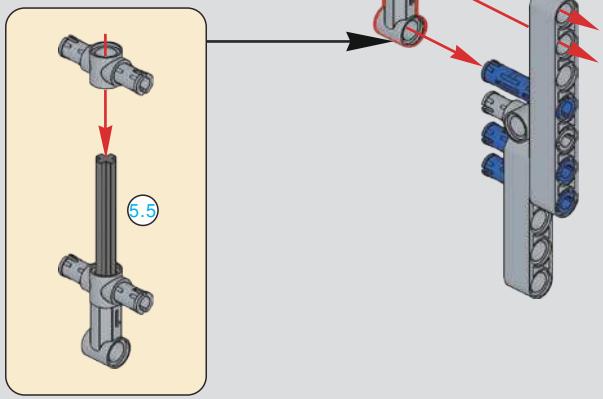

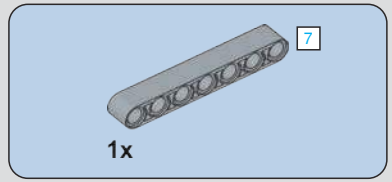

689

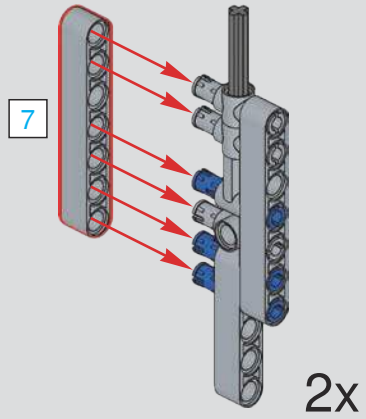

690

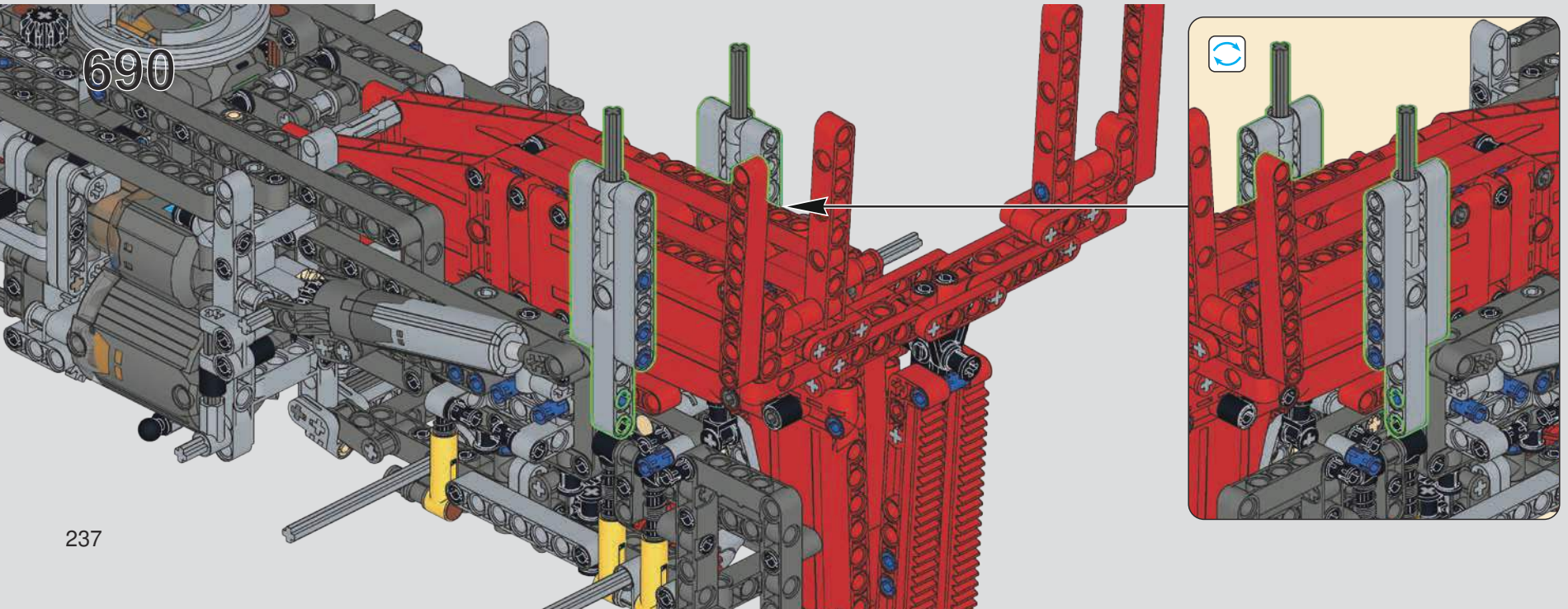

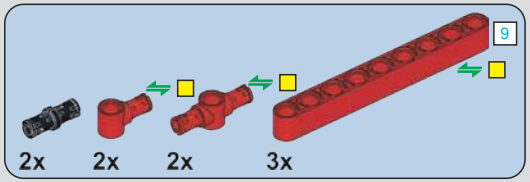

691

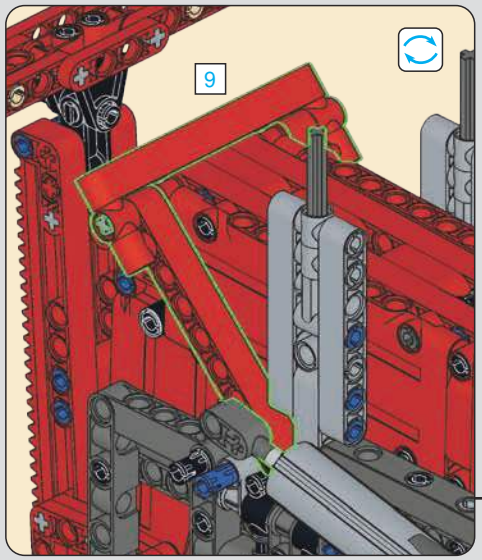

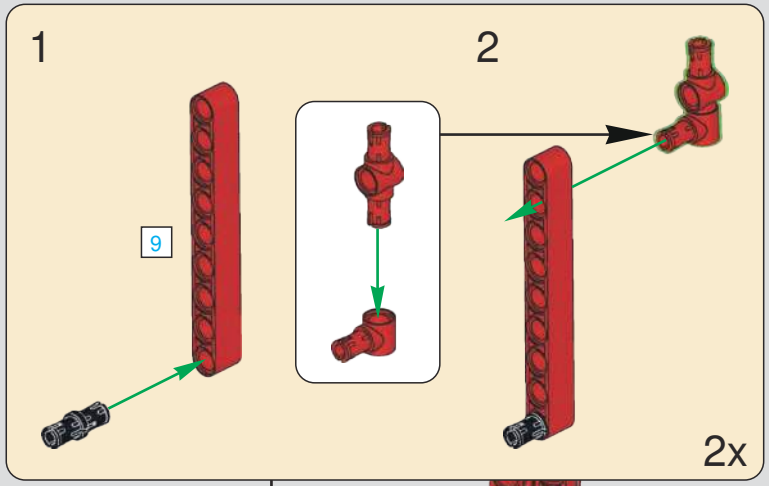

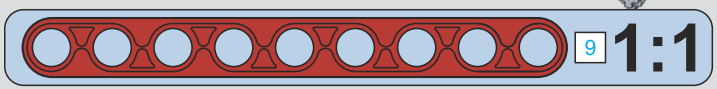

692

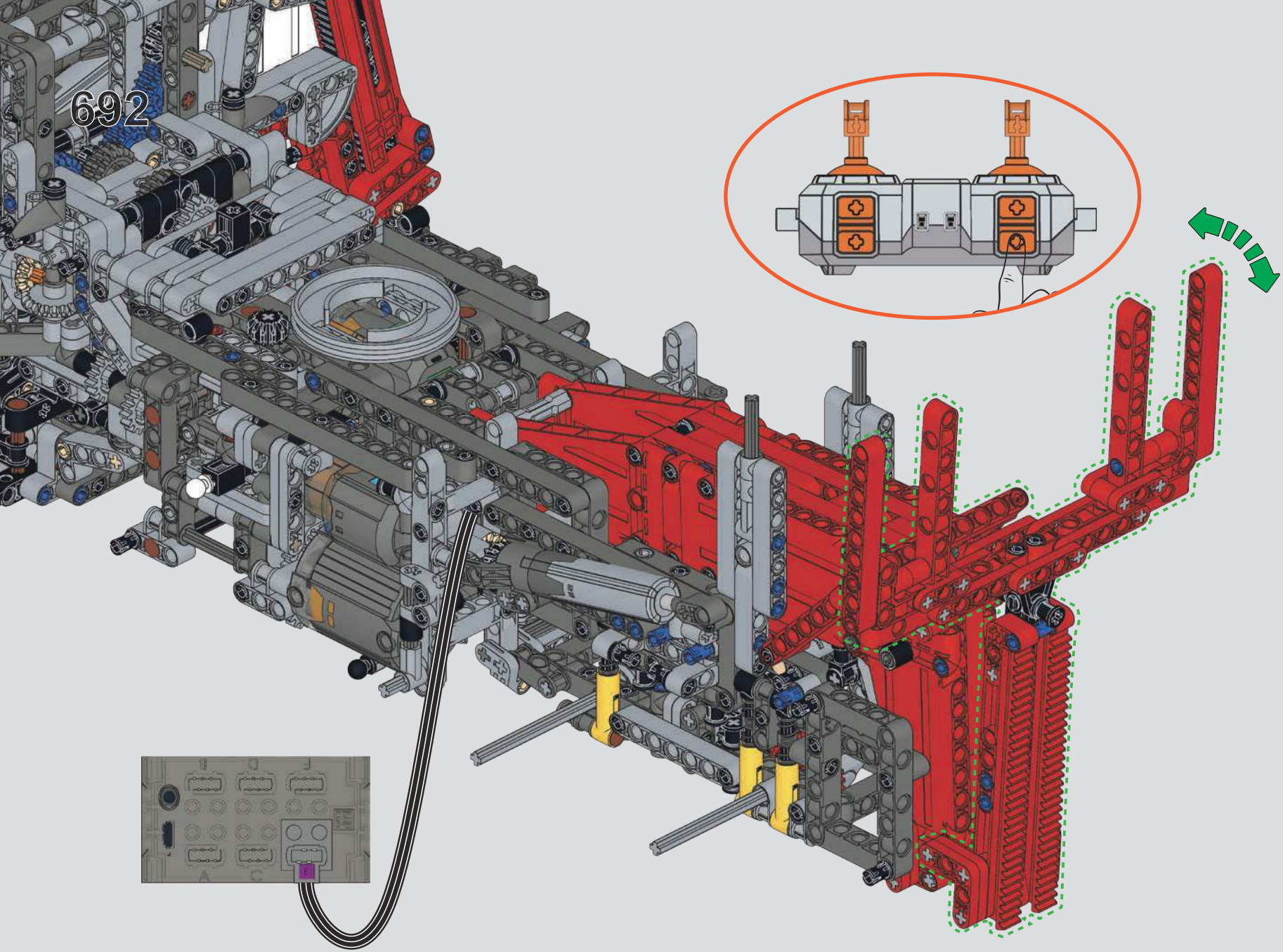

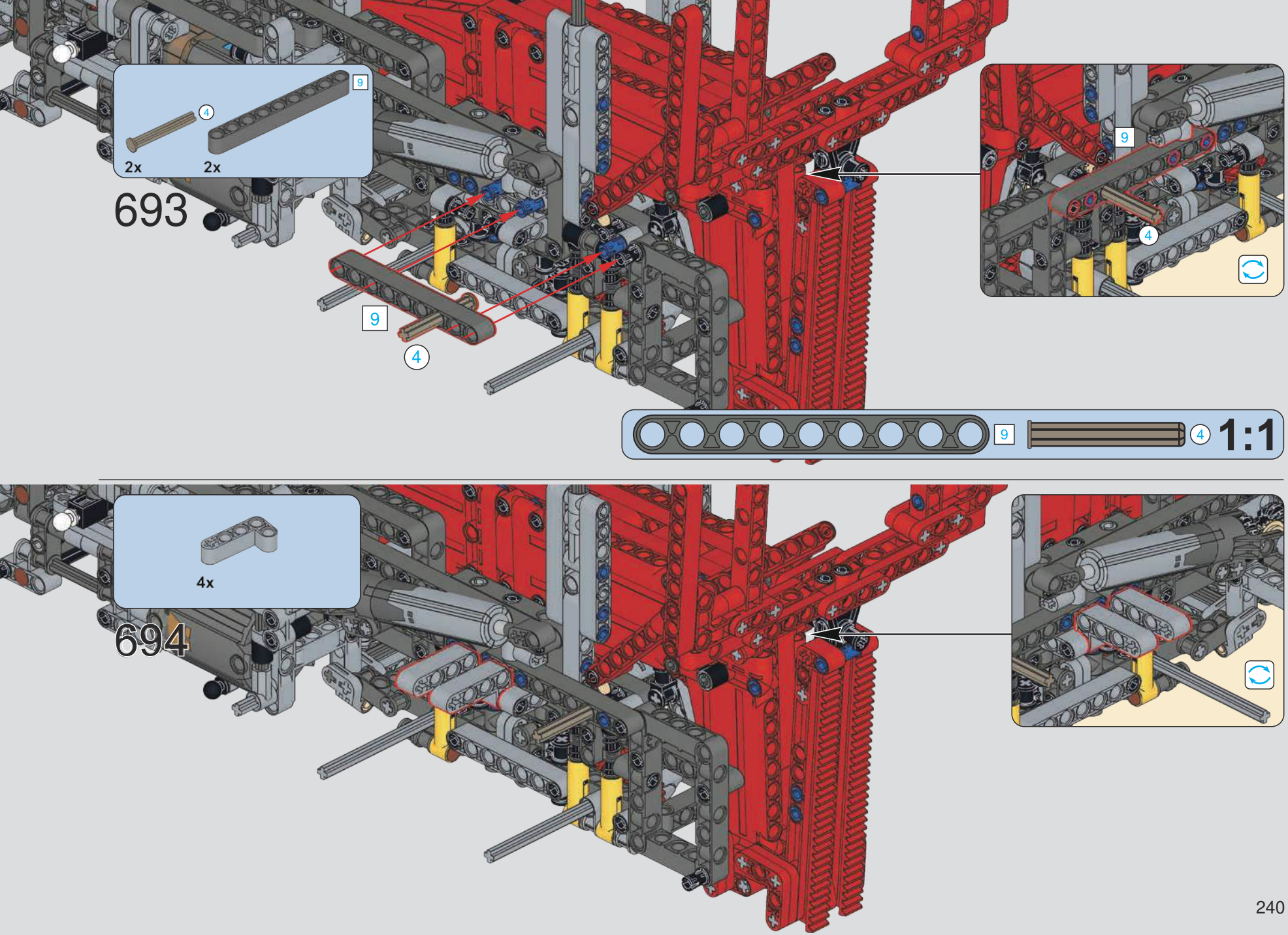
9
4
2x
2x
693
9
4
9
4
9
4
1:1
4x
694

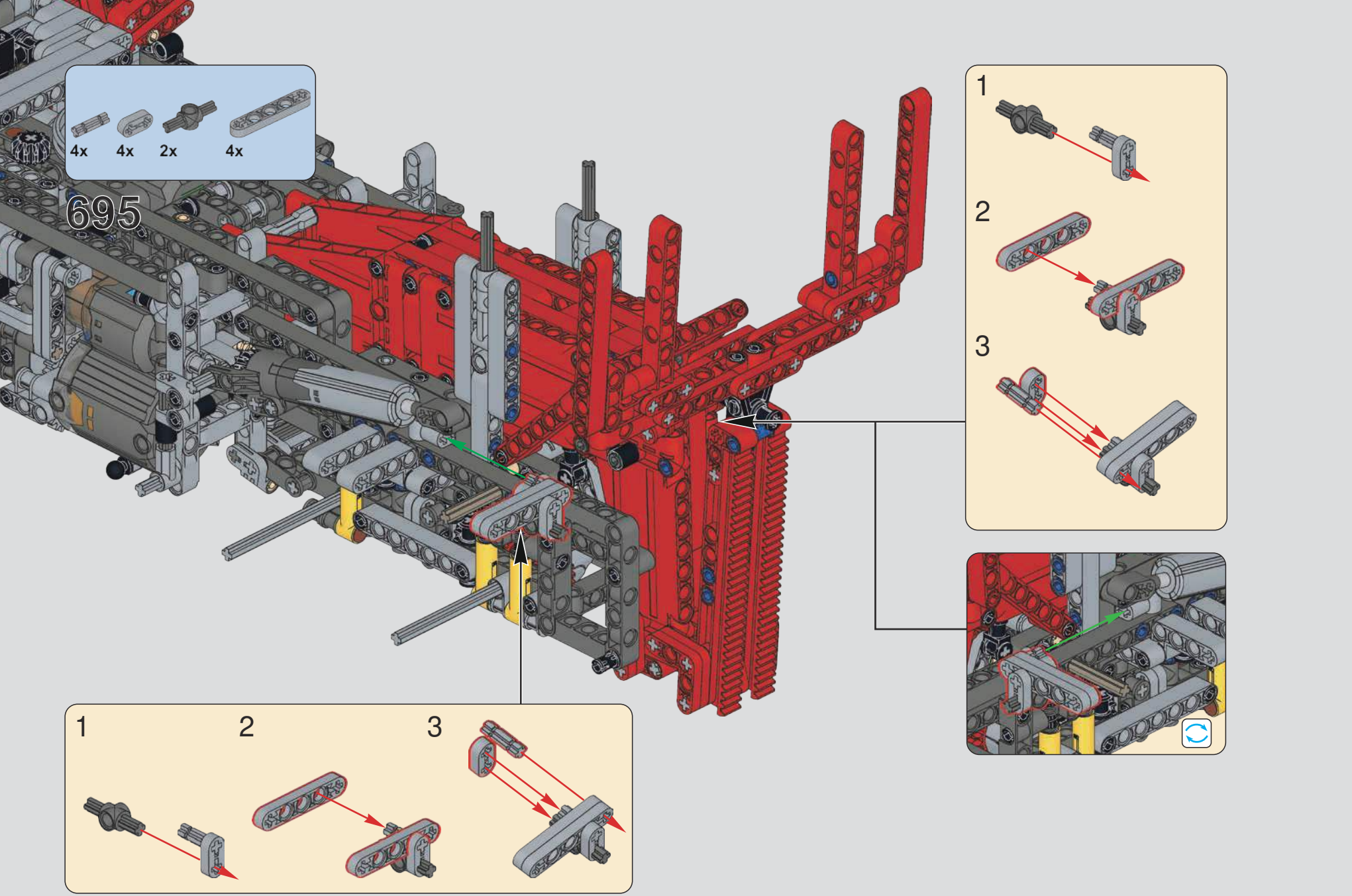
4x
4x
2x
4x
695
1
2
3
1
2
3

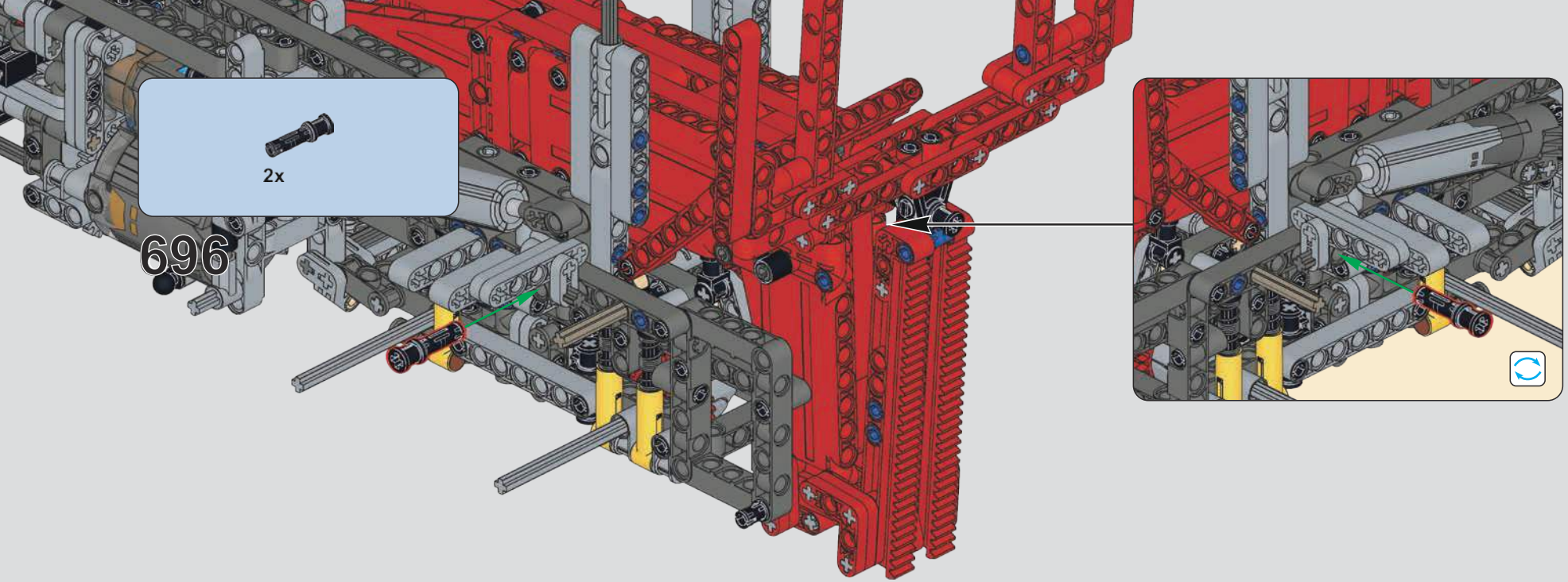

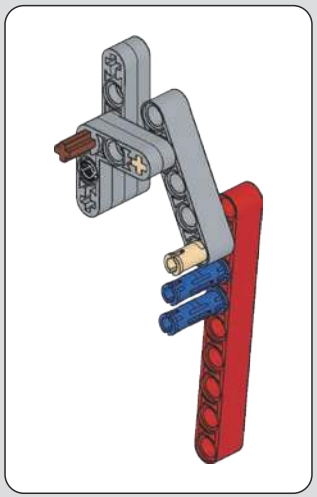

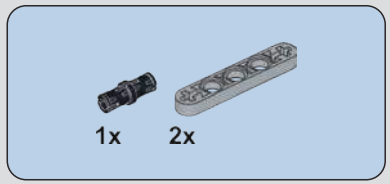

697

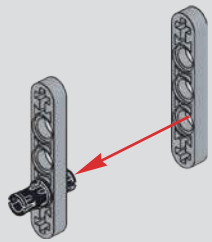

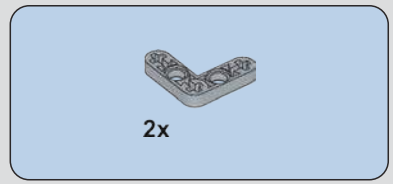

698

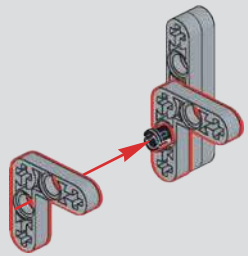

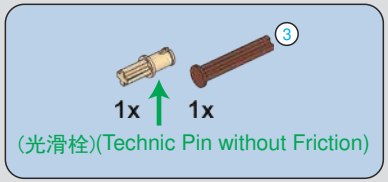

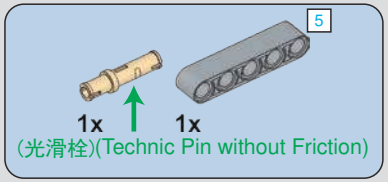

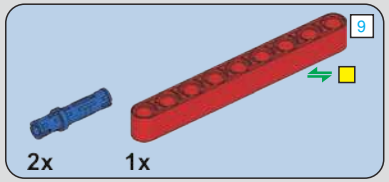

699

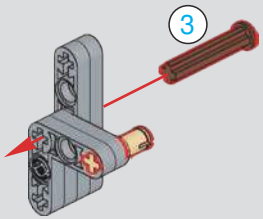

700

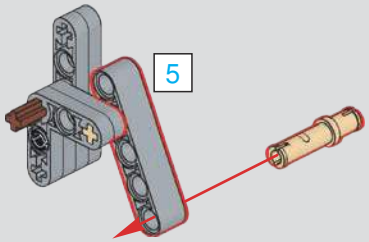

701

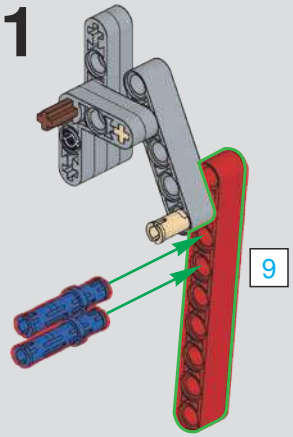

702

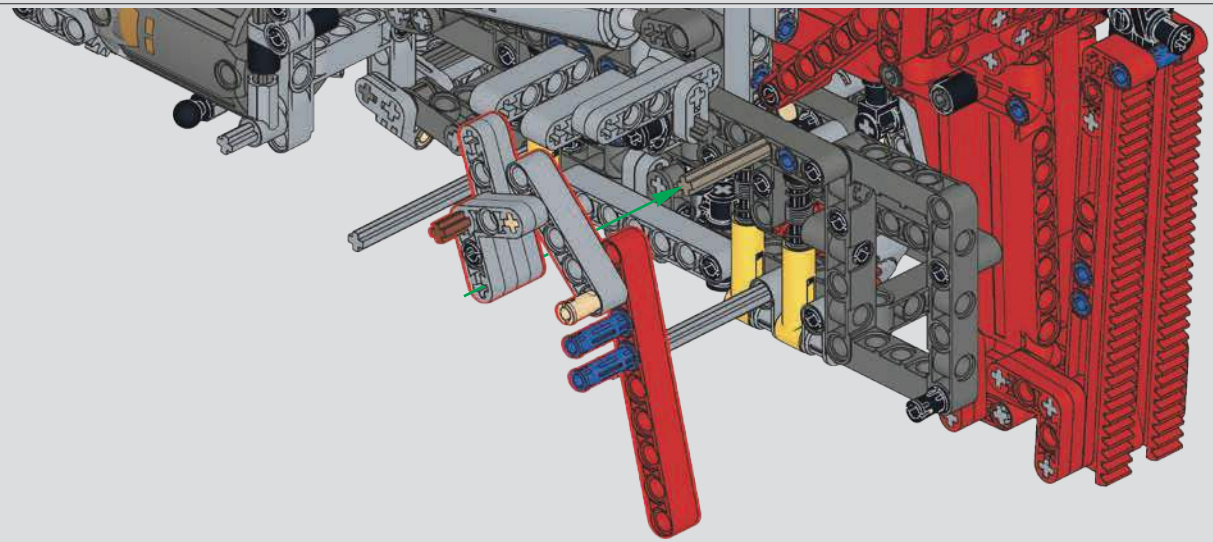

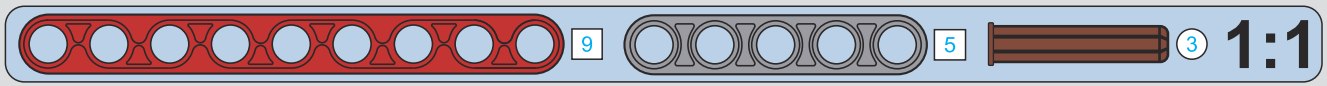

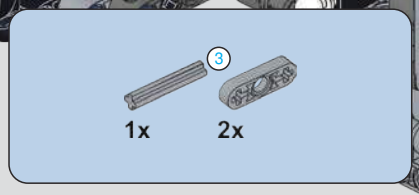

703

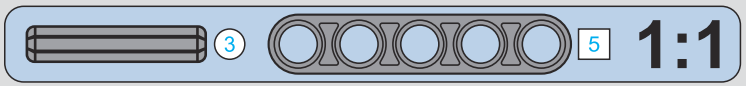

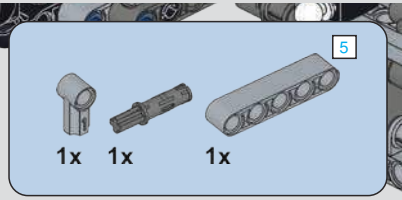

704

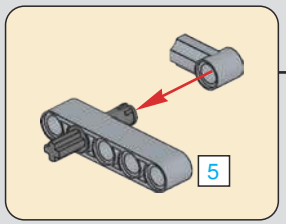

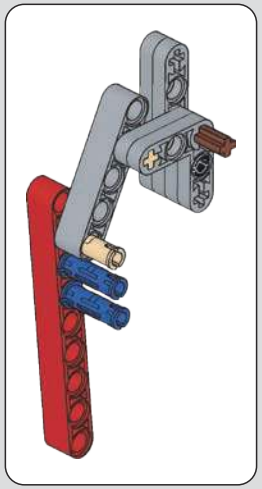

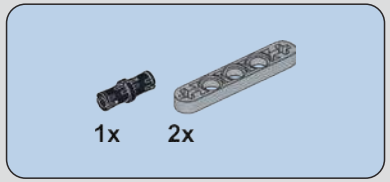

705

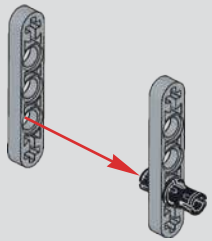

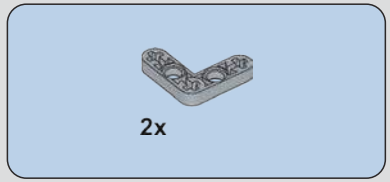

706

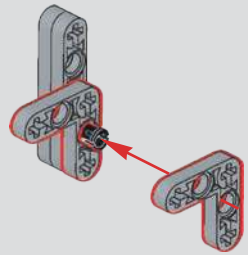

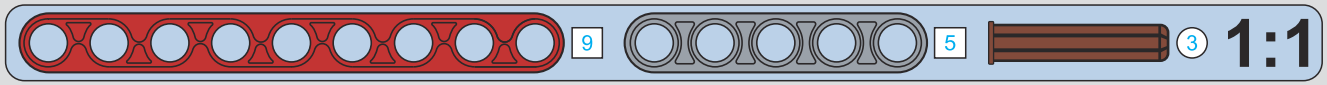

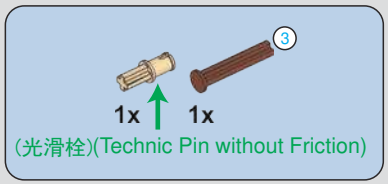

707

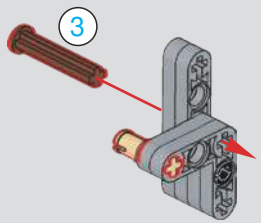

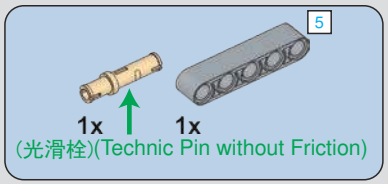

708

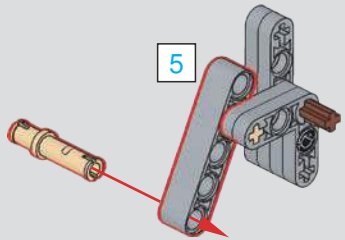

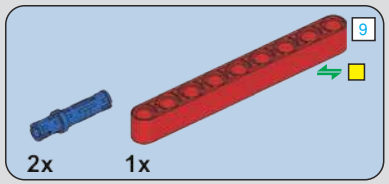

709

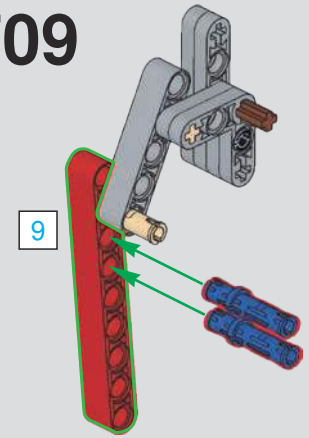

710

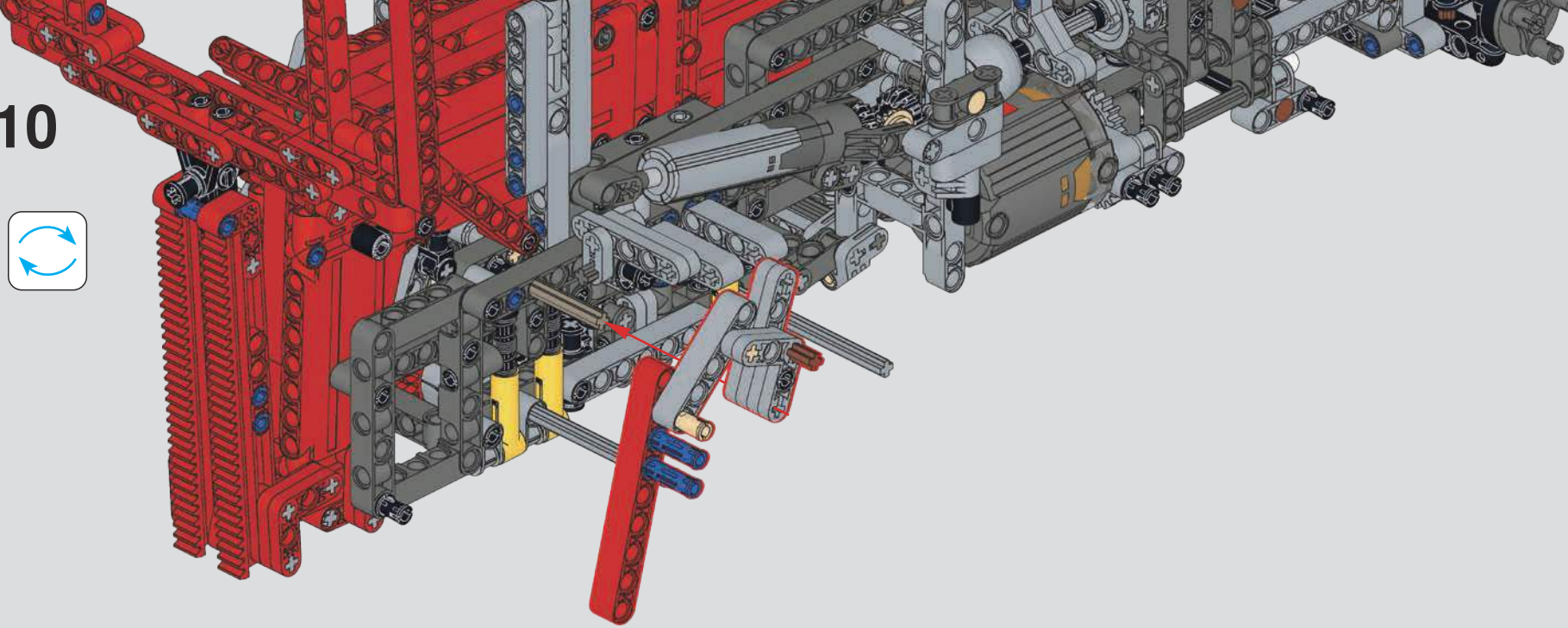

711

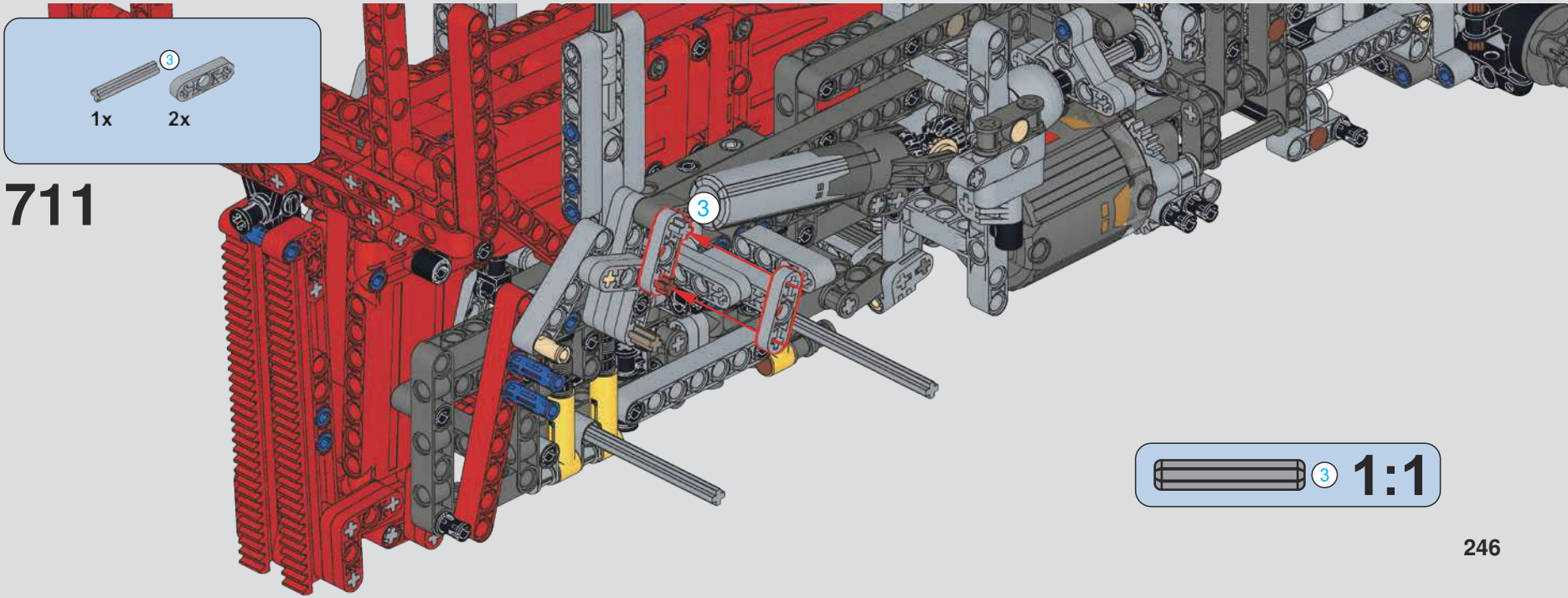

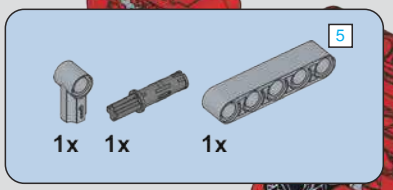

712

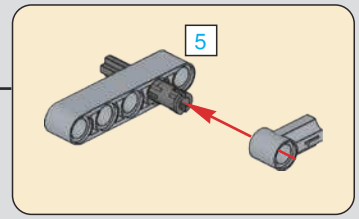

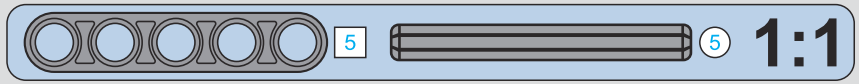

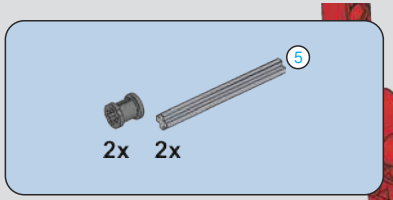

713

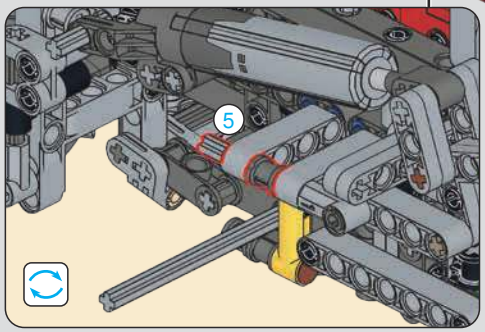

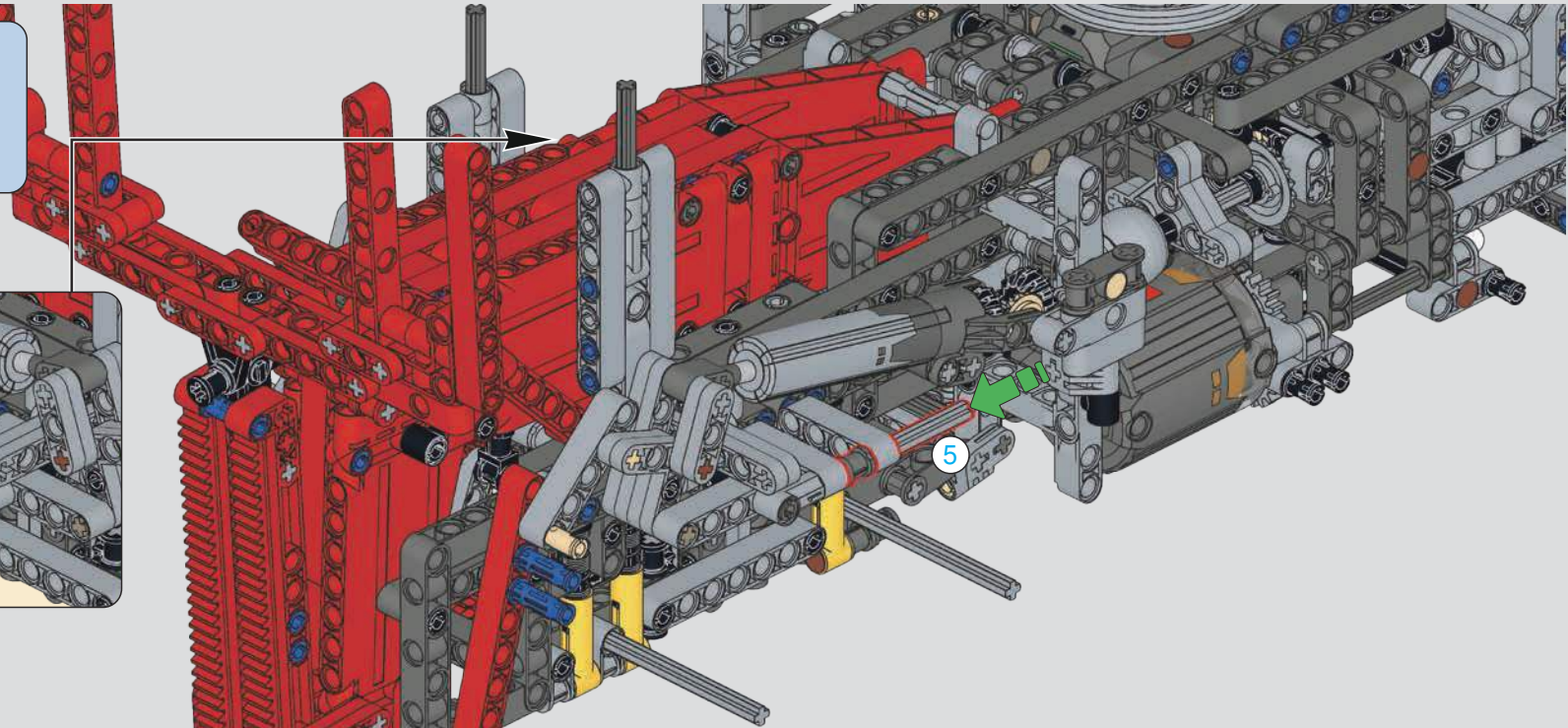

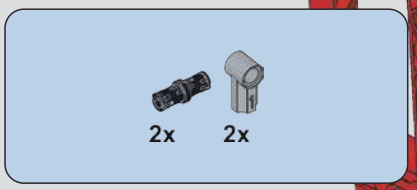

714

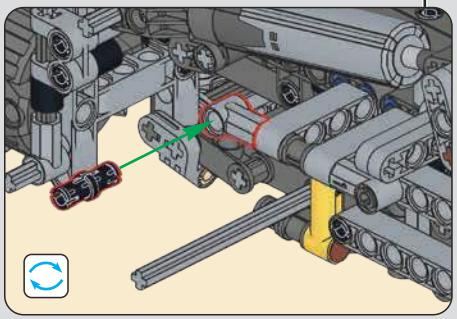

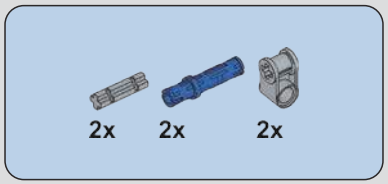

715

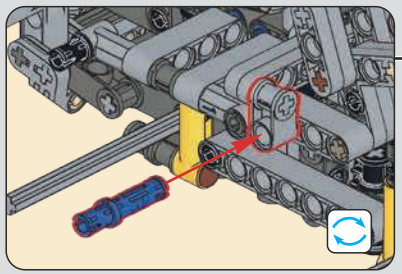

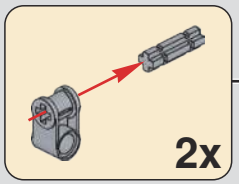

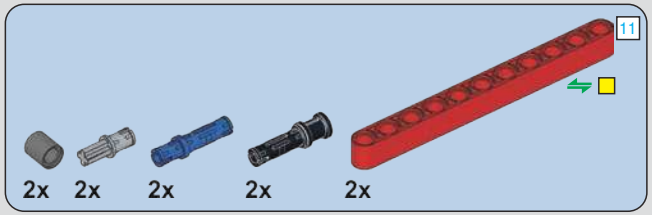

716

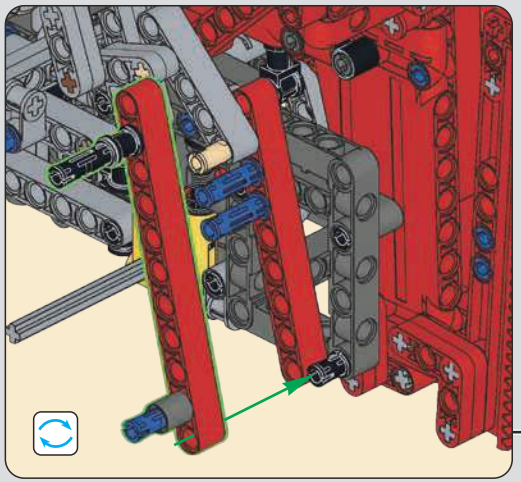

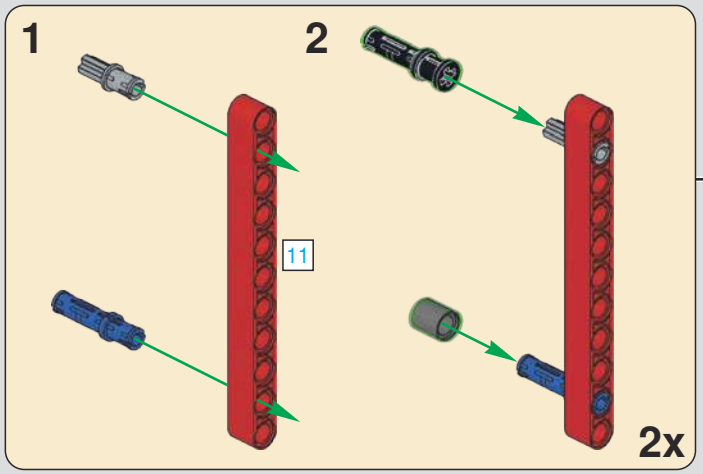

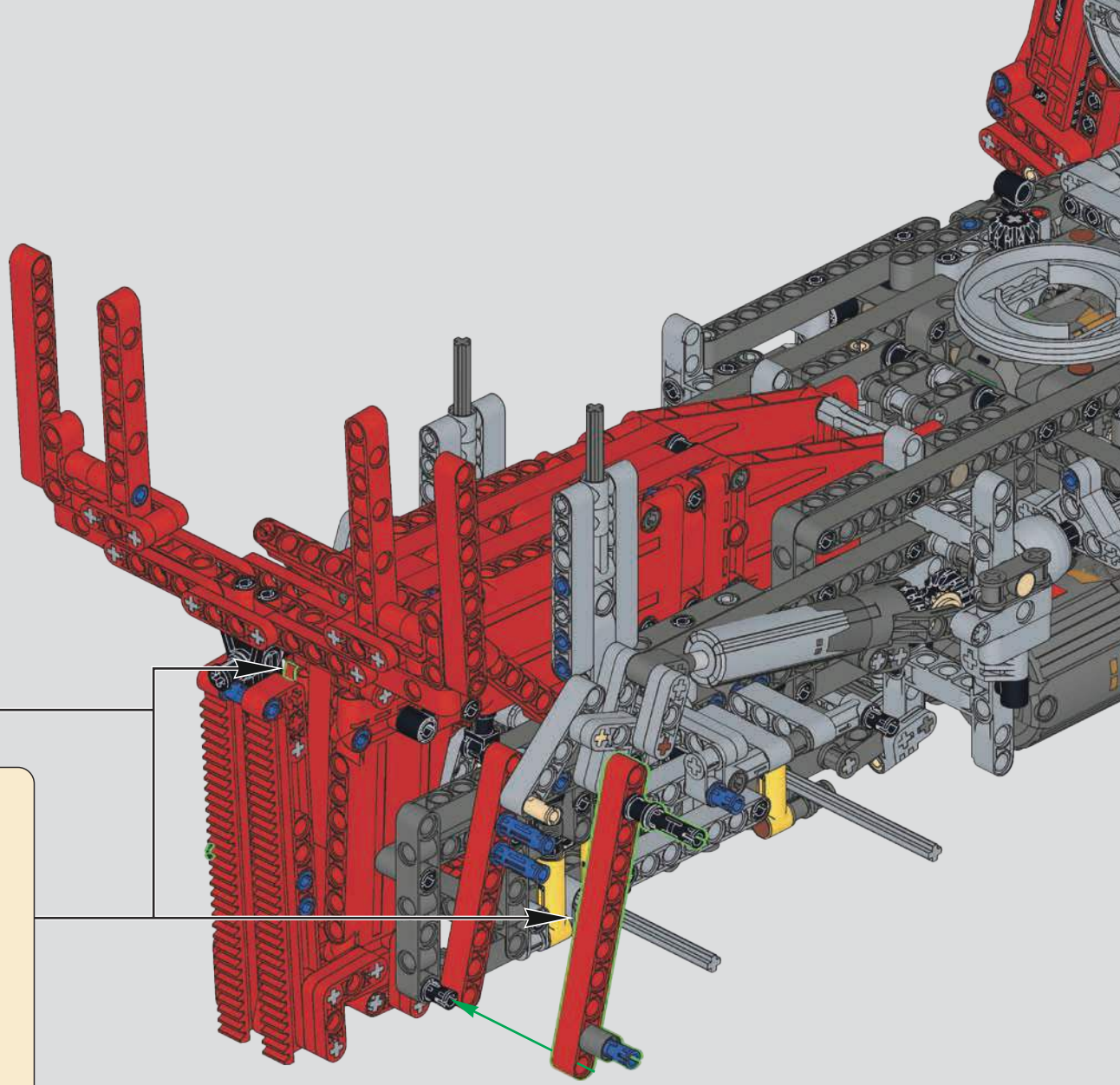

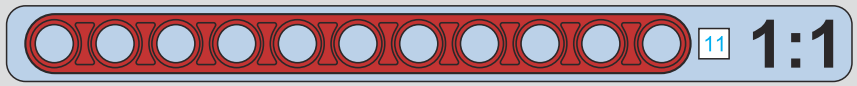

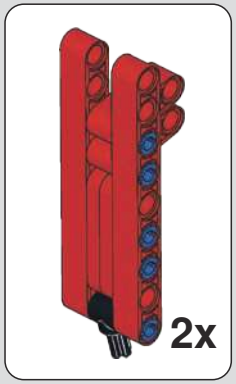

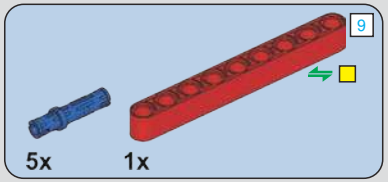

717

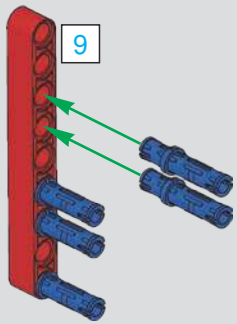

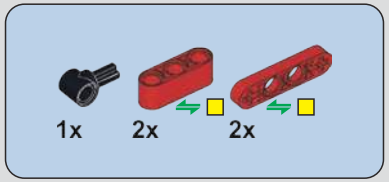

718

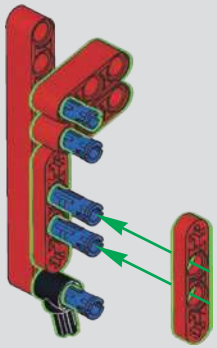

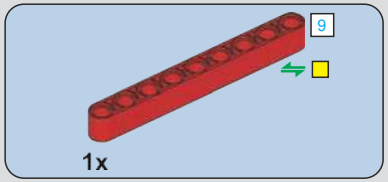

719

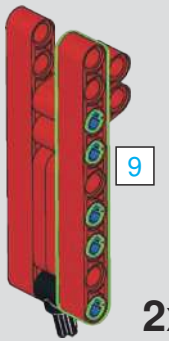

720

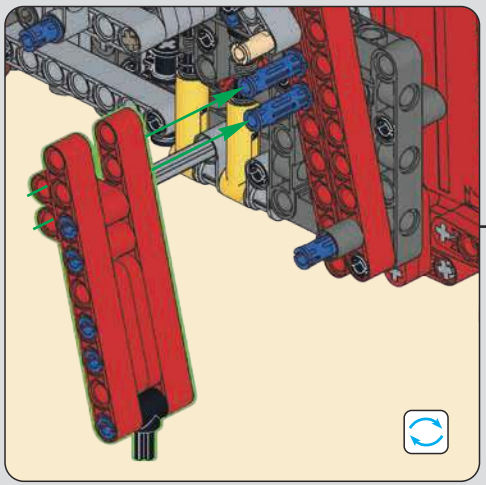

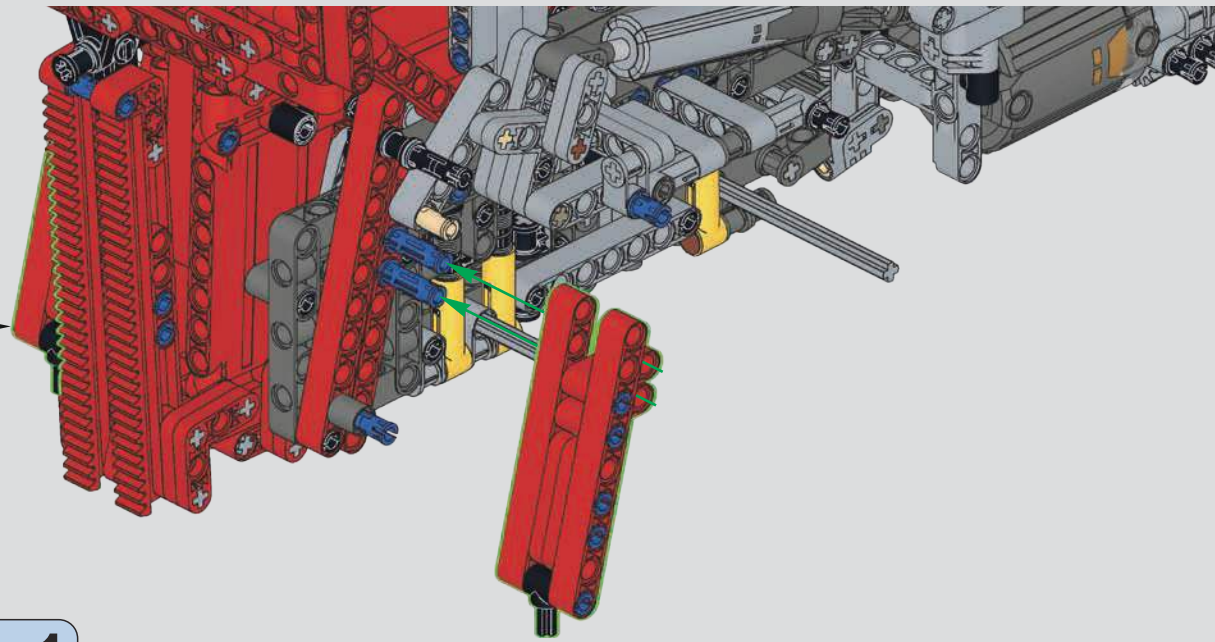

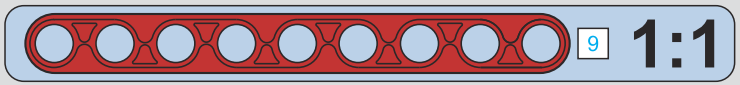

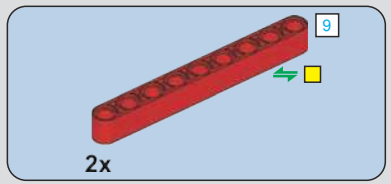

721

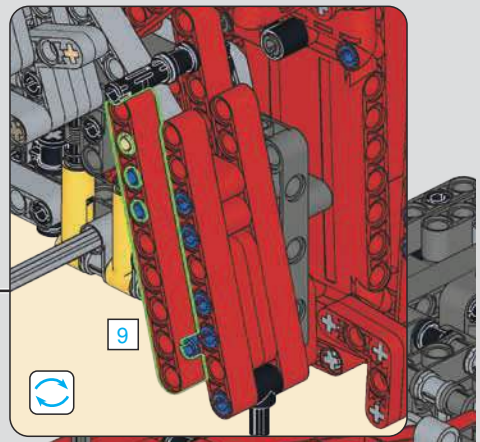

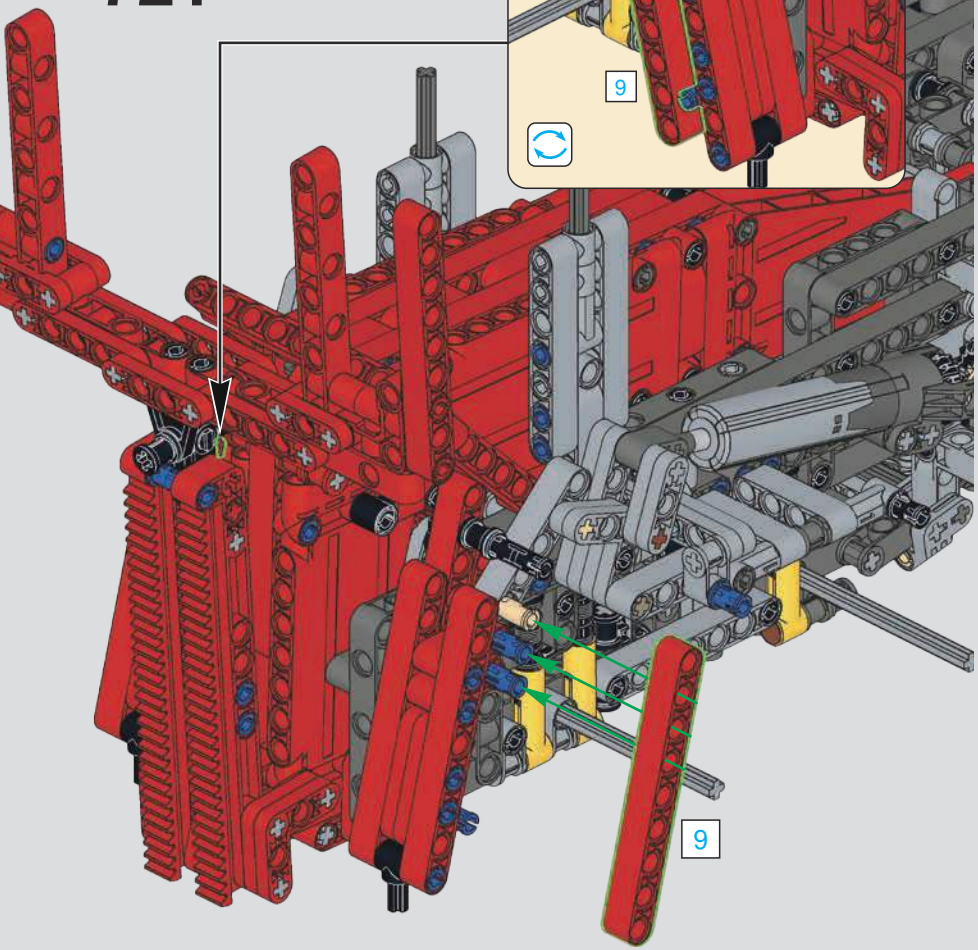

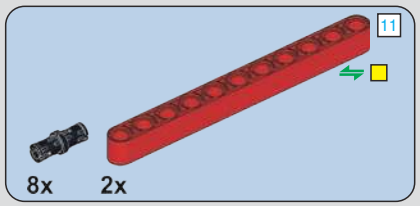

722

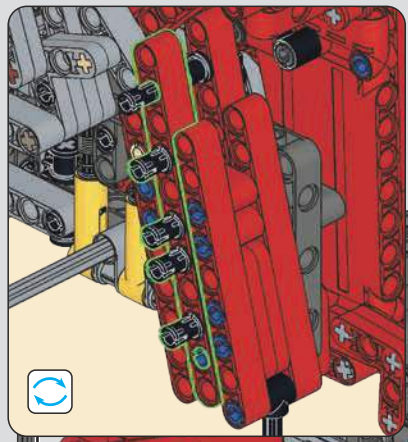

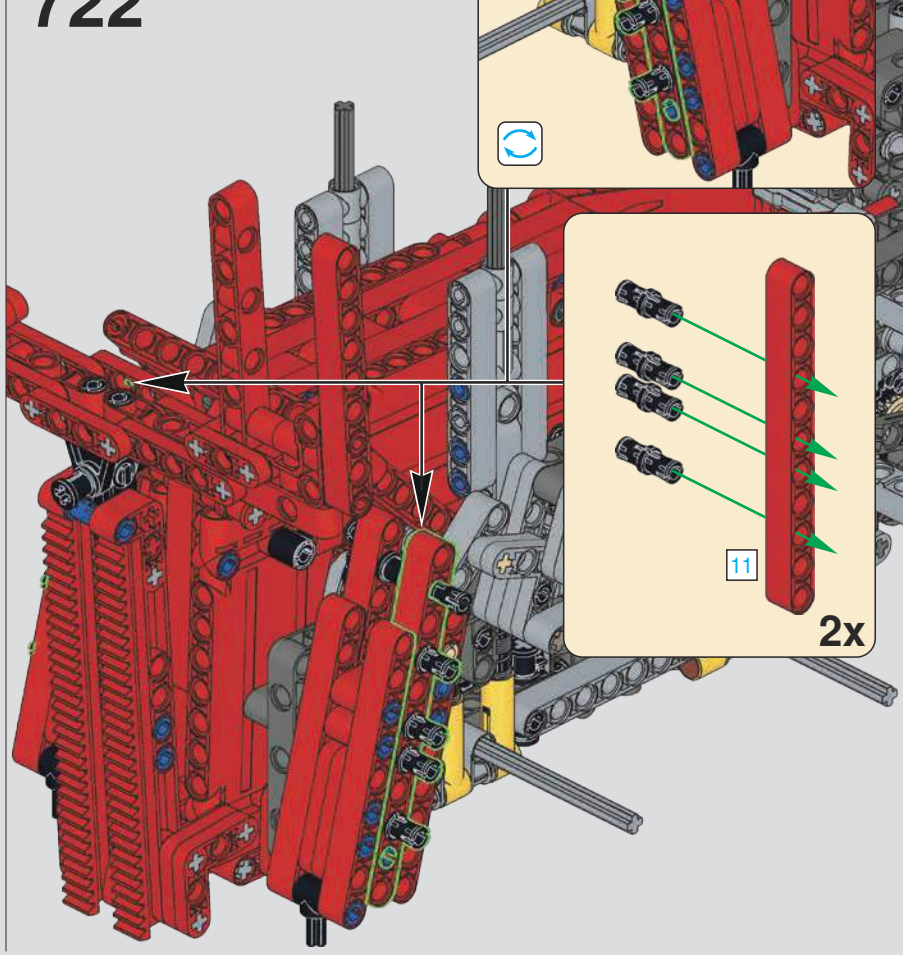

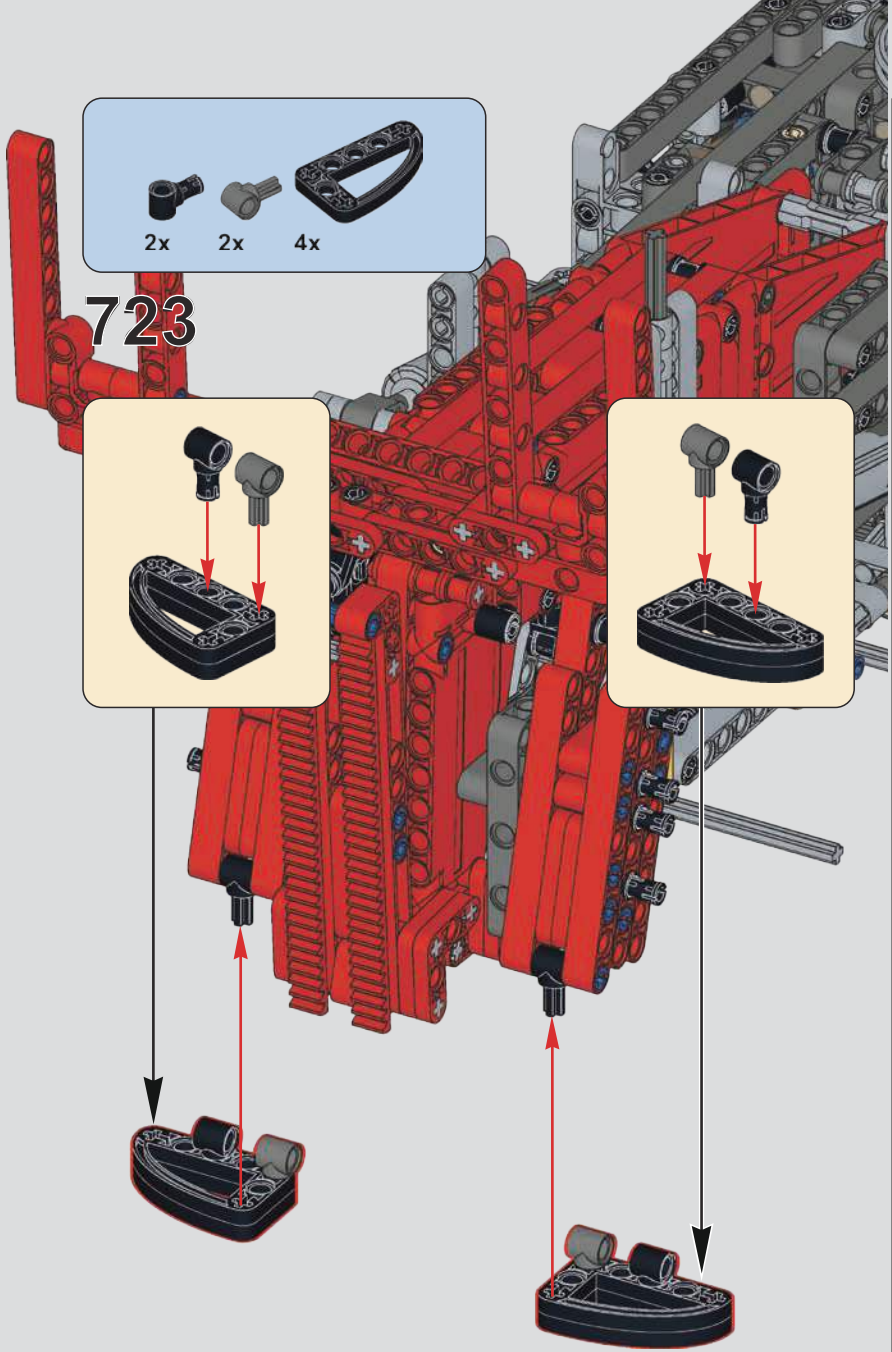
2x
2x
4x
723

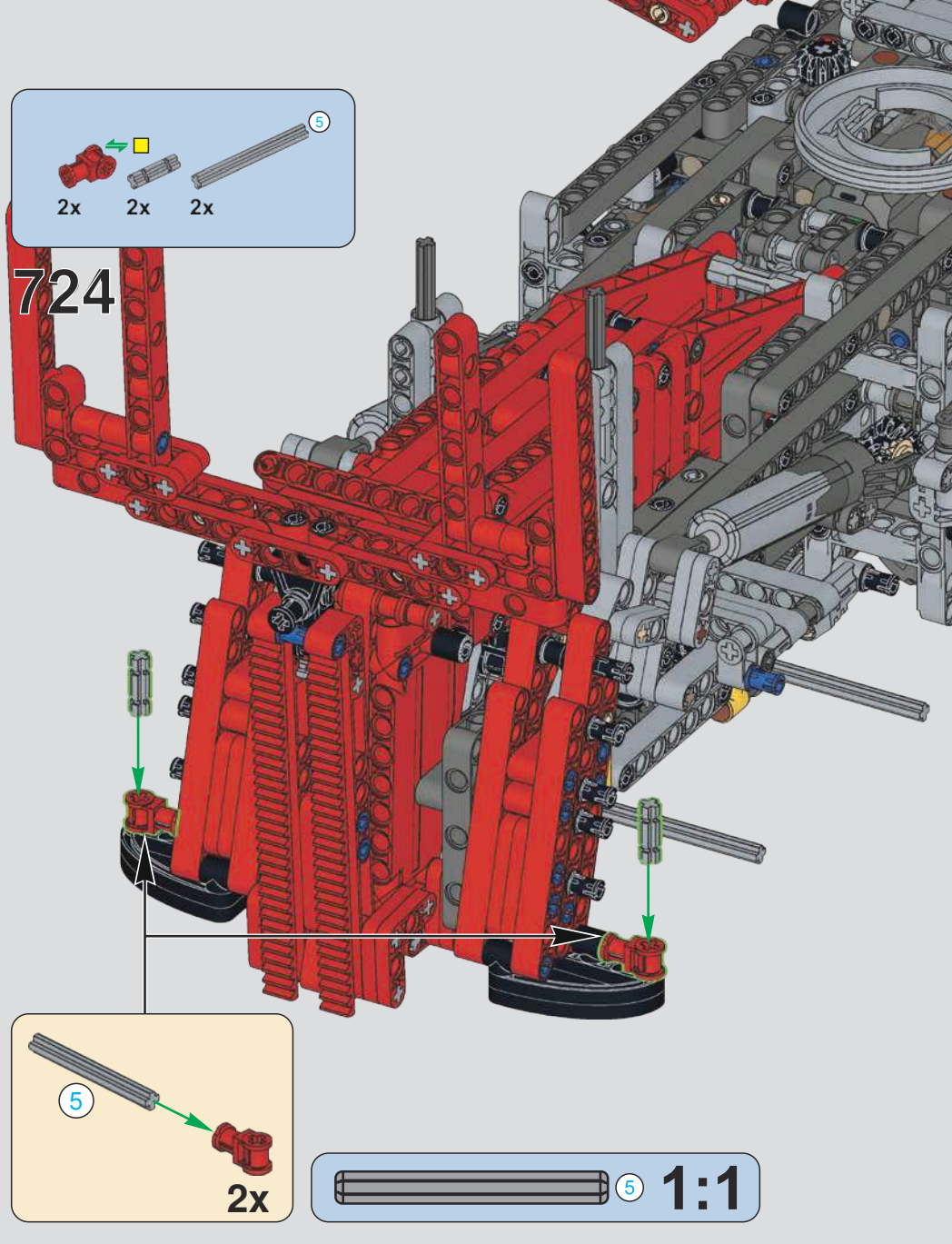
5
2x
2x
2x
724
5
2x
5
1:1

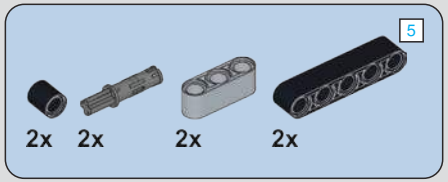

725

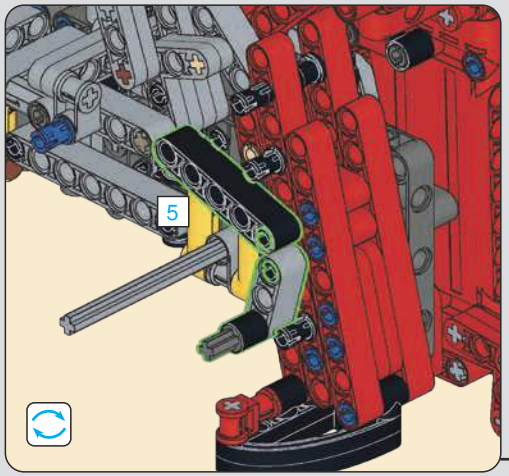

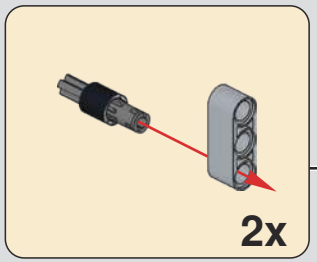

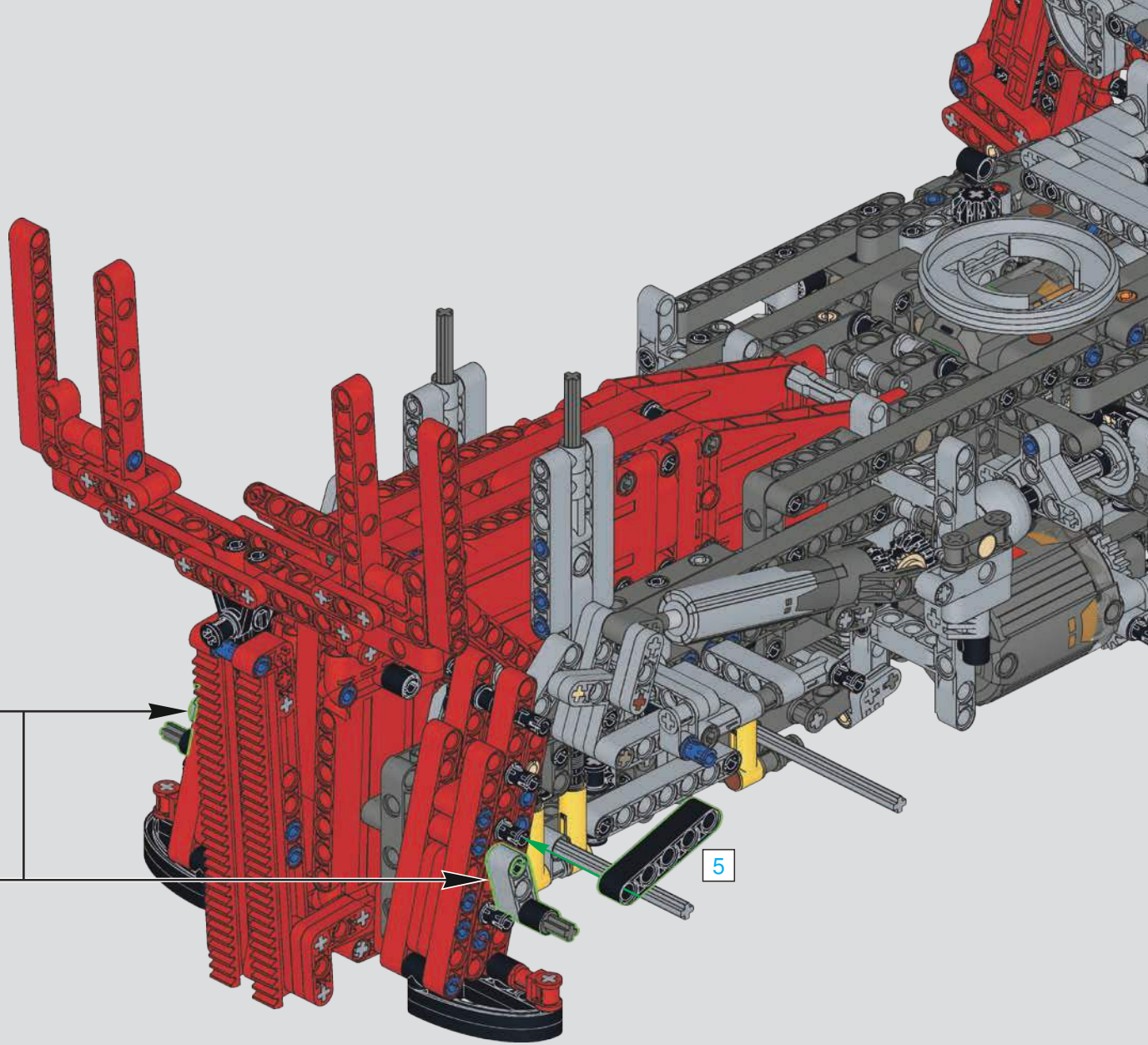

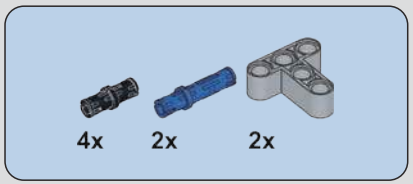

726

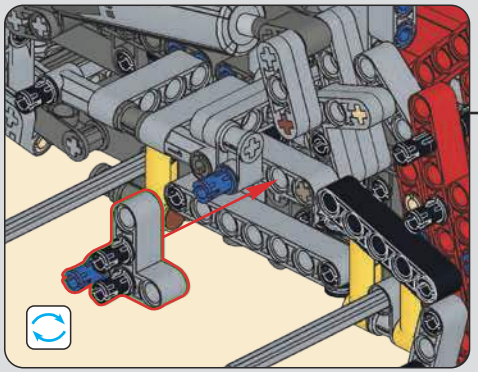

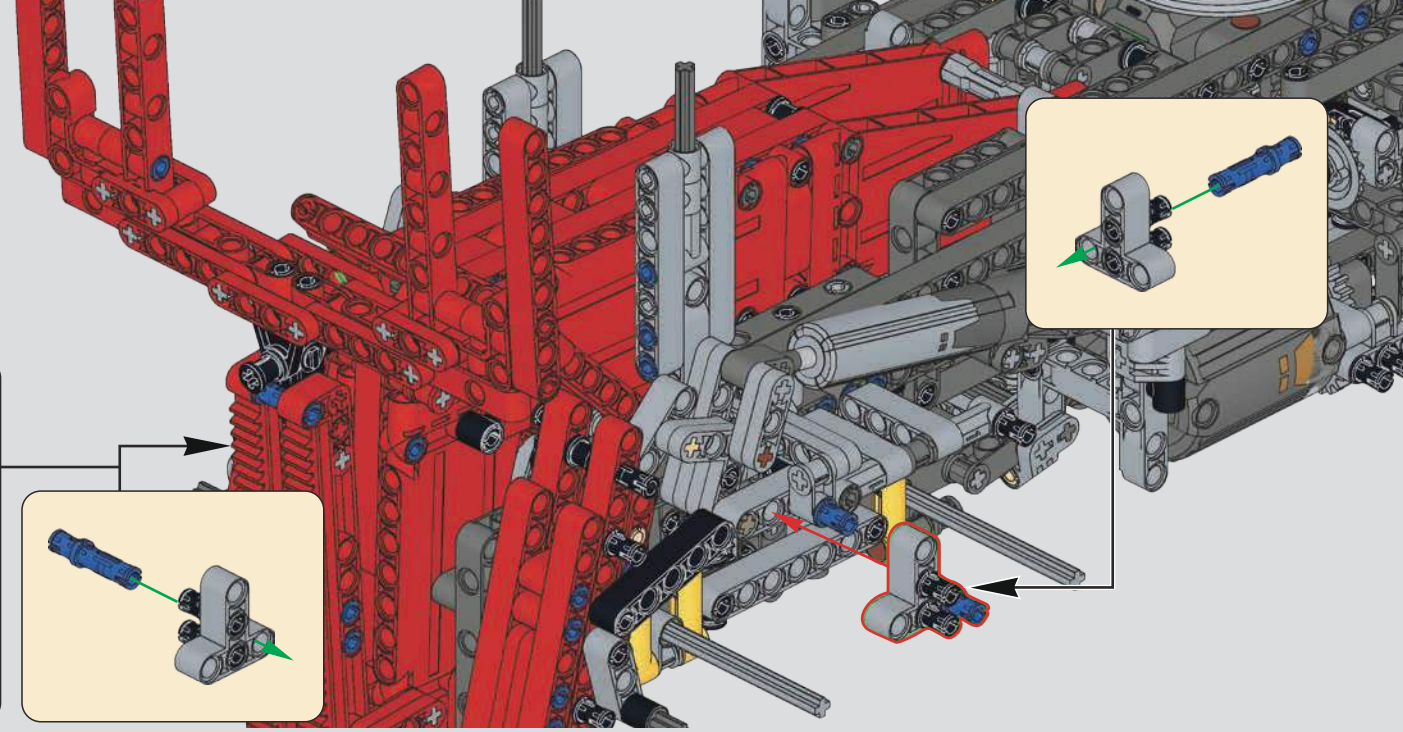

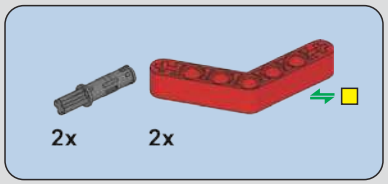

727

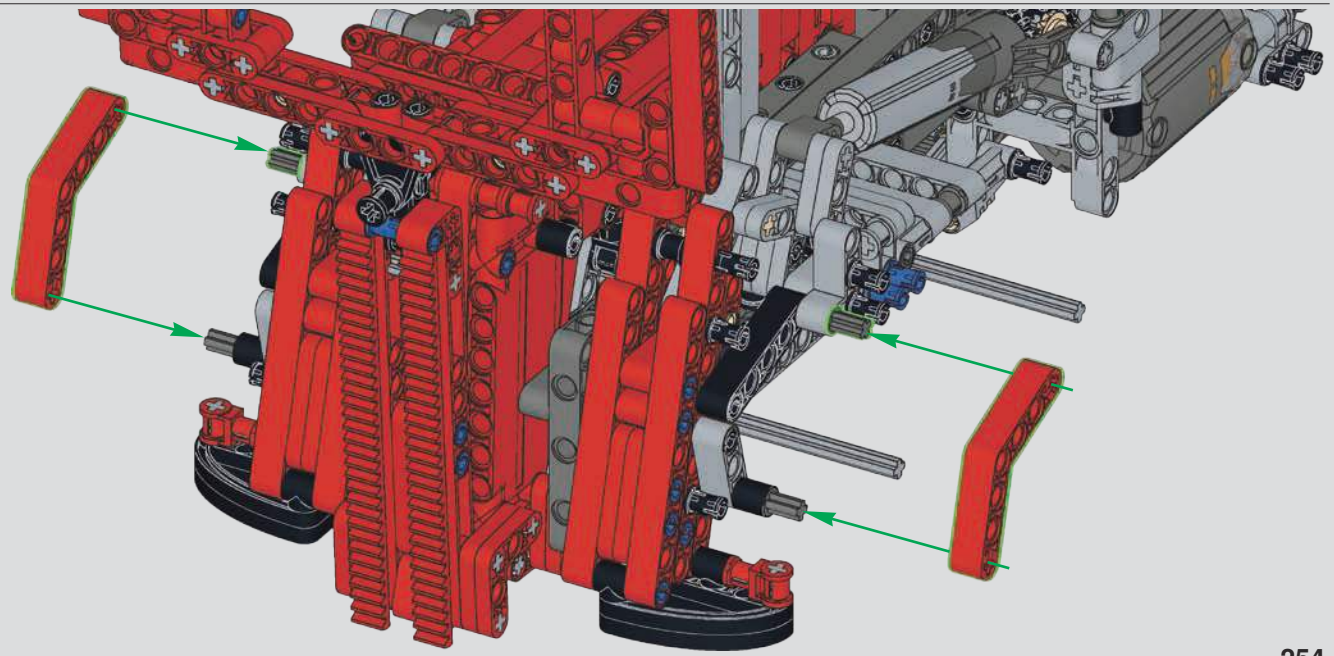

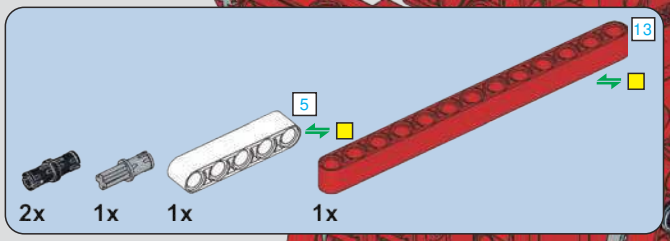

728

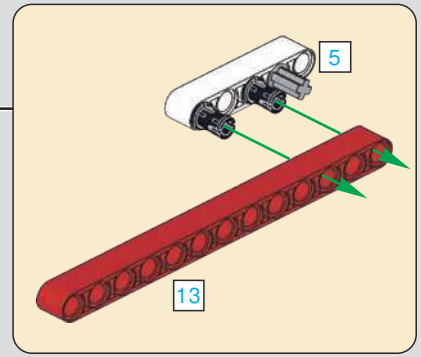

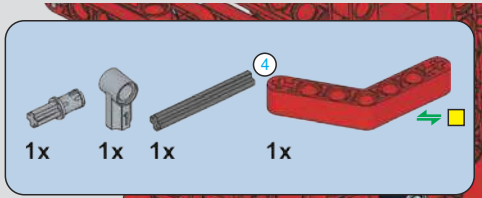

729

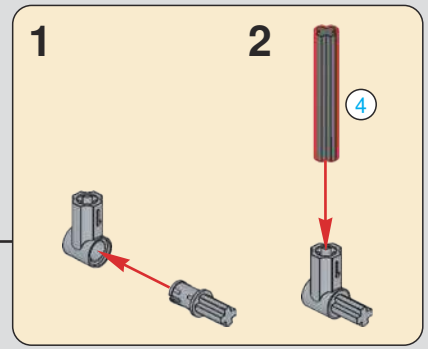

730

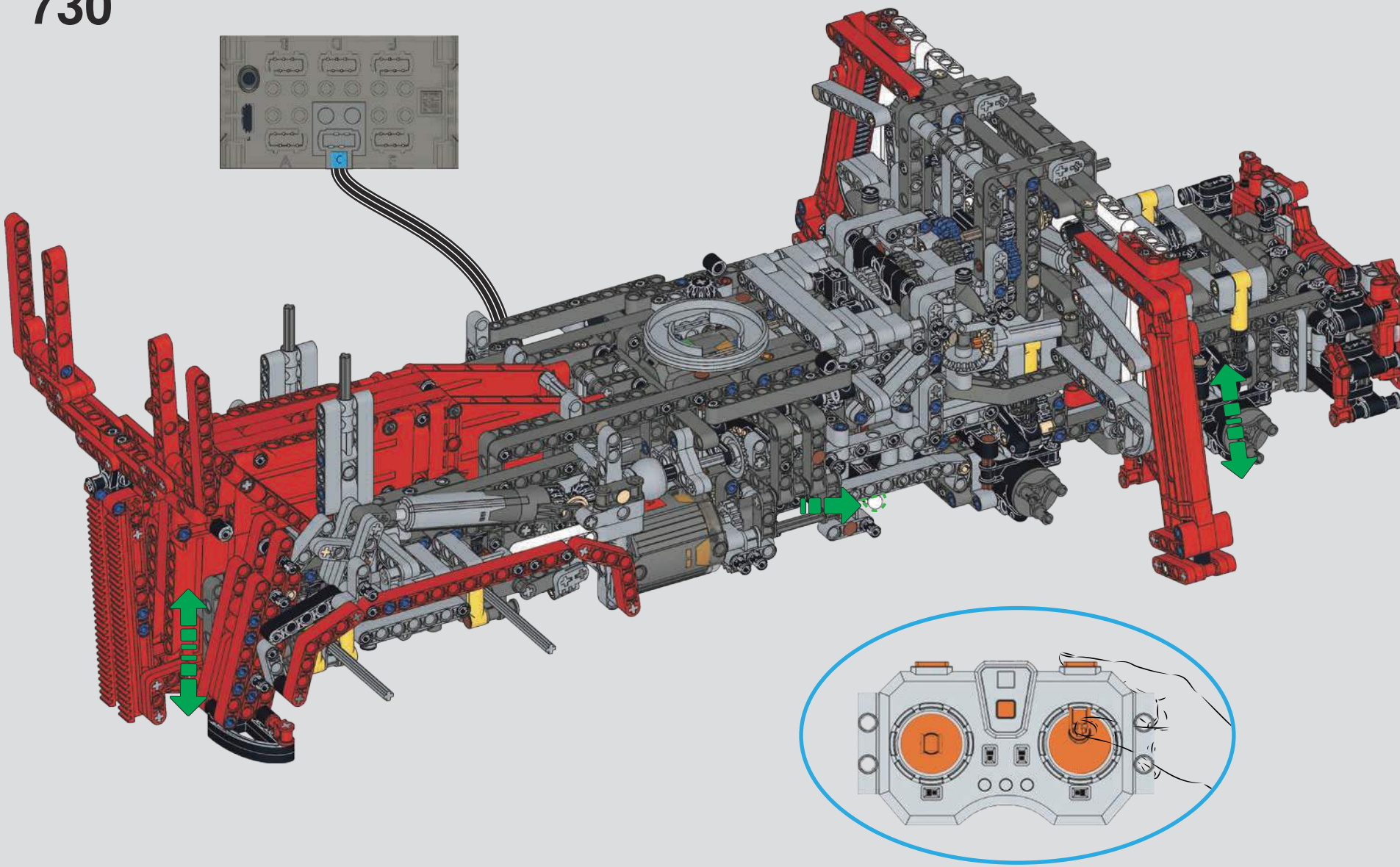

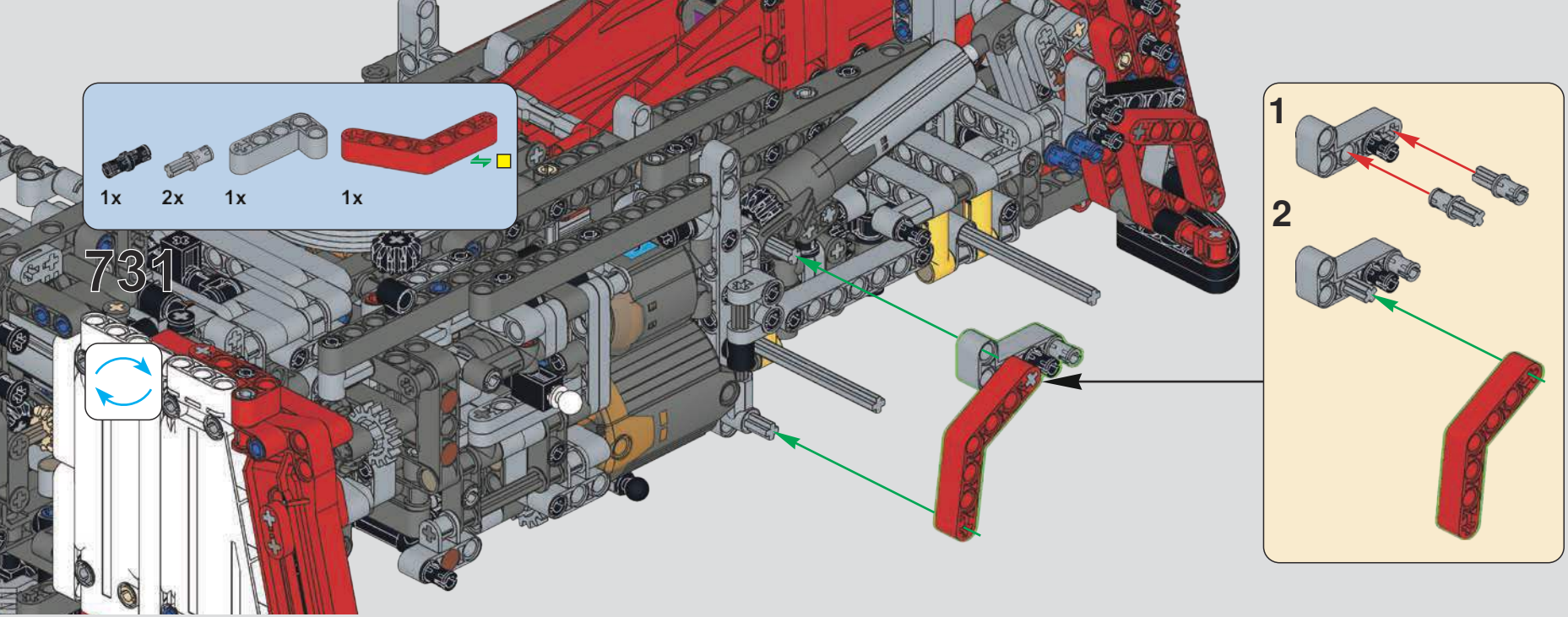
1x
2x
1x
1x
731
1
2

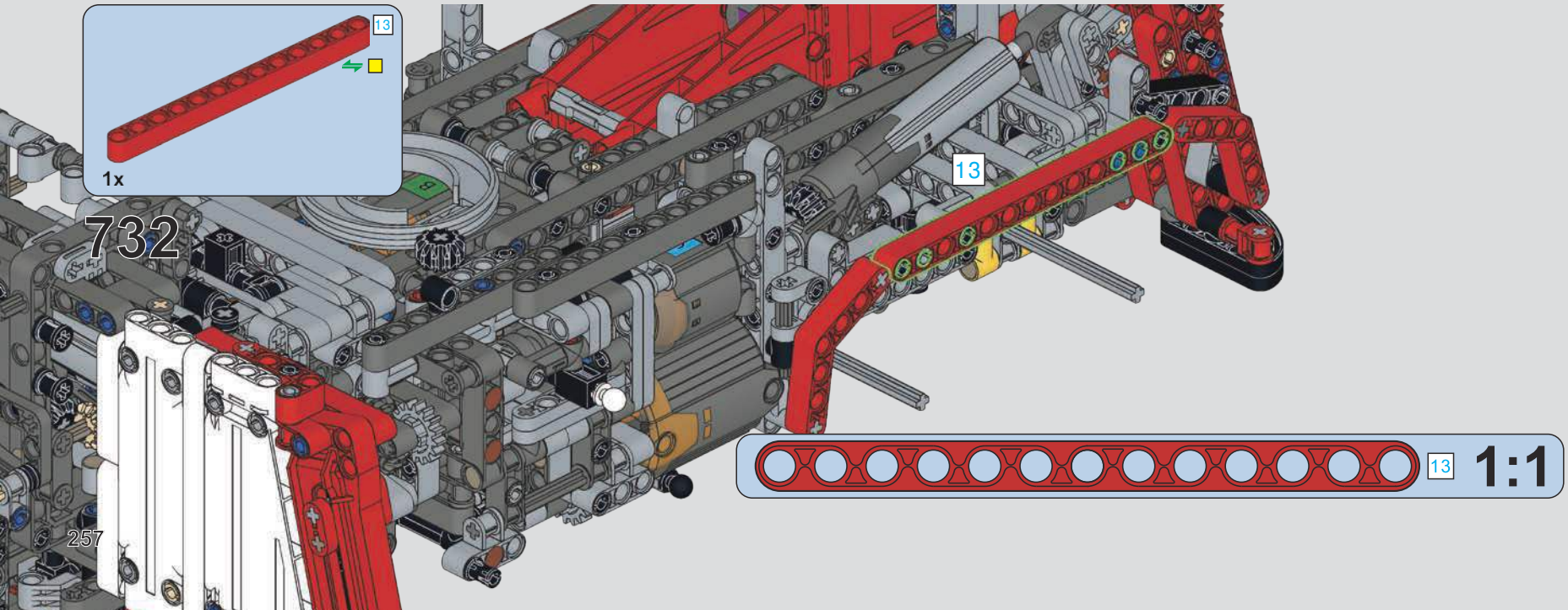
13
1x
732
13
13
1:1

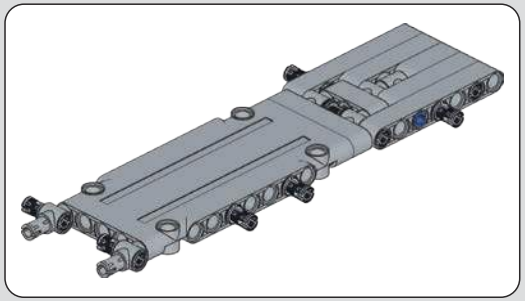

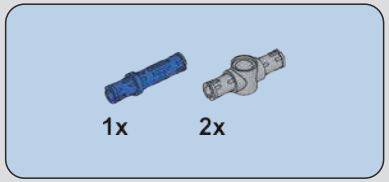

733

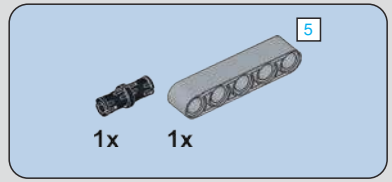

734

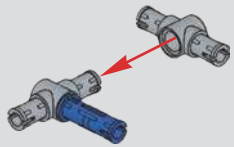

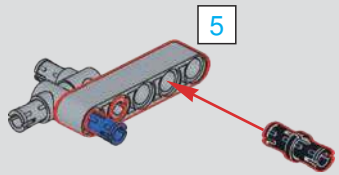

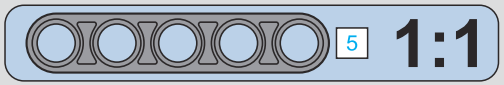

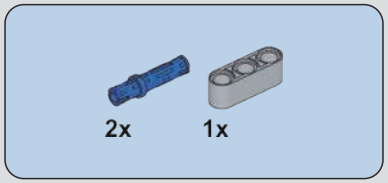

735

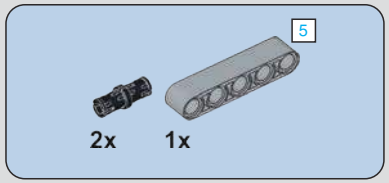

736

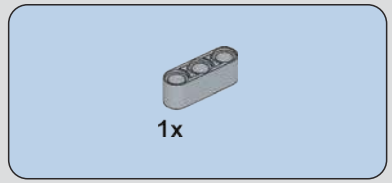

737

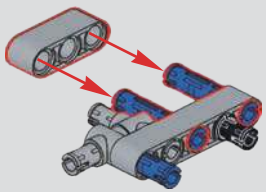

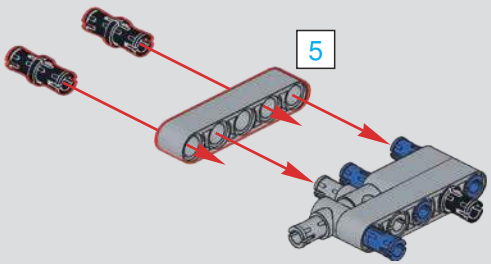

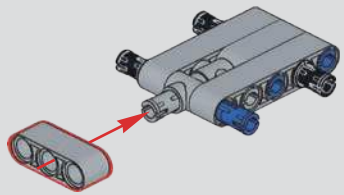

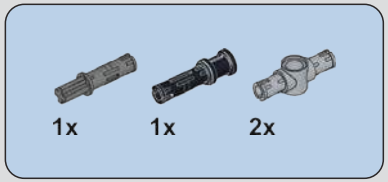

738

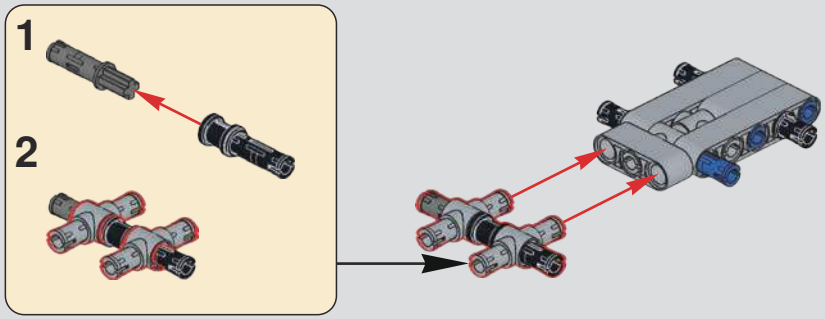

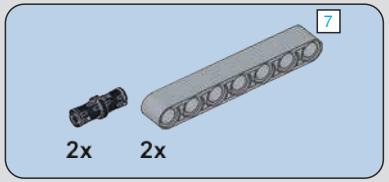

739

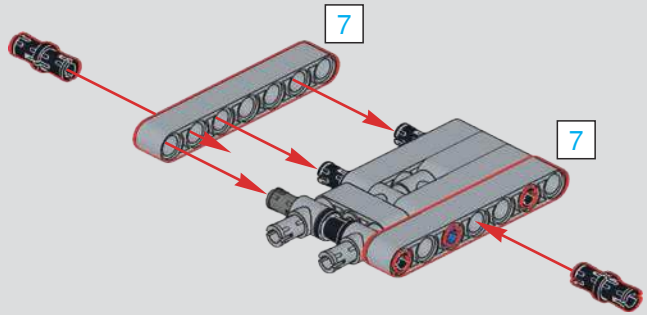

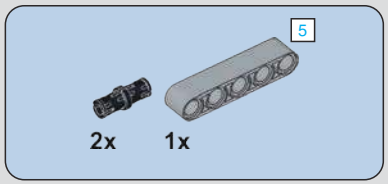

740

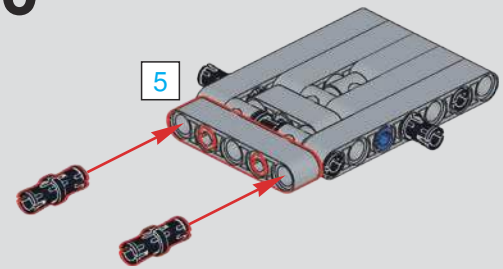

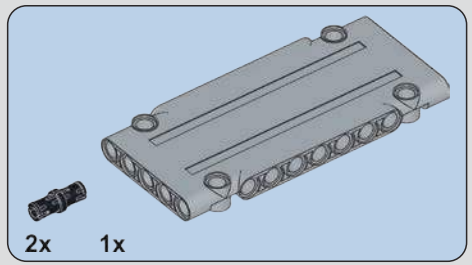

741

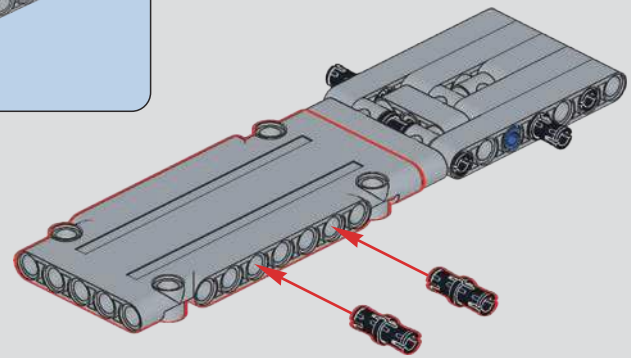

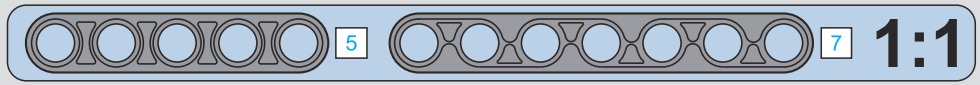

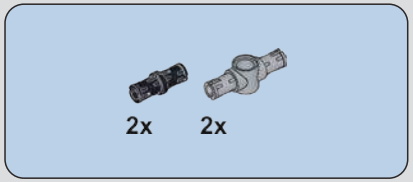

742

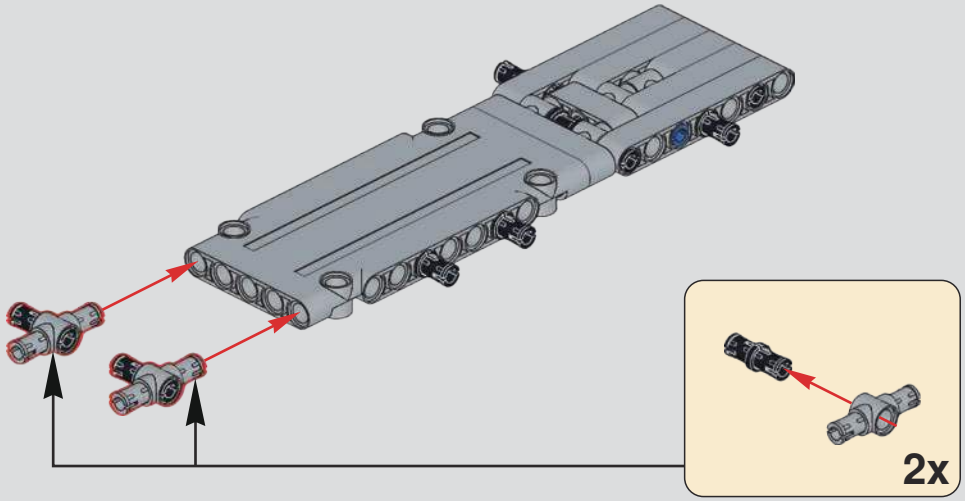

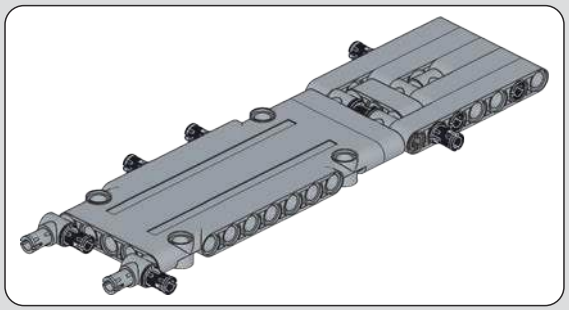

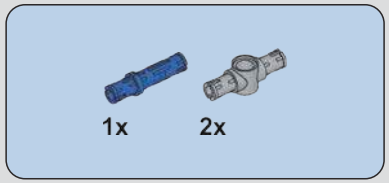

743

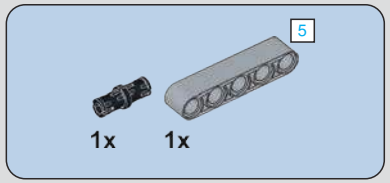

744

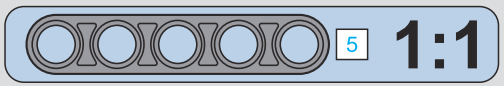

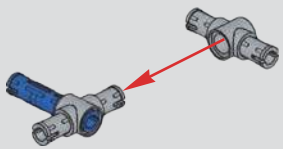

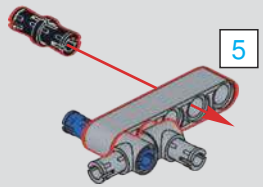

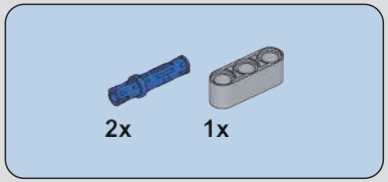

745

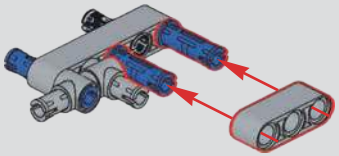

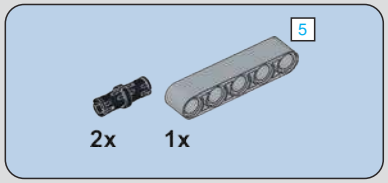

746

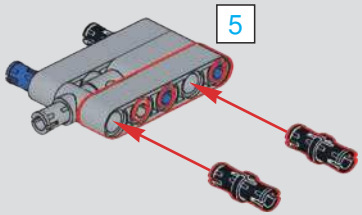

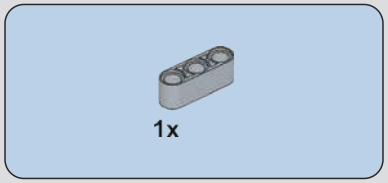

747

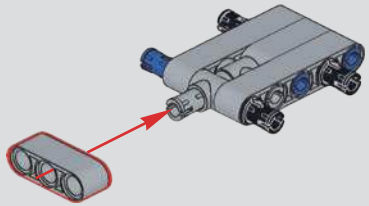

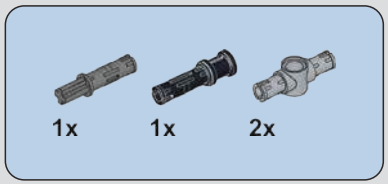

748

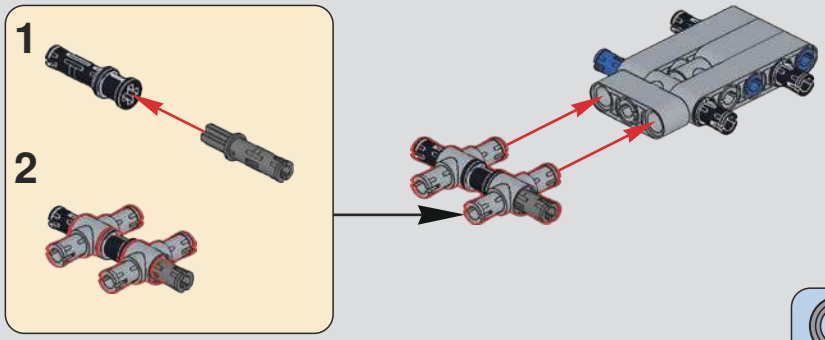

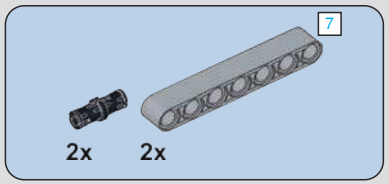

749

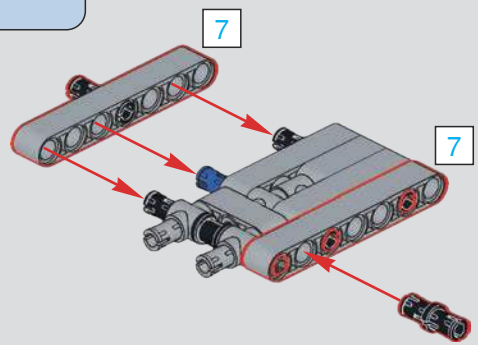

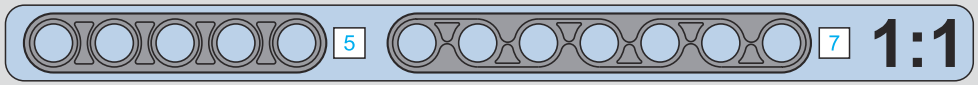

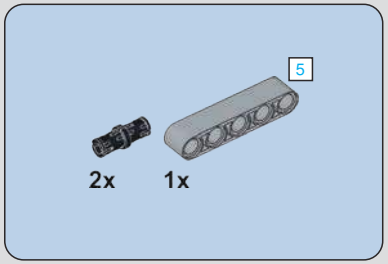

750

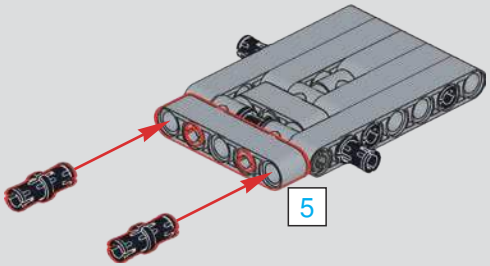

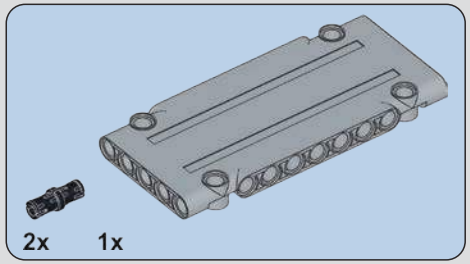

751

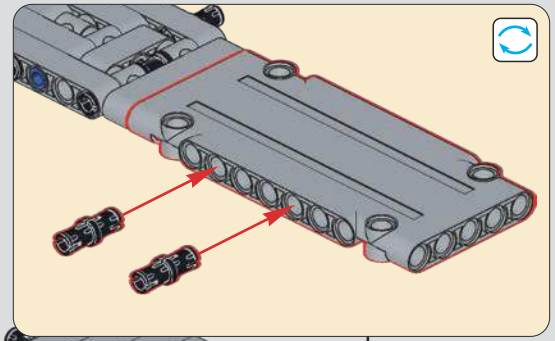

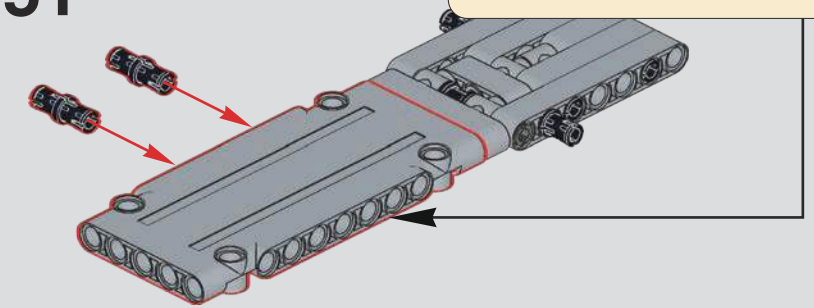

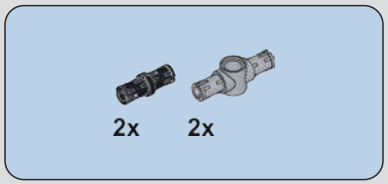

752

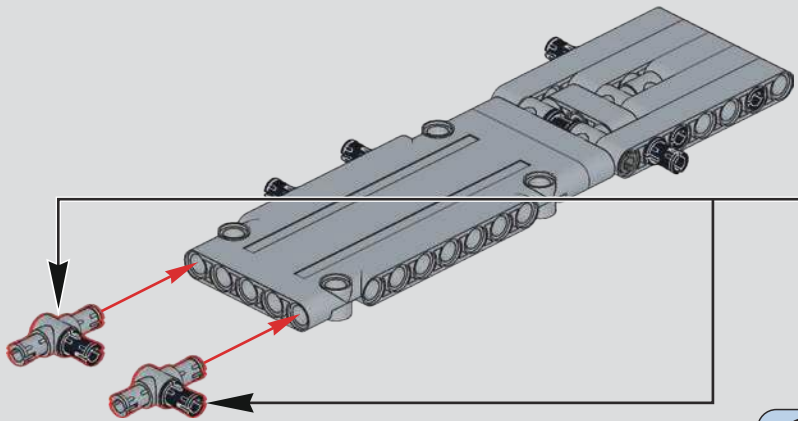

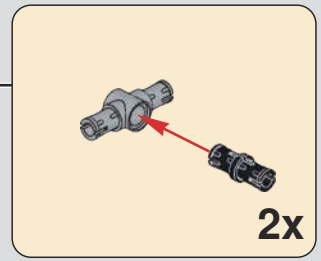

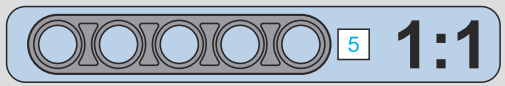

753

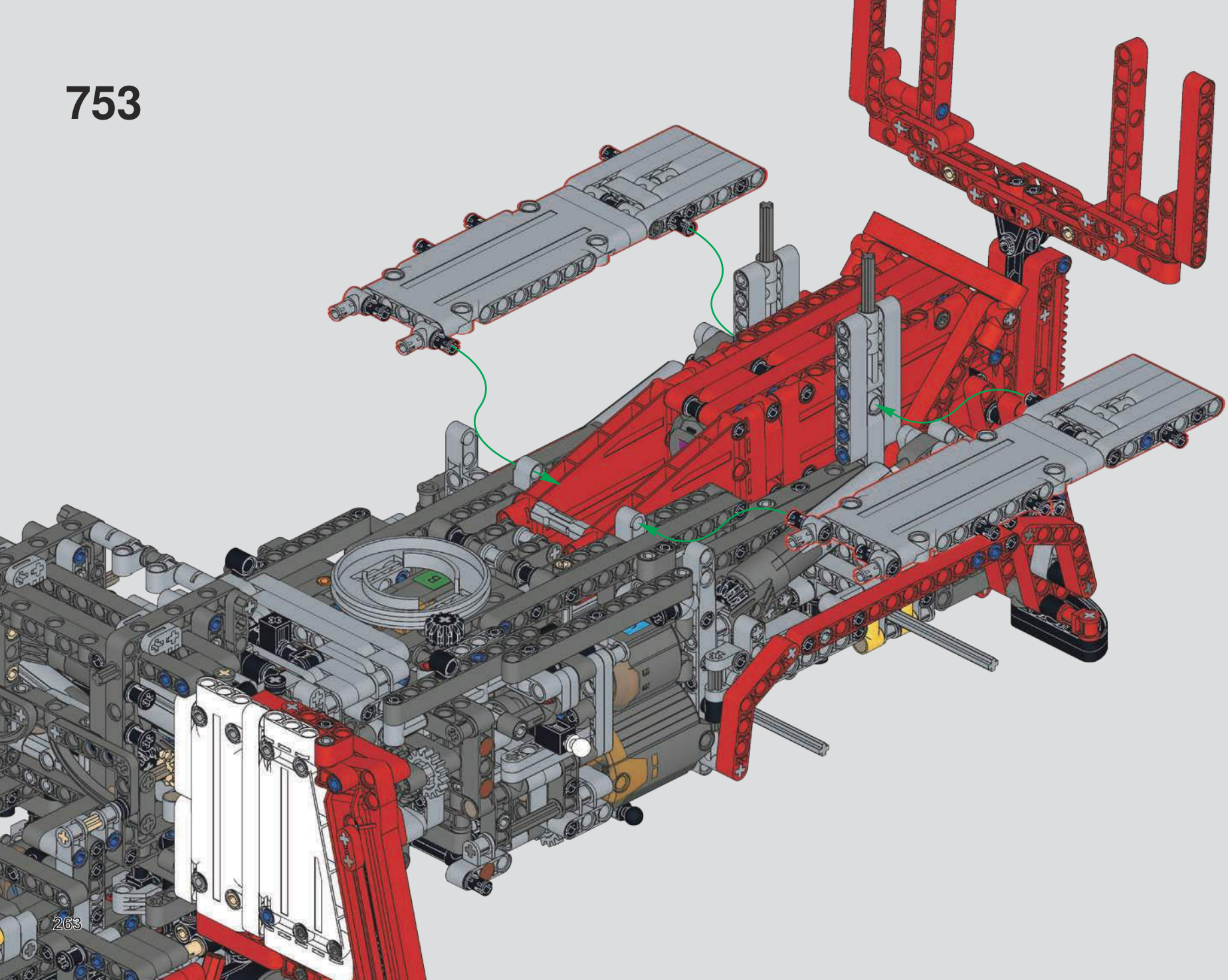

2x 2x 2x

754

2x

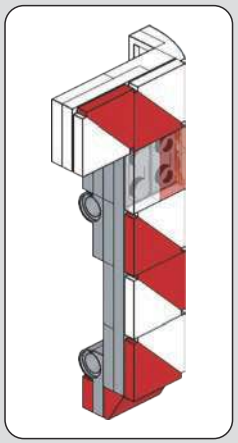

1x 1x

755

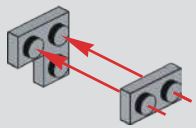

1x 1x 1x 1x

756

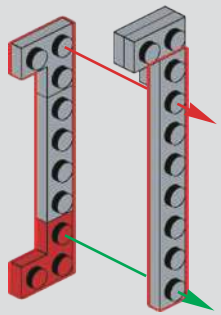

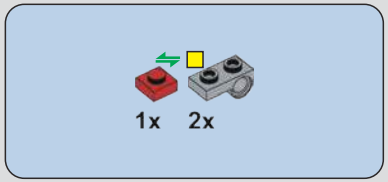

757

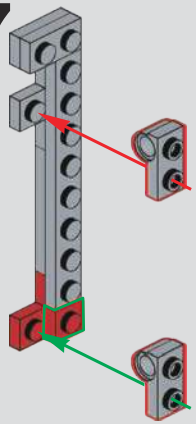

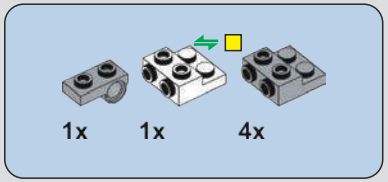

758

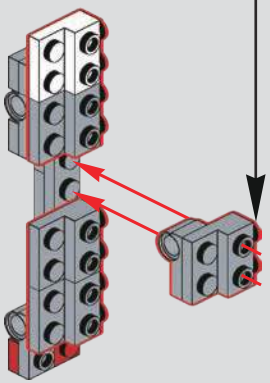

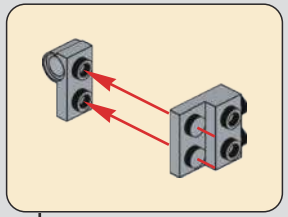

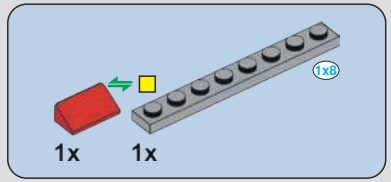

759

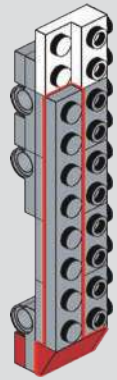

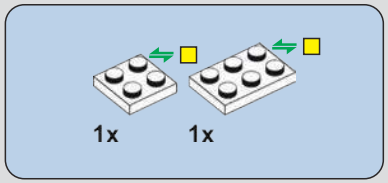

760

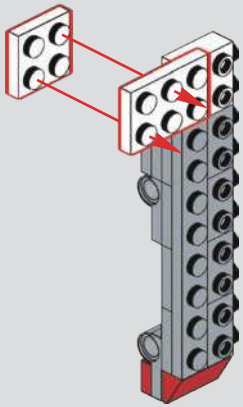

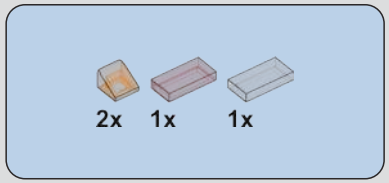

761

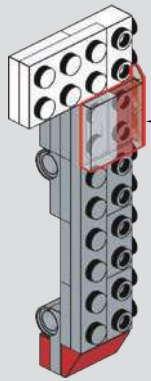

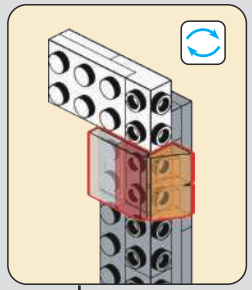

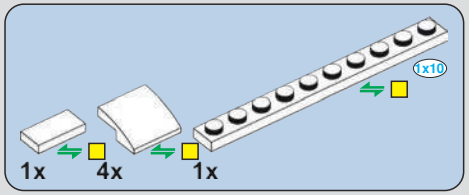

762

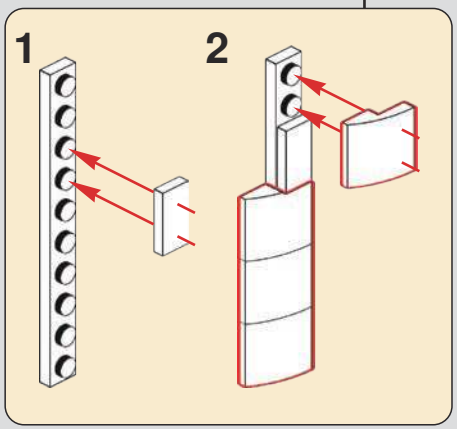

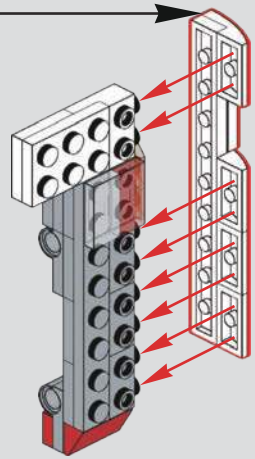

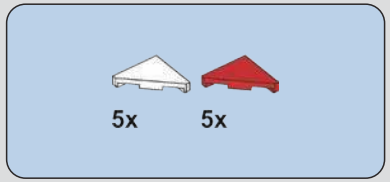

763

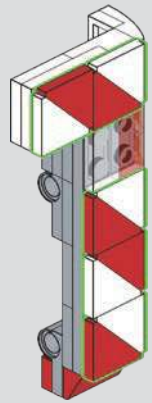

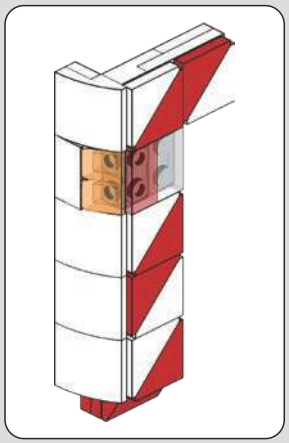

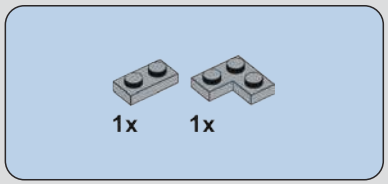

764

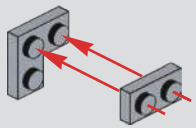

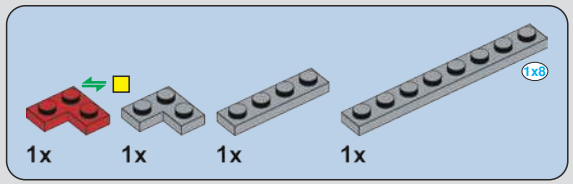

765

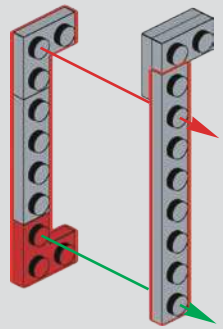

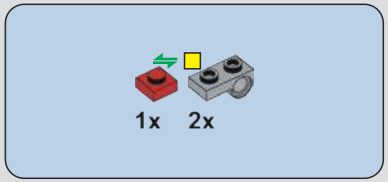

766

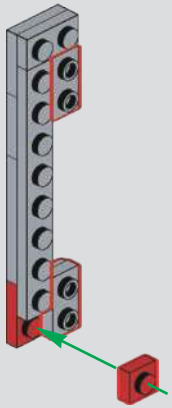

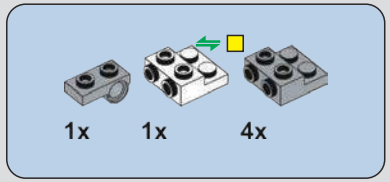

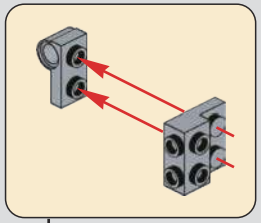

767

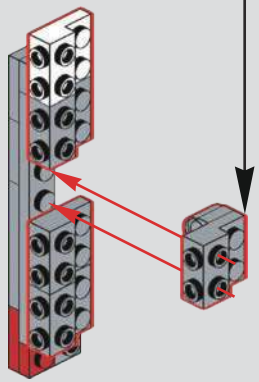

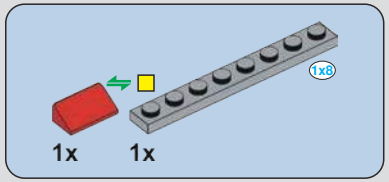

768

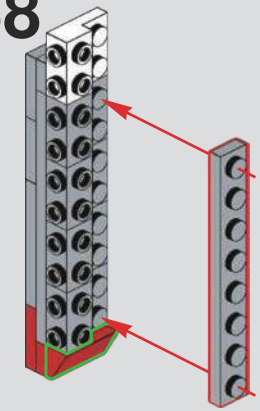

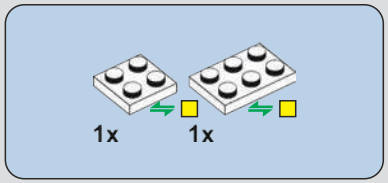

769

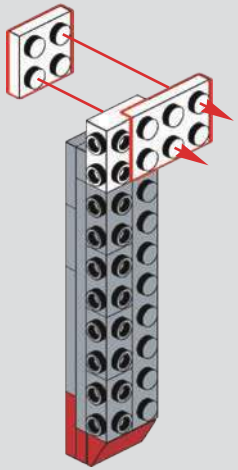

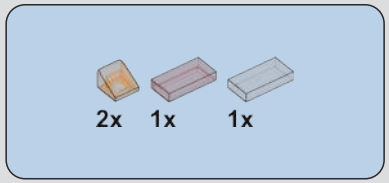

770

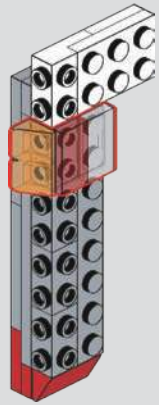

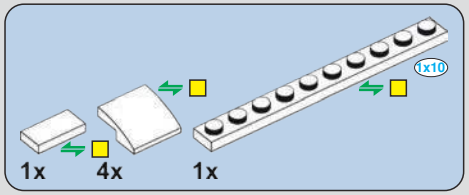

771

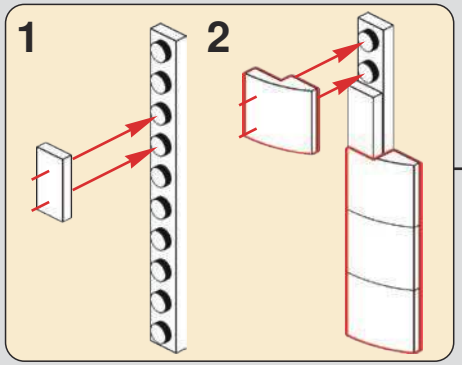

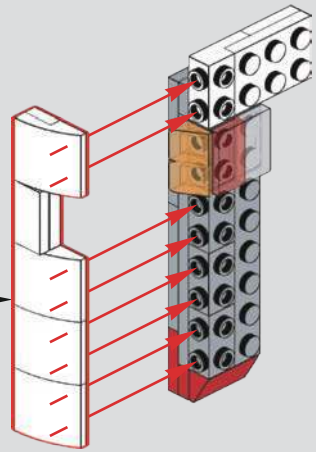

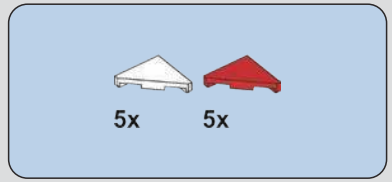

772

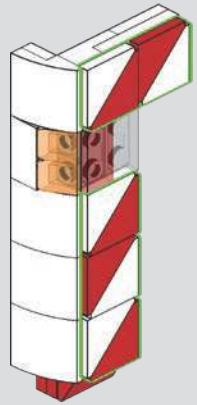

773

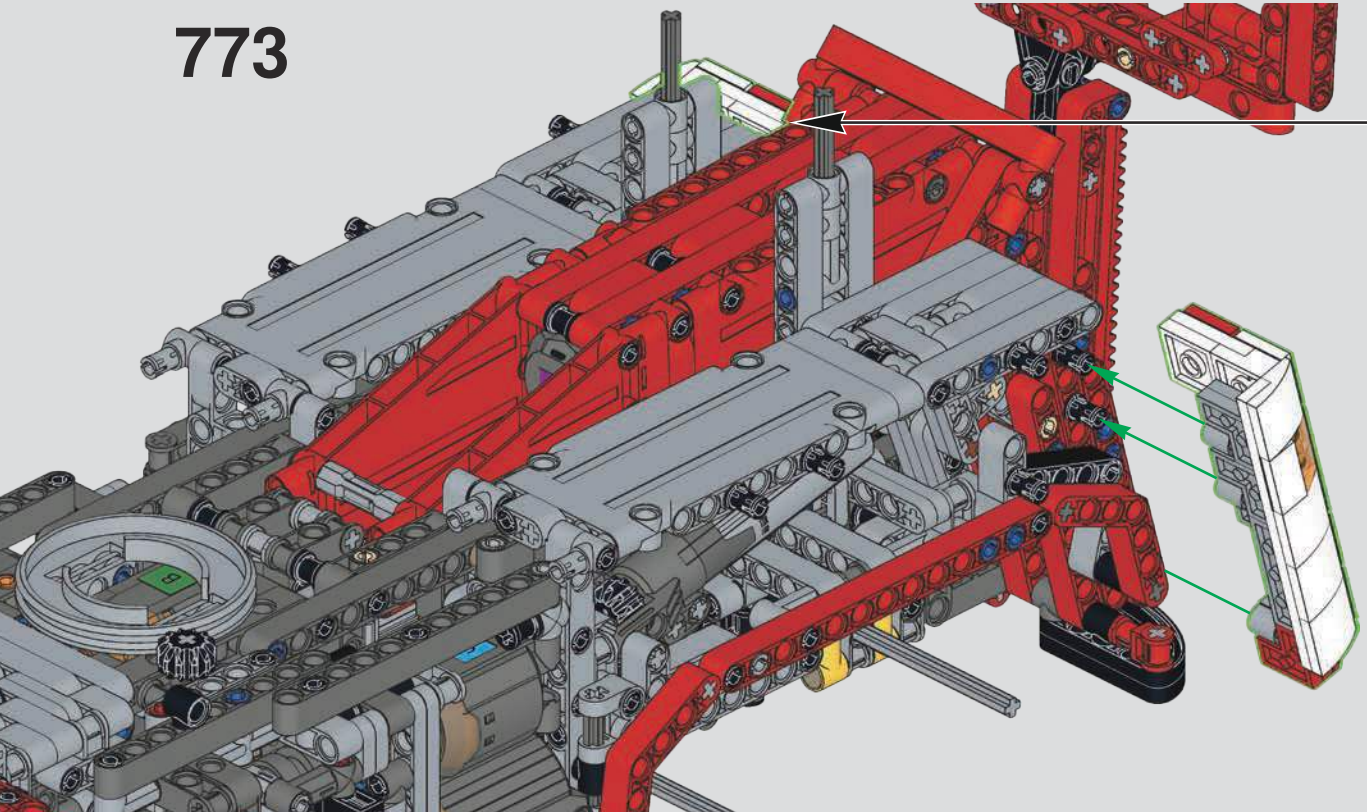

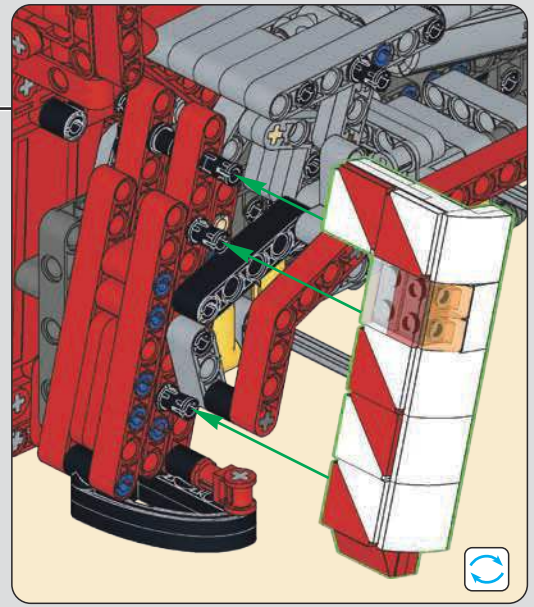

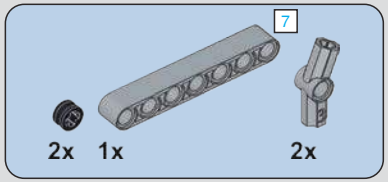

774

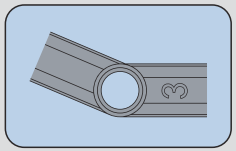

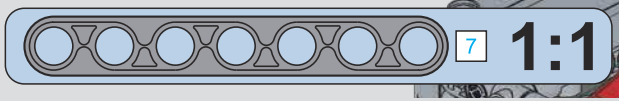

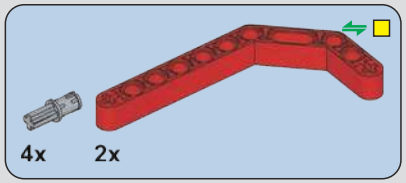

775

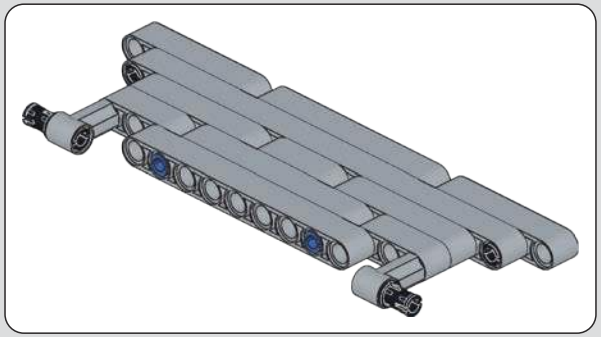

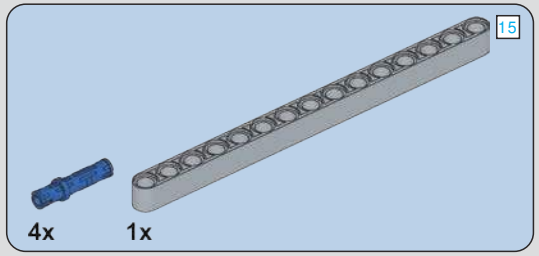

776

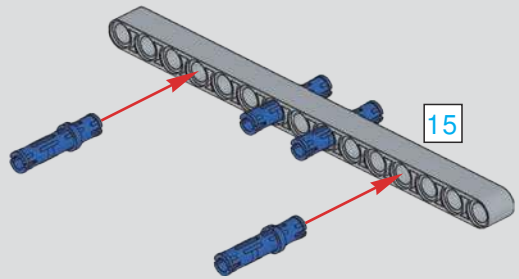

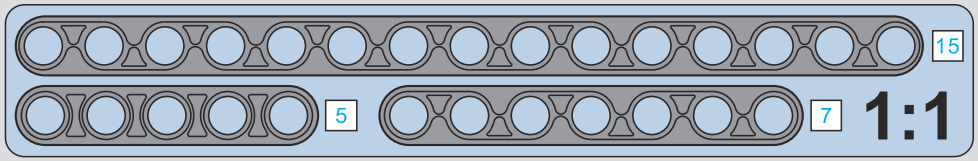

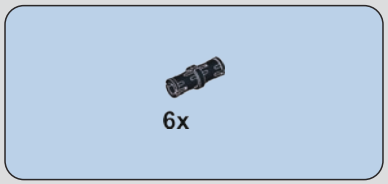

777

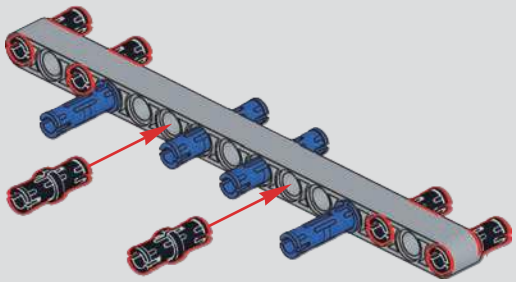

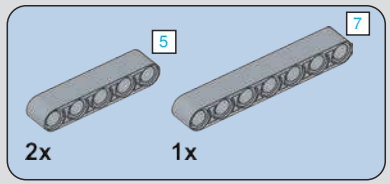

778

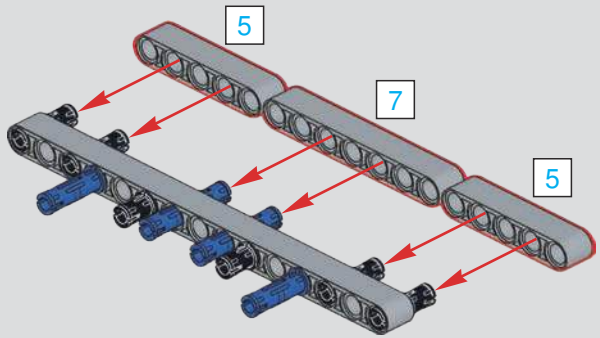

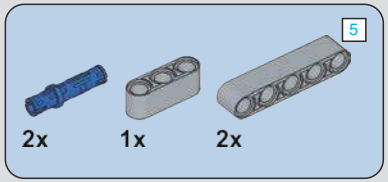

779

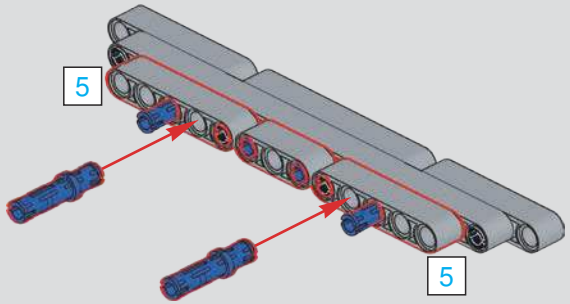

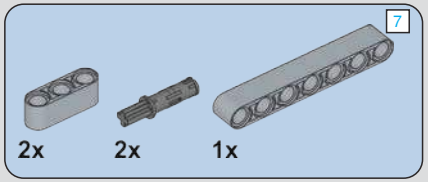

780

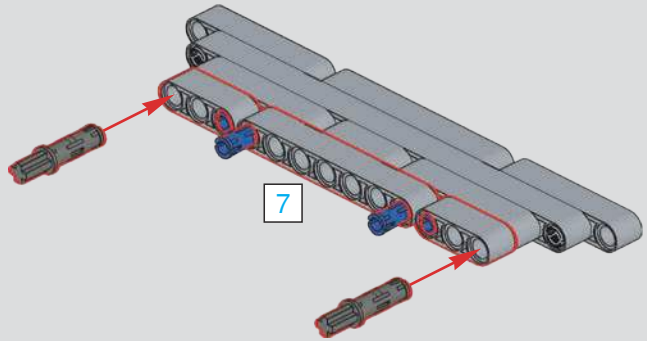

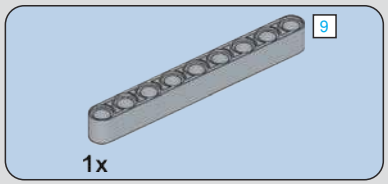

781

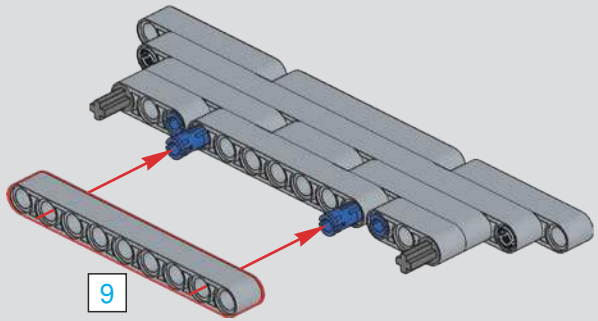

782

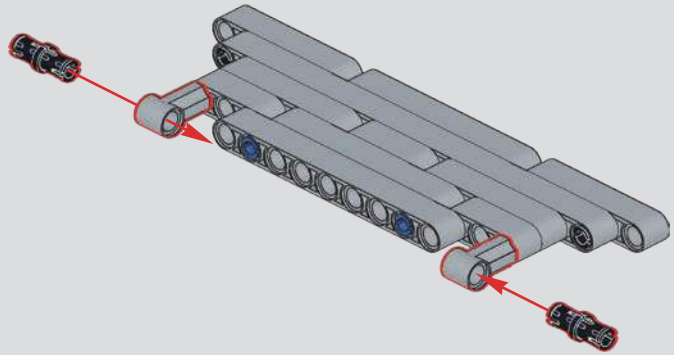

783

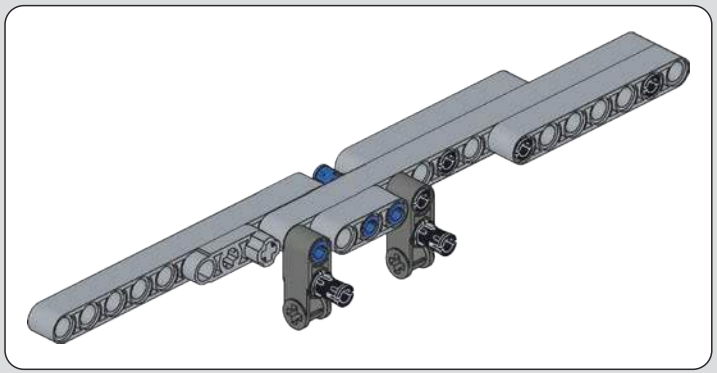

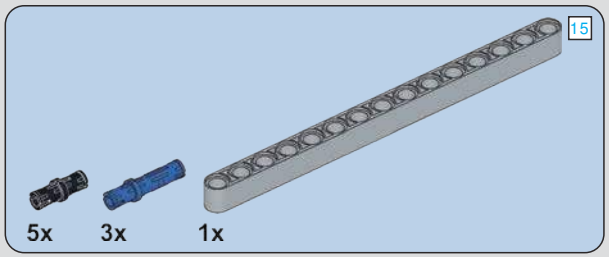

784

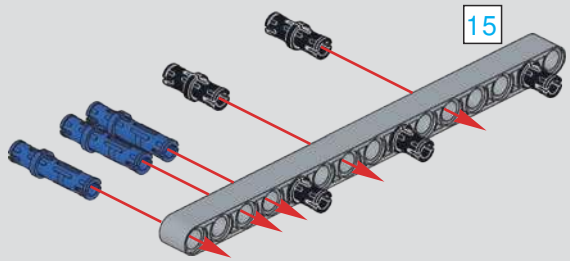

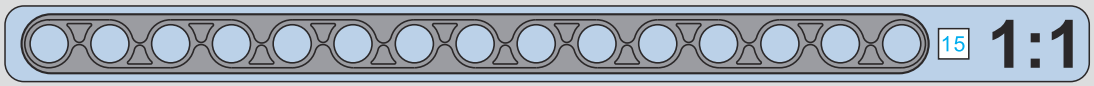

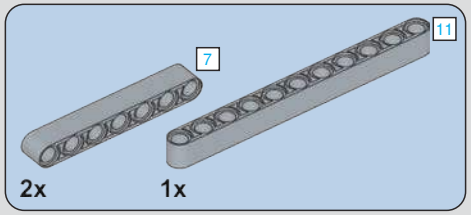

785

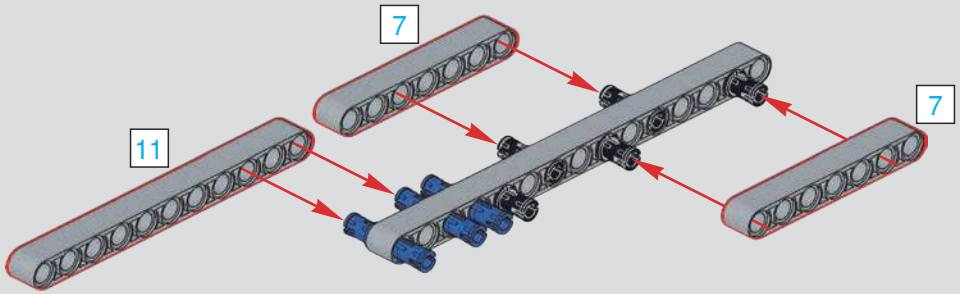

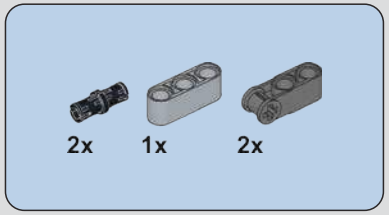

786

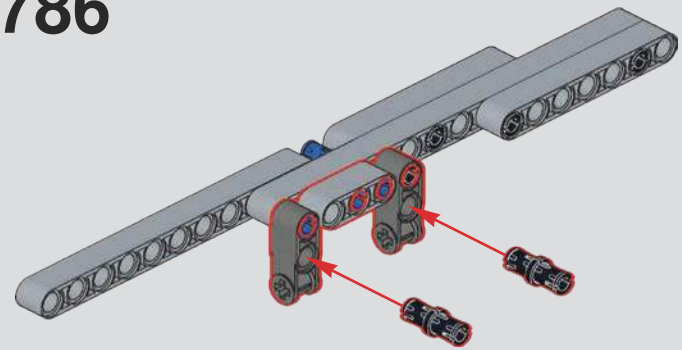

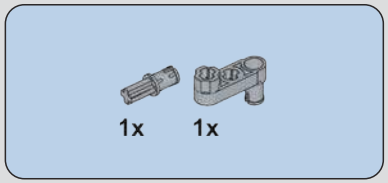

787

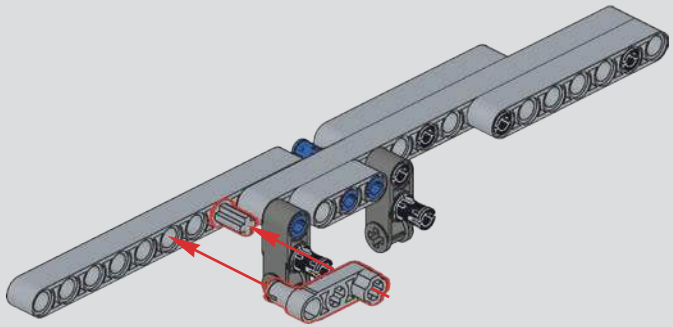

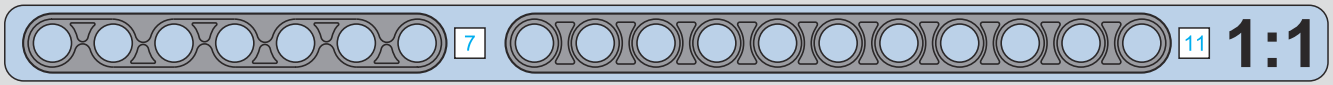

788

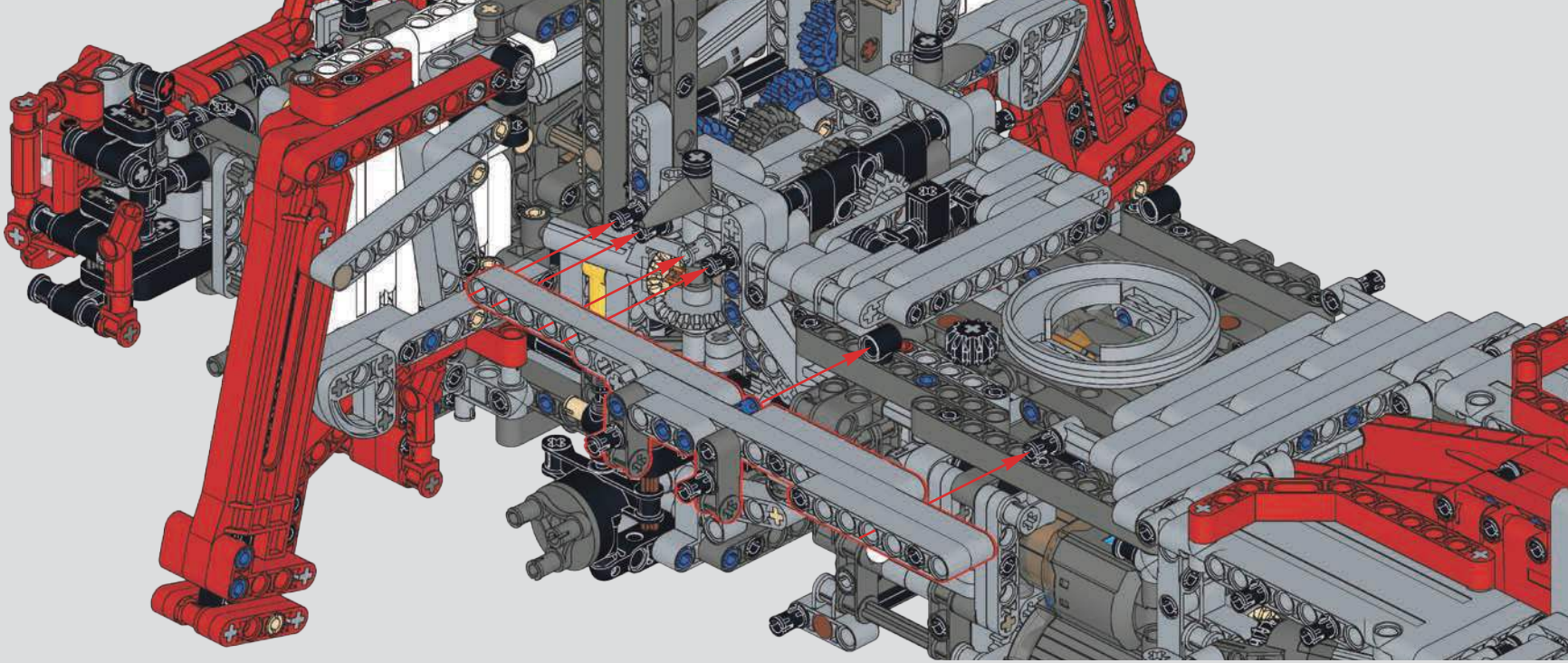

789

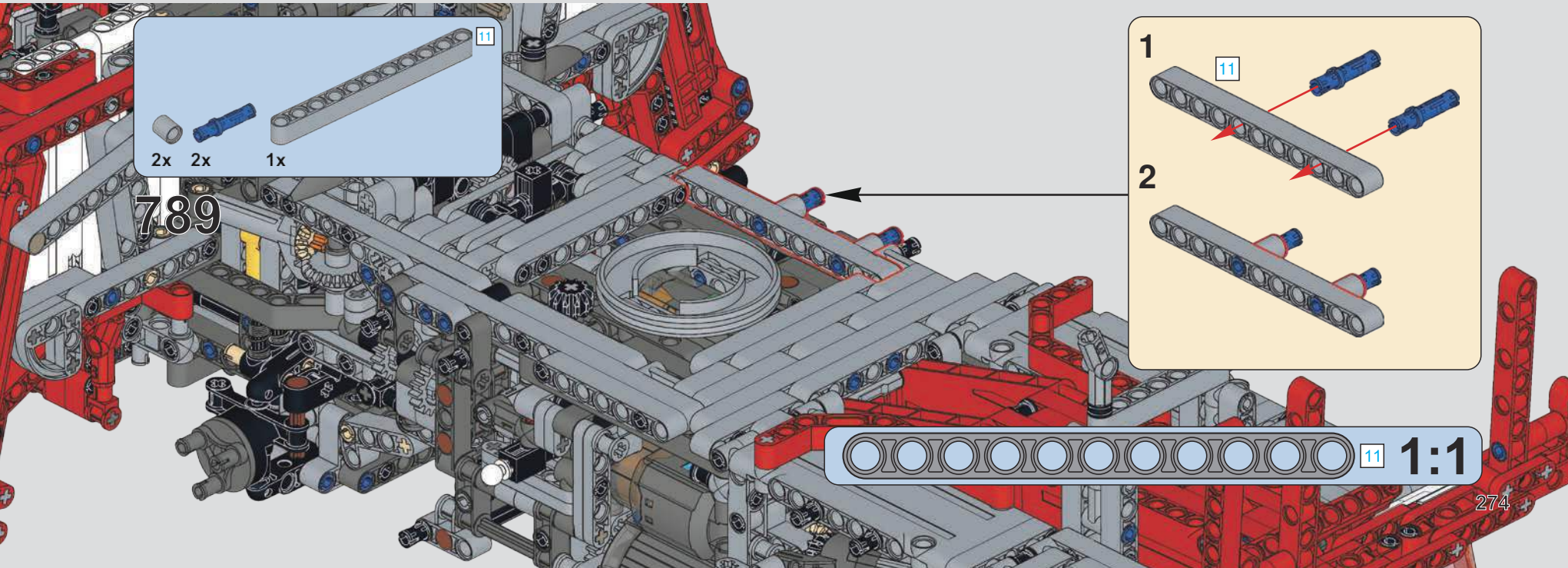

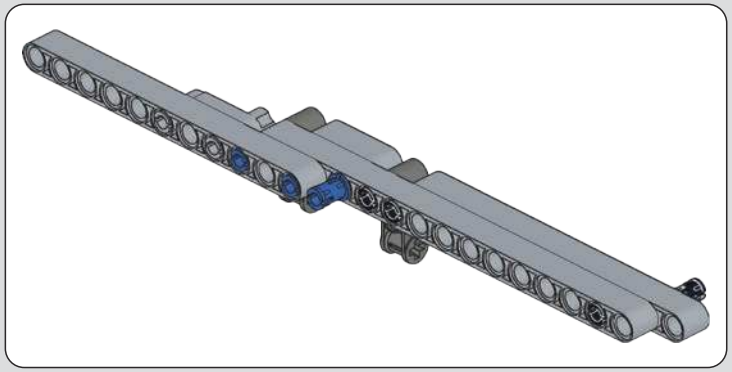

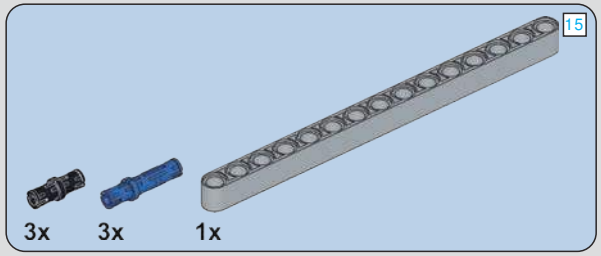

790

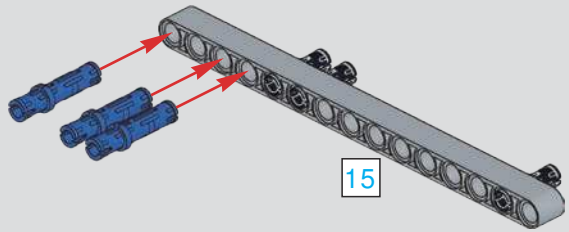

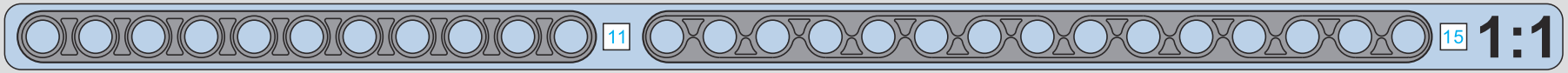

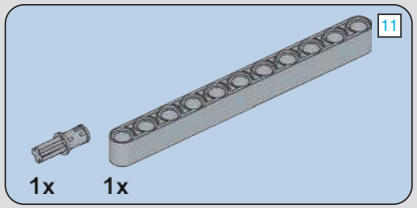

791

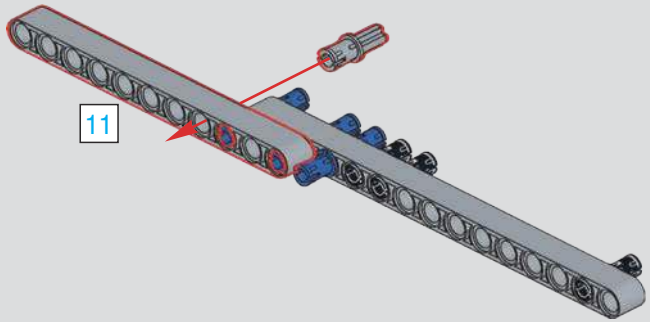

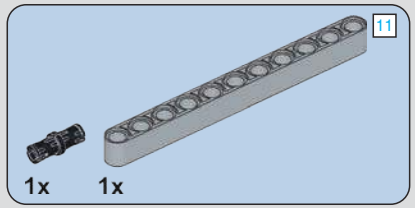

792

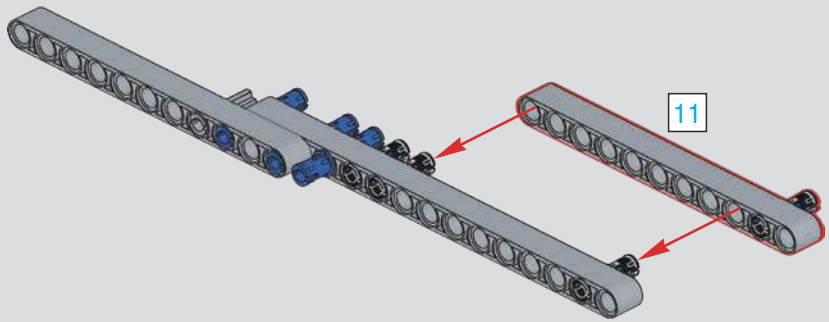

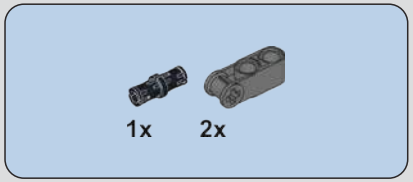

793

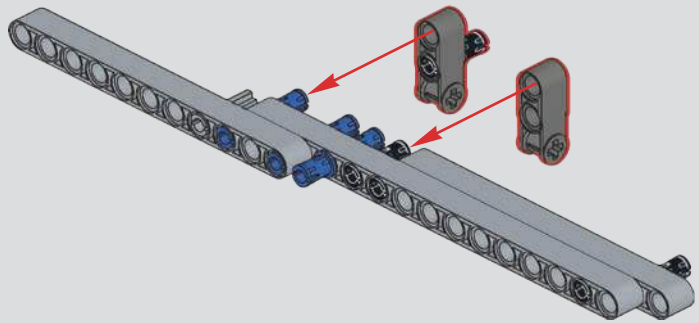

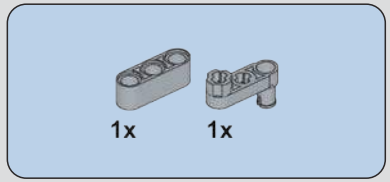

794

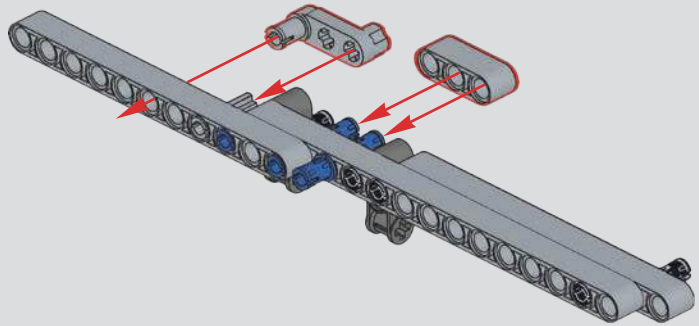

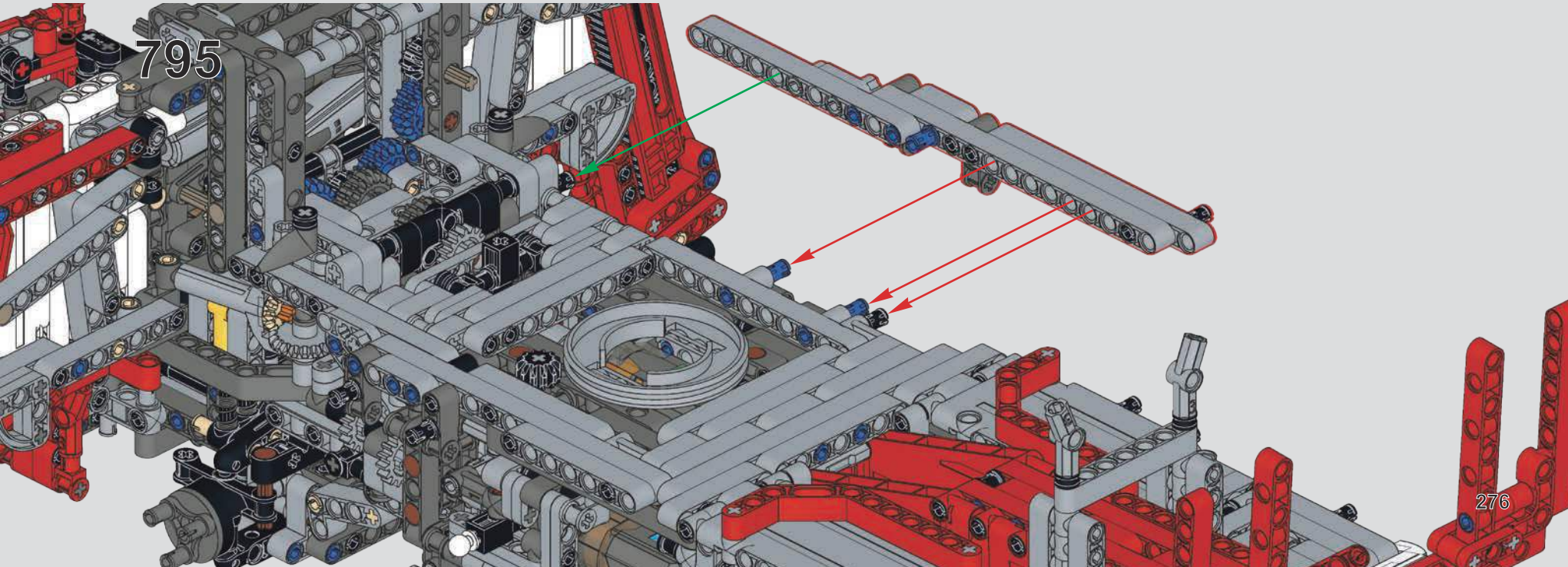

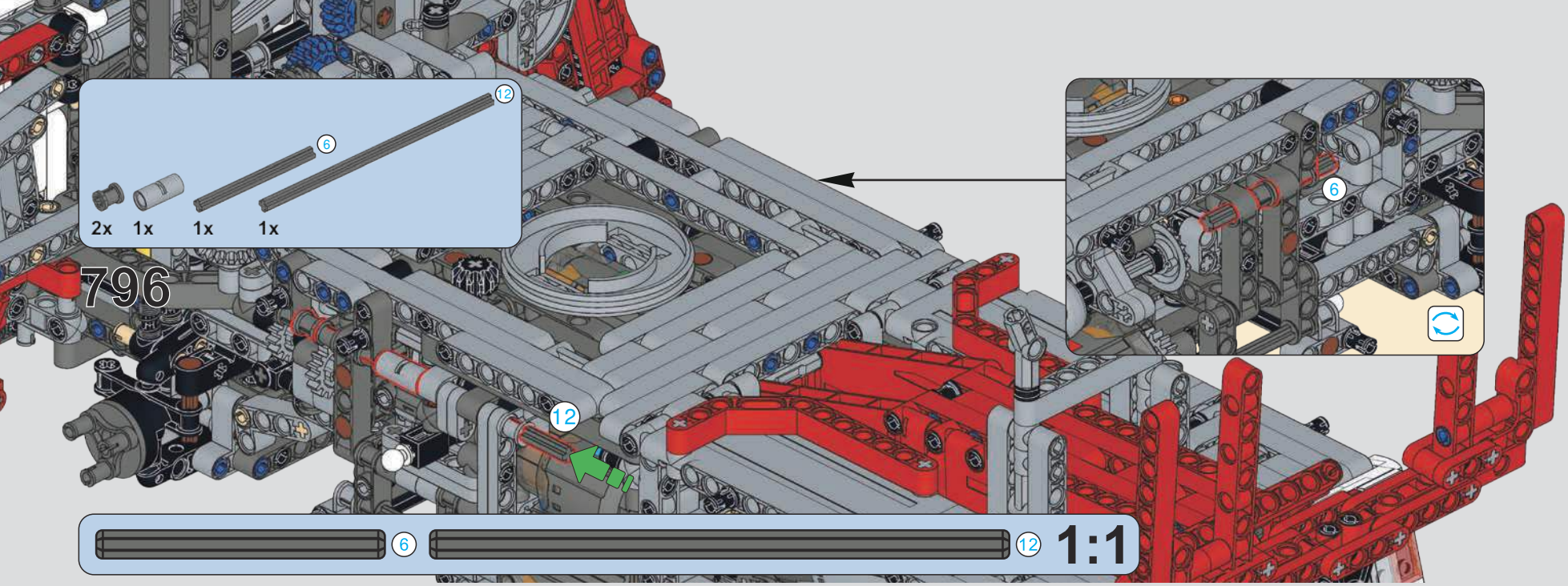

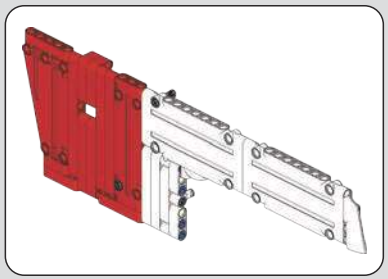

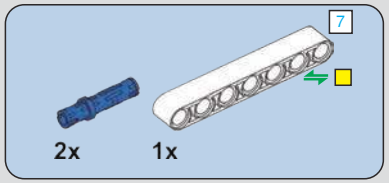

797

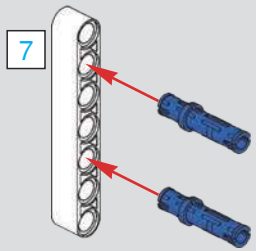

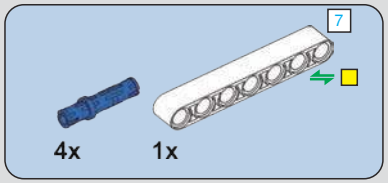

798

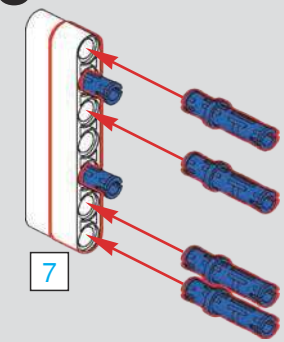

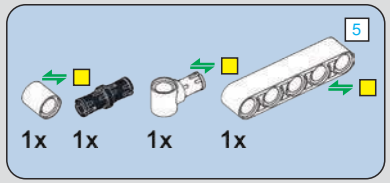

799

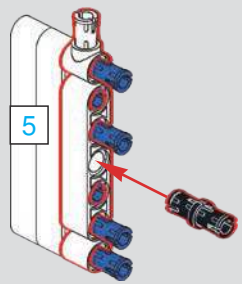

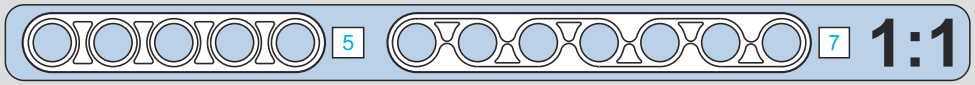

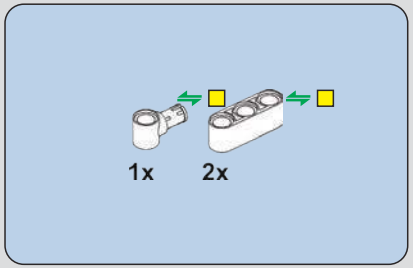

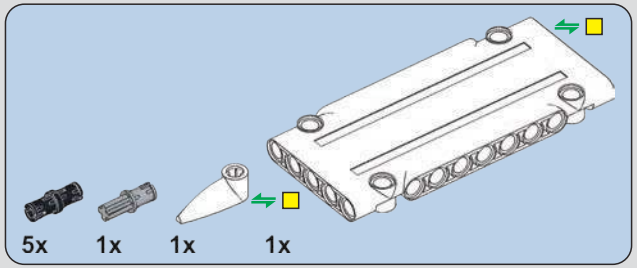

800

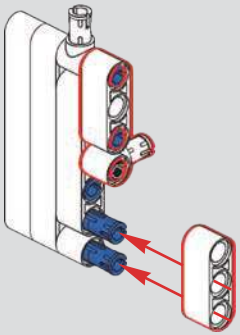

801

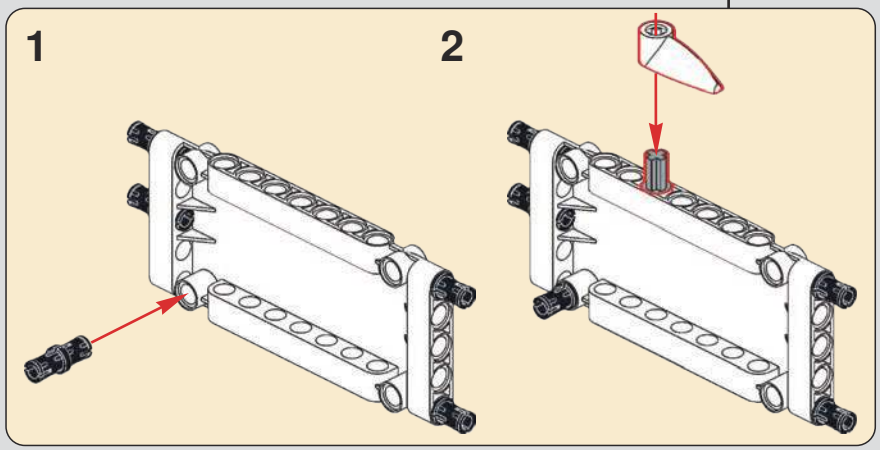

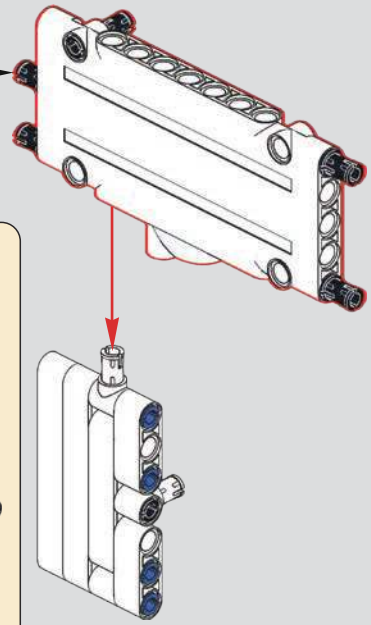

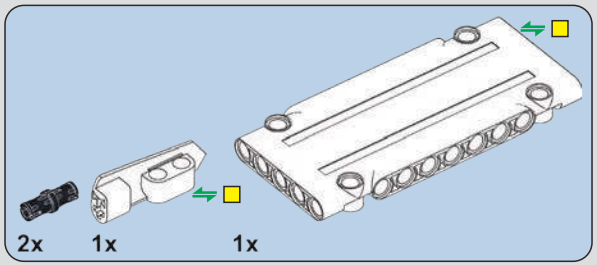

802

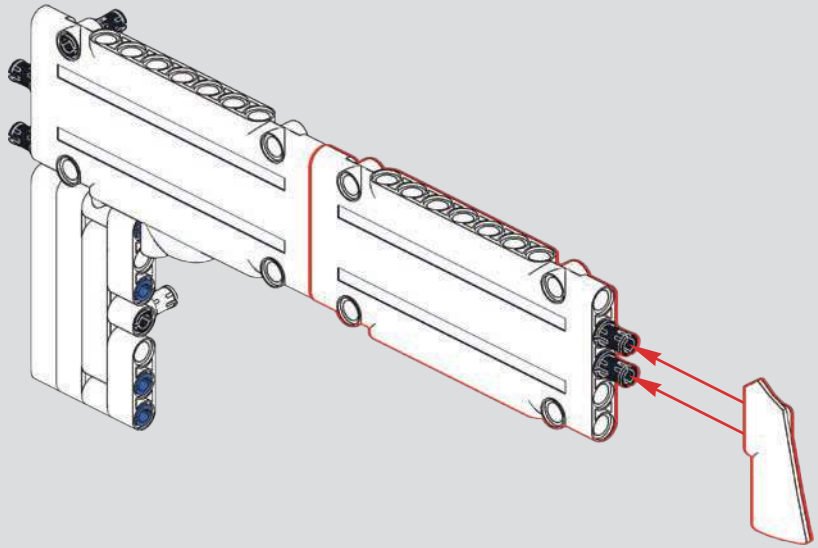

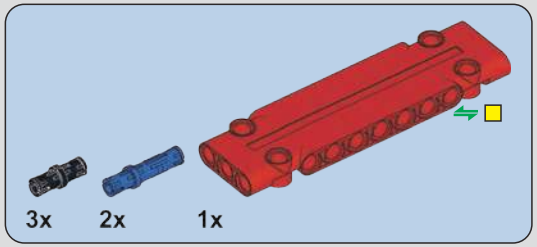

803

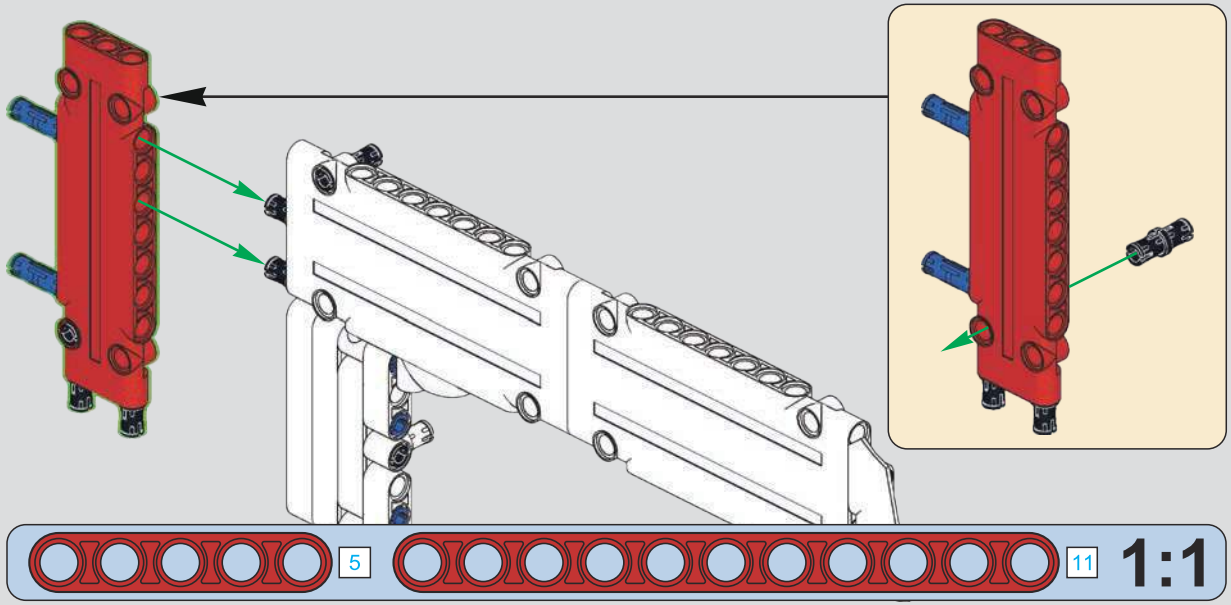

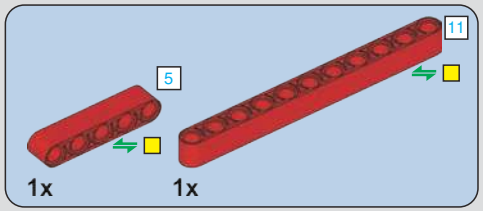

804

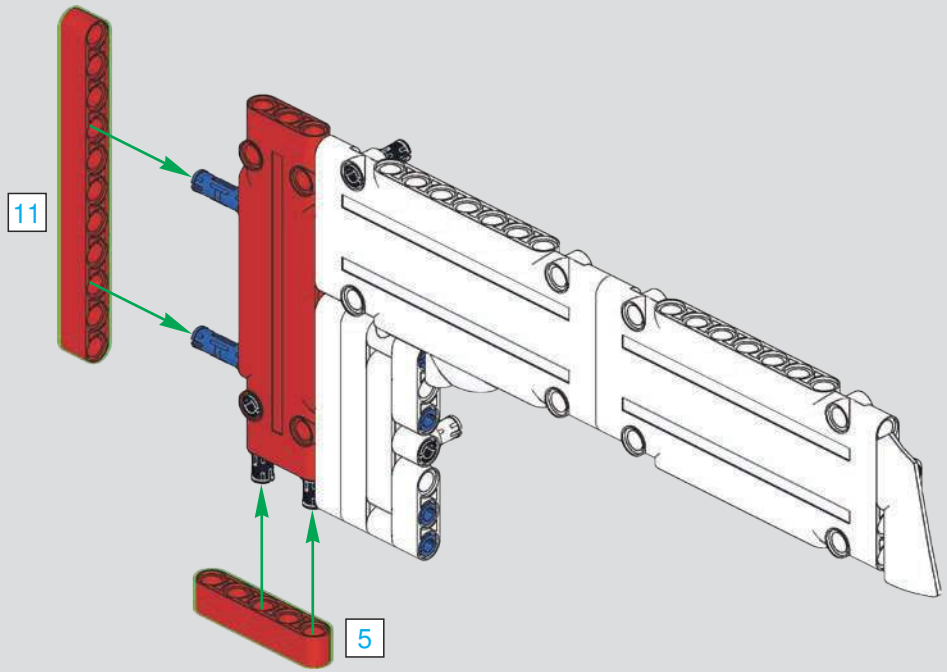

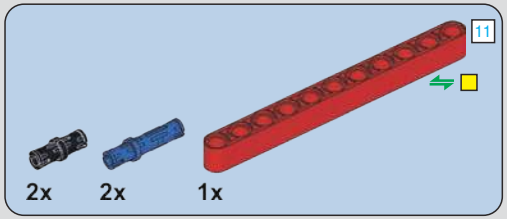

805

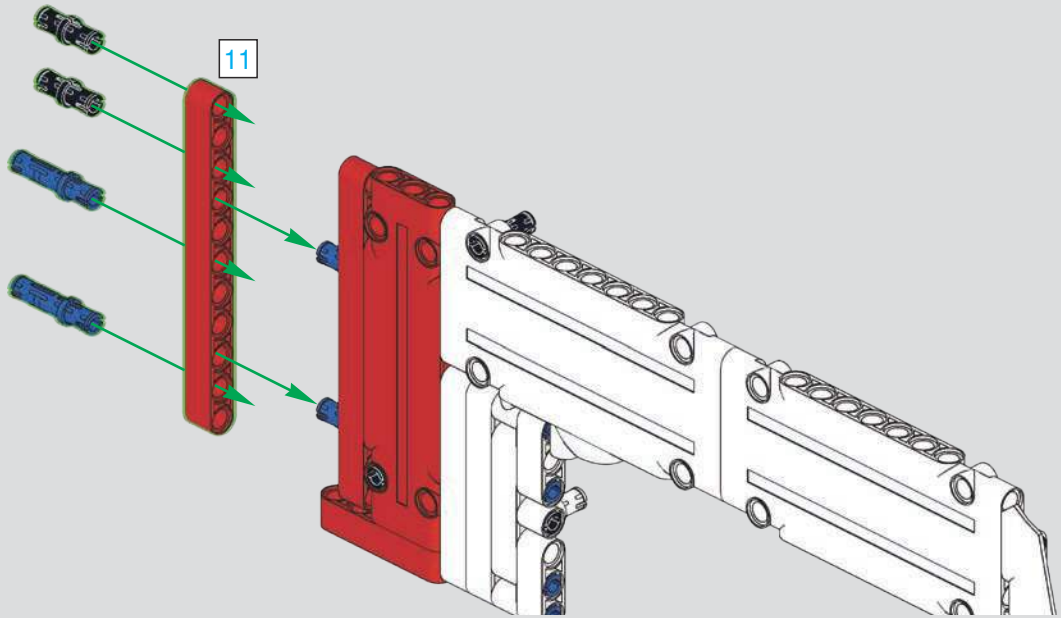

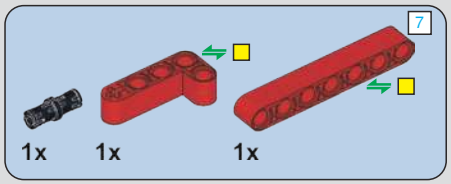

806

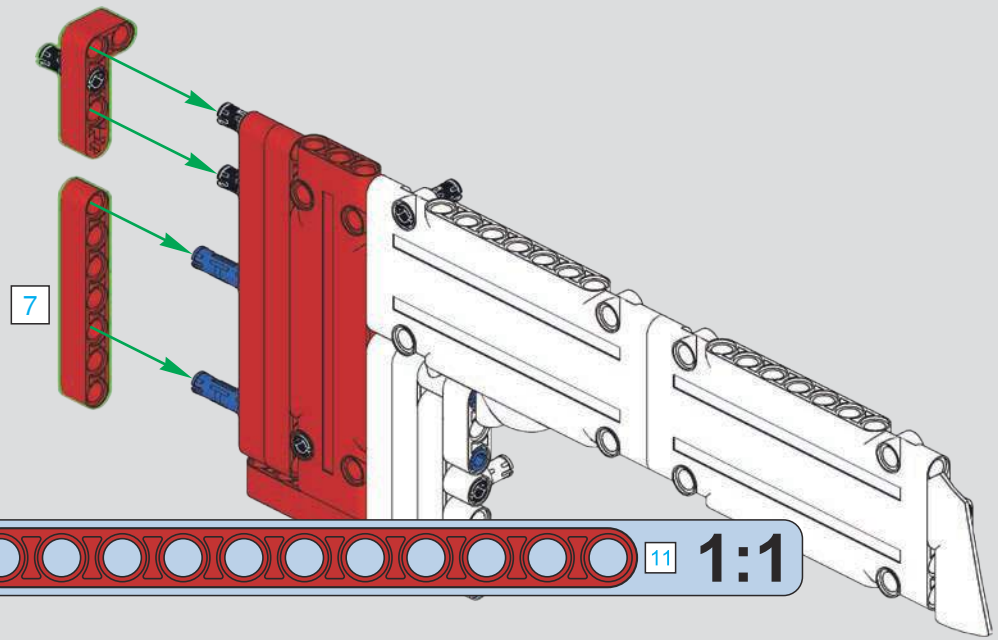

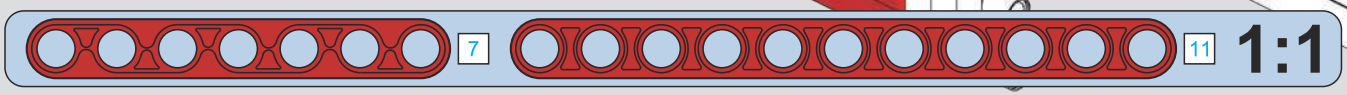

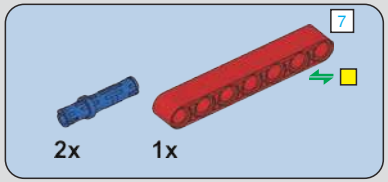

807

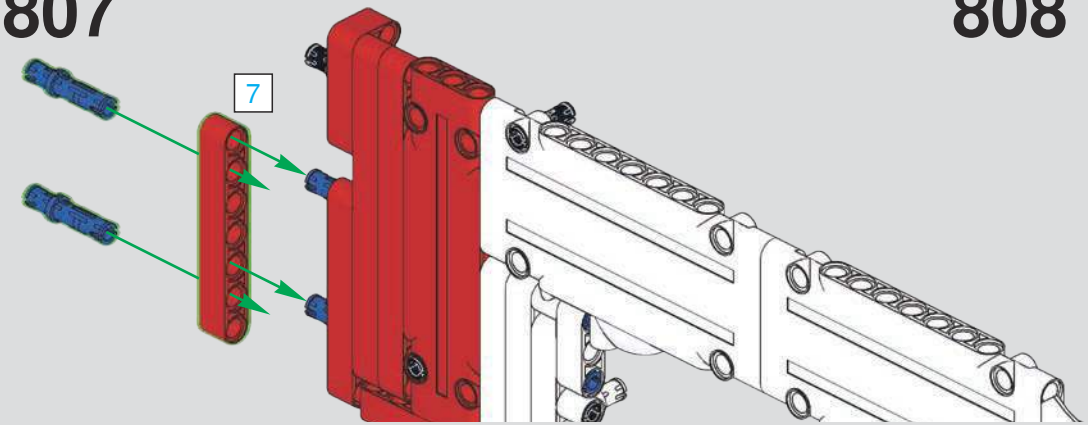

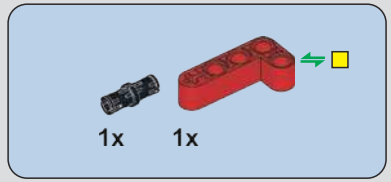

808

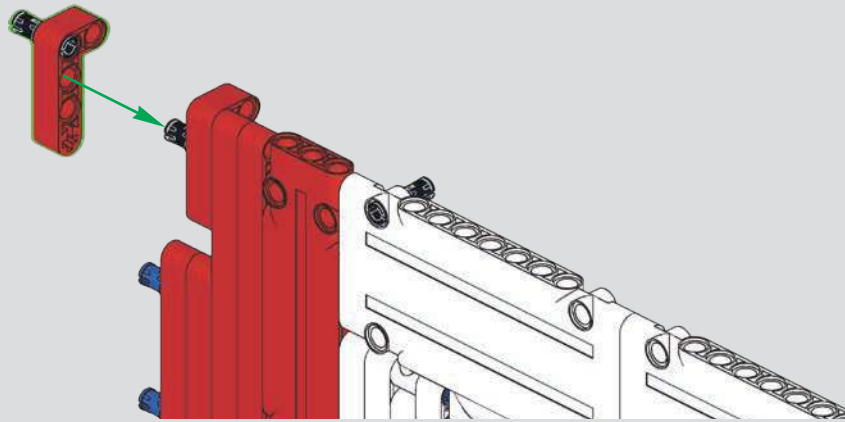

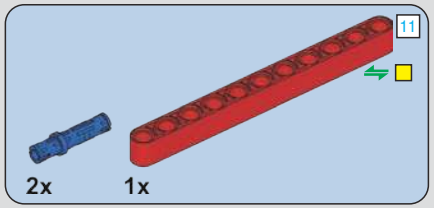

809

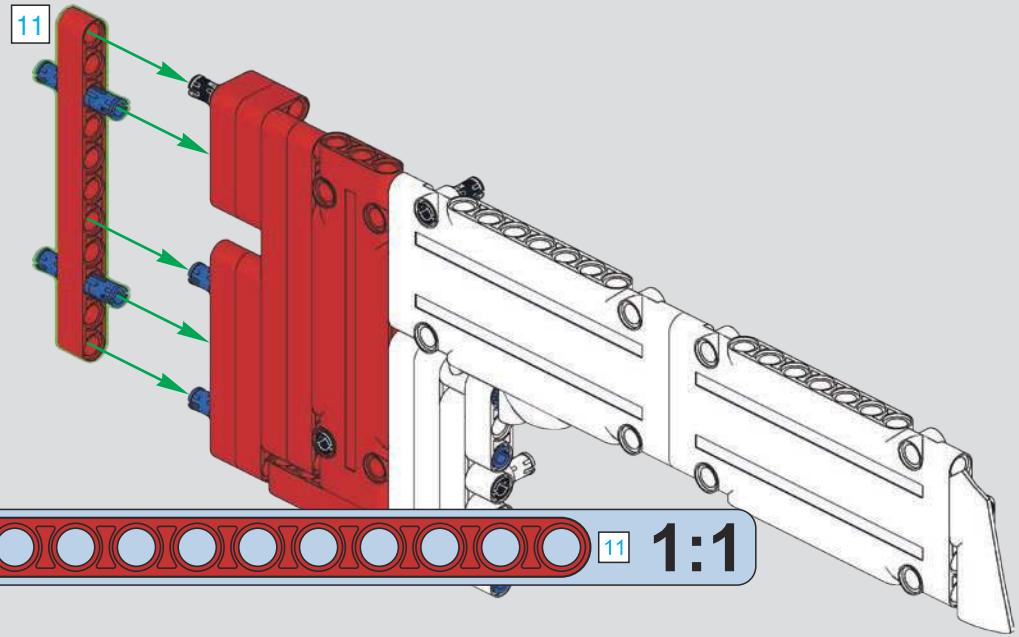

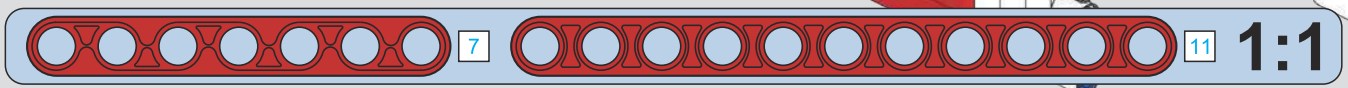

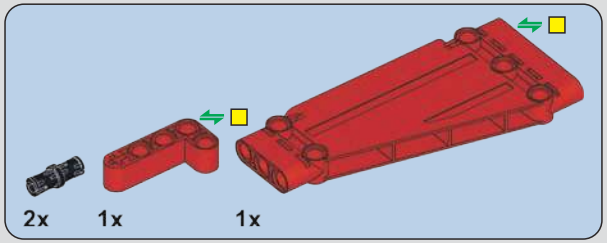

810

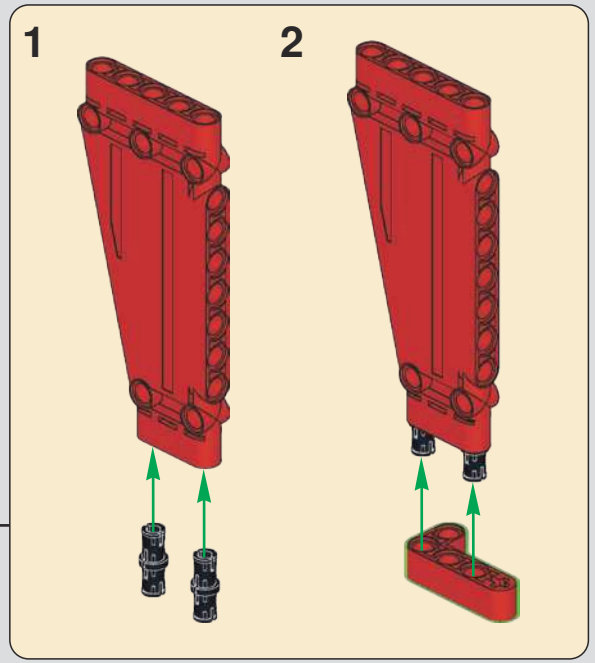

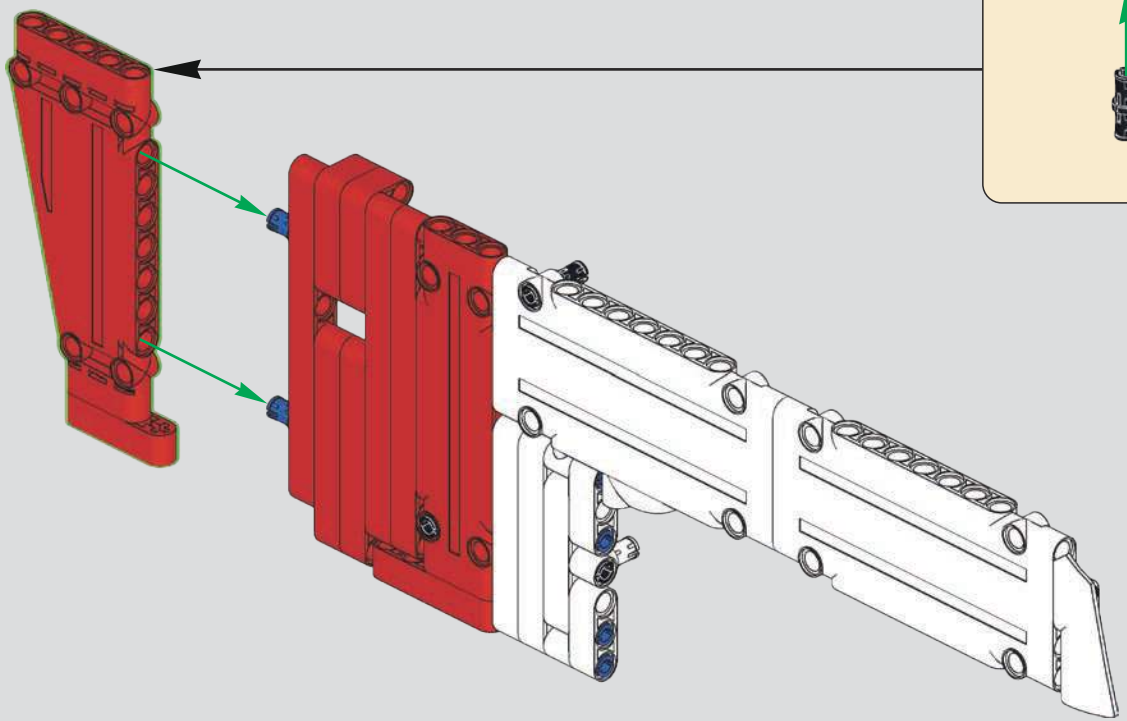

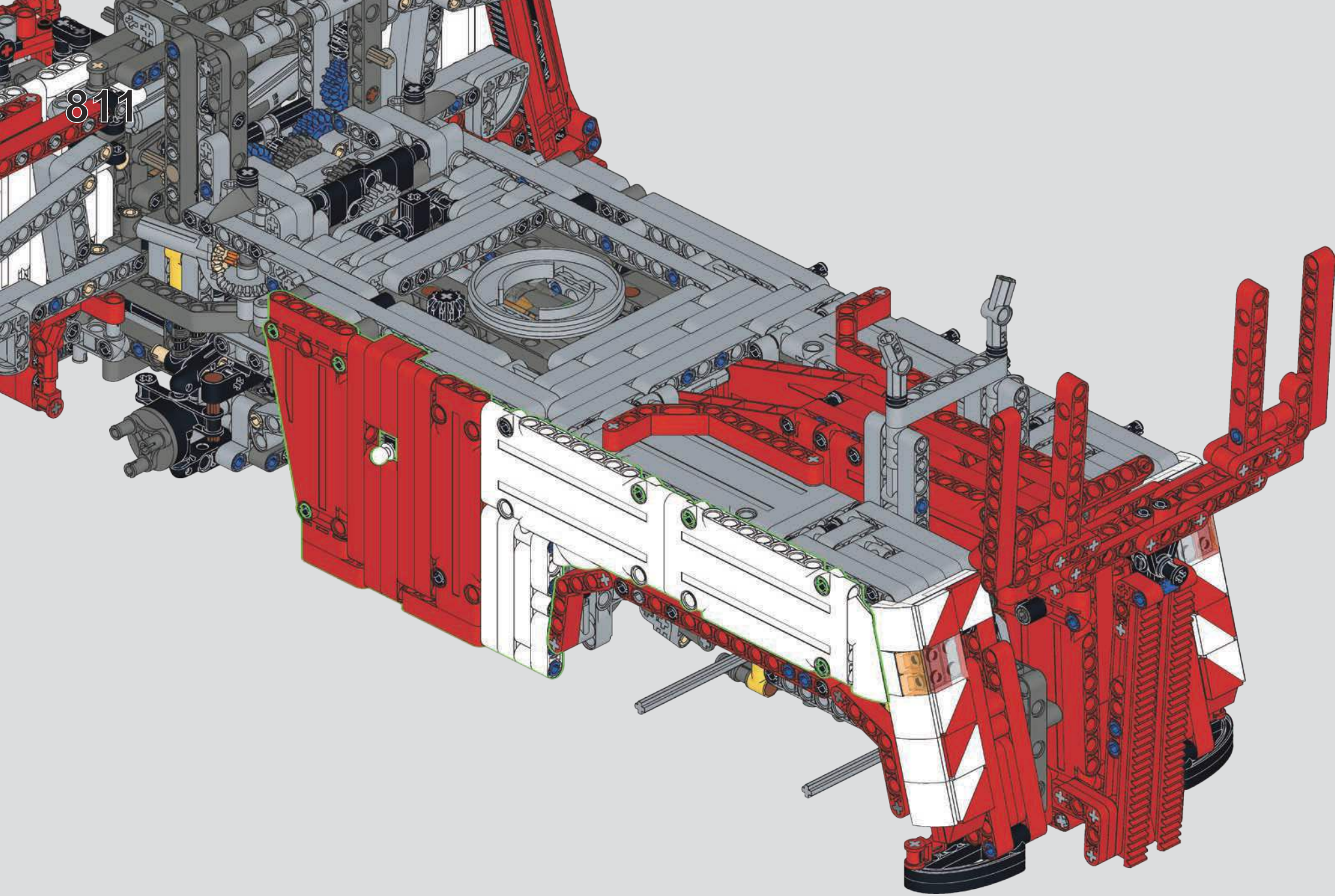
811

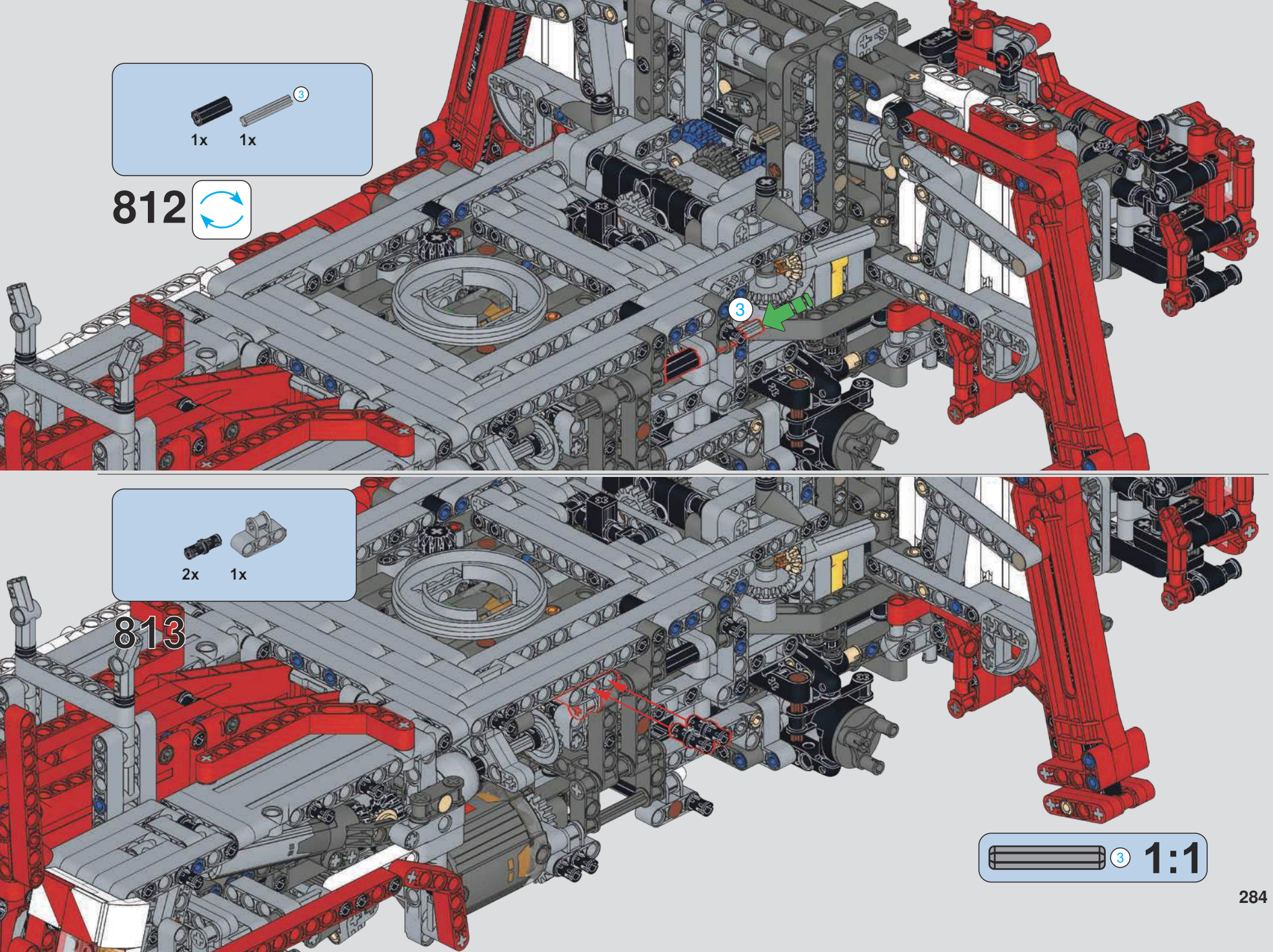
3
1x
1x
812
3
2x
1x
813
3
1:1

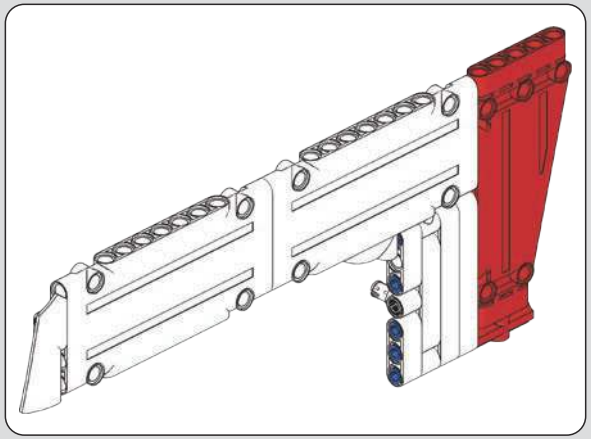

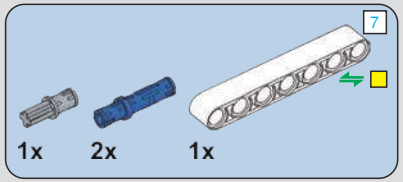

814

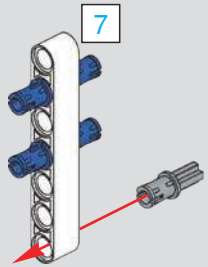

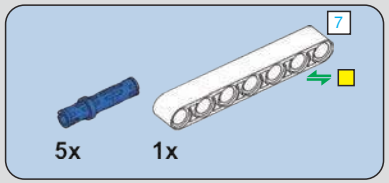

815

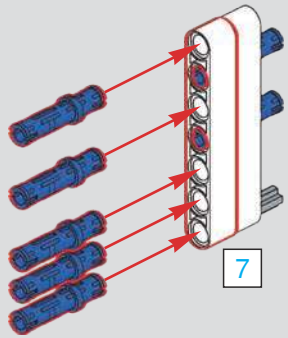

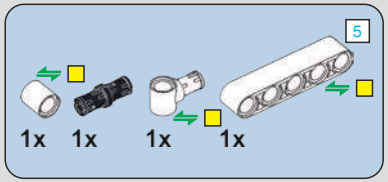

816

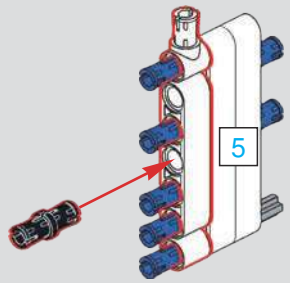

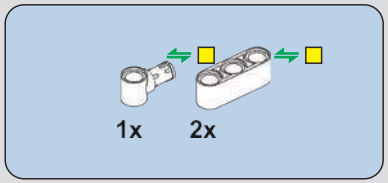

817

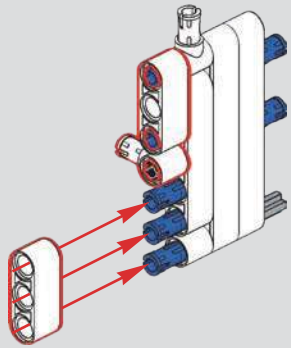

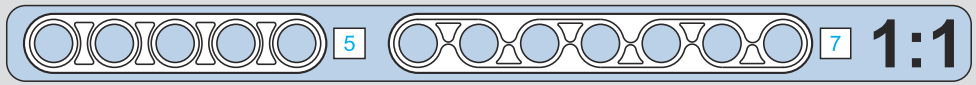

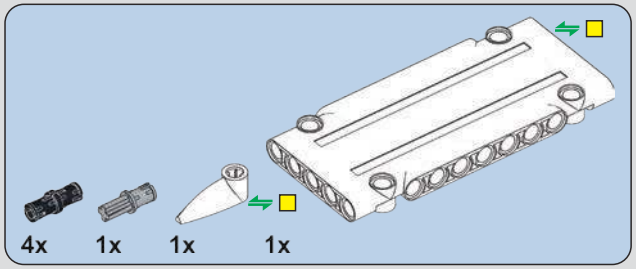

818

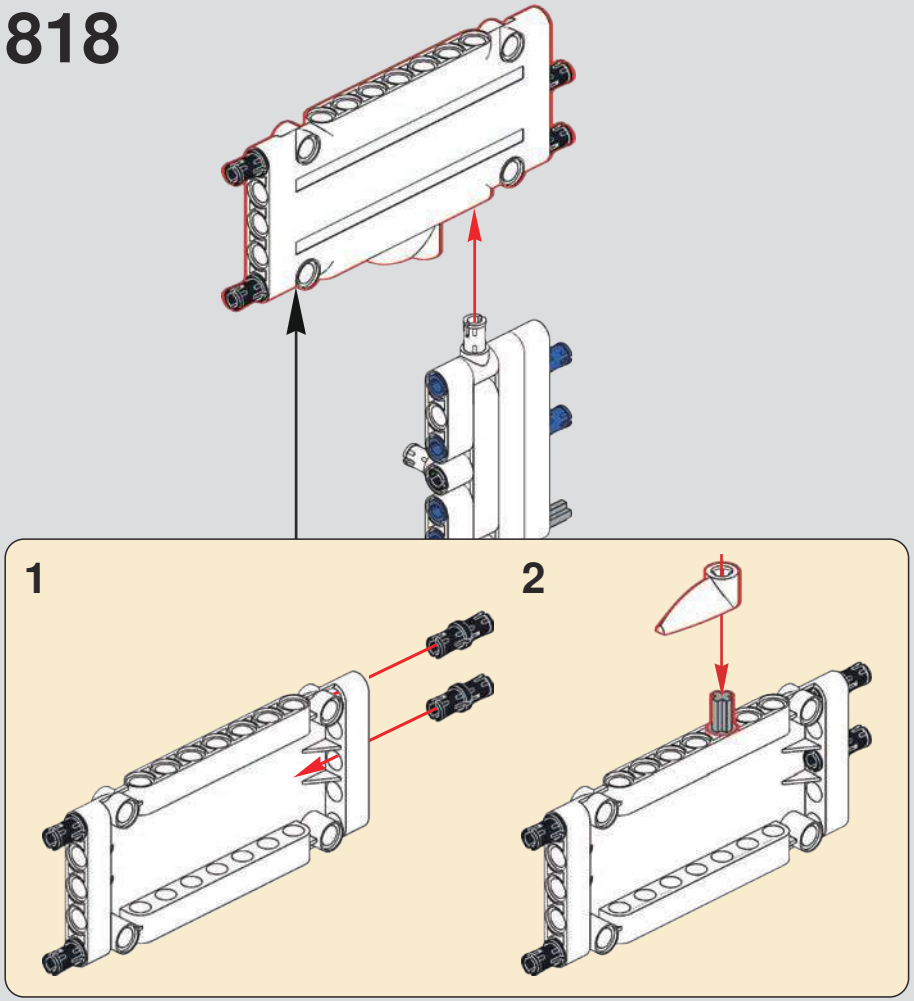

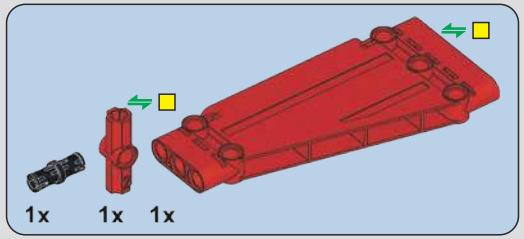

819

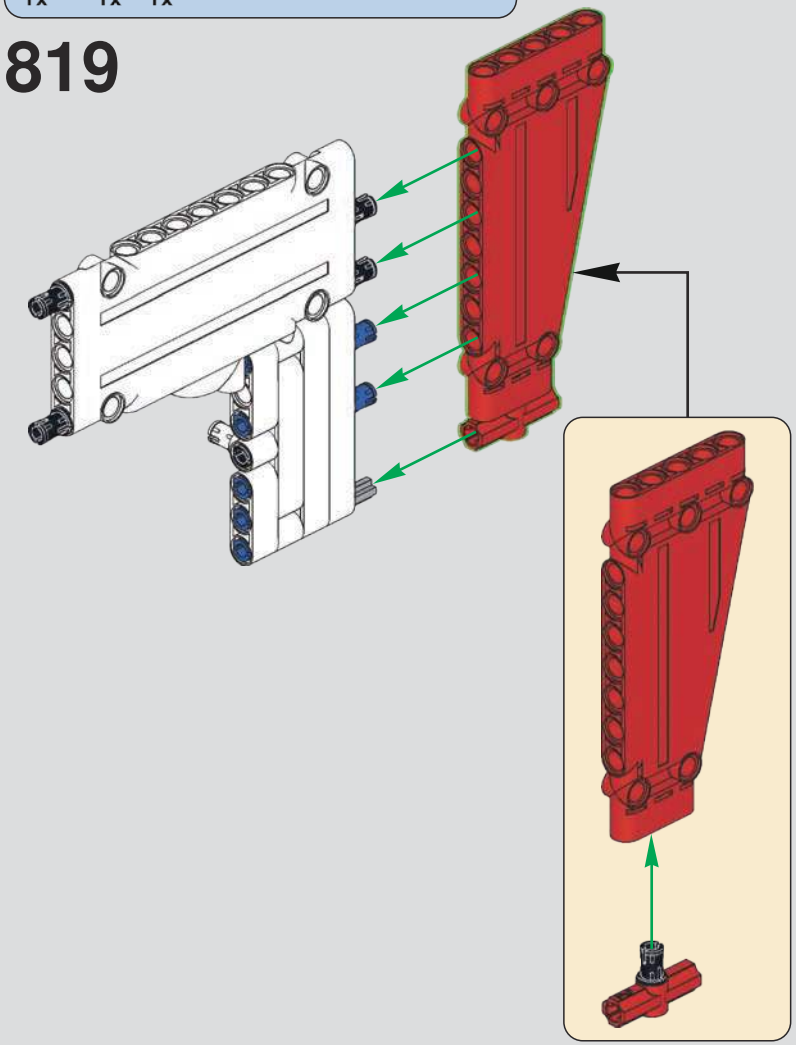

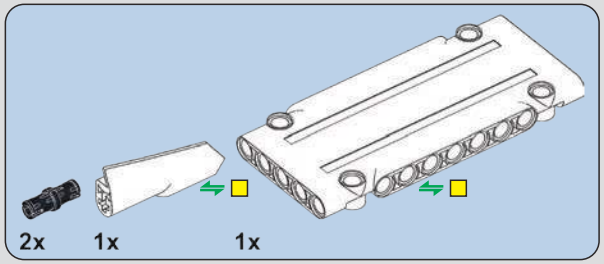

820

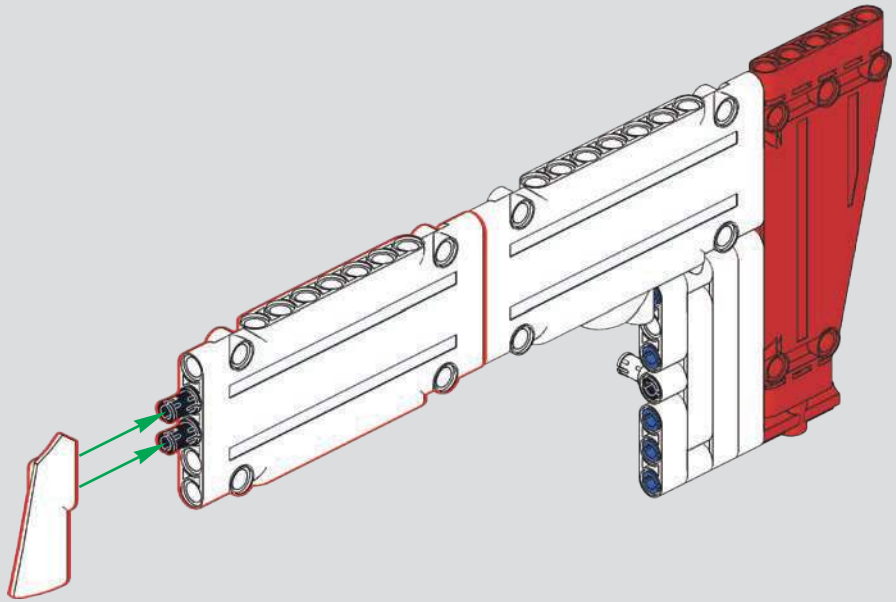

821

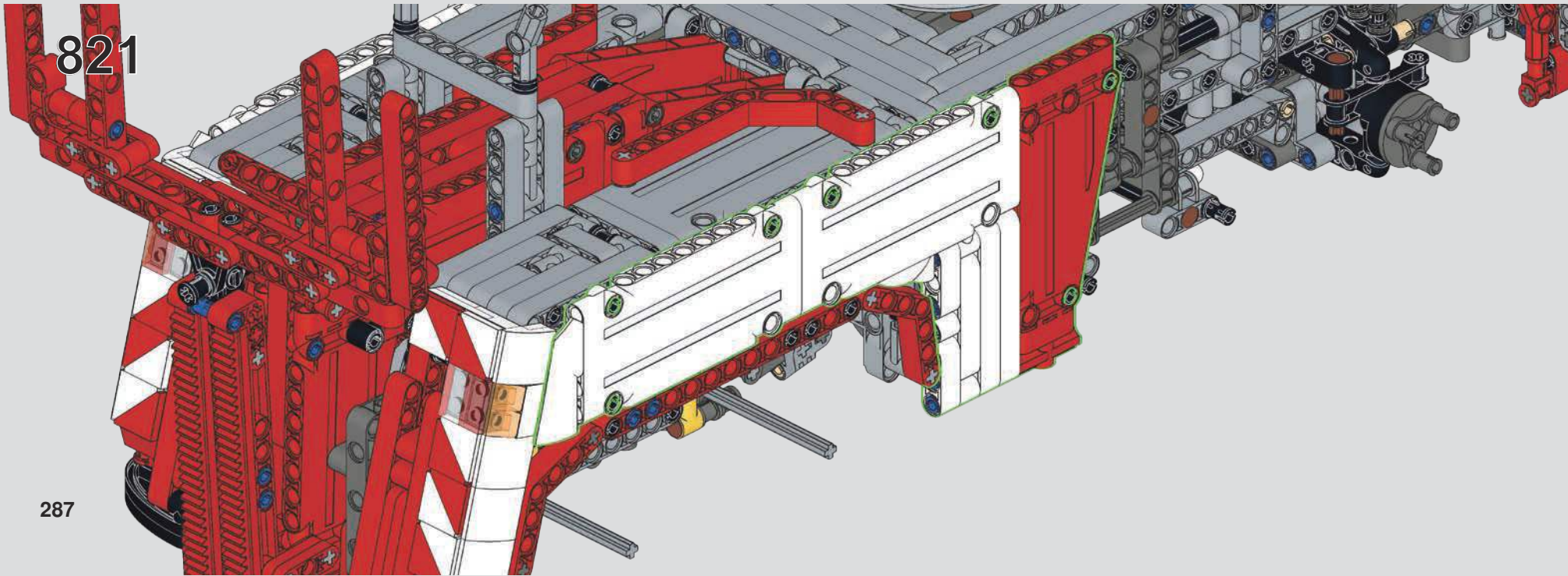

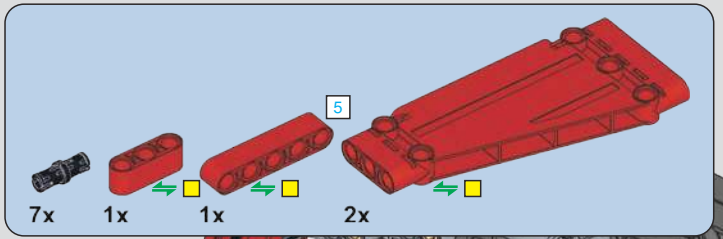

822

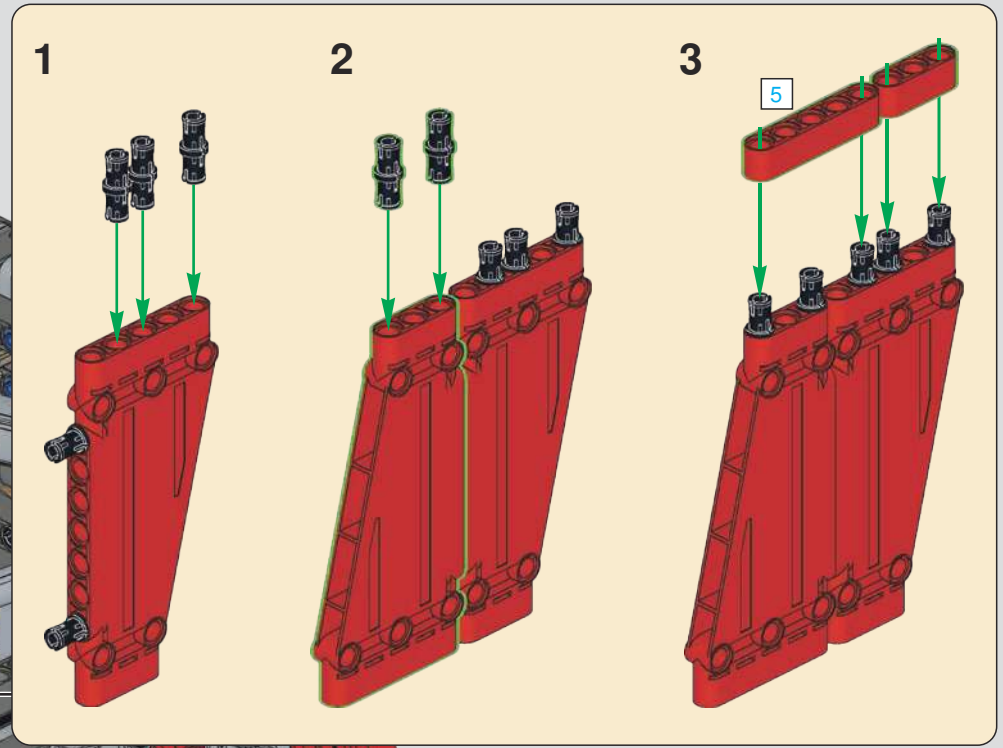

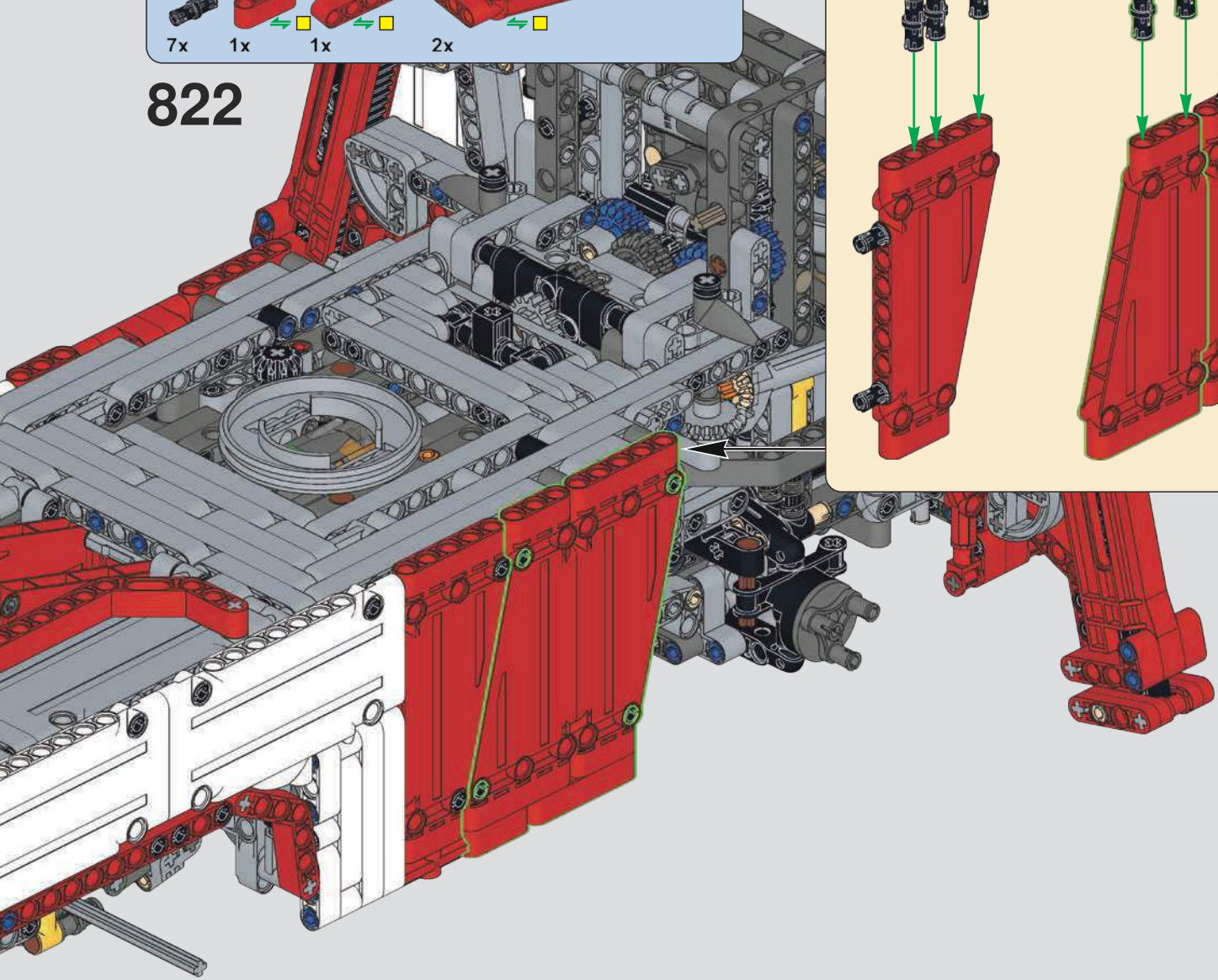

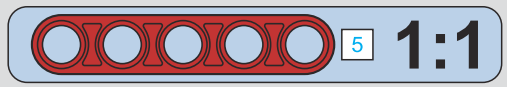

823

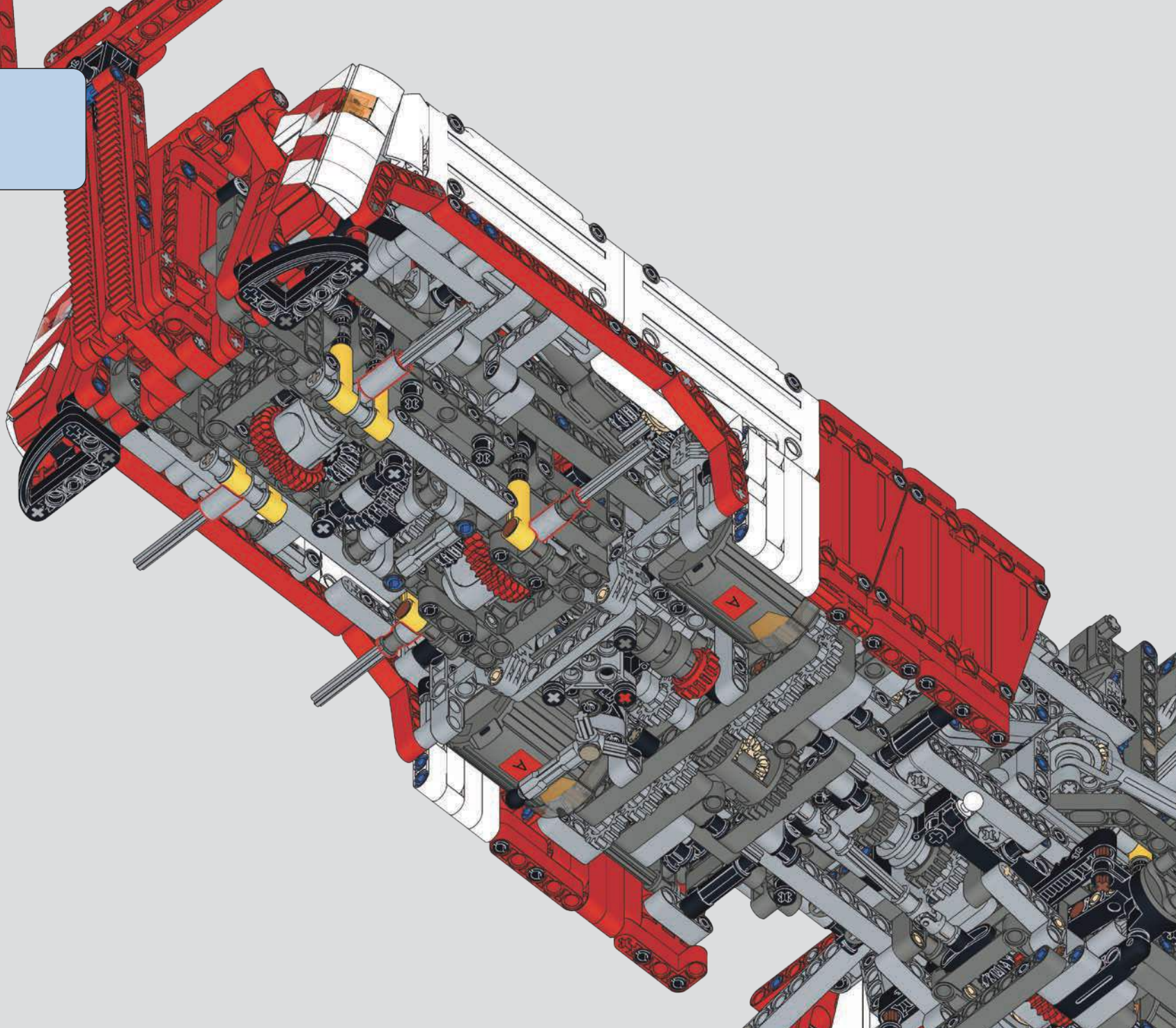

824

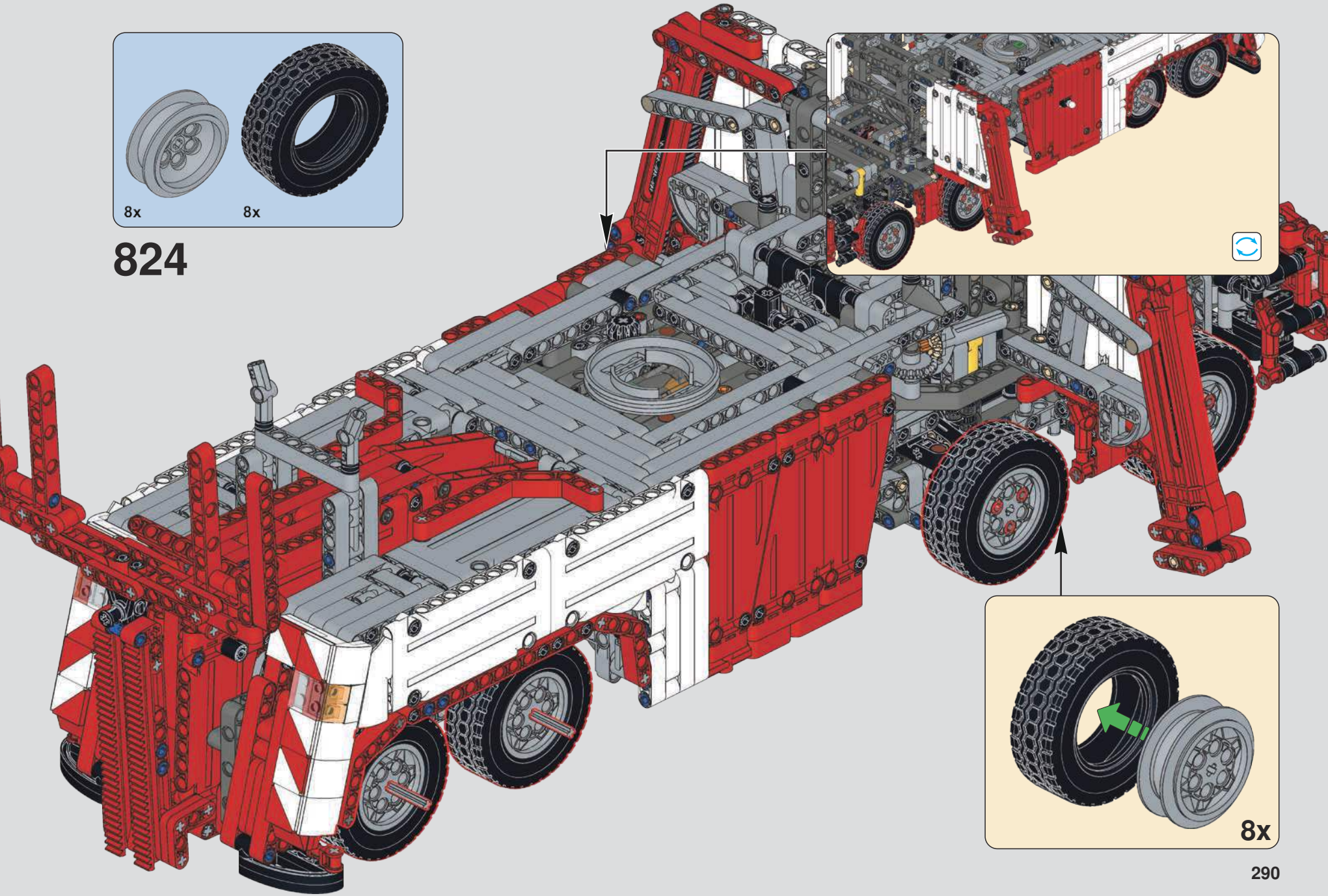

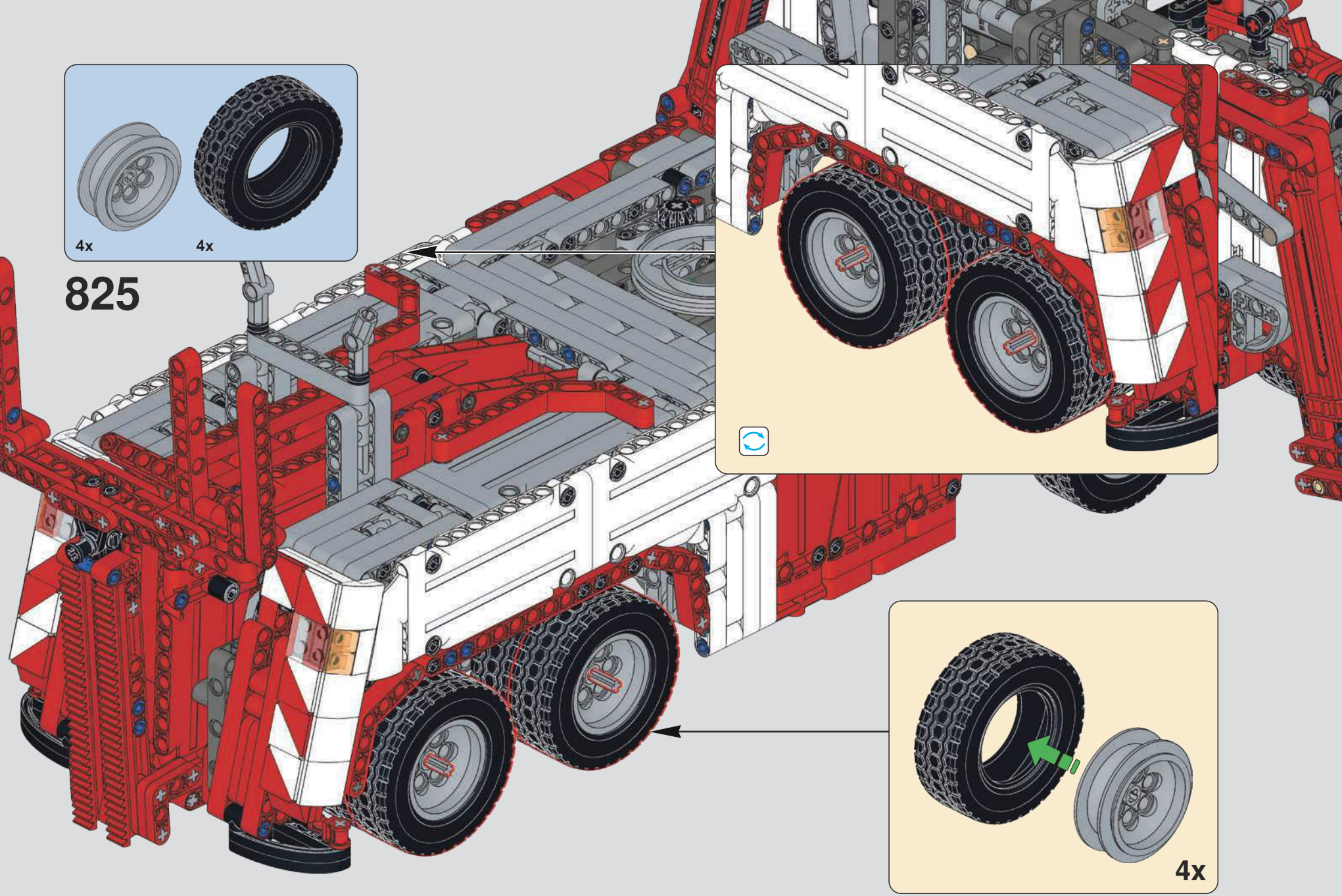
4x
4x
825
4x

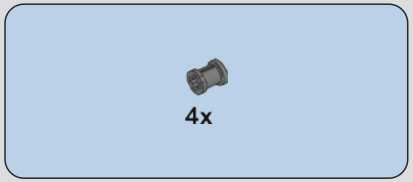

826

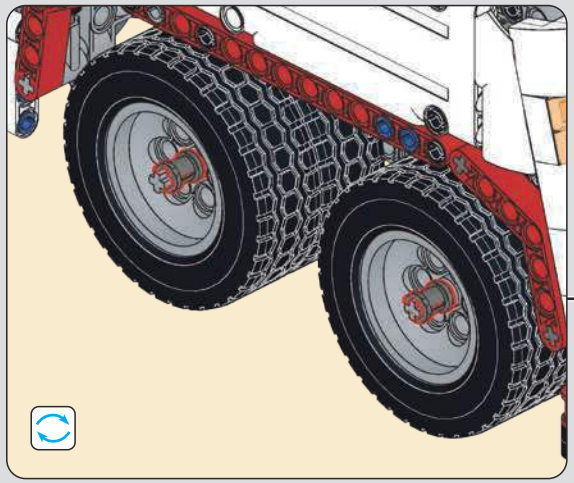

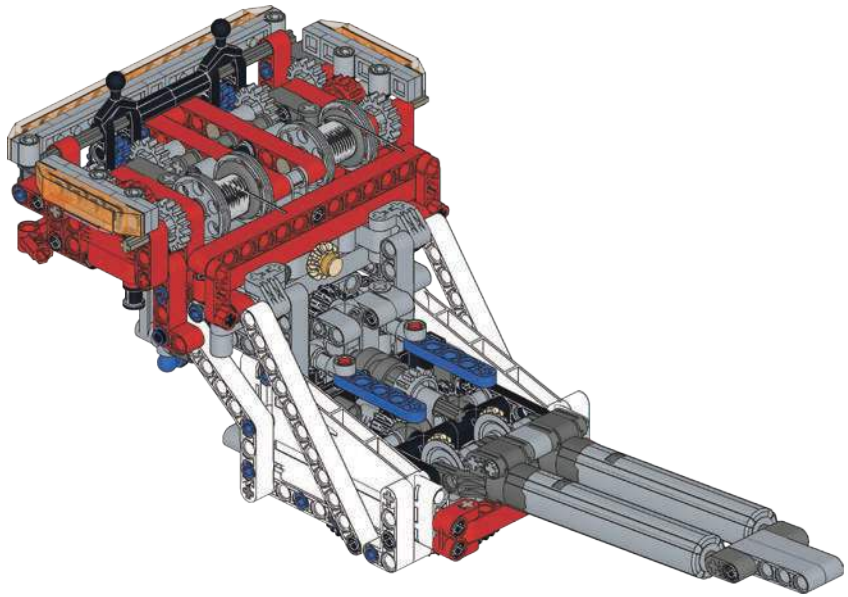

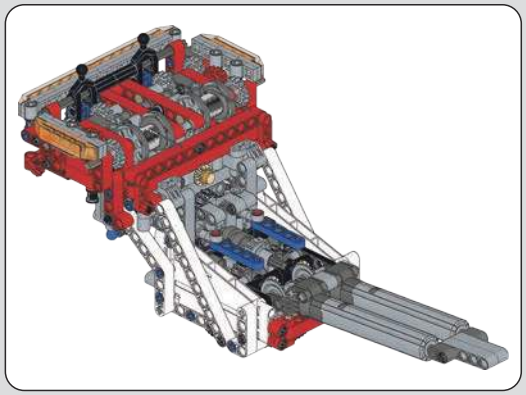

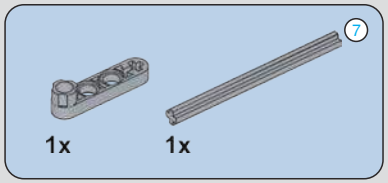

827

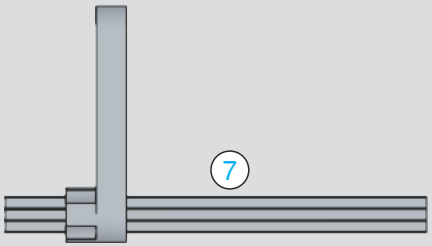

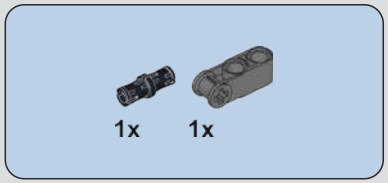

828

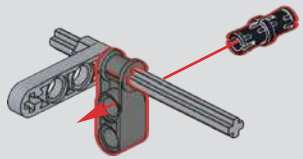

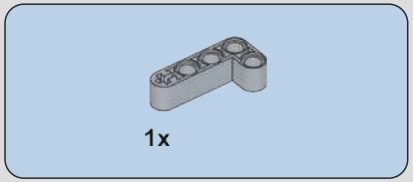

829

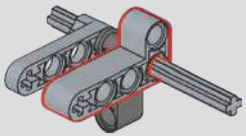

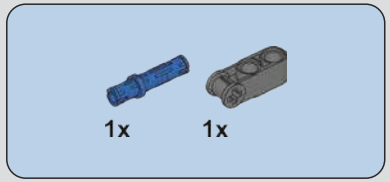

830

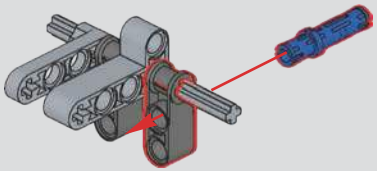

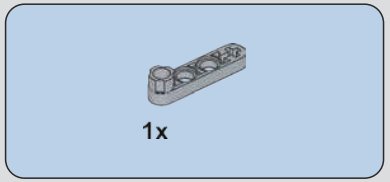

831

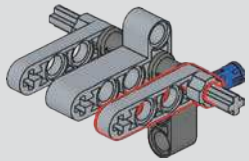

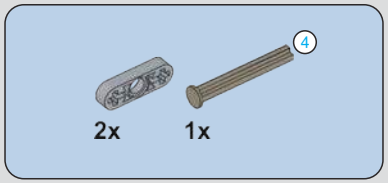

832

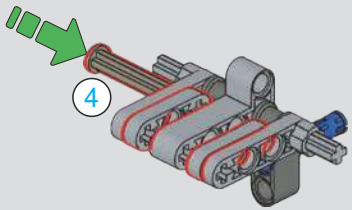

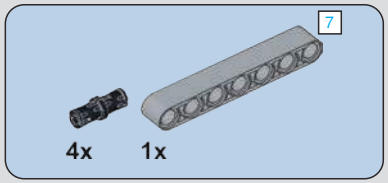

833

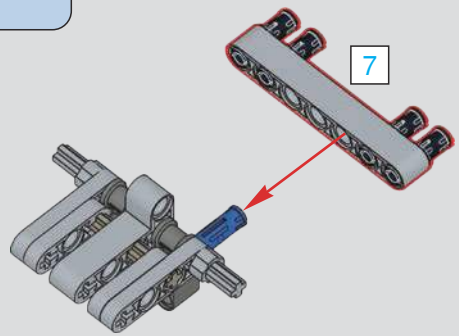

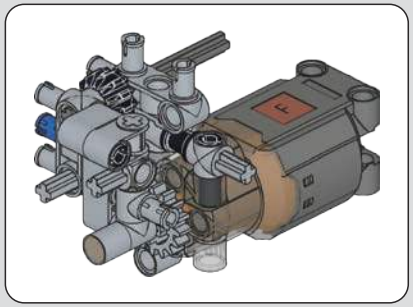

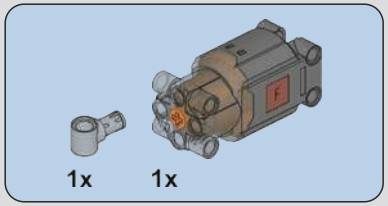

834

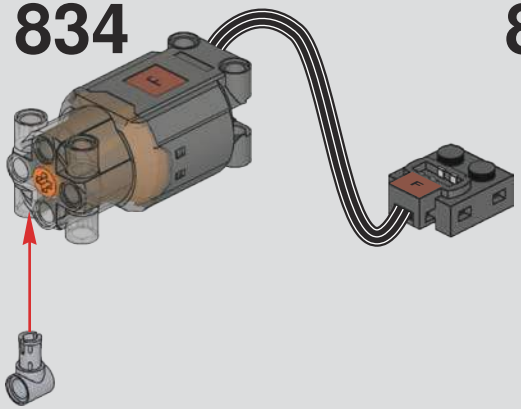

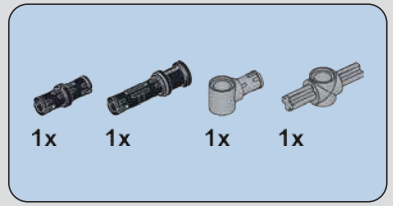

835

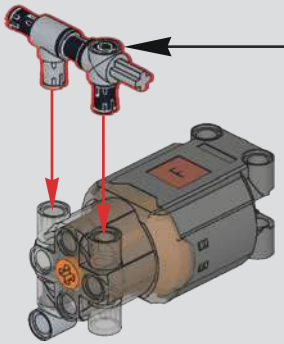

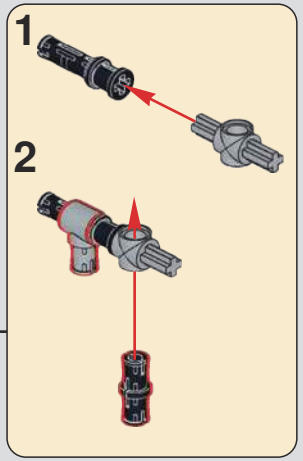

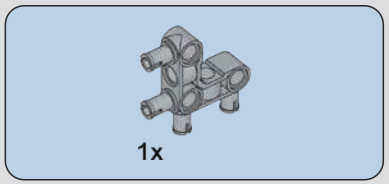

836

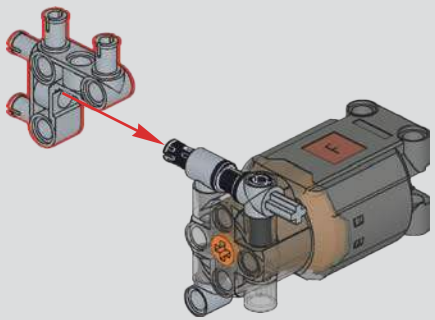

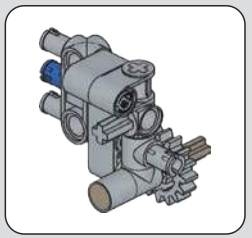

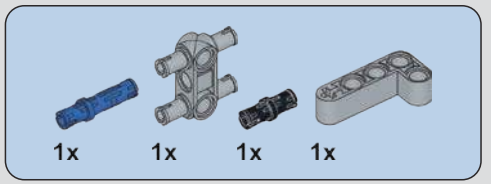

837

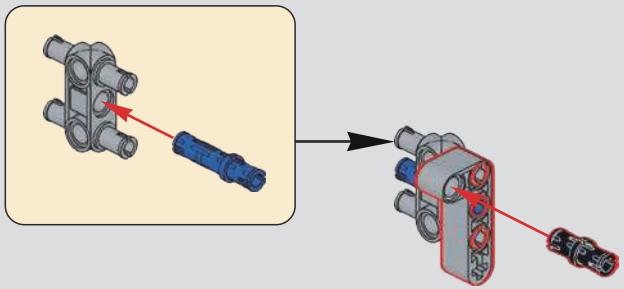

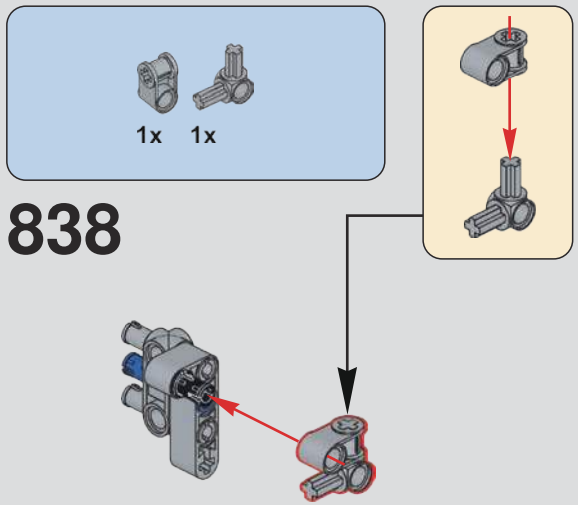
1x 1x
838

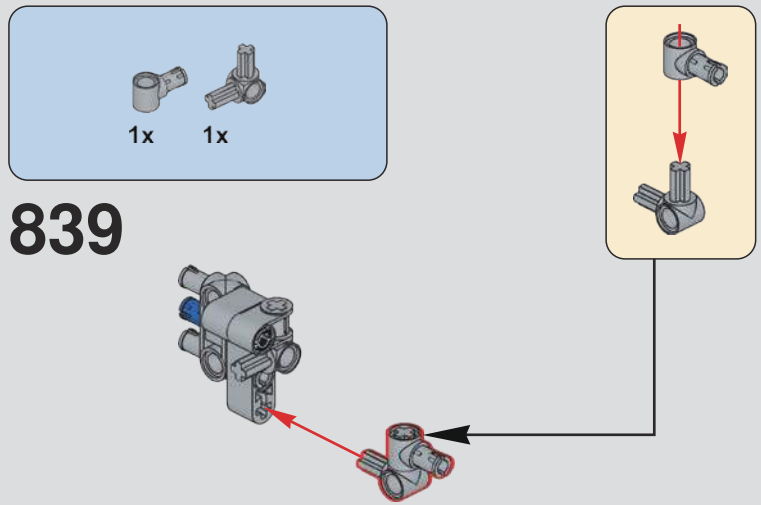
1x 1x
839

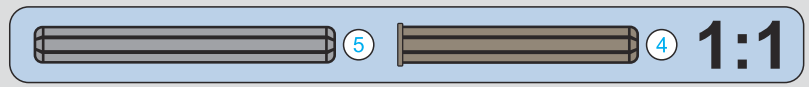
5
4
1:1

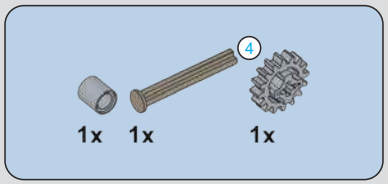
4
1x 1x 1x
840

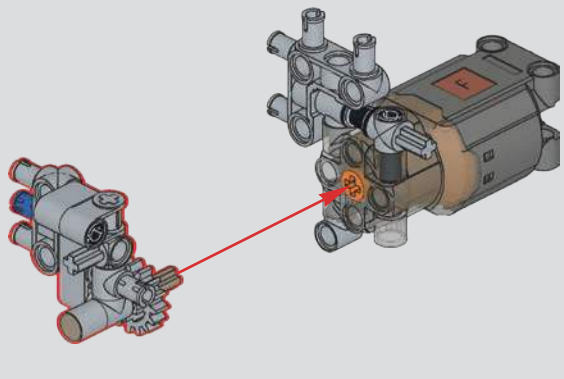
841

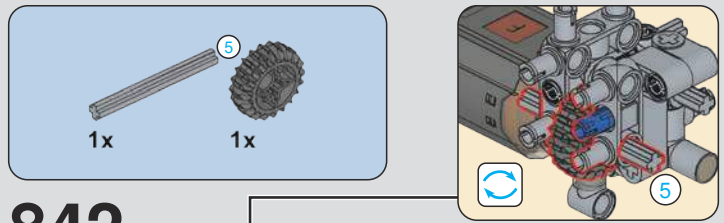
5
1x 1x
842

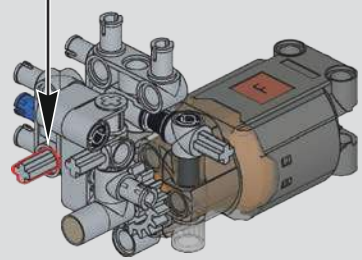

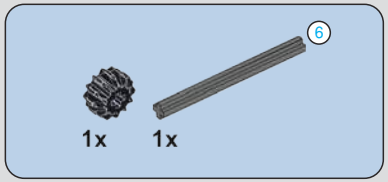

843

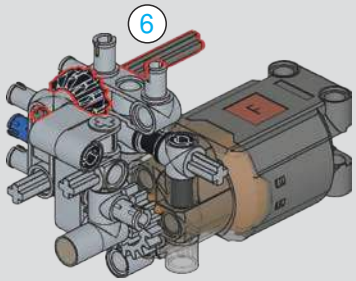

844

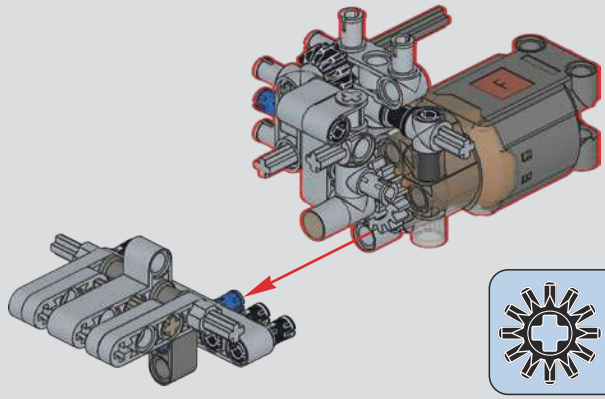

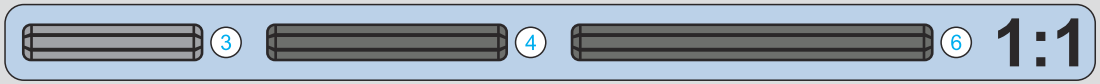

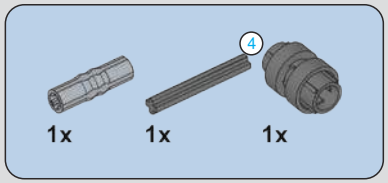

845

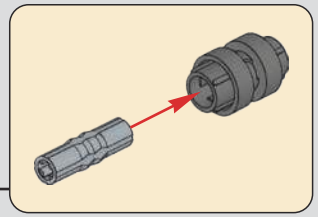

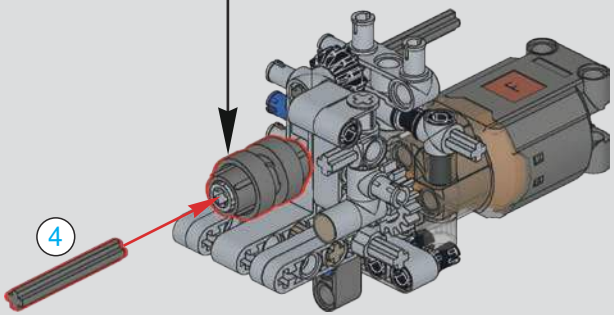

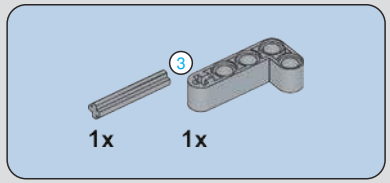

846

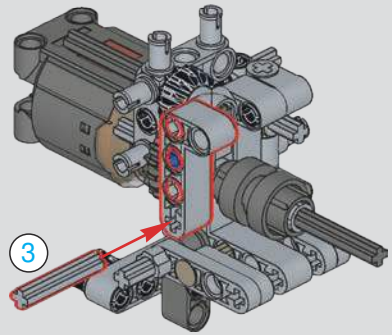

1x 1x

847

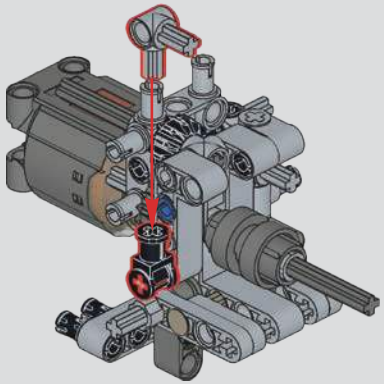

2x 2x 2x

848

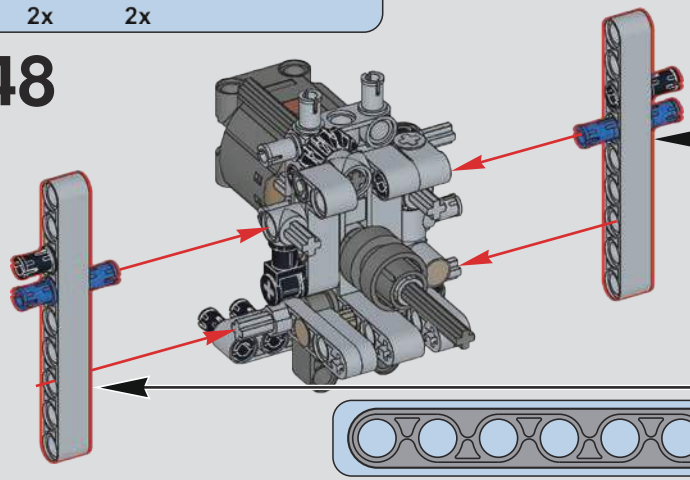

2x

1:1

(光滑栓)(Technic Pin without Friction)

3x 2x 3x 1x 1x 2x

849

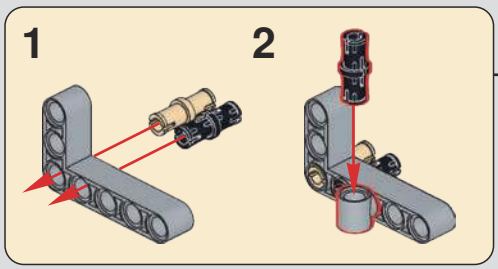

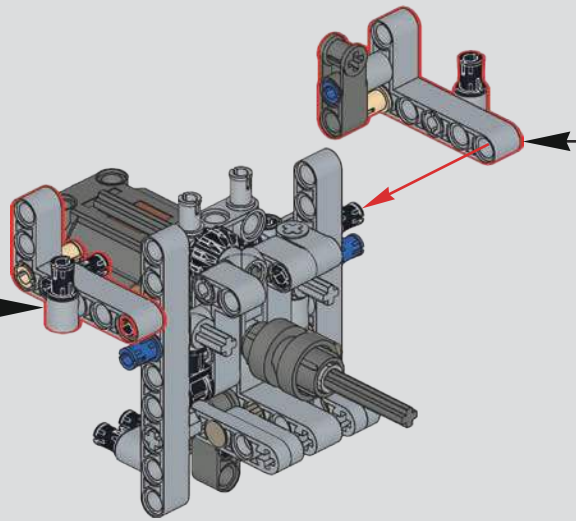

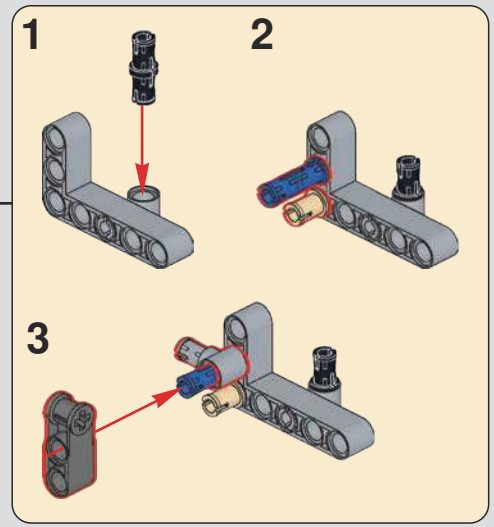

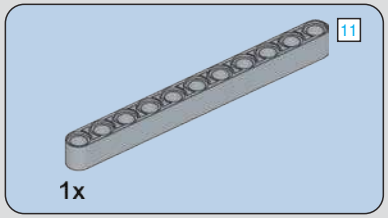

850

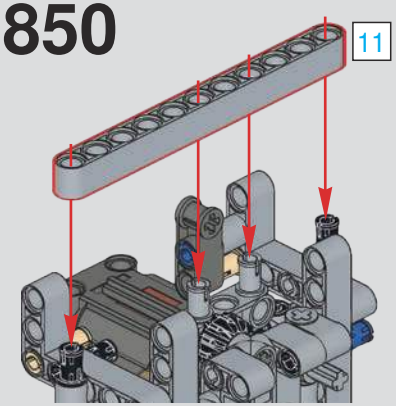

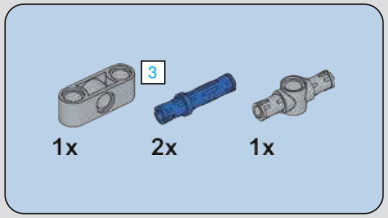

851

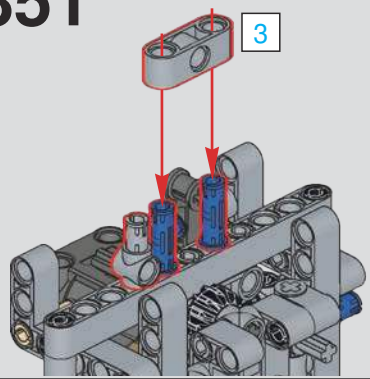

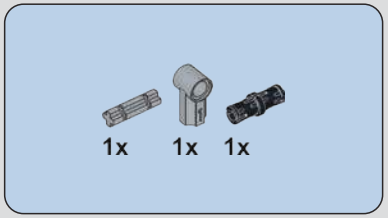

852

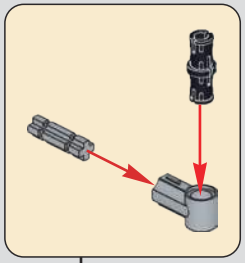

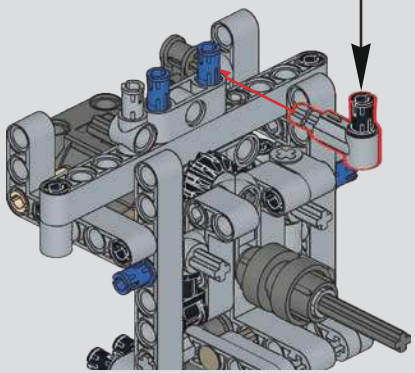

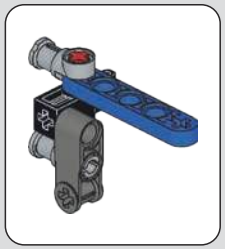

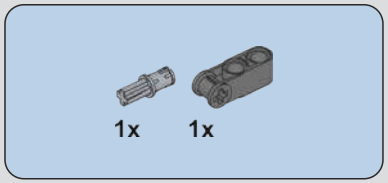

853

854

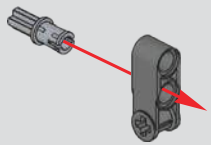

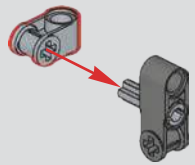

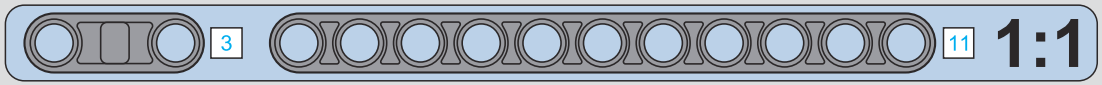

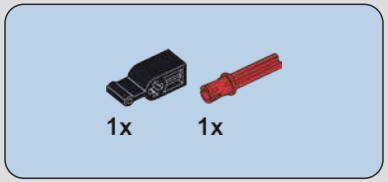

855

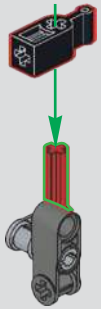

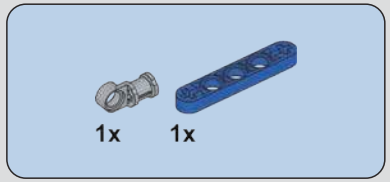

856

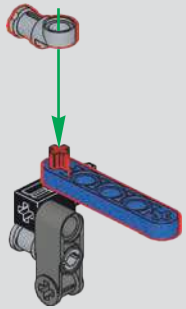

857

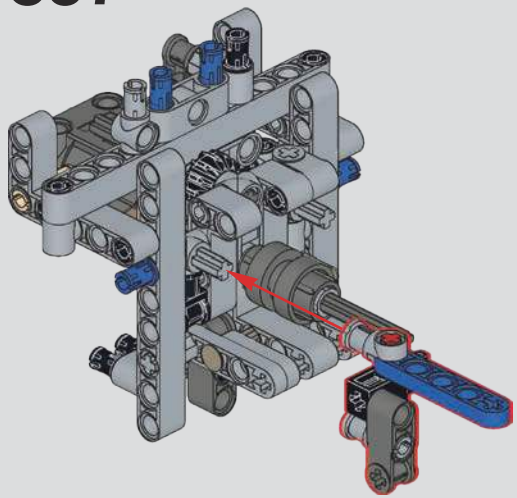

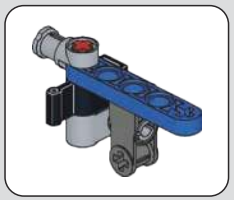

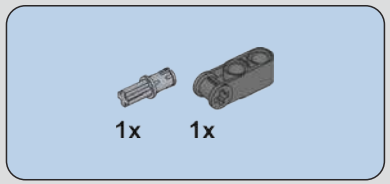

858

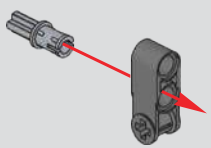

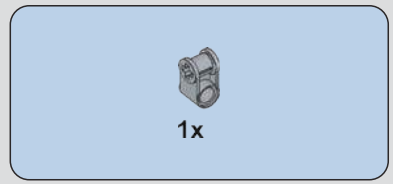

859

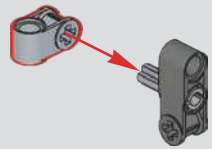

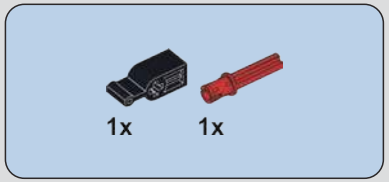

860

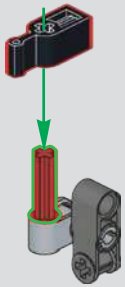

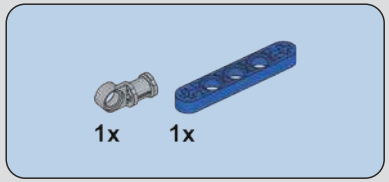

861

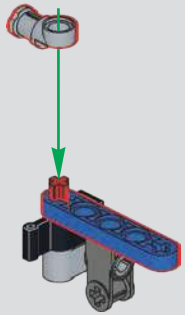

862

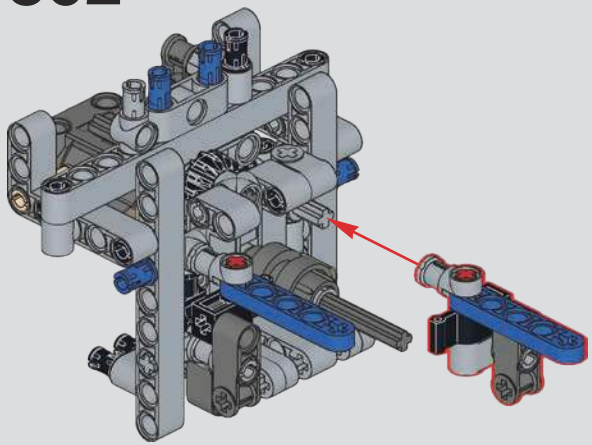

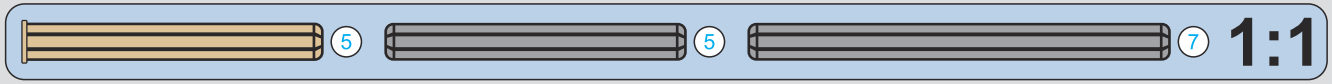

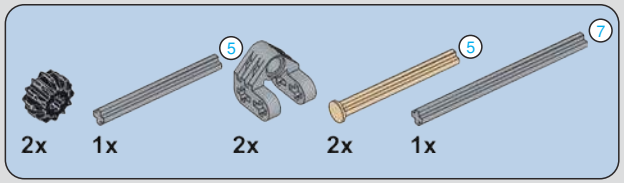

863

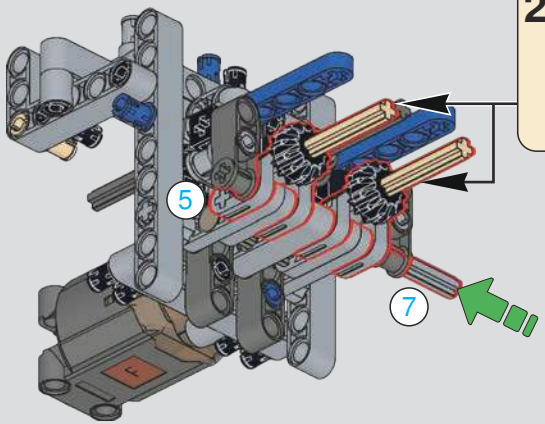

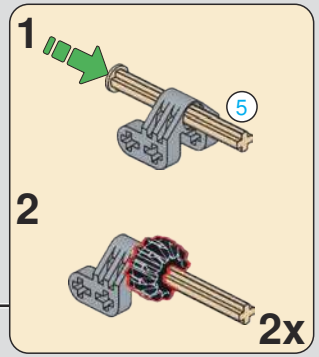

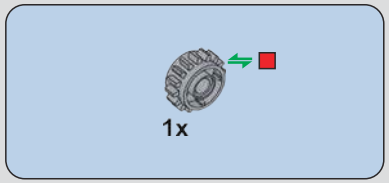

864

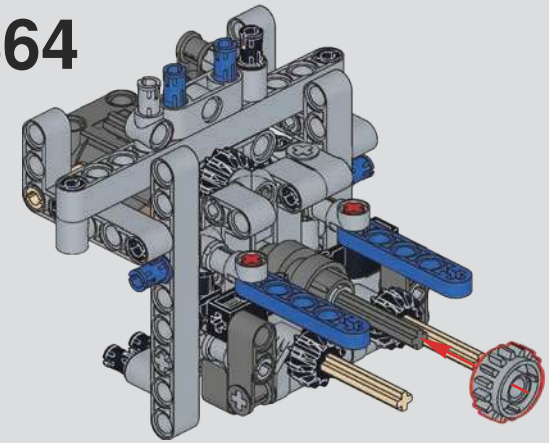

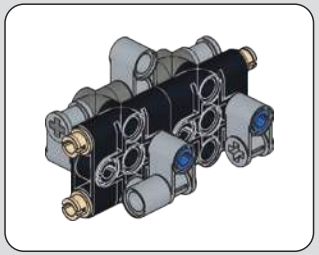

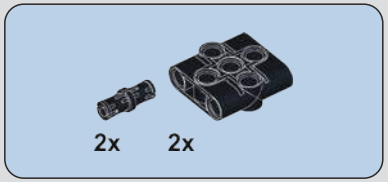

865

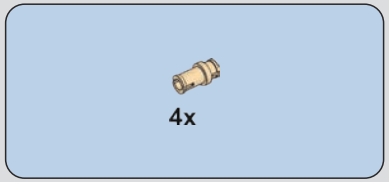

866

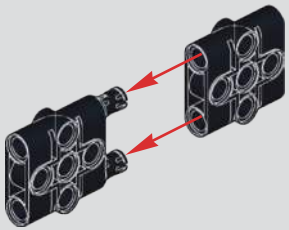

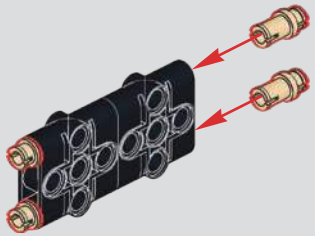

867

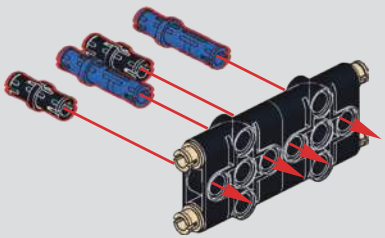

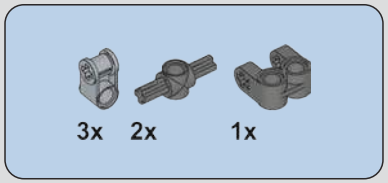

868

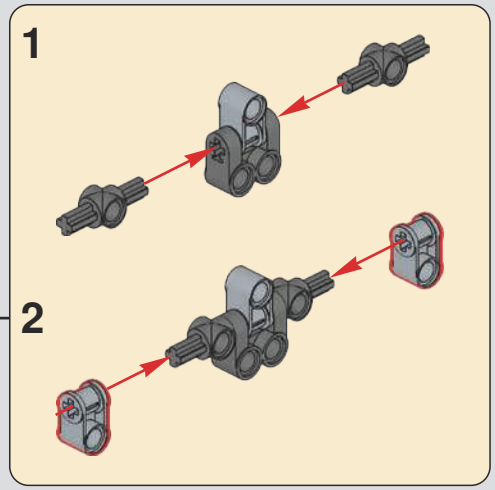

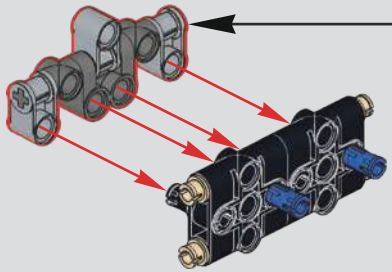

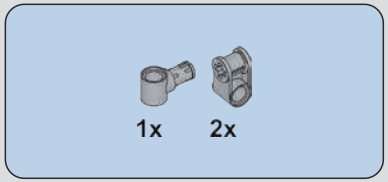

869

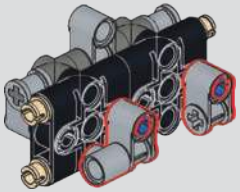

870

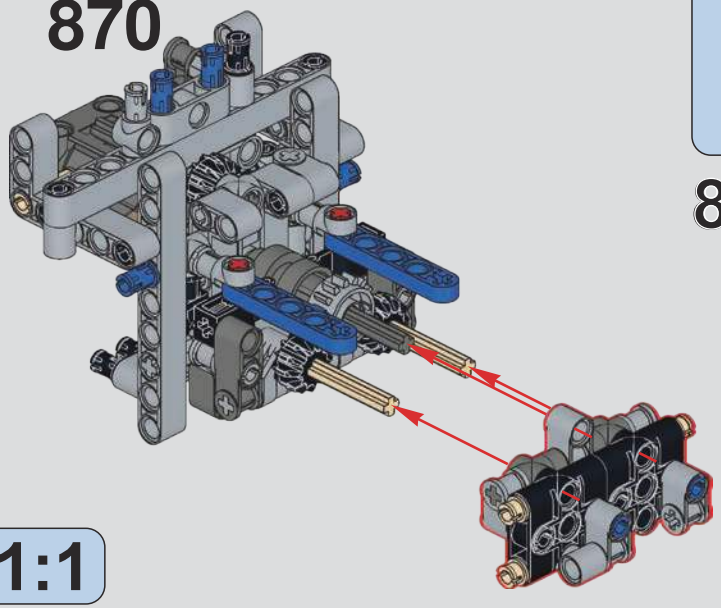

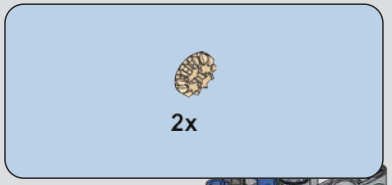

871

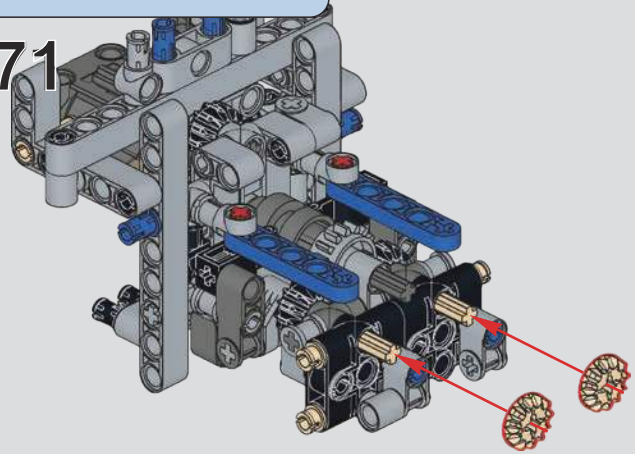

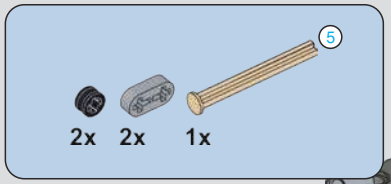

872

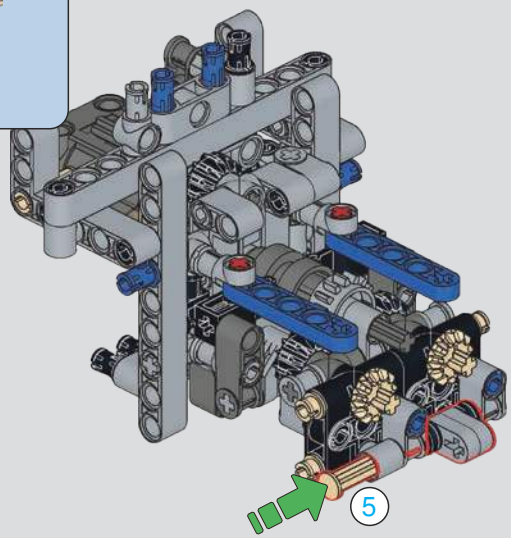

873

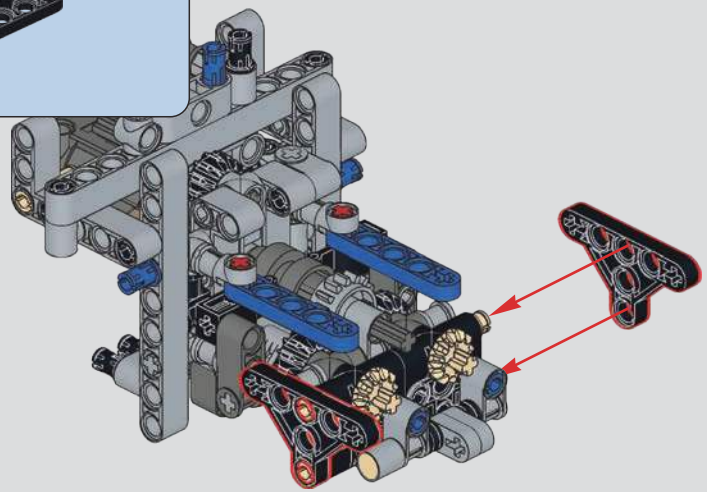

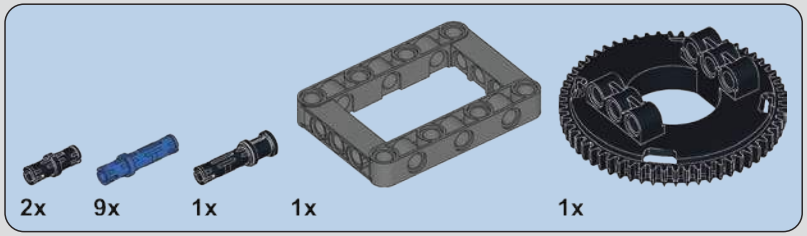

874

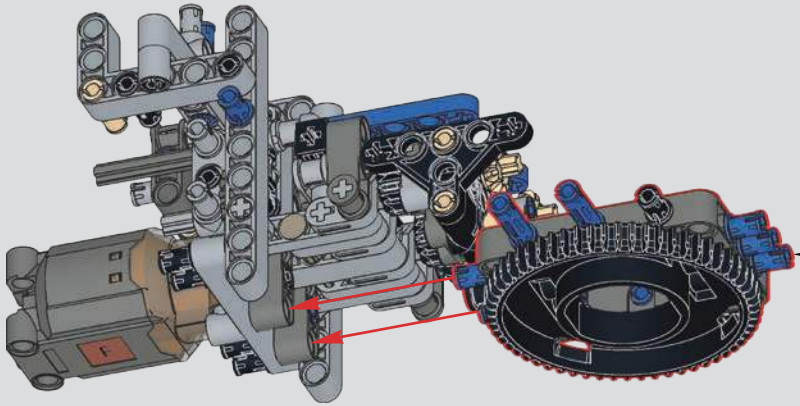

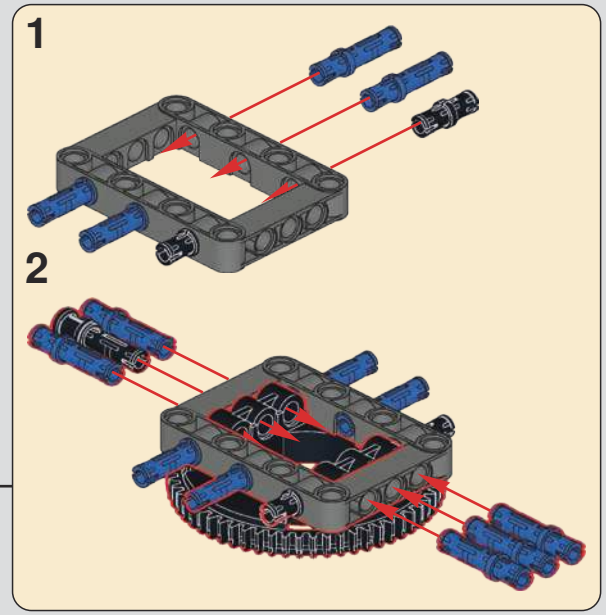

875

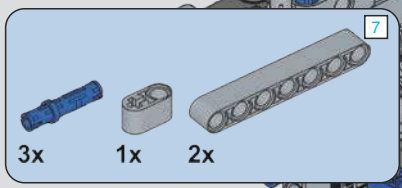

876

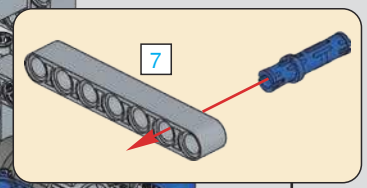

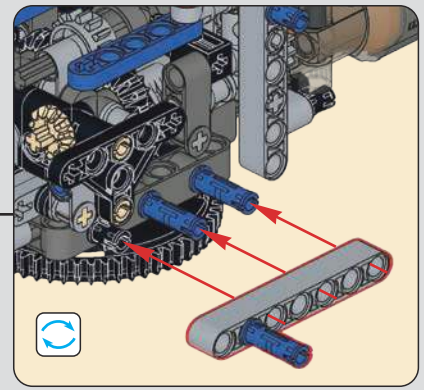

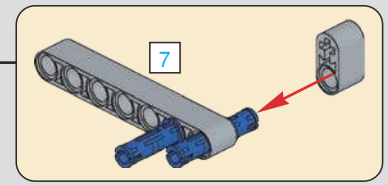

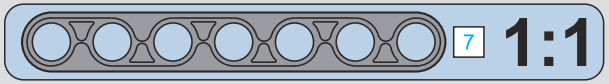

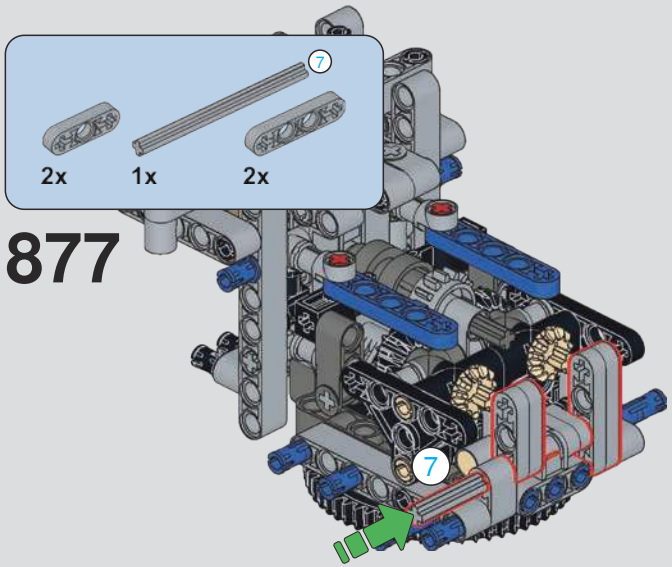
7
2x
1x
2x
877
7

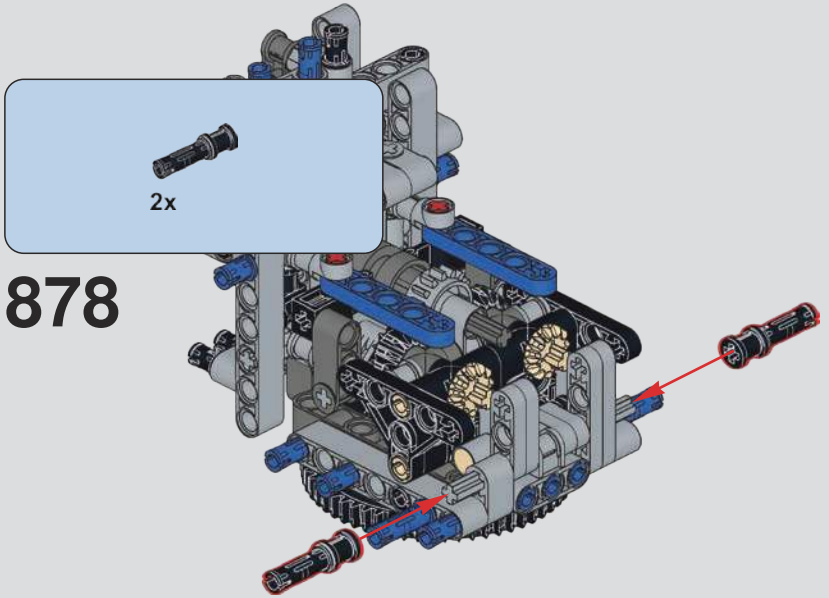
2x
878

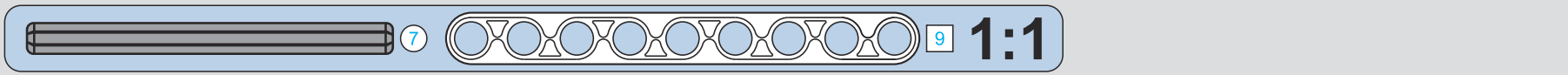
7
9
1:1

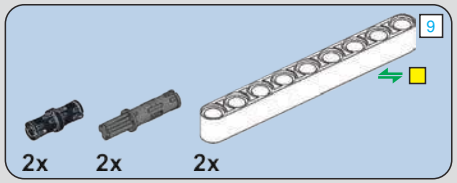
9
2x
2x
2x
879

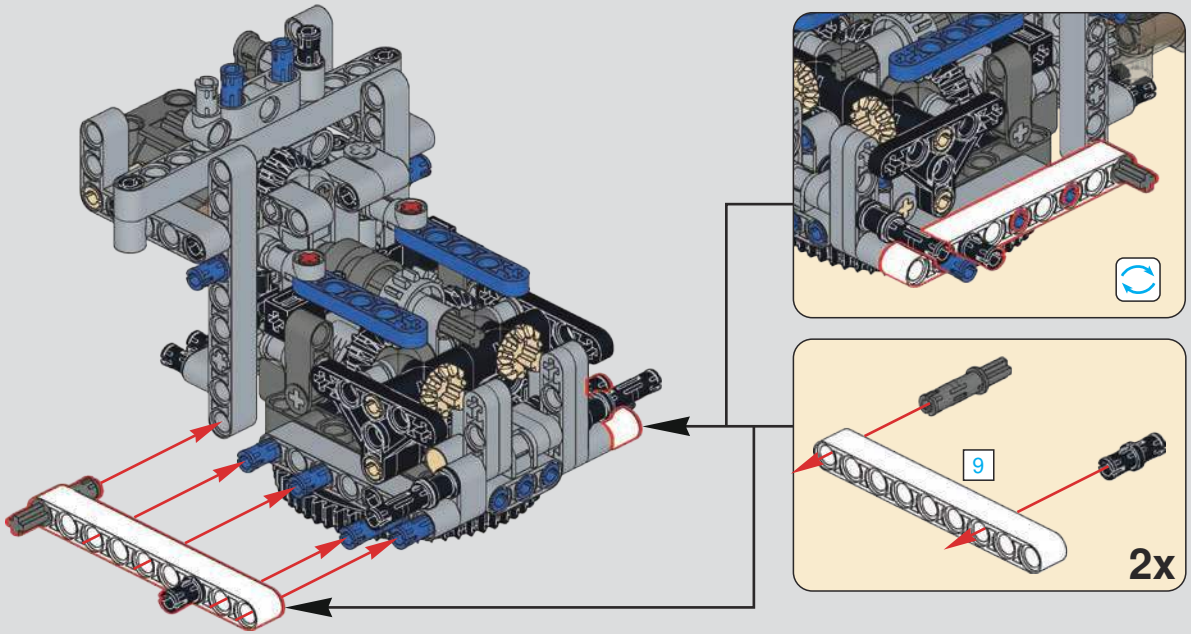
9
2x

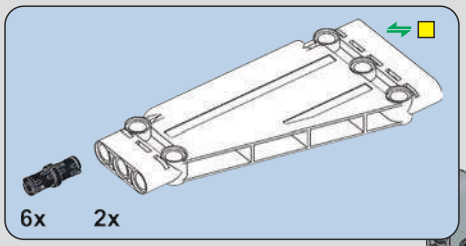

880

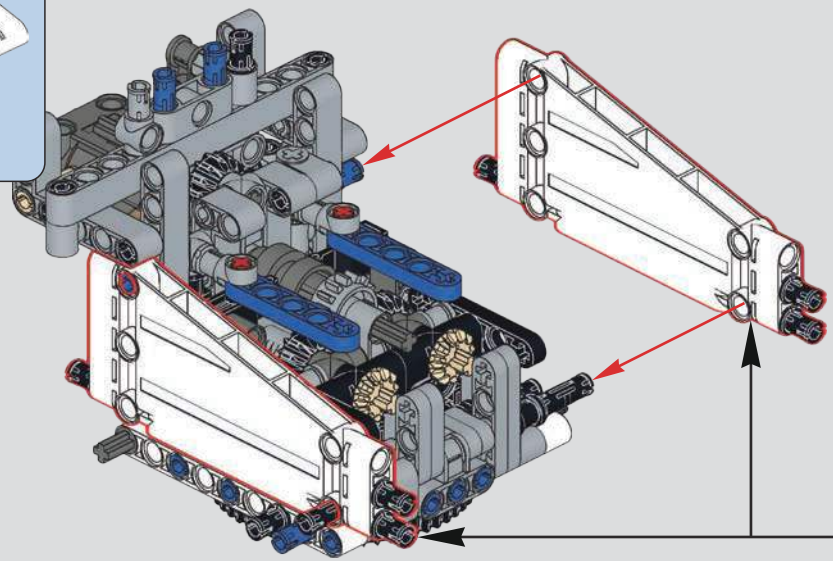

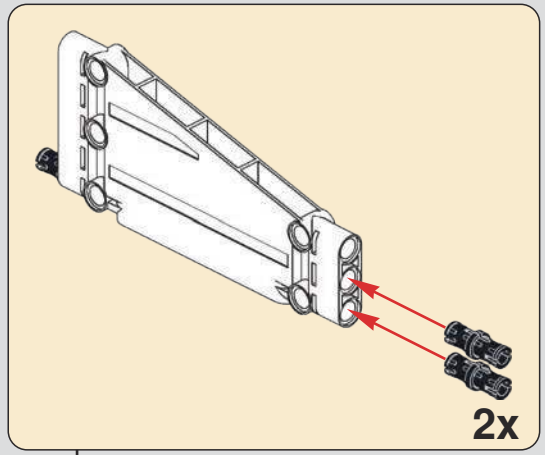

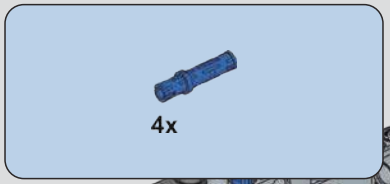

881

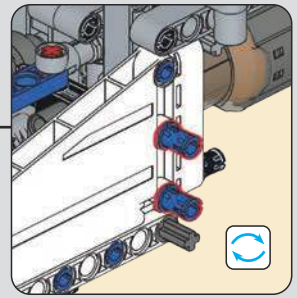

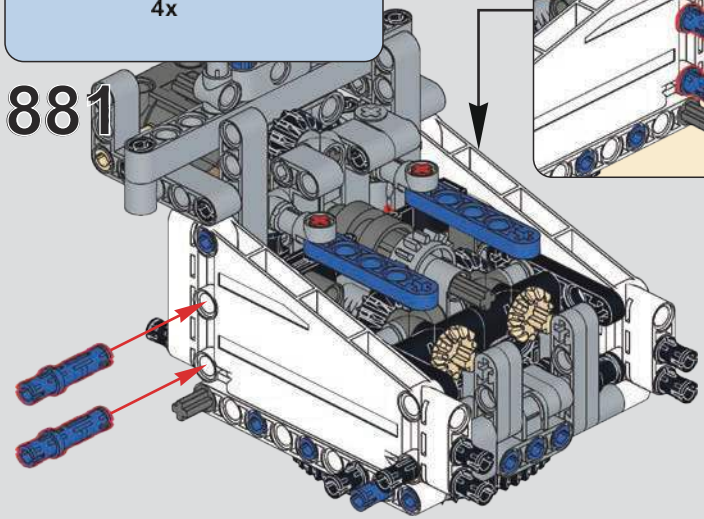

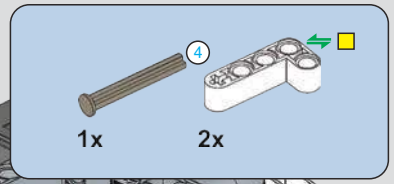

882

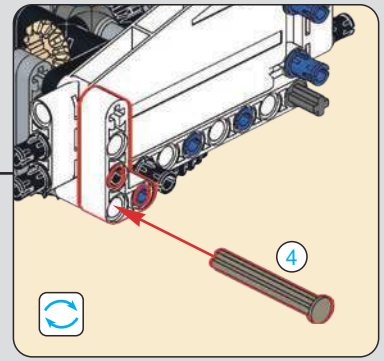

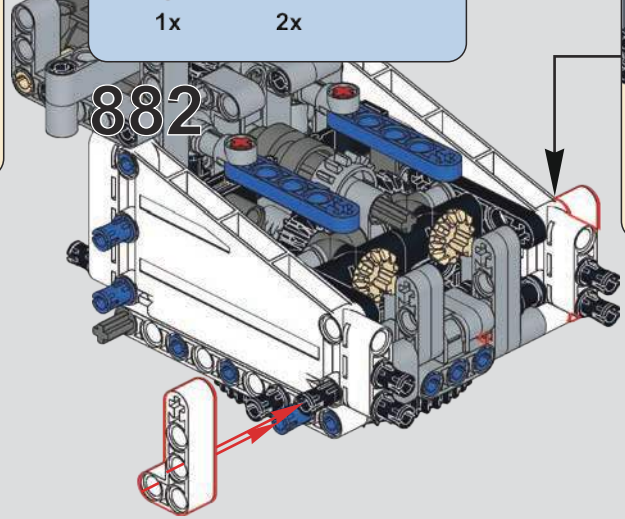

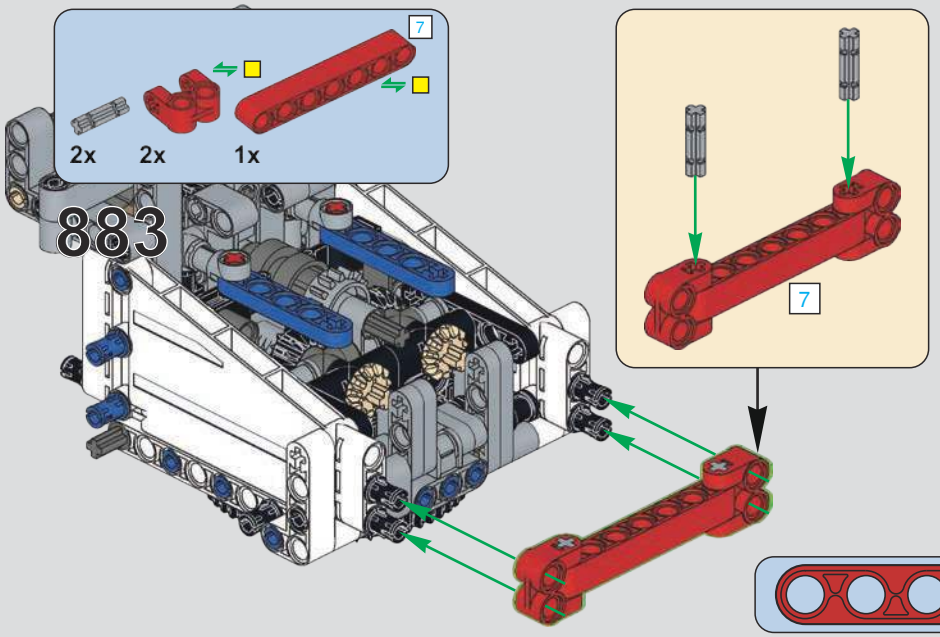
7
2x
2x
1x
883
7

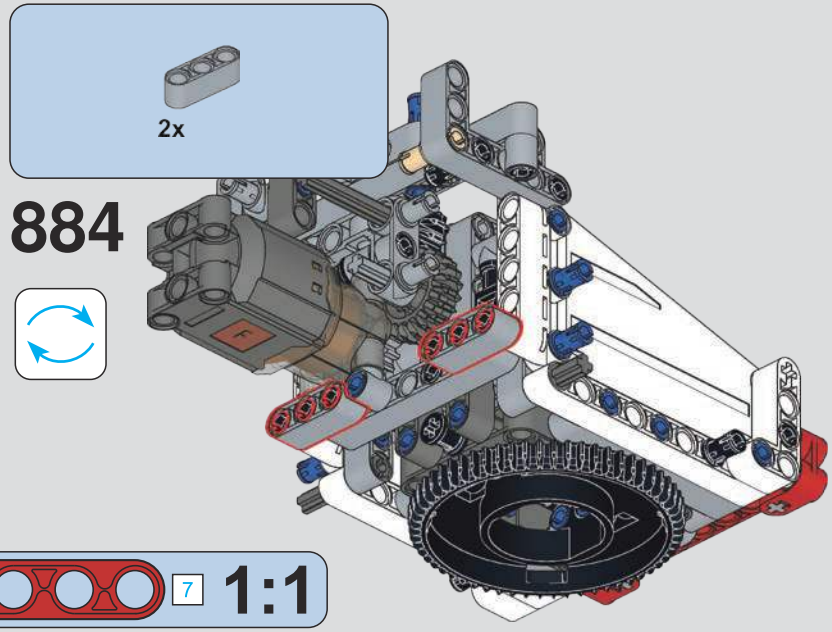
2x
884

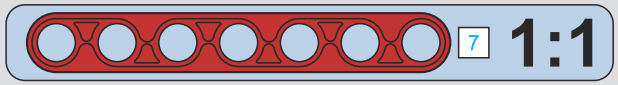
7
1:1

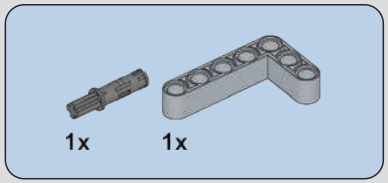
1x
1x

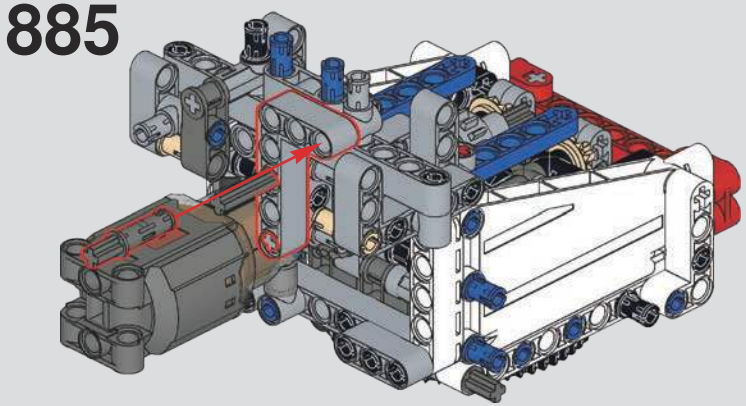
885

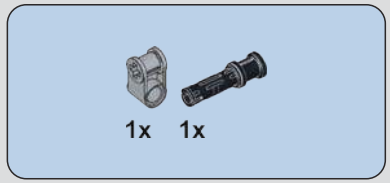
1x
1x

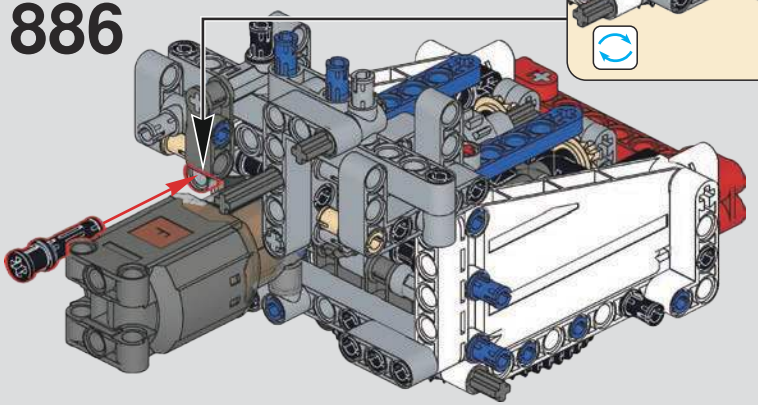
886

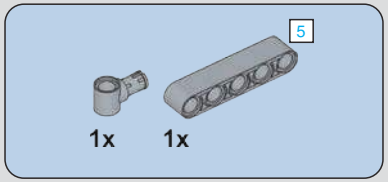

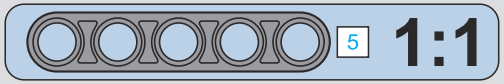

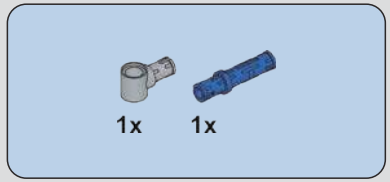

887

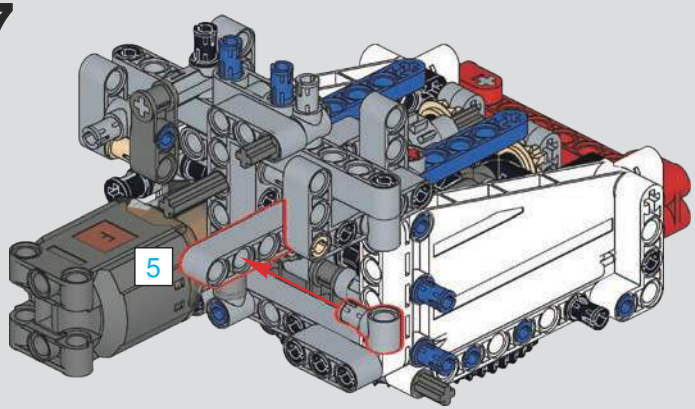

888

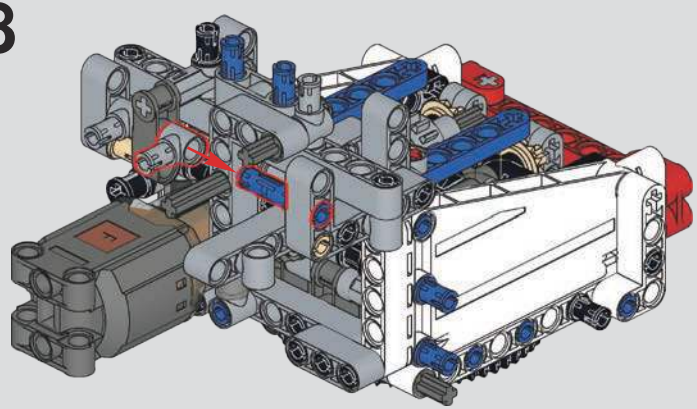

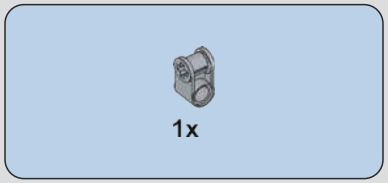

889

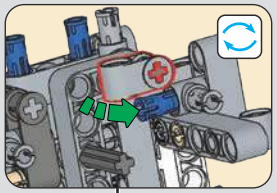

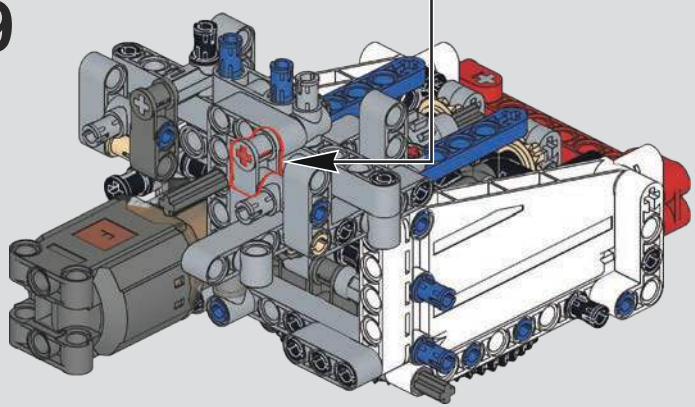

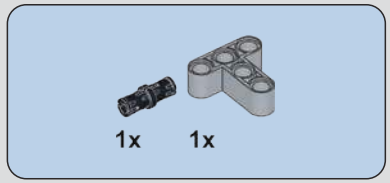

890

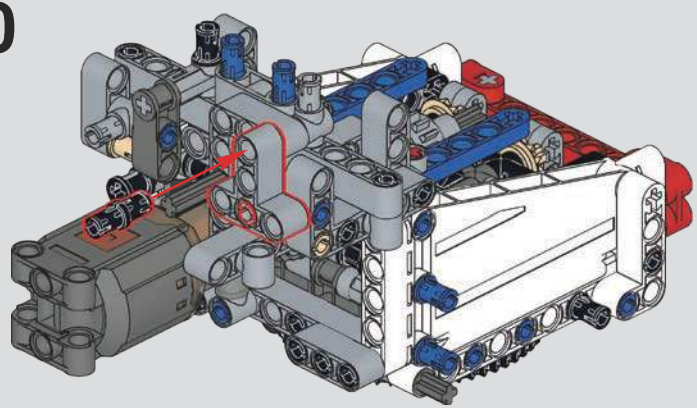

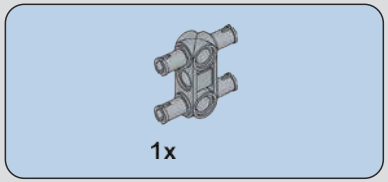

891

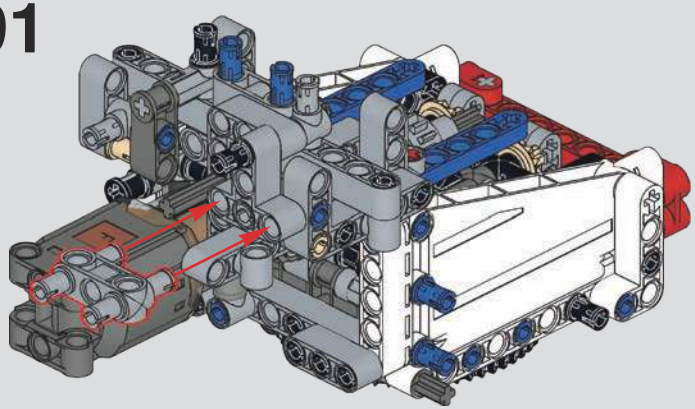

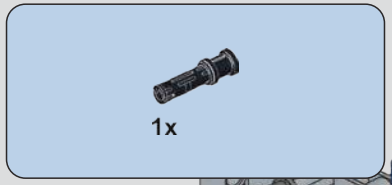

892

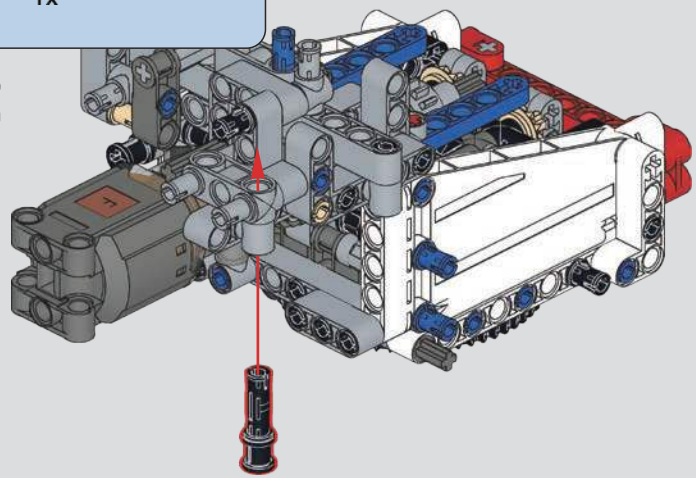

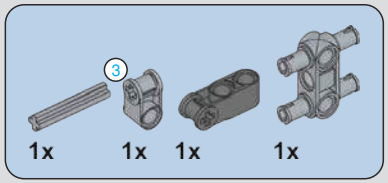

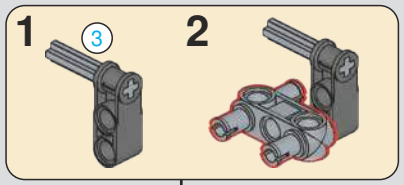

893

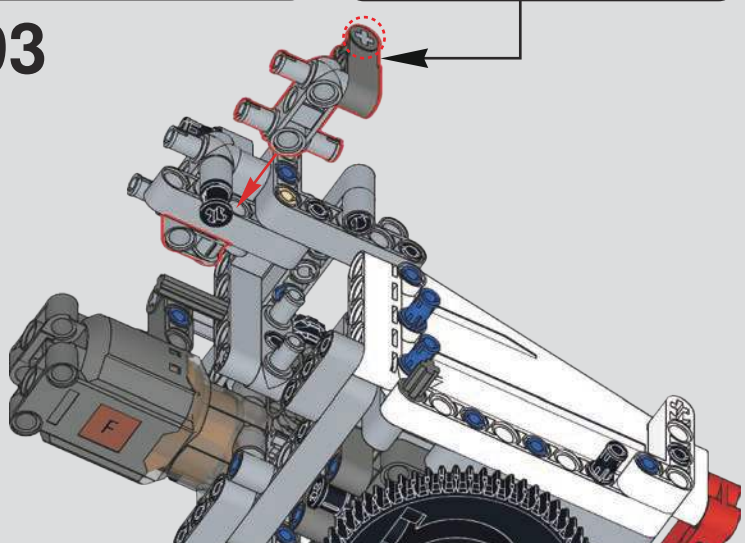

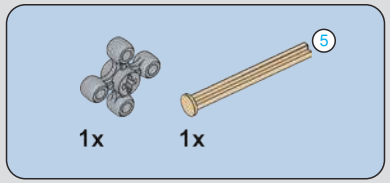

894

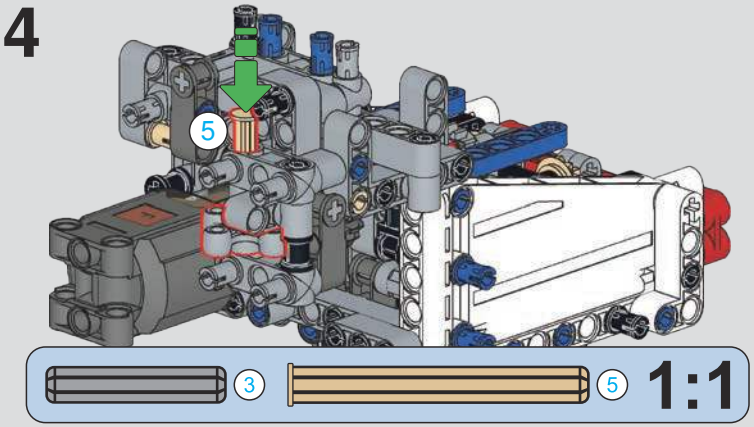

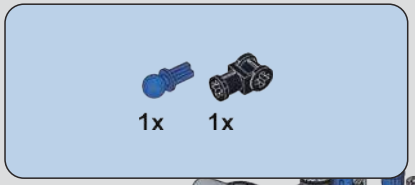

895

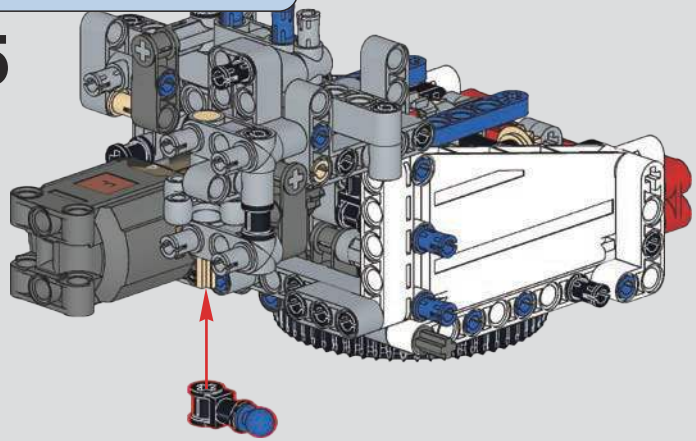

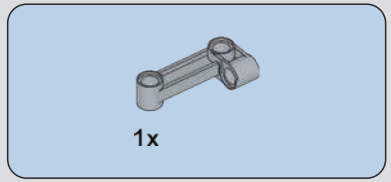

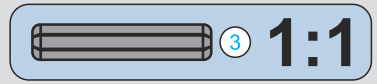

896

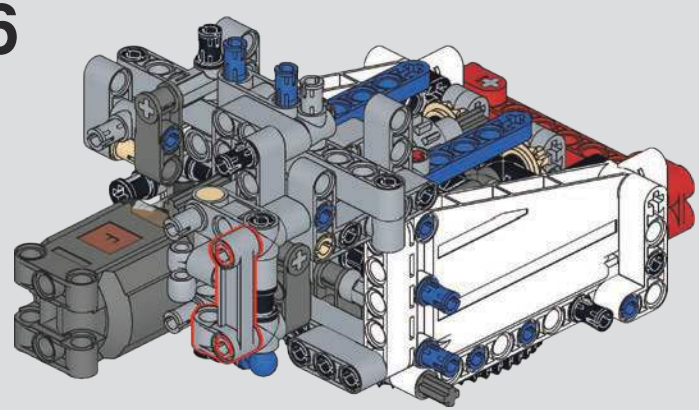

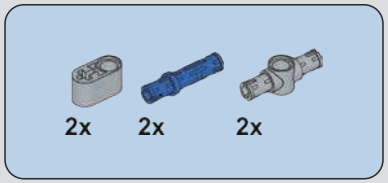

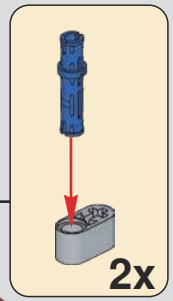

897

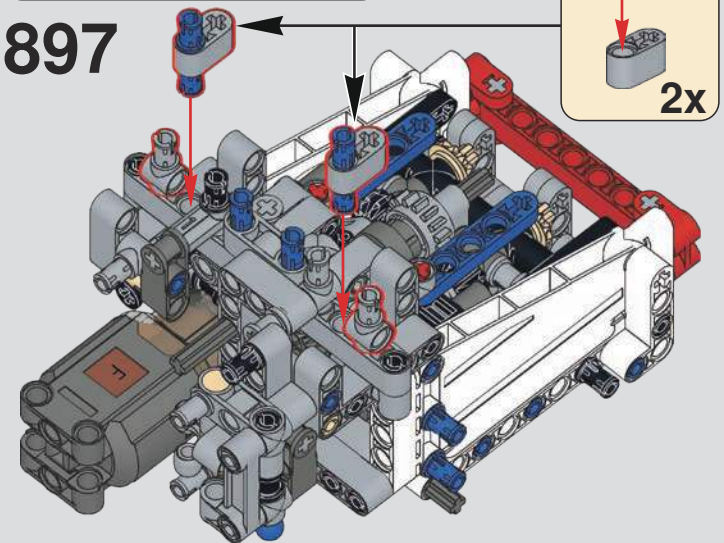

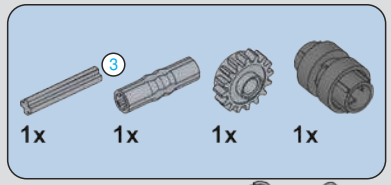

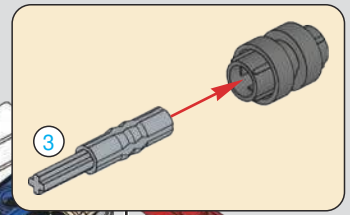

898

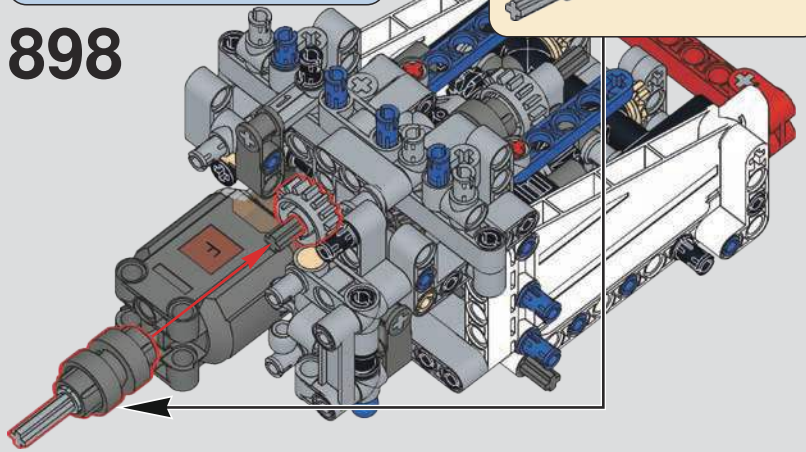

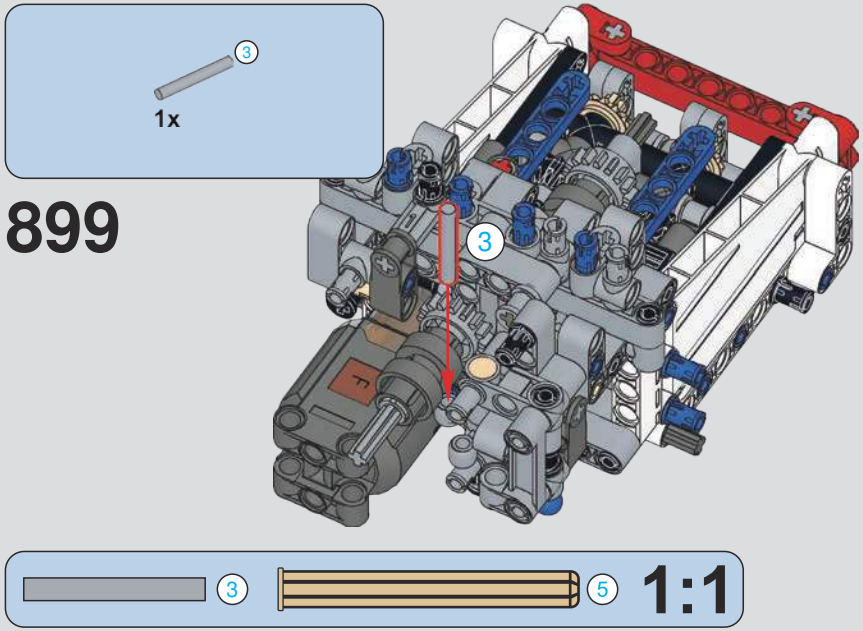
3
1x
899
3
3
5
1:1

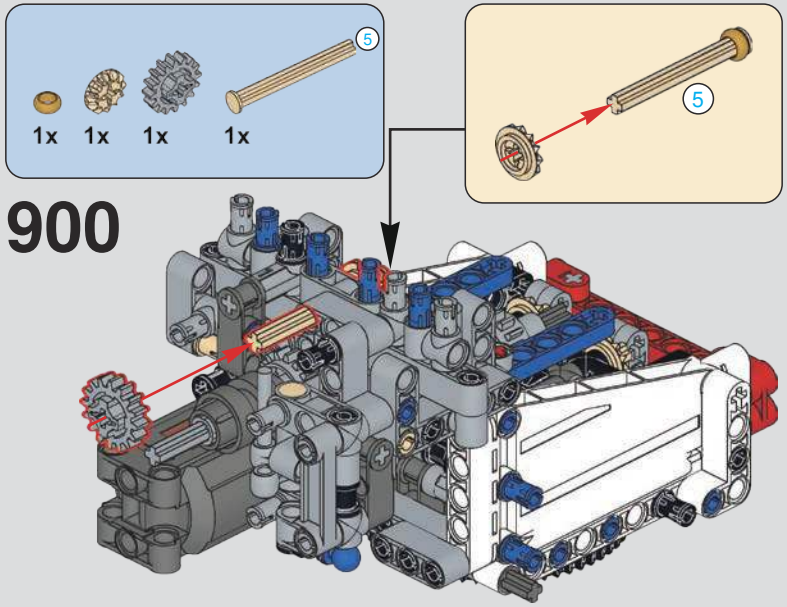
5
1x
1x
1x
1x
900
5

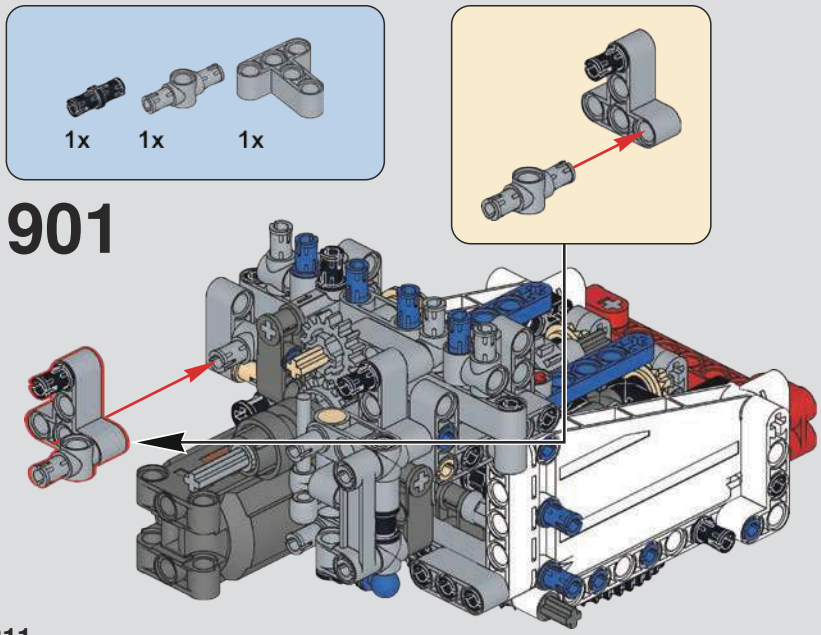
1x
1x
1x
901

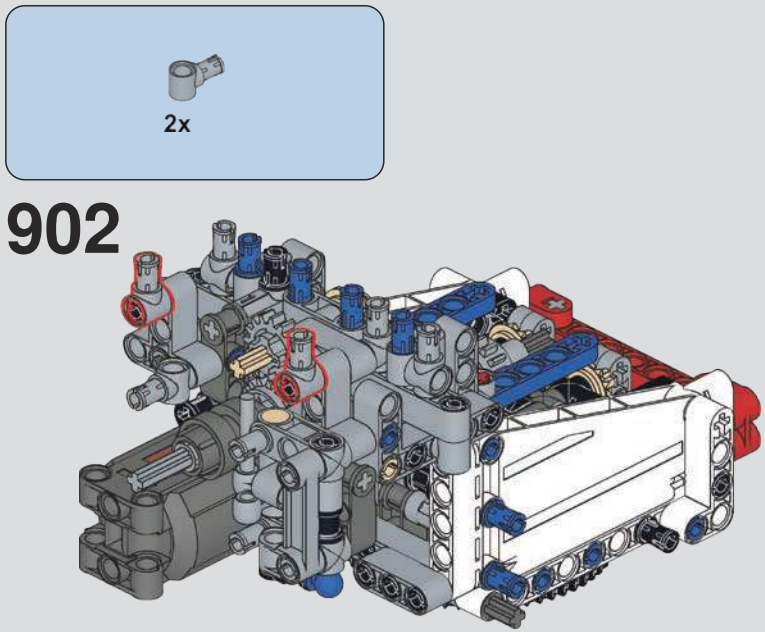
2x
902

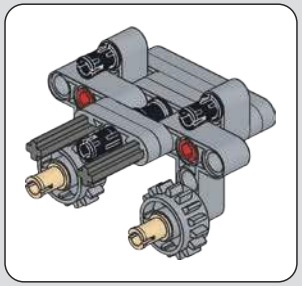

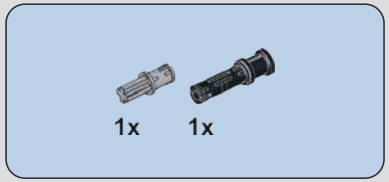

903

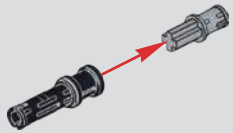

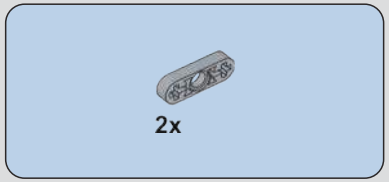

904

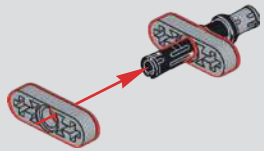

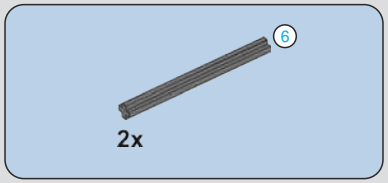

905

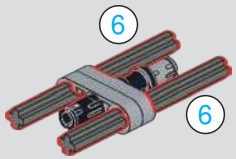

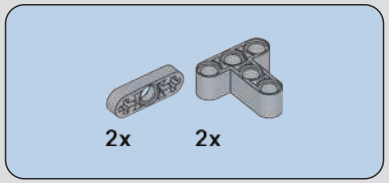

906

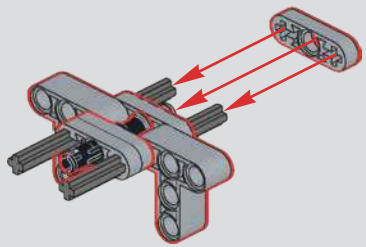

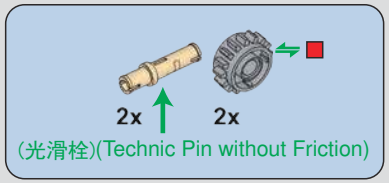

907

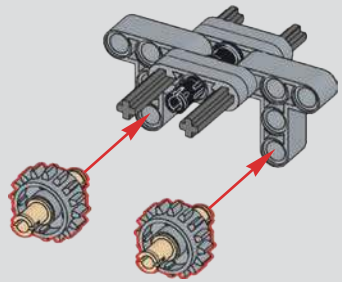

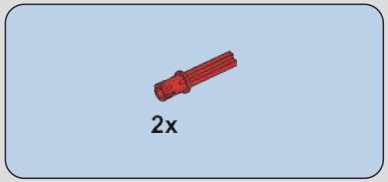

908

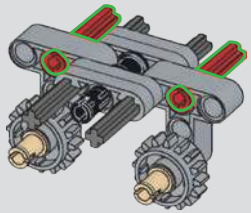

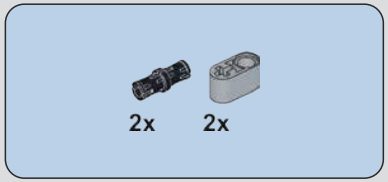

909

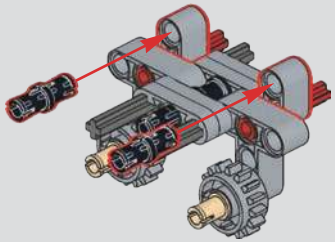

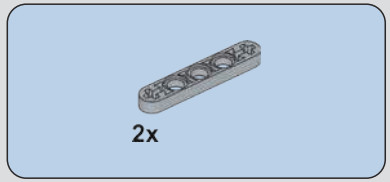

910

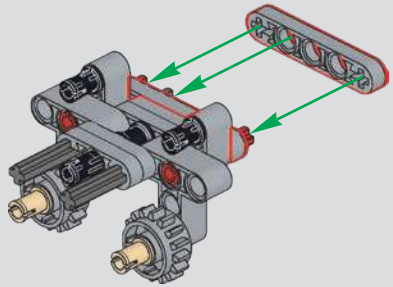

911

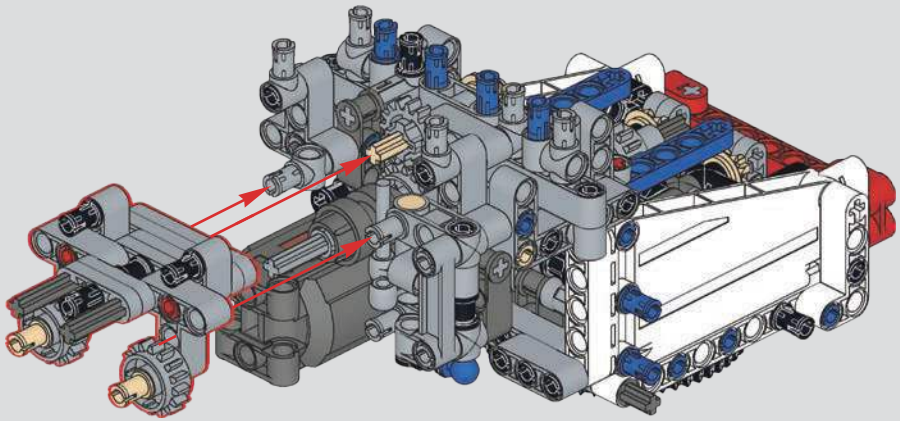

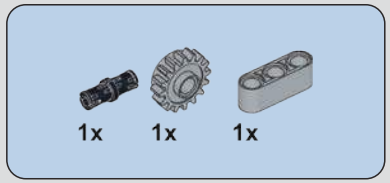

912

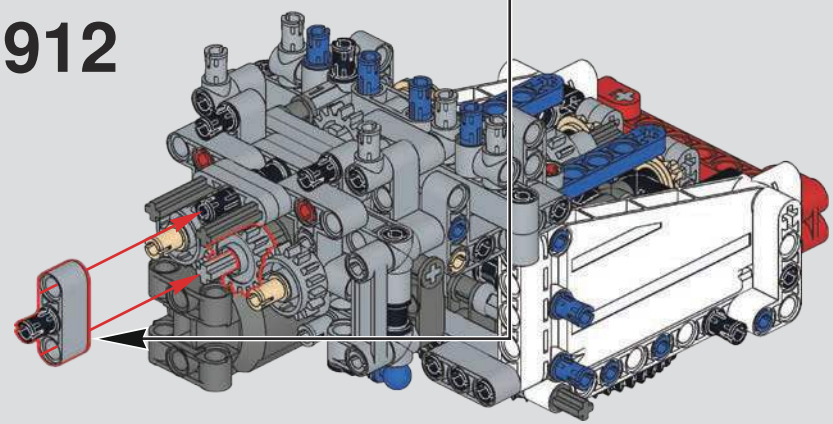

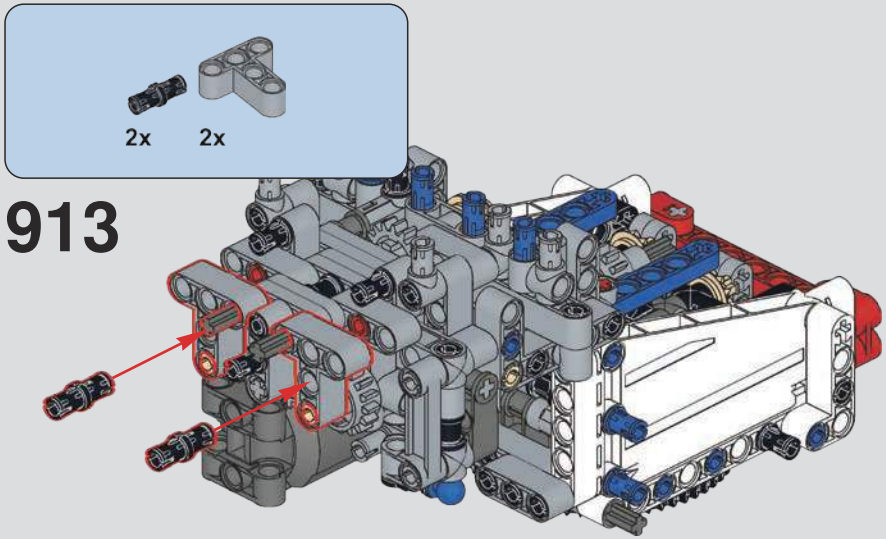

913

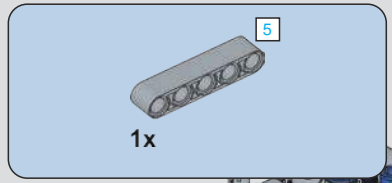

914

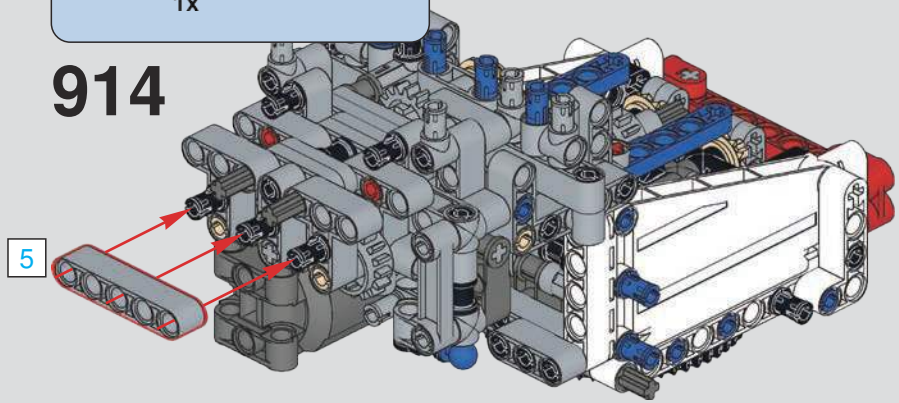

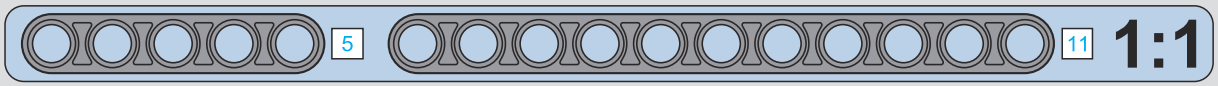

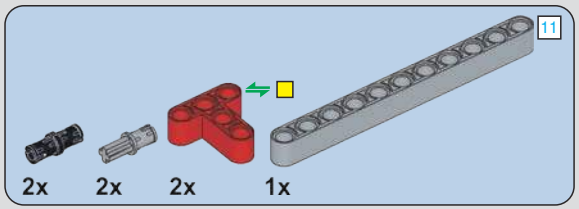

915

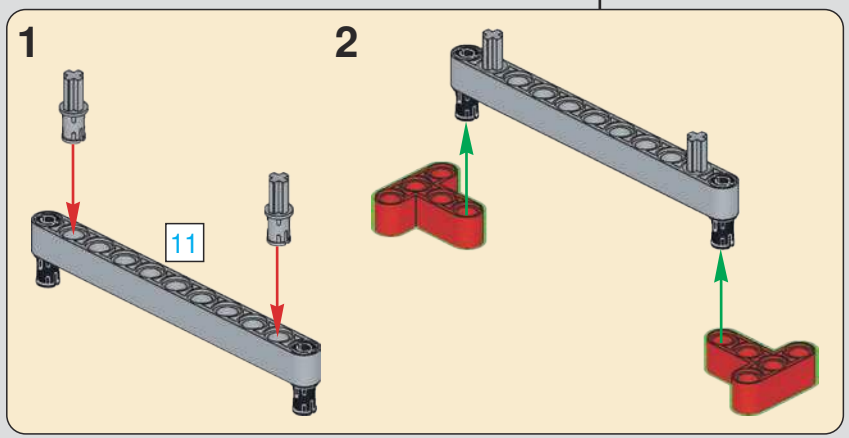

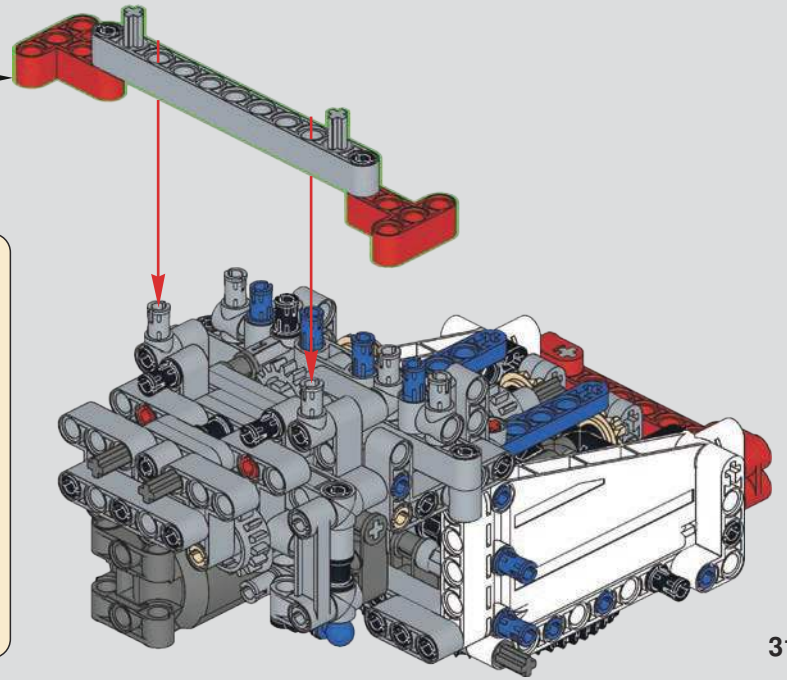

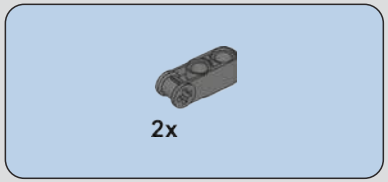

916

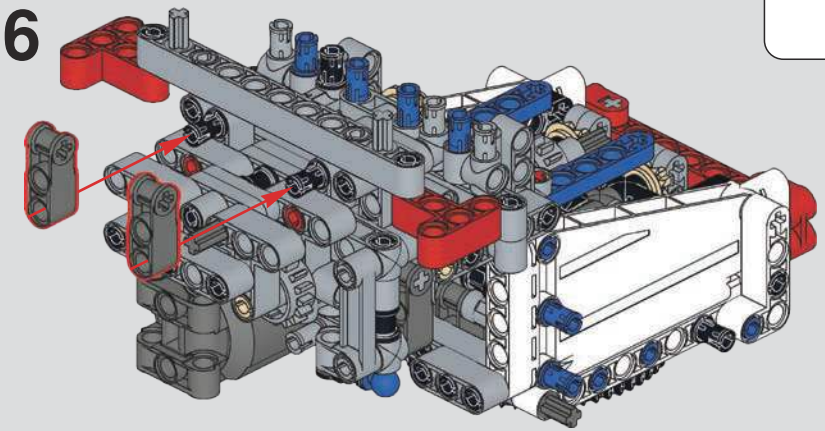

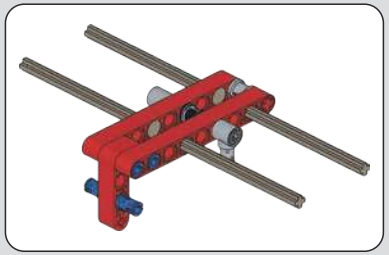

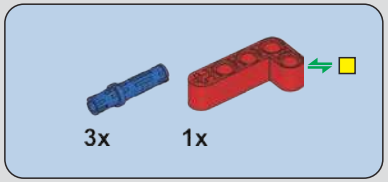

917

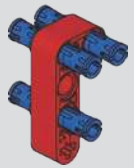

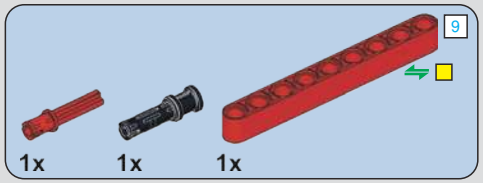

918

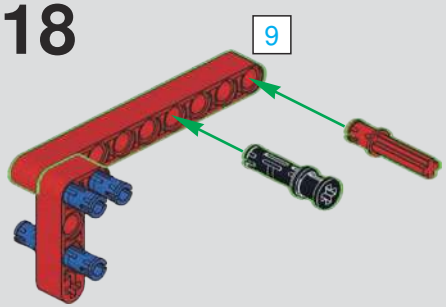

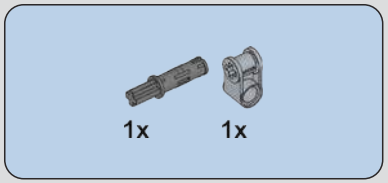

919

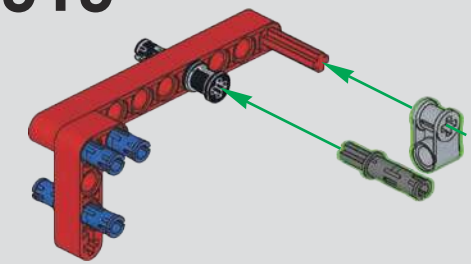

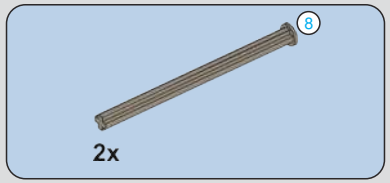

920

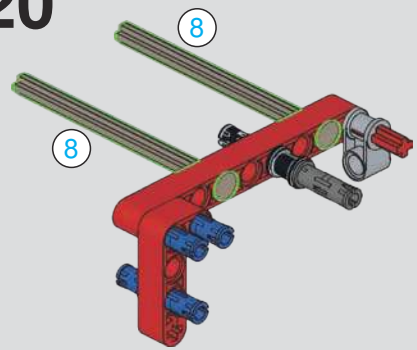

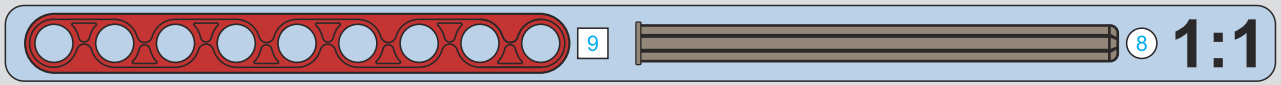

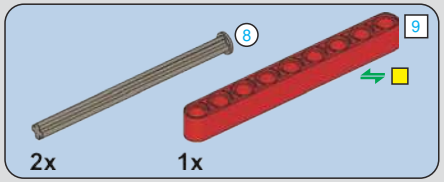

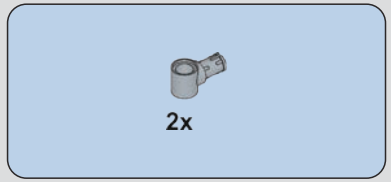

921

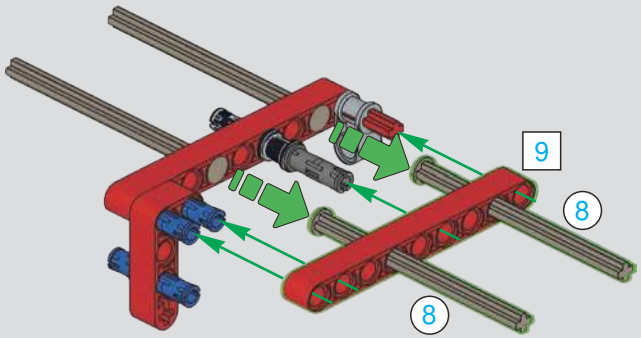

922

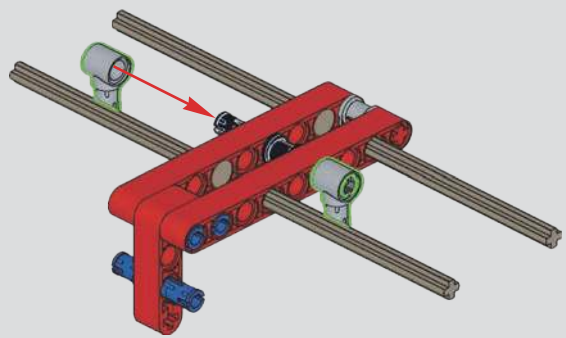

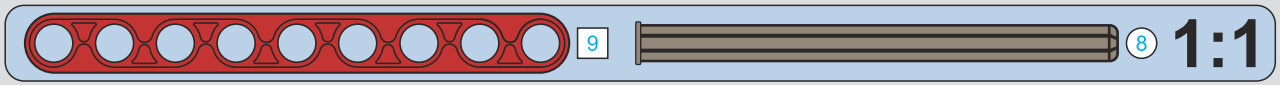

923

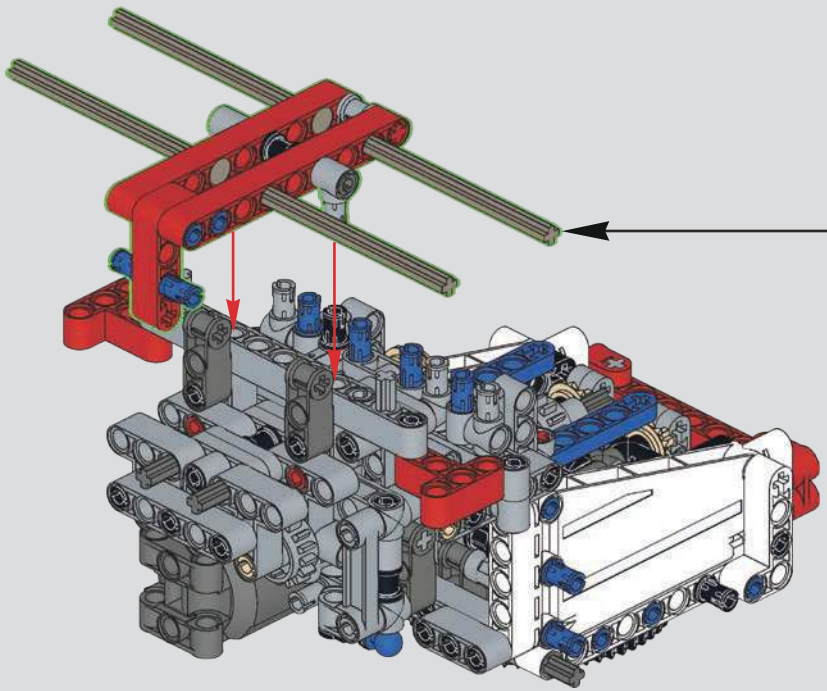

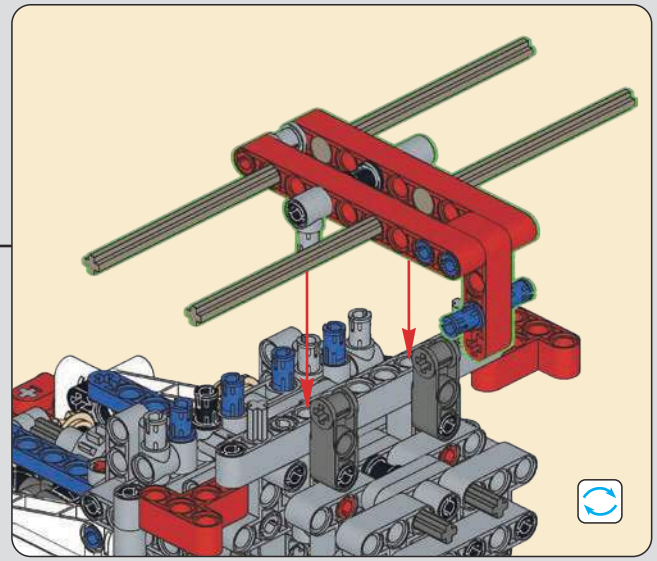

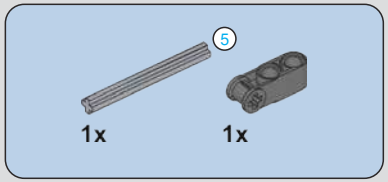

924

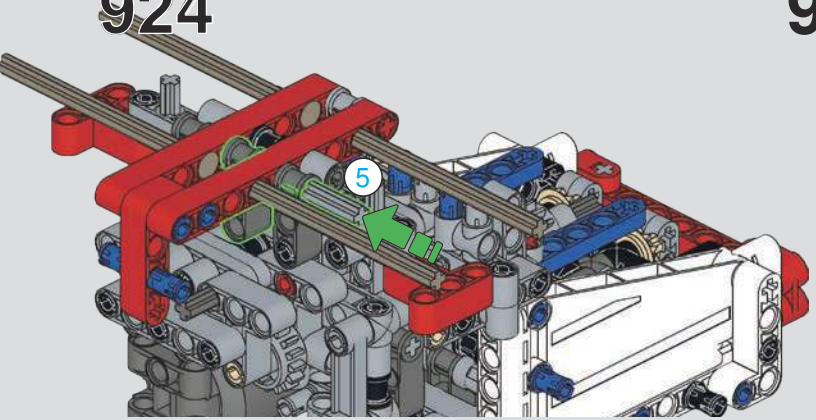

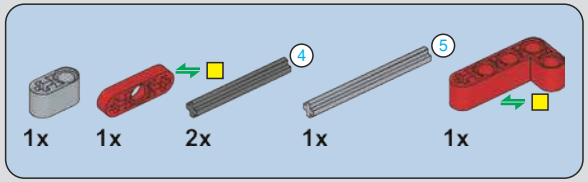

925

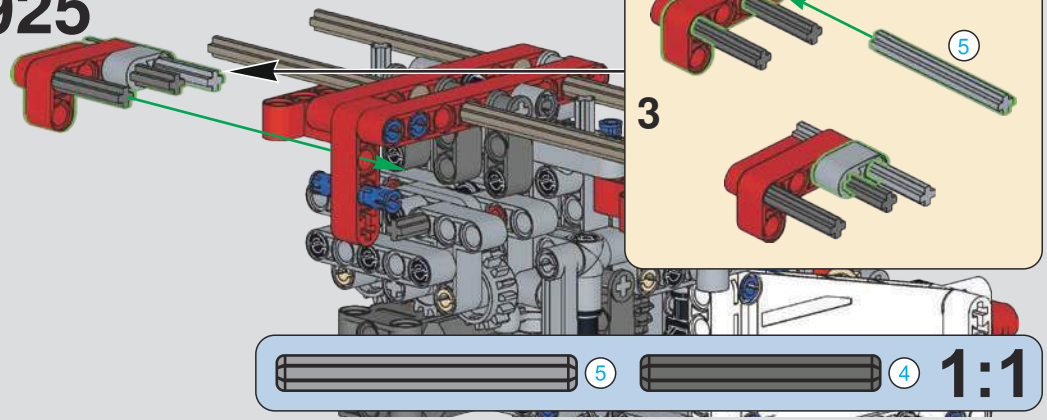

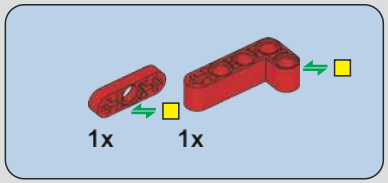

926

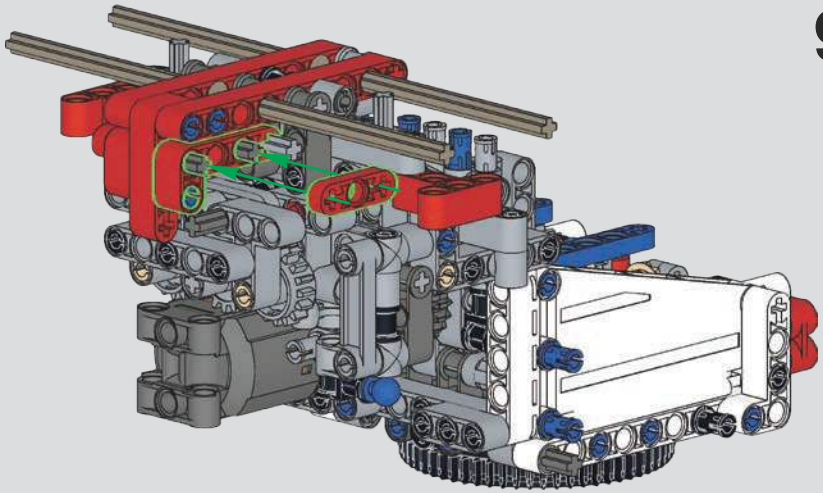

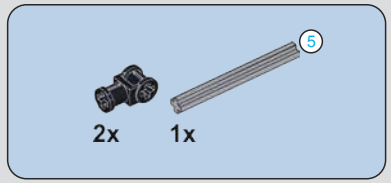

927

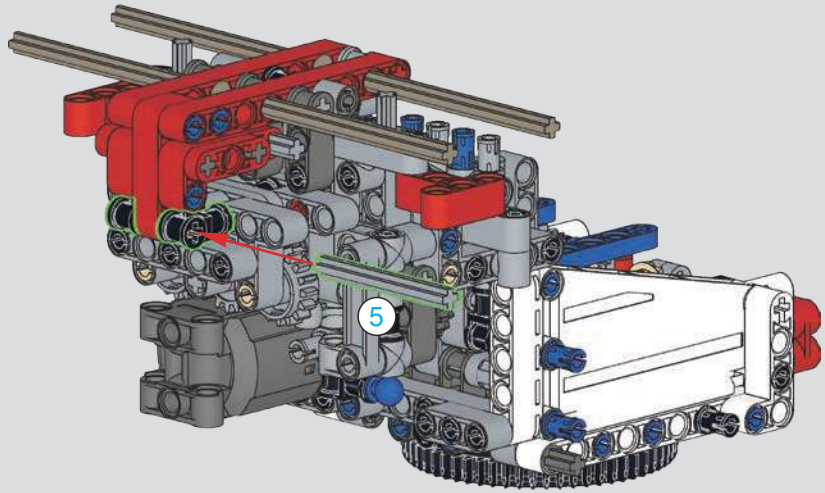

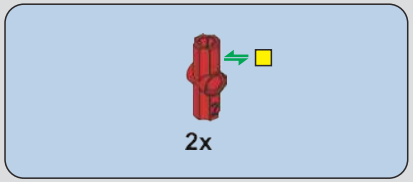

928

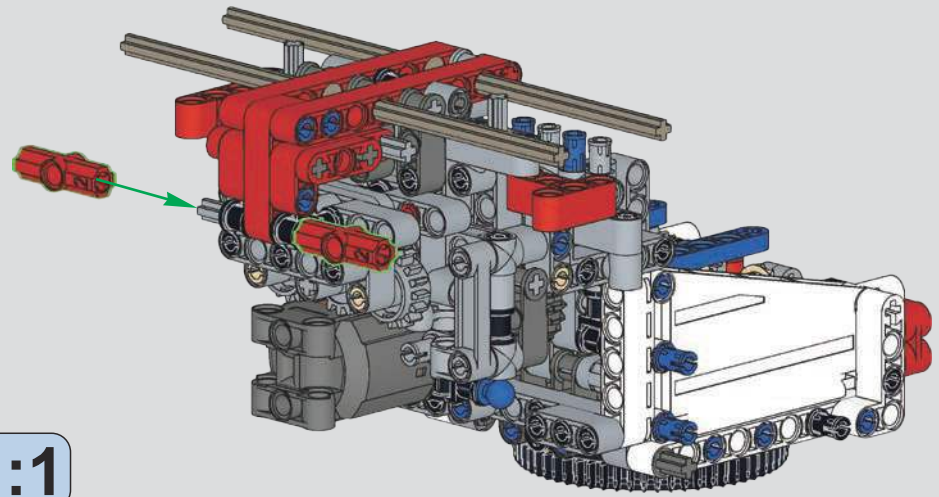

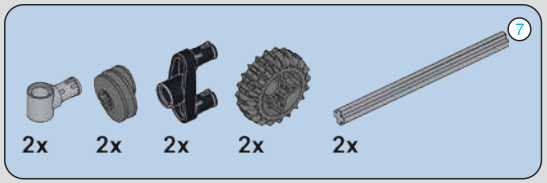

929

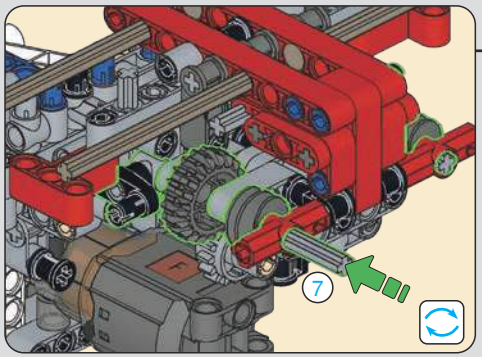

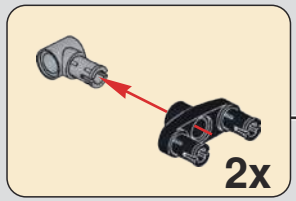

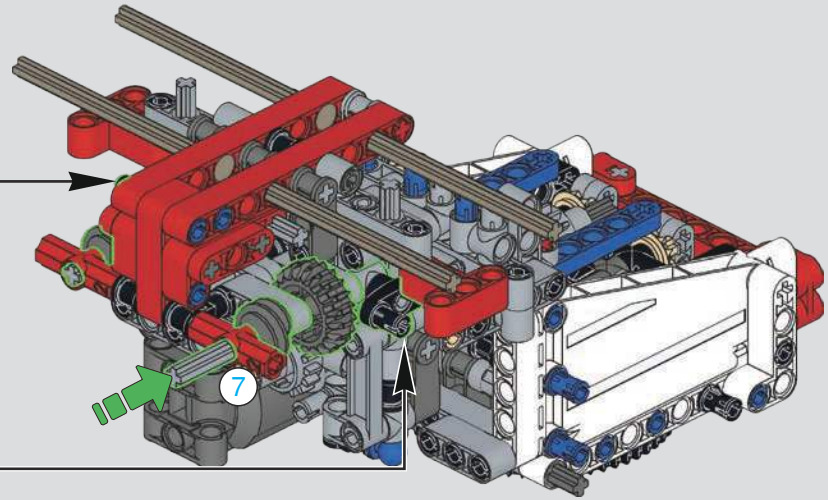

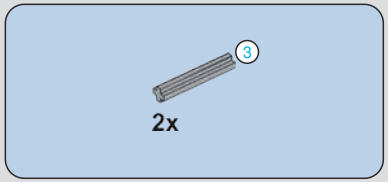

930

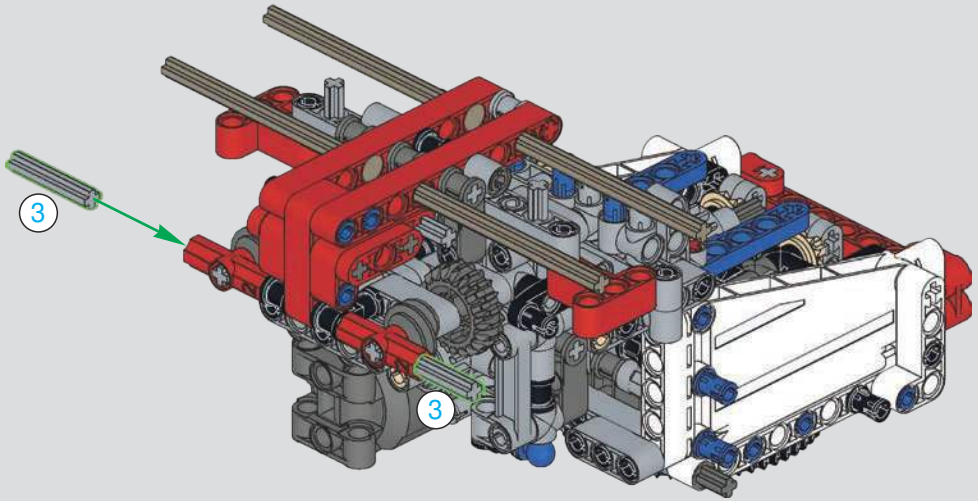

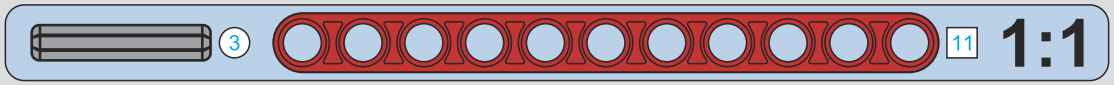

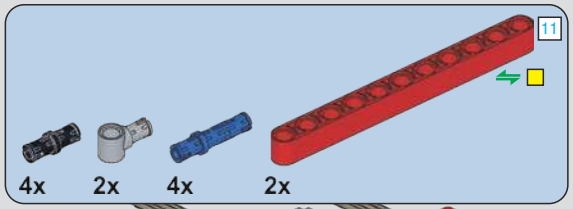

931

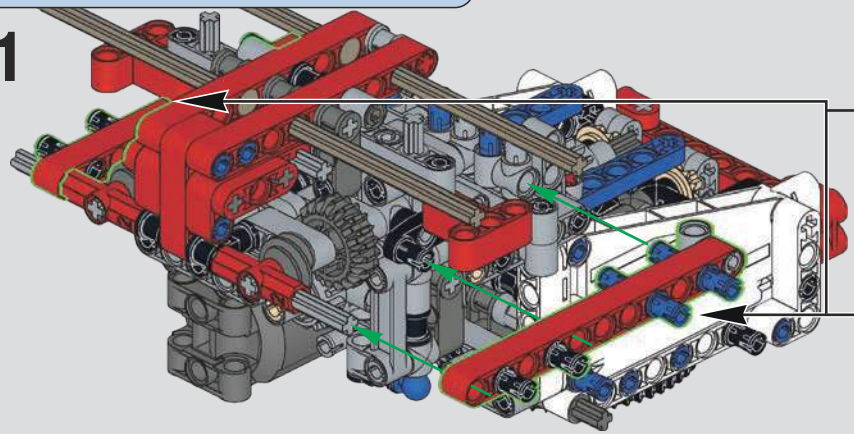

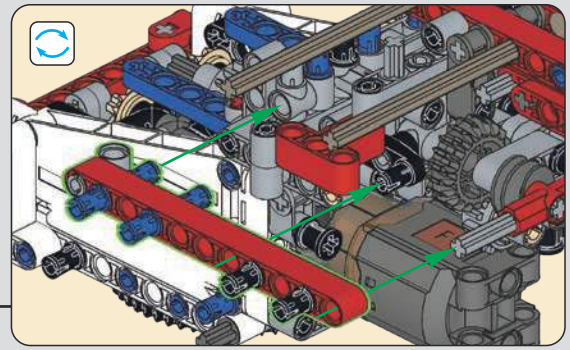

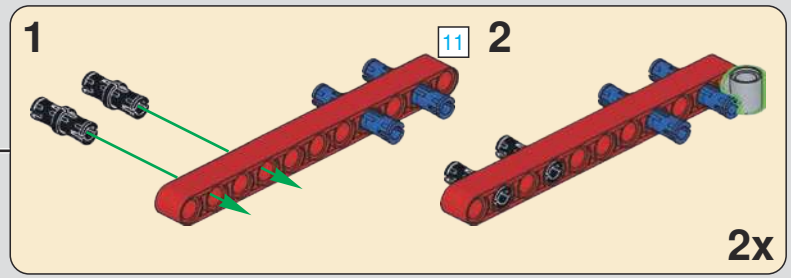

932

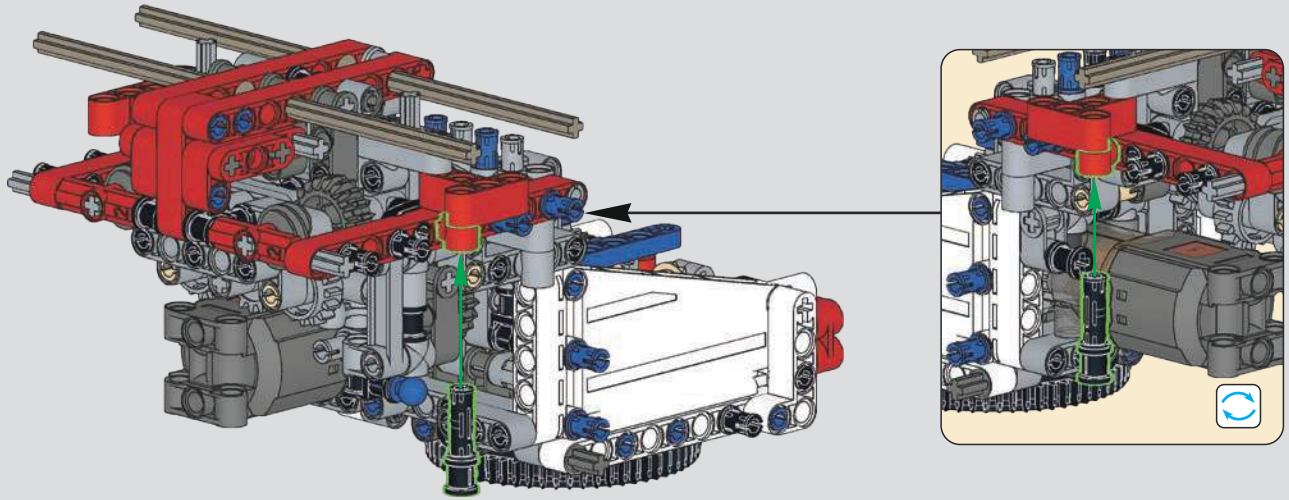

933

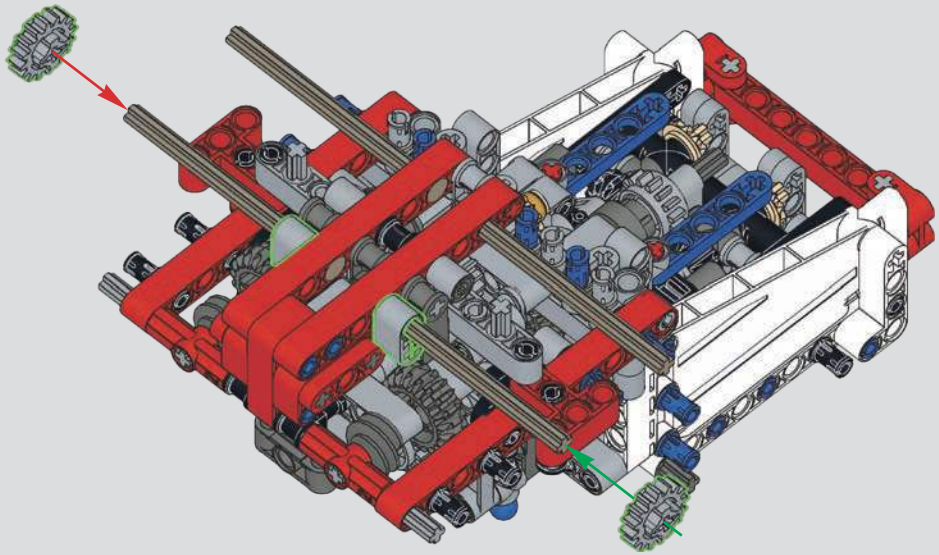

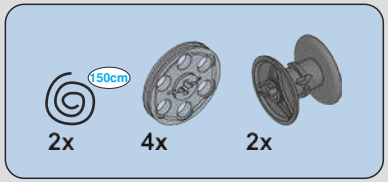

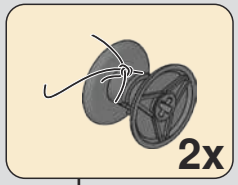

934

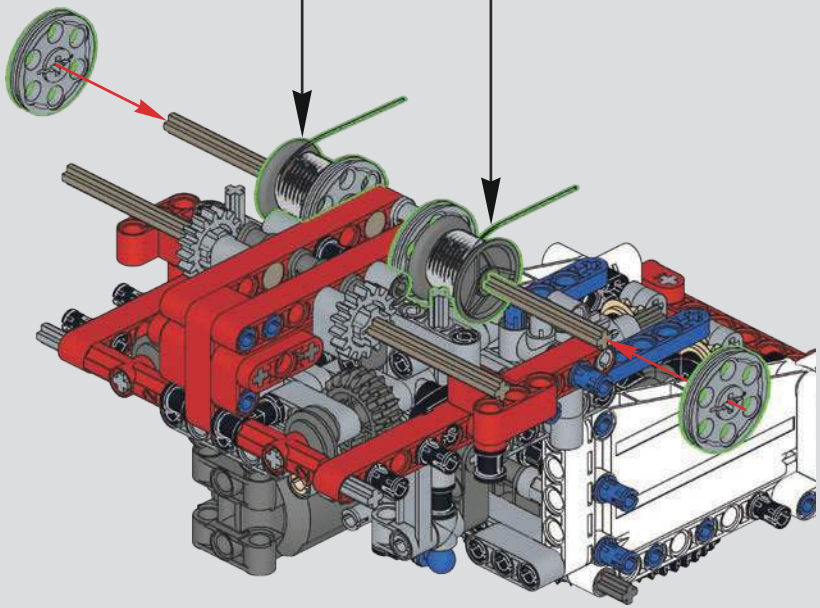

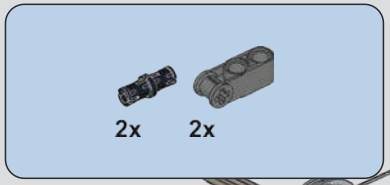

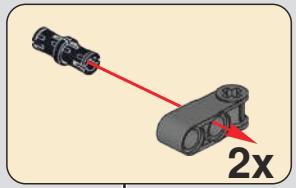

935

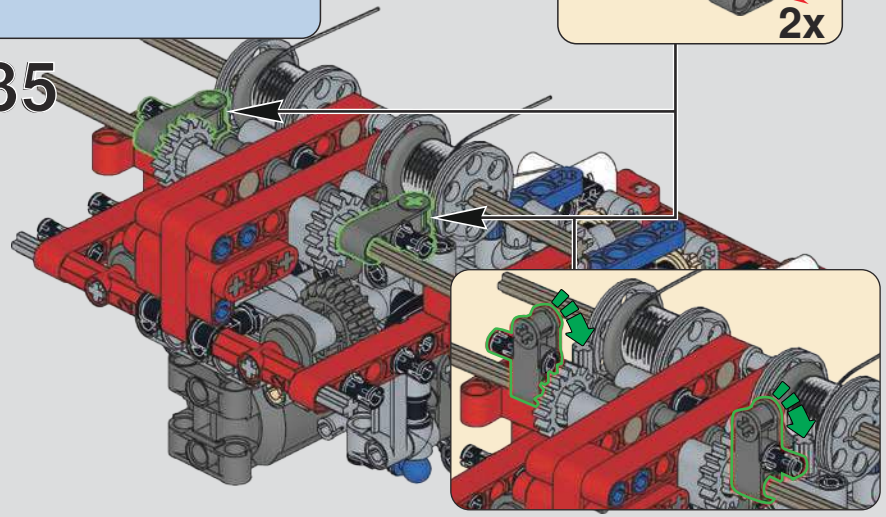

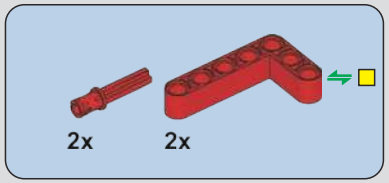

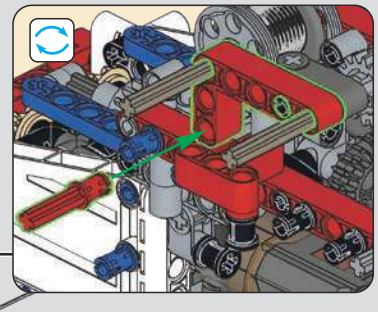

936

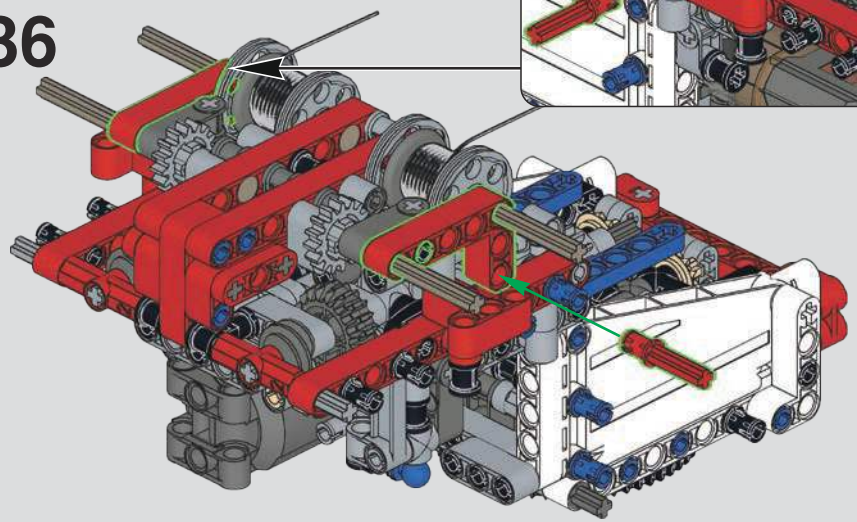

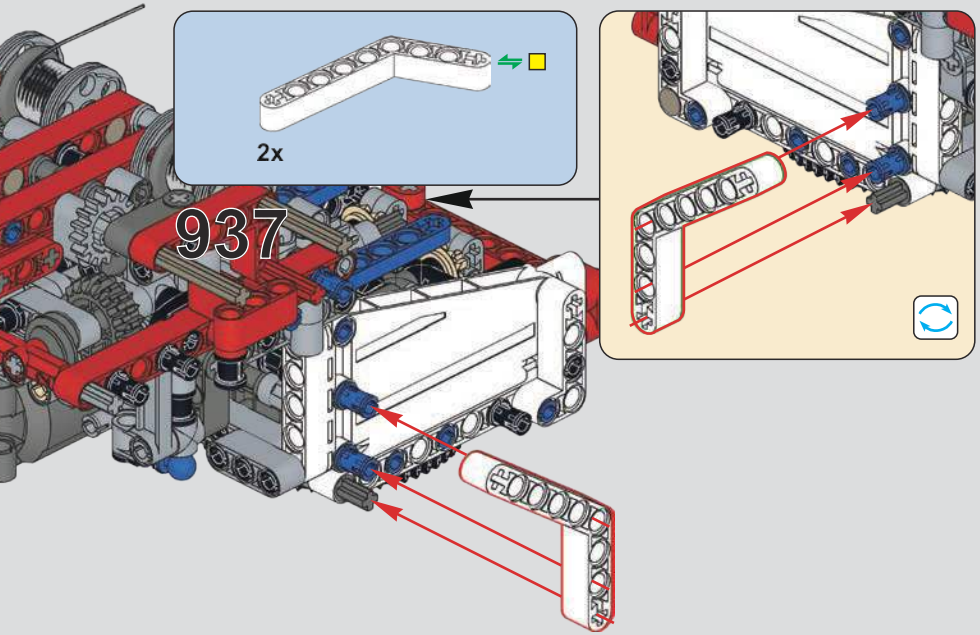
2x
937

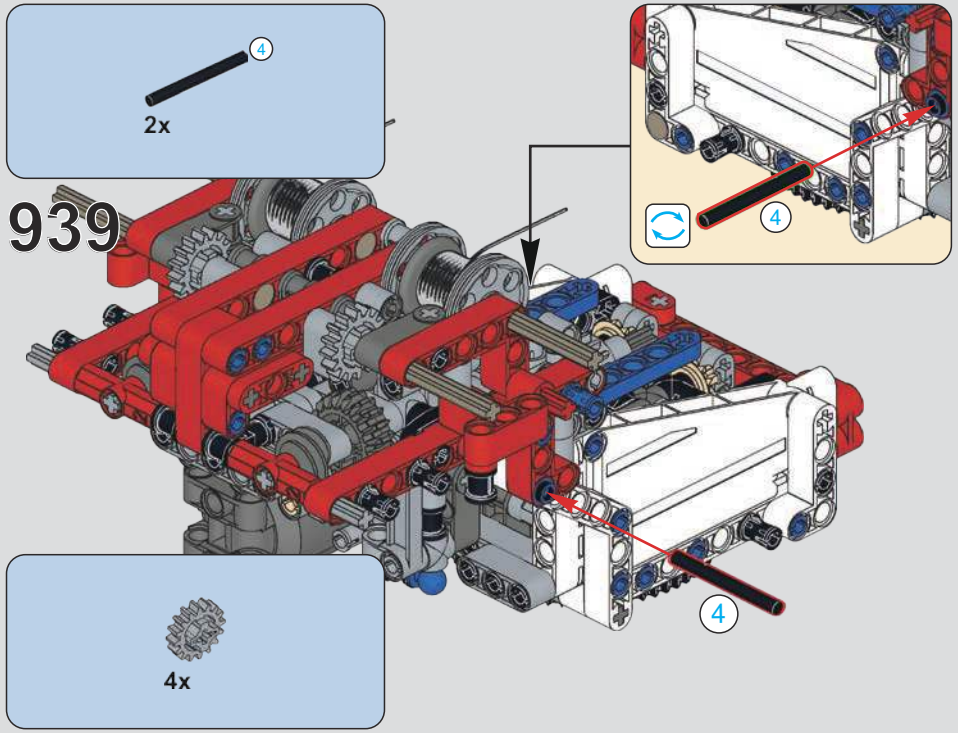
2x
4
939
4
4

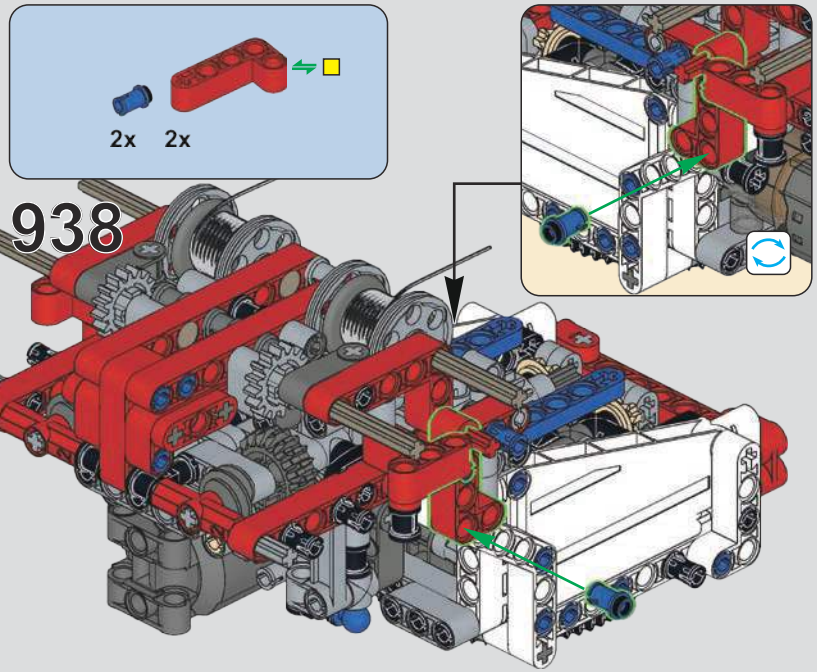
2x
2x
938

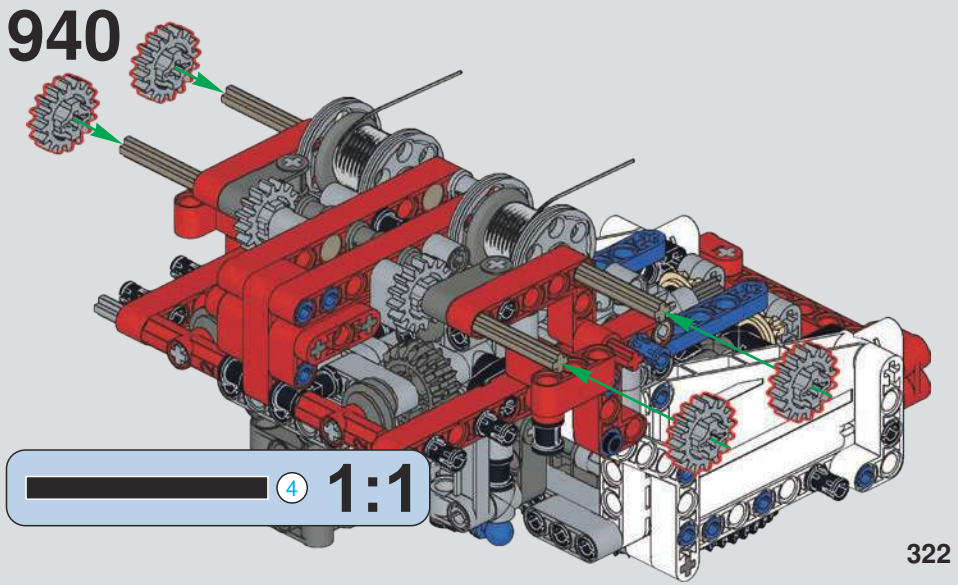
4x
940
4
1:1

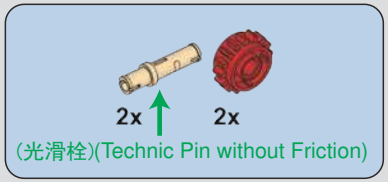

941

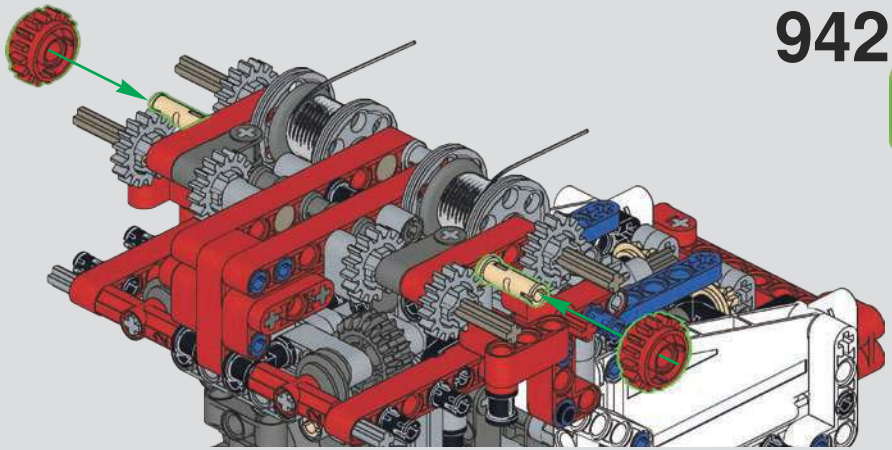

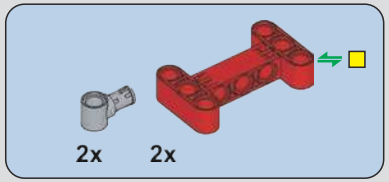

942

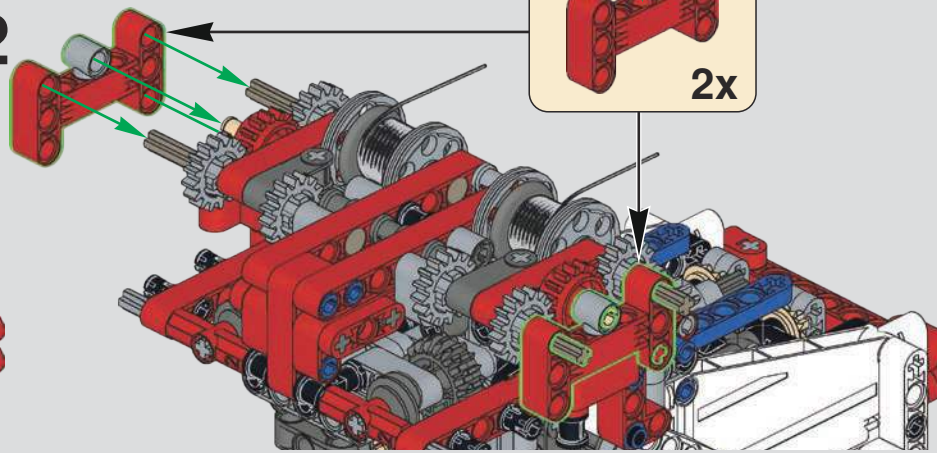

943

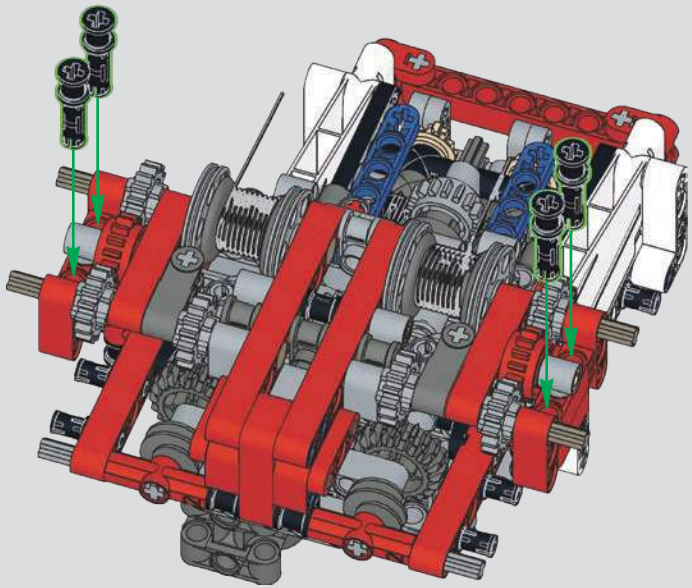

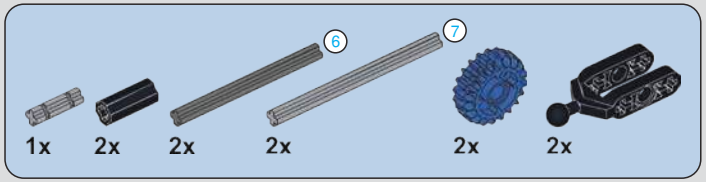

944

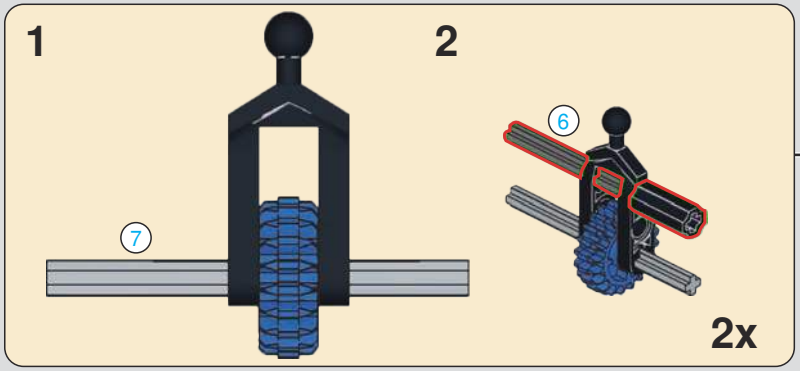

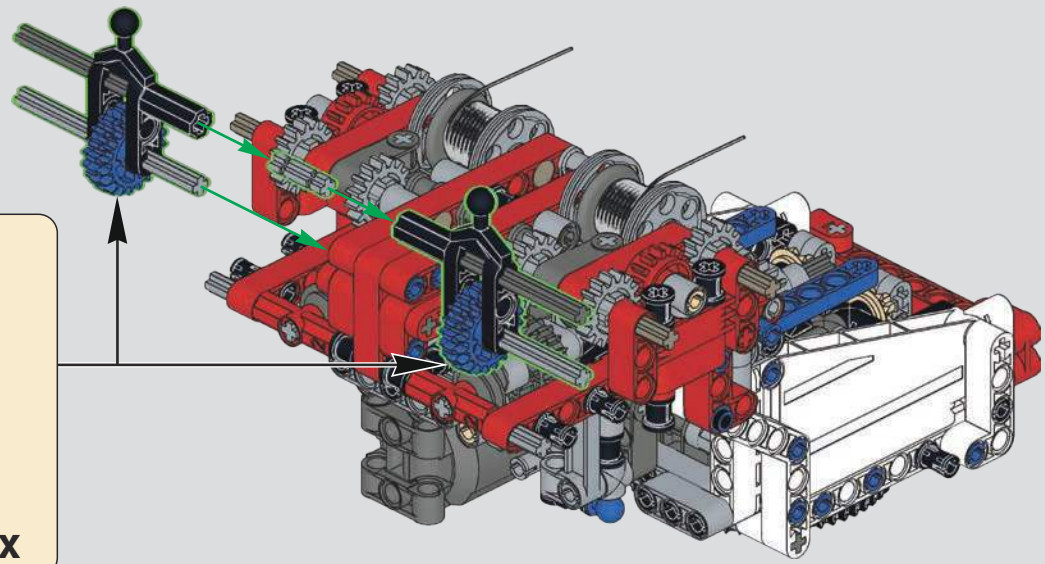

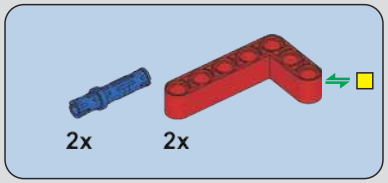

945

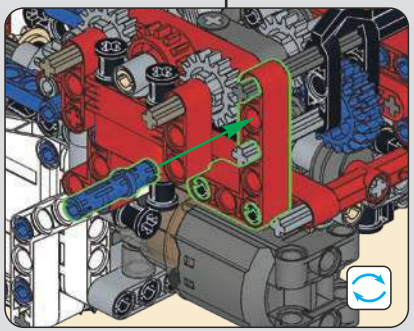

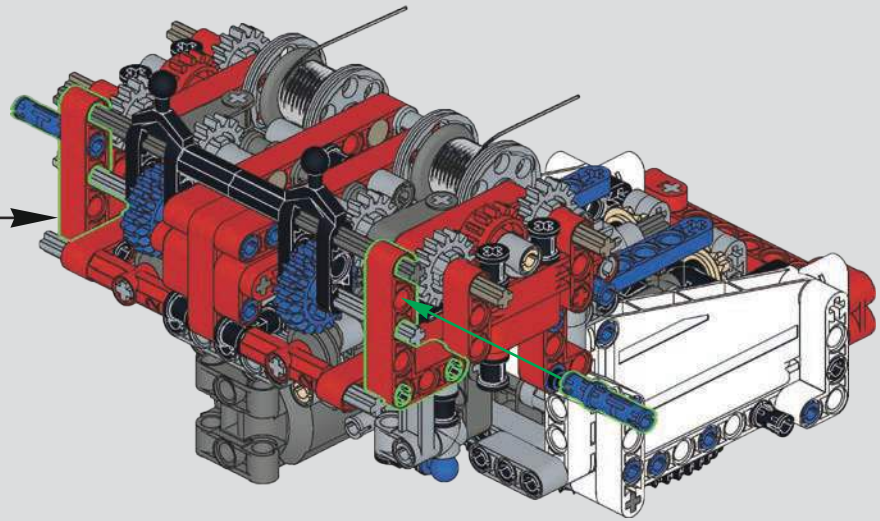

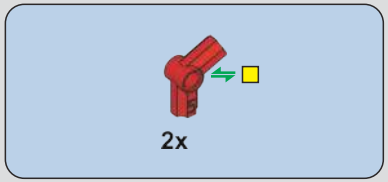

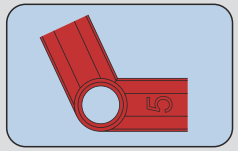

946

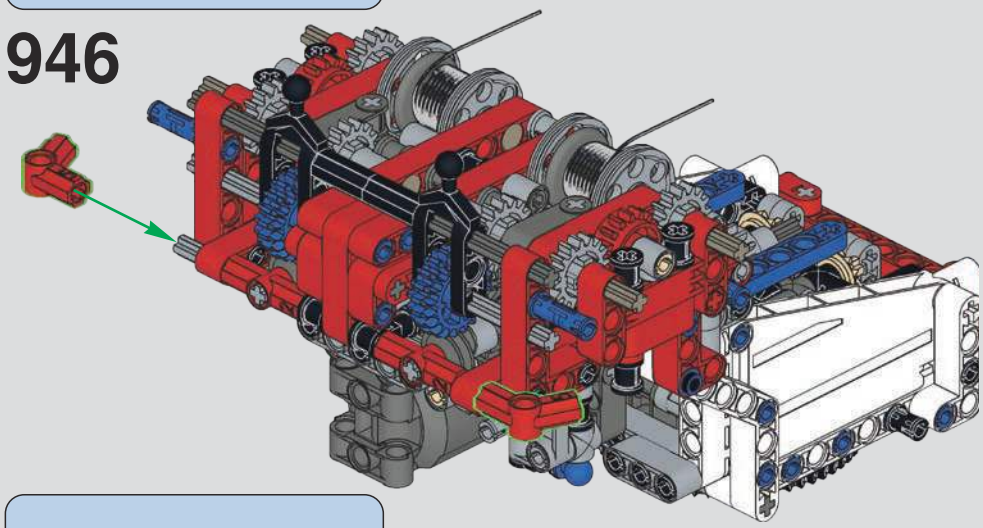

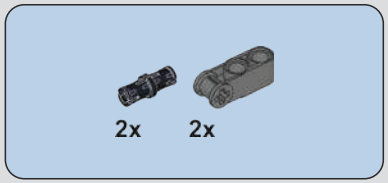

947

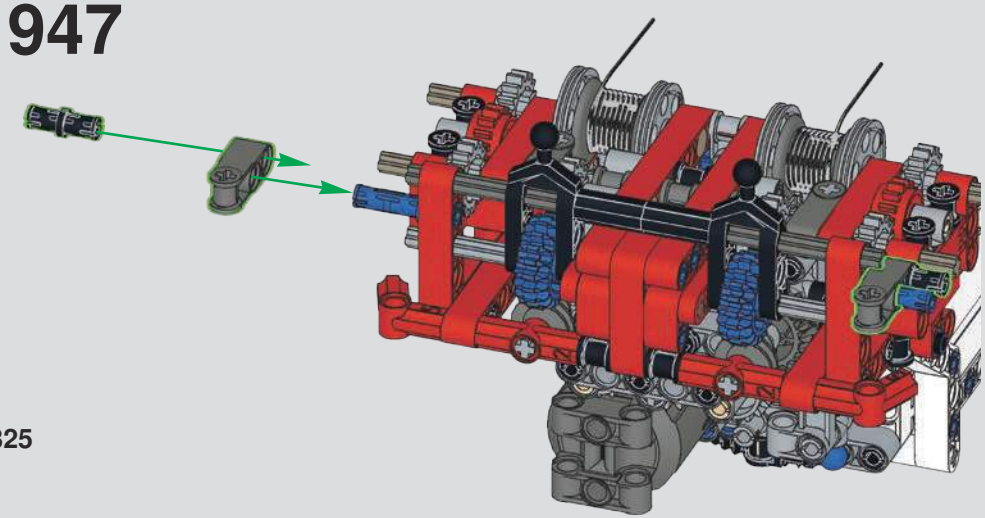

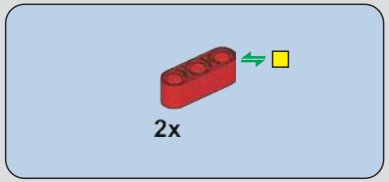

948

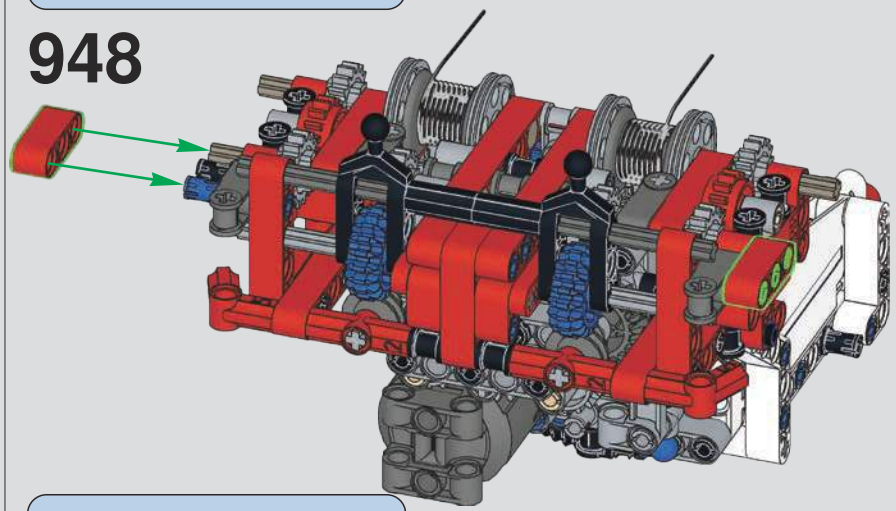

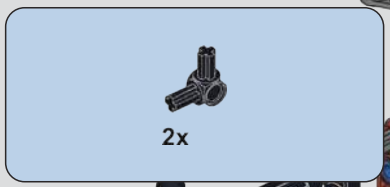

949

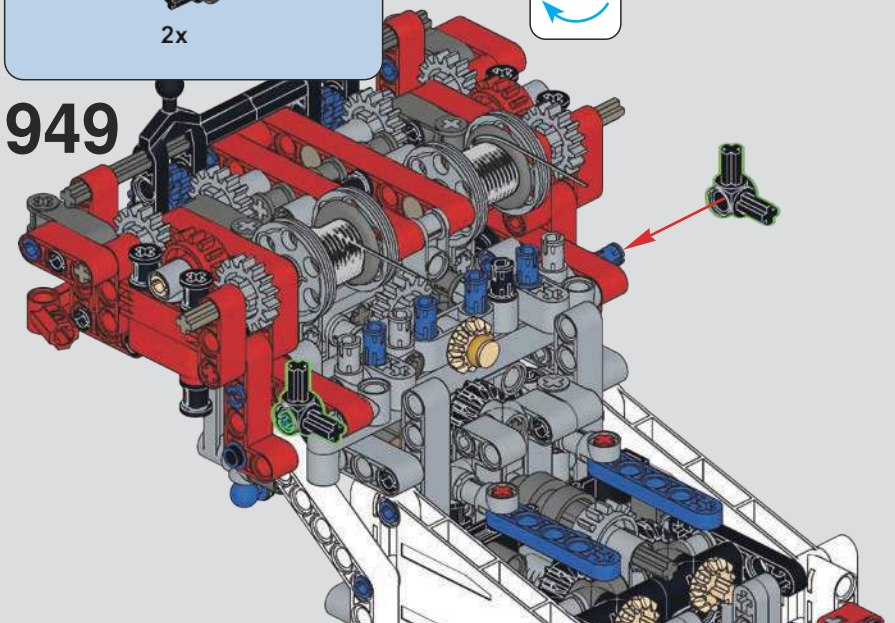

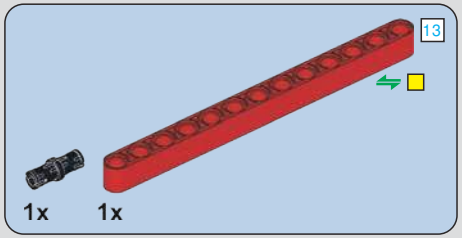

950

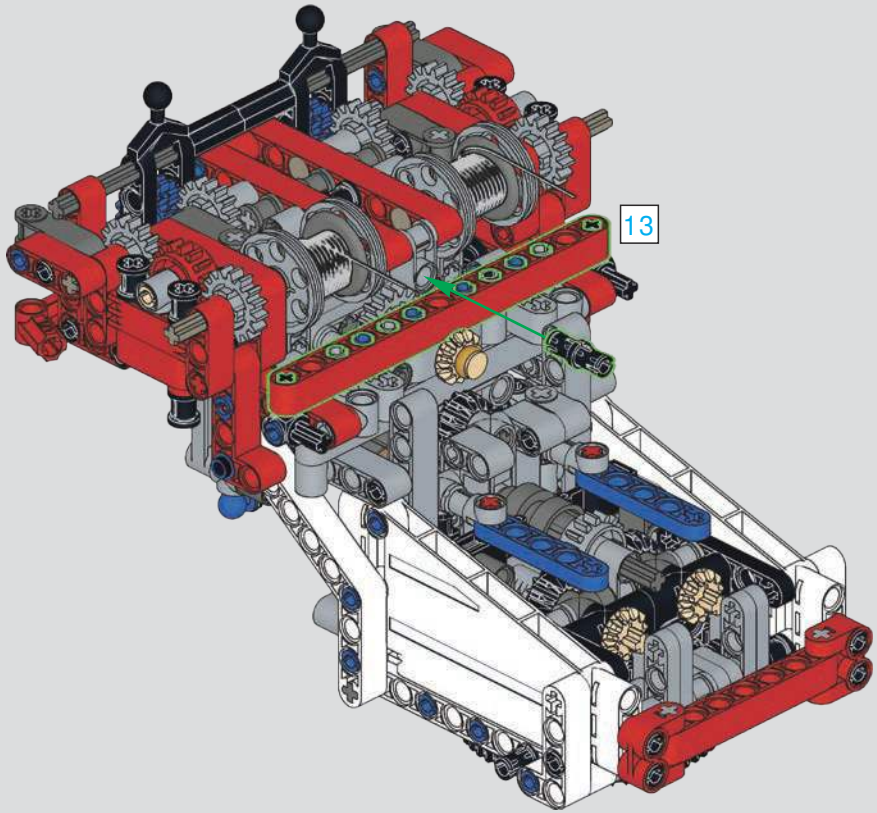

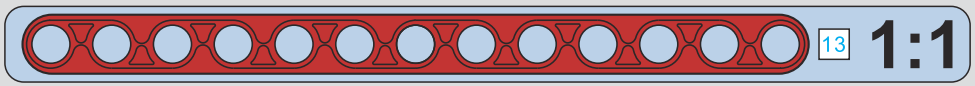

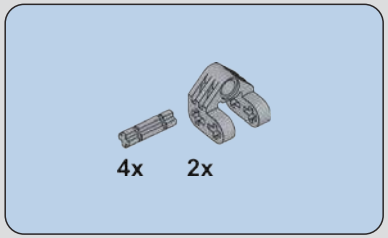

951

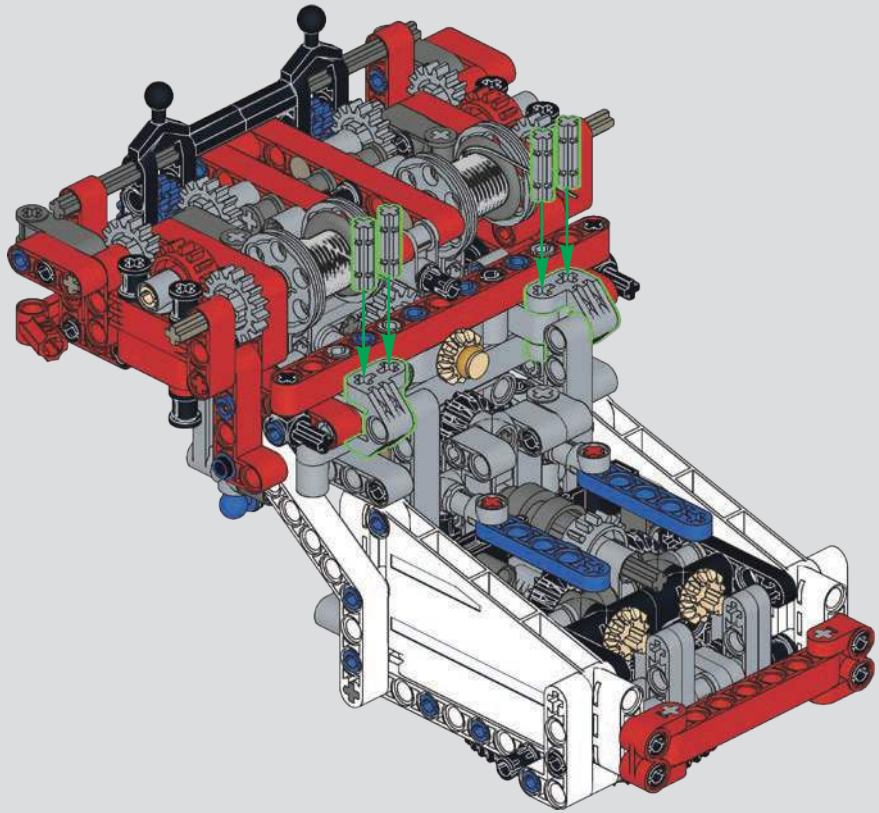

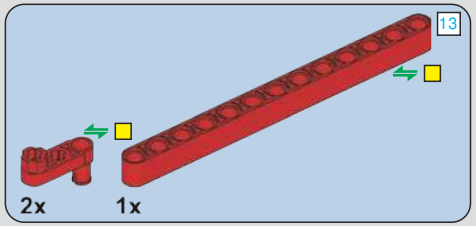

952

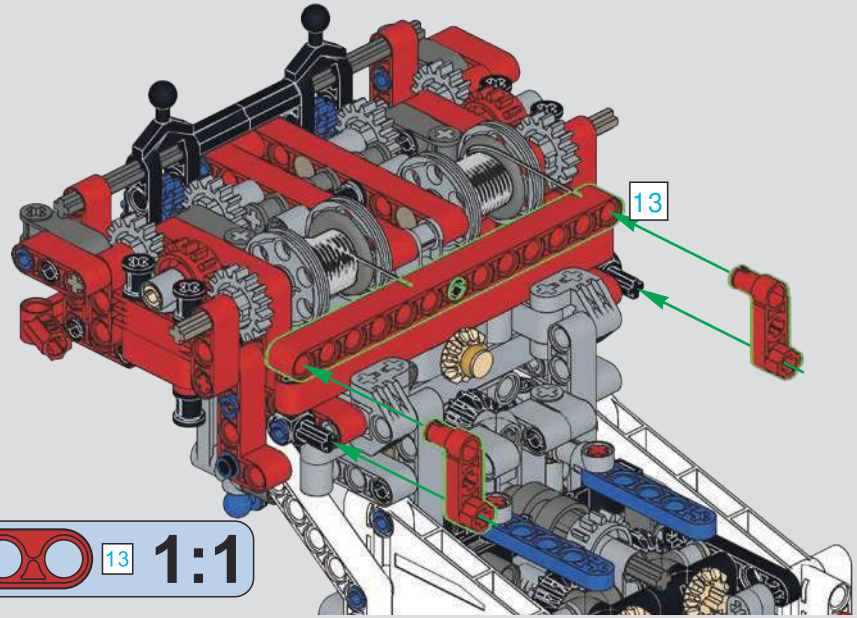

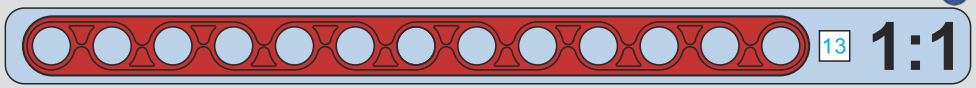

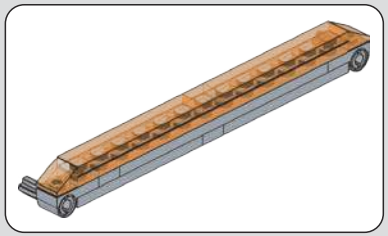

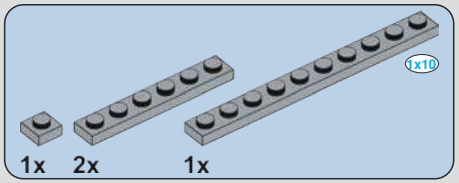

953

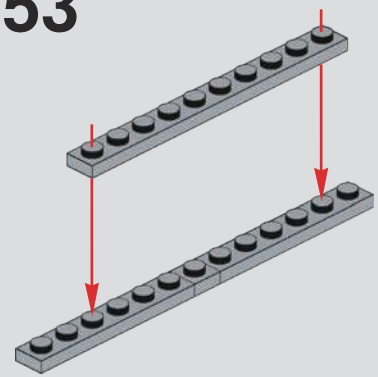

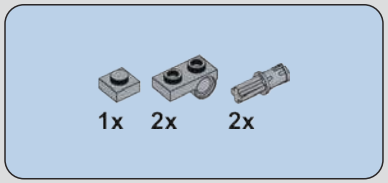

954

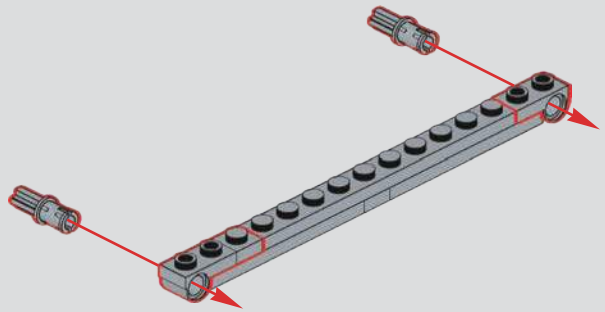

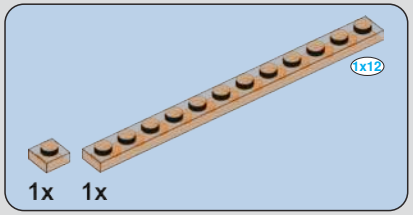

955

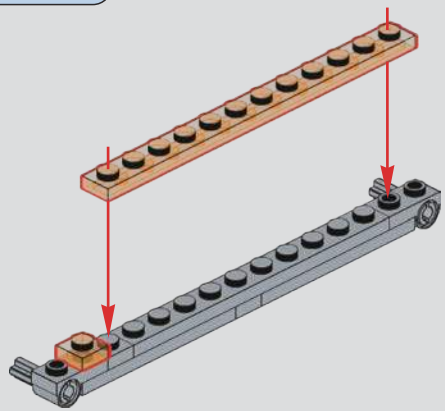

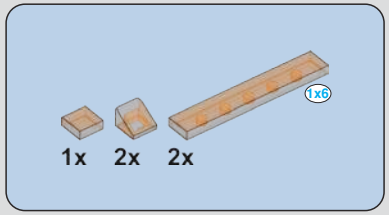

956

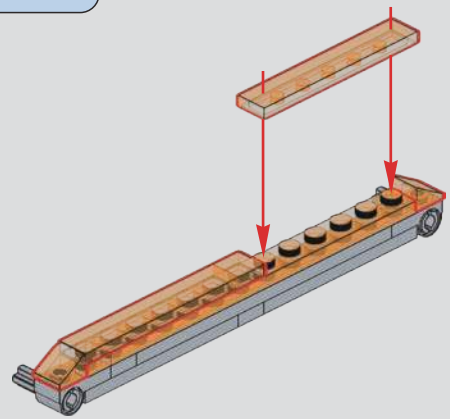

957

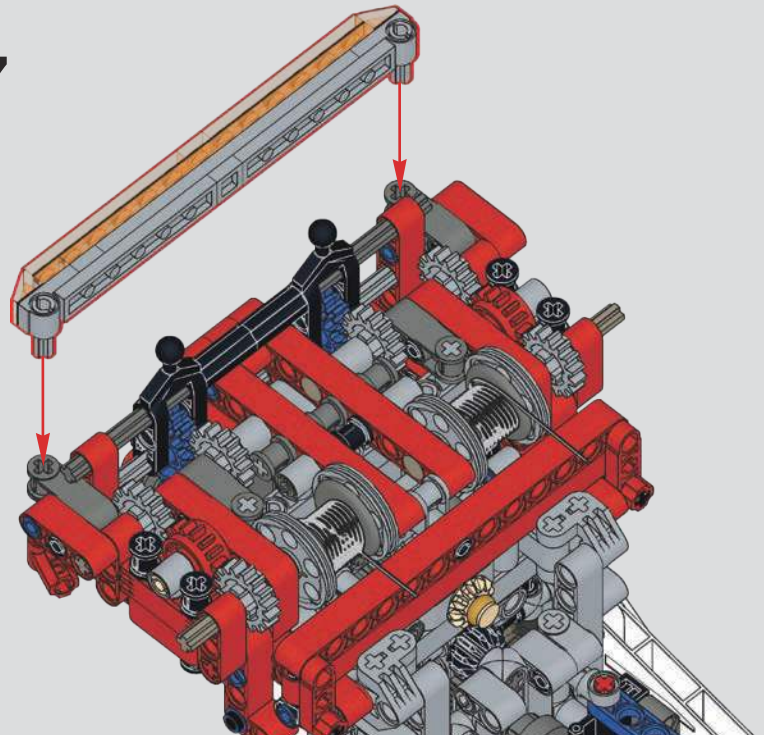

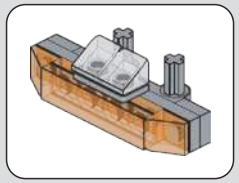

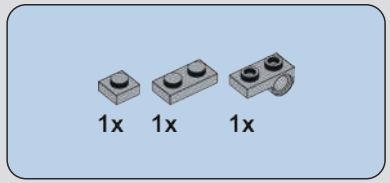

958

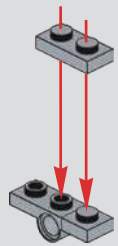

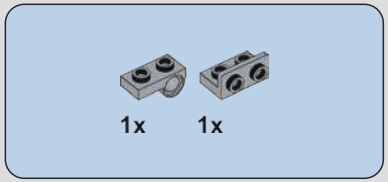

959

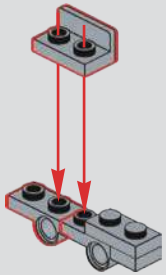

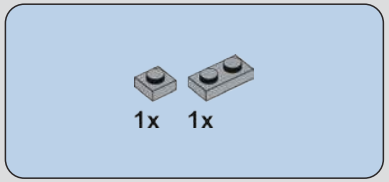

960

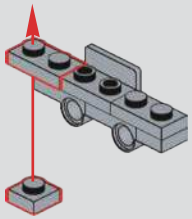

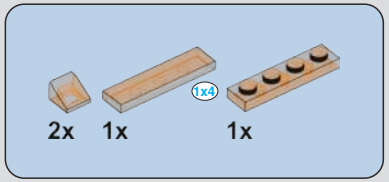

961

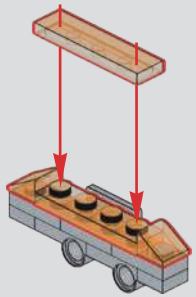

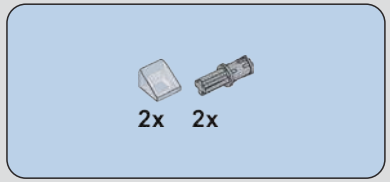

962

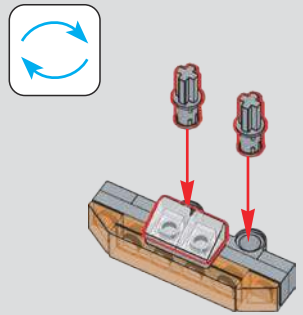

963

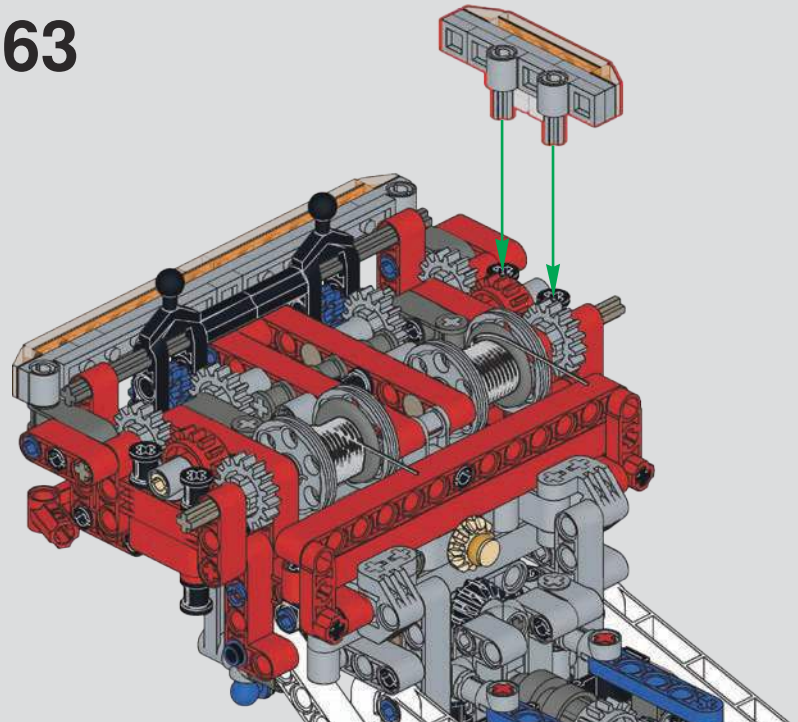

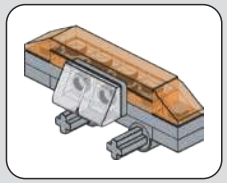

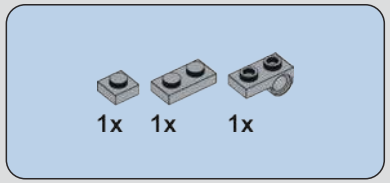

964

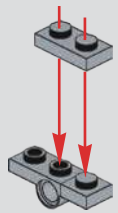

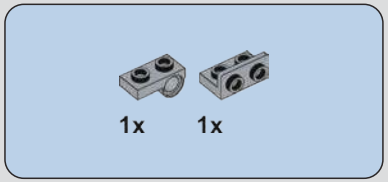

965

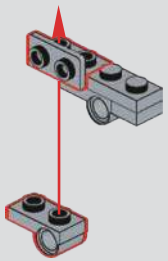

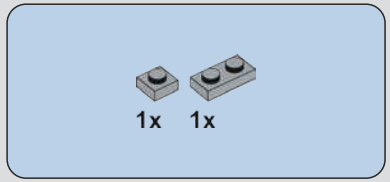

966

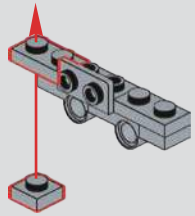

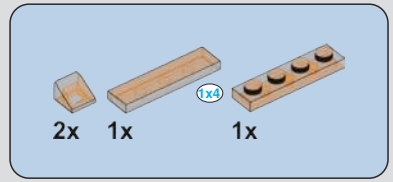

967

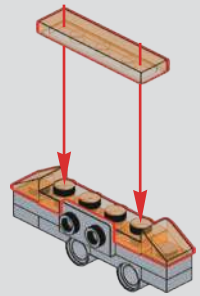

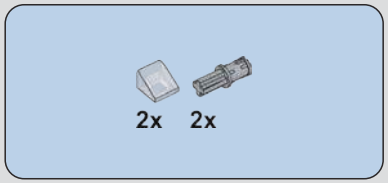

968

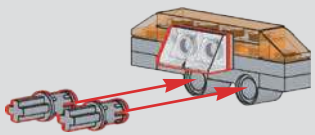

969

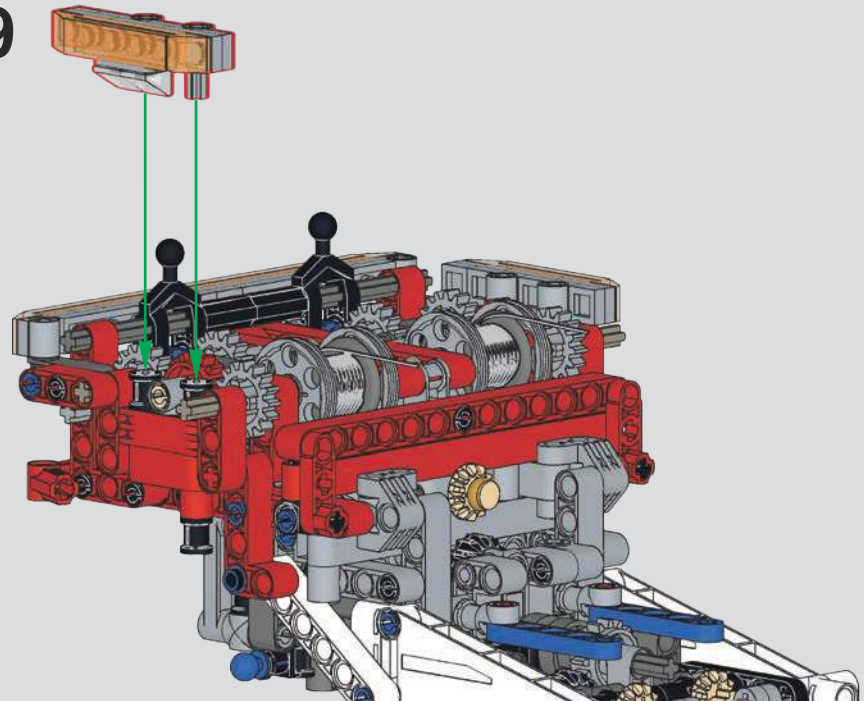

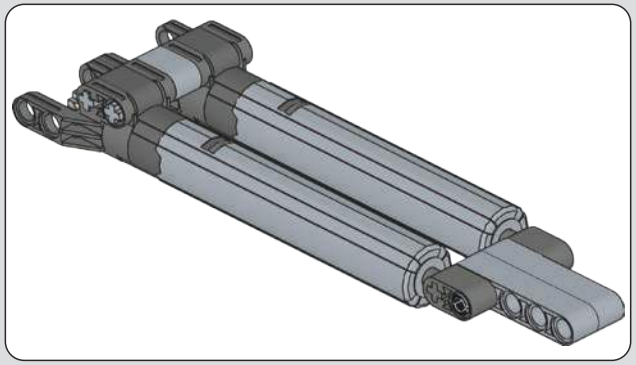

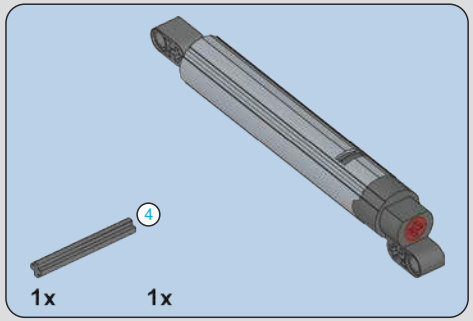

970

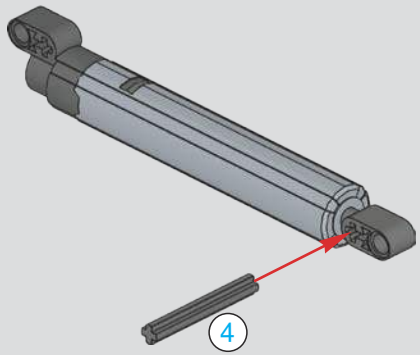

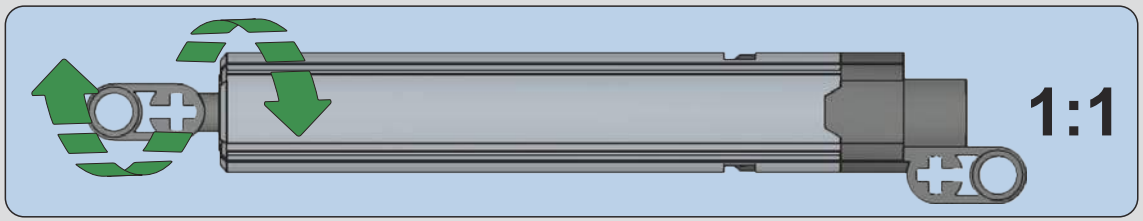

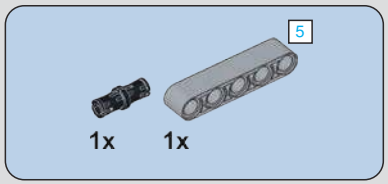

971

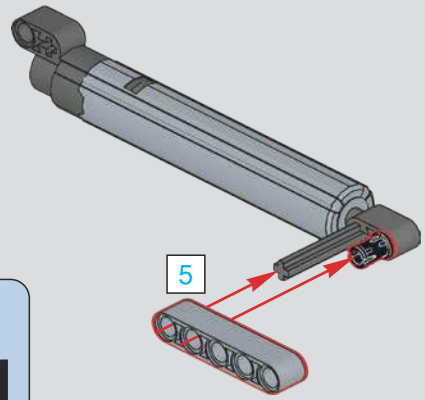

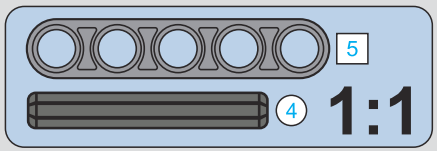

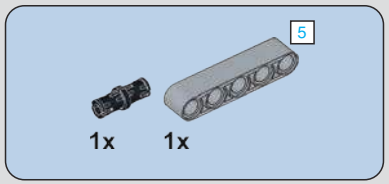

972

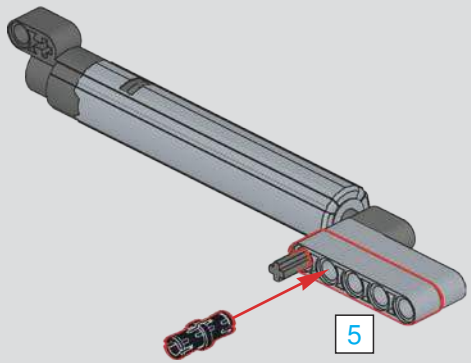

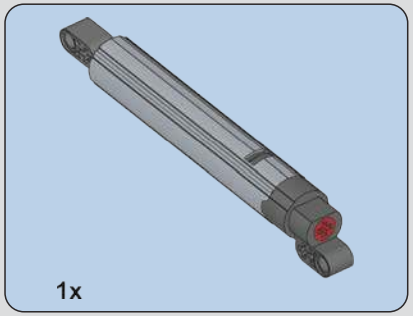

973

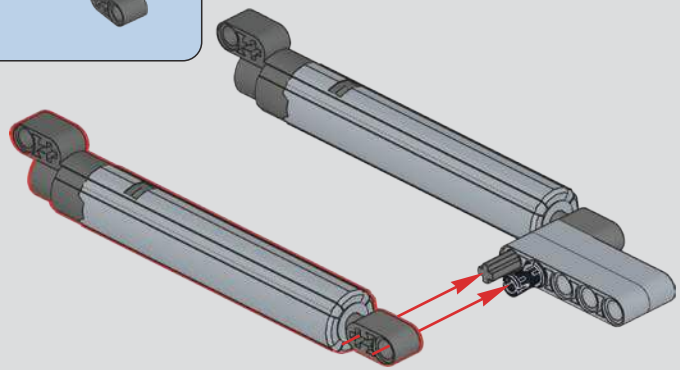

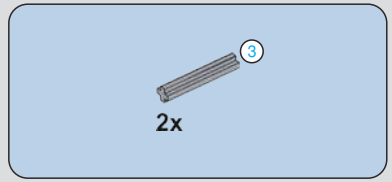

974

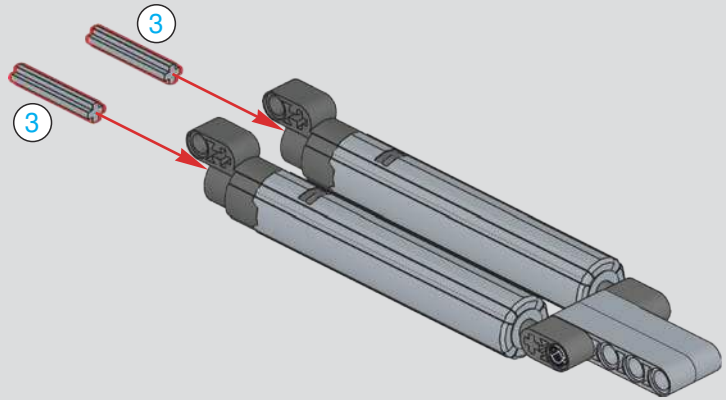

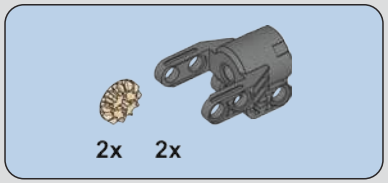

975

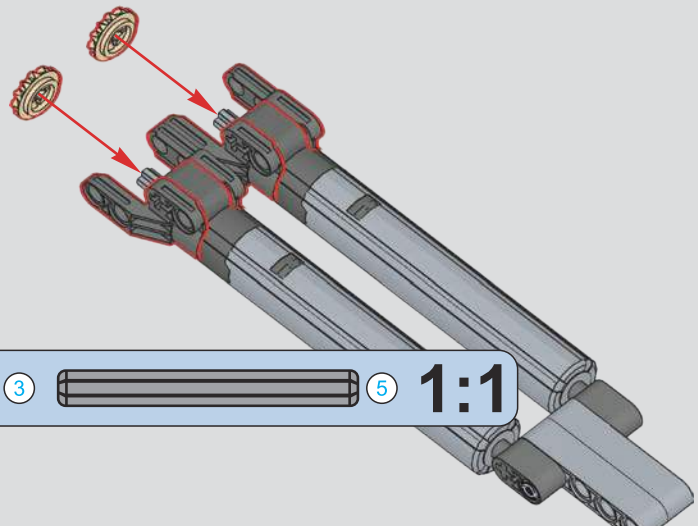

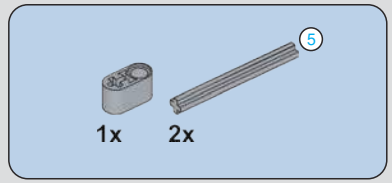

976

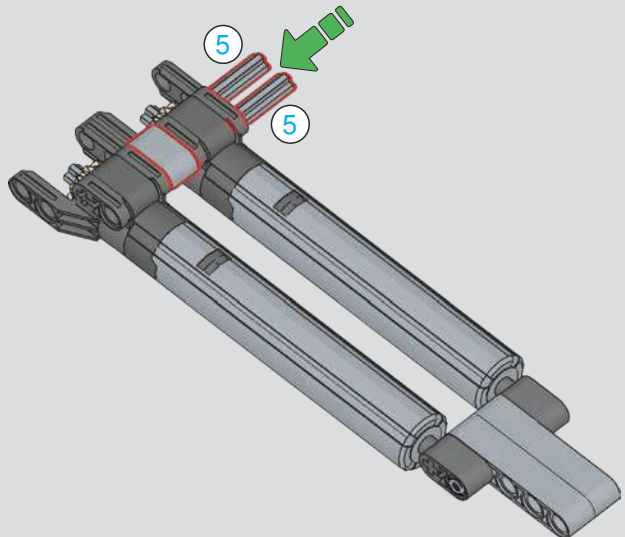

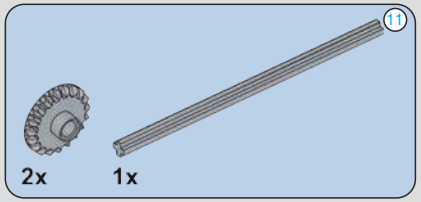

977

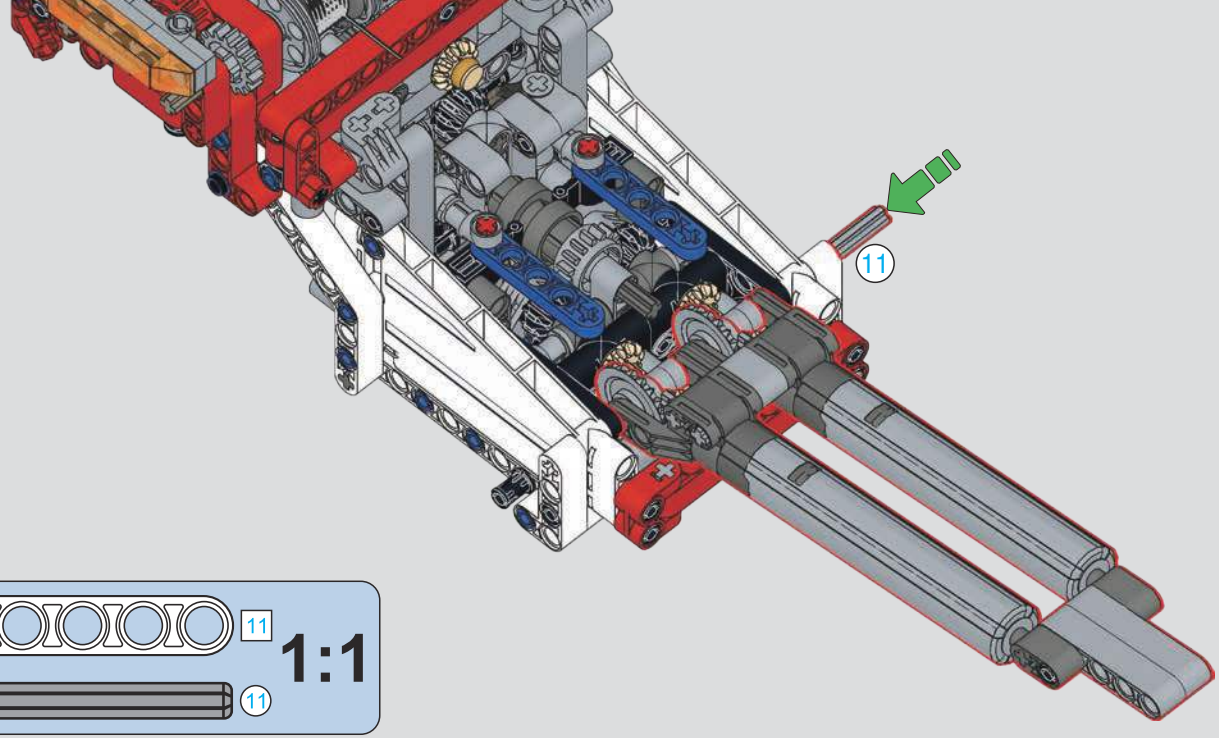

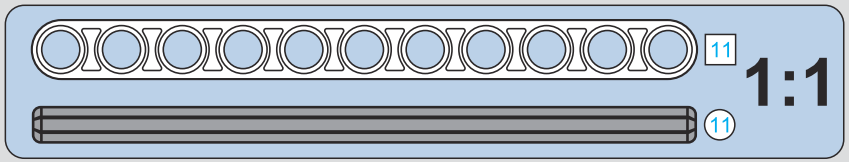

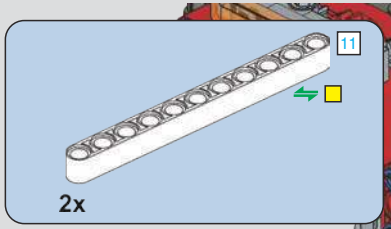

978

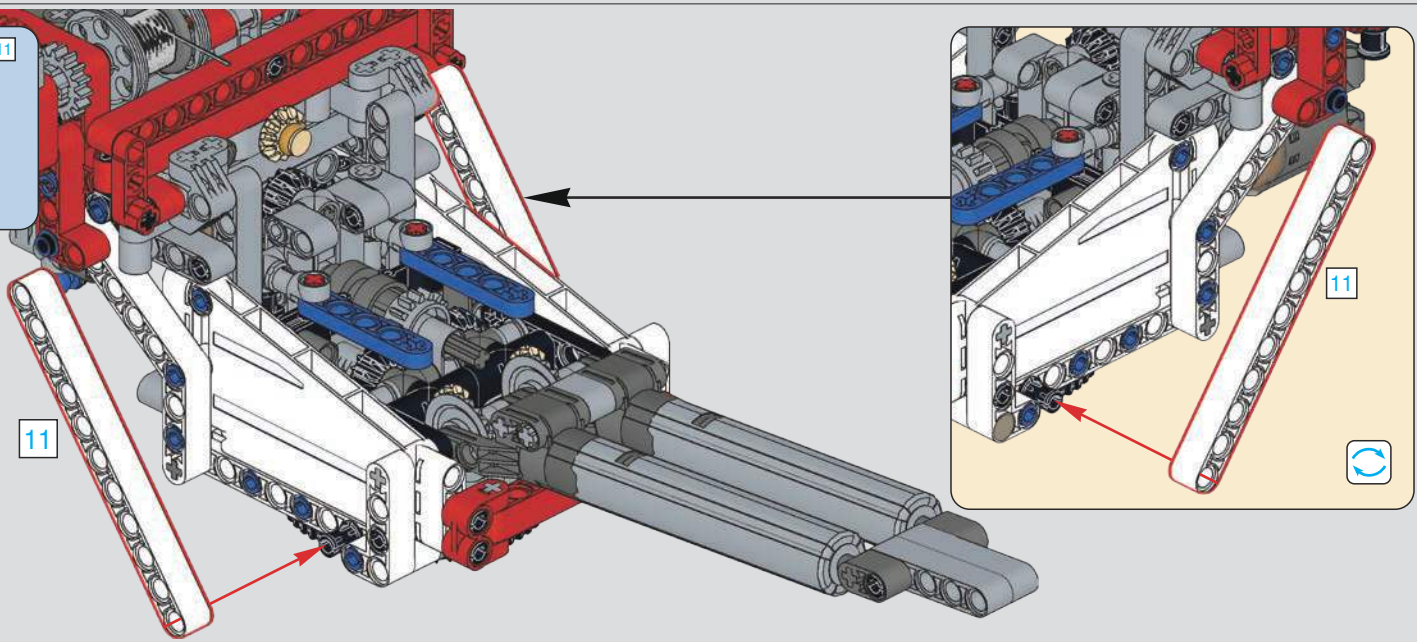

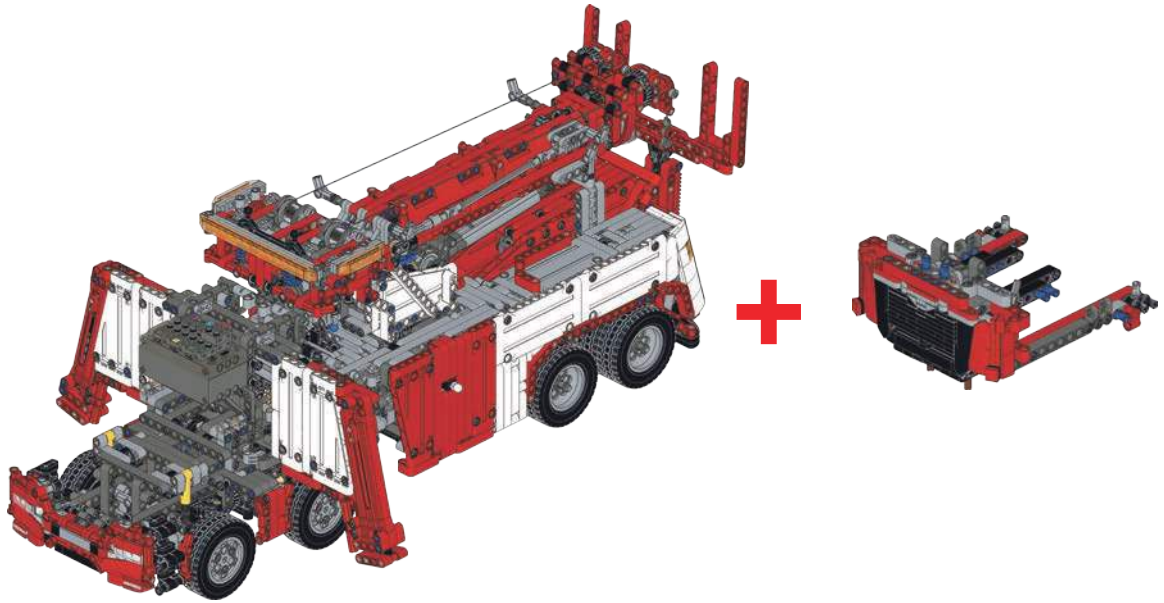

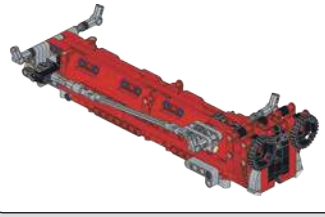

980

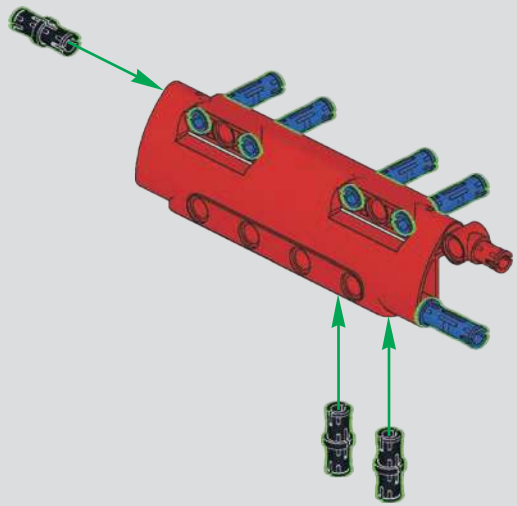

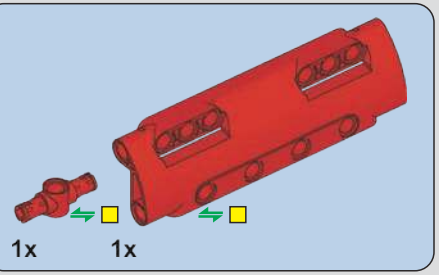

979

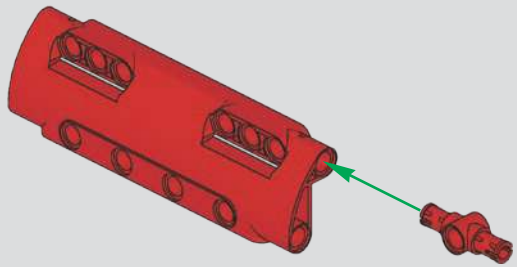

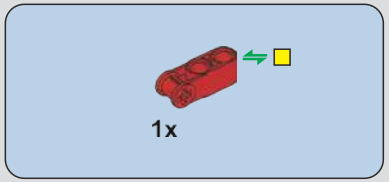

981

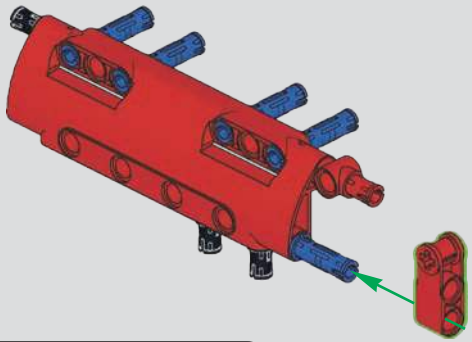

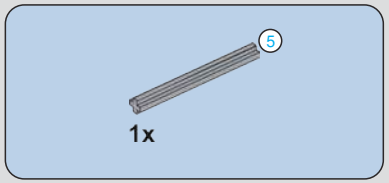

982

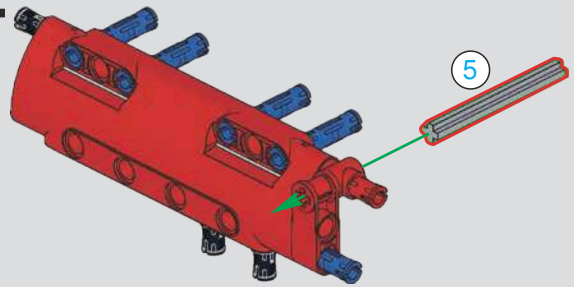

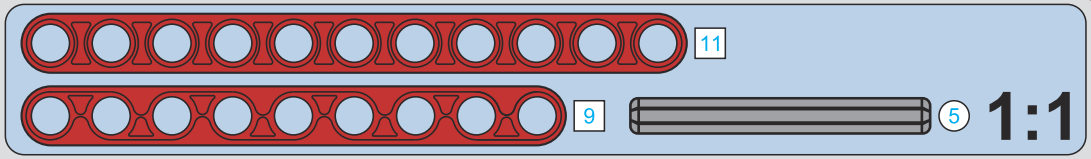

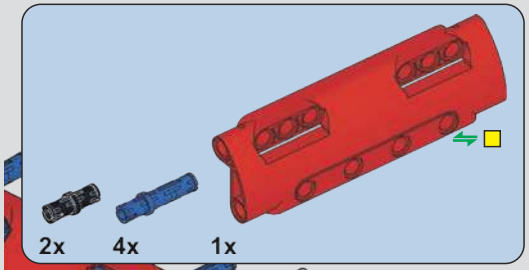

983

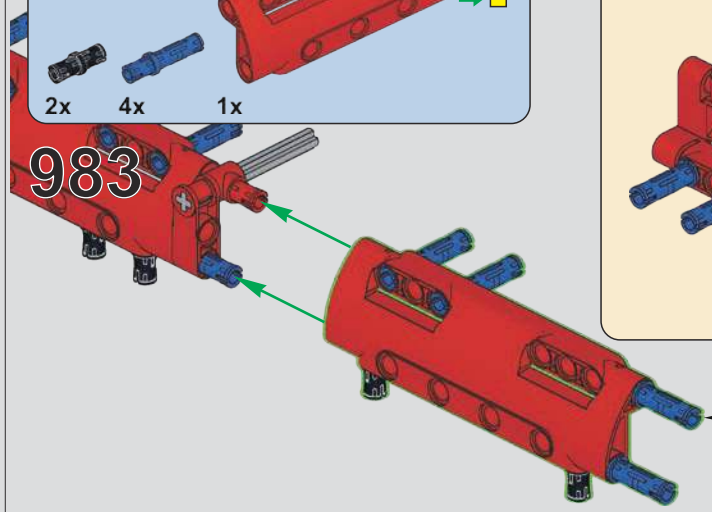

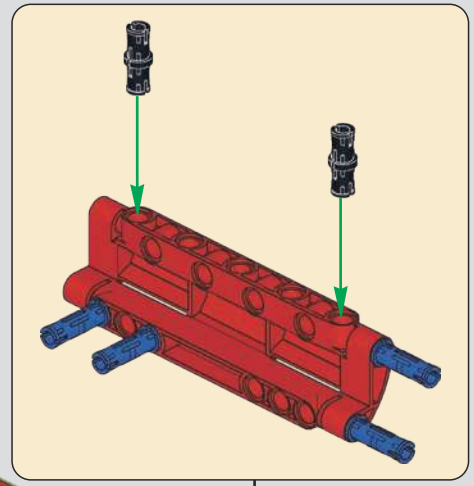

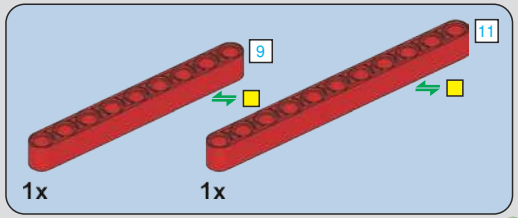

984

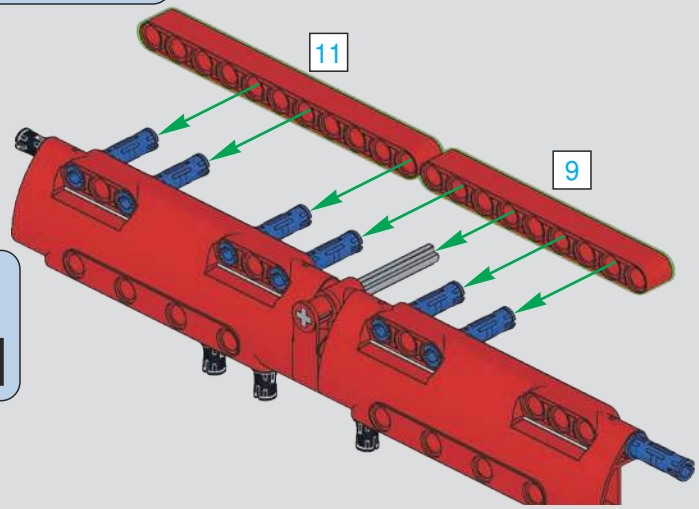

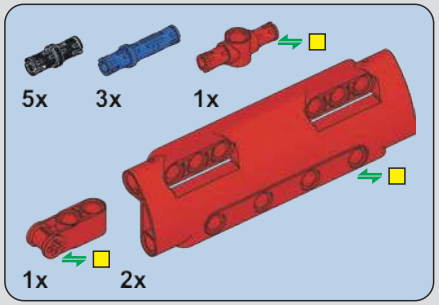

985

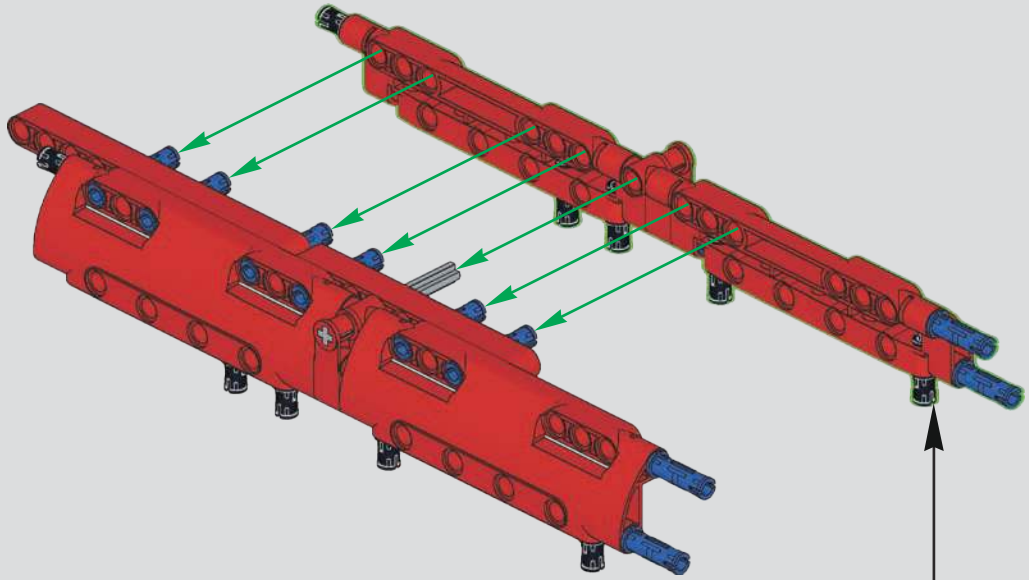

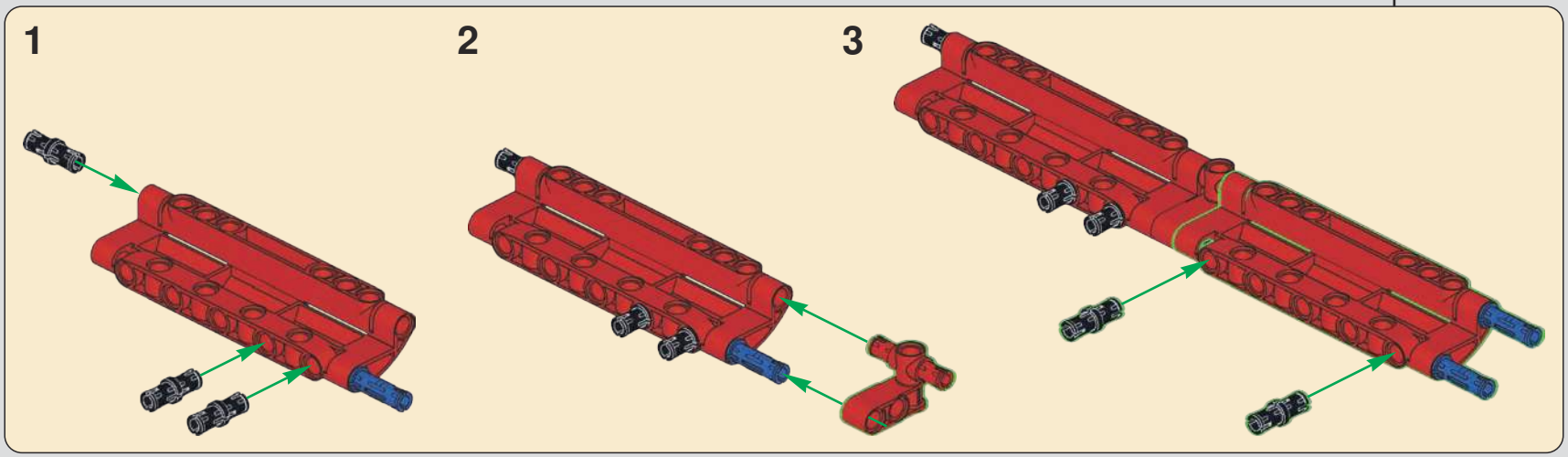

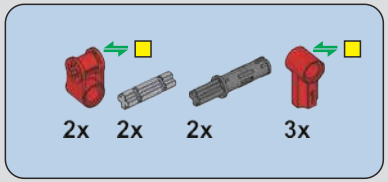

986

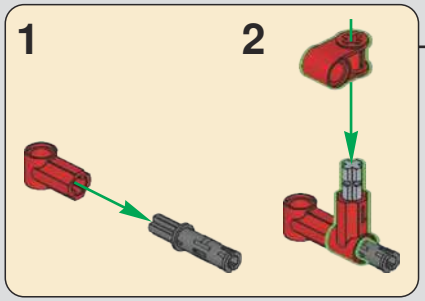

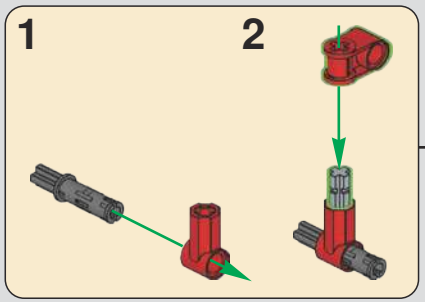

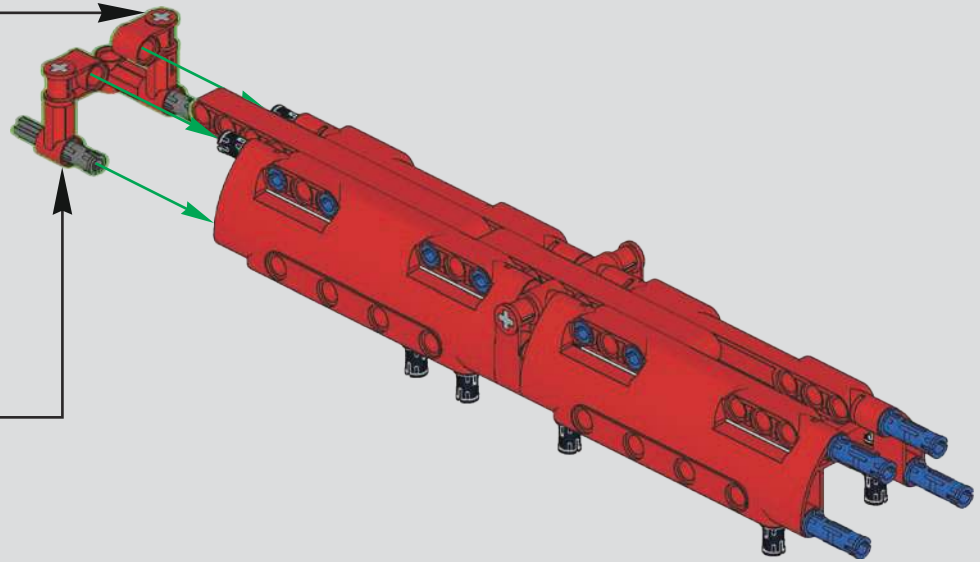

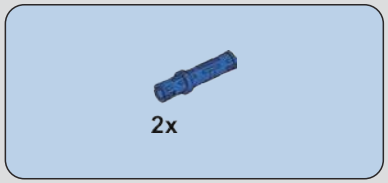

987

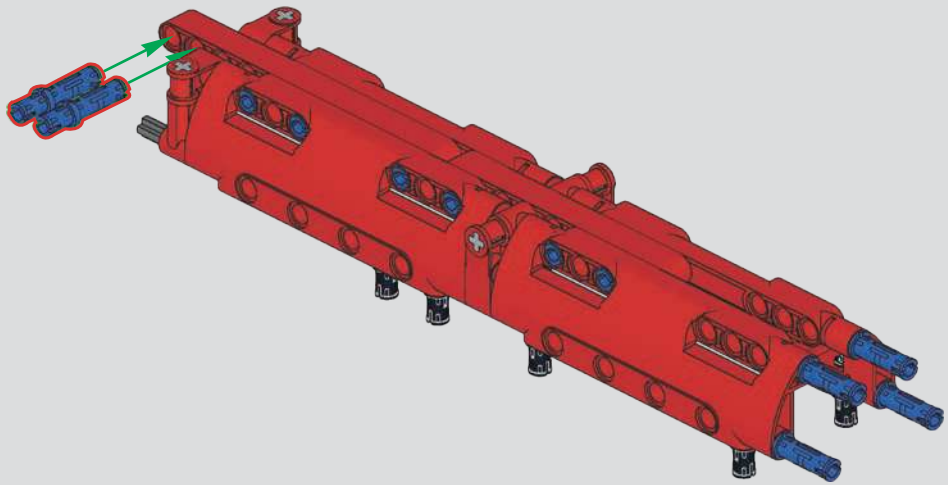

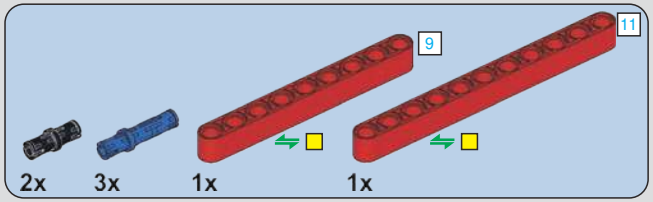

988

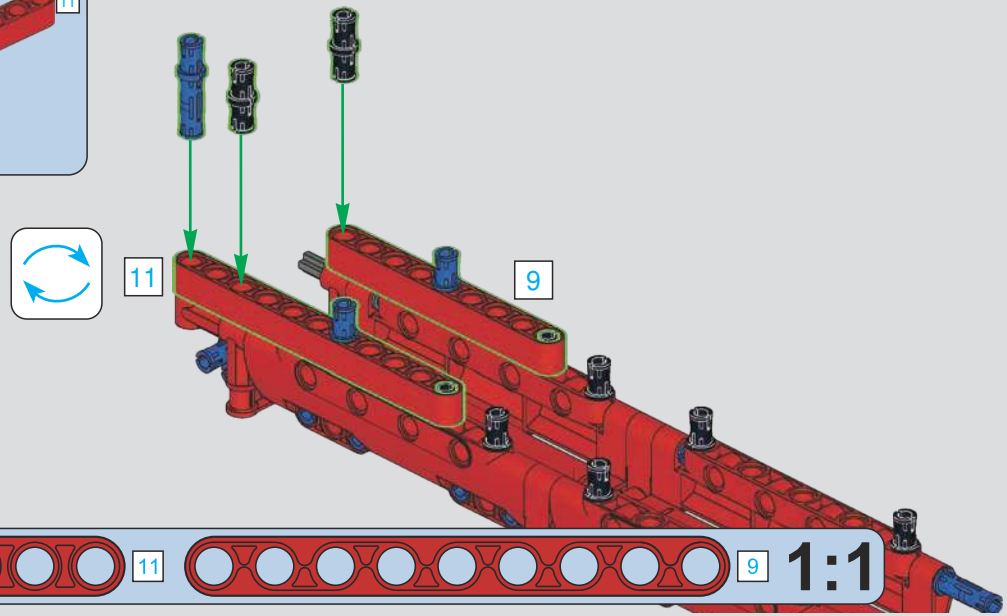

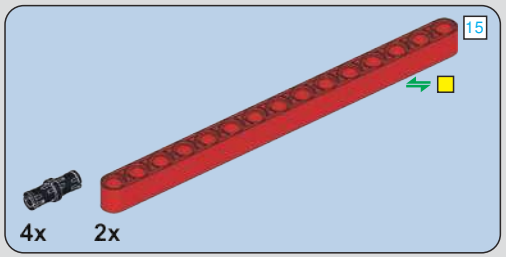

989

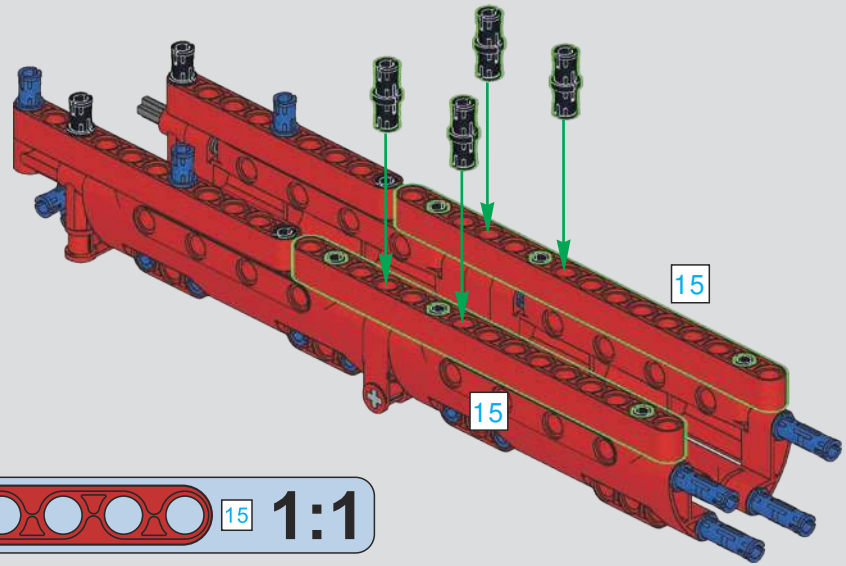

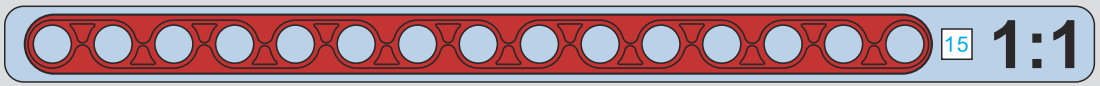

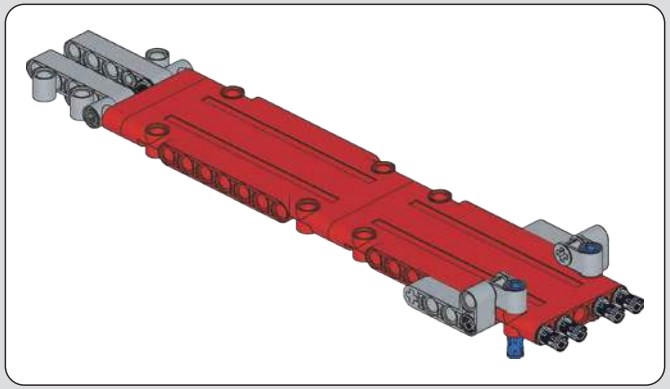

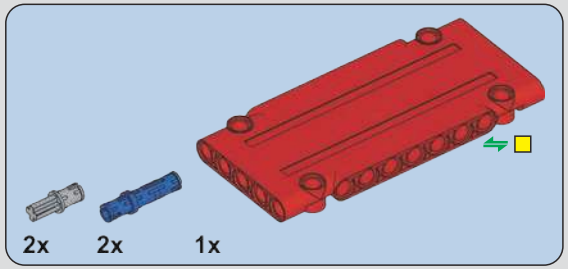

990

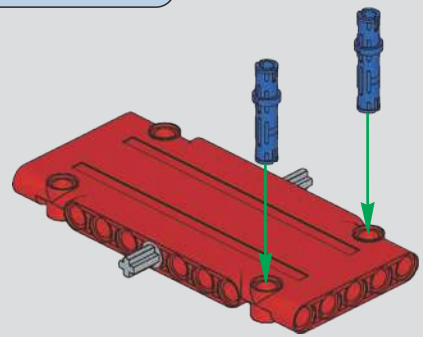

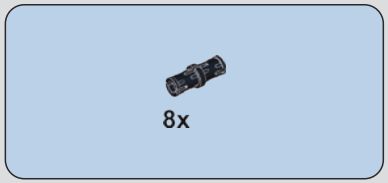

991

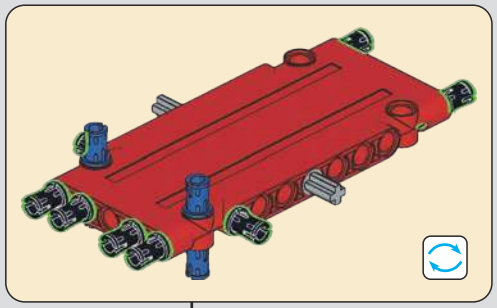

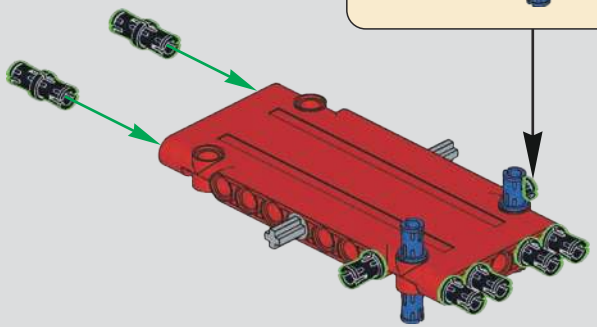

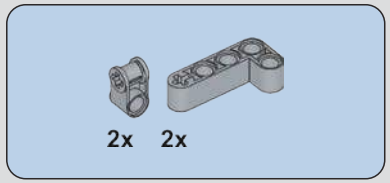

992

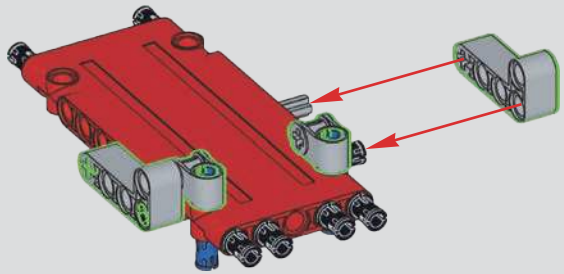

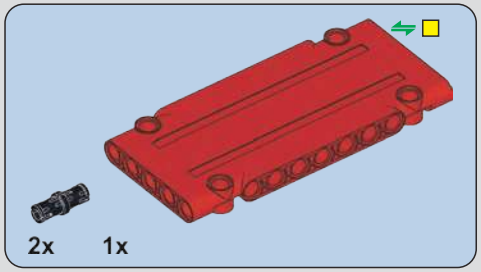

993

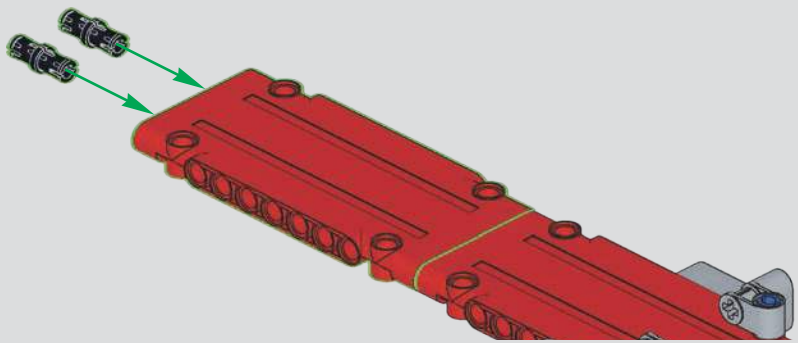

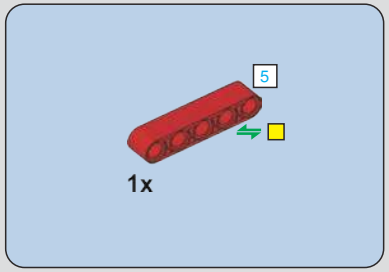

994

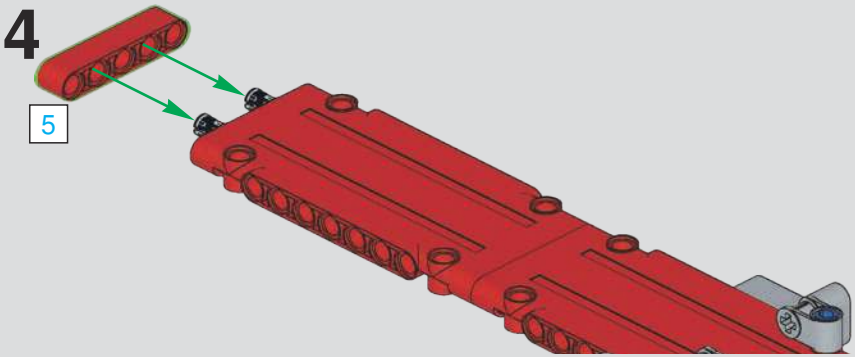

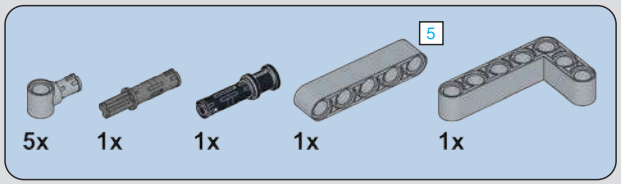

995

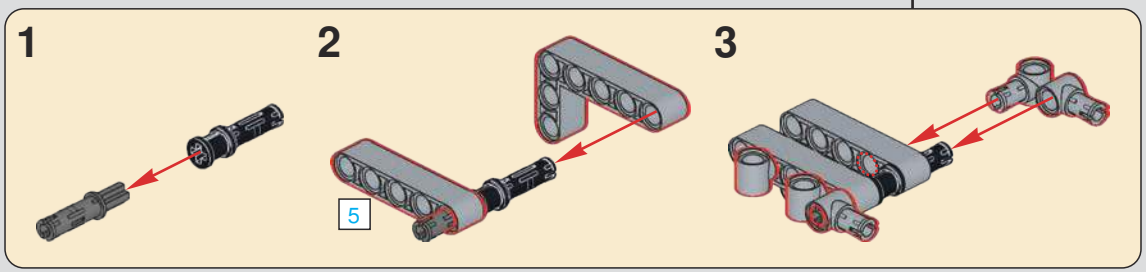

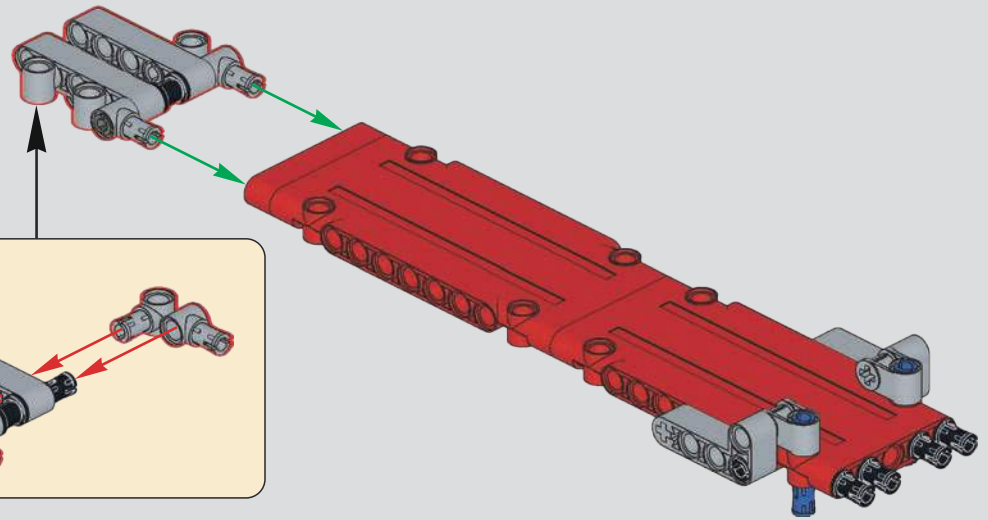

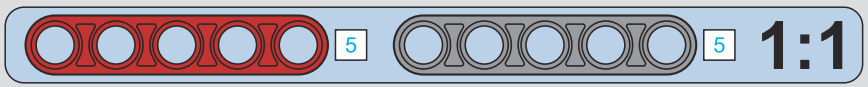

996

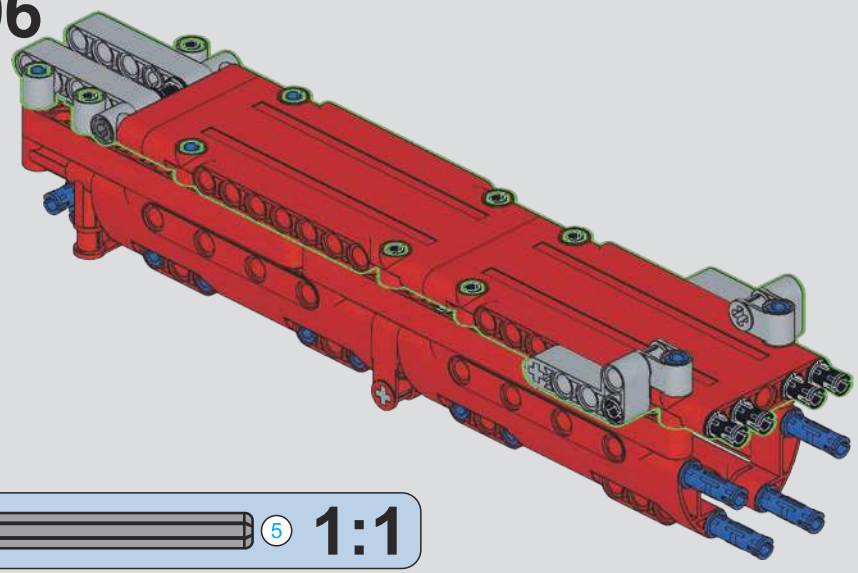

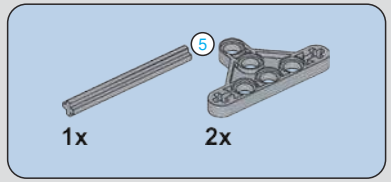

997

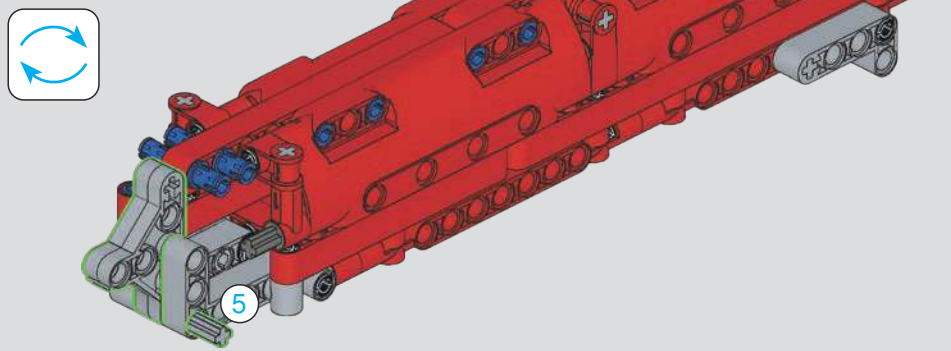

998

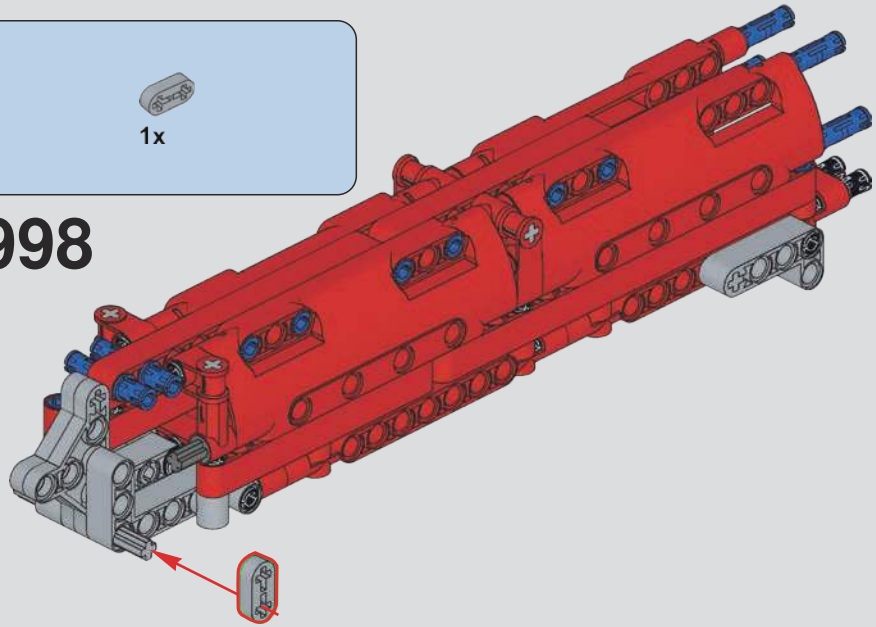

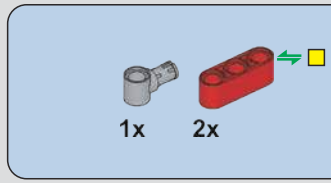

999

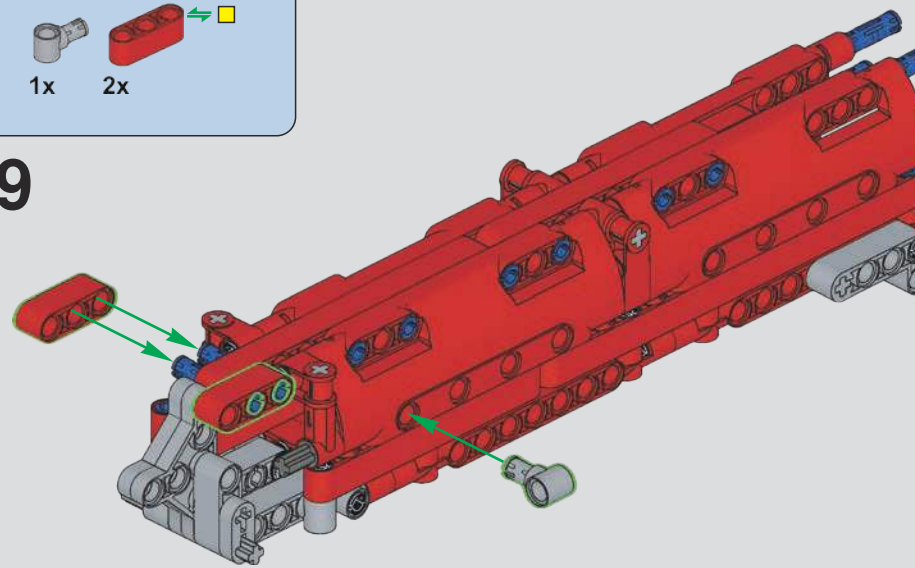

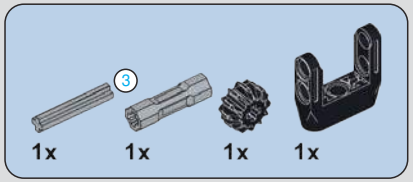

1000

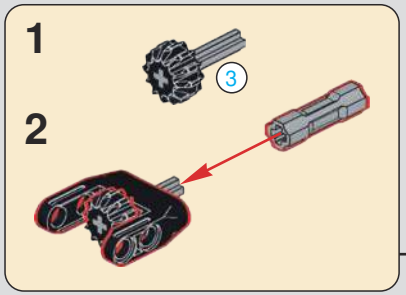

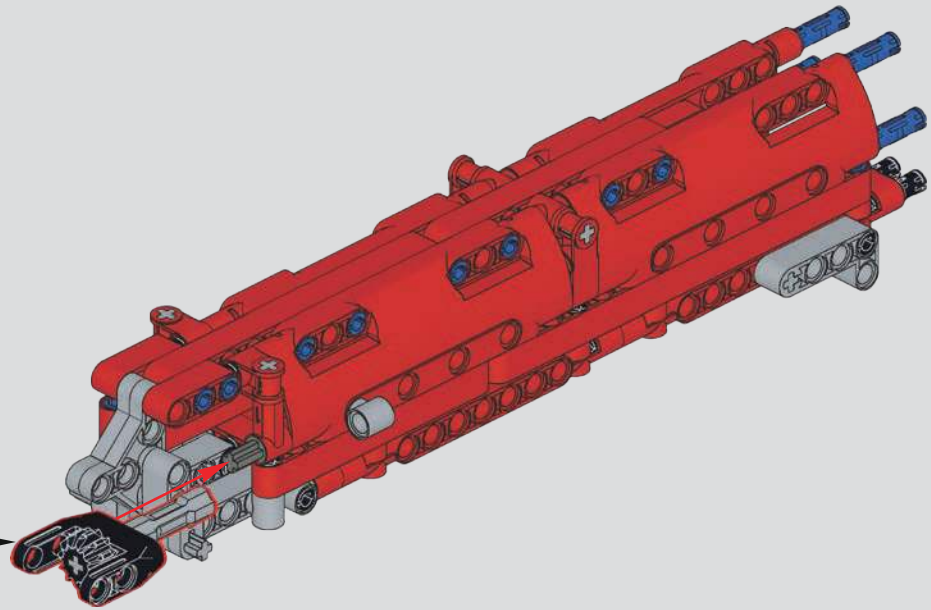

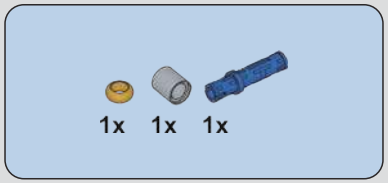

1001

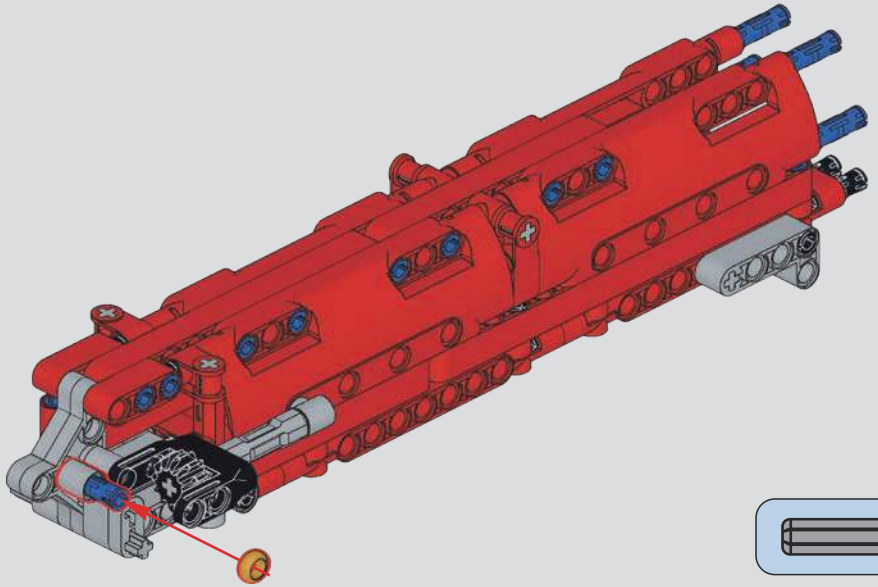

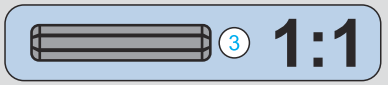

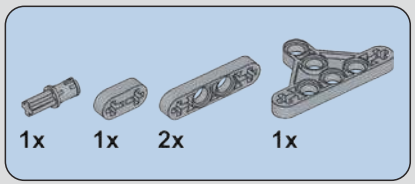

1002

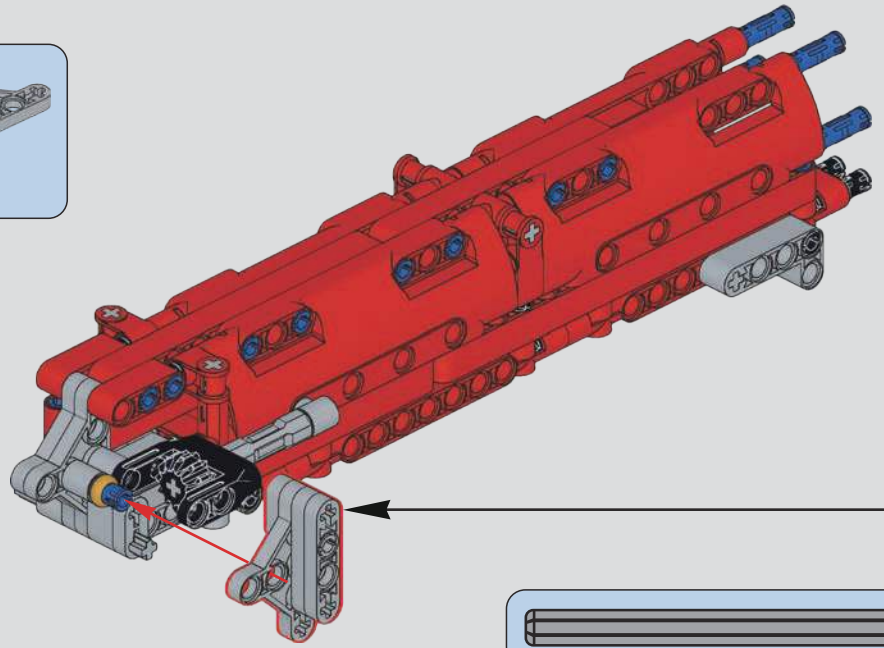

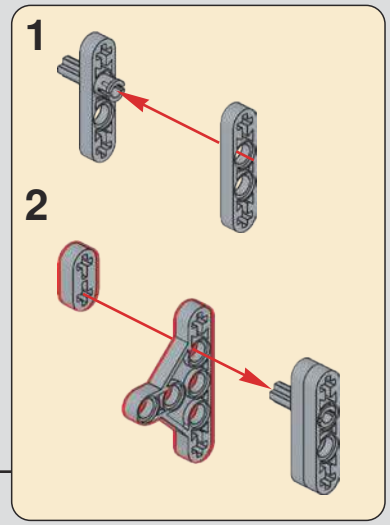

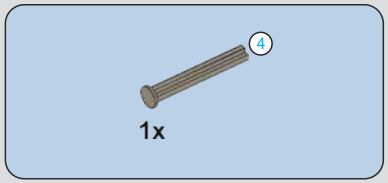

1003

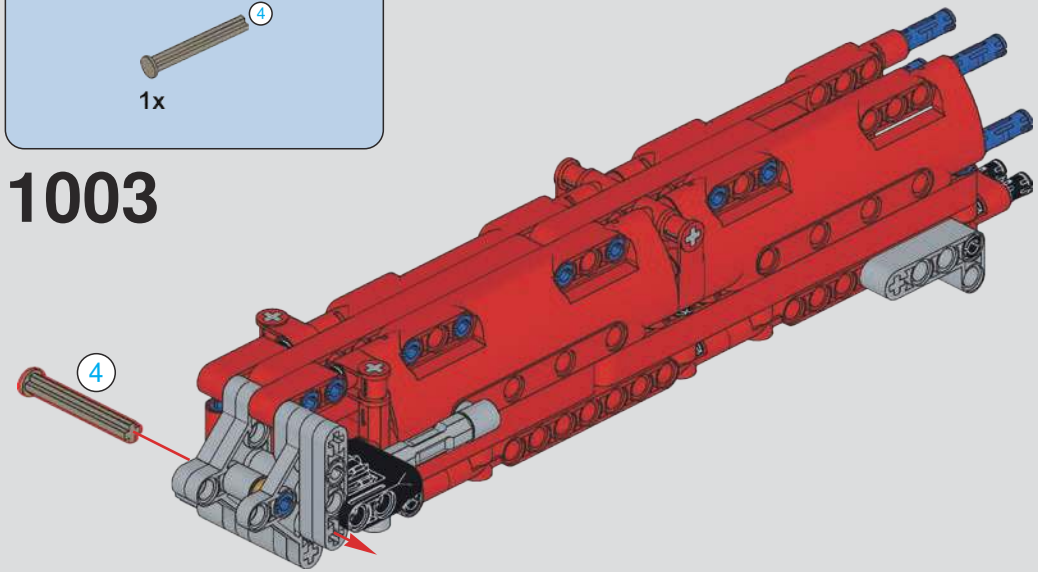

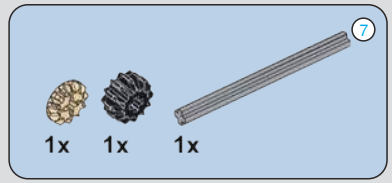

1004

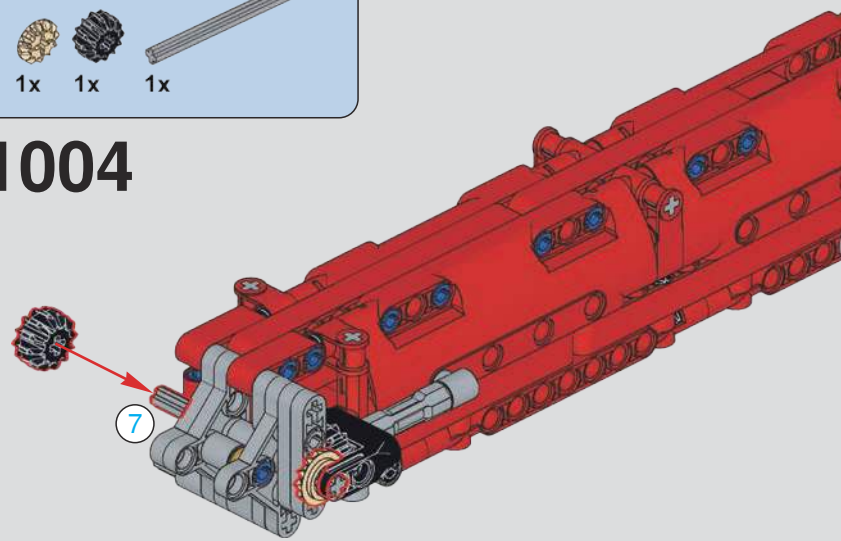

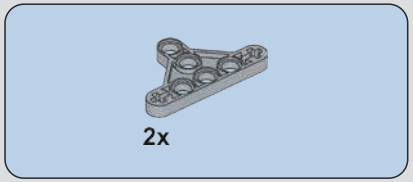

1005

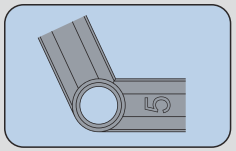

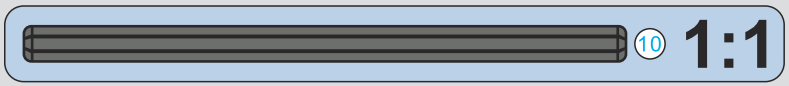

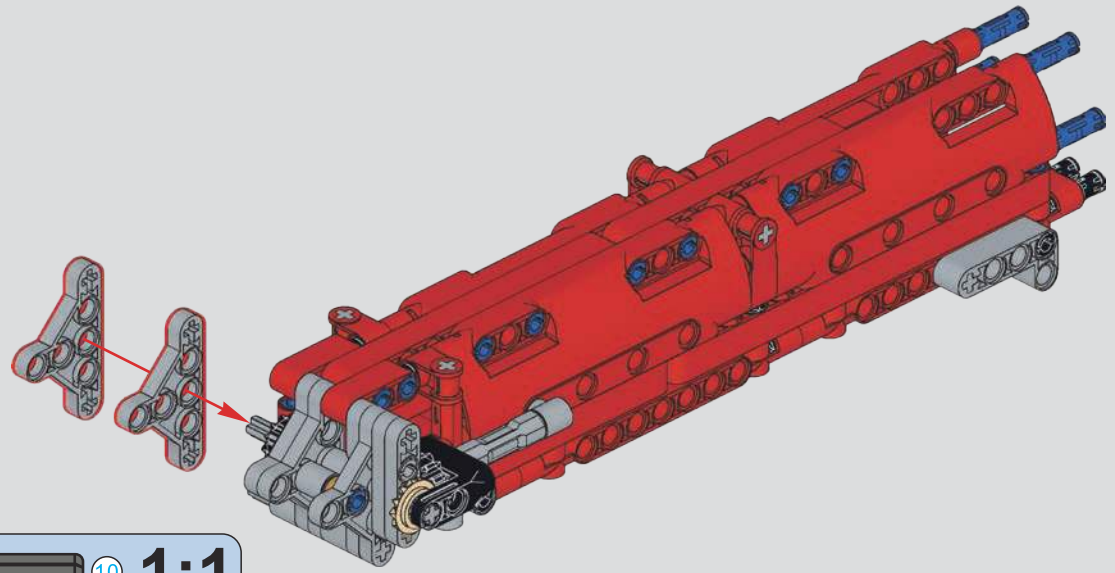

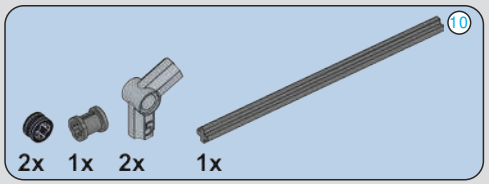

1006

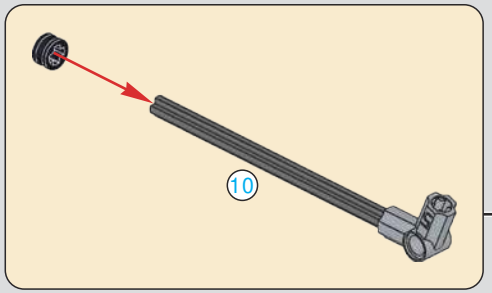

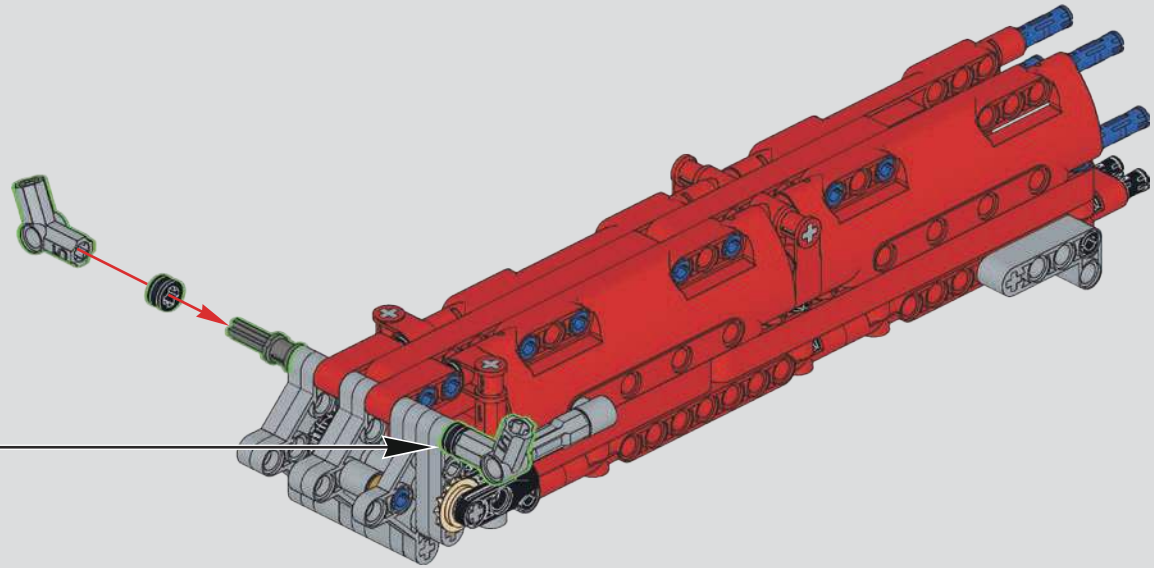

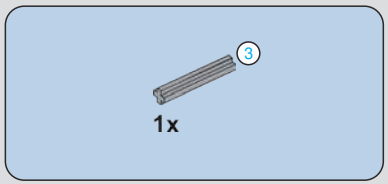

1007

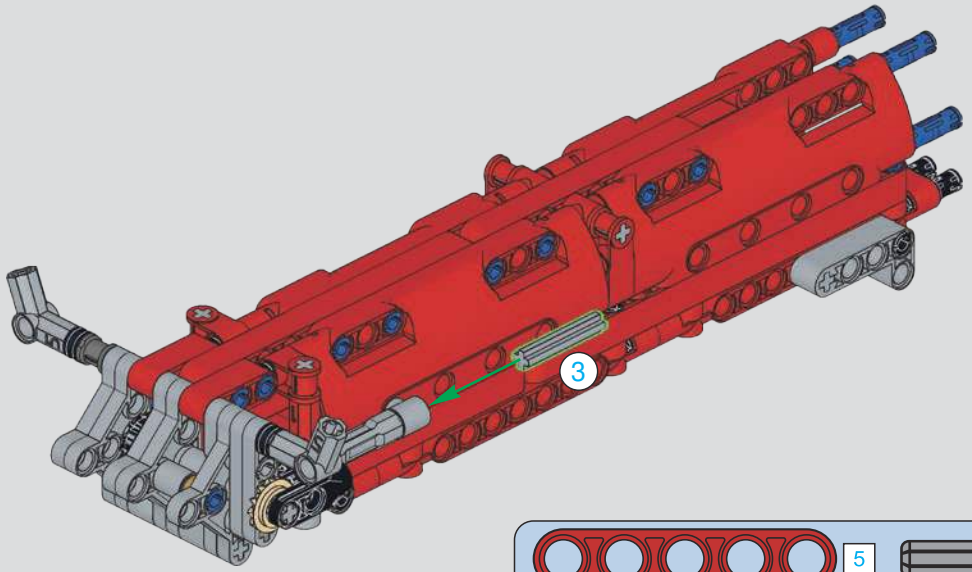

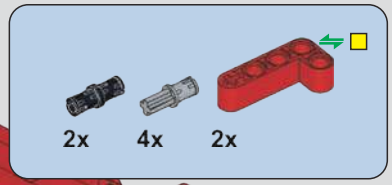

1008

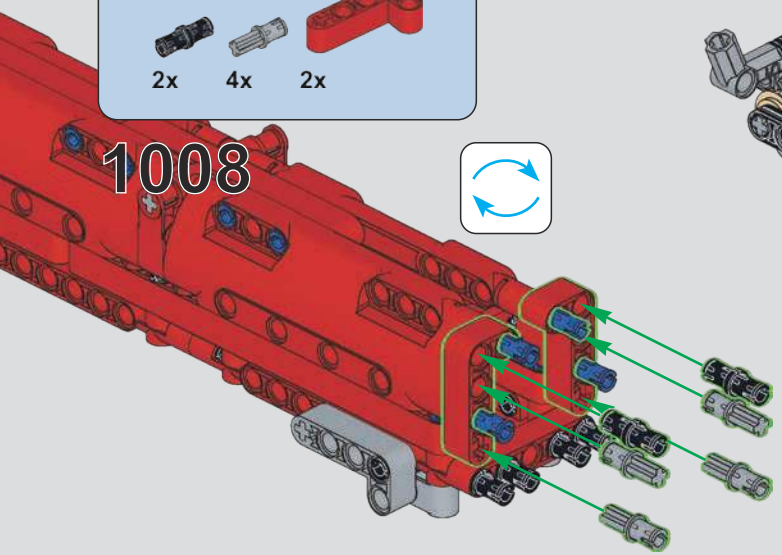

1009

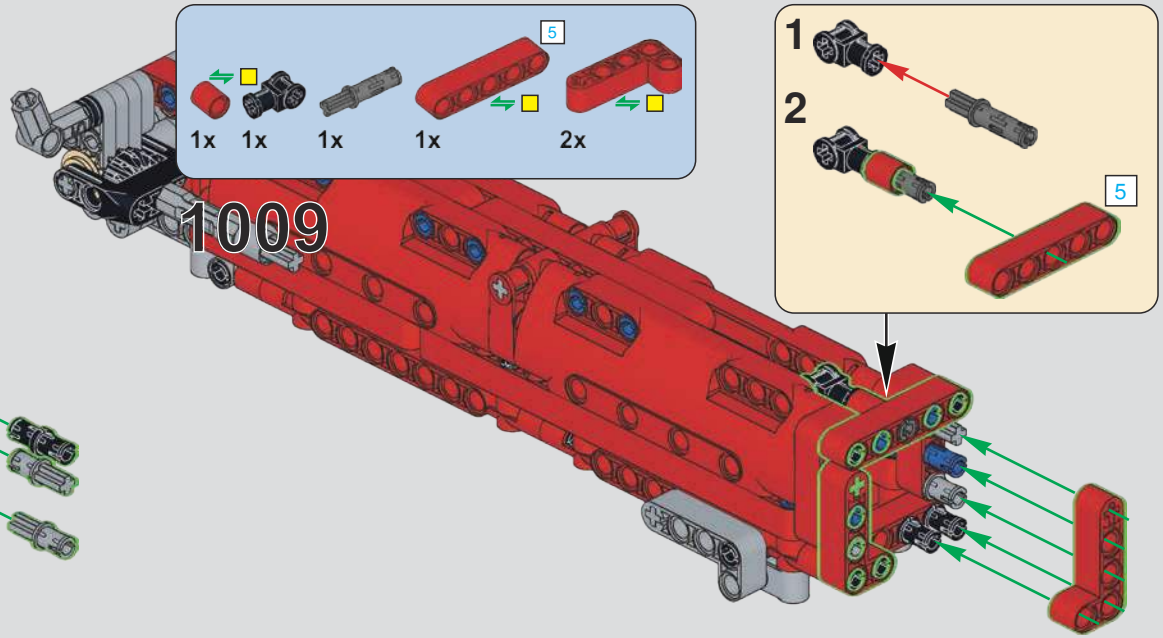

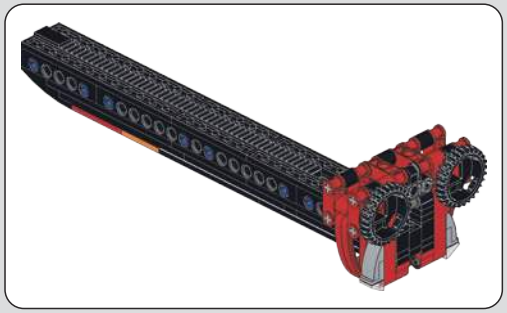

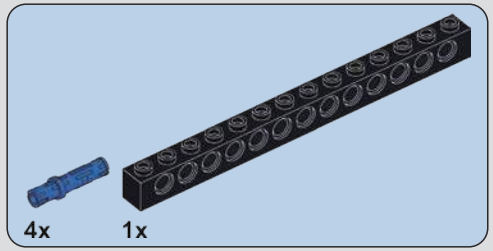

1010

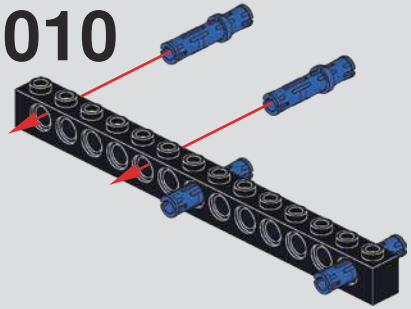

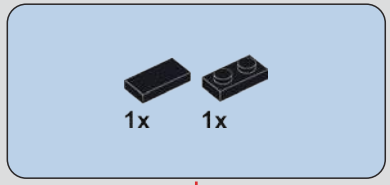

1011

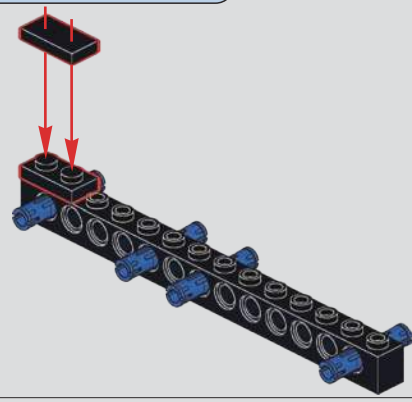

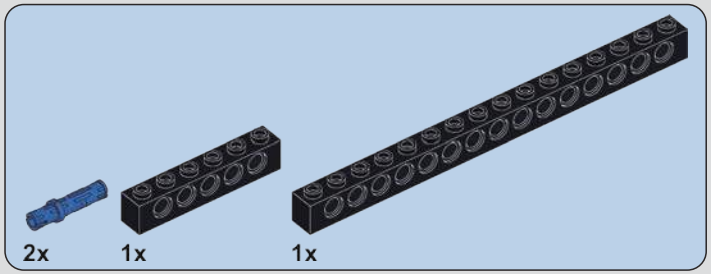

1012

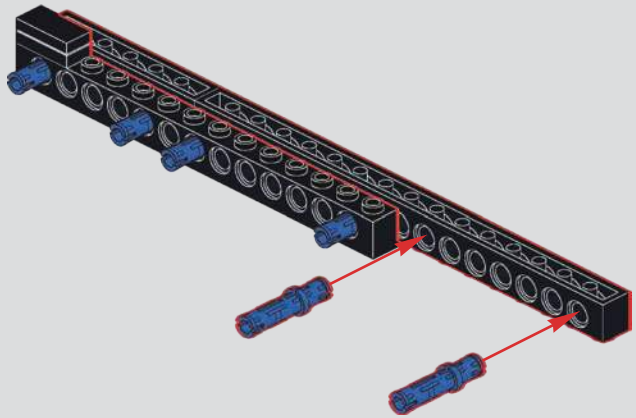

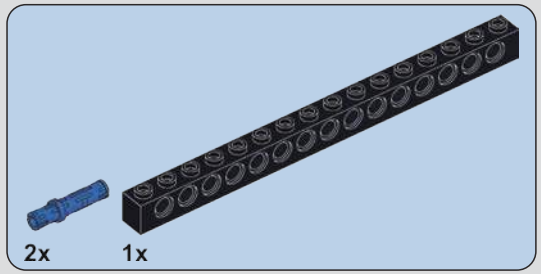

1013

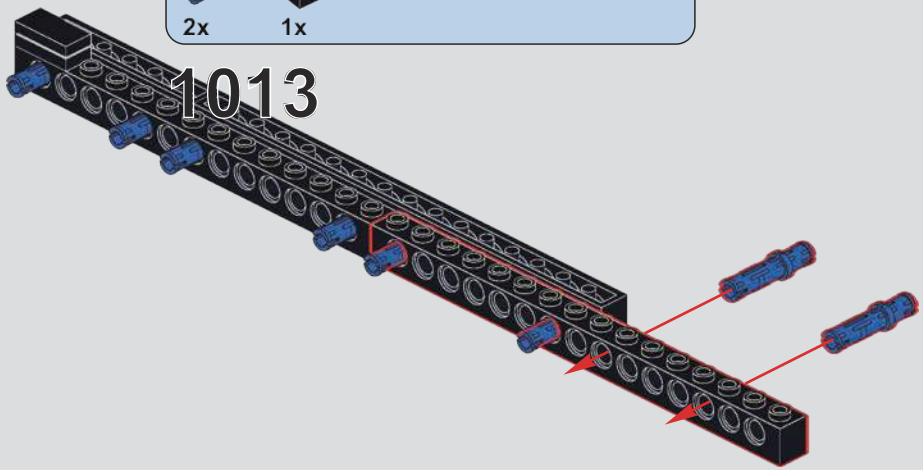

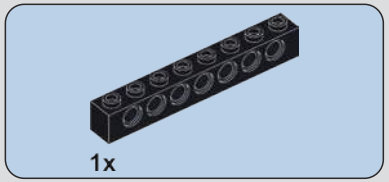

1014

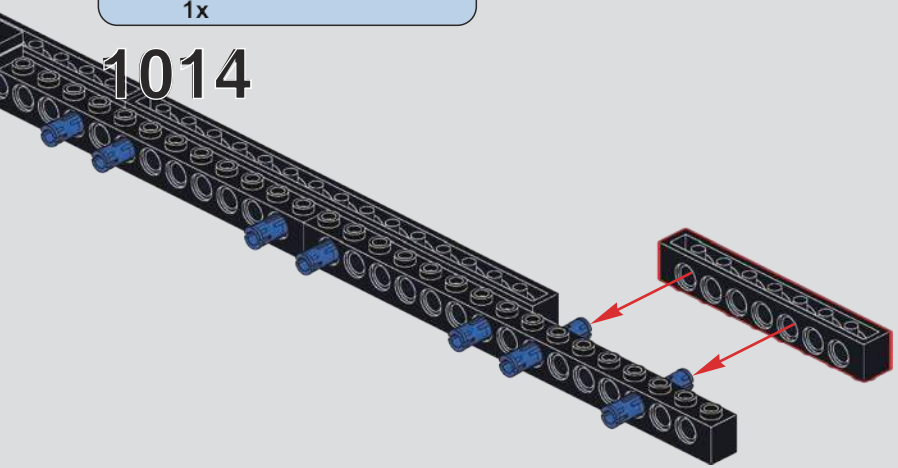

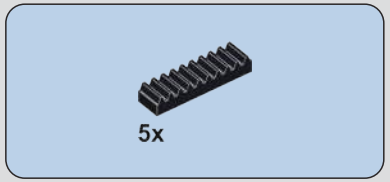

1015

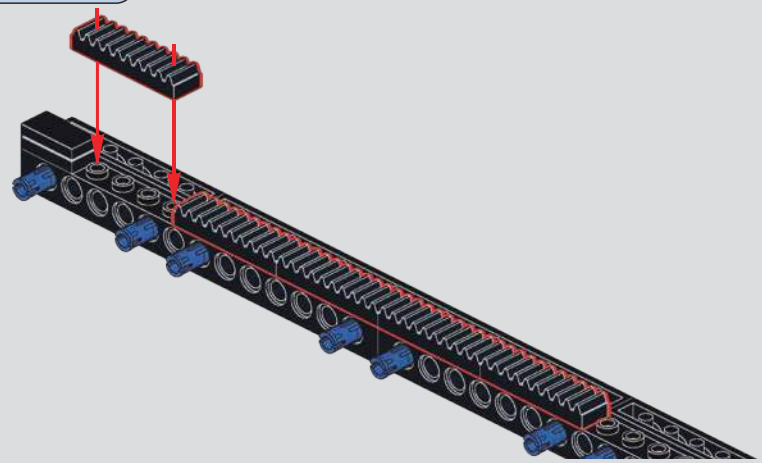

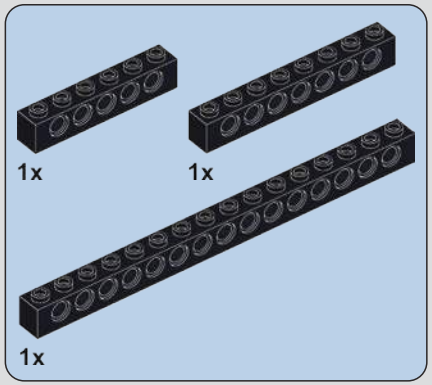

1016

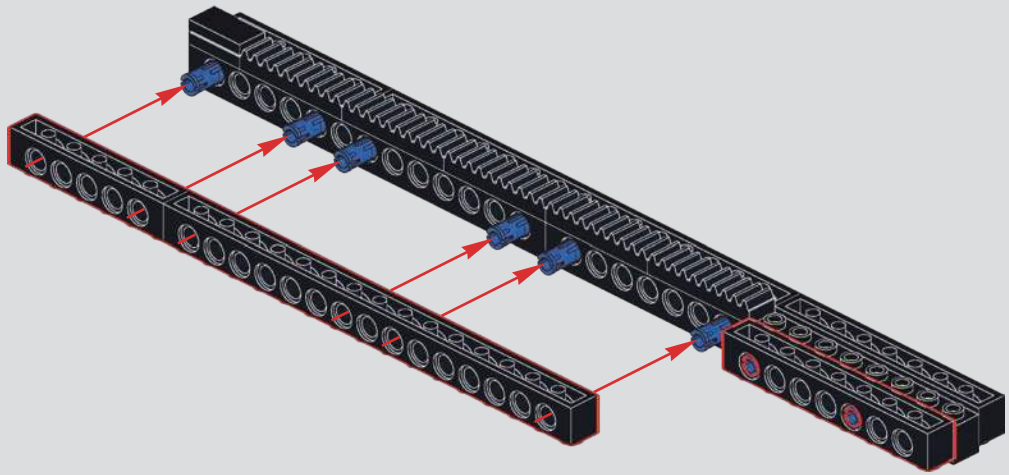

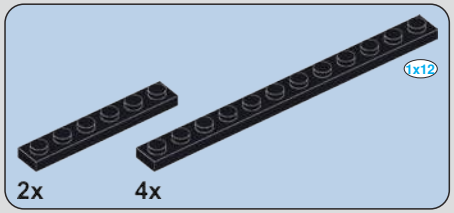

1017

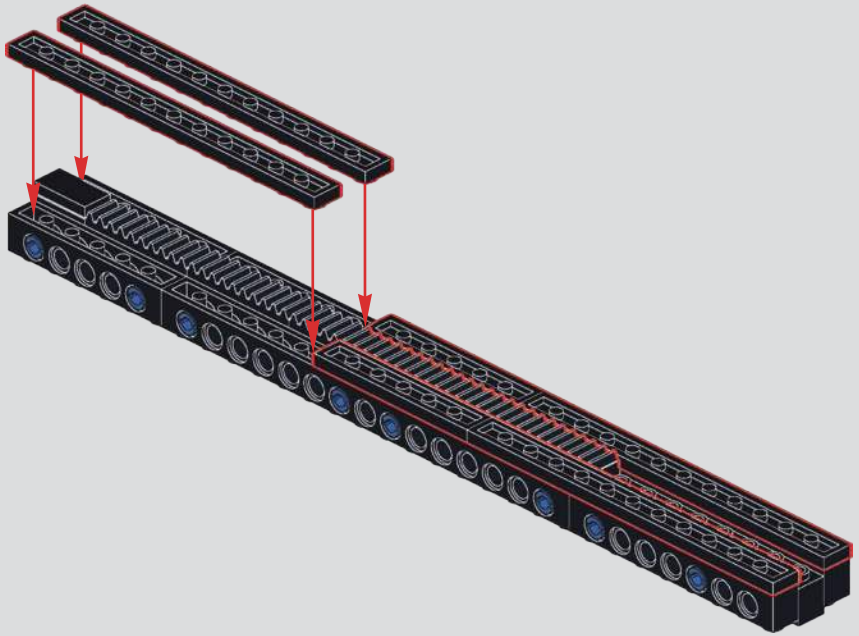

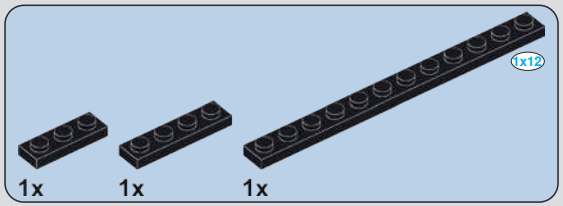

1018

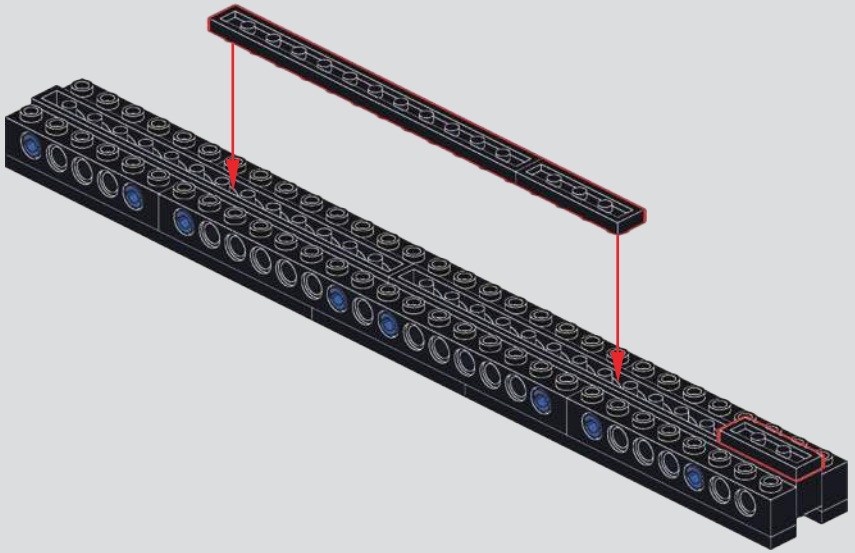

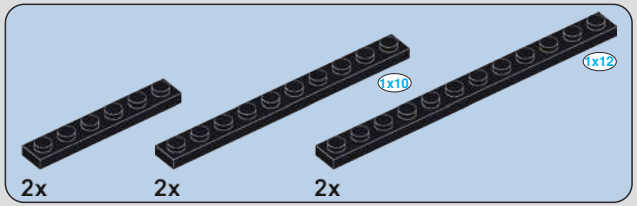

1019

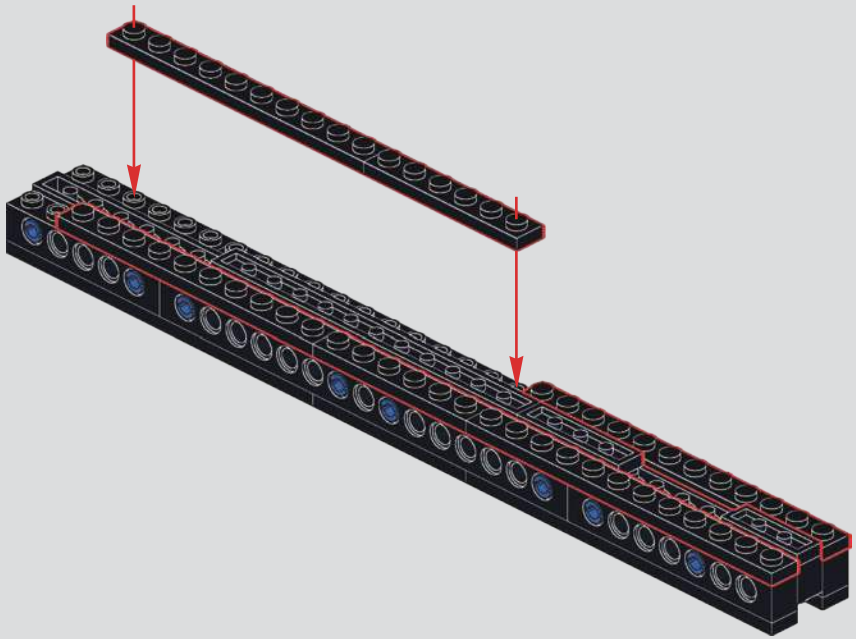

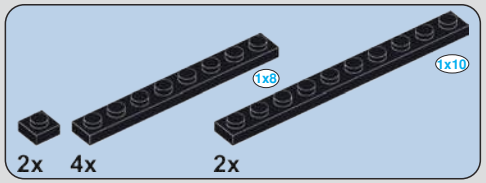

1020

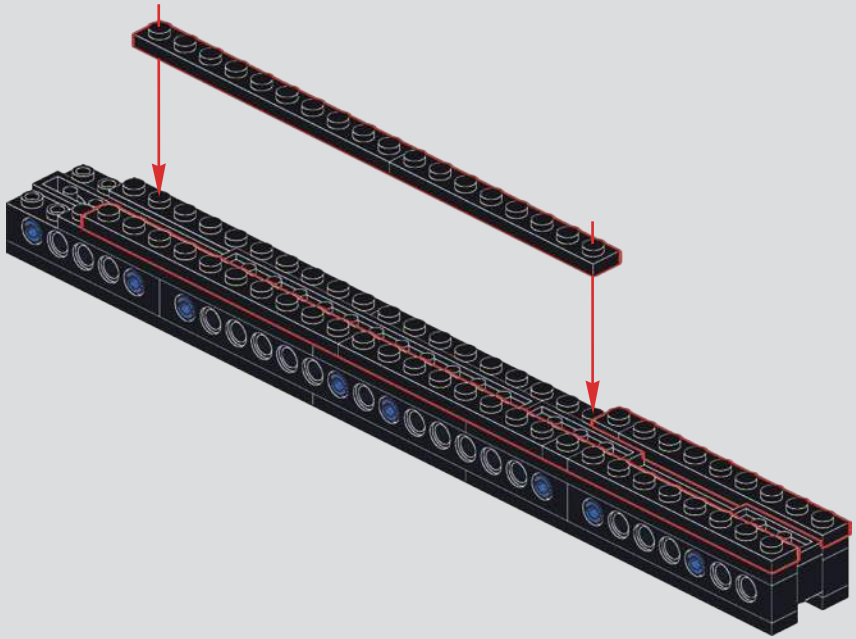

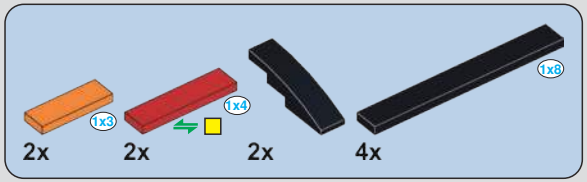

1021

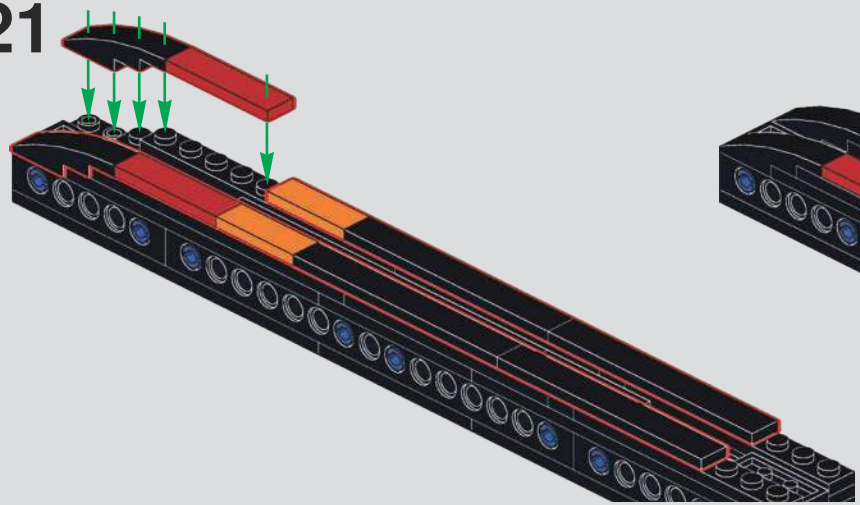

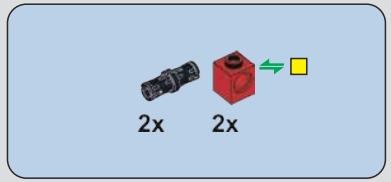

1022

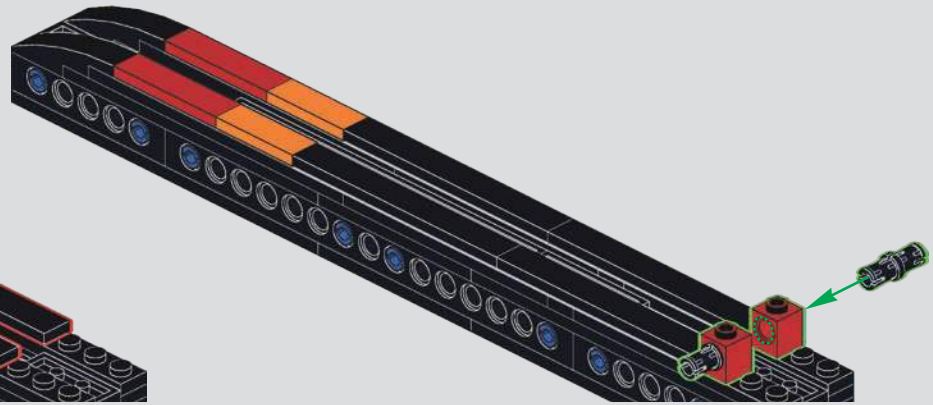

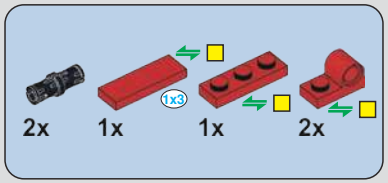

1023

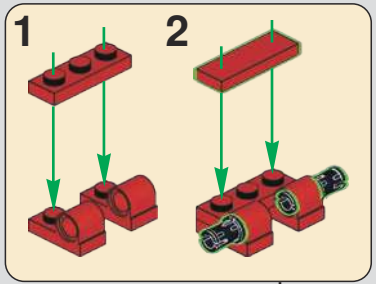

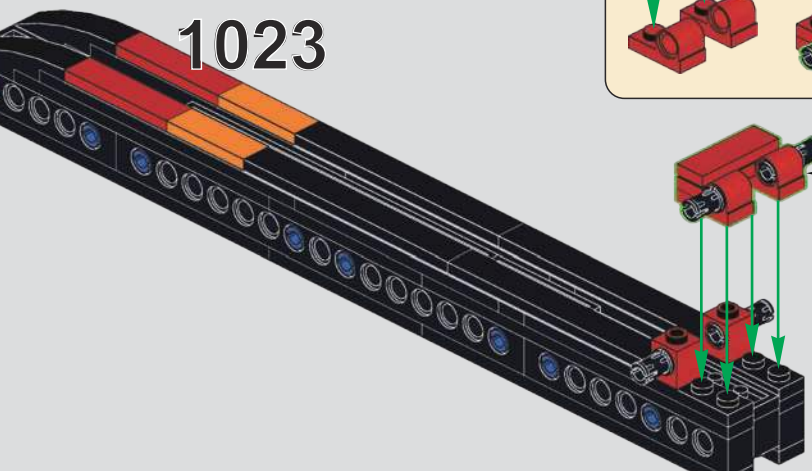

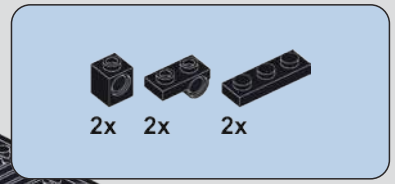

1024

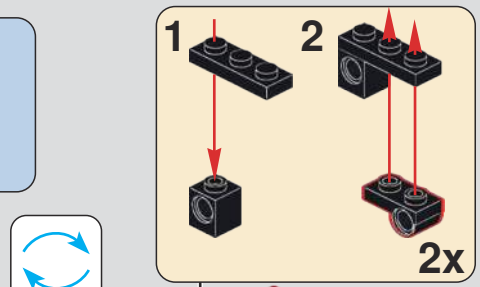

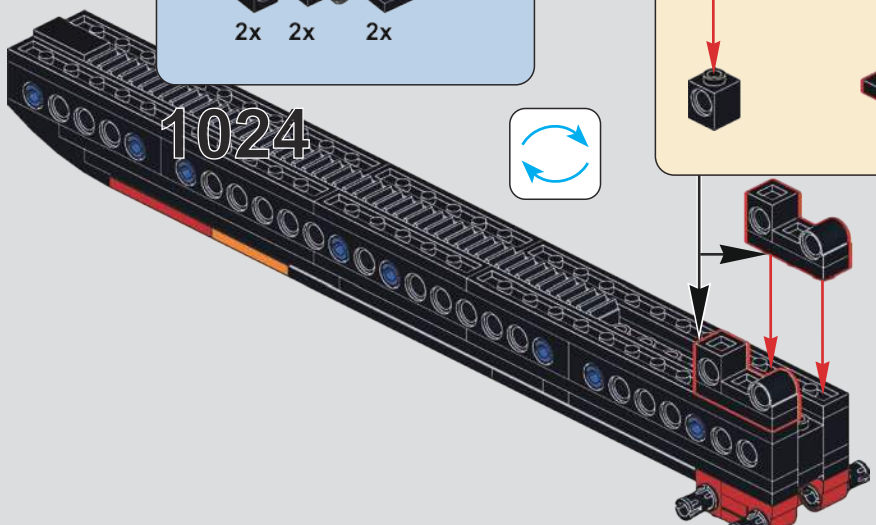

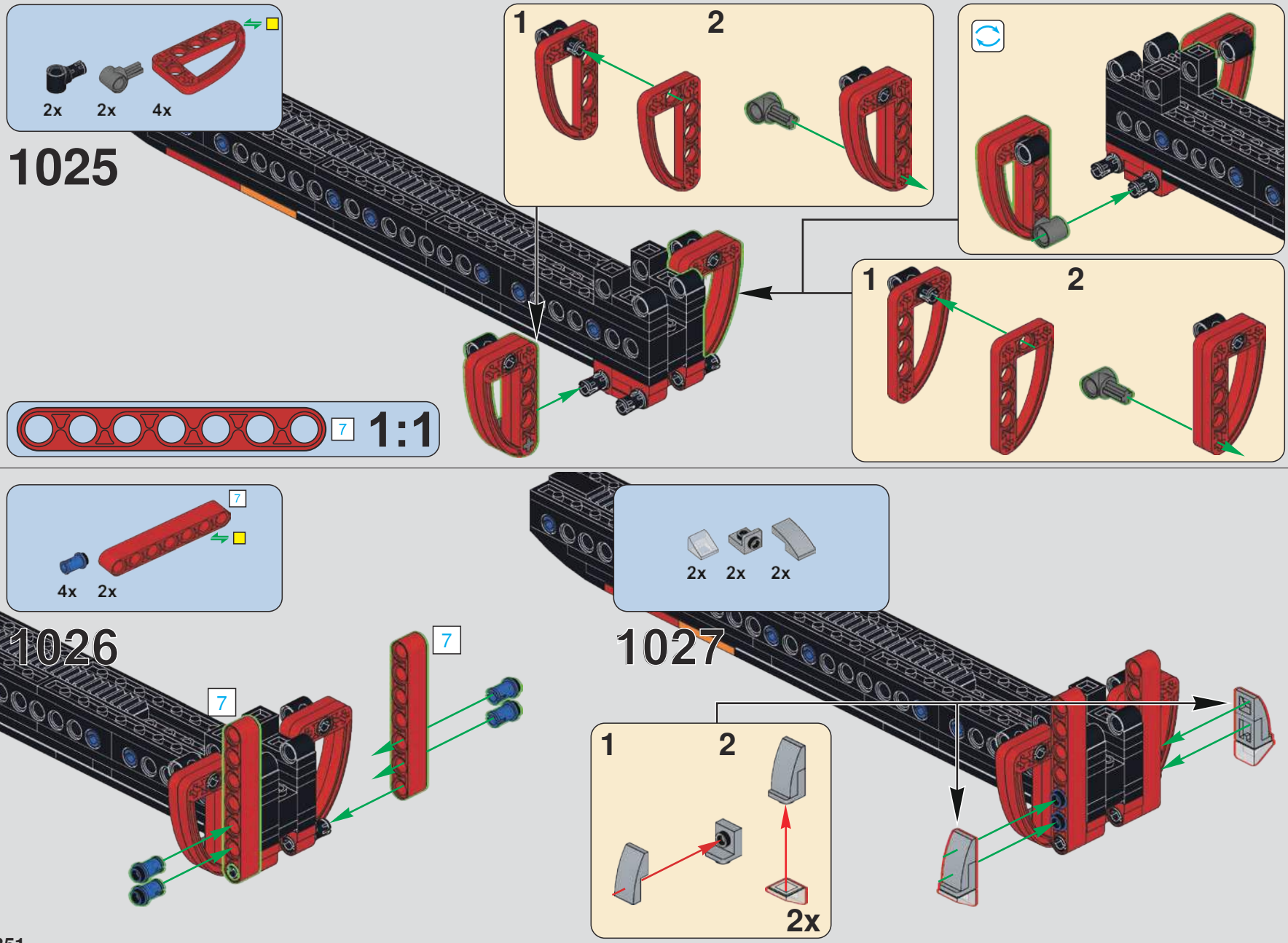
2x
2x
4x
1025
1
2
1
2
7
1:1
4x
2x
1026
7
7
7
2x
2x
2x
1027
1
2
2x

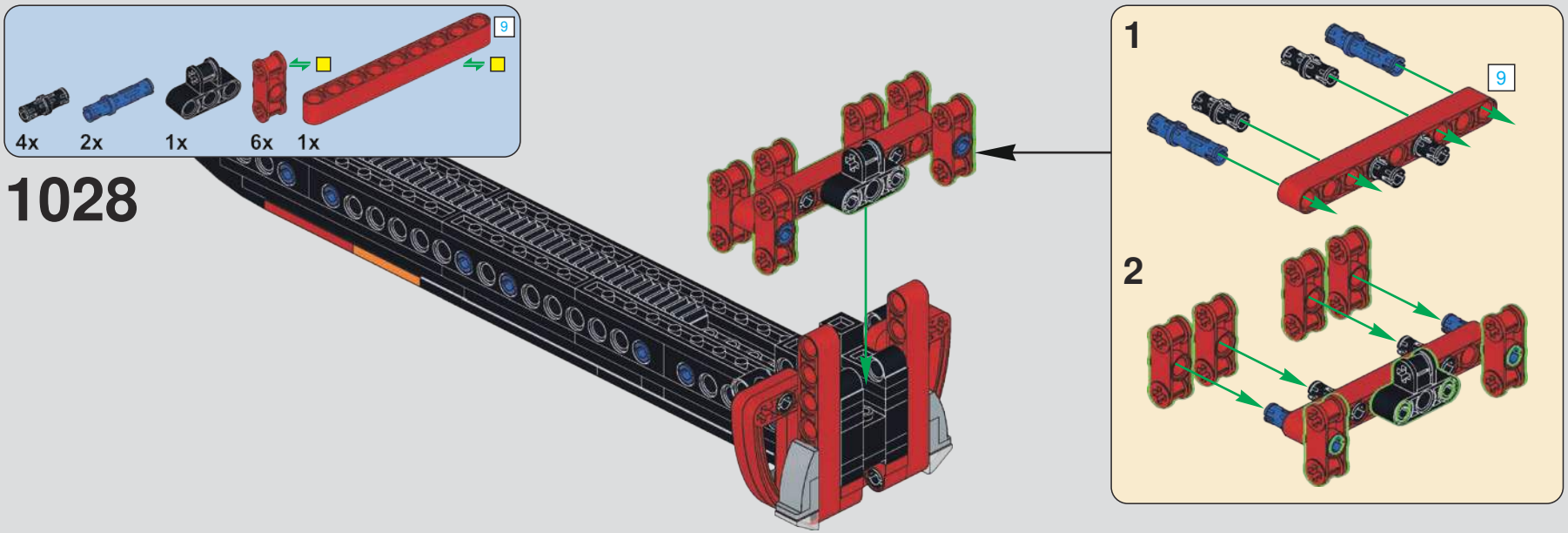
9
4x
2x
1x
6x
1x
1028
1
9
2

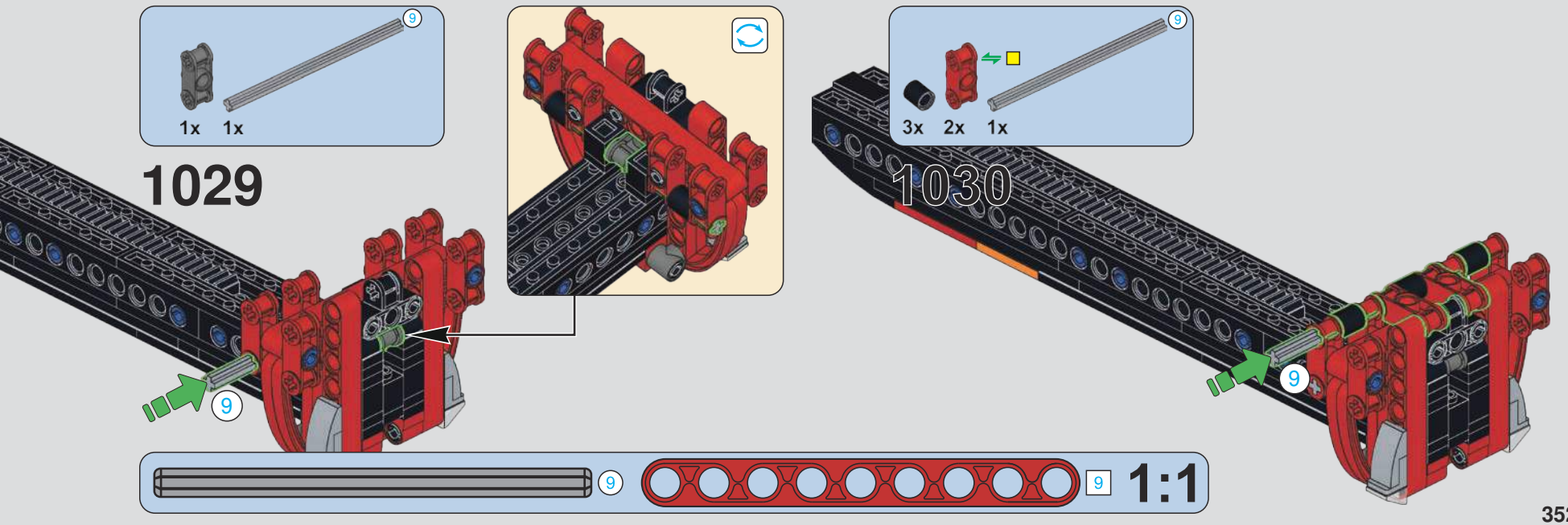
9
1x
1x
1029
9
3x
2x
1x
1030
9
9
9
1:1

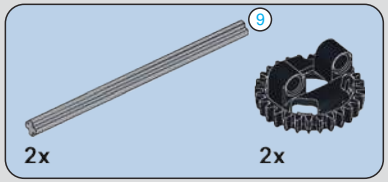

1031

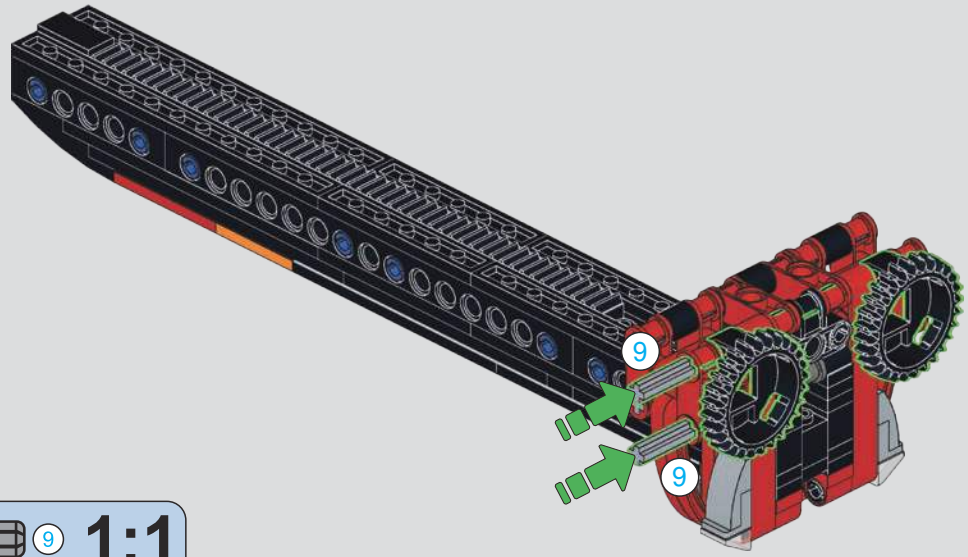

1032

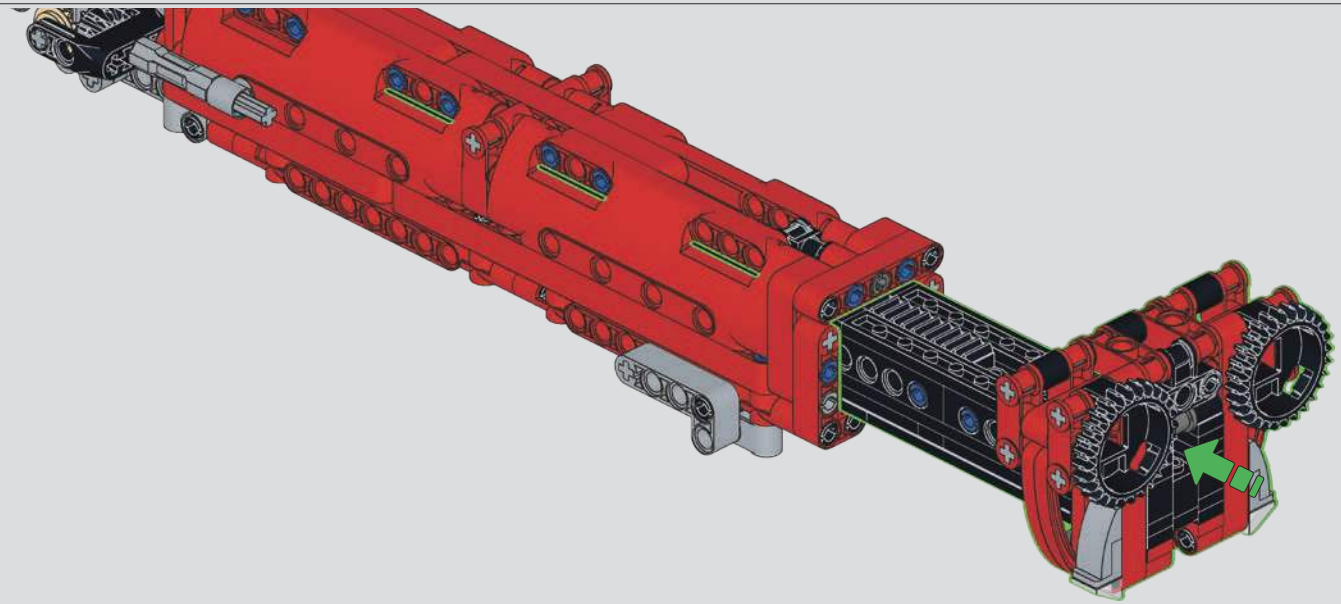

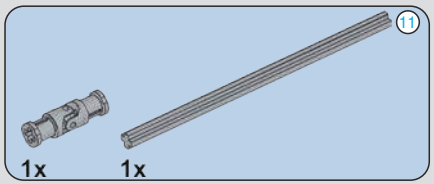

1033

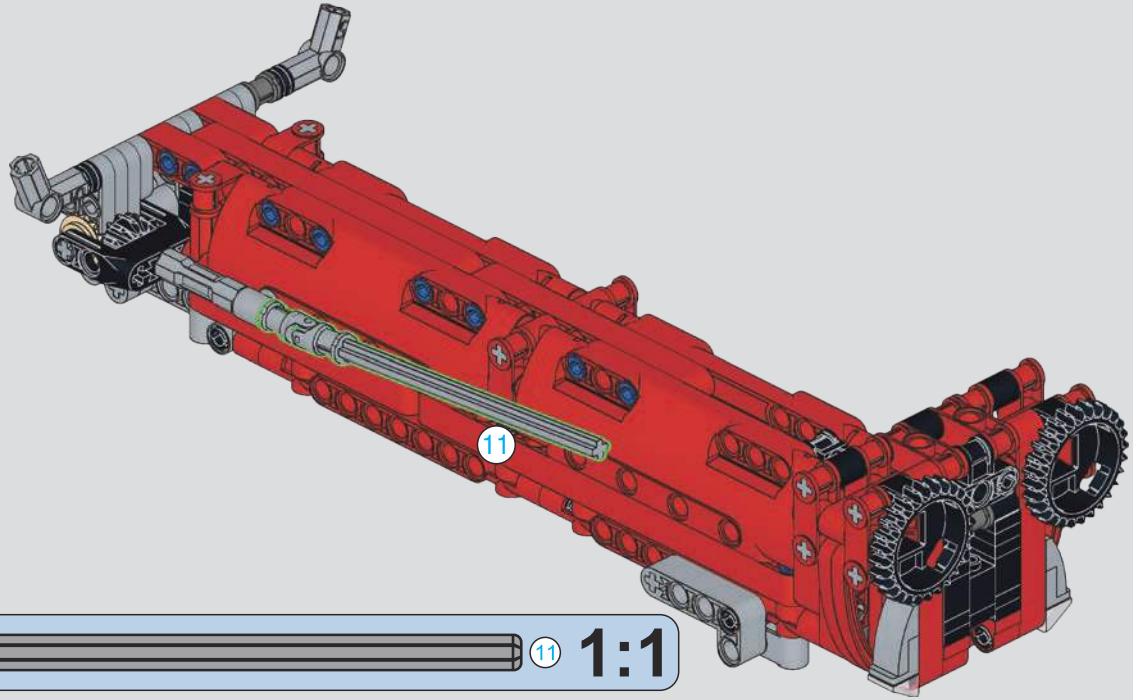

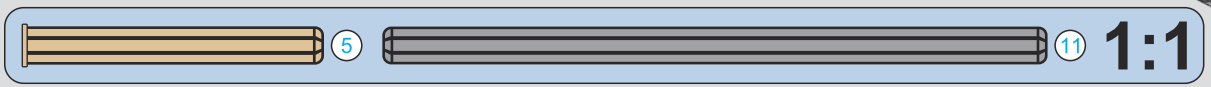

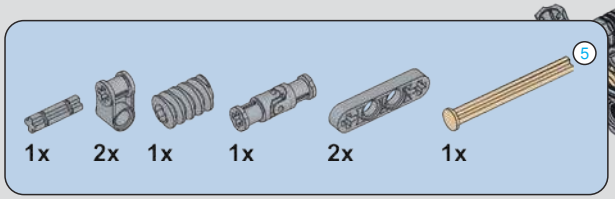

1034

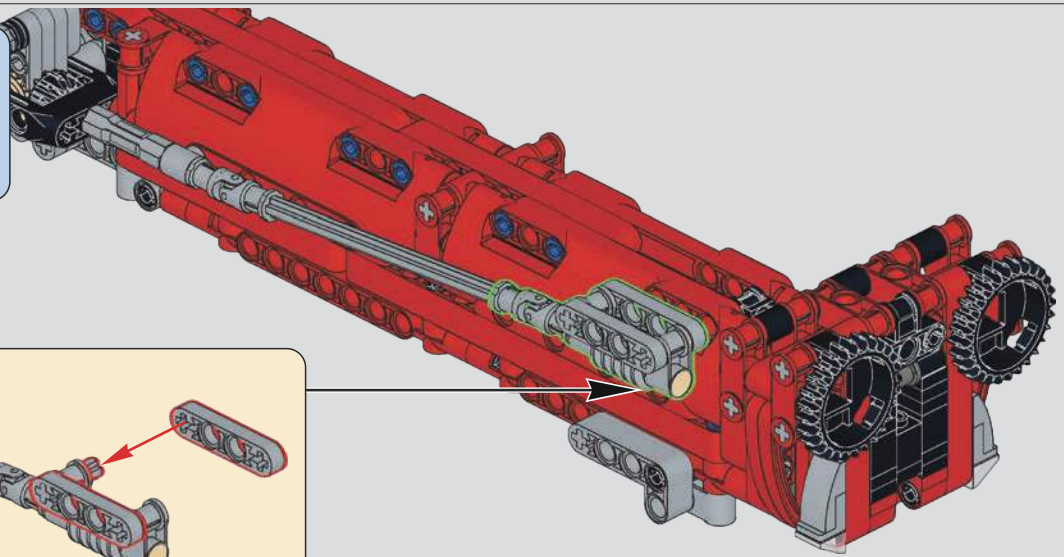

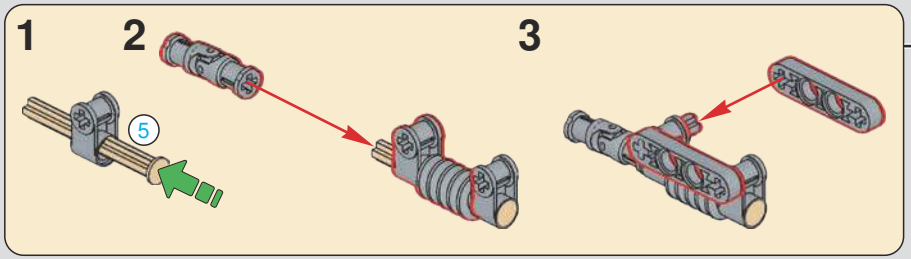

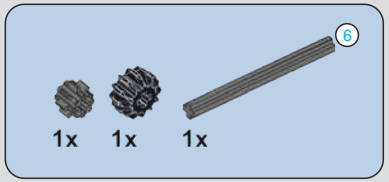

1035

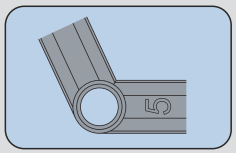

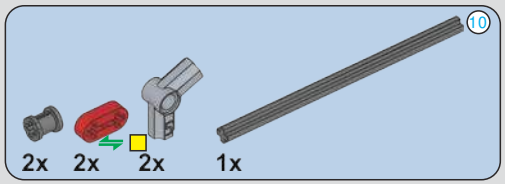

1036

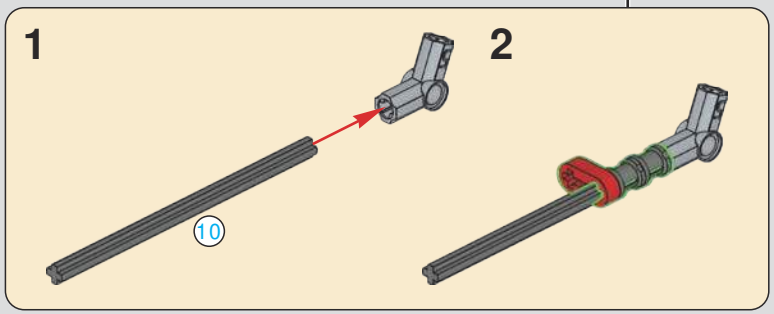

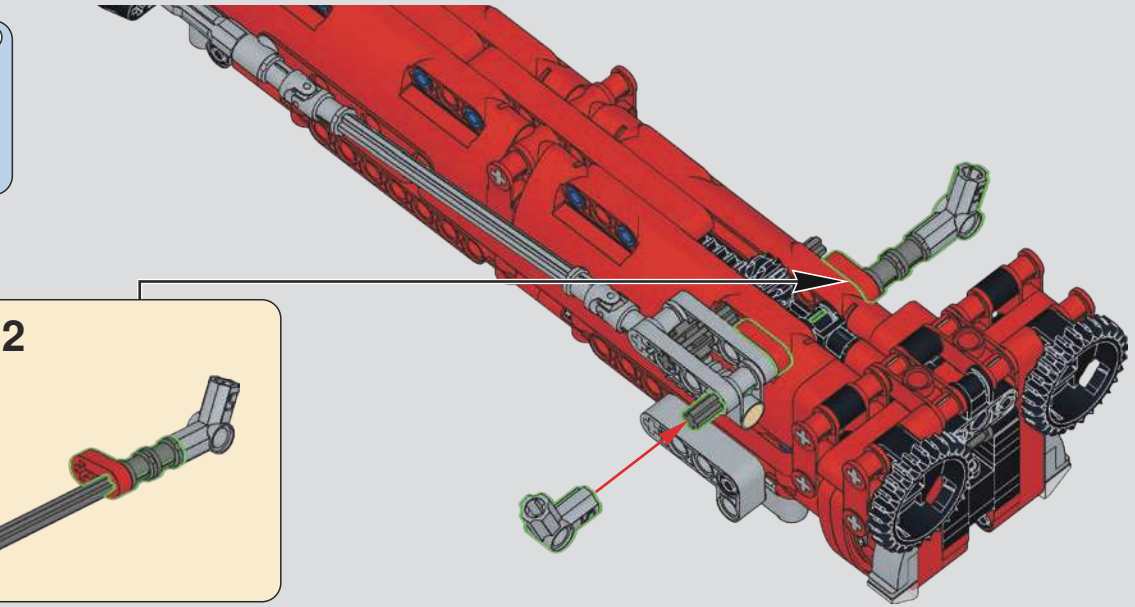

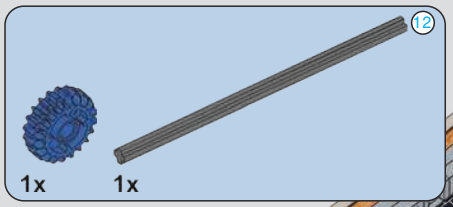

1037

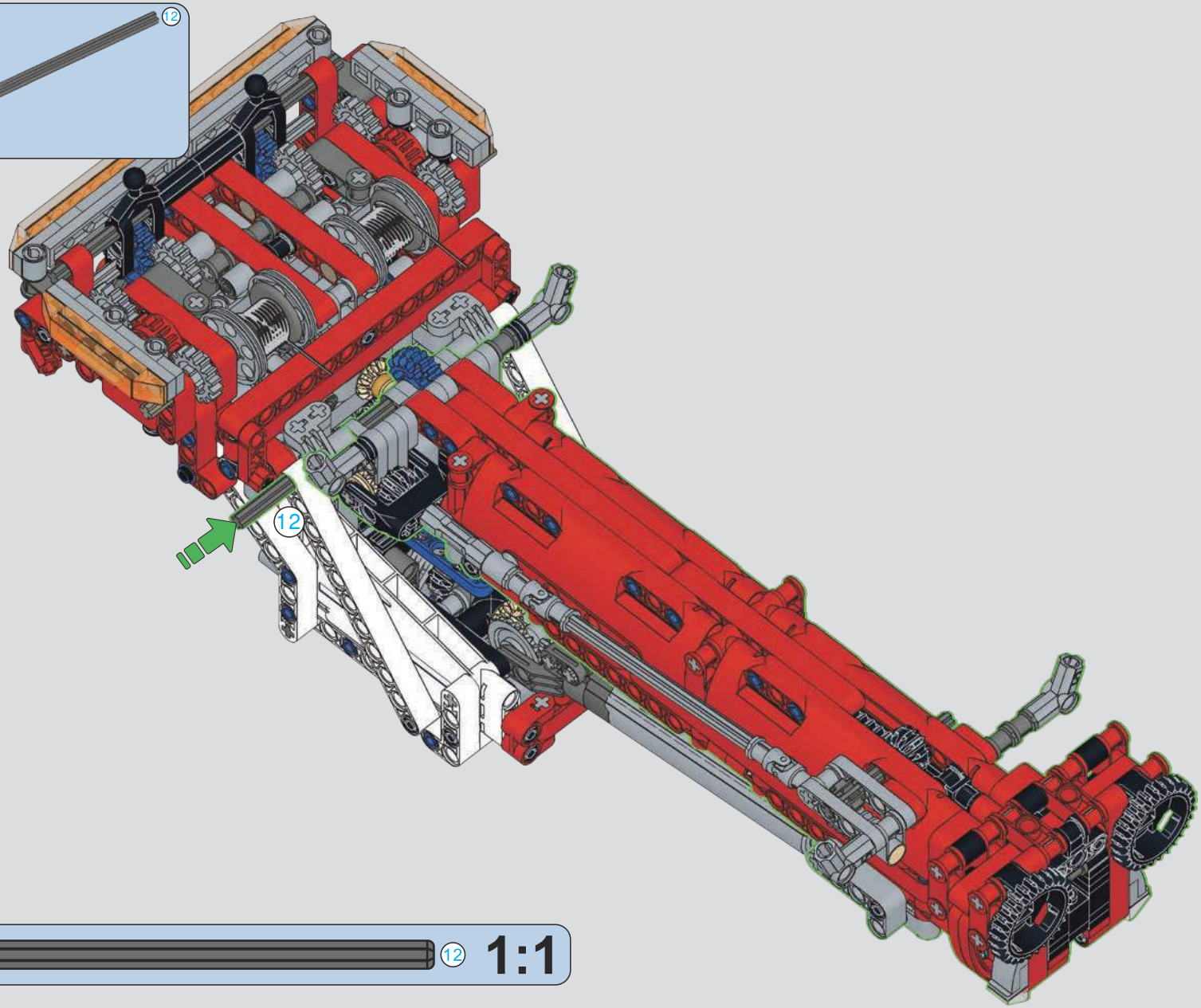

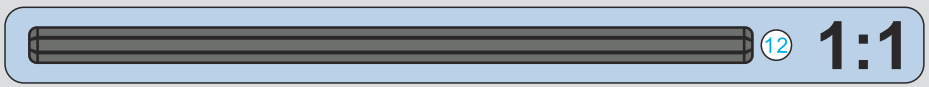

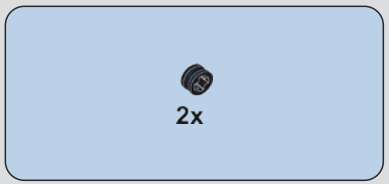

1038

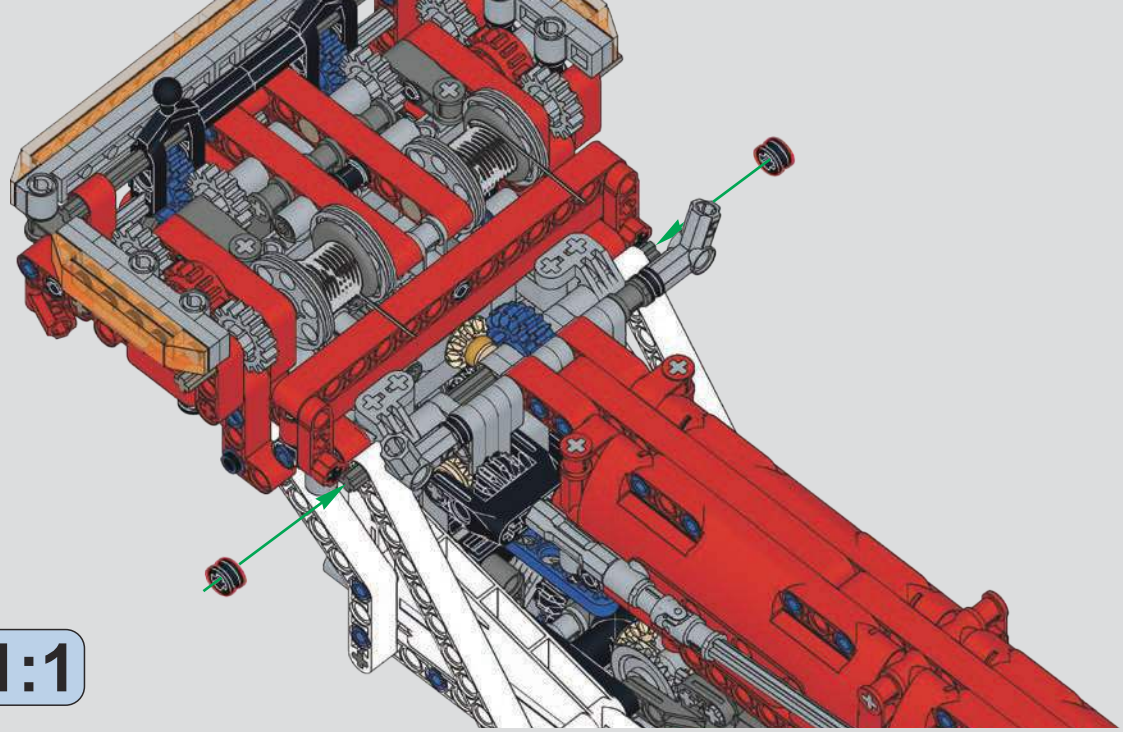

1039

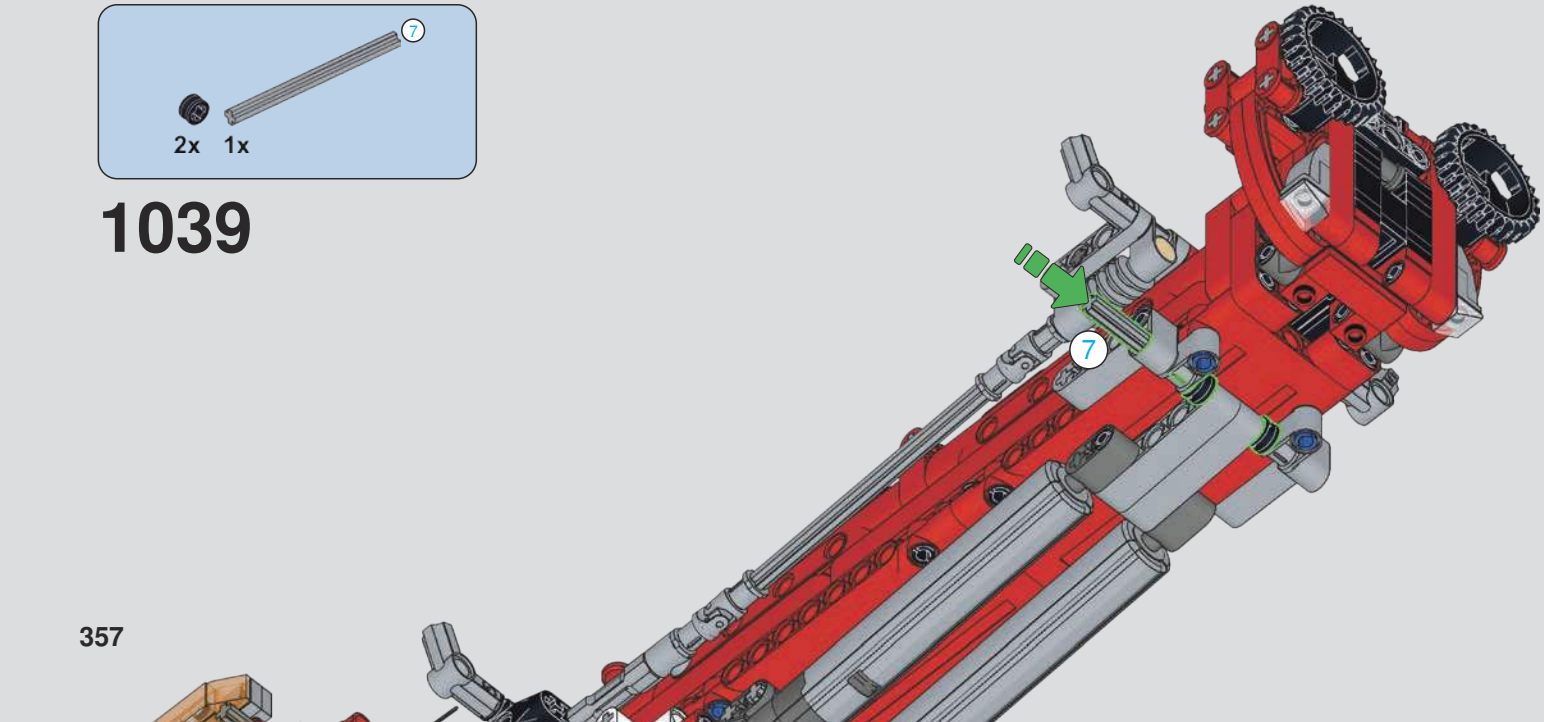

1040

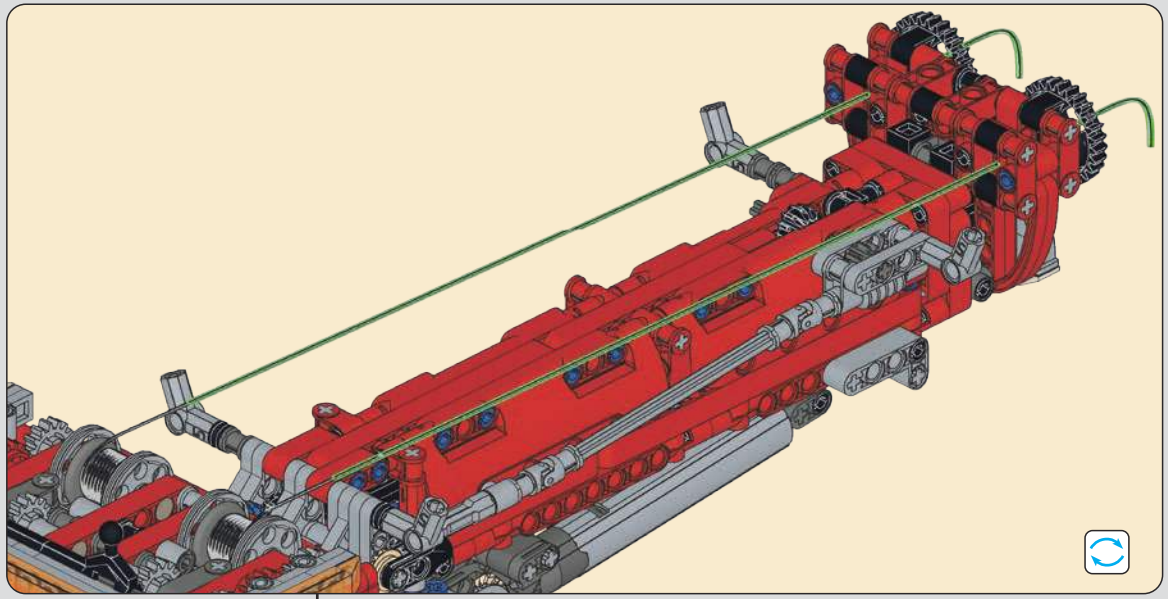

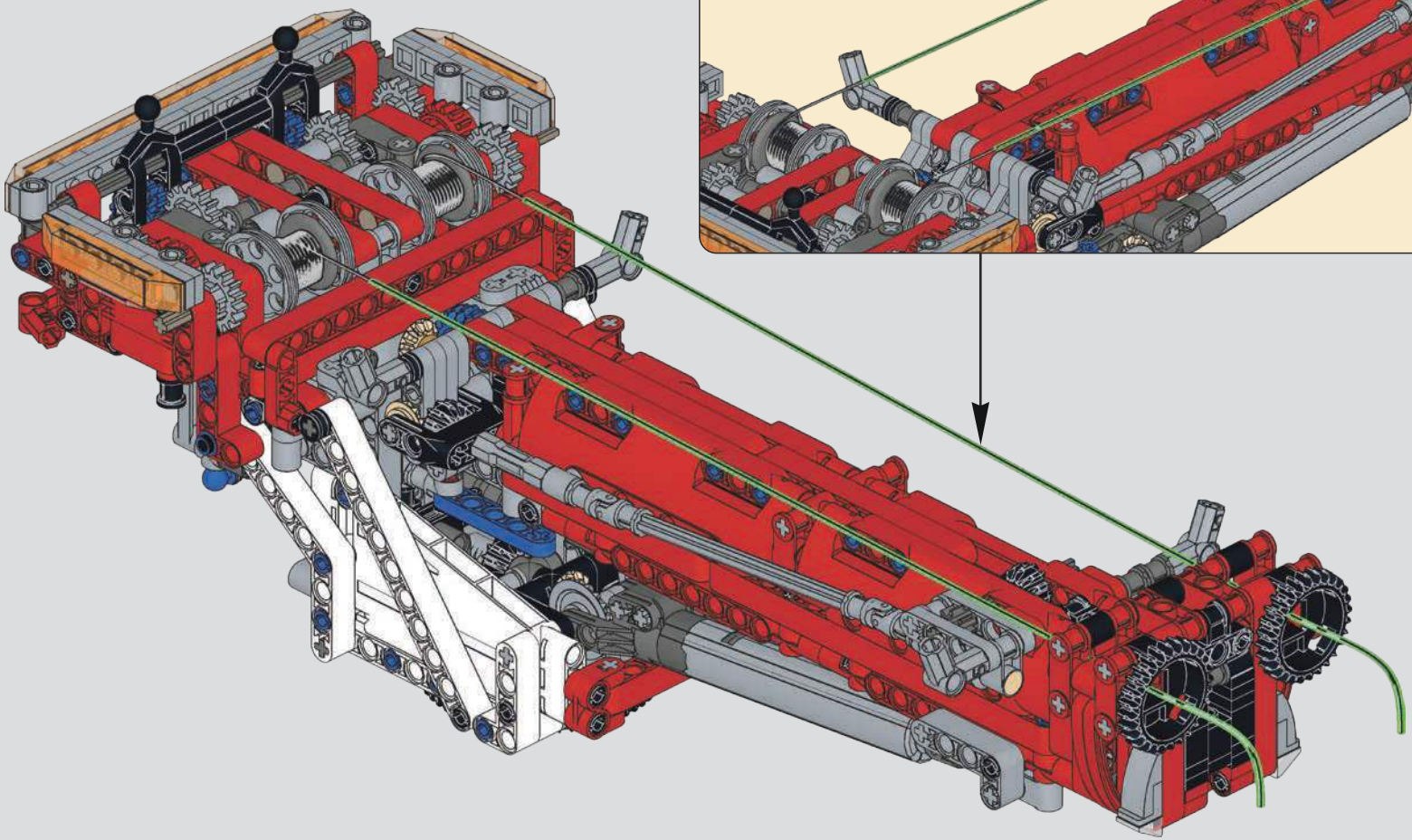

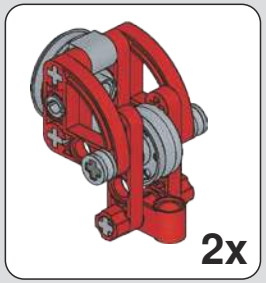

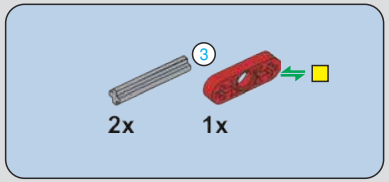

1041

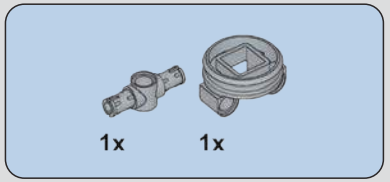

1042

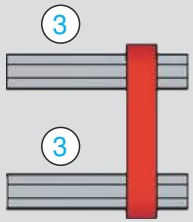

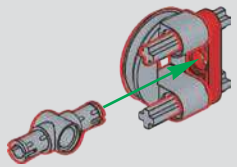

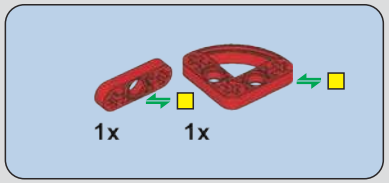

1043

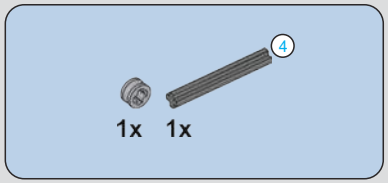

1044

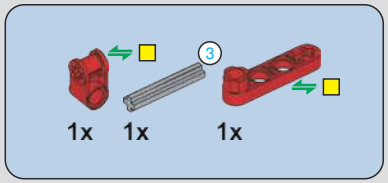

1045

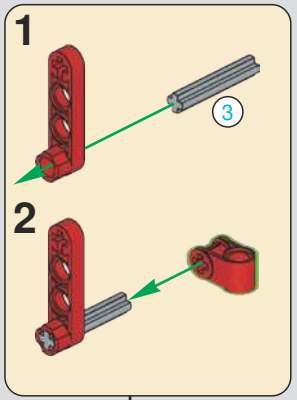

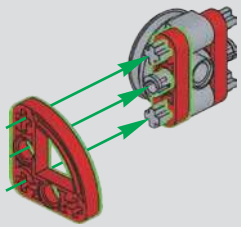

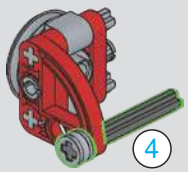

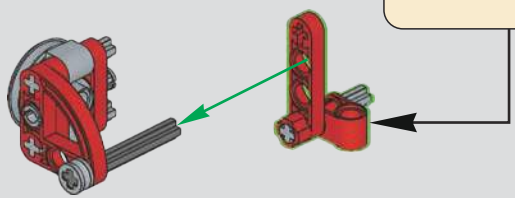

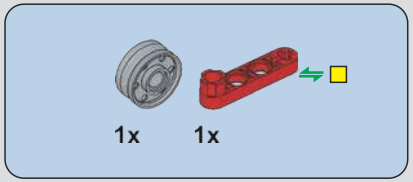

1046

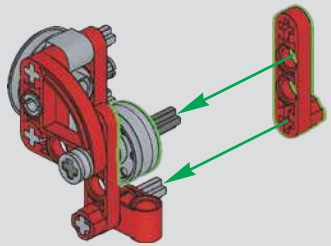

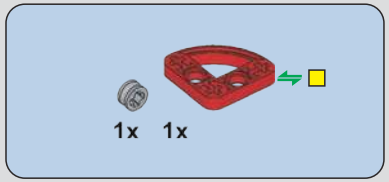

1047

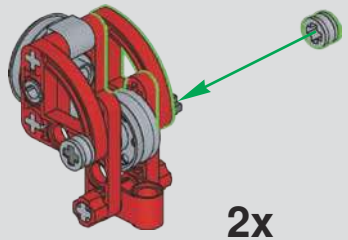

1048

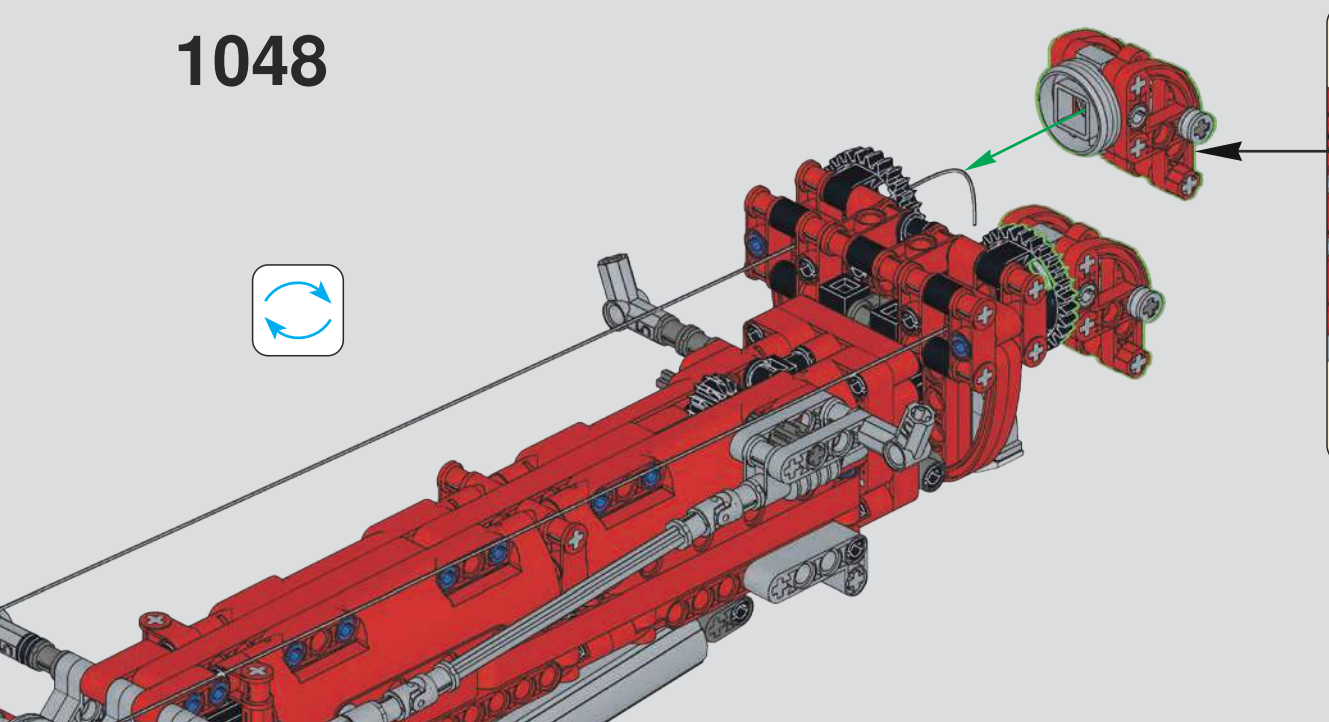

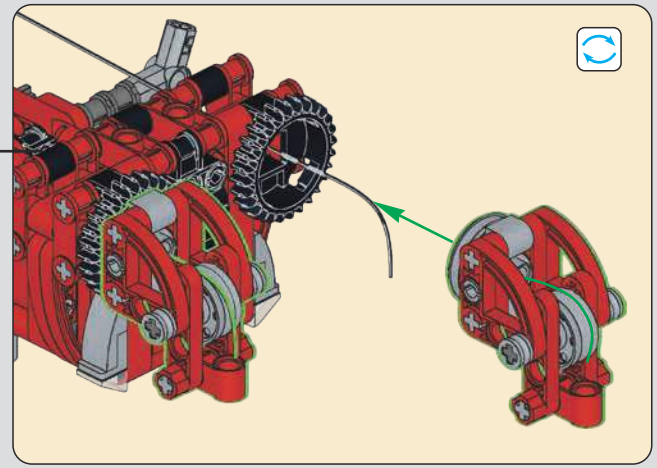

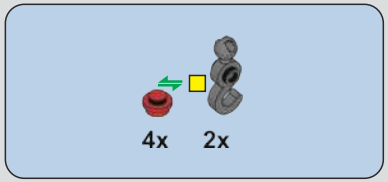

1049

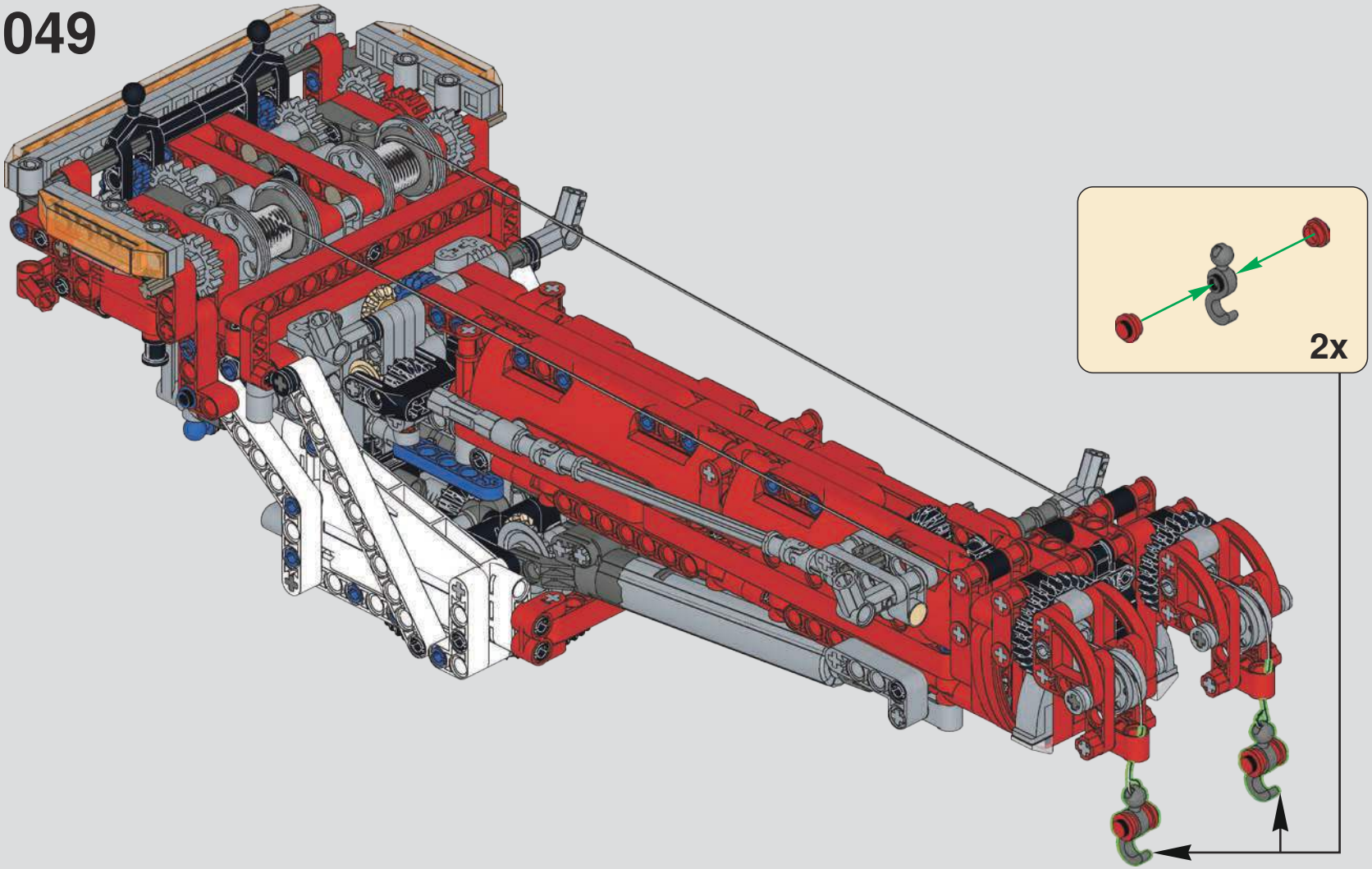

1050

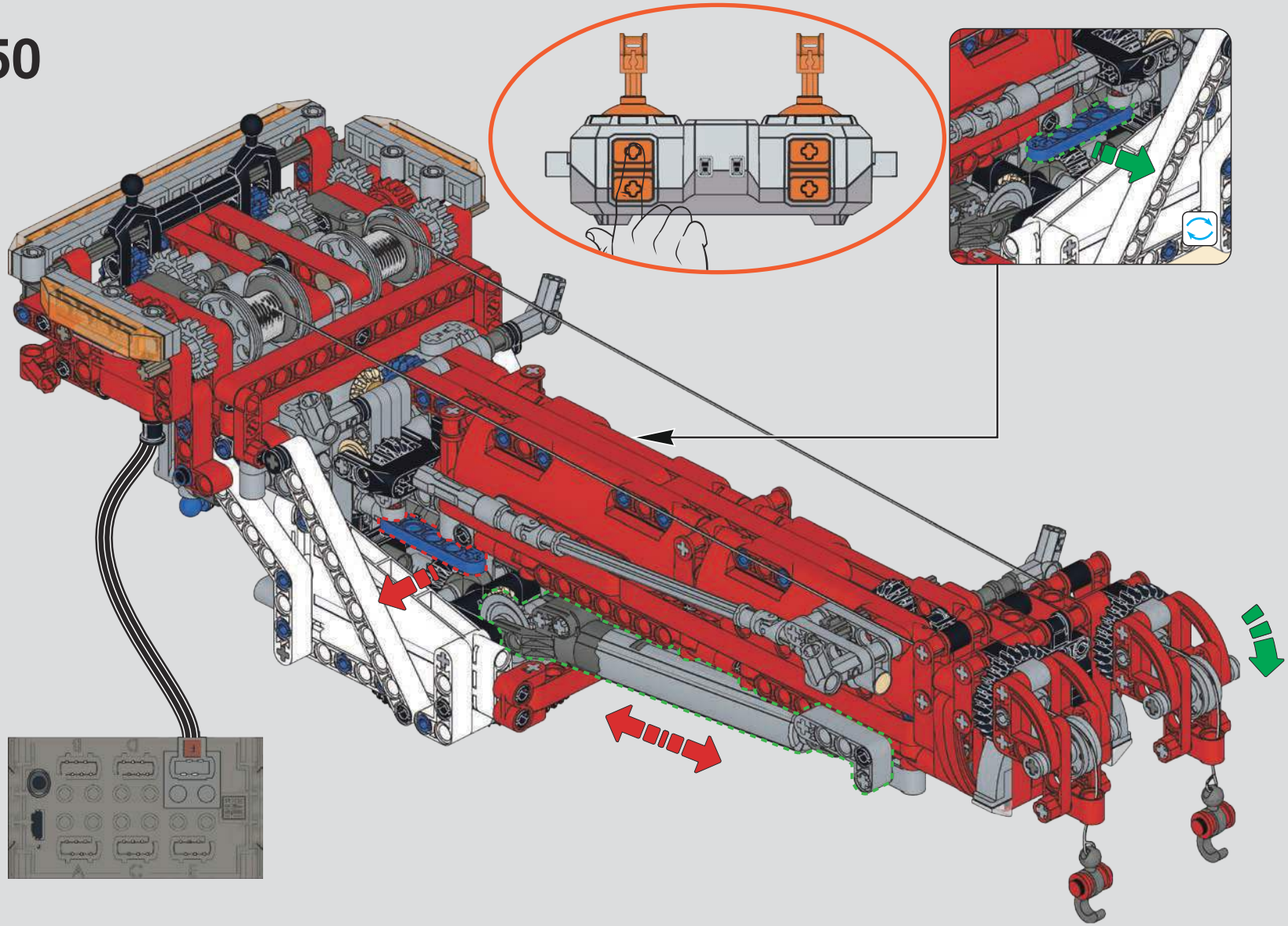

1051

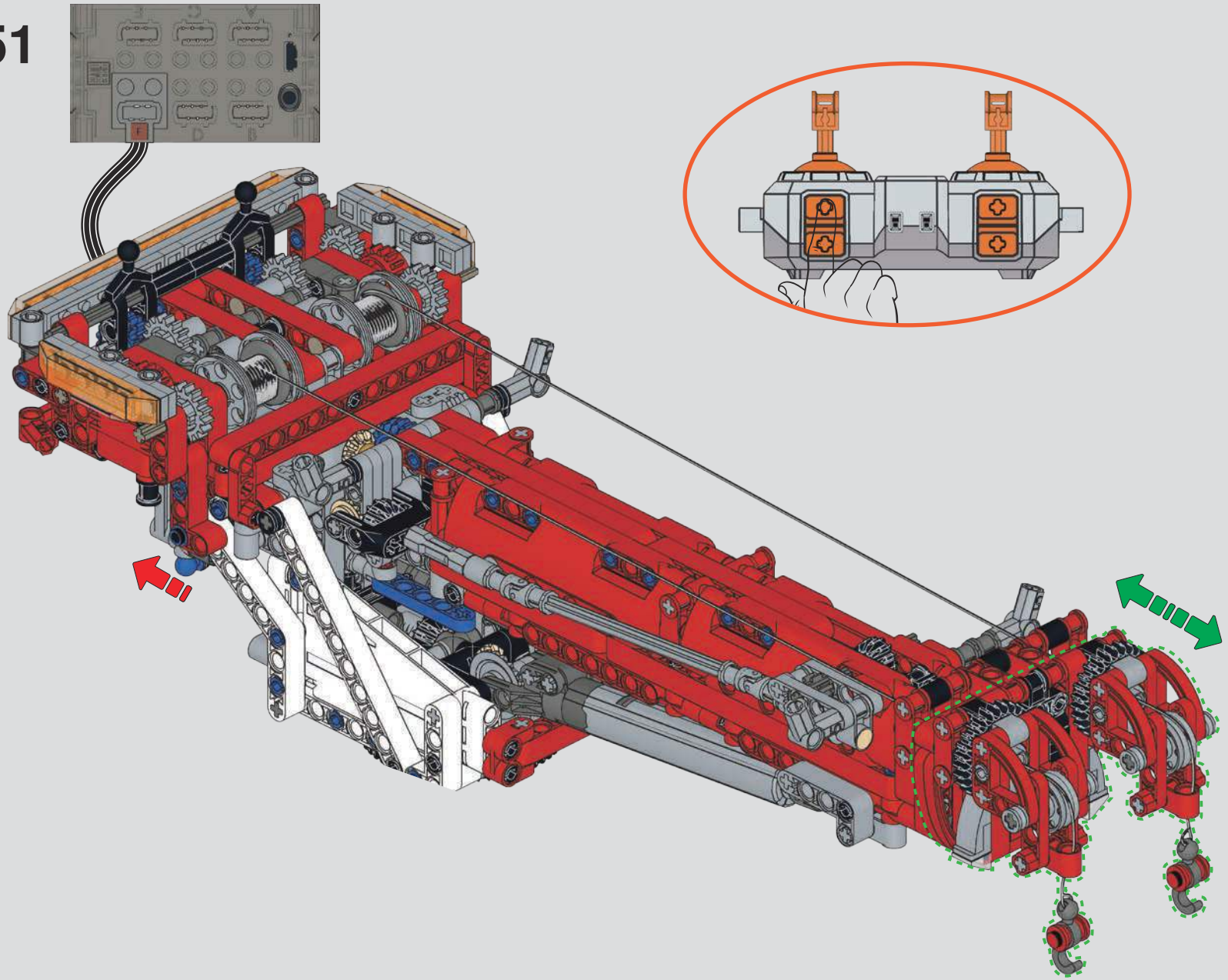

1052

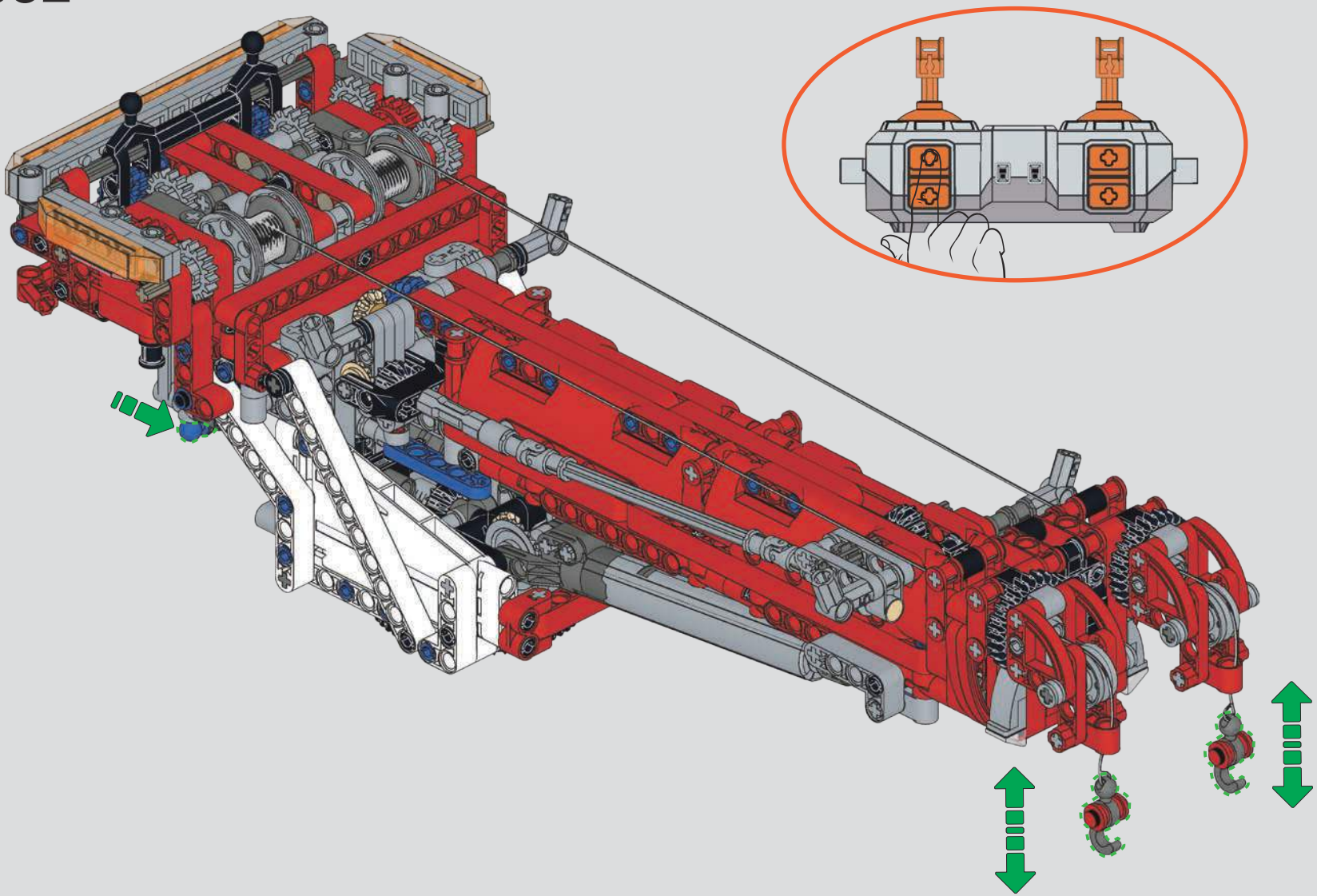

1053

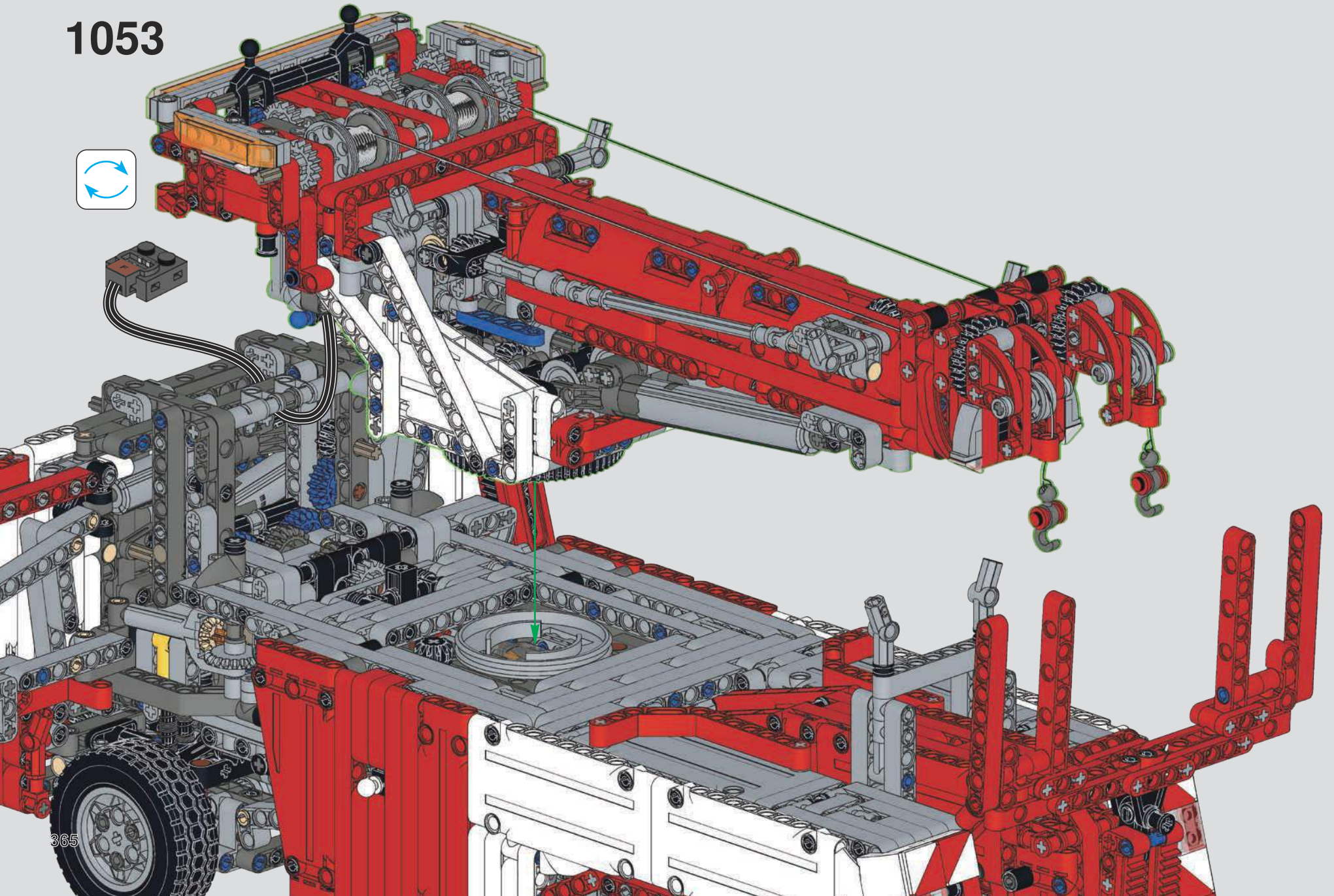

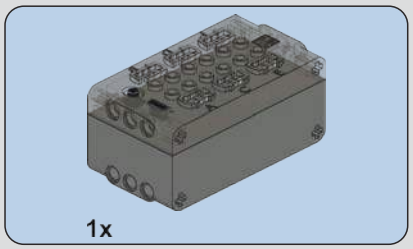

1054

1055

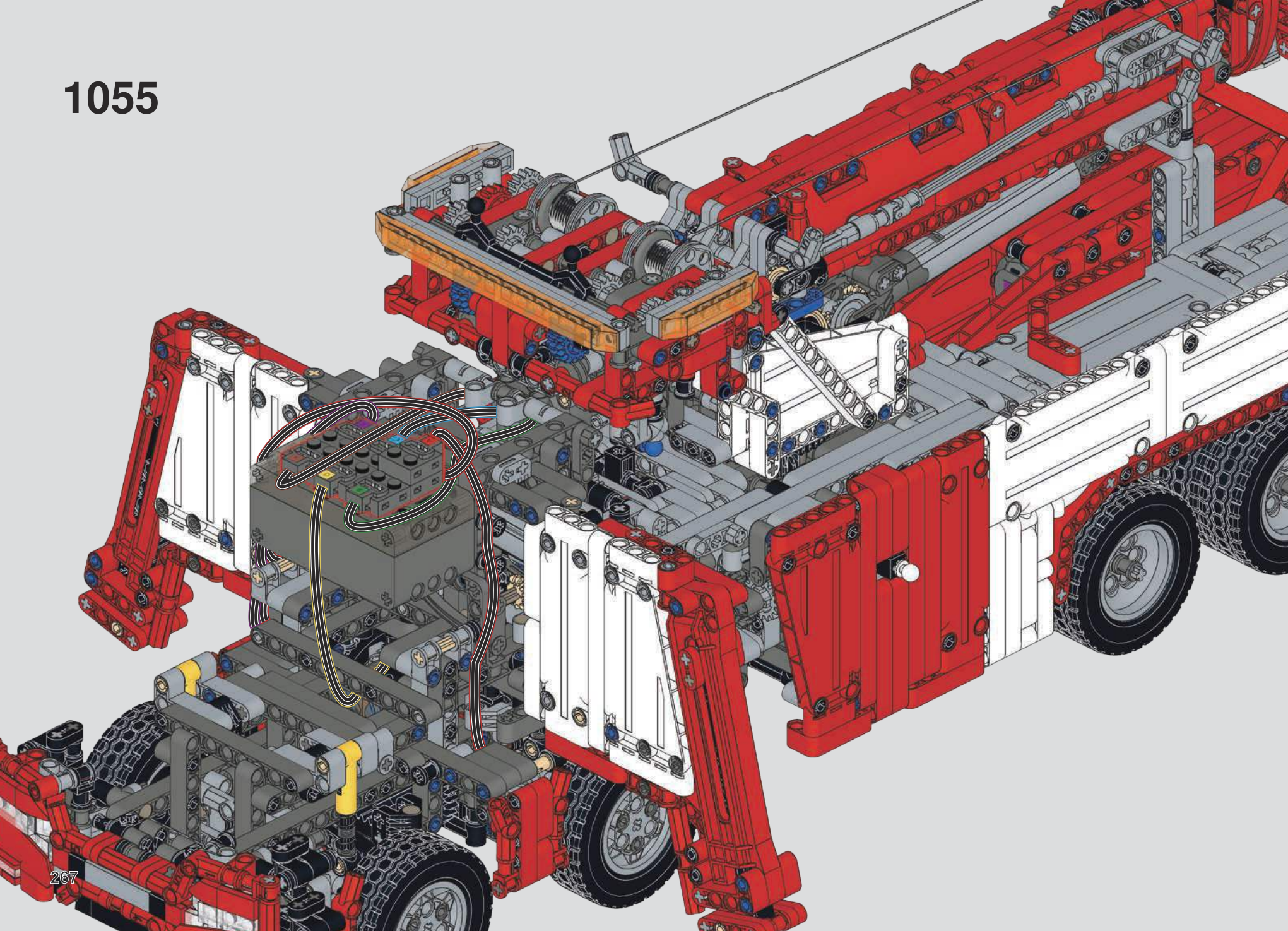

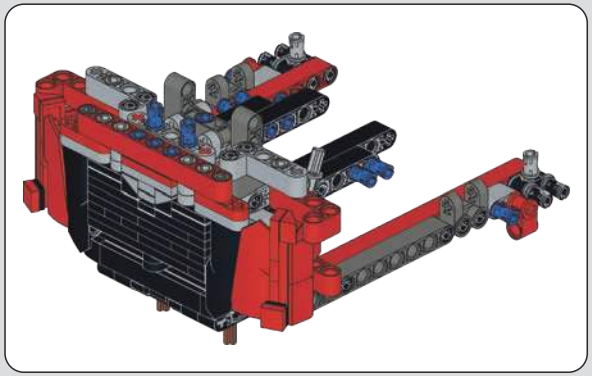

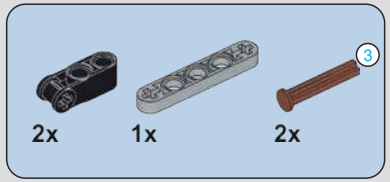

1056

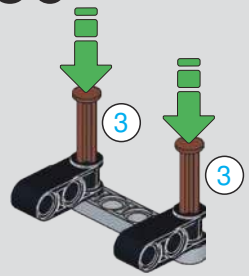

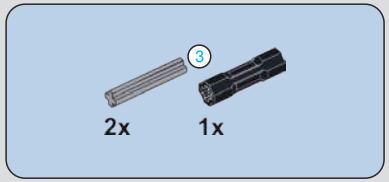

1057

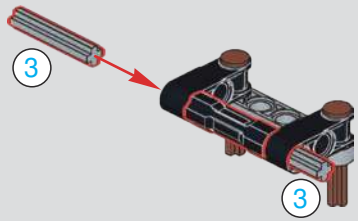

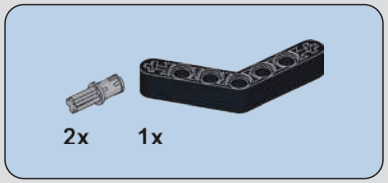

1058

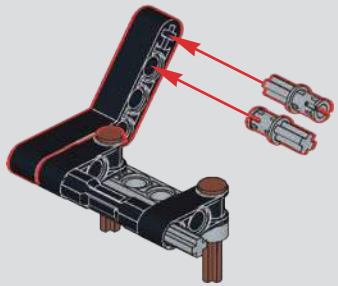

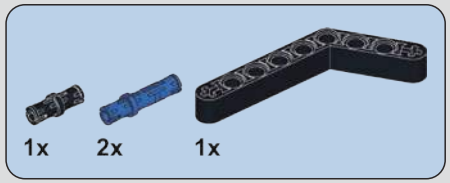

1059

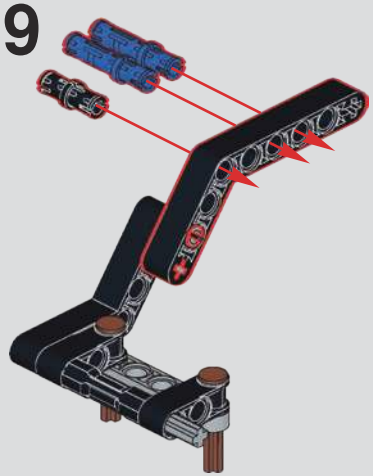

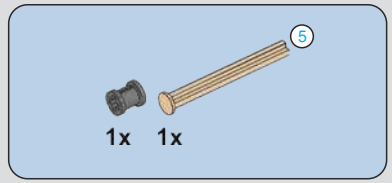

1060

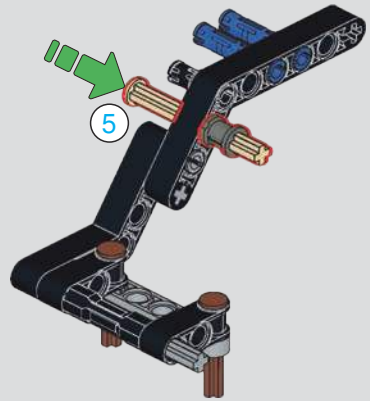

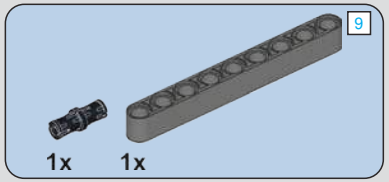

1061

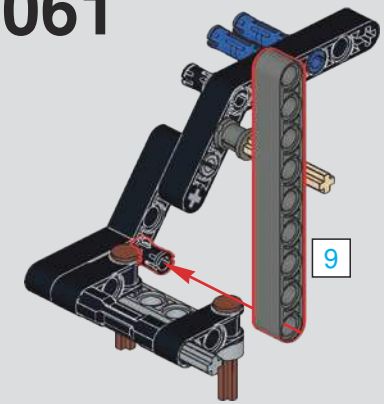

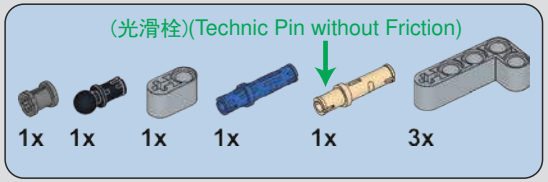

1062

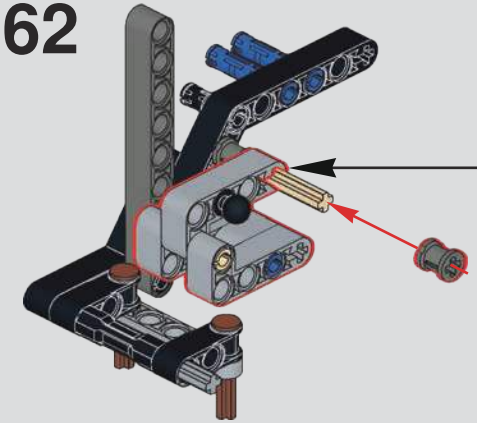

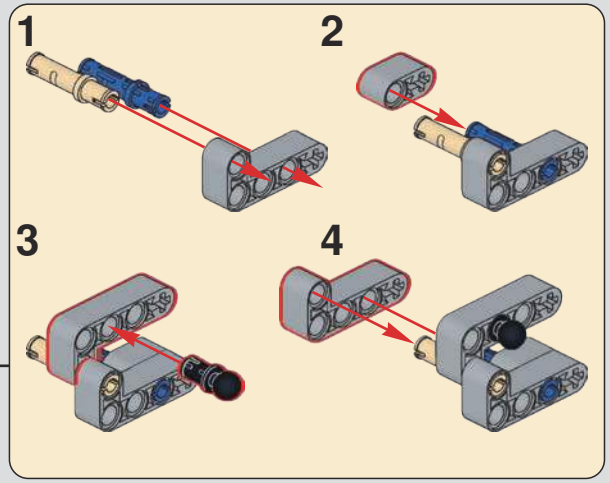

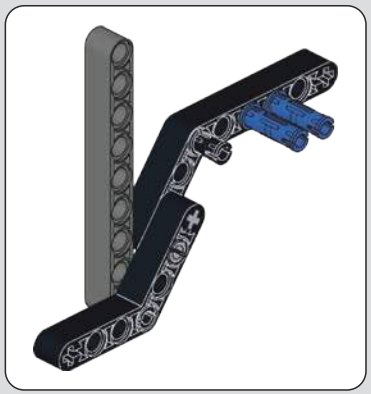

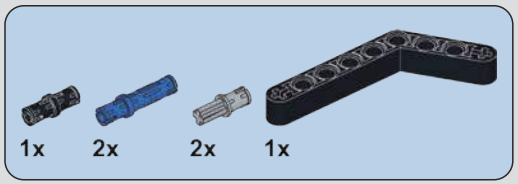

1063

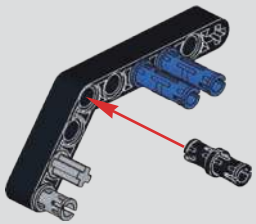

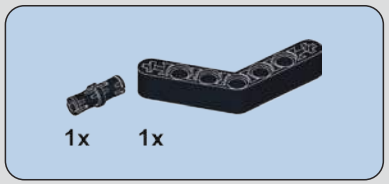

1064

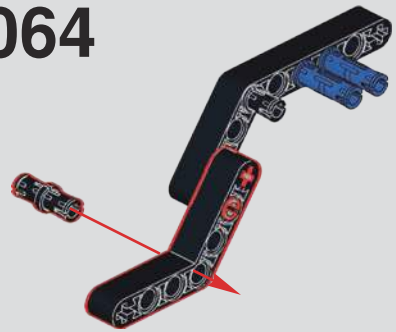

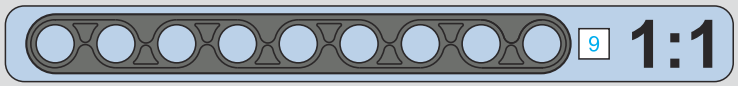

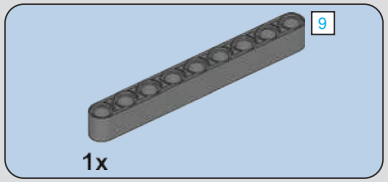

1065

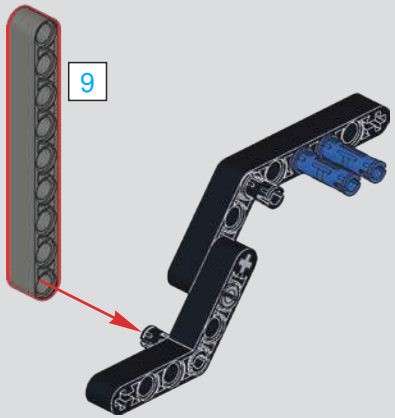

1066

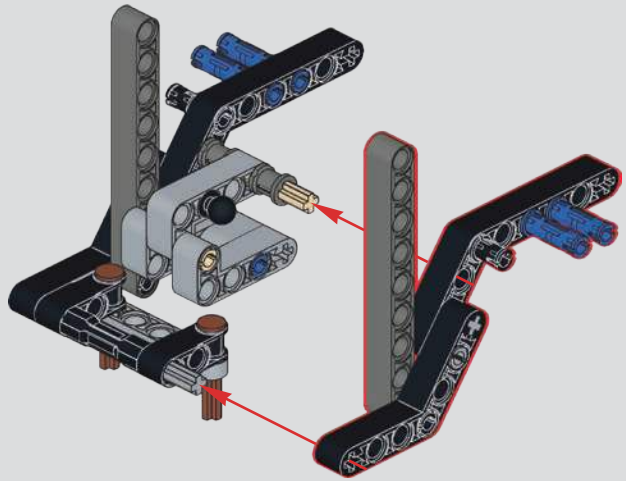

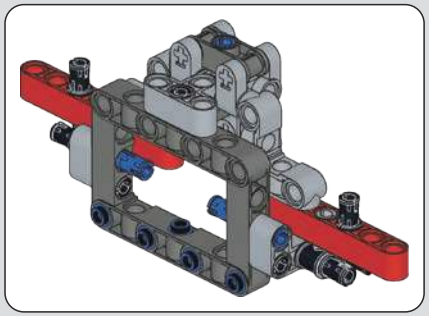

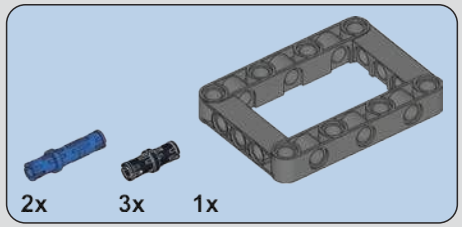

1067

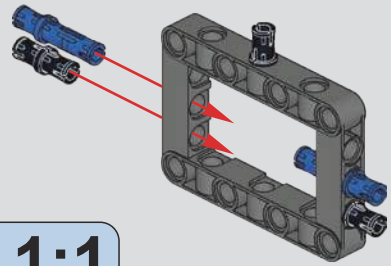

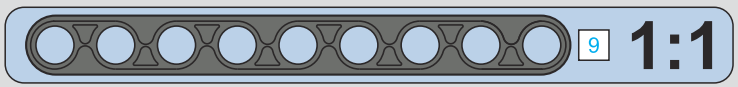

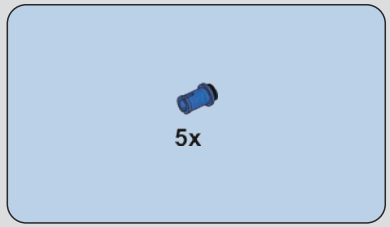

1068

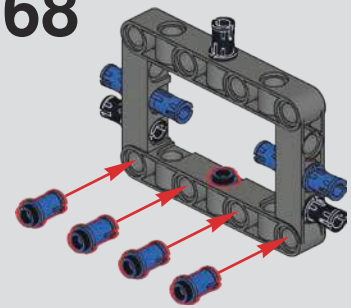

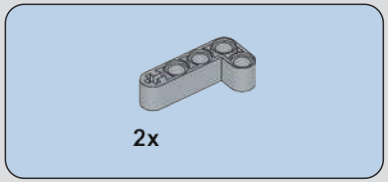

1069

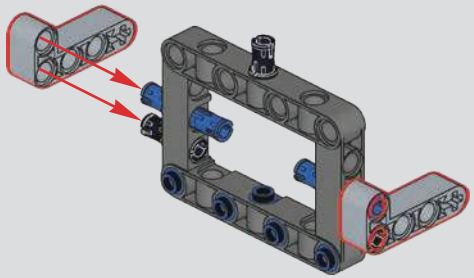

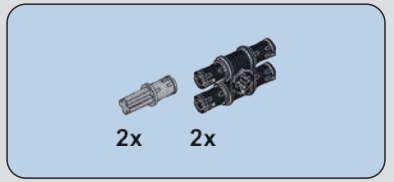

1070

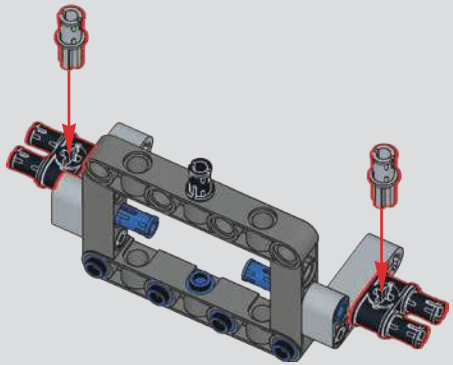

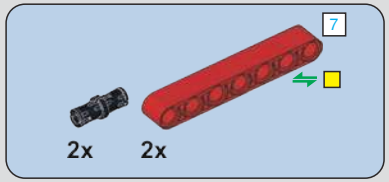

1071

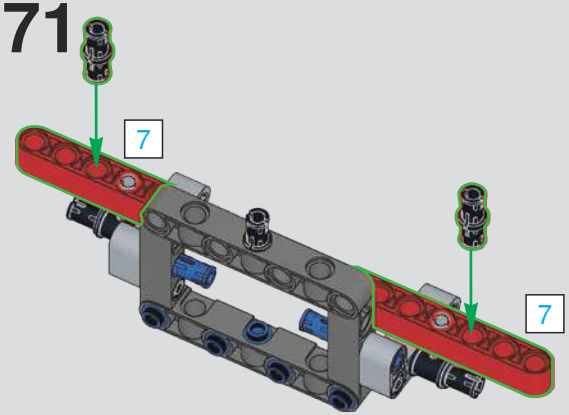

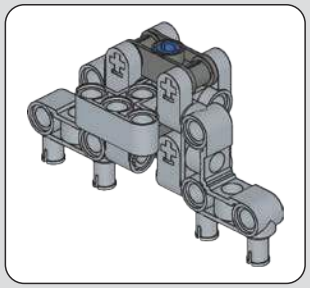

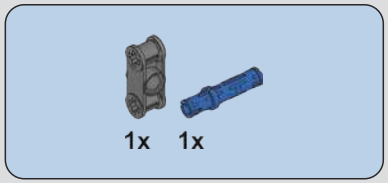

1072

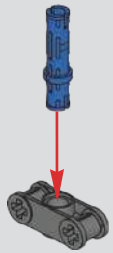

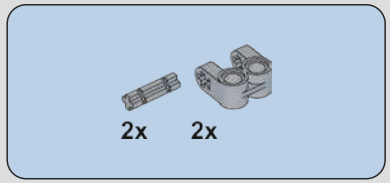

1073

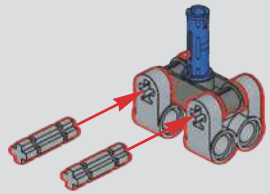

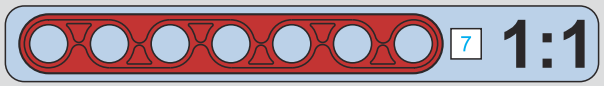

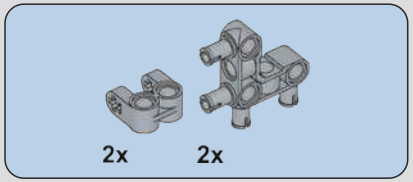

1074

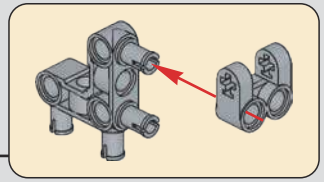

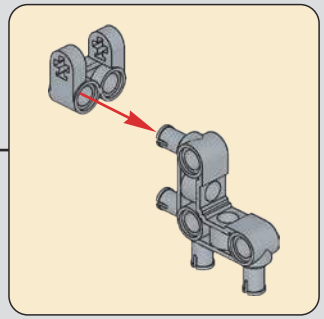

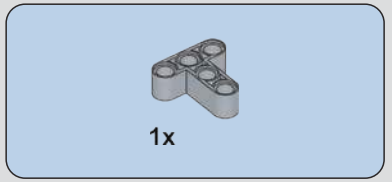

1075

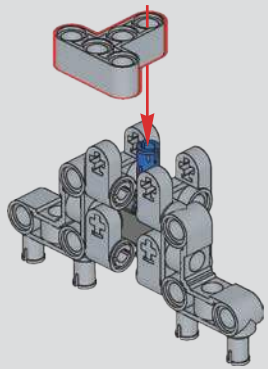

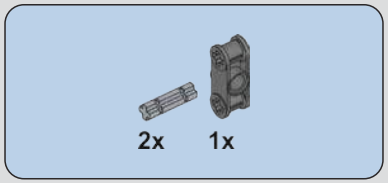

1076

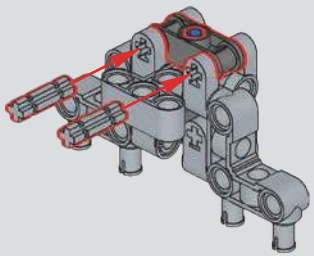

1077

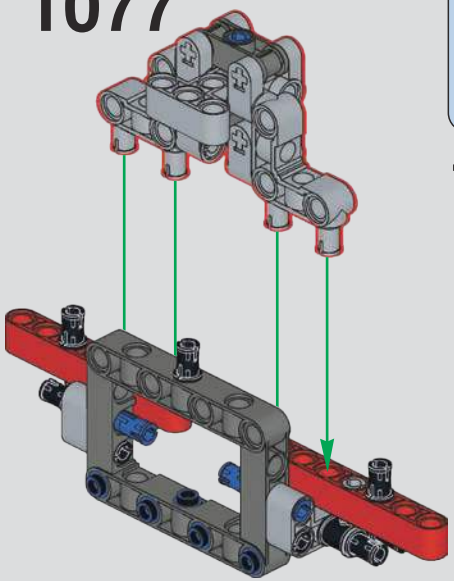

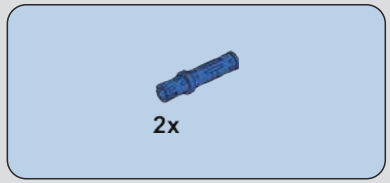

1078

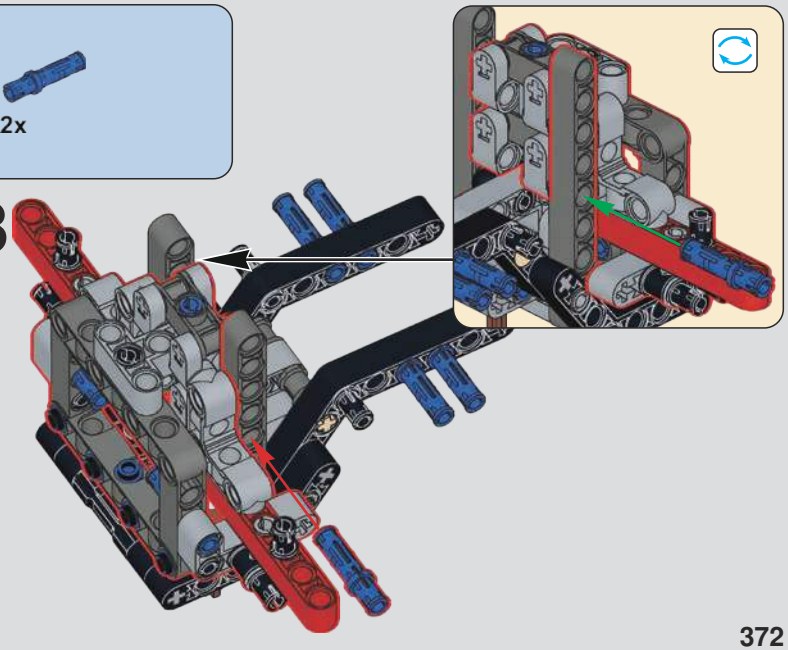

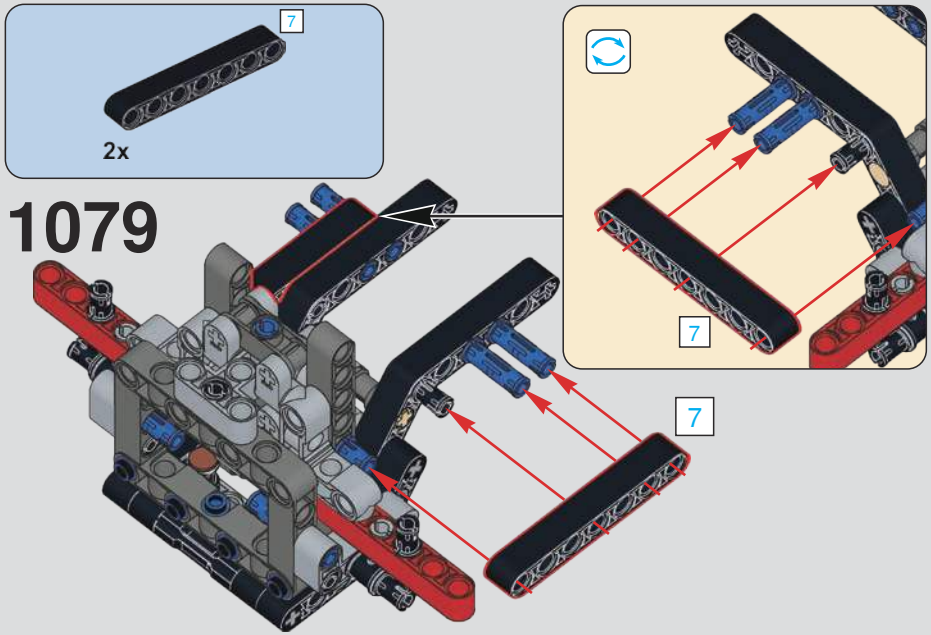
7
2x
1079
7
7

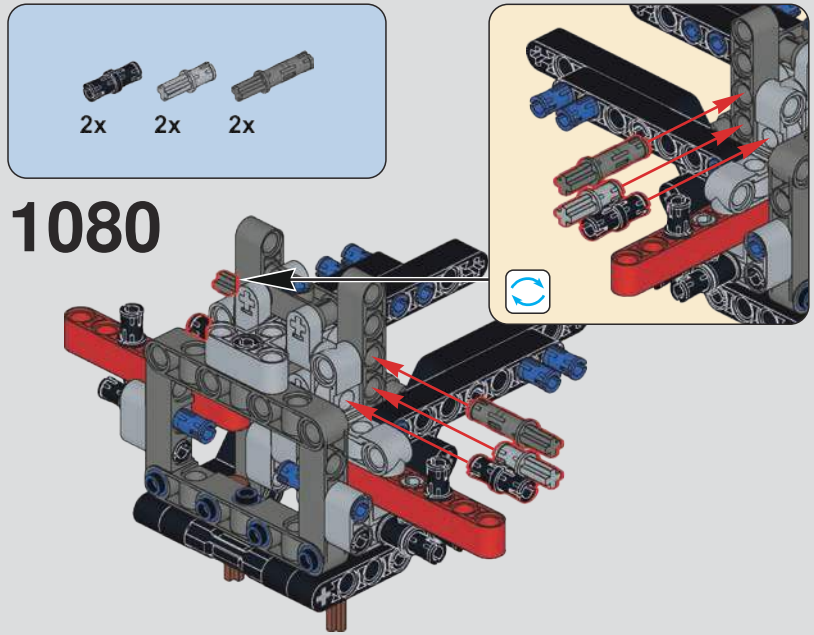
2x
2x
2x
1080

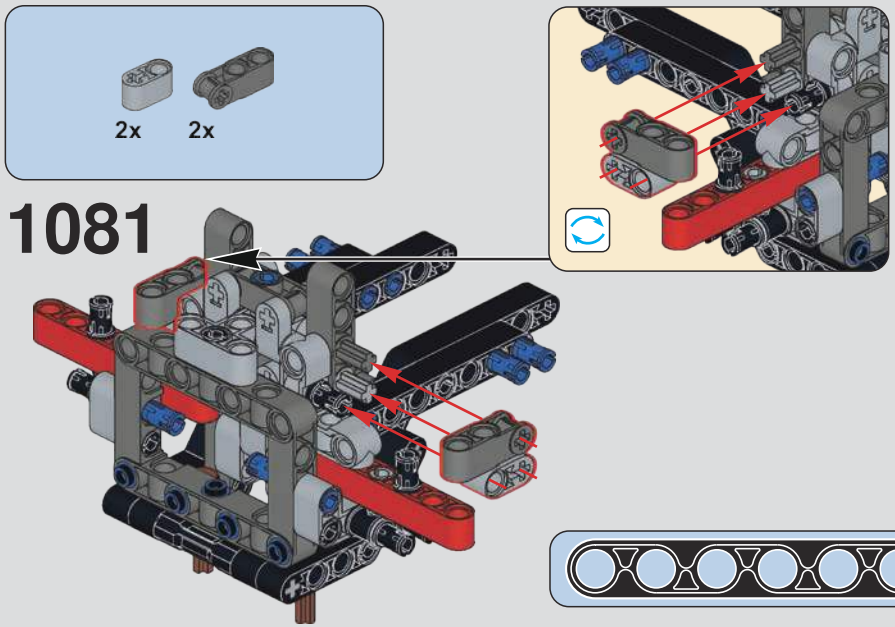
2x
2x
1081

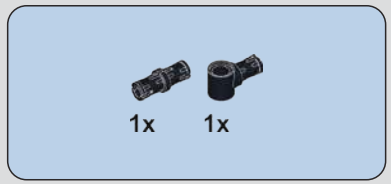
1x
1x

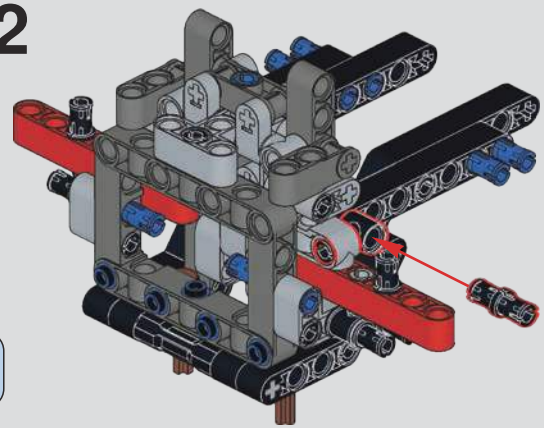
1082

7
1:1

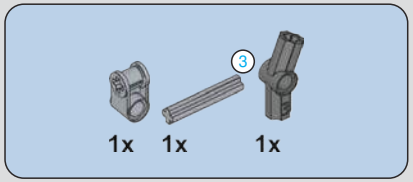

1083

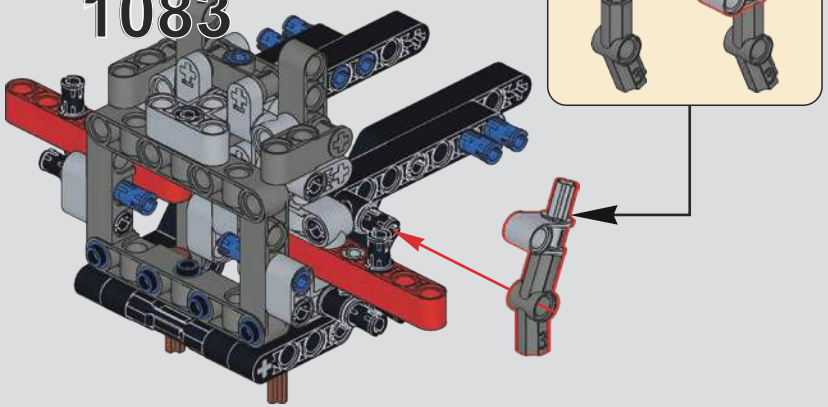

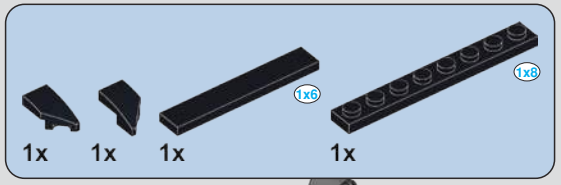

1084

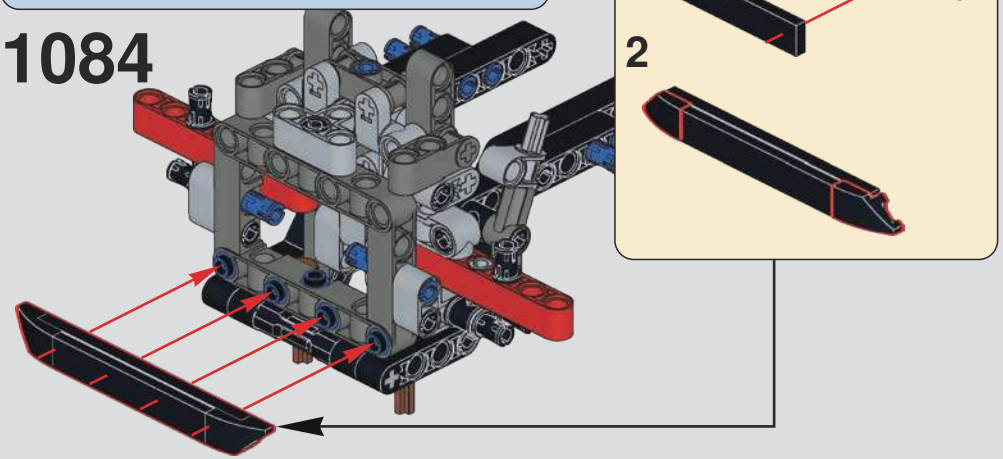

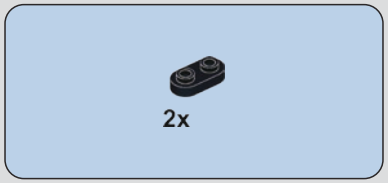

1085

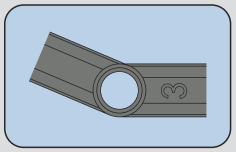

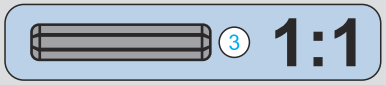

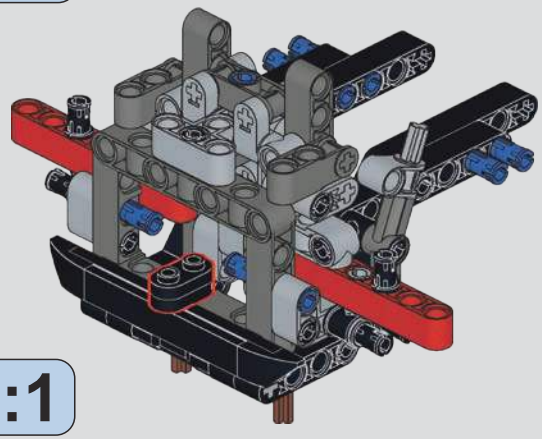

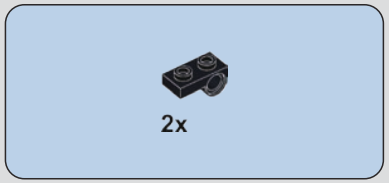

1086

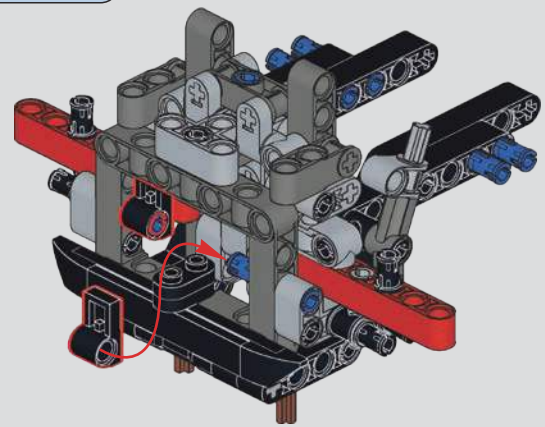

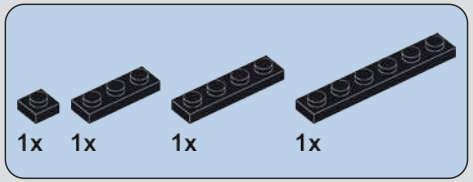

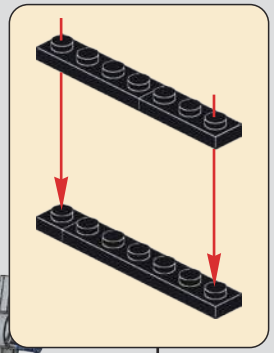

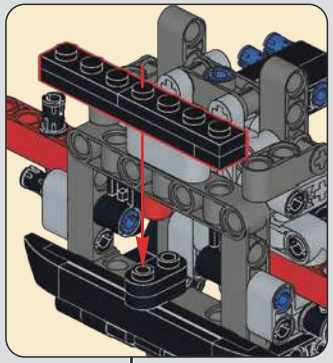

1087

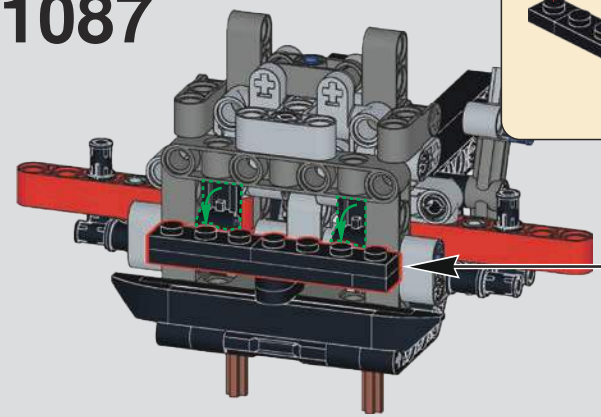

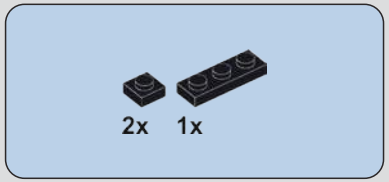

1088

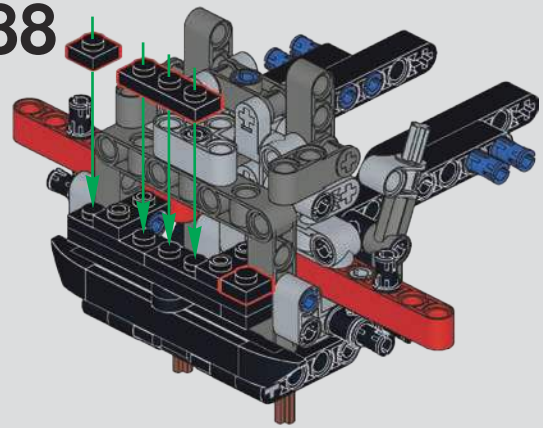

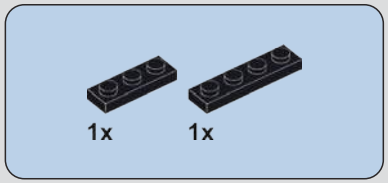

1089

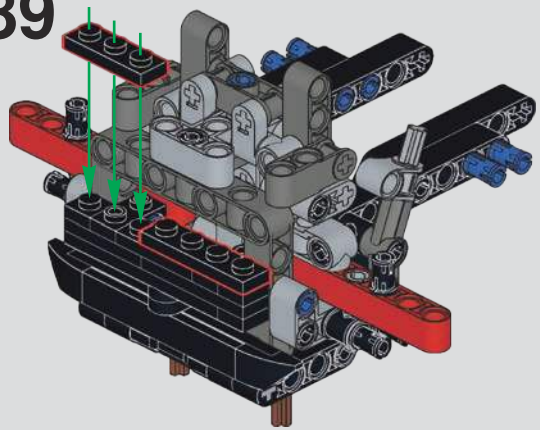

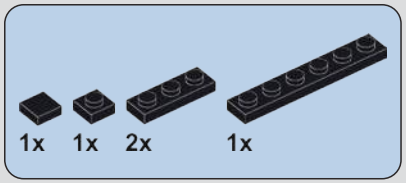

1090

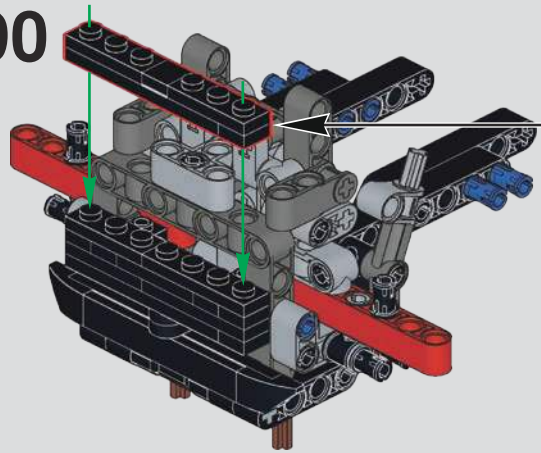

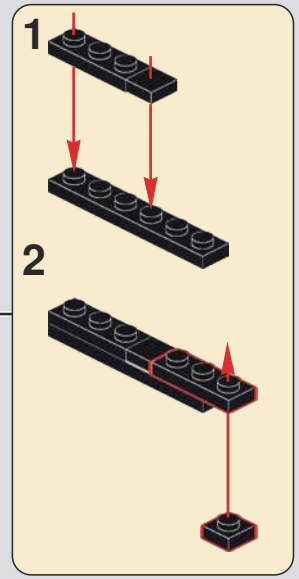

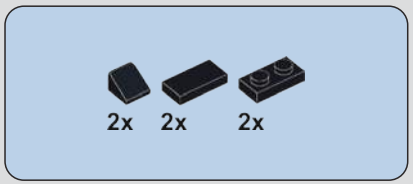

1091

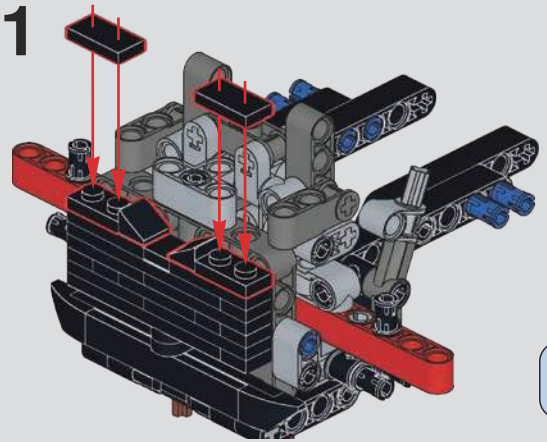

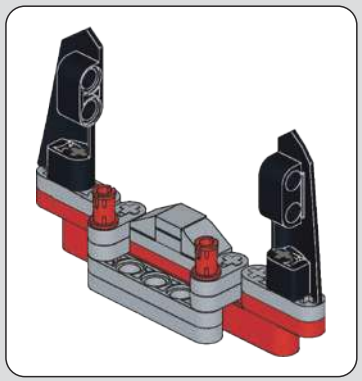

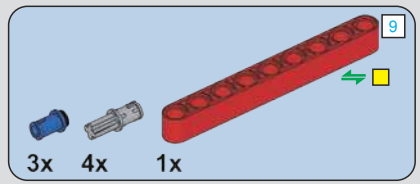

1092

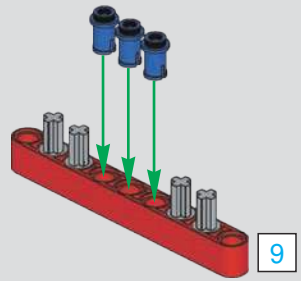

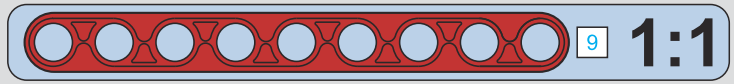

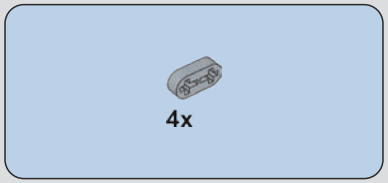

1093

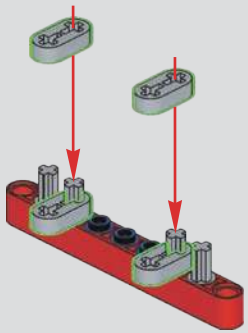

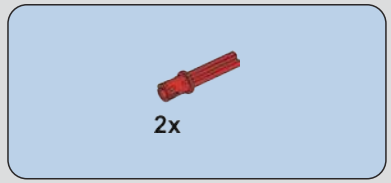

1094

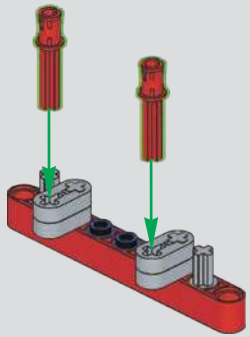

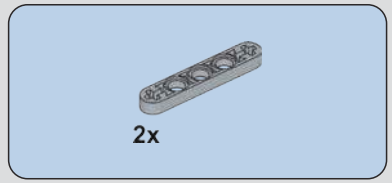

1095

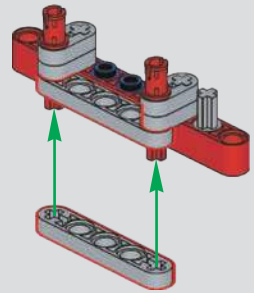

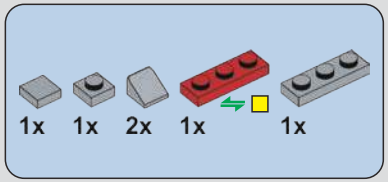

1096

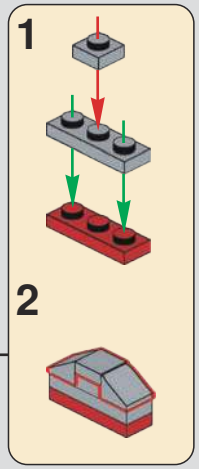

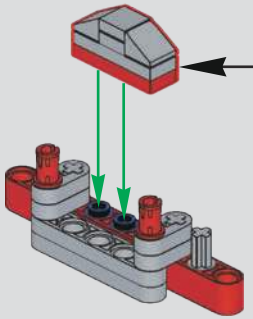

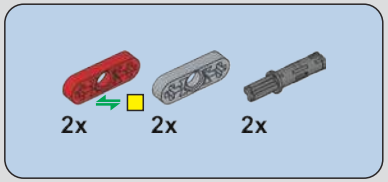

1097

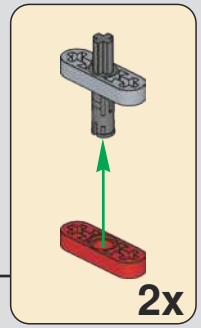

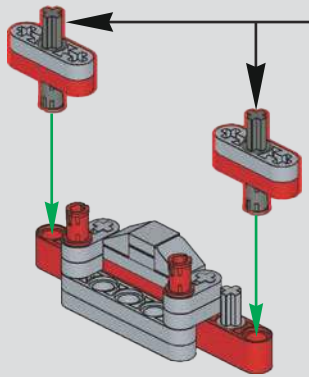

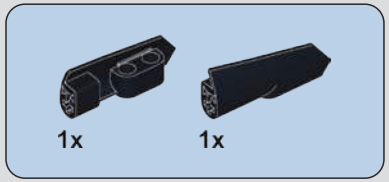

1098

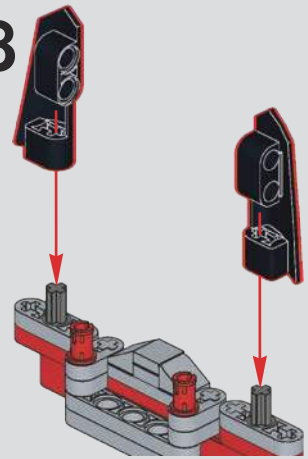

1099

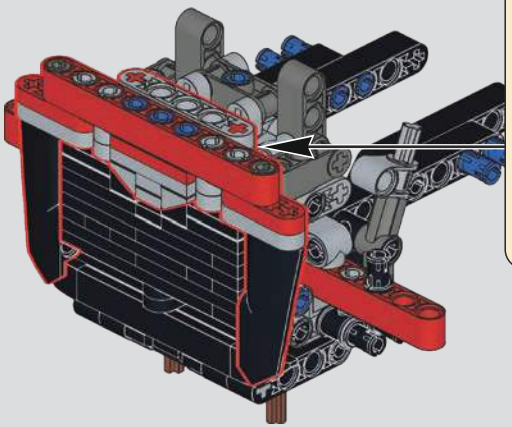

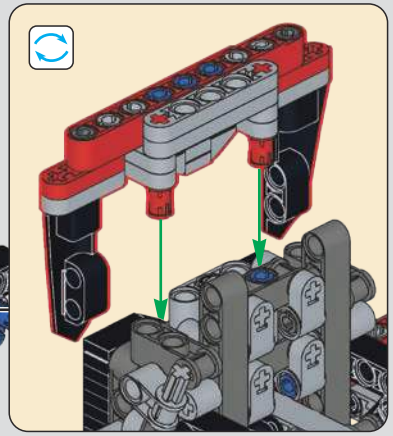

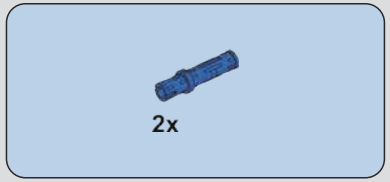

1100

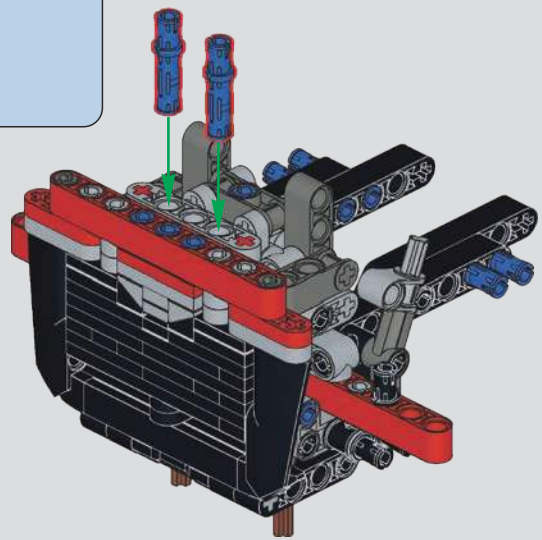

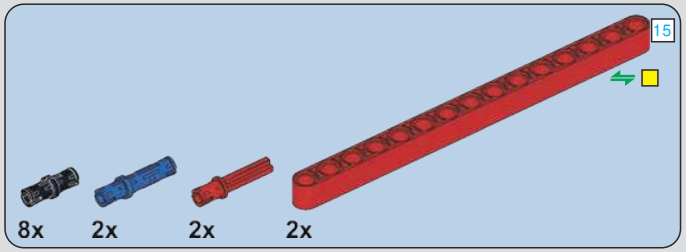

1101

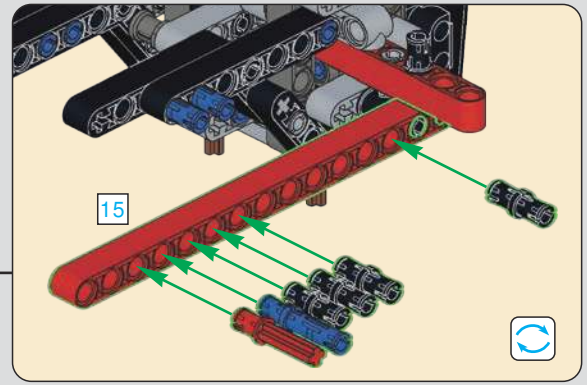

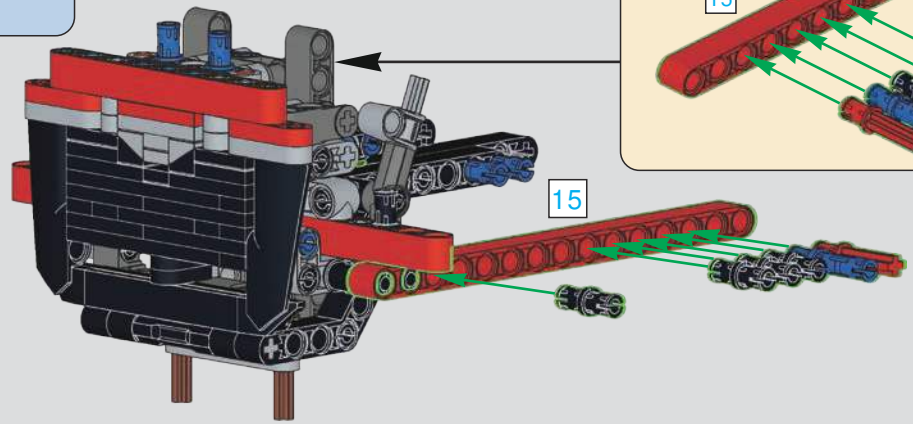

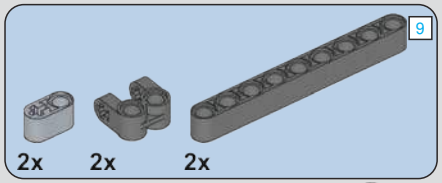

1102

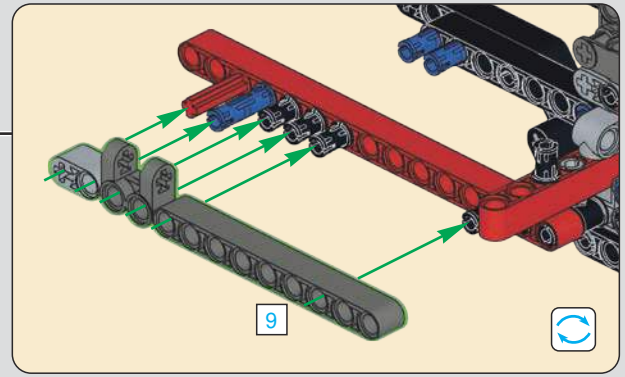

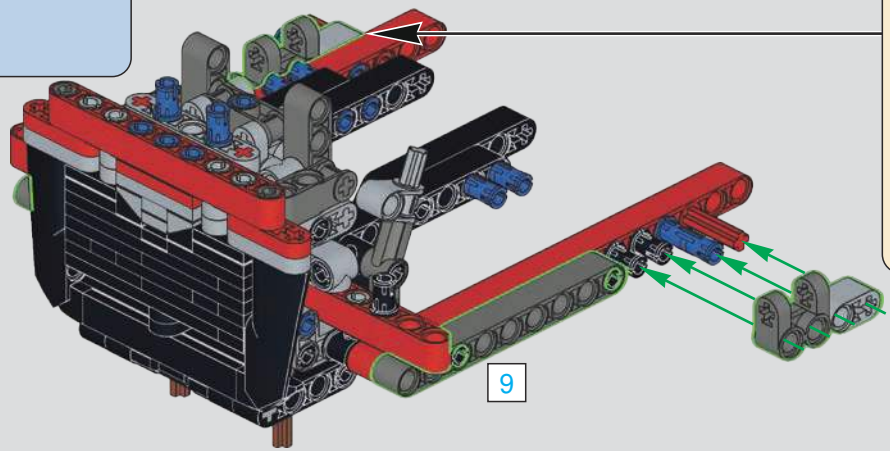

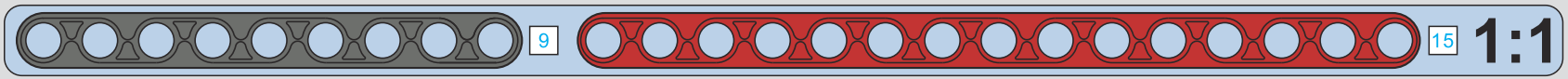

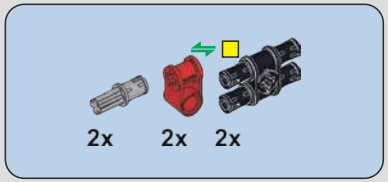

1103

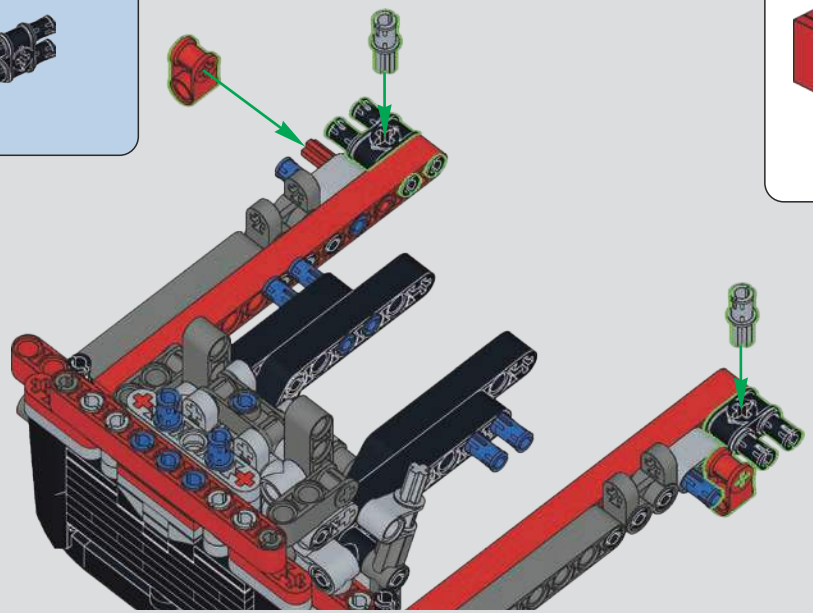

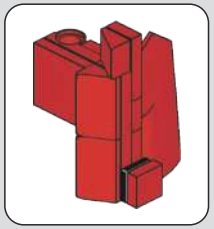

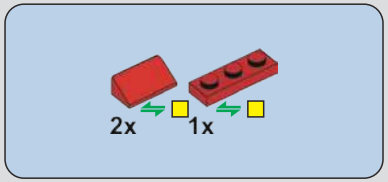

1104

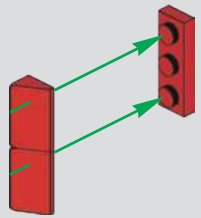

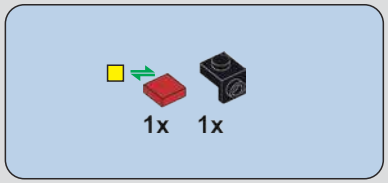

1105

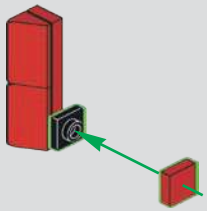

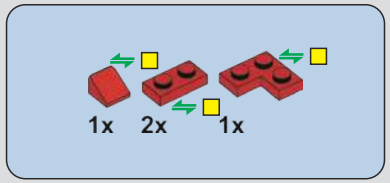

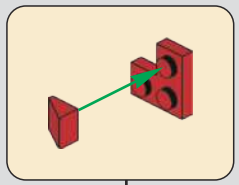

1106

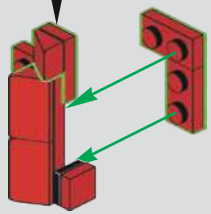

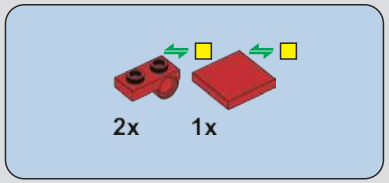

1107

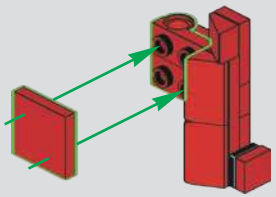

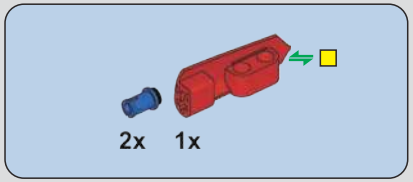

1108

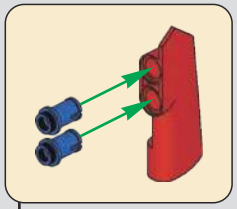

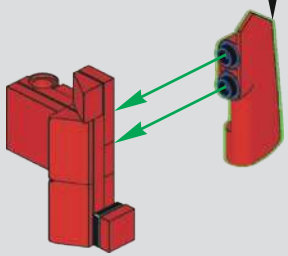

1109

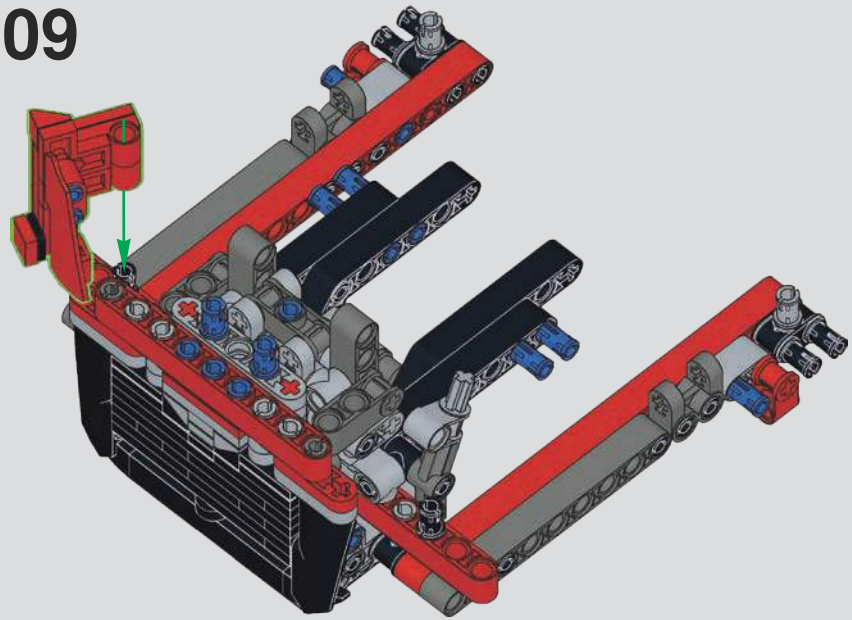

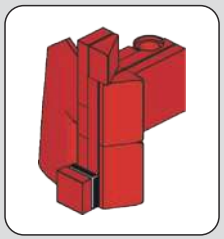

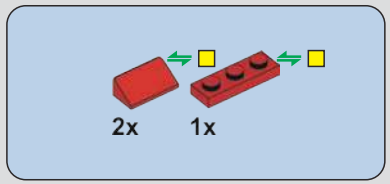

1110

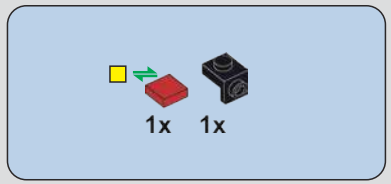

1111

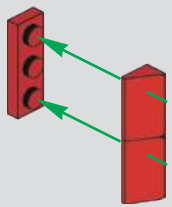

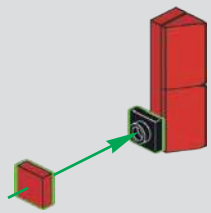

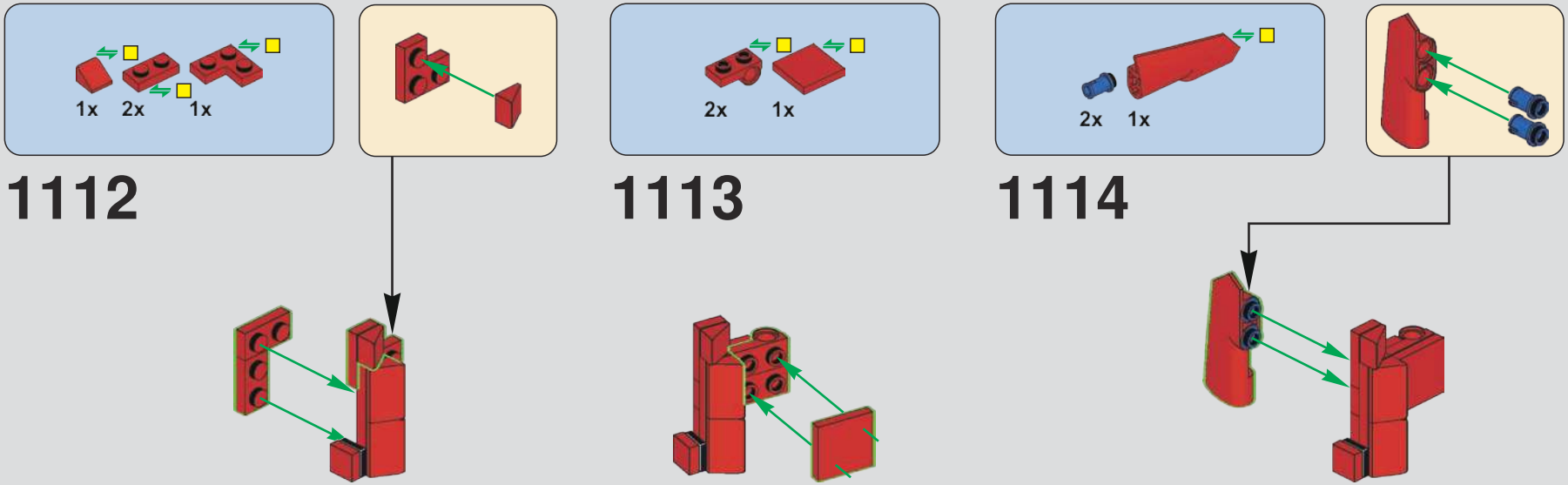
1x
2x
1x
1112
2x
1x
1113
2x
1x
1114

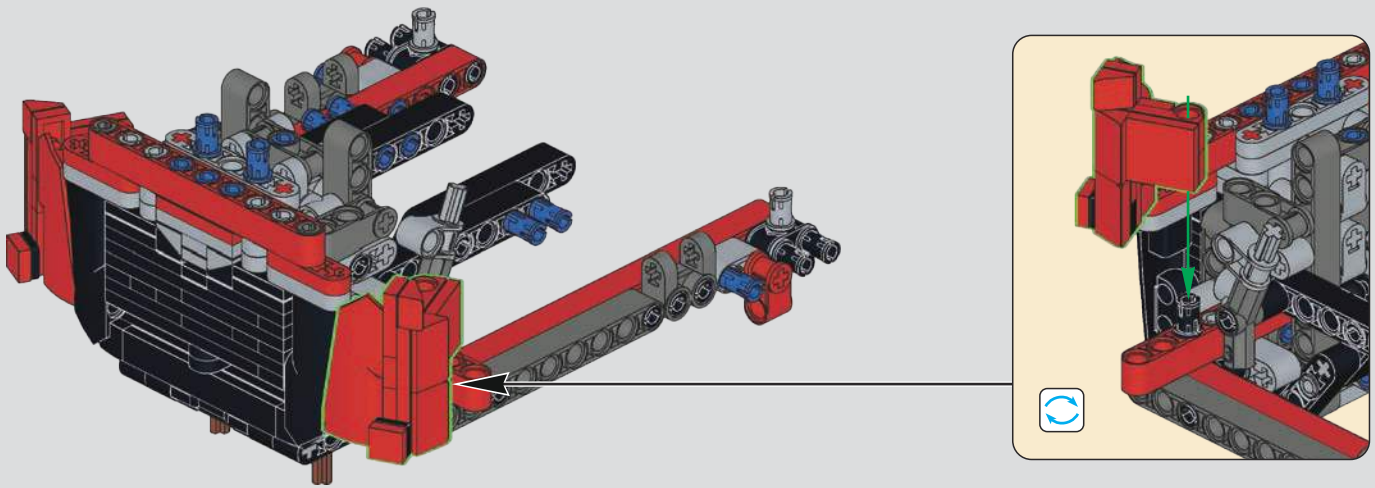
1115

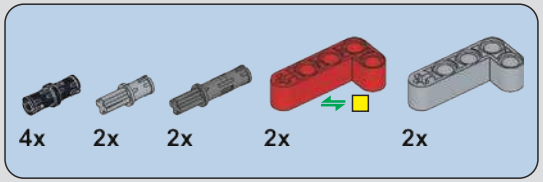

1116

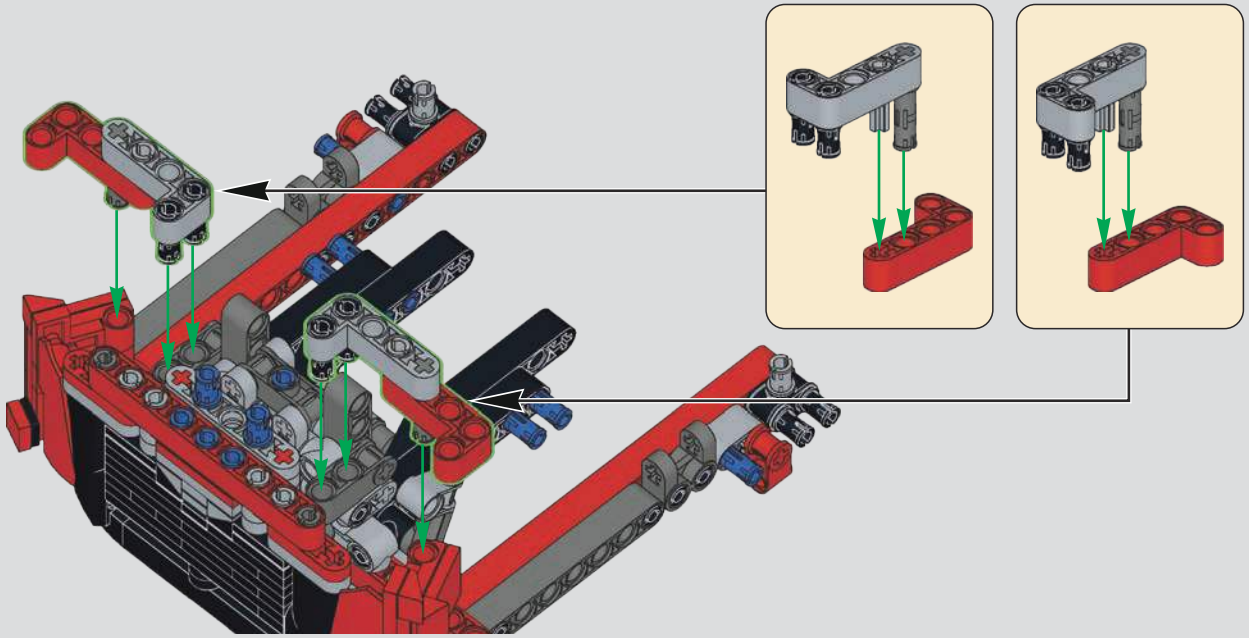

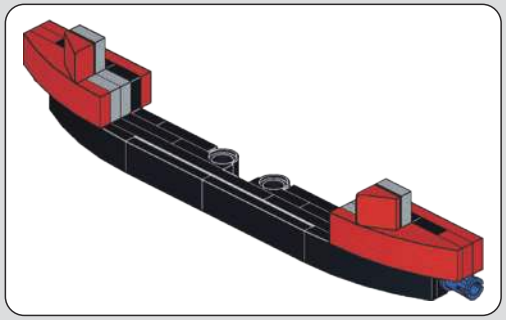

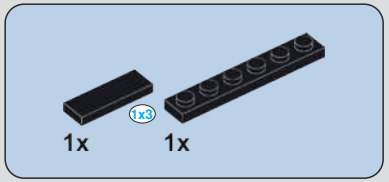

1117

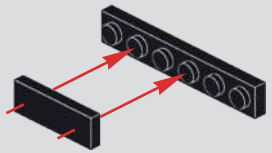

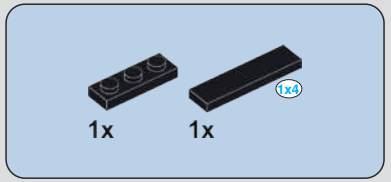

1118

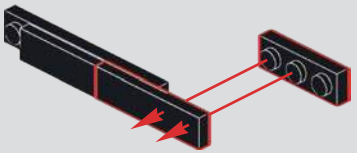

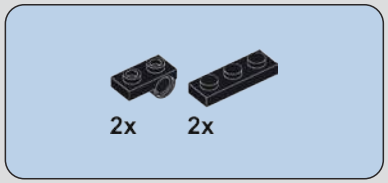

1119

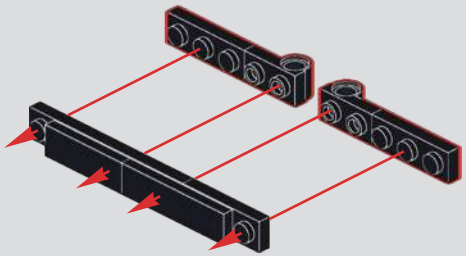

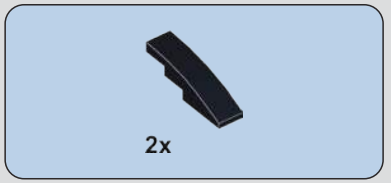

1120

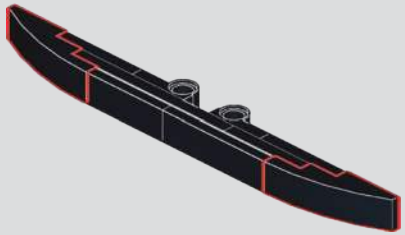

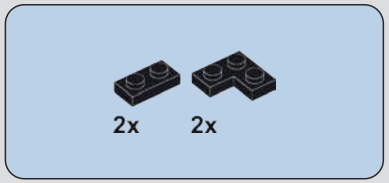

1121

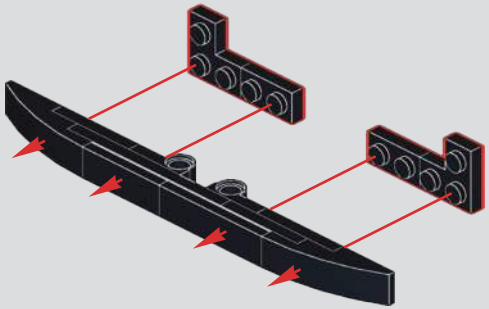

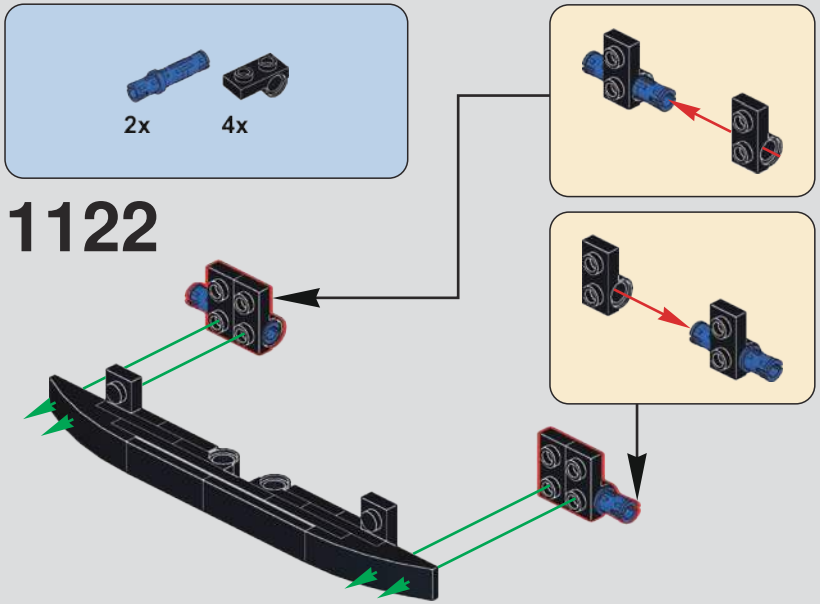

1122

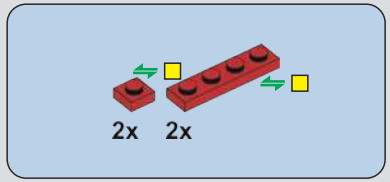

1123

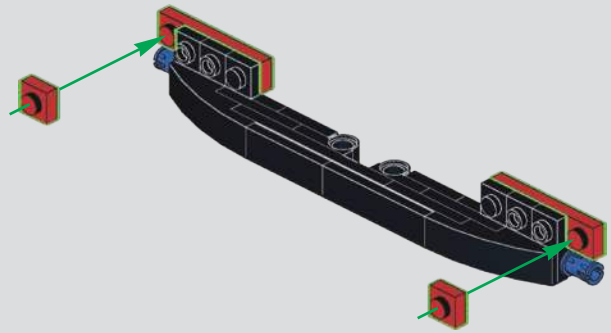

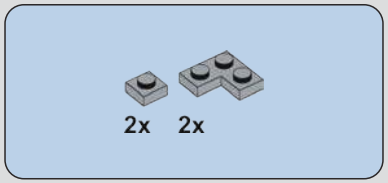

1124

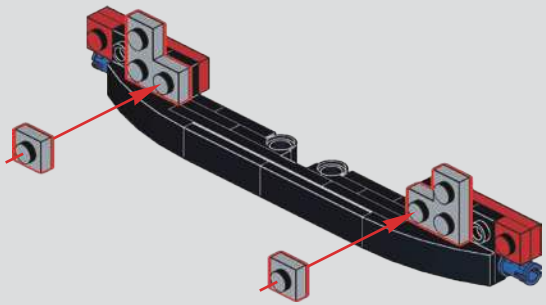

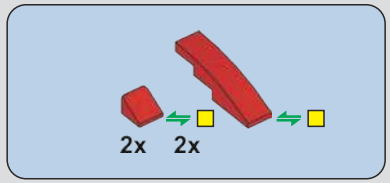

1125

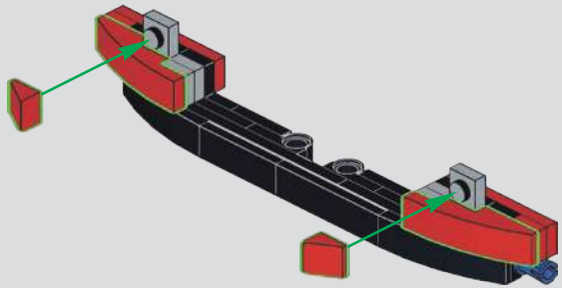

1126

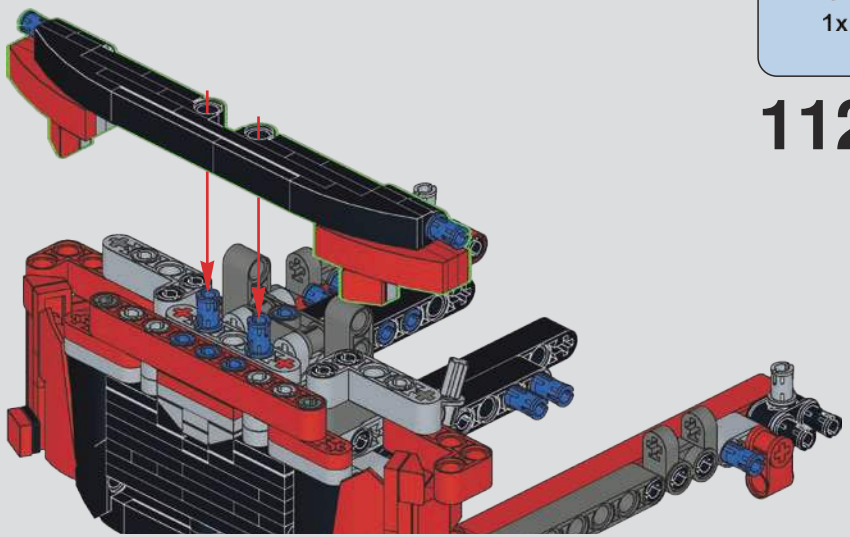

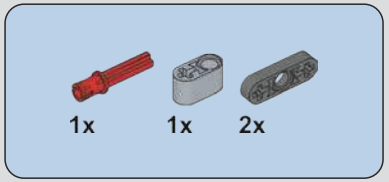

1127

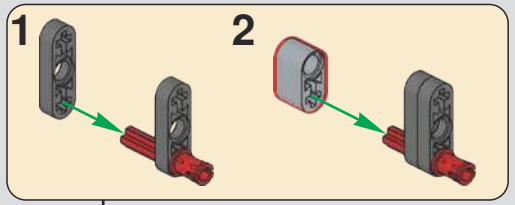

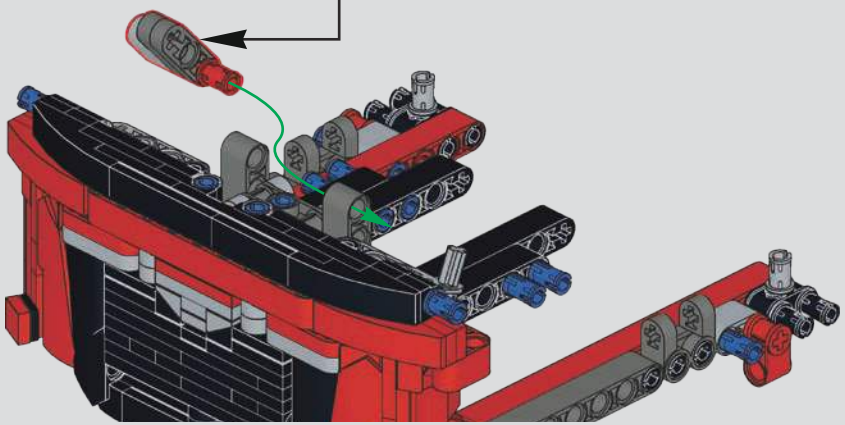

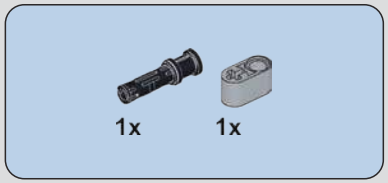

1128

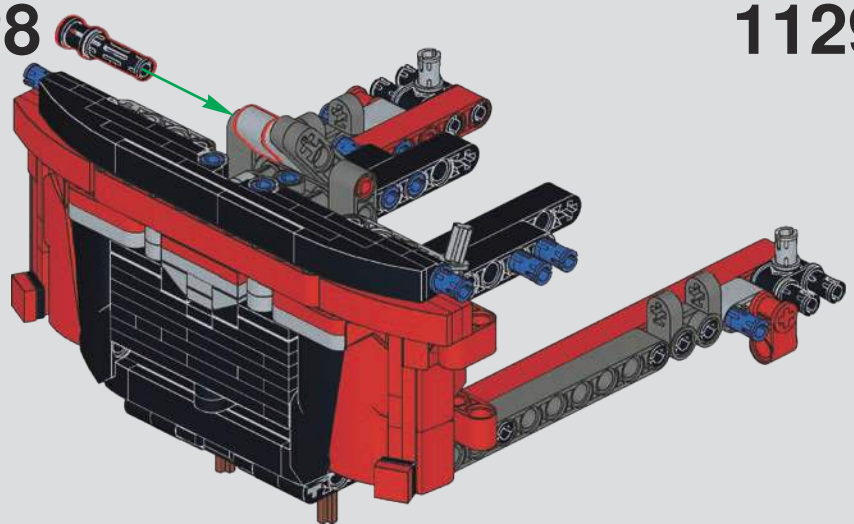

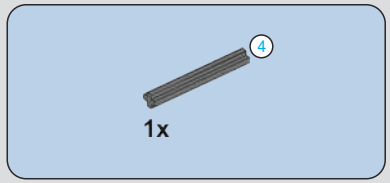

1129

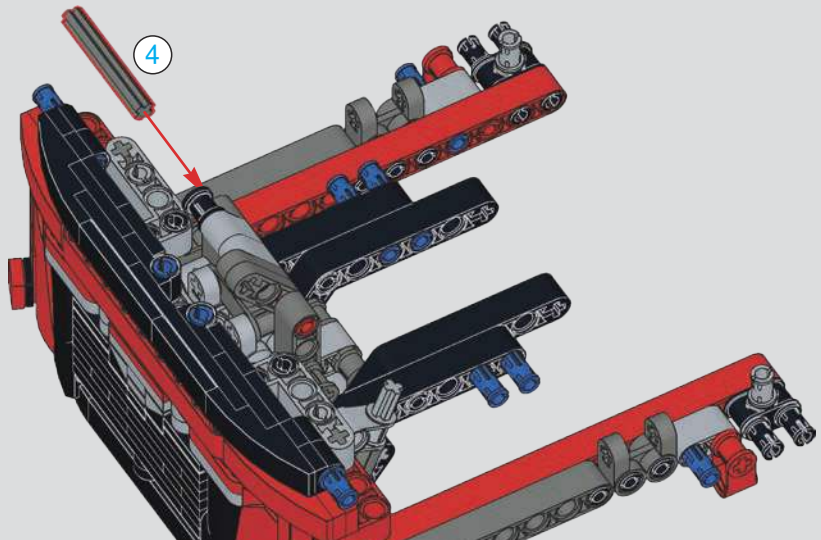

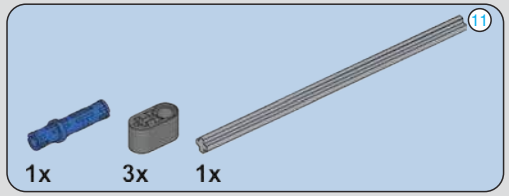

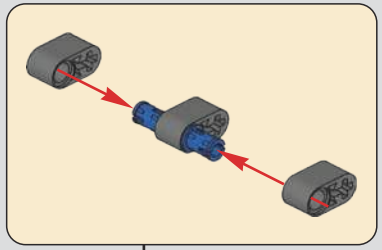

1130

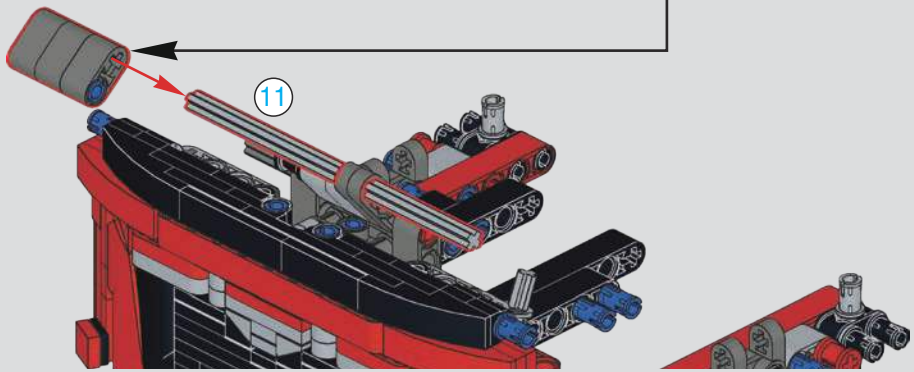

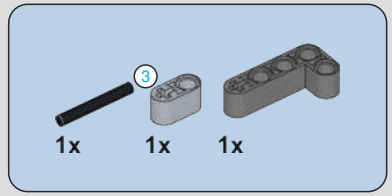

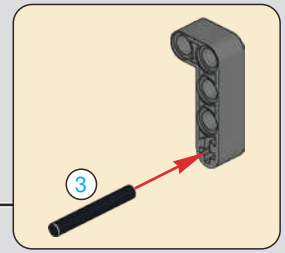

1131

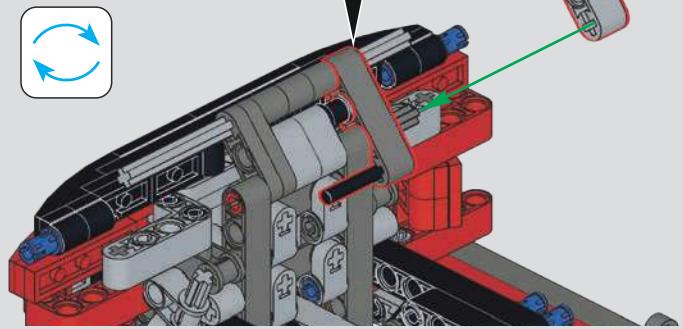

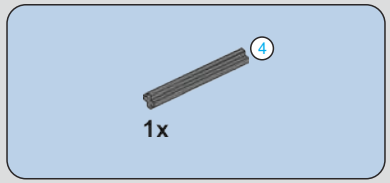

1132

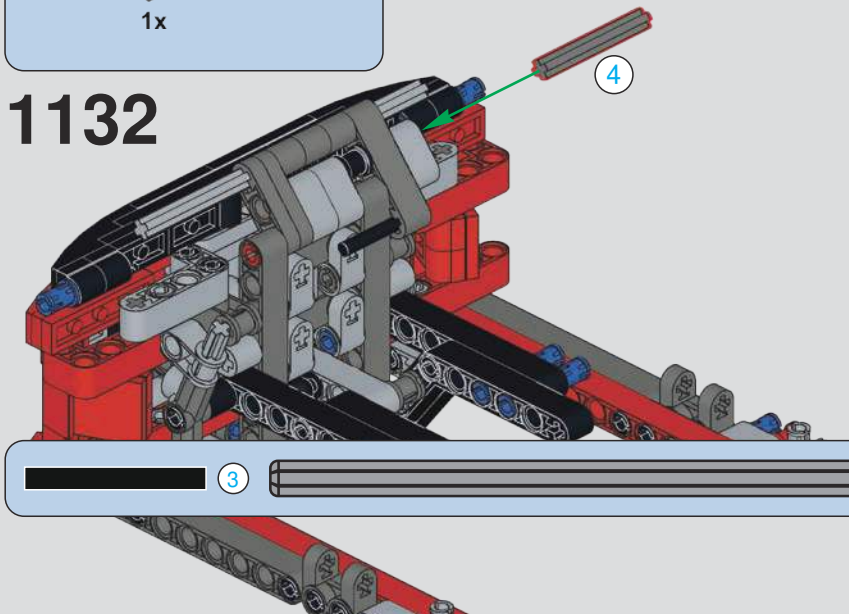

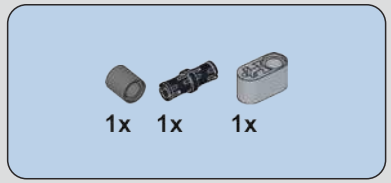

1133

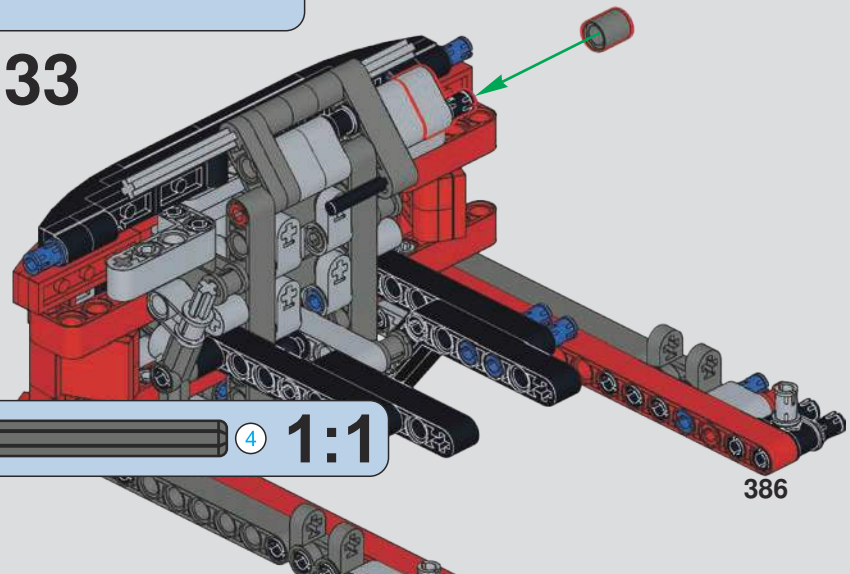

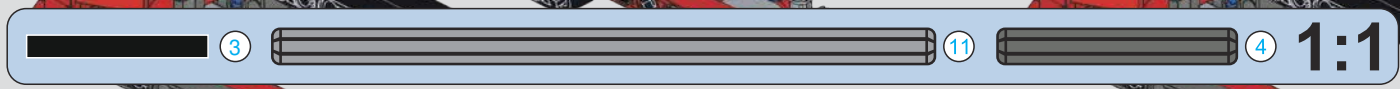

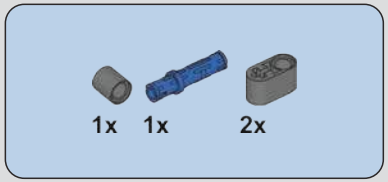

1134

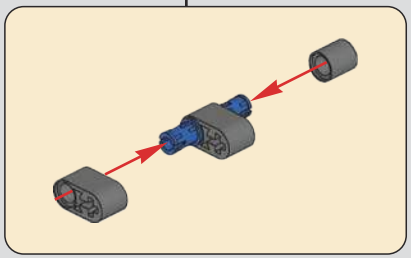

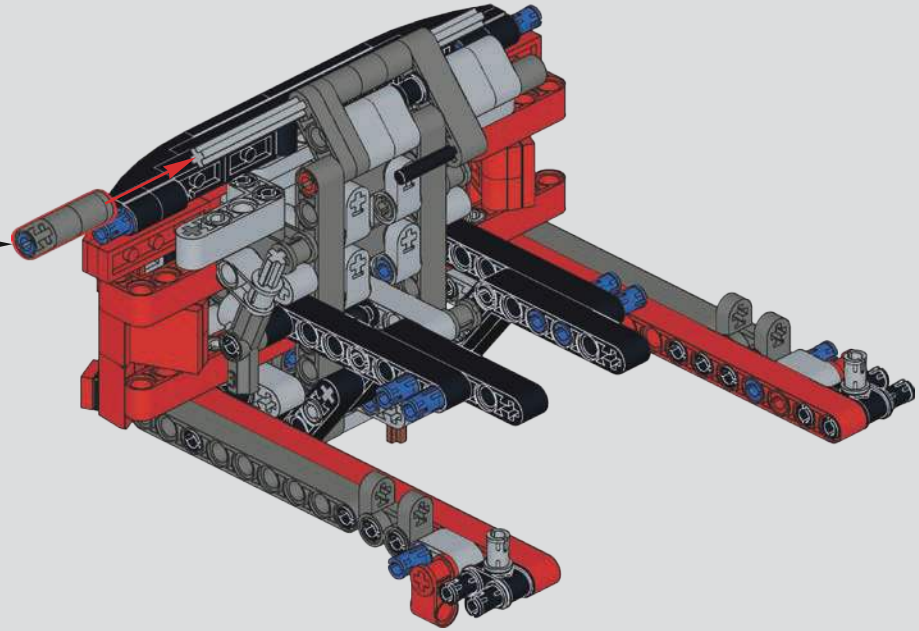

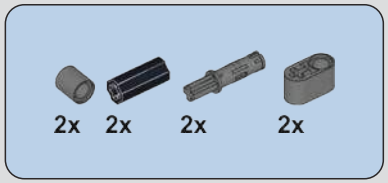

1135

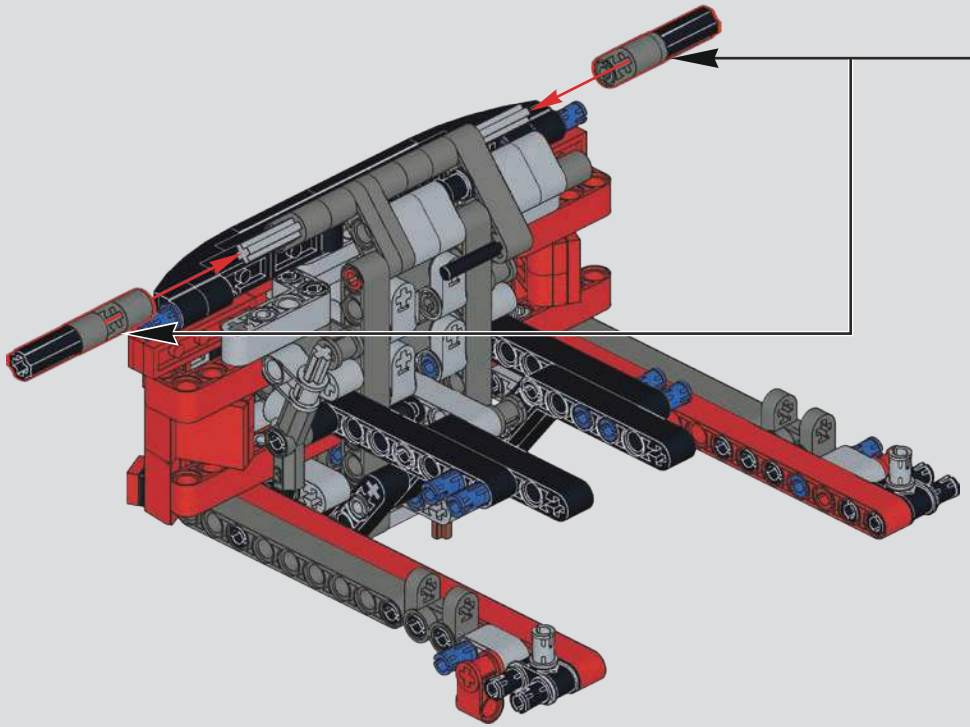

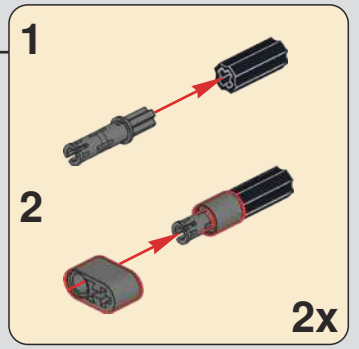

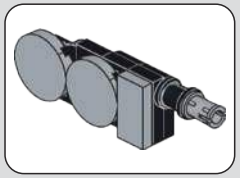

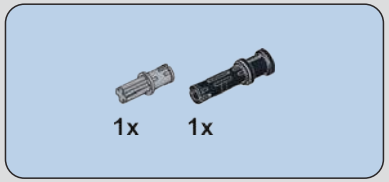

1136

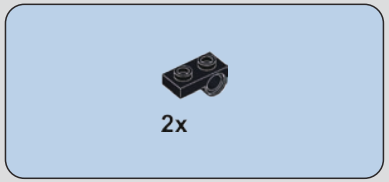

1137

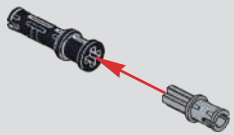

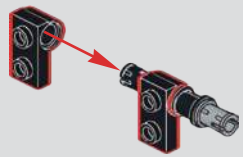

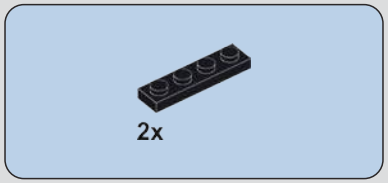

1138

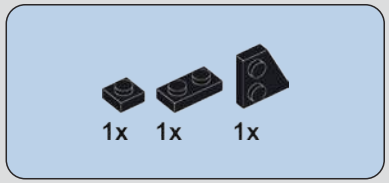

1139

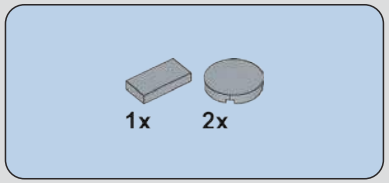

1140

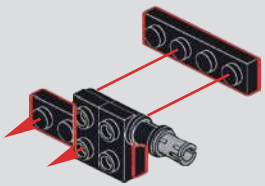

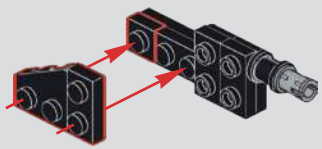

1141

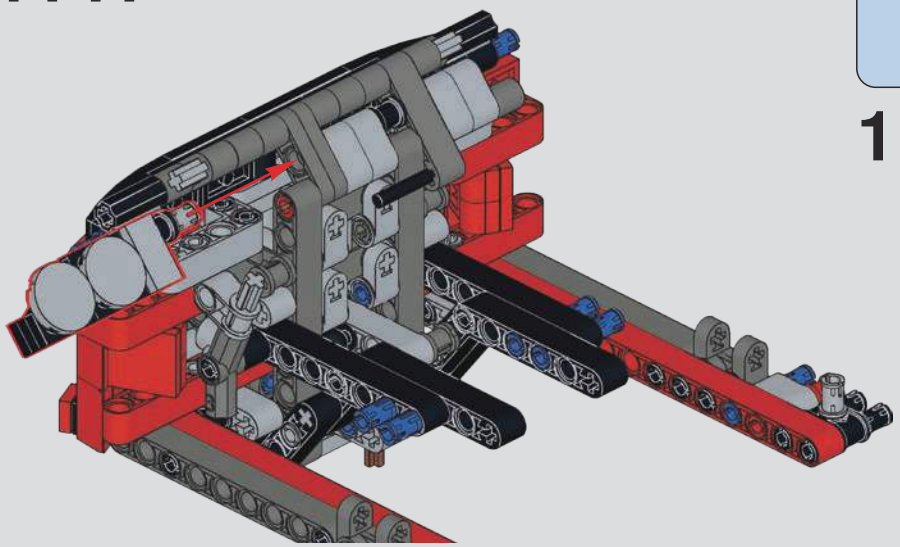

2x

1142

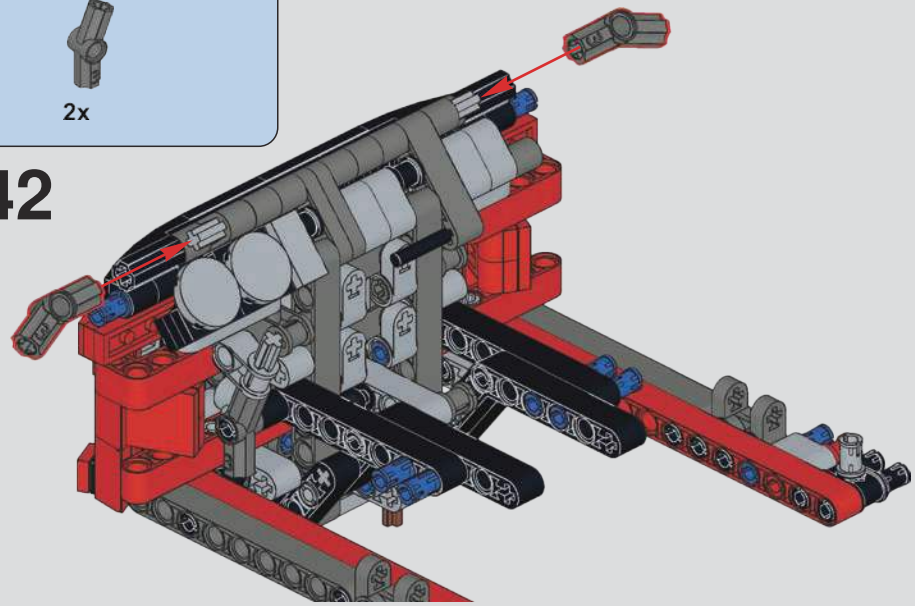

2x 2x 2x

1143

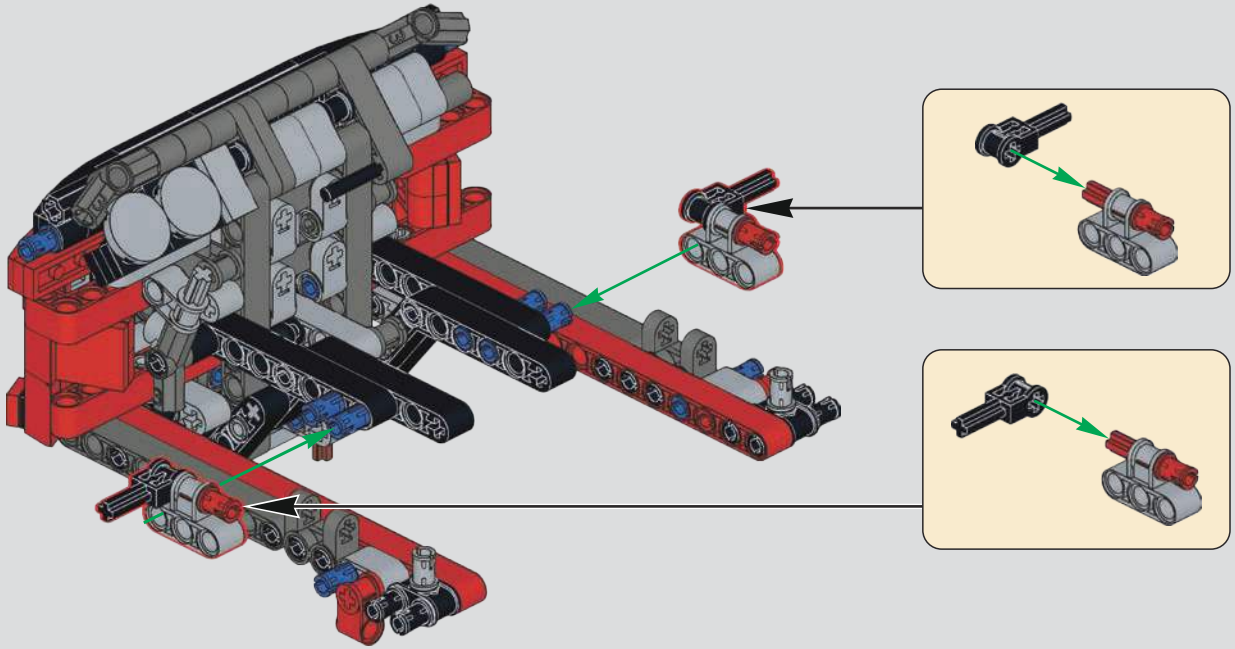

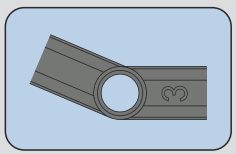

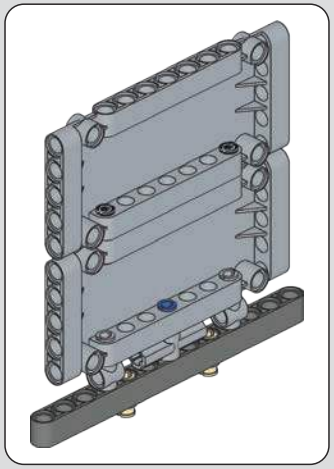

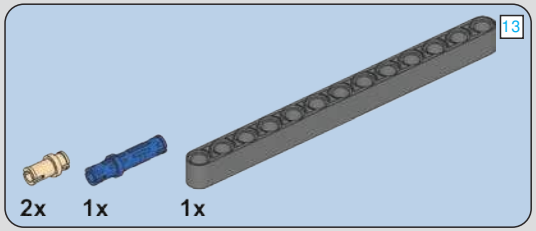

1144

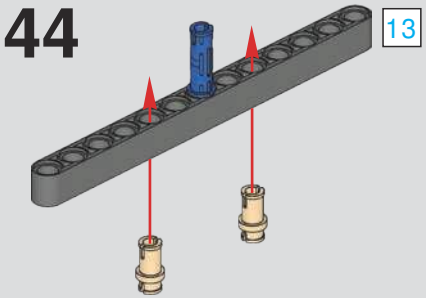

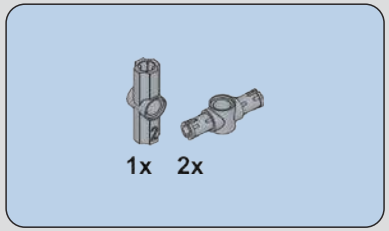

1145

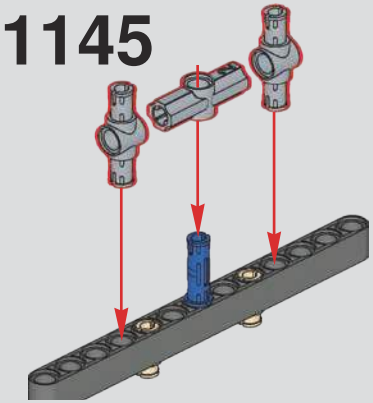

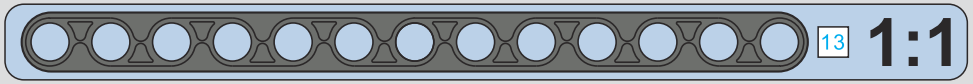

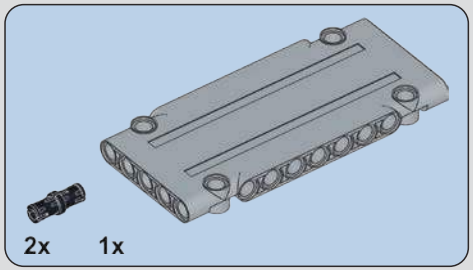

1146

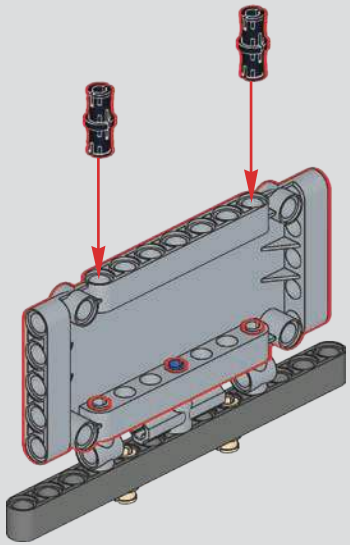

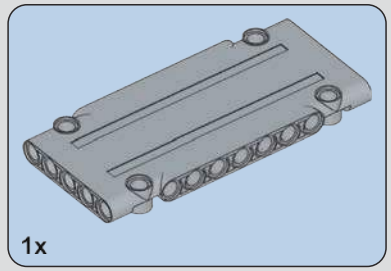

1147

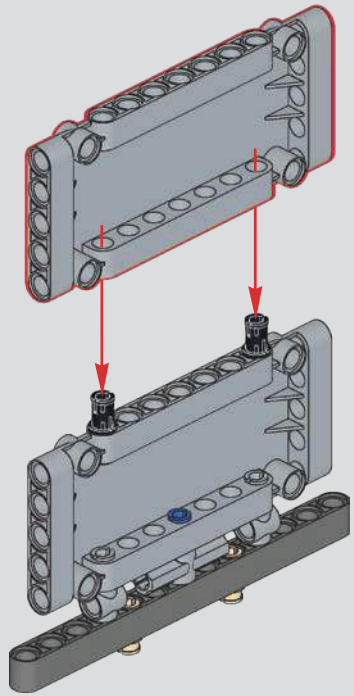

1148

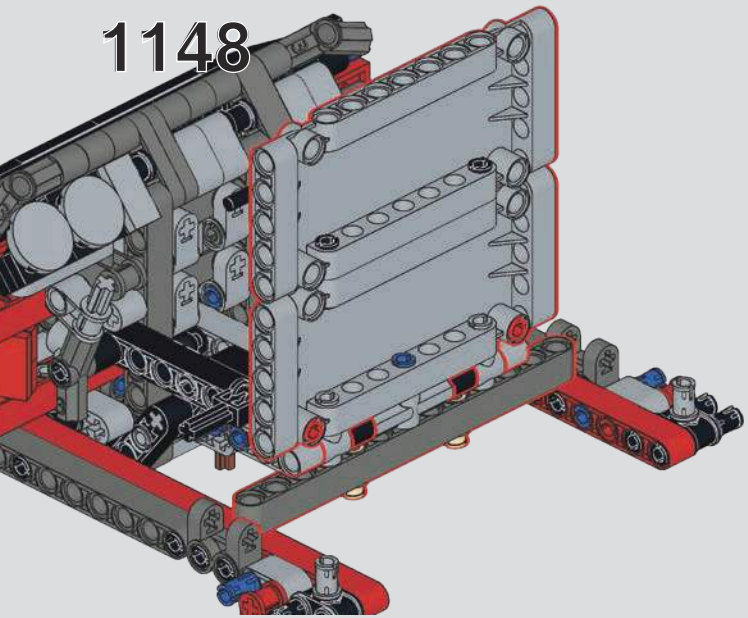

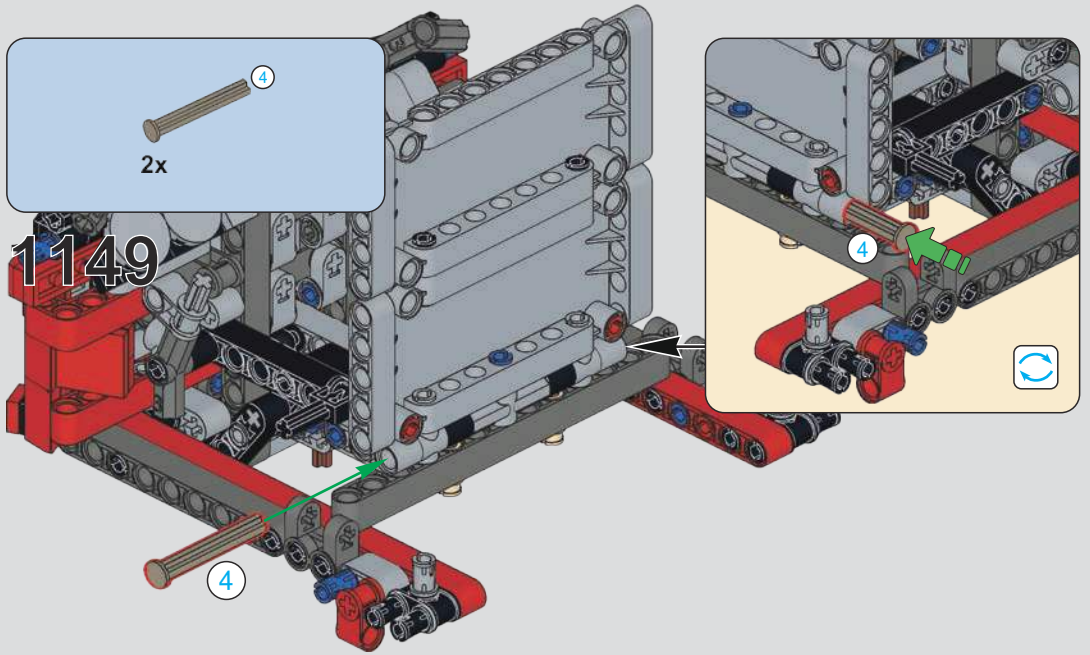

1150

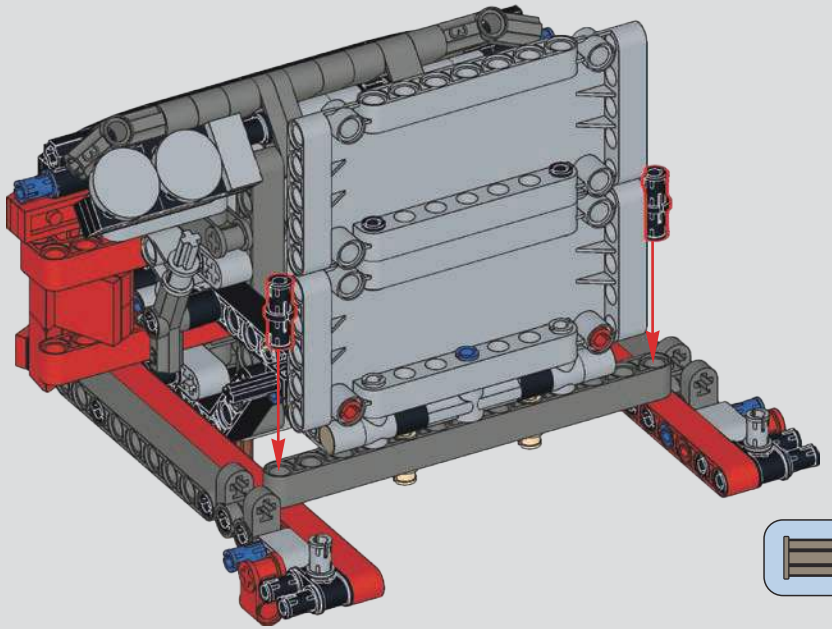

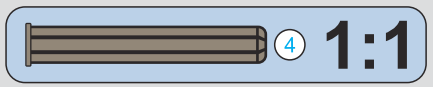

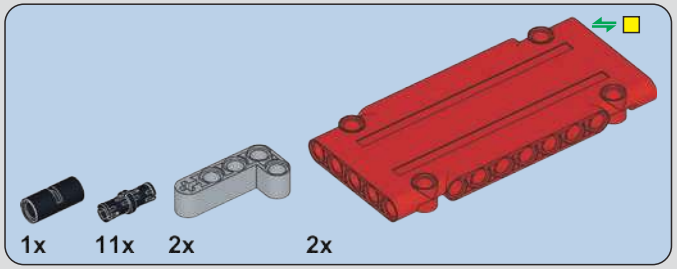

1151

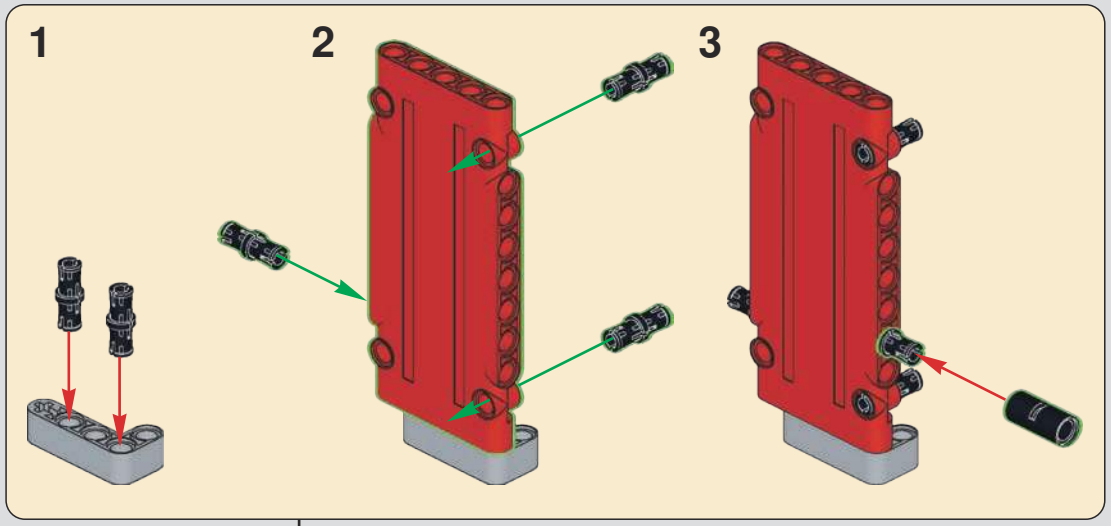

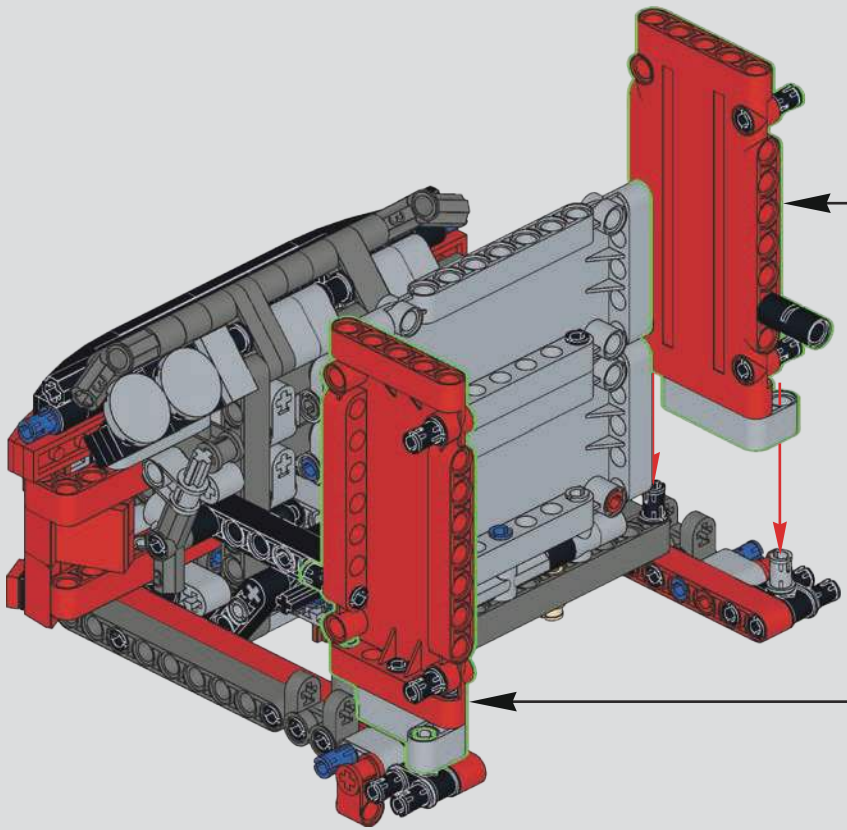

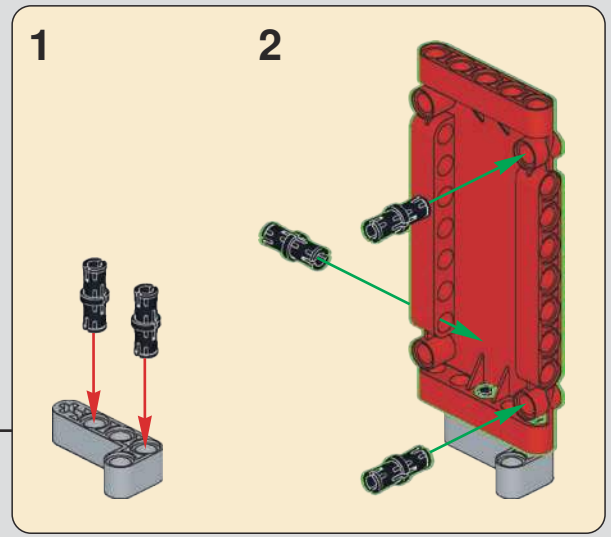

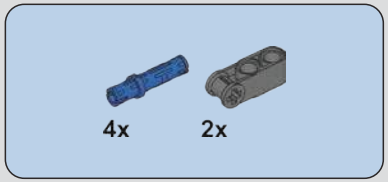

1152

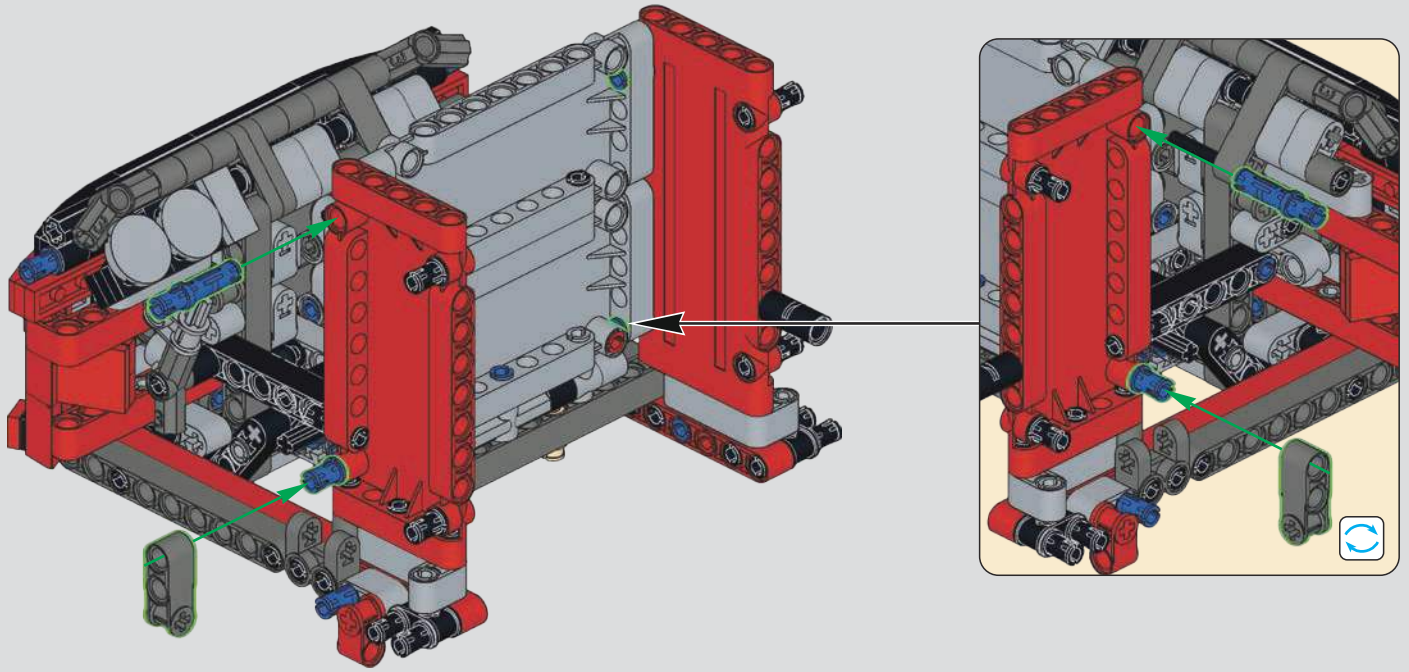

1153

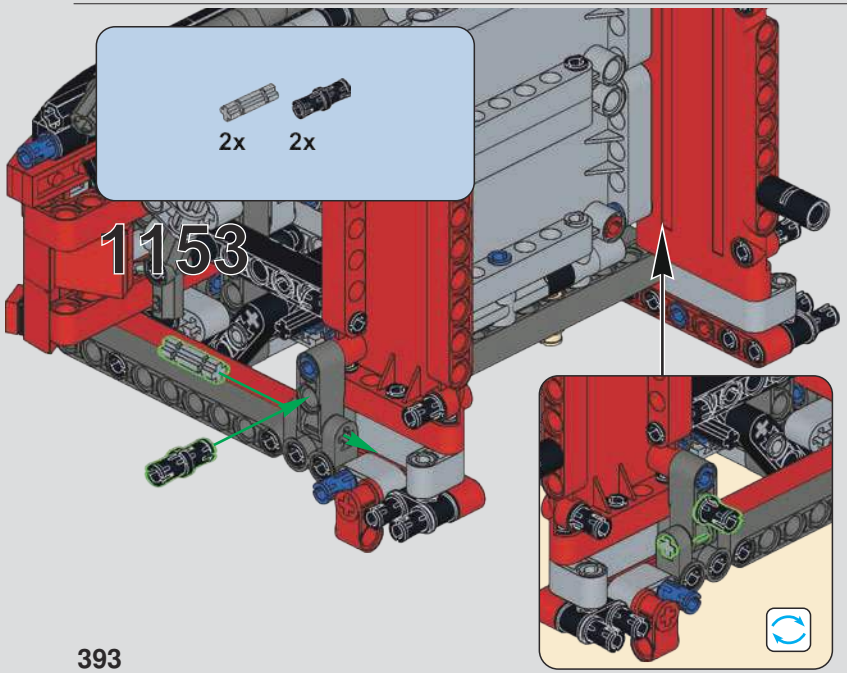

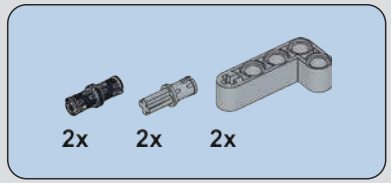

1154

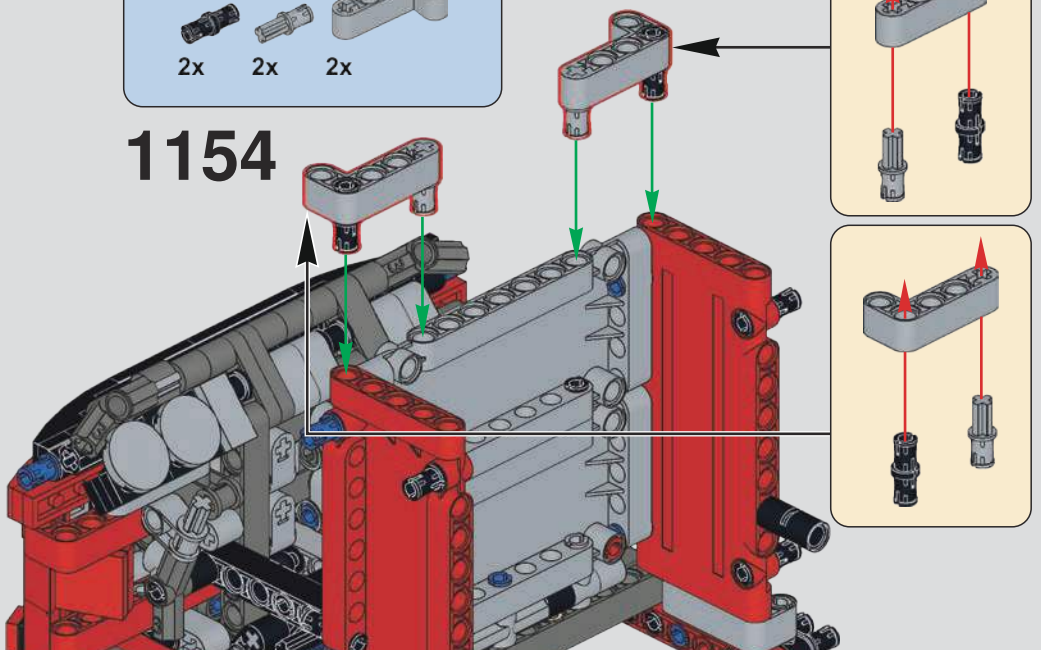

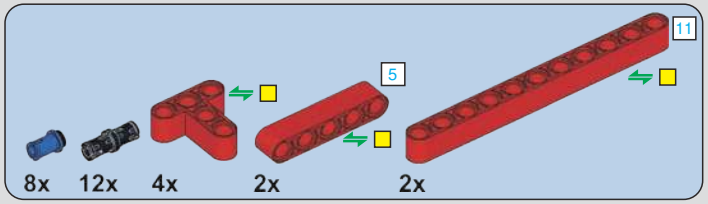

1155

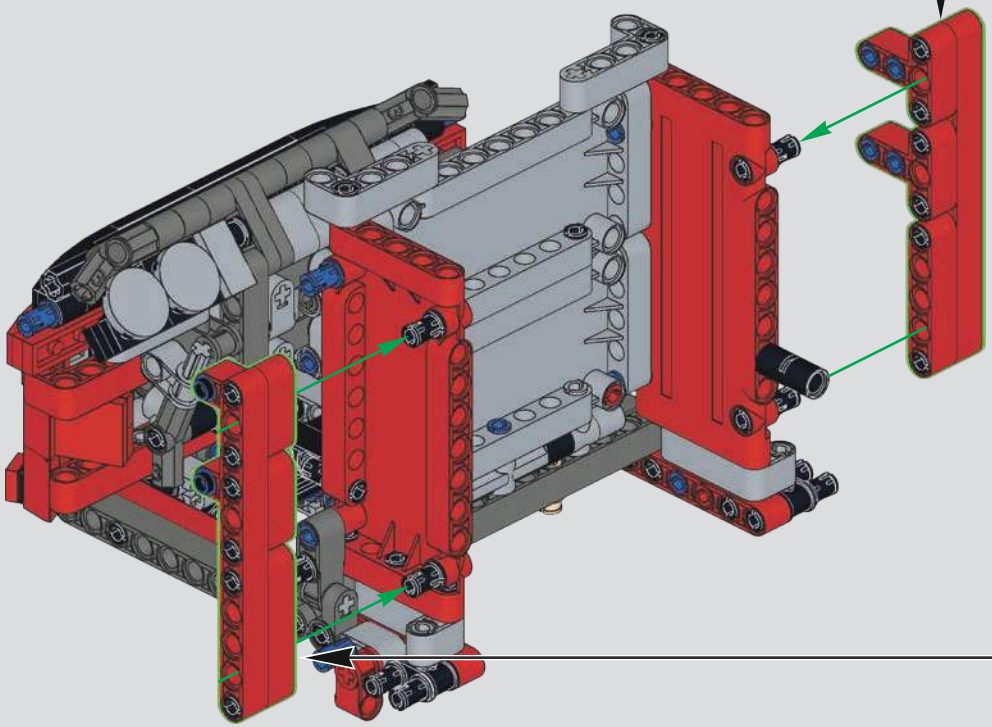

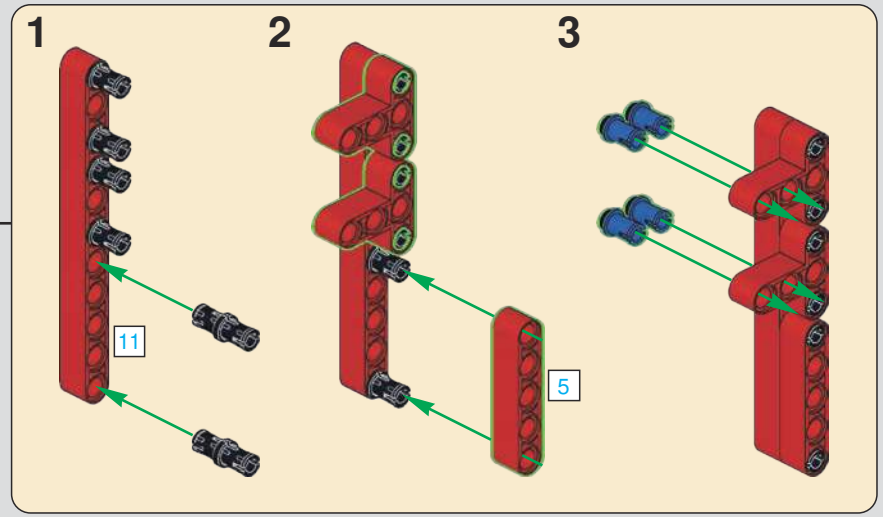

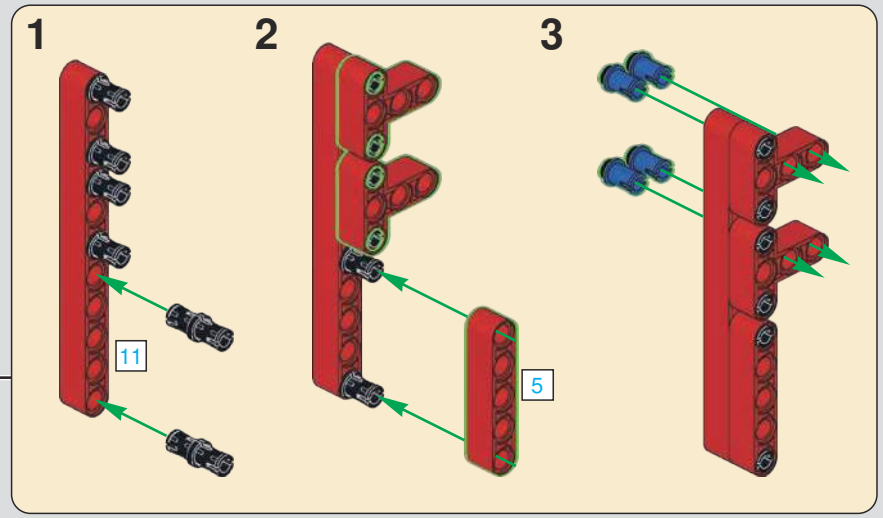

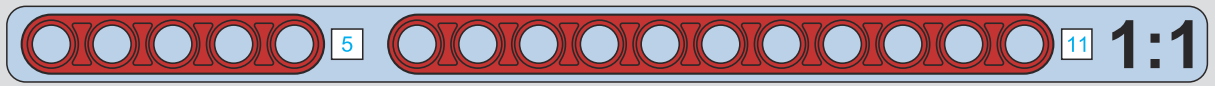

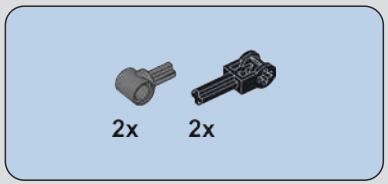

1156

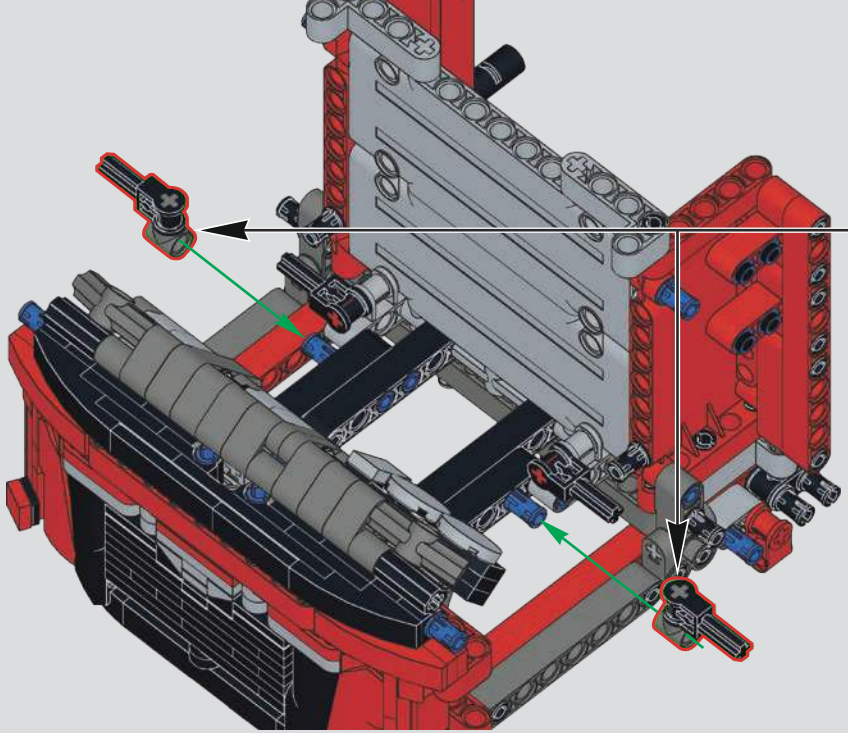

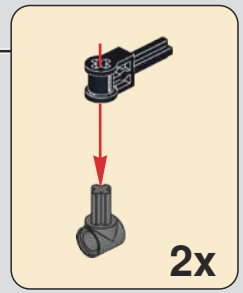

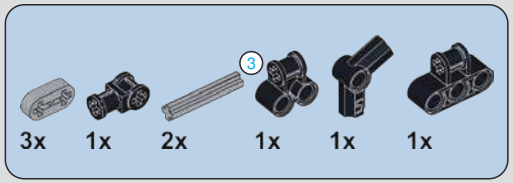

1157

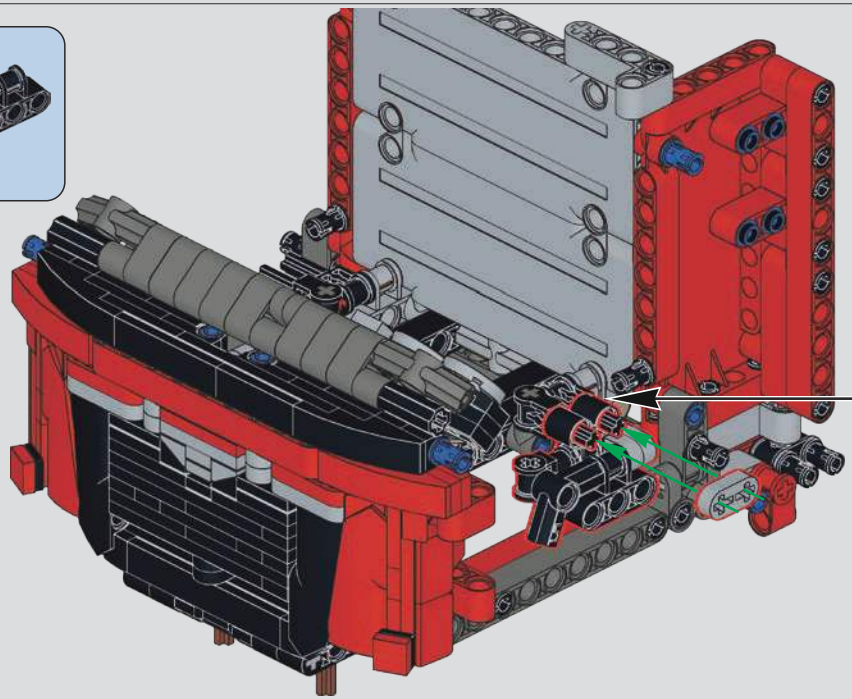

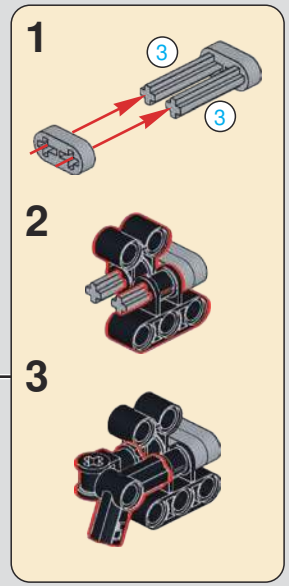

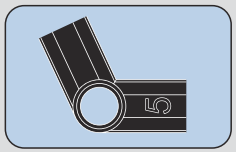

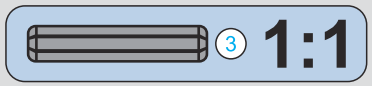

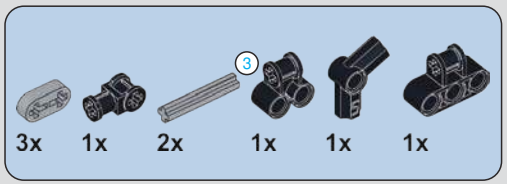

1158

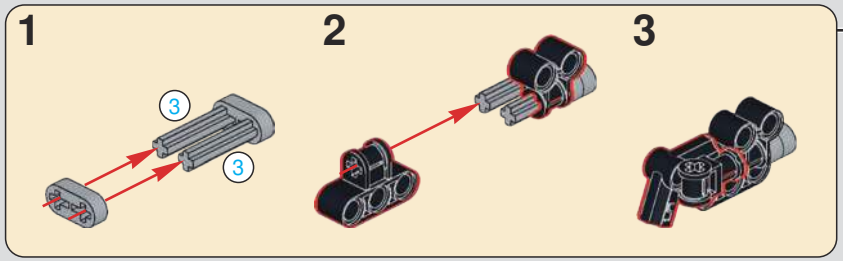

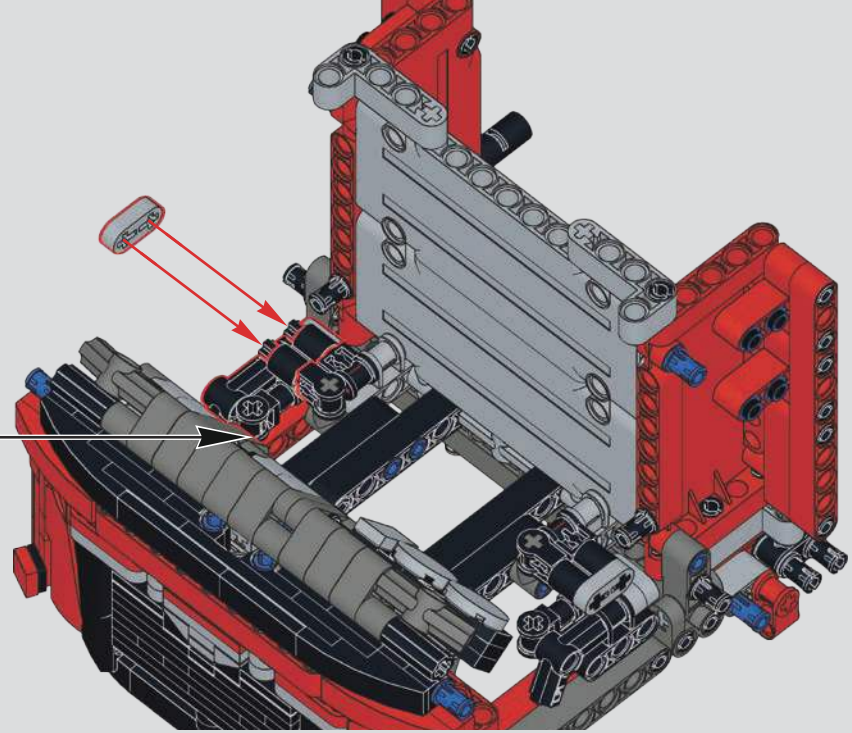

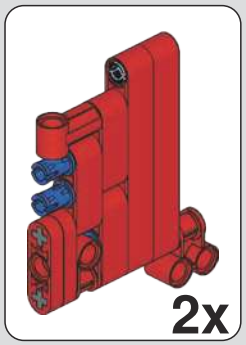

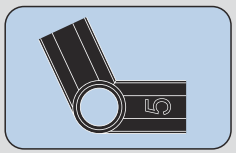

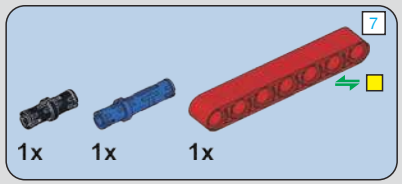

1159

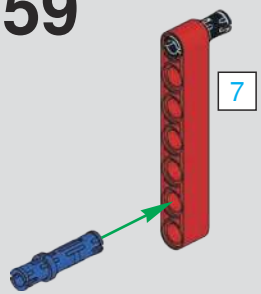

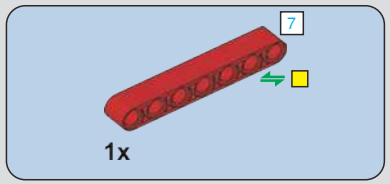

1160

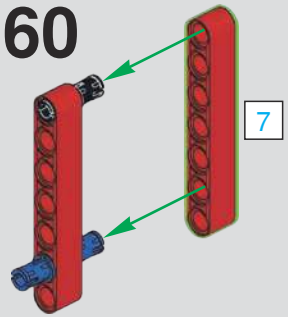

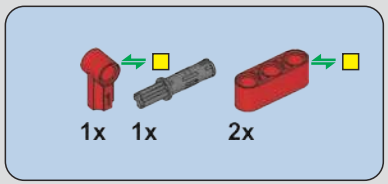

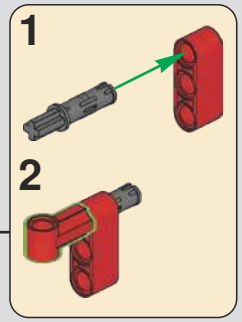

1161

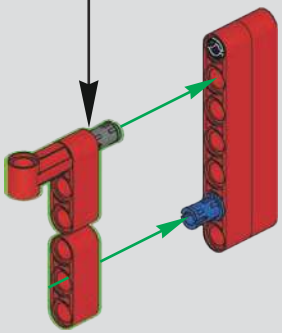

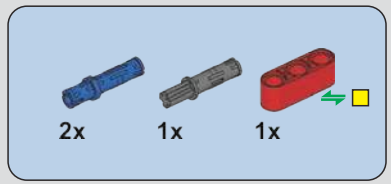

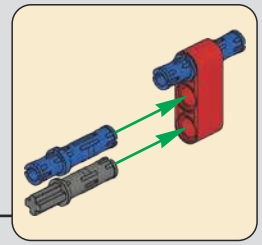

1162

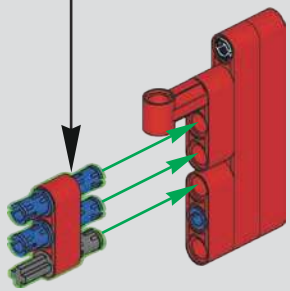

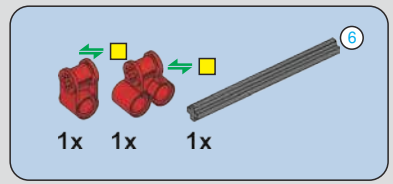

1163

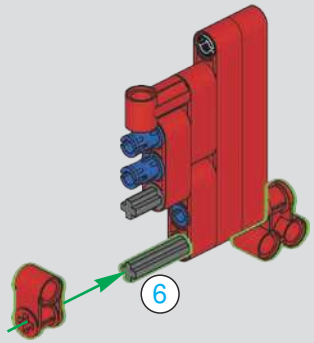

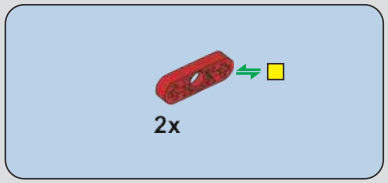

1164

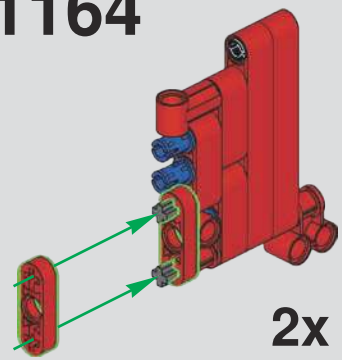

1165

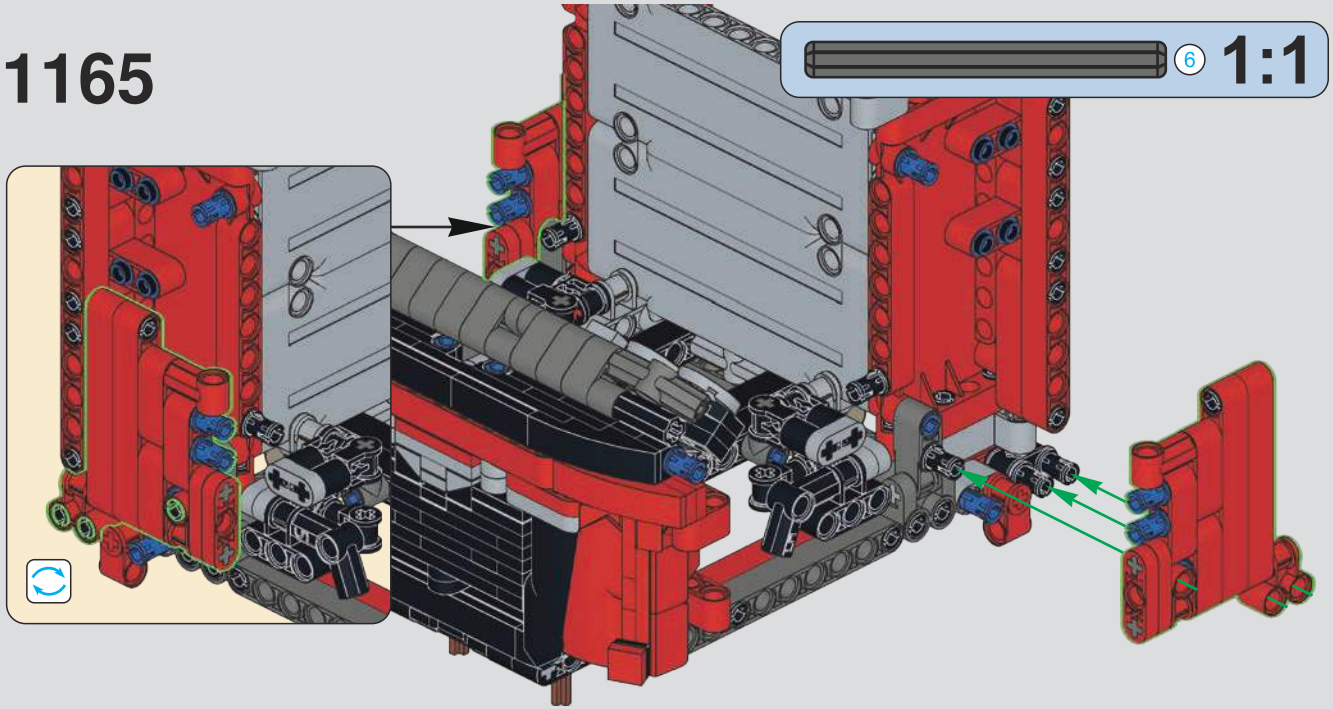

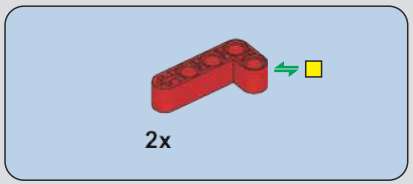

1166

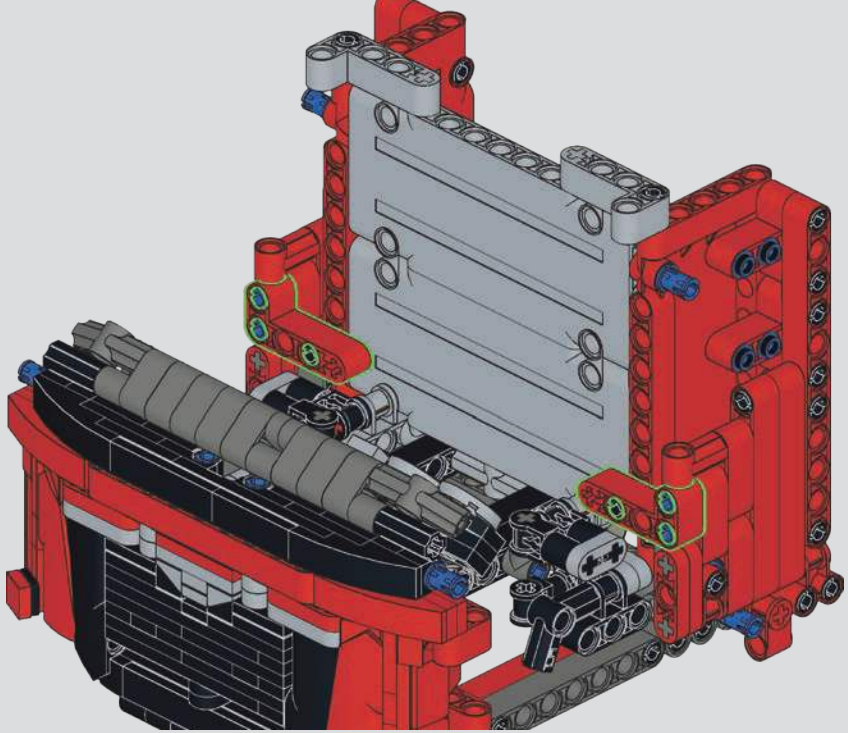

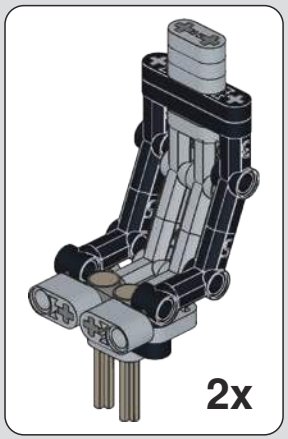

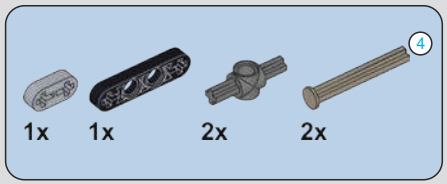

1167

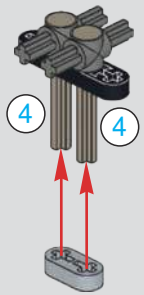

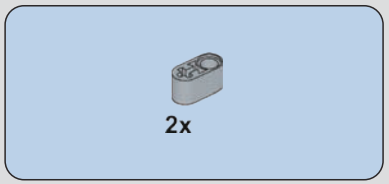

1168

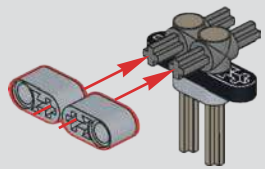

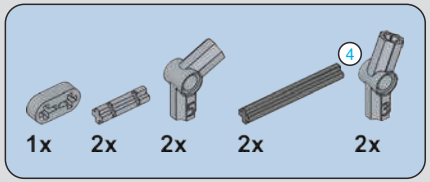

1169

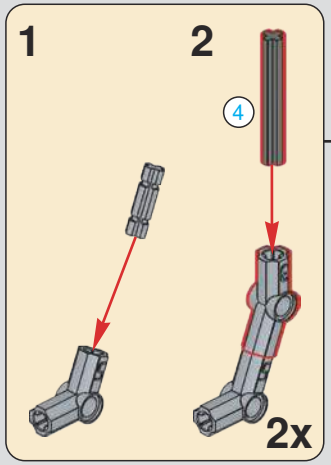

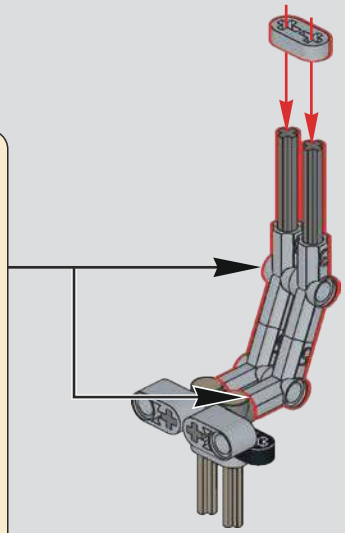

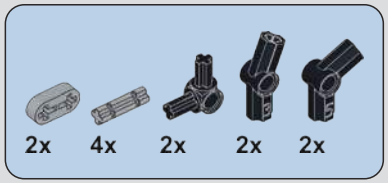

1170

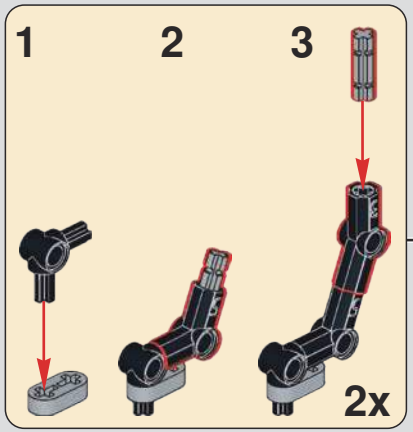

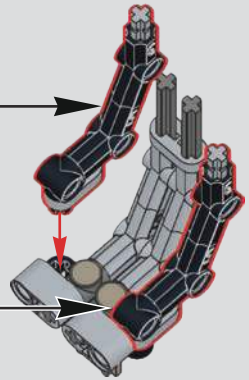

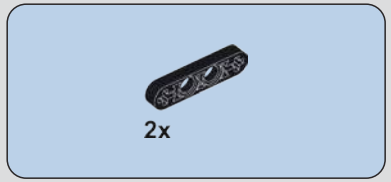

1171

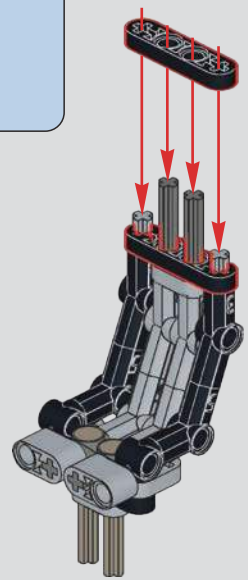

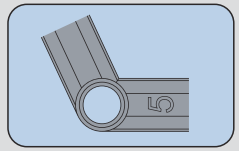

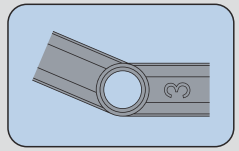

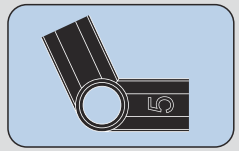

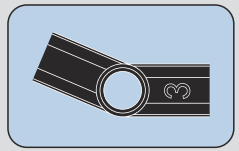

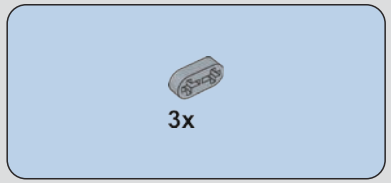

1172

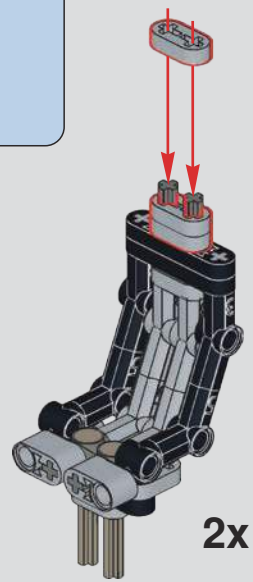

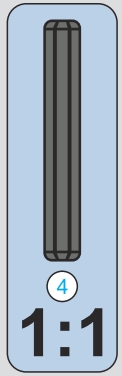

1173

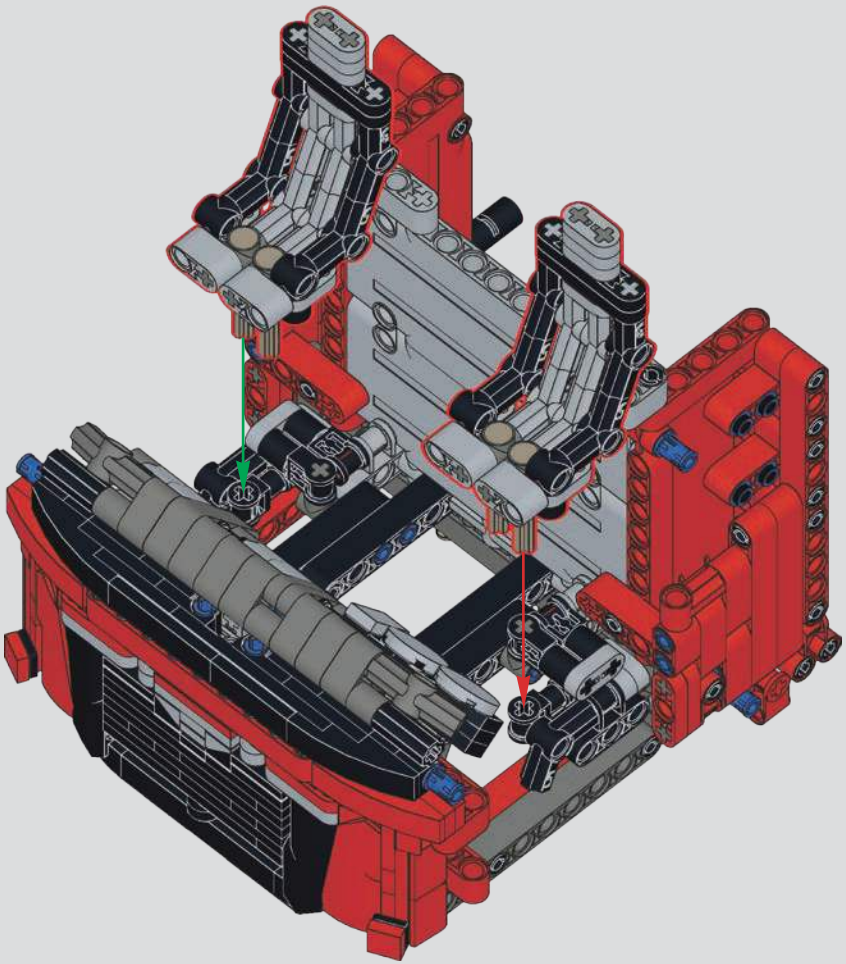

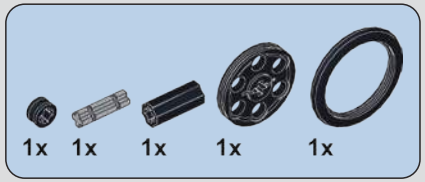

1174

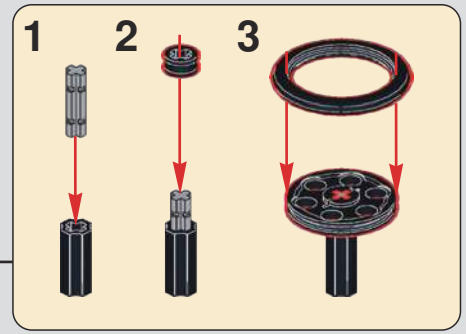

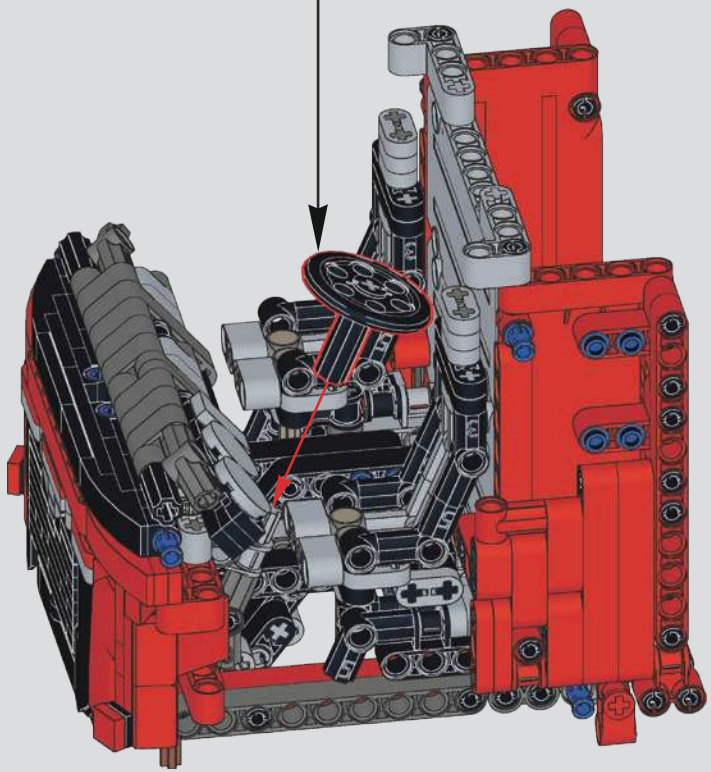

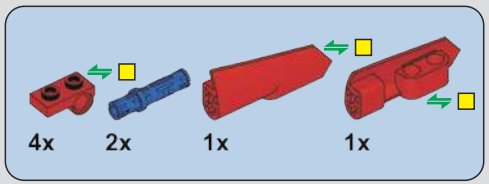

1175

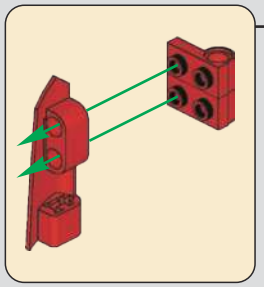

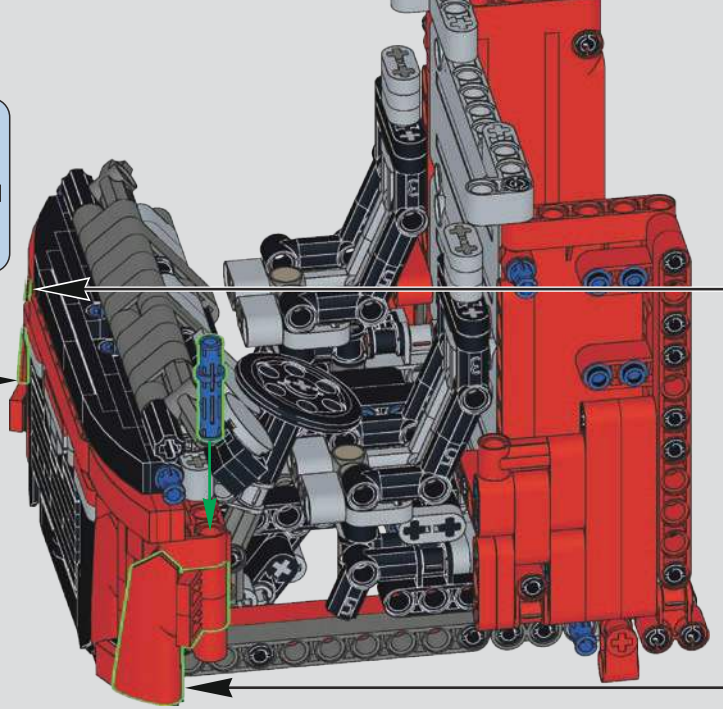

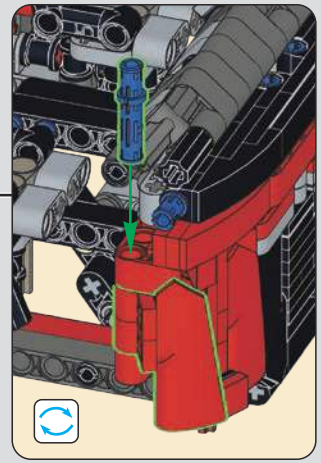

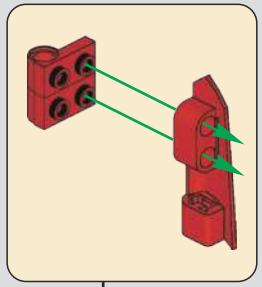

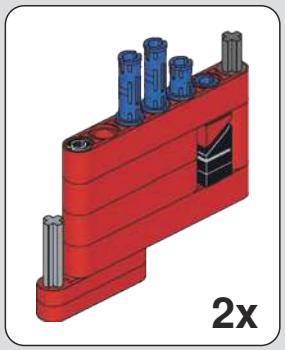

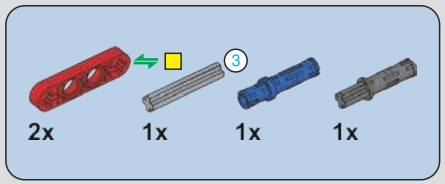

1176

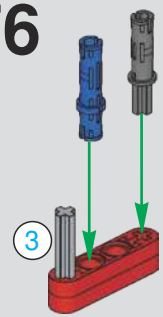

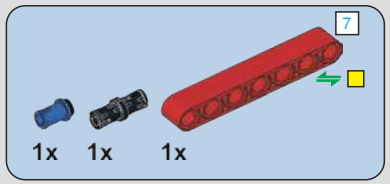

1177

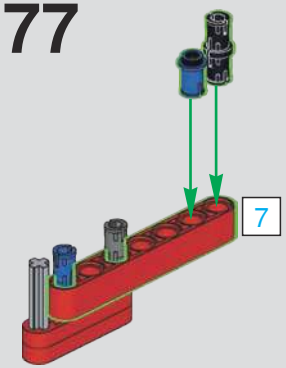

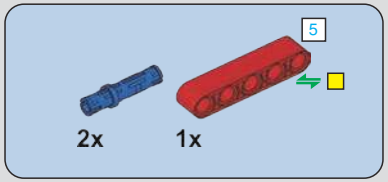

1178

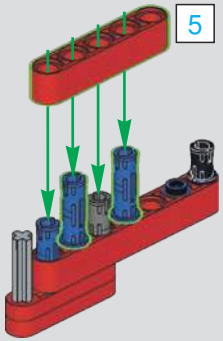

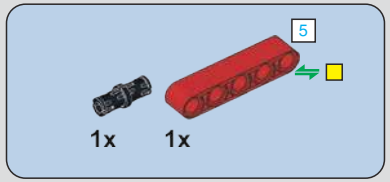

1179

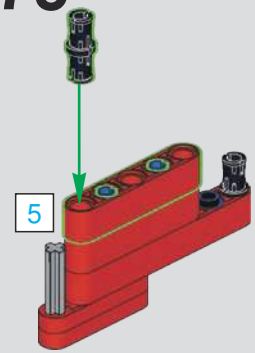

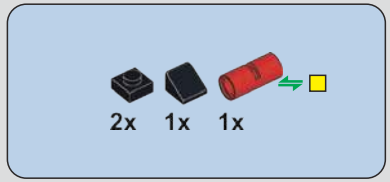

1180

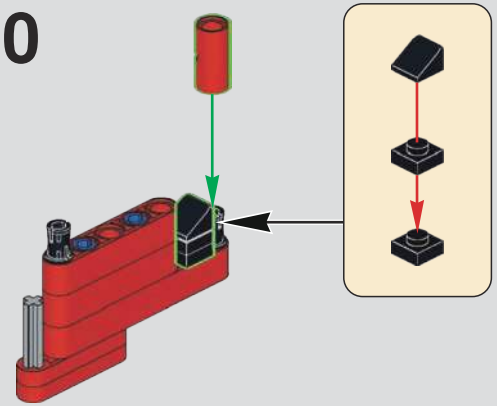

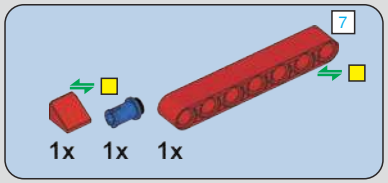

1181

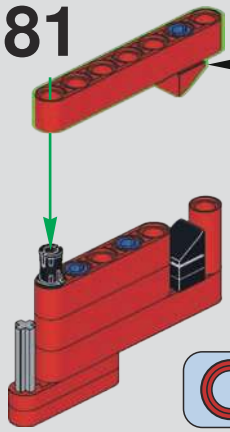

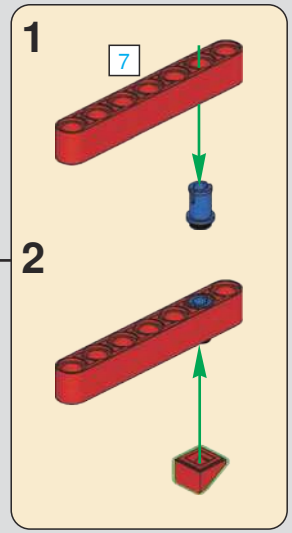

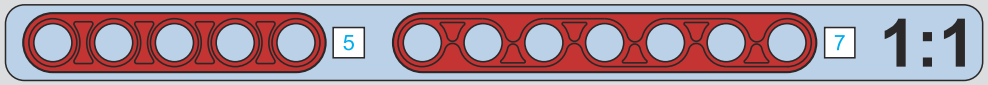

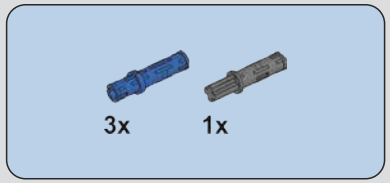

1182

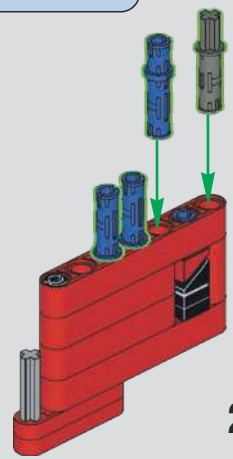

2x

1183

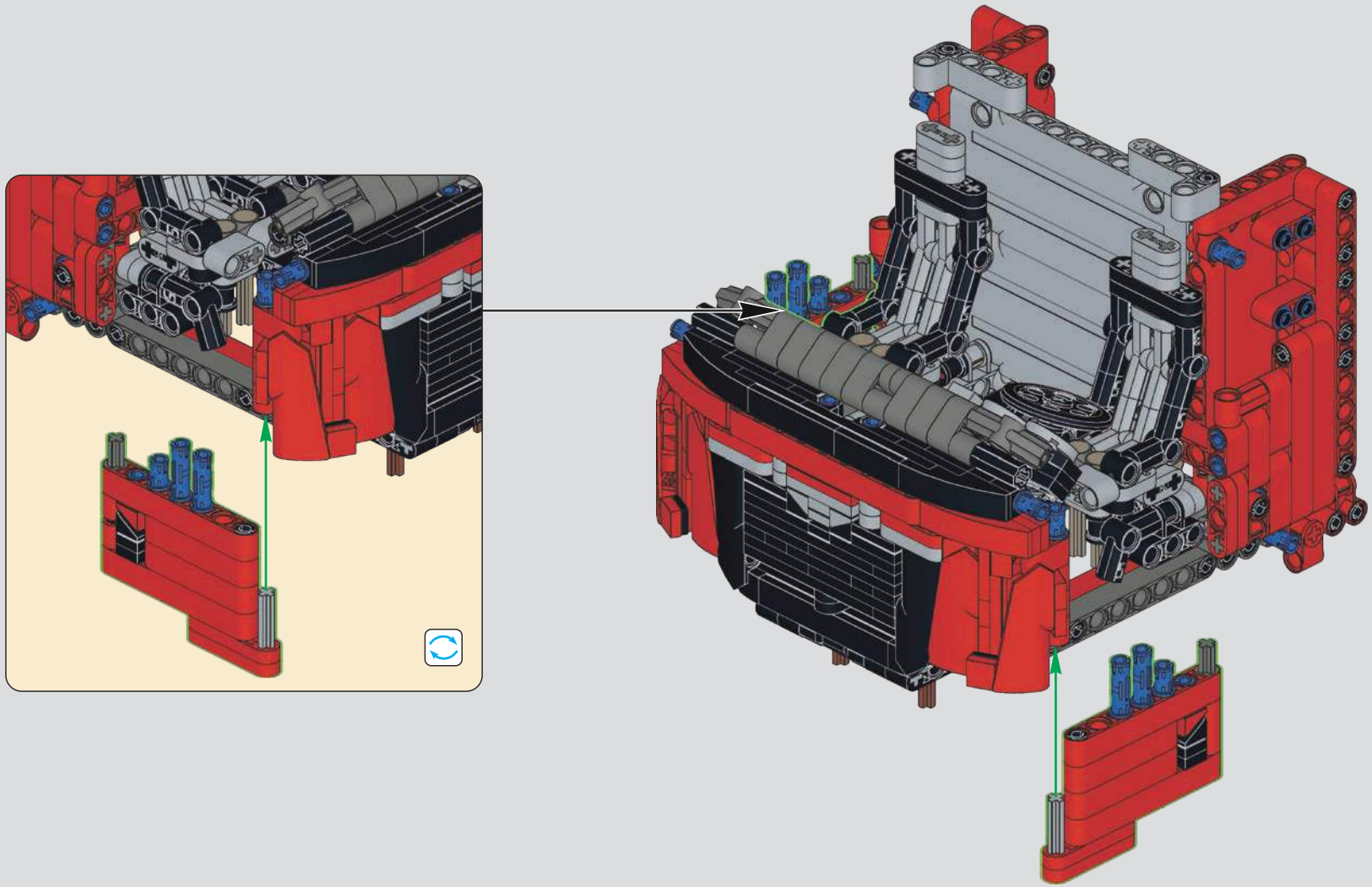

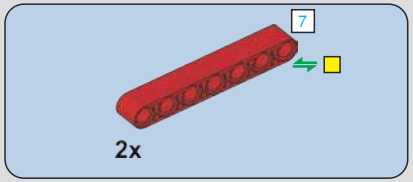

1184

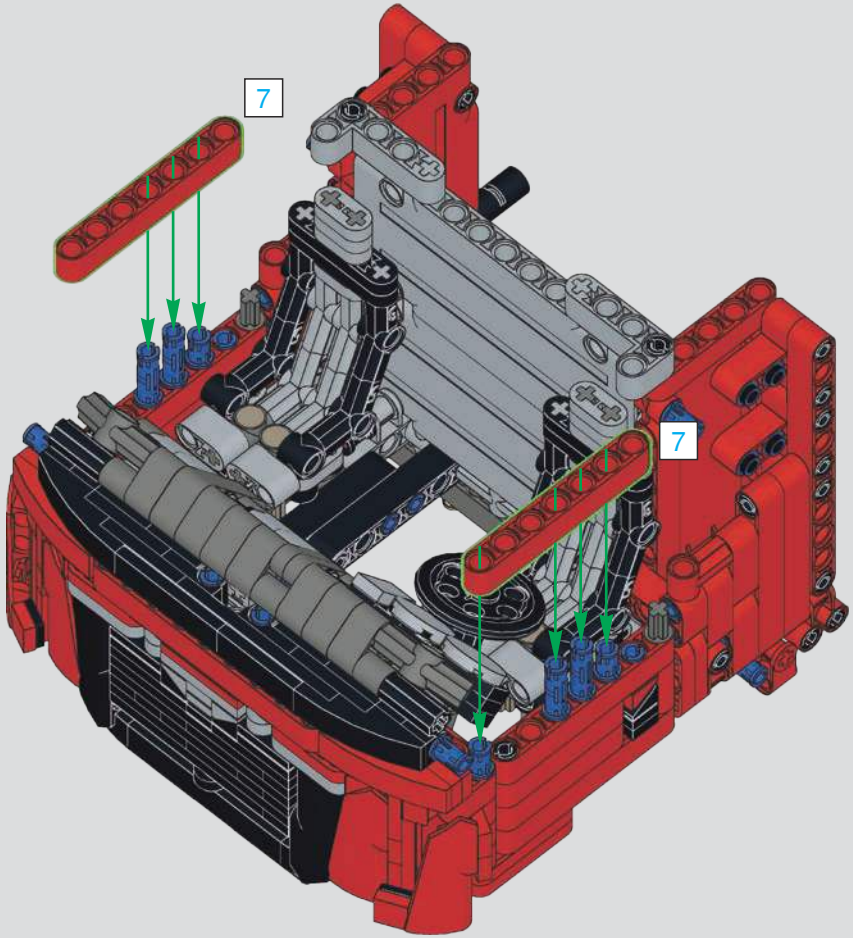

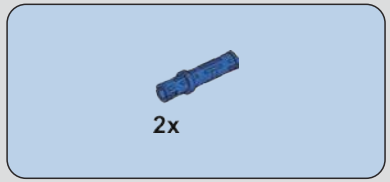

1185

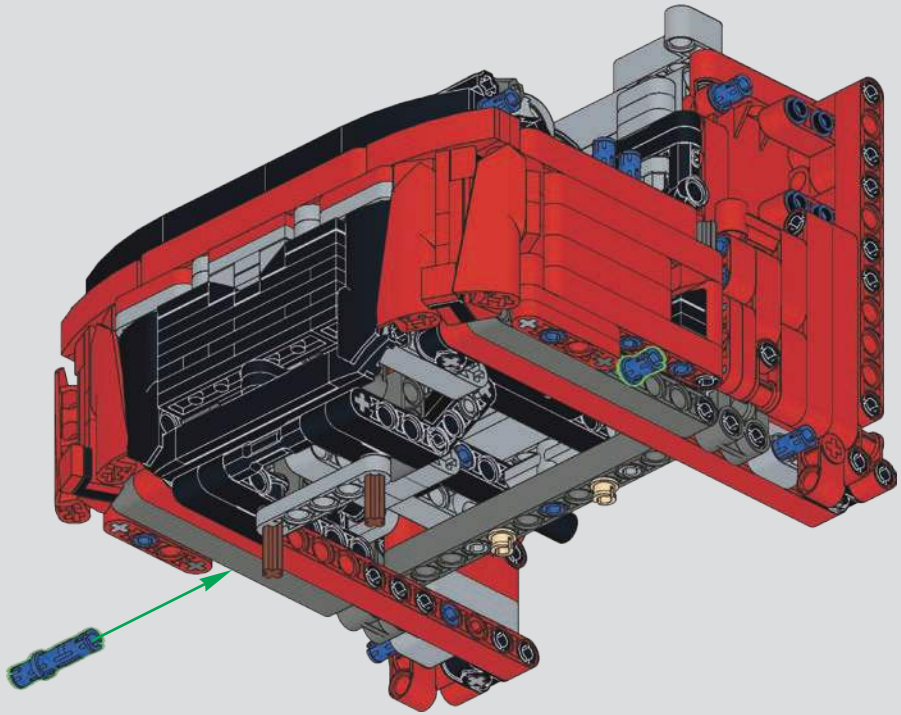

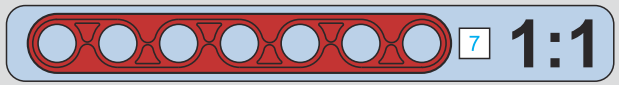

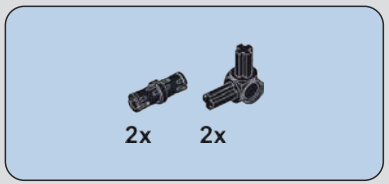

1186

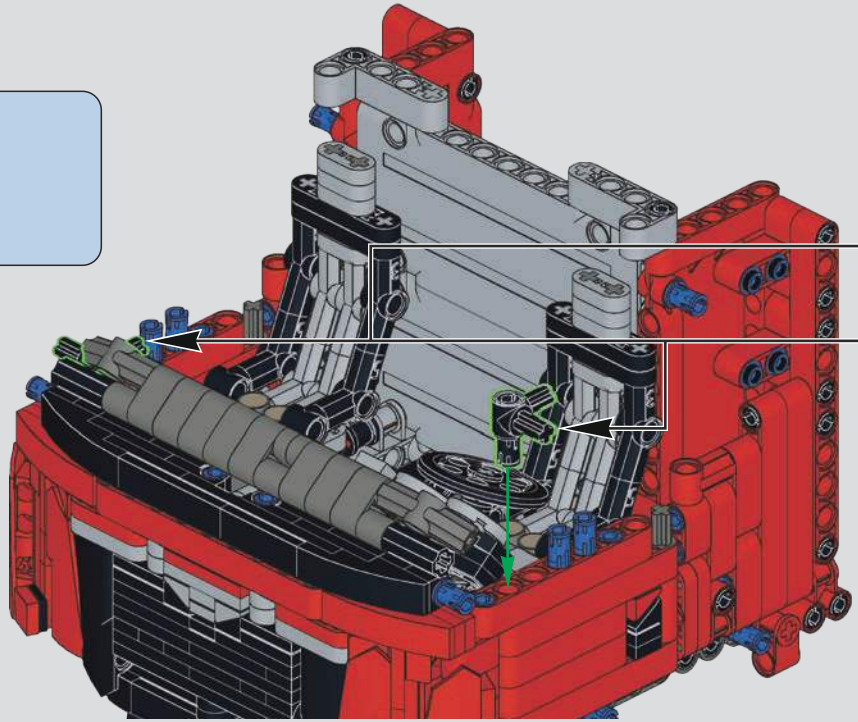

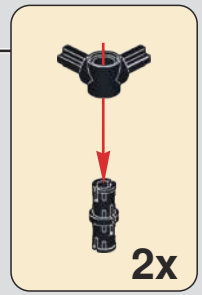

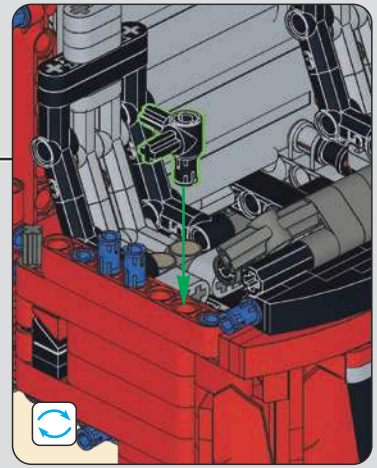

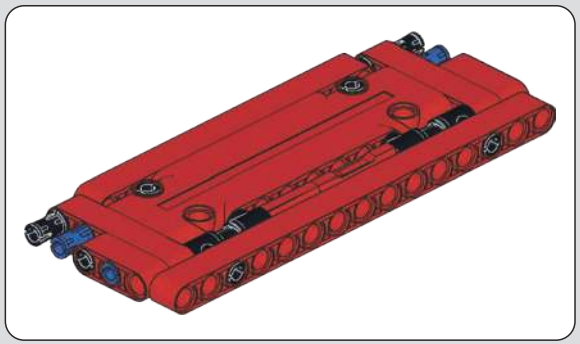

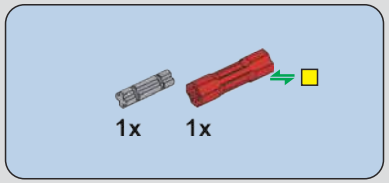

1187

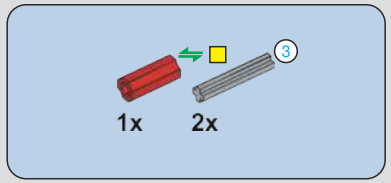

1188

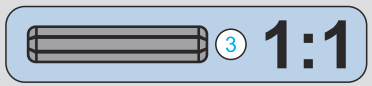

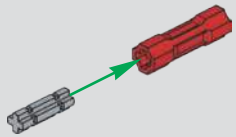

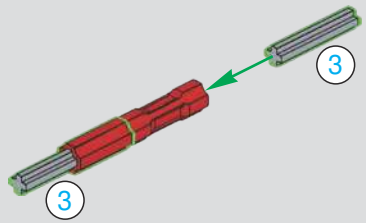

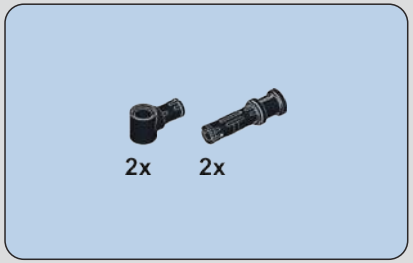

1189

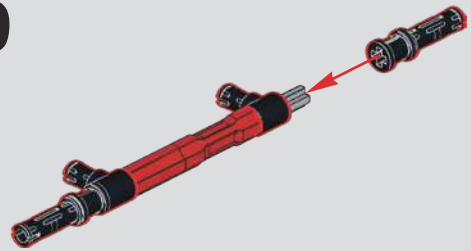

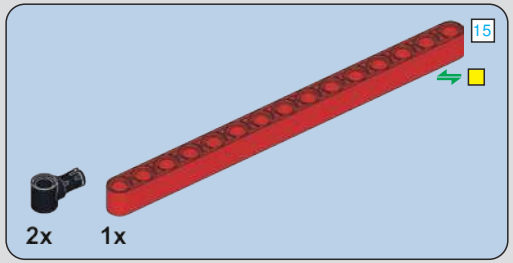

1190

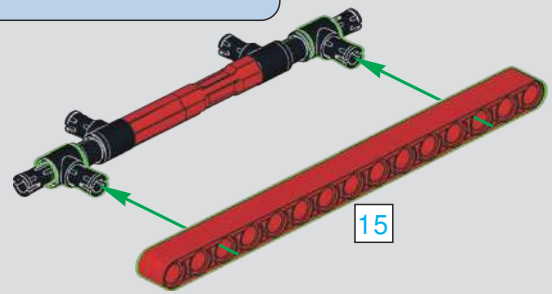

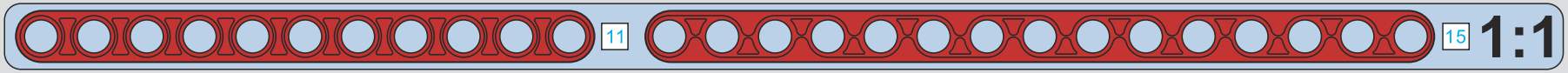

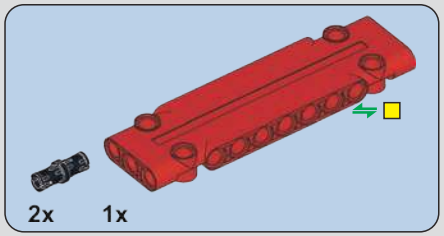

1191

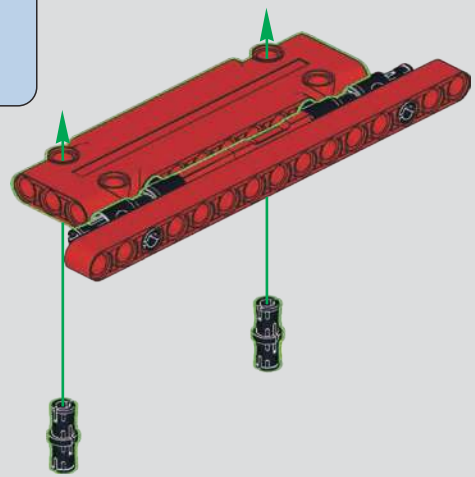

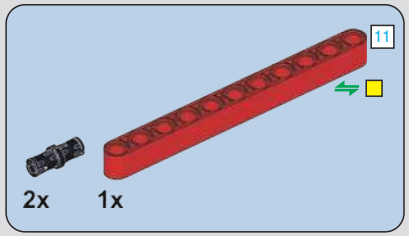

1192

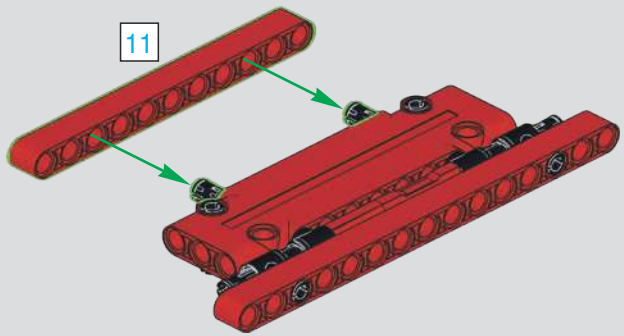

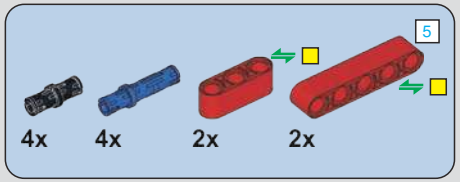

1193

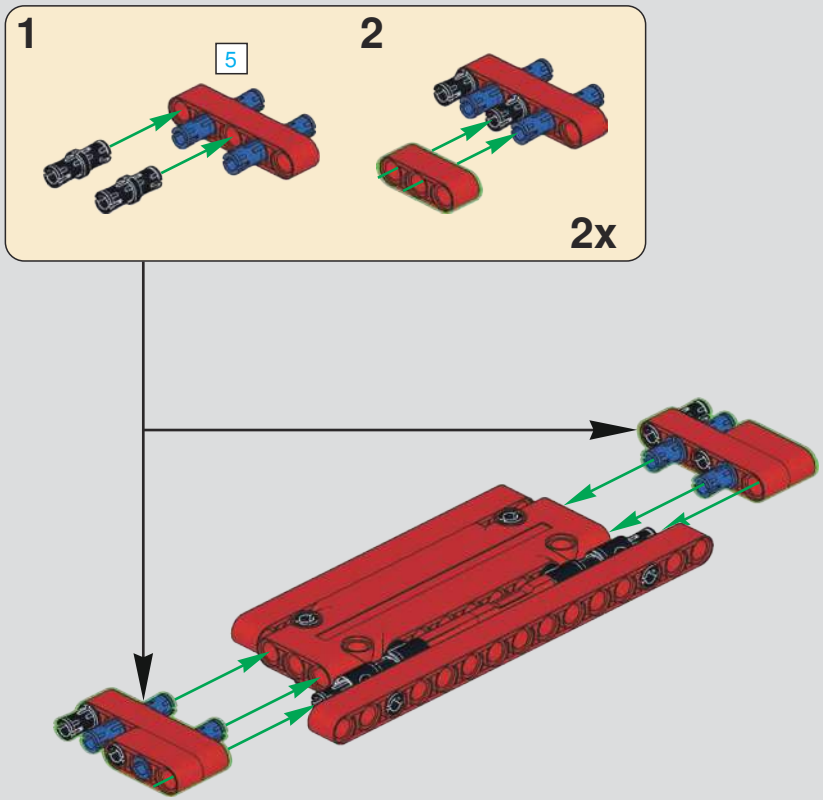

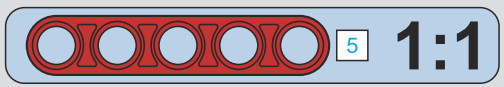

1194

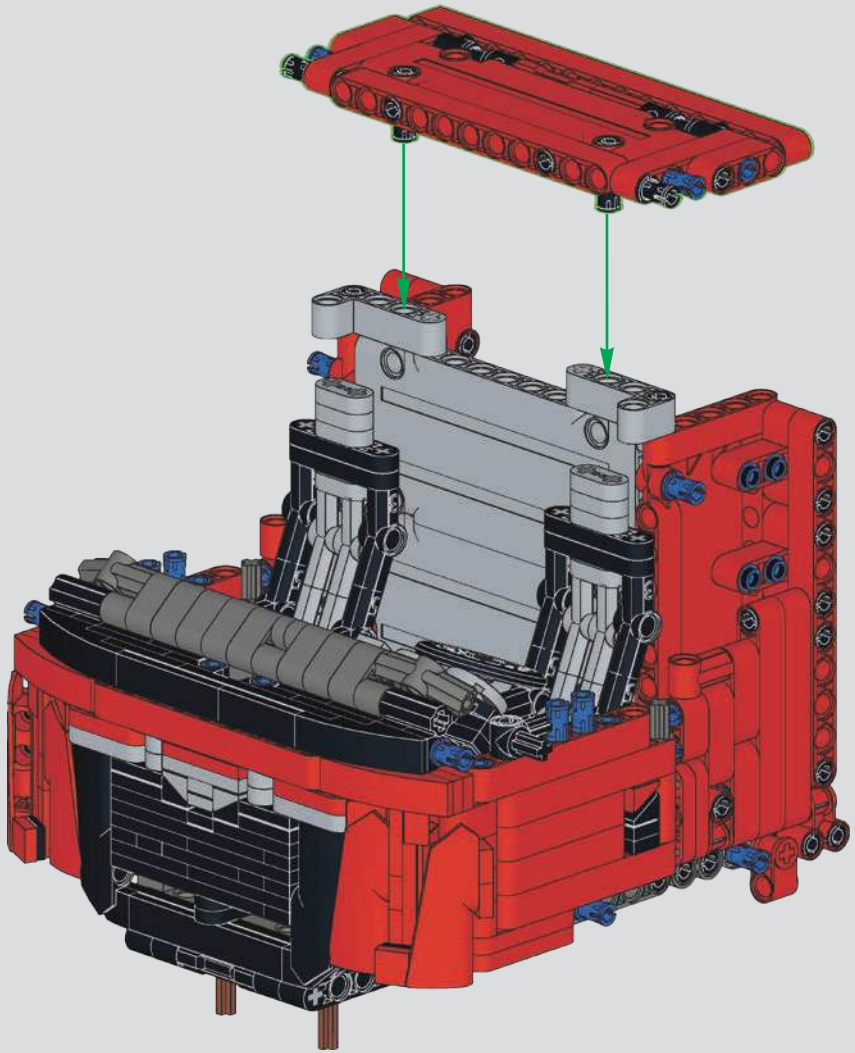

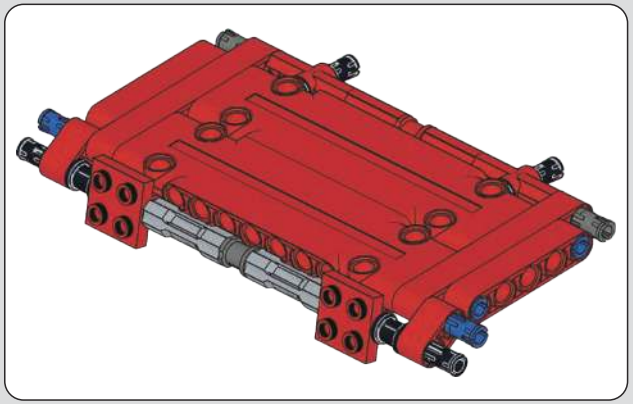

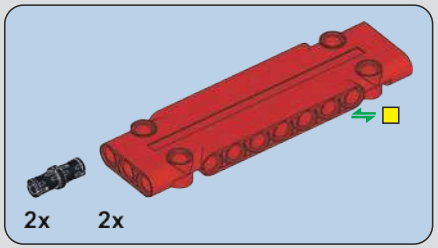

1195

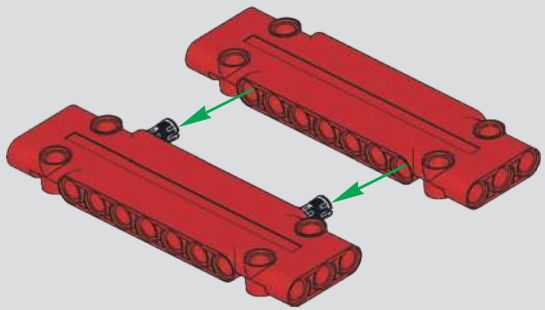

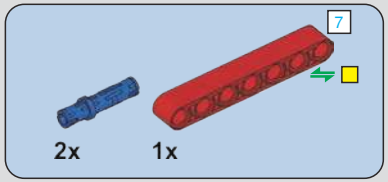

1196

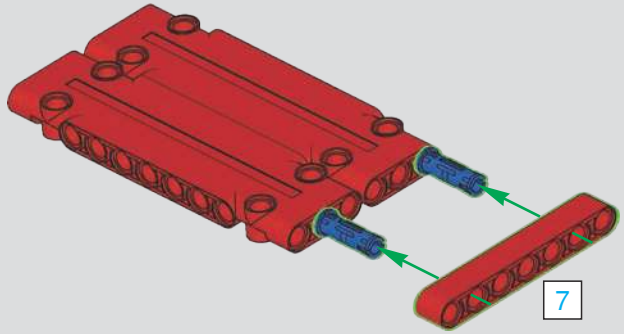

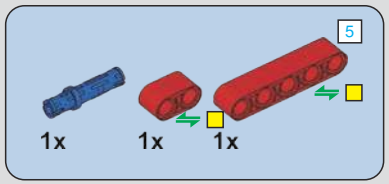

1197

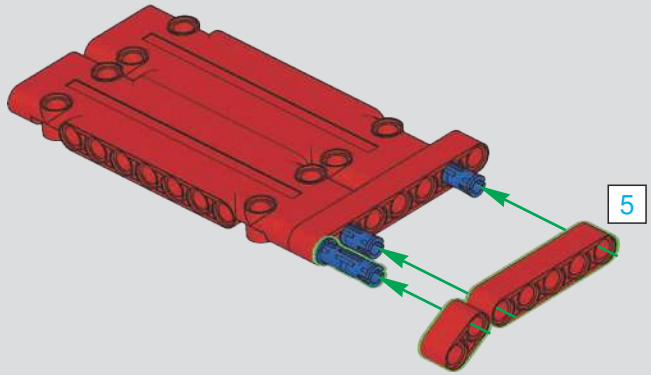

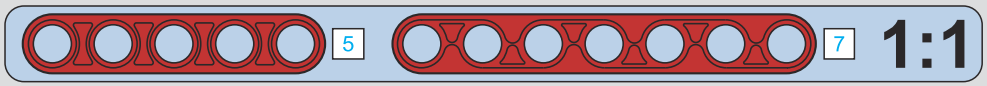

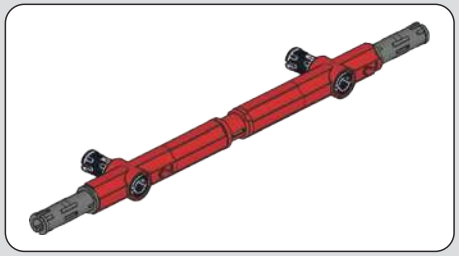

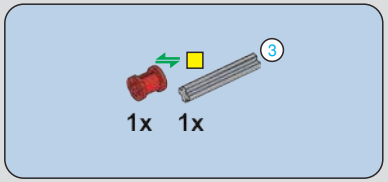

1198

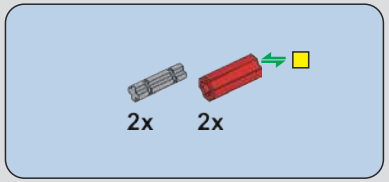

1199

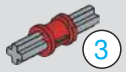

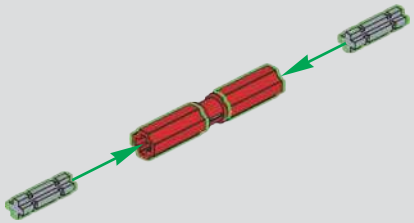

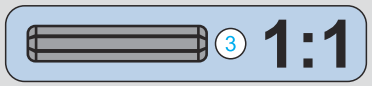

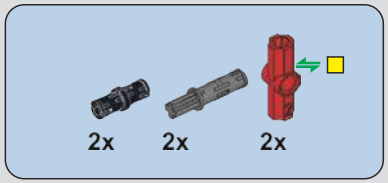

1200

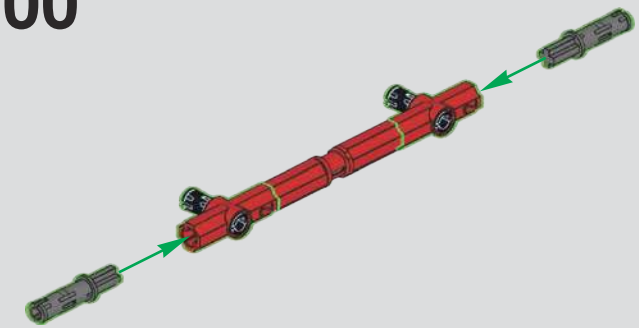

1201

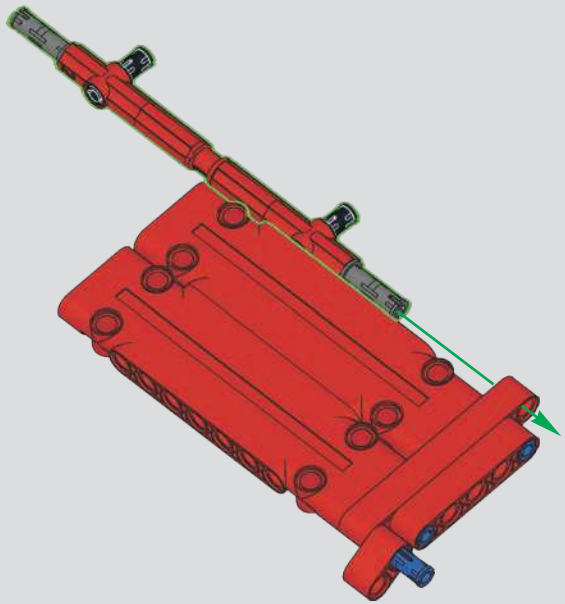

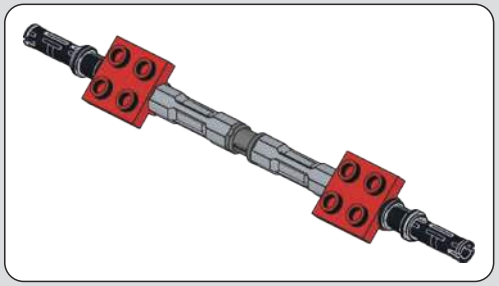

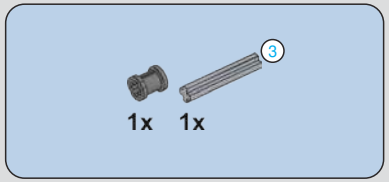

1202

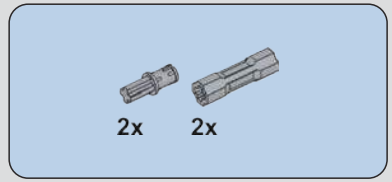

1203

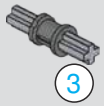

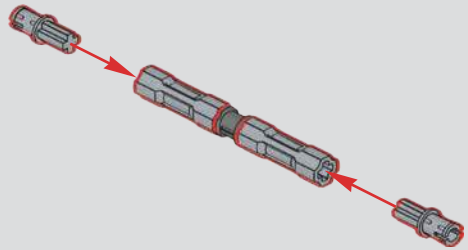

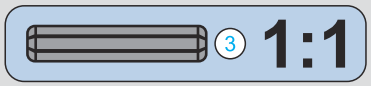

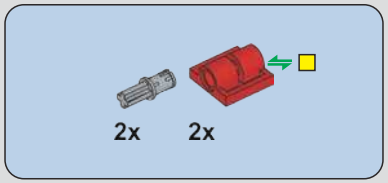

1204

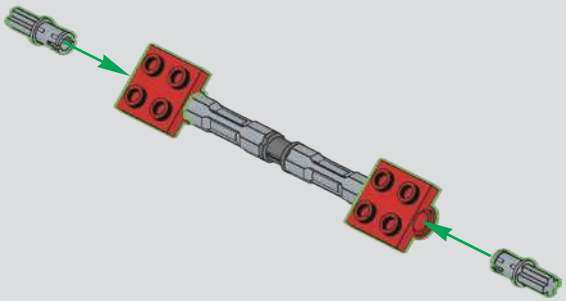

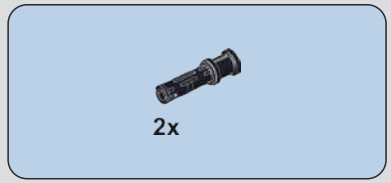

1205

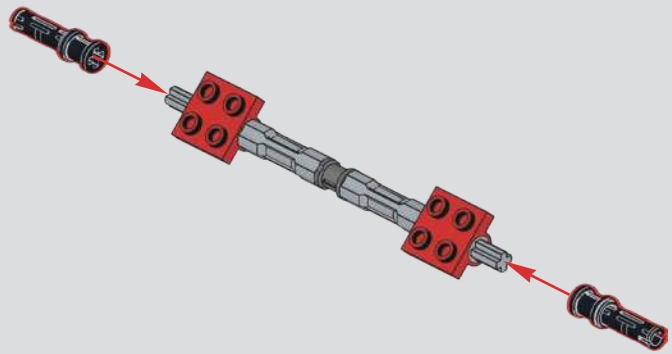

1206

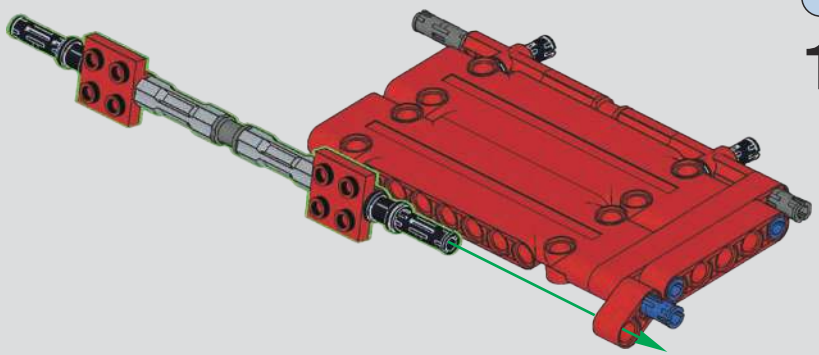

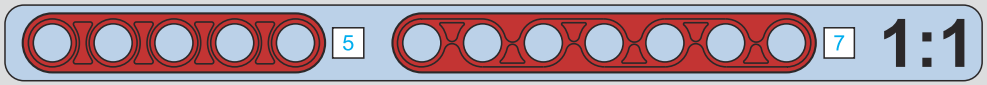

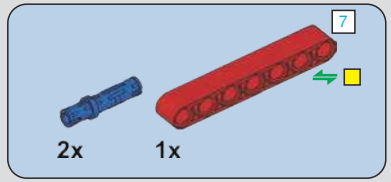

1207

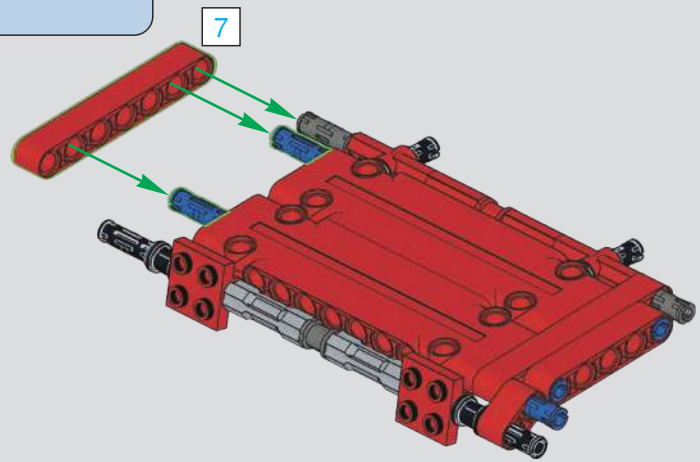

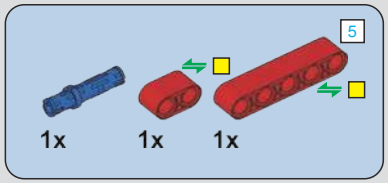

1208

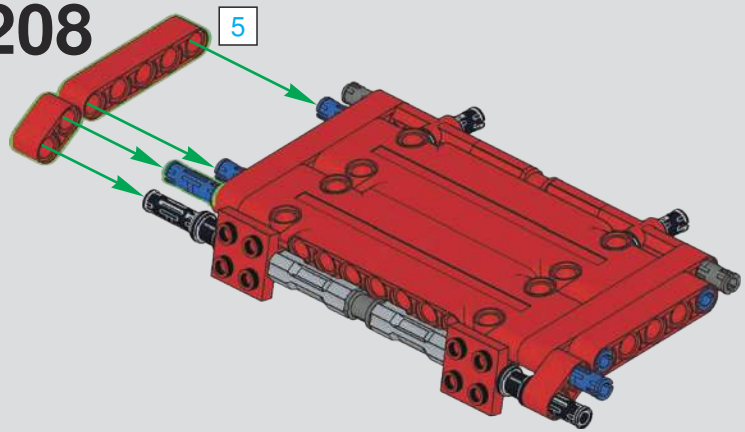

1209

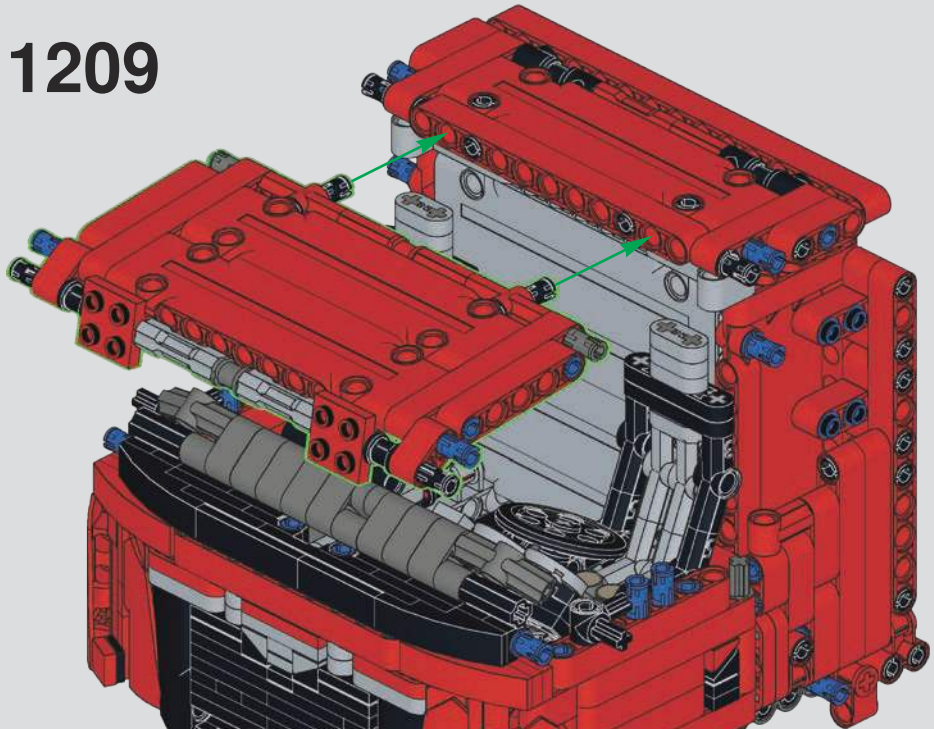

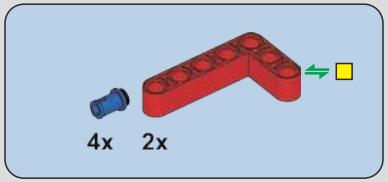

1210

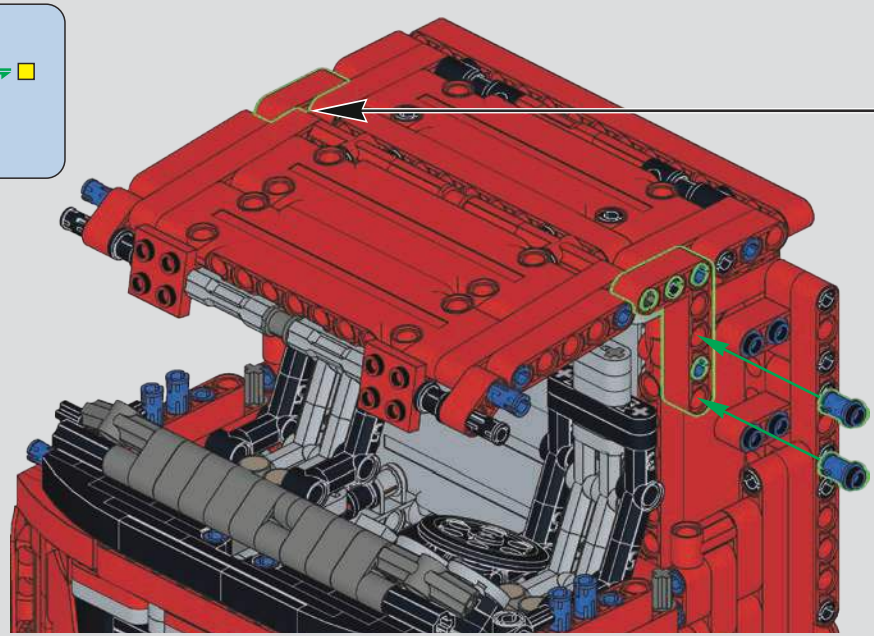

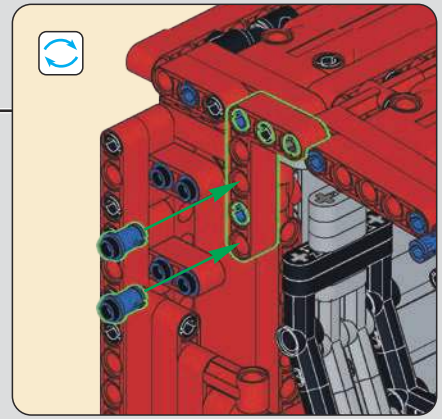

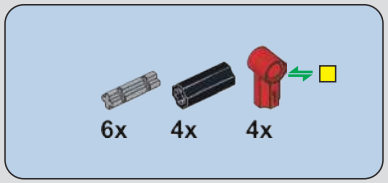

1211

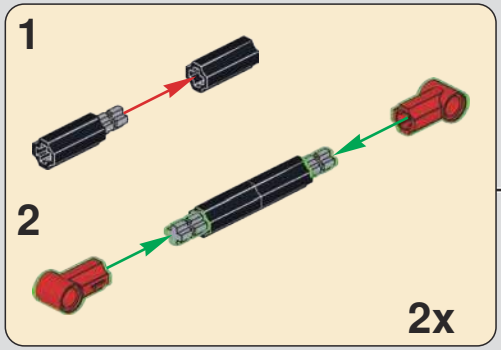

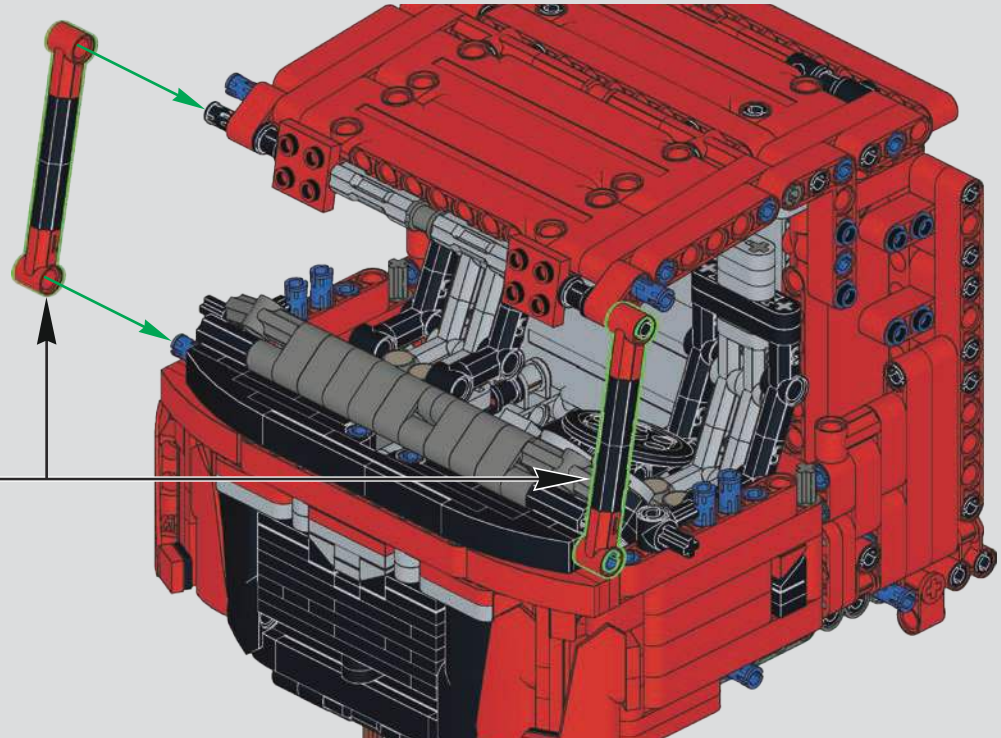

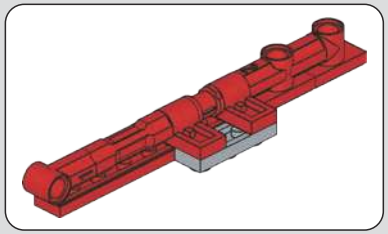

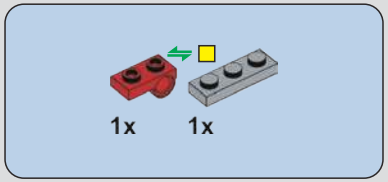

1212

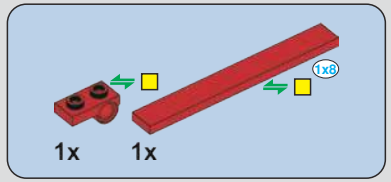

1213

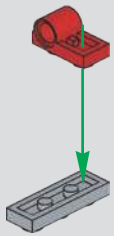

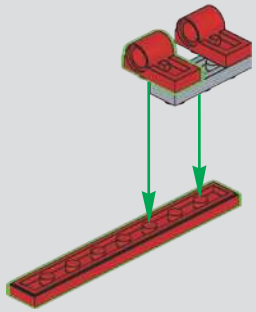

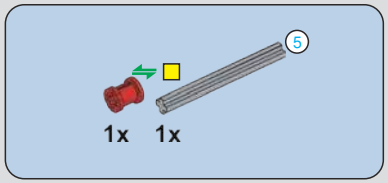

1214

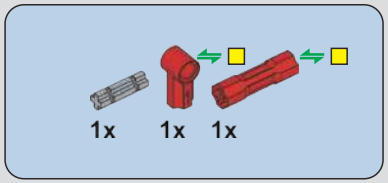

1215

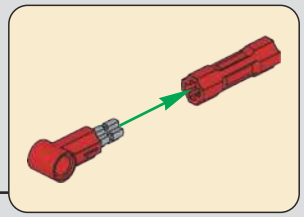

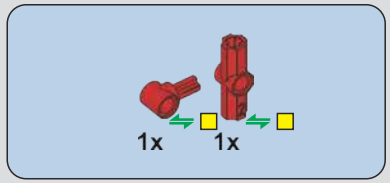

1216

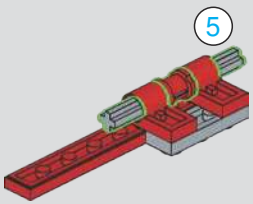

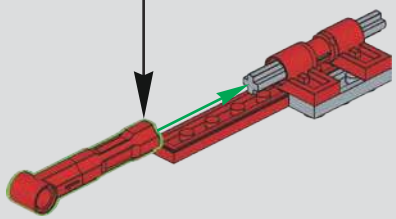

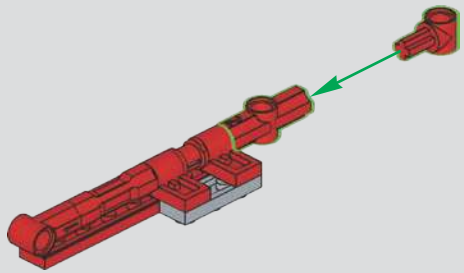

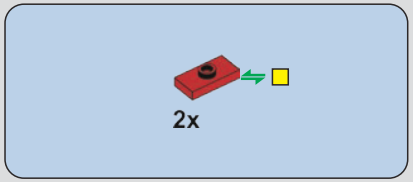

1217

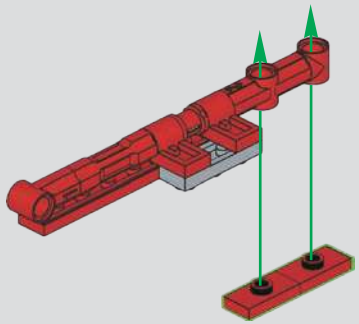

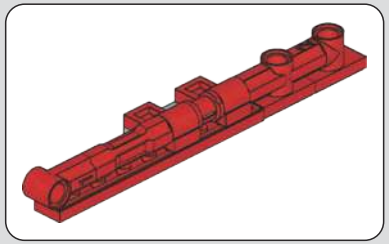

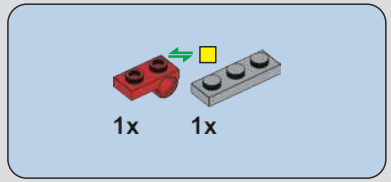

1218

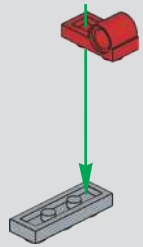

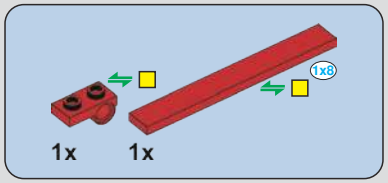

1219

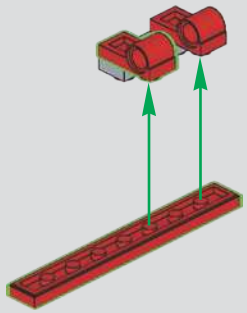

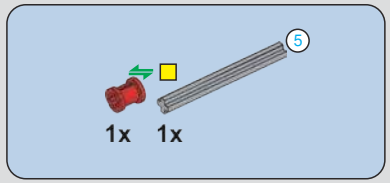

1220

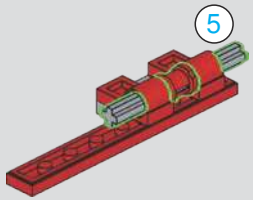

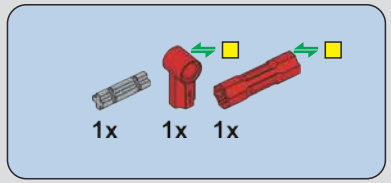

1221

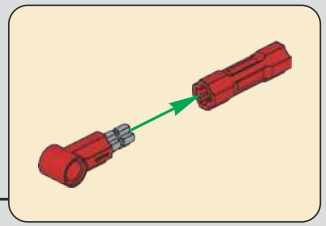

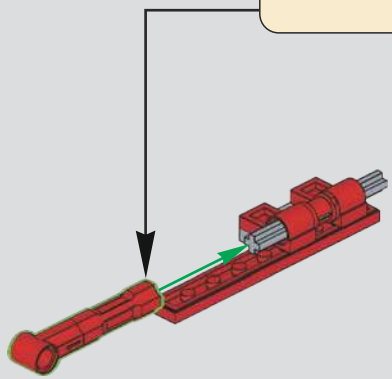

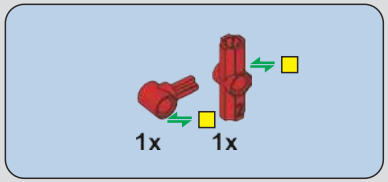

1222

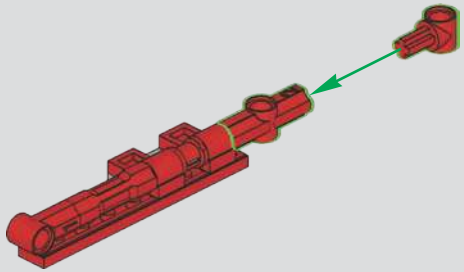

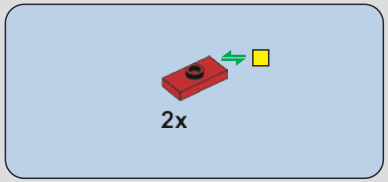

1223

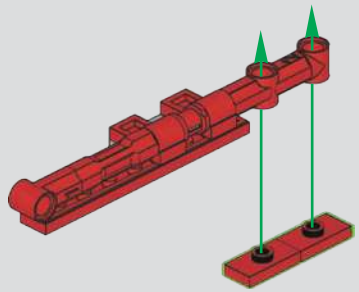

1224

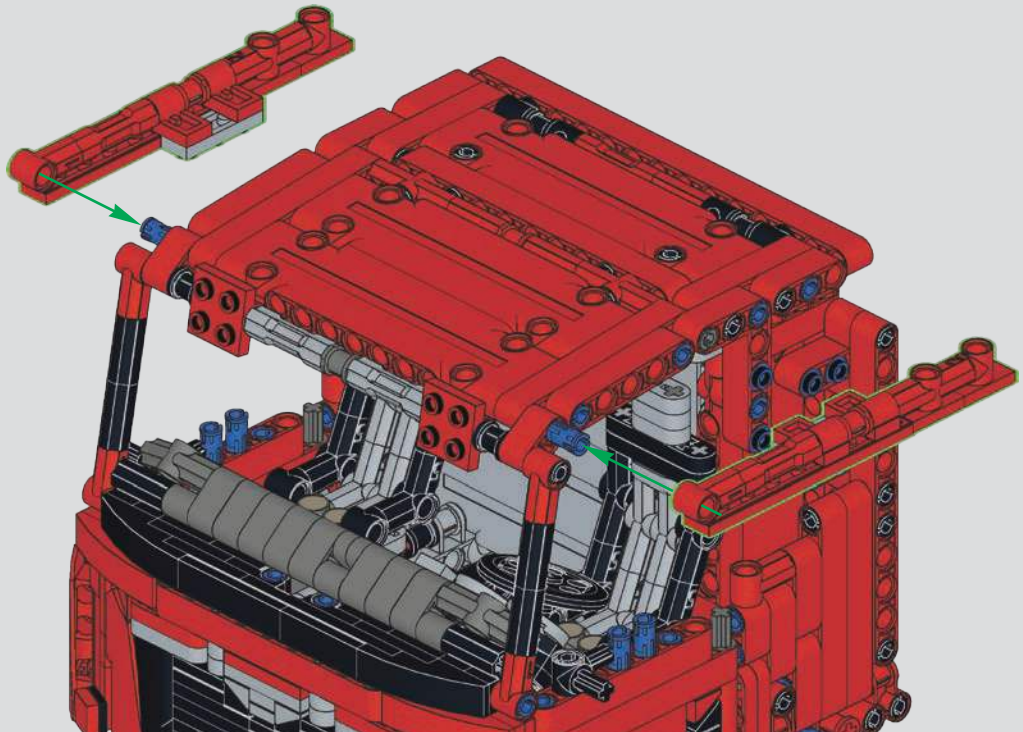

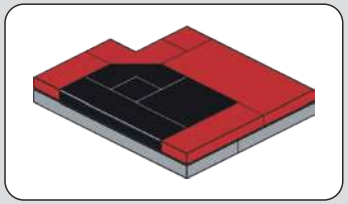

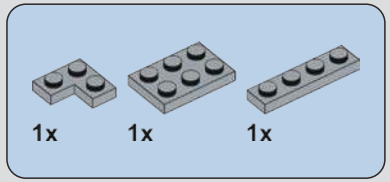

1225

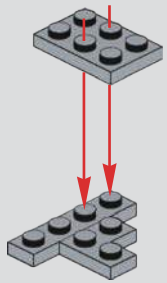

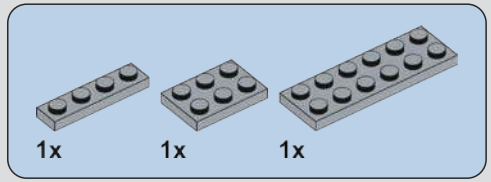

1226

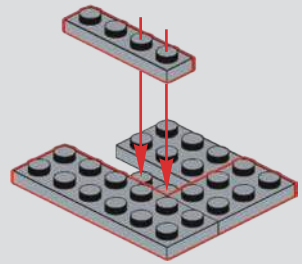

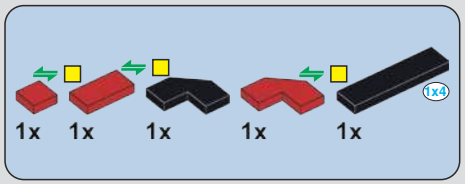

1227

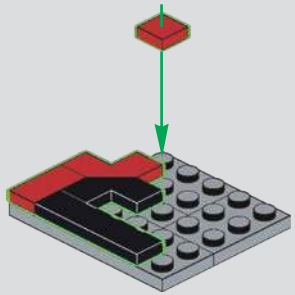

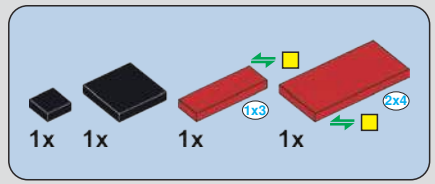

1228

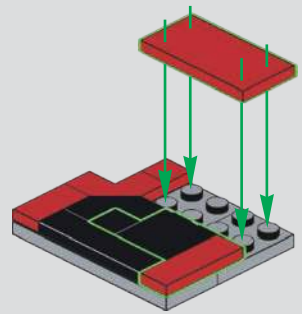

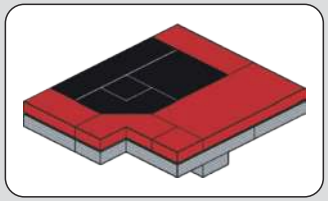

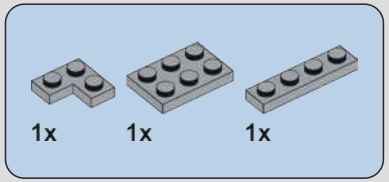

1229

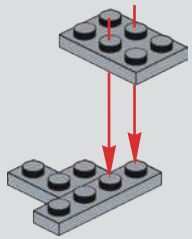

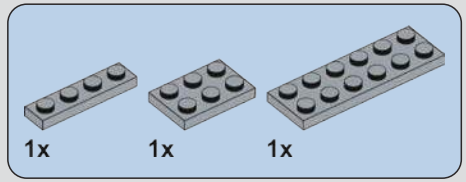

1230

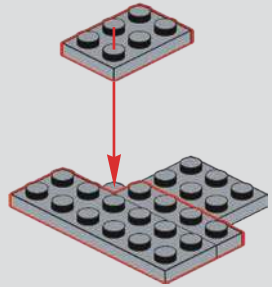

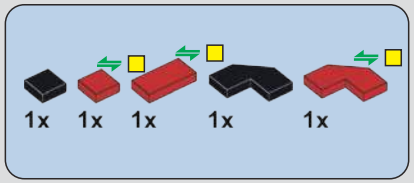

1231

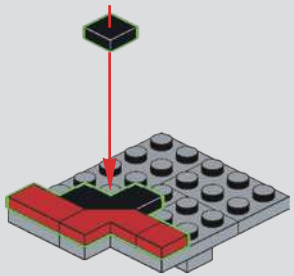

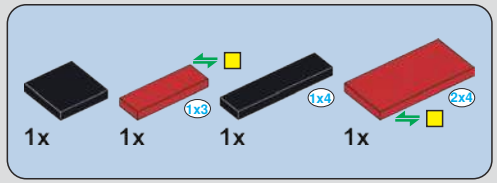

1232

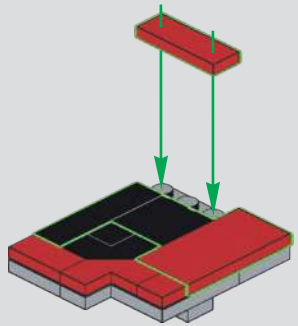

1233

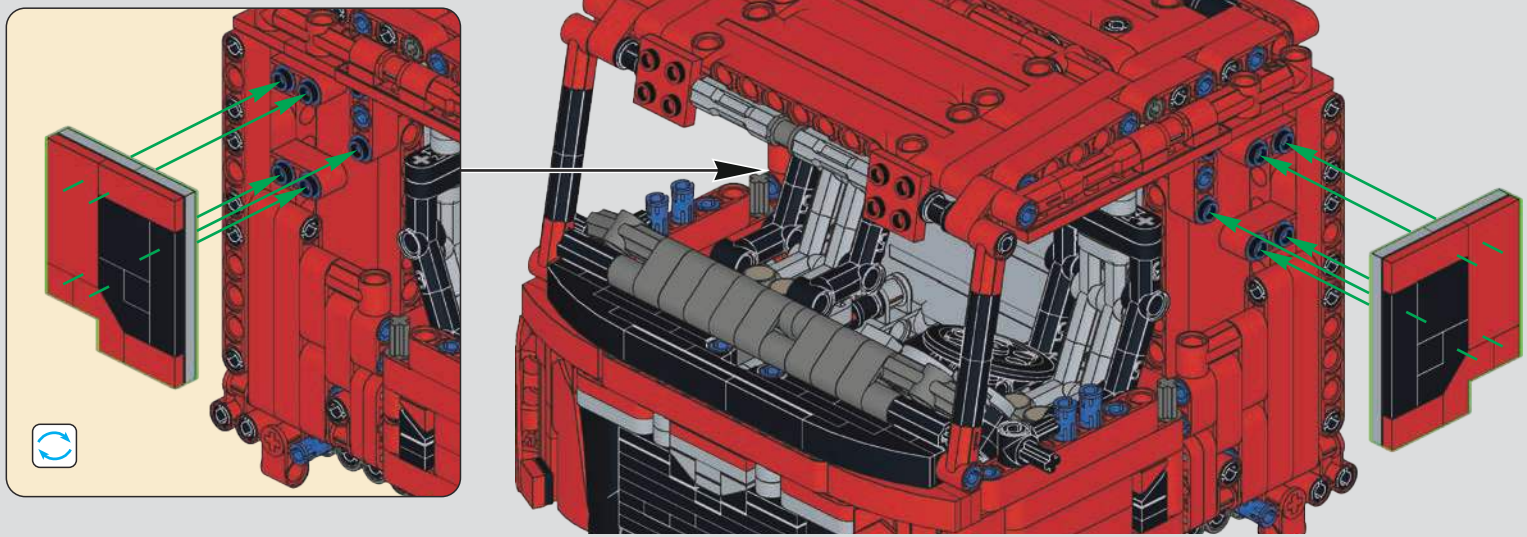

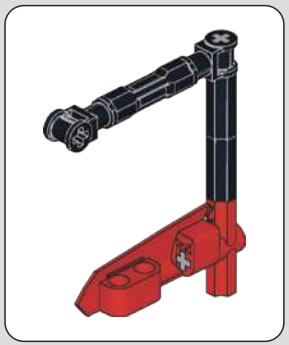

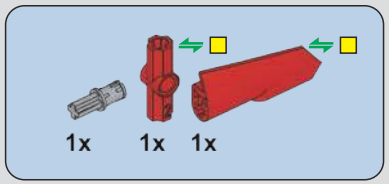

1234

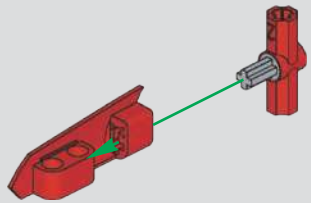

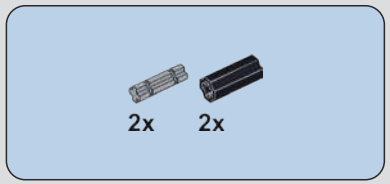

1235

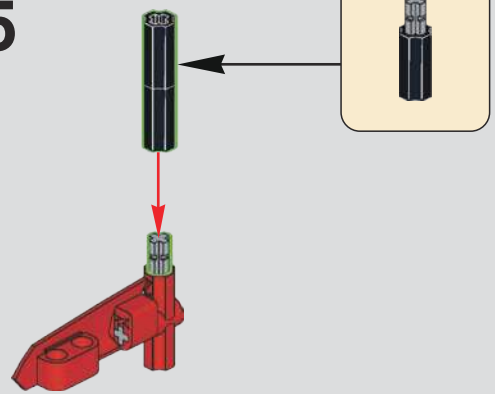

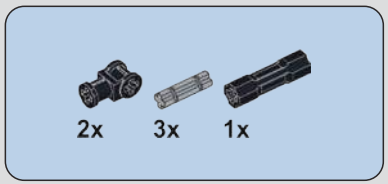

1236

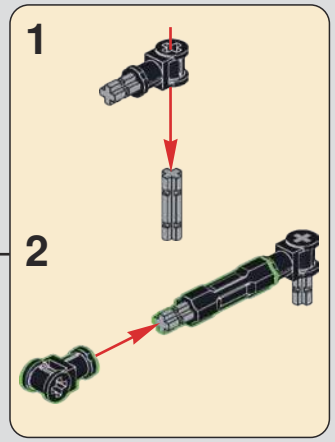

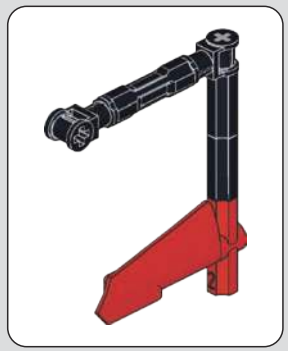

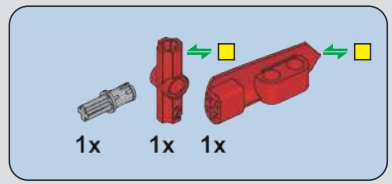

1237

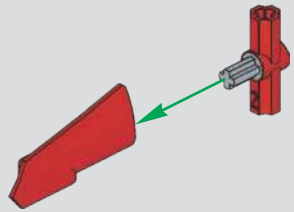

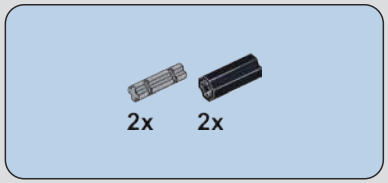

1238

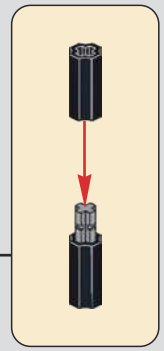

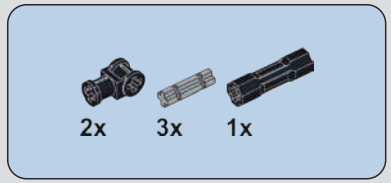

1239

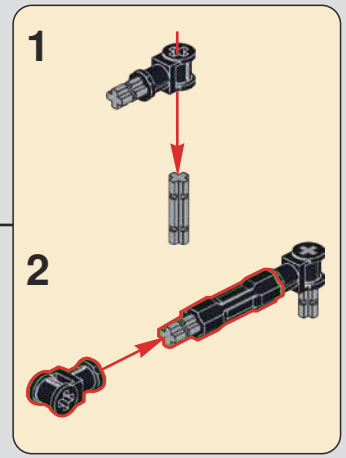

1240

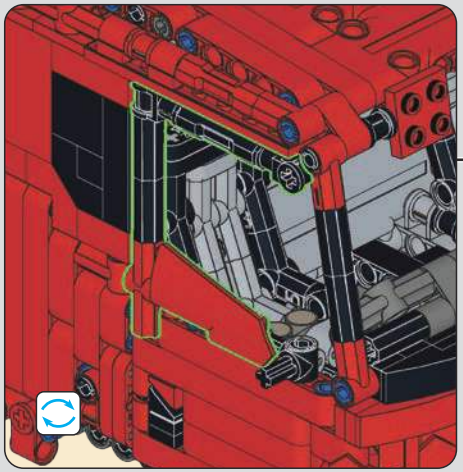

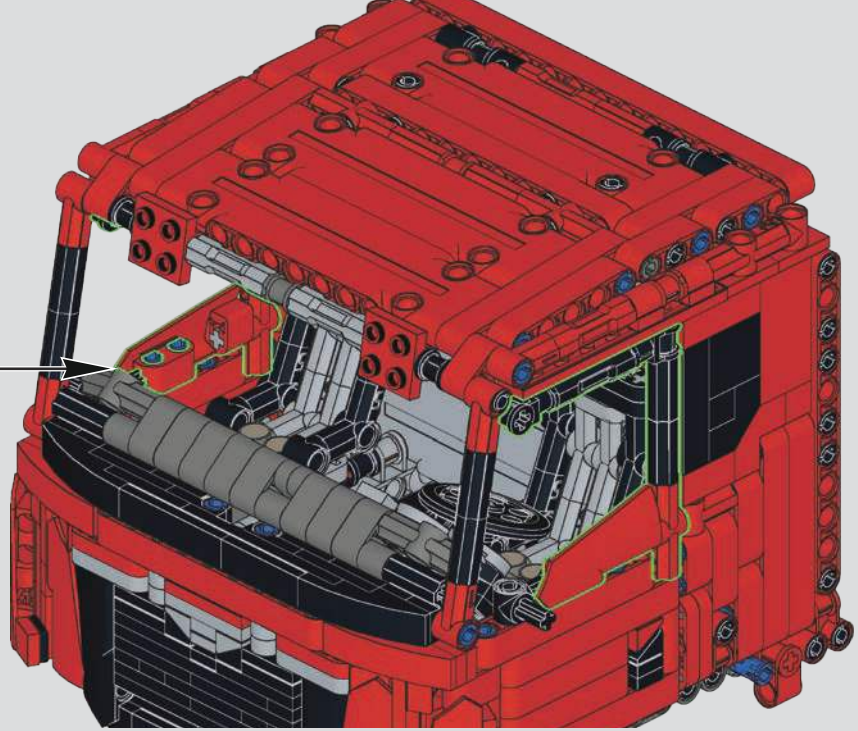

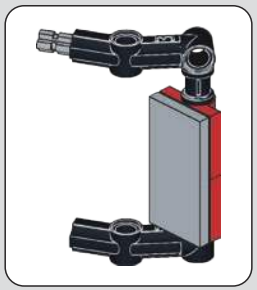

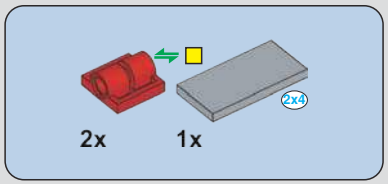

1241

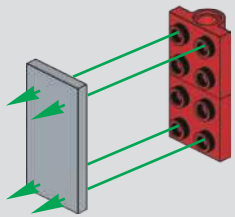

1242

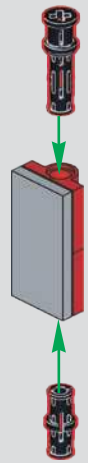

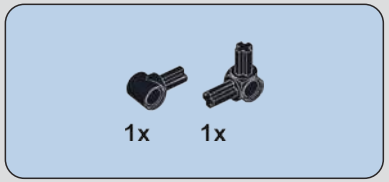

1243

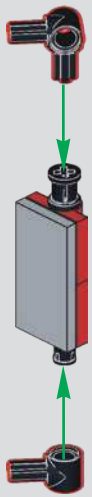

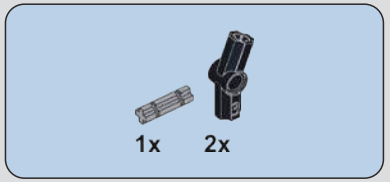

1244

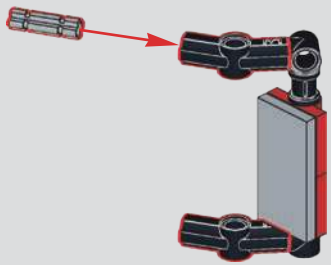

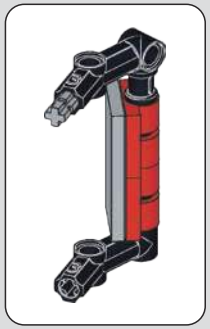

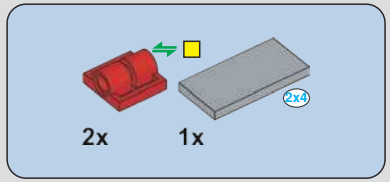

1245

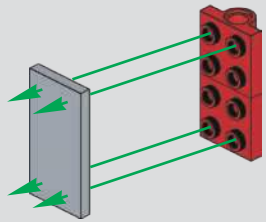

1246

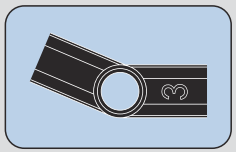

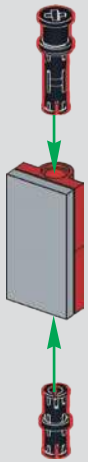

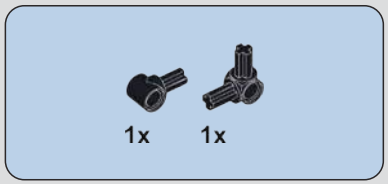

1247

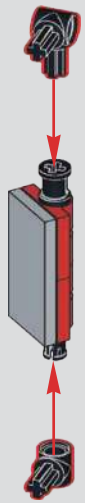

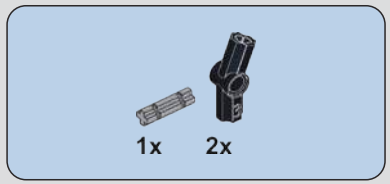

1248

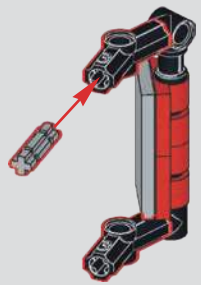

1249

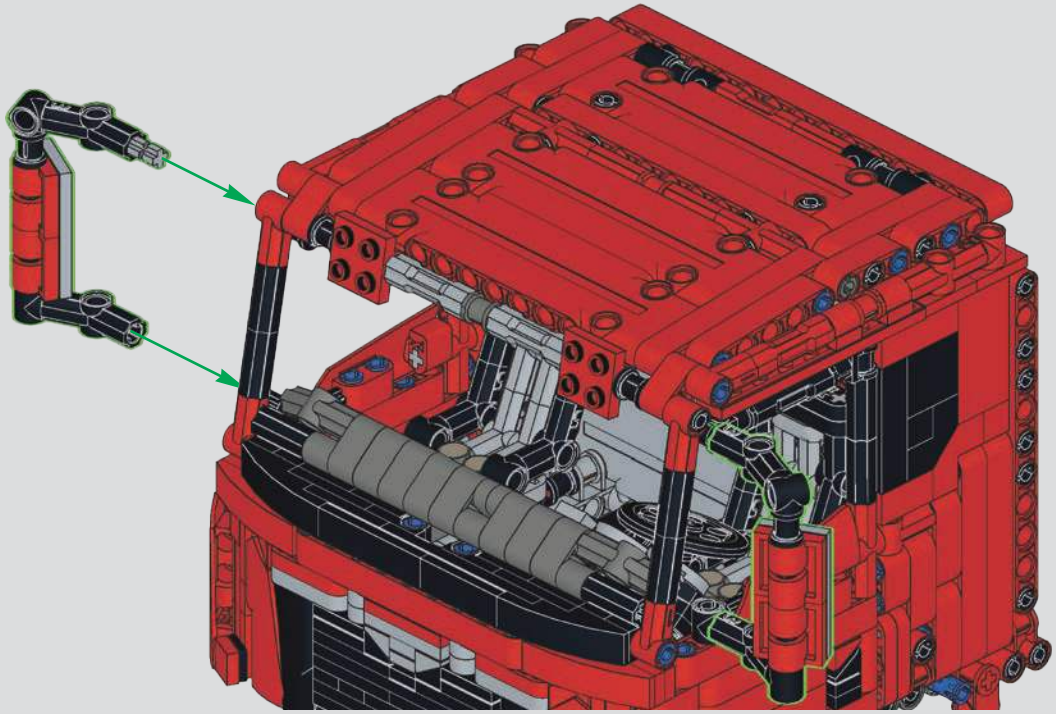

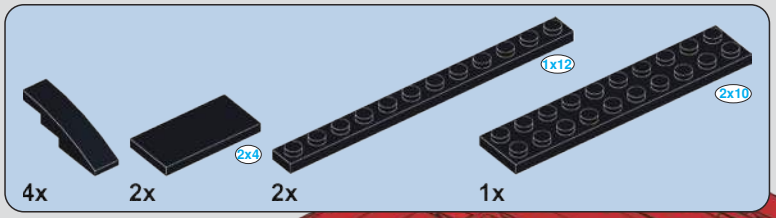

1250

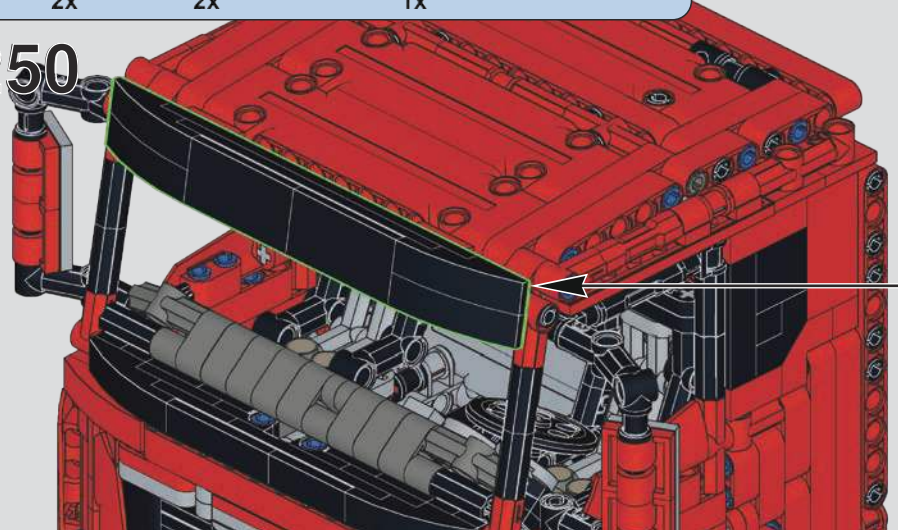

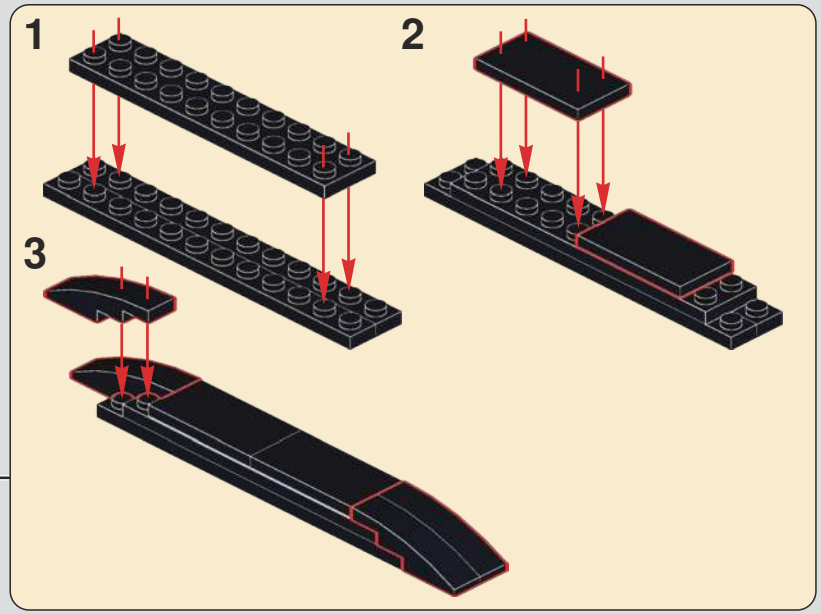

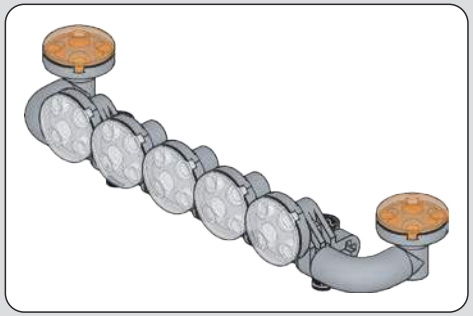

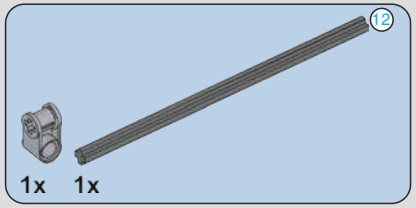

1251

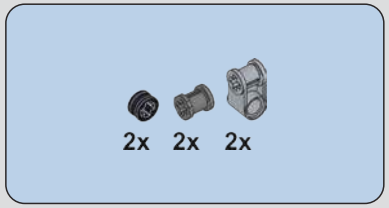

1252

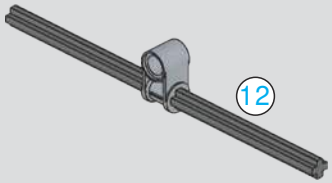

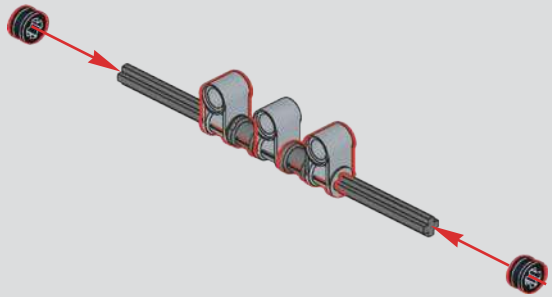

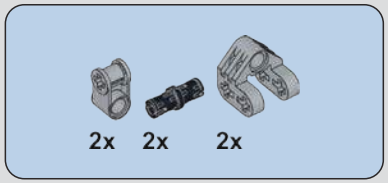

1253

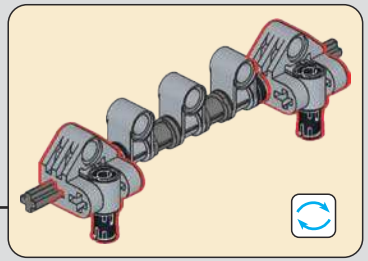

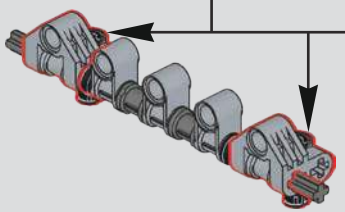

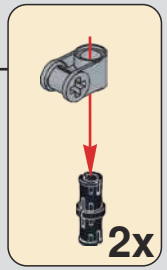

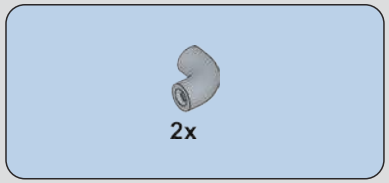

1254

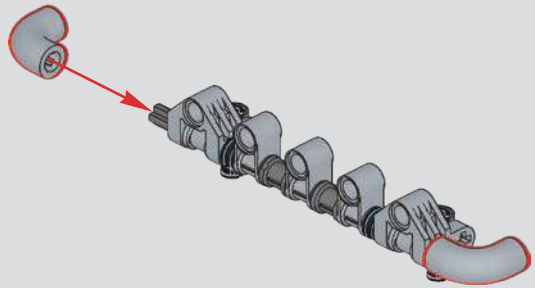

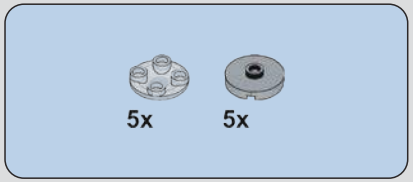

1255

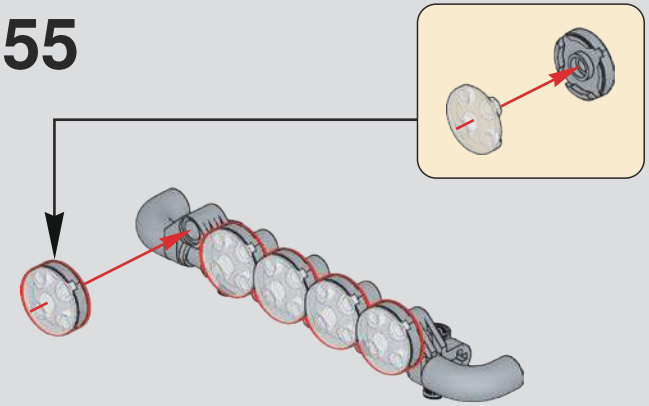

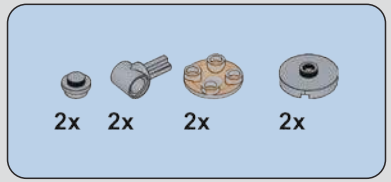

1256

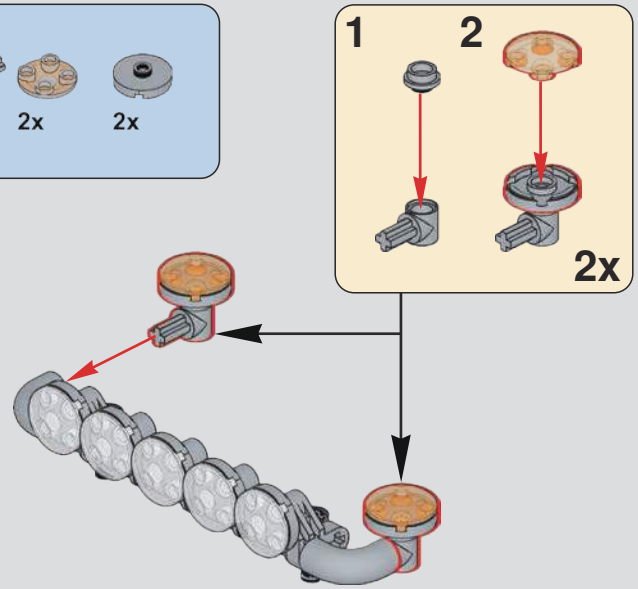

1257

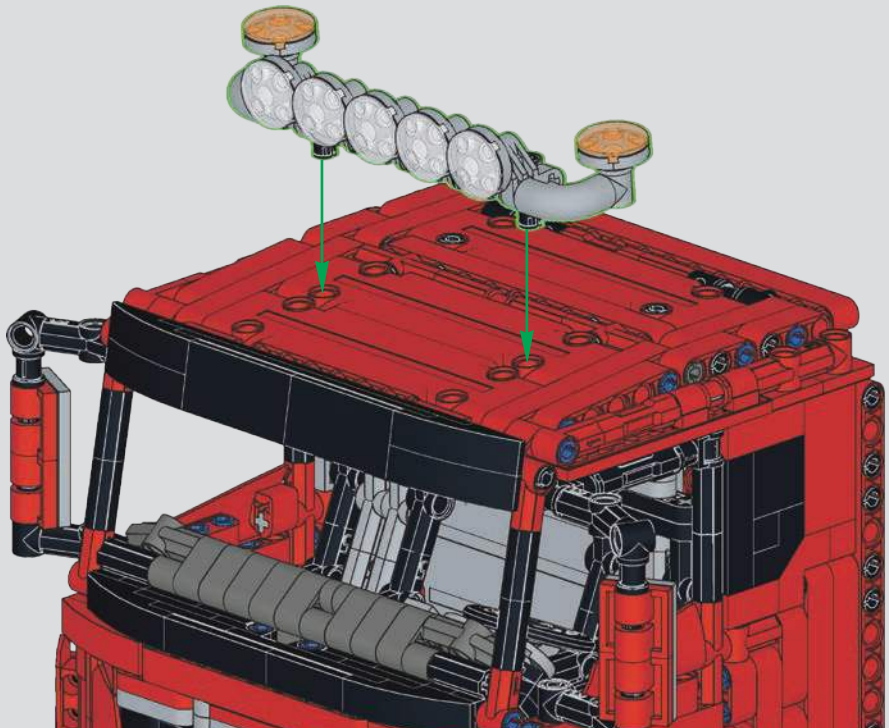

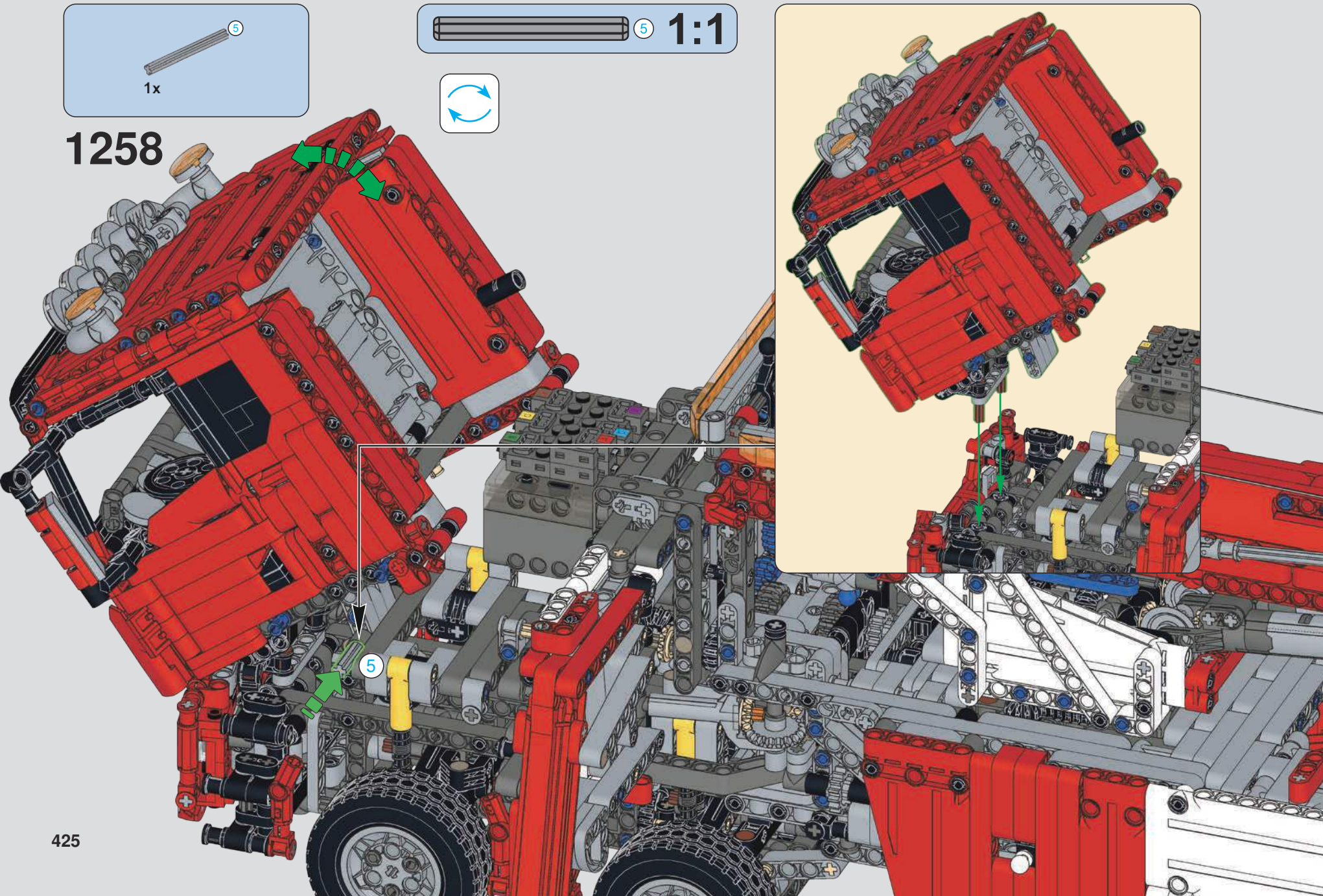
5
1x
5 1:1
1258
5

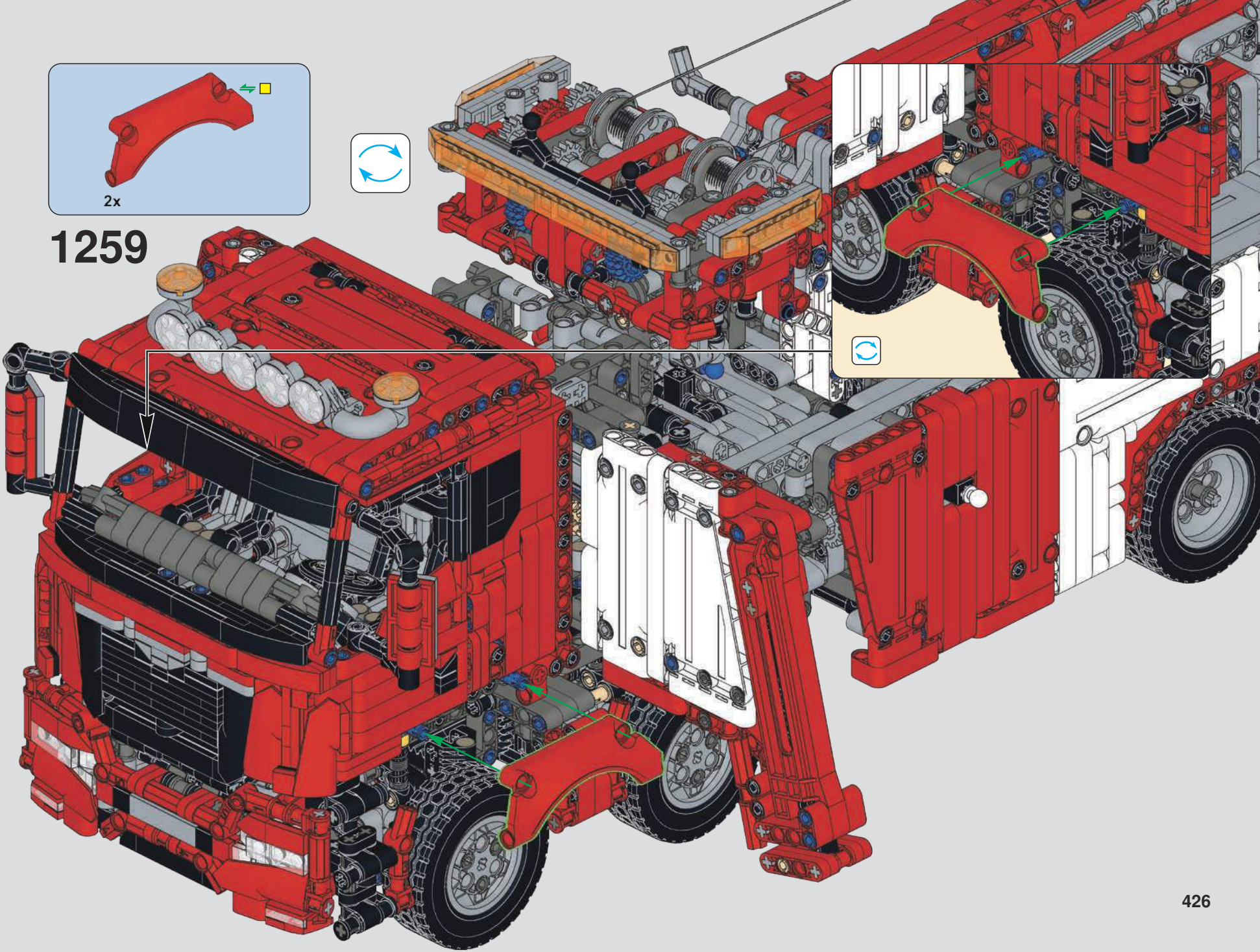
2x
1259

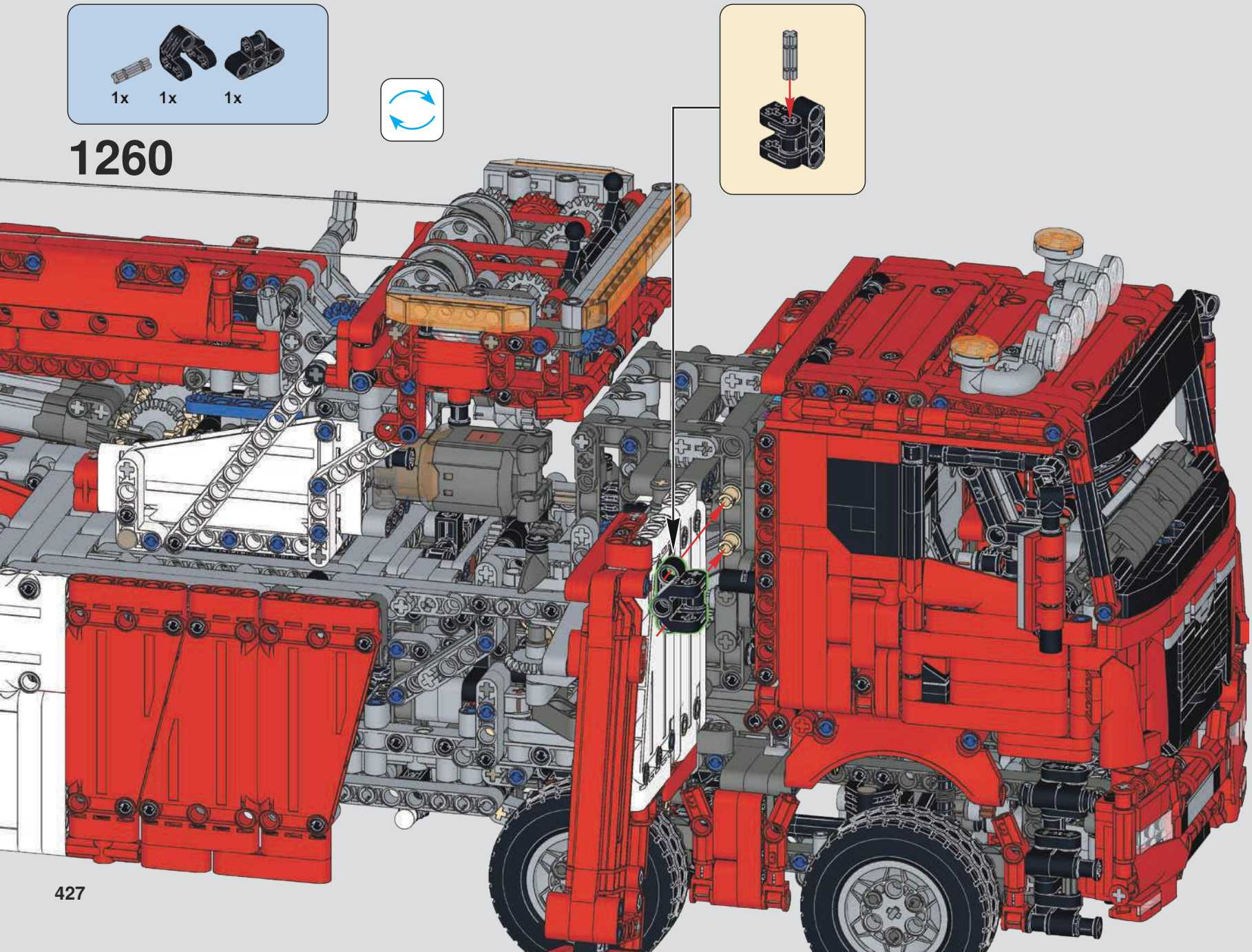
1x
1x
1x
1260

1261

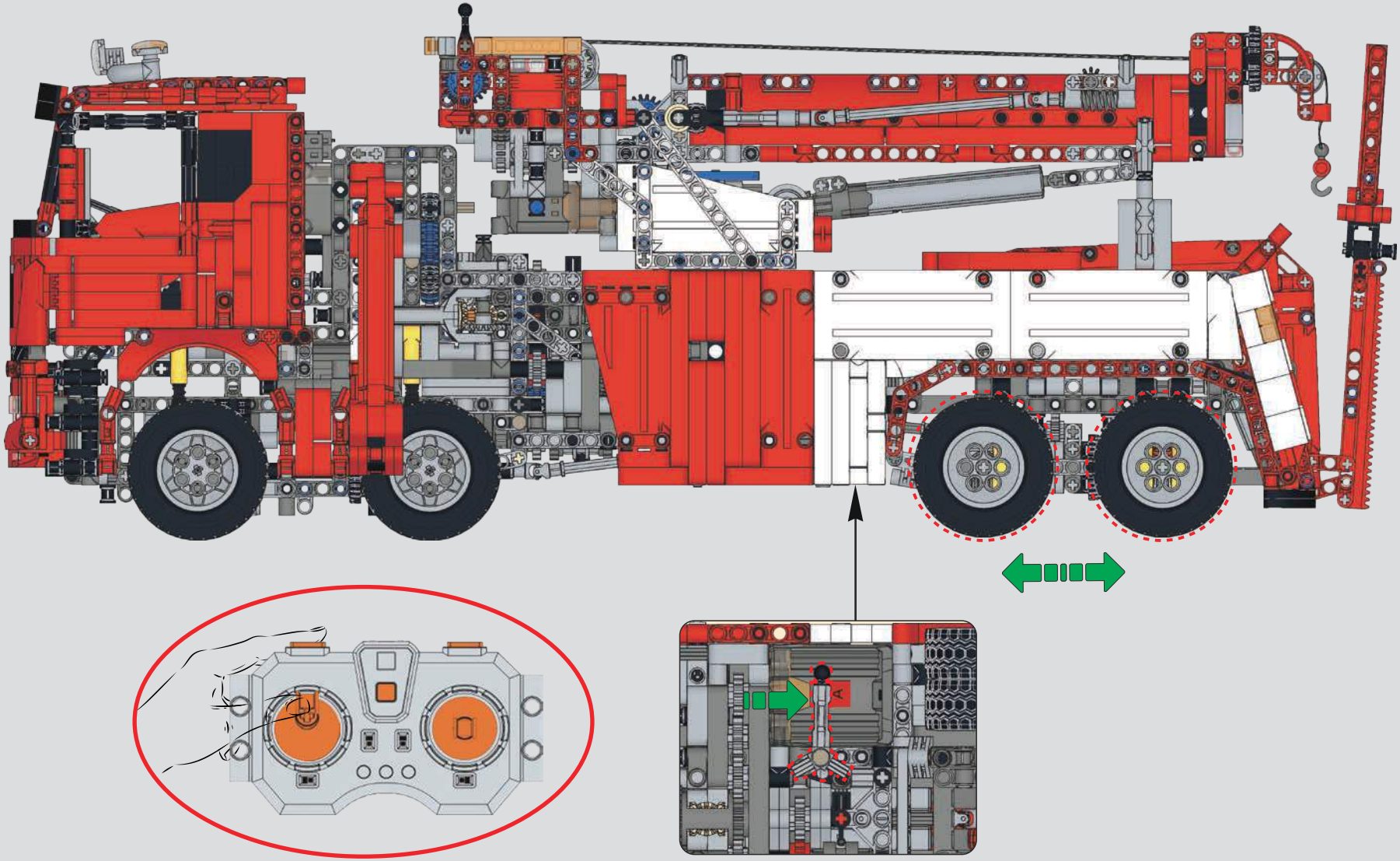

1262

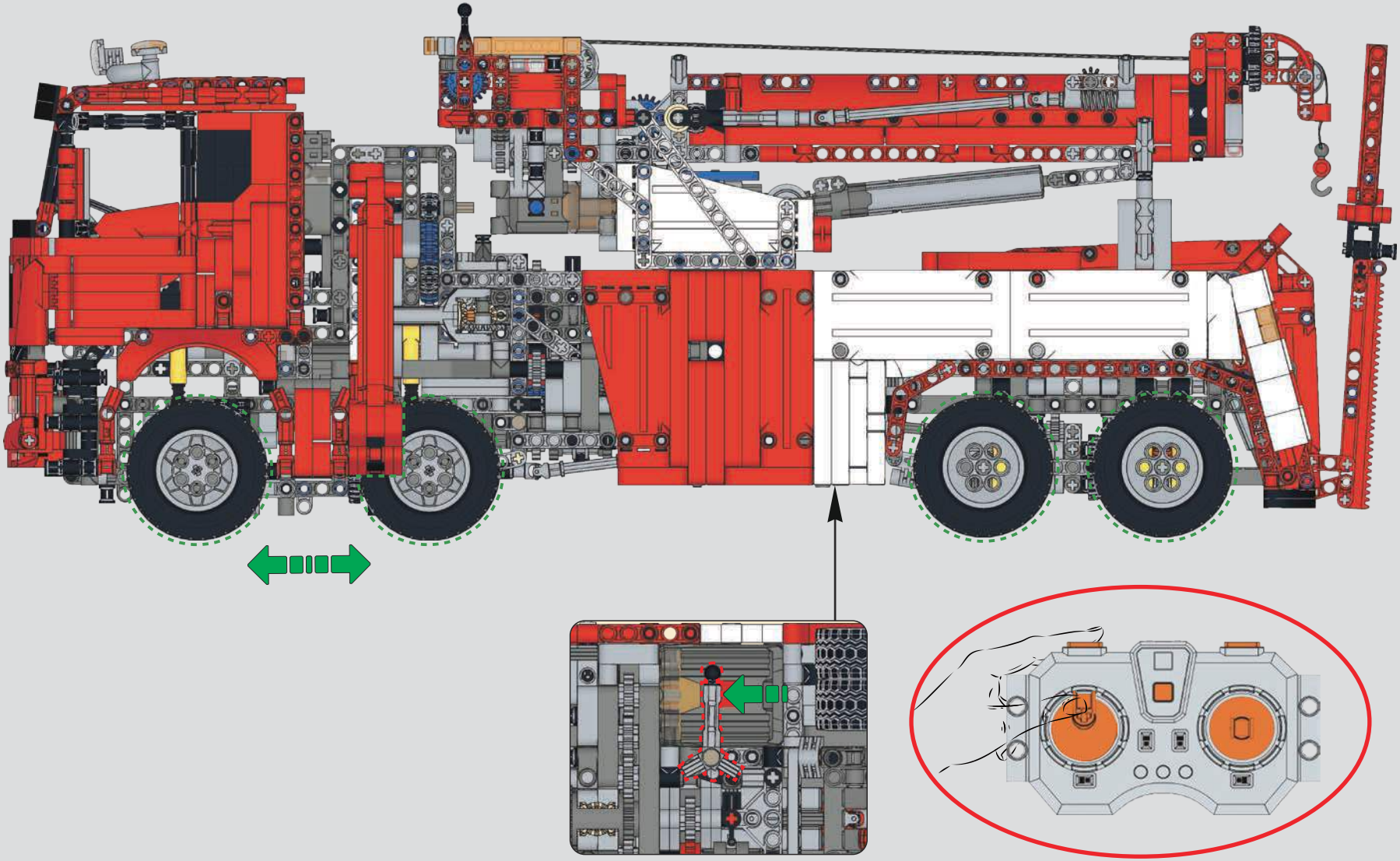

1263

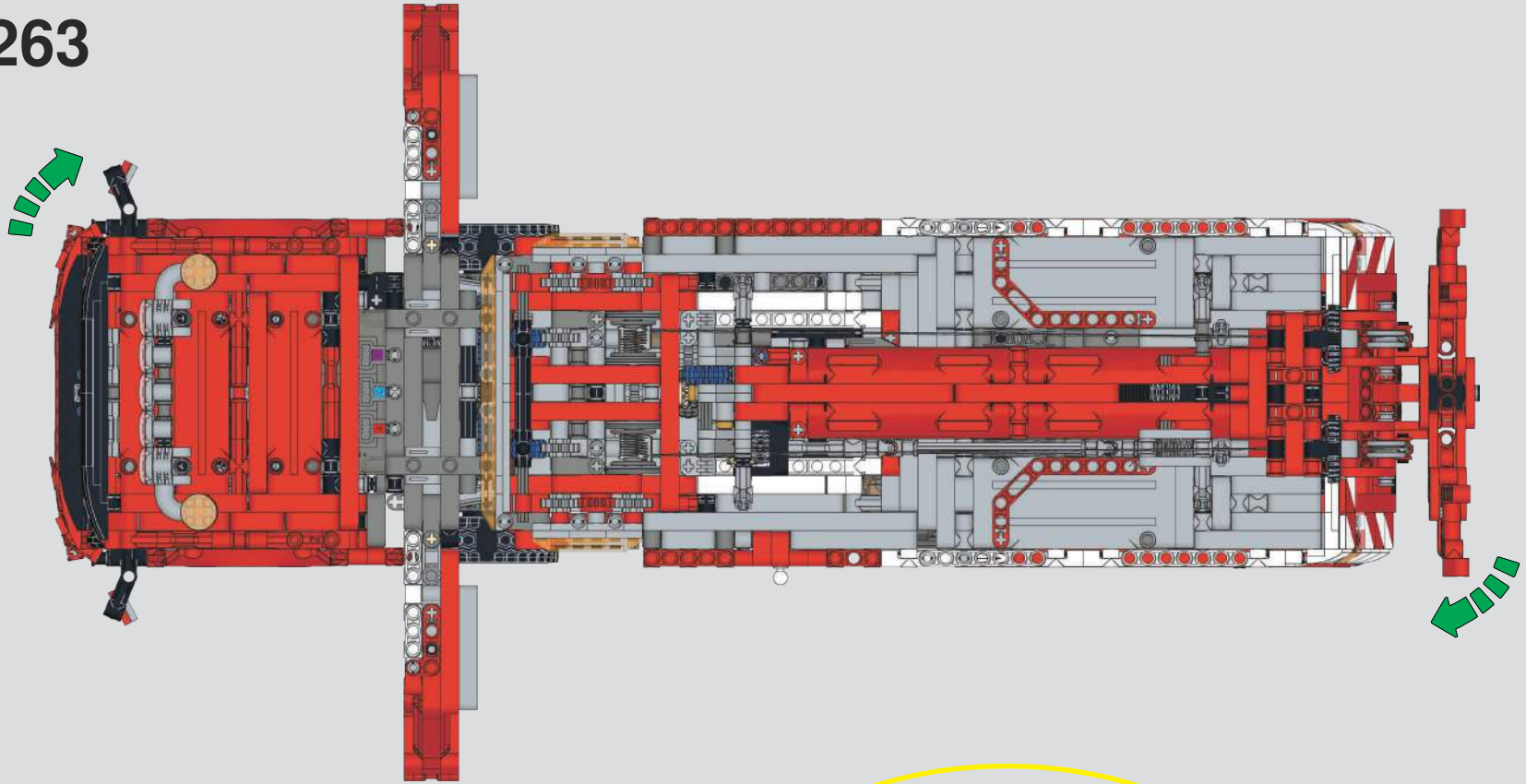

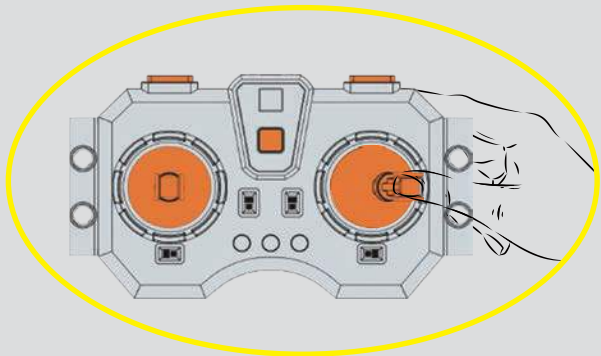

1264

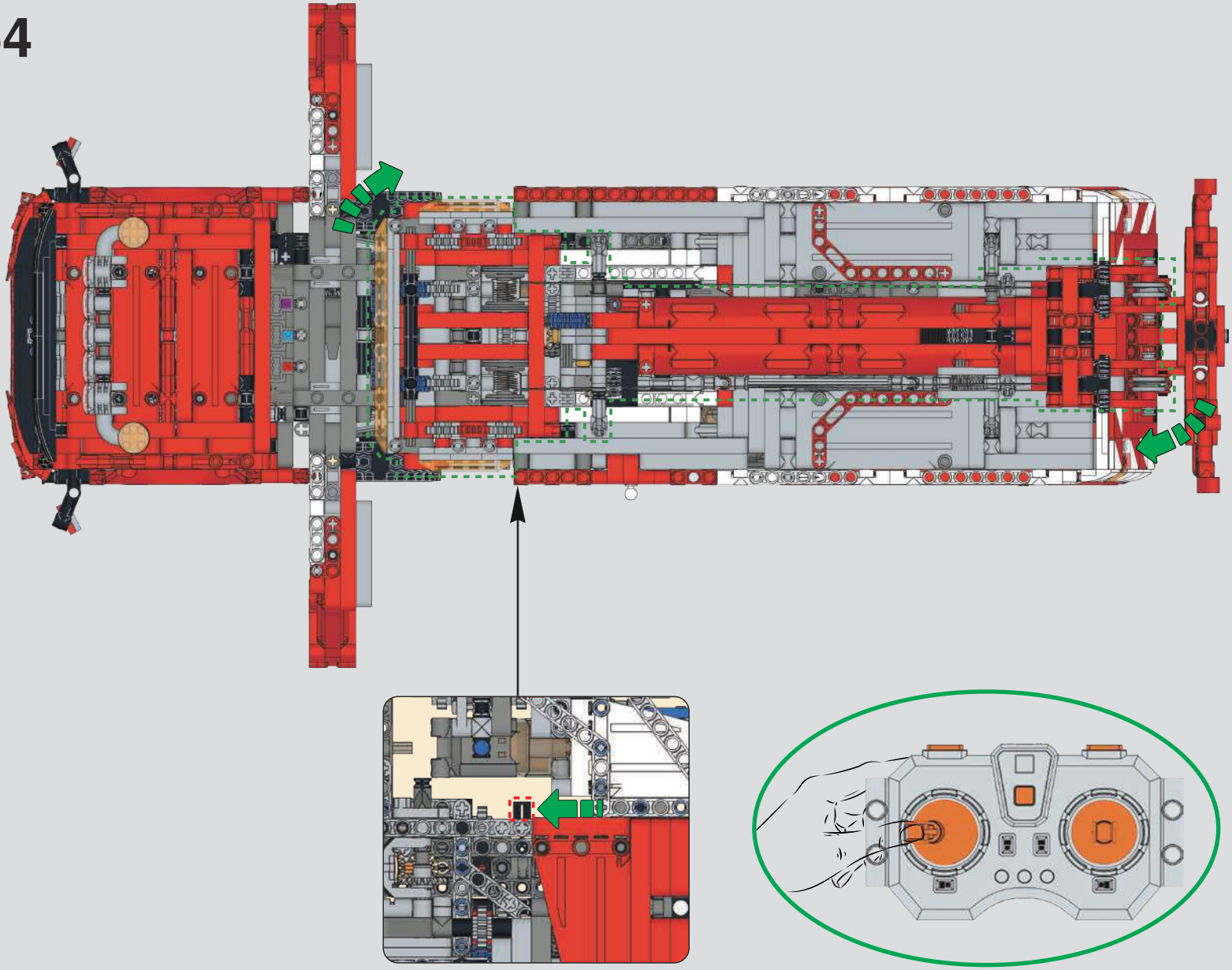

1265

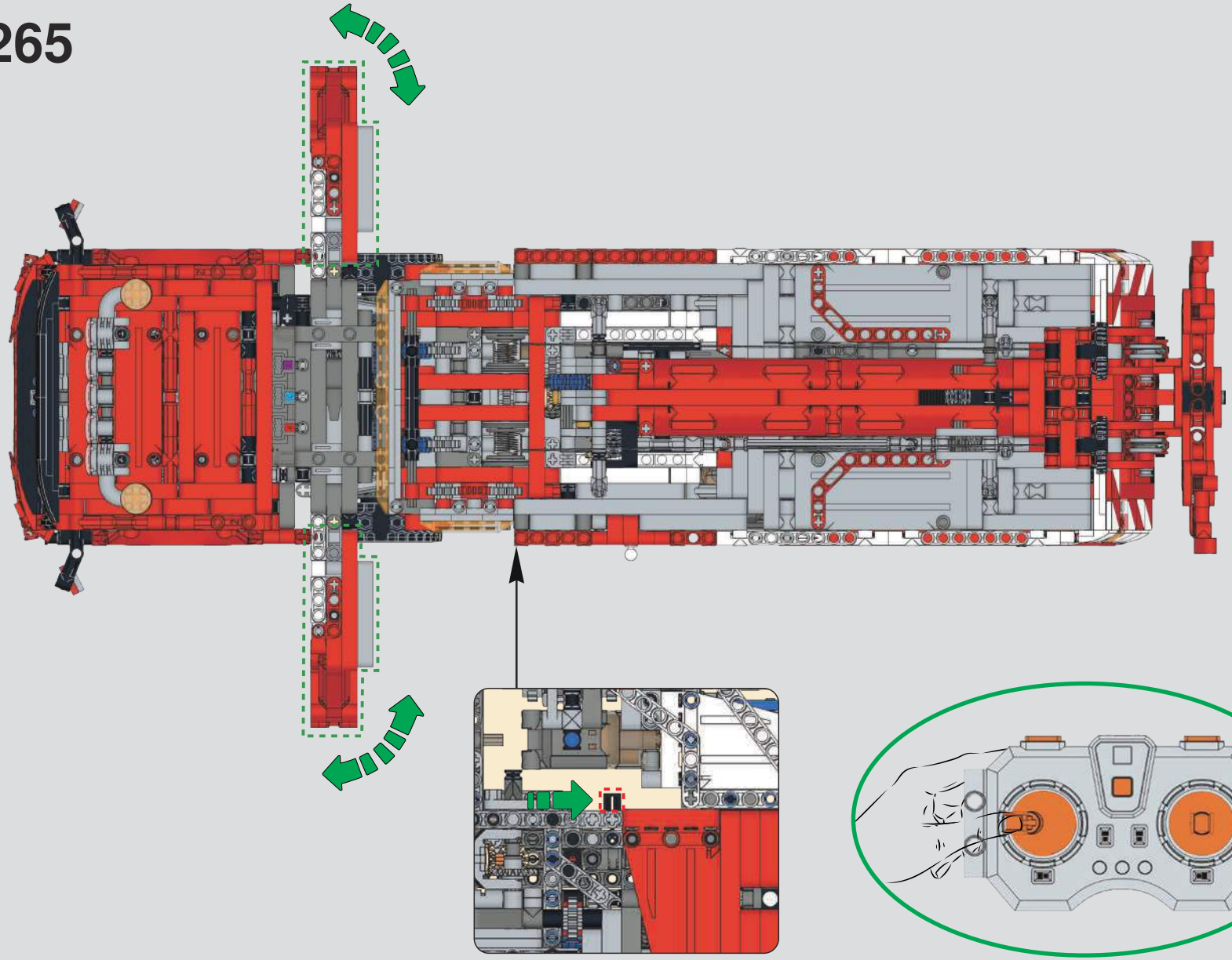

1266

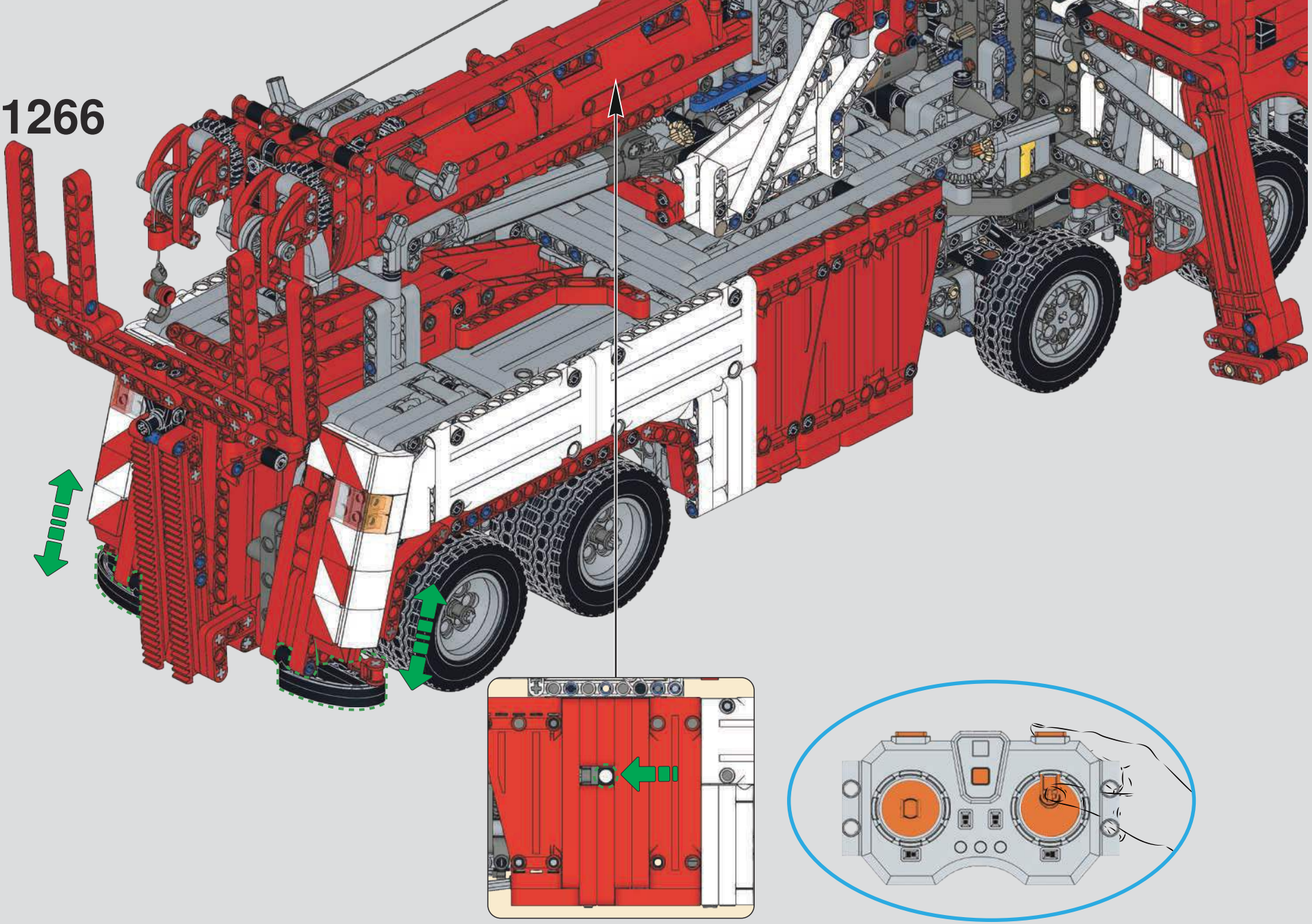

1267

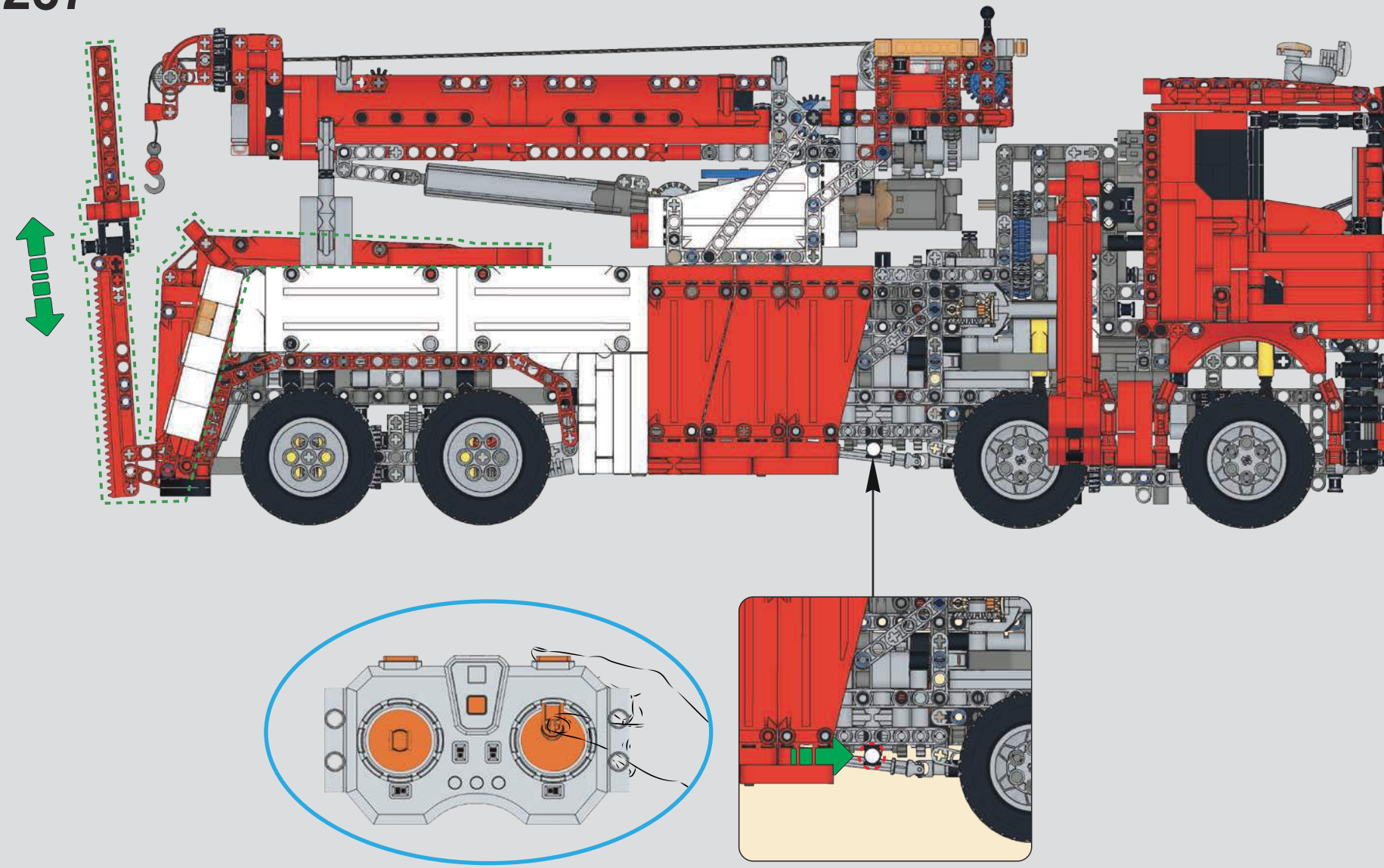

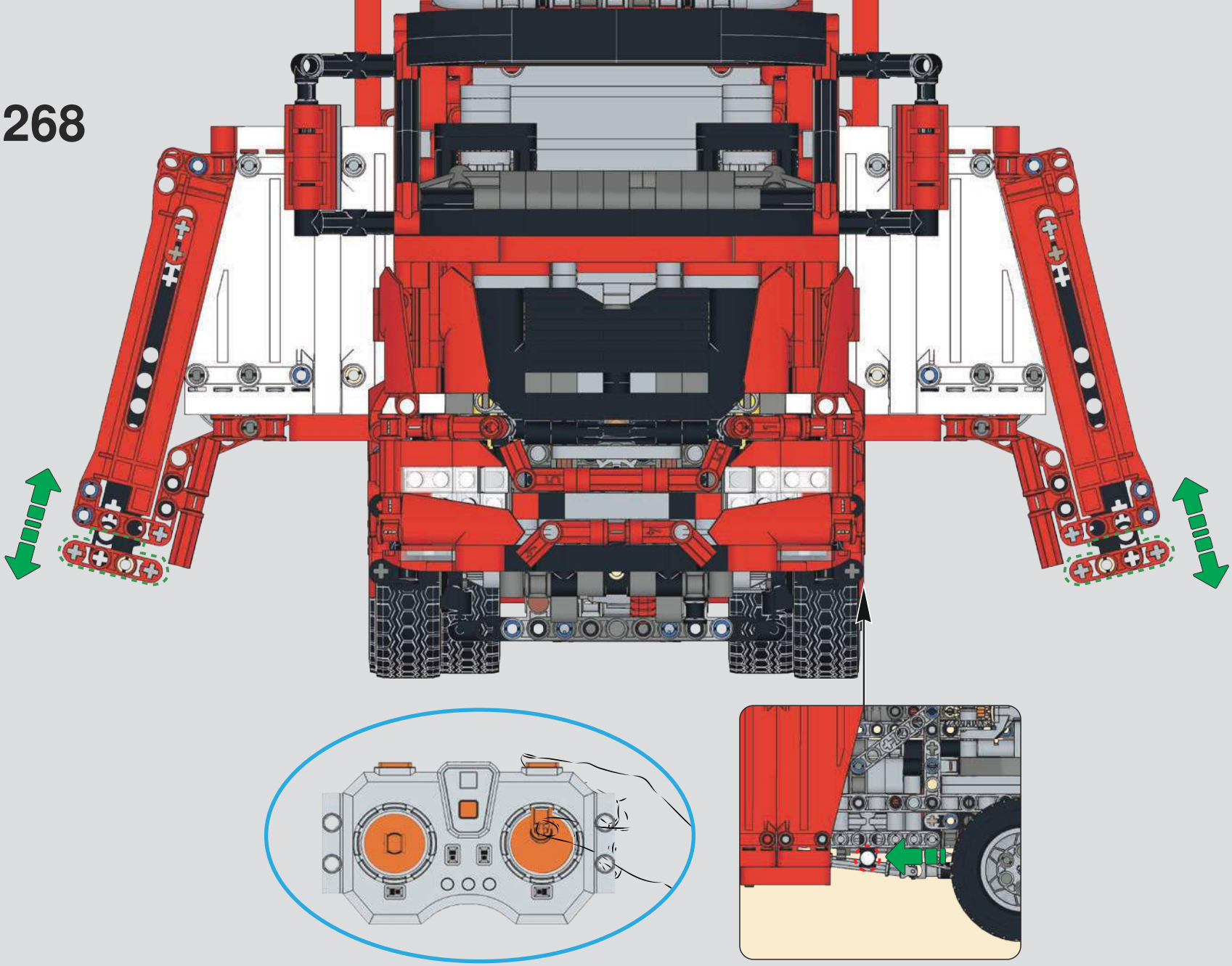

1269

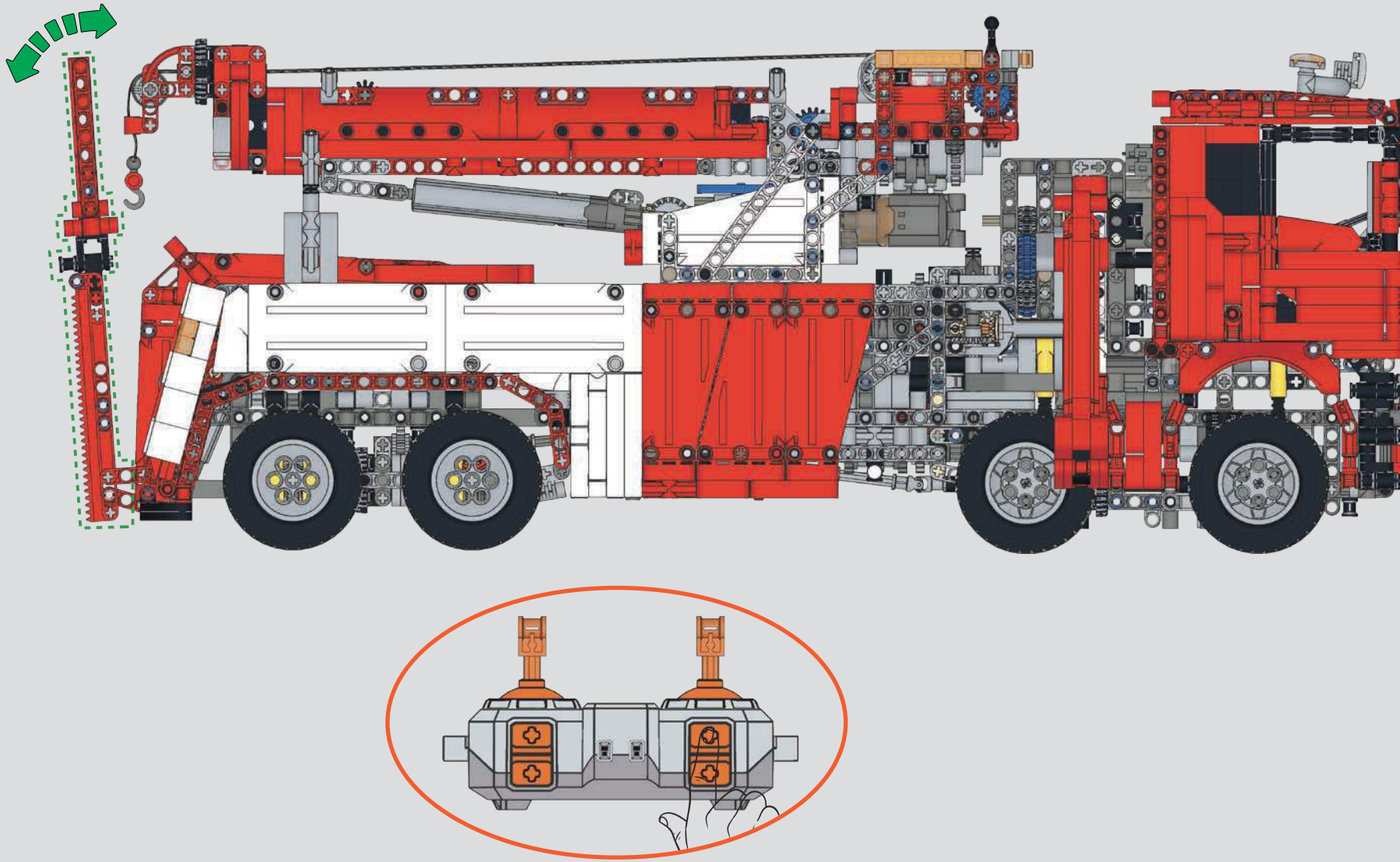

1270

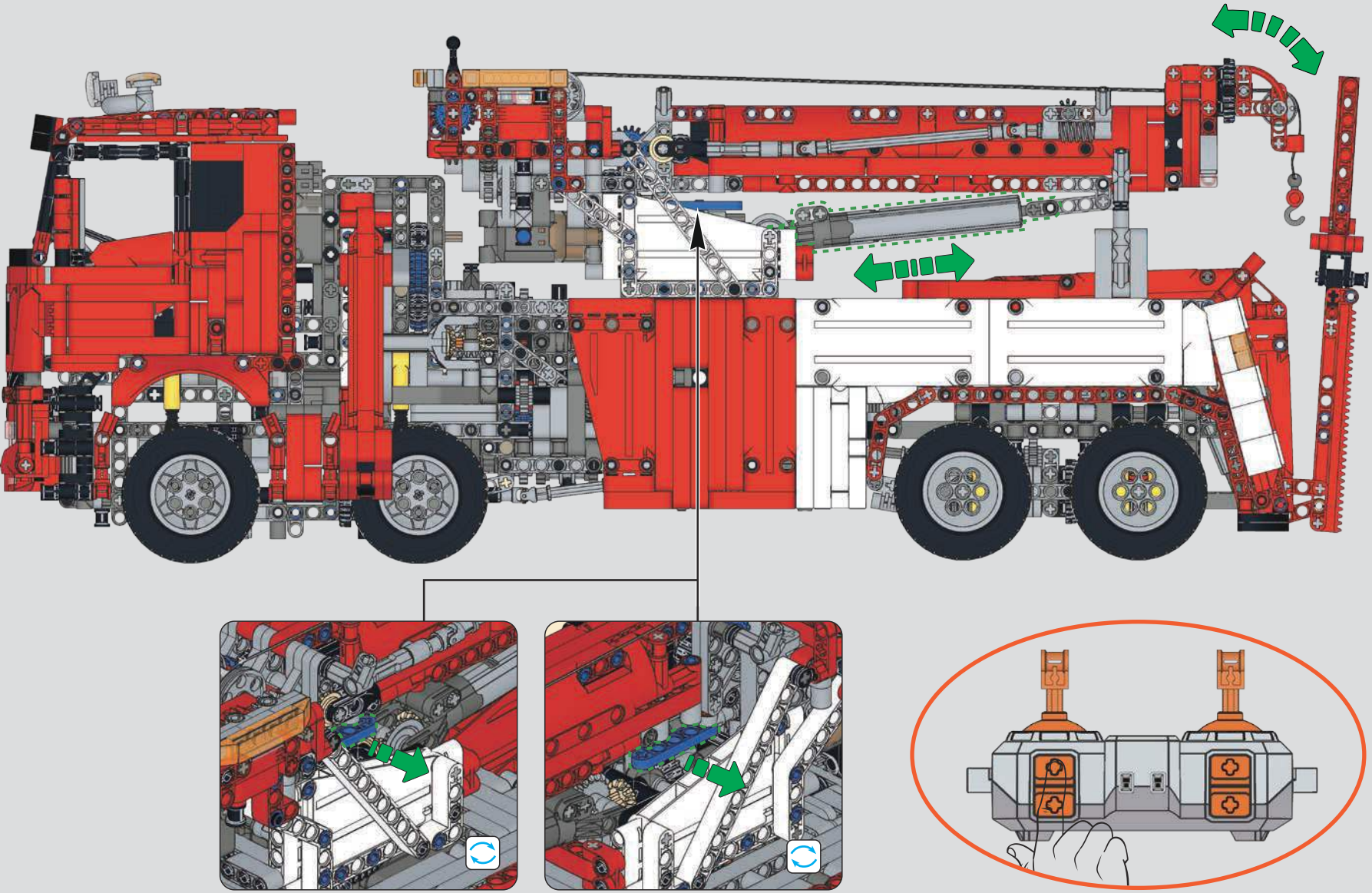

1271

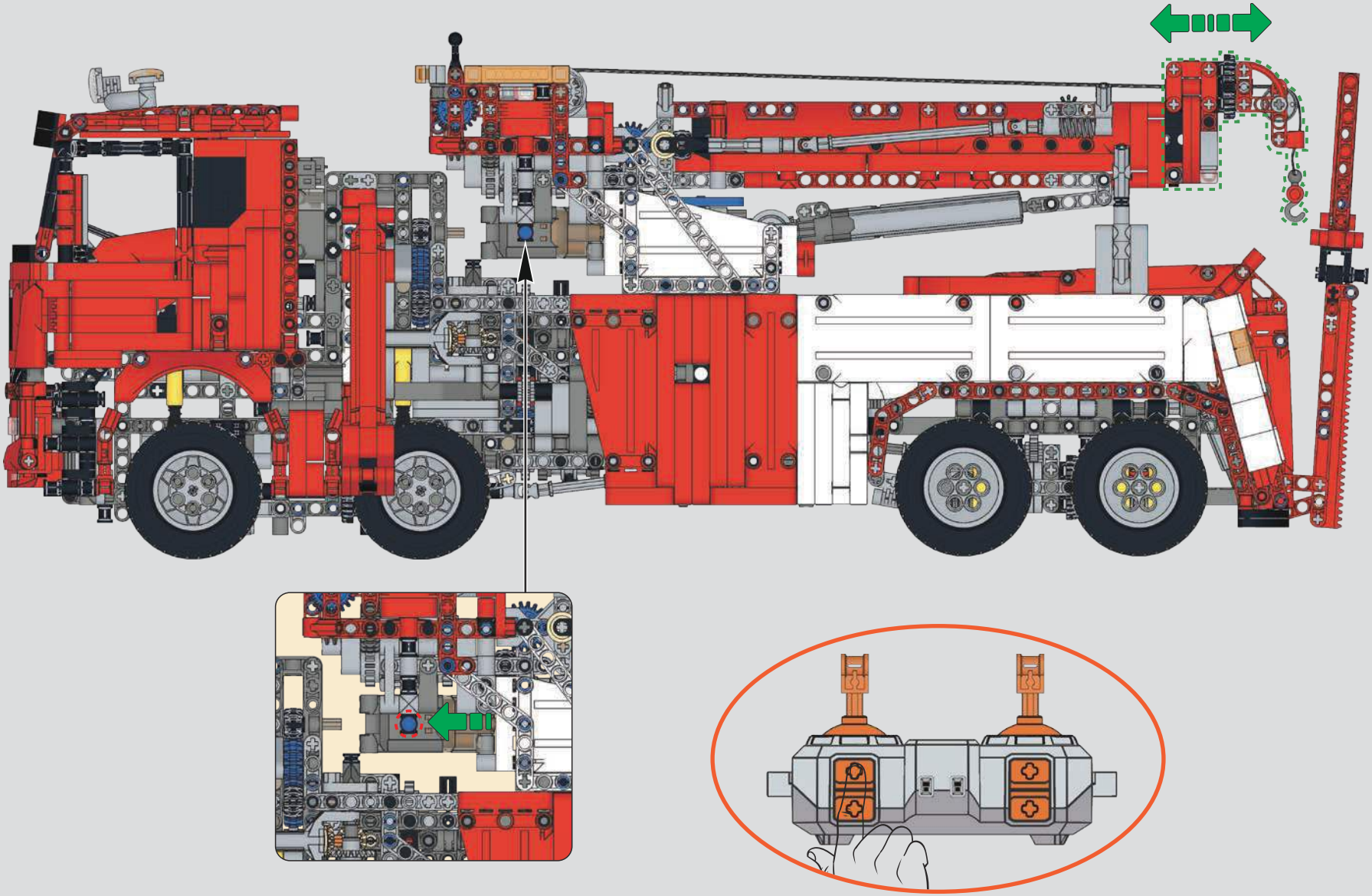

1272

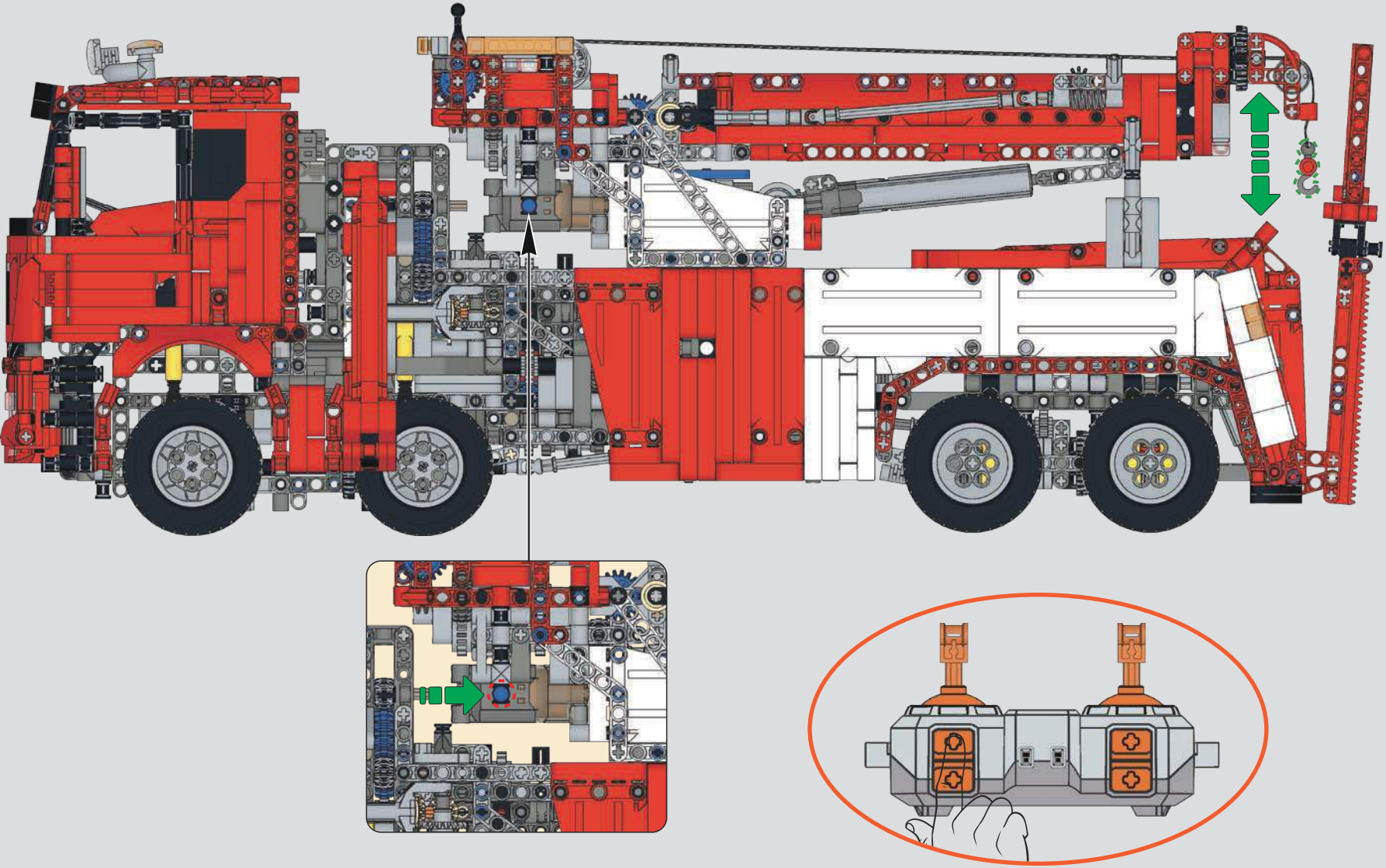

1273

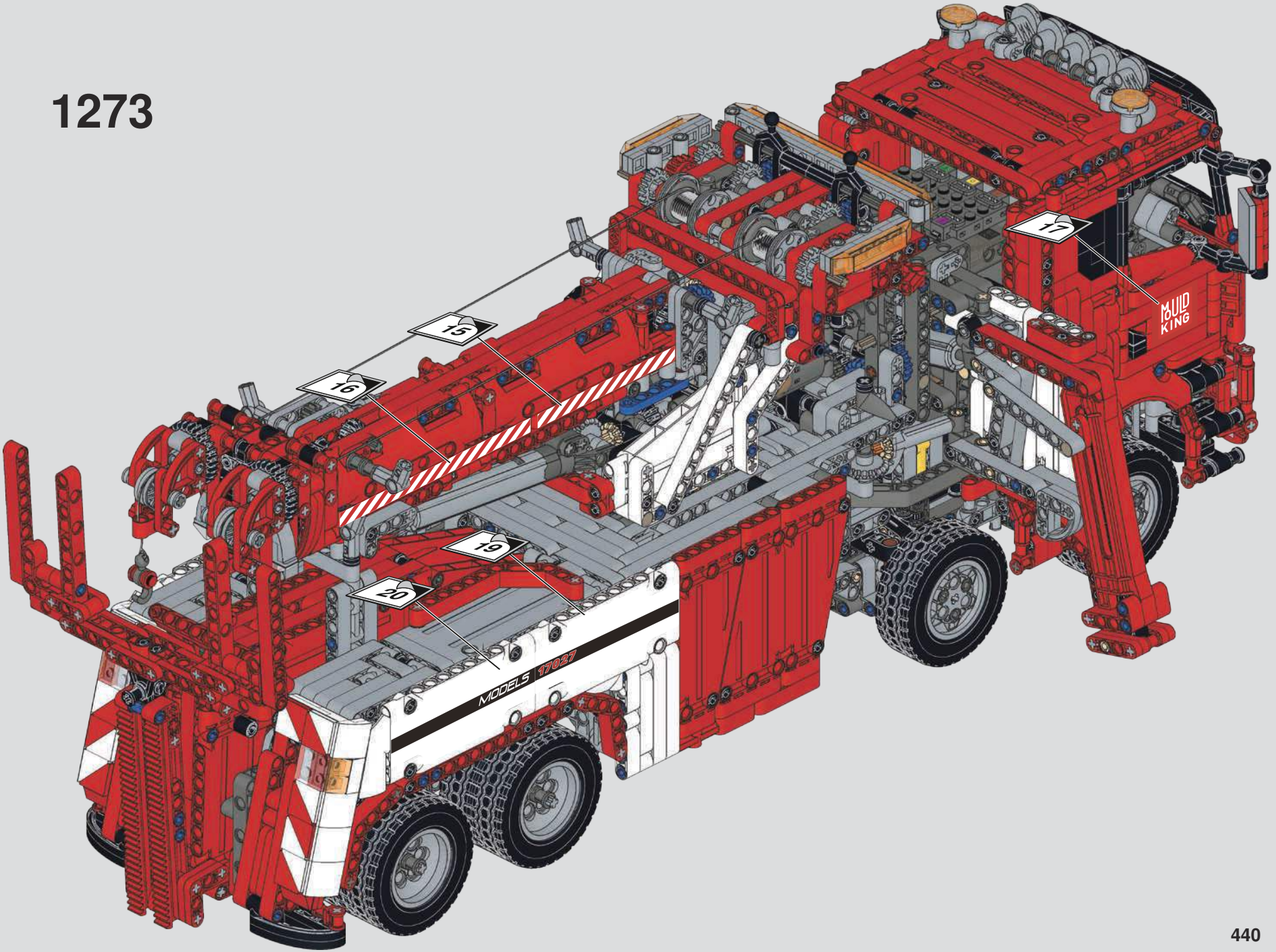

1274

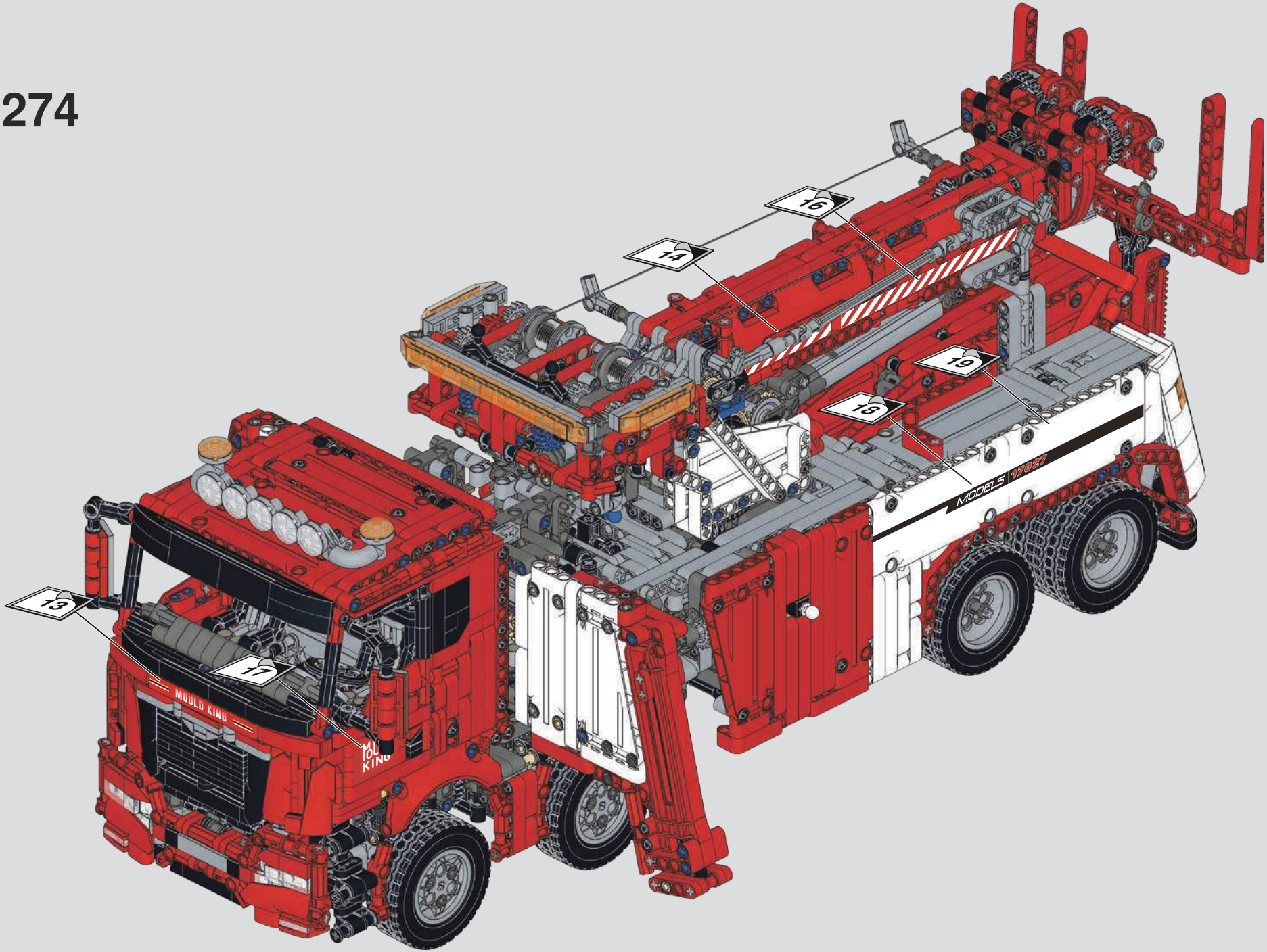

1275

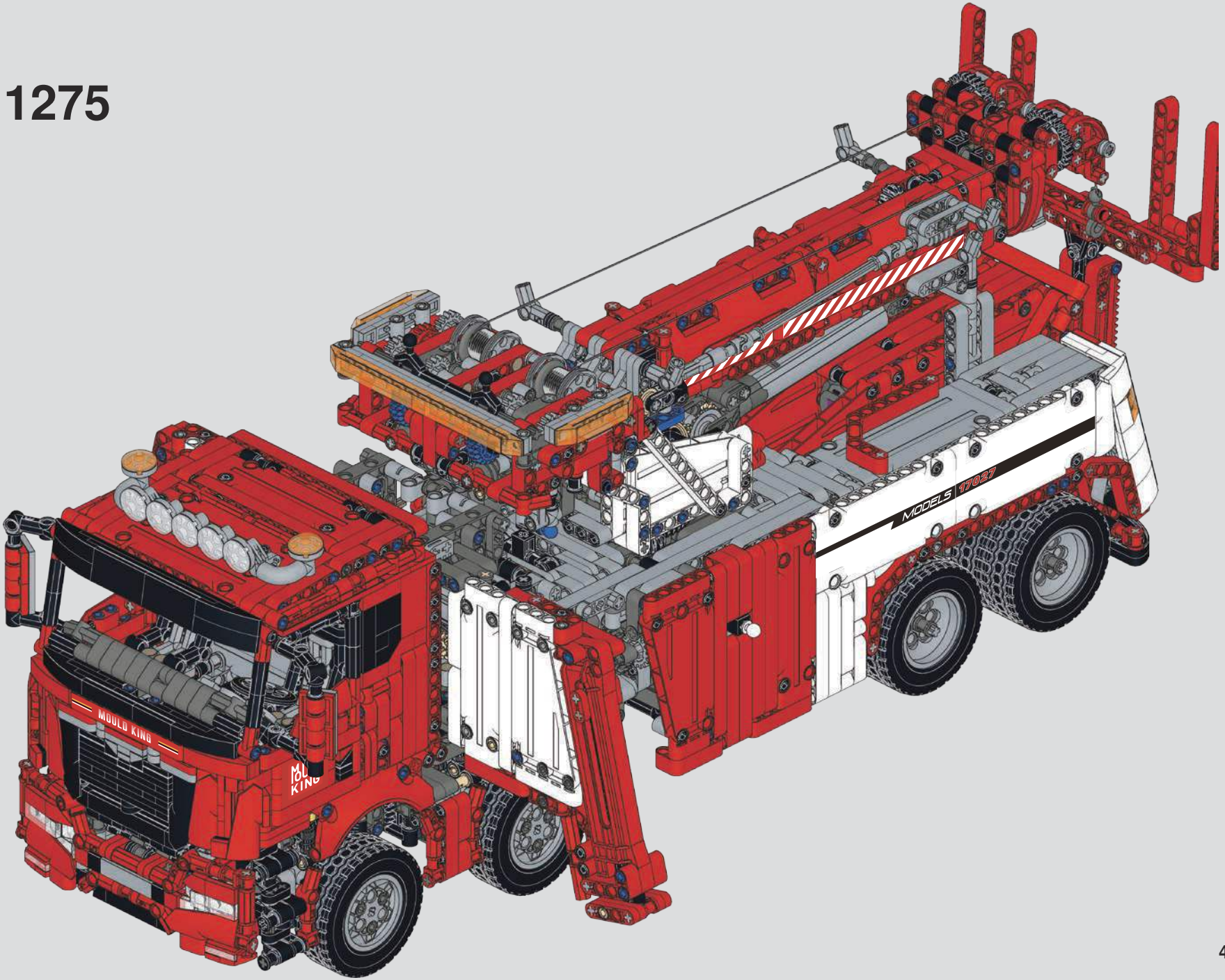

MOULD KING®

宇 | 星 | 模 | 王