MOULD KING®
宇星模王

宇星工程系列
MODELS NO.

公路救援车
Road rescue

17028

4883+ Pcs/Pza

MOULD KING®
宇星模王

Customer Service
客户服务
www.yx-mk.com

OPEN

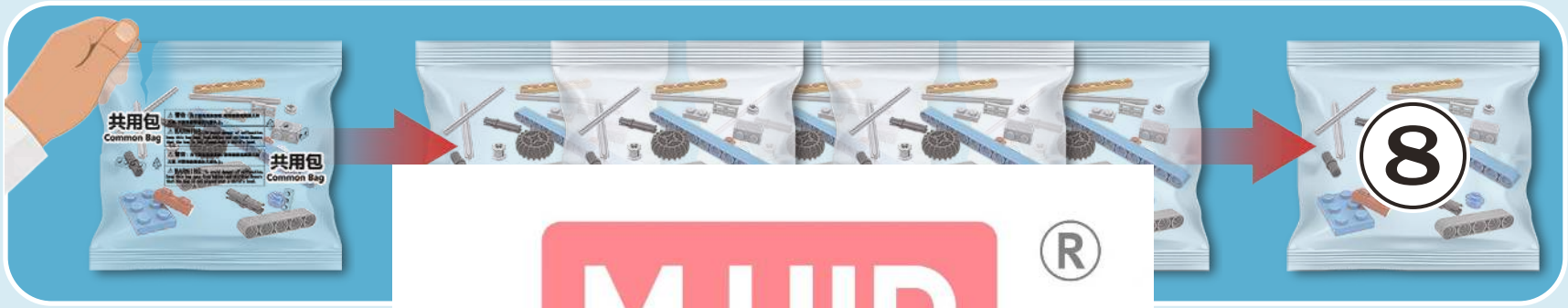

* This APP supp
market, but due
models of syste
do not support,

星科技
码，关注公众号，
新品资讯，享受
务。

MOULD KING ®

宇 星 模 王

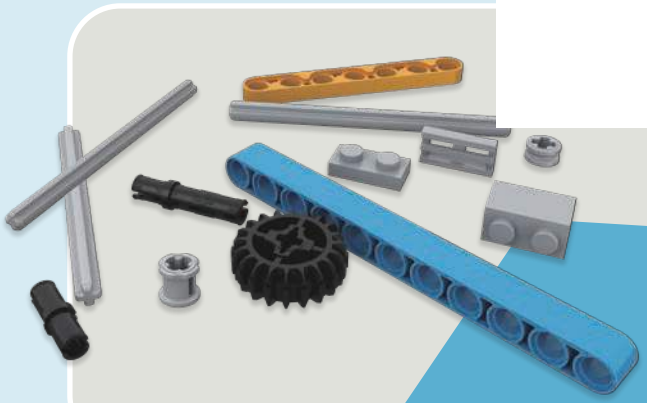

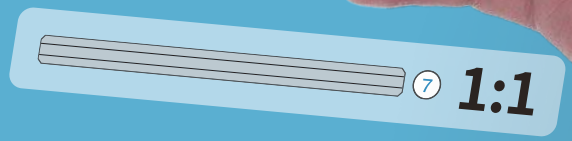

MOULD KING®

宇 星 模 王

MOULD KING ®

宇 星 模 王

MOULD KING®

宇 | 星 | 模 | 王

0

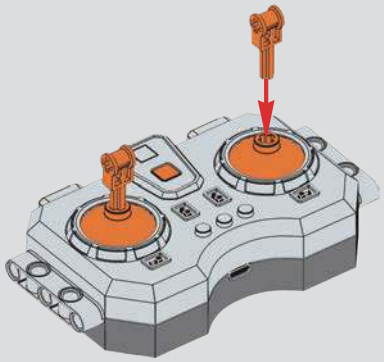

1

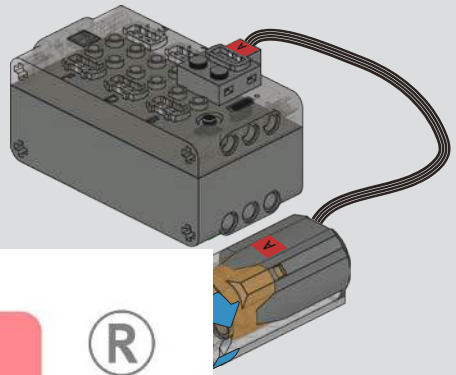

2

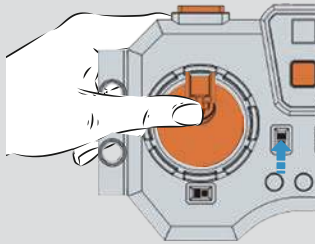

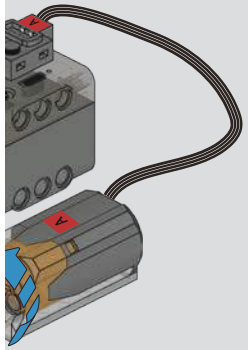

3

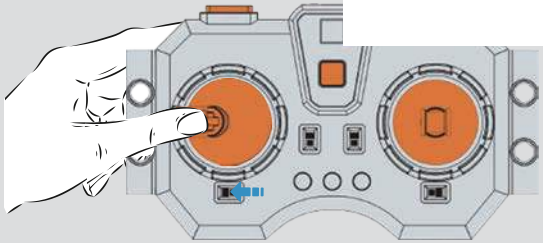

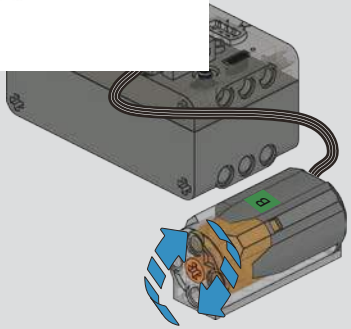

MOULD KING ®

宇 星 模 王

4

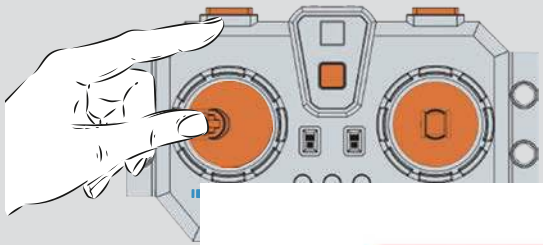

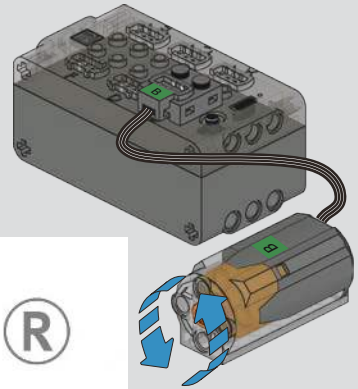

5

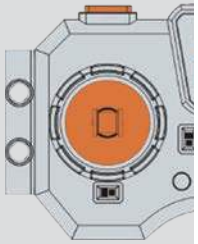

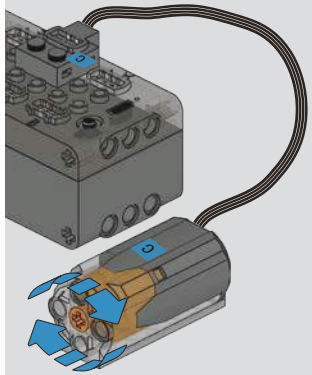

6

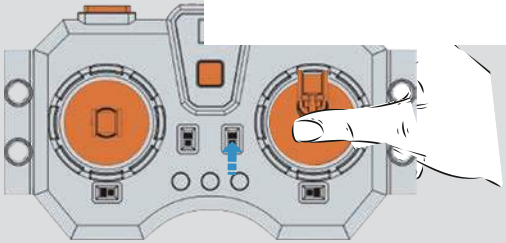

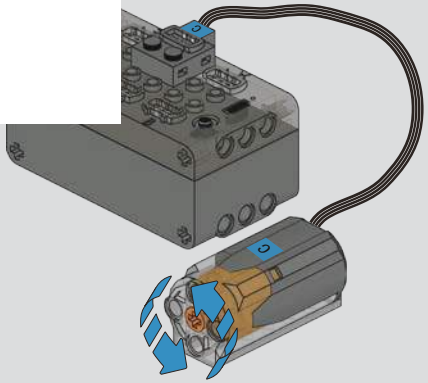

MOULD KING ®

宇 星 模 王

7

8

9

MOULD KING®

宇 星 模 王

10

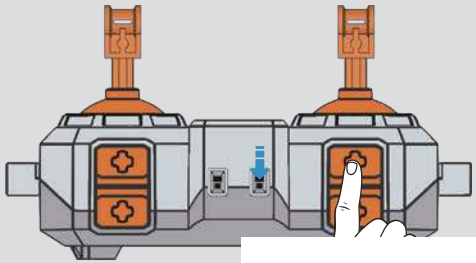

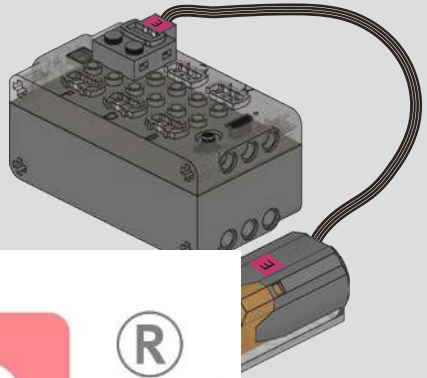

11

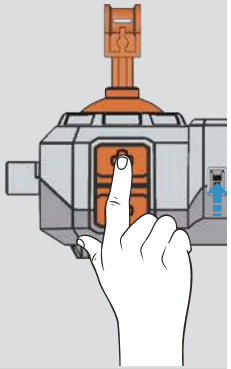

12

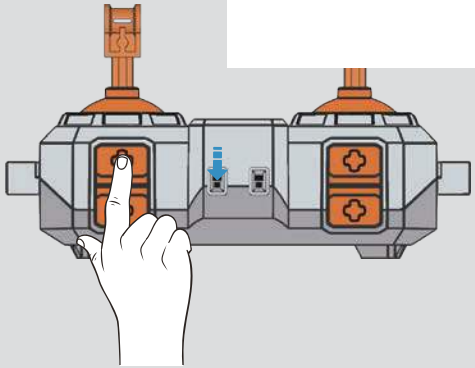

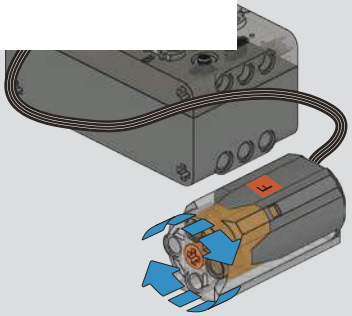

MOULD KING ®

宇 星 模 王

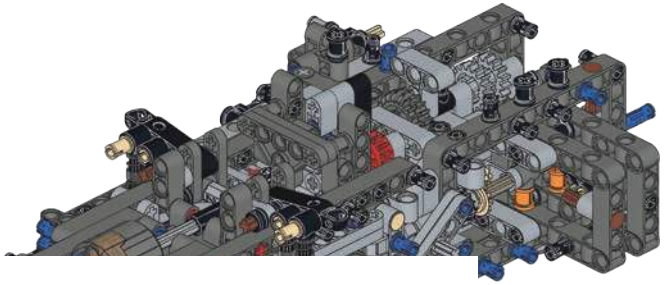

MOULD KING ®

宇 星 模 王

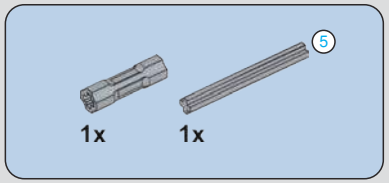

1

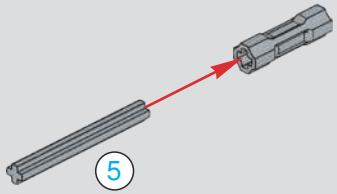

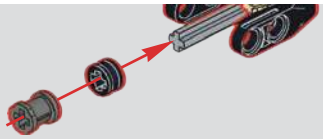

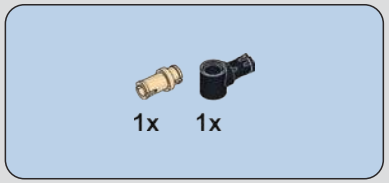

3

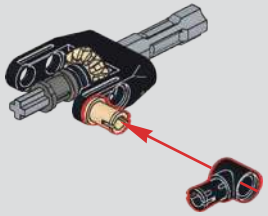

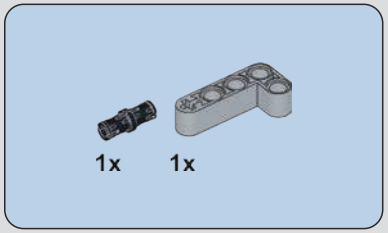

4

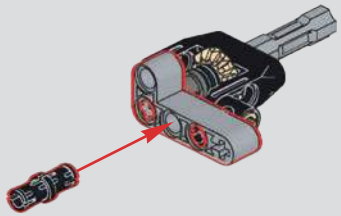

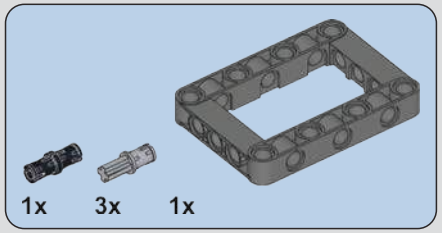

5

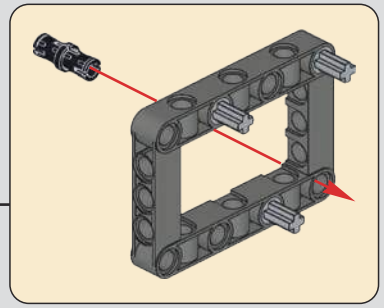

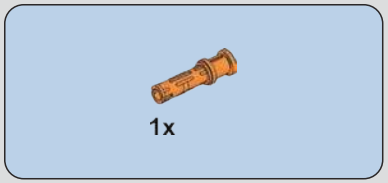

6

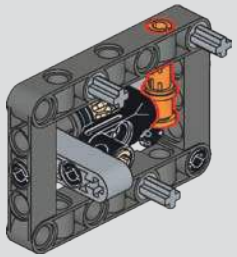

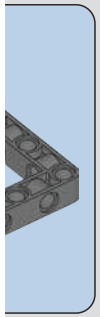

7

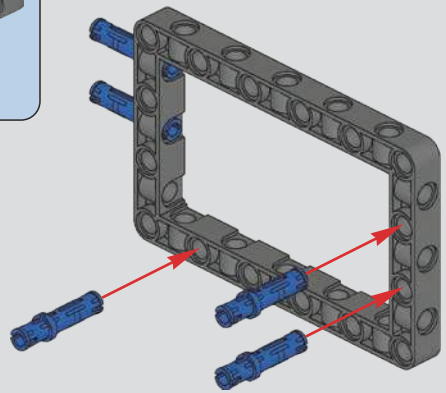

MOULD KING®

宇星模王

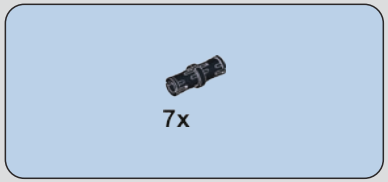

8

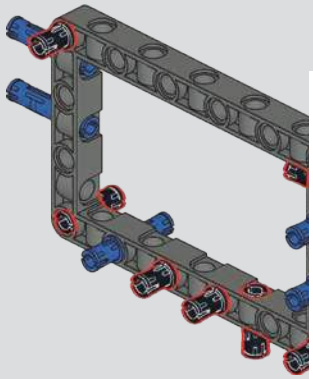

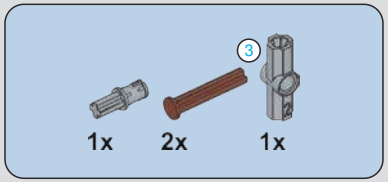

9

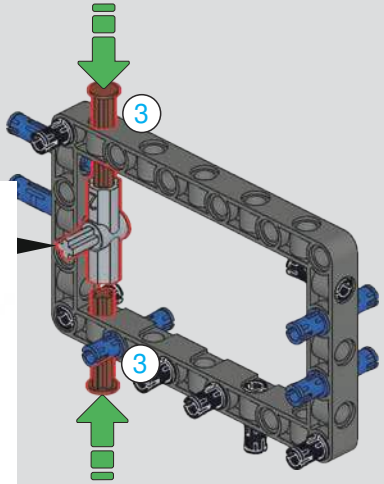

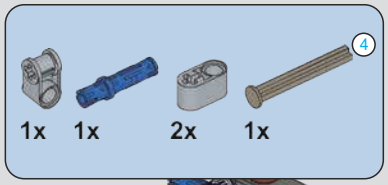

10

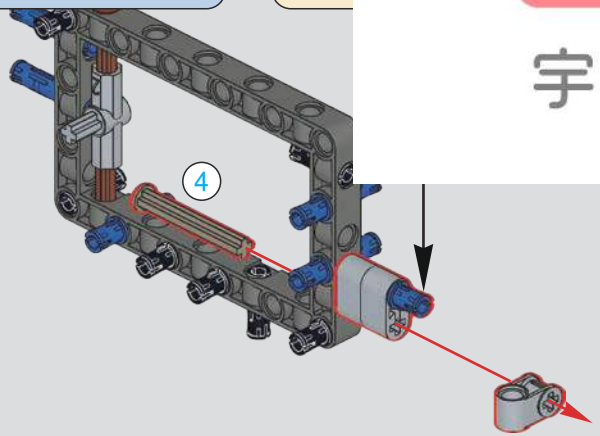

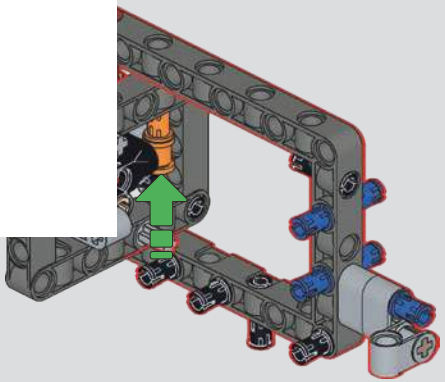

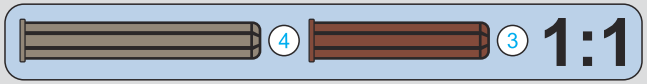

MOULD KING ®
宇 星 模 王

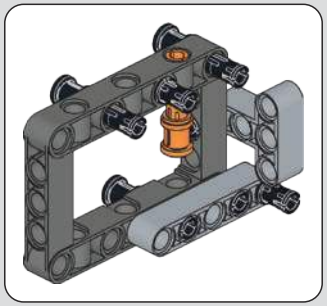

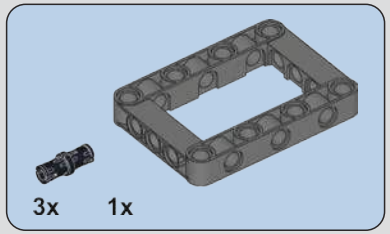

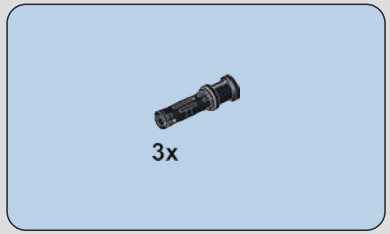

13

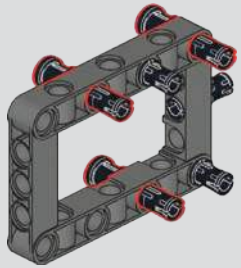

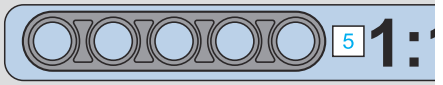

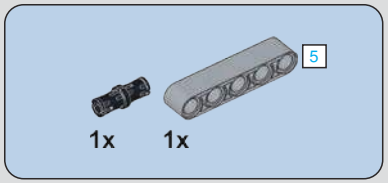

14

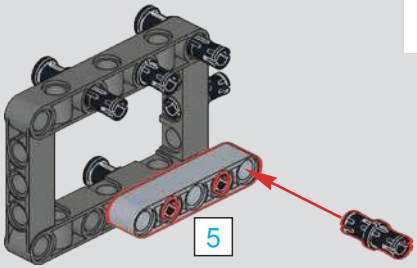

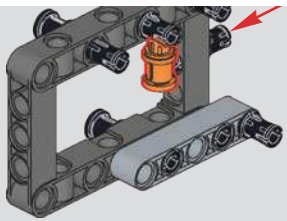

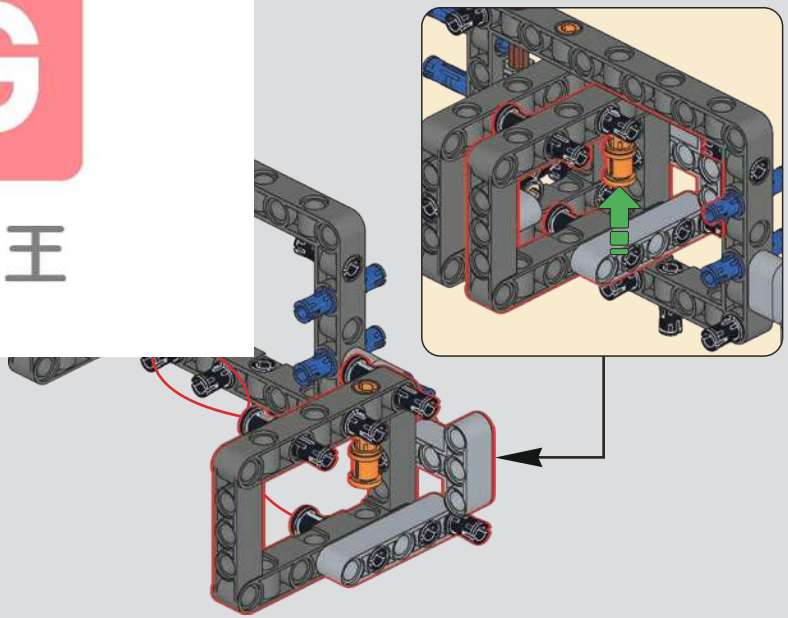

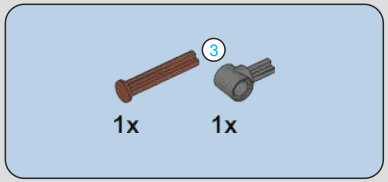

17

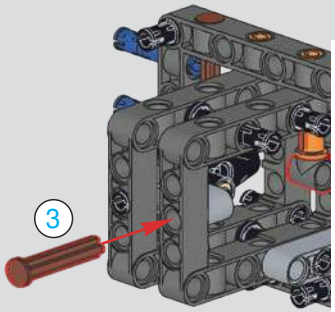

18

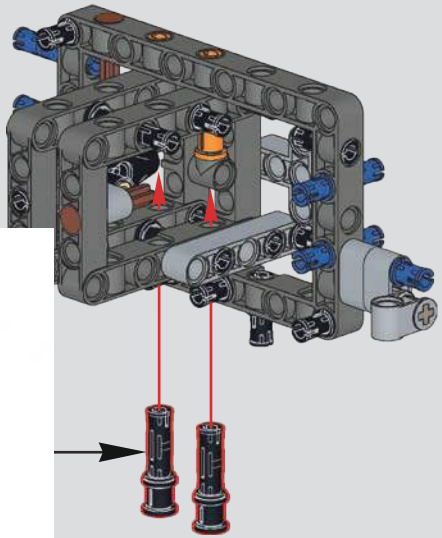

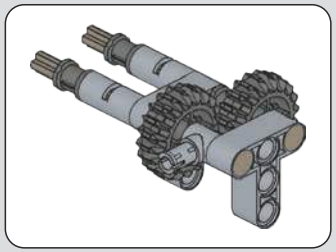

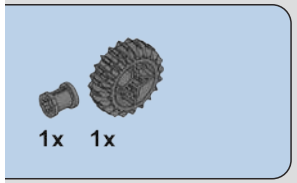

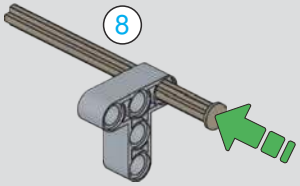

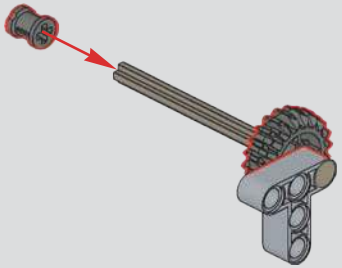

MOULD KING ®
宇 星 模 王

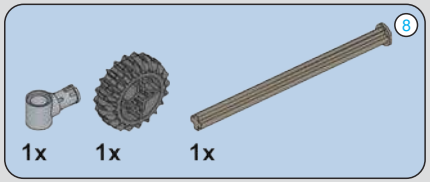

21

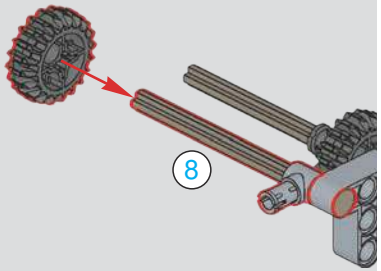

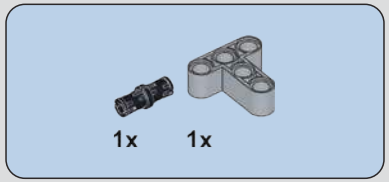

22

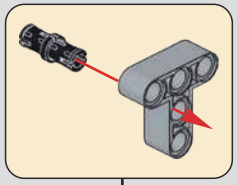

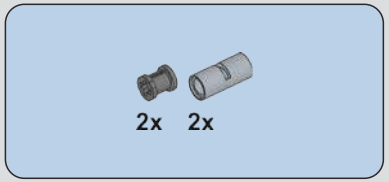

23

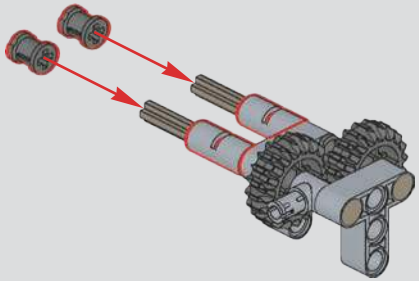

24

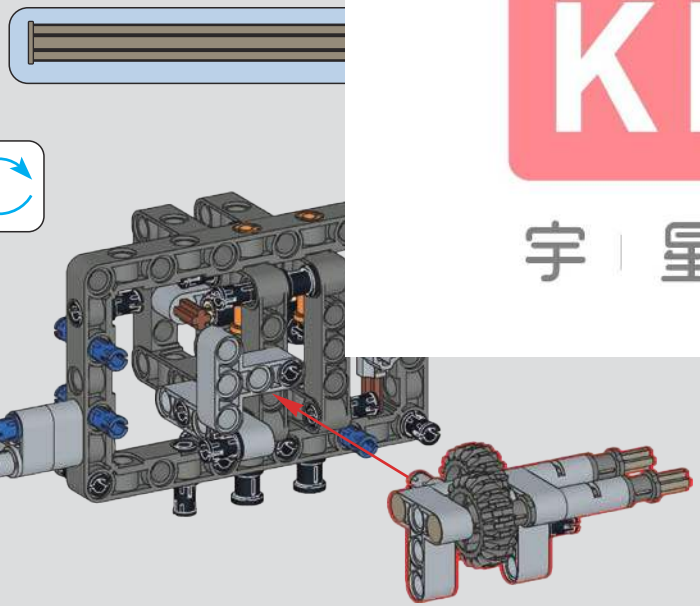

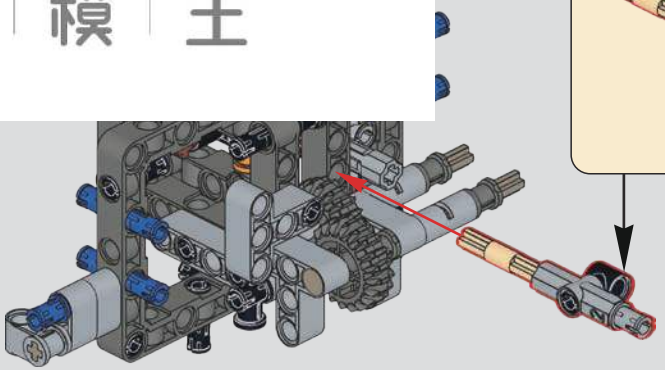

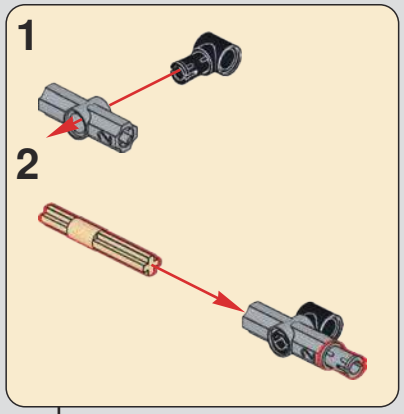

MOULD KING ®
宇 星 模 王

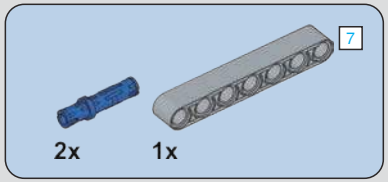

26

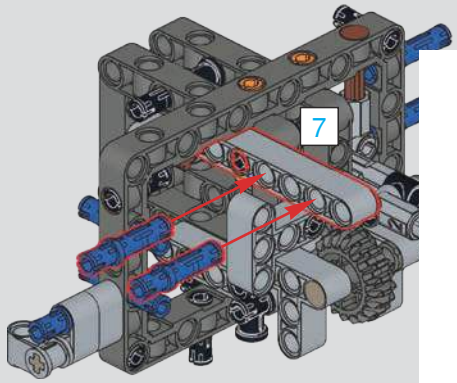

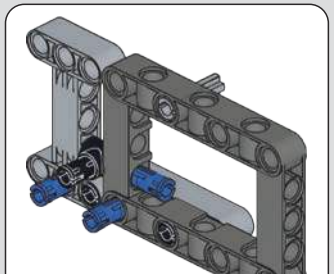

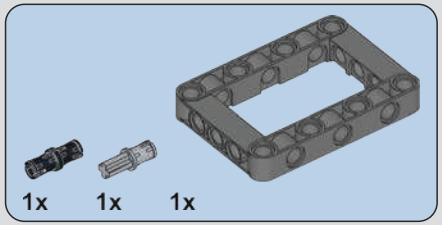

27

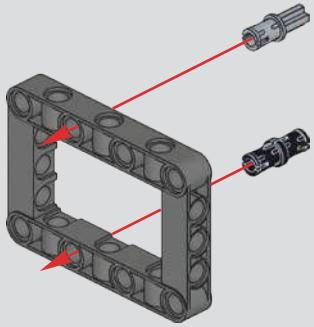

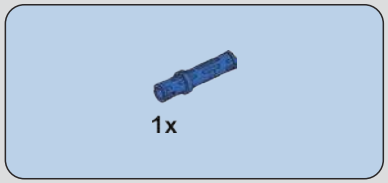

28

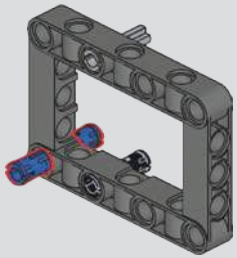

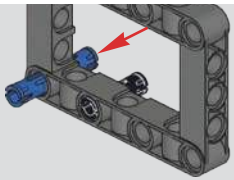

0

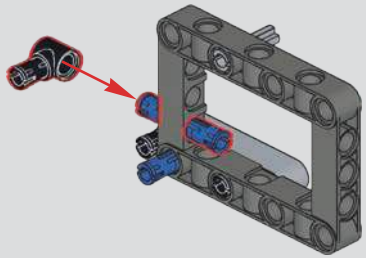

MOULD KING ®
宇 星 模 王

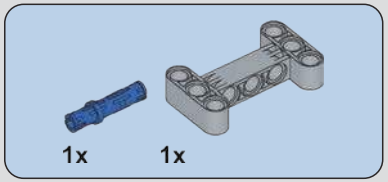

31

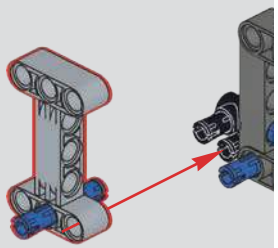

32

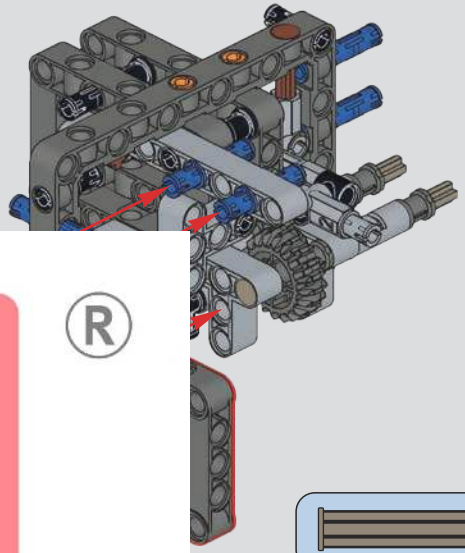

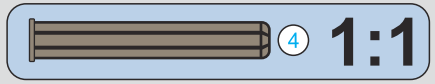

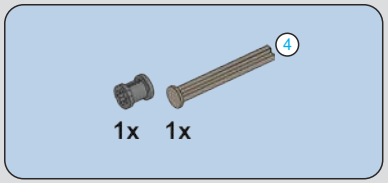

33

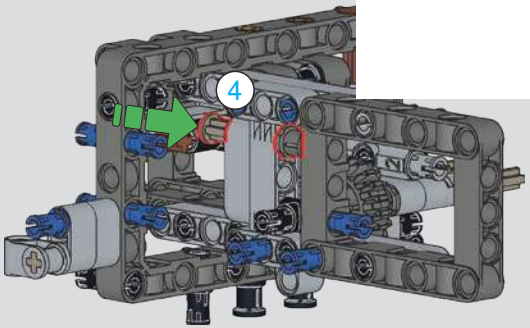

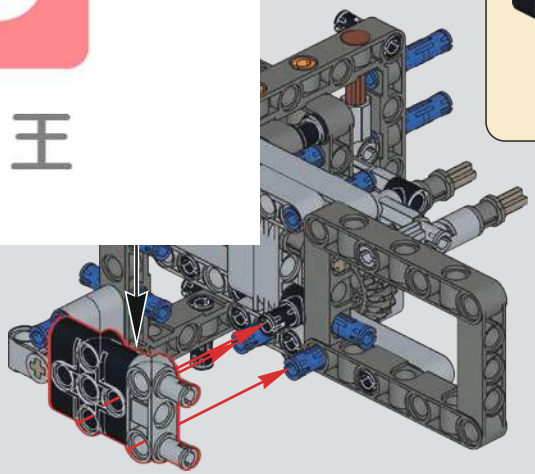

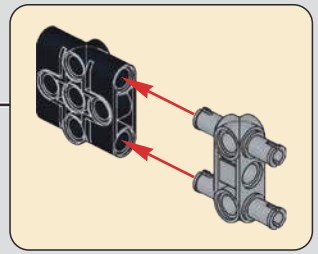

MOULD KING ®
宇 星 模 王

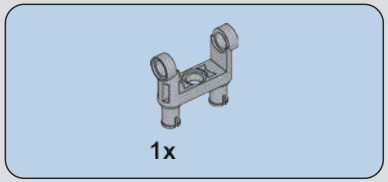

35

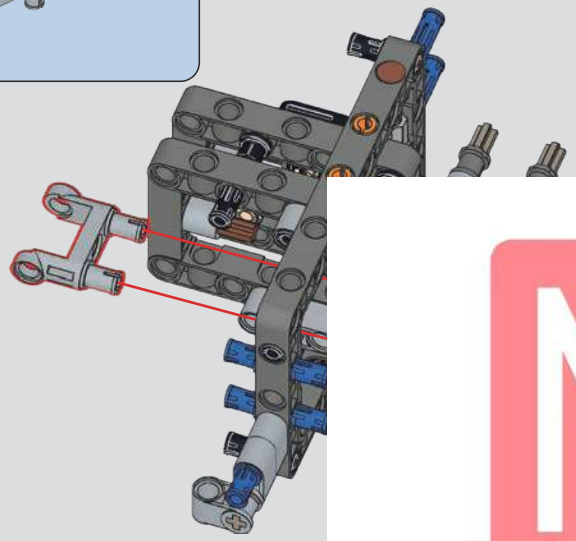

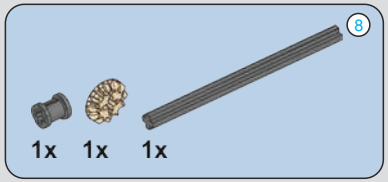

36

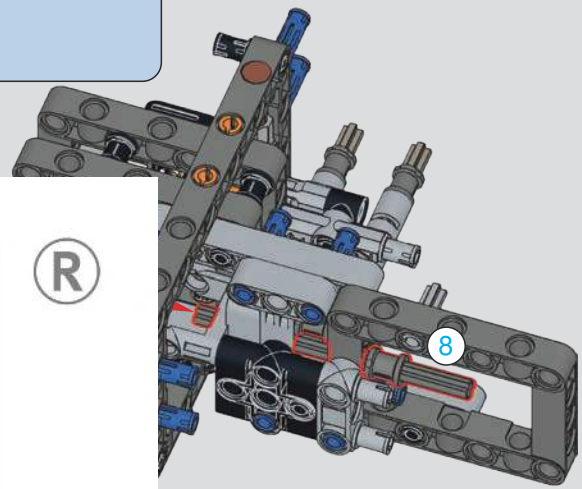

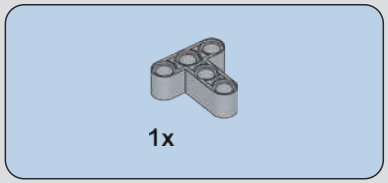

37

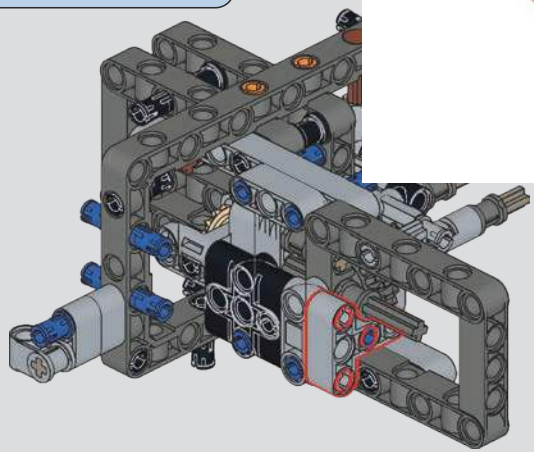

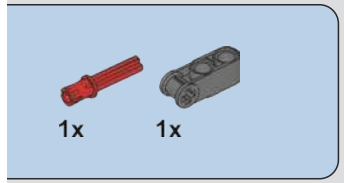

8

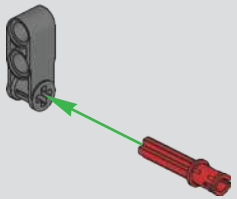

MOULD KING ®
宇 星 模 王

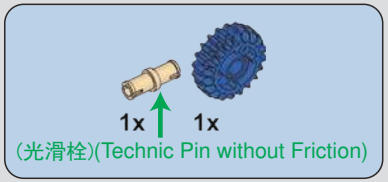

39

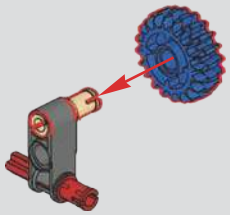

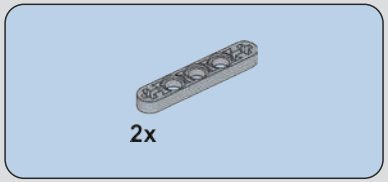

40

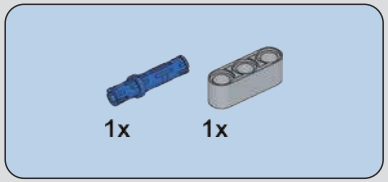

41

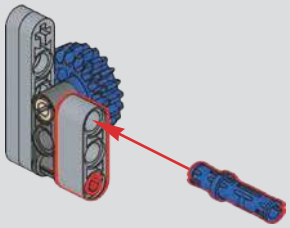

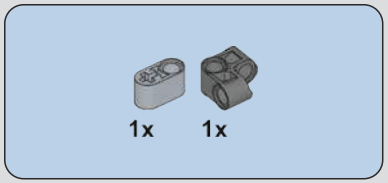

42

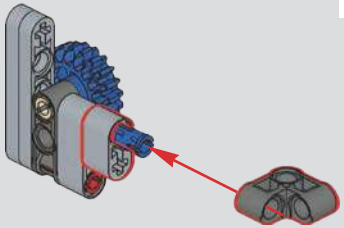

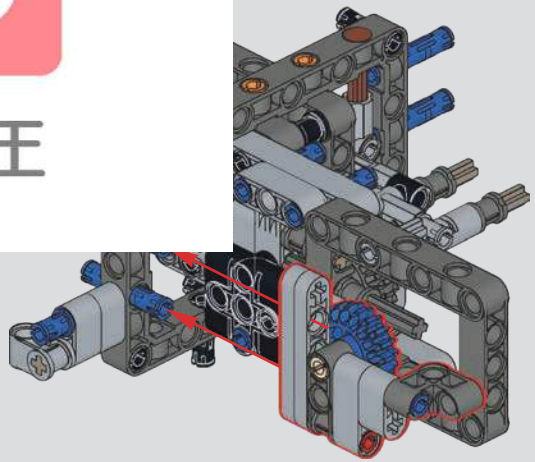

MOULD KING ®
宇 星 模 王

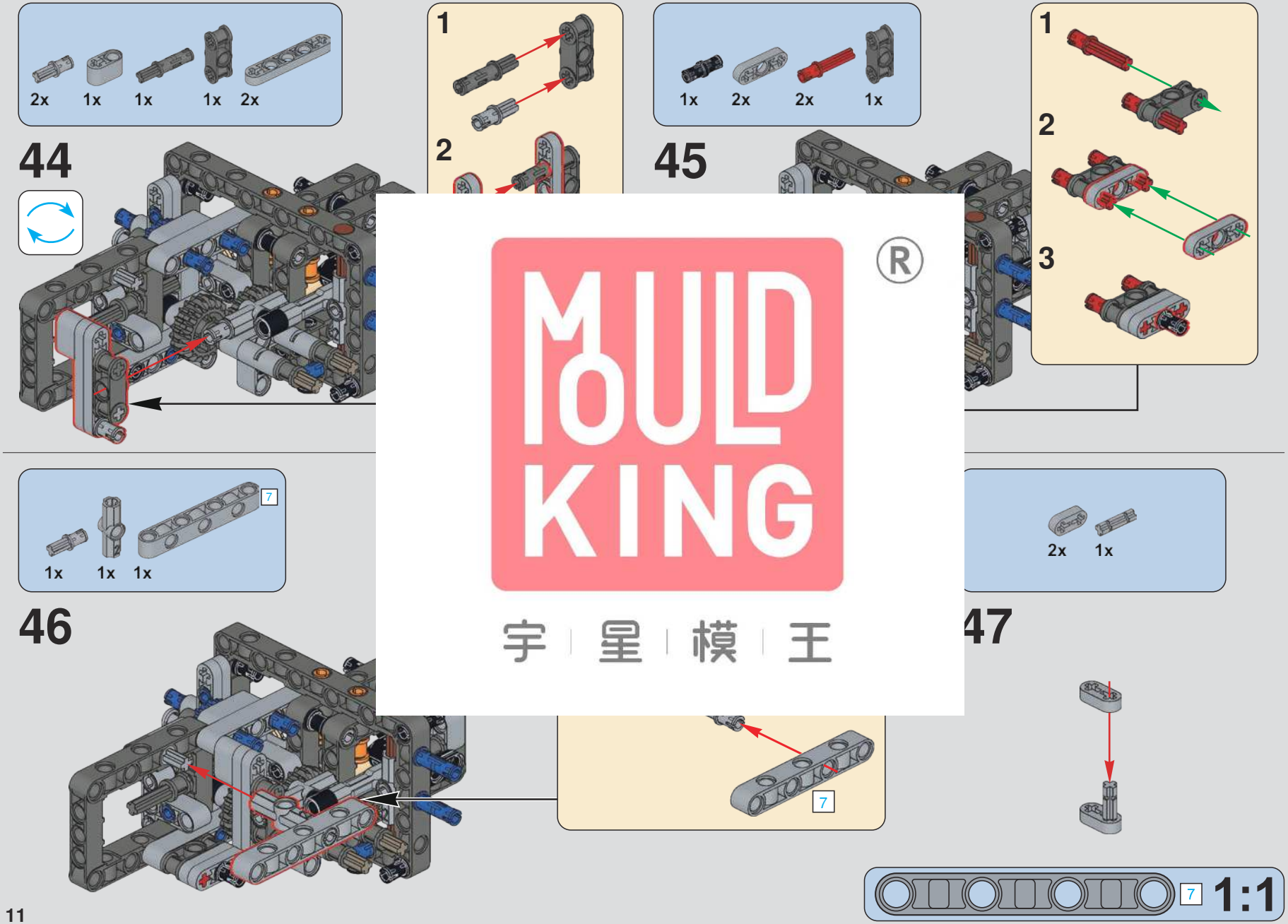

MOULD KING ®
宇 星 模 王

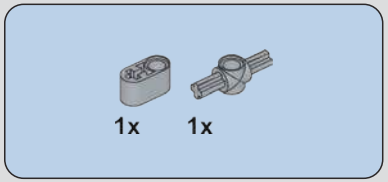

48

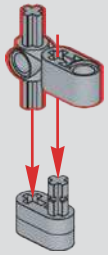

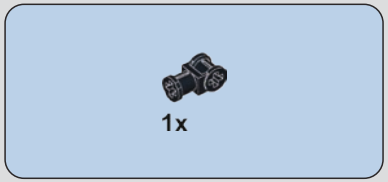

49

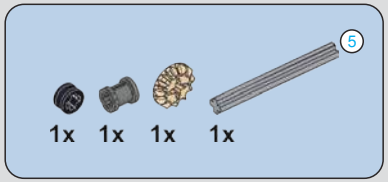

50

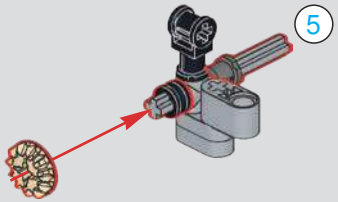

51

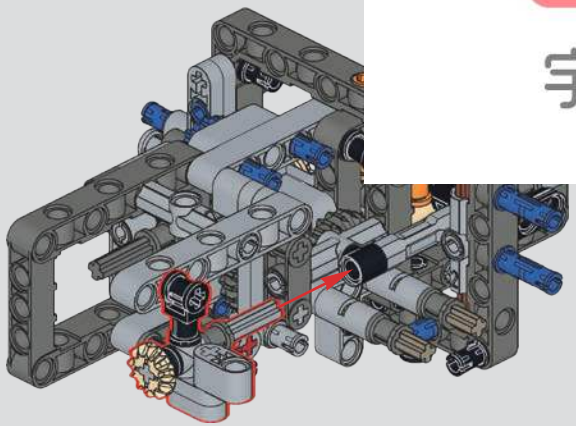

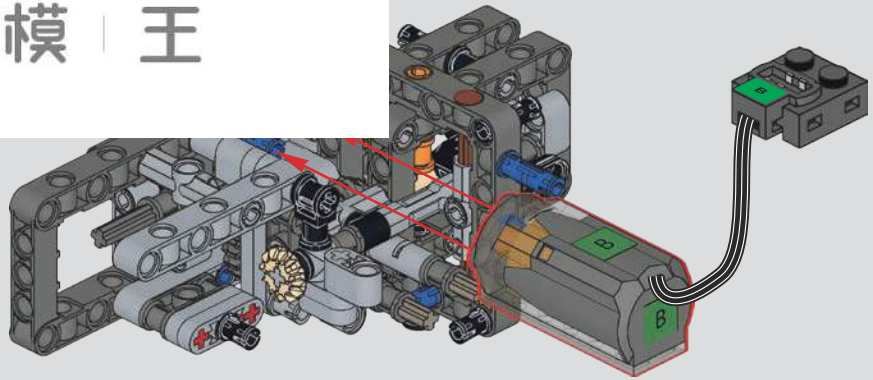

MOULD KING ®
宇 星 模 王

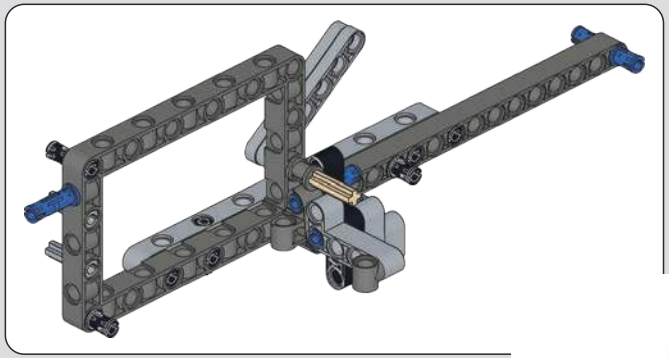

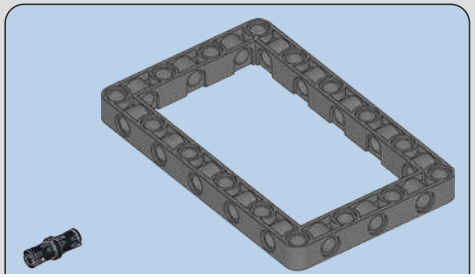

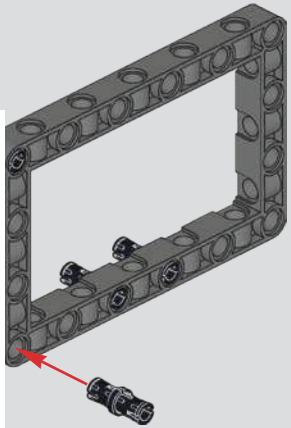

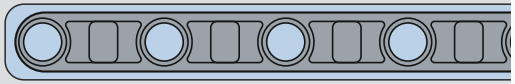

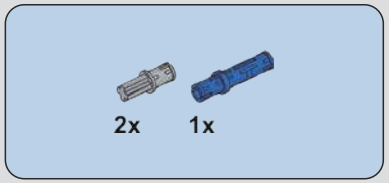

54

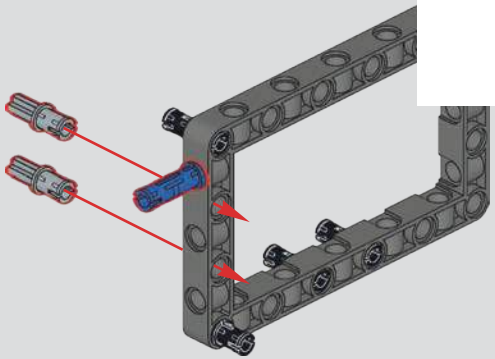

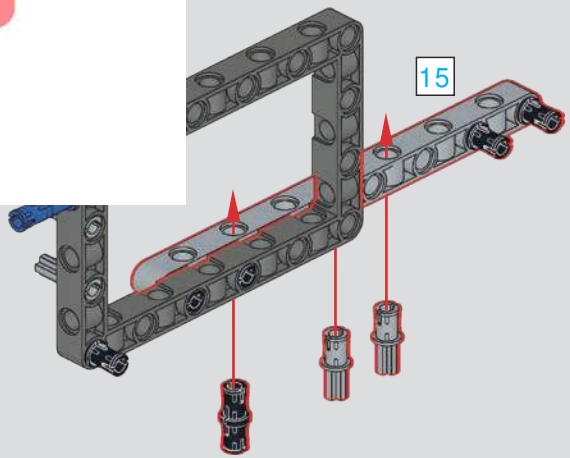

MOULD KING ®
宇 星 模 王

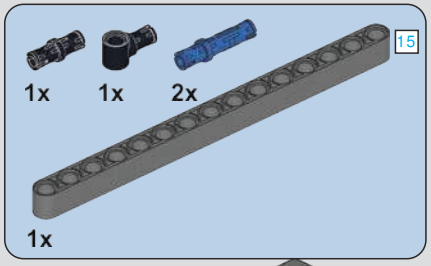

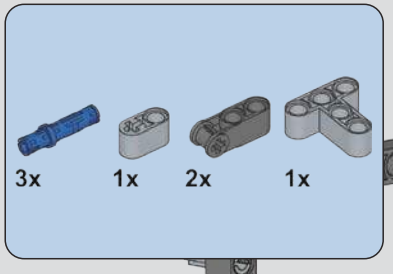

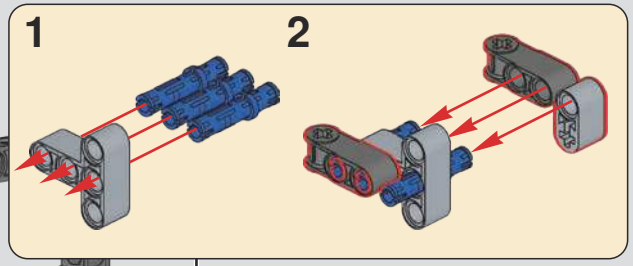

56

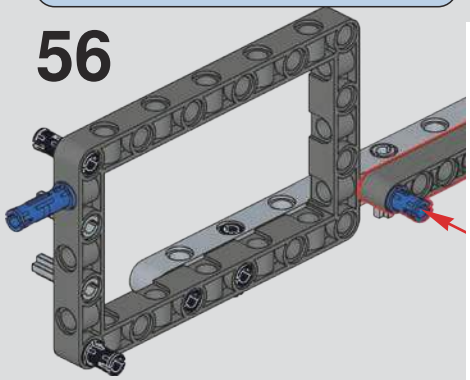

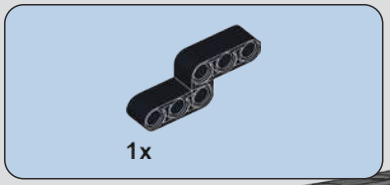

58

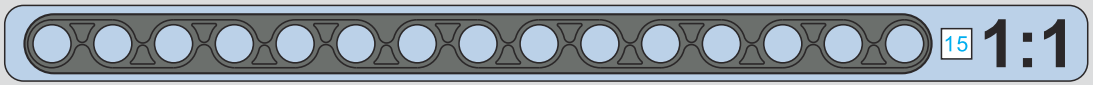

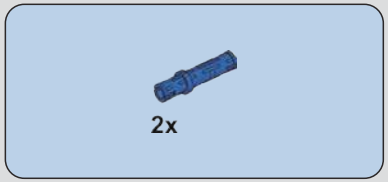

60

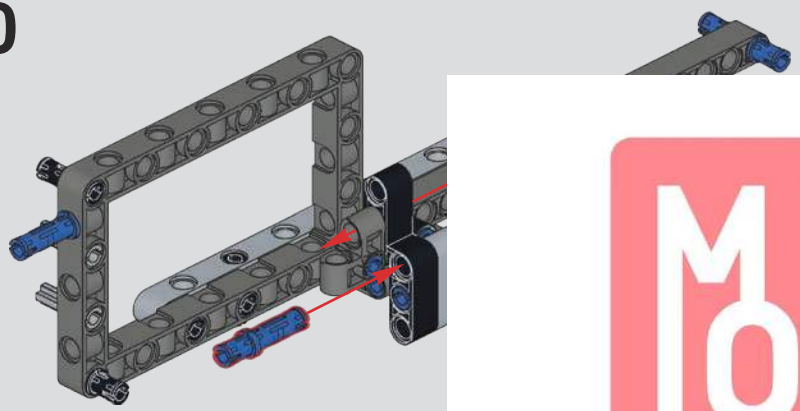

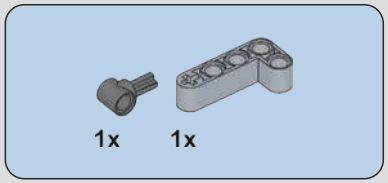

61

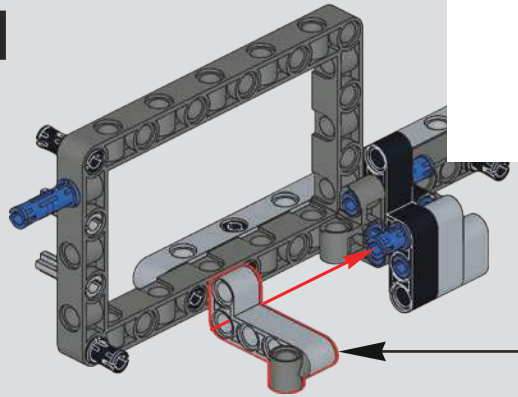

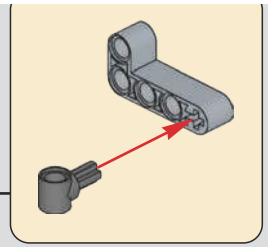

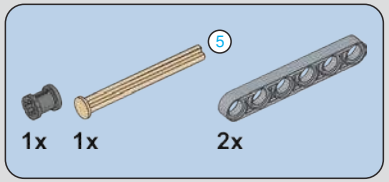

62

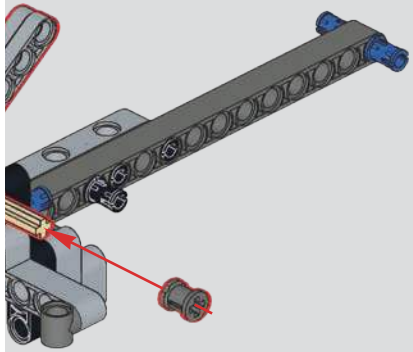

MOULD KING ®
宇 星 模 王

63

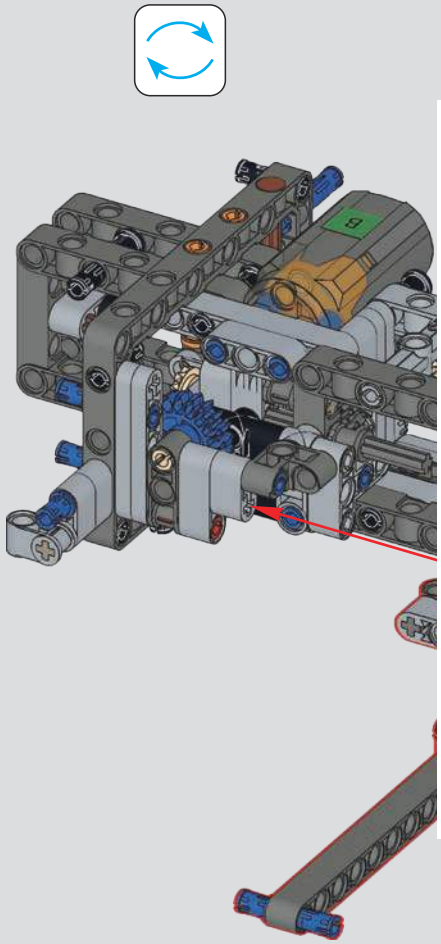

64

MOULD KING ®
宇 星 模 王

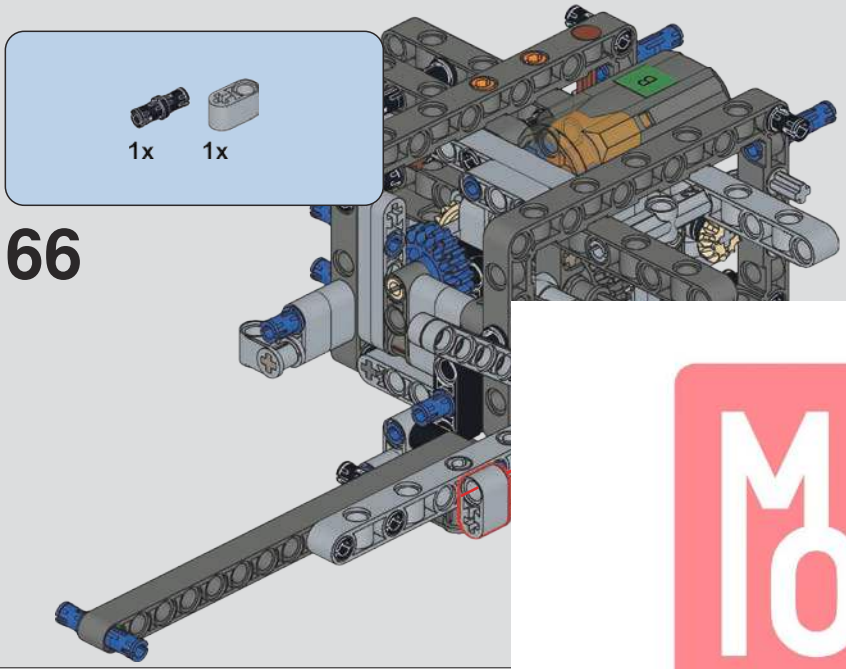

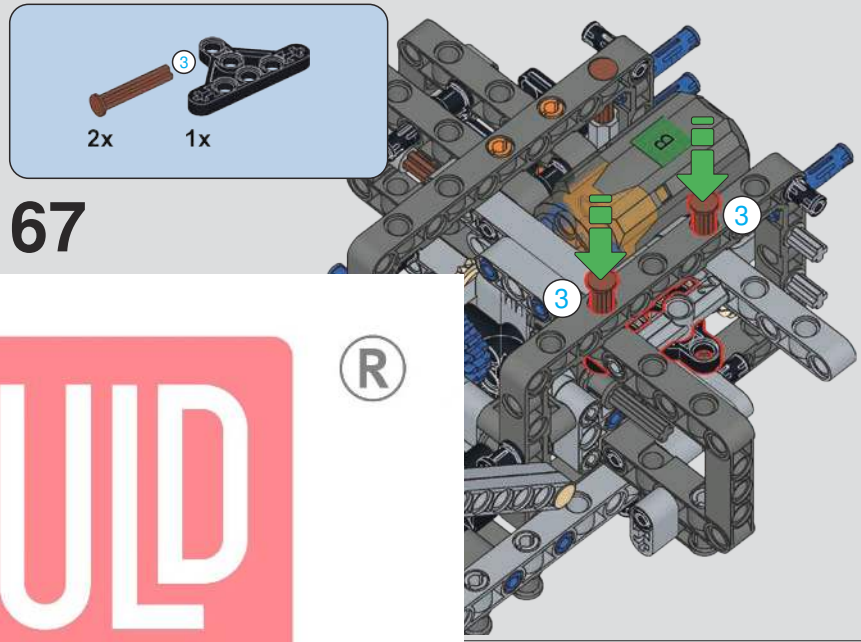

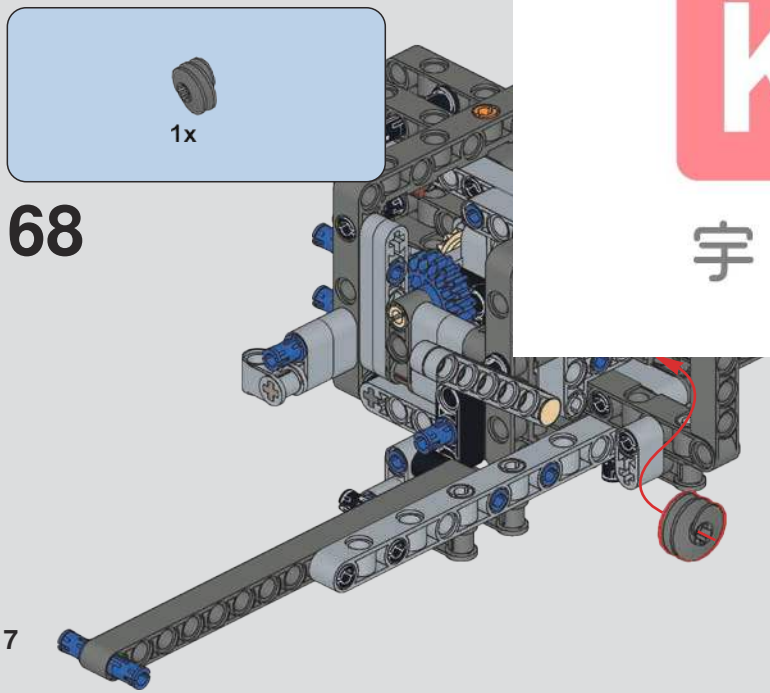

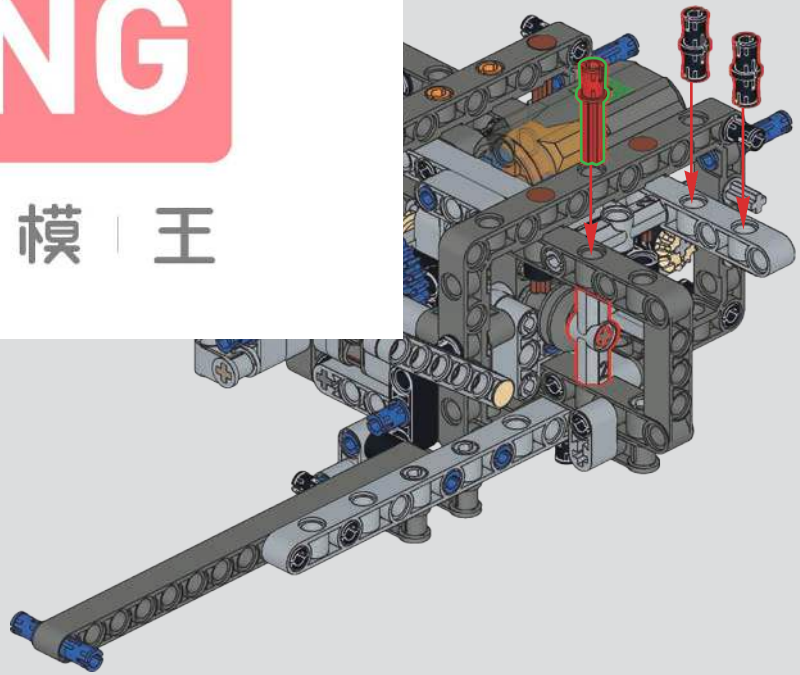

MOULD KING ®
宇 星 模 王

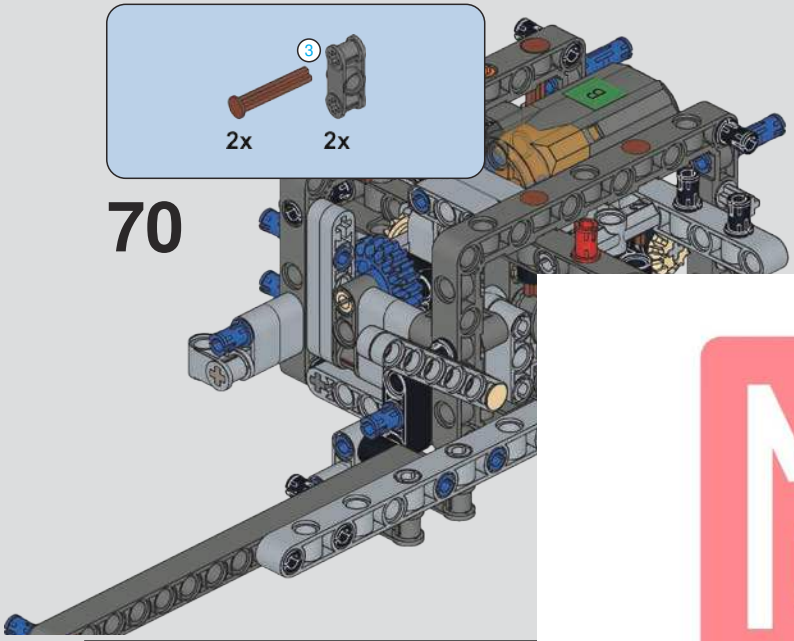

70

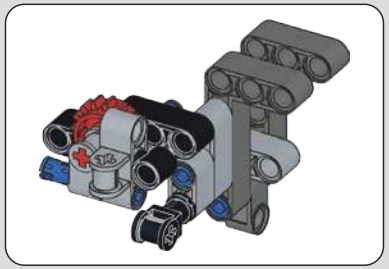

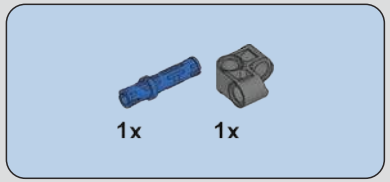

71

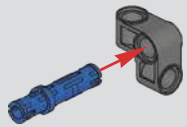

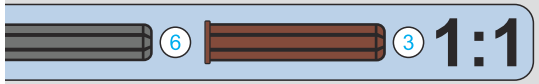

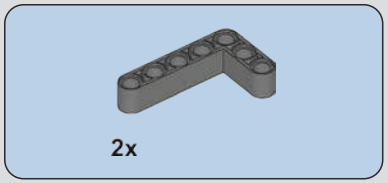

72

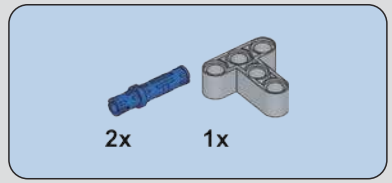

74

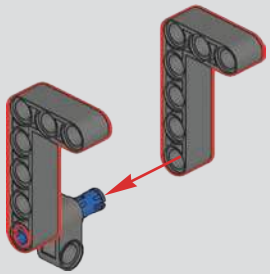

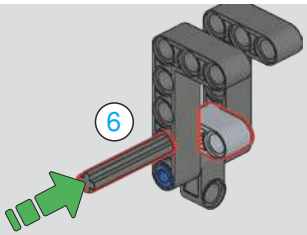

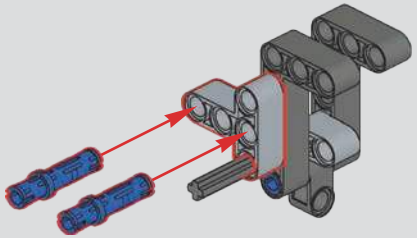

MOULD KING ®
宇 星 模 王

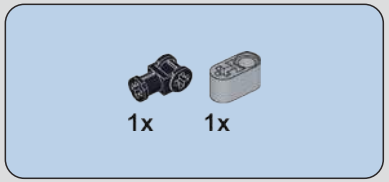

75

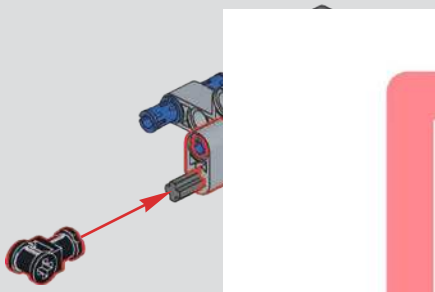

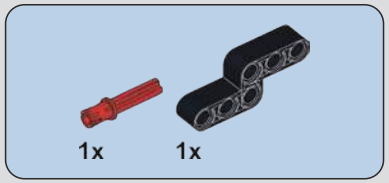

76

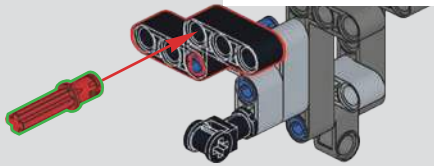

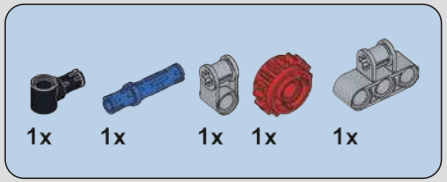

77

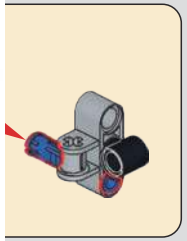

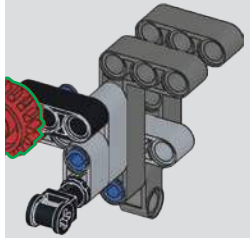

MOULD KING ®
宇 星 模 王

78

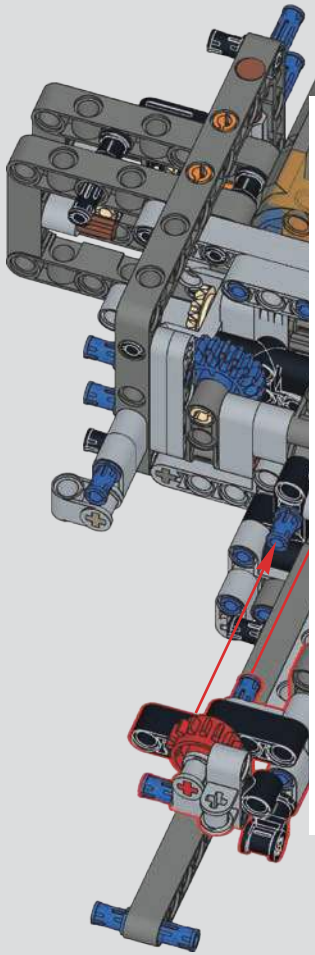

79

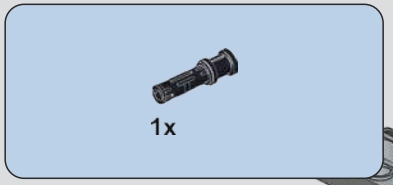

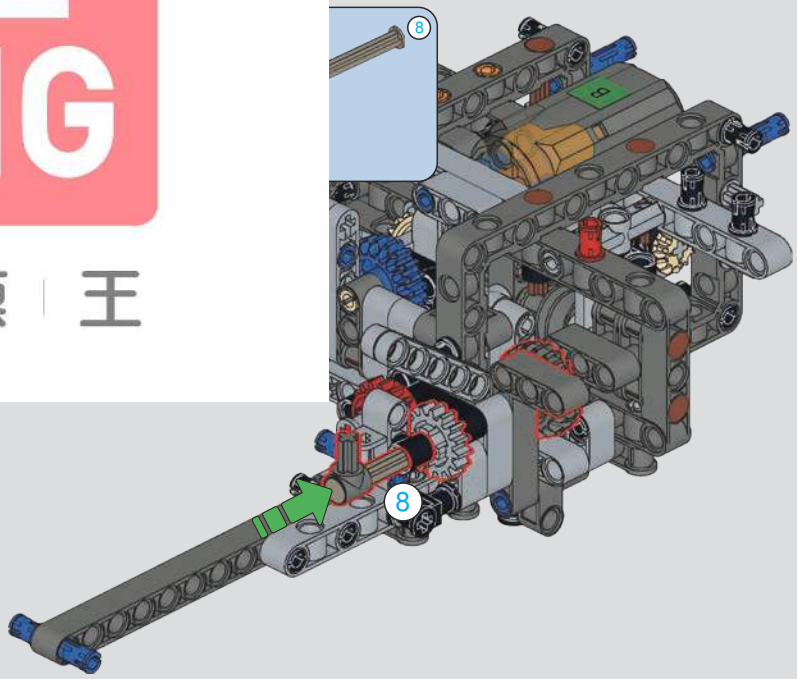

MOULD KING ®
宇 星 模 王

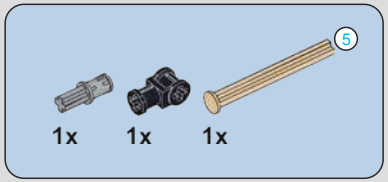

81

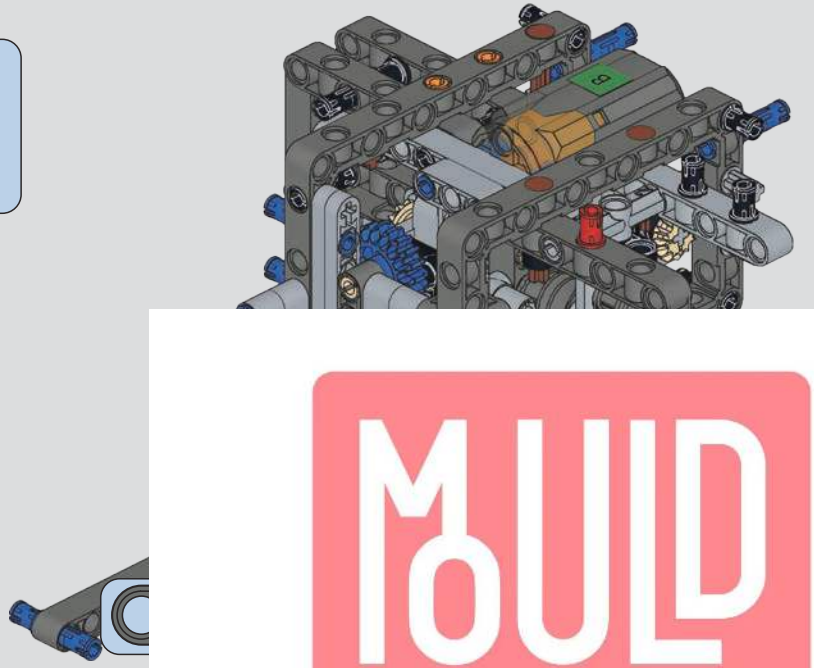

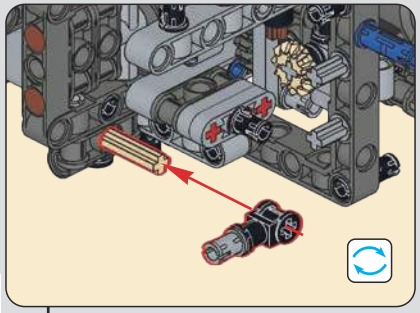

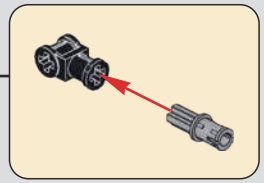

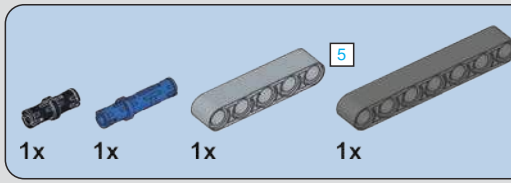

82

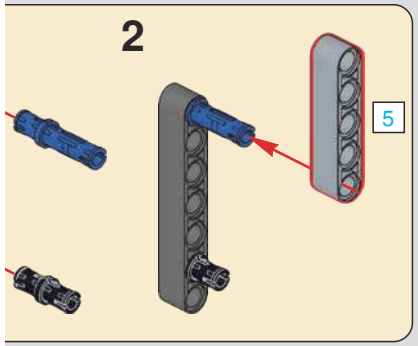

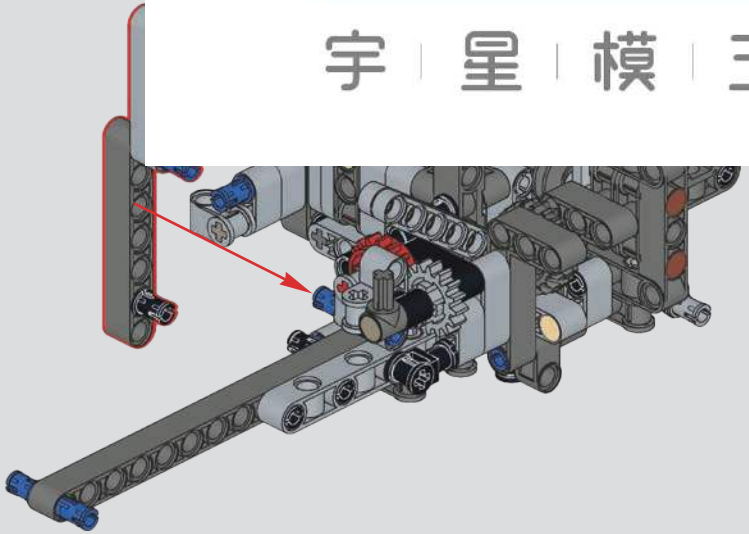

MOULD KING ®
宇 星 模 王

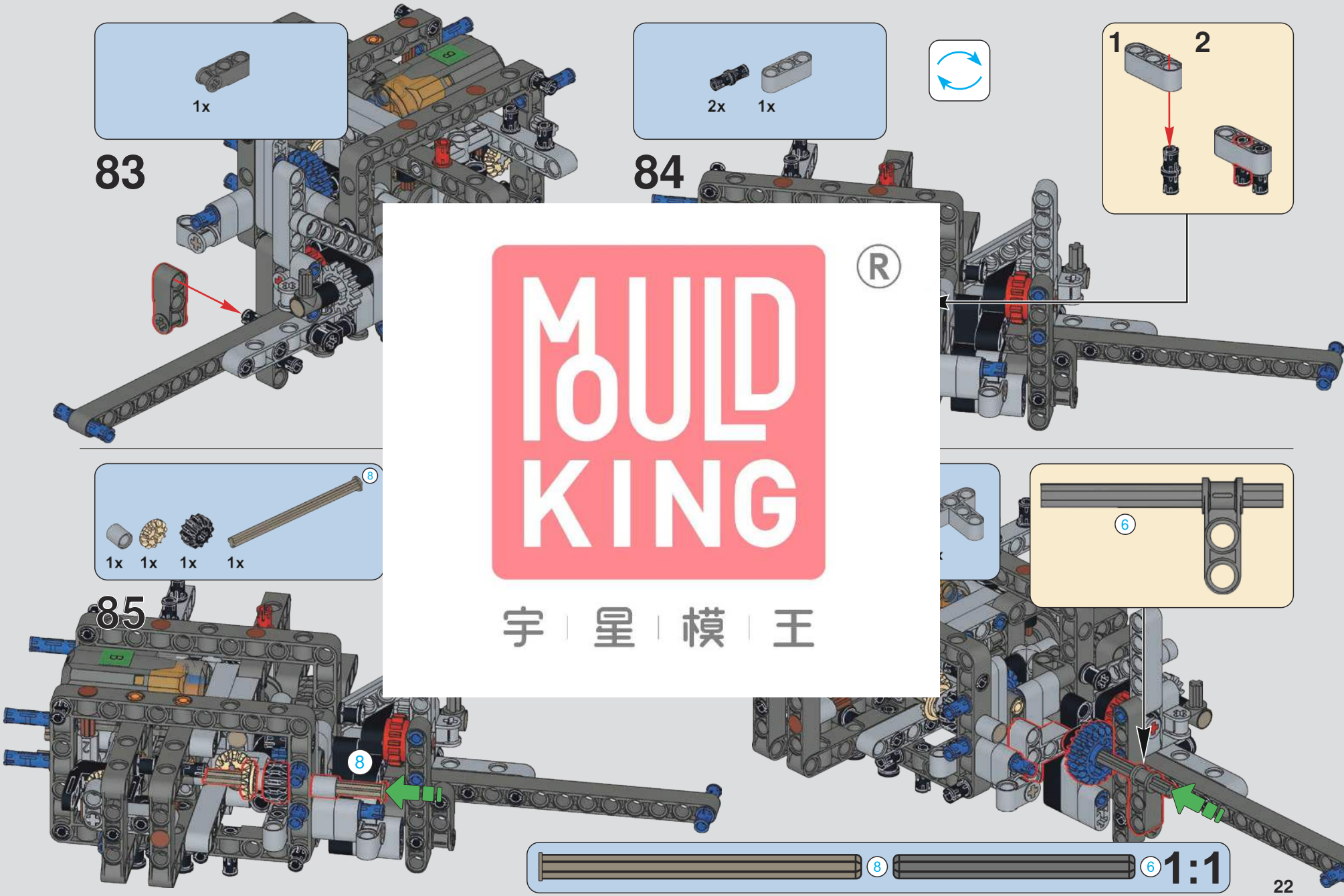

MOULD KING ®
宇 星 模 王

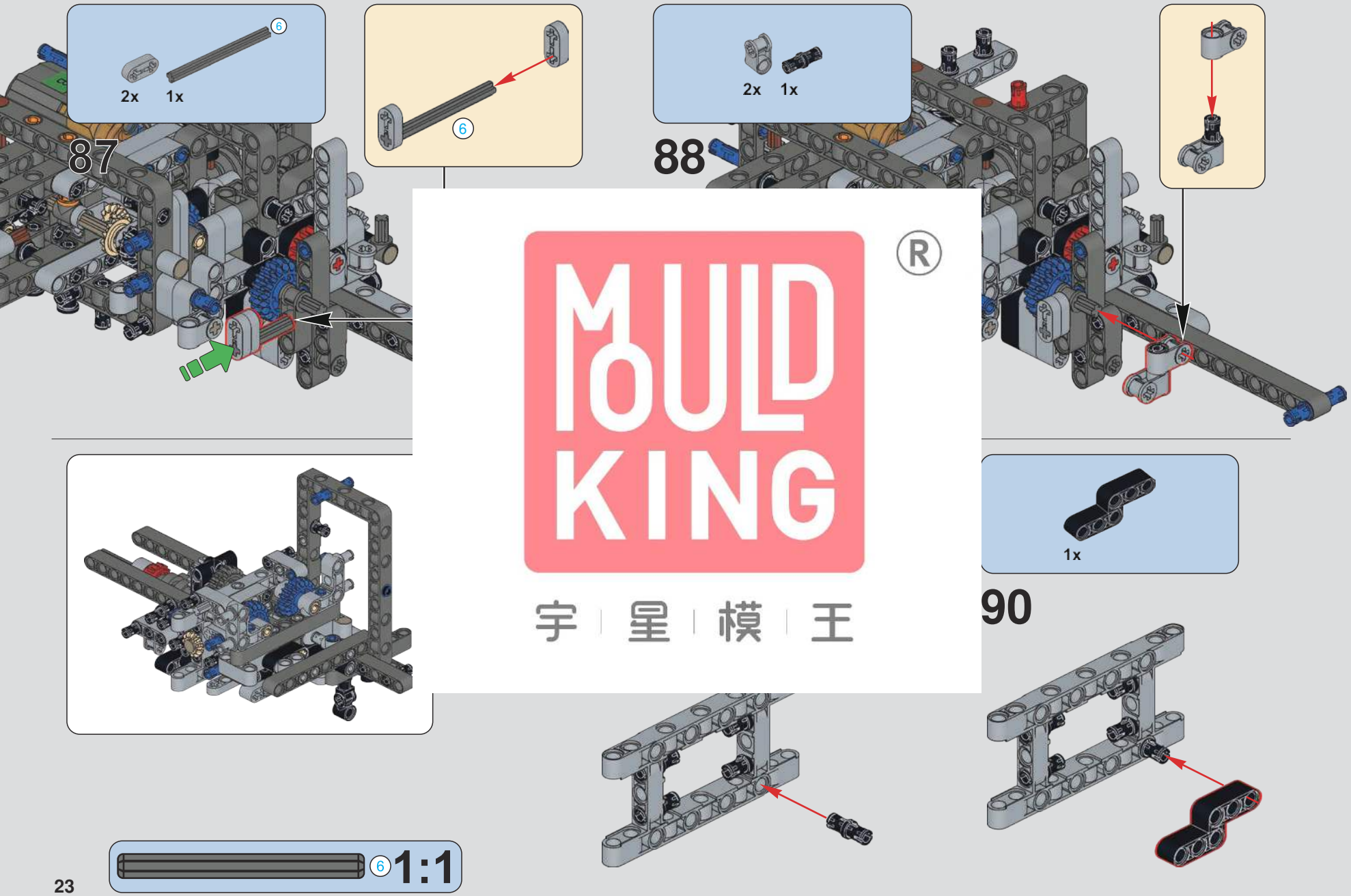

MOULD KING ®
宇 星 模 王

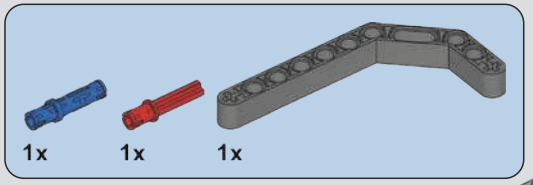

91

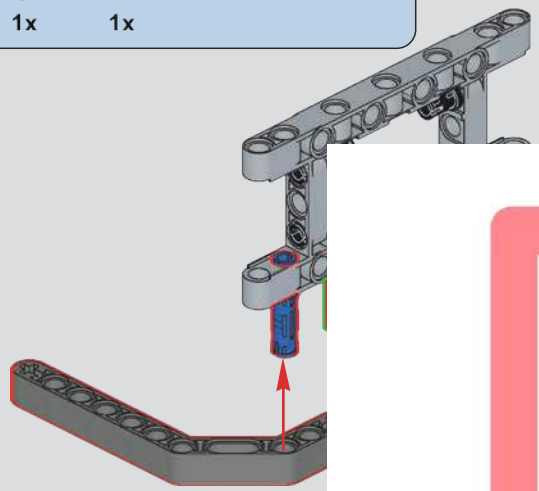

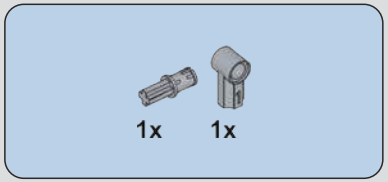

92

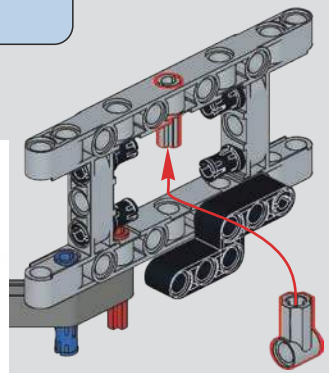

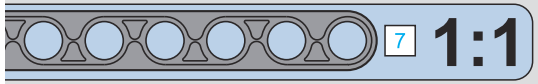

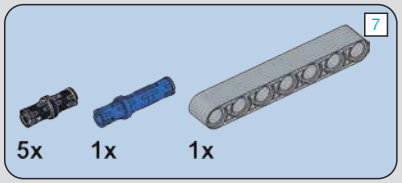

93

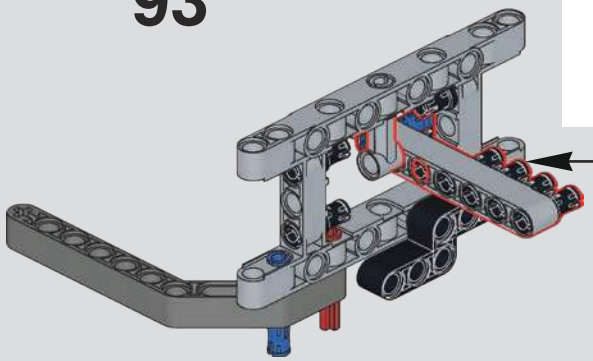

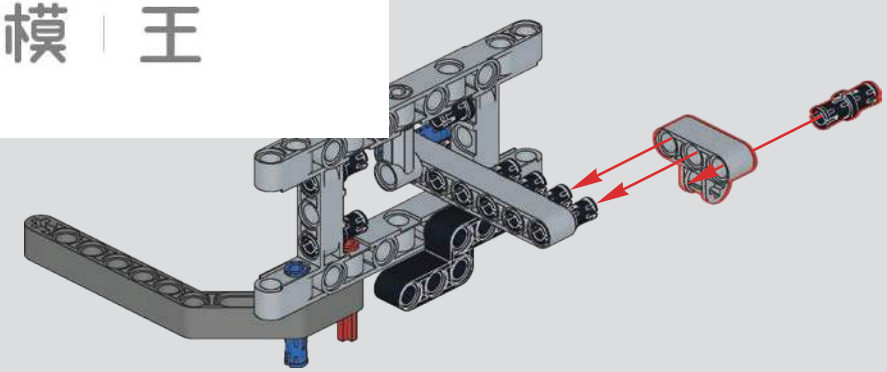

MOULD KING ®
宇 星 模 王

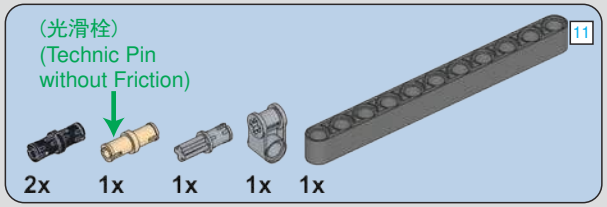

95

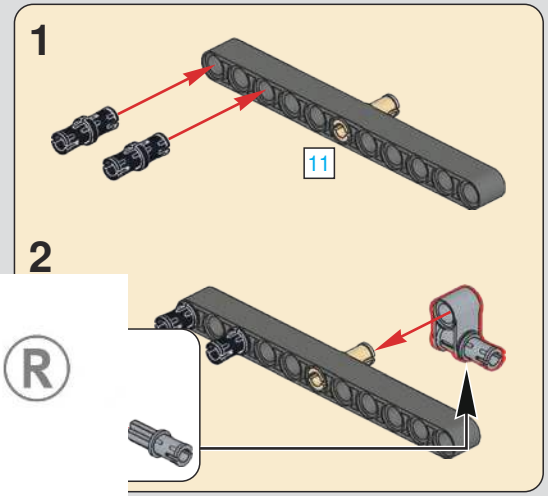

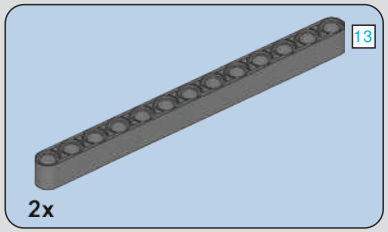

96

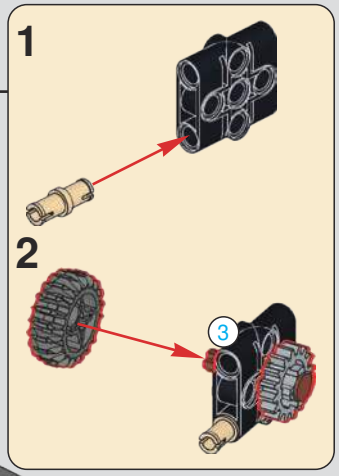

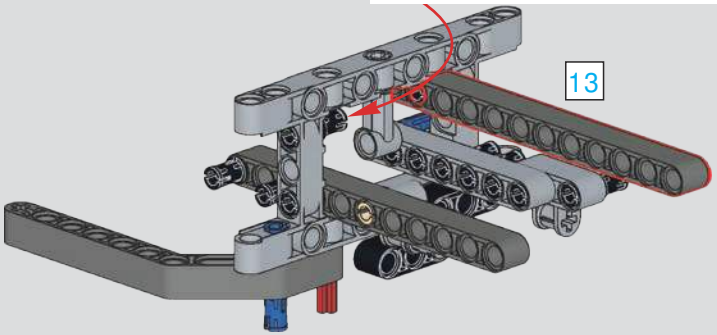

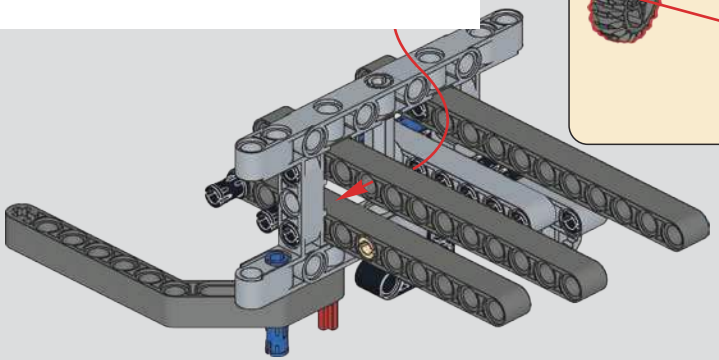

MOULD KING ®
宇 星 模 王

98

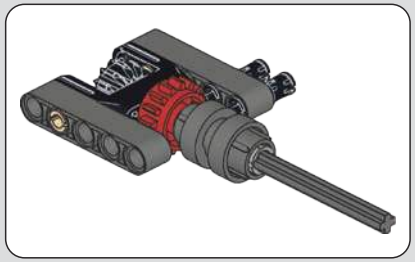

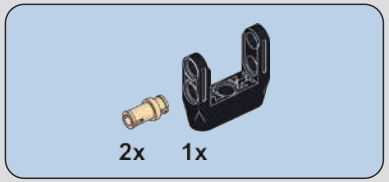

99

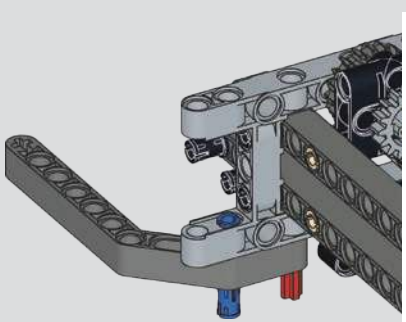

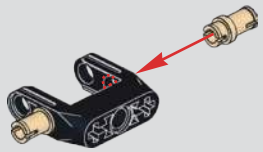

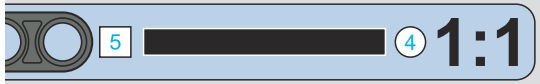

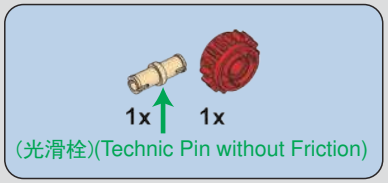

100

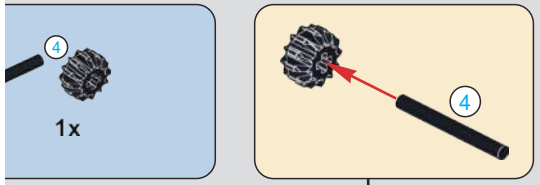

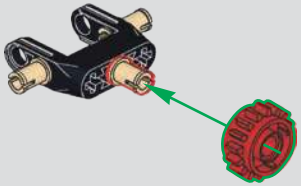

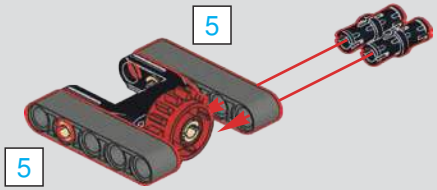

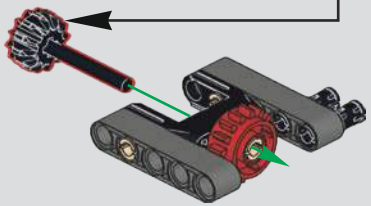

MOULD KING ®
宇 星 模 王

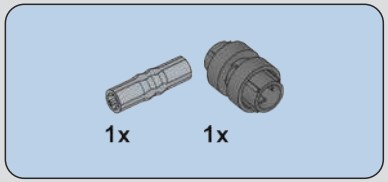

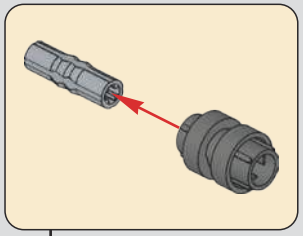

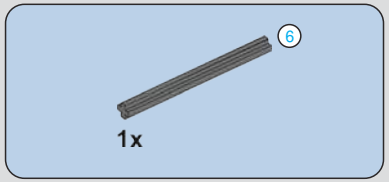

103

104

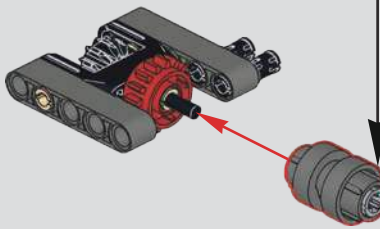

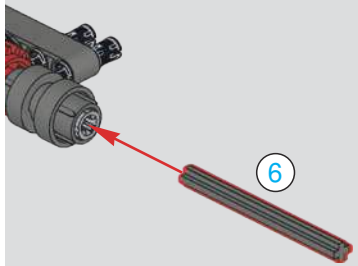

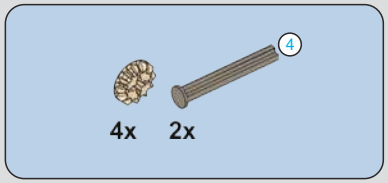

105

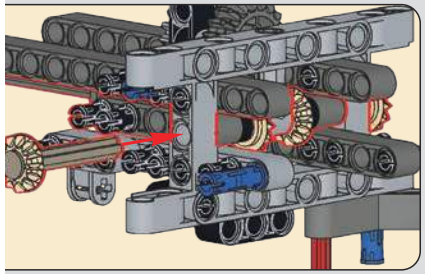

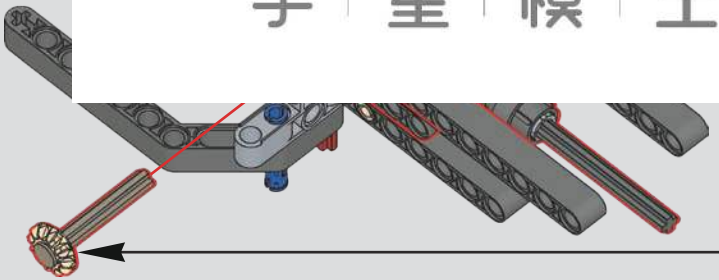

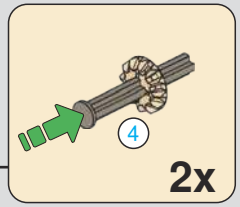

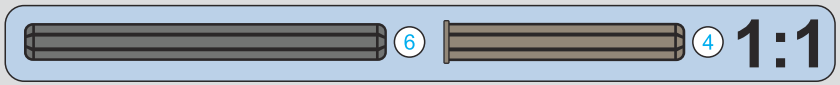

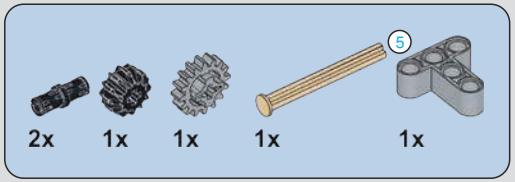

106

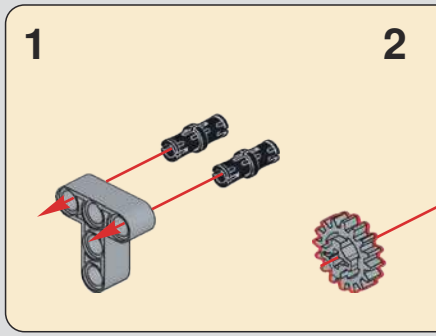

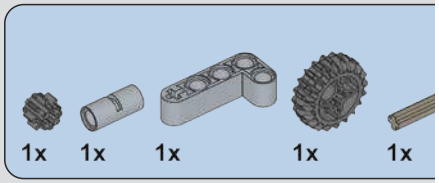

107

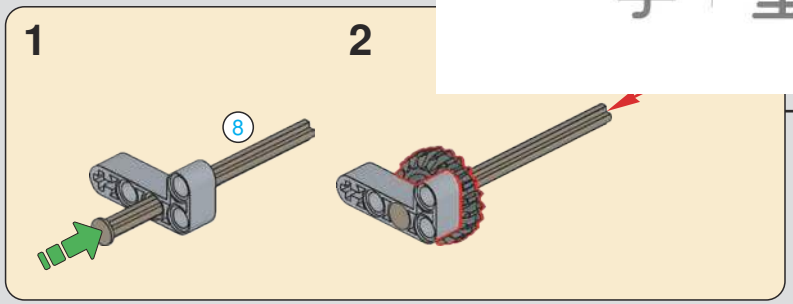

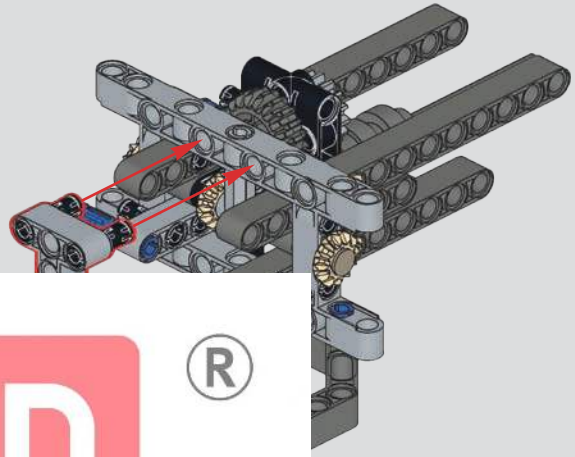

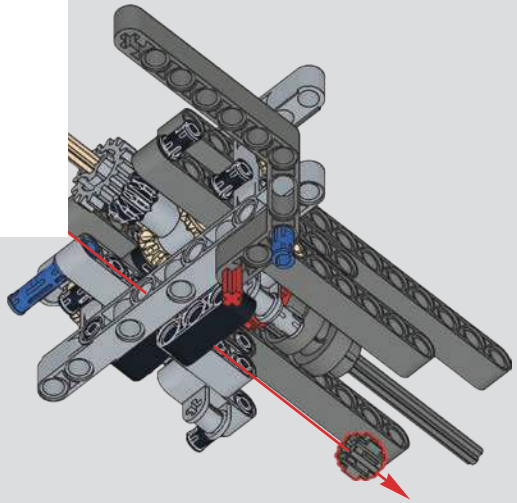

MOULD KING ®
宇 星 模 王

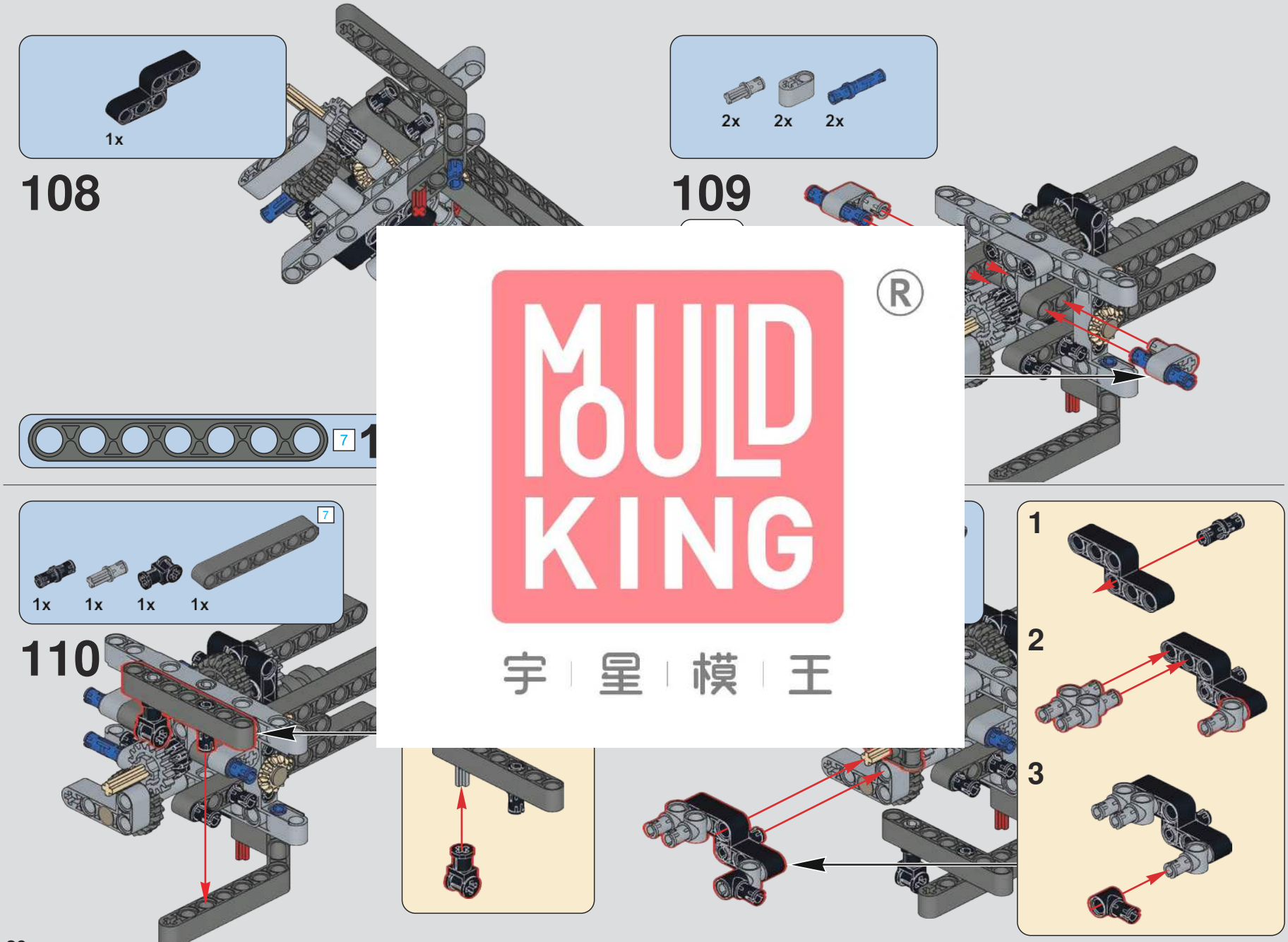

MOULD KING ®
宇 星 模 王

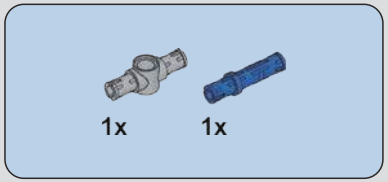

112

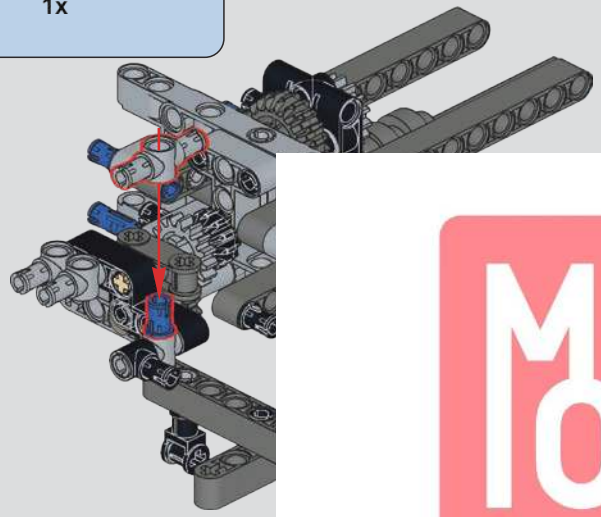

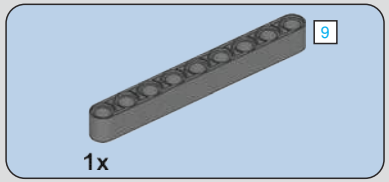

113

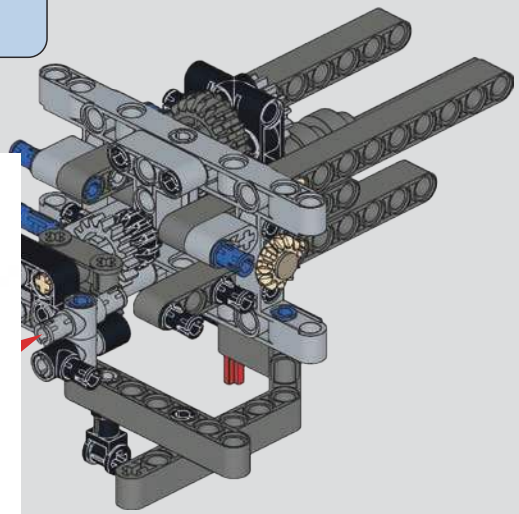

MOULD KING ®
宇 星 模 王

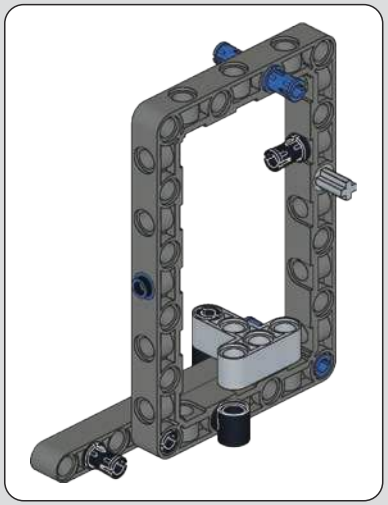

114

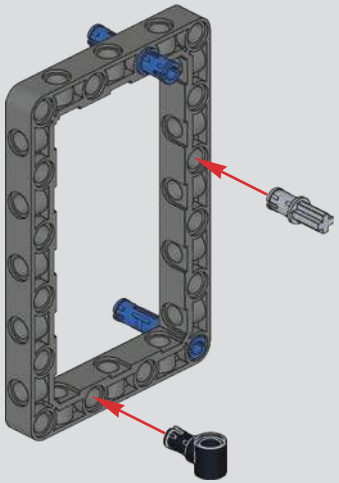

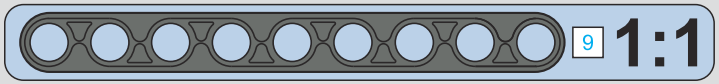

115

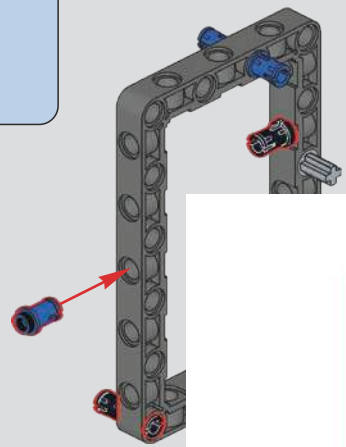

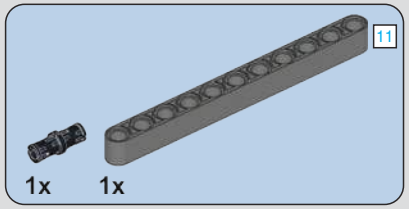

116

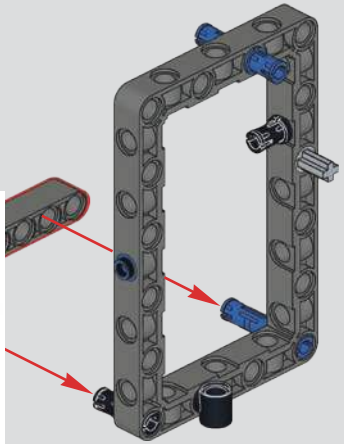

117

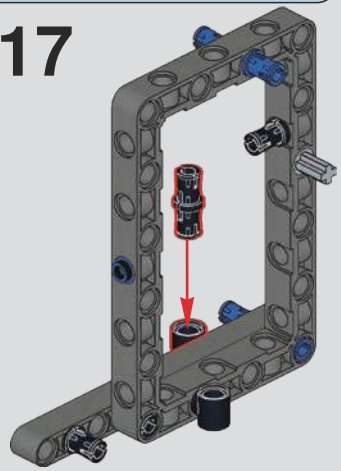

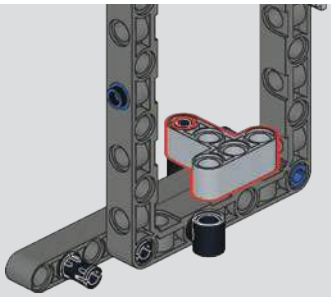

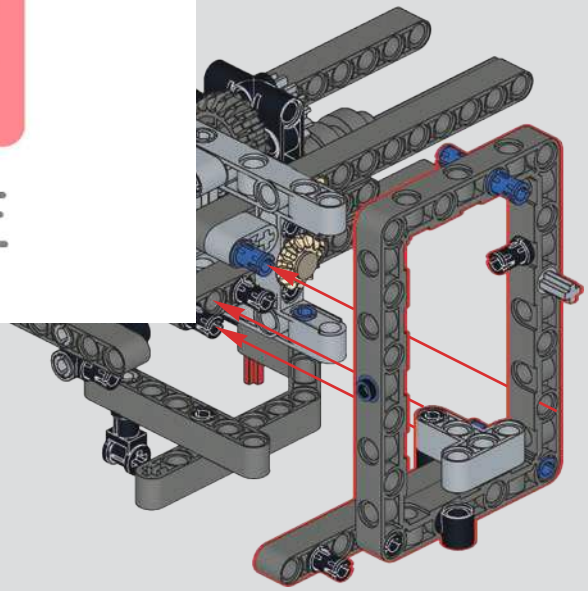

MOULD KING ®
宇 星 模 王

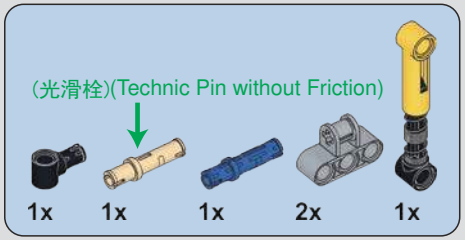

120

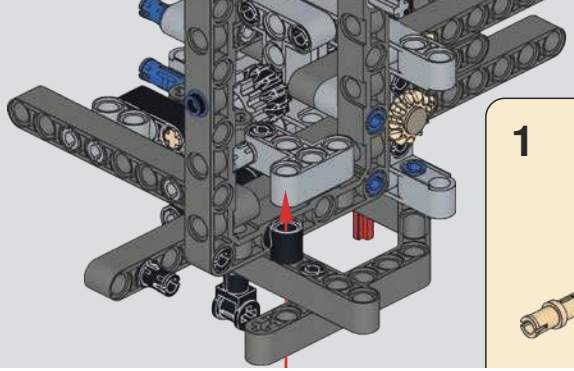

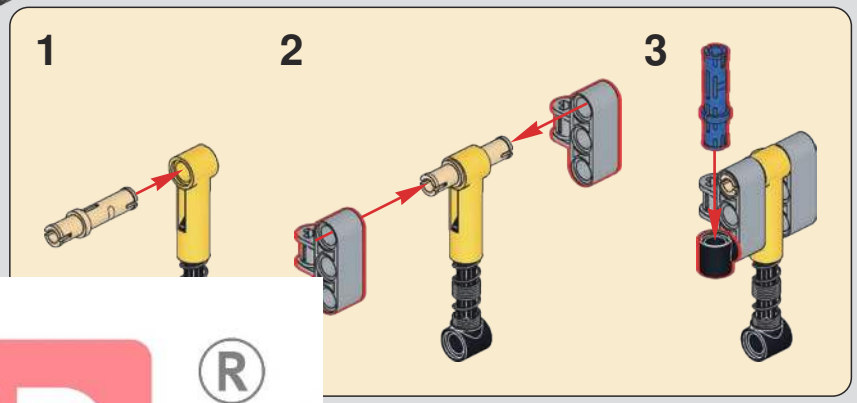

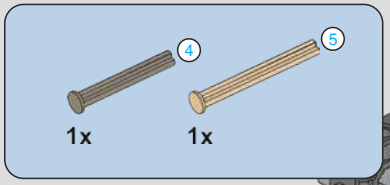

121

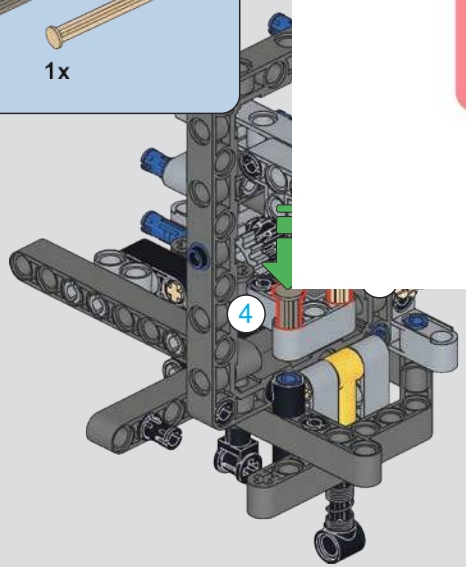

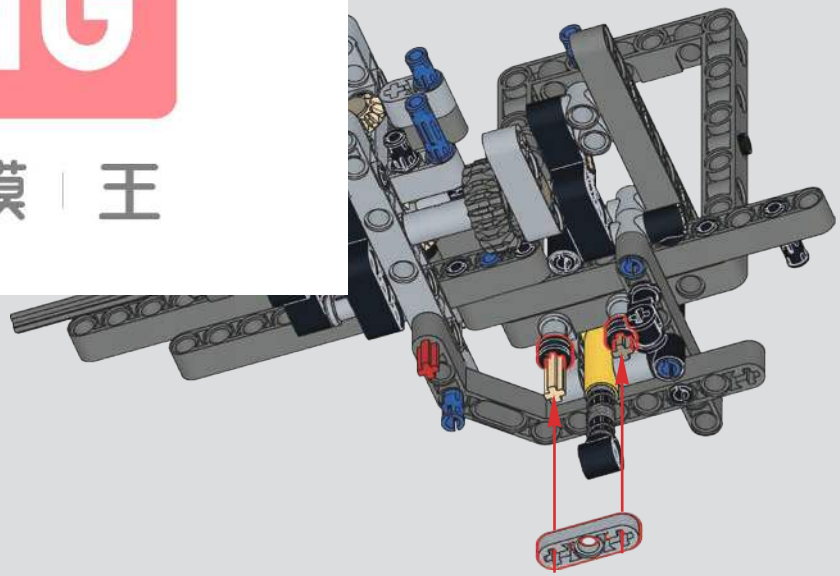

MOULD KING ®
宇 星 模 王

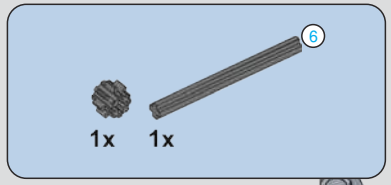

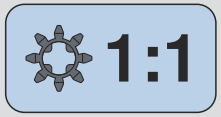

123

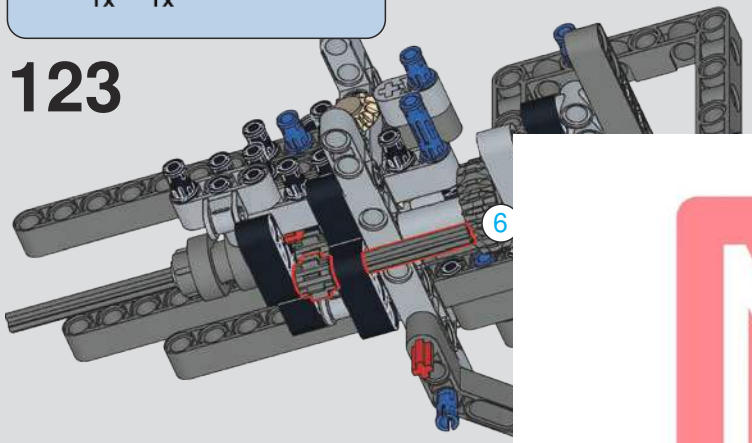

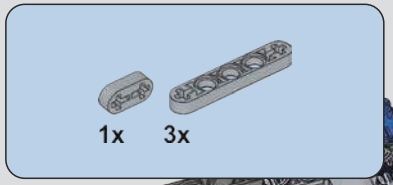

124

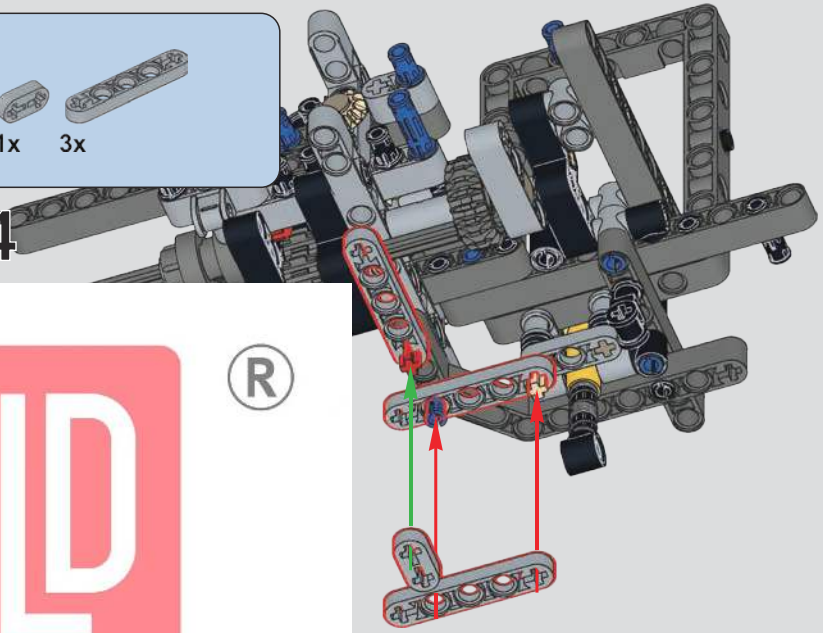

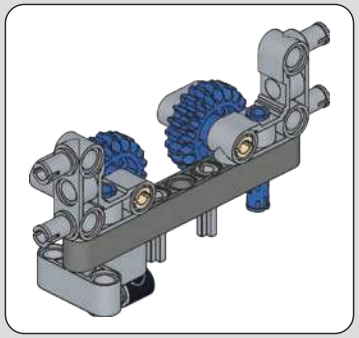

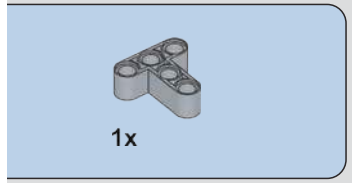

26

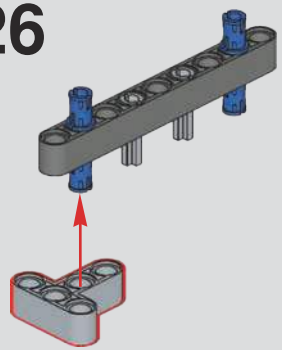

MOULD KING ®
宇 星 模 王

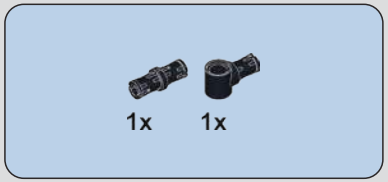

127

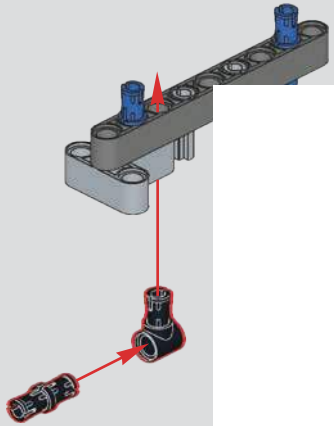

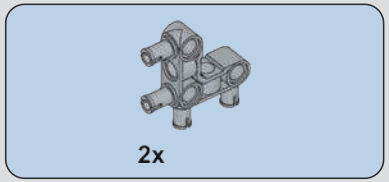

128

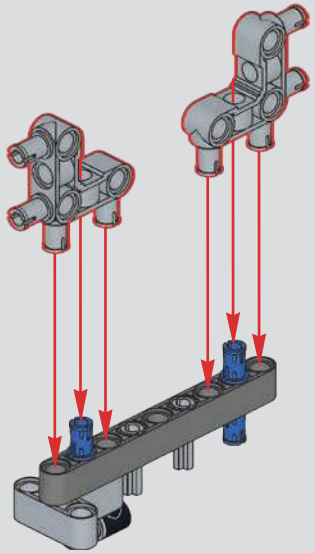

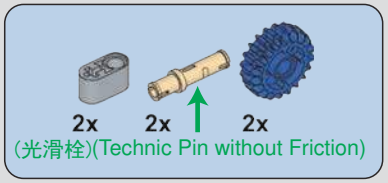

129

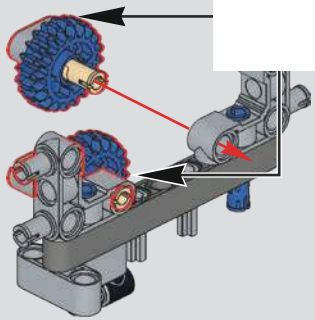

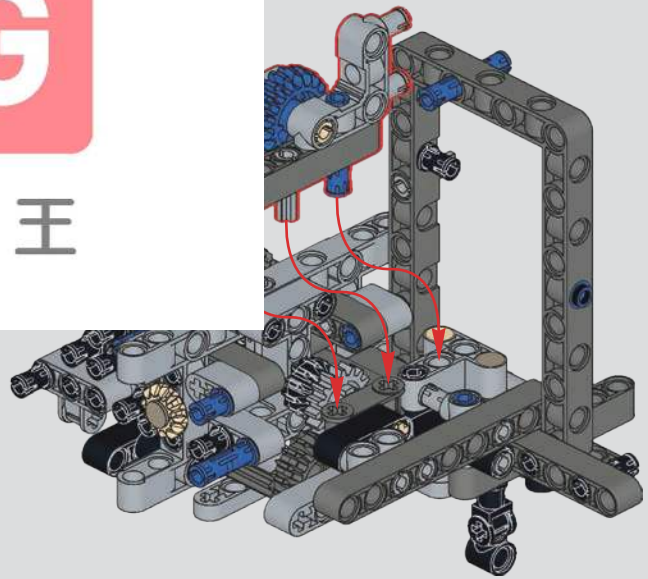

MOULD KING ®
宇 星 模 王

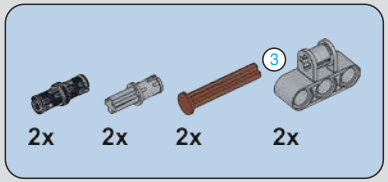

131

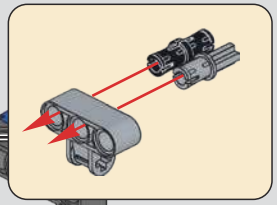

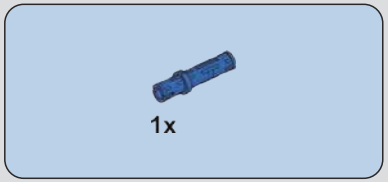

132

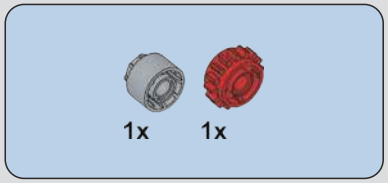

133

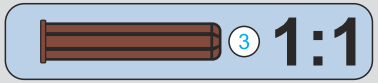

MOULD KING ®
宇 星 模 王

134

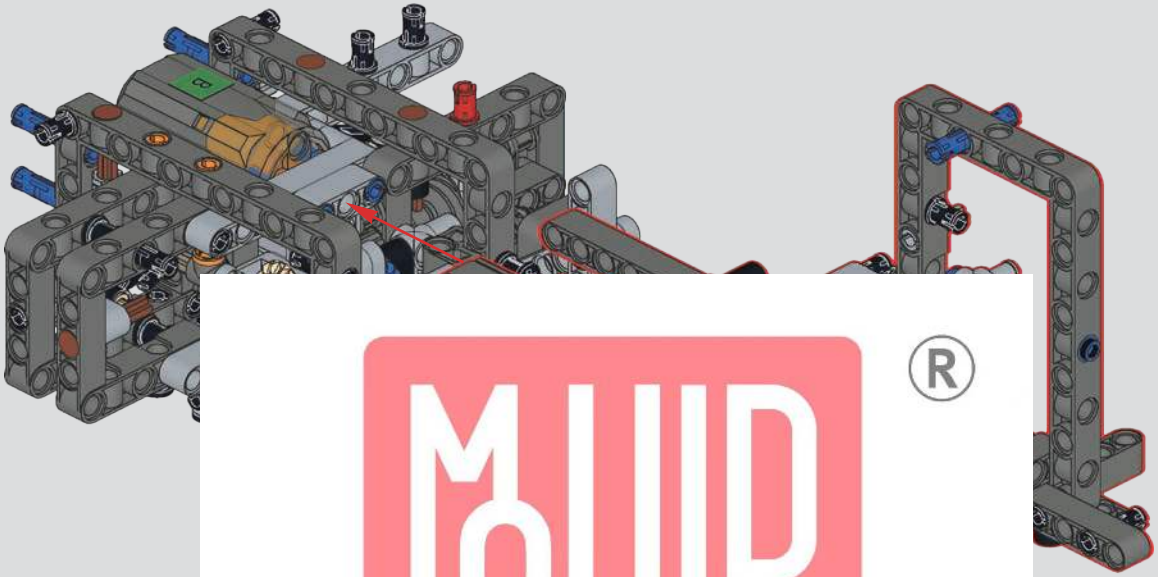

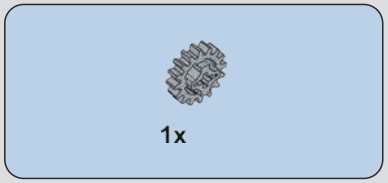

135

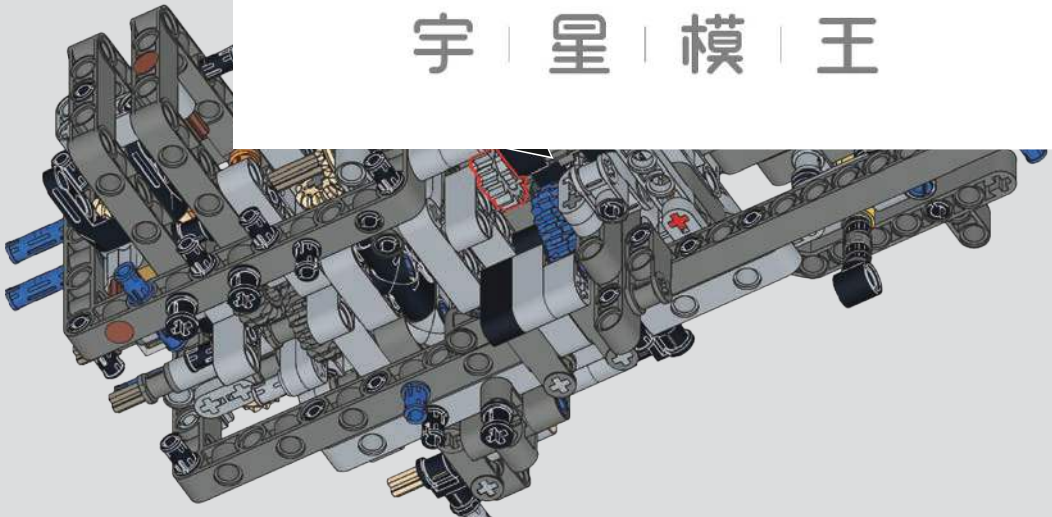

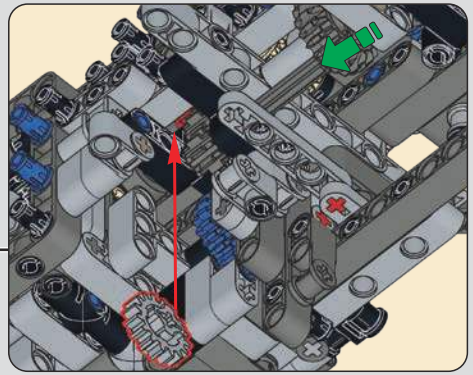

MOULD KING ®
宇 星 模 王

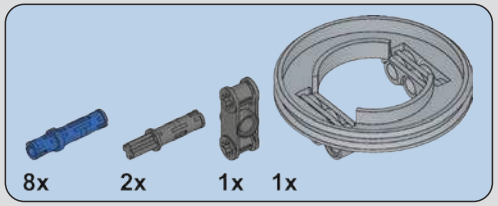

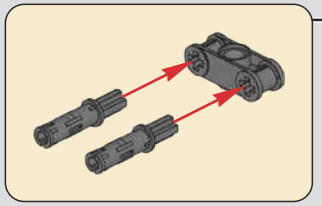

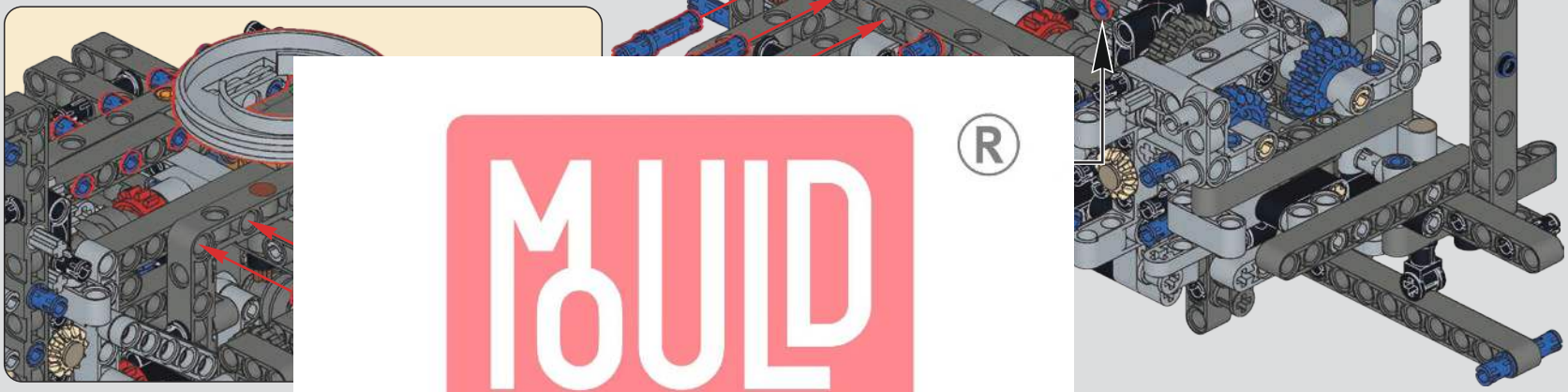

136

137

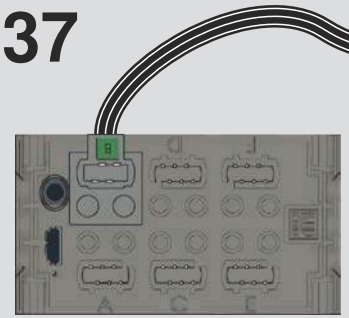

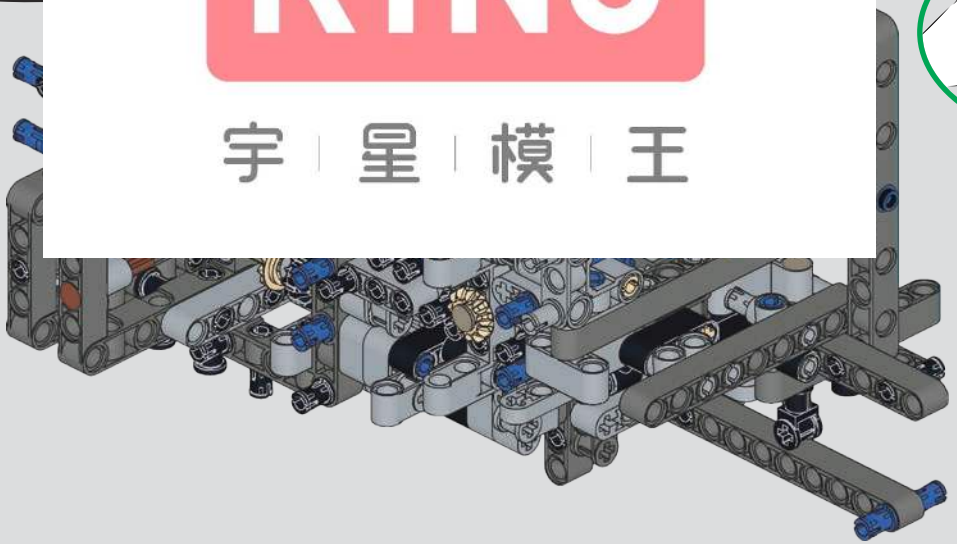

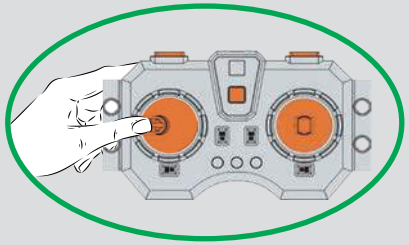

MOULD KING ®
宇 星 模 王

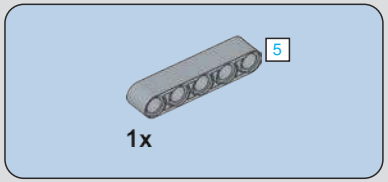

138

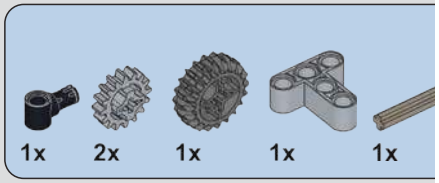

139

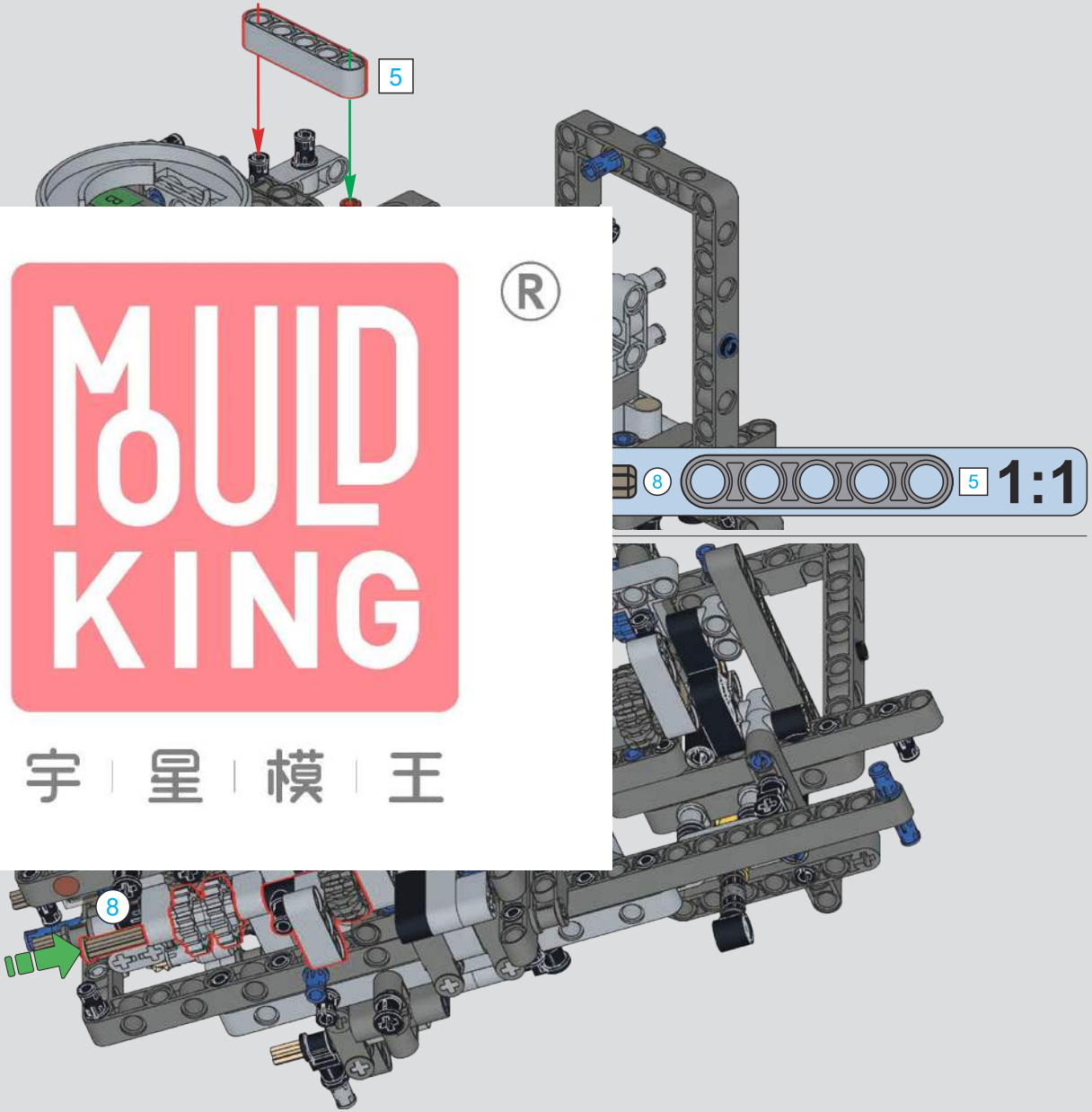

MOULD KING ®
宇 星 模 王

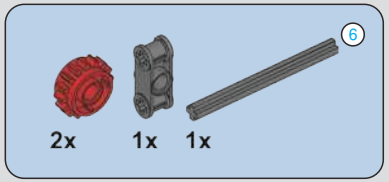

140

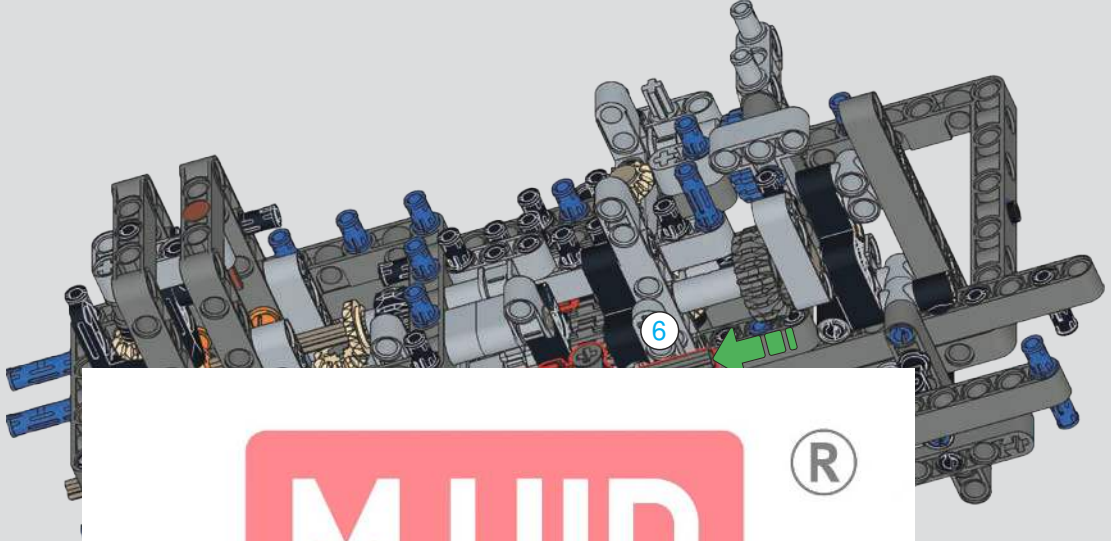

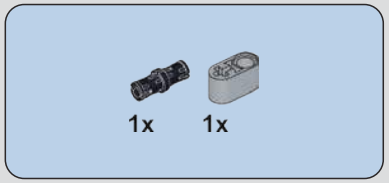

141

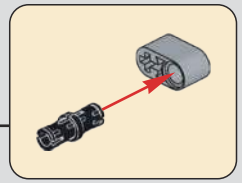

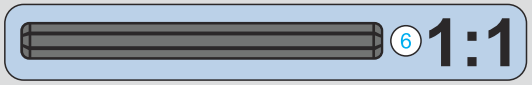

MOULD KING ®
宇 星 模 王

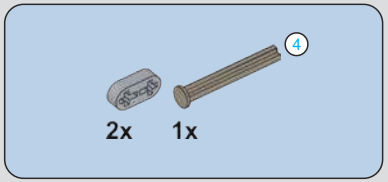

142

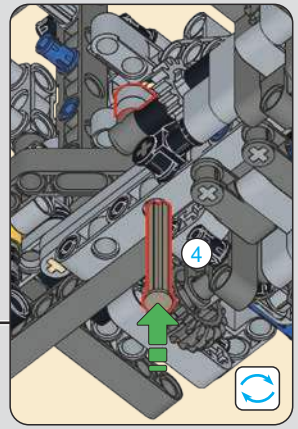

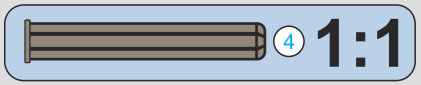

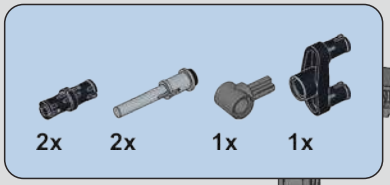

143

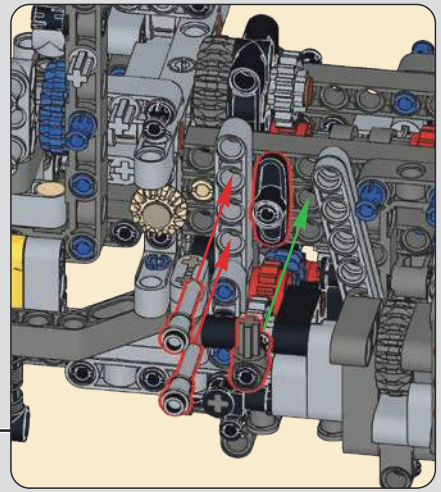

MOULD KING ®
宇 星 模 王

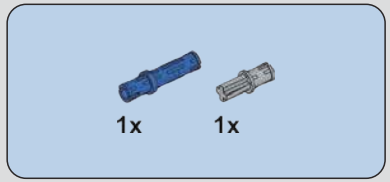

144

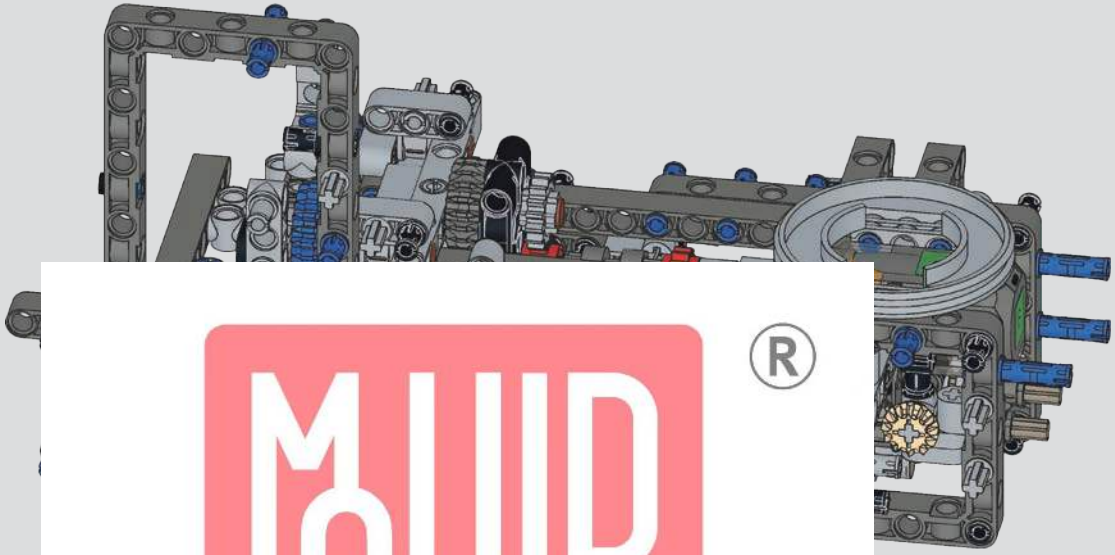

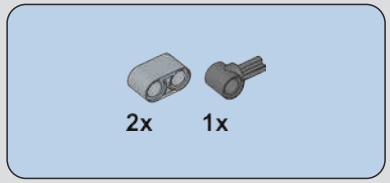

145

MOULD KING ®
宇 星 模 王

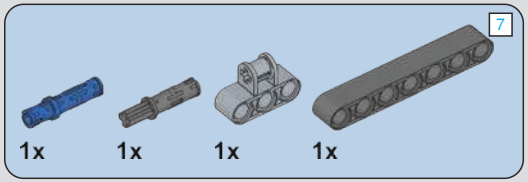

146

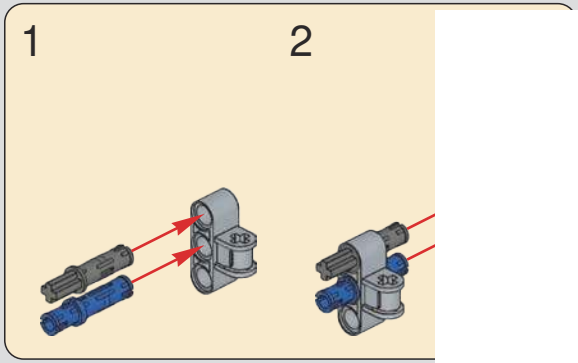

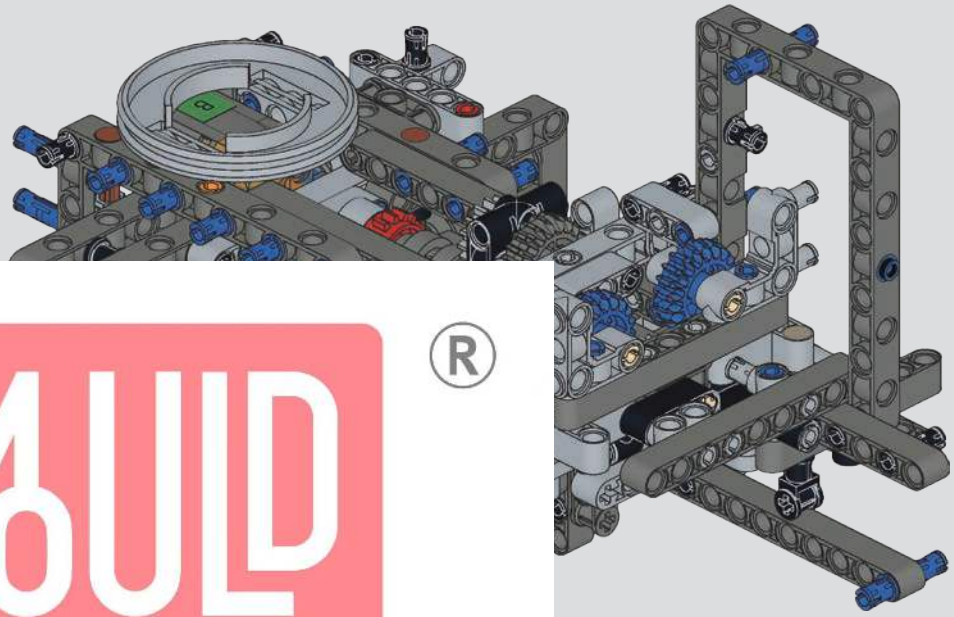

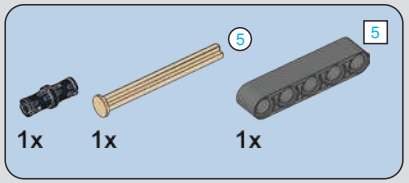

147

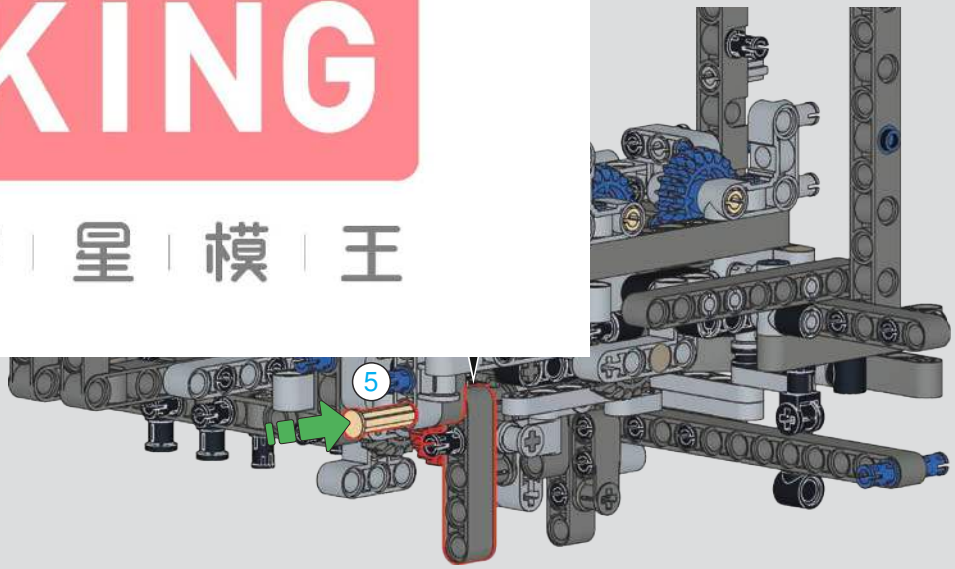

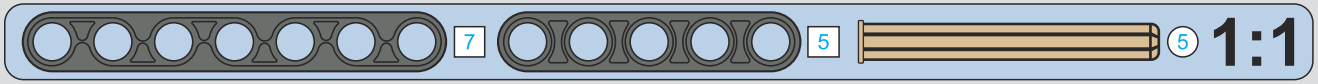

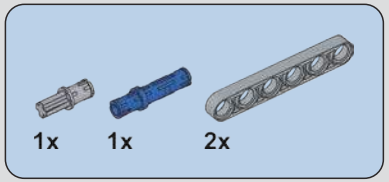

148

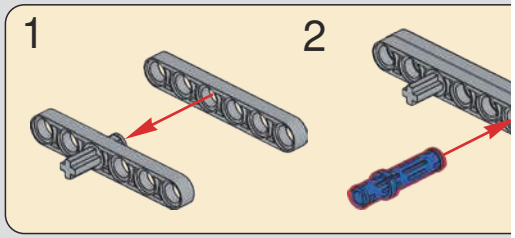

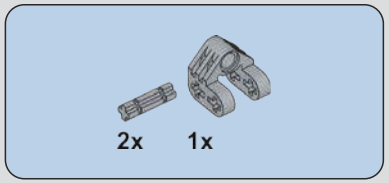

149

MOULD KING ®
宇 星 模 王

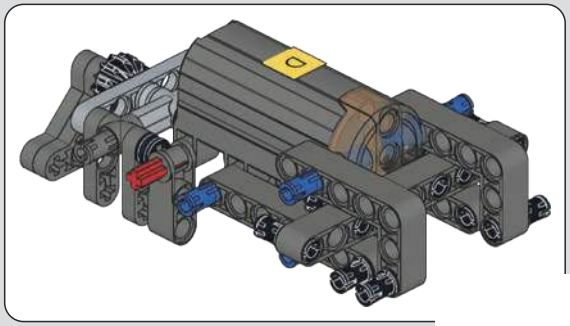

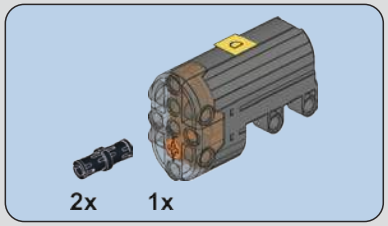

150

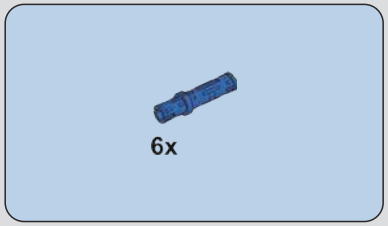

151

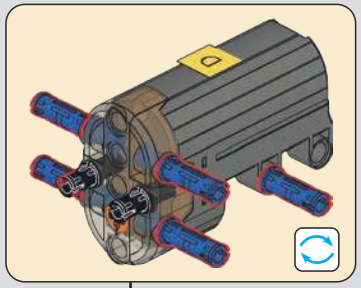

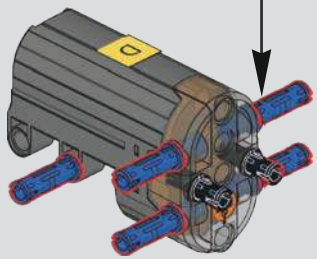

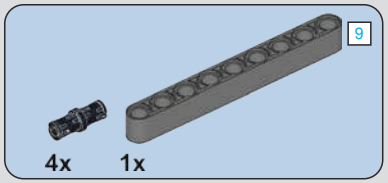

152

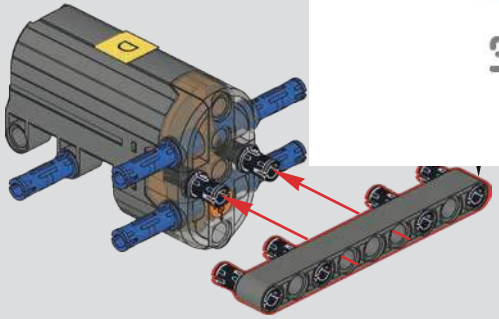

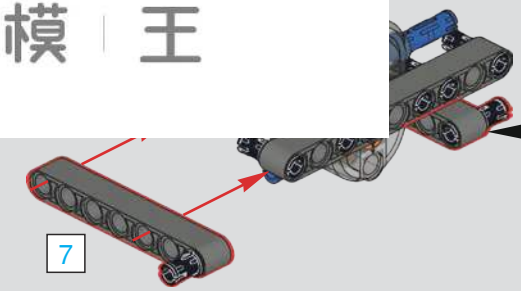

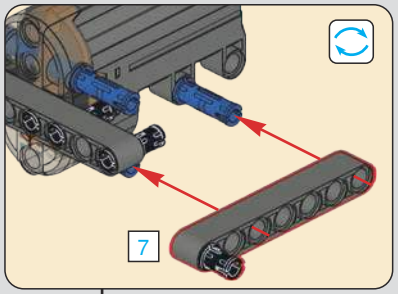

MOULD KING ®
宇 星 模 王

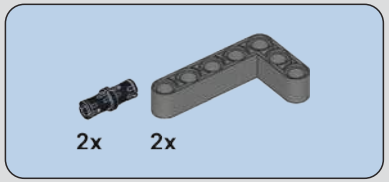

154

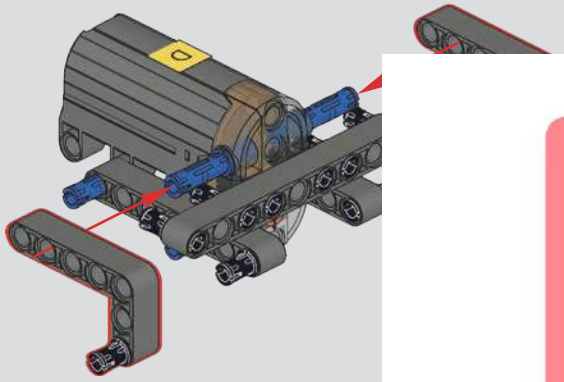

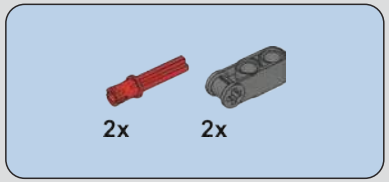

155

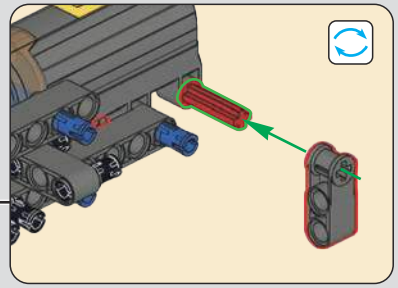

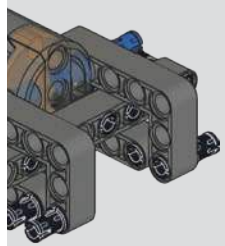

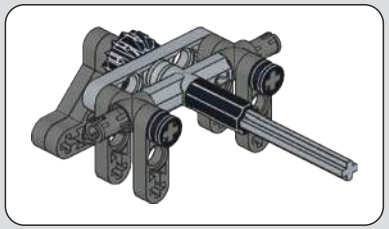

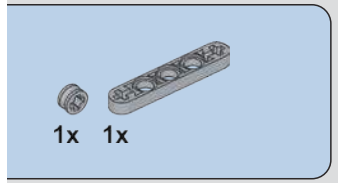

57

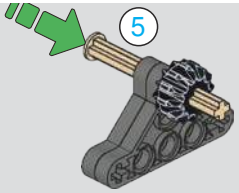

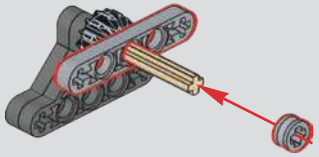

MOULD KING ®
宇 星 模 王

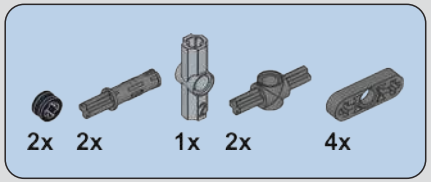

158

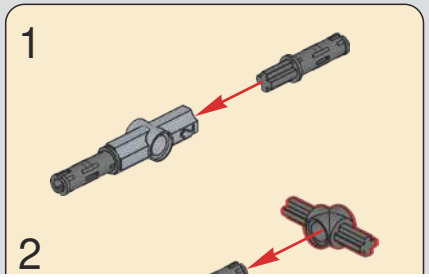

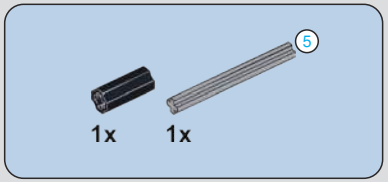

159

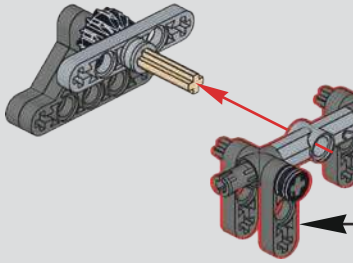

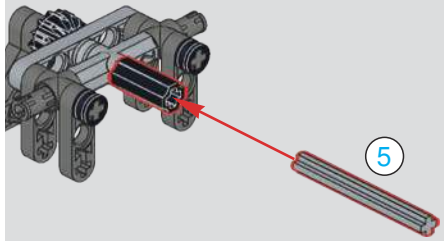

160

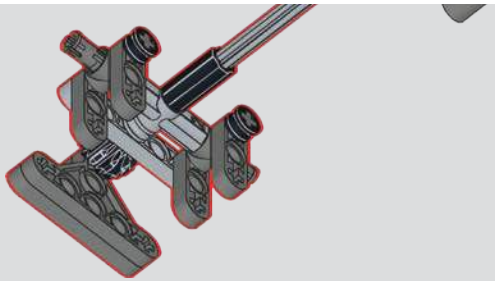

161

162

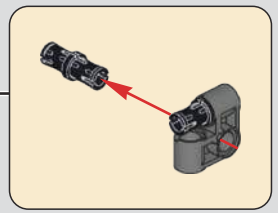

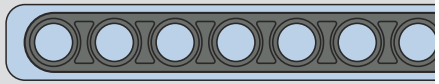

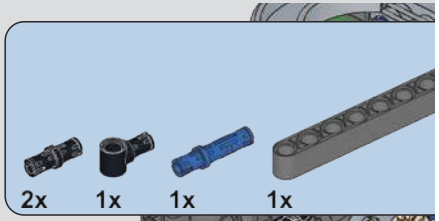

163

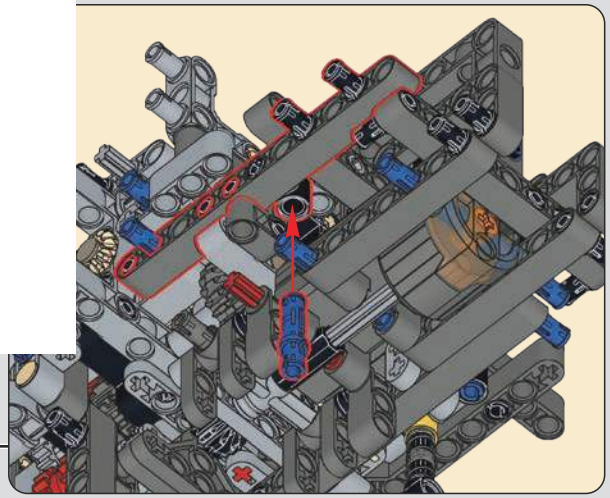

MOULD KING ®
宇 星 模 王

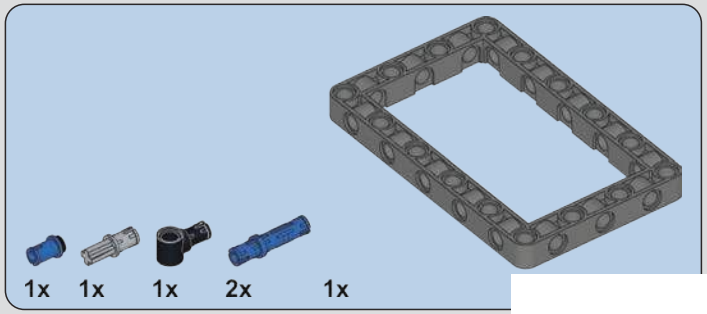

164

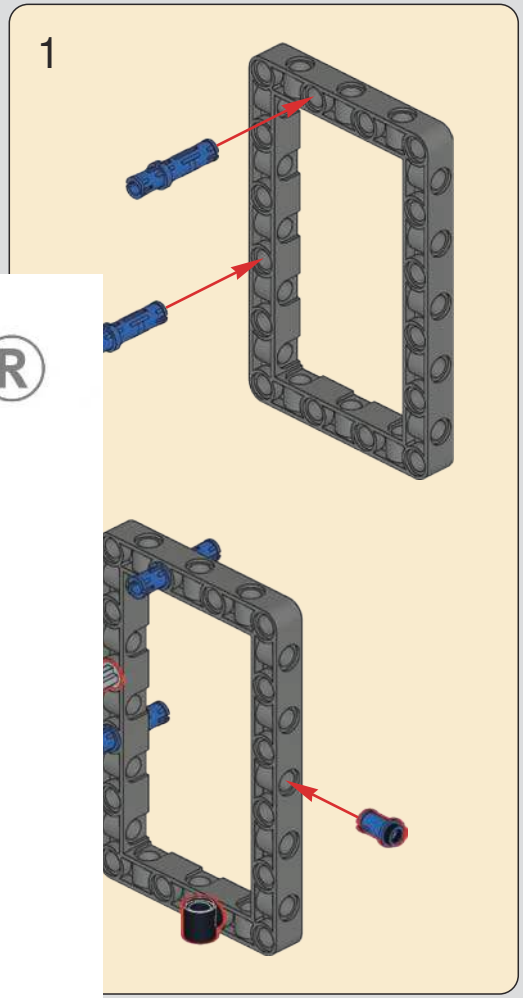

MOULD KING ®
宇 星 模 王

165

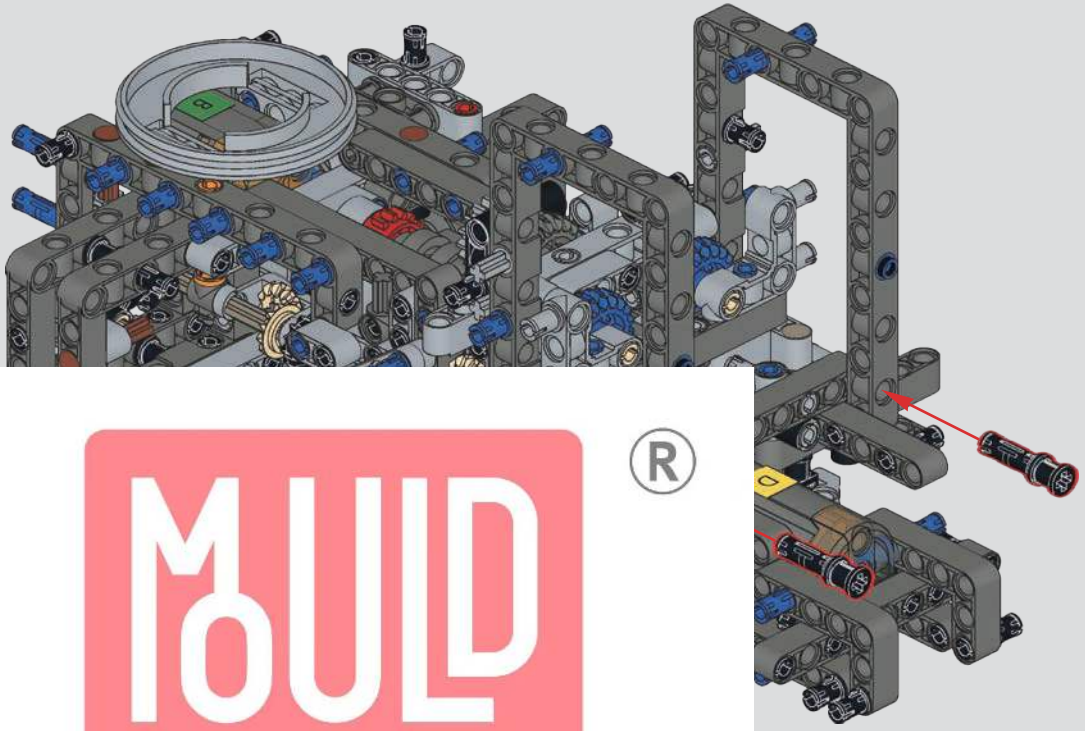

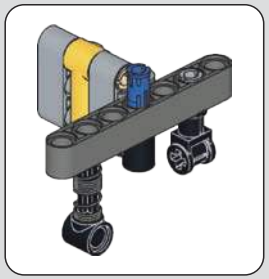

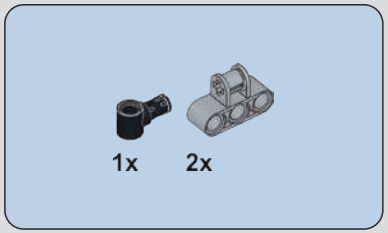

167

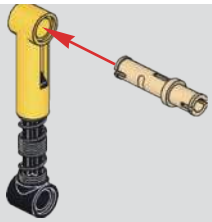

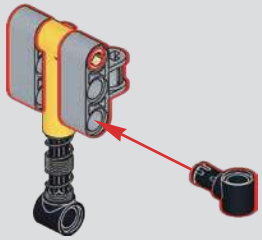

MOULD KING ®
宇 星 模 王

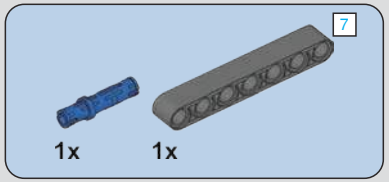

168

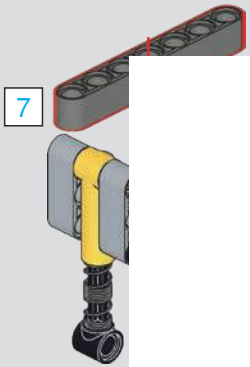

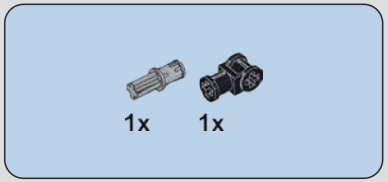

169

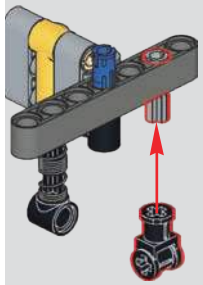

170

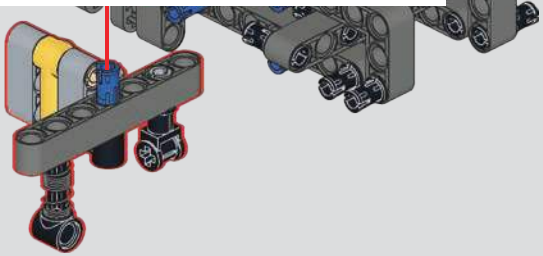

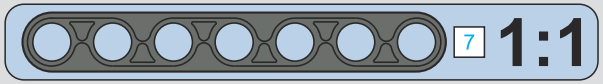

MOULD KING ®
宇 星 模 王

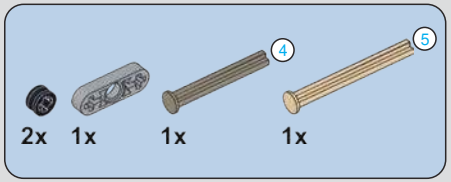

171

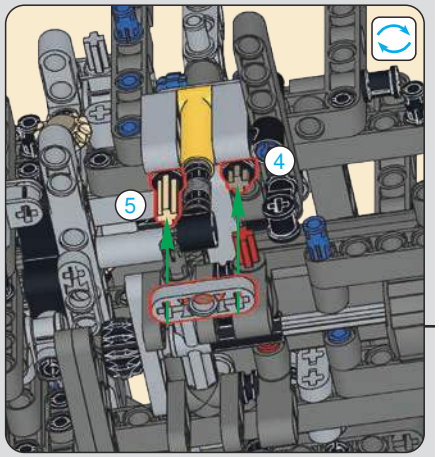

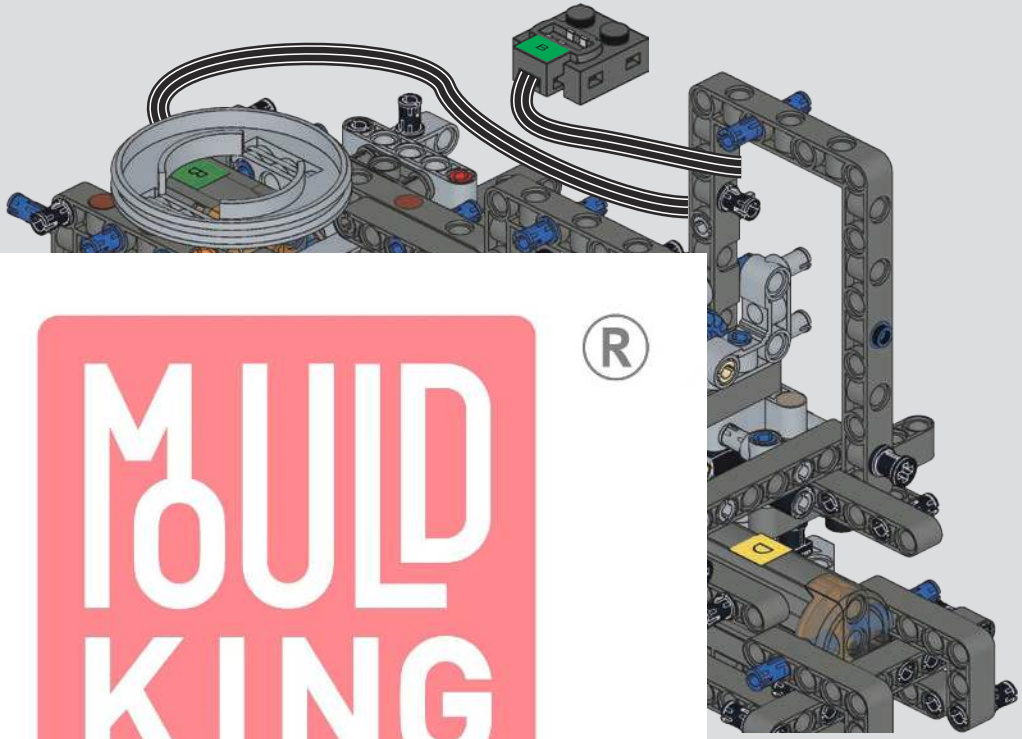

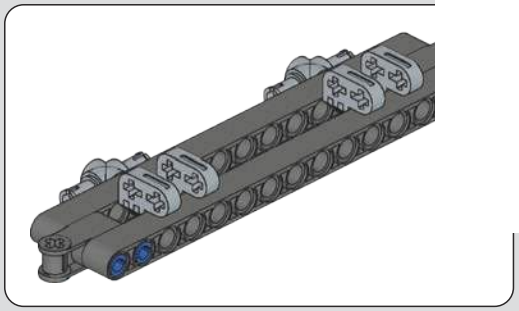

172

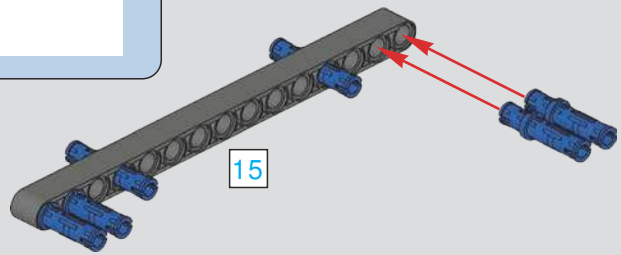

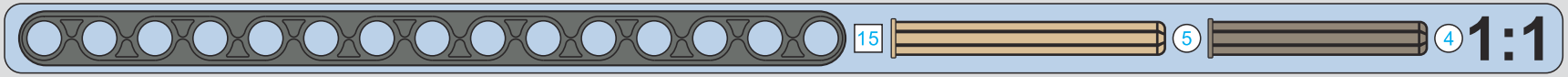

MOULD KING ®
宇 星 模 王

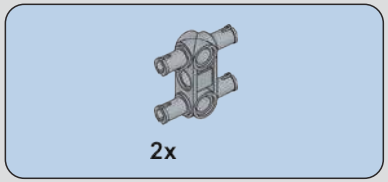

173

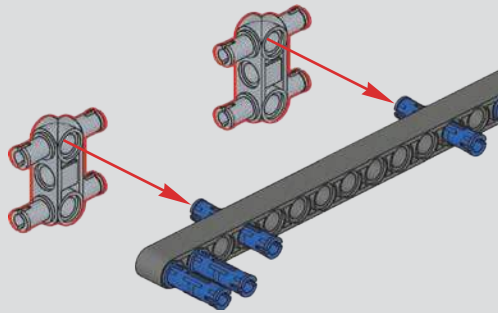

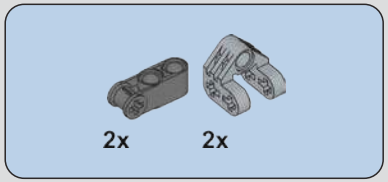

174

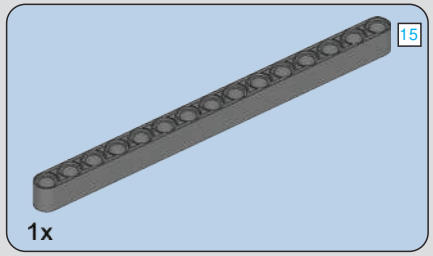

5

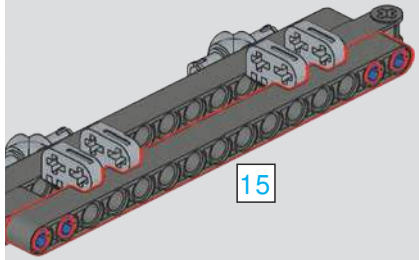

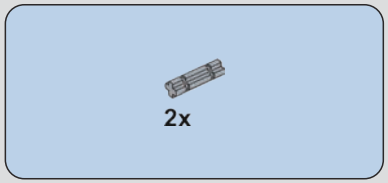

176

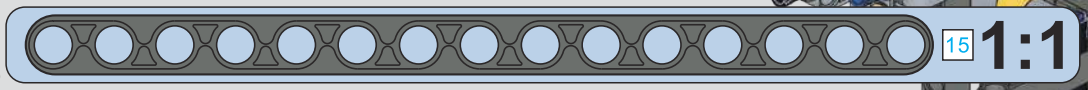

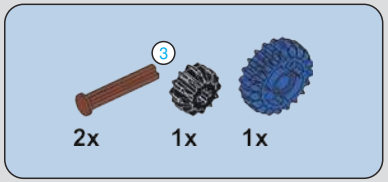

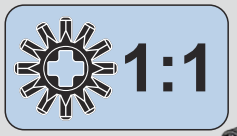

177

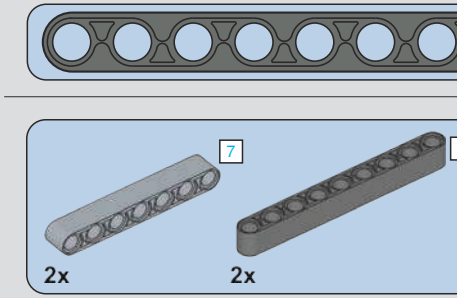

178

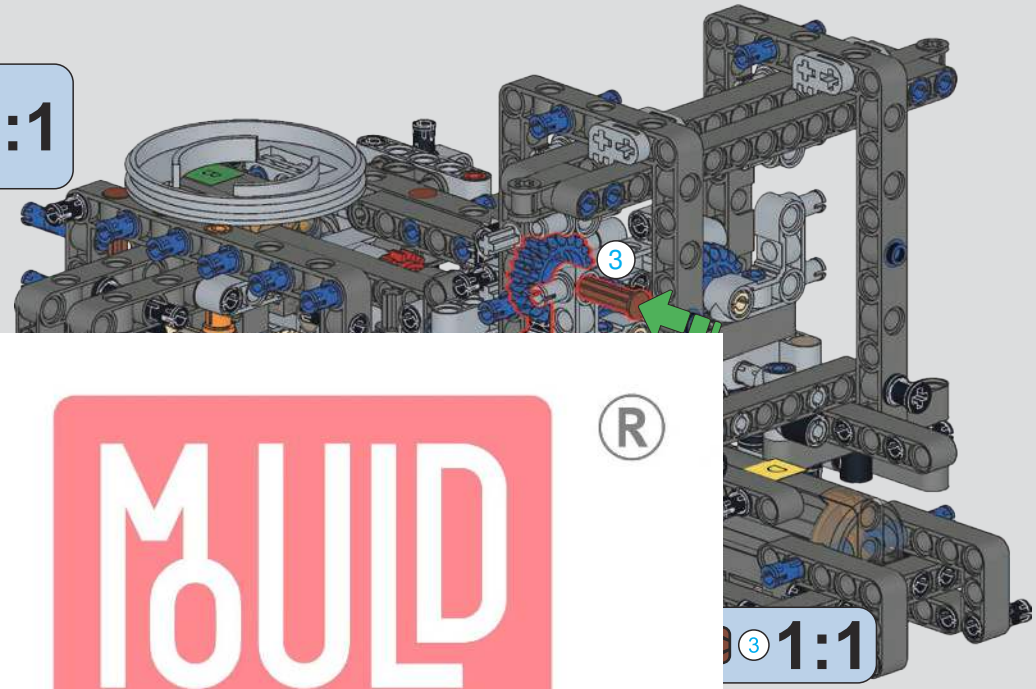

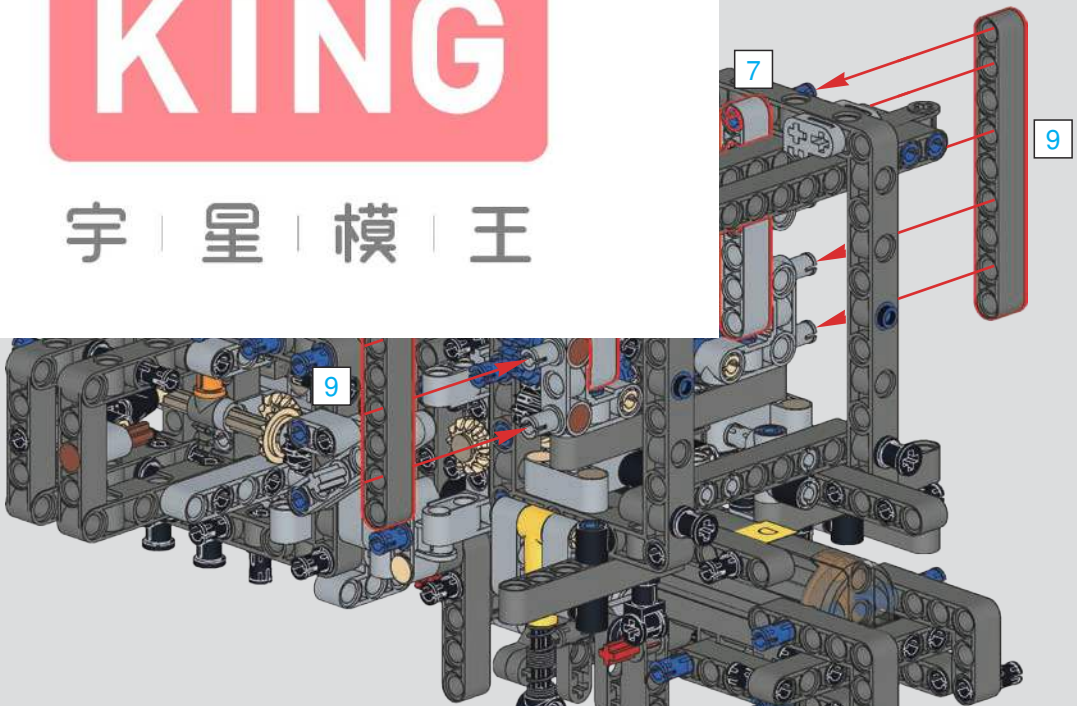

MOULD KING ®
宇 星 模 王

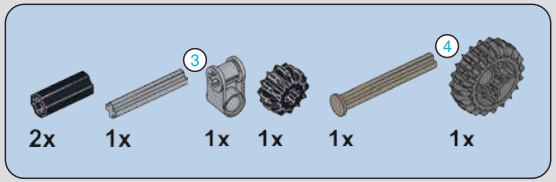

179

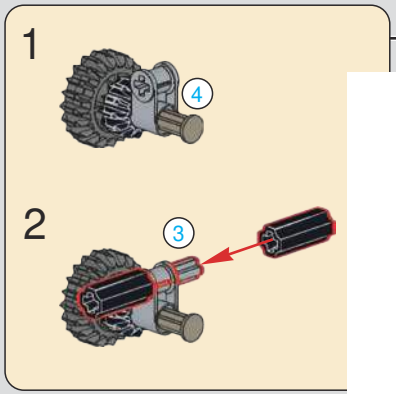

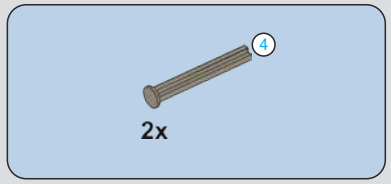

180

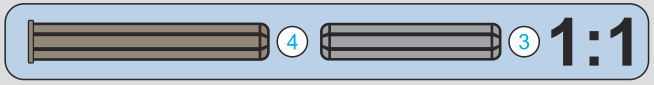

MOULD KING ®
宇 星 模 王

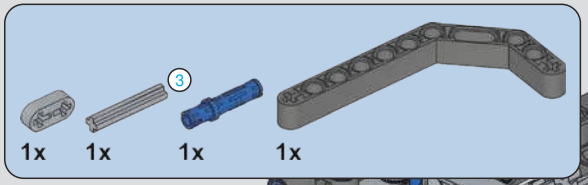

181

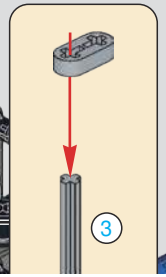

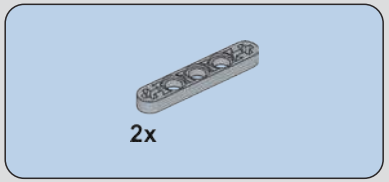

182

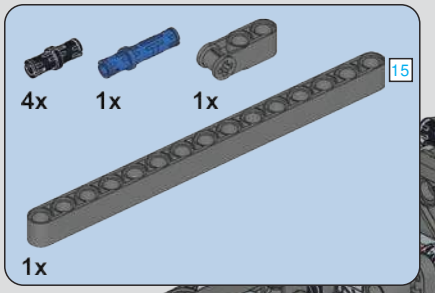

183

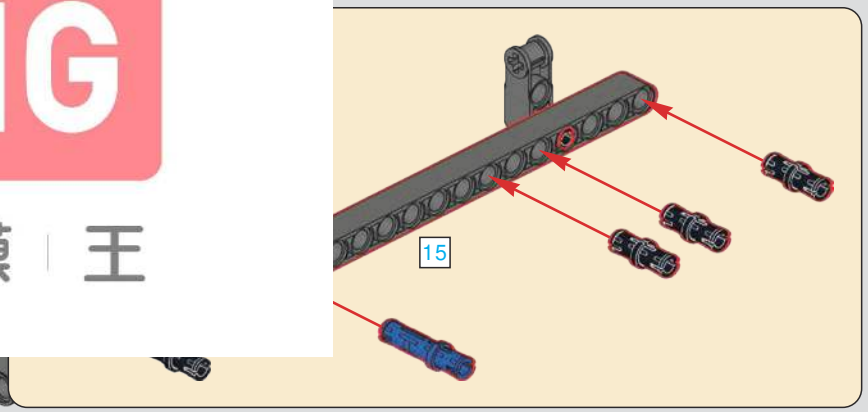

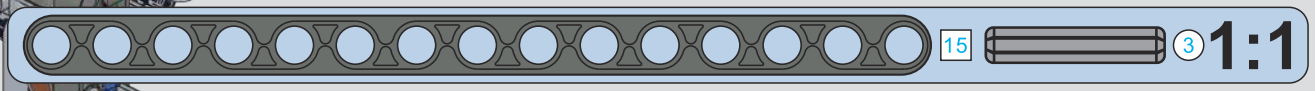

MOULD KING ®
宇 星 模 王

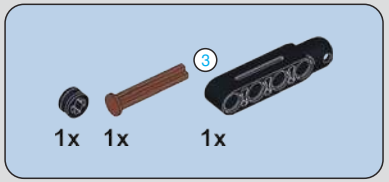

184

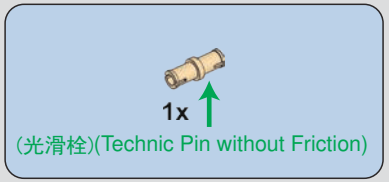

185

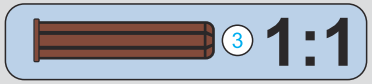

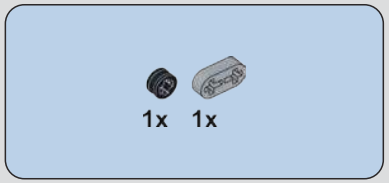

186

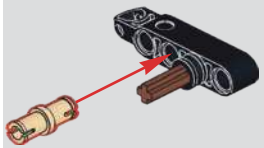

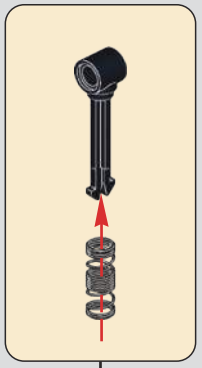

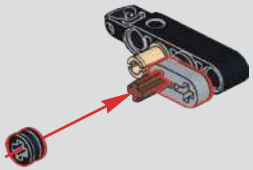

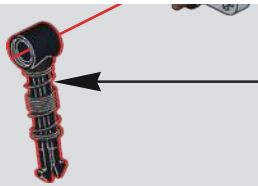

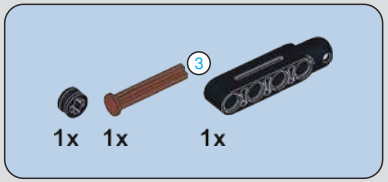

188

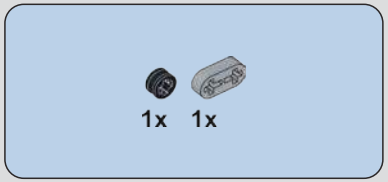

189

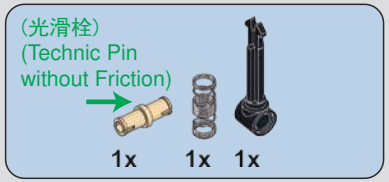

190

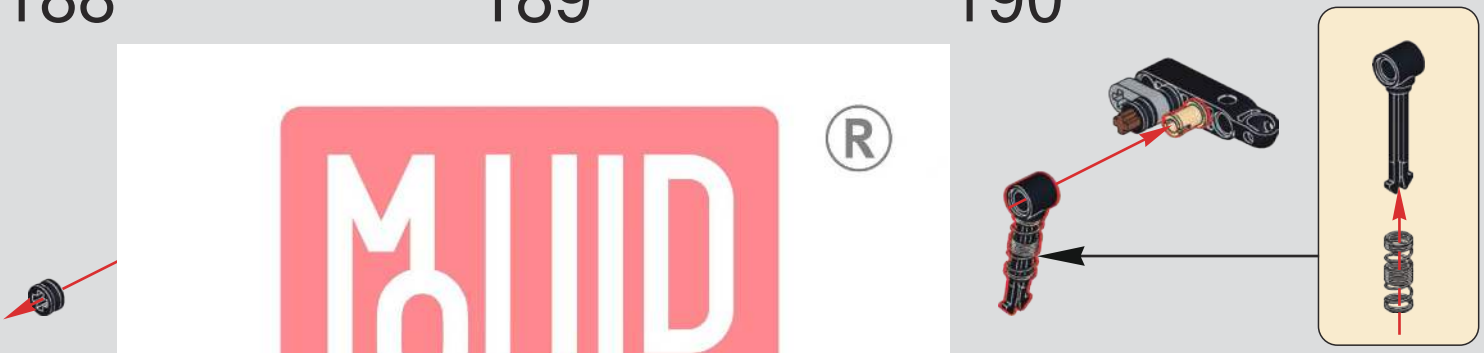

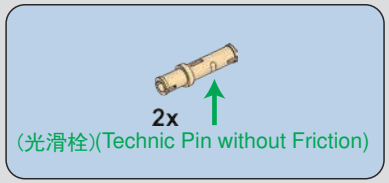

191

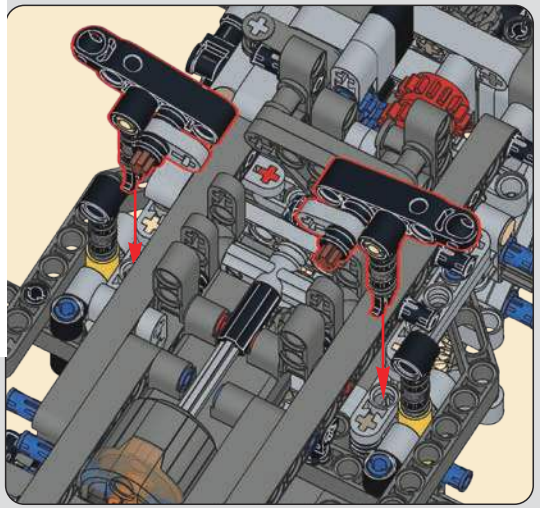

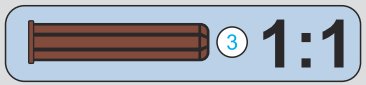

MOULD KING ®
宇 星 模 王

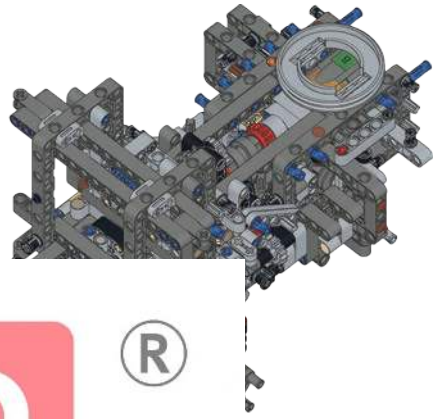

MOULD KING ®

宇 星 模 王

192

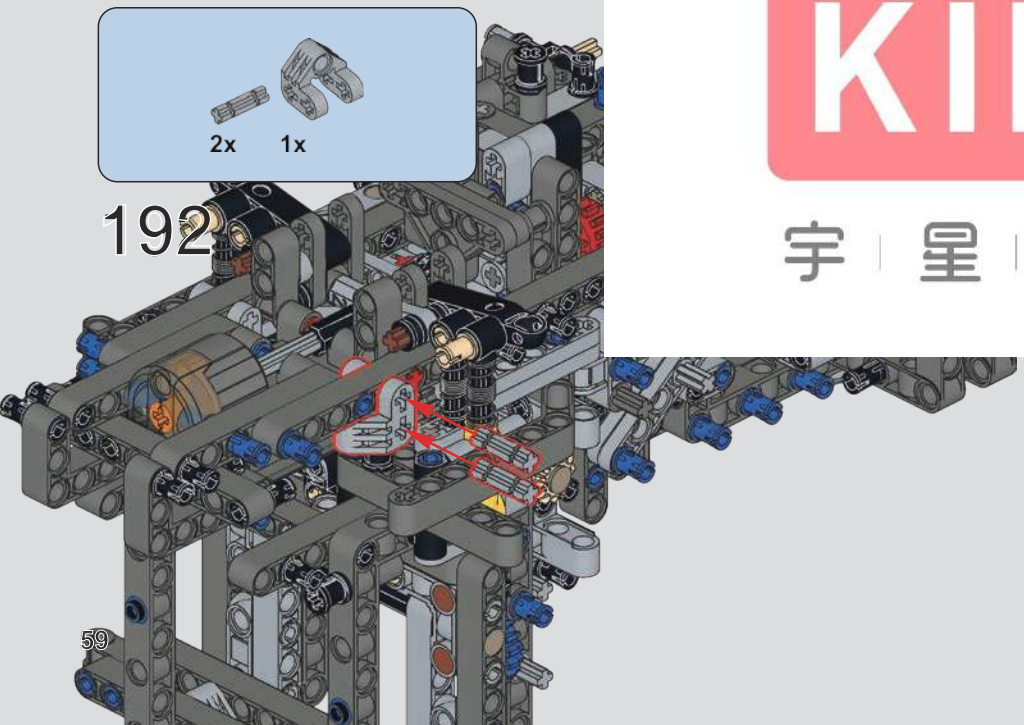

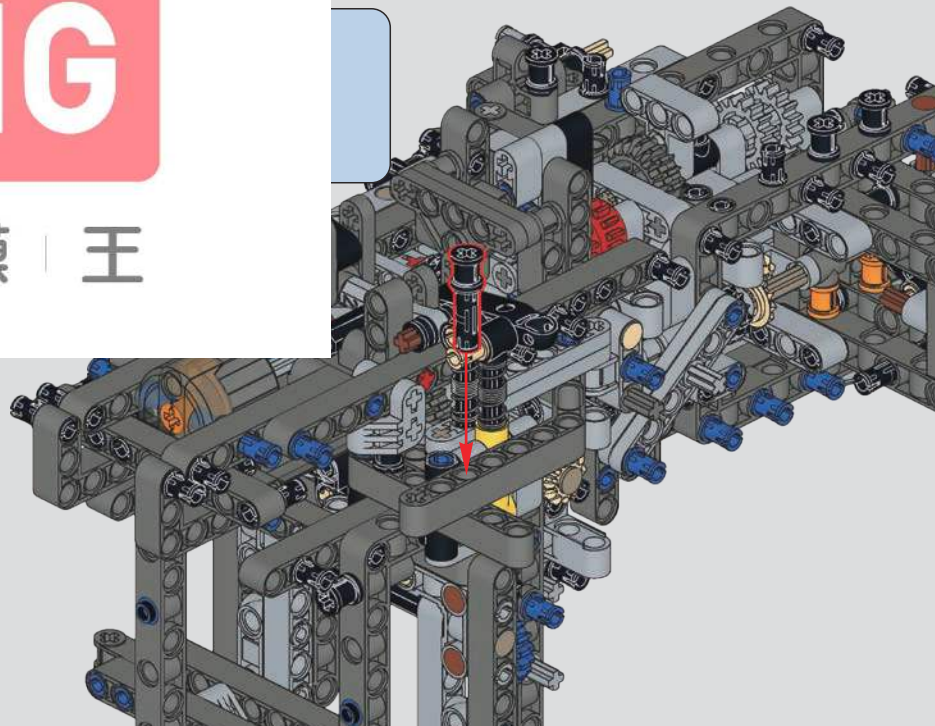

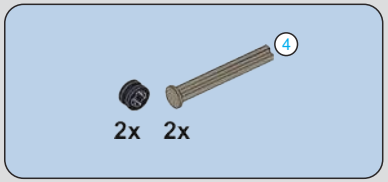

194

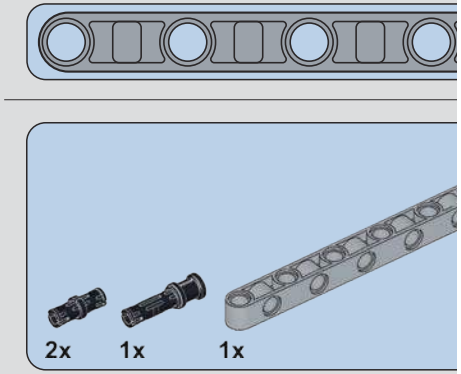

195

MOULD KING ®
宇 星 模 王

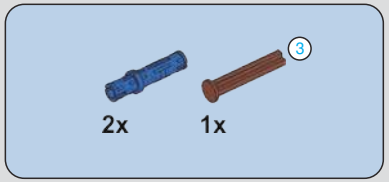

196

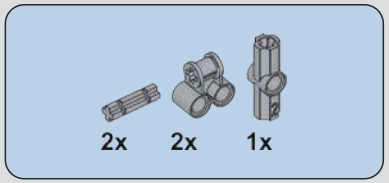

197

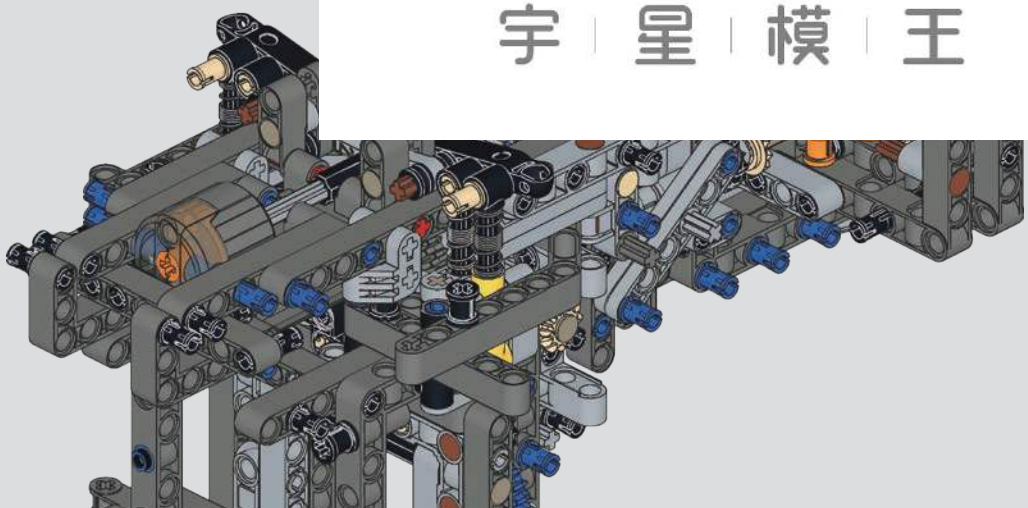

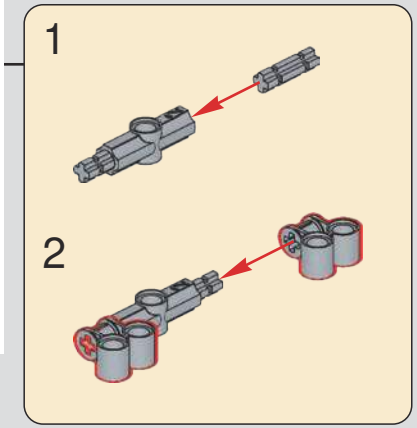

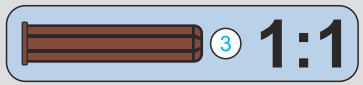

MOULD KING ®
宇 星 模 王

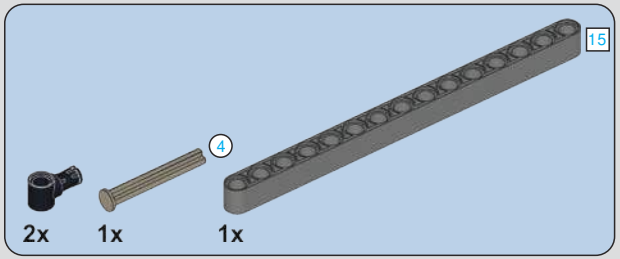

198

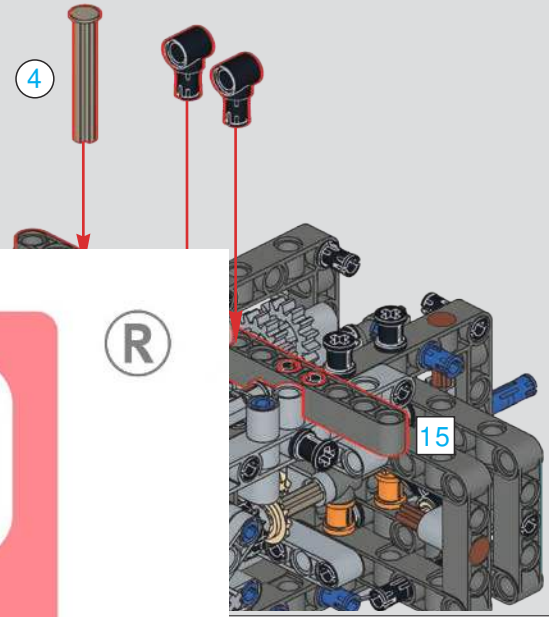

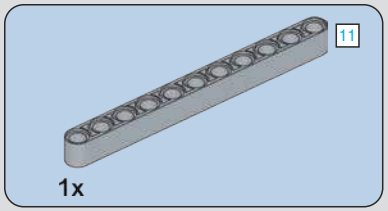

199

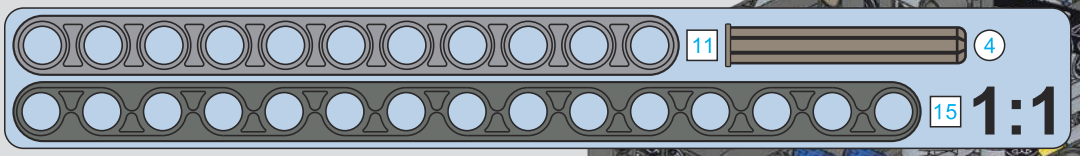

MOULD KING ®
宇 星 模 王

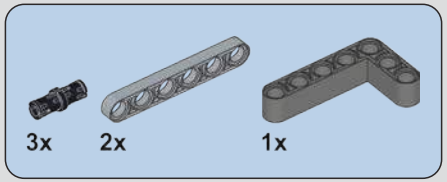

200

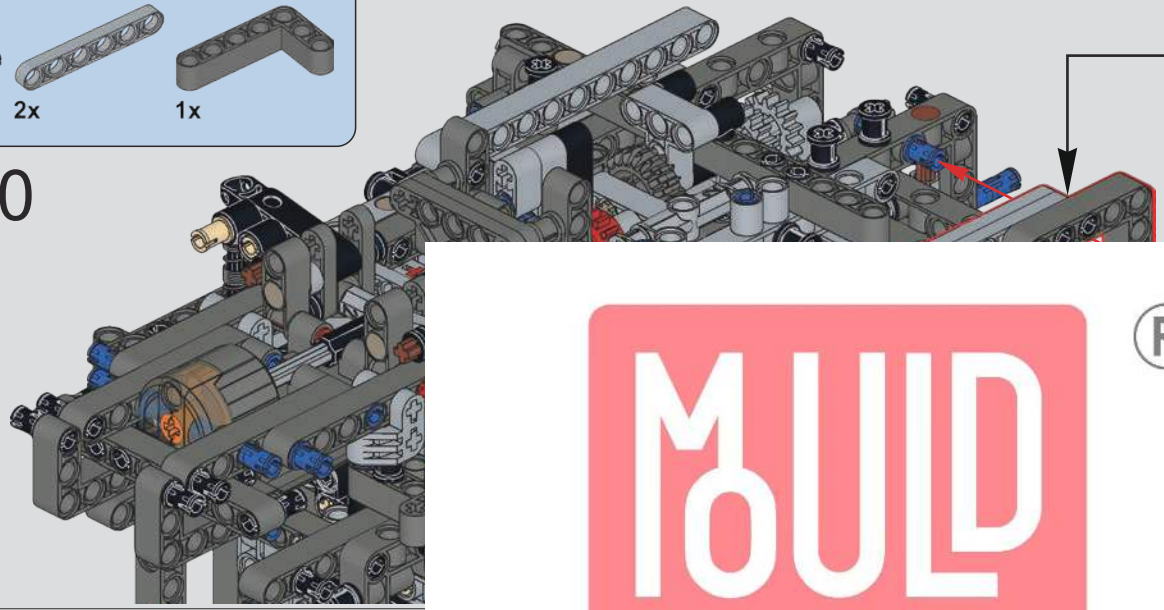

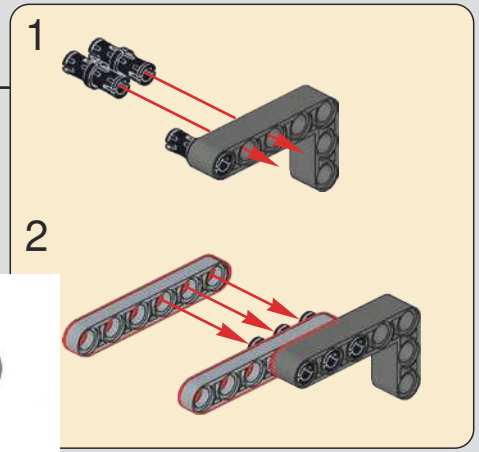

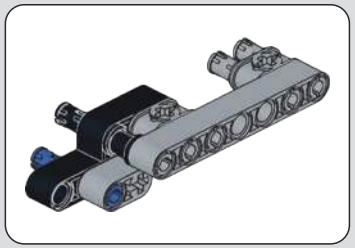

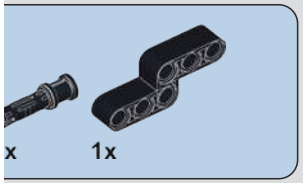

2

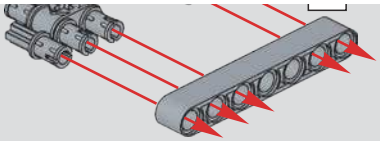

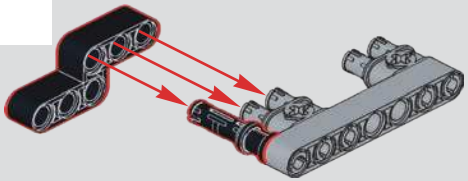

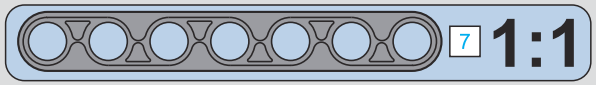

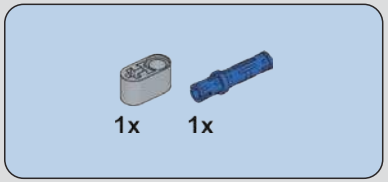

203

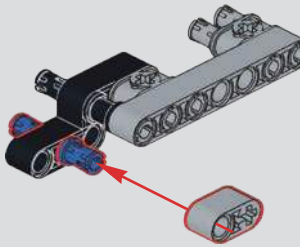

204

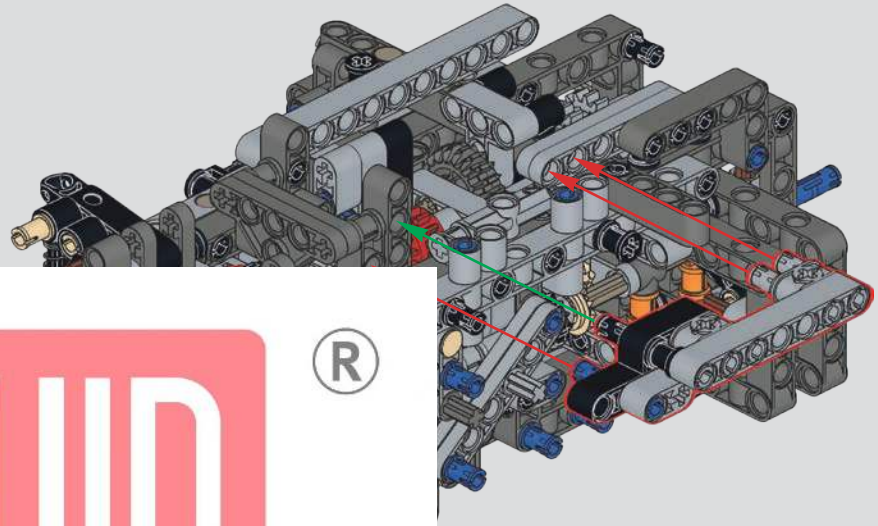

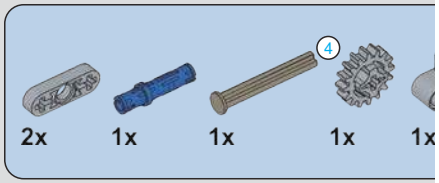

205

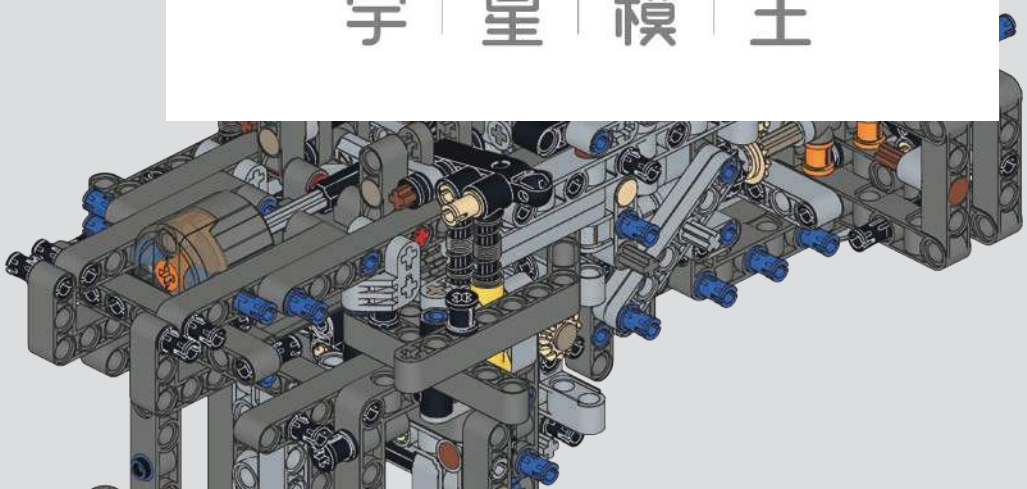

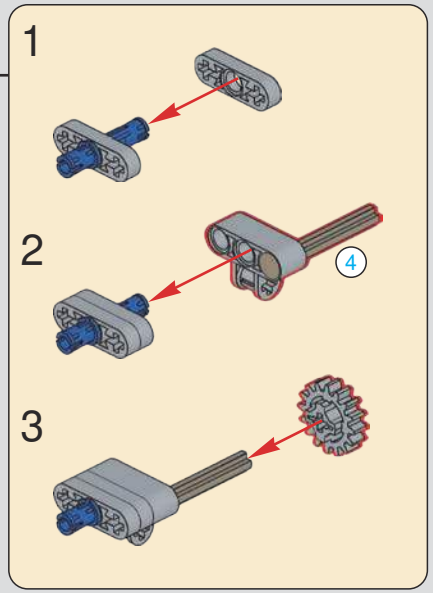

MOULD KING ®
宇 星 模 王

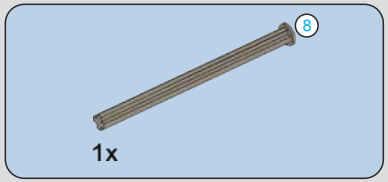

206

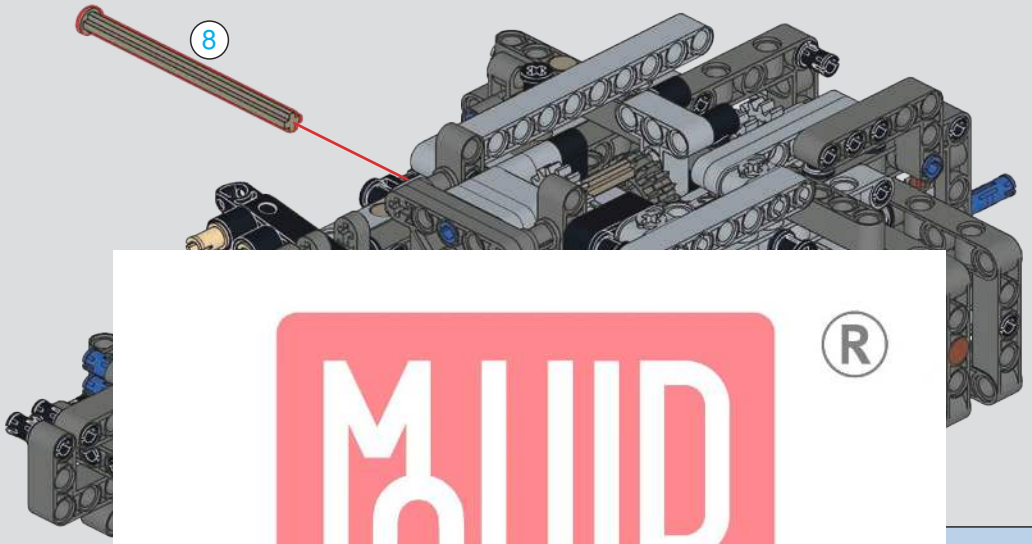

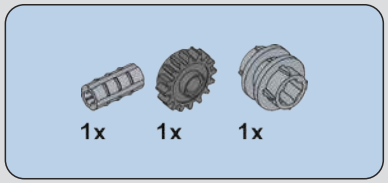

207

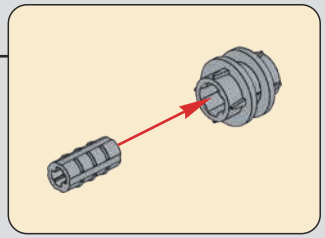

MOULD KING ®
宇 星 模 王

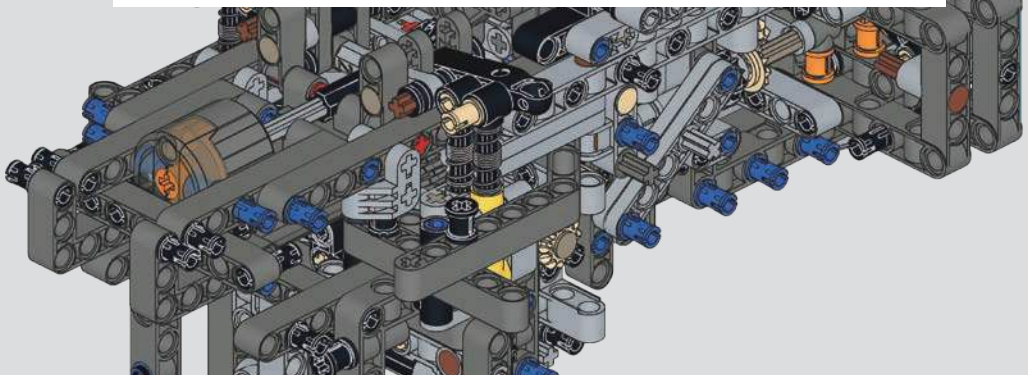

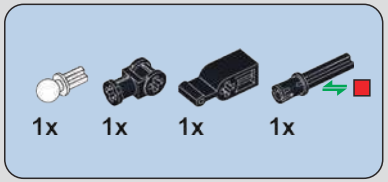

208

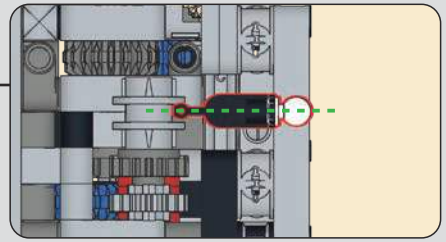

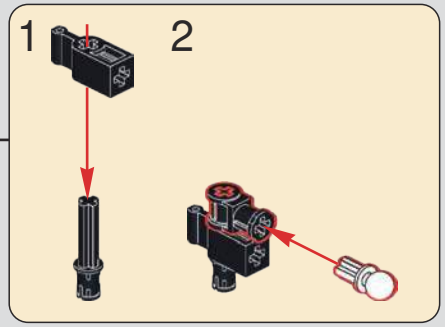

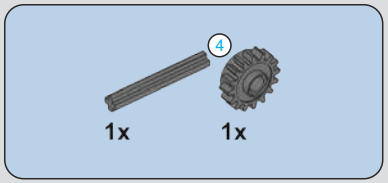

209

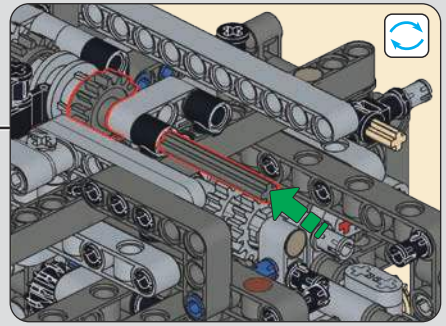

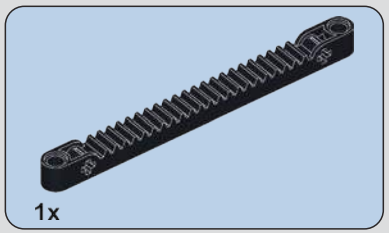

210

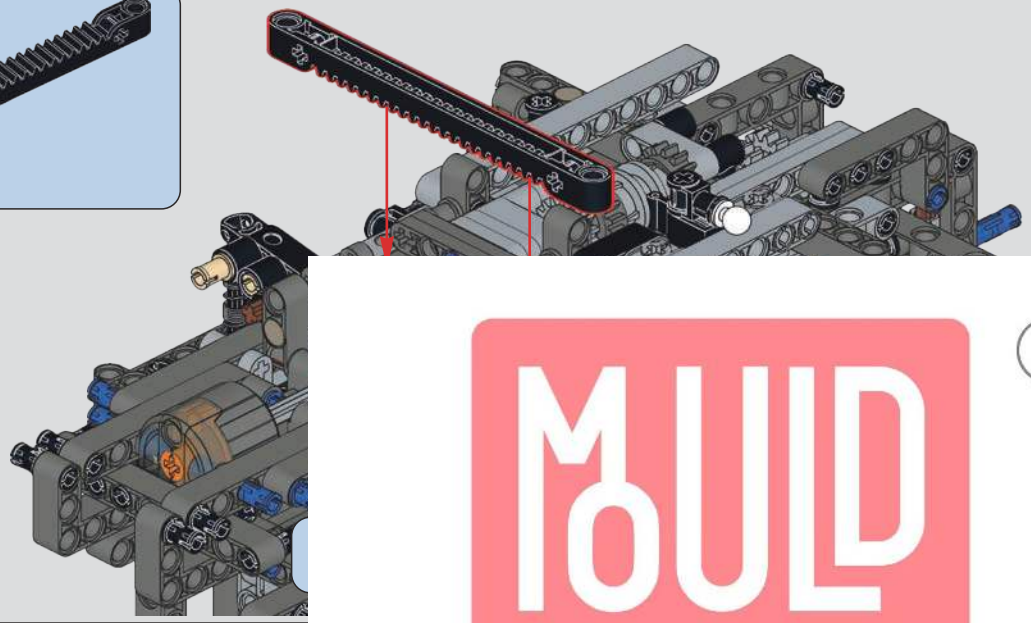

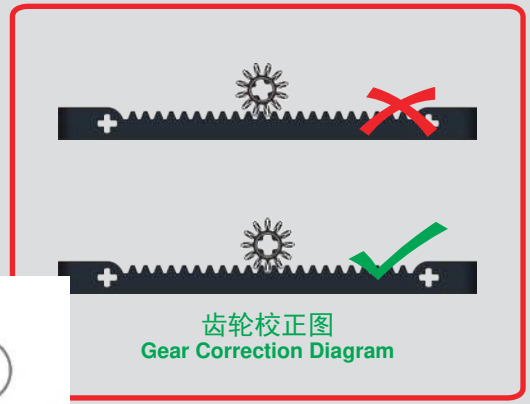

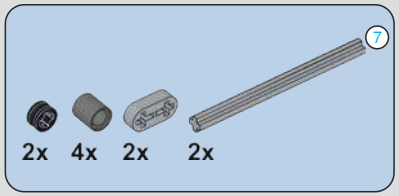

211

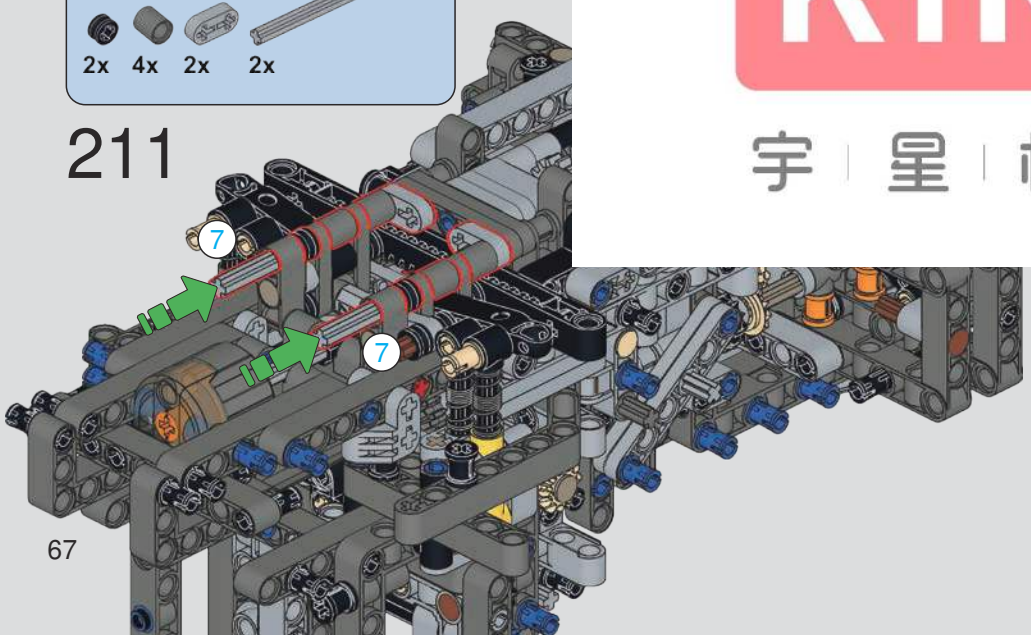

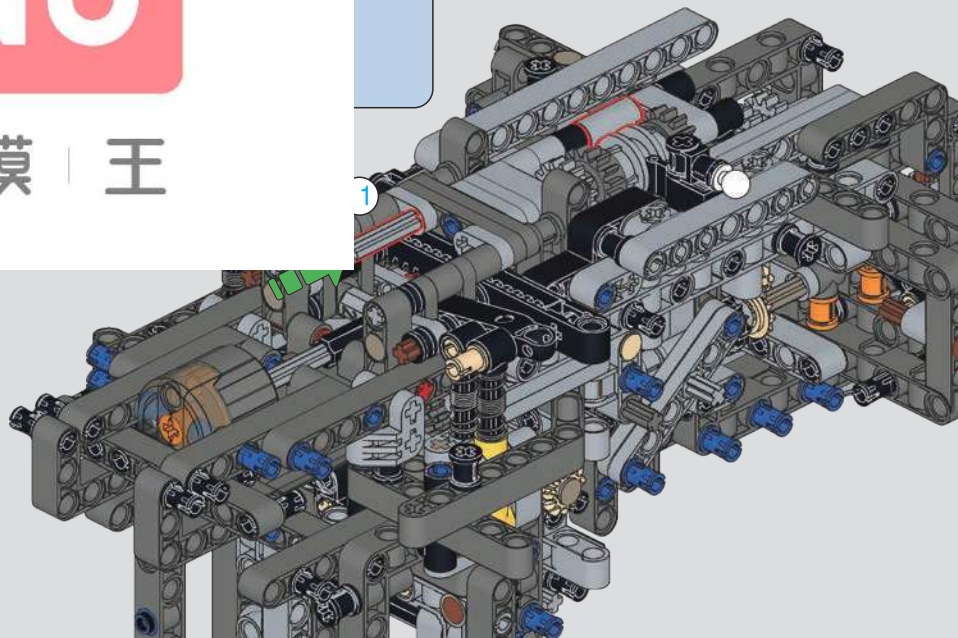

MOULD KING ®
宇 星 模 王

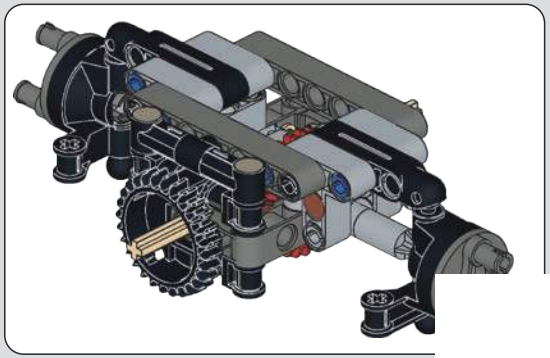

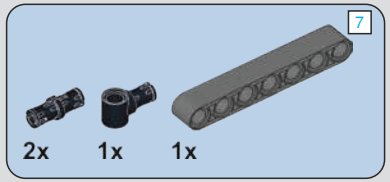

213

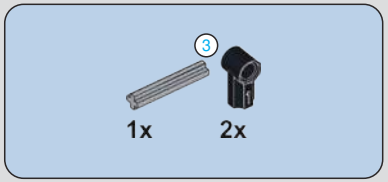

214

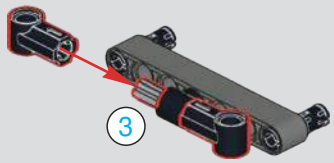

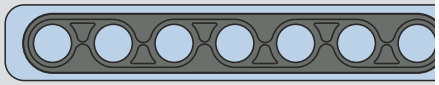

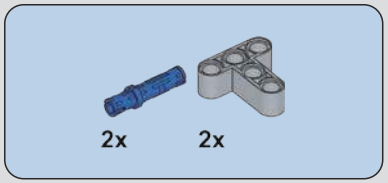

215

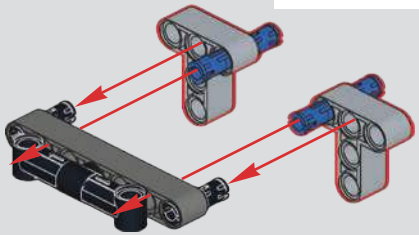

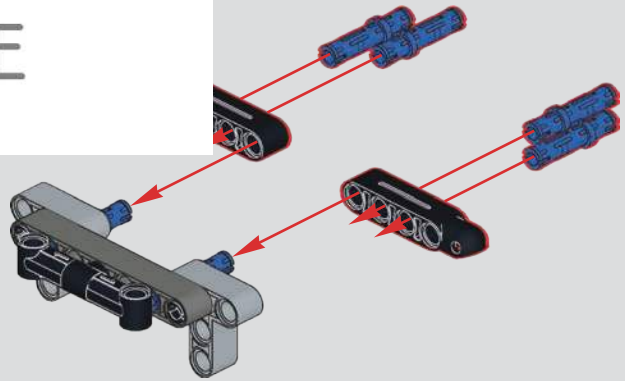

MOULD KING ®
宇 星 模 王

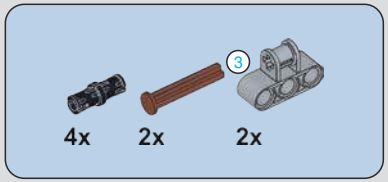

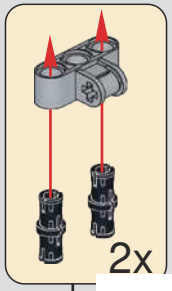

217

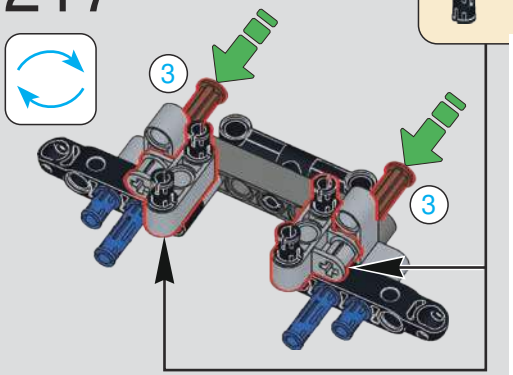

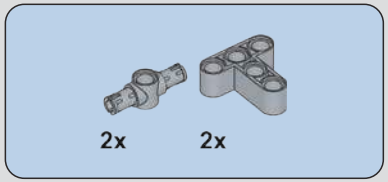

218

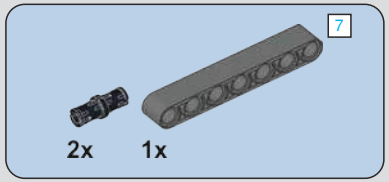

219

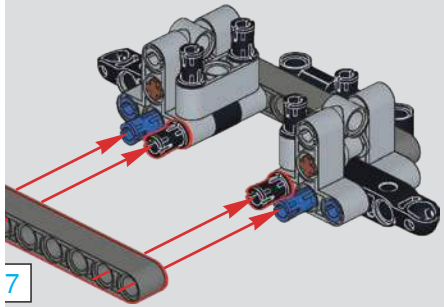

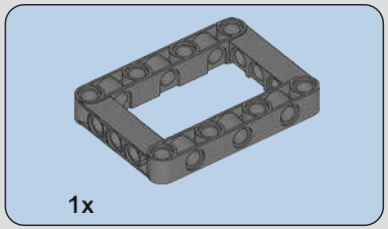

220

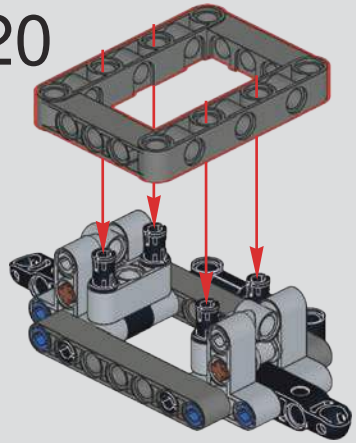

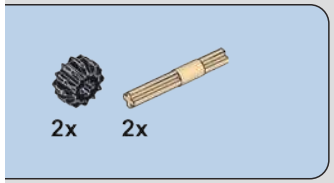

22

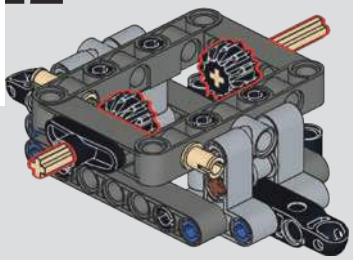

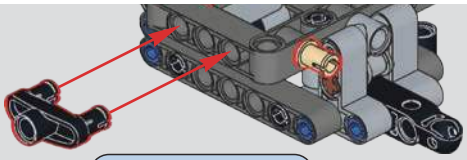

MOULD KING ®
宇 星 模 王

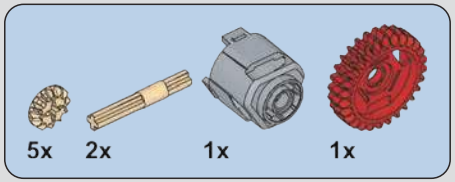

223

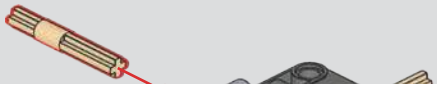

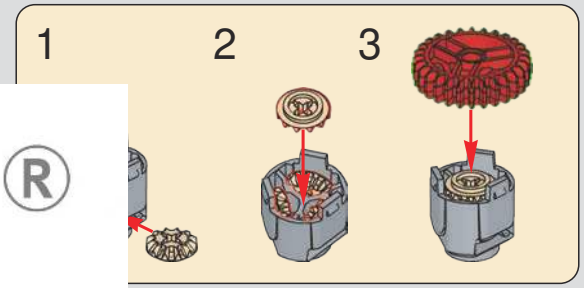

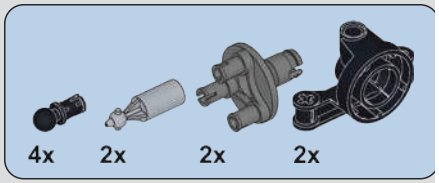

224

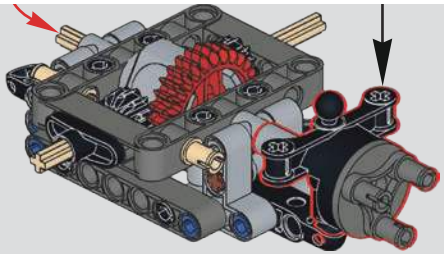

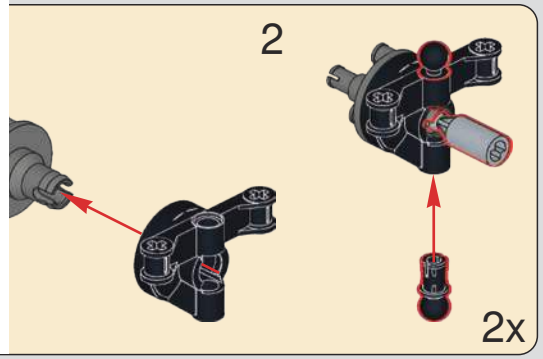

MOULD KING ®
宇 星 模 王

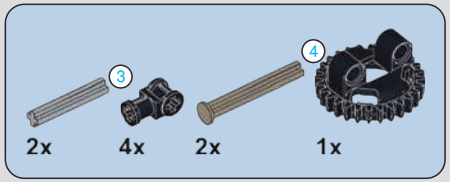

225

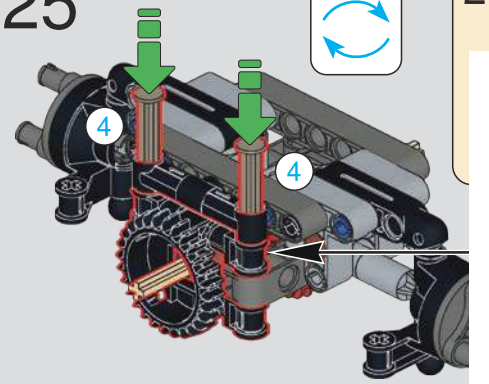

226

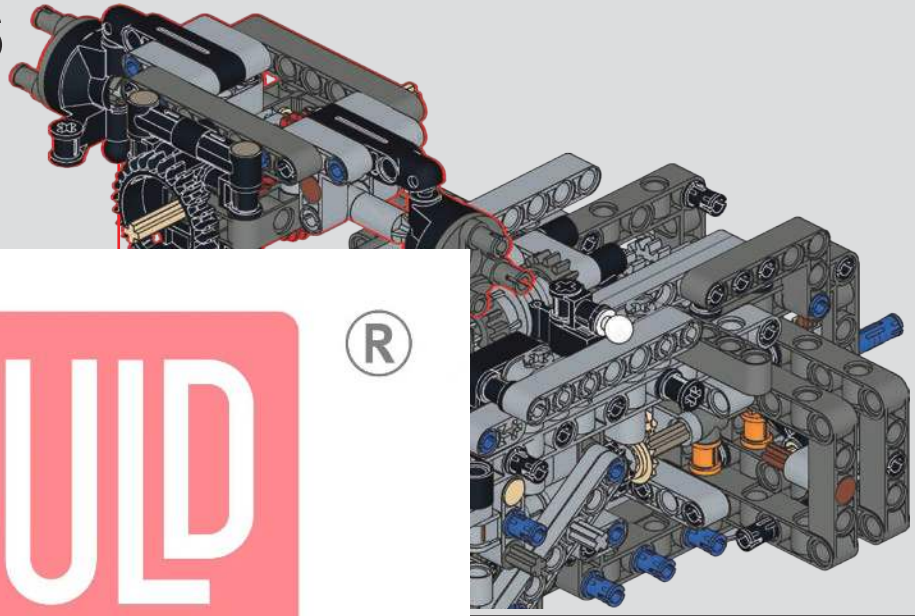

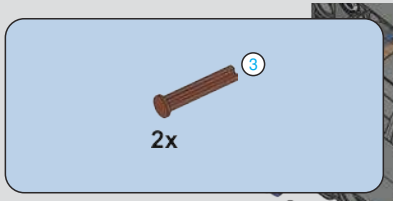

227

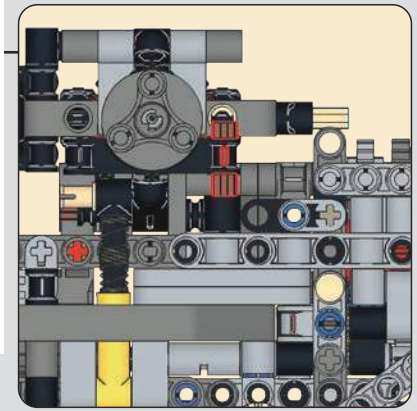

MOULD KING ®
宇 星 模 王

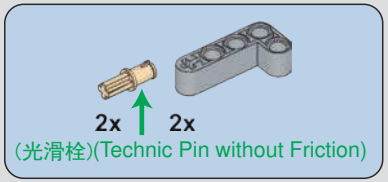

228

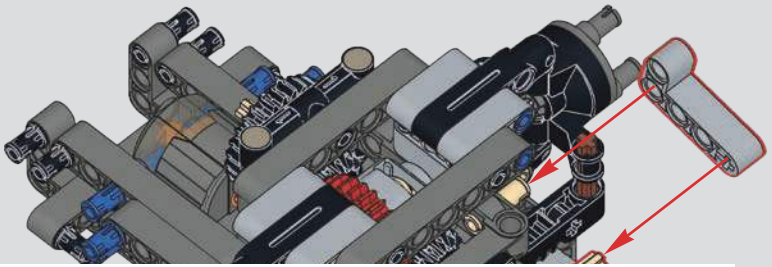

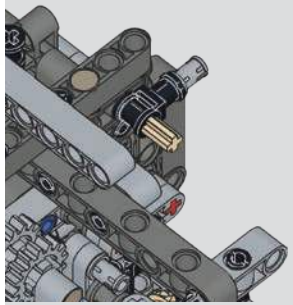

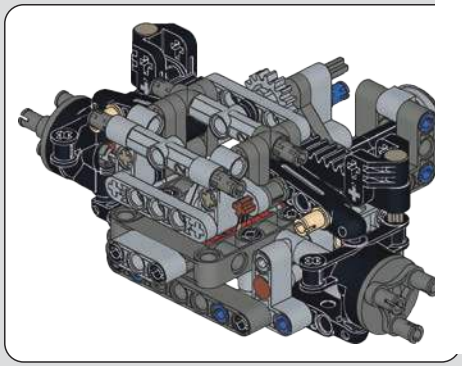

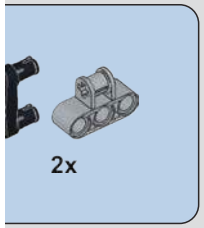

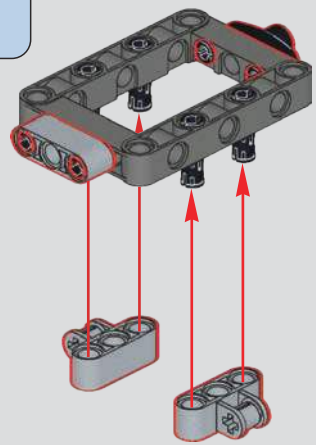

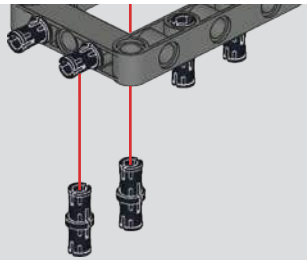

MOULD KING ®
宇 星 模 王

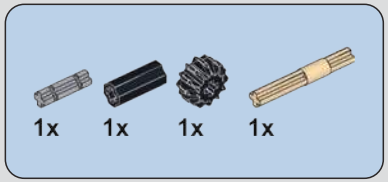

231

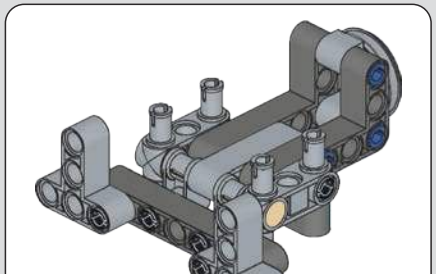

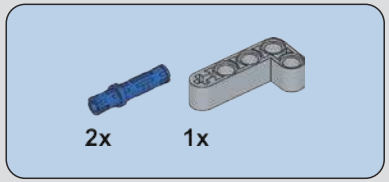

232

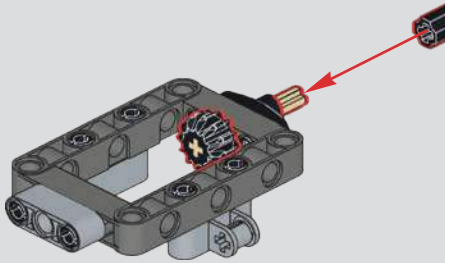

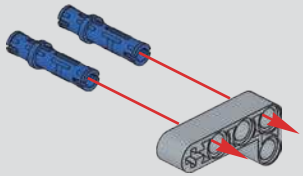

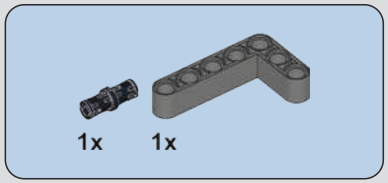

233

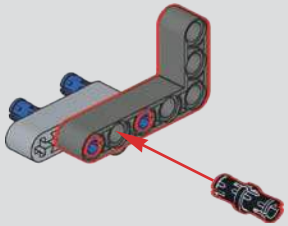

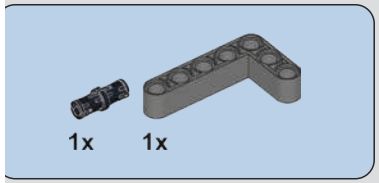

235

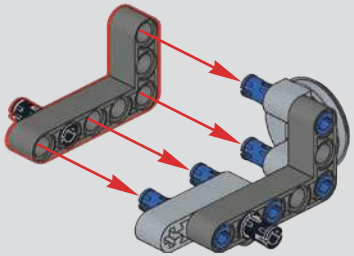

MOULD KING ®
宇 星 模 王

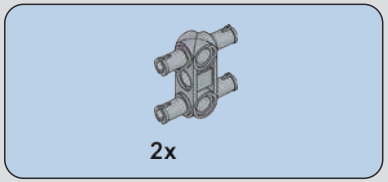

236

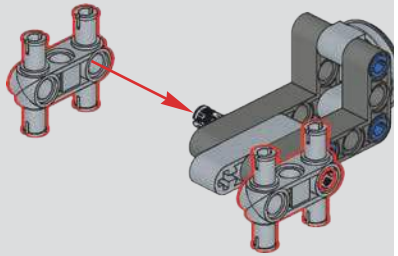

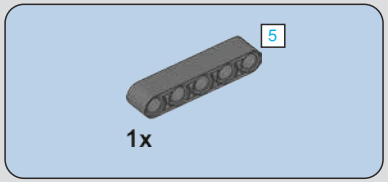

237

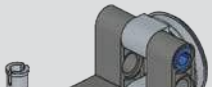

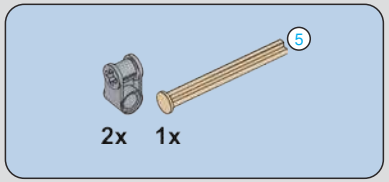

238

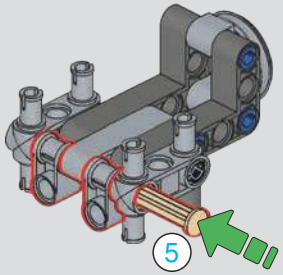

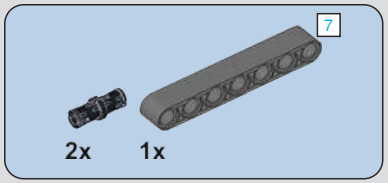

239

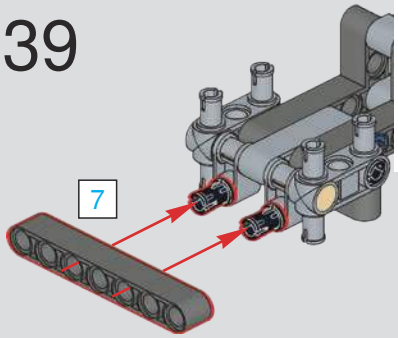

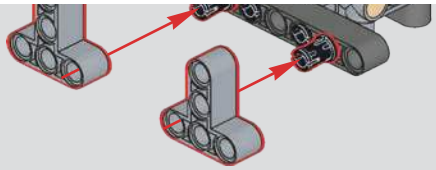

241

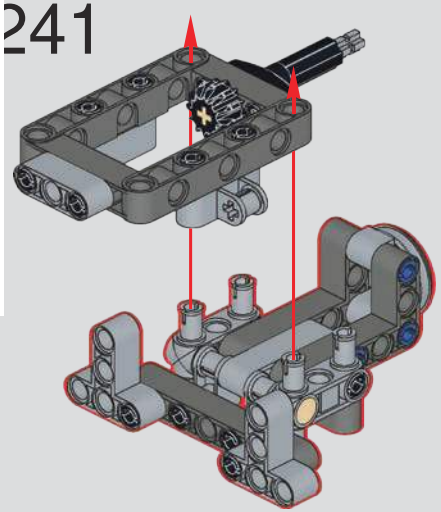

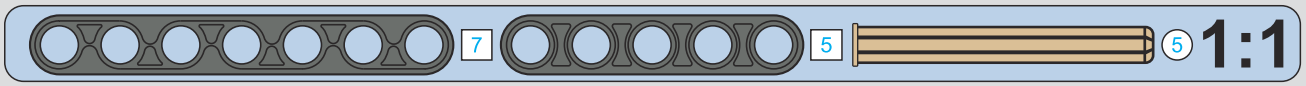

MOULD KING ®
宇 星 模 王

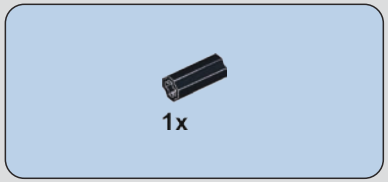

242

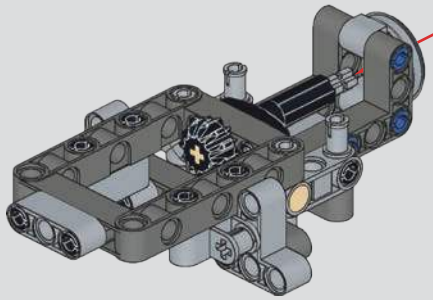

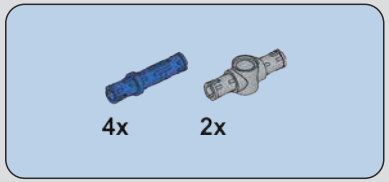

243

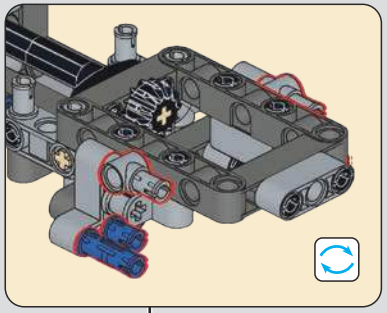

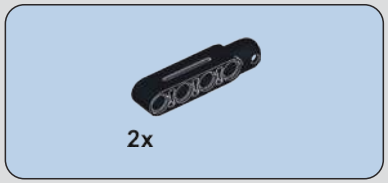

244

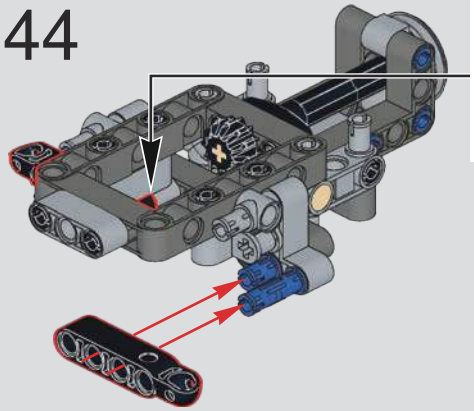

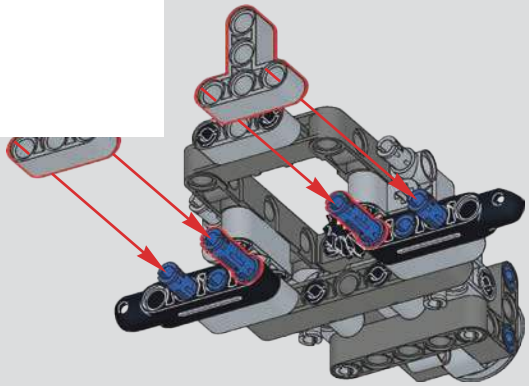

MOULD KING ®
宇 星 模 王

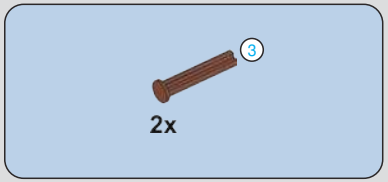

246

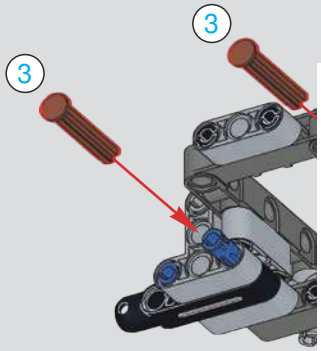

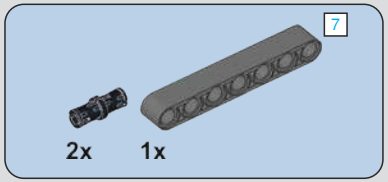

247

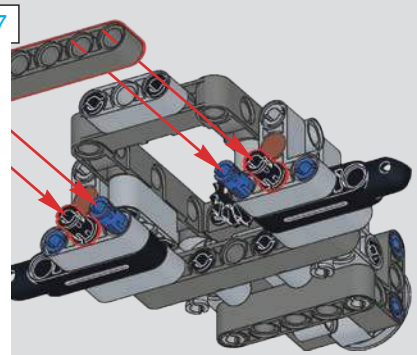

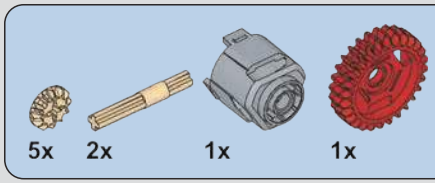

248

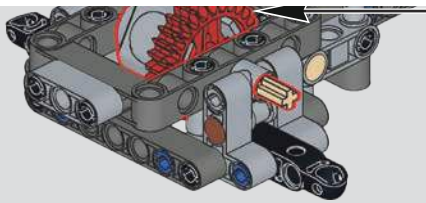

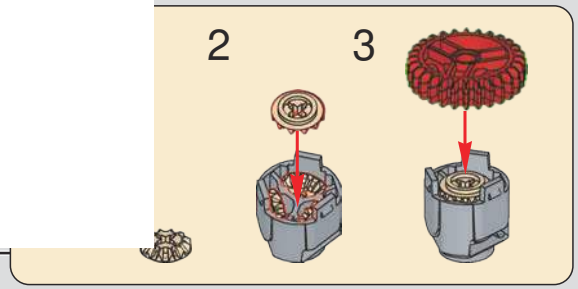

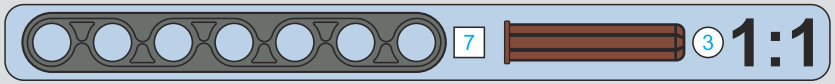

MOULD KING ®
宇 星 模 王

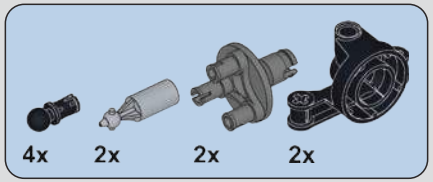

249

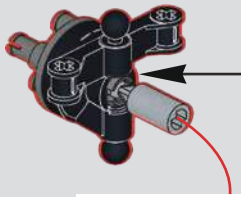

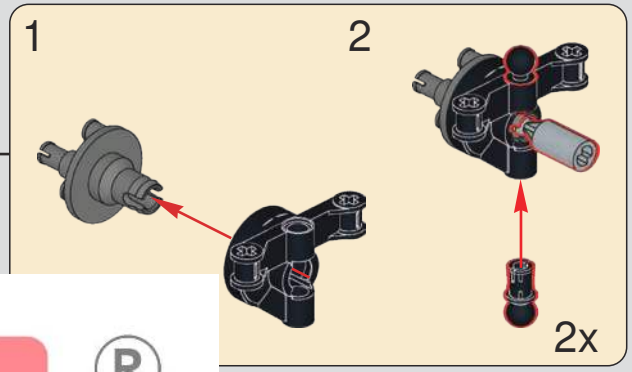

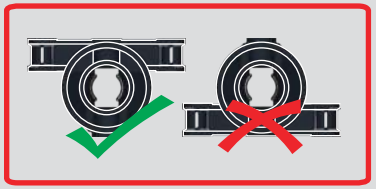

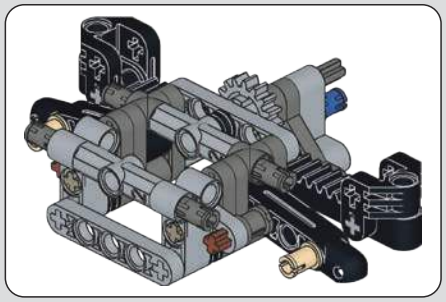

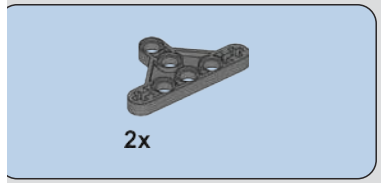

251

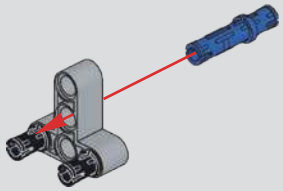

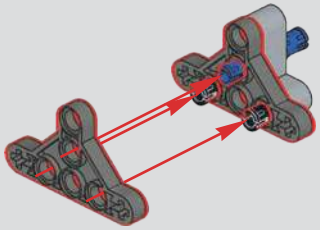

MOULD KING ®
宇 星 模 王

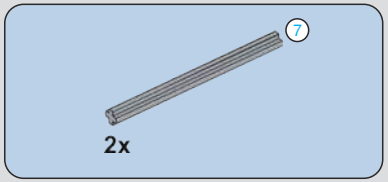

252

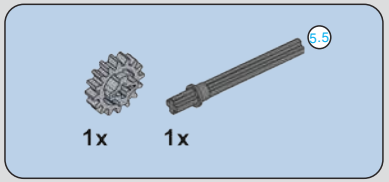

253

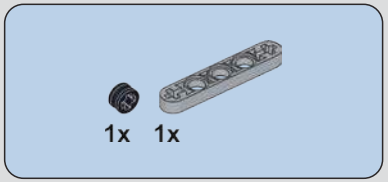

254

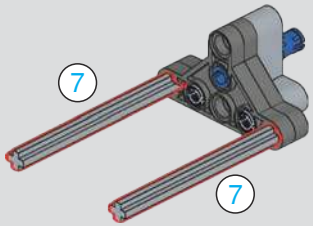

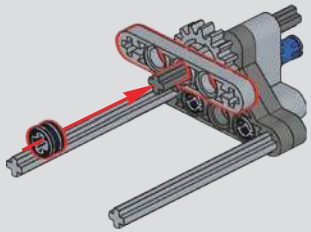

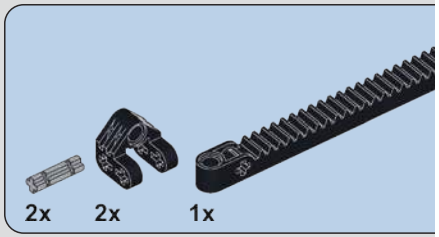

255

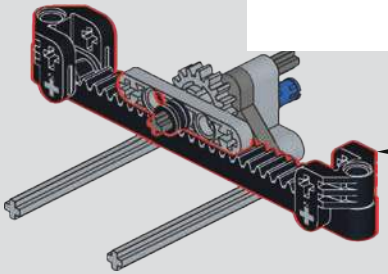

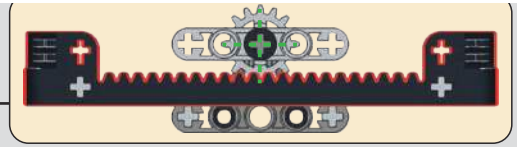

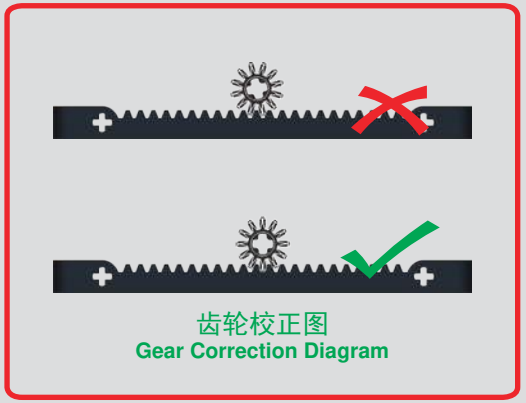

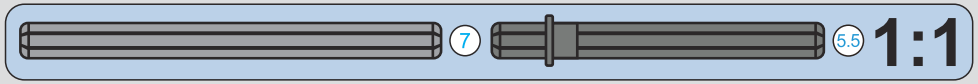

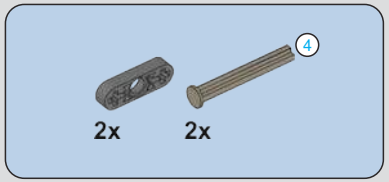

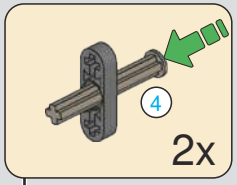

256

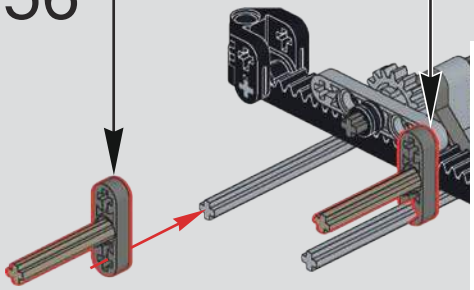

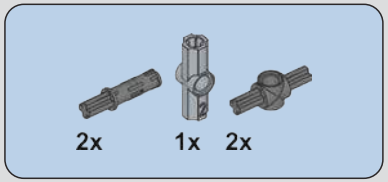

257

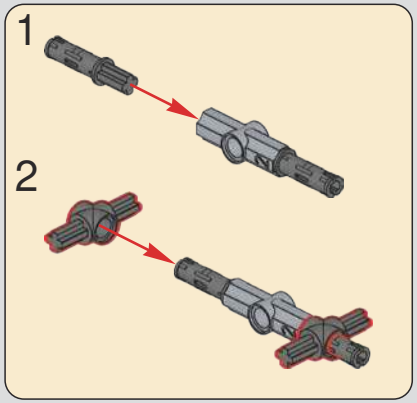

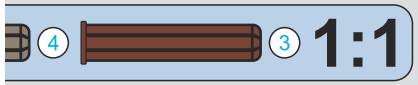

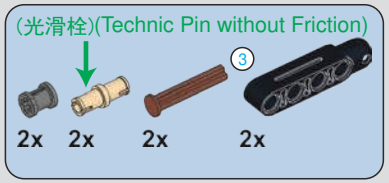

258

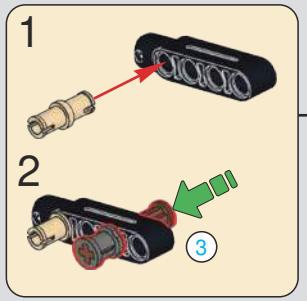

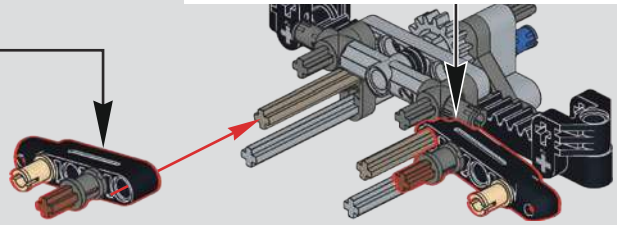

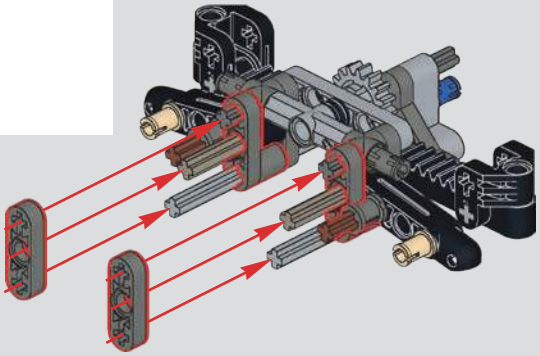

MOULD KING ®
宇 星 模 王

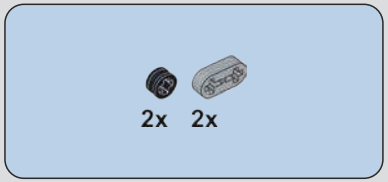

260

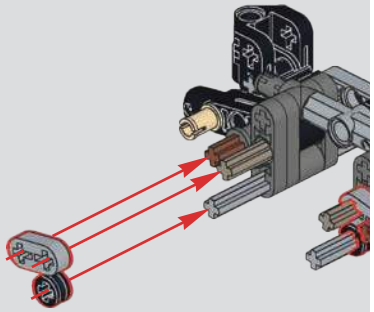

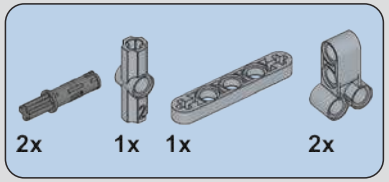

261

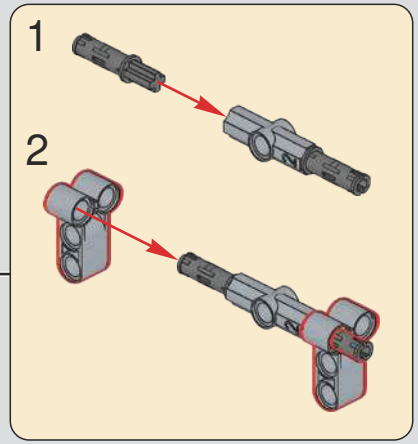

262

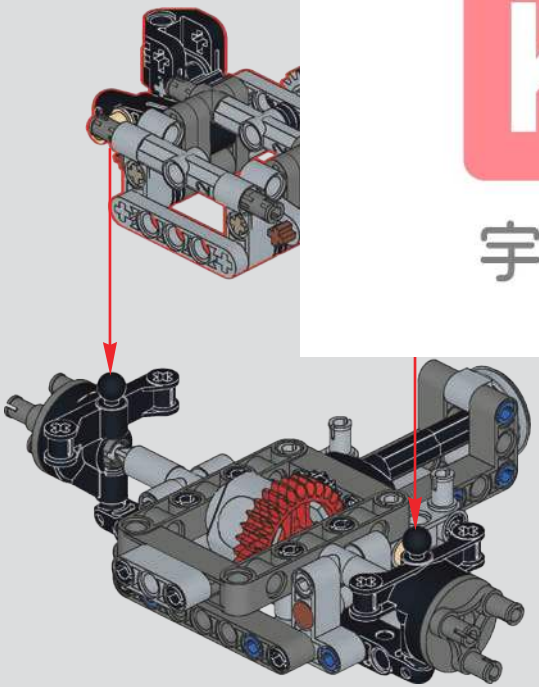

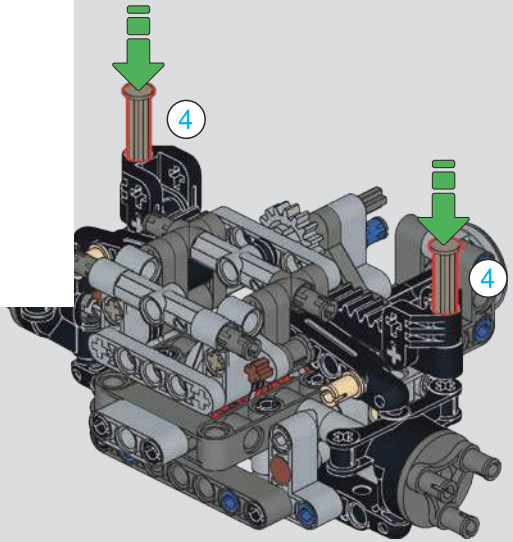

MOULD KING ®
宇 星 模 王

264

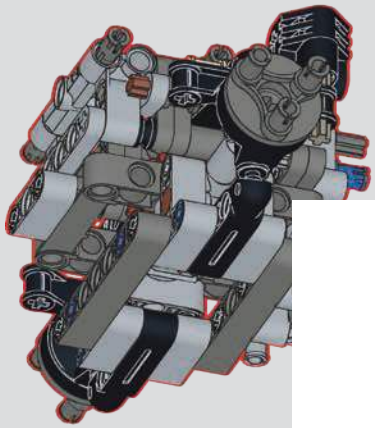

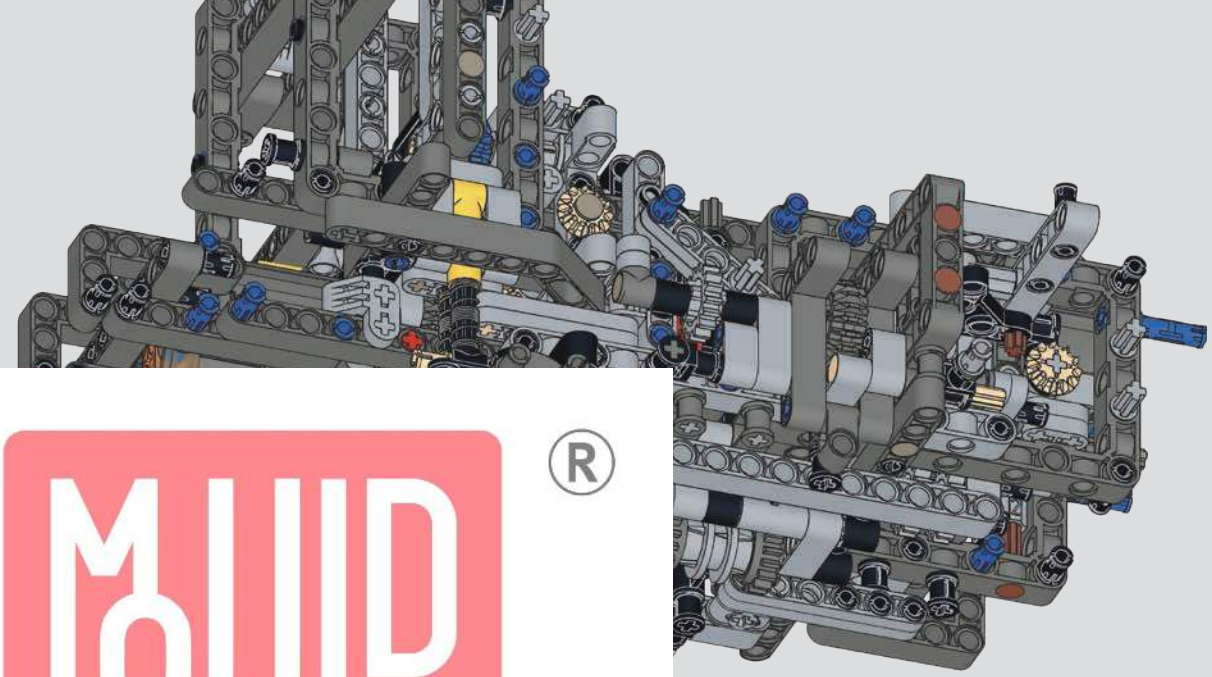

265

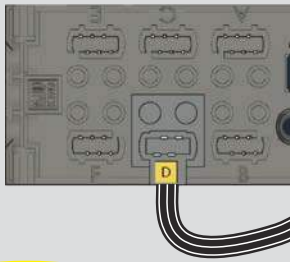

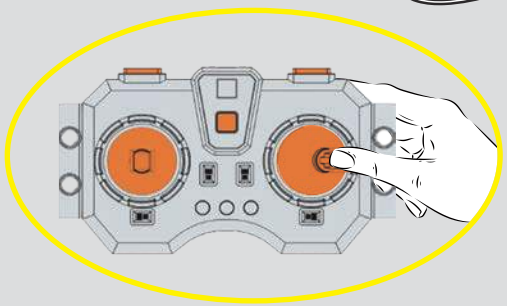

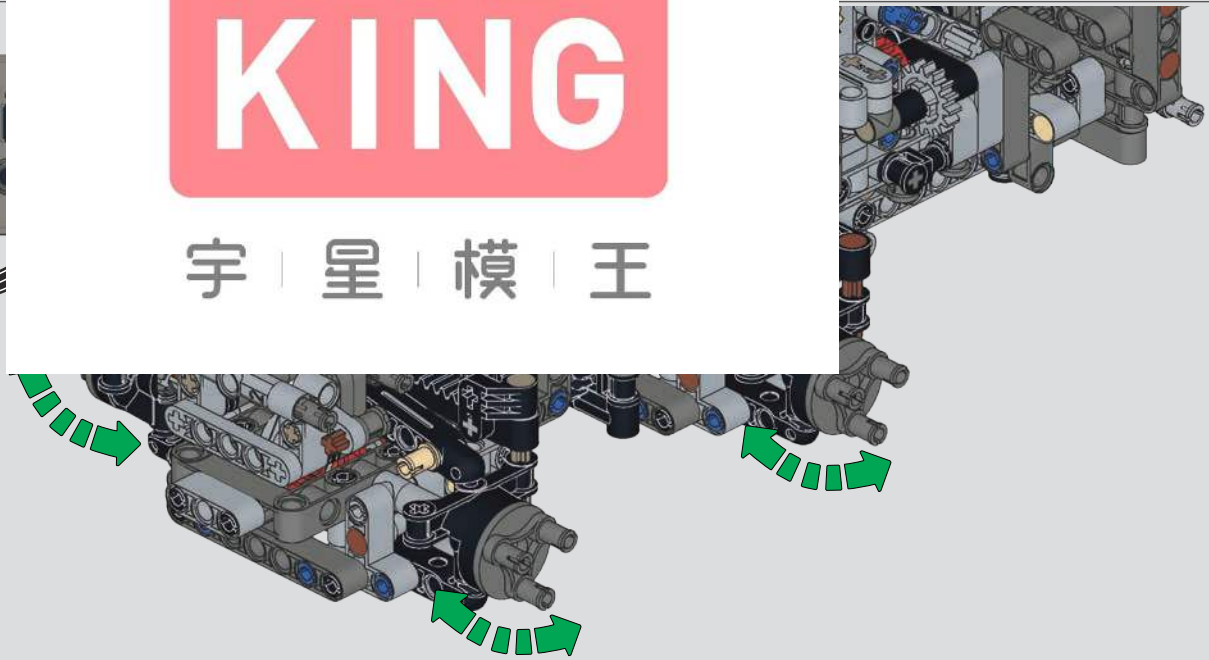

MOULD KING ®

宇 星 模 王

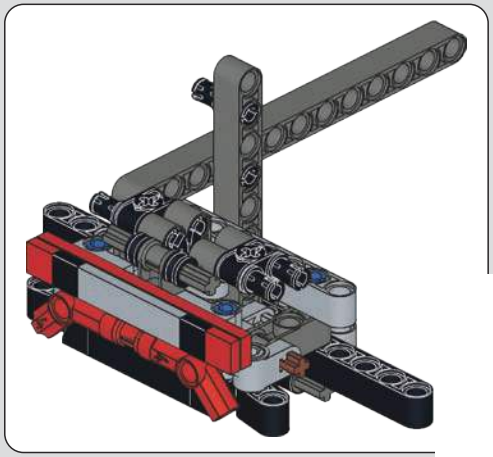

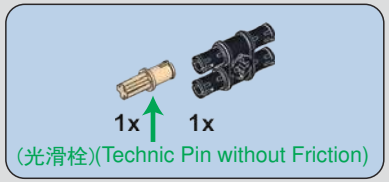

266

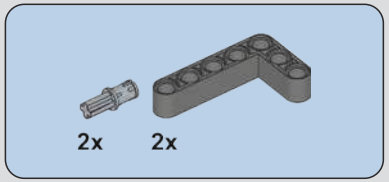

267

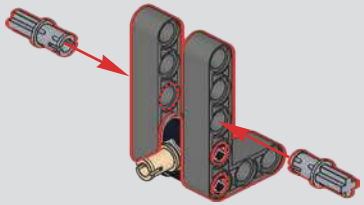

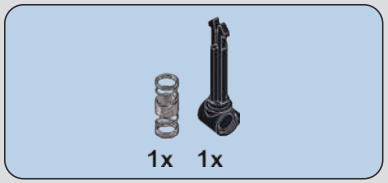

268

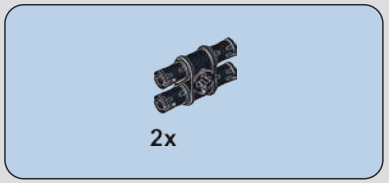

270

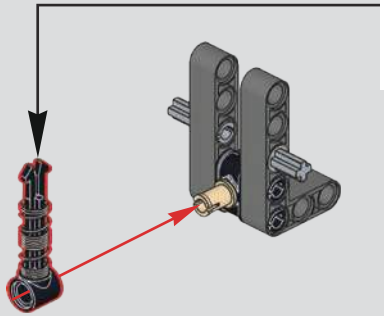

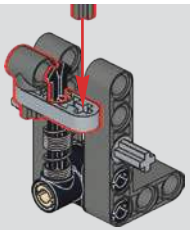

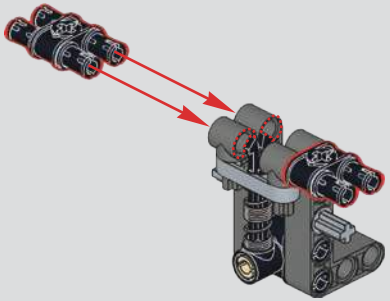

MOULD KING ®
宇 星 模 王

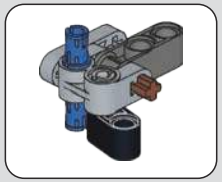

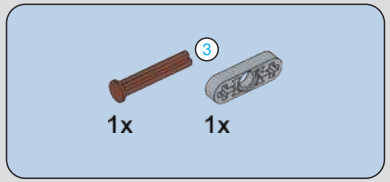

271

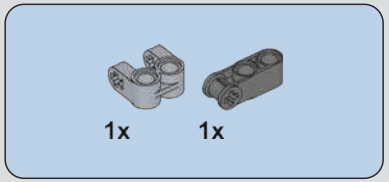

272

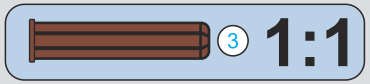

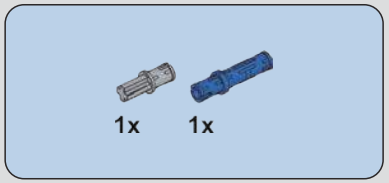

273

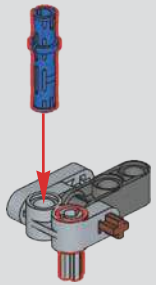

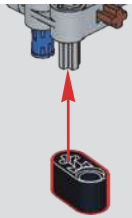

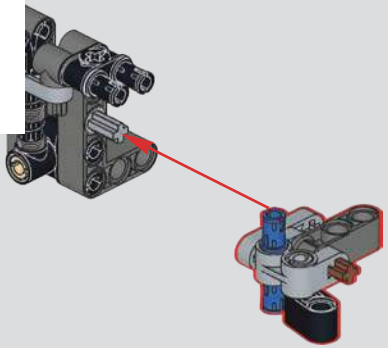

MOULD KING ®
宇 星 模 王

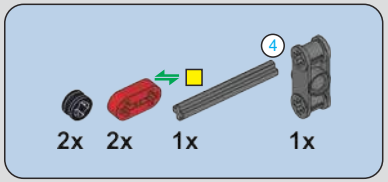

276

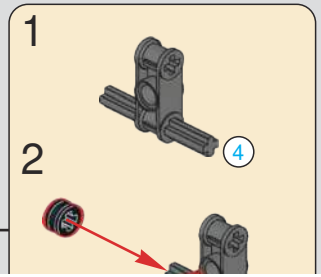

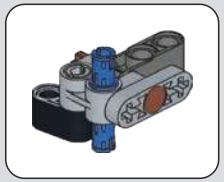

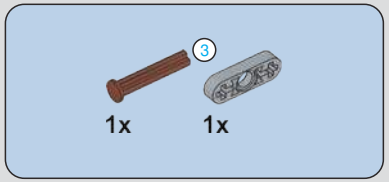

277

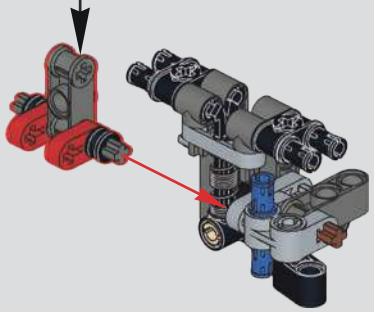

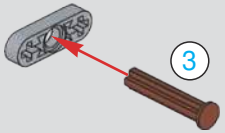

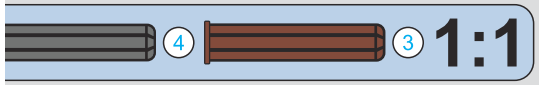

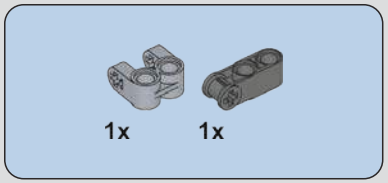

278

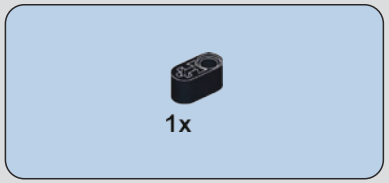

280

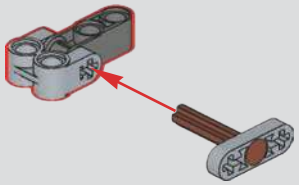

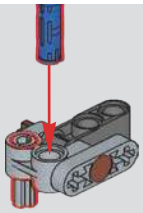

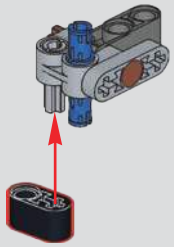

MOULD KING ®
宇 星 模 王

281

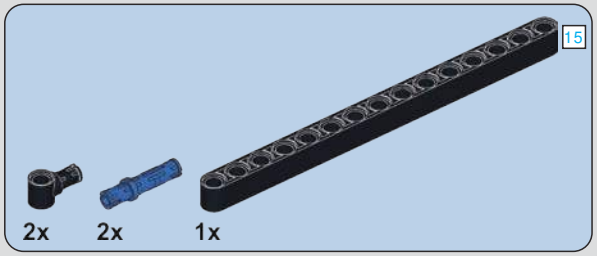

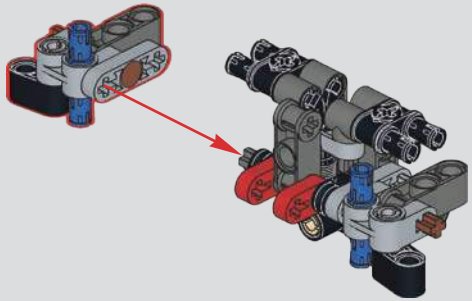

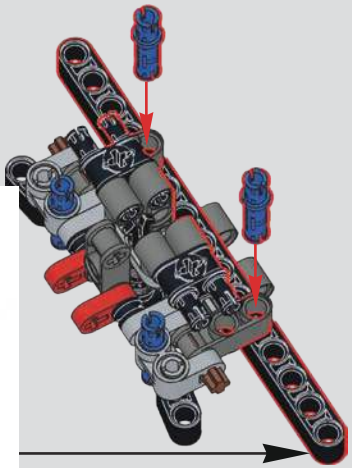

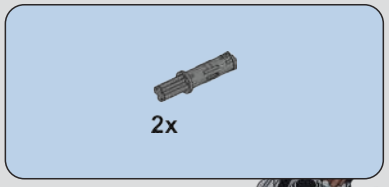

283

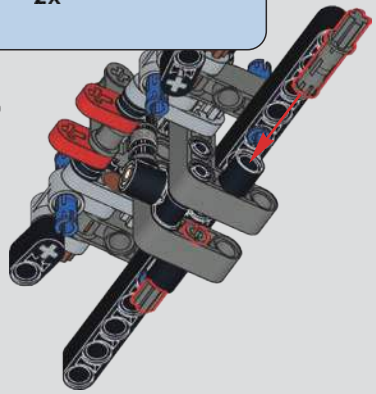

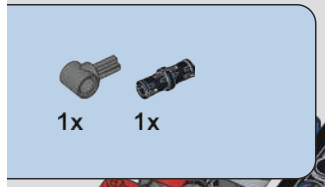

85

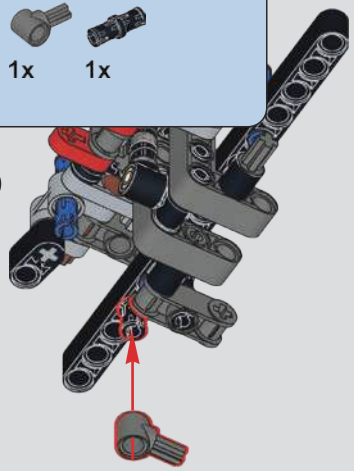

MOULD KING ®
宇 星 模 王

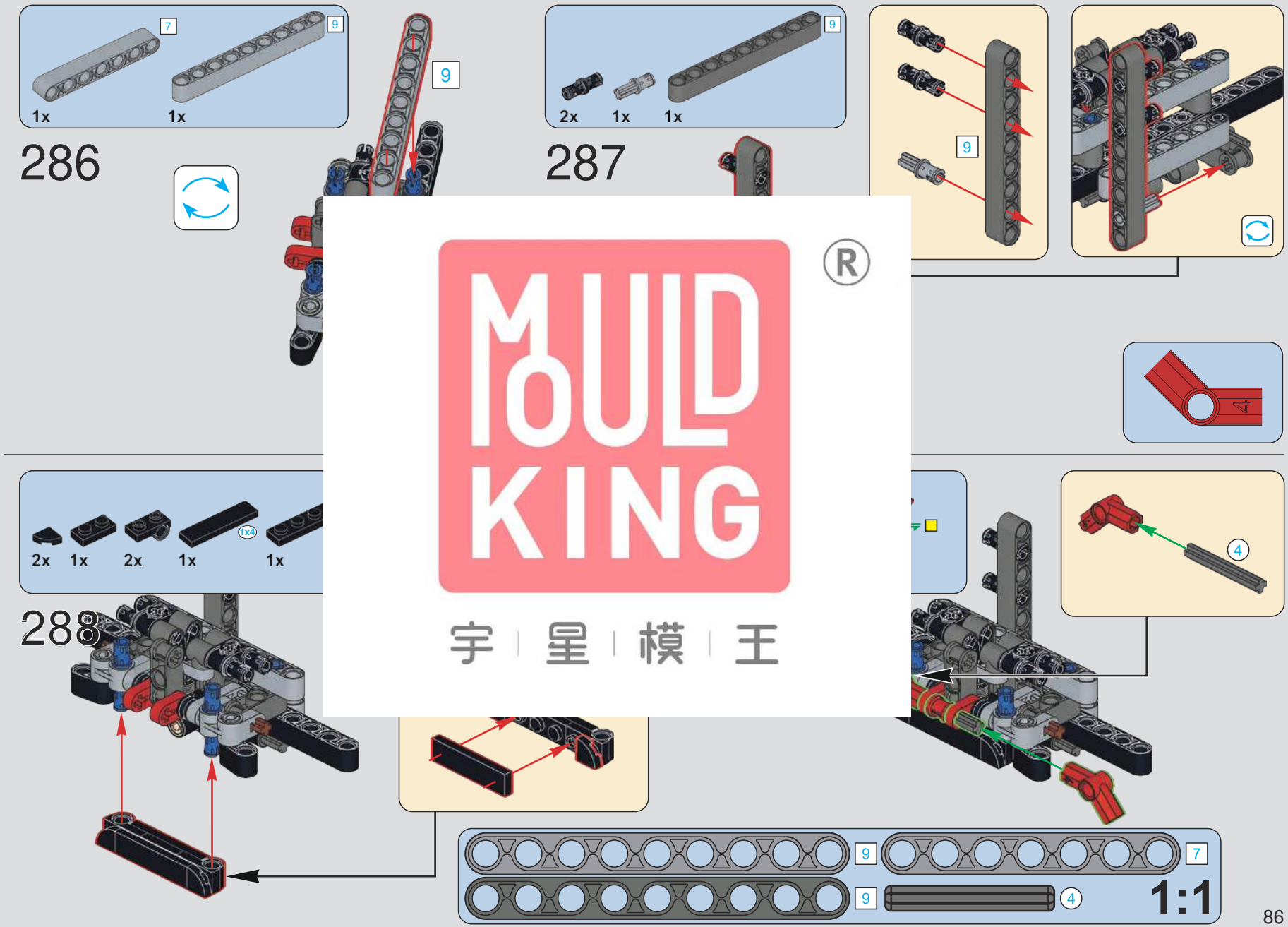

MOULD KING ®
宇 星 模 王

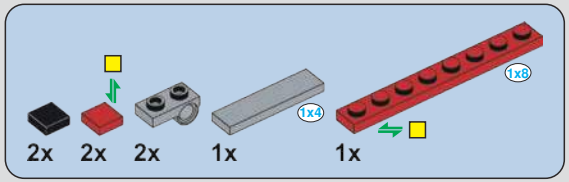

290

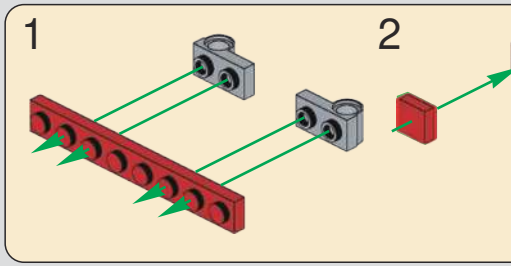

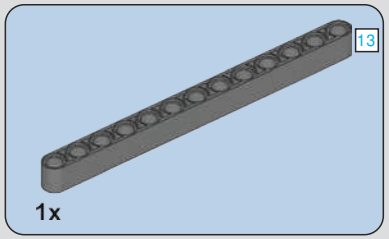

292

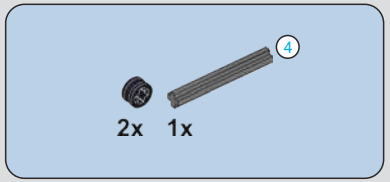

291

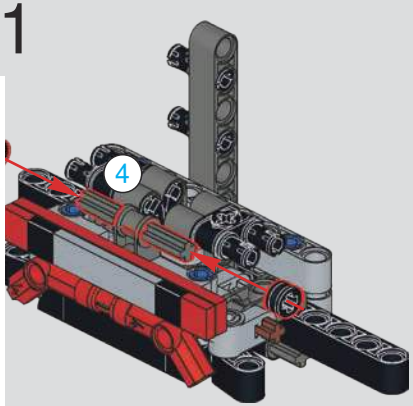

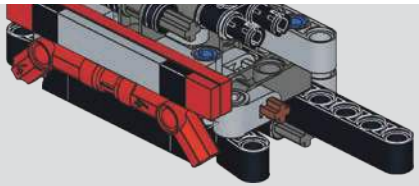

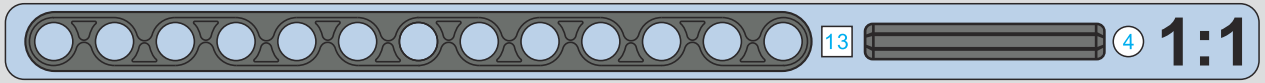

293

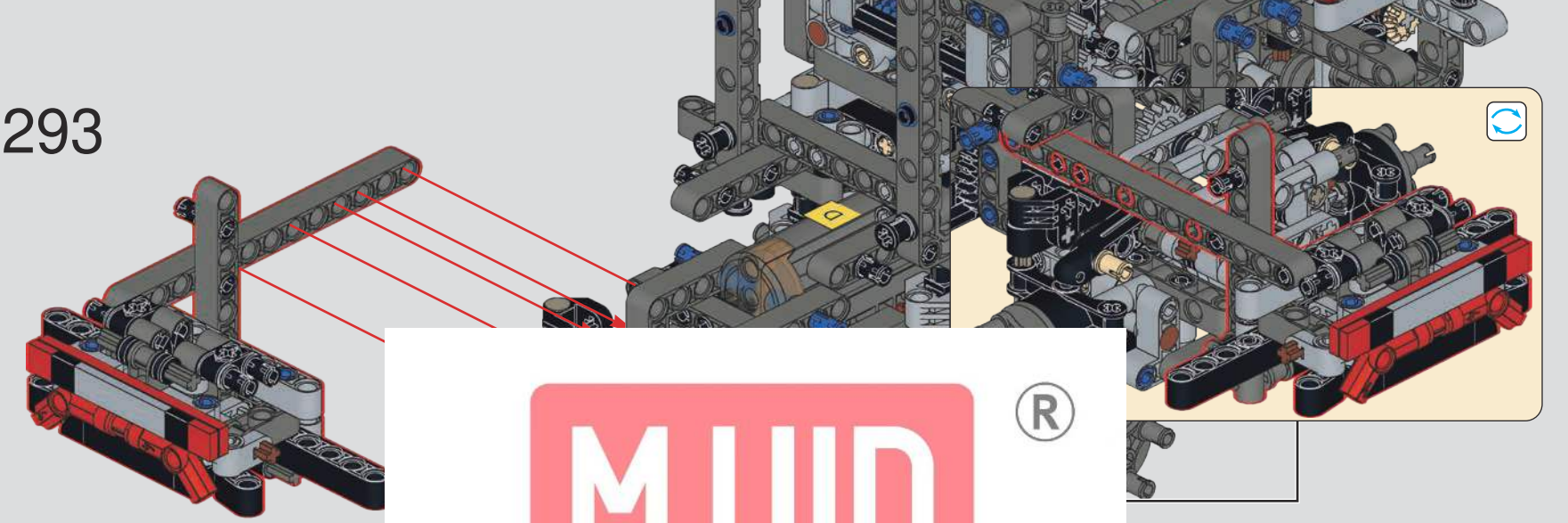

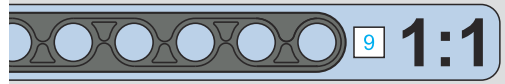

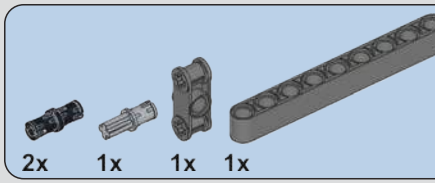

294

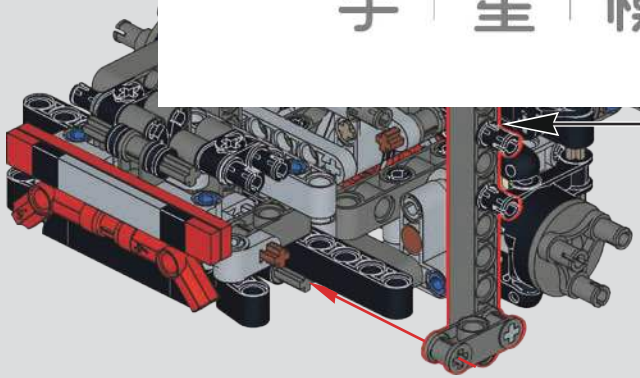

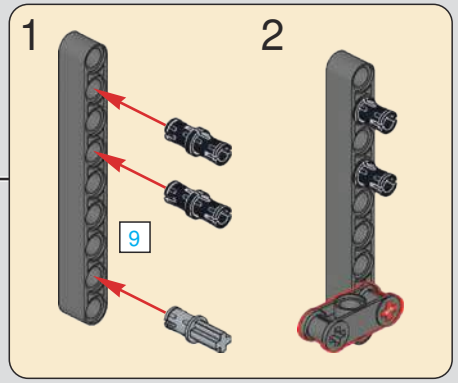

MOULD KING ®
宇 星 模 王

295

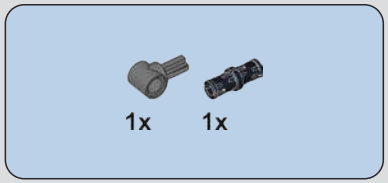

296

MOULD KING ®
宇 星 模 王

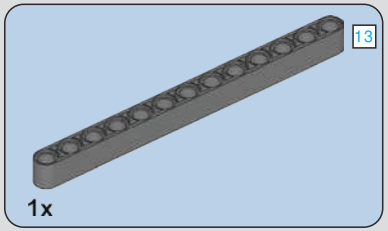

297

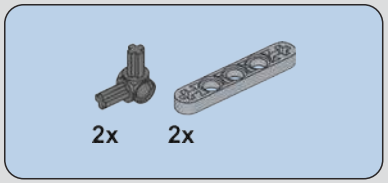

298

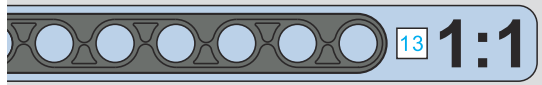

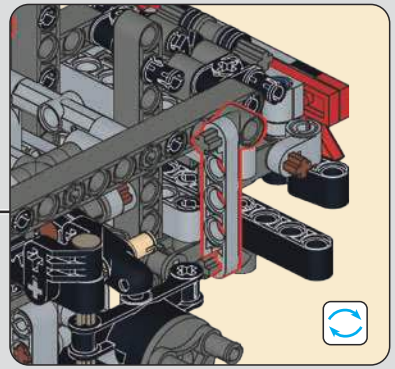

MOULD KING ®
宇 星 模 王

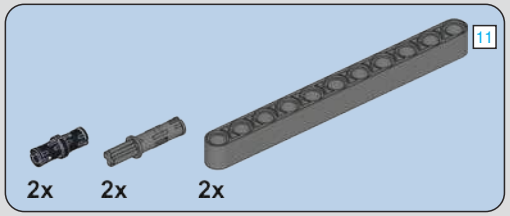

299

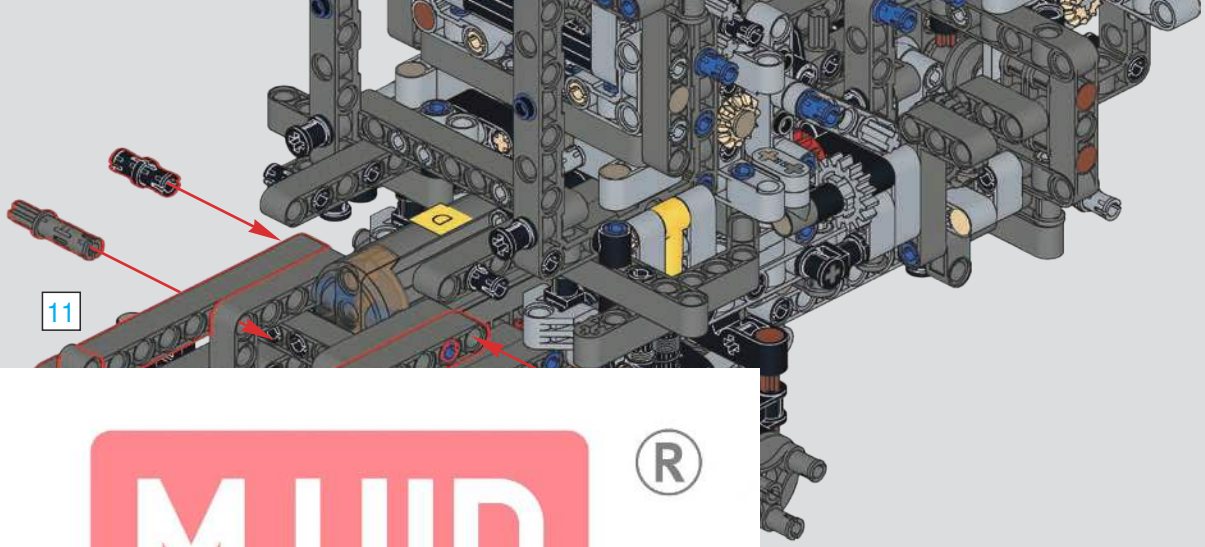

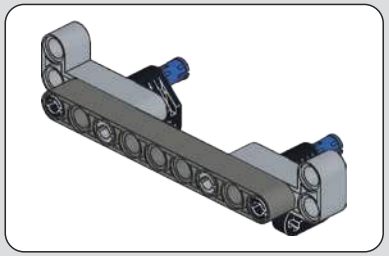

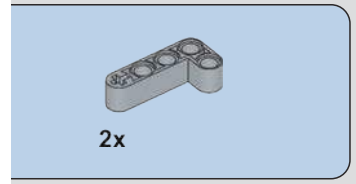

01

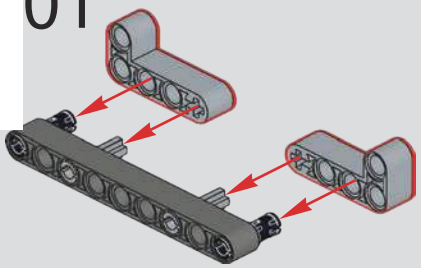

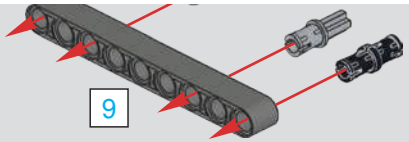

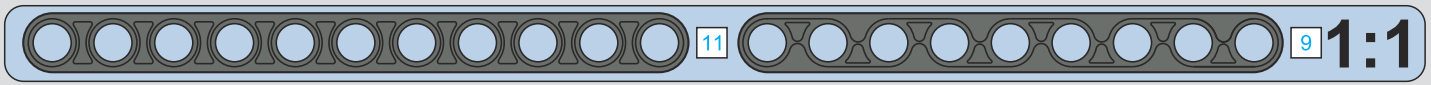

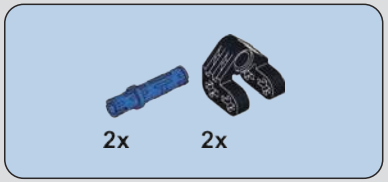

302

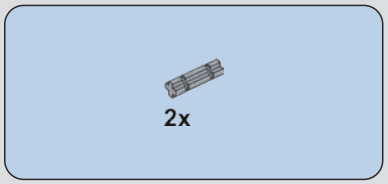

303

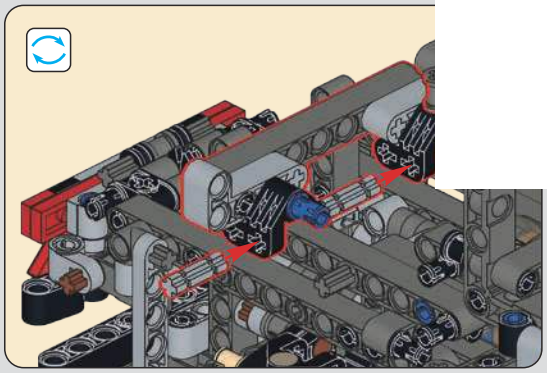

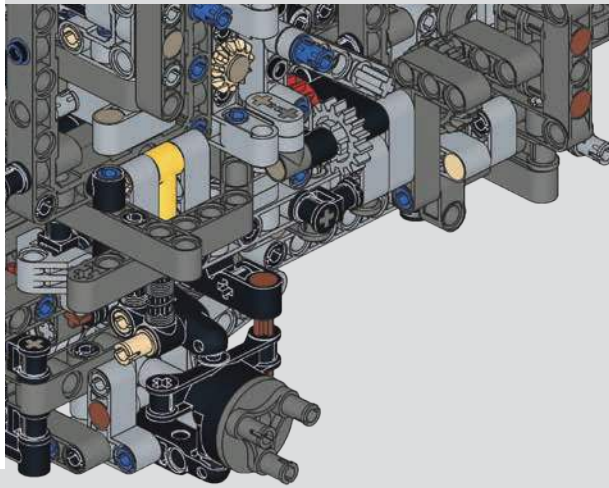

MOULD KING ®
宇 星 模 王

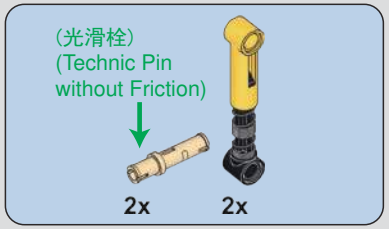

304

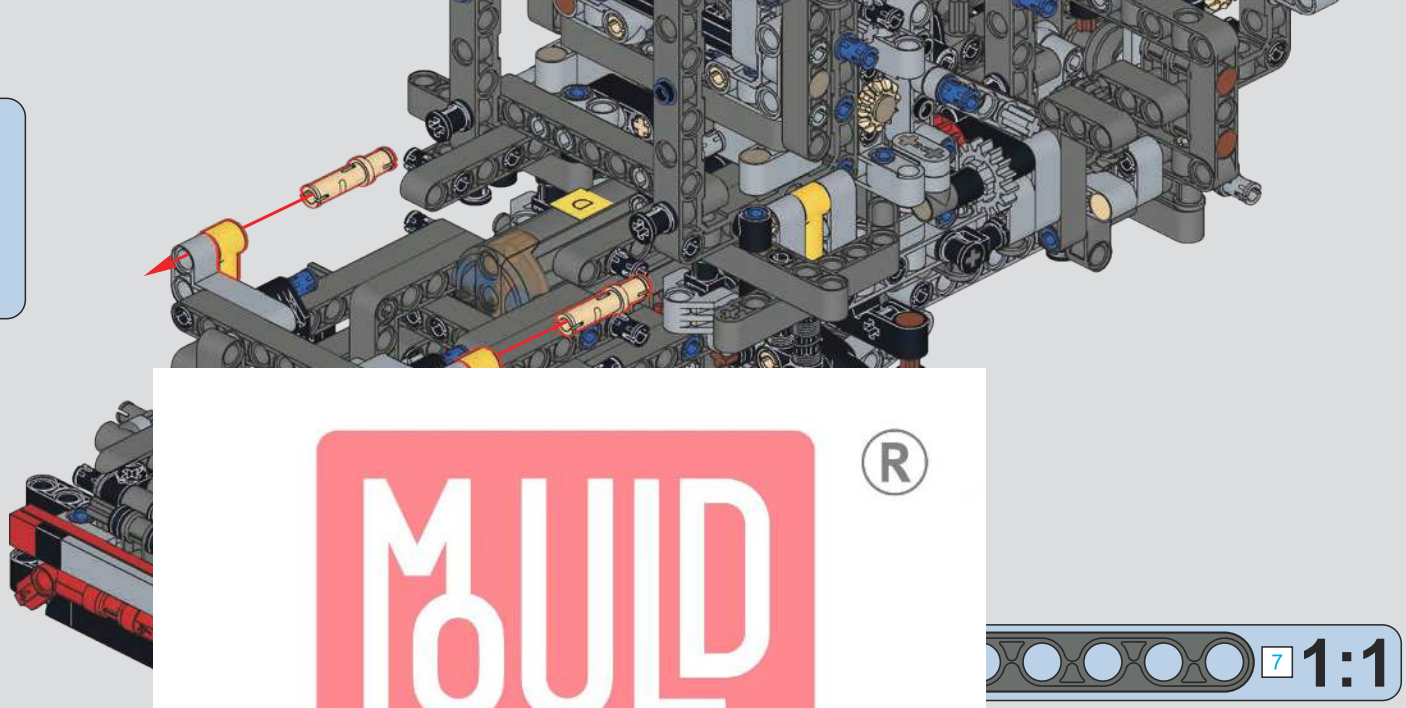

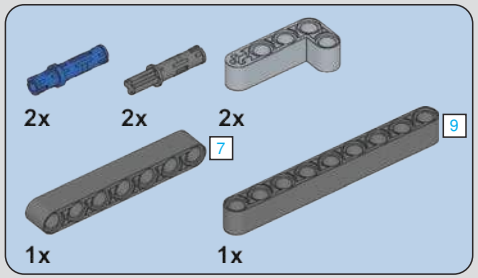

305

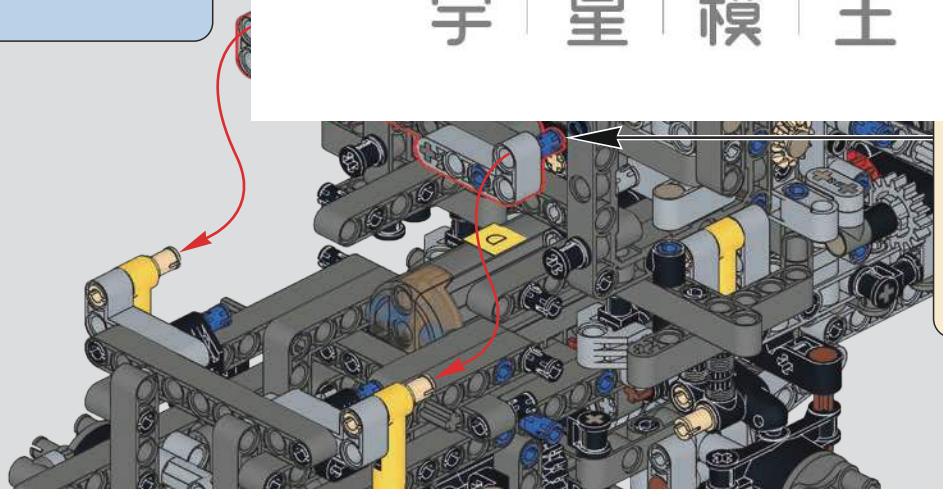

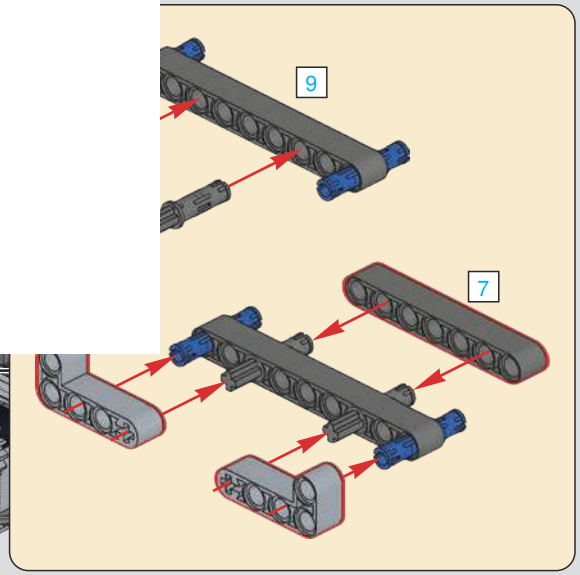

MOULD KING ®
宇 星 模 王

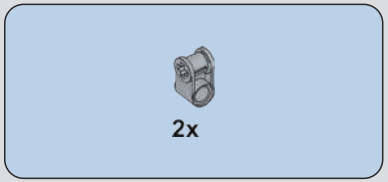

306

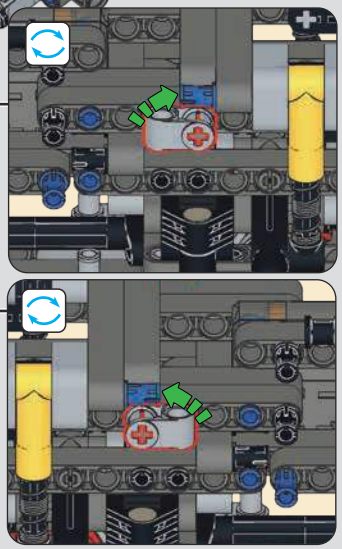

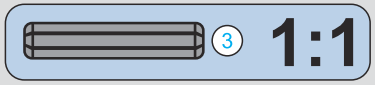

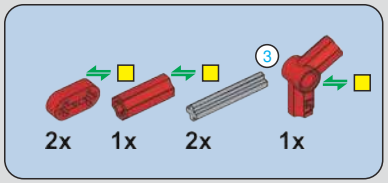

307

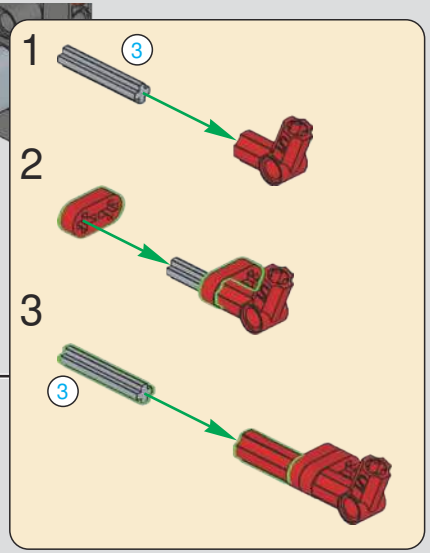

MOULD KING ®
宇 星 模 王

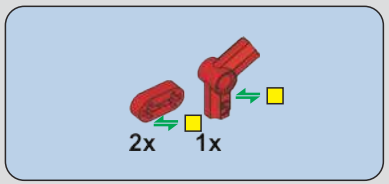

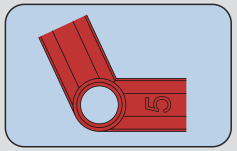

308

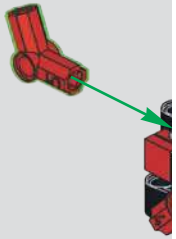

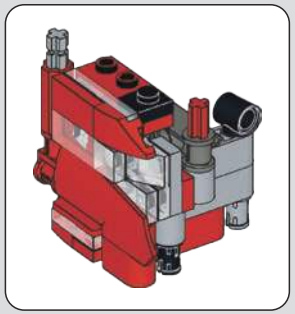

309

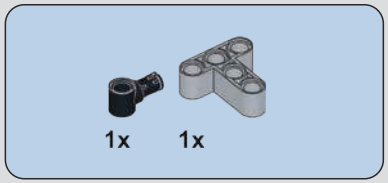

311

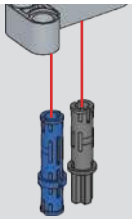

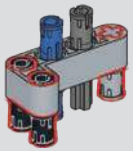

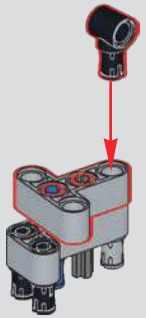

MOULD KING ®
宇 星 模 王

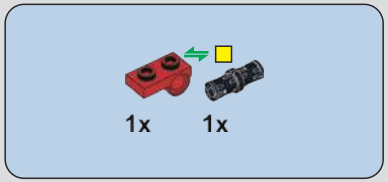

312

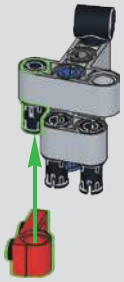

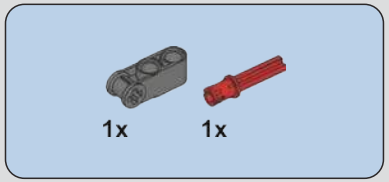

313

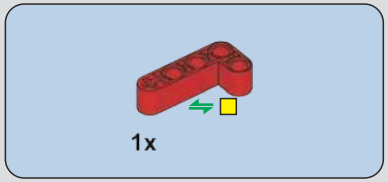

314

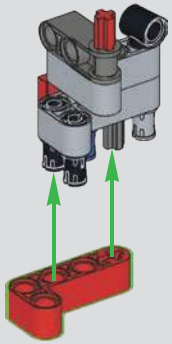

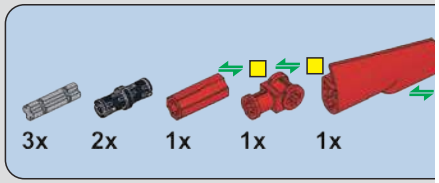

315

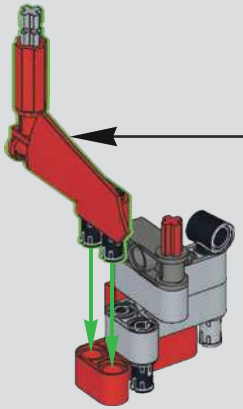

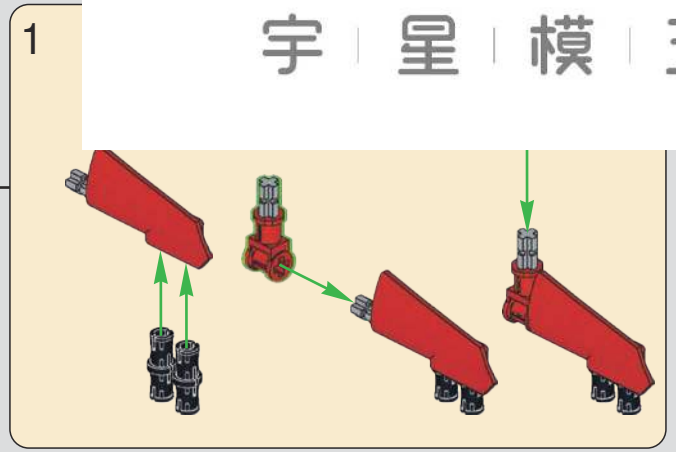

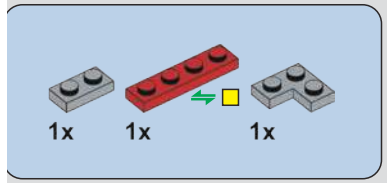

316

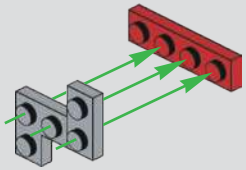

MOULD KING ®
宇 星 模 王

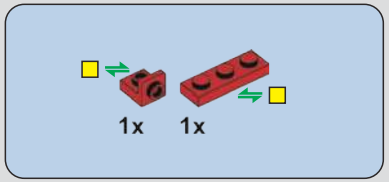

317

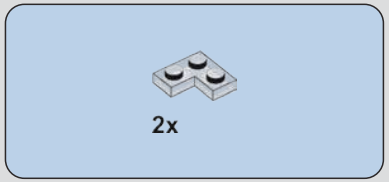

318

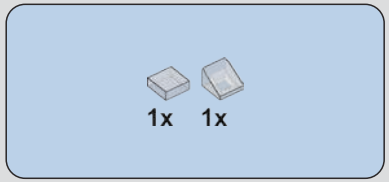

319

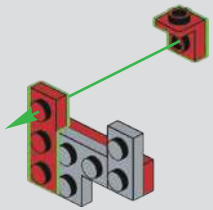

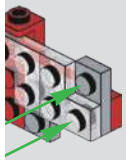

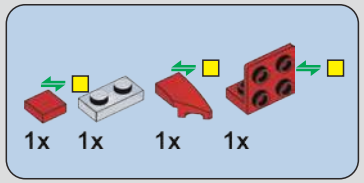

320

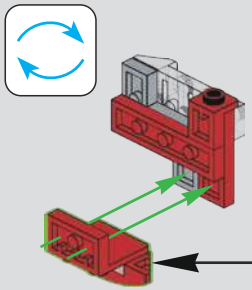

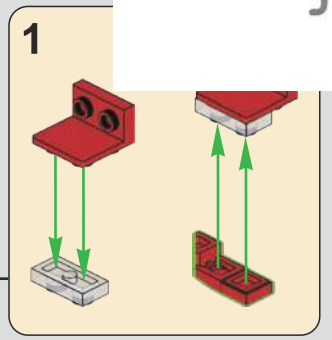

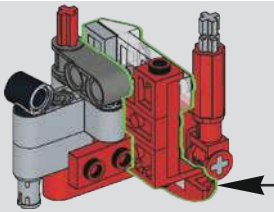

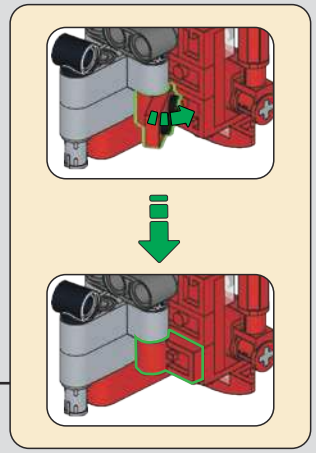

MOULD KING ®
宇 星 模 王

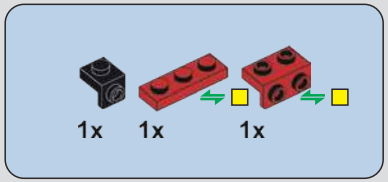

322

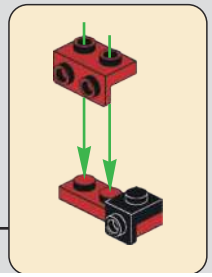

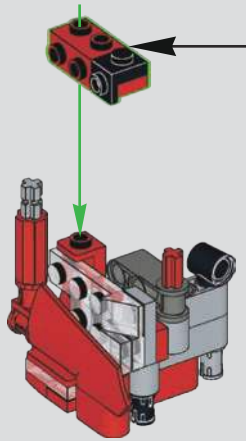

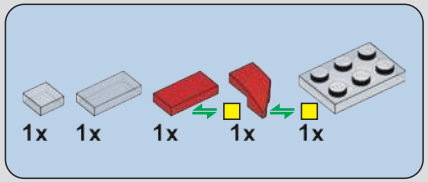

323

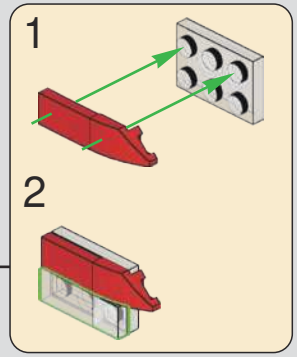

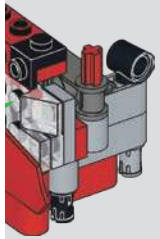

324

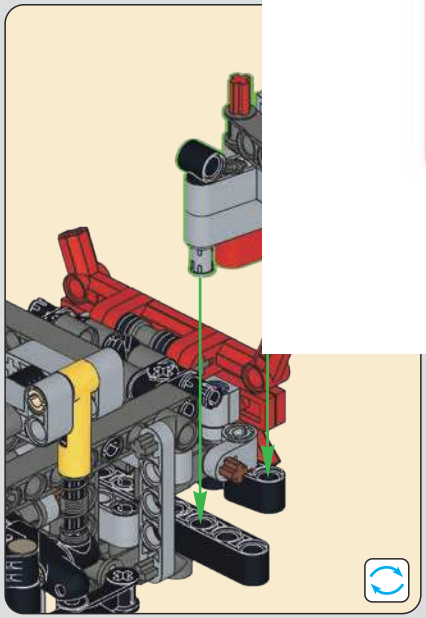

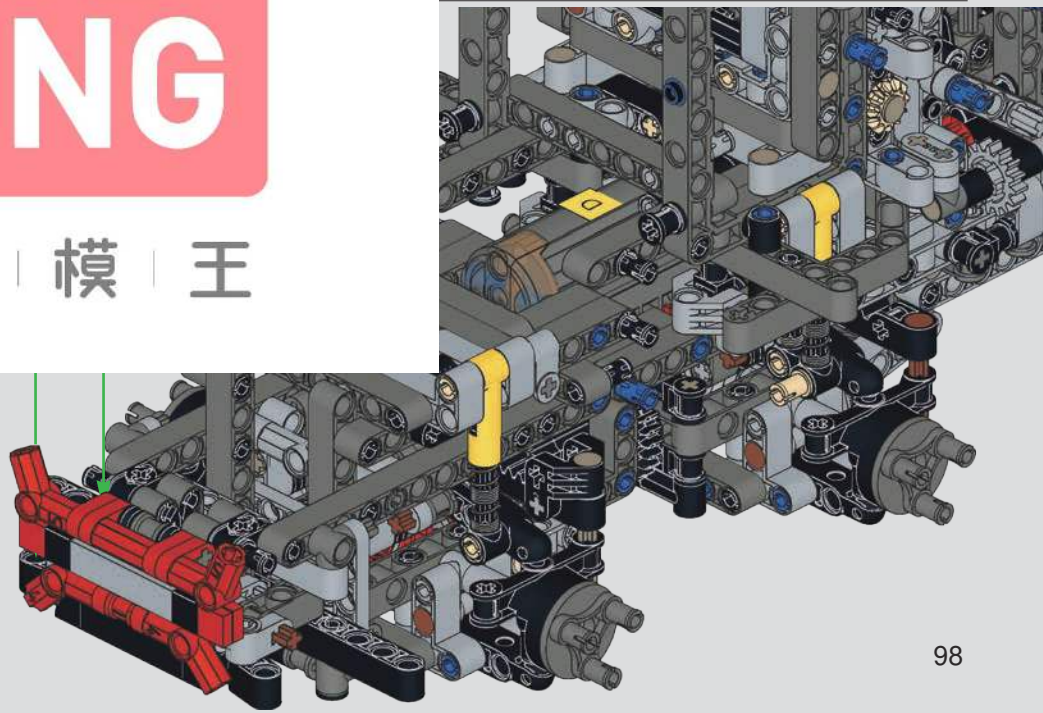

MOULD KING ®
宇 星 模 王

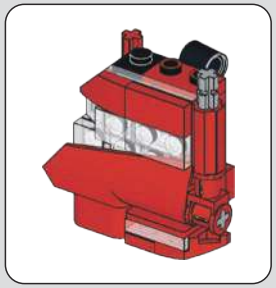

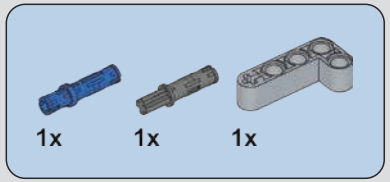

325

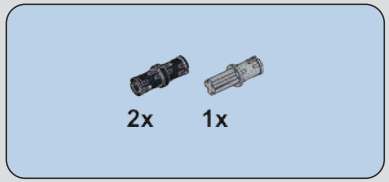

326

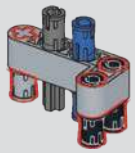

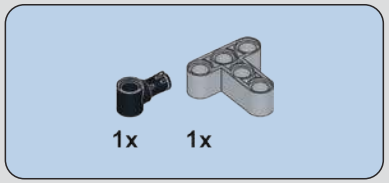

327

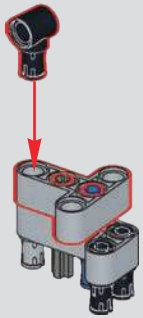

3

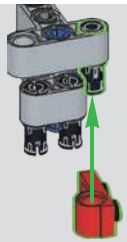

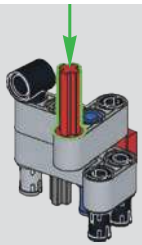

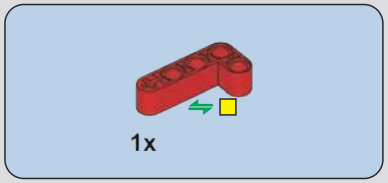

330

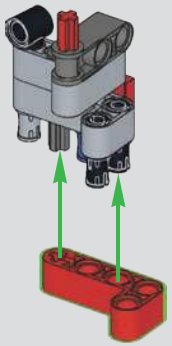

MOULD KING ®
宇 星 模 王

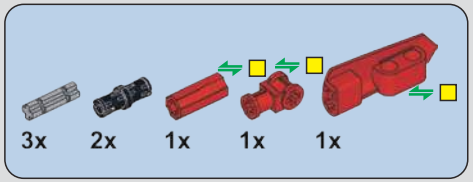

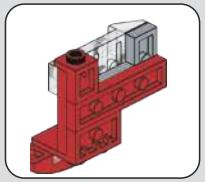

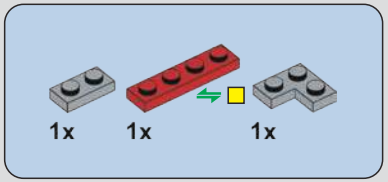

331

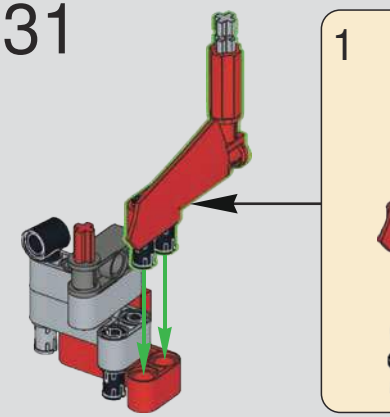

332

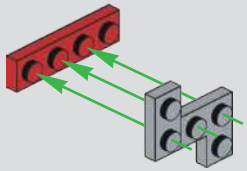

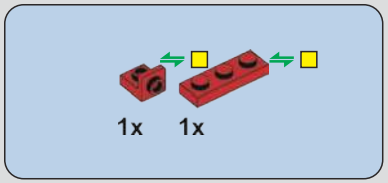

333

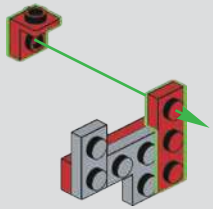

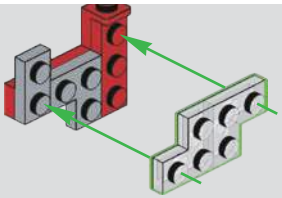

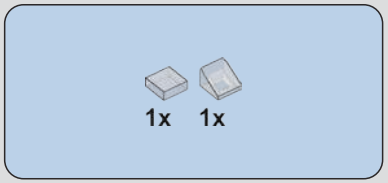

335

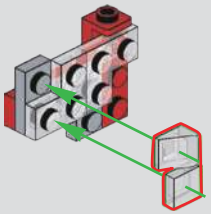

MOULD KING ®
宇 星 模 王

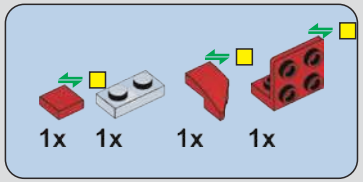

336

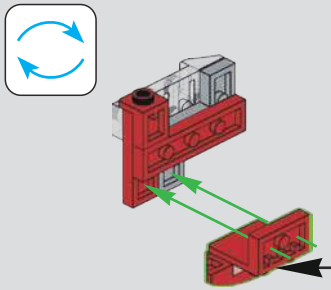

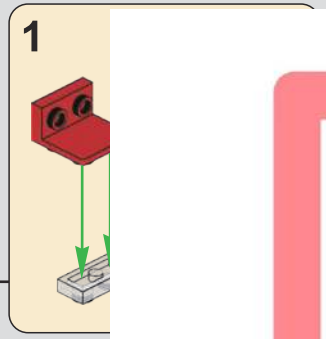

337

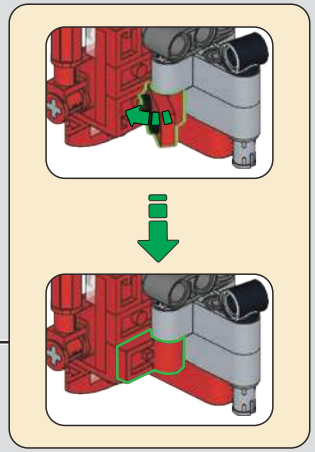

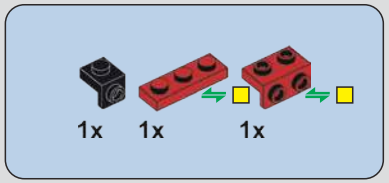

338

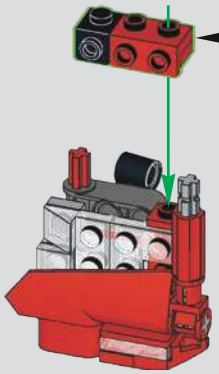

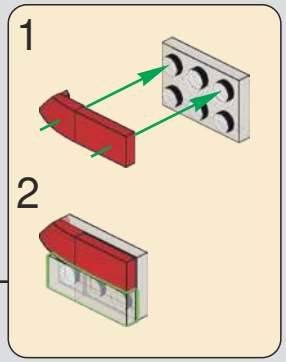

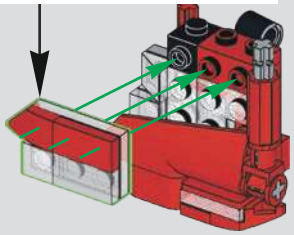

MOULD KING ®
宇 星 模 王

340

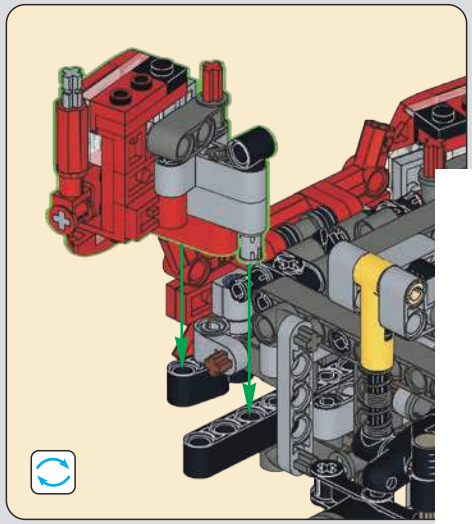

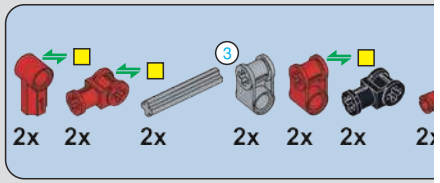

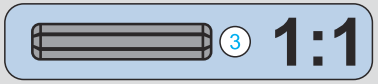

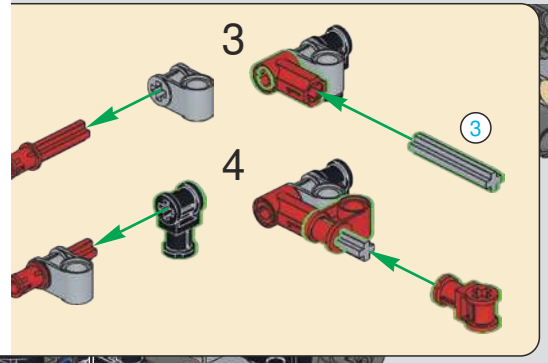

341

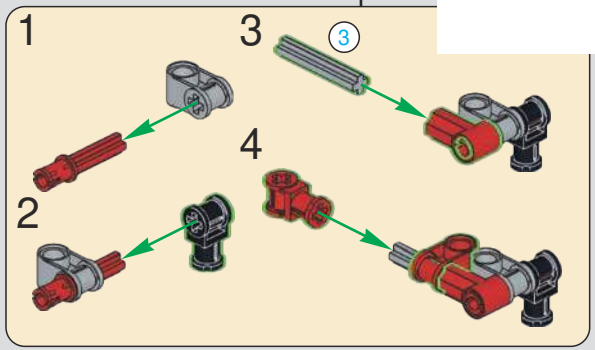

MOULD KING ®
宇 星 模 王

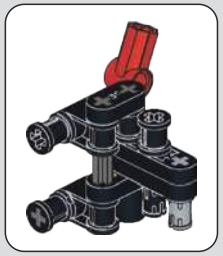

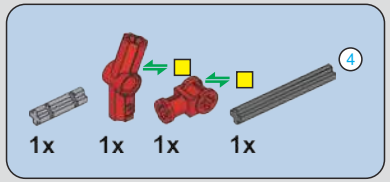

342

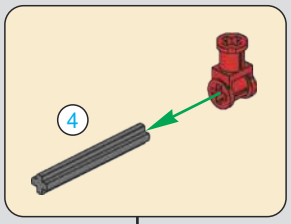

343

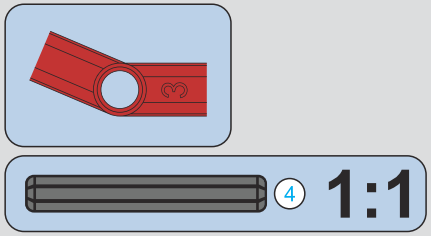

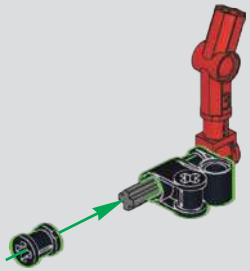

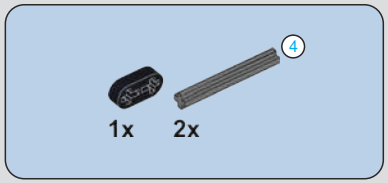

344

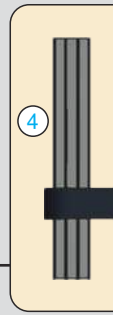

346

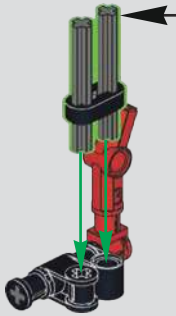

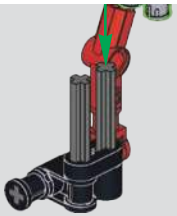

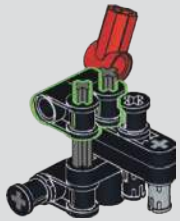

MOULD KING ®
宇 星 模 王

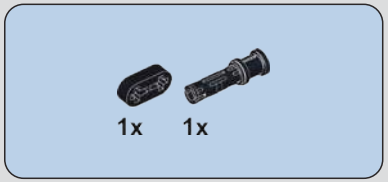

347

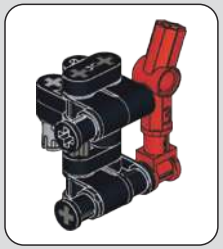

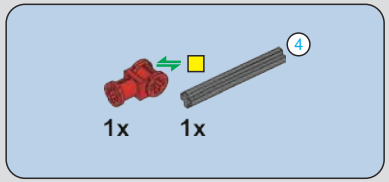

348

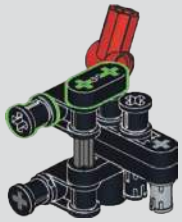

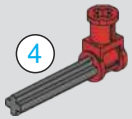

4 1:1

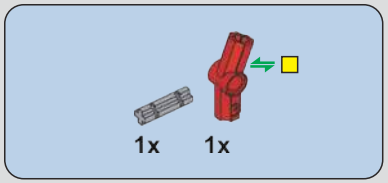

349

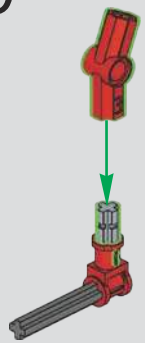

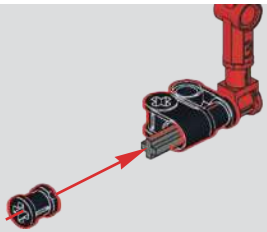

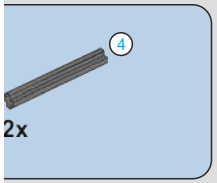

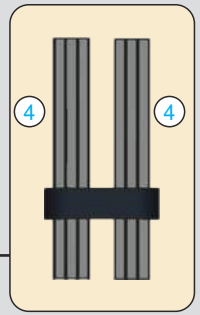

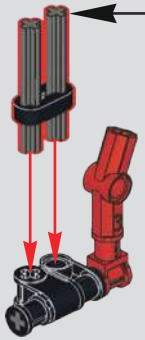

MOULD KING ®
宇 星 模 王

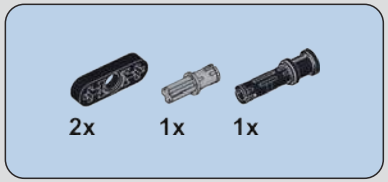

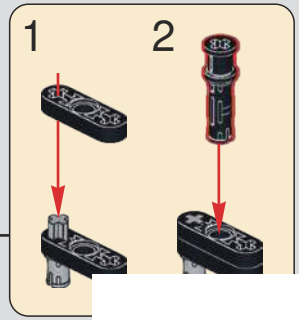

352

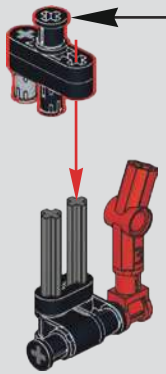

353

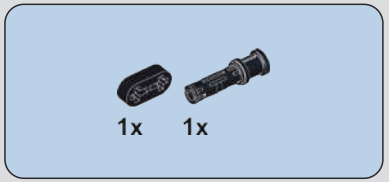

354

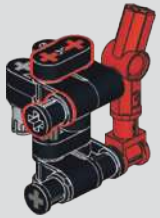

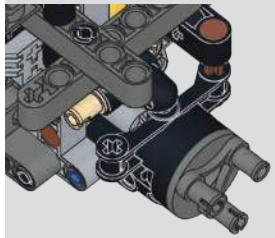

355

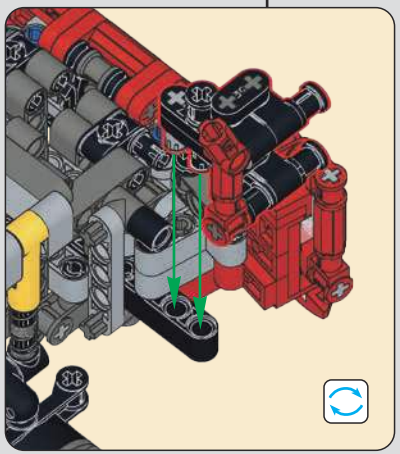

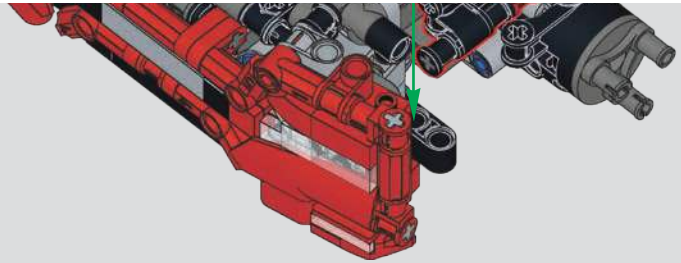

MOULD KING ®
宇 星 模 王

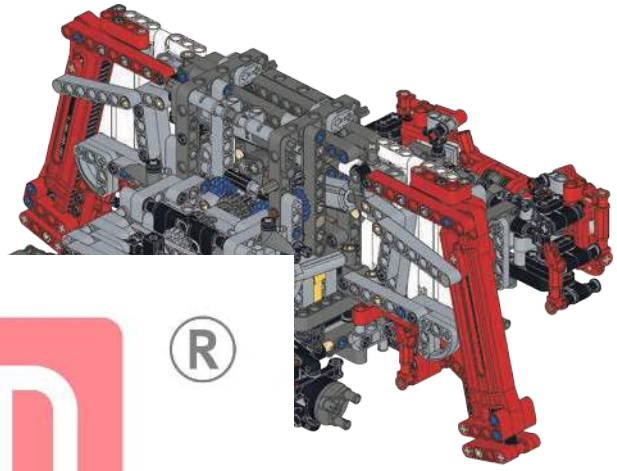

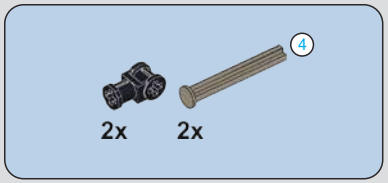

356

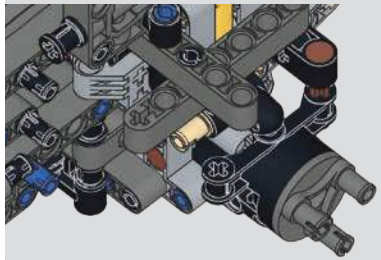

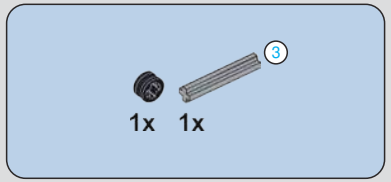

357

358

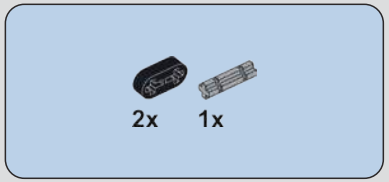

359

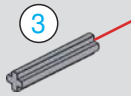

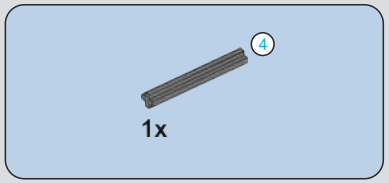

360

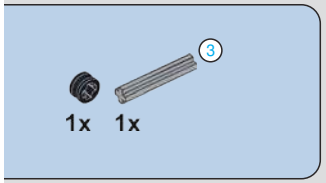

61

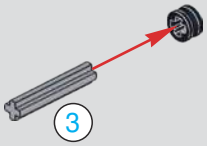

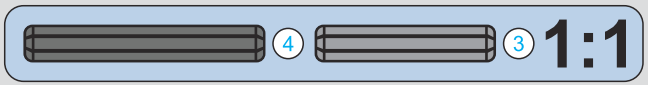

362

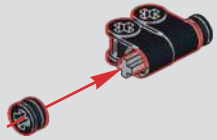

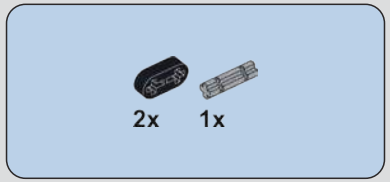

363

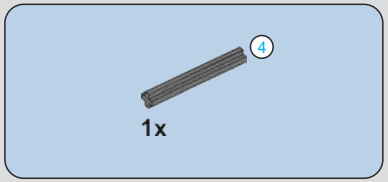

364

365

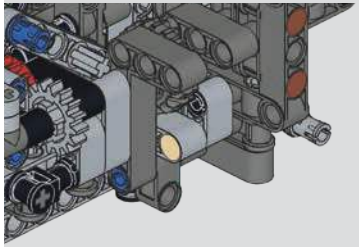

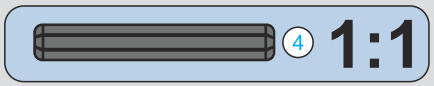

MOULD KING ®
宇 星 模 王

366

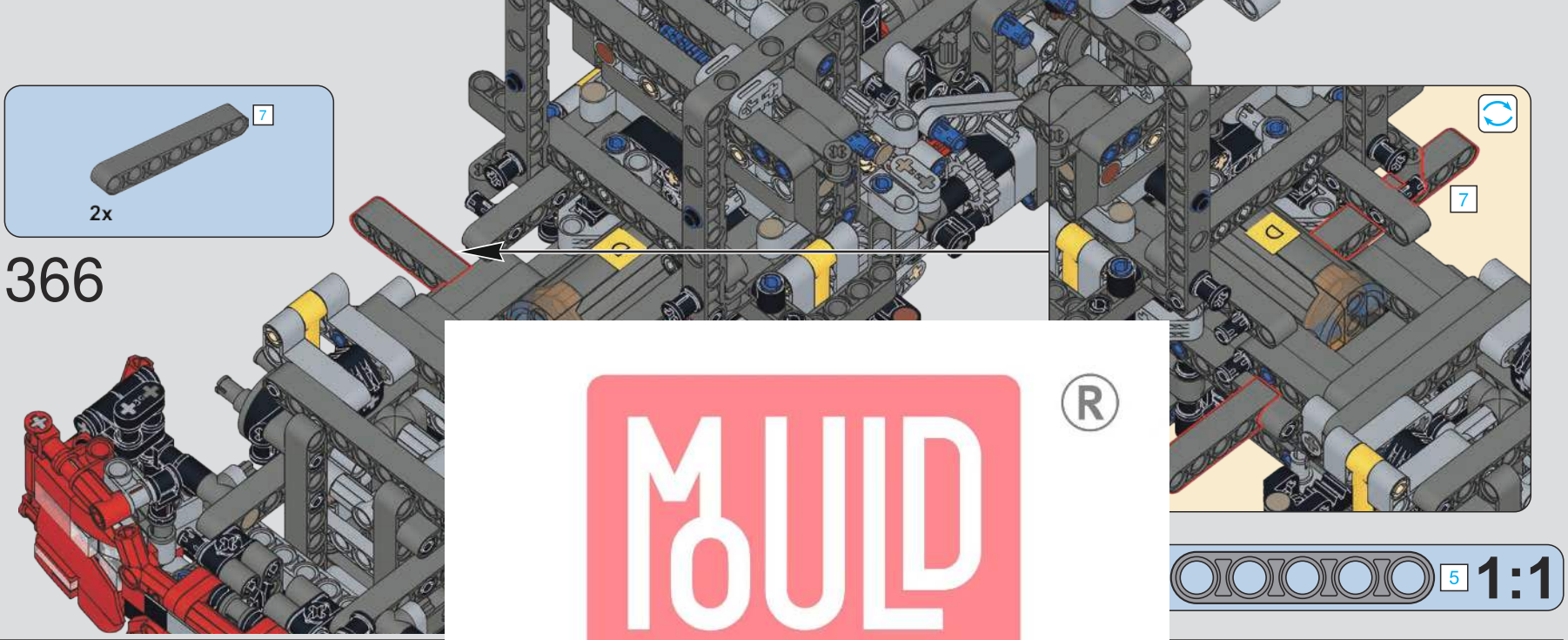

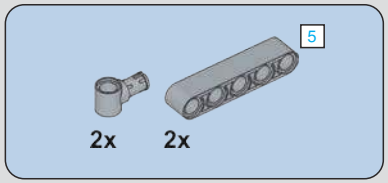

367

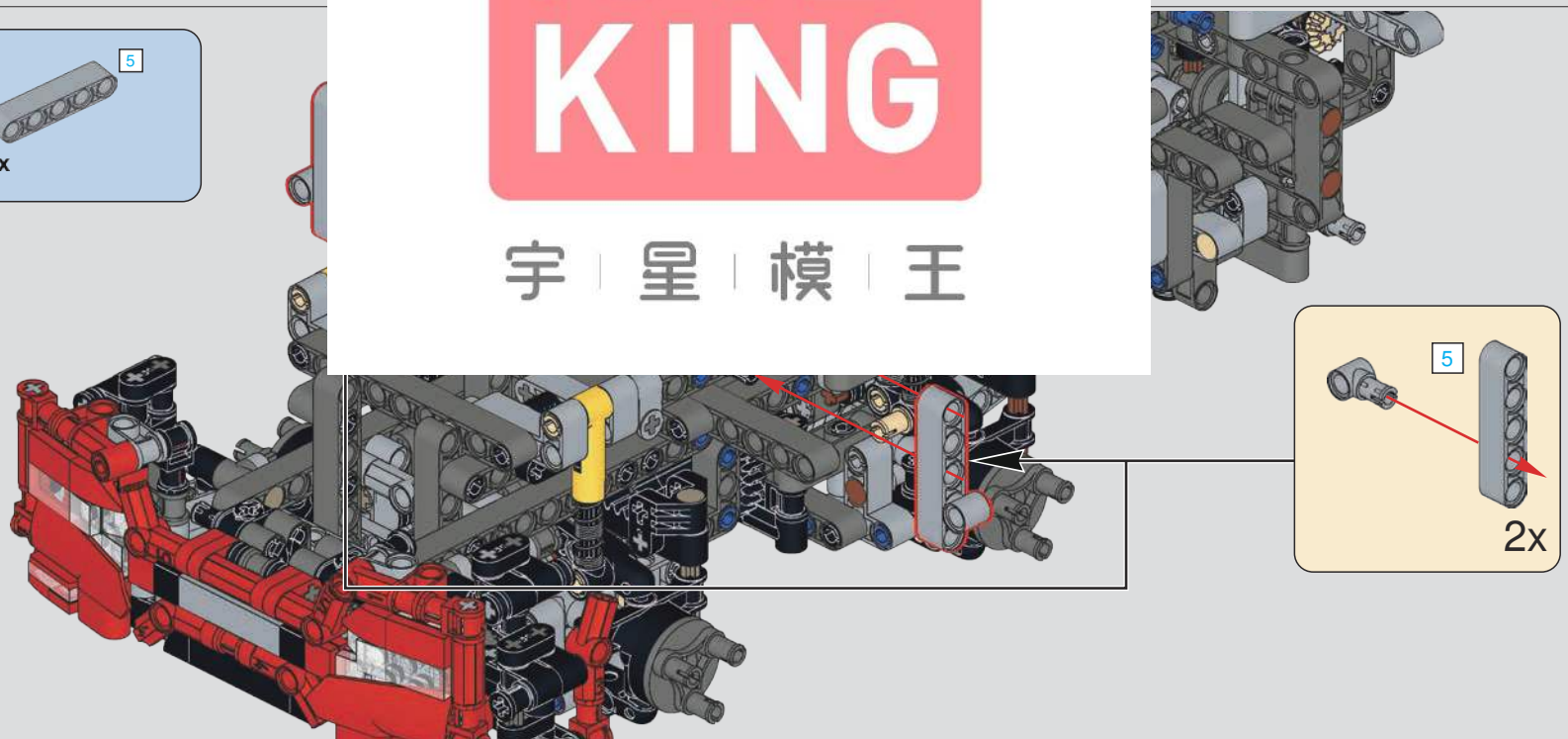

MOULD KING ®
宇 星 模 王

368

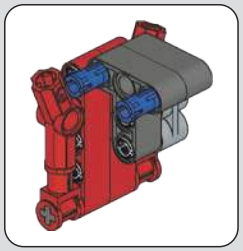

370

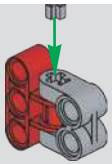

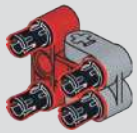

MOULD KING ®
宇 星 模 王

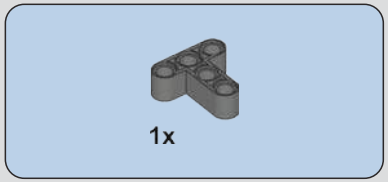

371

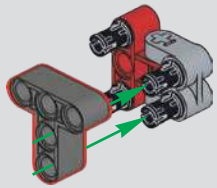

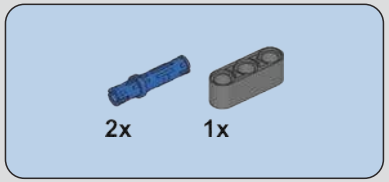

372

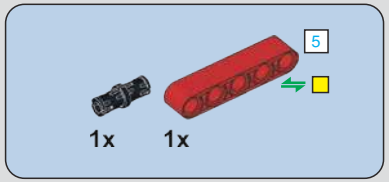

373

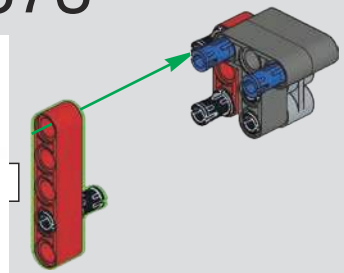

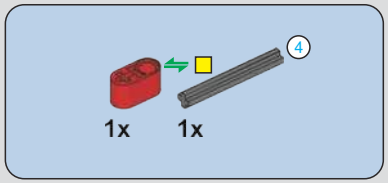

374

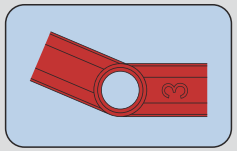

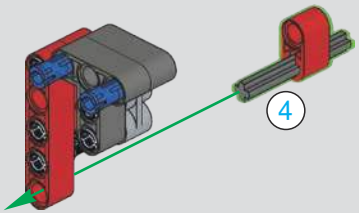

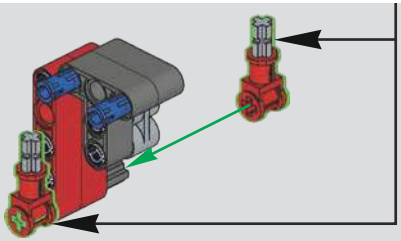

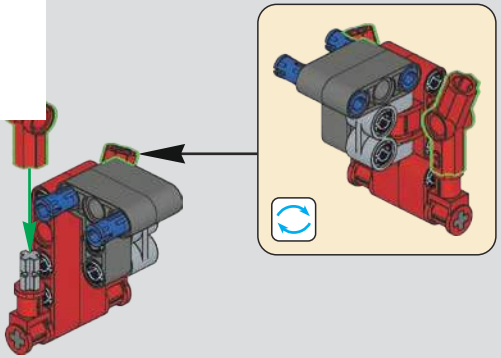

MOULD KING ®
宇 星 模 王

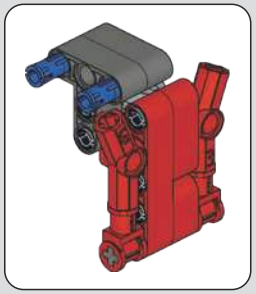

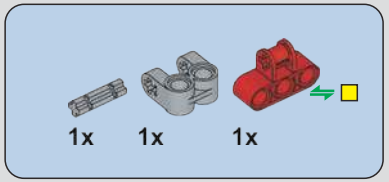

377

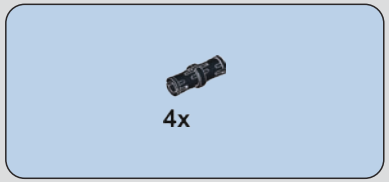

378

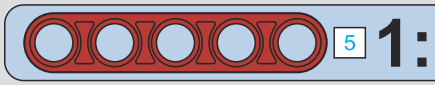

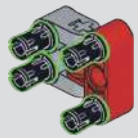

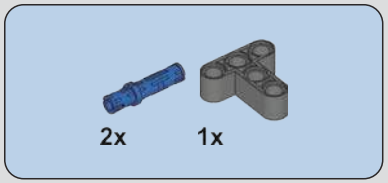

379

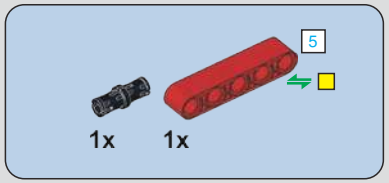

381

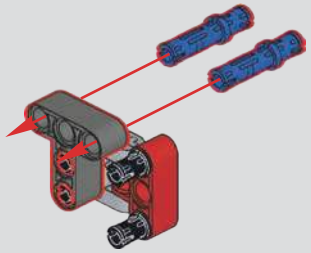

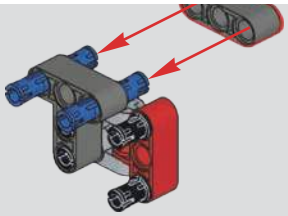

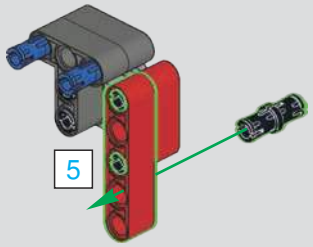

MOULD KING ®
宇 星 模 王

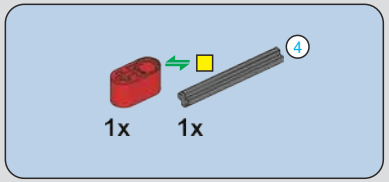

382

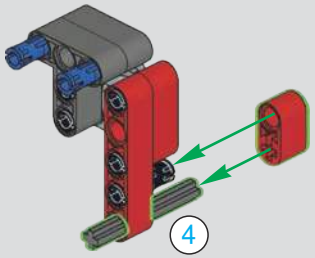

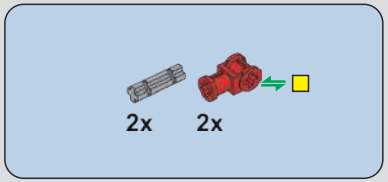

383

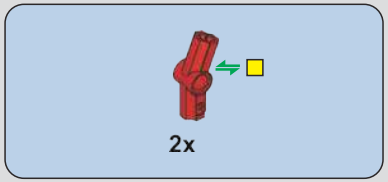

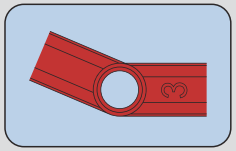

384

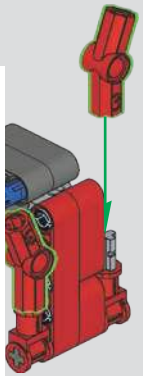

385

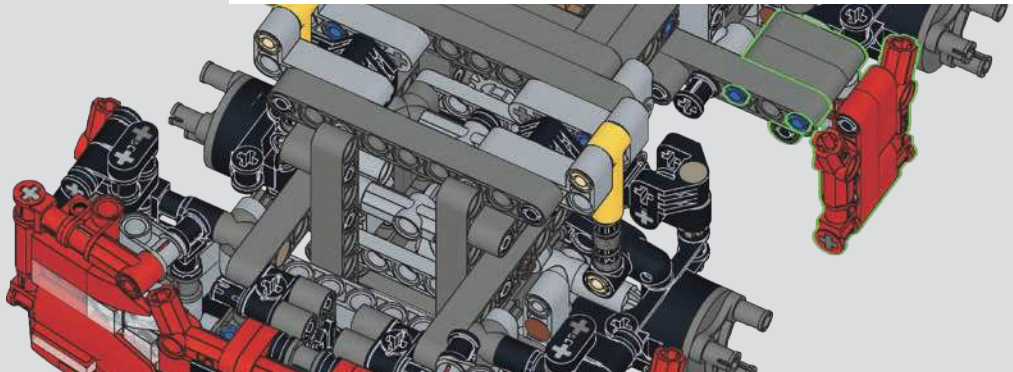

386

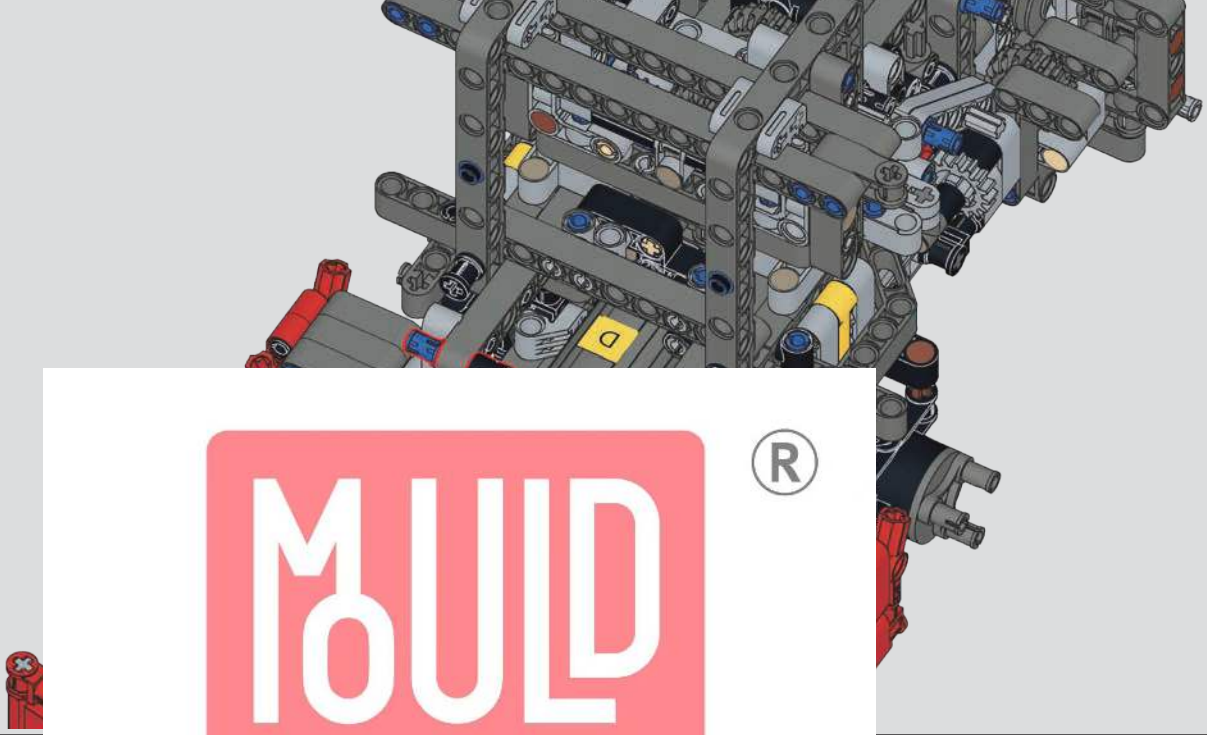

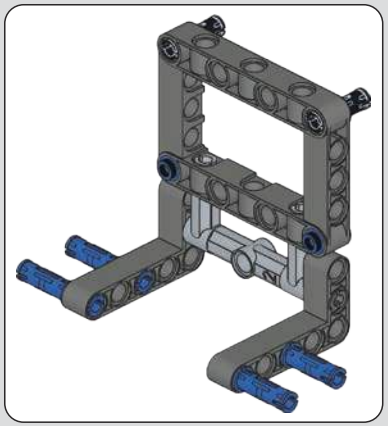

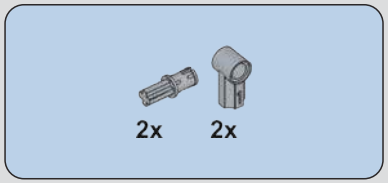

388

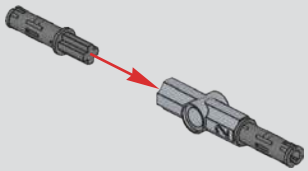

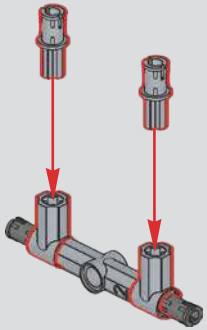

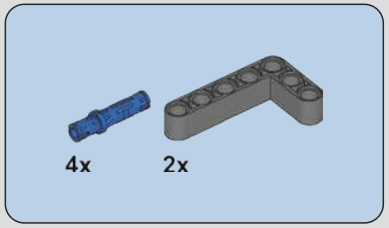

389

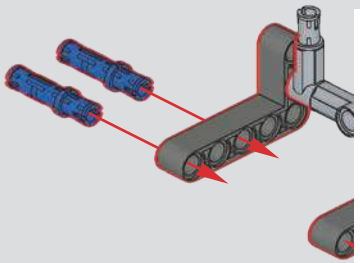

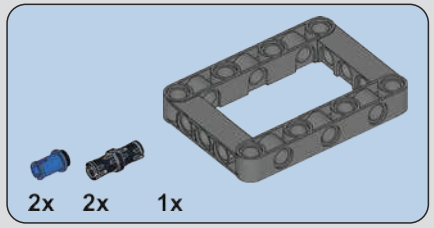

390

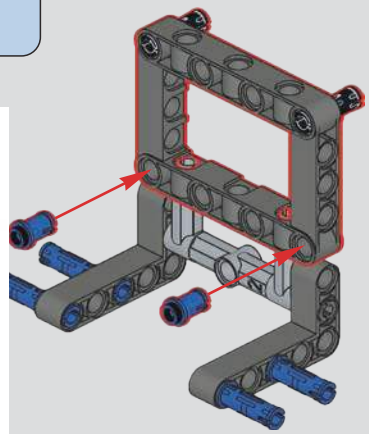

391

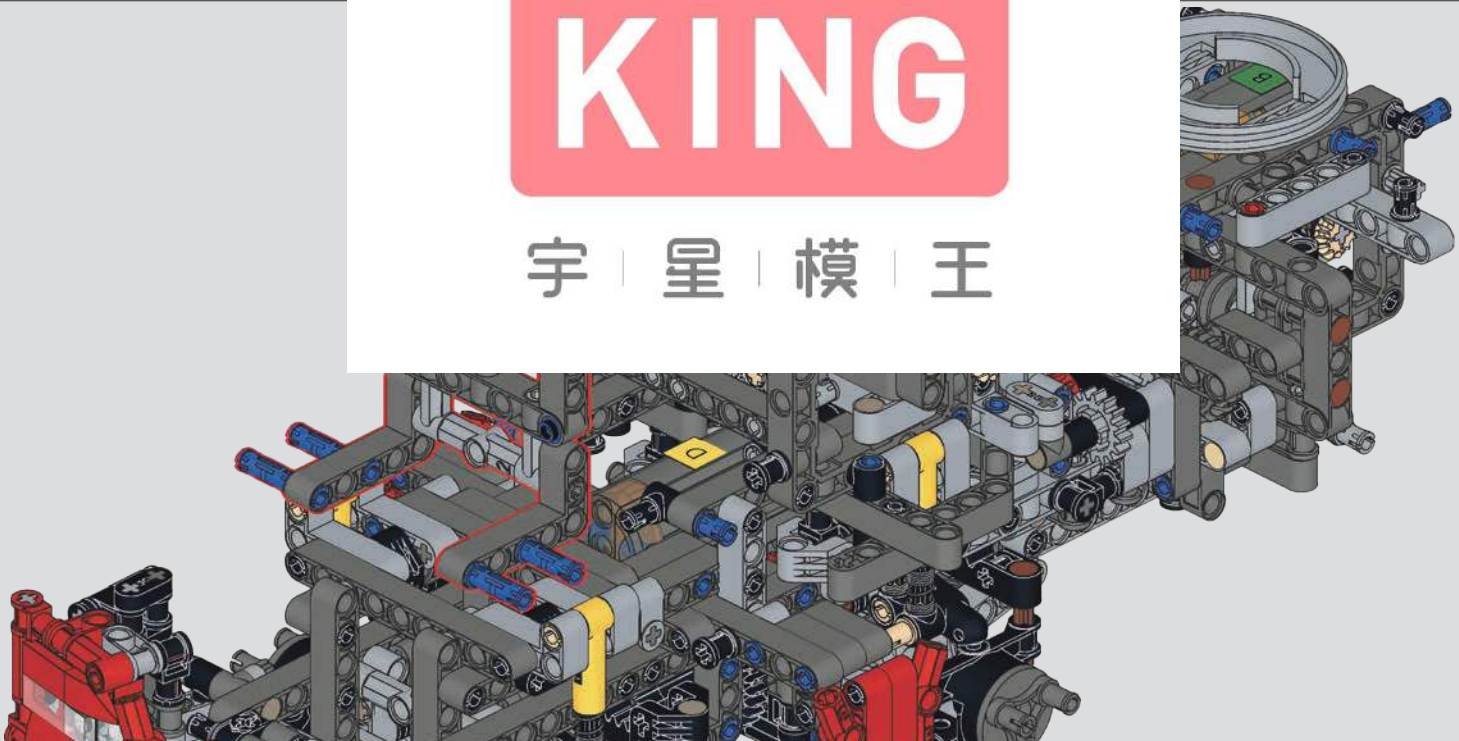

MOULD KING ®
宇 星 模 王

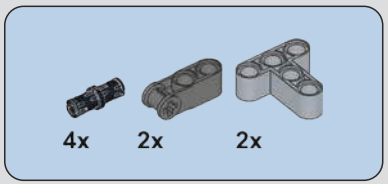

392

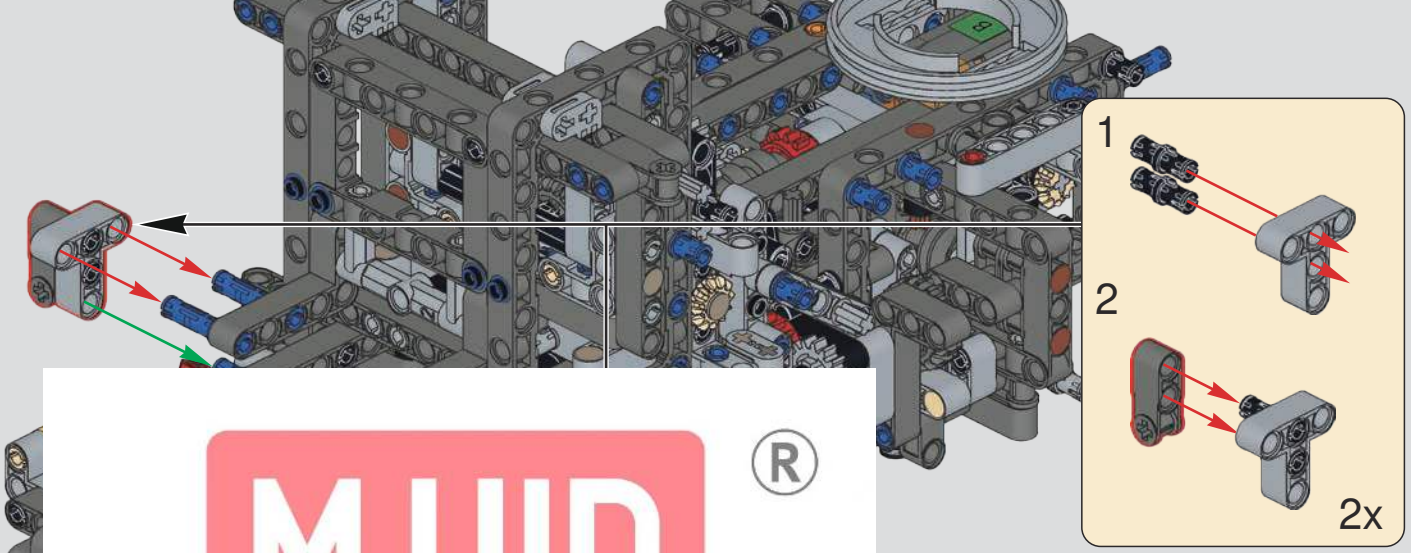

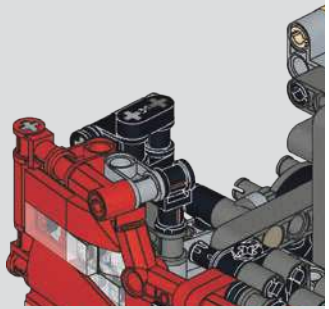

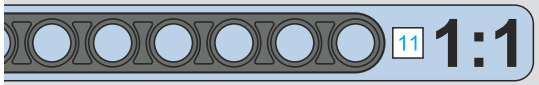

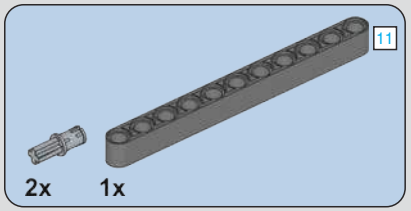

393

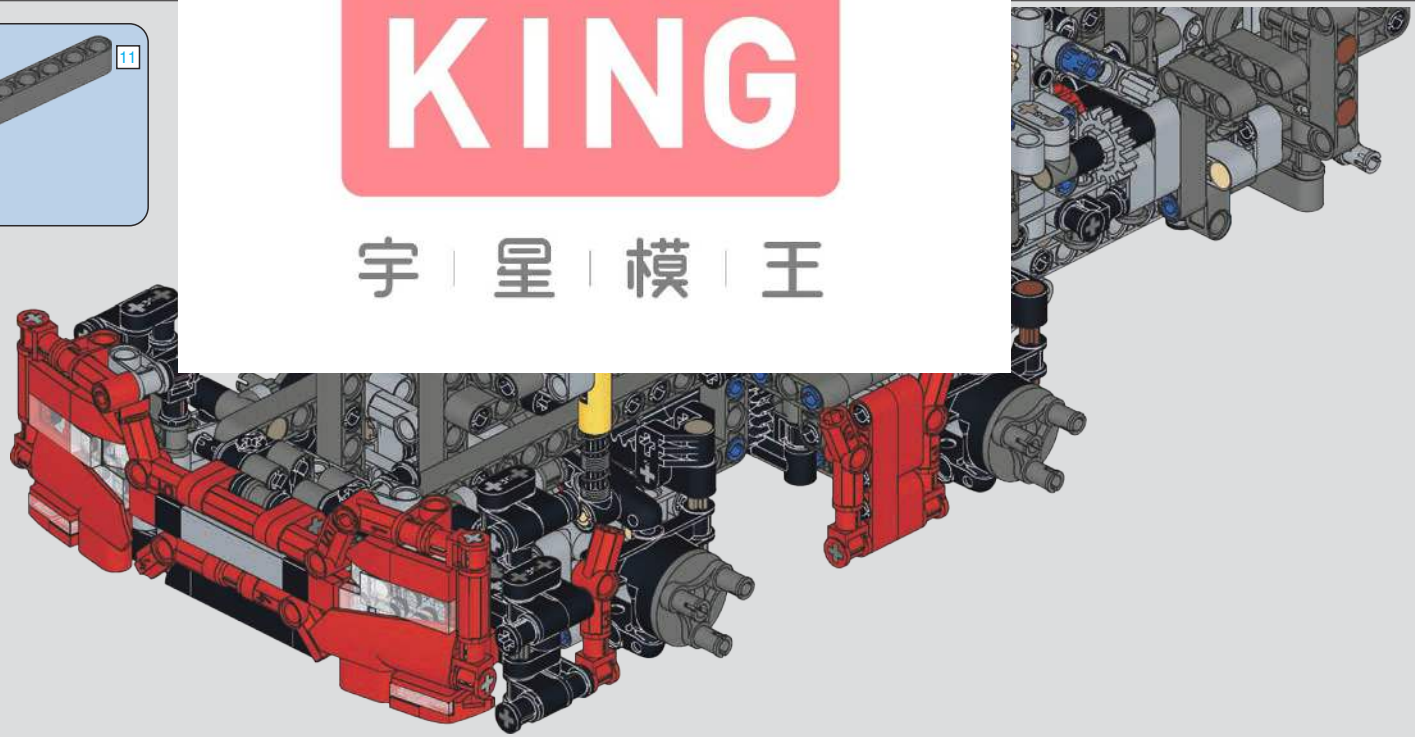

MOULD KING ®
宇 星 模 王

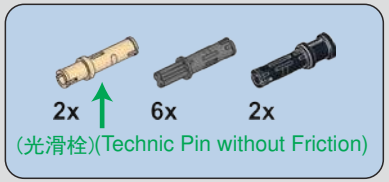

394

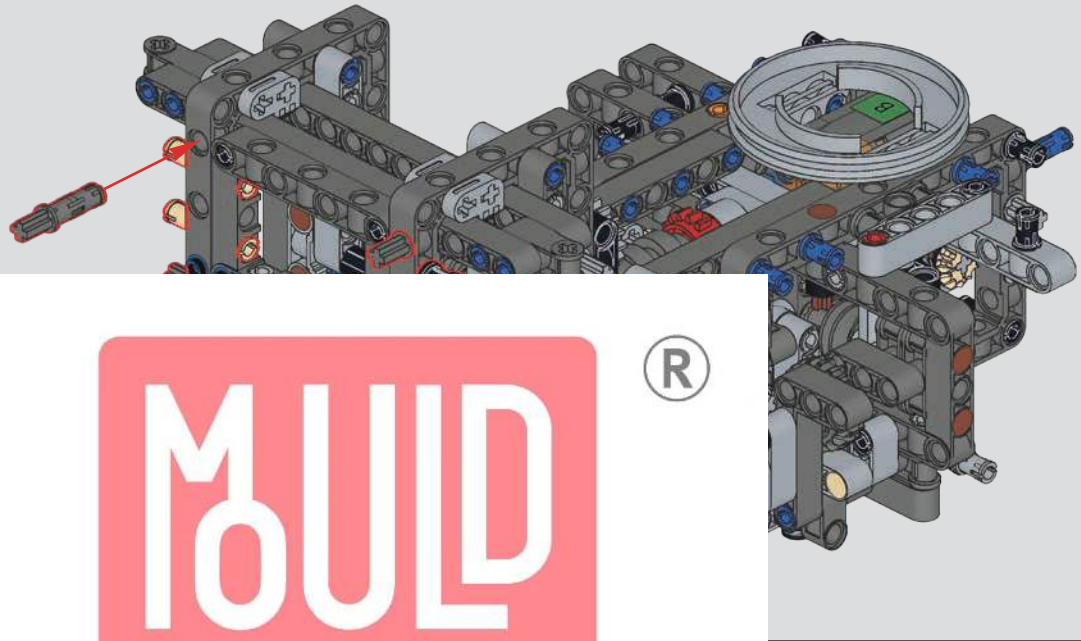

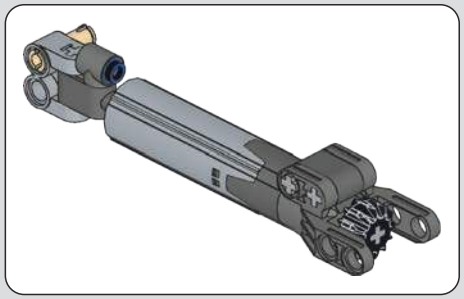

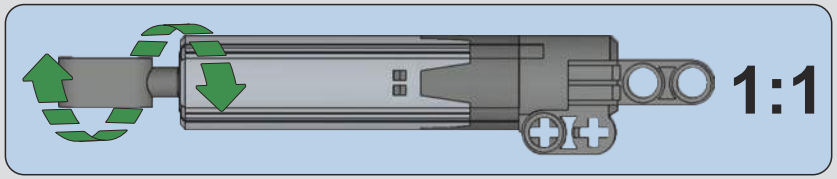

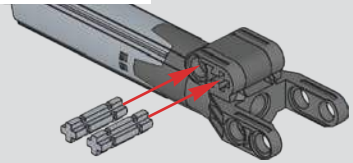

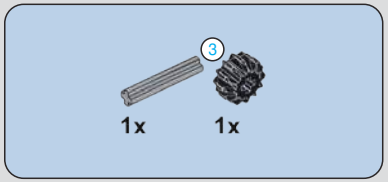

396

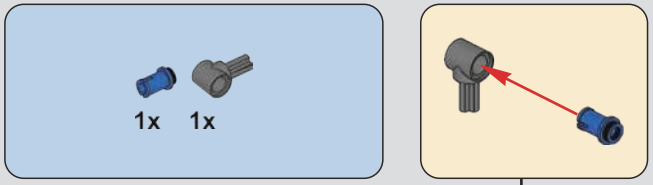

397

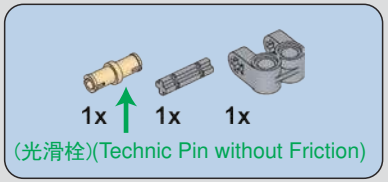

398

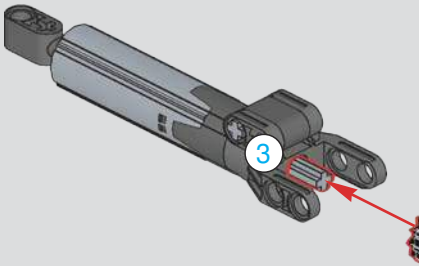

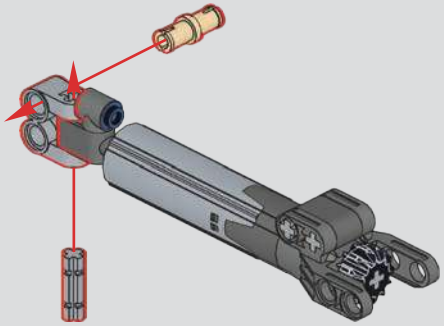

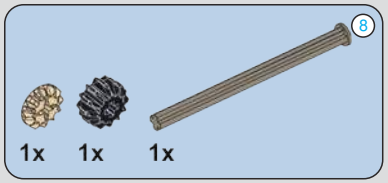

399

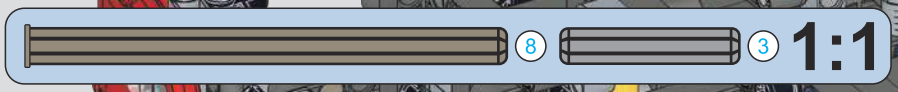

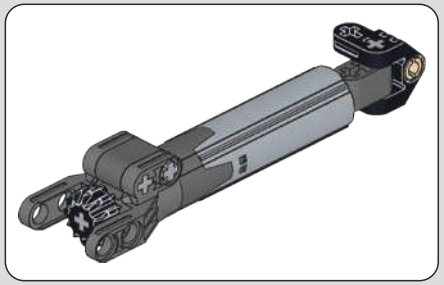

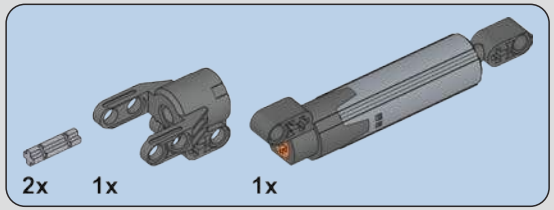

400

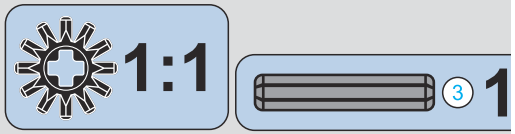

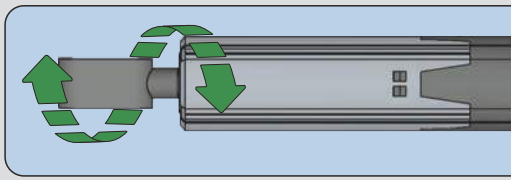

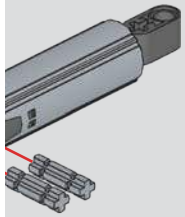

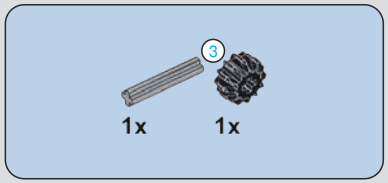

401

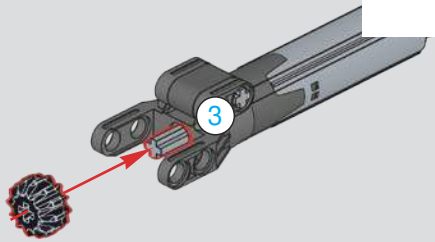

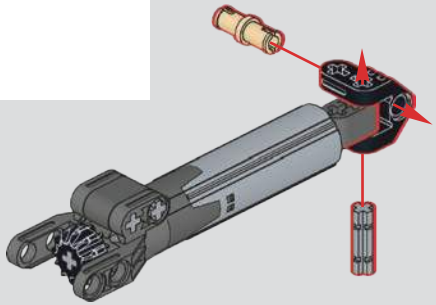

MOULD KING ®
宇 星 模 王

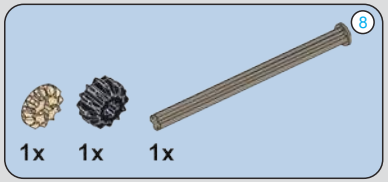

403

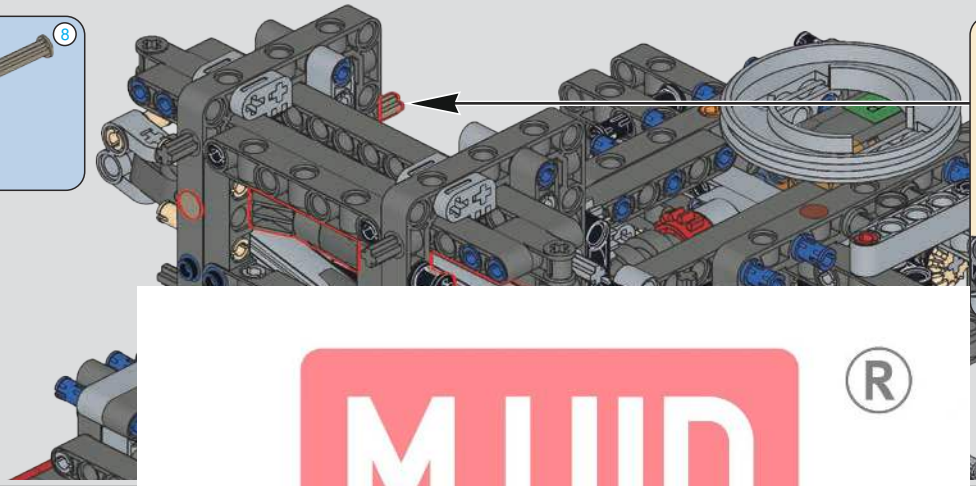

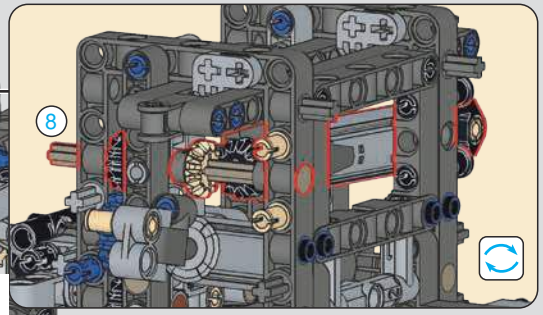

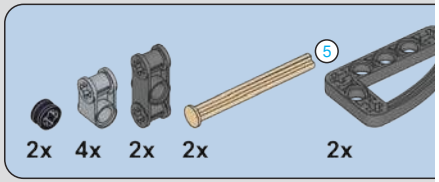

404

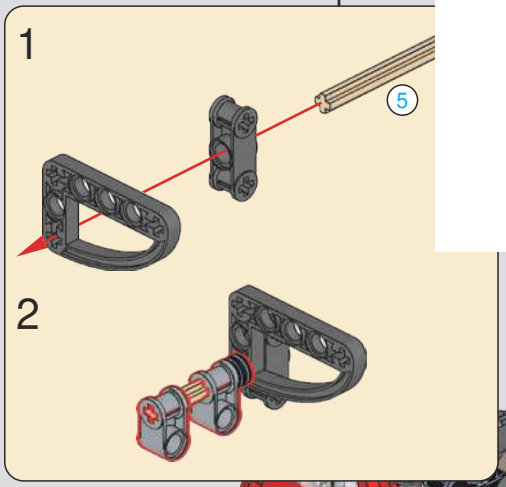

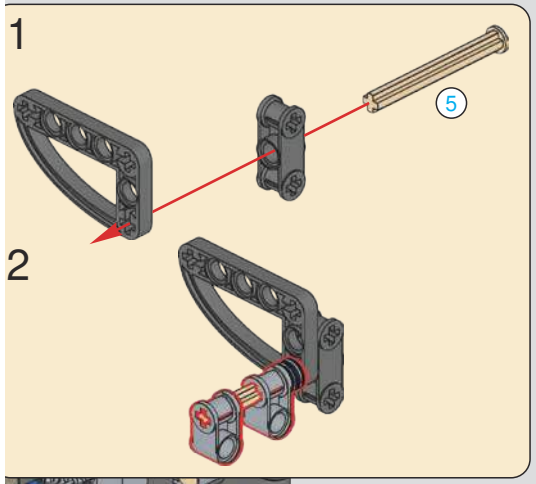

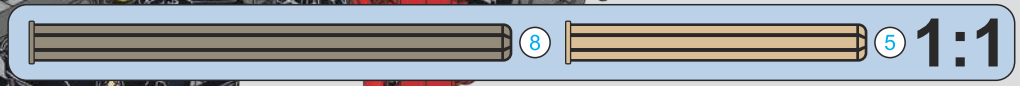

MOULD KING ®
宇 星 模 王

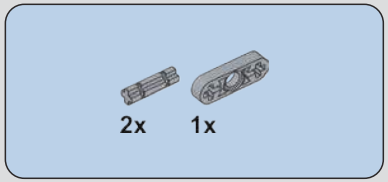

405

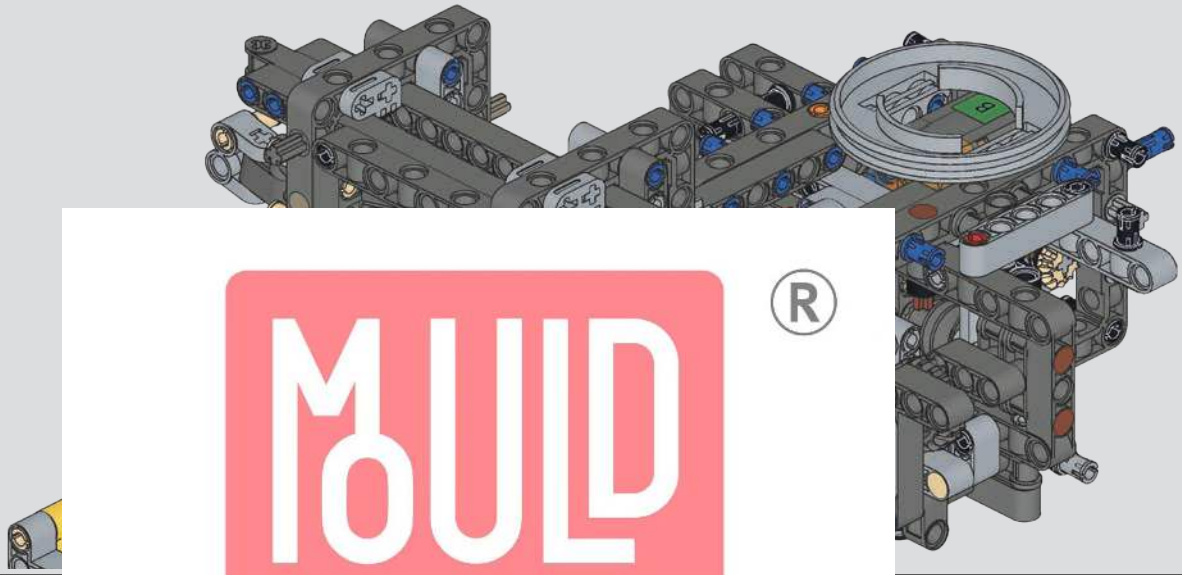

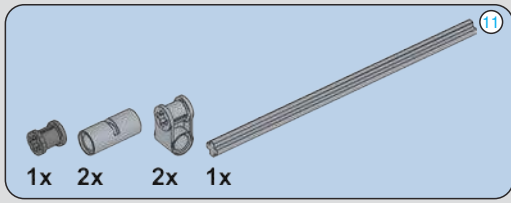

406

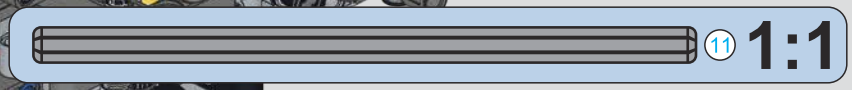

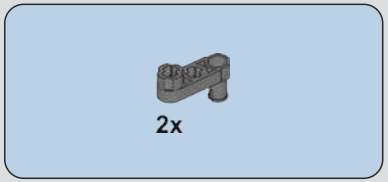

407

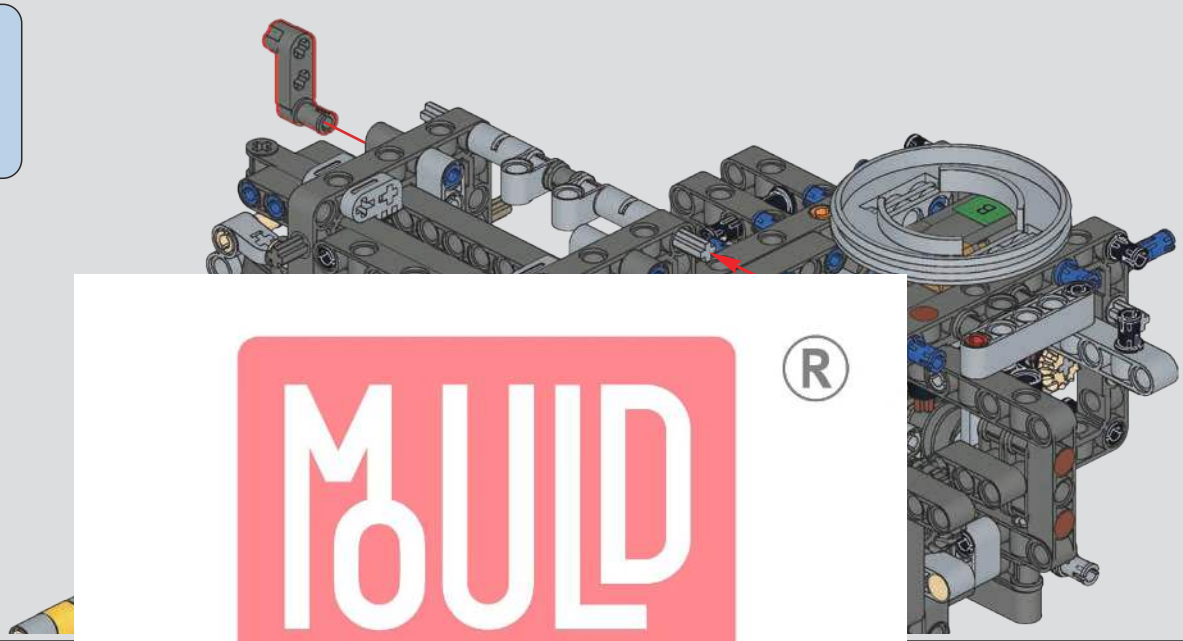

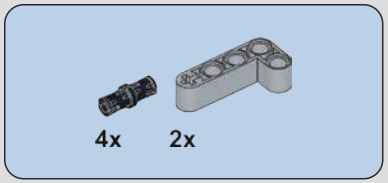

408

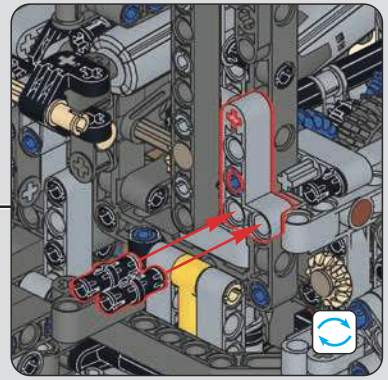

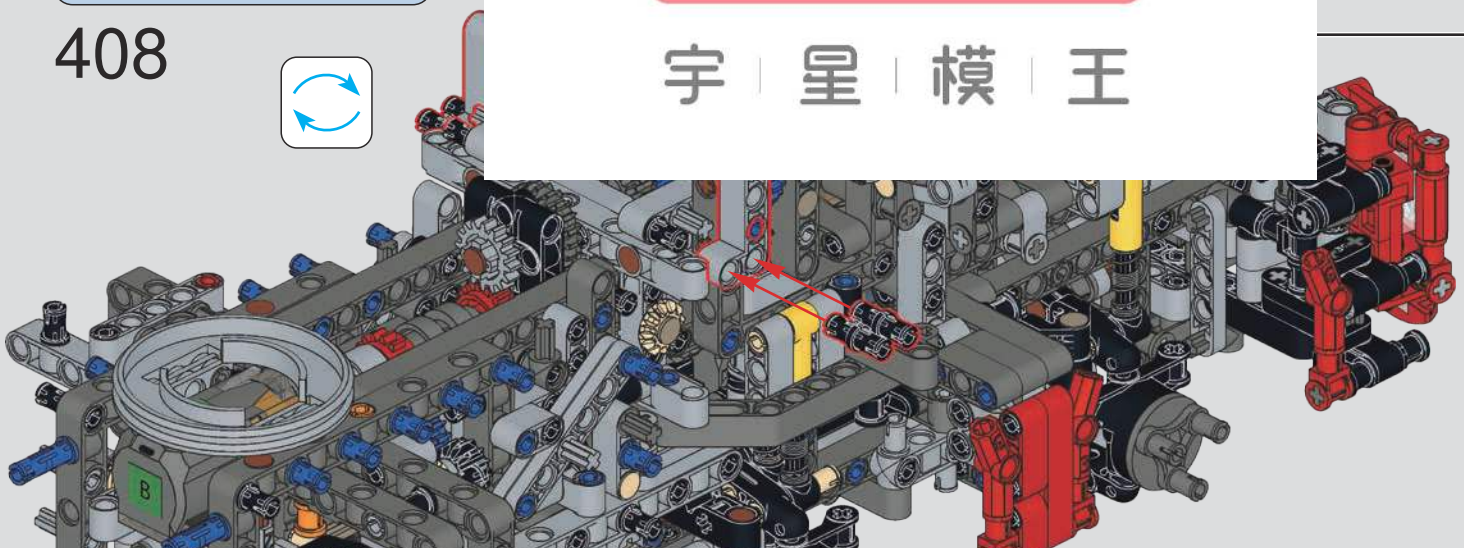

MOULD KING ®
宇 星 模 王

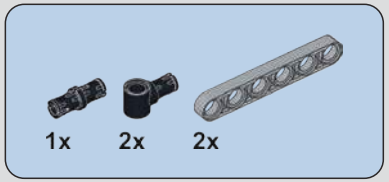

409

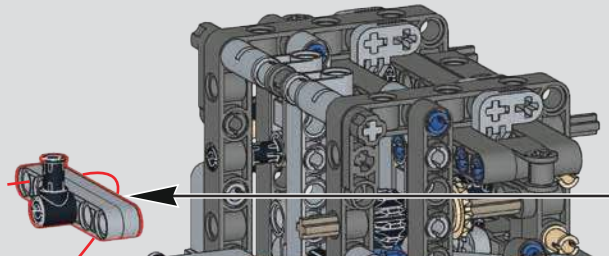

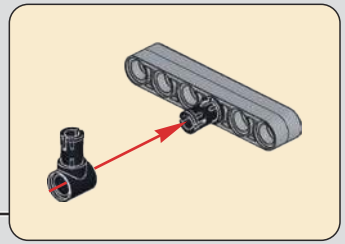

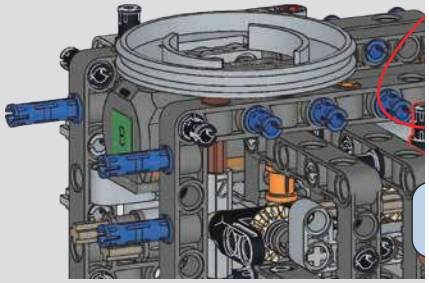

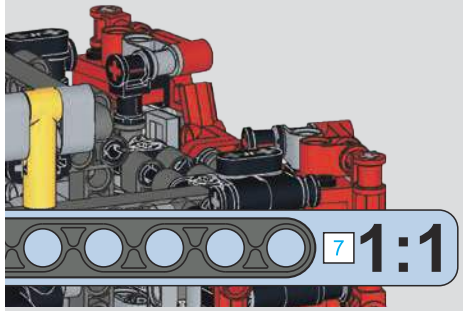

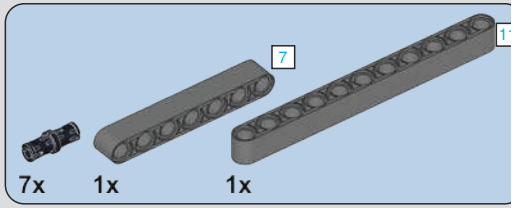

410

MOULD KING ®
宇 星 模 王

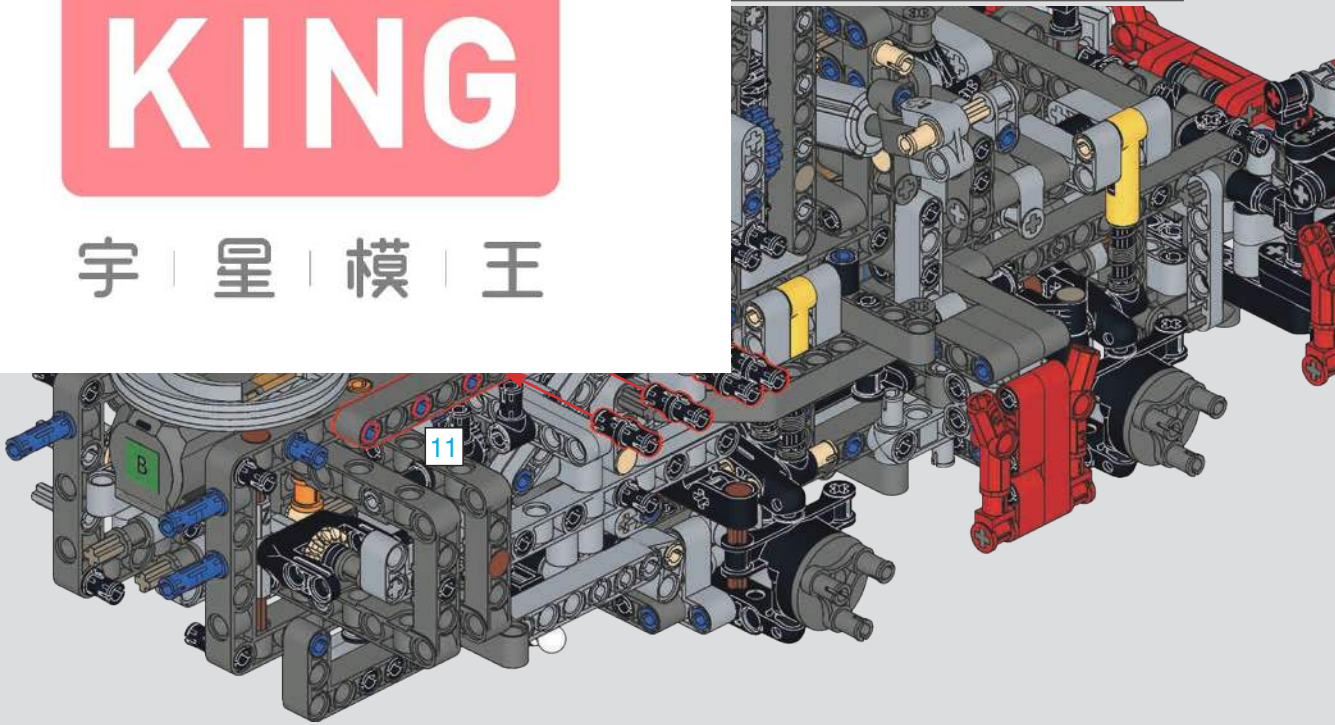

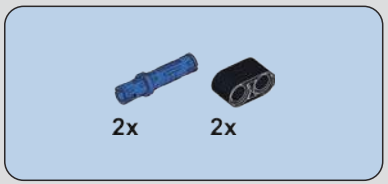

411

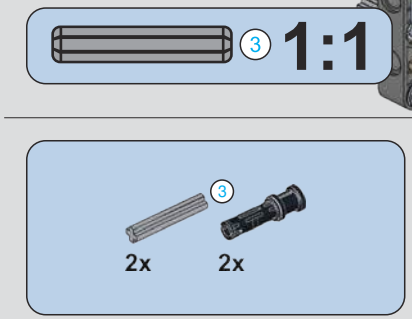

412

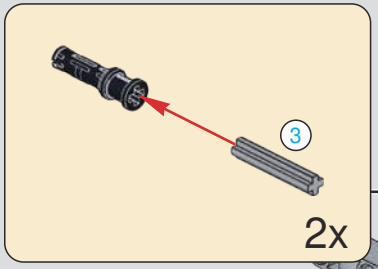

MOULD KING ®
宇 星 模 王

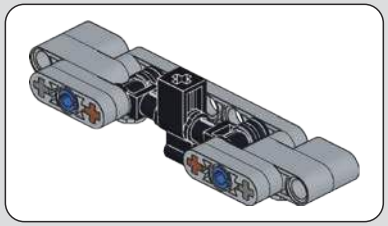

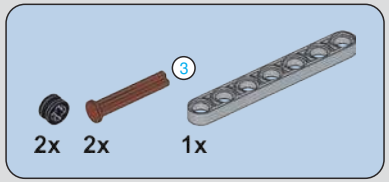

413

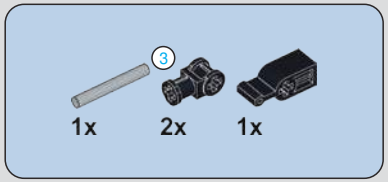

414

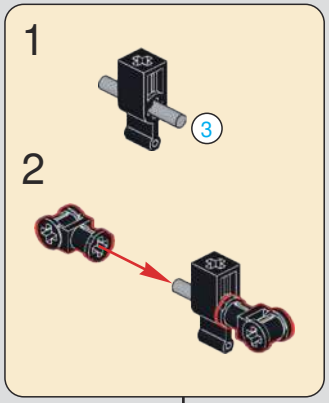

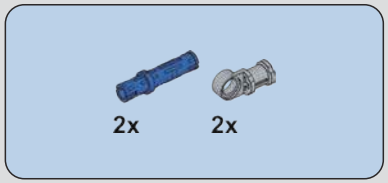

415

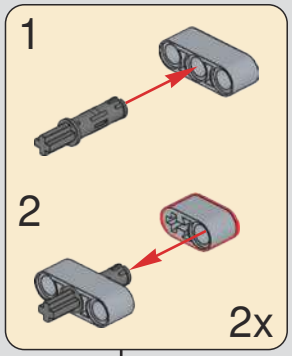

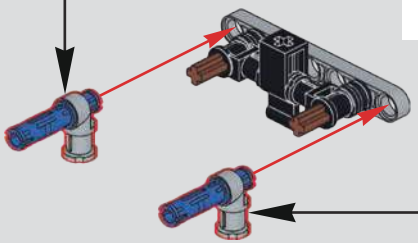

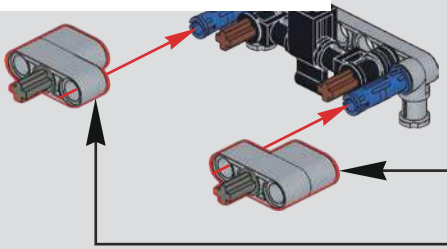

MOULD KING ®
宇 星 模 王

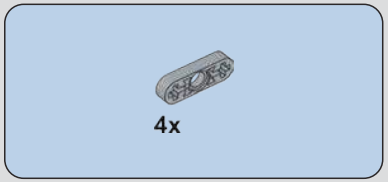

417

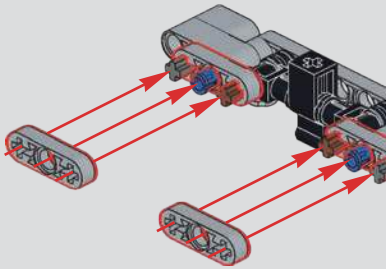

418

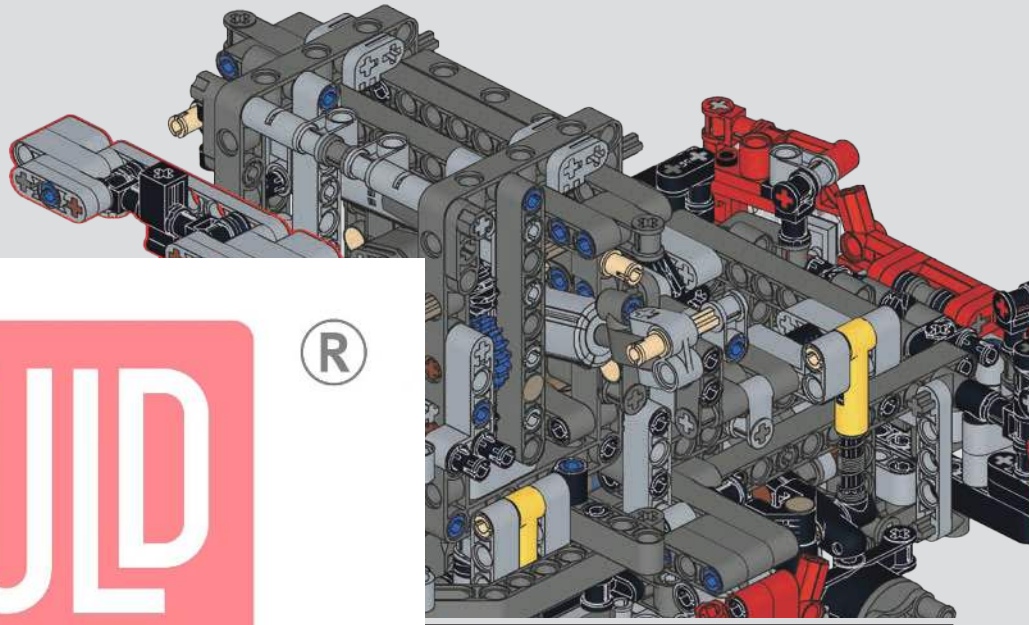

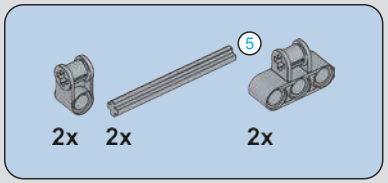

419

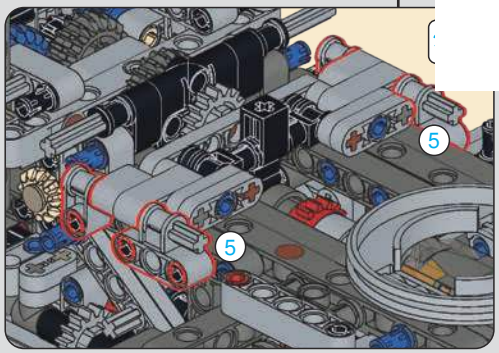

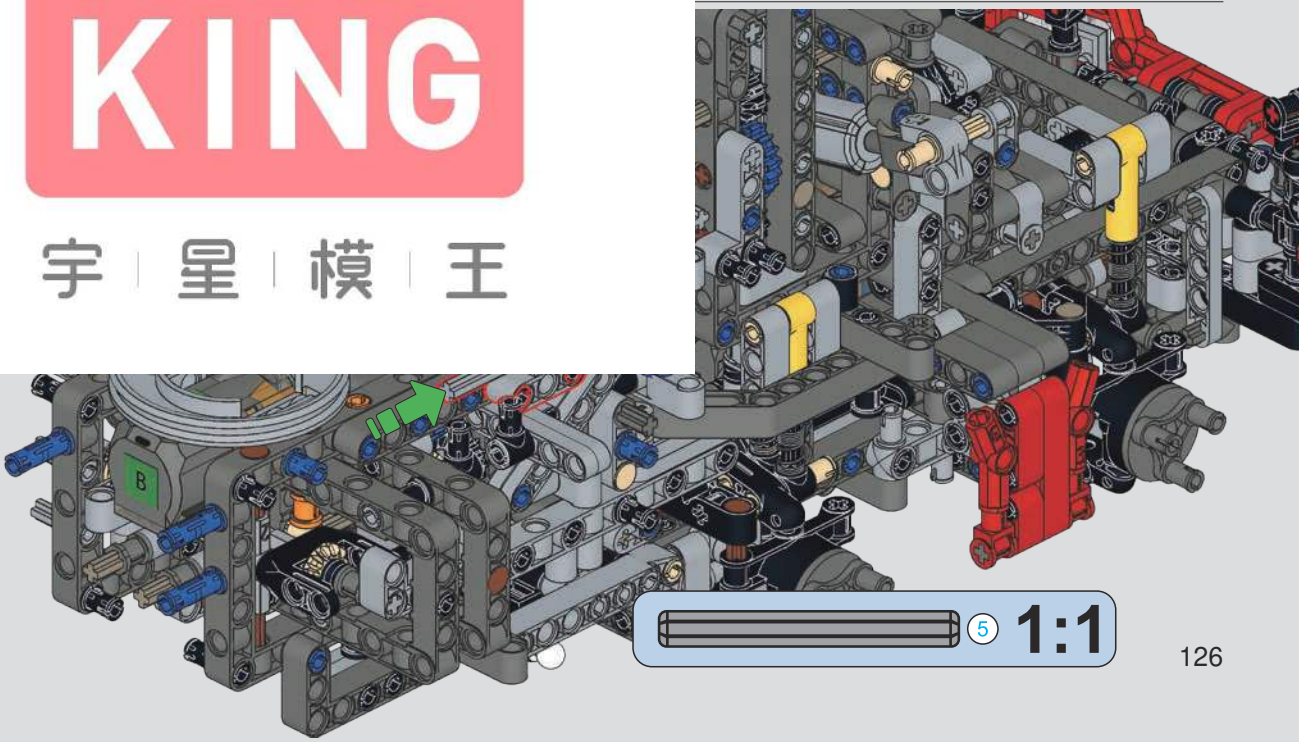

MOULD KING ®
宇 星 模 王

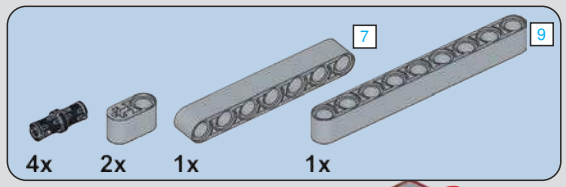

420

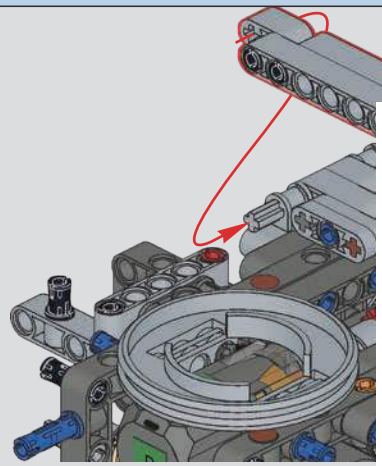

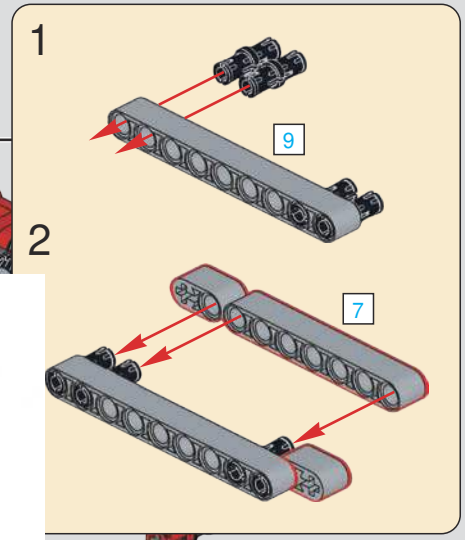

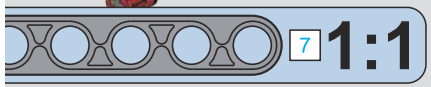

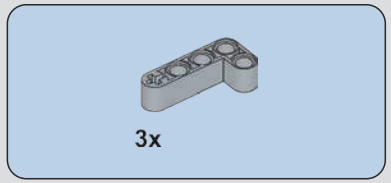

421

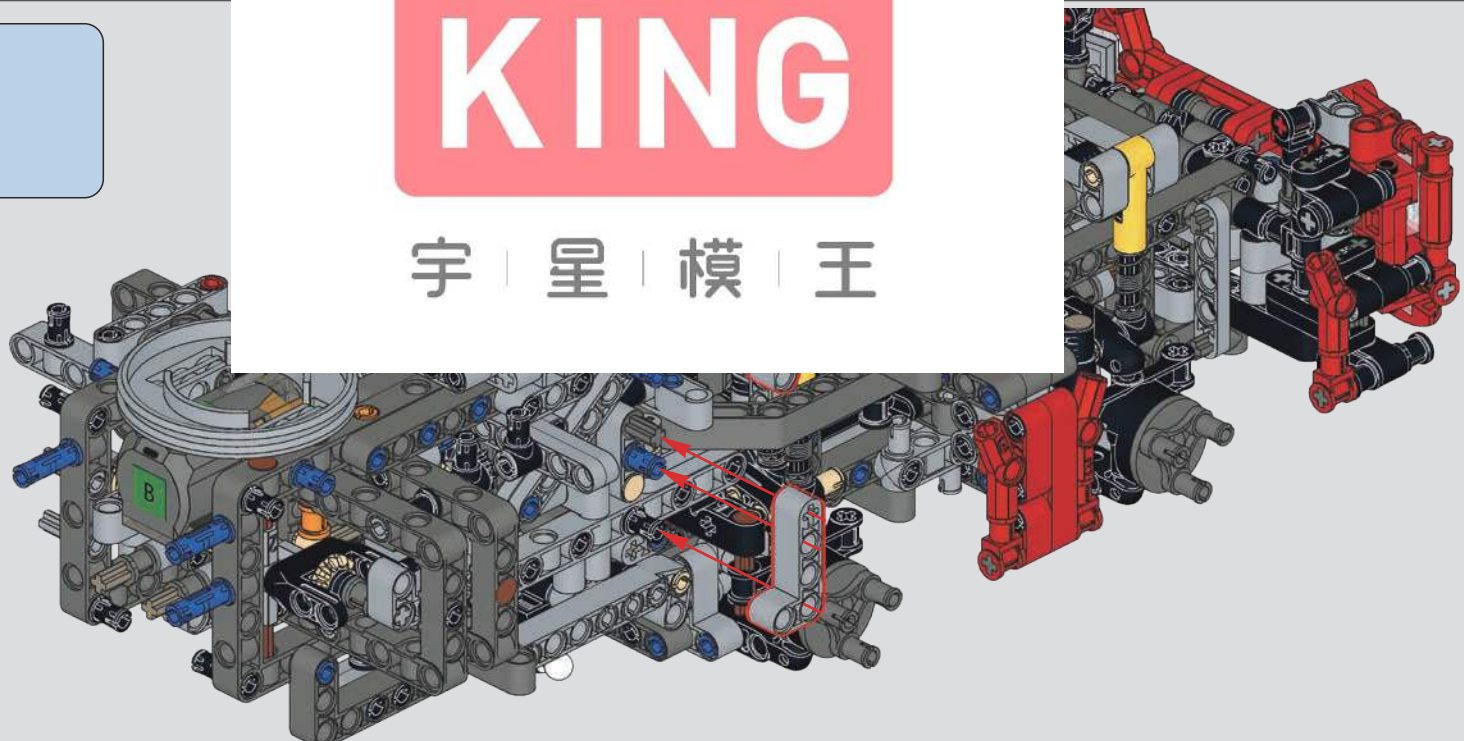

MOULD KING ®
宇 星 模 王

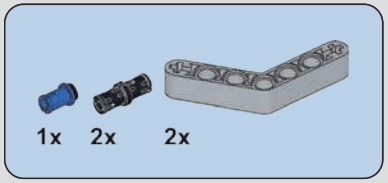

422

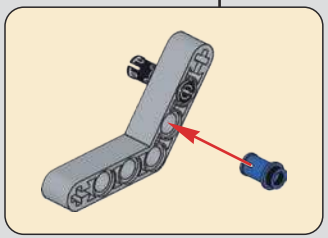

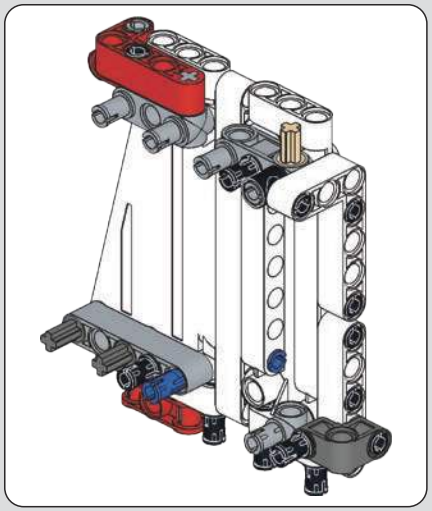

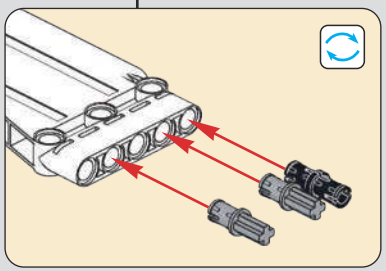

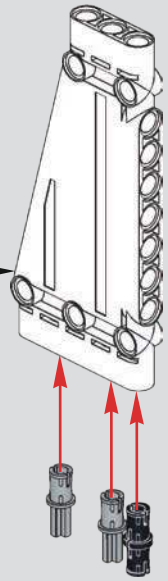

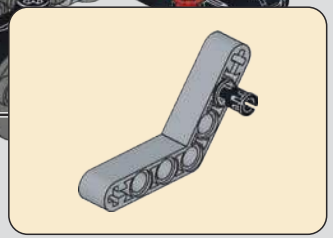

MOULD KING ®
宇 星 模 王

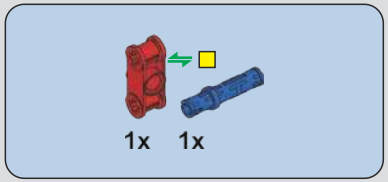

424

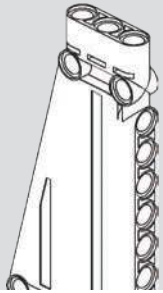

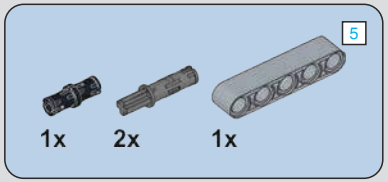

425

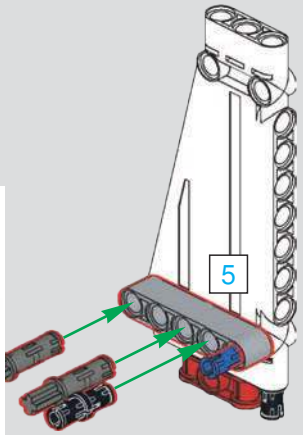

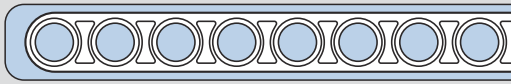

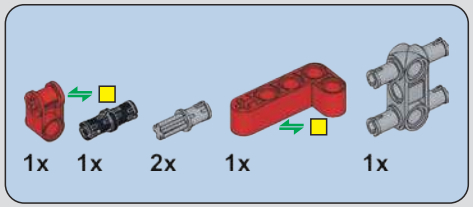

426

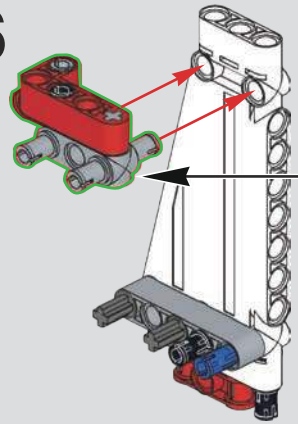

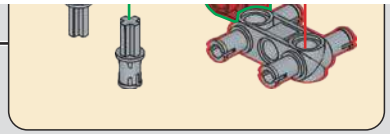

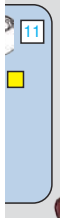

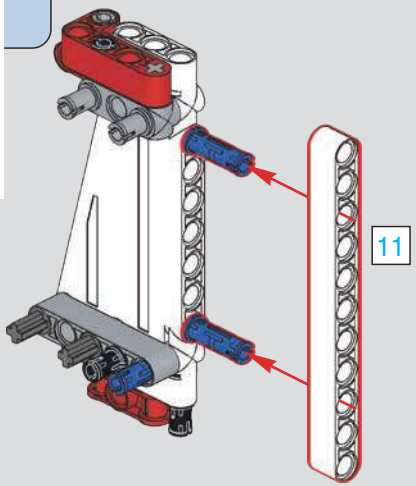

MOULD KING ®
宇 星 模 王

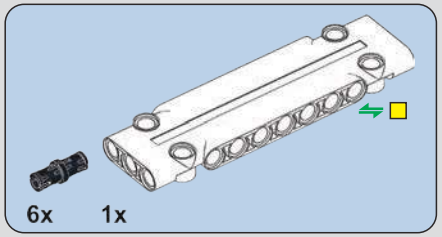

428

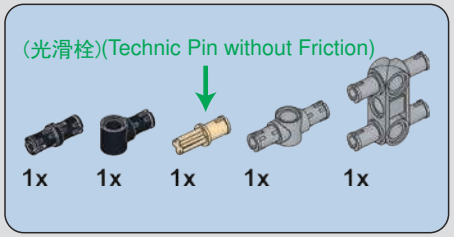

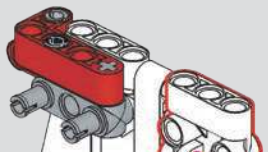

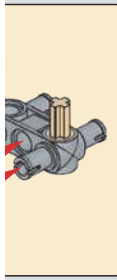

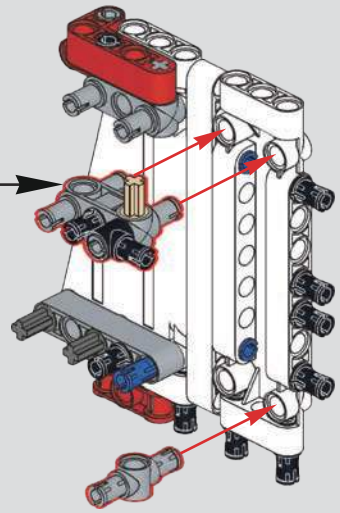

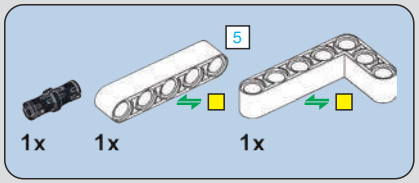

430

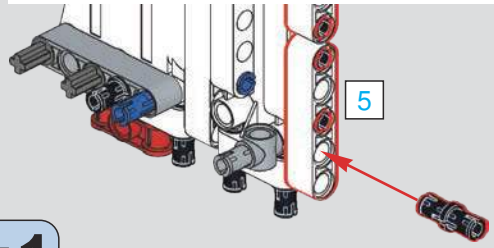

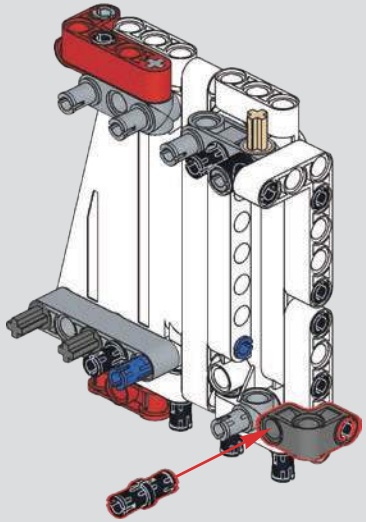

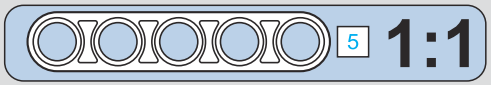

MOULD KING ®
宇 星 模 王

432

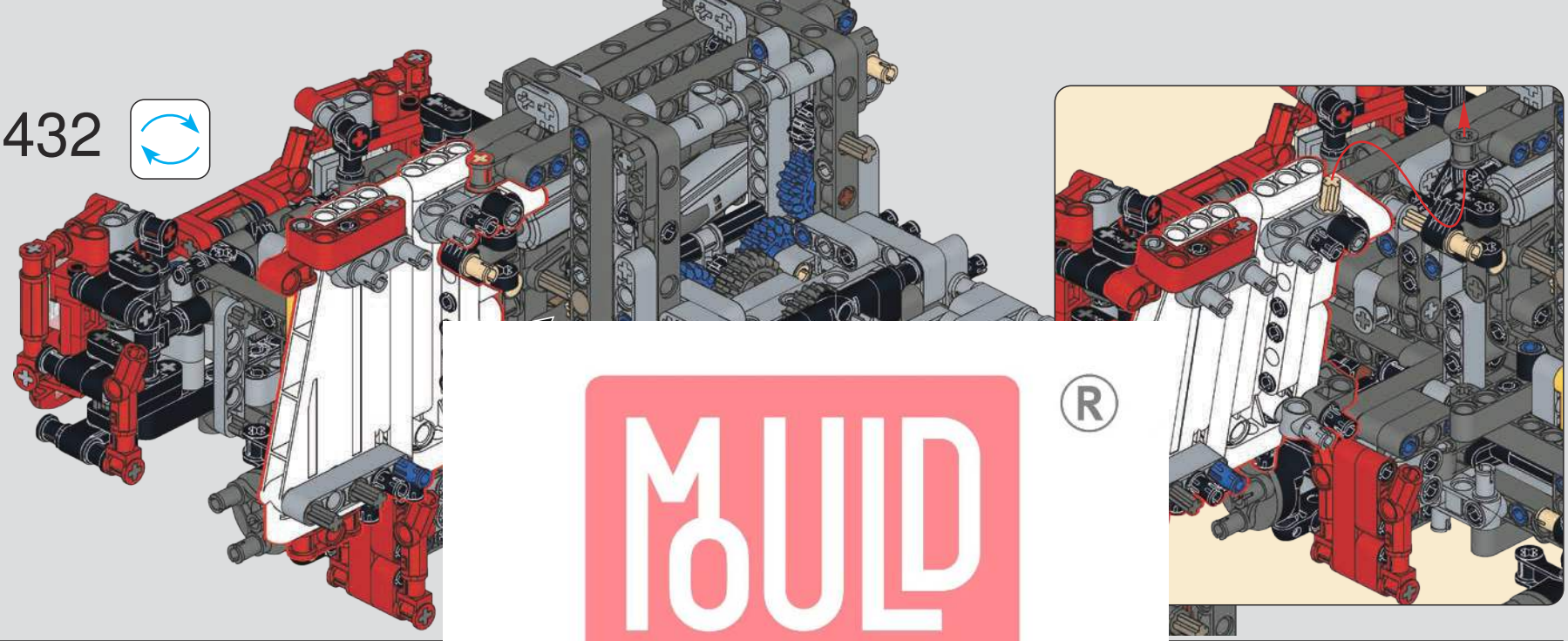

1x

(光滑栓)(Technic Pin without Friction)

433

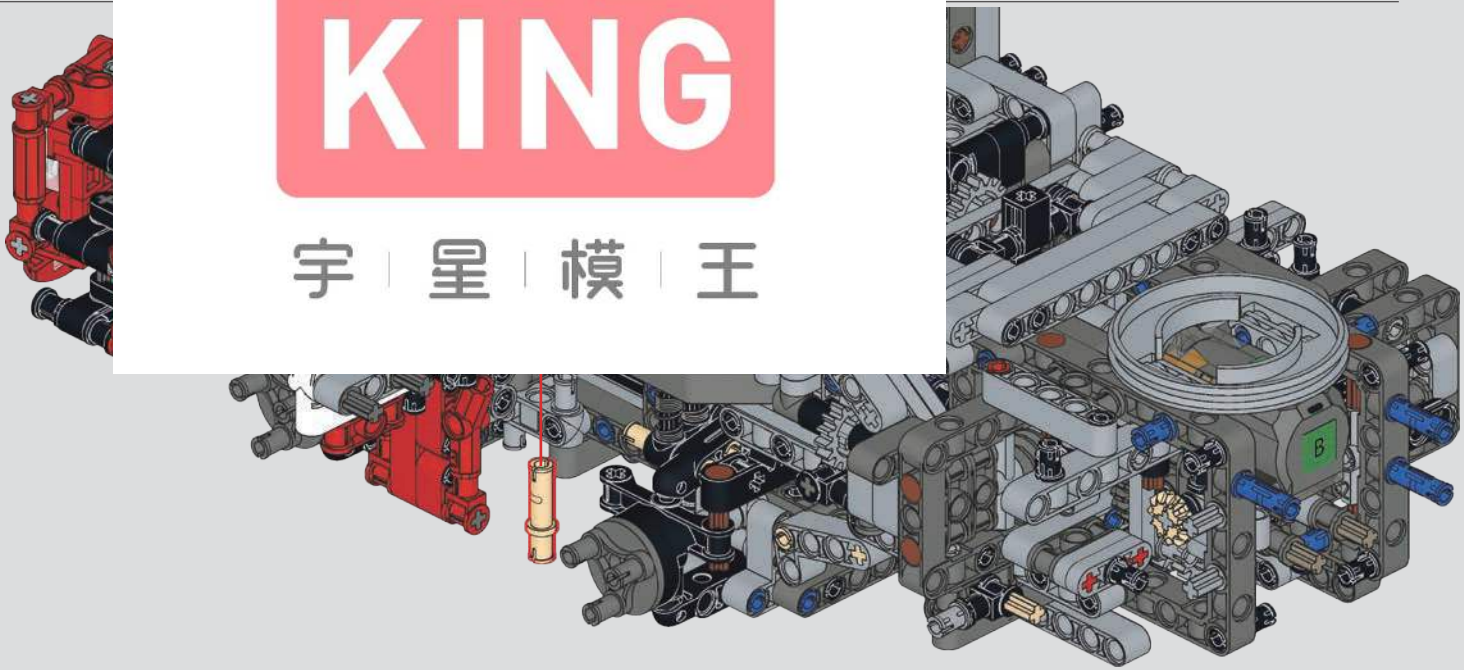

MOULD KING ®
宇 星 模 王

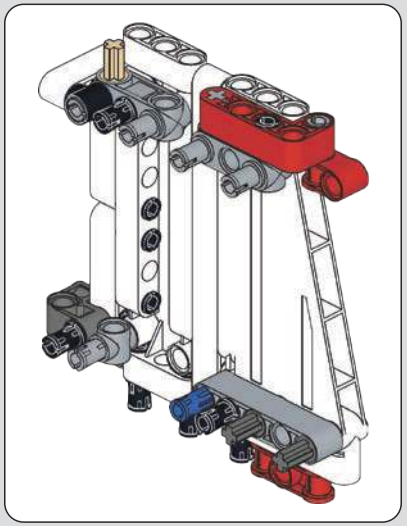

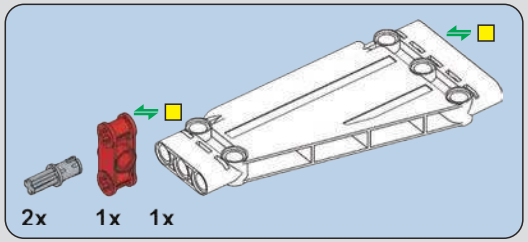

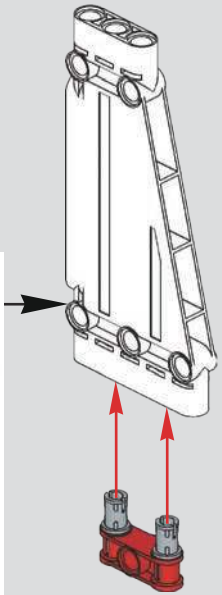

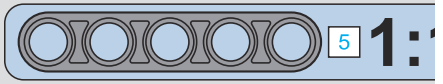

435

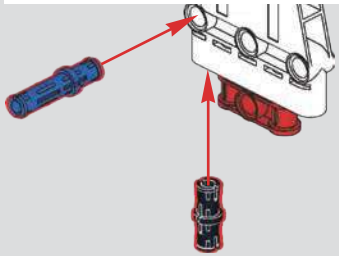

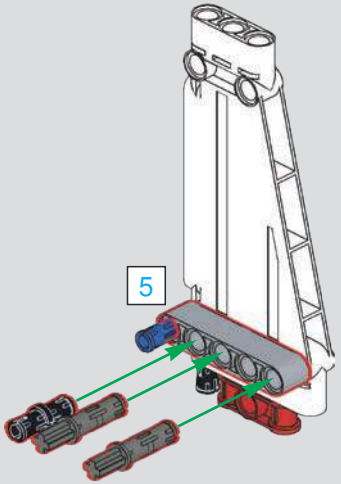

MOULD KING ®
宇 星 模 王

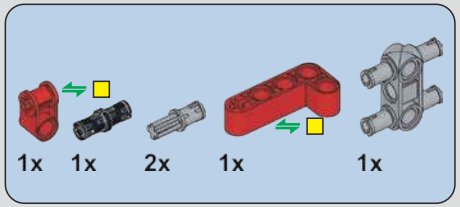

437

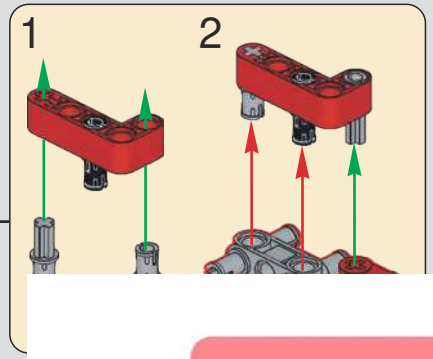

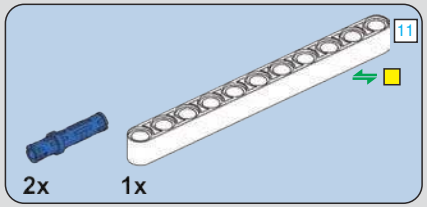

438

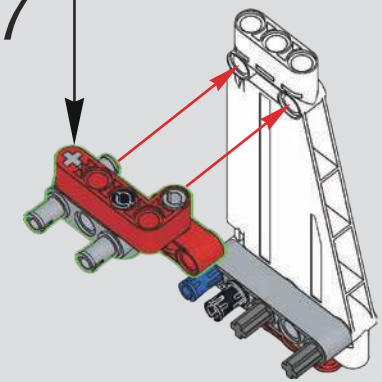

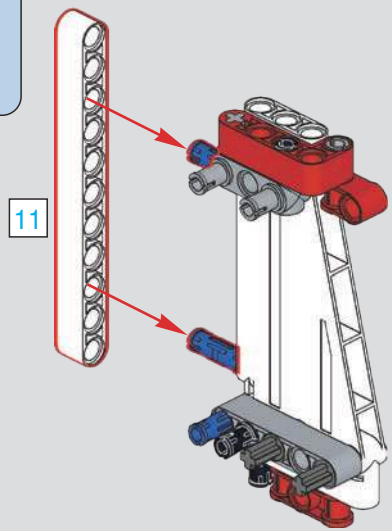

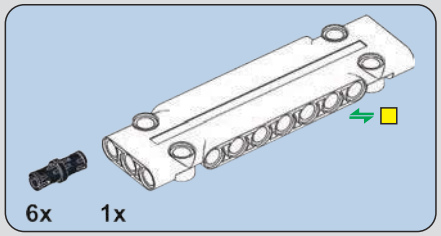

439

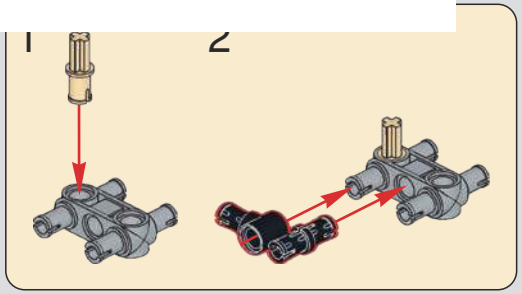

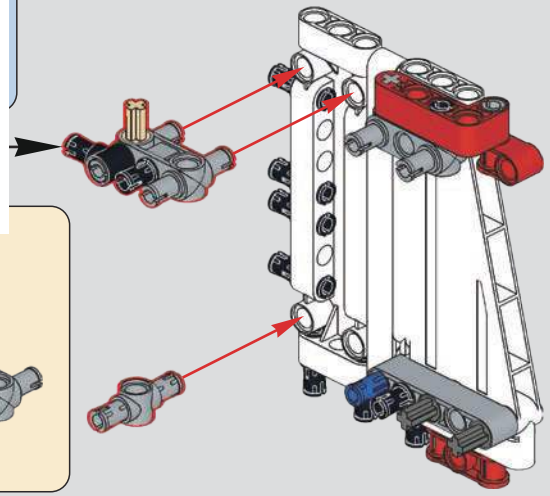

MOULD KING ®
宇 星 模 王

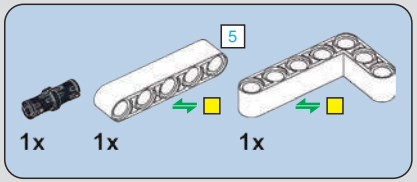

441

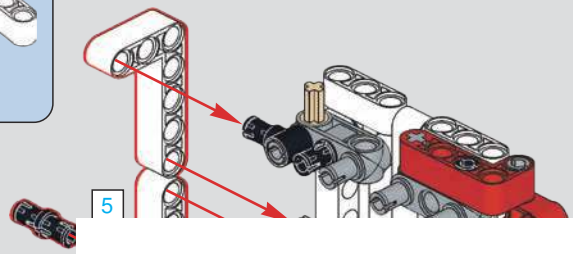

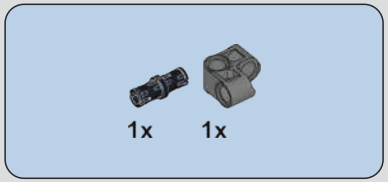

442

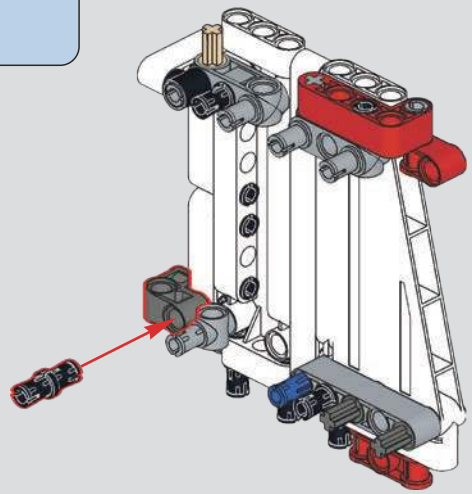

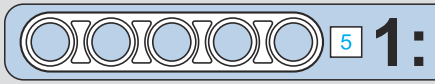

443

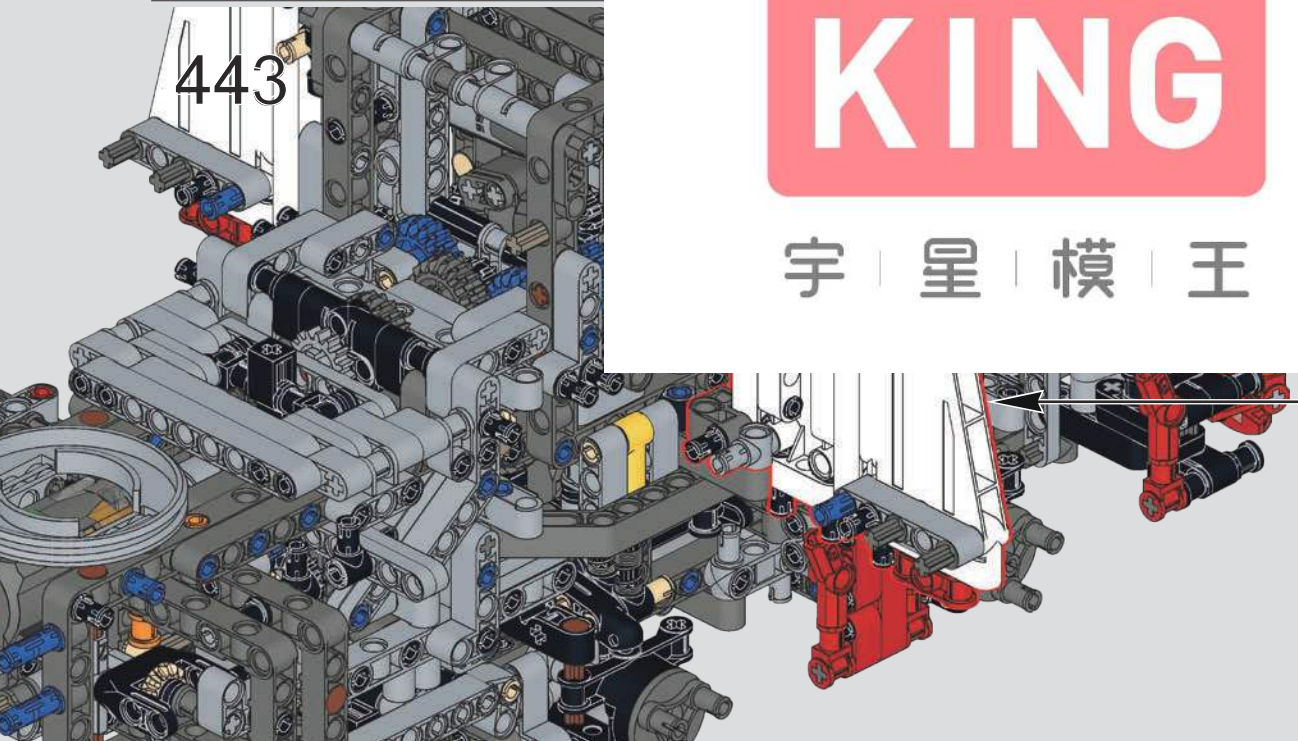

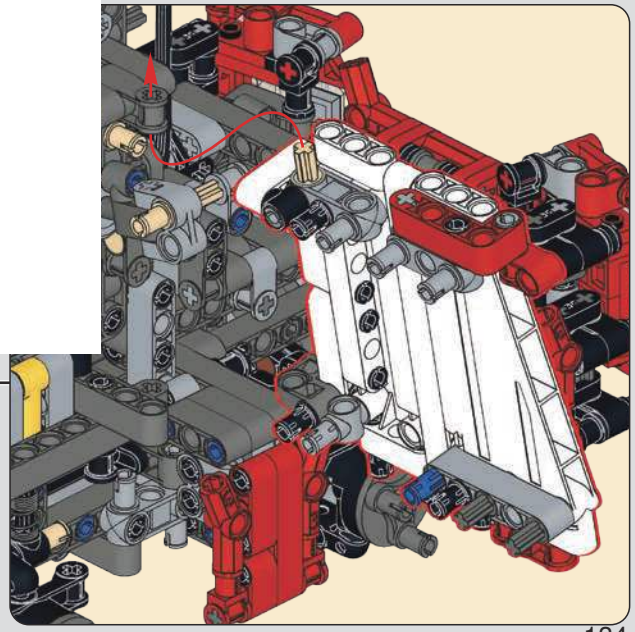

MOULD KING ®
宇 星 模 王

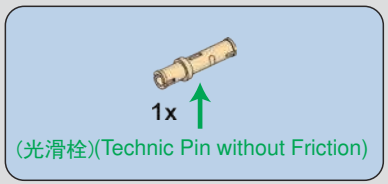

444

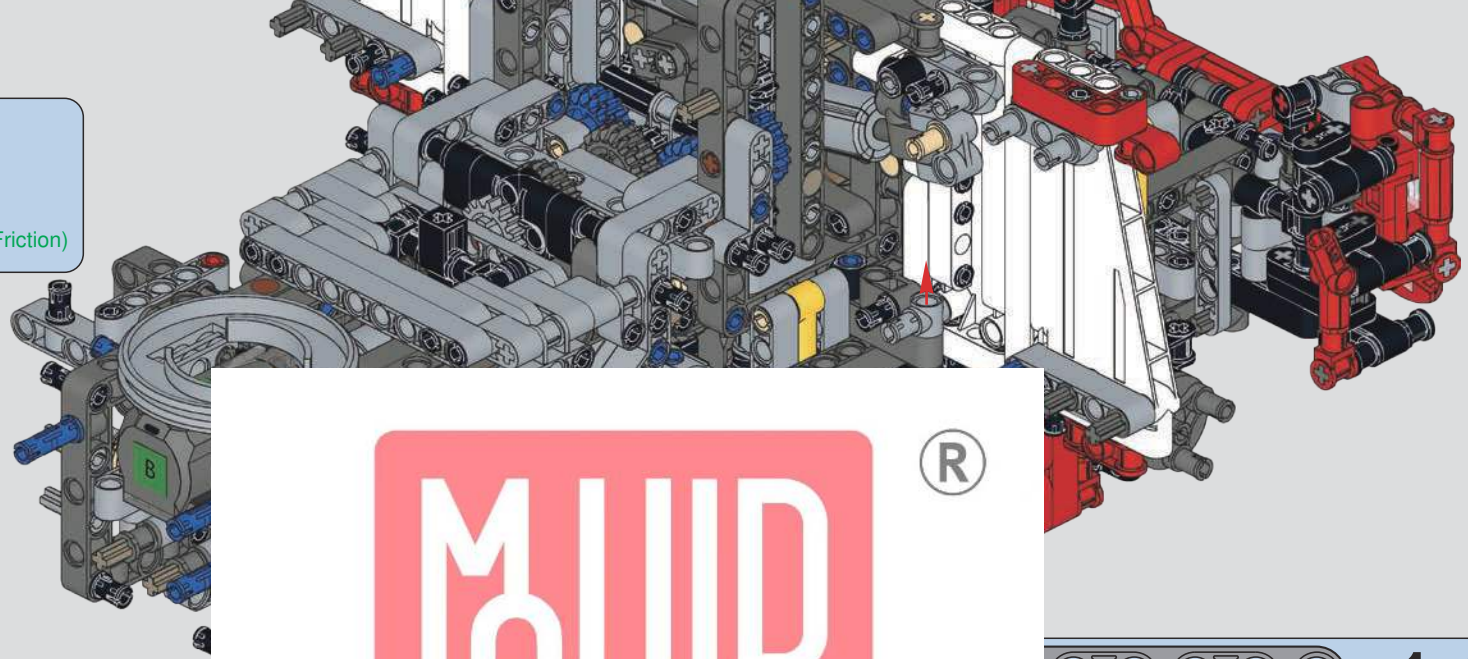

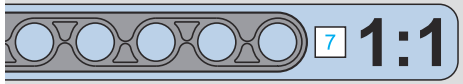

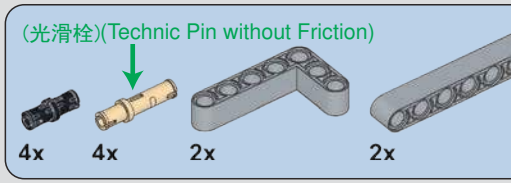

445

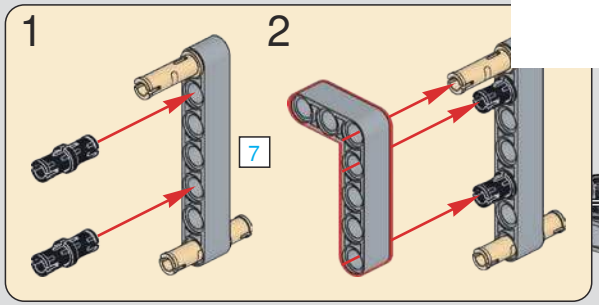

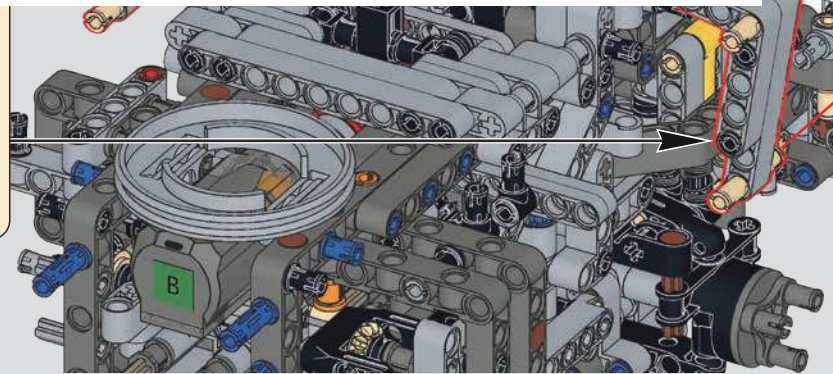

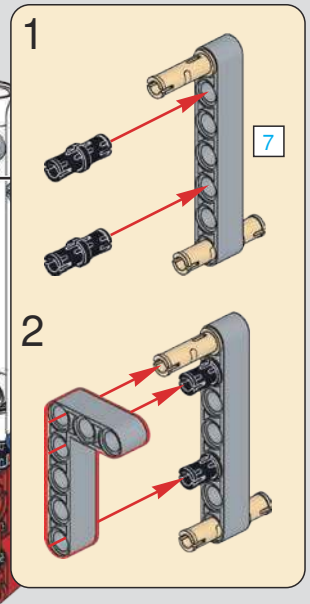

MOULD KING ®
宇 星 模 王

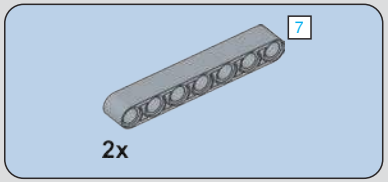

446

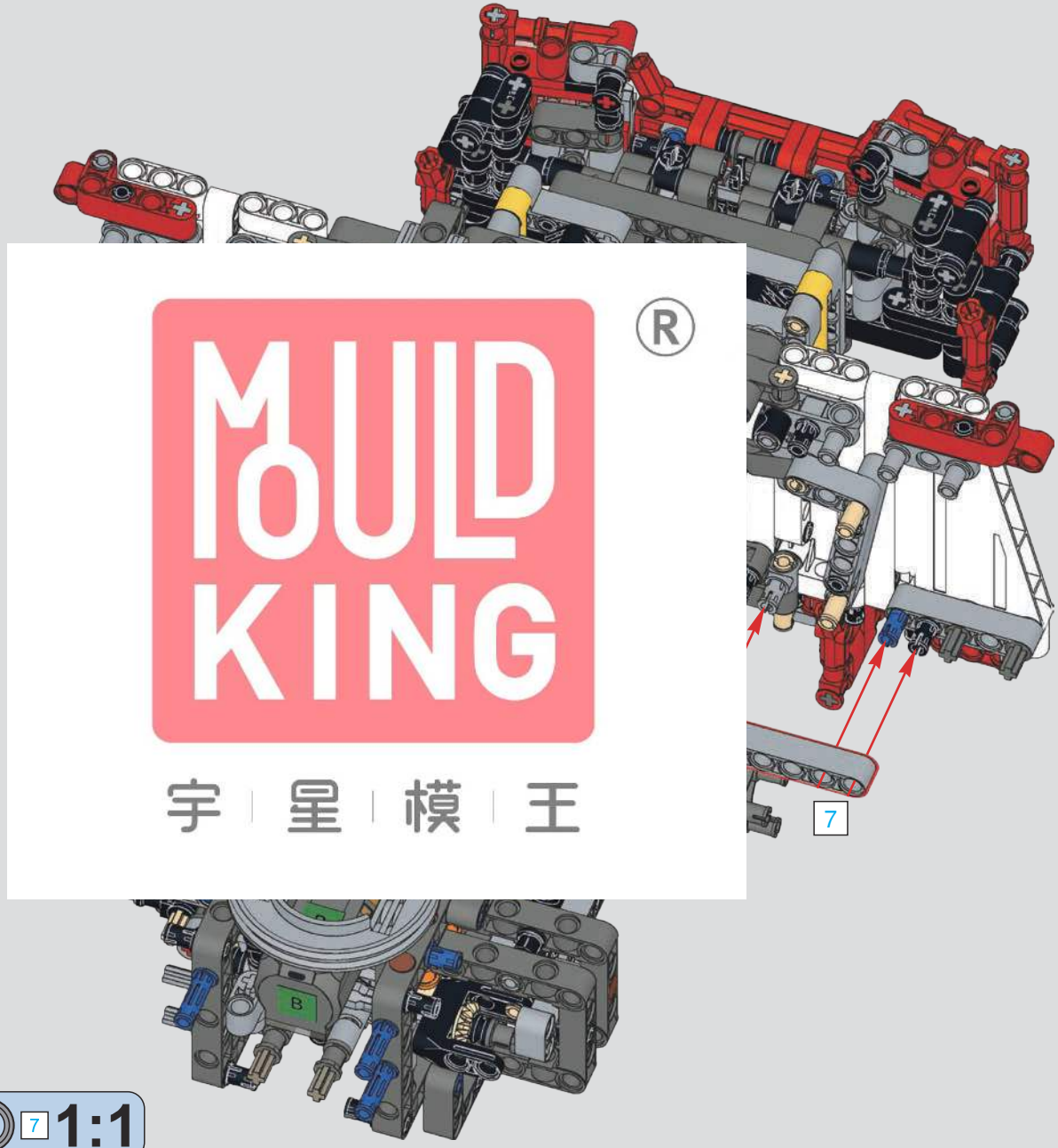

MOULD KING ®
宇 星 模 王

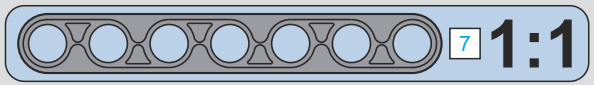

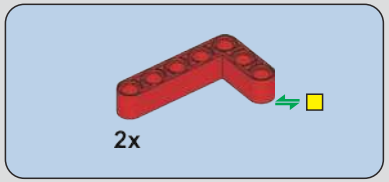

447

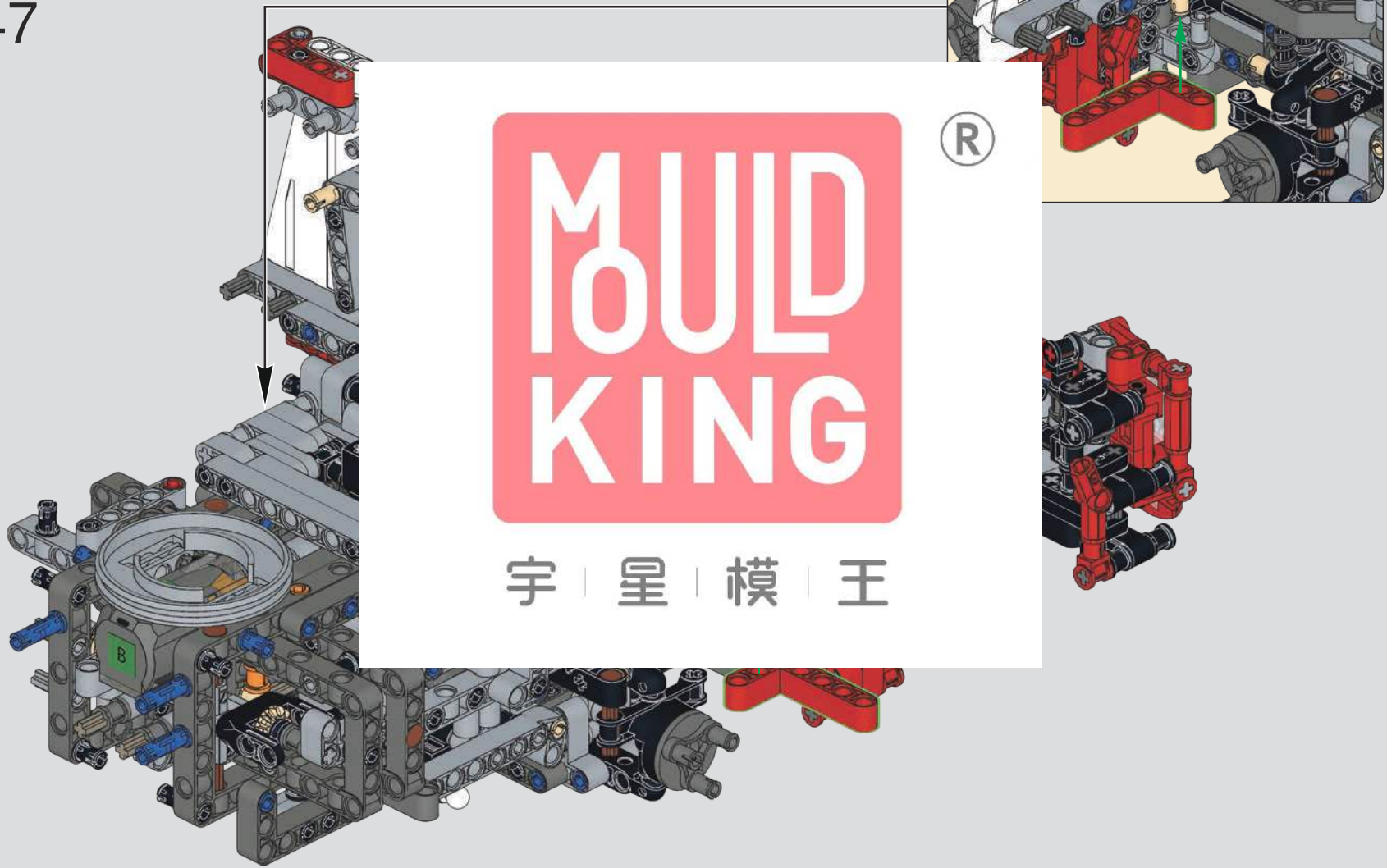

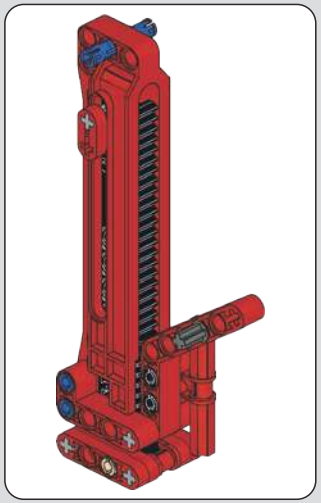

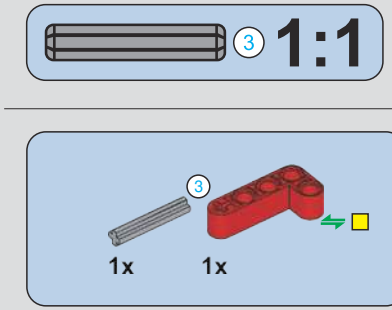

449

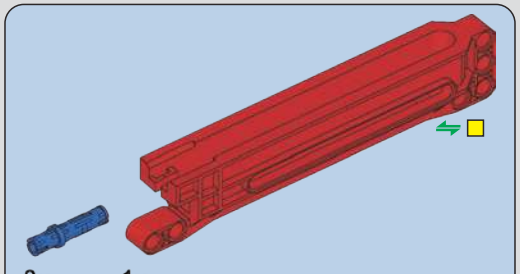

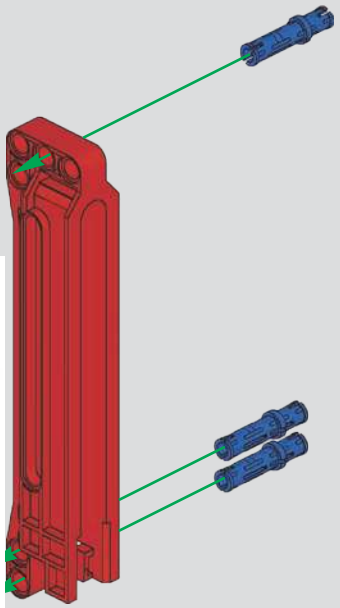

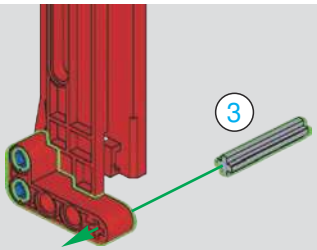

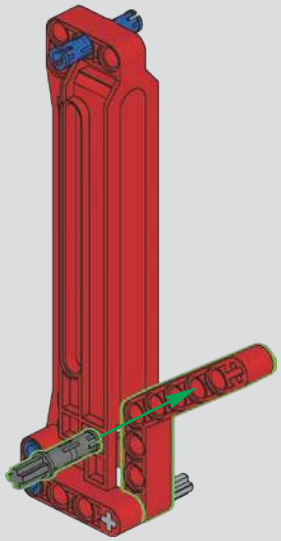

MOULD KING ®
宇 星 模 王

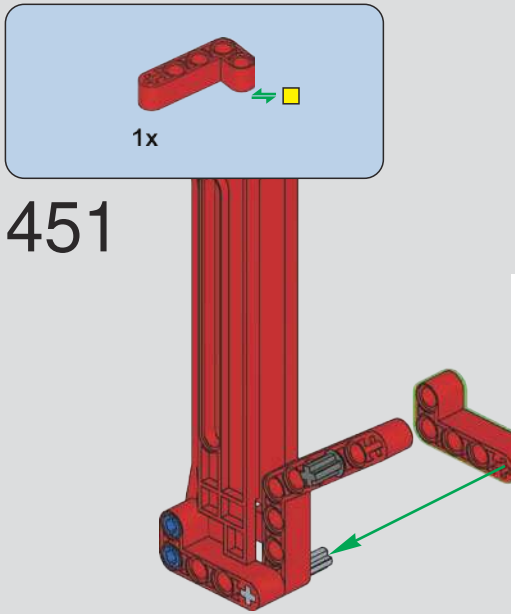

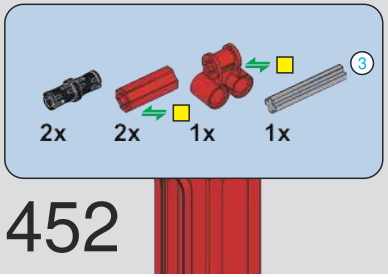

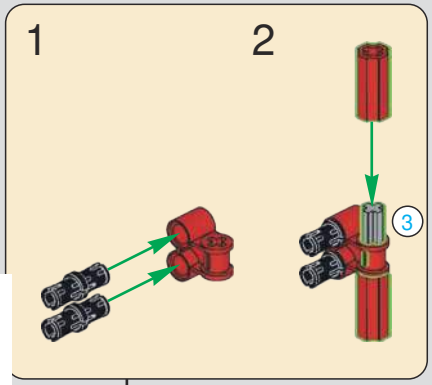

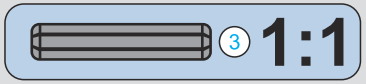

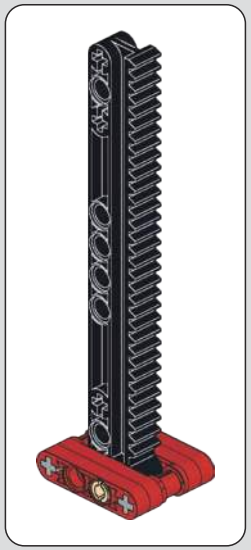

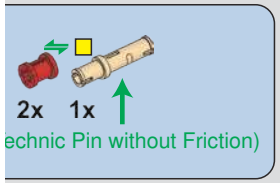

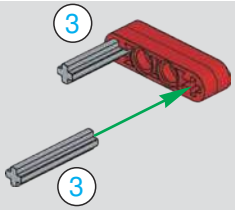

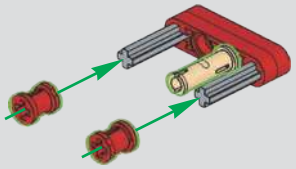

MOULD KING ®
宇 星 模 王

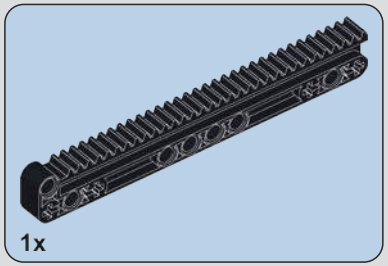

455

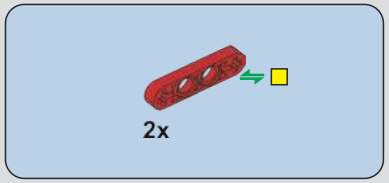

456

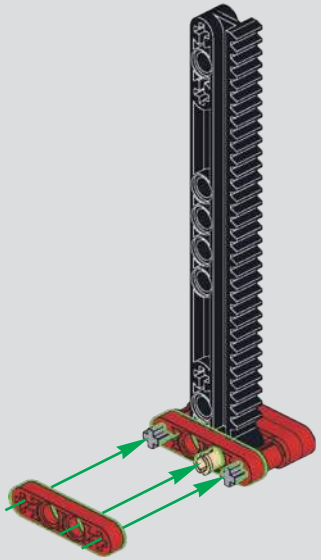

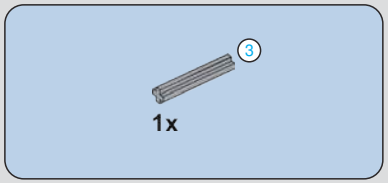

457

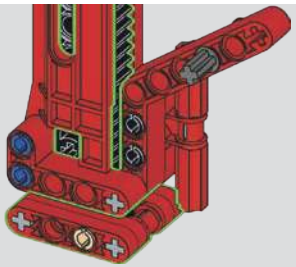

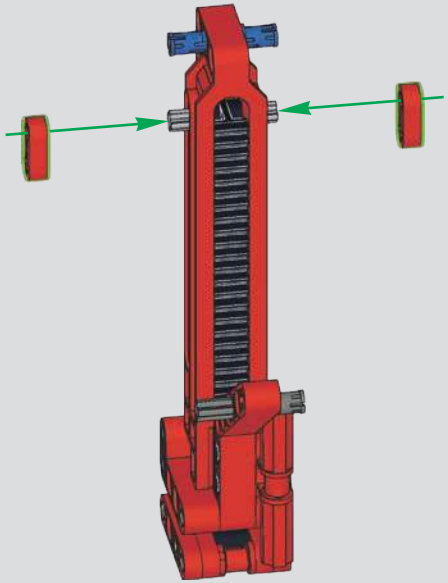

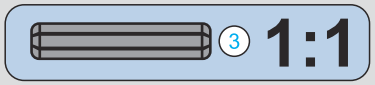

MOULD KING ®
宇 星 模 王

459

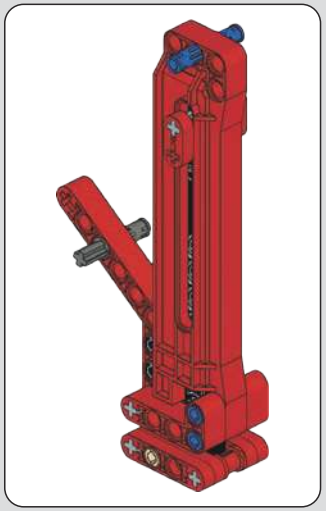

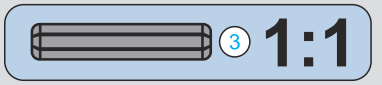

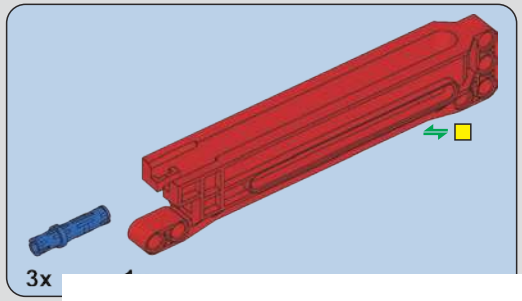

46

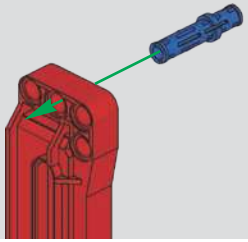

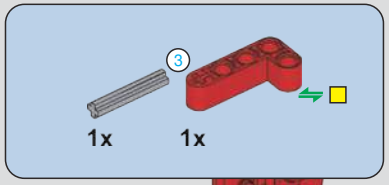

461

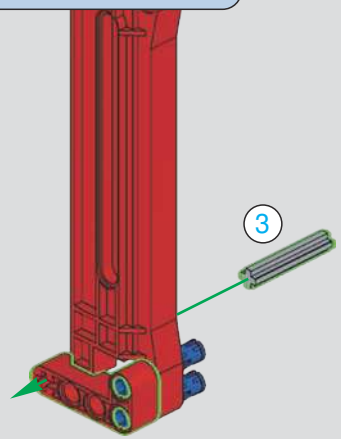

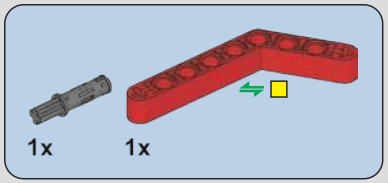

462

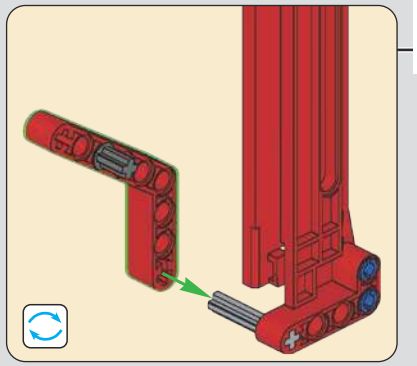

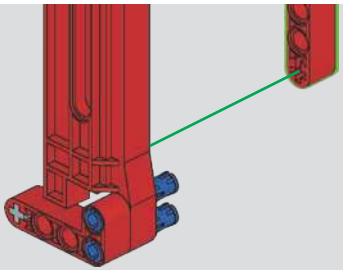

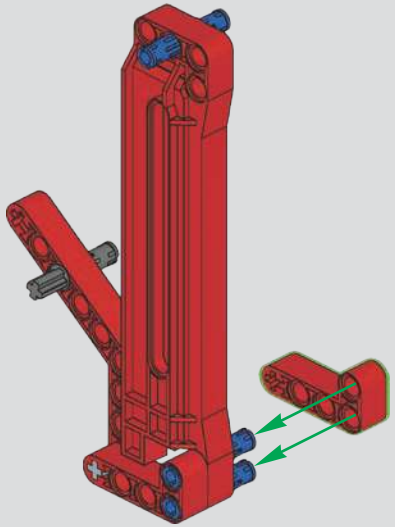

MOULD KING ®
宇 星 模 王

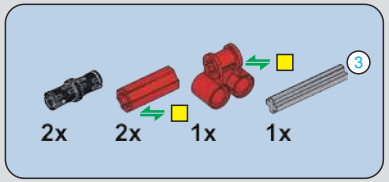

464

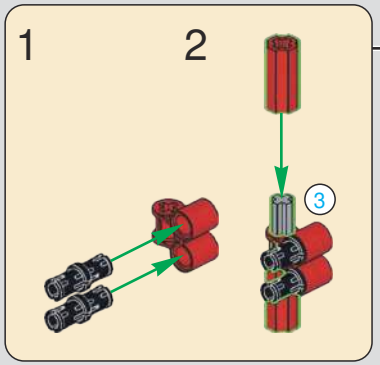

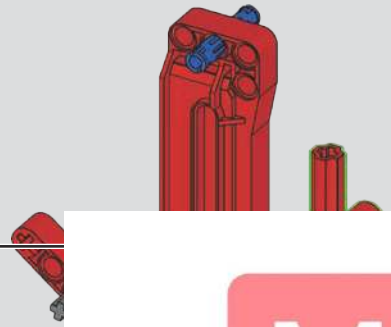

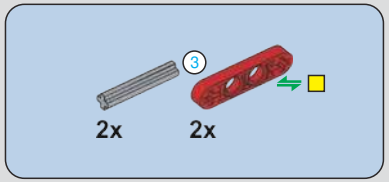

465

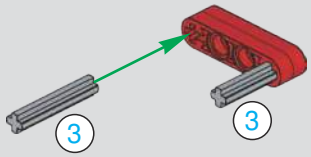

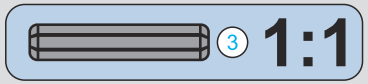

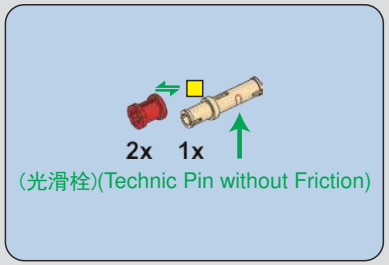

466

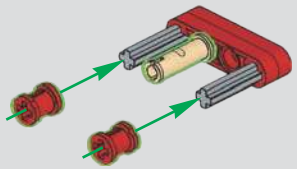

46

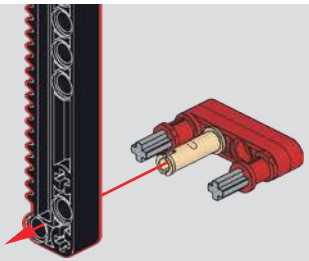

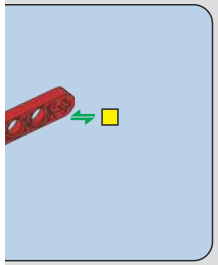

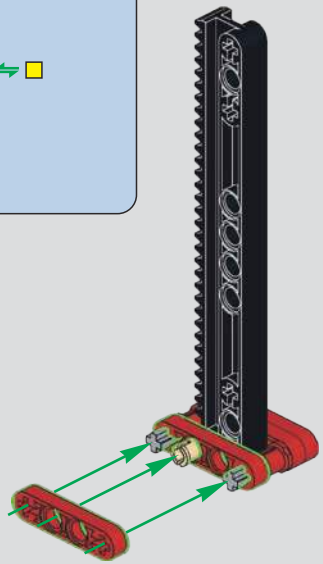

MOULD KING ®
宇 星 模 王

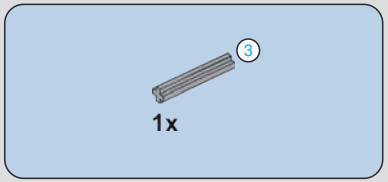

469

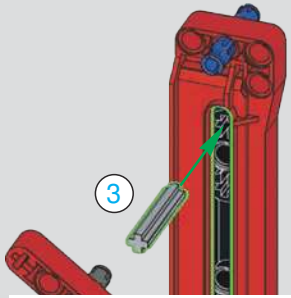

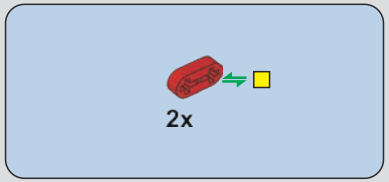

470

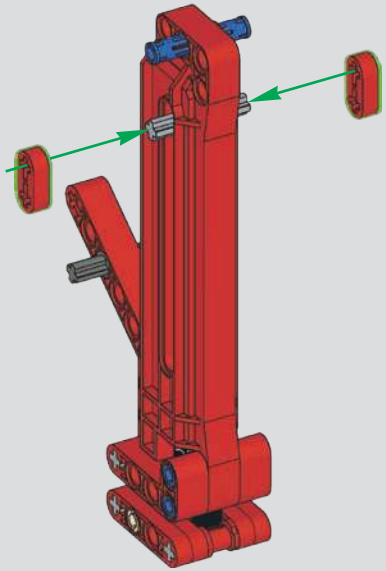

471

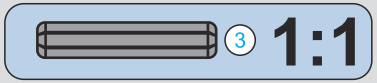

MOULD KING ®
宇 星 模 王

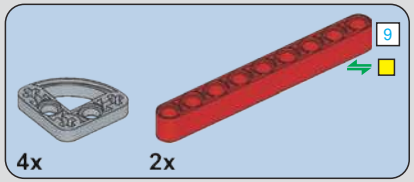

472

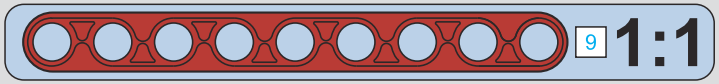

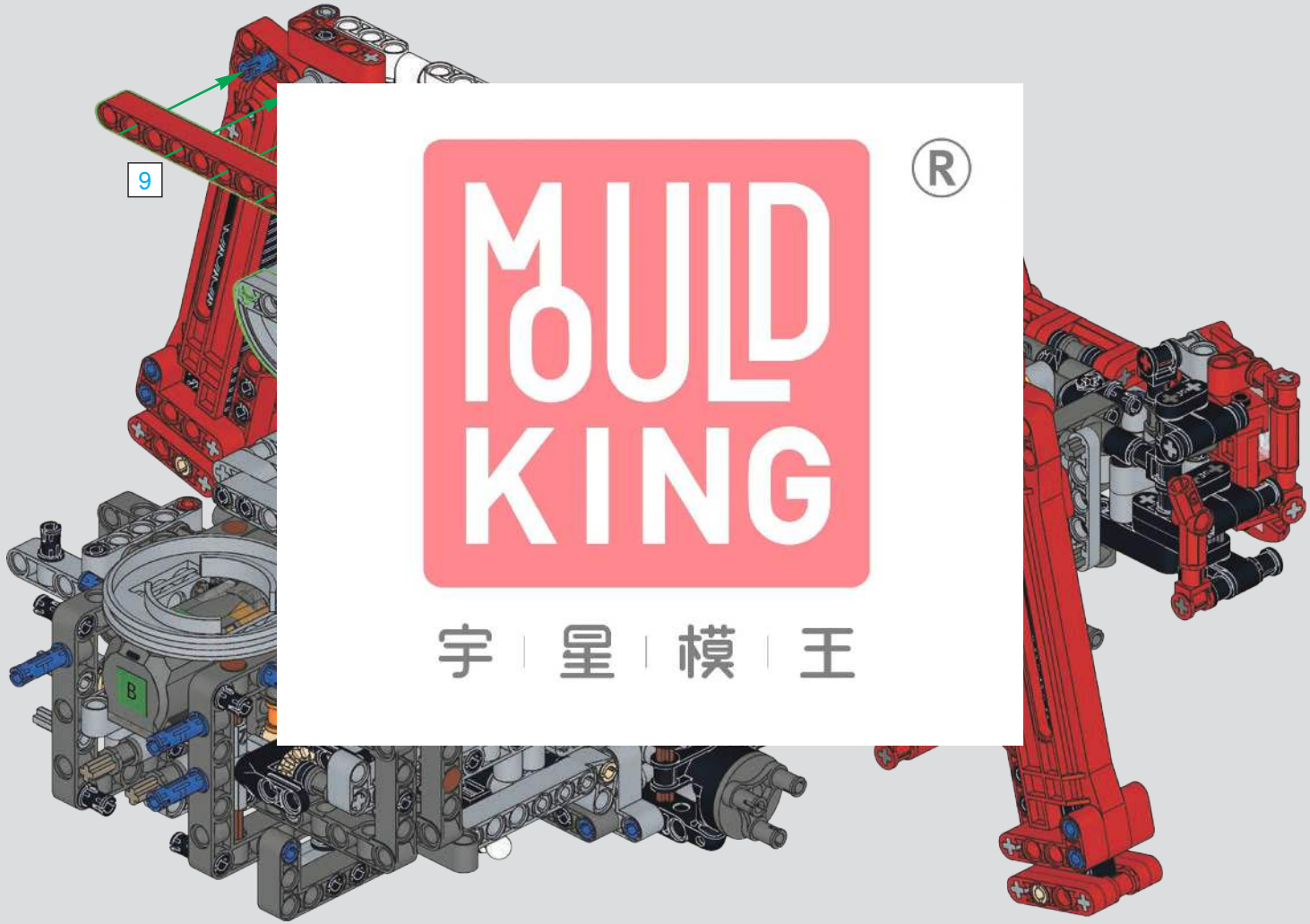

MOULD KING ®
宇 星 模 王

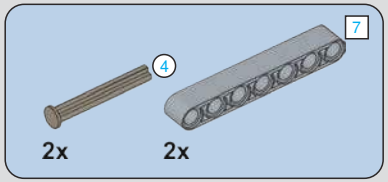

473

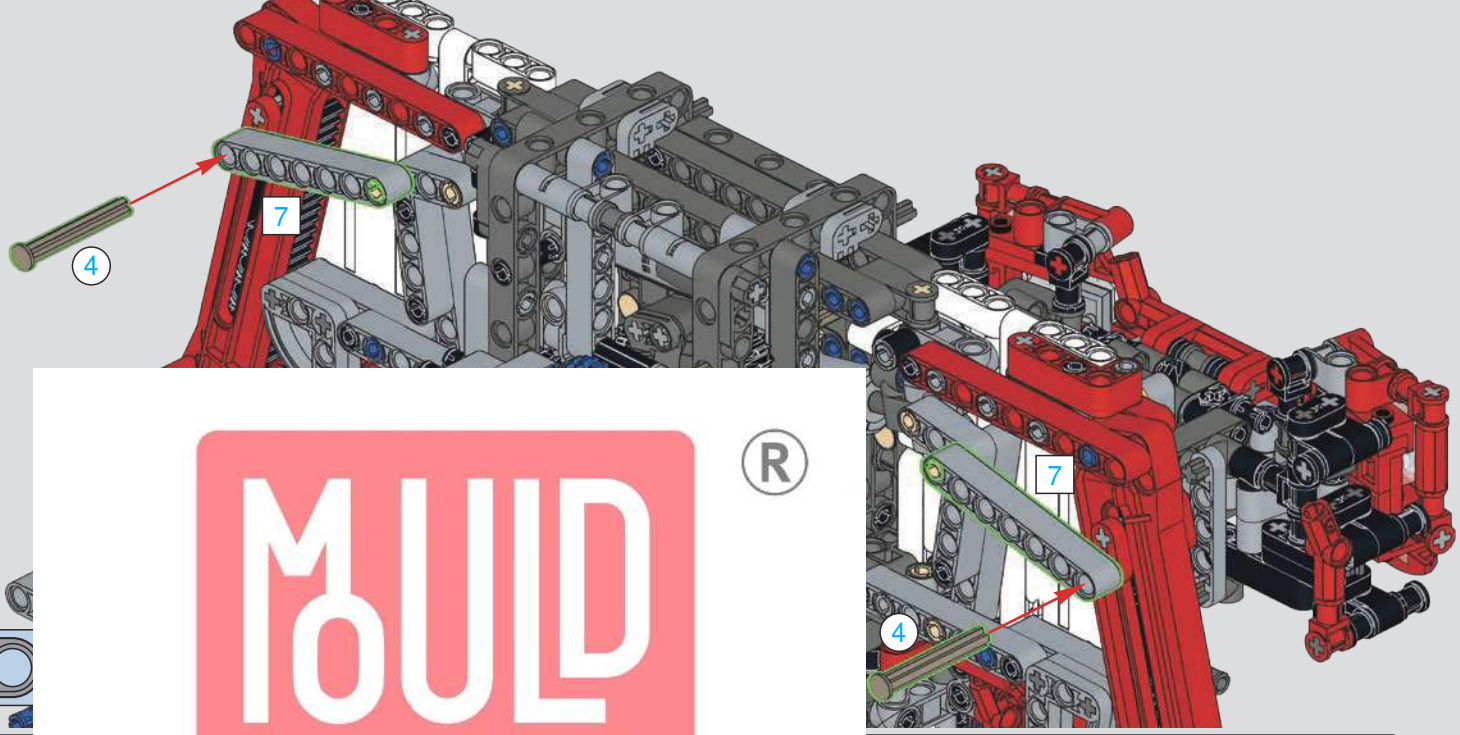

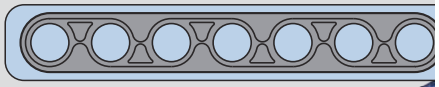

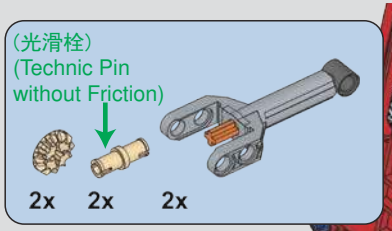

474

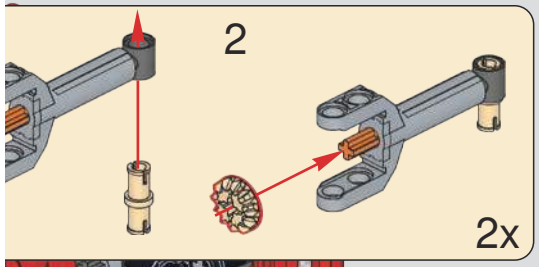

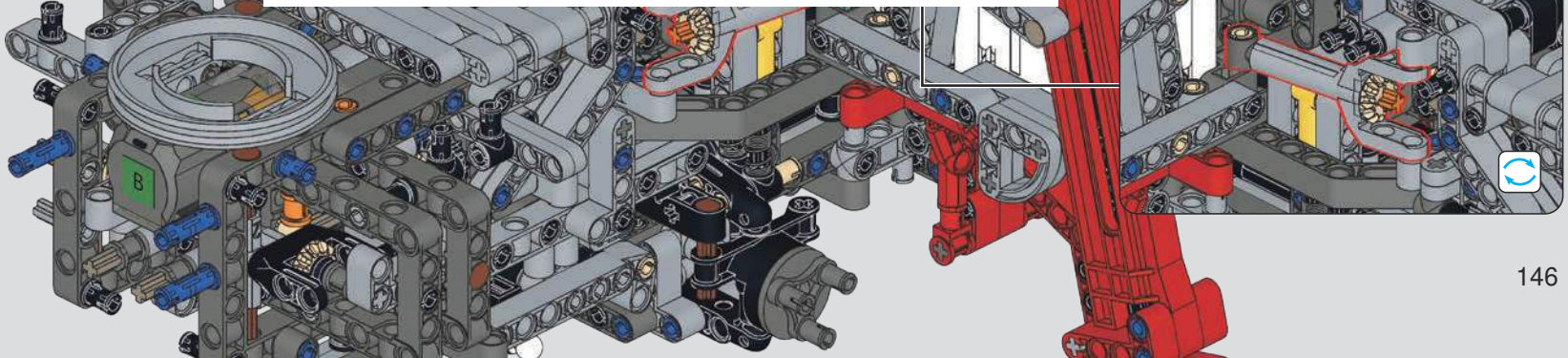

MOULD KING ®
宇 星 模 王

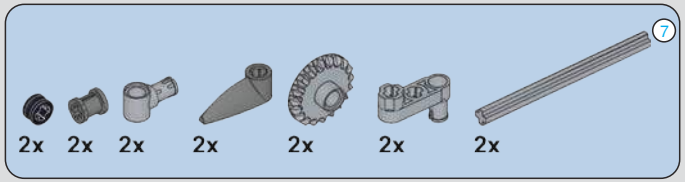

475

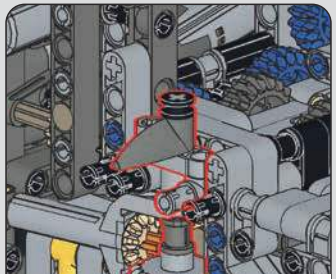

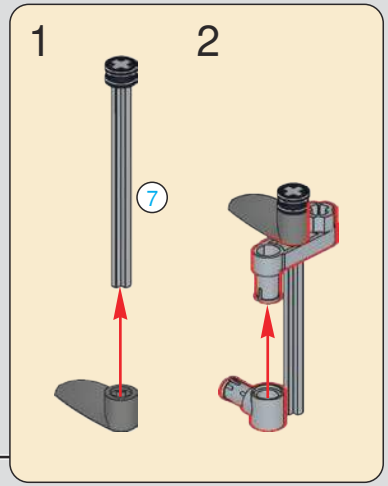

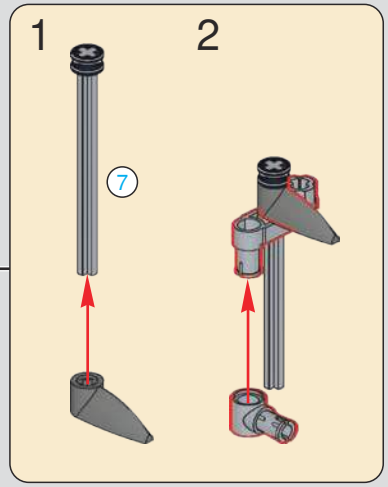

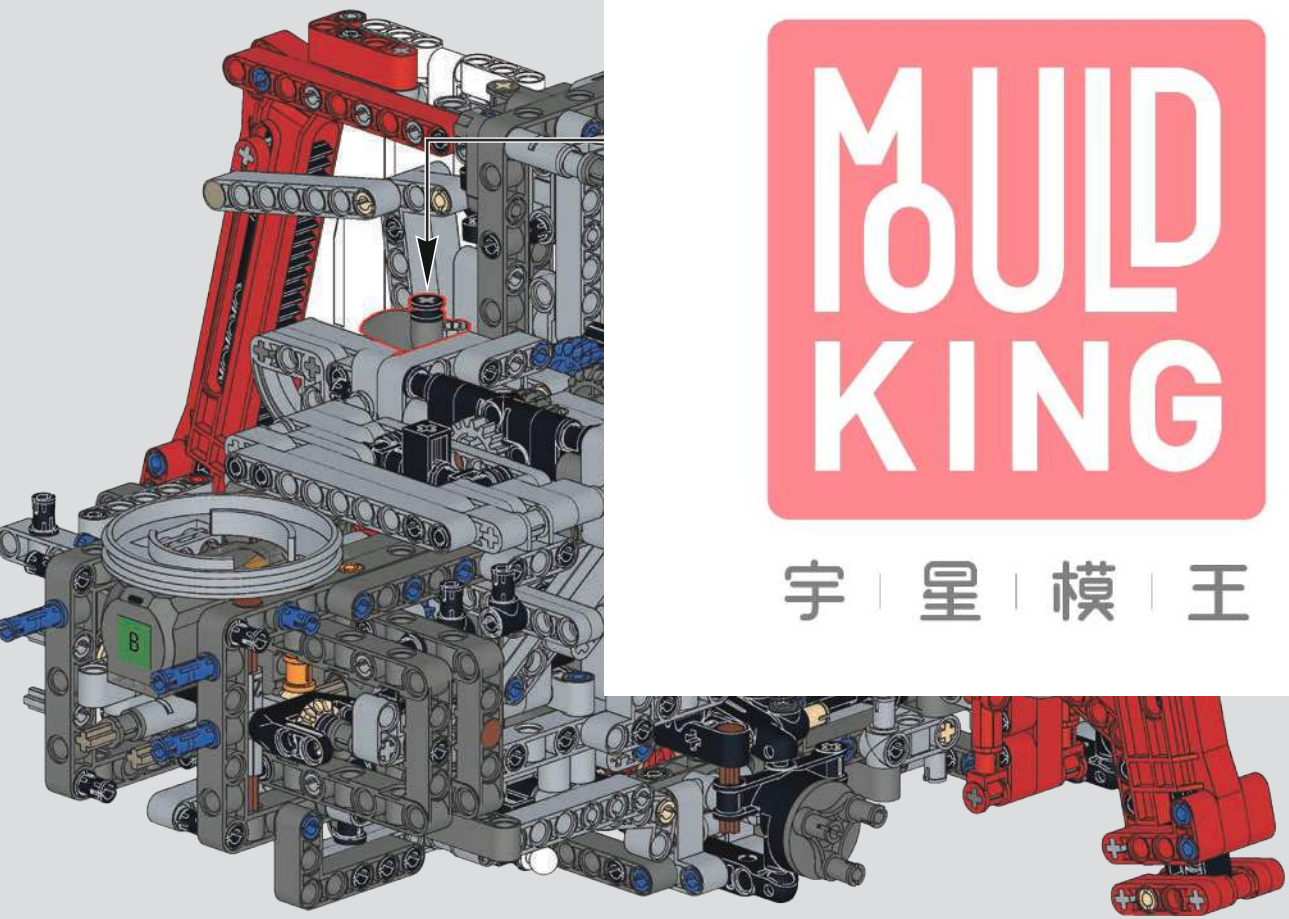

MOULD KING ®
宇 星 模 王

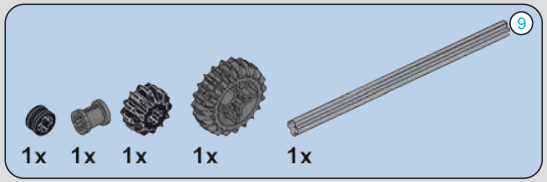

476

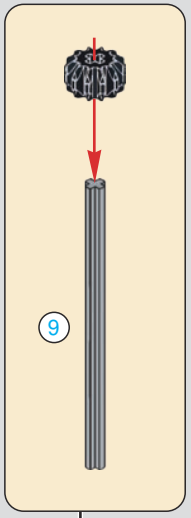

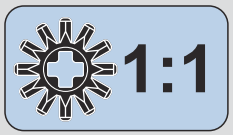

477

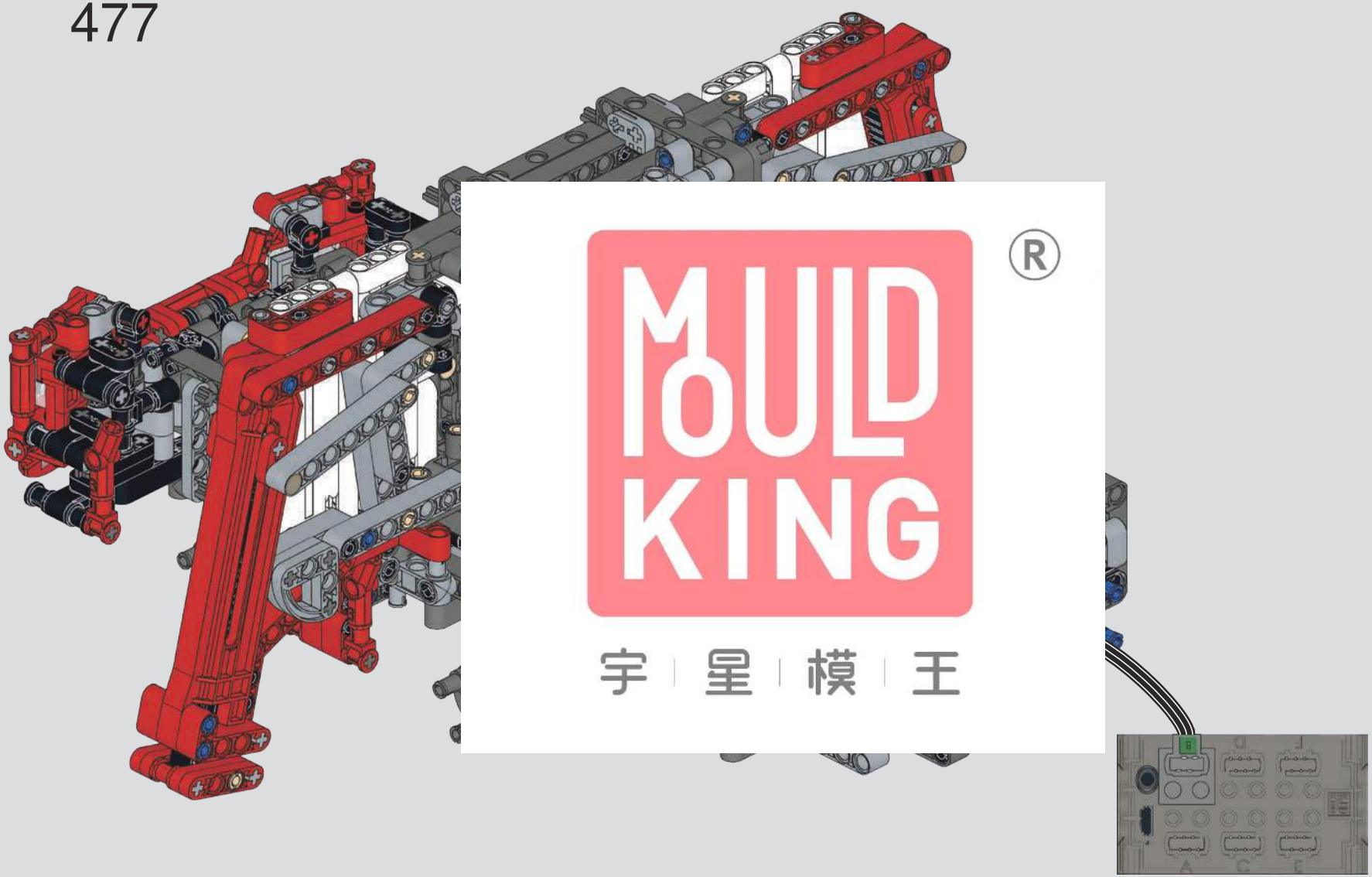

478

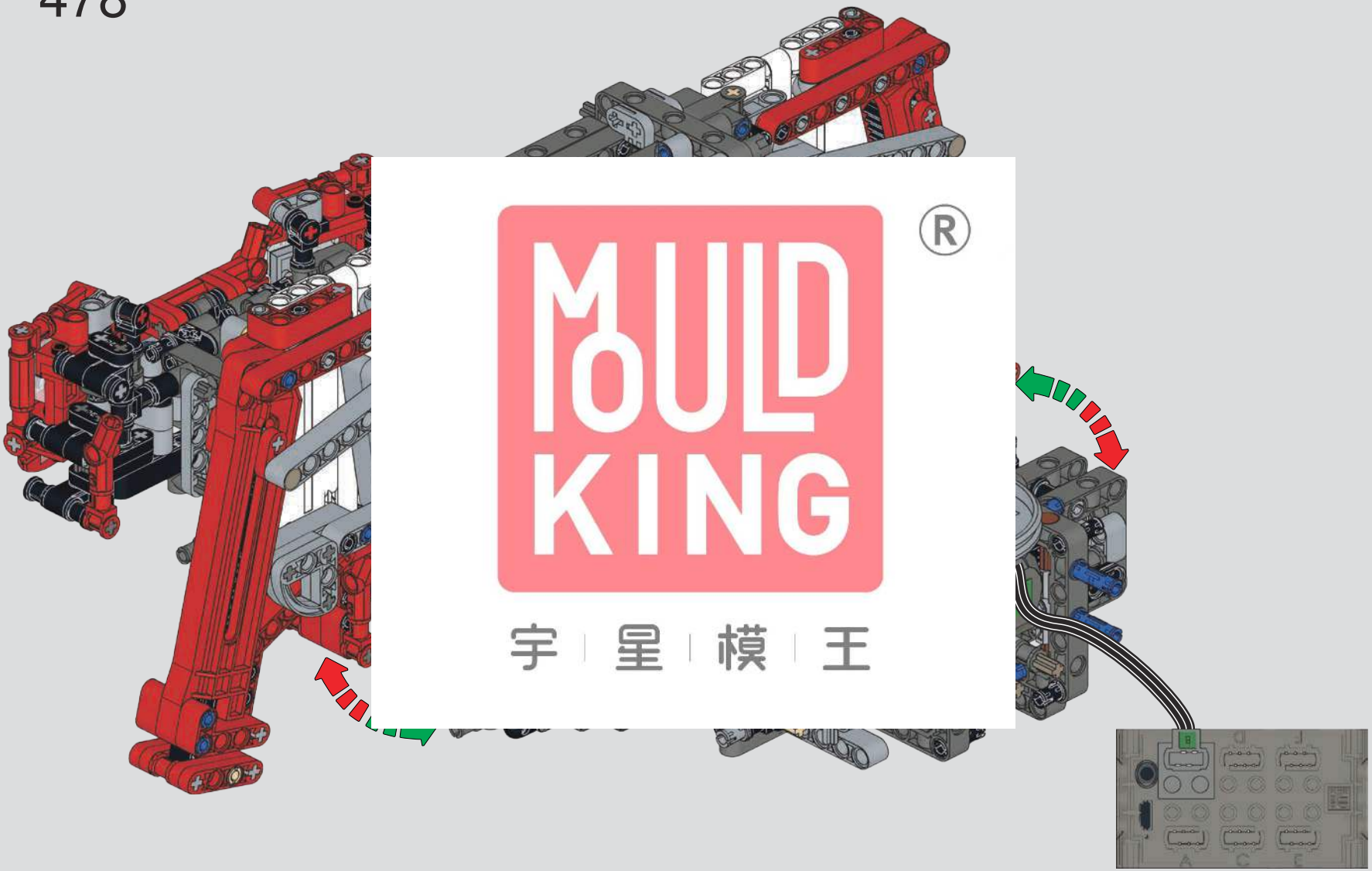

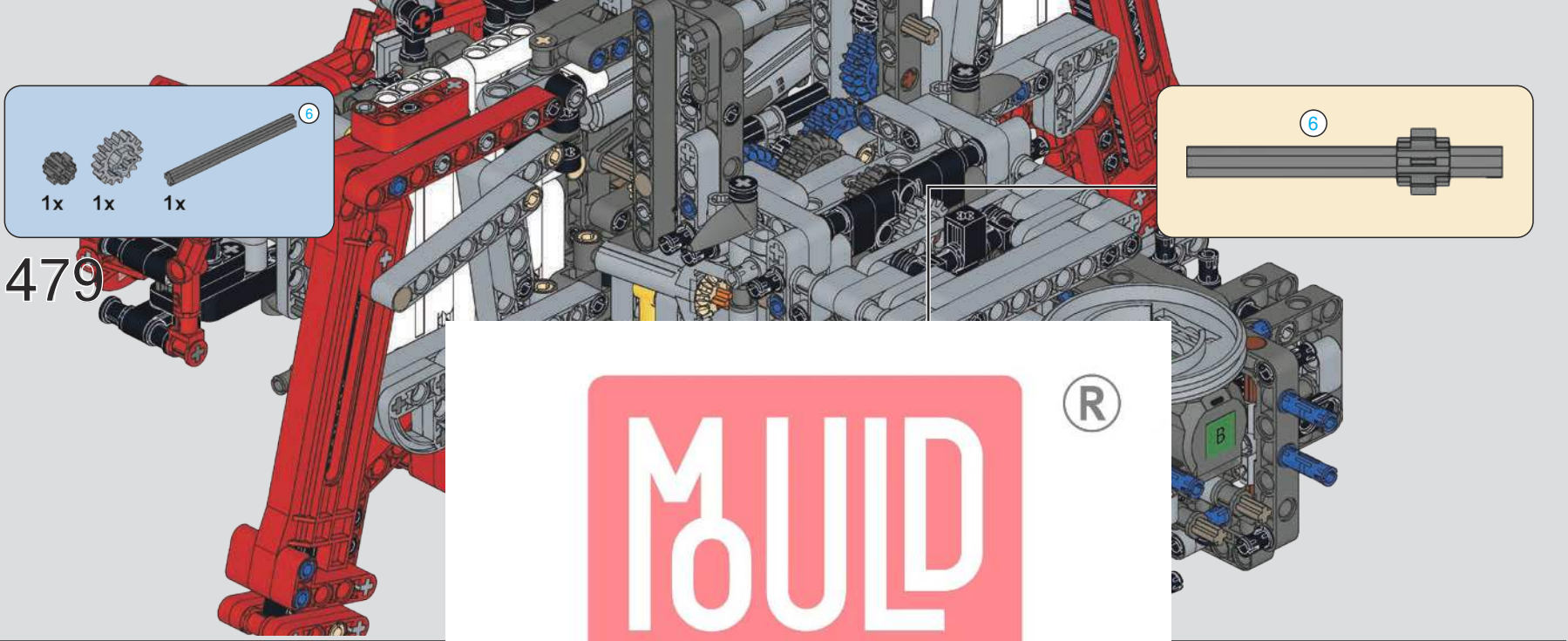

479

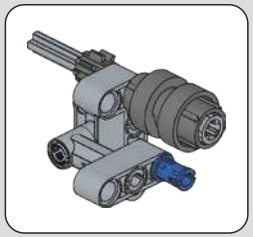

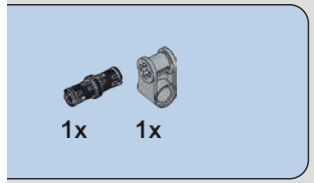

1

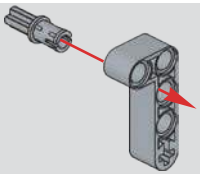

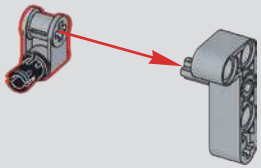

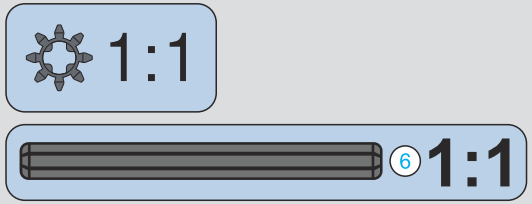

MOULD KING ®
宇 星 模 王

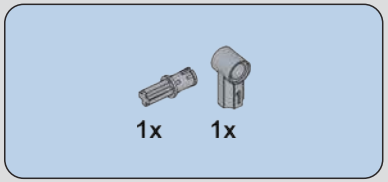

482

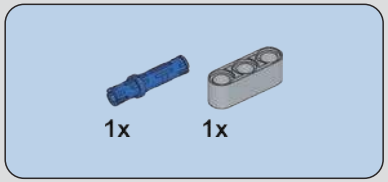

483

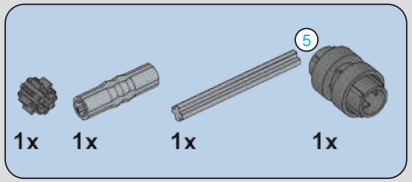

484

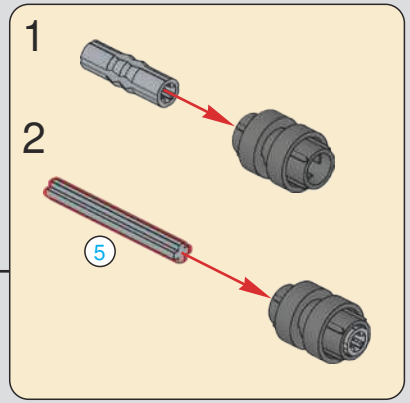

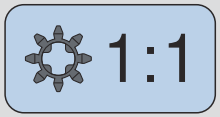

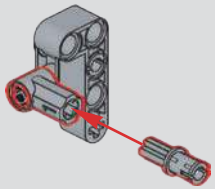

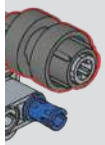

485

MOULD KING ®
宇 星 模 王

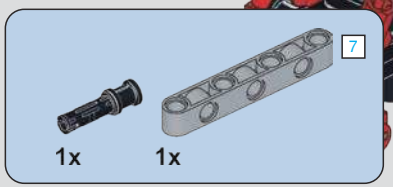

486

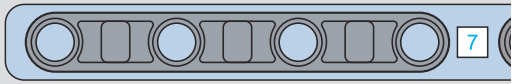

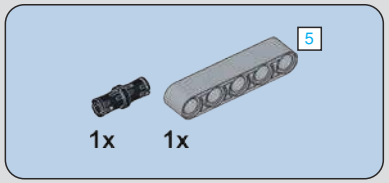

487

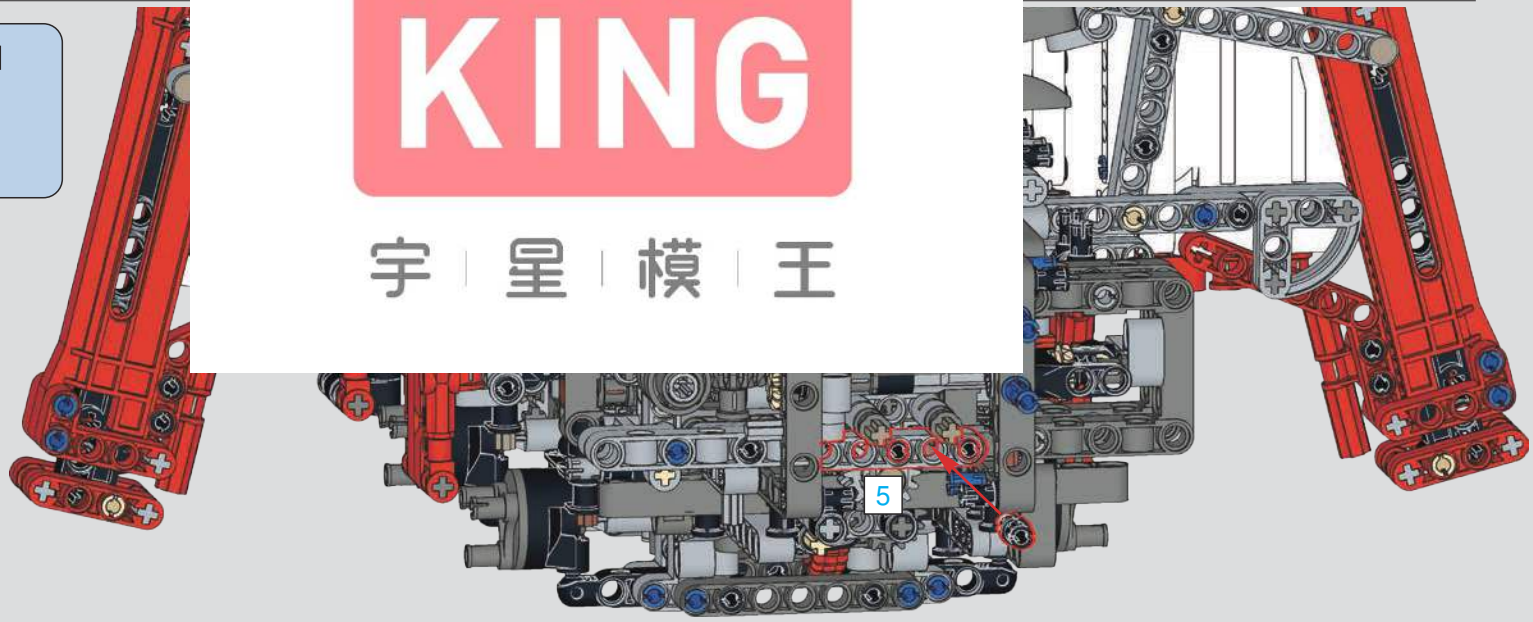

MOULD KING ®
宇 星 模 王

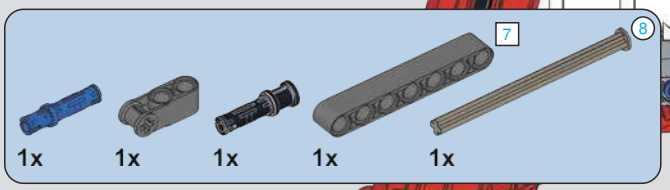

488

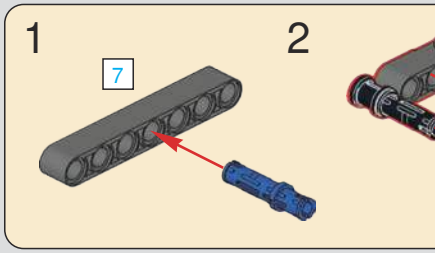

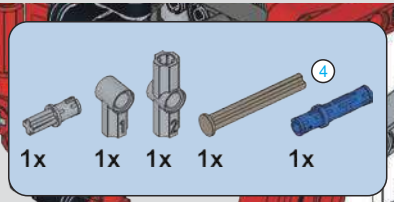

489

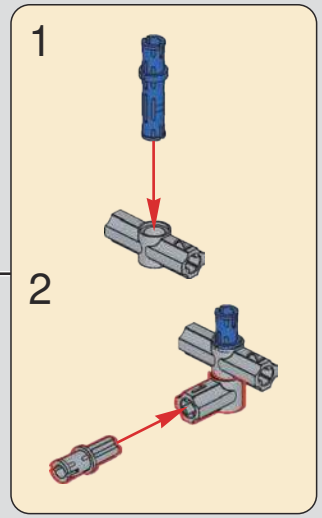

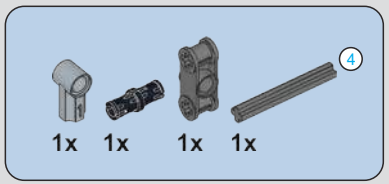

490

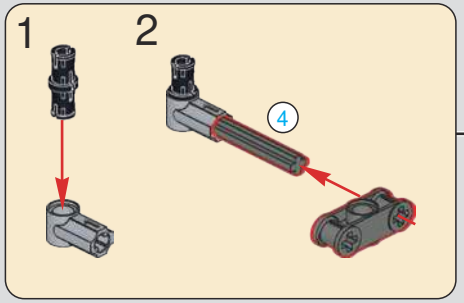

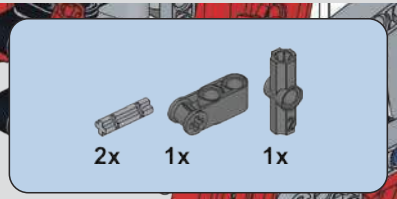

491

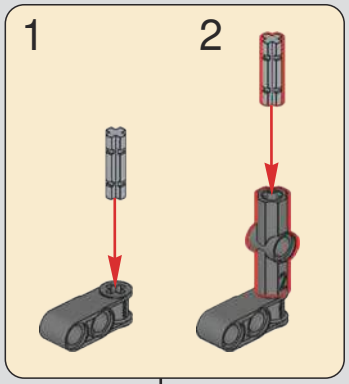

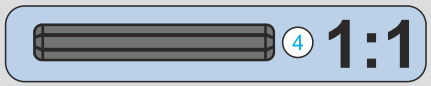

MOULD KING ®
宇 星 模 王

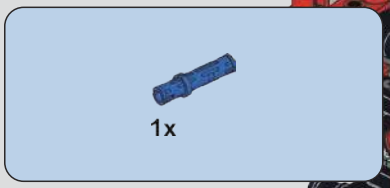

492

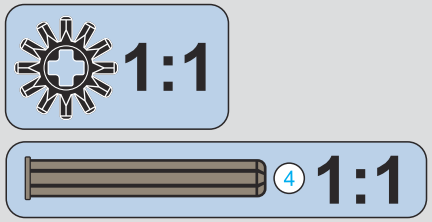

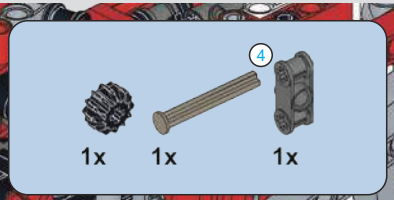

493

MOULD KING ®
宇 星 模 王

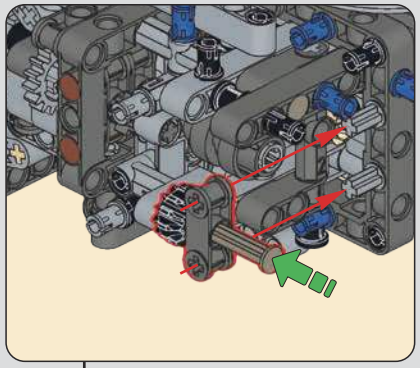

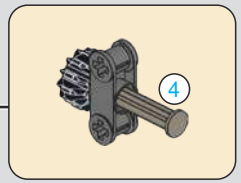

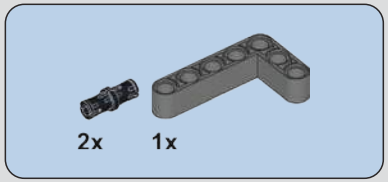

494

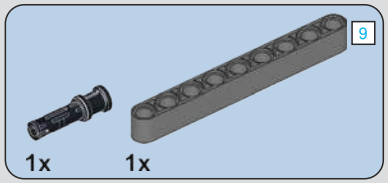

495

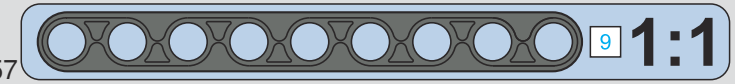

MOULD KING ®
宇 星 模 王

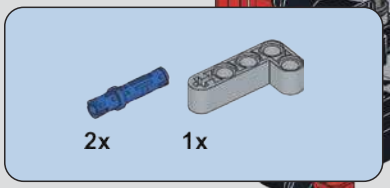

496

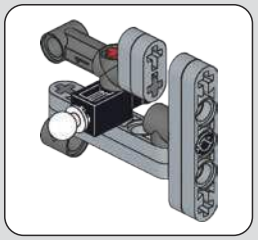

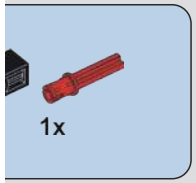

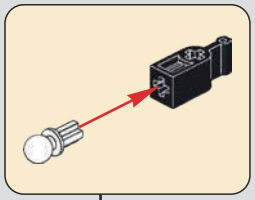

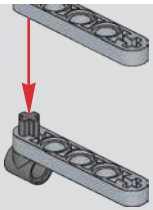

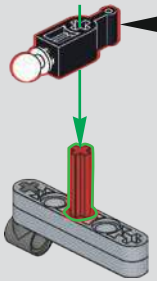

MOULD KING ®
宇 星 模 王

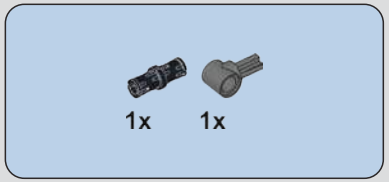

499

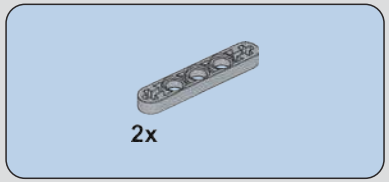

500

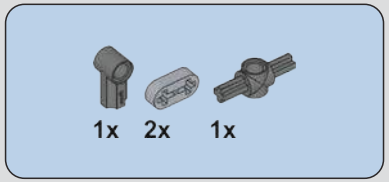

501

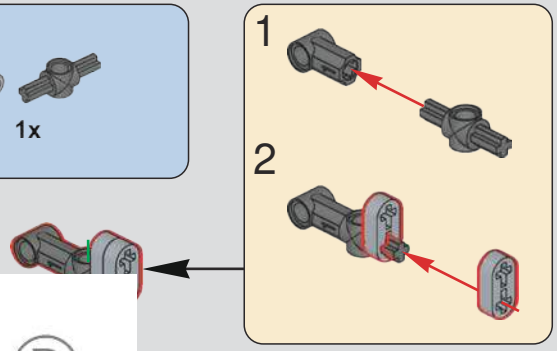

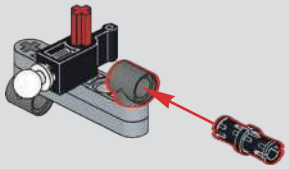

MOULD KING ®
宇 星 模 王

502

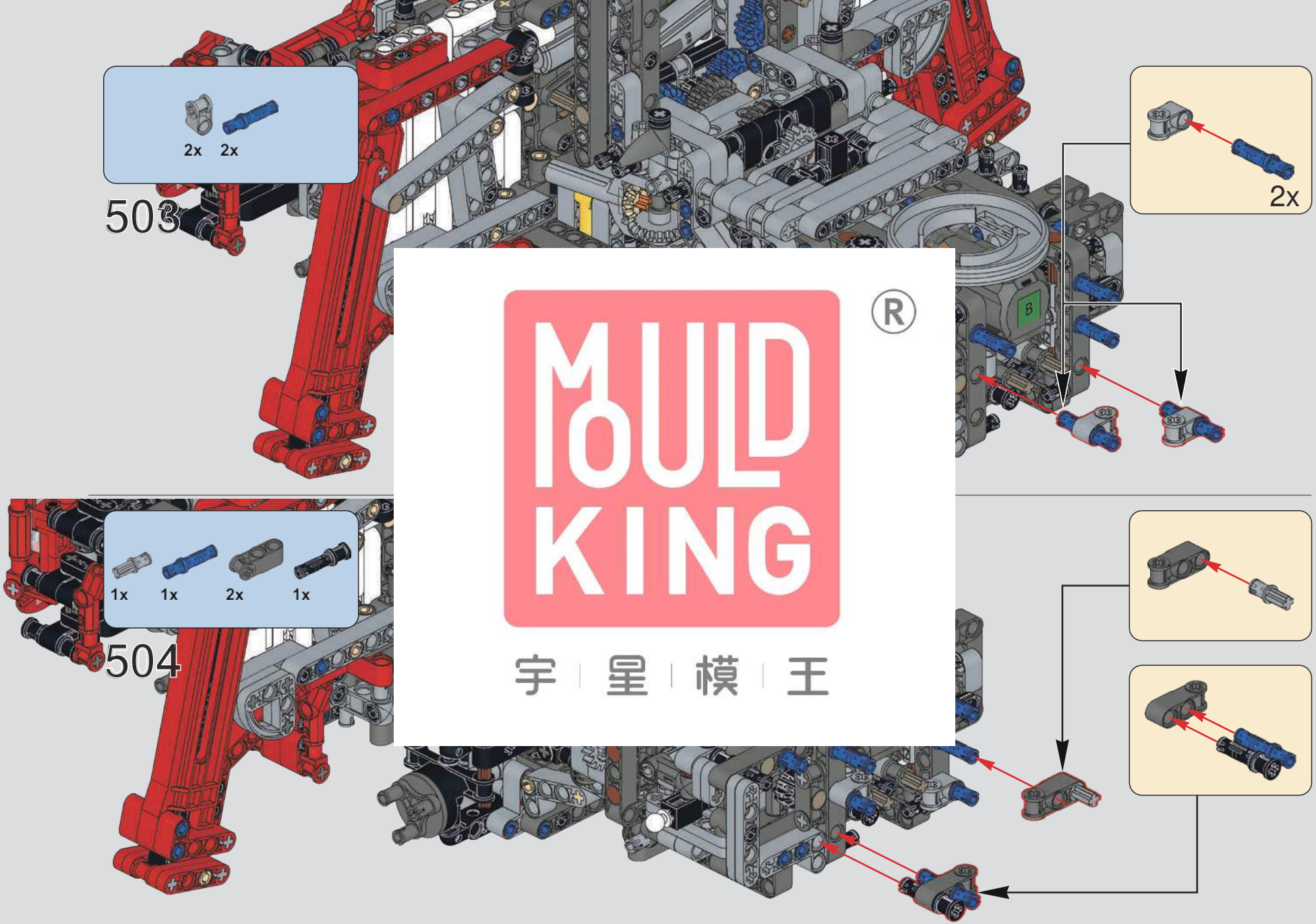

MOULD KING ®
宇 星 模 王

505

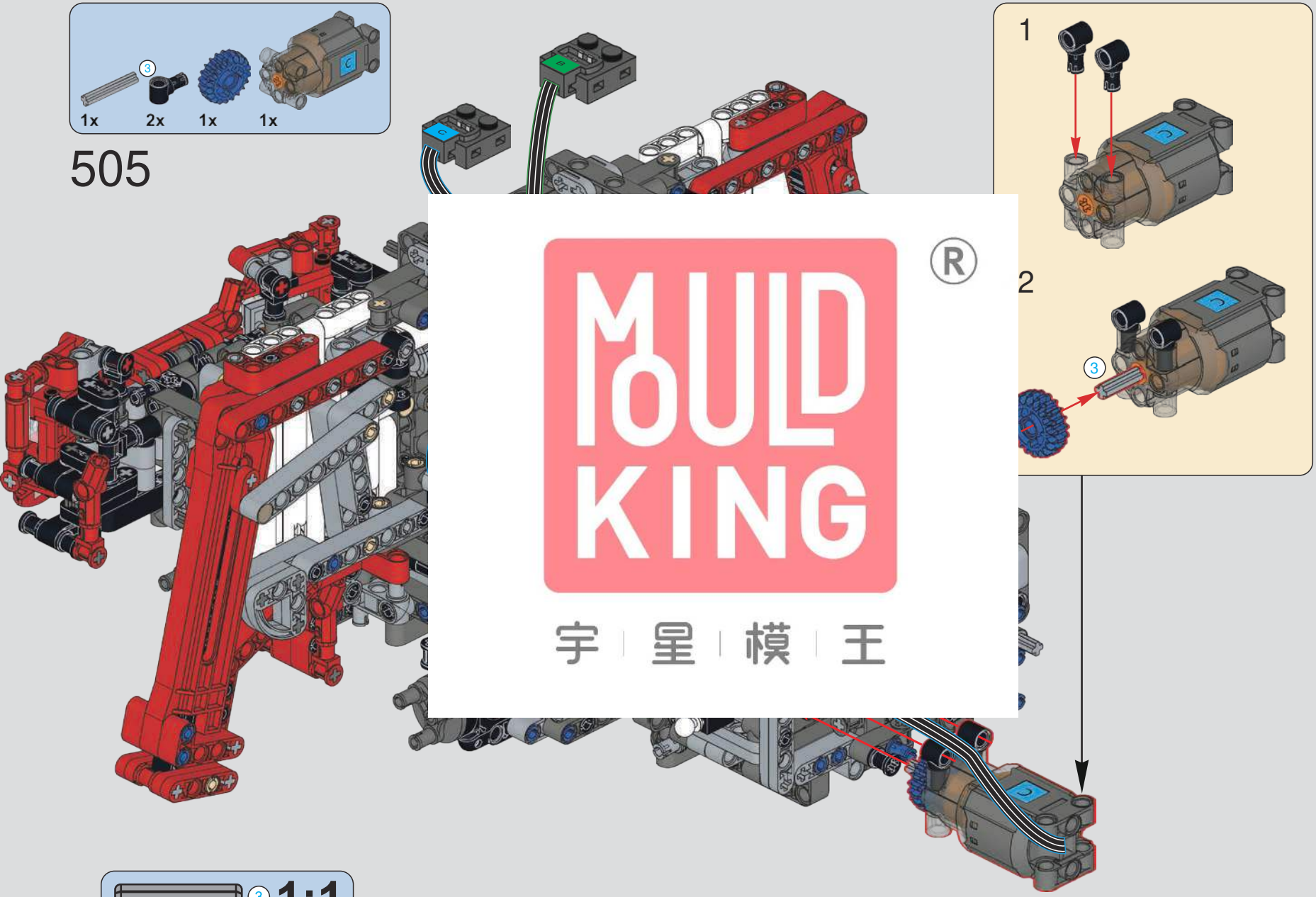

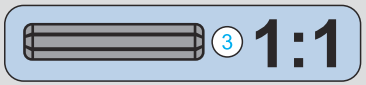

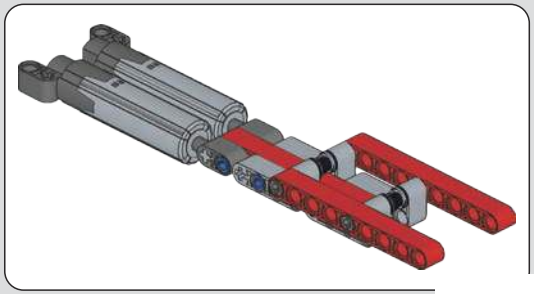

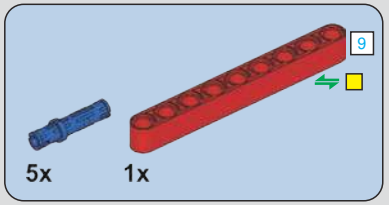

506

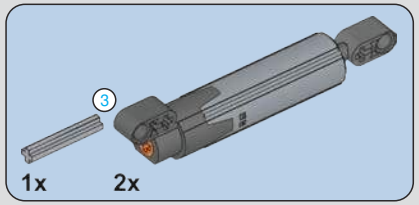

507

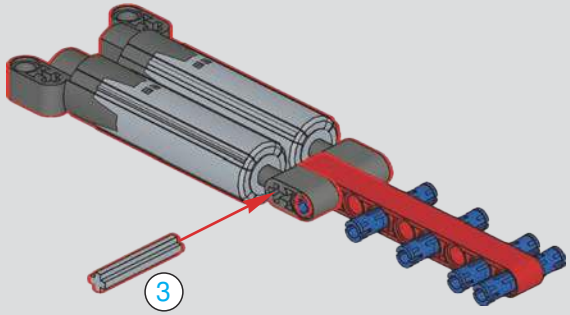

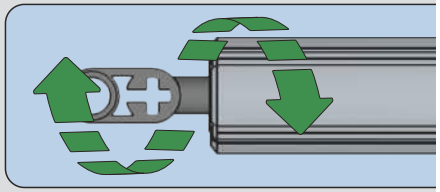

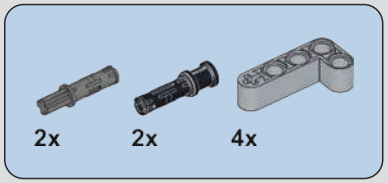

508

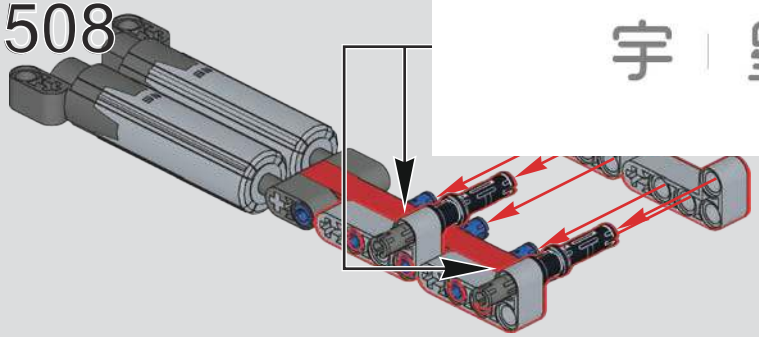

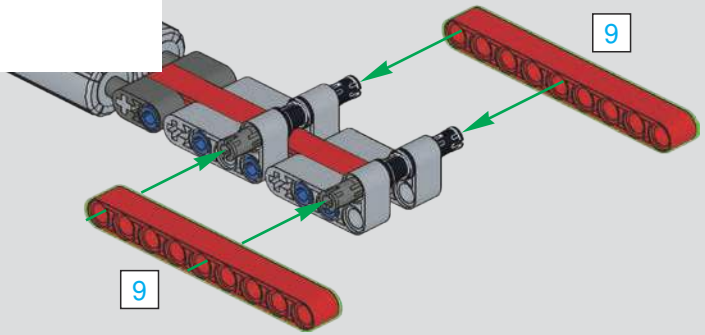

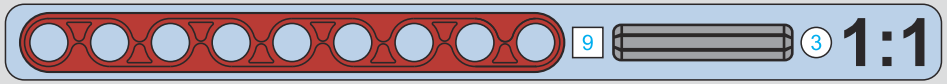

MOULD KING ®
宇 星 模 王

510

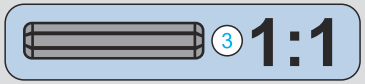

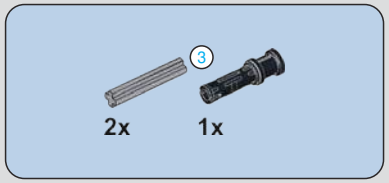

511

MOULD KING ®
宇 星 模 王

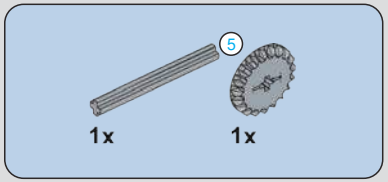

512

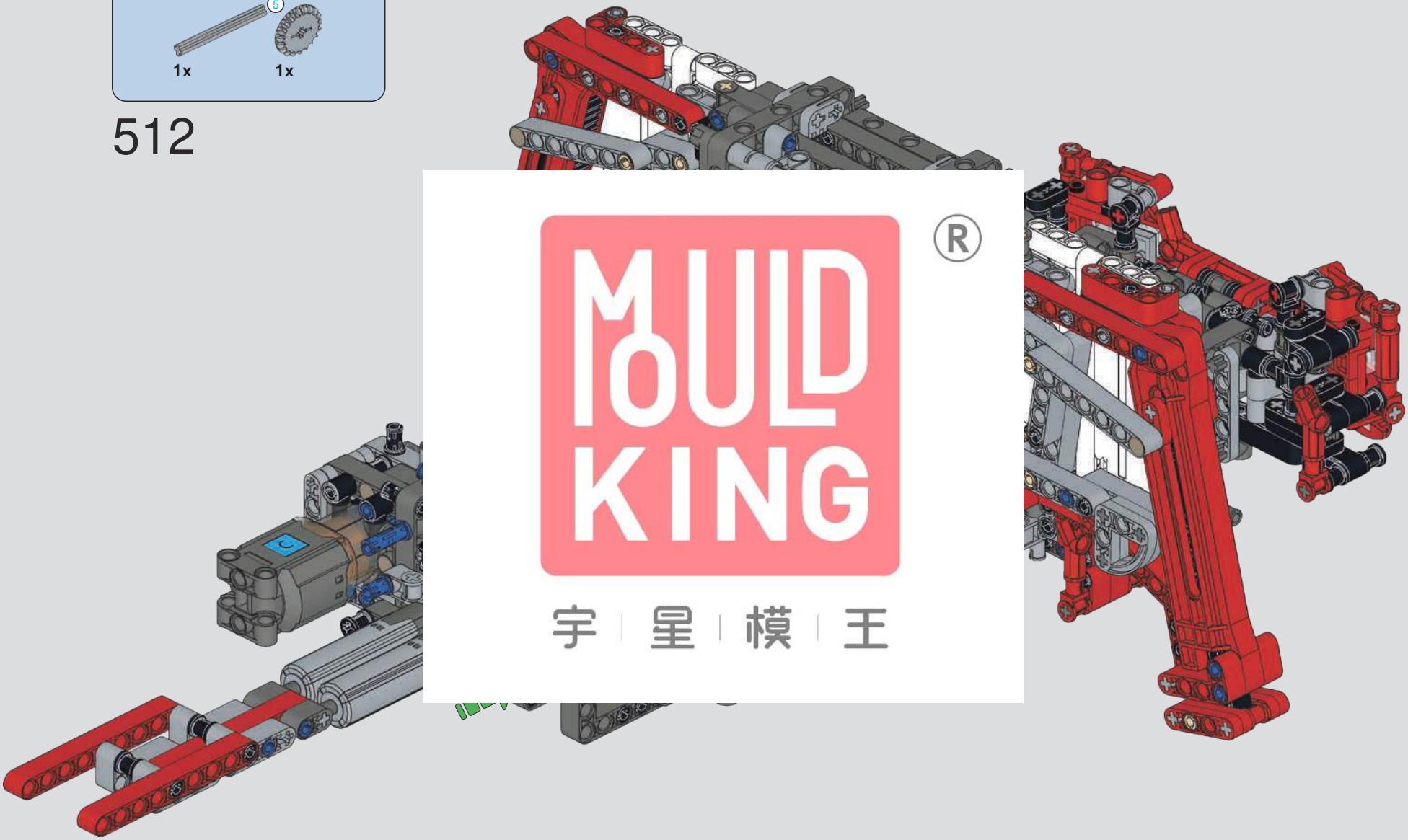

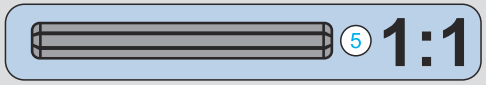

513

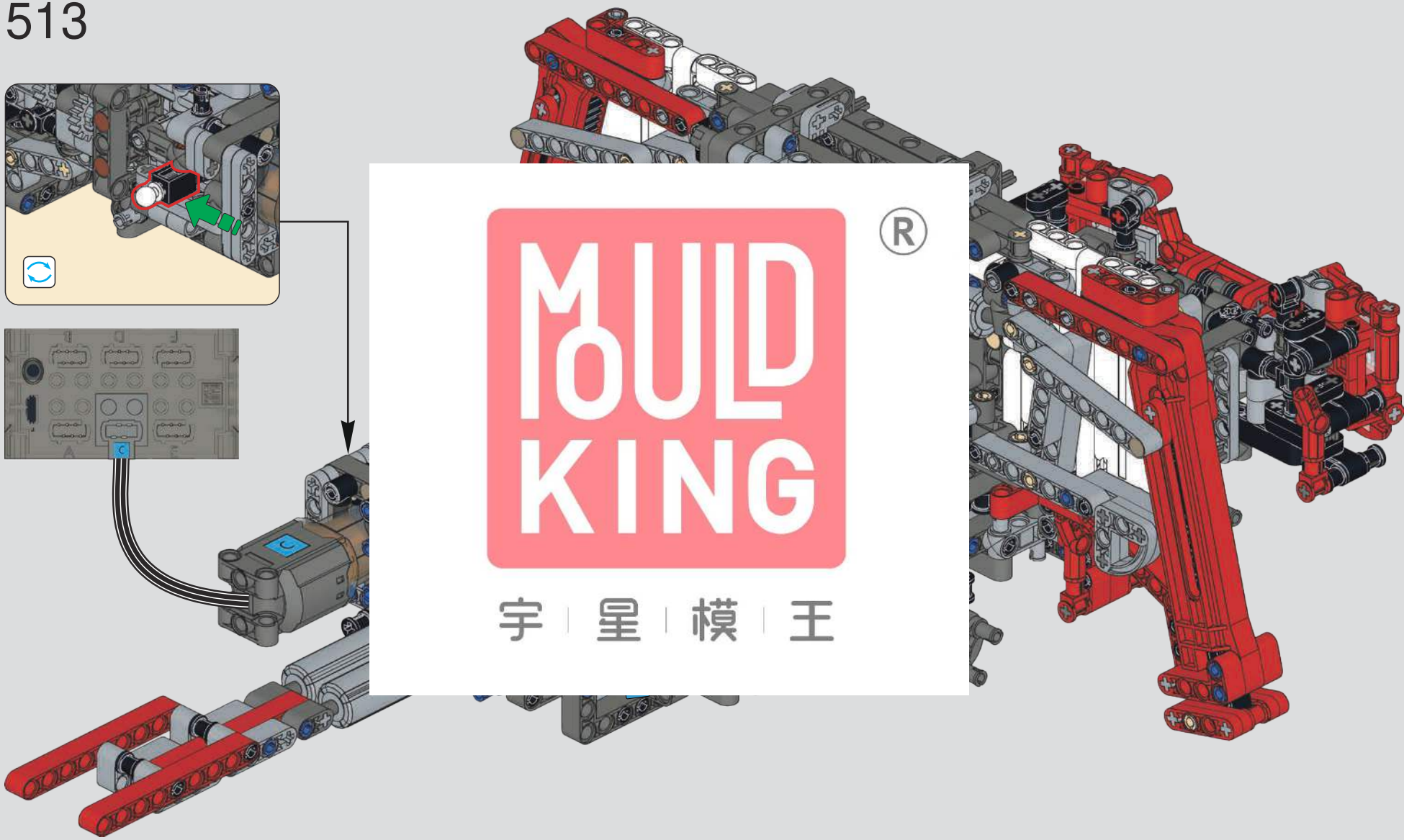

514

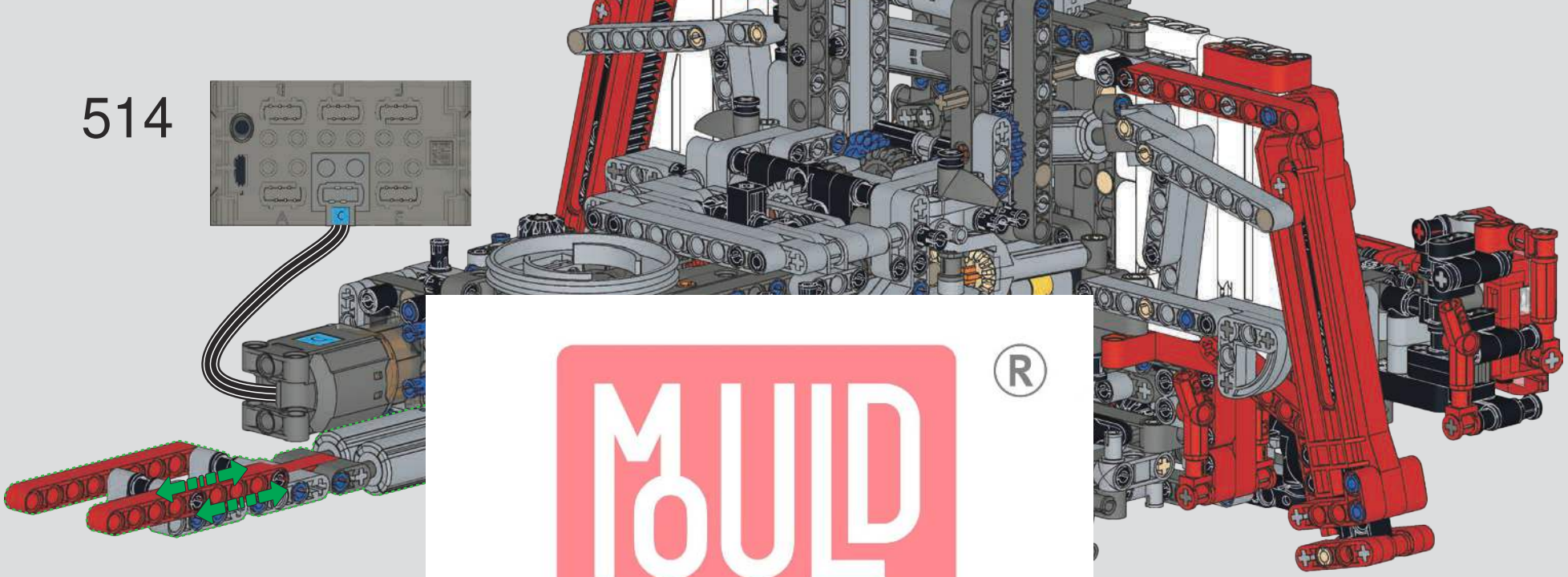

515

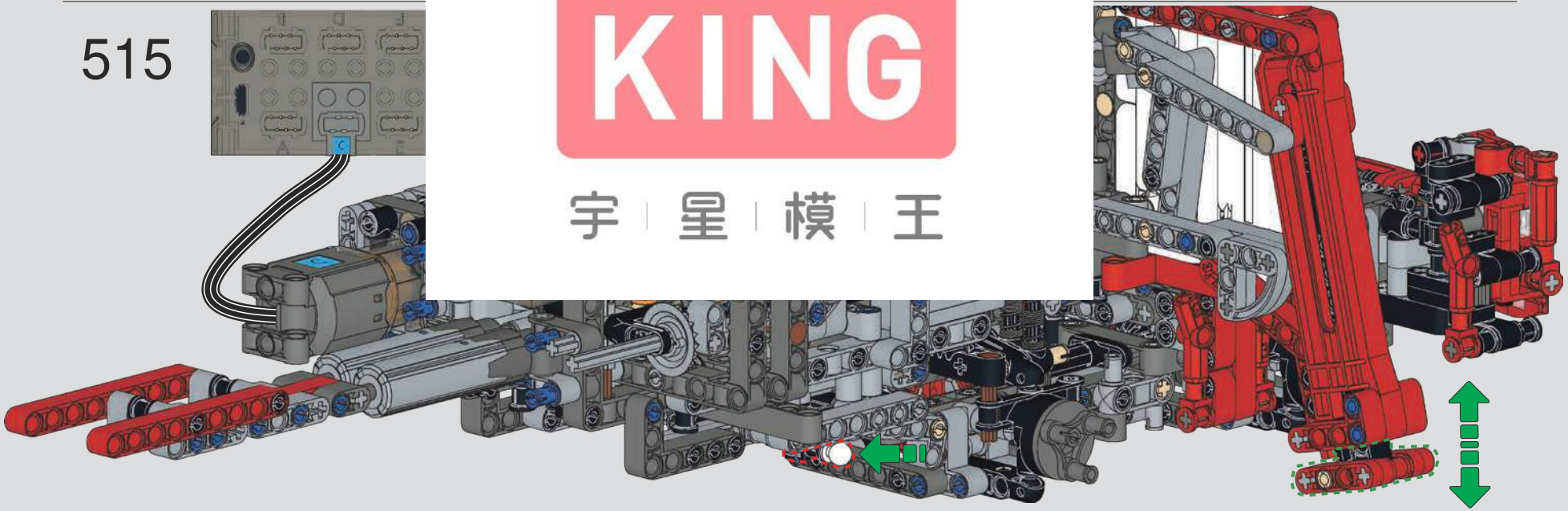

MOULD KING ®
宇 星 模 王

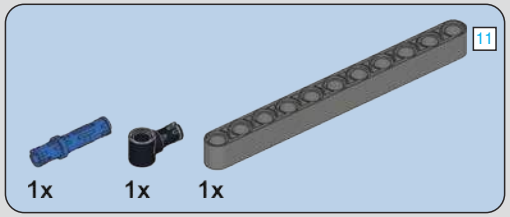

516

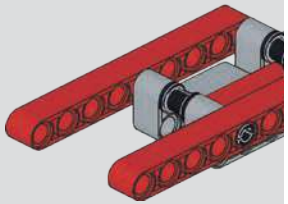

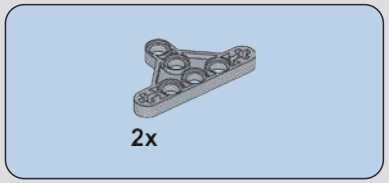

517

MOULD KING ®
宇 星 模 王

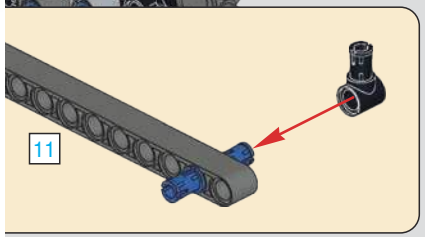

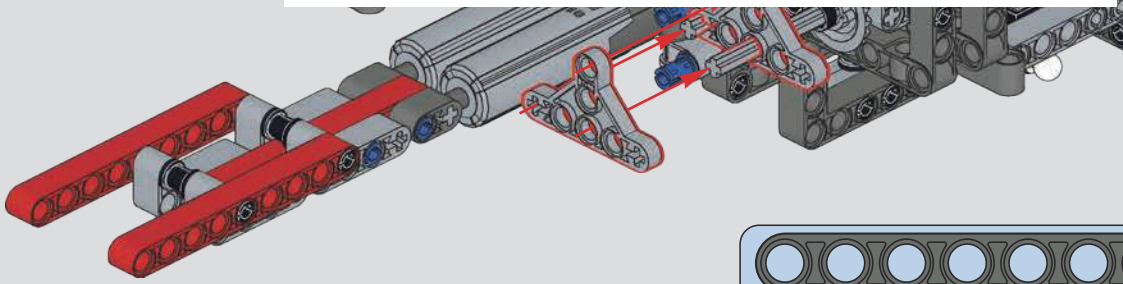

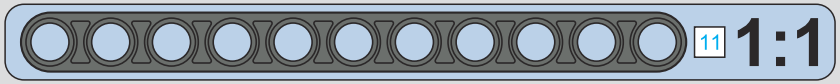

518

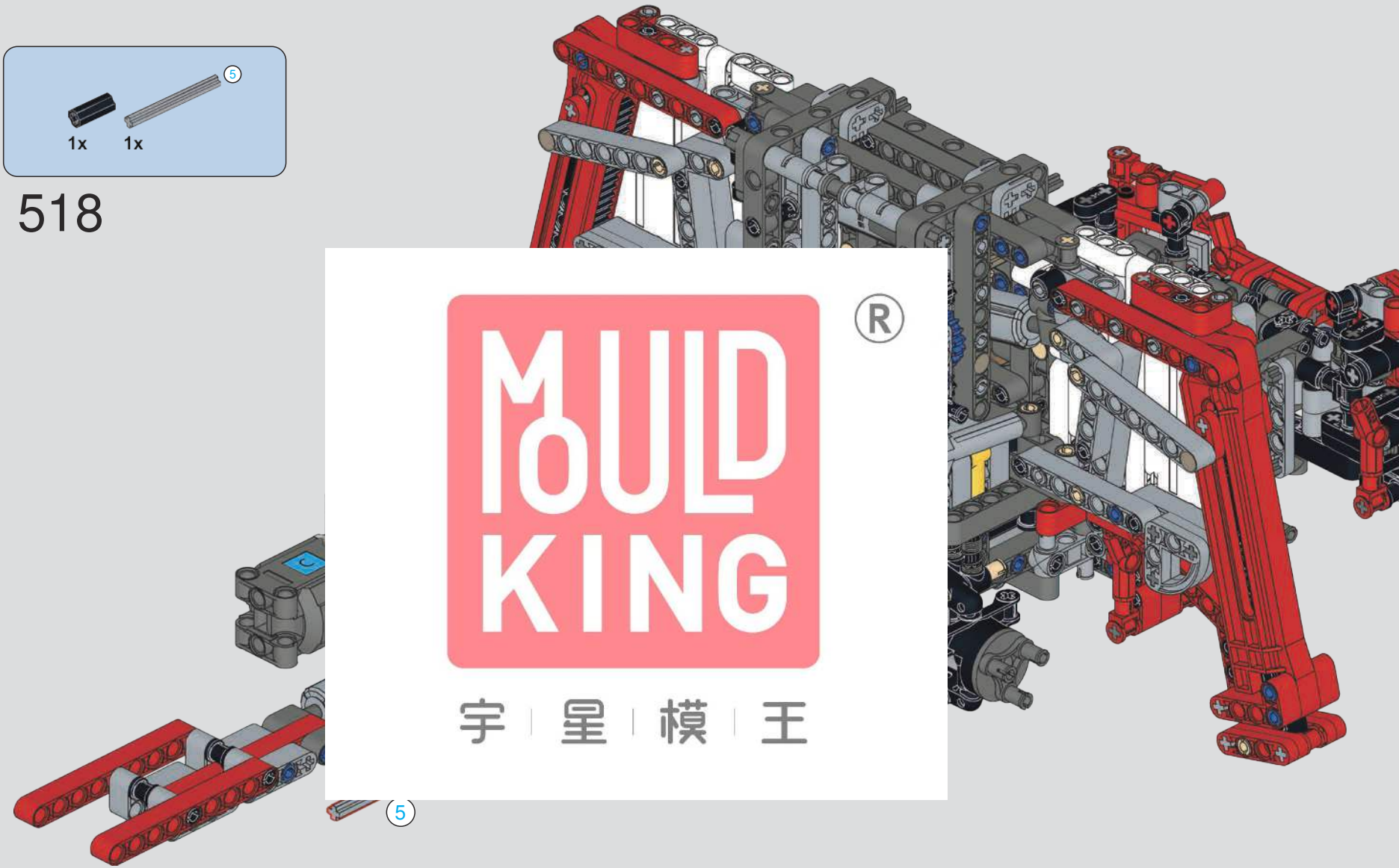

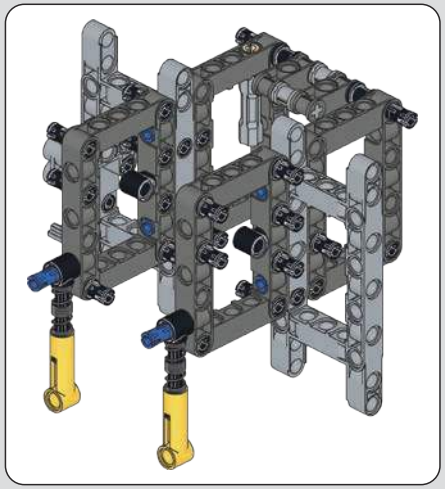

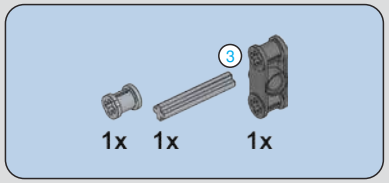

519

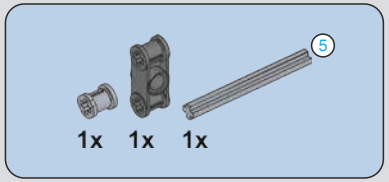

520

521

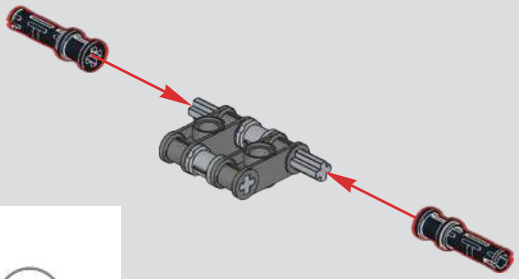

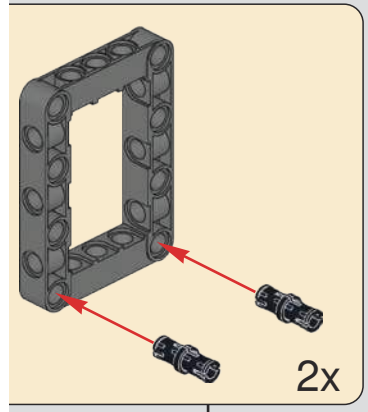

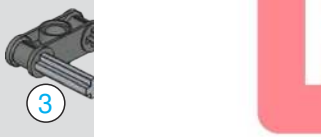

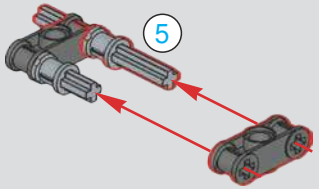

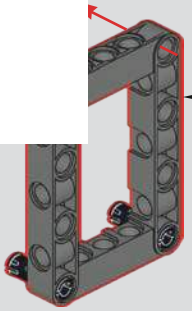

MOULD KING ®
宇 星 模 王

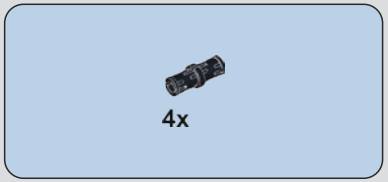

523

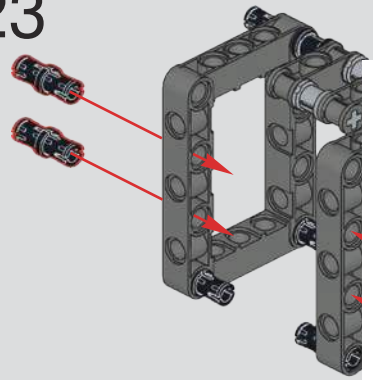

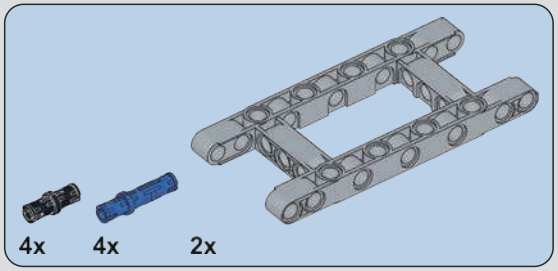

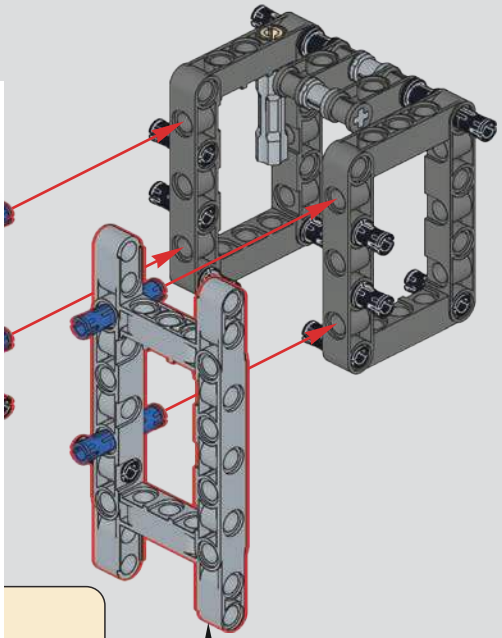

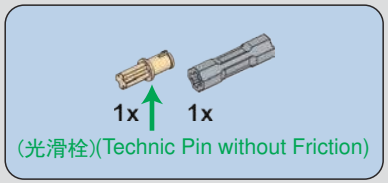

524

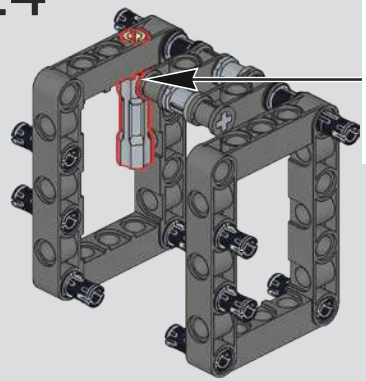

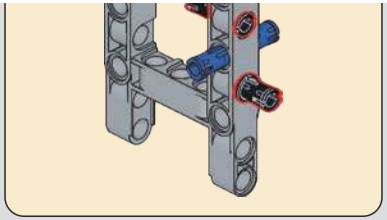

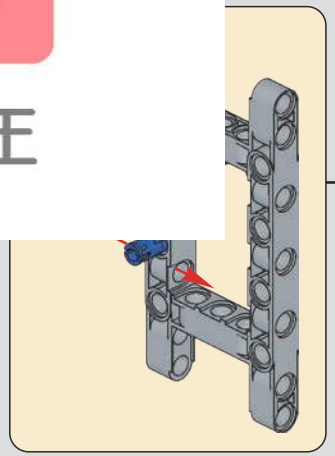

MOULD KING ®
宇 星 模 王

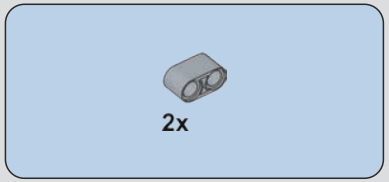

526

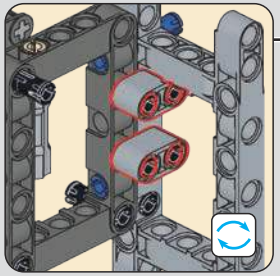

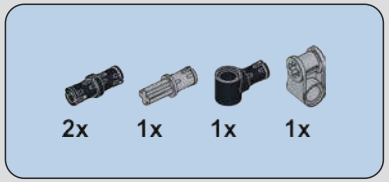

527

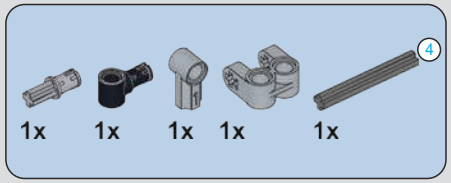

528

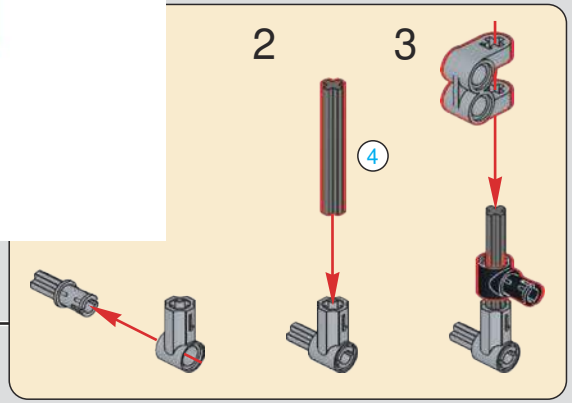

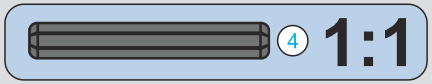

MOULD KING ®
宇 星 模 王

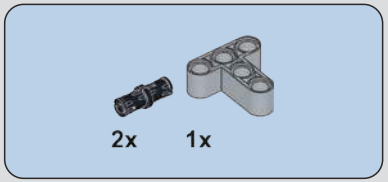

529

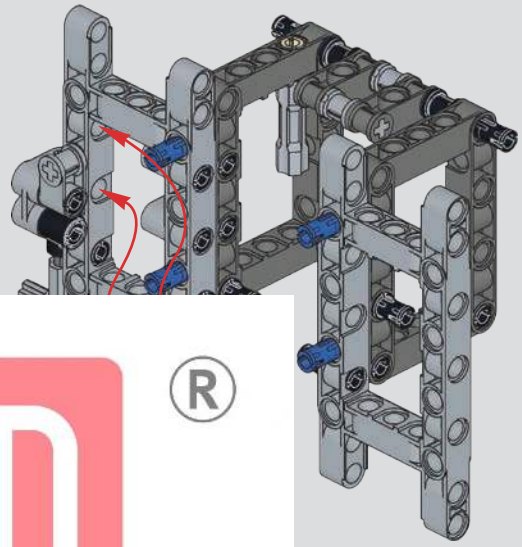

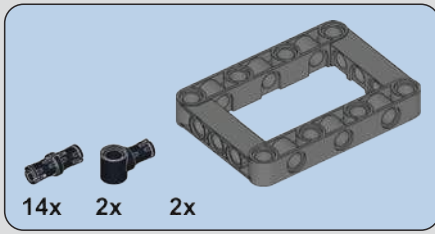

530

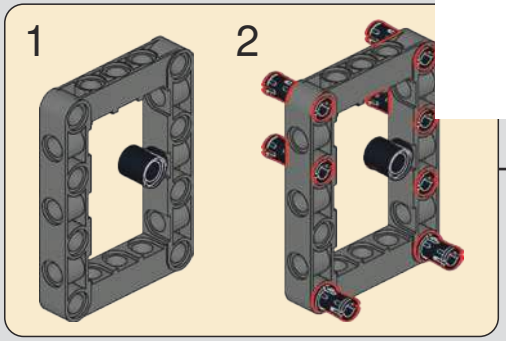

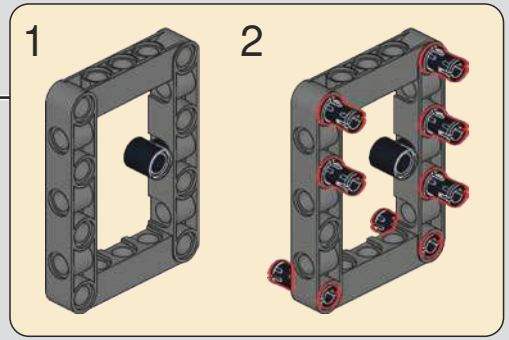

MOULD KING ®
宇 星 模 王

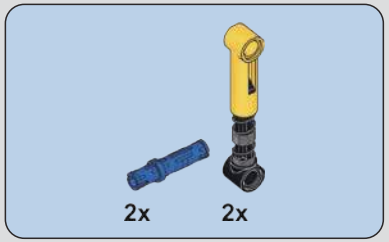

531

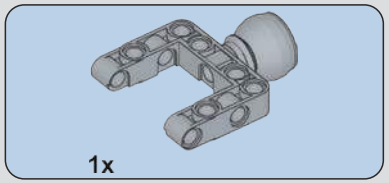

532

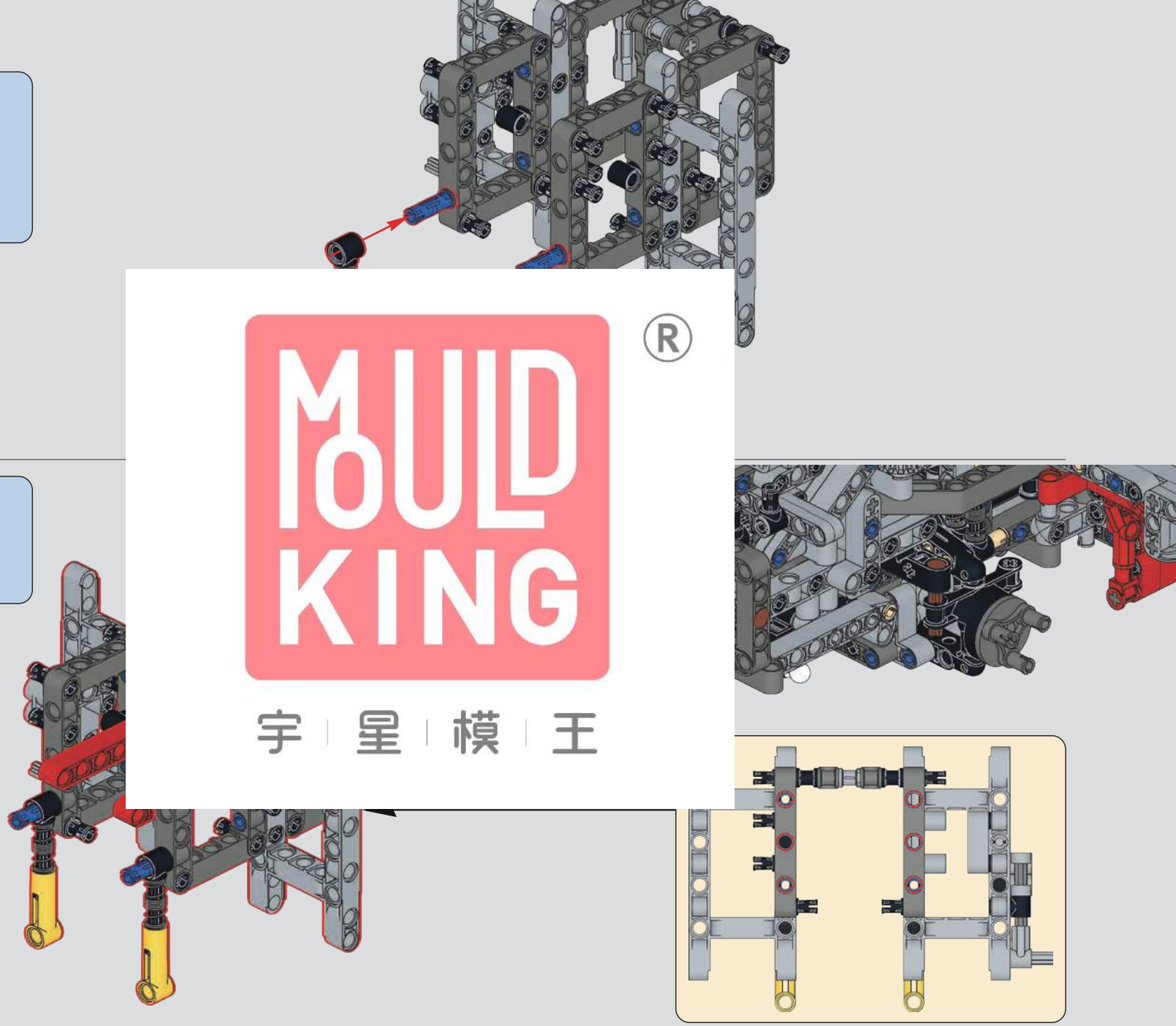

MOULD KING ®
宇 星 模 王

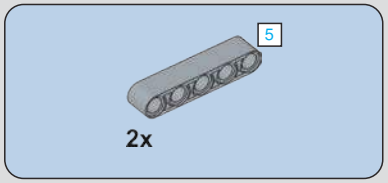

533

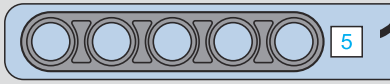

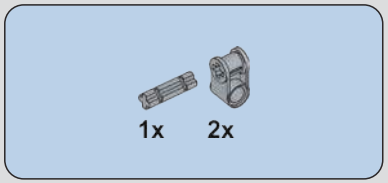

534

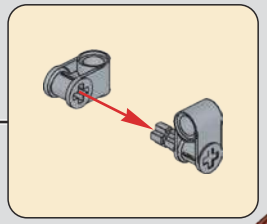

MOULD KING ®
宇 星 模 王

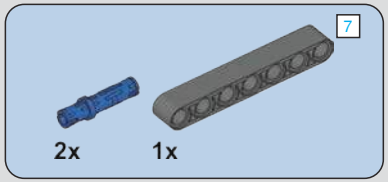

535

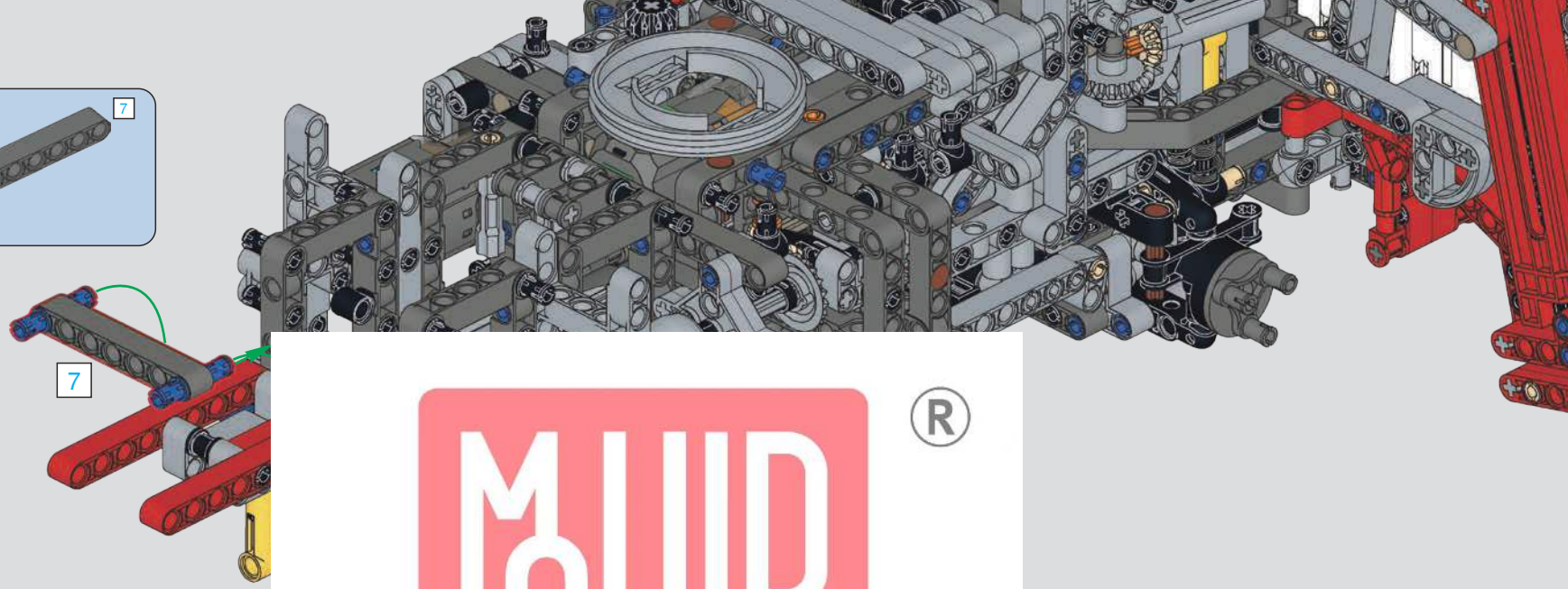

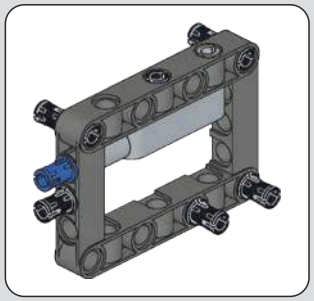

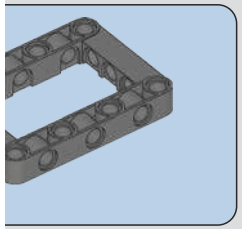

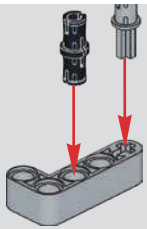

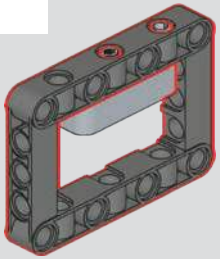

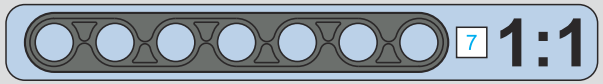

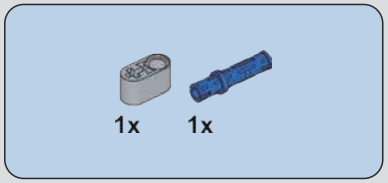

538

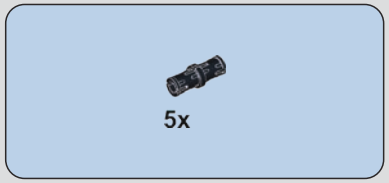

539

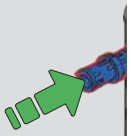

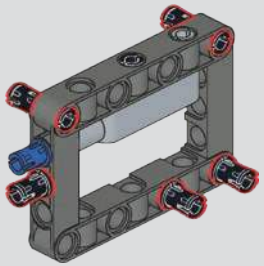

540

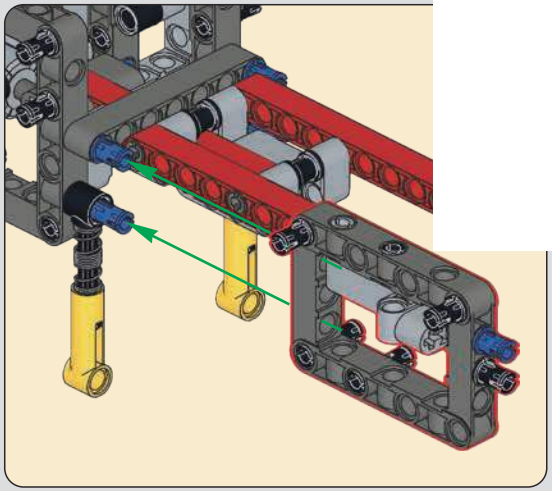

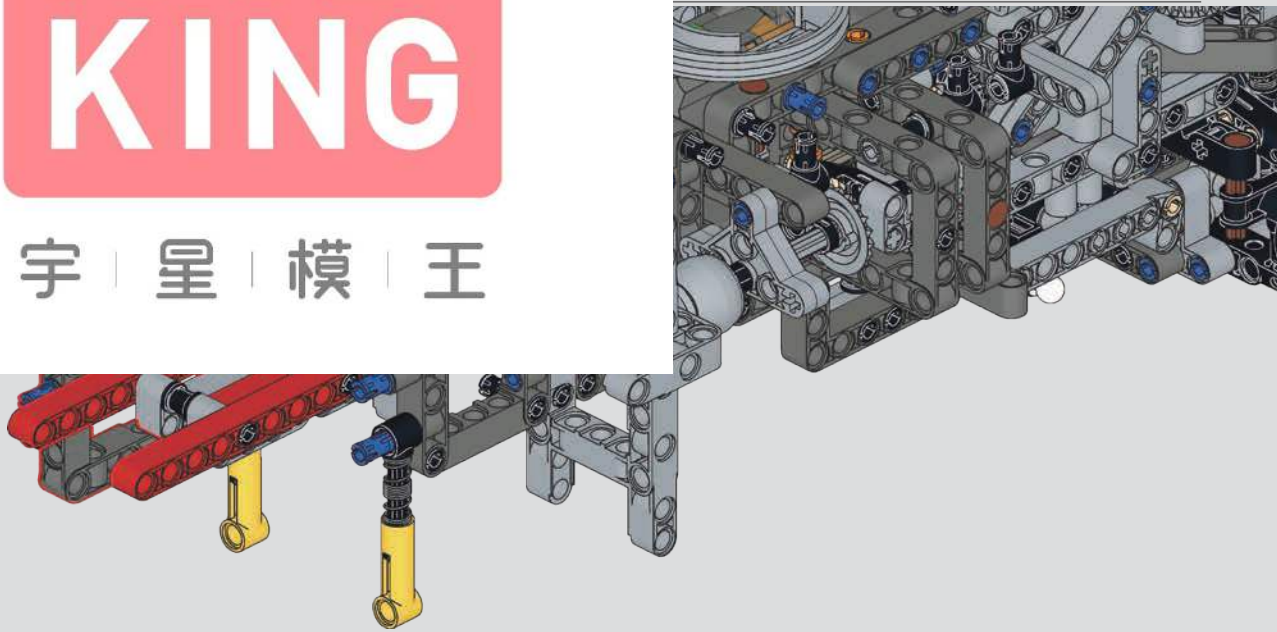

MOULD KING ®
宇 星 模 王

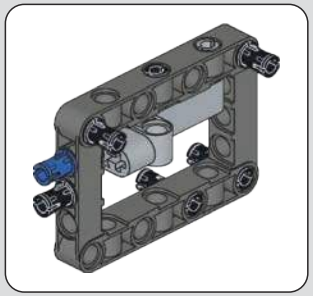

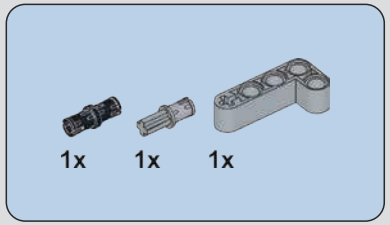

541

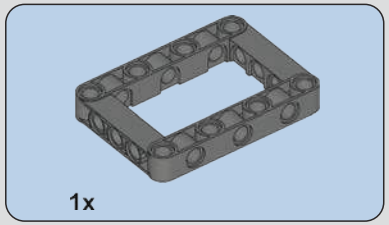

542

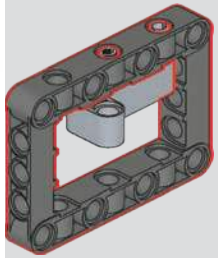

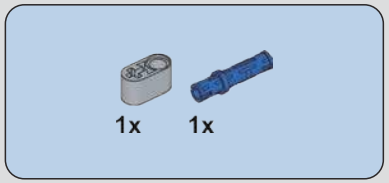

543

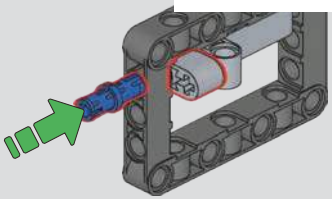

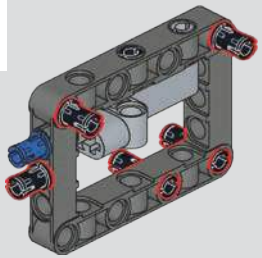

MOULD KING ®
宇 星 模 王

545

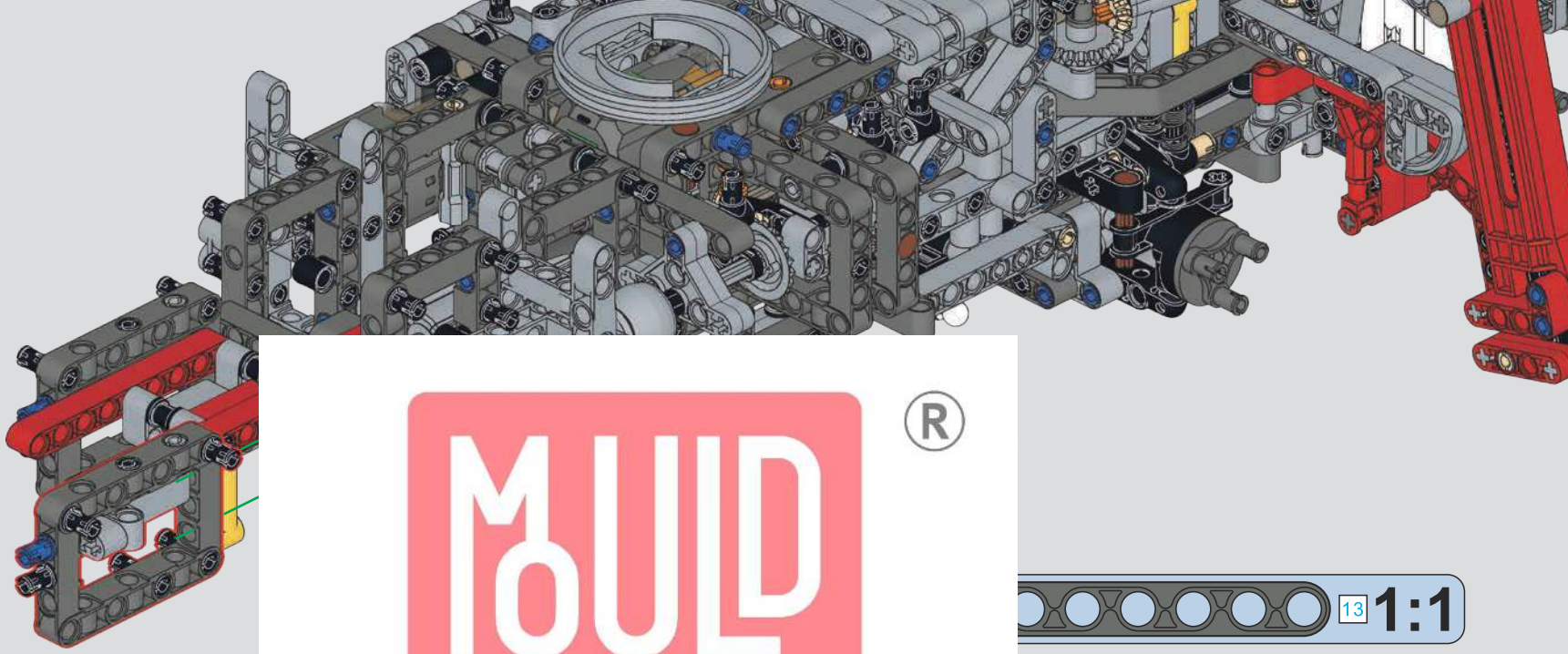

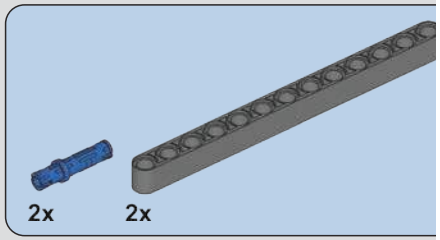

546

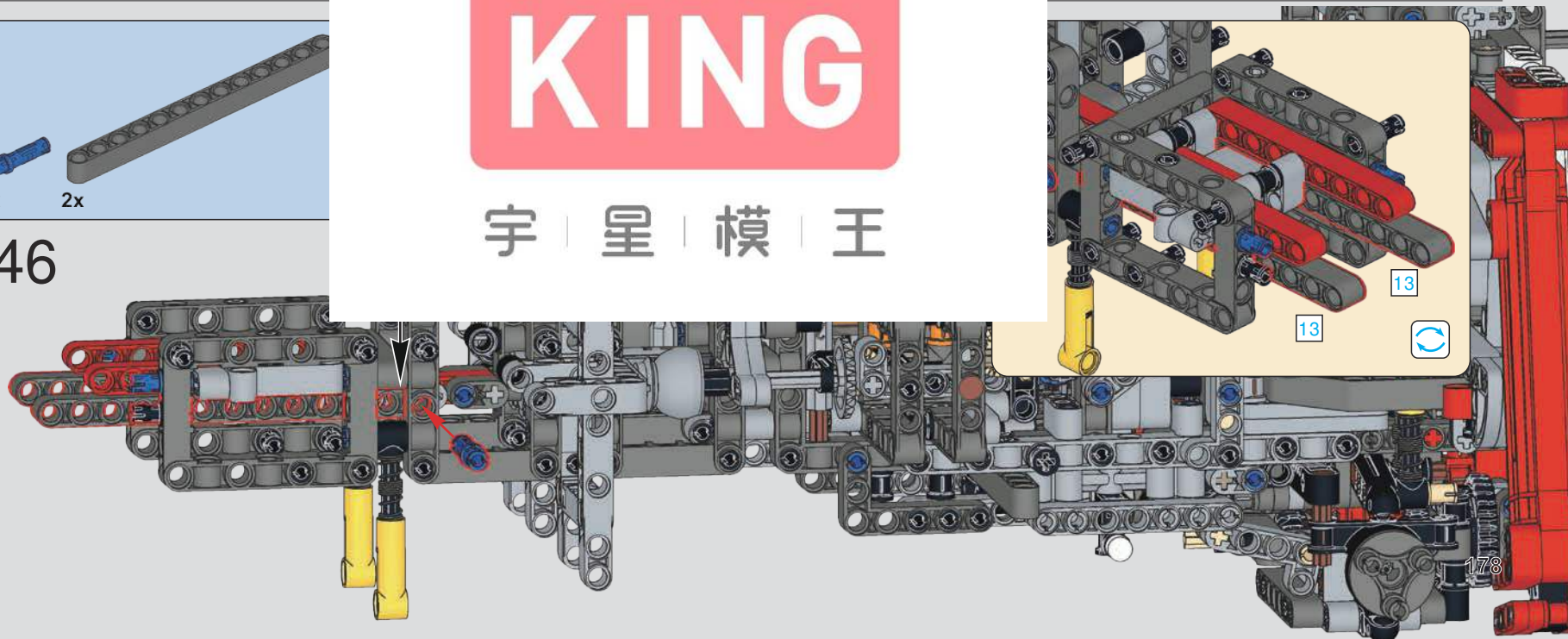

MOULD KING ®
宇 星 模 王

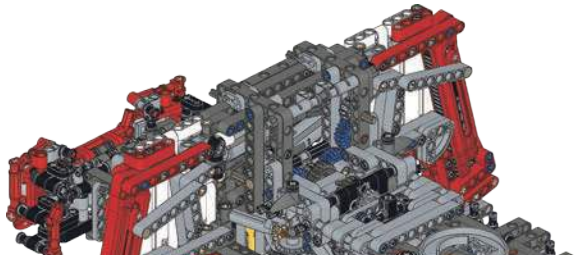

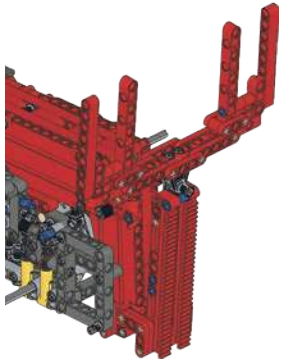

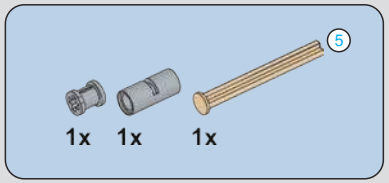

547

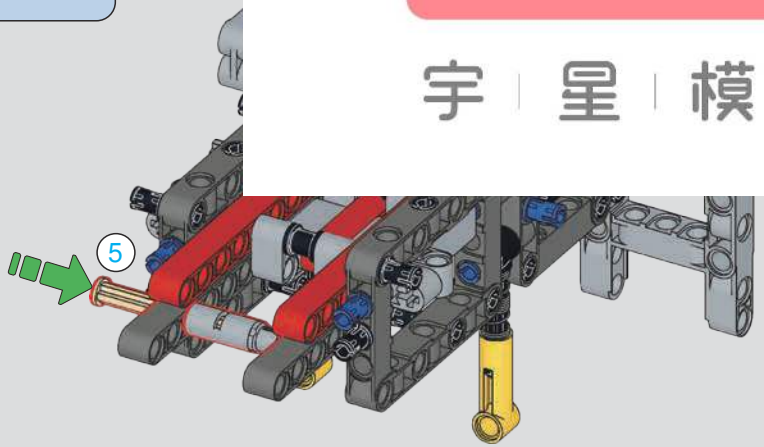

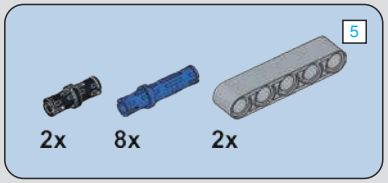

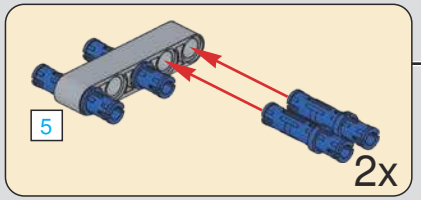

548

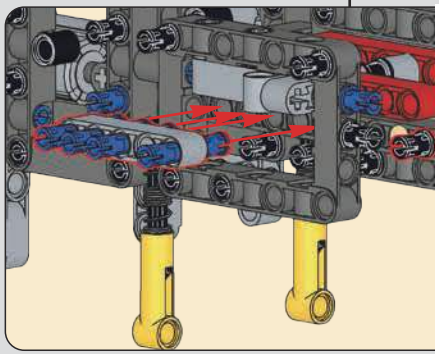

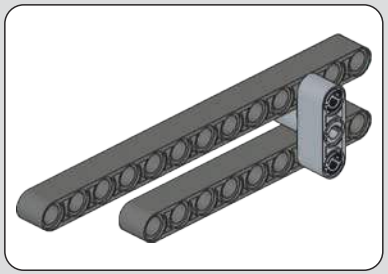

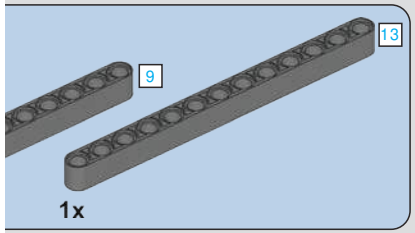

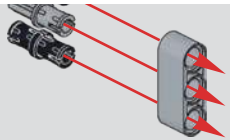

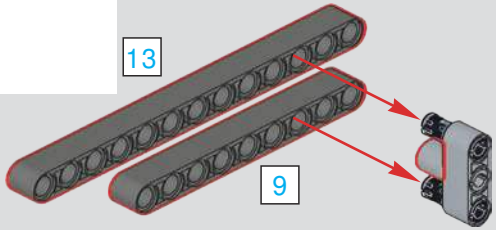

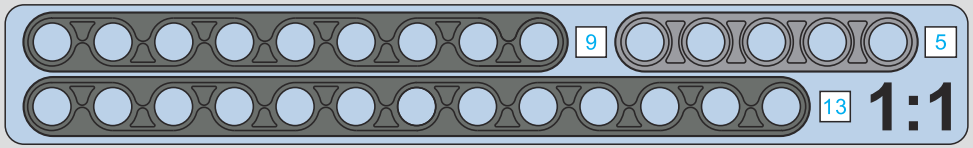

MOULD KING ®
宇 星 模 王

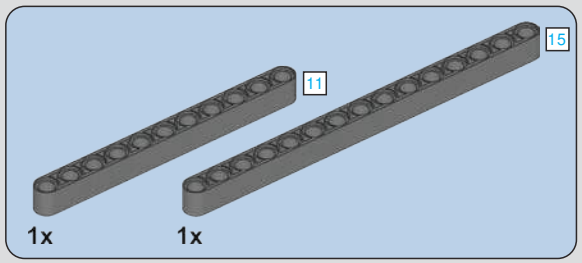

551

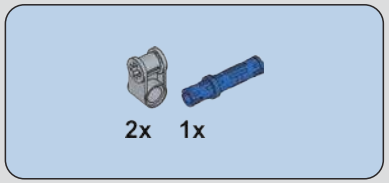

552

MOULD KING ®
宇 星 模 王

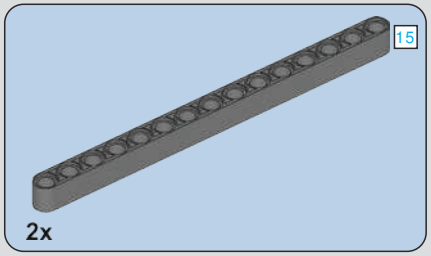

553

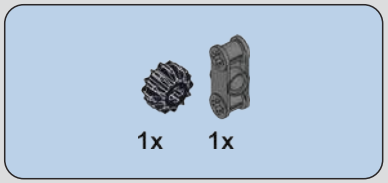

554

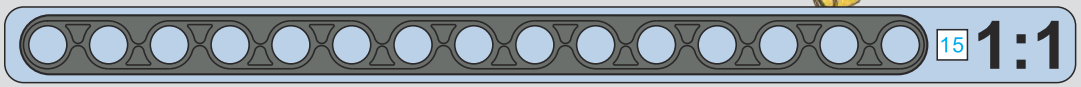

MOULD KING ®
宇 星 模 王

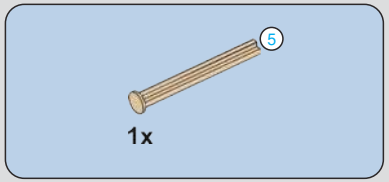

555

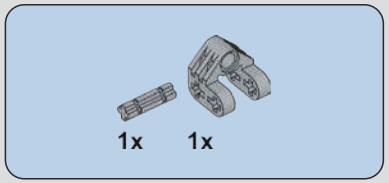

556

MOULD KING ®
宇 星 模 王

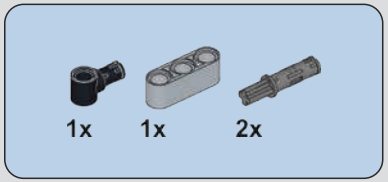

557

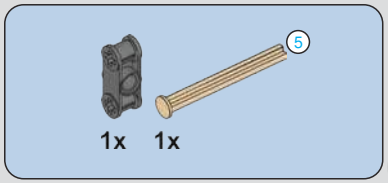

558

MOULD KING ®
宇 星 模 王

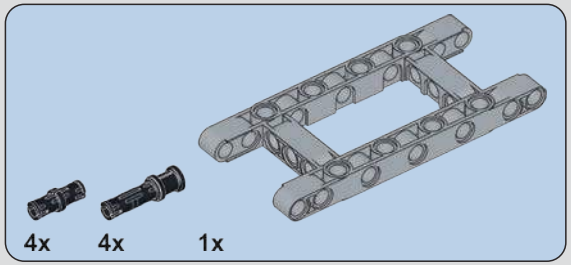

559

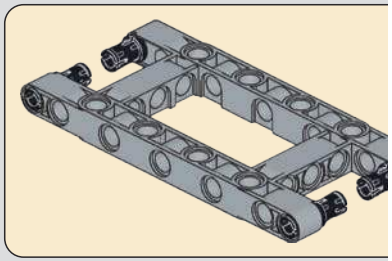

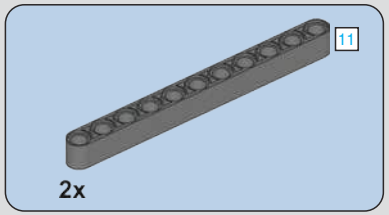

560

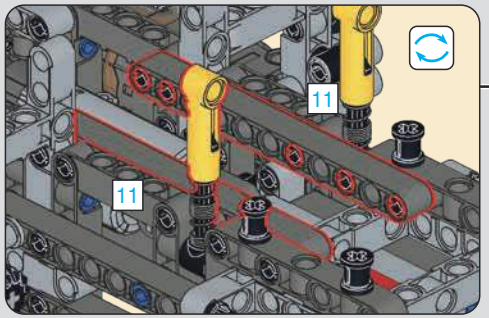

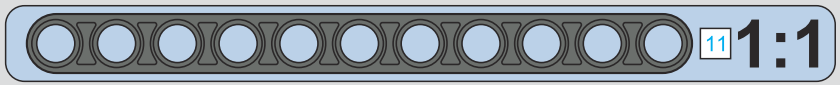

MOULD KING ®
宇 星 模 王

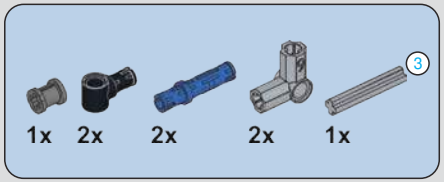

561

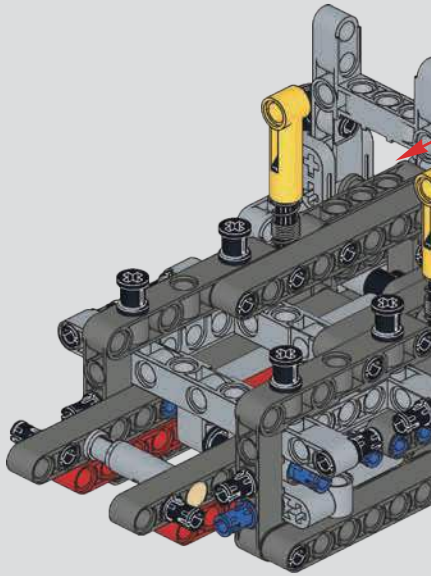

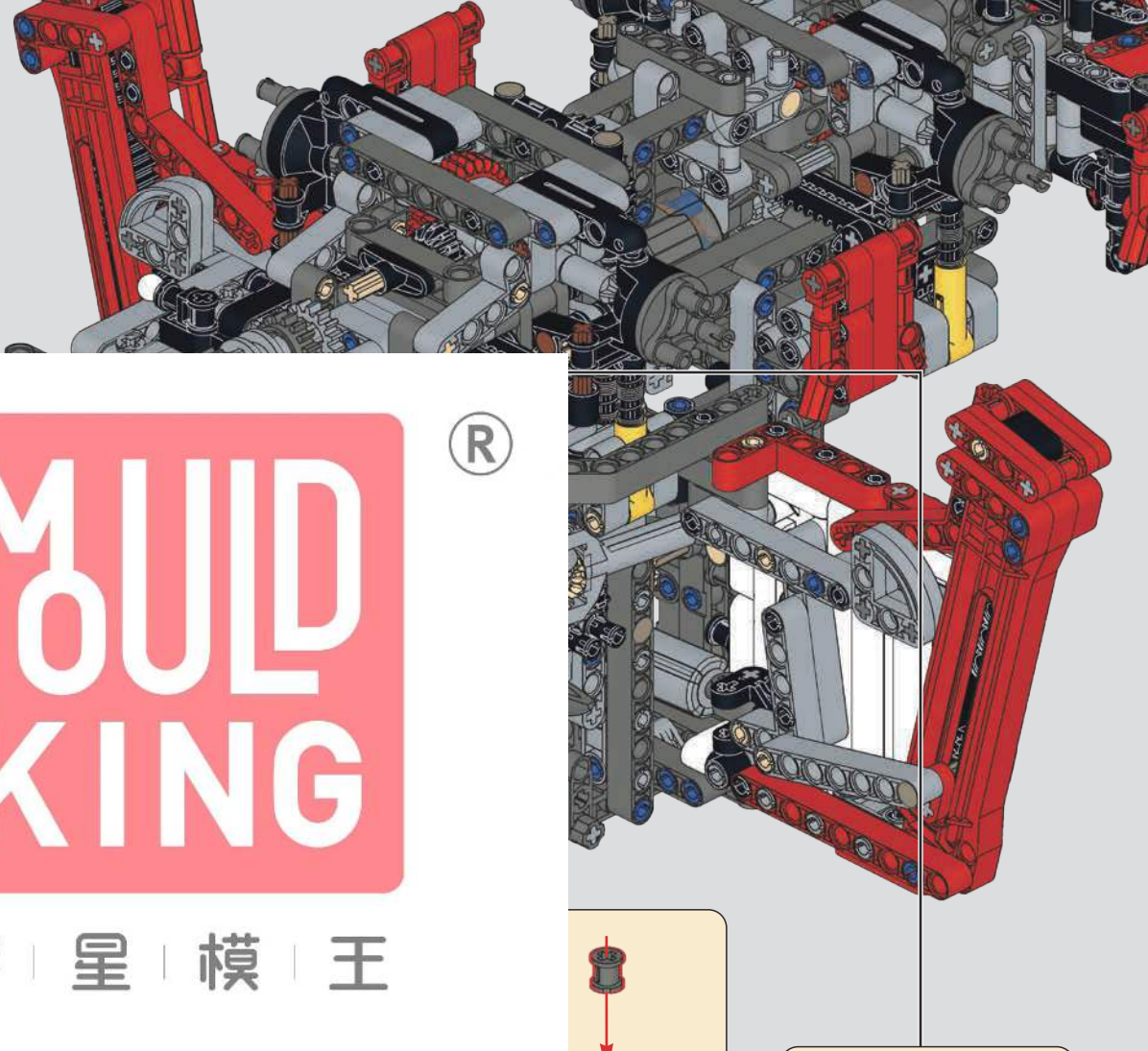

MOULD KING ®
宇 星 模 王

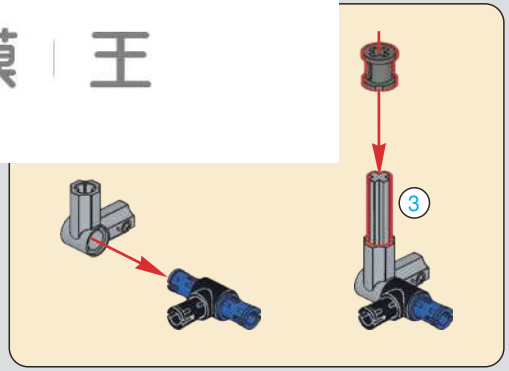

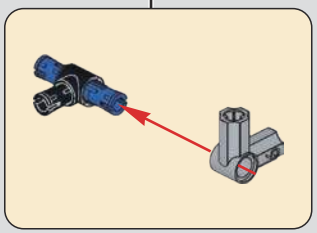

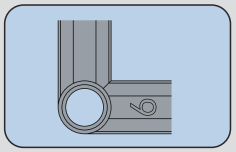

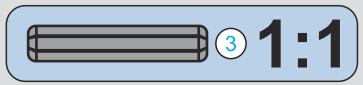

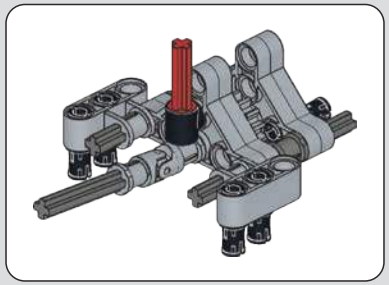

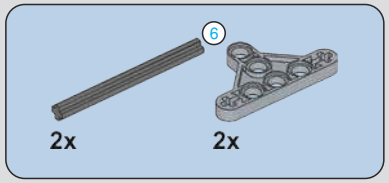

562

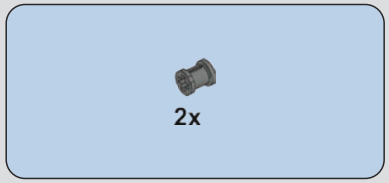

563

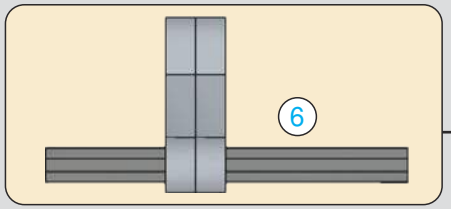

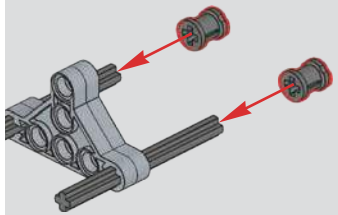

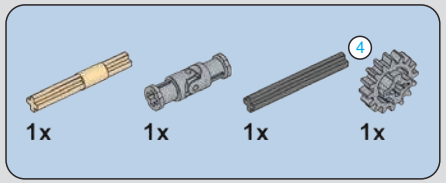

564

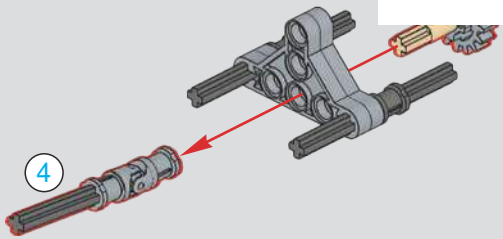

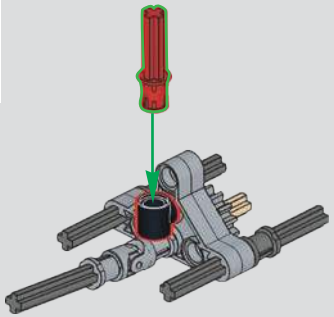

MOULD KING ®
宇 星 模 王

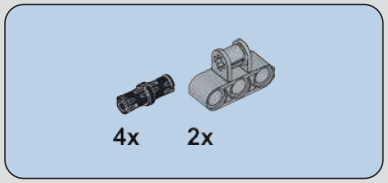

566

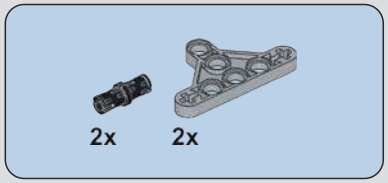

567

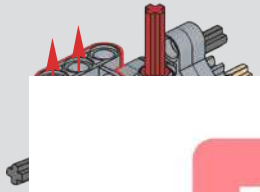

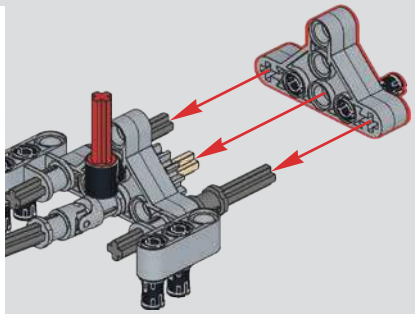

568

MOULD KING ®
宇 星 模 王

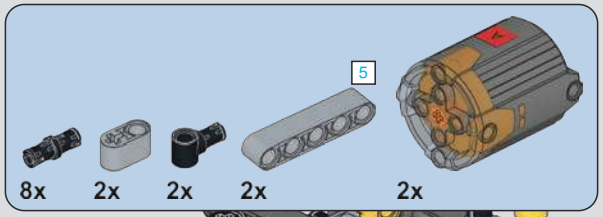

569

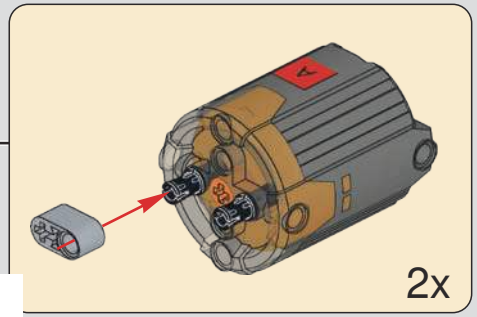

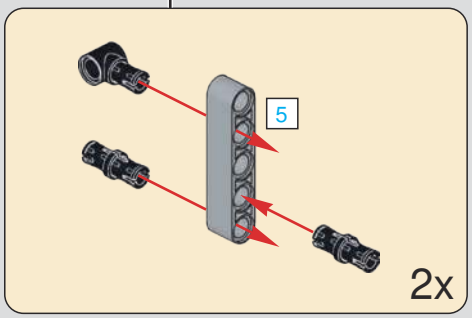

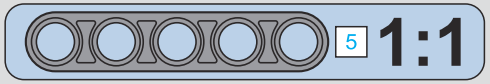

MOULD KING ®
宇 星 模 王

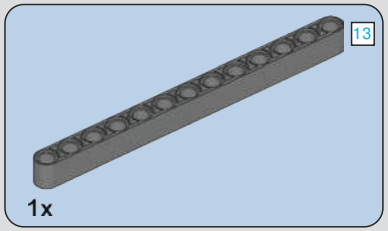

570

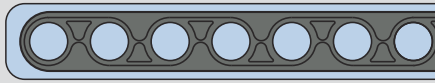

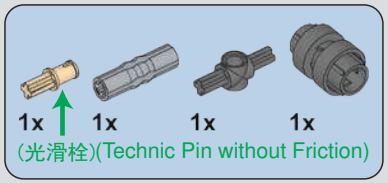

571

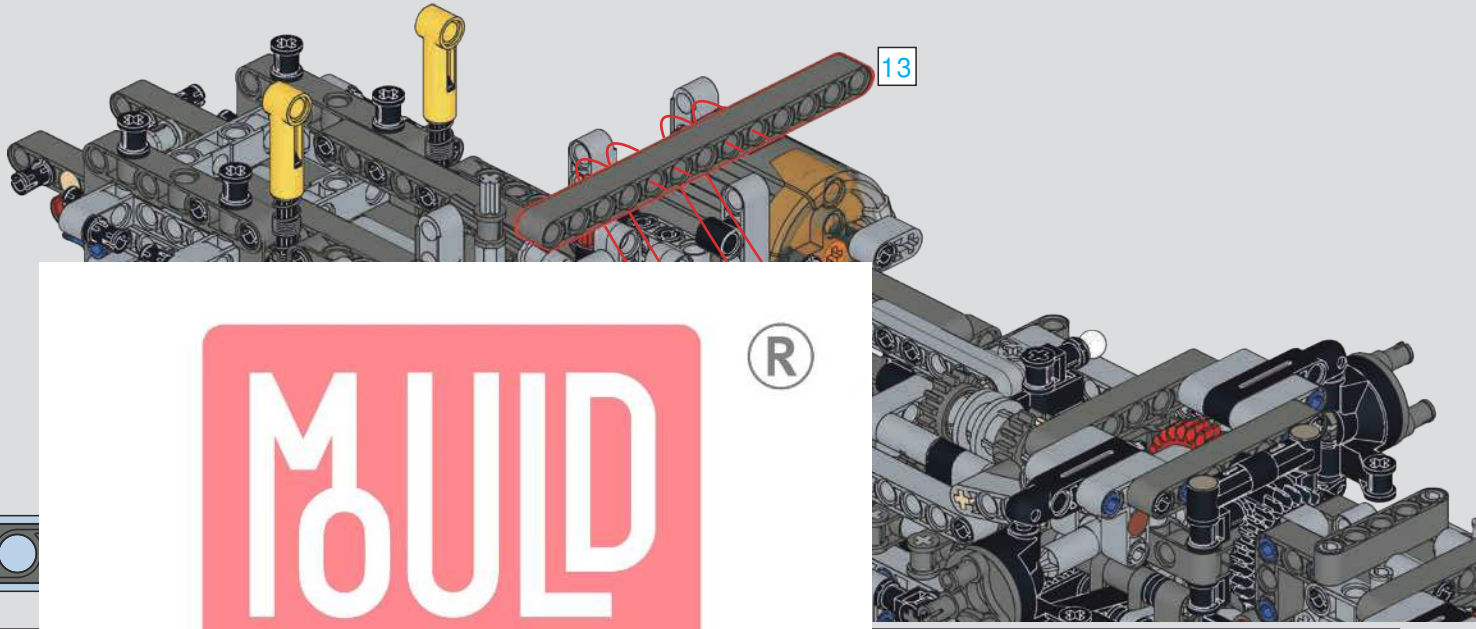

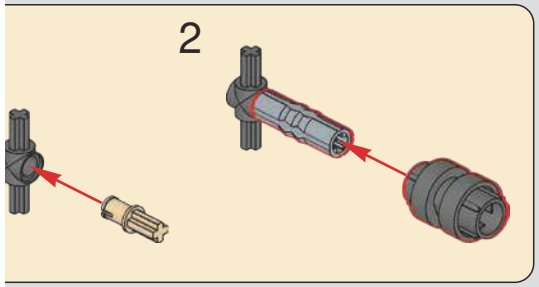

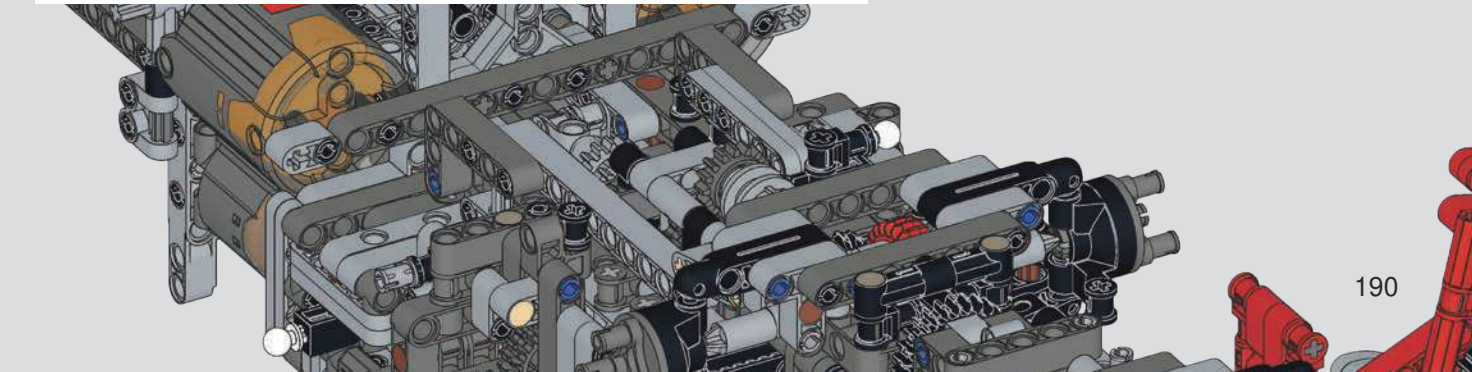

MOULD KING ®
宇 星 模 王

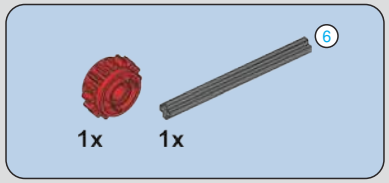

572

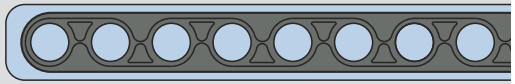

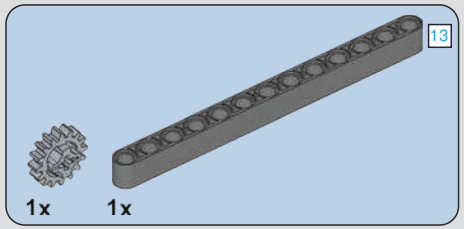

573

MOULD KING ®
宇 星 模 王

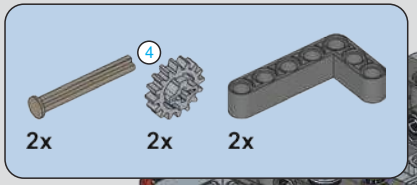

574

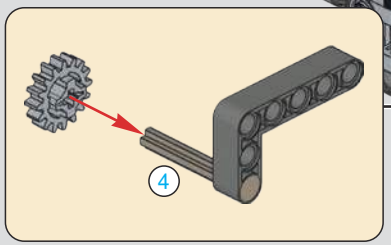

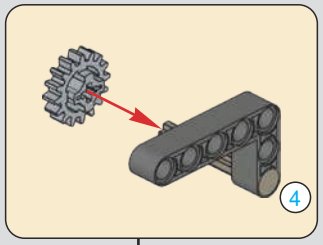

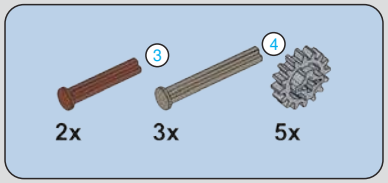

575

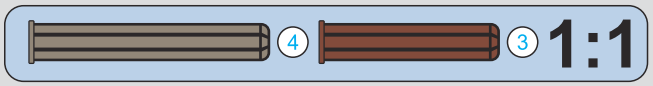

MOULD KING ®
宇 星 模 王

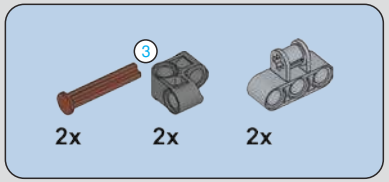

576

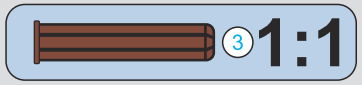

577

MOULD KING ®
宇 星 模 王

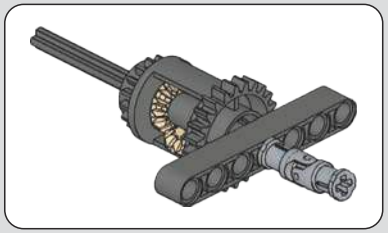

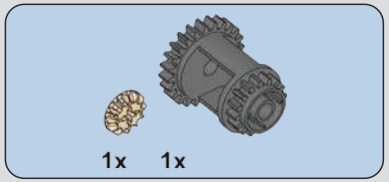

578

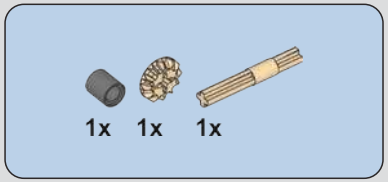

579

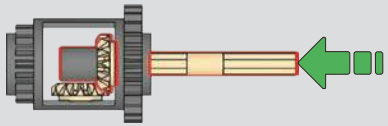

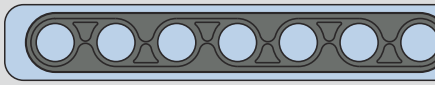

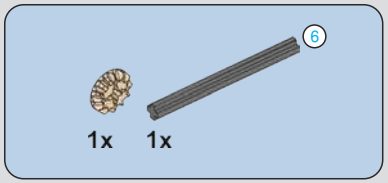

580

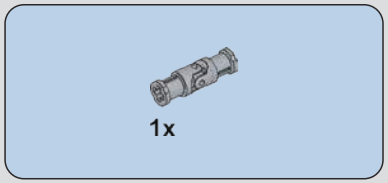

582

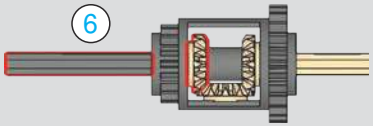

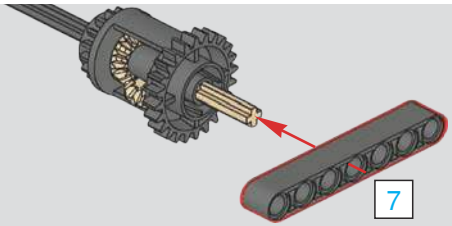

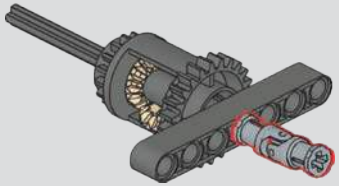

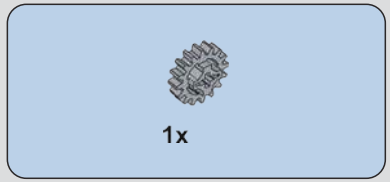

583

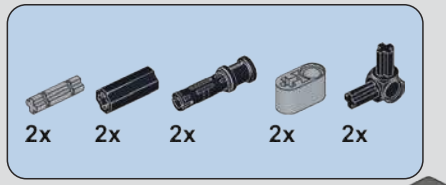

584

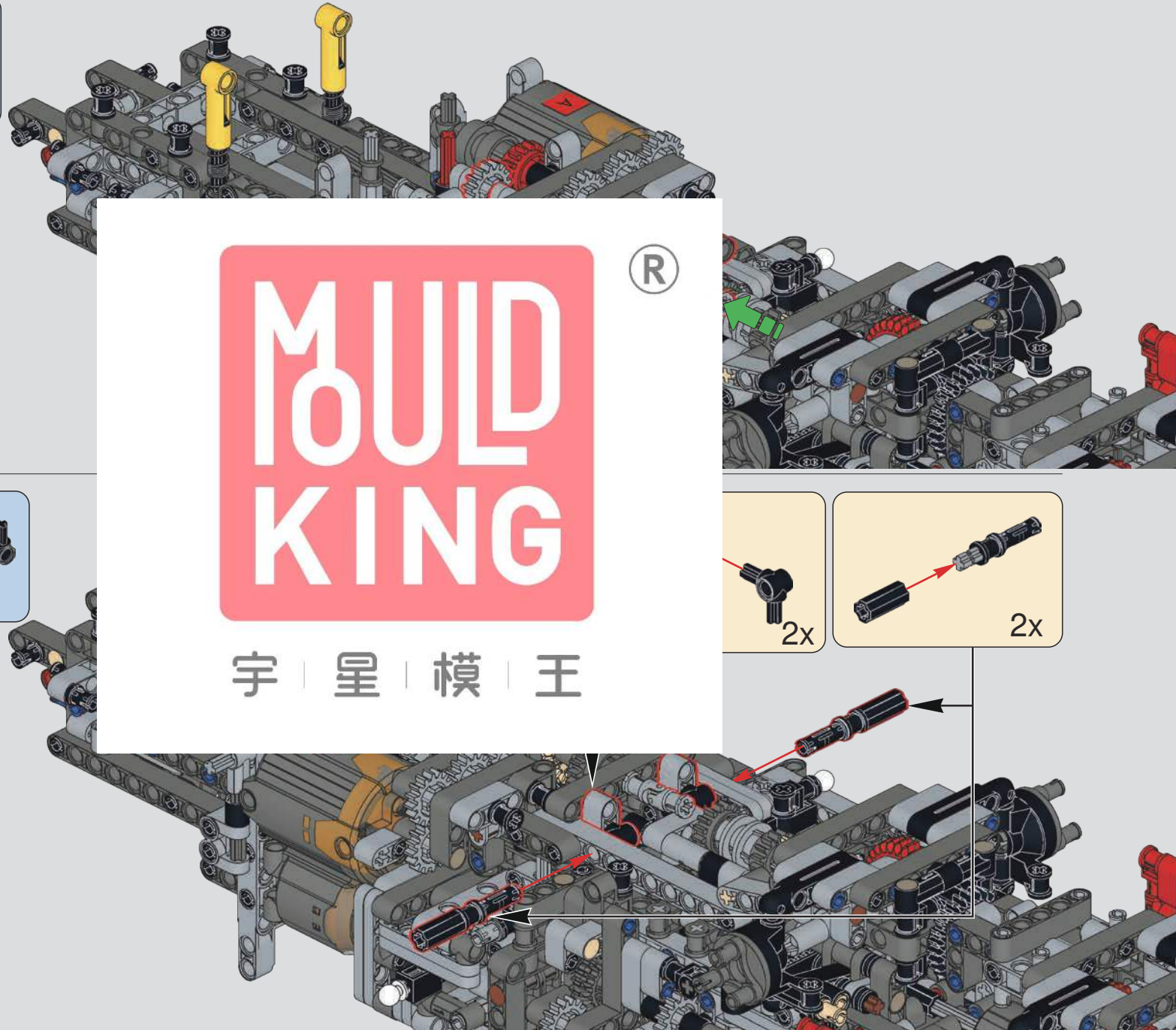

MOULD KING ®
宇 星 模 王

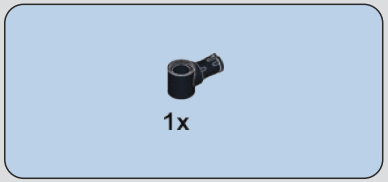

585

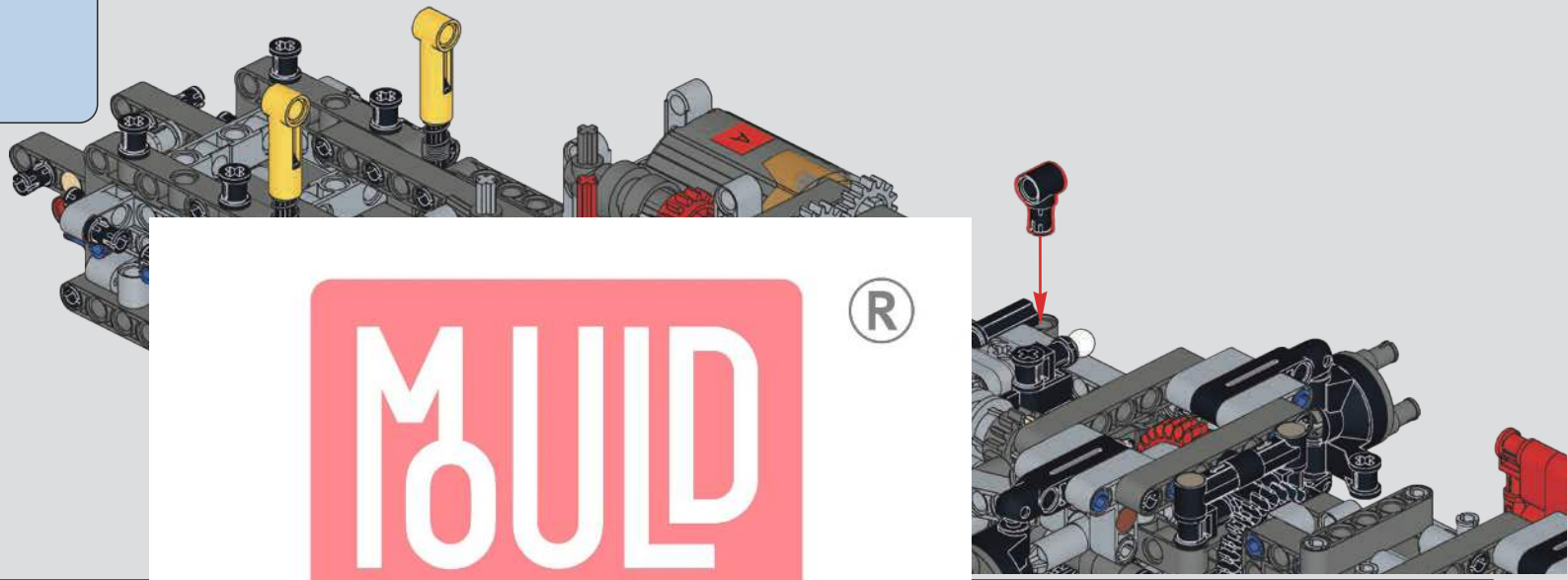

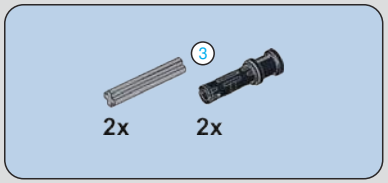

586

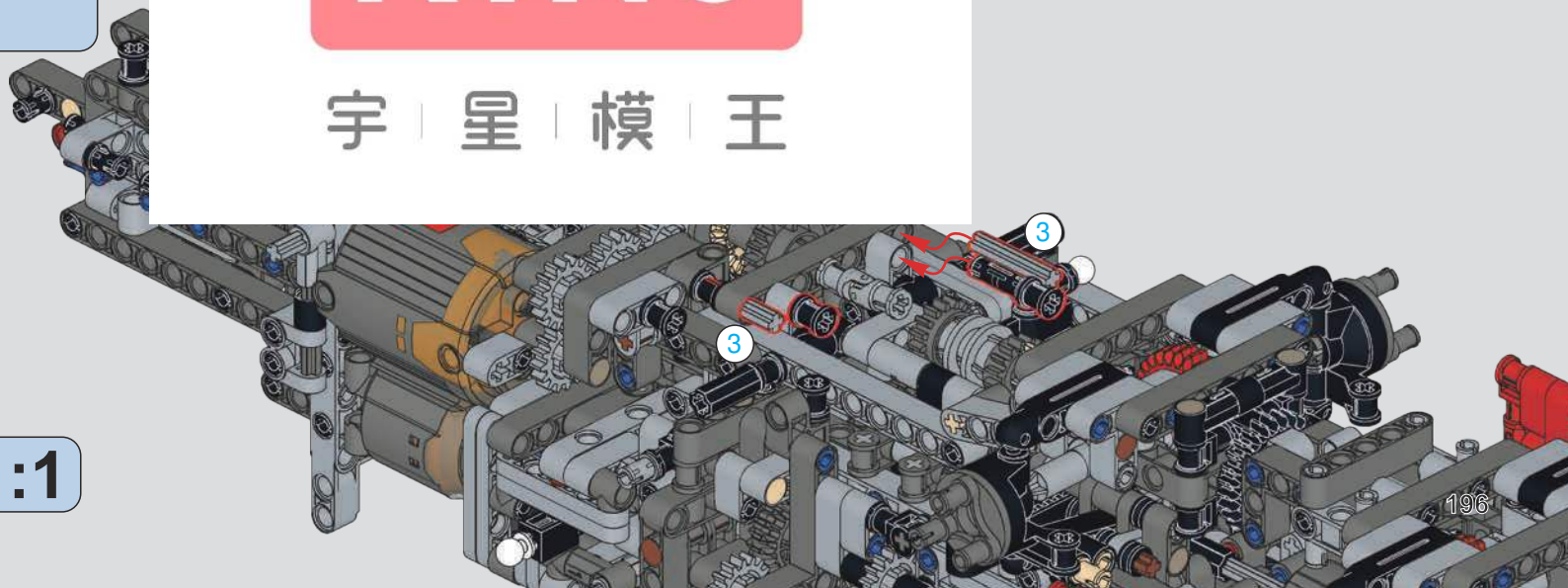

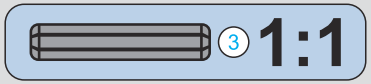

MOULD KING ®
宇 星 模 王

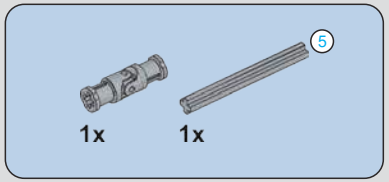

587

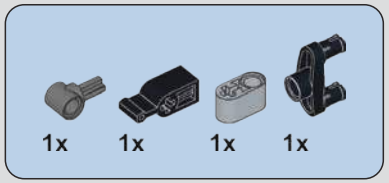

588

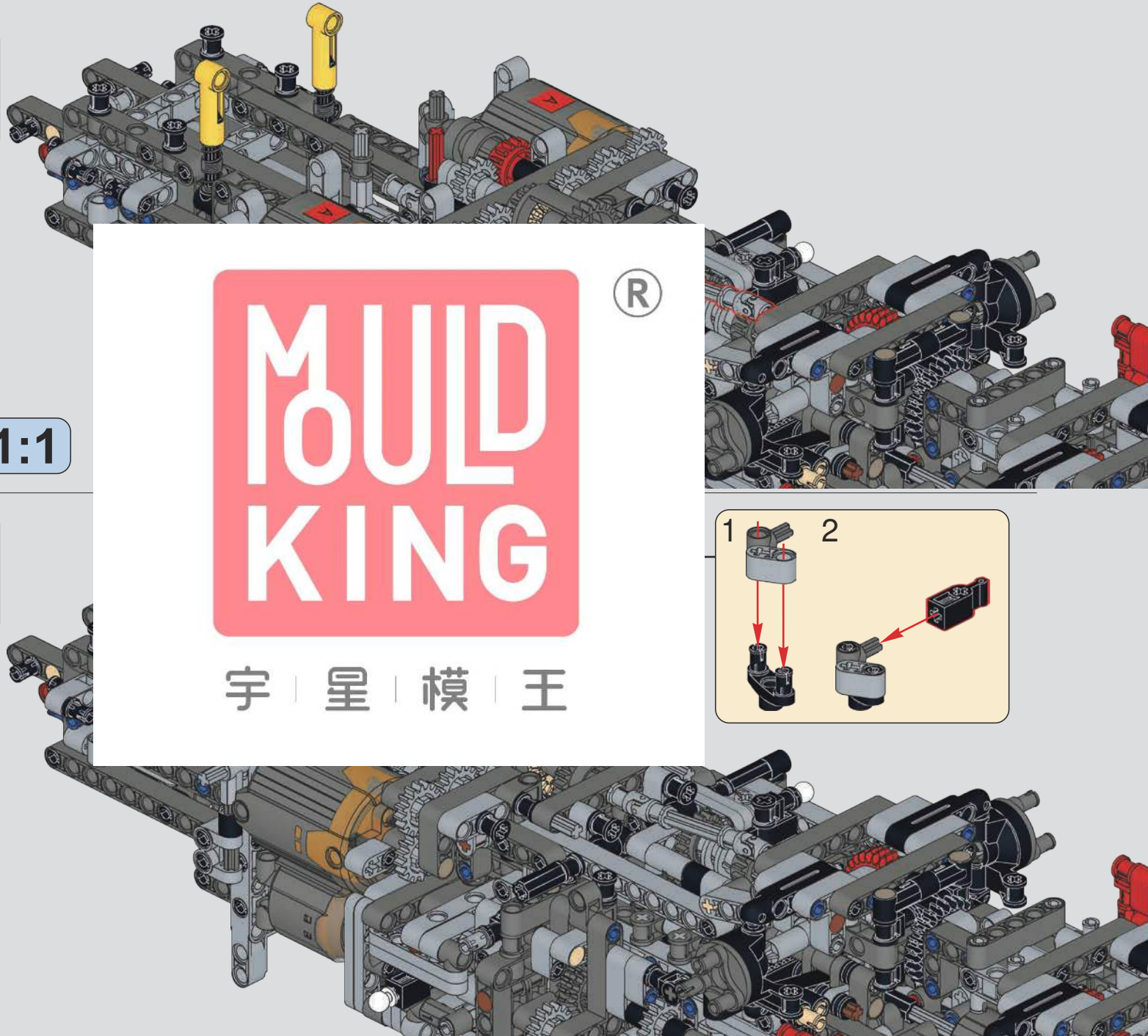

MOULD KING ®
宇 星 模 王

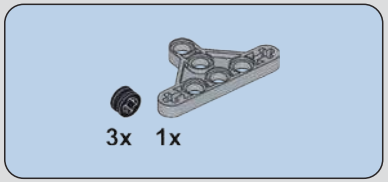

589

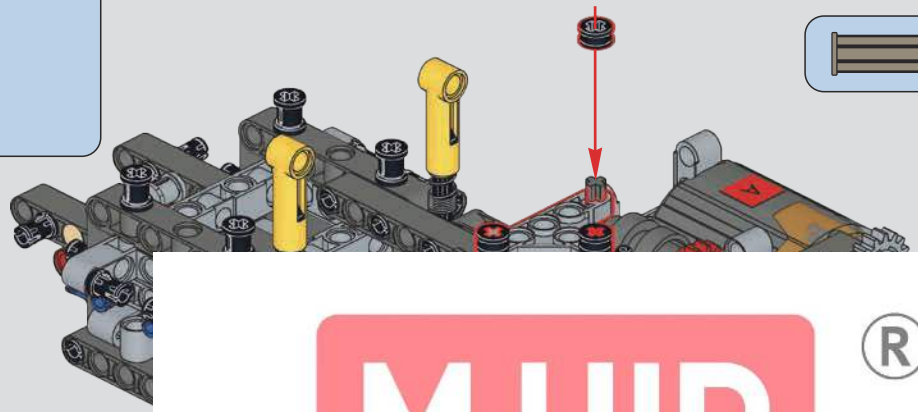

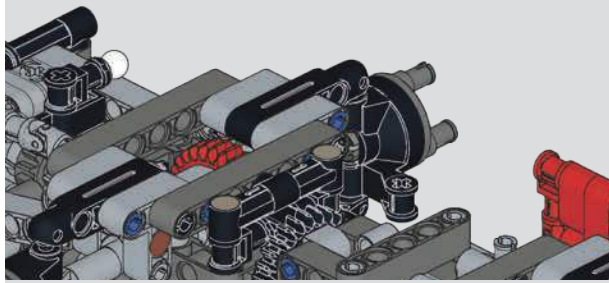

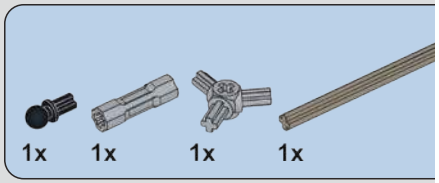

590

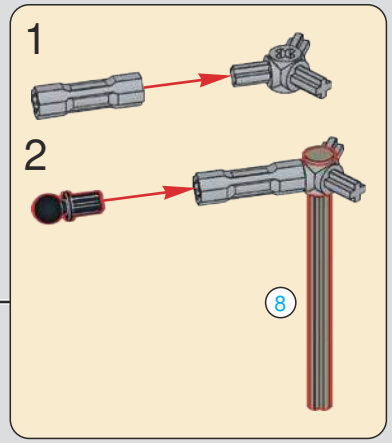

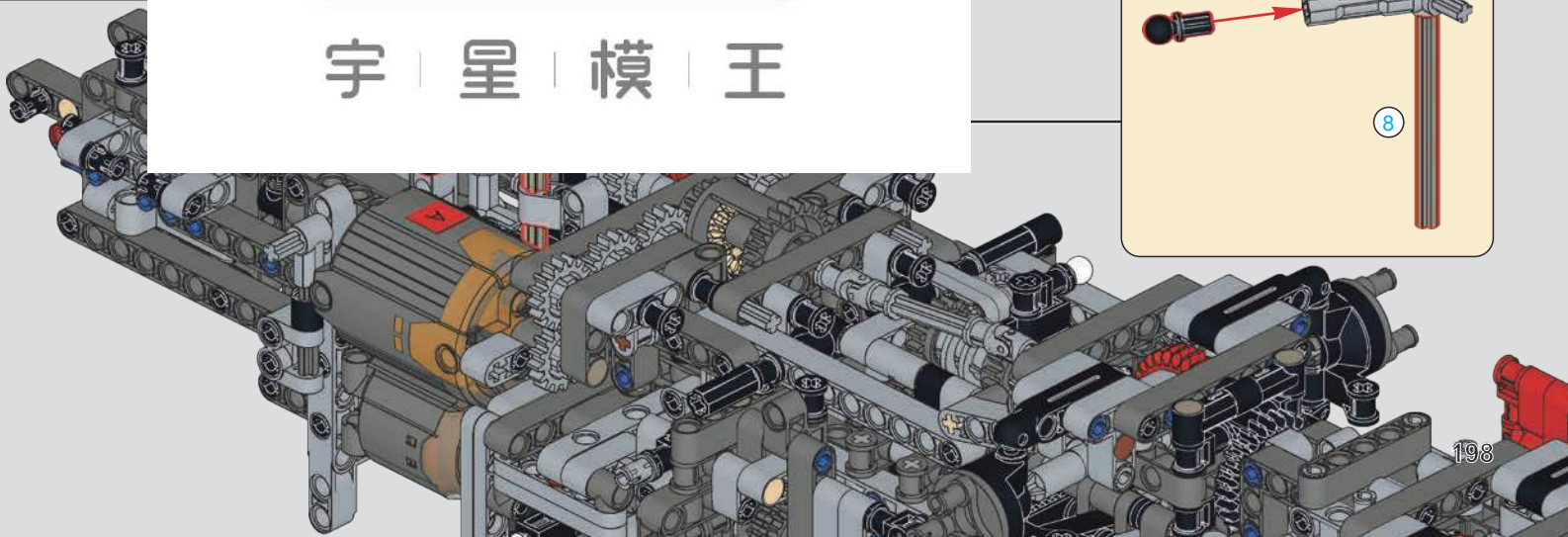

MOULD KING ®
宇 星 模 王

591

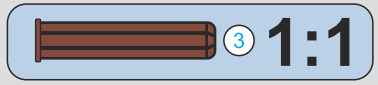

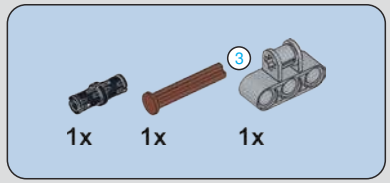

592

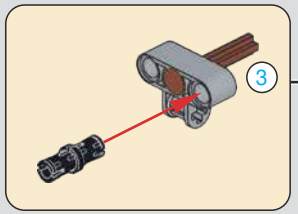

MOULD KING ®
宇 星 模 王

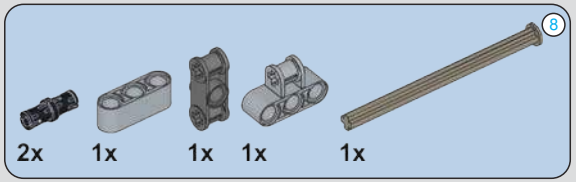

593

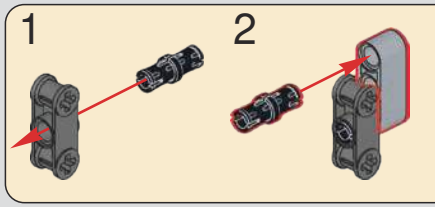

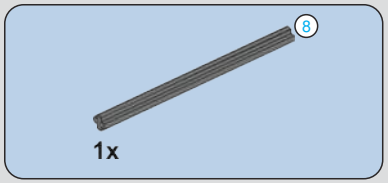

594

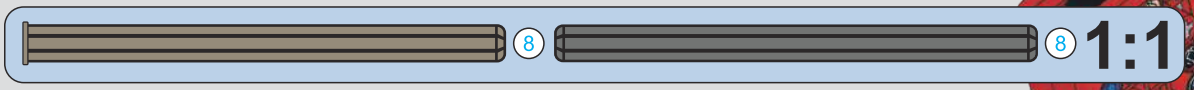

MOULD KING ®
宇 星 模 王

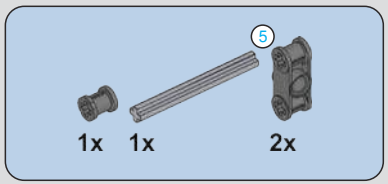

595

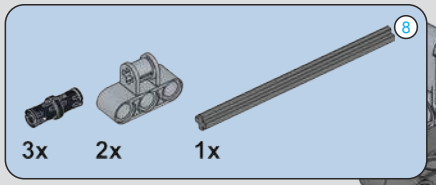

596

MOULD KING ®
宇 星 模 王

597

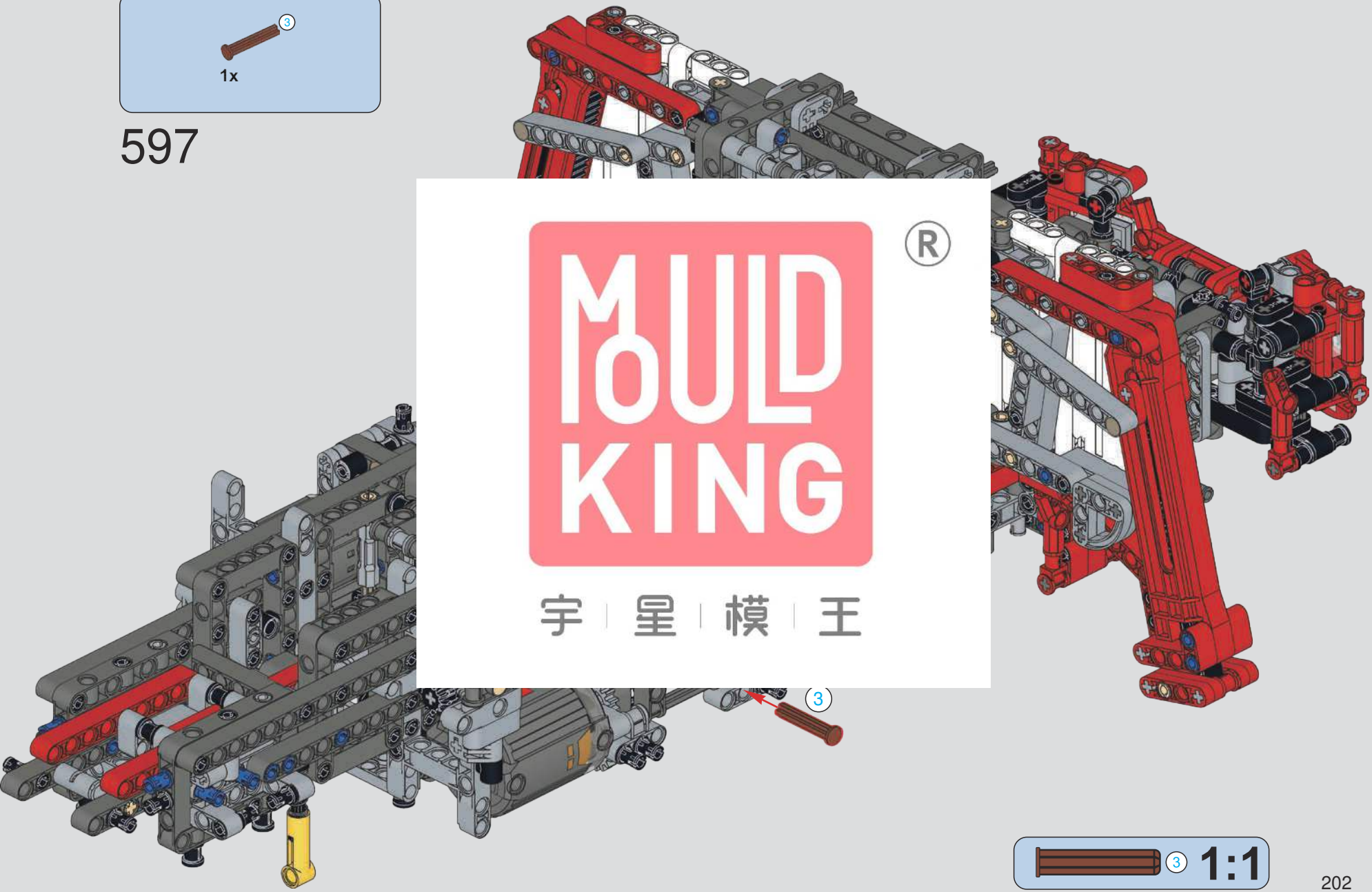

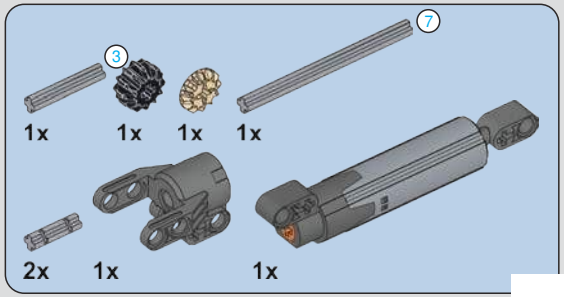

598

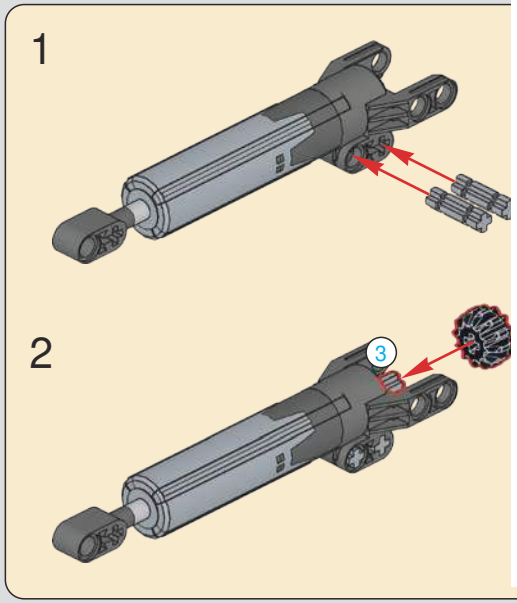

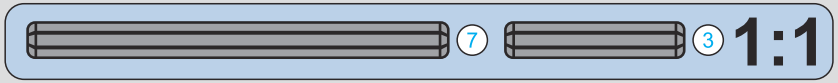

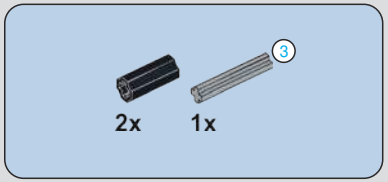

599

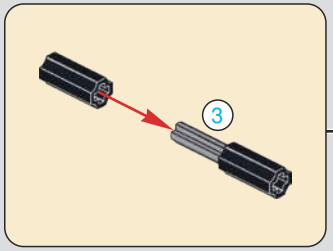

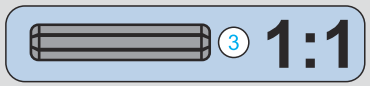

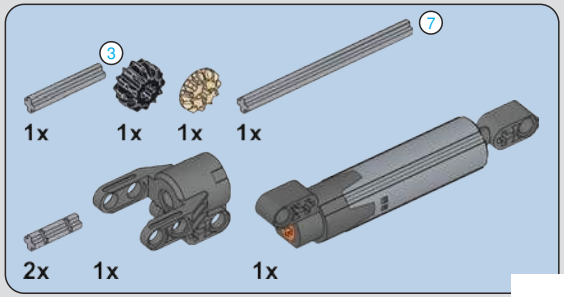

600

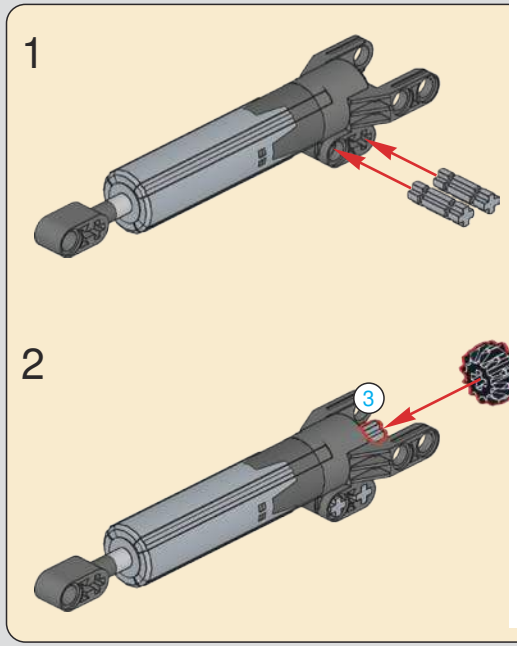

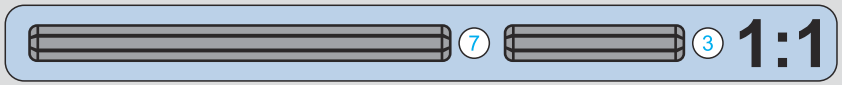

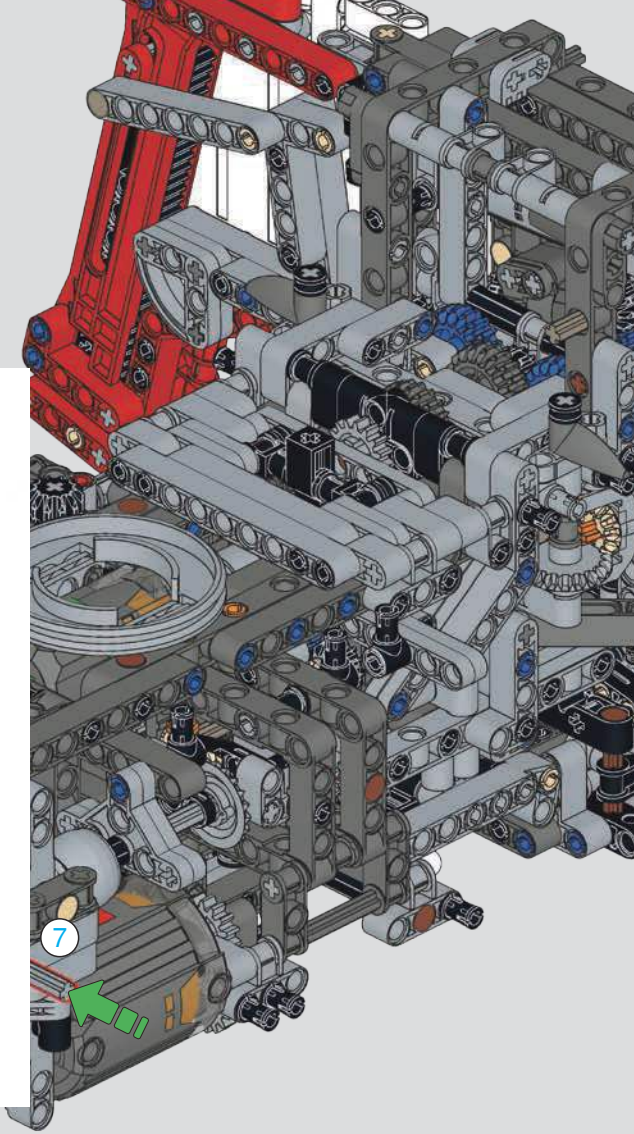

MOULD KING ®
宇 星 模 王

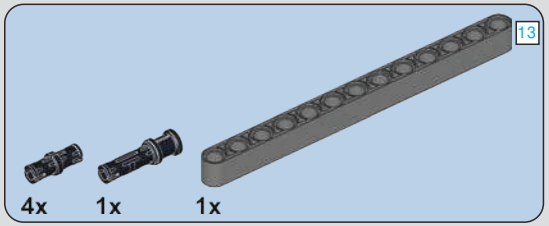

601

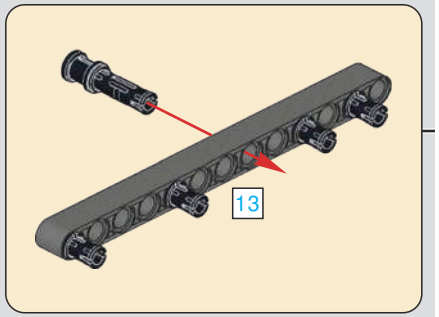

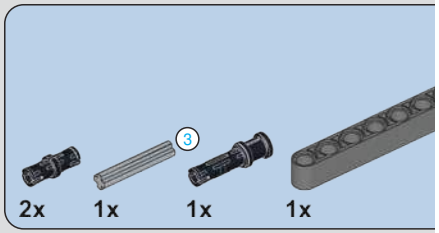

602

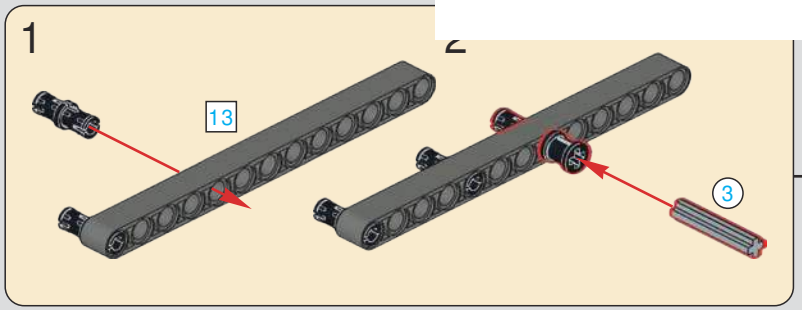

MOULD KING ®

宇 星 模 王

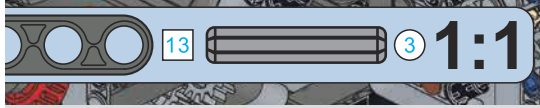

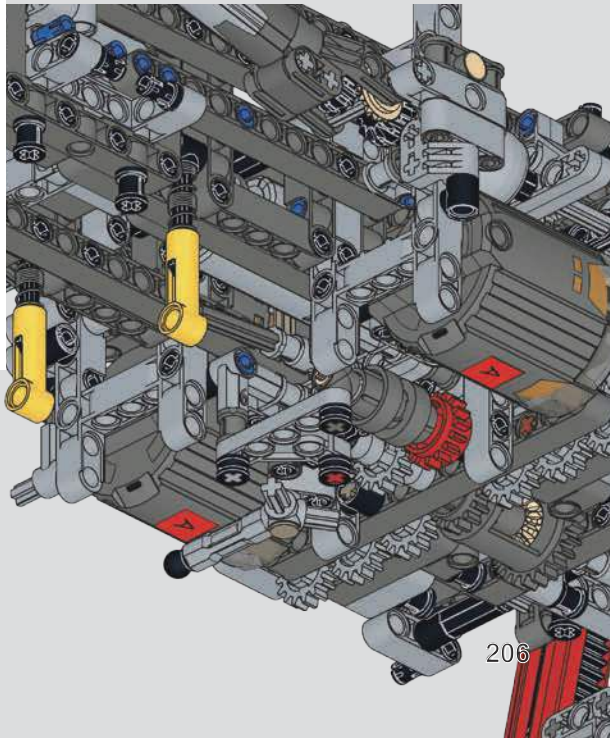

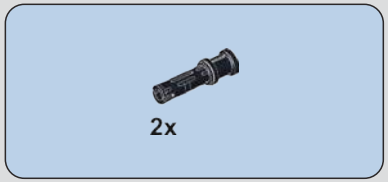

603

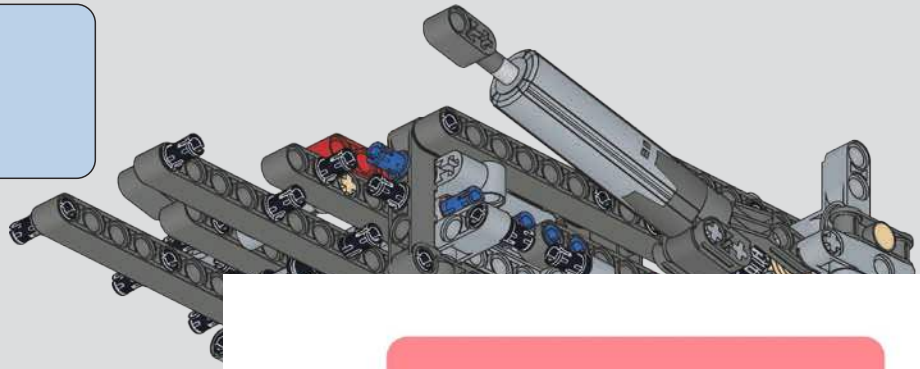

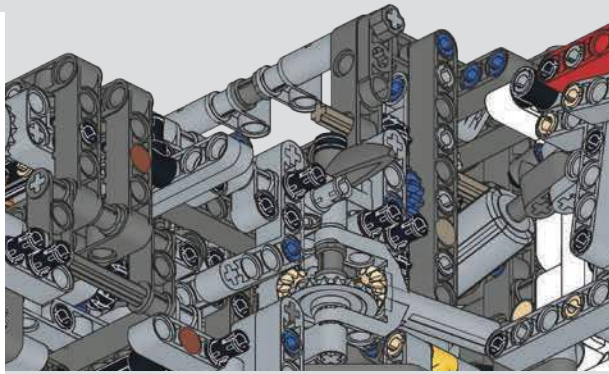

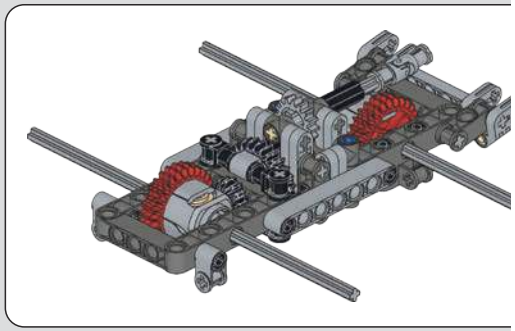

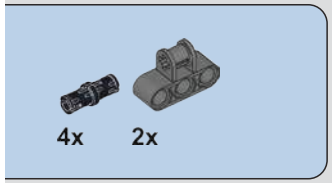

05

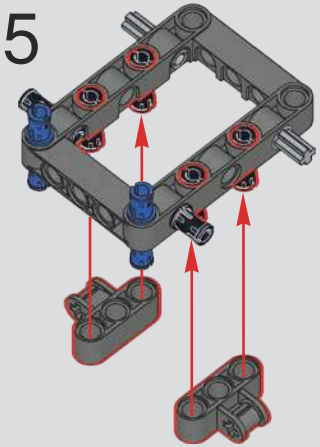

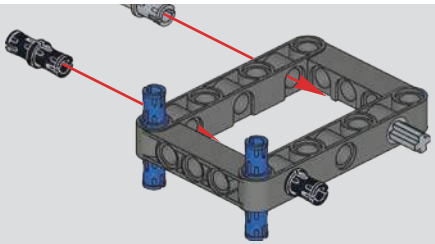

MOULD KING ®
宇 星 模 王

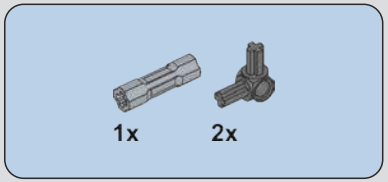

606

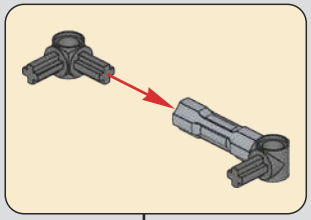

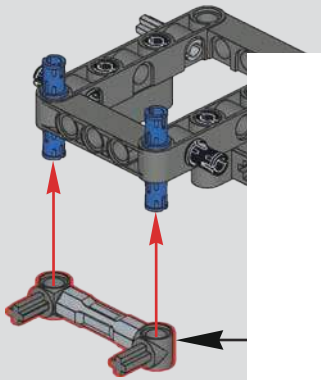

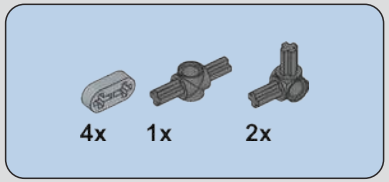

607

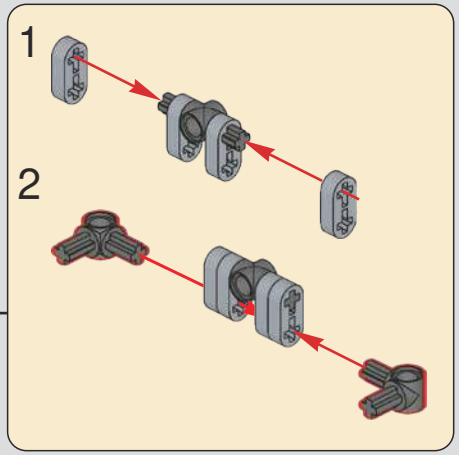

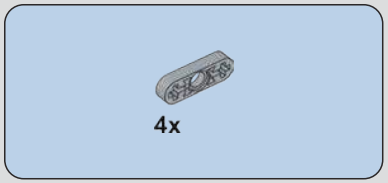

608

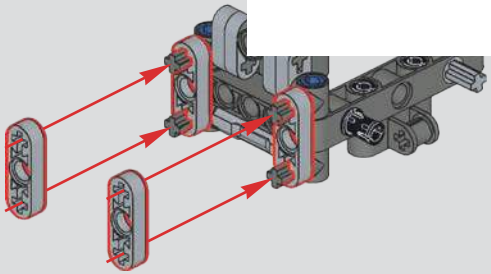

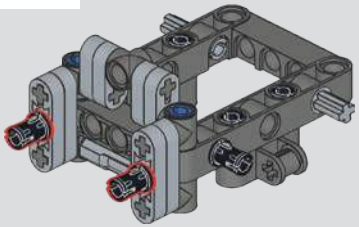

MOULD KING ®
宇 星 模 王

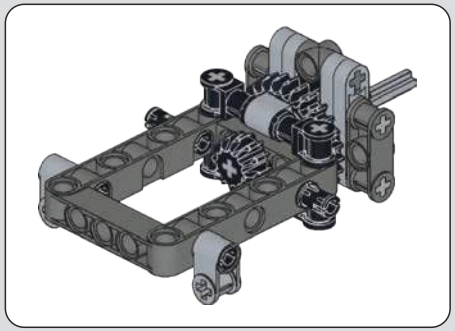

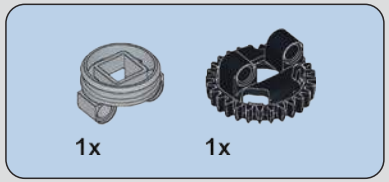

610

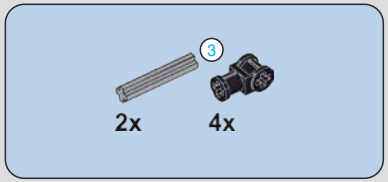

611

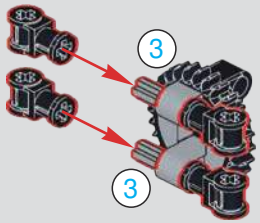

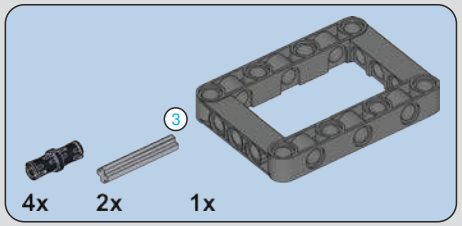

612

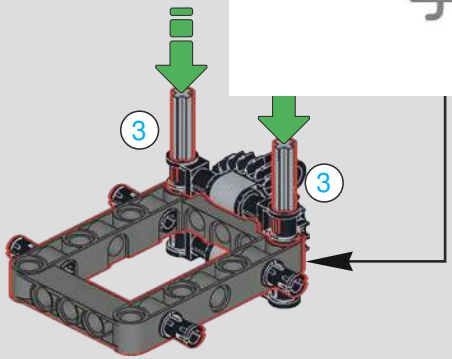

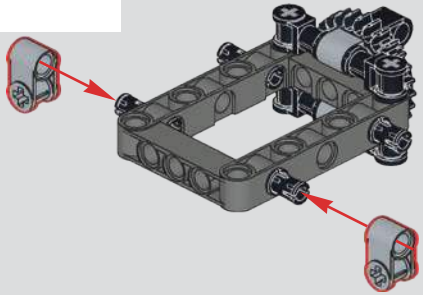

MOULD KING ®
宇 星 模 王

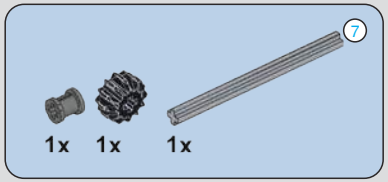

614

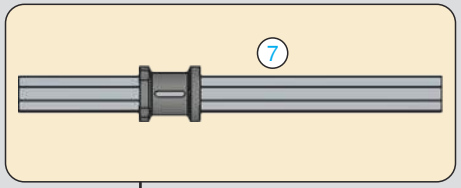

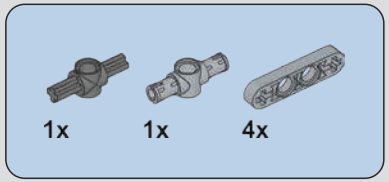

615

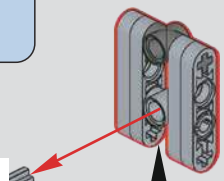

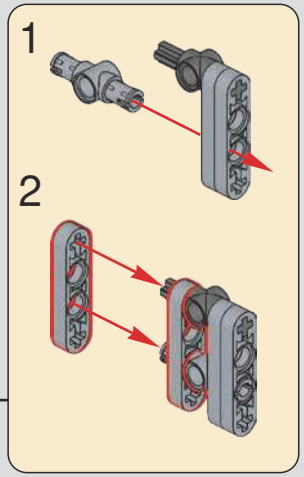

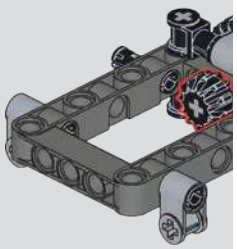

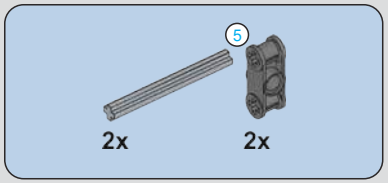

616

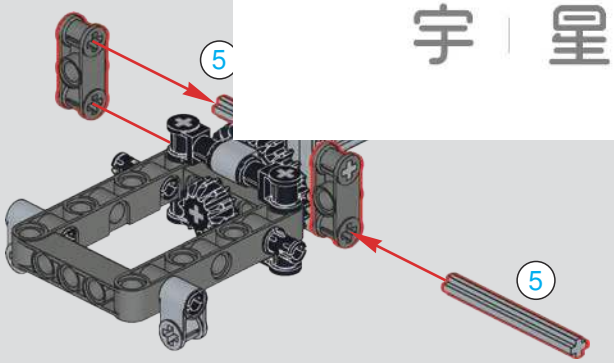

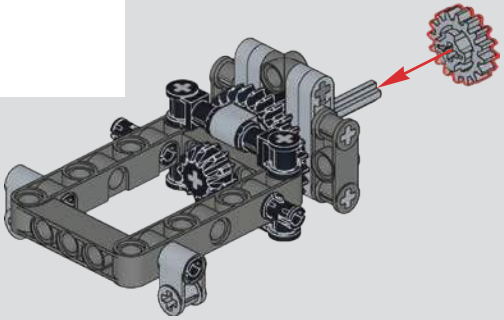

MOULD KING ®
宇 星 模 王

618

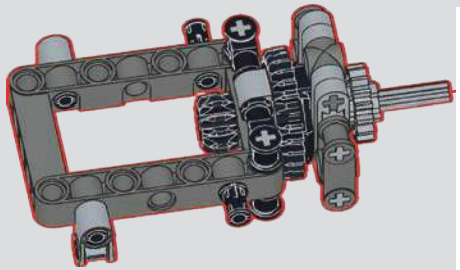

1x

619

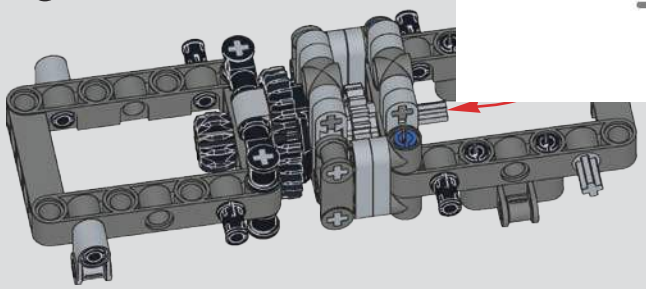

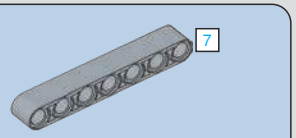

620

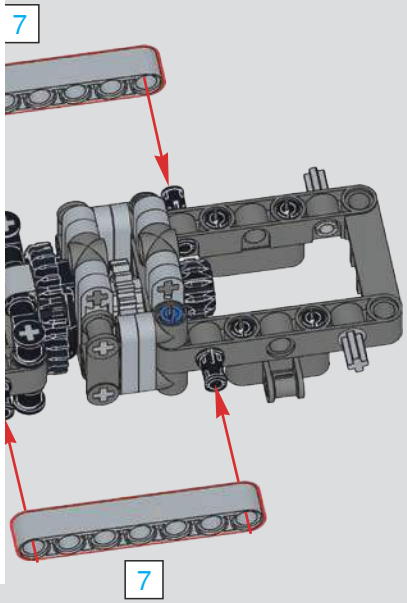

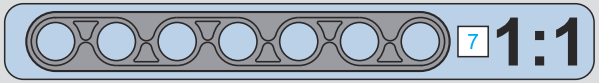

MOULD KING ®
宇 星 模 王

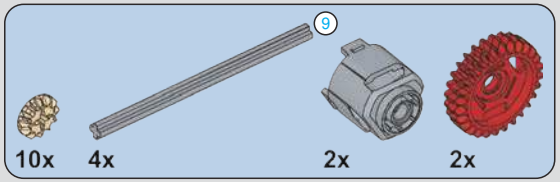

621

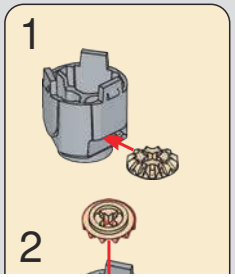

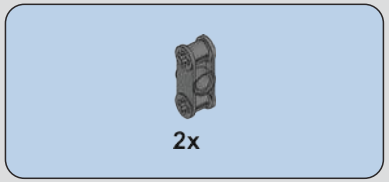

622

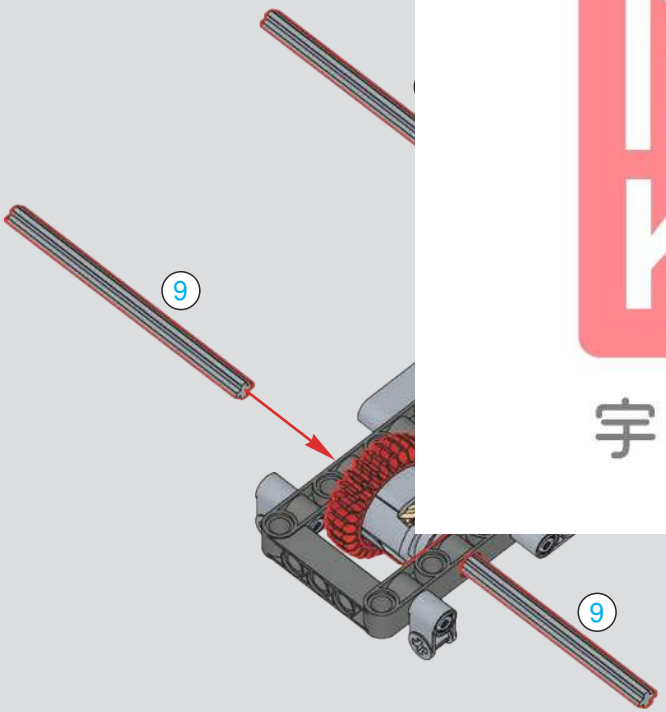

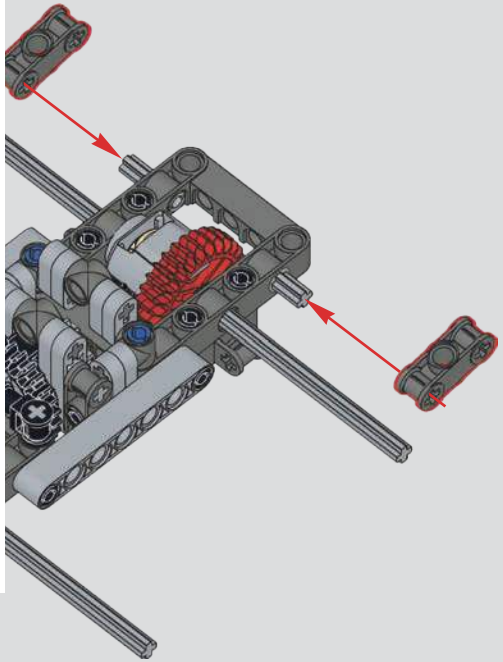

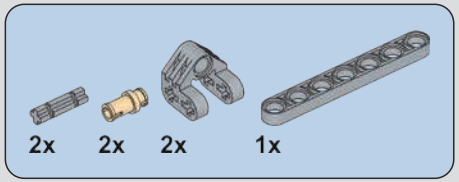

623

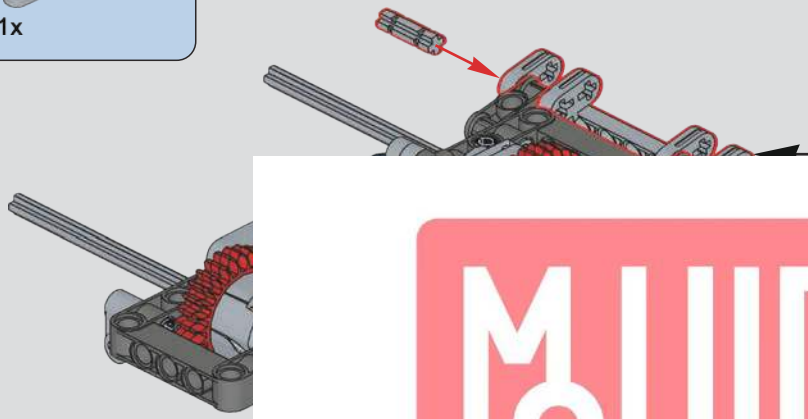

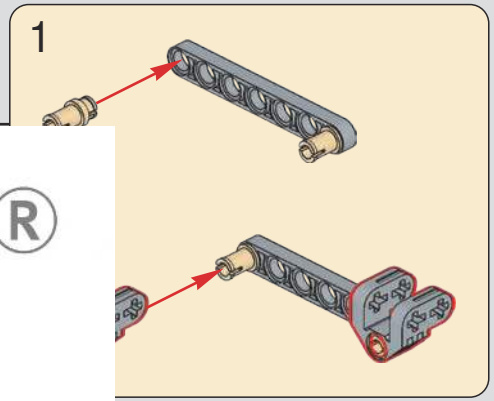

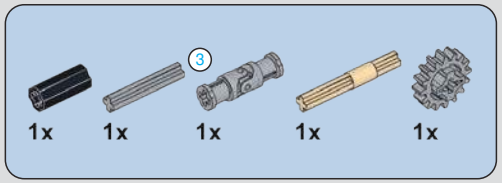

624

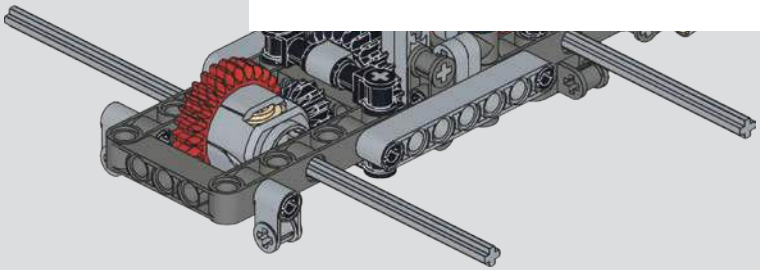

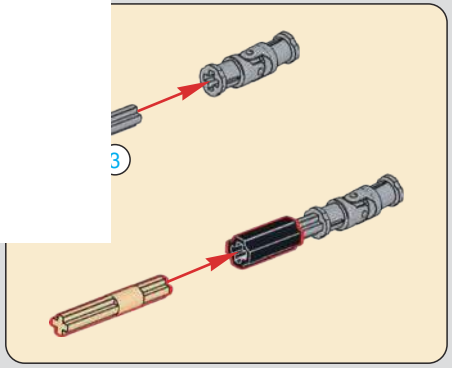

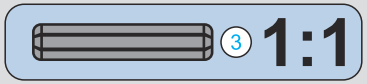

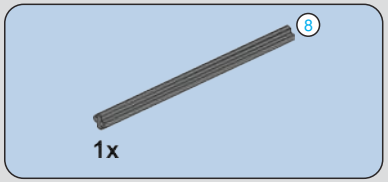

625

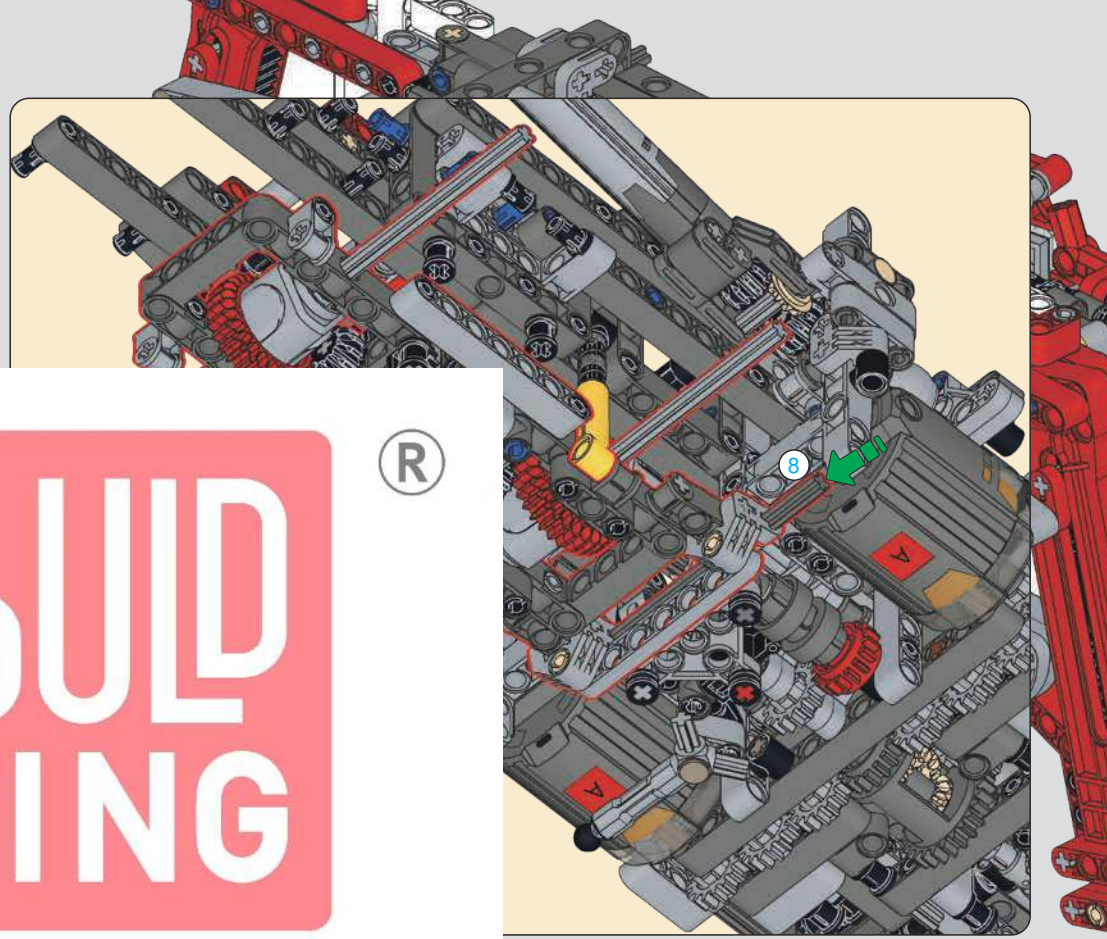

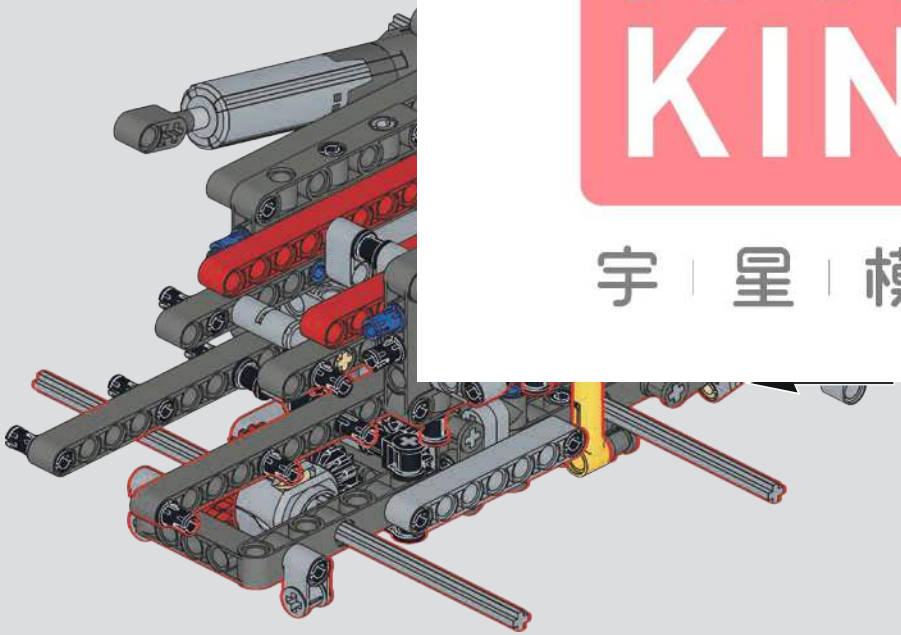

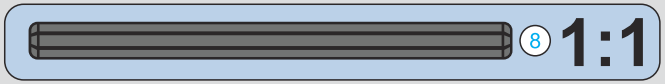

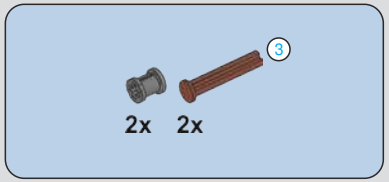

626

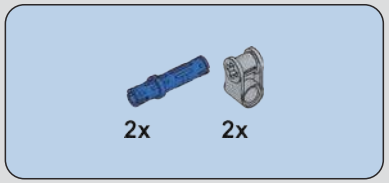

627

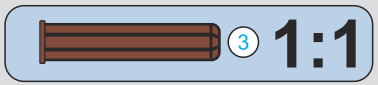

MOULD KING ®
宇 星 模 王

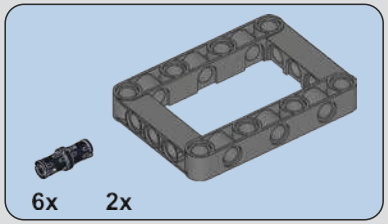

628

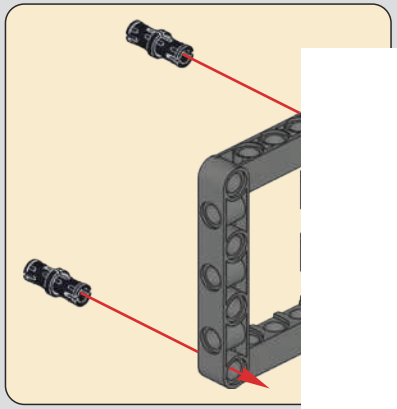

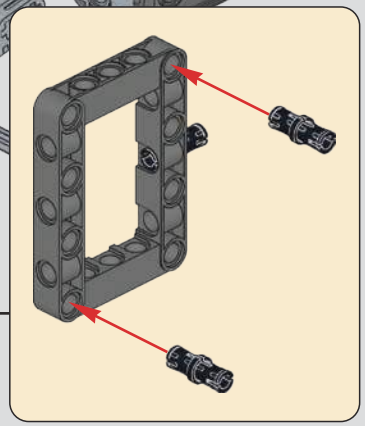

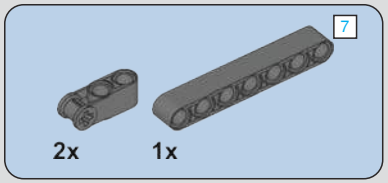

629

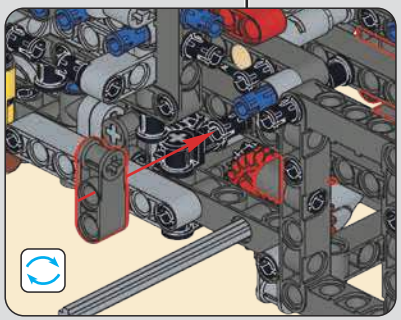

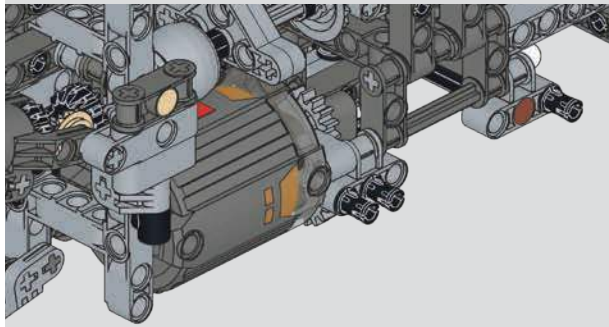

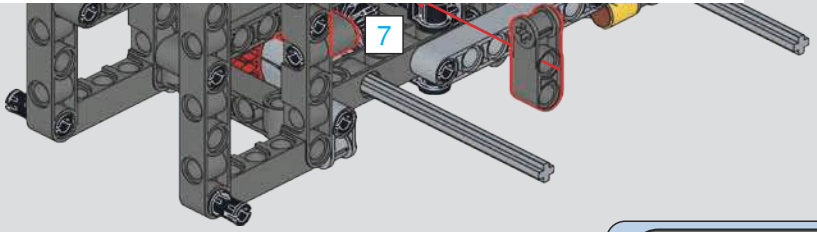

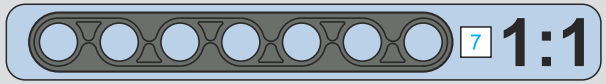

MOULD KING ®
宇 星 模 王

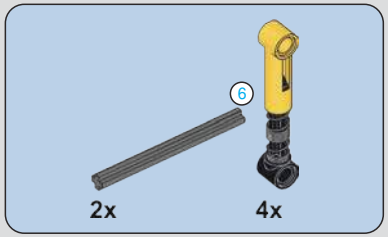

630

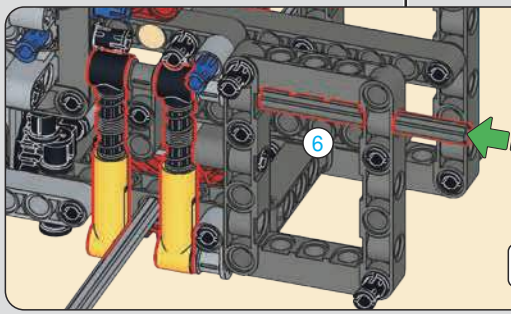

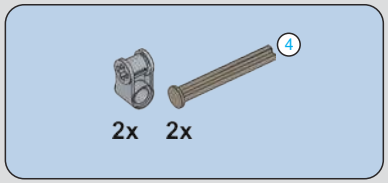

631

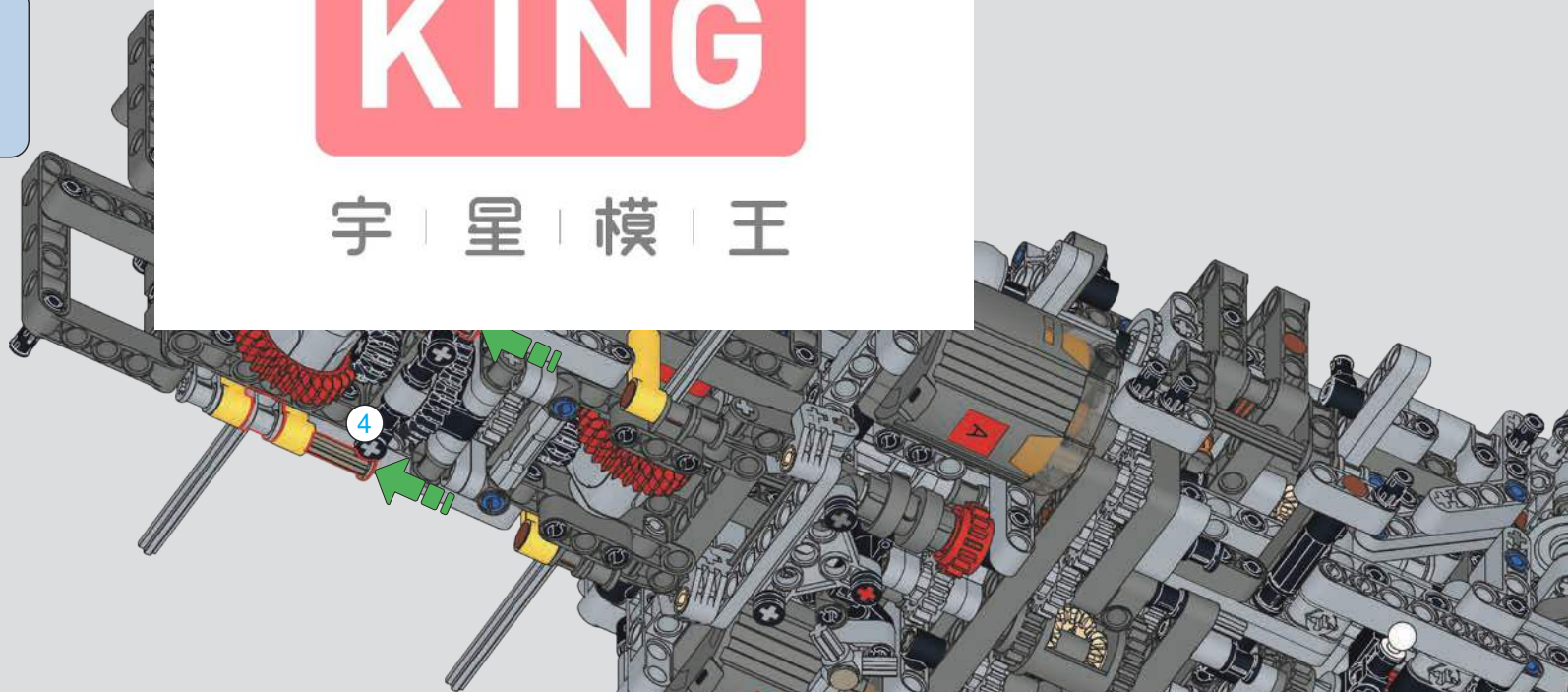

MOULD KING ®
宇 星 模 王

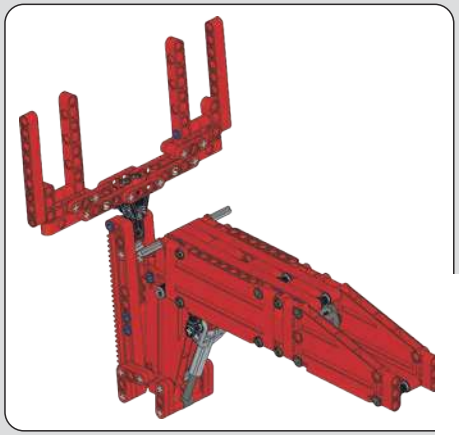

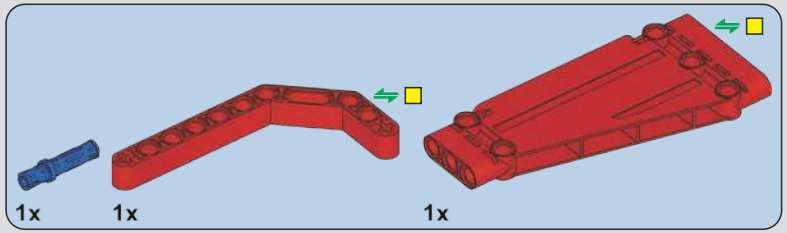

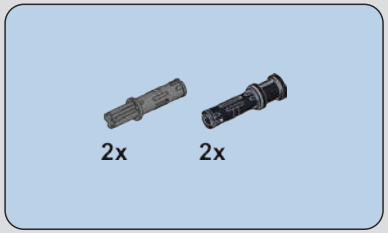

633

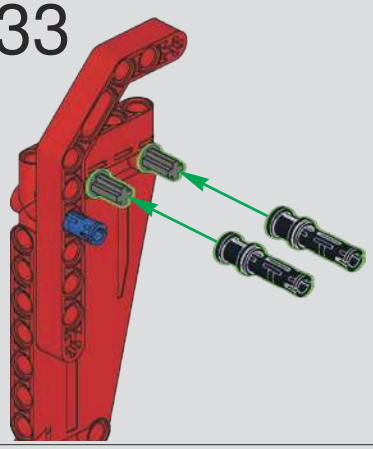

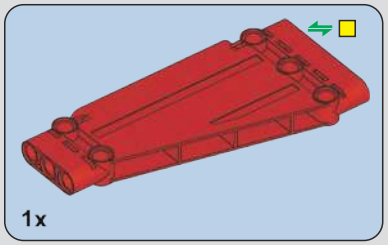

634

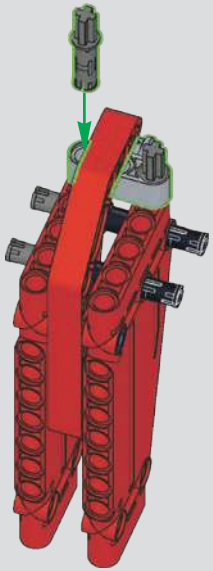

MOULD KING ®
宇 星 模 王

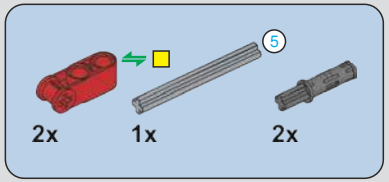

636

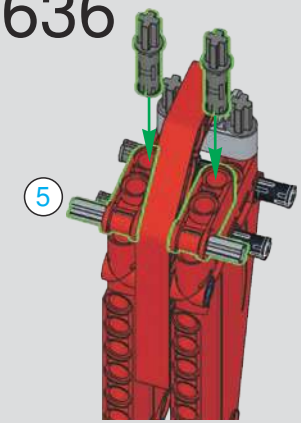

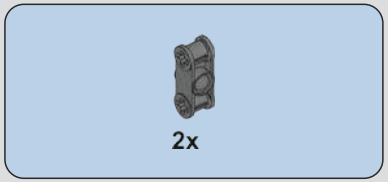

637

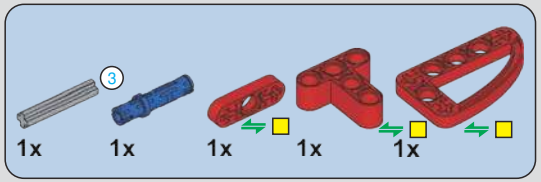

638

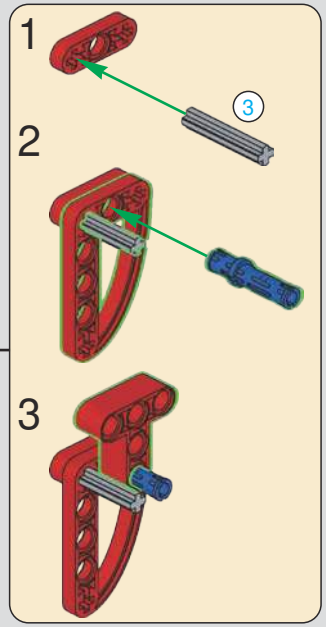

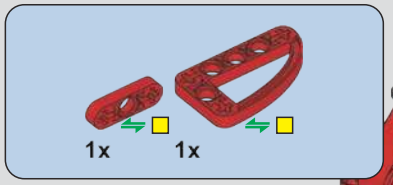

639

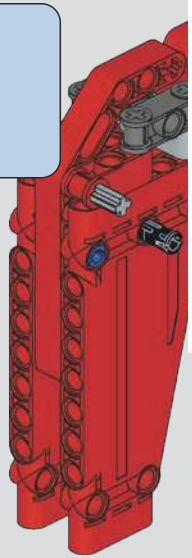

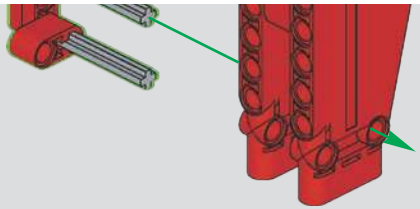

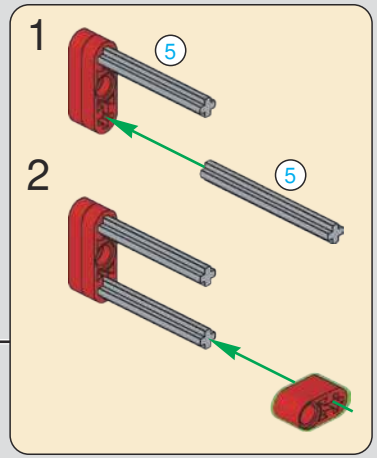

MOULD KING ®
宇 星 模 王

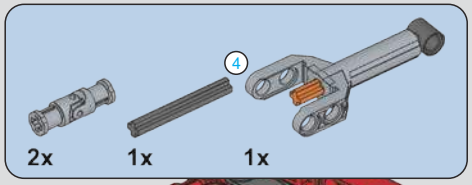

641

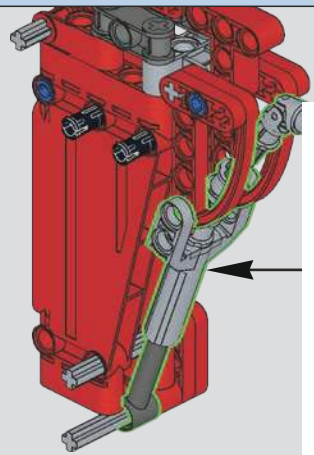

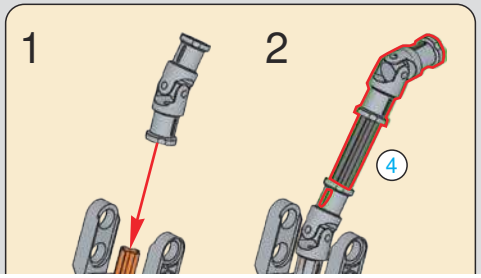

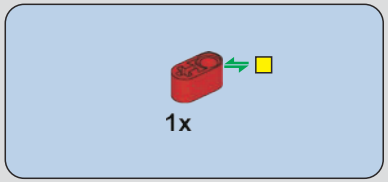

642

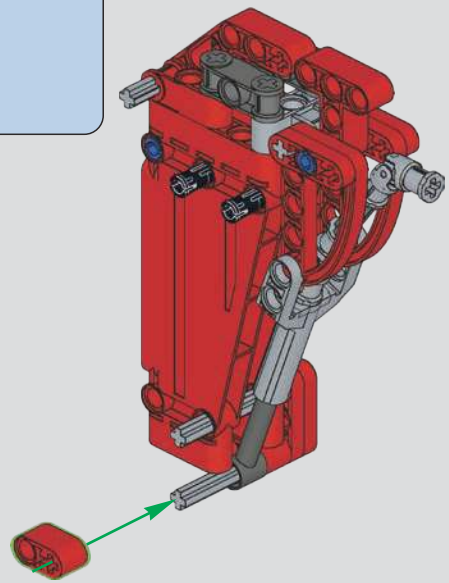

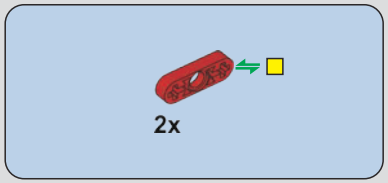

643

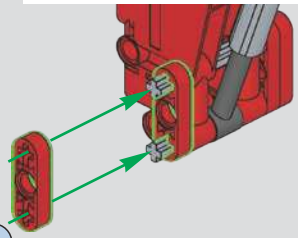

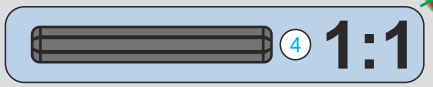

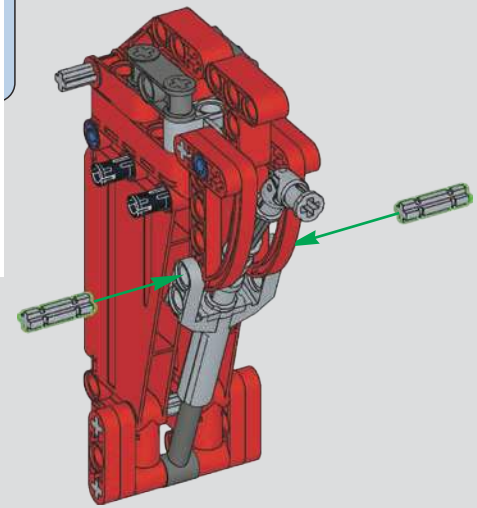

MOULD KING ®
宇 星 模 王

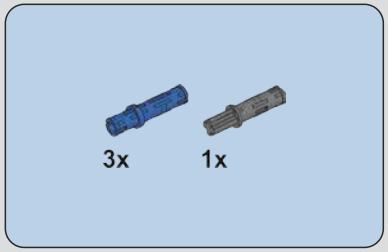

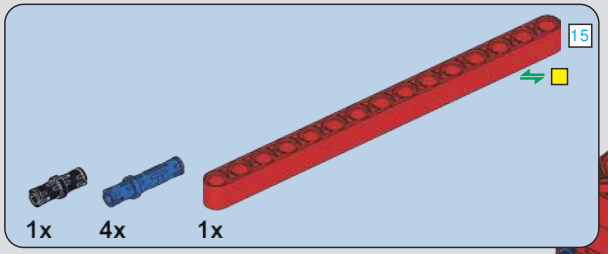

645

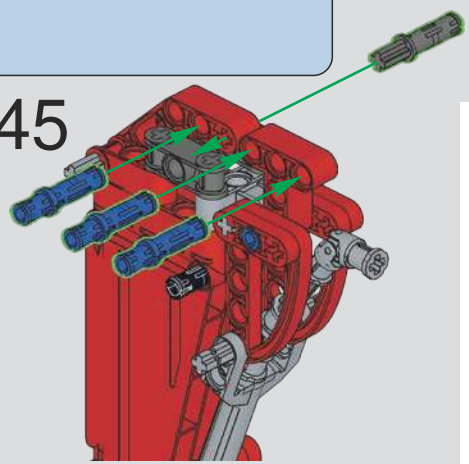

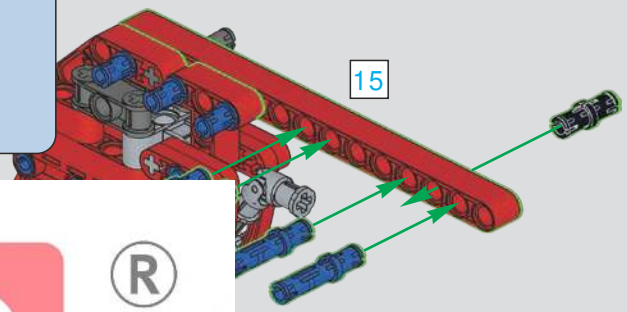

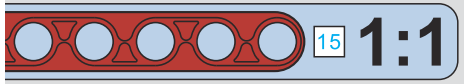

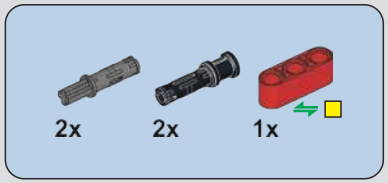

647

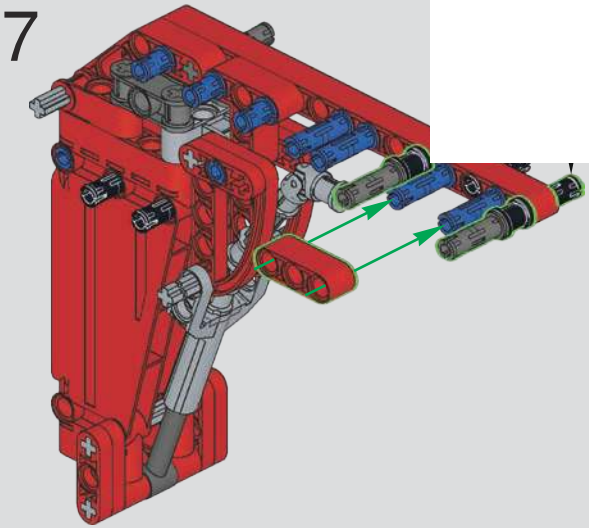

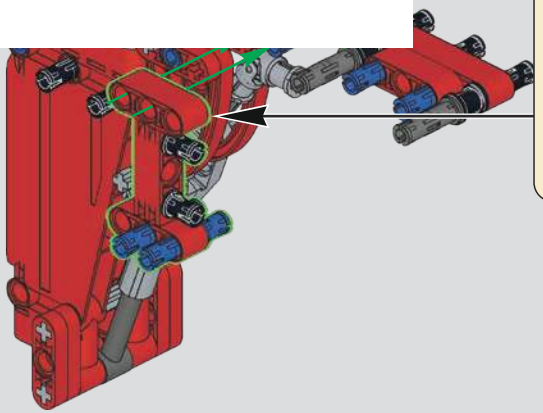

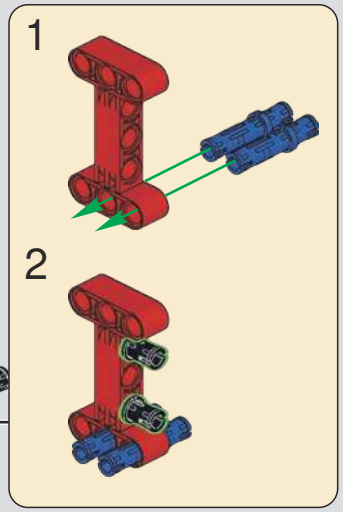

MOULD KING ®
宇 星 模 王

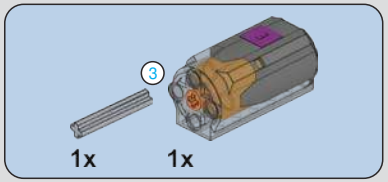

649

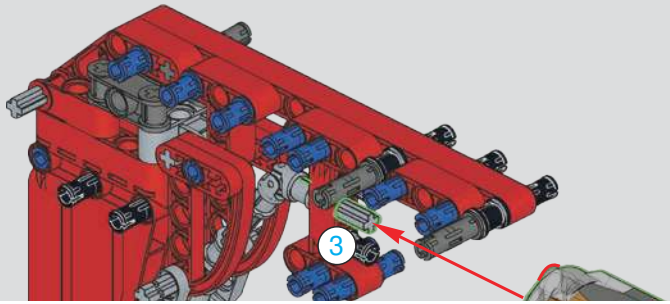

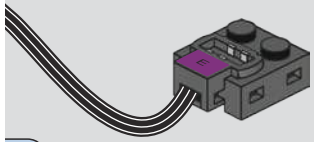

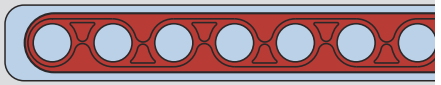

1

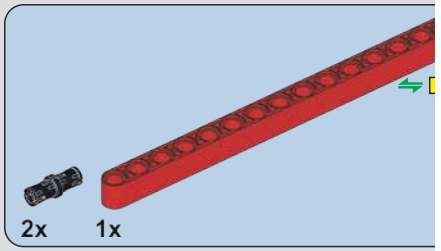

650

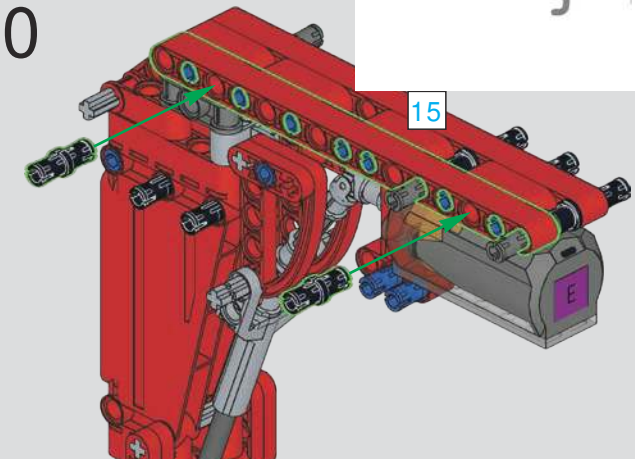

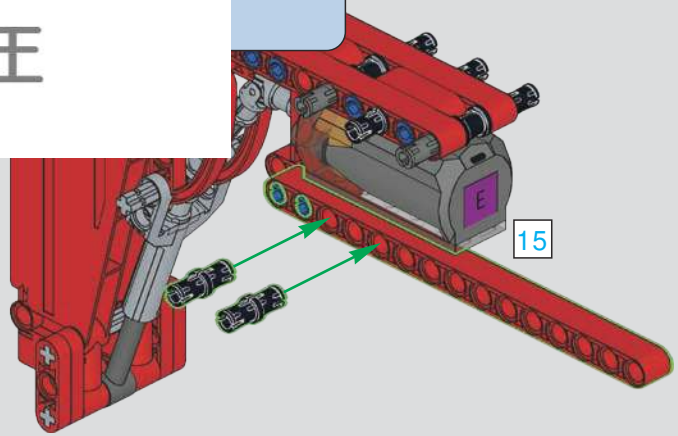

MOULD KING ®
宇 星 模 王

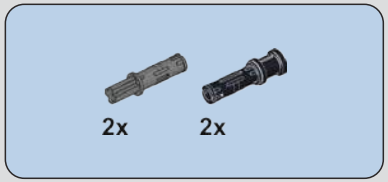

652

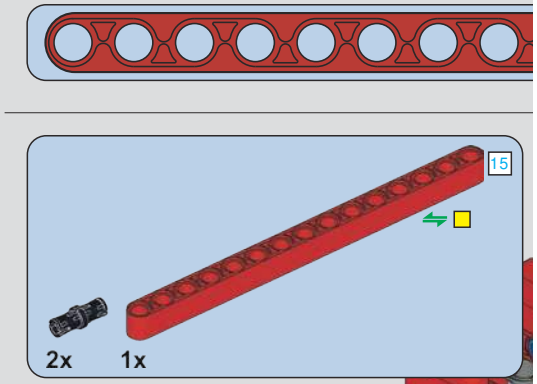

653

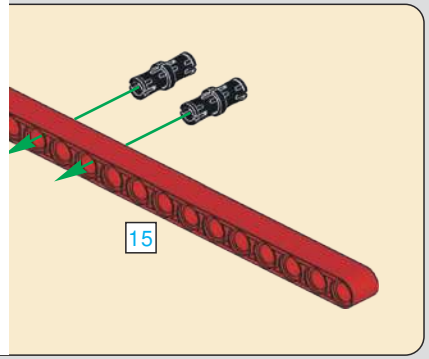

MOULD KING ®
宇 星 模 王

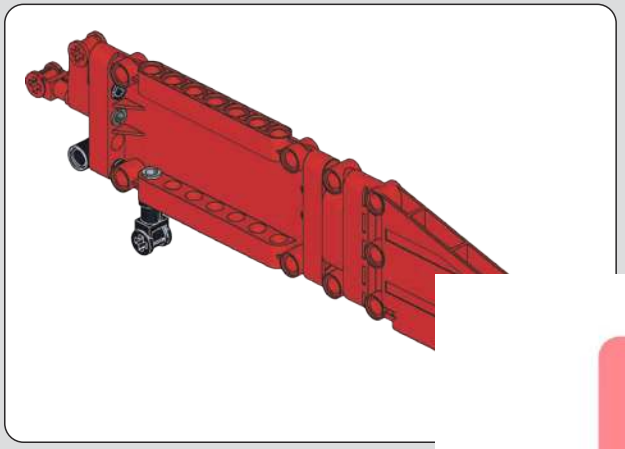

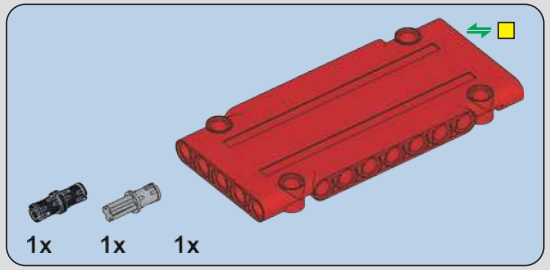

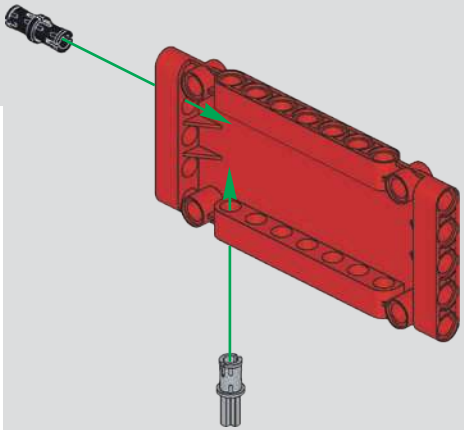

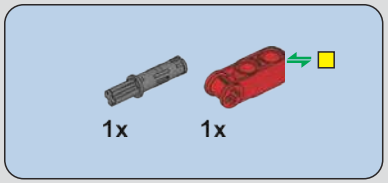

655

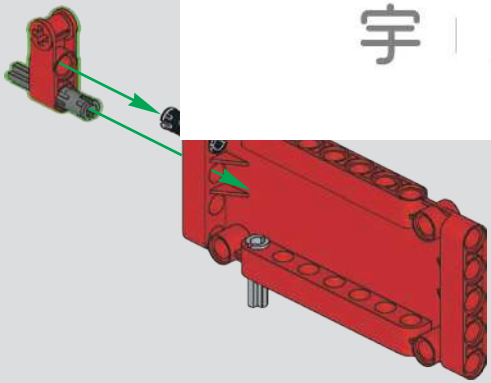

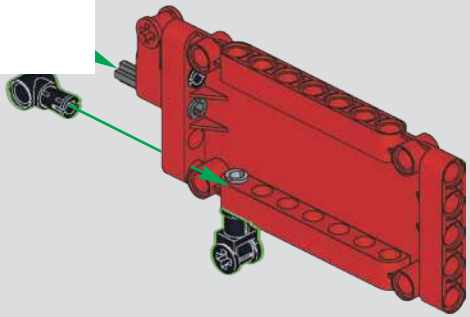

MOULD KING ®
宇 星 模 王

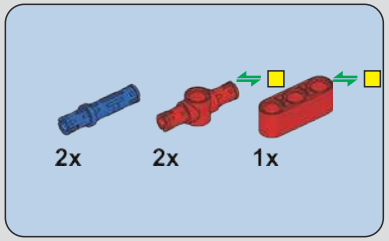

657

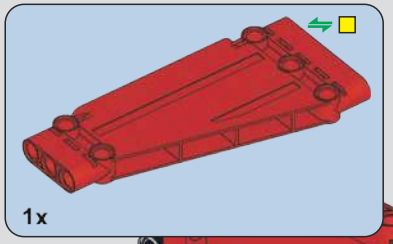

658

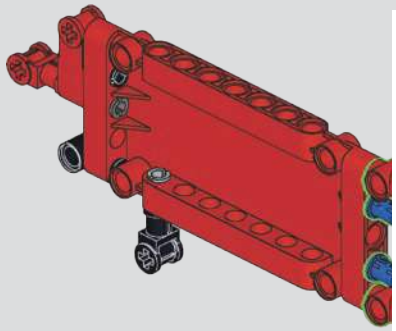

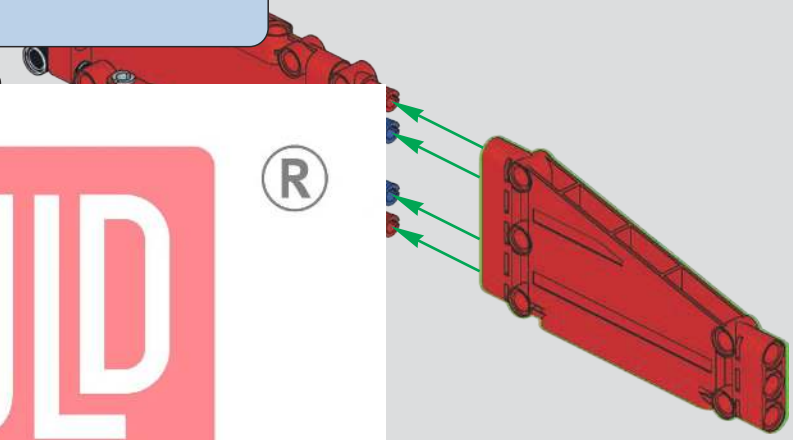

659

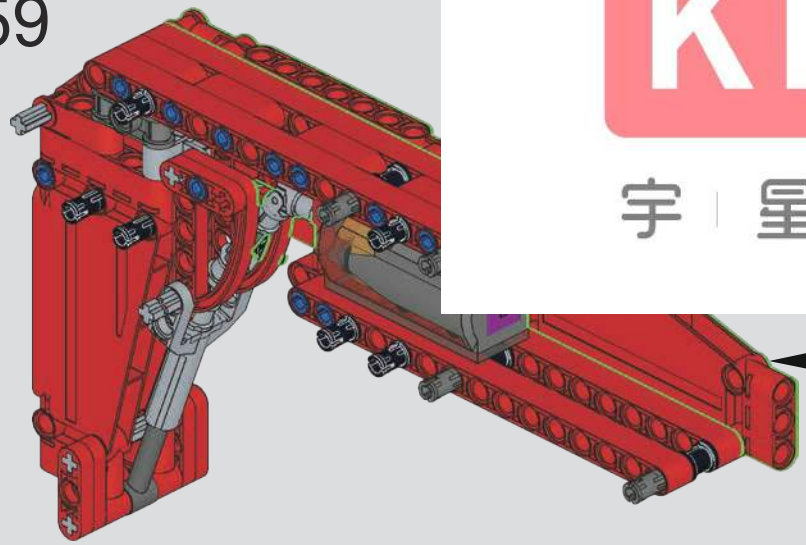

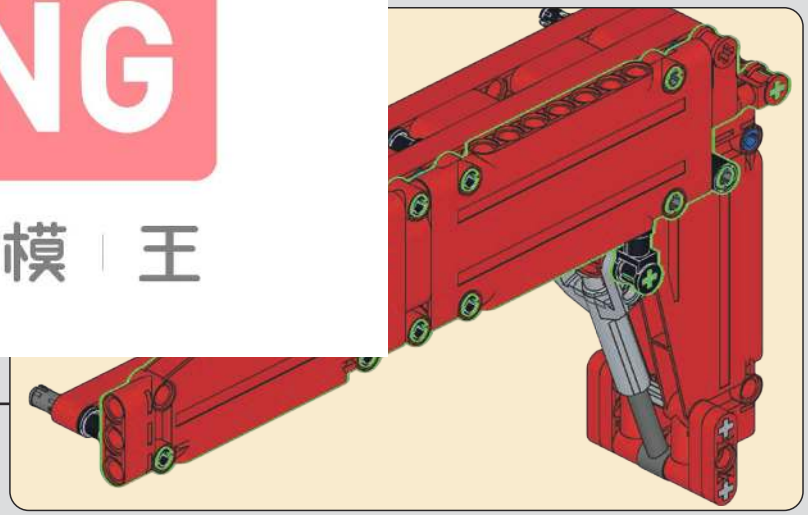

MOULD KING ®
宇 星 模 王

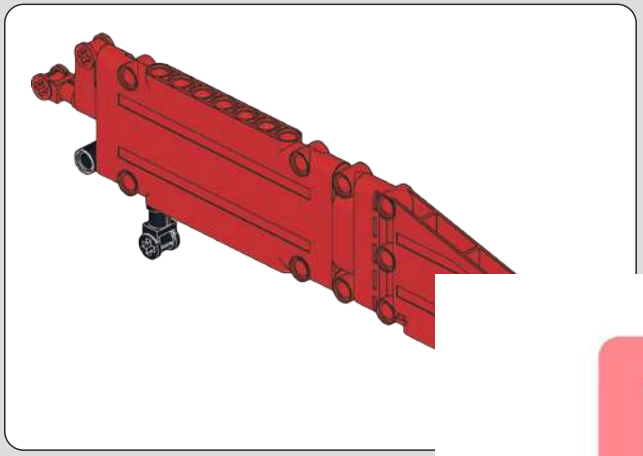

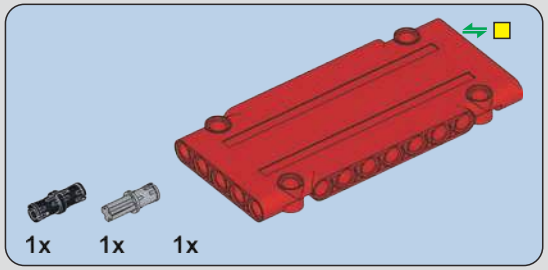

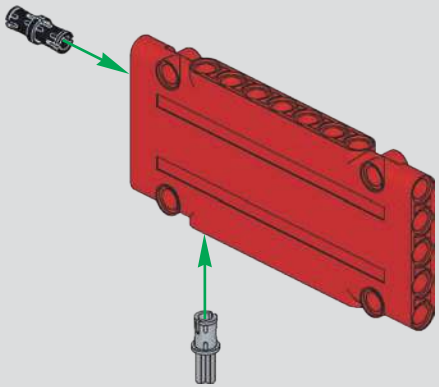

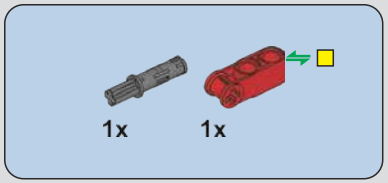

661

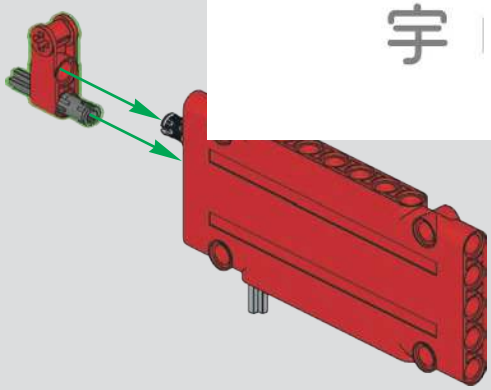

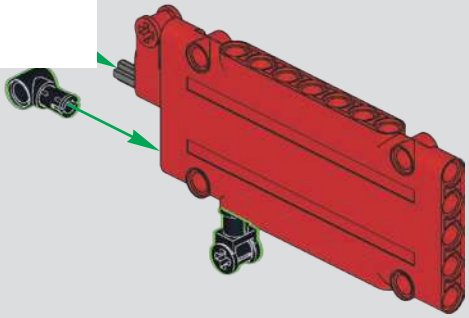

MOULD KING ®
宇 星 模 王

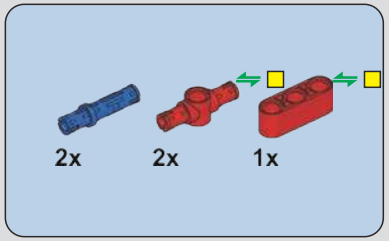

663

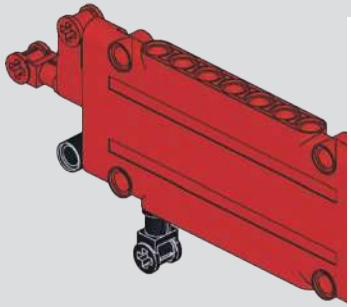

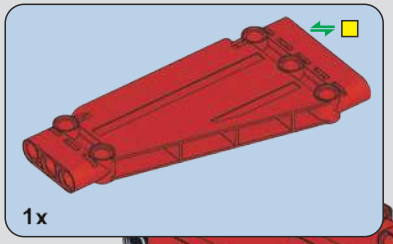

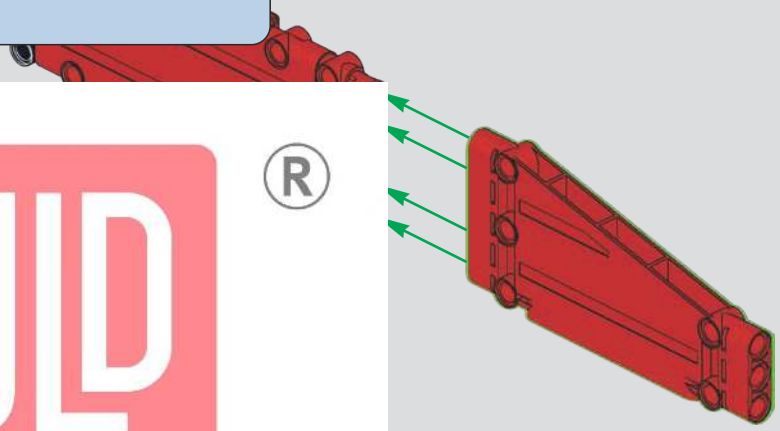

665

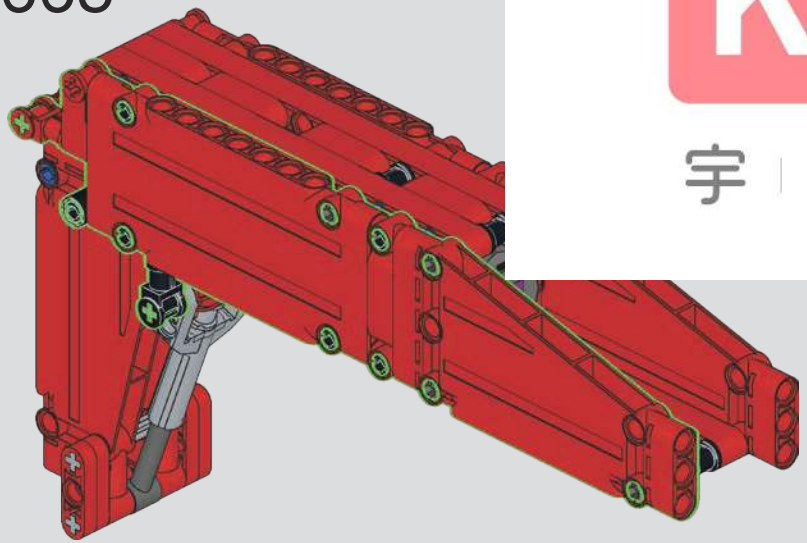

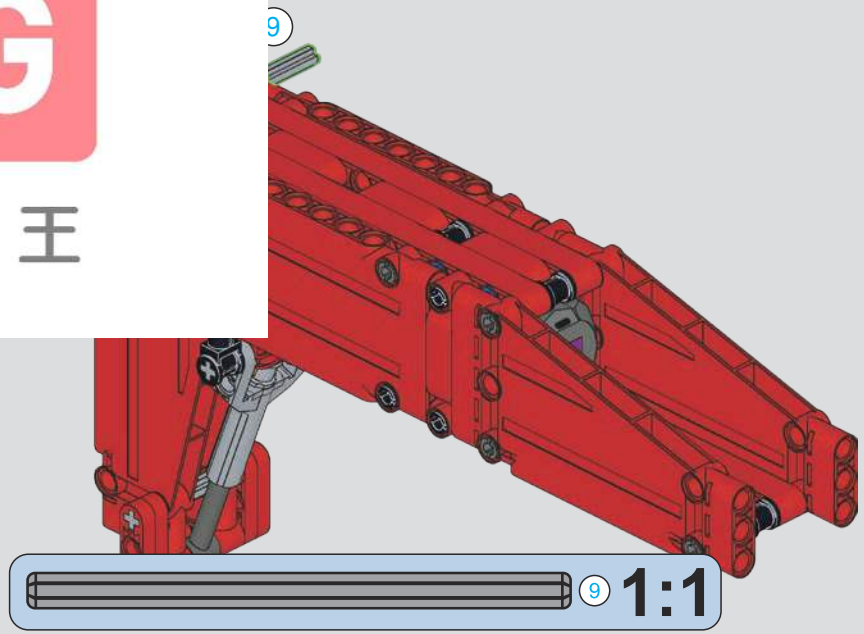

MOULD KING ®
宇 星 模 王

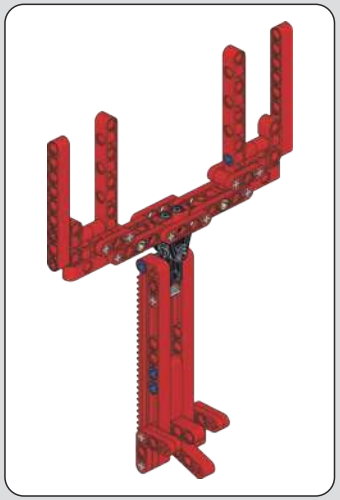

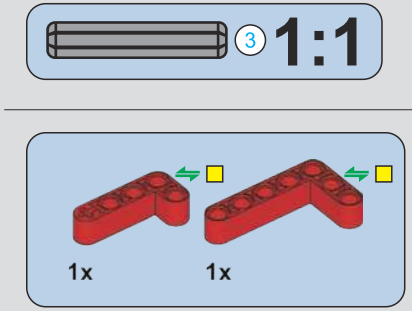

669

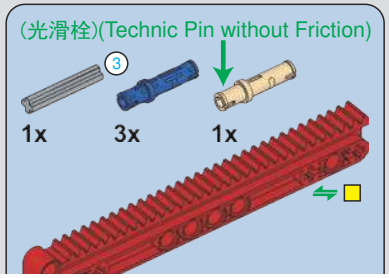

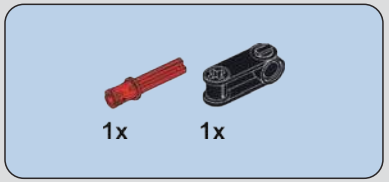

668

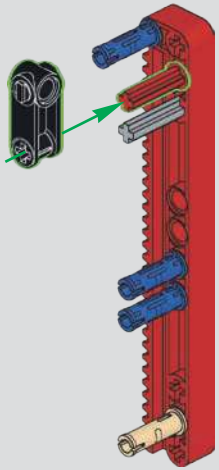

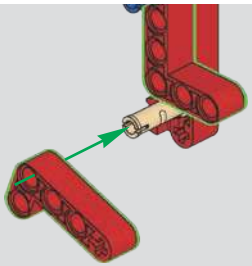

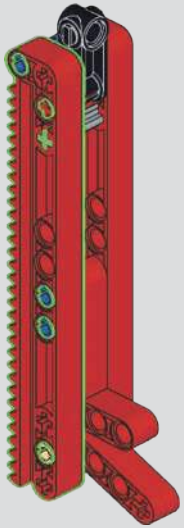

MOULD KING ®
宇 星 模 王

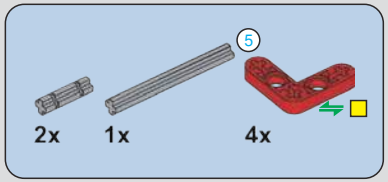

671

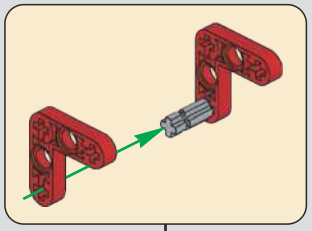

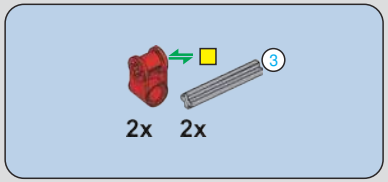

673

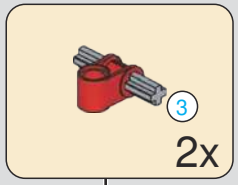

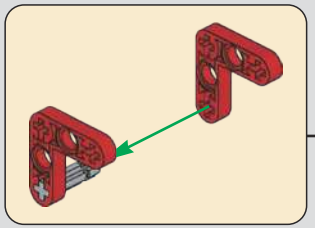

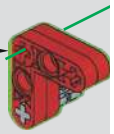

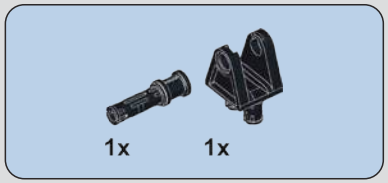

672

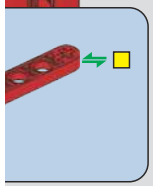

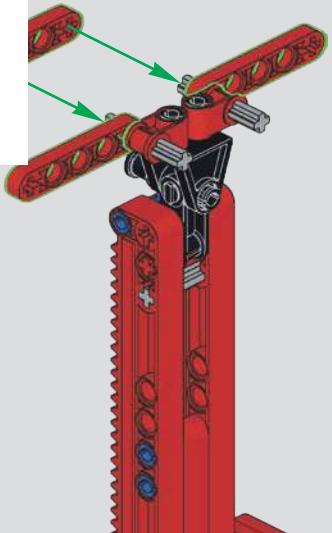

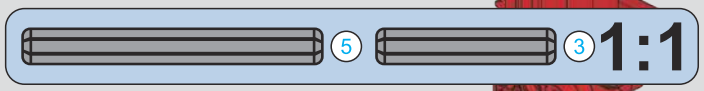

MOULD KING ®
宇 星 模 王

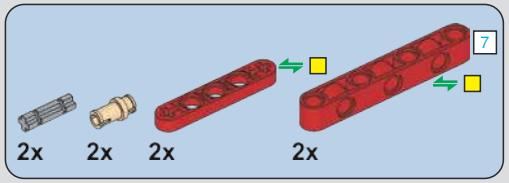

675

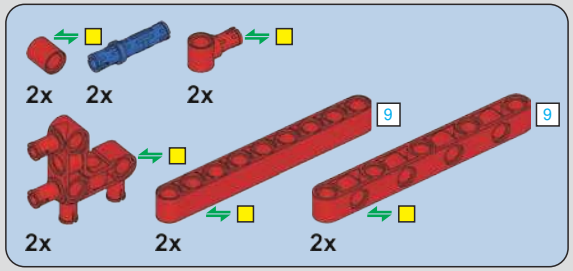

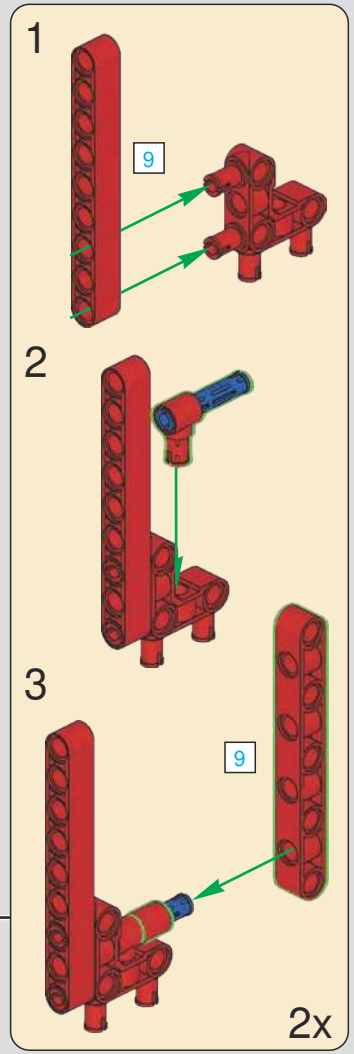

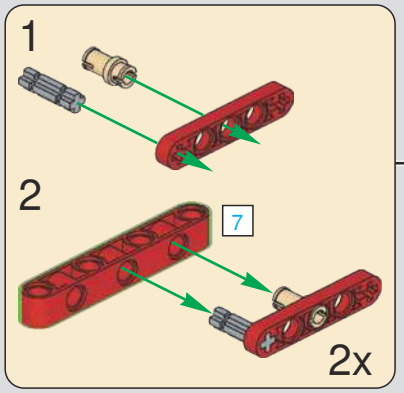

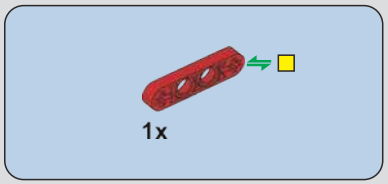

676

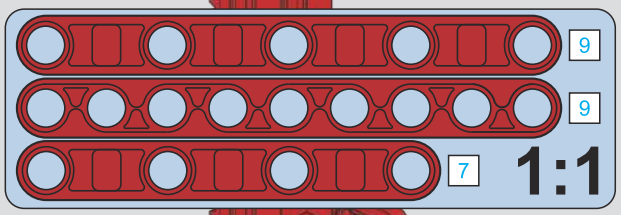

MOULD KING ®
宇 星 模 王

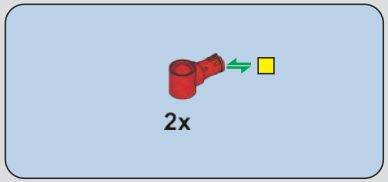

678

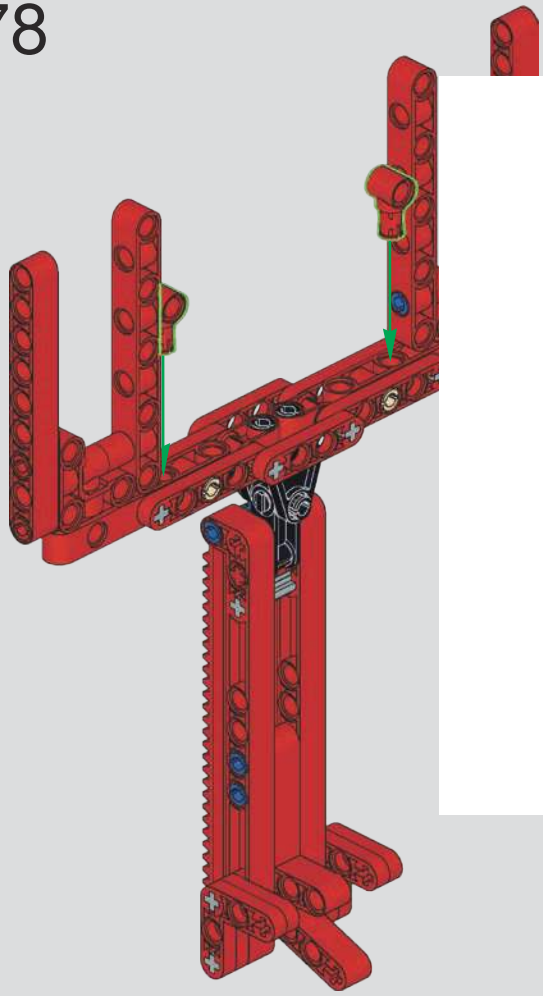

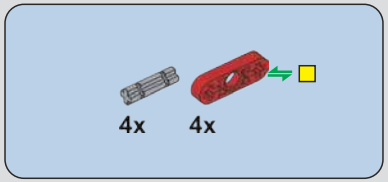

679

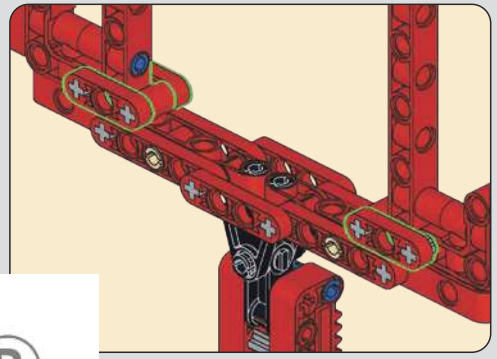

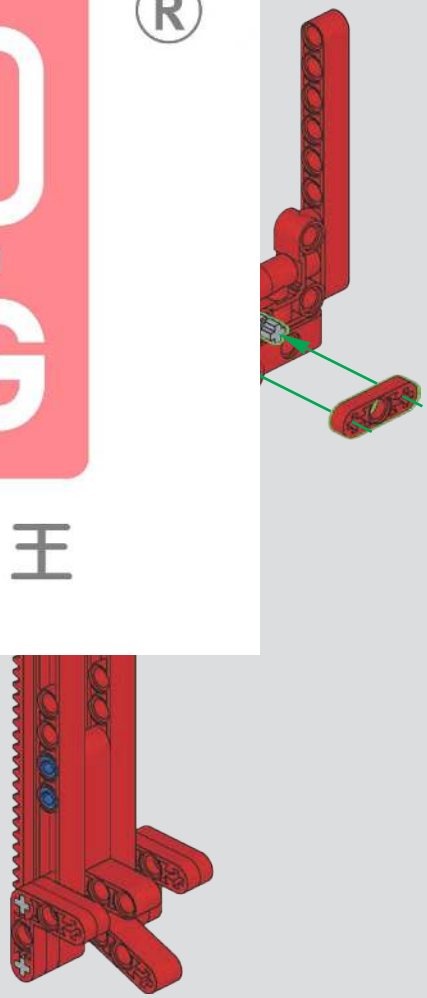

MOULD KING ®
宇 星 模 王

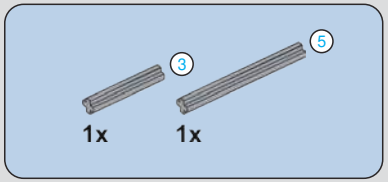

680

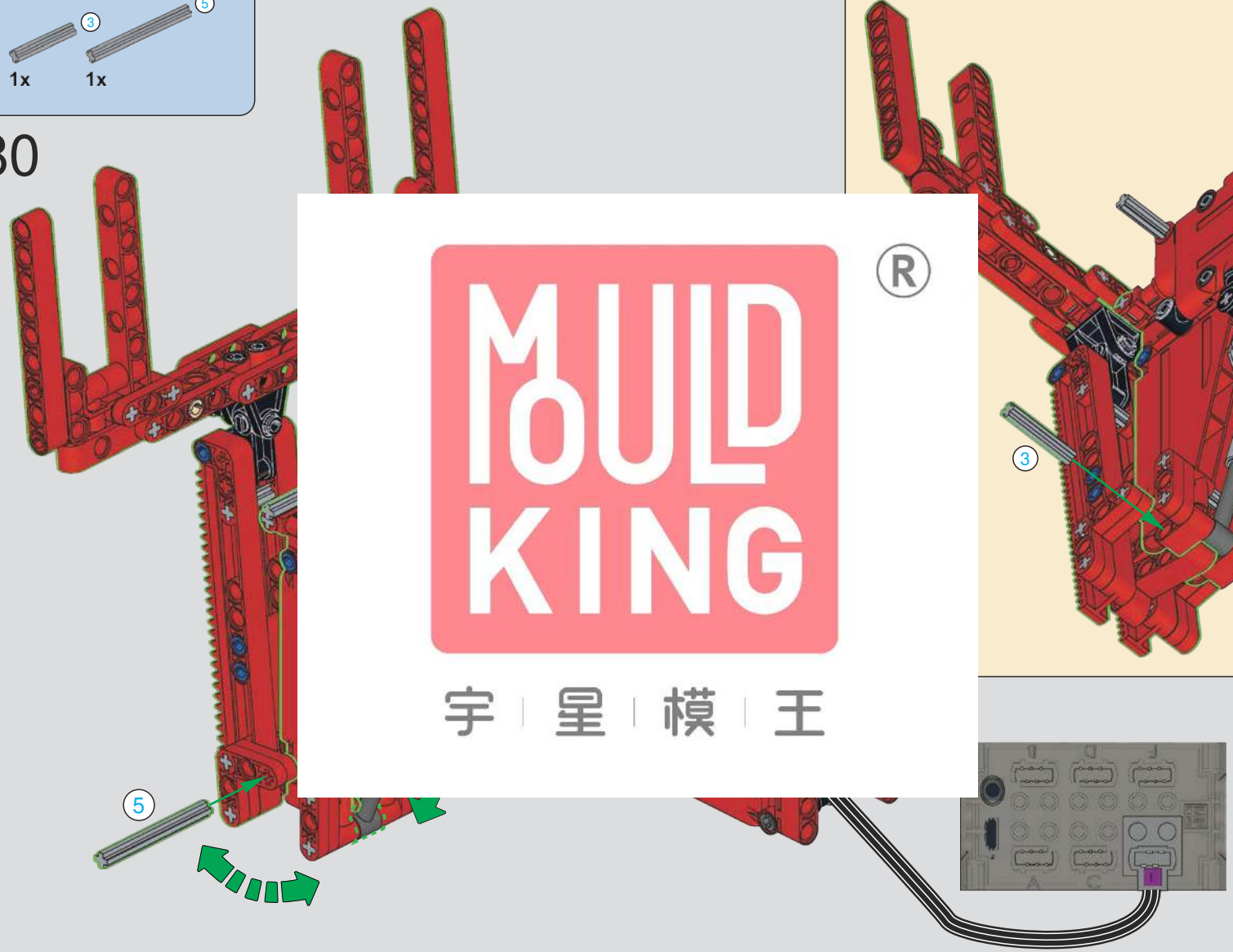

MOULD KING ®
宇 星 模 王

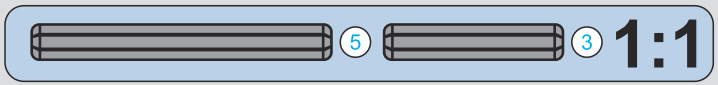

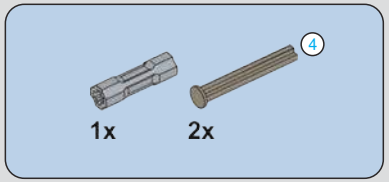

681

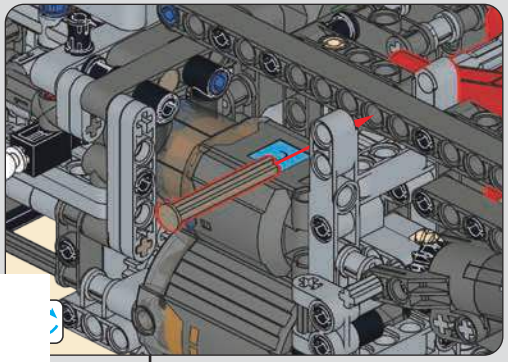

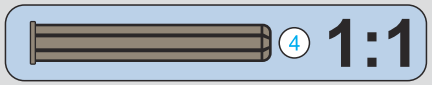

1x
1x
682
1x
1x
683
MOULD KING
宇 星 模 王

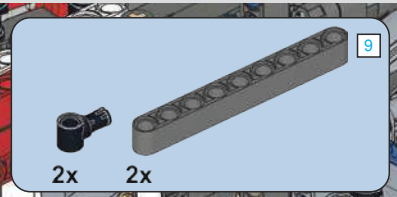

684

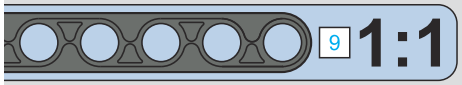

9

MOULD KING ®
宇 星 模 王

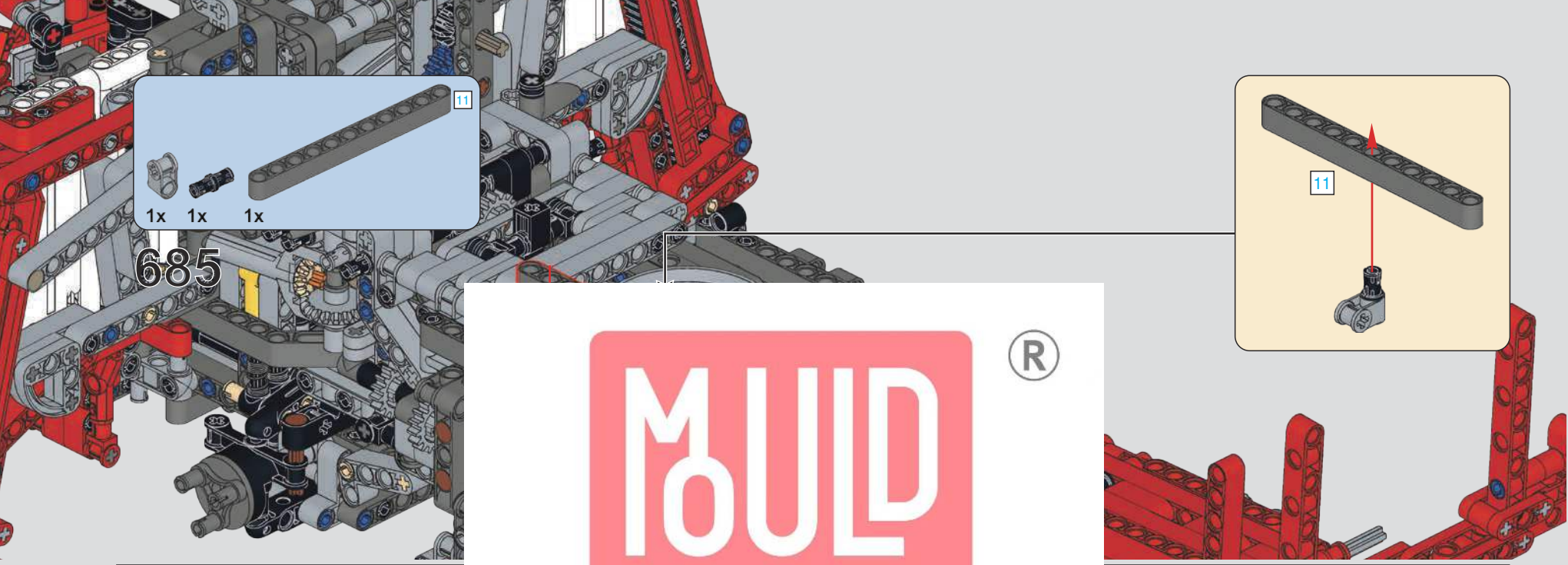

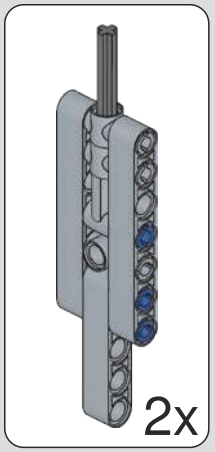

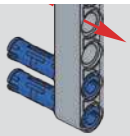

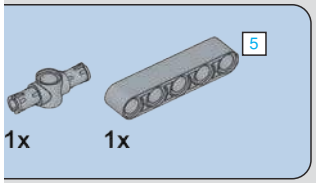

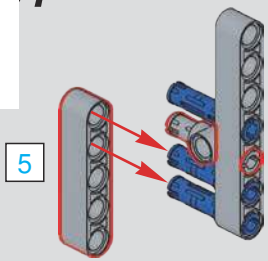

MOULD KING ®
宇 星 模 王

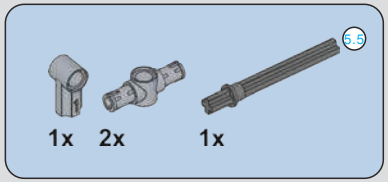

688

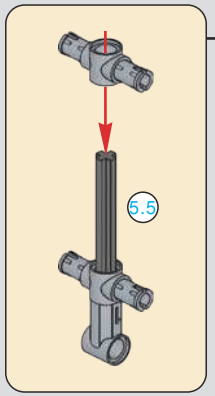

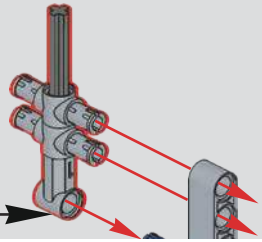

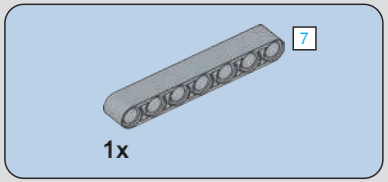

689

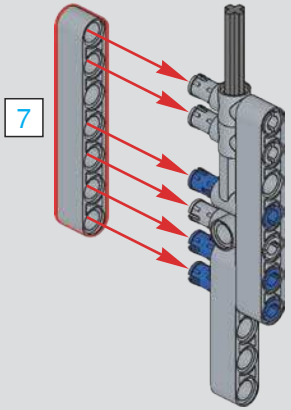

2x

690

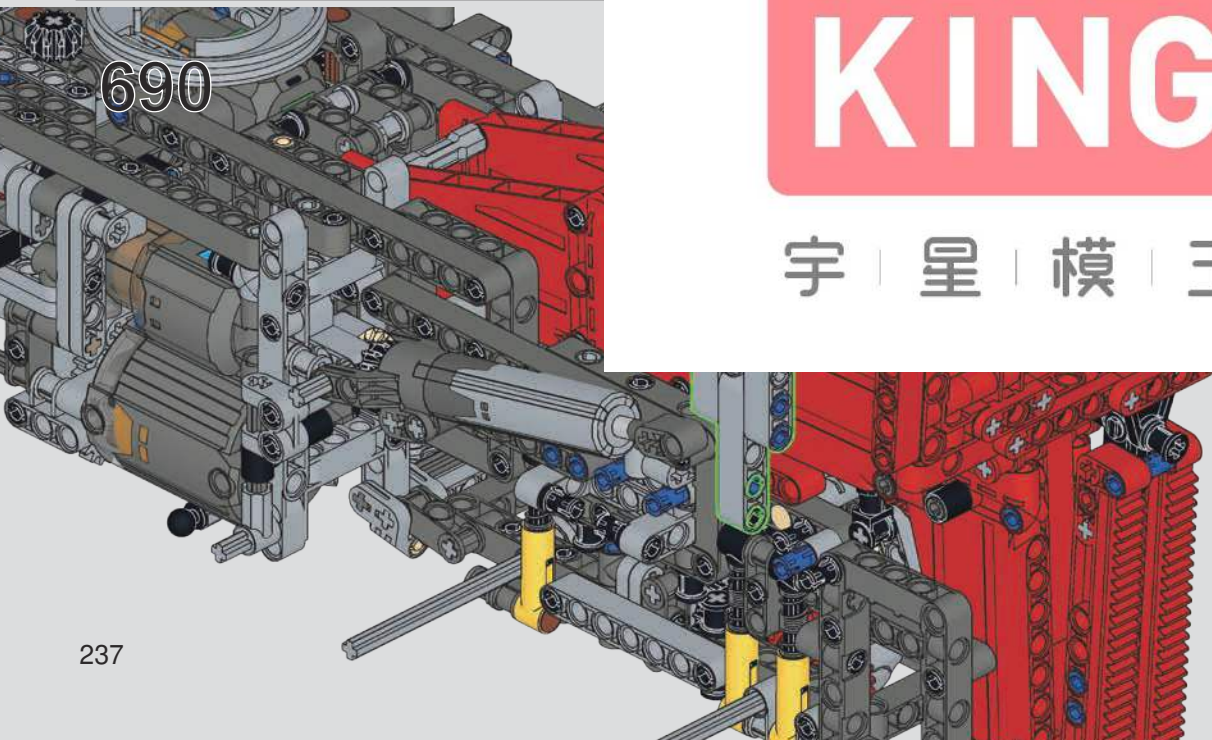

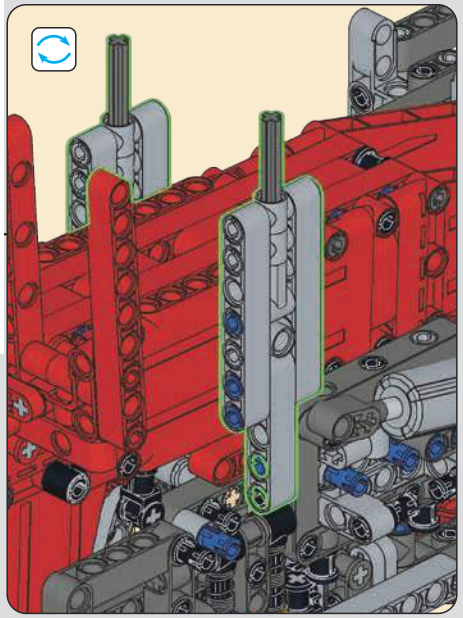

MOULD KING ®
宇 星 模 王

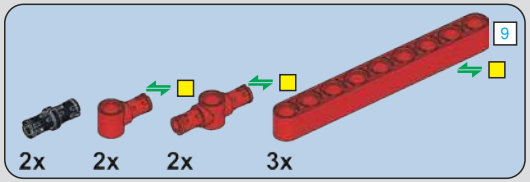

691

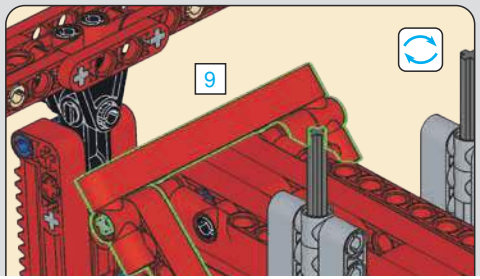

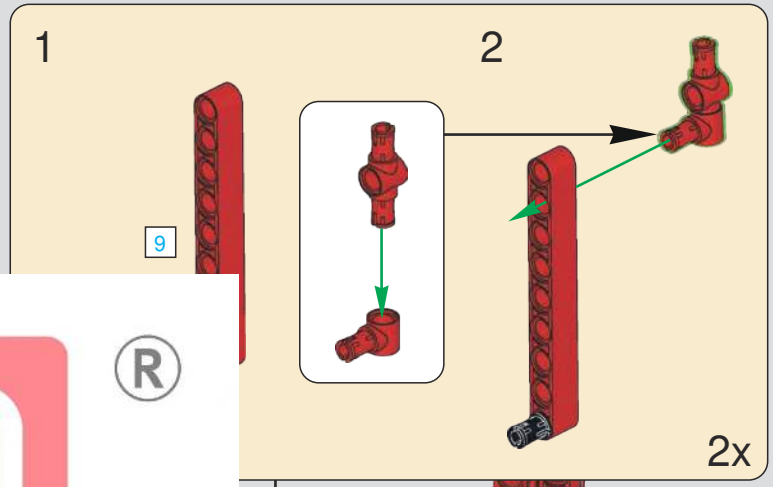

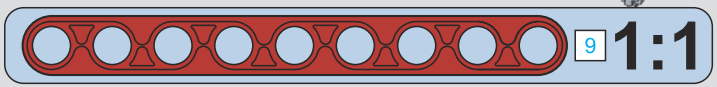

692

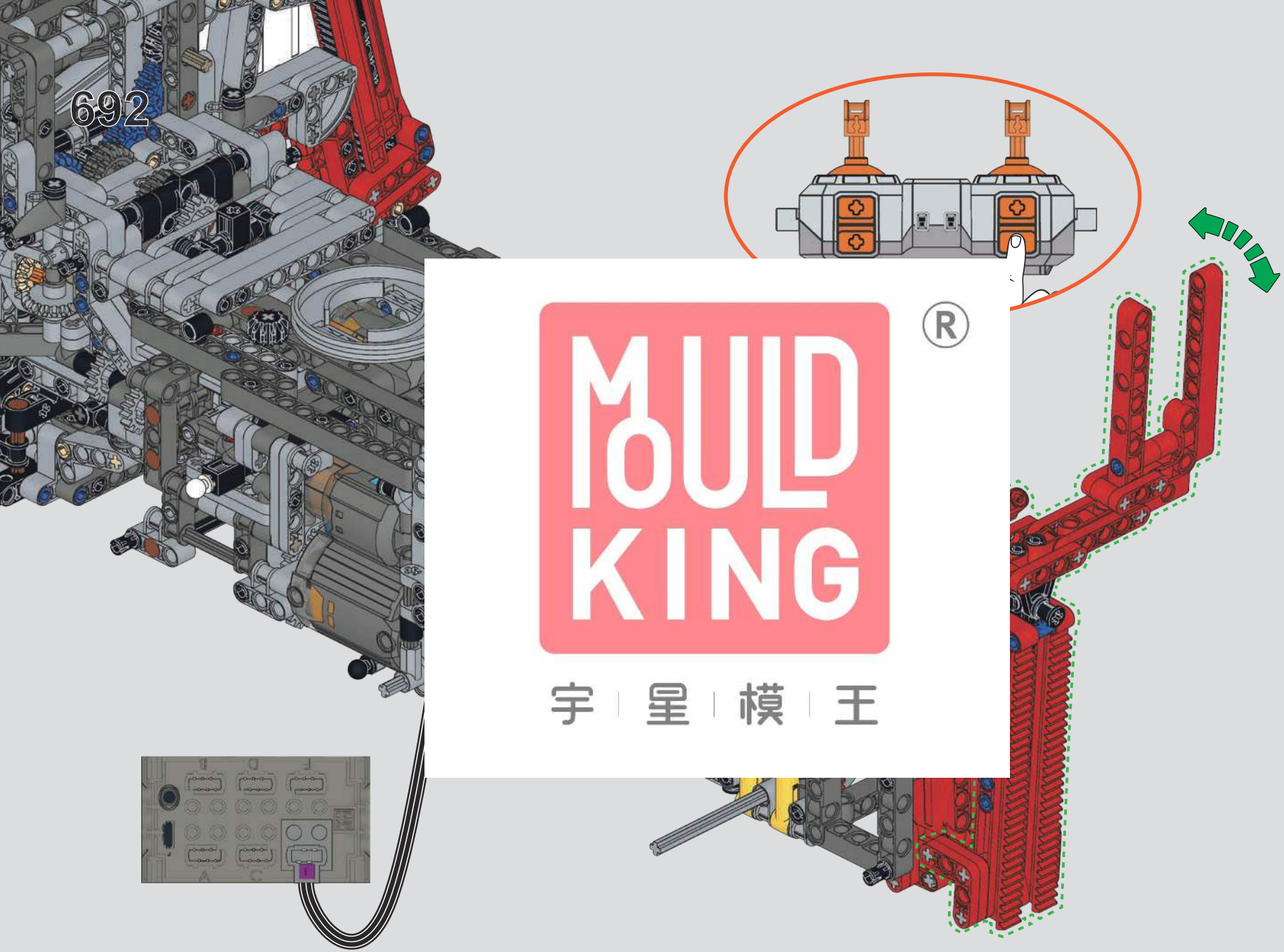

MOULD KING ®

宇 星 模 王

693
4
9
2x
2x
9
9
4
9
4
1:1
694
4x
MOULD KING
宇 星 模 王

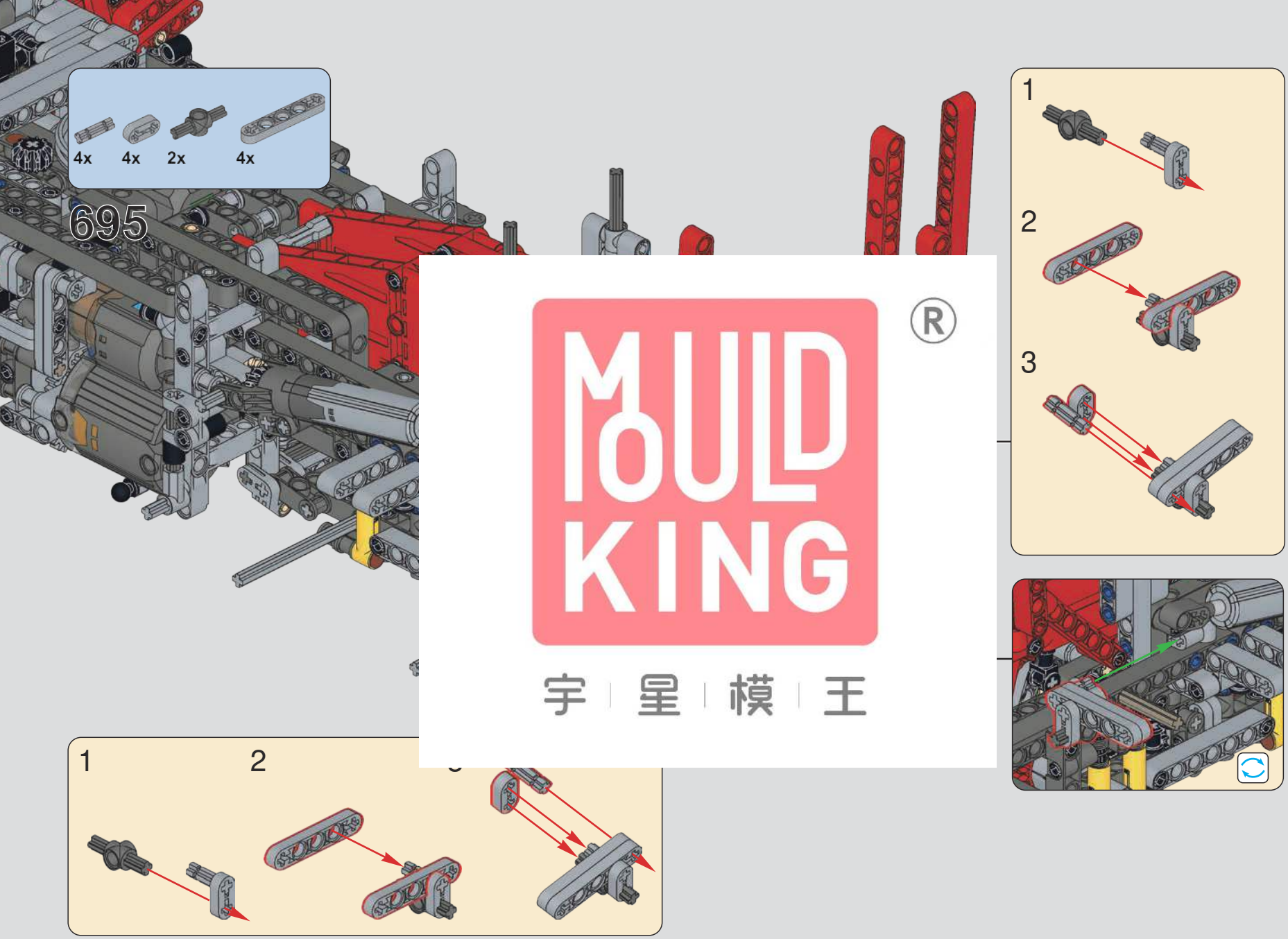

MOULD KING ®
宇 星 模 王

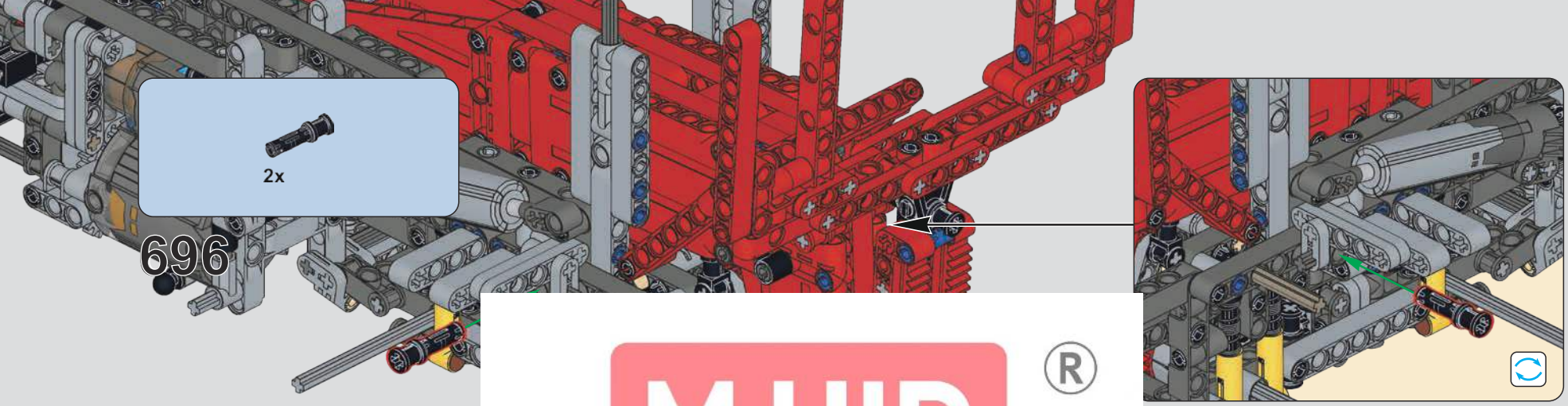

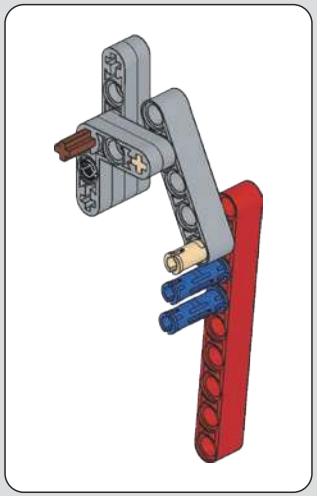

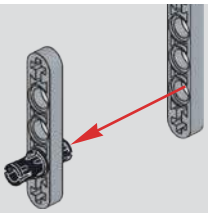

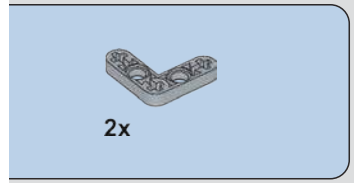

98

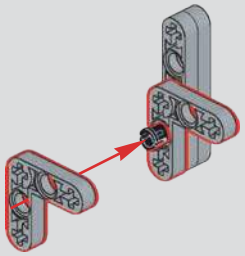

MOULD KING ®
宇 星 模 王

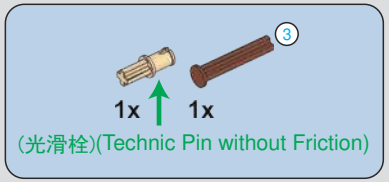

699

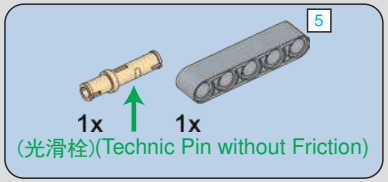

700

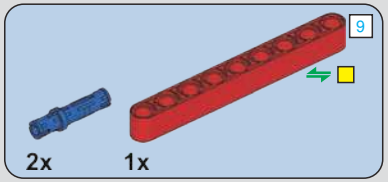

701

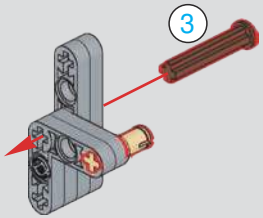

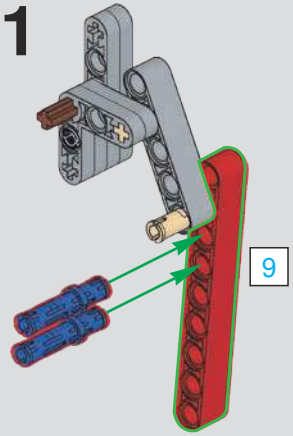

702

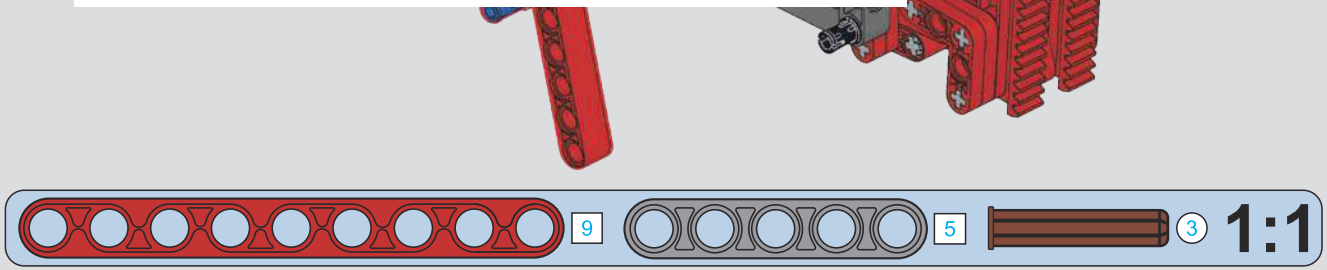

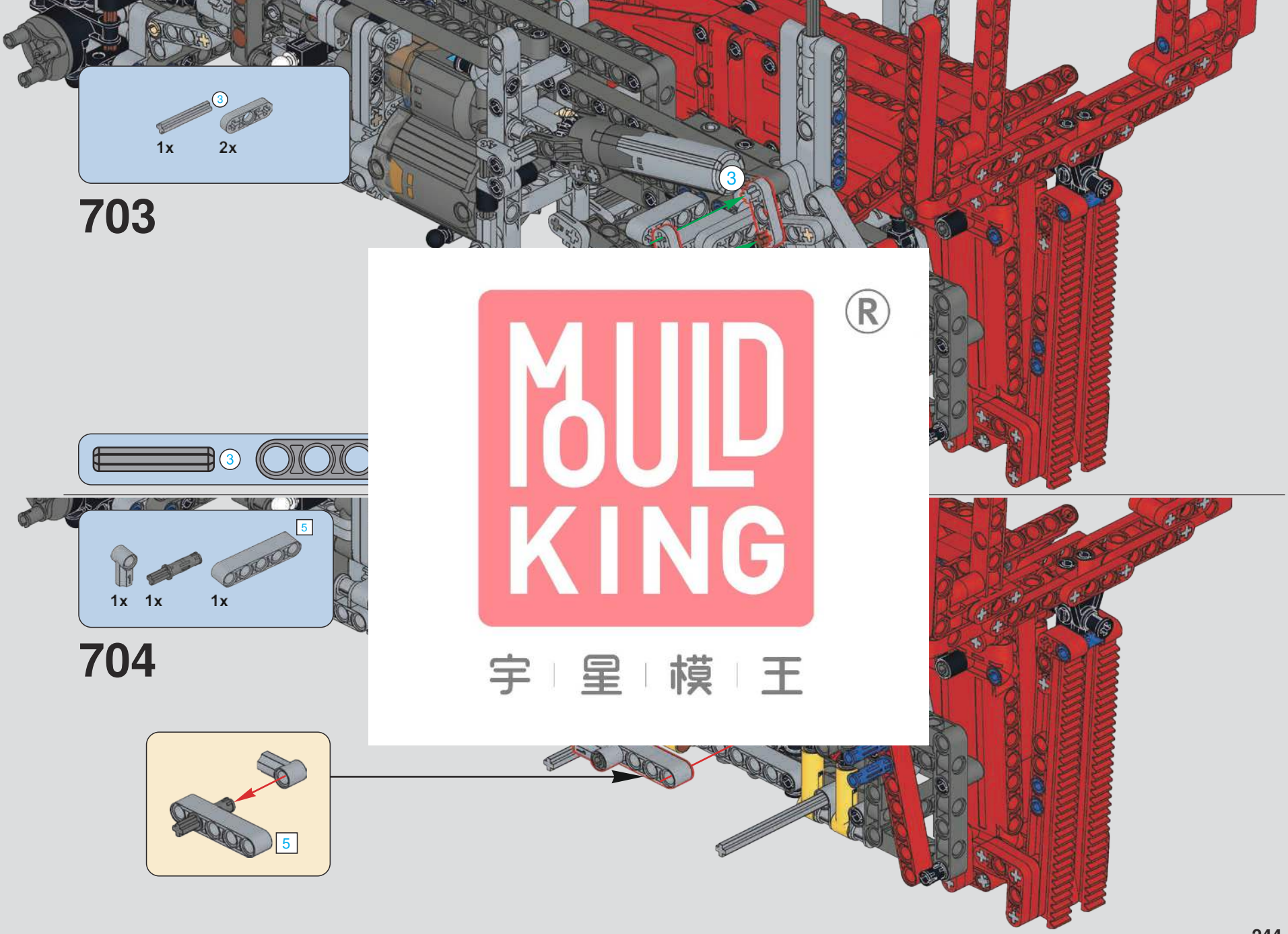

MOULD KING ®
宇 星 模 王

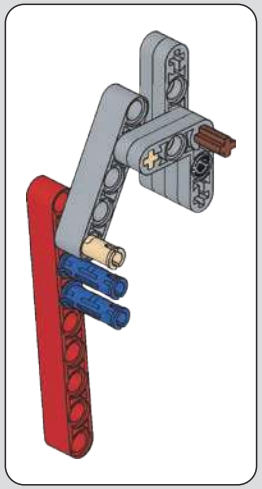

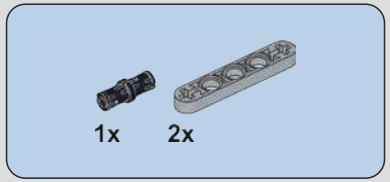

705

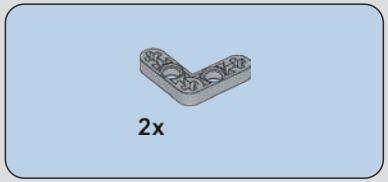

706

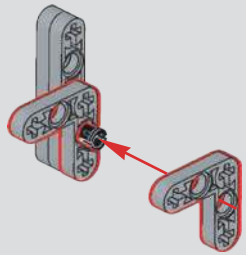

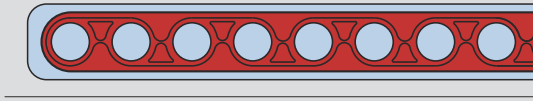

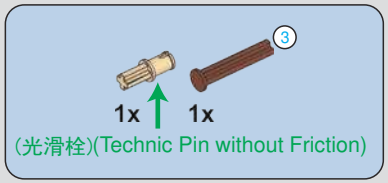

707

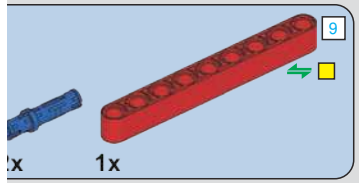

709

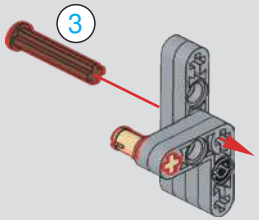

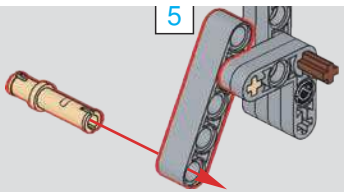

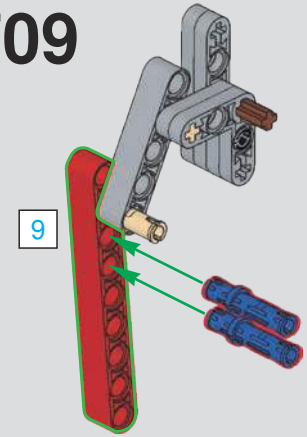

MOULD KING ®
宇 星 模 王

710

711

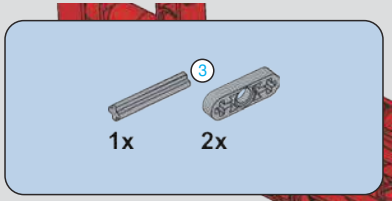

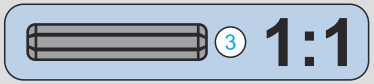

MOULD KING ®
宇 星 模 王

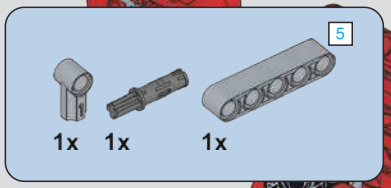

712

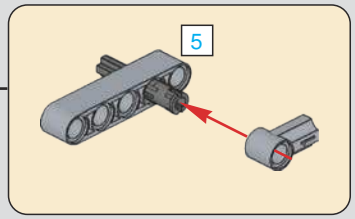

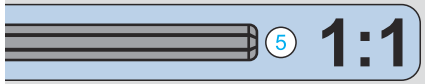

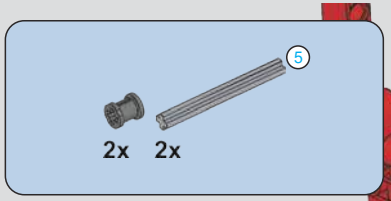

713

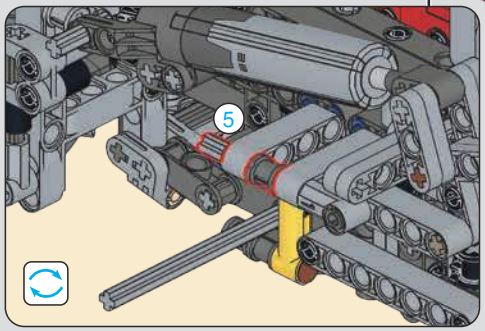

MOULD KING ®
宇 星 模 王

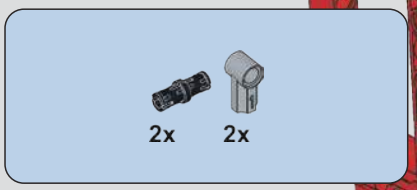

714

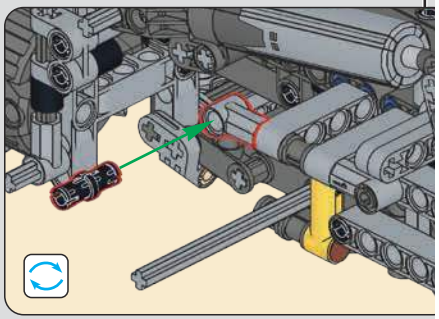

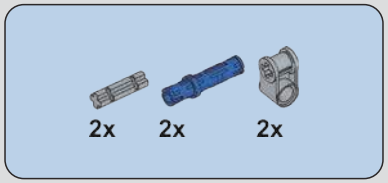

715

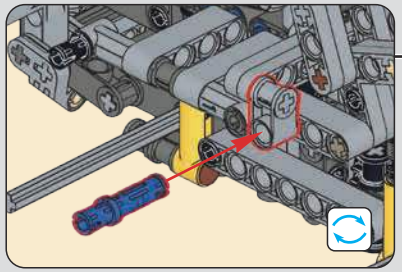

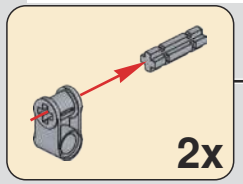

MOULD KING ®
宇 星 模 王

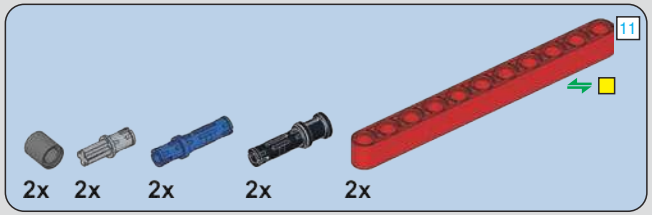

716

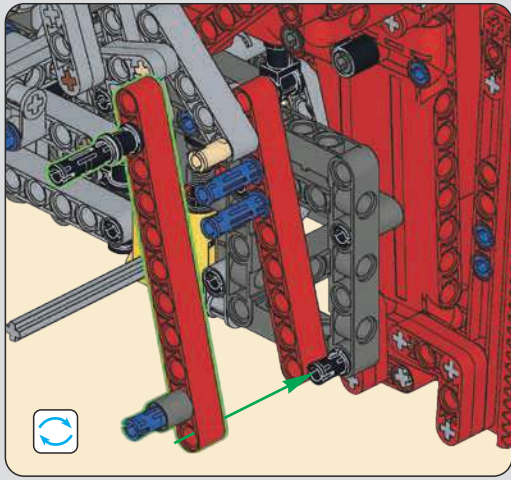

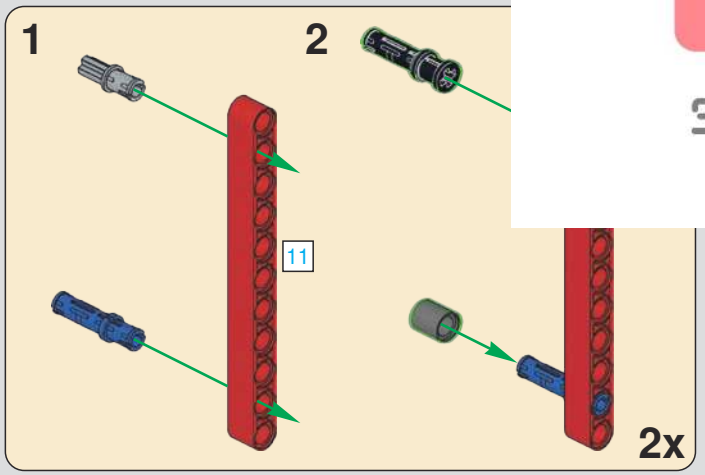

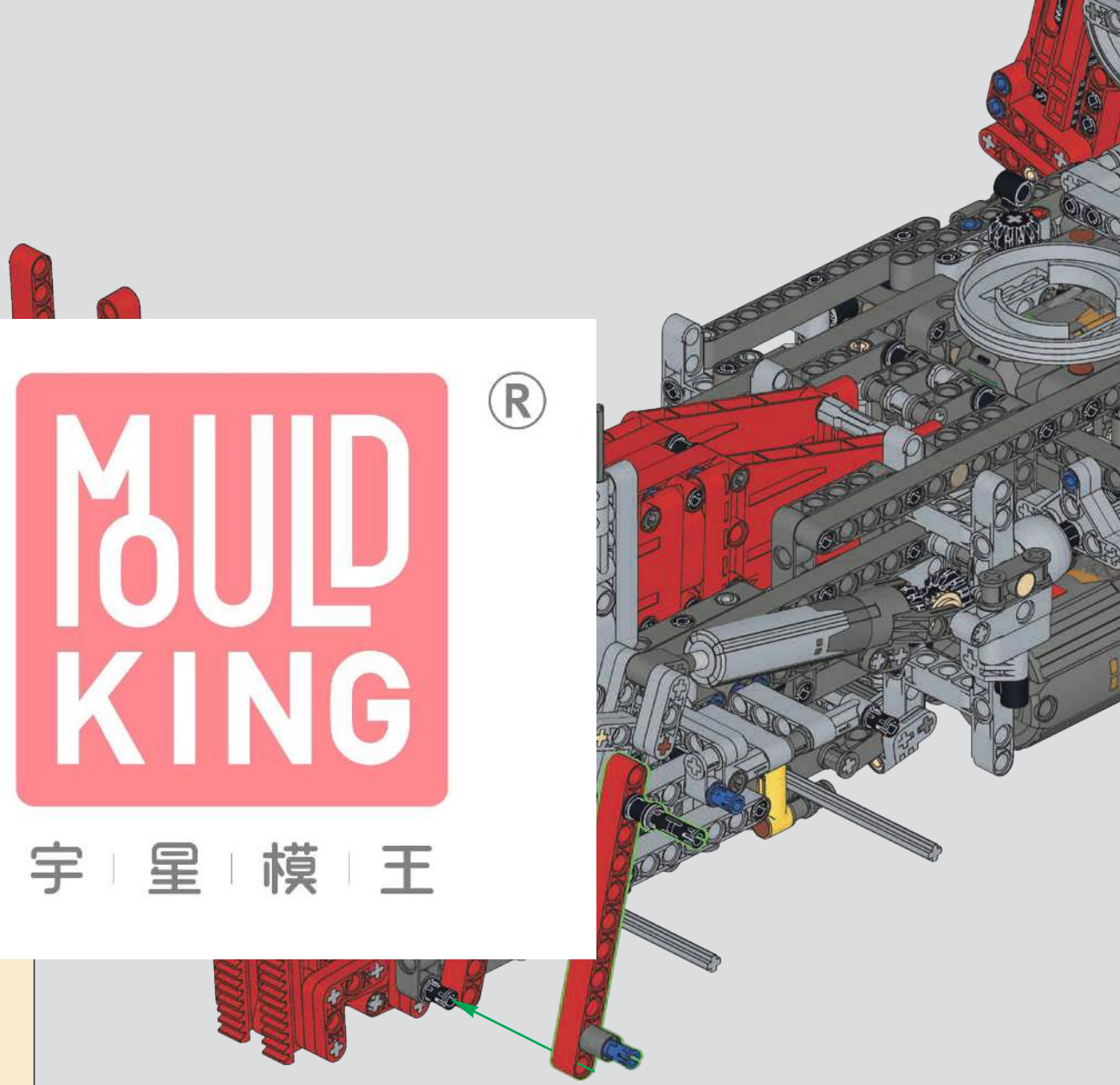

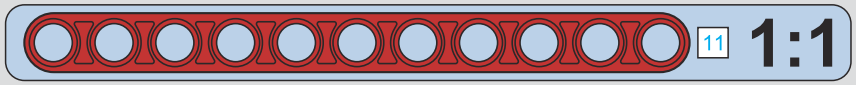

MOULD KING ®
宇 星 模 王

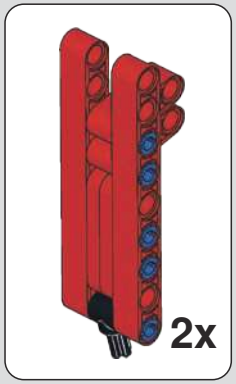

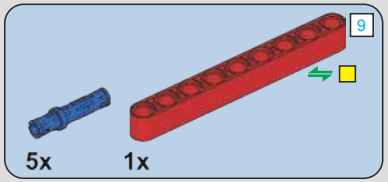

717

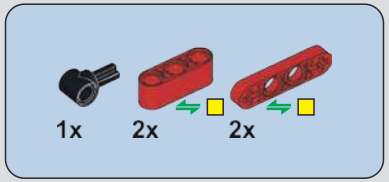

718

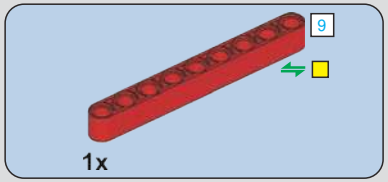

719

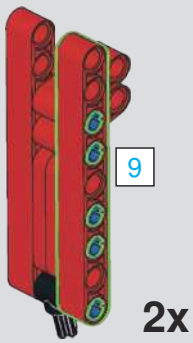

720

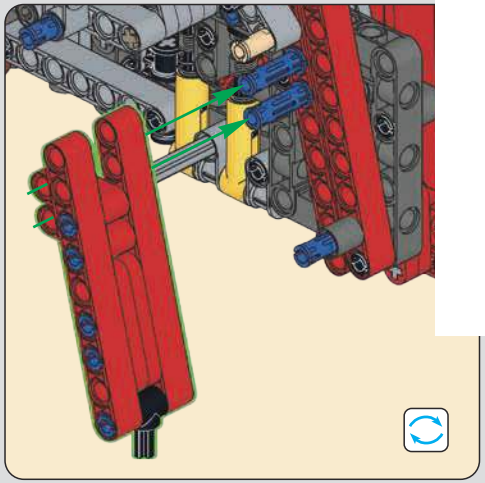

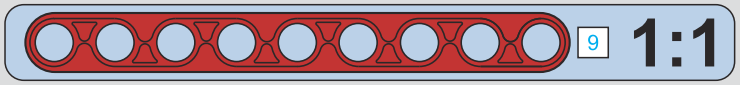

MOULD KING ®
宇 星 模 王

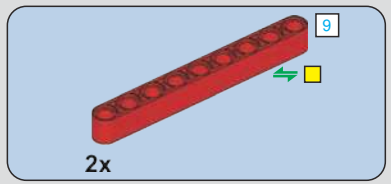

721

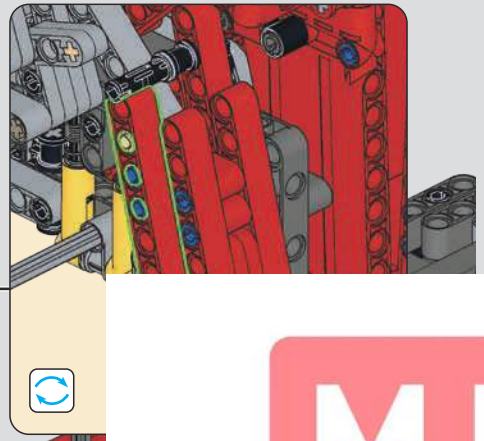

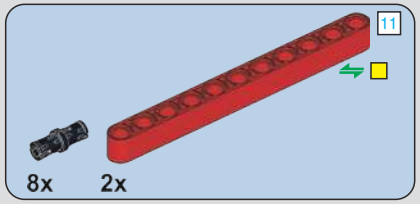

722

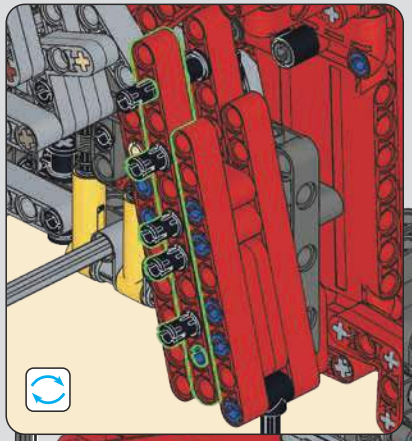

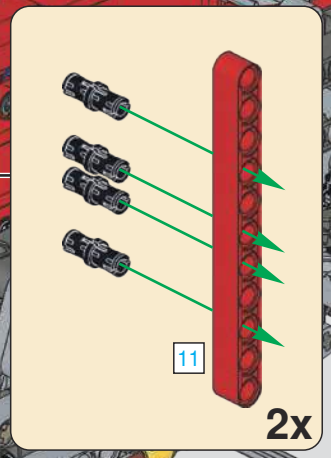

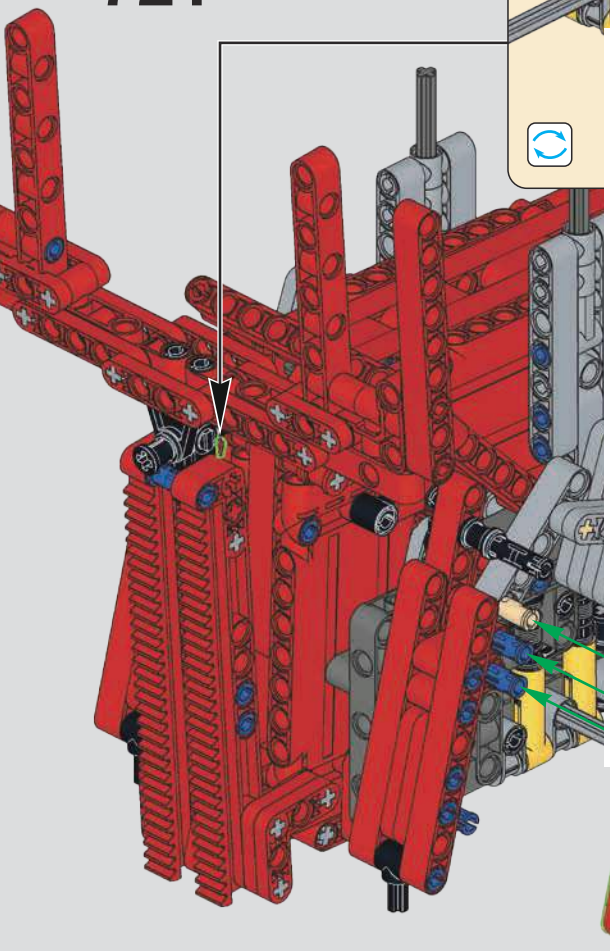

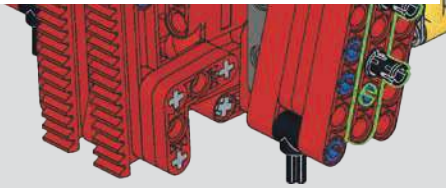

MOULD KING ®
宇 星 模 王

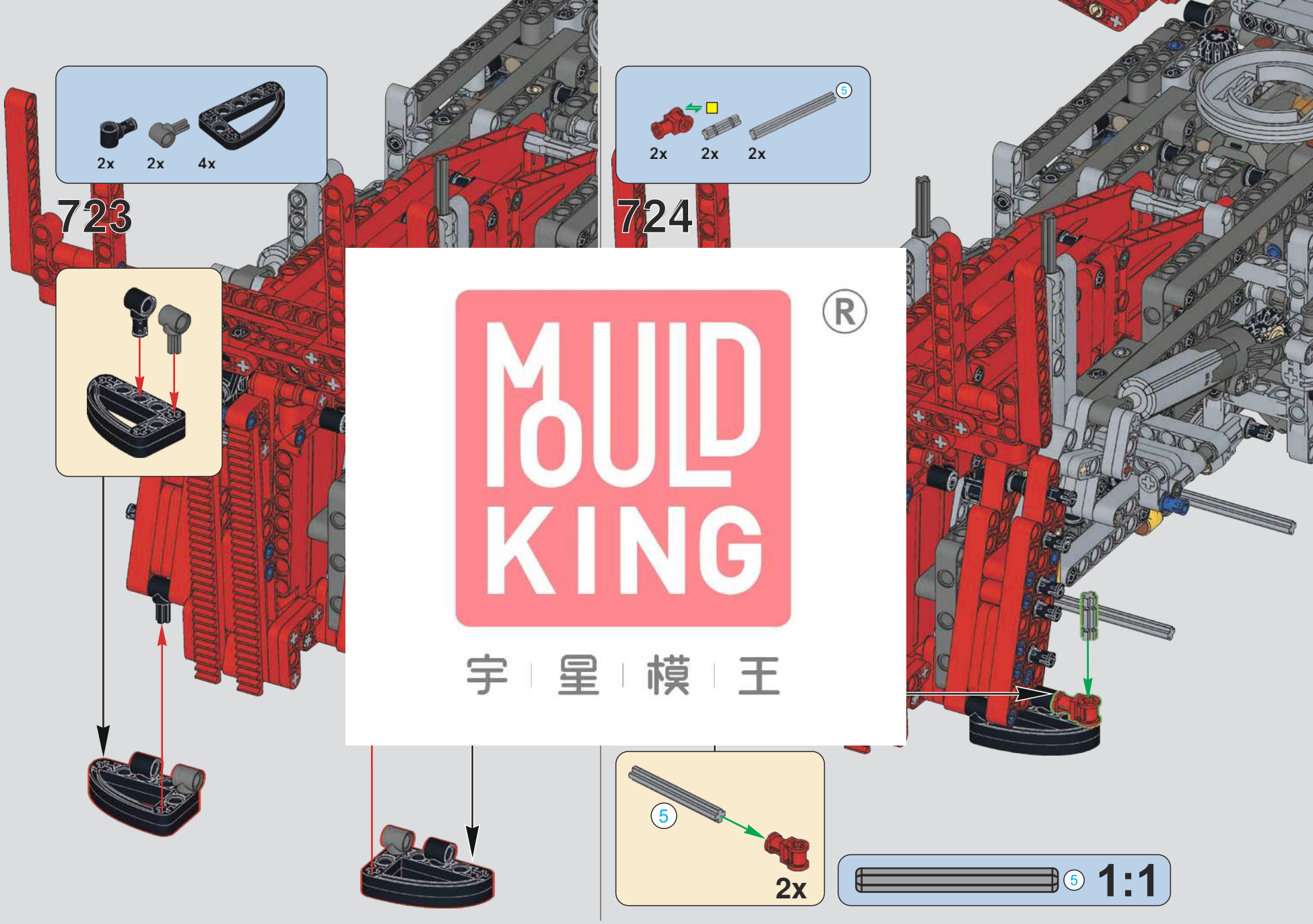
2x
2x
4x
723
2x
2x
2x
5
724
MOULD KING
®
宇 星 模 王
5
2x
5
1:1

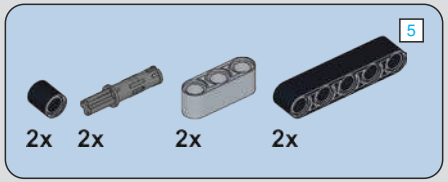

725

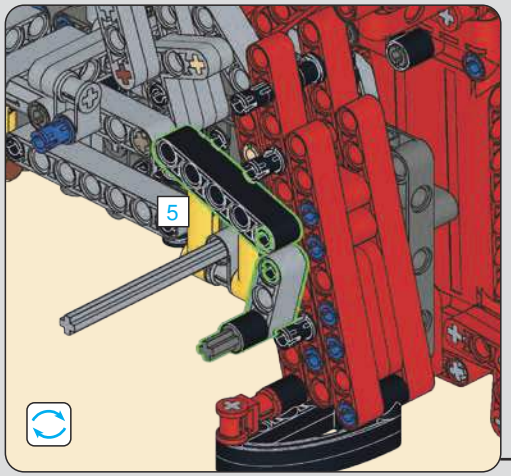

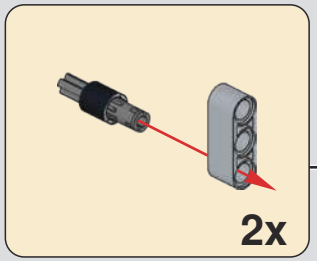

MOULD KING ®
宇 星 模 王

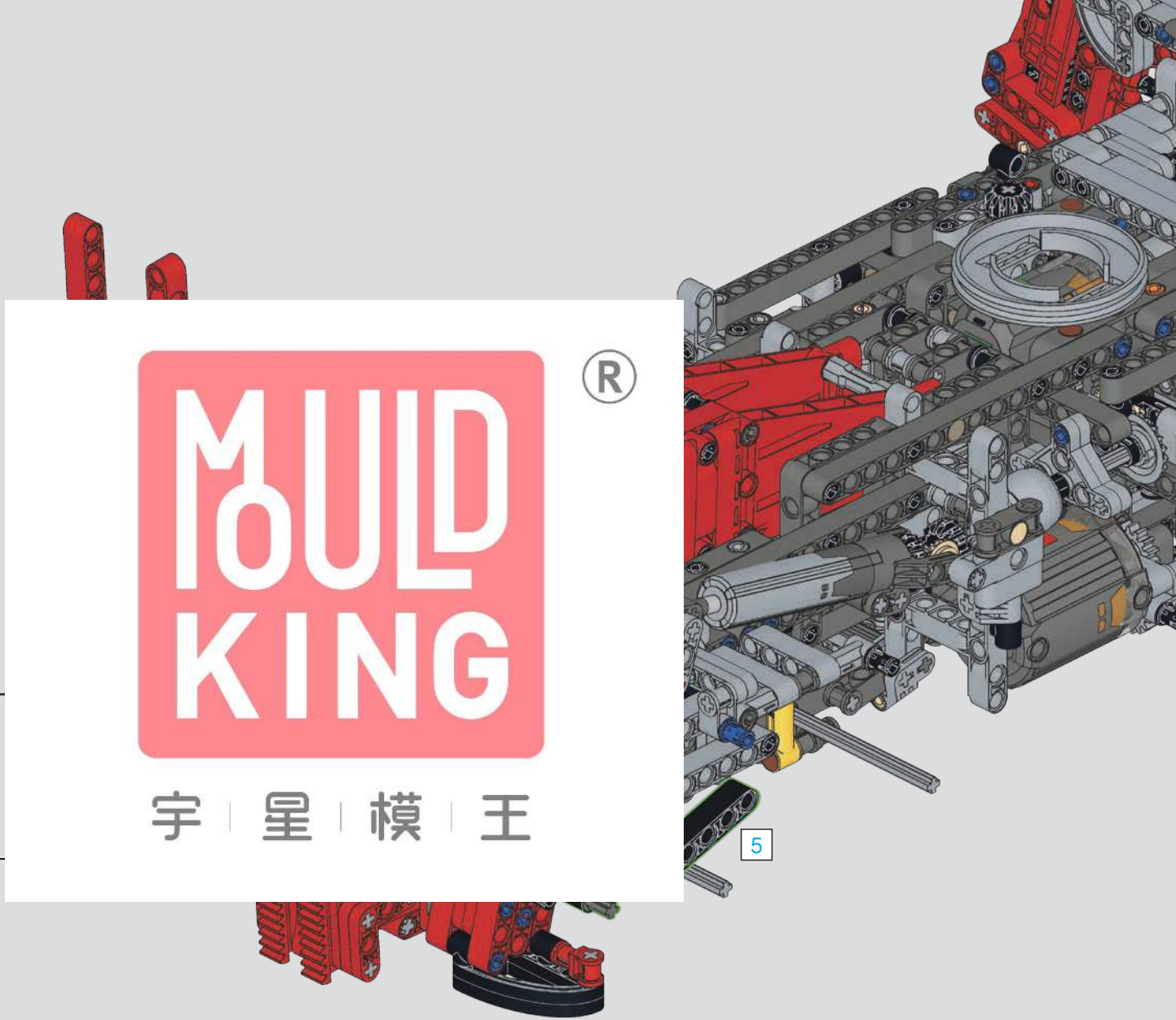

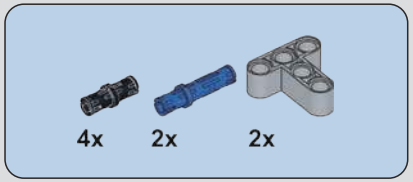

726

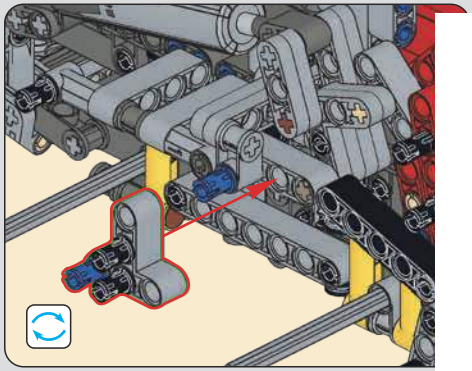

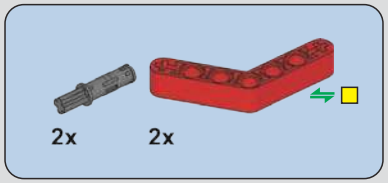

727

MOULD KING ®
宇 星 模 王

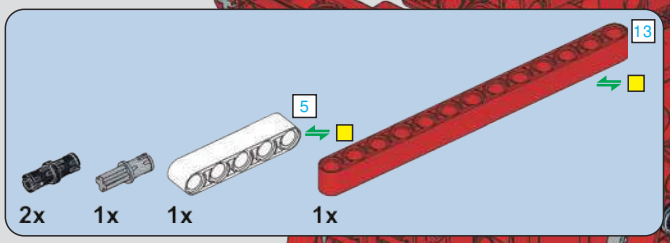

728

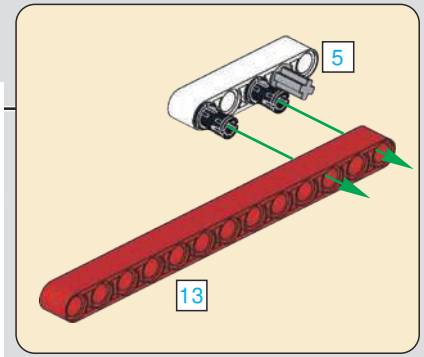

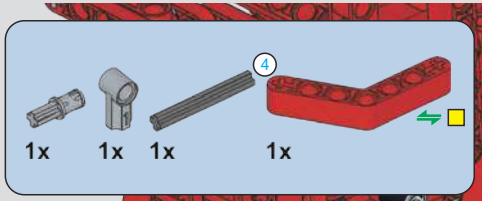

729

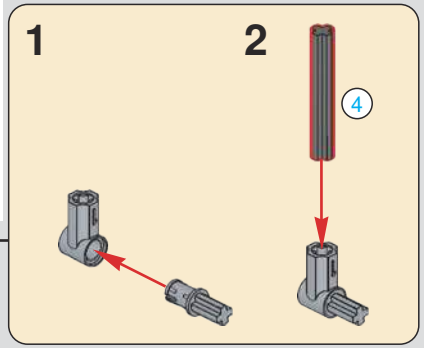

730

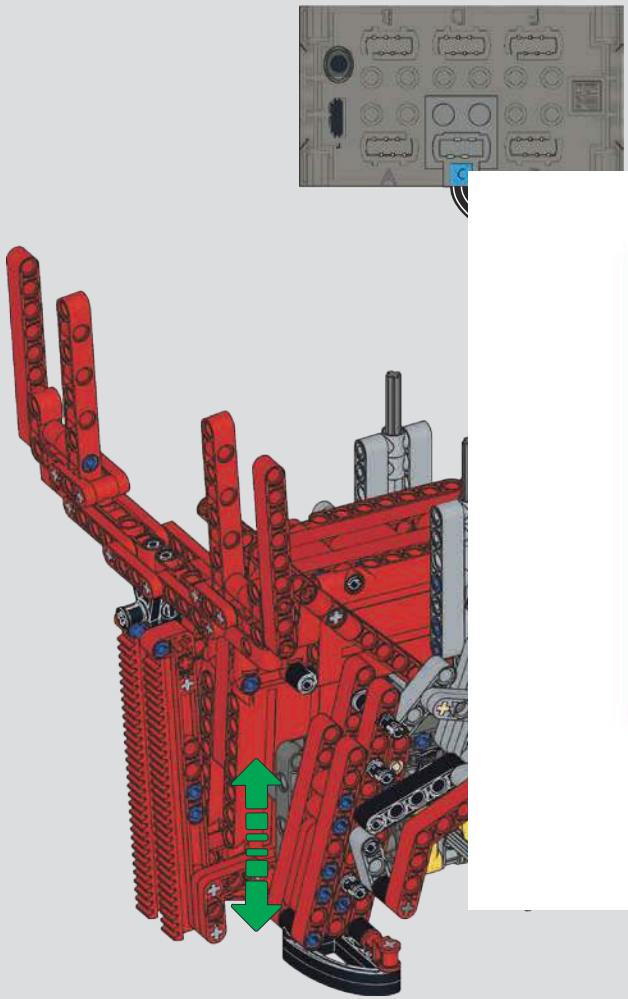

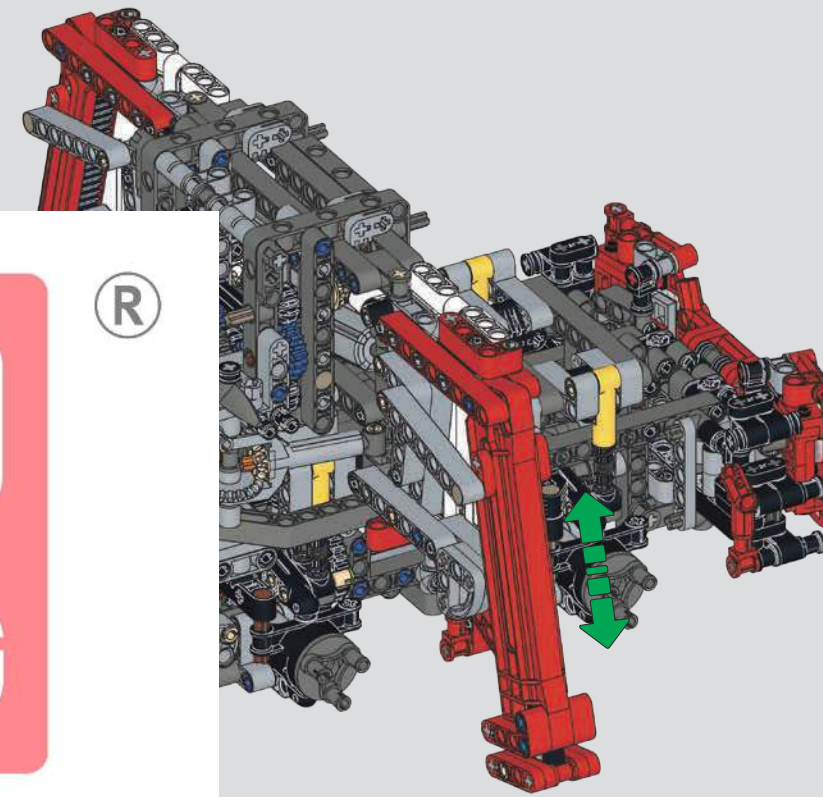

MOULD KING ®

宇 星 模 王

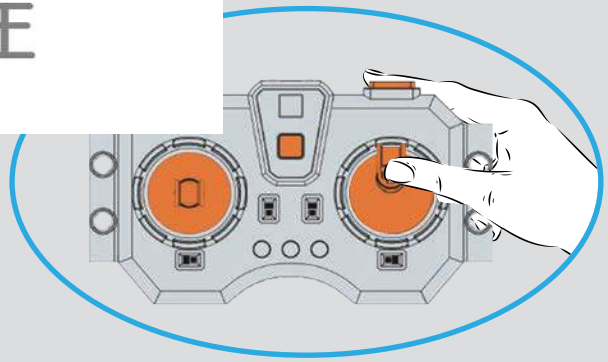

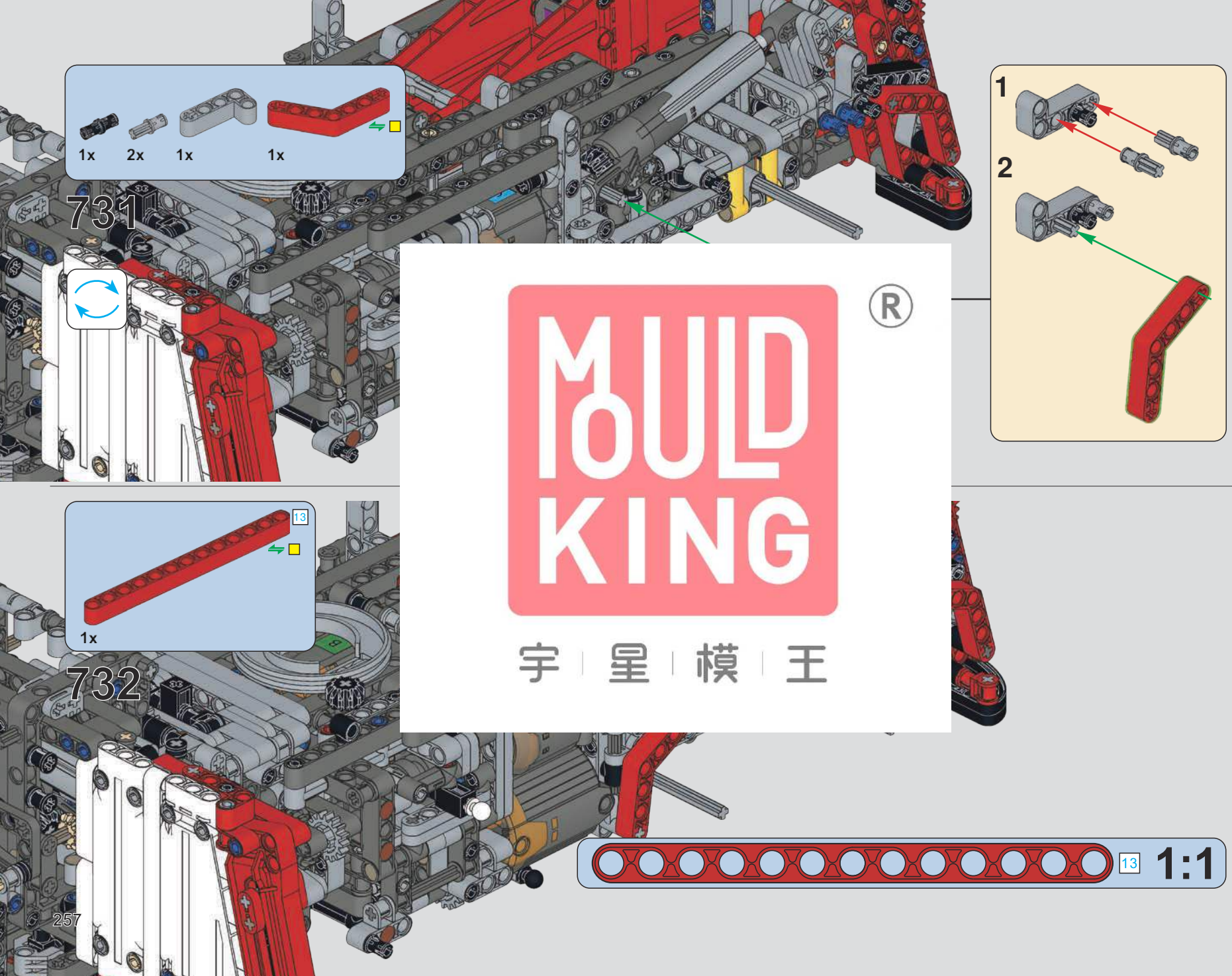

MOULD KING ®
宇 星 模 王

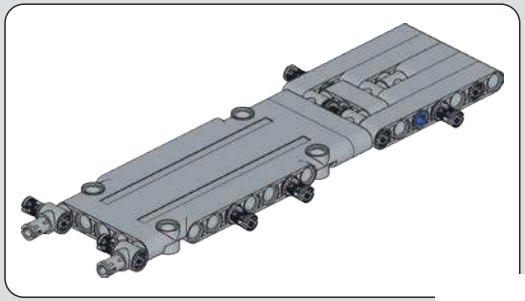

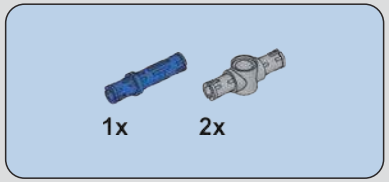

733

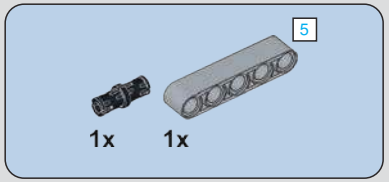

734

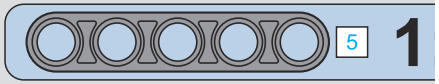

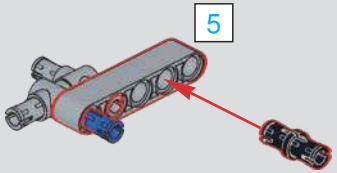

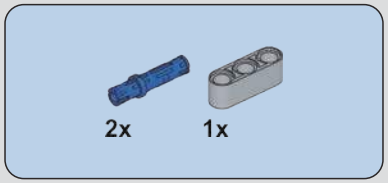

735

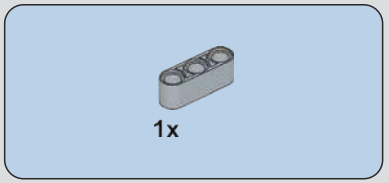

737

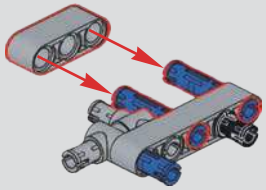

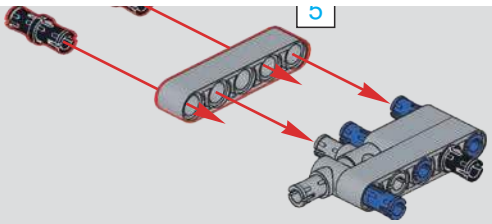

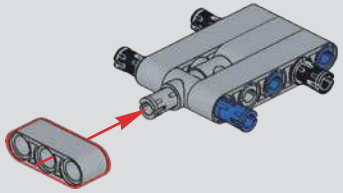

MOULD KING ®
宇 星 模 王

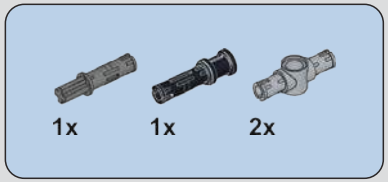

738

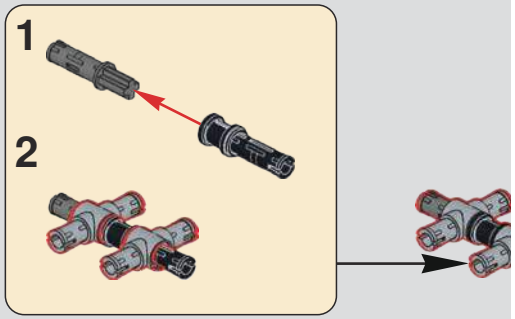

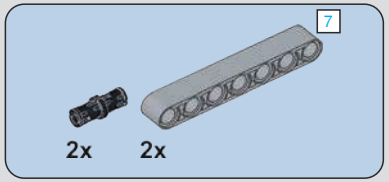

739

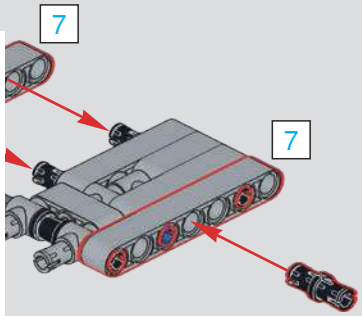

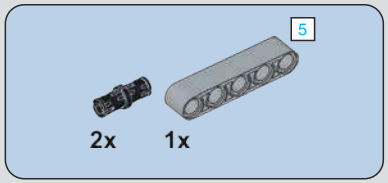

740

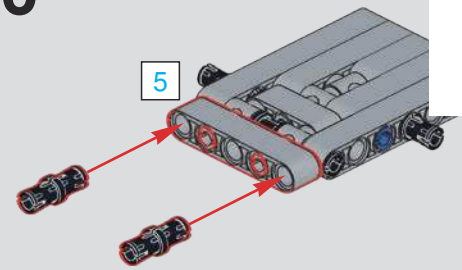

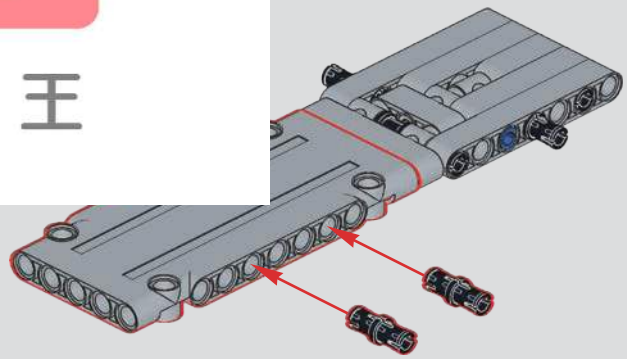

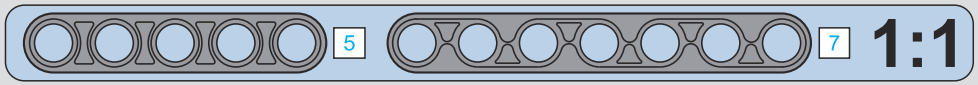

MOULD KING ®
宇 星 模 王

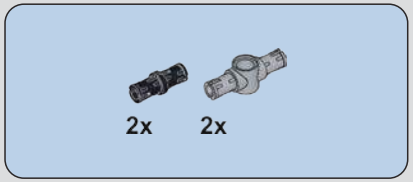

742

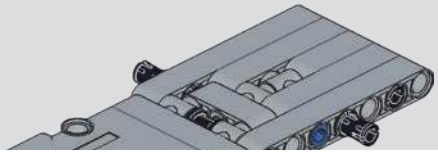

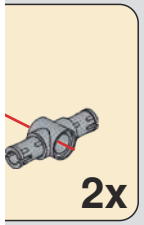

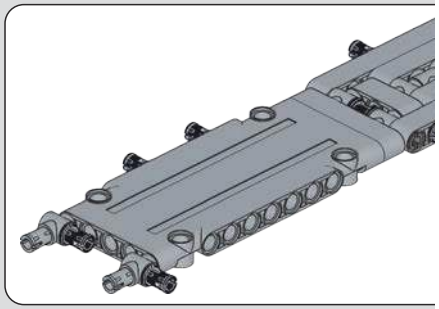

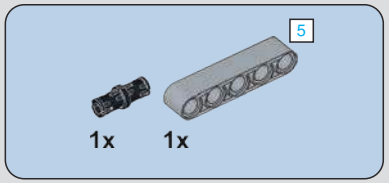

744

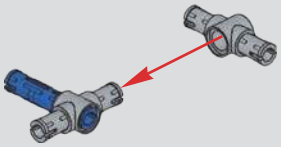

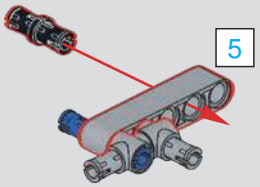

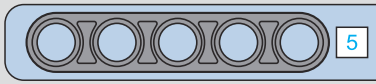

1:1

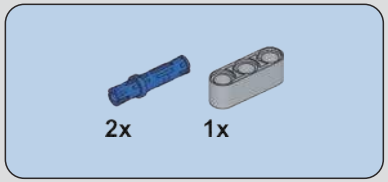

745

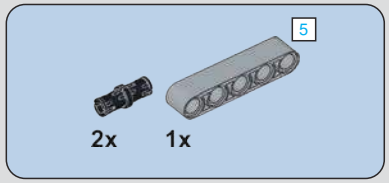

746

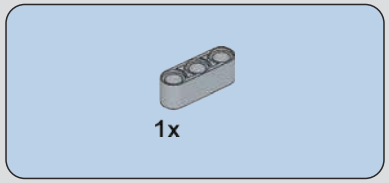

747

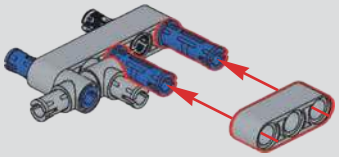

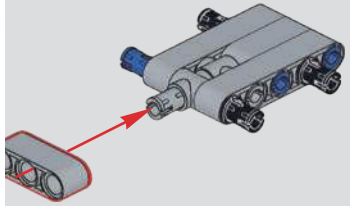

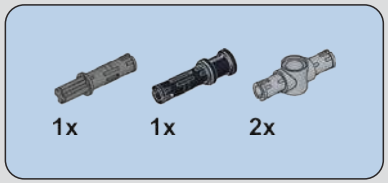

748

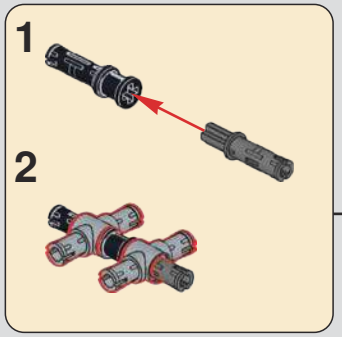

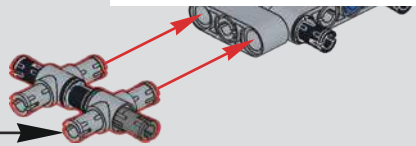

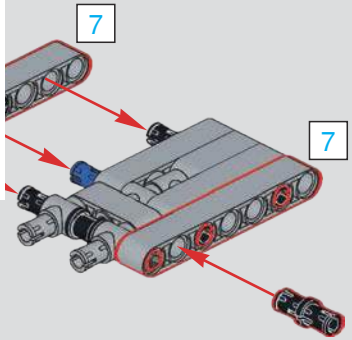

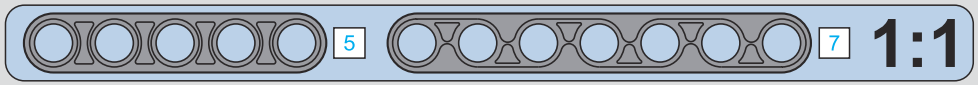

MOULD KING ®
宇 星 模 王

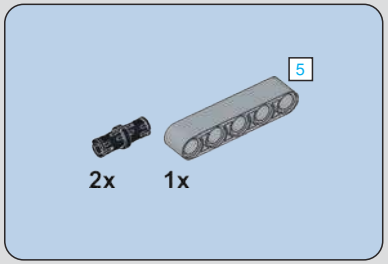

750

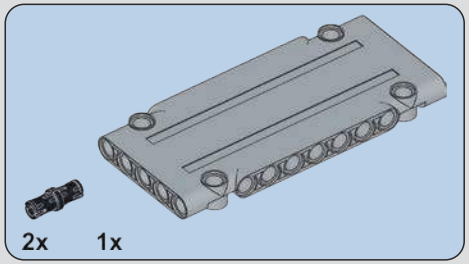

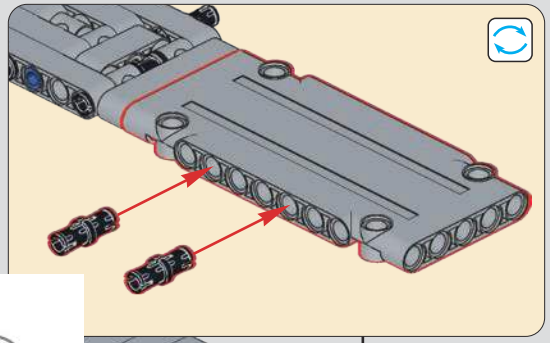

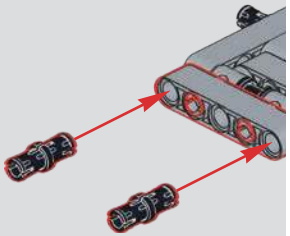

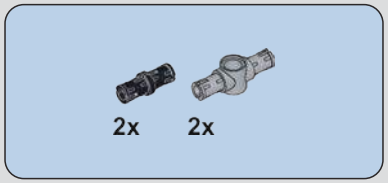

752

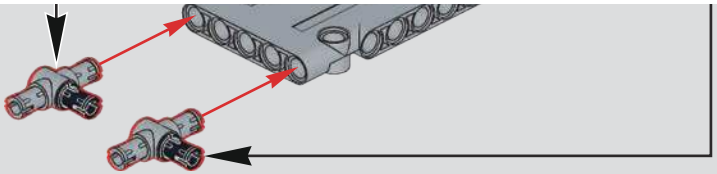

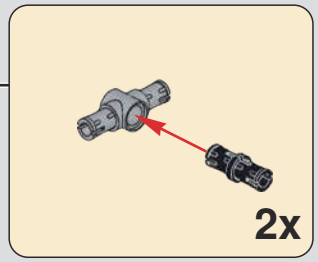

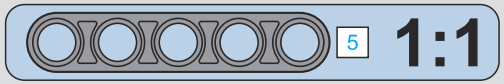

753

754

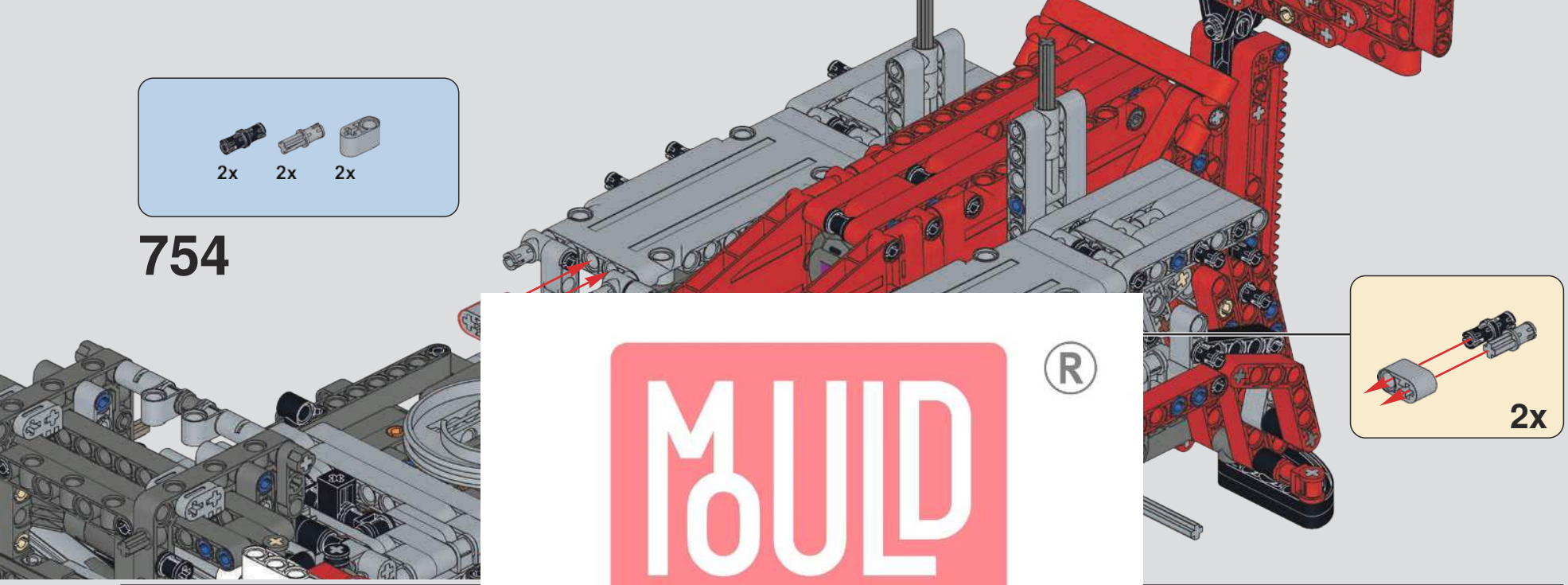

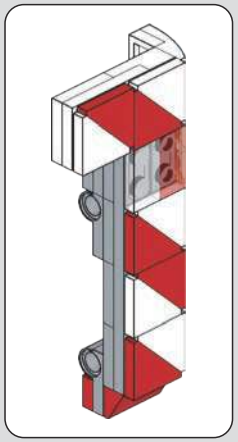

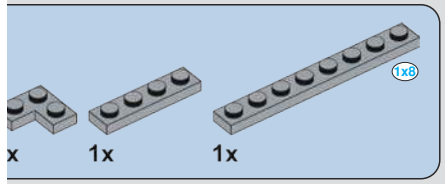

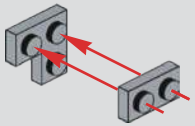

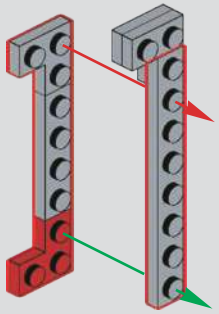

MOULD KING ®
宇 星 模 王

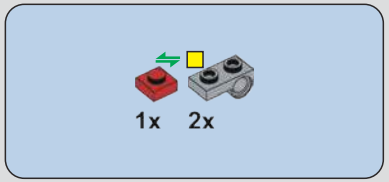

757

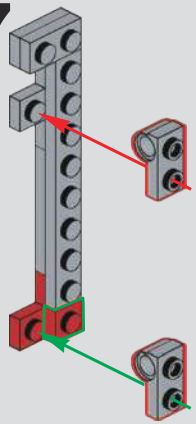

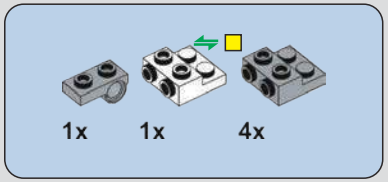

758

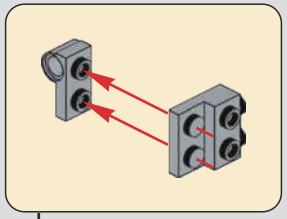

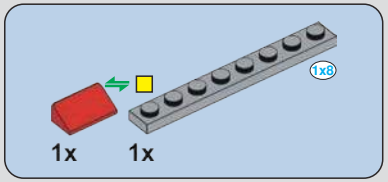

759

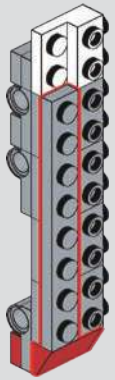

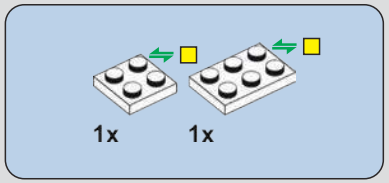

760

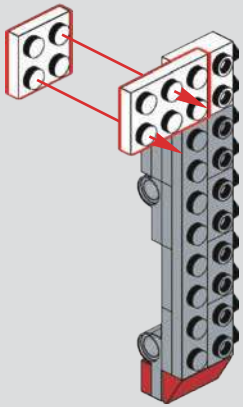

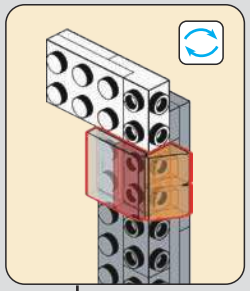

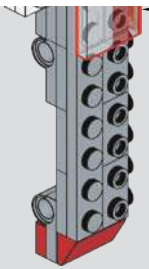

MOULD KING ®
宇 星 模 王

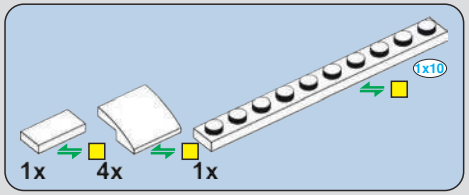

762

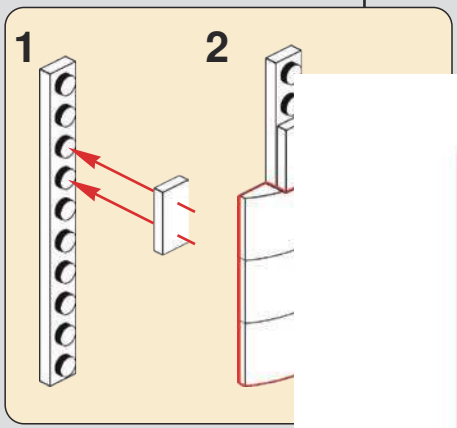

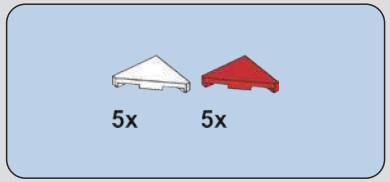

763

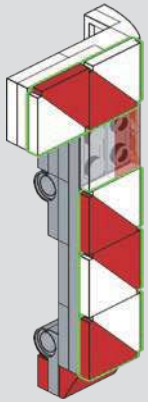

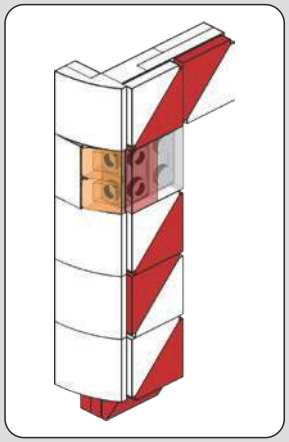

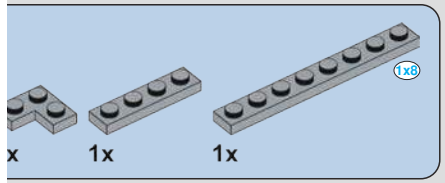

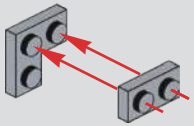

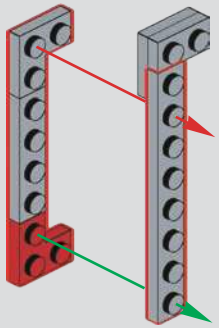

MOULD KING ®
宇 星 模 王

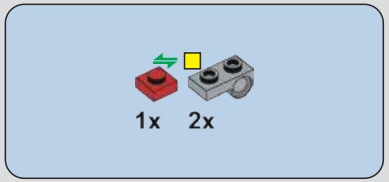

766

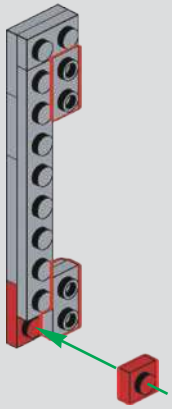

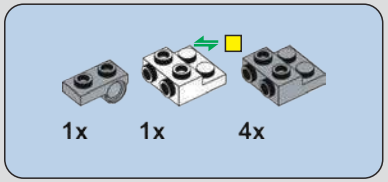

767

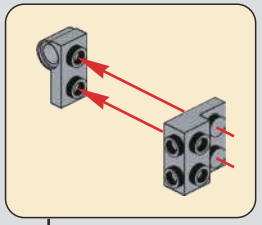

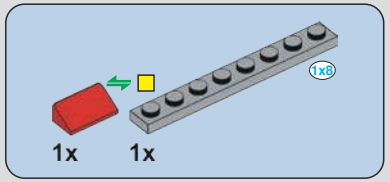

768

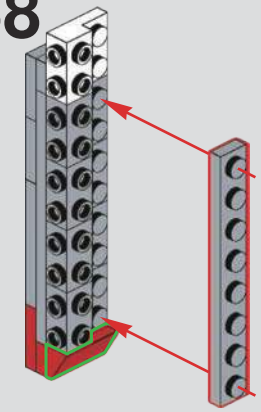

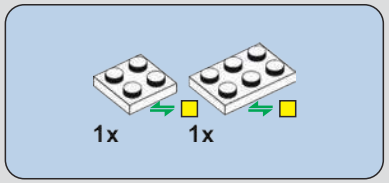

769

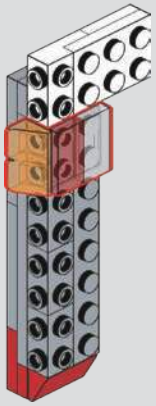

MOULD KING ®
宇 星 模 王

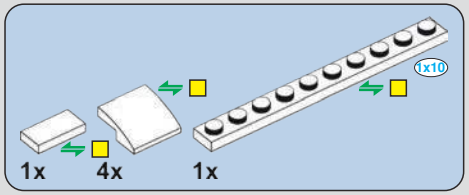

771

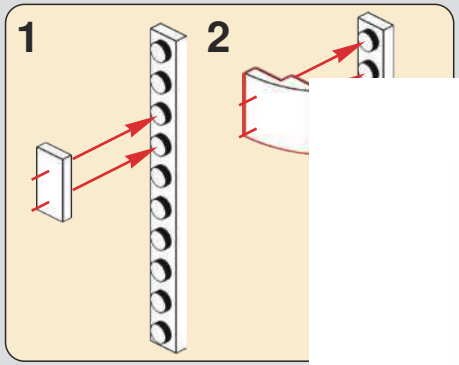

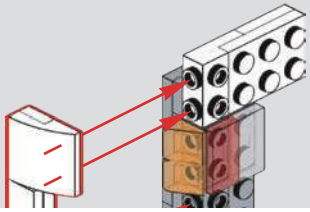

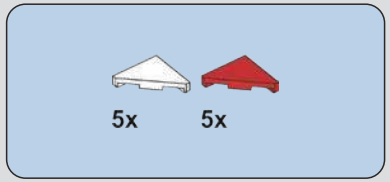

772

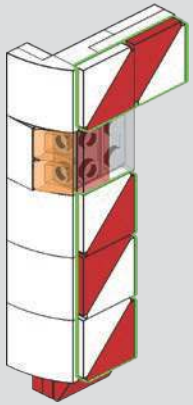

773

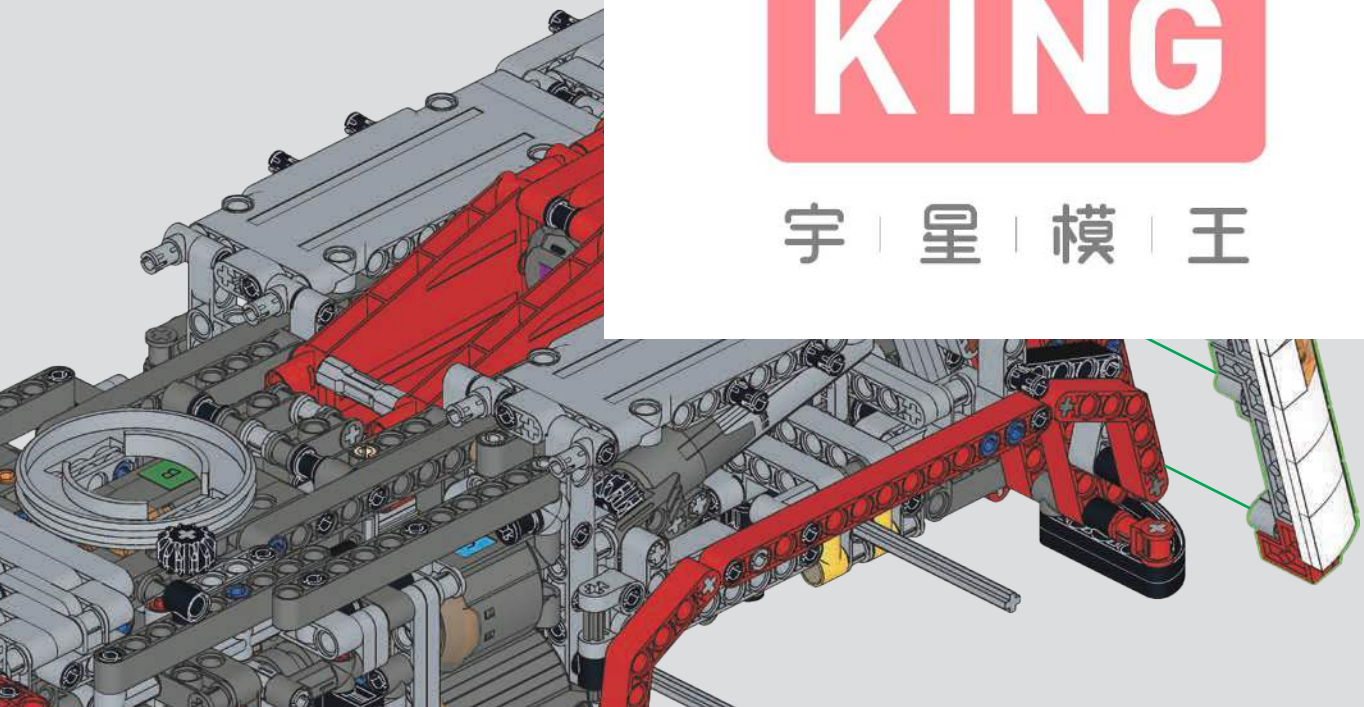

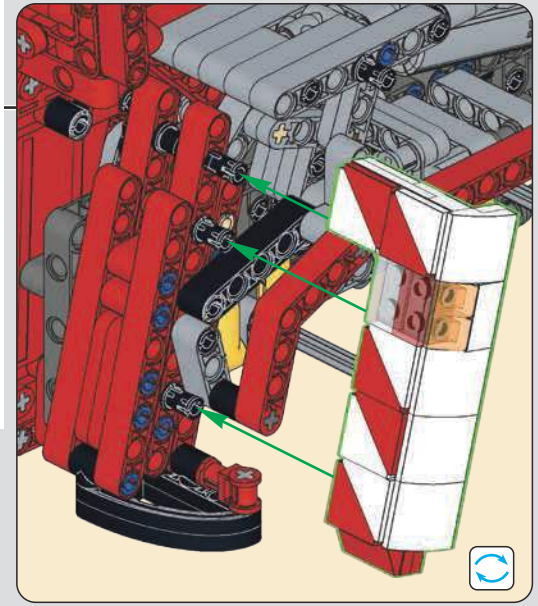

MOULD KING ®
宇 星 模 王

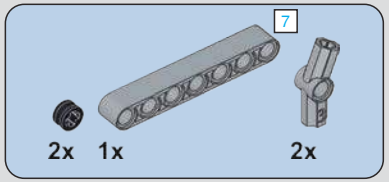

774

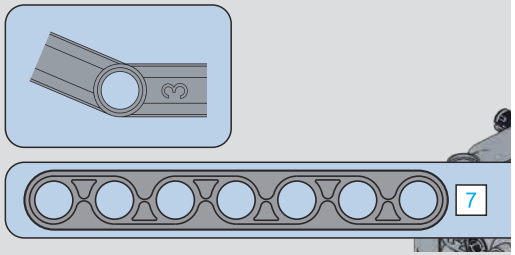

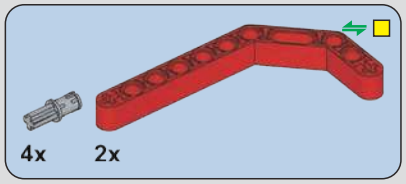

775

MOULD KING ®
宇 星 模 王

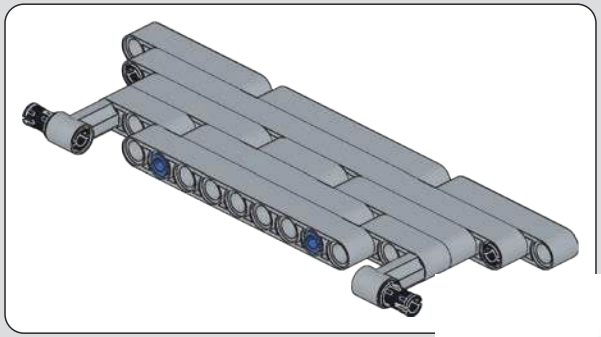

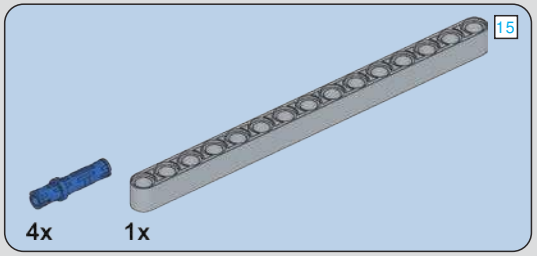

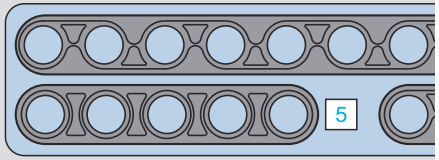

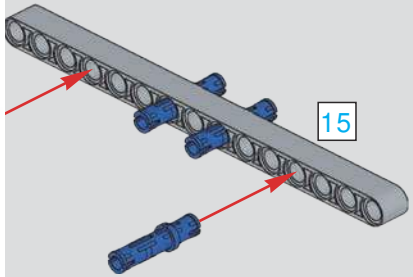

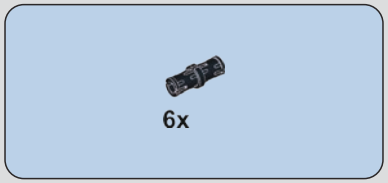

777

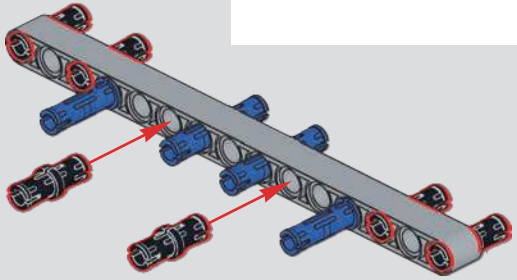

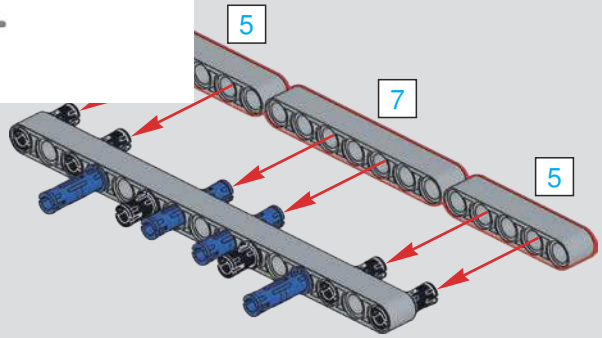

MOULD KING ®
宇 星 模 王

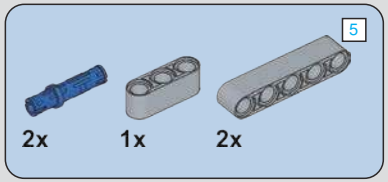

779

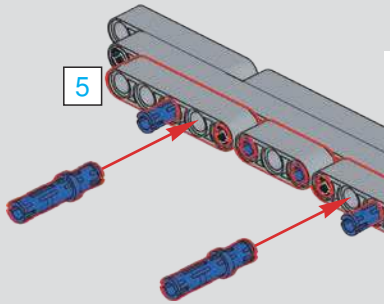

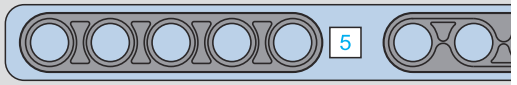

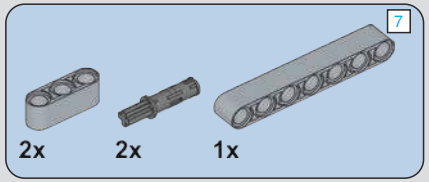

780

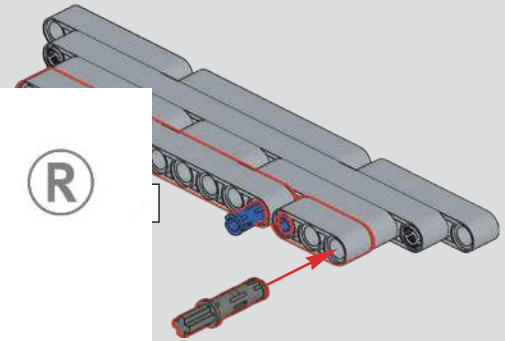

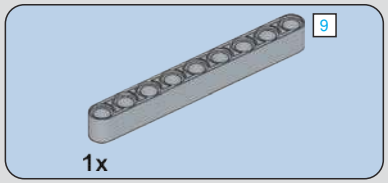

781

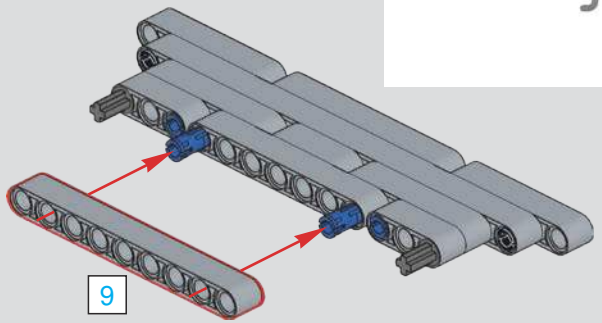

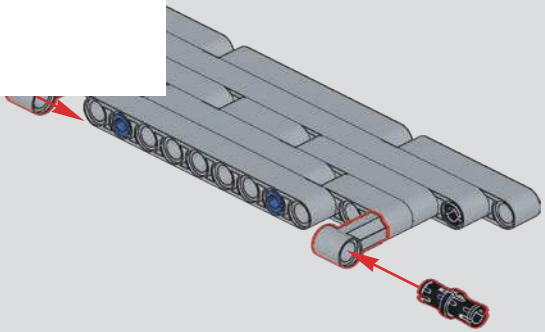

MOULD KING ®
宇 星 模 王

783

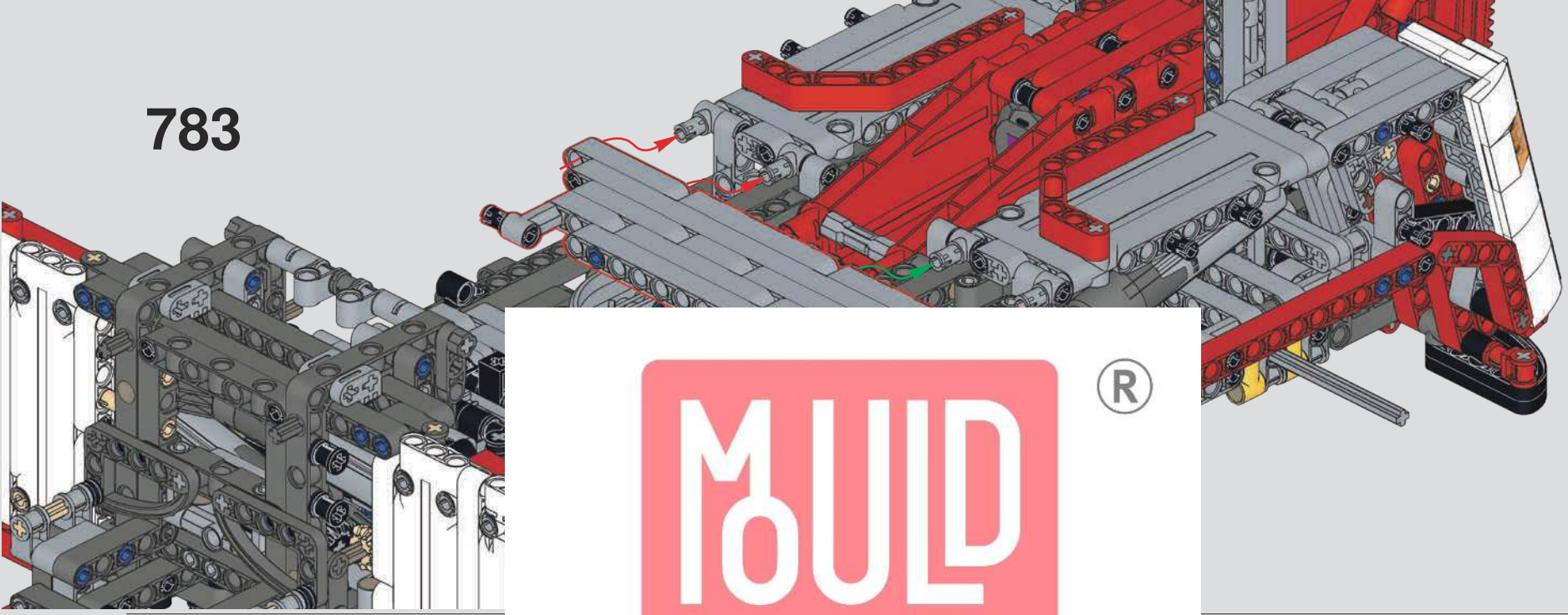

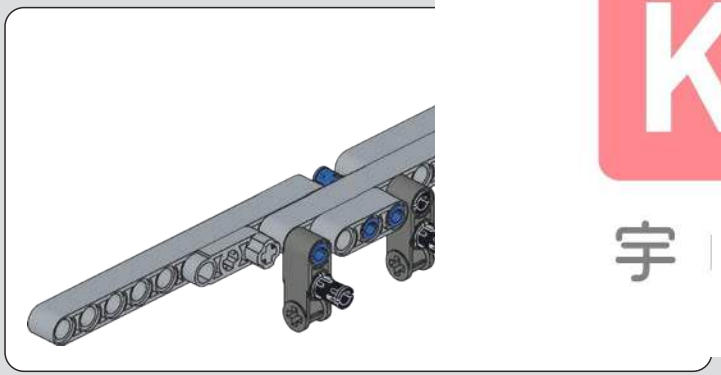

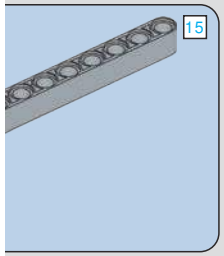

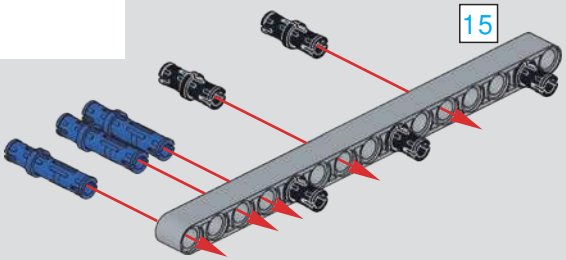

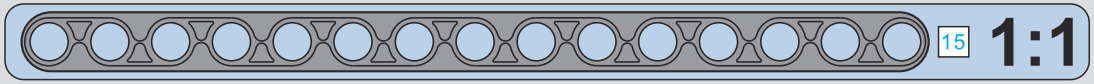

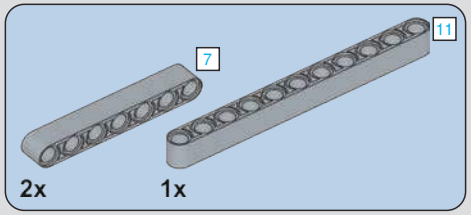

785

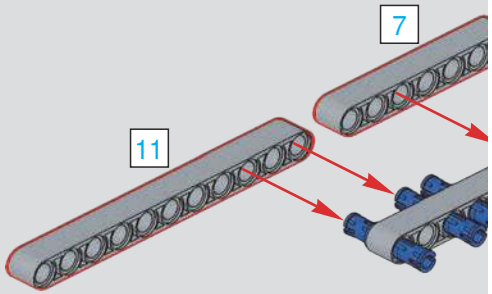

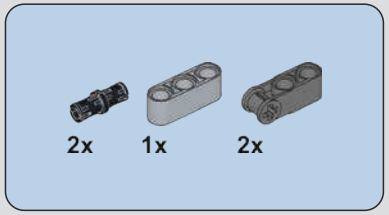

786

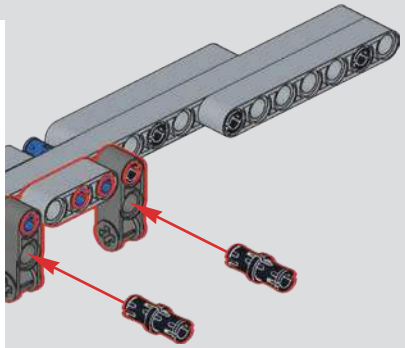

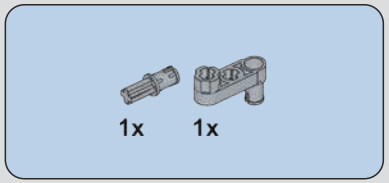

787

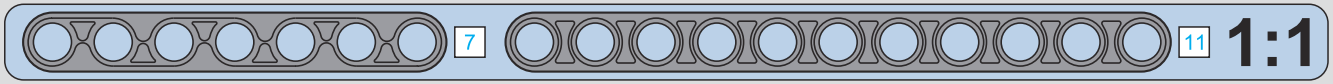

788

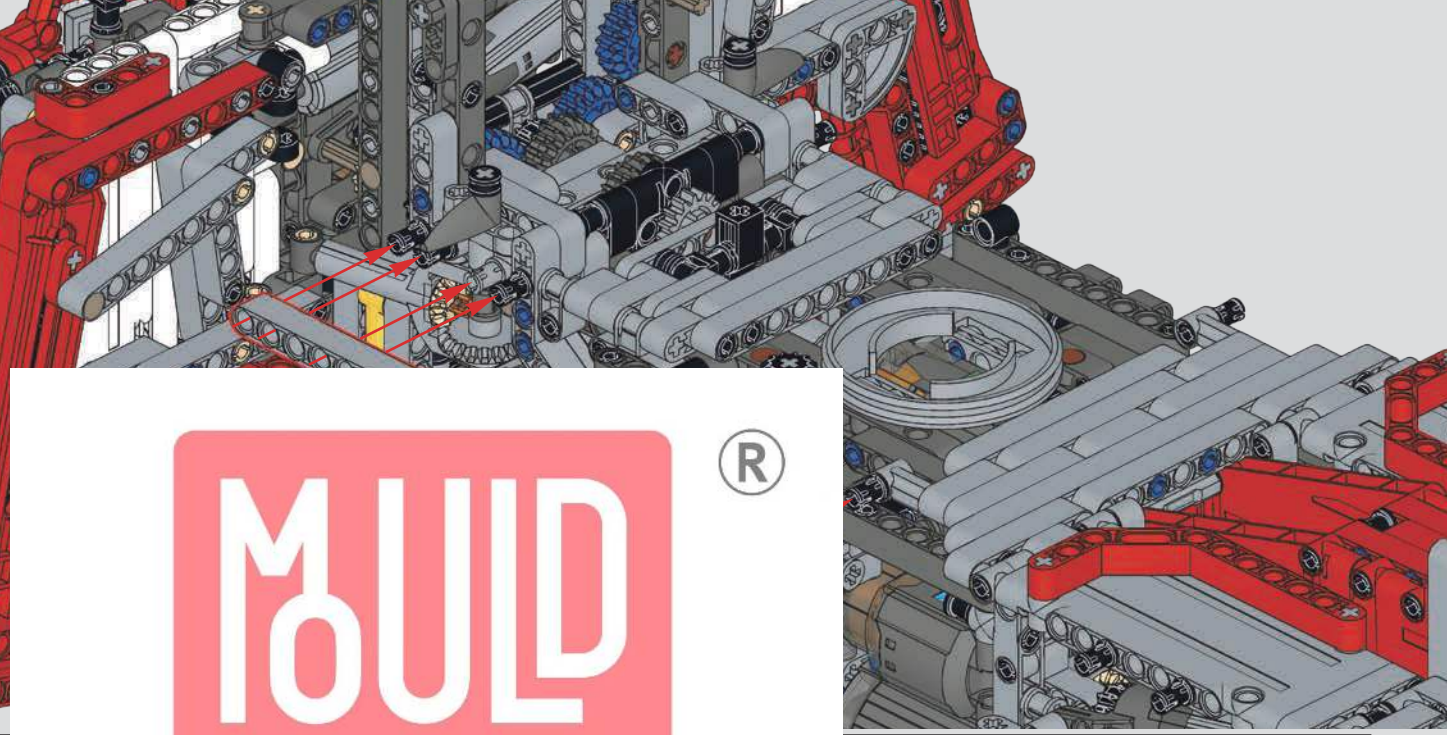

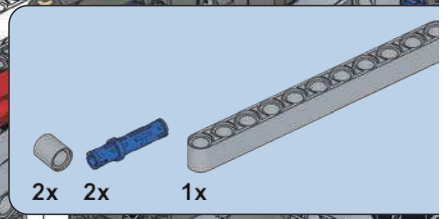

789

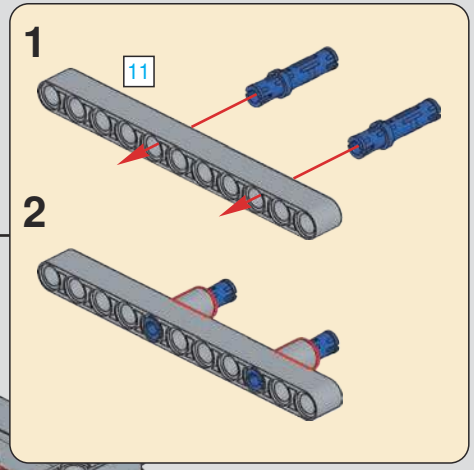

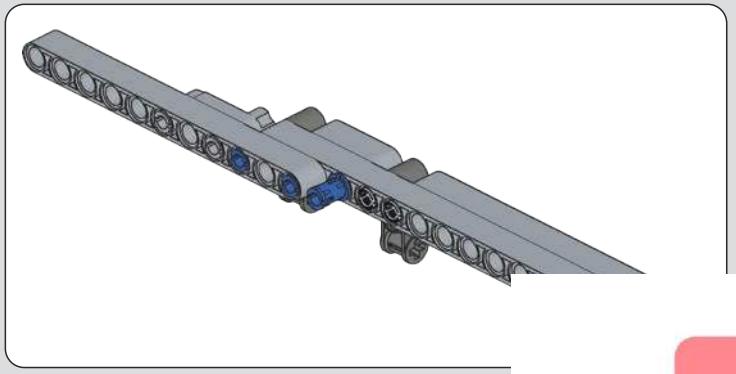

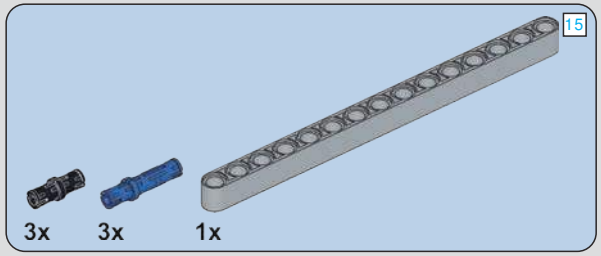

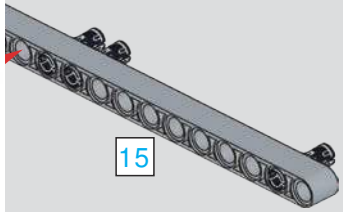

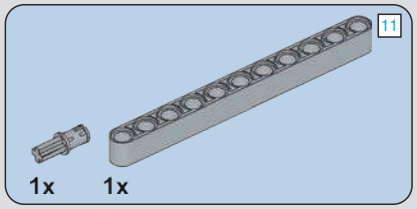

791

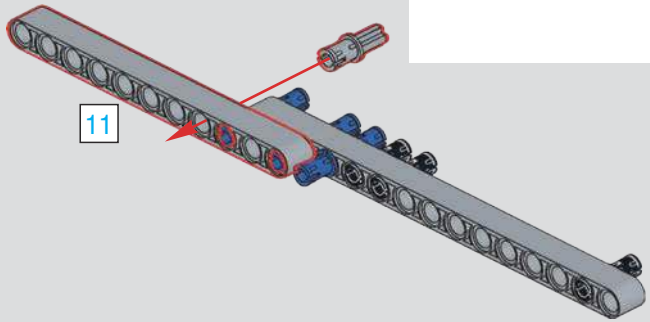

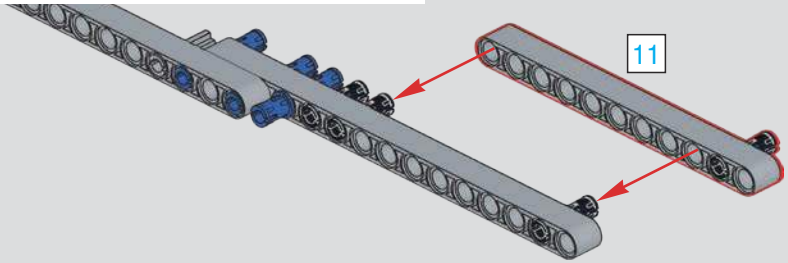

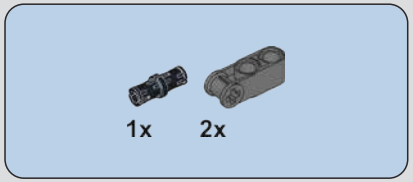

793

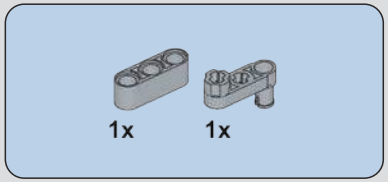

794

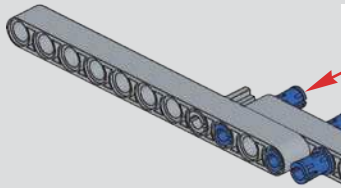

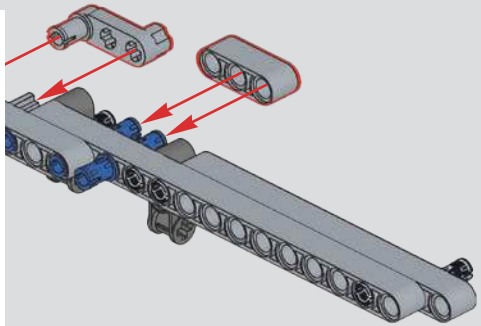

795

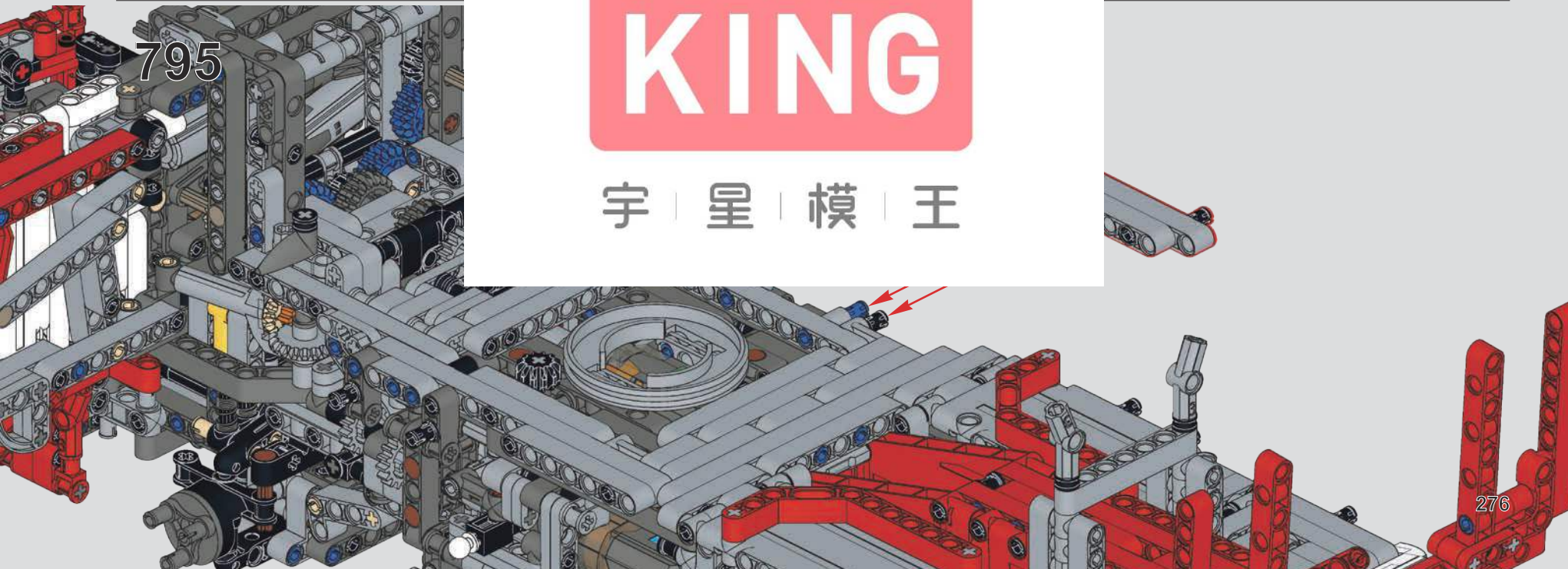

MOULD KING ®
宇 星 模 王

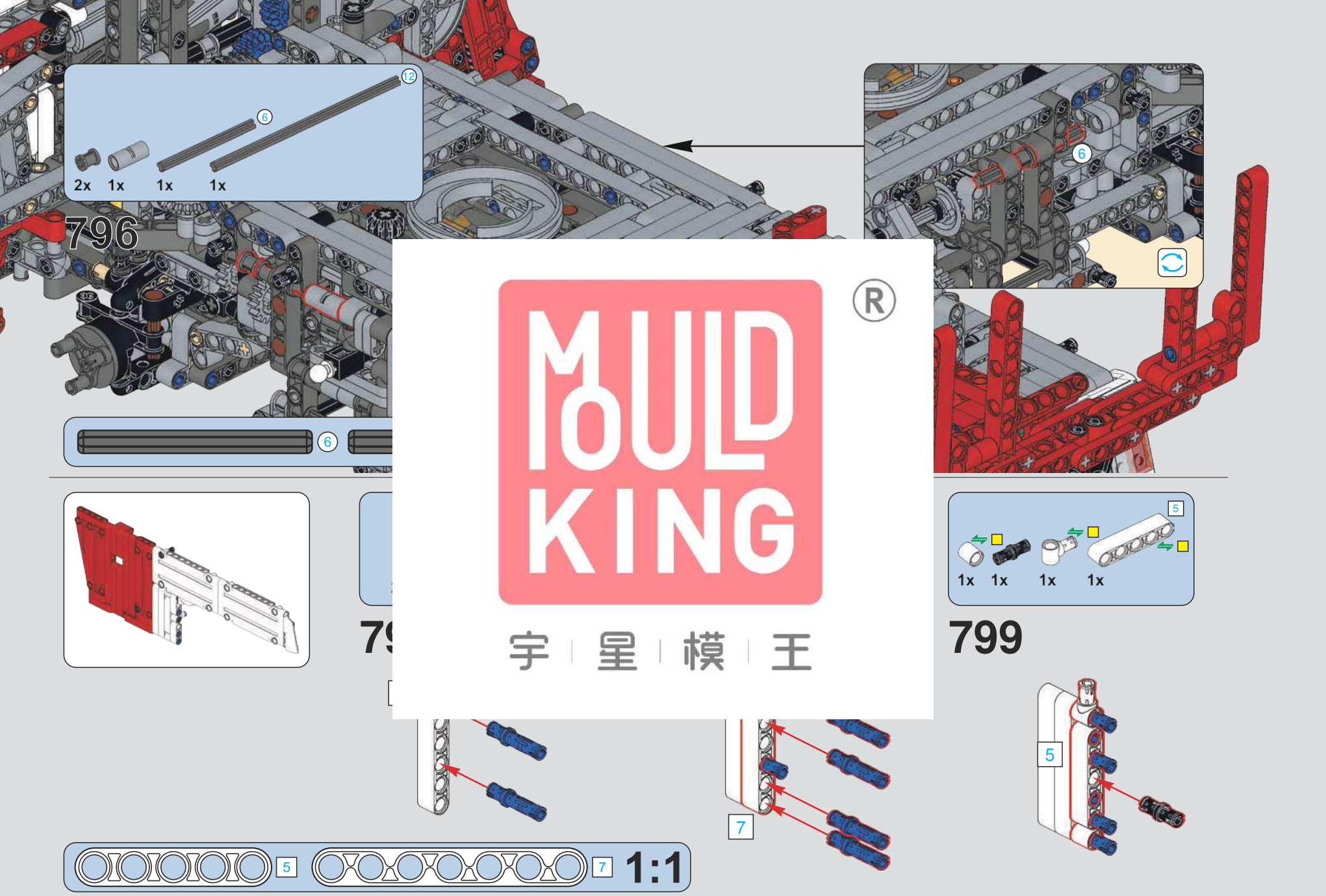

MOULD KING ®
宇 星 模 王

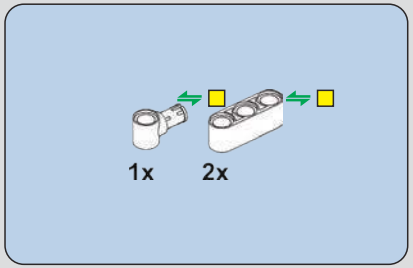

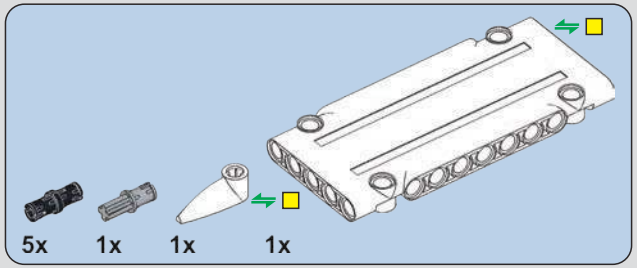

800

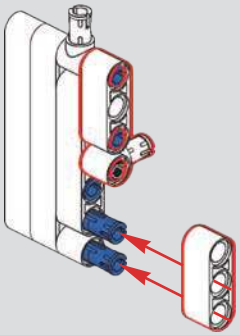

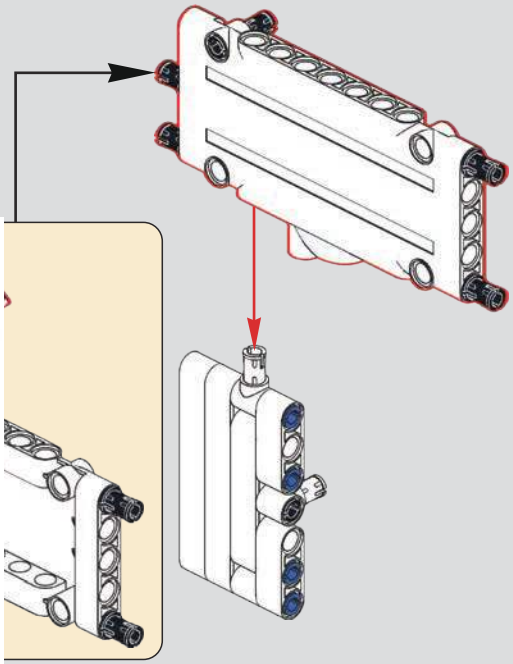

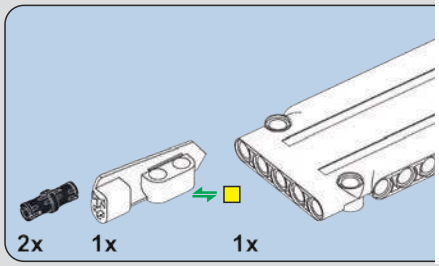

802

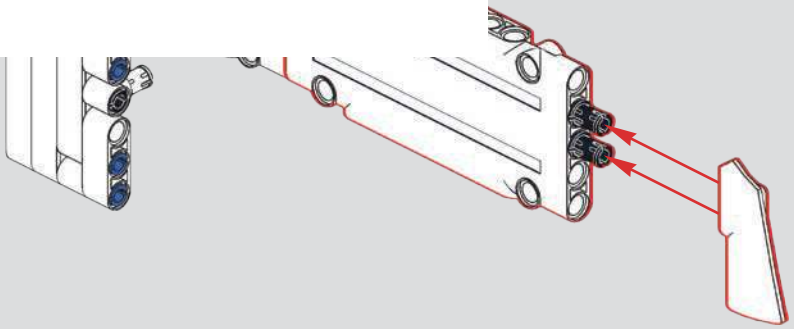

MOULD KING ®
宇 星 模 王

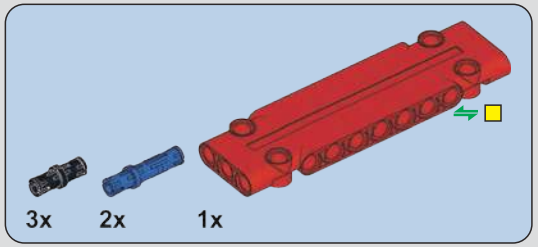

803

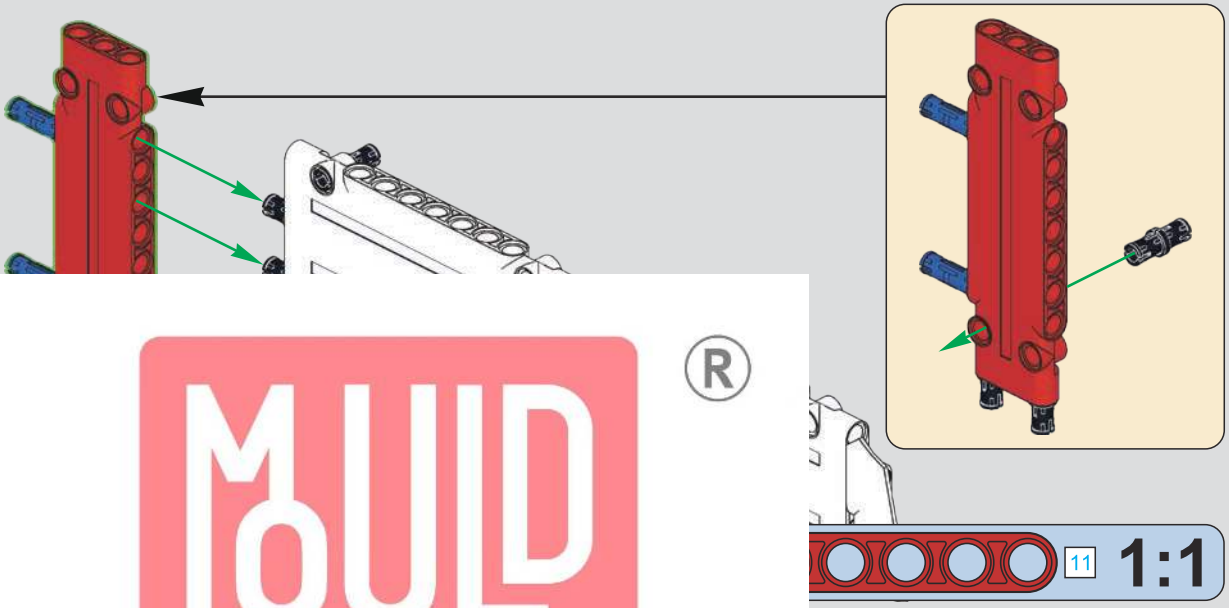

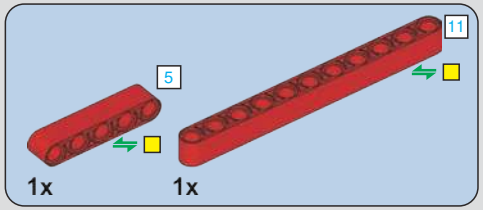

804

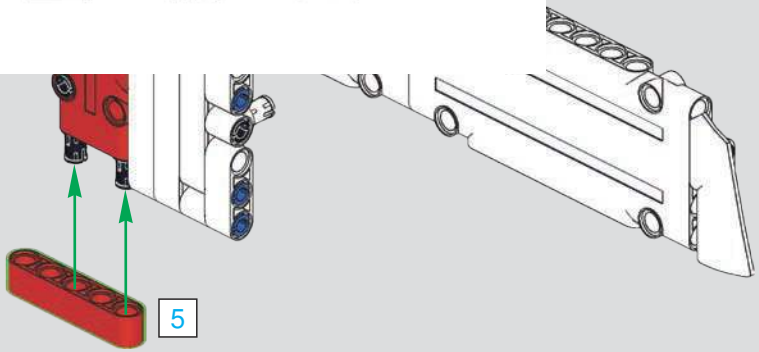

MOULD KING ®
宇 星 模 王

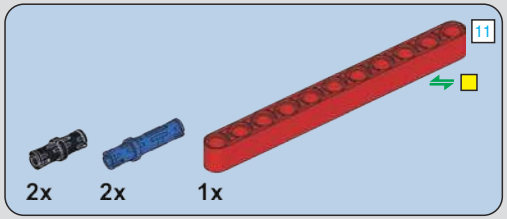

805

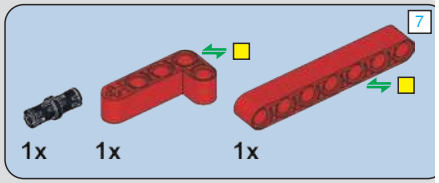

806

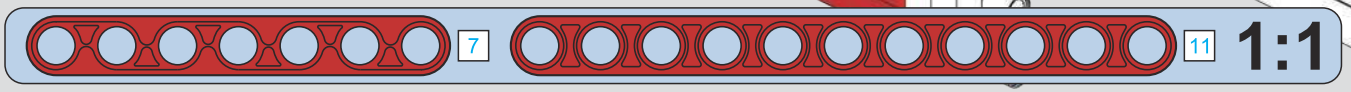

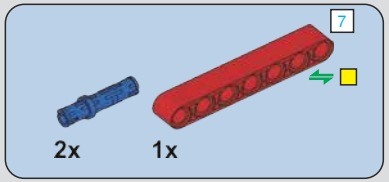

807

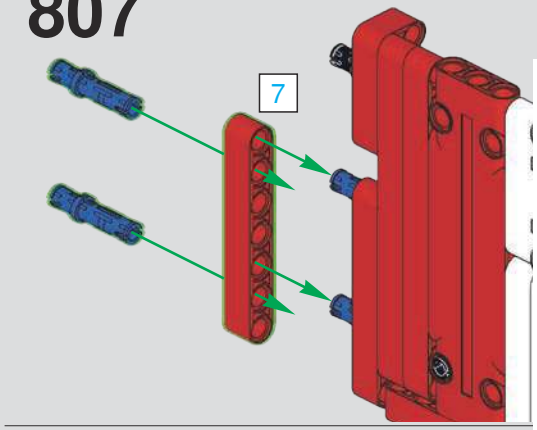

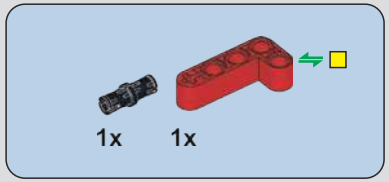

808

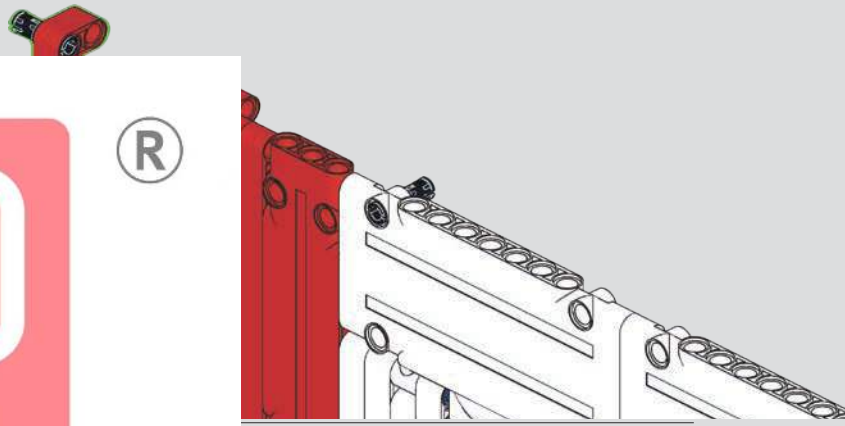

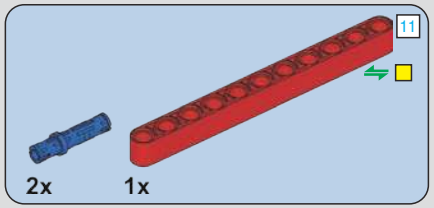

809

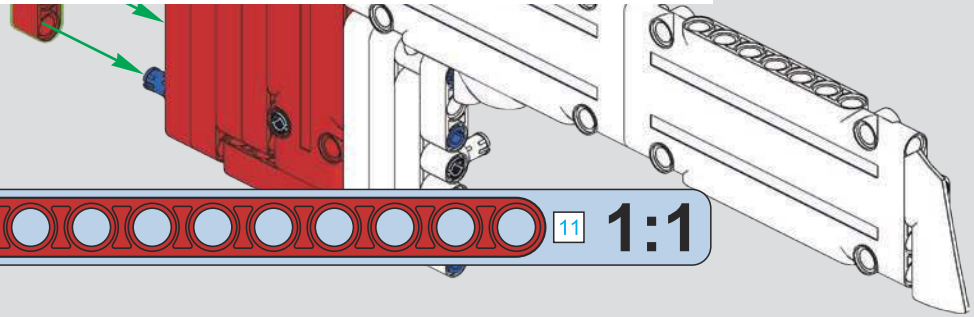

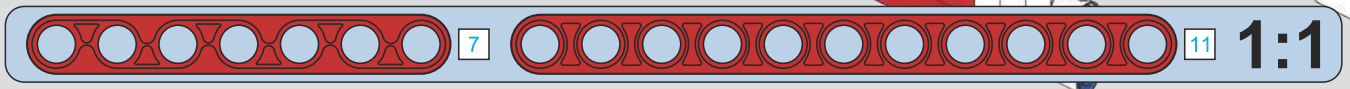

MOULD KING ®
宇 星 模 王

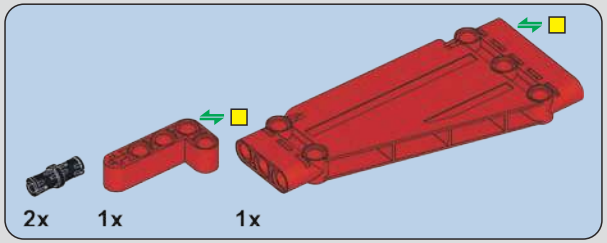

810

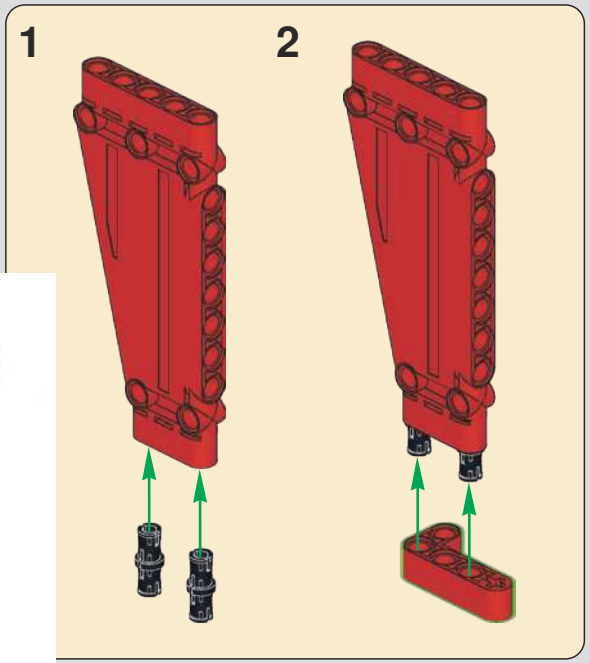

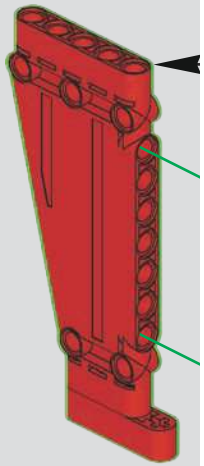

MOULD KING ®
宇 星 模 王

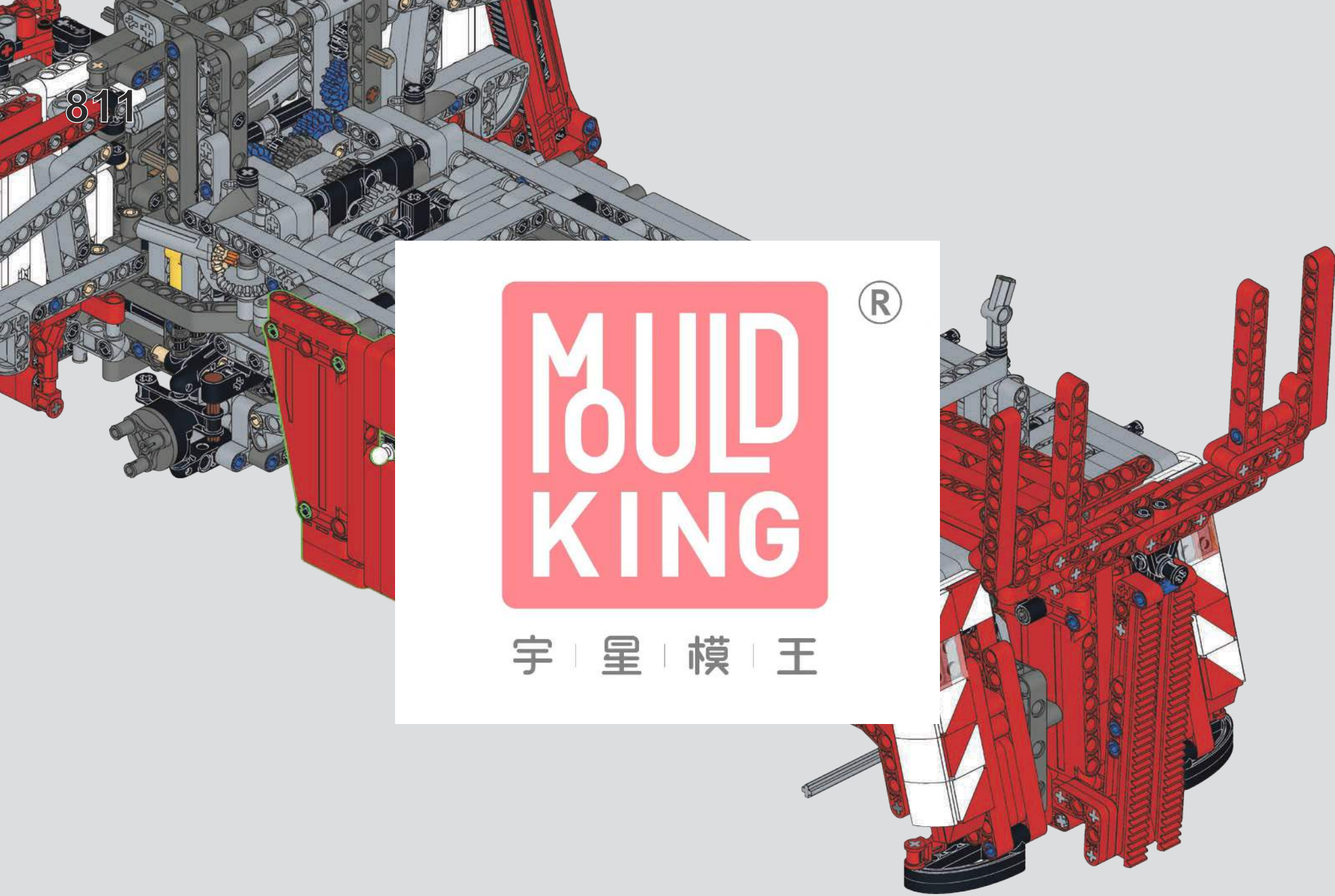
811
MOULD KING
宇 星 模 王

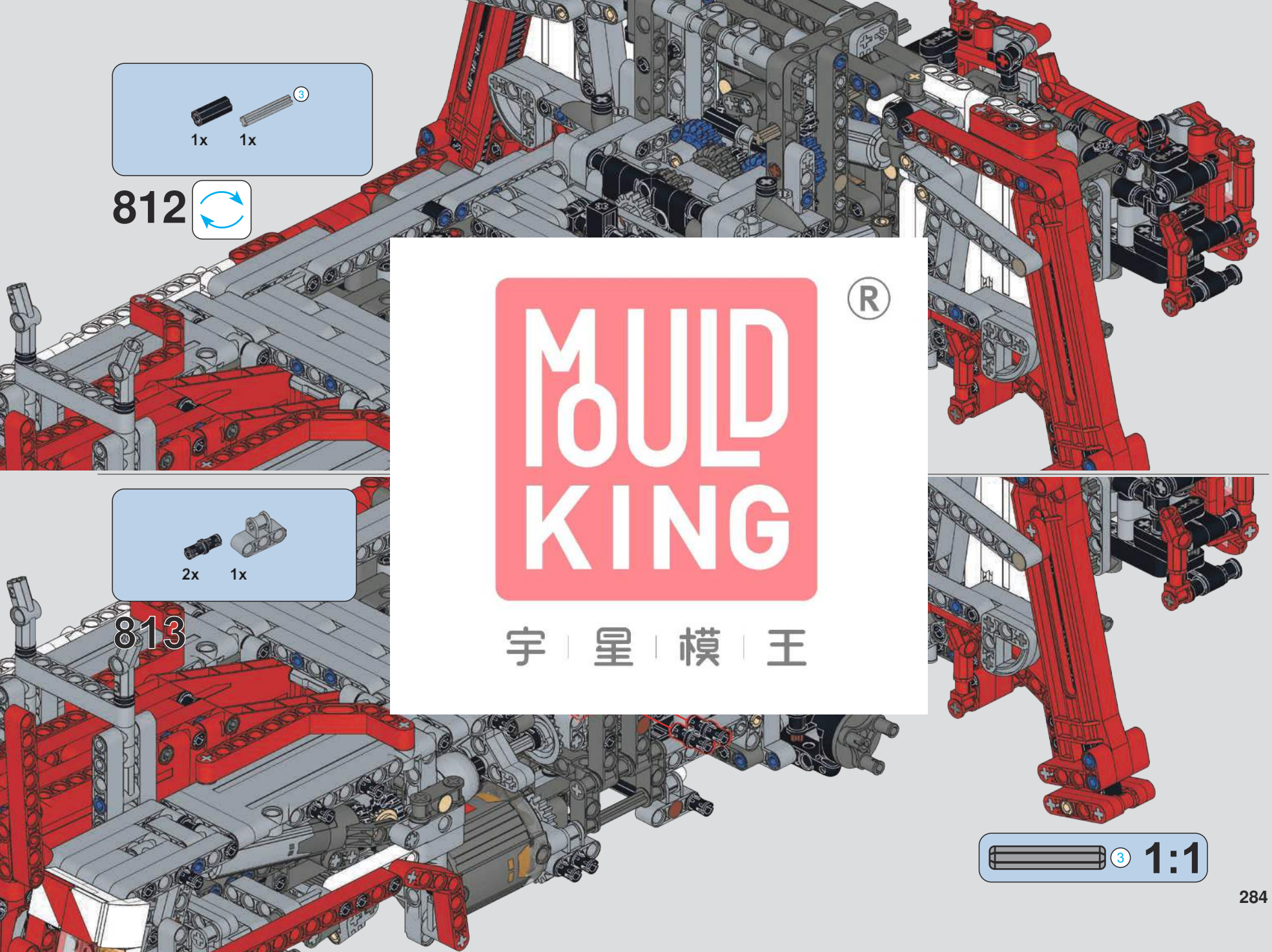
1x
1x
3
812
2x
1x
813
MOULD KING
®
宇 星 模 王
3
1:1

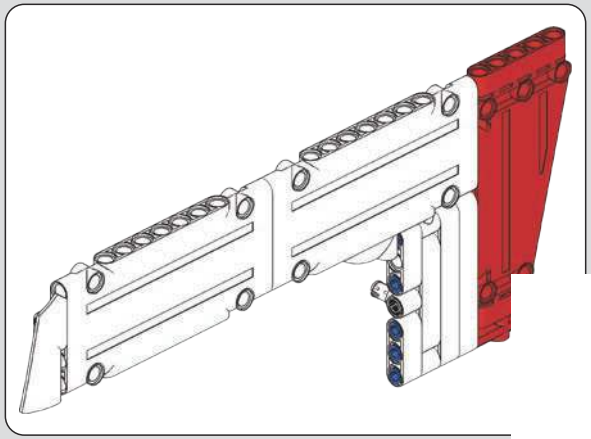

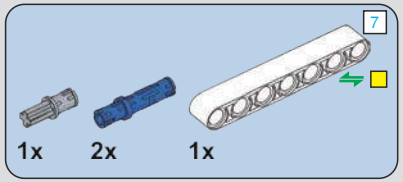

814

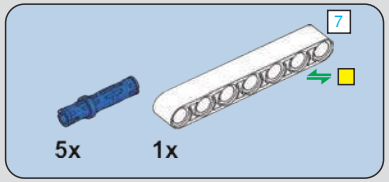

815

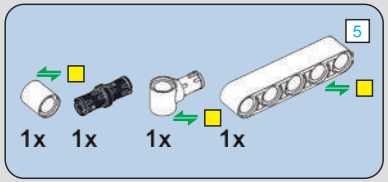

816

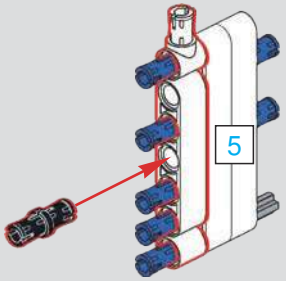

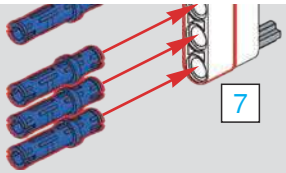

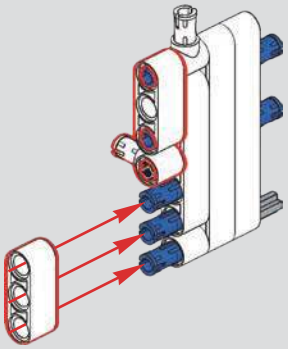

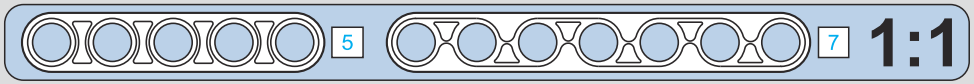

MOULD KING ®
宇 星 模 王

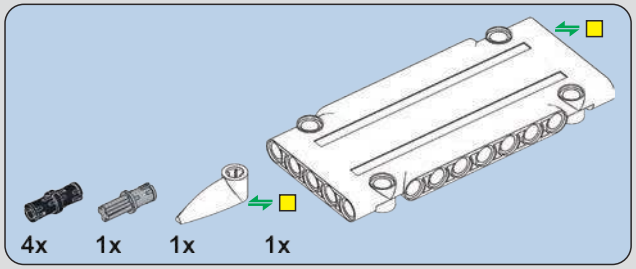

818

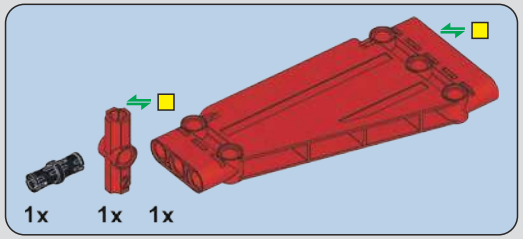

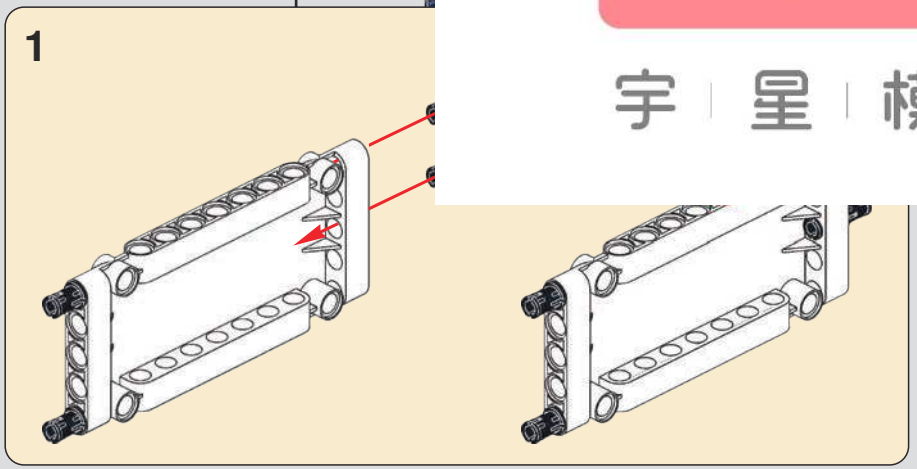

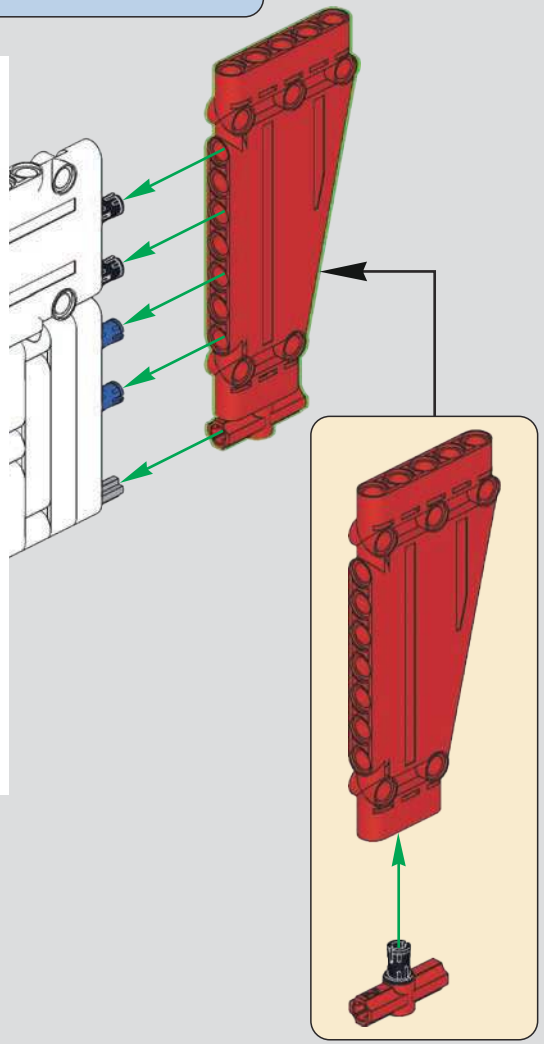

MOULD KING ®
宇 星 模 王

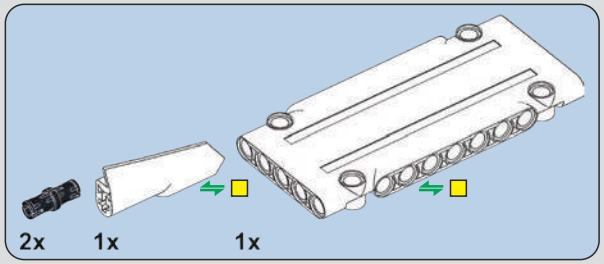

820

821

MOULD KING ®
宇 星 模 王

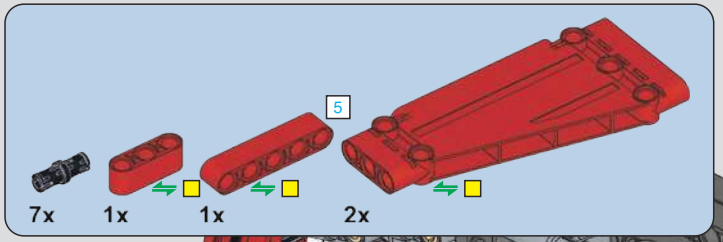

822

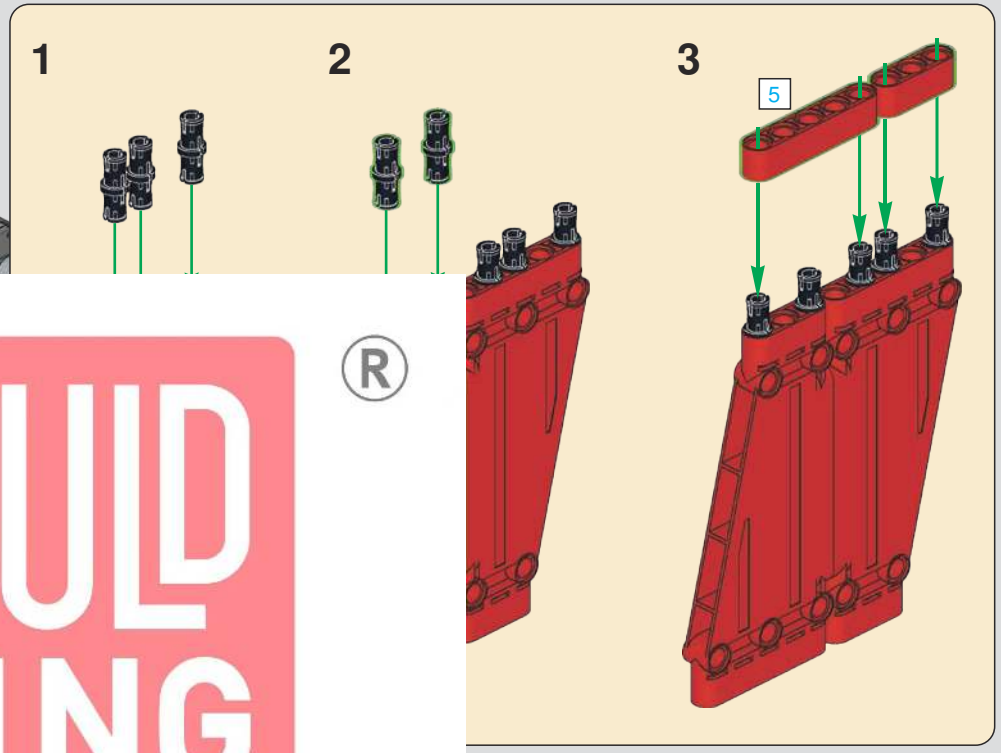

MOULD KING ®

宇 星 模 王

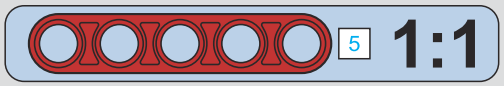

823

MOULD KING ®

宇 星 模 王

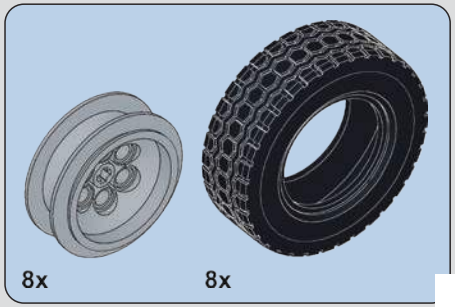

824

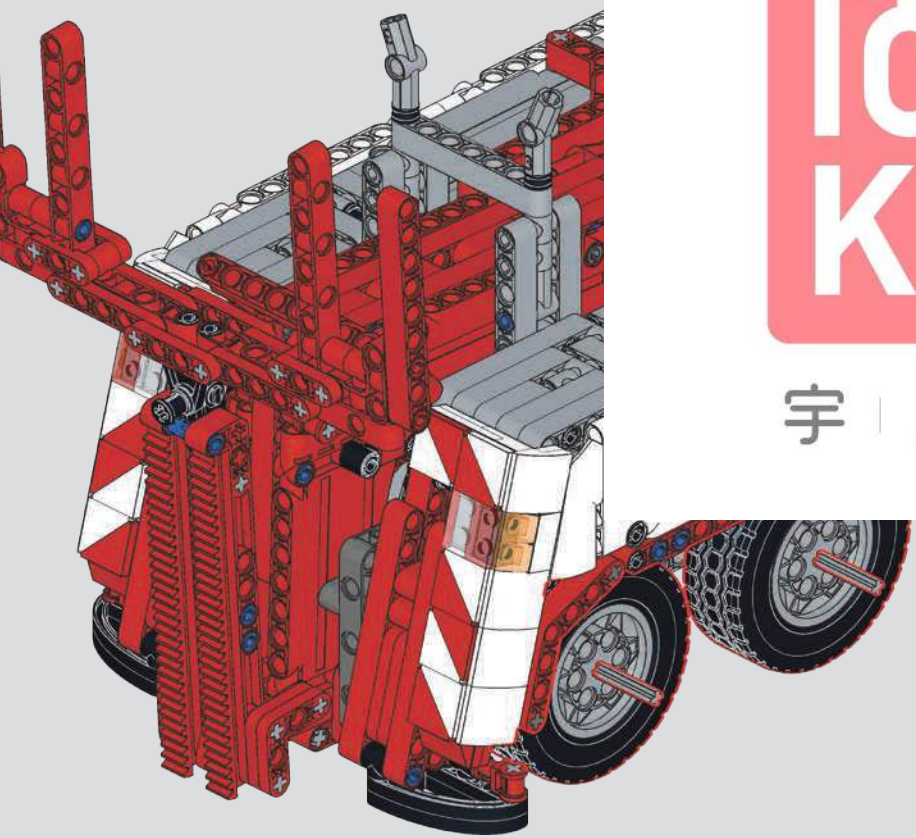

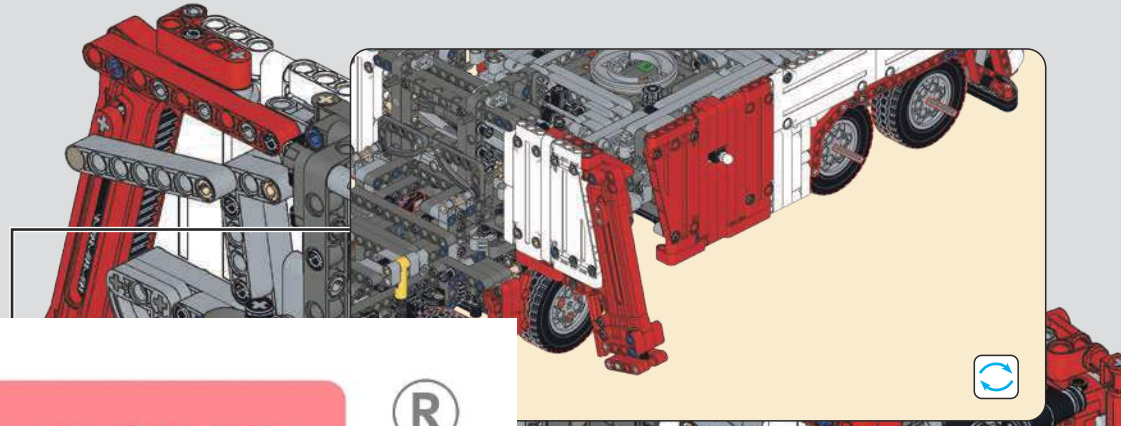

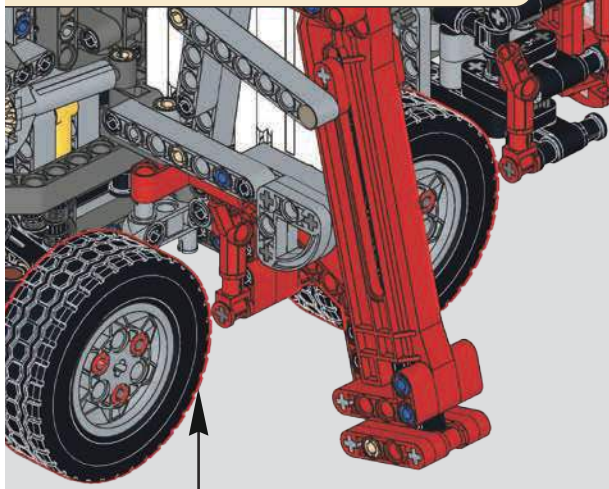

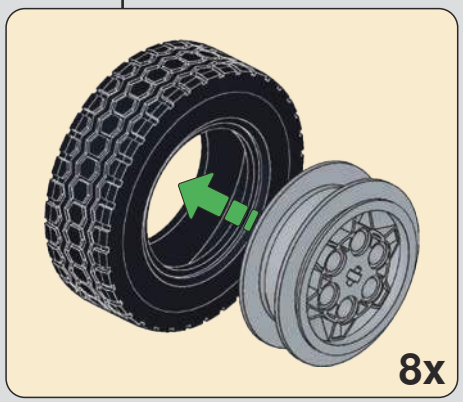

MOULD KING ®
宇 星 模 王

825

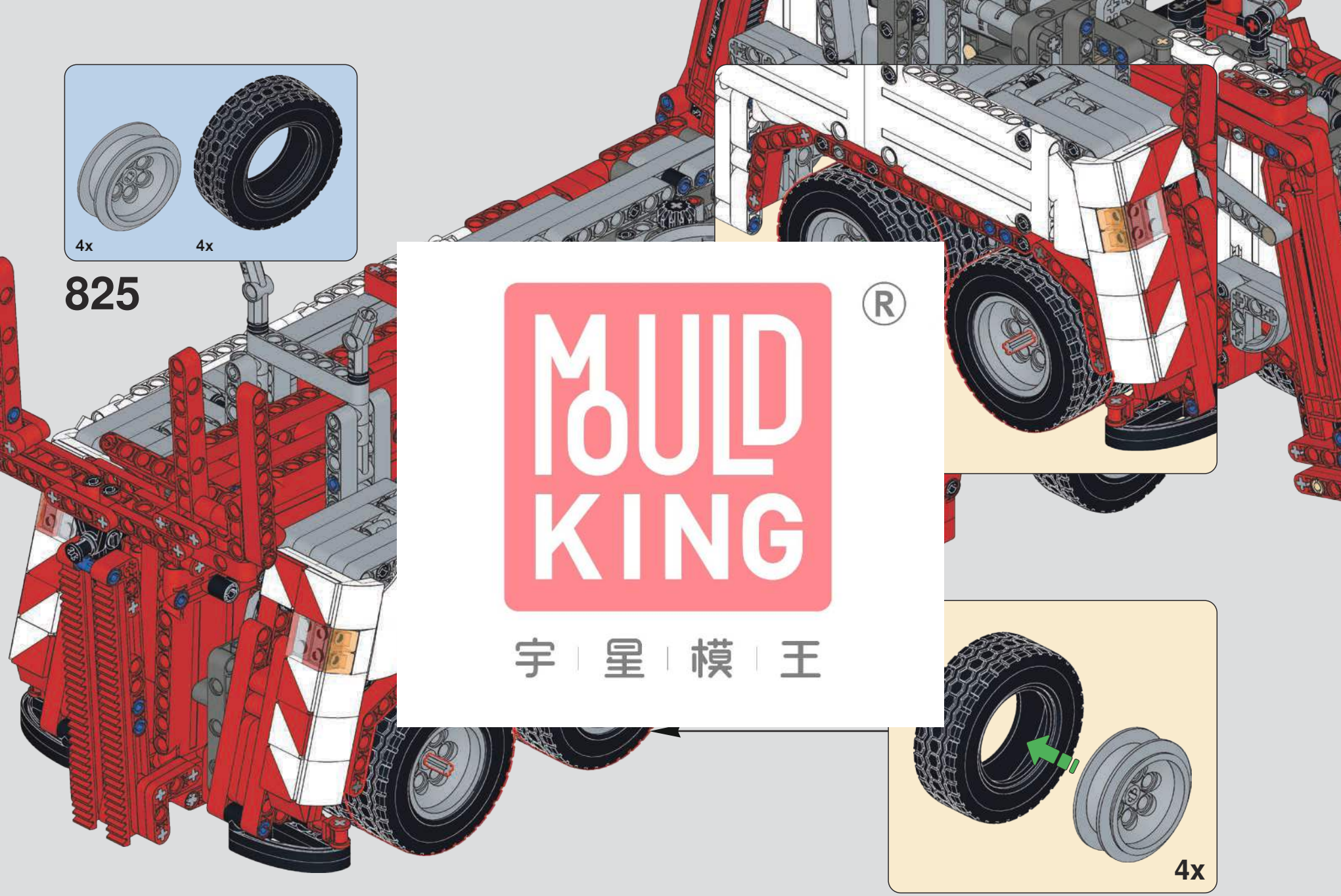

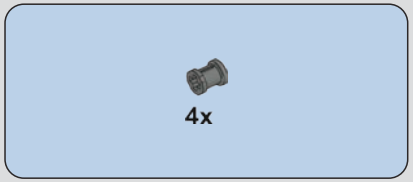

826

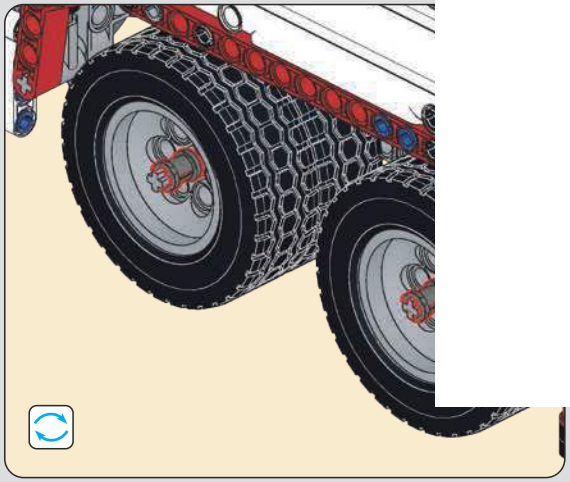

MOULD KING ®
宇 星 模 王

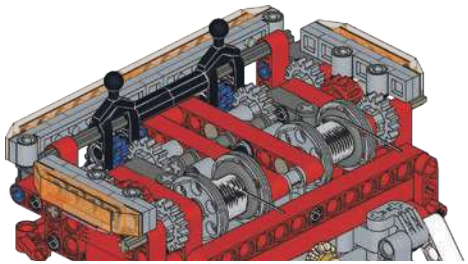

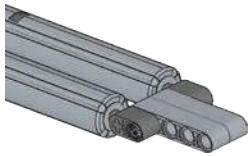

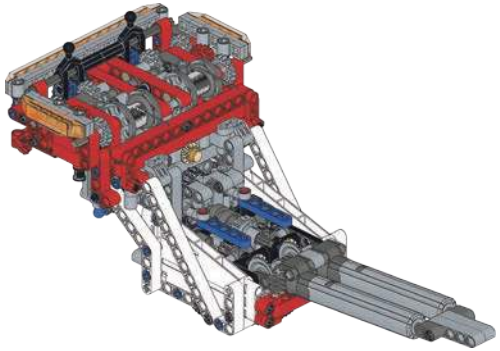

28

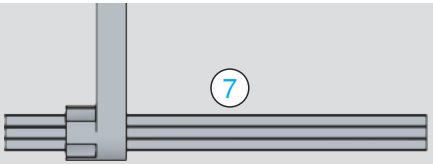

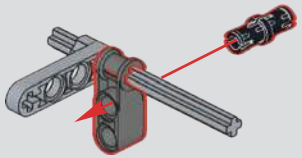

1:1

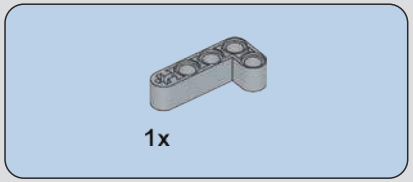

829

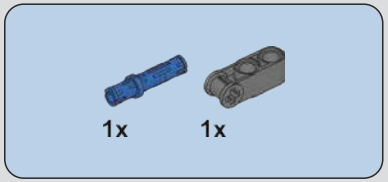

830

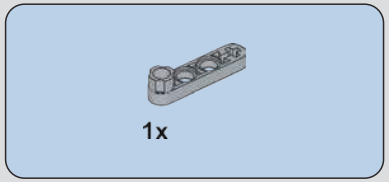

831

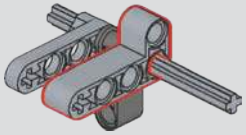

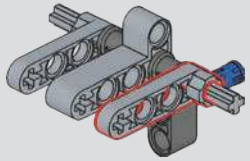

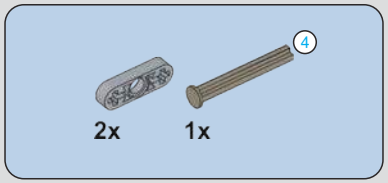

832

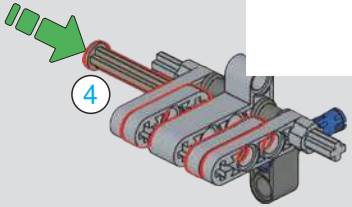

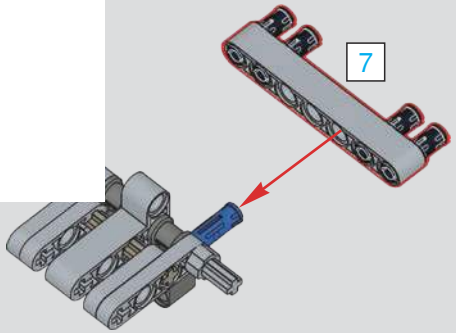

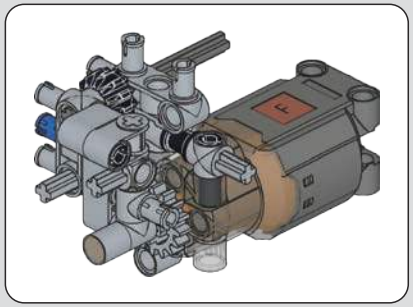

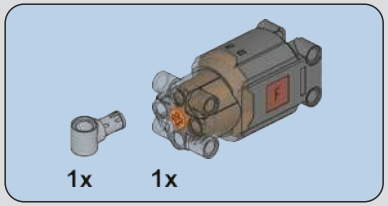

834

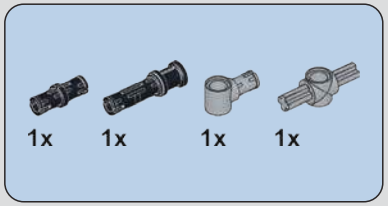

835

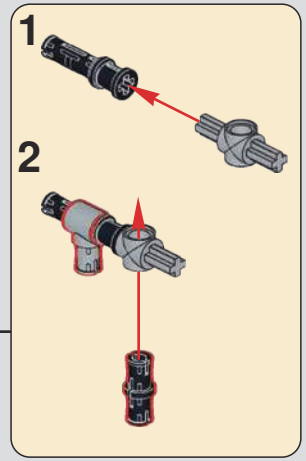

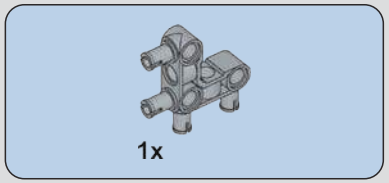

836

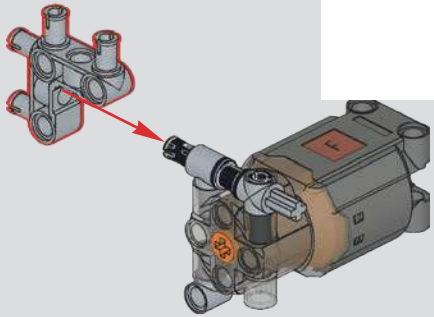

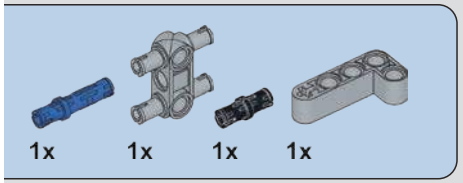

837

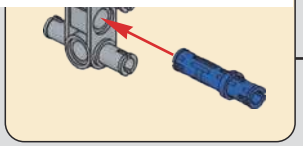

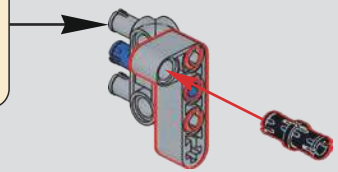

MOULD KING ®
宇 星 模 王

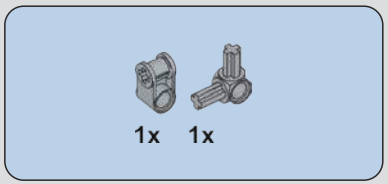

838

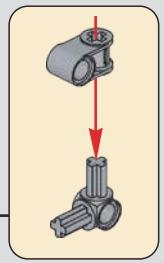

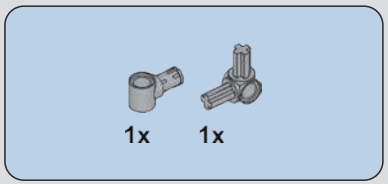

839

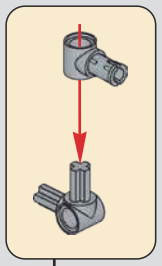

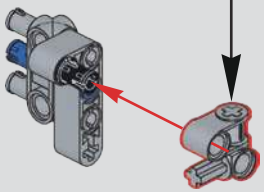

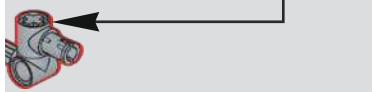

1:1

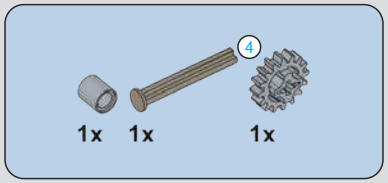

840

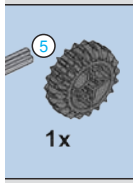

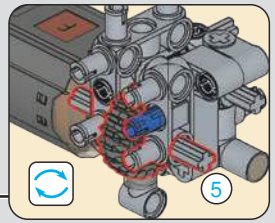

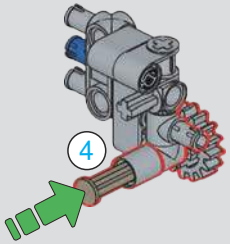

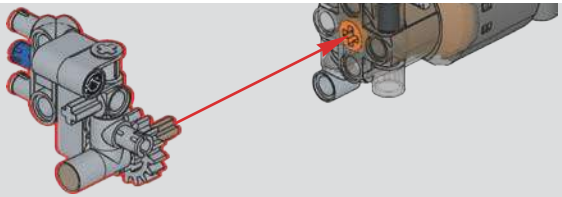

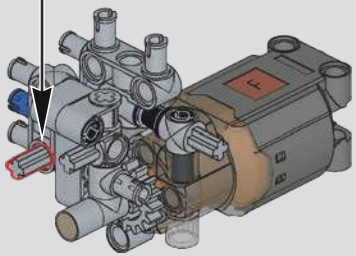

MOULD KING ®
宇 星 模 王

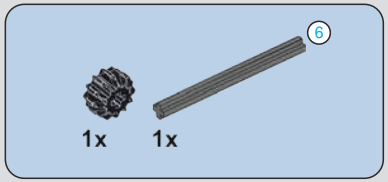

843

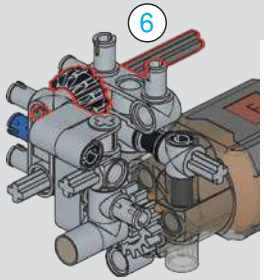

844

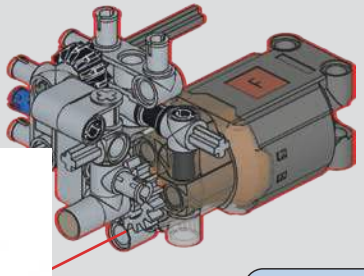

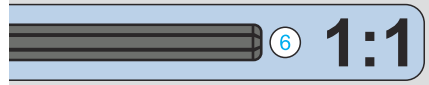

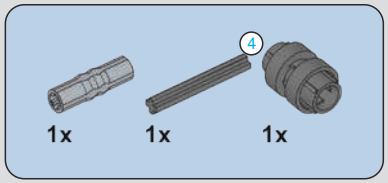

845

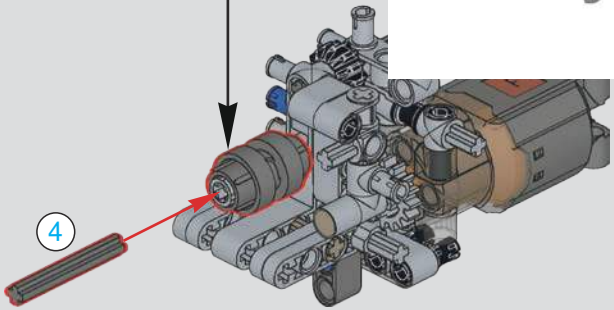

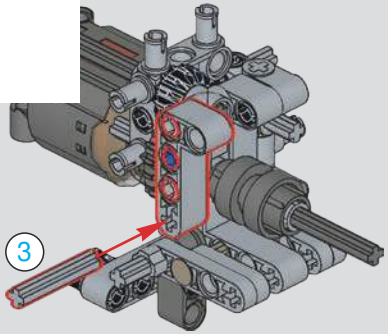

MOULD KING ®
宇 星 模 王

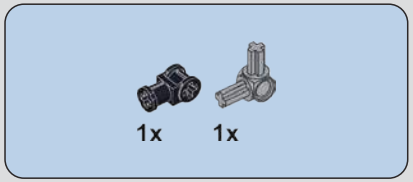

847

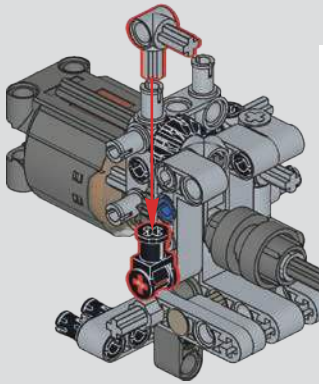

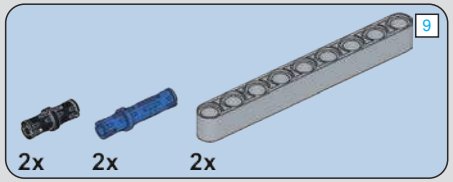

848

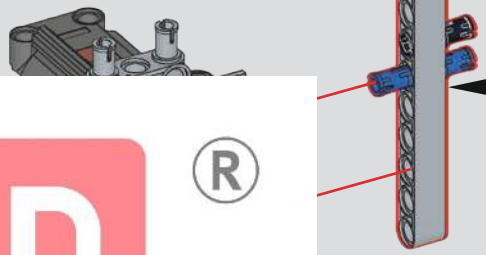

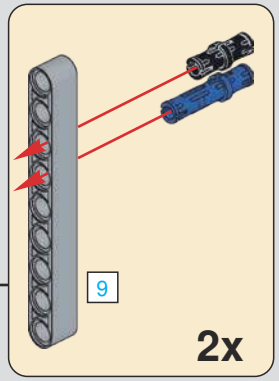

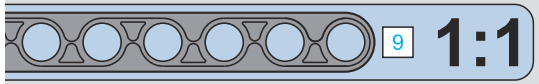

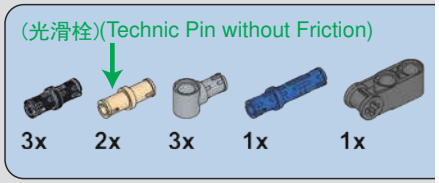

849

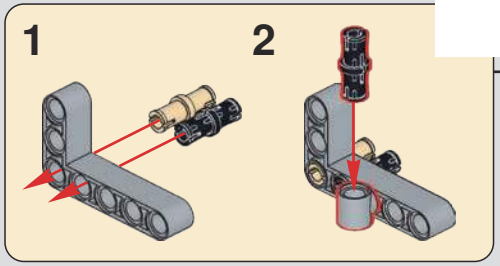

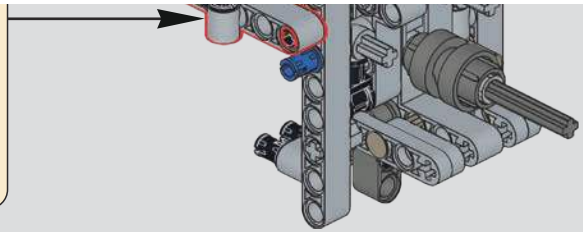

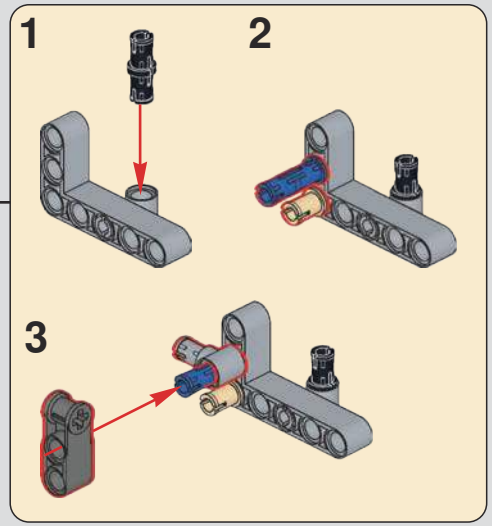

MOULD KING ®
宇 星 模 王

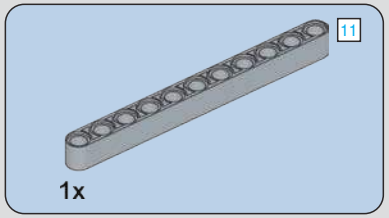

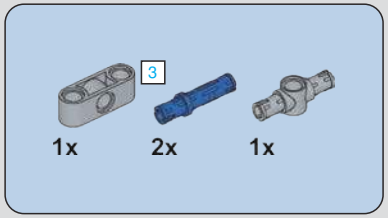

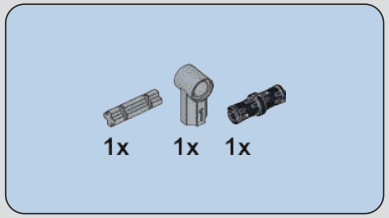

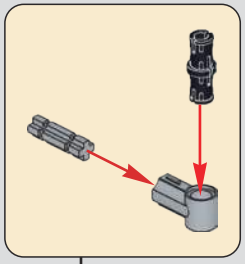

850

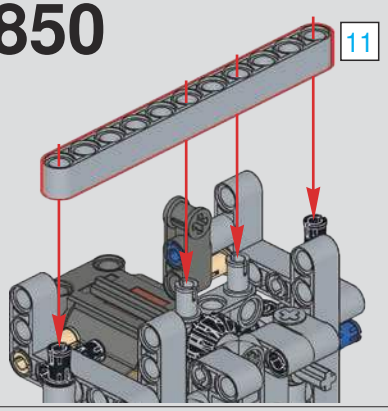

851

852

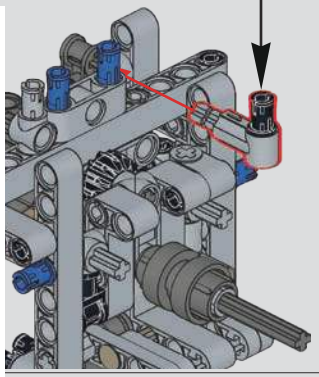

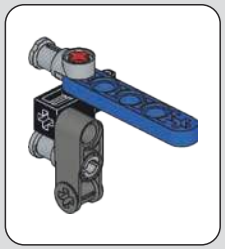

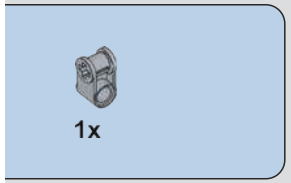

MOULD KING ®
宇 星 模 王

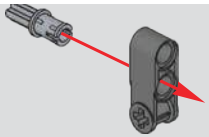

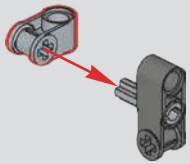

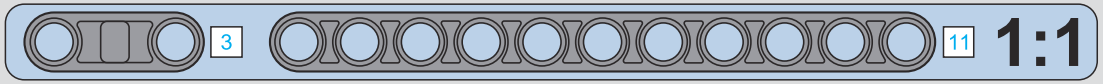

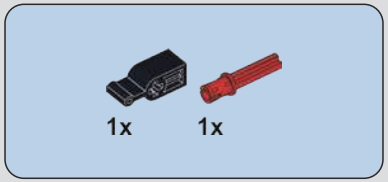

855

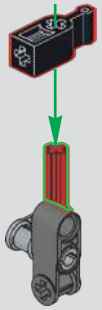

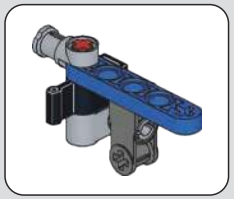

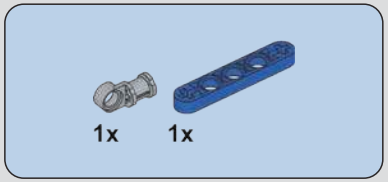

856

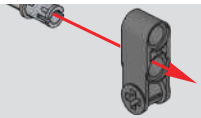

857

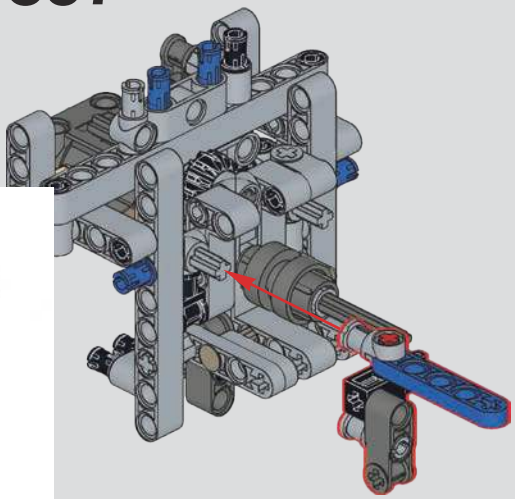

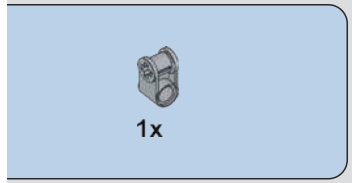

59

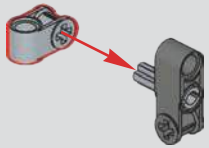

MOULD KING ®
宇 星 模 王

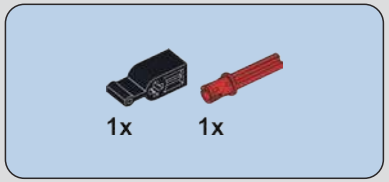

860

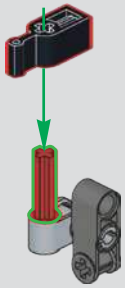

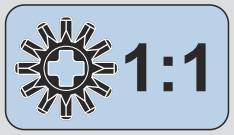

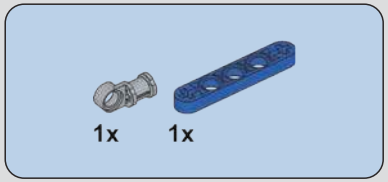

861

862

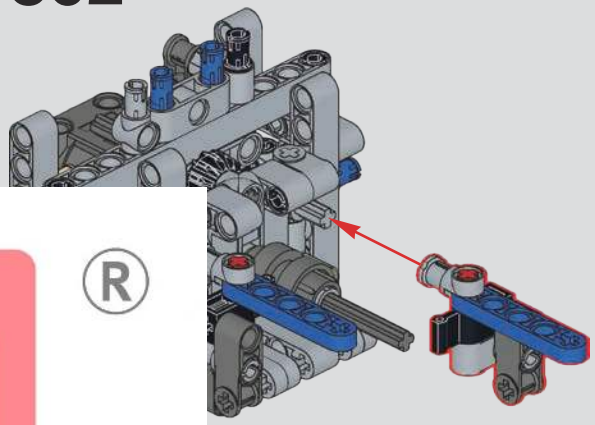

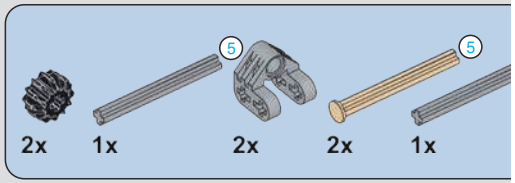

863

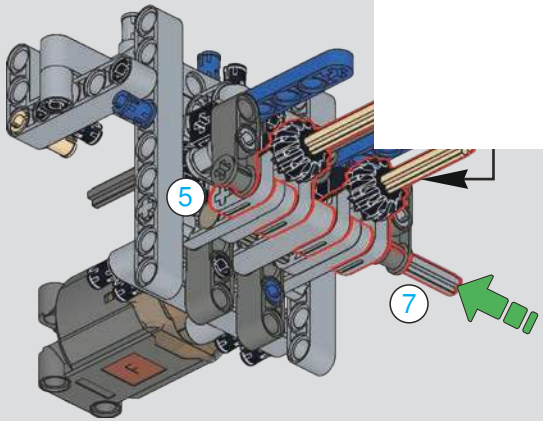

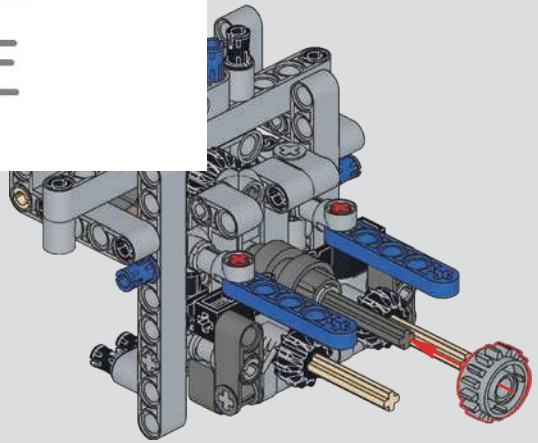

MOULD KING ®
宇 星 模 王

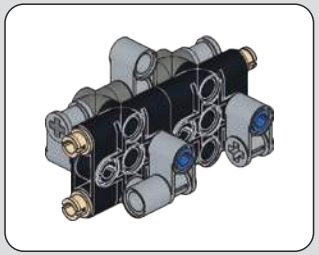

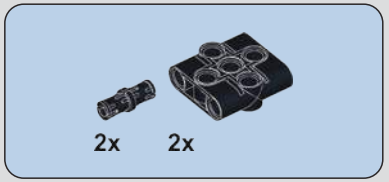

865

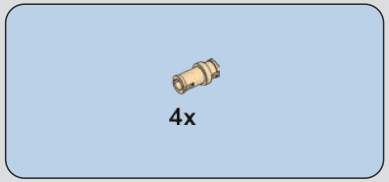

866

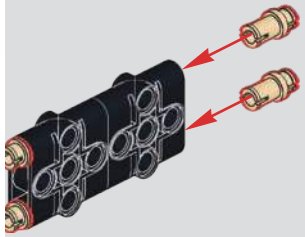

867

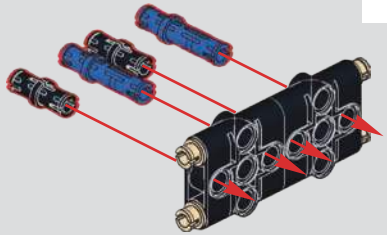

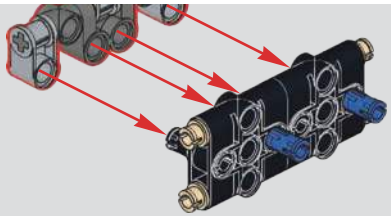

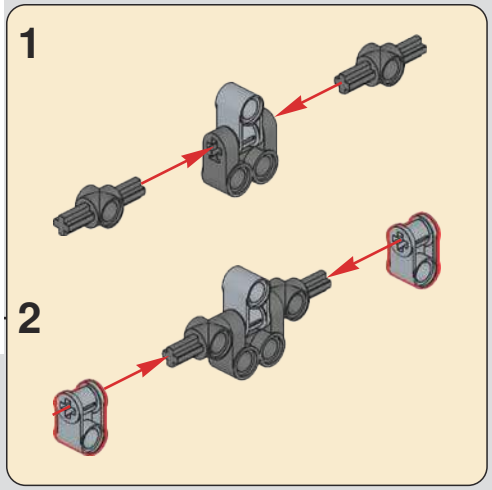

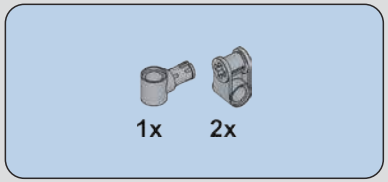

869

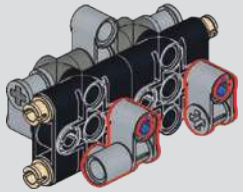

870

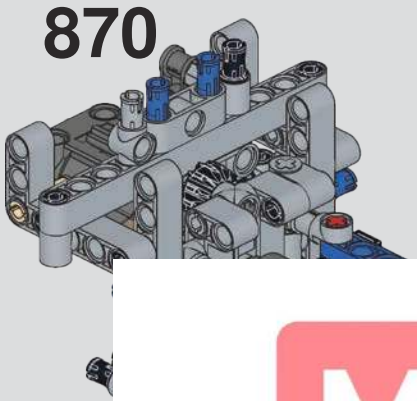

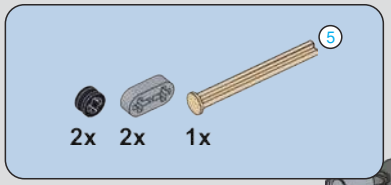

872

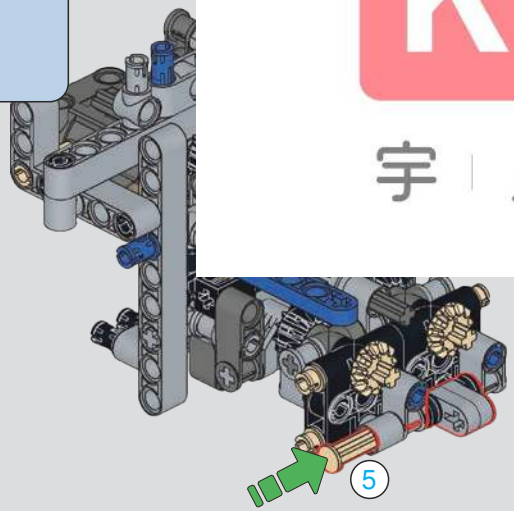

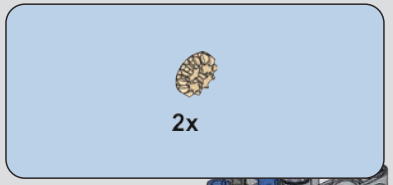

871

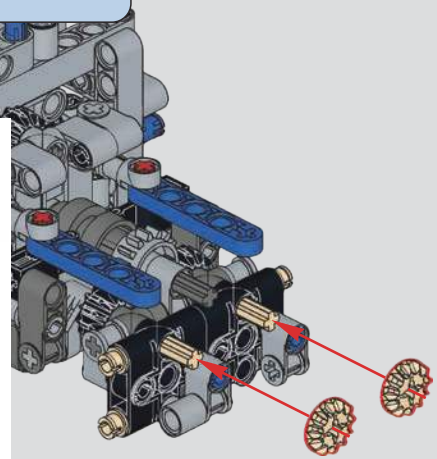

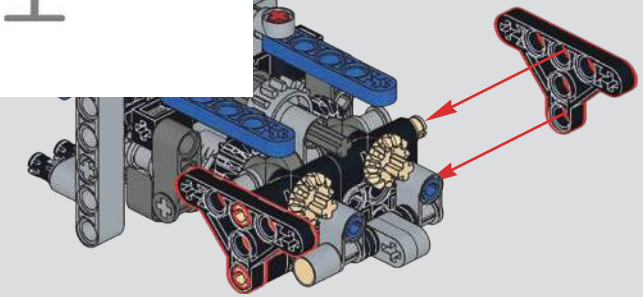

MOULD KING ®
宇 星 模 王

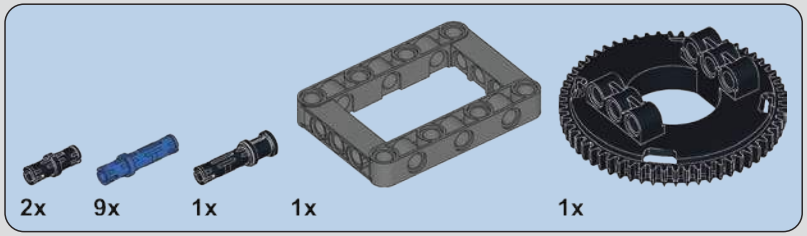

874

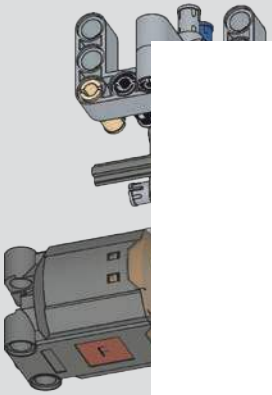

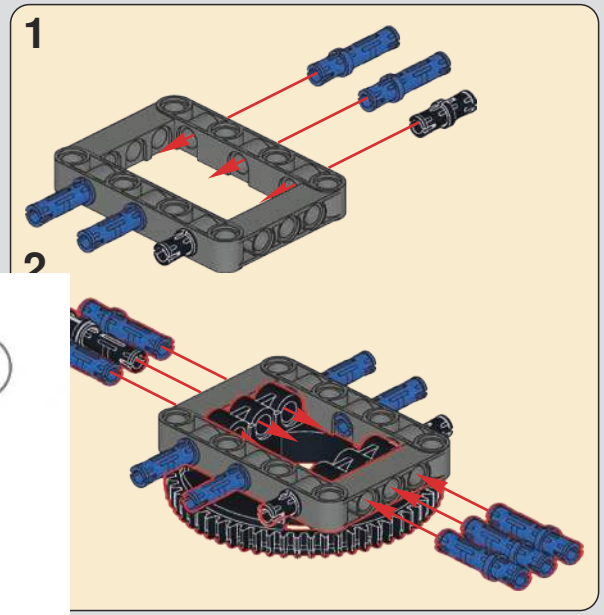

875

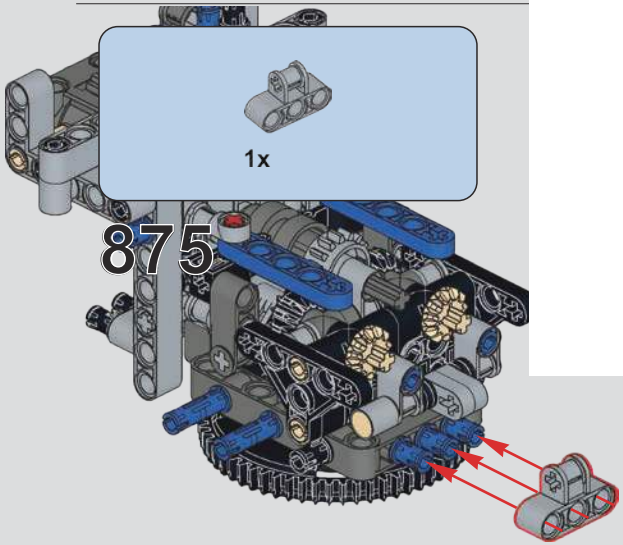

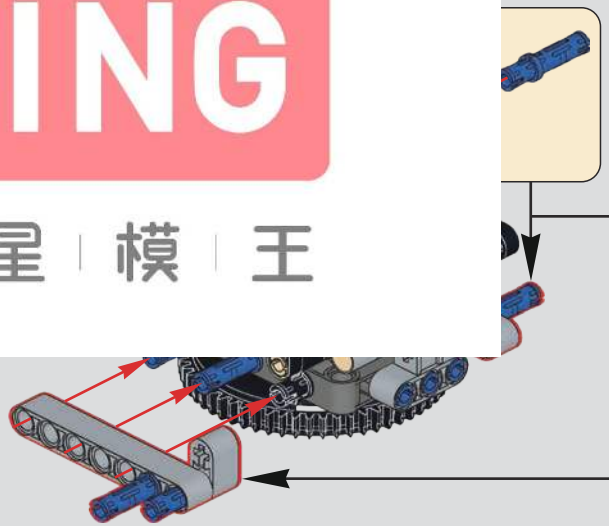

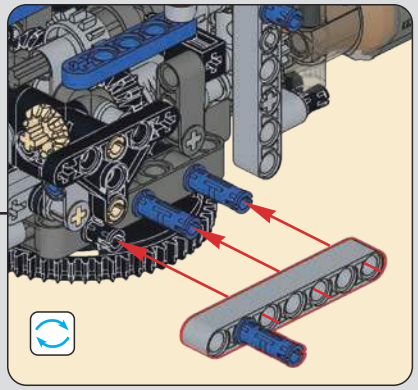

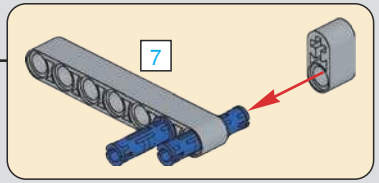

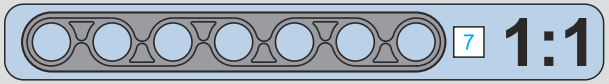

MOULD KING ®
宇 星 模 王

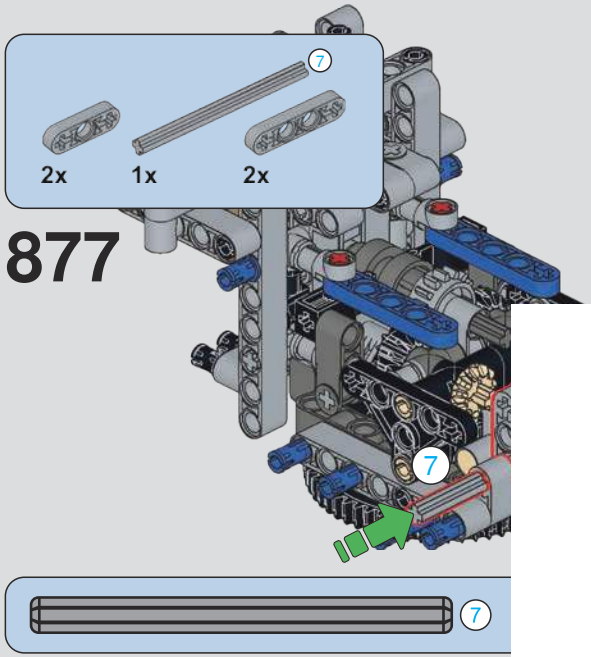

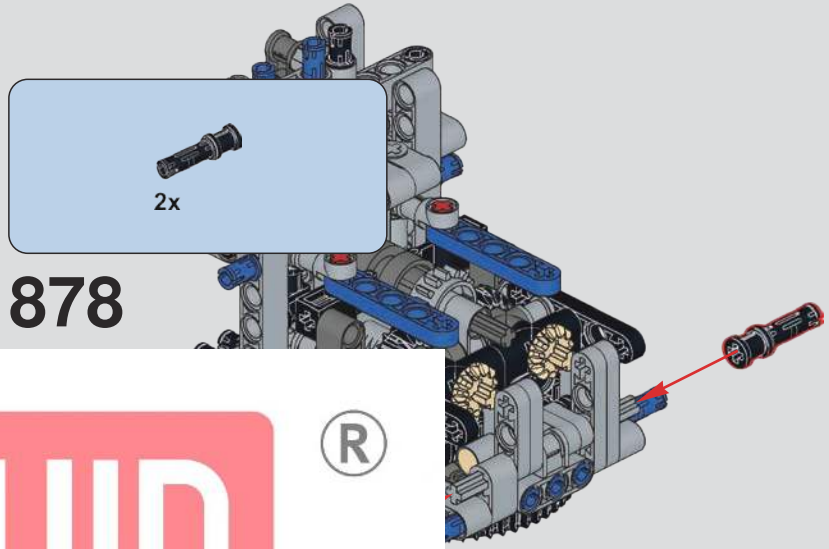

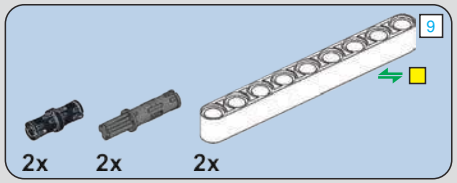

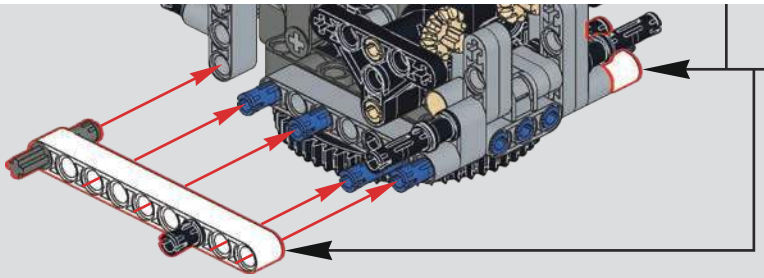

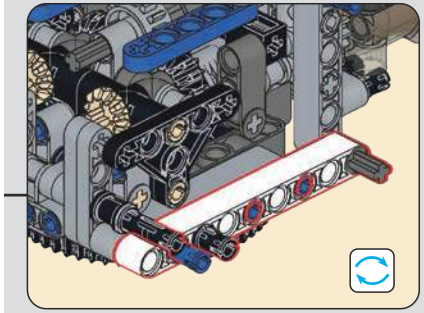

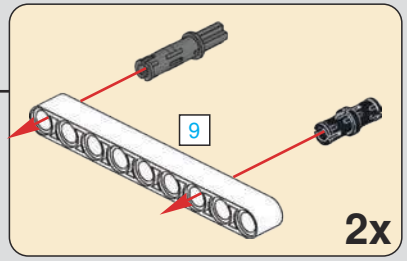

MOULD KING ®
宇 星 模 王

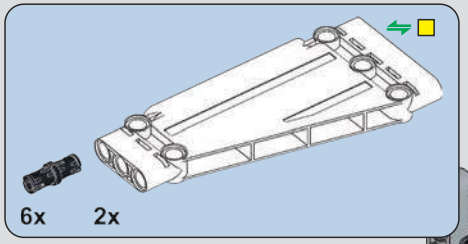

880

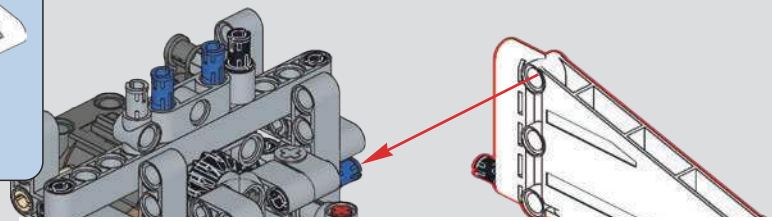

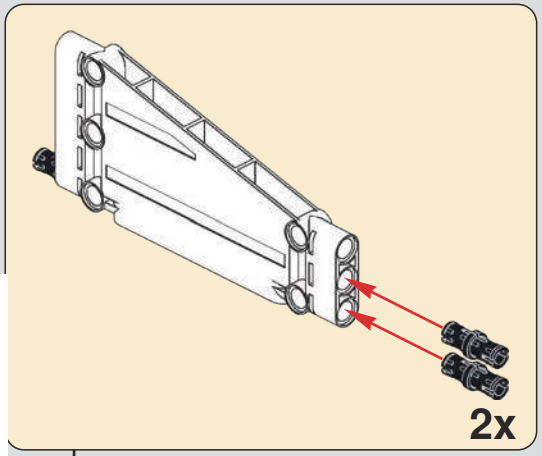

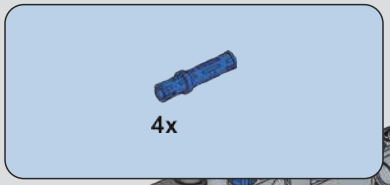

881

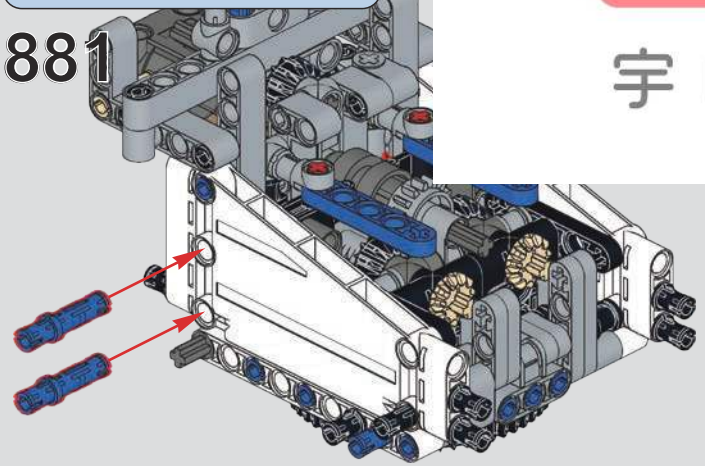

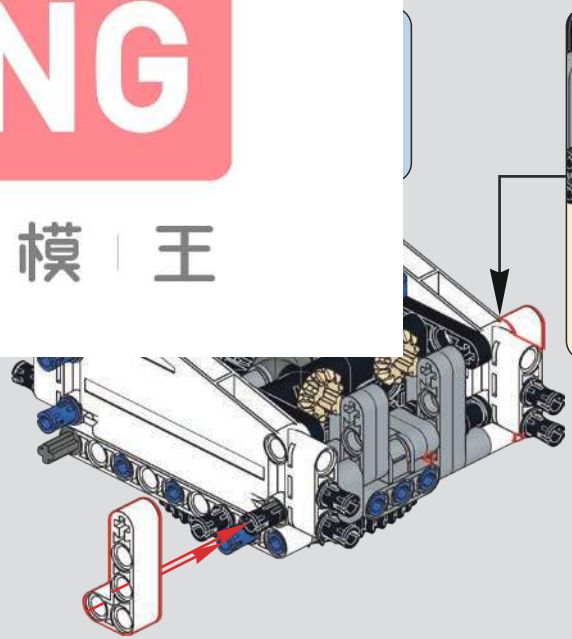

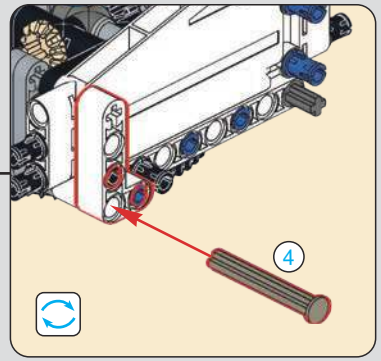

MOULD KING ®
宇 星 模 王

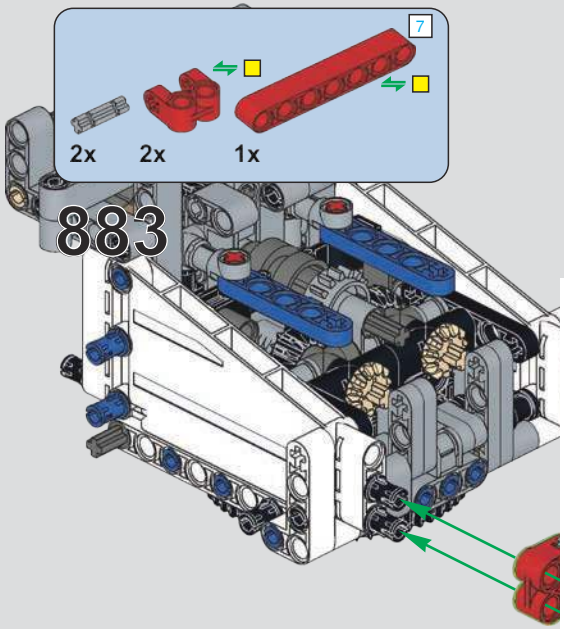

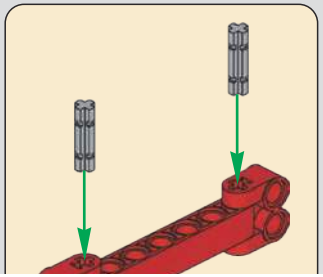

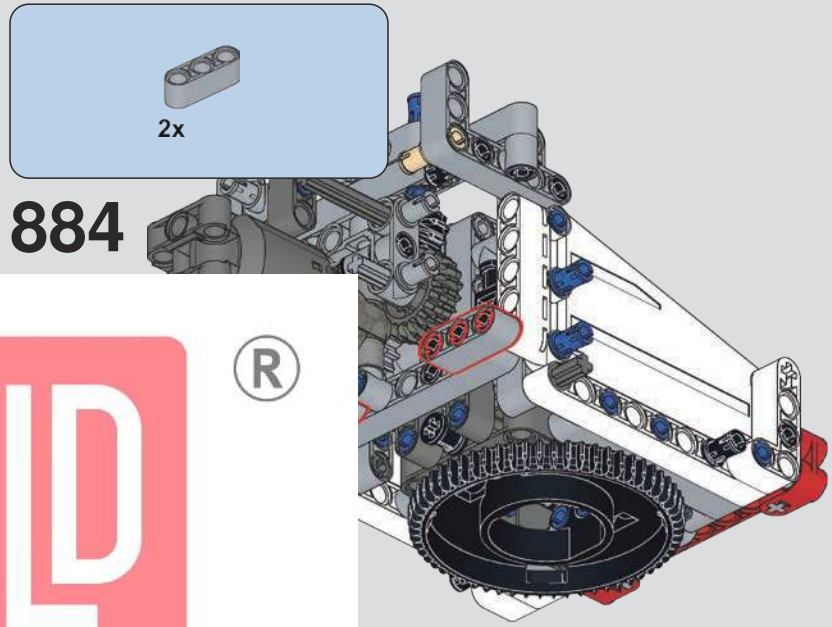

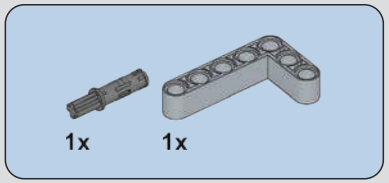

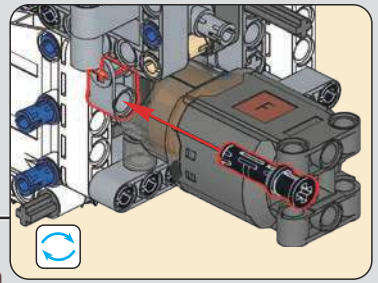

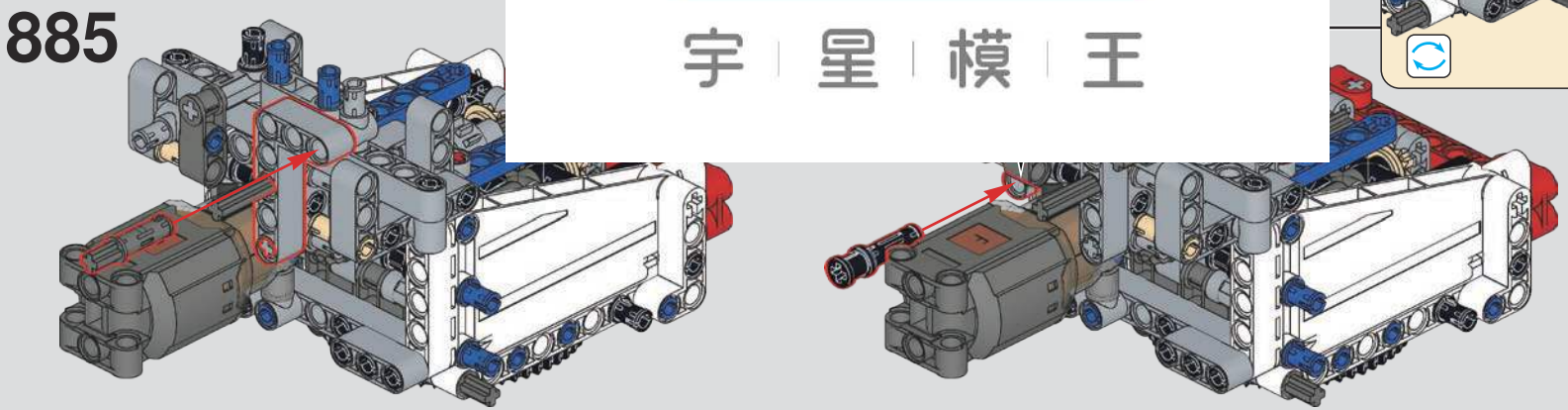

MOULD KING ®
宇 星 模 王

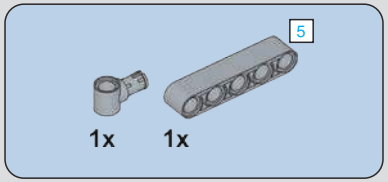

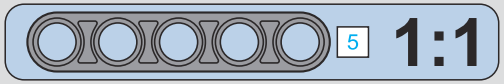

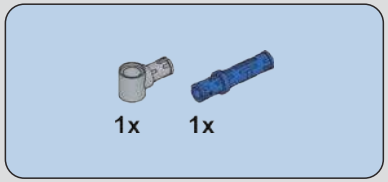

887

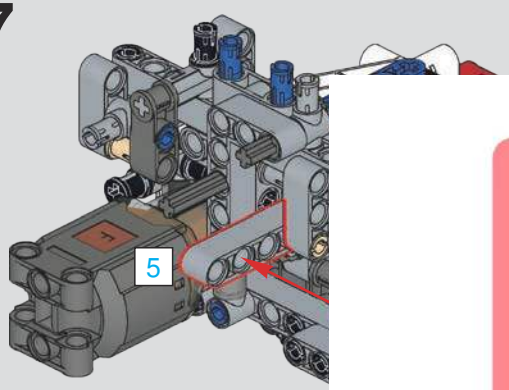

888

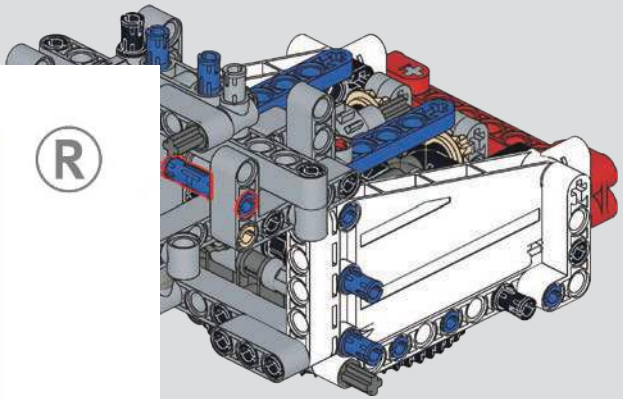

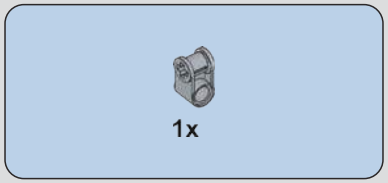

889

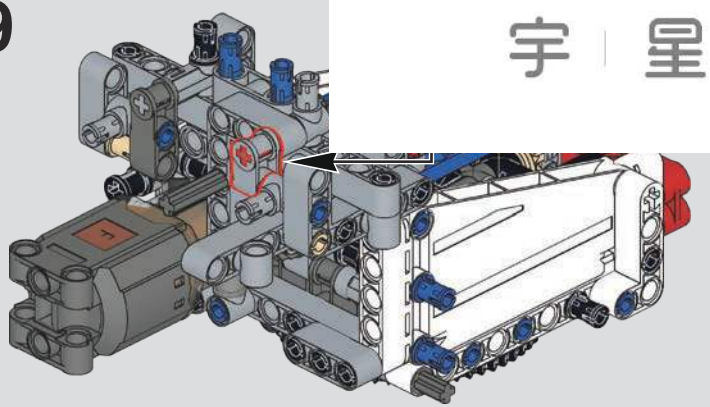

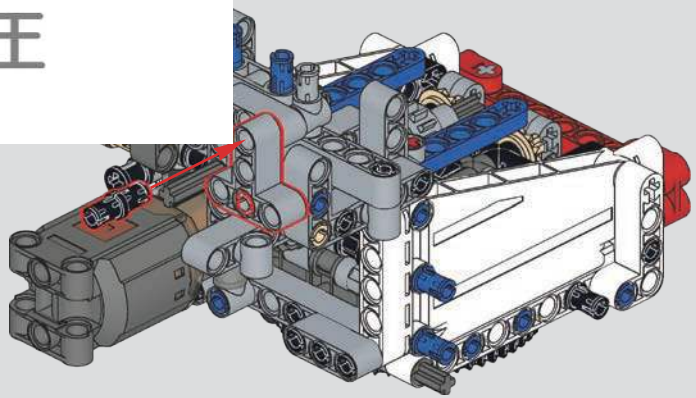

MOULD KING ®
宇 星 模 王

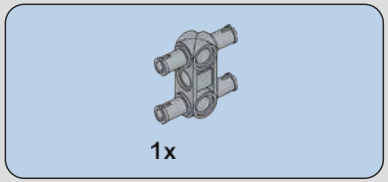

891

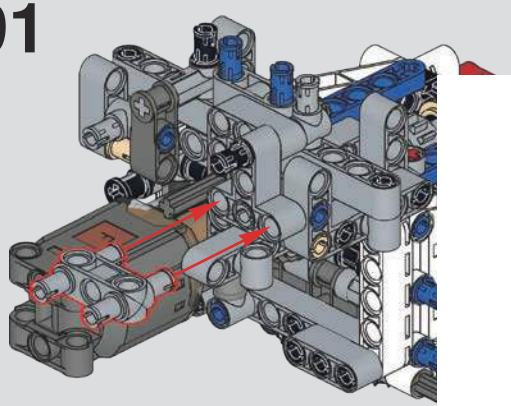

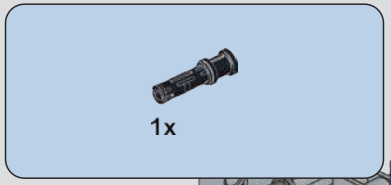

892

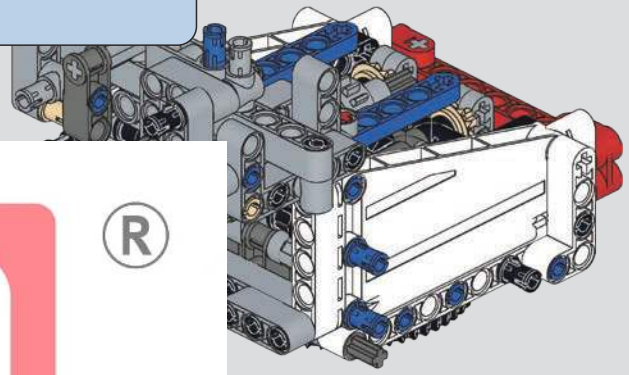

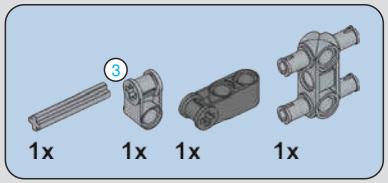

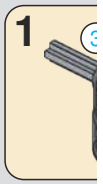

893

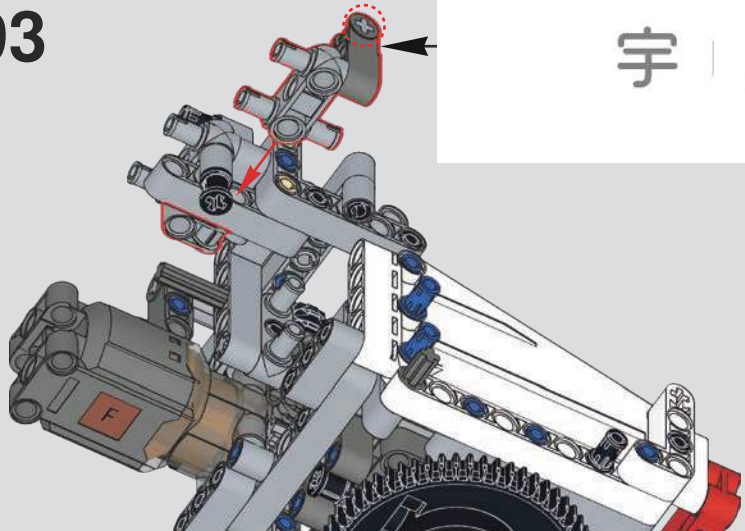

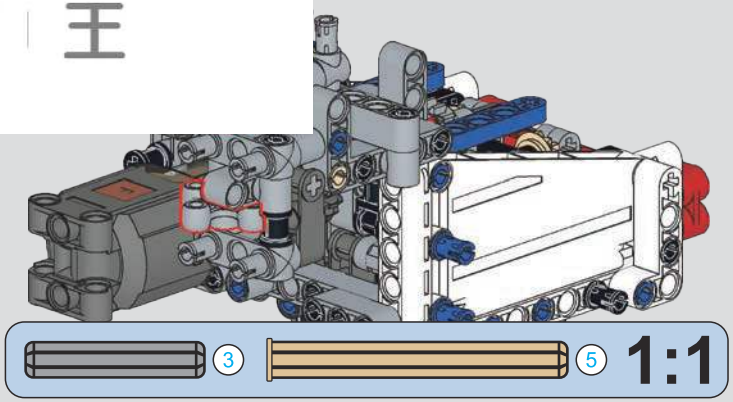

MOULD KING ®
宇 星 模 王

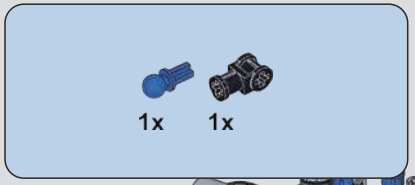

895

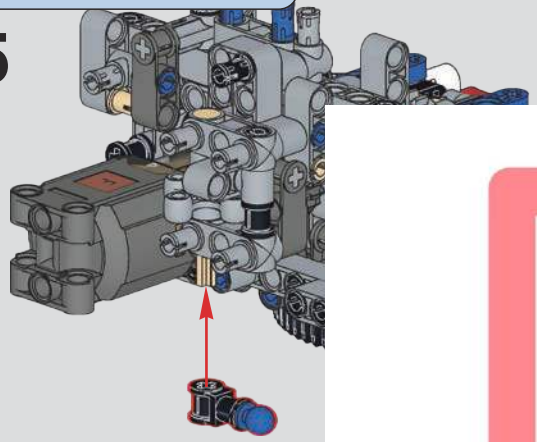

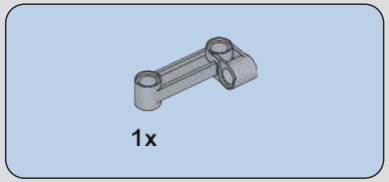

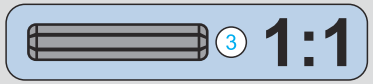

896

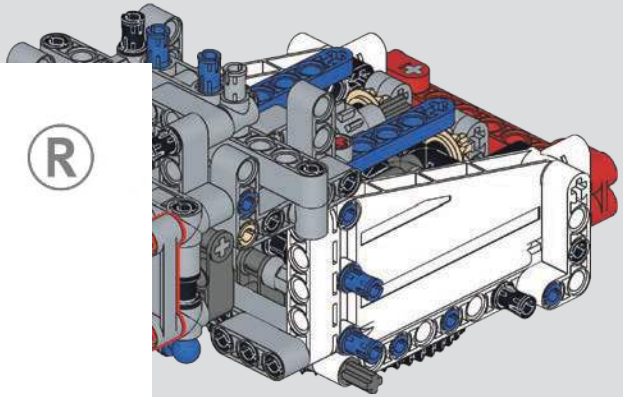

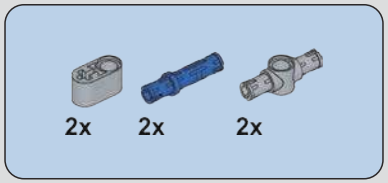

897

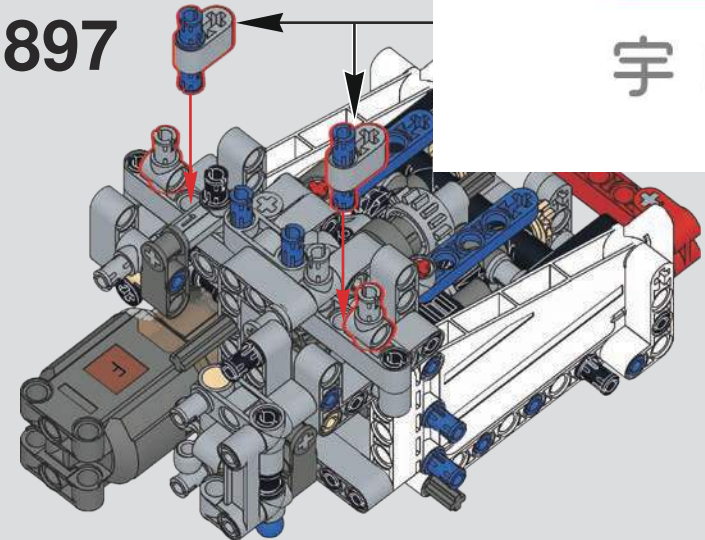

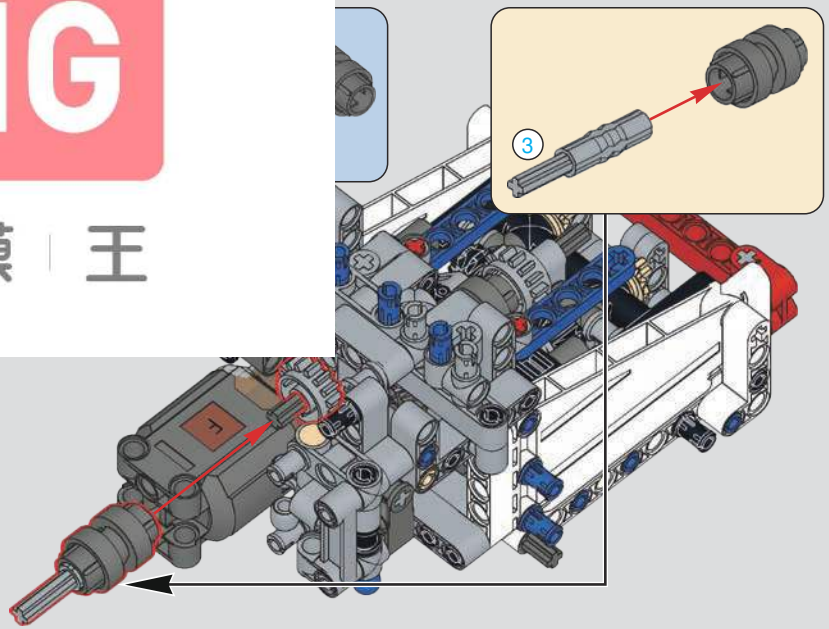

MOULD KING ®
宇 星 模 王

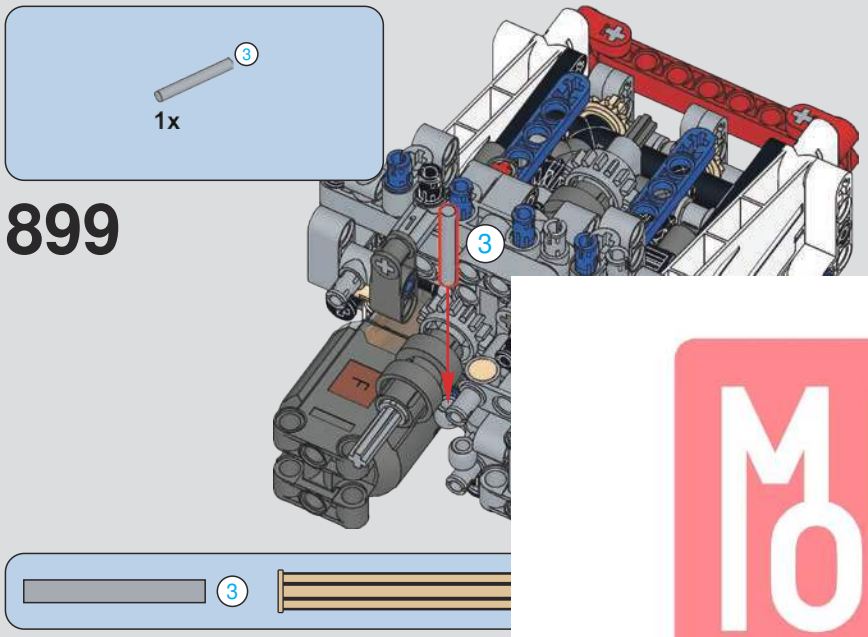

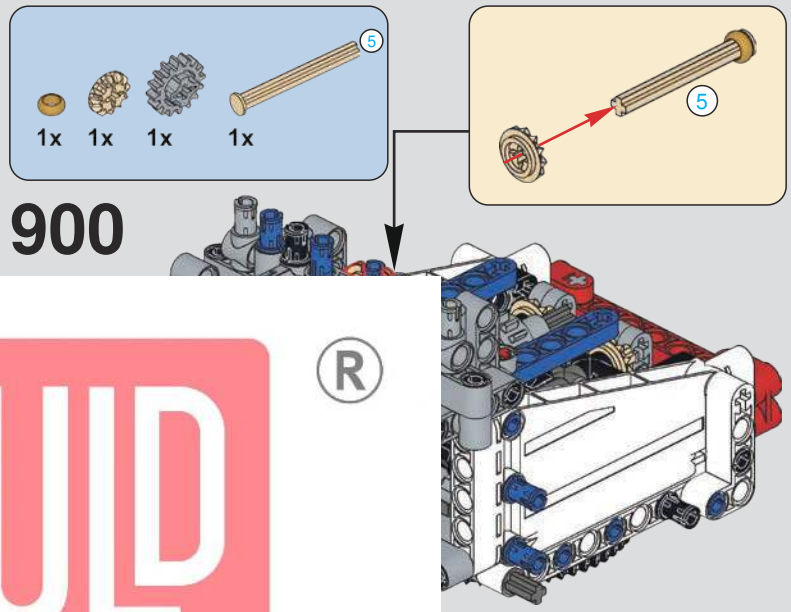

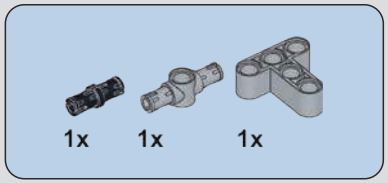

901

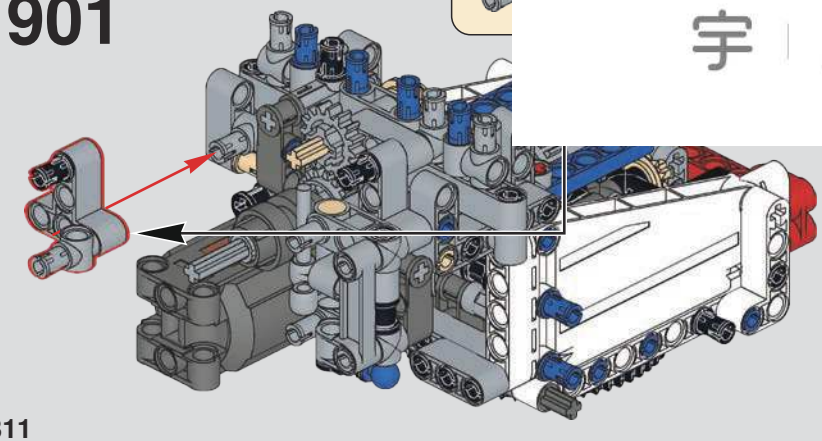

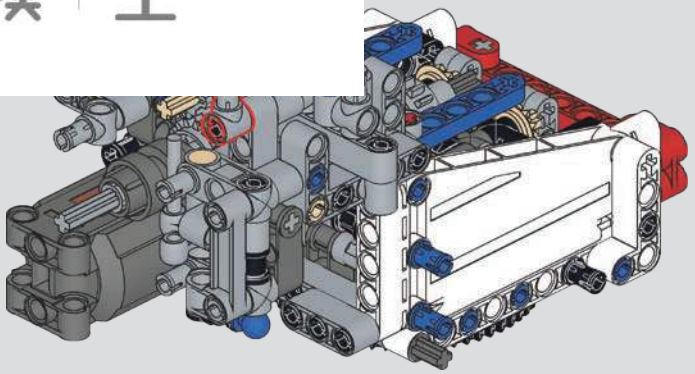

MOULD KING ®
宇 星 模 王

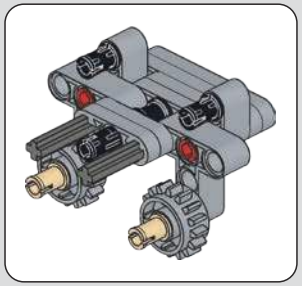

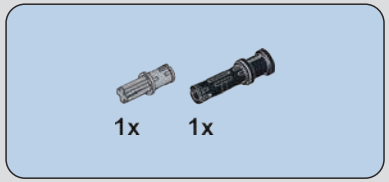

903

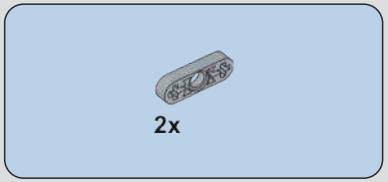

904

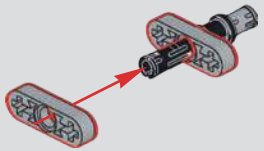

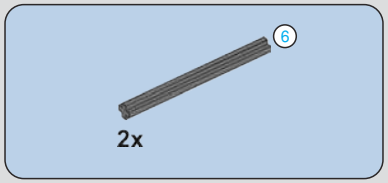

905

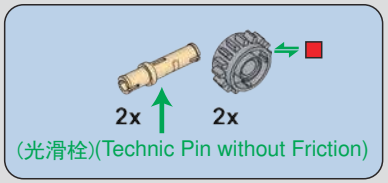

907

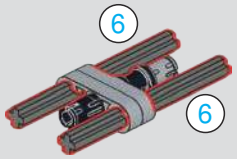

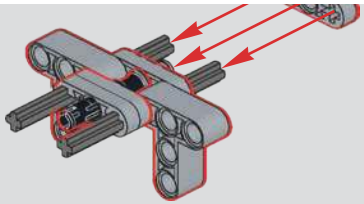

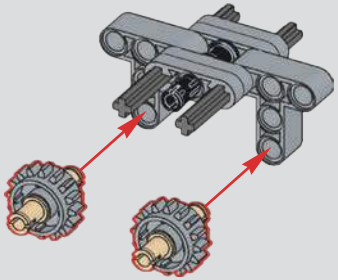

MOULD KING ®
宇 星 模 王

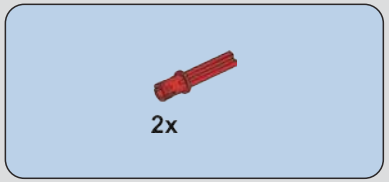

908

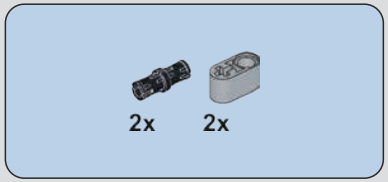

909

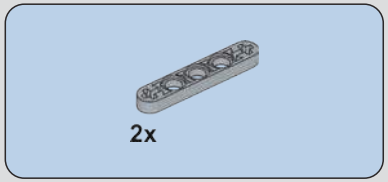

910

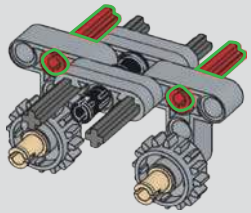

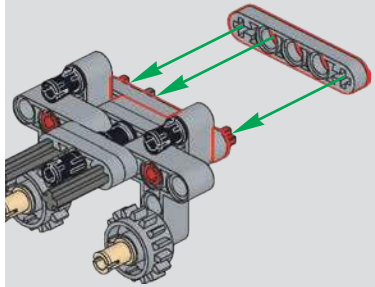

911

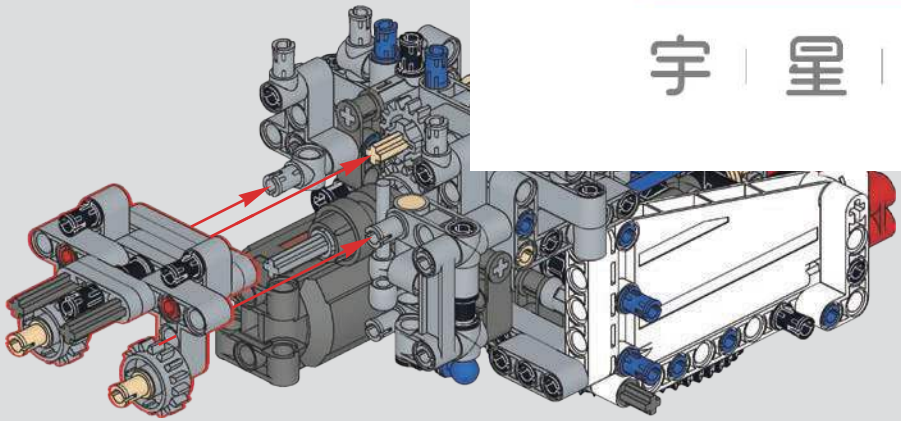

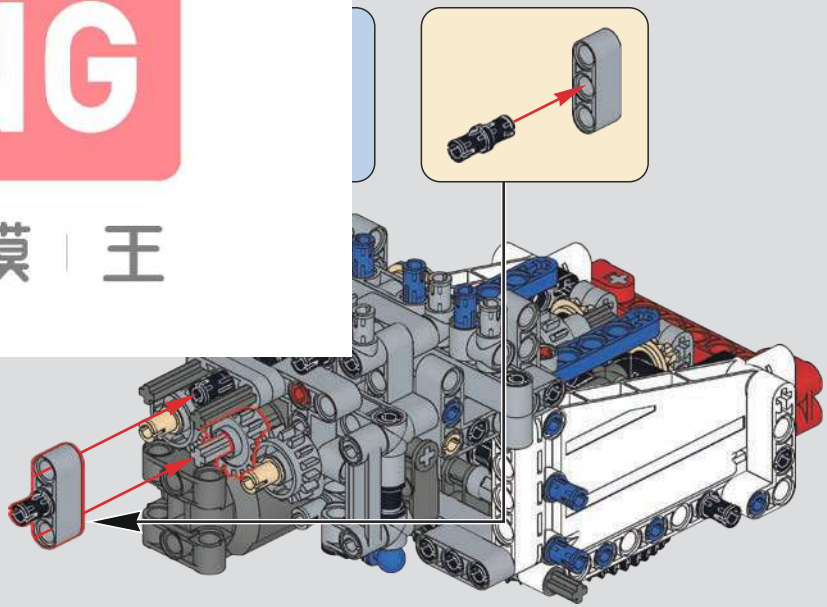

MOULD KING ®
宇 星 模 王

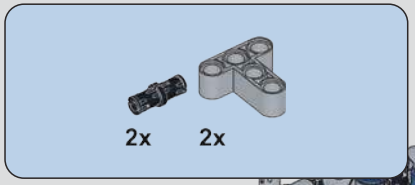

913

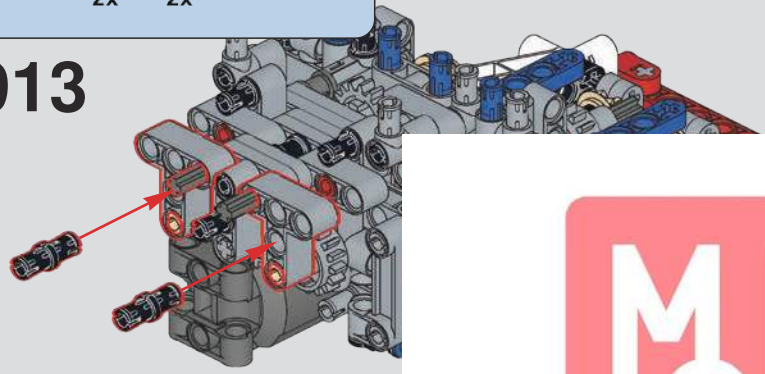

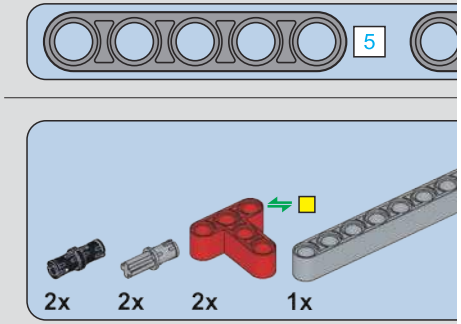

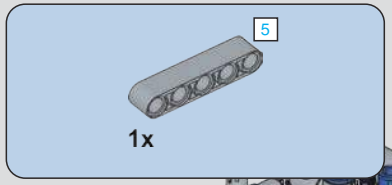

914

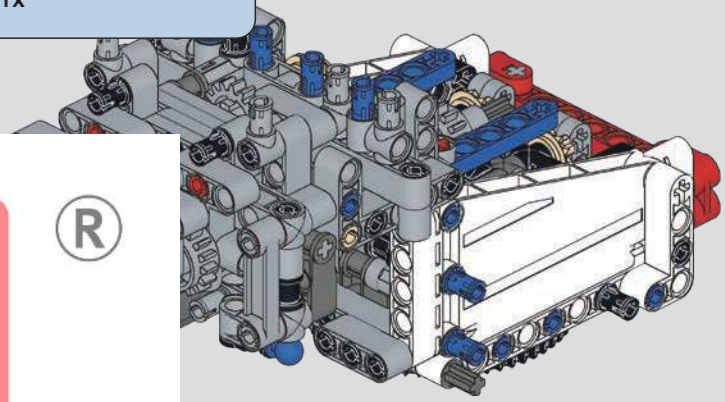

915

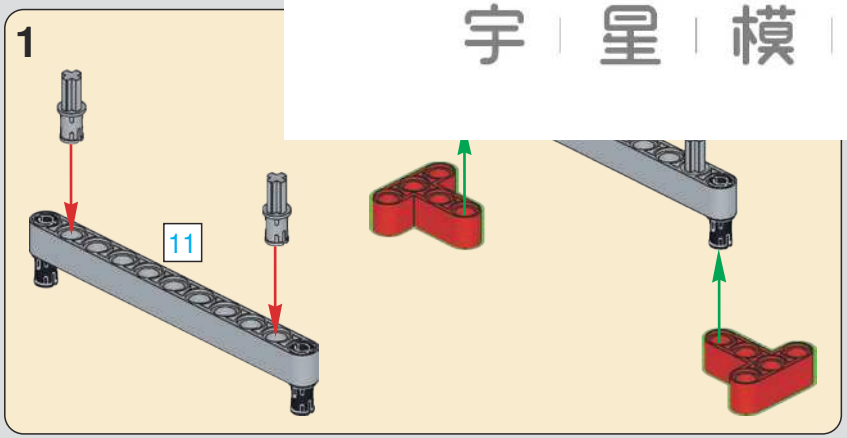

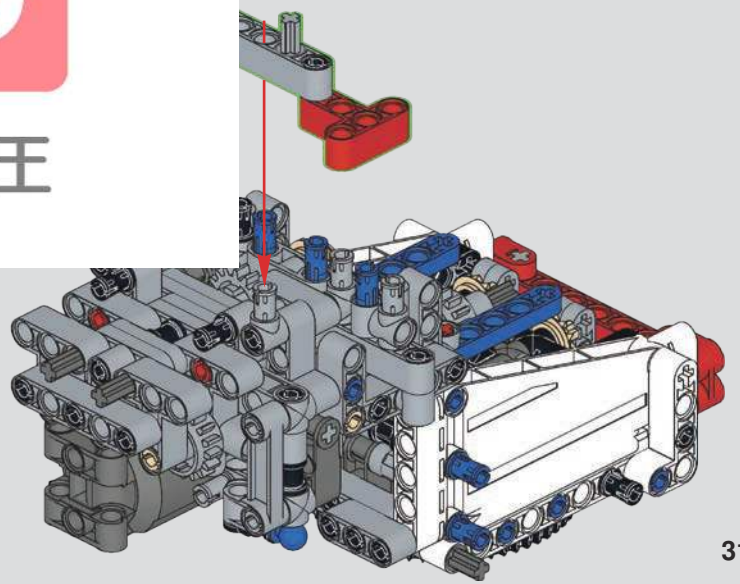

MOULD KING ®
宇 星 模 王

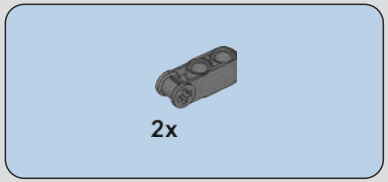

916

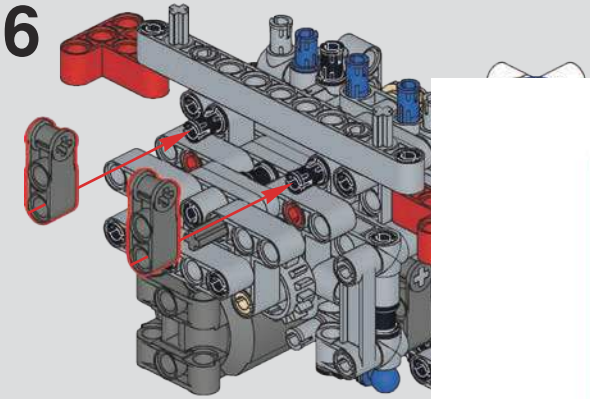

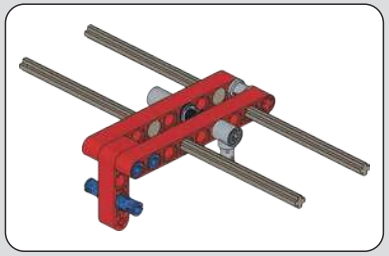

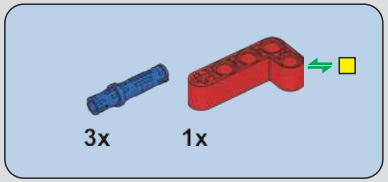

917

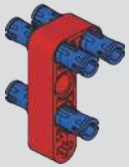

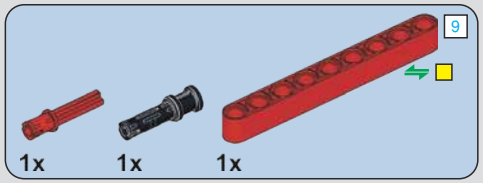

918

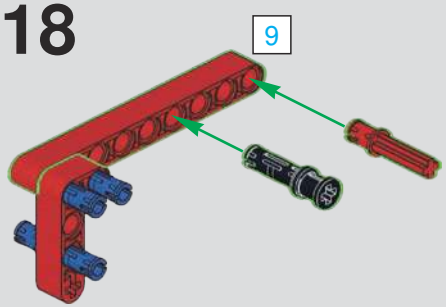

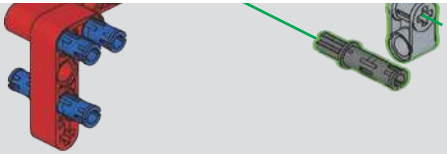

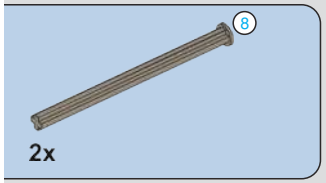

20

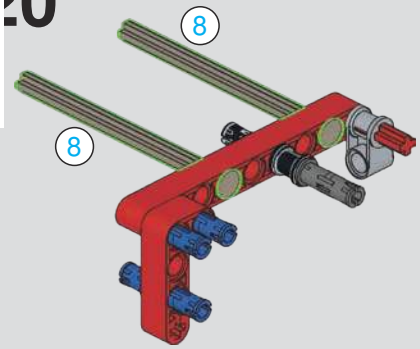

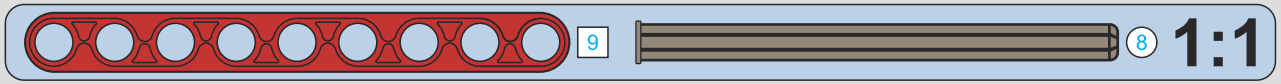

MOULD KING ®
宇 星 模 王

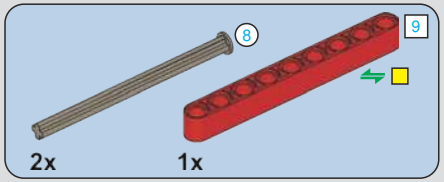

921

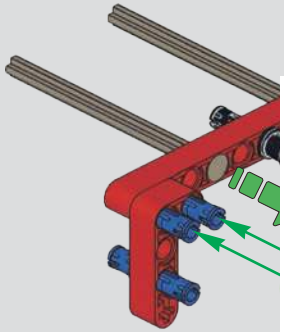

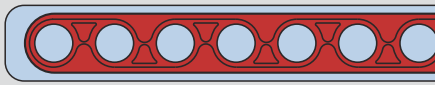

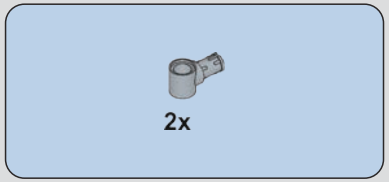

922

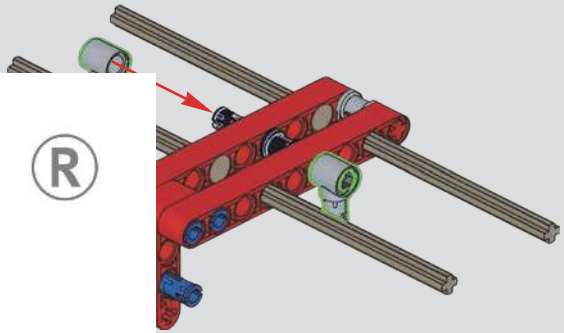

923

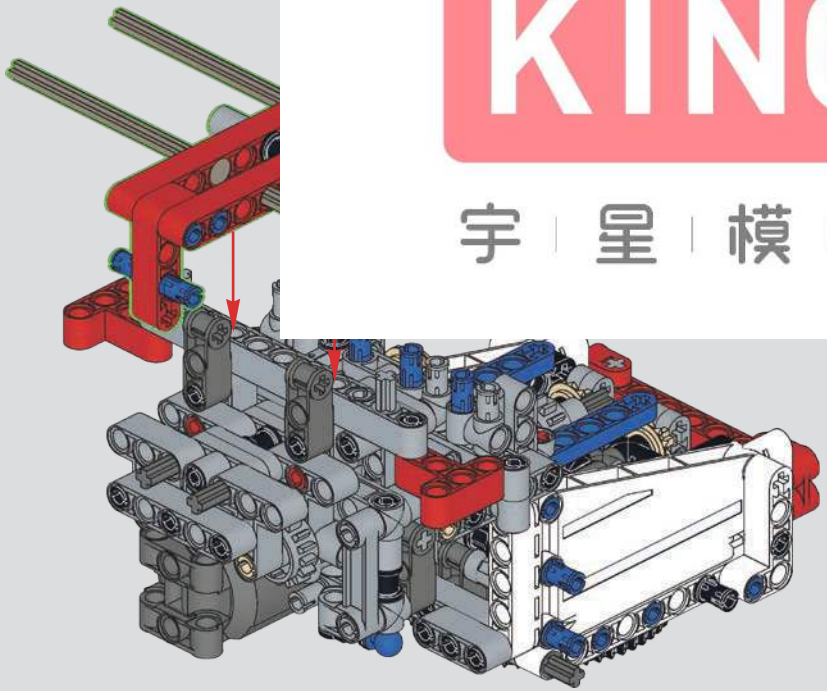

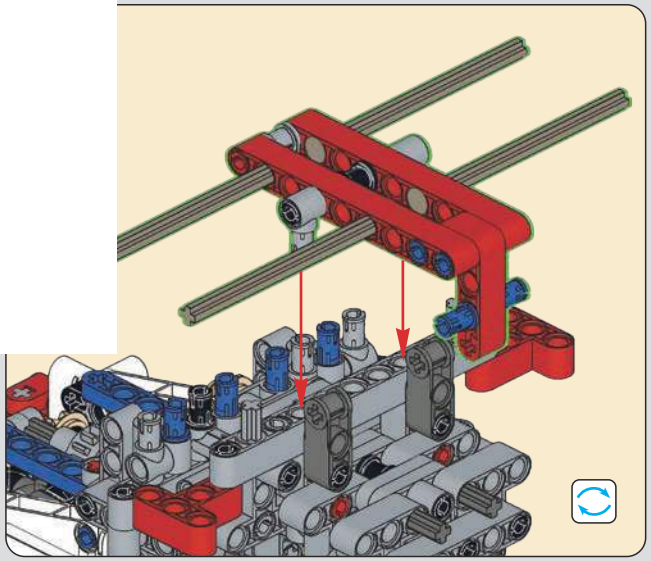

MOULD KING ®
宇 星 模 王

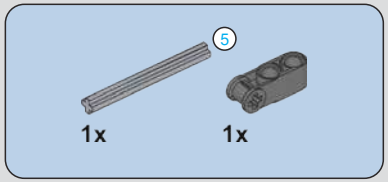

924

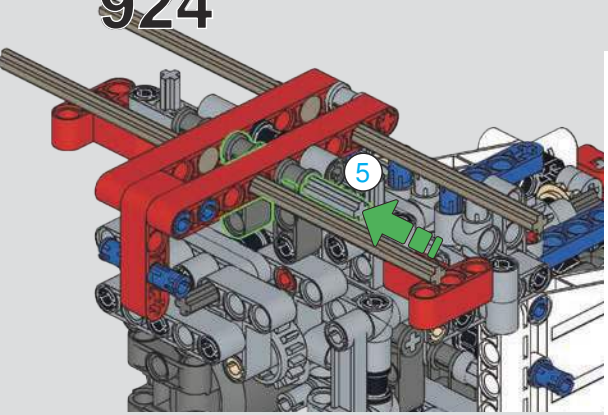

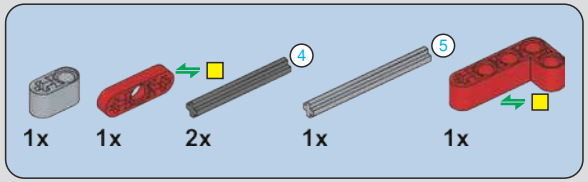

925

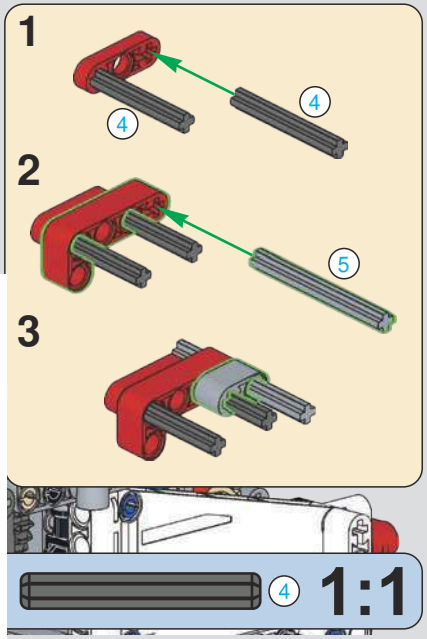

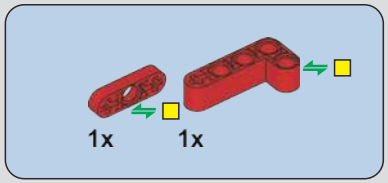

926

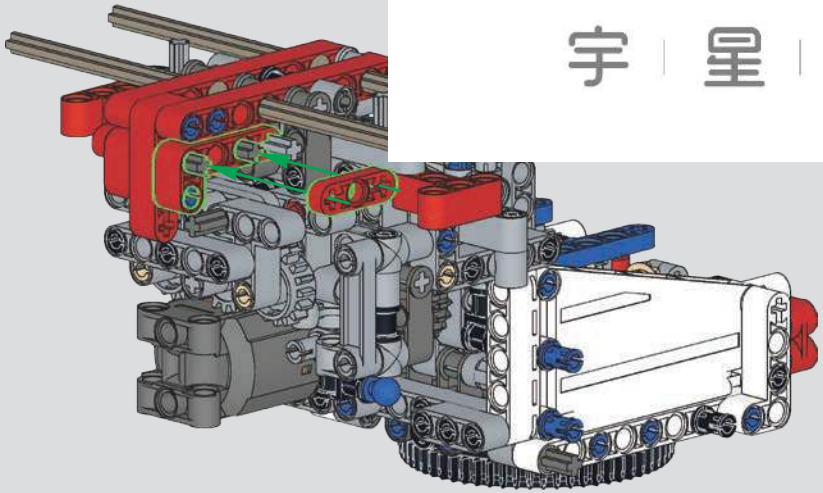

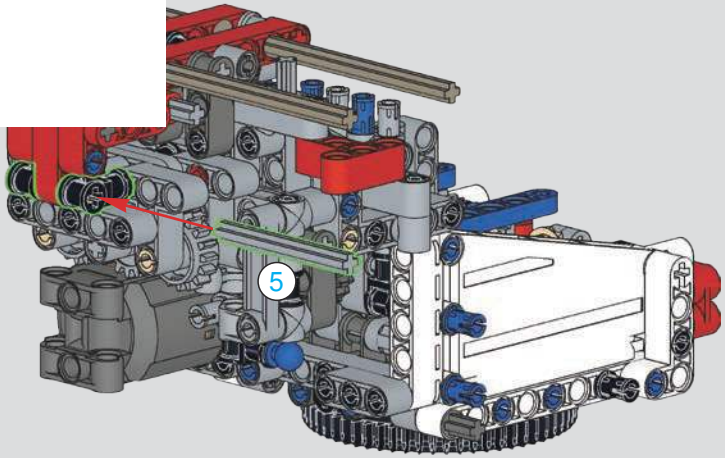

MOULD KING ®
宇 星 模 王

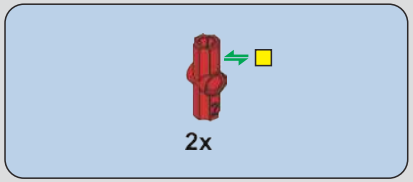

928

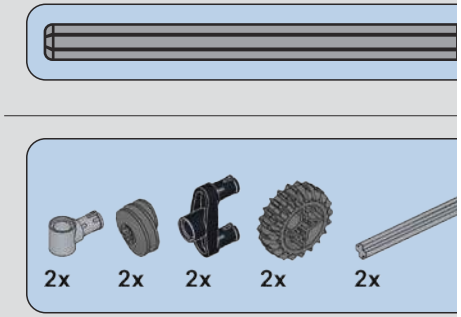

929

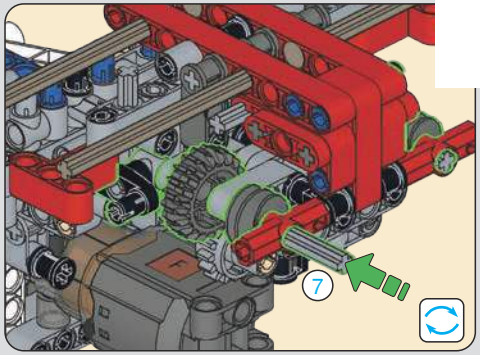

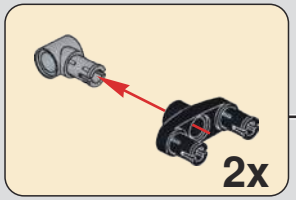

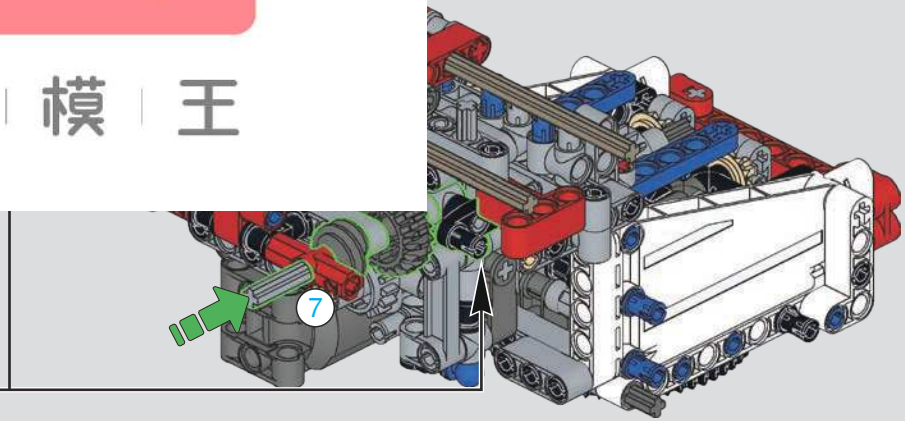

MOULD KING ®
宇 星 模 王

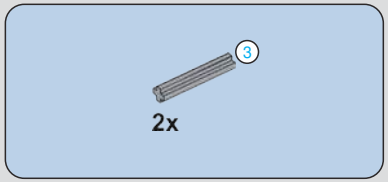

930

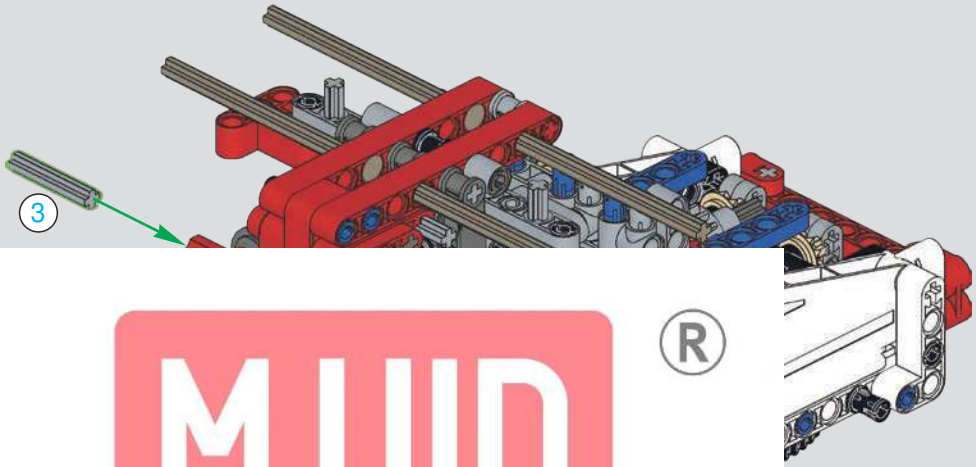

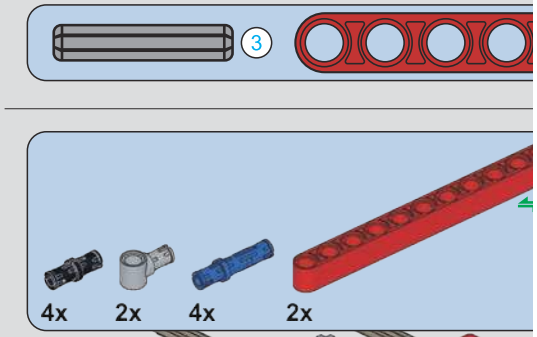

931

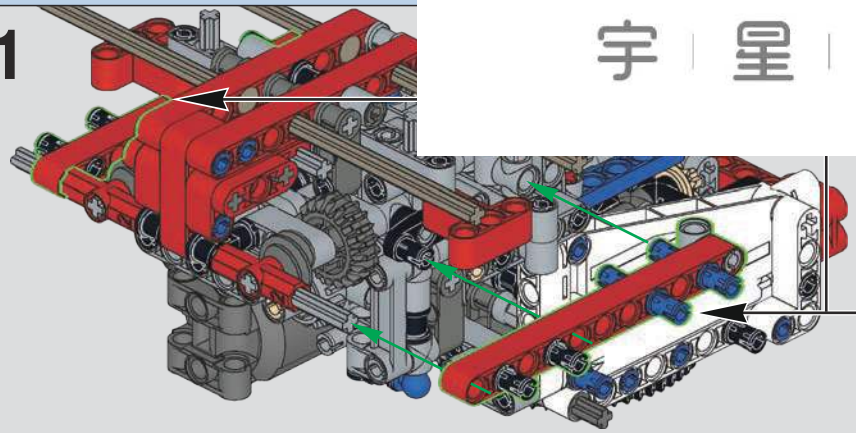

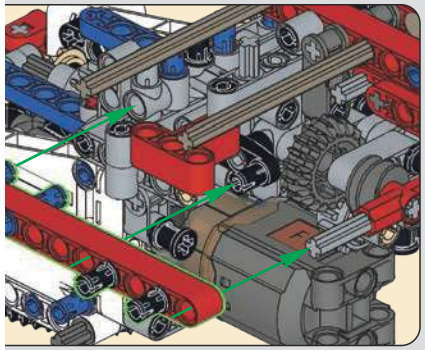

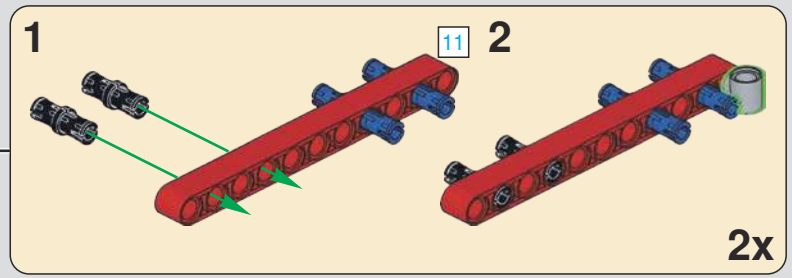

MOULD KING ®
宇 星 模 王

932

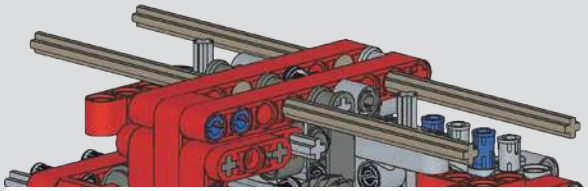

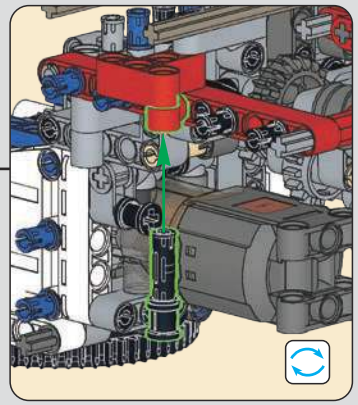

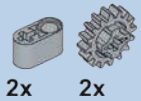

933

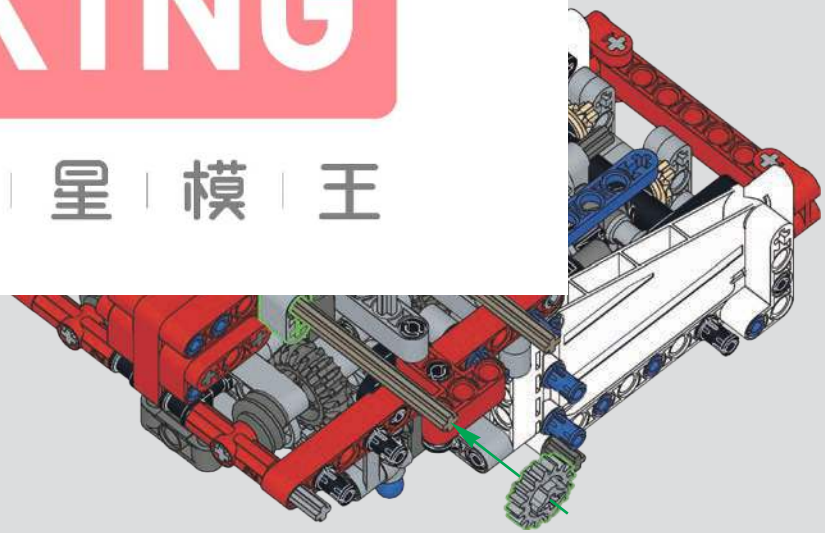

MOULD KING ®
宇 星 模 王

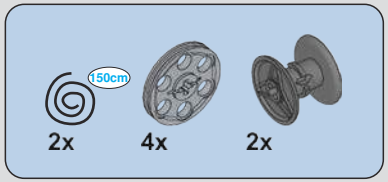

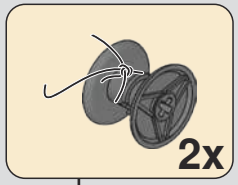

934

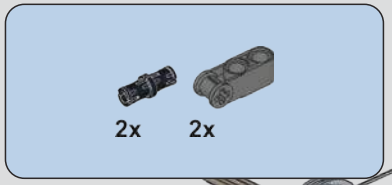

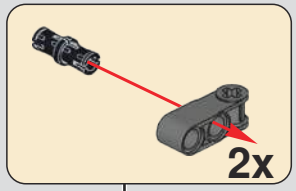

935

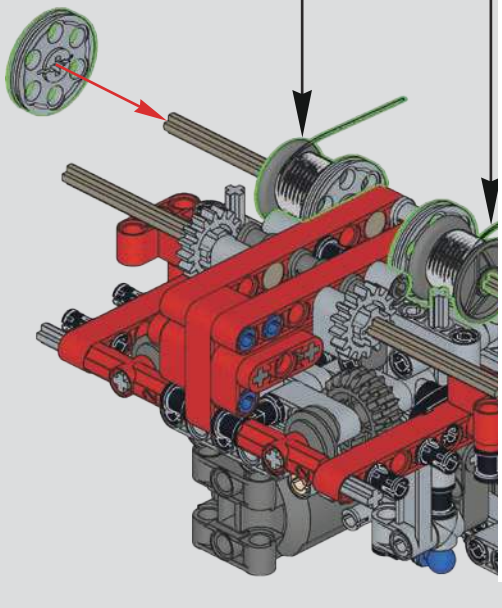

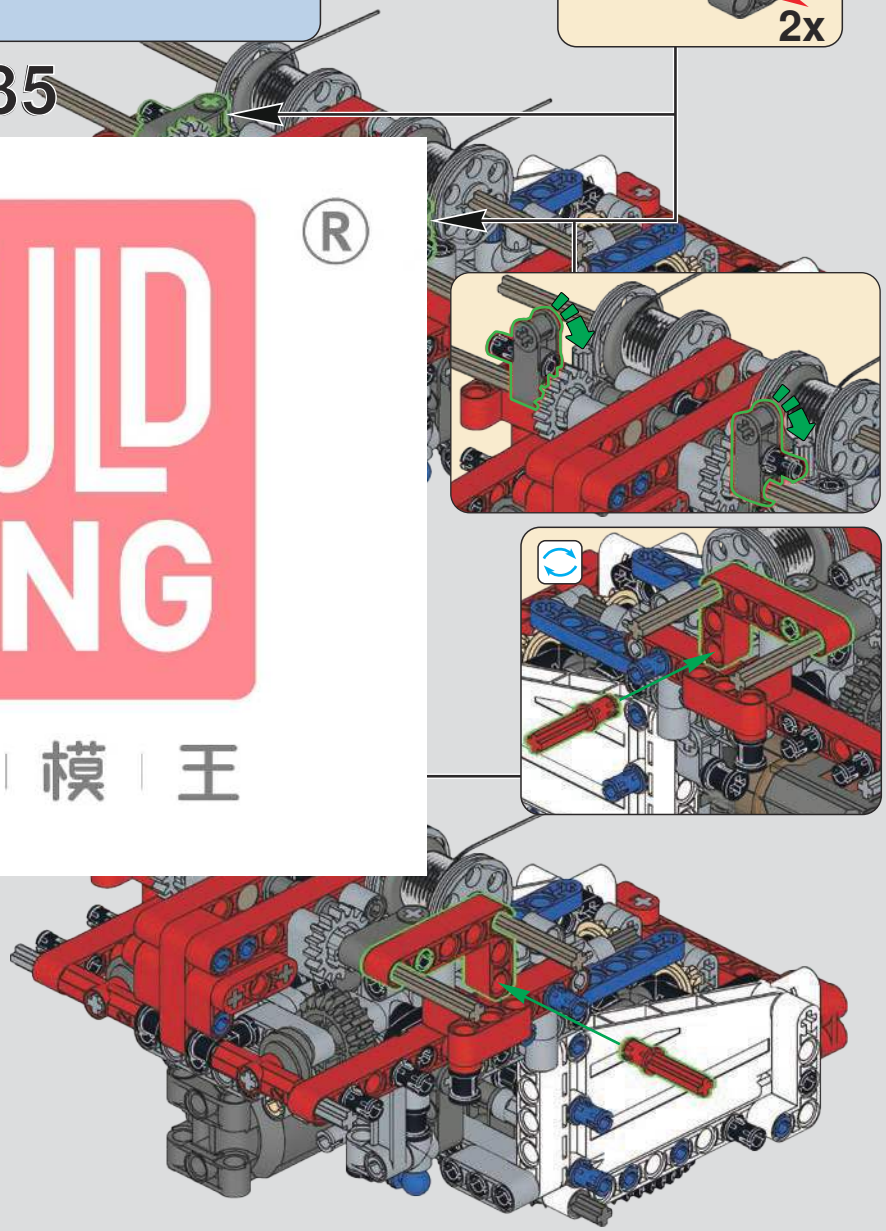

MOULD KING ®

宇 星 模 王

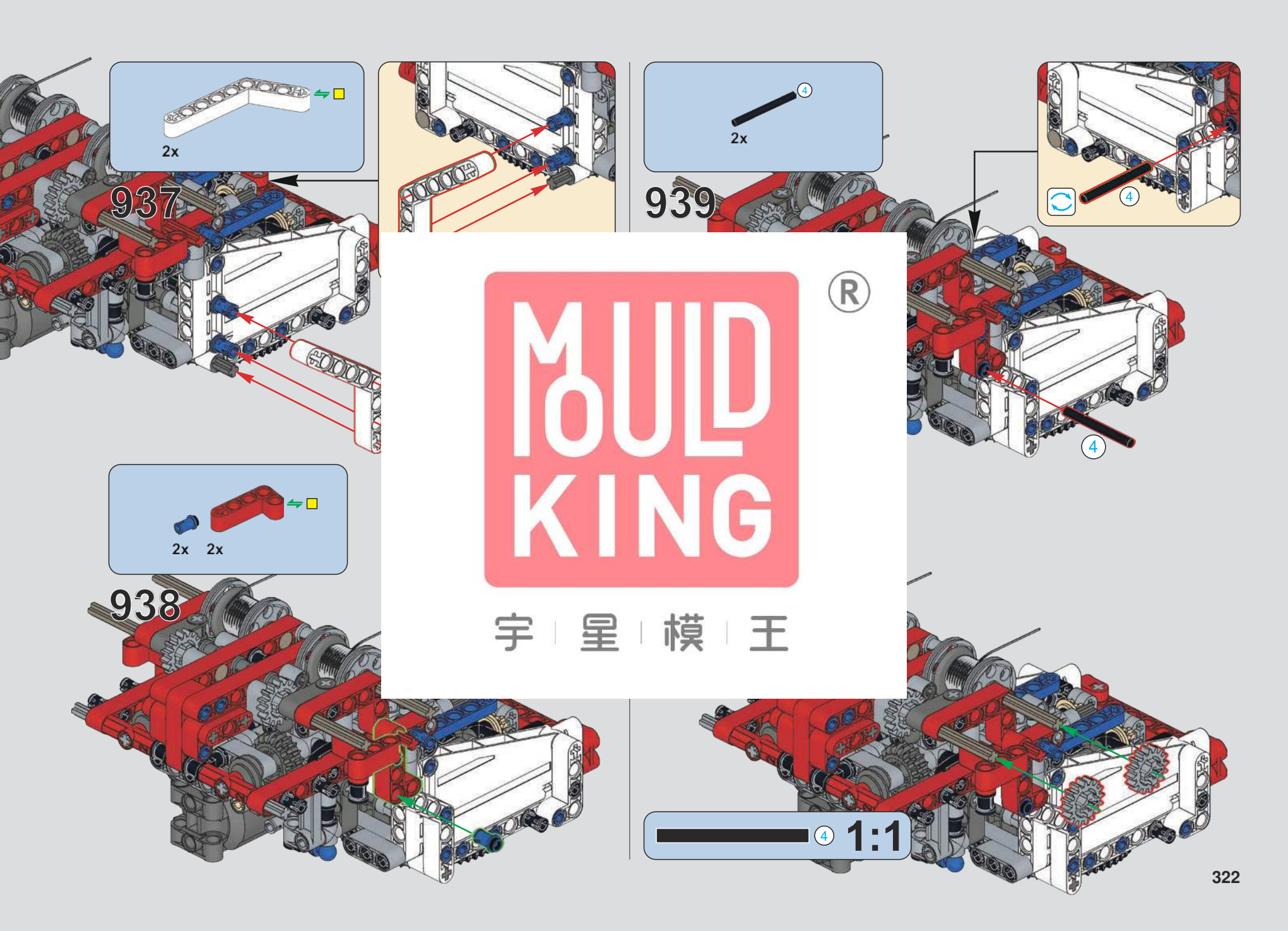
937
2x
939
2x
4
938
2x
2x
1:1
MOULD KING
宇 星 模 王

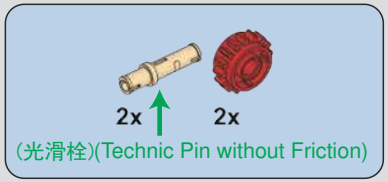

941

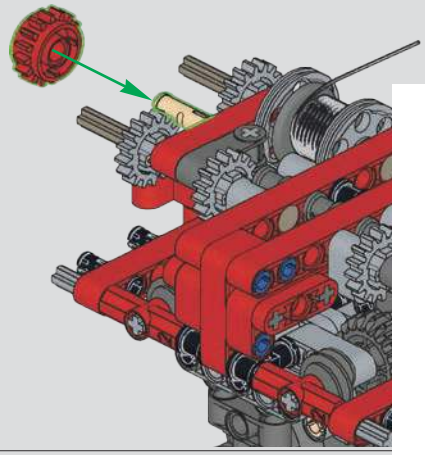

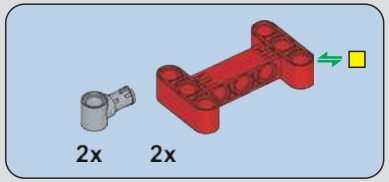

942

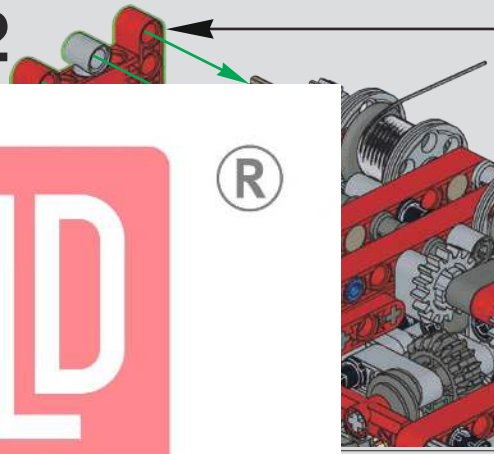

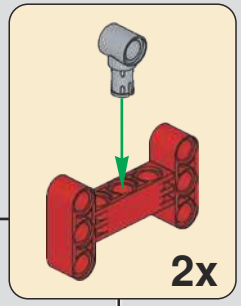

943

MOULD KING ®
宇 星 模 王

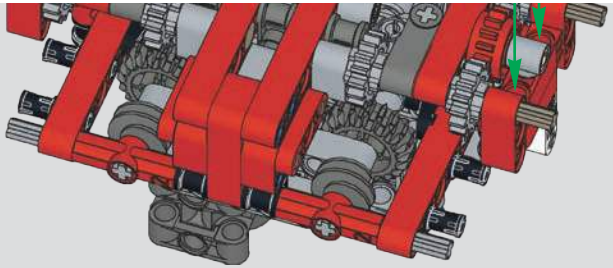

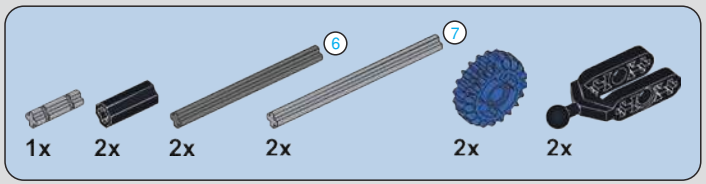

944

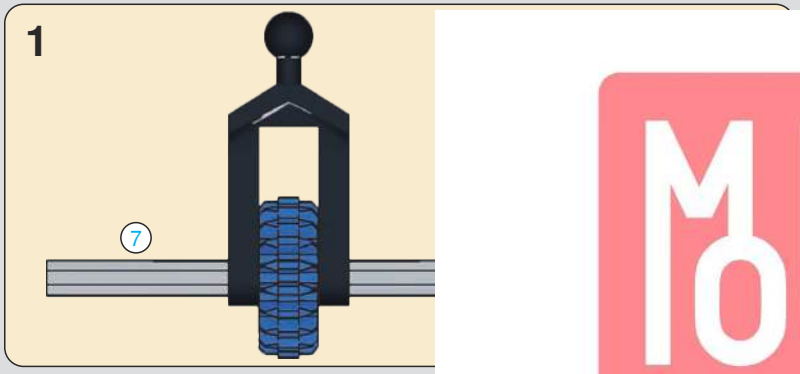

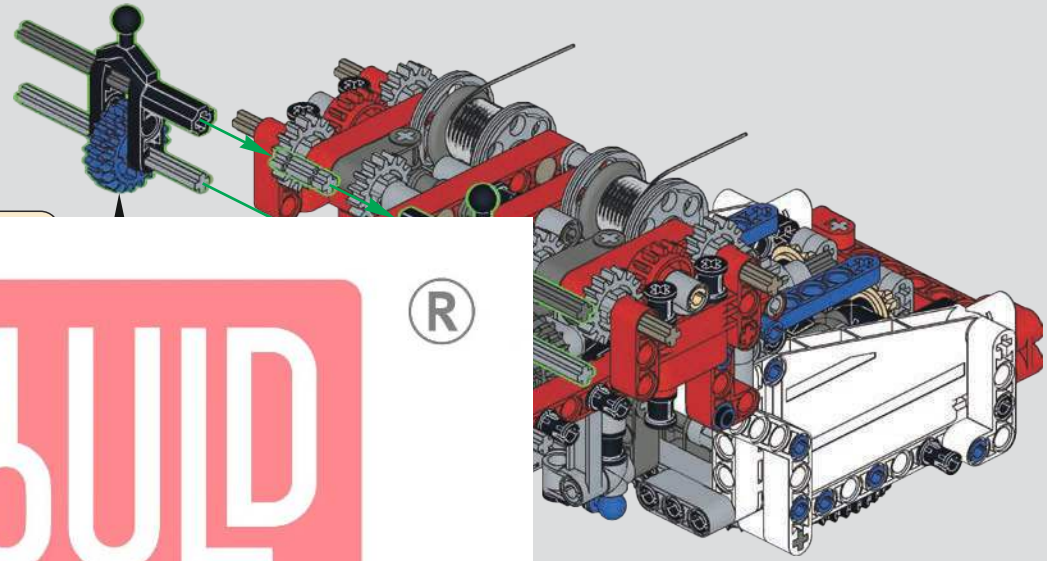

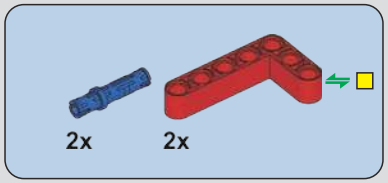

945

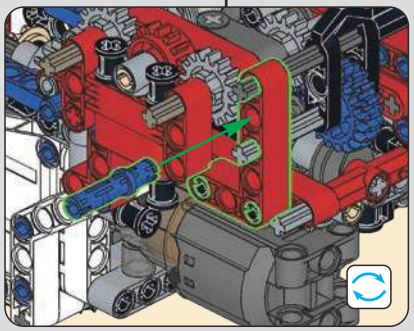

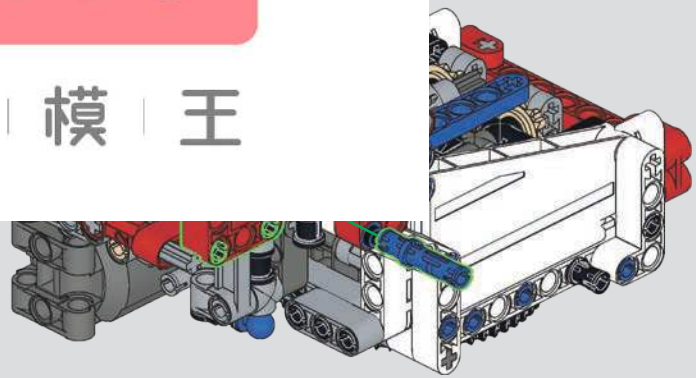

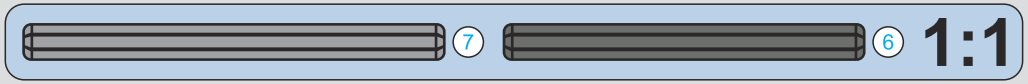

MOULD KING ®
宇 星 模 王

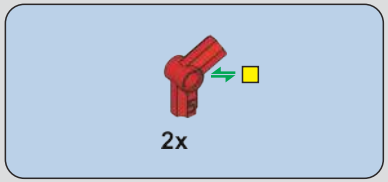

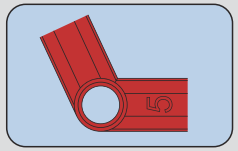

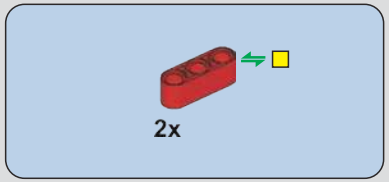

946

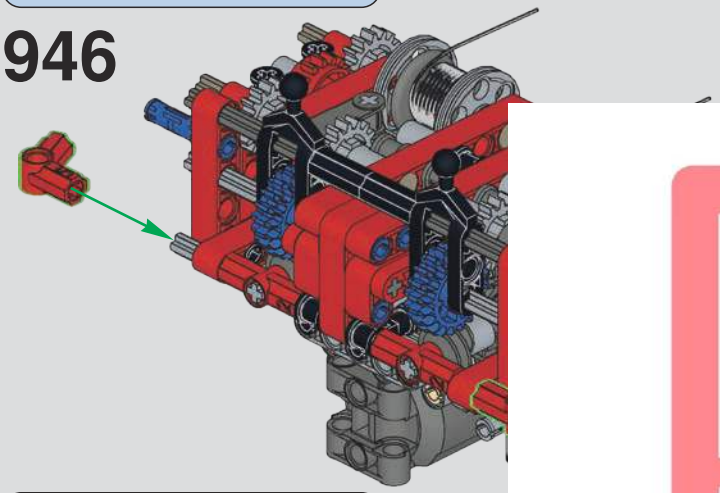

948

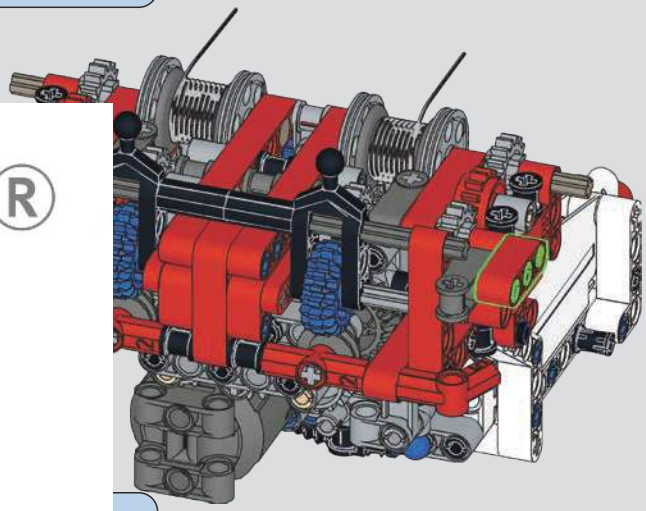

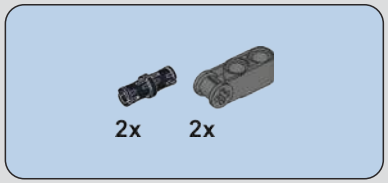

947

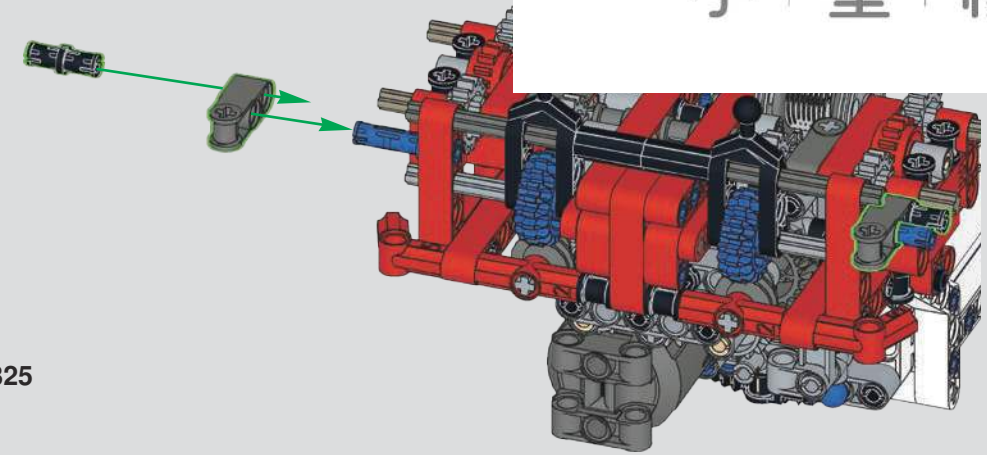

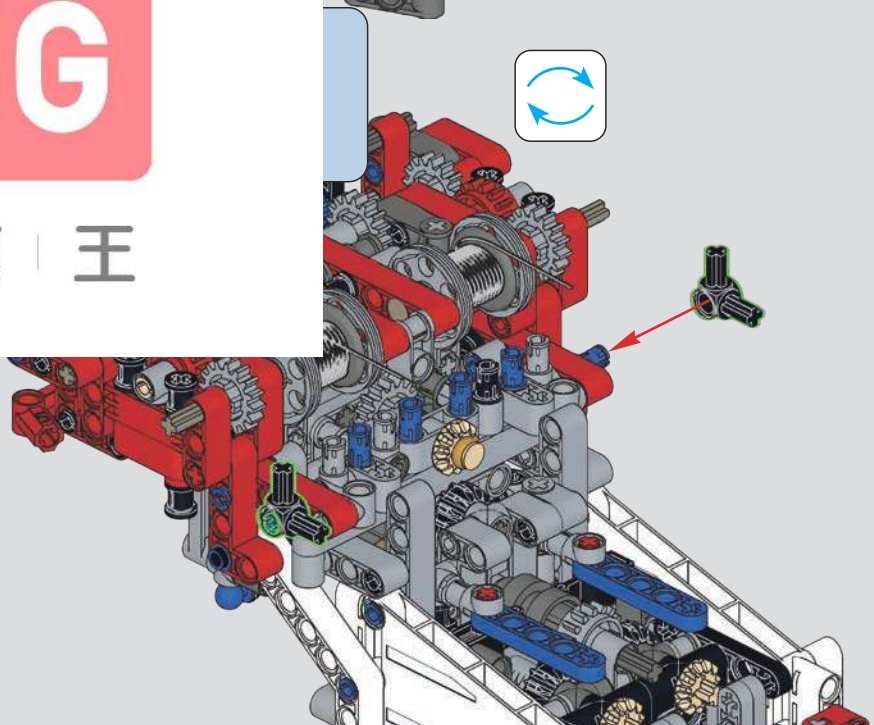

MOULD KING ®
宇 星 模 王

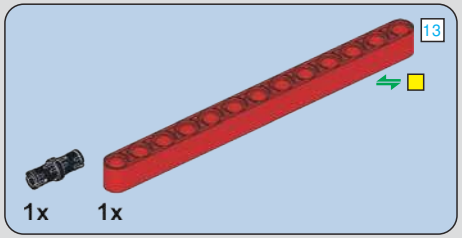

950

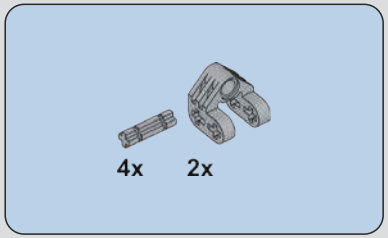

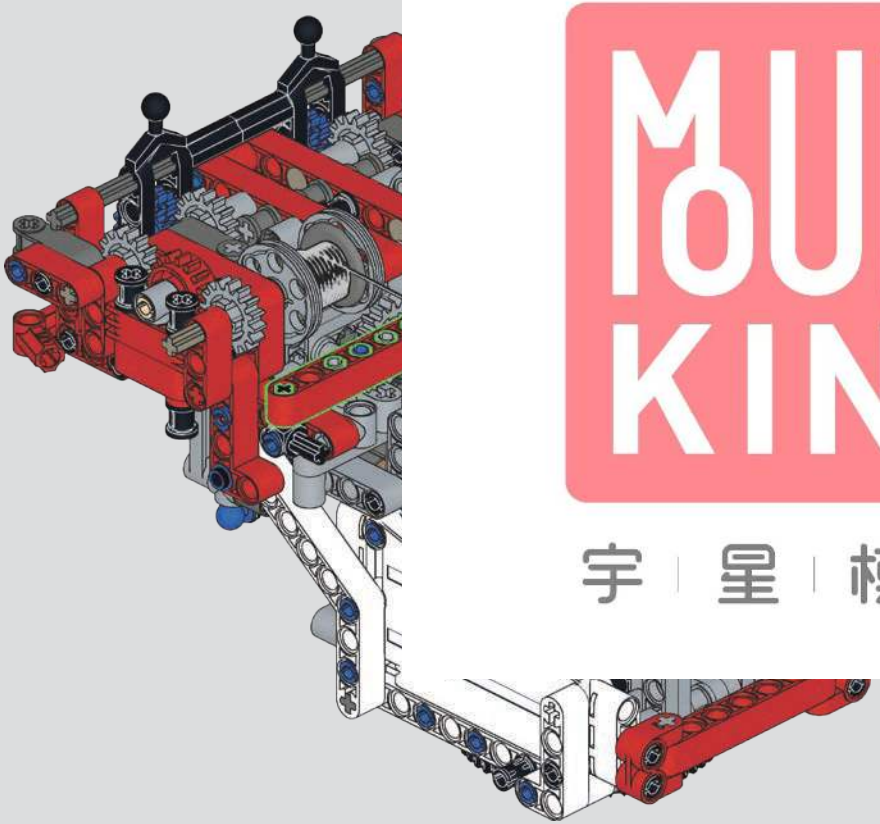

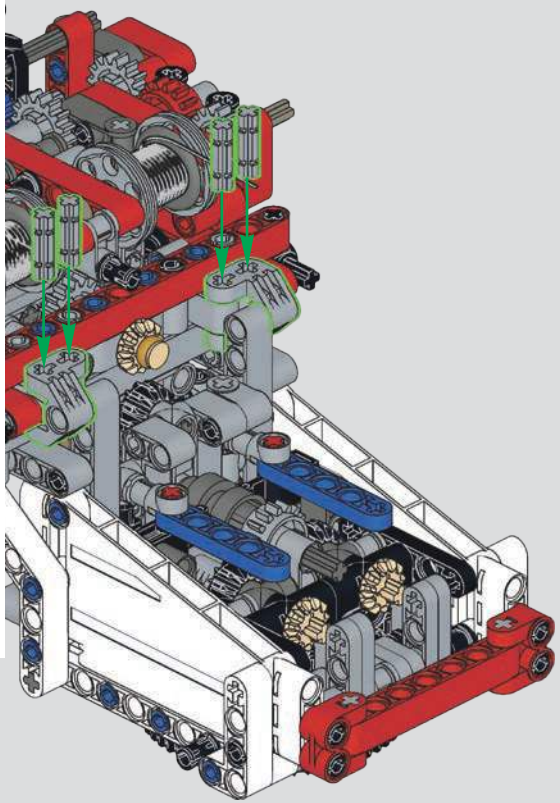

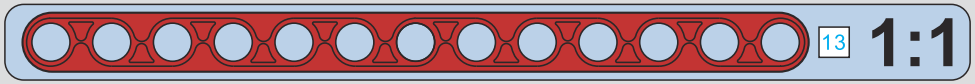

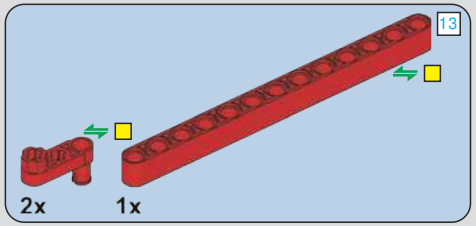

952

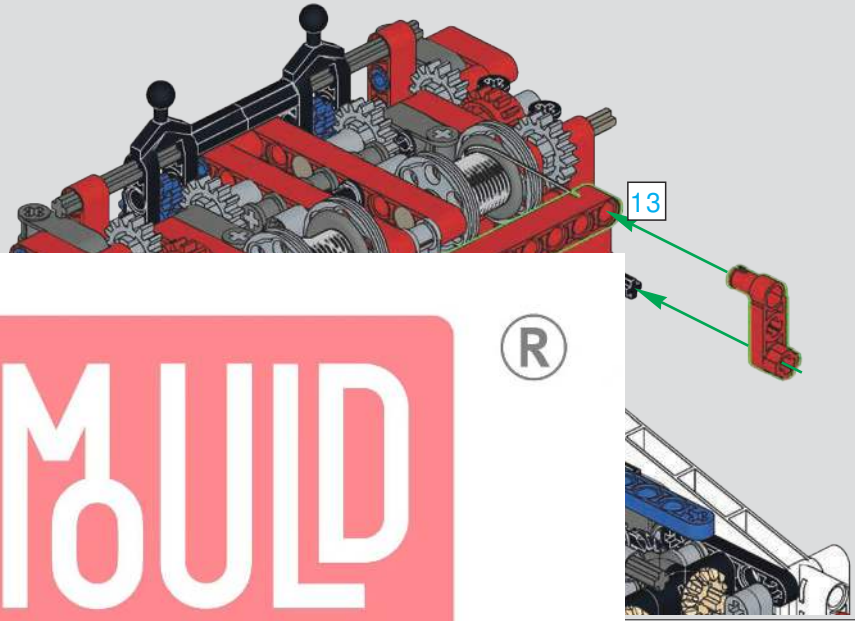

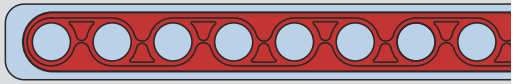

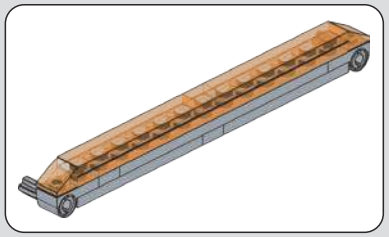

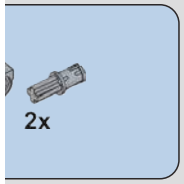

MOULD KING ®
宇 星 模 王

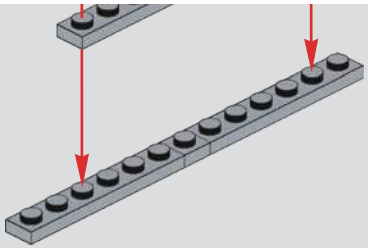

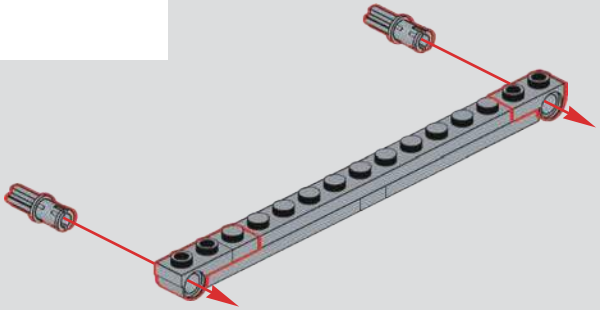

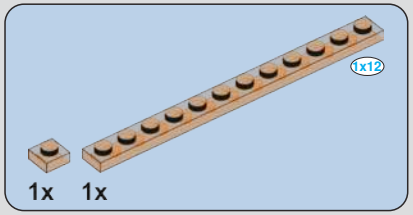

955

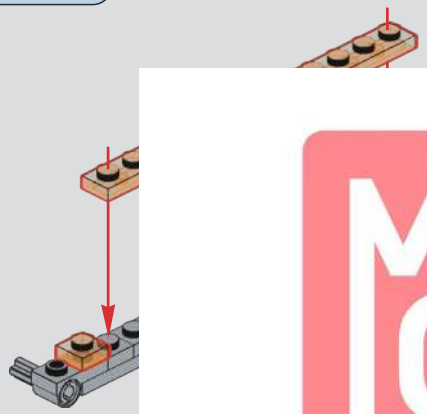

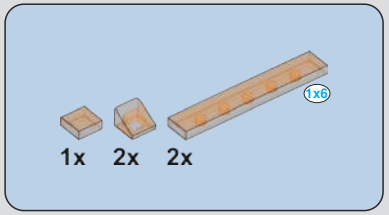

956

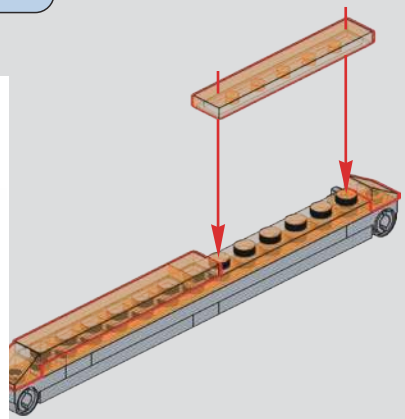

957

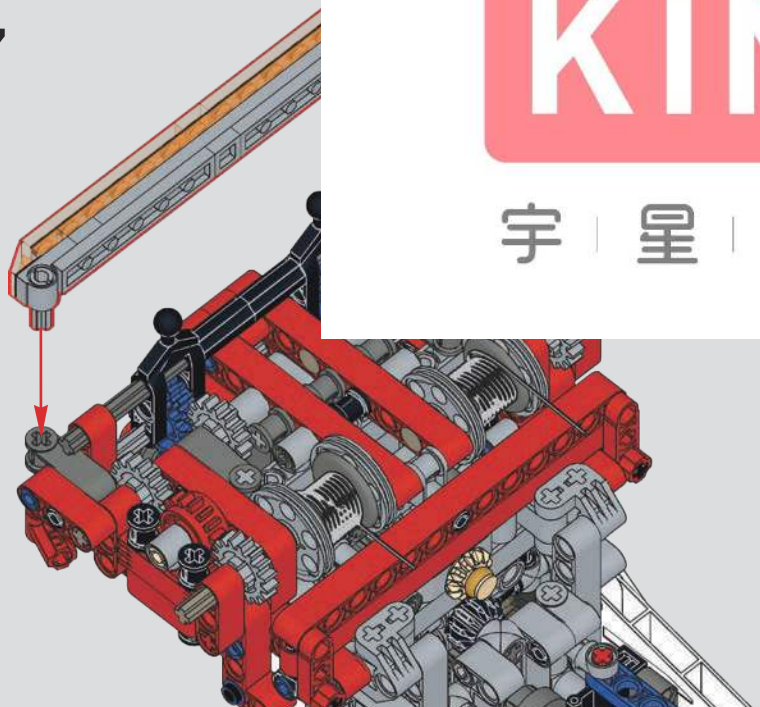

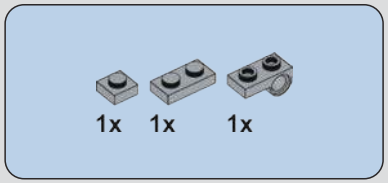

958

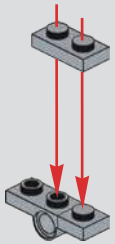

MOULD KING ®
宇 星 模 王

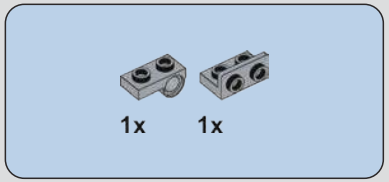

959

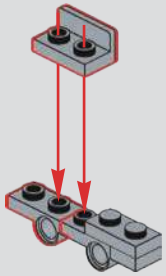

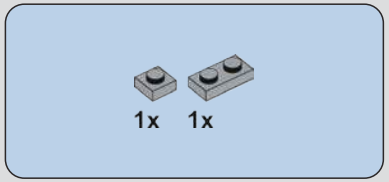

960

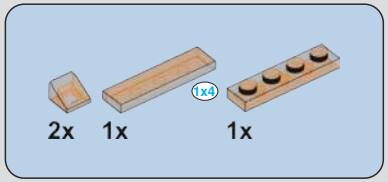

961

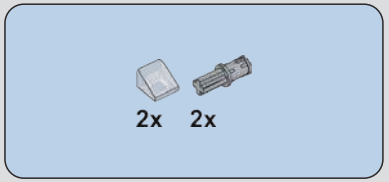

962

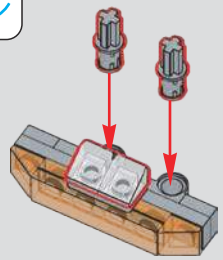

963

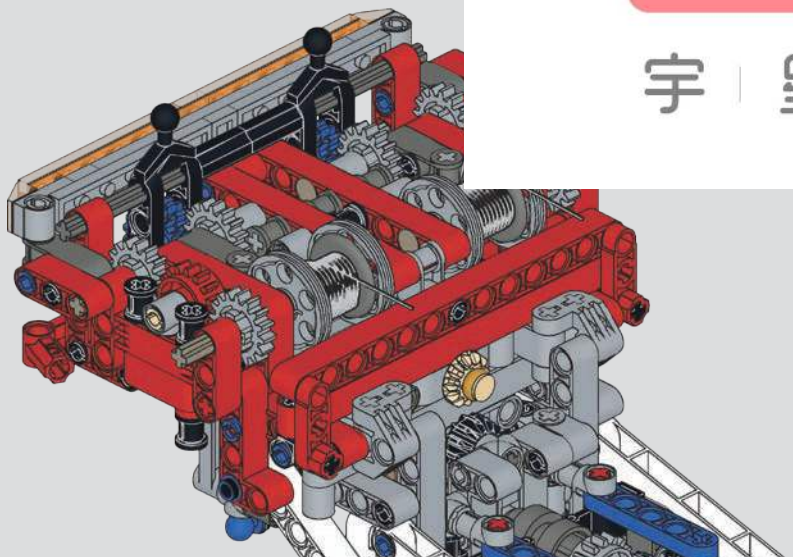

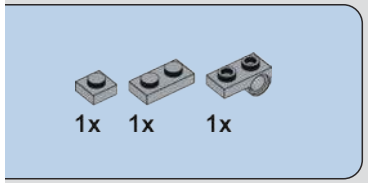

964

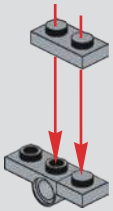

MOULD KING ®
宇 星 模 王

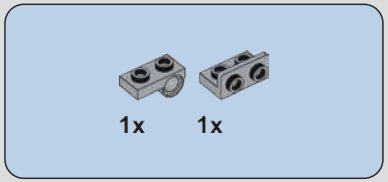

965

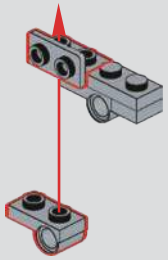

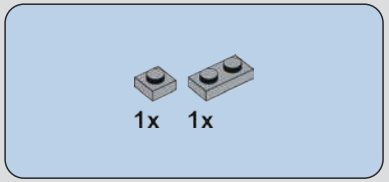

966

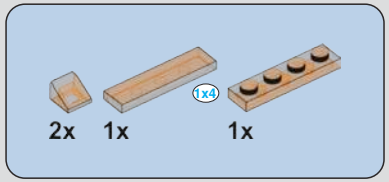

967

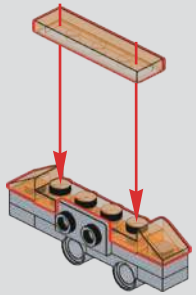

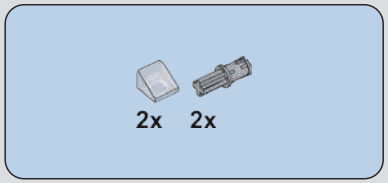

968

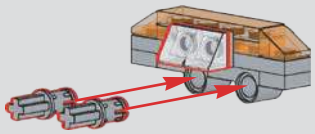

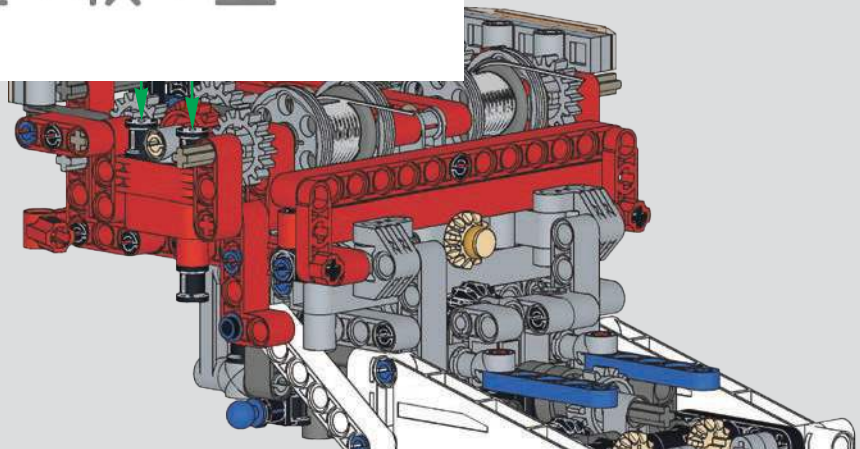

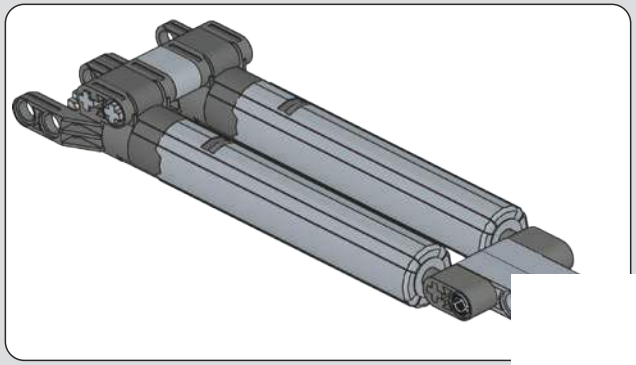

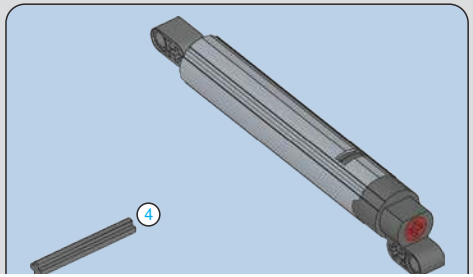

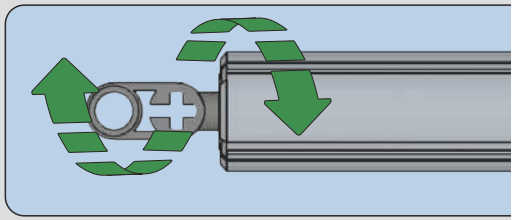

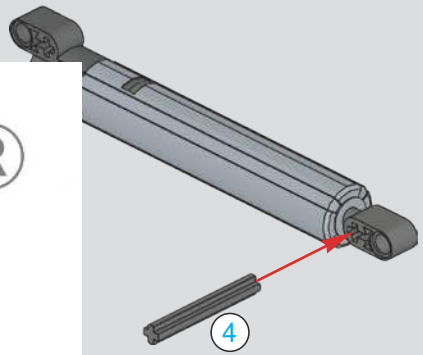

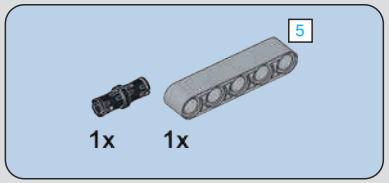

971

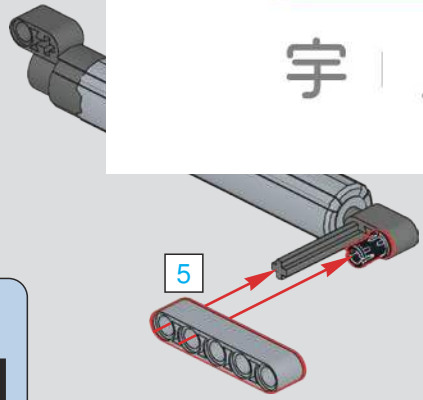

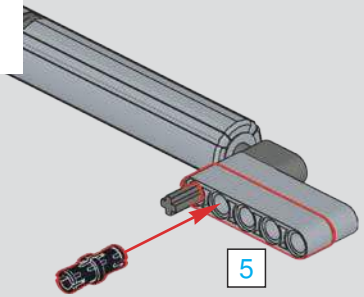

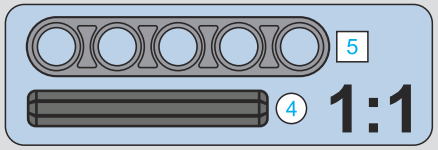

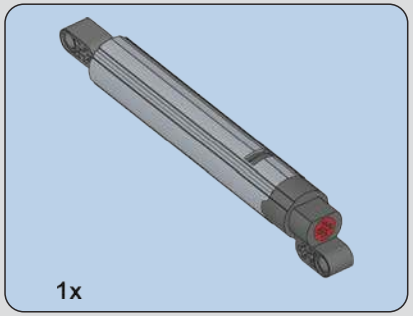

973

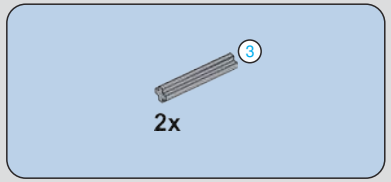

974

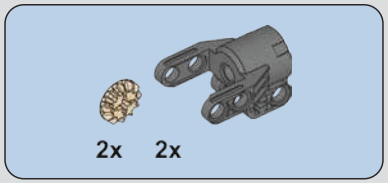

975

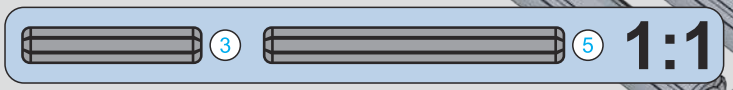

MOULD KING ®
宇 星 模 王

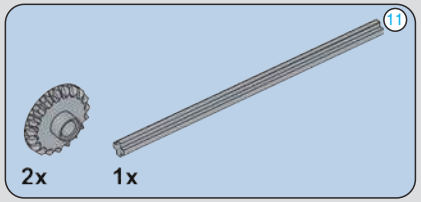

977

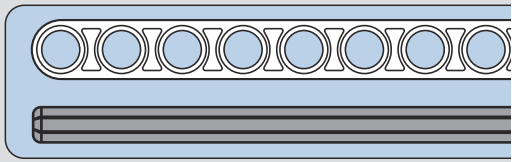

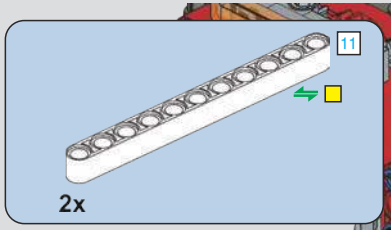

978

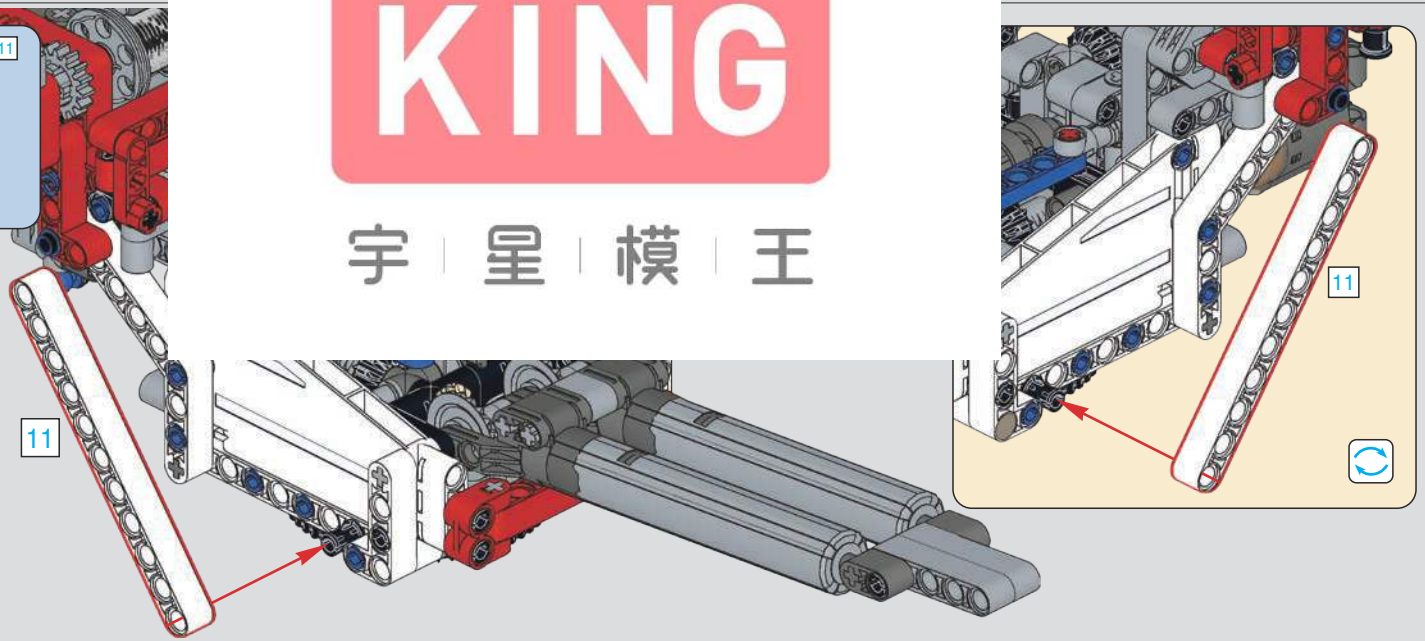

MOULD KING ®
宇 星 模 王

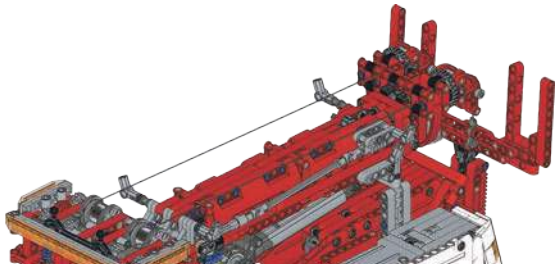

+

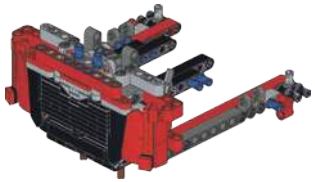

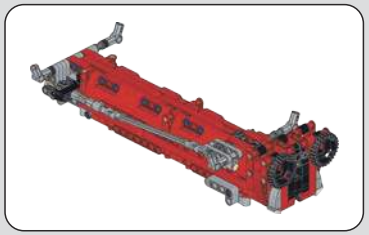

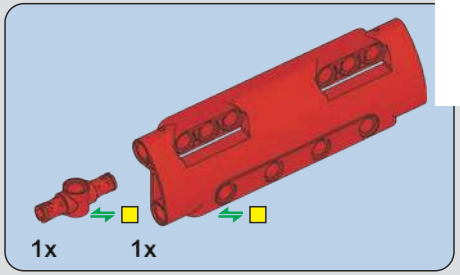

979

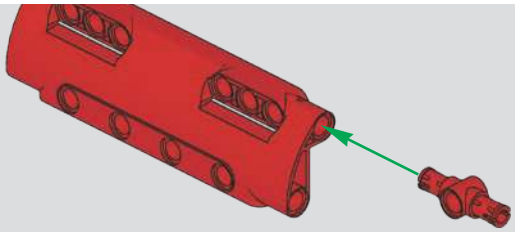

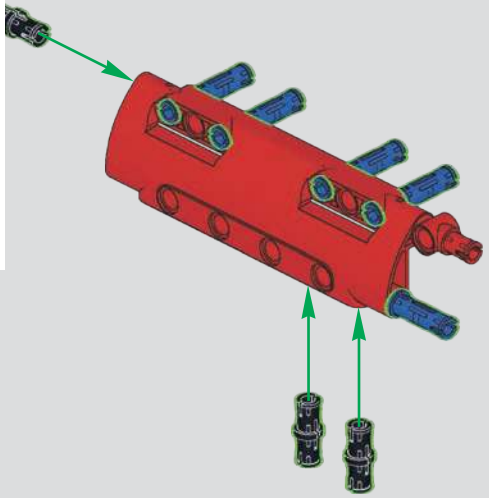

MOULD KING ®
宇 星 模 王

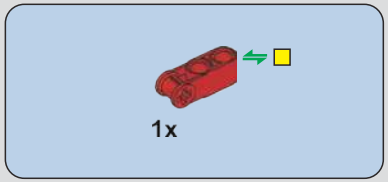

981

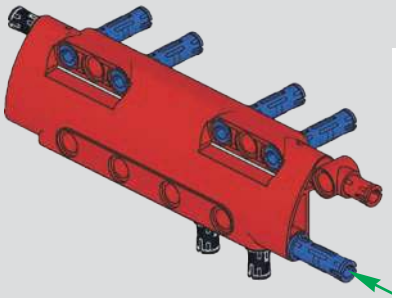

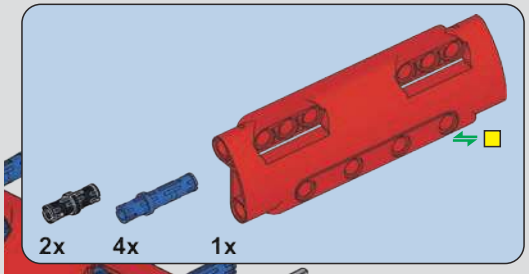

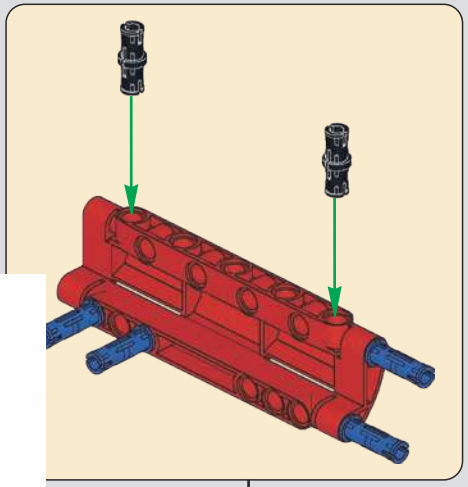

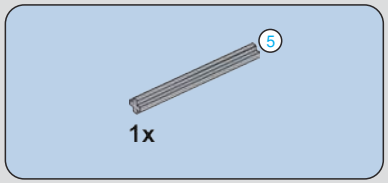

982

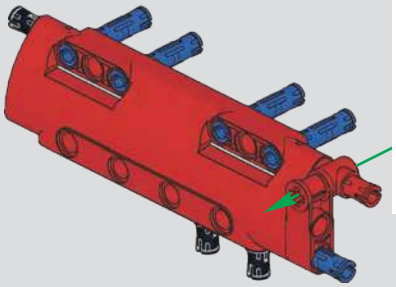

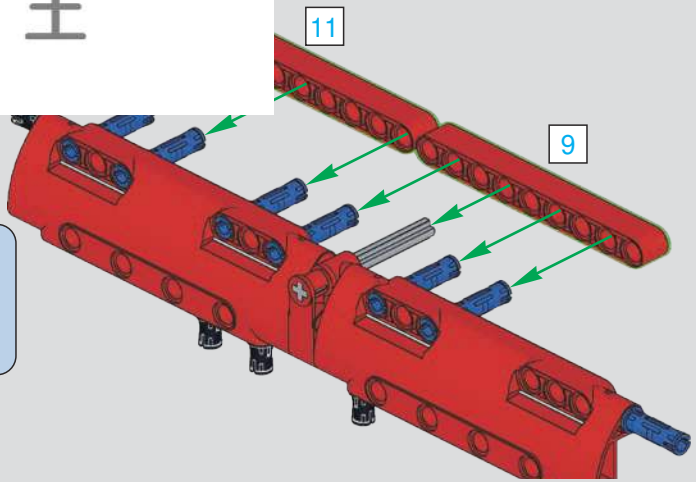

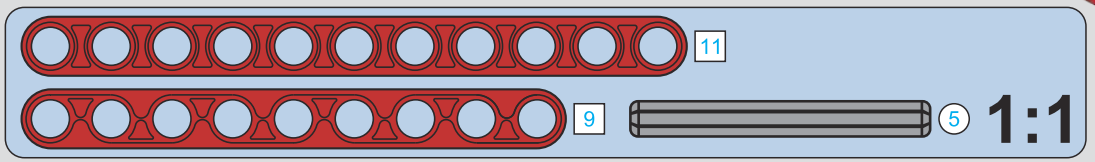

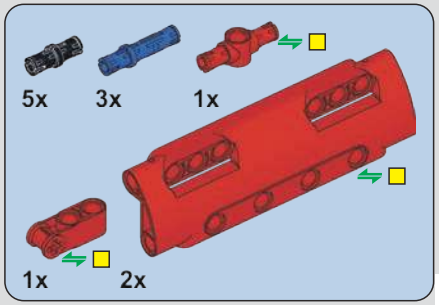

985

MOULD KING ®
宇 星 模 王

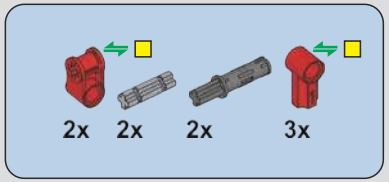

986

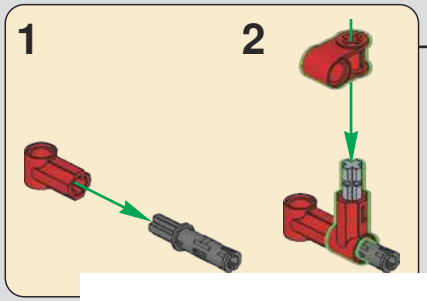

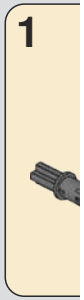

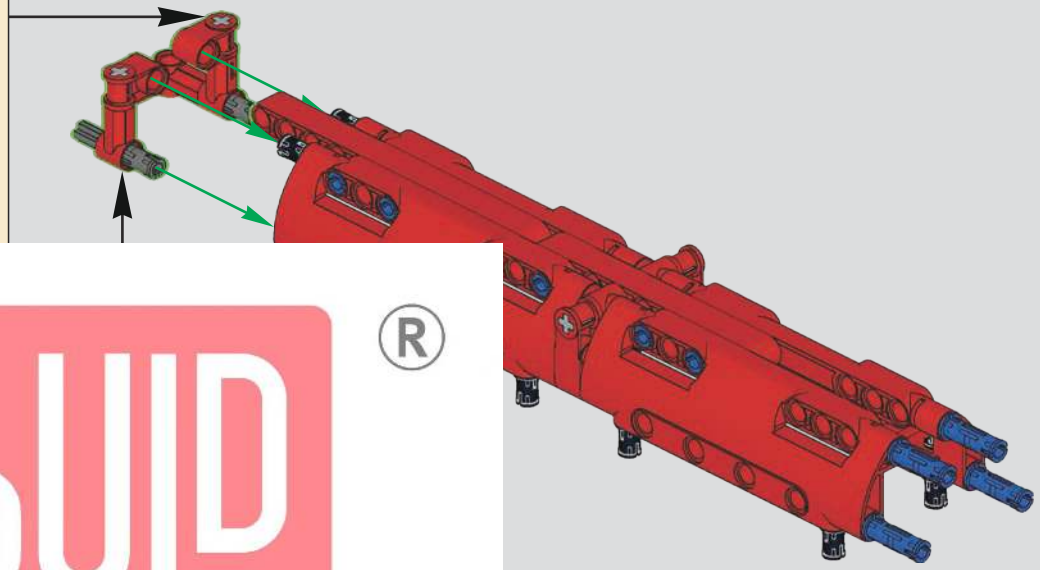

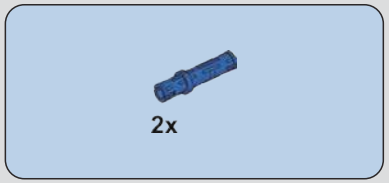

987

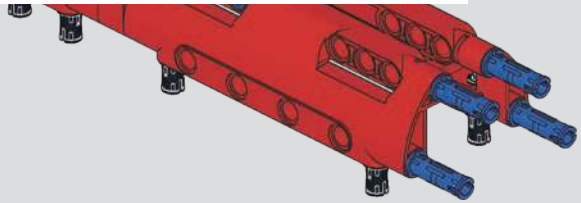

MOULD KING ®
宇 星 模 王

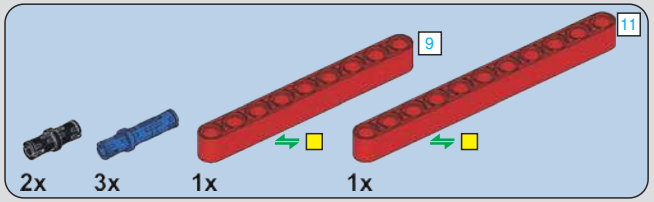

988

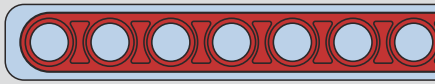

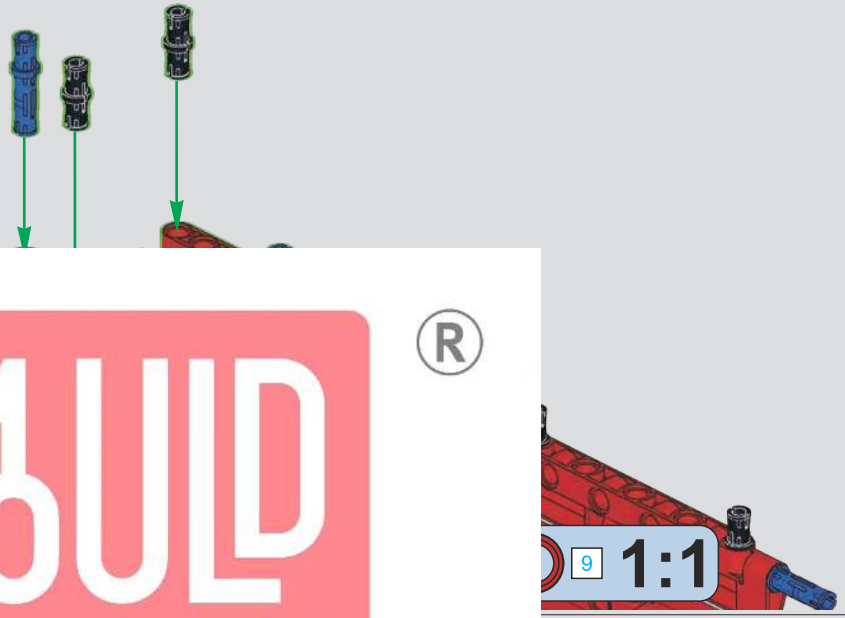

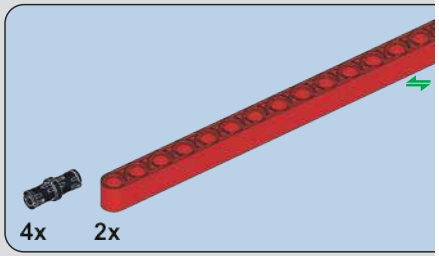

989

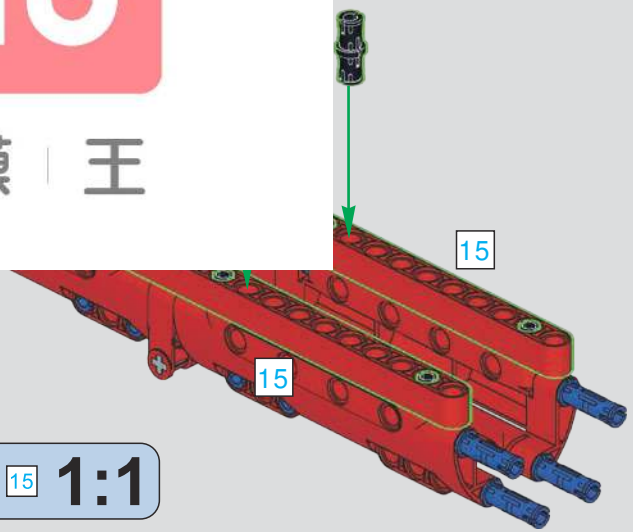

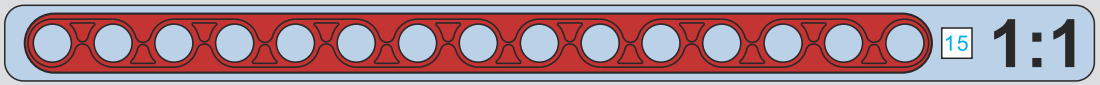

MOULD KING ®
宇 星 模 王

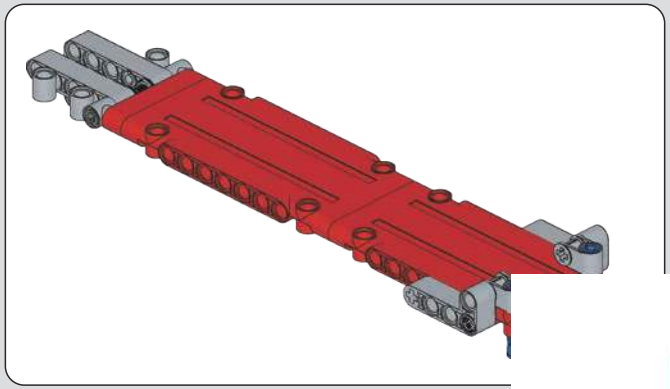

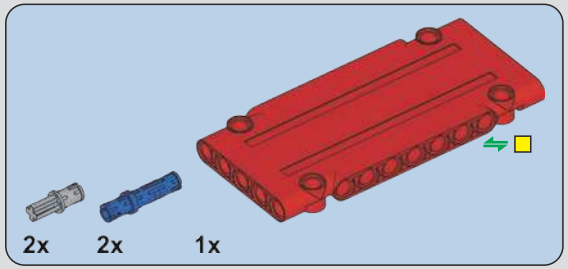

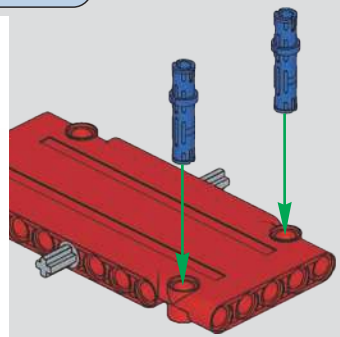

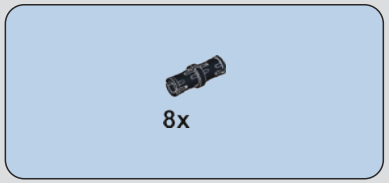

991

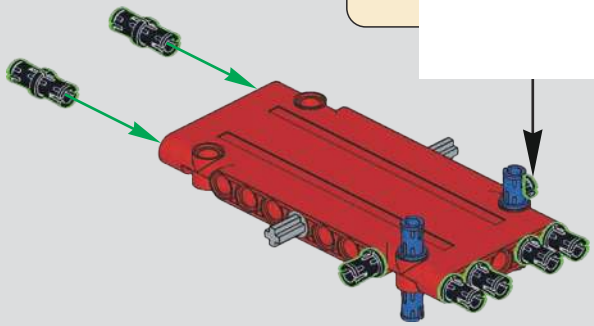

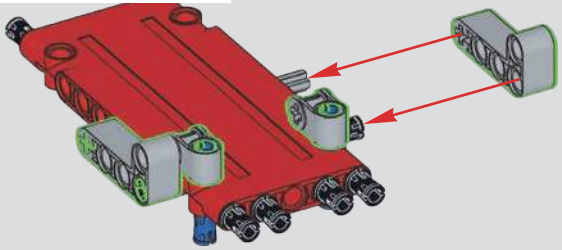

MOULD KING ®
宇 星 模 王

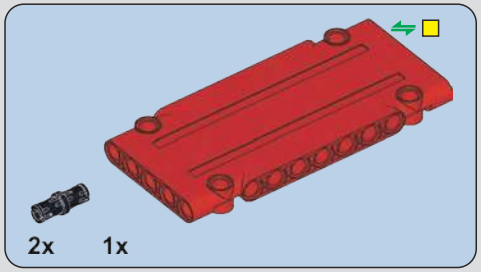

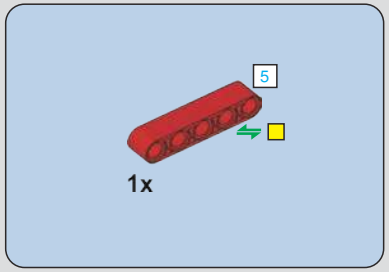

993

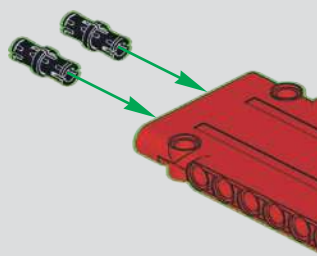

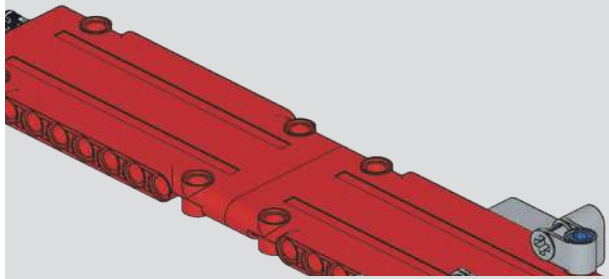

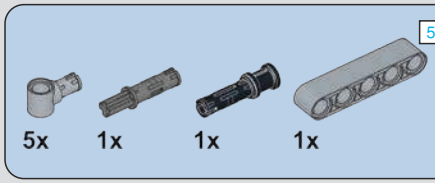

995

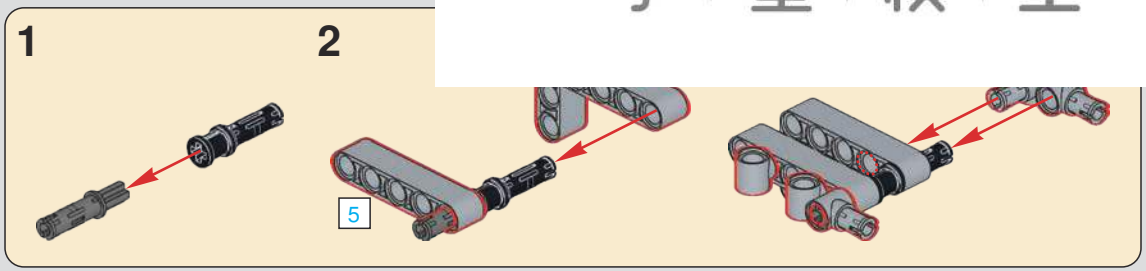

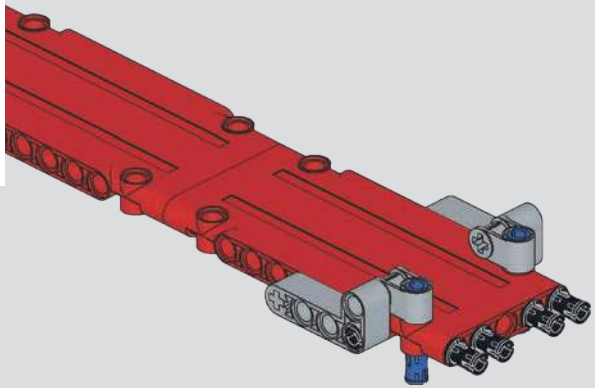

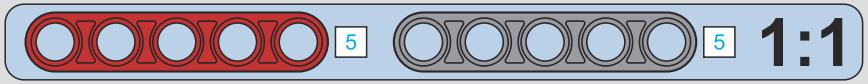

MOULD KING ®
宇 星 模 王

996

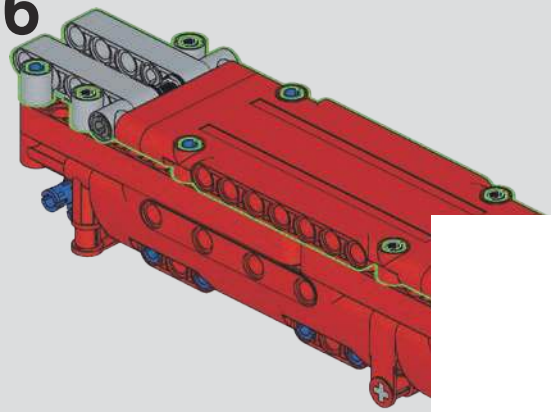

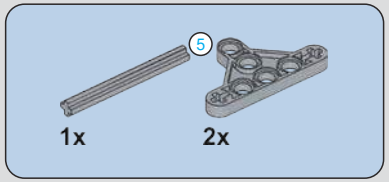

997

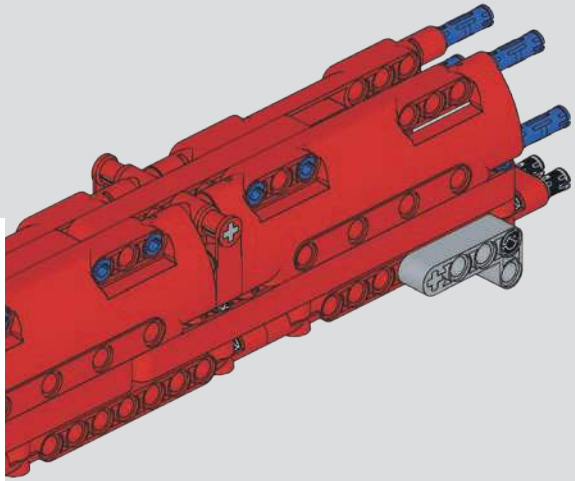

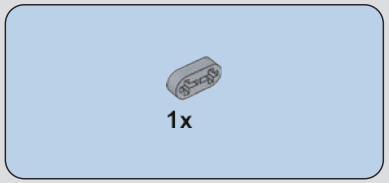

998

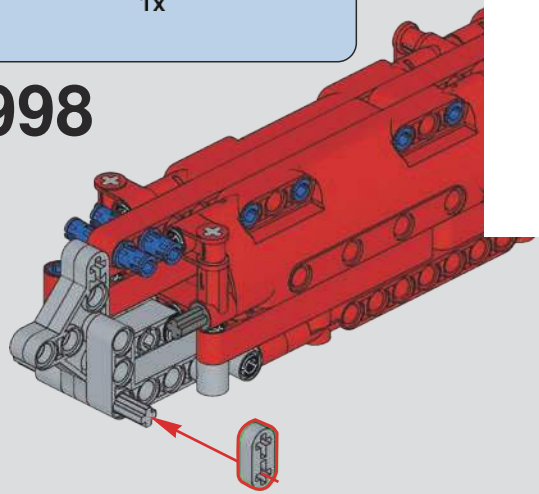

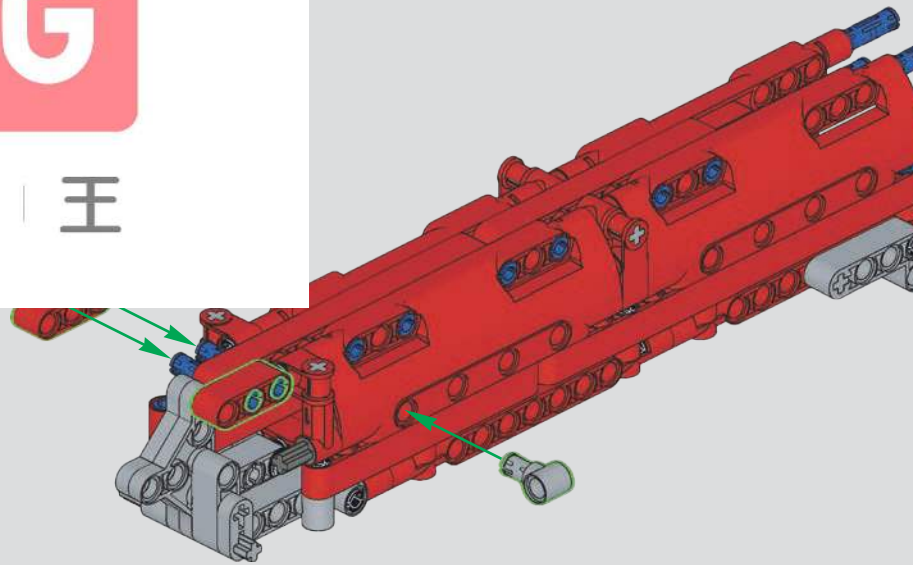

MOULD KING ®
宇 星 模 王

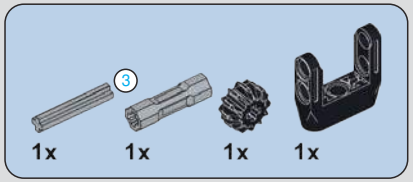

1000

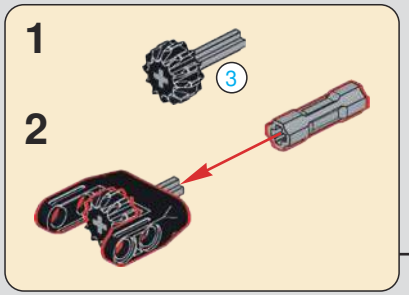

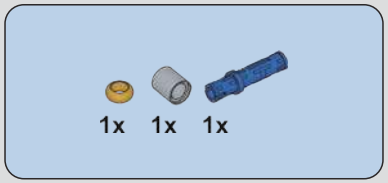

1001

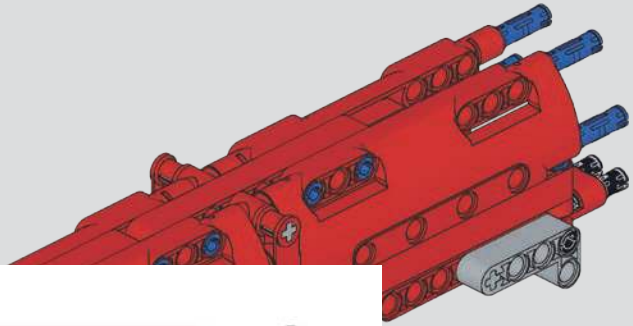

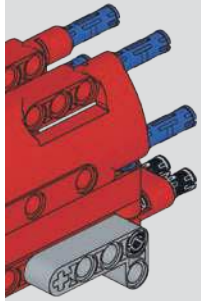

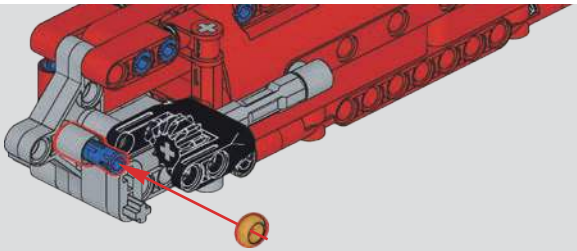

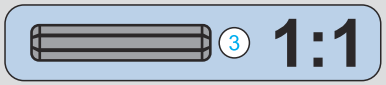

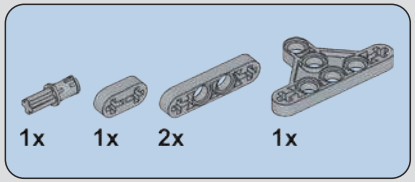

1002

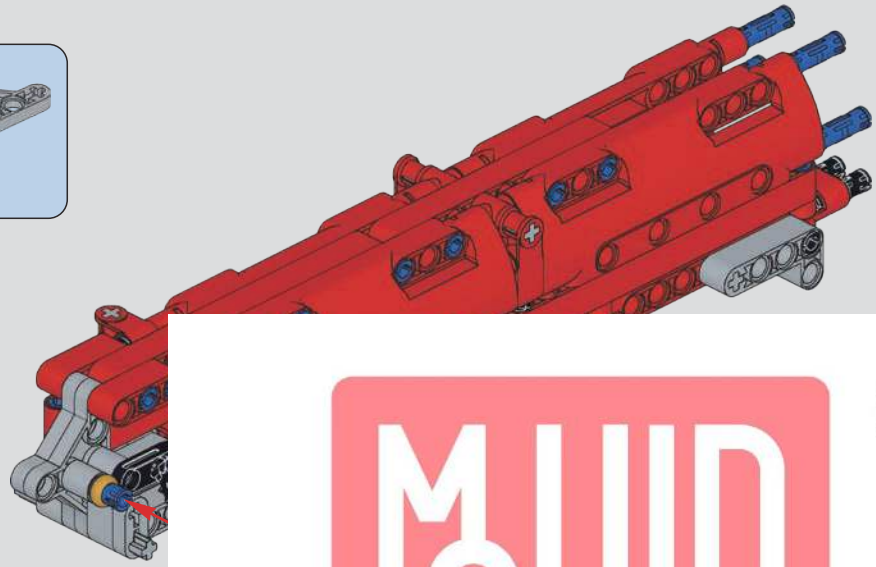

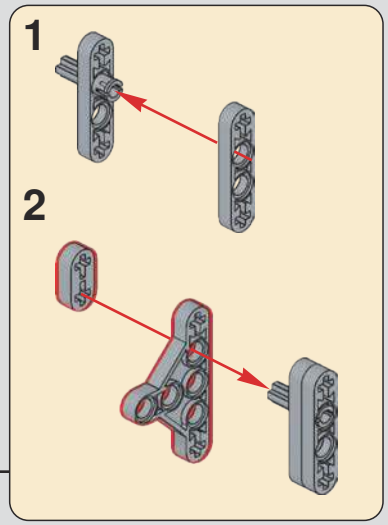

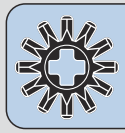

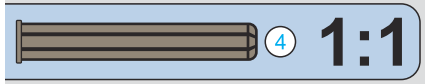

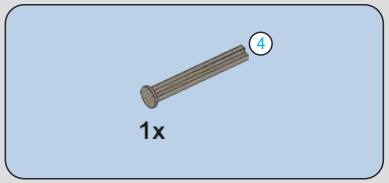

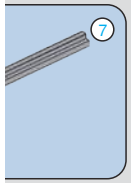

1003

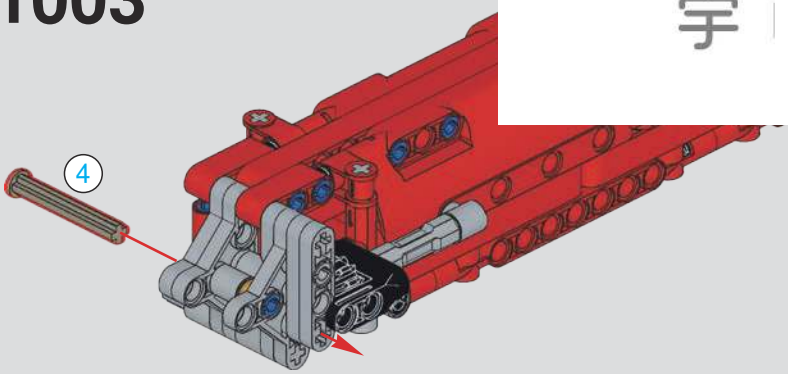

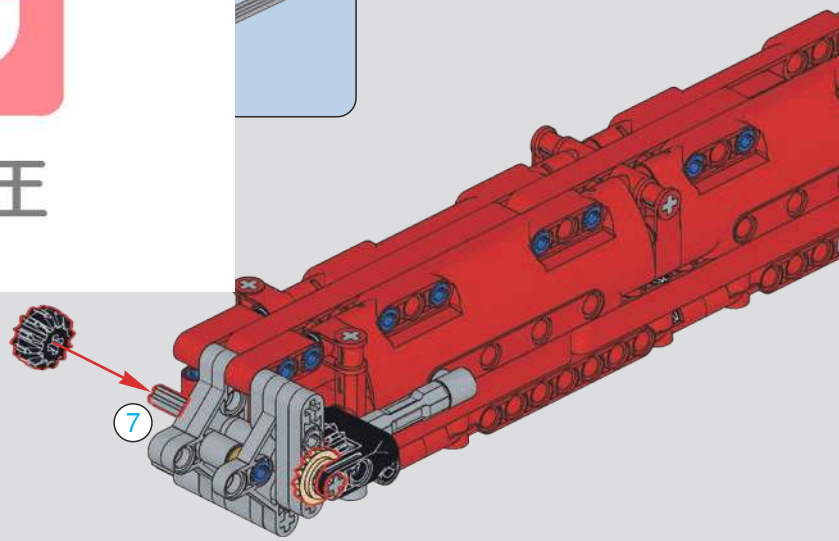

MOULD KING ®
宇 星 模 王

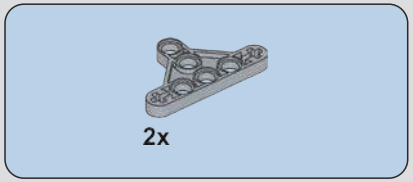

1005

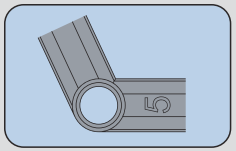

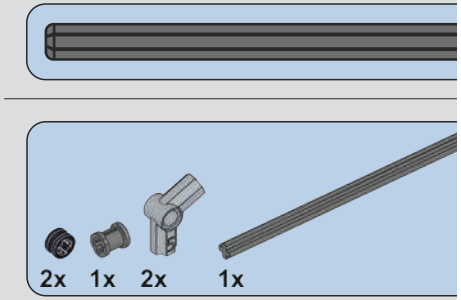

1006

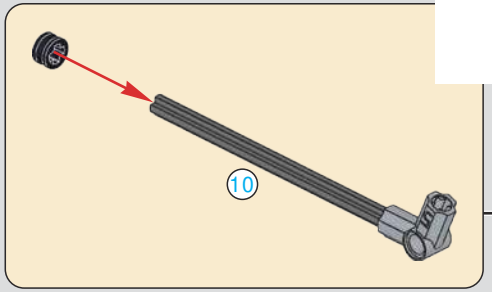

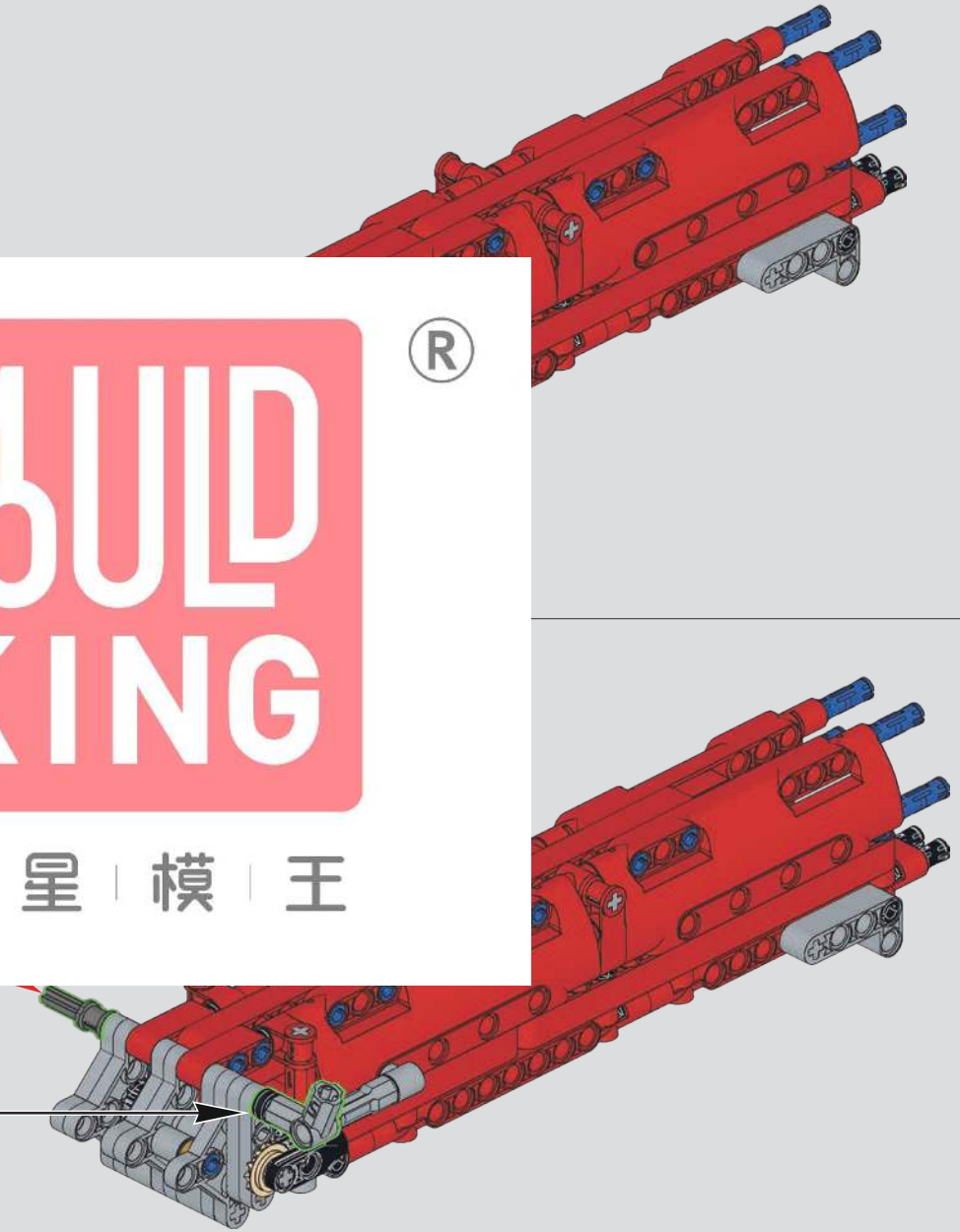

MOULD KING ®
宇 星 模 王

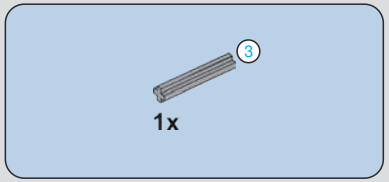

1007

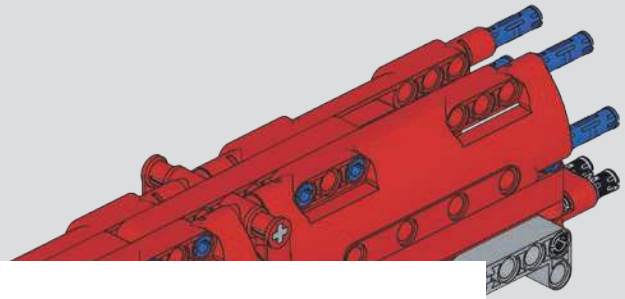

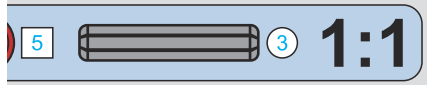

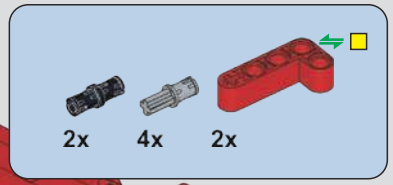

1008

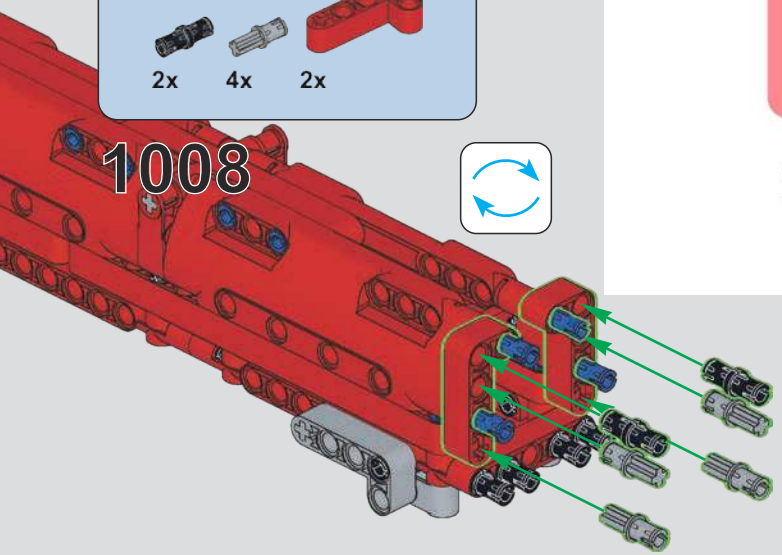

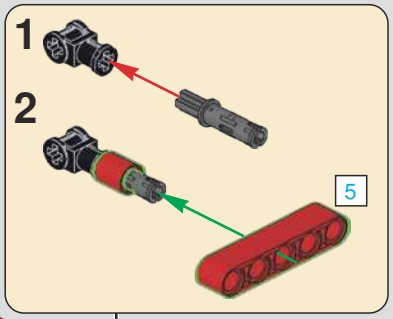

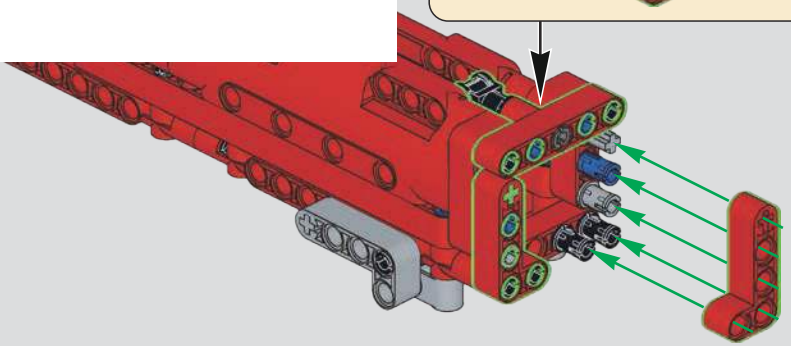

MOULD KING ®
宇 星 模 王

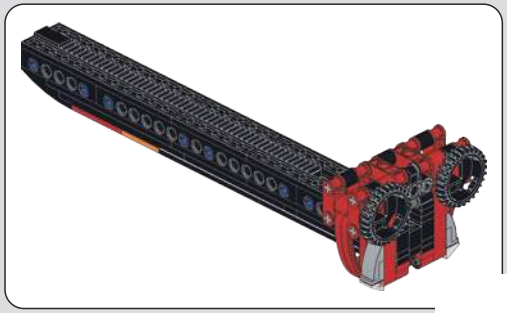

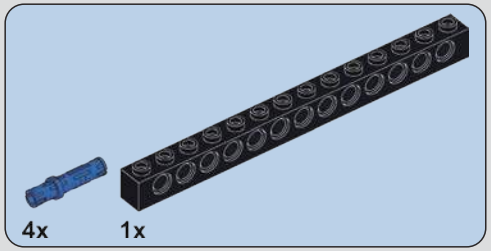

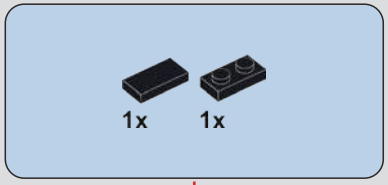

1011

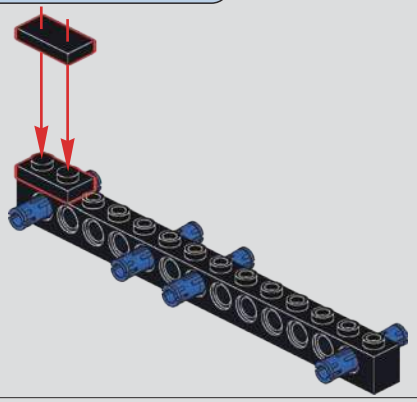

MOULD KING ®

宇 星 模 王

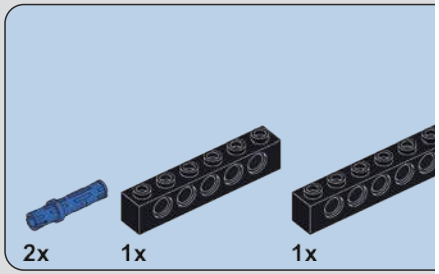

1012

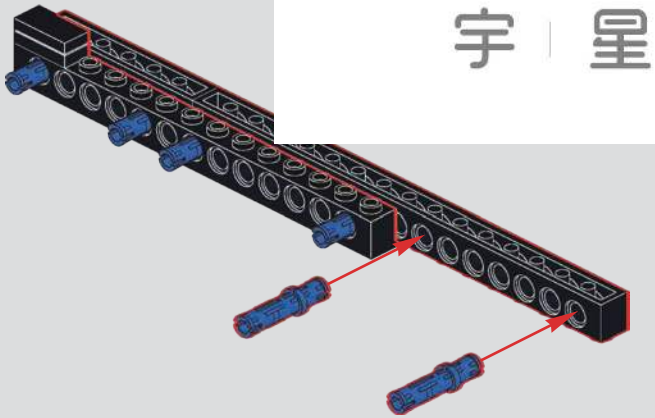

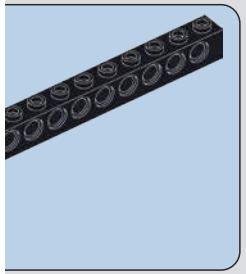

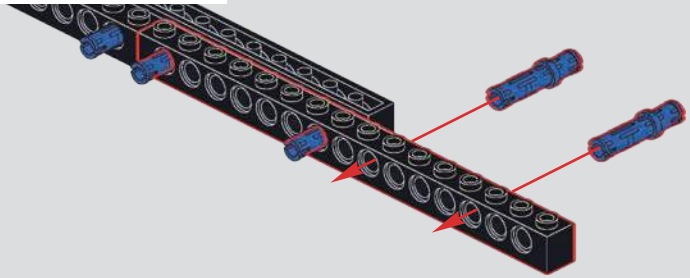

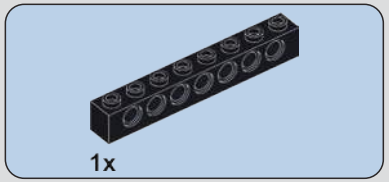

1014

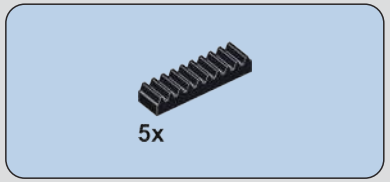

1015

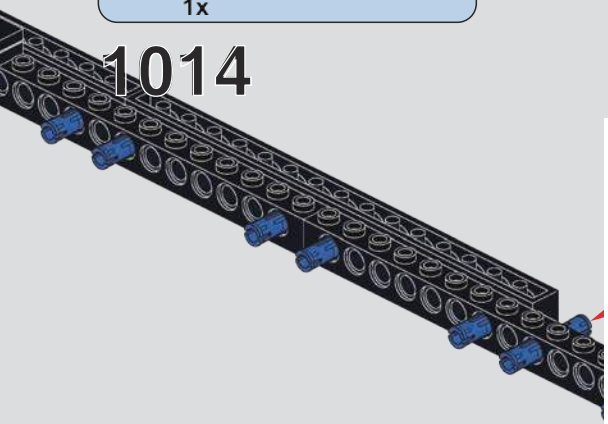

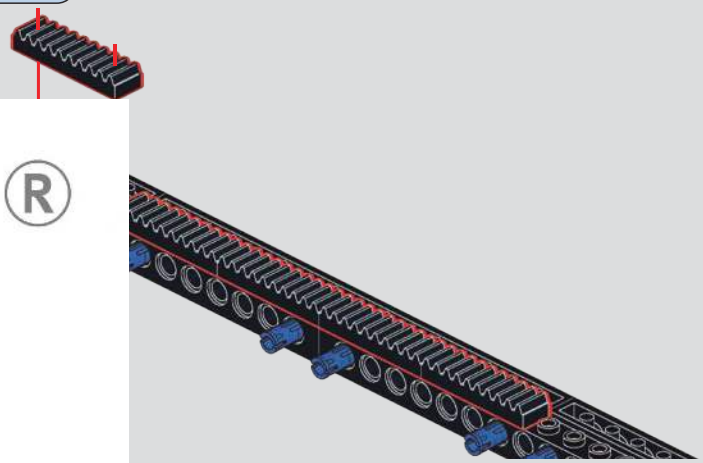

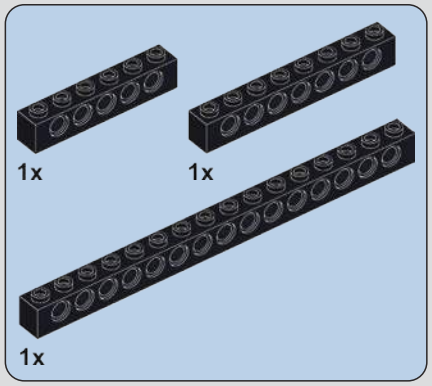

1016

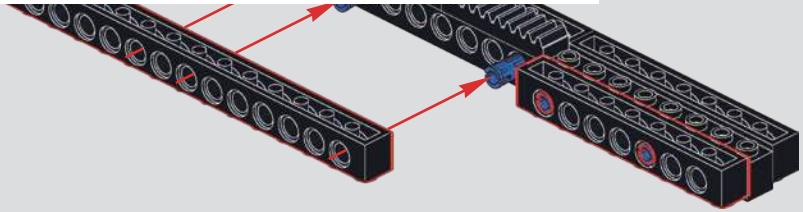

MOULD KING ®
宇 星 模 王

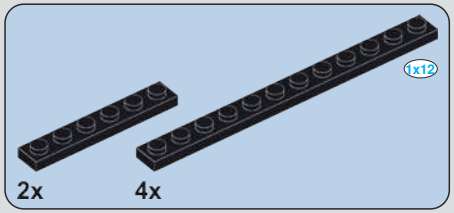

1017

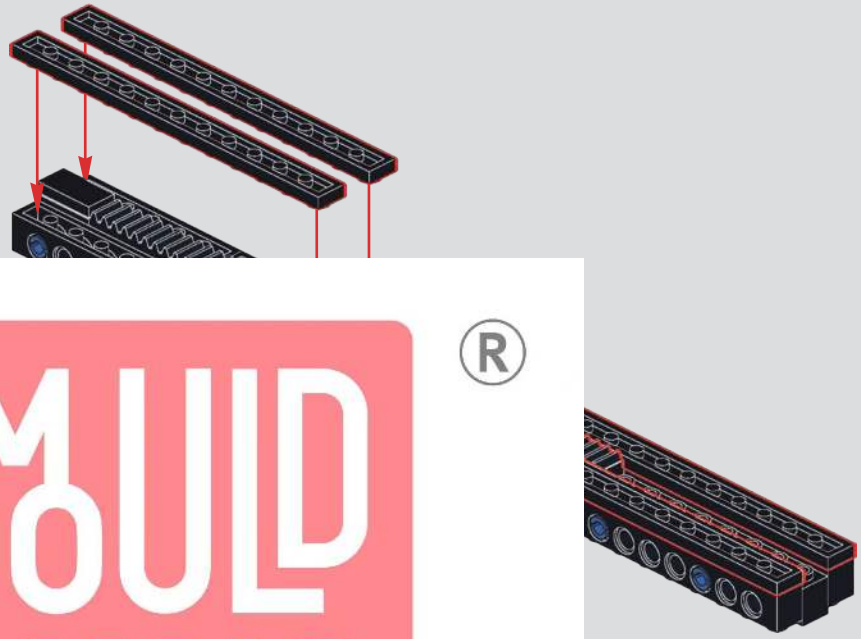

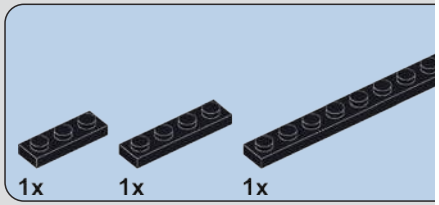

1018

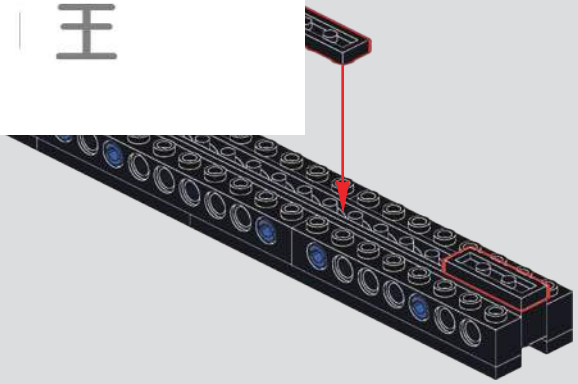

MOULD KING ®
宇 星 模 王

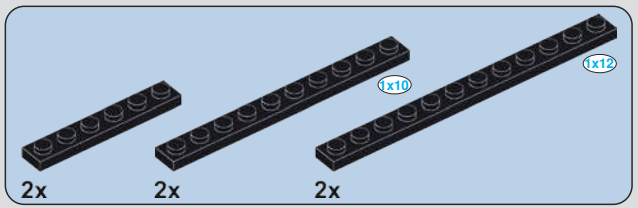

1019

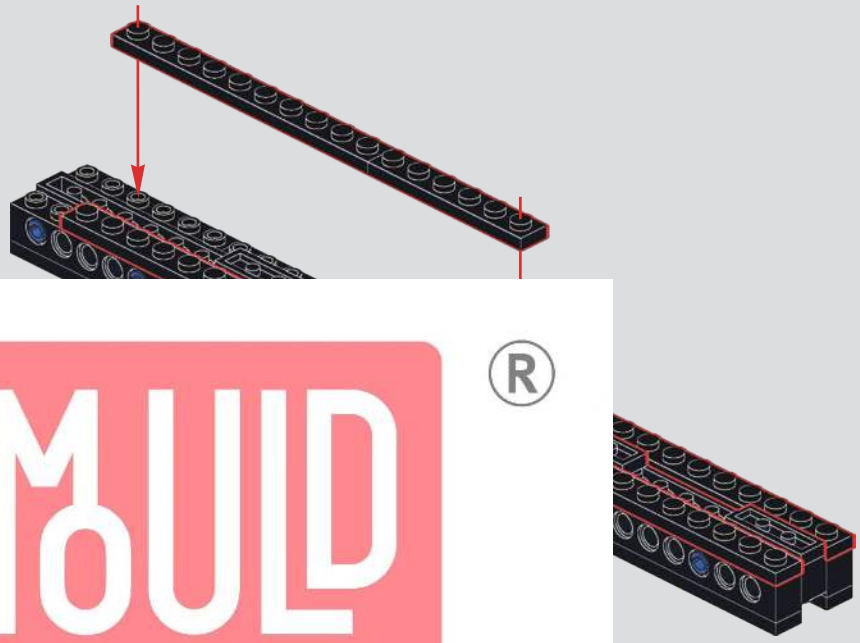

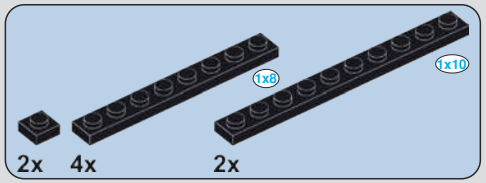

1020

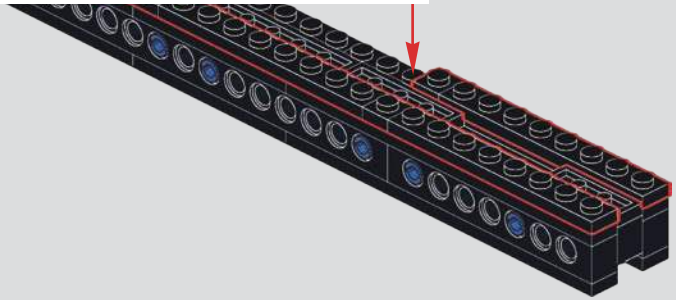

MOULD KING ®
宇 星 模 王

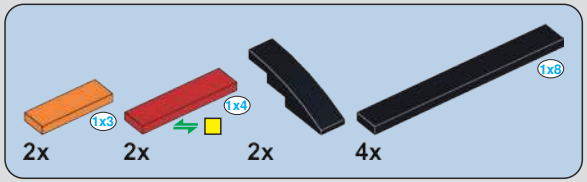

1021

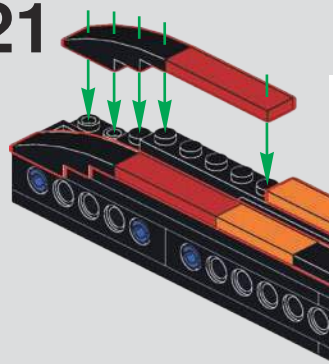

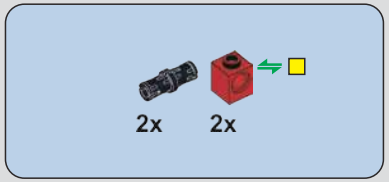

1022

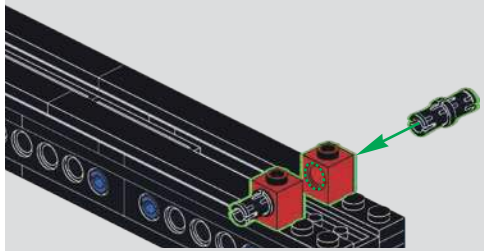

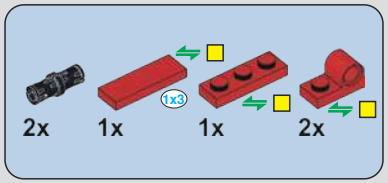

1023

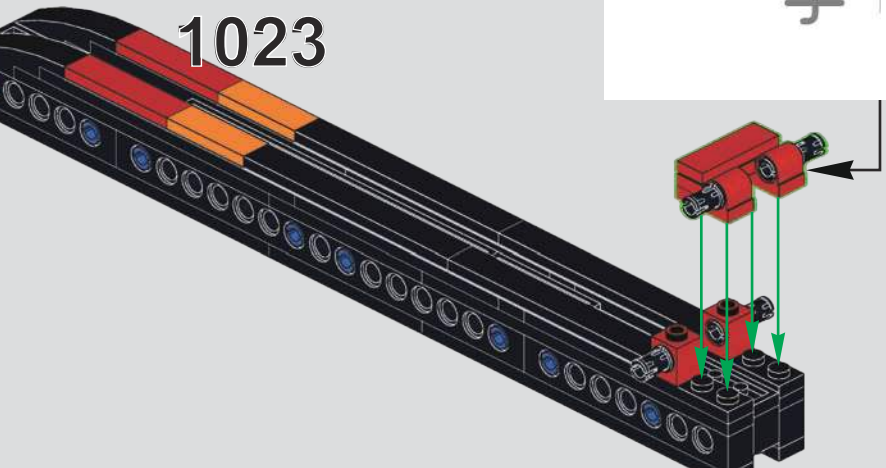

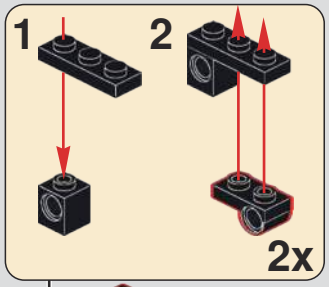

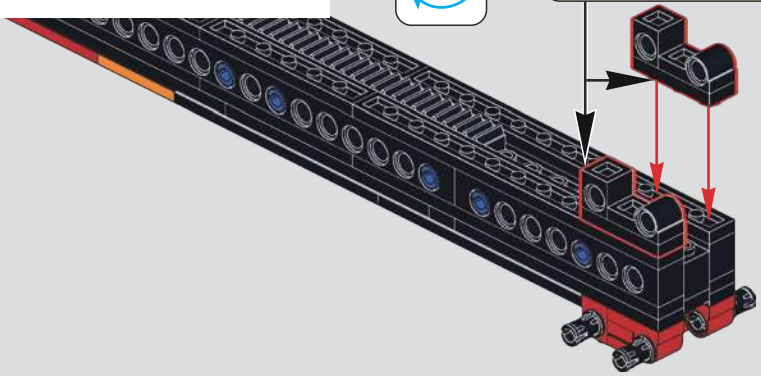

MOULD KING ®
宇 星 模 王

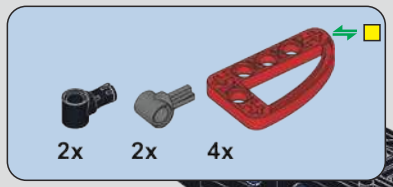

1025

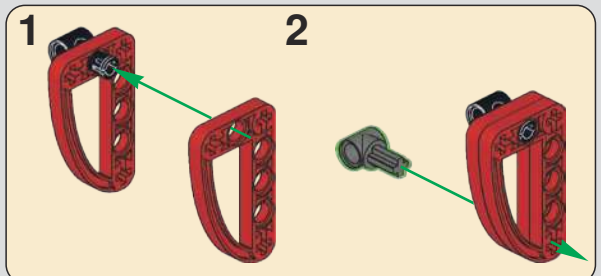

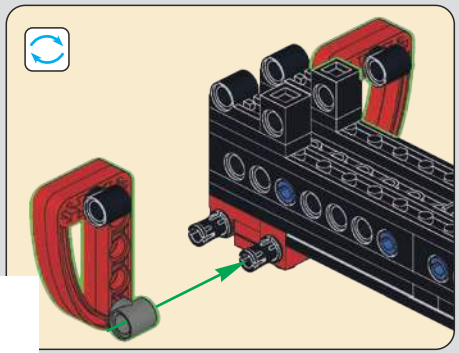

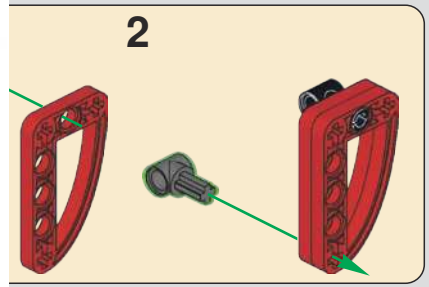

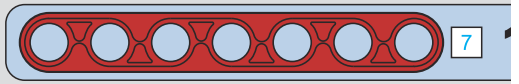

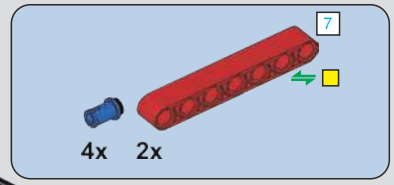

1026

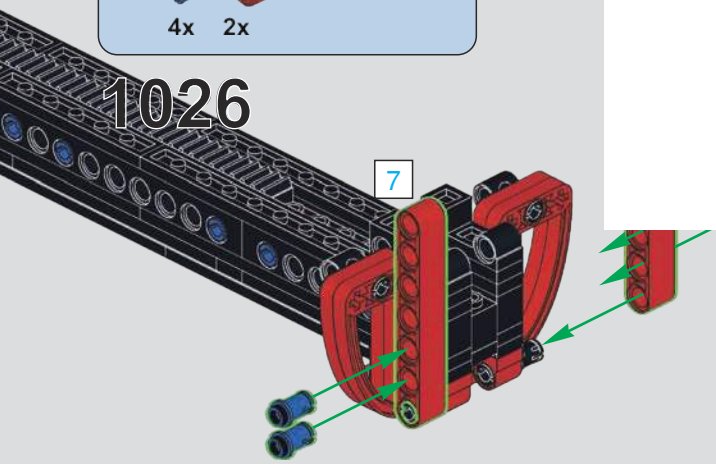

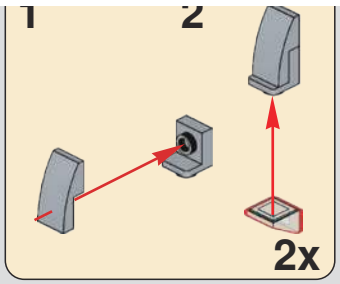

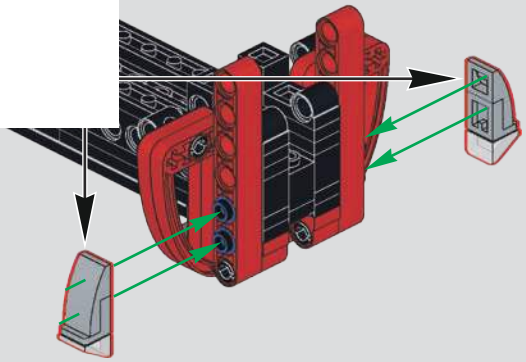

MOULD KING ®
宇 星 模 王

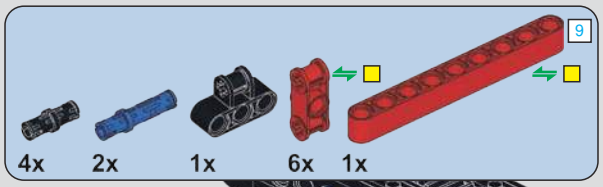

1028

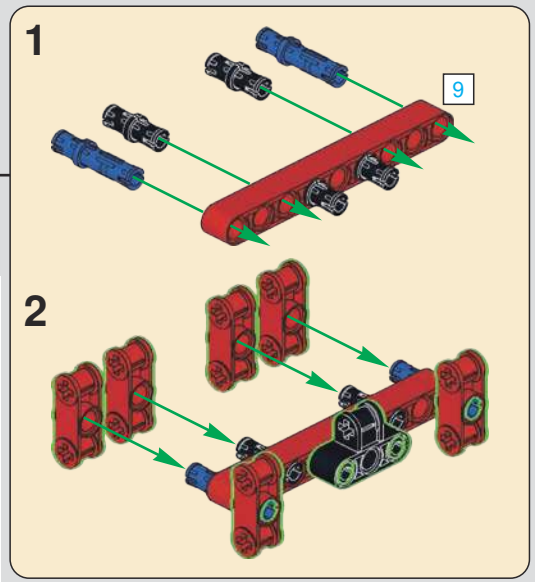

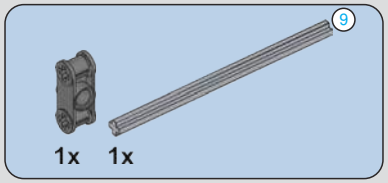

1029

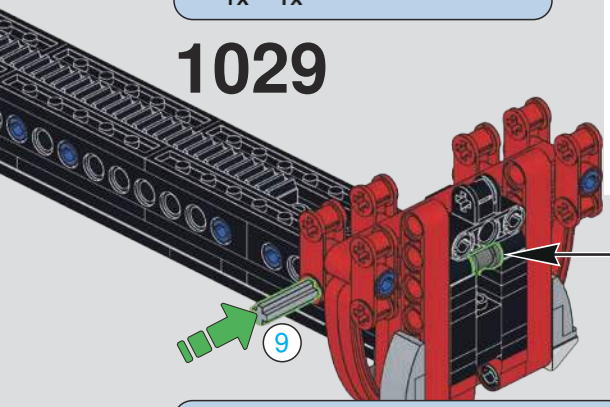

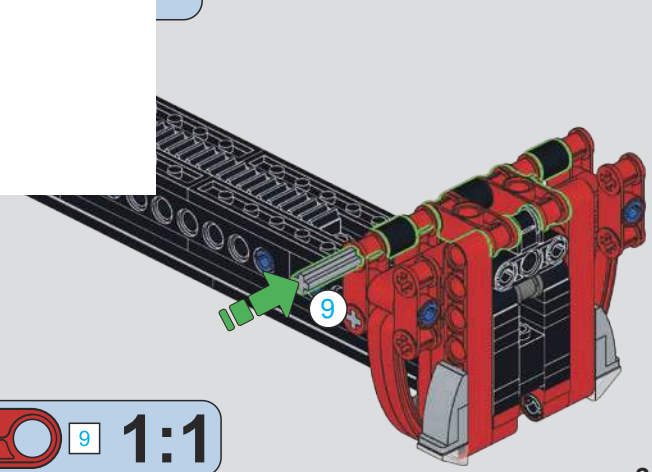

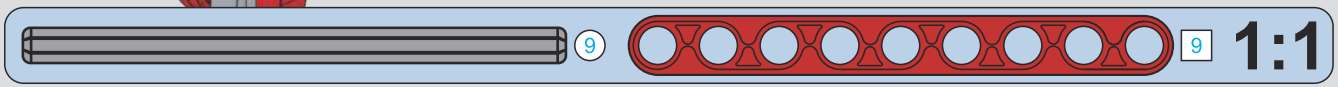

MOULD KING ®
宇 星 模 王

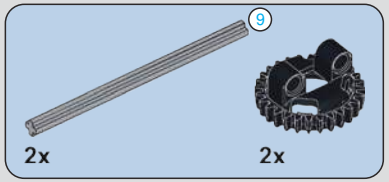

1031

1032

MOULD KING ®
宇 星 模 王

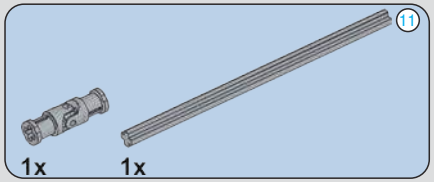

1033

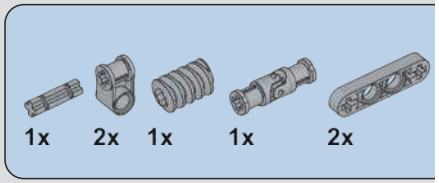

1034

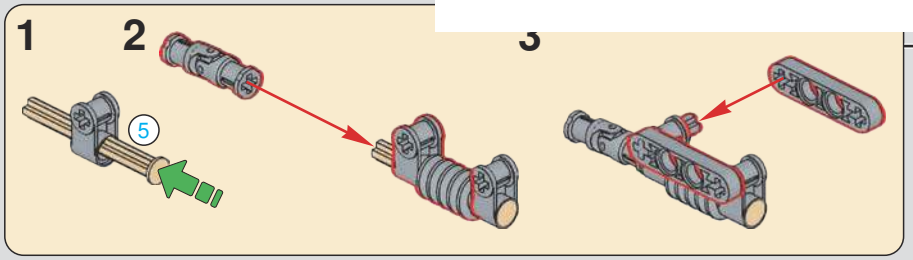

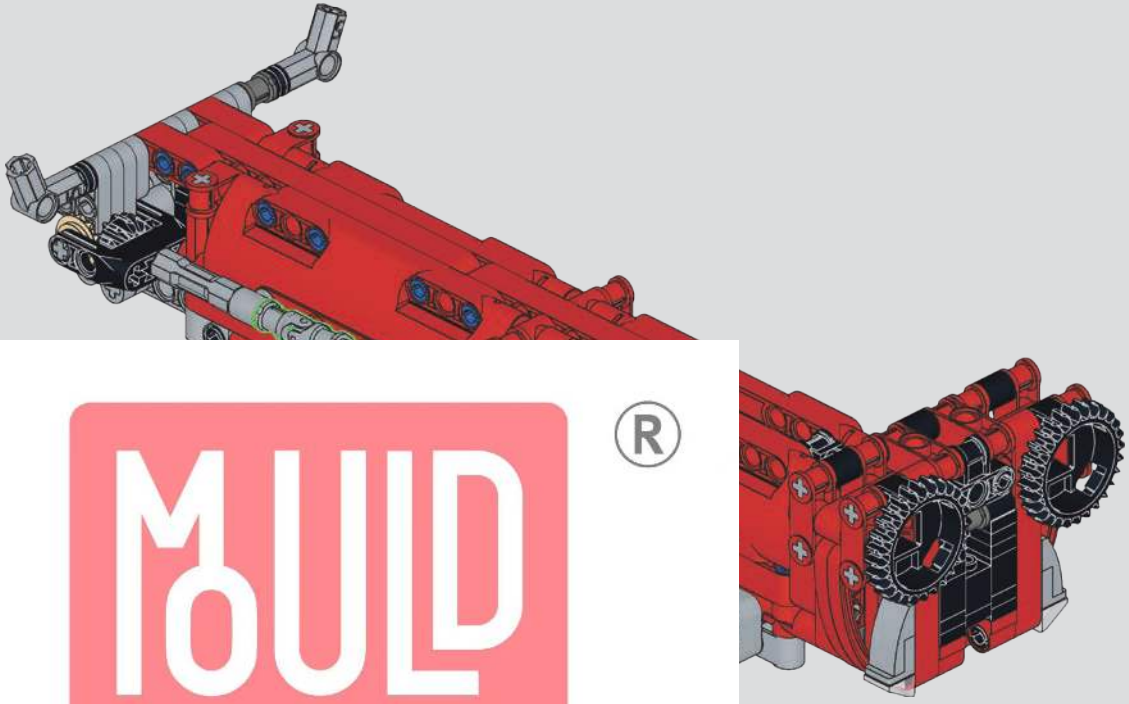

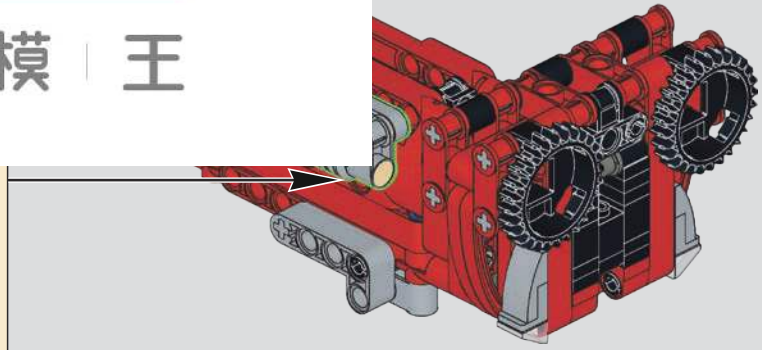

MOULD KING ®
宇 星 模 王

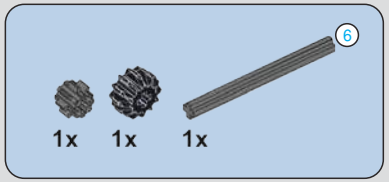

1035

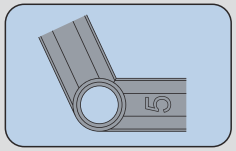

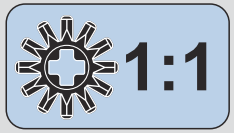

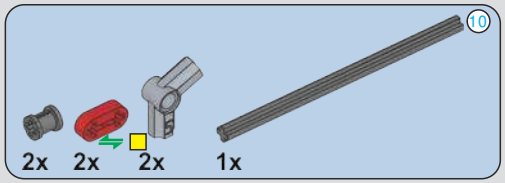

1036

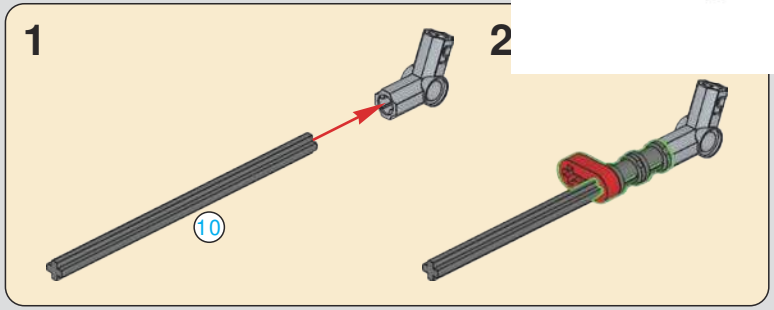

MOULD KING ®
宇 星 模 王

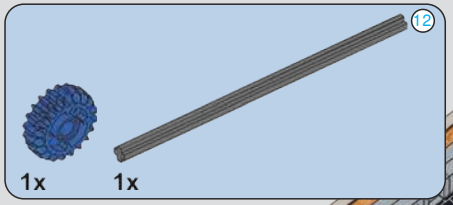

1037

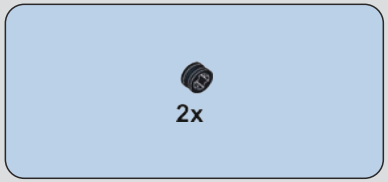

1038

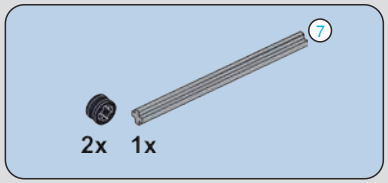

1039

MOULD KING ®
宇 星 模 王

1040

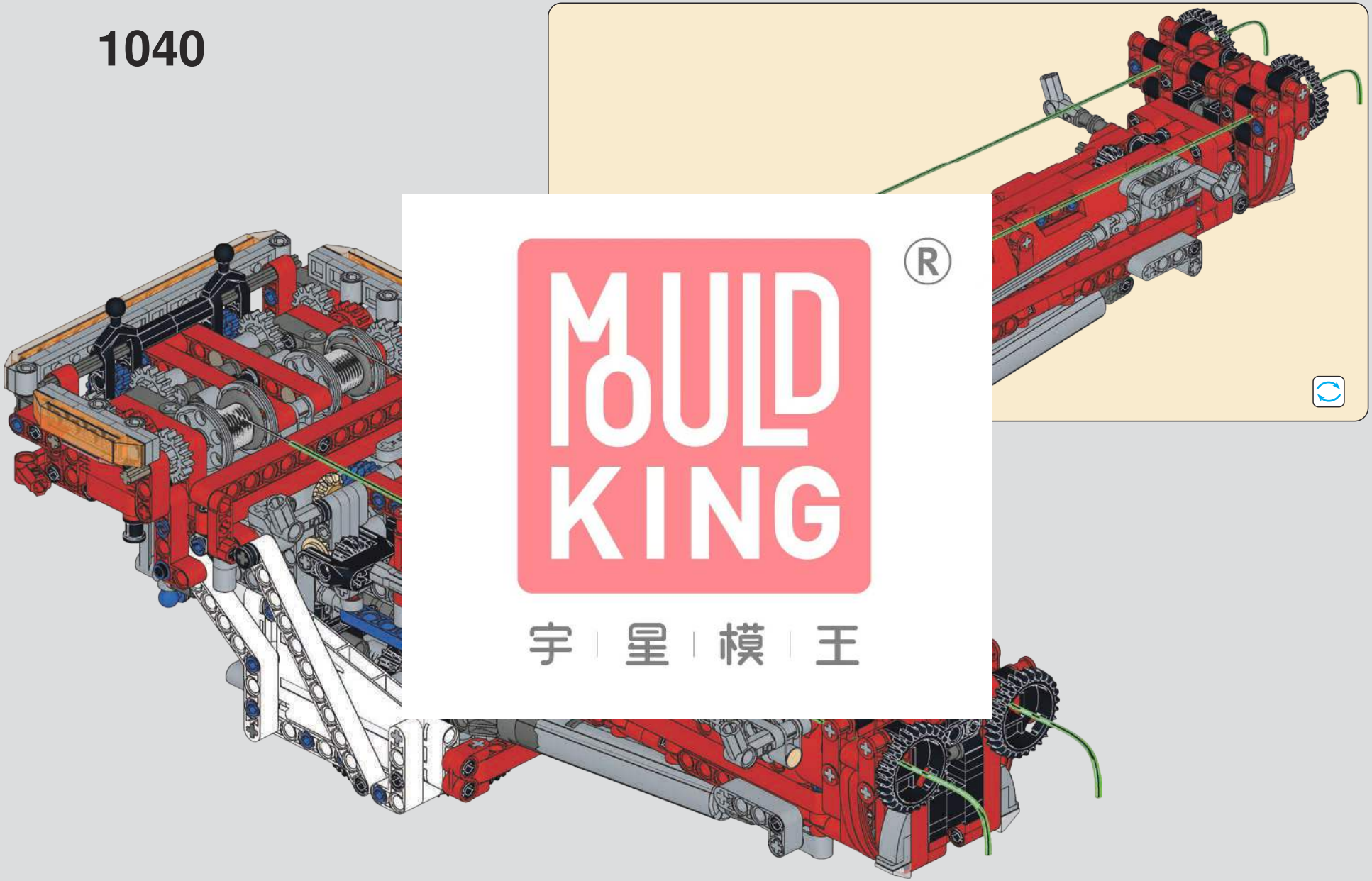

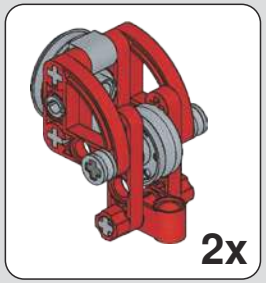

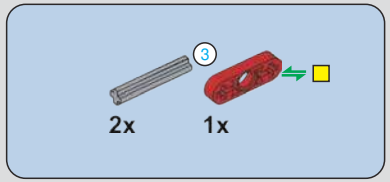

1041

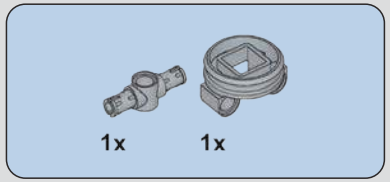

1042

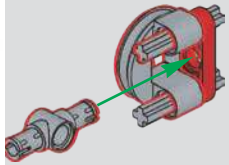

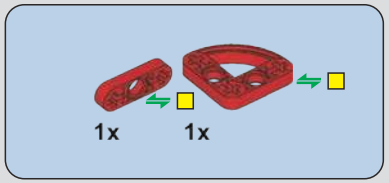

1043

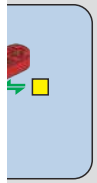

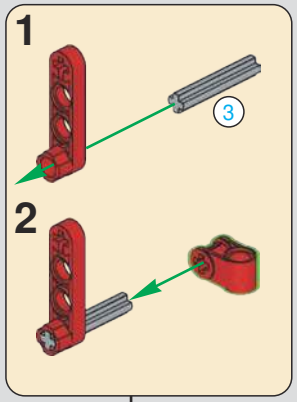

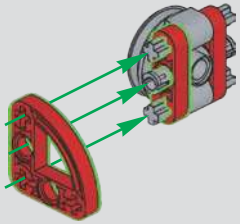

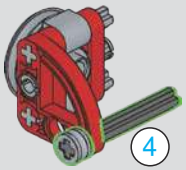

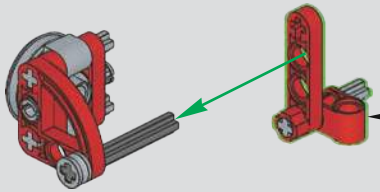

MOULD KING ®
宇 星 模 王

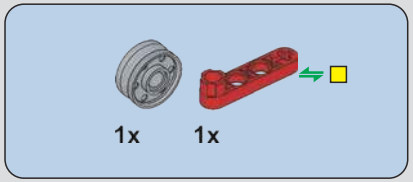

1046

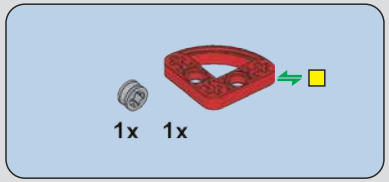

1047

1048

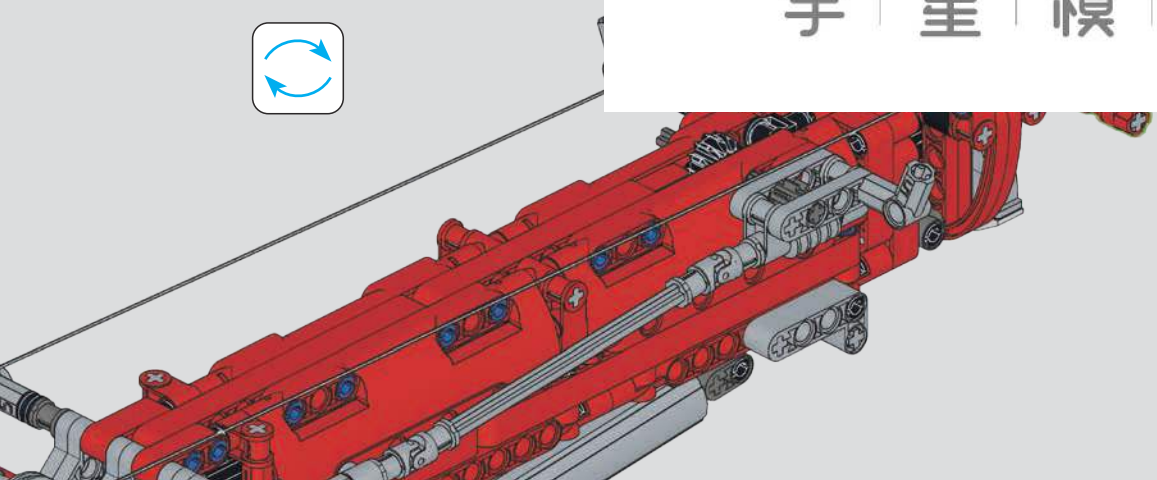

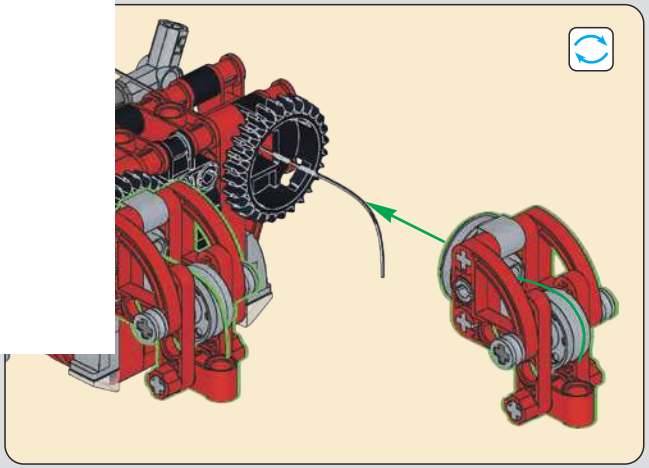

MOULD KING ®
宇 星 模 王

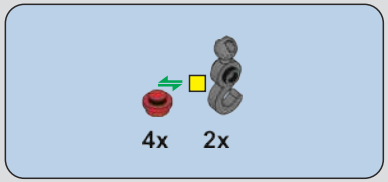

1049

MOULD KING ®
宇 星 模 王

1050

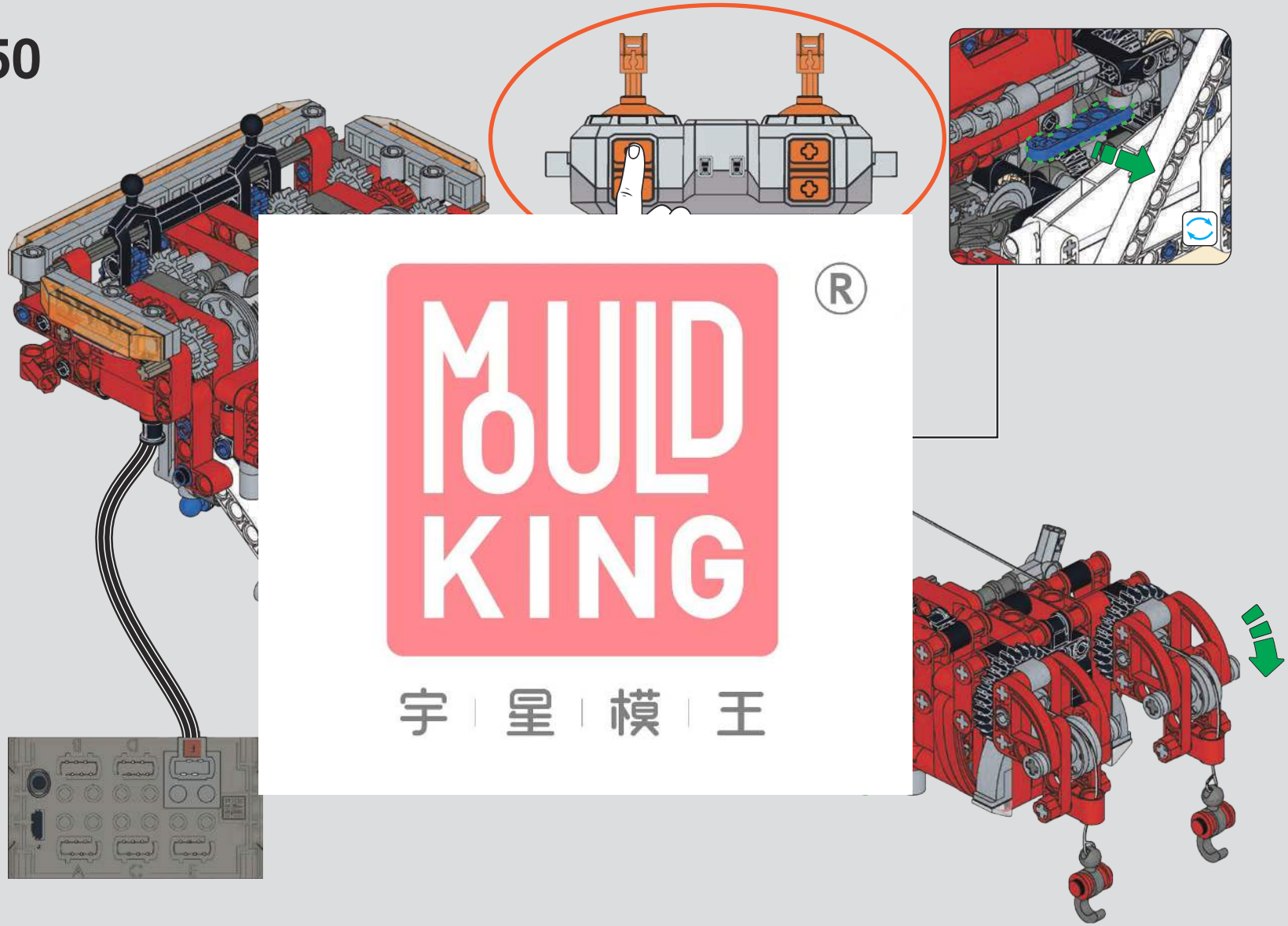

1051

1052

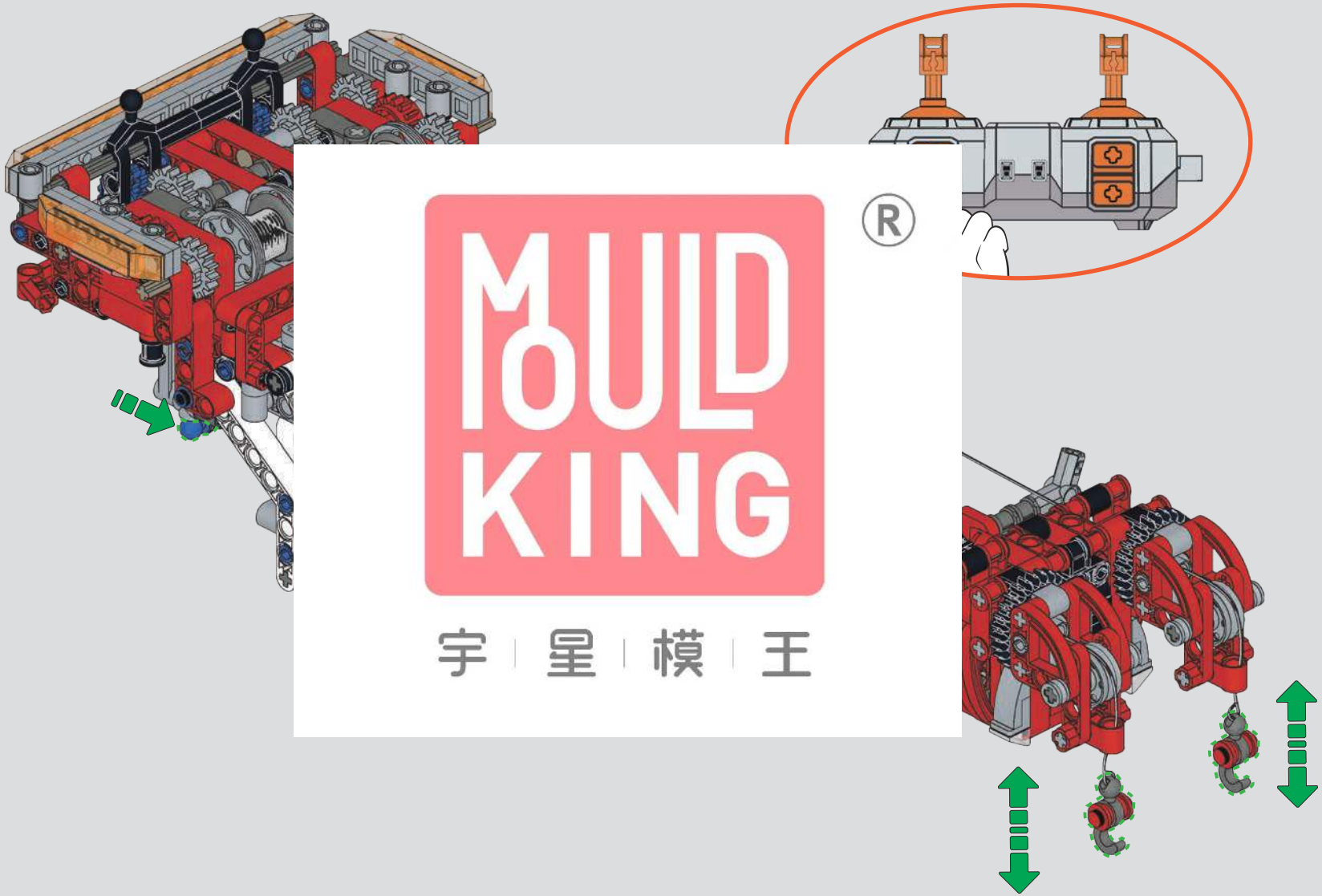

MOULD KING
宇 星 模 王

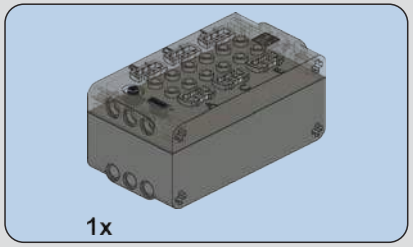

1054

MOULD KING ®
宇 星 模 王

1055

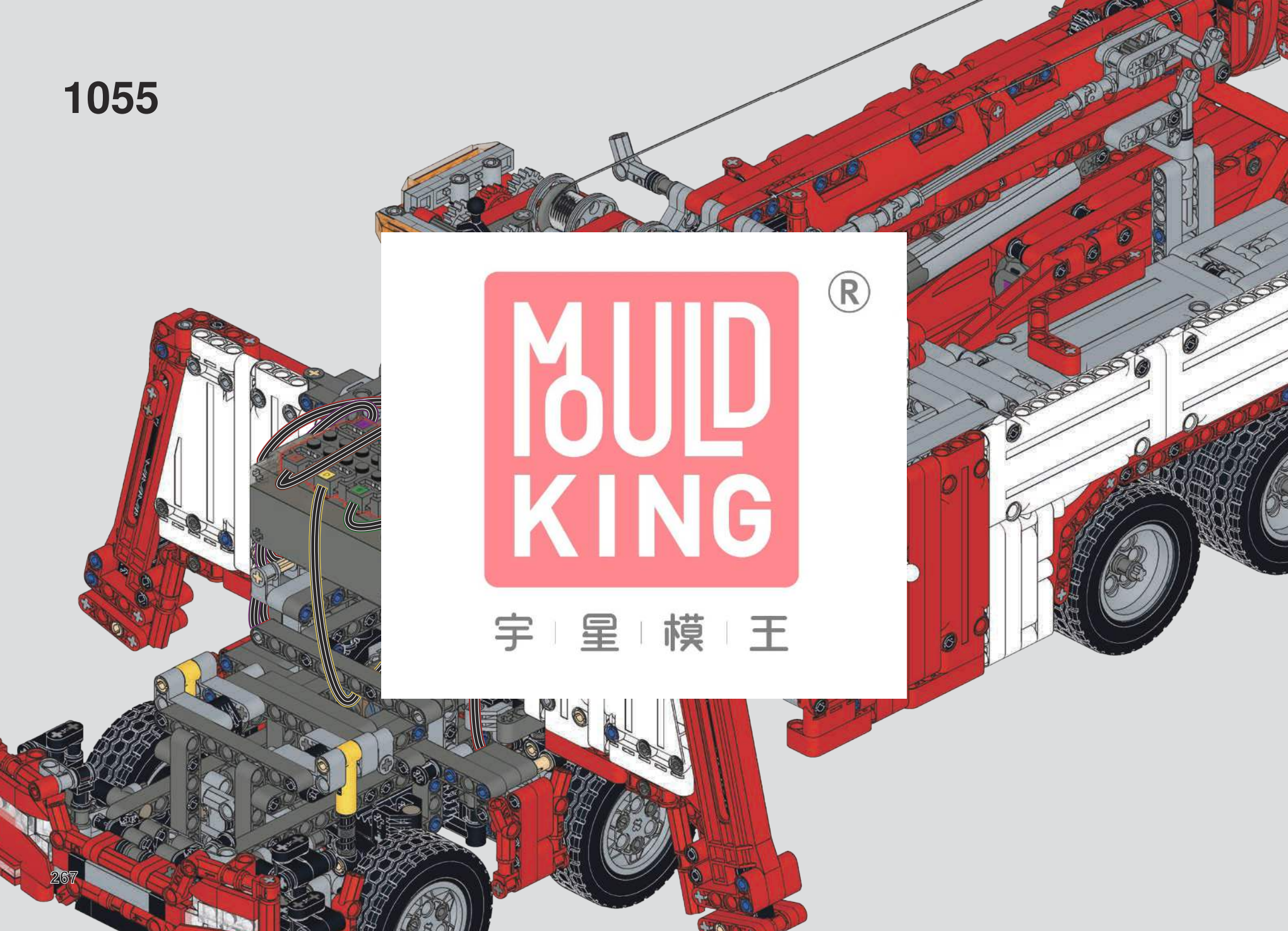

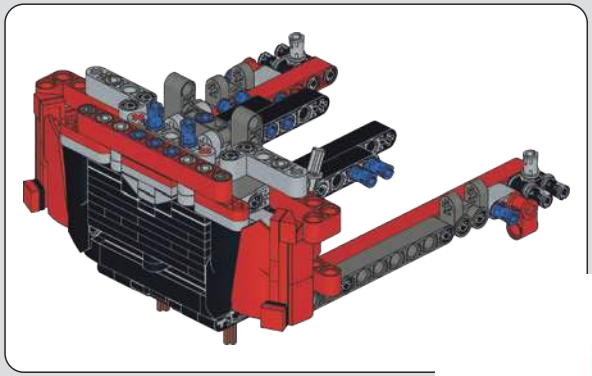

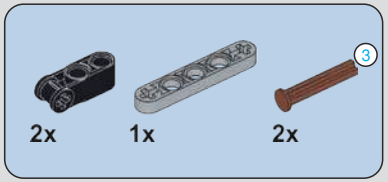

1056

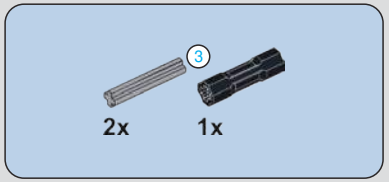

1057

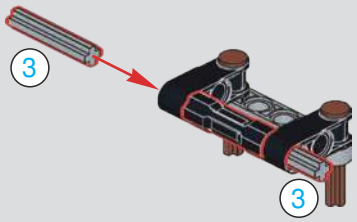

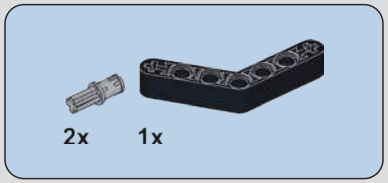

1058

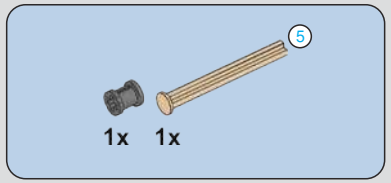

1060

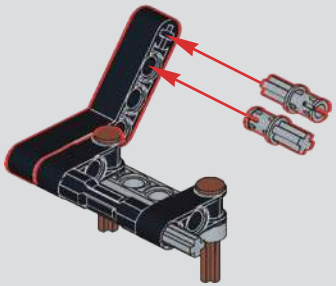

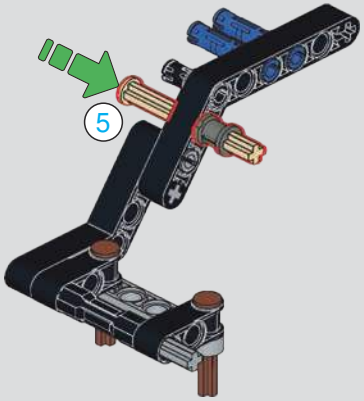

MOULD KING ®
宇 星 模 王

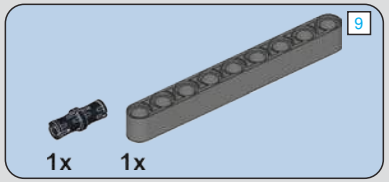

1061

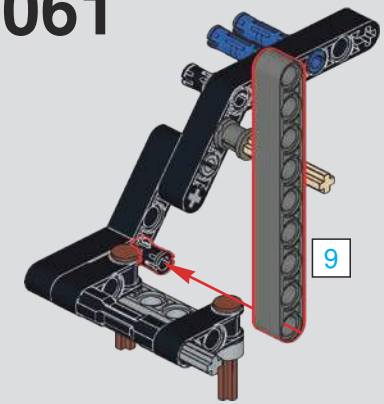

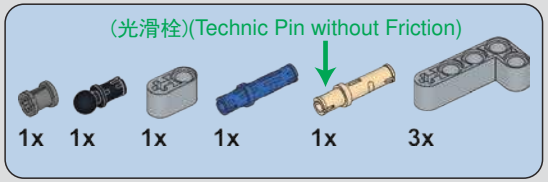

1062

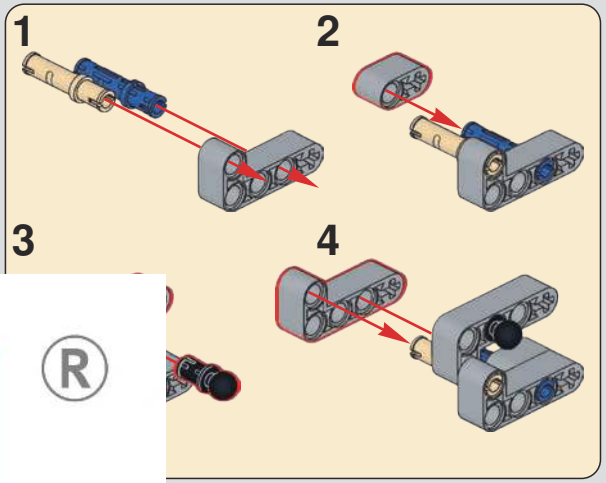

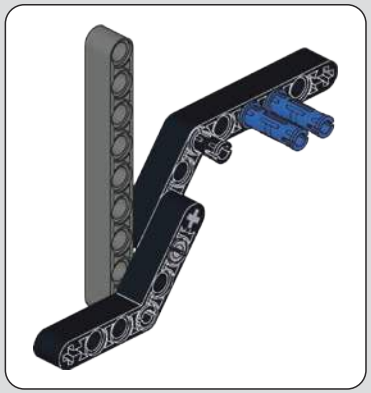

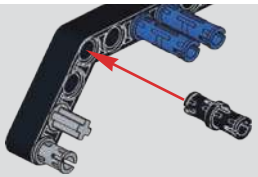

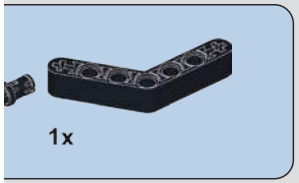

64

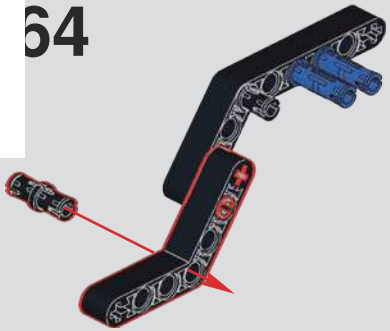

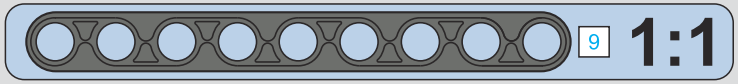

MOULD KING ®
宇 星 模 王

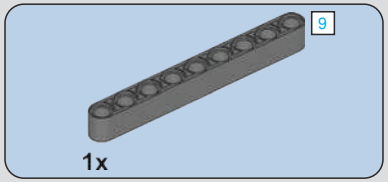

1066

1065

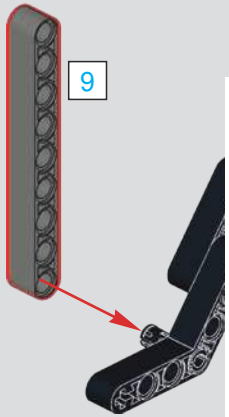

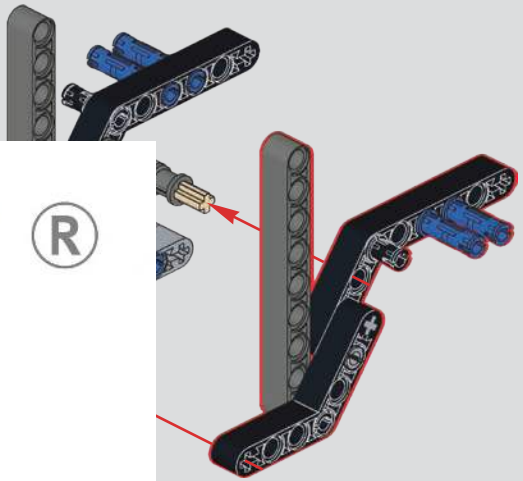

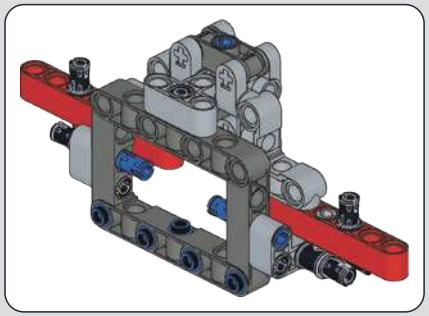

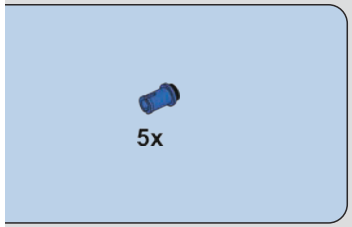

068

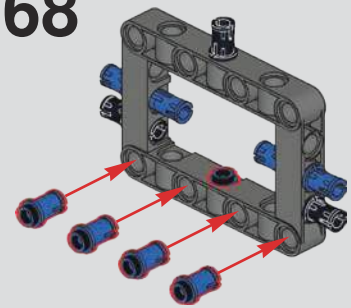

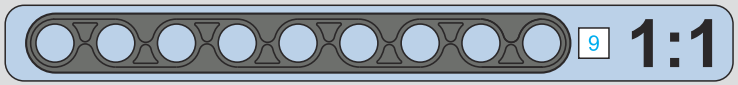

MOULD KING ®
宇 星 模 王

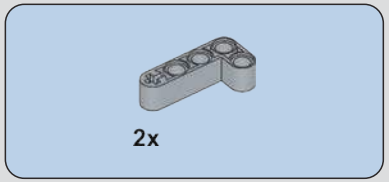

1069

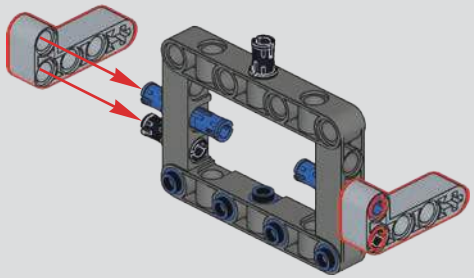

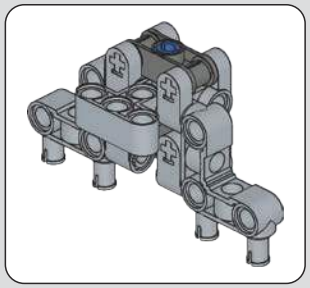

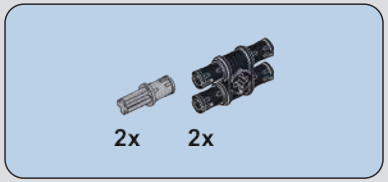

1070

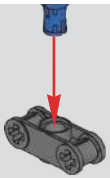

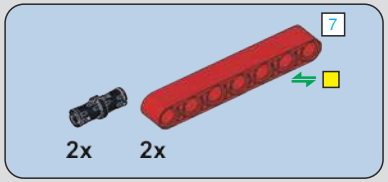

1071

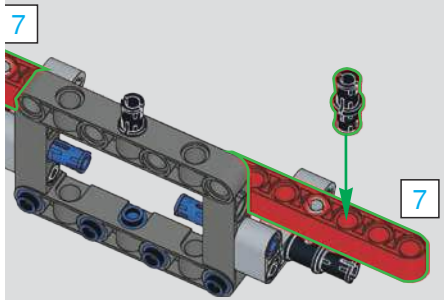

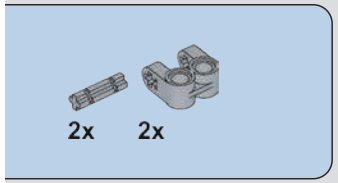

073

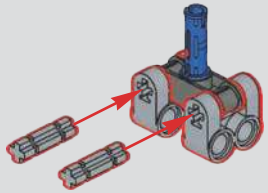

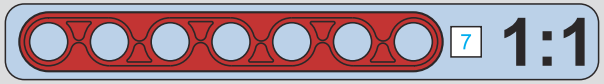

MOULD KING ®
宇 星 模 王

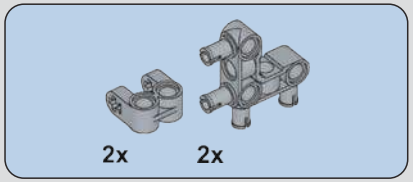

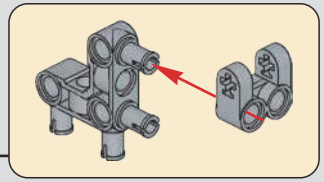

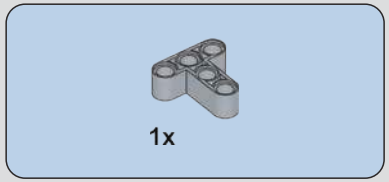

1074

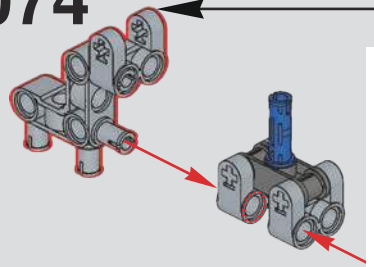

1075

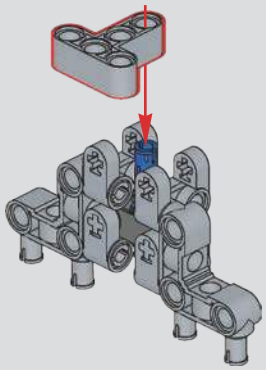

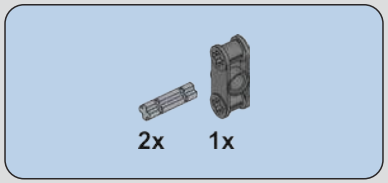

1076

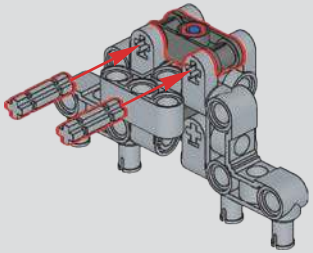

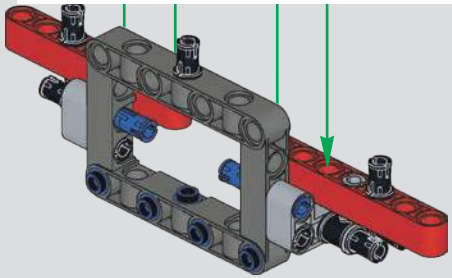

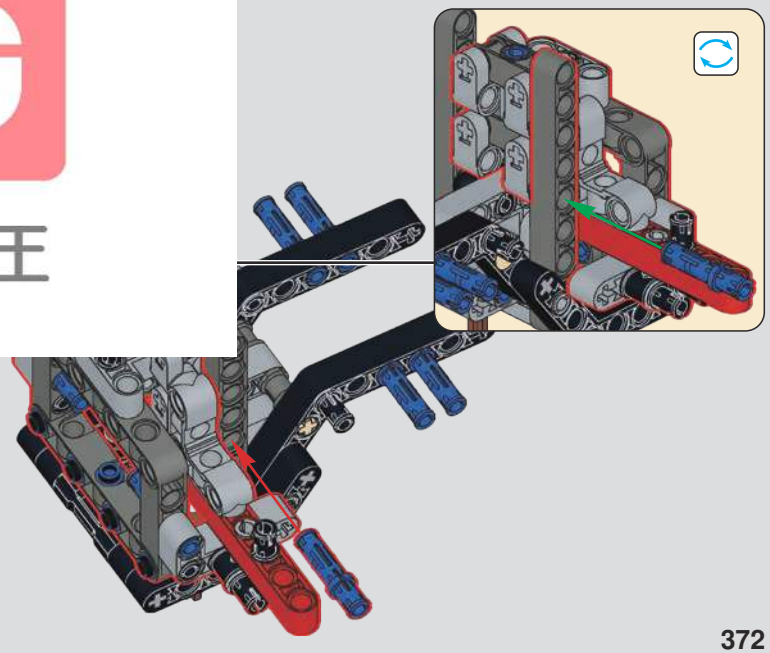

MOULD KING ®
宇 星 模 王

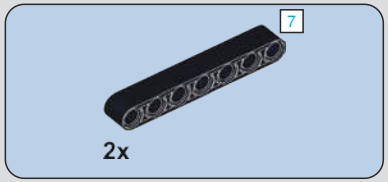

1079

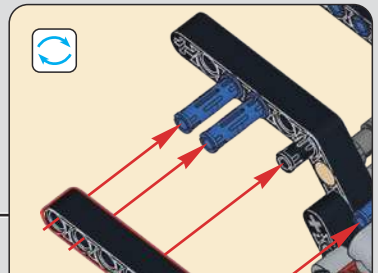

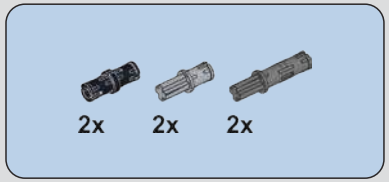

1080

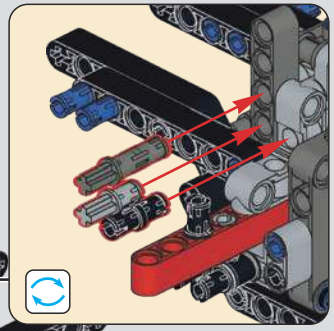

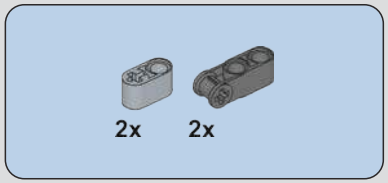

1081

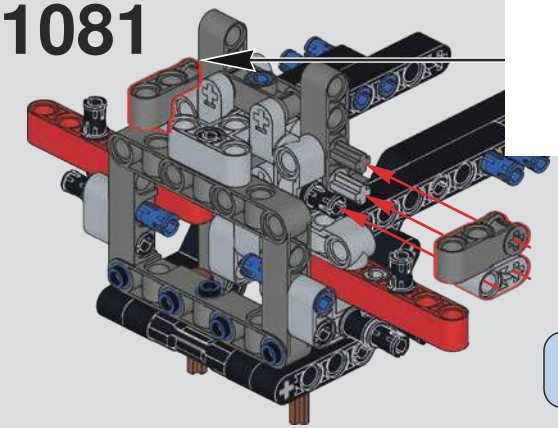

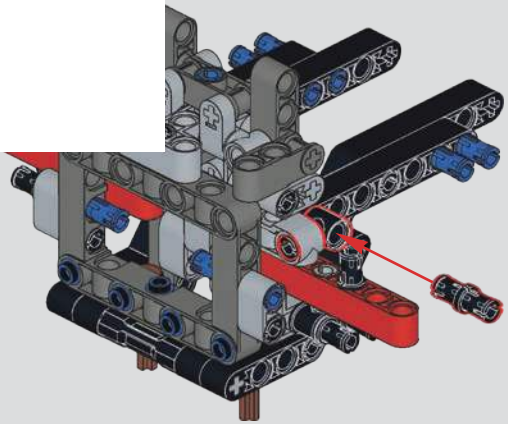

MOULD KING ®
宇 星 模 王

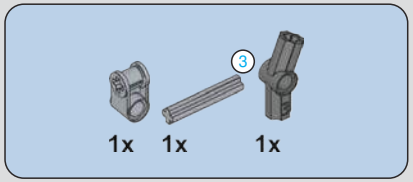

1083

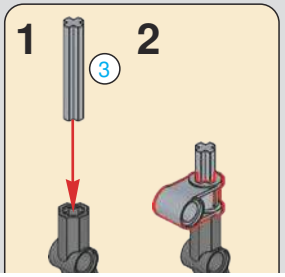

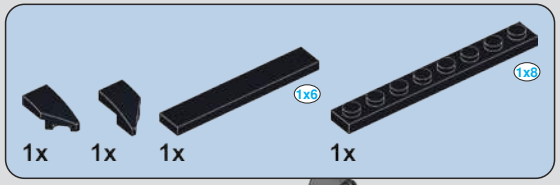

1084

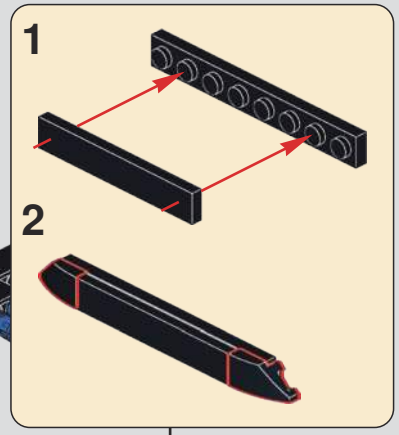

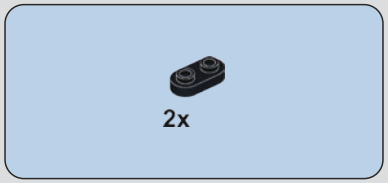

1085

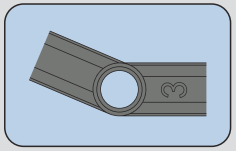

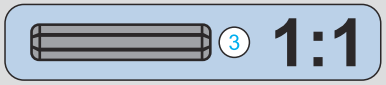

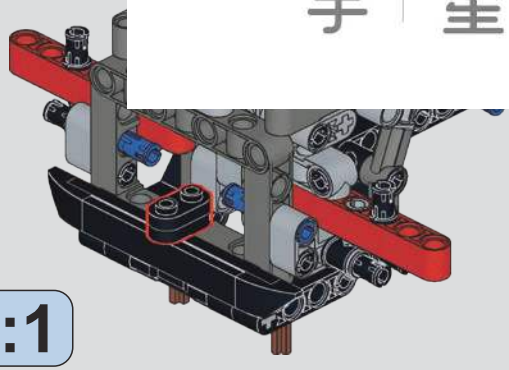

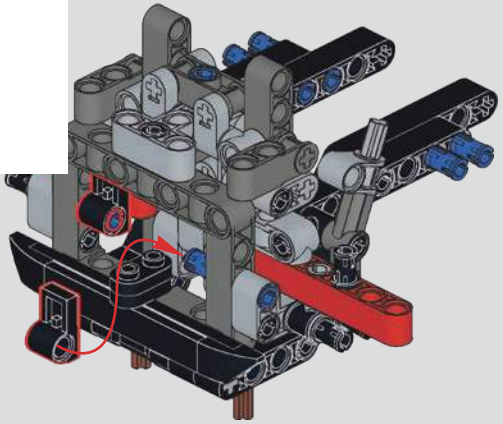

MOULD KING ®
宇 星 模 王

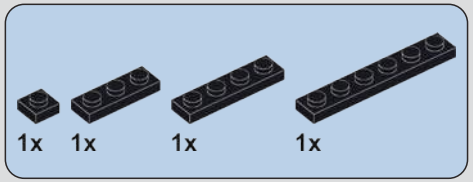

1087

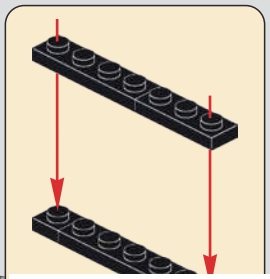

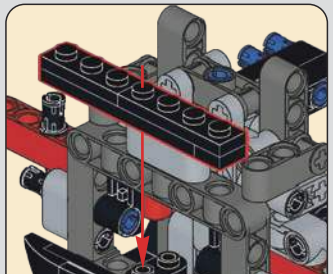

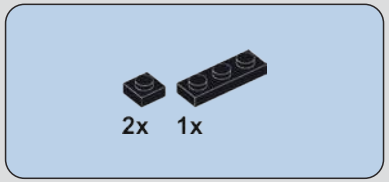

1088

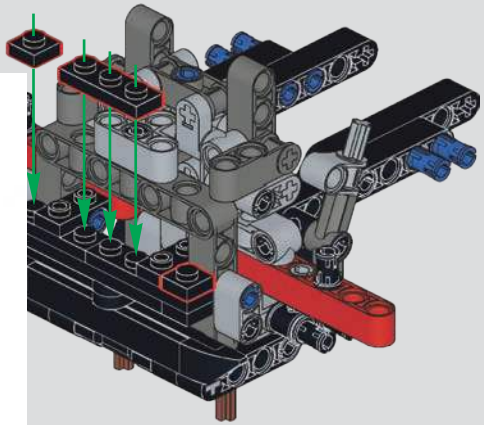

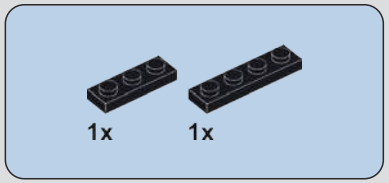

1089

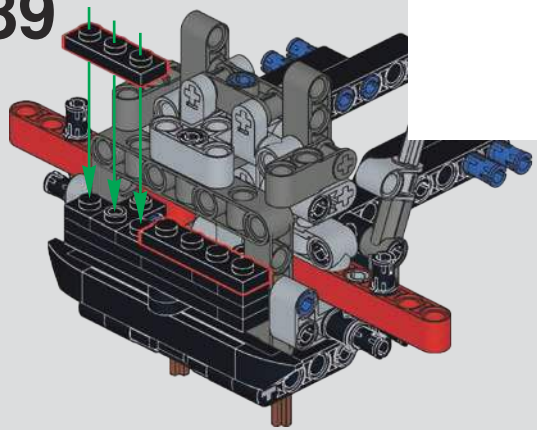

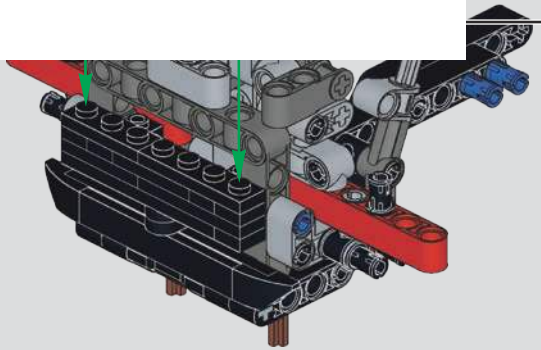

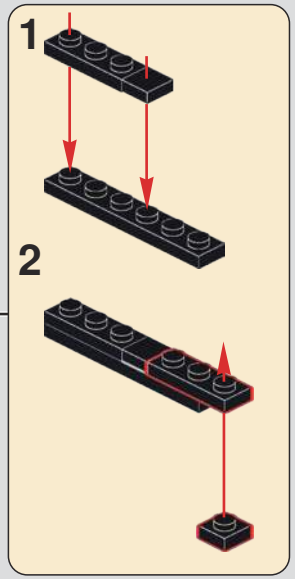

MOULD KING ®
宇 星 模 王

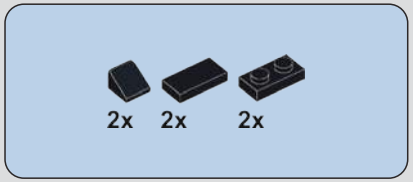

1091

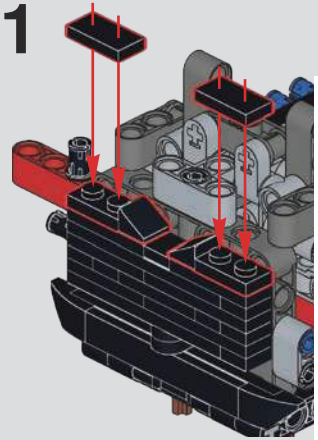

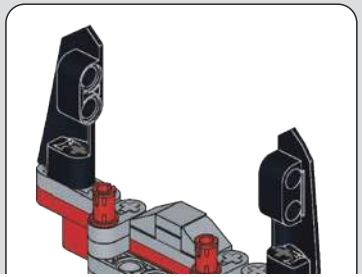

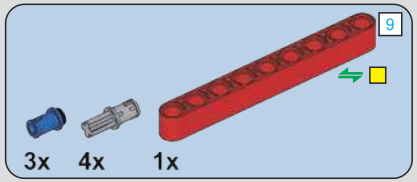

1092

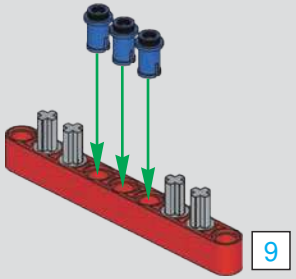

1:1

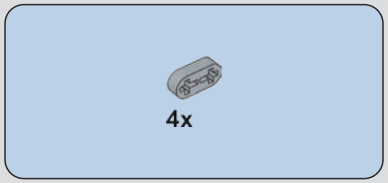

1093

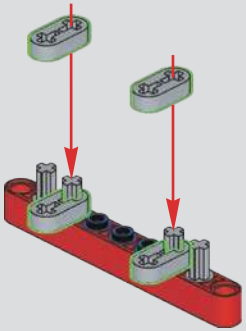

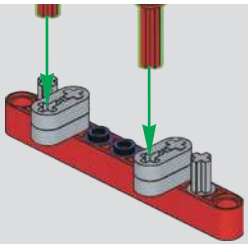

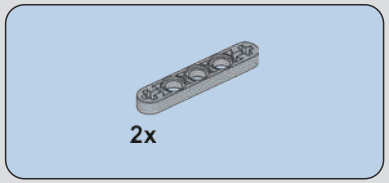

1095

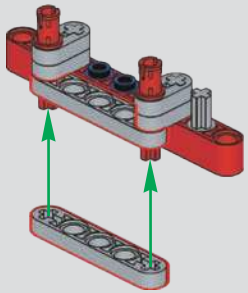

MOULD KING ®
宇 星 模 王

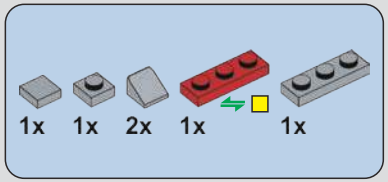

1096

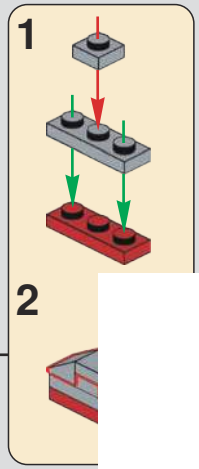

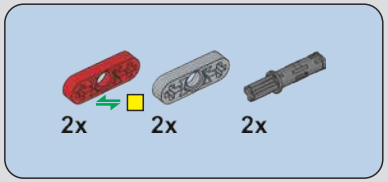

1097

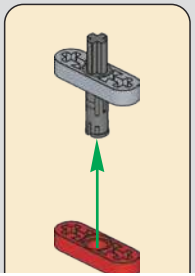

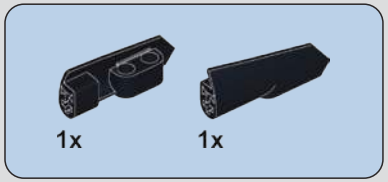

1098

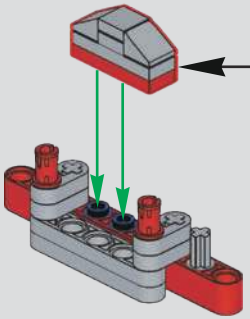

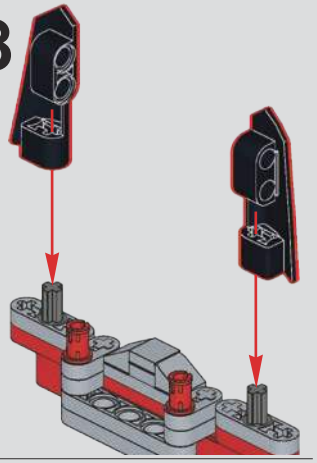

1099

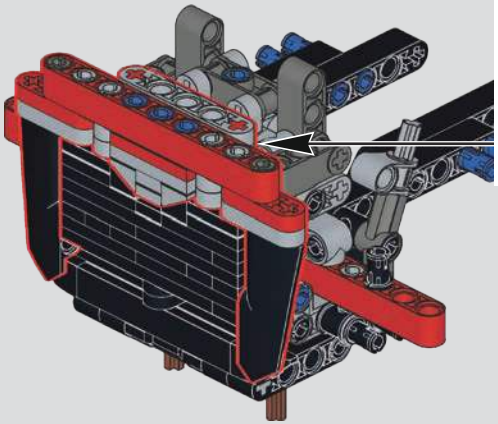

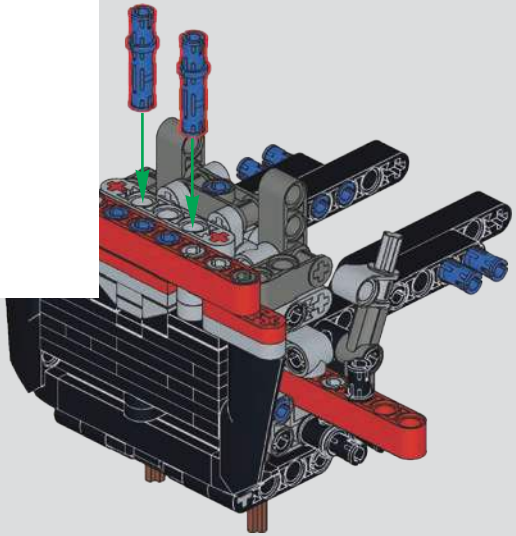

MOULD KING ®
宇 星 模 王

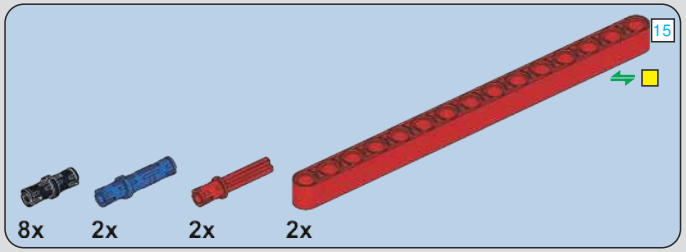

1101

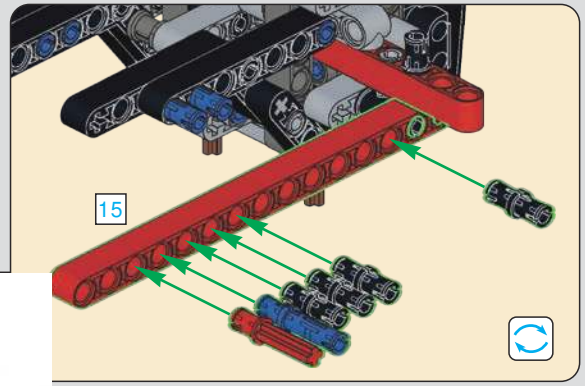

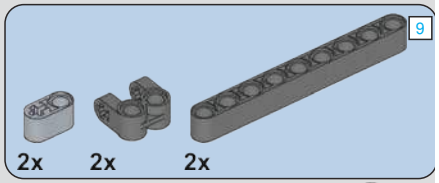

1102

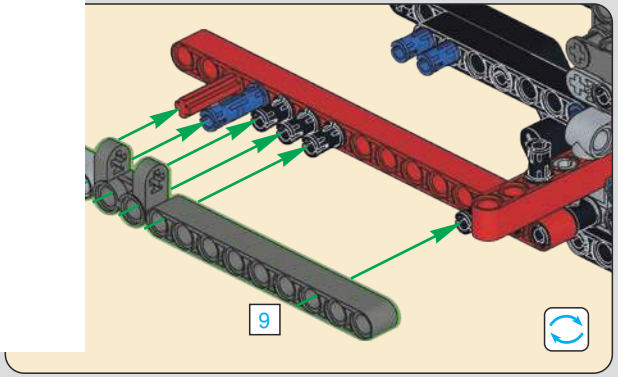

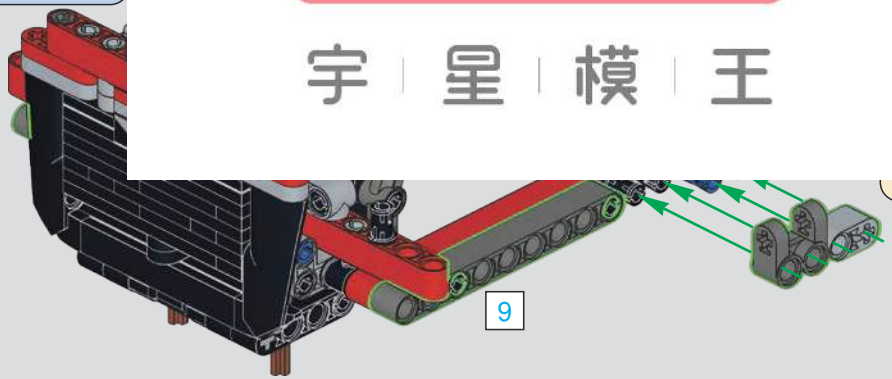

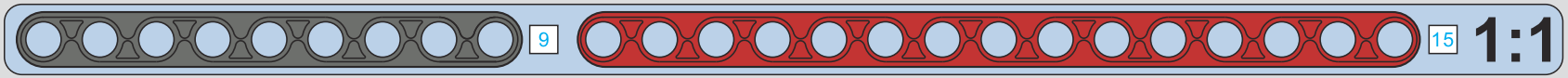

MOULD KING ®
宇 星 模 王

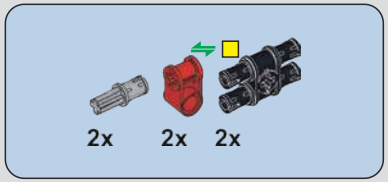

1103

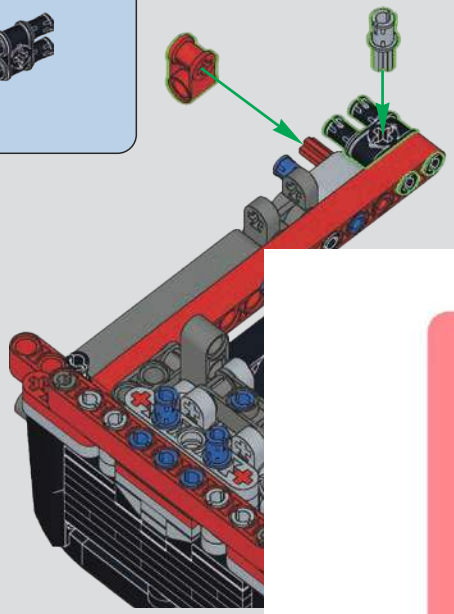

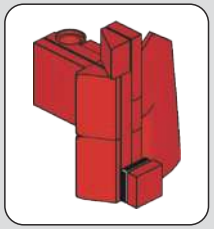

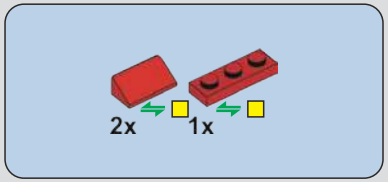

1104

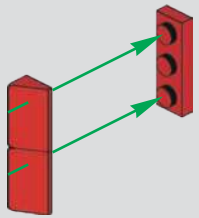

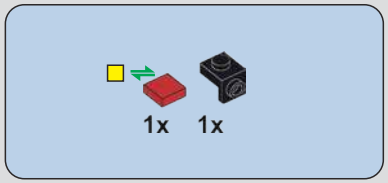

1105

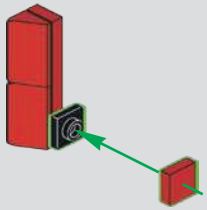

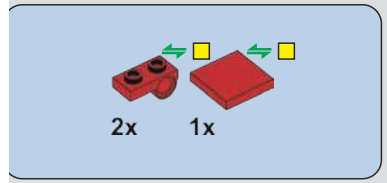

1107

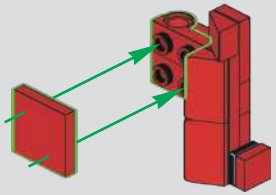

MOULD KING ®
宇 星 模 王

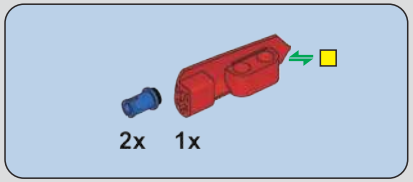

1108

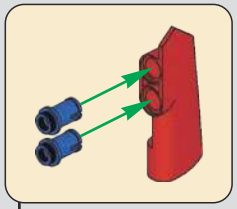

1109

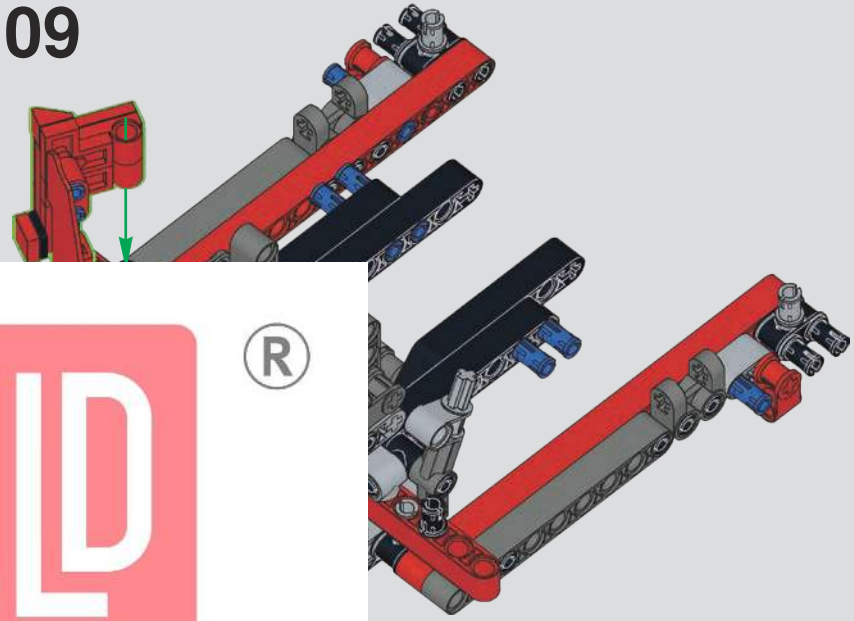

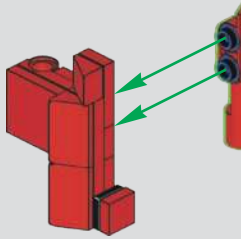

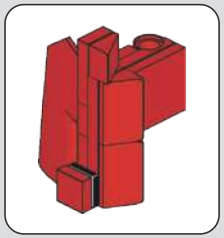

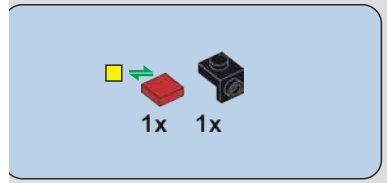

1111

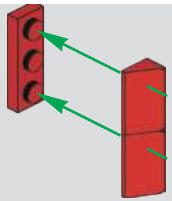

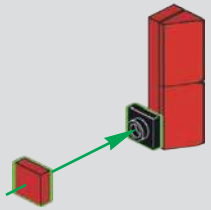

MOULD KING ®
宇 星 模 王

MOULD KING ®
宇 星 模 王

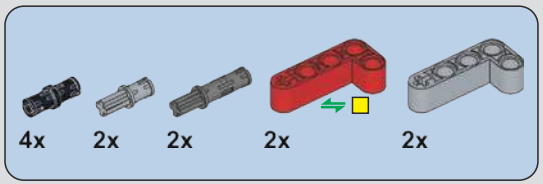

1116

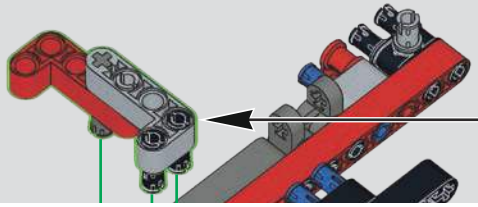

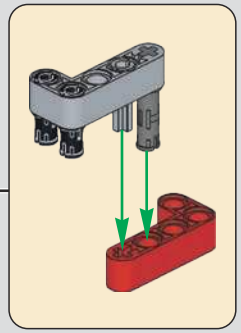

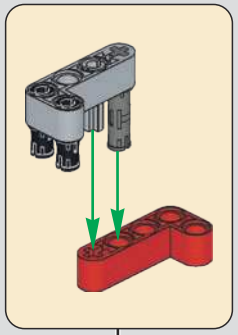

MOULD KING ®
宇 星 模 王

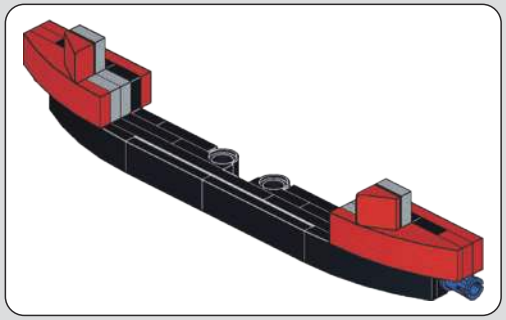

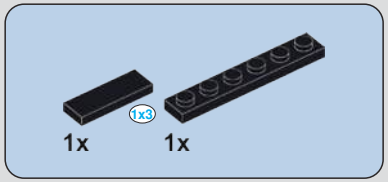

1117

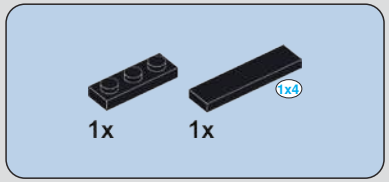

1118

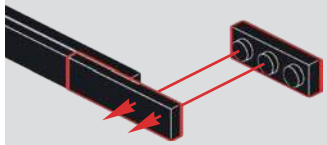

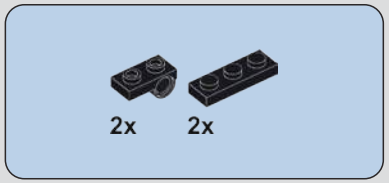

1119

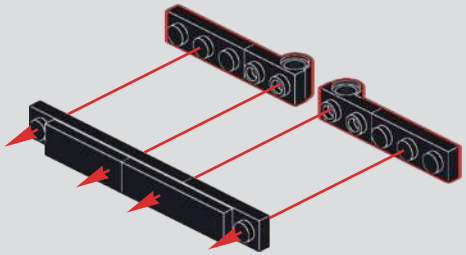

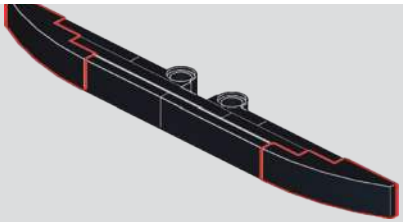

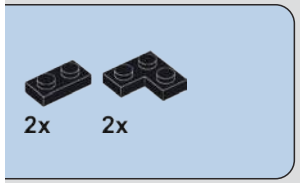

21

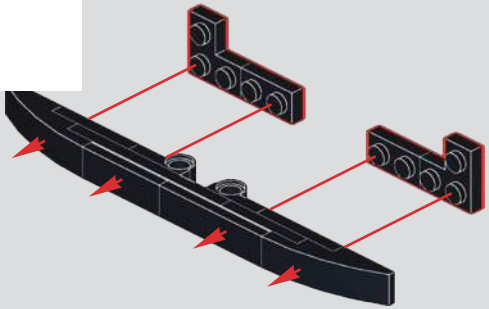

MOULD KING ®
宇 星 模 王

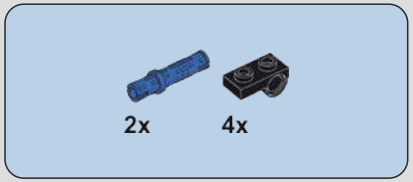

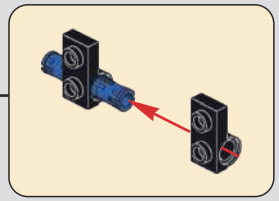

1122

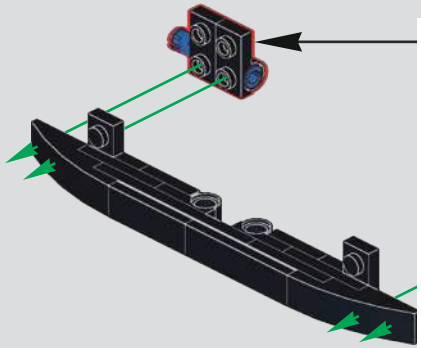

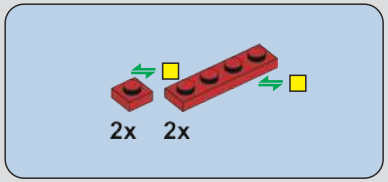

1123

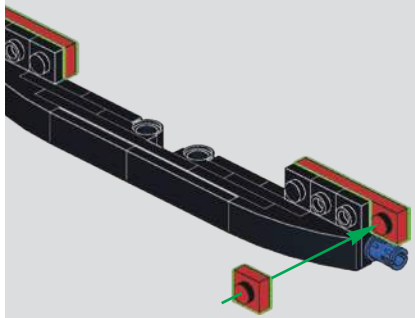

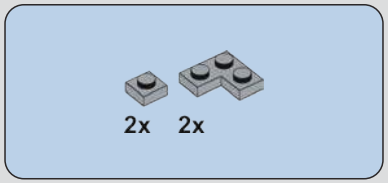

1124

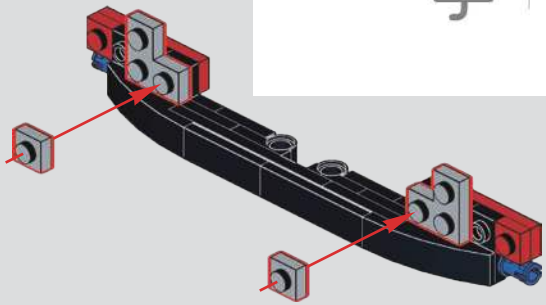

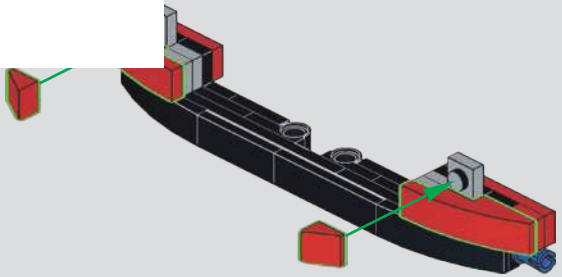

MOULD KING ®
宇 星 模 王

1126

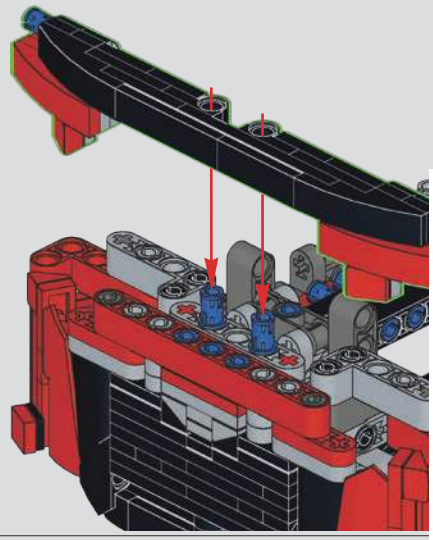

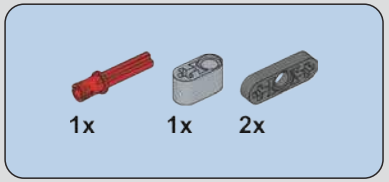

1127

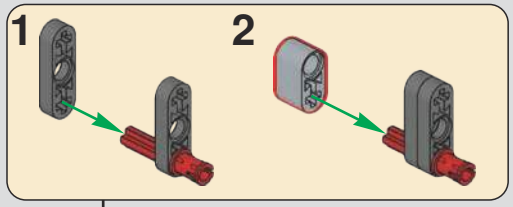

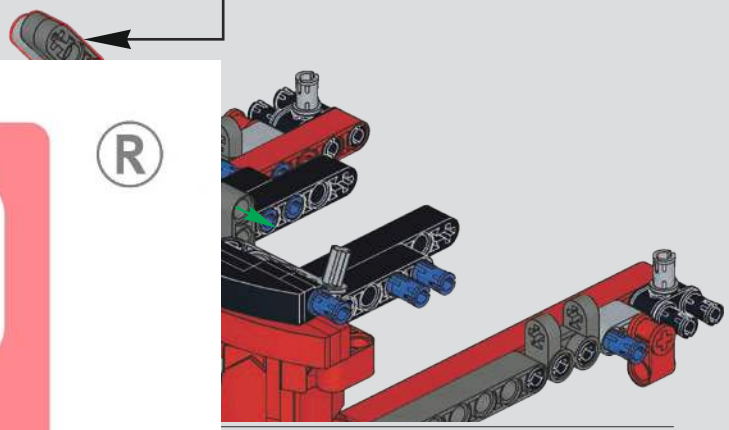

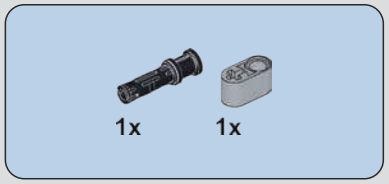

1128

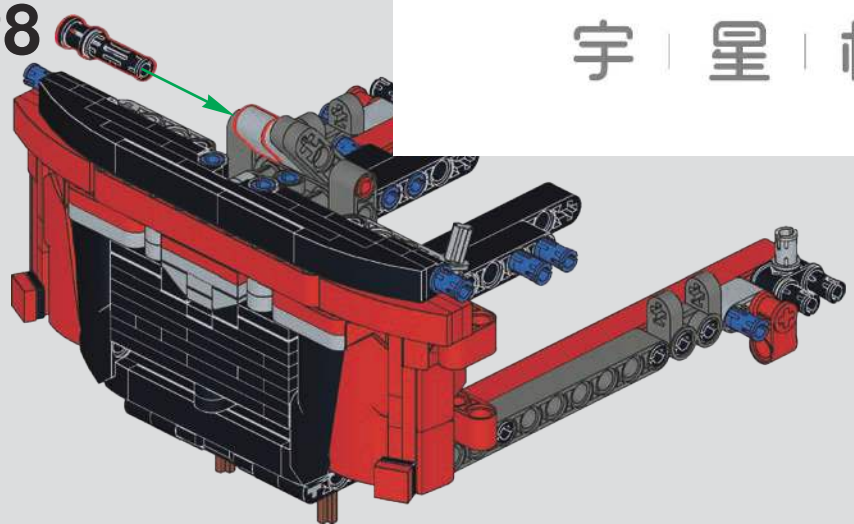

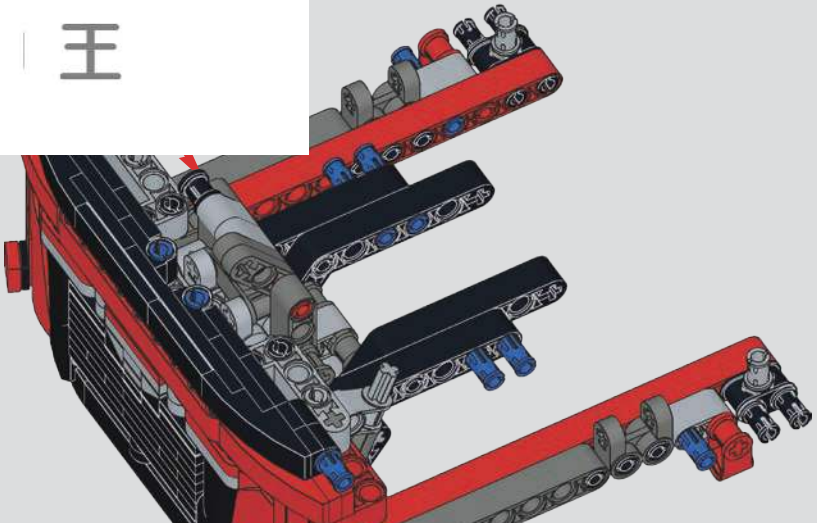

MOULD KING ®
宇 星 模 王

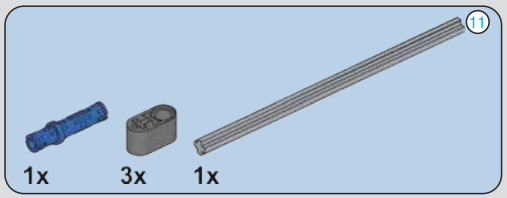

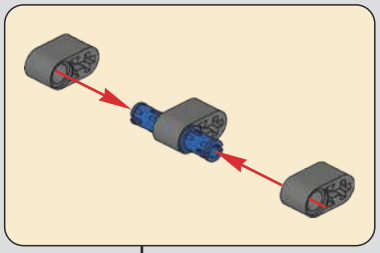

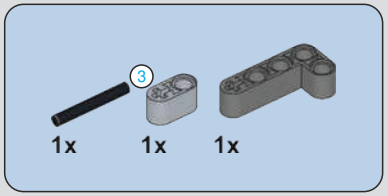

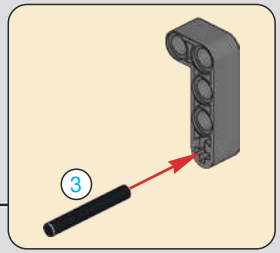

1130

1131

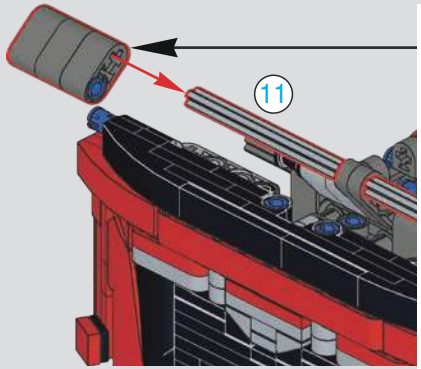

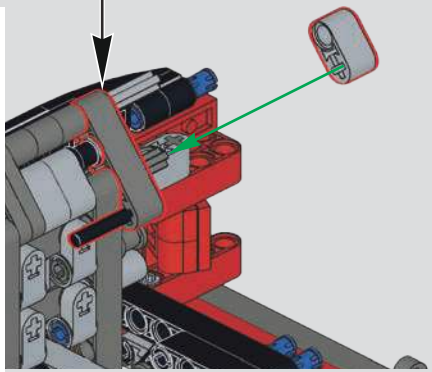

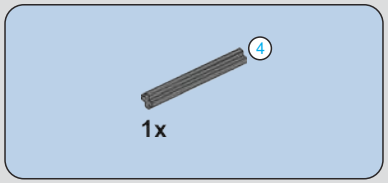

1132

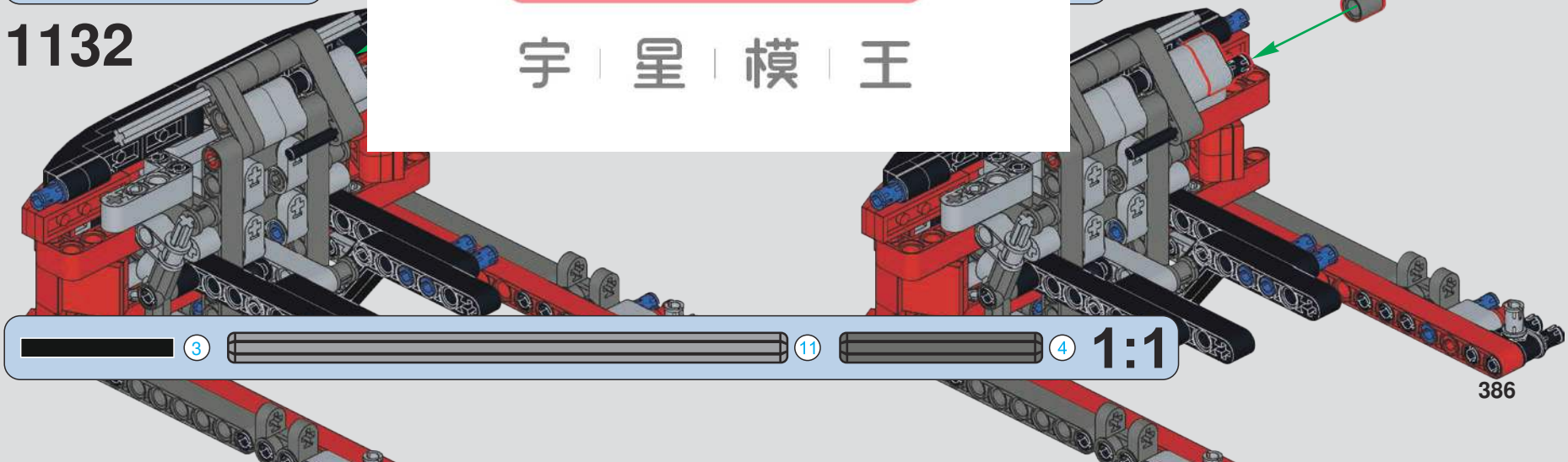

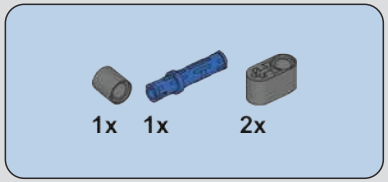

1134

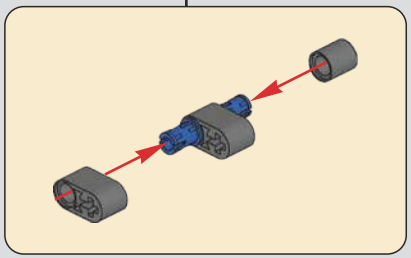

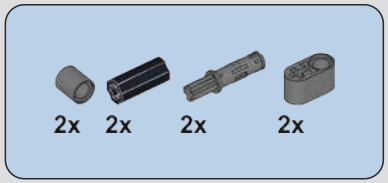

1135

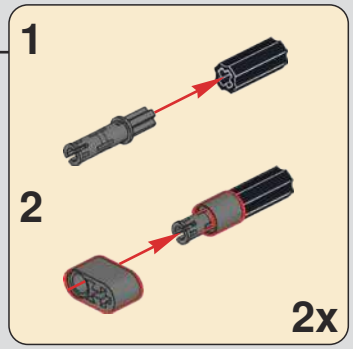

MOULD KING ®
宇 星 模 王

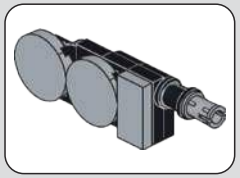

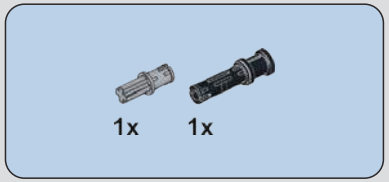

1136

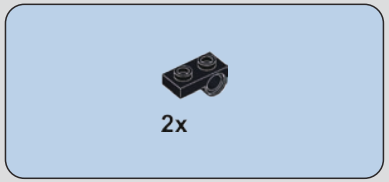

1137

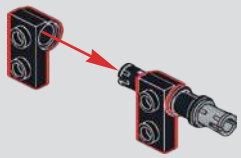

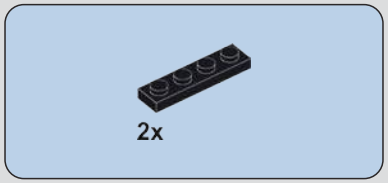

1138

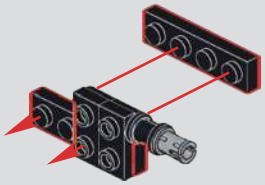

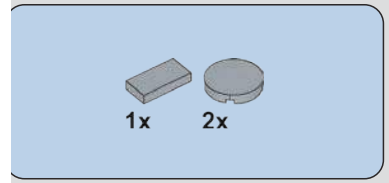

1140

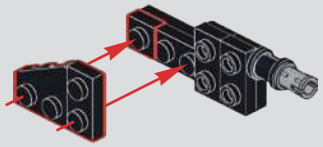

1141

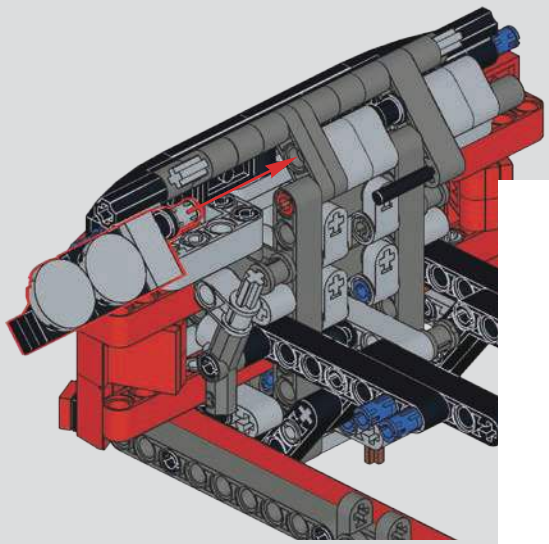

1142

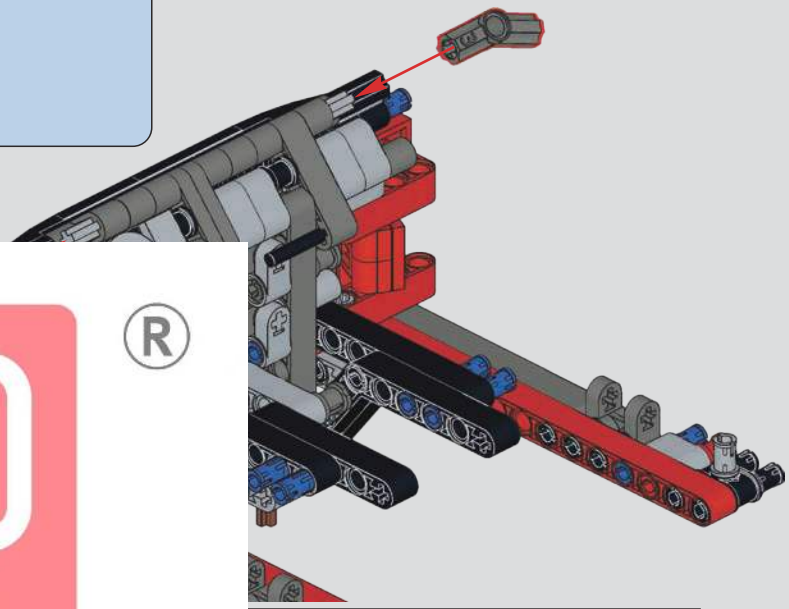

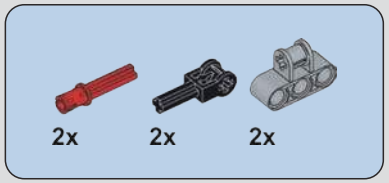

1143

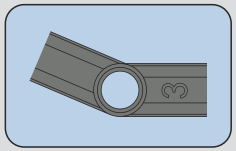

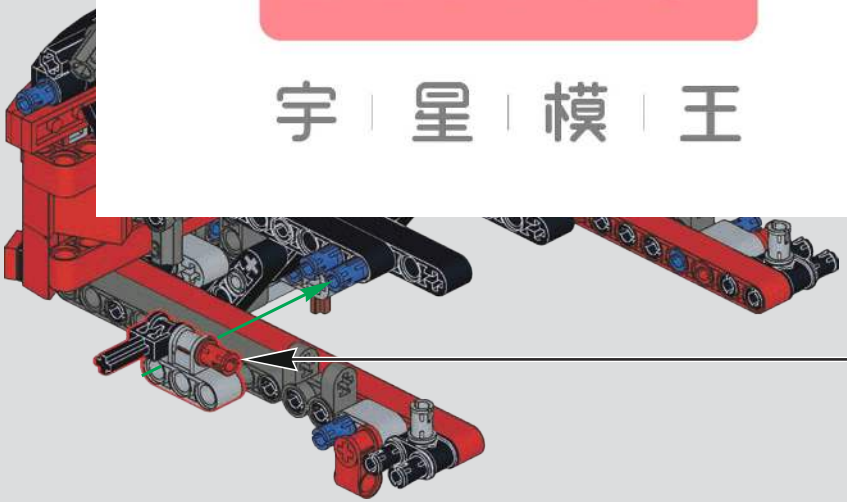

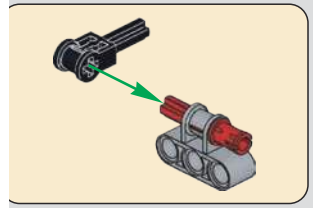

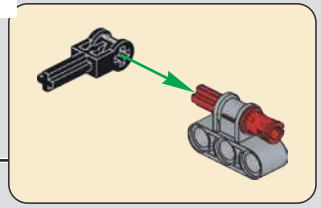

MOULD KING ®
宇 星 模 王

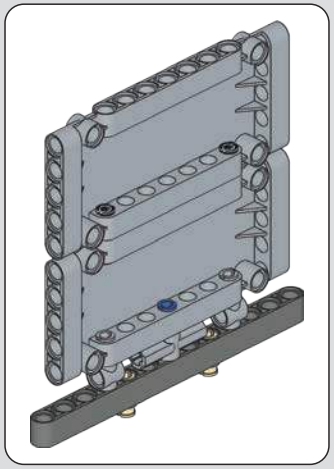

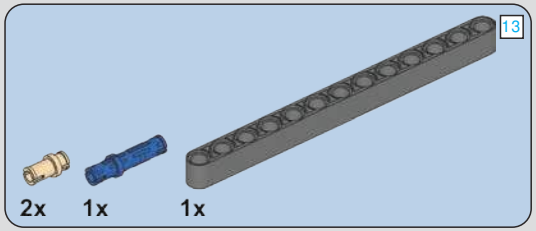

1144

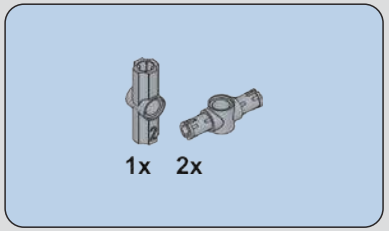

1145

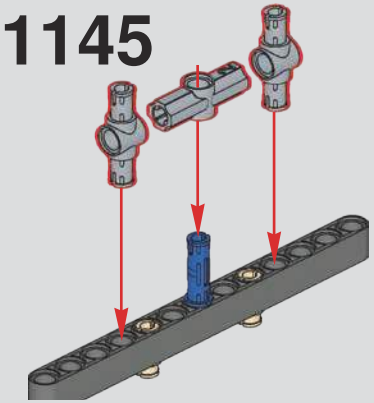

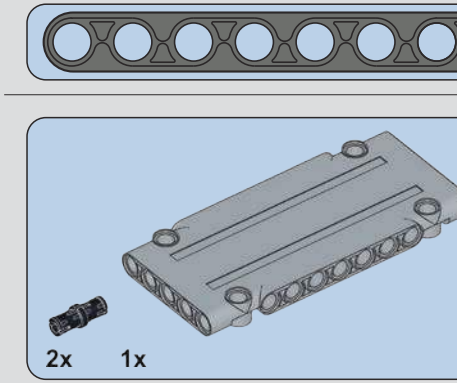

1146

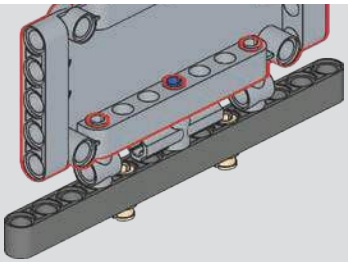

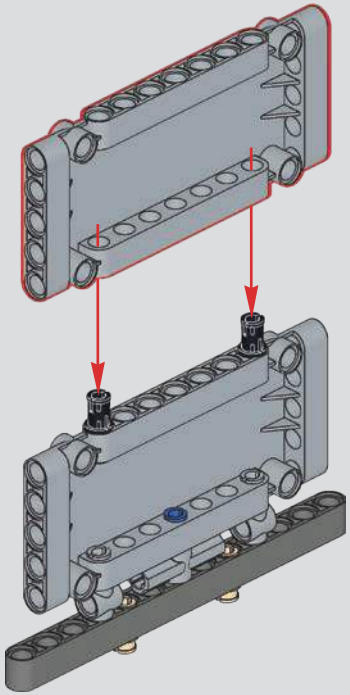

MOULD KING ®
宇 星 模 王

1148

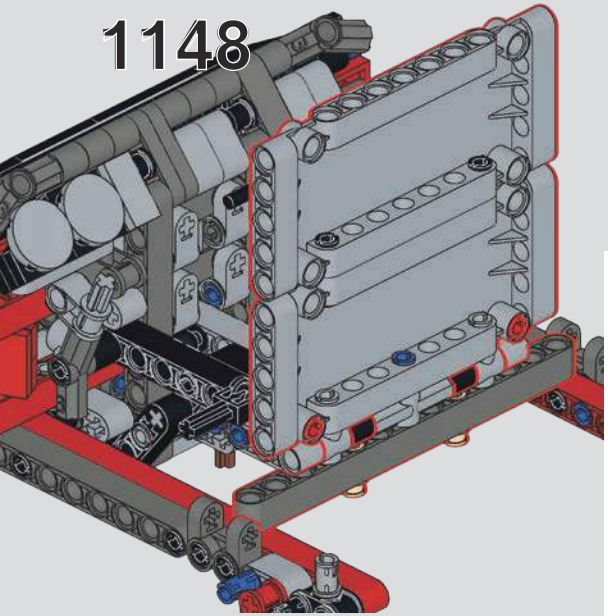

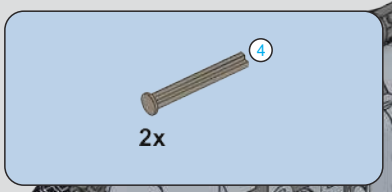

1149

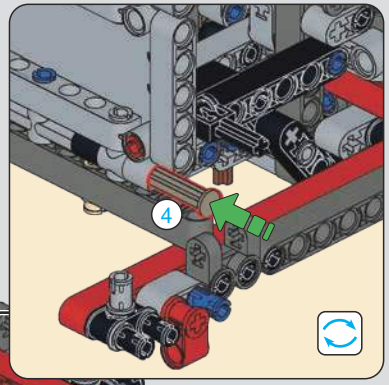

1150

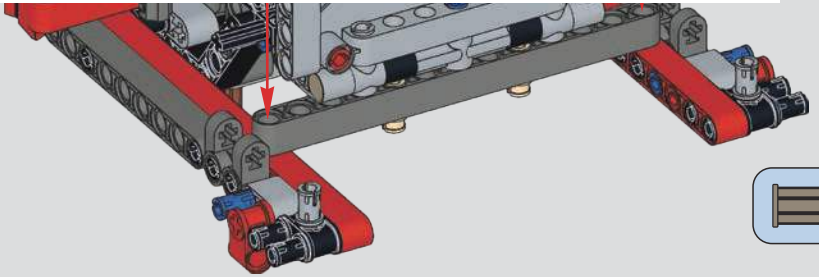

MOULD KING ®
宇 星 模 王

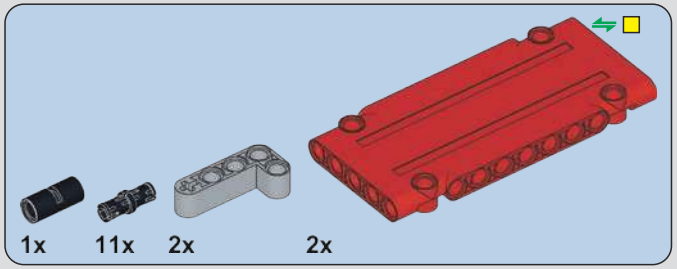

1151

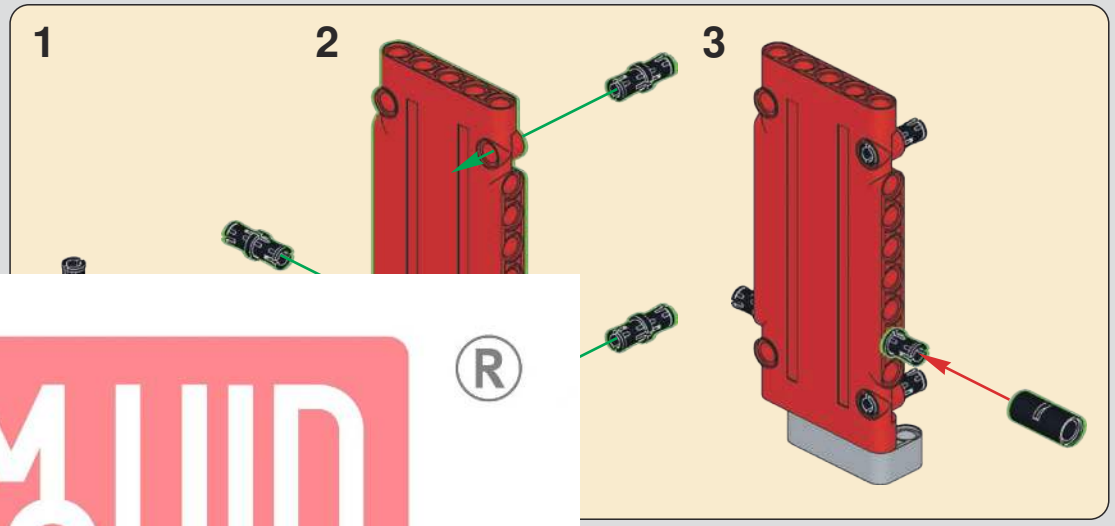

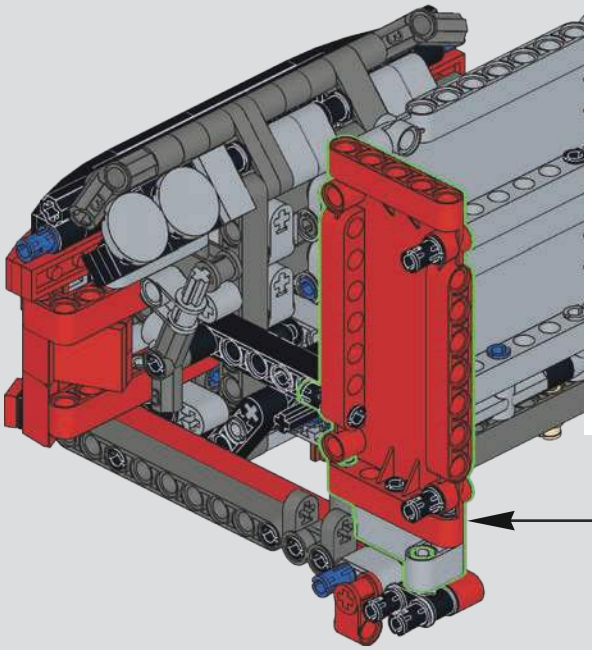

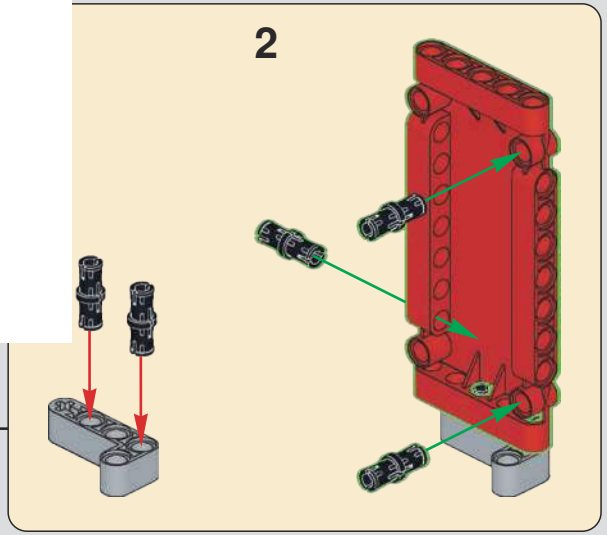

MOULD KING ®
宇 星 模 王

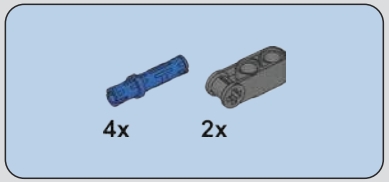

1152

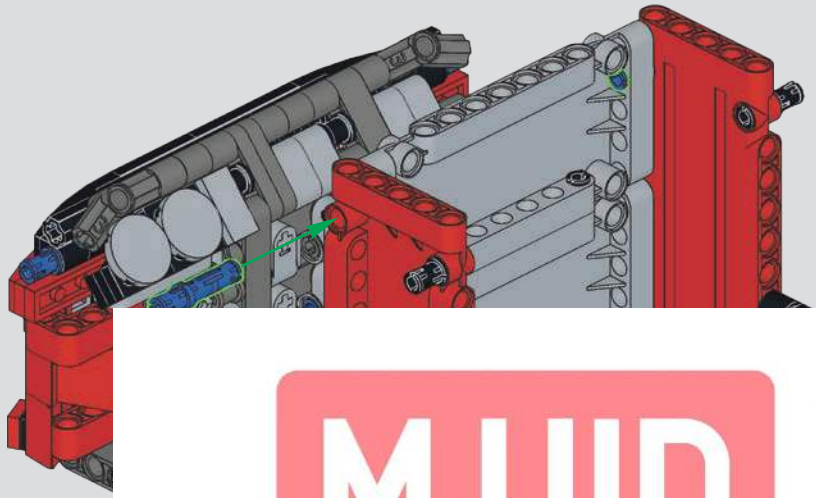

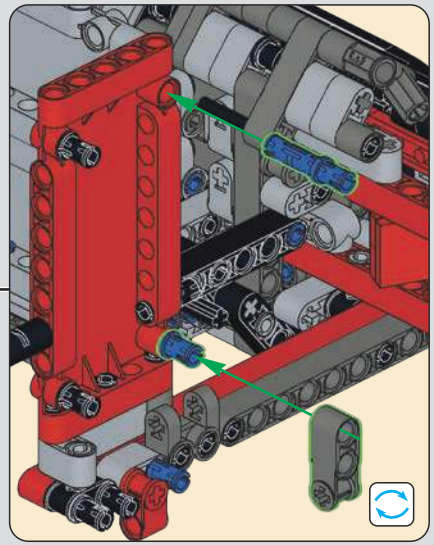

1153

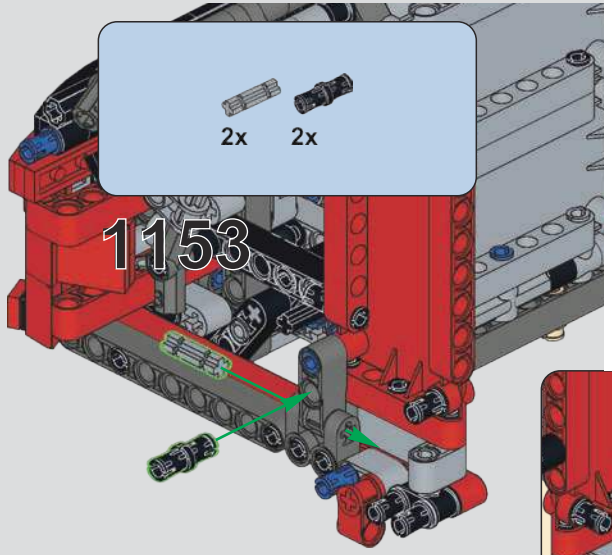

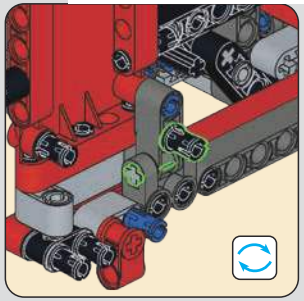

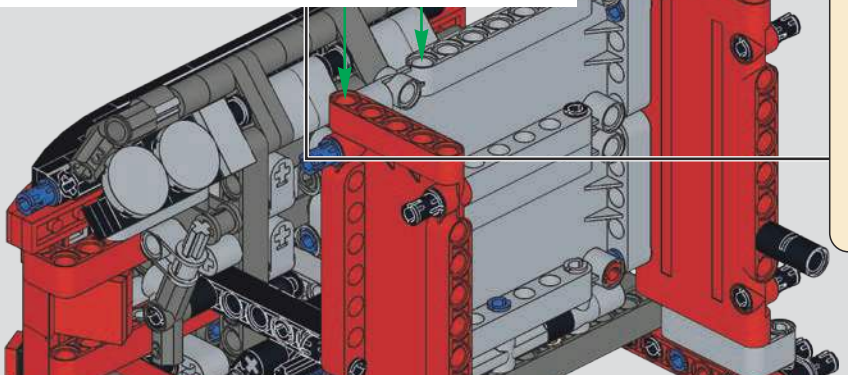

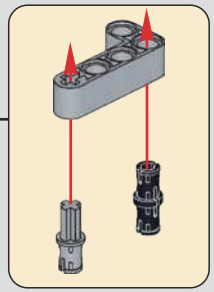

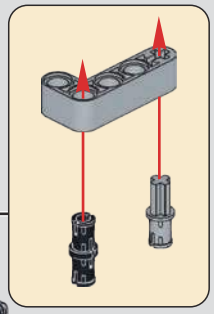

MOULD KING ®
宇 星 模 王

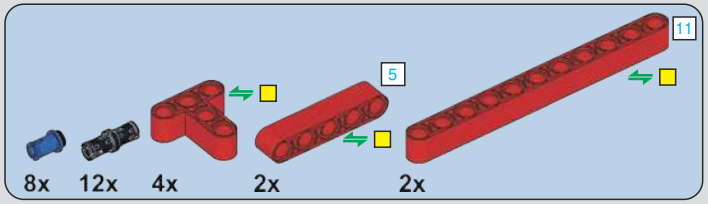

1155

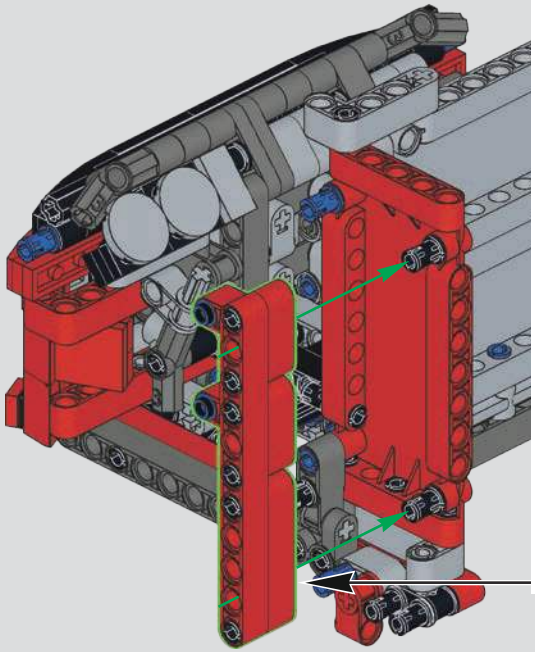

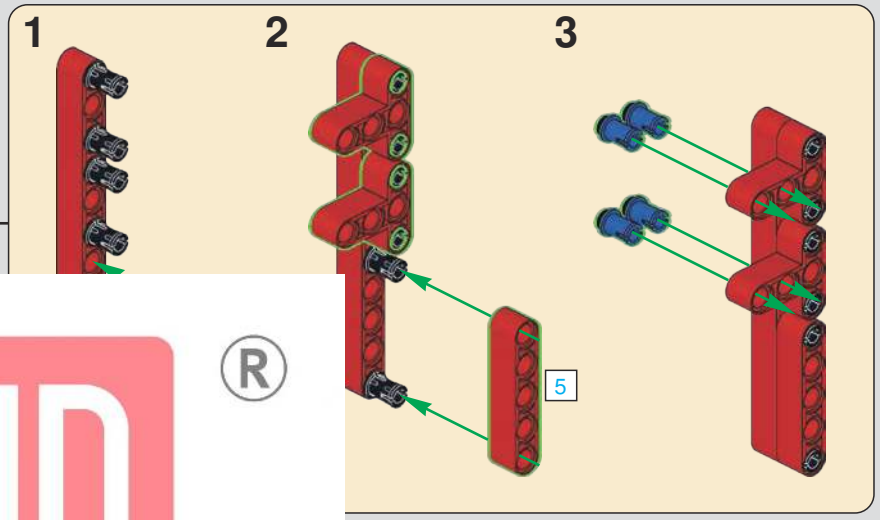

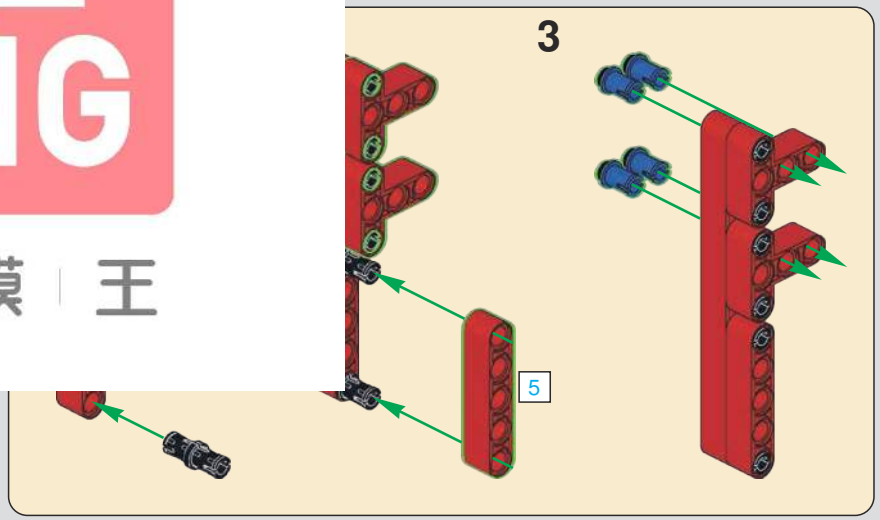

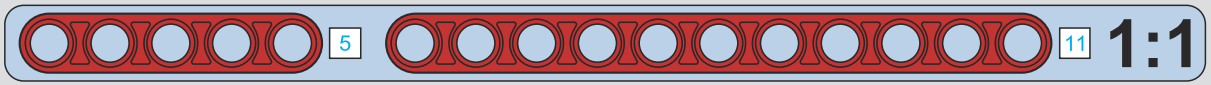

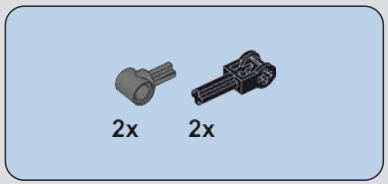

1156

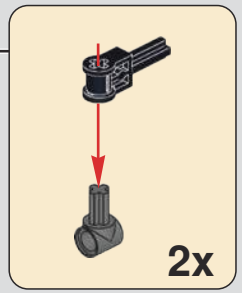

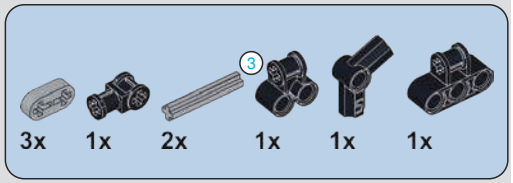

1157

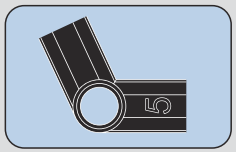

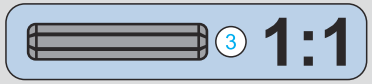

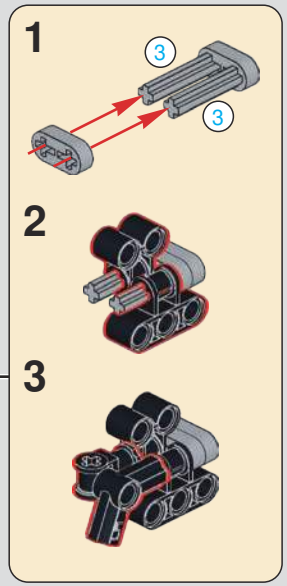

MOULD KING ®
宇 星 模 王

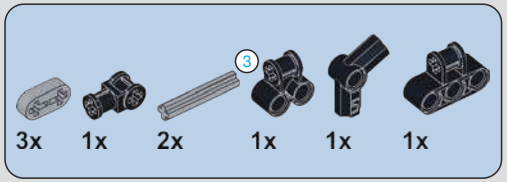

1158

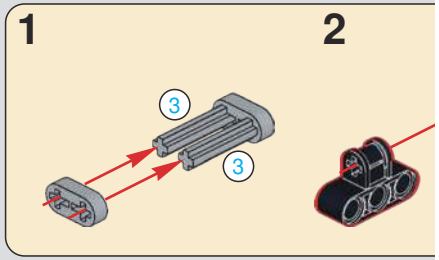

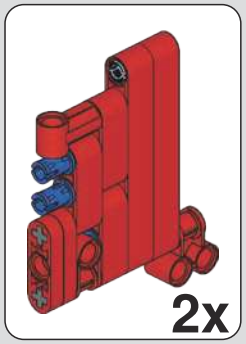

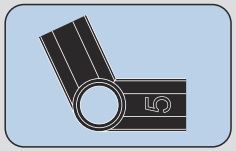

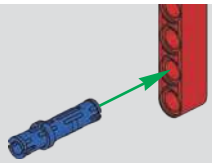

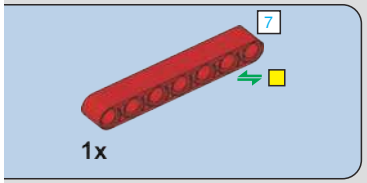

1160

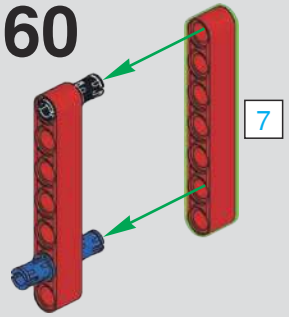

MOULD KING ®
宇 星 模 王

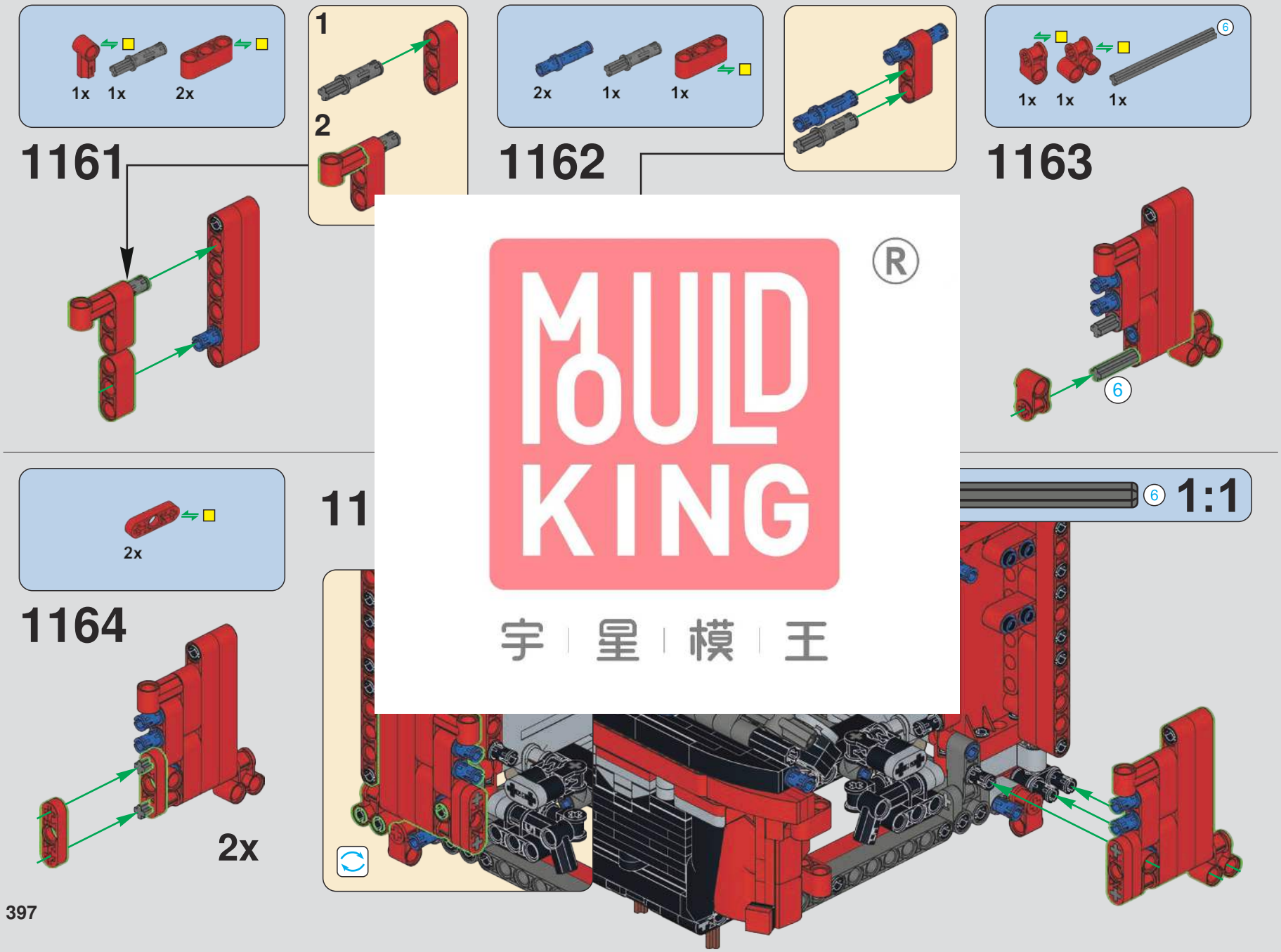

MOULD KING ®
宇 星 模 王

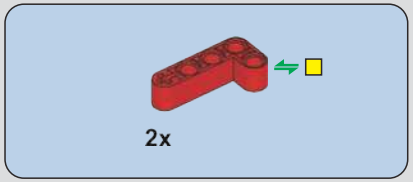

1166

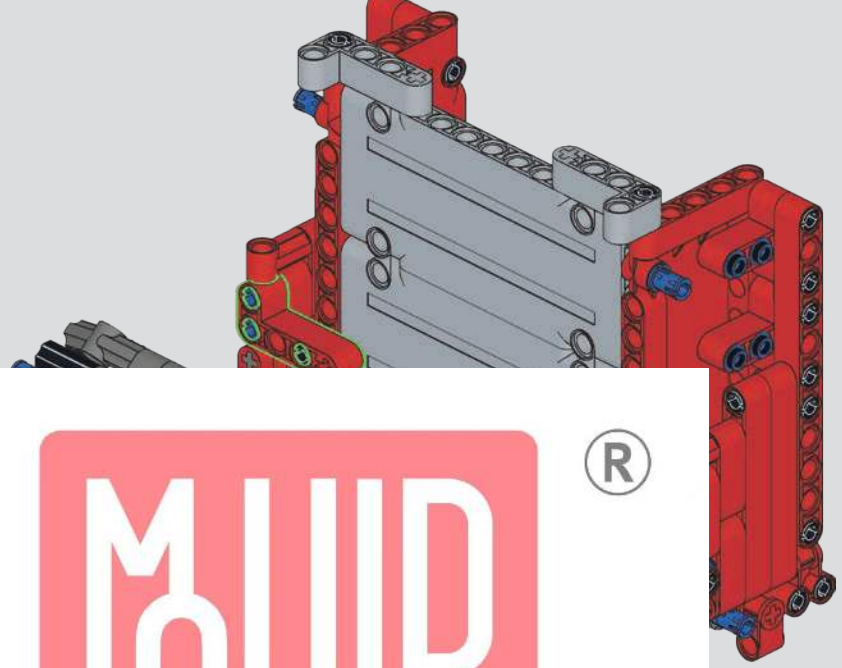

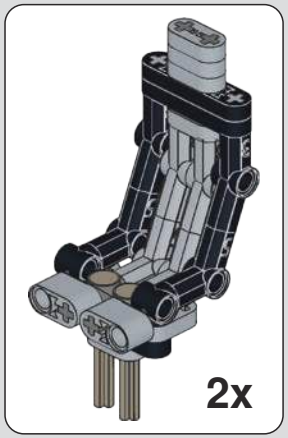

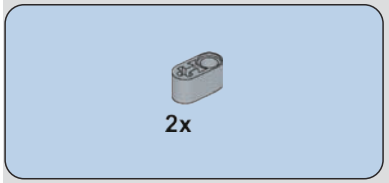

1168

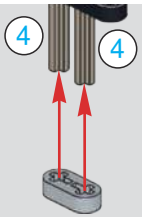

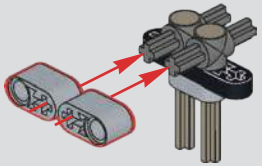

MOULD KING ®
宇 星 模 王

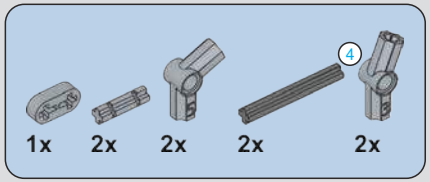

1169

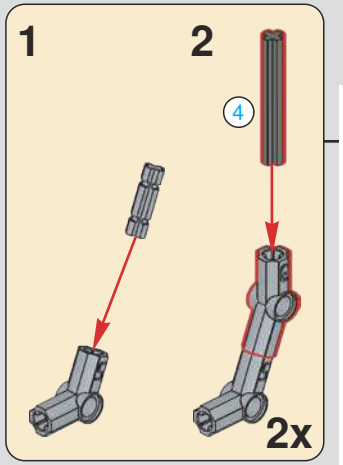

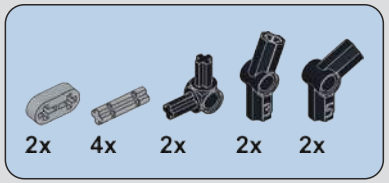

1170

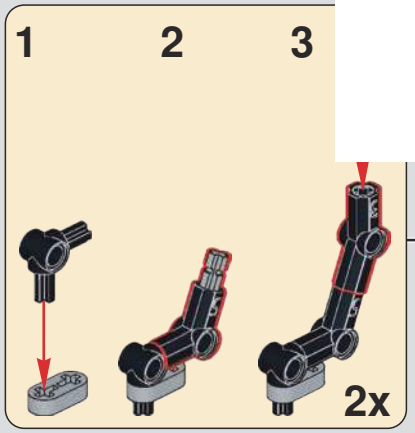

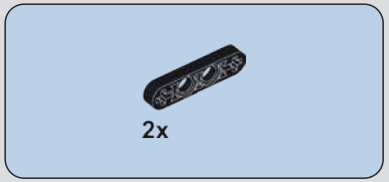

1171

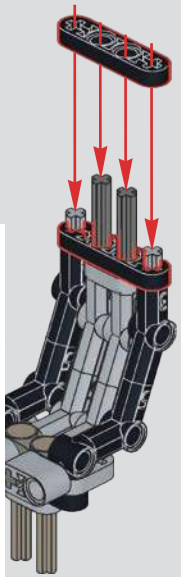

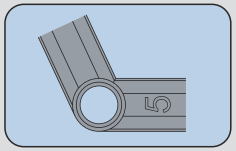

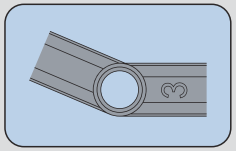

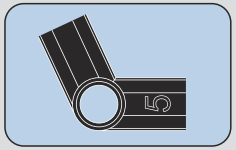

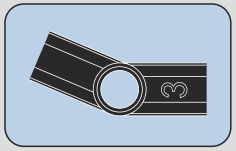

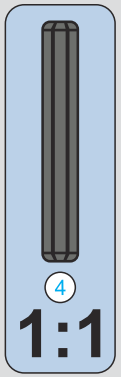

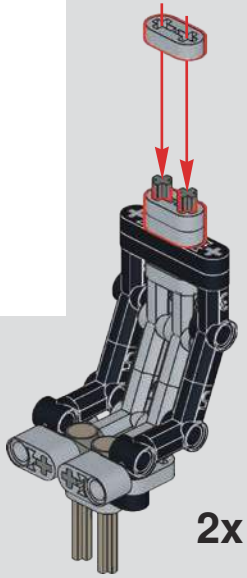

MOULD KING ®
宇 星 模 王

1173

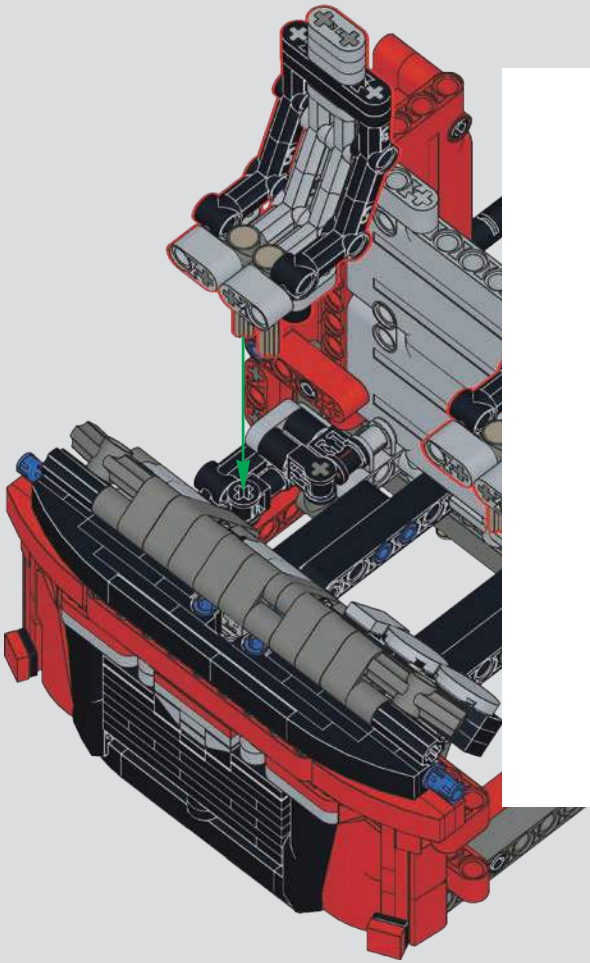

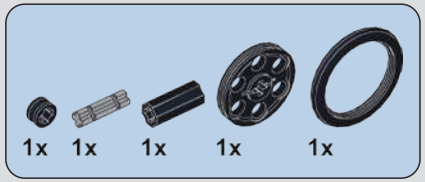

1174

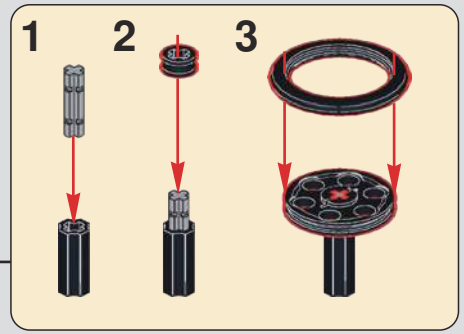

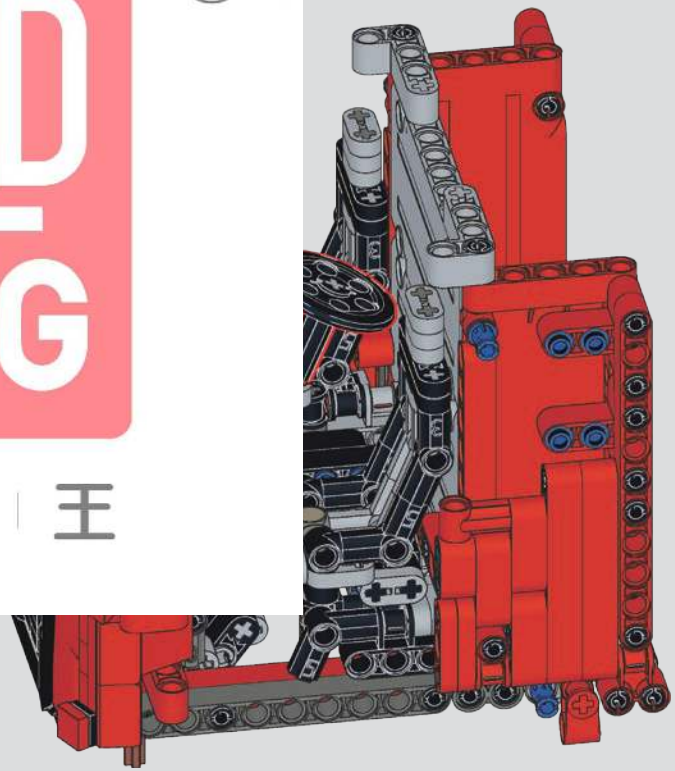

MOULD KING ®
宇 星 模 王

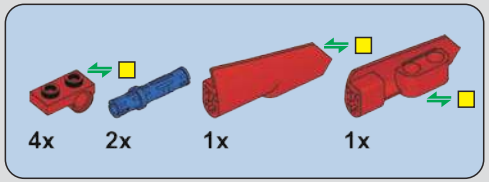

1175

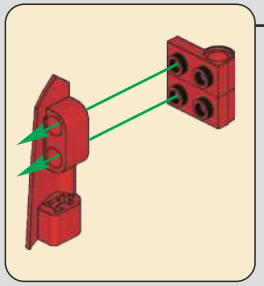

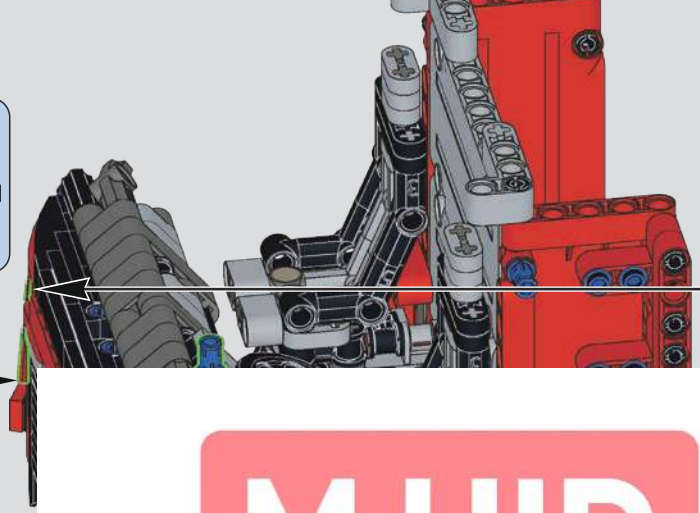

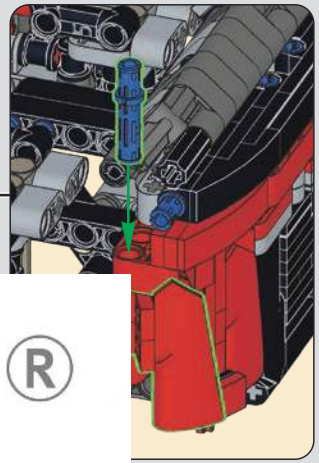

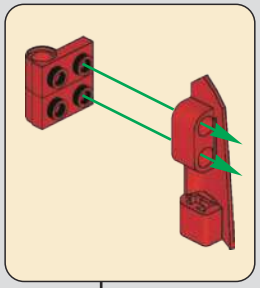

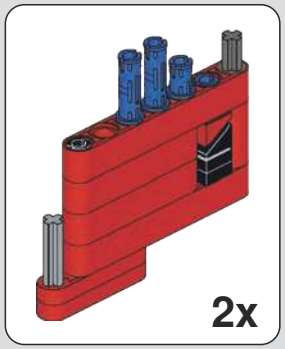

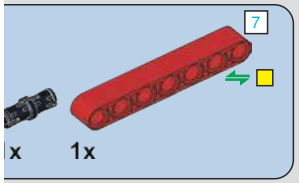

77

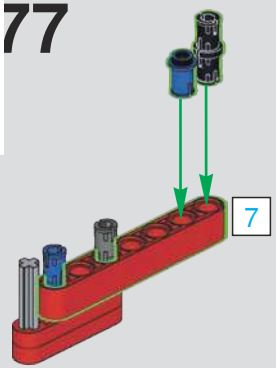

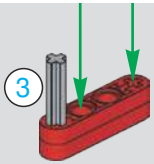

MOULD KING ®
宇 星 模 王

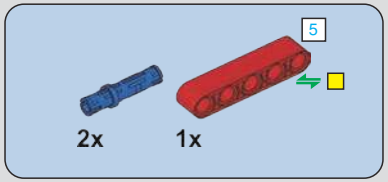

1178

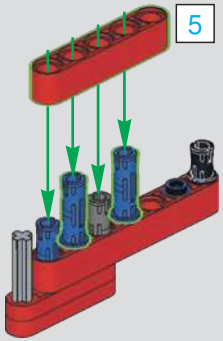

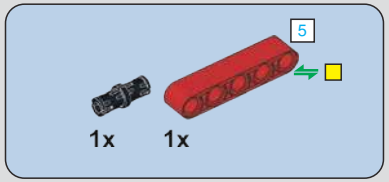

1179

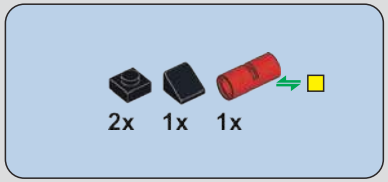

1180

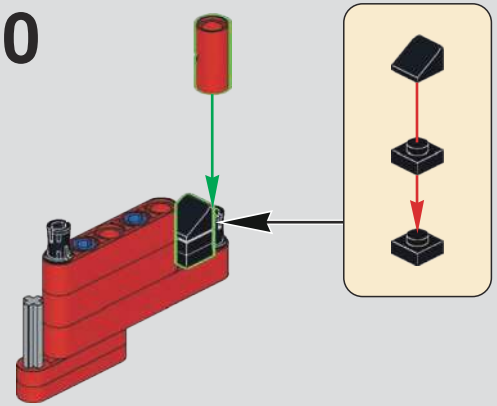

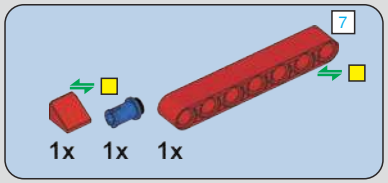

1181

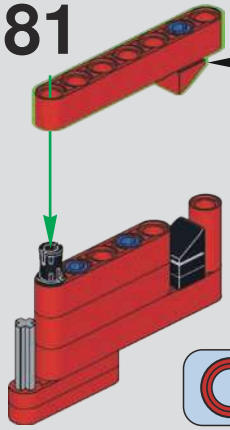

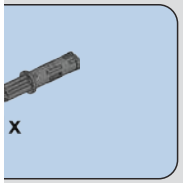

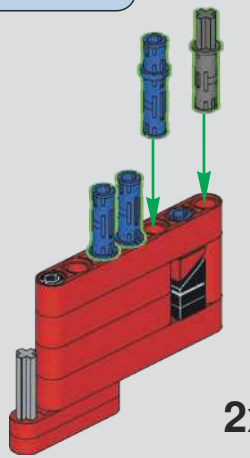

2x

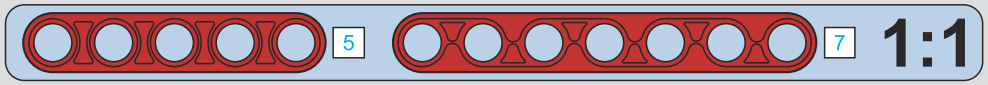

MOULD KING ®
宇 星 模 王

1183

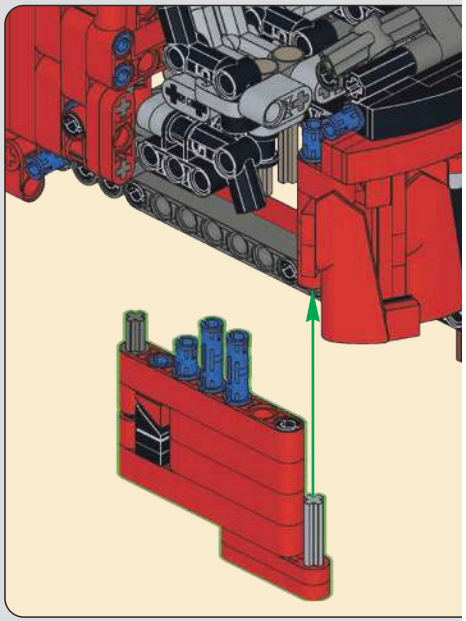

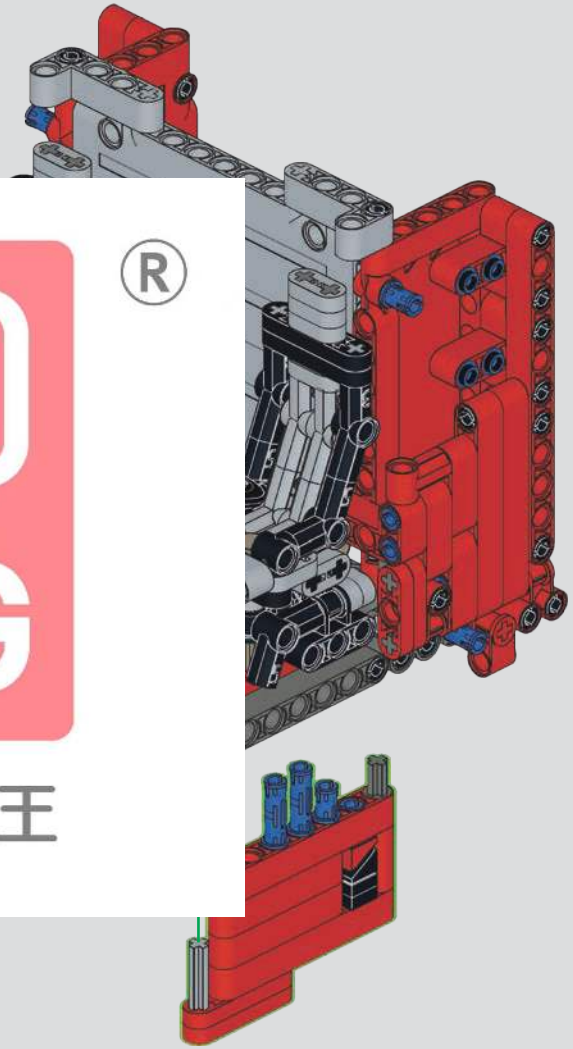

MOULD KING ®

宇 星 模 王

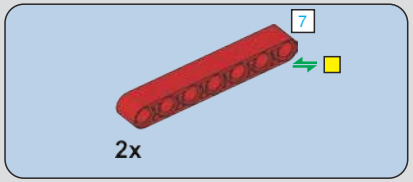

1184

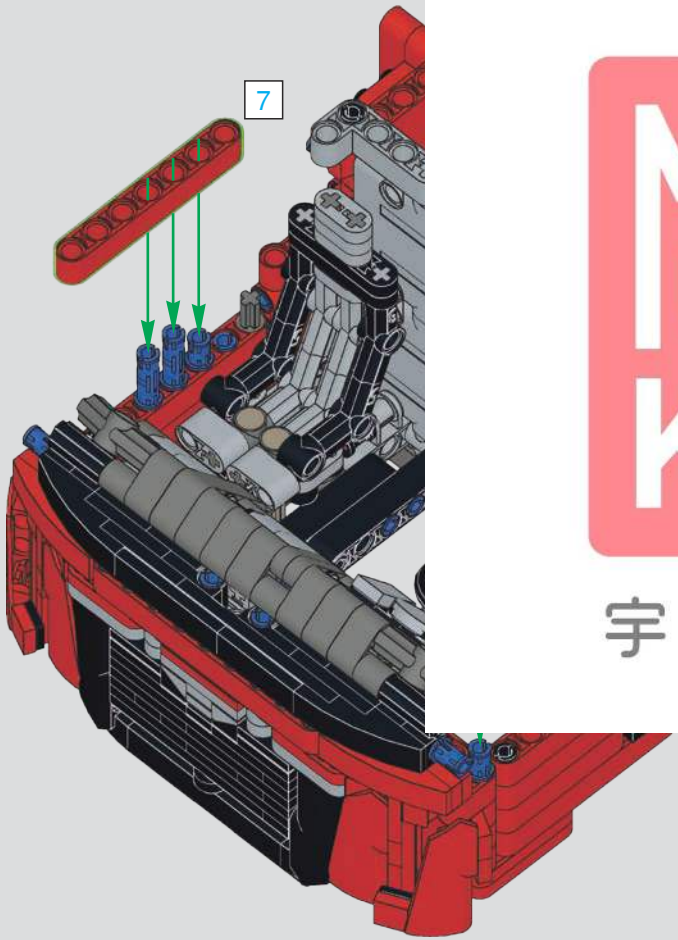

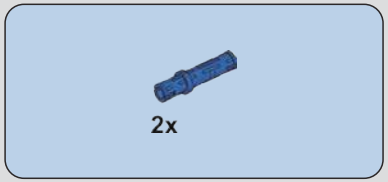

1185

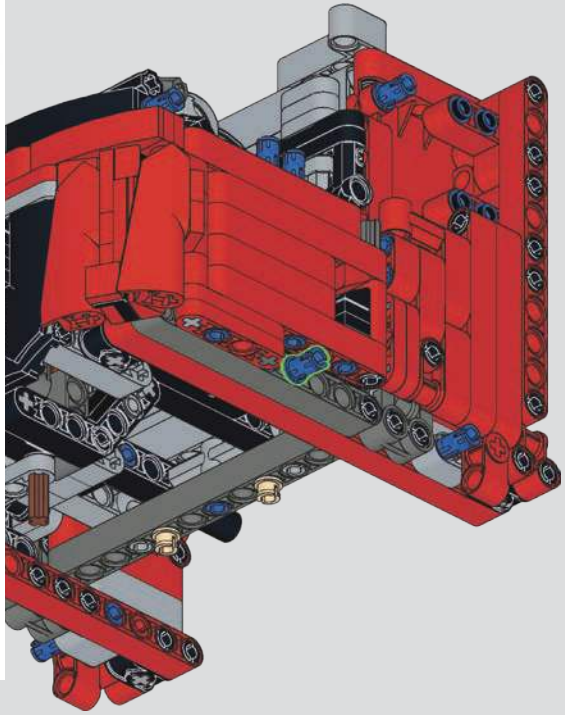

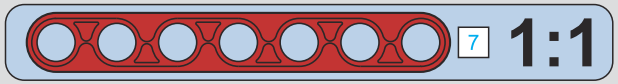

MOULD KING ®
宇 星 模 王

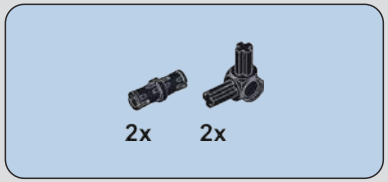

1186

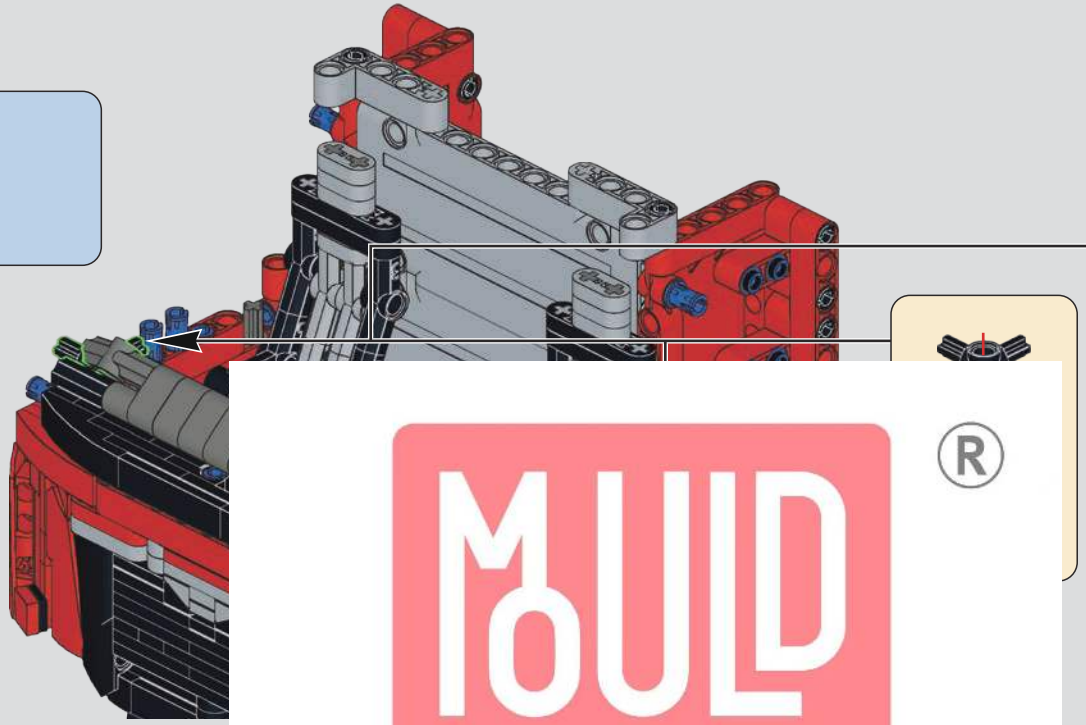

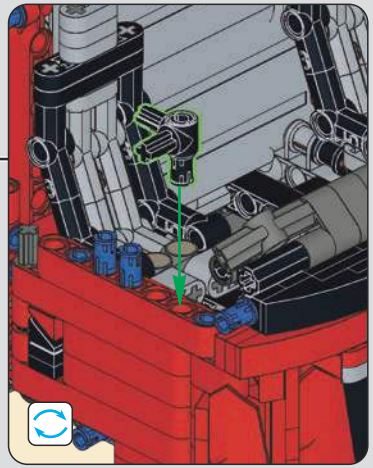

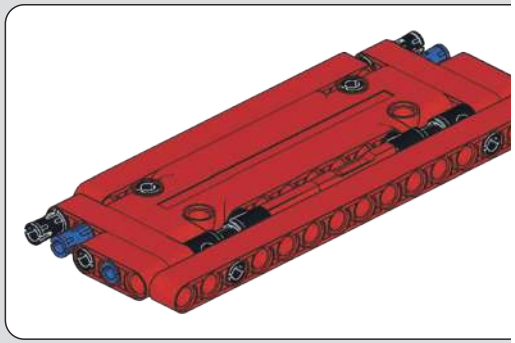

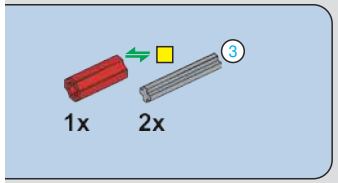

188

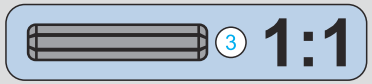

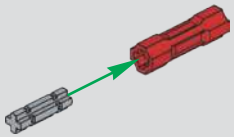

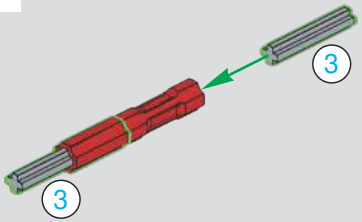

MOULD KING ®
宇 星 模 王

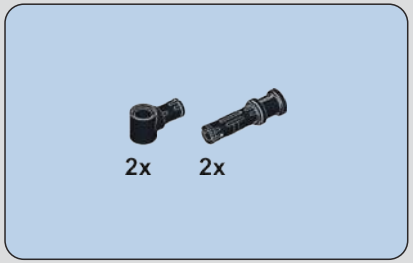

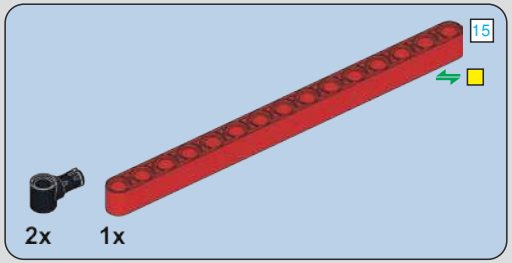

1189

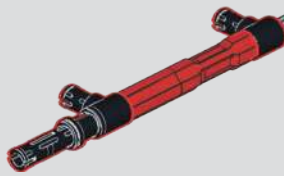

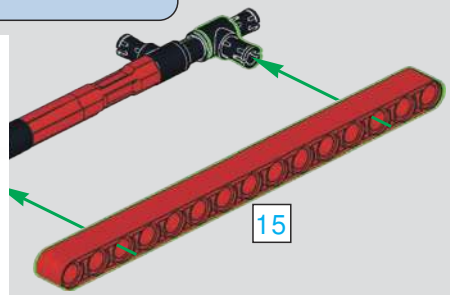

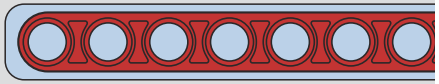

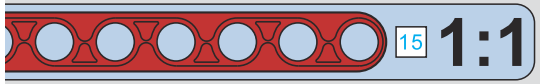

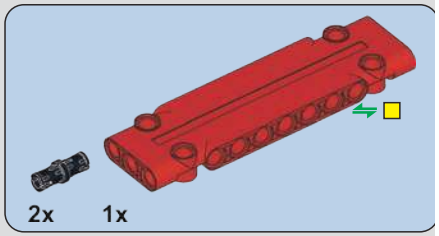

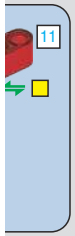

1191

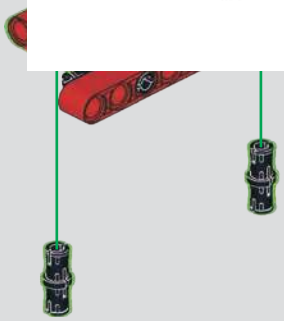

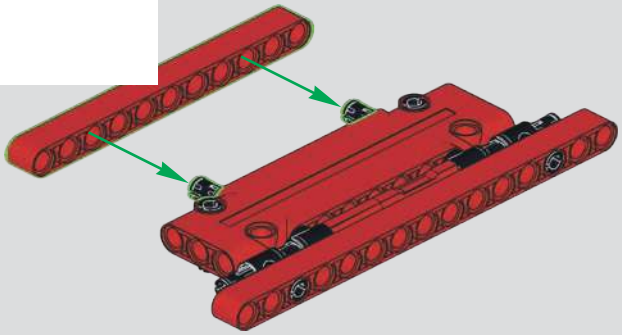

MOULD KING ®
宇 星 模 王

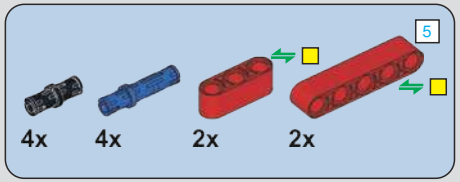

1193

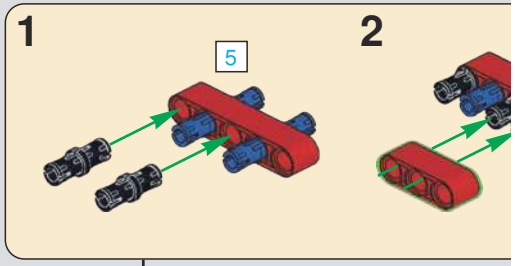

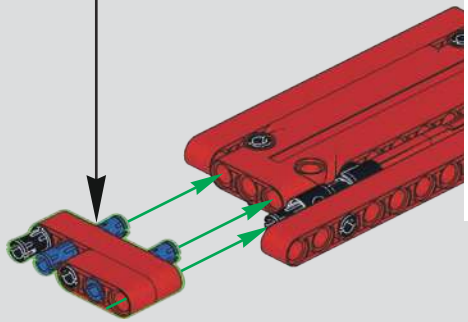

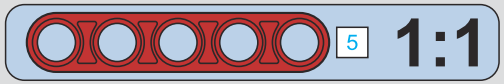

1194

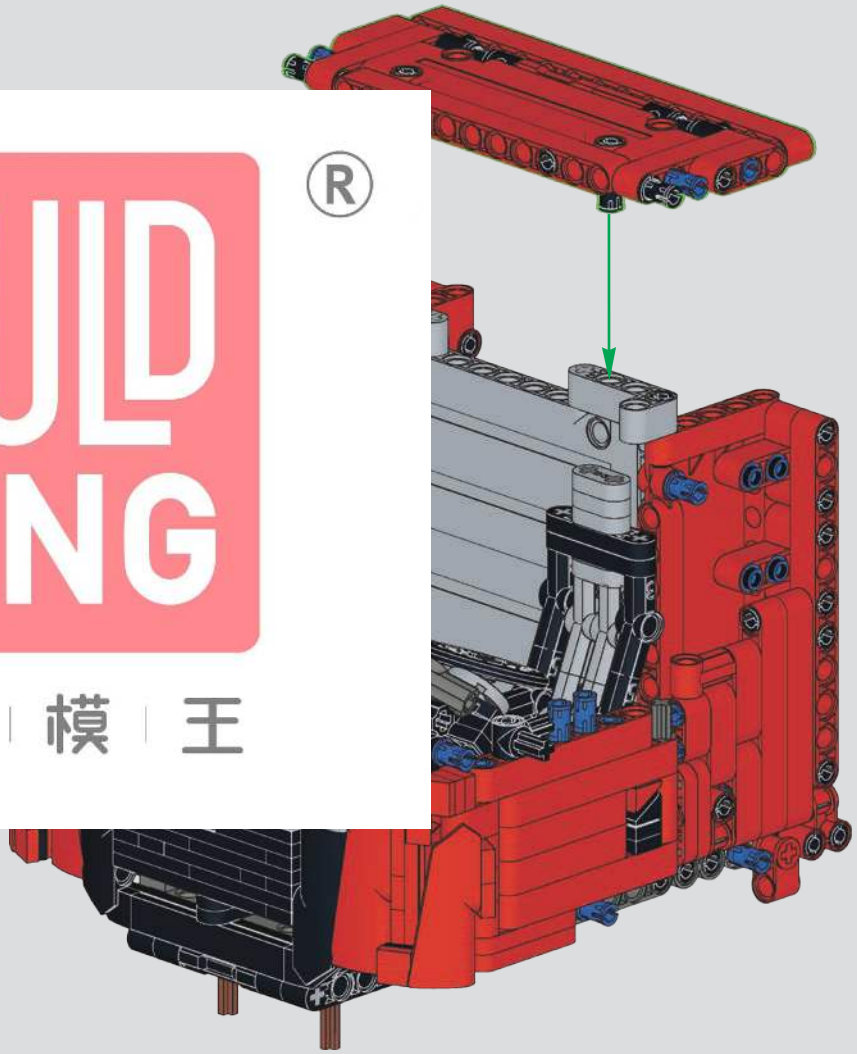

MOULD KING ®
宇 星 模 王

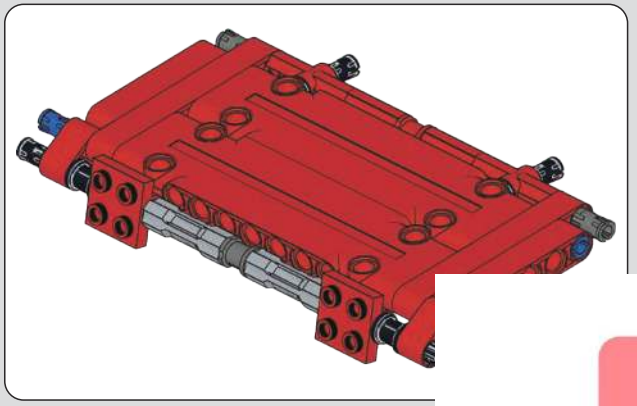

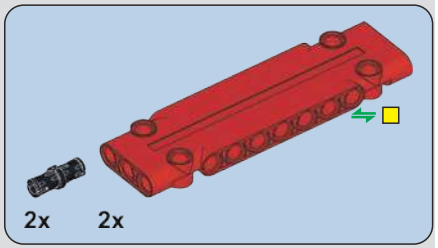

1195

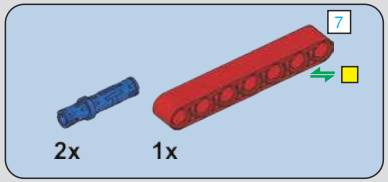

1196

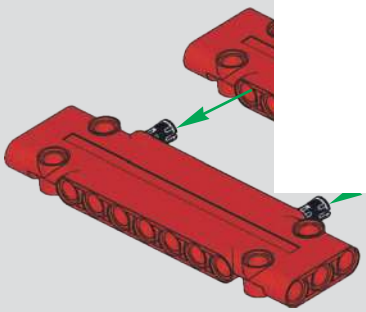

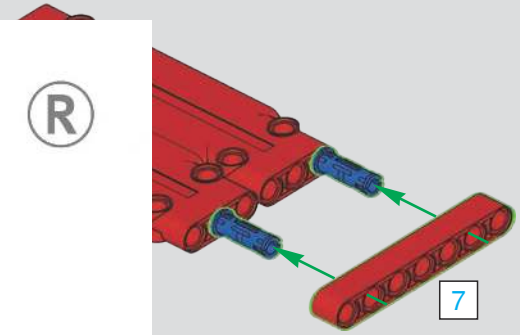

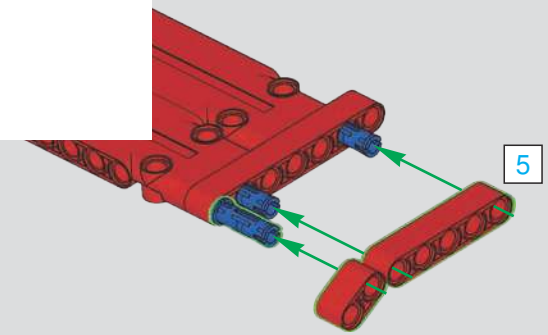

MOULD KING ®
宇 星 模 王

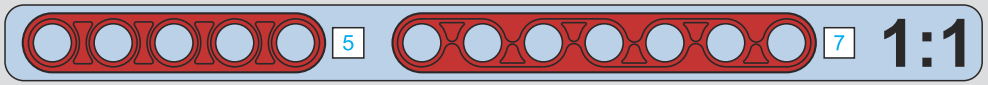

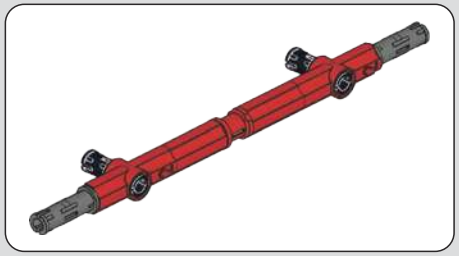

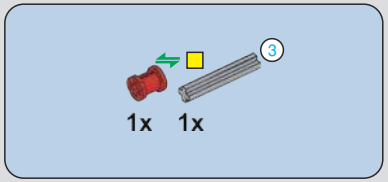

1198

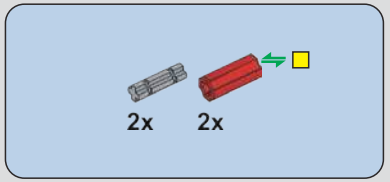

1199

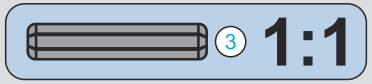

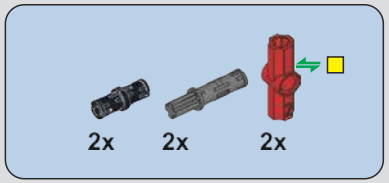

1200

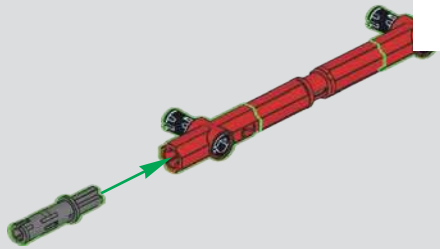

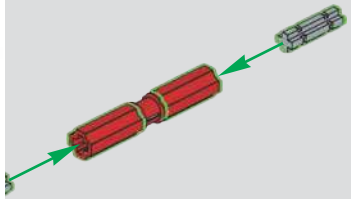

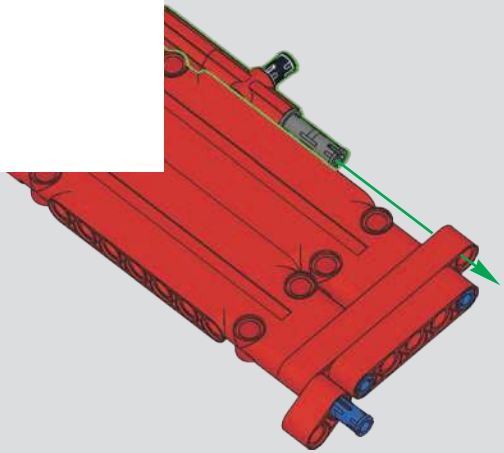

MOULD KING ®
宇 星 模 王

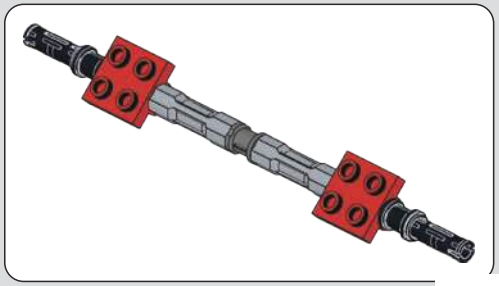

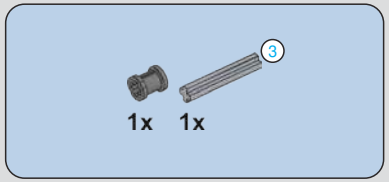

1202

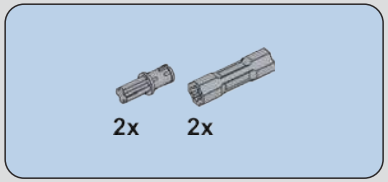

1203

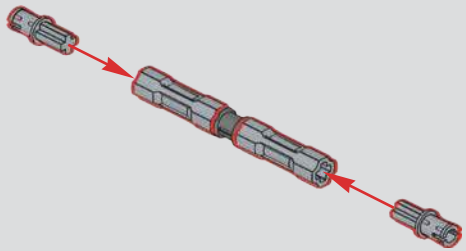

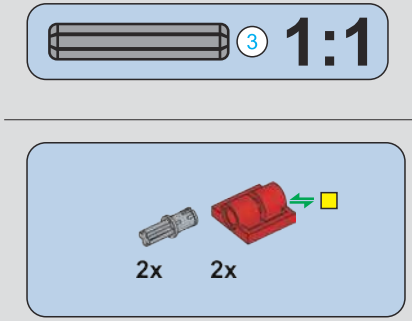

1204

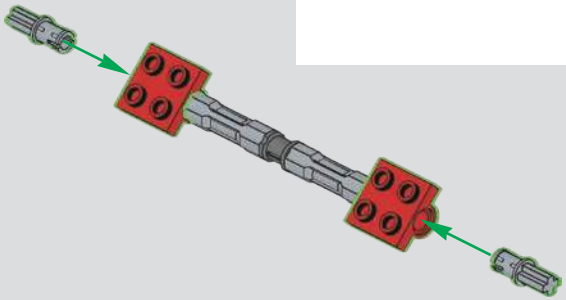

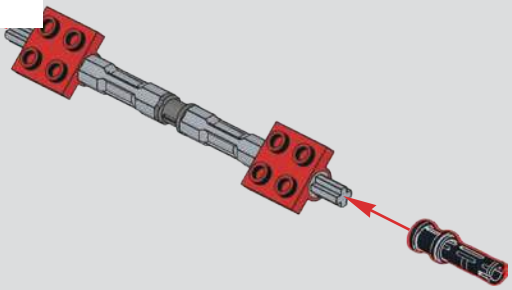

MOULD KING ®
宇 星 模 王

1206

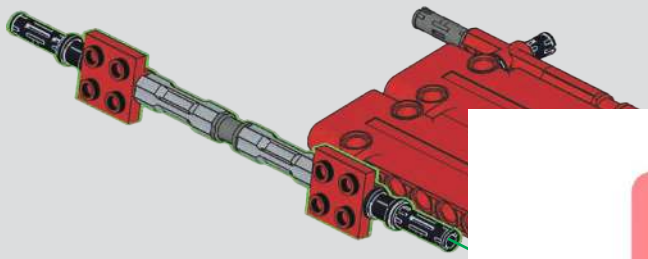

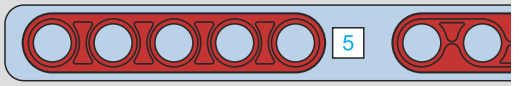

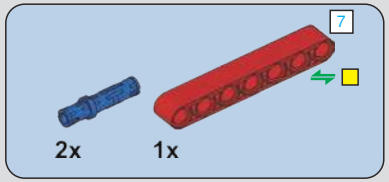

1207

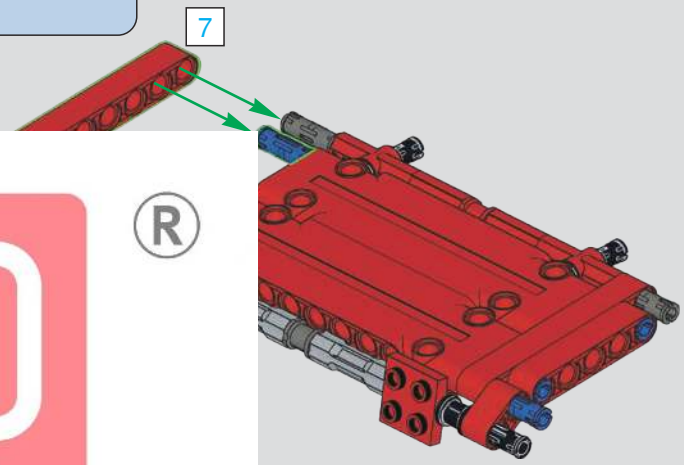

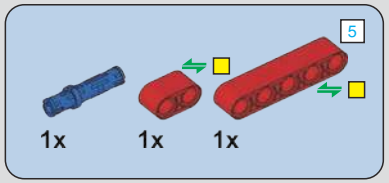

1208

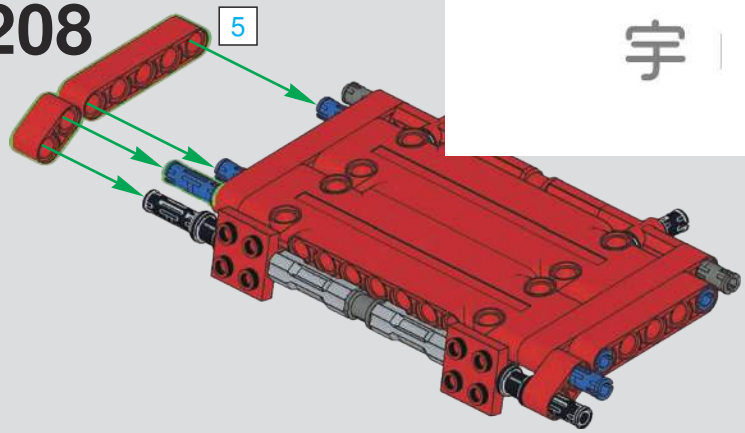

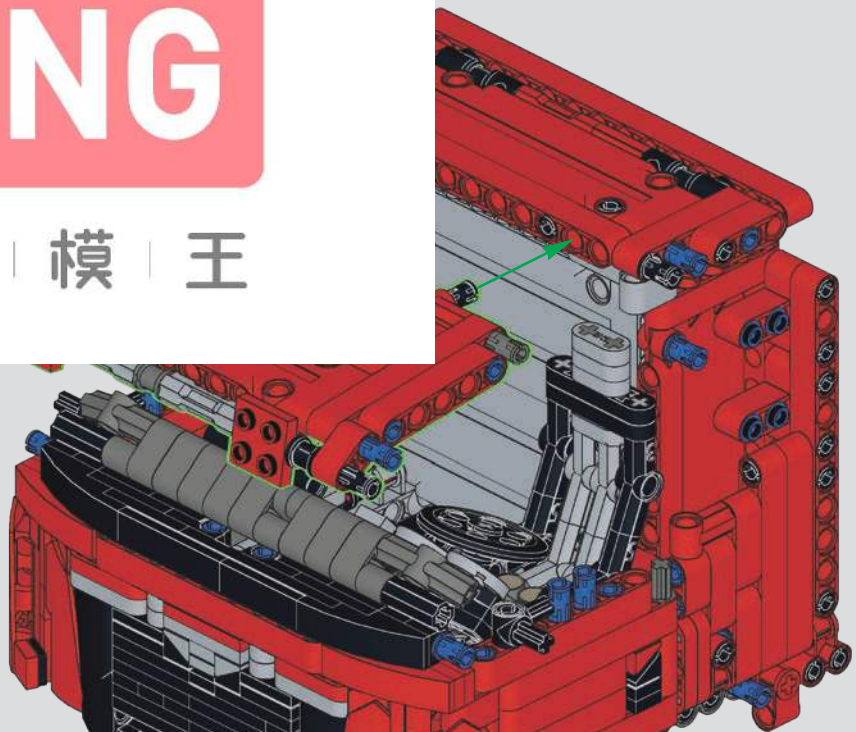

MOULD KING ®
宇 星 模 王

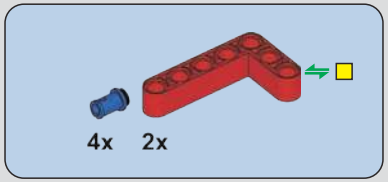

1210

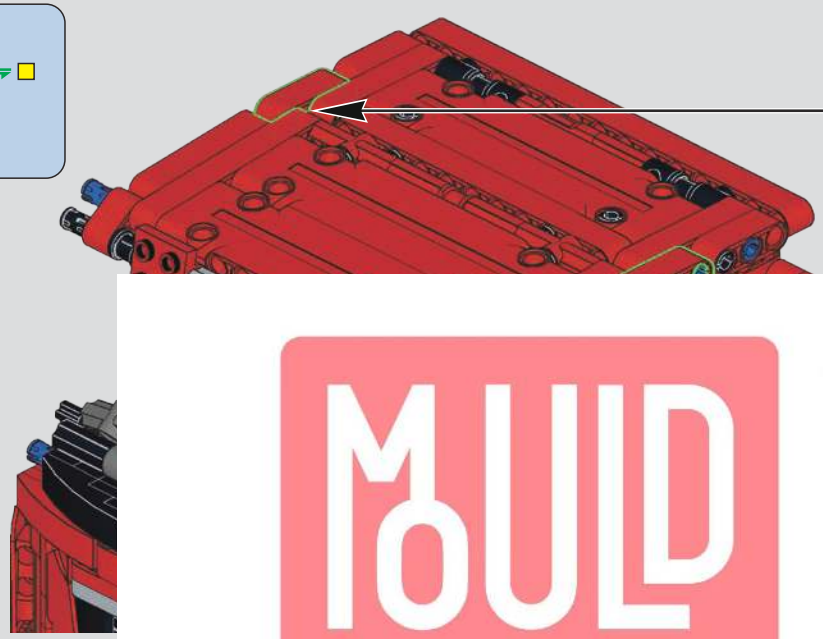

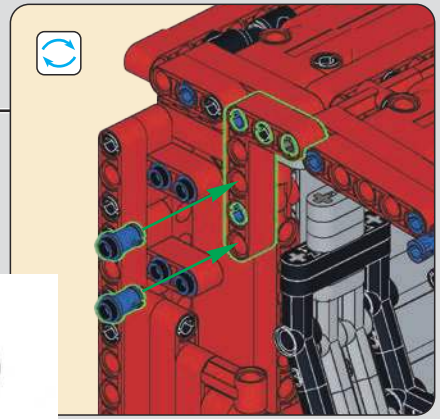

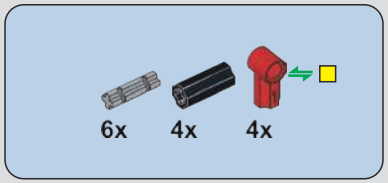

1211

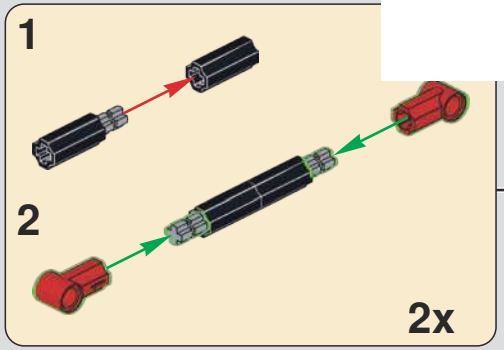

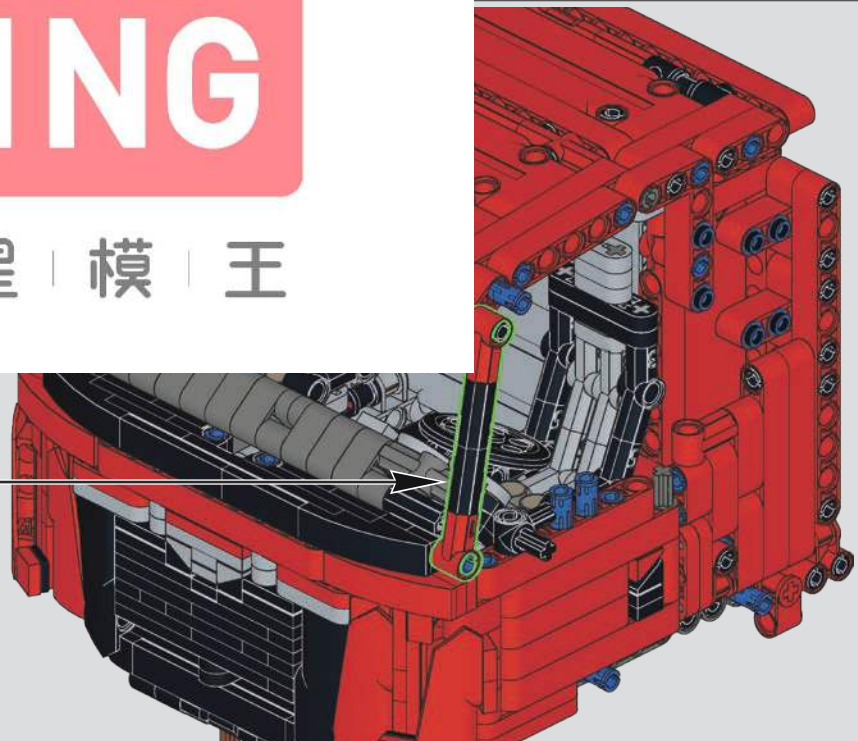

MOULD KING ®
宇 星 模 王

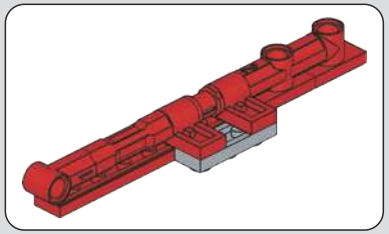

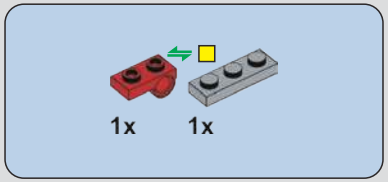

1212

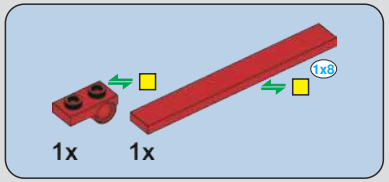

1213

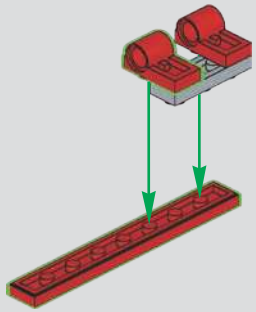

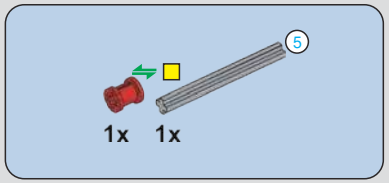

1214

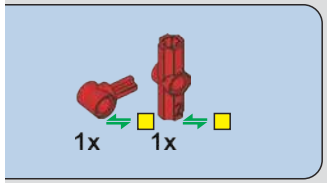

216

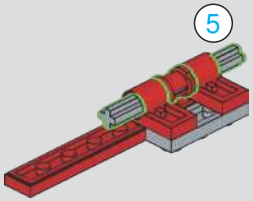

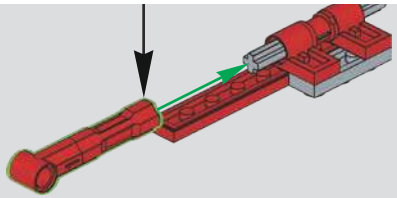

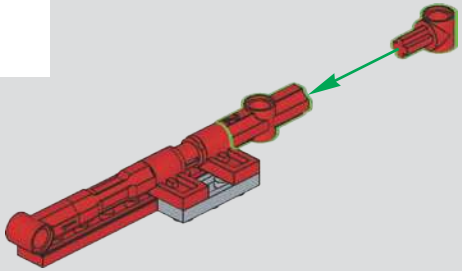

MOULD KING ®
宇 星 模 王

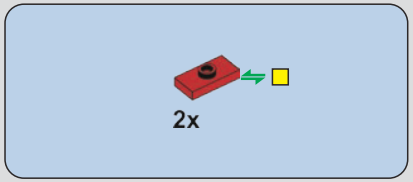

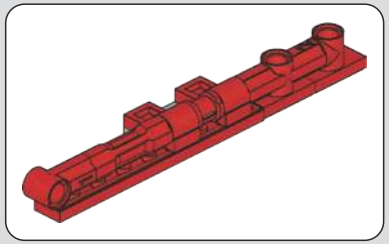

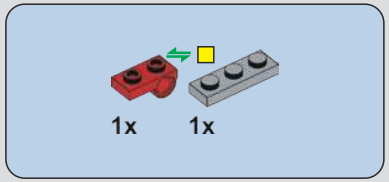

1217

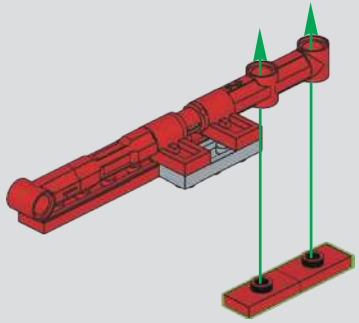

1218

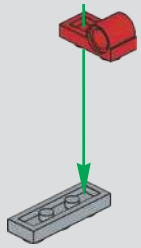

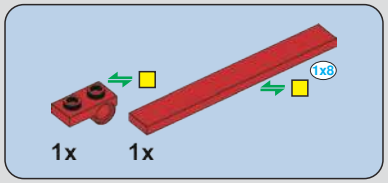

1219

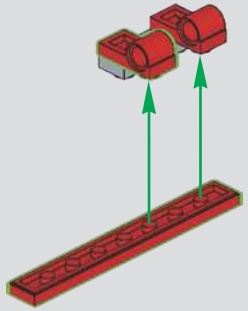

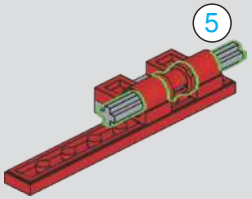

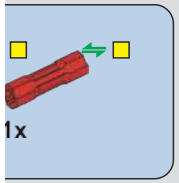

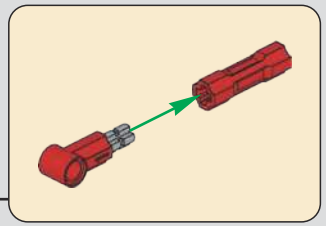

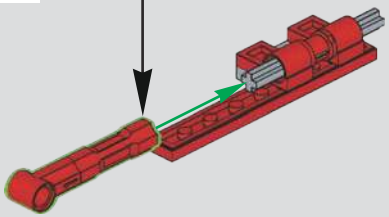

MOULD KING ®
宇 星 模 王

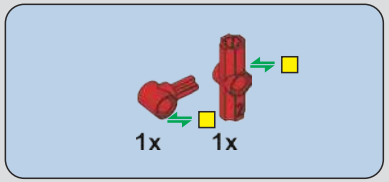

1222

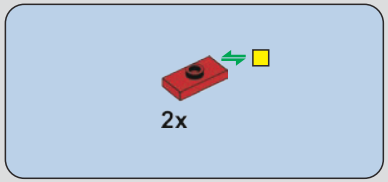

1223

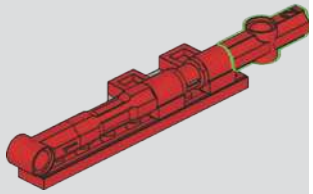

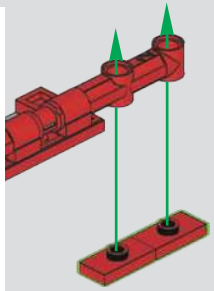

1224

MOULD KING ®
宇 星 模 王

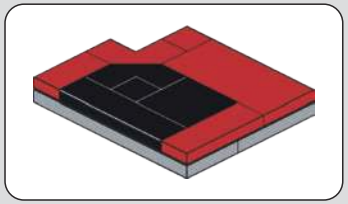

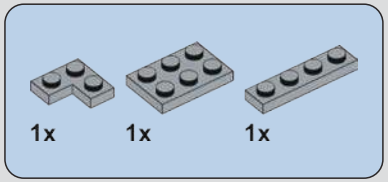

1225

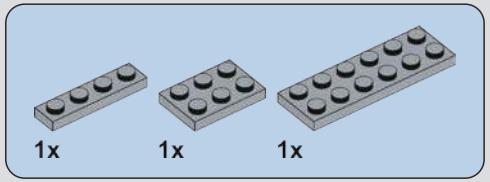

1226

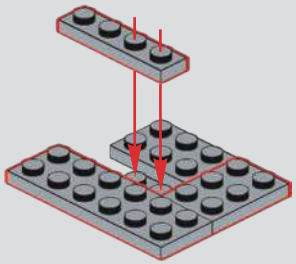

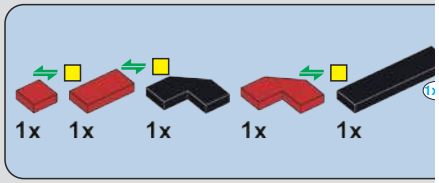

1227

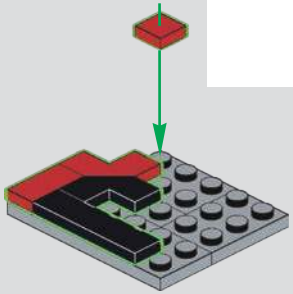

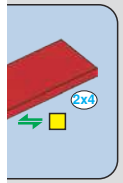

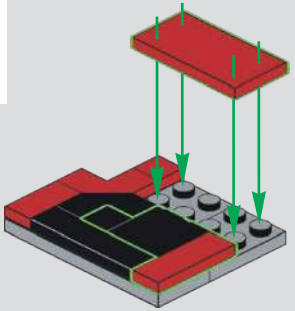

MOULD KING ®
宇 星 模 王

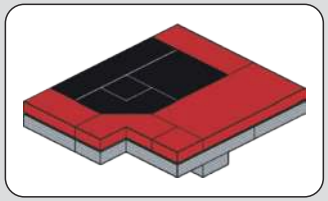

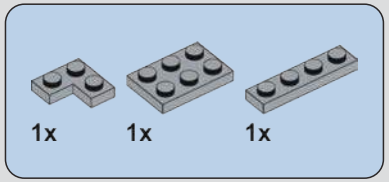

1229

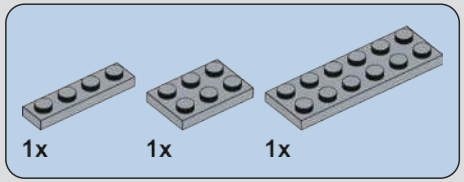

1230

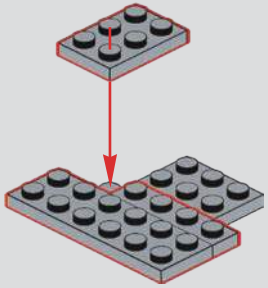

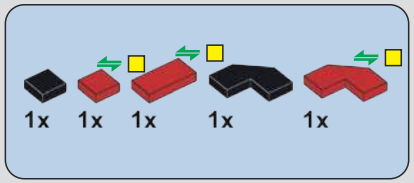

1231

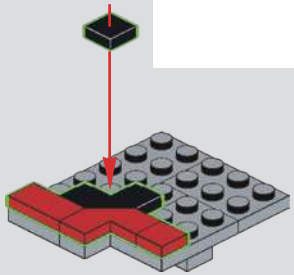

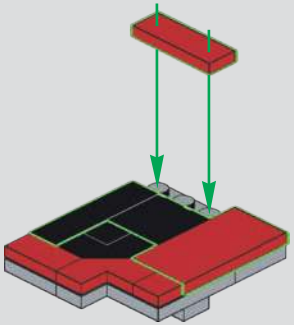

MOULD KING ®
宇 星 模 王

1233

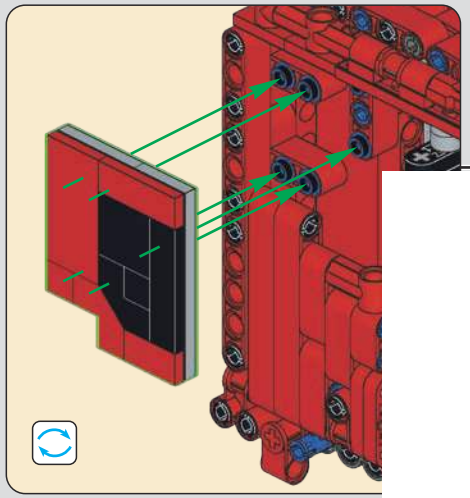

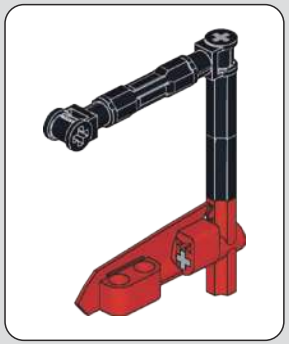

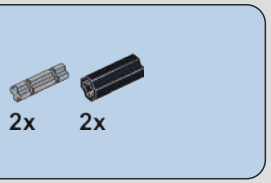

35

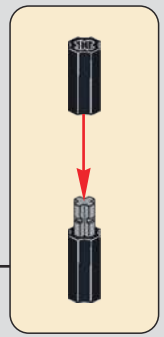

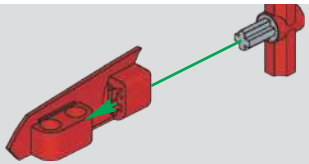

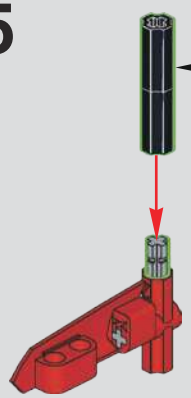

MOULD KING ®
宇 星 模 王

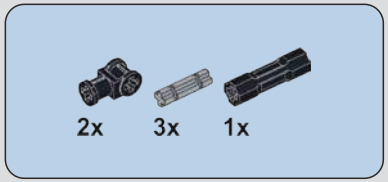

1236

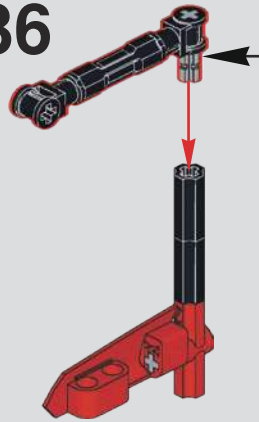

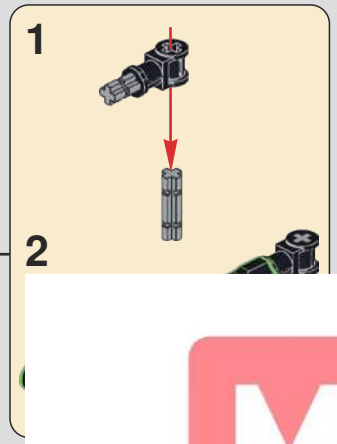

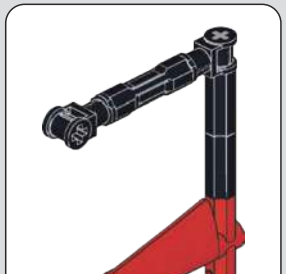

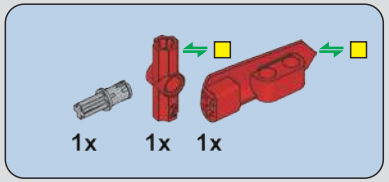

1237

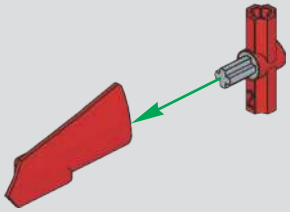

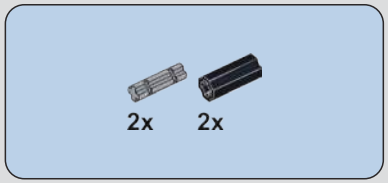

1238

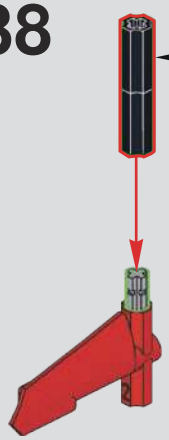

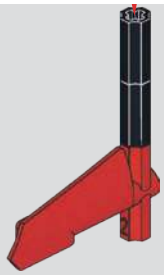

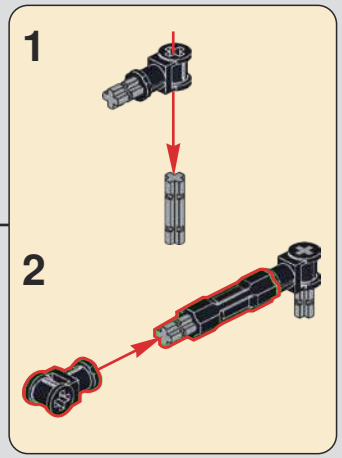

1240

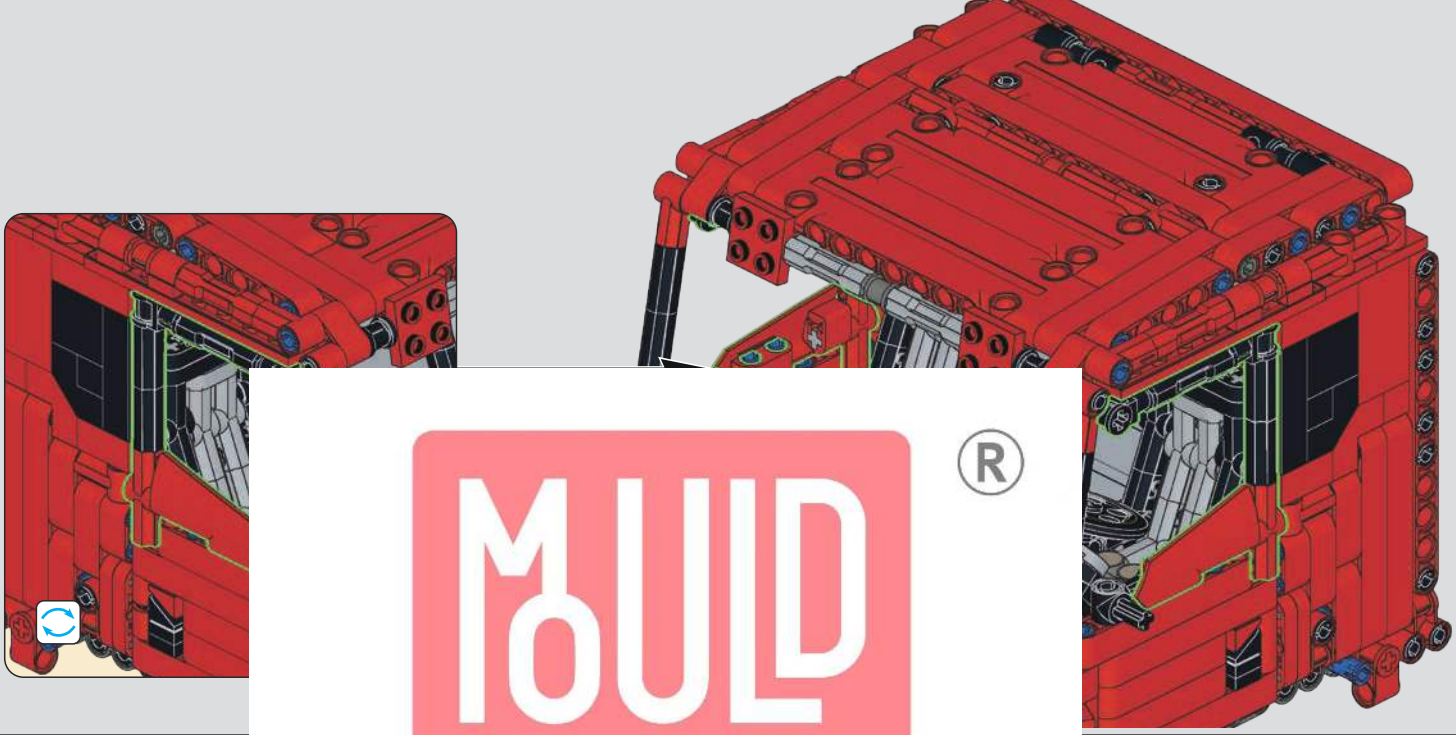

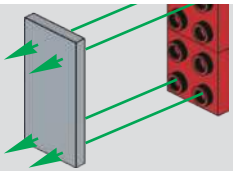

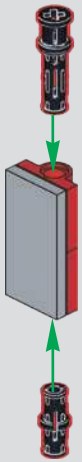

MOULD KING ®
宇 星 模 王

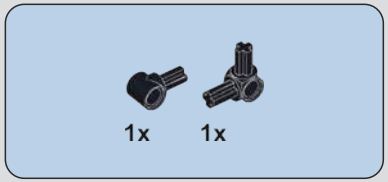

1243

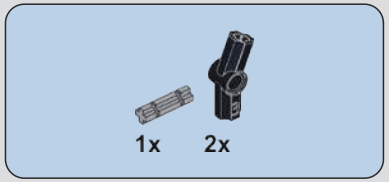

1244

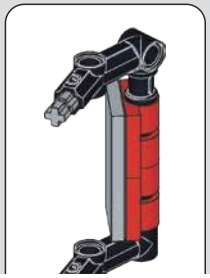

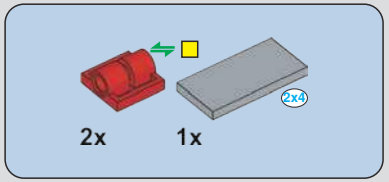

1245

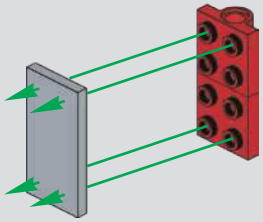

1246

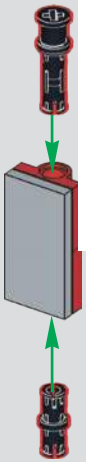

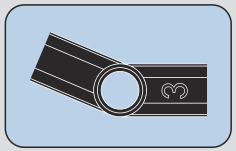

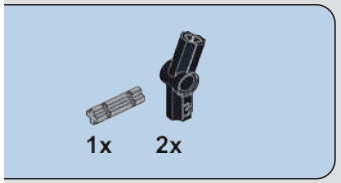

248

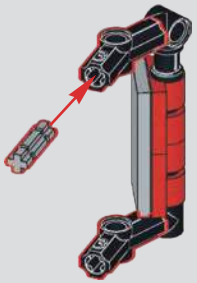

MOULD KING ®
宇 星 模 王

1249

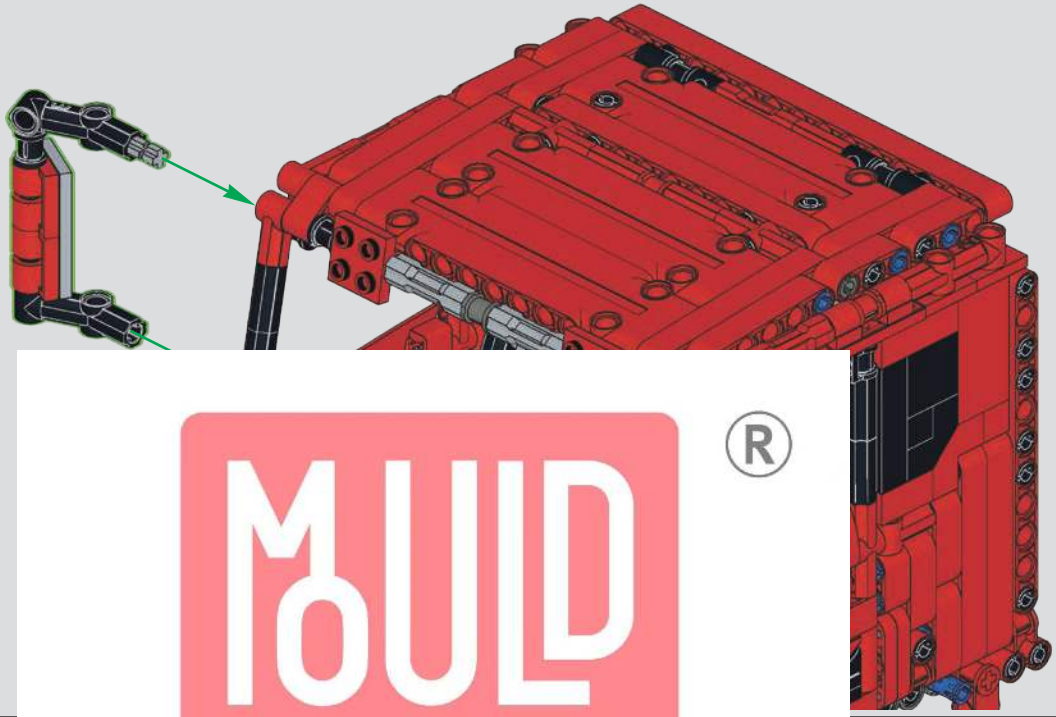

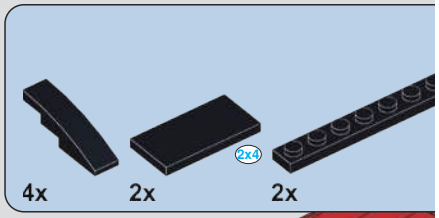

1250

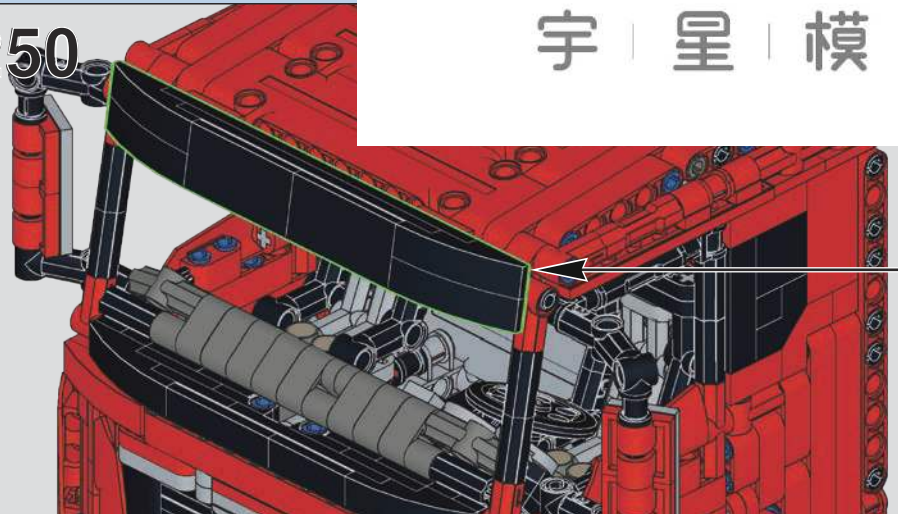

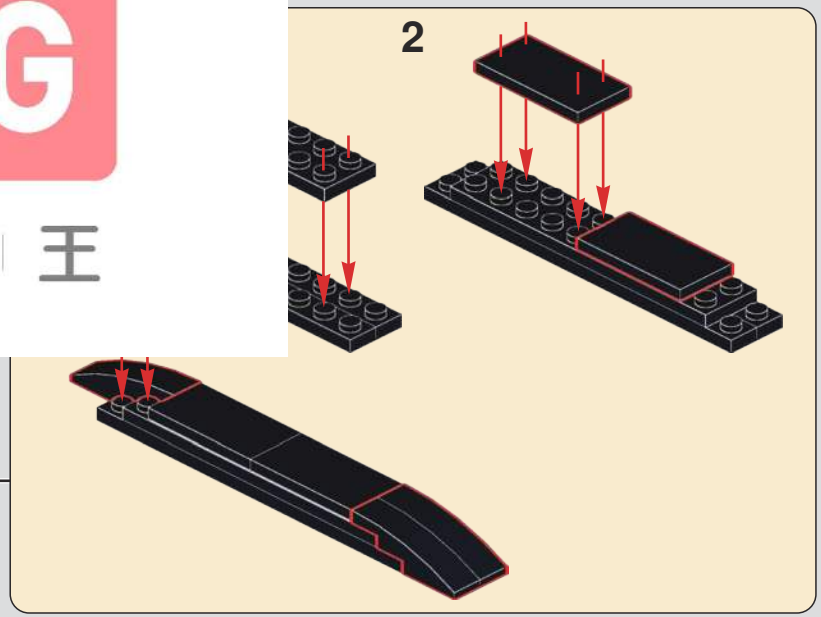

MOULD KING ®
宇 星 模 王

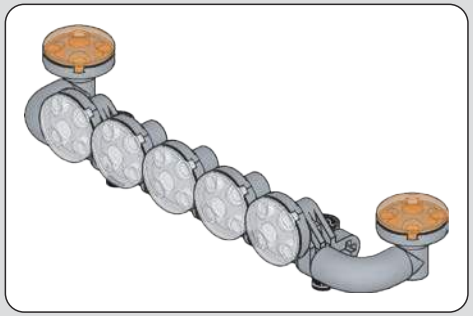

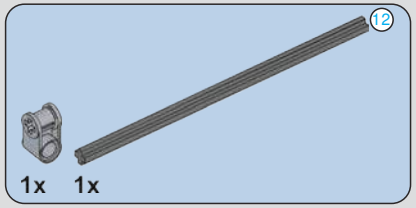

1251

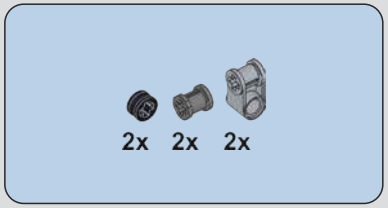

1252

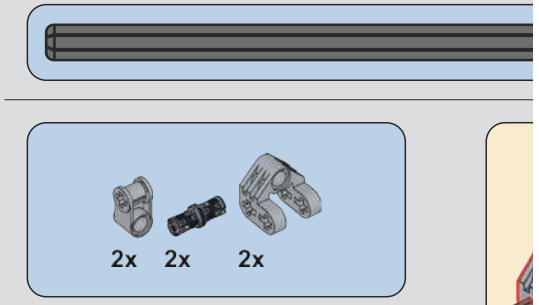

1253

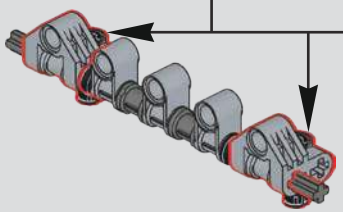

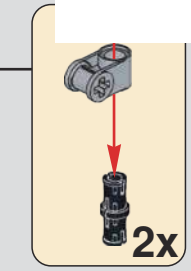

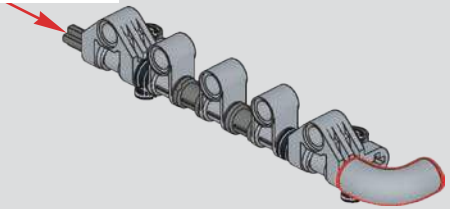

MOULD KING ®
宇 星 模 王

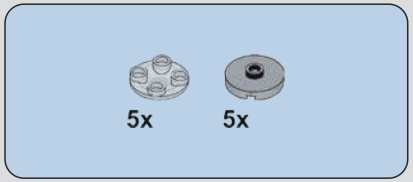

1255

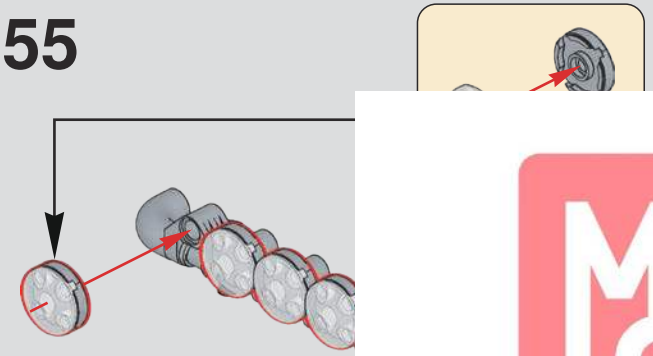

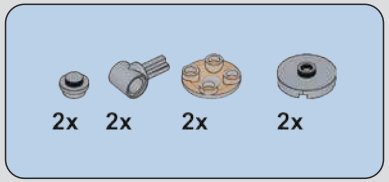

1256

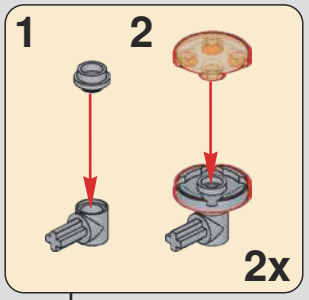

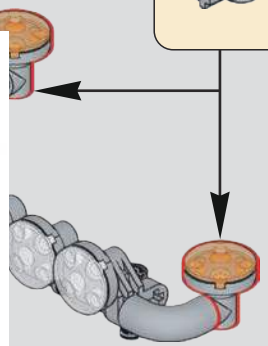

1257

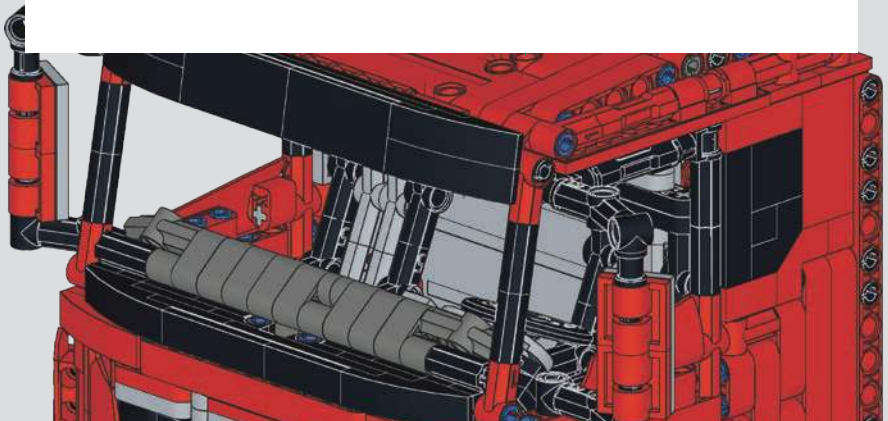

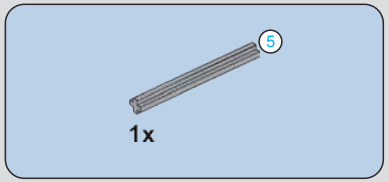

1258

MOULD KING ®
宇 星 模 王

5

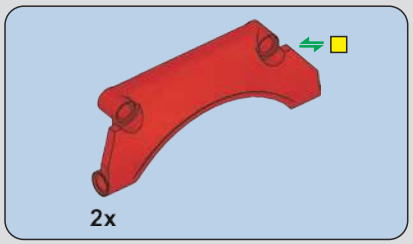

1259

MOULD KING ®
宇 星 模 王

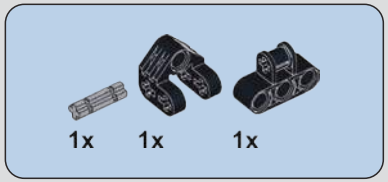

1260

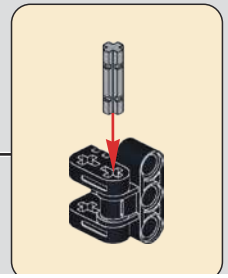

MOULD KING ®
宇 星 模 王

1261

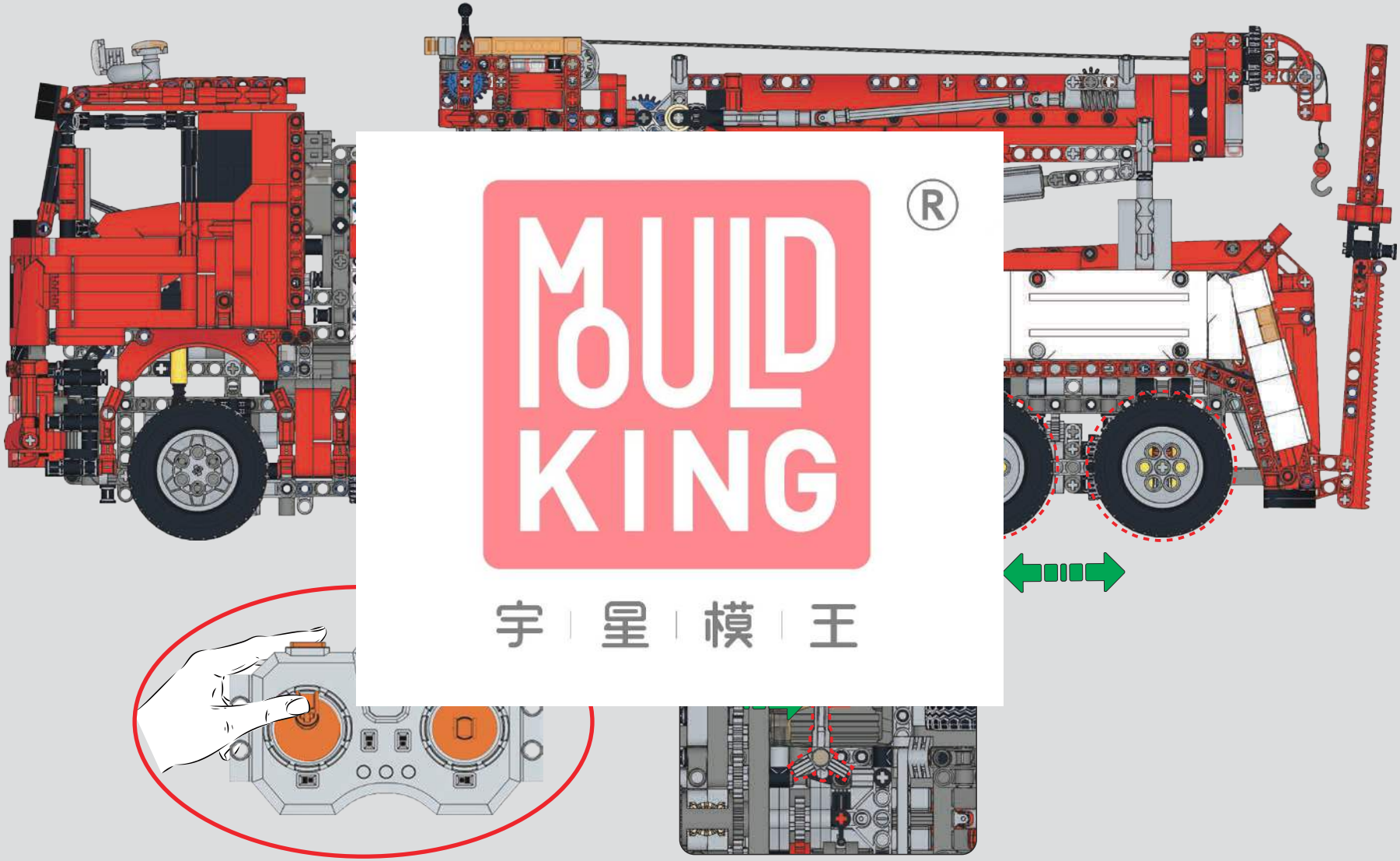

1262

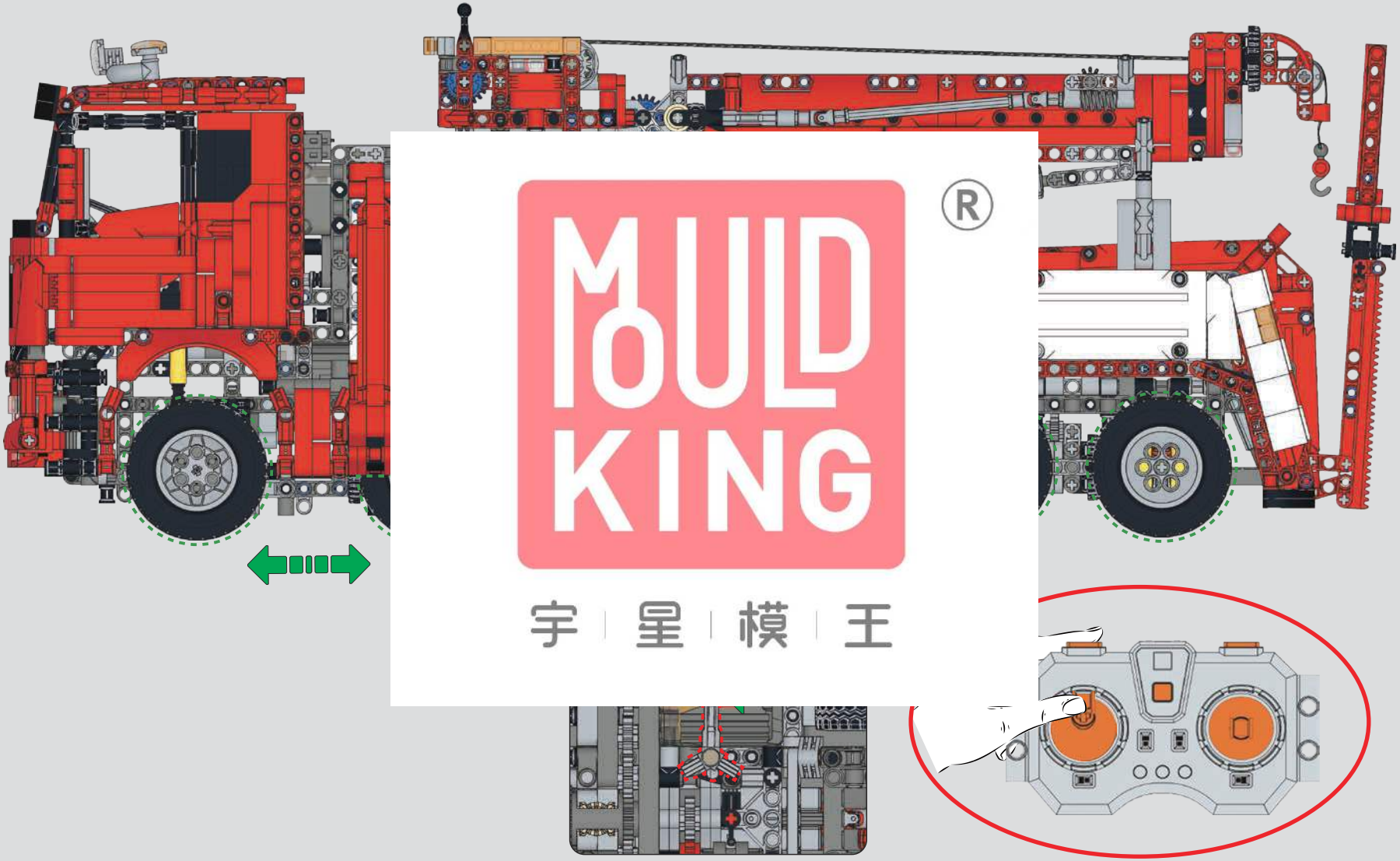

1263

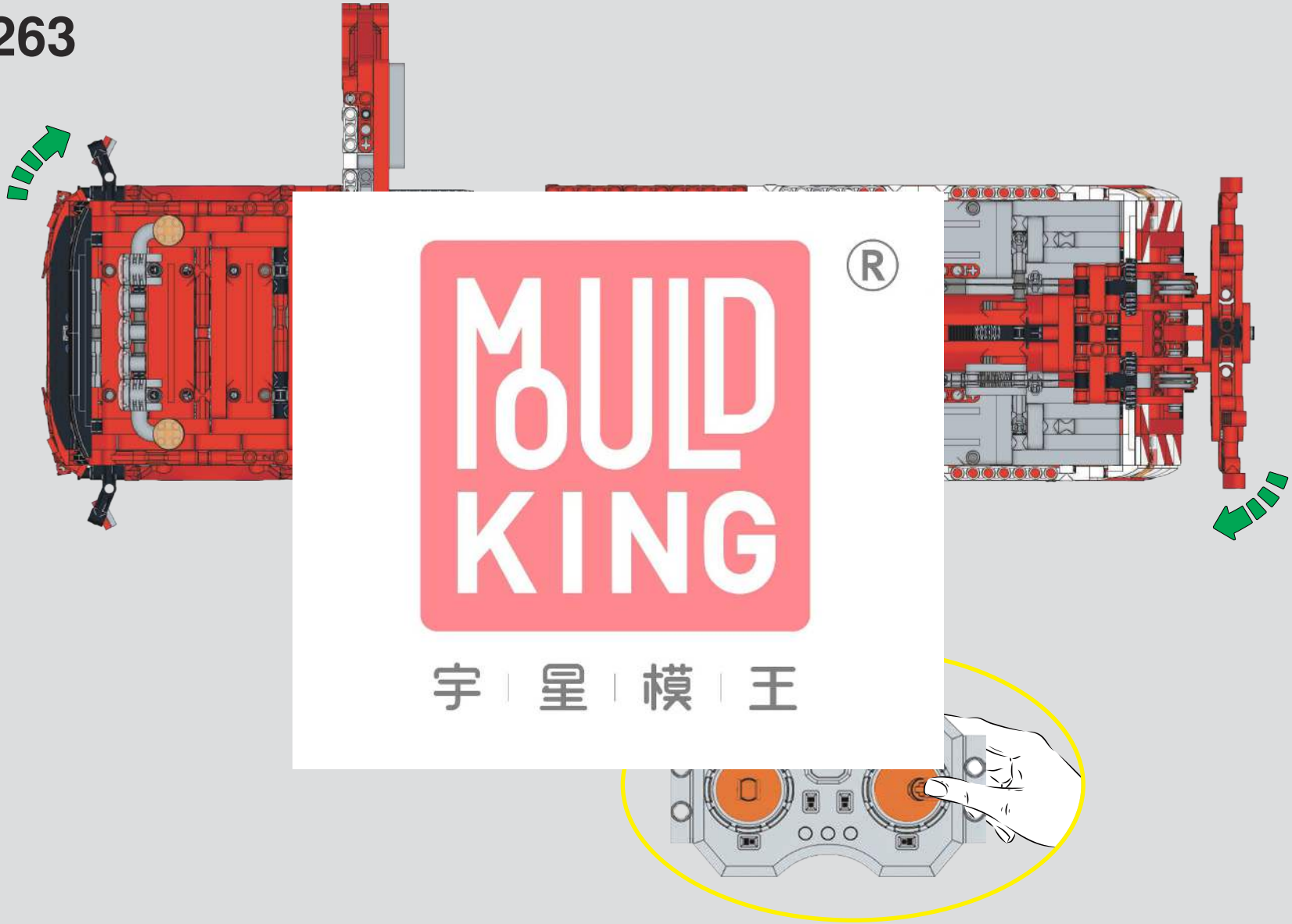

1264

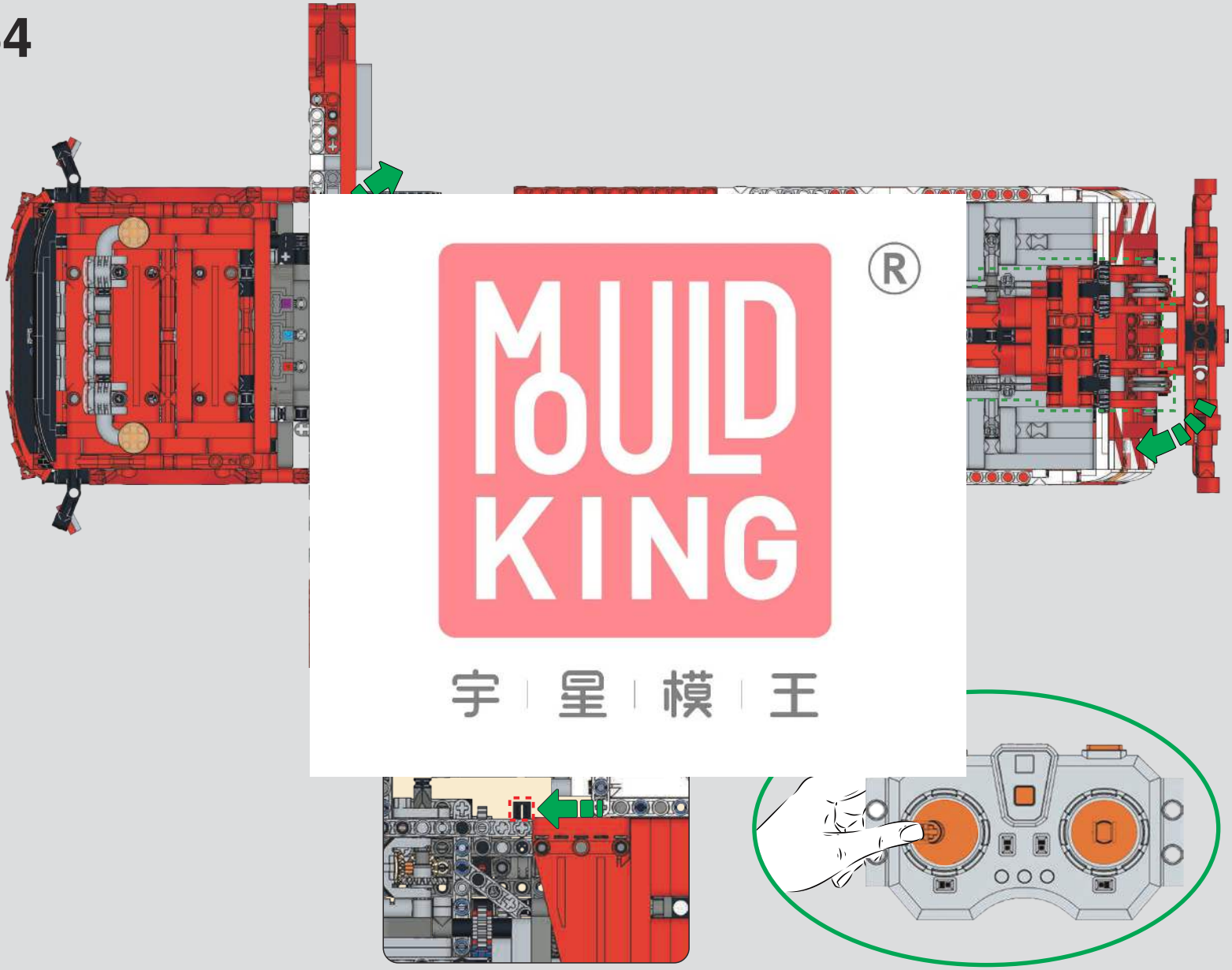

1265

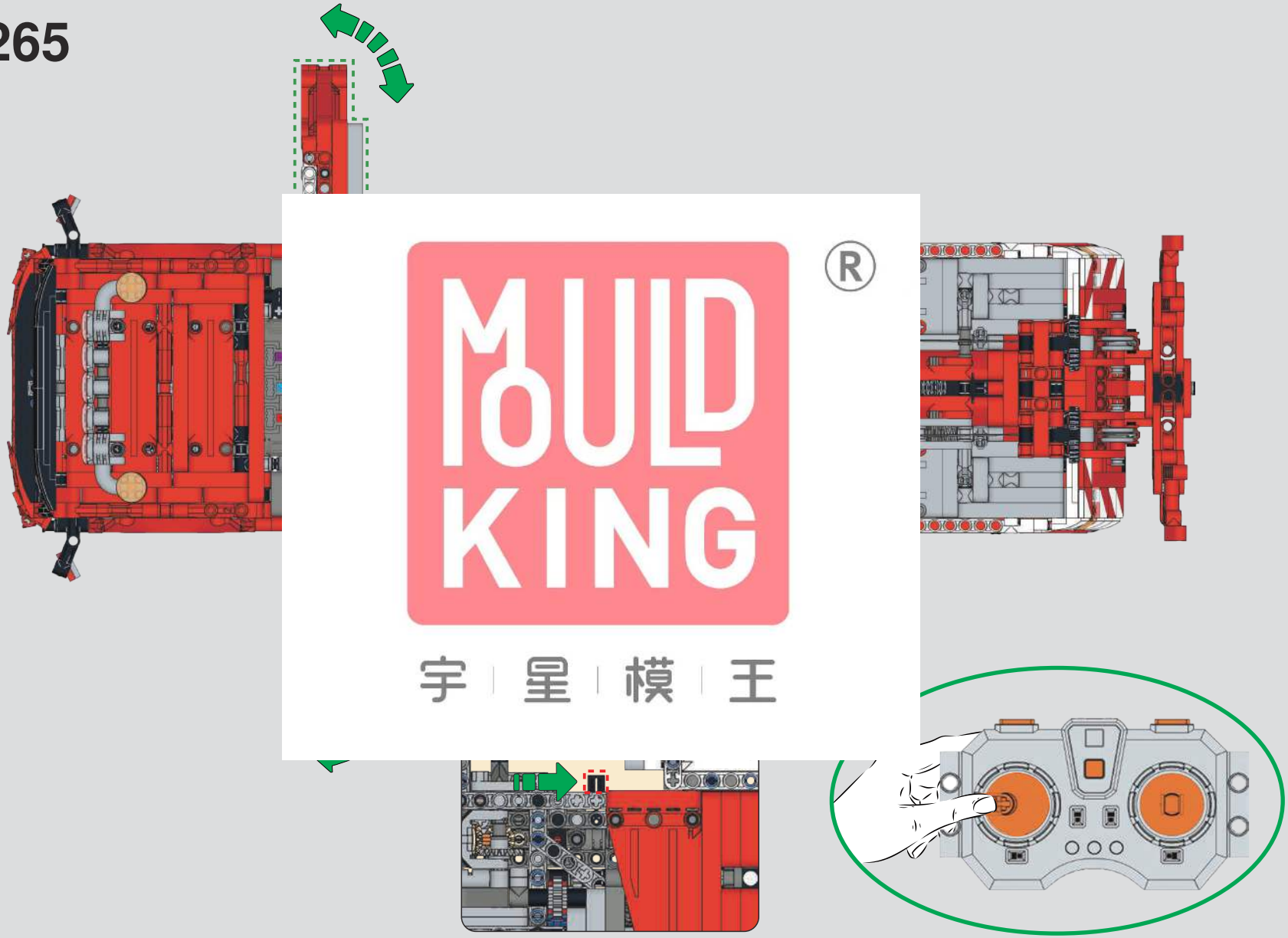

1266

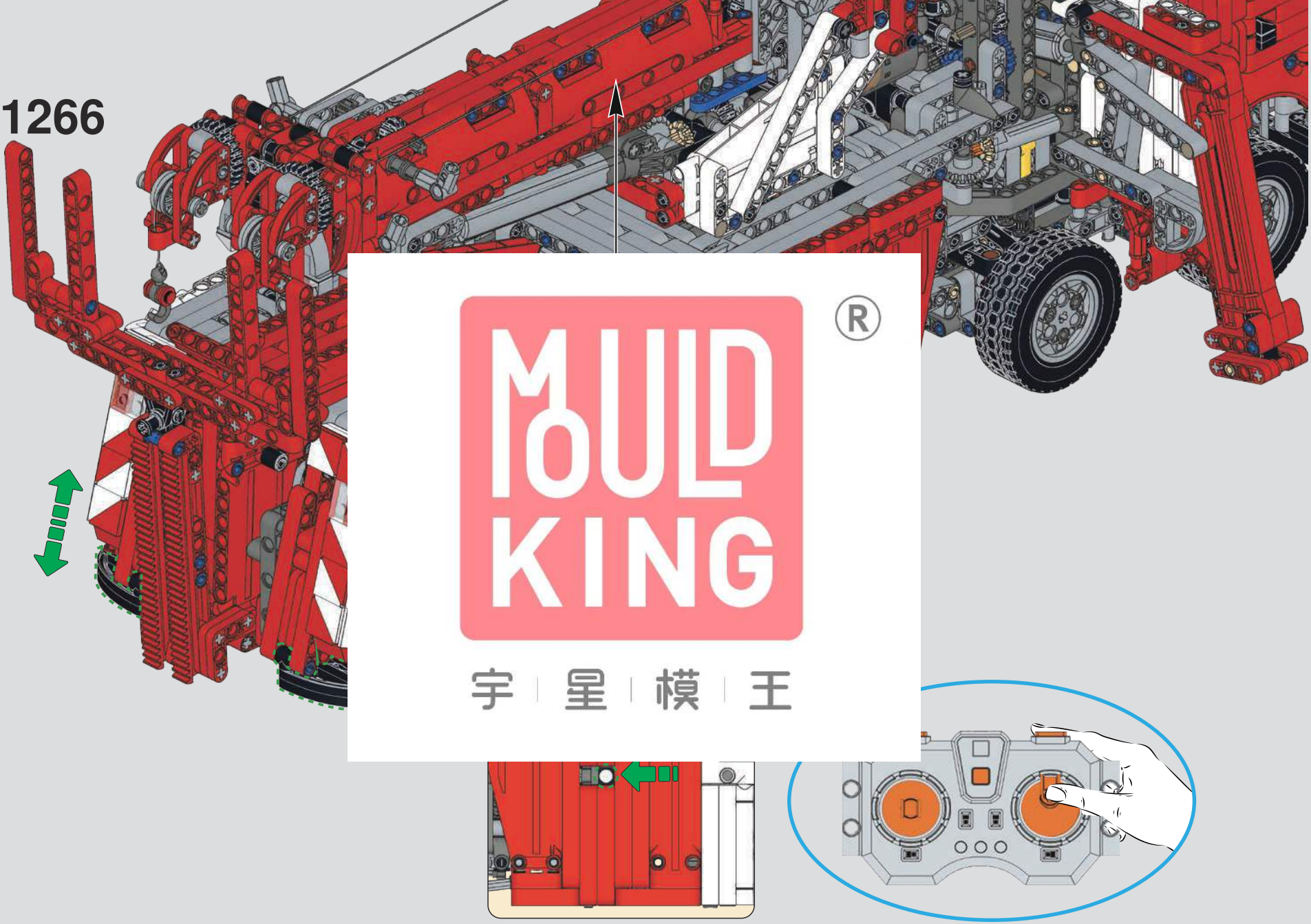

1267

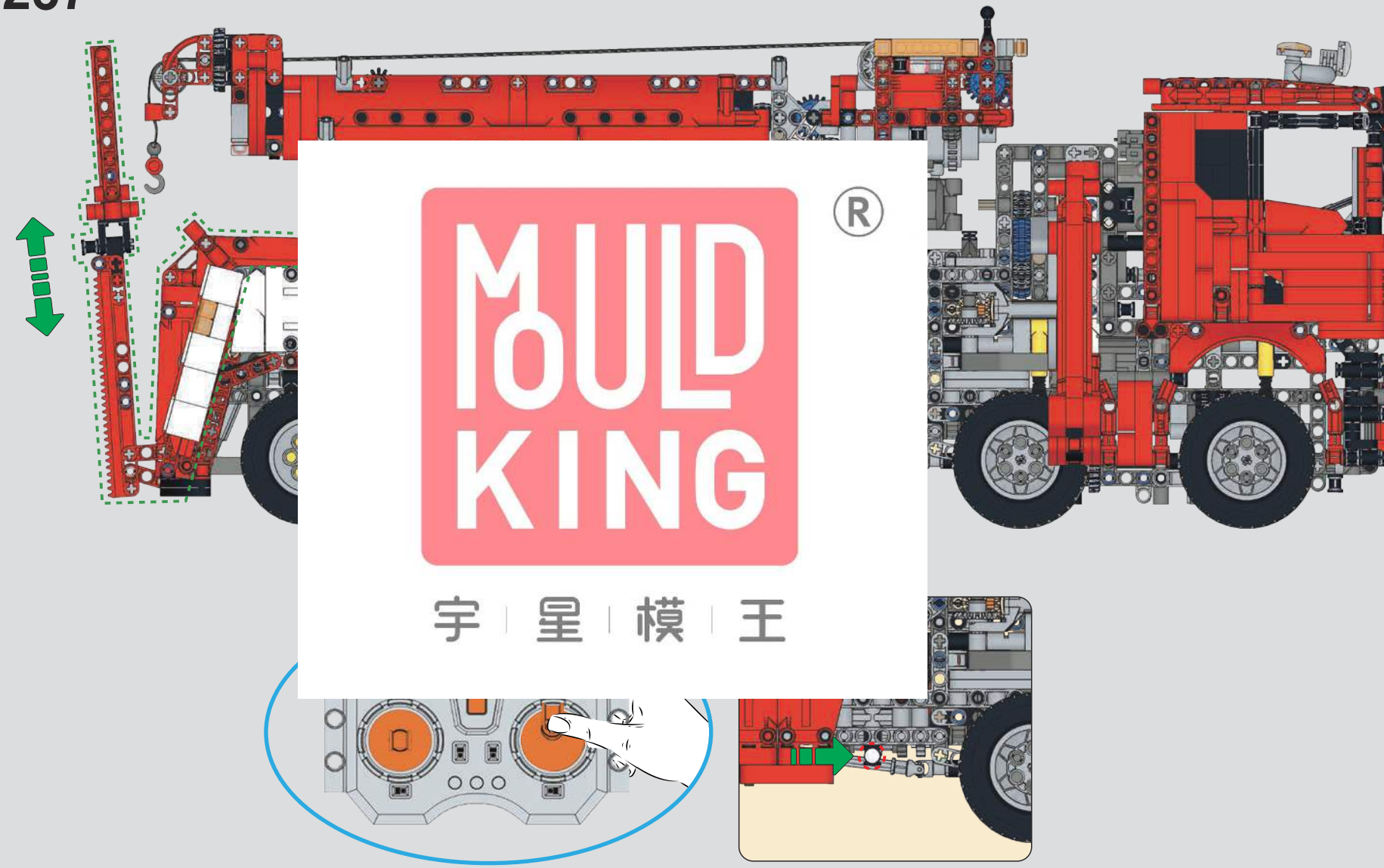

1268

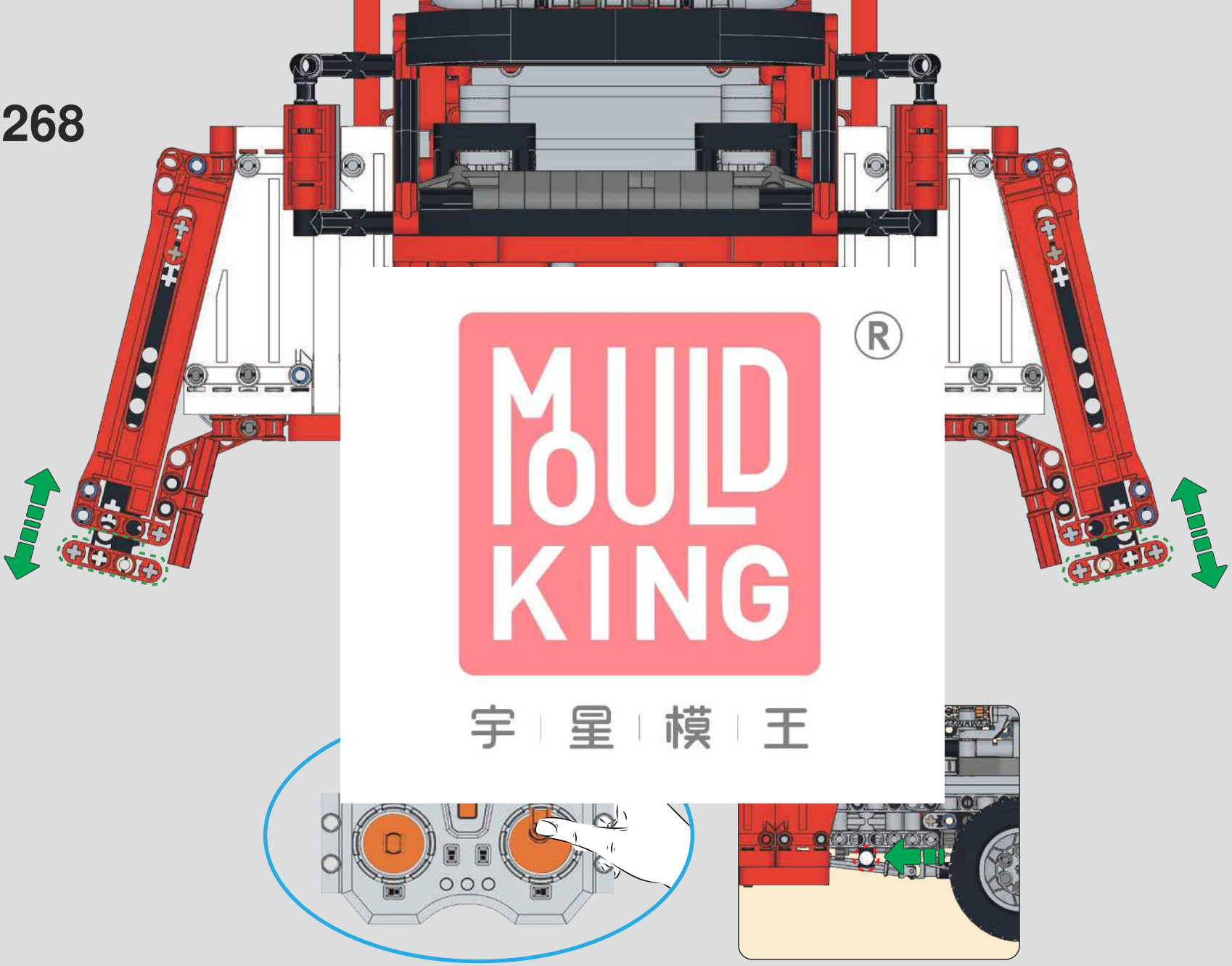

1269

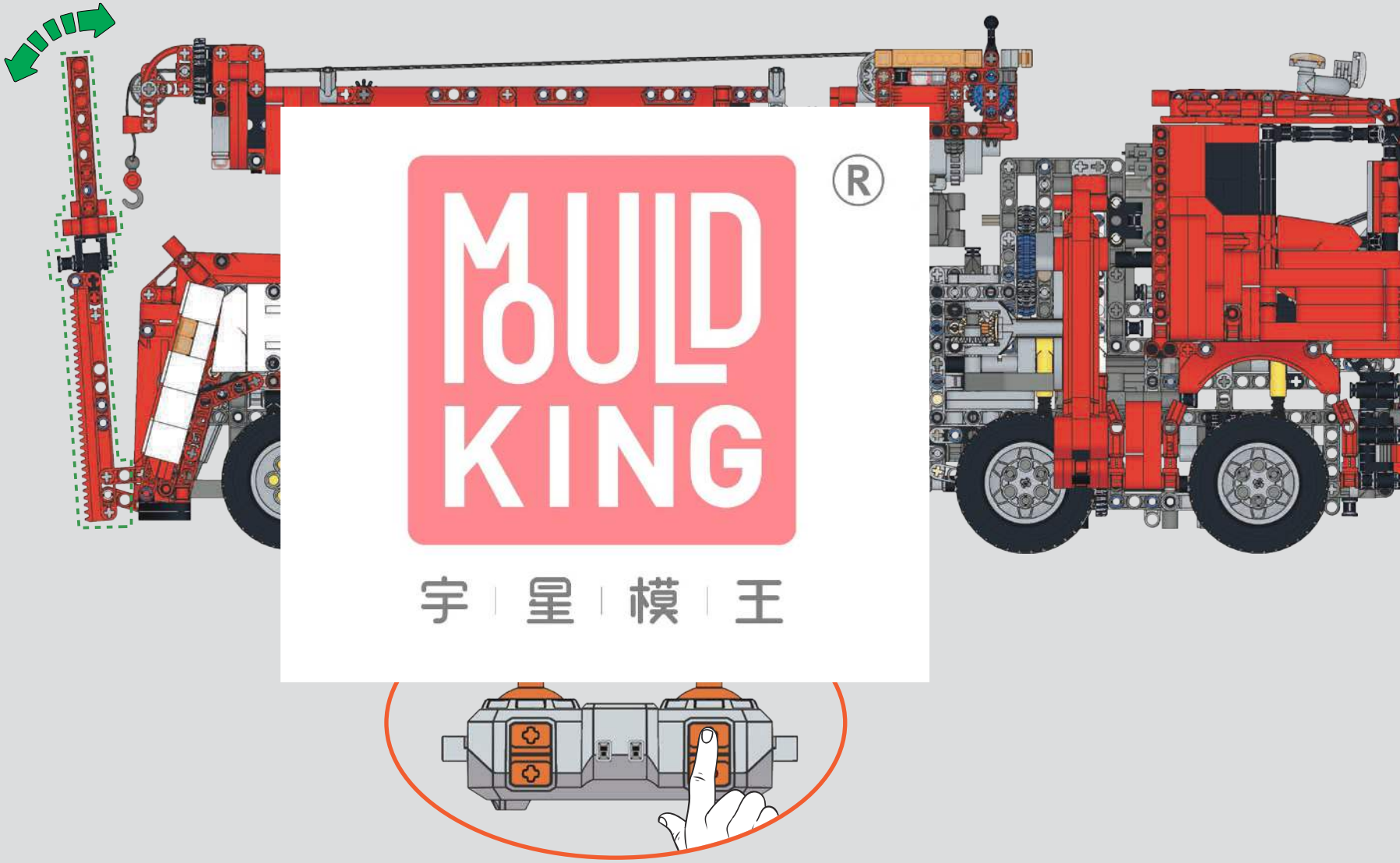

1270

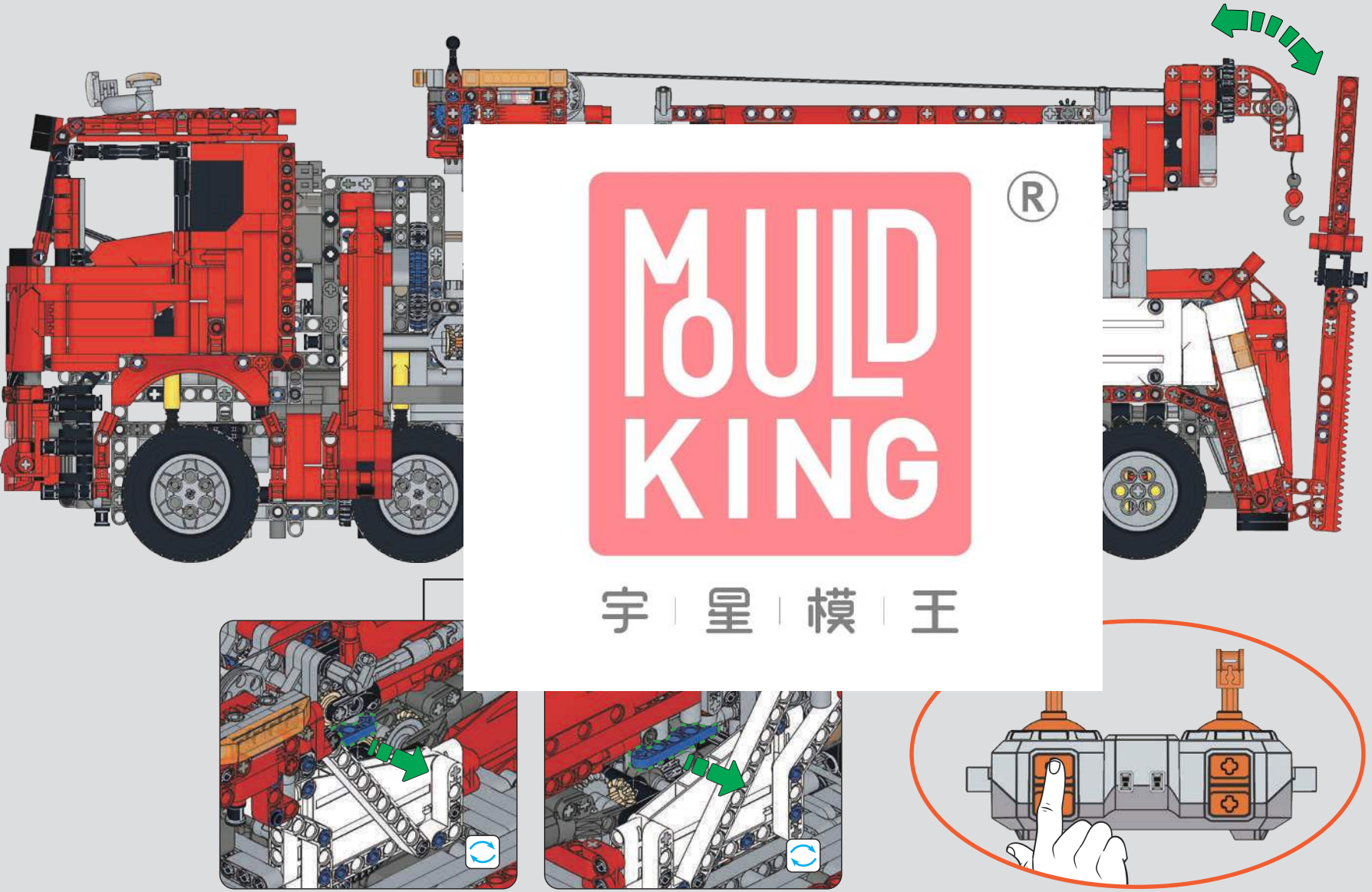

1271

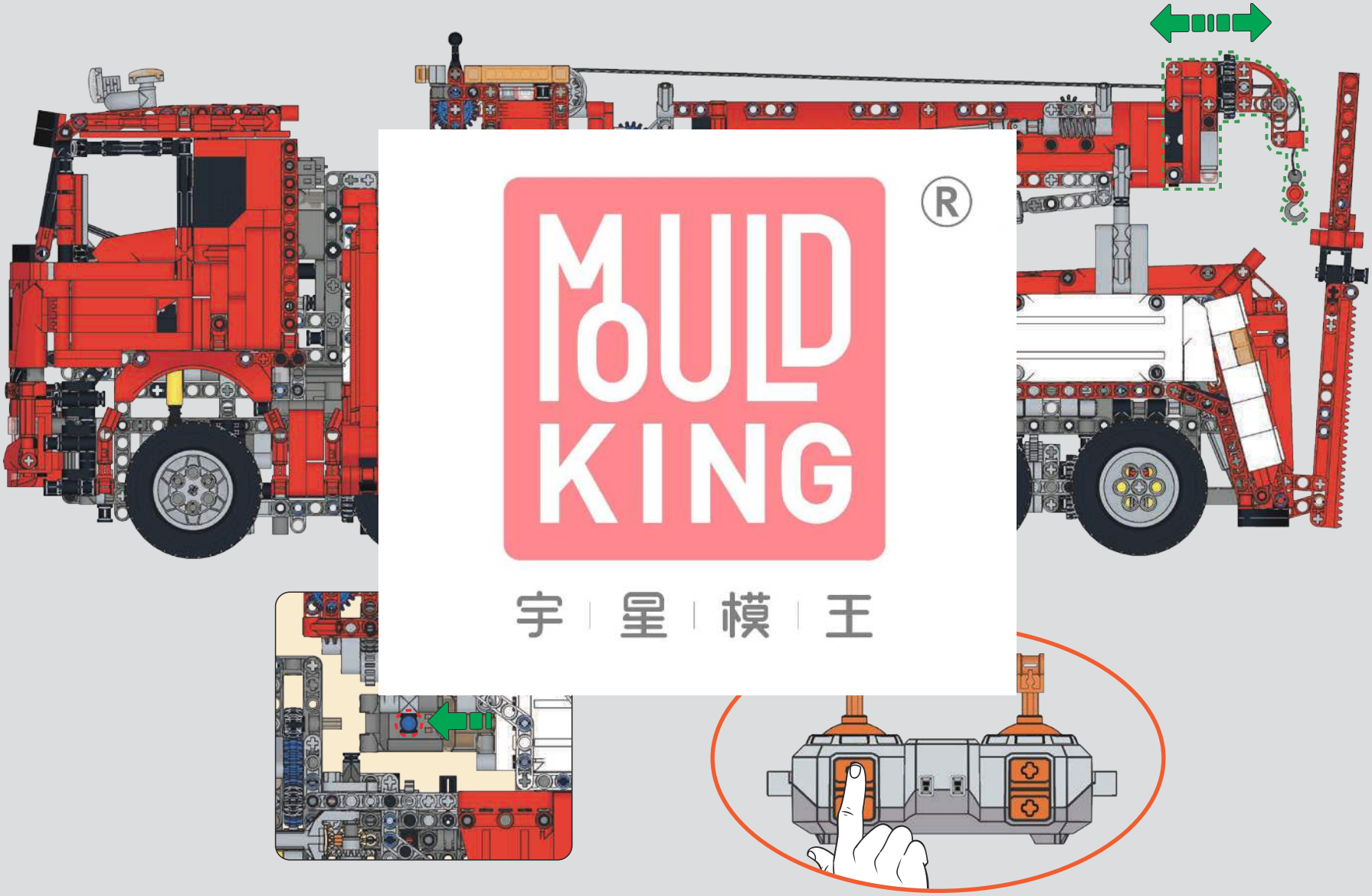

1272

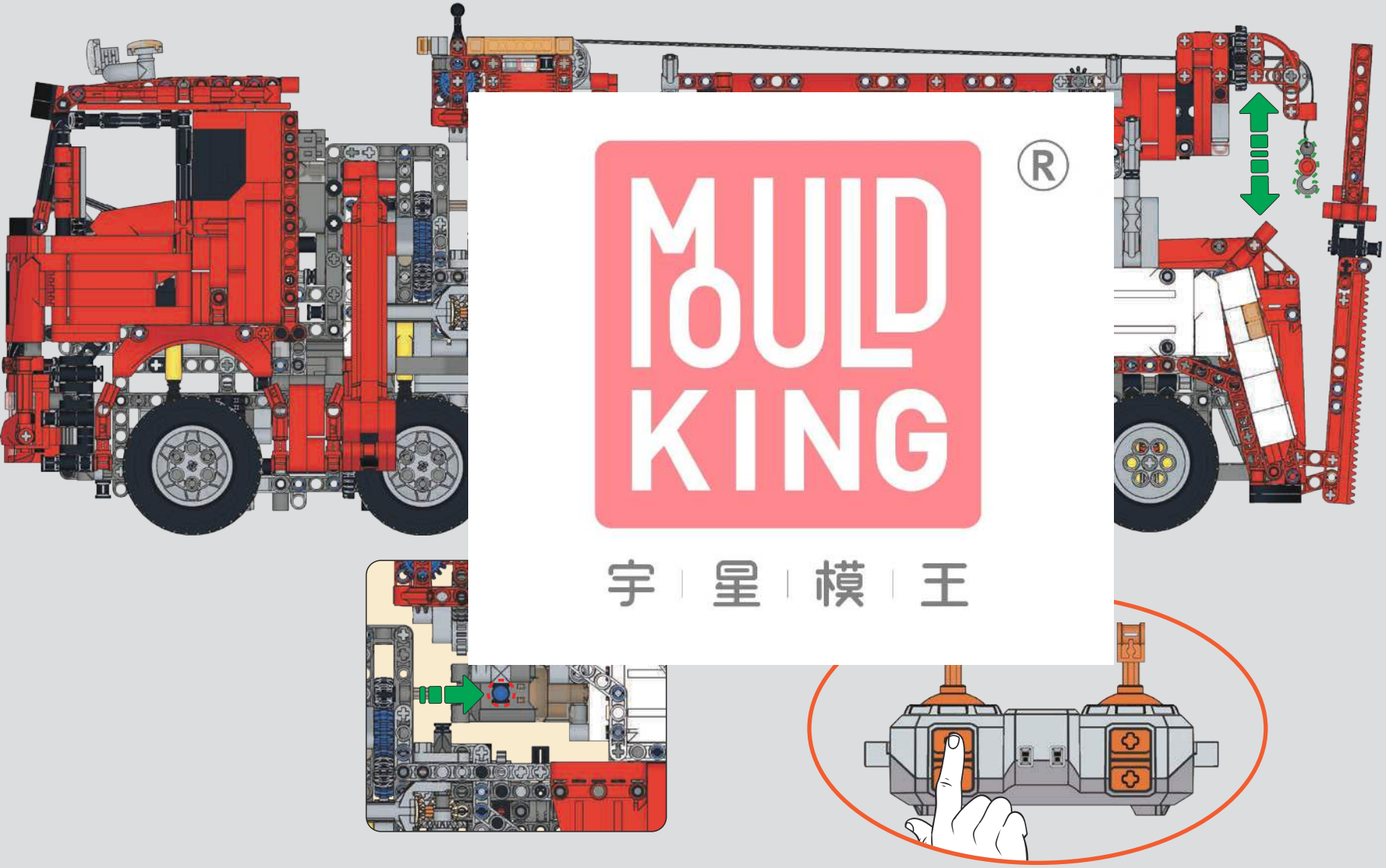

MOULD KING
宇 星 模 王
17
MOULD KING

1274

MOULD KING ®

宇 星 模 王

1275

MOULD KING®

宇 星 模 王

MOULD KING®

宇 星 模 王