MOULD KING®

宇 星 模 王

宇星工程系列

MODELS

集装箱叉车

NO.CONTAINER TRUCK

17030

4878+ Pcs/Pza

集装箱空箱堆高机是集装箱空箱搬运、堆垛的专用设备，它最大起重能力8t，堆高能力7层，机动灵活、作业高效。整机结构紧凑，外形尺寸小，转弯半径仅有6m。不仅场地适应性好、转场效率高，还拥有专有的流量共享与分配控制、门架微动控制等技术，广泛应用于港口、堆场等场所。

Empty container stacking machine is a special equipment for empty container handling, stacking, its maximum lifting capacity of 8t, stacking capacity of 7 layers, flexible, efficient operation. The machine is compact in structure, small in size, and the turning radius is only 6m. It not only has good site adaptability and high transition efficiency, but also has proprietary flow sharing and distribution control, gate frame micromotion control and other technologies, which are widely used in ports, storage yards and other places.

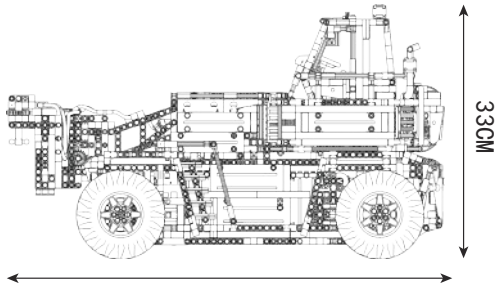

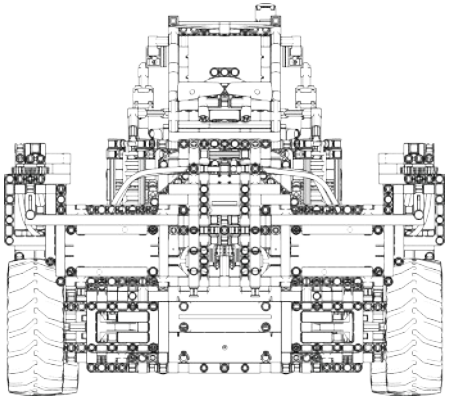

HYUNDAI

起重性能表 Load charts

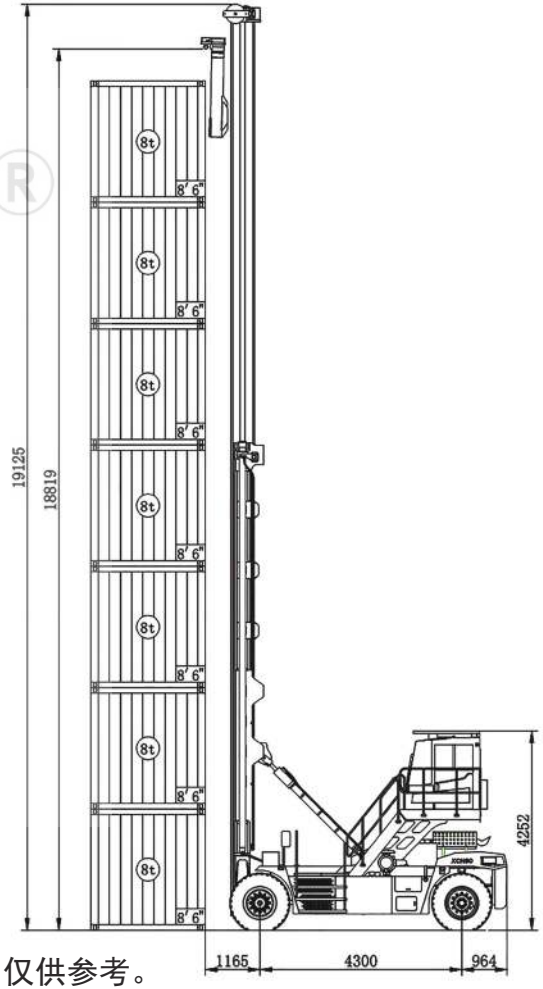

此数据为原型真实车型参考，不属于本产品专有，仅供参考。
This data refers to the prototype, which is not exclusive to this product and is only for reference.

注：尺寸单位为 mm。Note: Reference dimensions in mm.

外形尺寸图(遵从技术改进) Specifications(Subject to technology improvement)

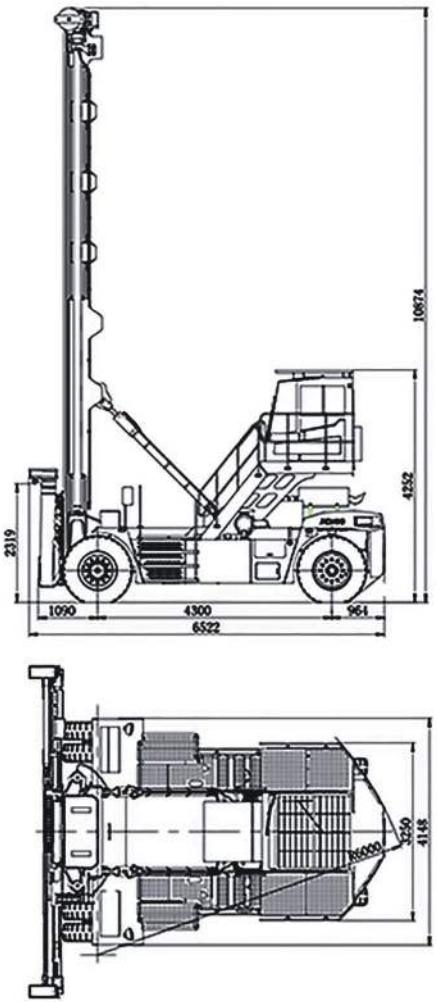

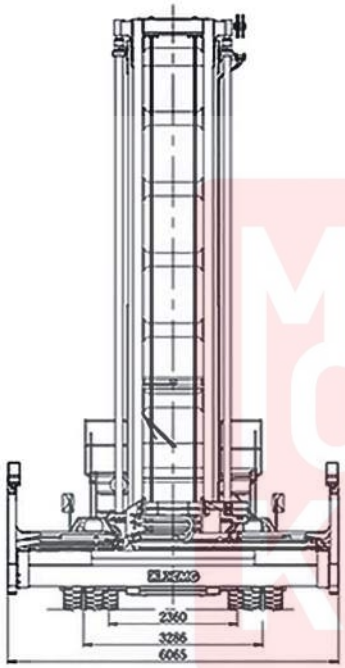

注：尺寸单位为 mm。Note: Reference dimensions in mm.

通道宽度 Aisle width

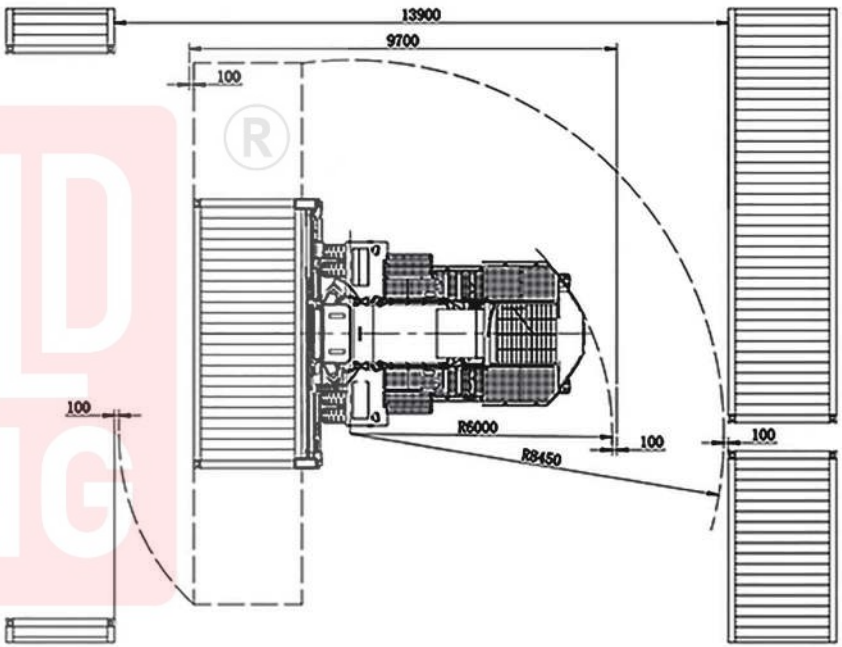

此数据为原型真实车型参考，不属于本产品专有，仅供参考。

This data refers to the prototype, which is not exclusive to this product and is only for reference.

注：尺寸单位为 mm。Note: Reference dimensions in mm.

MOULD KING ®
宇星模王

OPEN

Customer Service
客 户 服 务
www.yx-mk.com

Qr code APP (APP二维码)

Need the apple version 9.0 and above,the android version 5.0 and above.

* This APP supports most of the mainstream Android models on the market, but due to the large number of Android models, different models of systems and hardware reasons, there may be some models do not support, specificaccording to the actual test!

广东宇星科技

微信扫描二维码，关注公众号，获取第一手的新品资讯，享受便捷的补件服务。

MUD KING
宇 星 模 王

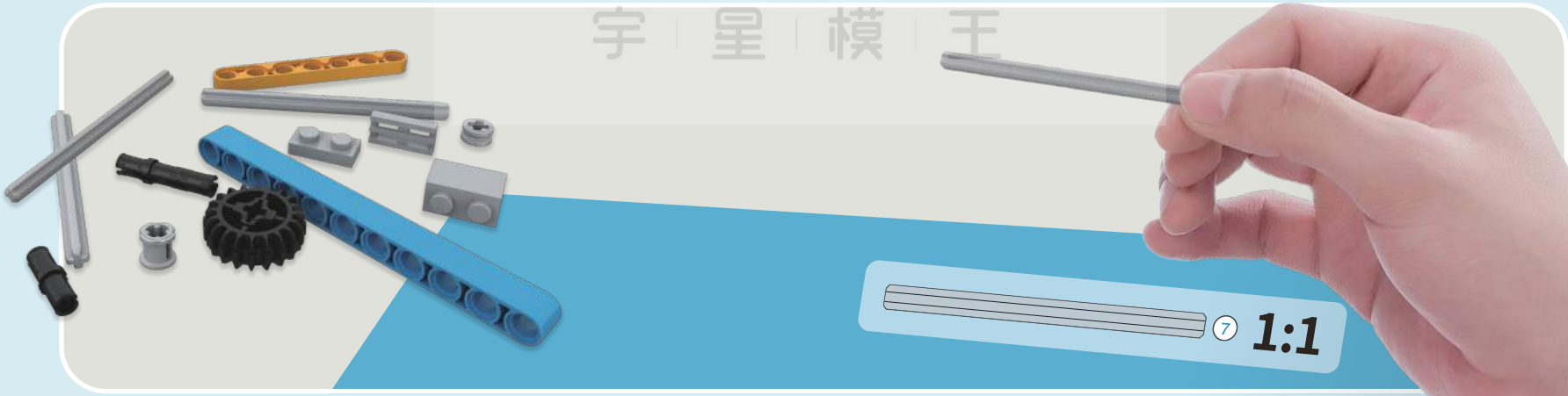

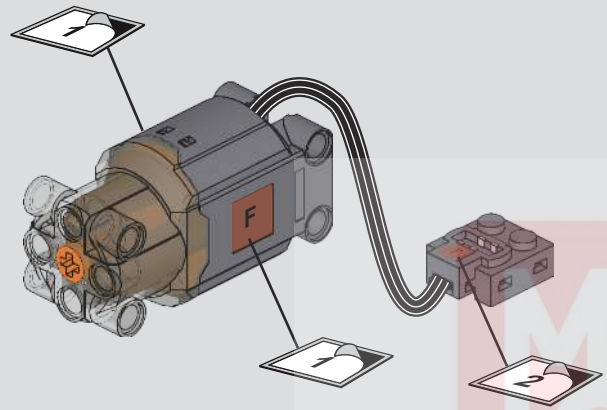

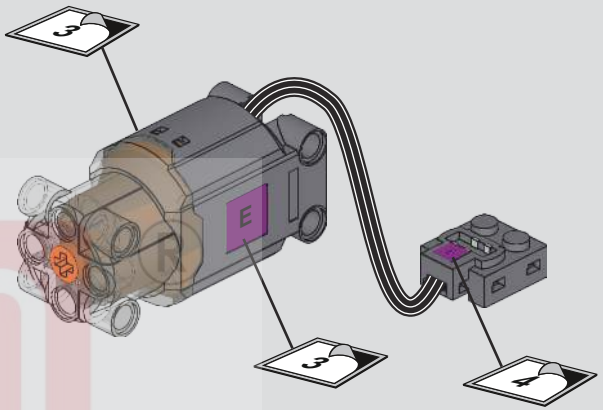

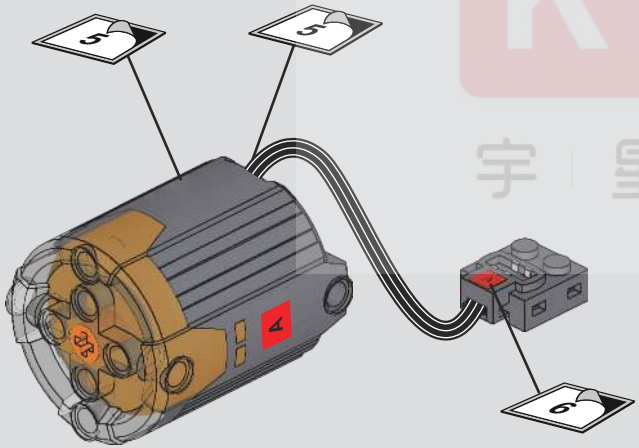

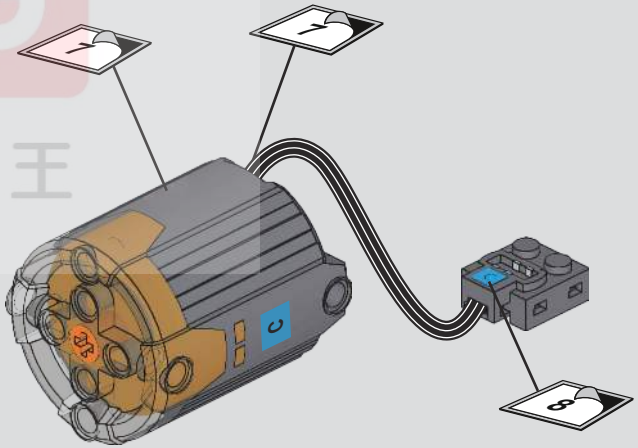

MOULD KING
宇 星 模 王

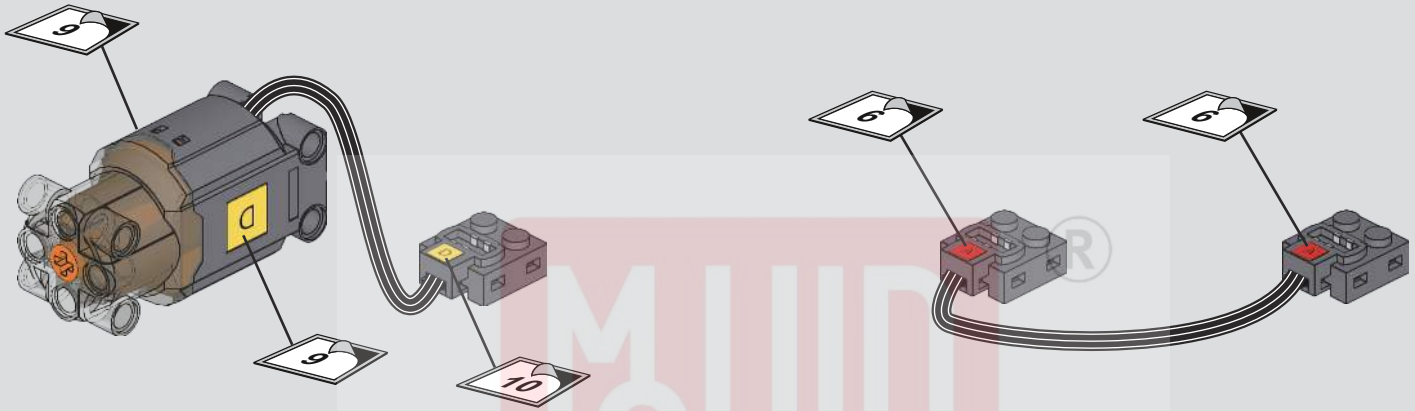

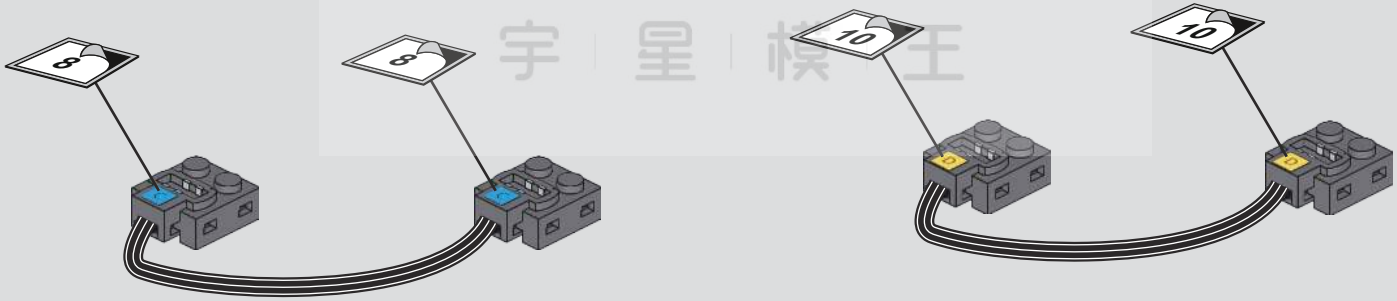

MOULD KING®
宇 星 模 王

F
E
A
D
C

0

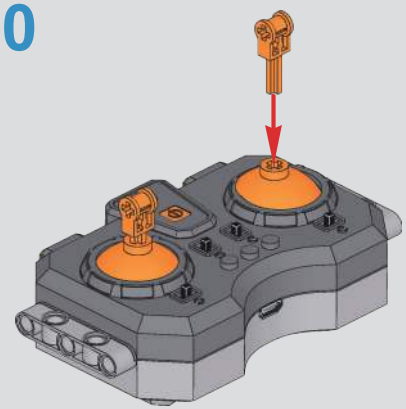

1

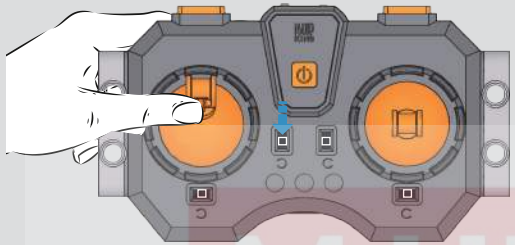

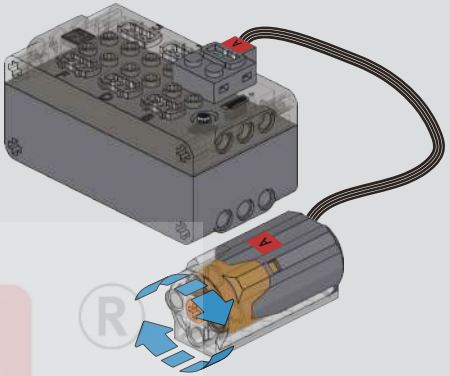

2

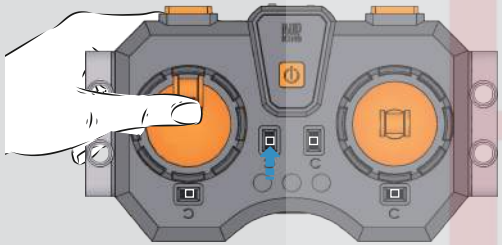

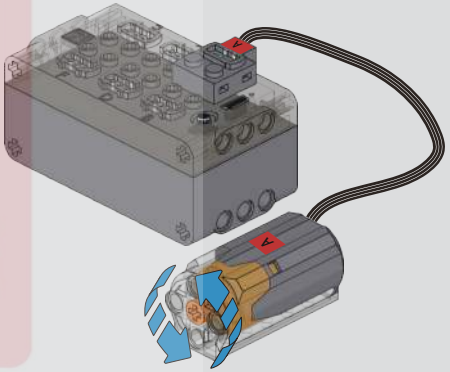

3

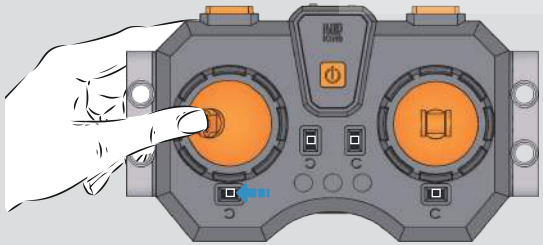

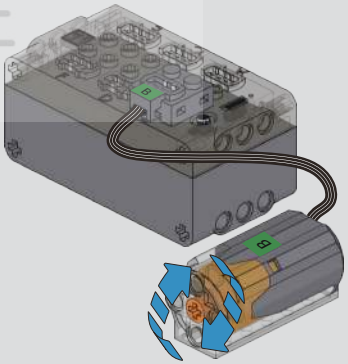

MOULD KING ®
宇 星 模 王

4

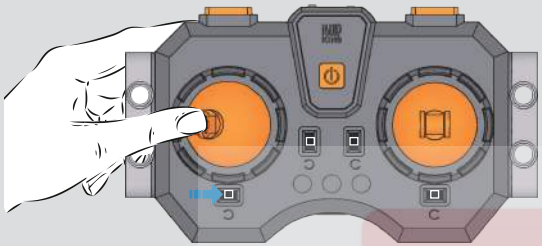

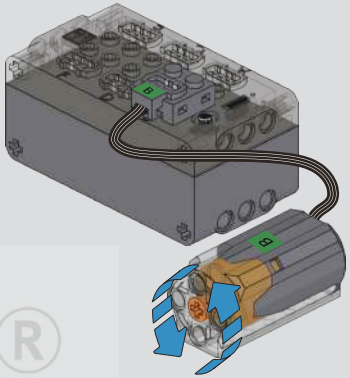

5

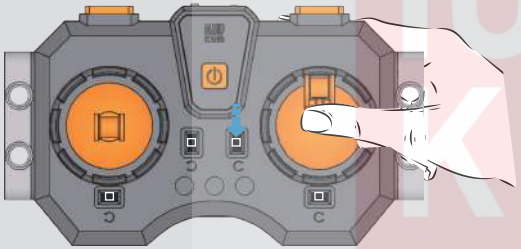

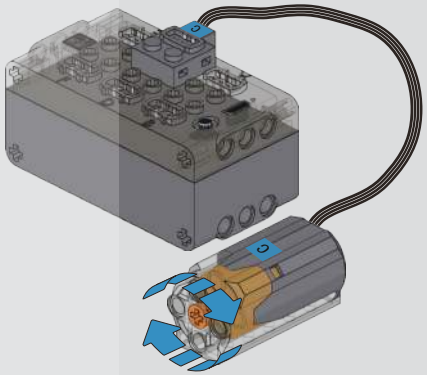

6

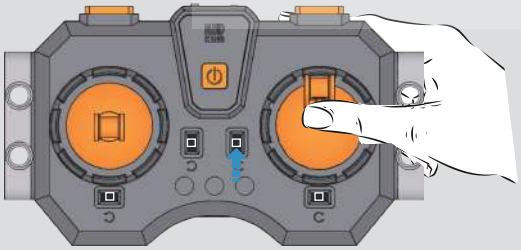

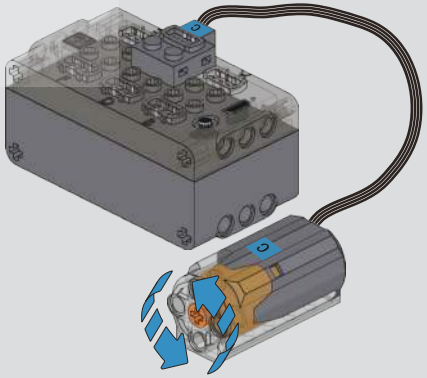

MOULD KING ®
宇 星 模 王

7

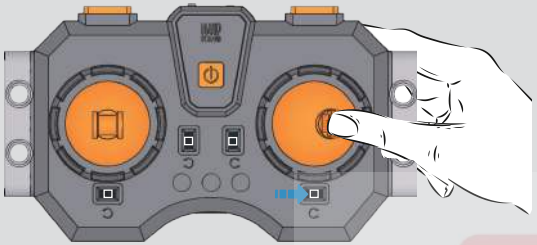

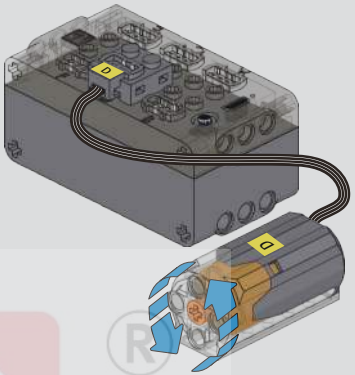

8

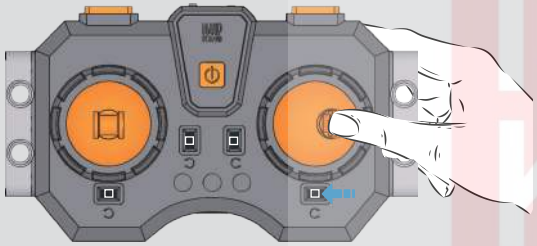

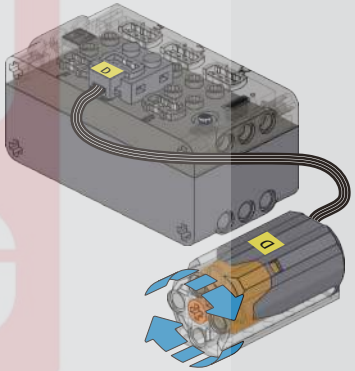

9

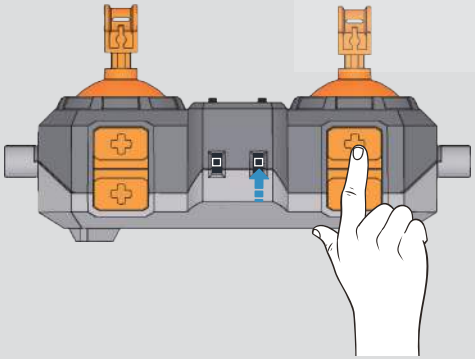

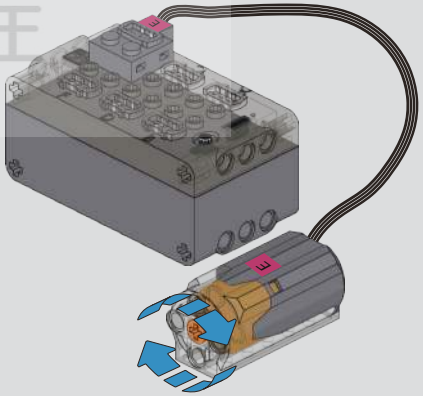

MOULD KING ®
宇 星 模 王

10

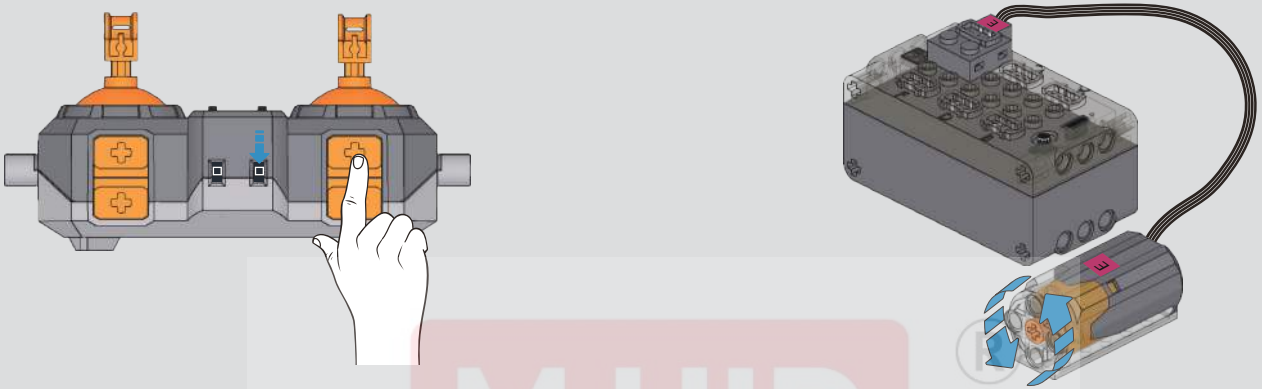

11

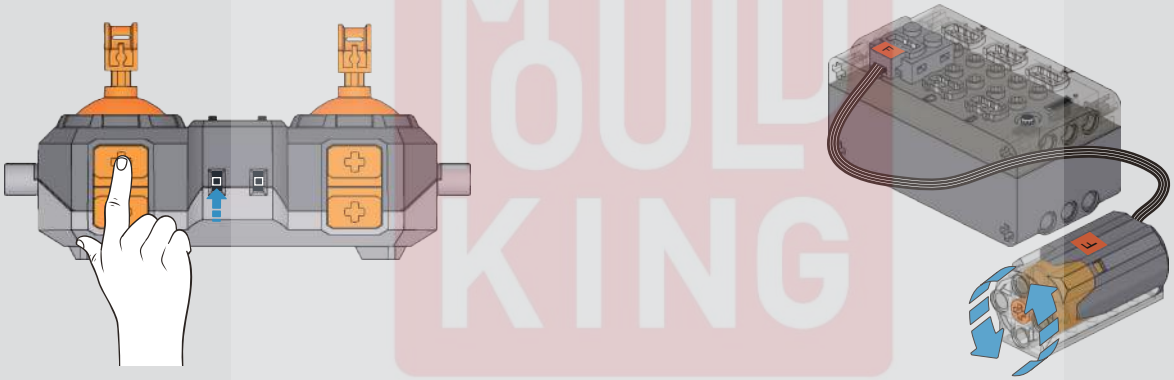

12

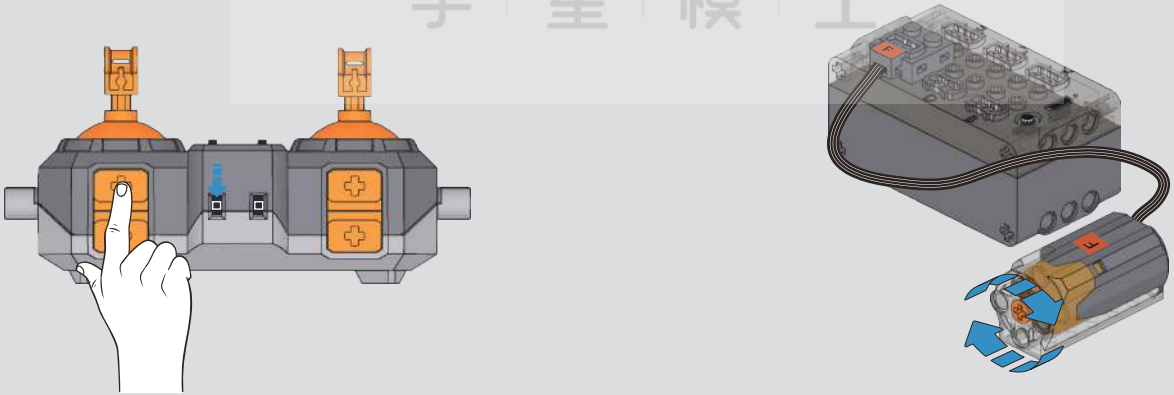

MOULD KING
宇 星 模 王

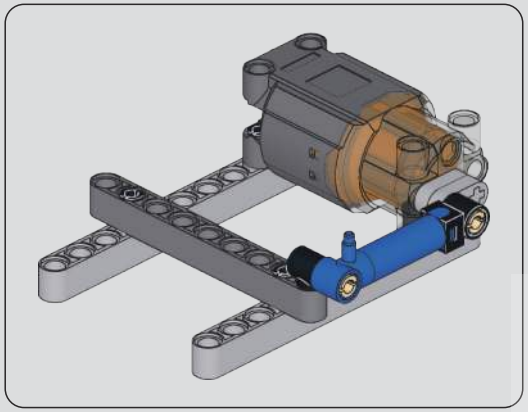

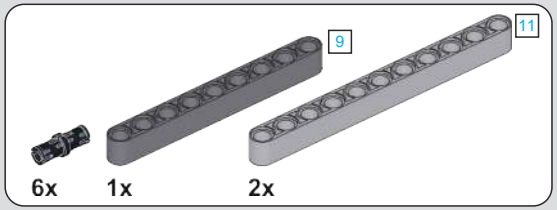

0-1

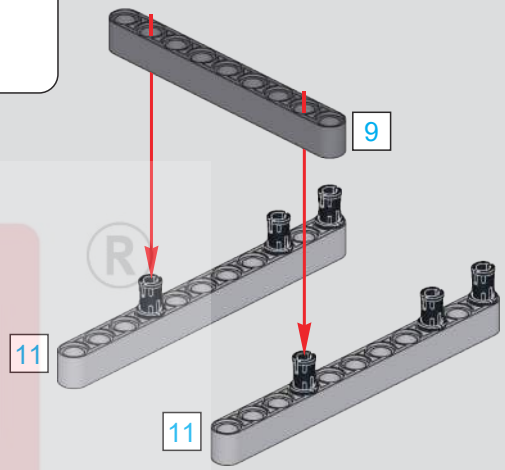

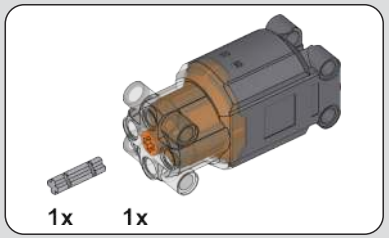

0-2

0-3

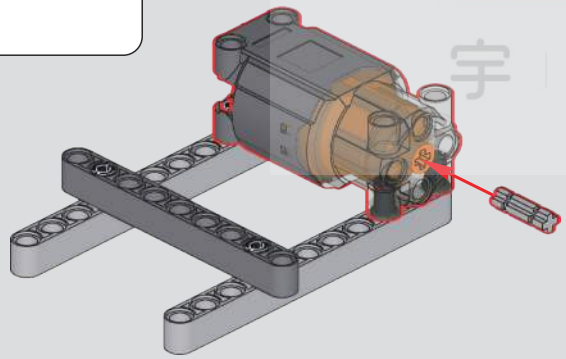

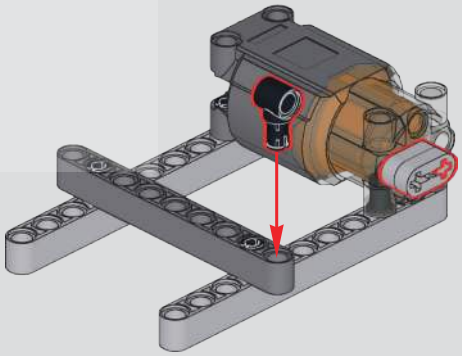

MOULD KING ®
宇 星 模 王

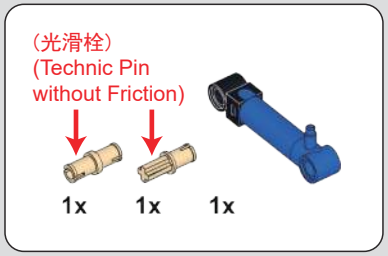

0-4

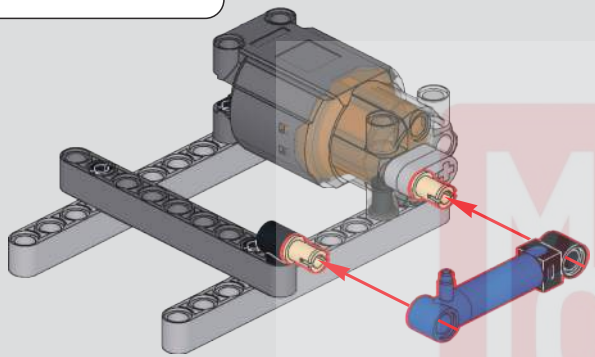

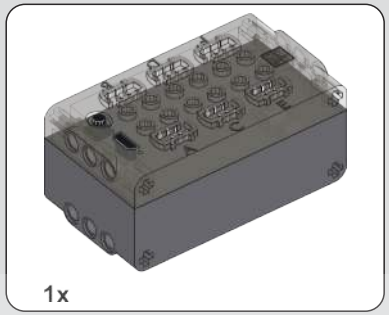

0-5

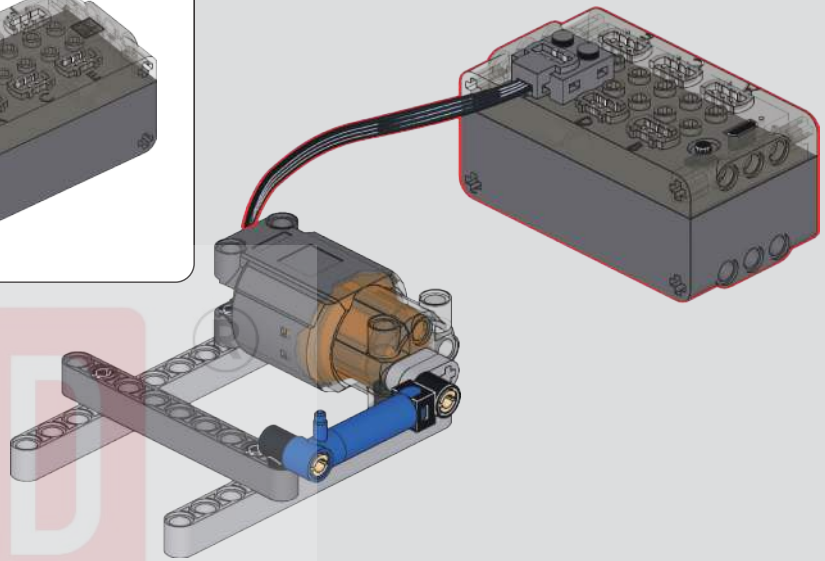

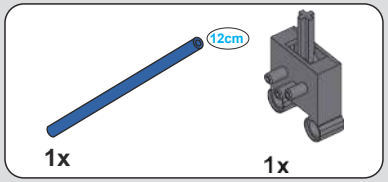

0-6

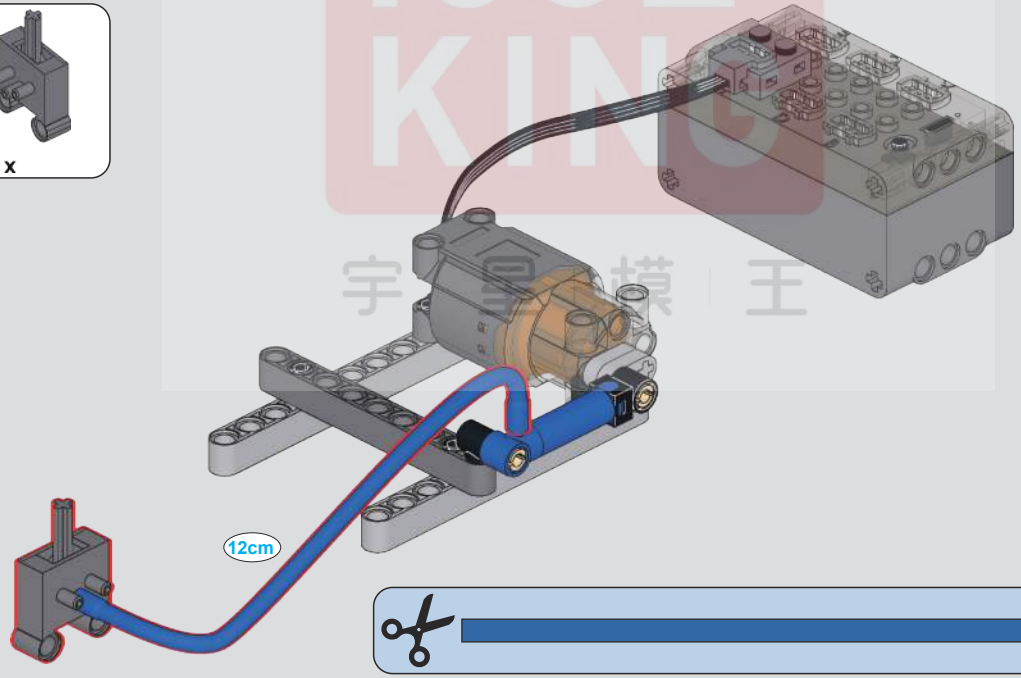

MOULD KING
宇宙模王

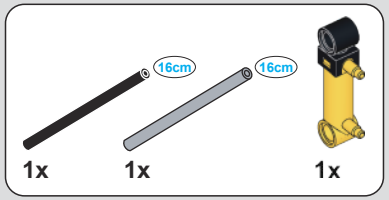

0-7

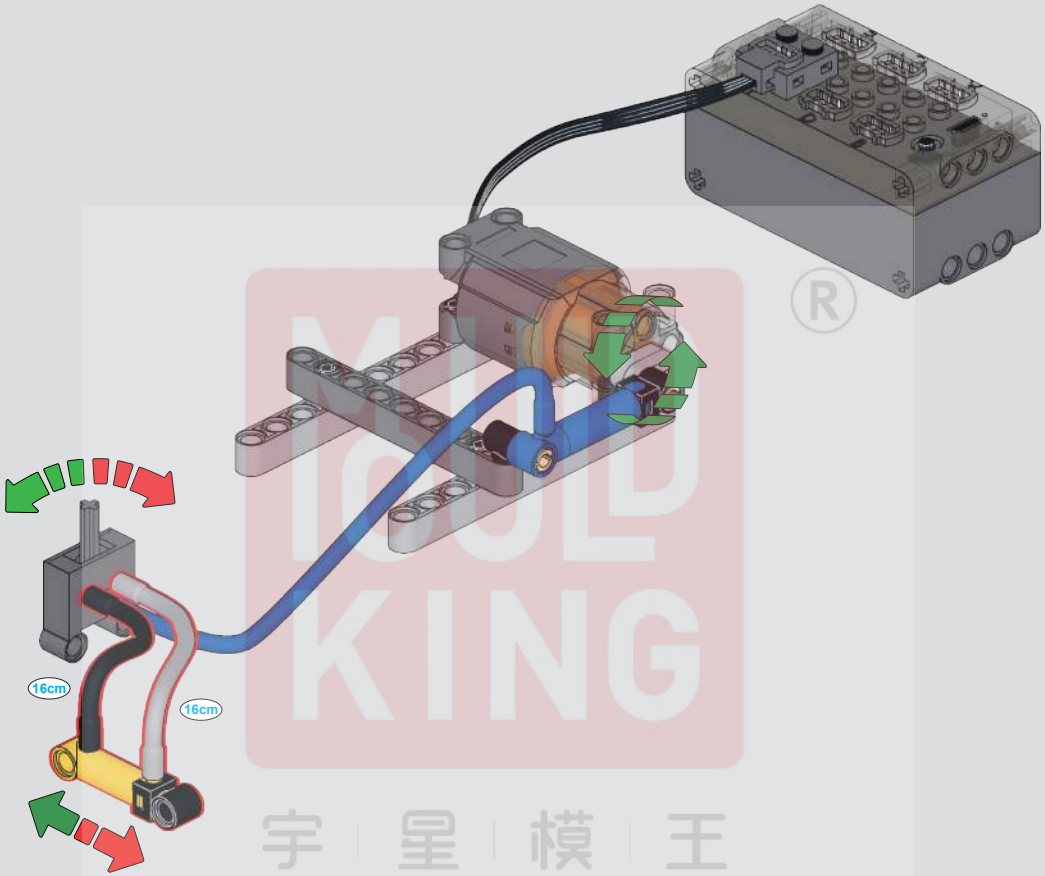

拼装前必须检测确认气泵，气挺杆，控制开关正常工作.测试完请将零件拆开，拼装需要用到.

Before assembly, the air pump, air lifter, and control switch must be checked and confirmed to work normally. Please disassemble the parts after testing.

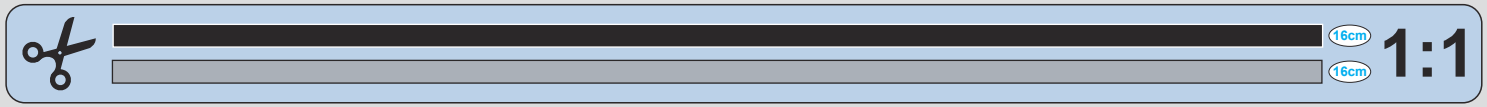

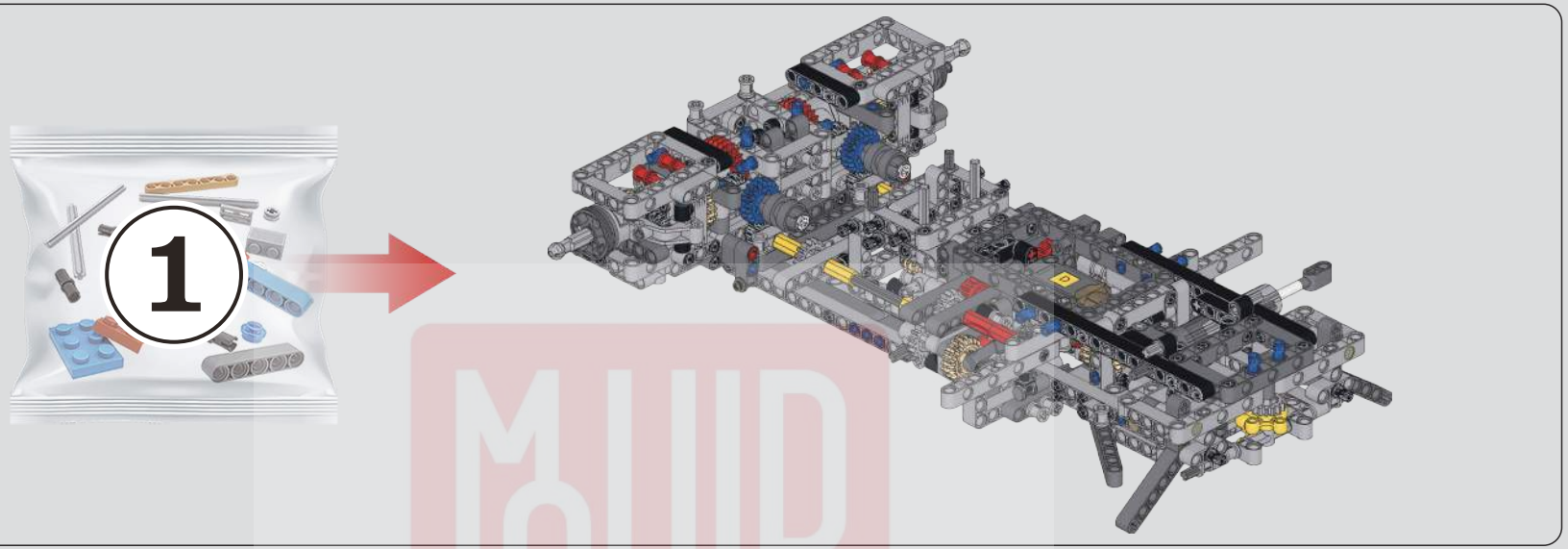

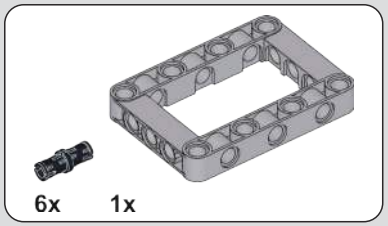

1

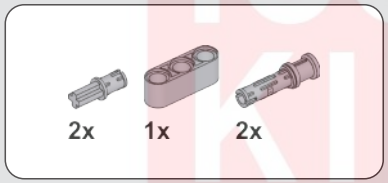

2

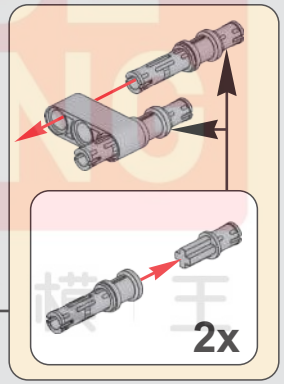

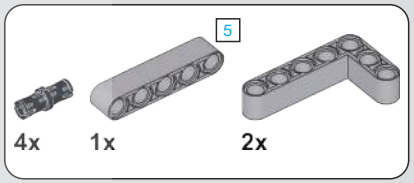

3

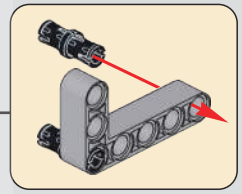

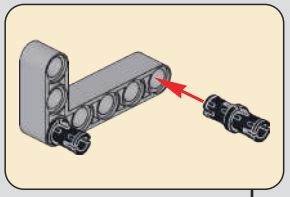

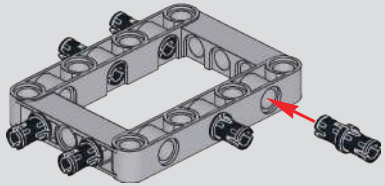

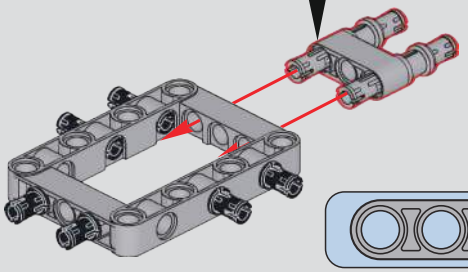

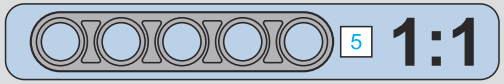

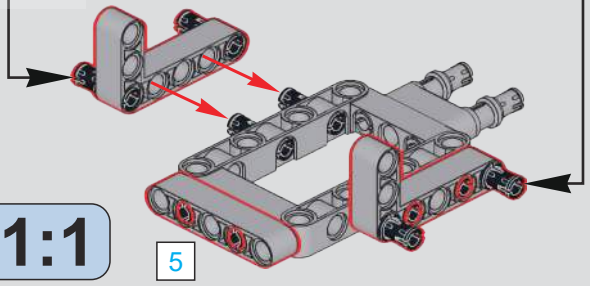

MOULD KING
宇 星 模 王

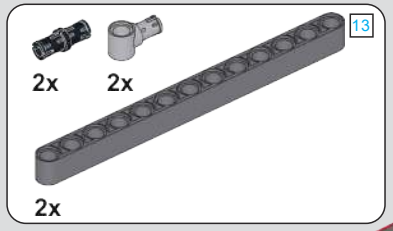

4

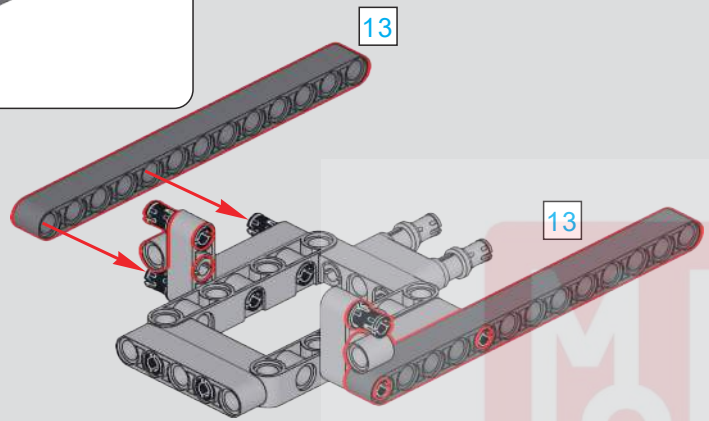

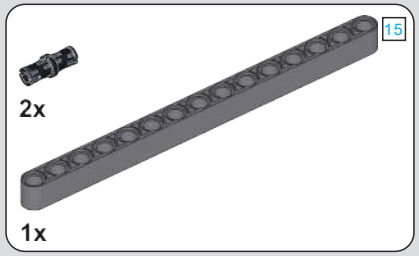

5

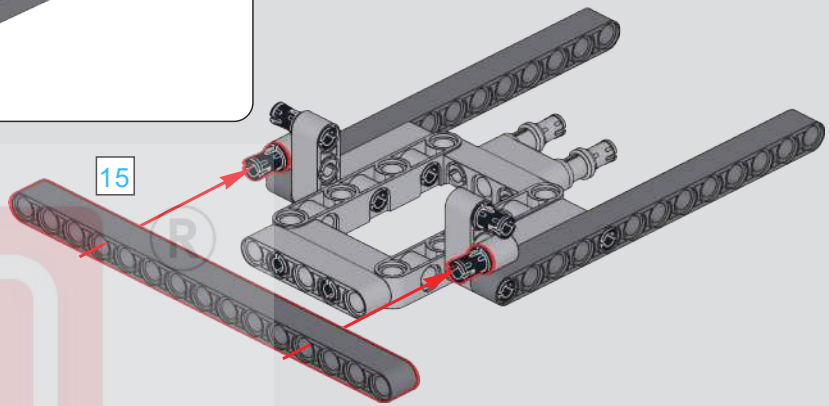

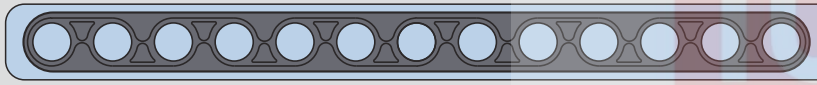

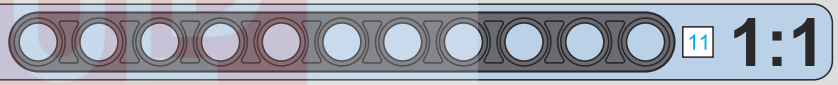

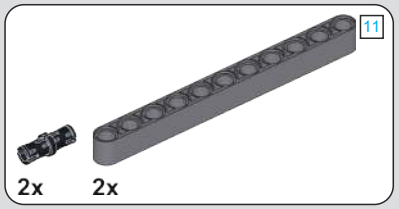

6

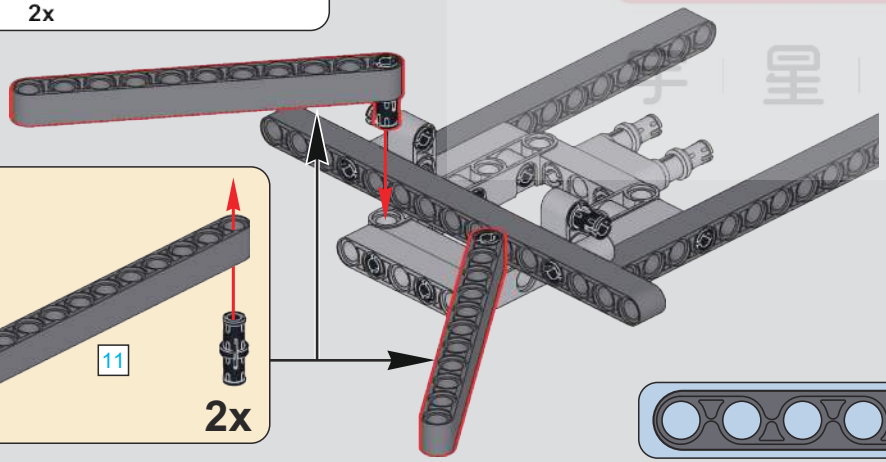

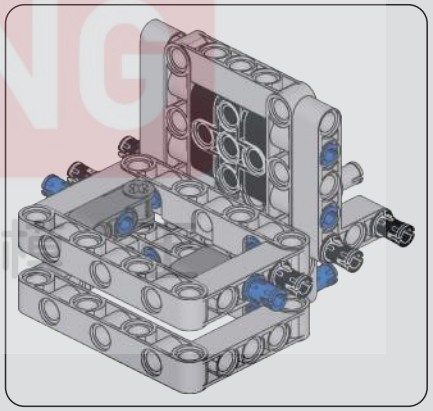

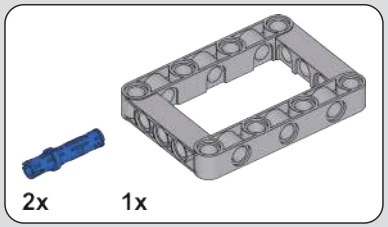

7

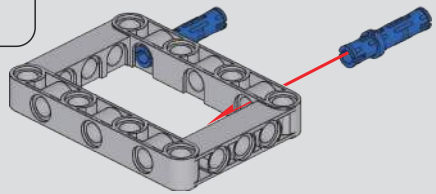

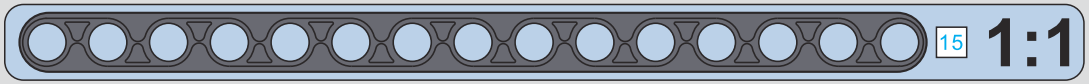

MUD KING ®

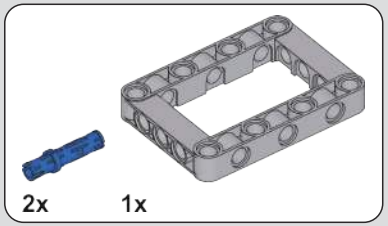

8

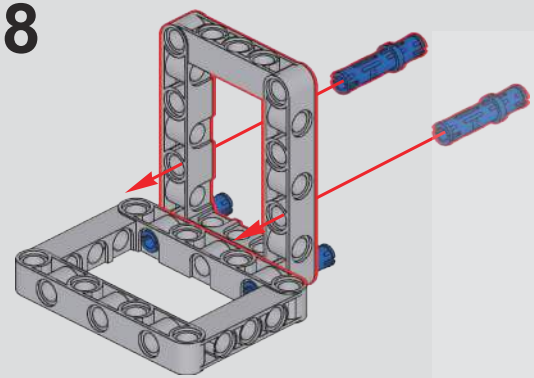

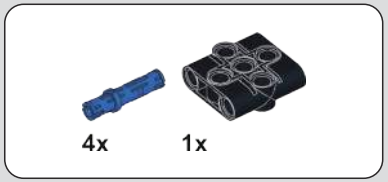

9

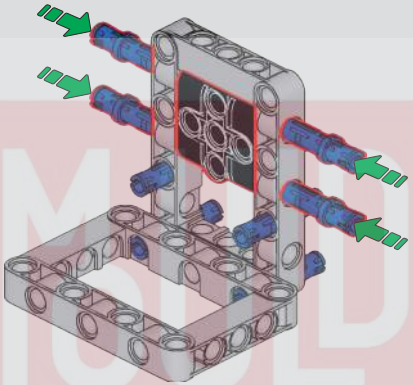

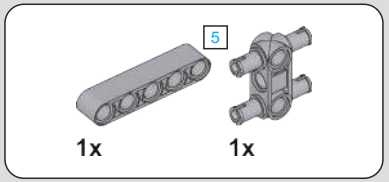

10

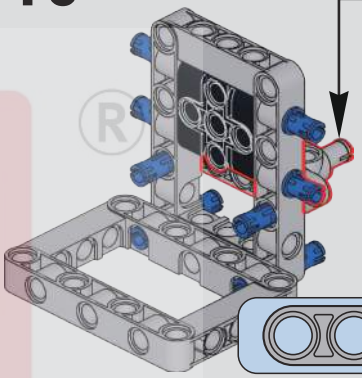

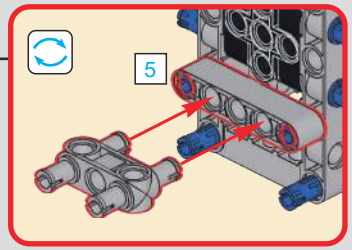

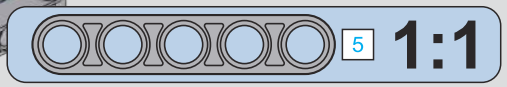

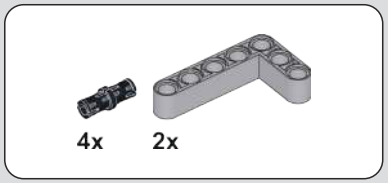

11

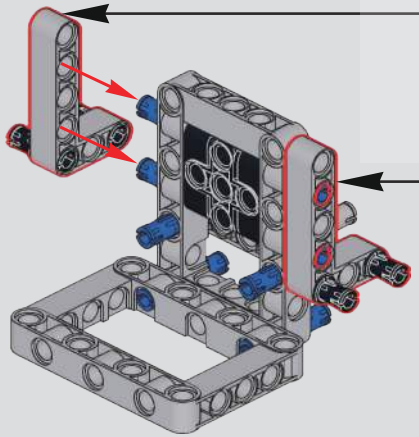

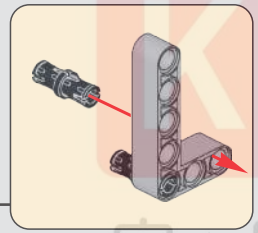

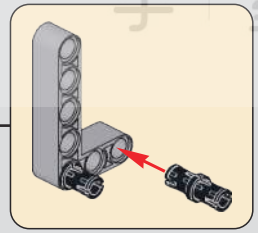

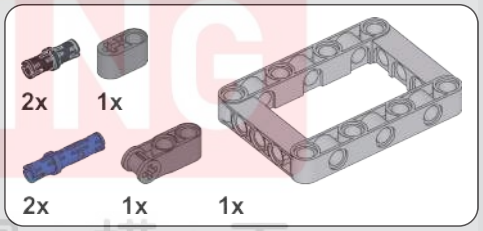

12

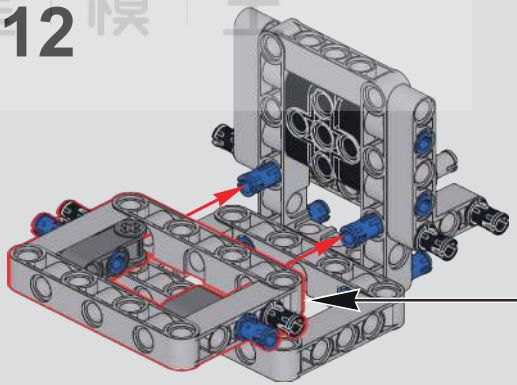

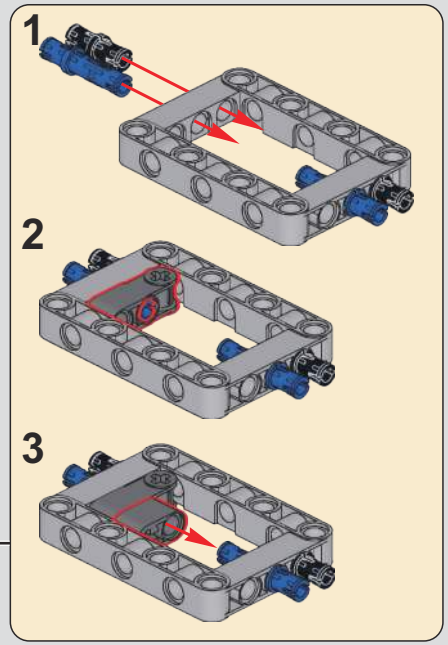

MOLD KING ®
宇星模王

13

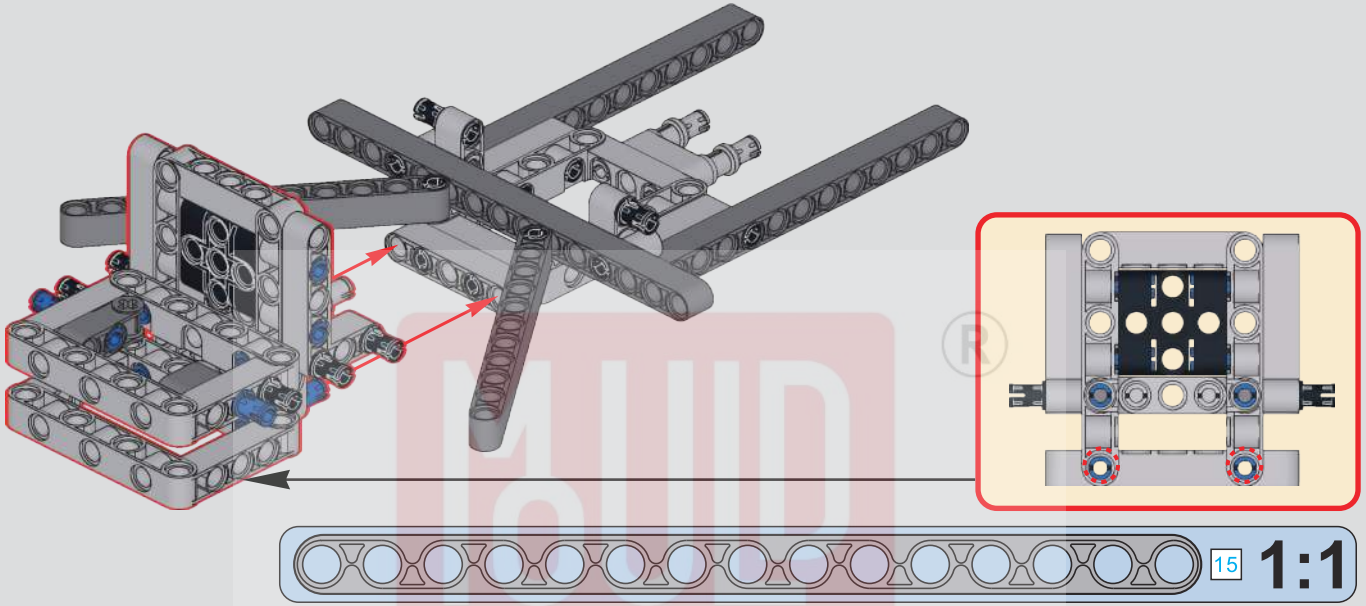

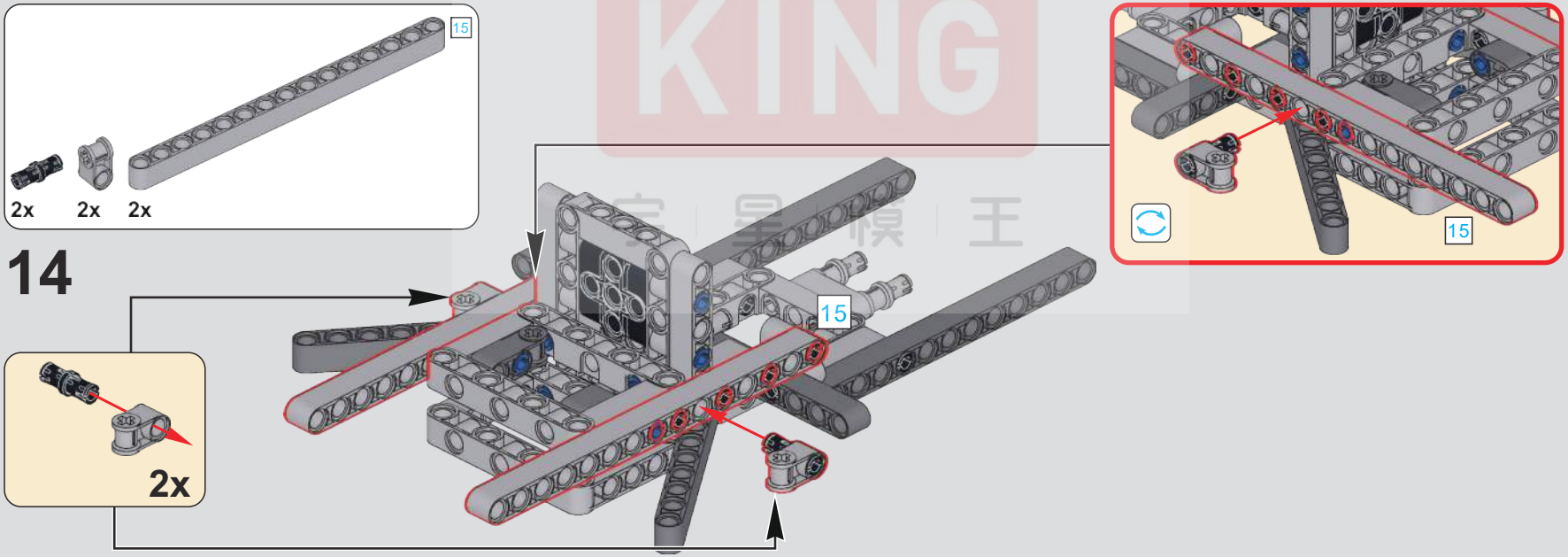

14

MOUD KING
宝 星 模 王

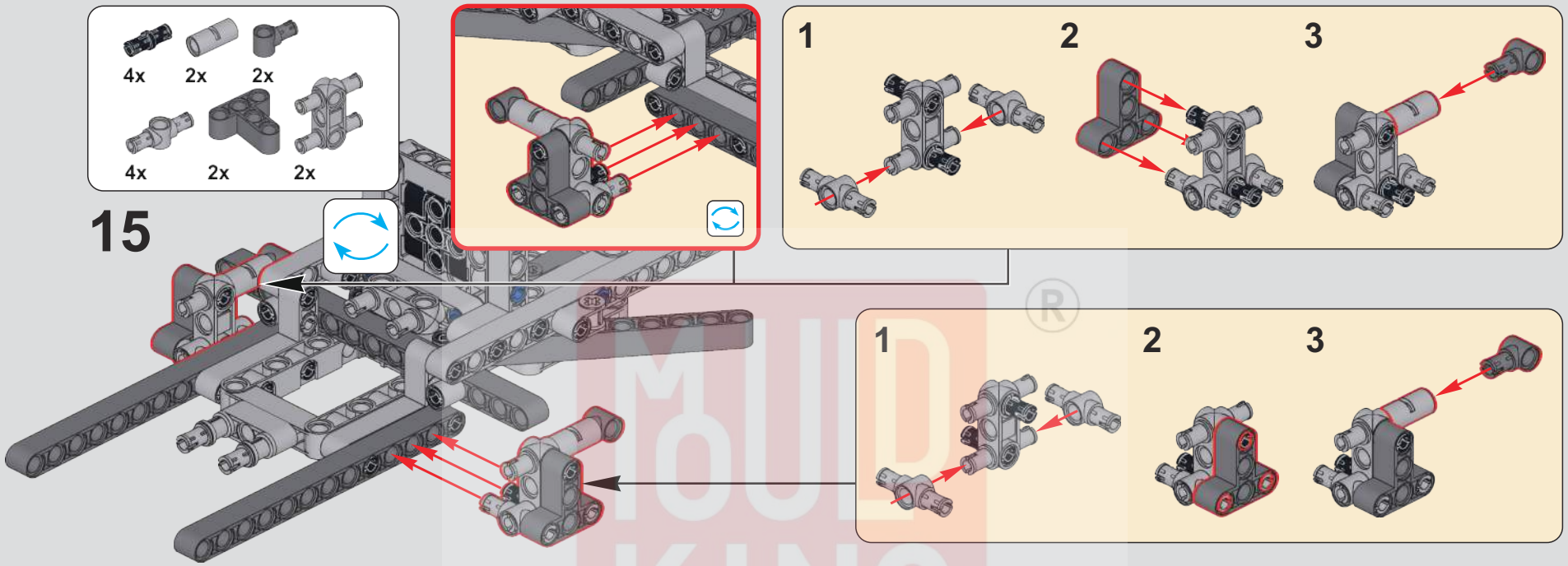

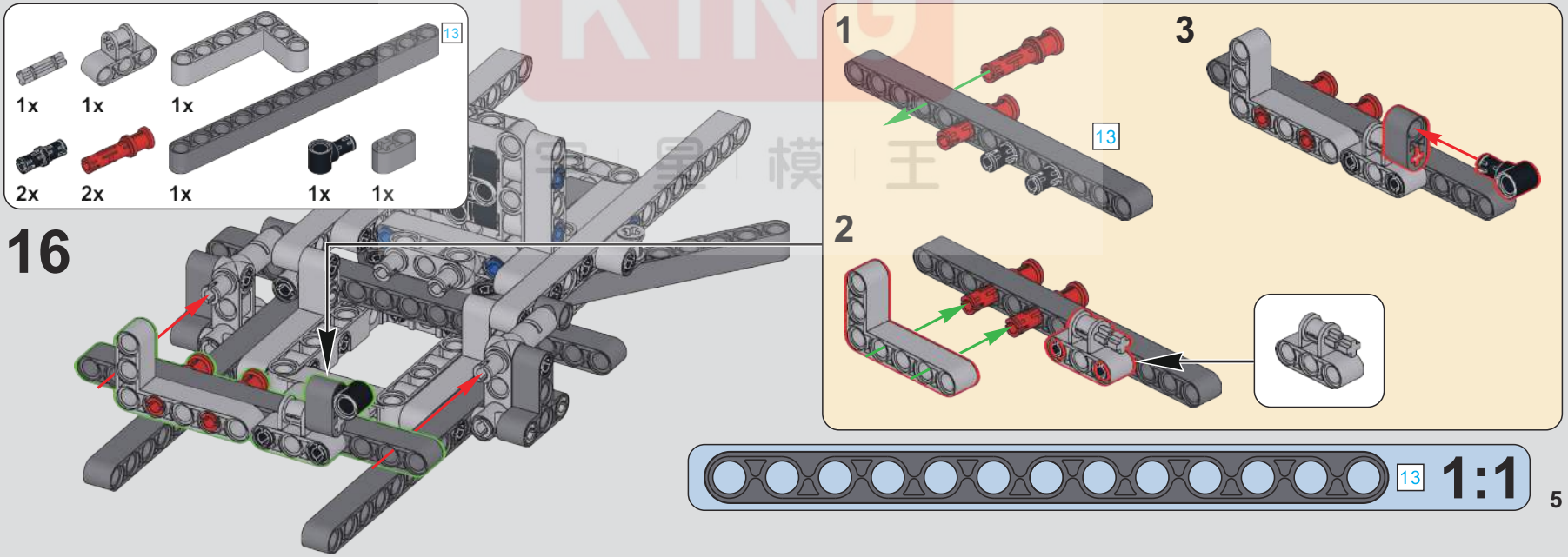

MOULD KING
模王

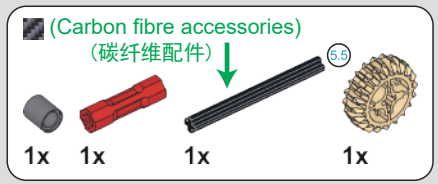

17

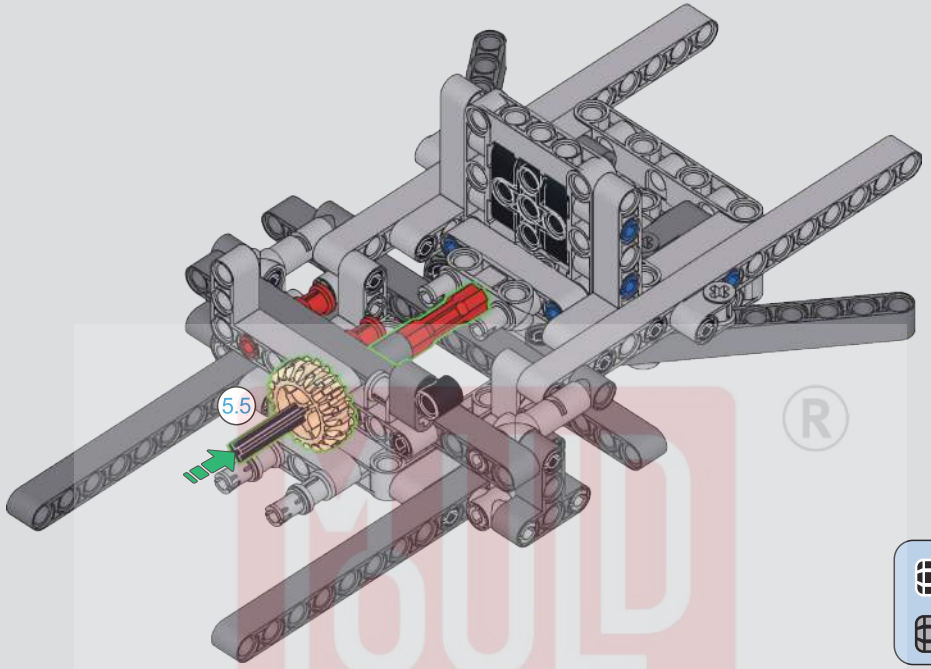

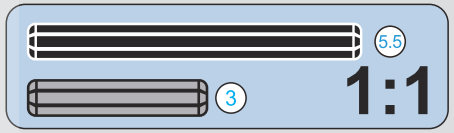

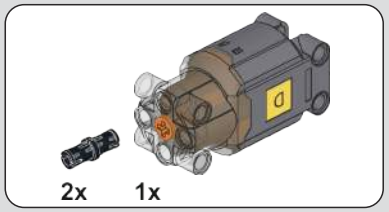

18

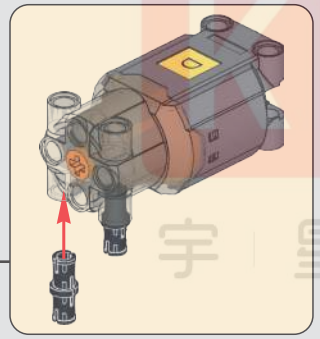

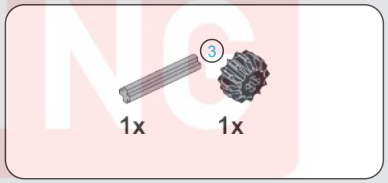

19

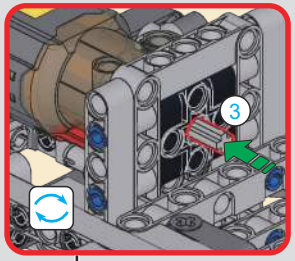

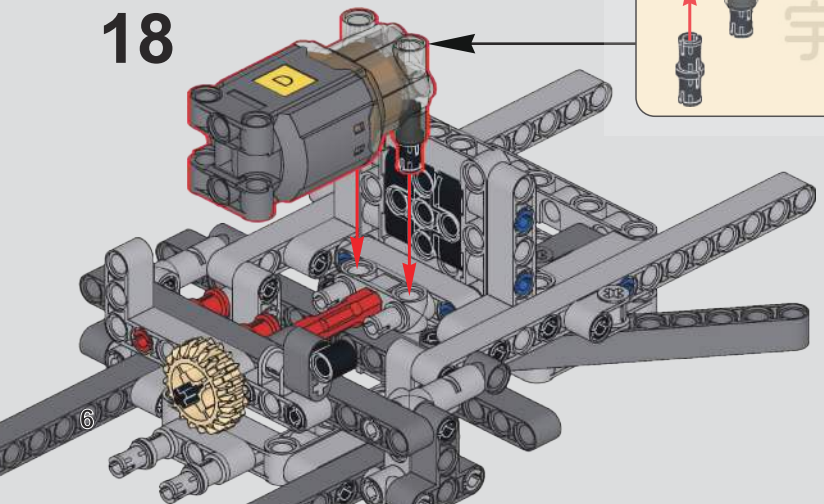

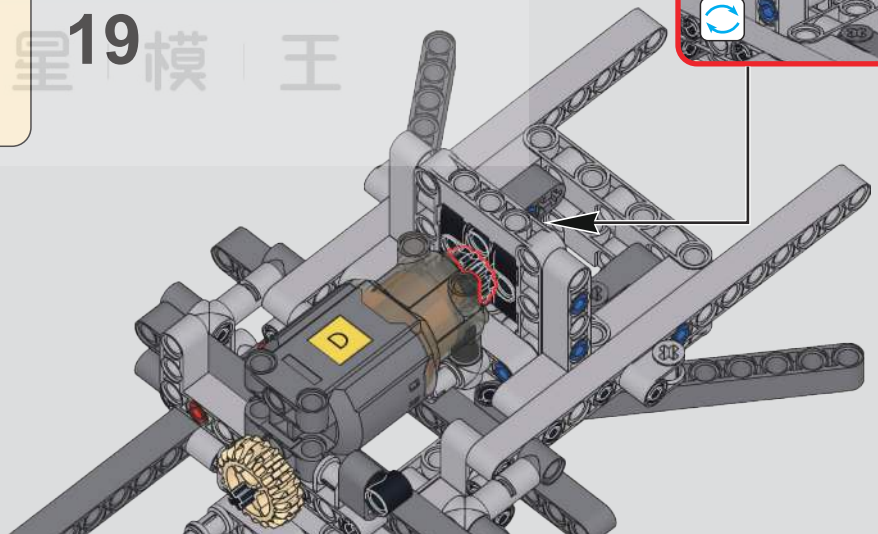

MOULD KING ®
宇 星 模 王

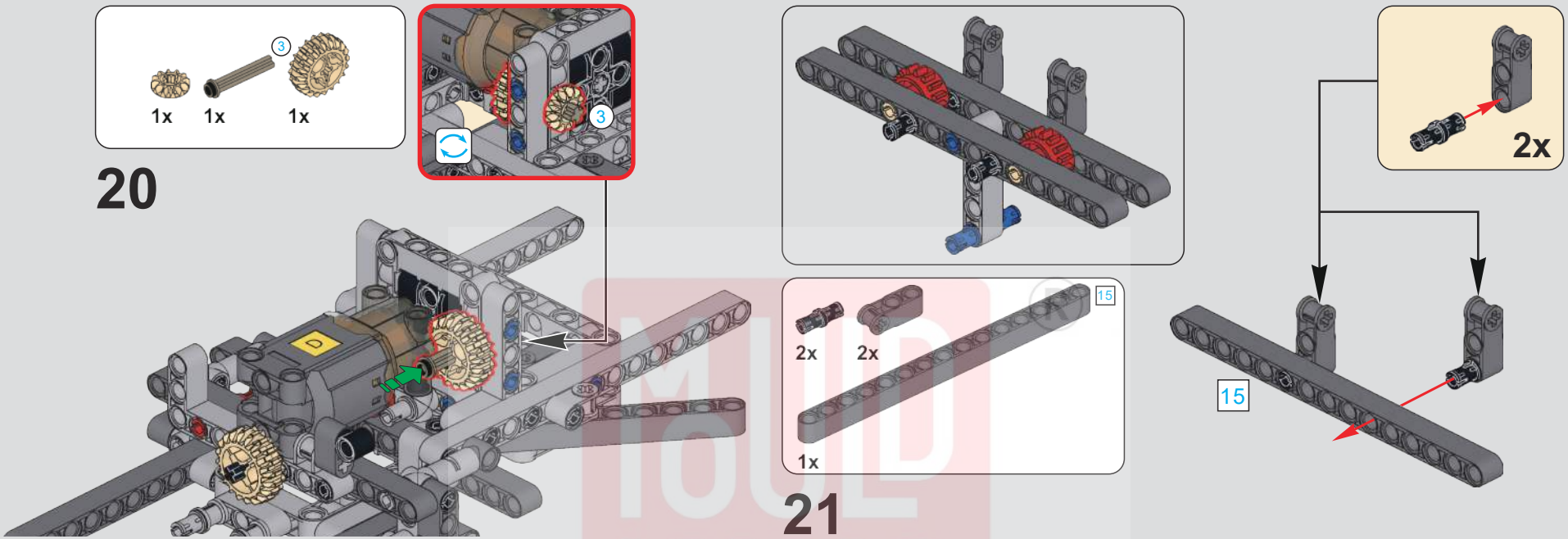

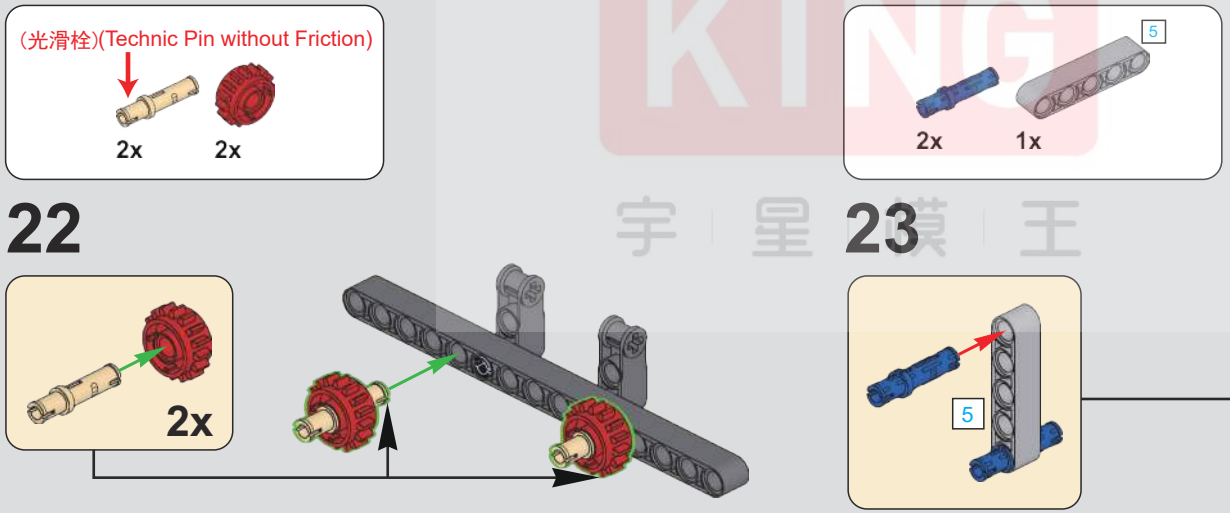

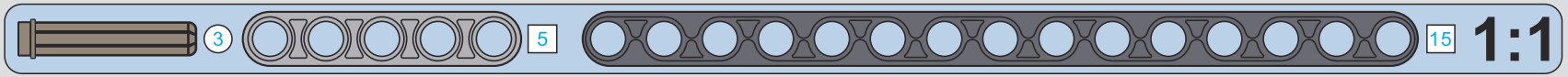

MULD KING 宇星模王

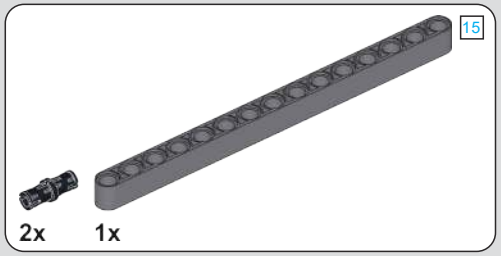

24

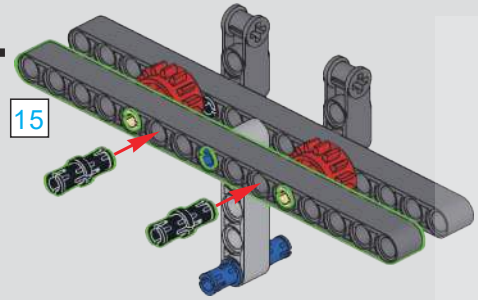

25

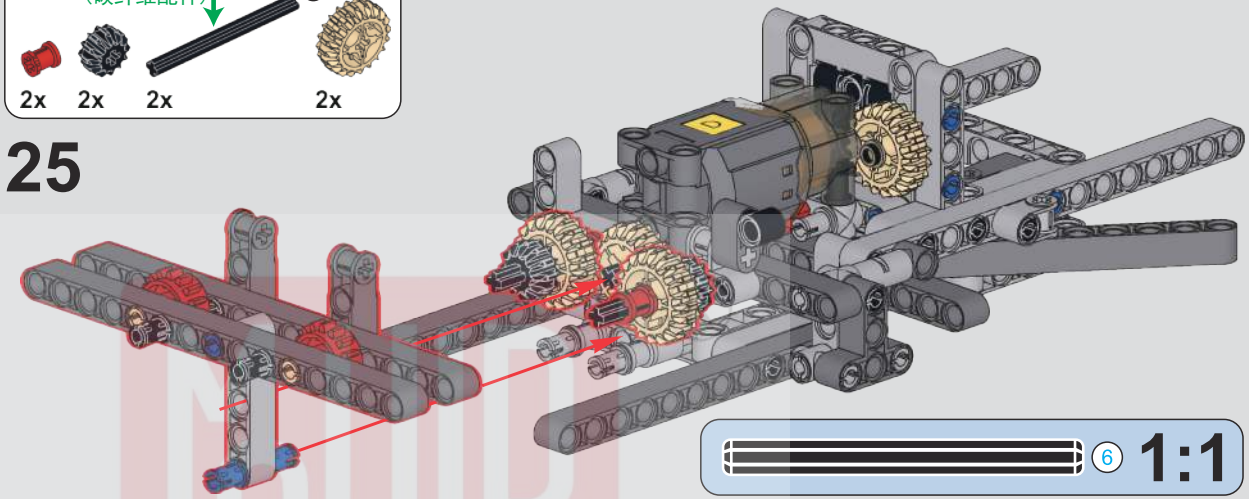

26

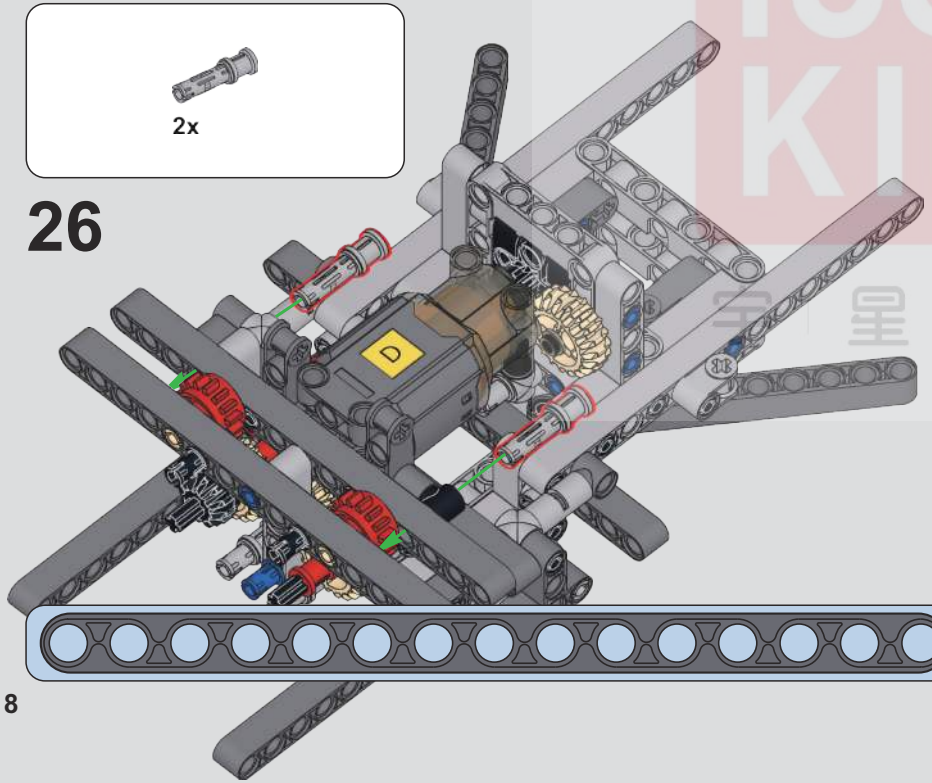

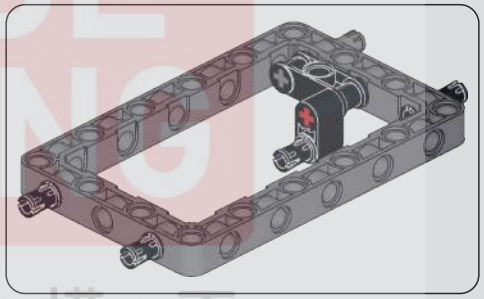

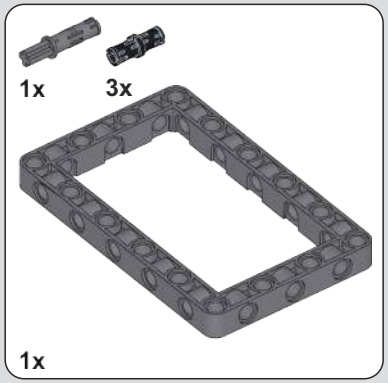

27

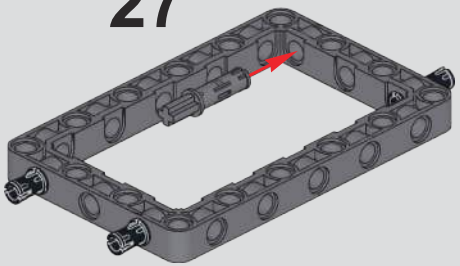

TOOL KING 宝星模王

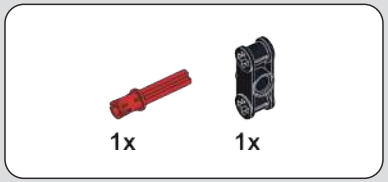

28

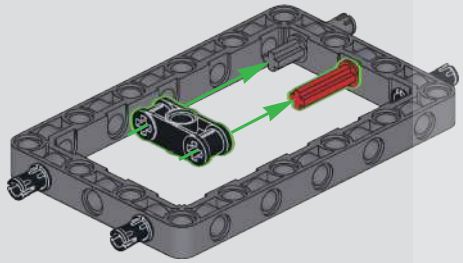

29

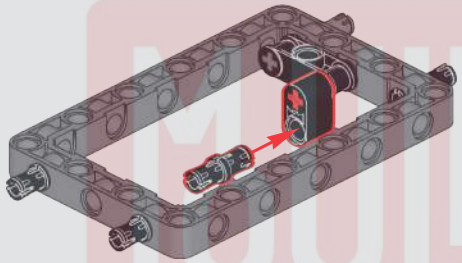

30

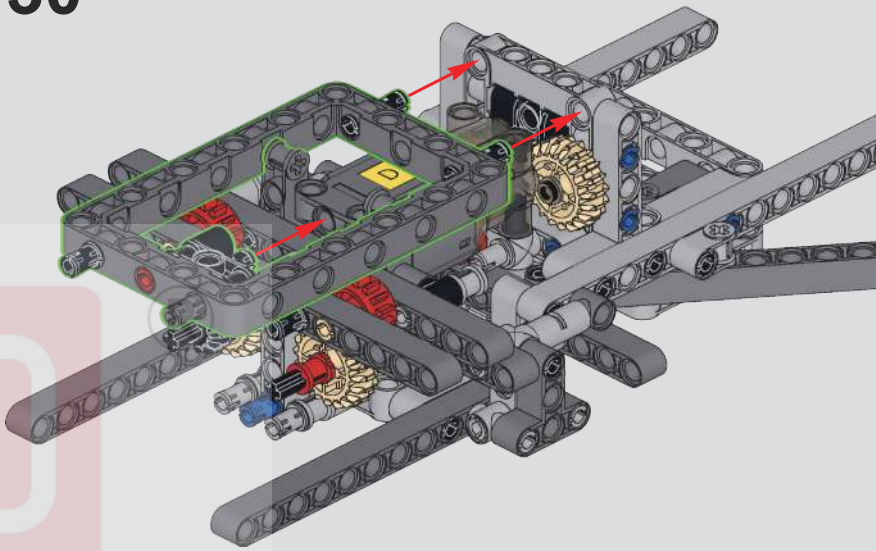

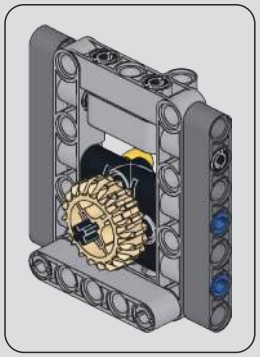

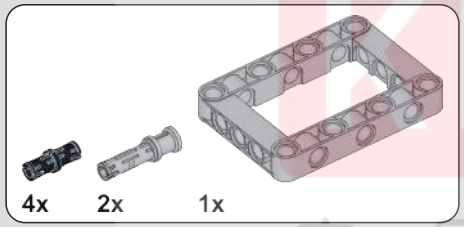

31

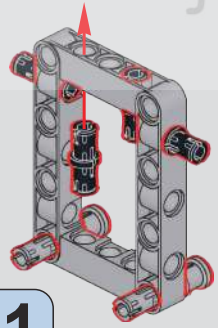

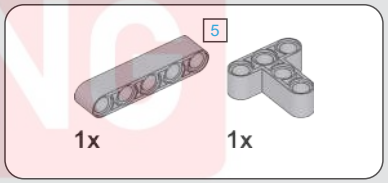

32

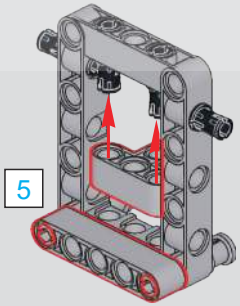

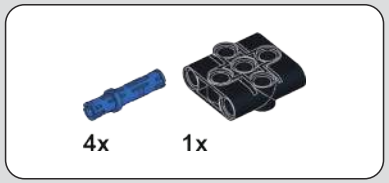

33

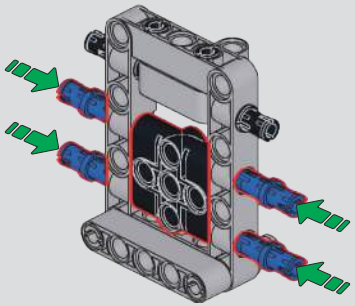

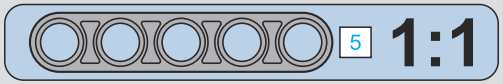

MOULD KING
宇星模王

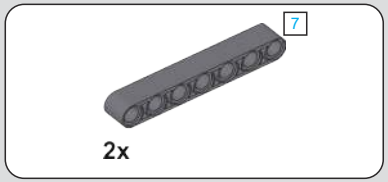

36

34

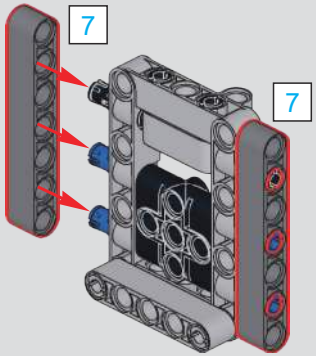

35

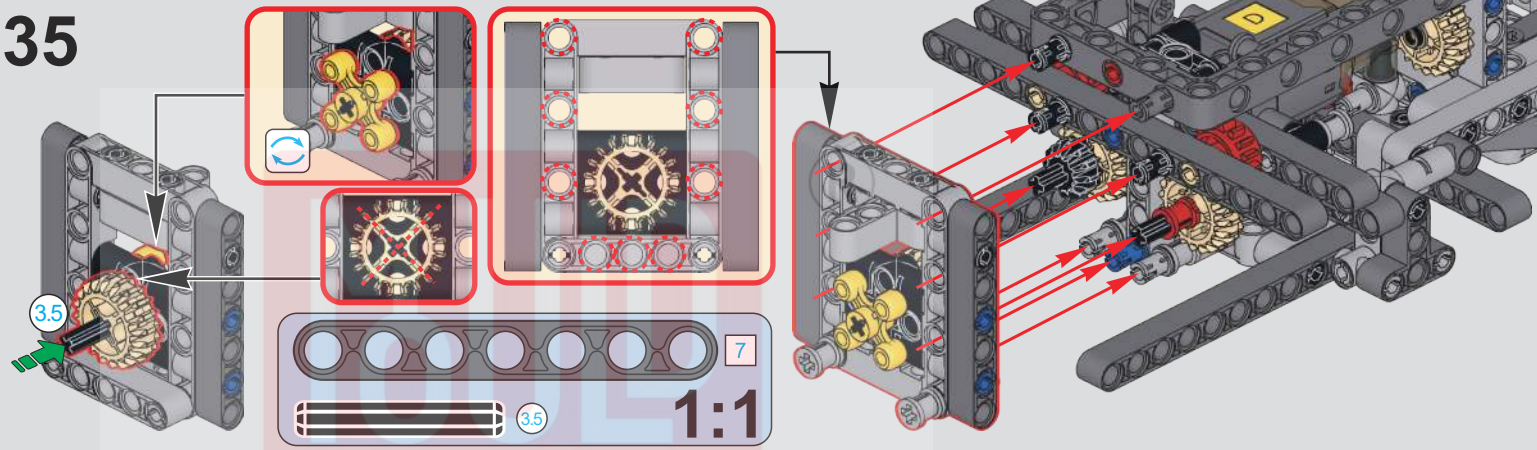

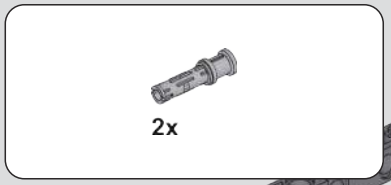

37

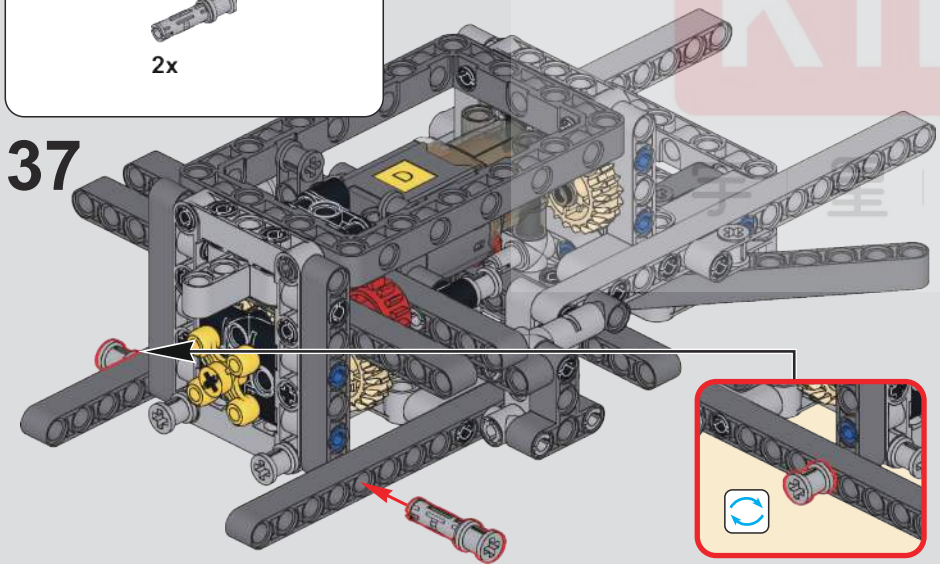

38

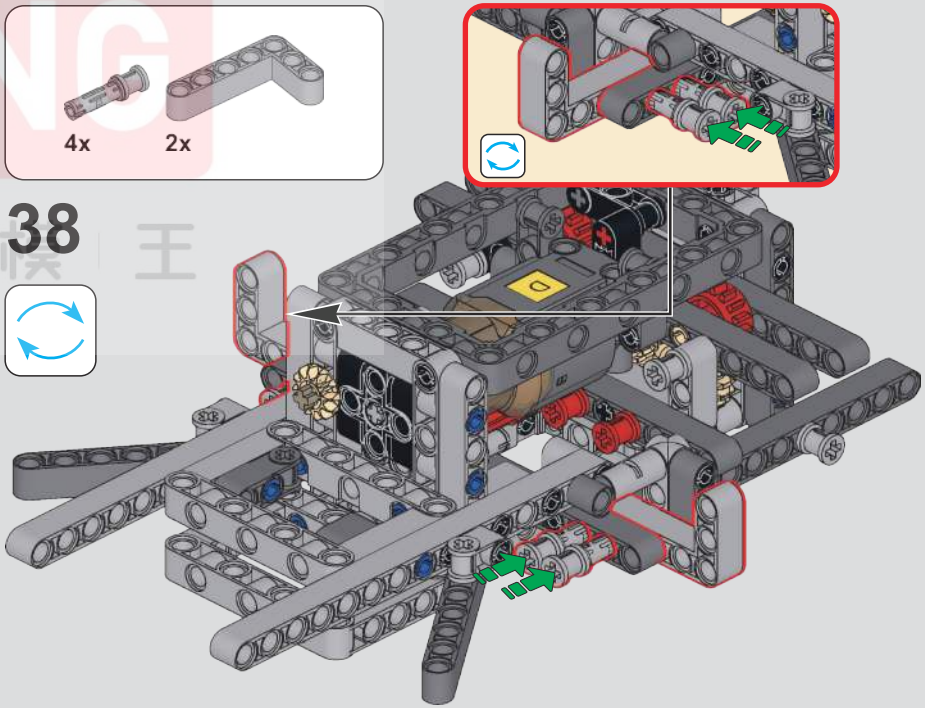

LEGO KING 乐高模王

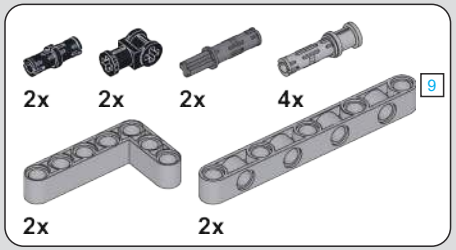

39

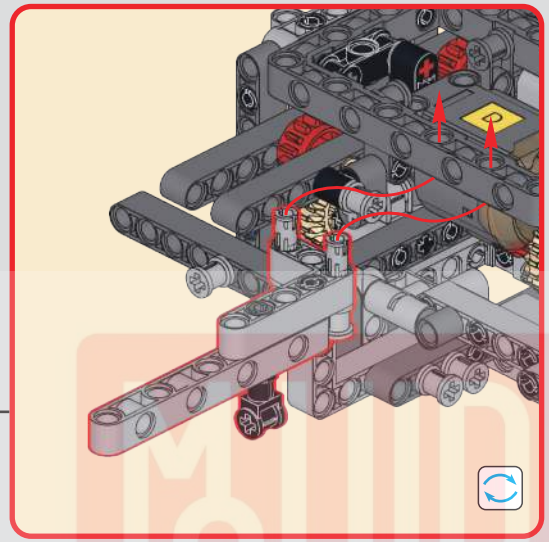

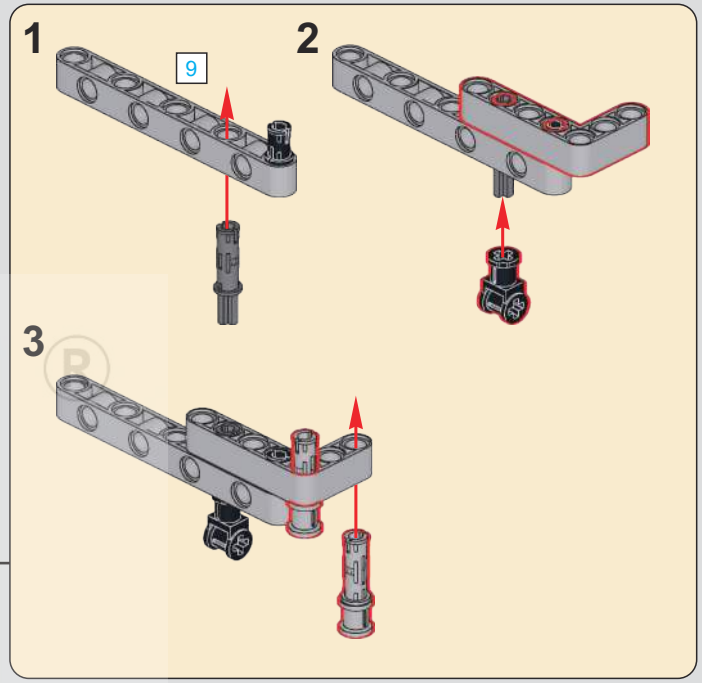

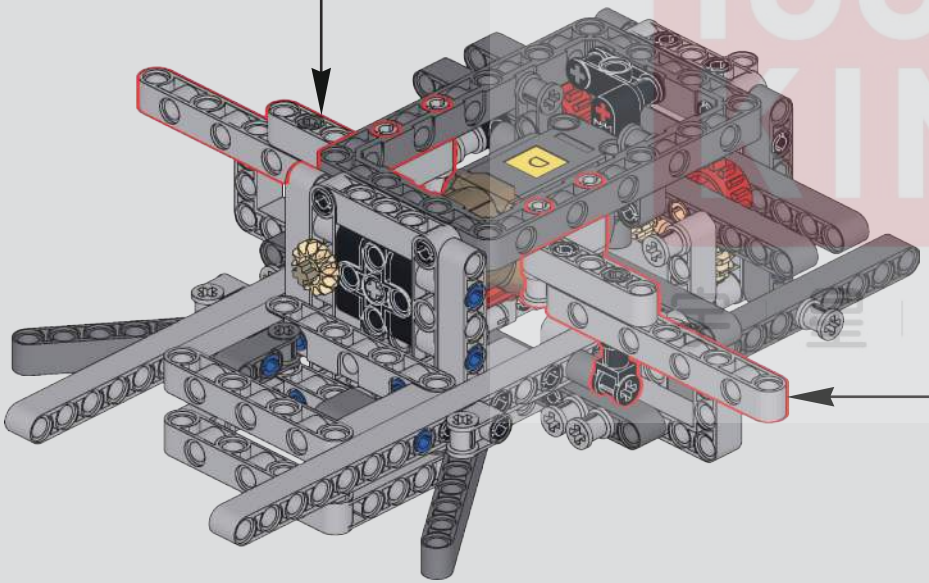

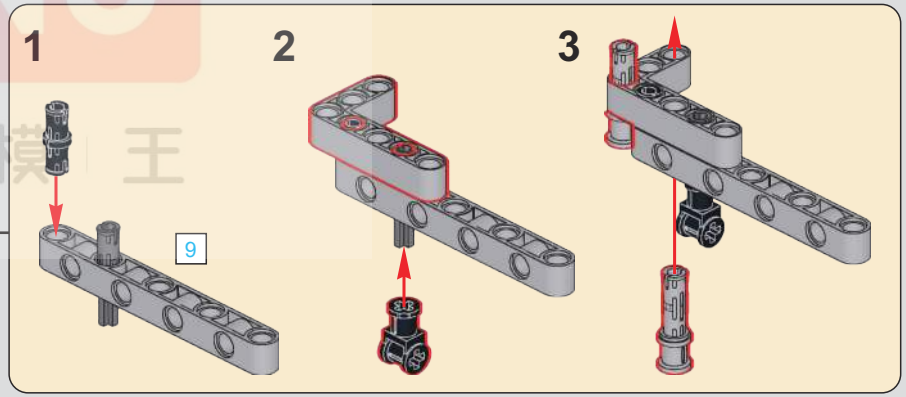

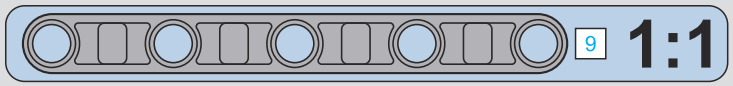

TOUL KING 玩具模王

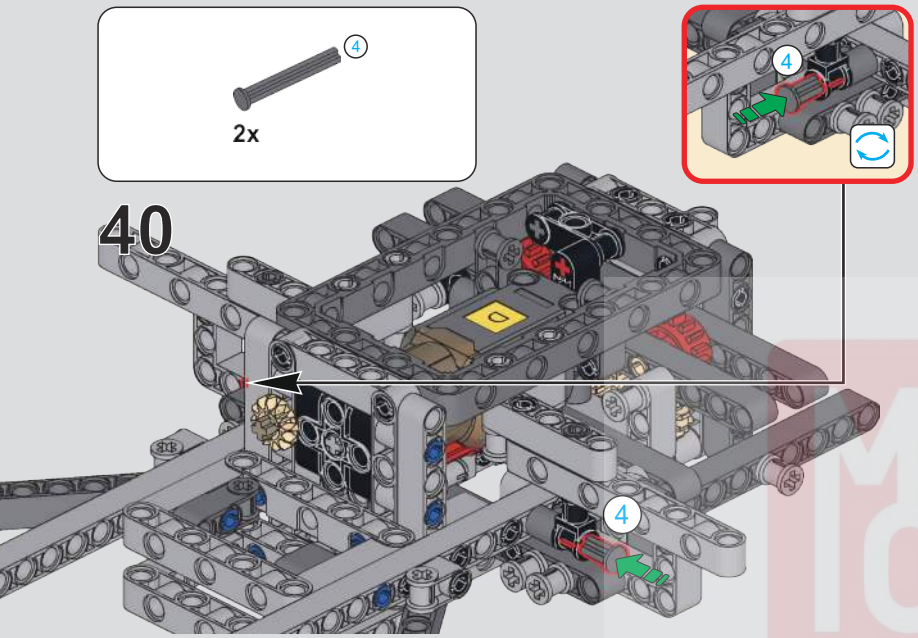

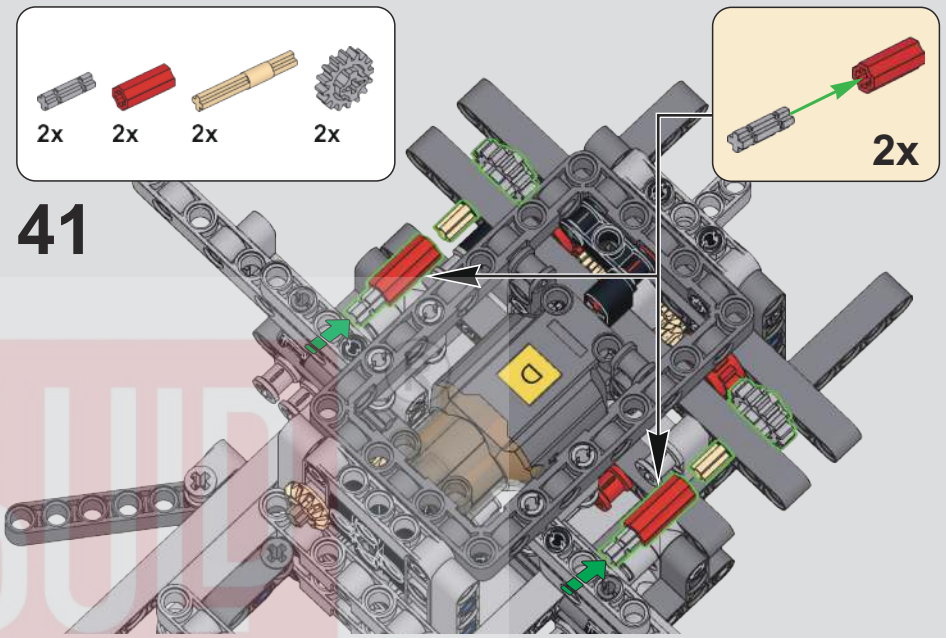

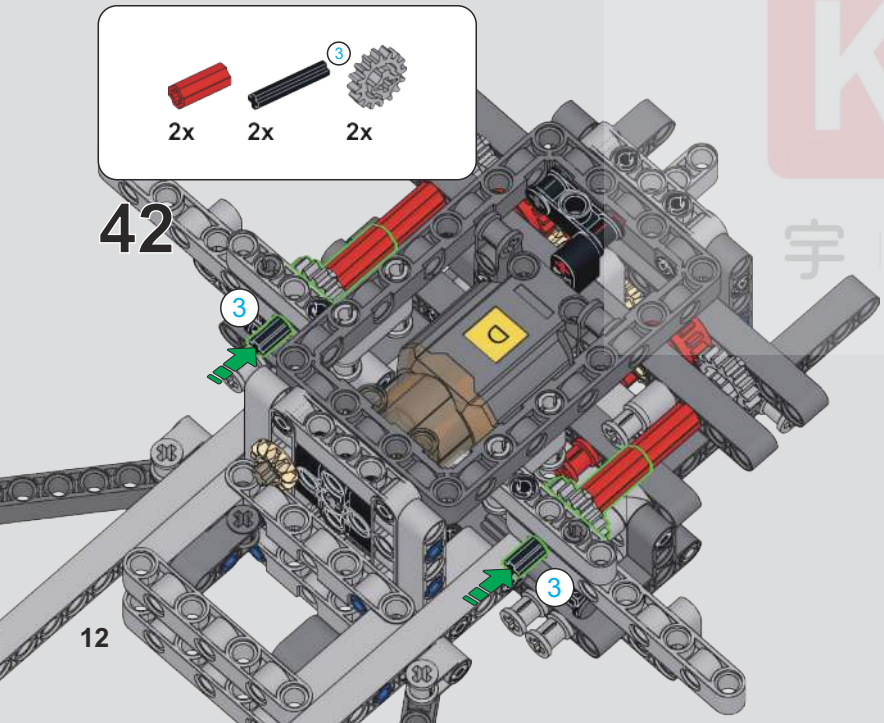

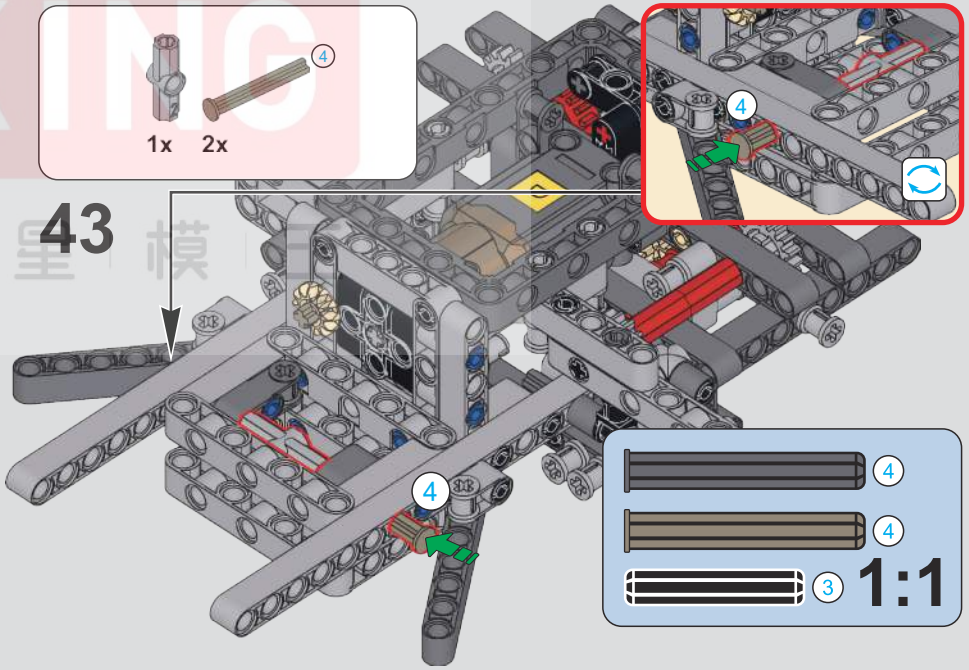

MUD KING
宇 星 模 王

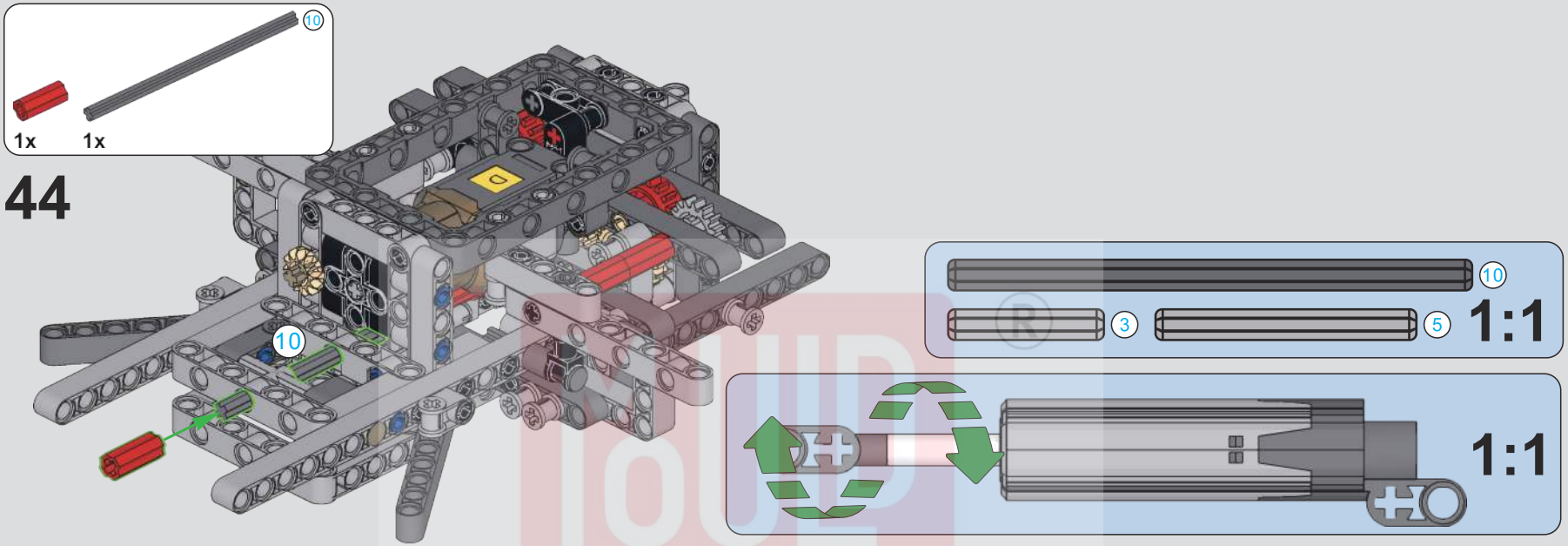
10
1x
1x
44
10
3
5
1:1
1:1

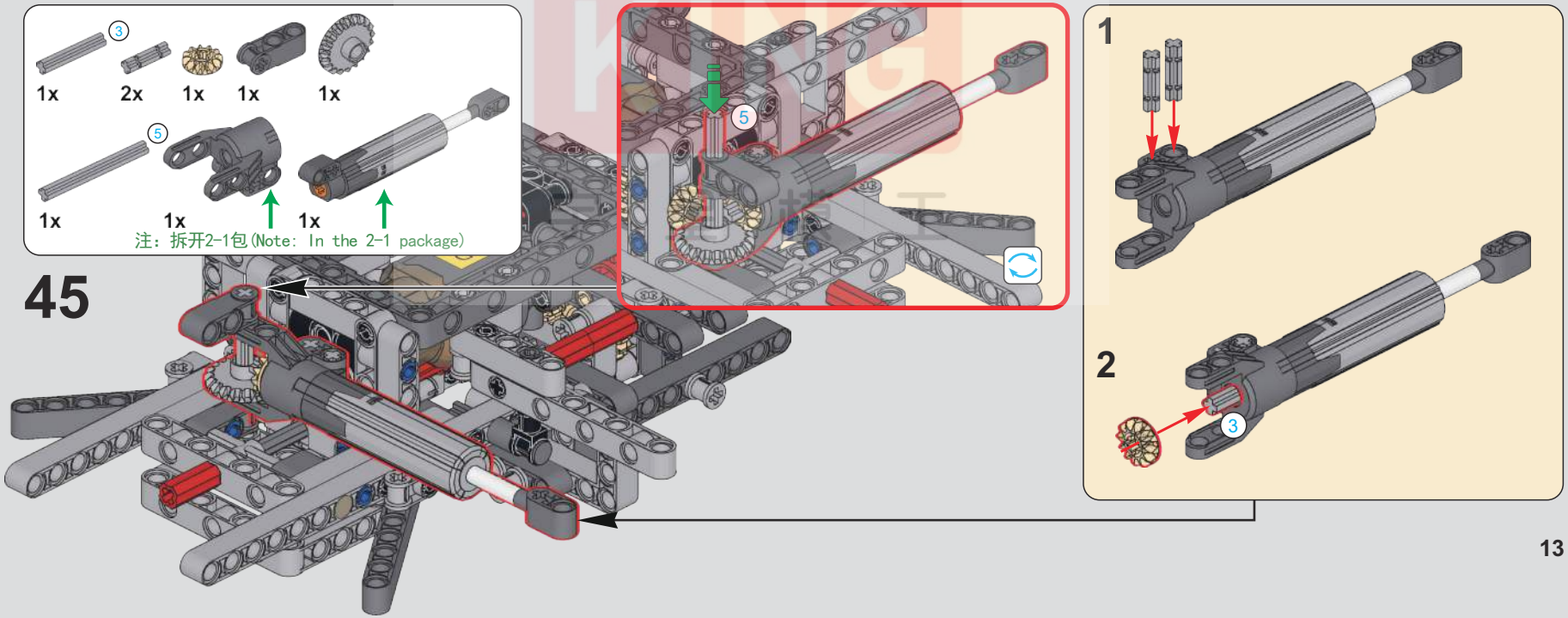
3
1x
2x
1x
1x
1x
5
1x
1x
1x
注：拆开2-1包(Note: In the 2-1 package)
45
5
1
2
3

46

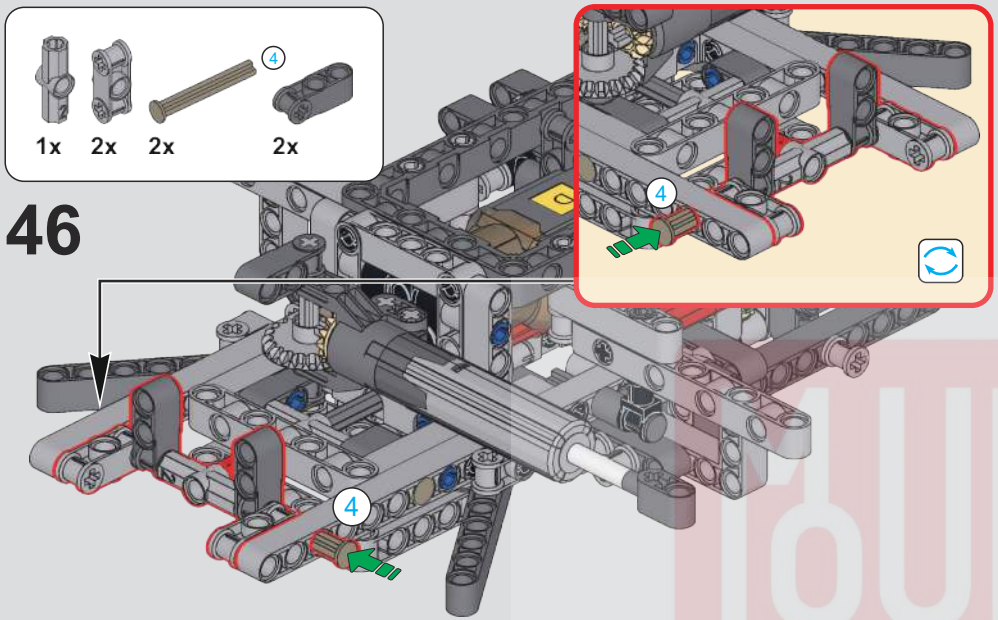

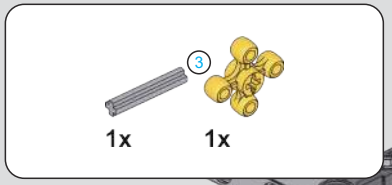

47

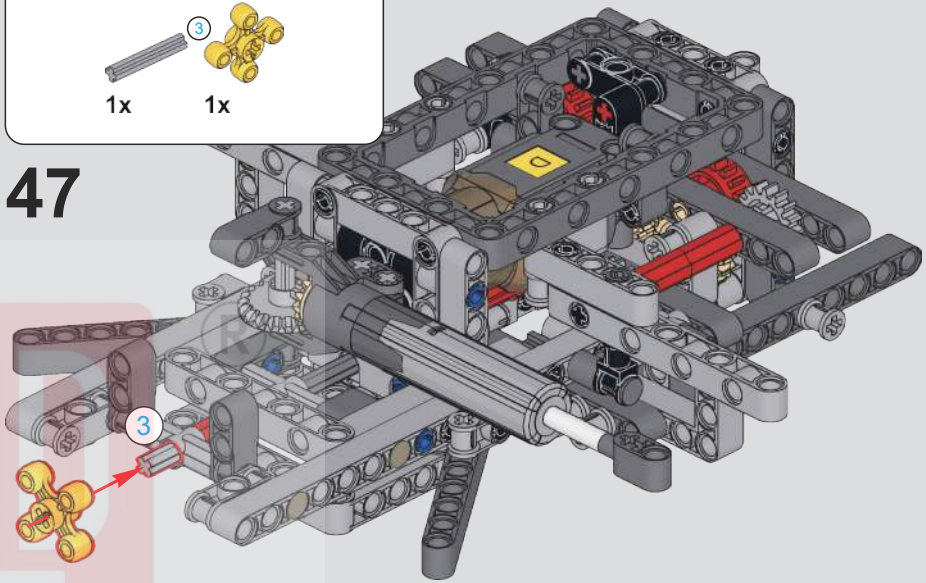

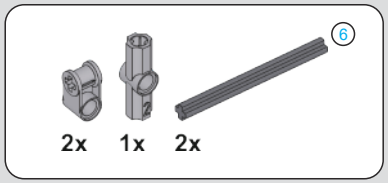

48

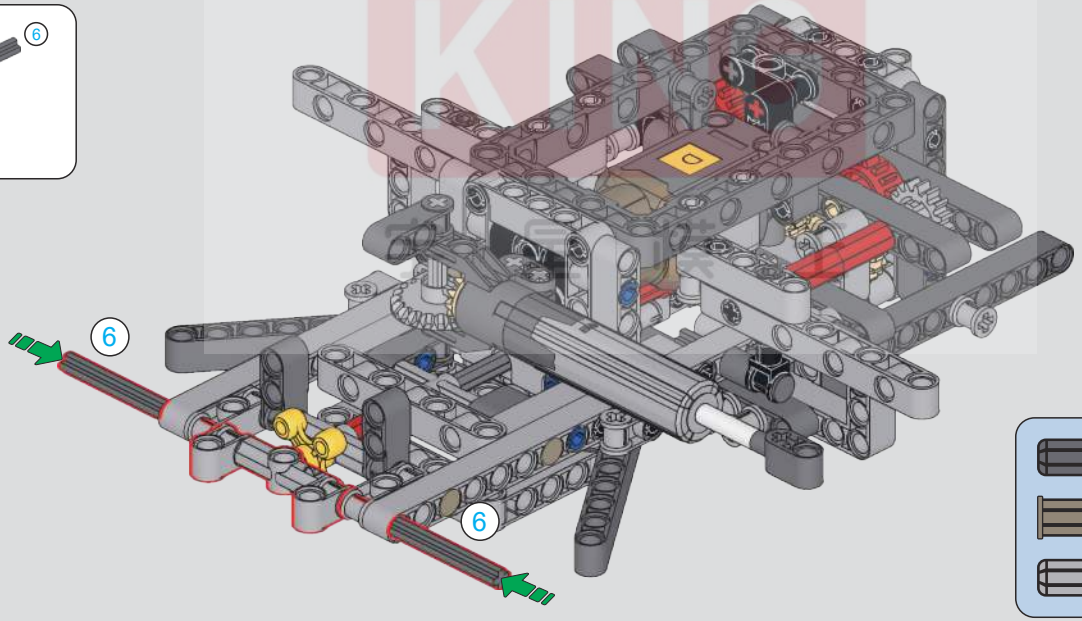

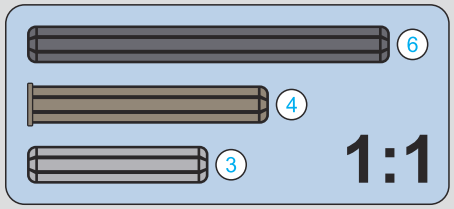

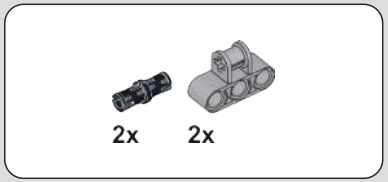

49

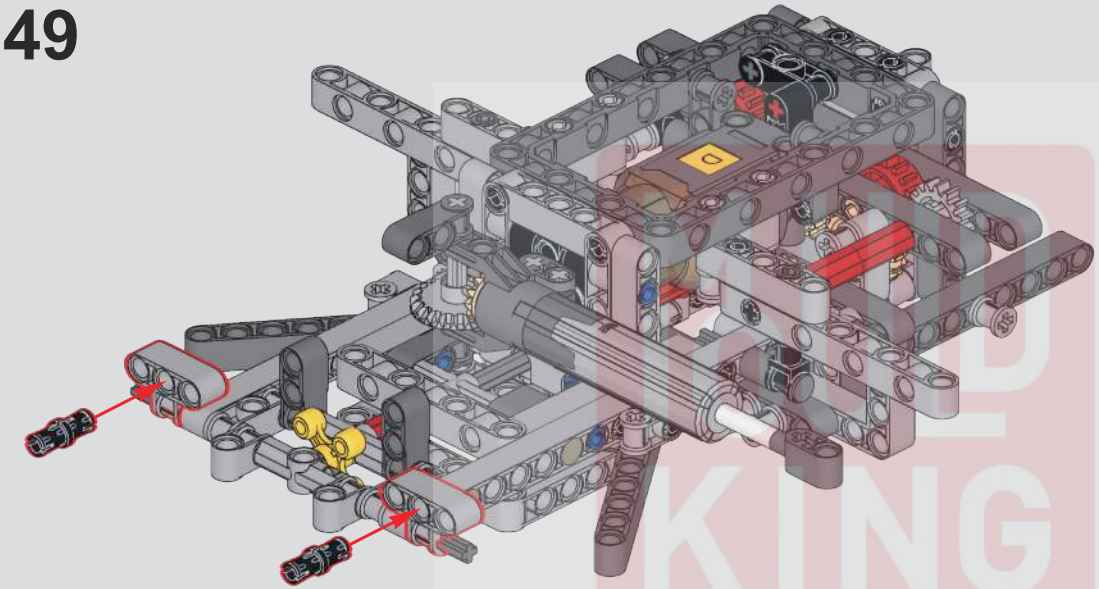

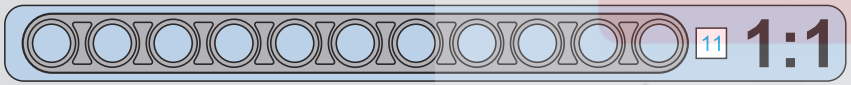

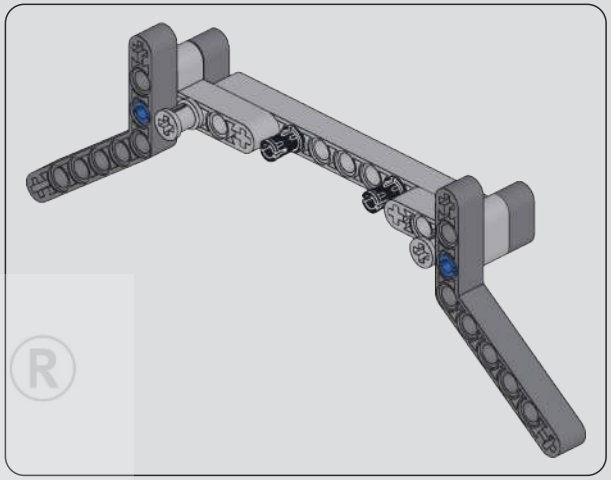

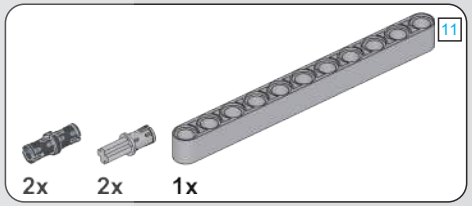

50

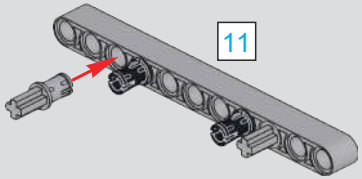

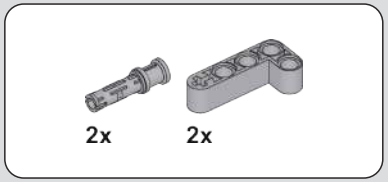

51

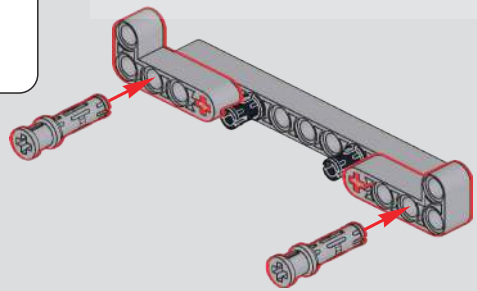

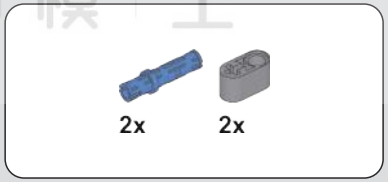

52

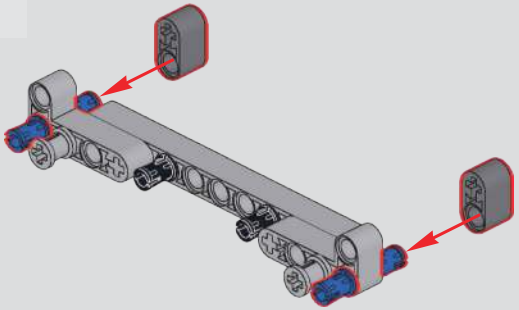

KING
宇 星 模 王

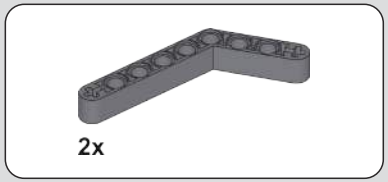

53

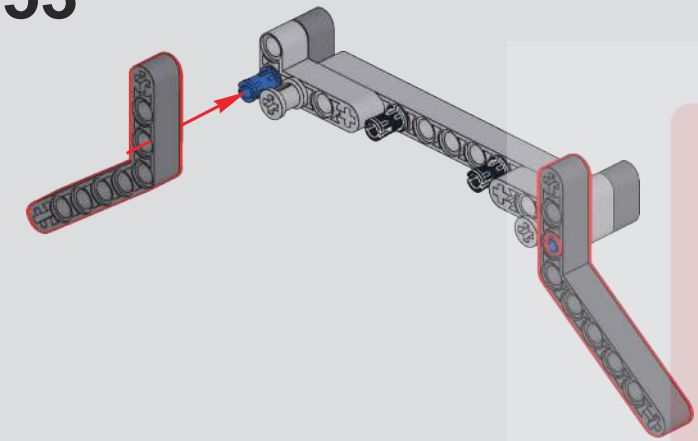

54

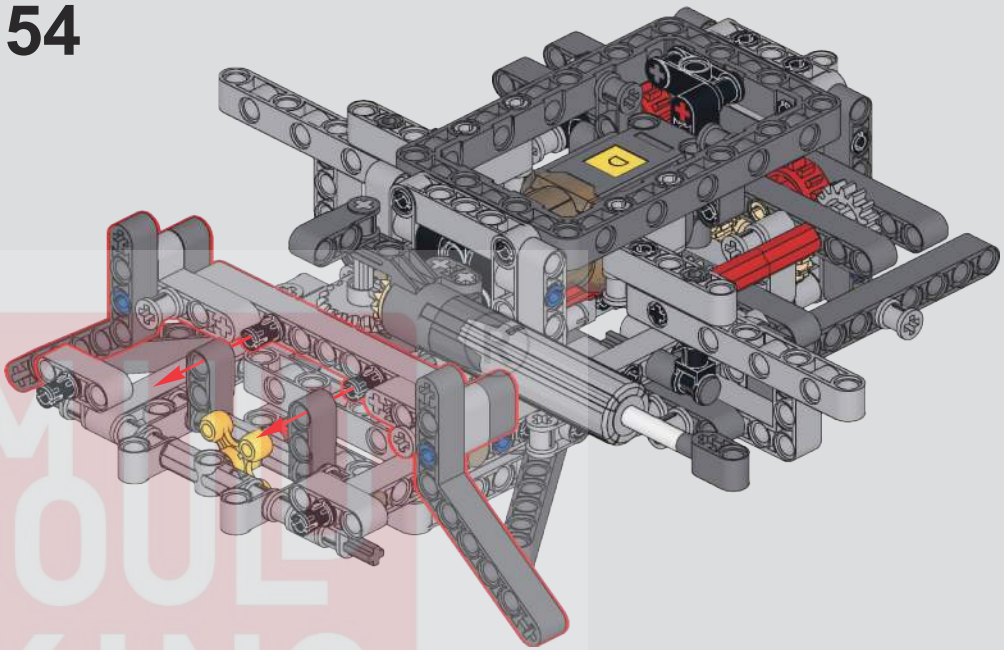

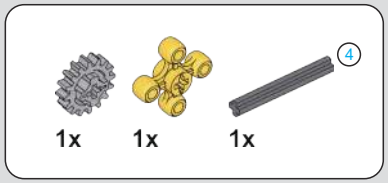

55

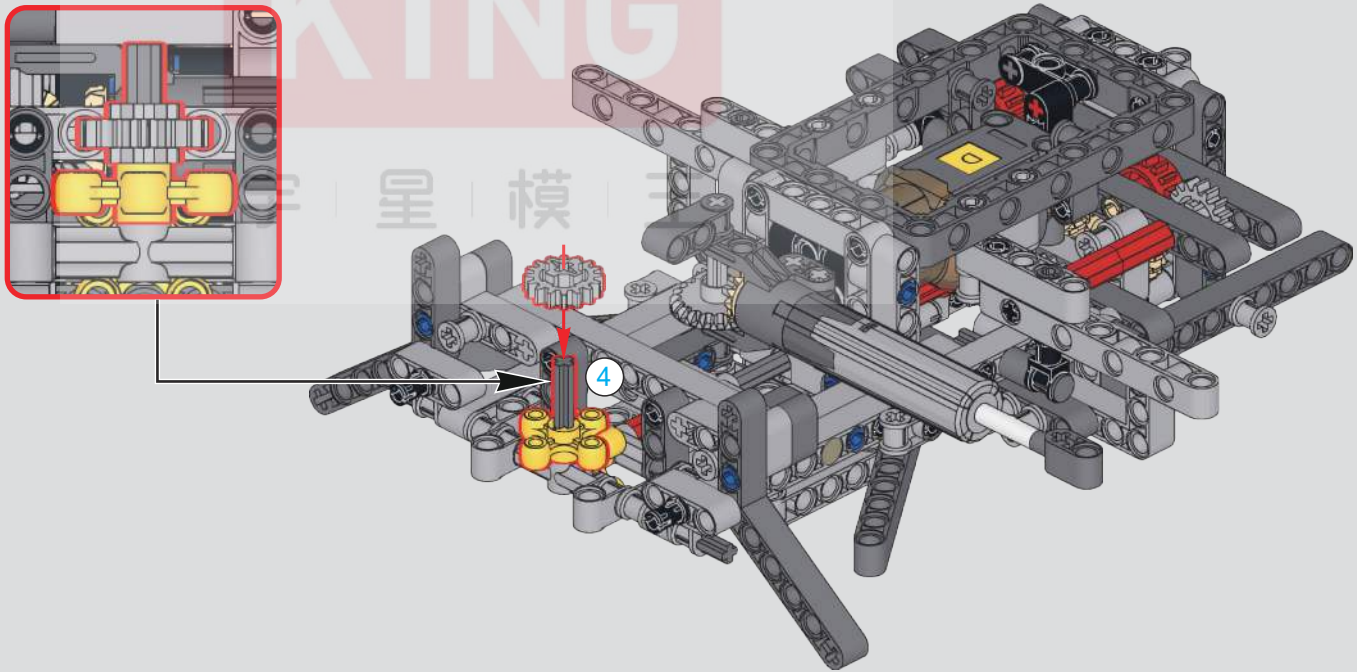

MOULD KING
宇星模具

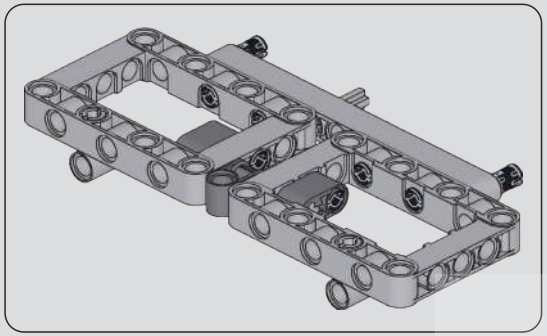

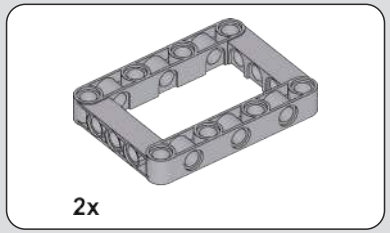

57

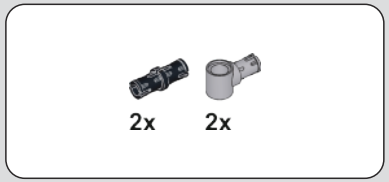

58

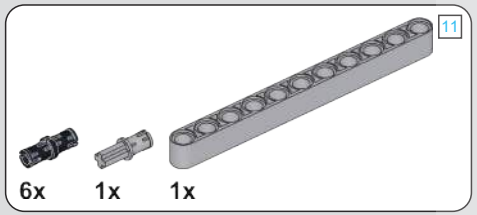

56

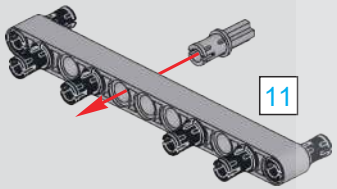

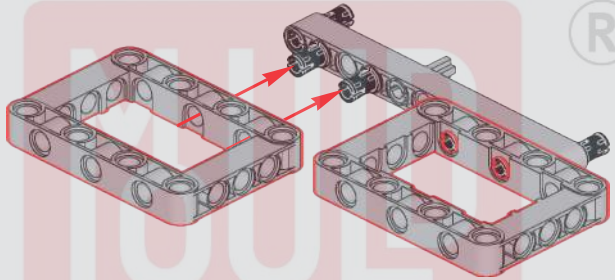

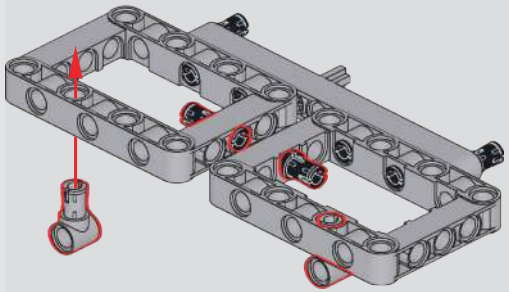

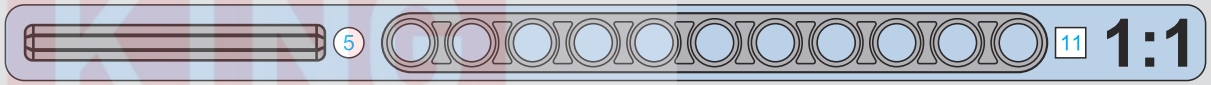

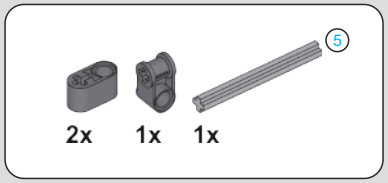

59

60

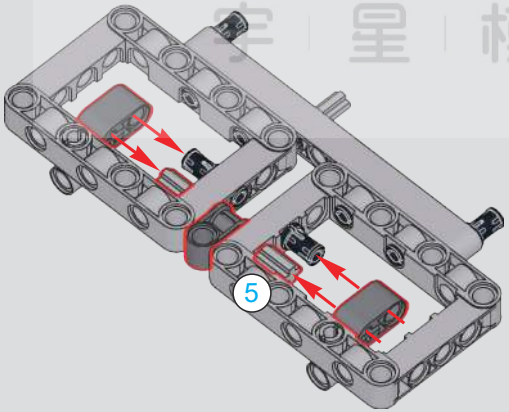

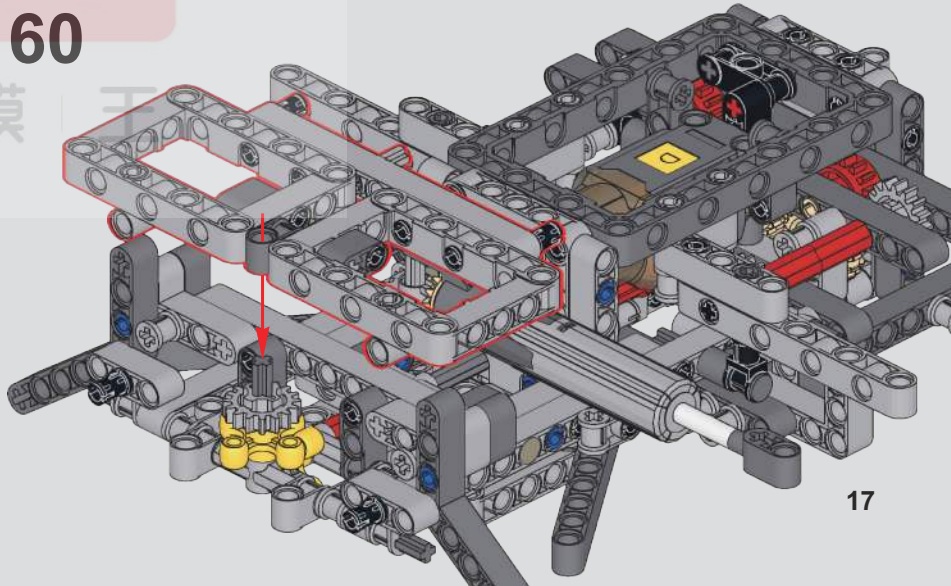

TOUL KING ®
宝 星 模 王

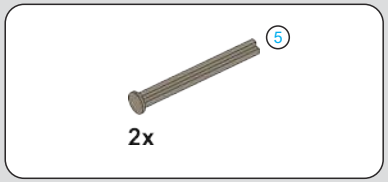

61

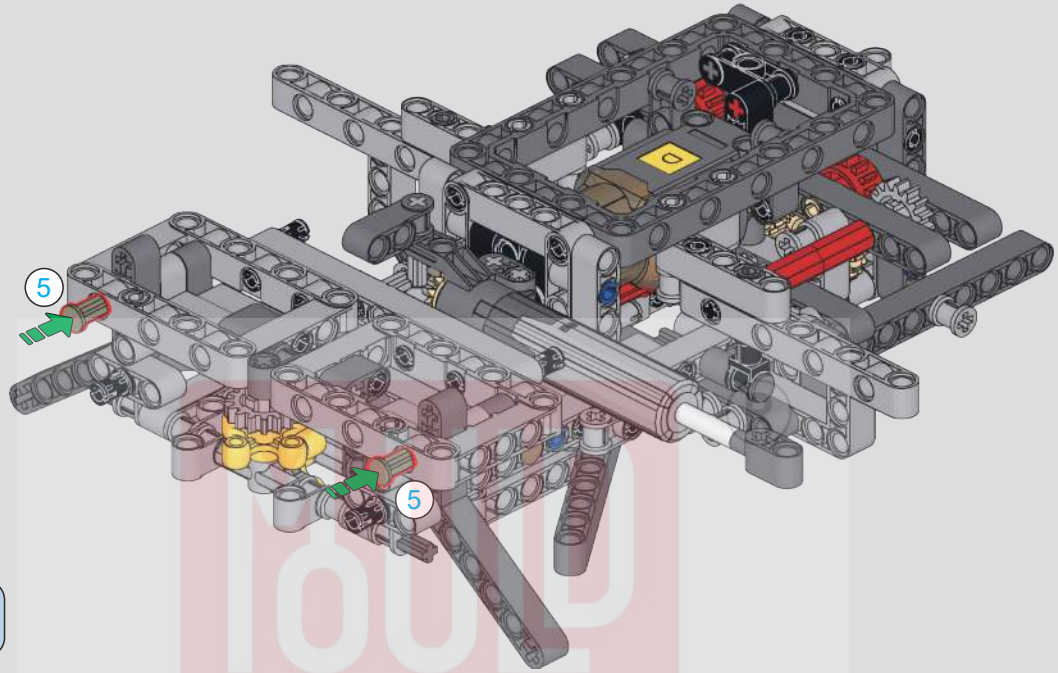

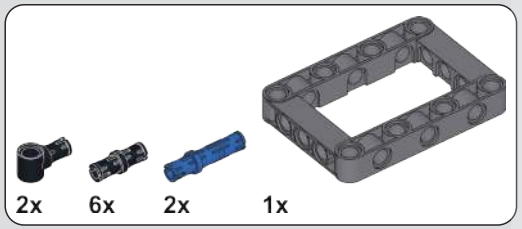

62

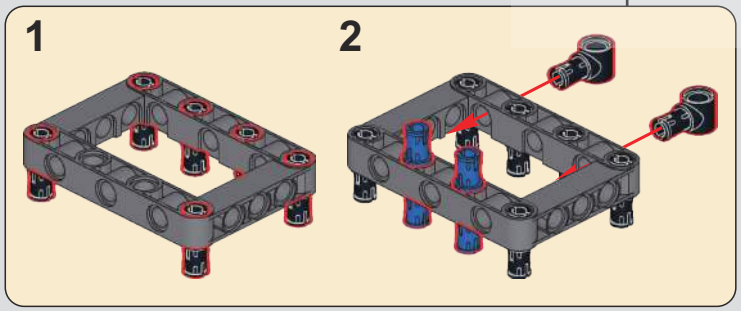

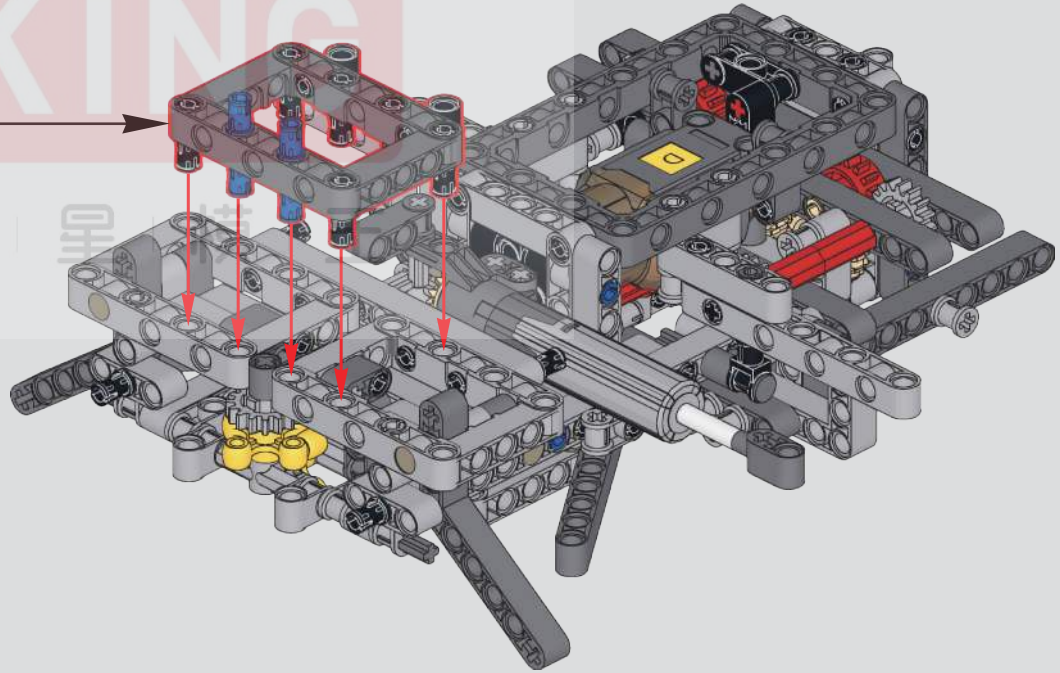

BUILD KING 宇星模玩

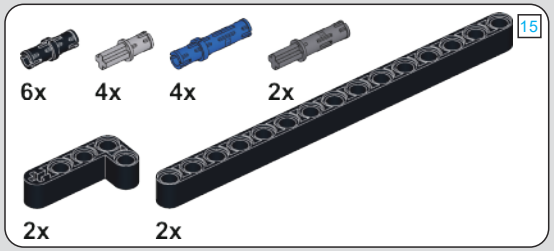

63

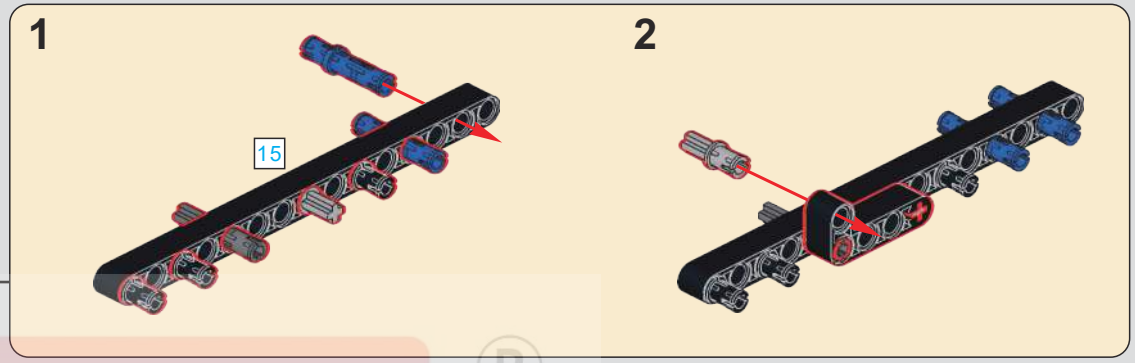

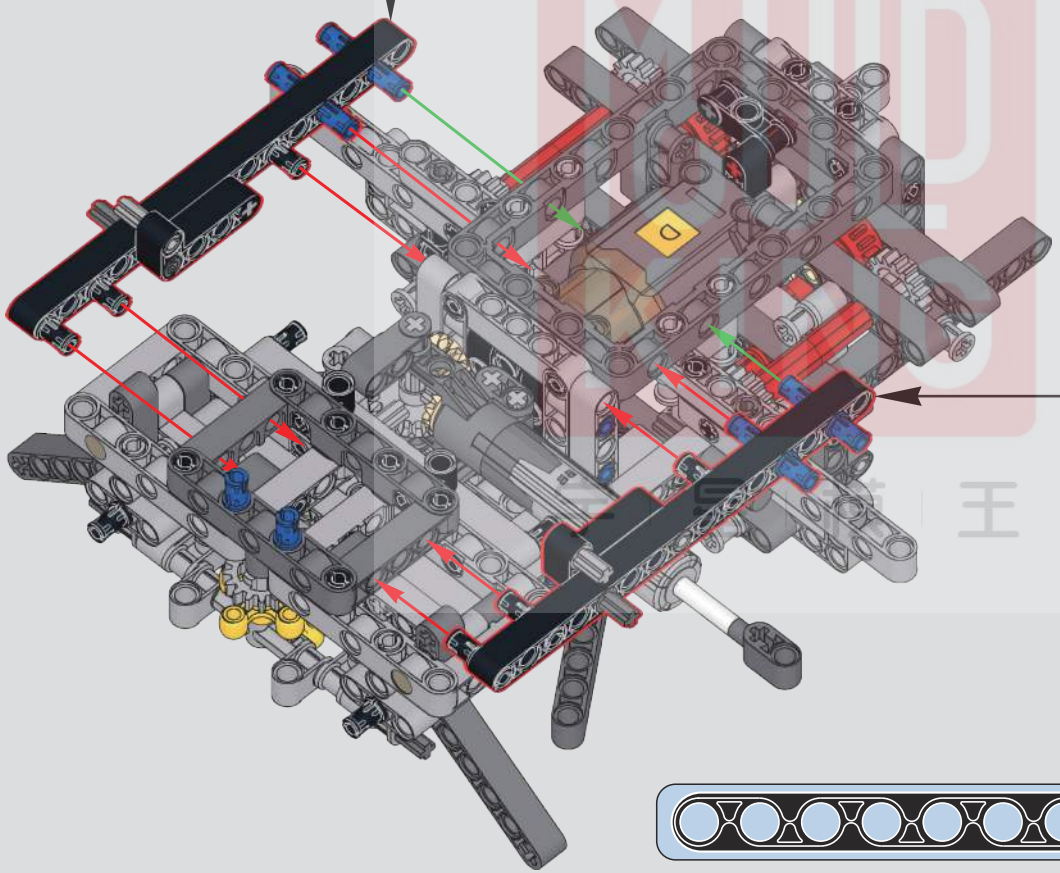

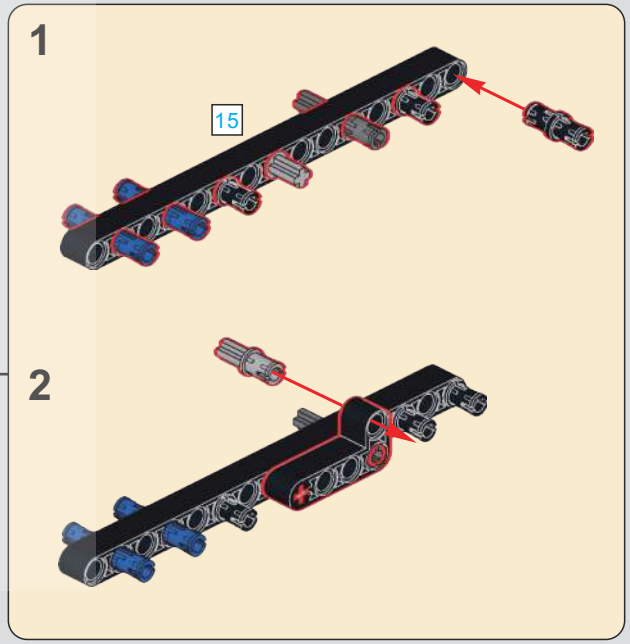

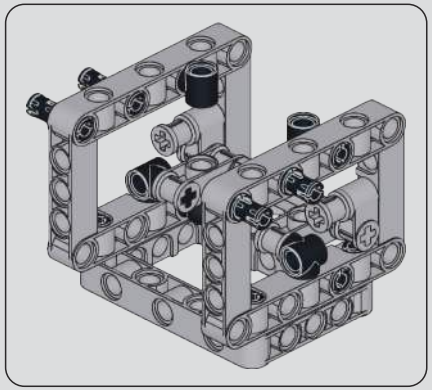

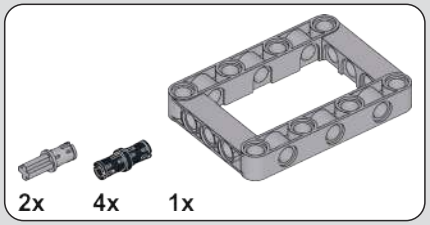

64

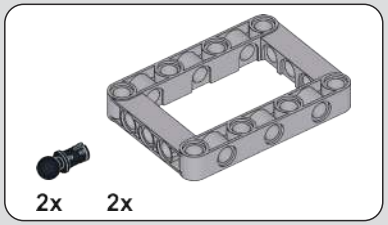

65

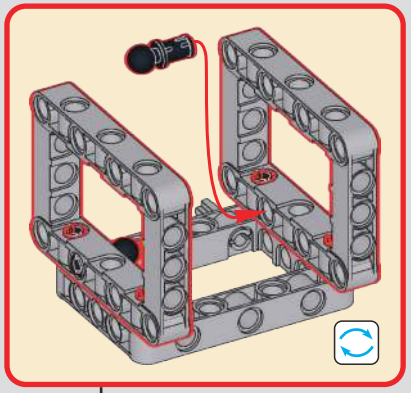

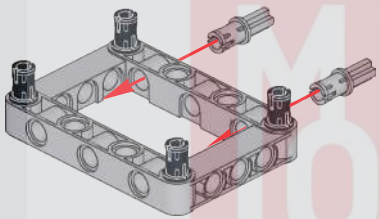

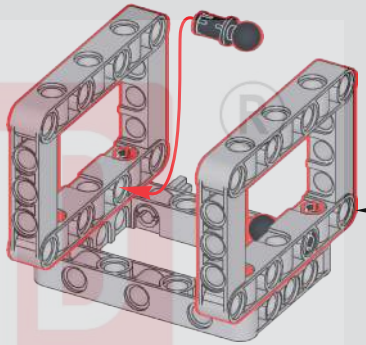

3 1:1

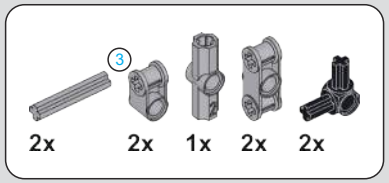

66

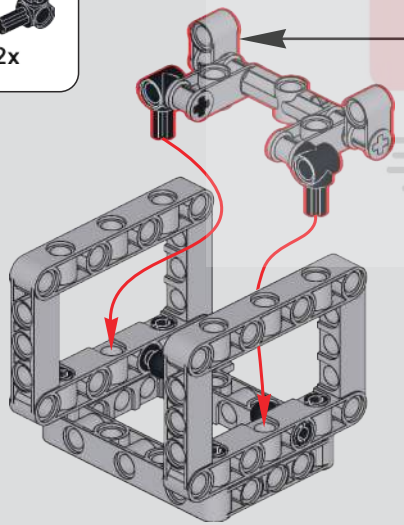

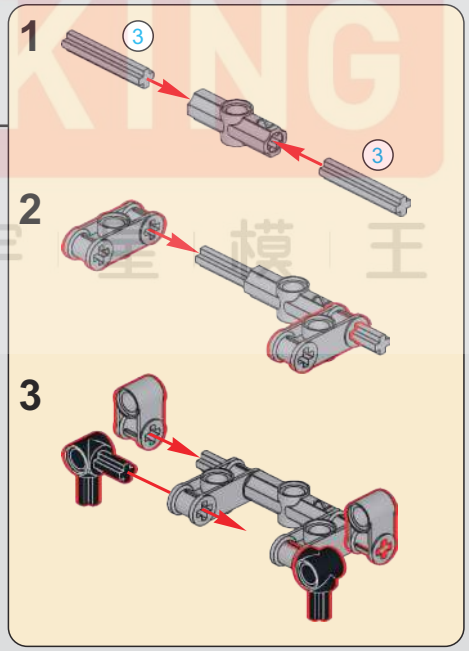

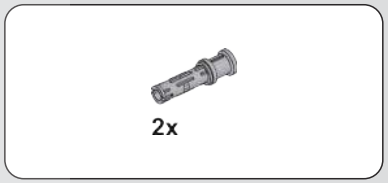

67

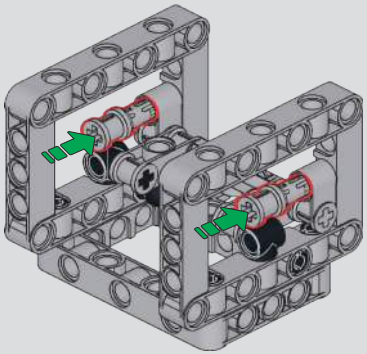

MOULD KING 宇星模王

68

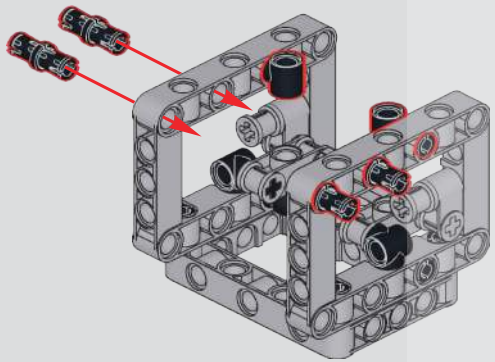

69

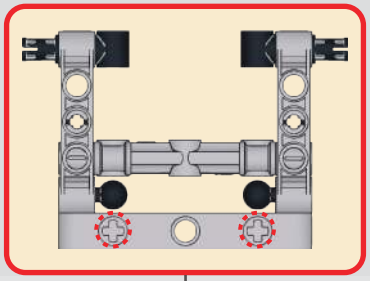

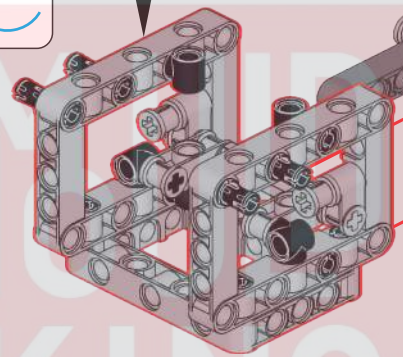

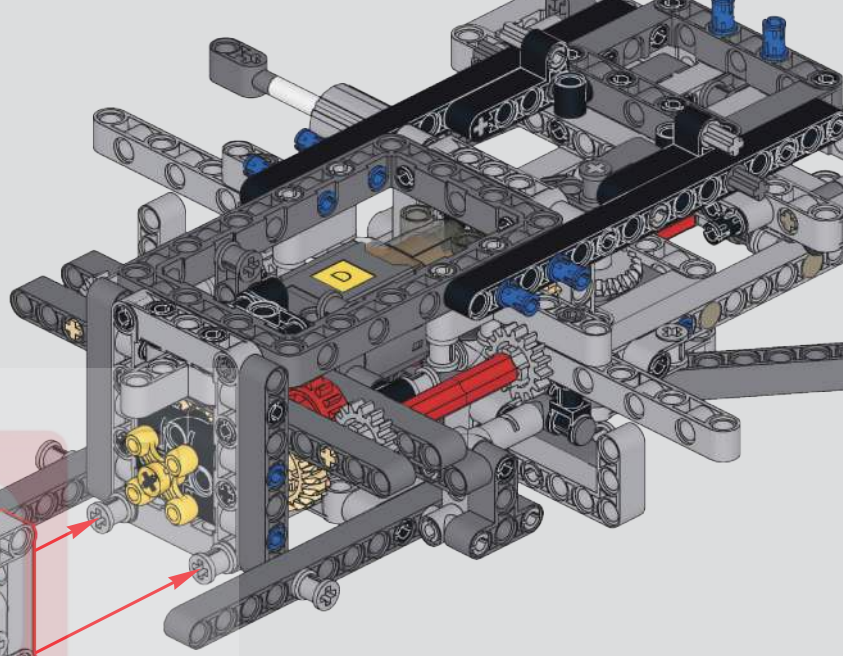

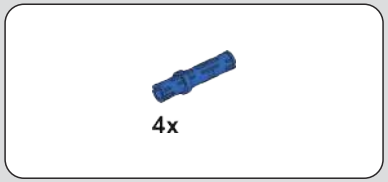

70

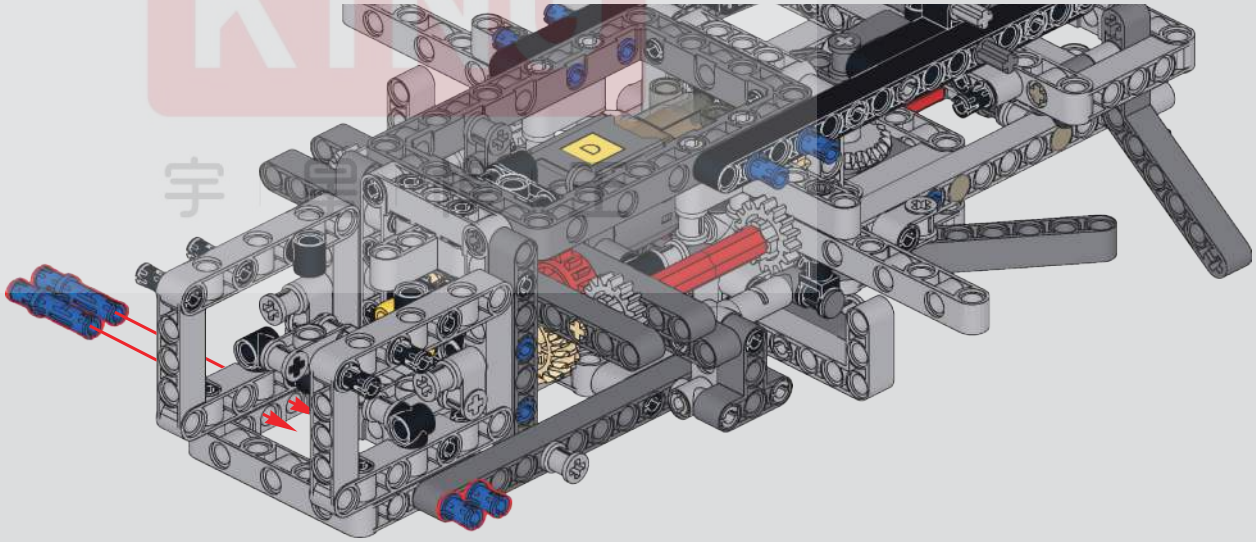

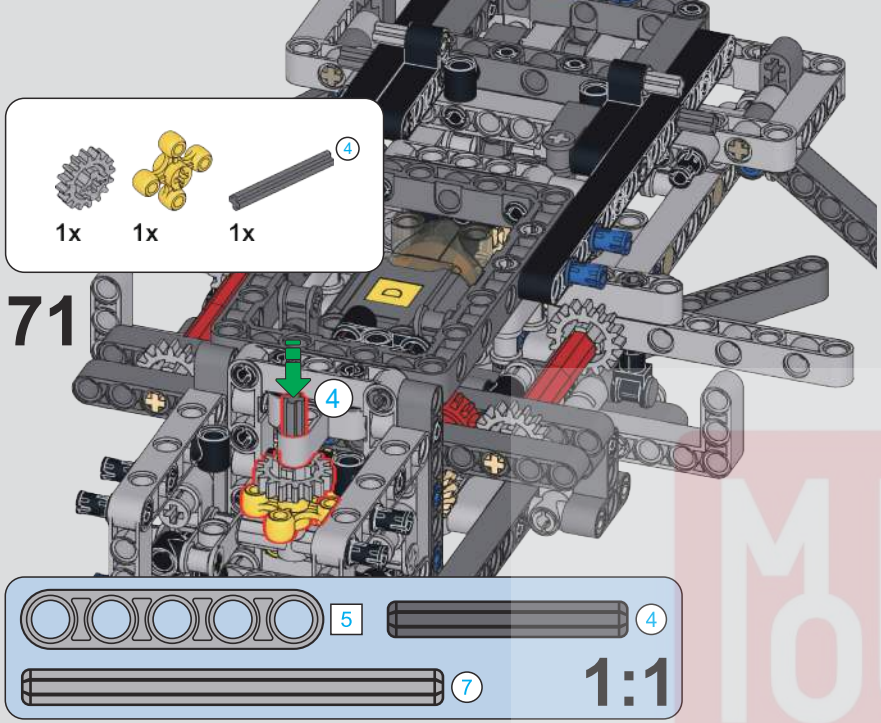
1x
1x
1x
4
71
4
5
4
7
1:1

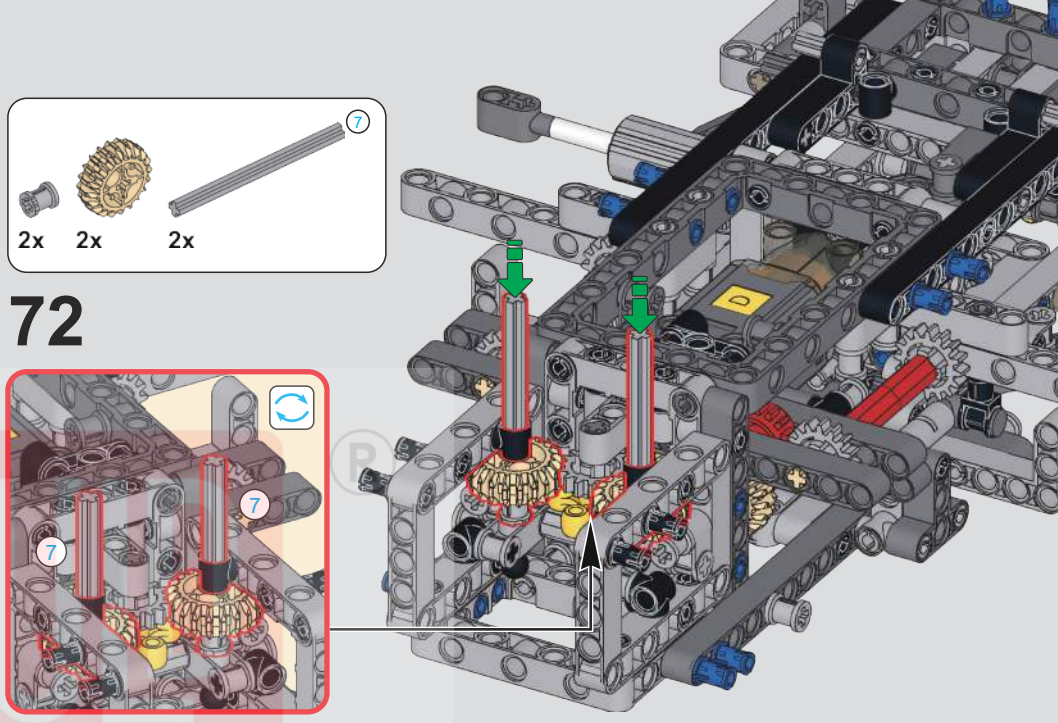
2x
2x
2x
7
72
7
7

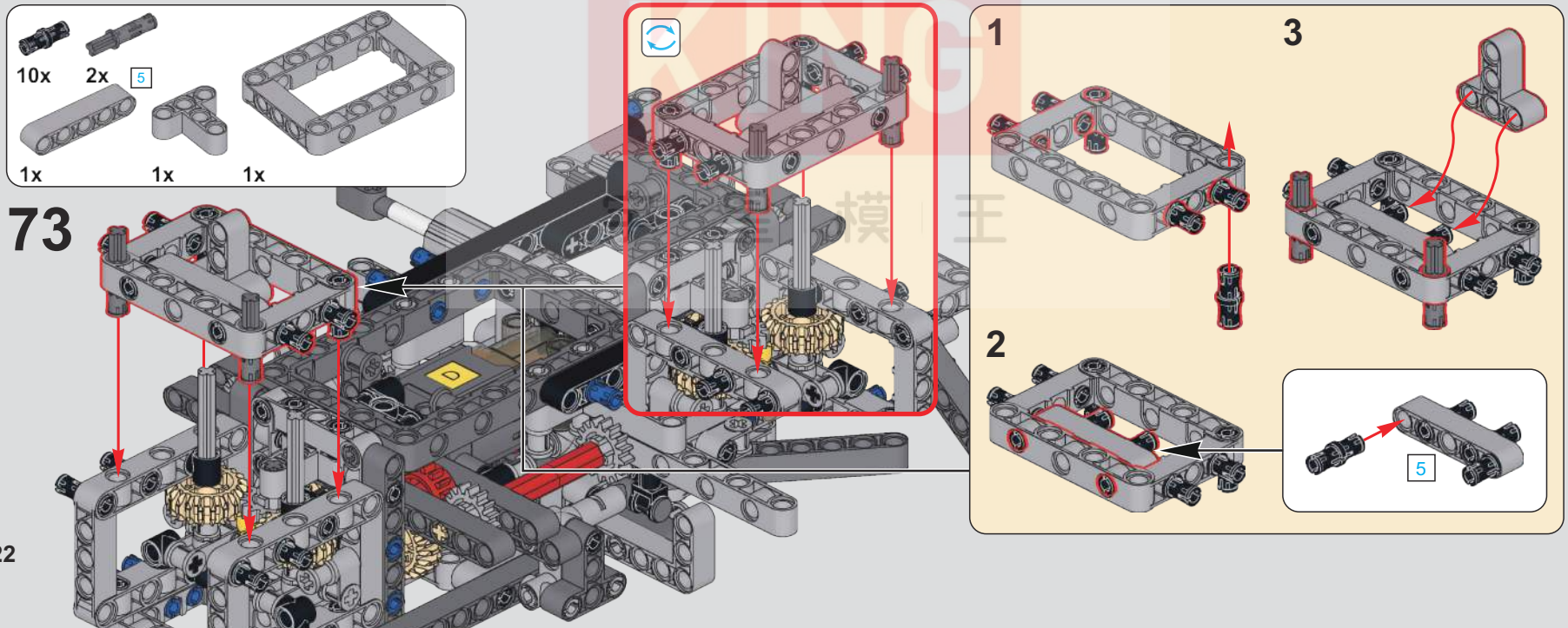
10x
2x
5
1x
1x
1x
73
1
2
3
5

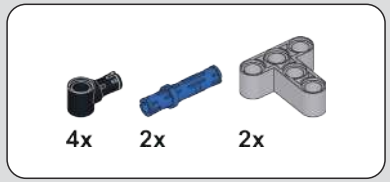

74

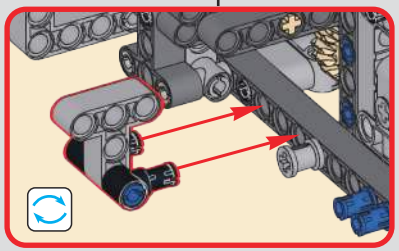

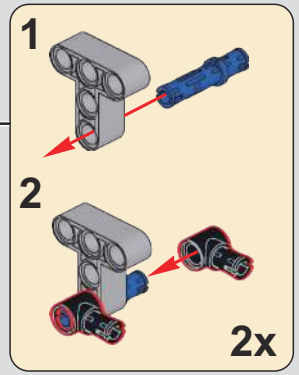

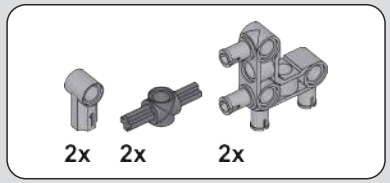

75

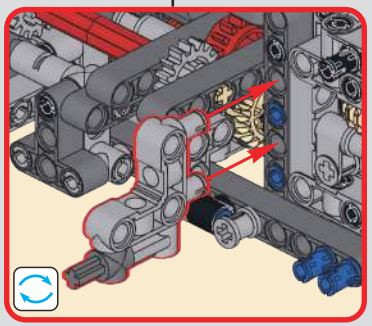

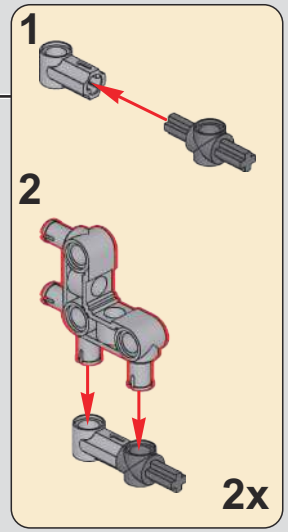

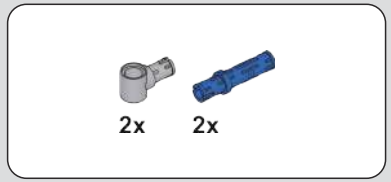

76

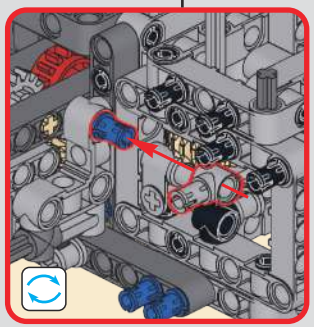

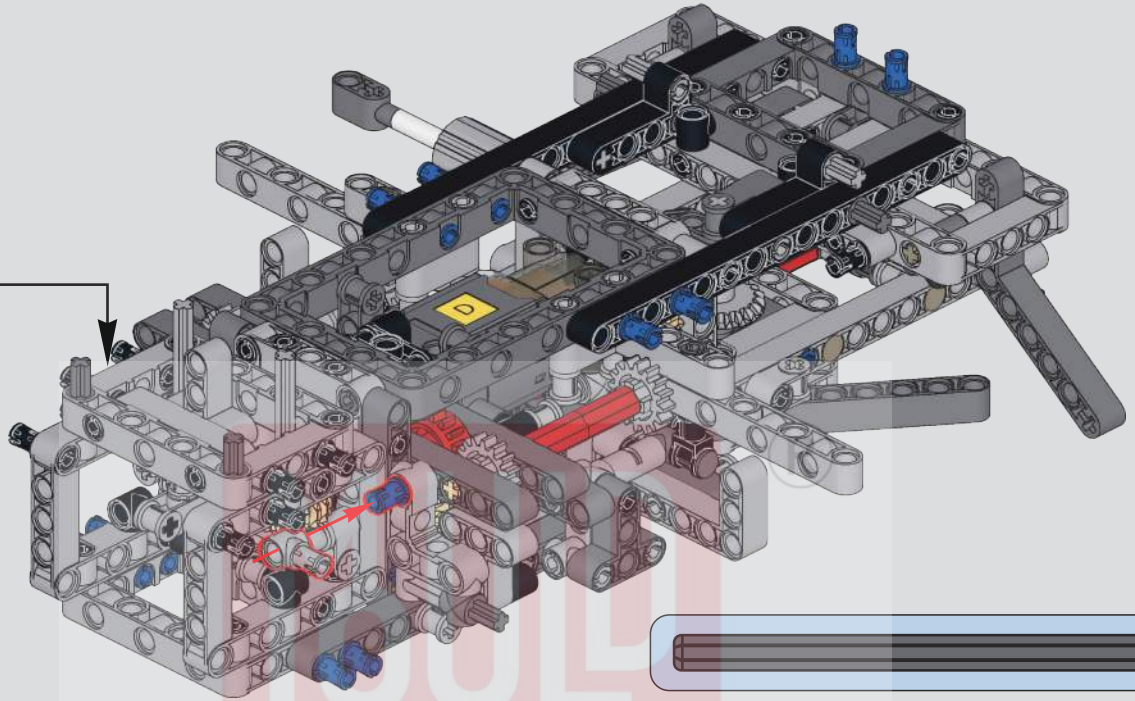

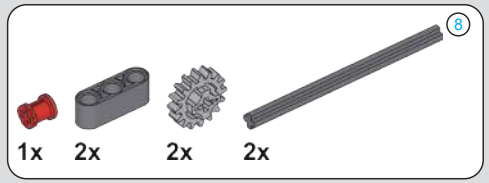

77

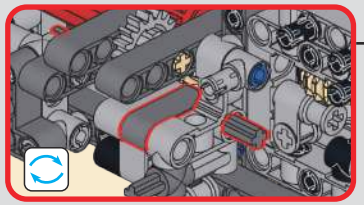

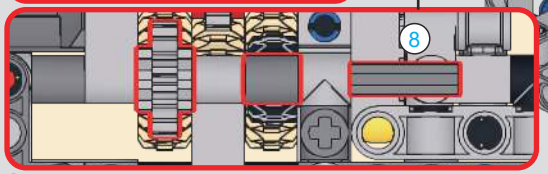

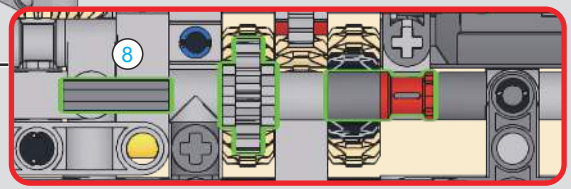

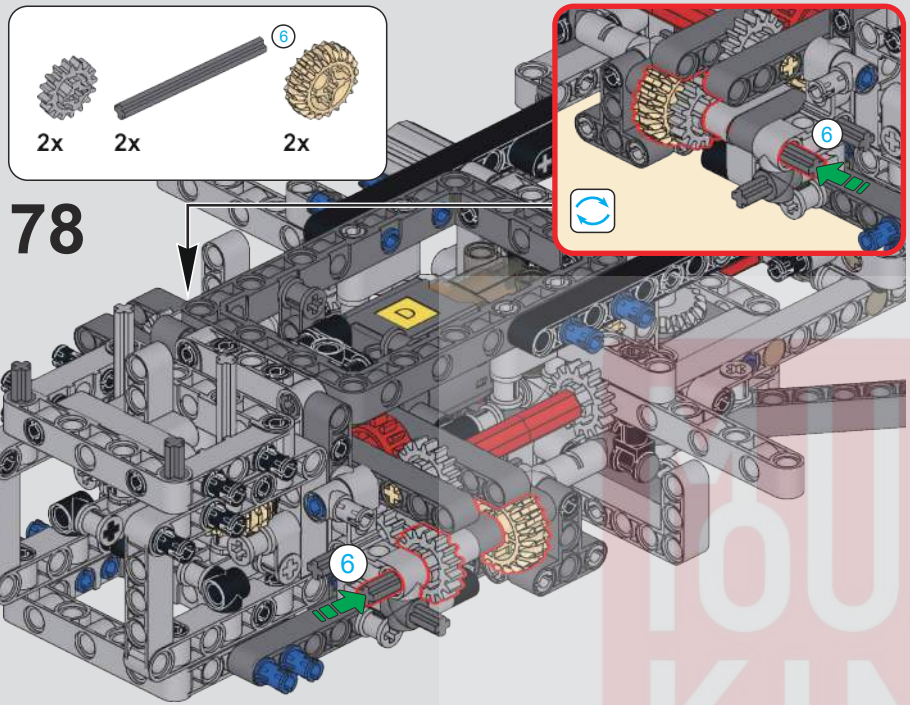

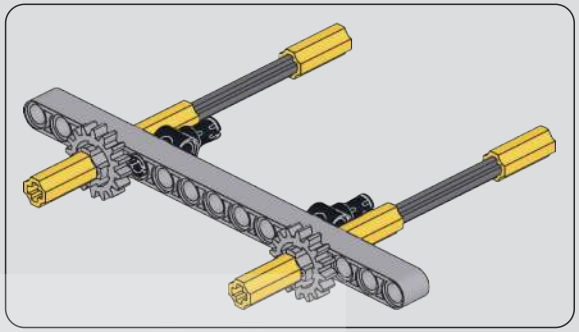

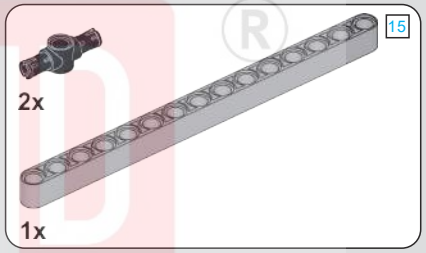

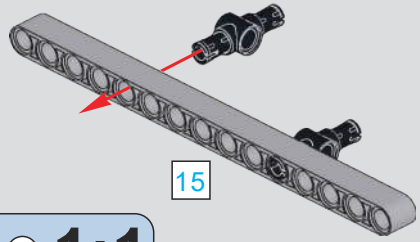

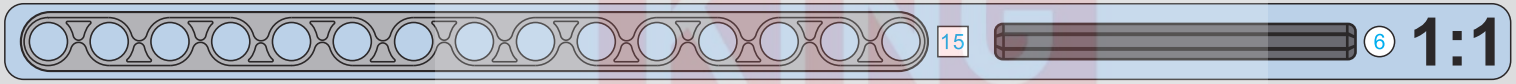

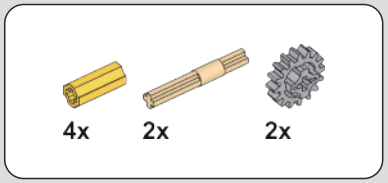

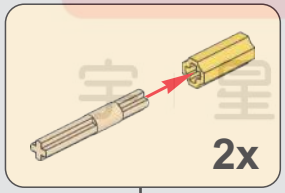

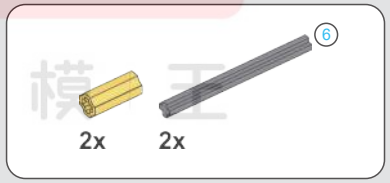

80

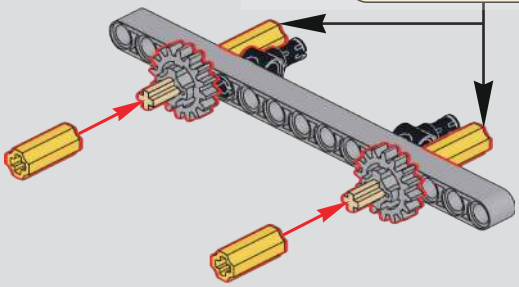

81

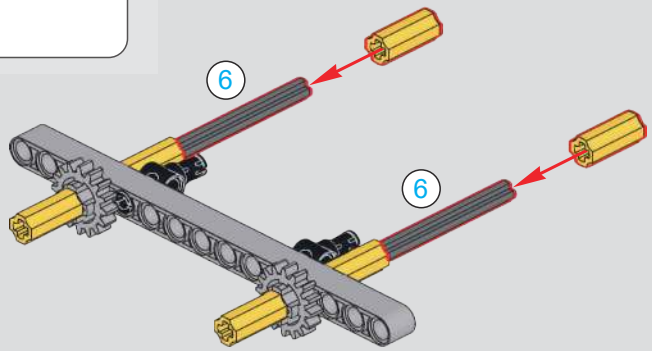

82

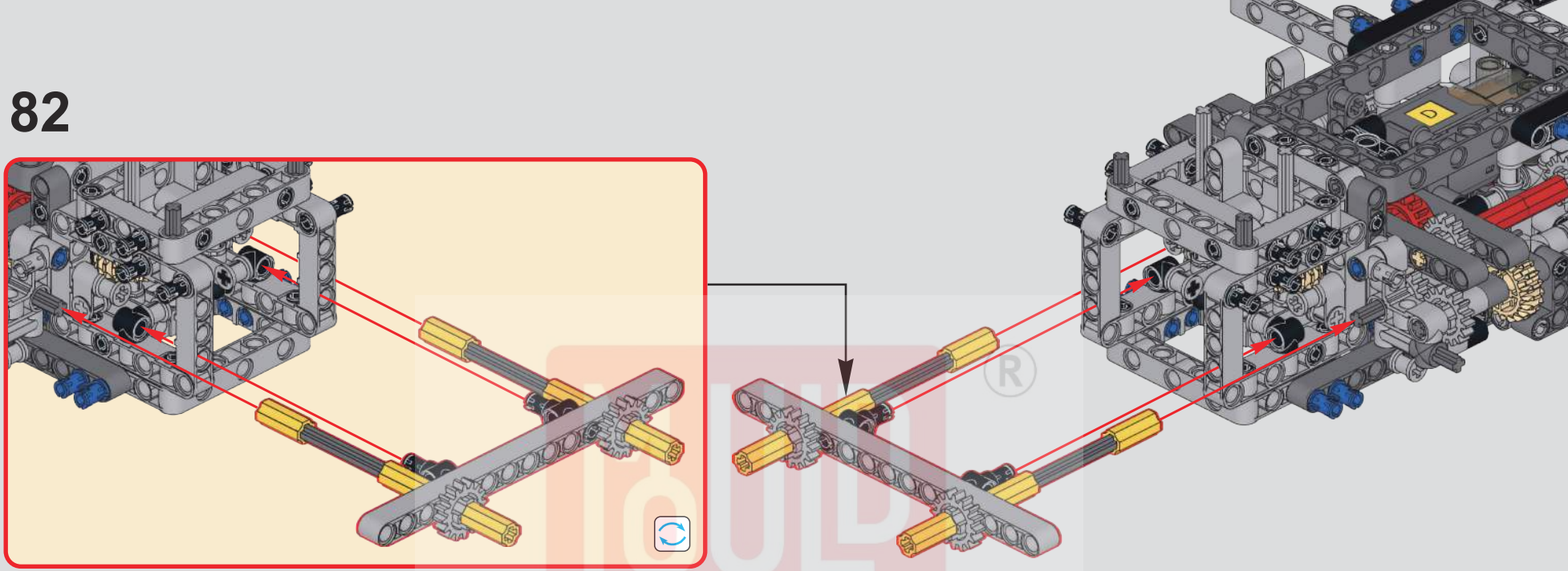

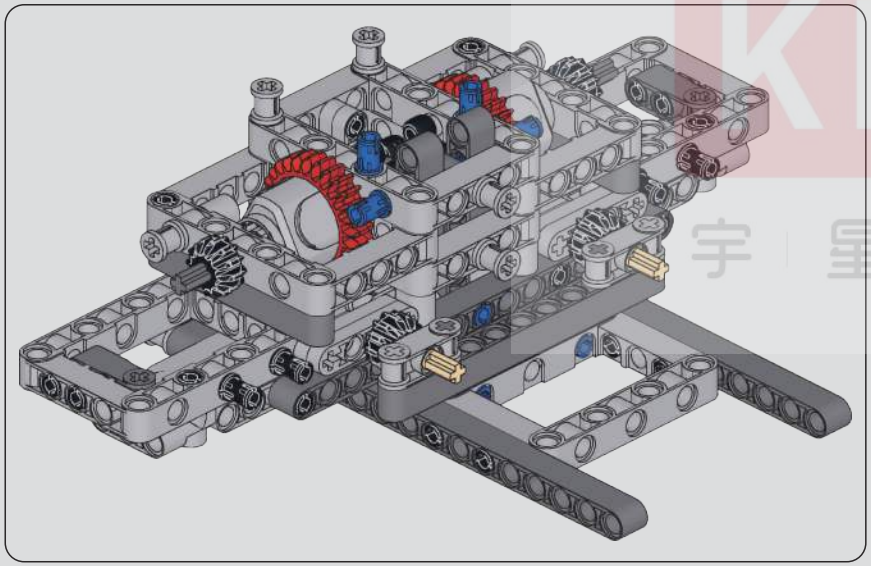

83

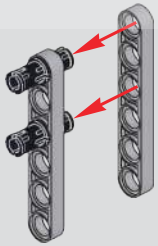

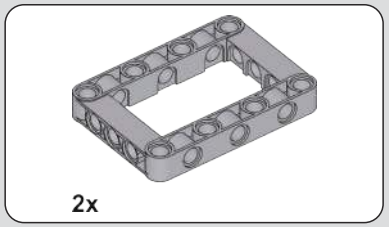

84

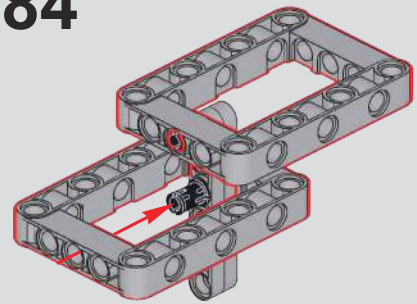

TOUL KING ®
宇 星 模 王

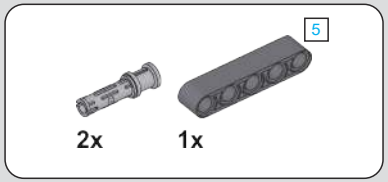
5
2x
1x

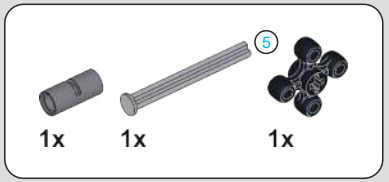
5
1x
1x
1x

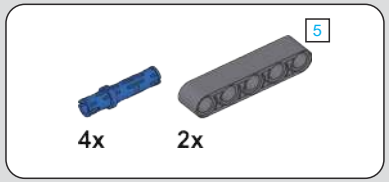
5
4x
2x

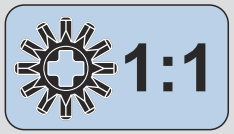
1:1

85

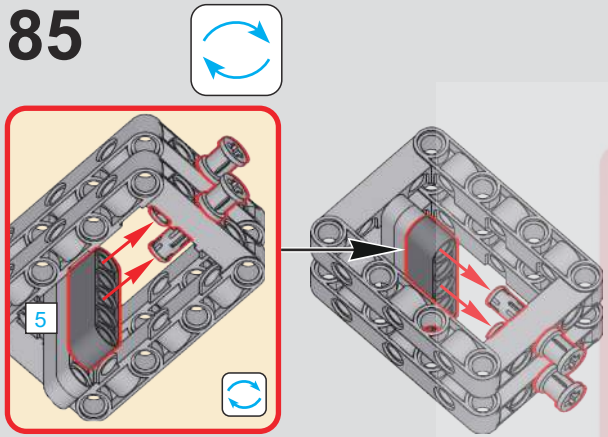
5

86

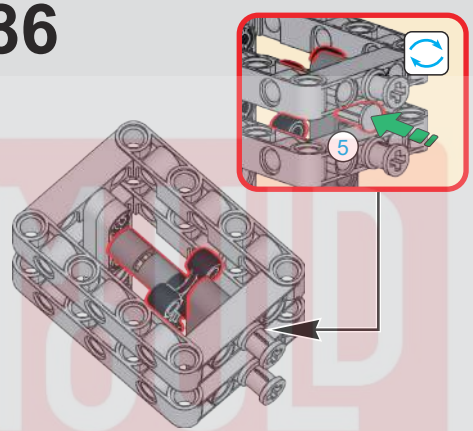
5

87

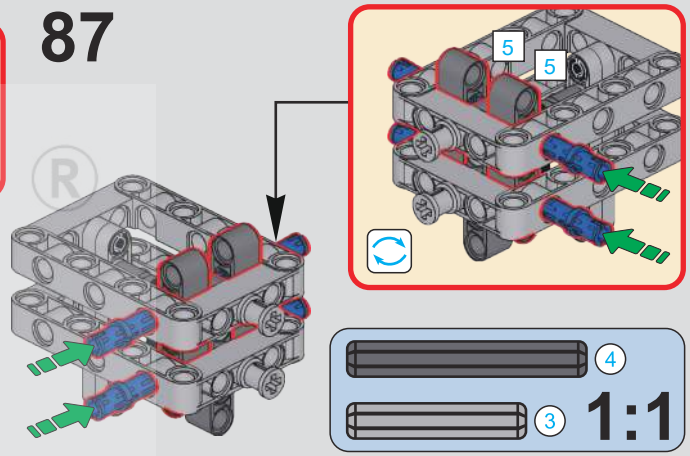
5
5
4
3
1:1

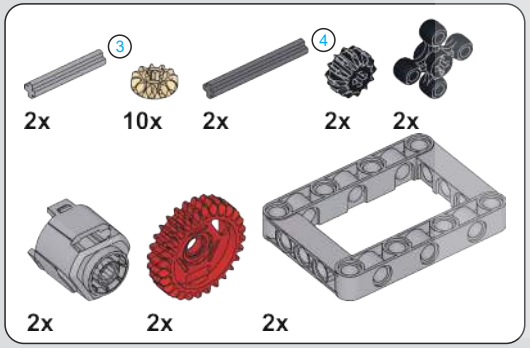
3
4
2x
10x
2x
2x
2x
2x
2x
2x

88

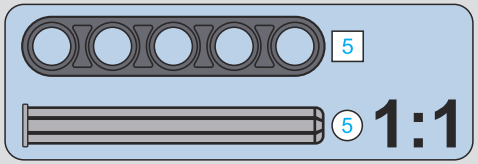
5
5
1:1

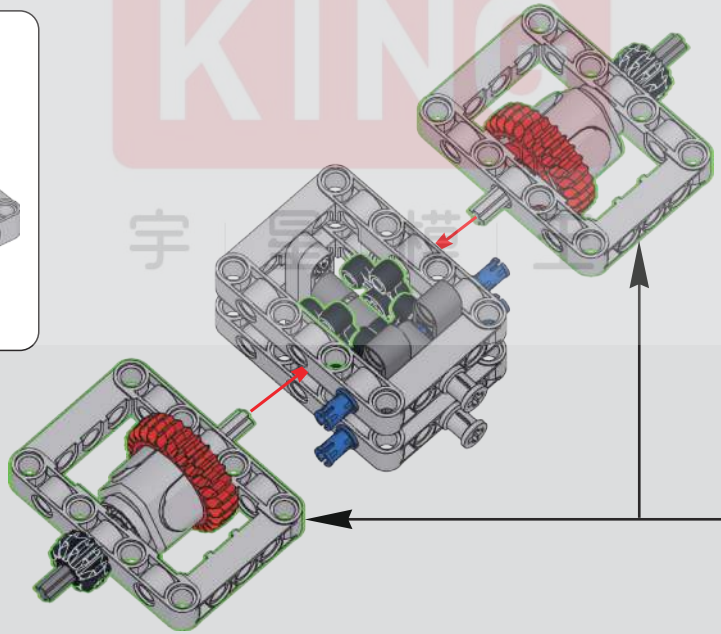

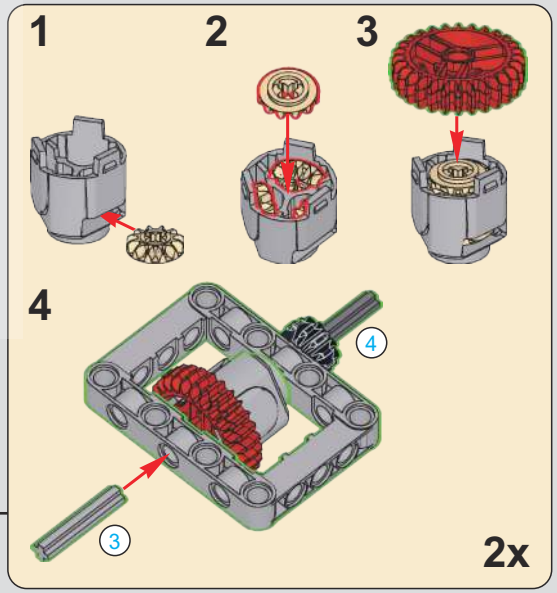
1
2
3
4
4
3
2x

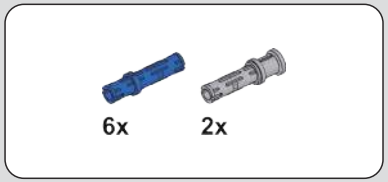

89

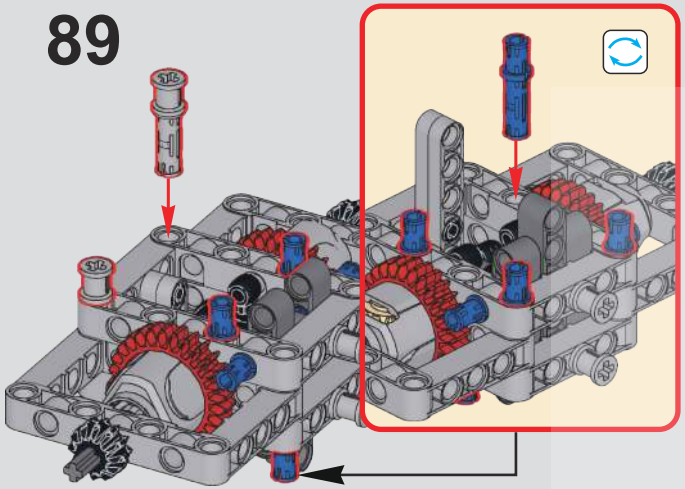

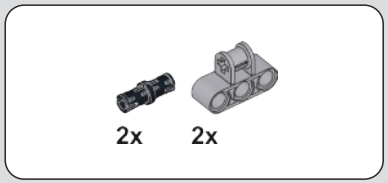

90

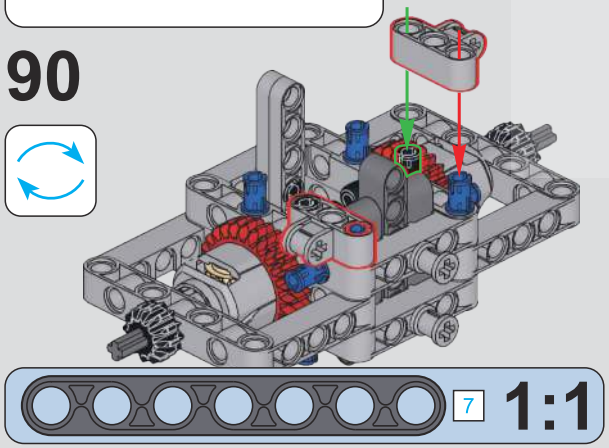

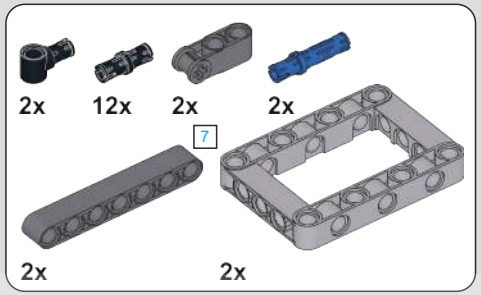

91

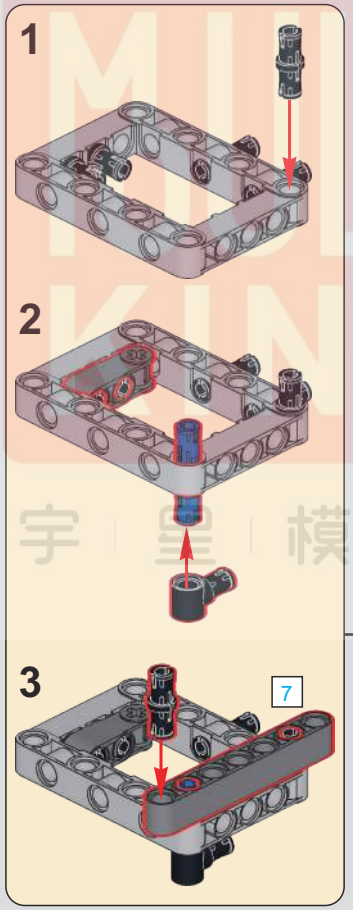

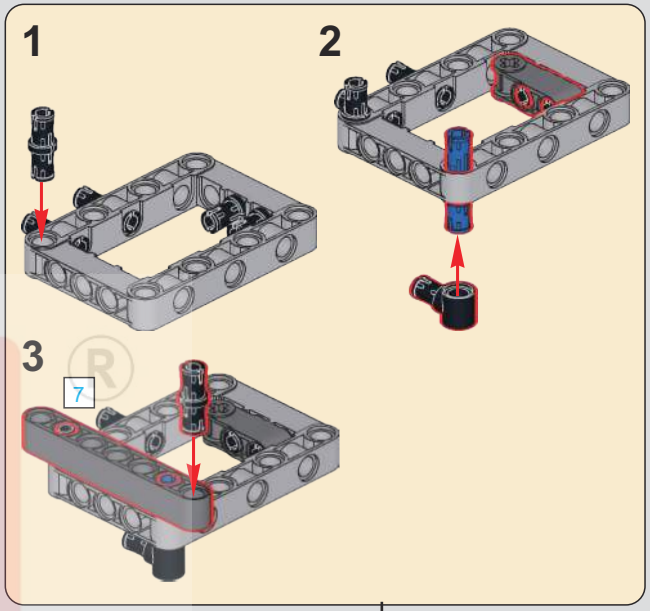

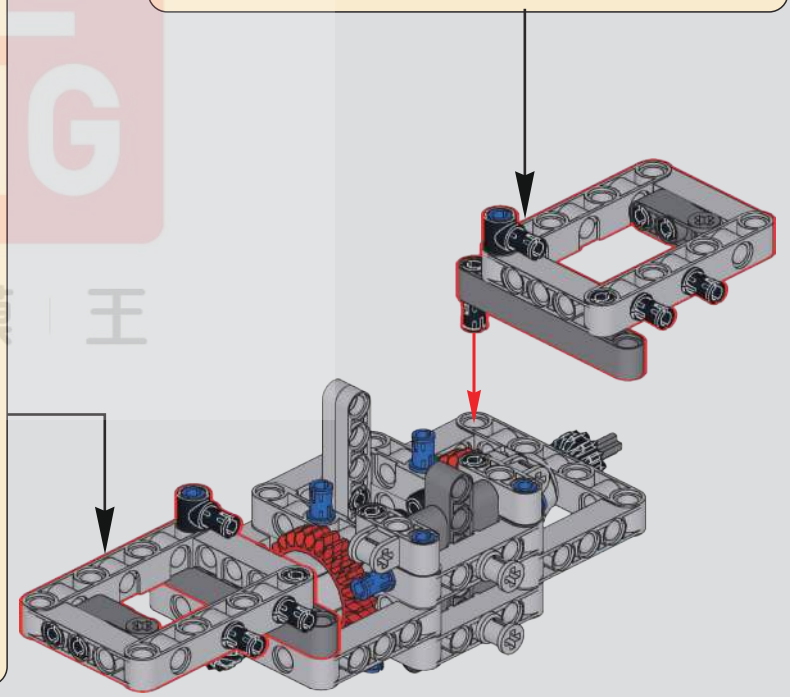

MUD KING ®
宇 皇 模 王

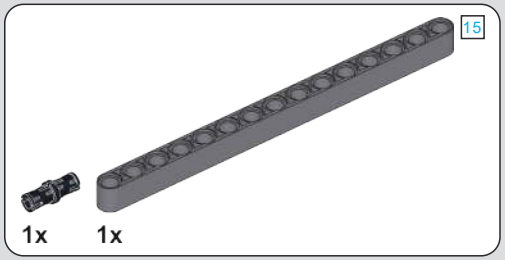

92

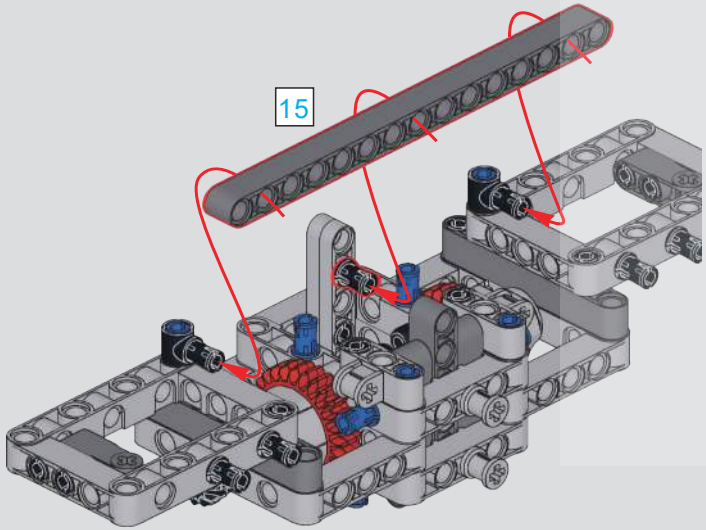

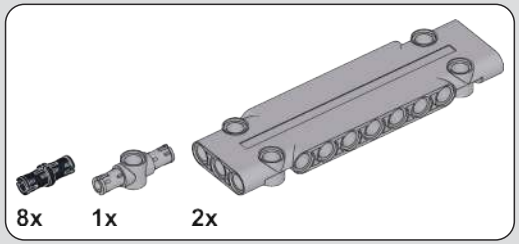

93

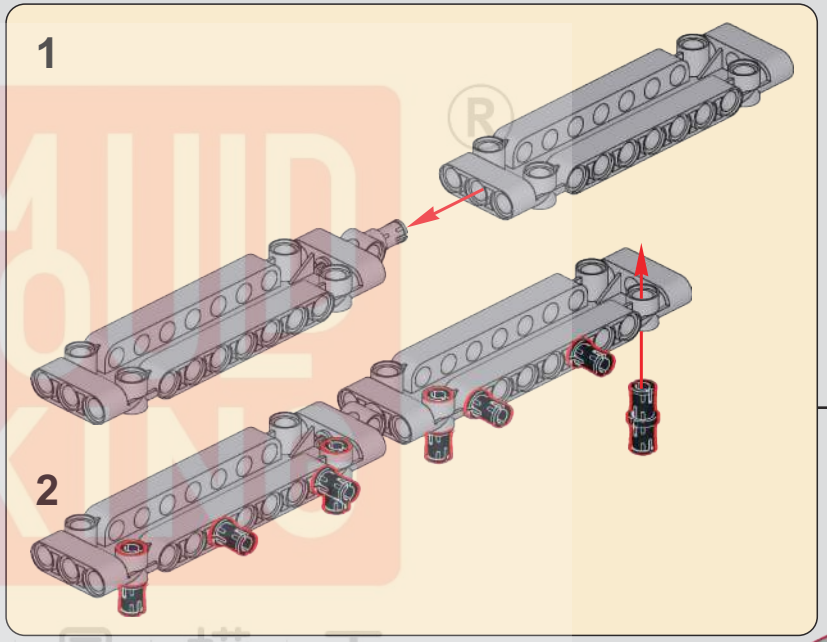

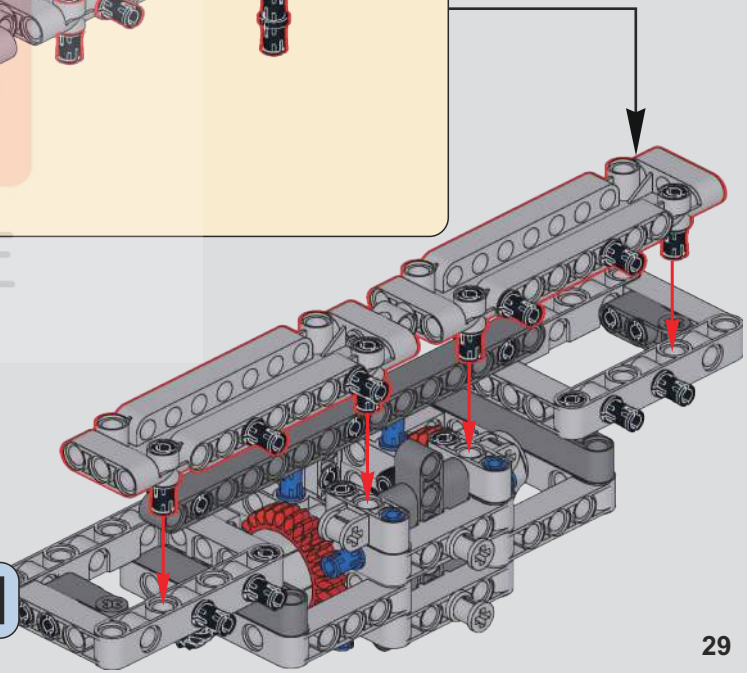

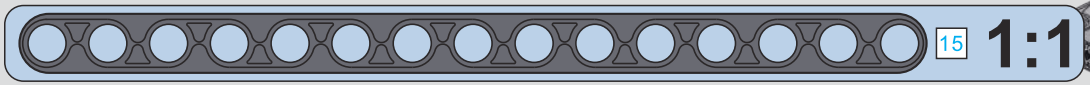

MOLD KING ®
宇 星 模 王

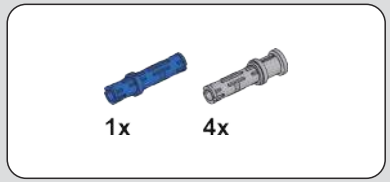

94

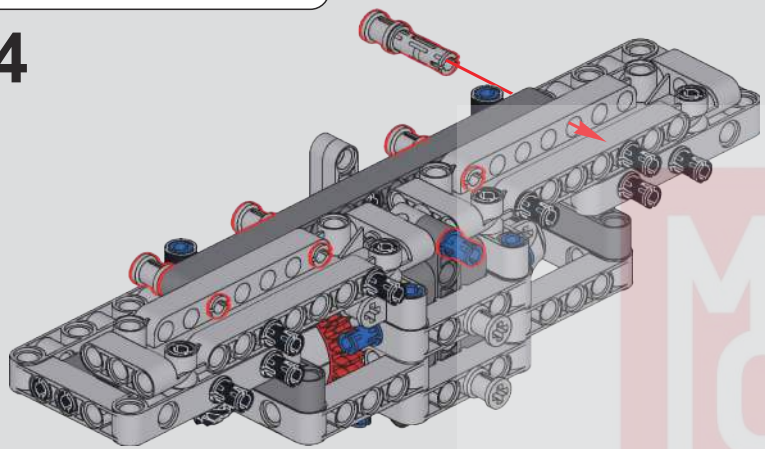

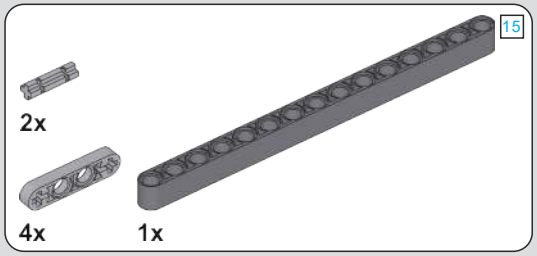

95

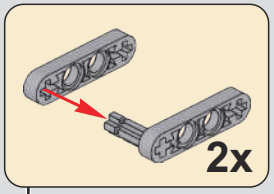

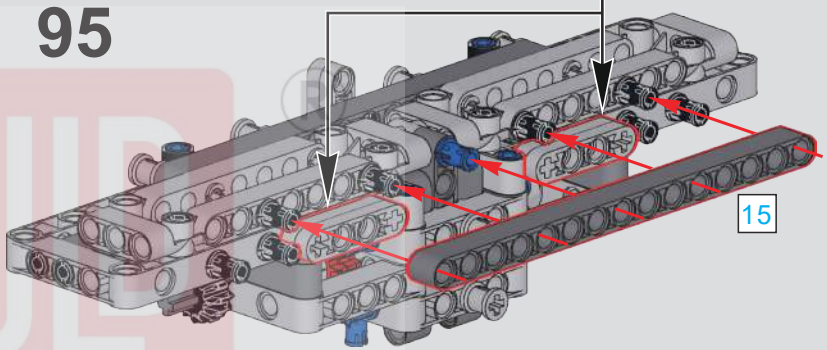

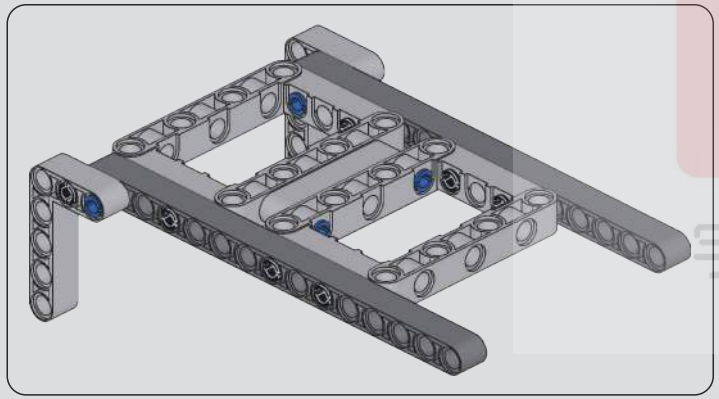

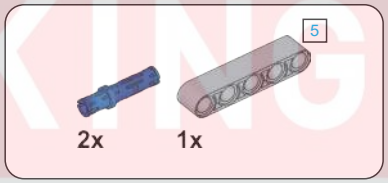

96

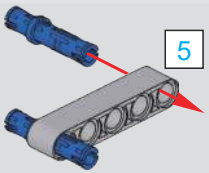

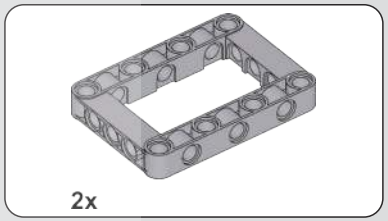

97

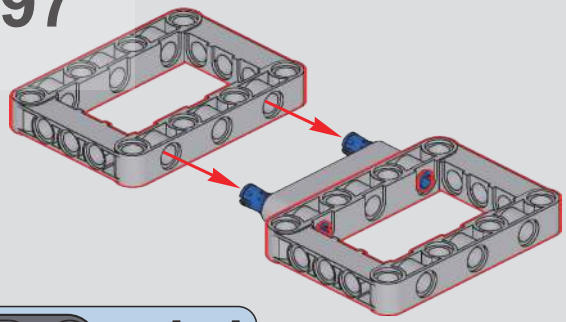

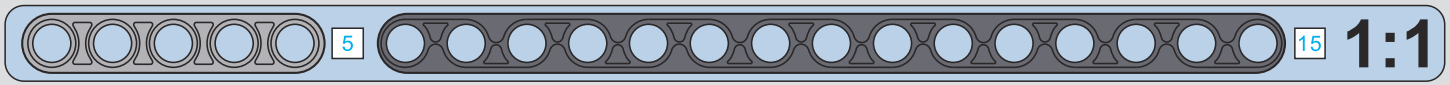

MOULD KING
宇星模王

98

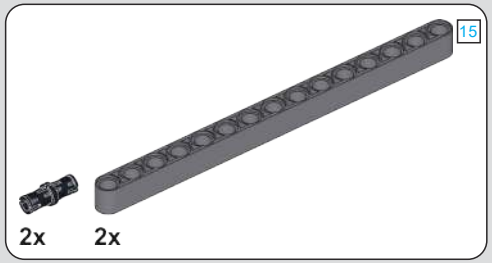

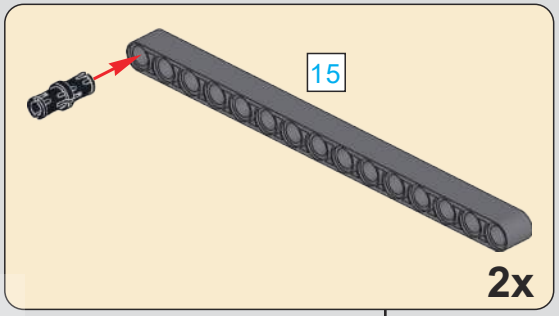

99

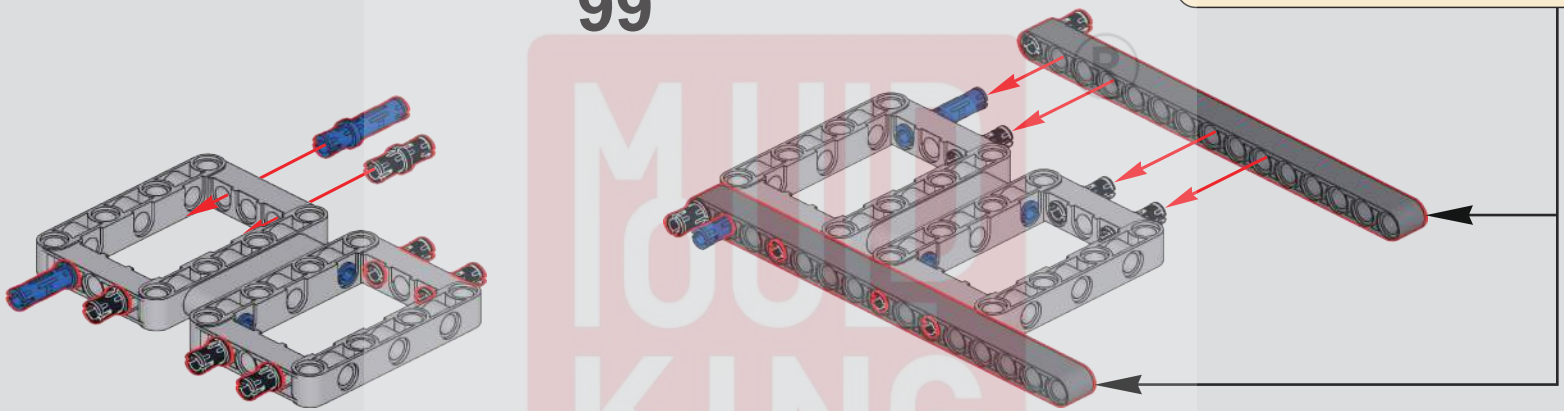

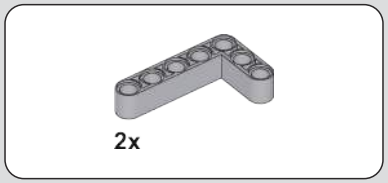

100

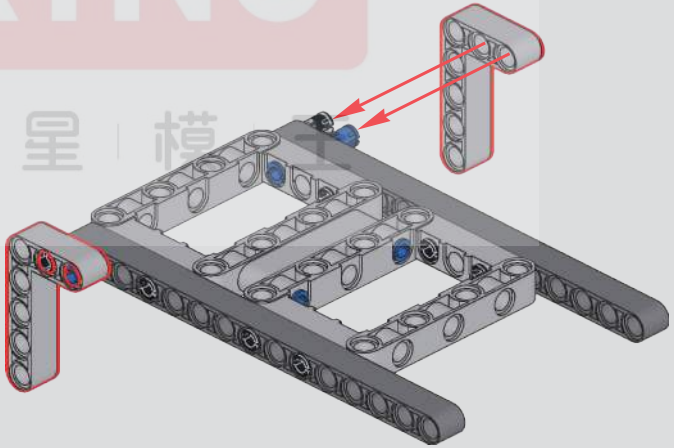

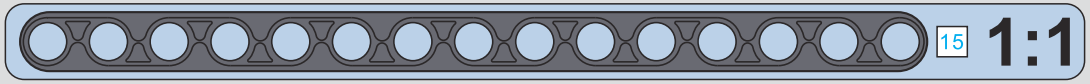

MOULD KING
宇 星 模 王

3x

101

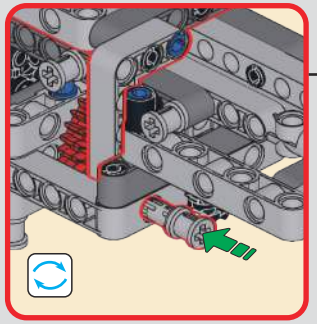

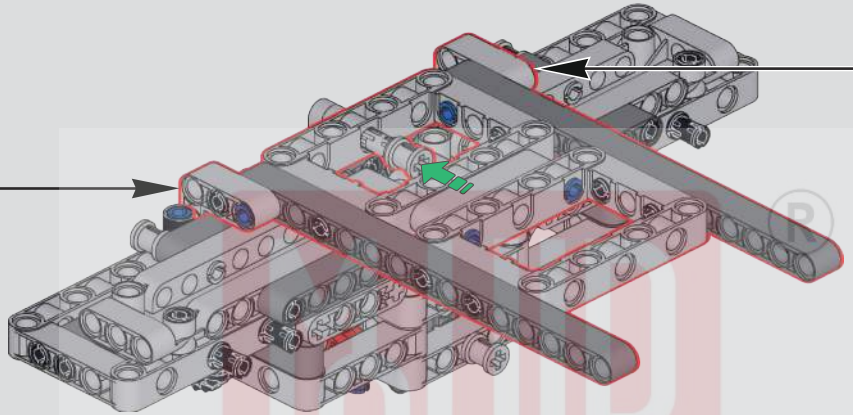

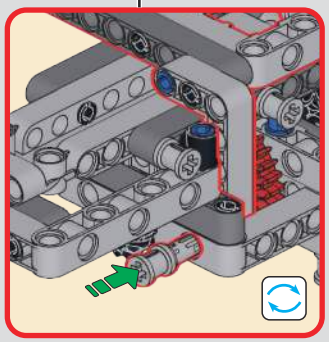

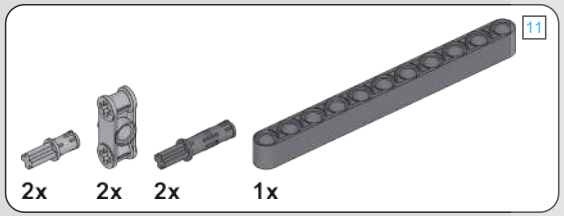

102

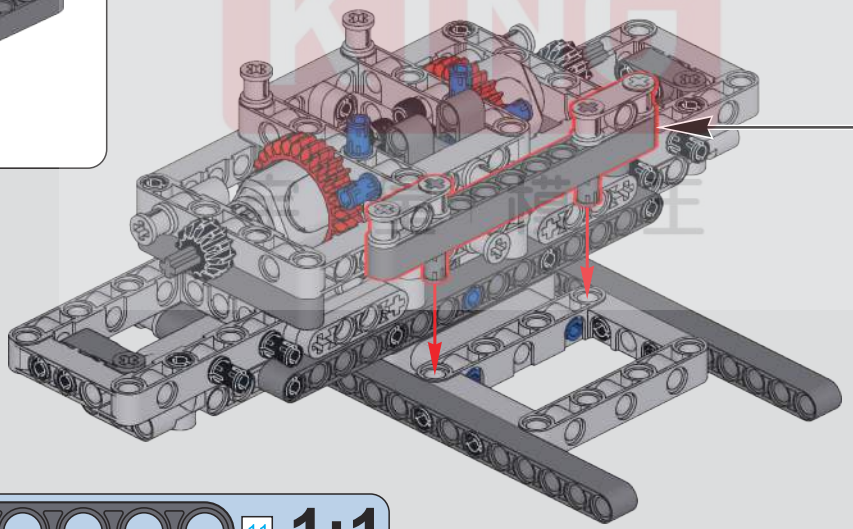

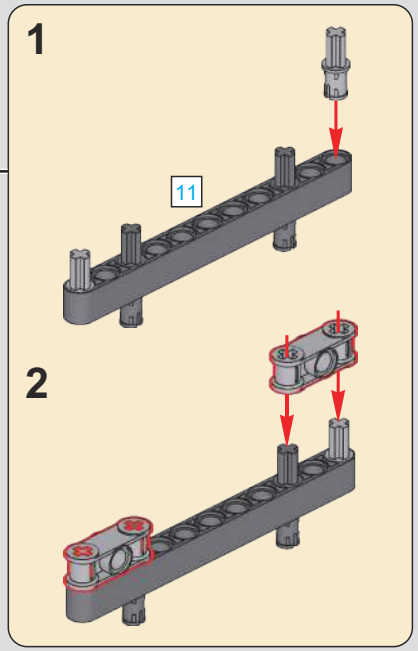

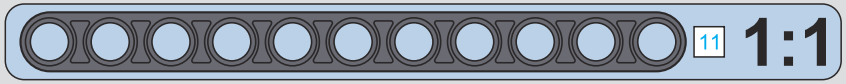

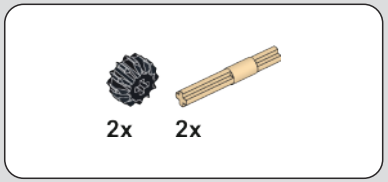

103

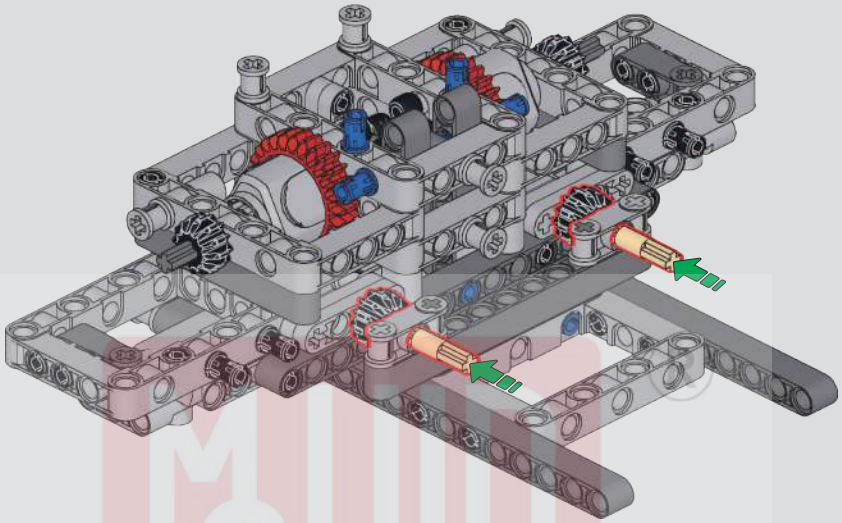

104

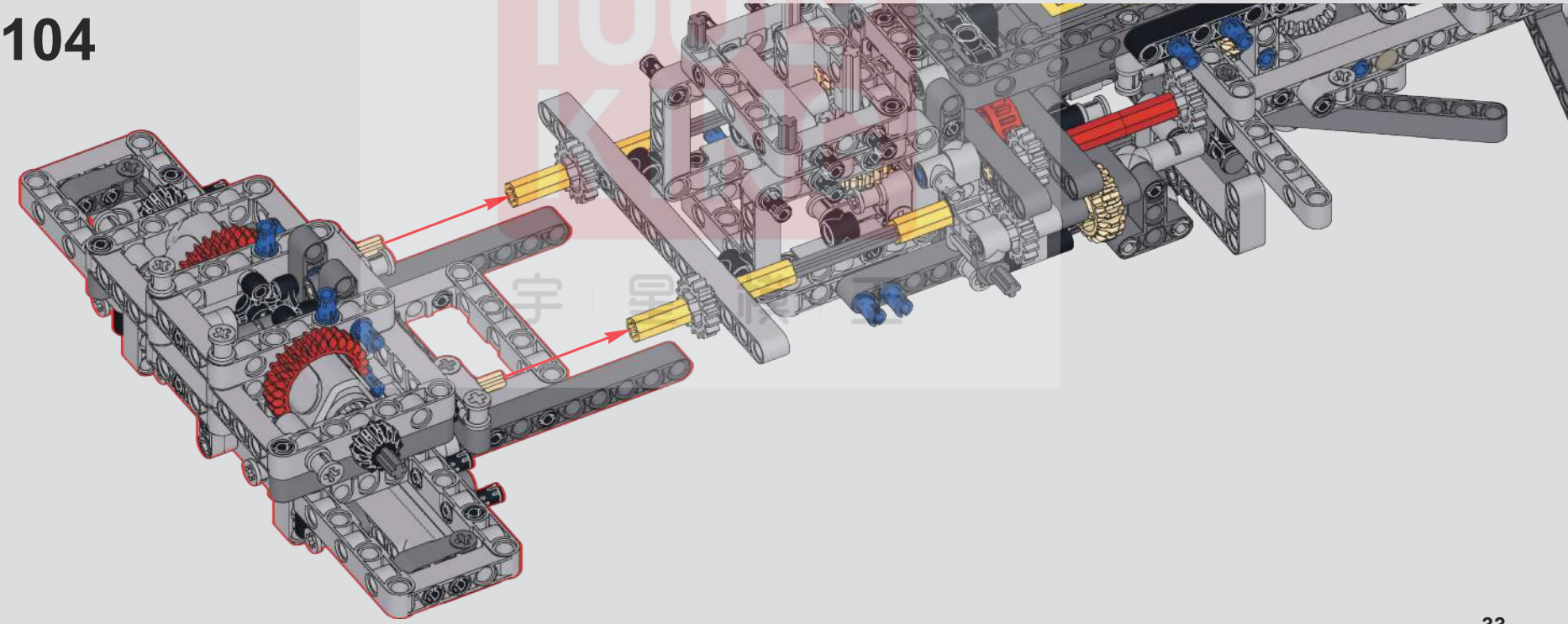

105

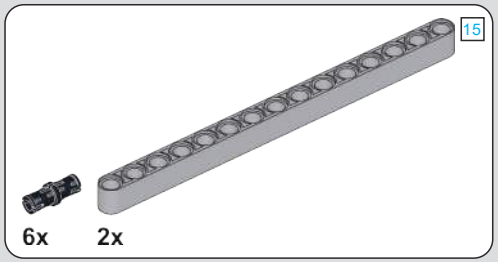

106

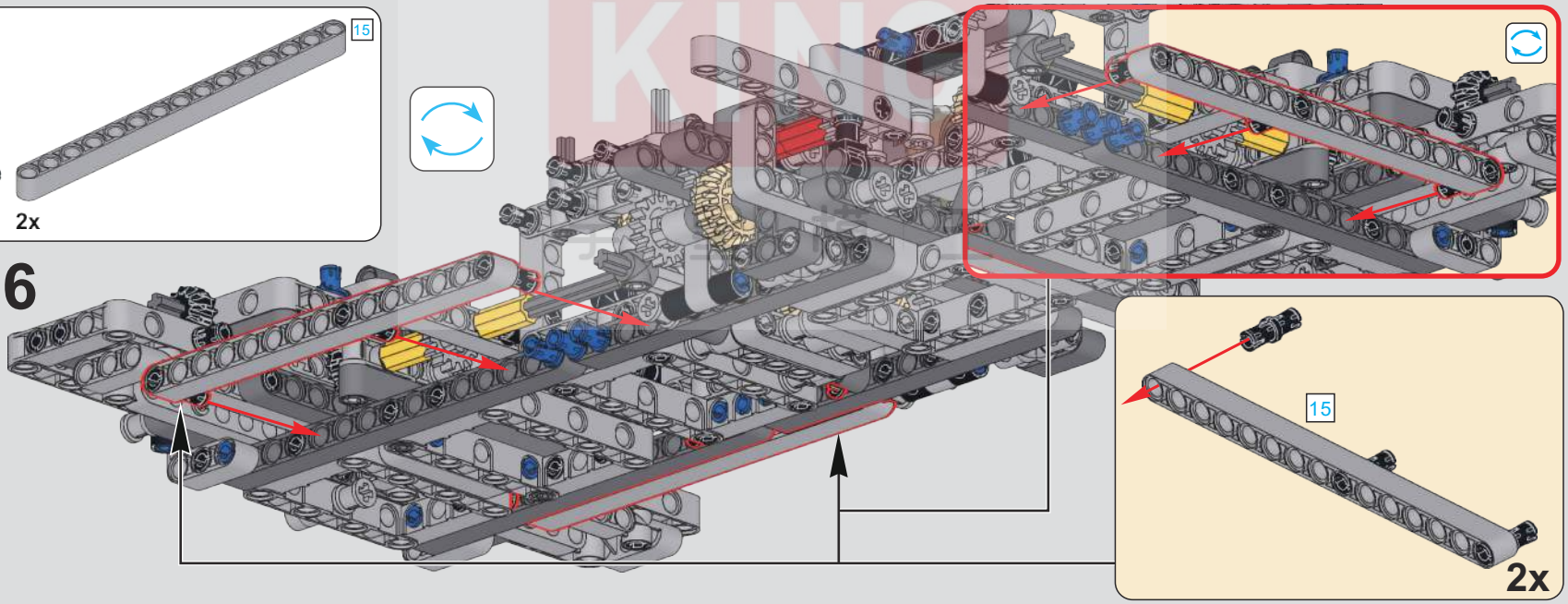

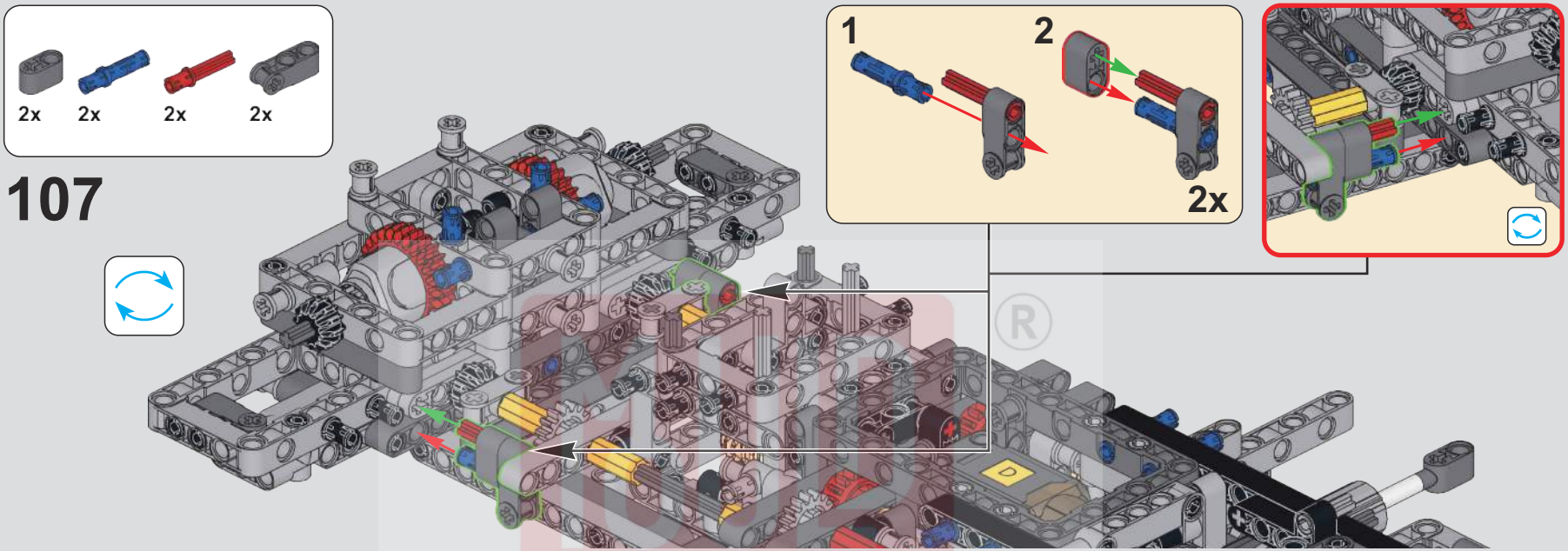
2x
2x
2x
2x
107
1
2
2x

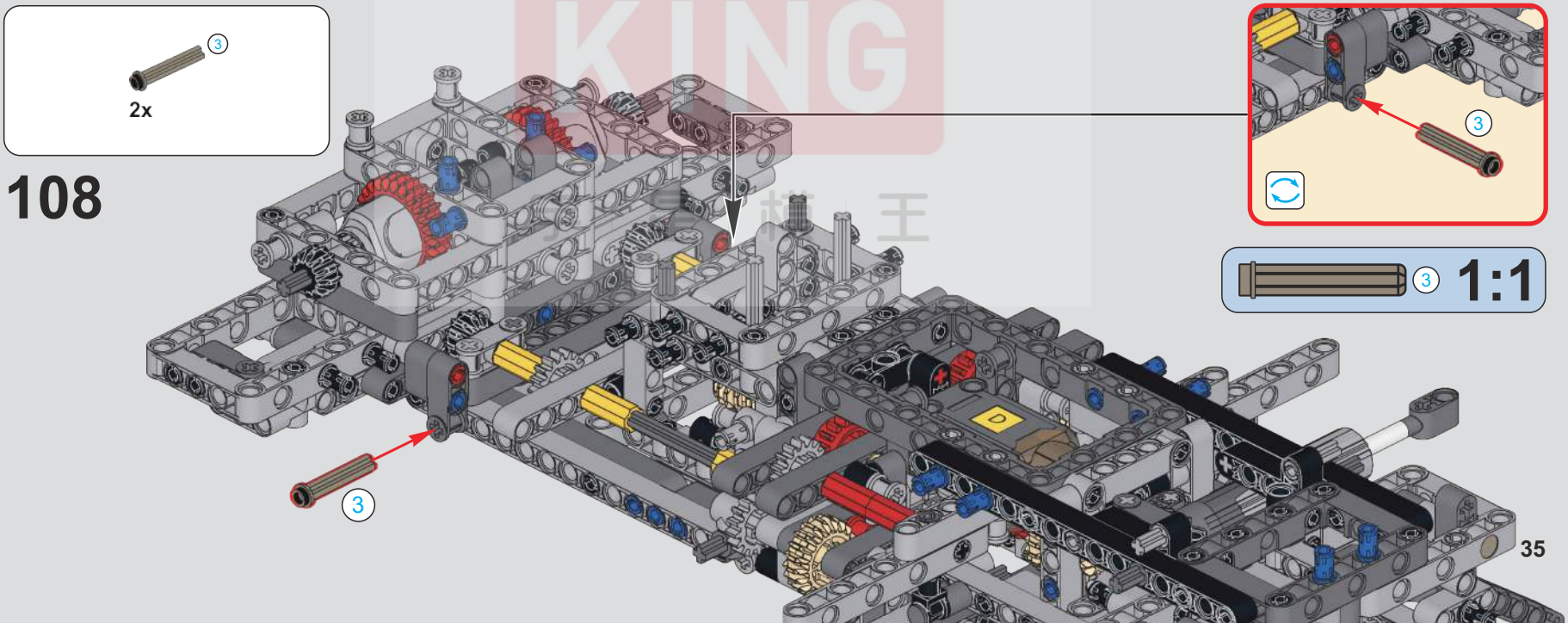
3
2x
108
3
3
3
1:1

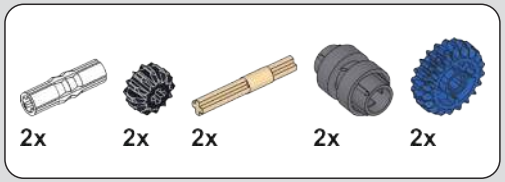

109

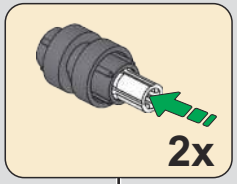

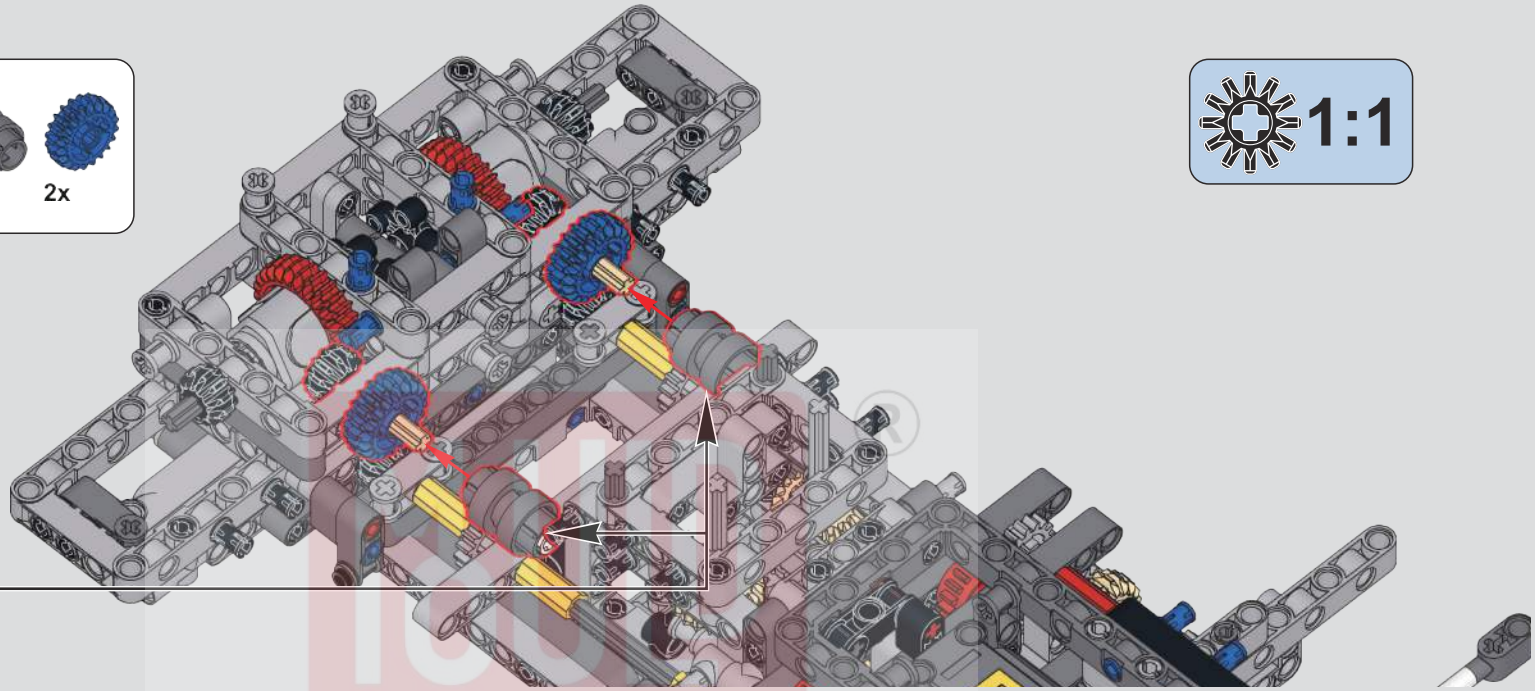

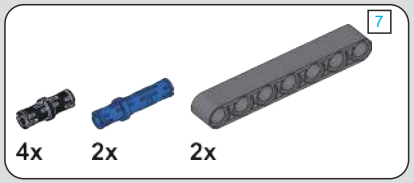

110

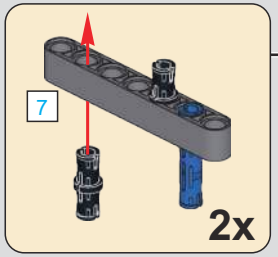

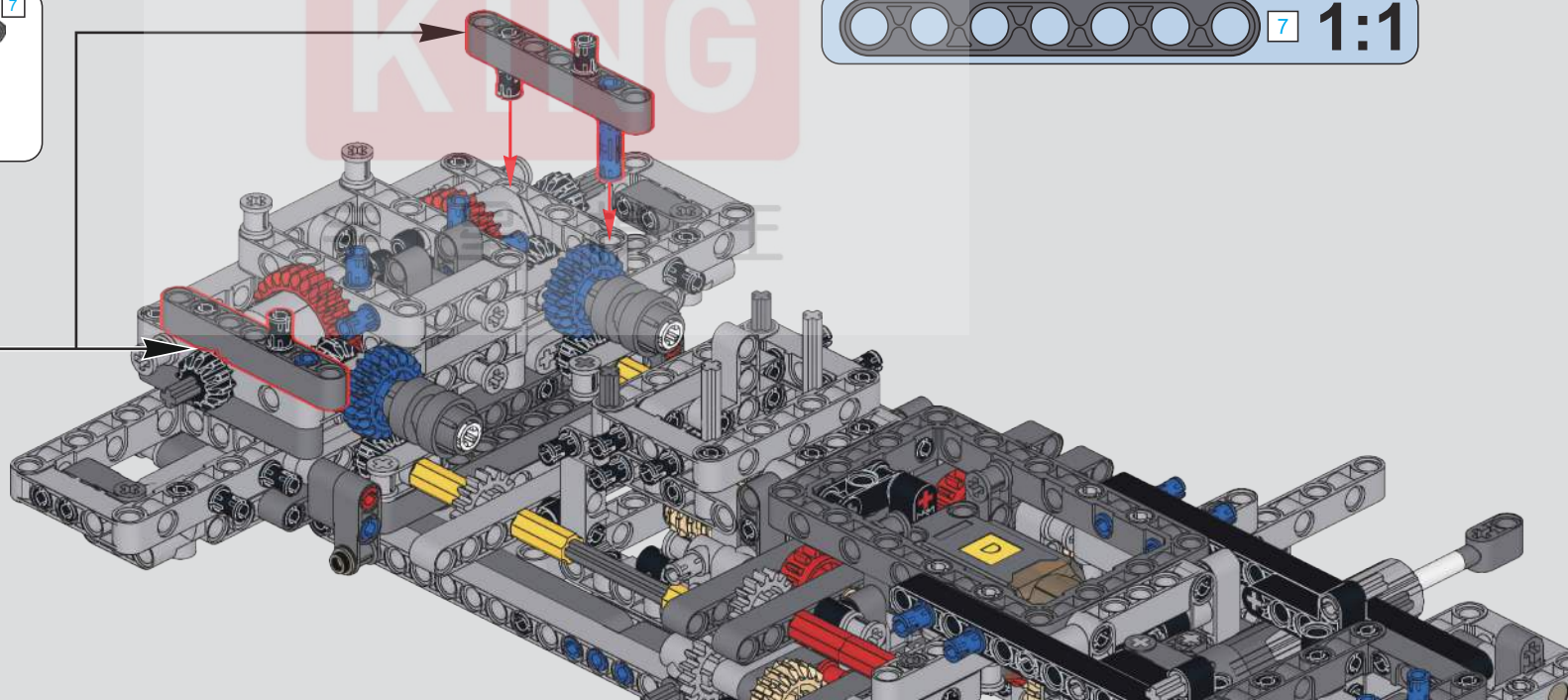

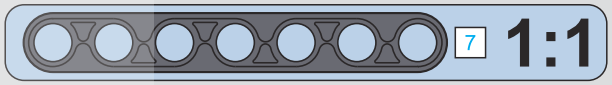

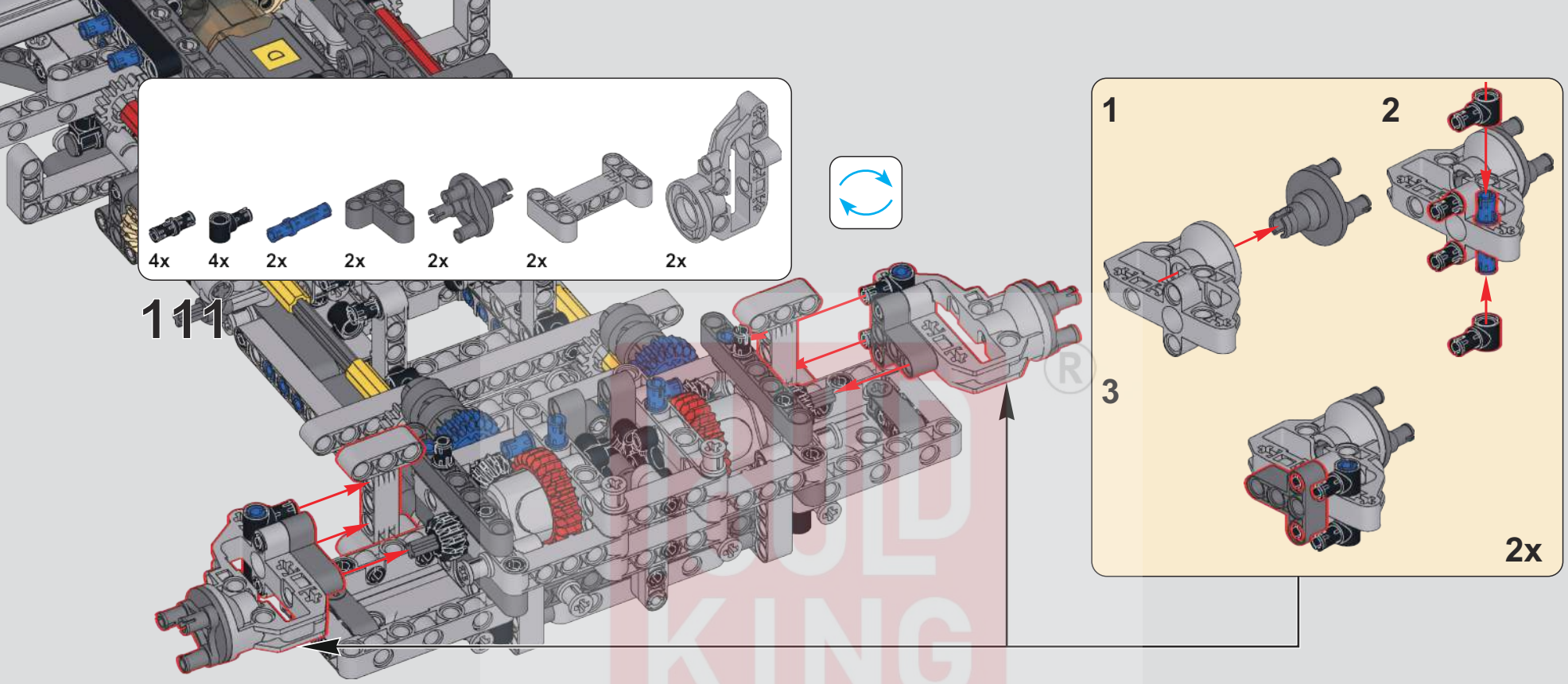
4x
4x
2x
2x
2x
2x
2x
111
1
2
3
2x

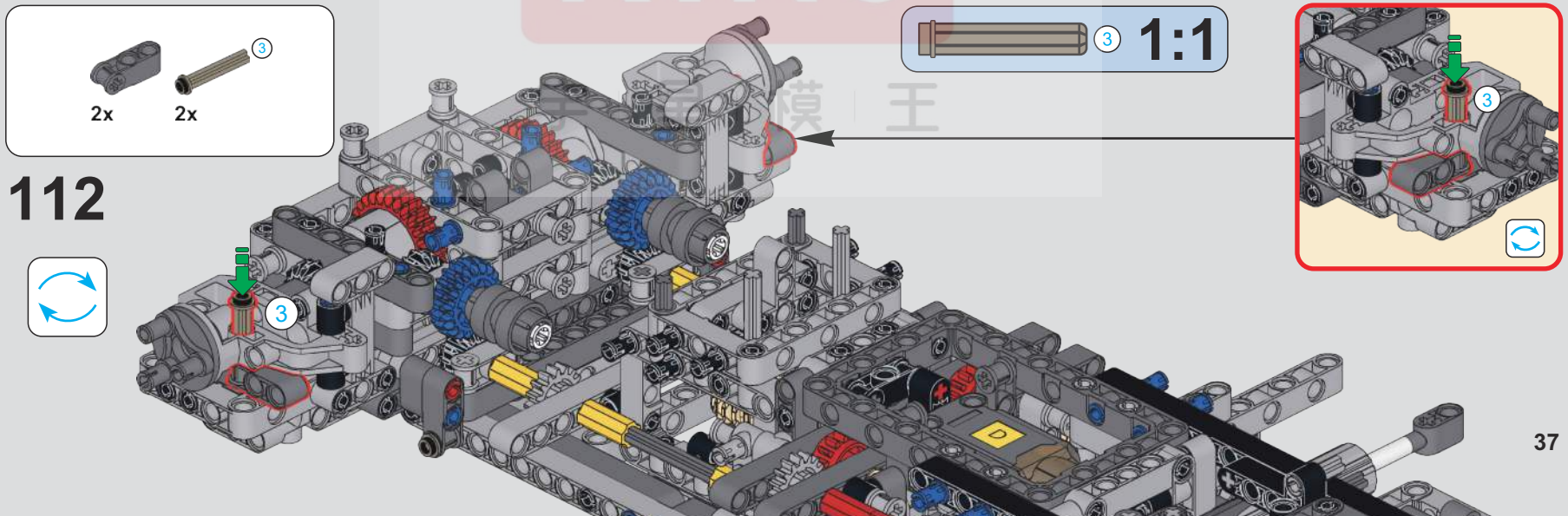
2x
2x
3
1:1
112
3

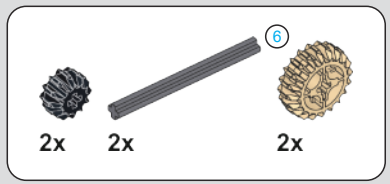

113

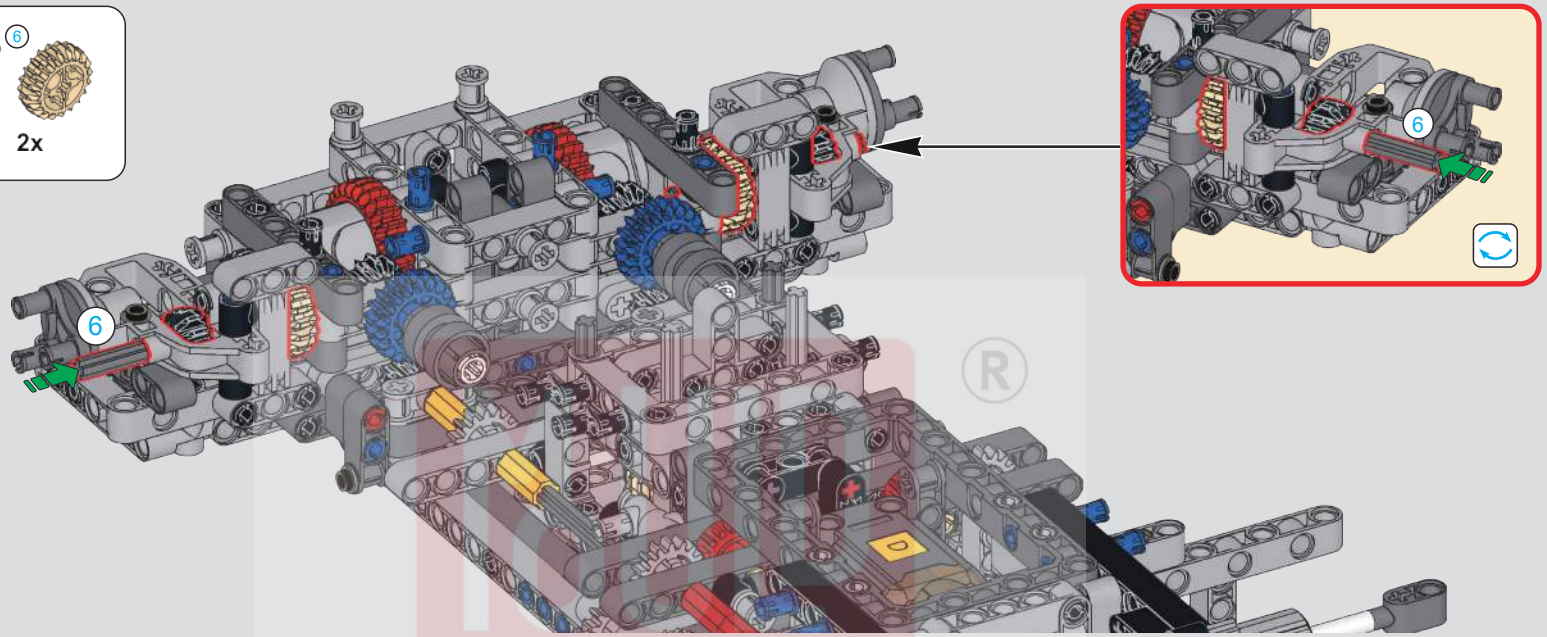

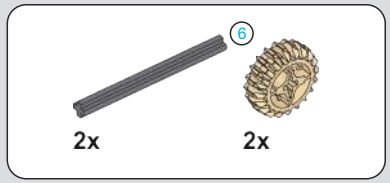

114

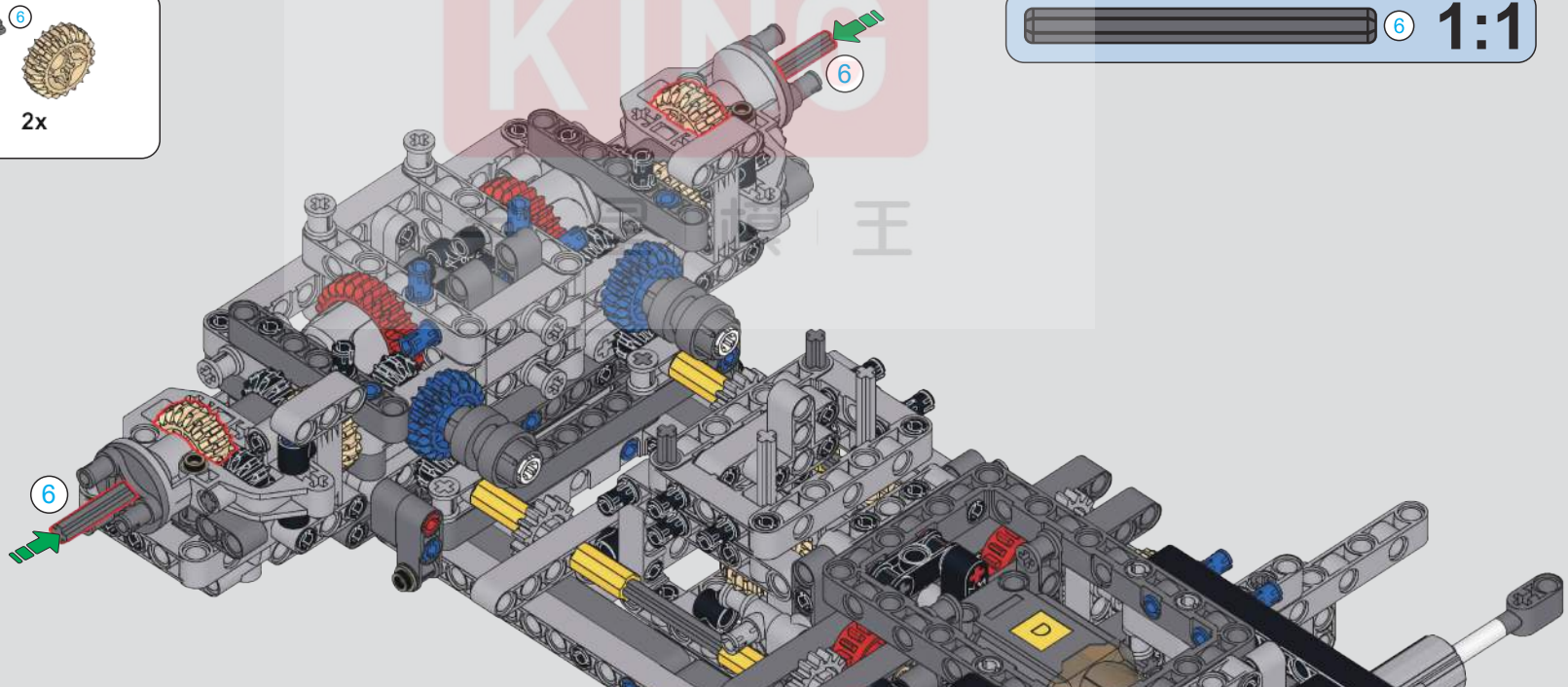

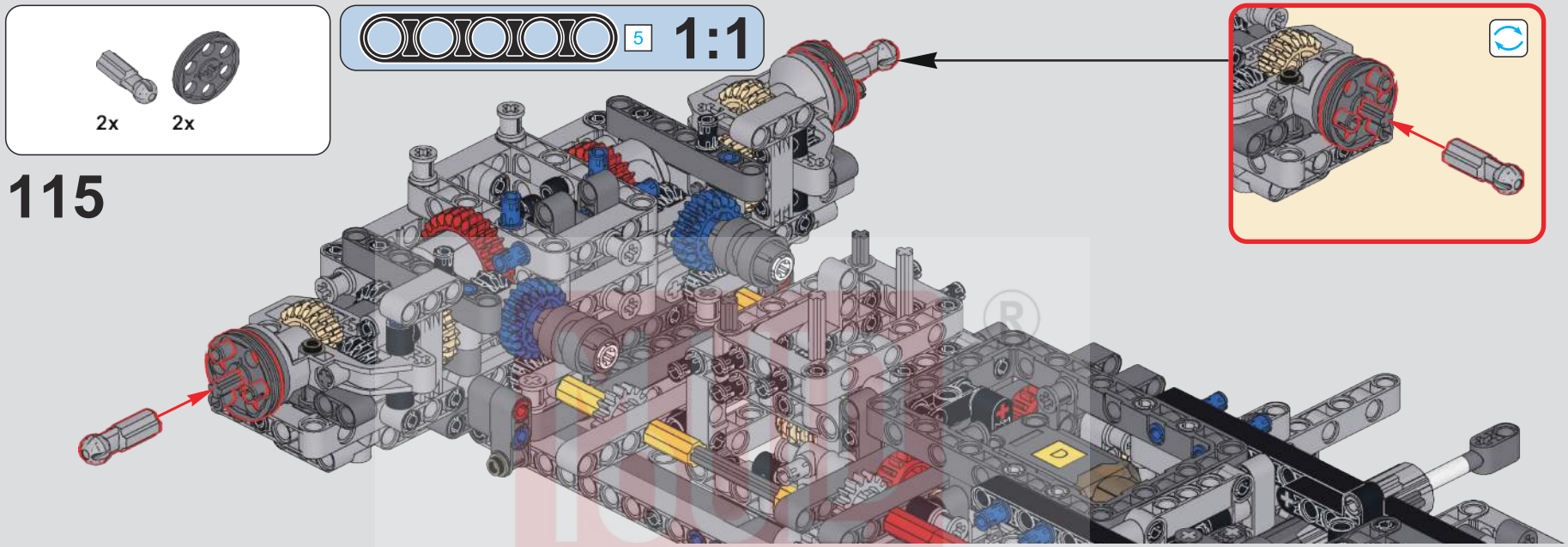
2x
2x
5
1:1
115

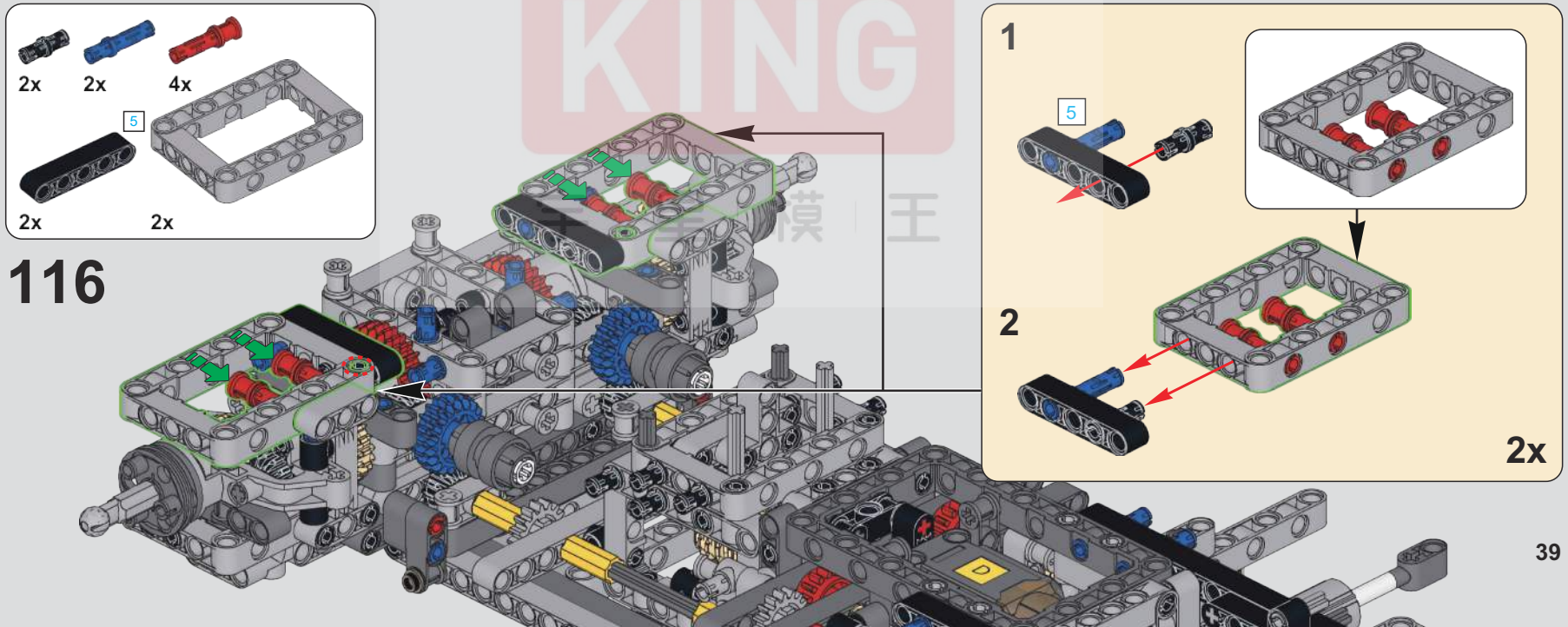
2x
2x
4x
5
2x
2x
116
1
5
2
2x

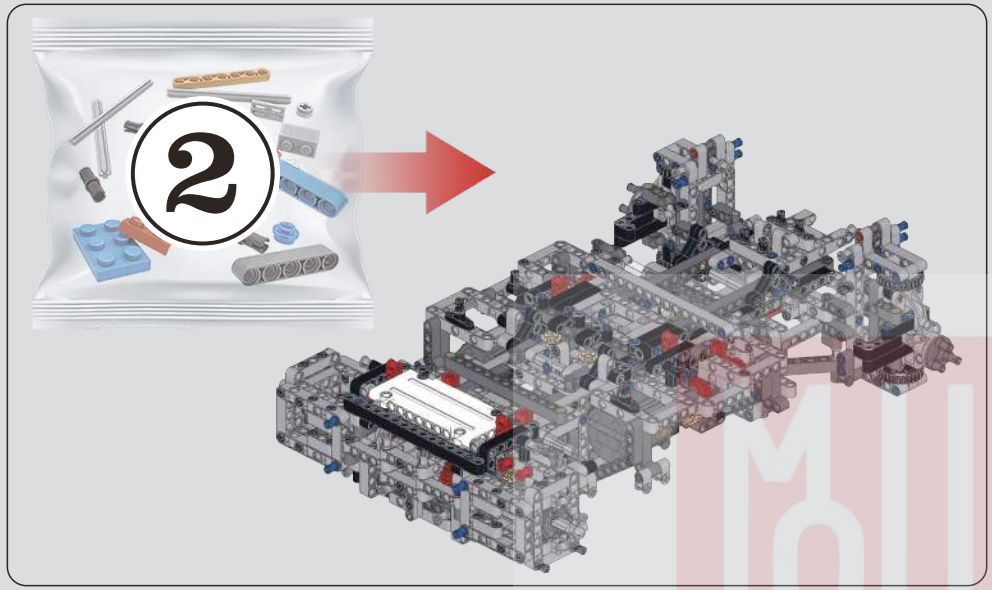

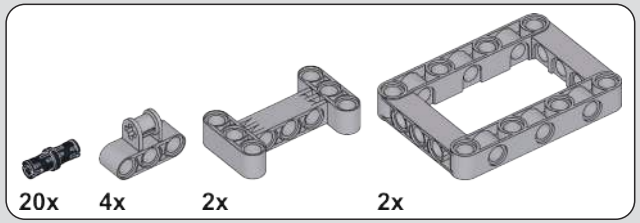

117

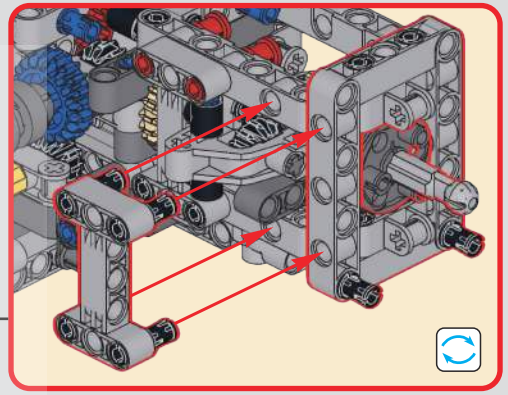

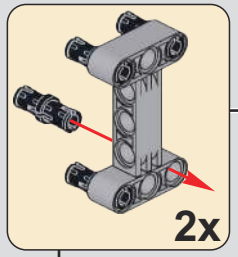

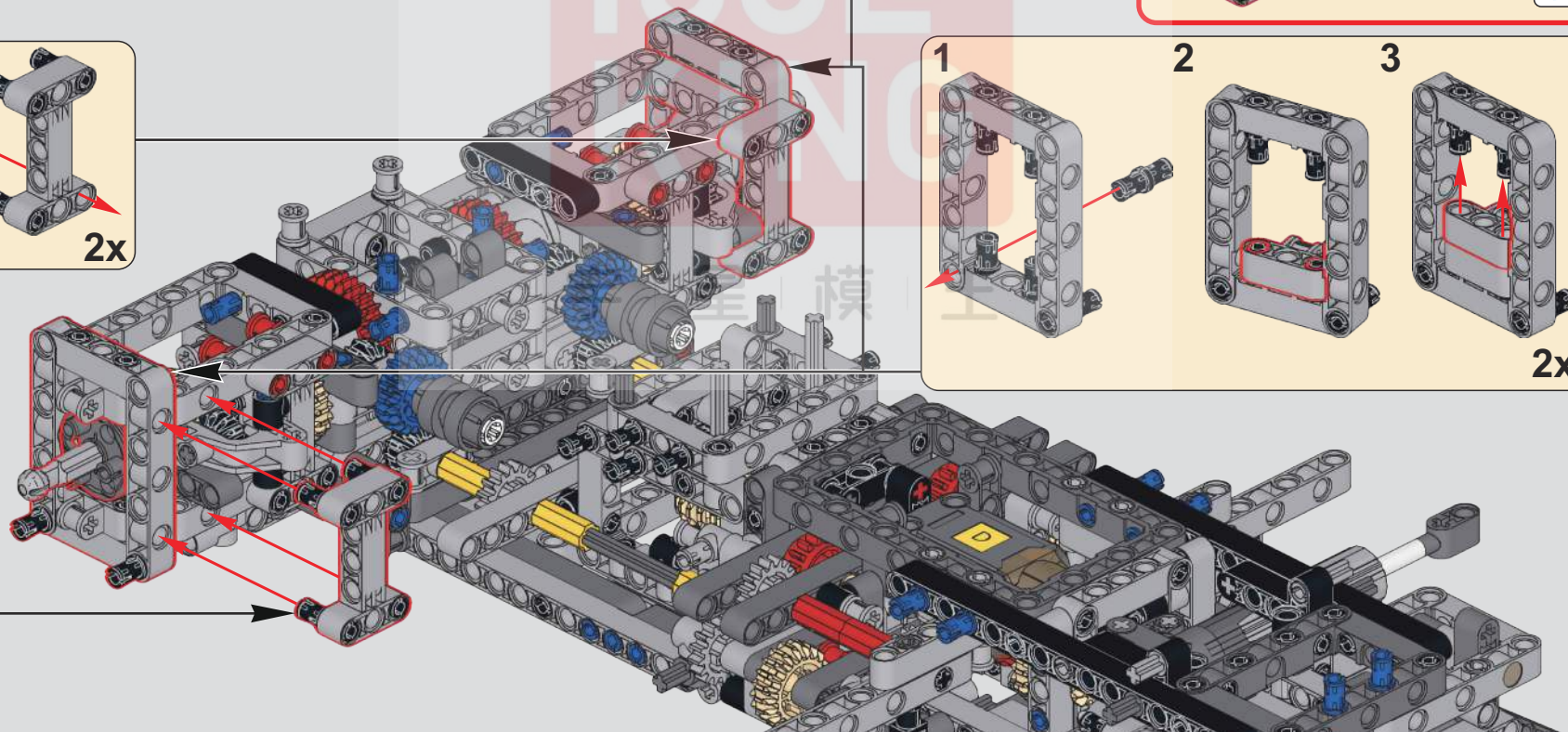

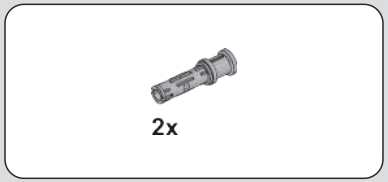

118

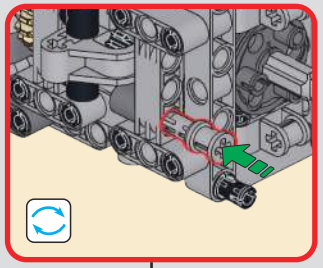

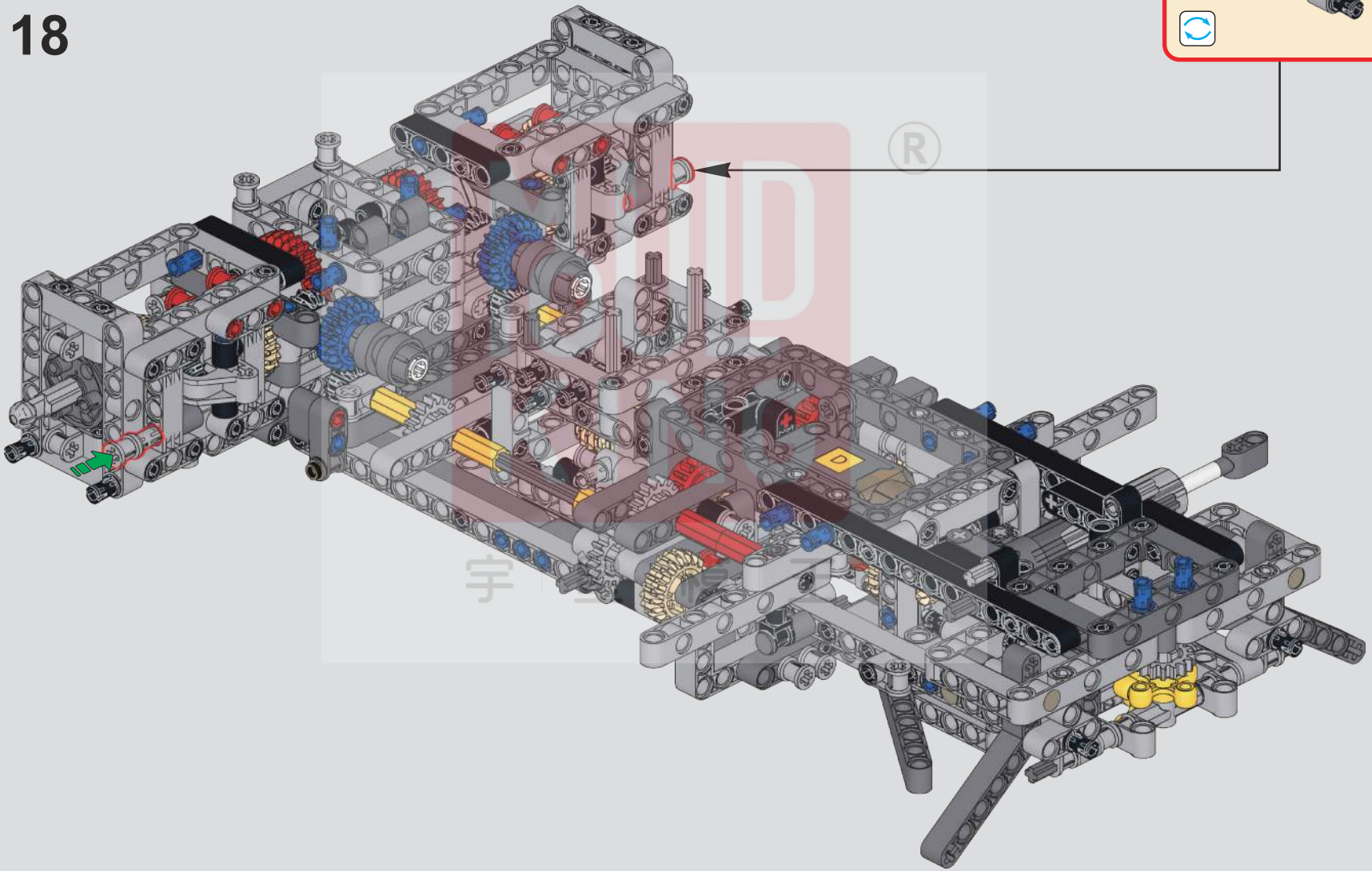

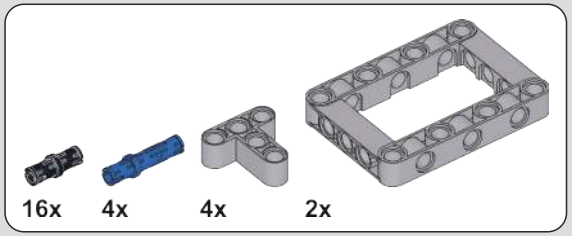

119

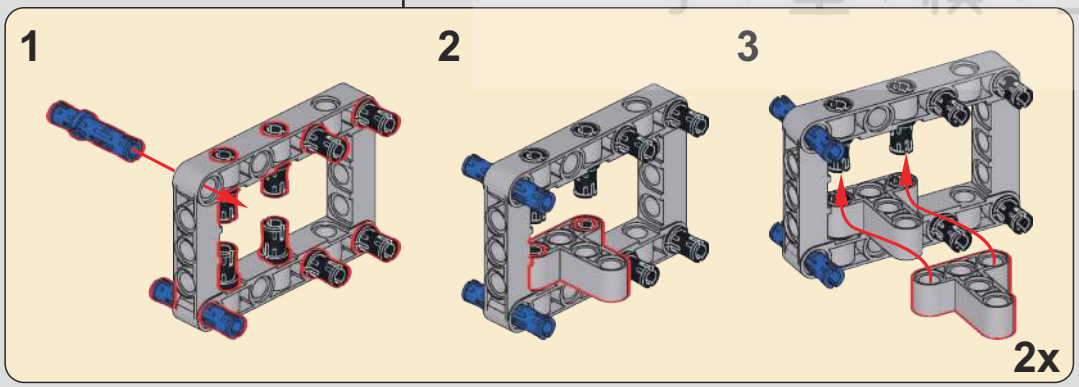

宇星模王

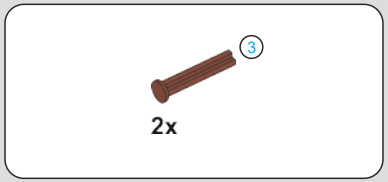

120

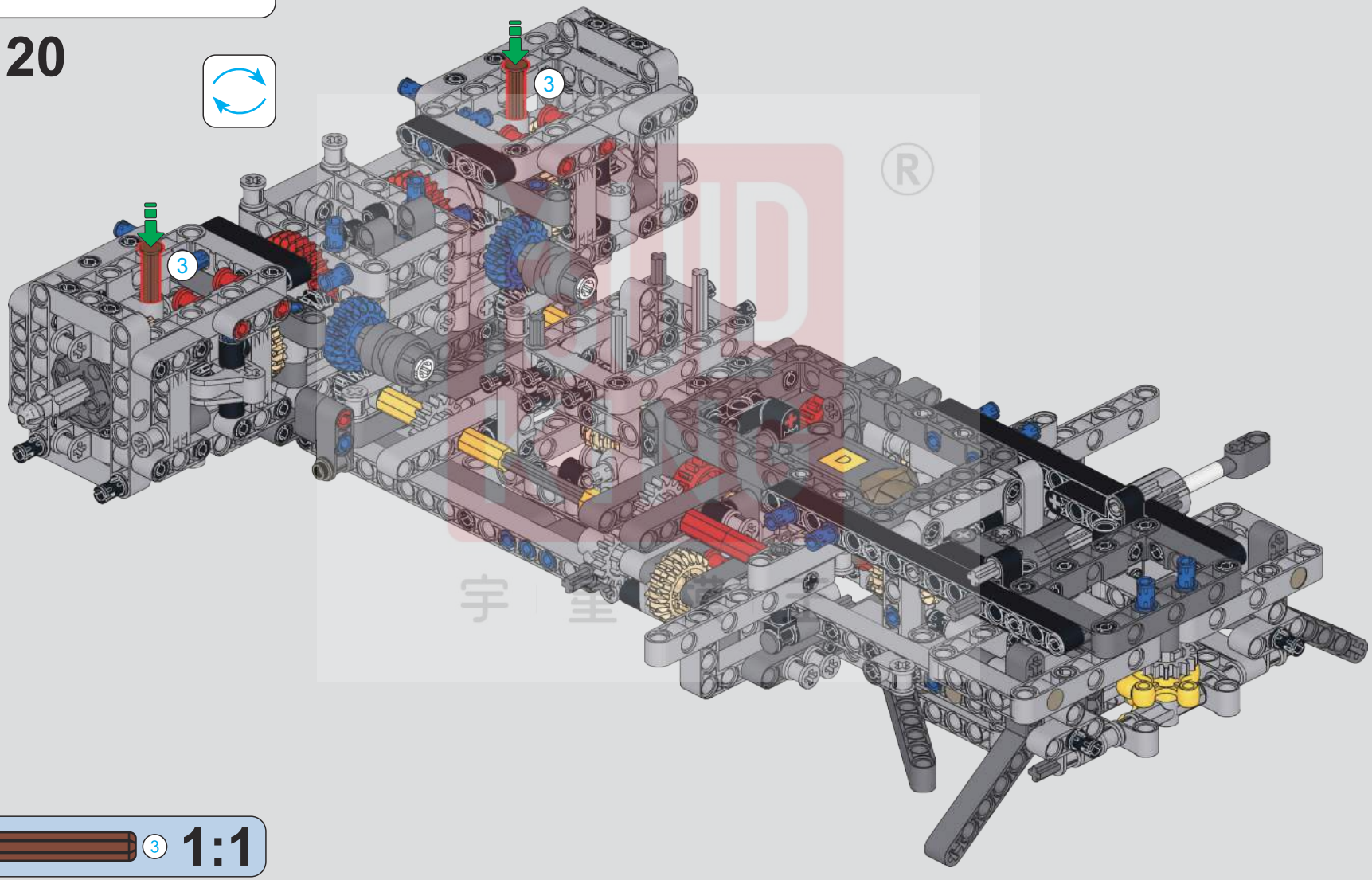

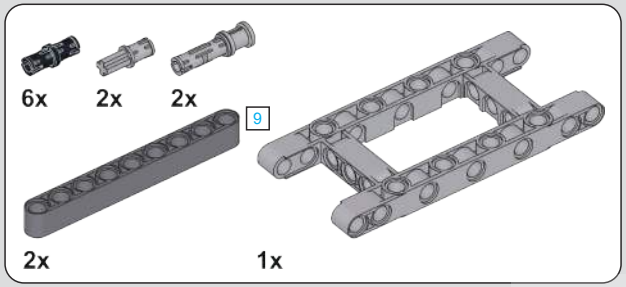

121

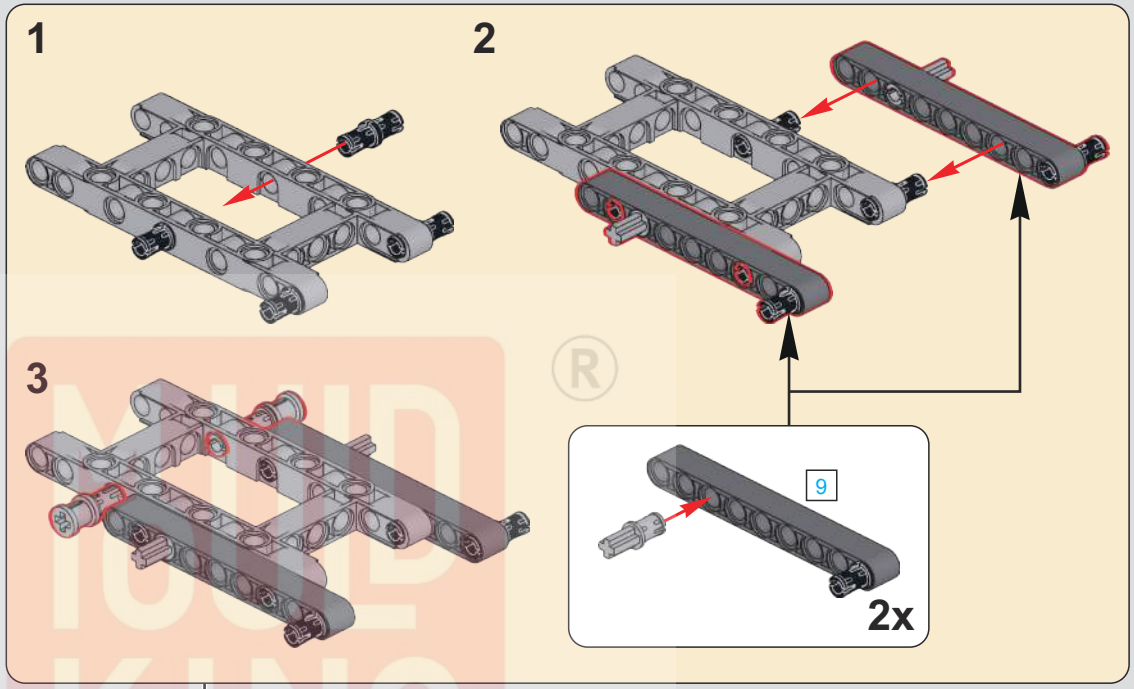

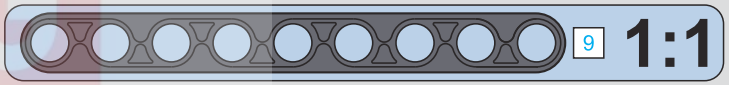

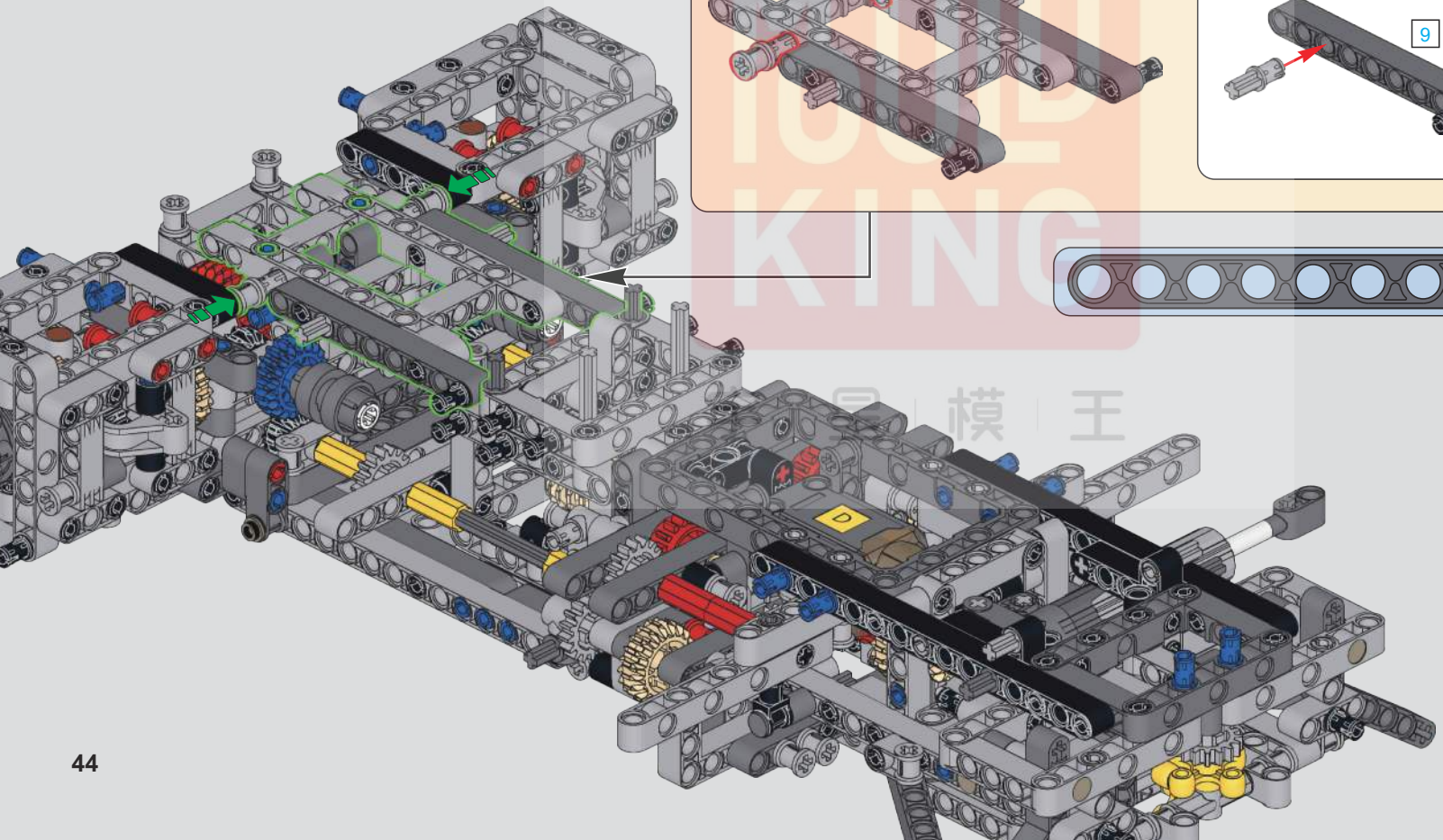

MUD KING ®
泥模王

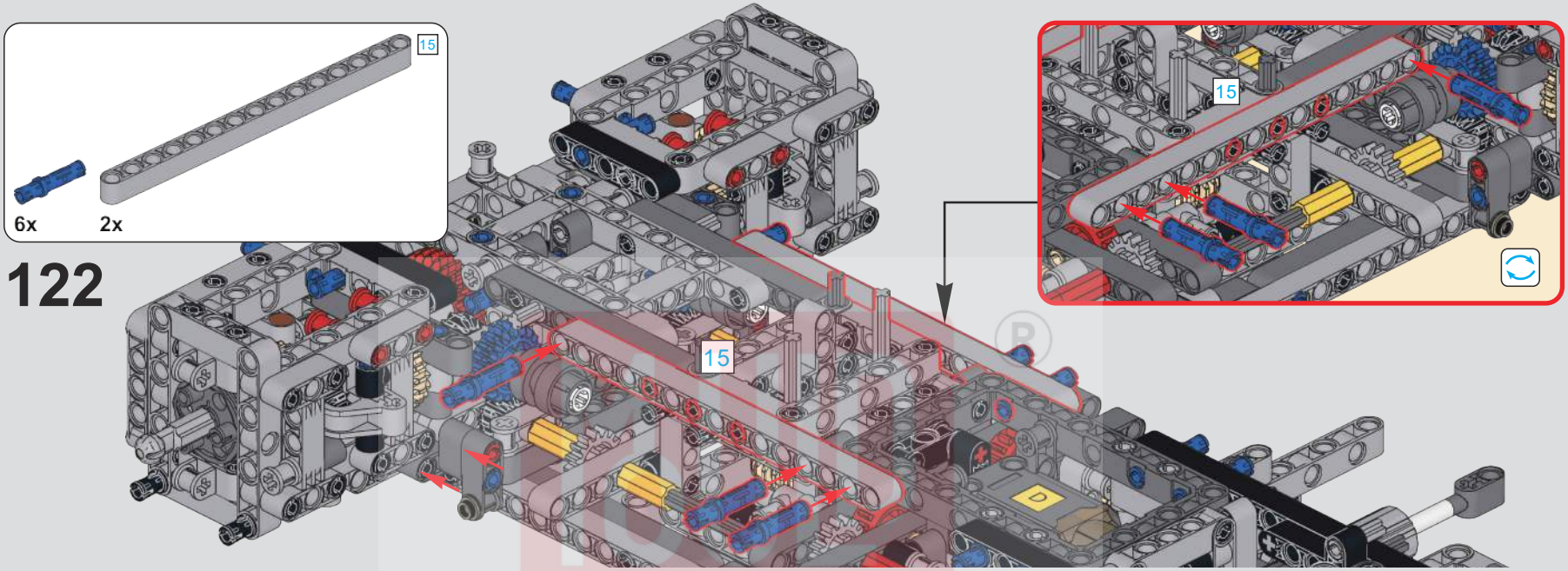
15
6x
2x
122
15
15

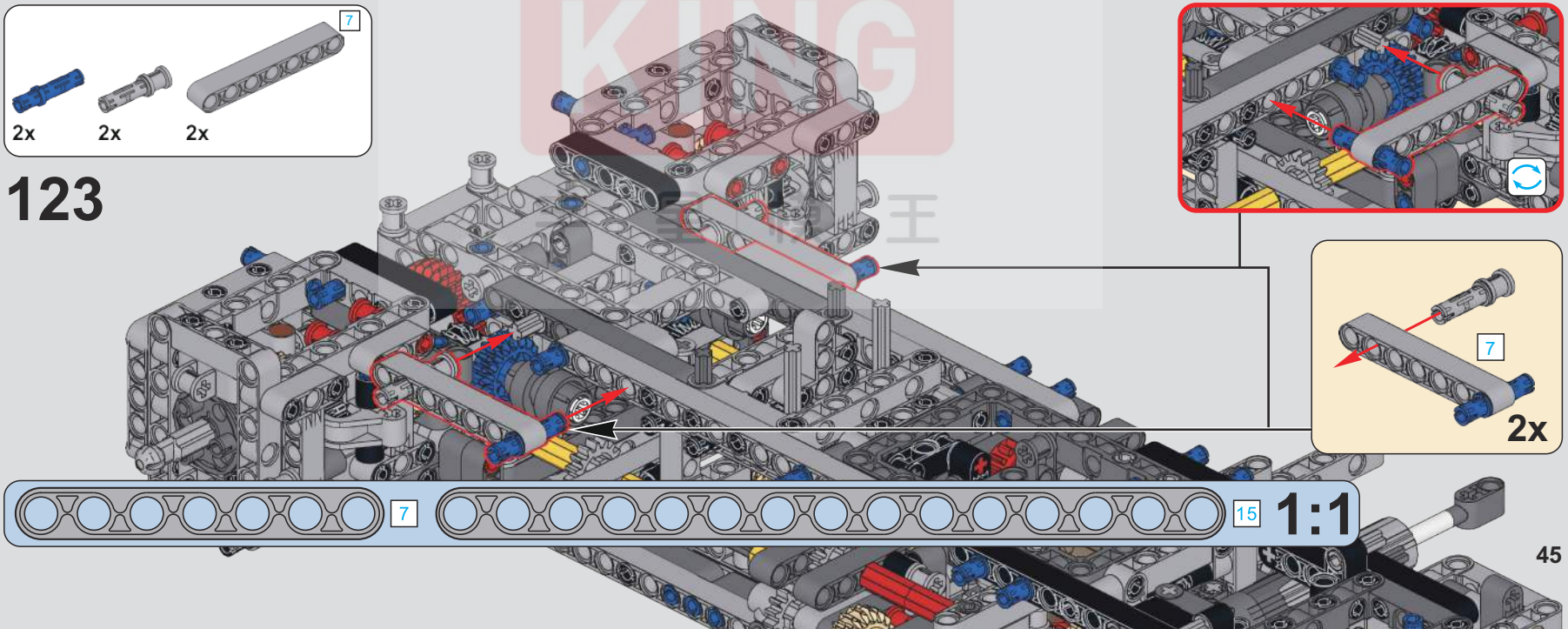
7
2x
2x
2x
123
7
2x
7
15
1:1

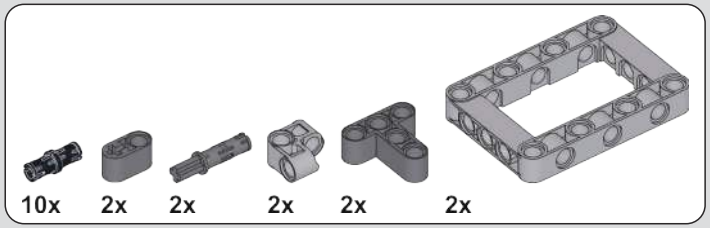

124

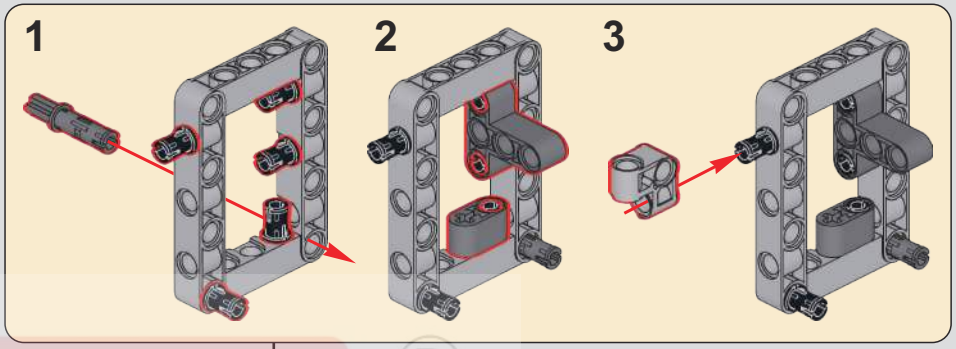

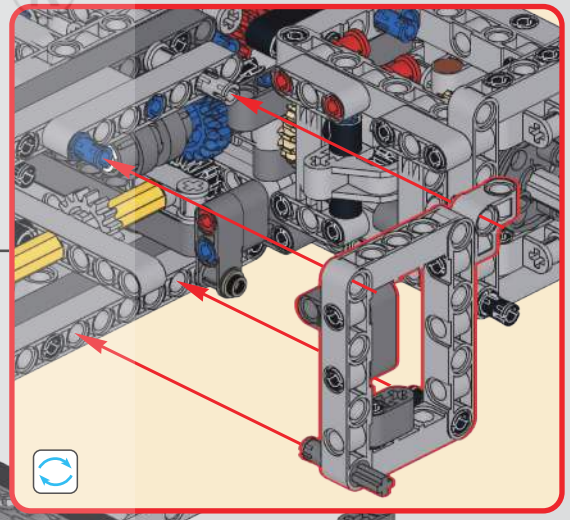

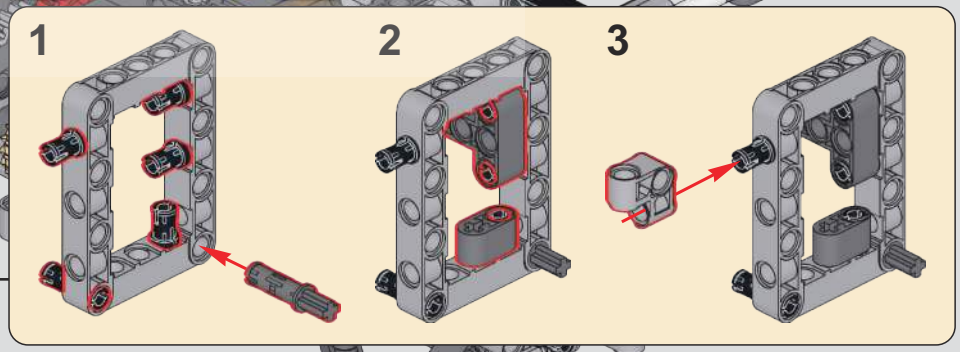

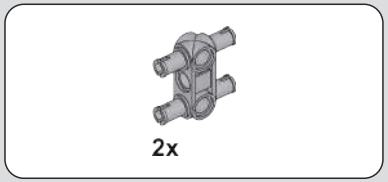

125

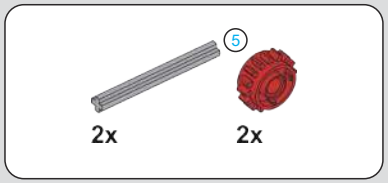

126

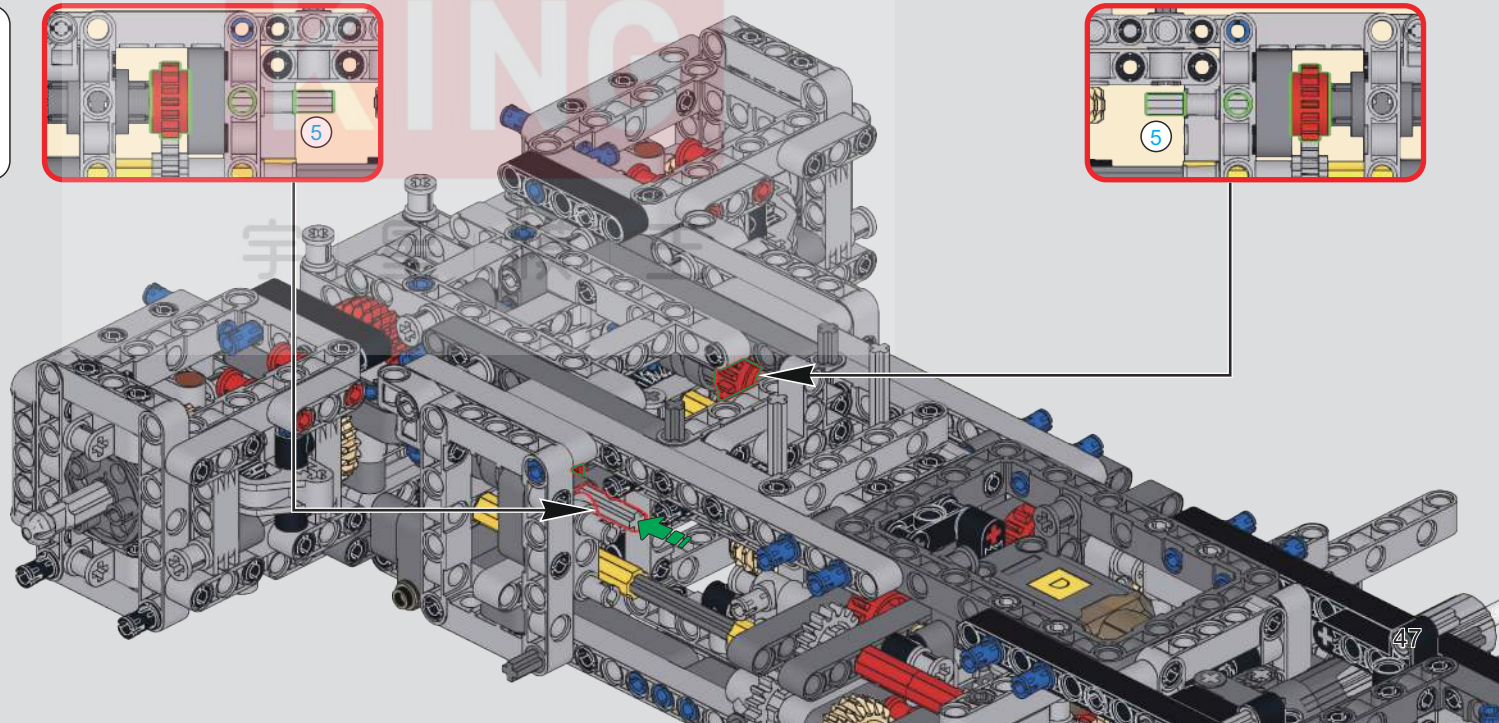

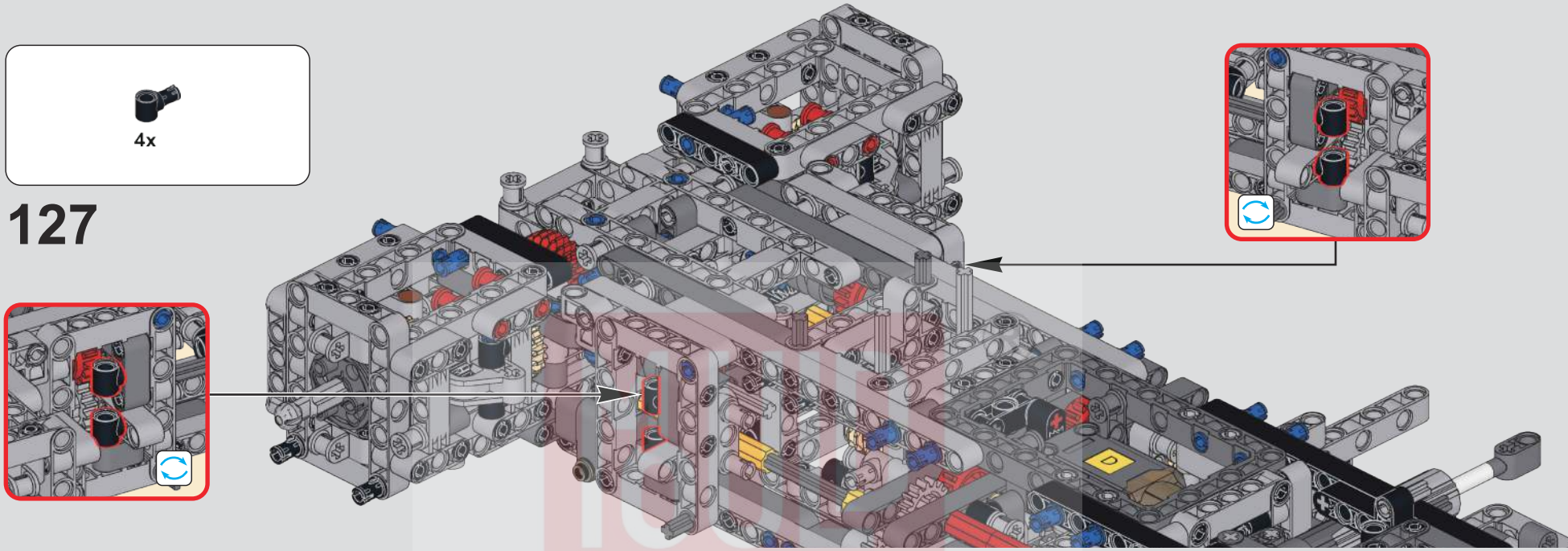
4x
127

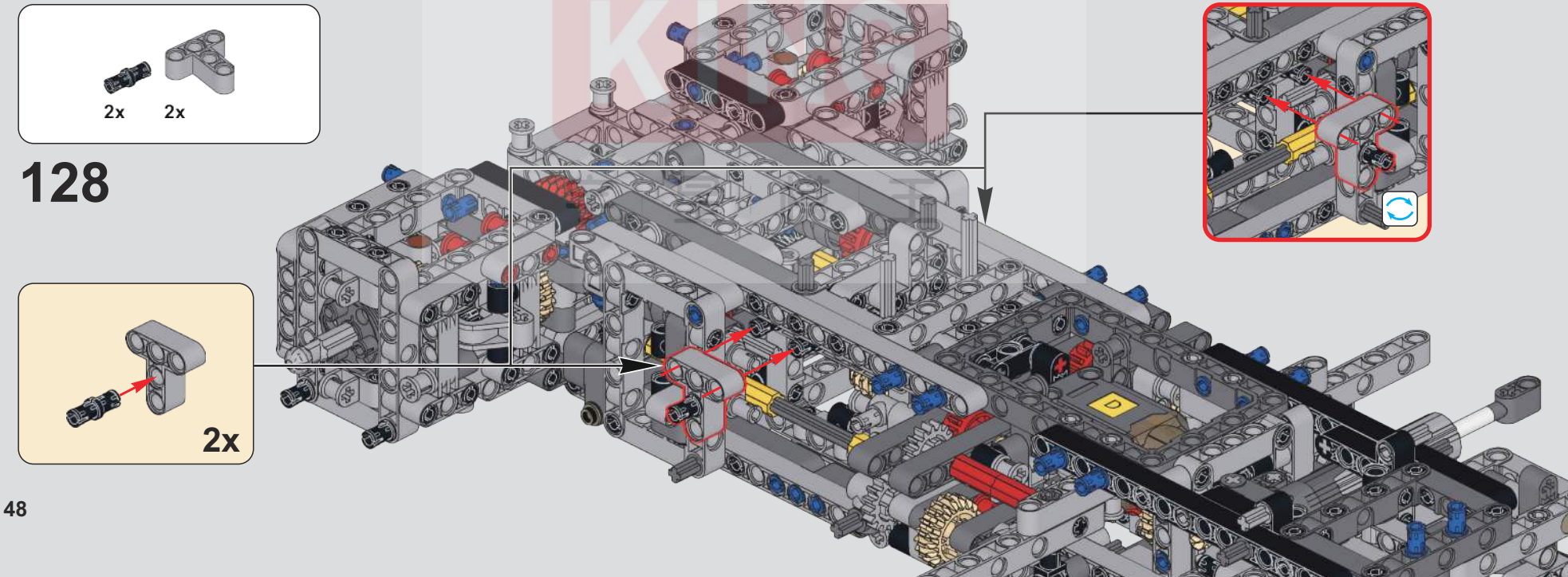
2x
2x
128
2x

129

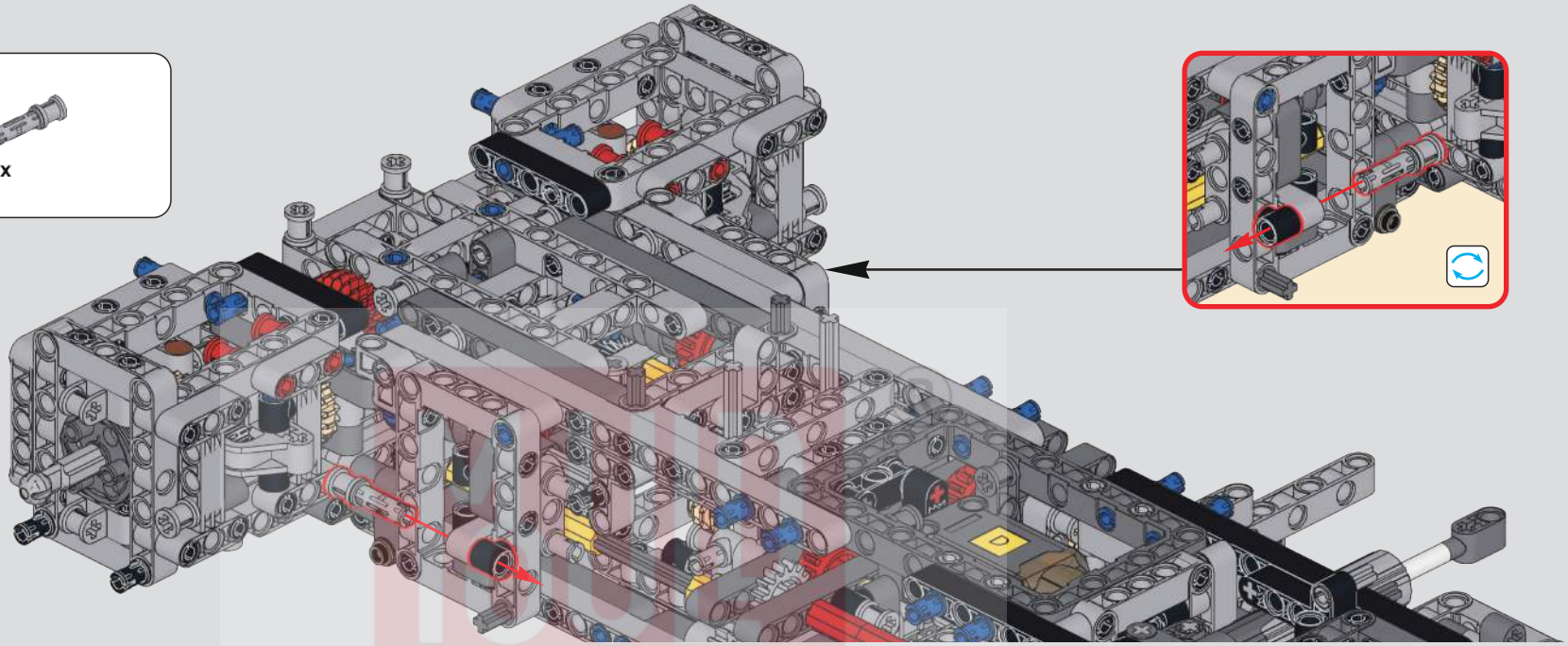

130

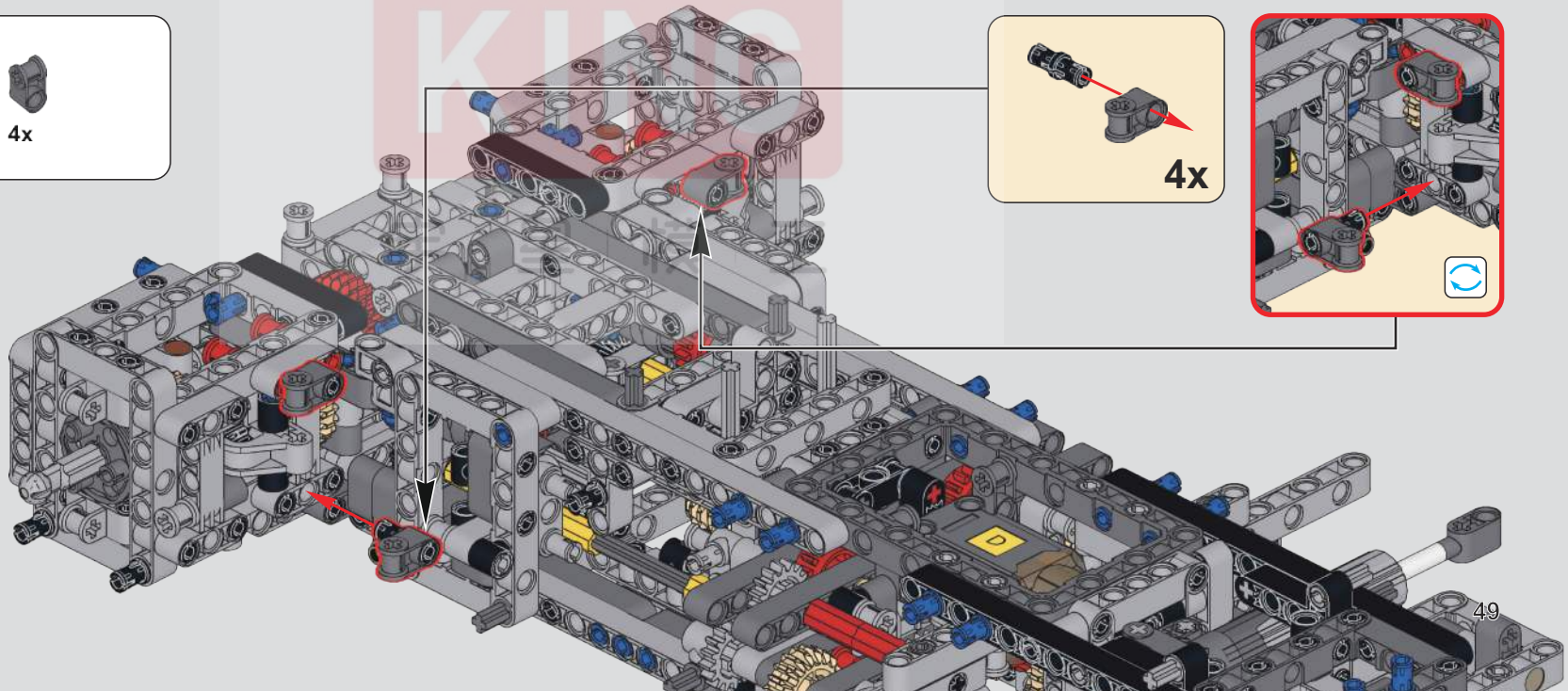

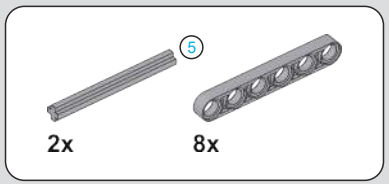

131

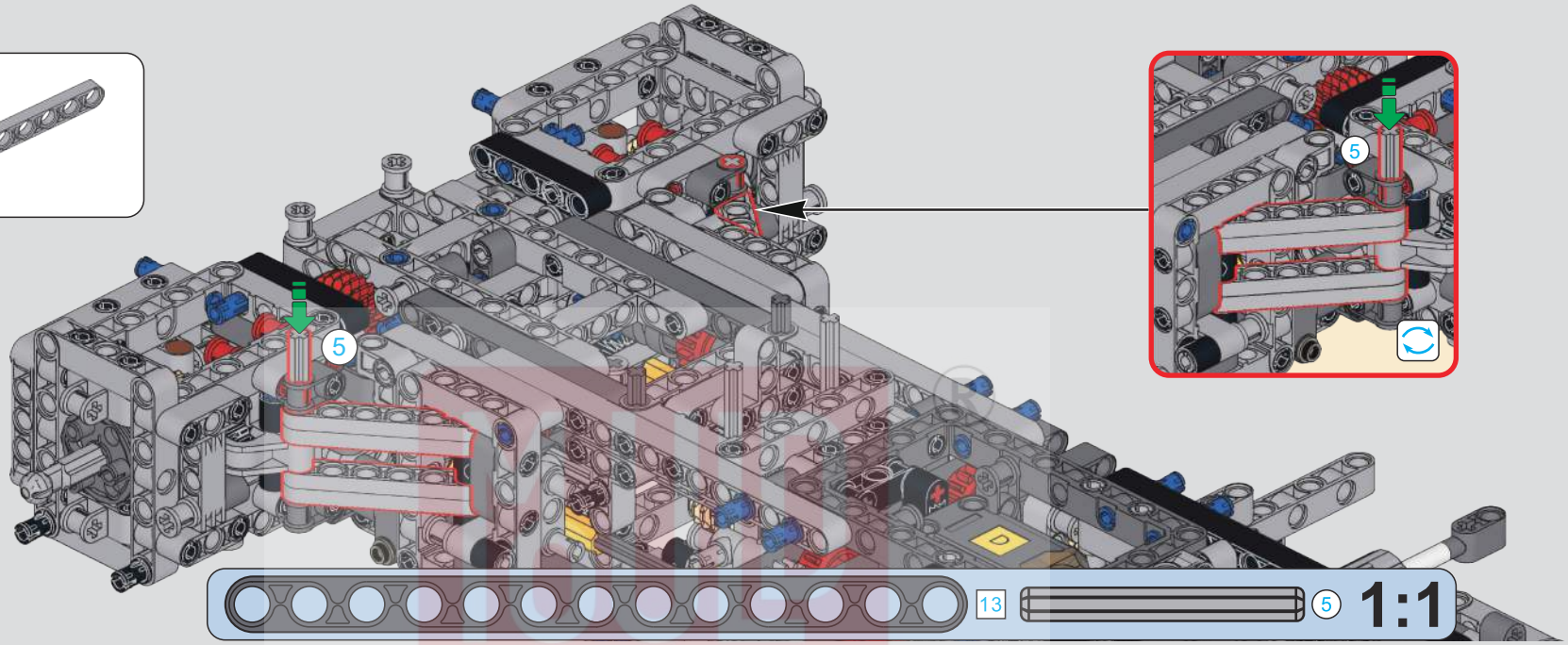

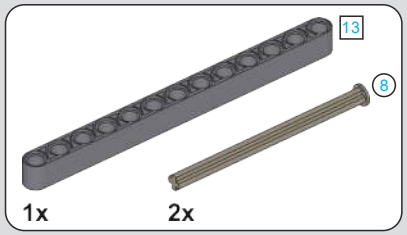

132

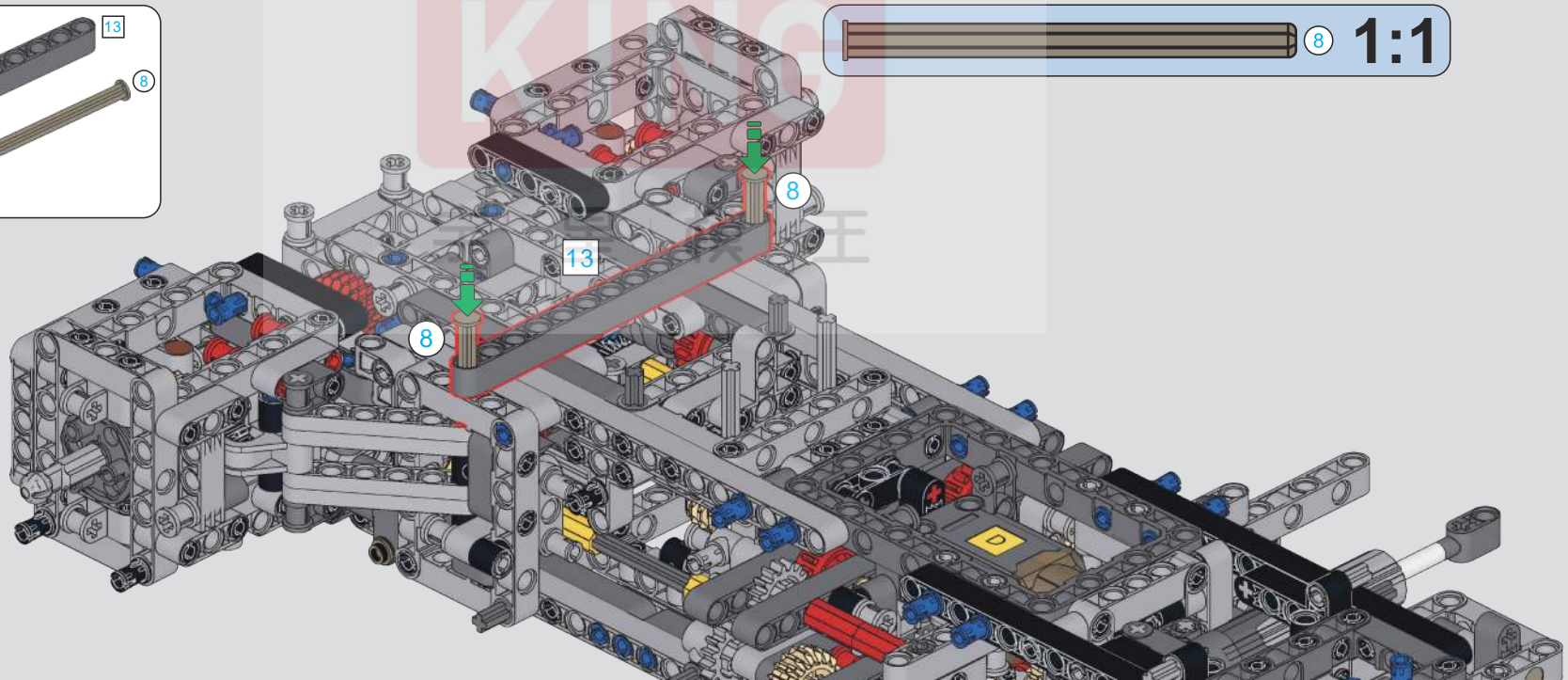

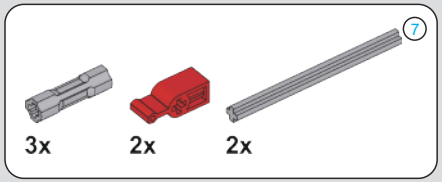

133

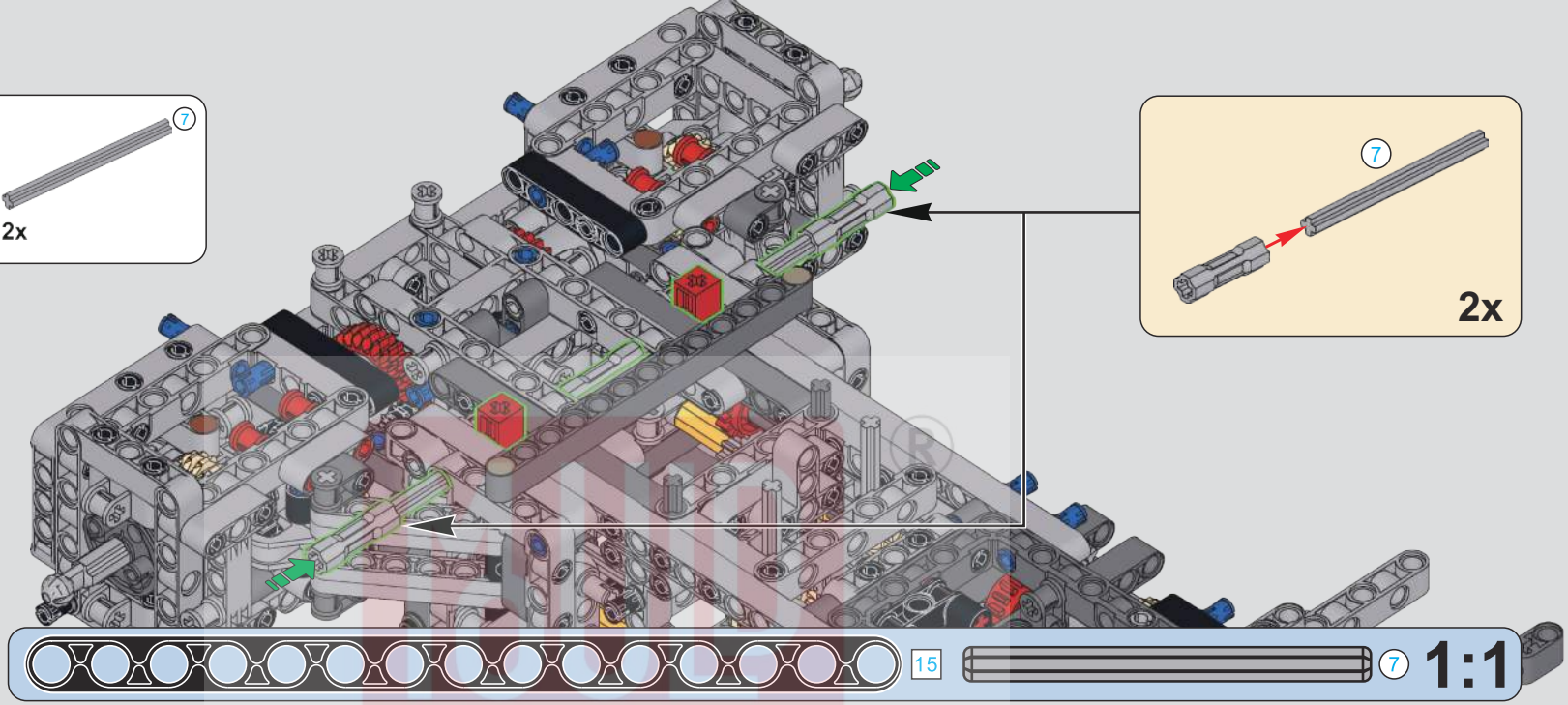

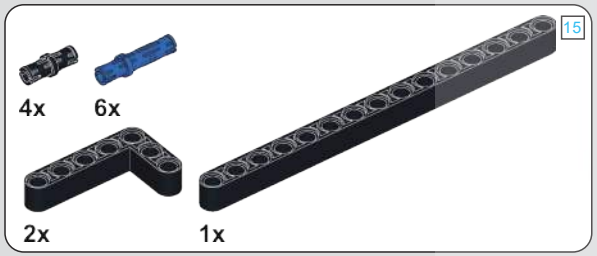

134

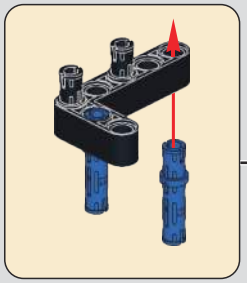

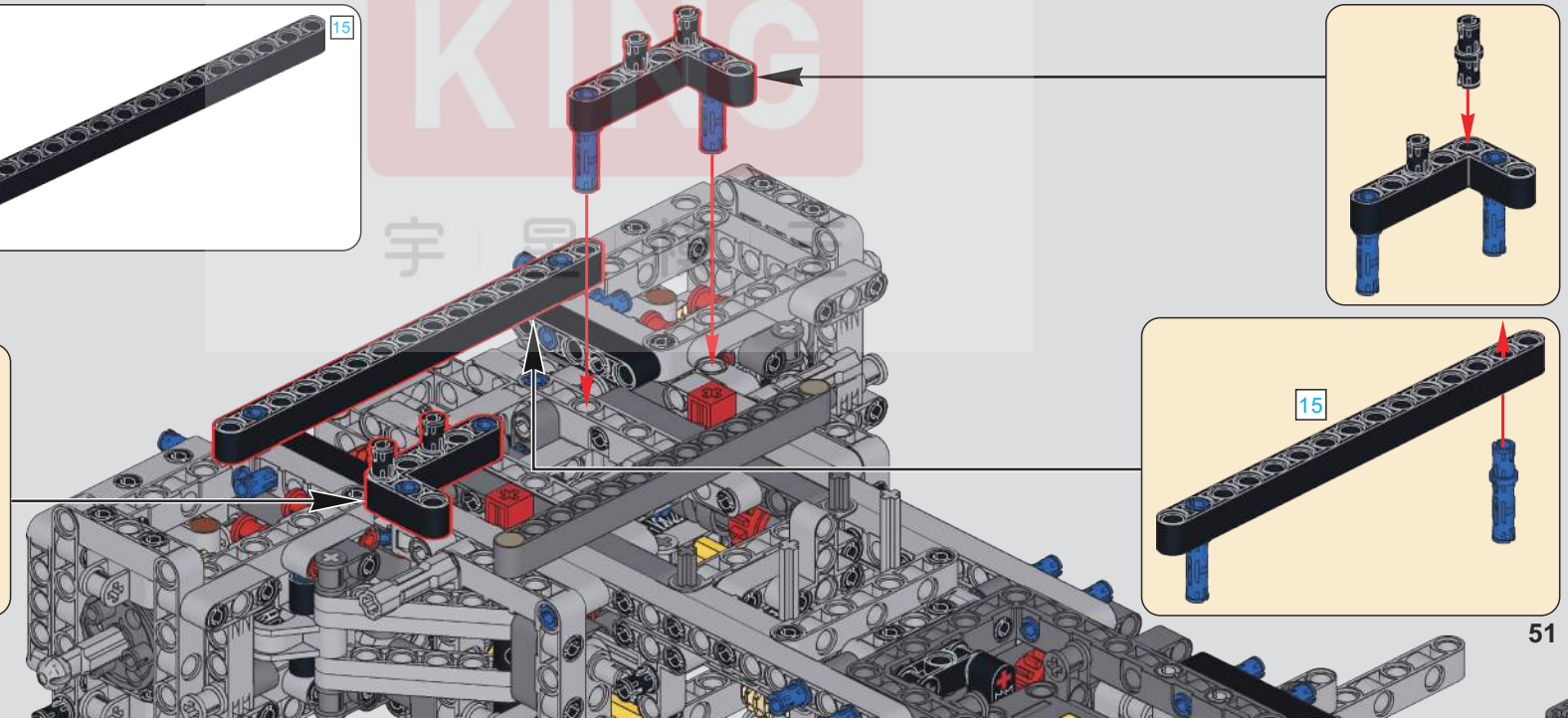

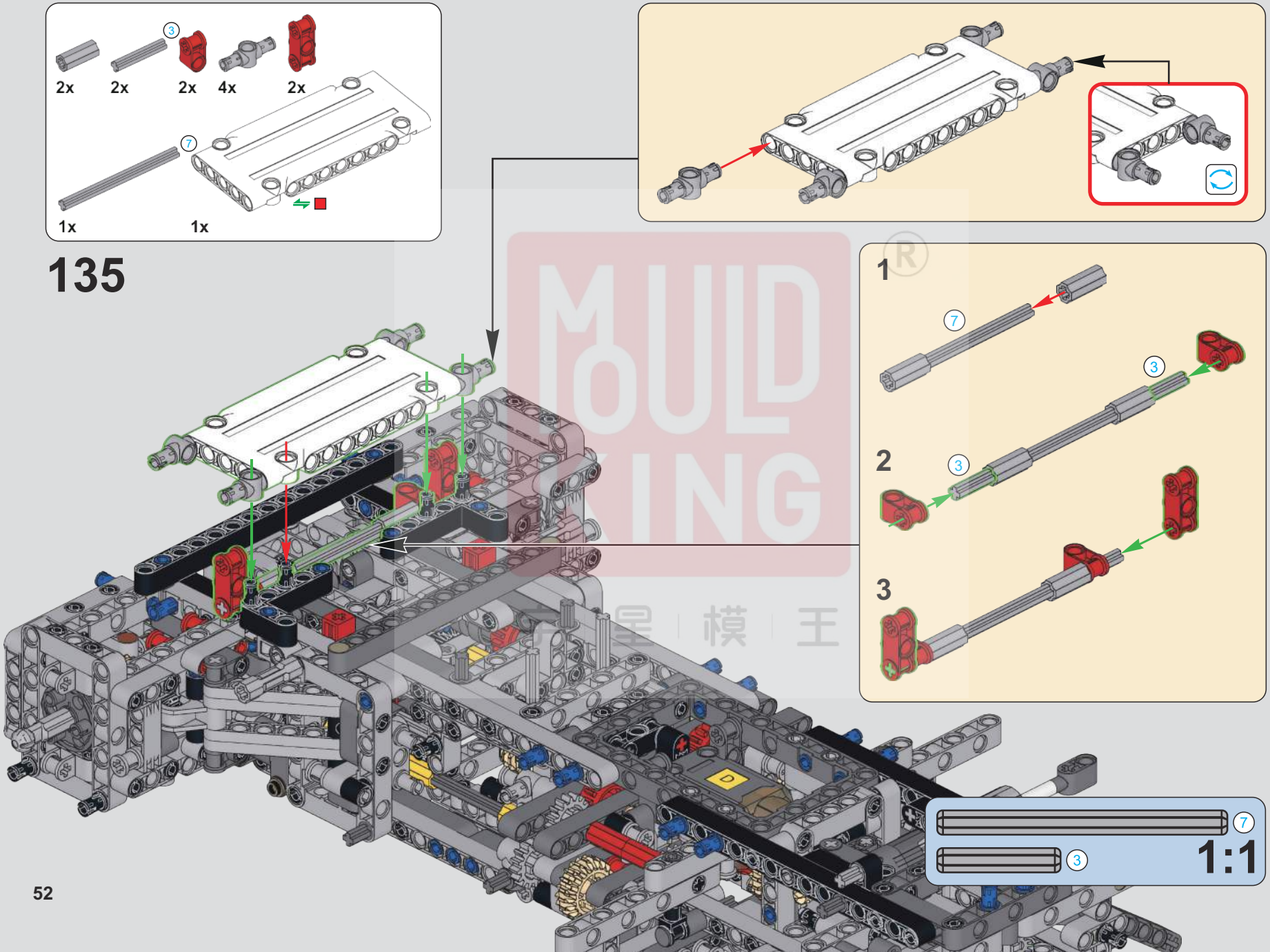
2x
2x
2x
4x
2x
1x
1x
135
1
2
3
1:1

136

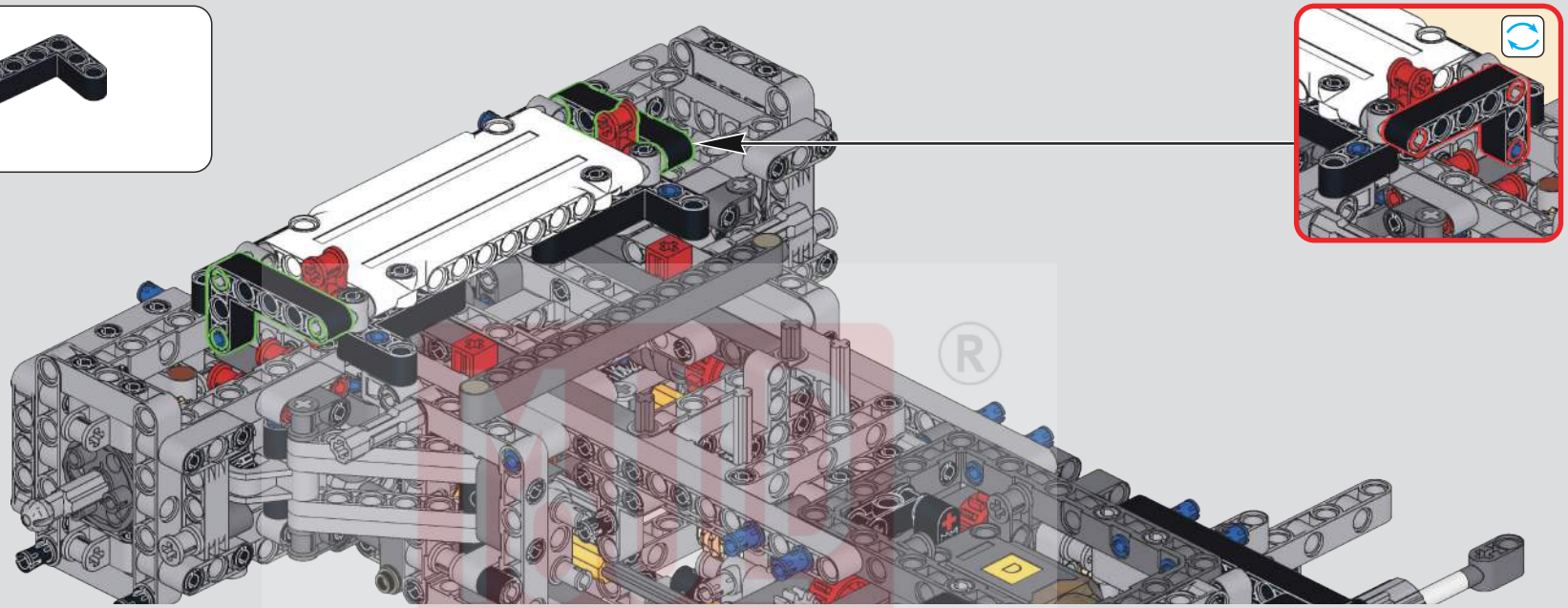

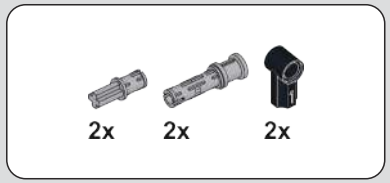

137

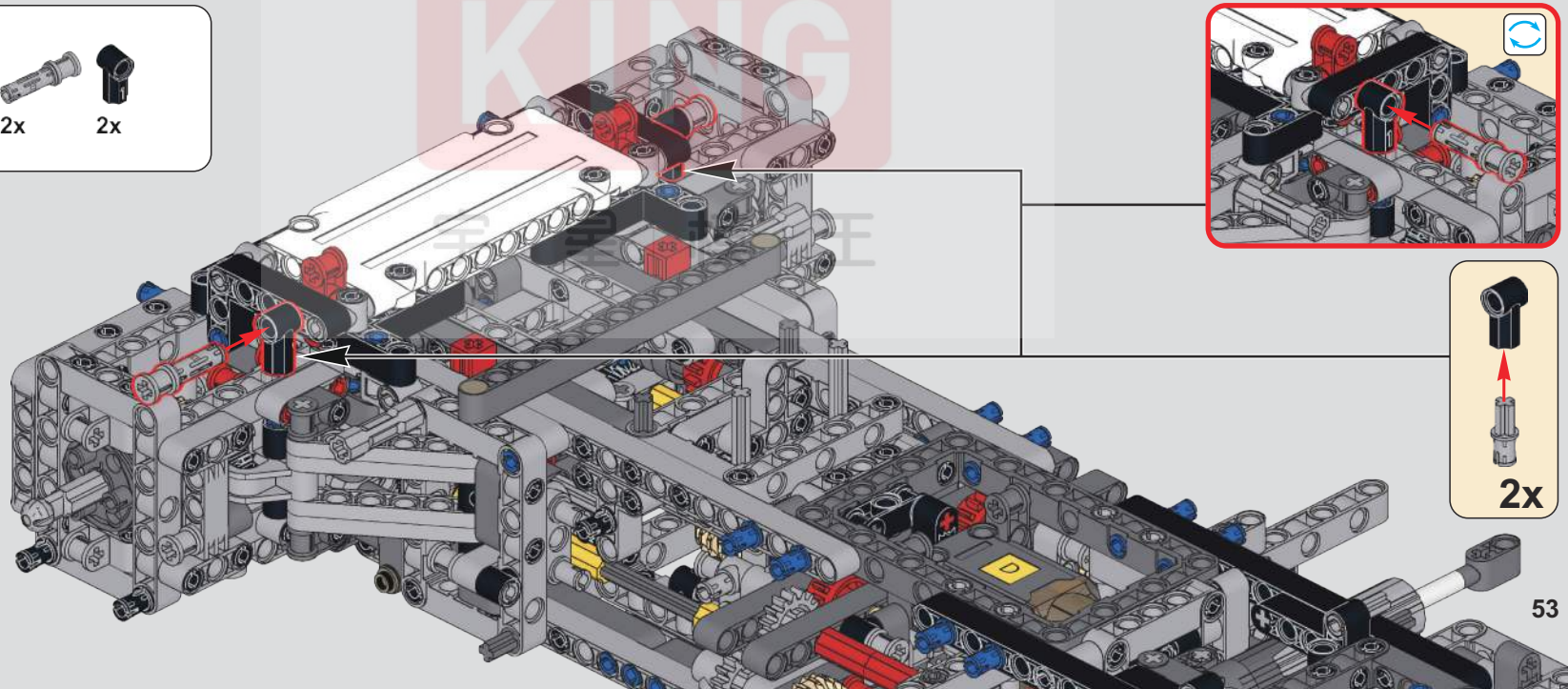

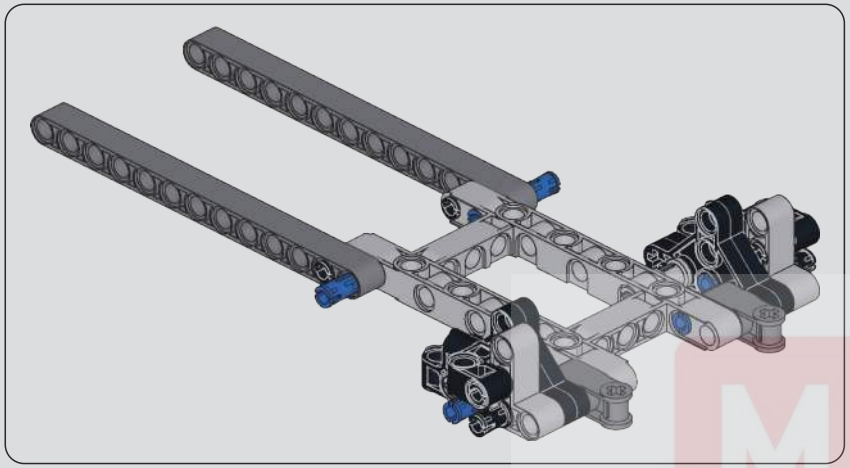

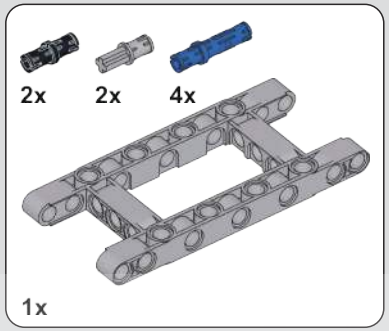

138

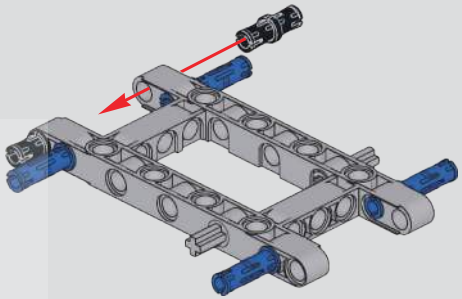

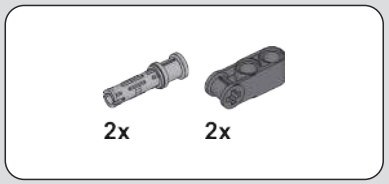

139

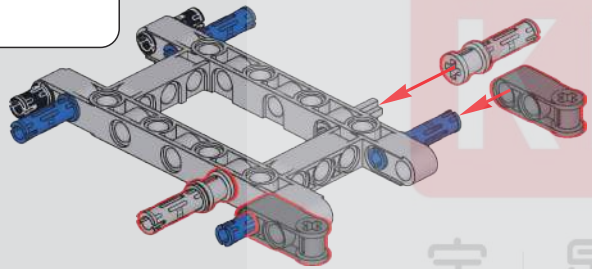

140

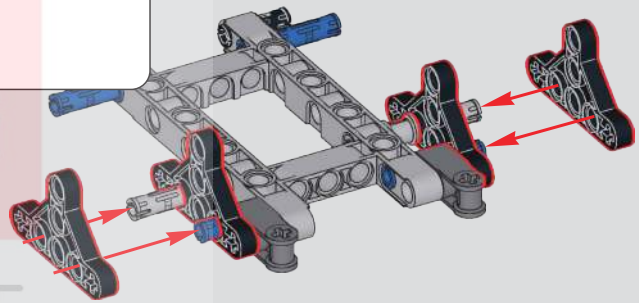

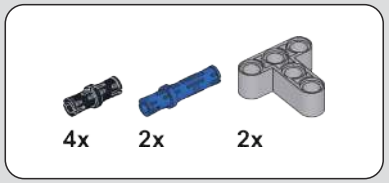

141

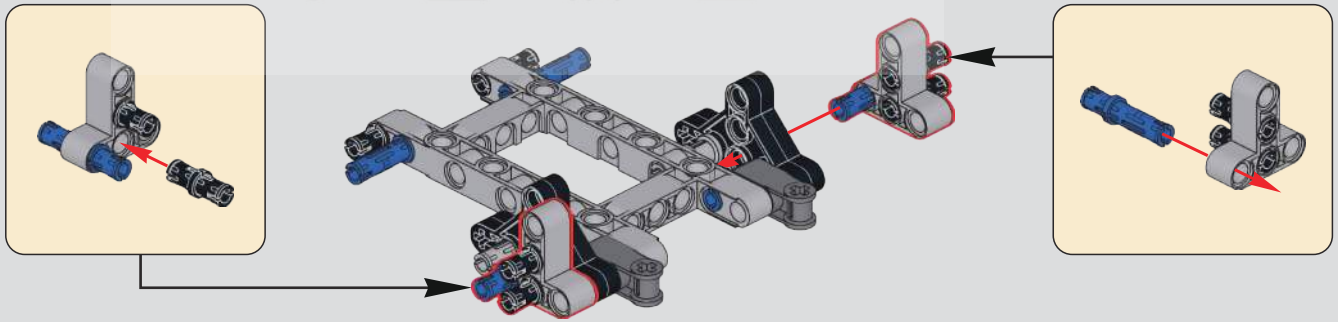

MOULD KING ®
宇 星 模 王

142

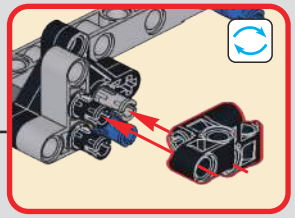

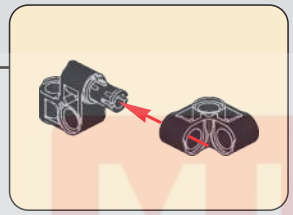

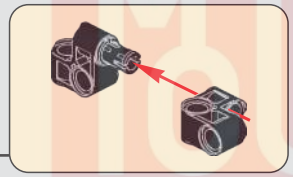

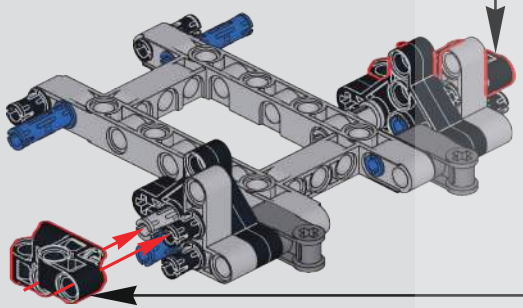

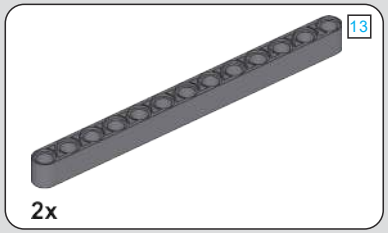

143

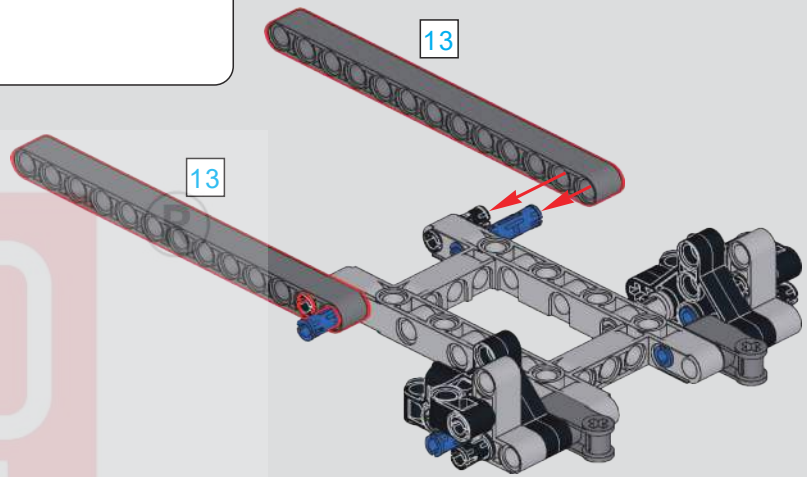

144

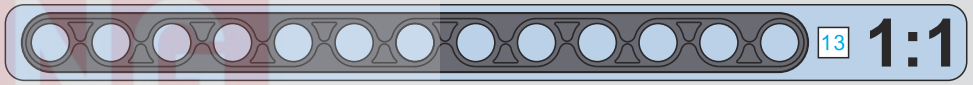

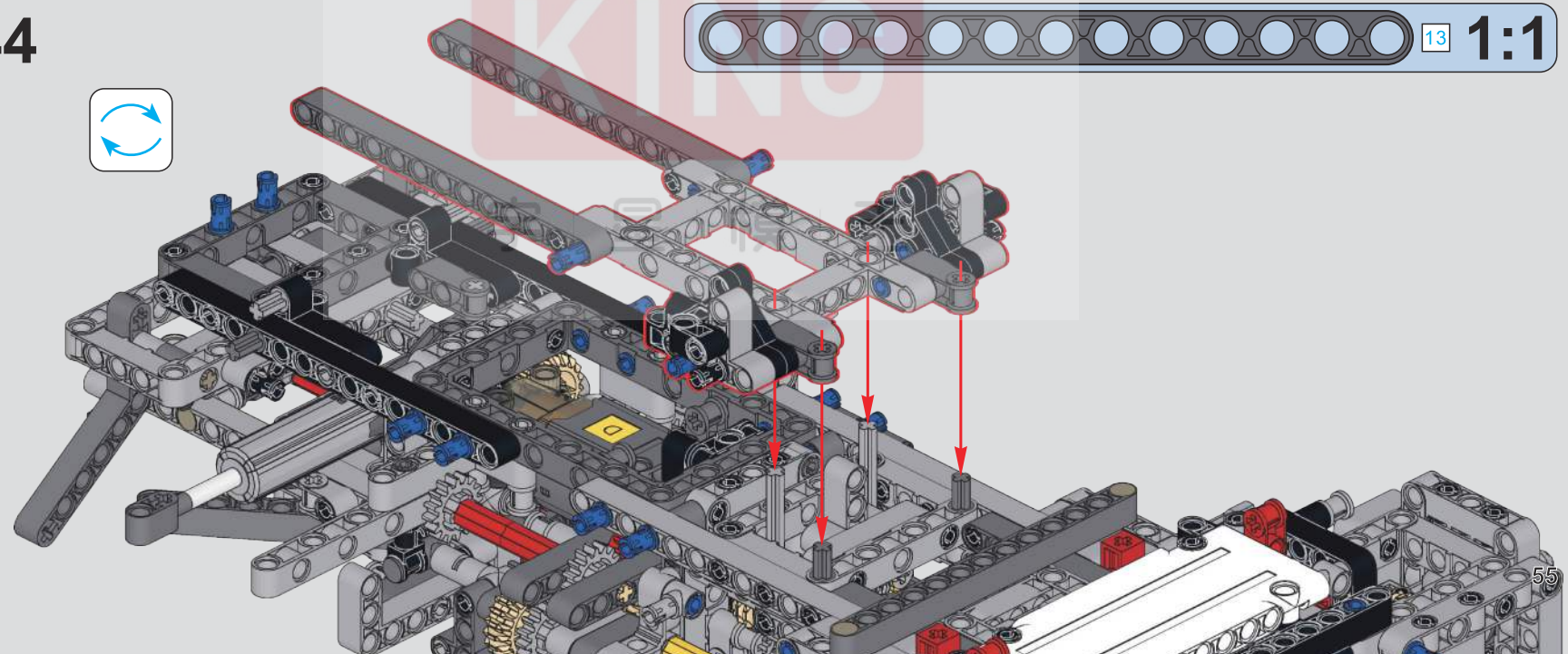

MOULD KING

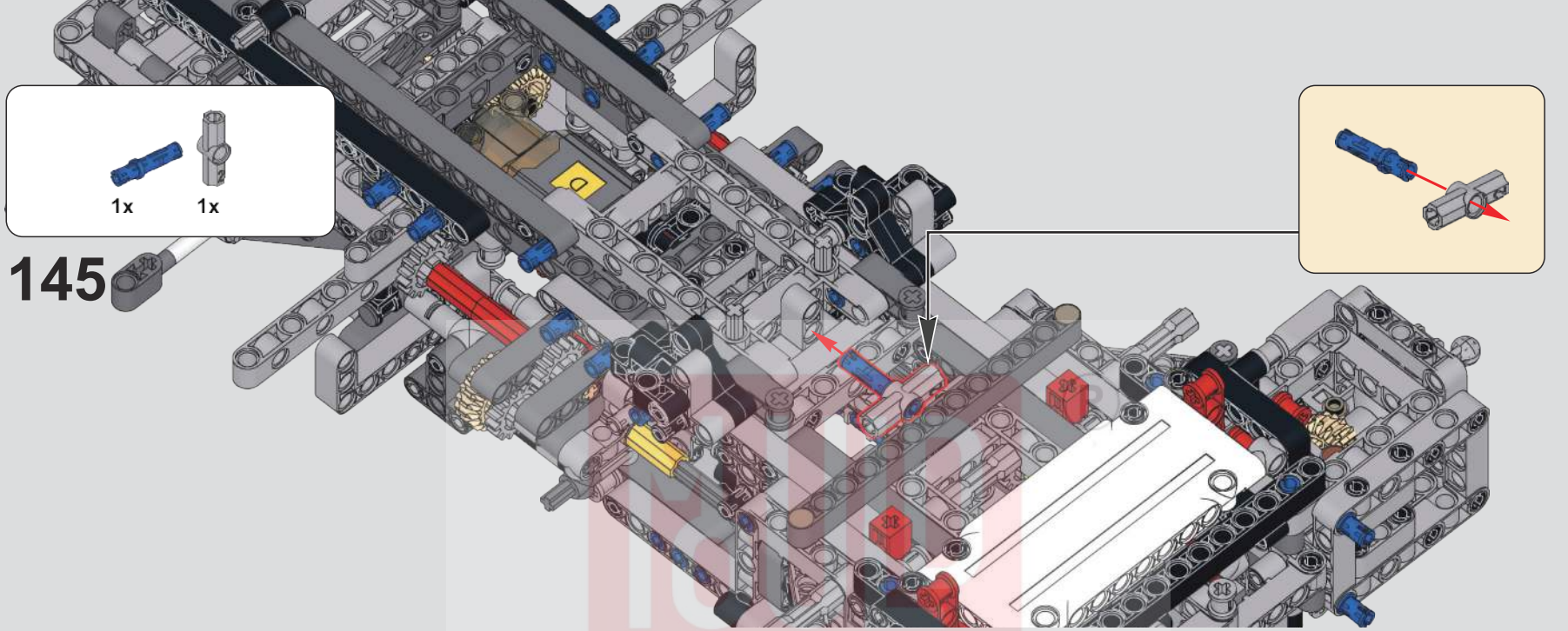
1x
1x
145

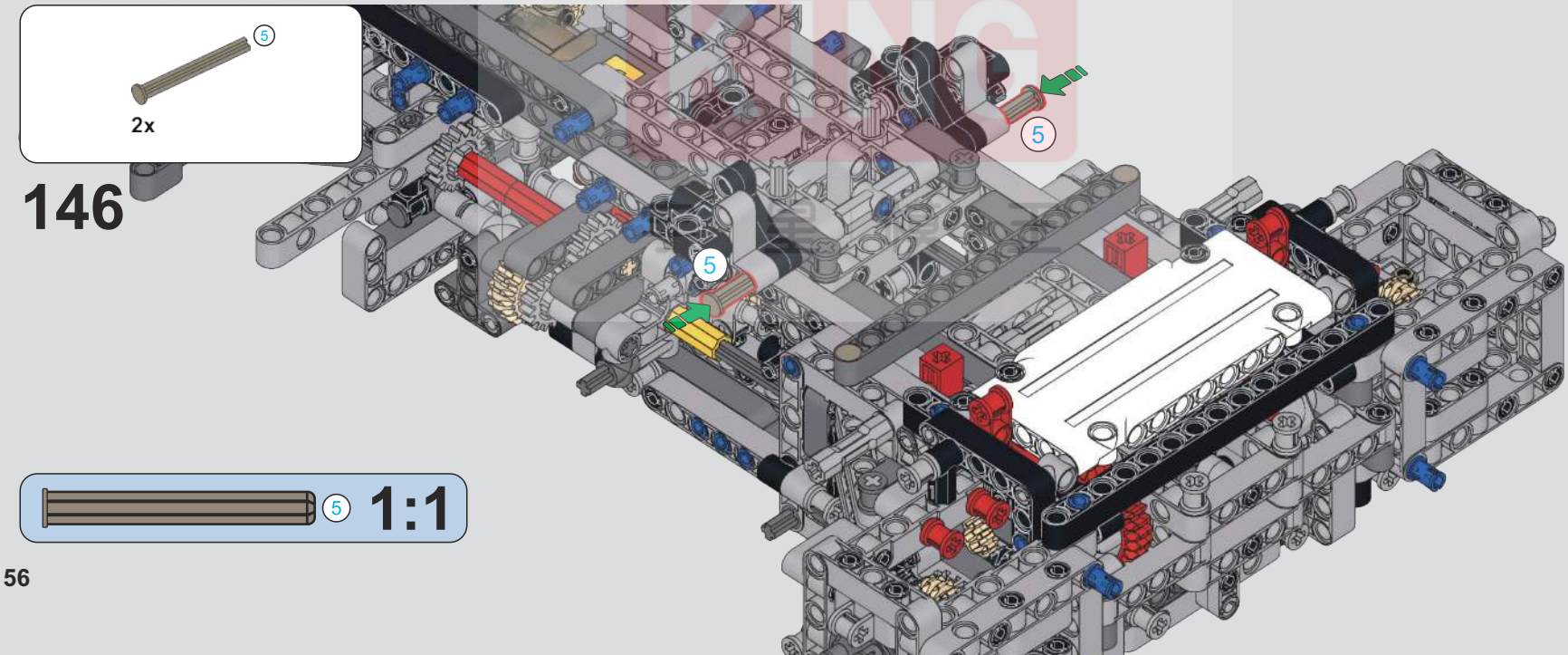
5
2x
146
5
5
5
1:1

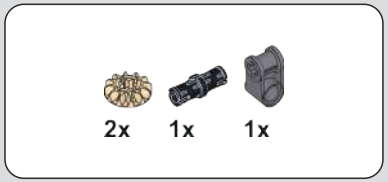

147

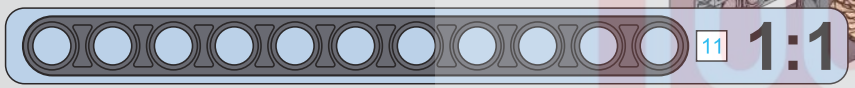

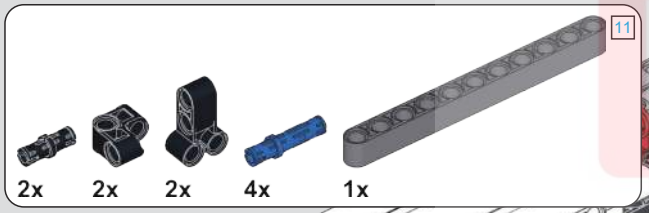

148

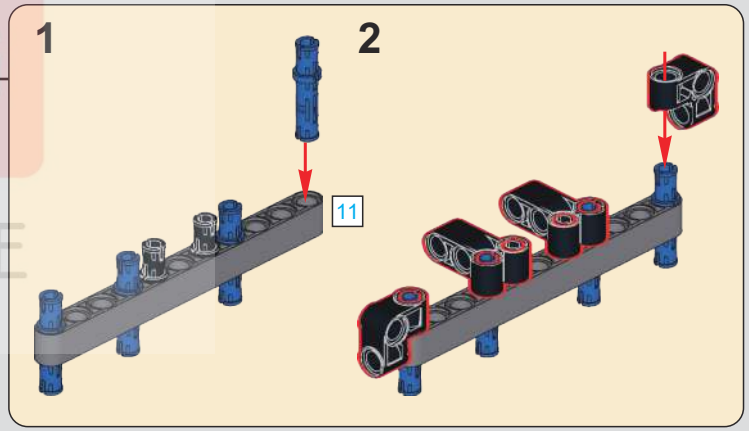

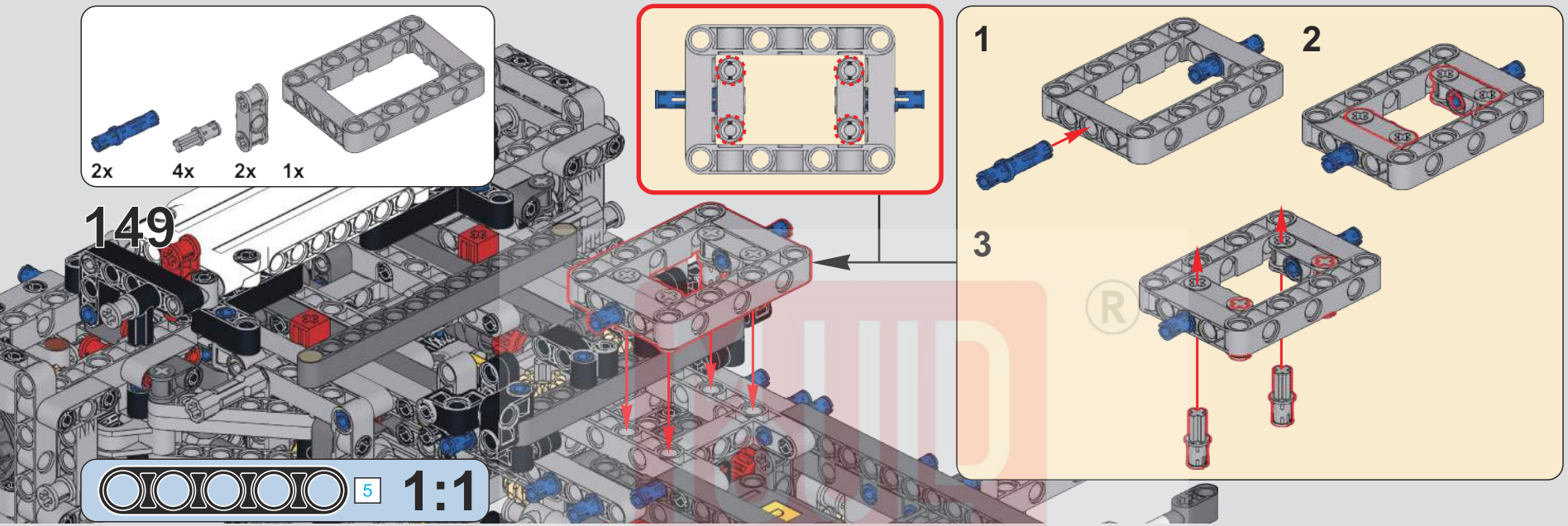

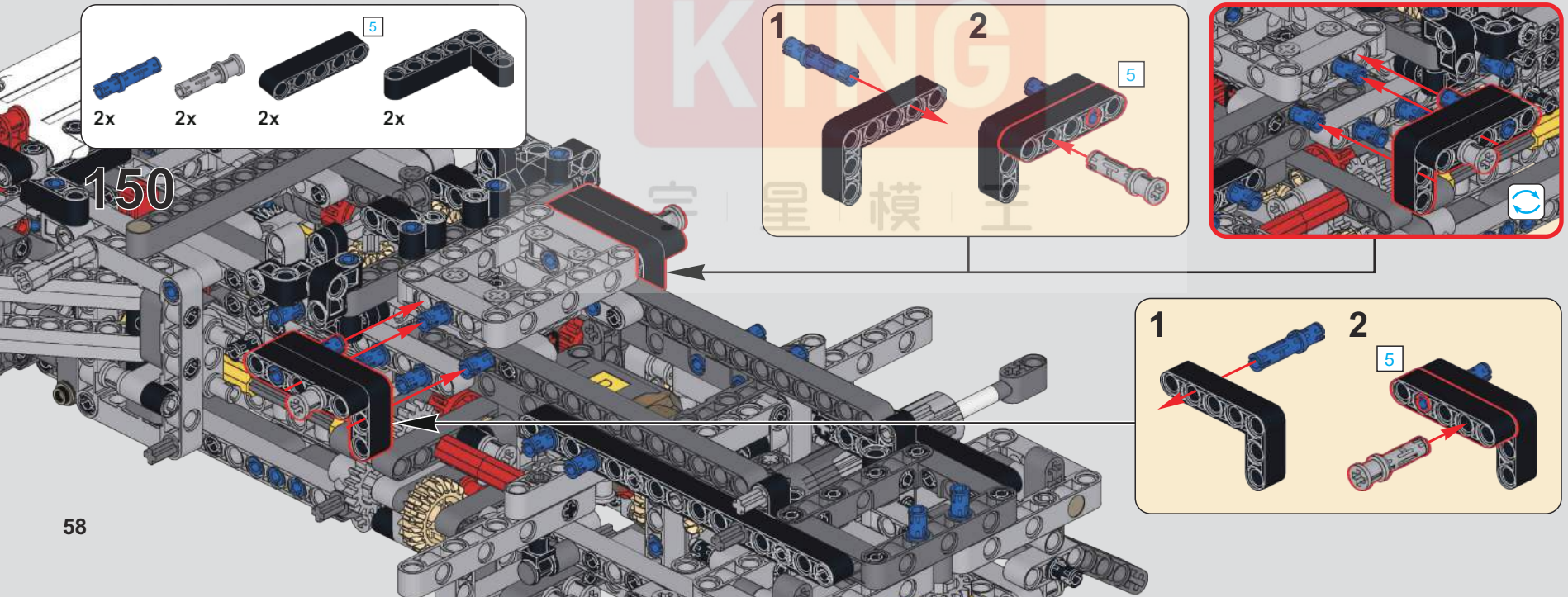

KING
宇星模王

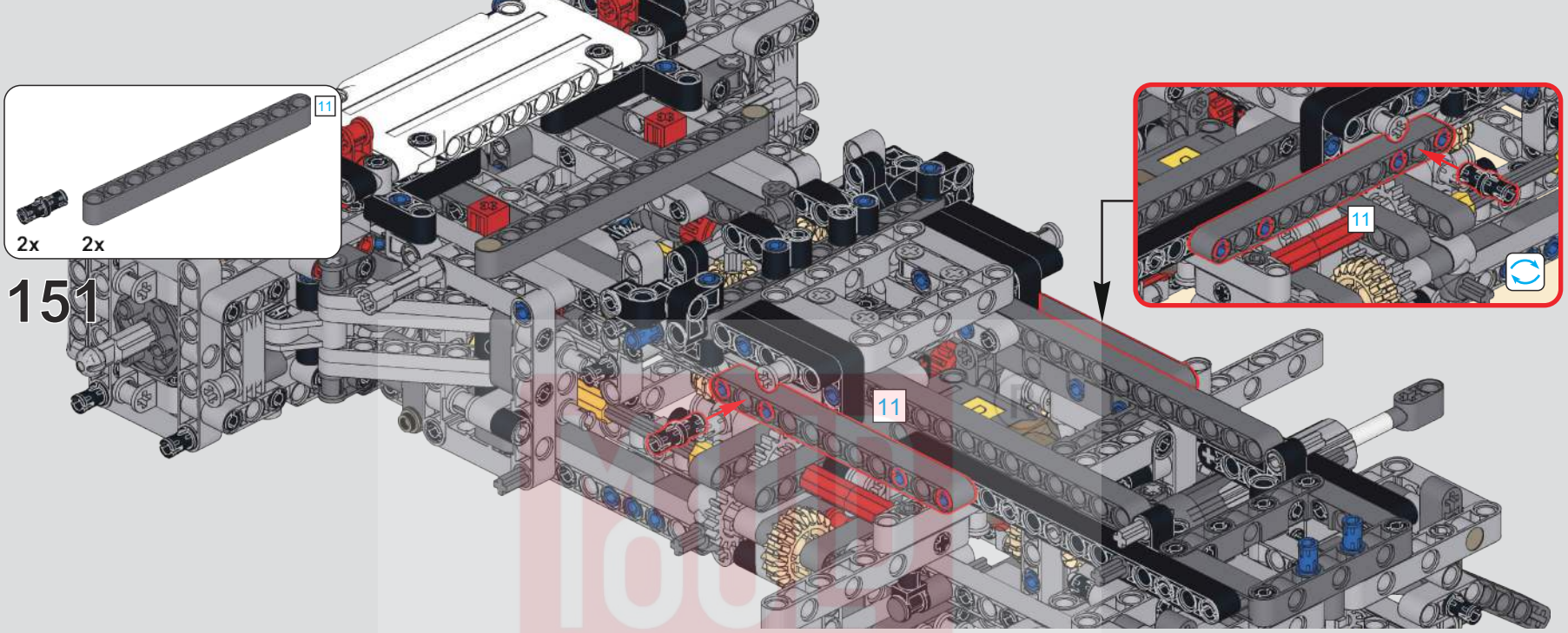
11
2x
2x
151
11
11

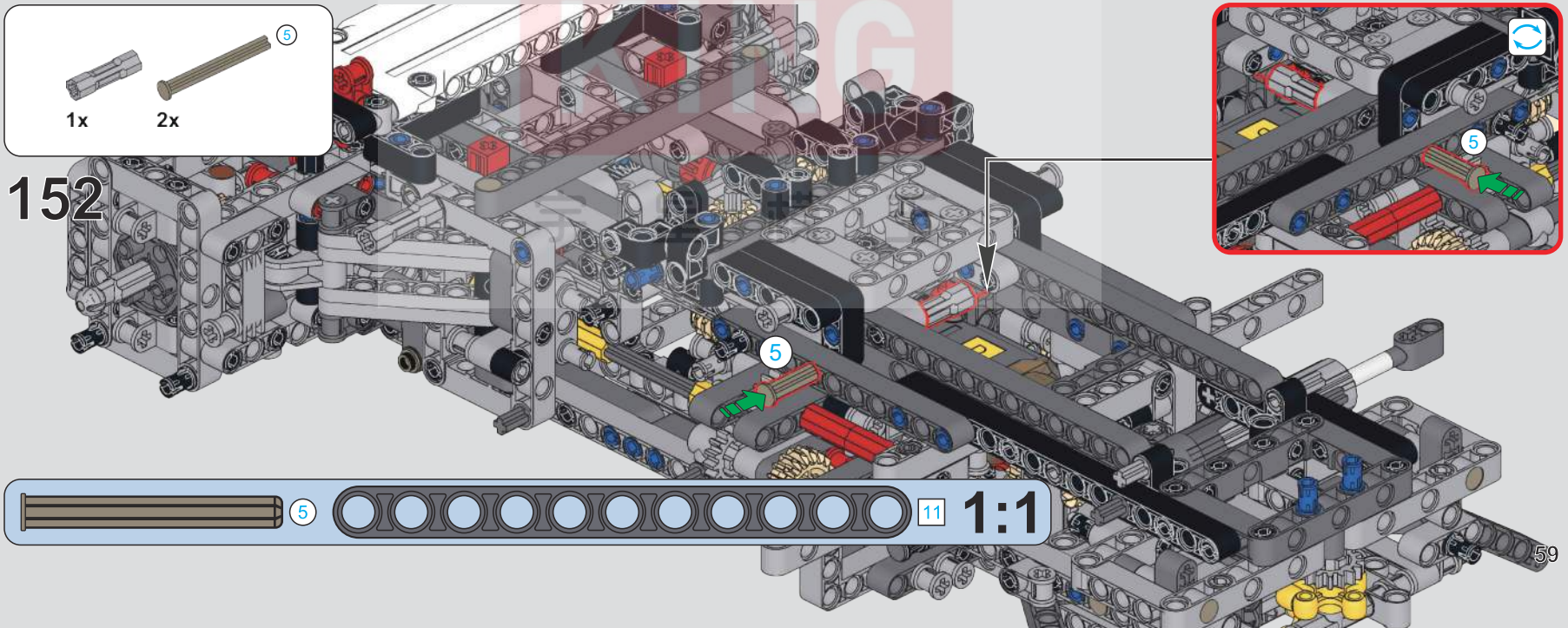
5
1x
2x
152
5
5
5
11
1:1

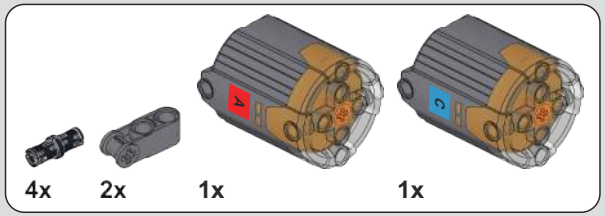

153

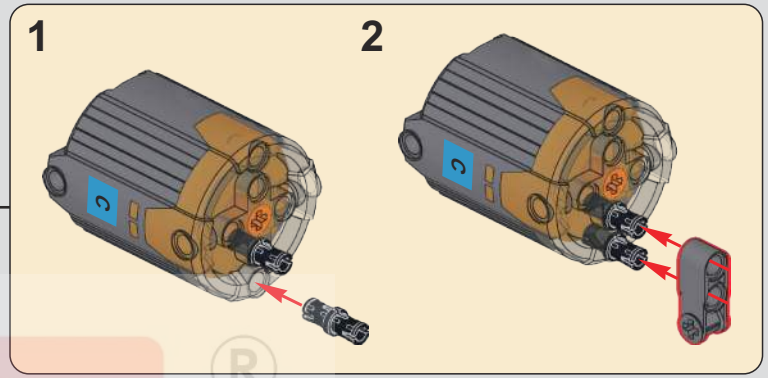

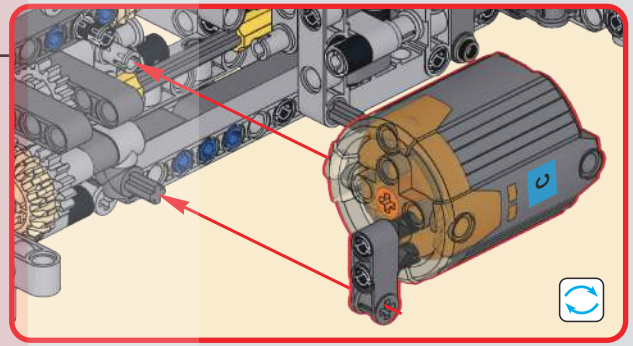

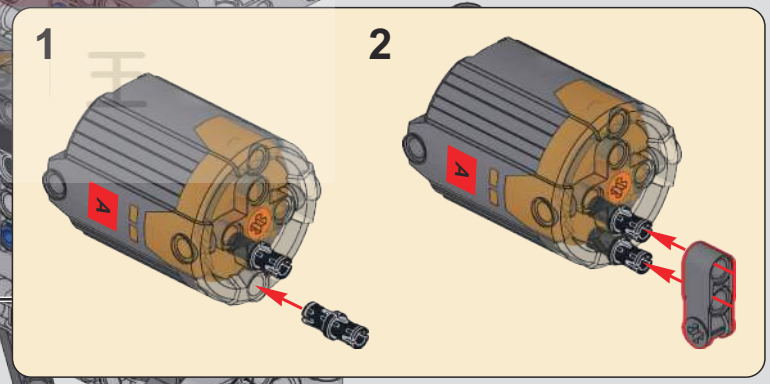

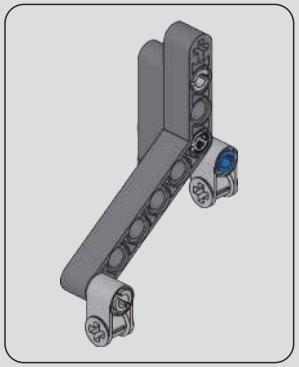

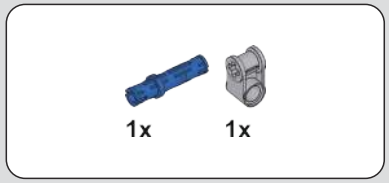

154

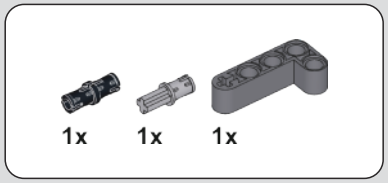

155

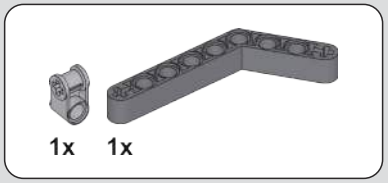

156

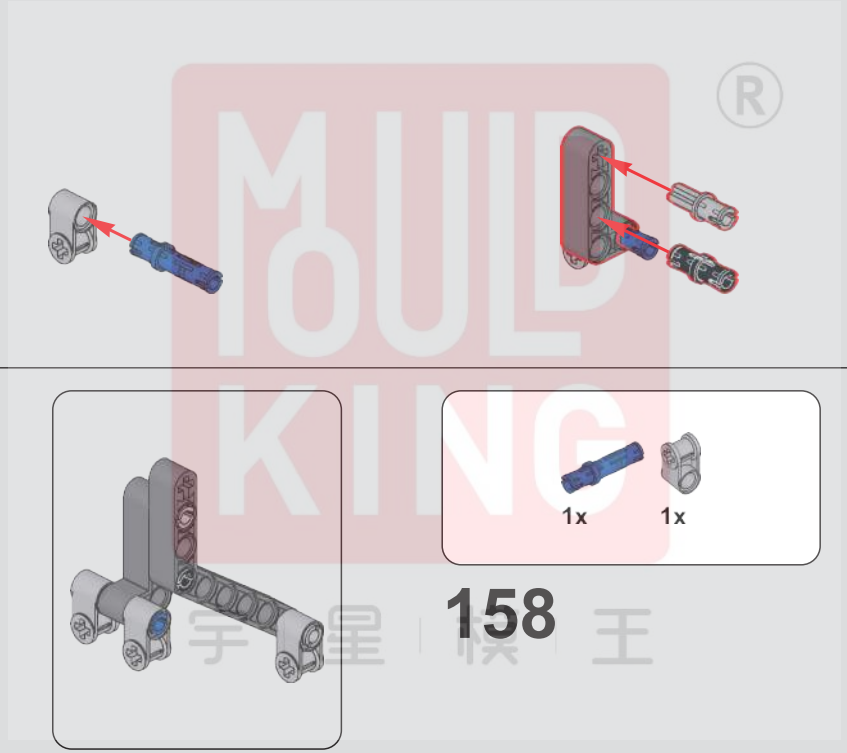

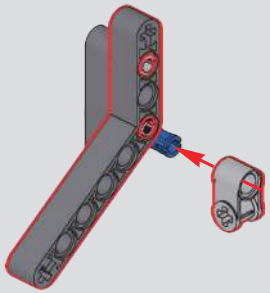

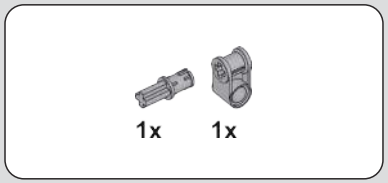

157

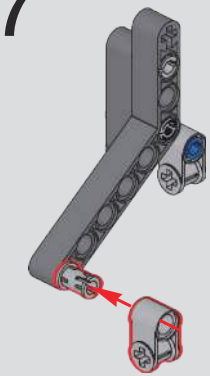

158

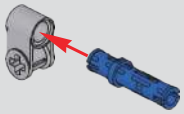

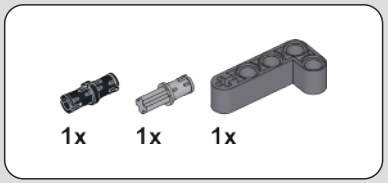

159

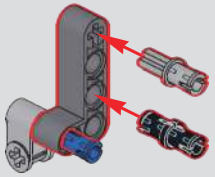

MOULD KING ®
宇星模王

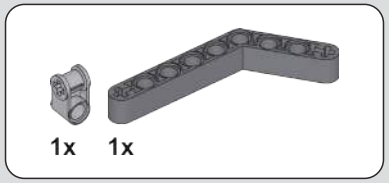

160

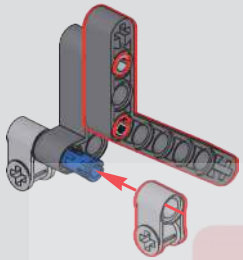

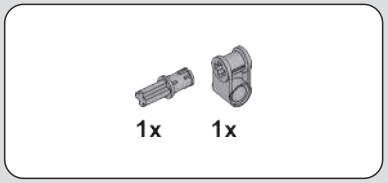

161

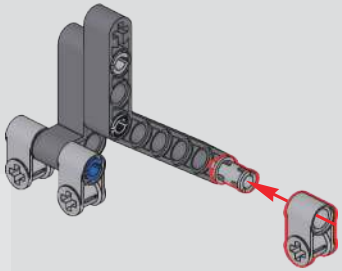

162

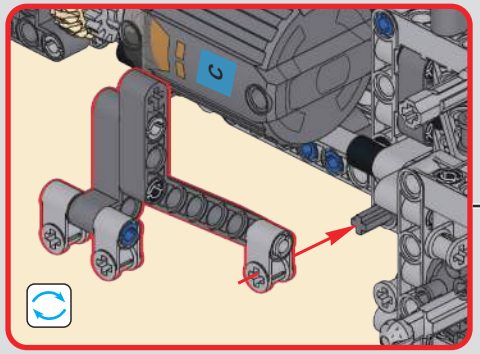

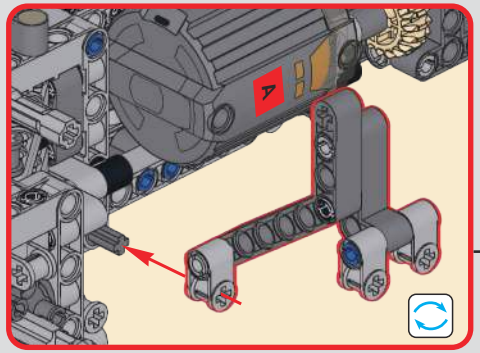

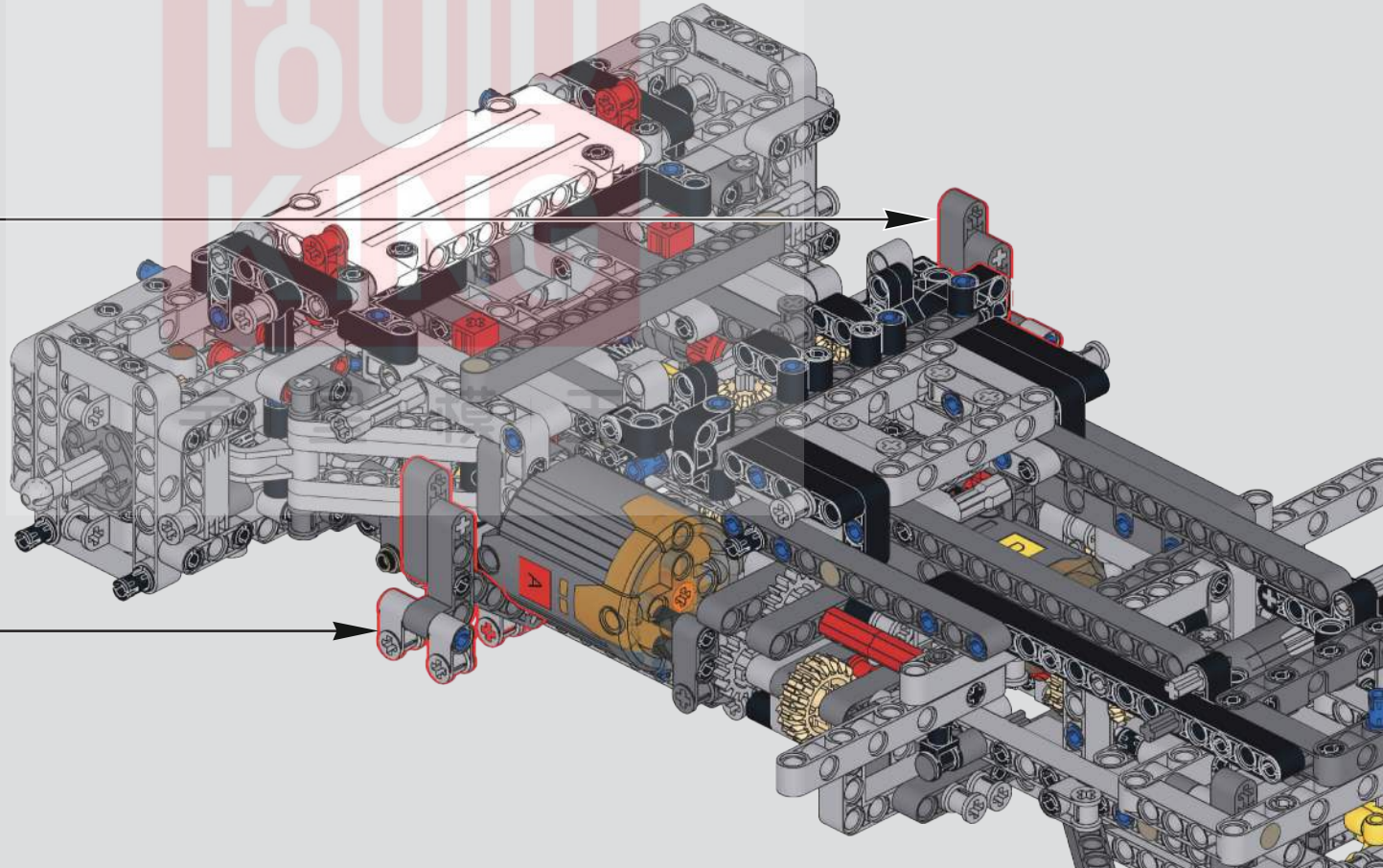

MOUD KING ®

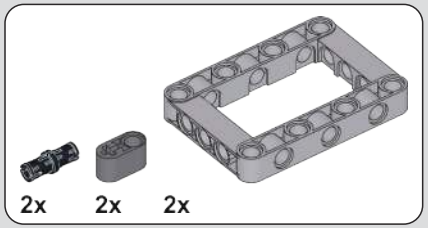

163

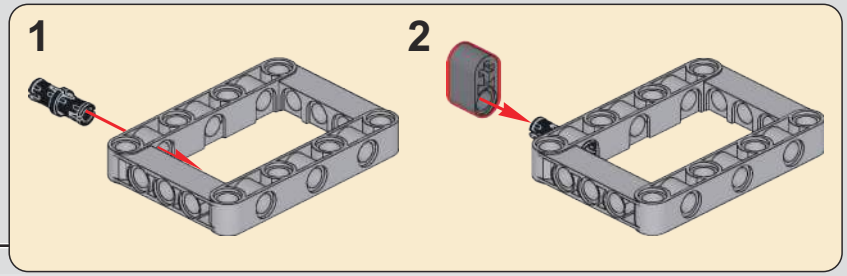

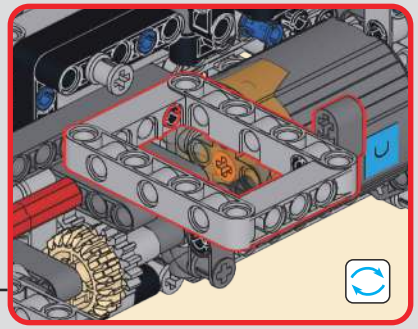

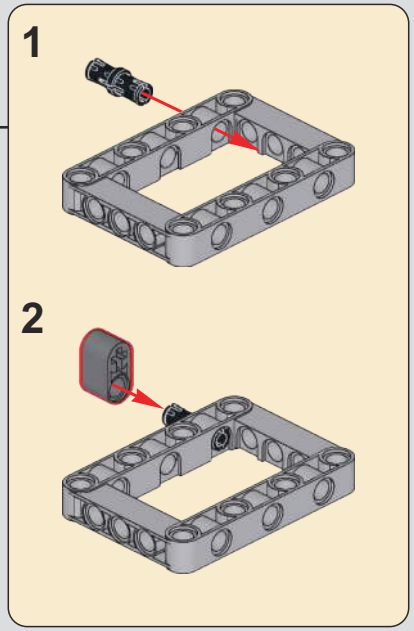

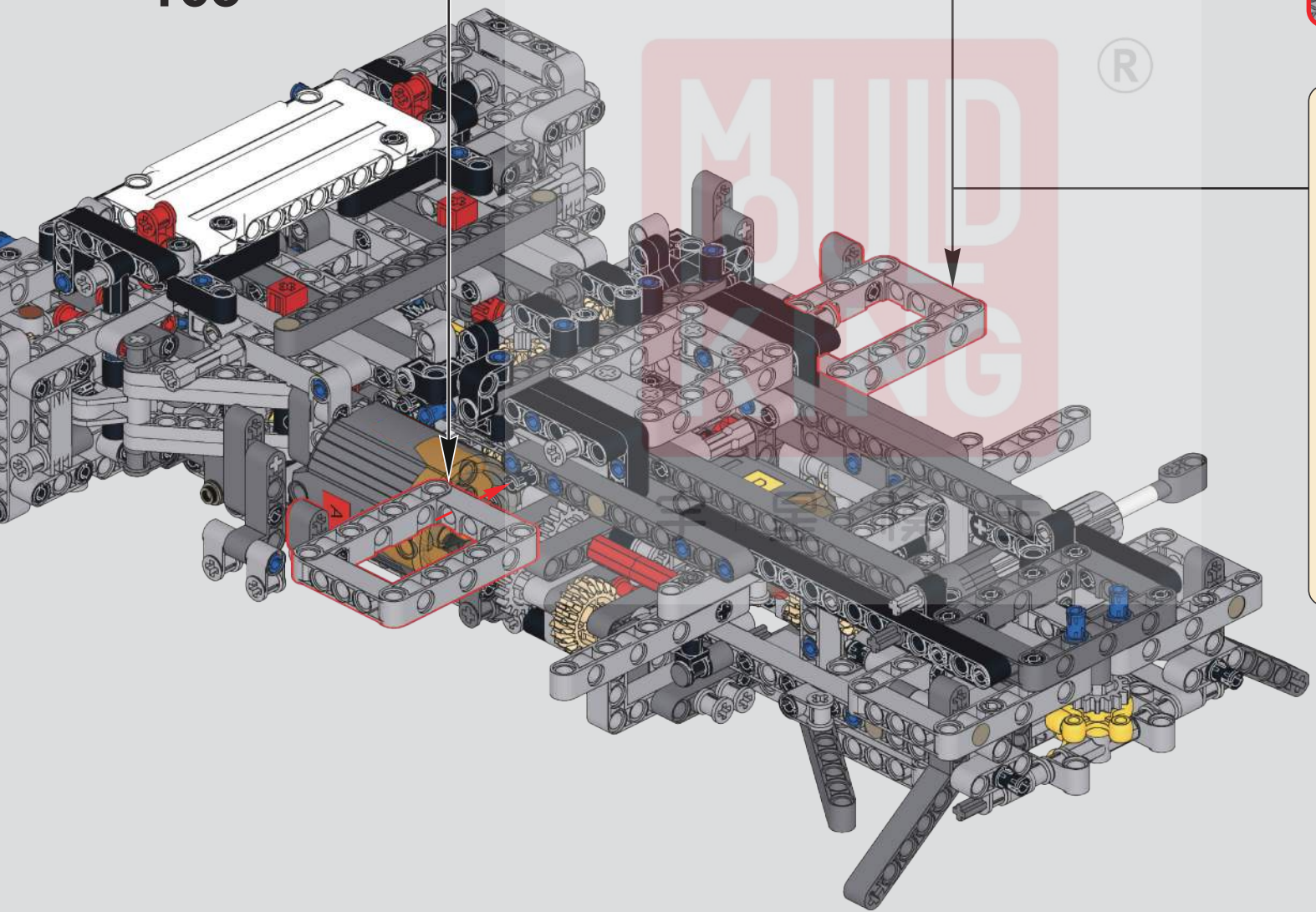

164

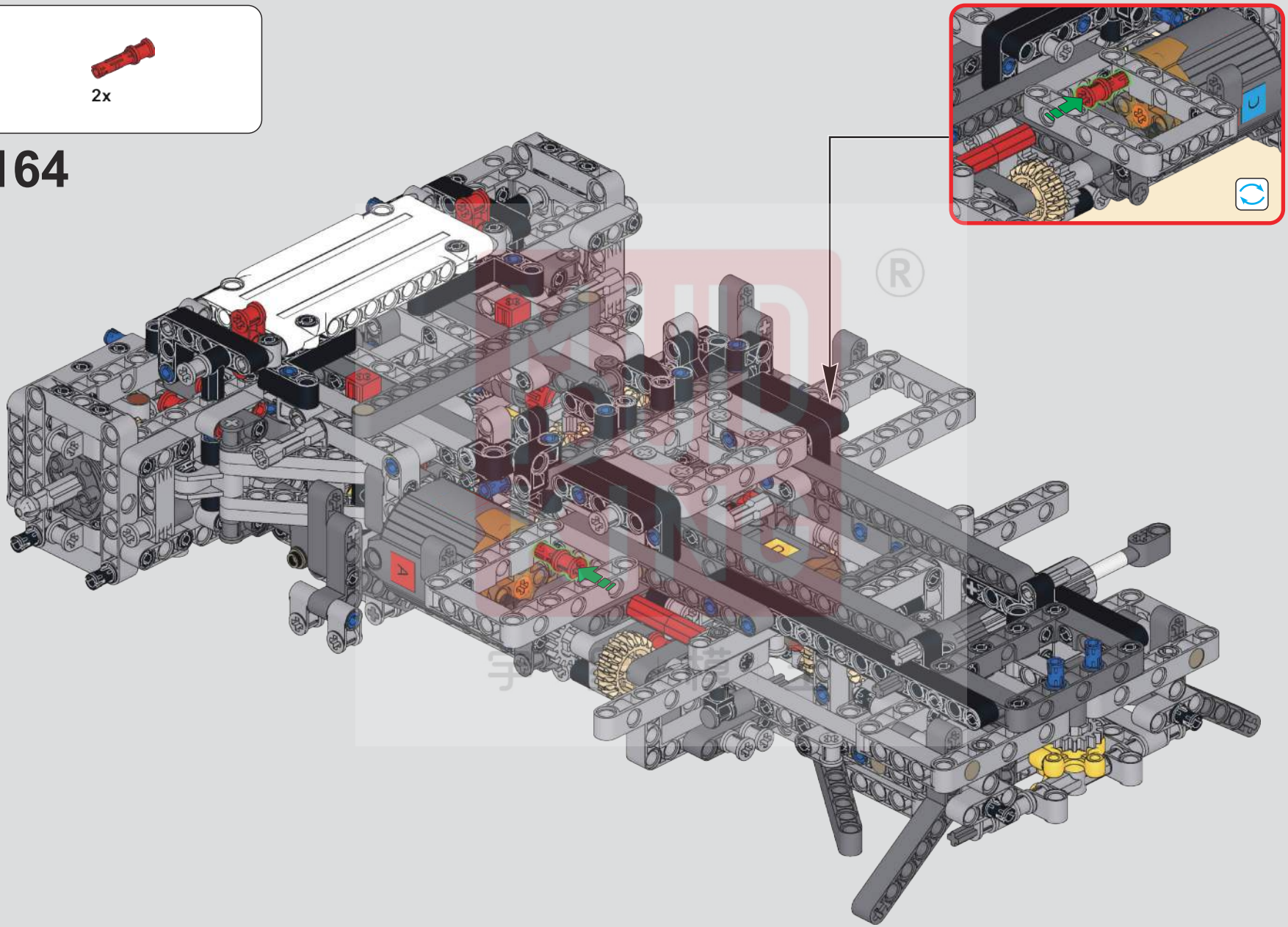

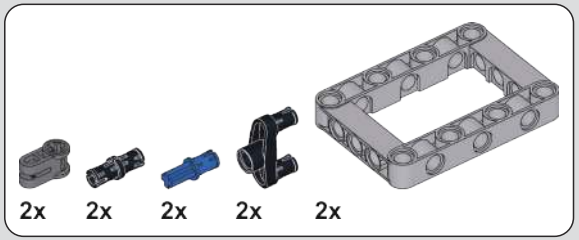

165

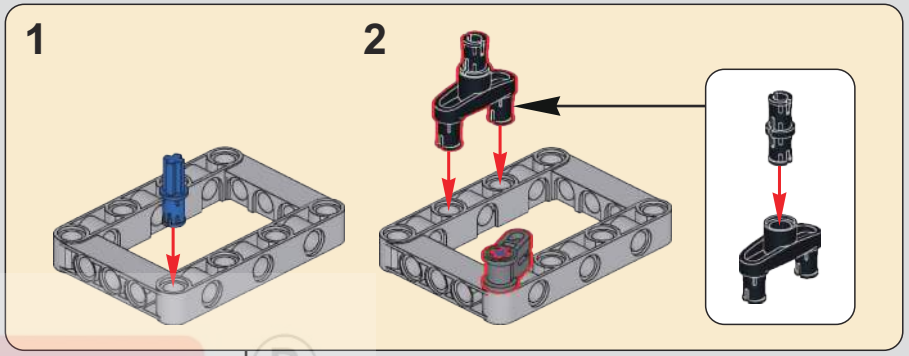

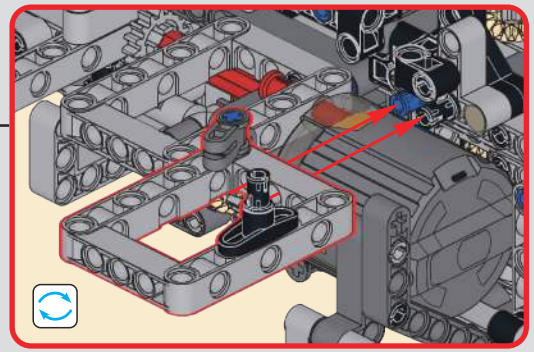

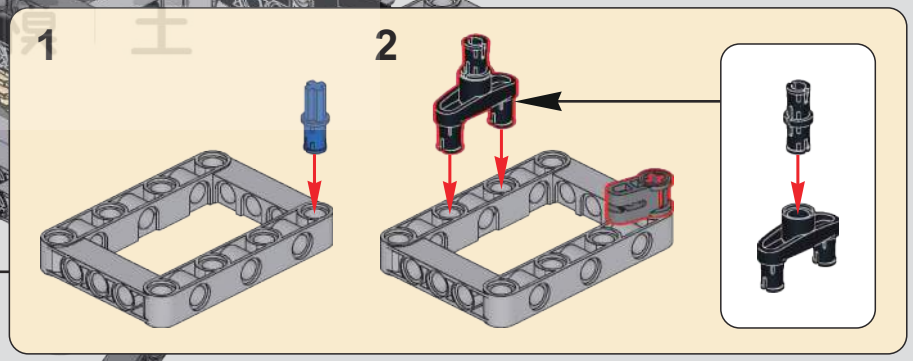

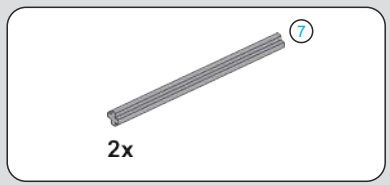

166

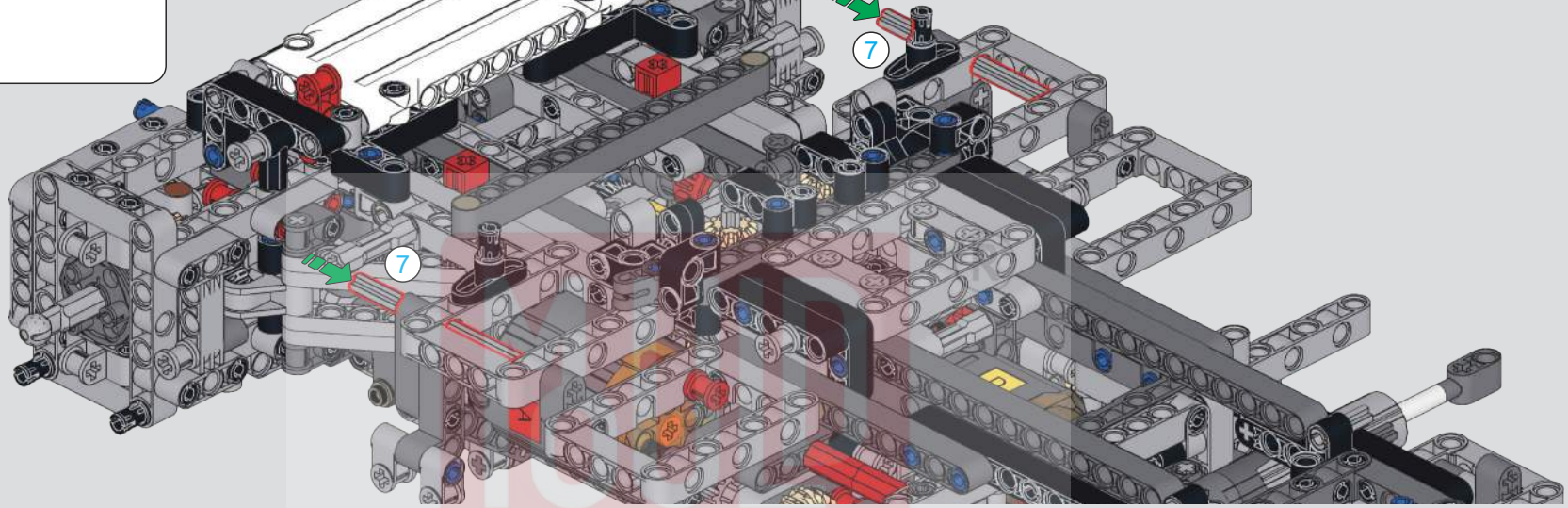

167

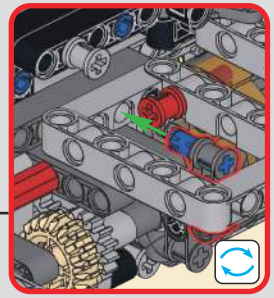

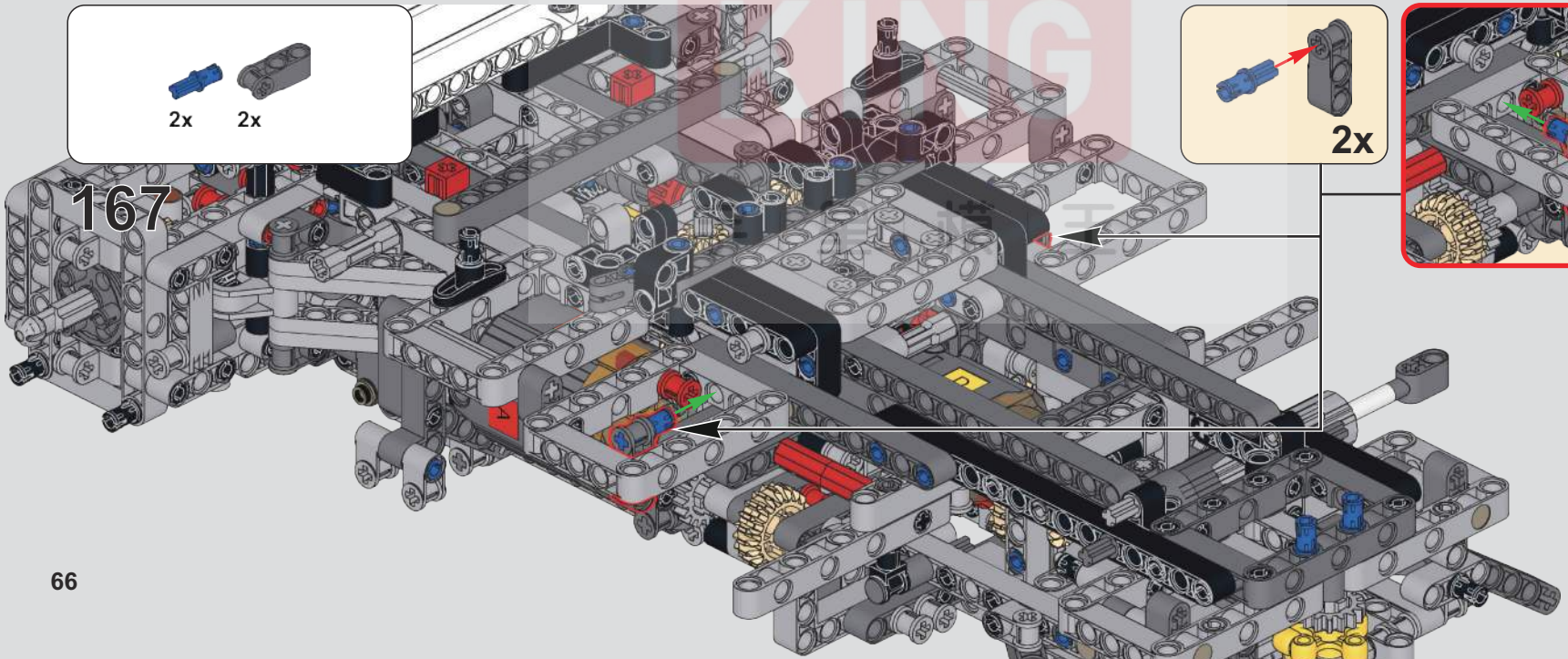

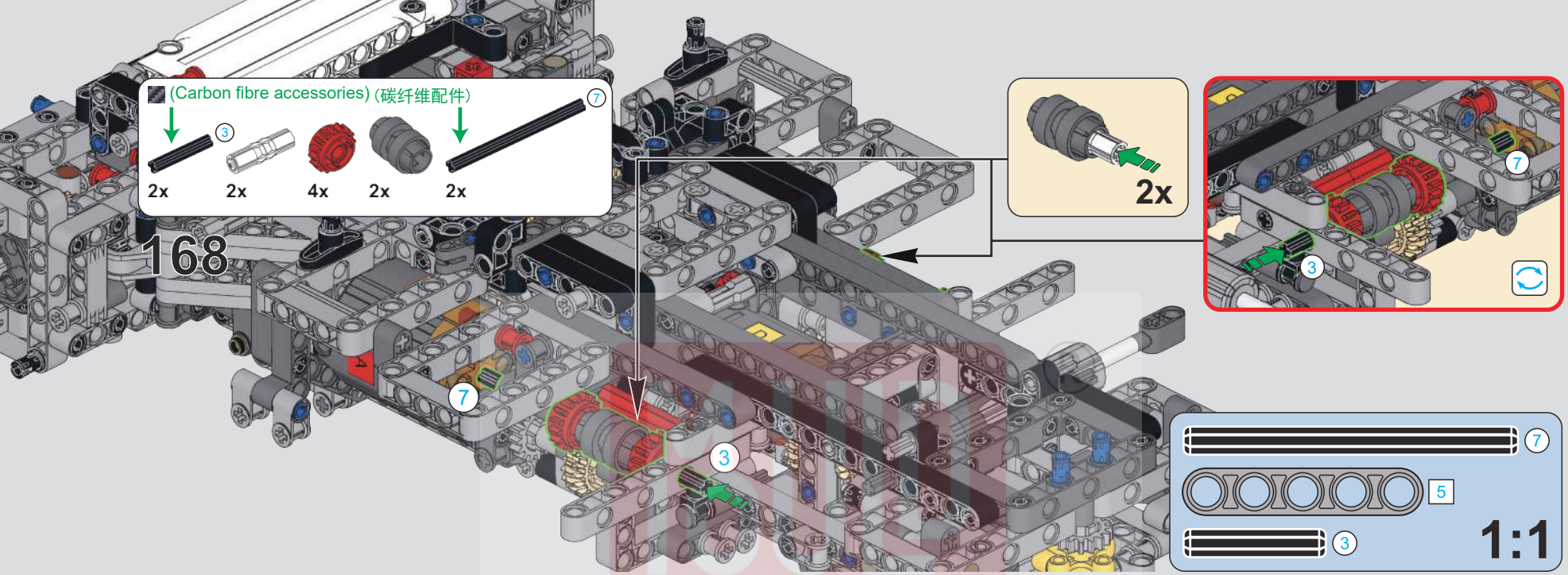
(Carbon fibre accessories) (碳纤维配件)
3
7
2x
2x
4x
2x
2x
168
7
3
2x
7
3
7
5
3
1:1

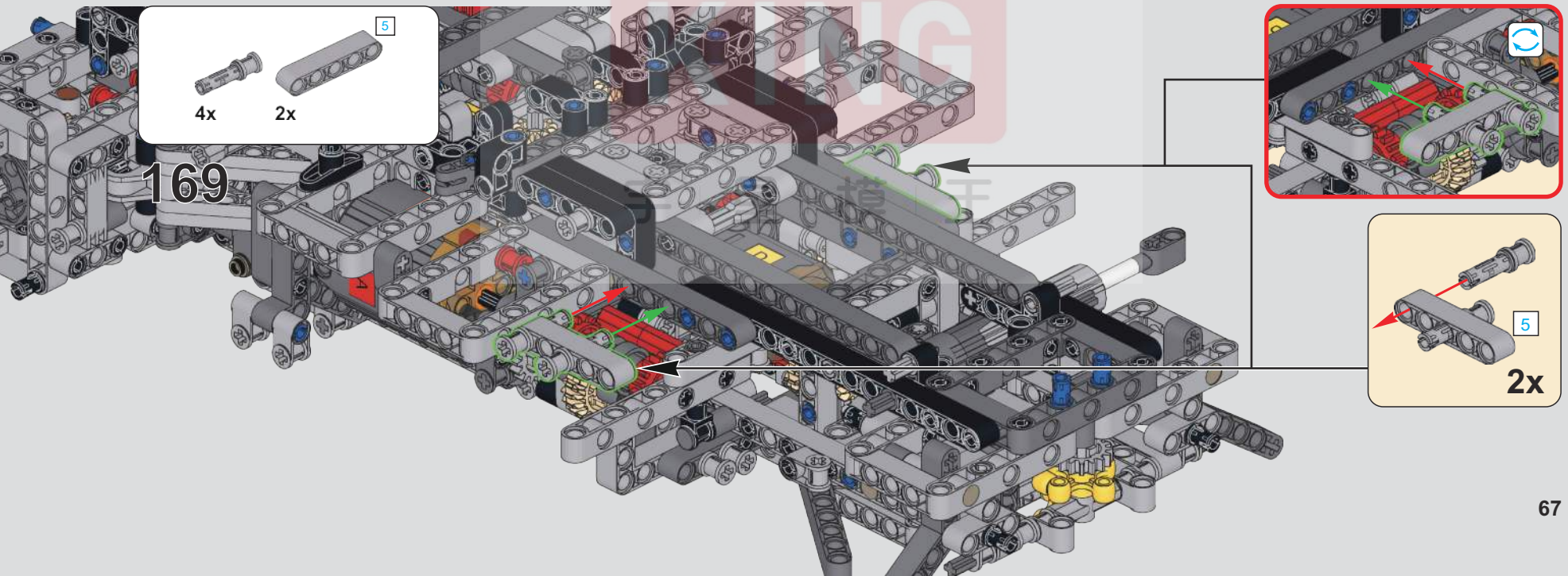
5
4x
2x
169
5
2x

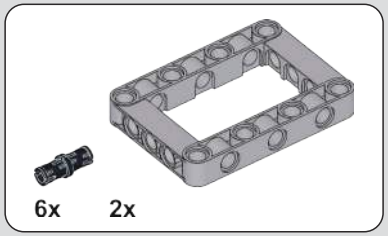

170

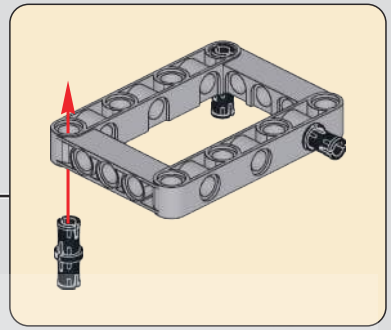

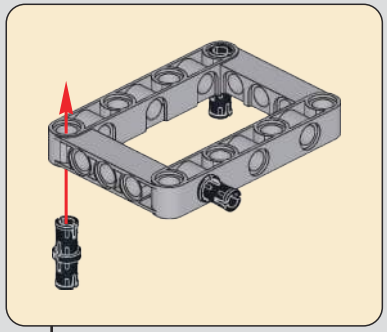

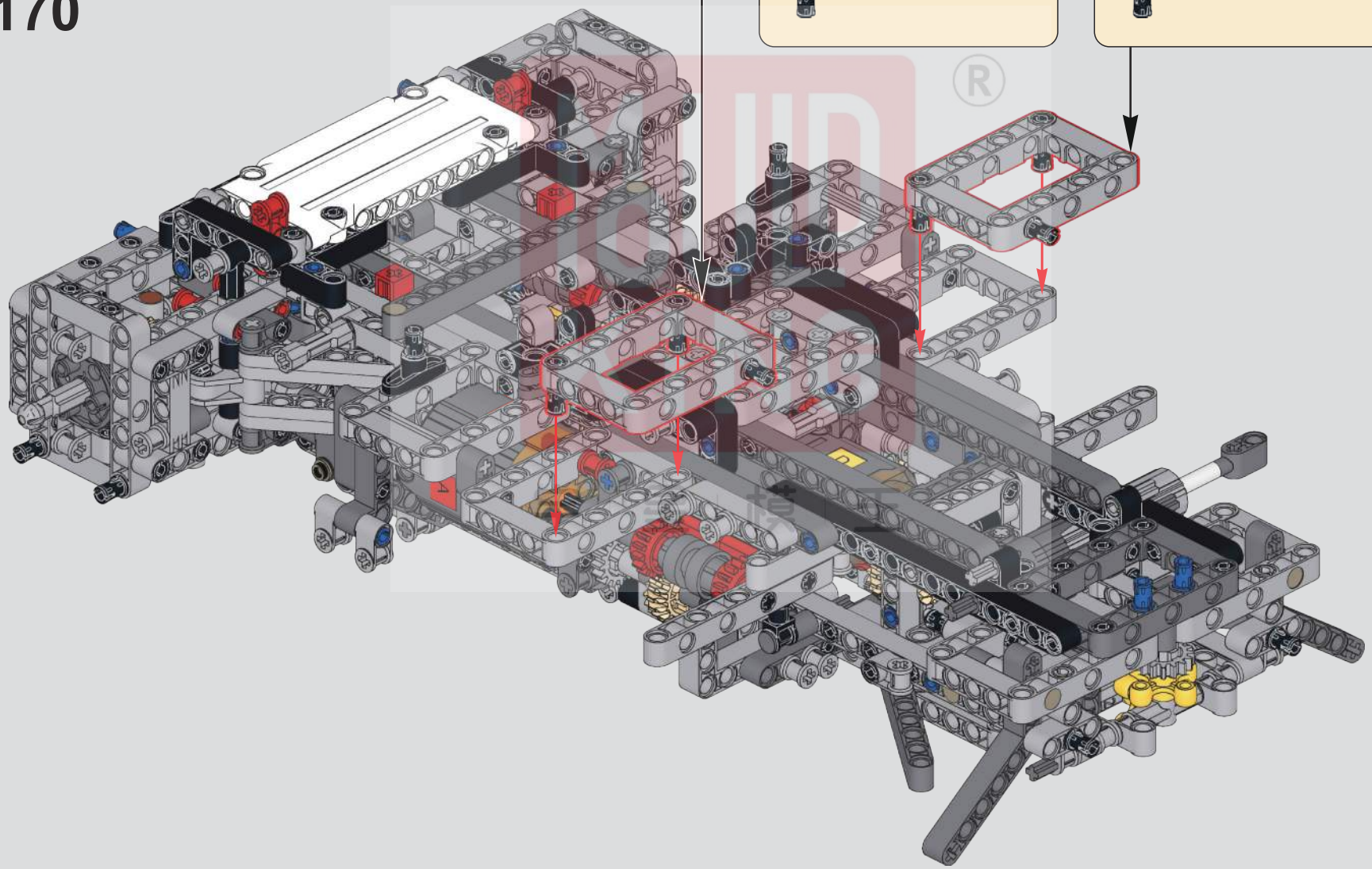

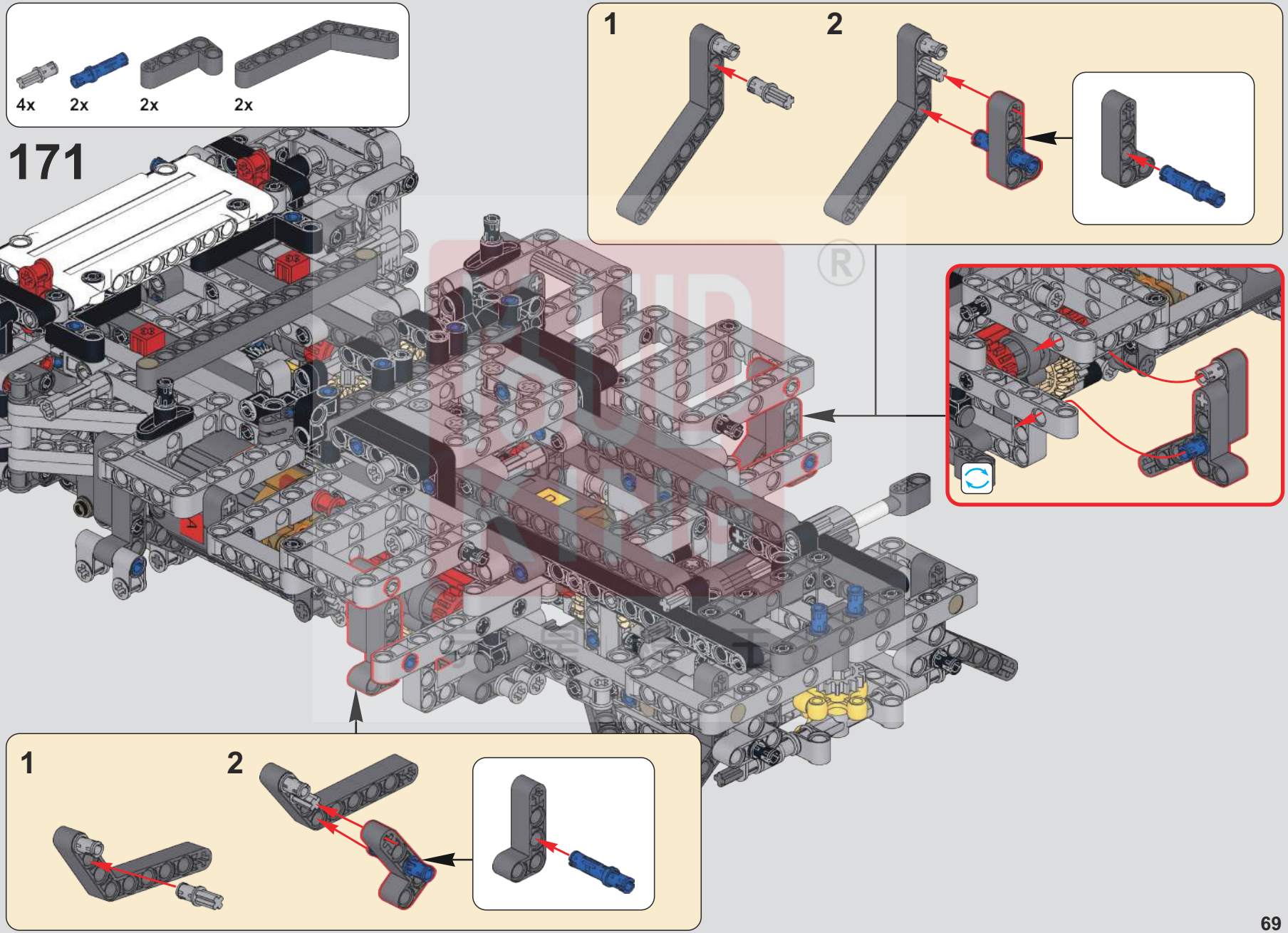
4x
2x
2x
2x
171
1
2
1
2

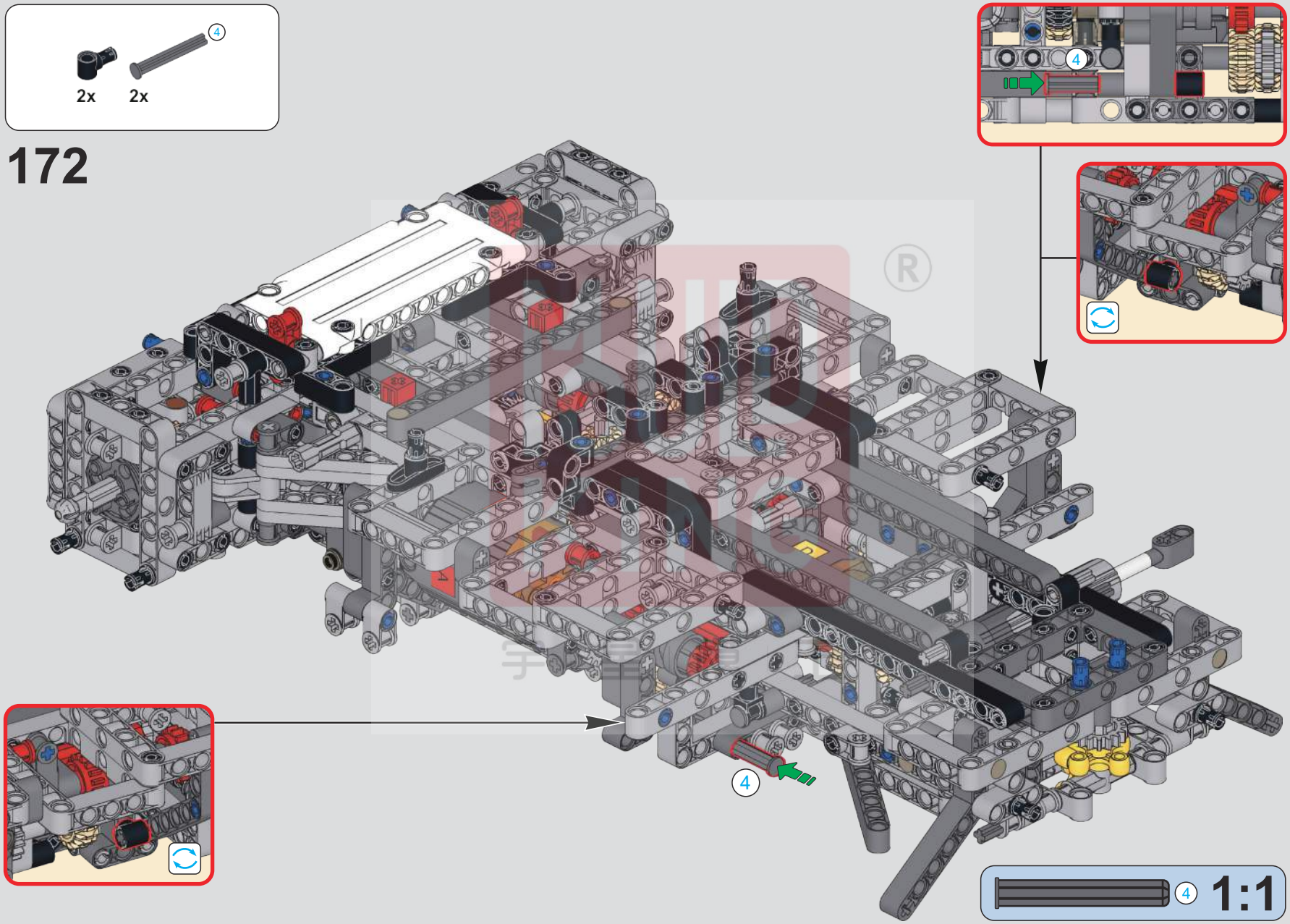
4
2x
2x
172
4
4
4
1:1

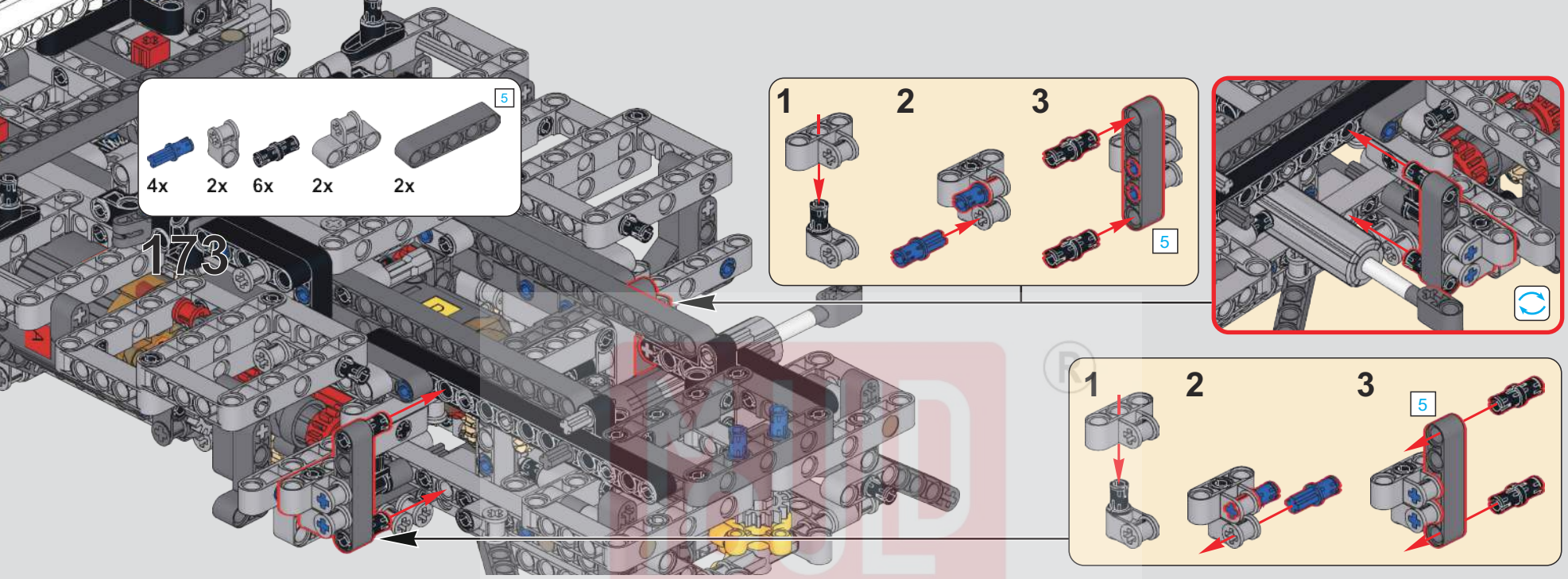
173
5
4x
2x
6x
2x
2x
1
2
3
5
1
2
3
5

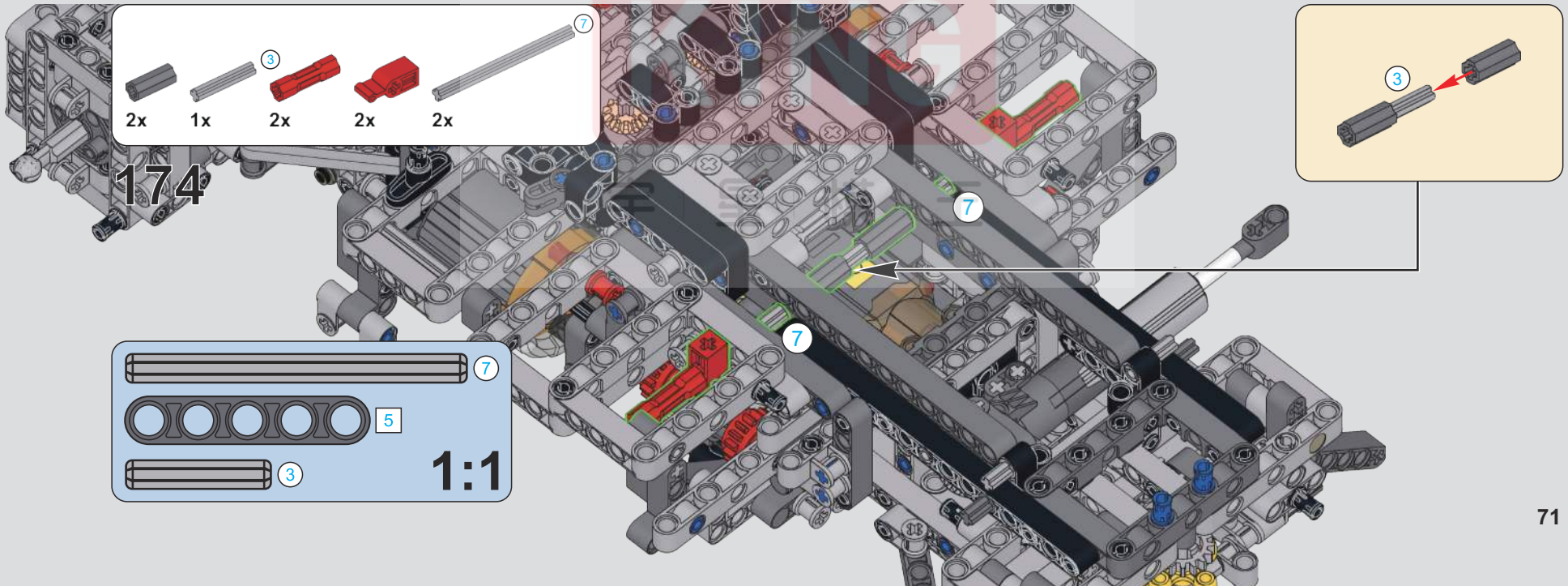
174
7
3
2x
1x
2x
2x
2x
3
7
7
7
5
3
1:1

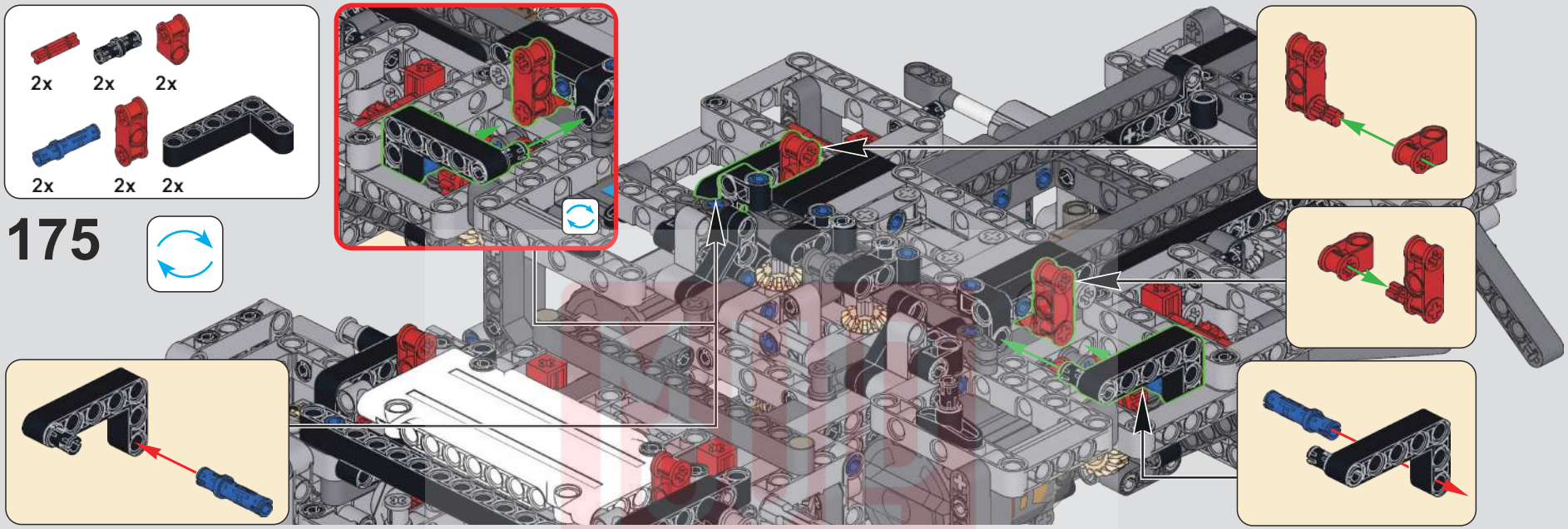
2x
2x
2x
2x
2x
2x
175

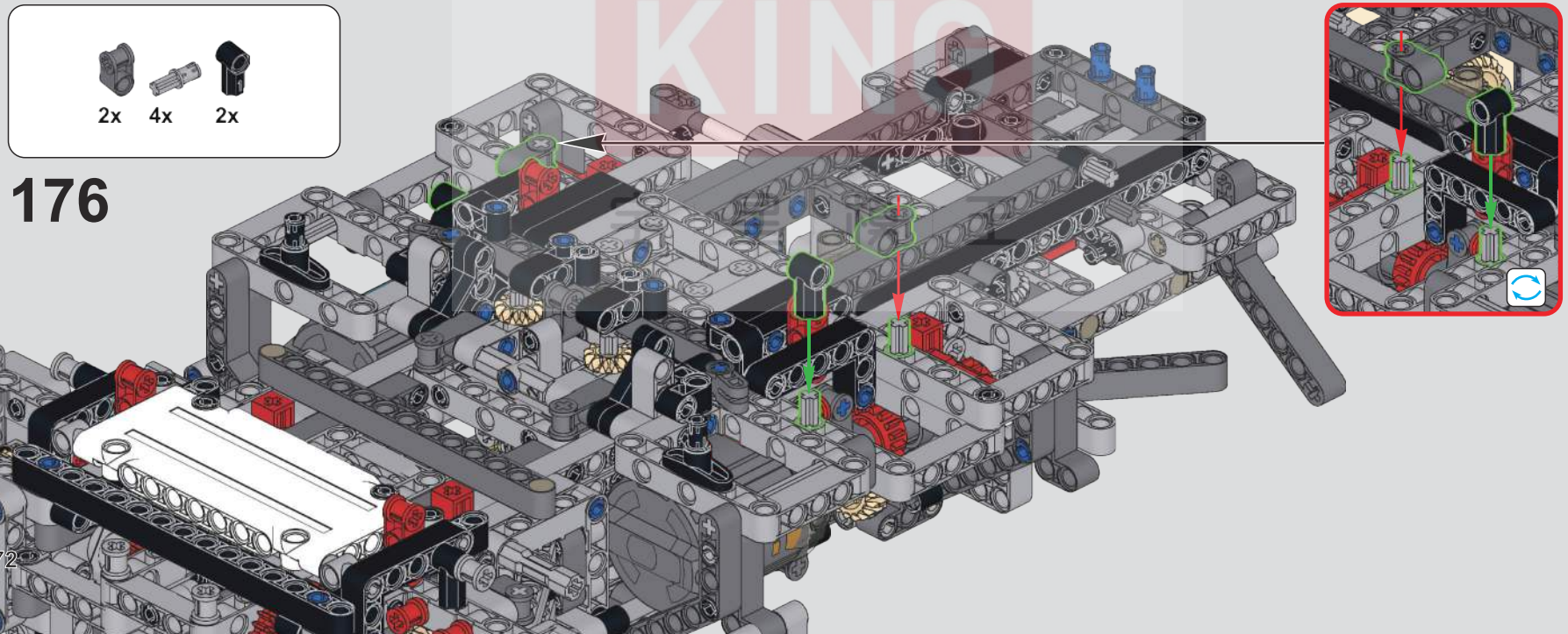
2x
4x
2x
176

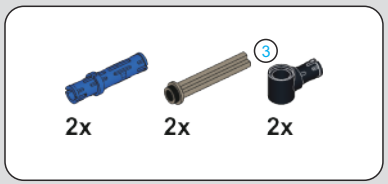

177

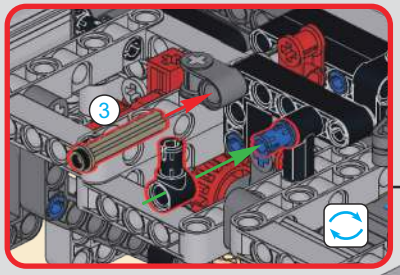

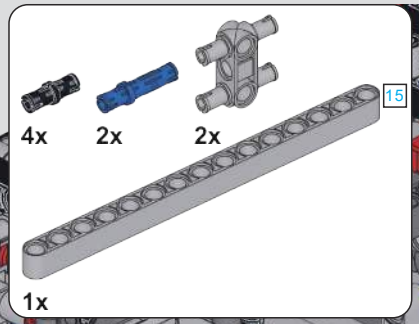

178

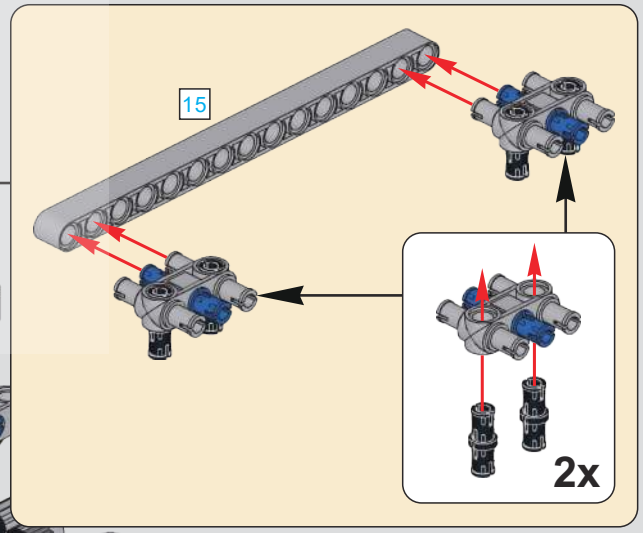

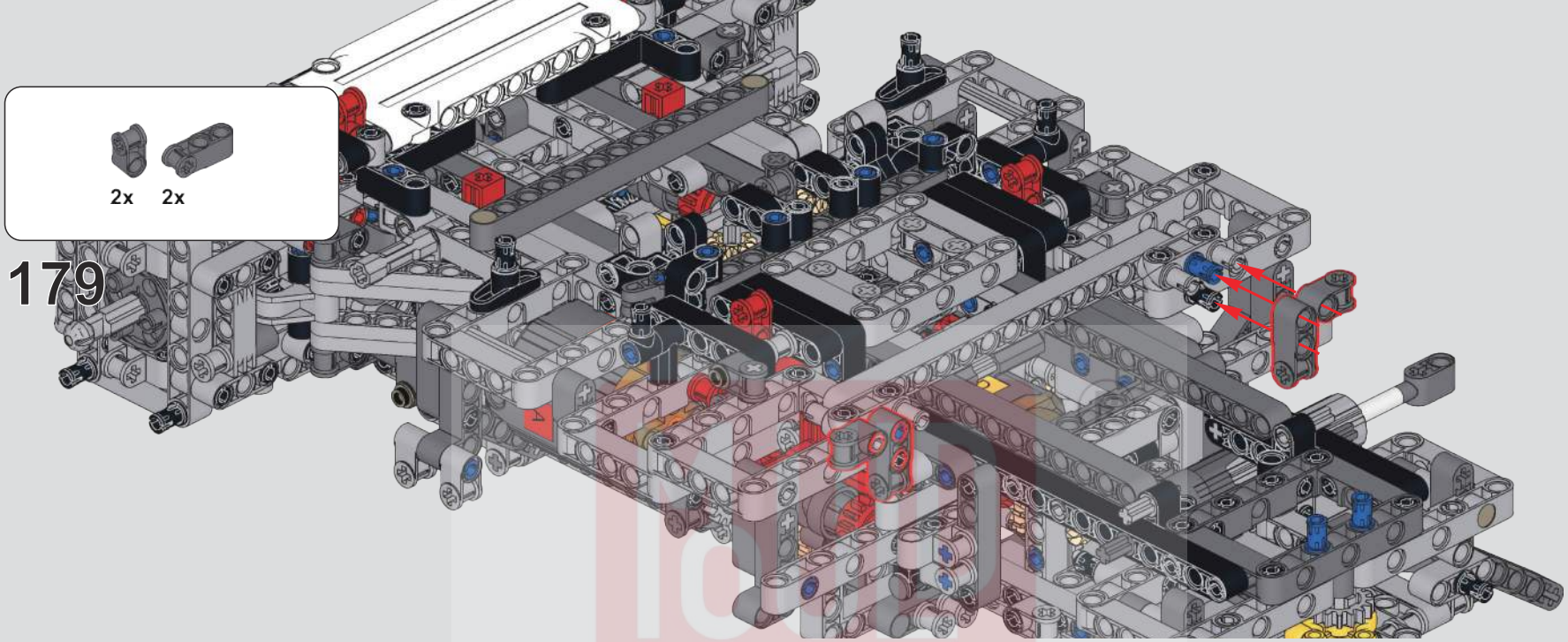
2x
2x
179

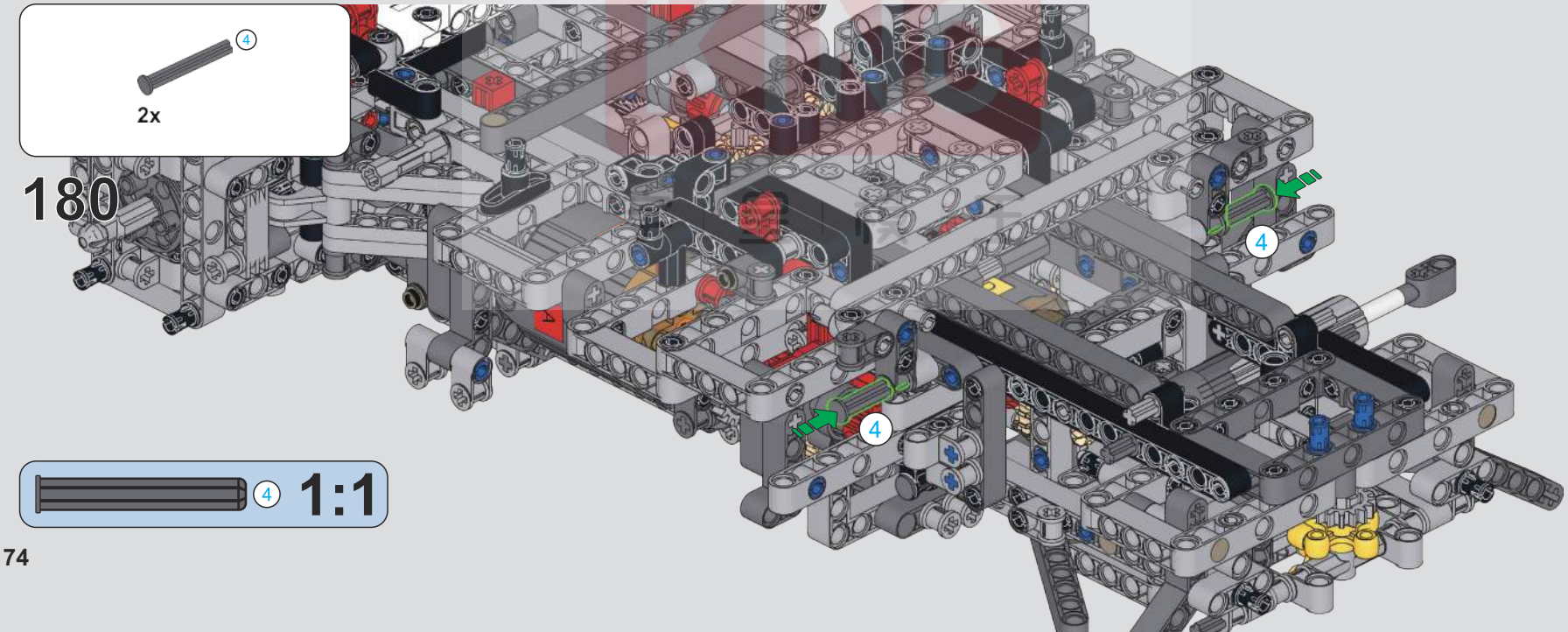
4
2x
180
4
4
4
1:1

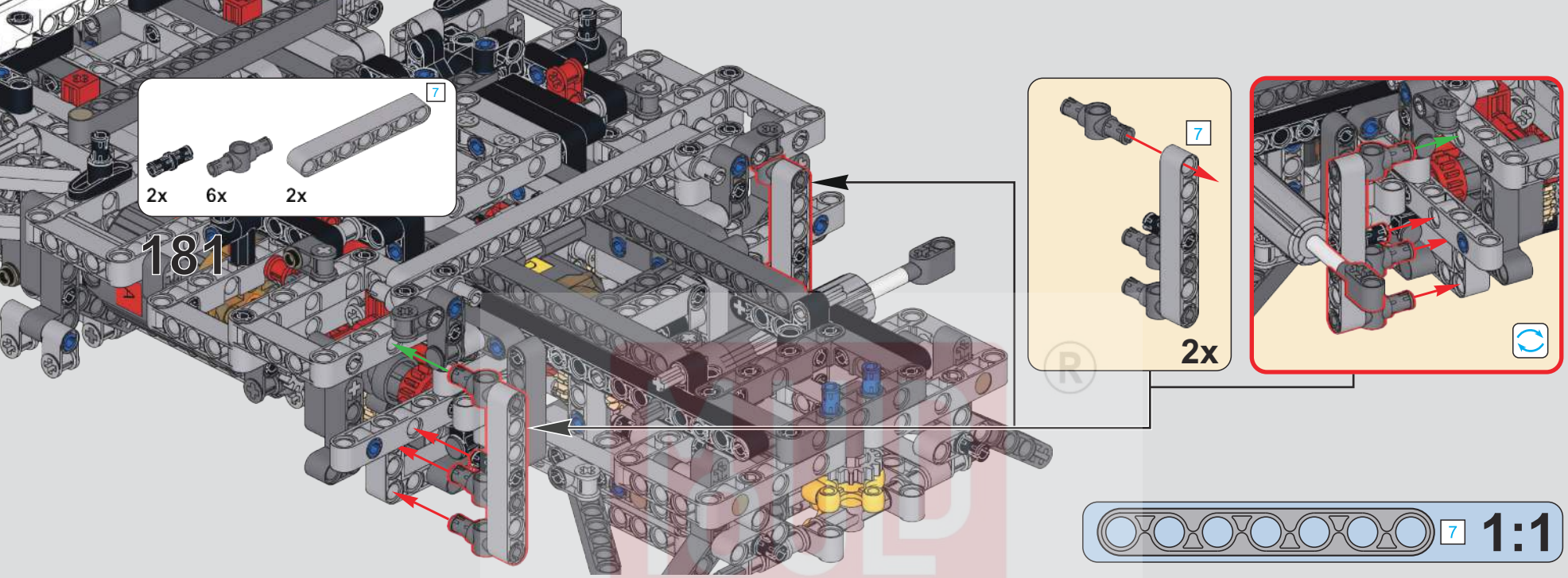
7
2x
6x
2x
181
7
2x
7
1:1

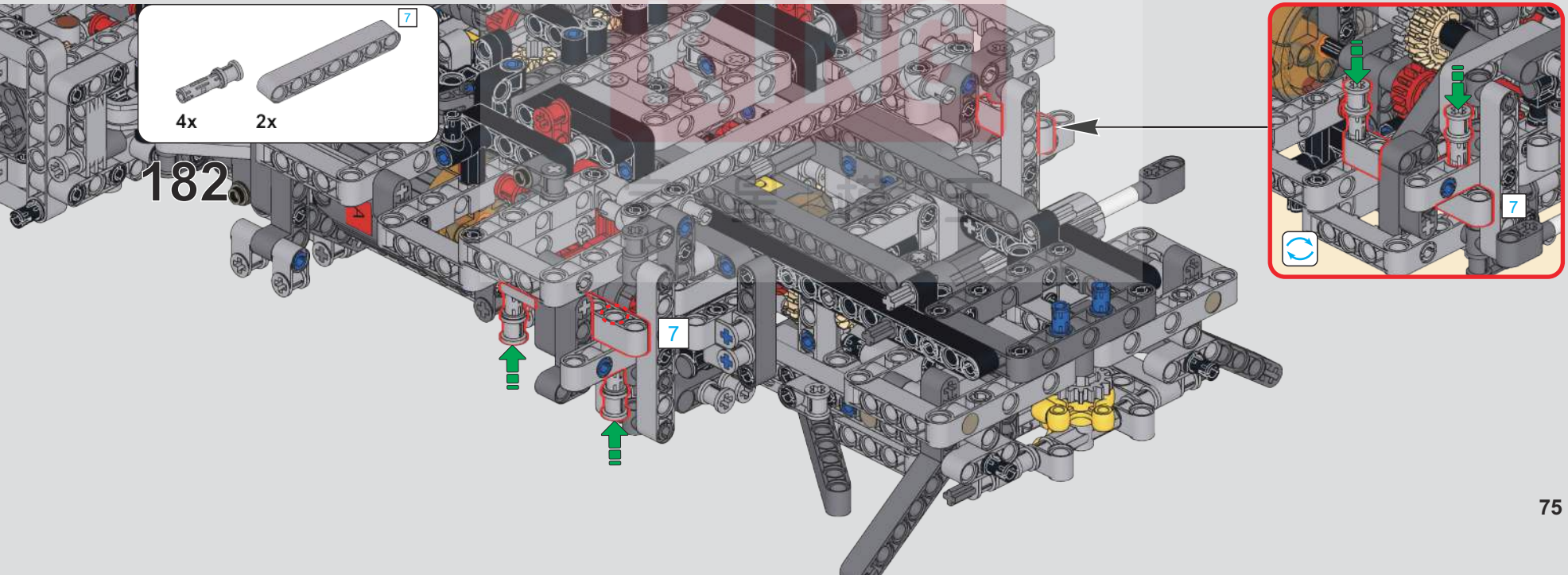
7
4x
2x
182
7
7

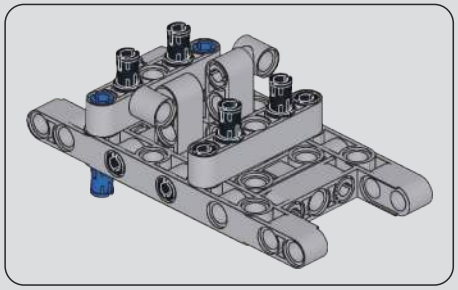

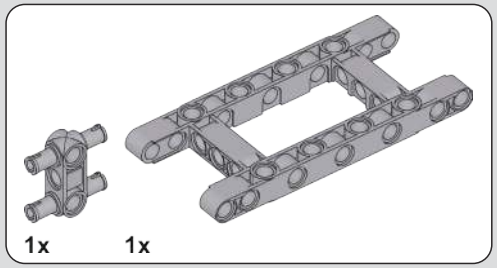

183

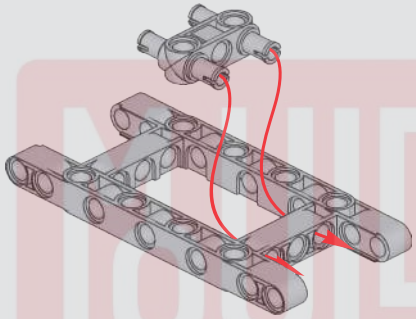

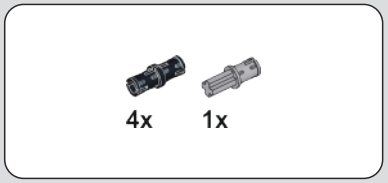

184

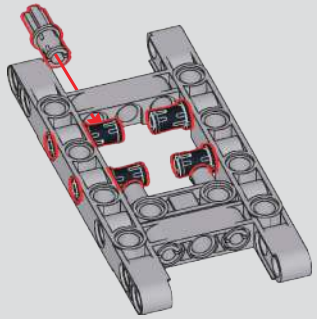

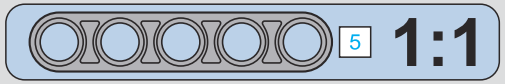

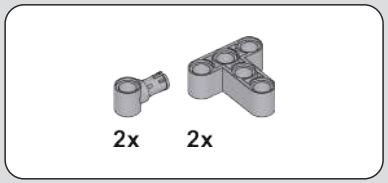

185

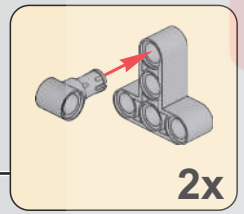

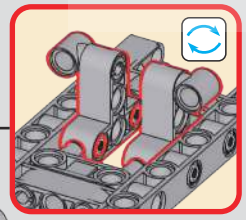

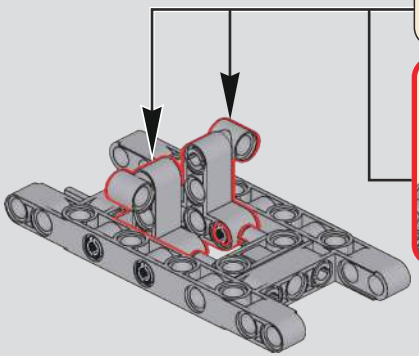

186

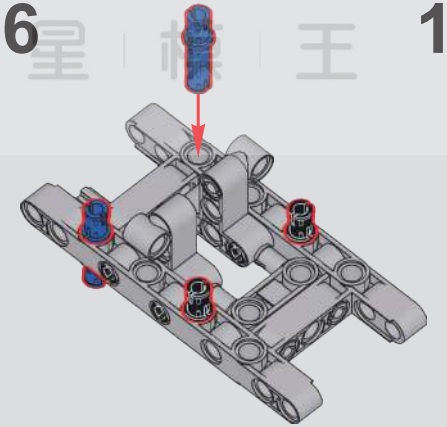

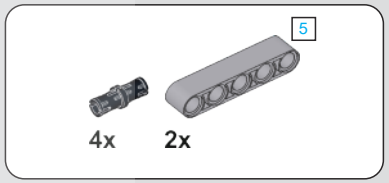

187

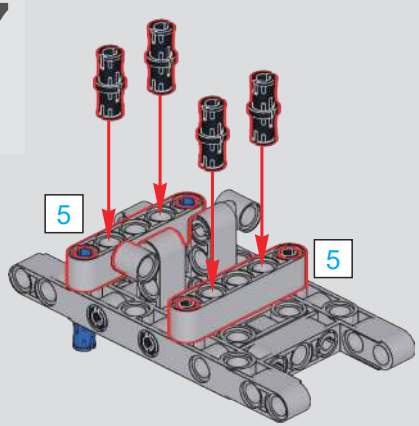

TOOL KING ®
宇星模王

188

189

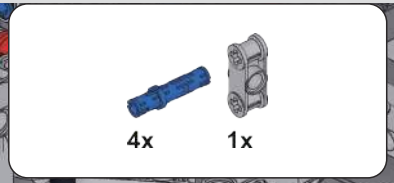

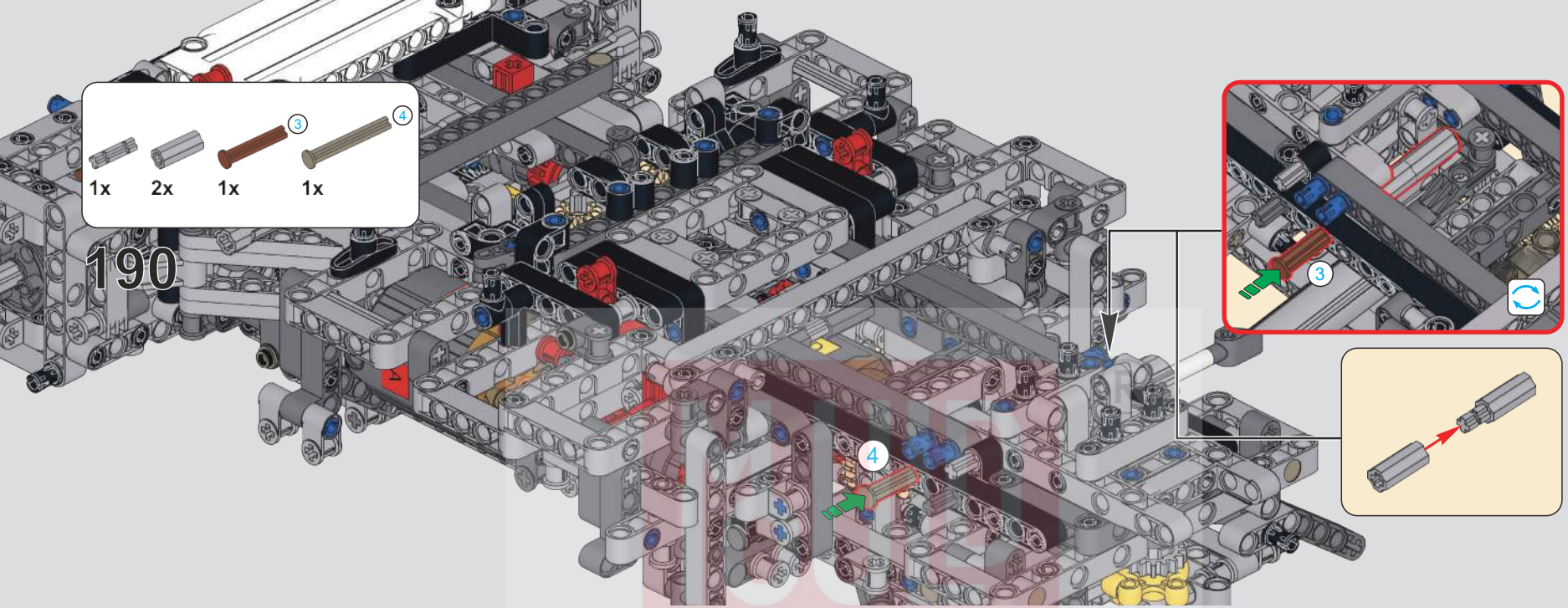
3
4
1x
2x
1x
1x
190
3
4

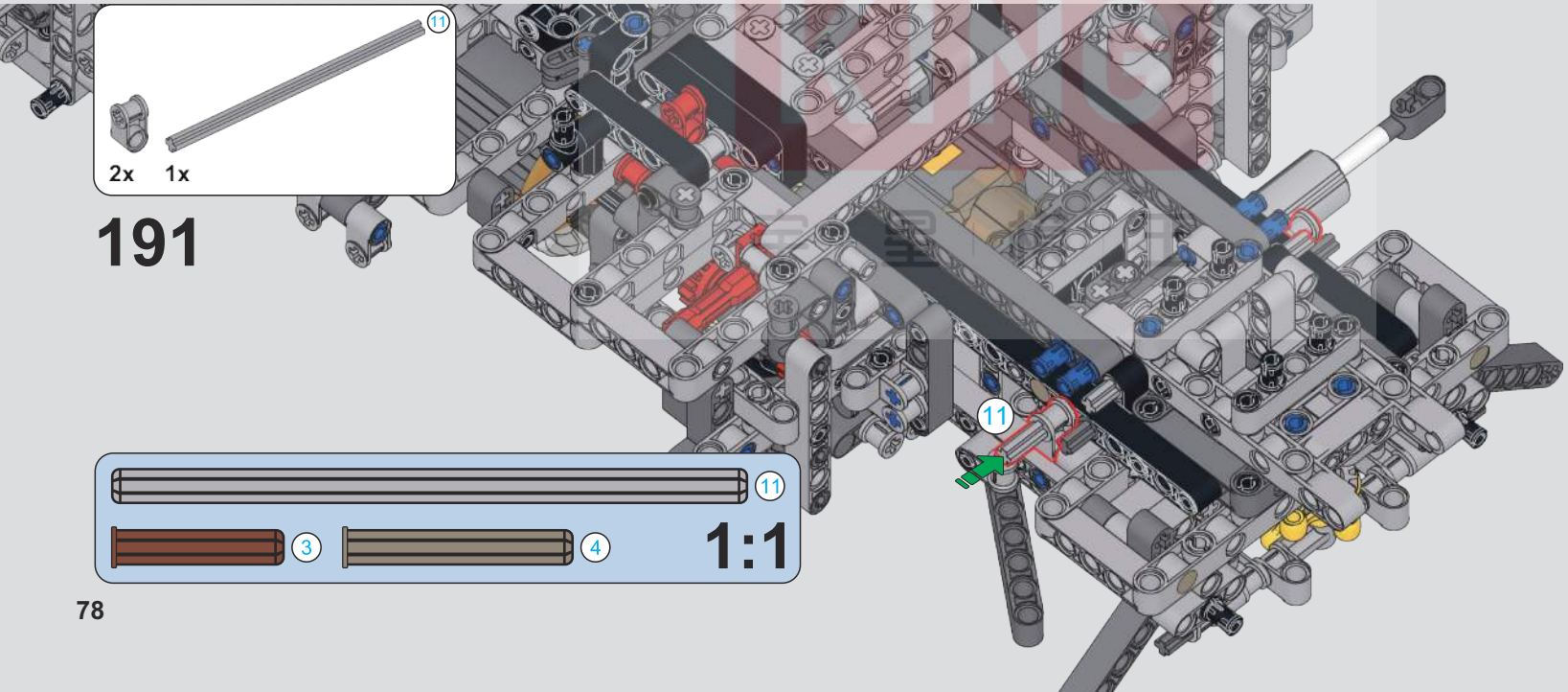
11
2x
1x
191
11
11
3
4
1:1

(光滑栓)(Technic Pin without Friction)

2x 4x

192

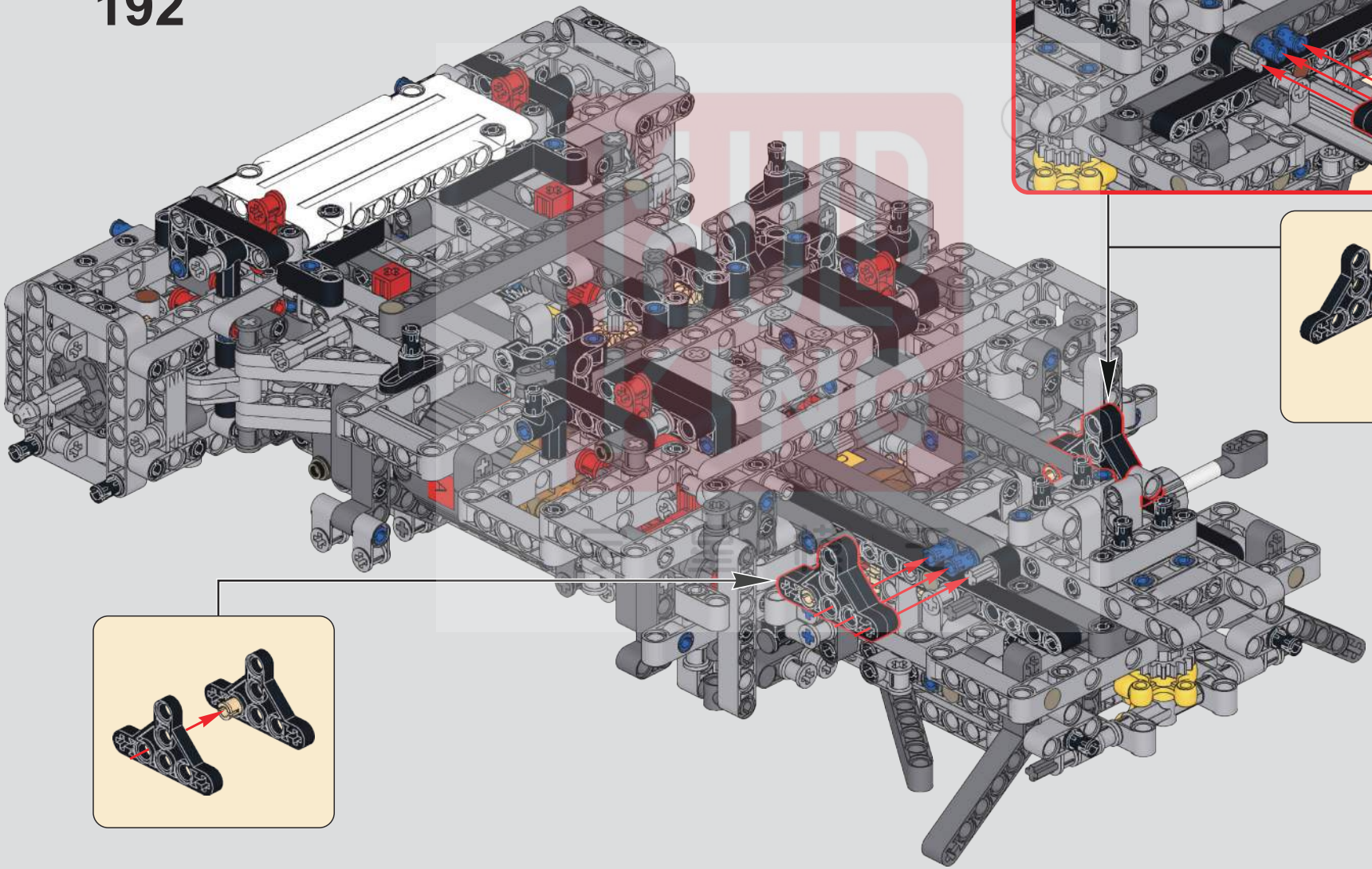

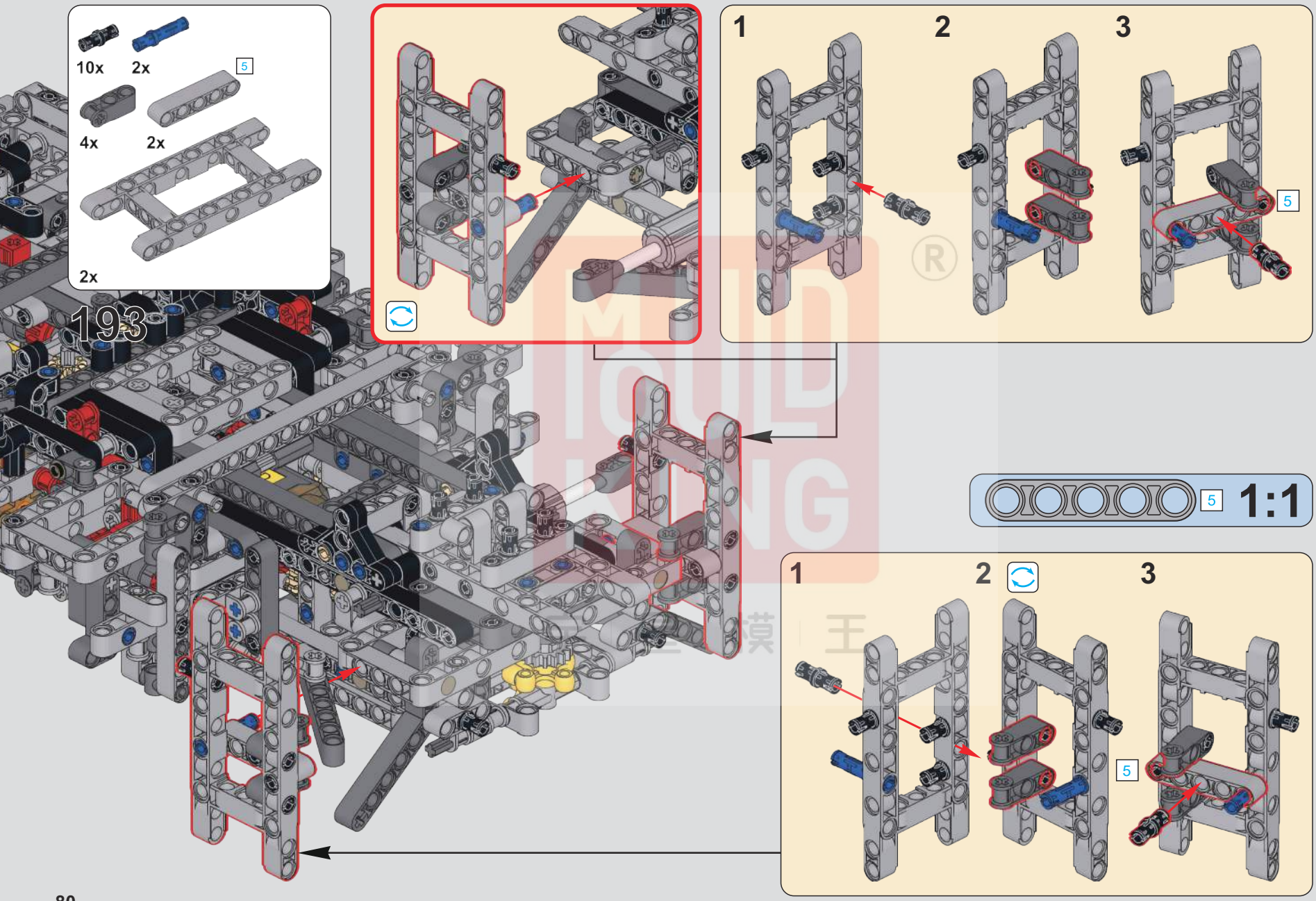
10x
2x
5
4x
2x
2x
193
1
2
3
5
5
1:1
1
2
3
5

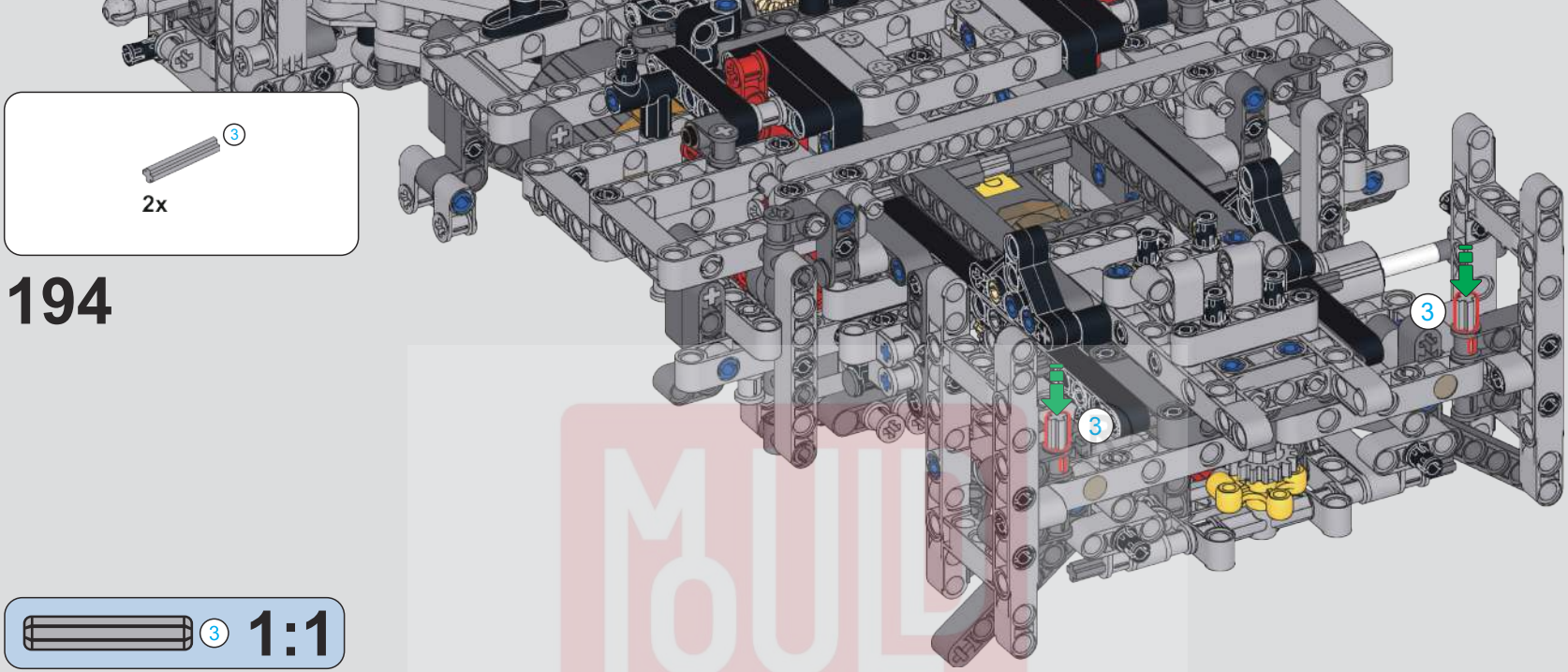

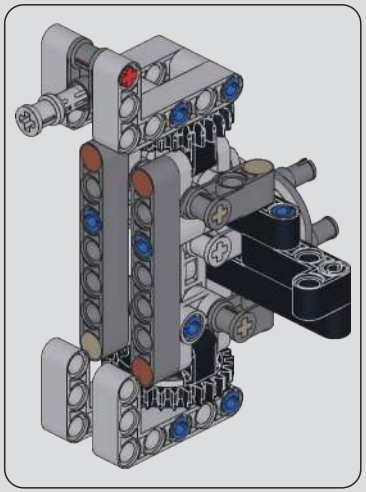

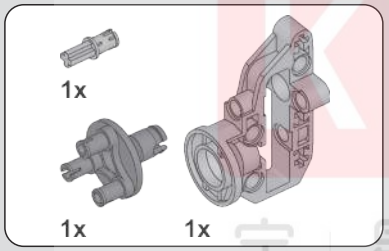

195

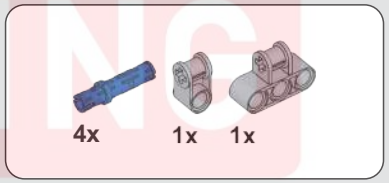

196

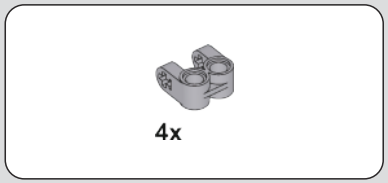

197

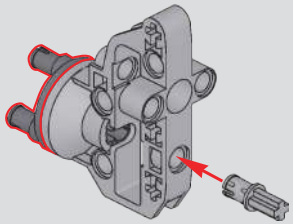

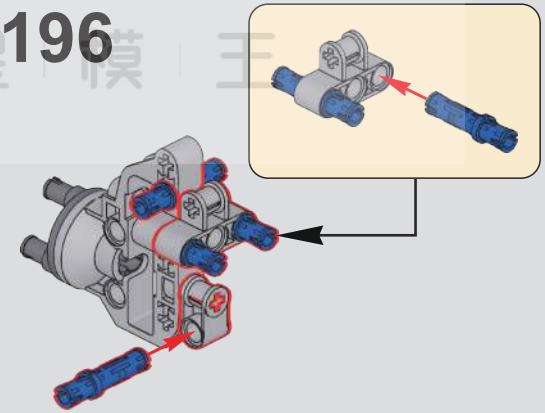

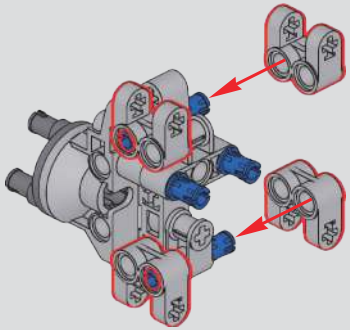

MOULD KING 宇星模王

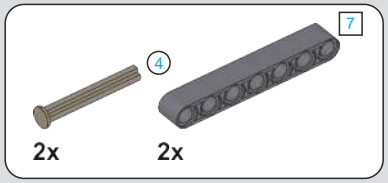

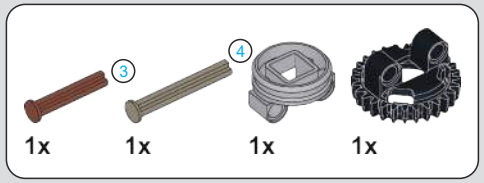

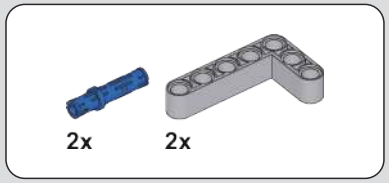

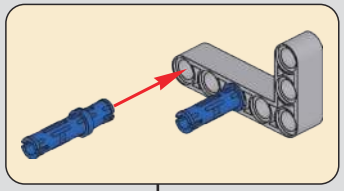

198

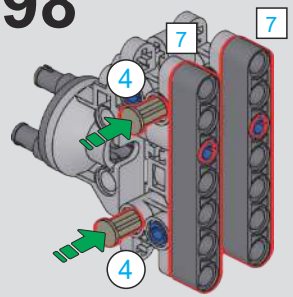

199

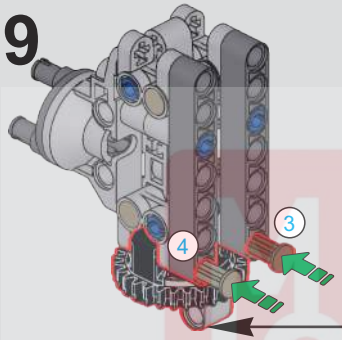

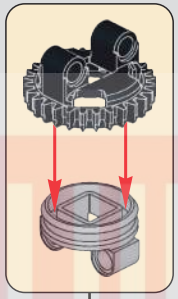

200

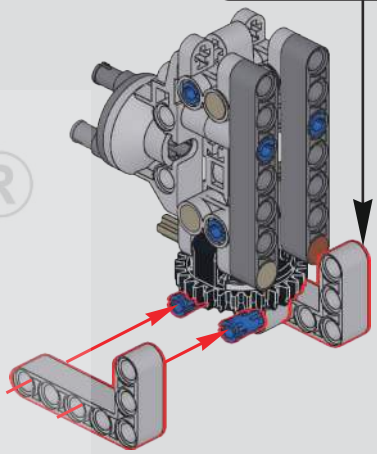

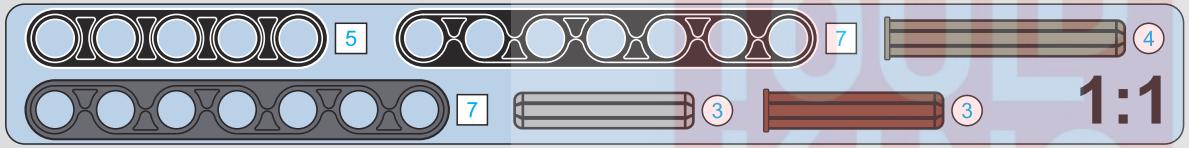

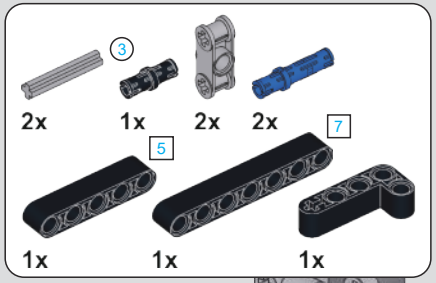

201

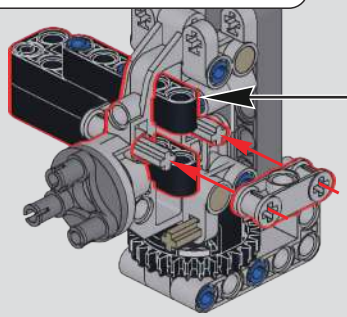

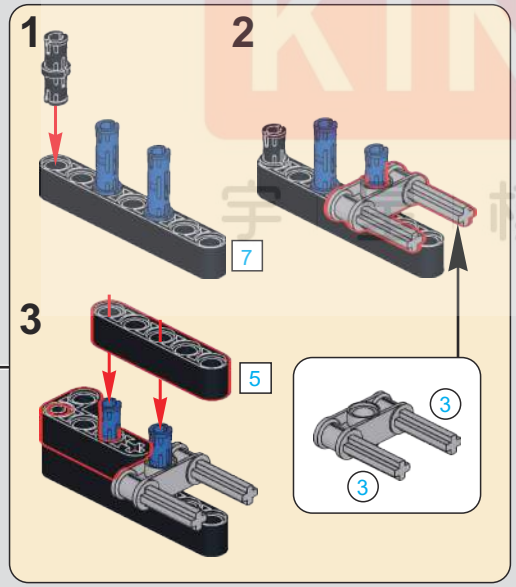

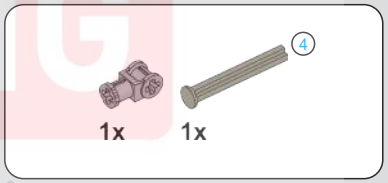

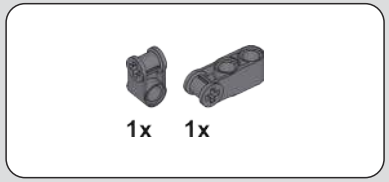

202

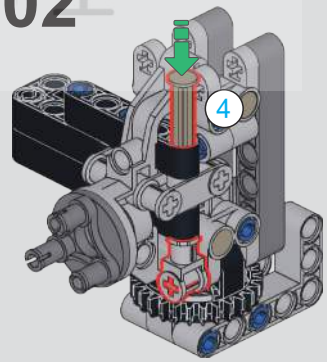

203

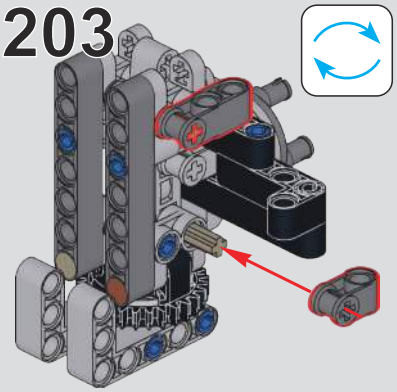

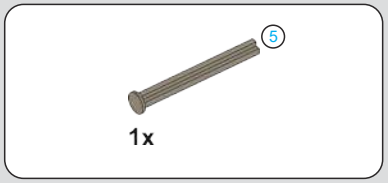

204

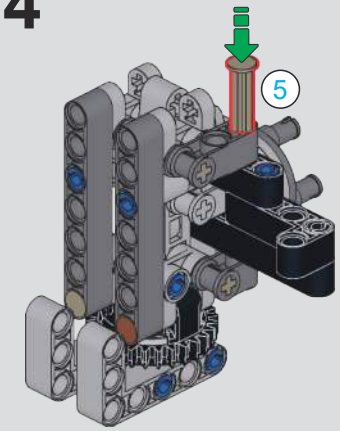

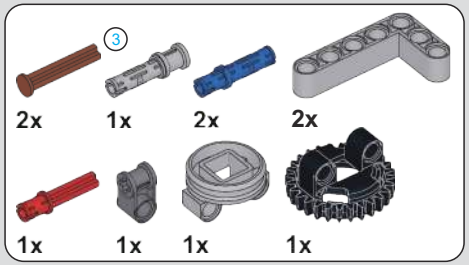

205

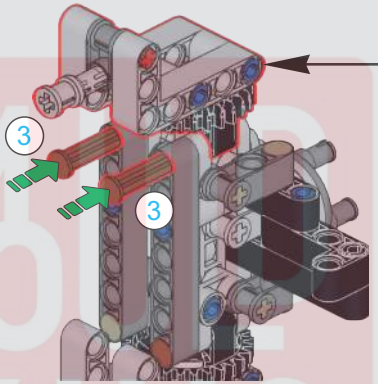

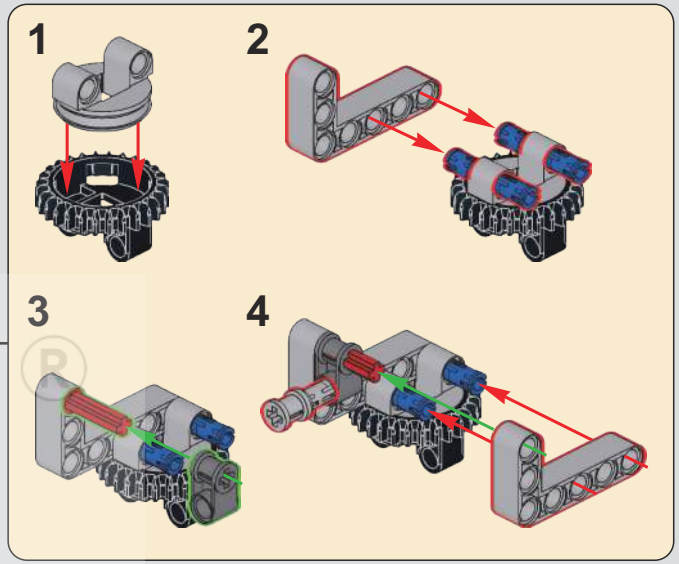

206

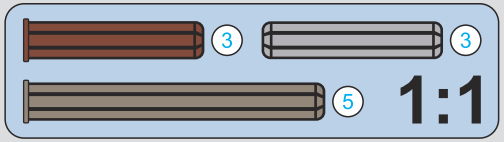

MOLD KING 宇星模具

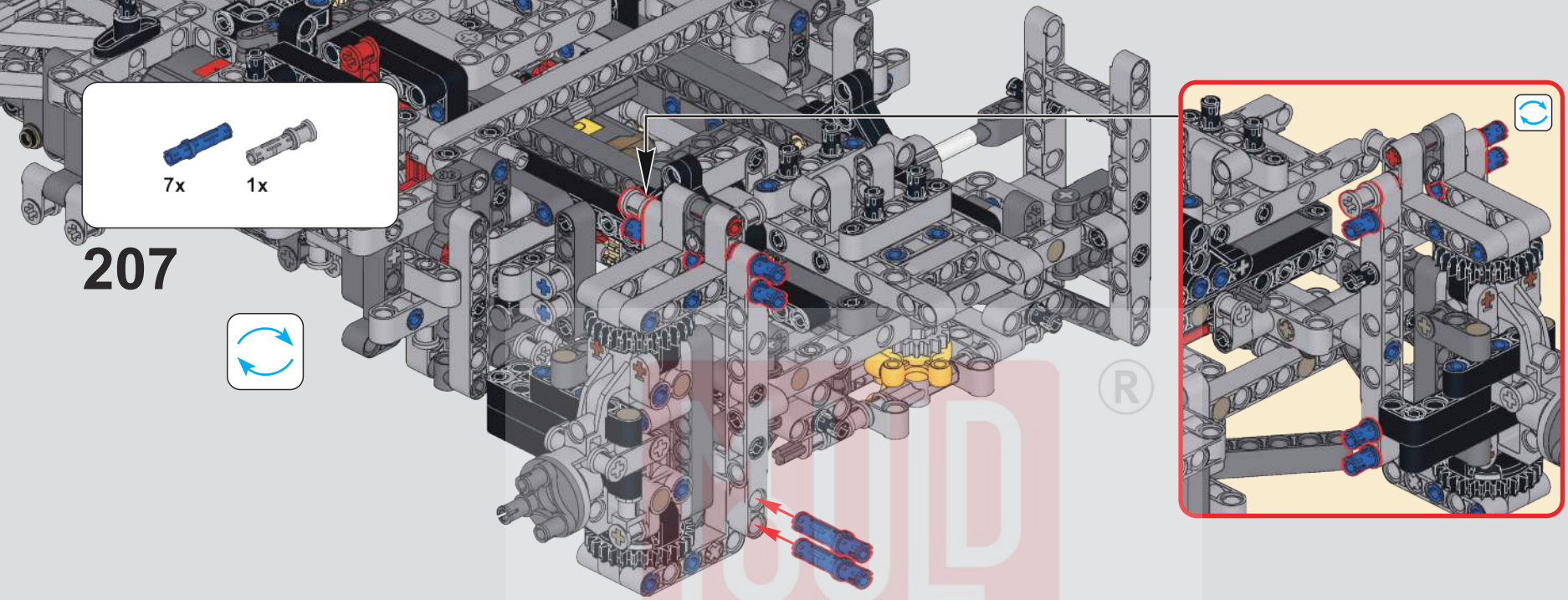

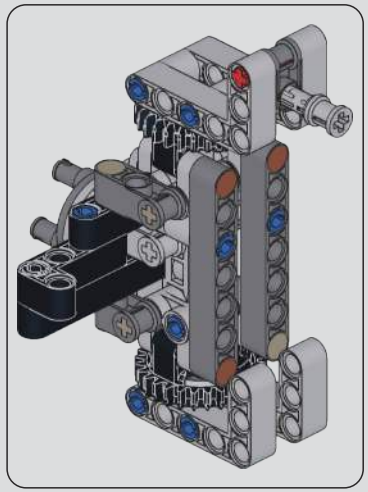

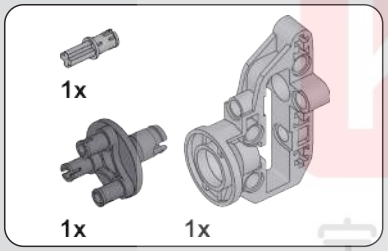

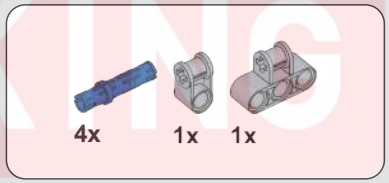

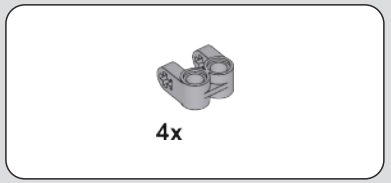

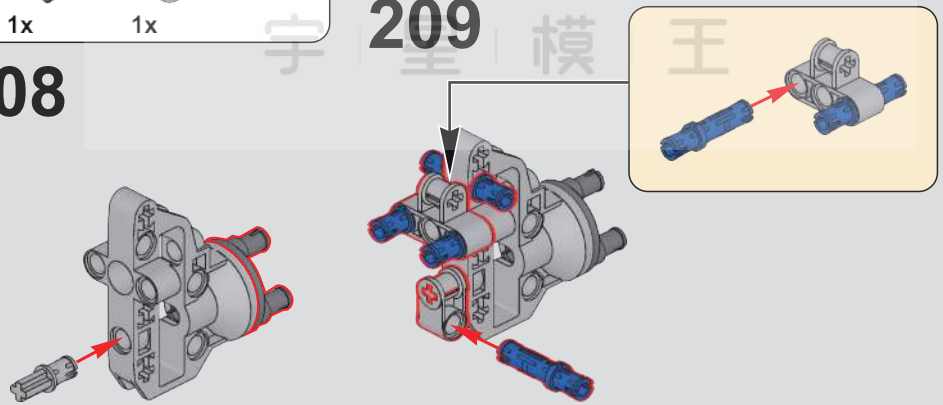

TOOL KING ®
宇 星 模 王

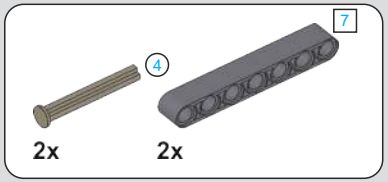

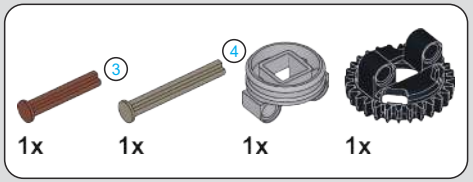

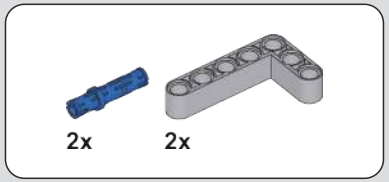

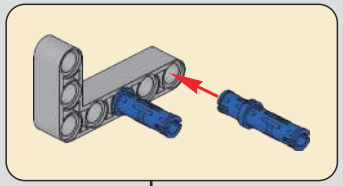

211

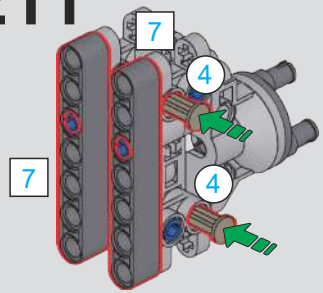

212

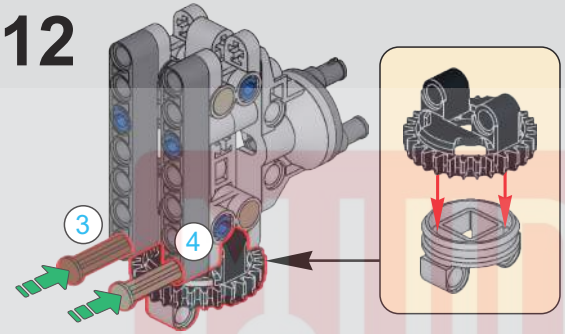

213

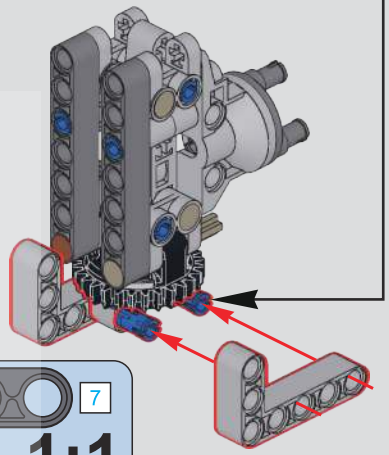

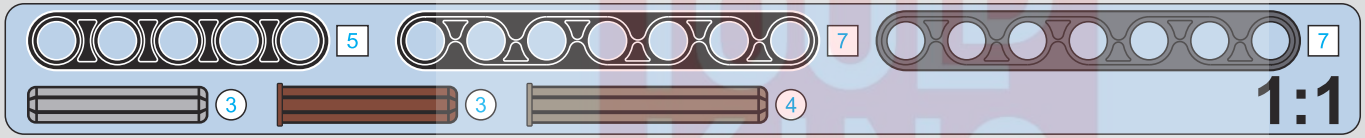

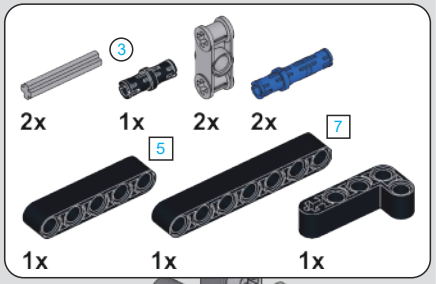

214

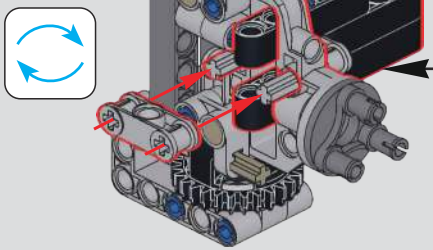

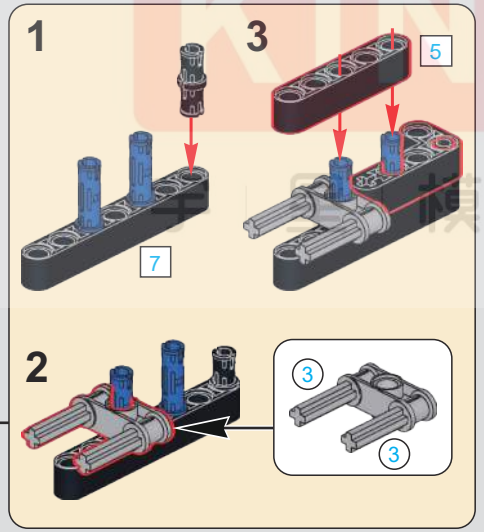

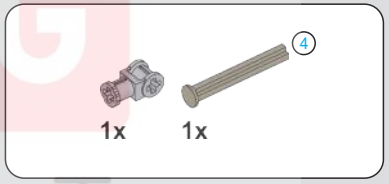

215

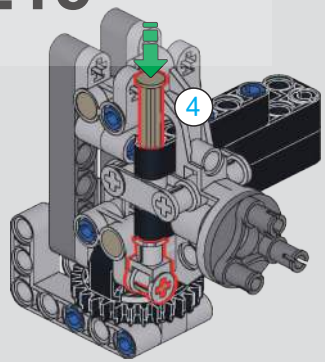

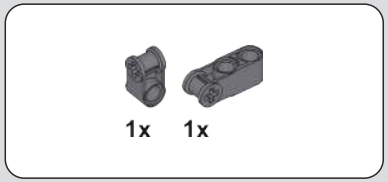

216

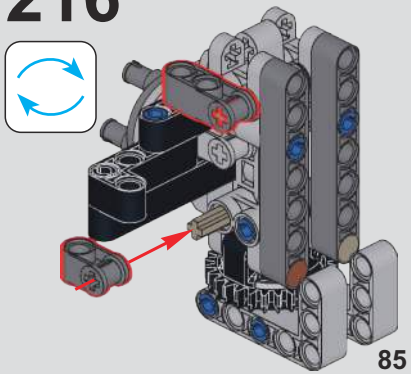

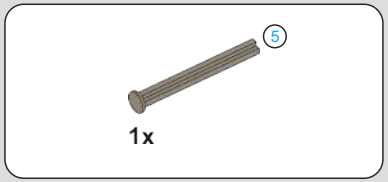

217

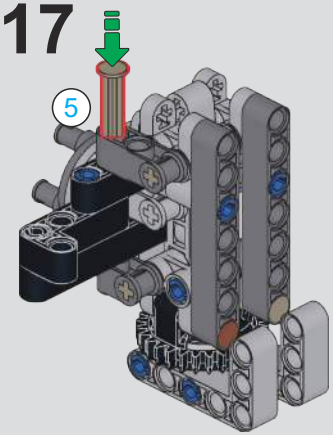

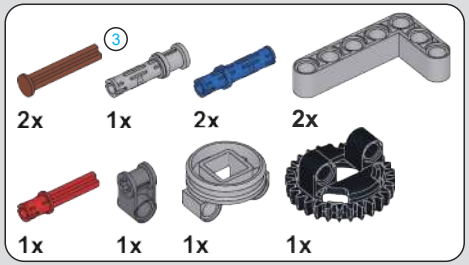

218

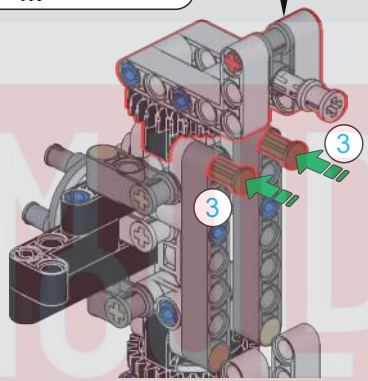

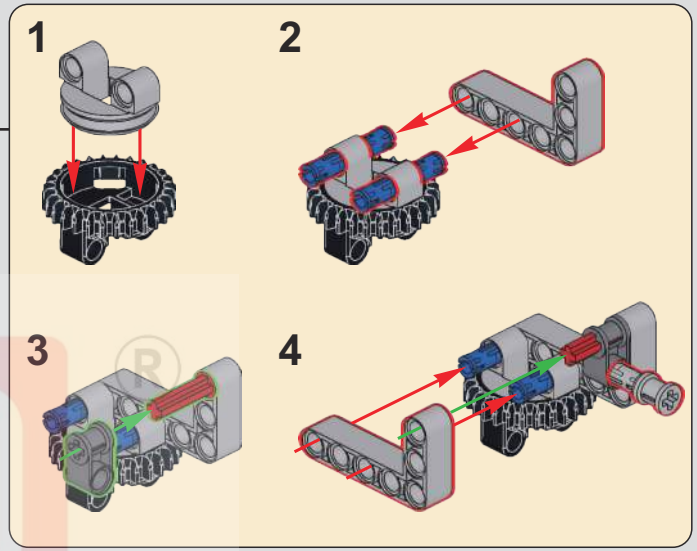

219

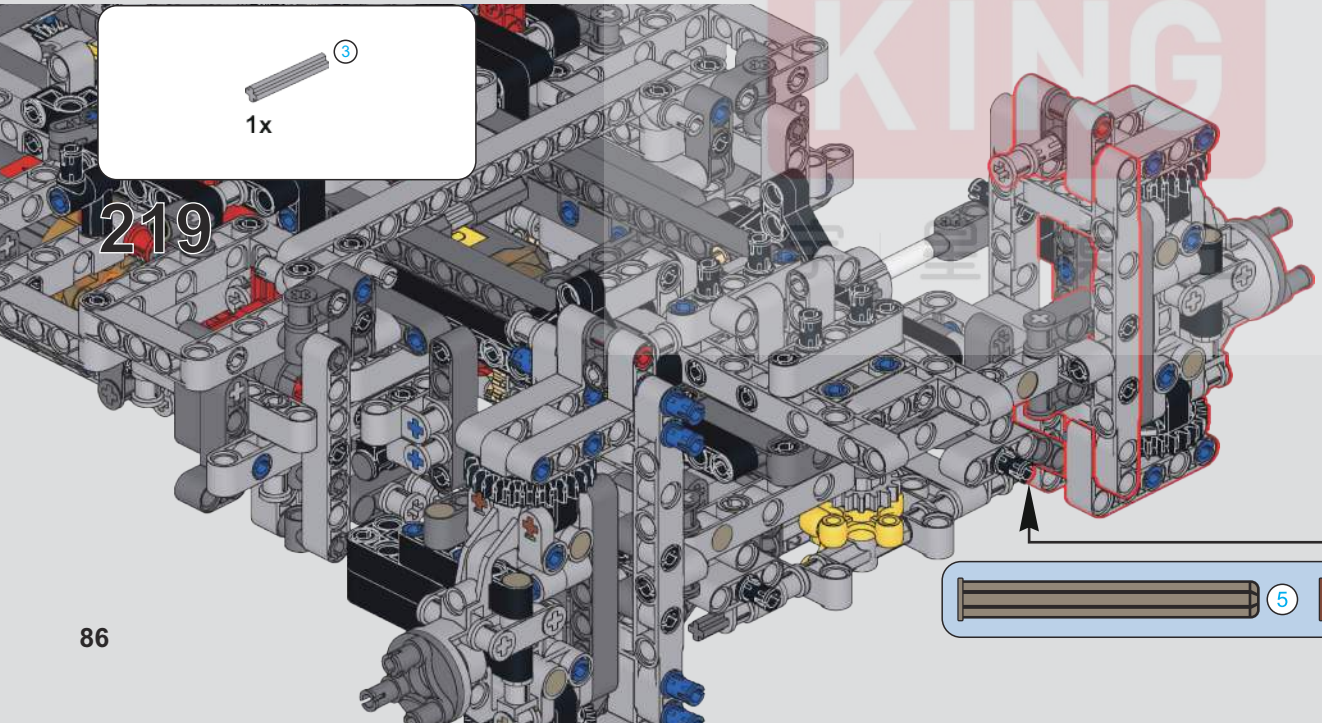

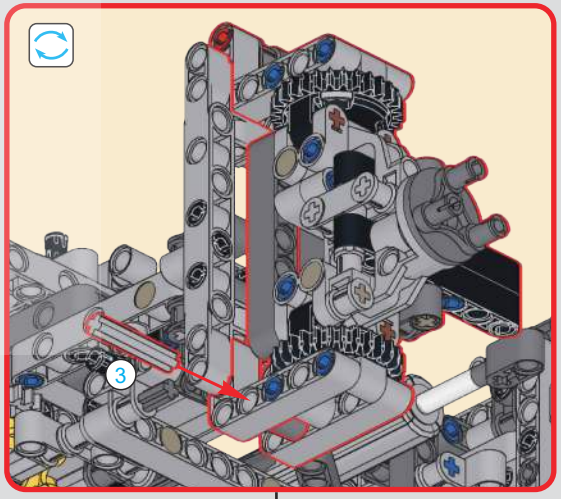

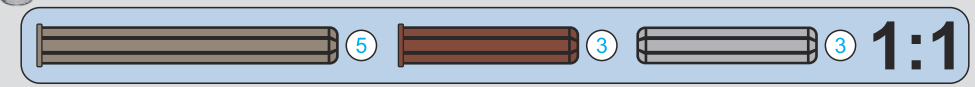

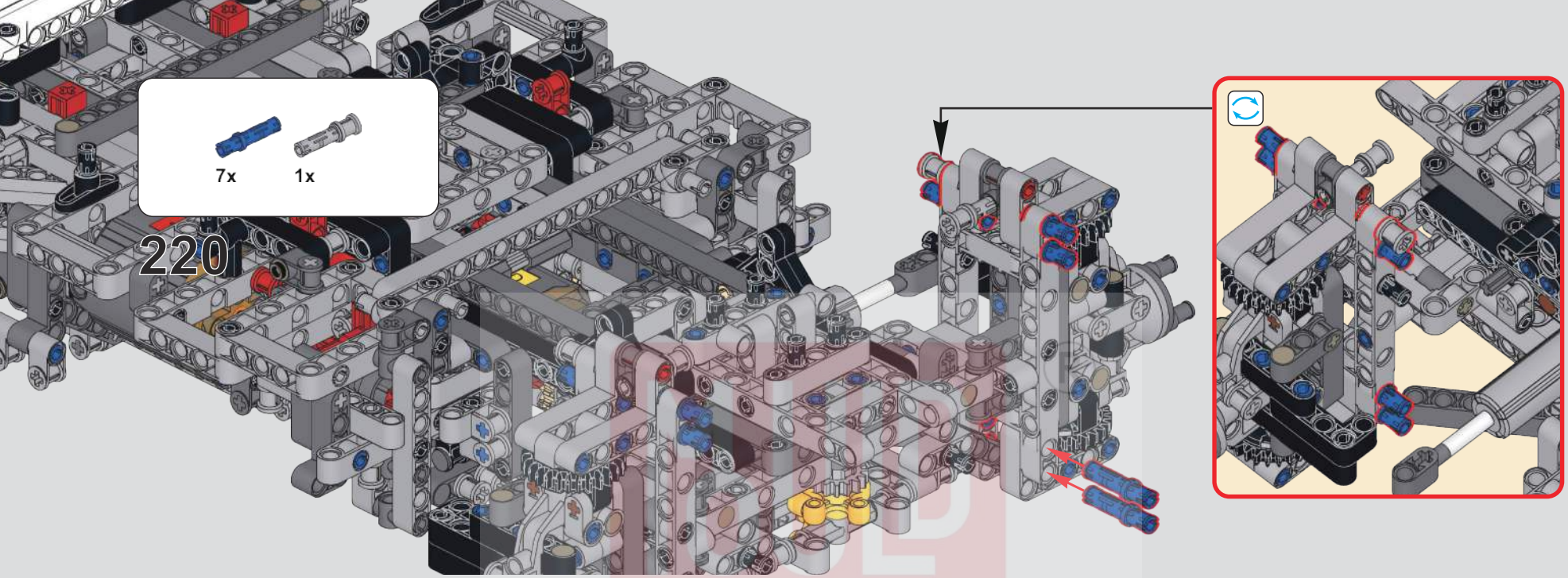
7x
1x
220

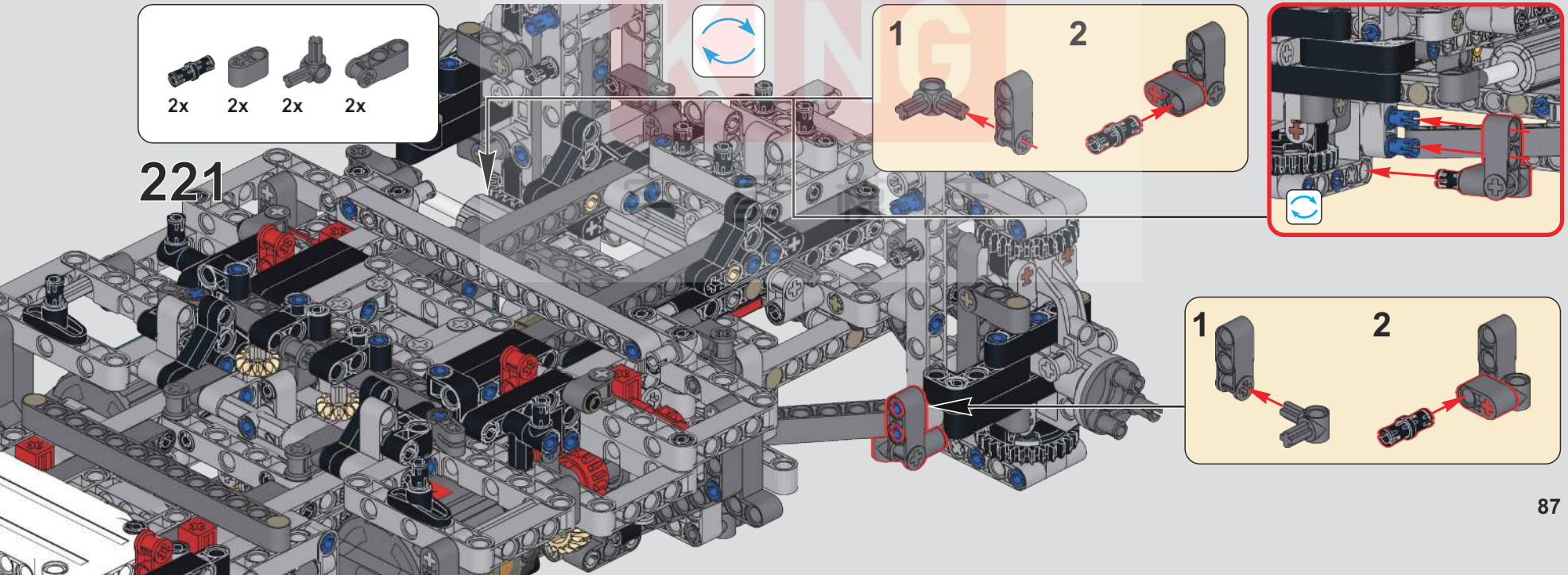
2x
2x
2x
2x
221
1
2
1
2

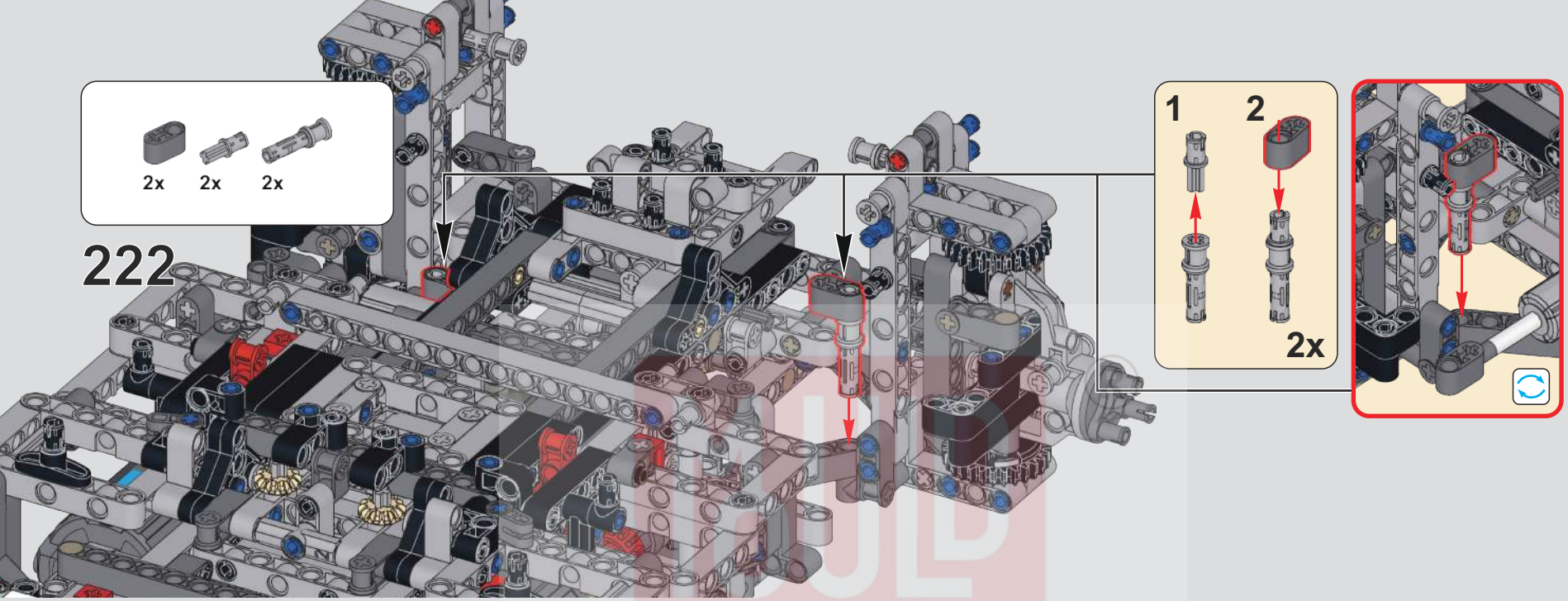
2x
2x
2x
222
1
2
2x

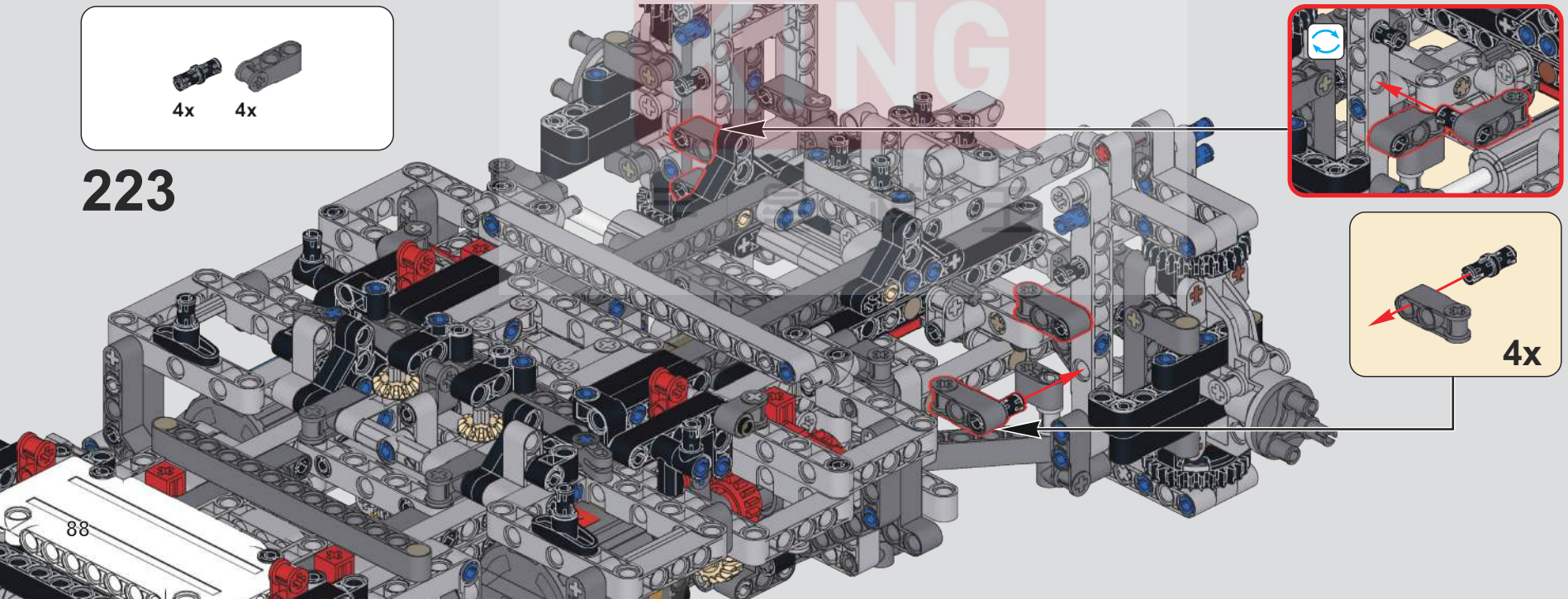
4x
4x
223
4x

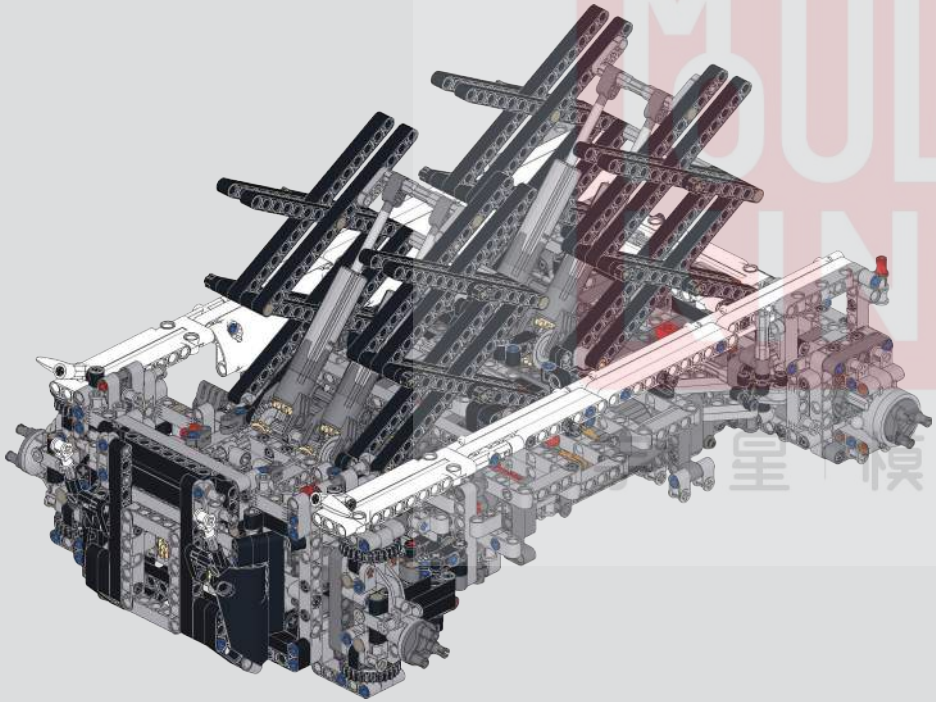

224

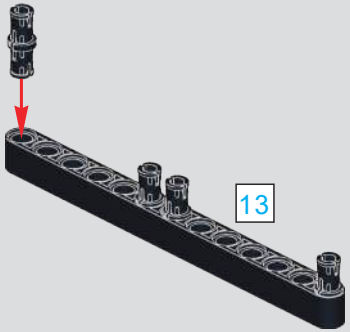

13 1:1

MOULD KING ® 模王

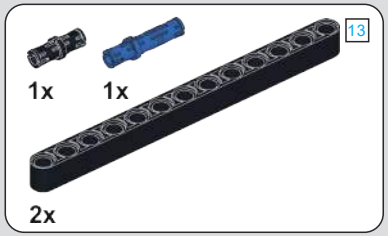

225

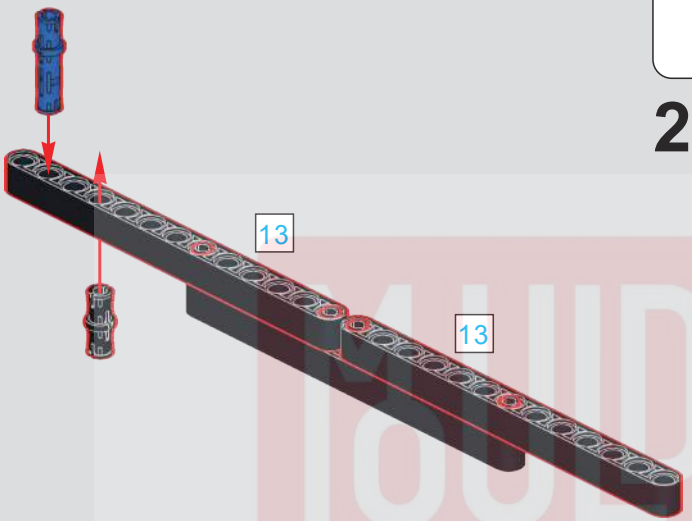

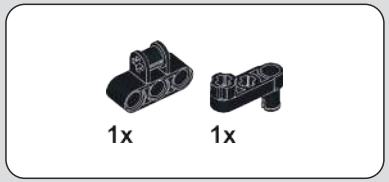

226

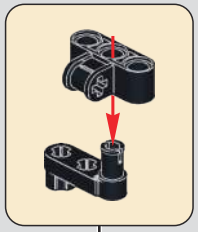

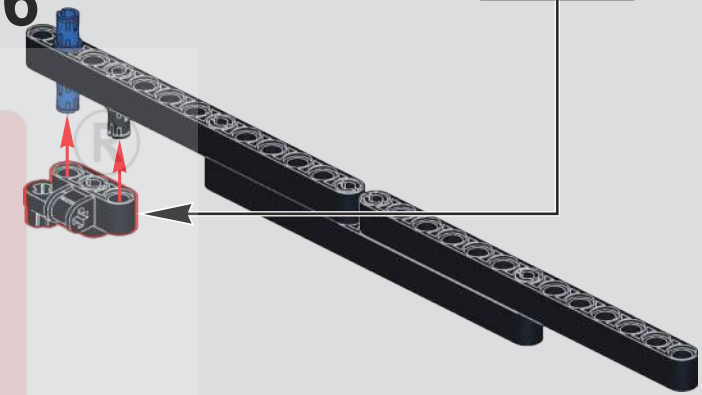

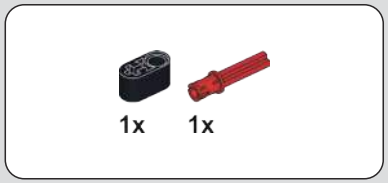

227

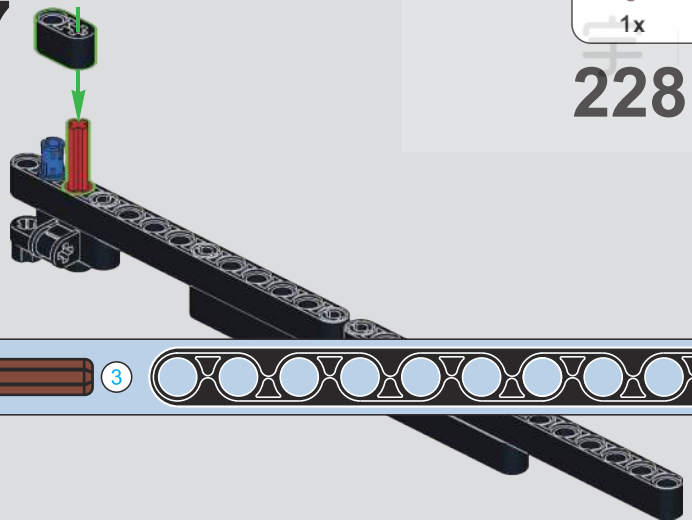

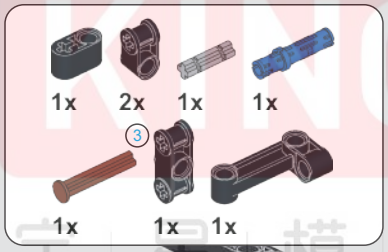

228

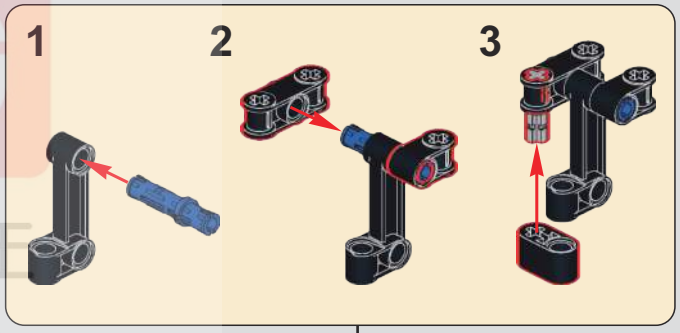

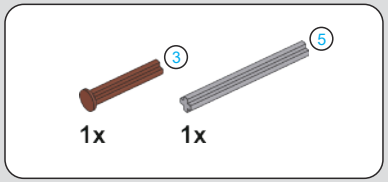

229

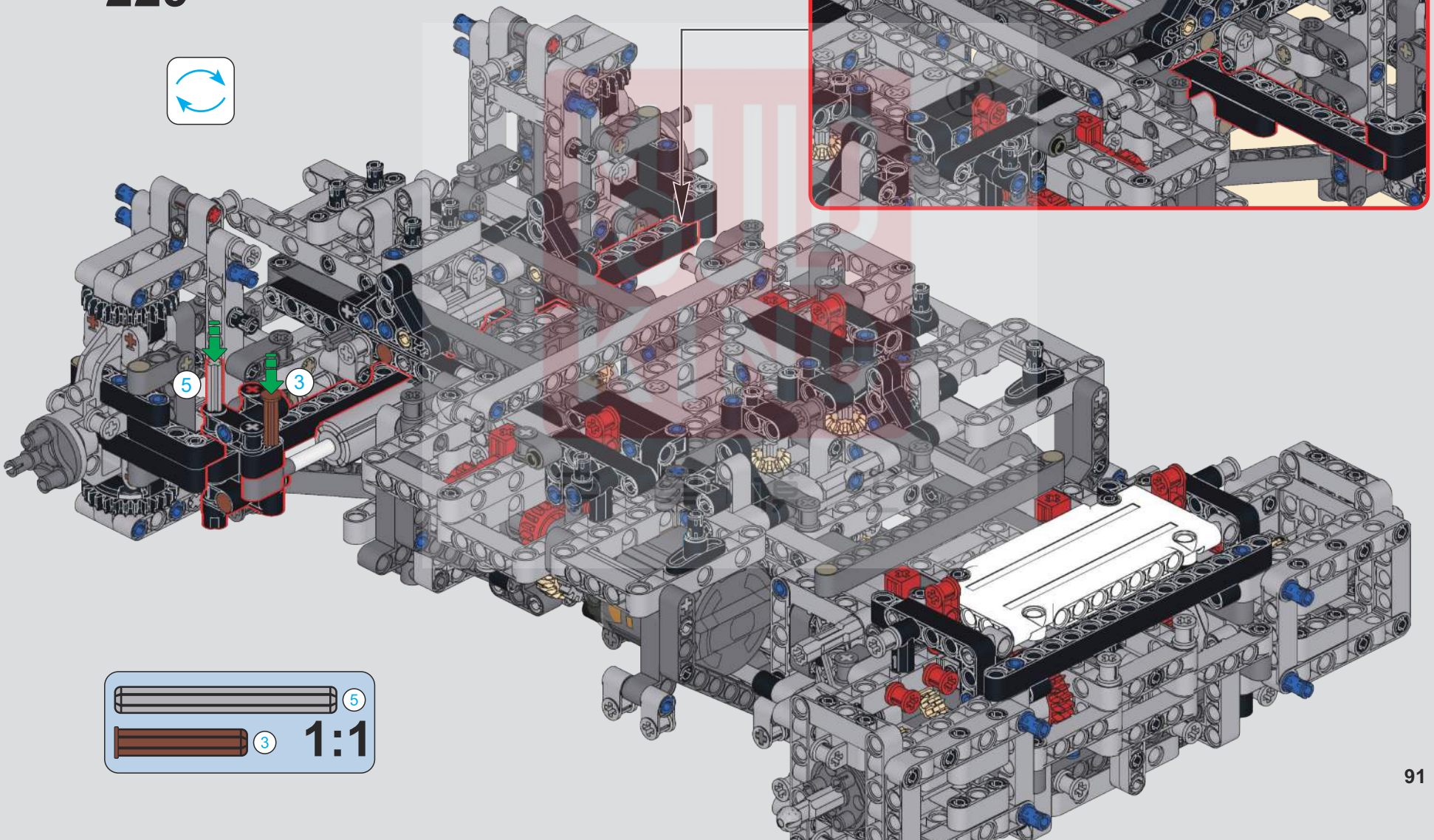

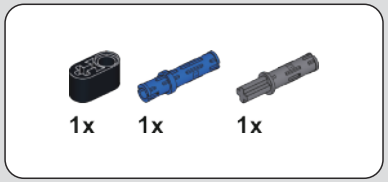

230

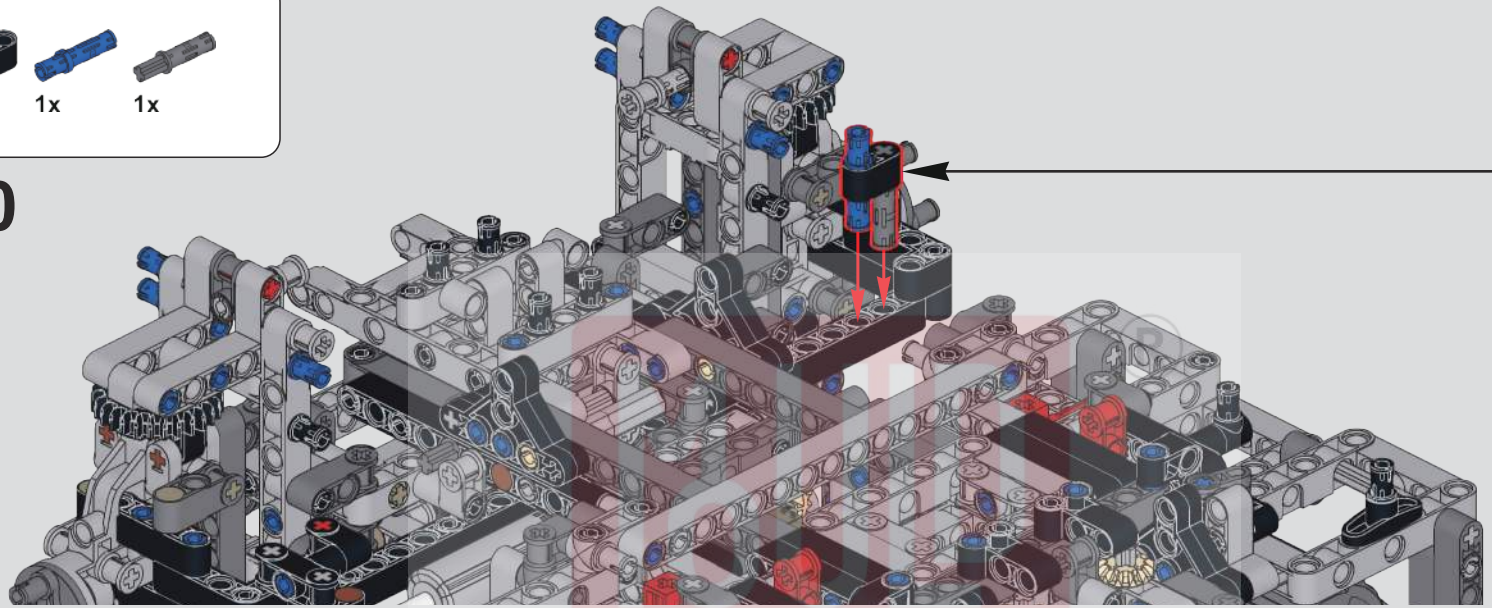

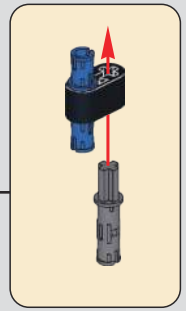

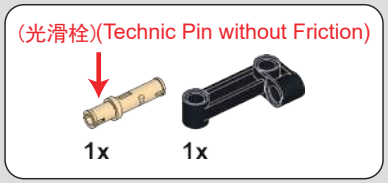

231

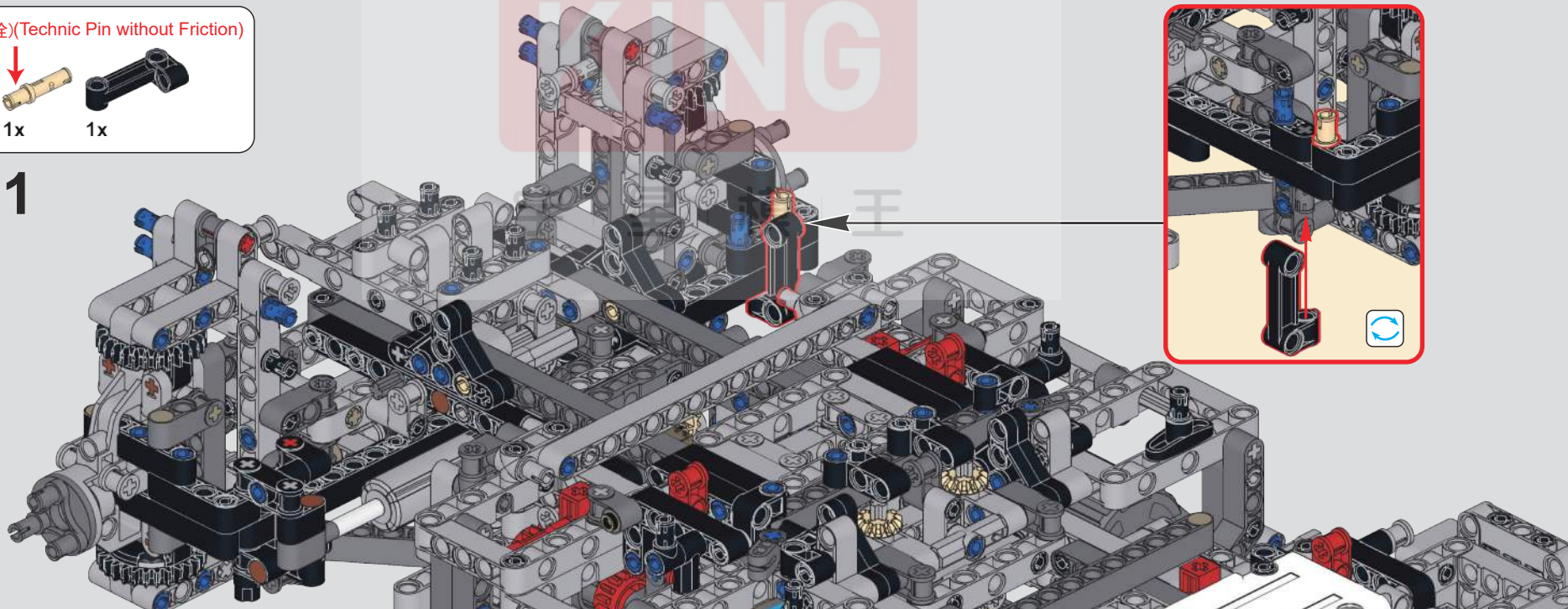

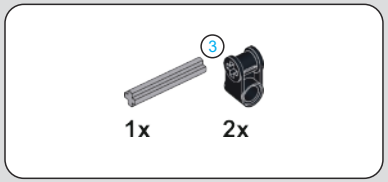

232

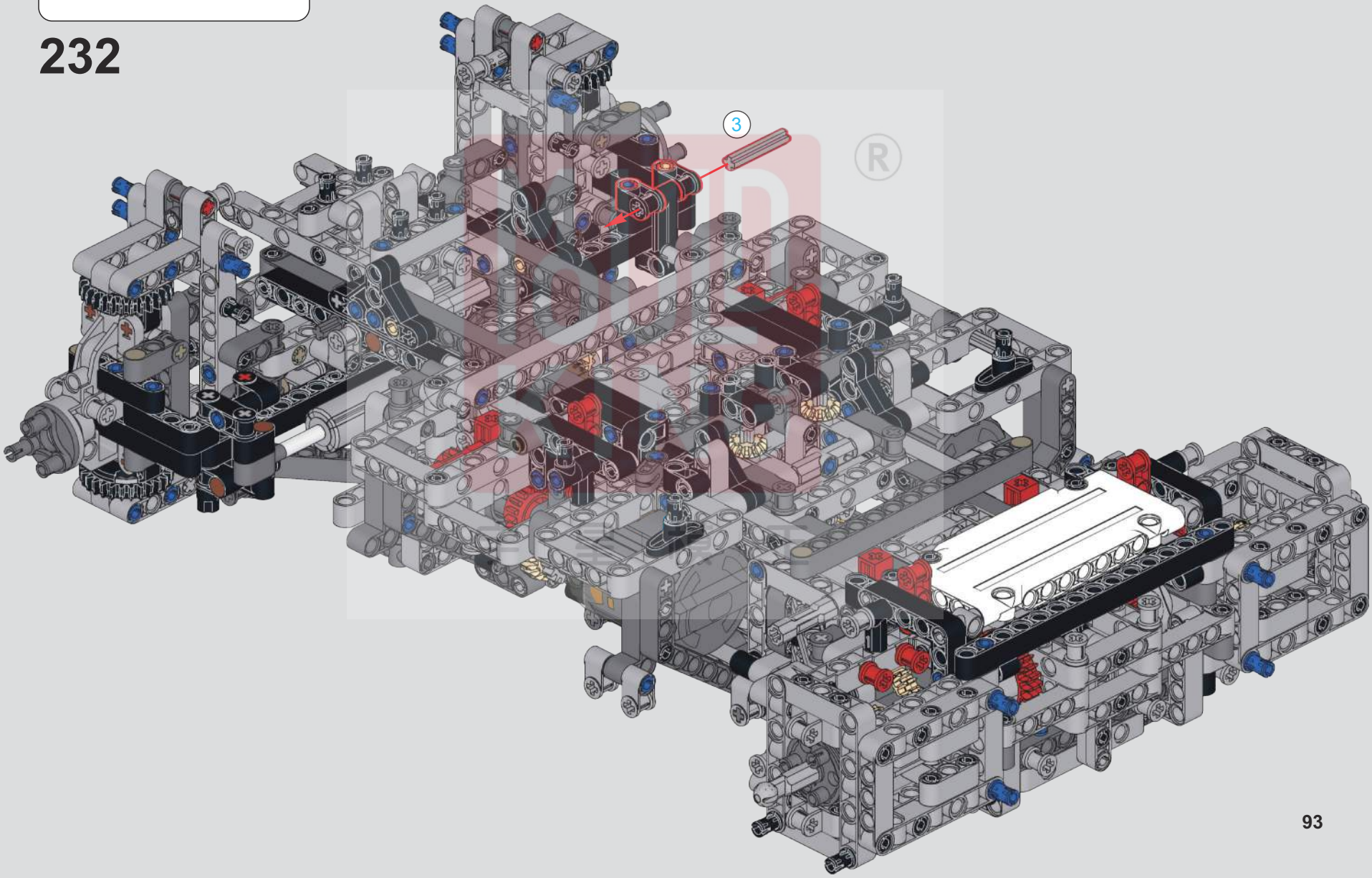

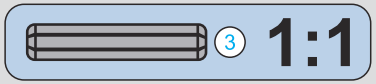

233

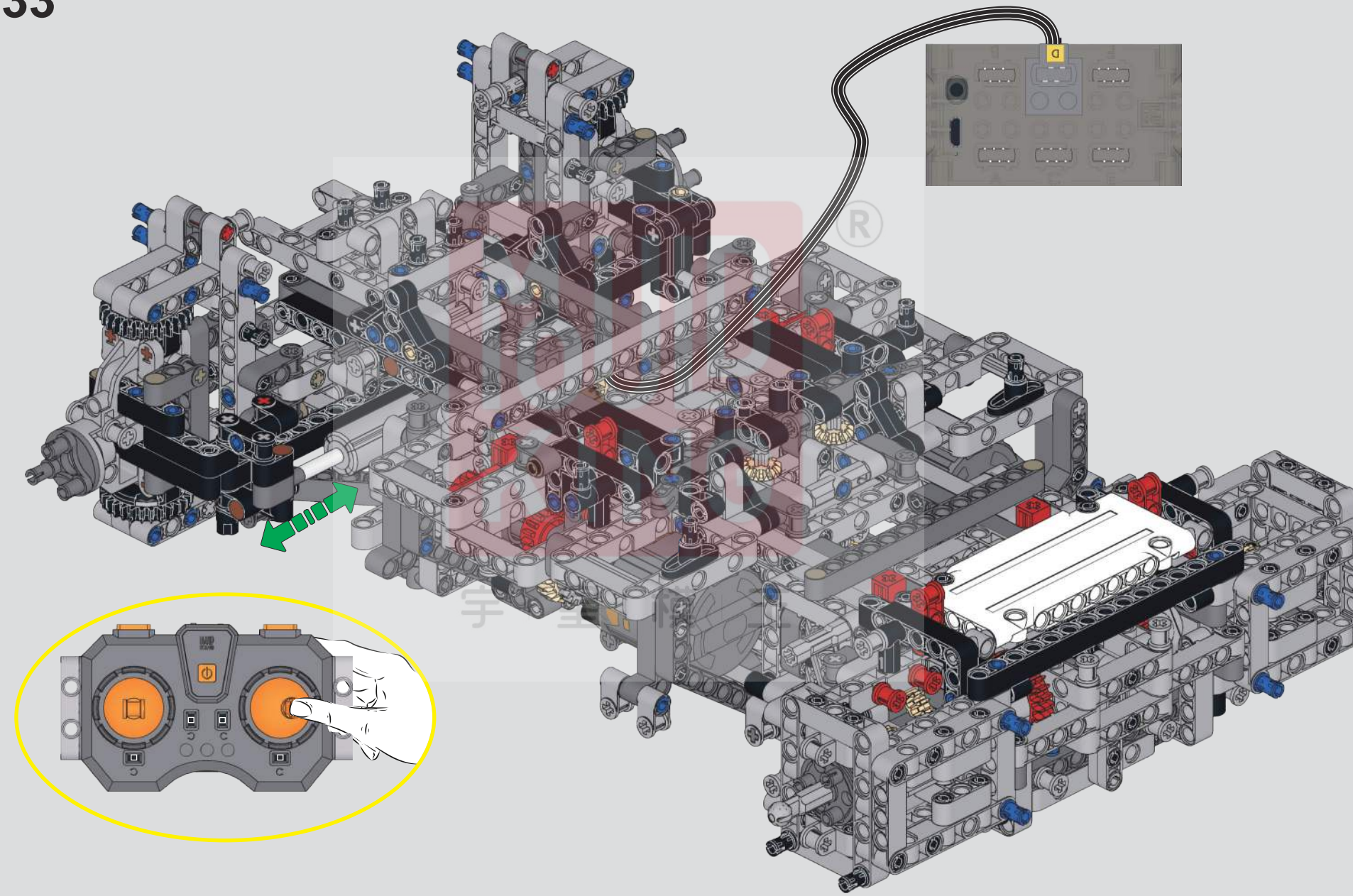

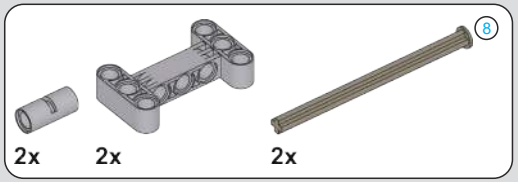

234

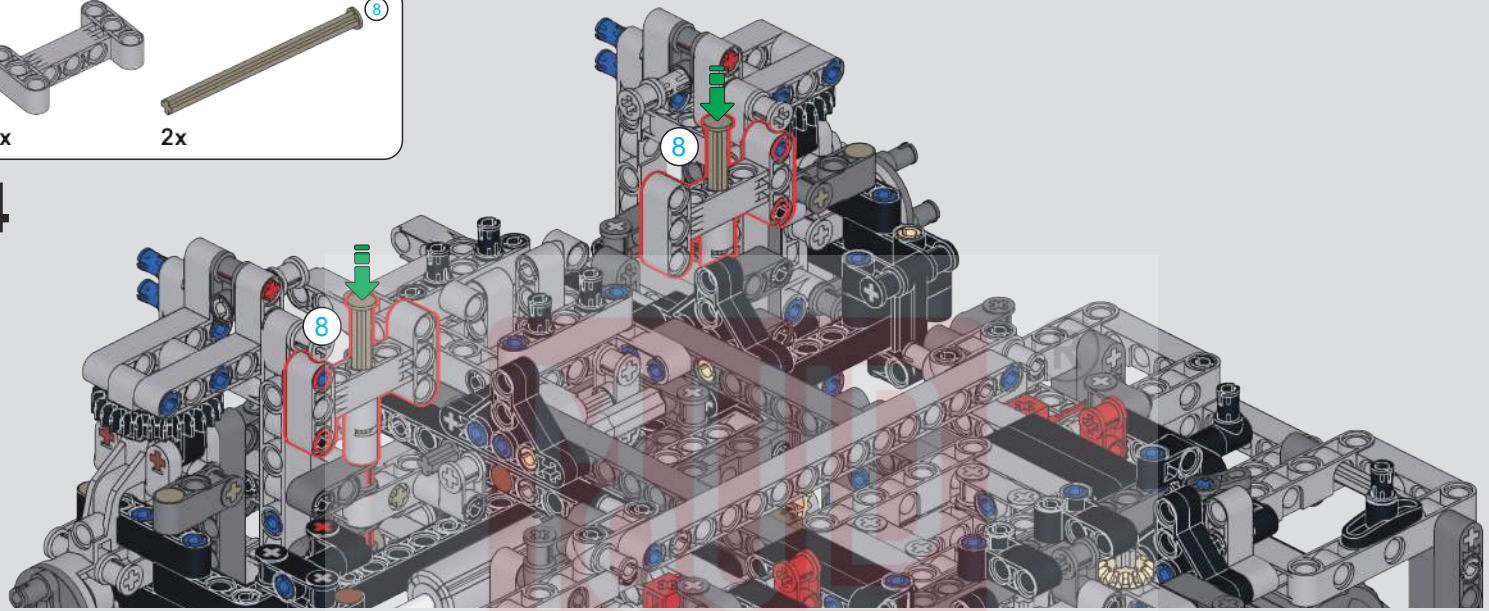

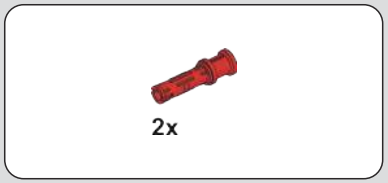

235

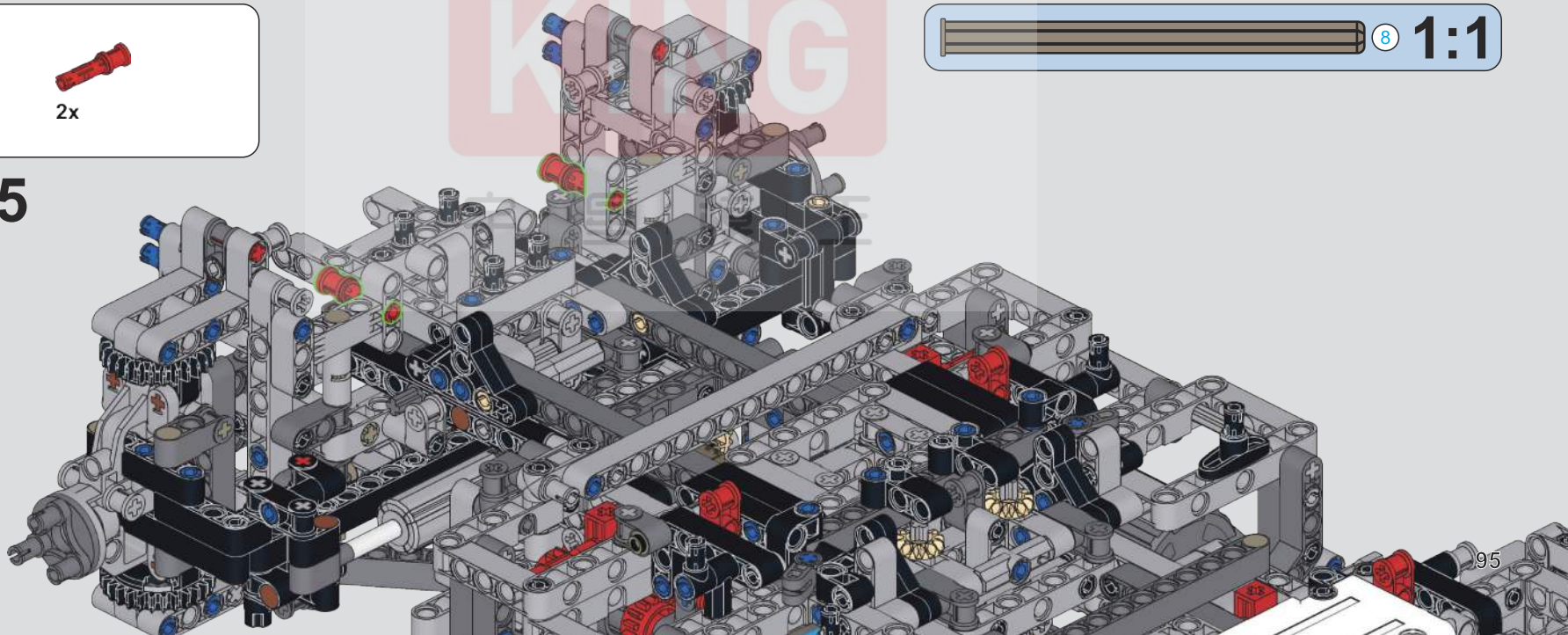

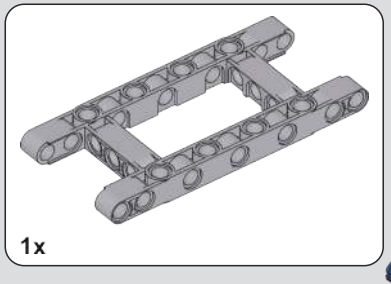

236

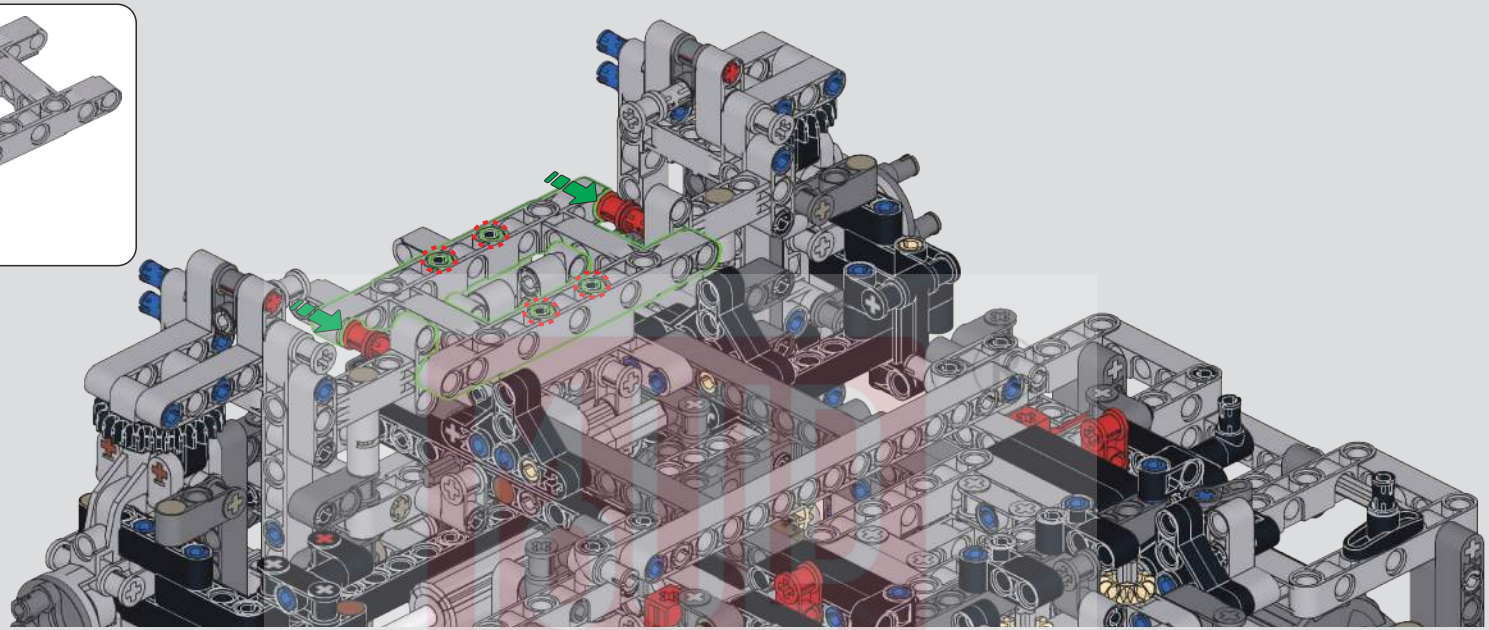

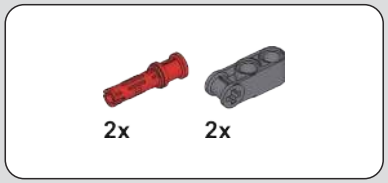

237

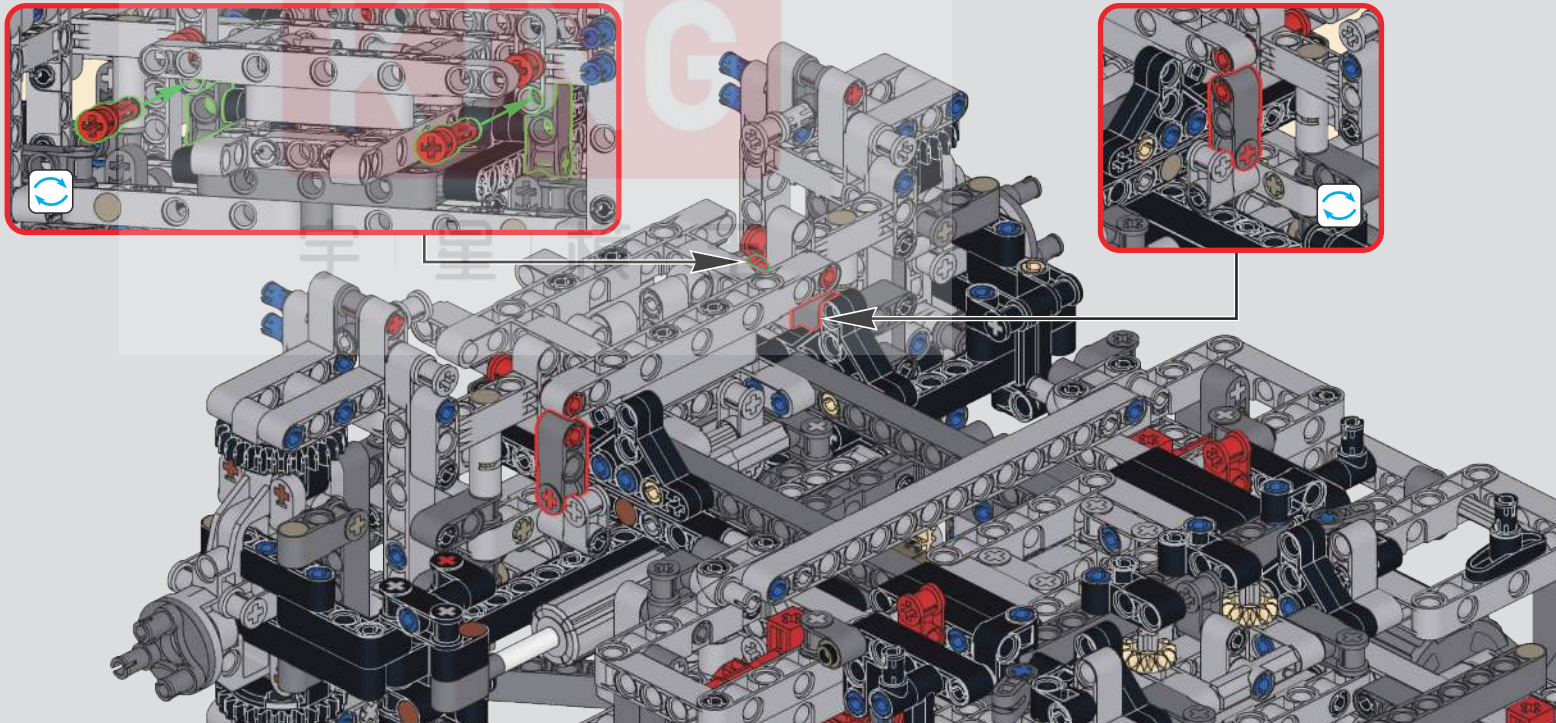

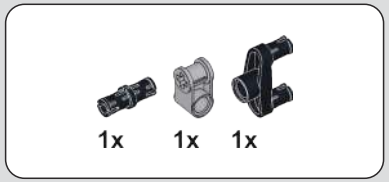

238

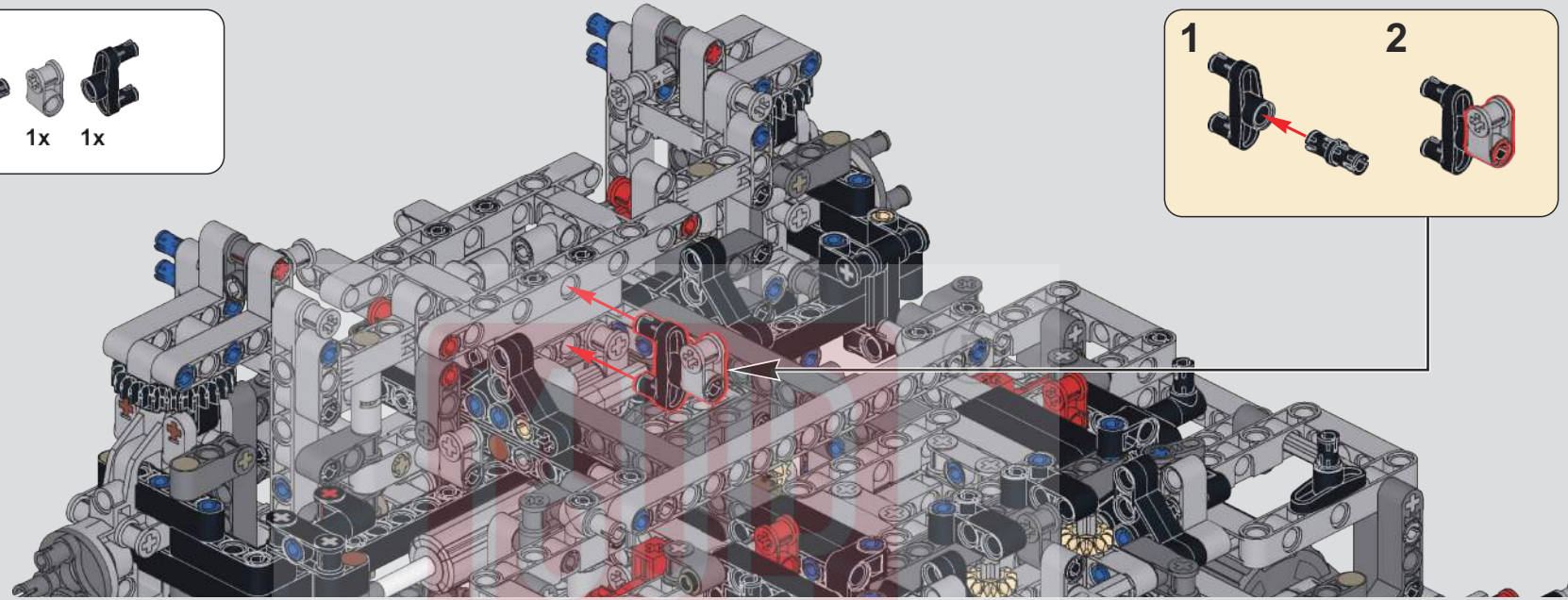

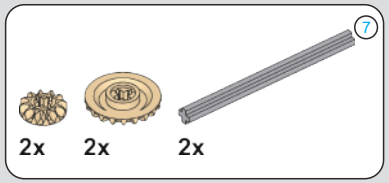

239

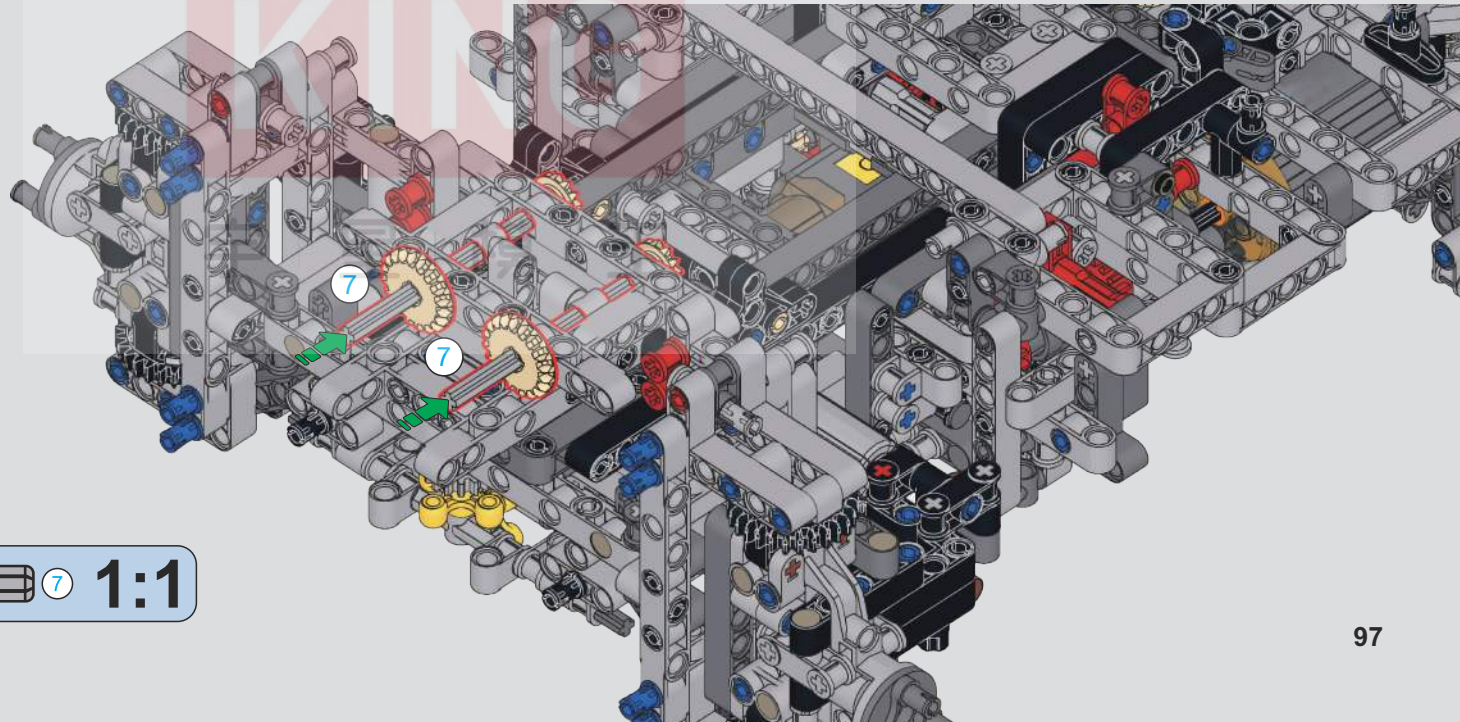

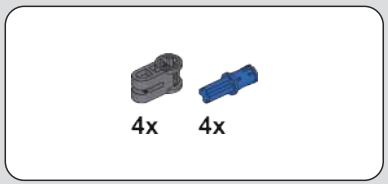

240

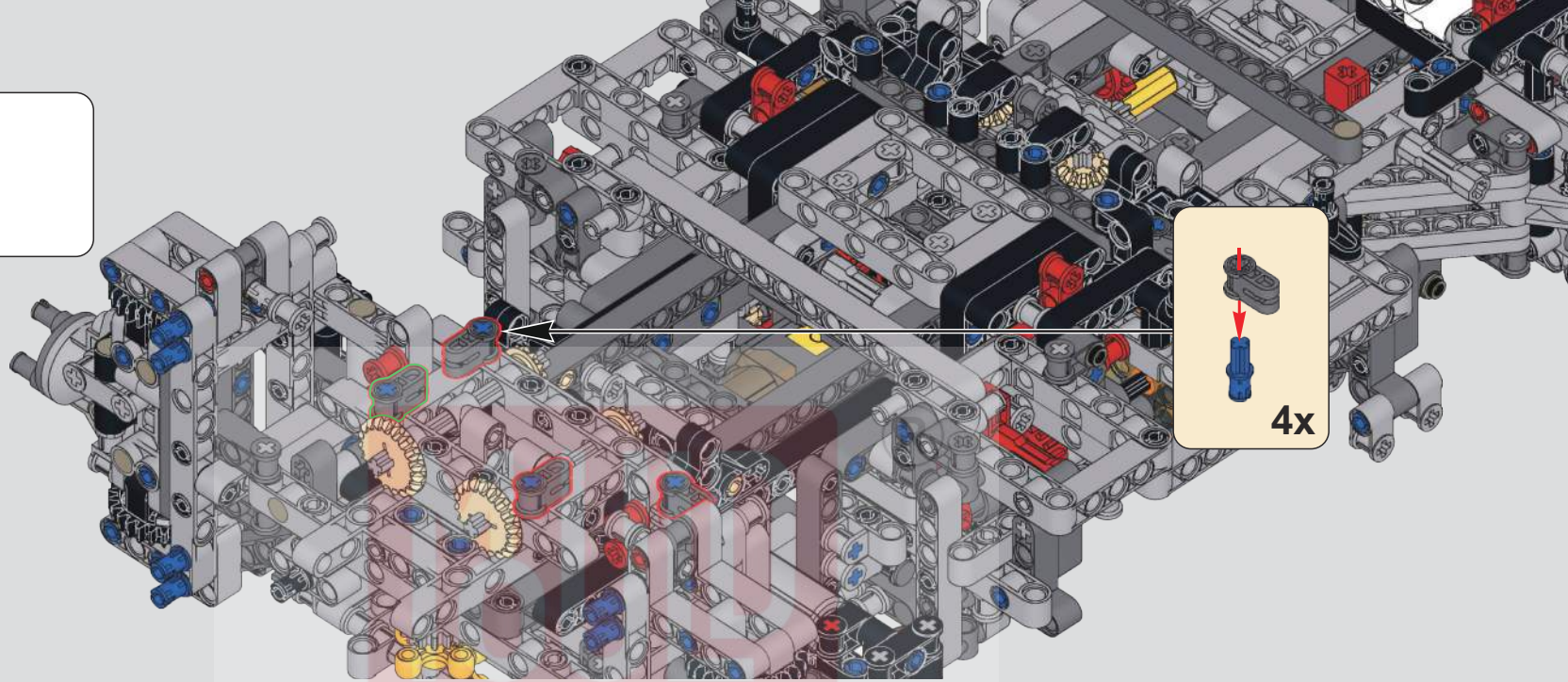

241

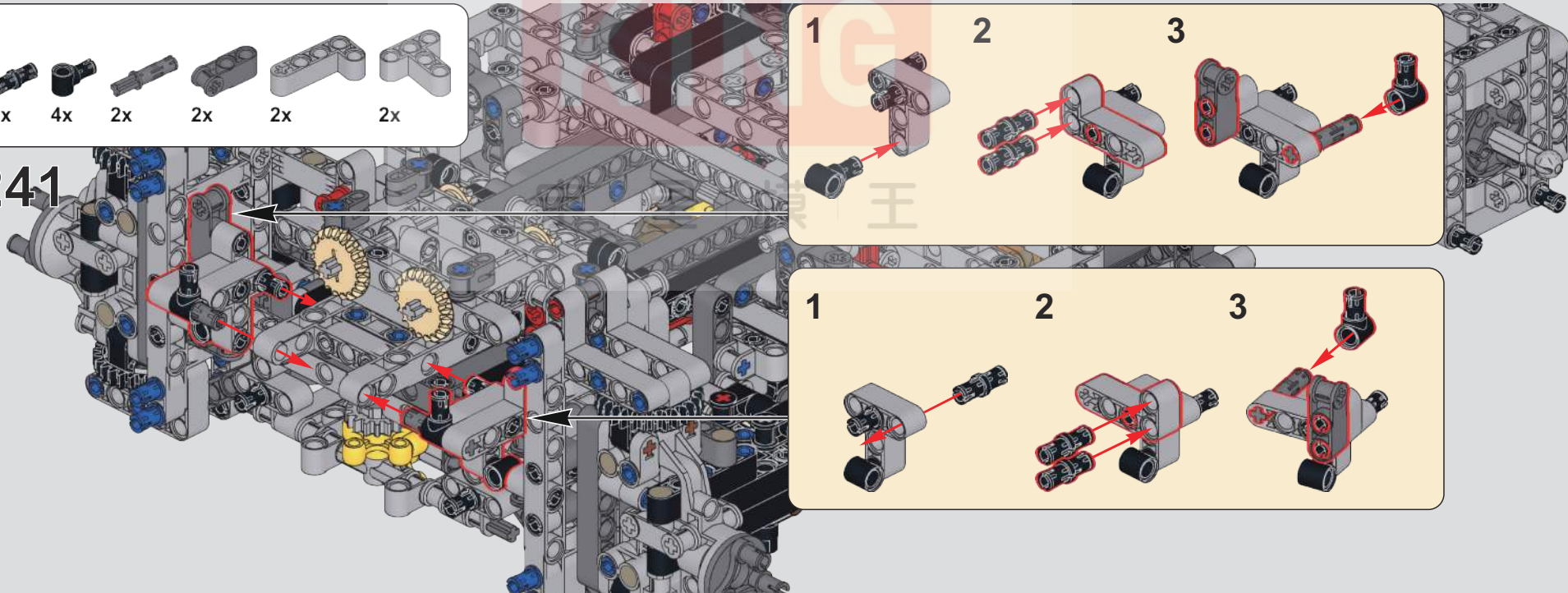

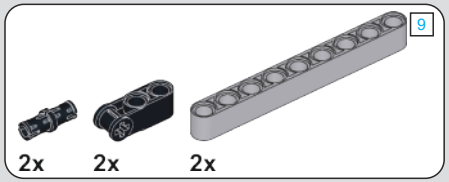

242

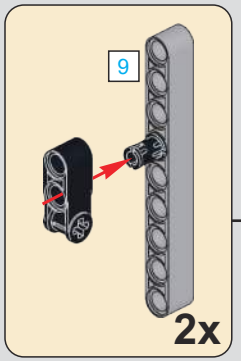

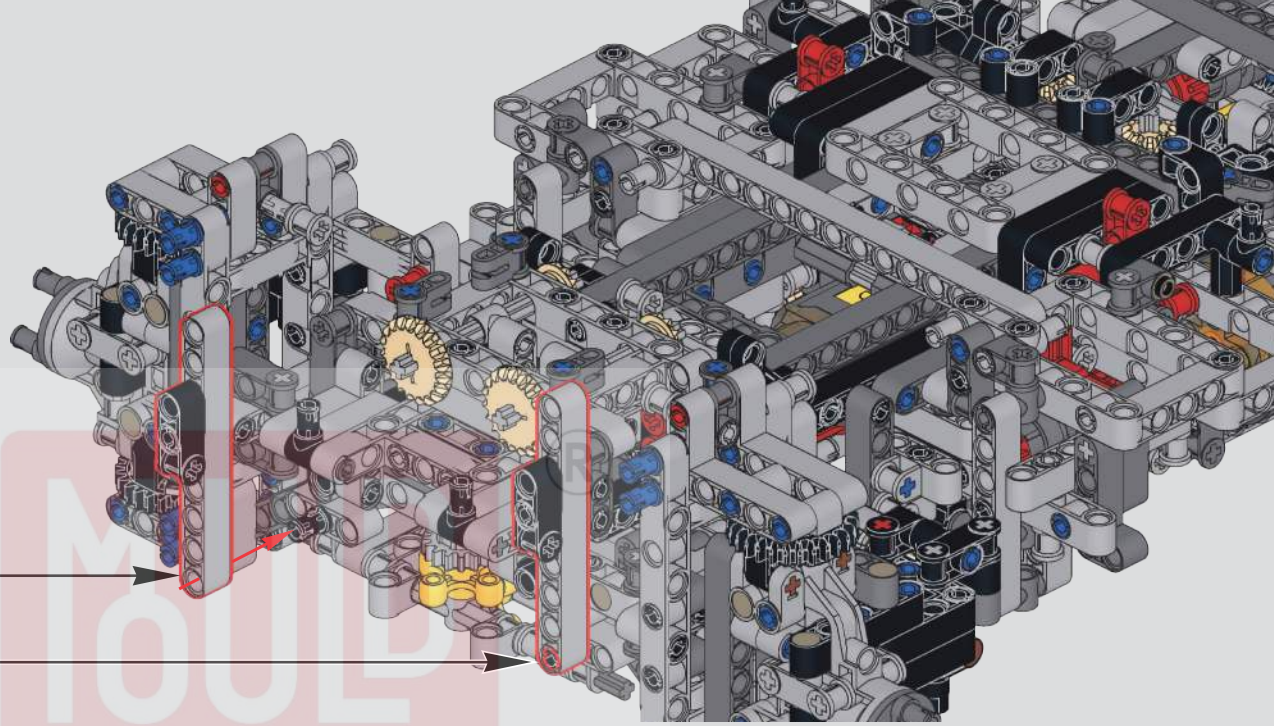

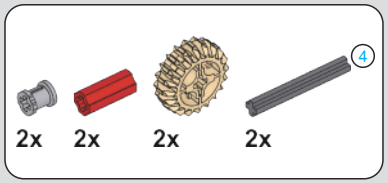

243

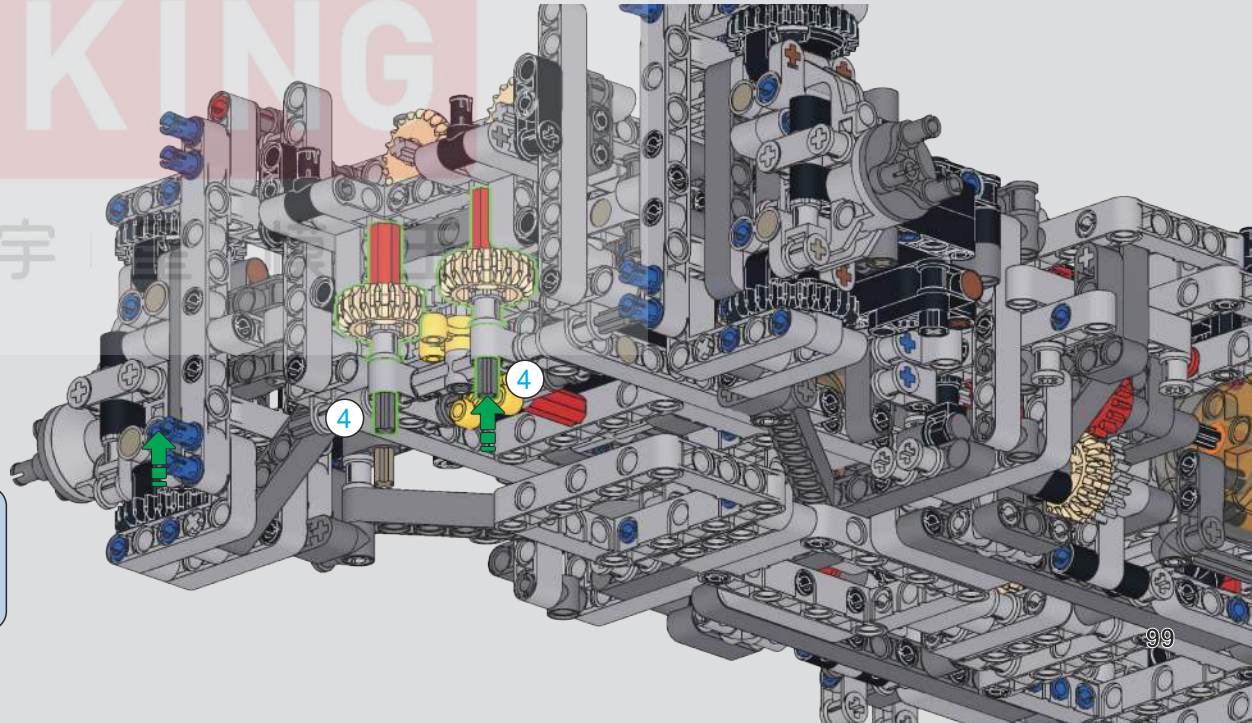

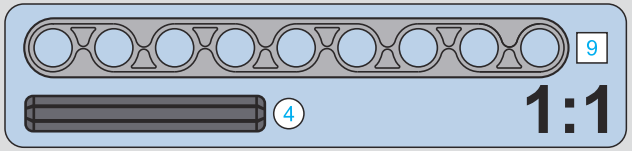

MOULD KING 宇星模具

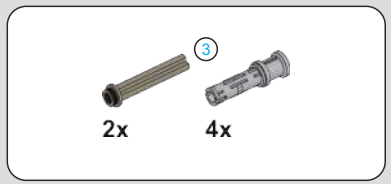

244

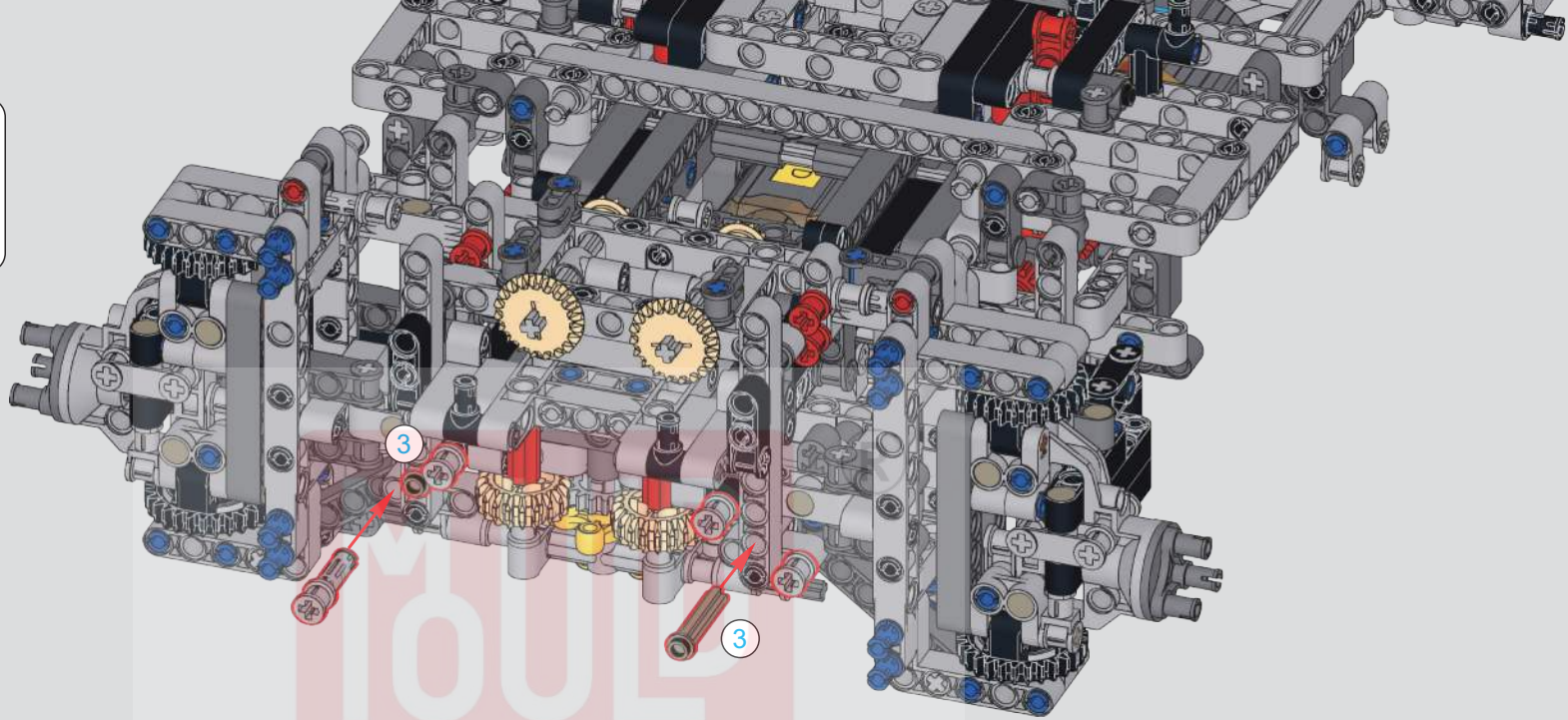

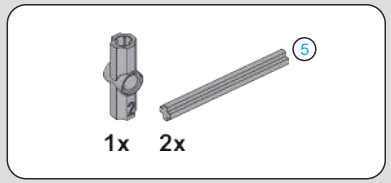

245

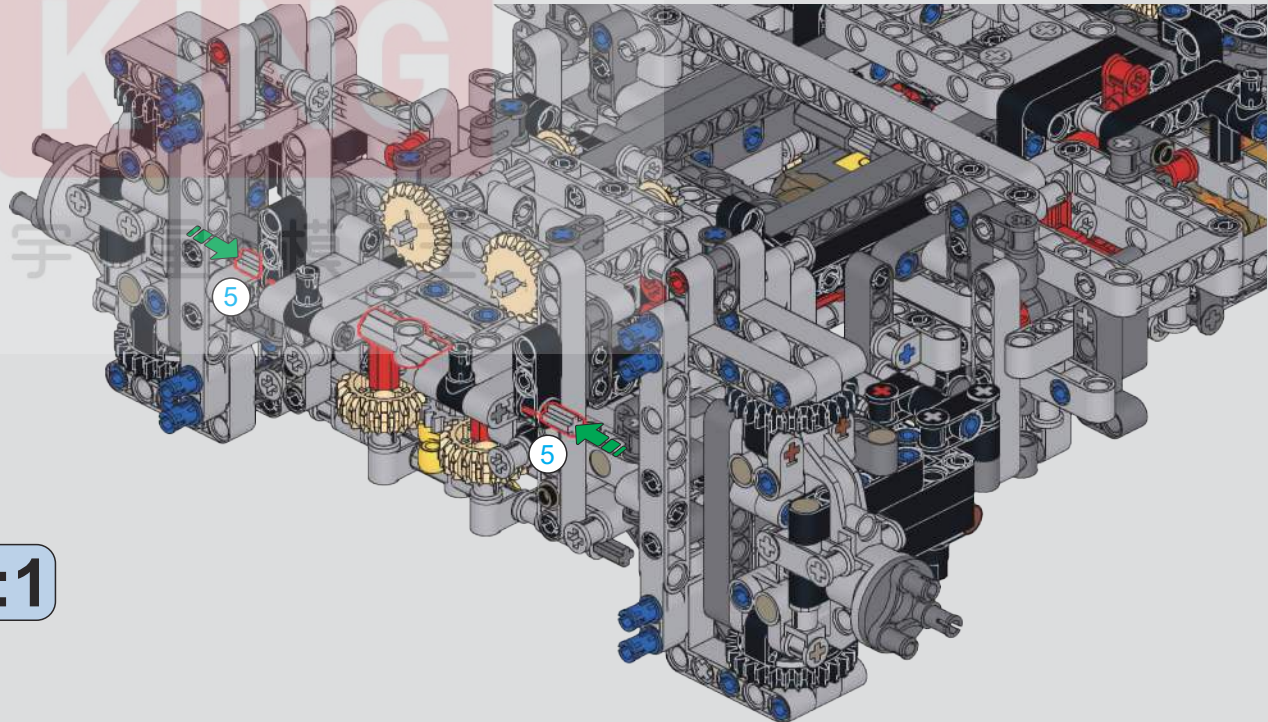

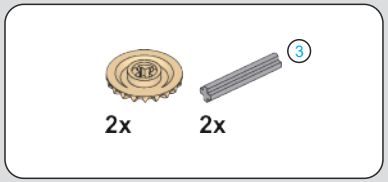

246

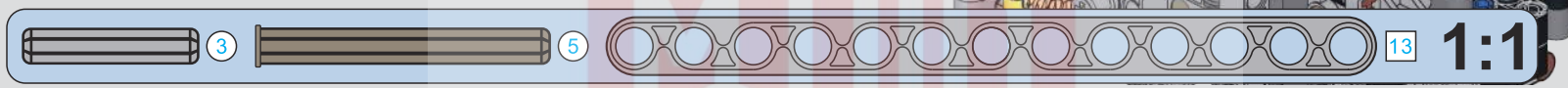

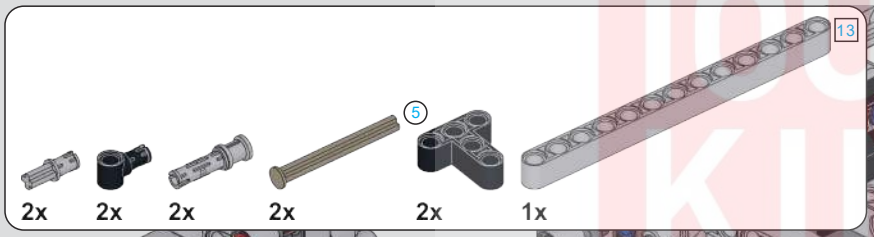

247

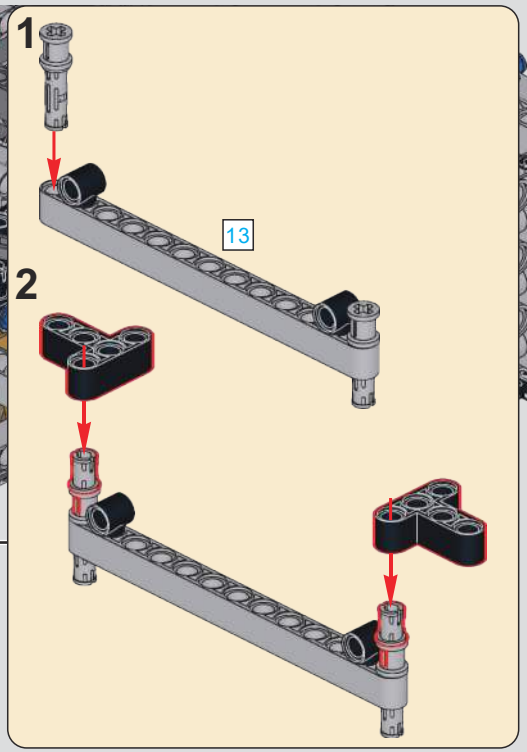

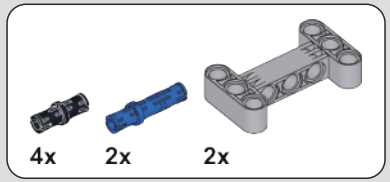

248

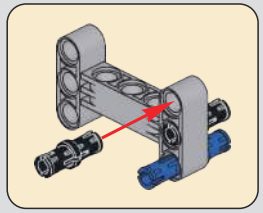

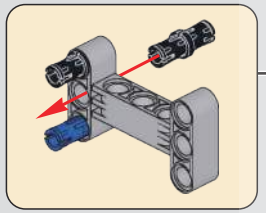

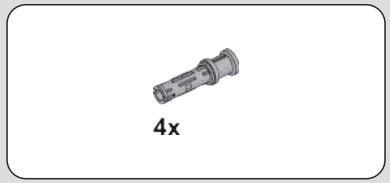

249

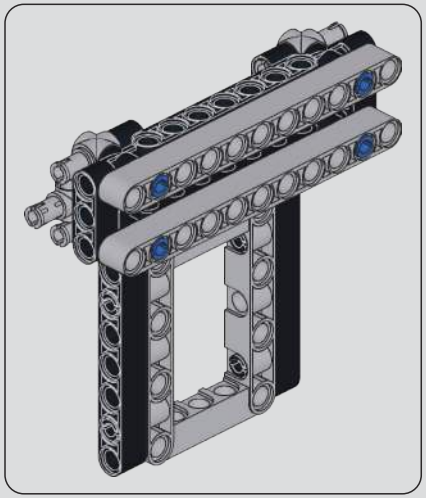

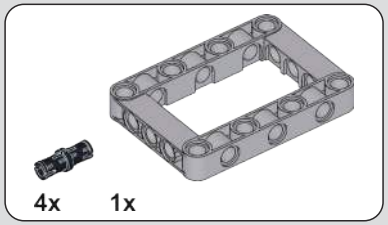

250

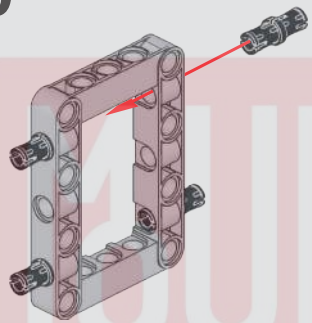

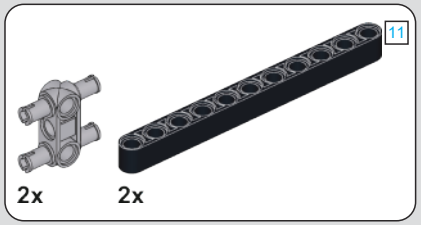

251

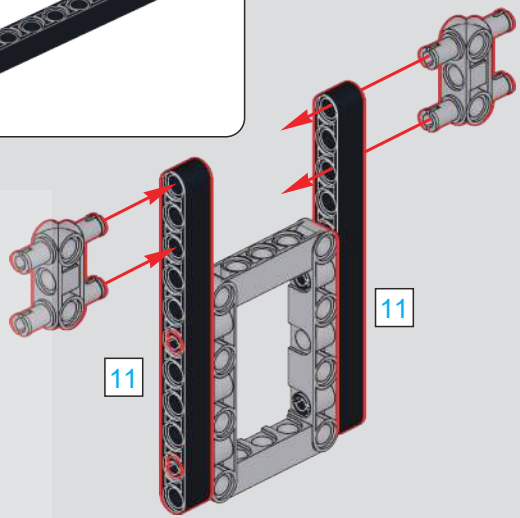

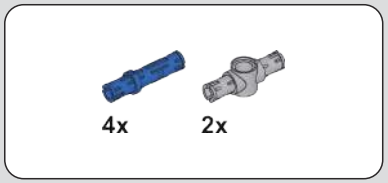

252

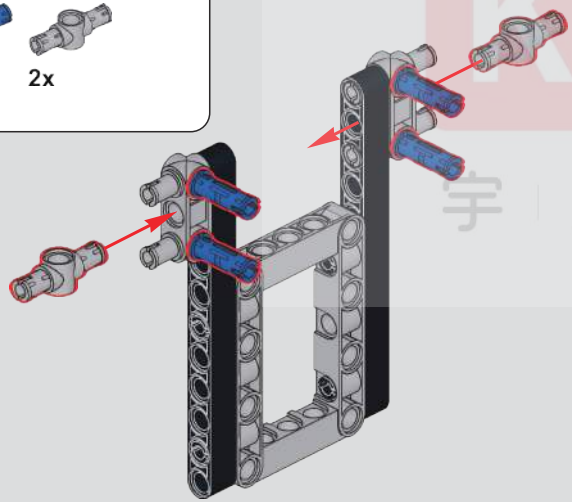

253

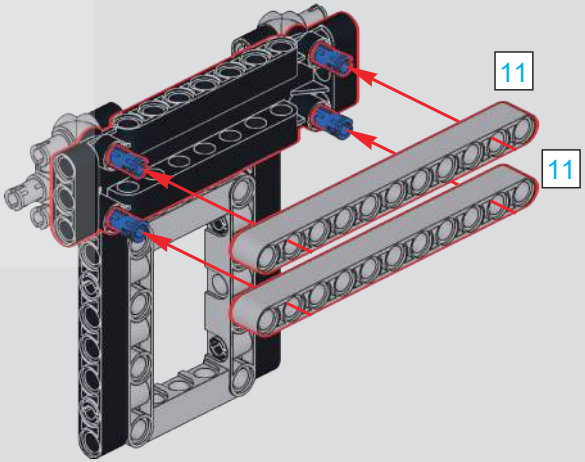

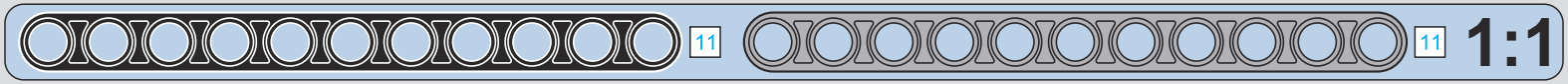

254

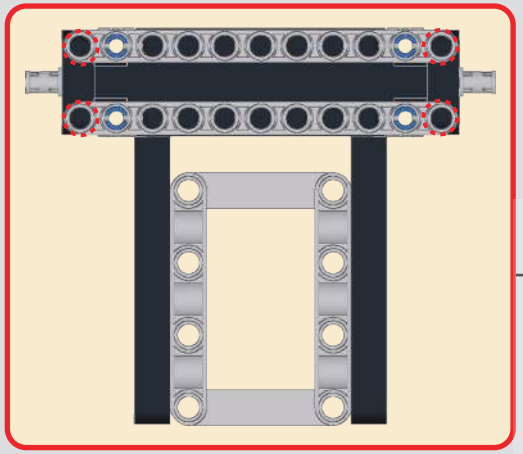

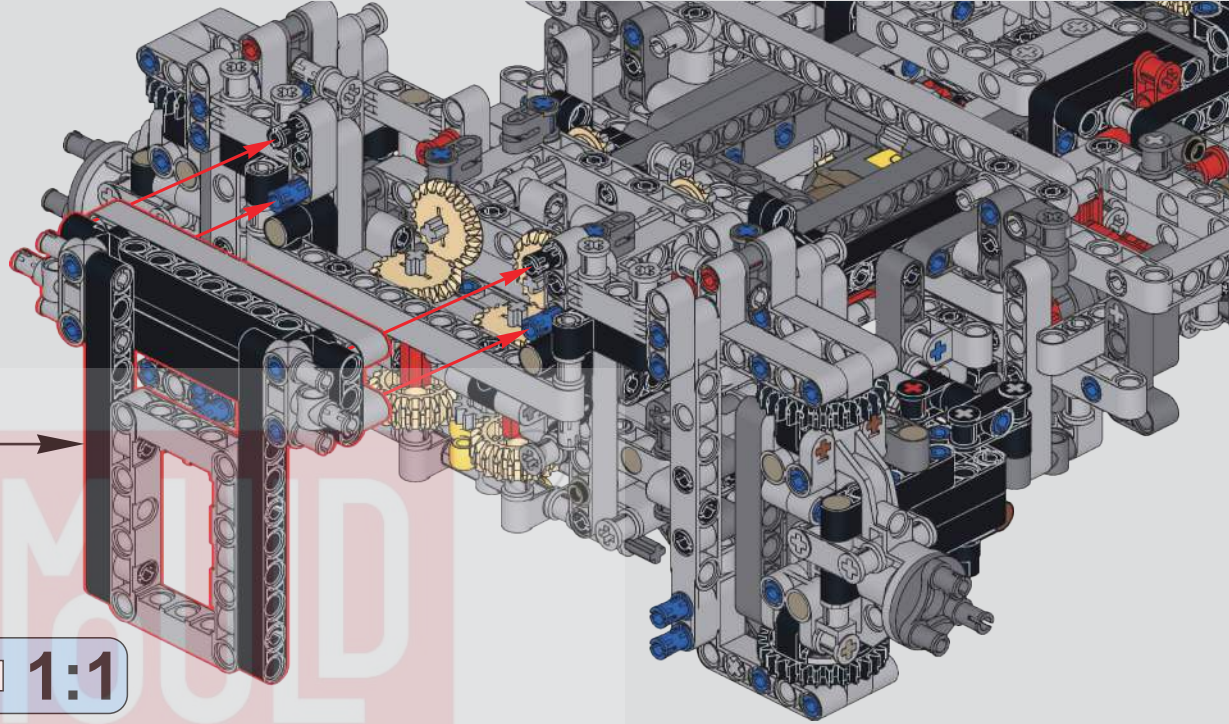

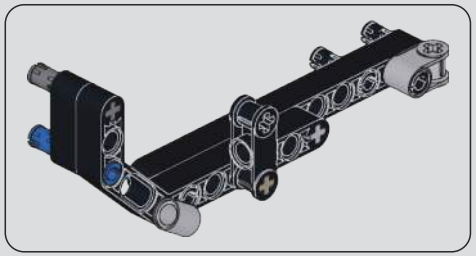

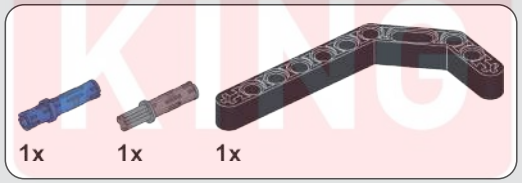

256

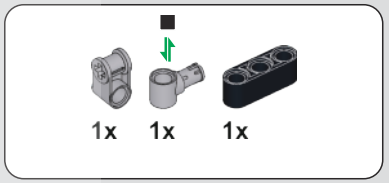

257

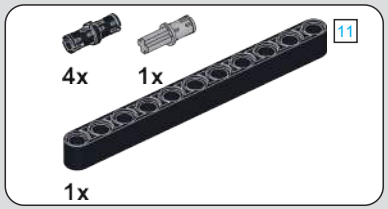

255

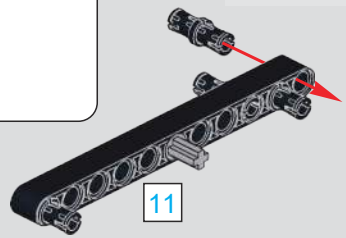

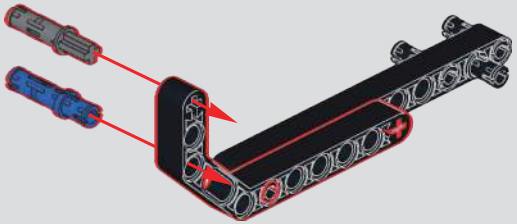

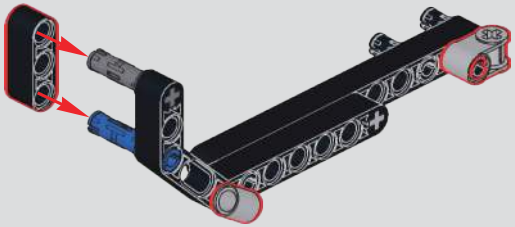

MOLD KING 模王

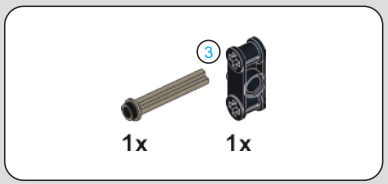

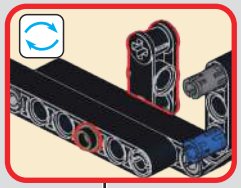

258

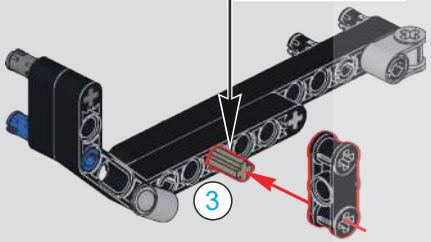

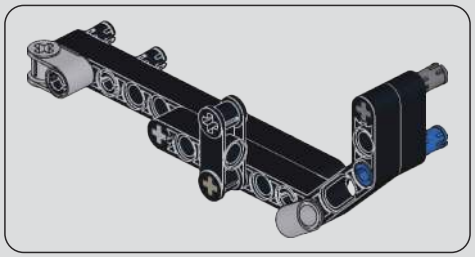

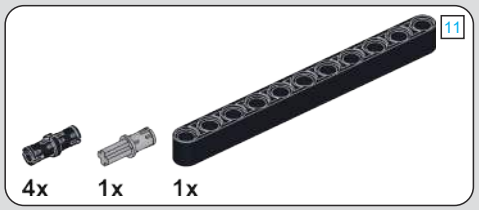

259

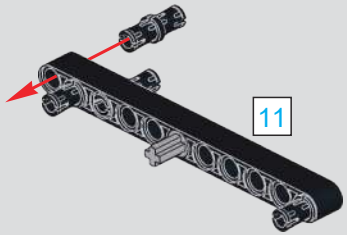

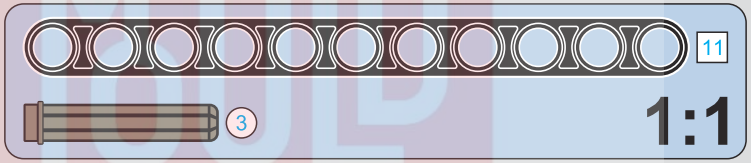

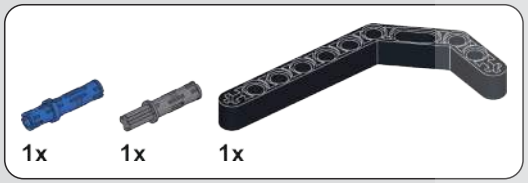

260

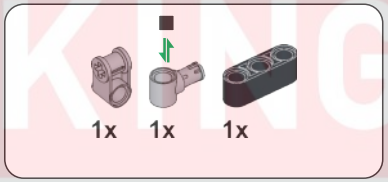

261

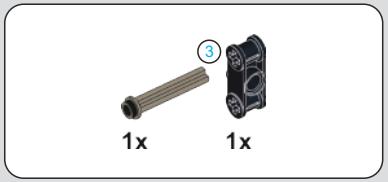

262

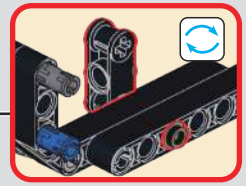

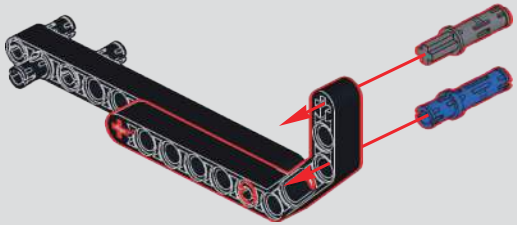

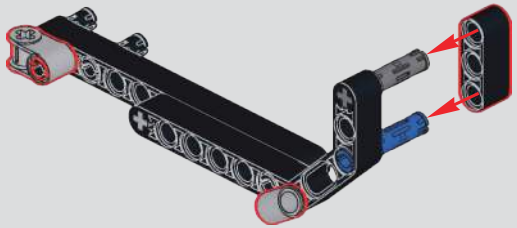

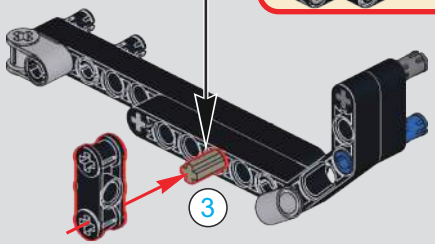

MUD KING ®
宇星模王

263

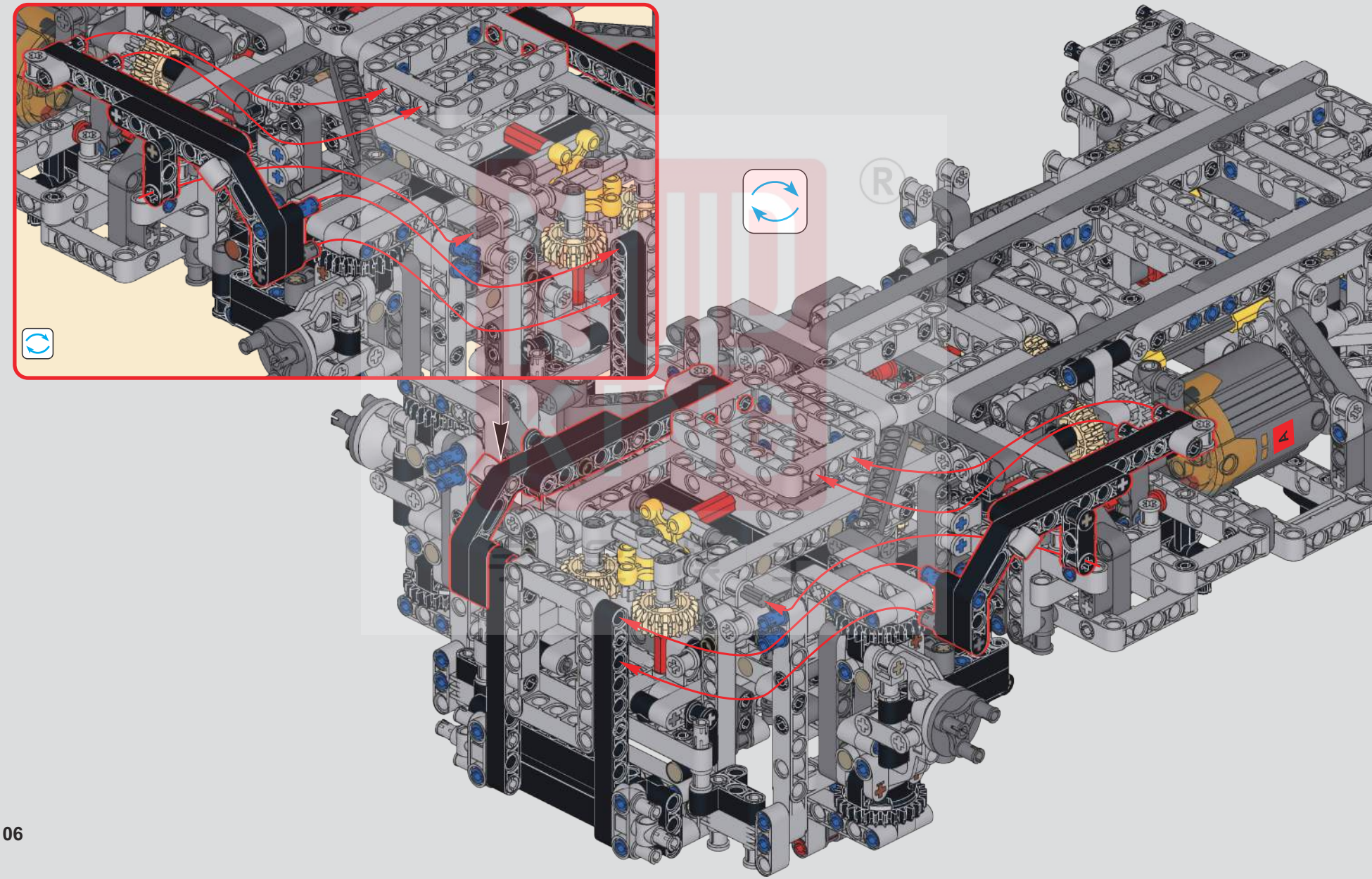

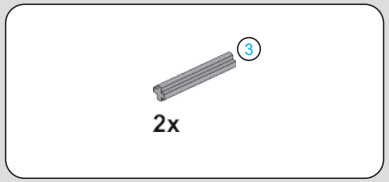

264

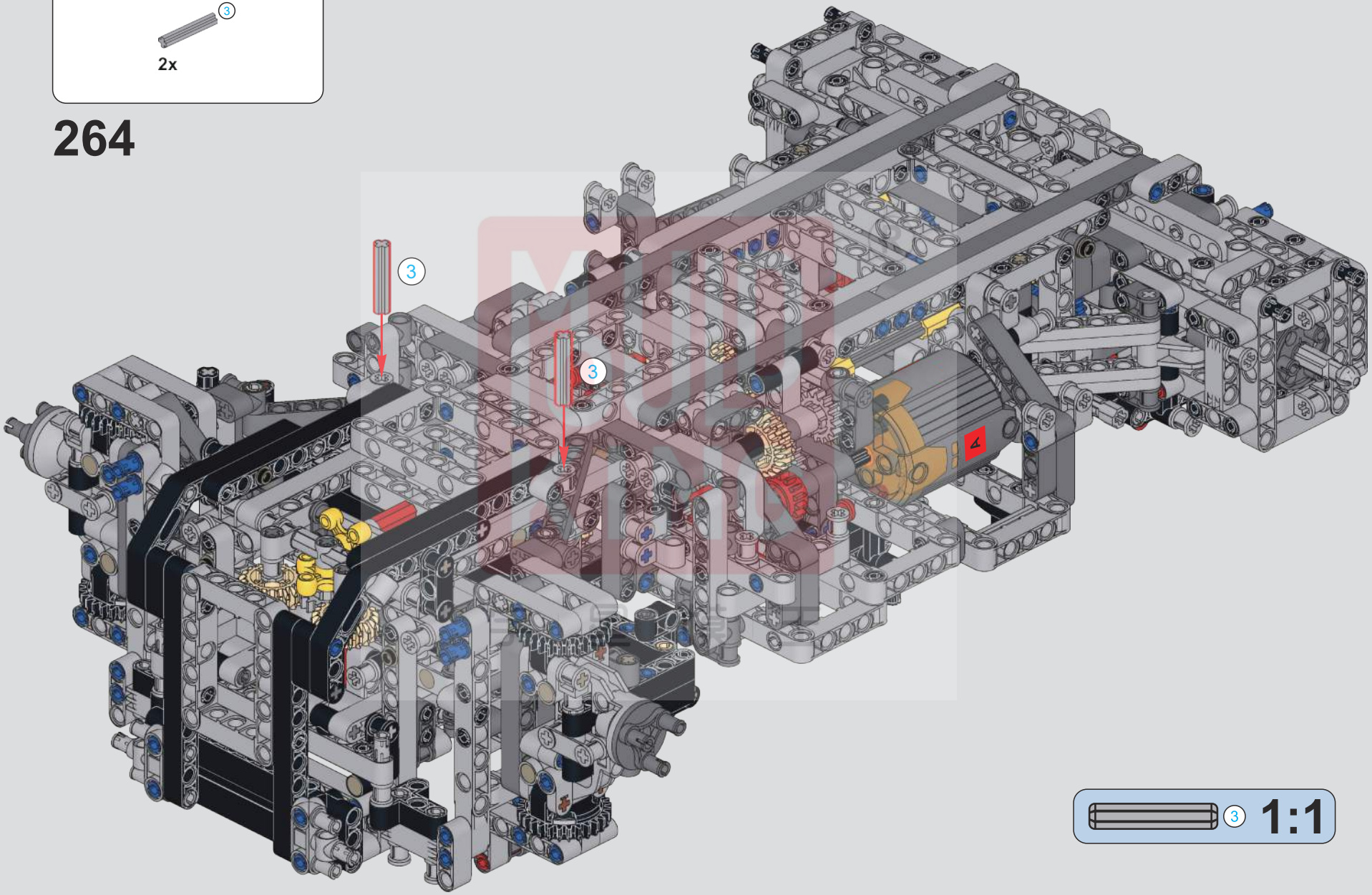

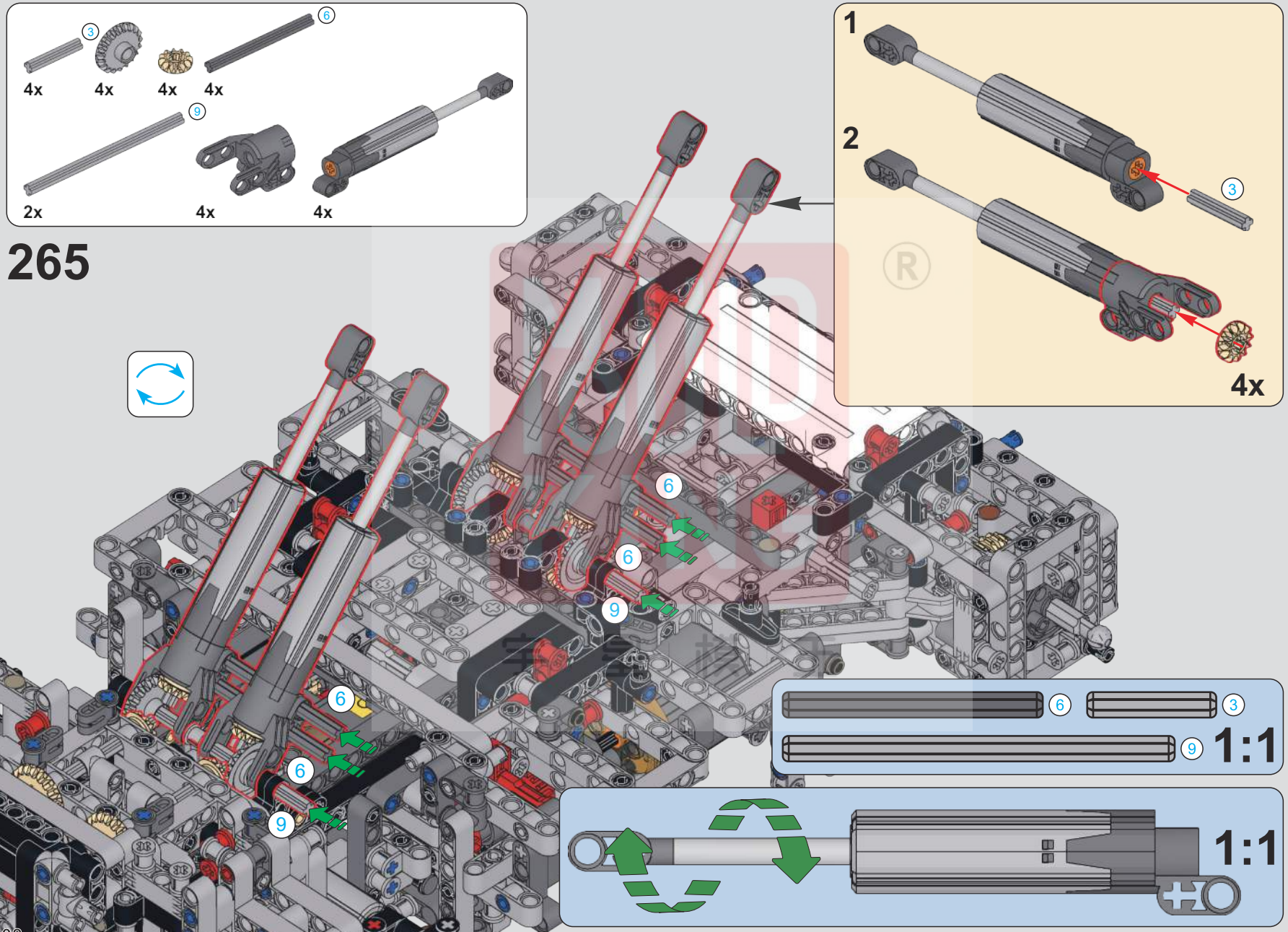
3
6
4x
4x
4x
4x
9
2x
4x
4x
265
1
2
3
4x
6
6
9
6
6
9
6
3
9
1:1
1:1

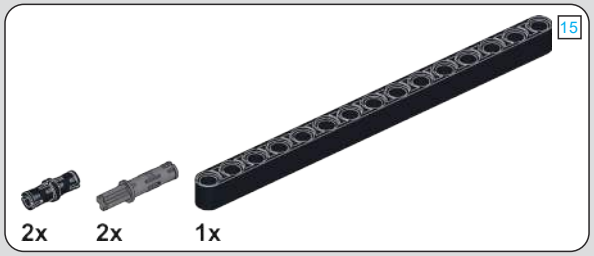

266

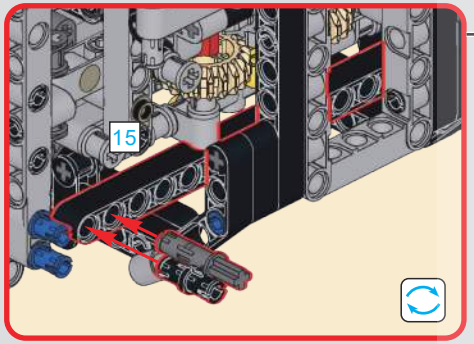

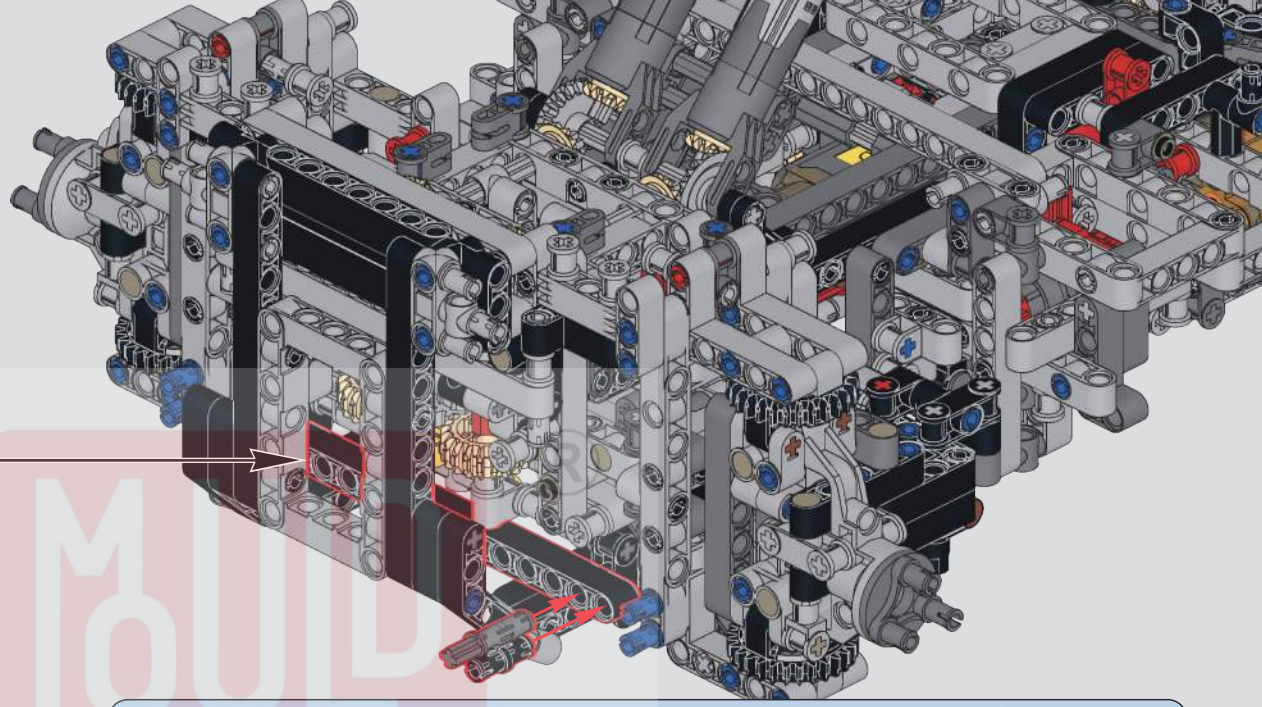

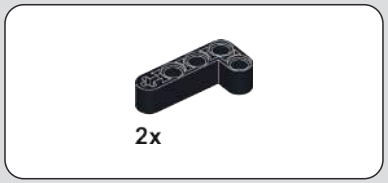

267

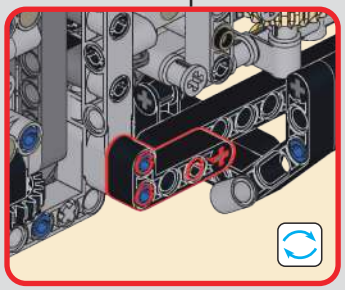

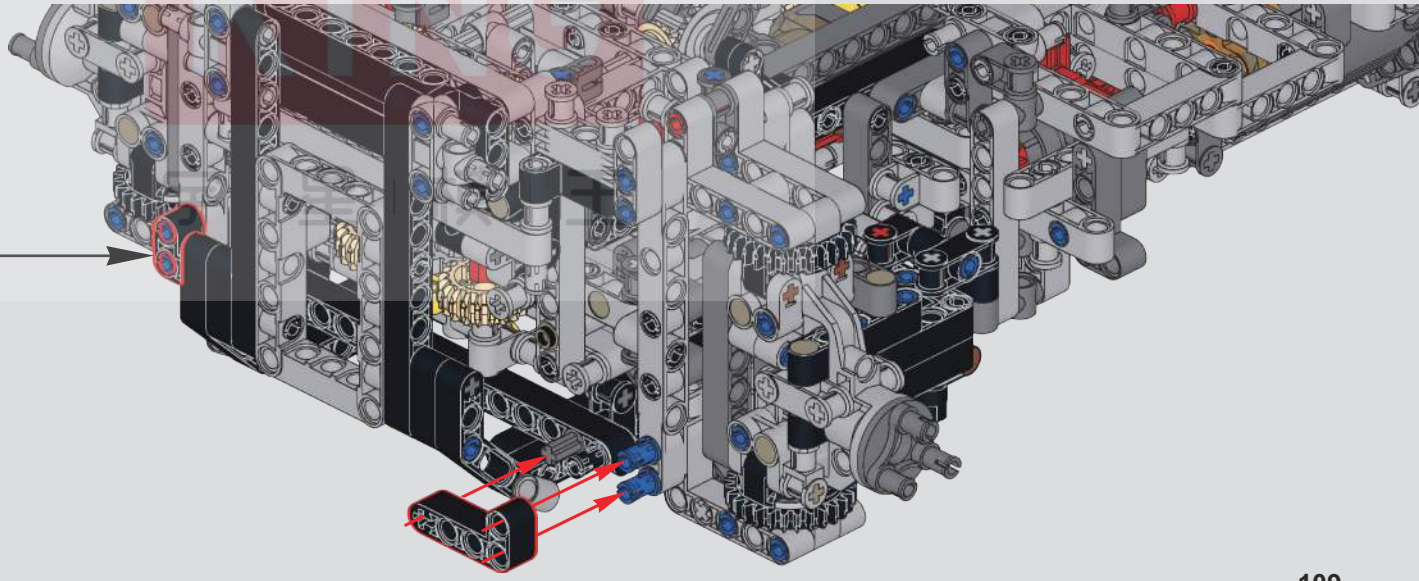

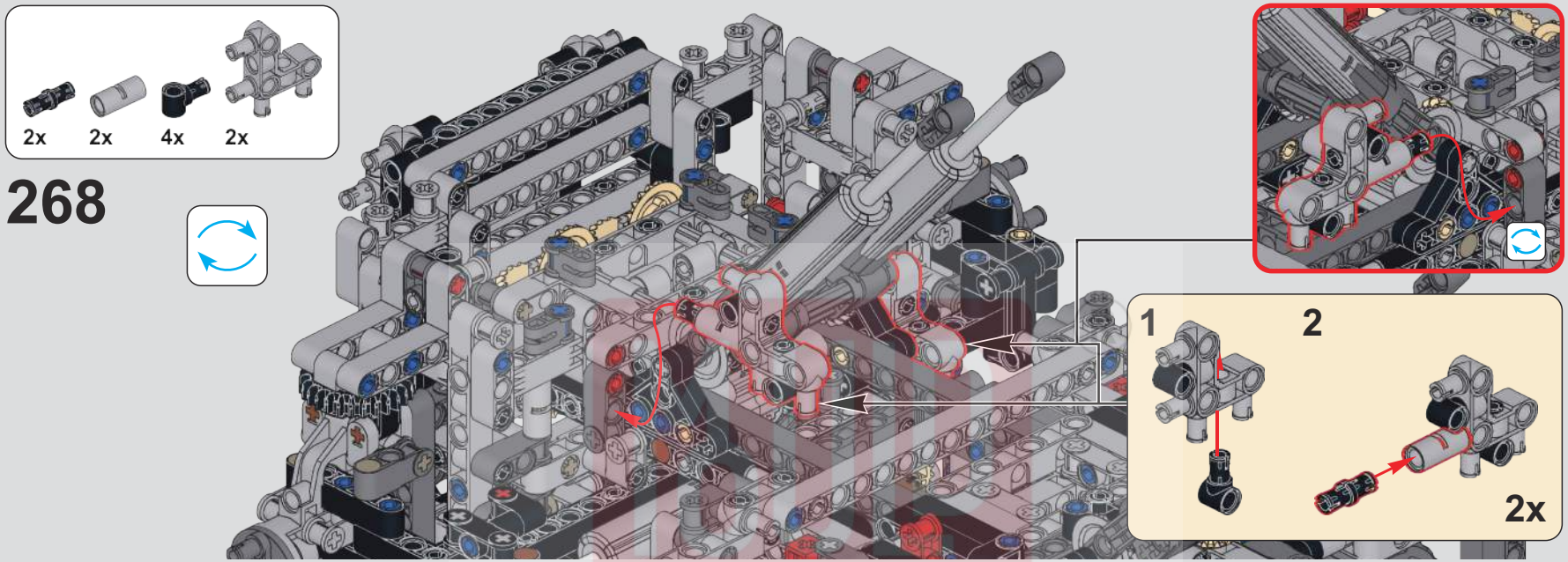
2x
2x
4x
2x
268
1
2
2x

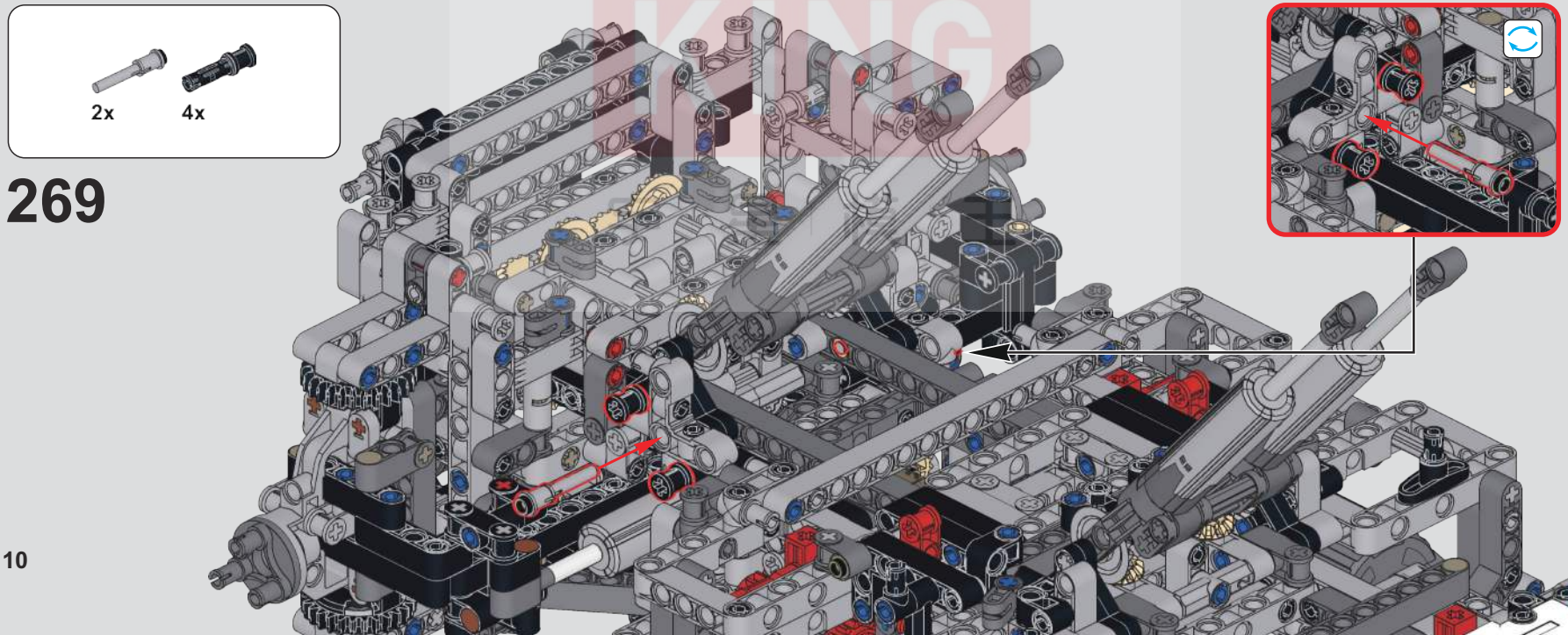
2x
4x
269

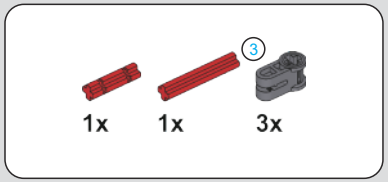

270

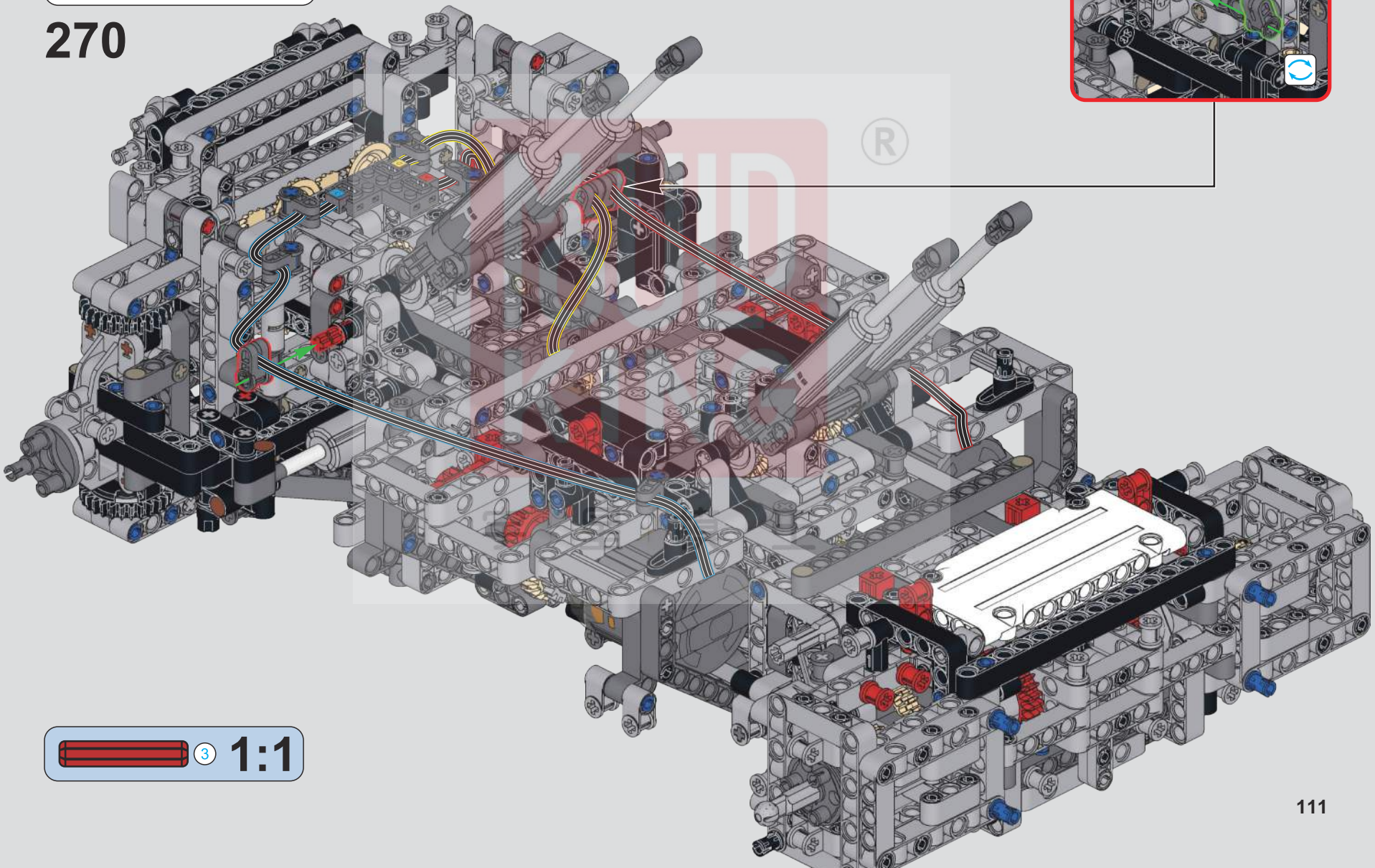

271

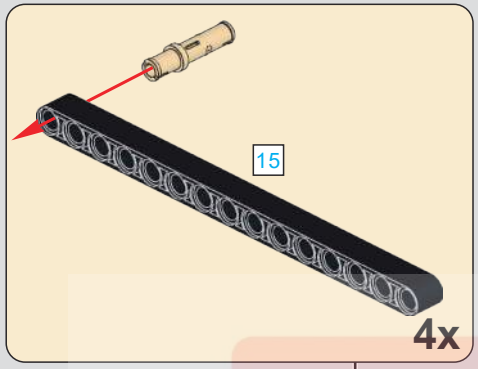

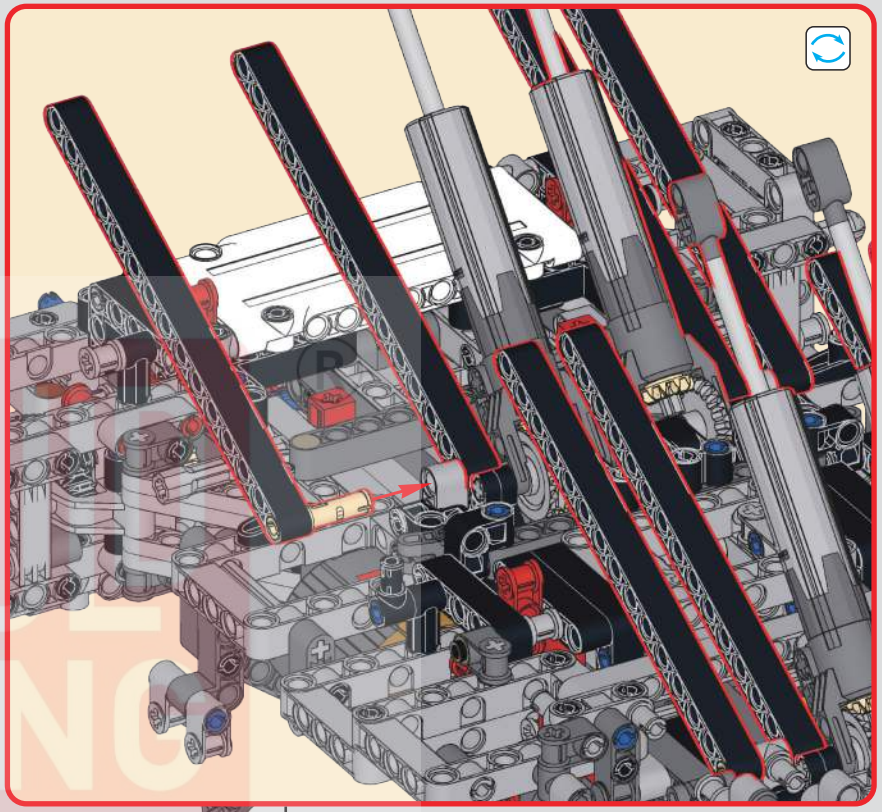

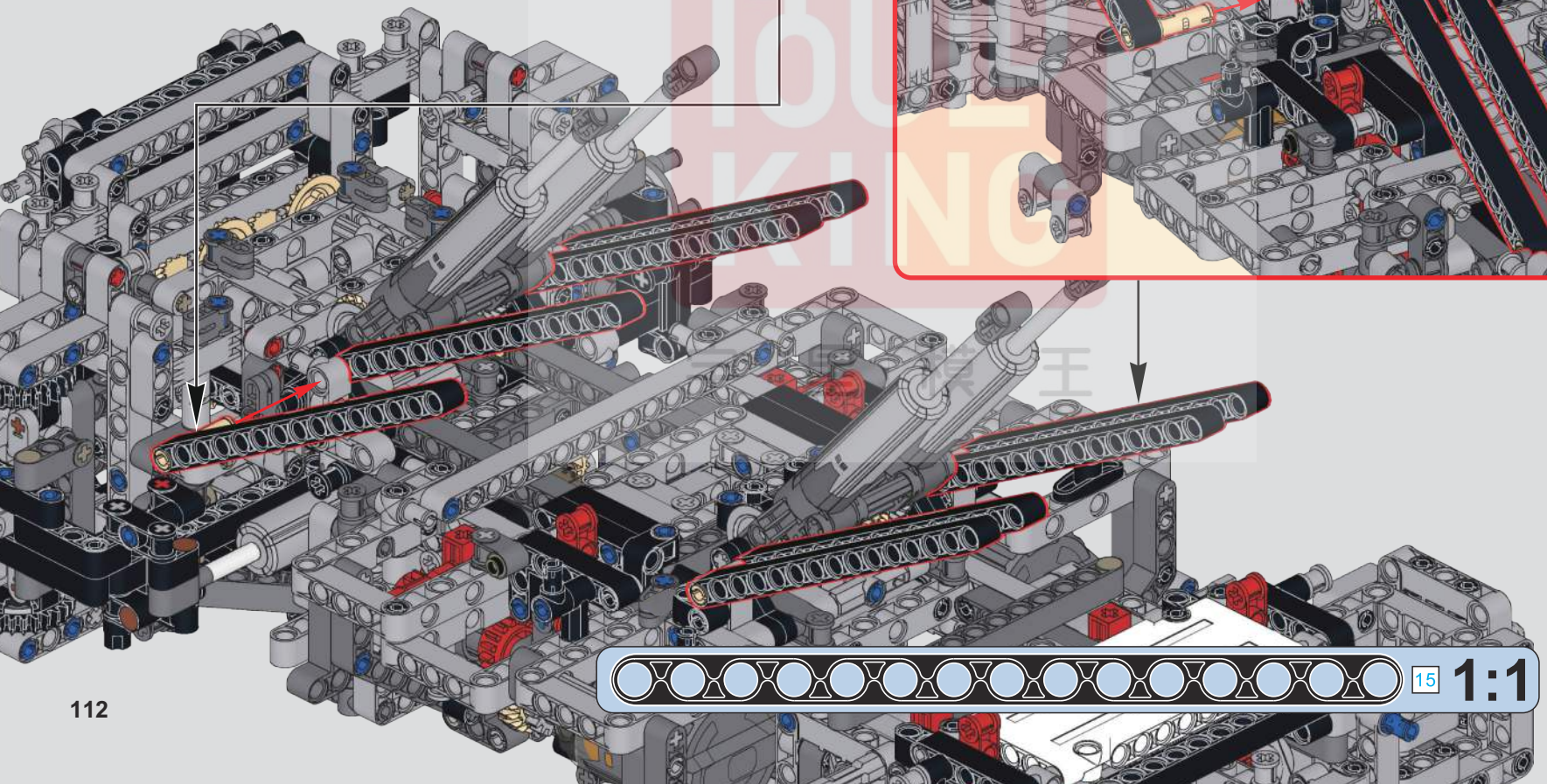

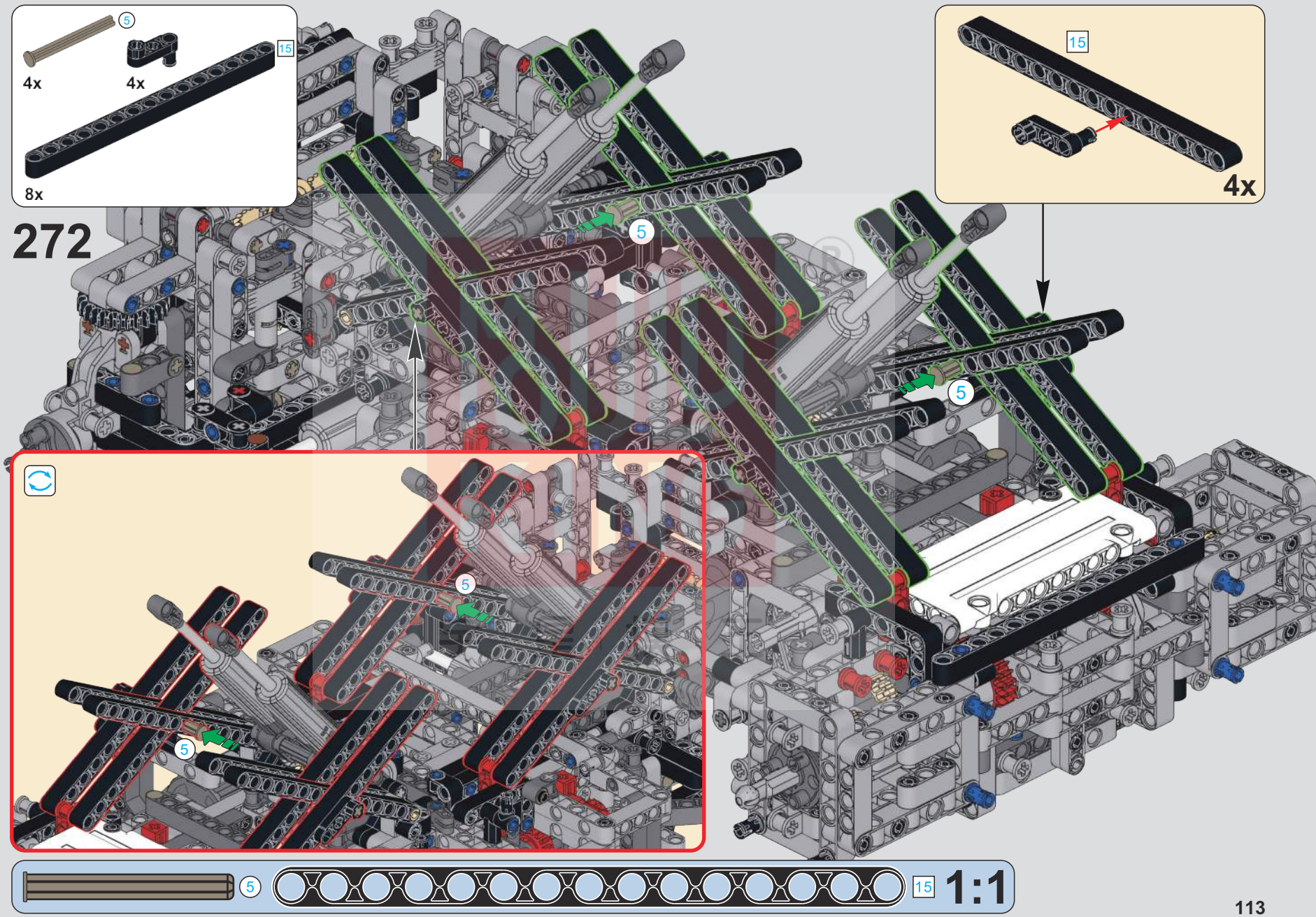
5
4x
4x
15
8x
272
15
4x
5
5
5
5
5
15
1:1

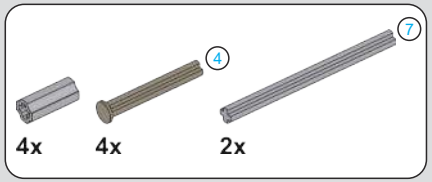

273

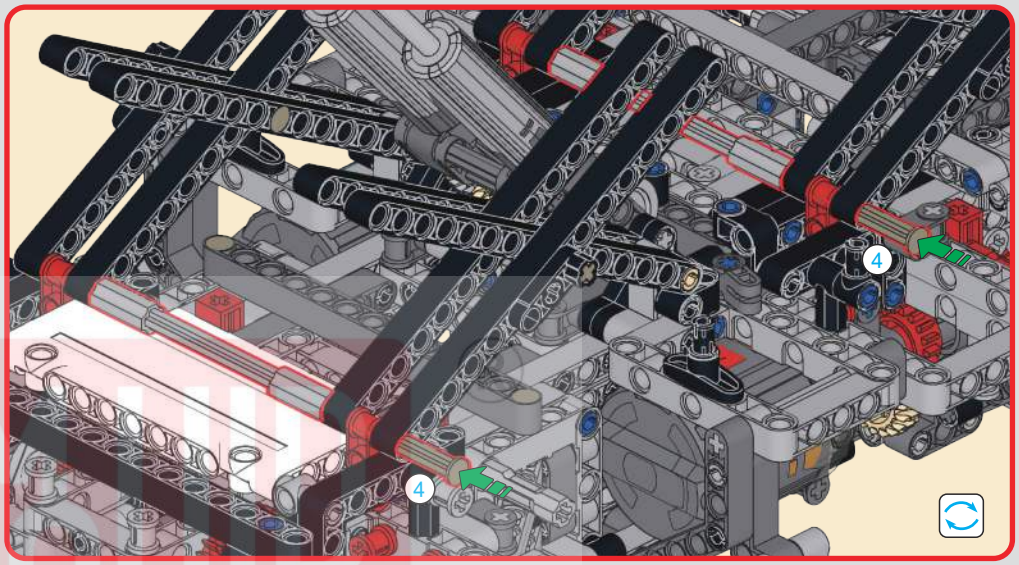

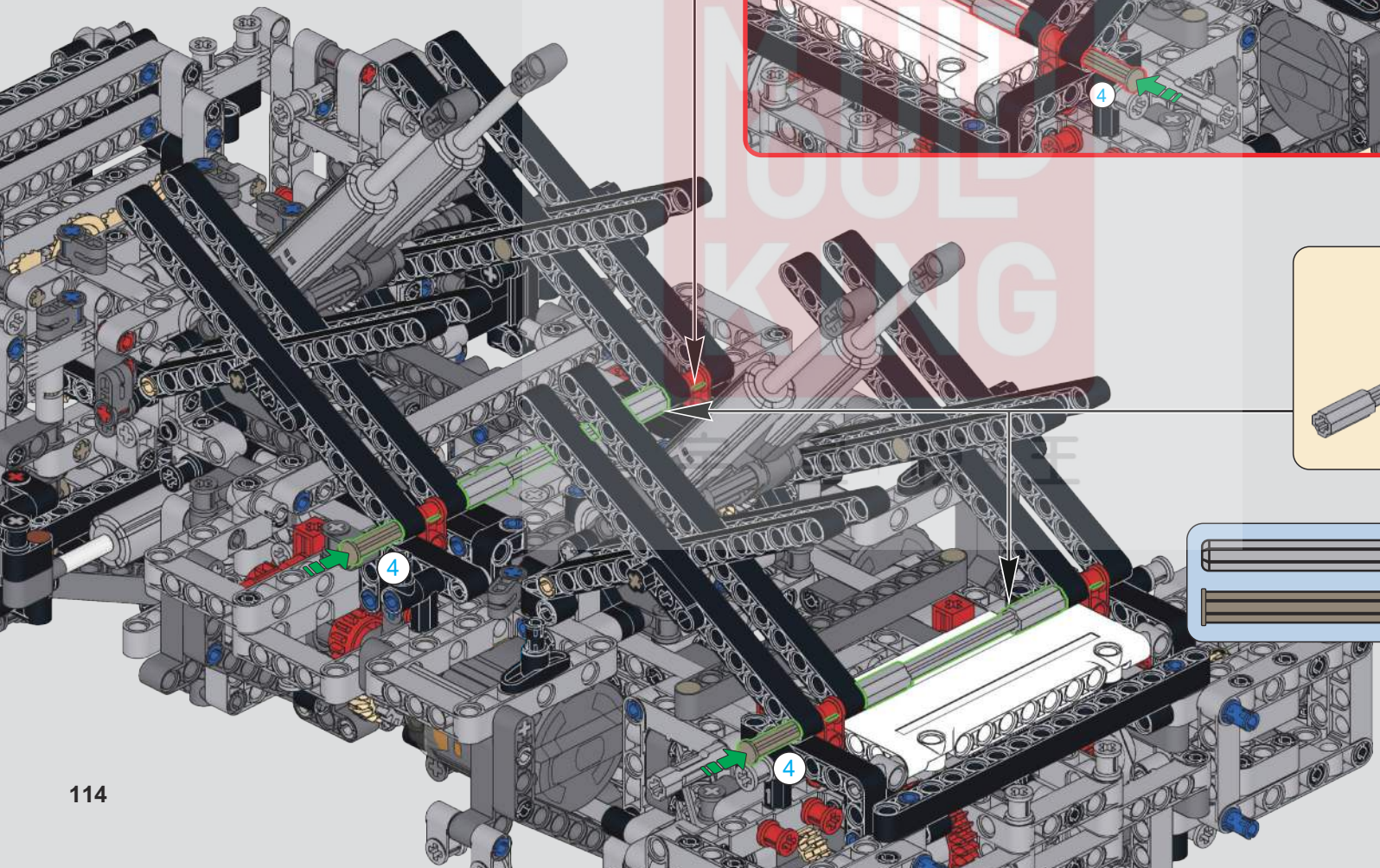

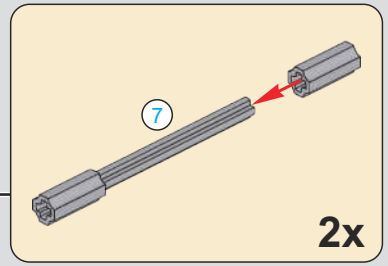

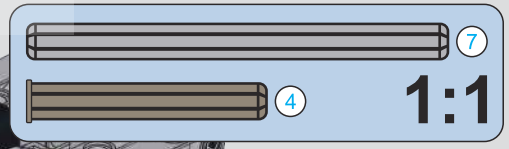

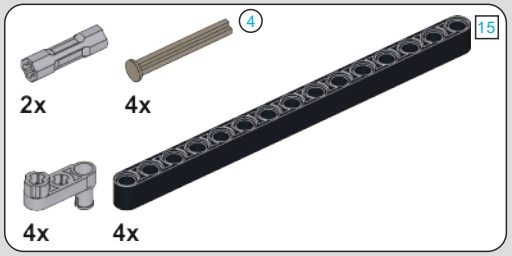

274

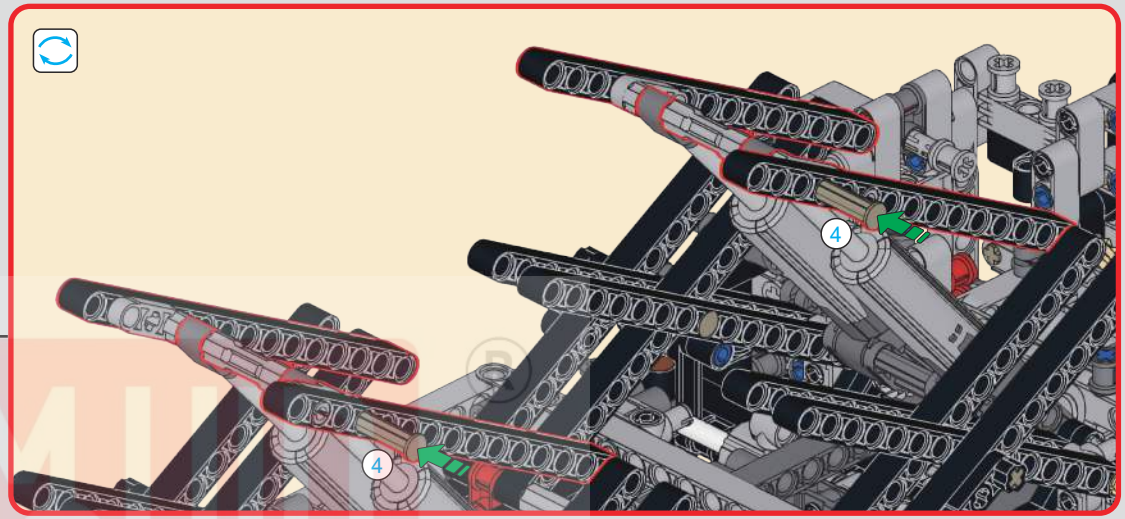

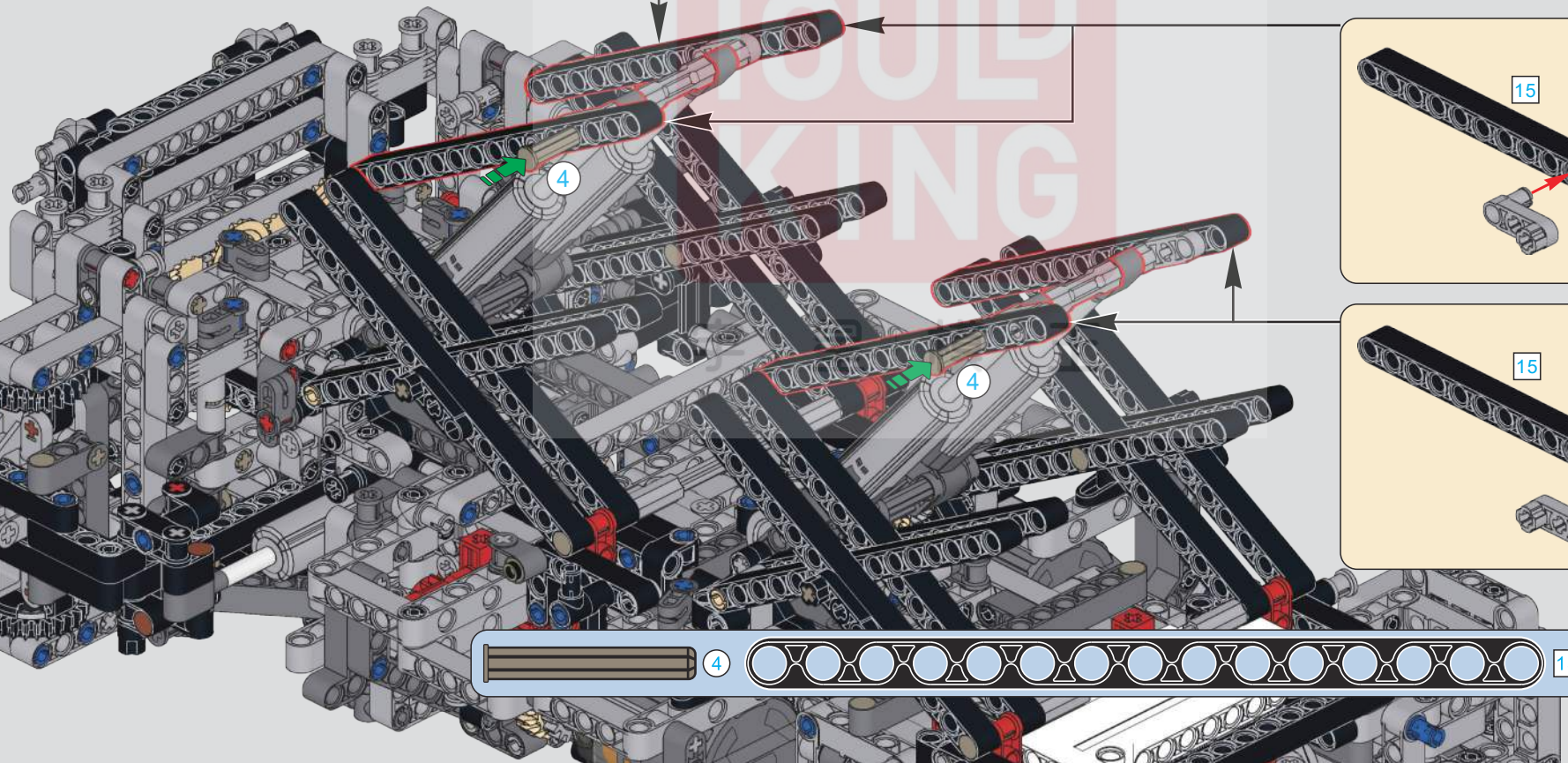

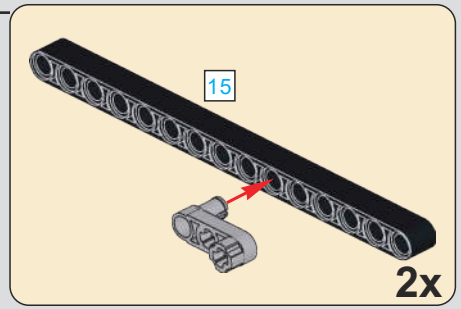

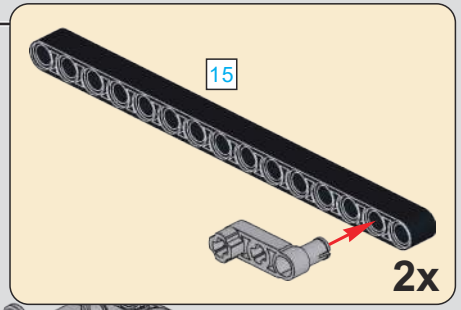

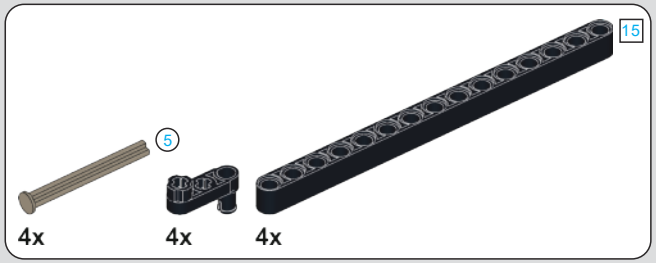

275

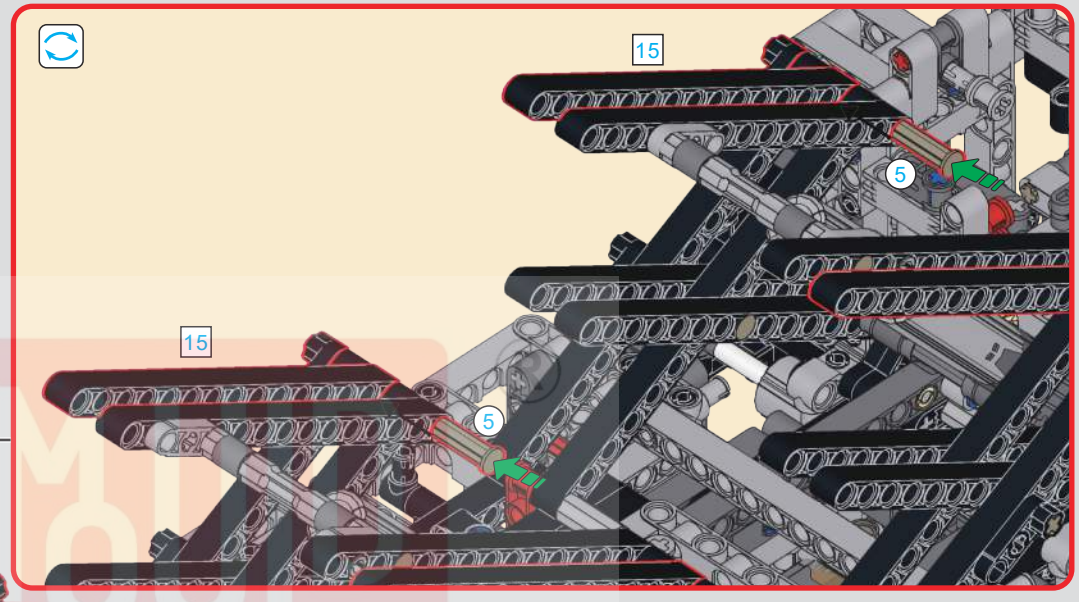

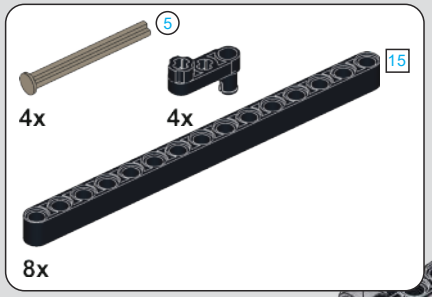

276

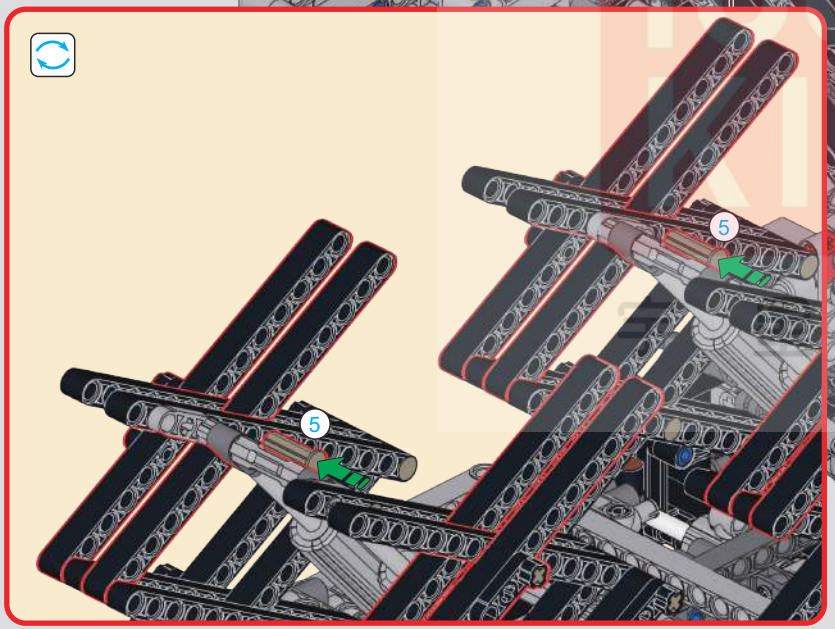

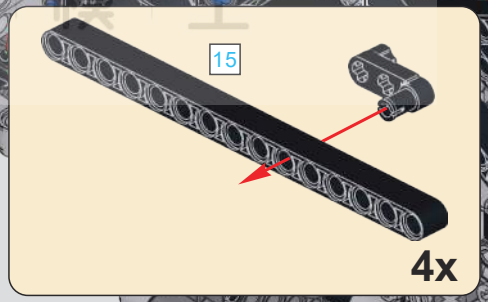

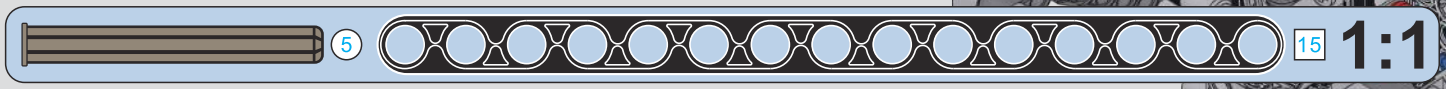

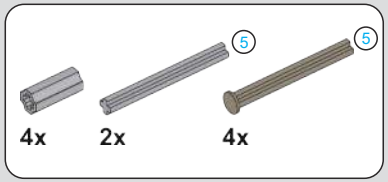

277

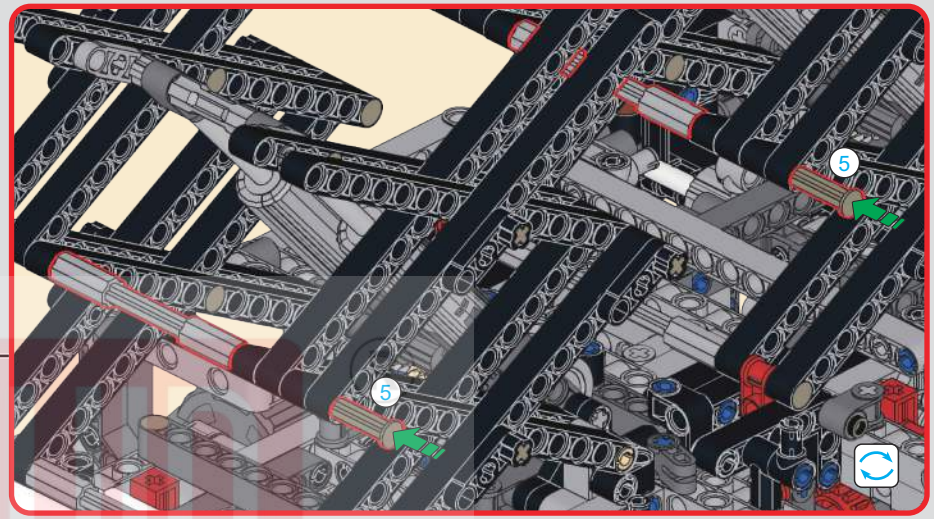

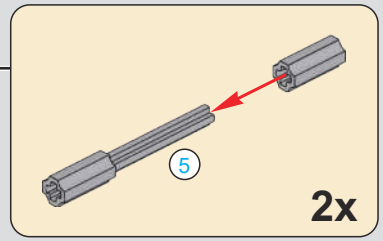

278

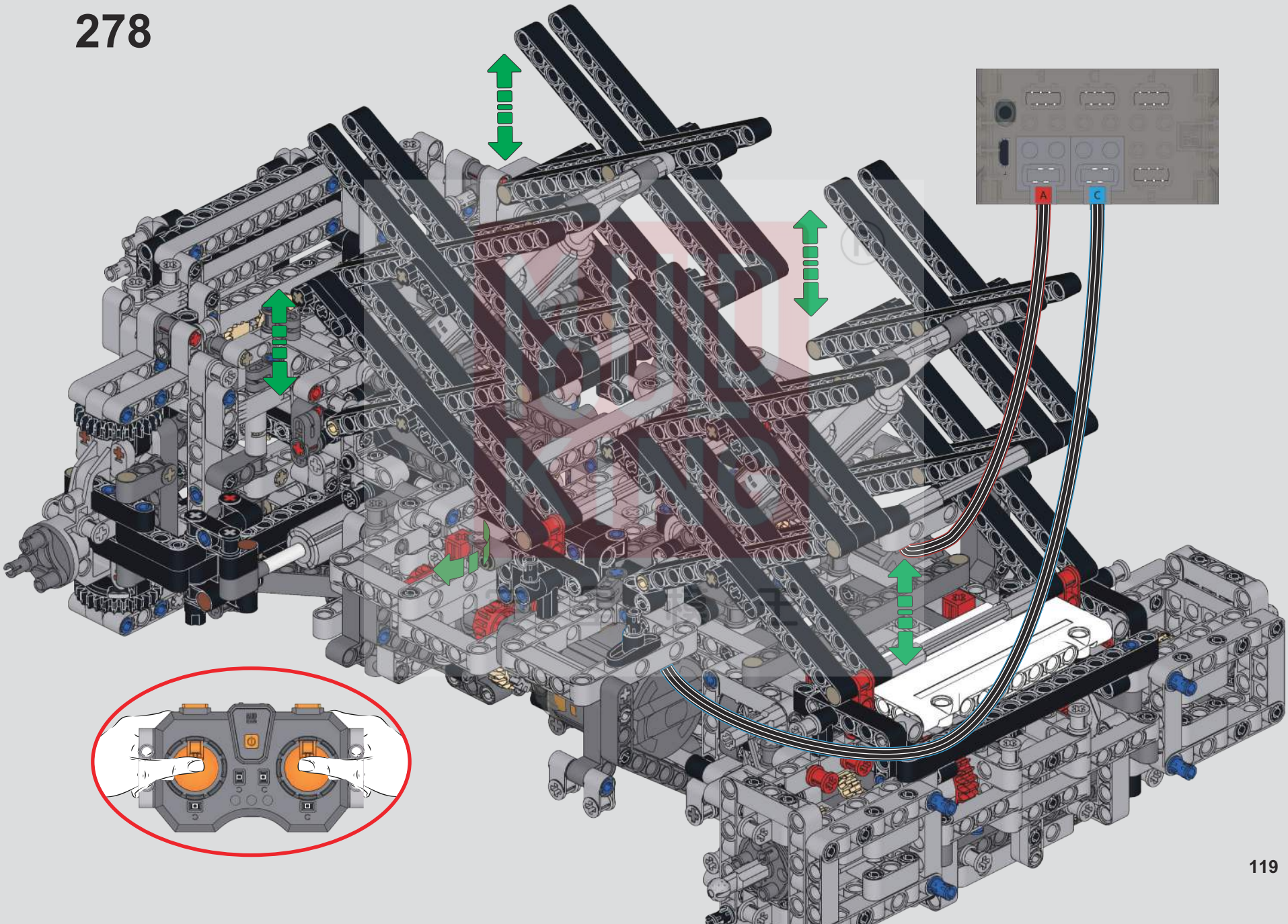

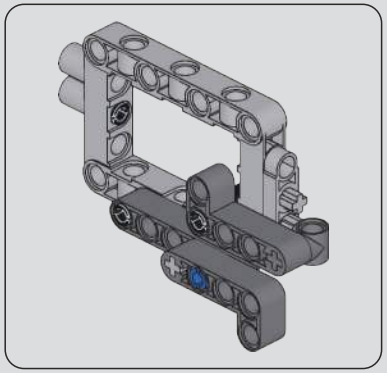

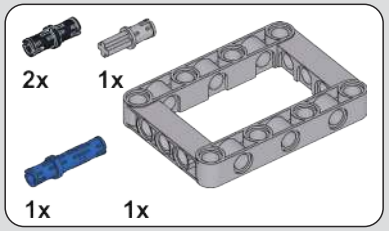

279

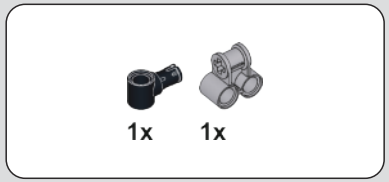

280

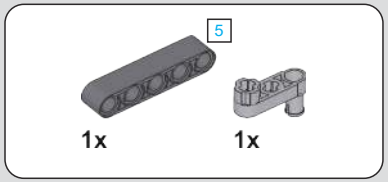

281

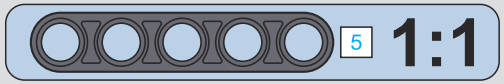

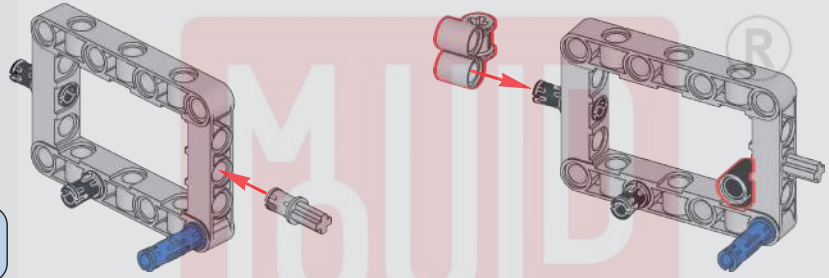

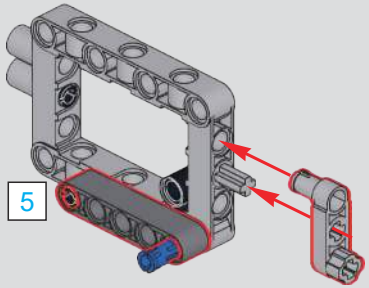

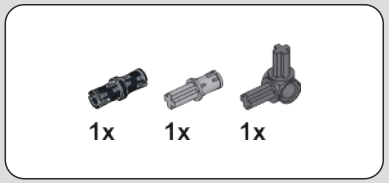

282

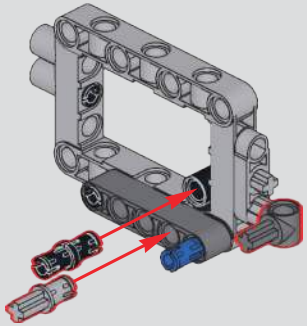

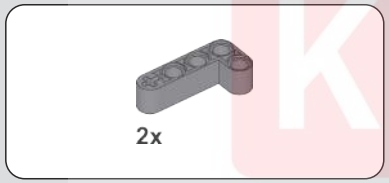

283

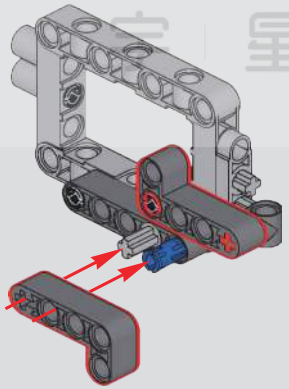

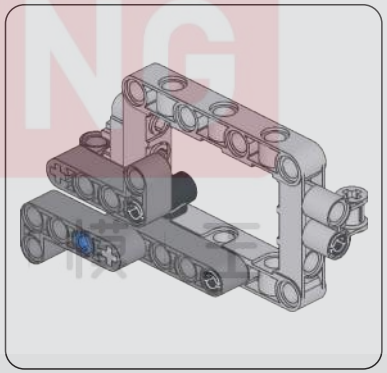

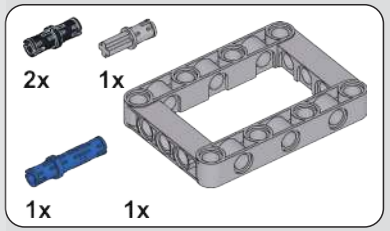

284

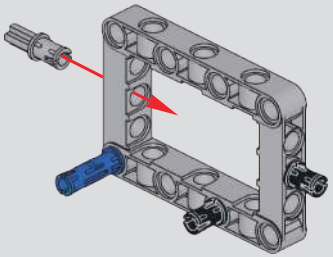

MOULD KING ®

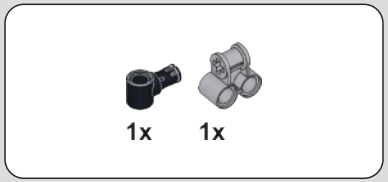

285

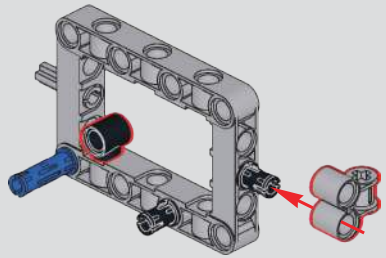

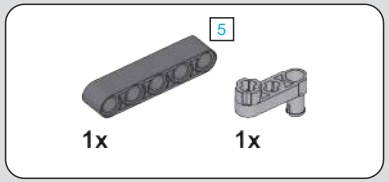

286

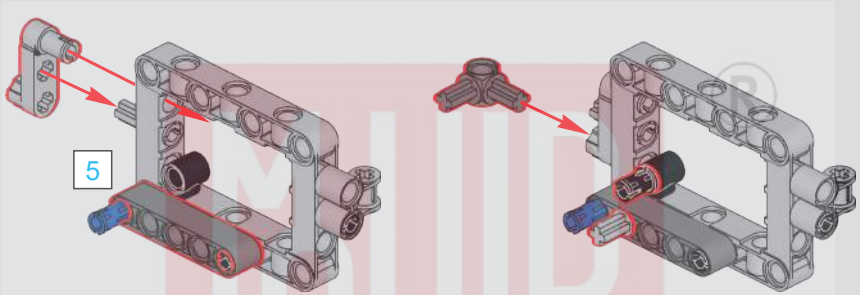

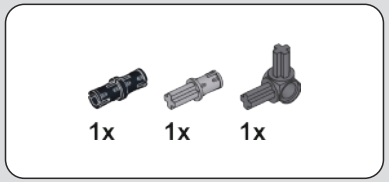

287

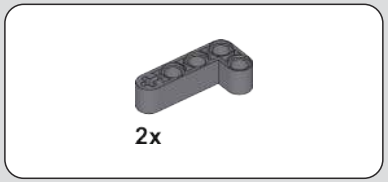

288

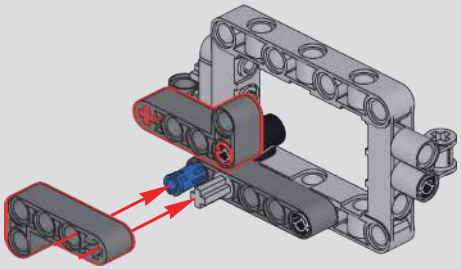

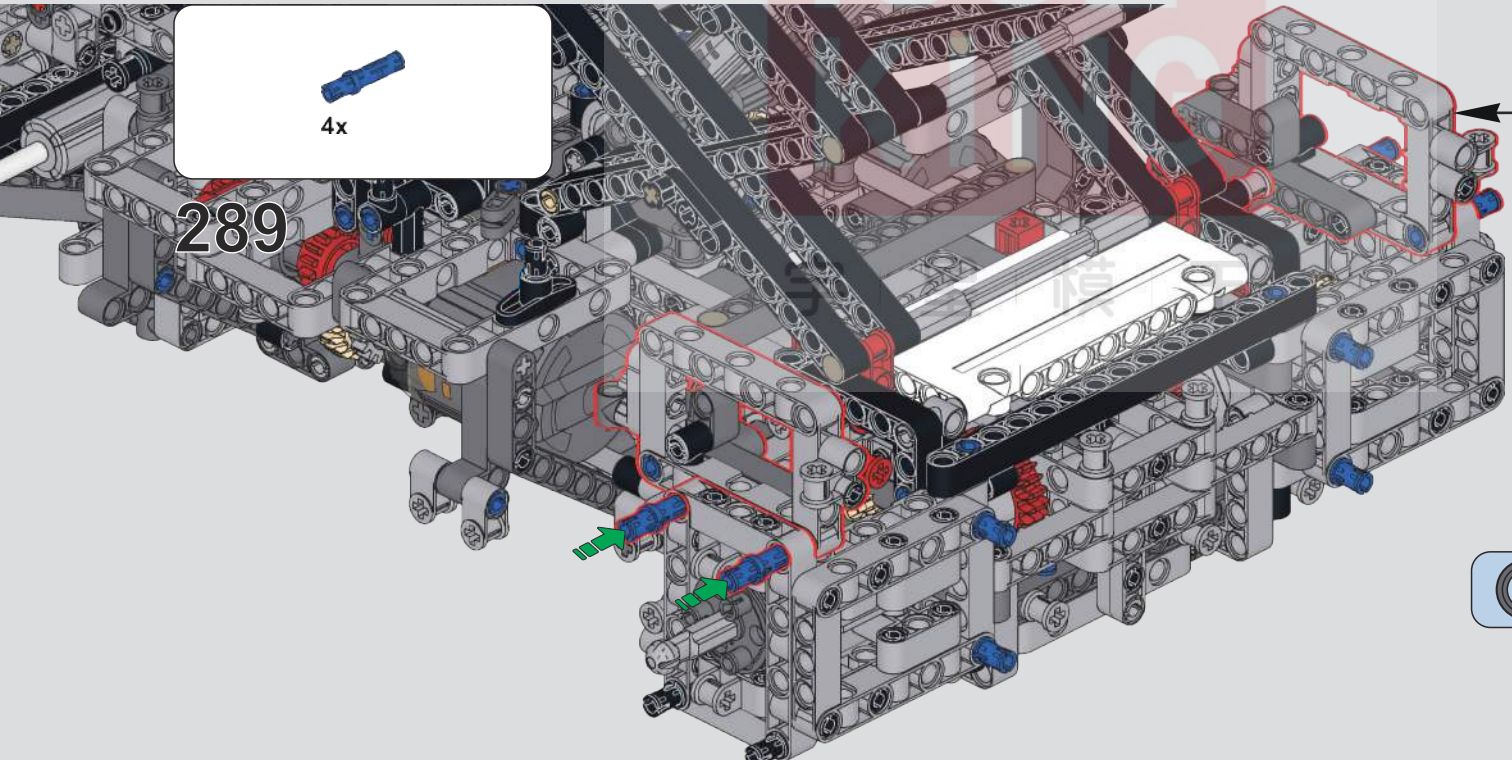

289

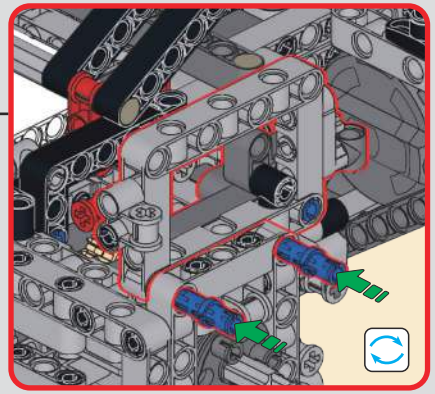

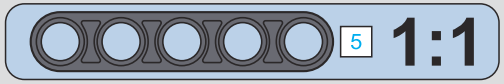

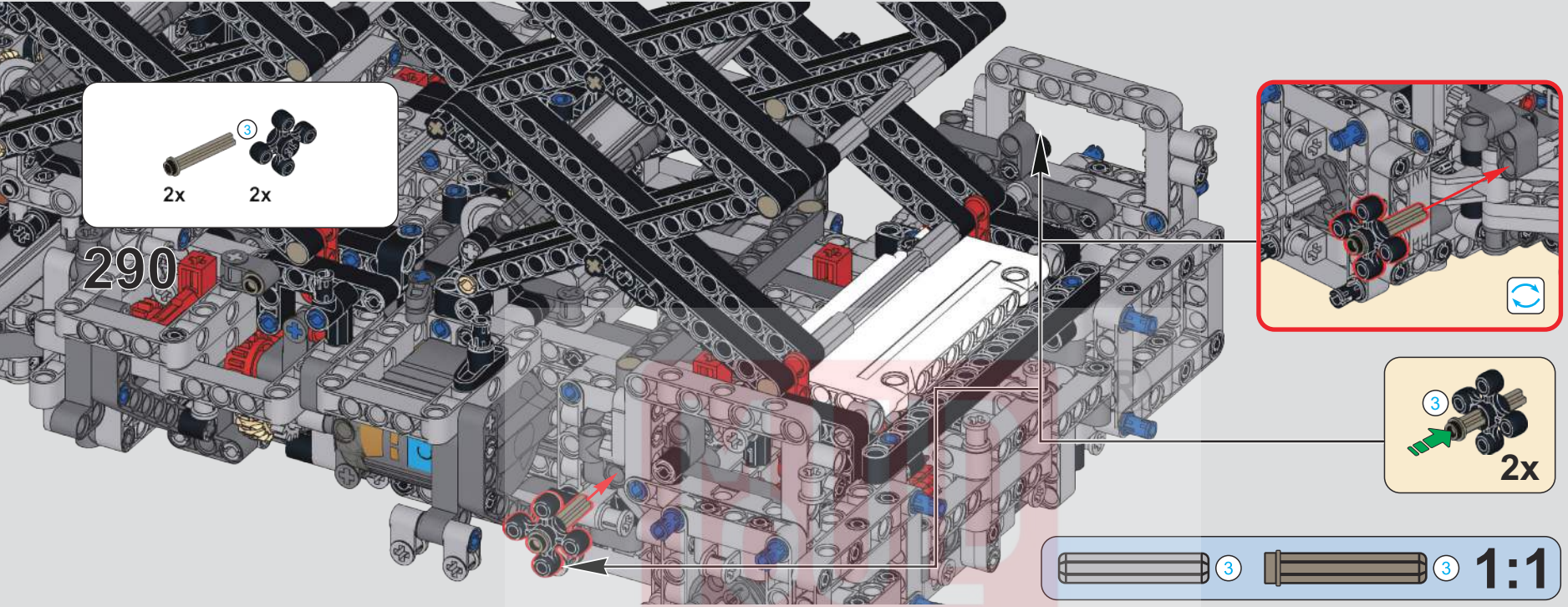
3
2x
2x
290
3
2x
3
3
1:1

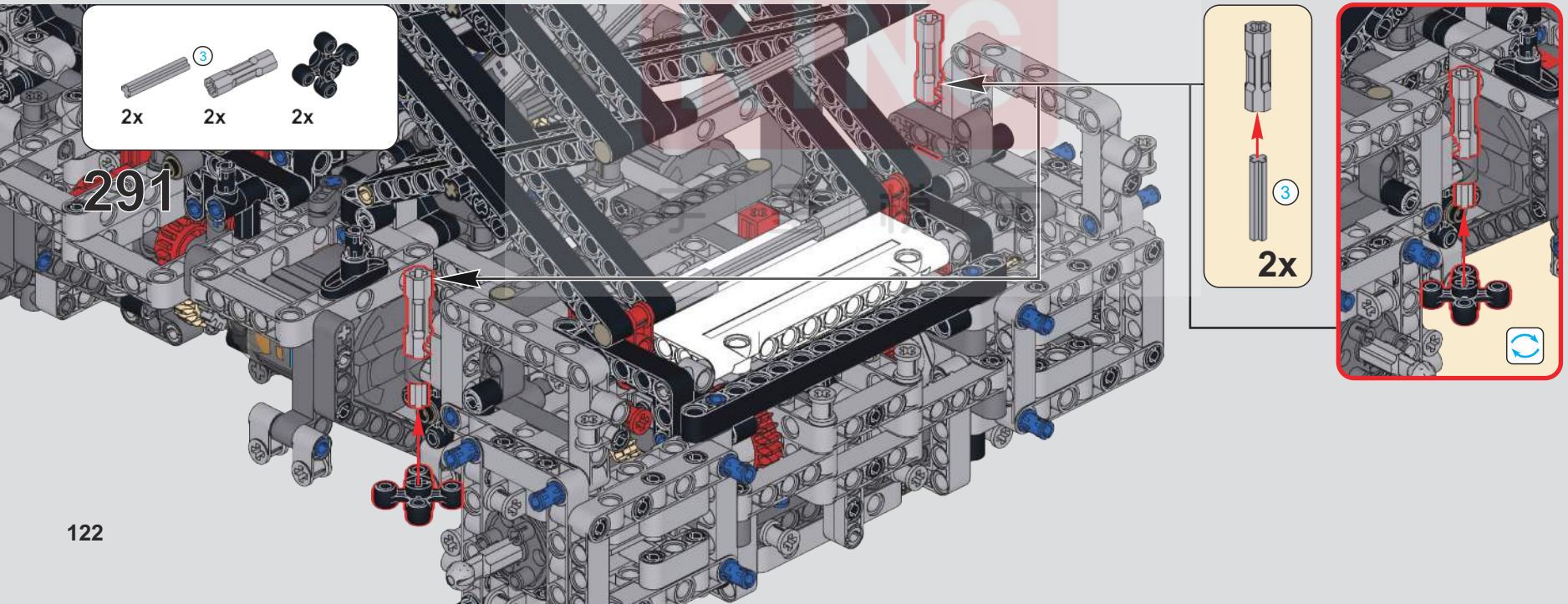
3
2x
2x
2x
291
3
2x

292

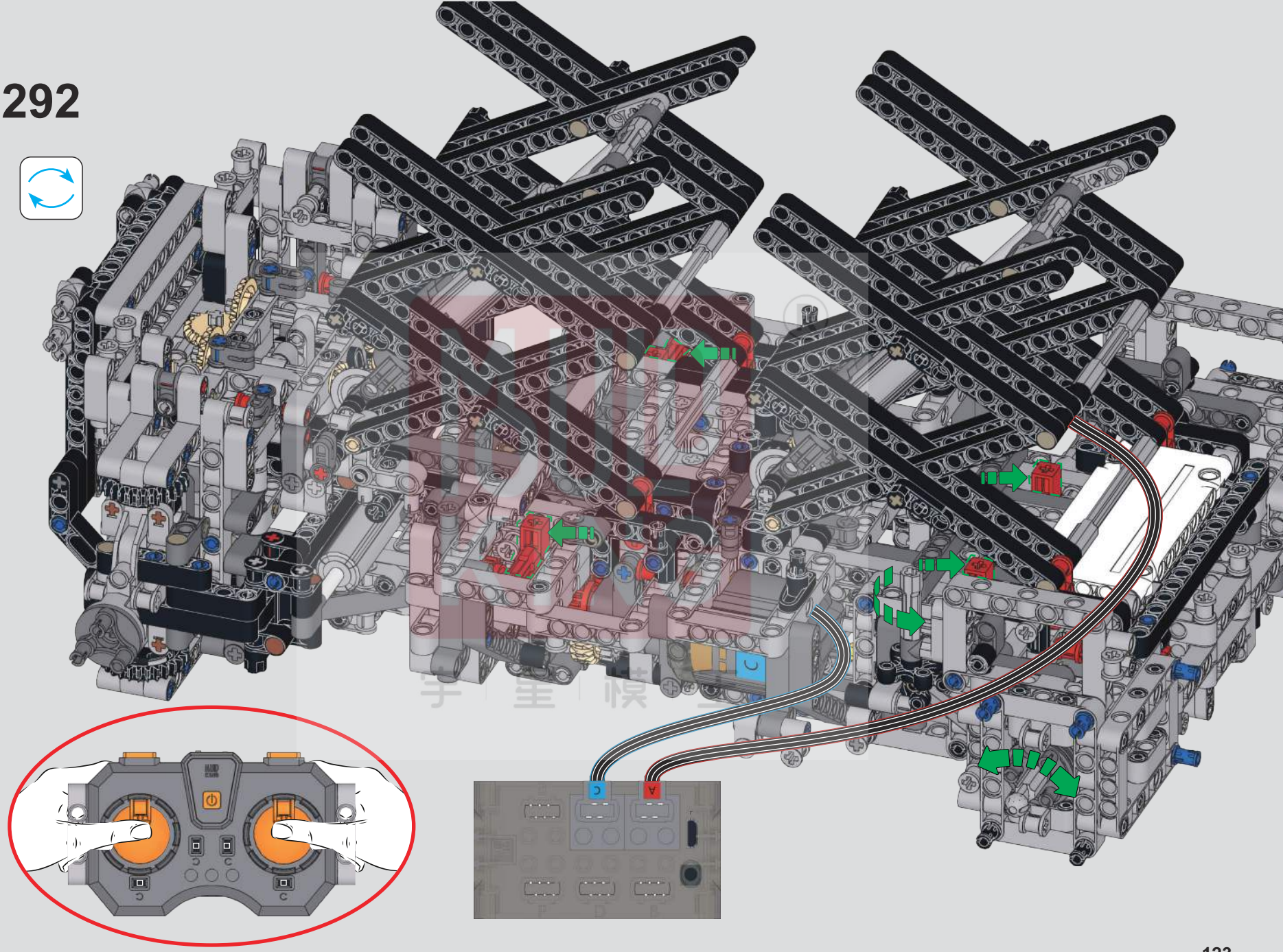

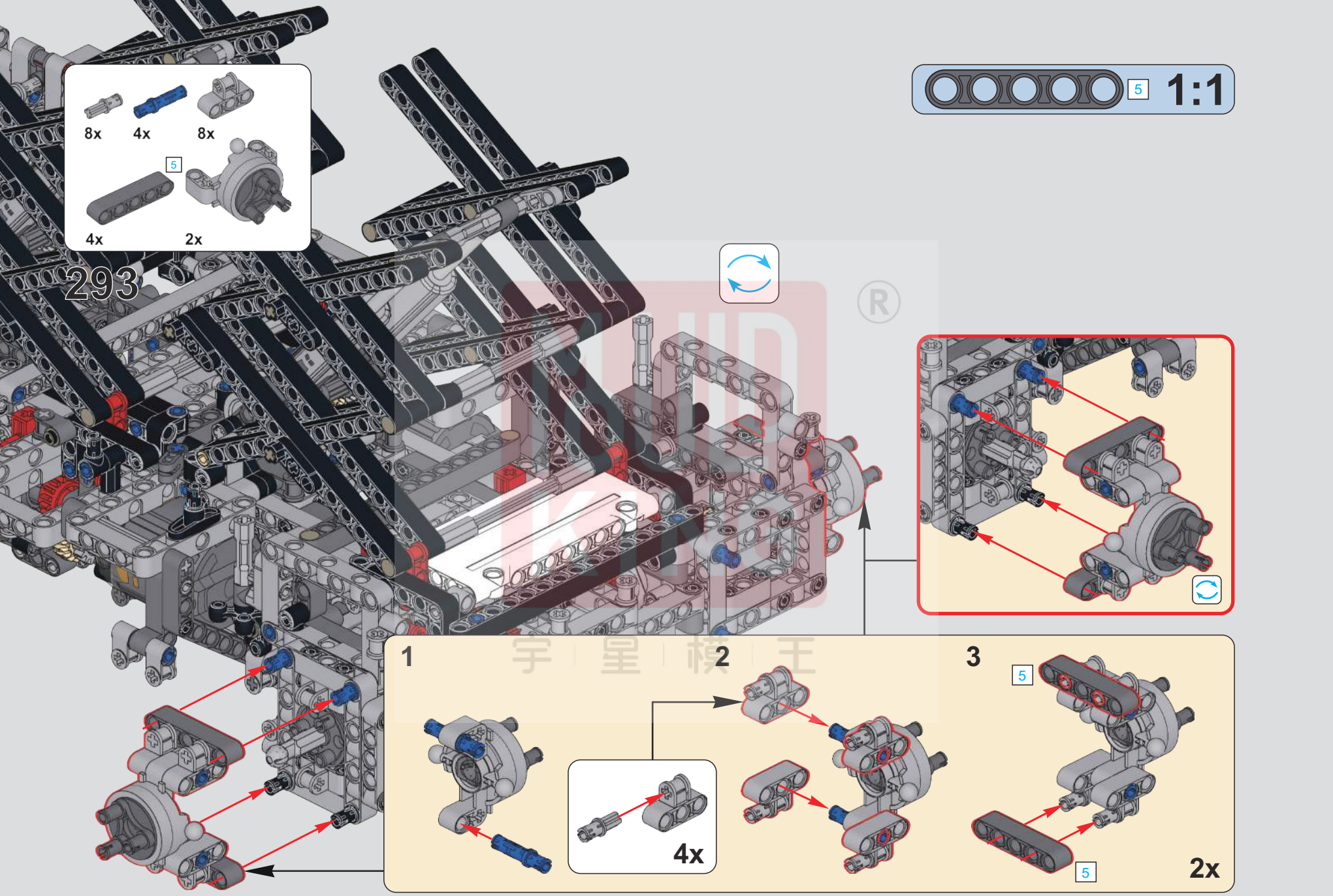
8x
4x
8x
5
4x
2x
293
5
1:1
1
2
3
4x
5
5
2x

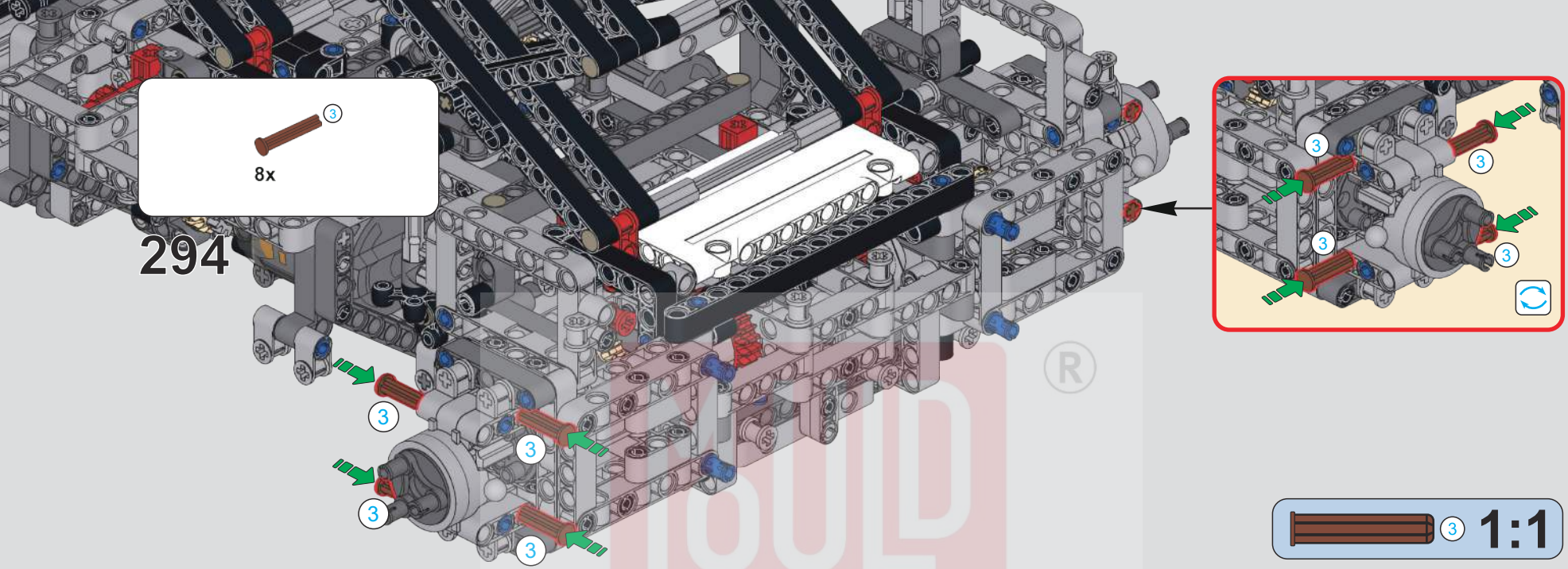

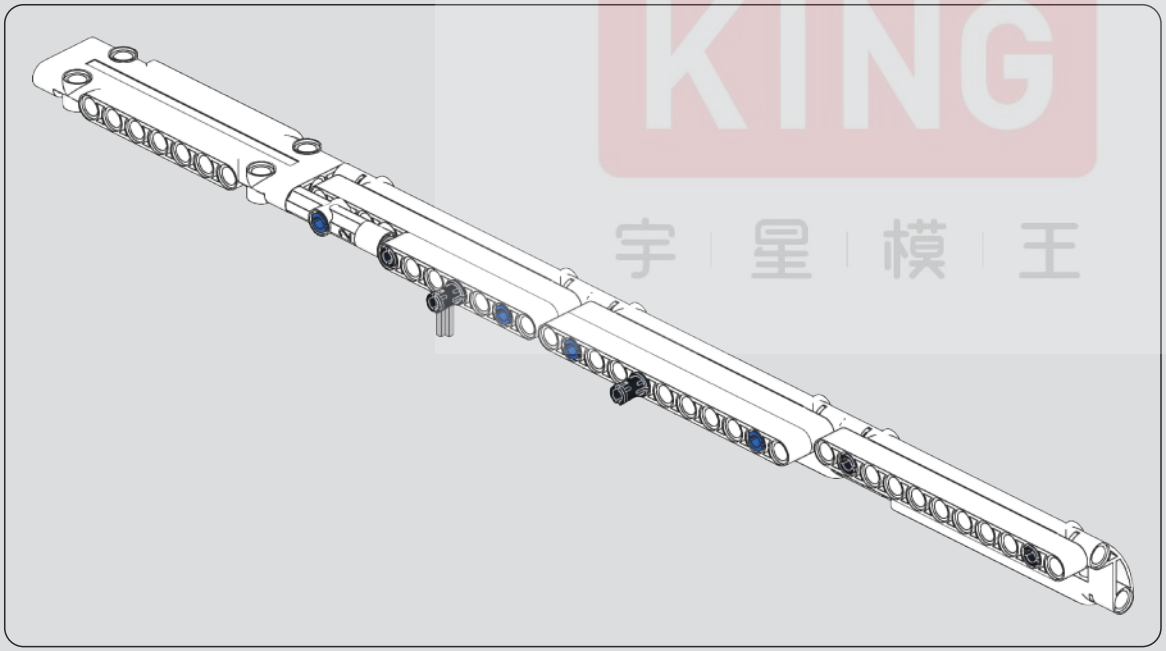

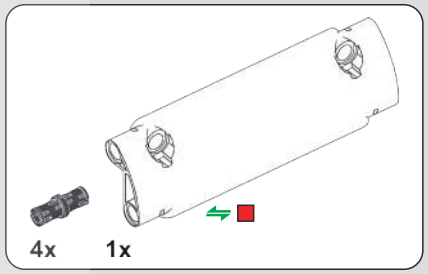

295

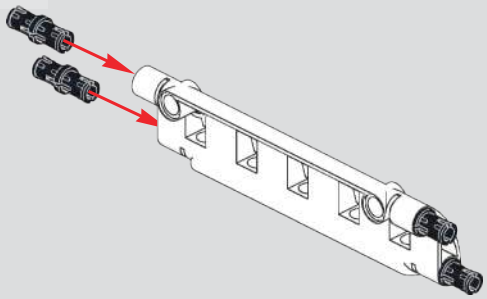

BUILD KING ®
宇 星 模 王

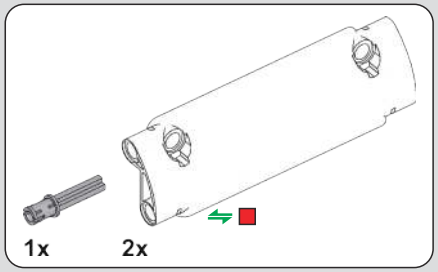

296

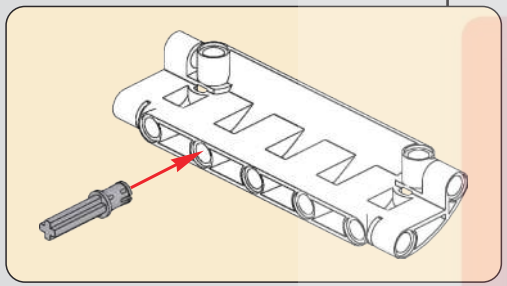

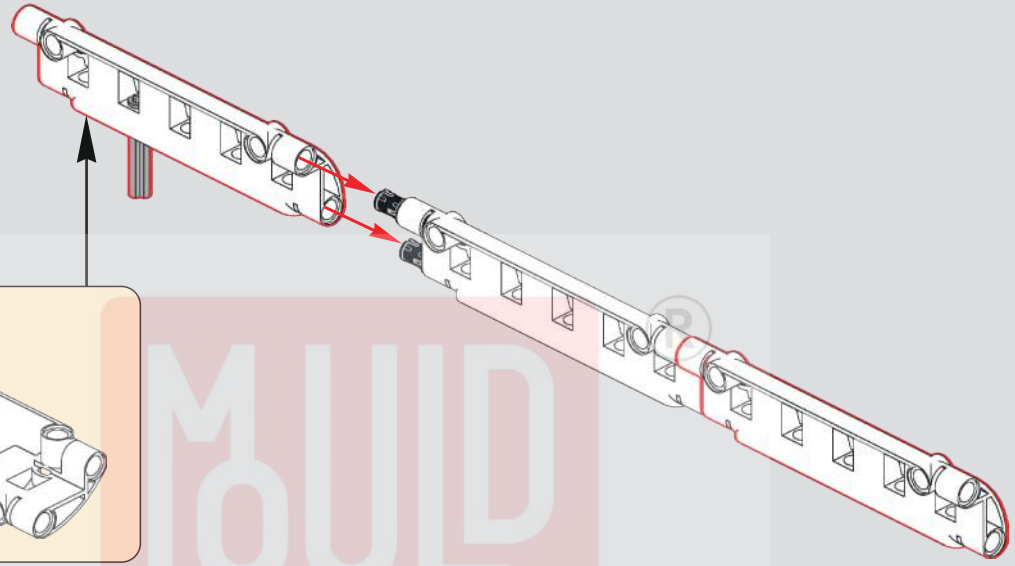

297

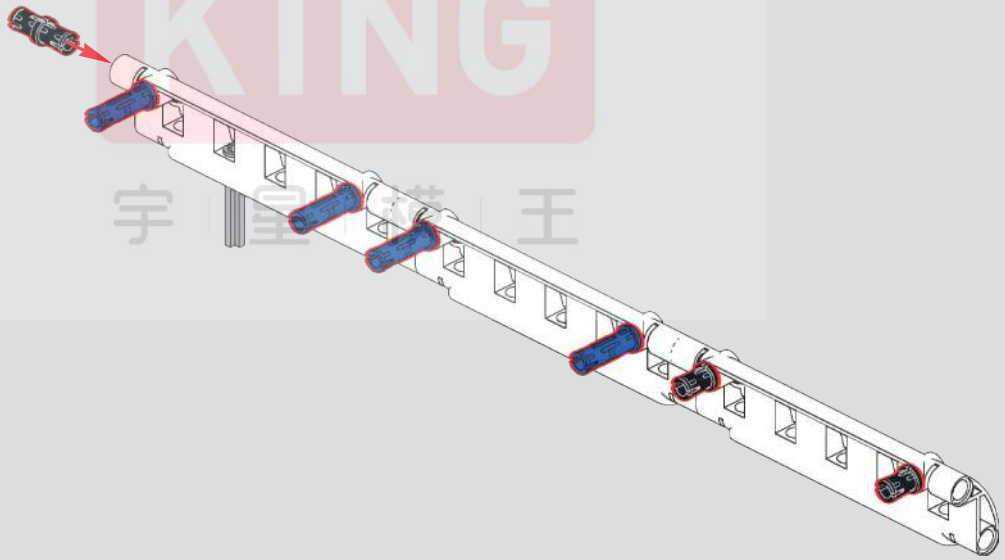

MOULD KING
宇星模王

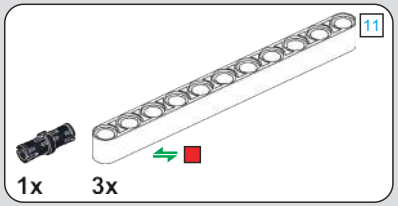

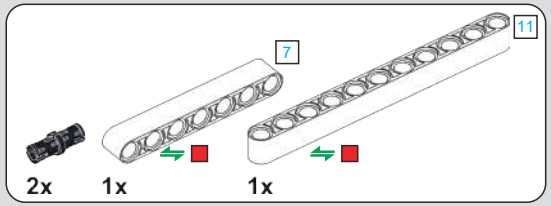

298

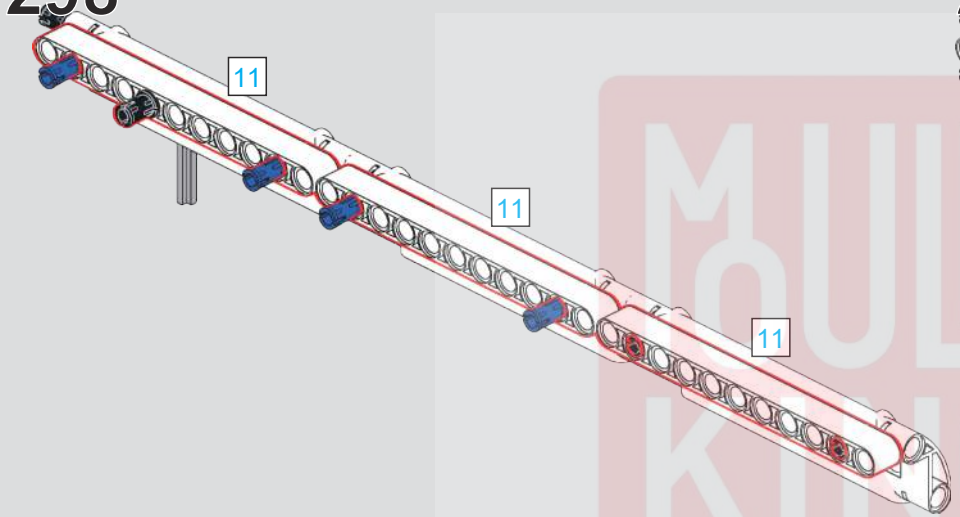

299

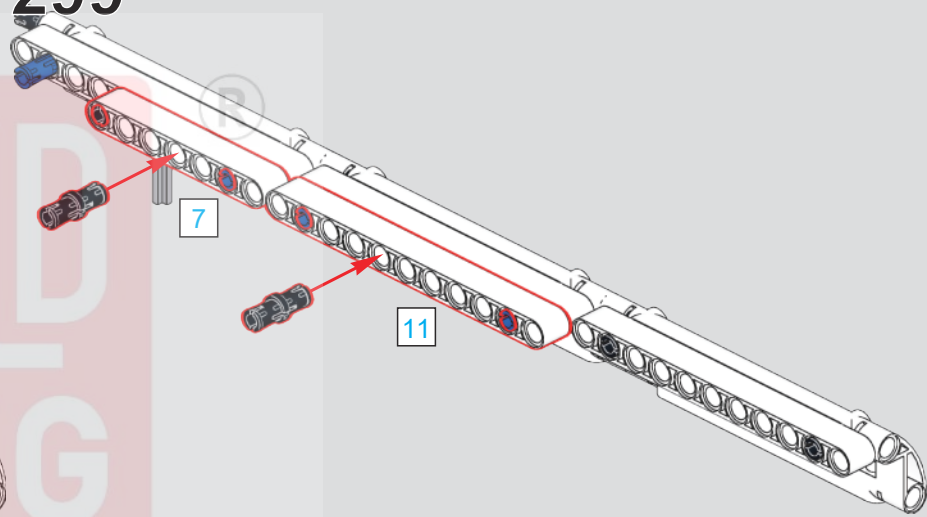

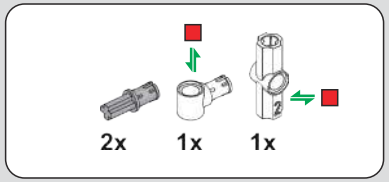

300

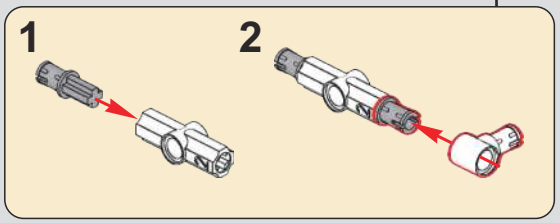

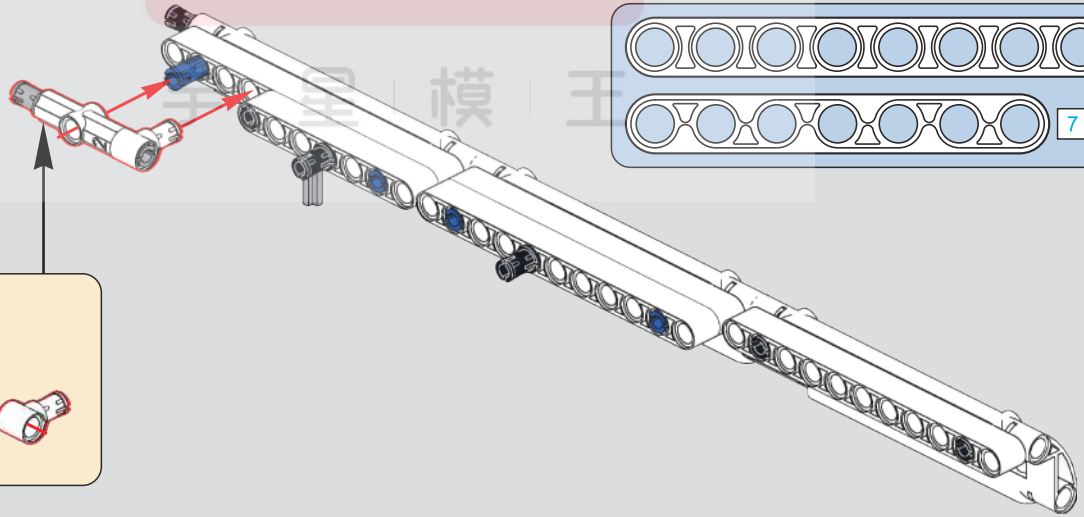

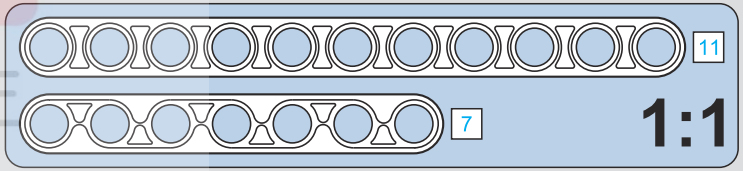

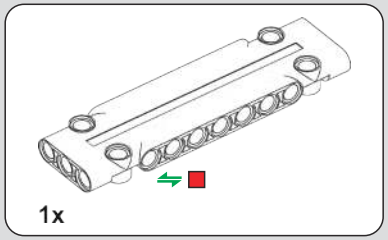

301

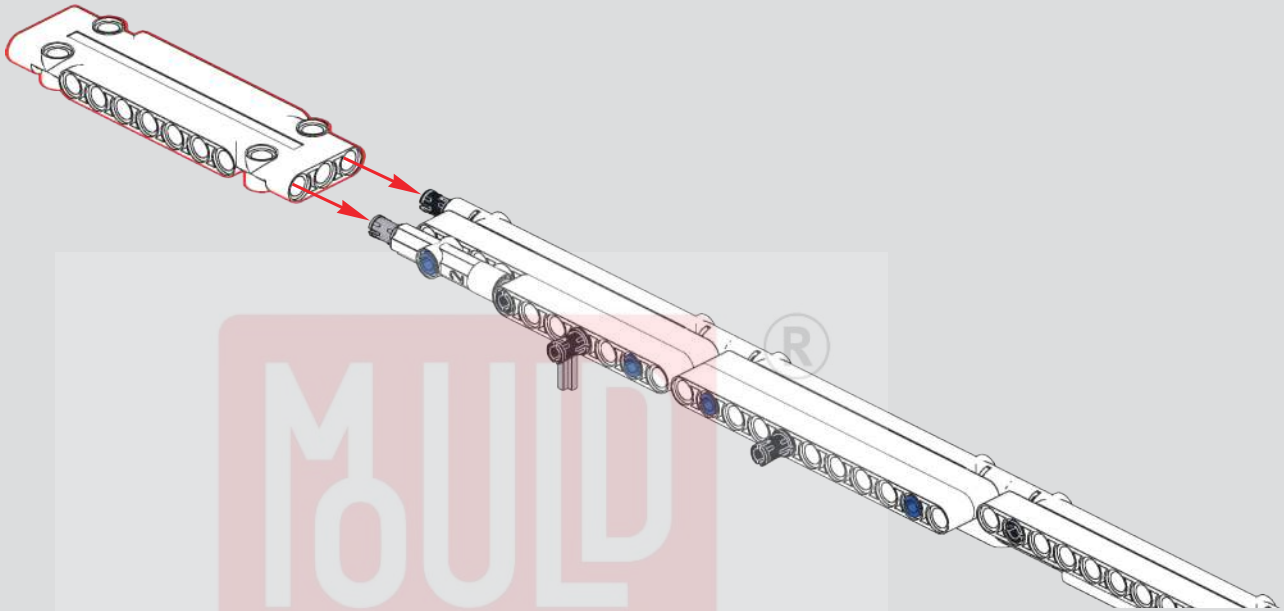

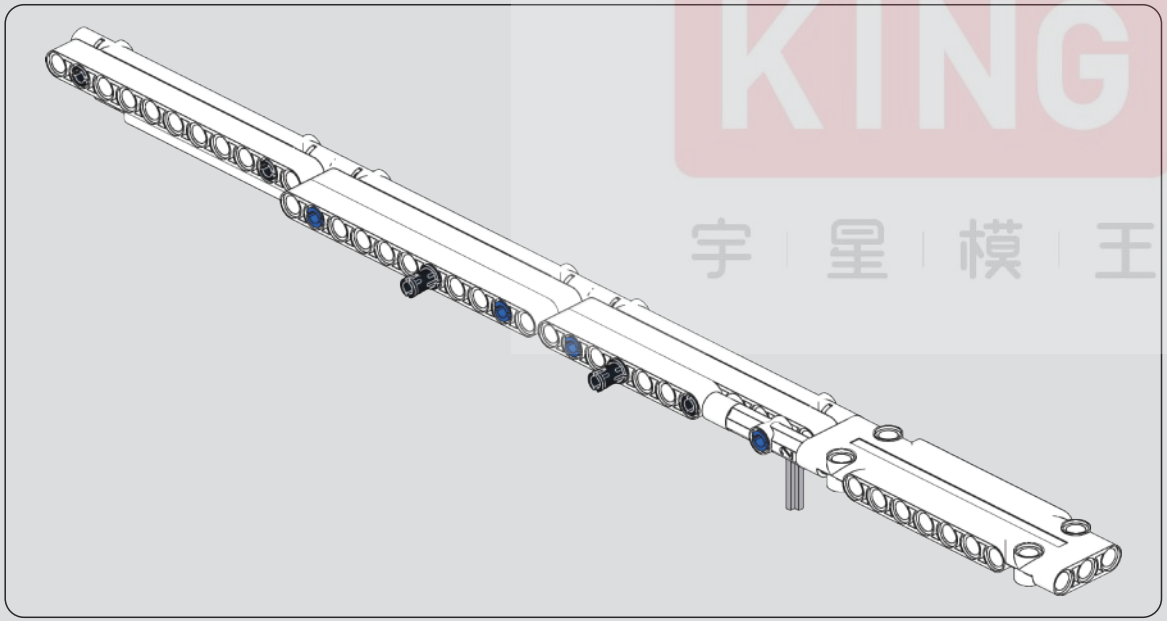

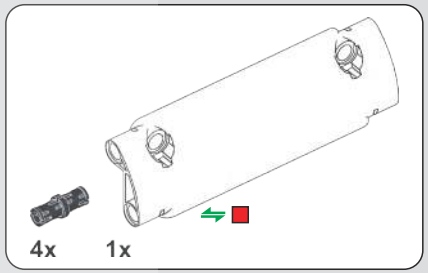

302

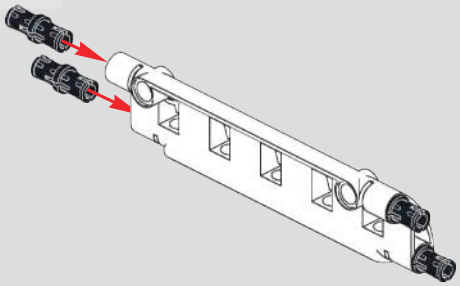

MOULD KING®
宇 星 模 王

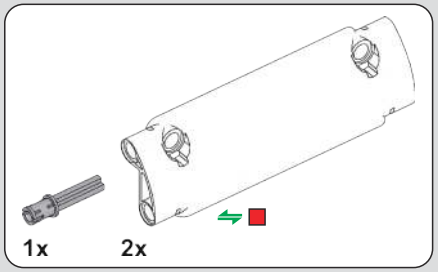

303

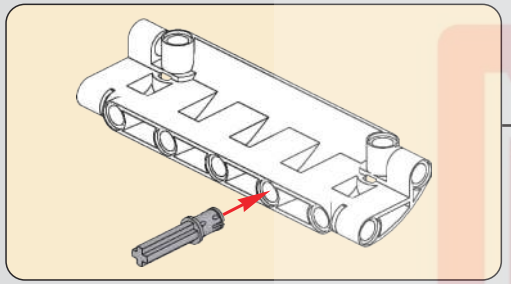

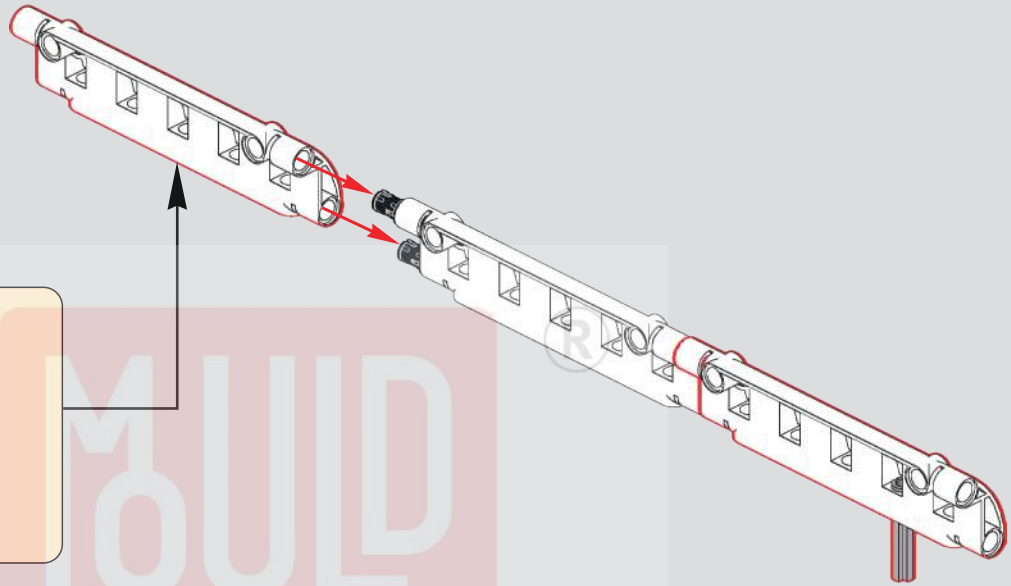

304

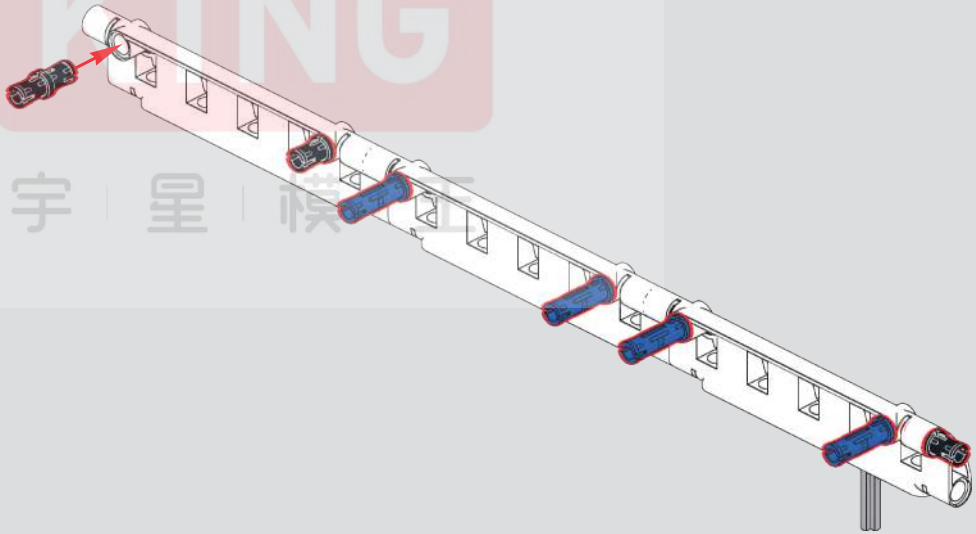

MOULD KING
宇 星 模 王

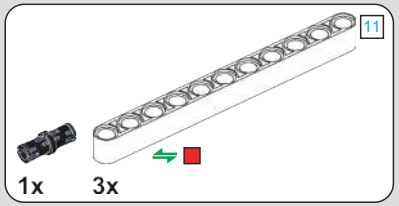

305

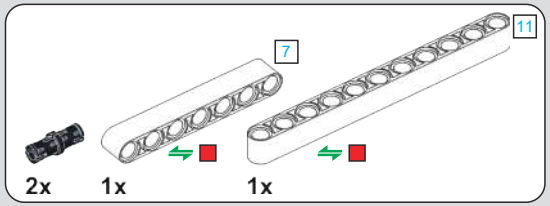

306

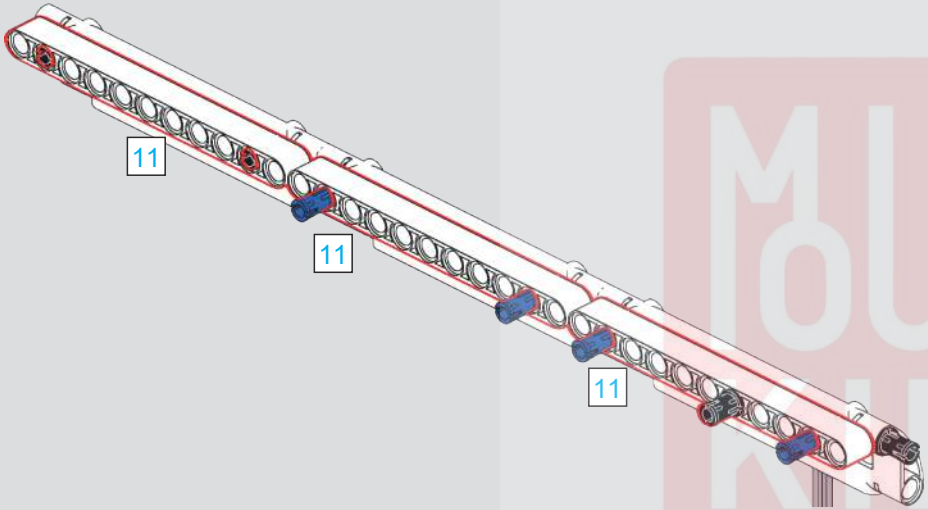

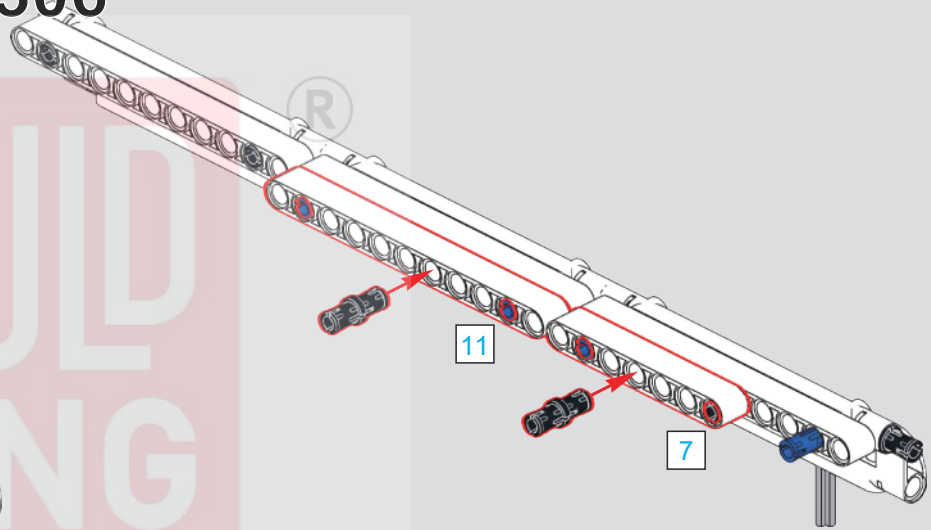

307

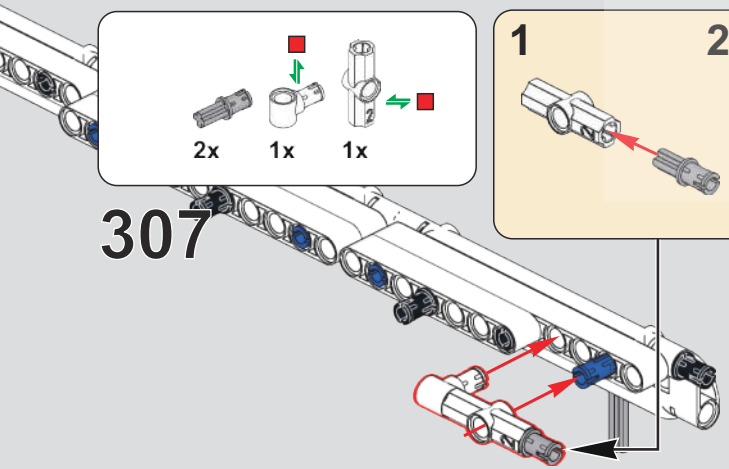

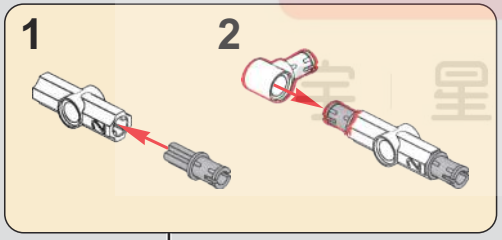

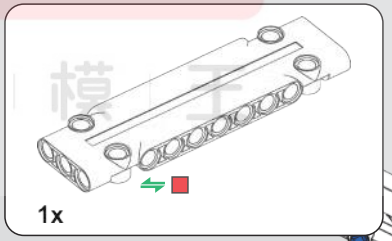

308

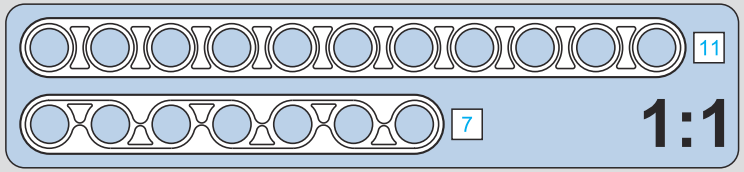

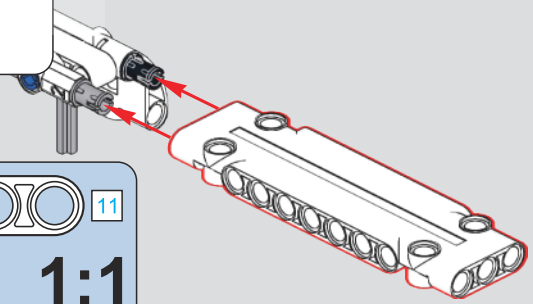

MOULD KING ®
宝 星 模 王

309

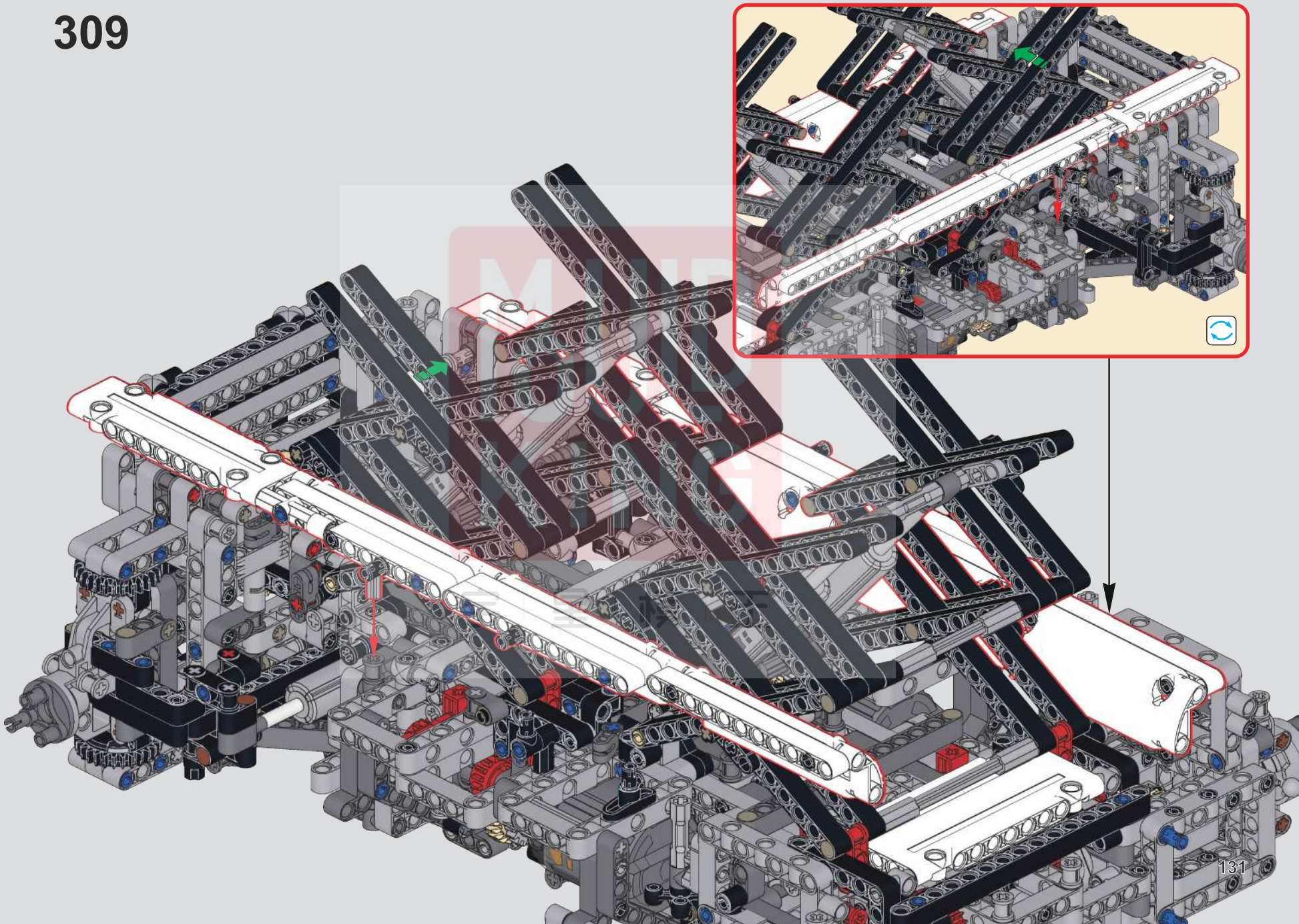

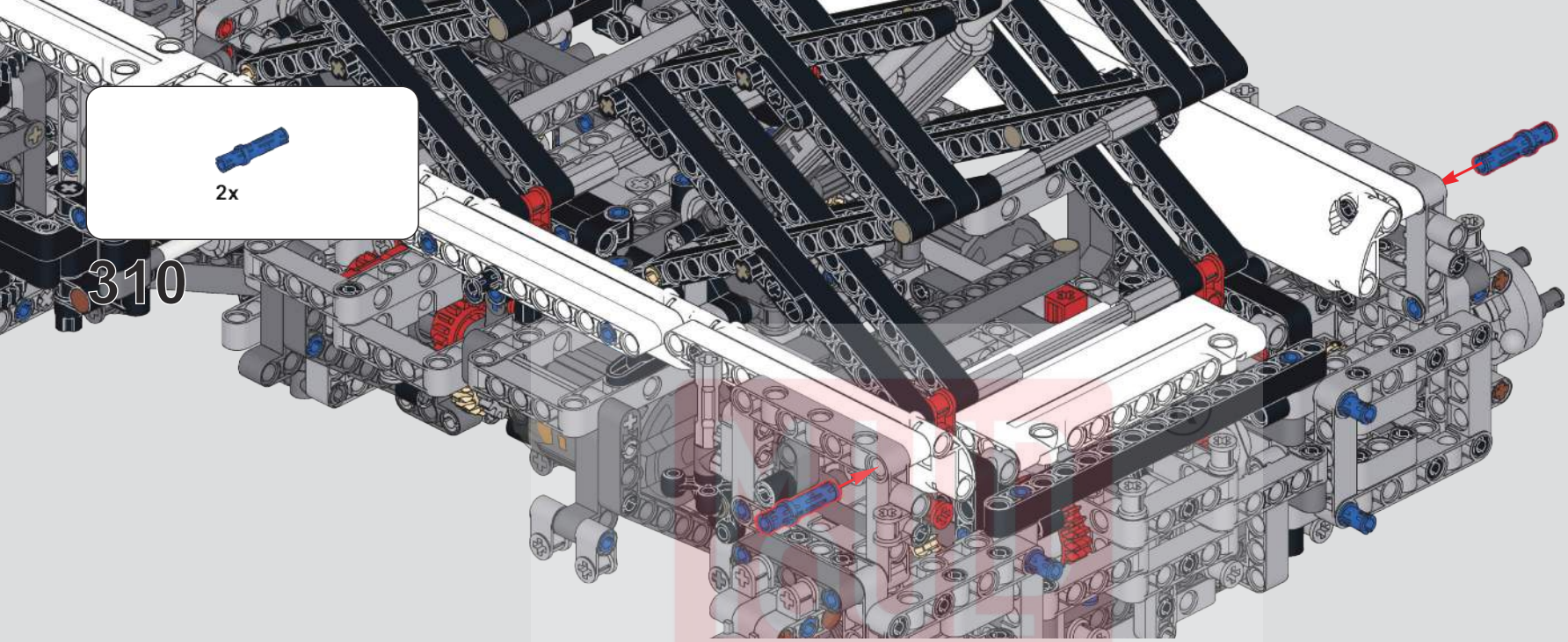
2x
310

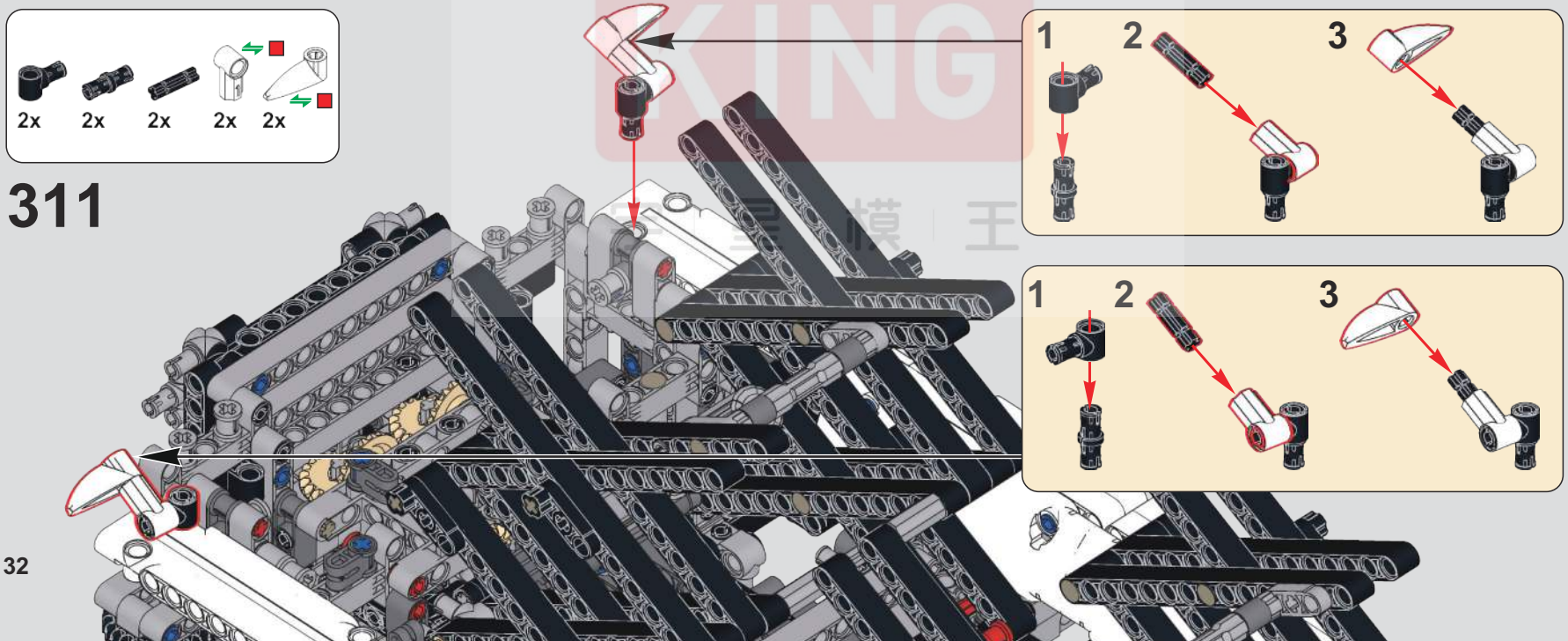
2x
2x
2x
2x
2x
311
1
2
3
1
2
3

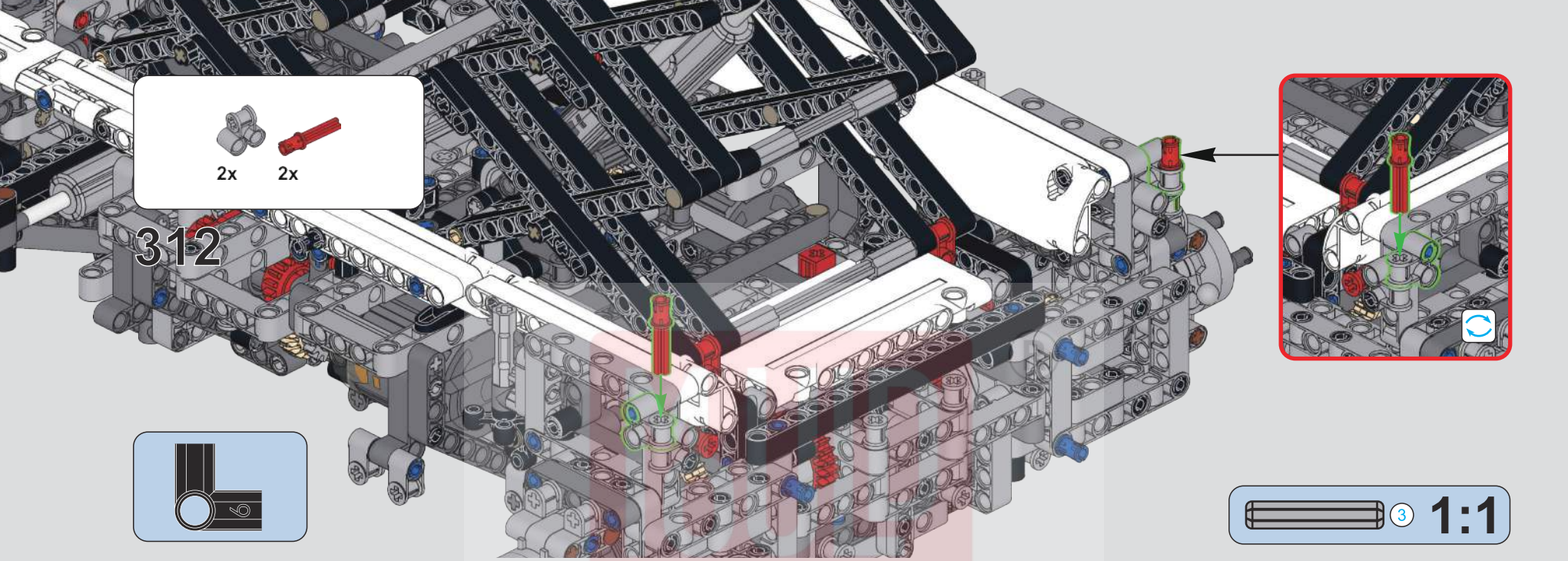

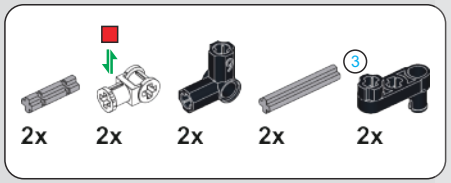

313

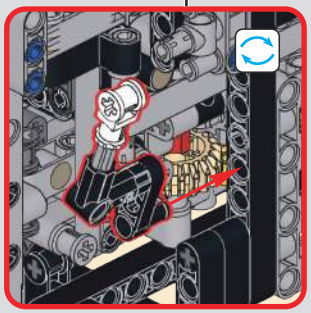

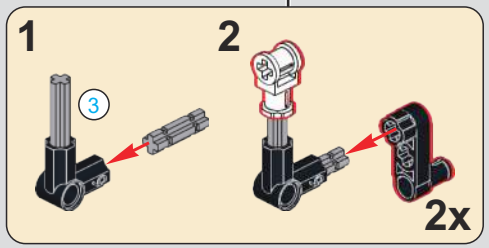

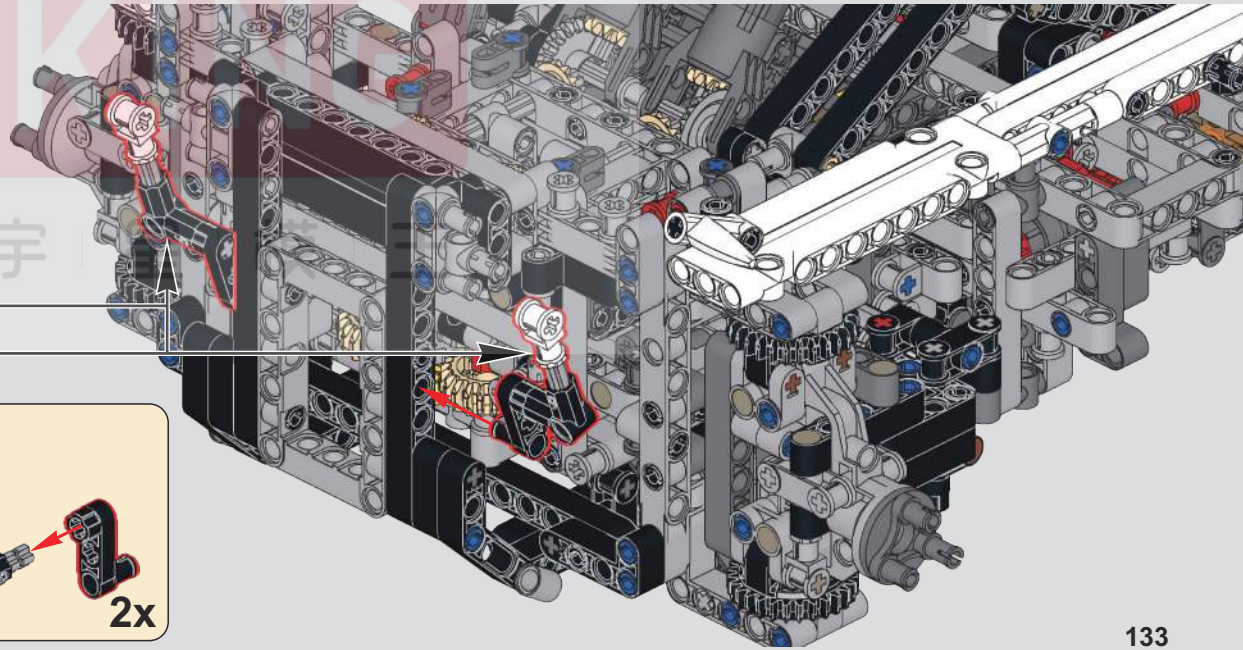

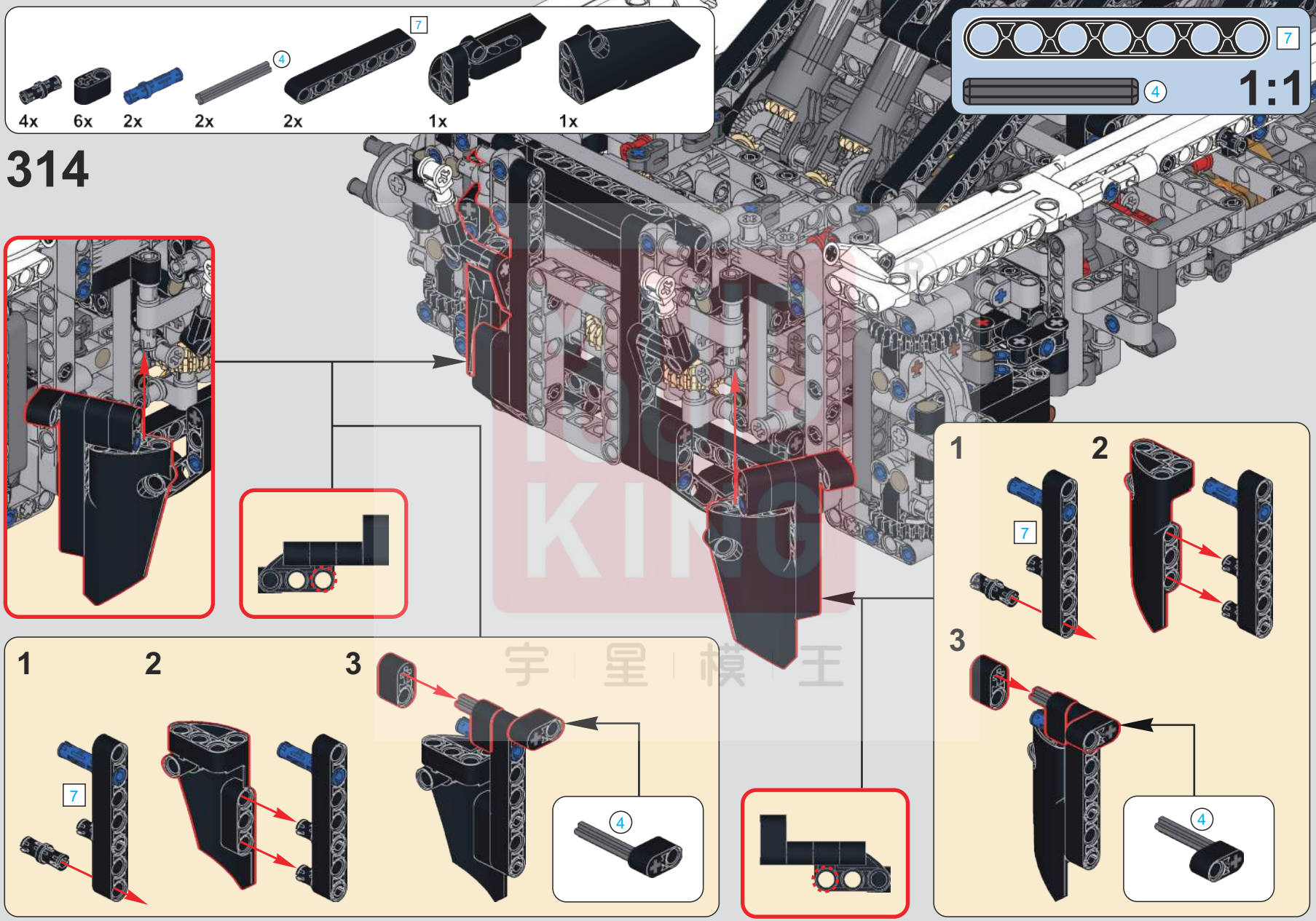
4x
6x
2x
2x
2x
1x
1x
7
4
1:1
314
1
2
3
7
4

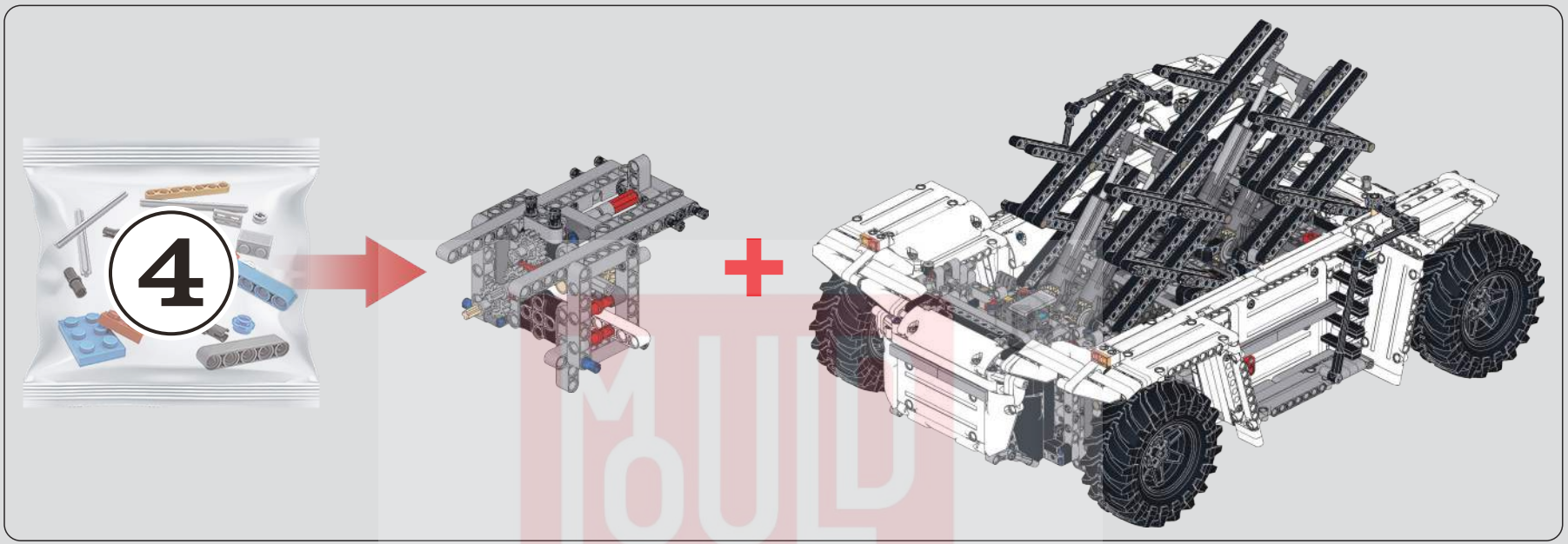

315

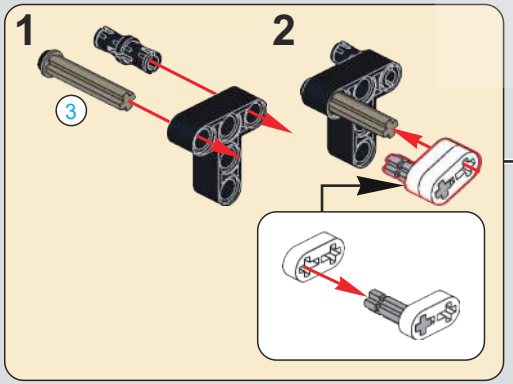

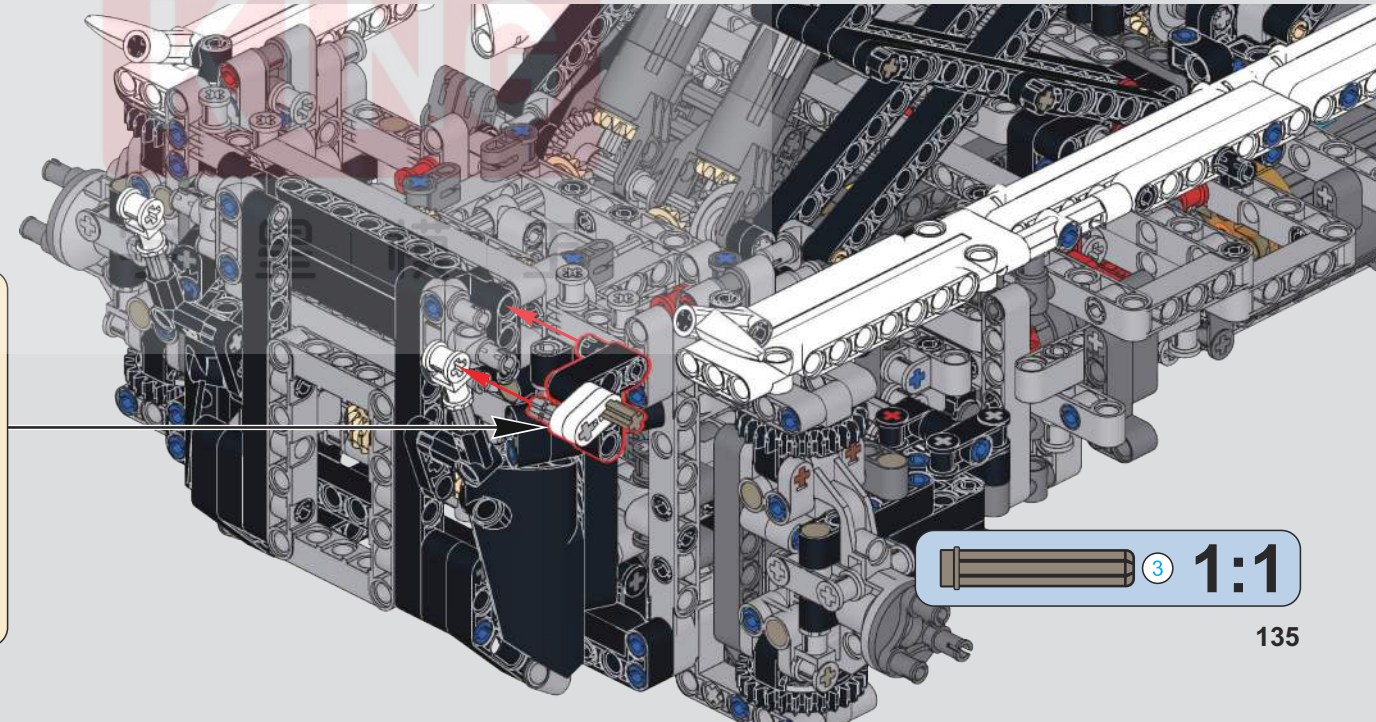

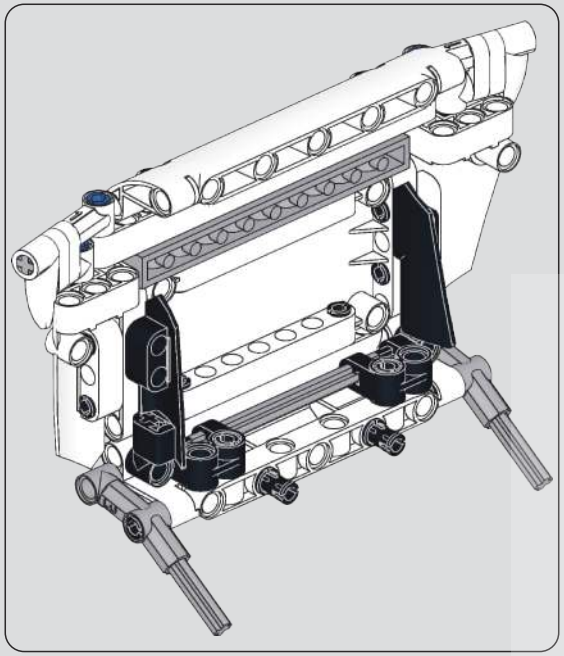

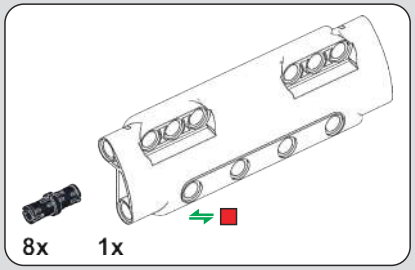

316

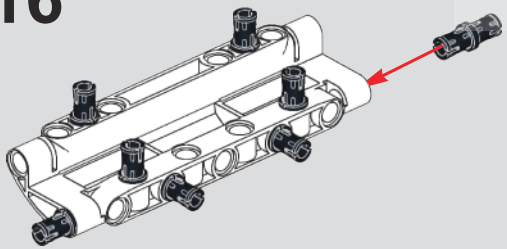

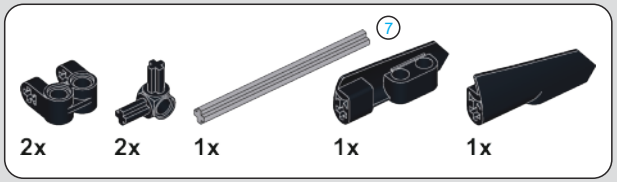

317

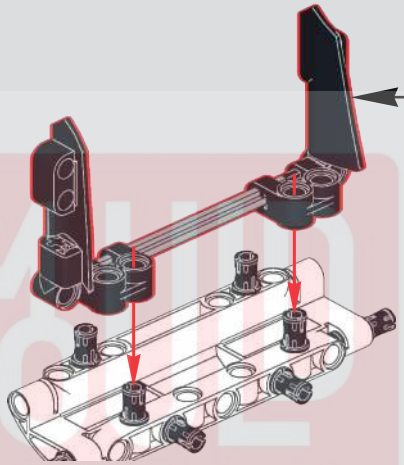

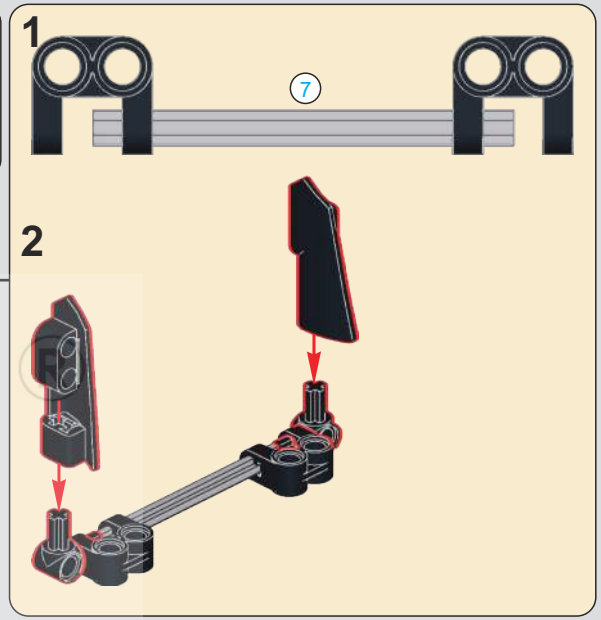

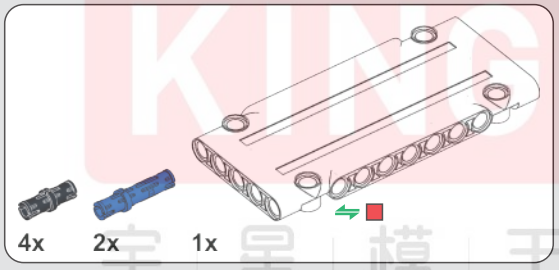

318

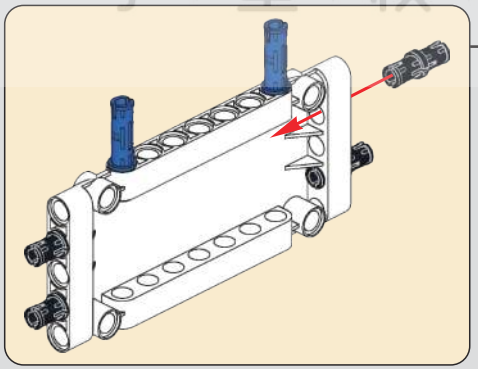

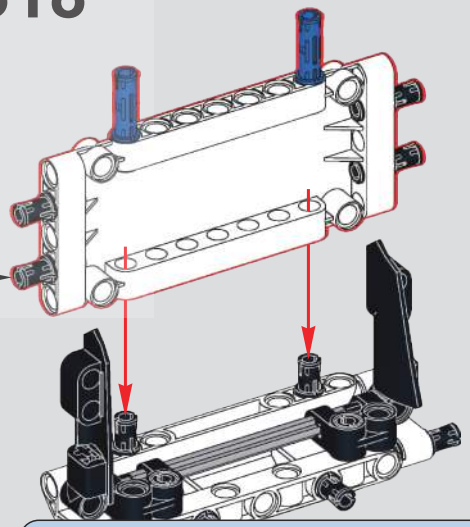

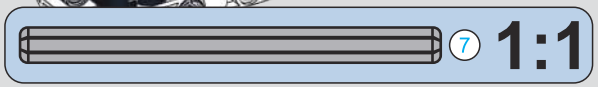

MUD KING
宇星模王

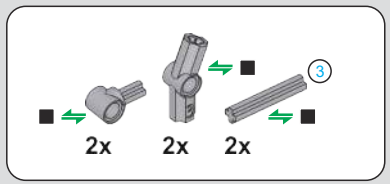

319

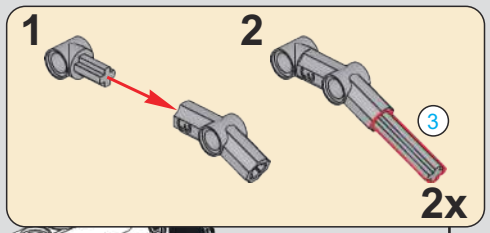

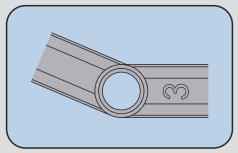

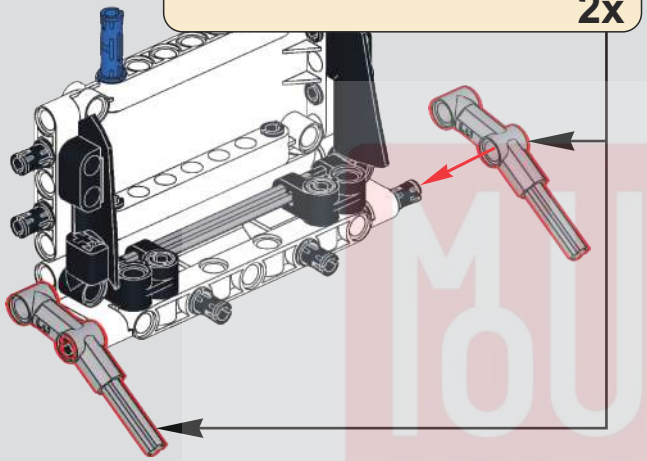

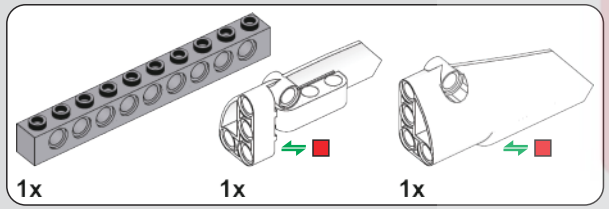

320

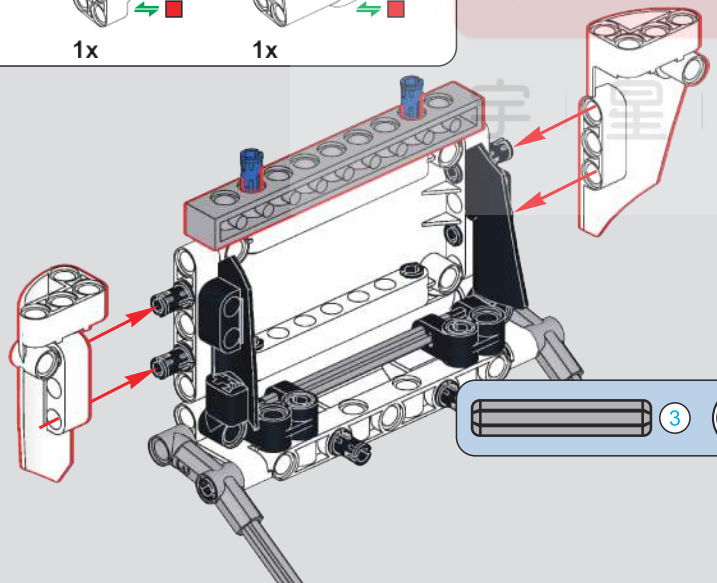

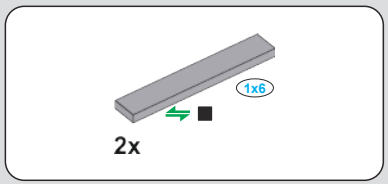

321

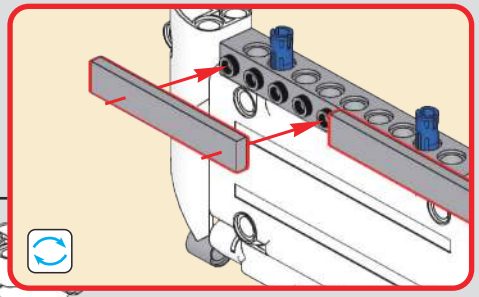

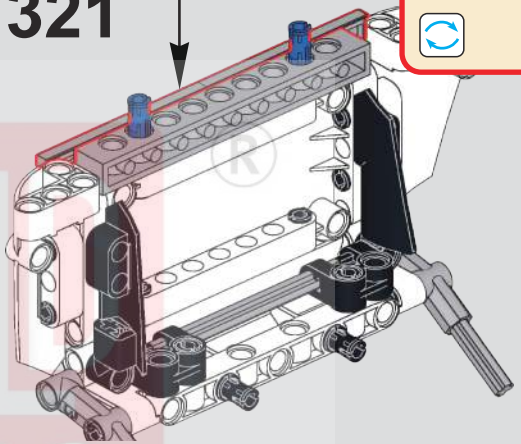

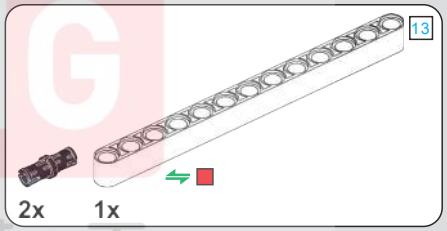

322

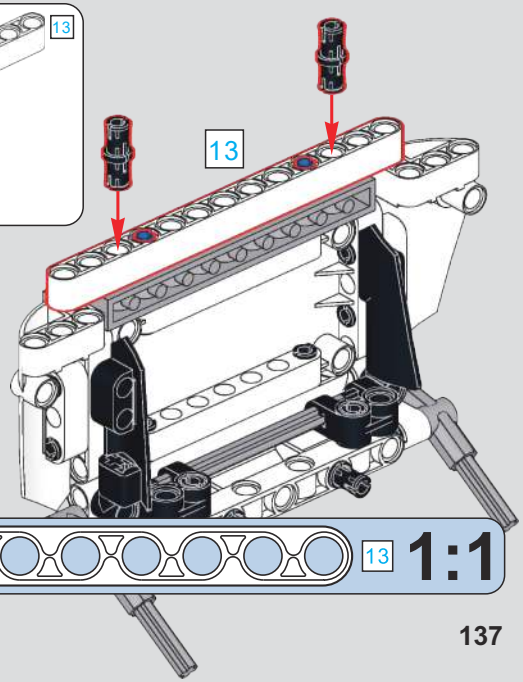

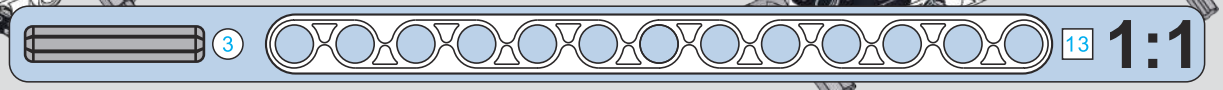

MOULD KING
宇星模具

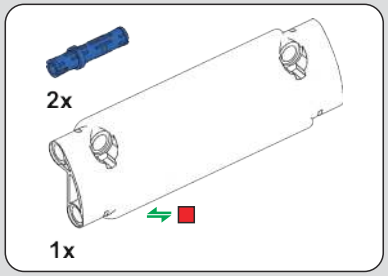

323

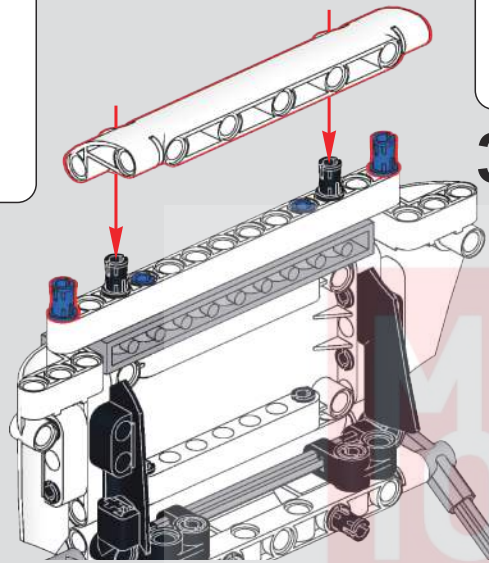

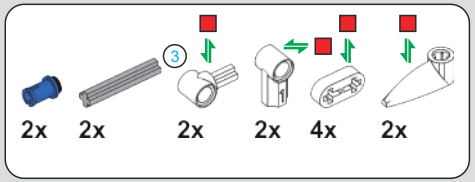

324

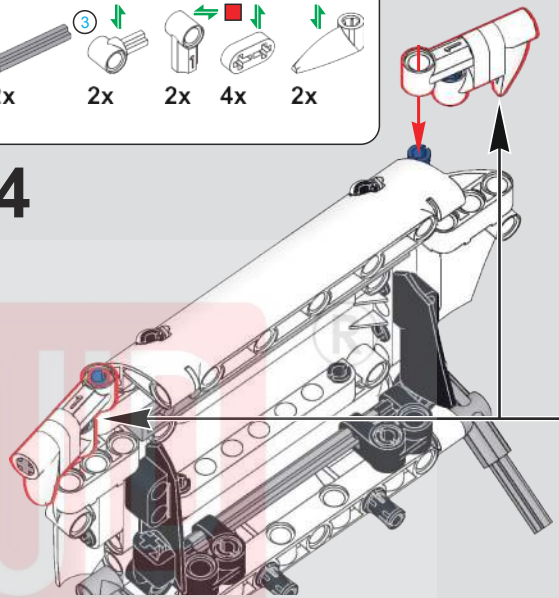

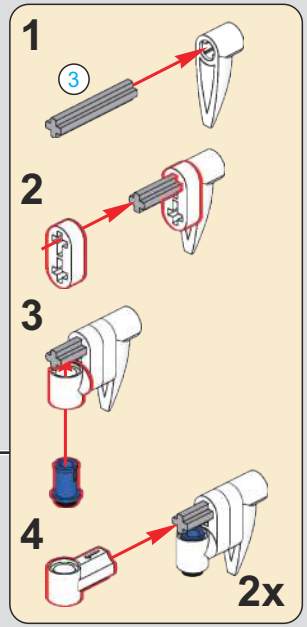

325

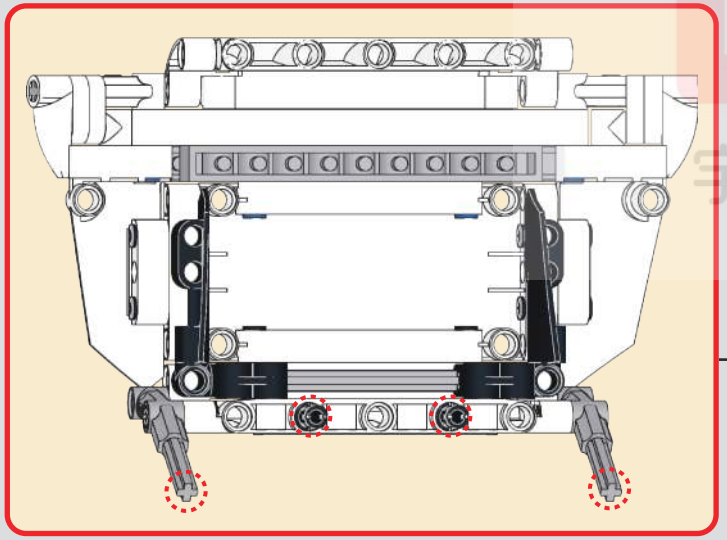

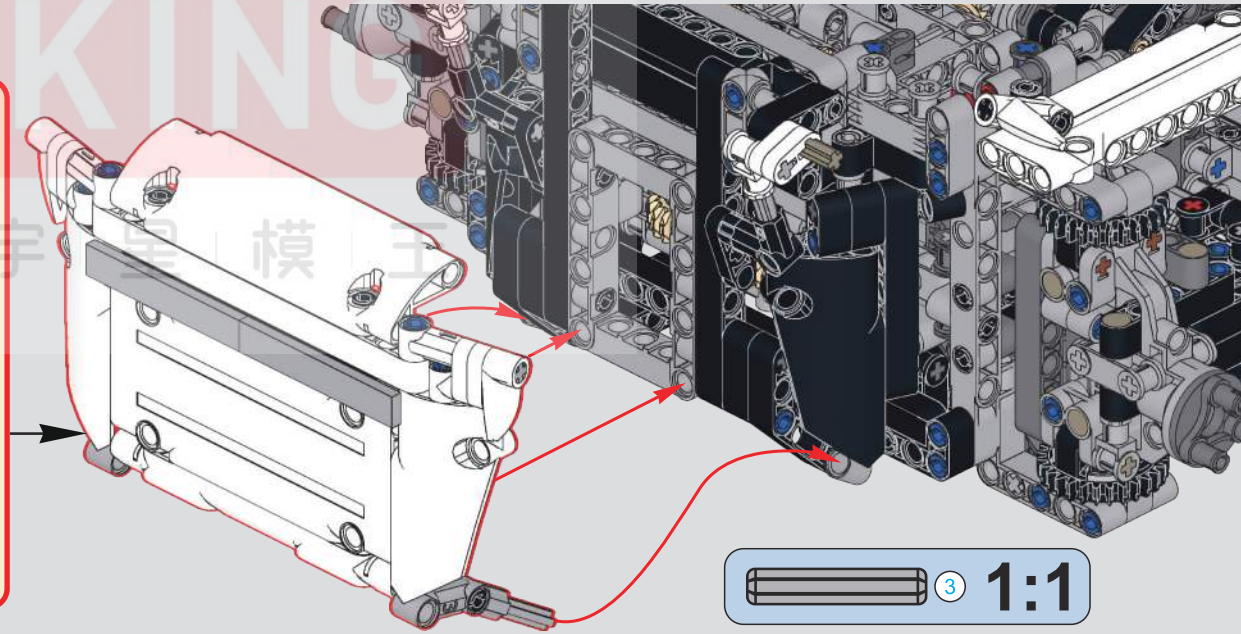

MOULD KING
宇星模王

326

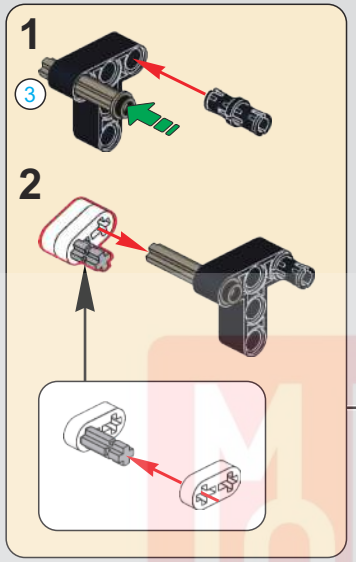

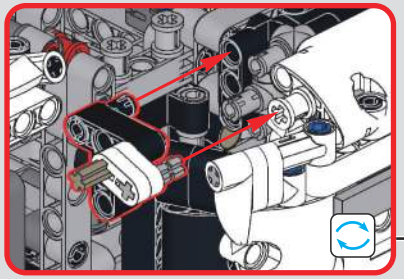

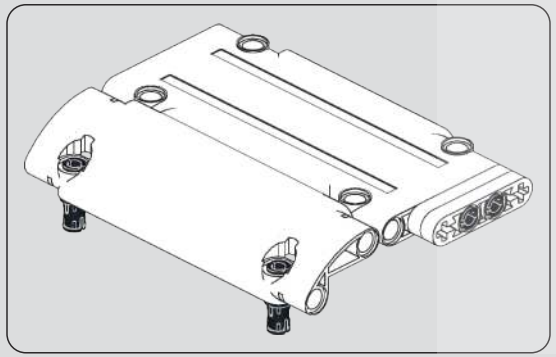

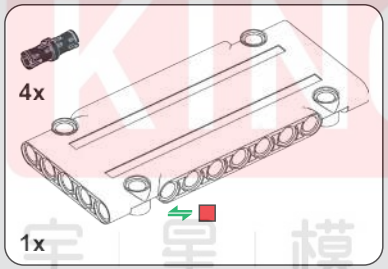

327

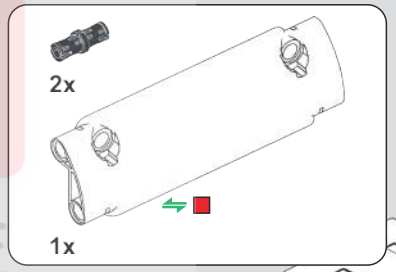

328

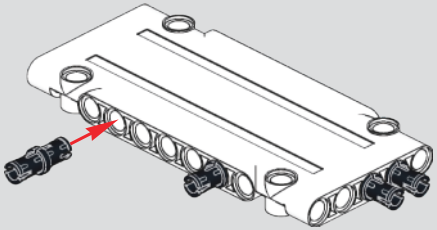

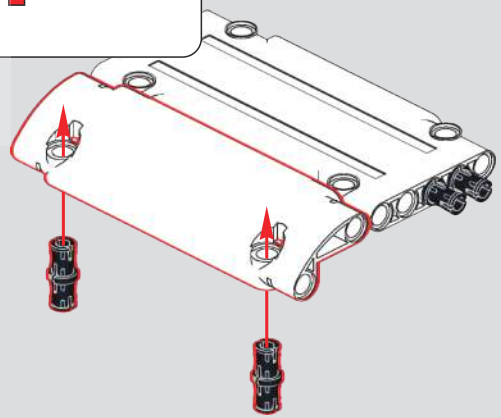

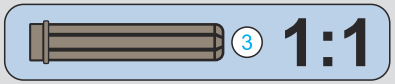

MOLD KING
宇 星 模 王

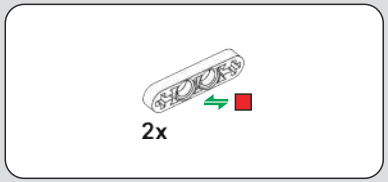

329

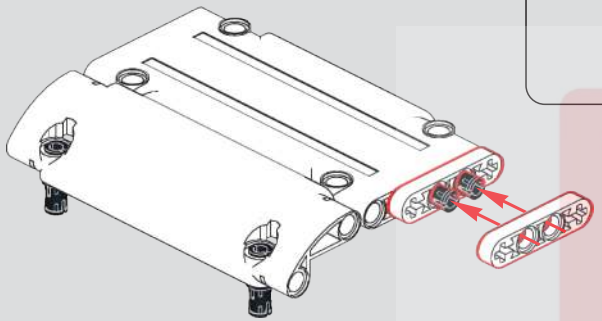

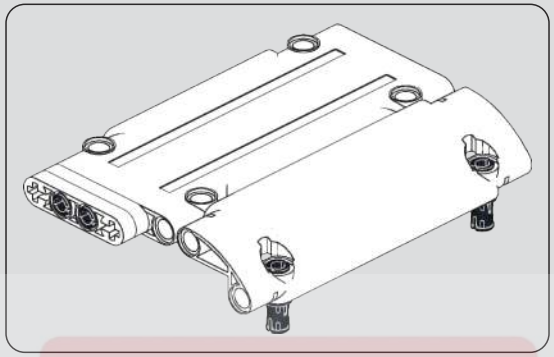

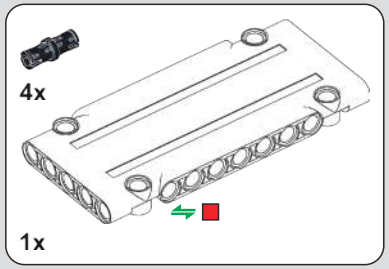

330

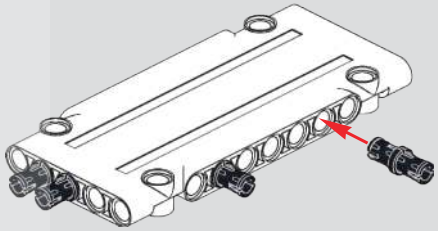

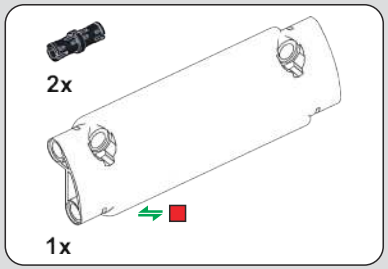

331

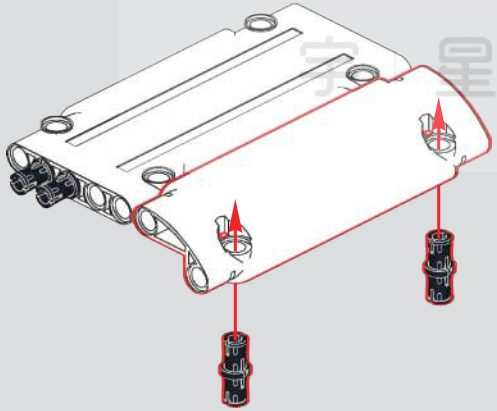

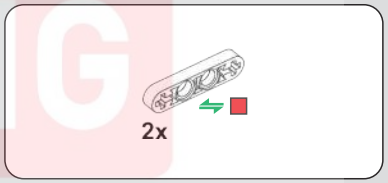

332

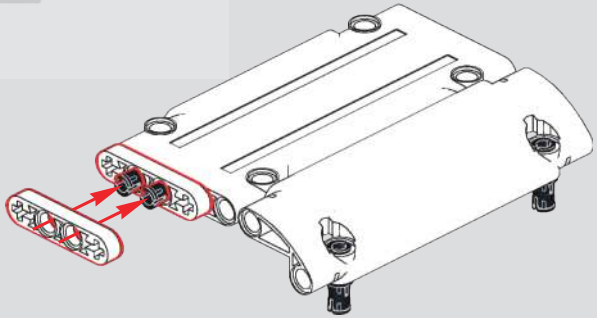

MOULD KING ®
宇星模王

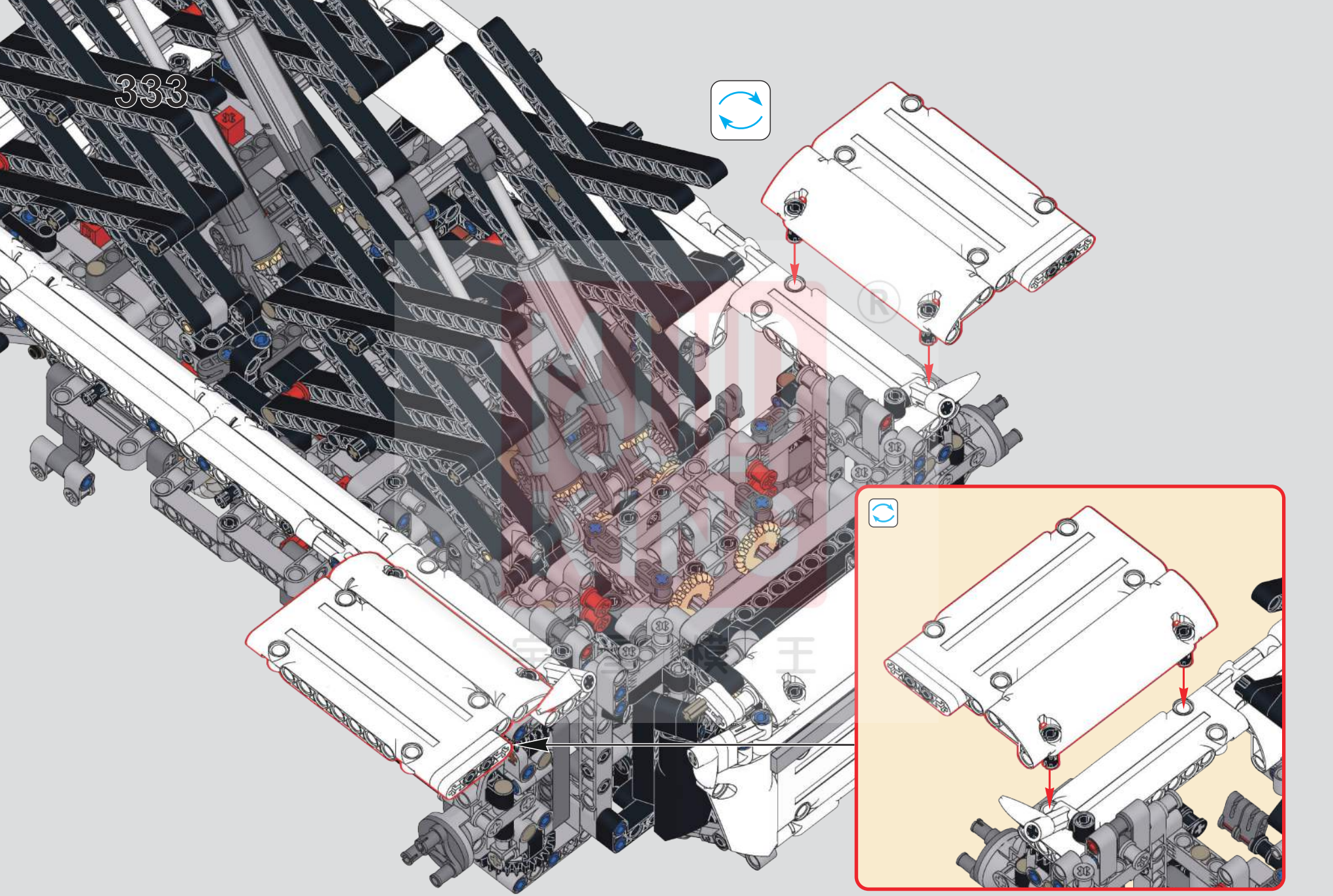
333

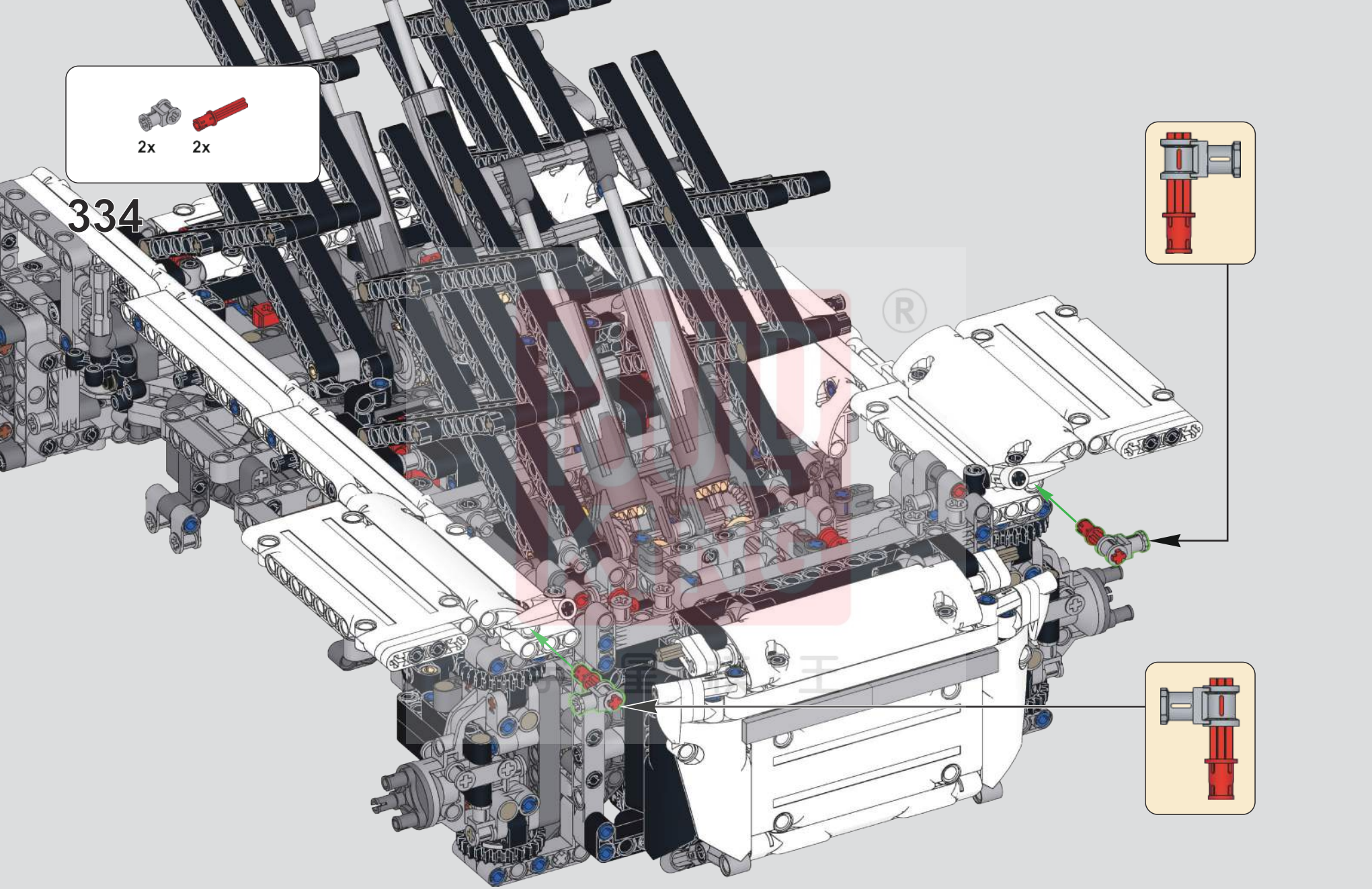
2x
2x
334

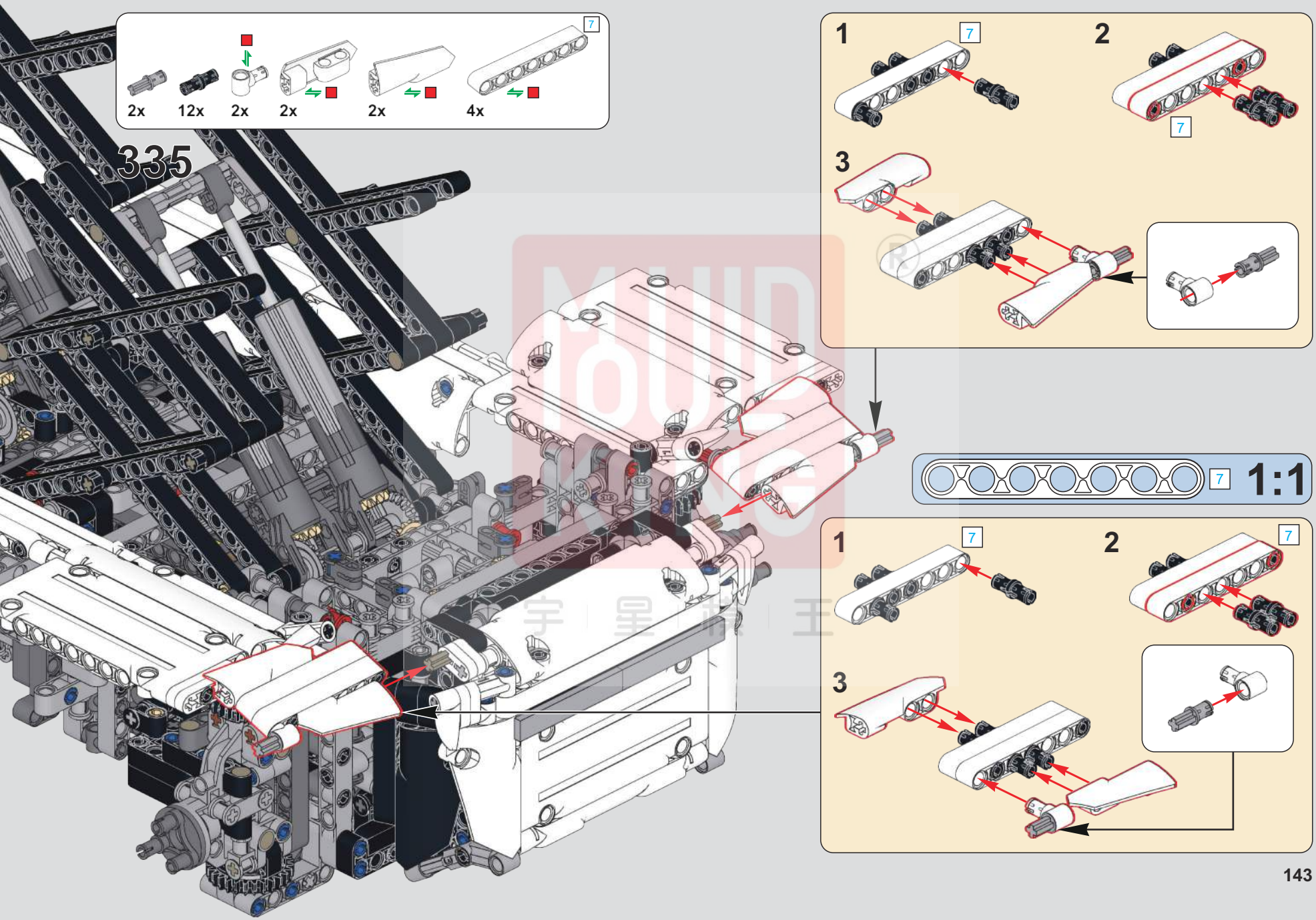
7
2x
12x
2x
2x
2x
4x
335
1
7
2
7
3
7
1:1
1
7
2
7
3

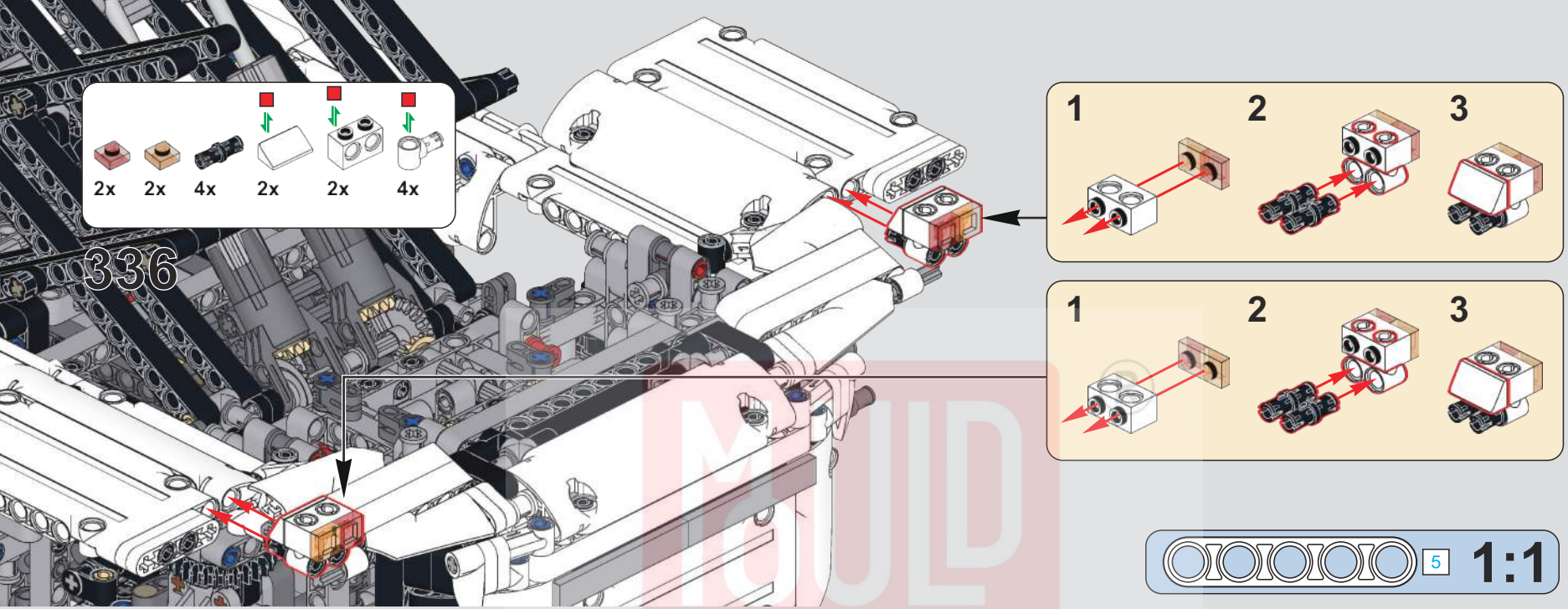

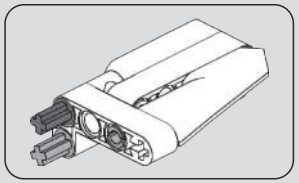

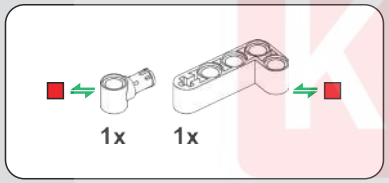

338

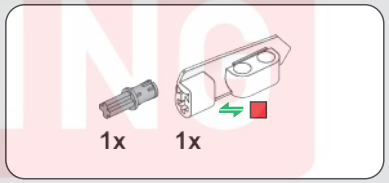

339

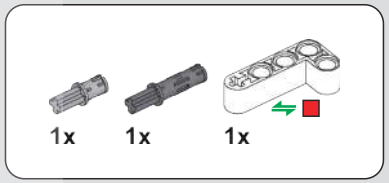

340

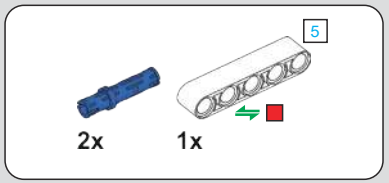

337

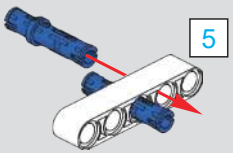

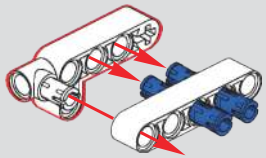

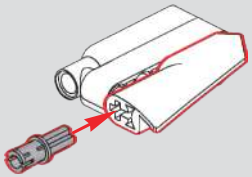

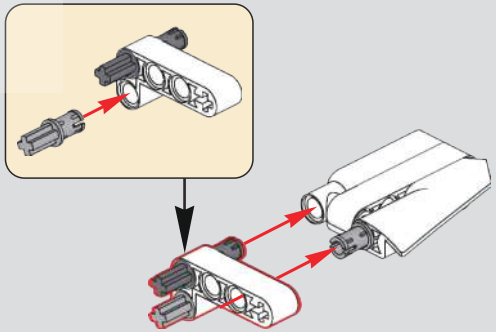

MOLD KING
宇 星 模 王

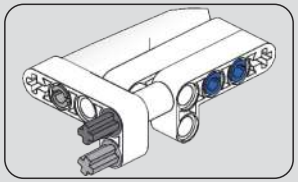

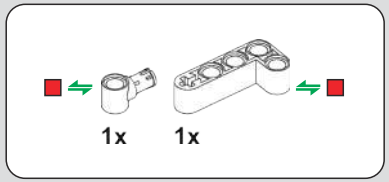

342

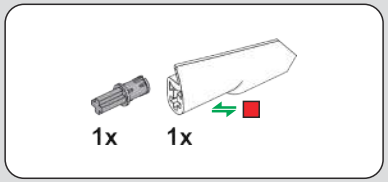

343

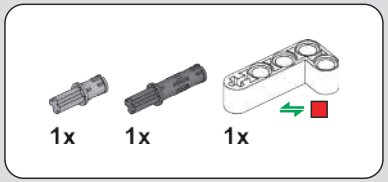

344

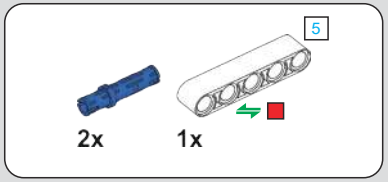

341

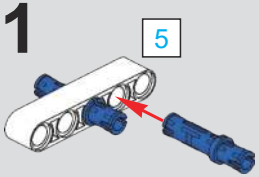

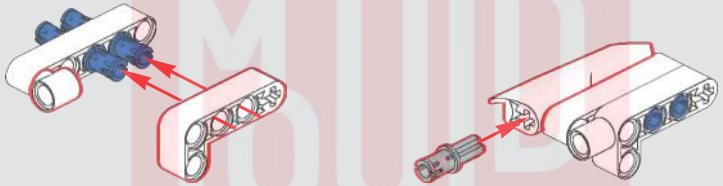

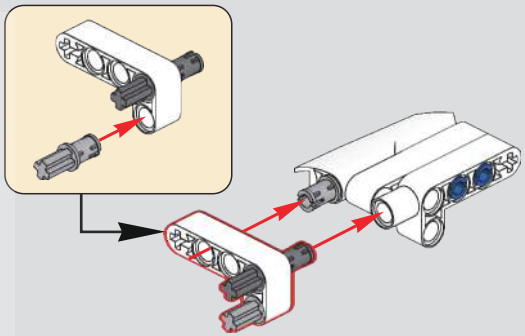

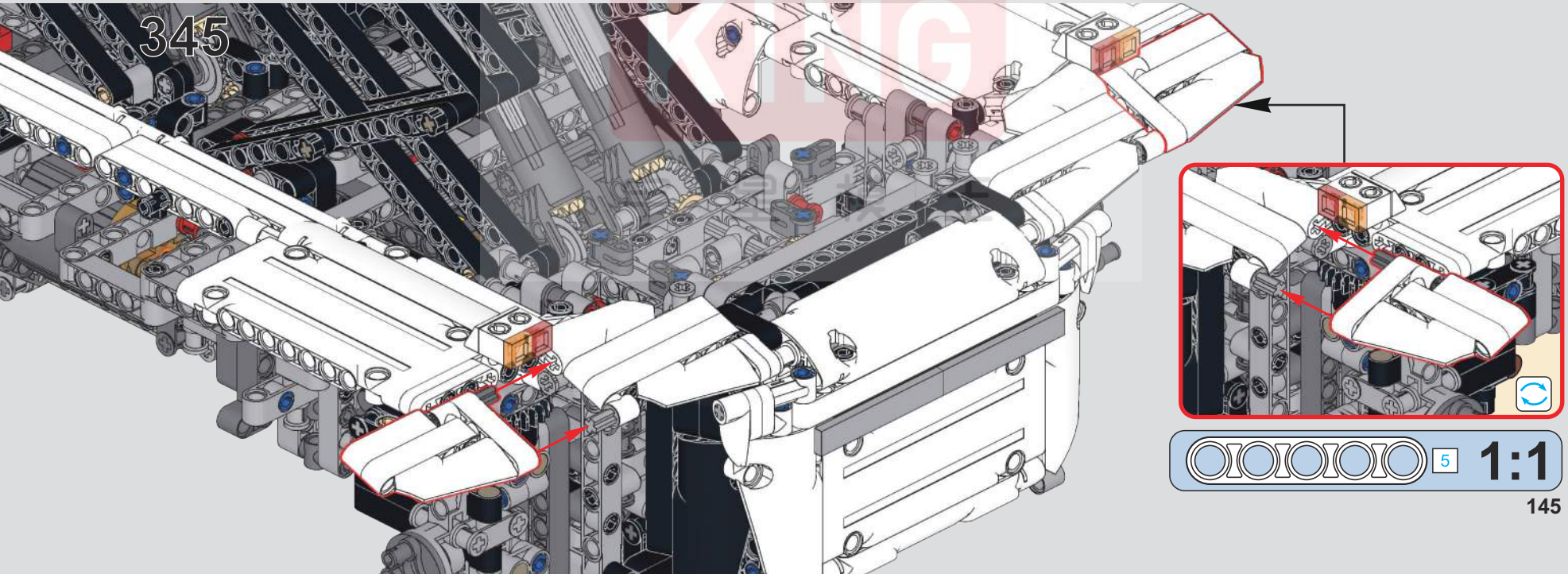

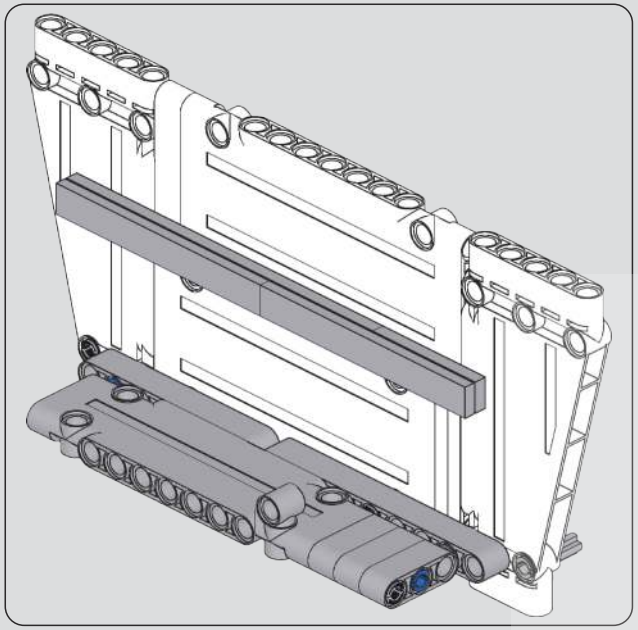

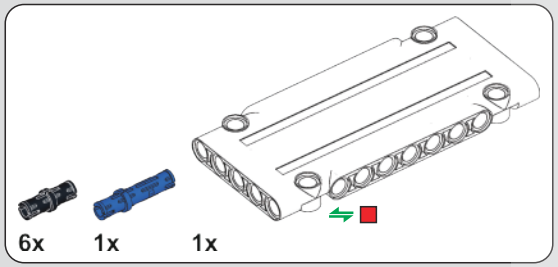

346

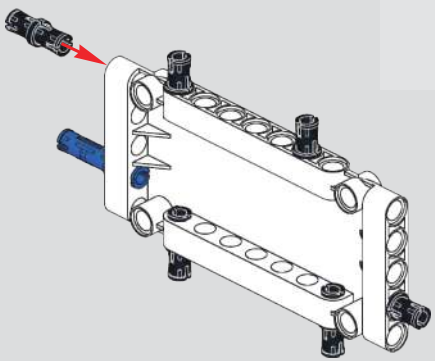

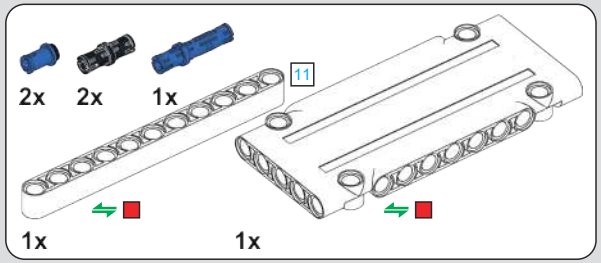

347

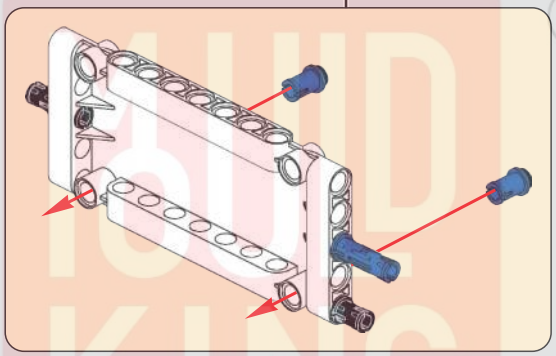

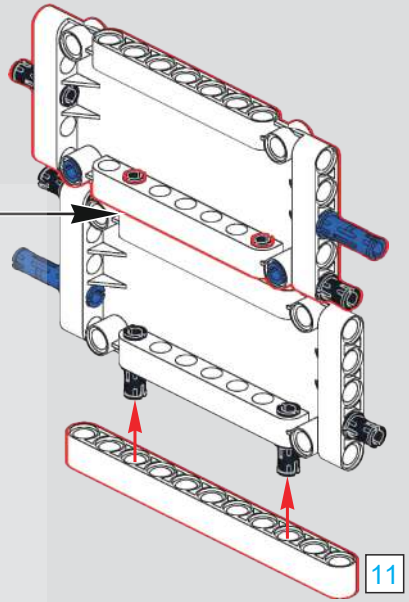

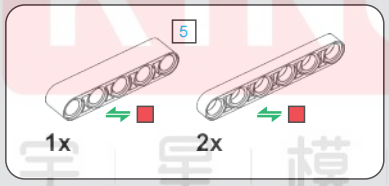

348

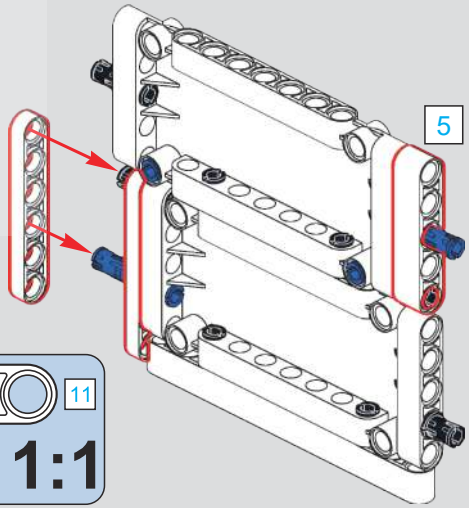

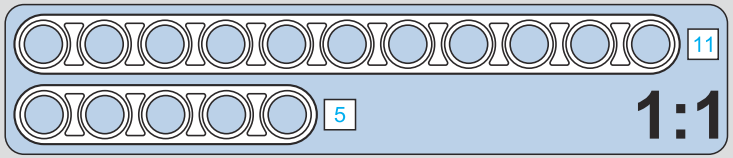

TOUD KING ®
宇 星 模 王

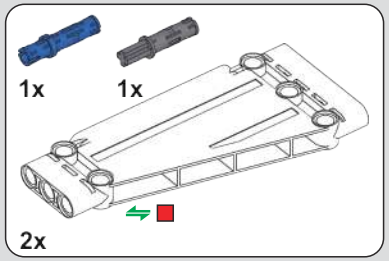

349

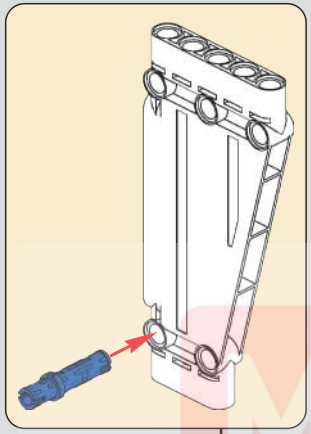

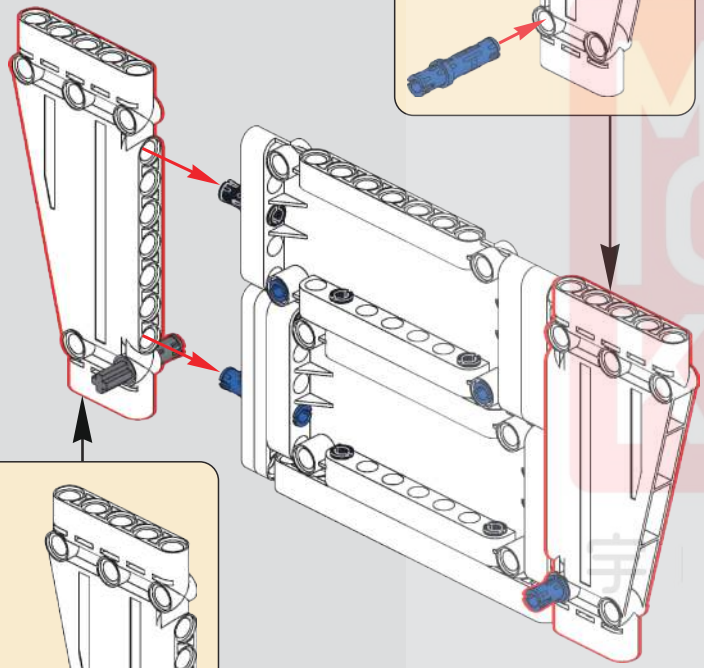

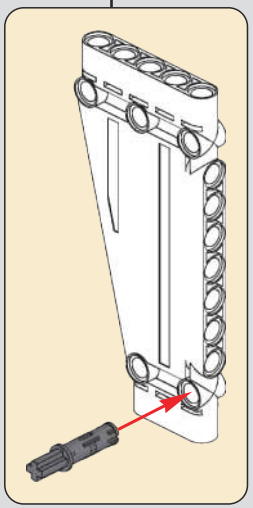

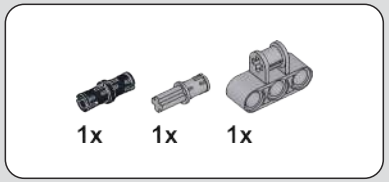

350

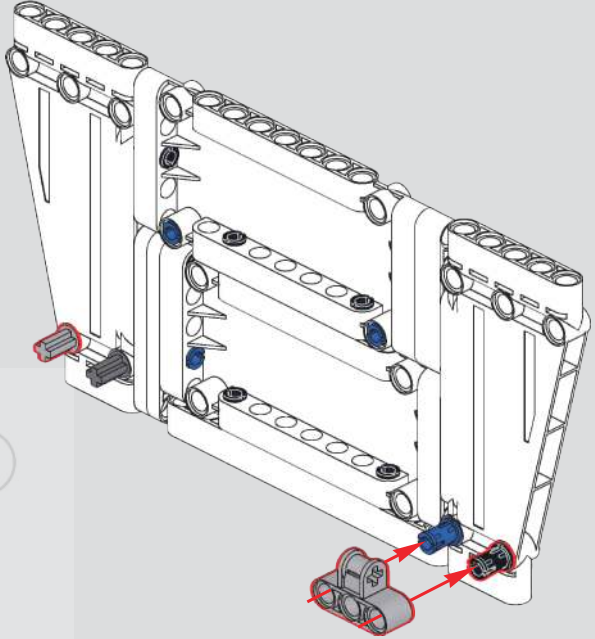

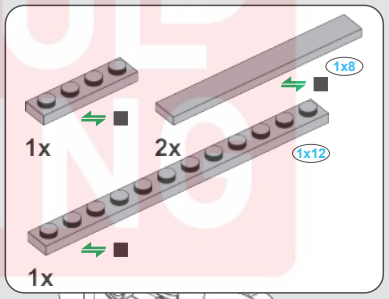

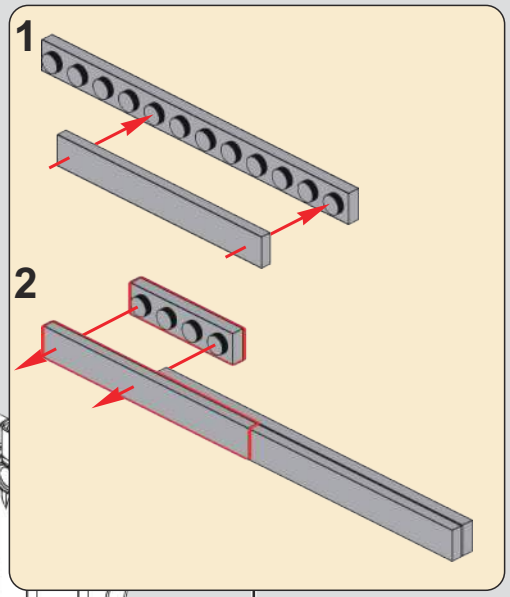

351

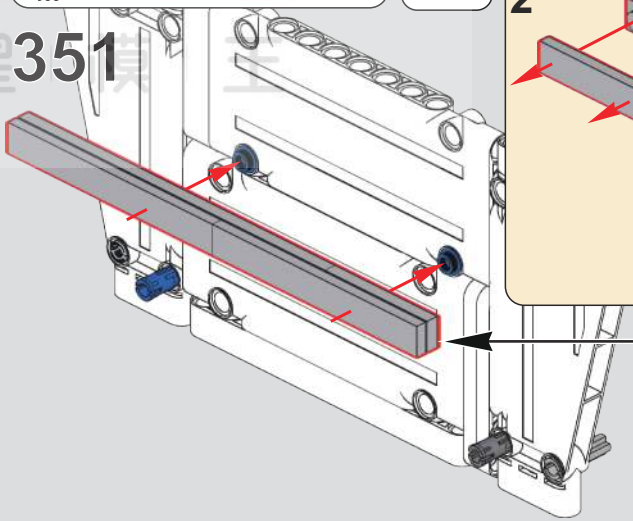

MOULD KING ®
模王

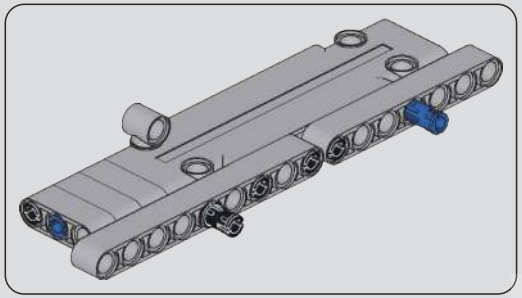

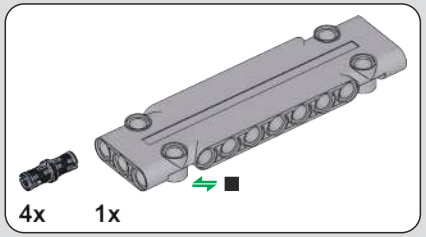

352

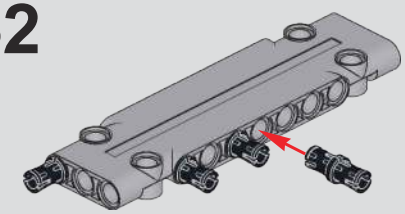

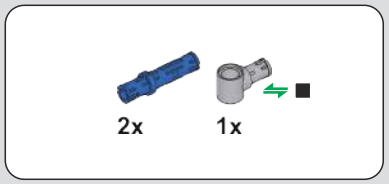

353

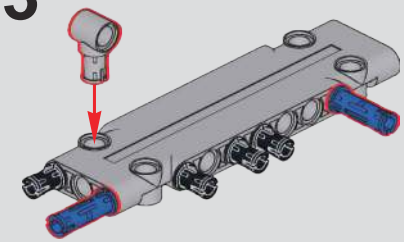

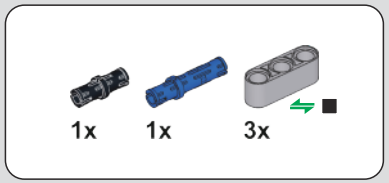

354

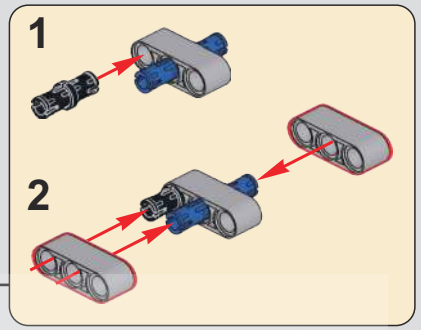

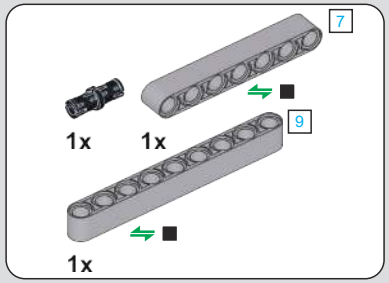

355

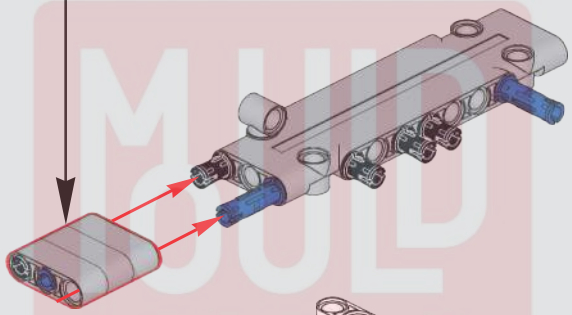

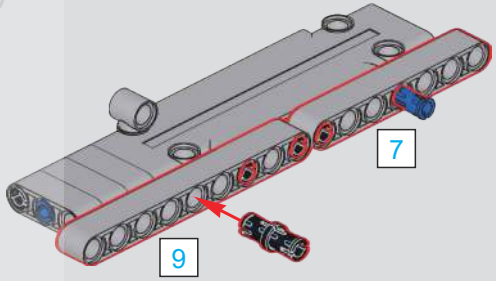

356

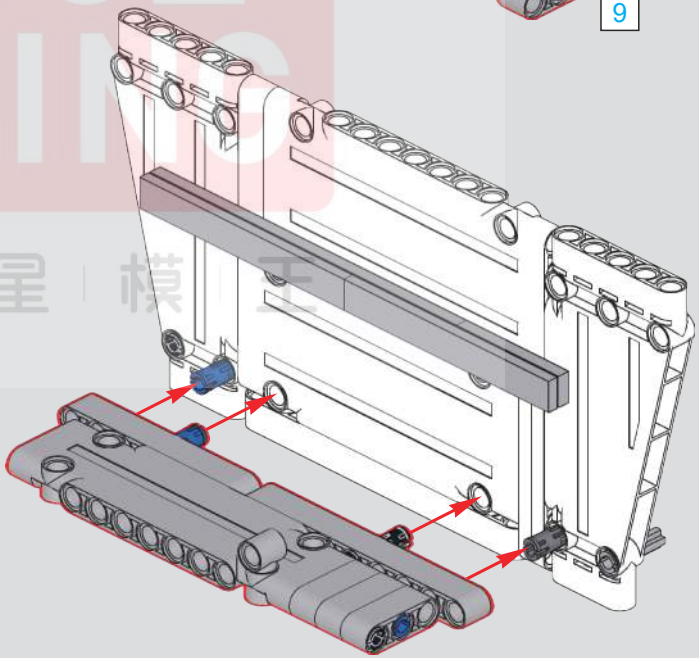

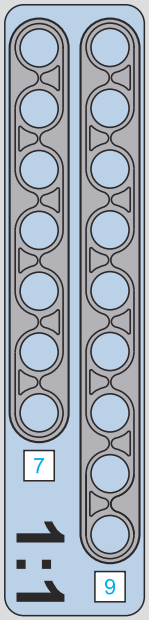

MOULD KING®
宇星模王

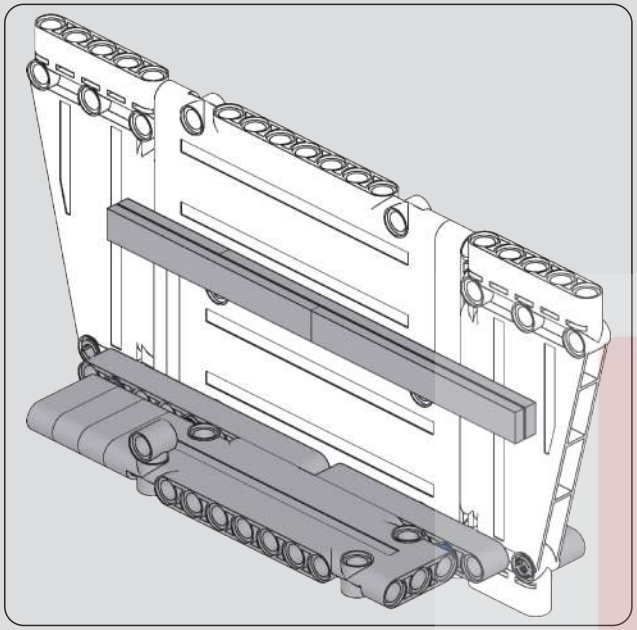

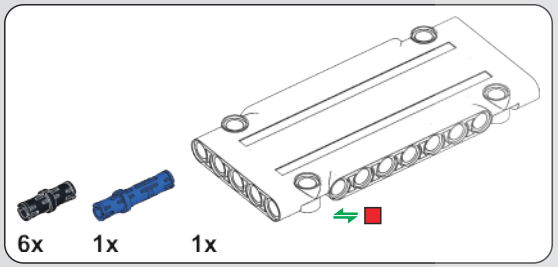

357

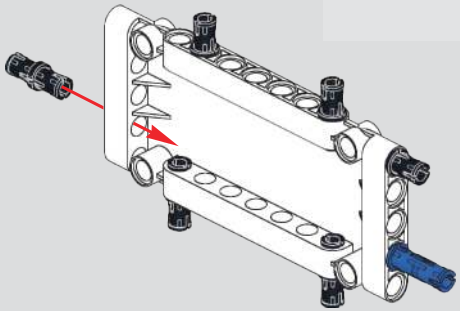

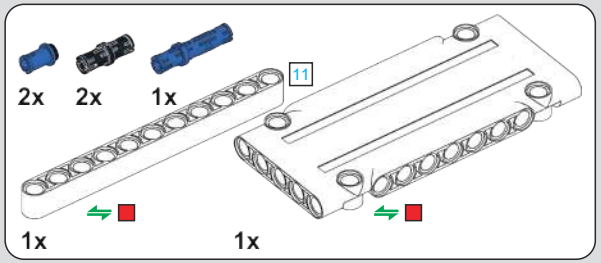

358

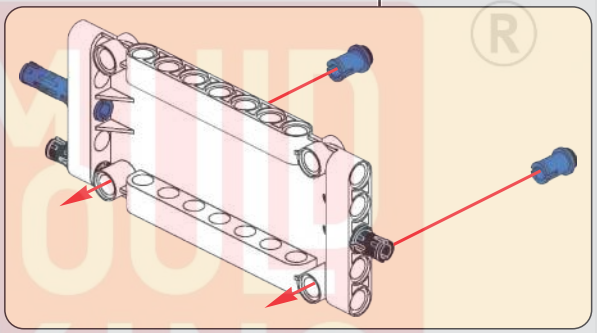

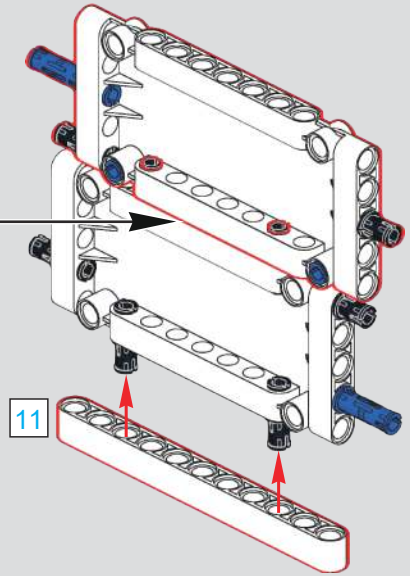

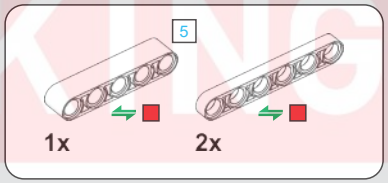

359

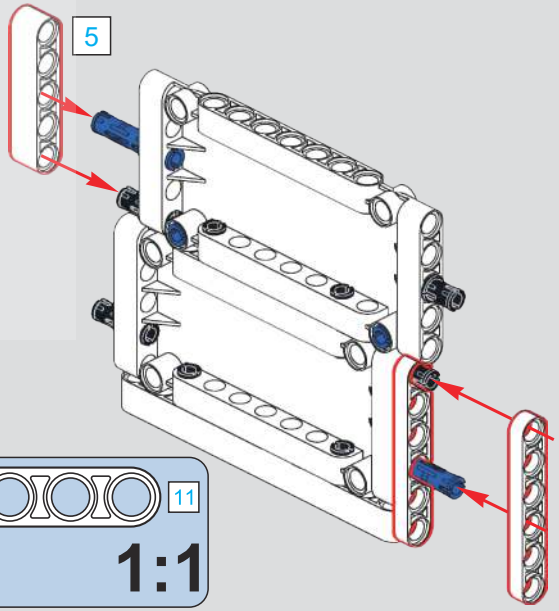

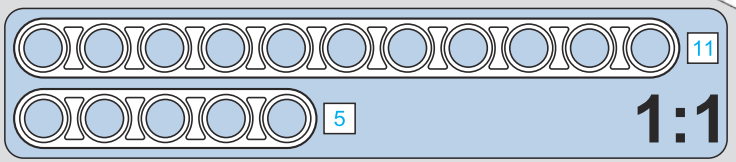

MOULD KING ®
宇星模王

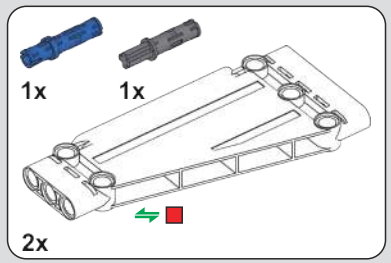

360

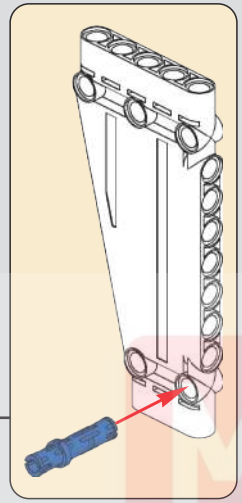

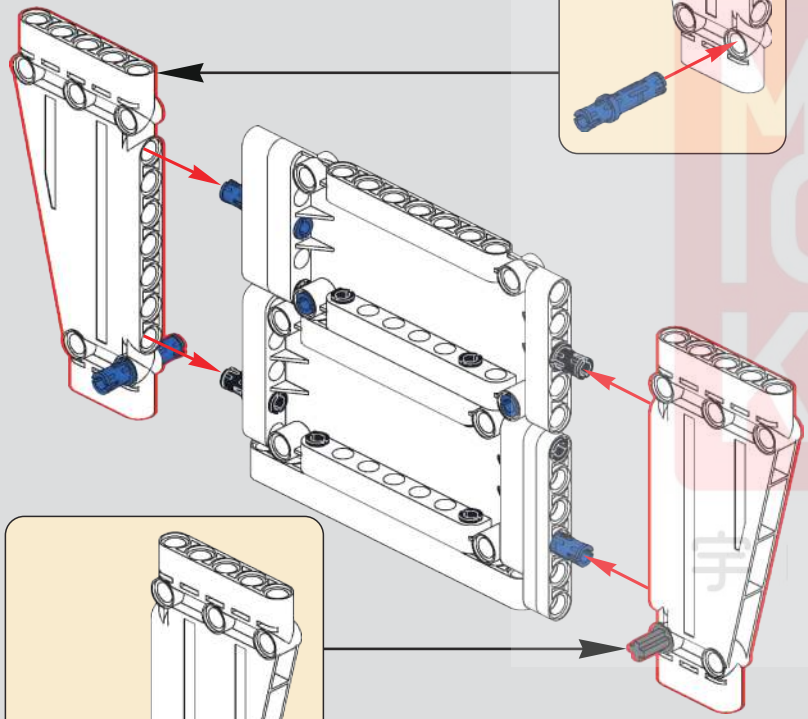

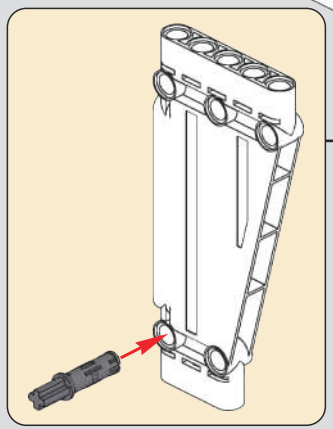

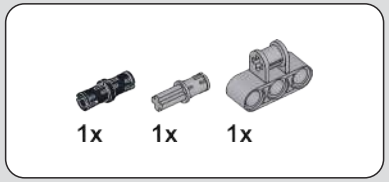

361

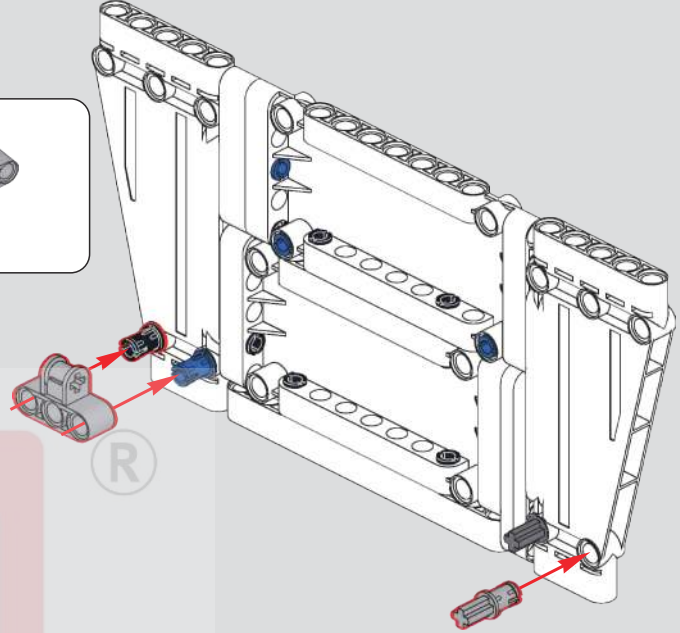

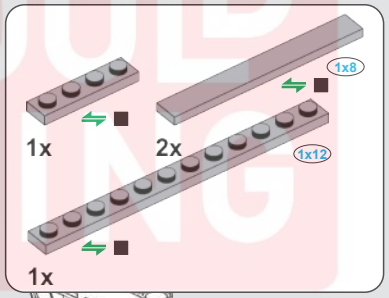

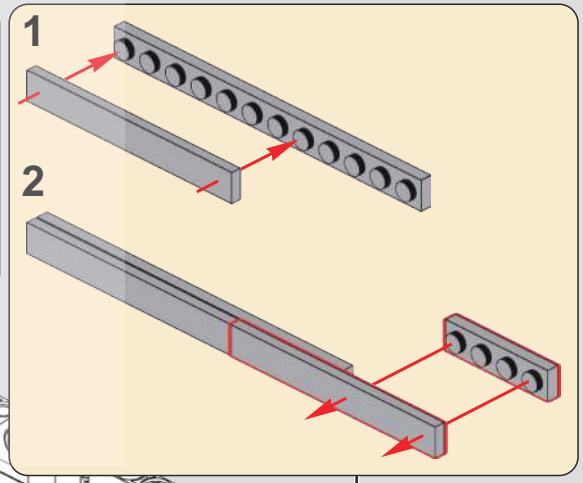

362

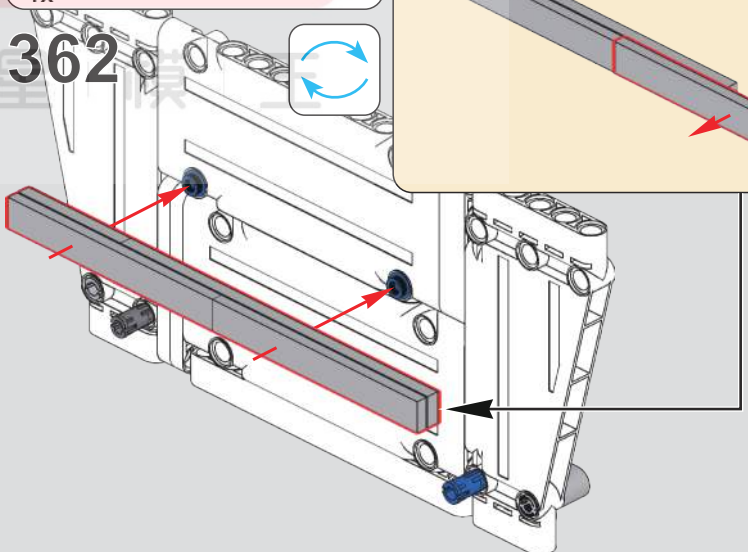

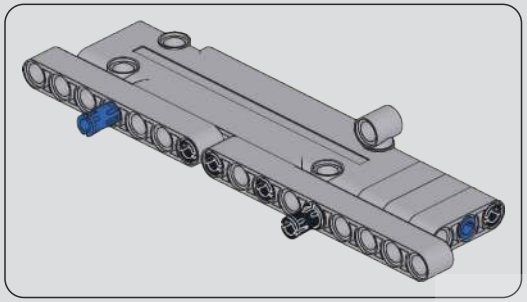

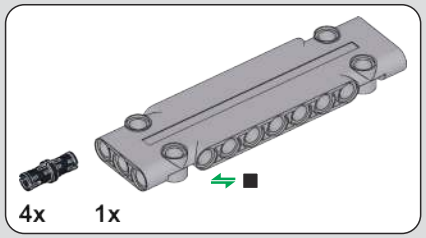

363

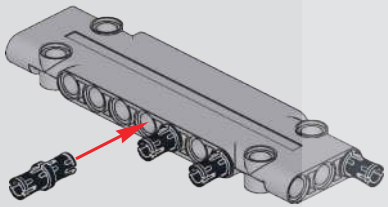

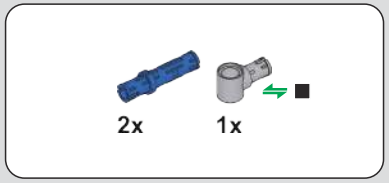

364

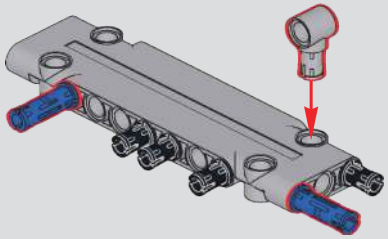

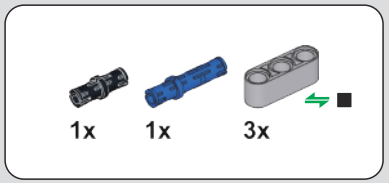

365

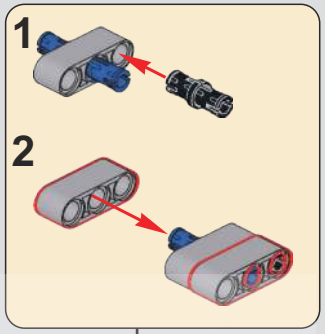

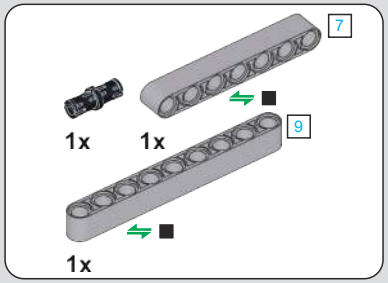

366

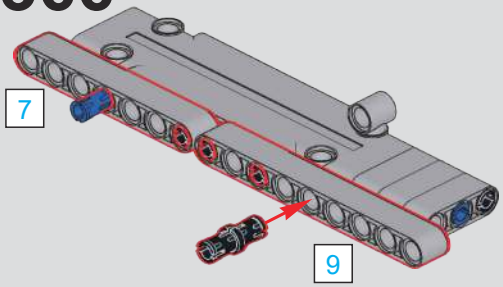

367

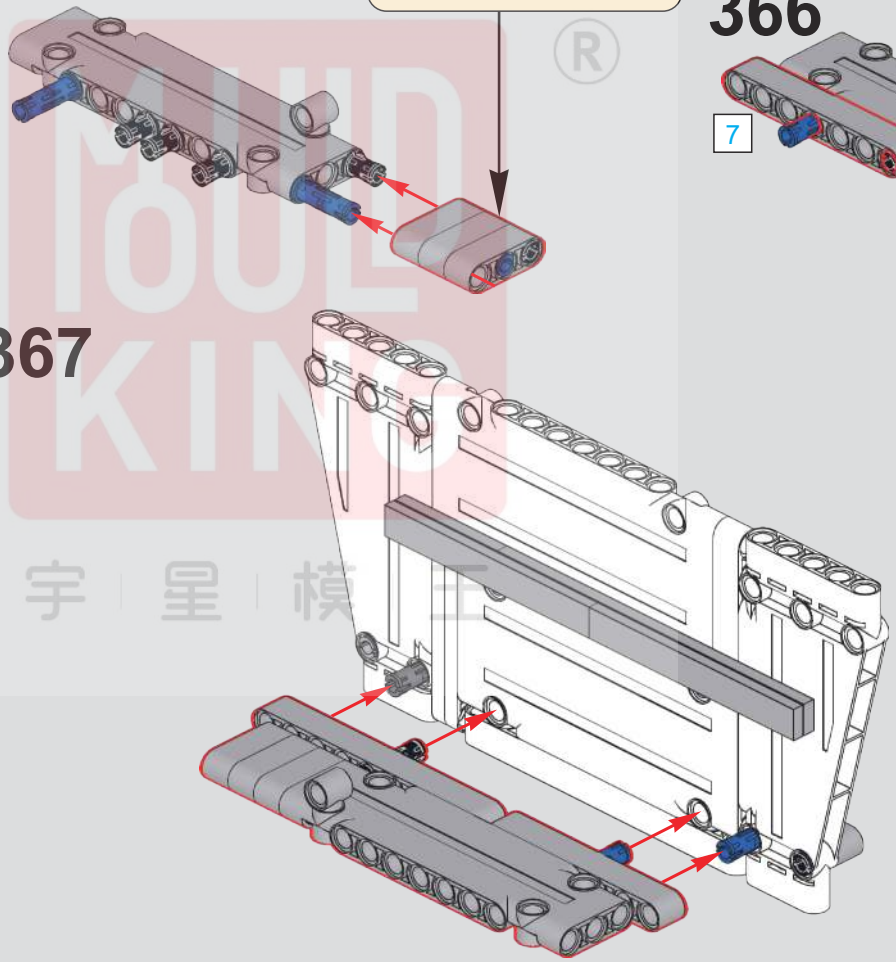

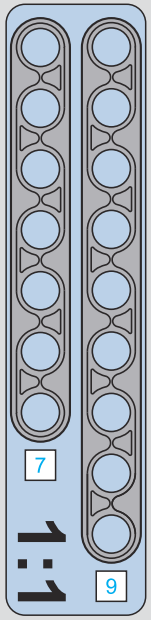

MOULD KING ®
宇 星 模 王

368

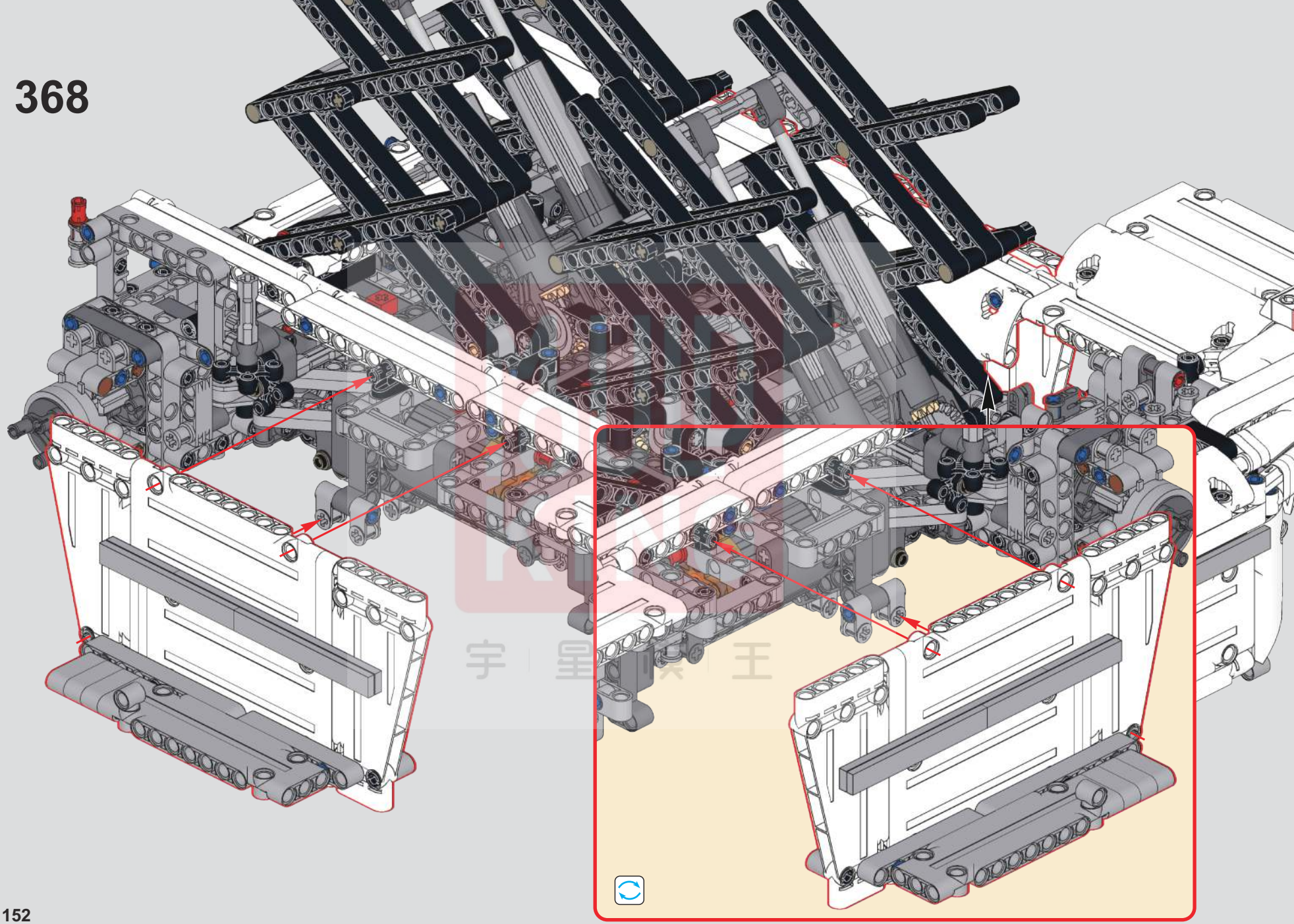

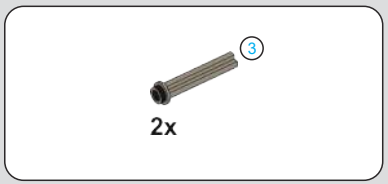

369

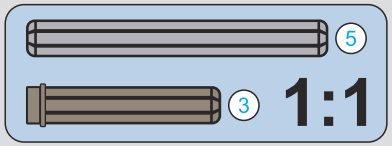

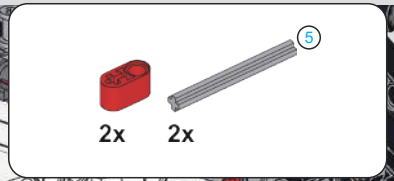

370

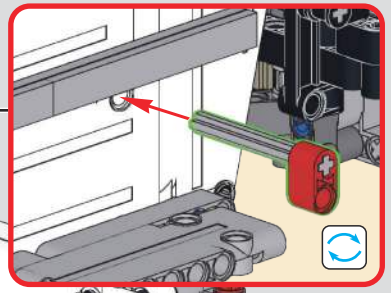

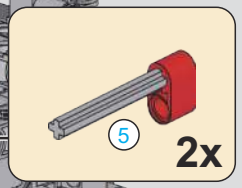

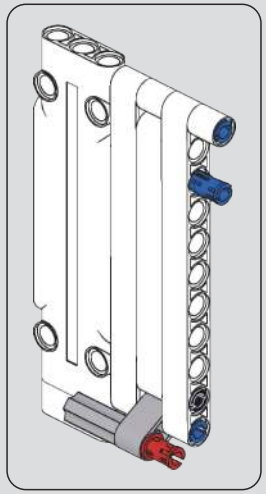

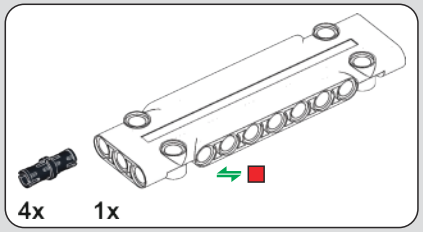

371

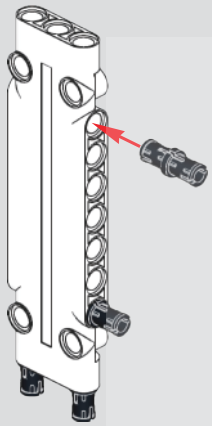

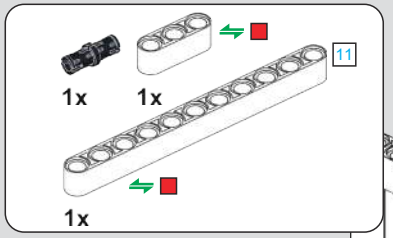

372

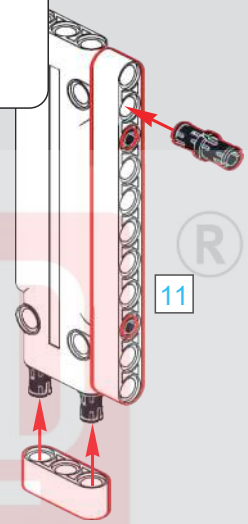

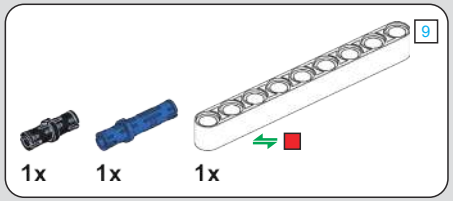

373

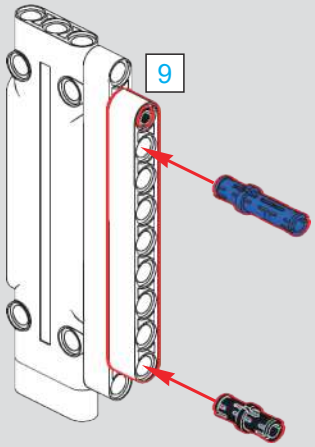

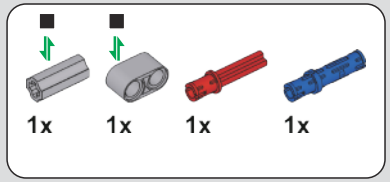

374

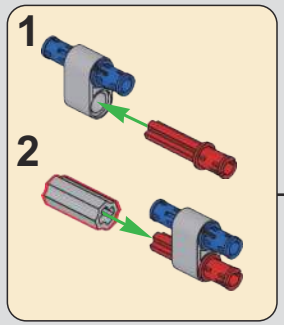

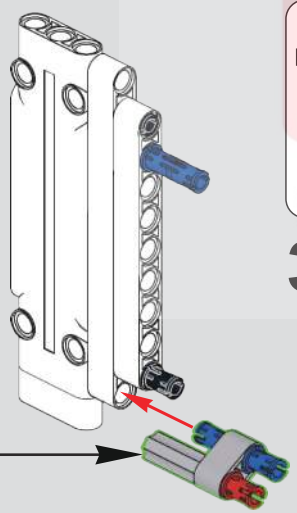

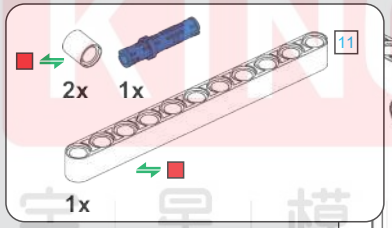

375

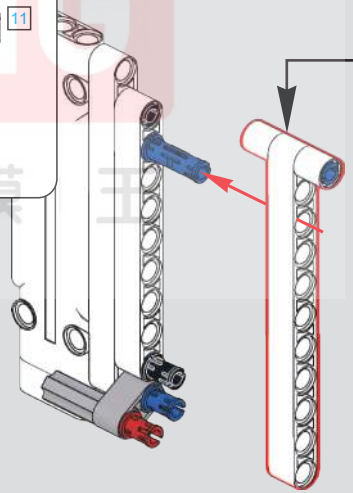

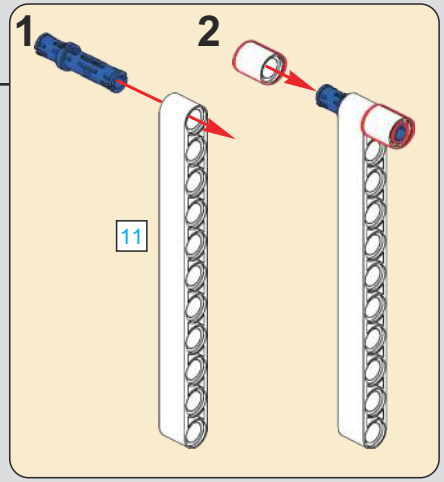

MOULD KING ®
宇星模玉

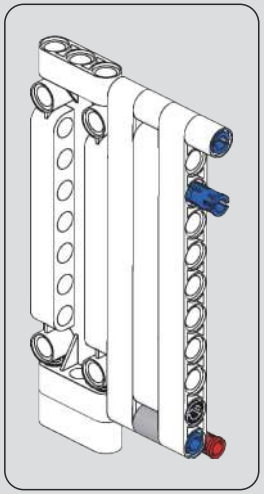

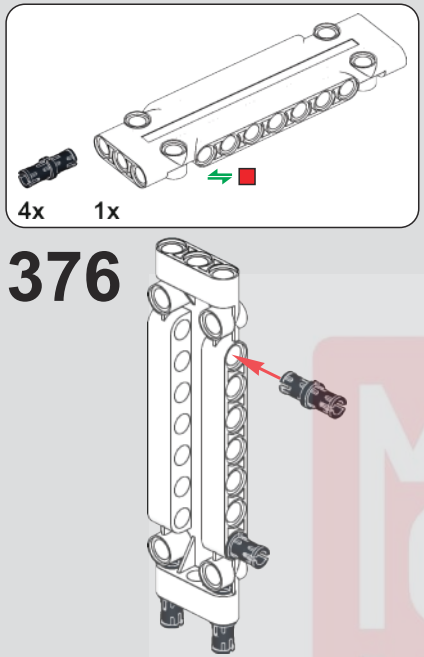

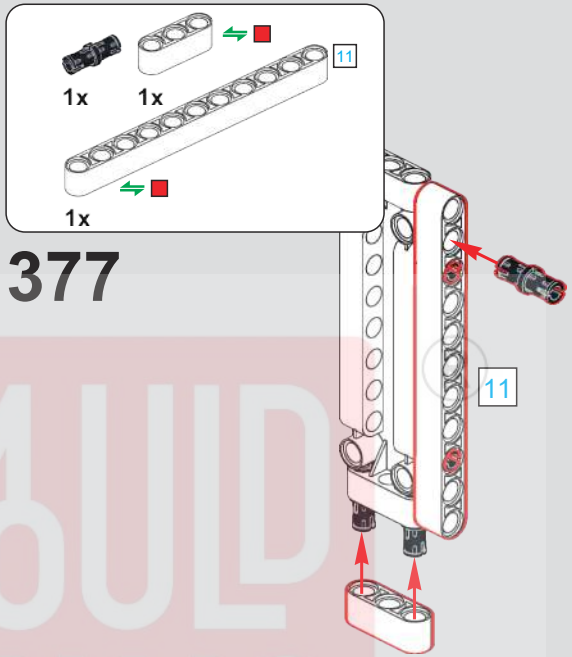

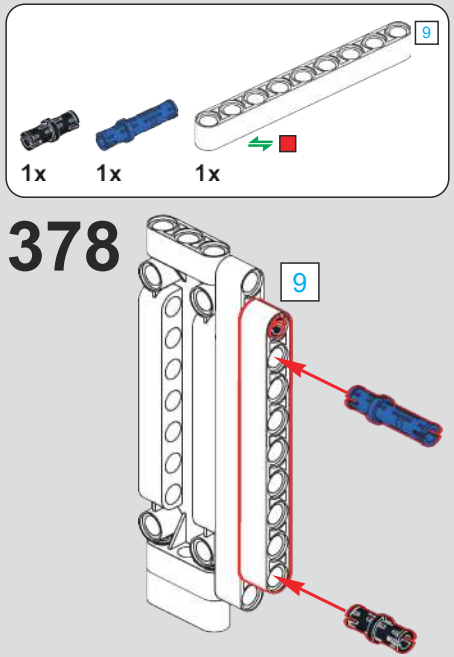

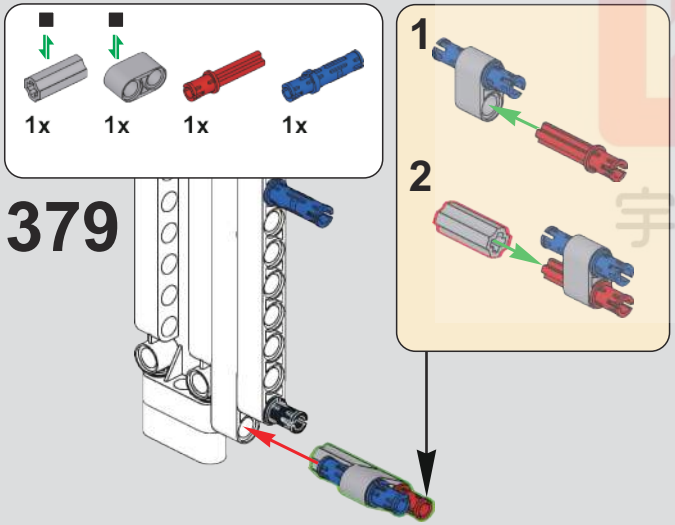

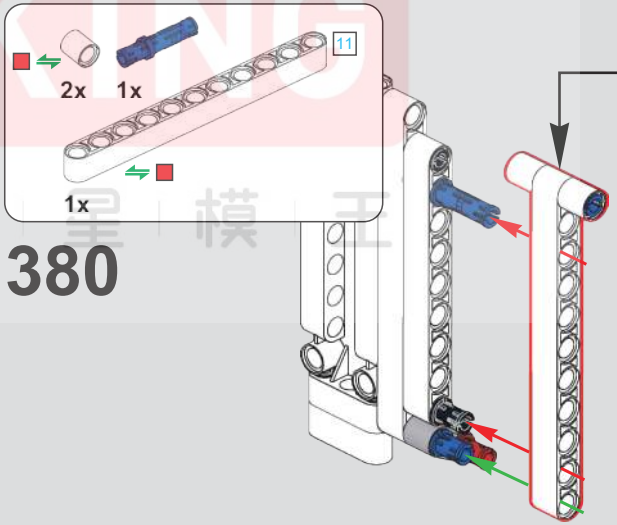

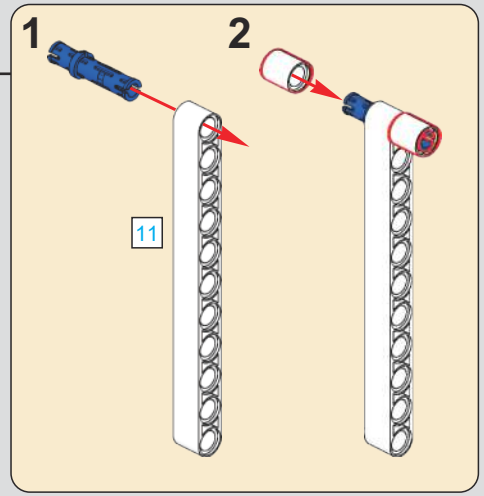

MOULD KING 宇星模具

381

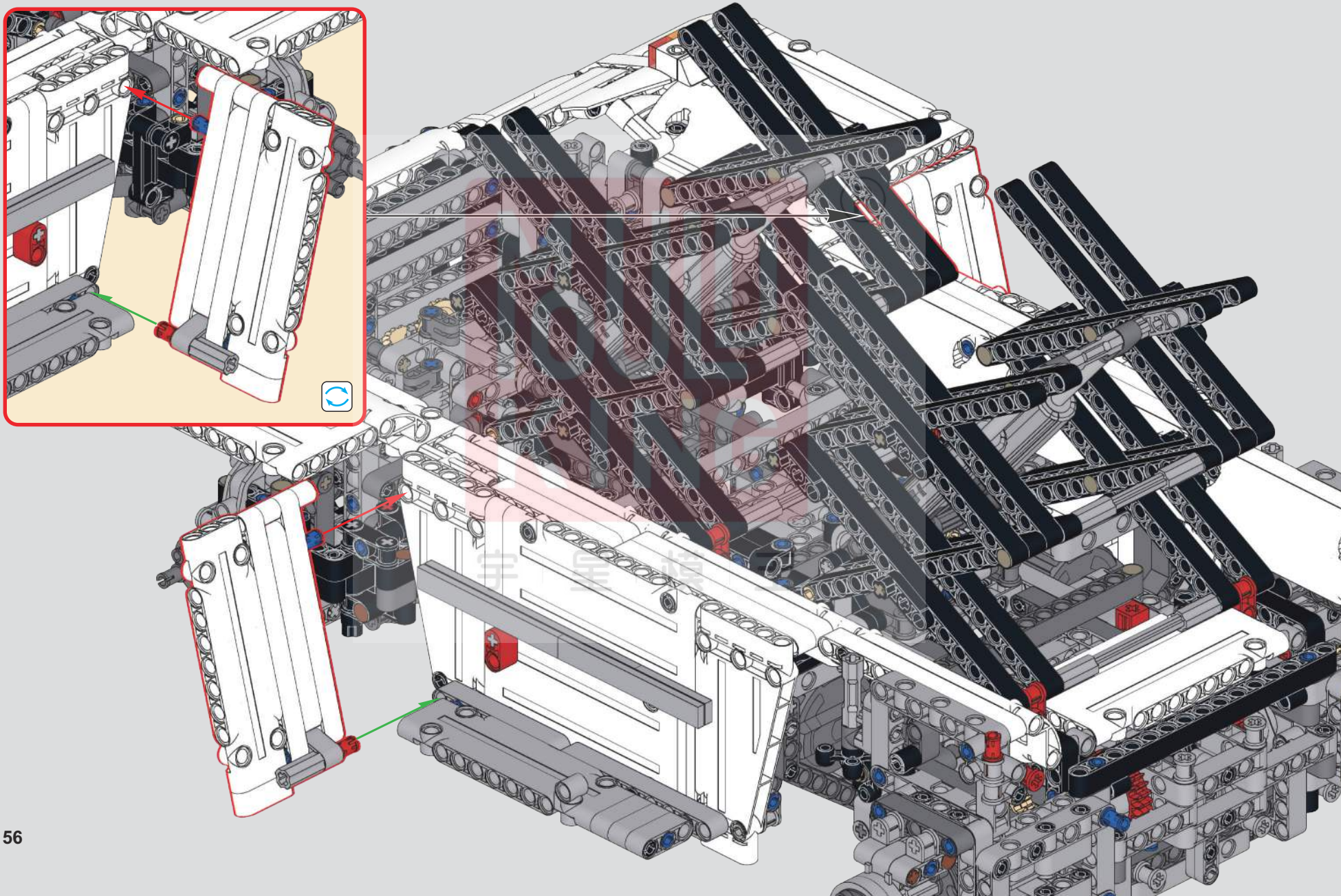

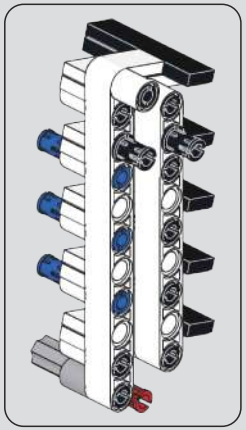

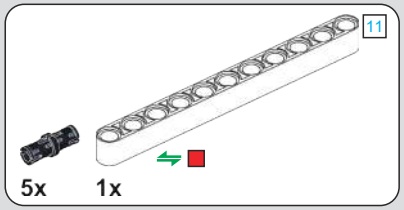

382

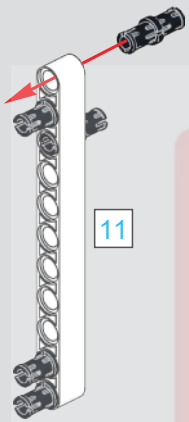

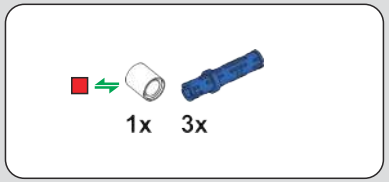

383

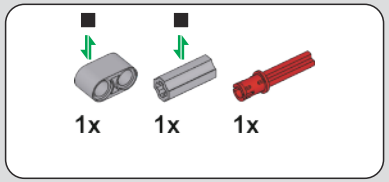

384

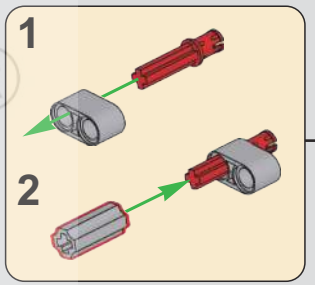

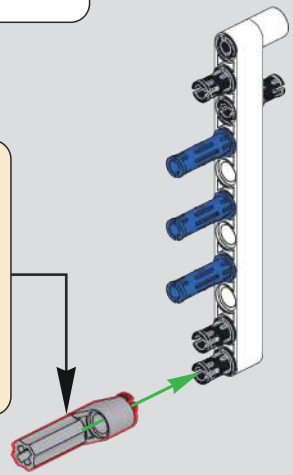

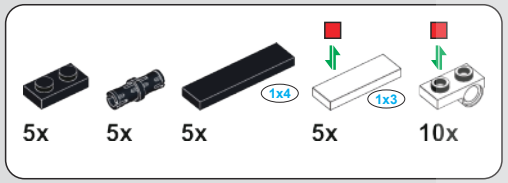

385

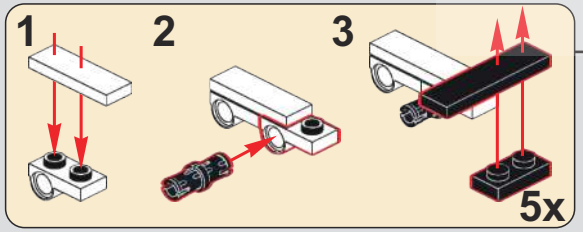

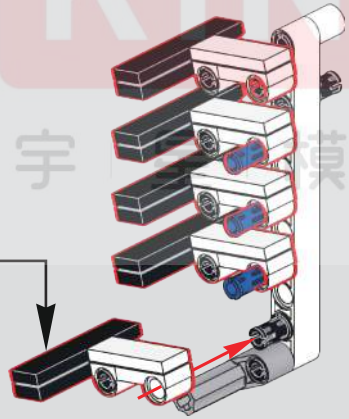

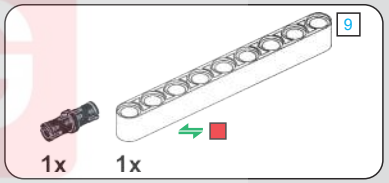

386

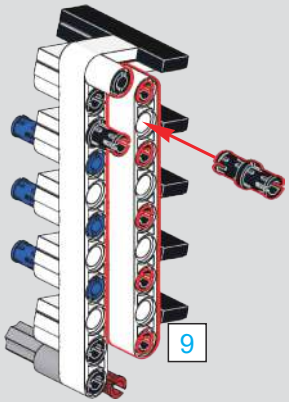

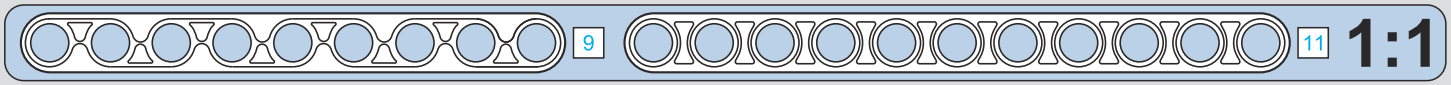

MOULD KING ®
宇星模王

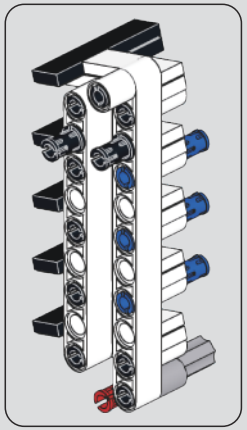

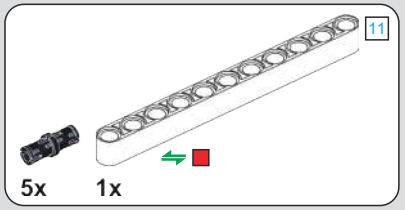

387

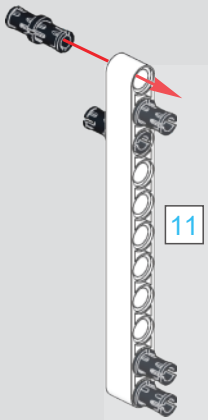

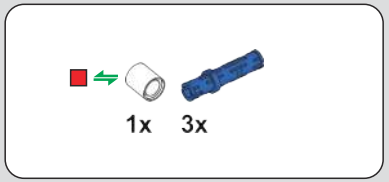

388

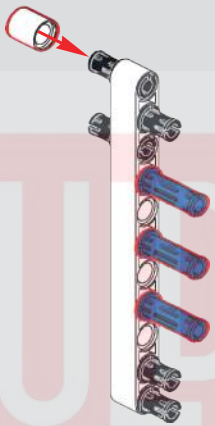

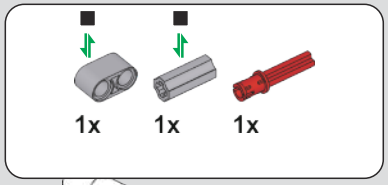

389

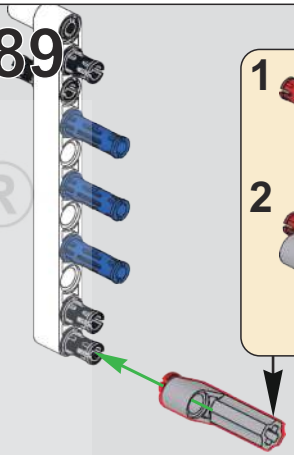

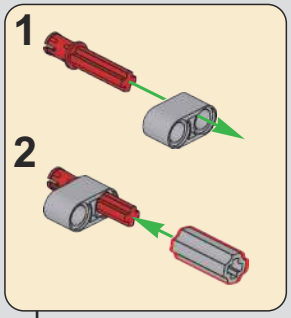

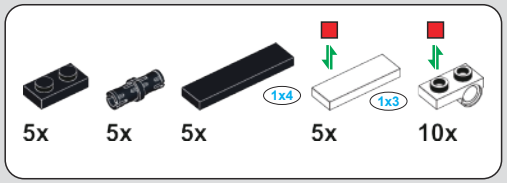

390

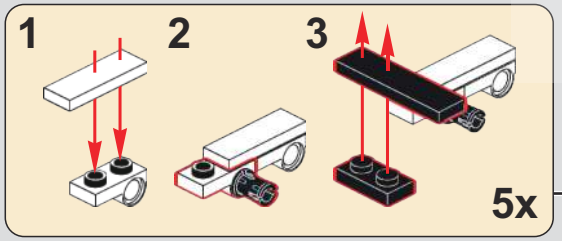

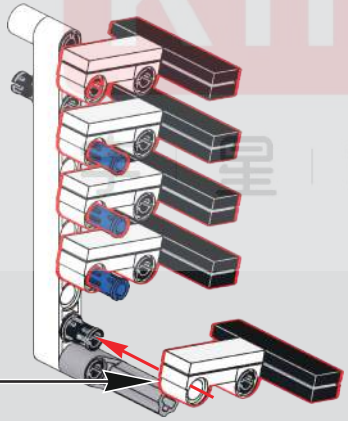

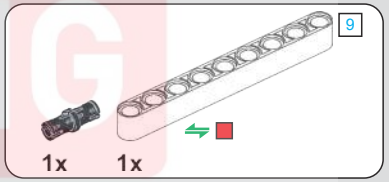

391

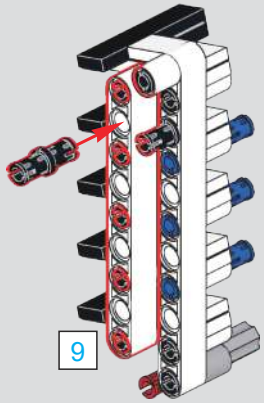

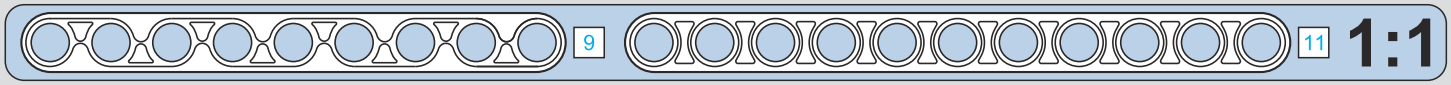

MOULD KING ®
模王

392

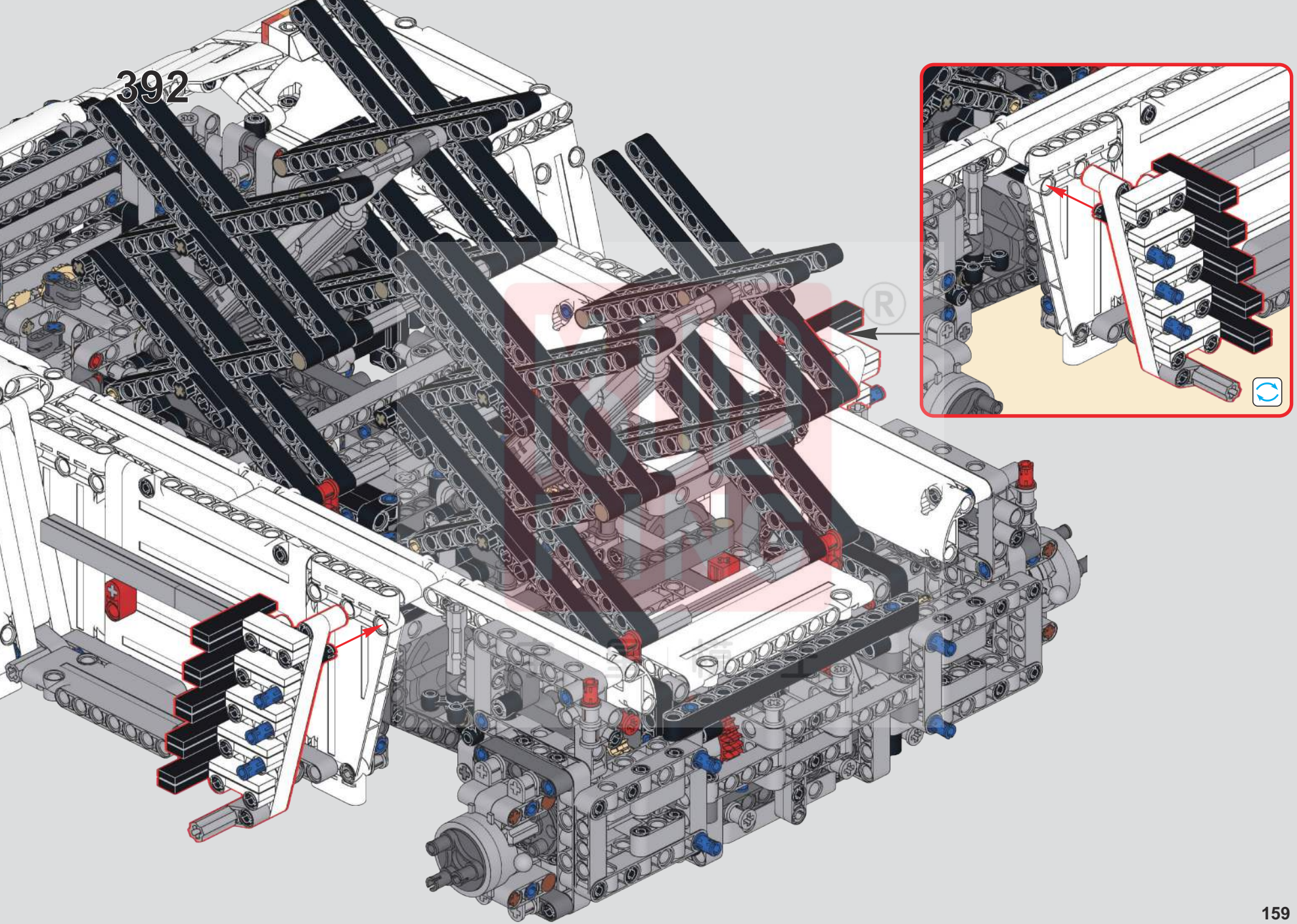

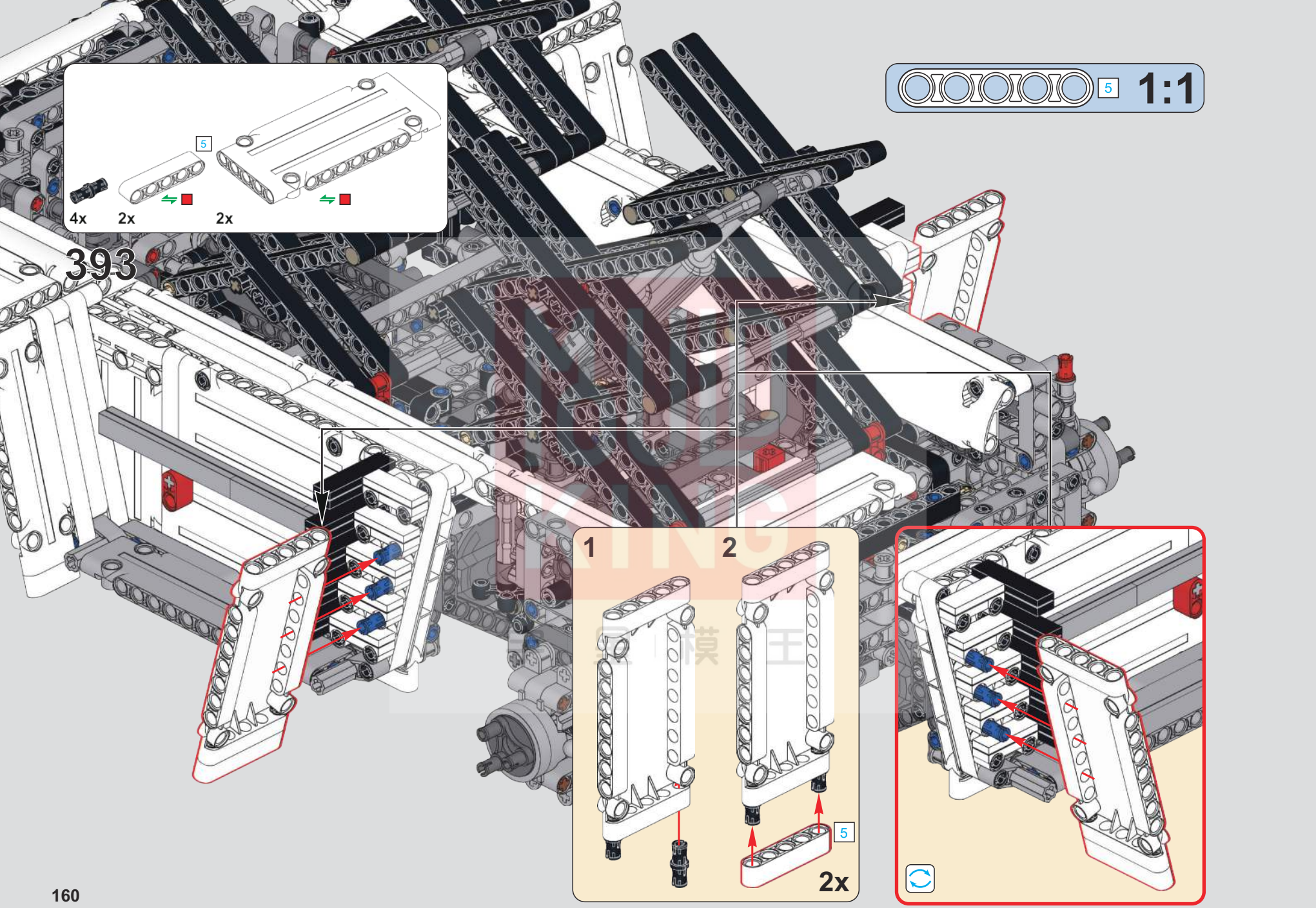
5
1:1
5
4x
2x
2x
393
1
2
5
2x

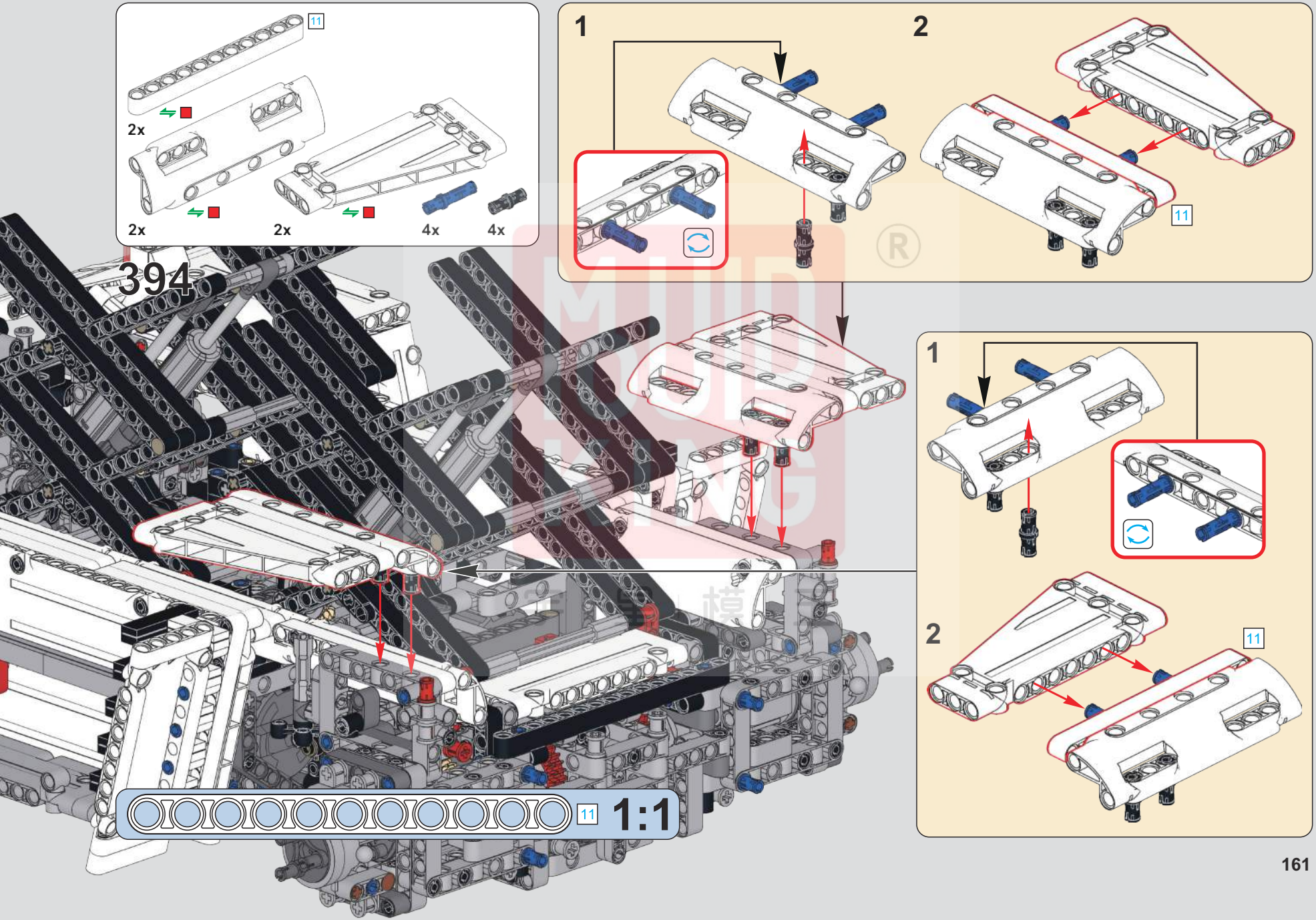
11
2x
2x
2x
4x
4x
394
1
2
11
1
2
11
11
1:1

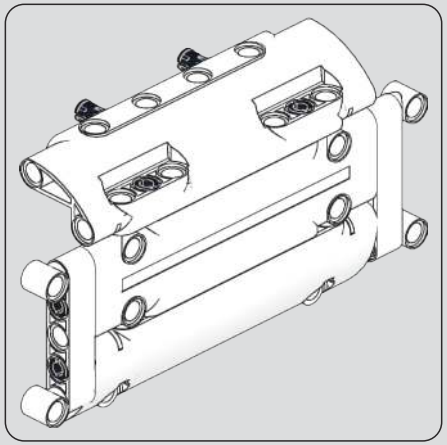

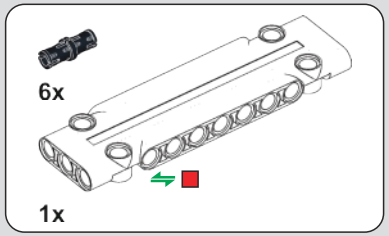

395

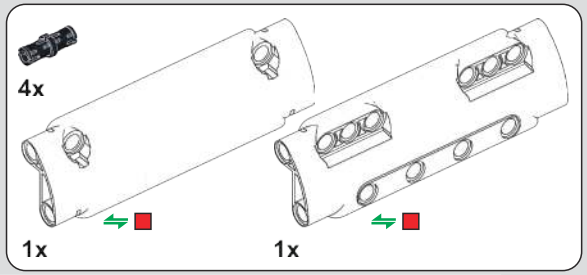

396

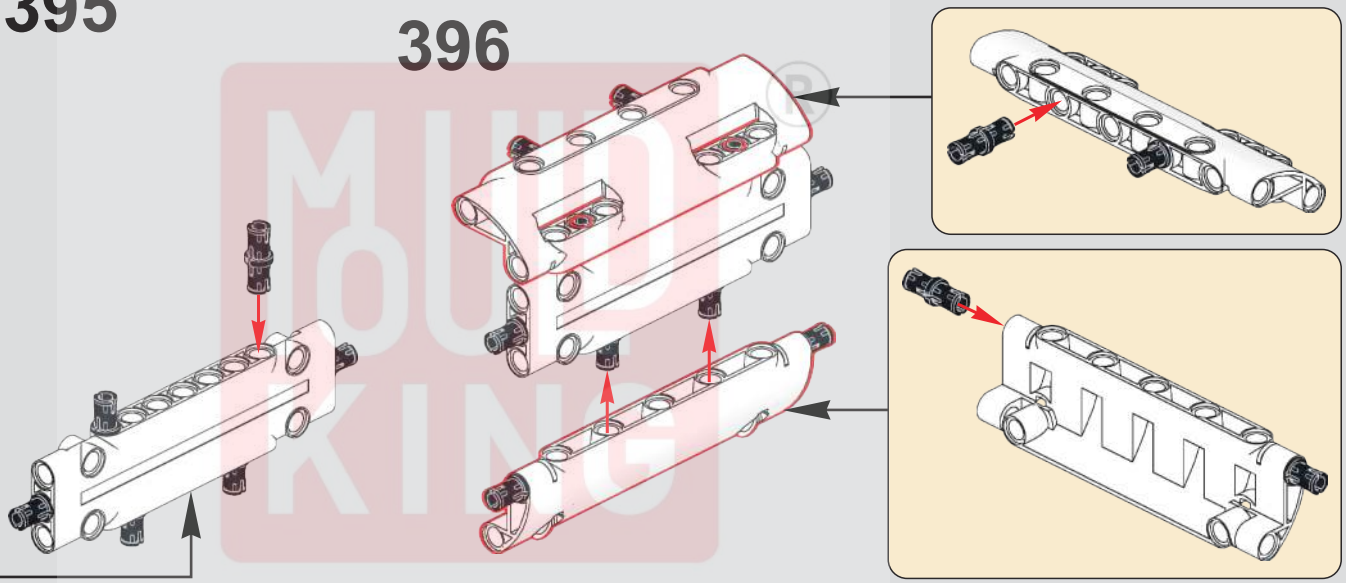

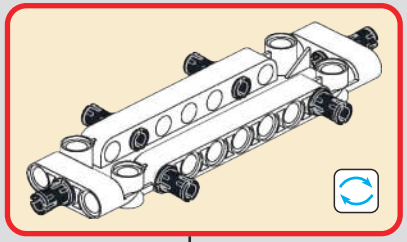

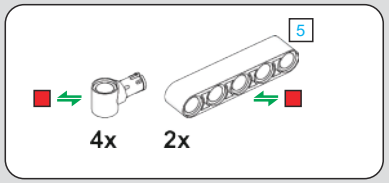

397

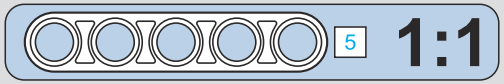

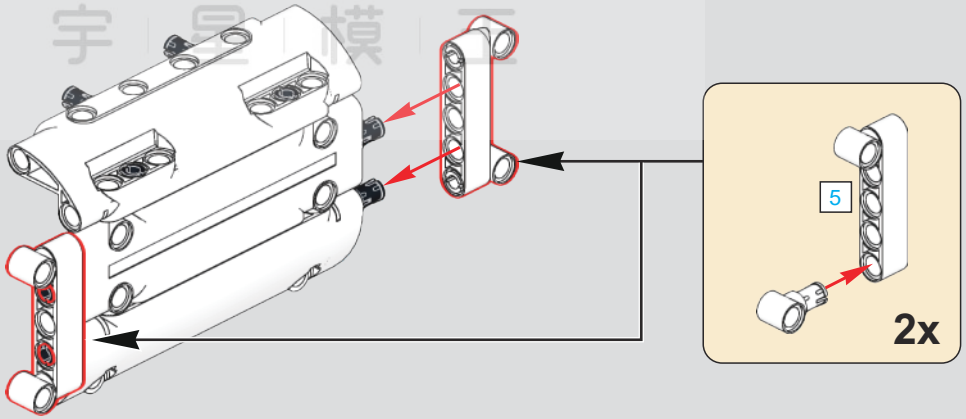

MUD KING
宇 星 模 王

398

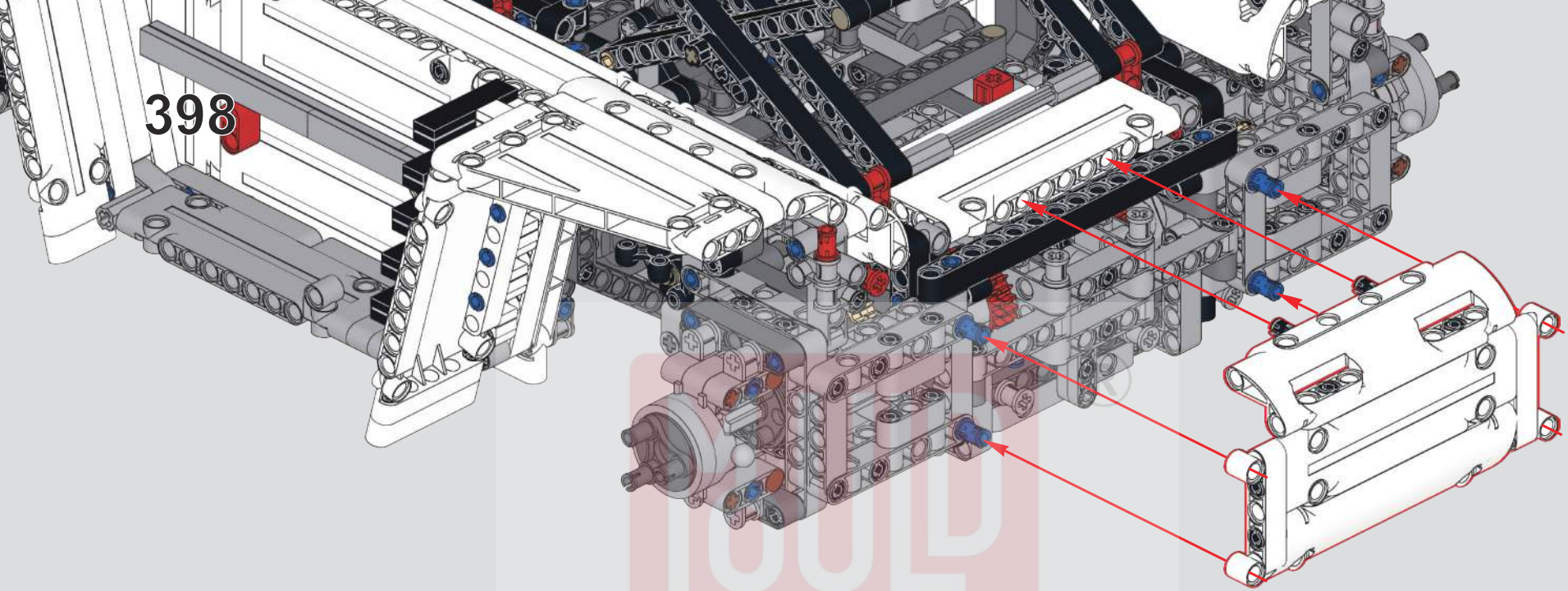

399

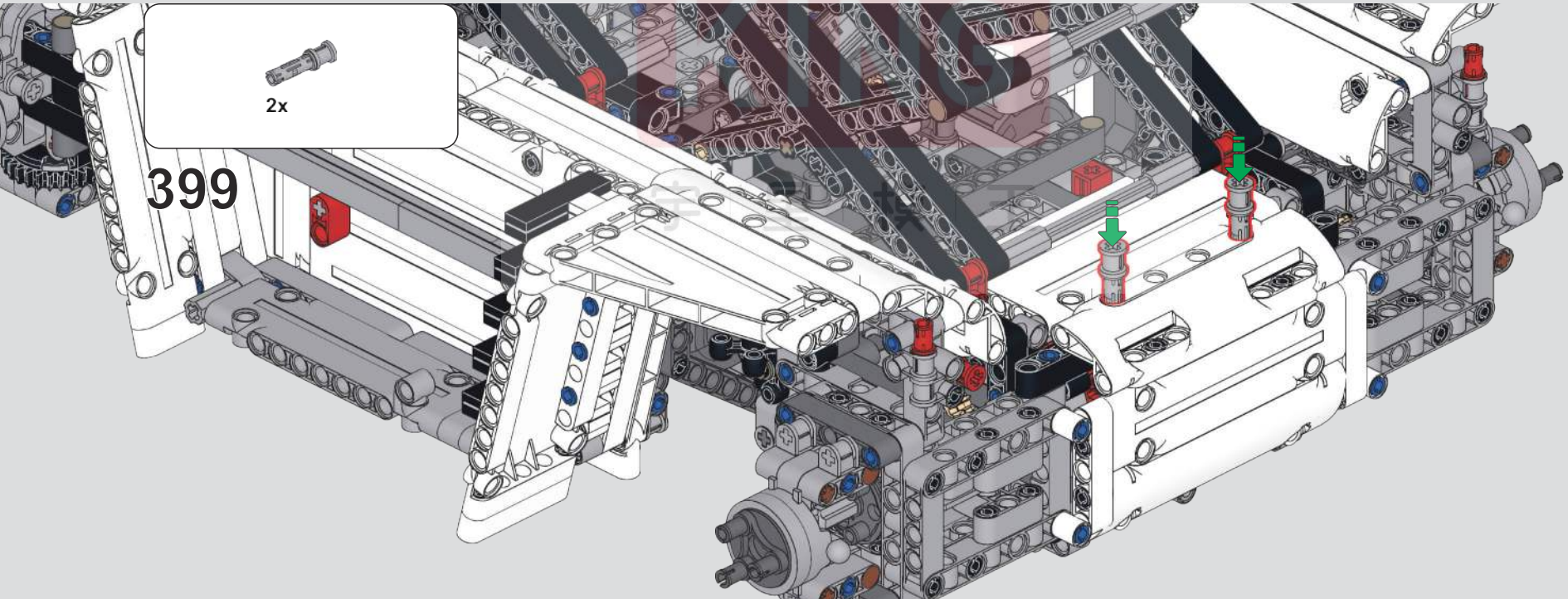

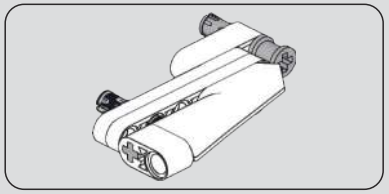

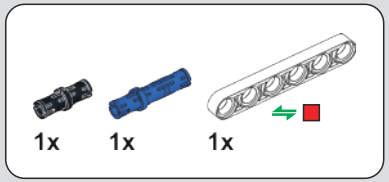

400

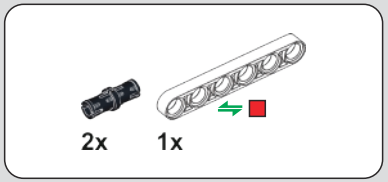

401

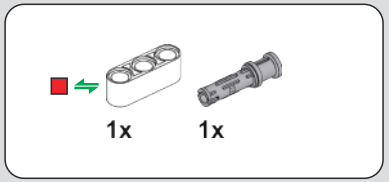

402

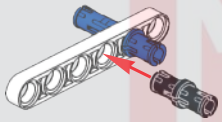

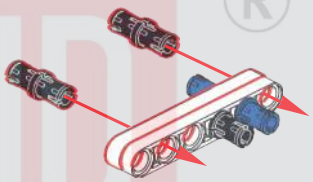

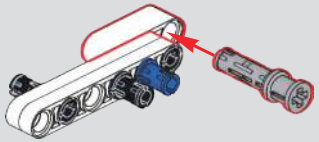

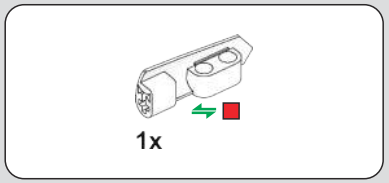

403

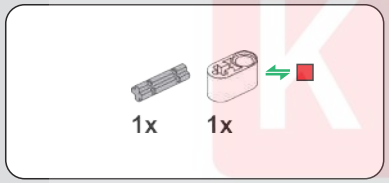

404

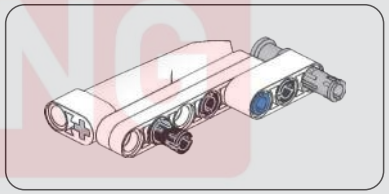

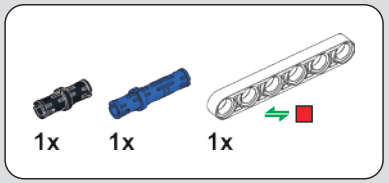

405

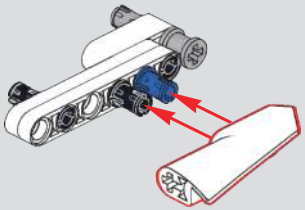

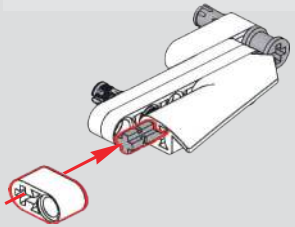

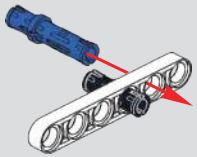

MOULD KING ®
宇 星 模 王

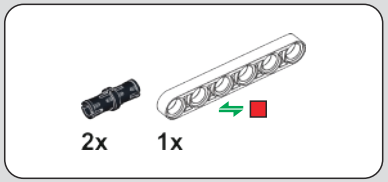

406

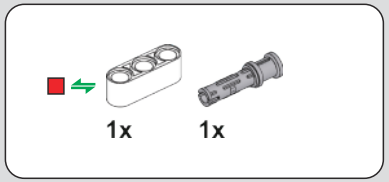

407

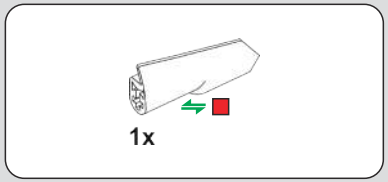

408

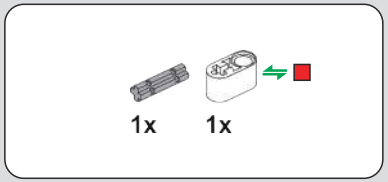

409

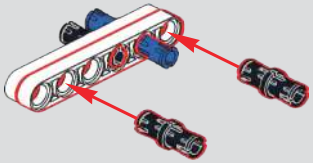

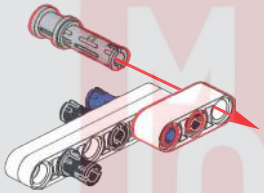

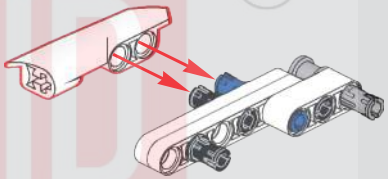

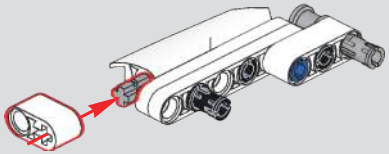

410

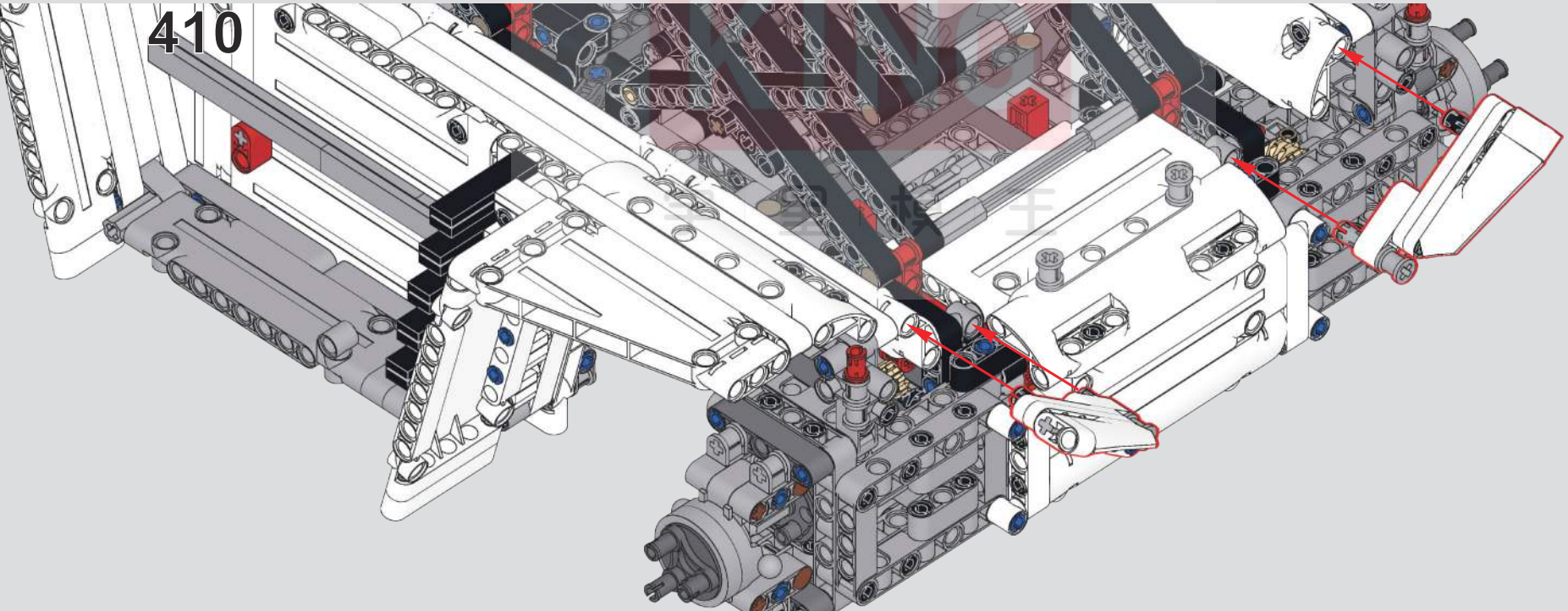

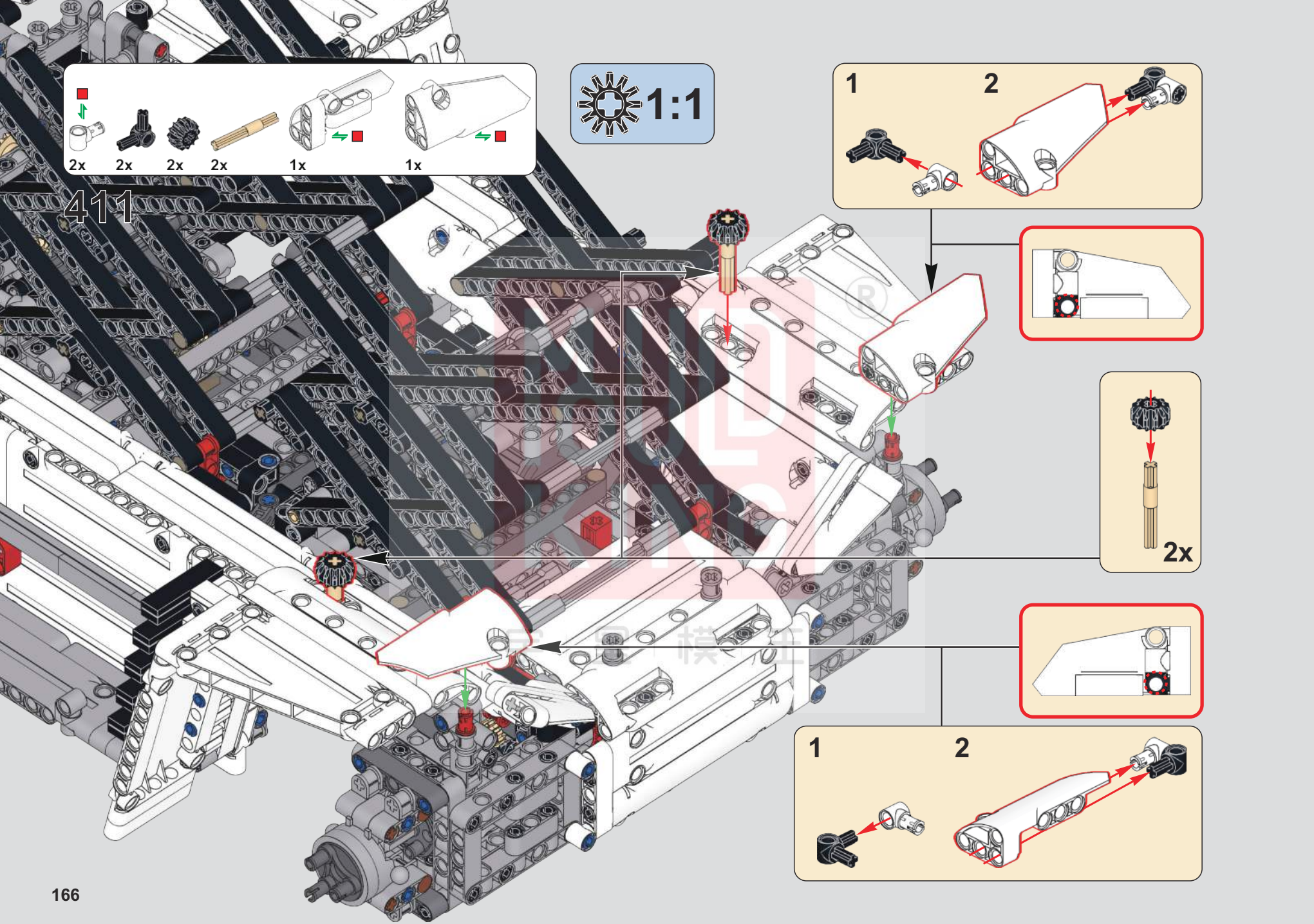
2x
2x
2x
2x
1x
1x
411
1:1
1
2
2x
1
2

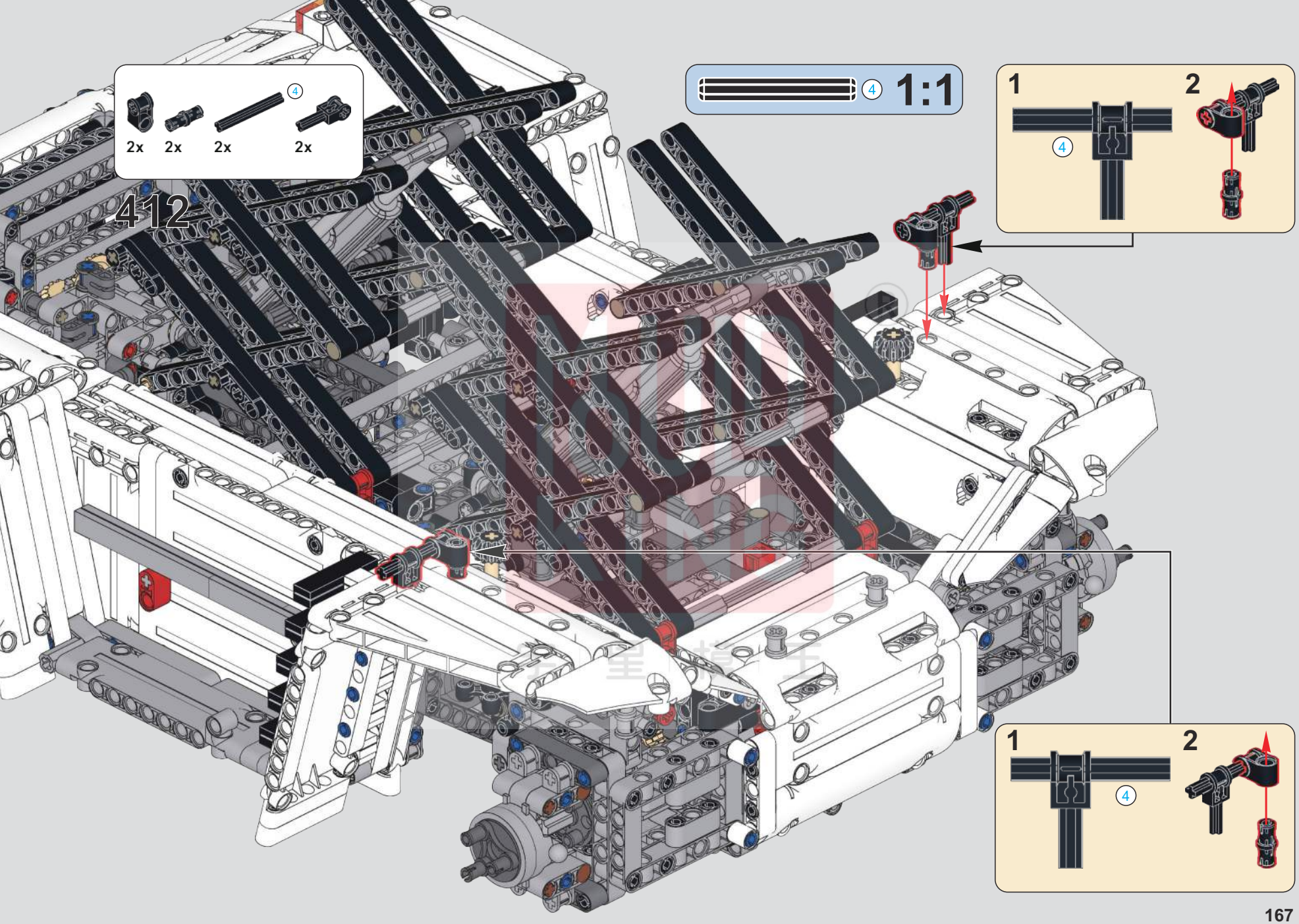
412
2x
2x
2x
2x
4
1:1
4
1
2
4
1
2
4

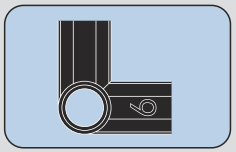

413

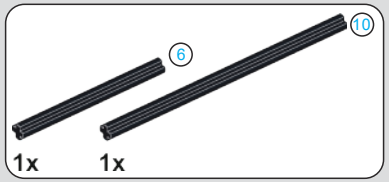

414

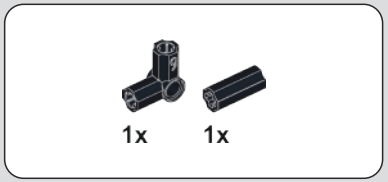

415

416

417

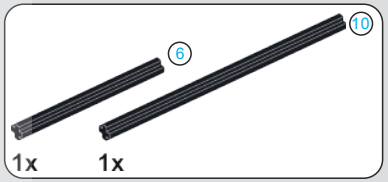

418

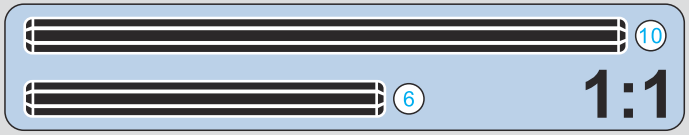

MOULD KING ®
宇 星 模 王

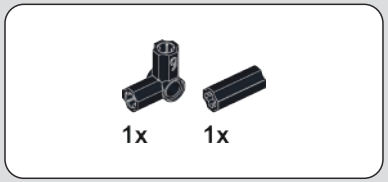

419

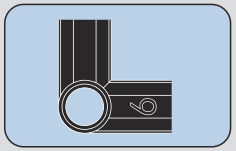

420

421

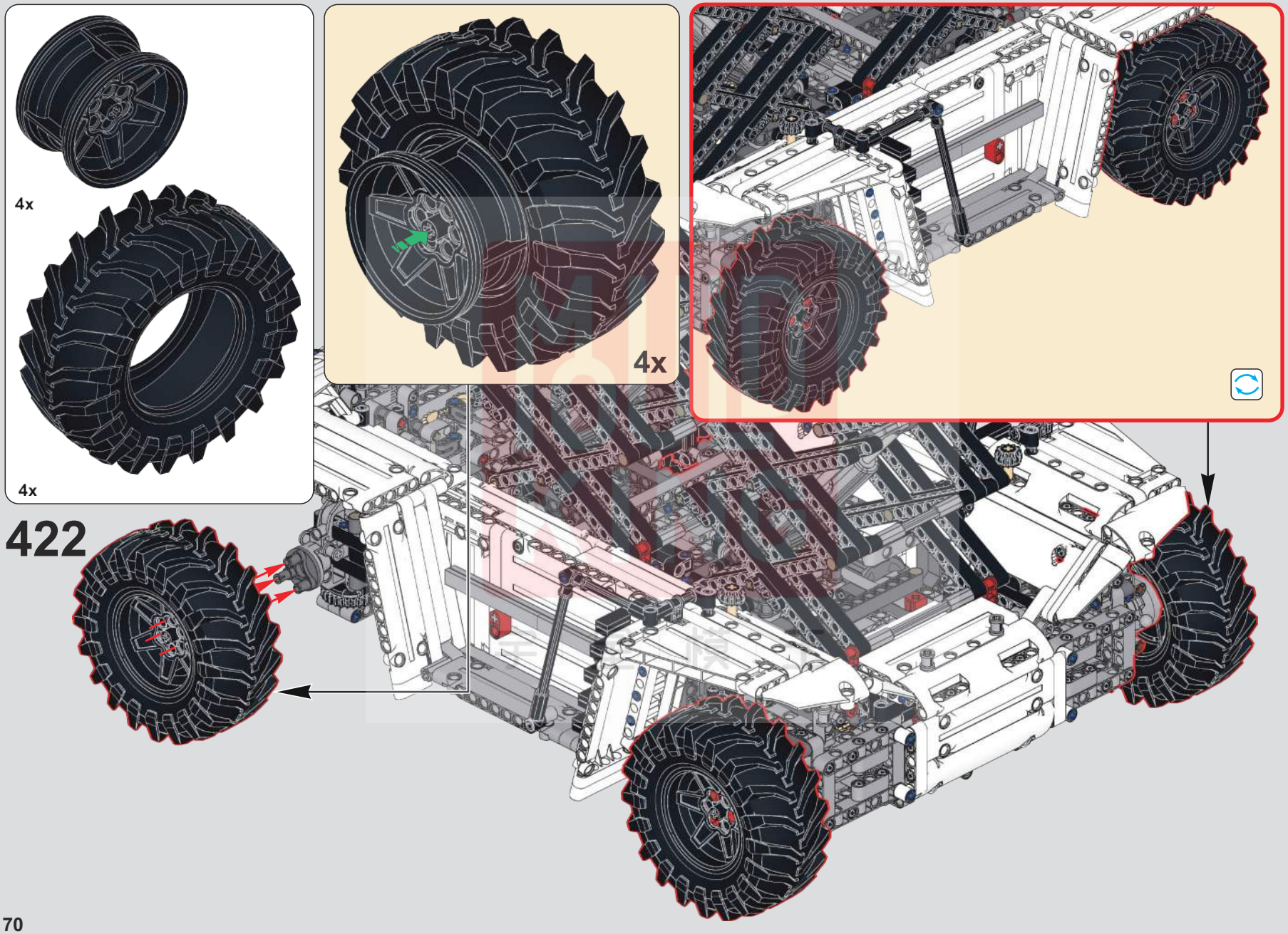

422

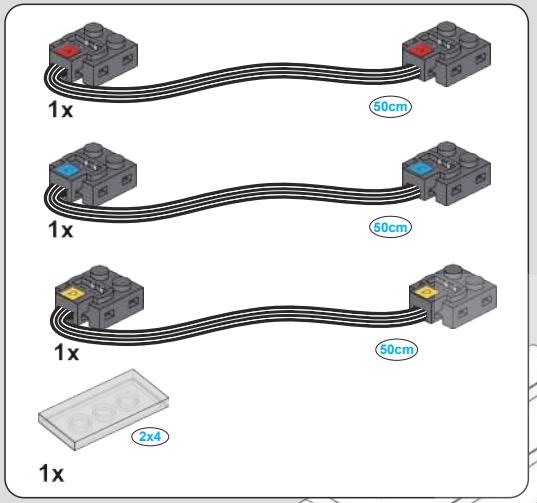

423

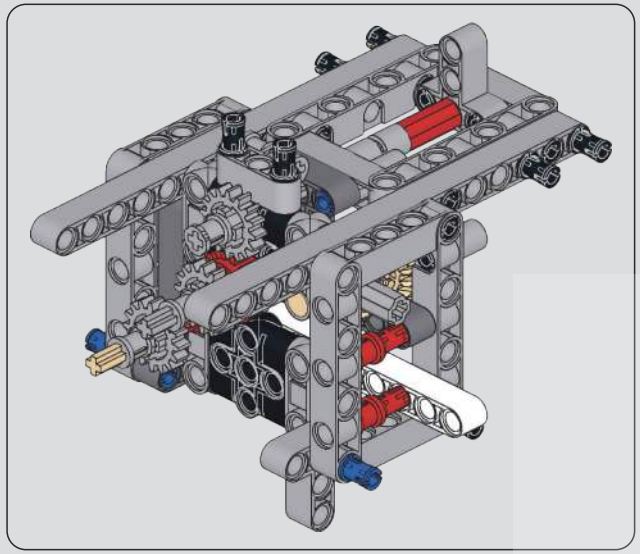

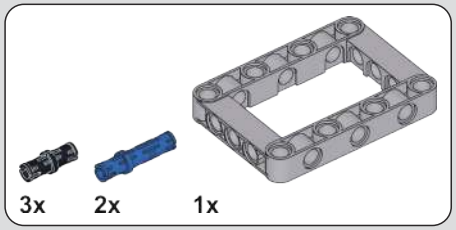

424

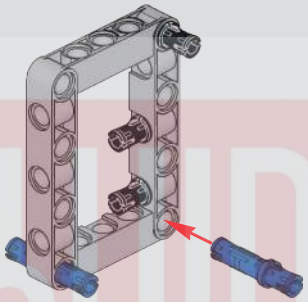

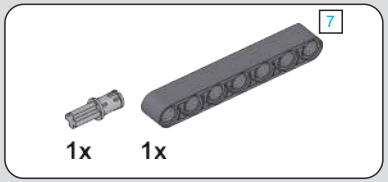

425

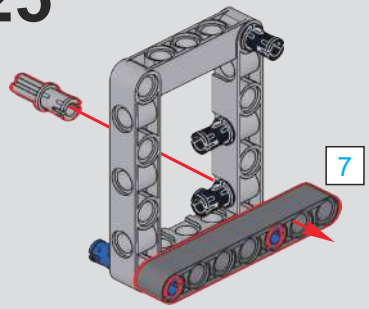

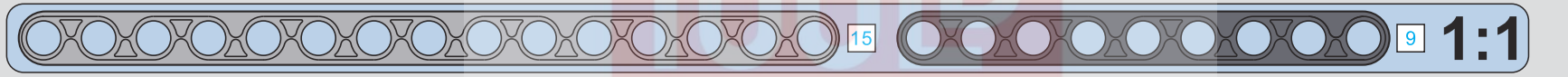

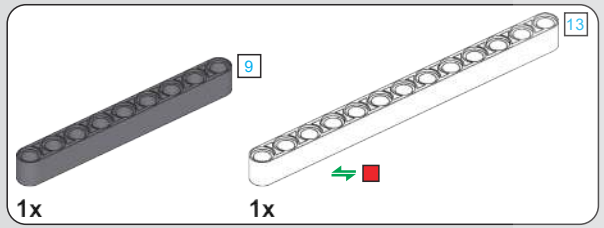

426

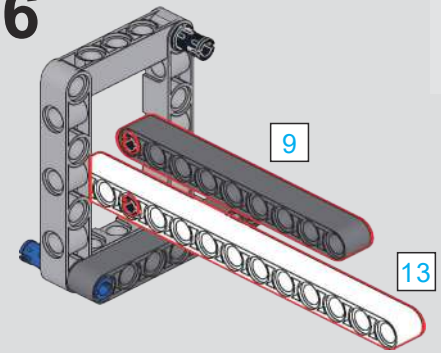

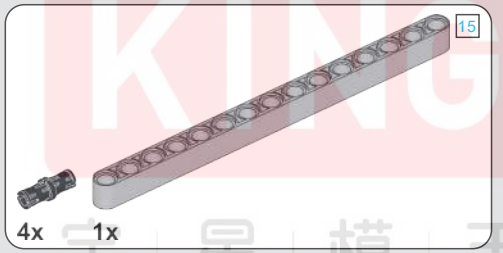

427

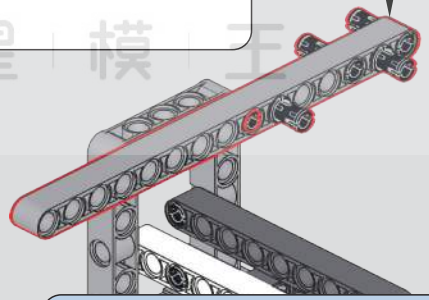

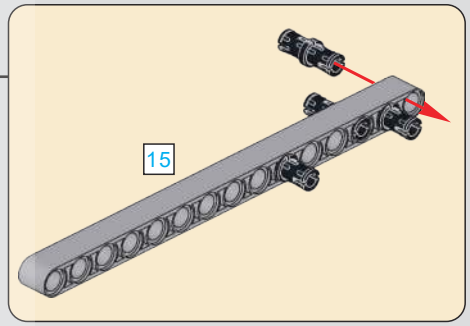

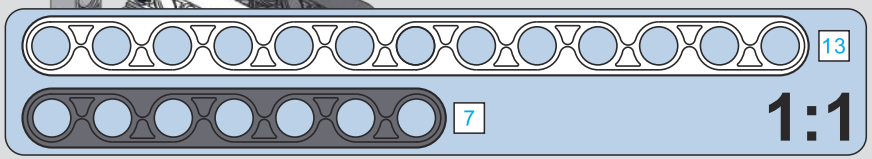

MOLD KING ®
宇星模王

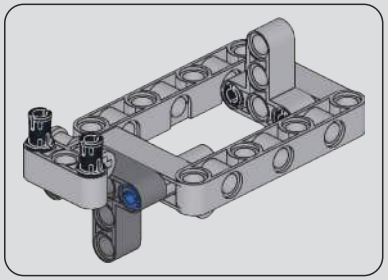

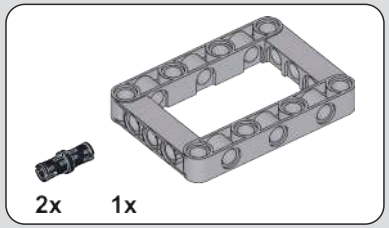

428

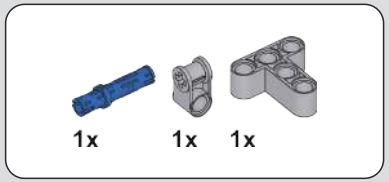

429

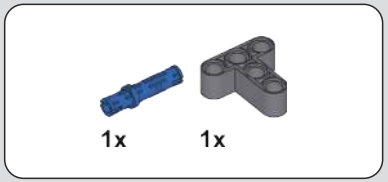

430

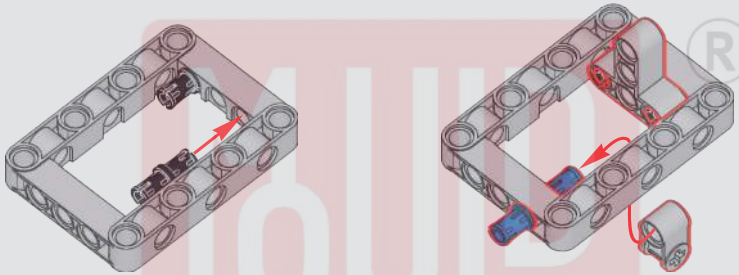

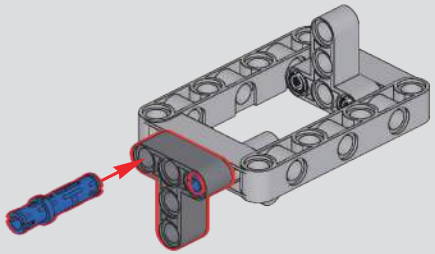

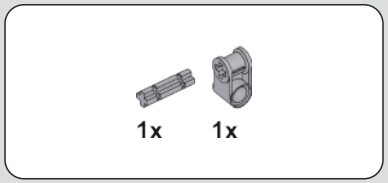

431

432

433

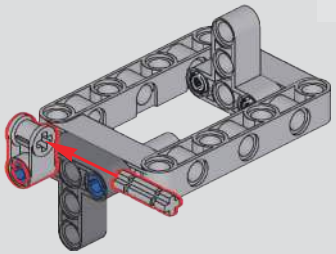

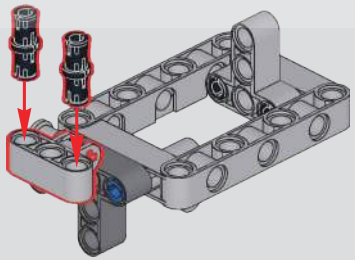

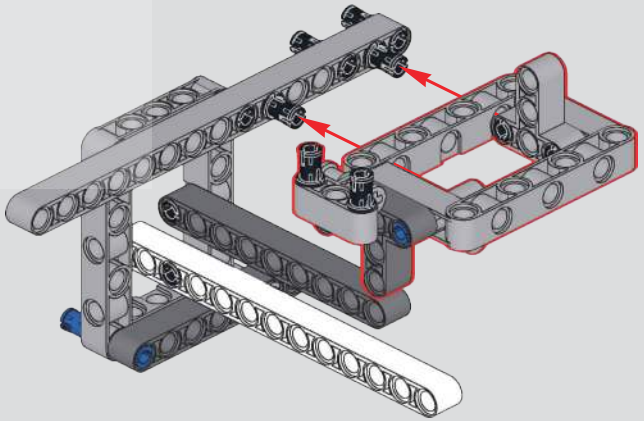

MOULD KING®
模 王

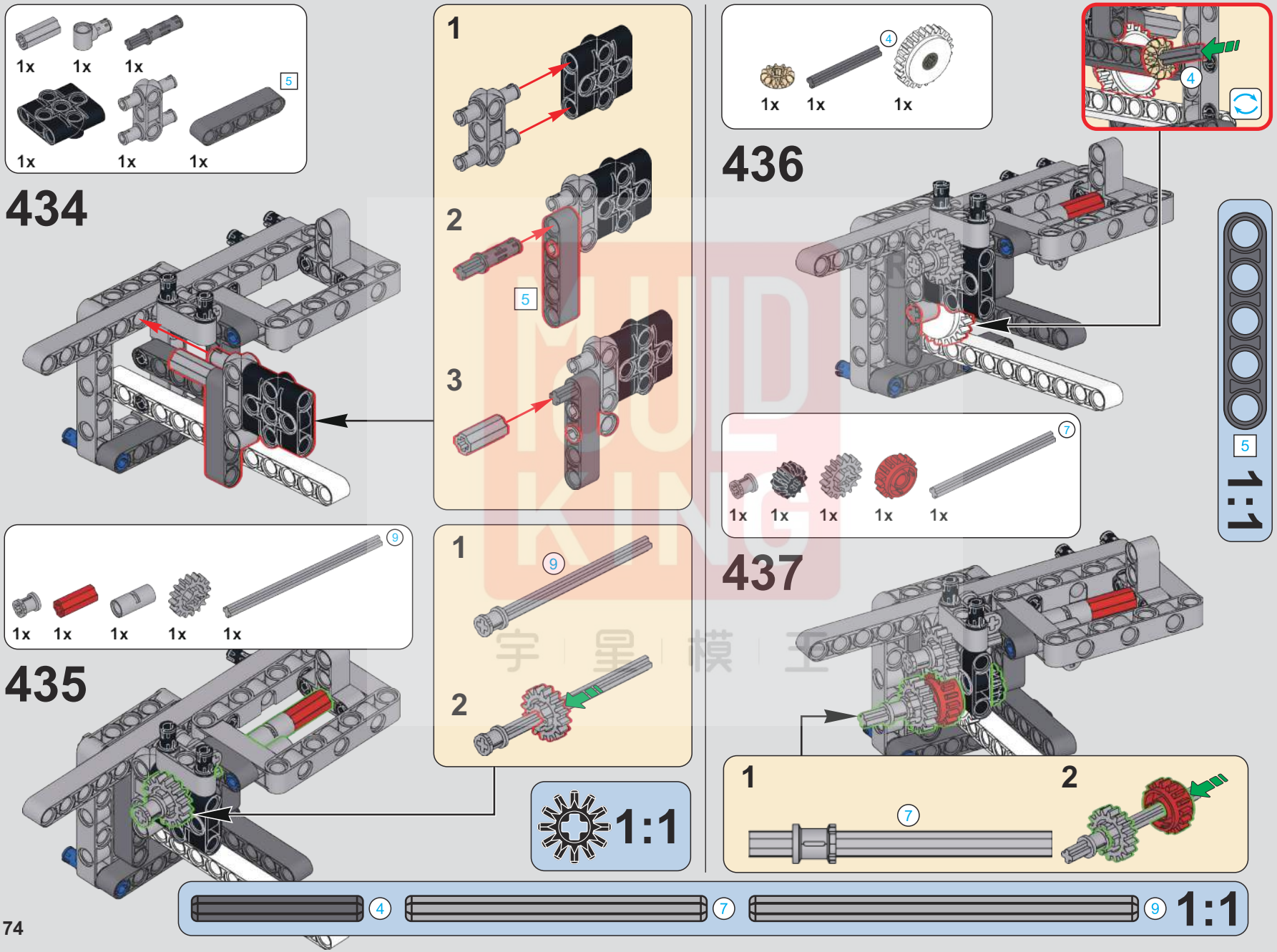
1x 1x 1x
5
1x 1x 1x
434
1
2
5
3
1x 1x 1x
4
436
4
5
1:1
1x 1x 1x 1x 1x
7
437
9
1x 1x 1x 1x 1x
435
1
9
2
1:1
1
7
2
4
7
9
1:1

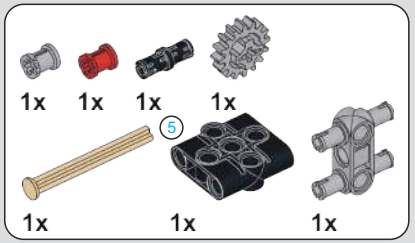

438

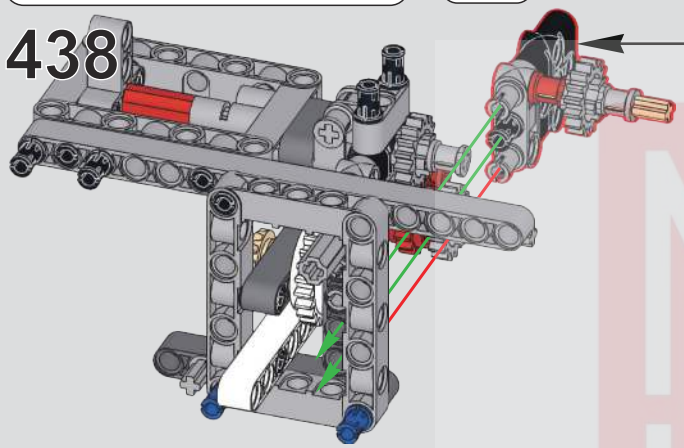

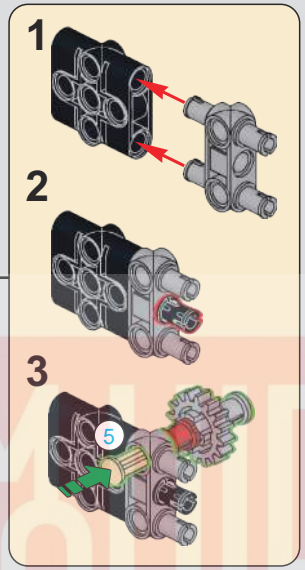

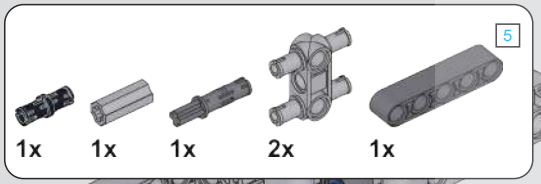

439

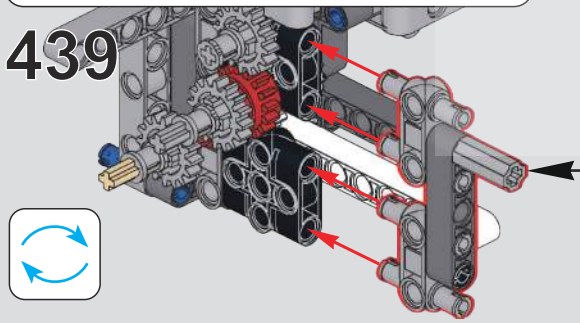

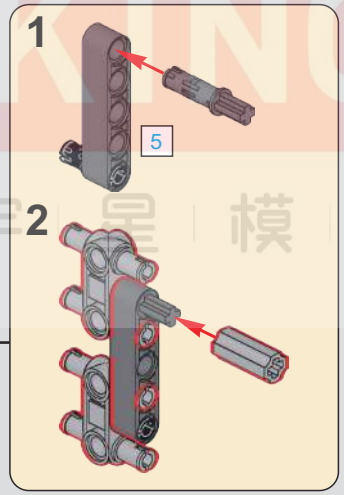

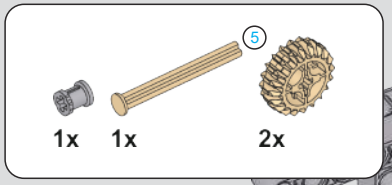

440

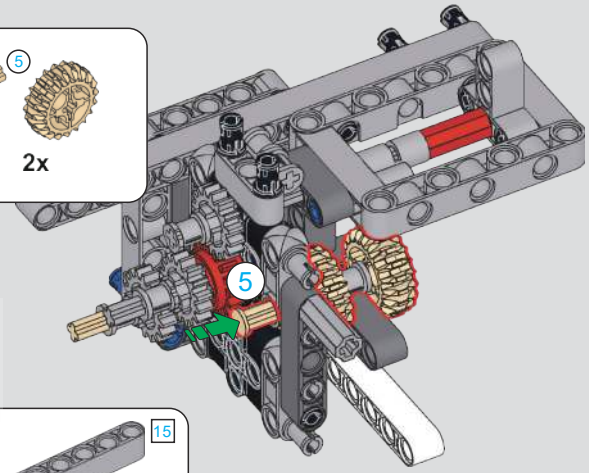

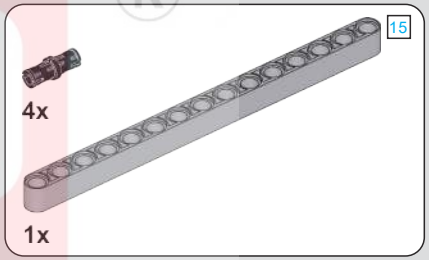

441

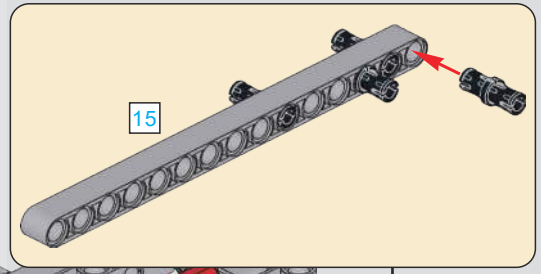

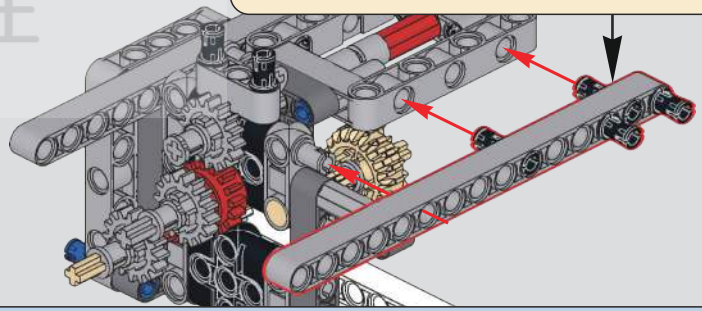

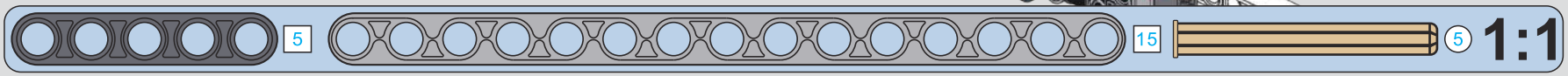

MOULD KING ®
宇星模王

442

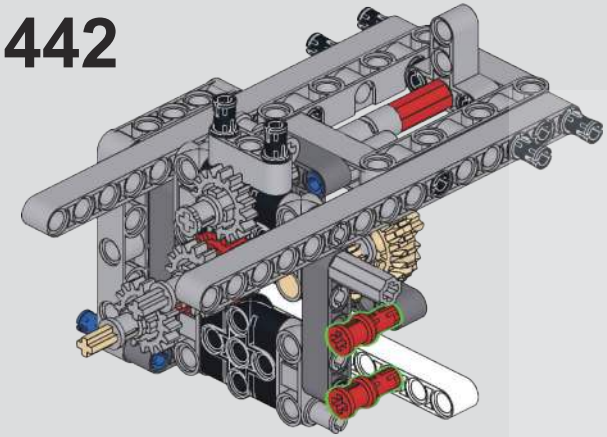

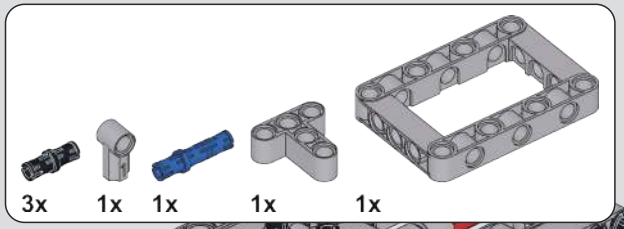

443

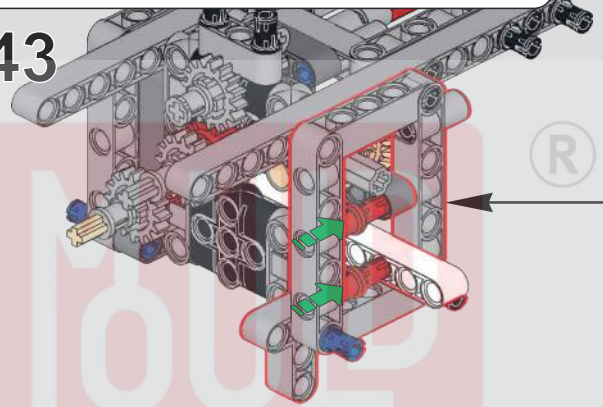

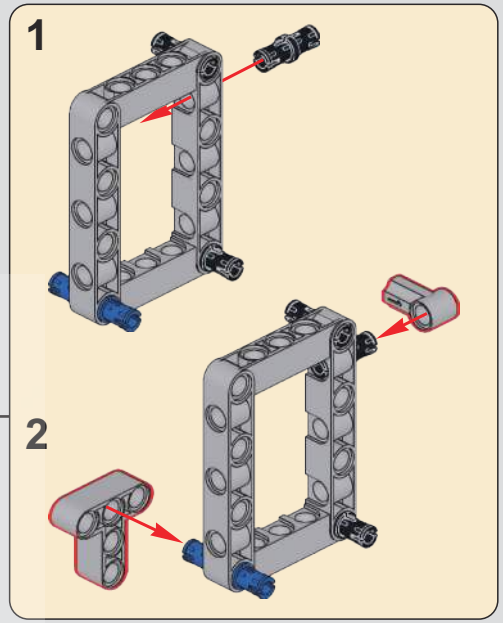

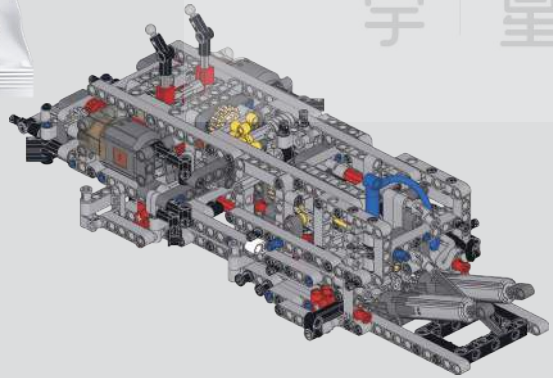

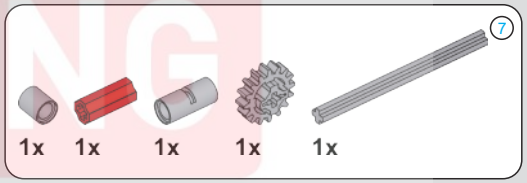

444

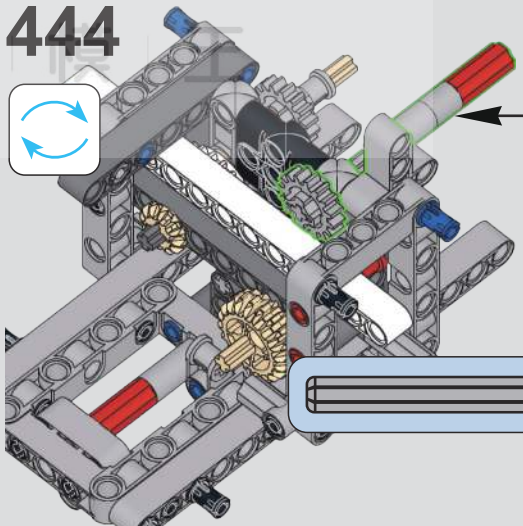

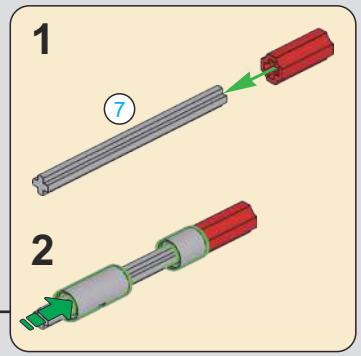

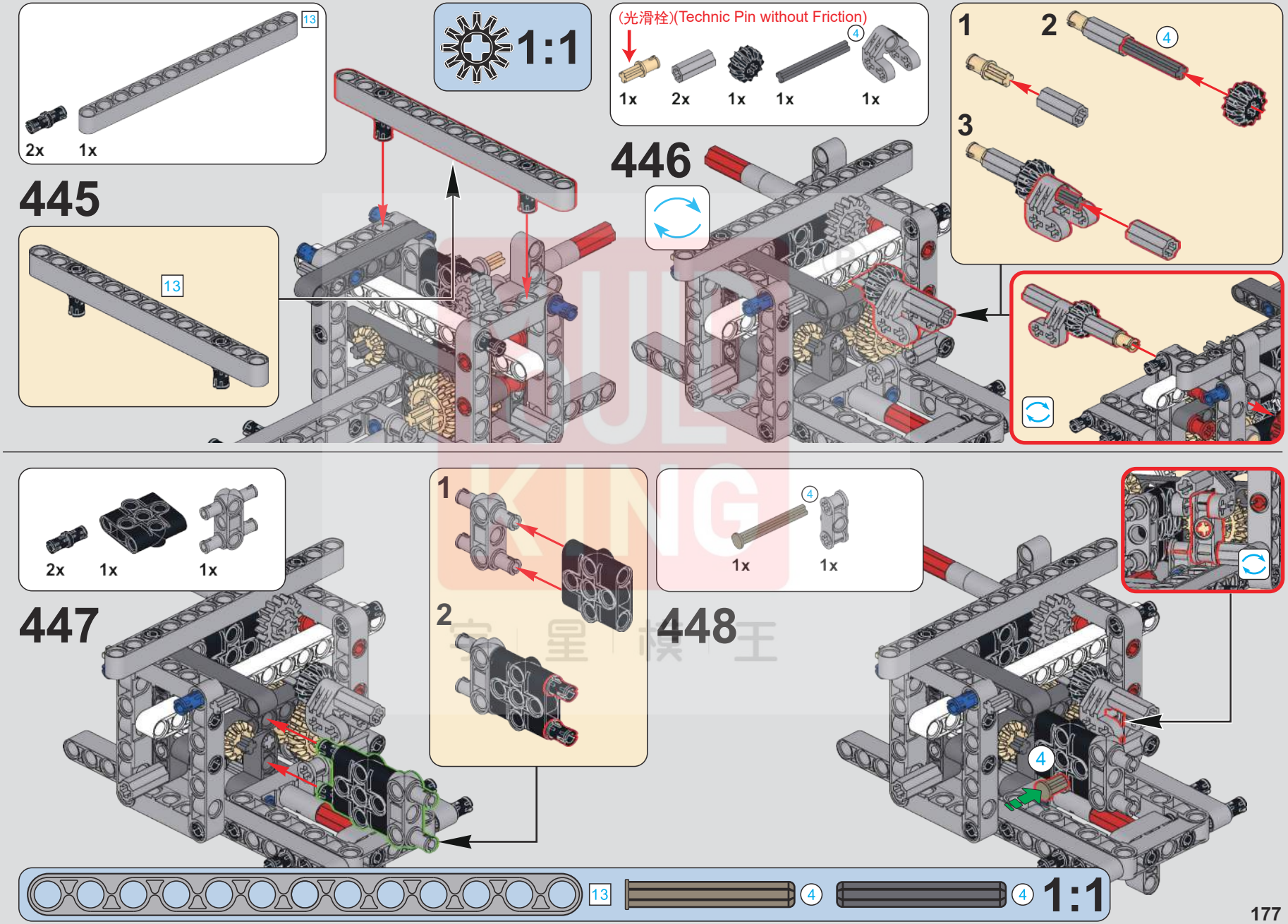
13
2x
1x
1:1
(光滑栓)(Technic Pin without Friction)
4
1x
2x
1x
1x
1x
445
446
1
2
3
13
2x
1x
1x
447
1
2
4
1x
1x
448
4
13
4
4
1:1

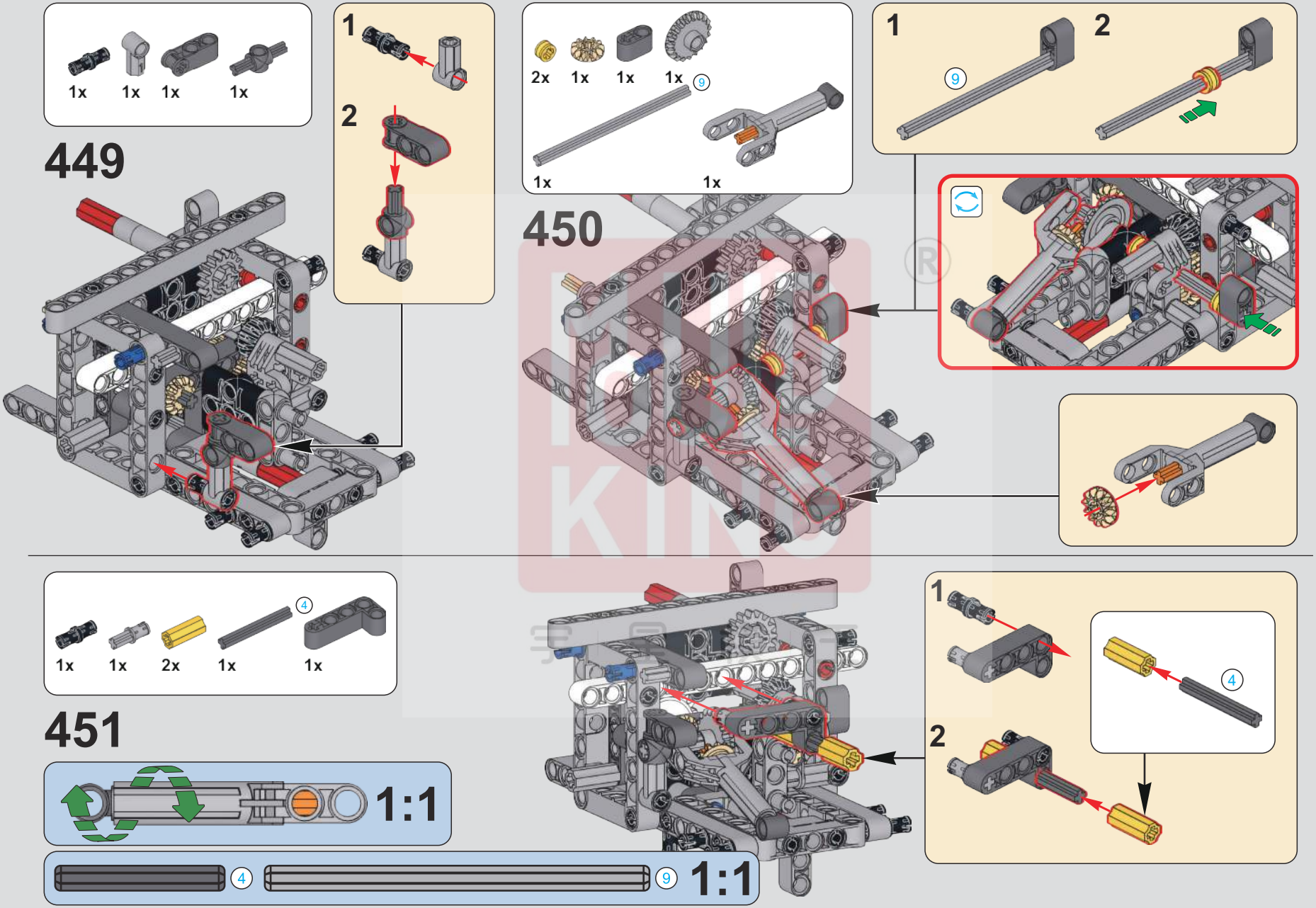
1x 1x 1x 1x
449
1
2
2x 1x 1x 1x 9
1x 1x
450
1
2
9
1x 1x 2x 1x 1x 4
451
1
2
4
1:1
4 9 1:1

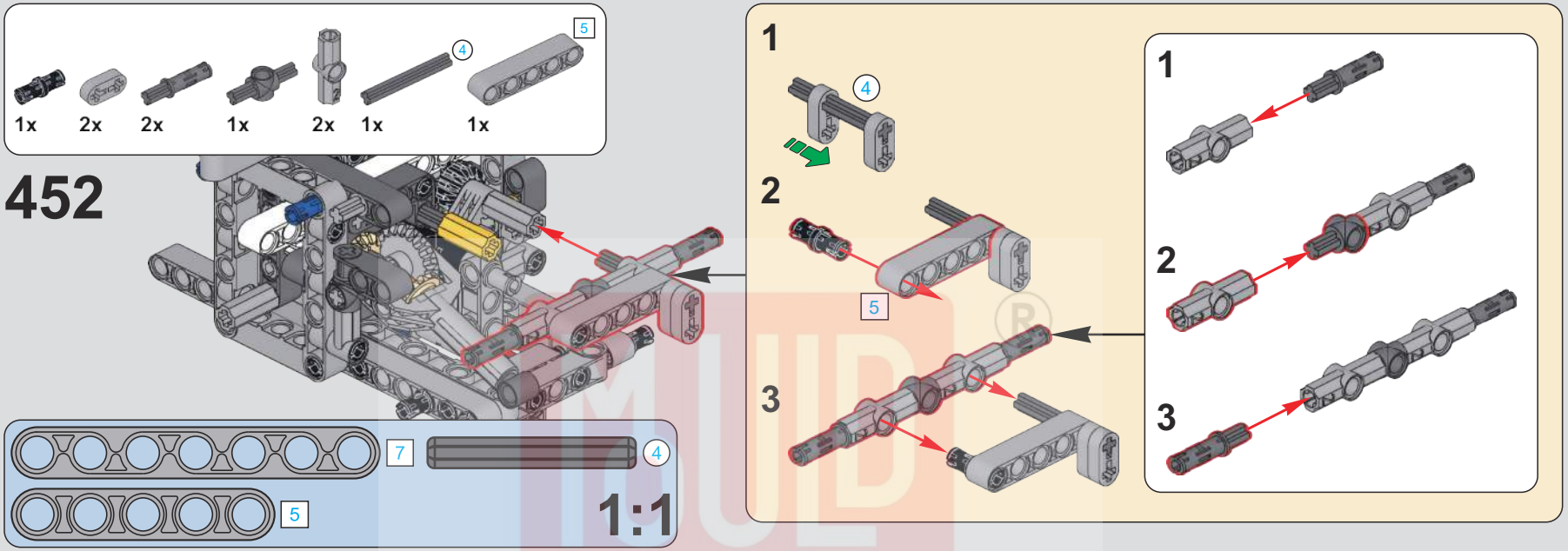

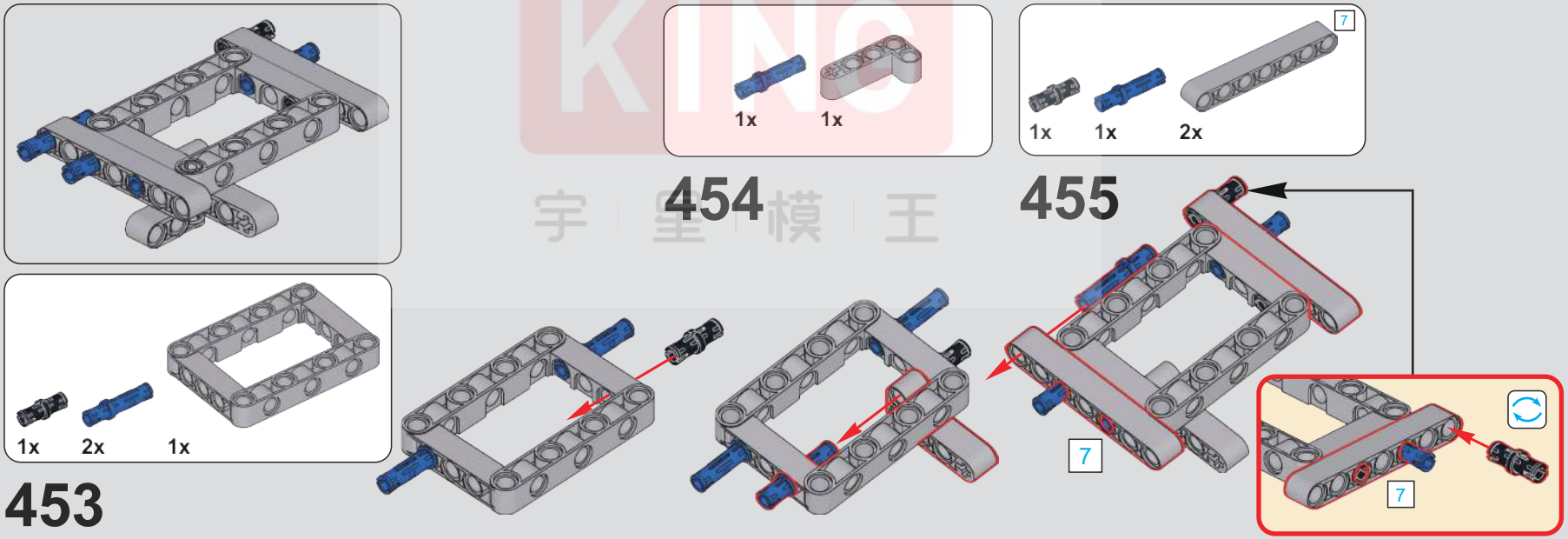

MUD KING
宇宙模王

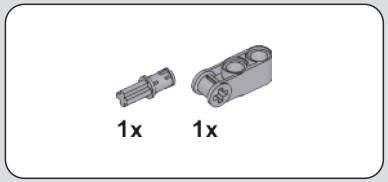

456

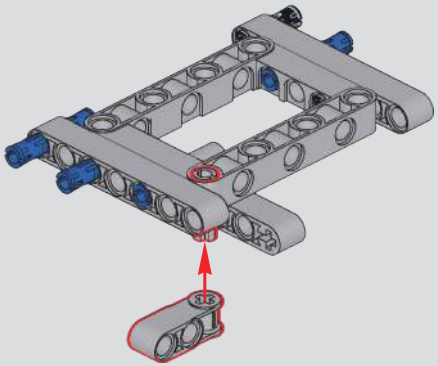

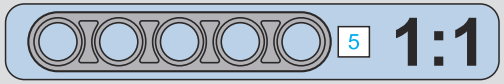

457

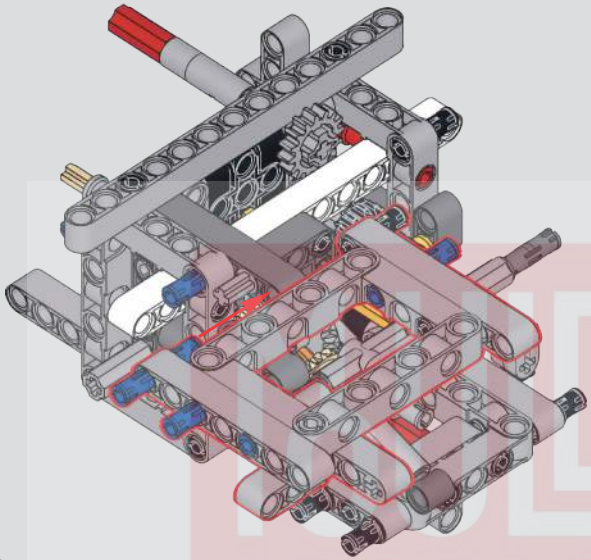

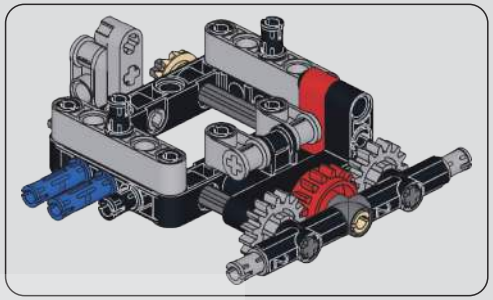

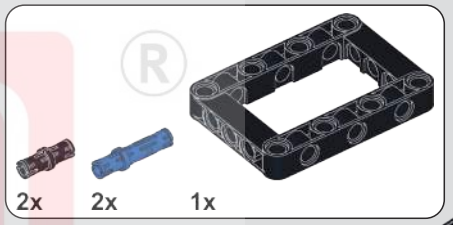

458

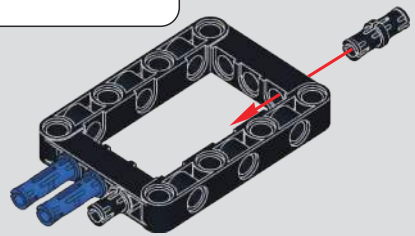

459

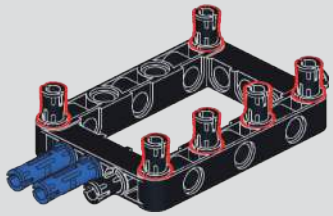

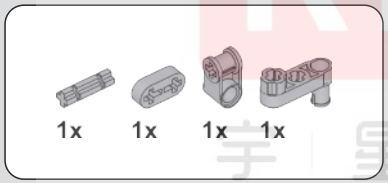

460

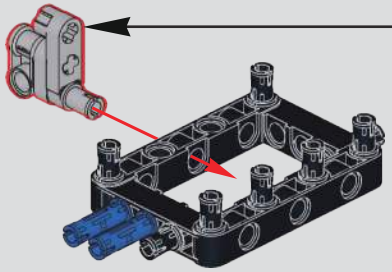

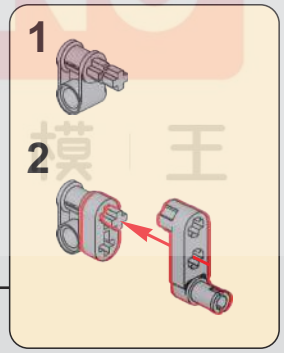

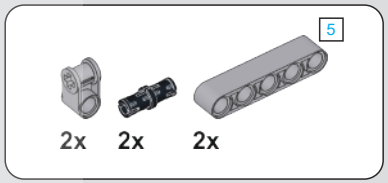

461

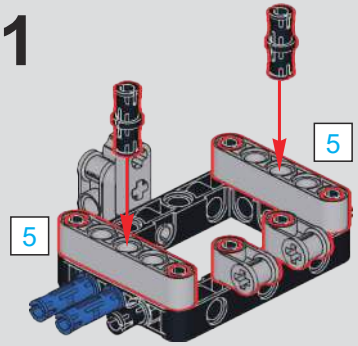

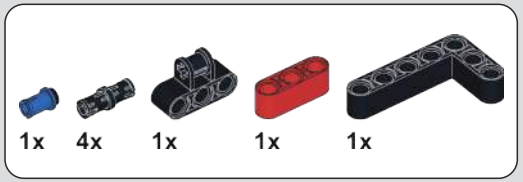

462

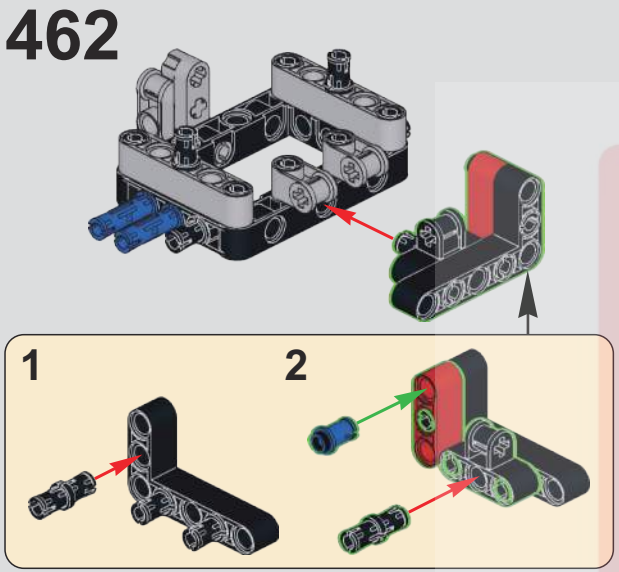

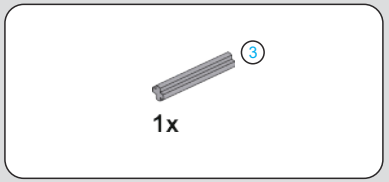

463

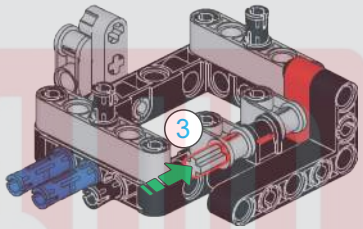

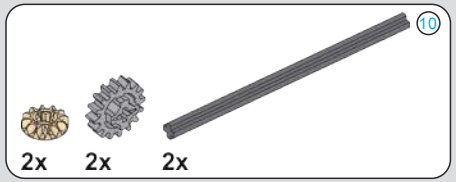

464

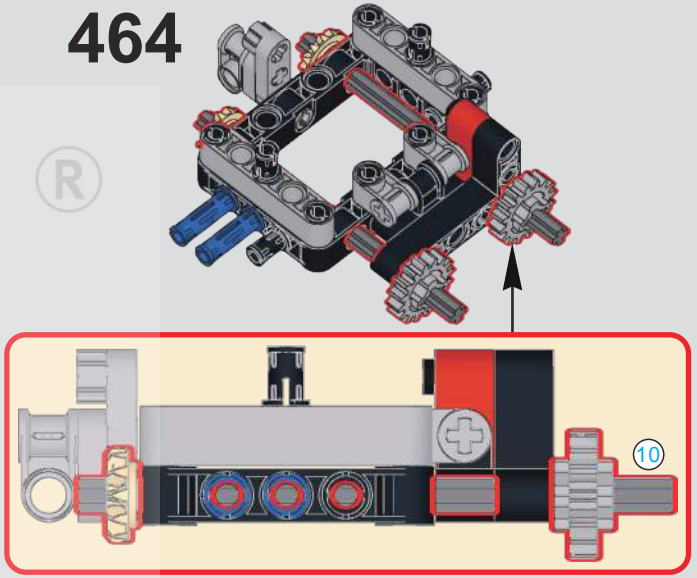

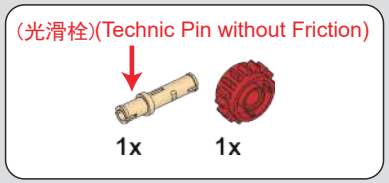

465

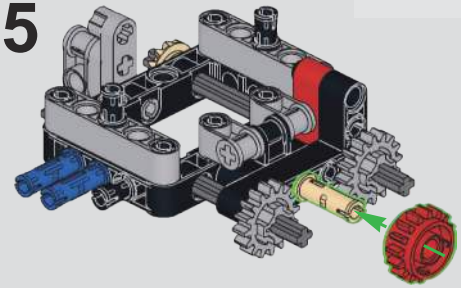

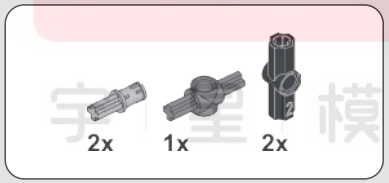

466

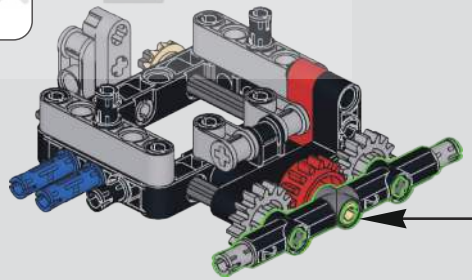

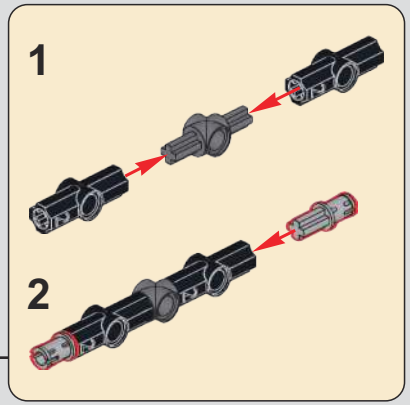

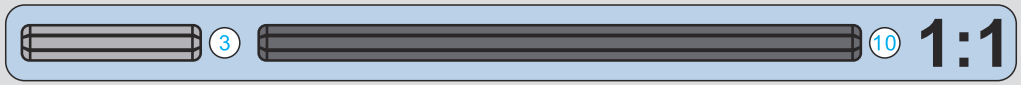

MOULD KING ®
宇星模王

467

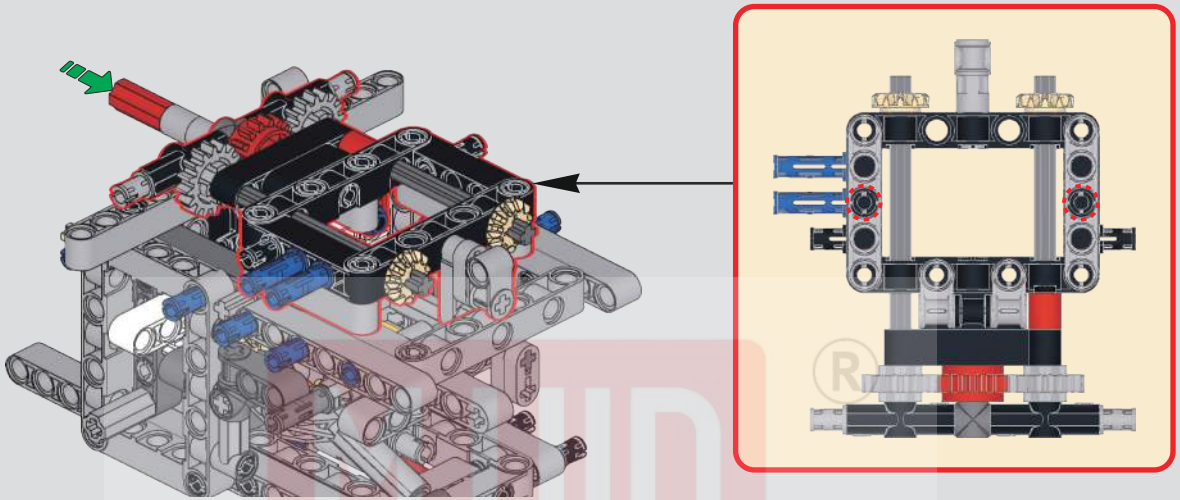

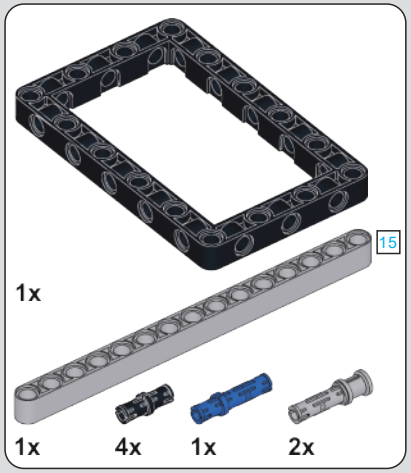

468

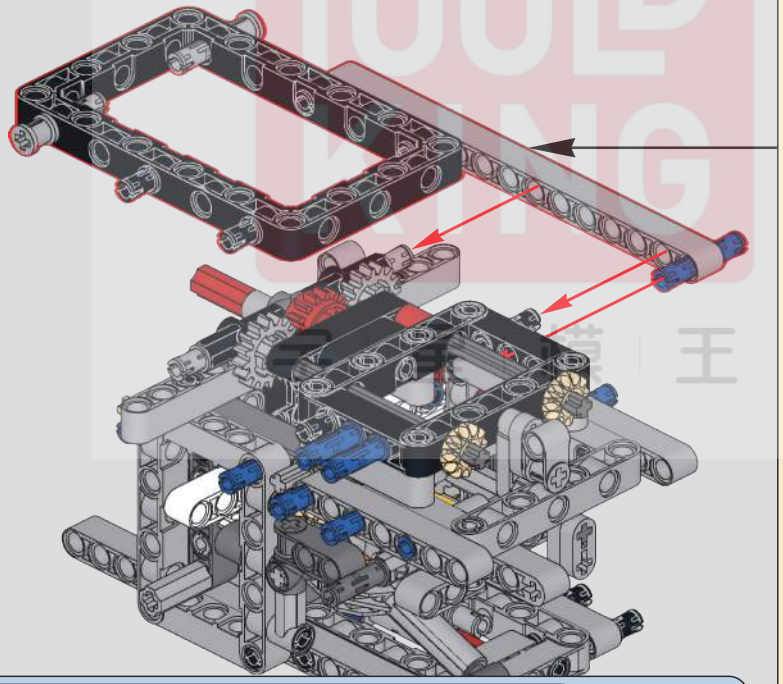

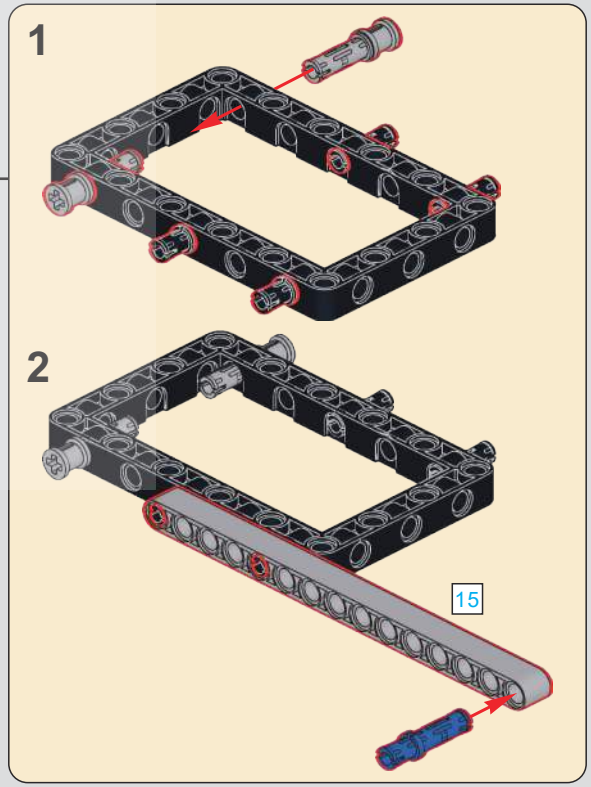

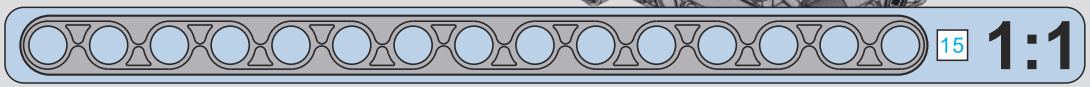

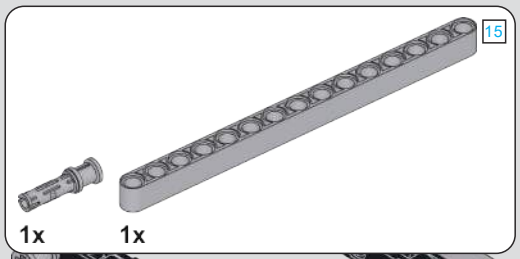

469

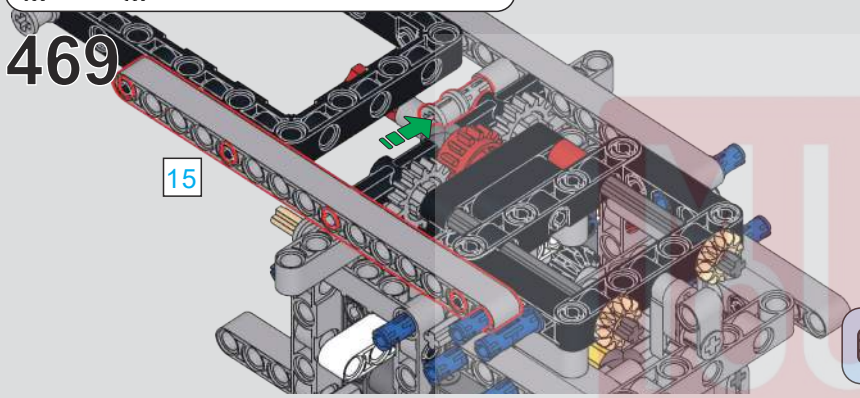

470

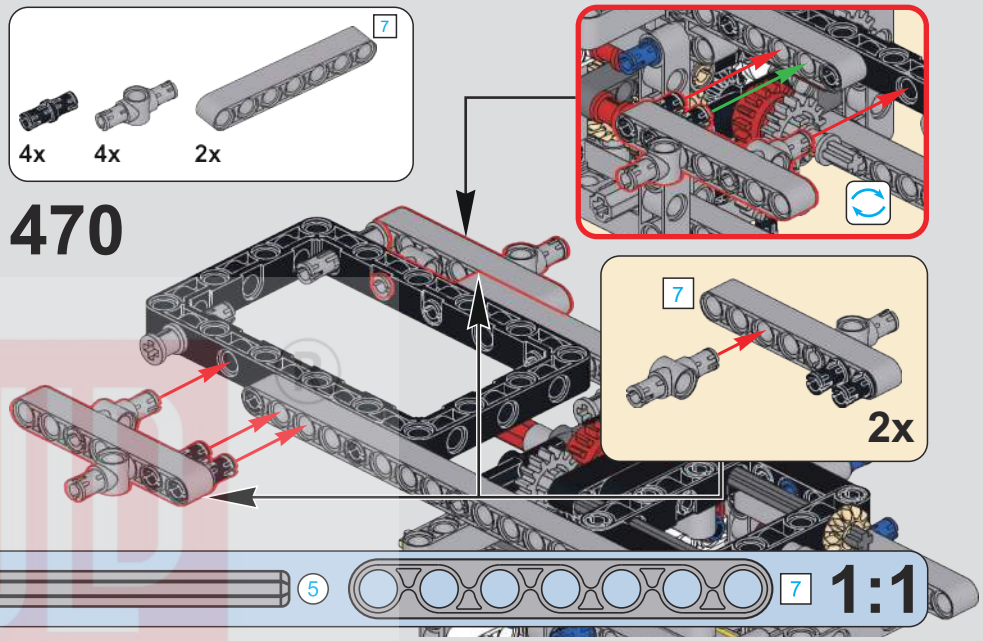

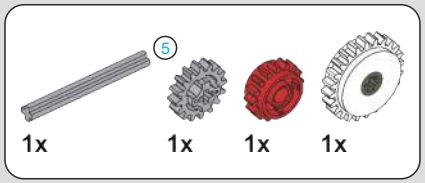

471

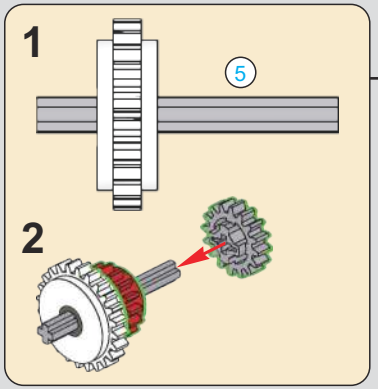

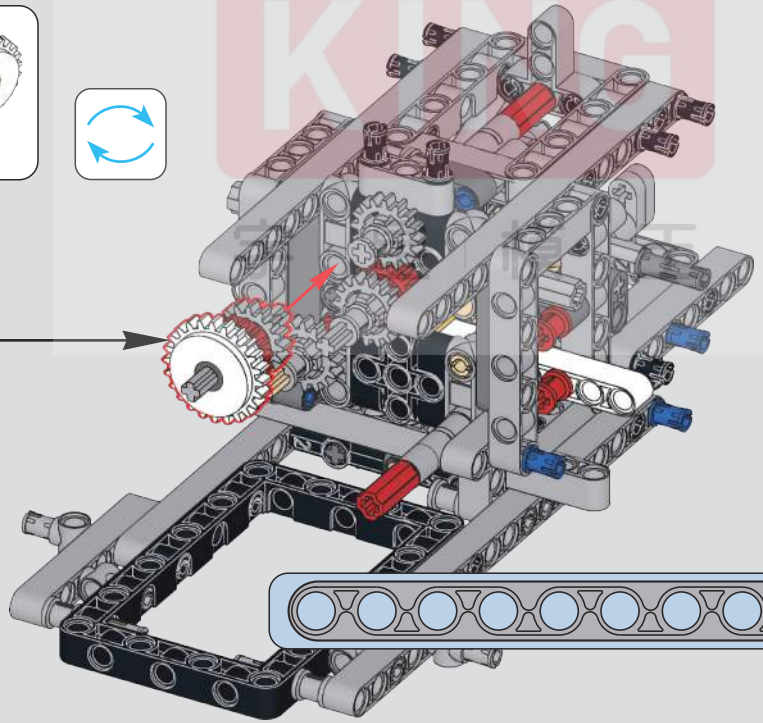

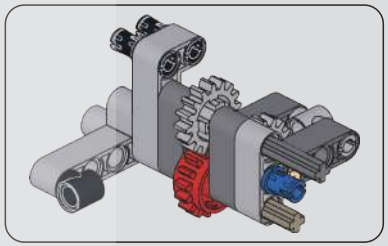

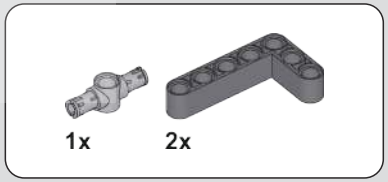

472

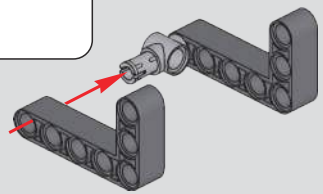

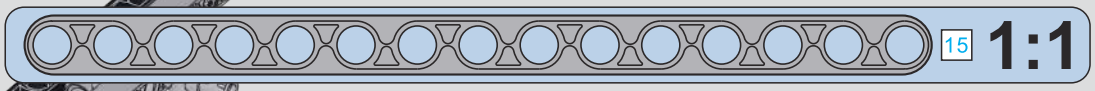

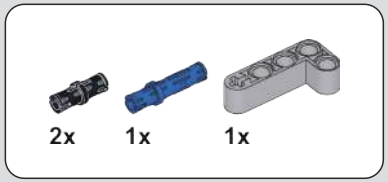

473

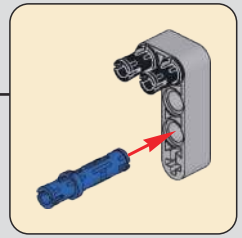

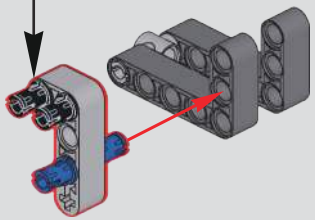

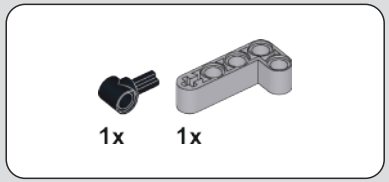

474

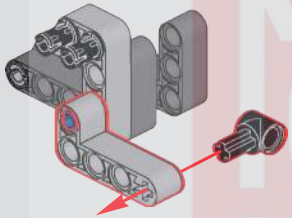

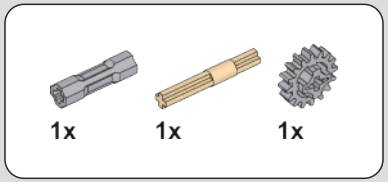

475

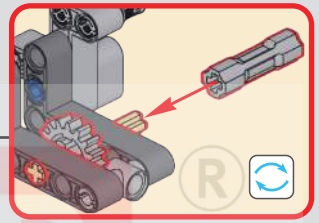

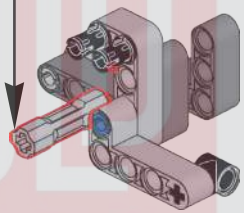

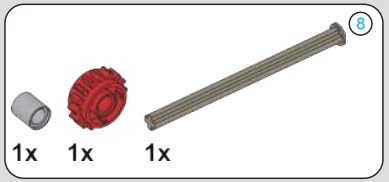

476

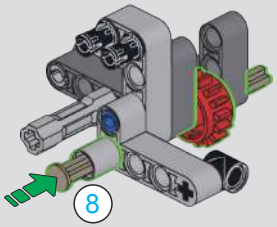

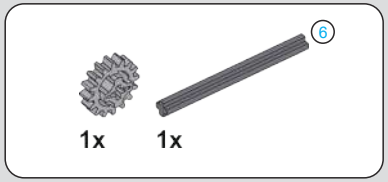

477

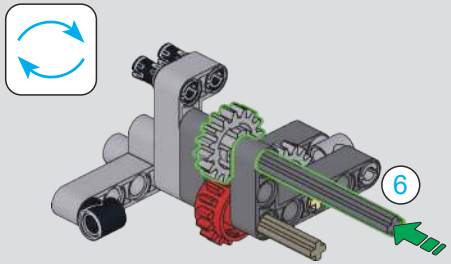

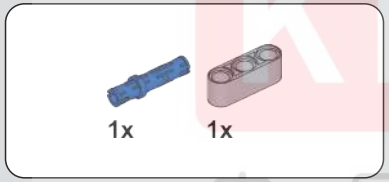

478

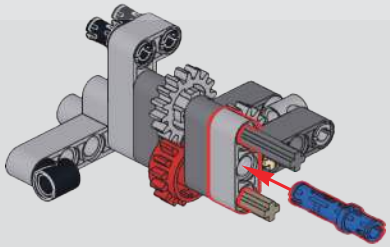

479

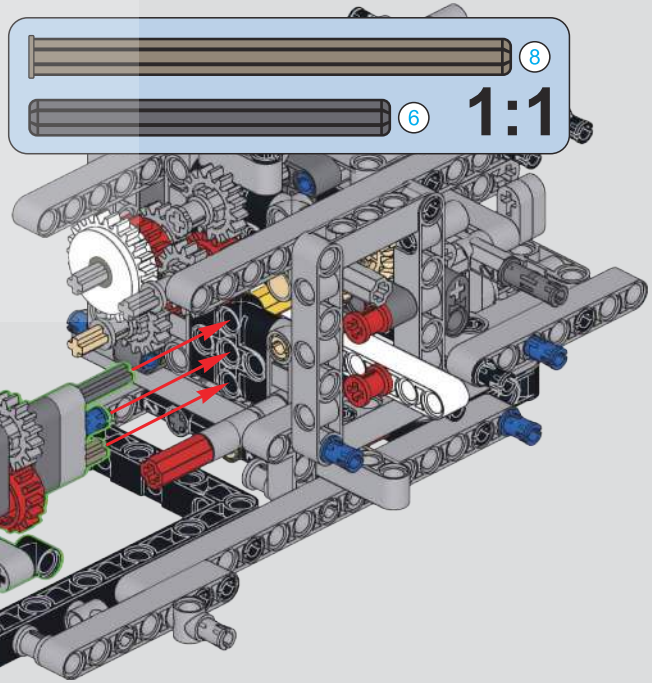

MOULD KING
宇 星 模 王

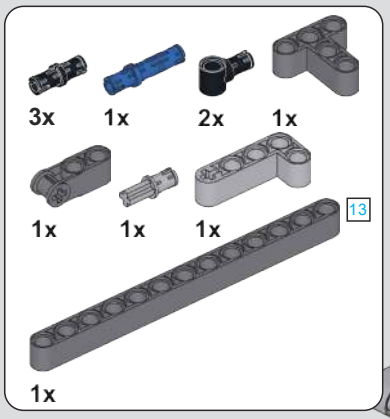

480

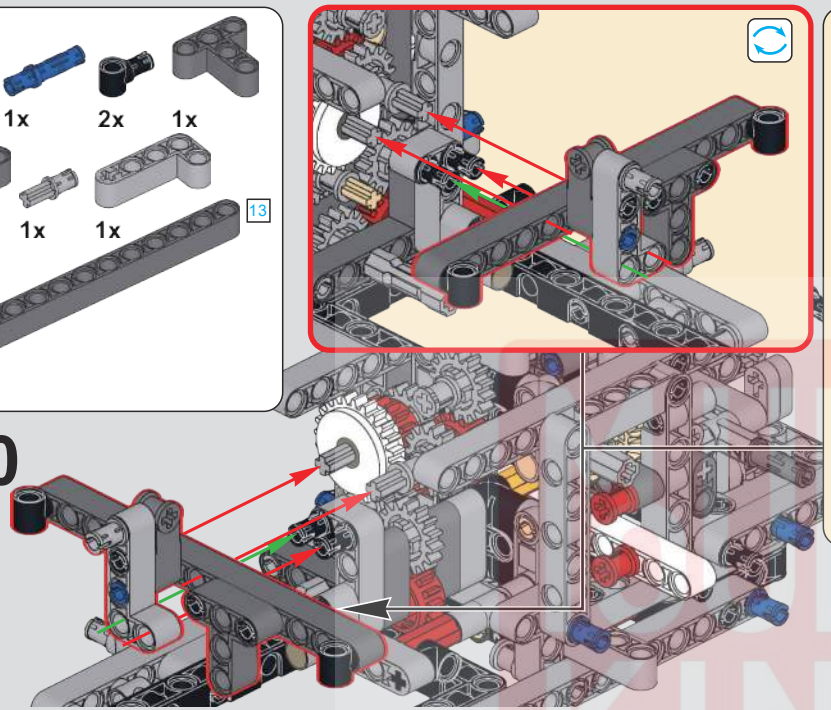

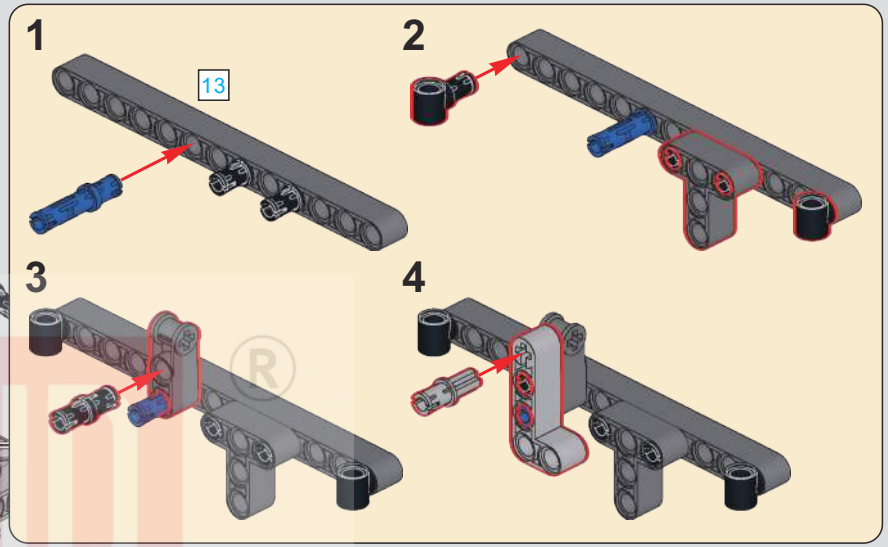

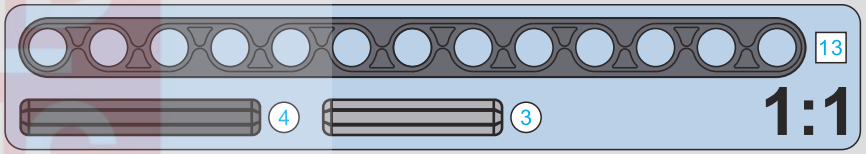

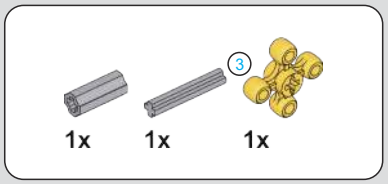

481

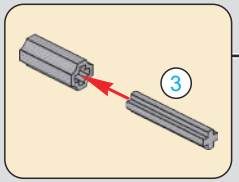

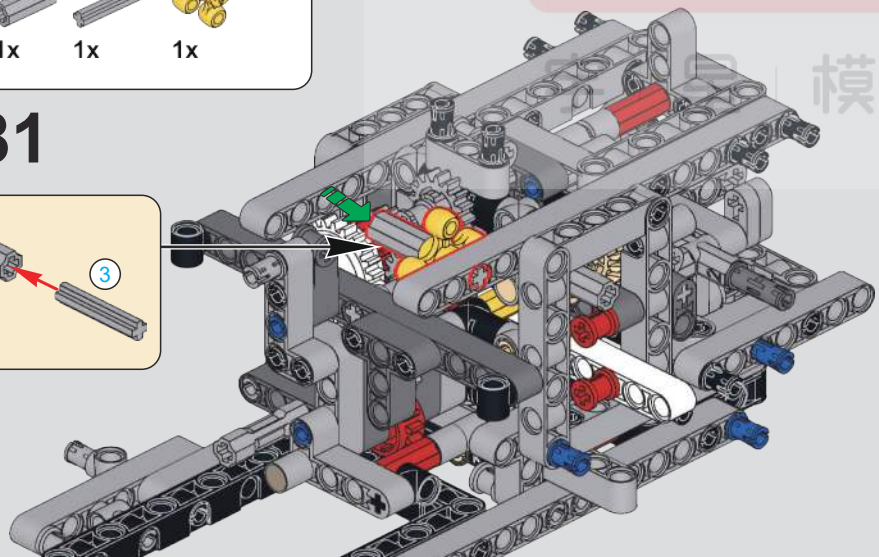

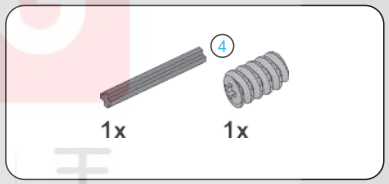

482

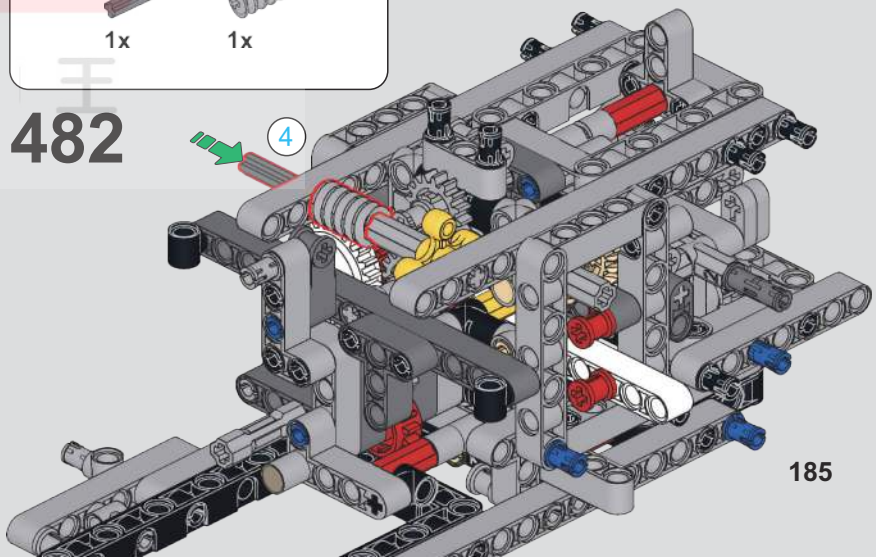

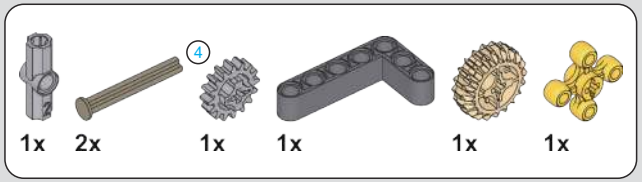

483

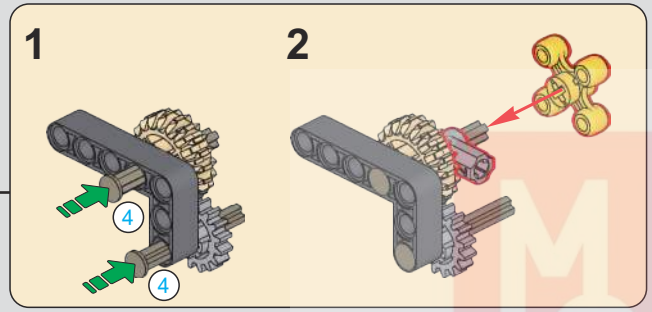

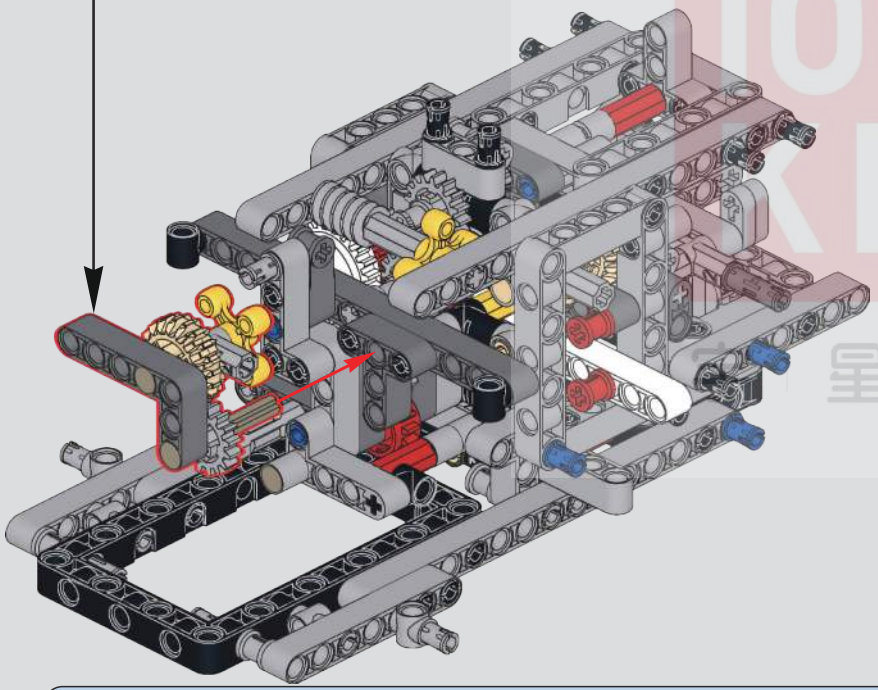

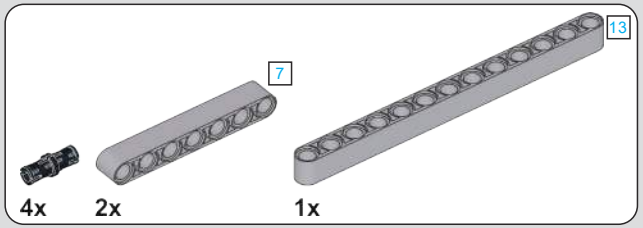

484

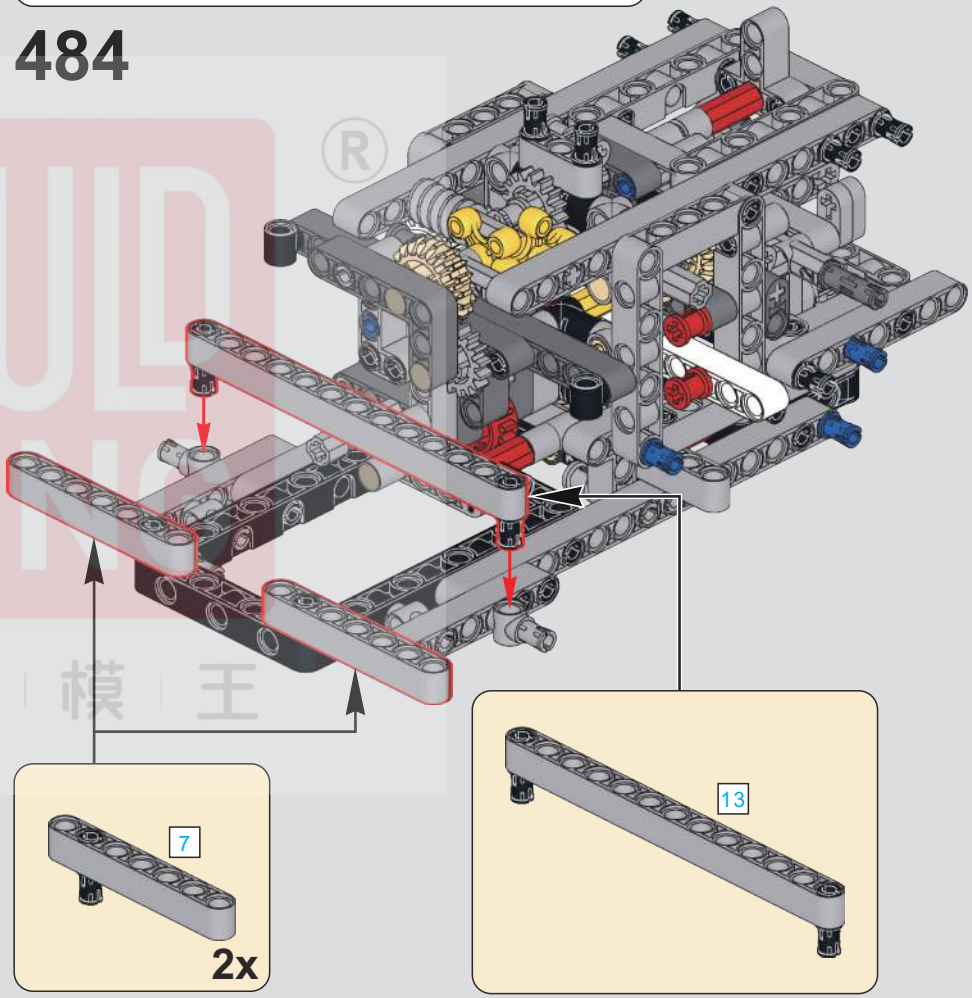

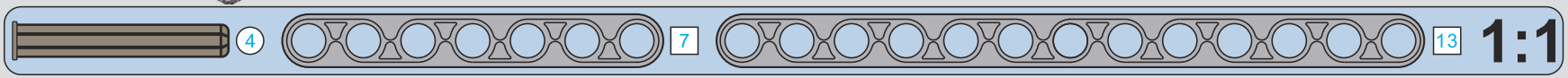

MOULD KING ®
模 王

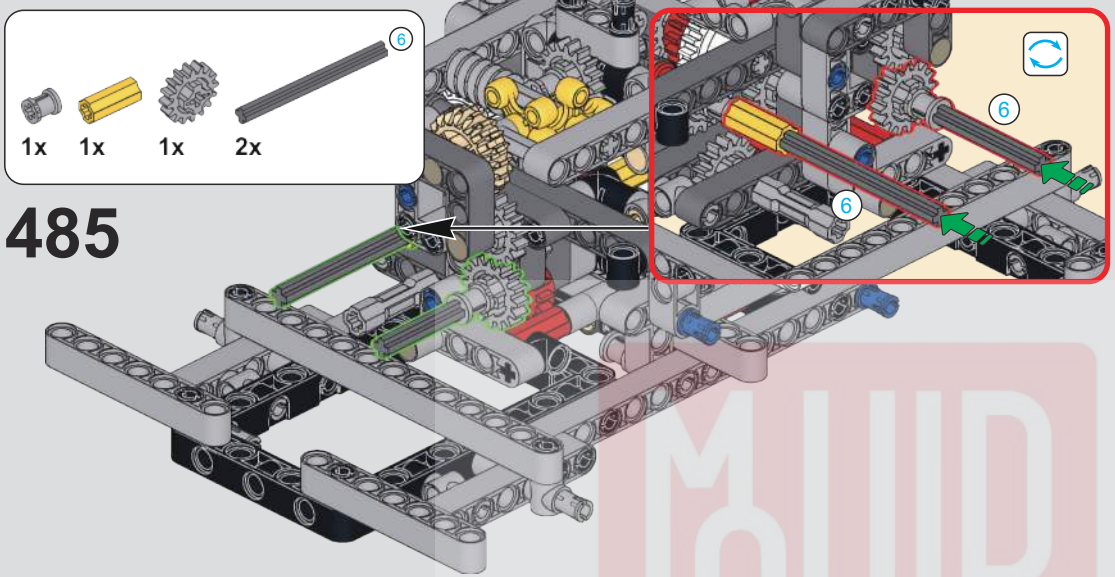
6
1x 1x 1x 2x
485
6
6

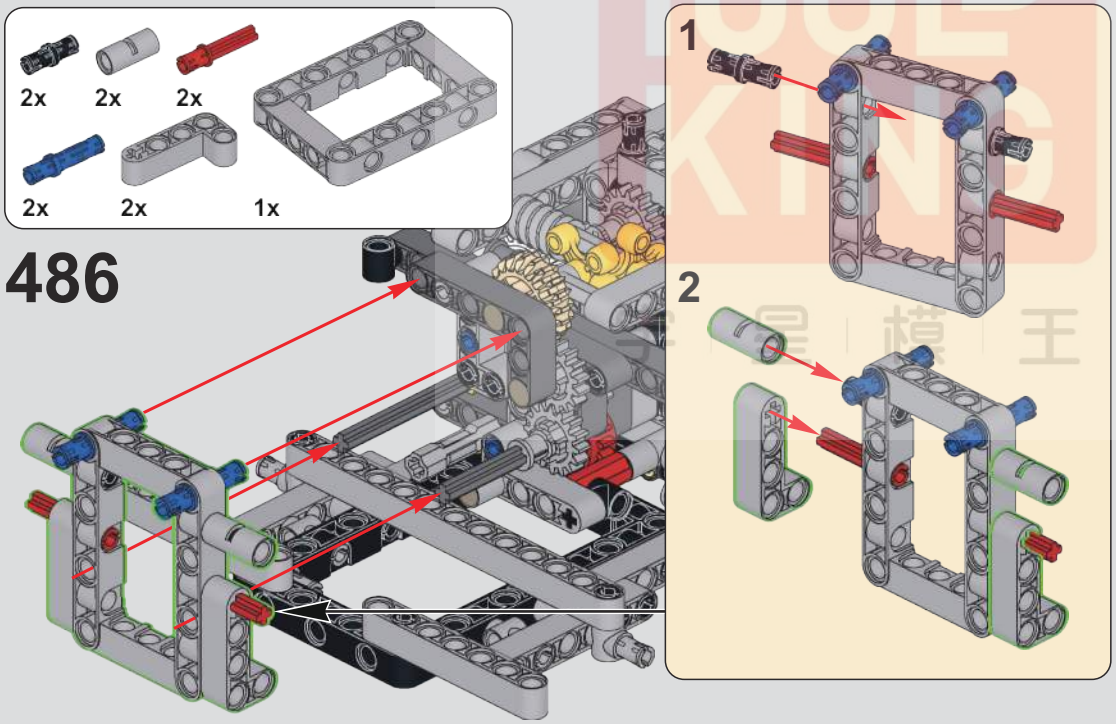
2x 2x 2x
2x 2x 1x
486
1
2

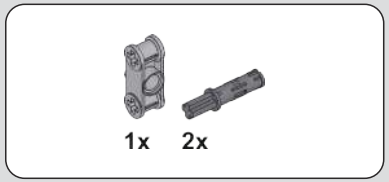
1x 2x
487

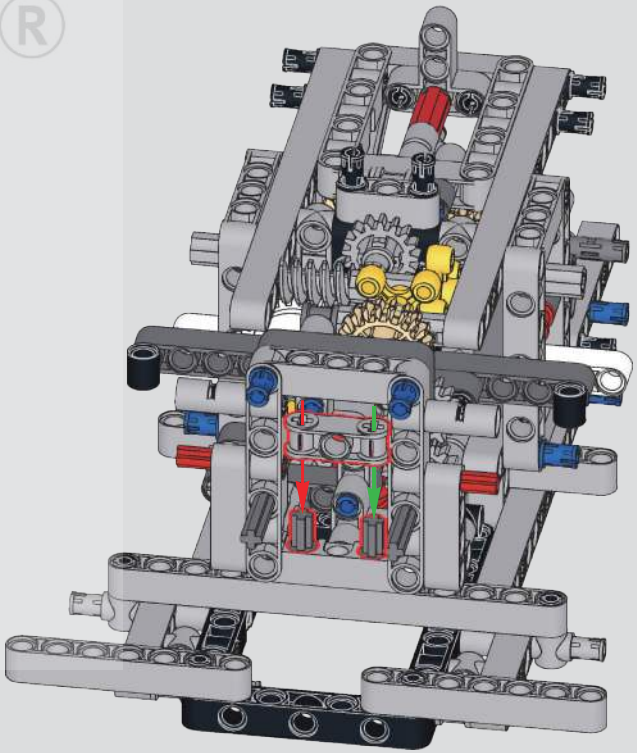

6
1:1

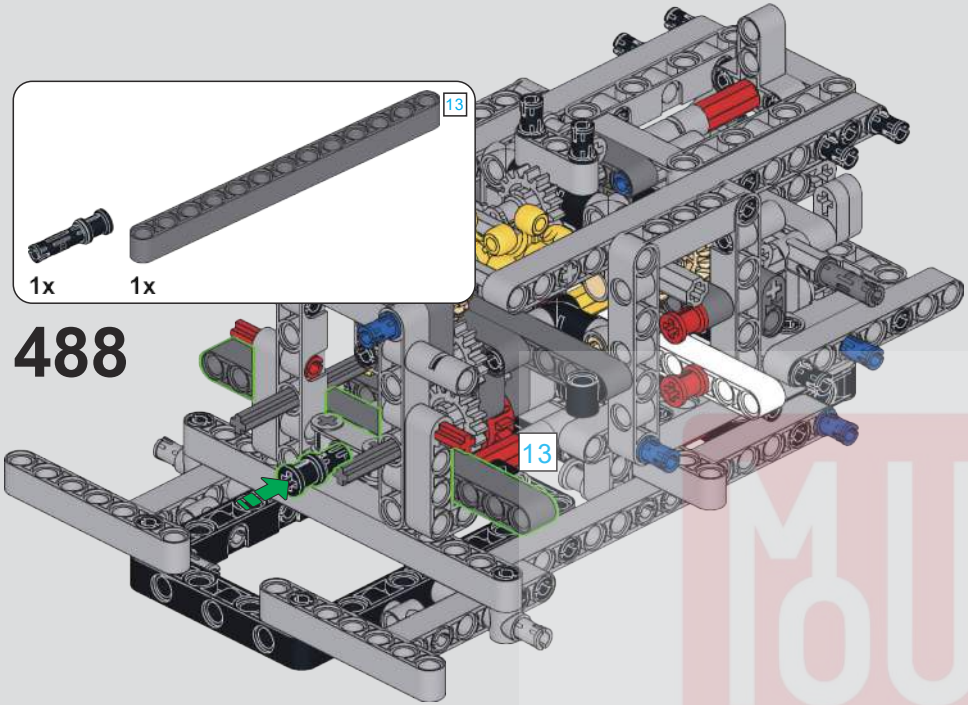

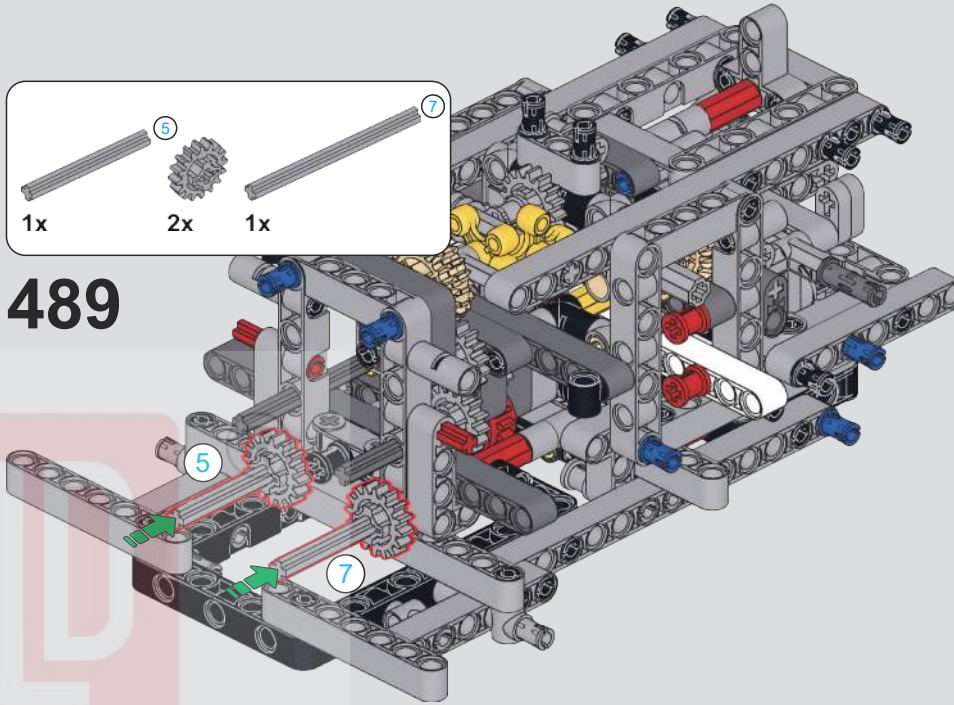

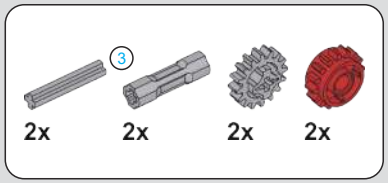

490

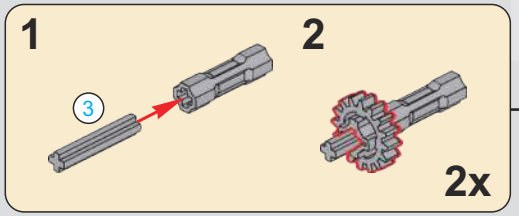

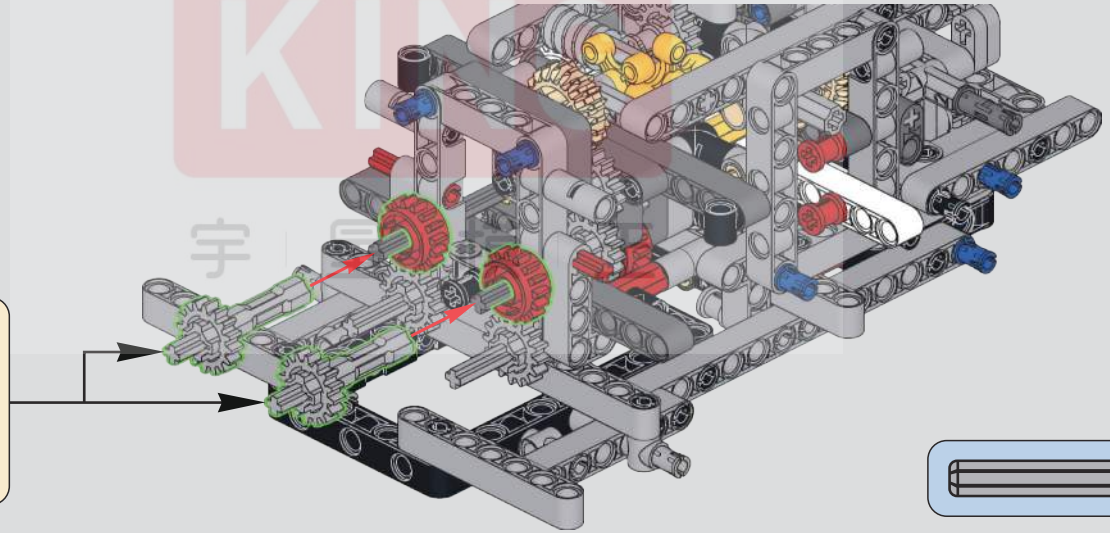

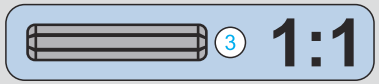

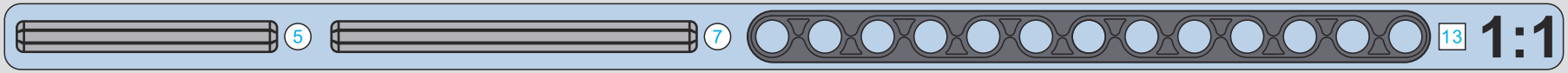

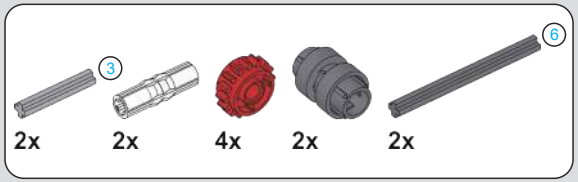

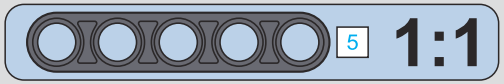

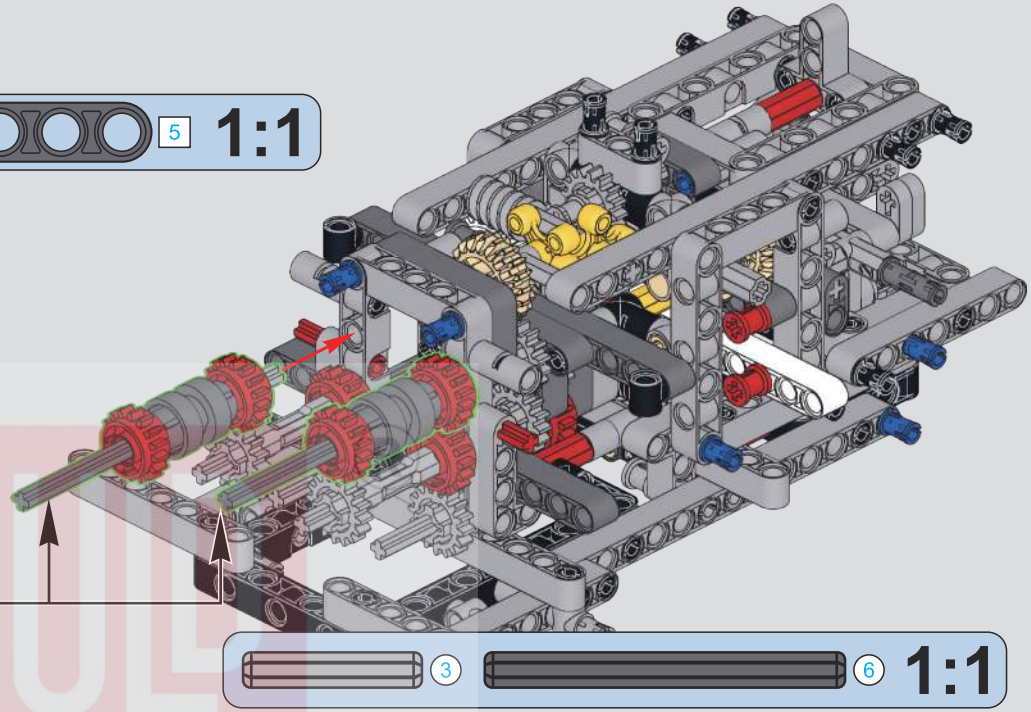

491

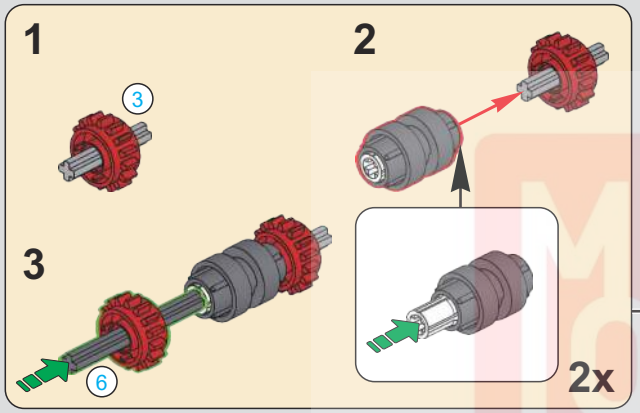

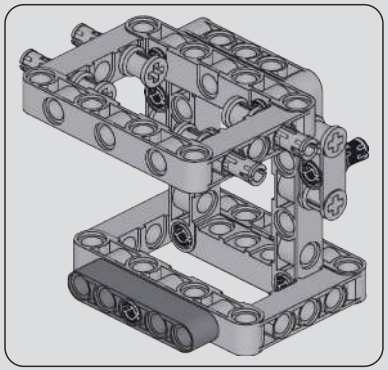

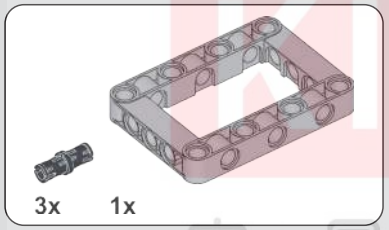

492

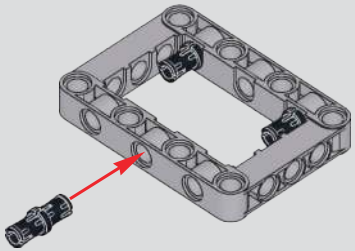

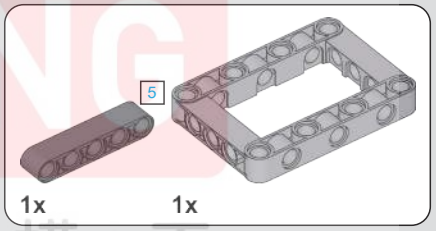

493

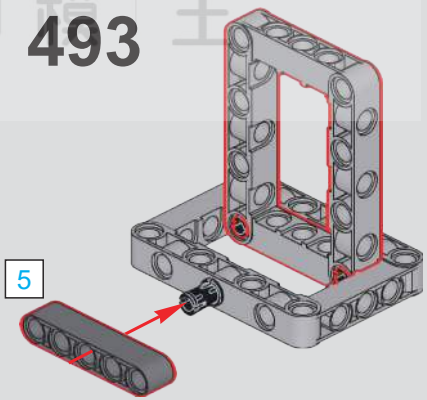

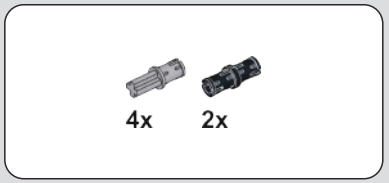

494

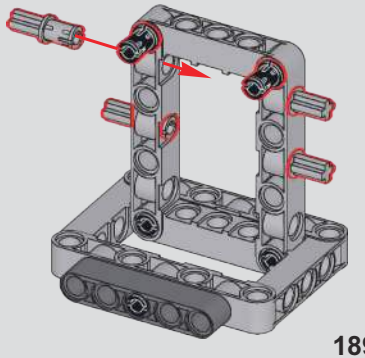

MOULD KING 宇星模王

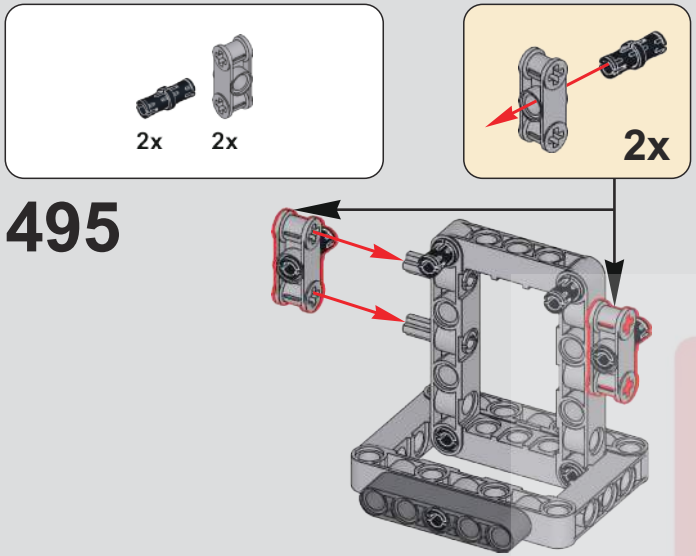

495

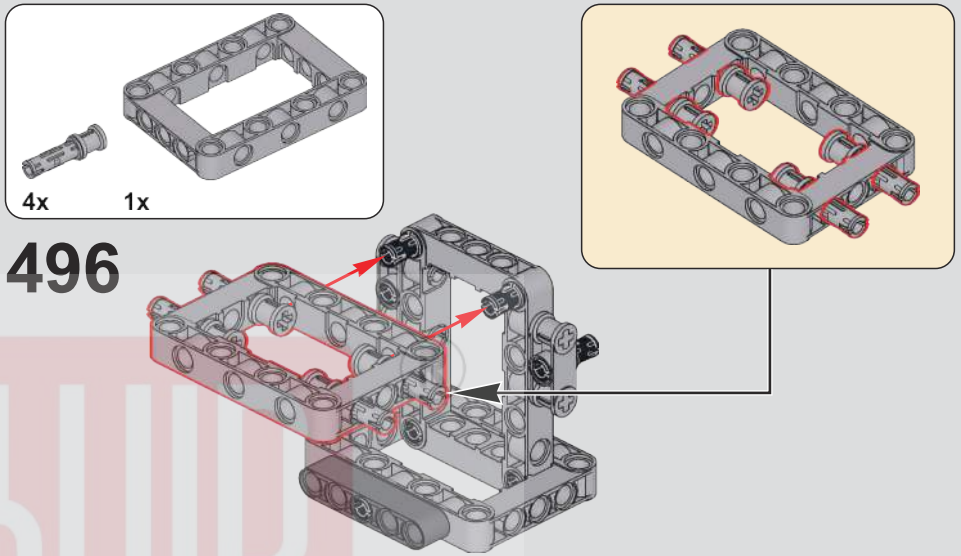

496

497

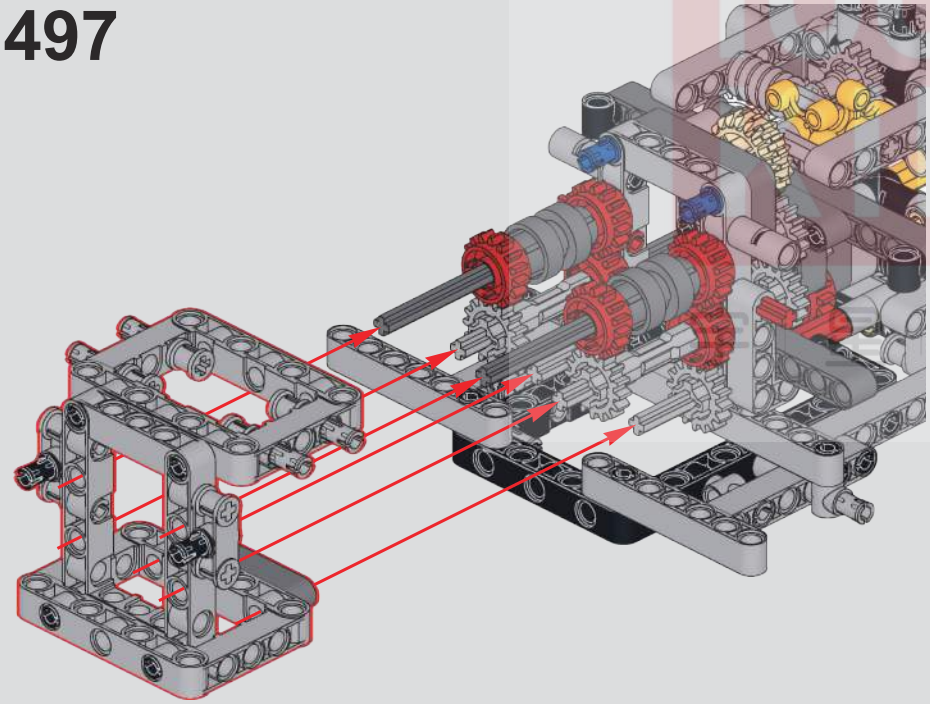

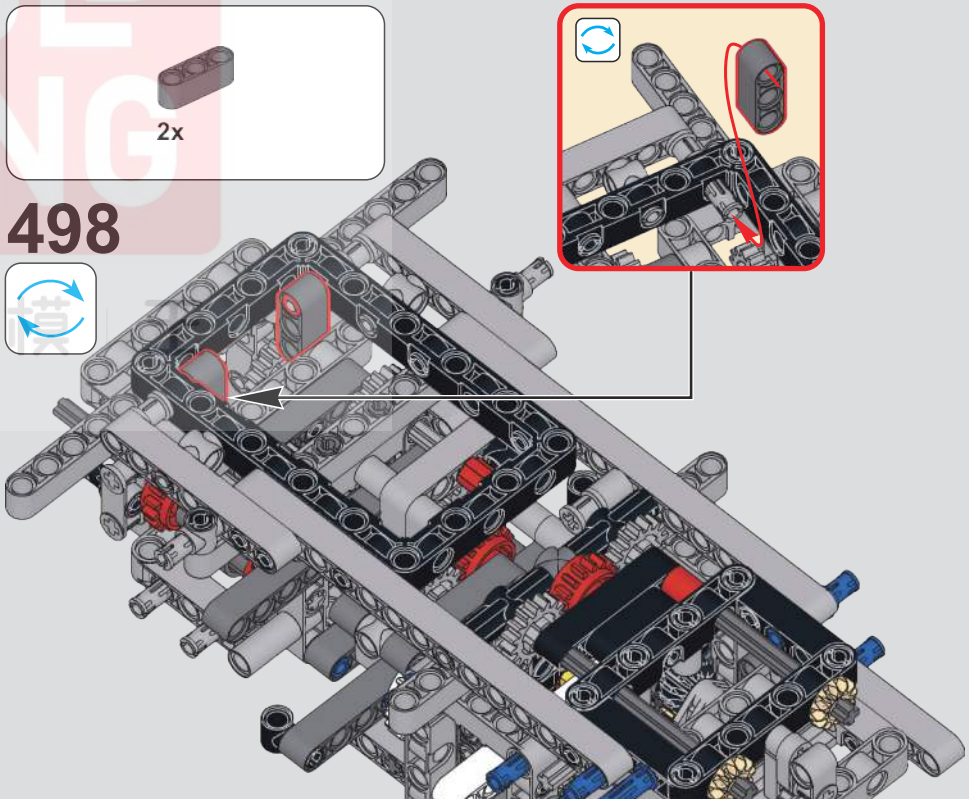

498

499

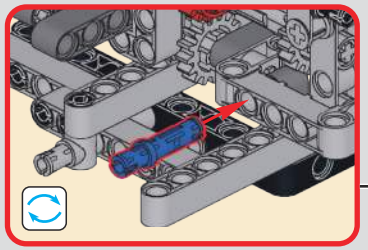

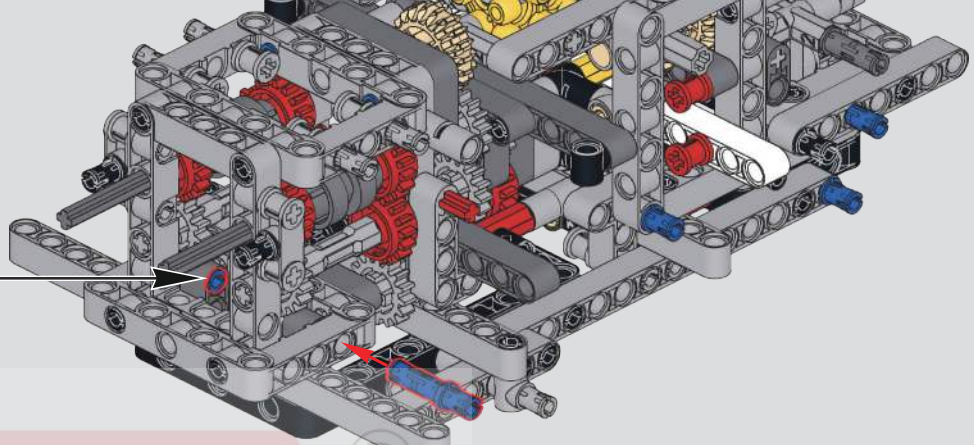

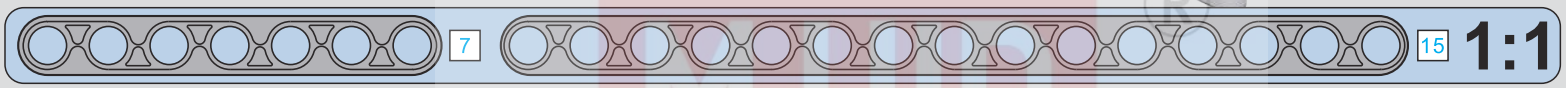

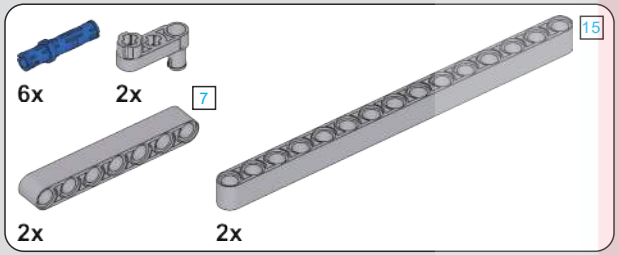

500

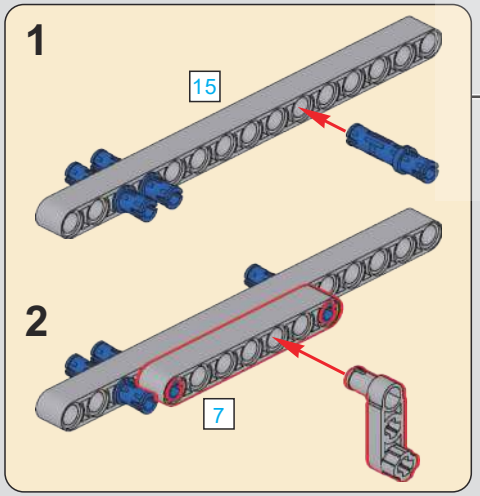

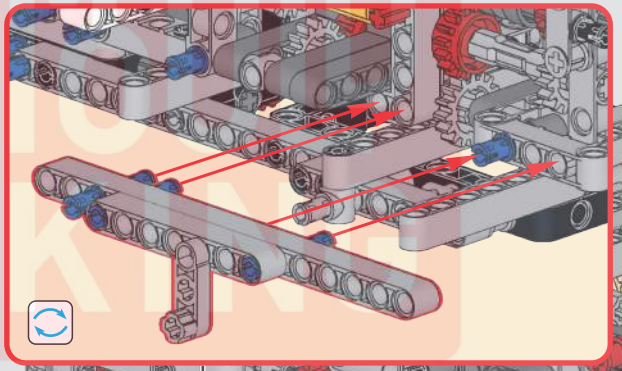

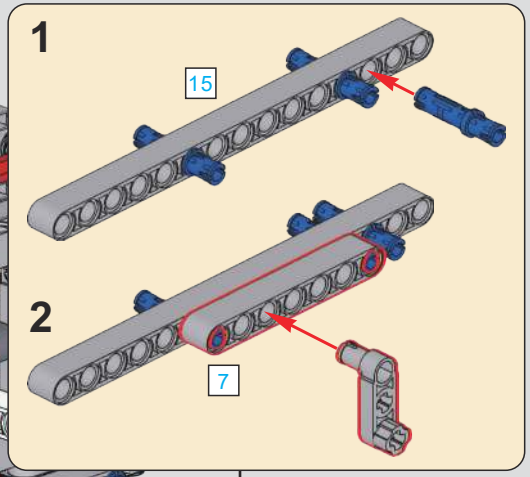

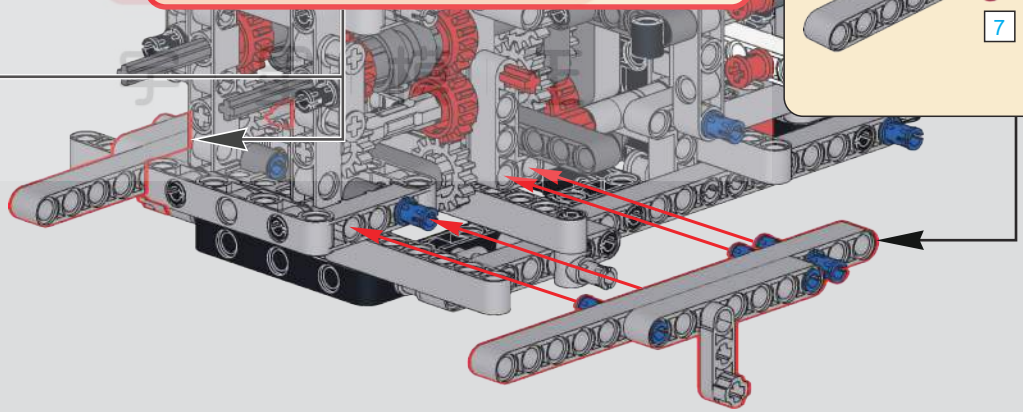

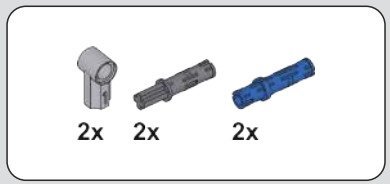

501

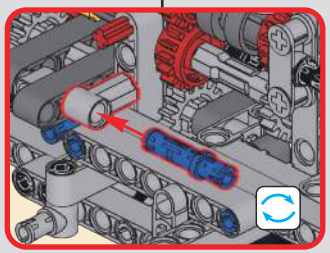

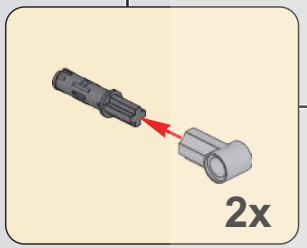

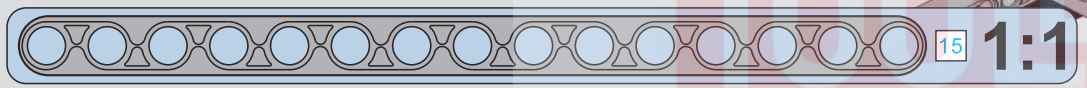

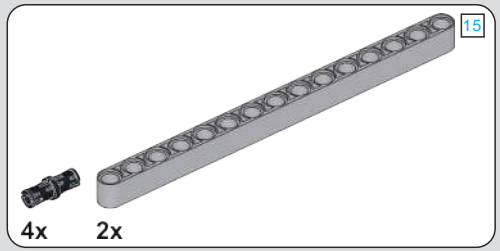

502

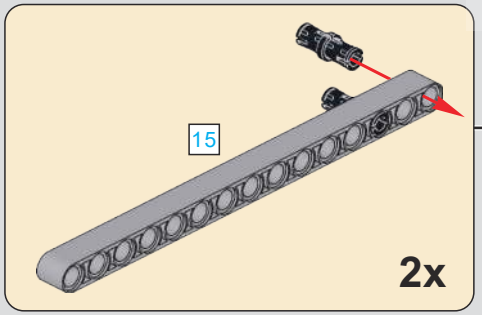

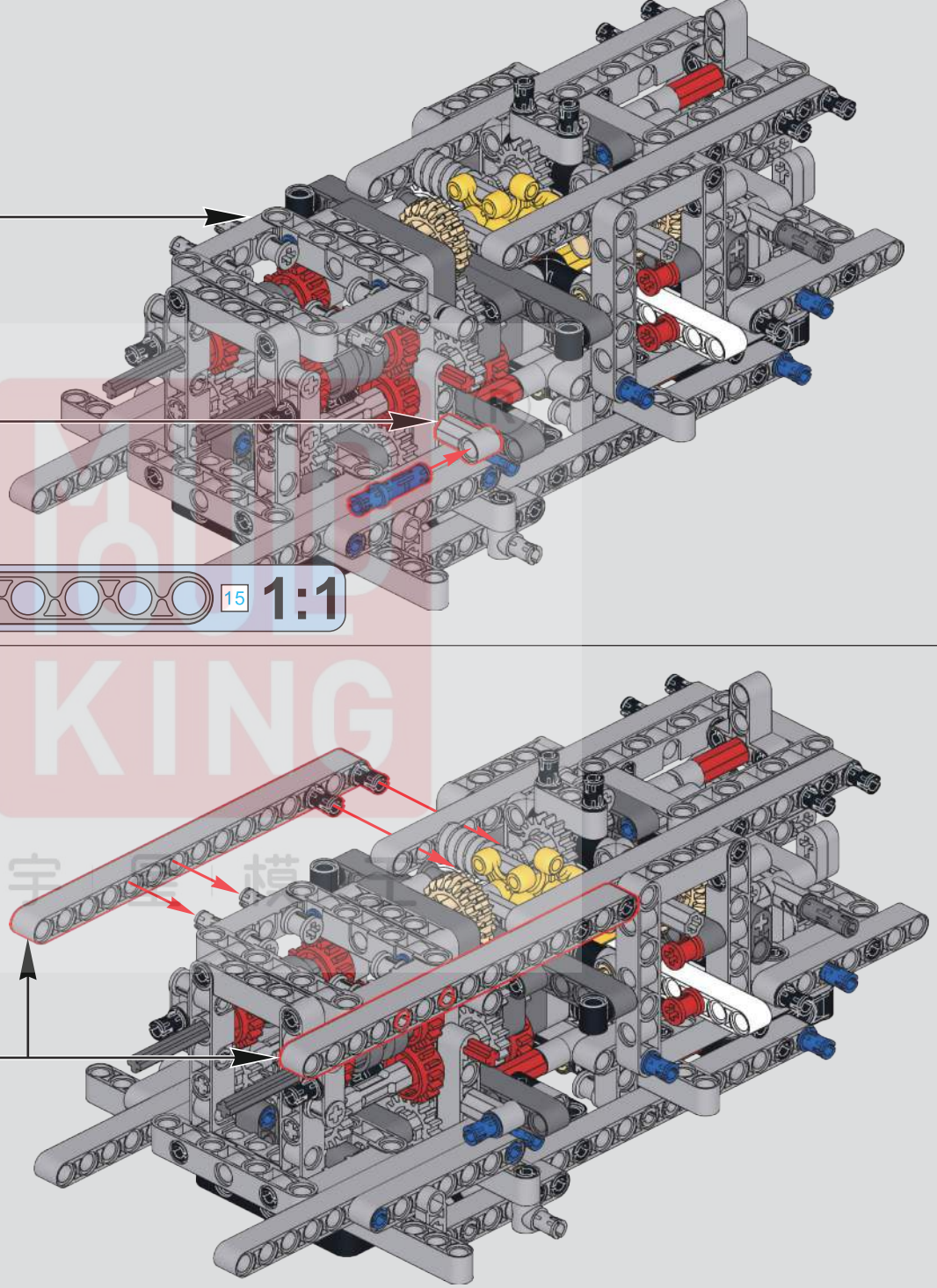

MOD KING
宝石模王

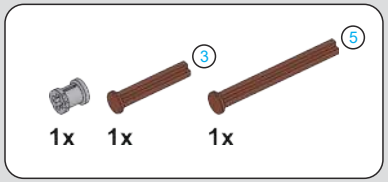

503

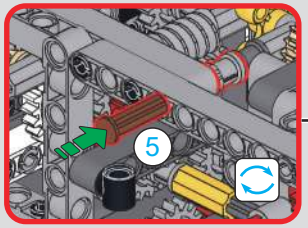

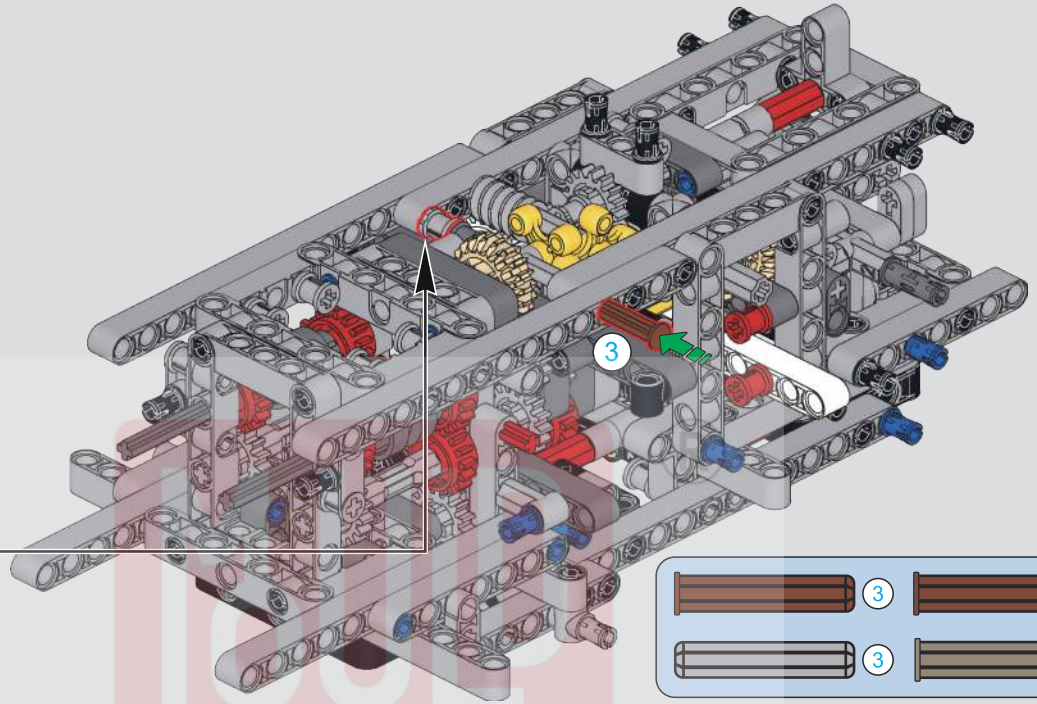

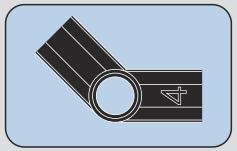

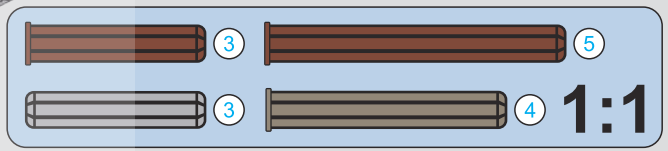

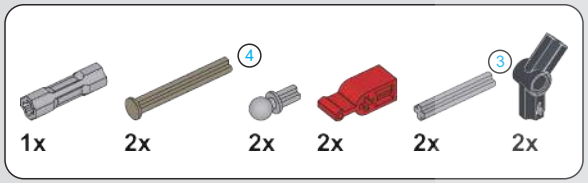

504

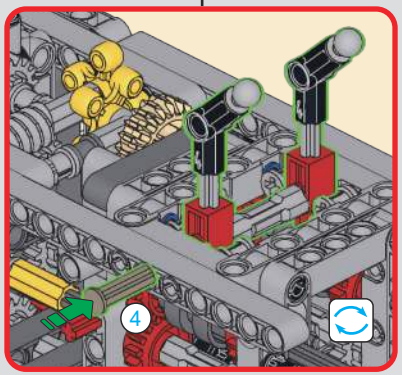

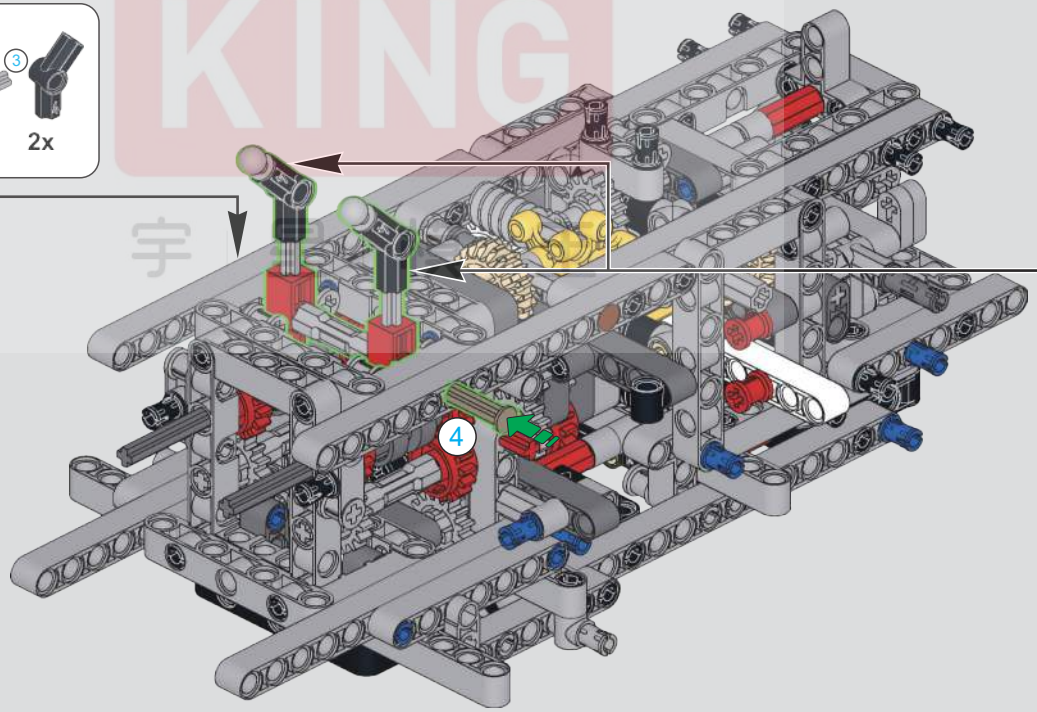

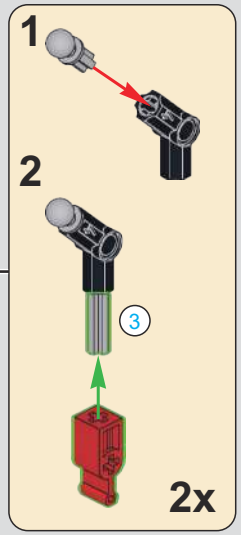

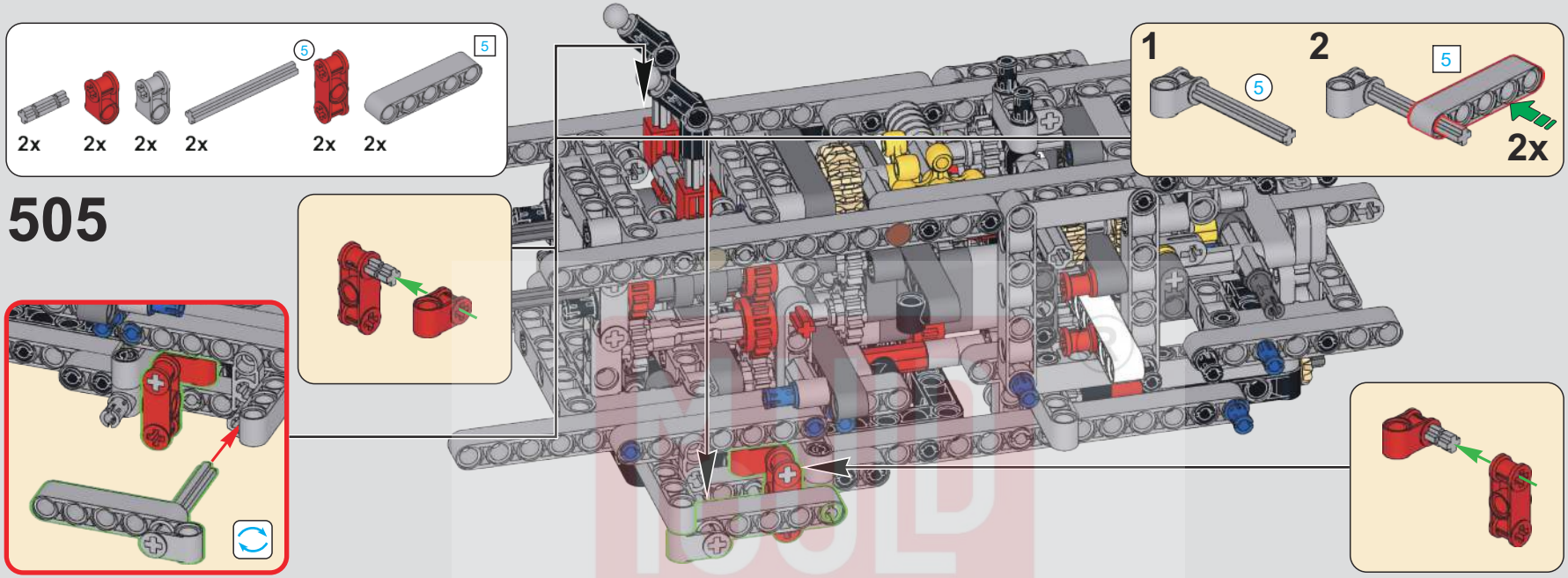

505

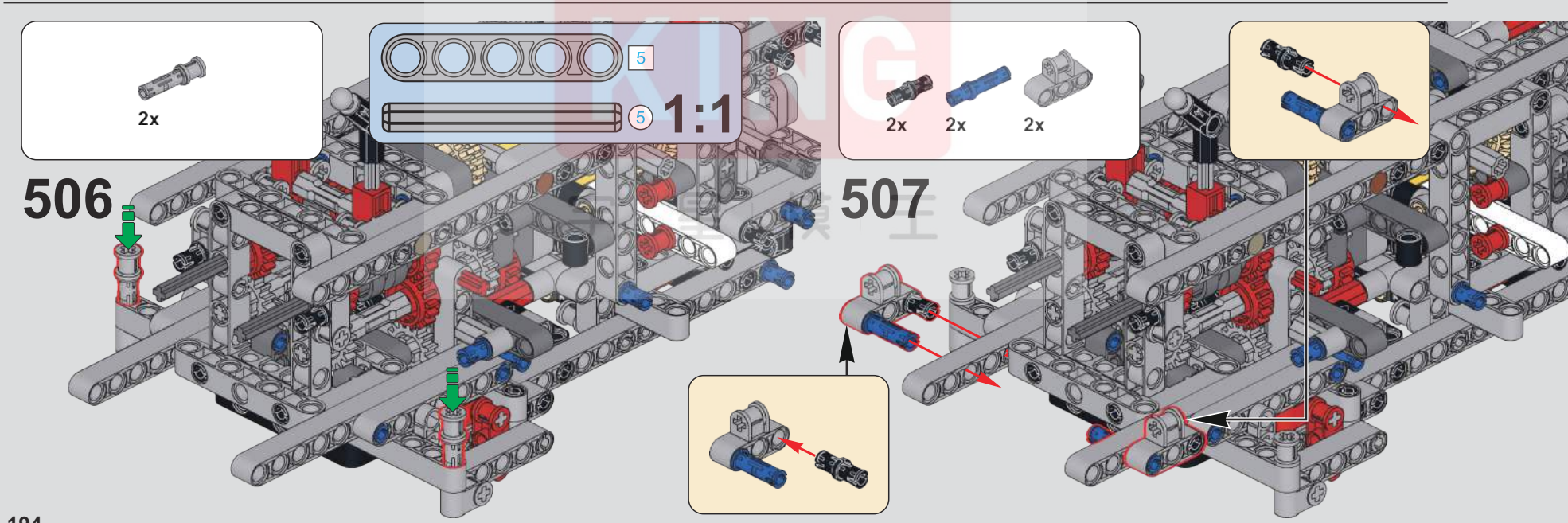

506

507

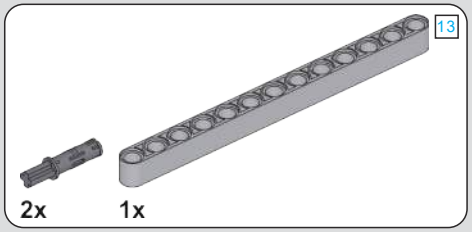

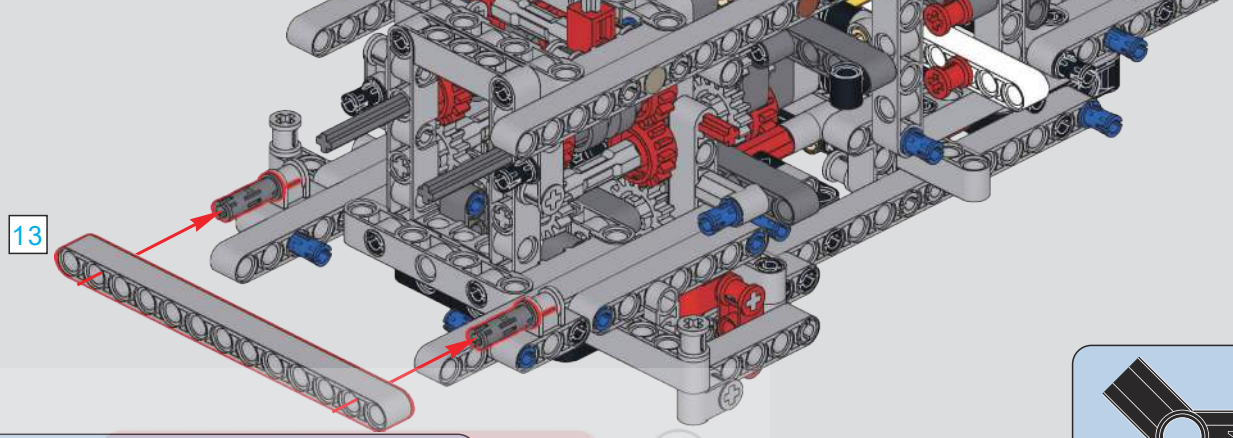

508

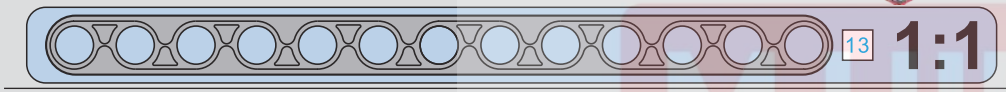

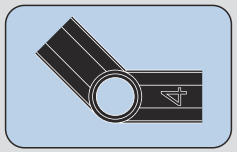

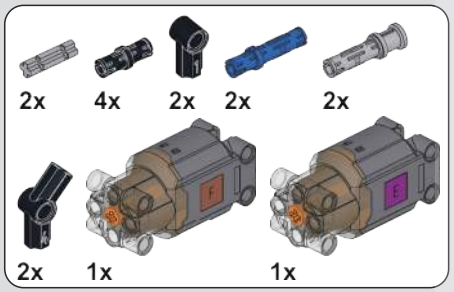

509

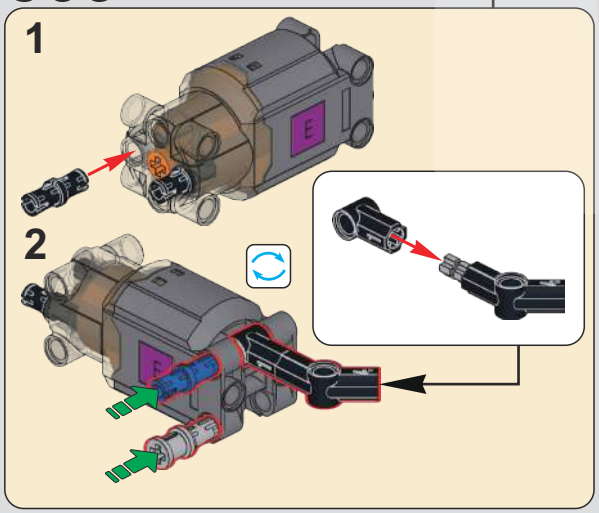

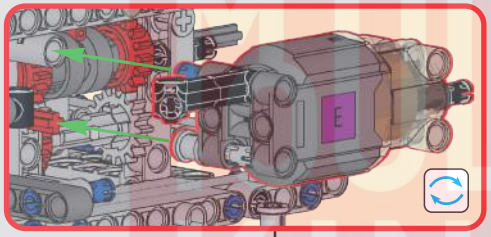

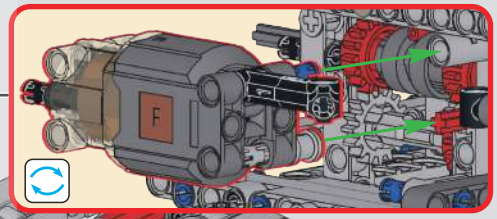

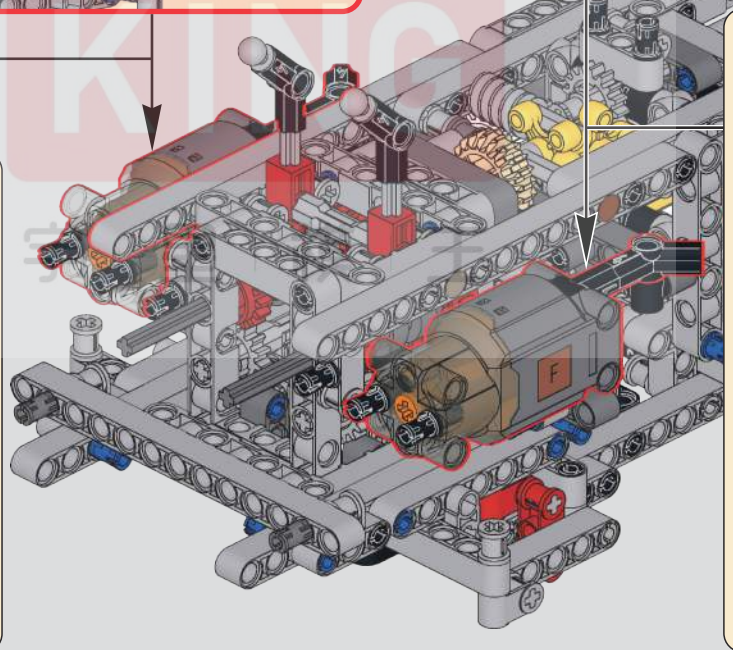

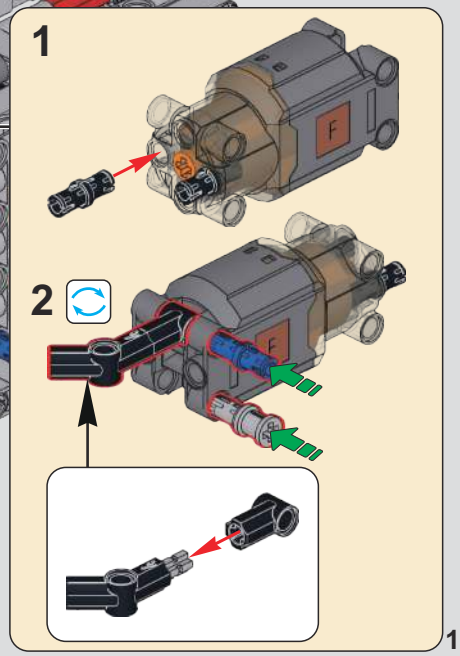

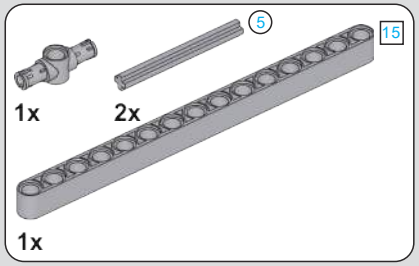
5
15
1x
2x
1x

510

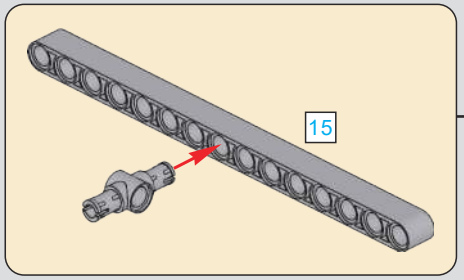
15

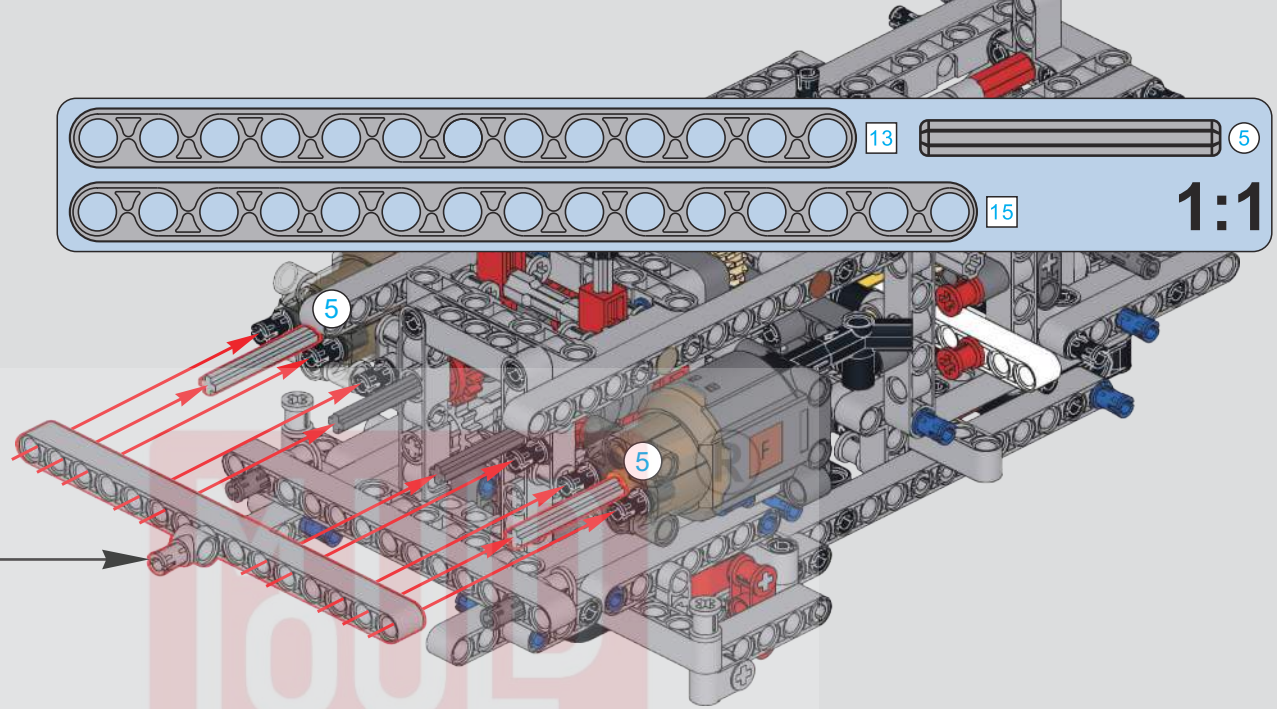
13
5
15
1:1
5
5

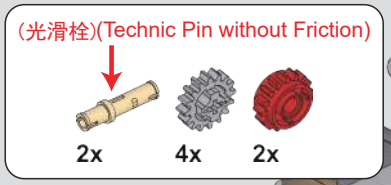
(光滑栓)(Technic Pin without Friction)
2x
4x
2x

511

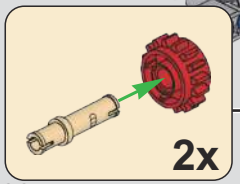
2x

13
1x

512

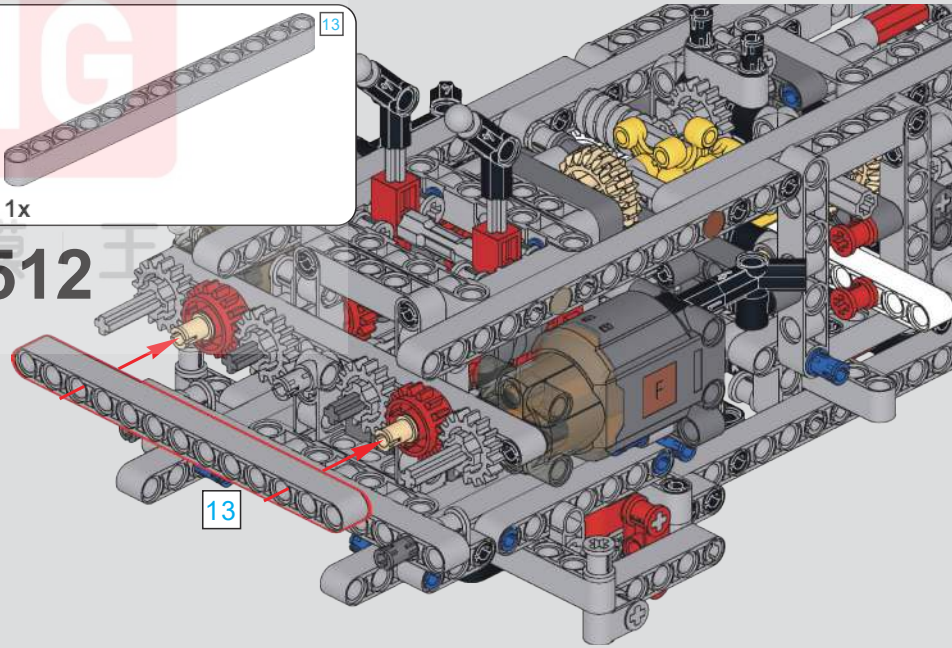
13

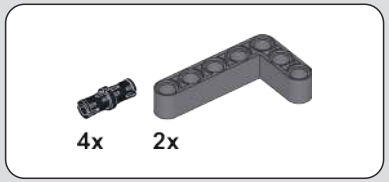

513

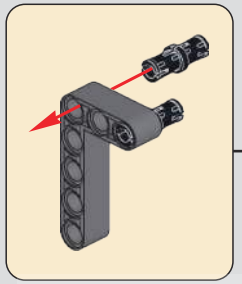

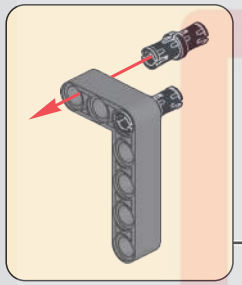

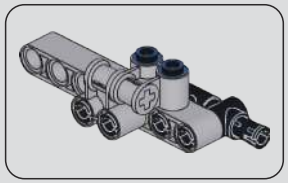

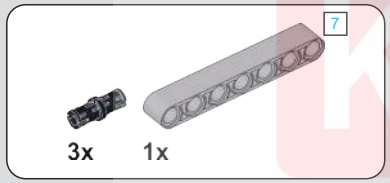

514

515

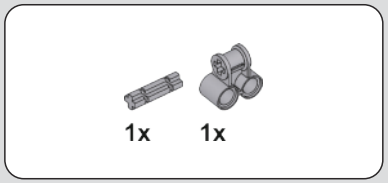

516

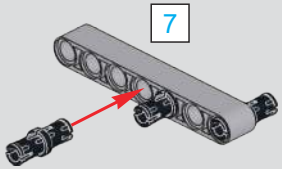

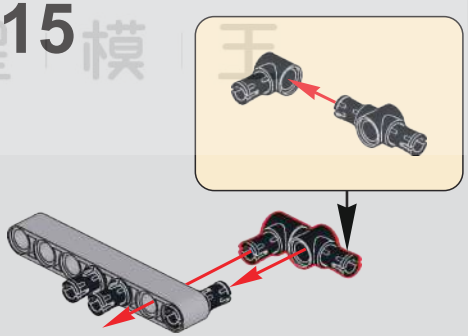

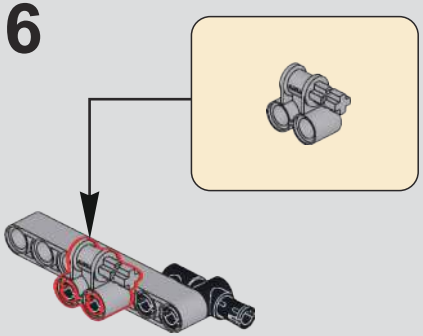

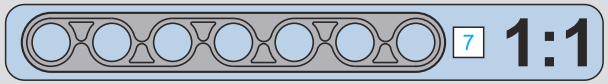

MOULD KING
宇 星 模 王

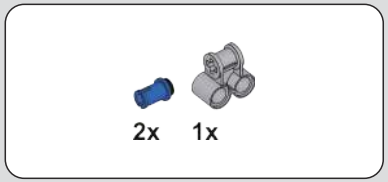

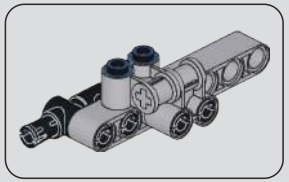

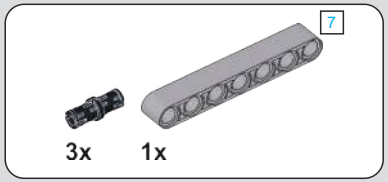

517

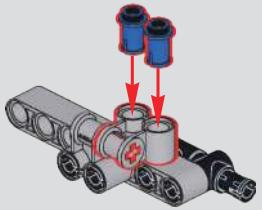

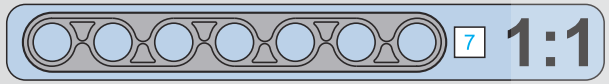

518

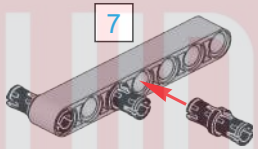

519

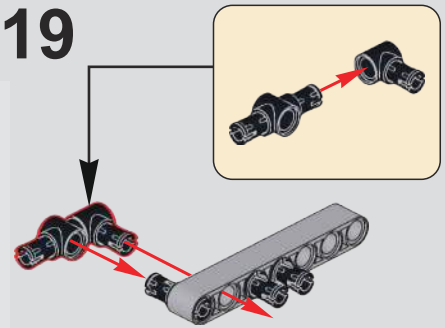

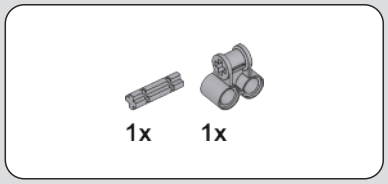

520

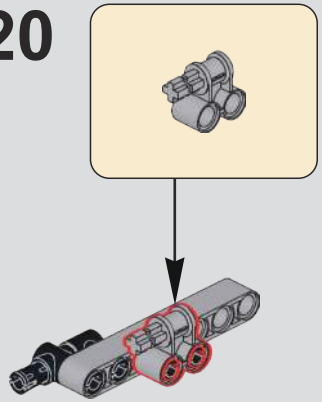

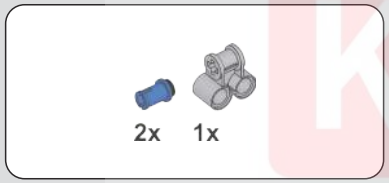

521

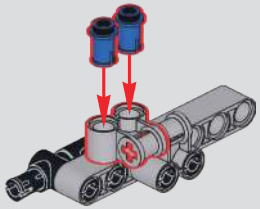

522

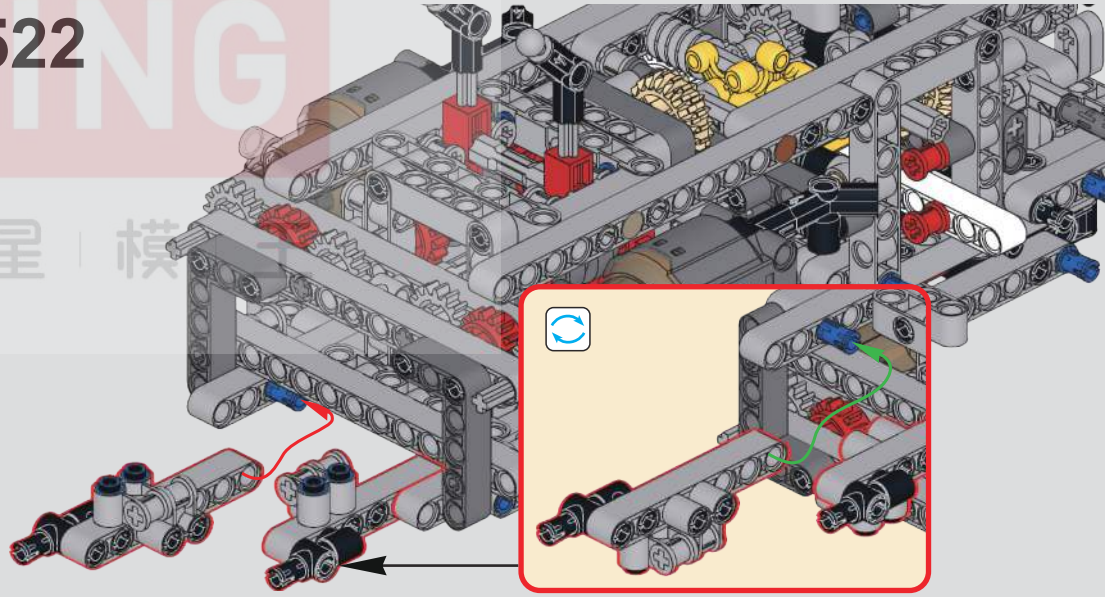

MOULD KING ®
宇 星 模 具

523

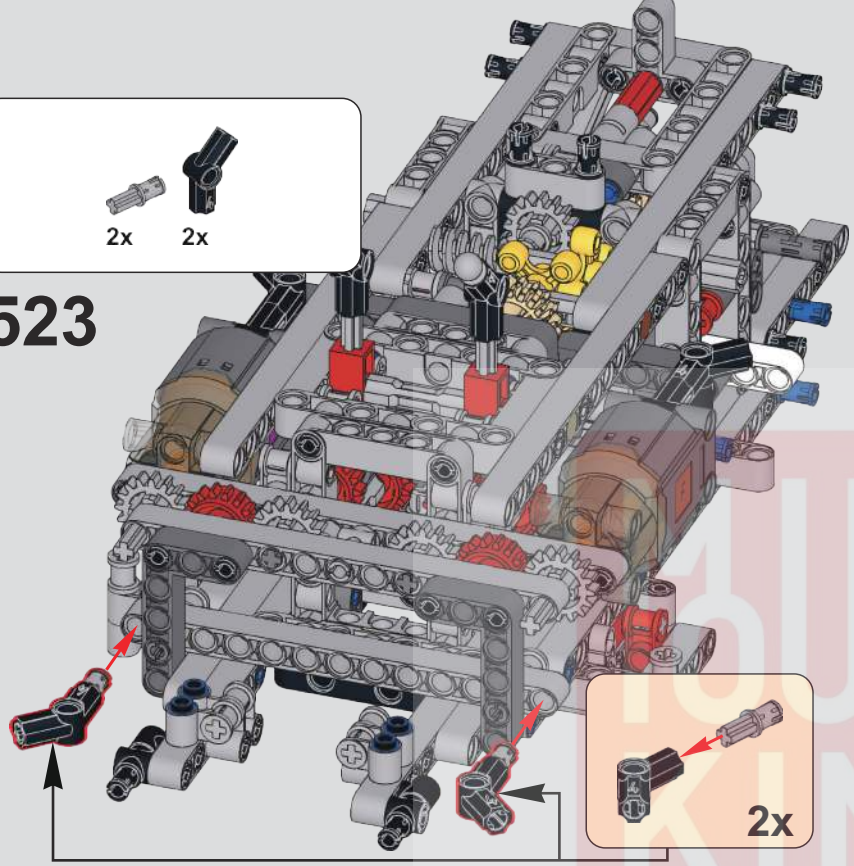

524

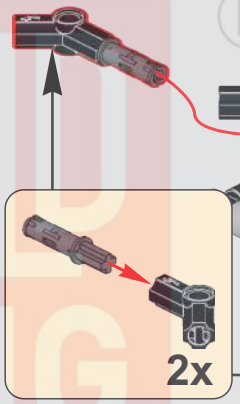

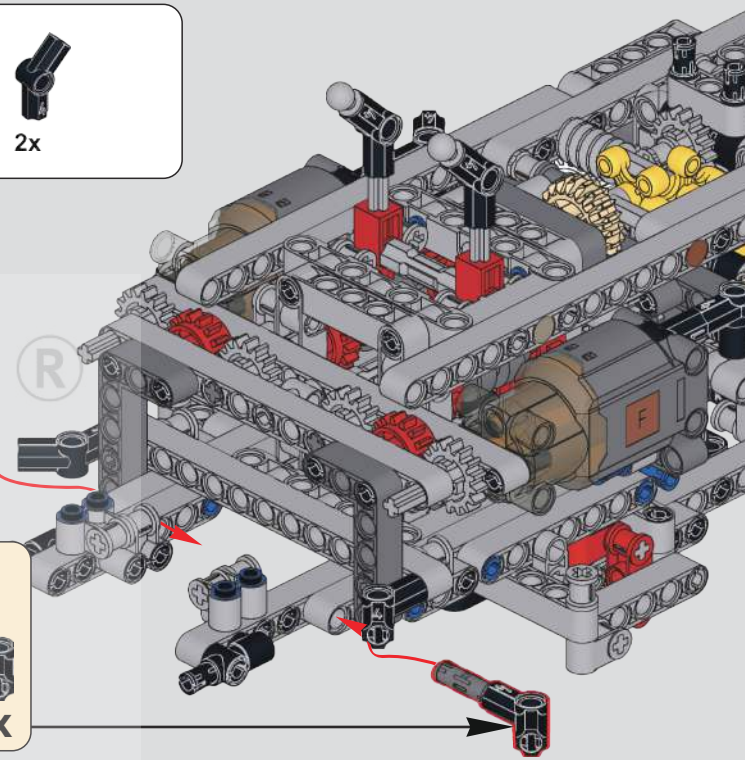

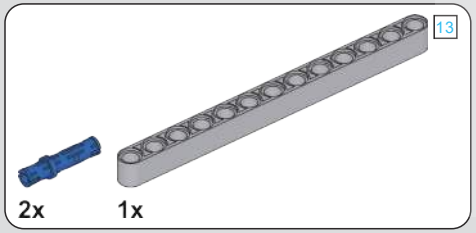

525

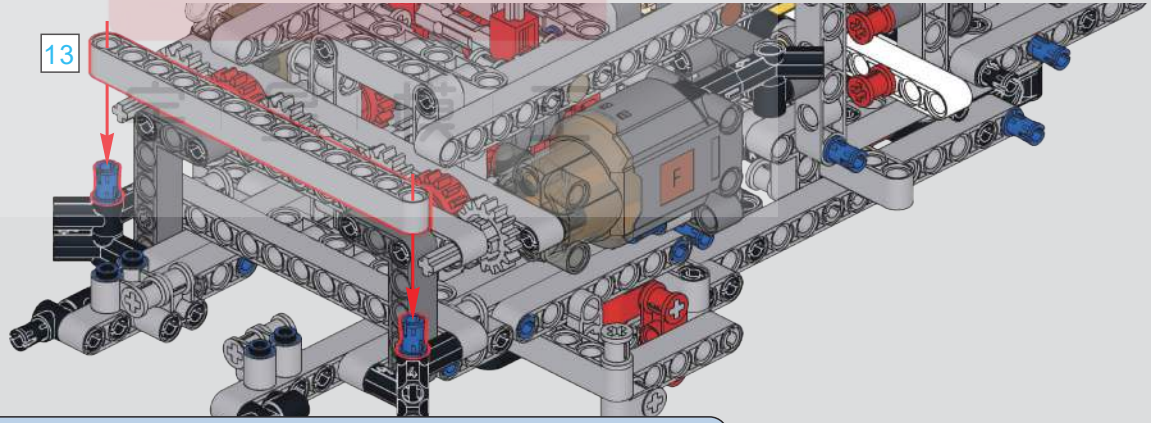

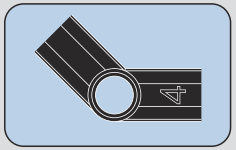

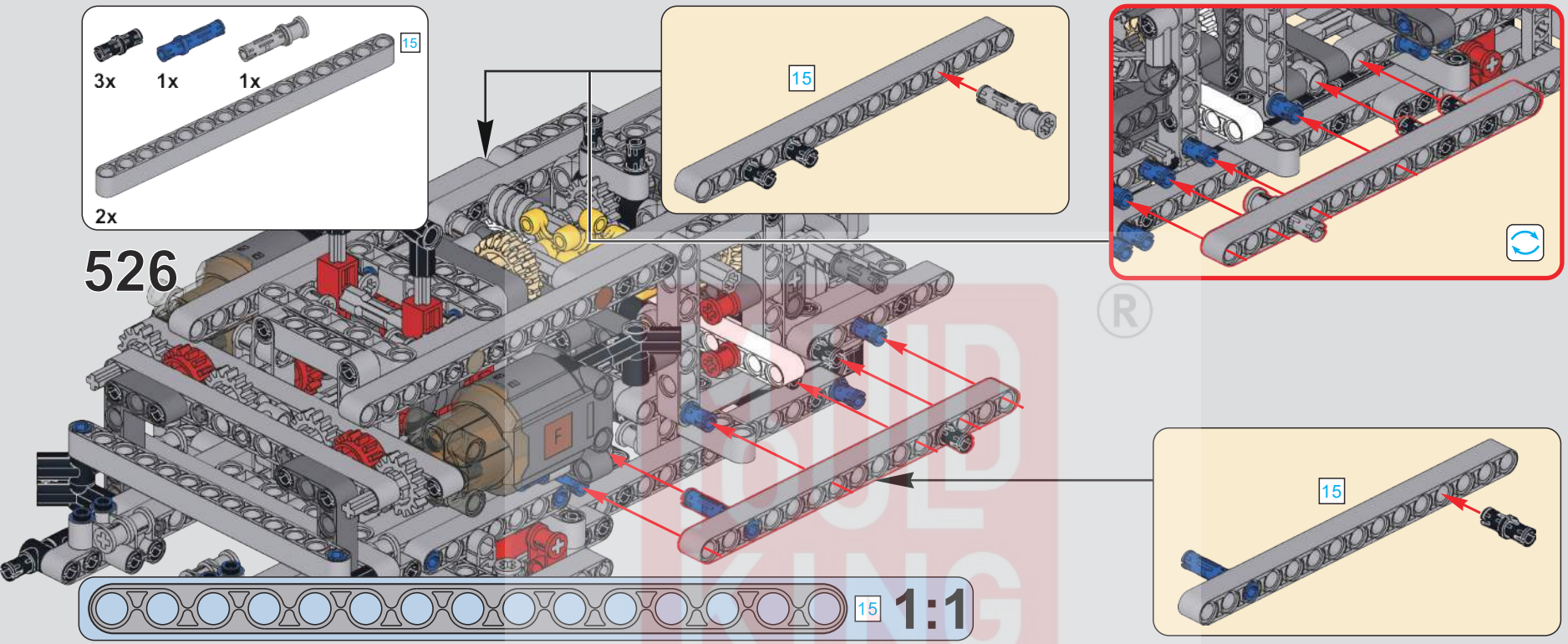
3x
1x
1x
15
2x
526
15
15
15
1:1

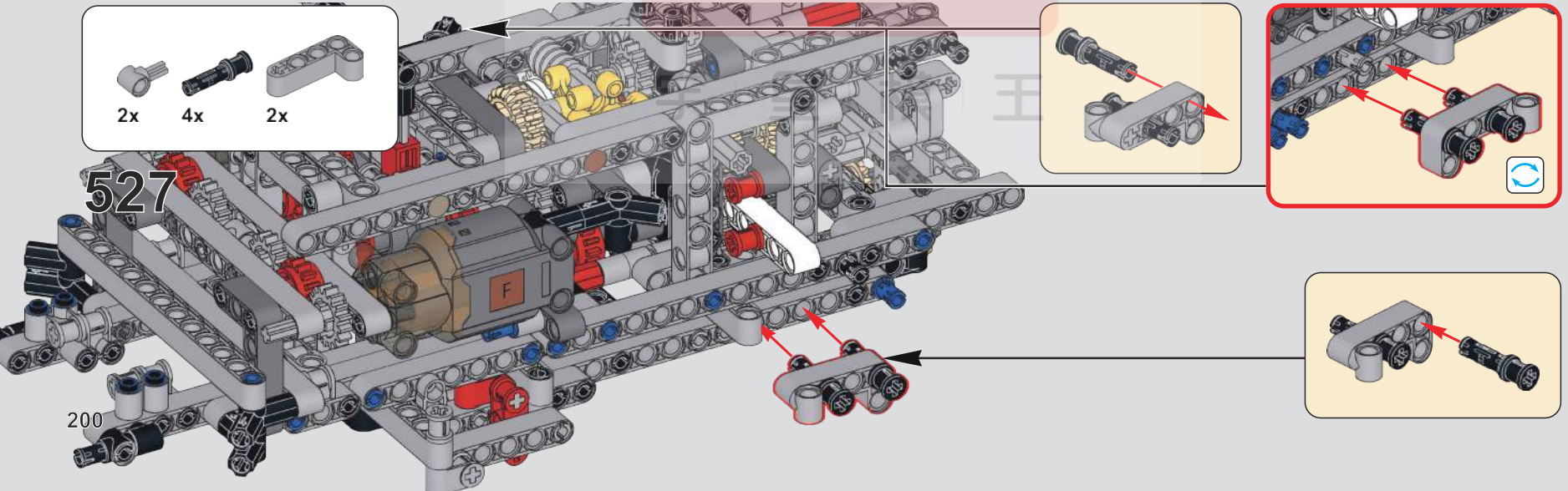
2x
4x
2x
527

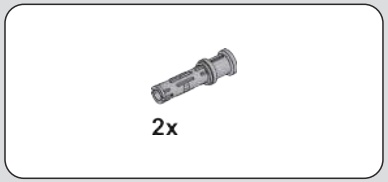

528

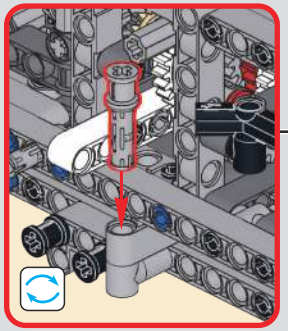

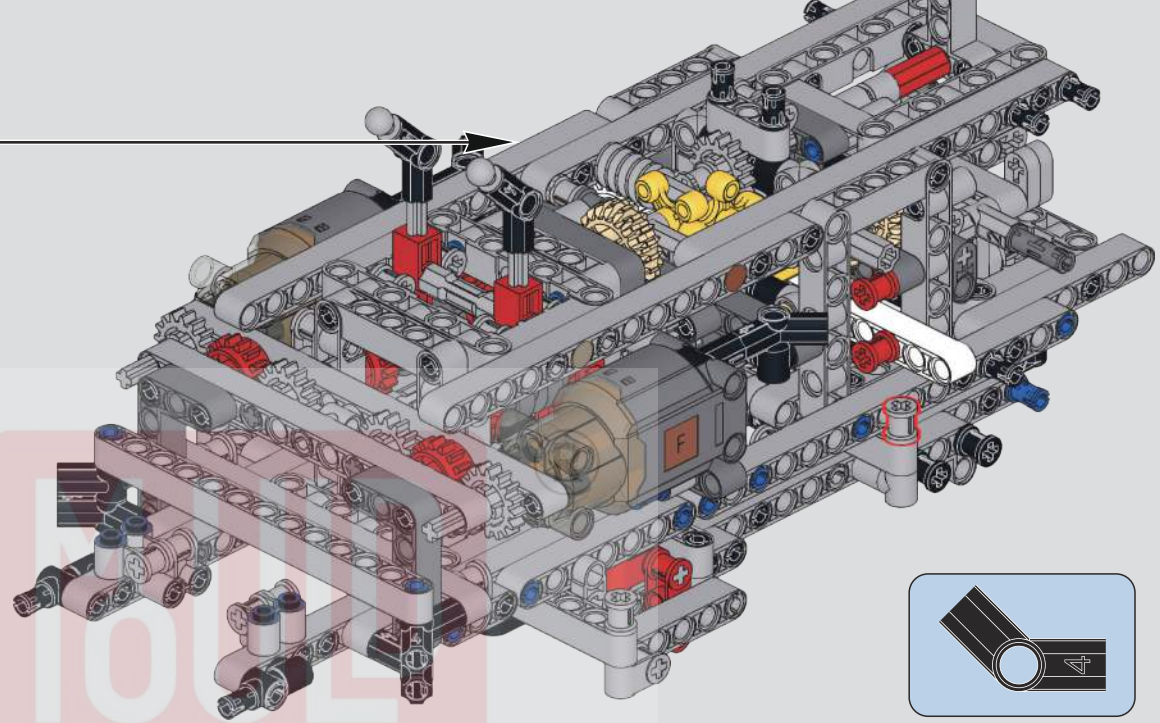

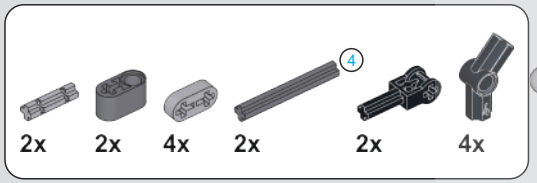

529

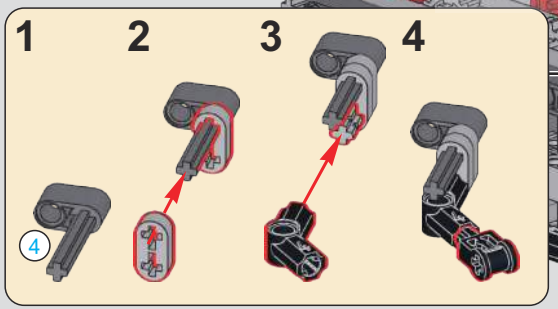

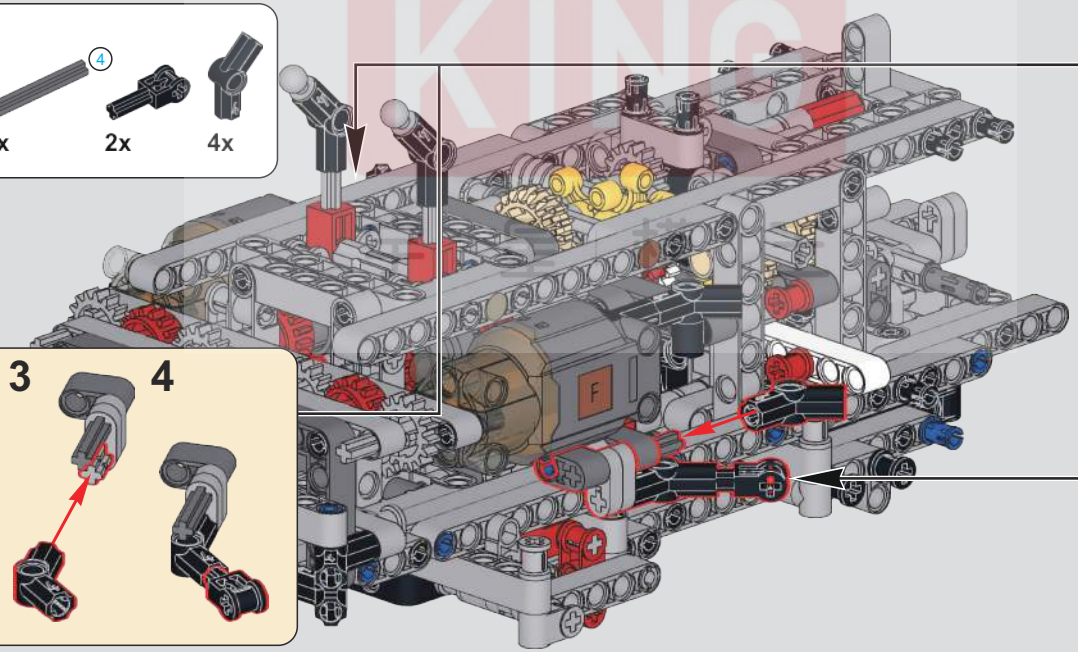

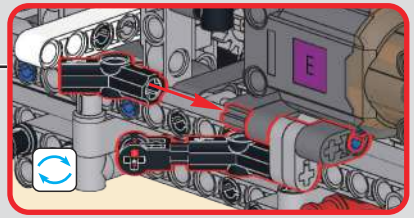

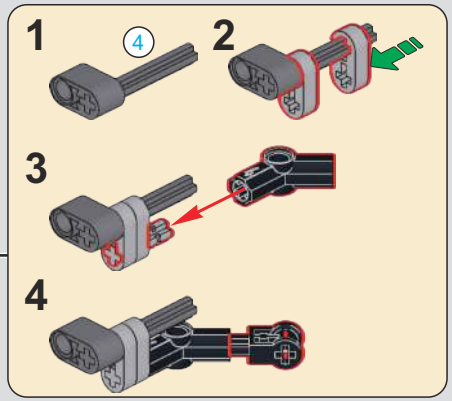

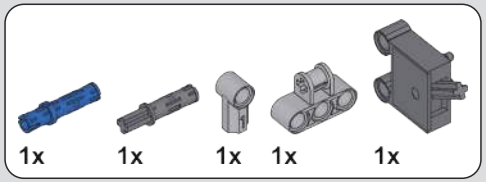

530

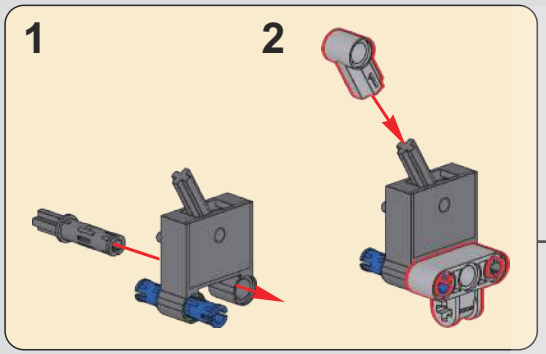

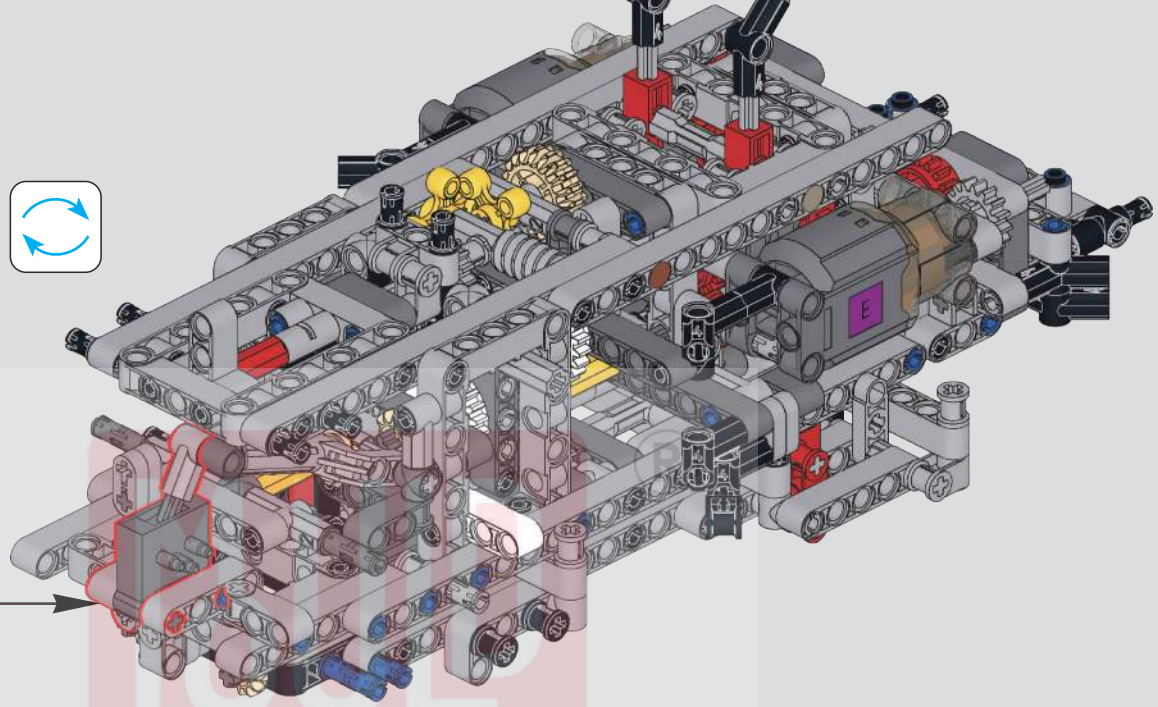

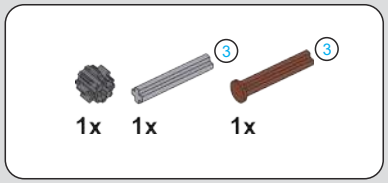

531

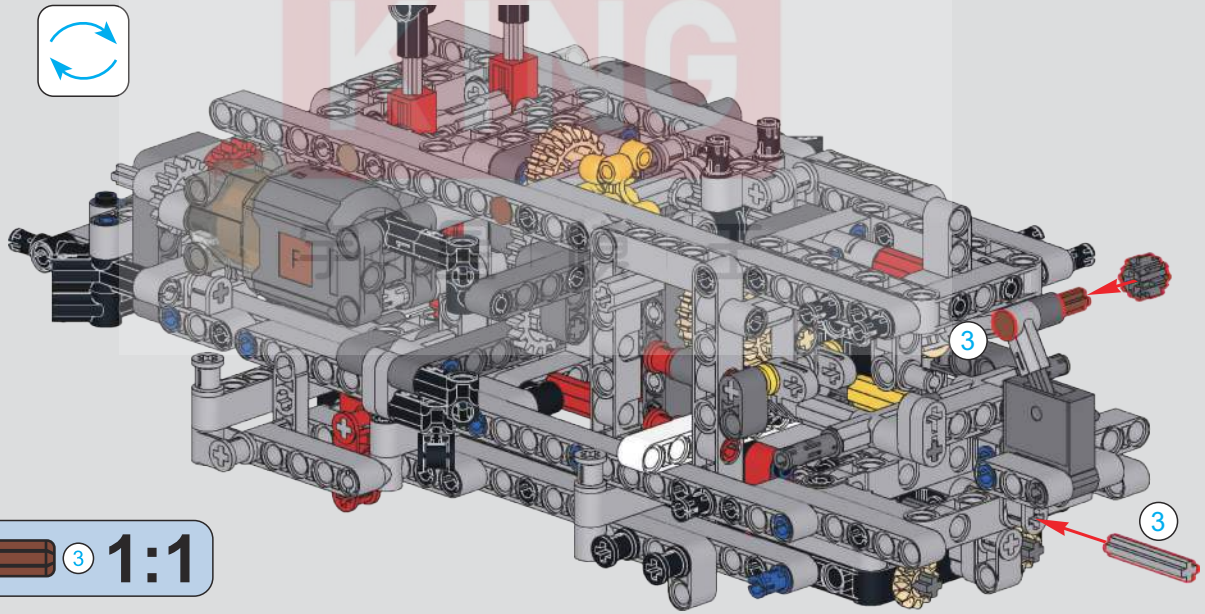

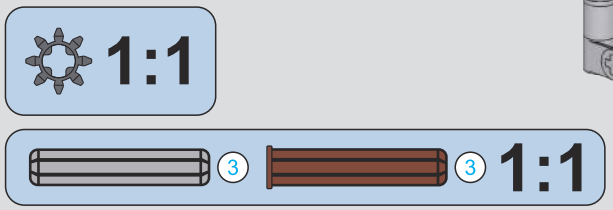

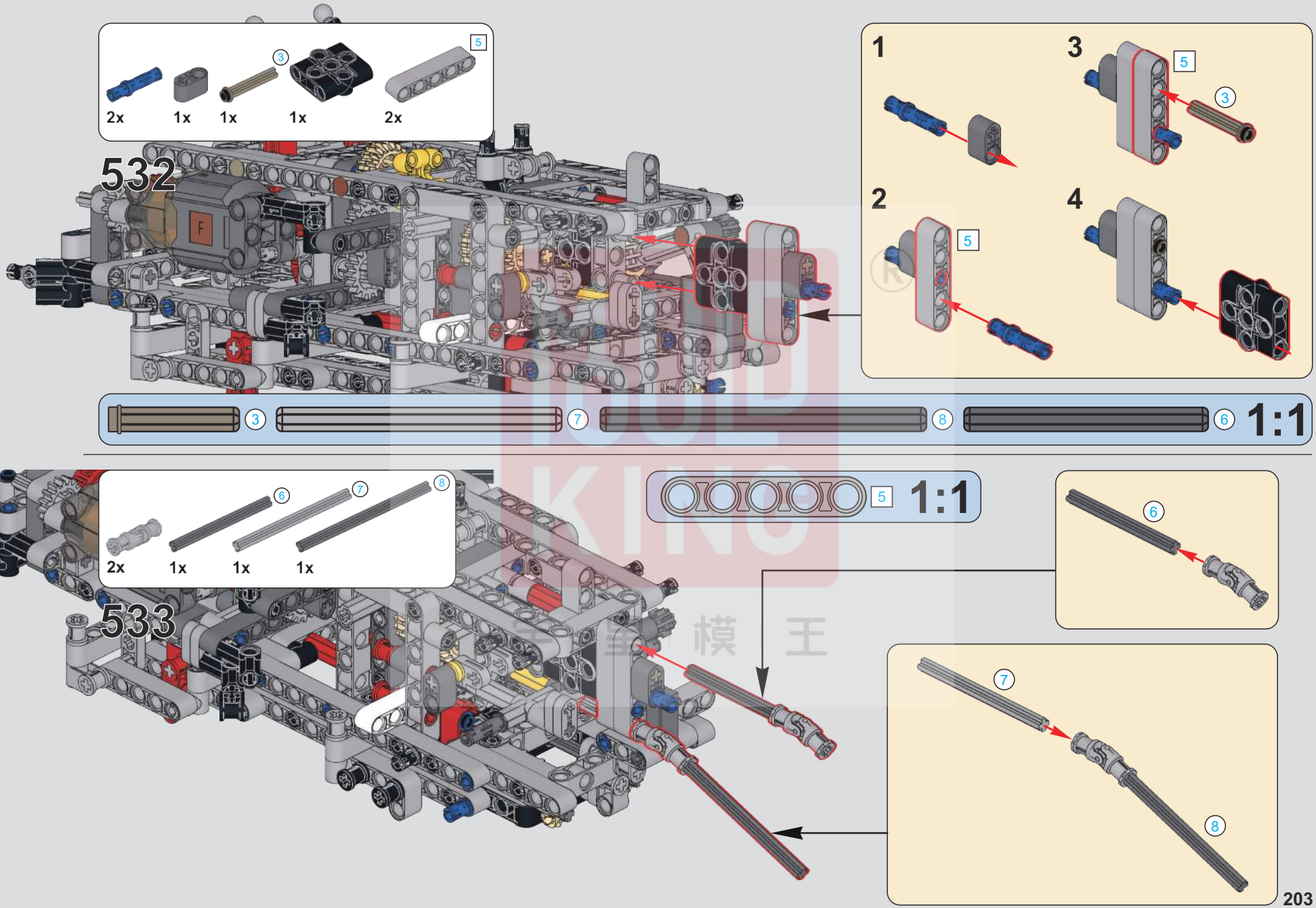
532
2x
1x
1x
1x
2x
1
2
3
4
1:1
533
2x
1x
1x
1x
1:1

534

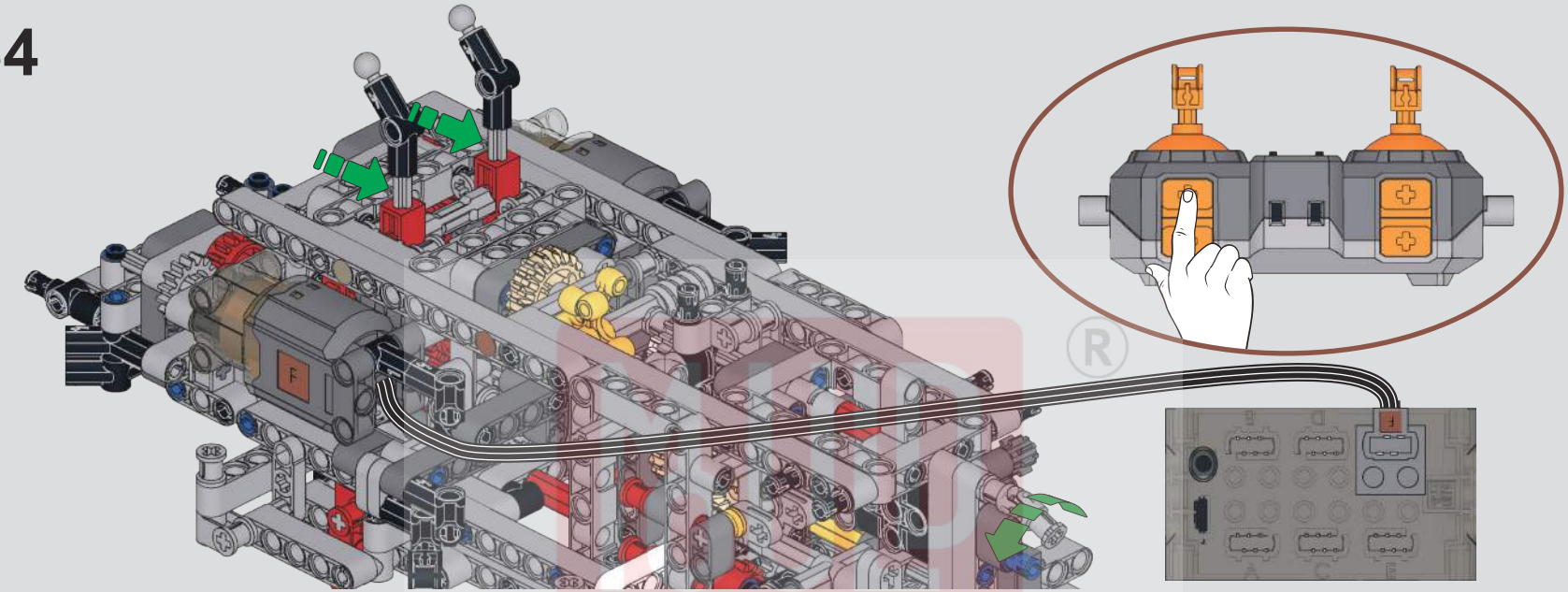

535

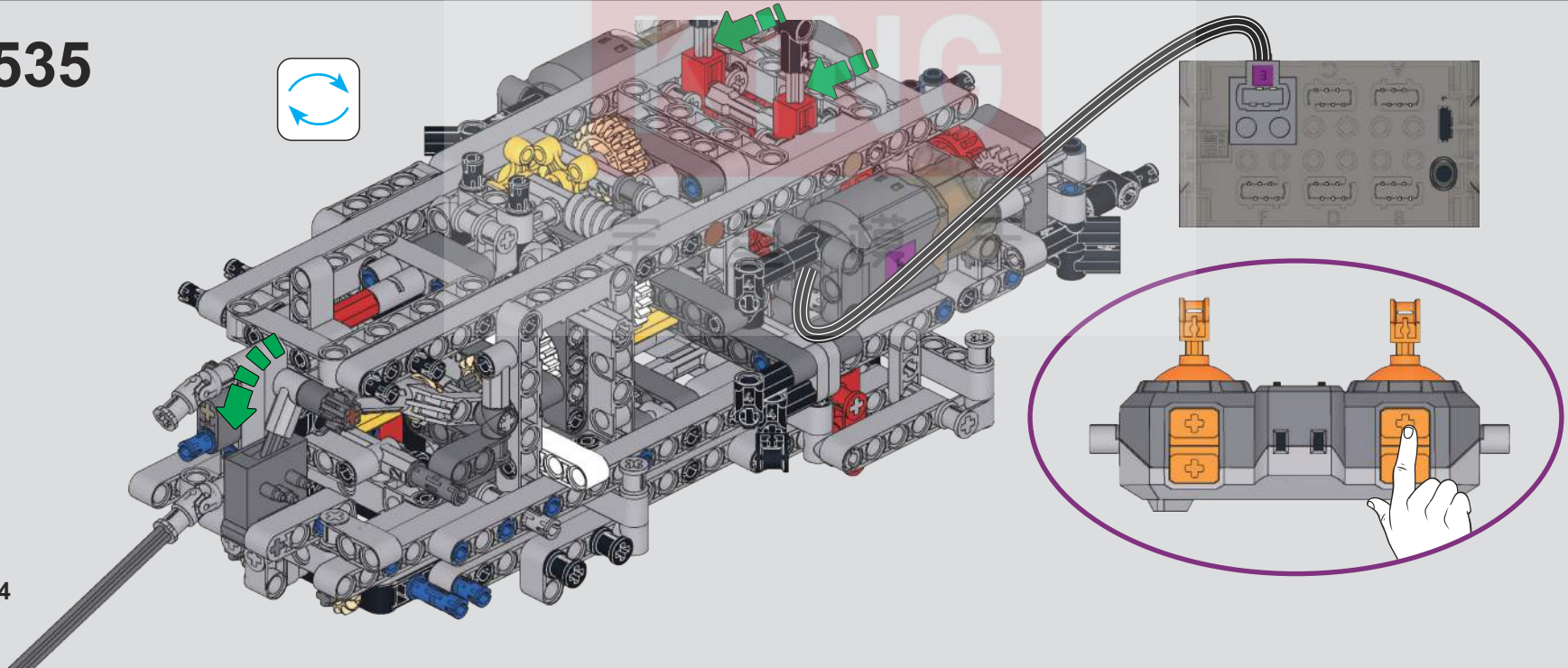

536

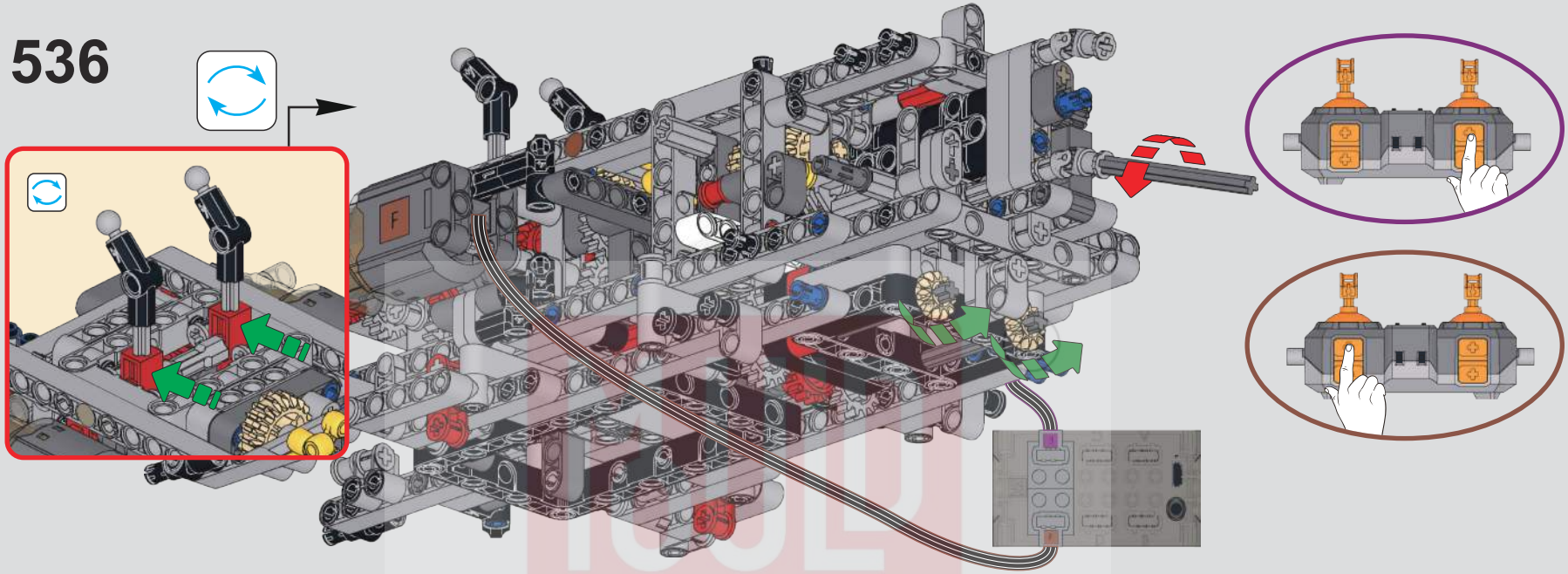

537

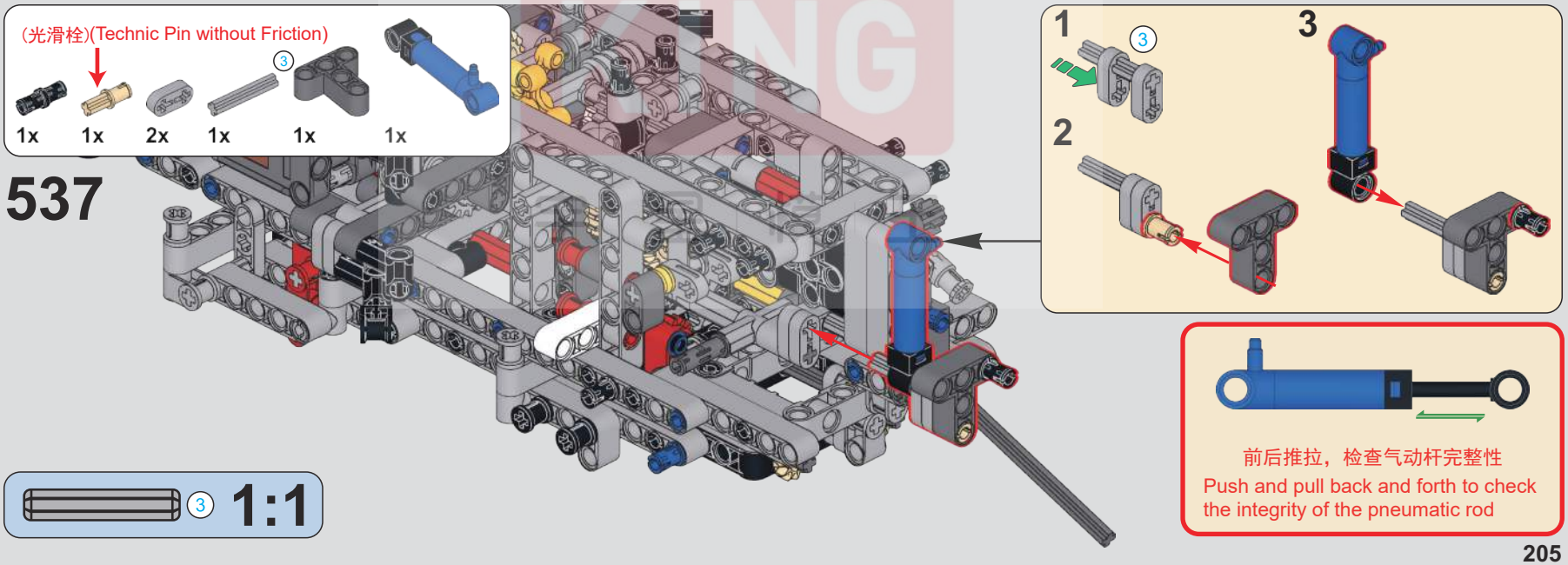

前后推拉，检查气动杆完整性

Push and pull back and forth to check the integrity of the pneumatic rod

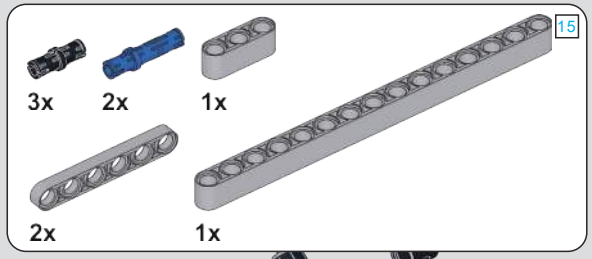

538

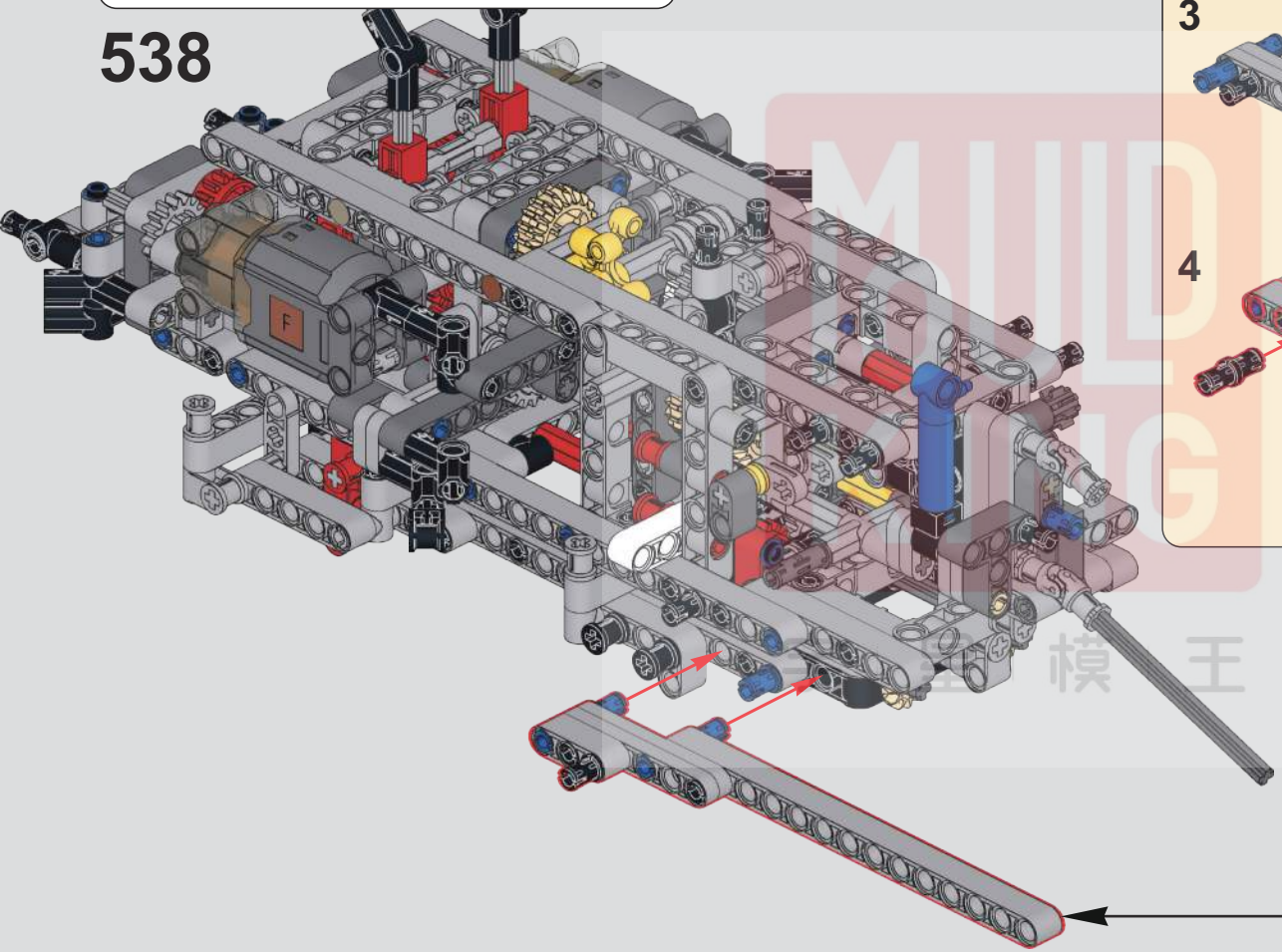

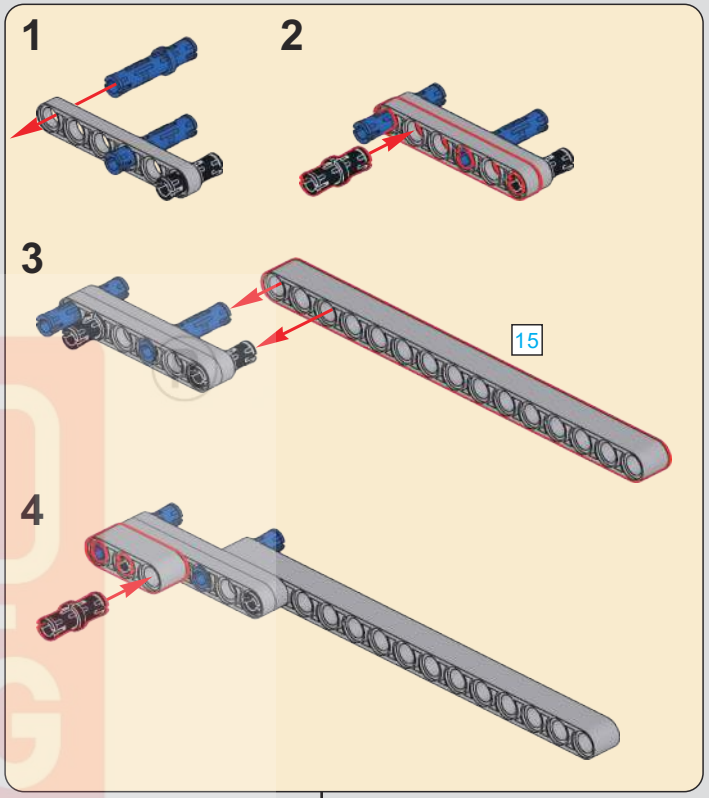

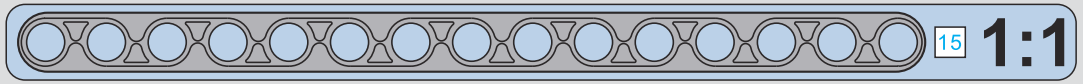

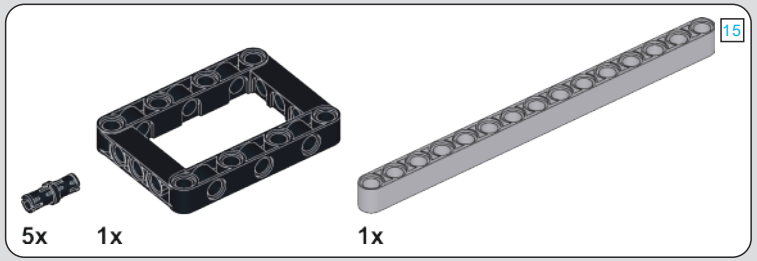

539

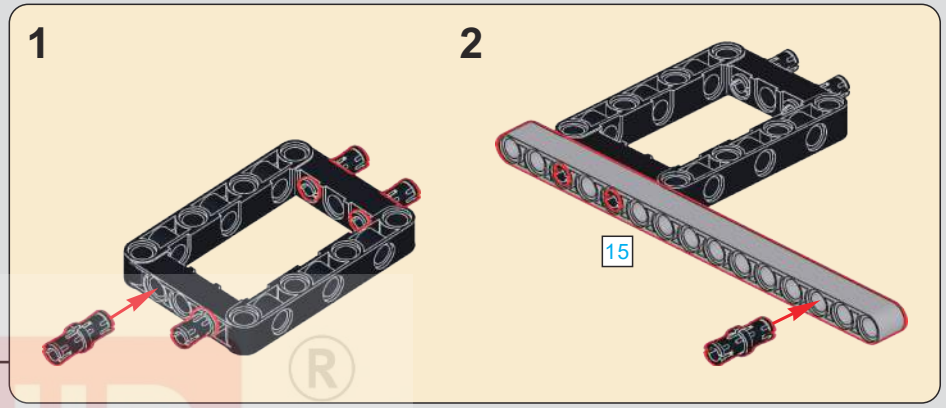

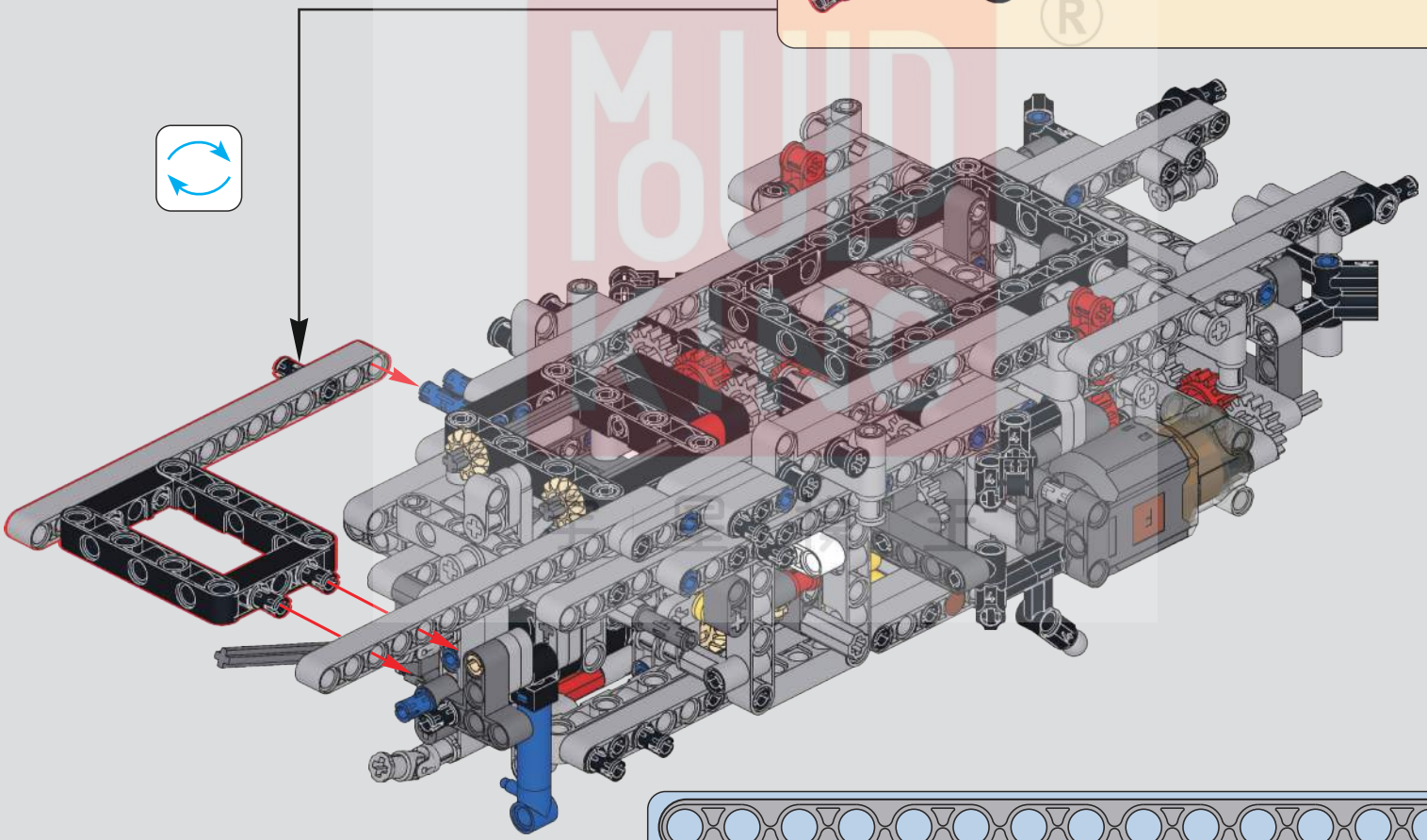

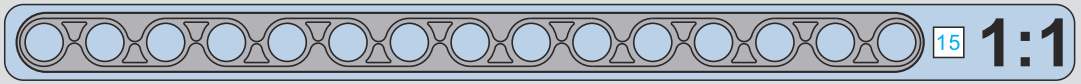

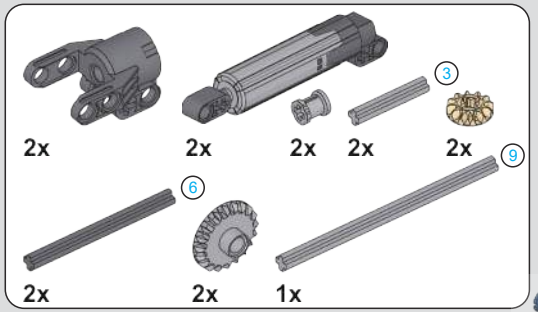
2x
2x
2x
2x
3
2x
6
2x
2x
9
1x

540

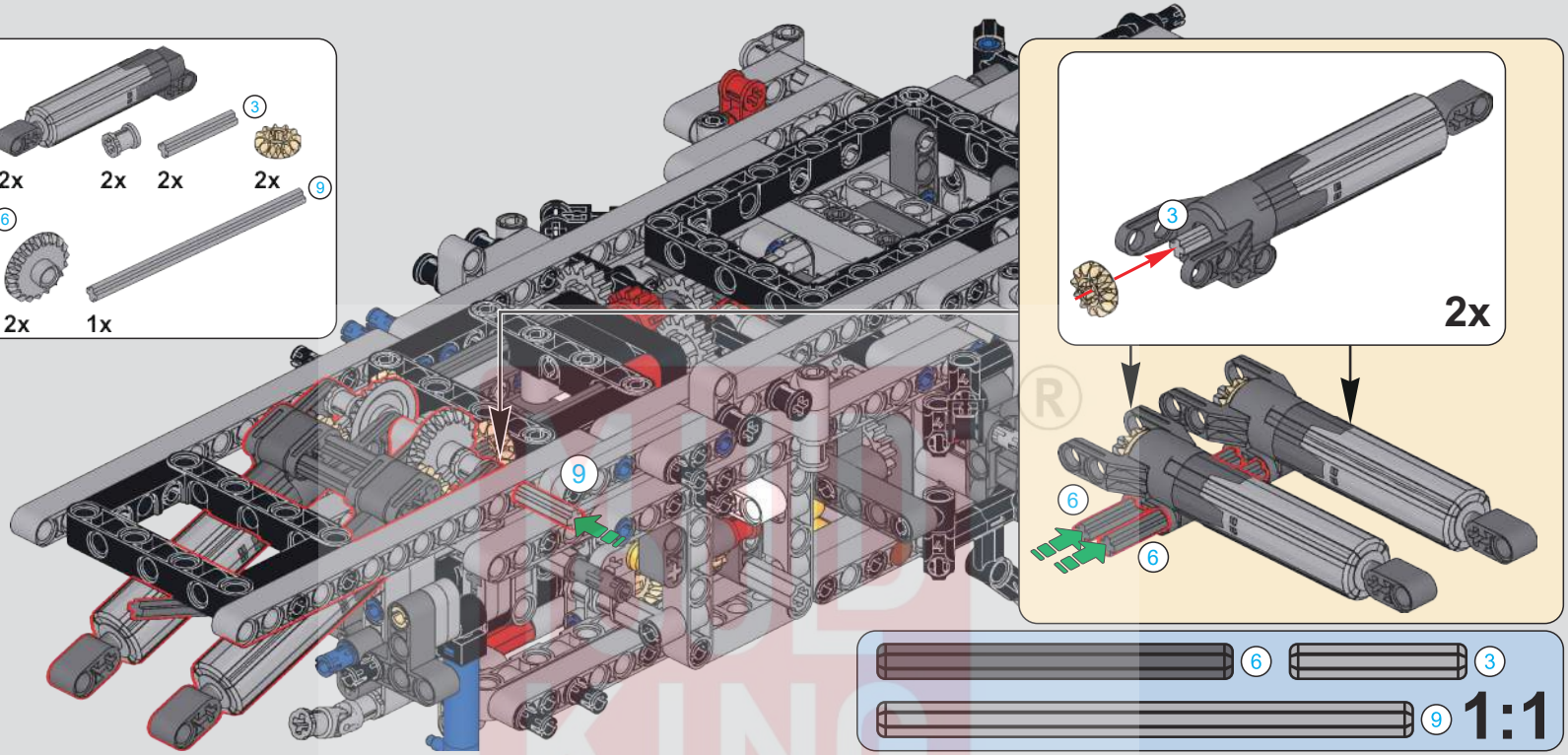
9
3
2x
6
6
6
3
9
1:1

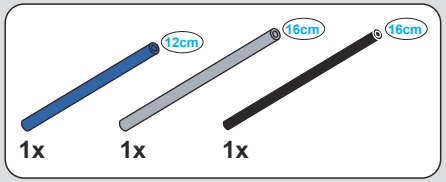
12cm
16cm
16cm
1x
1x
1x

541

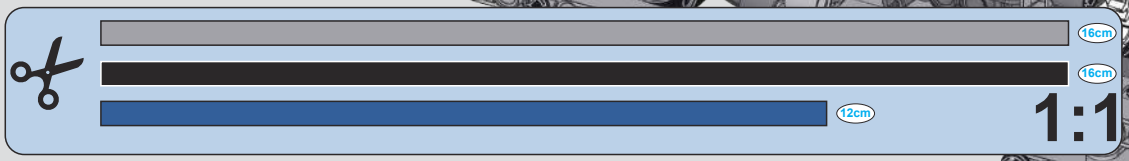
16cm
16cm
12cm
1:1

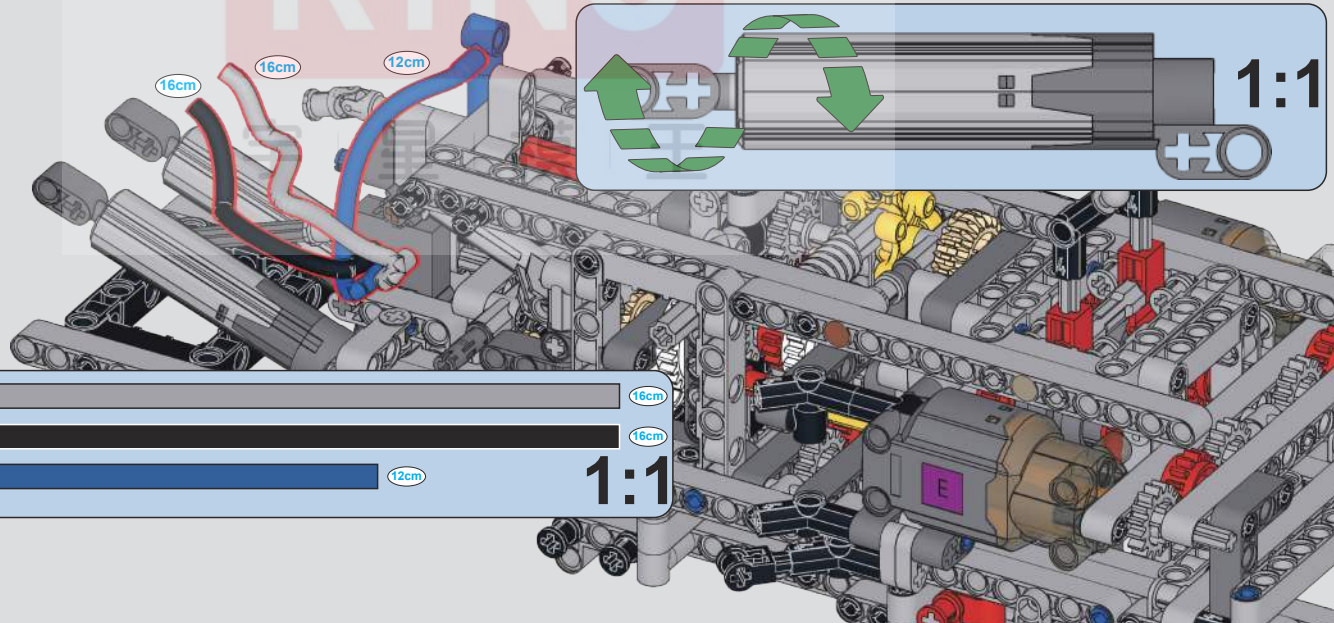
16cm
16cm
12cm
1:1

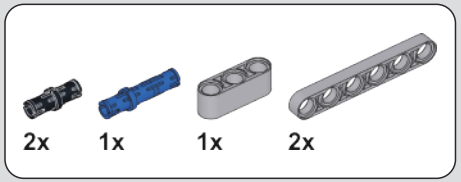

542

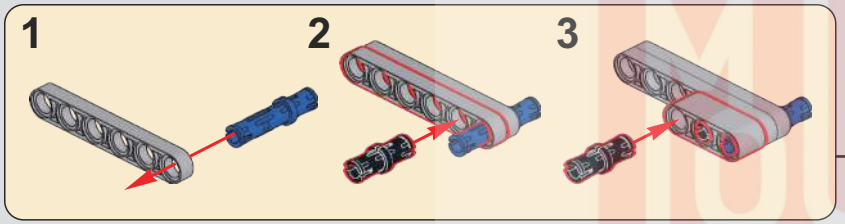

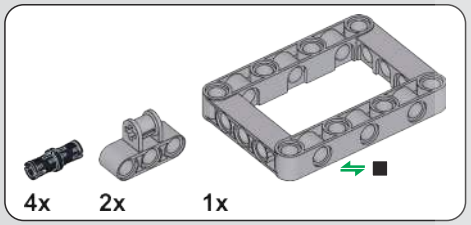

543

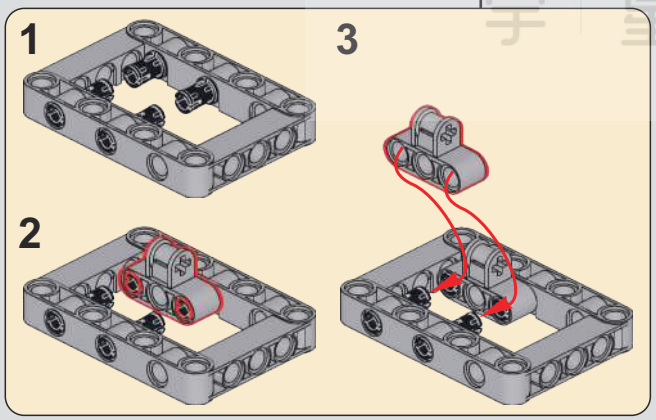

MOULD KING
宇星模具

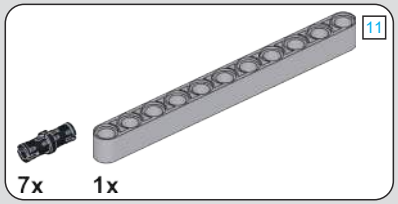

544

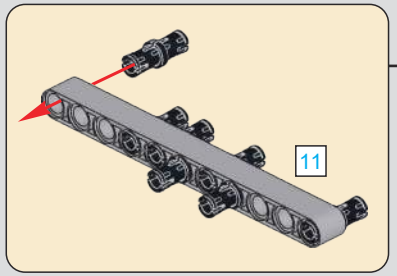

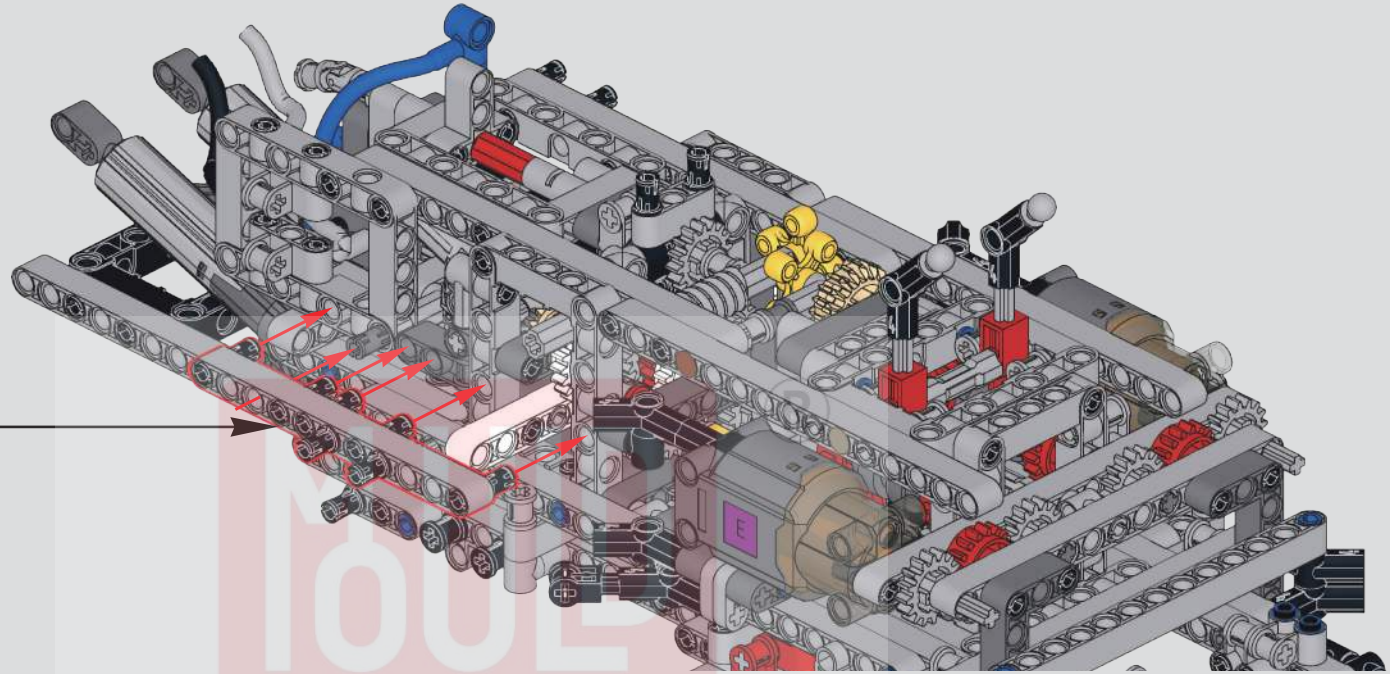

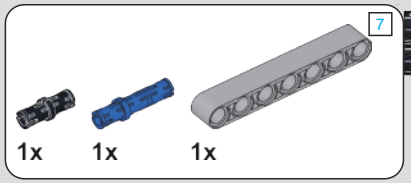

545

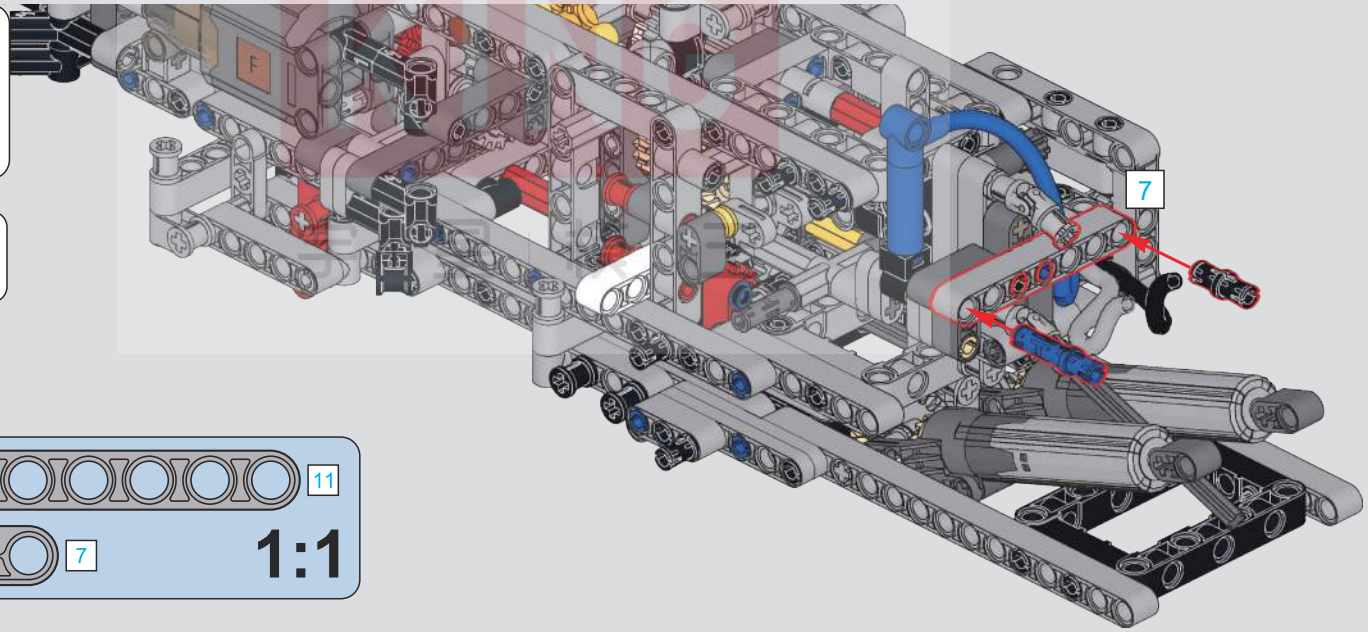

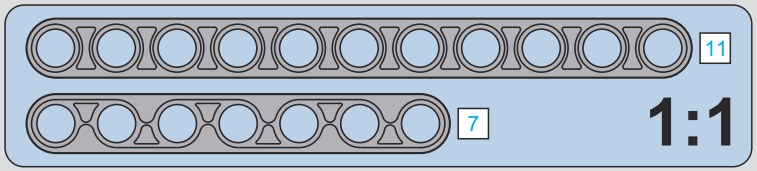

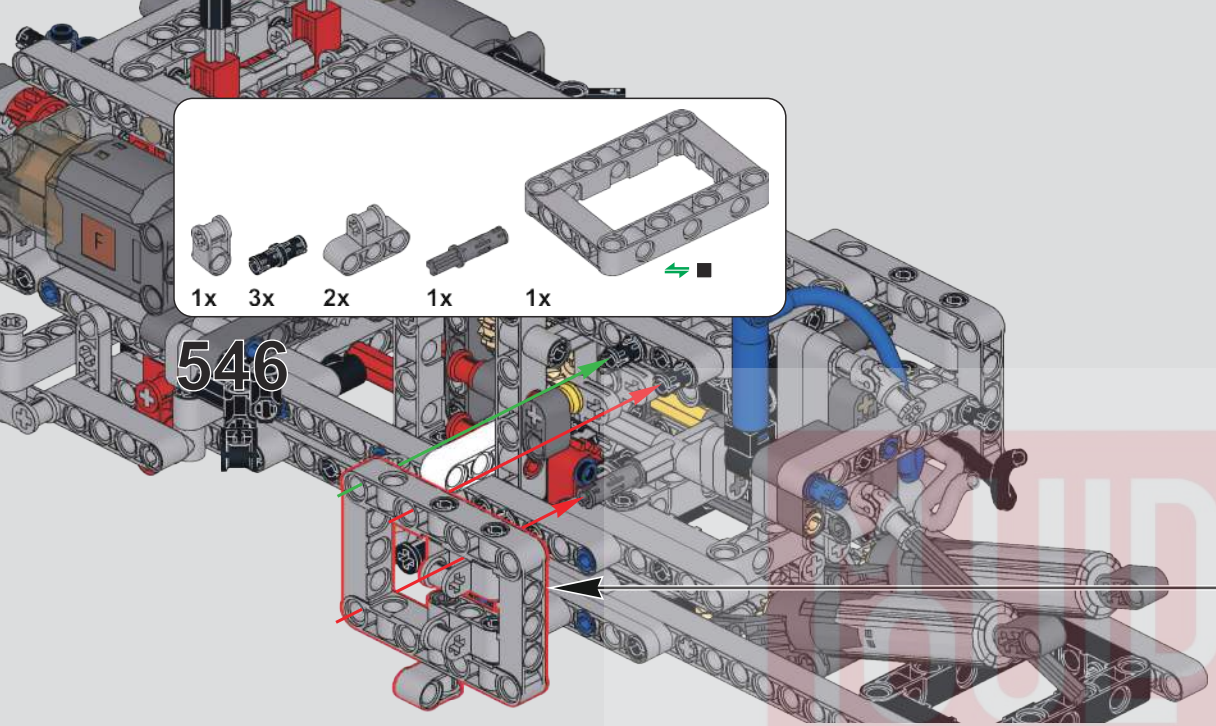

546

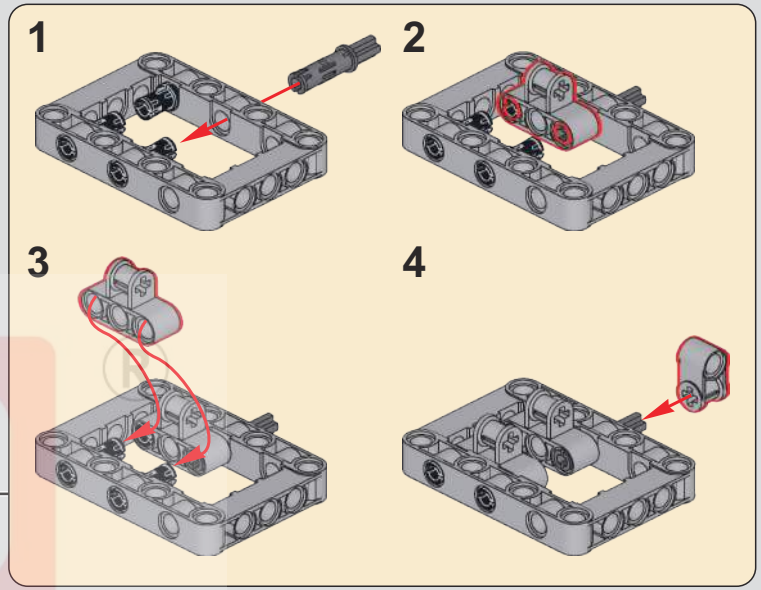

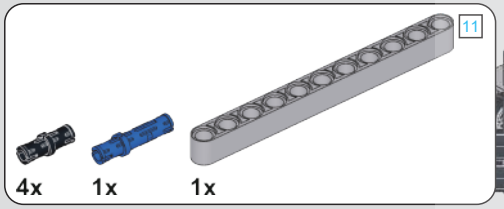

547

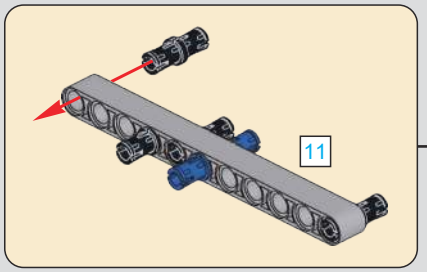

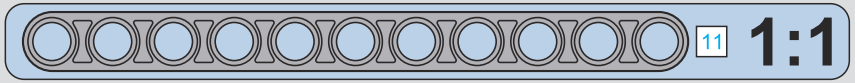

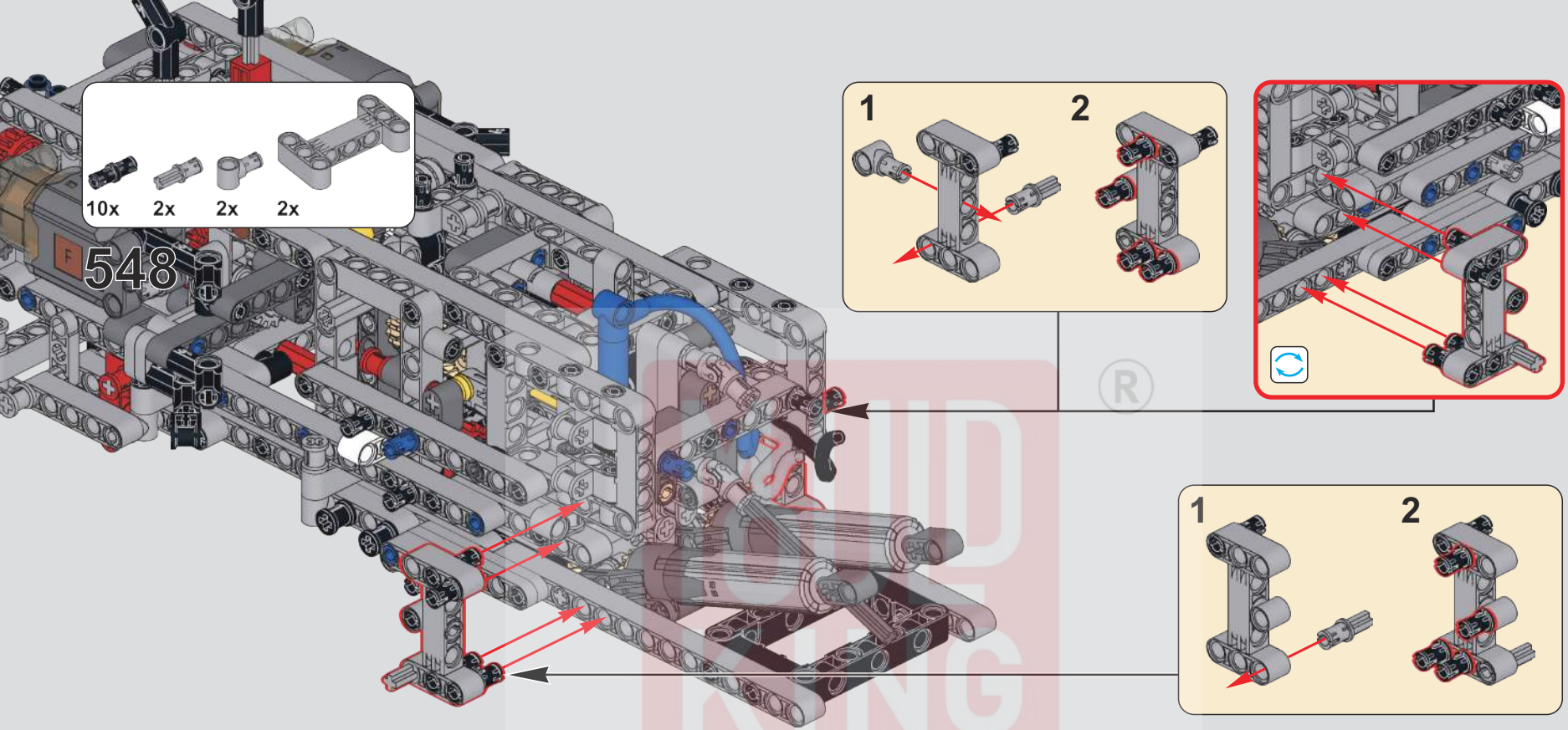
10x
2x
2x
2x
548
1
2
1
2

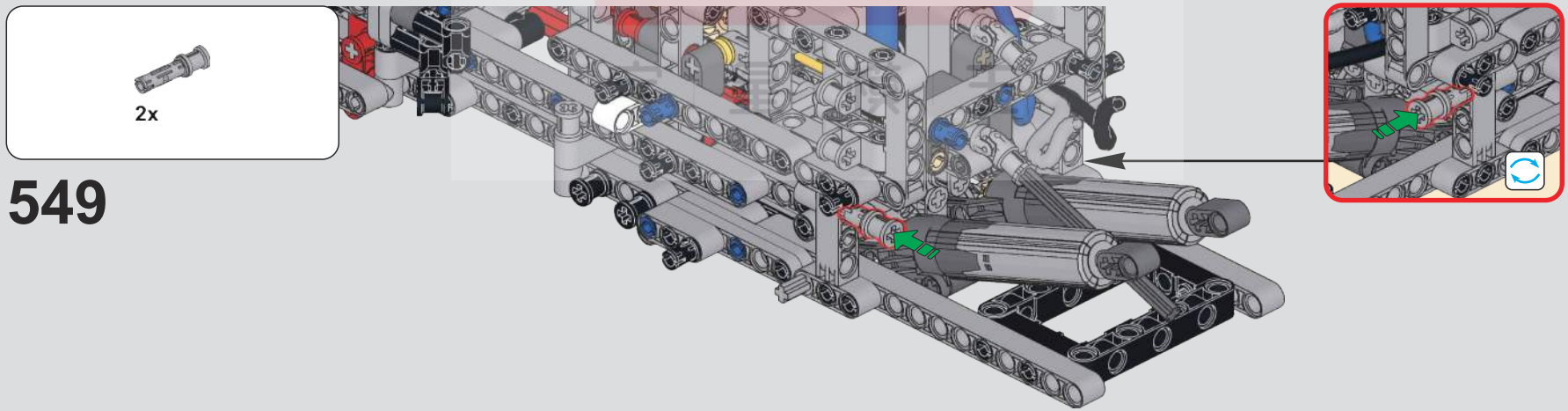
2x
549

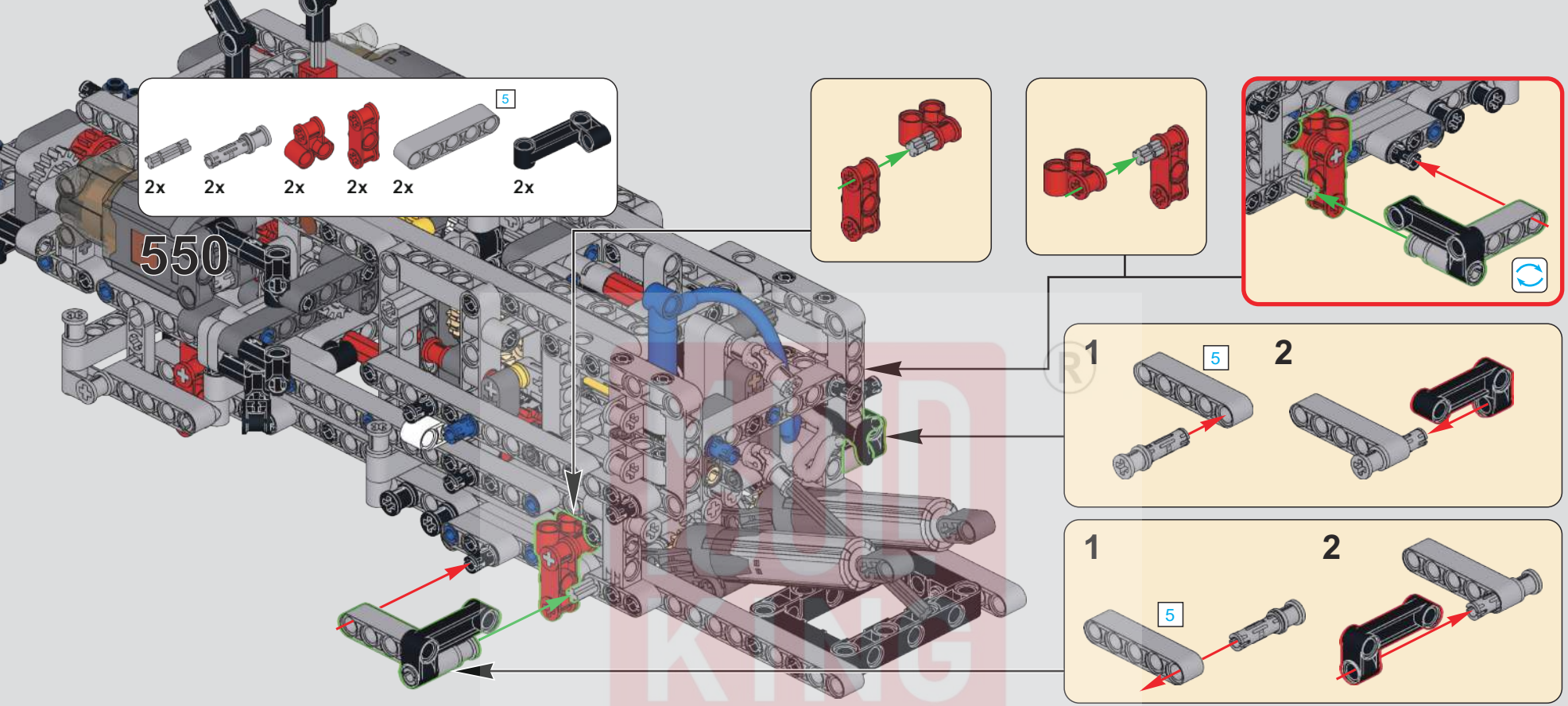

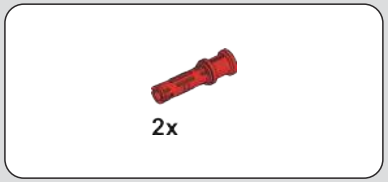

551

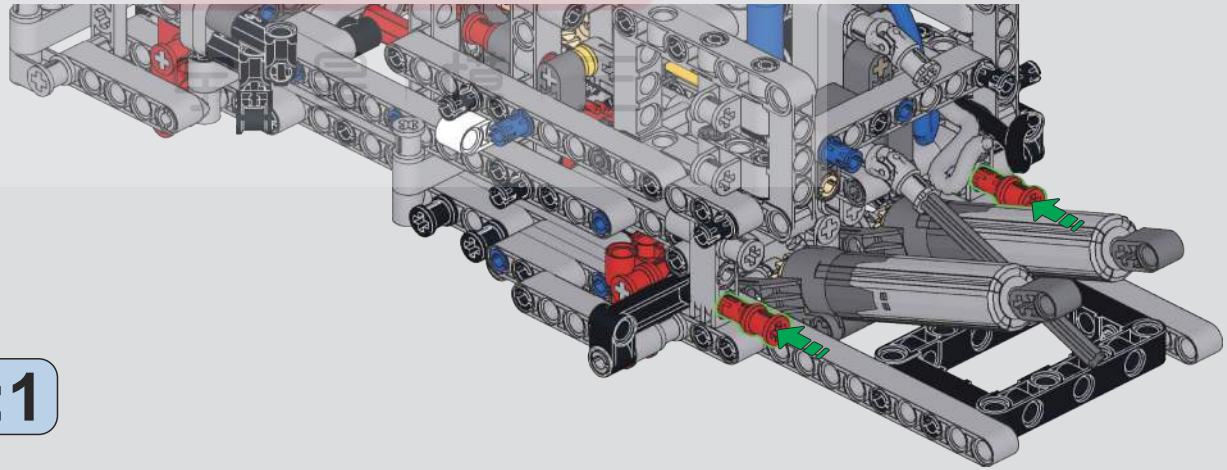

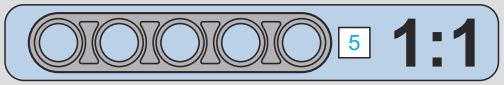

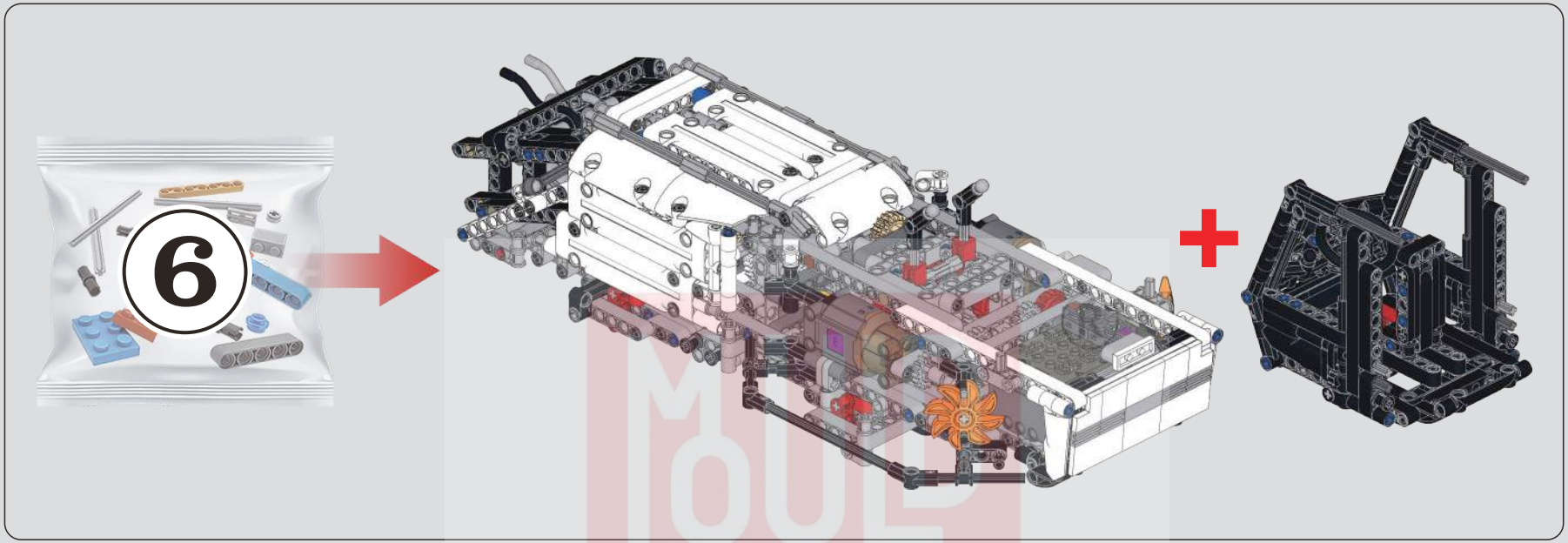
6

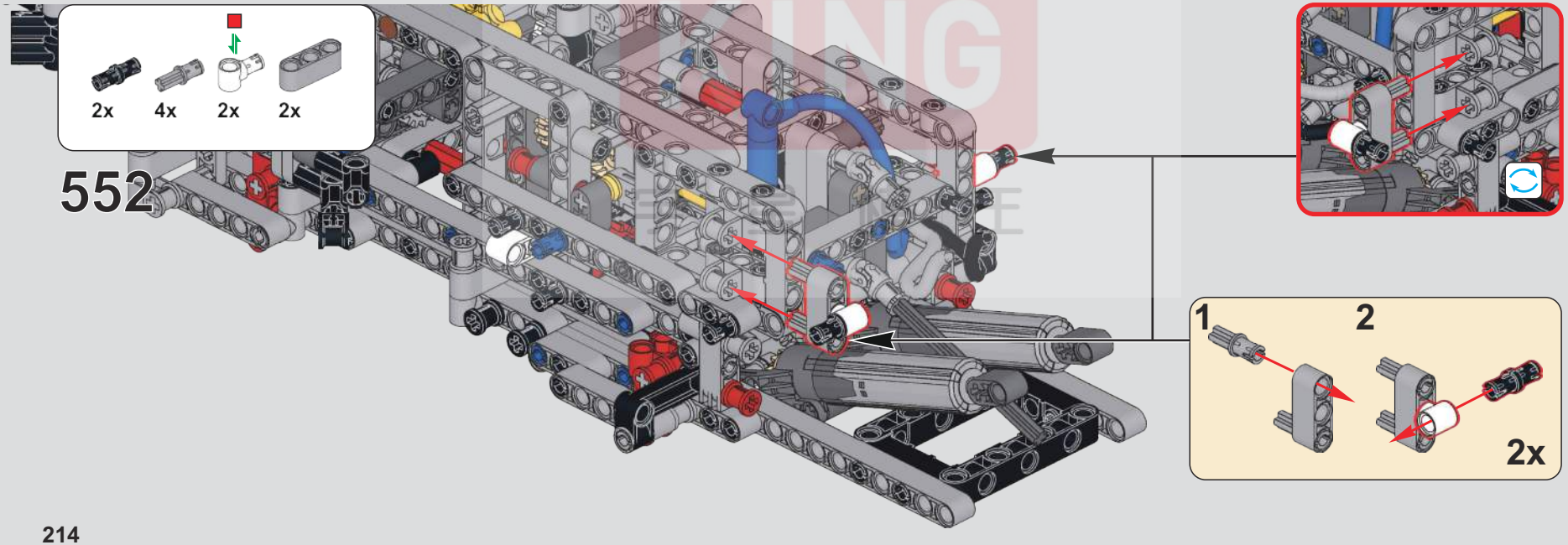
2x
4x
2x
2x
552
1
2
2x

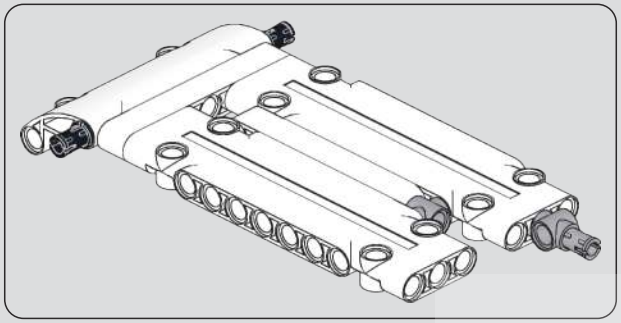

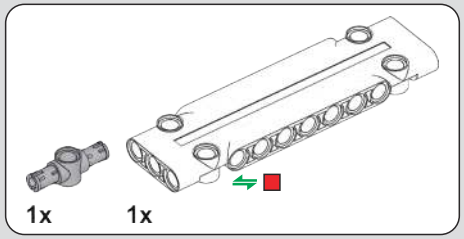

554

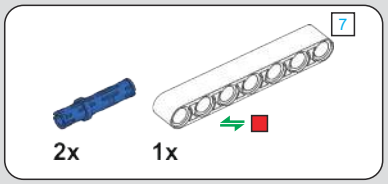

553

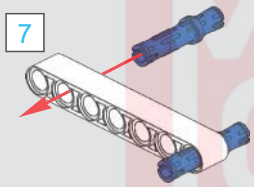

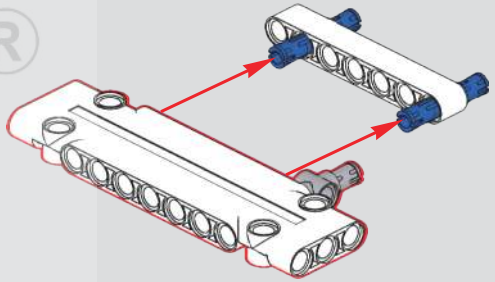

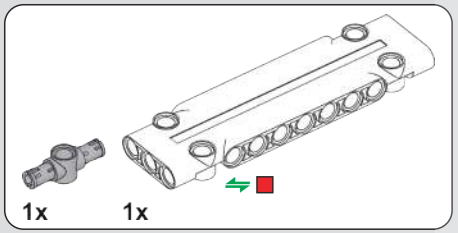

555

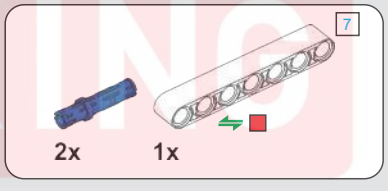

556

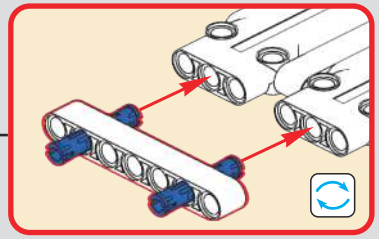

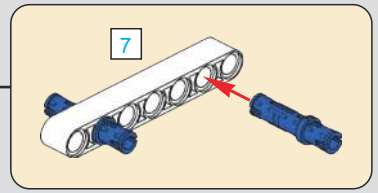

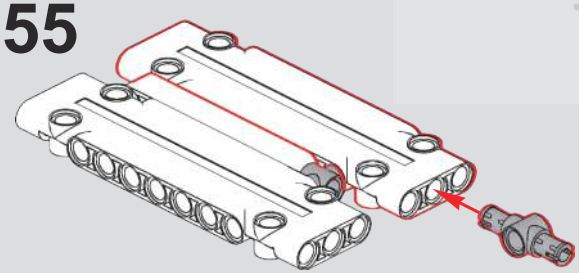

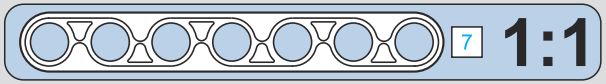

MOULD KING ®
宇 星 模 王

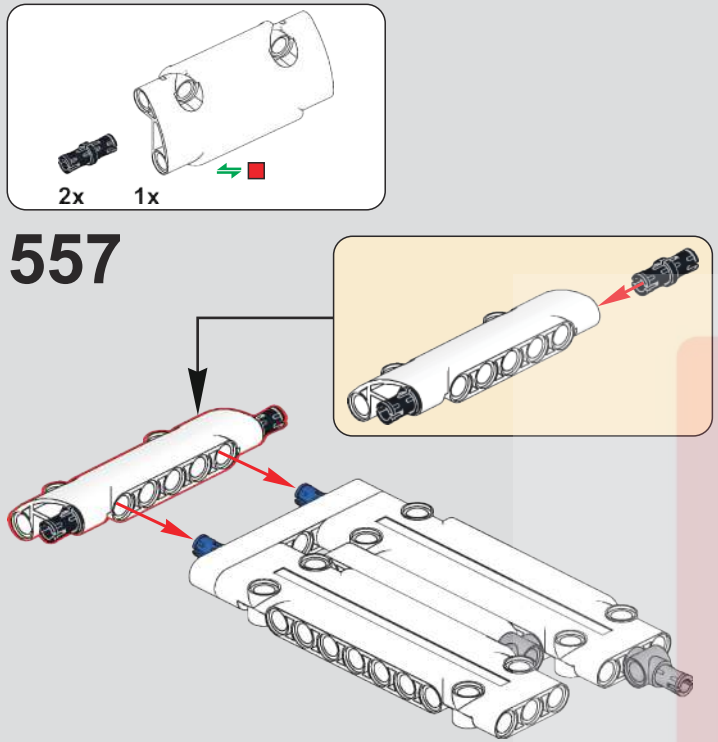
2x
1x
557

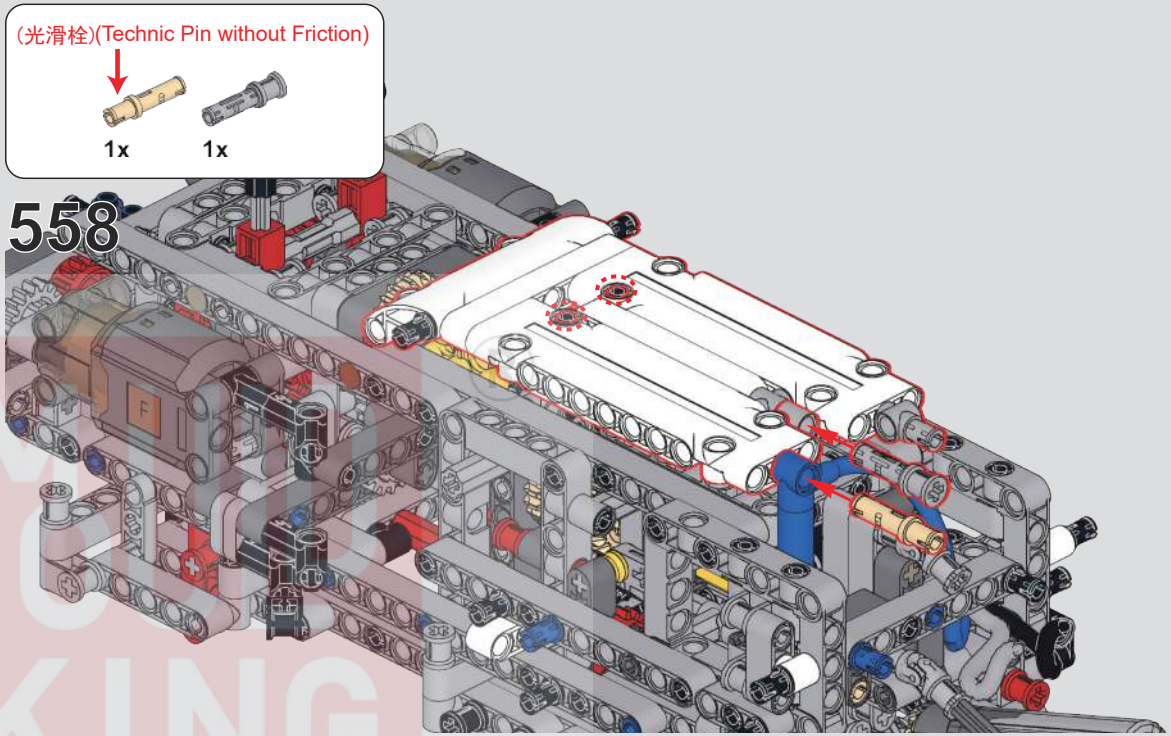
(光滑栓)(Technic Pin without Friction)
1x
1x
558

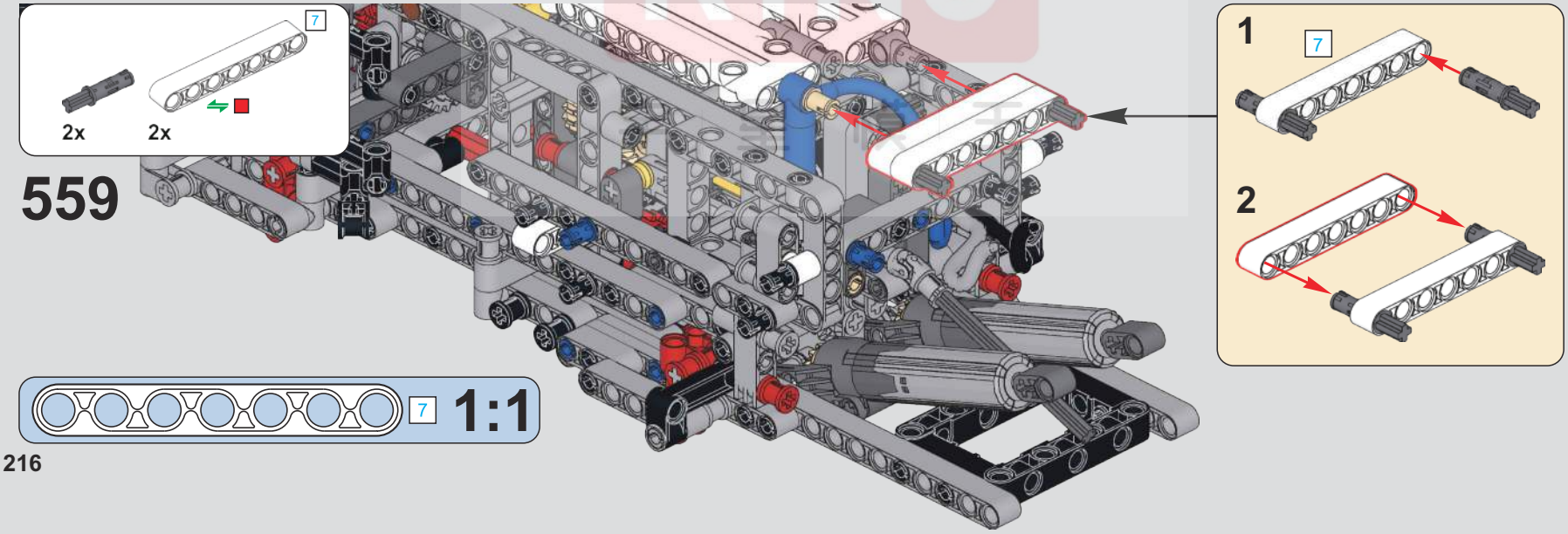
7
2x
2x
559
1
7
2
7
1:1

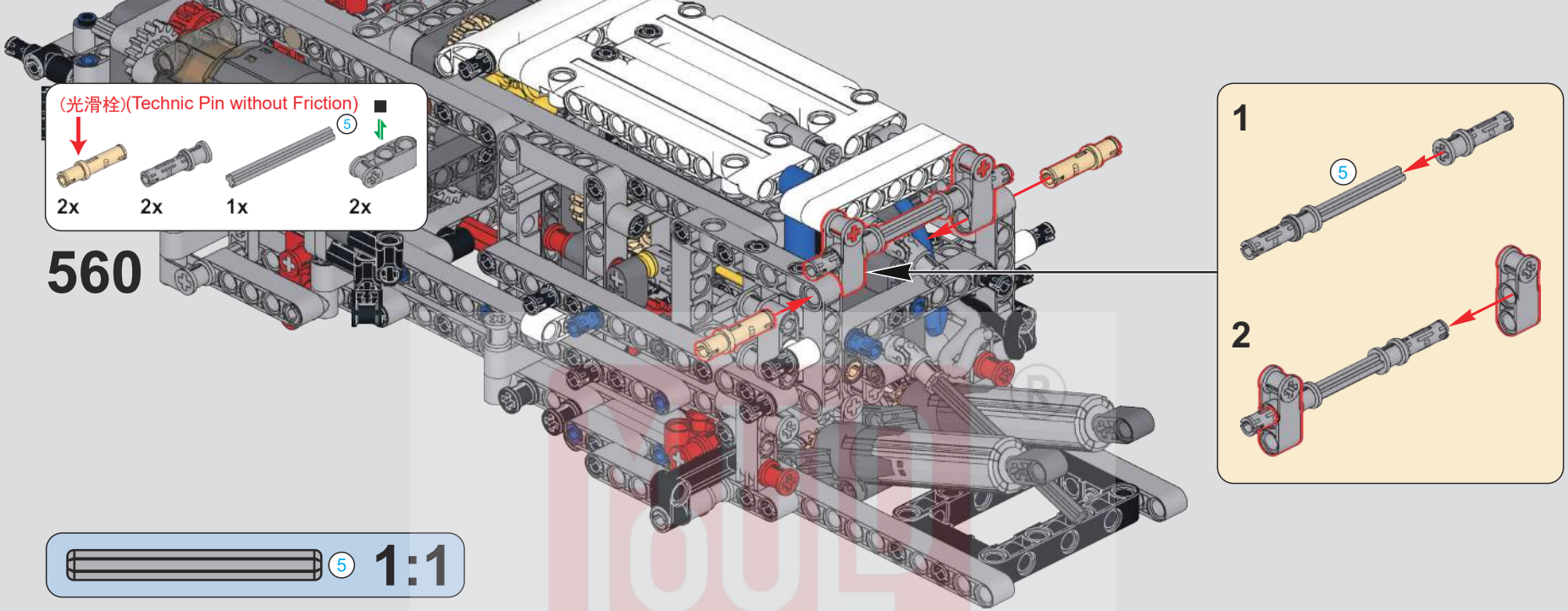
(光滑栓)(Technic Pin without Friction)
5
2x
2x
1x
2x
560
1
5
2
5
1:1

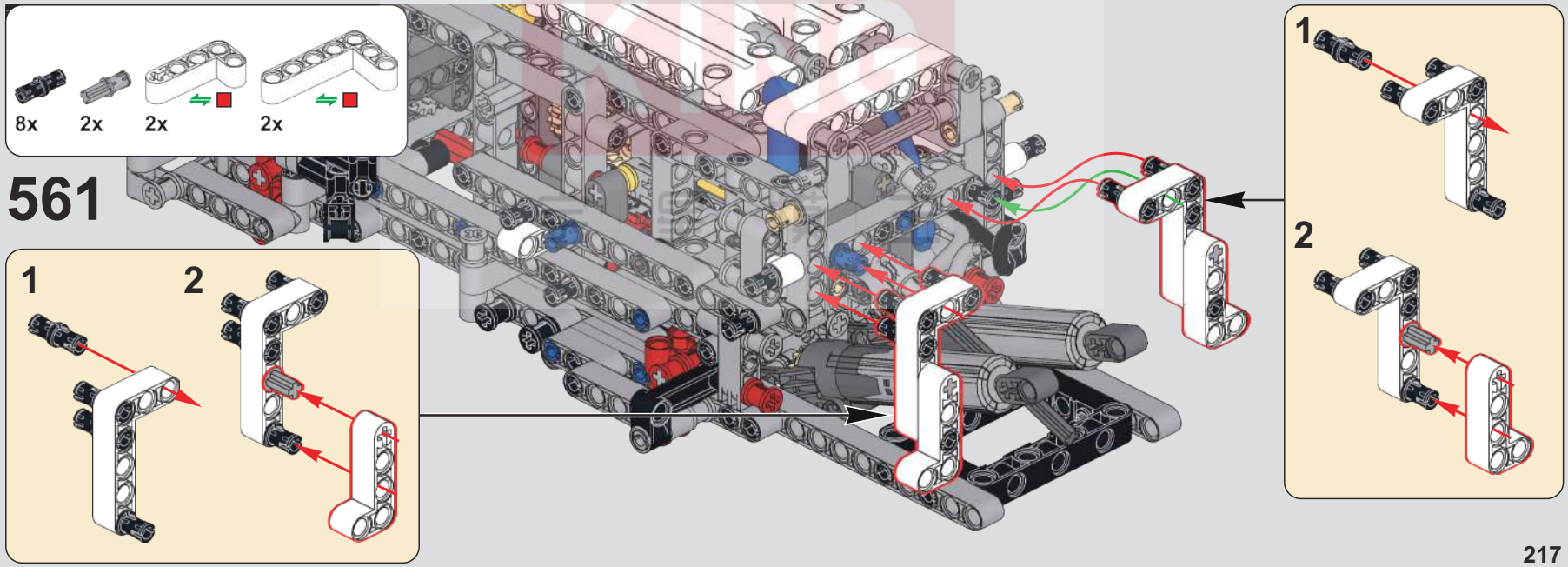
8x
2x
2x
2x
561
1
2
1
2

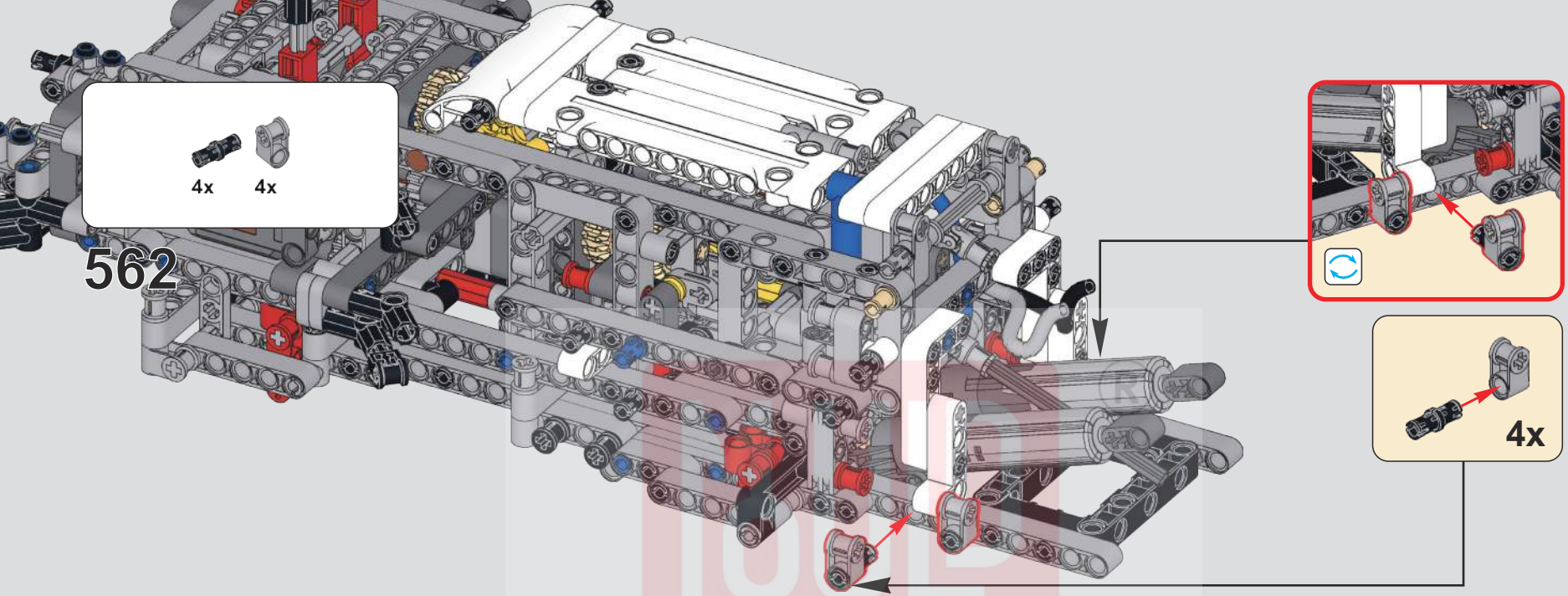
4x
4x
562
4x

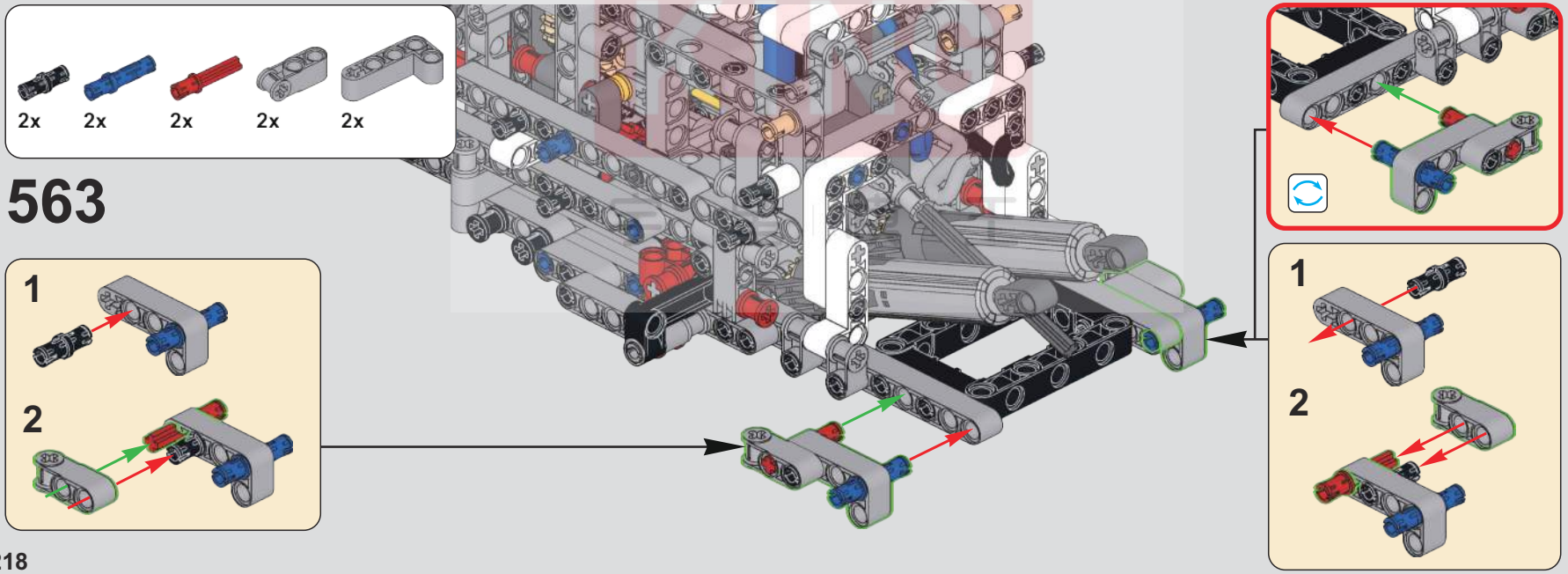
2x
2x
2x
2x
2x
563
1
2
1
2

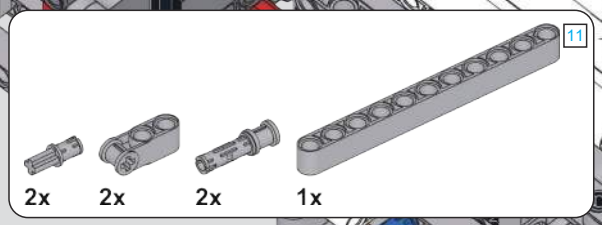

564

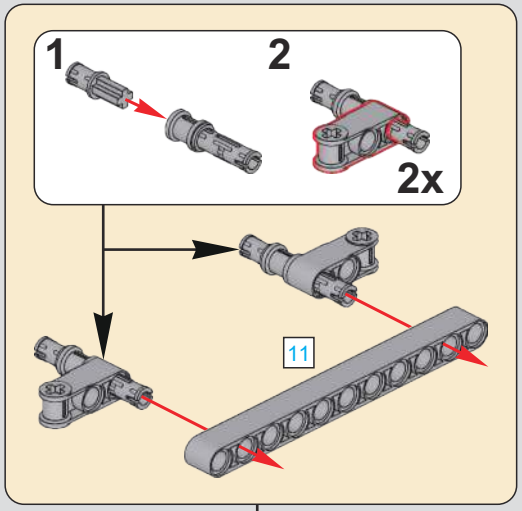

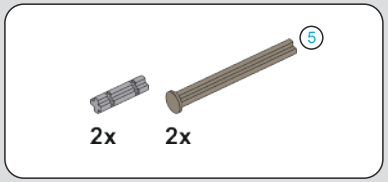

565

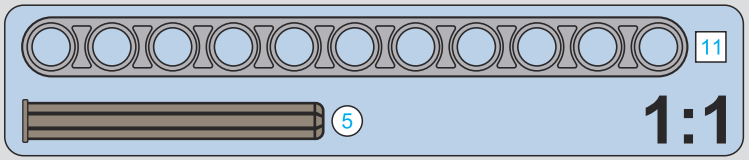

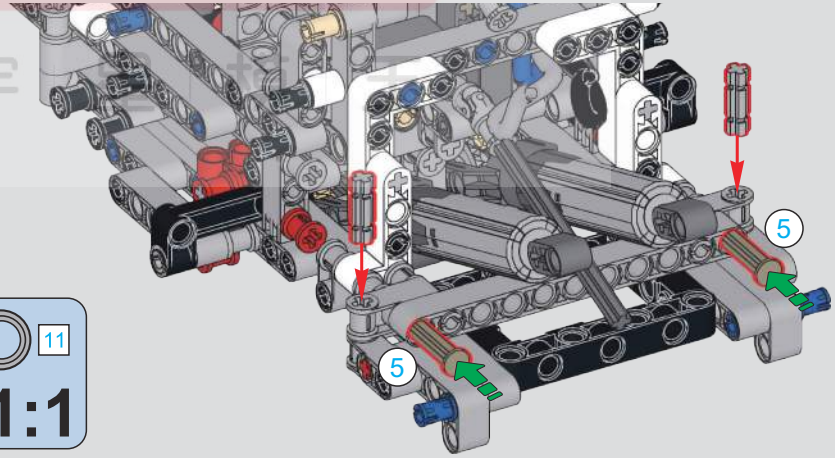

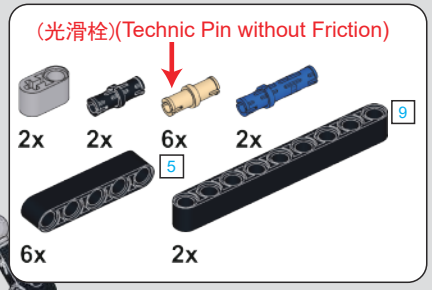

566

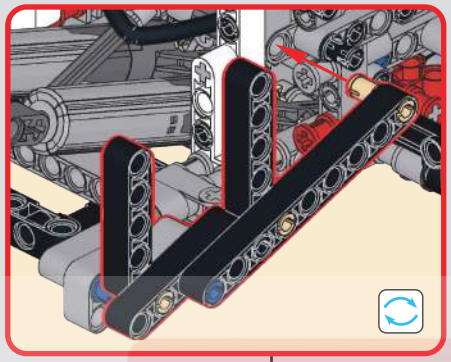

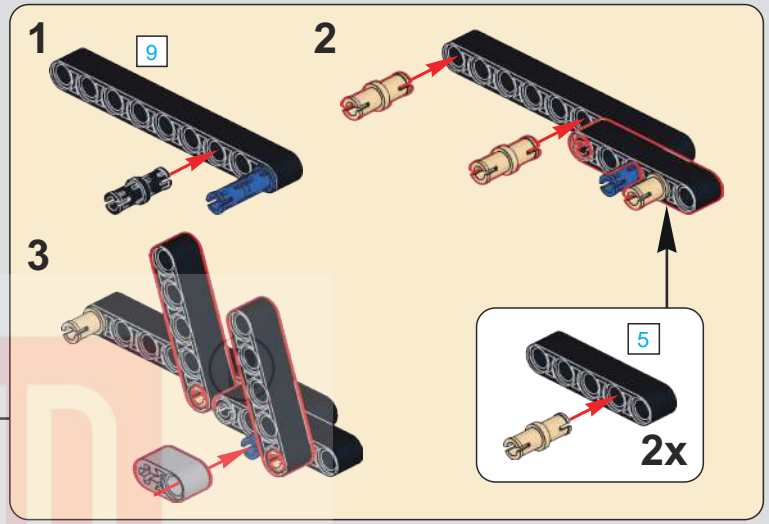

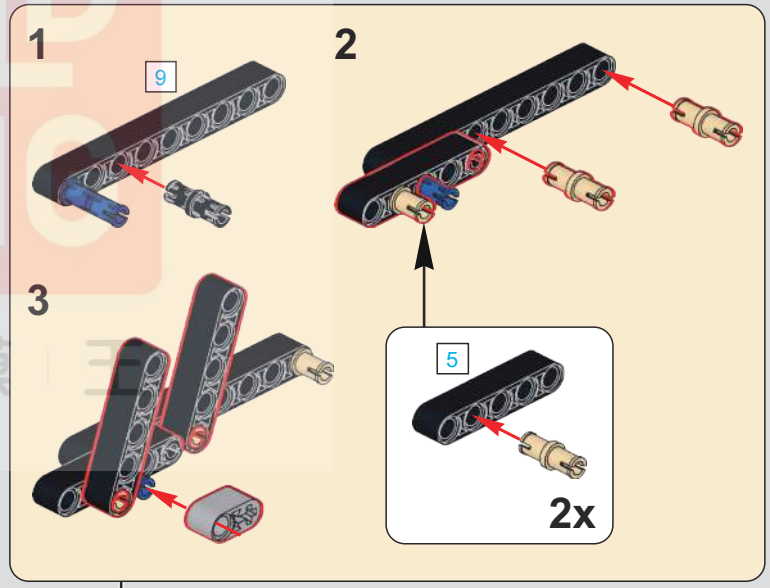

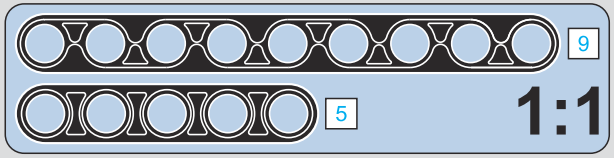

MOUD KING 玩具模王

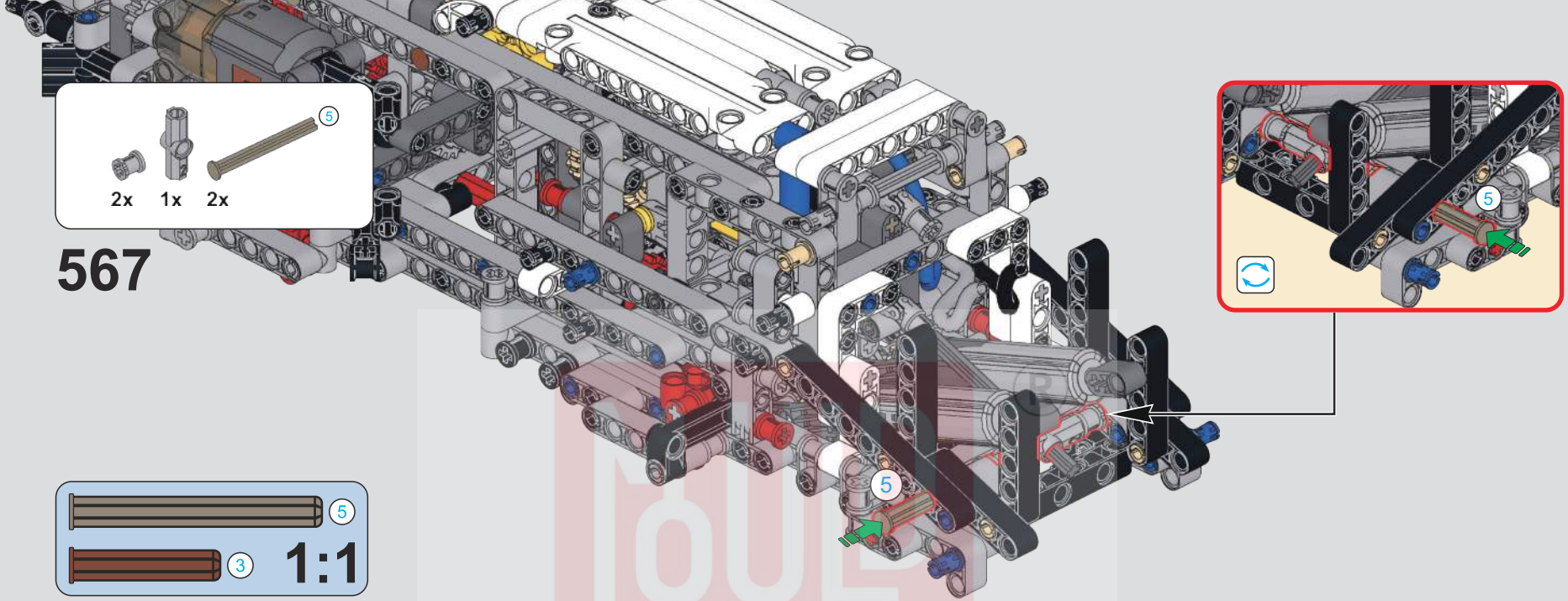
5
2x
1x
2x
567
5
3
1:1
5
5

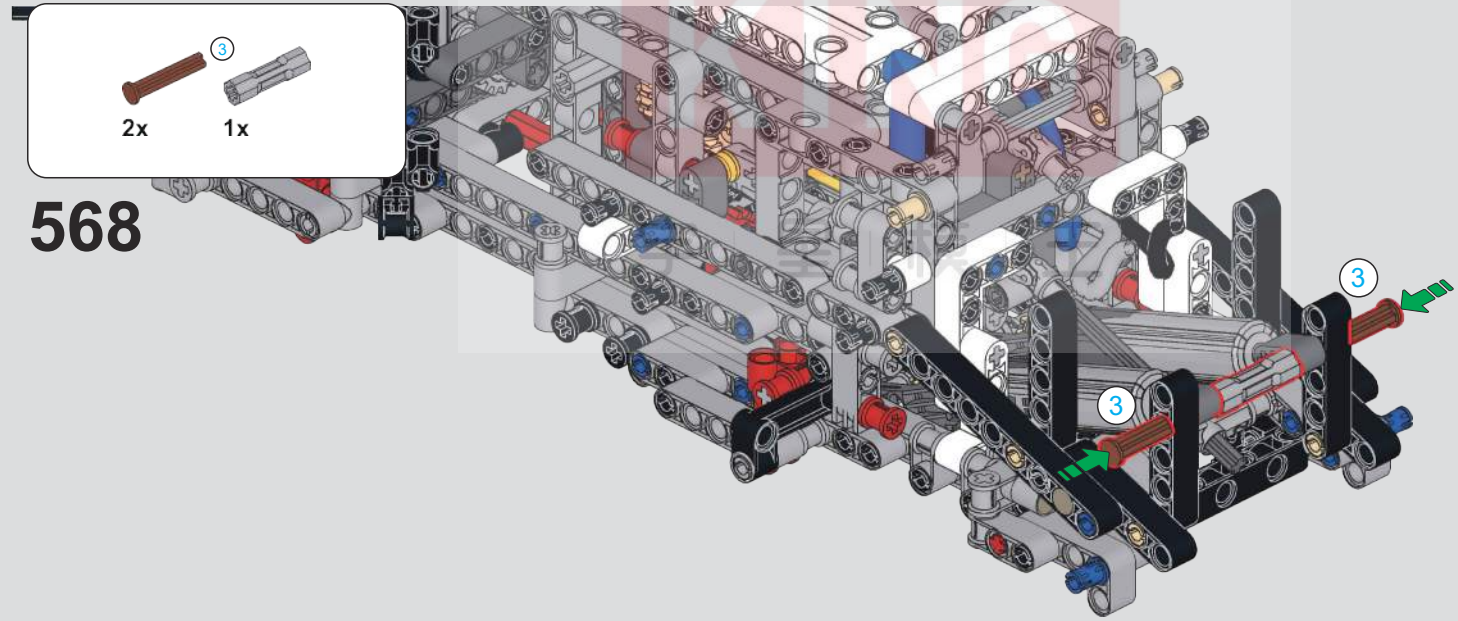
3
2x
1x
568
3
3

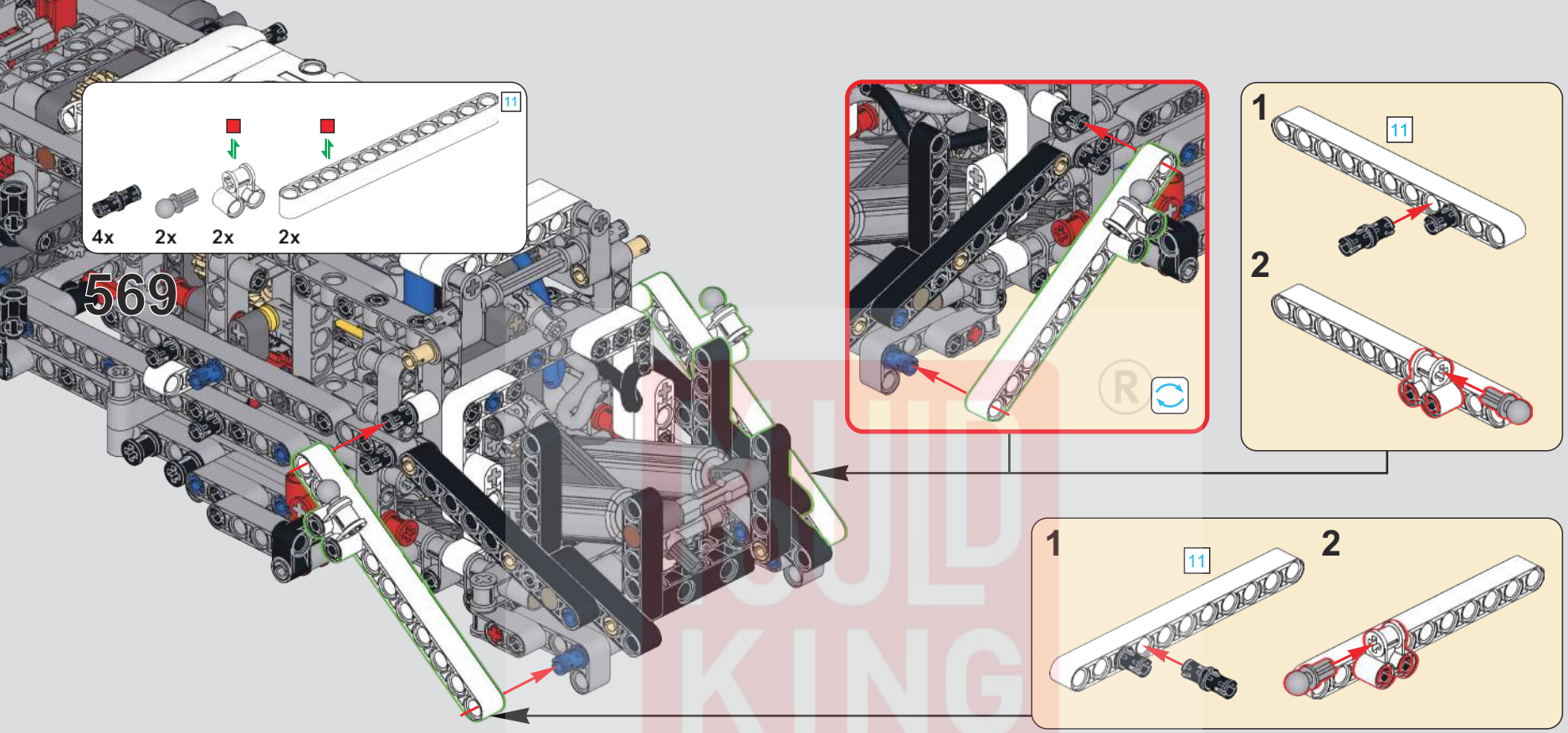
11
4x
2x
2x
2x
569
1
11
2
1
11
2

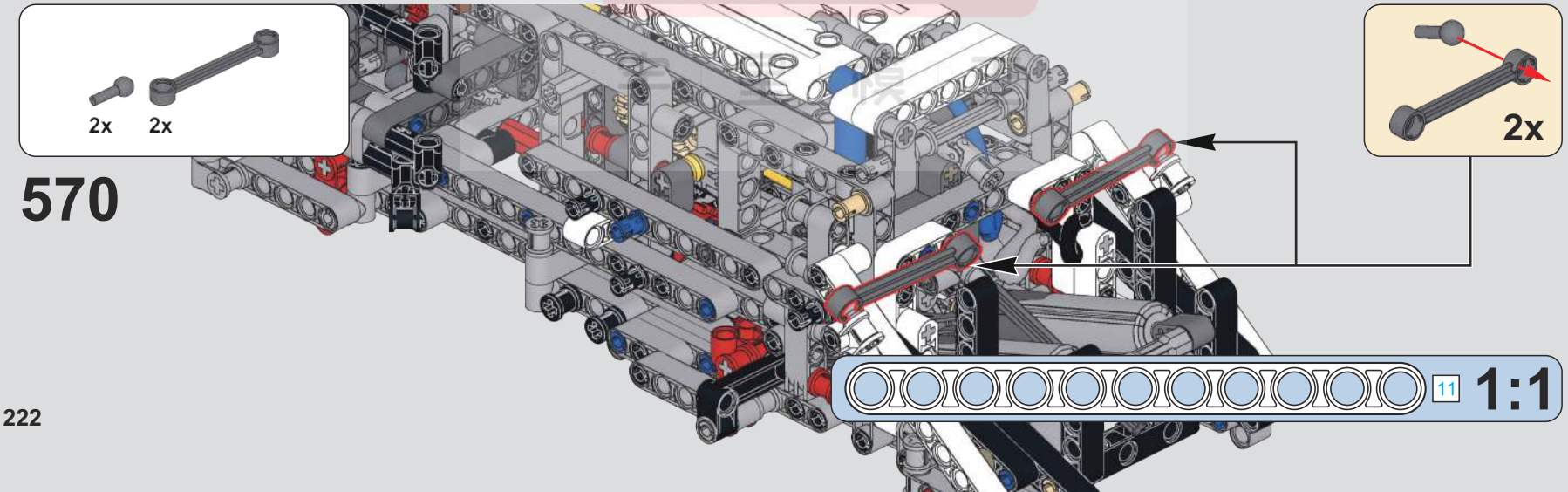
2x
2x
570
2x
11
1:1

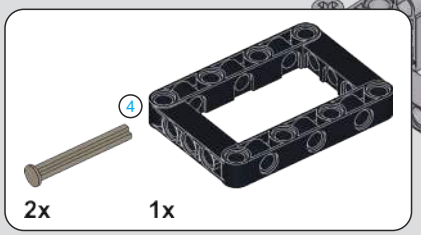
4
2x
1x

571

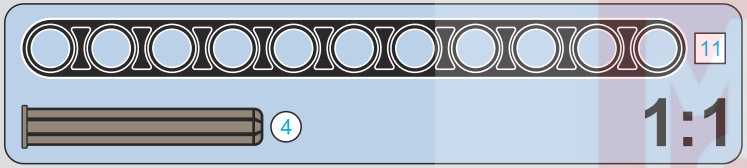
11
4
1:1

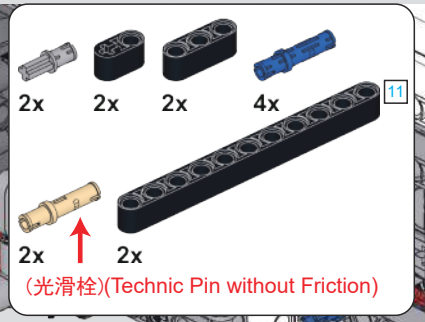
2x
2x
2x
4x
11
2x
2x
(光滑栓)(Technic Pin without Friction)

572

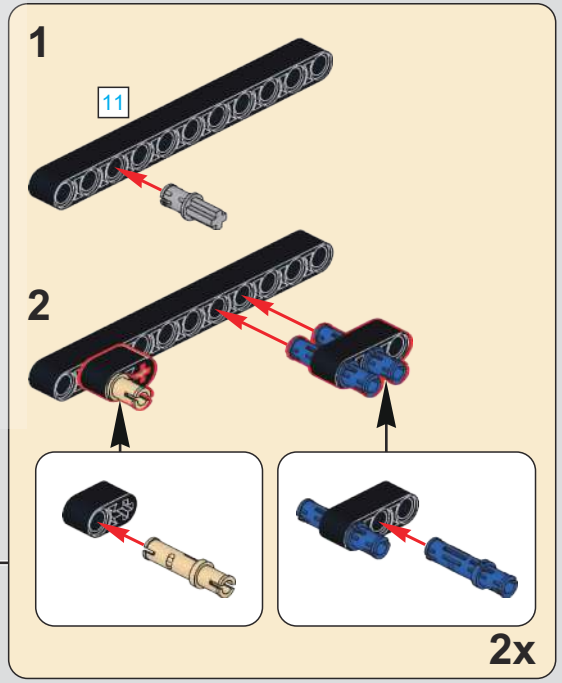
1
11
2
2x

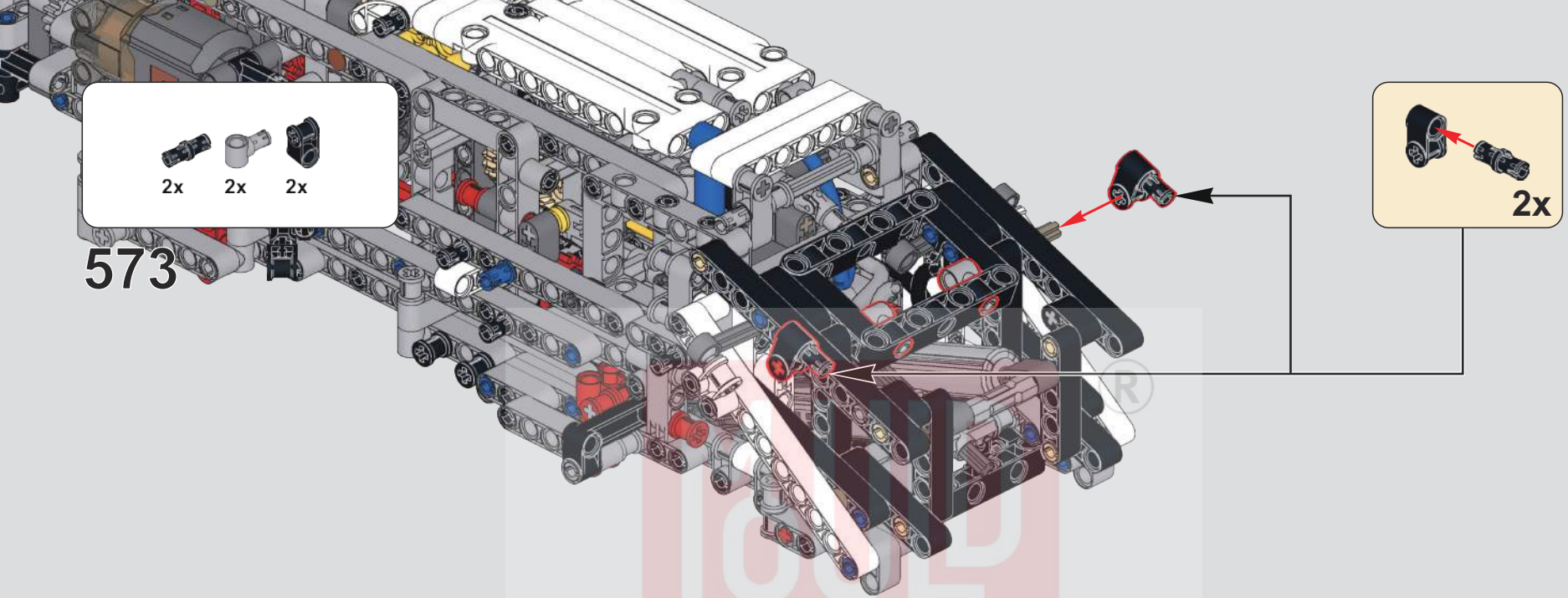
2x
2x
2x
573
2x

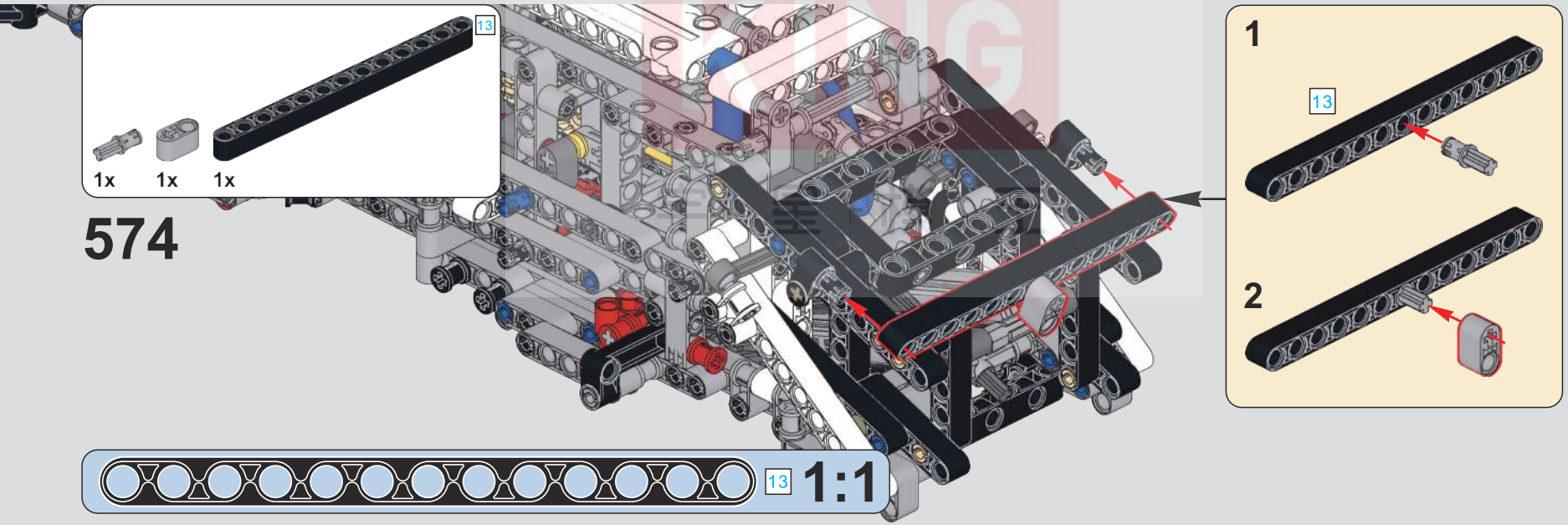
13
1x
1x
1x
574
1
13
2
13
1:1

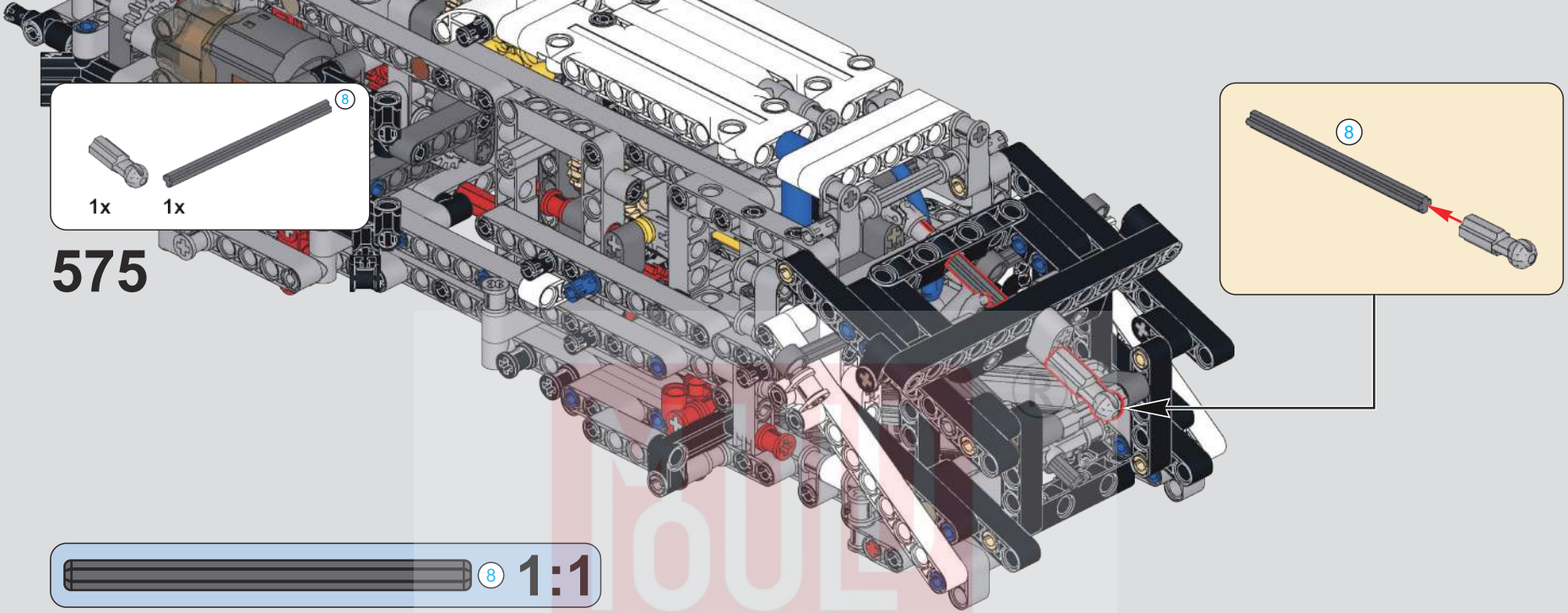
575
8
1x
1x
8
8
1:1

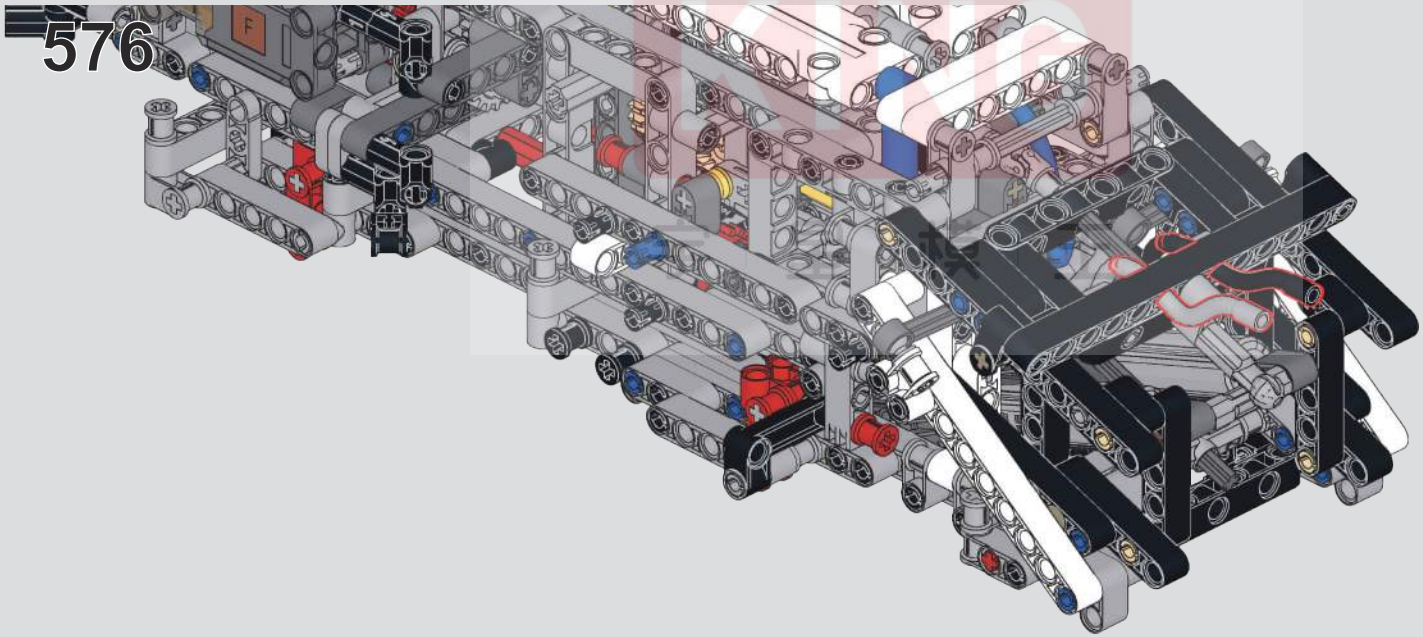
576

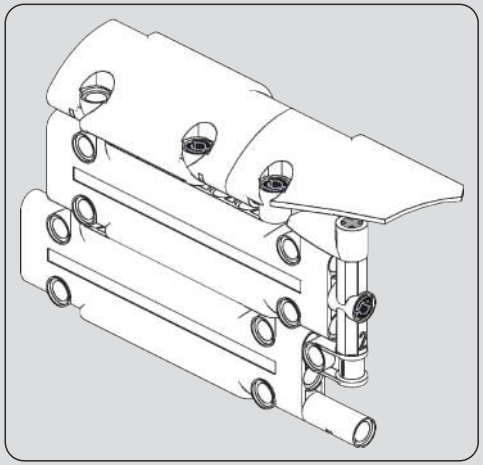

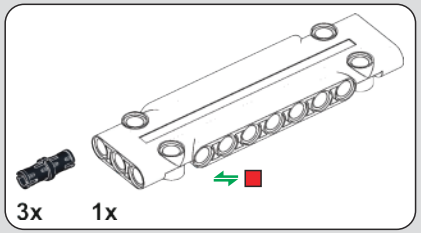

577

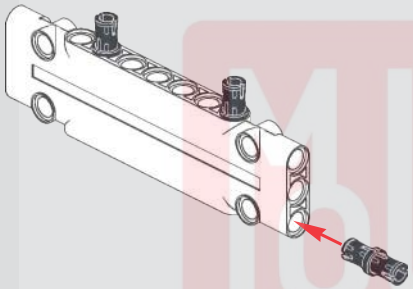

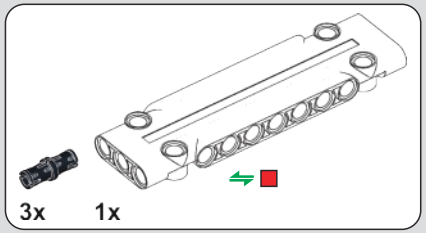

578

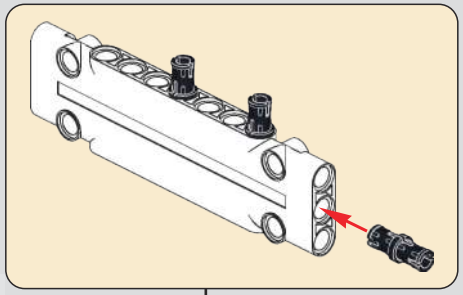

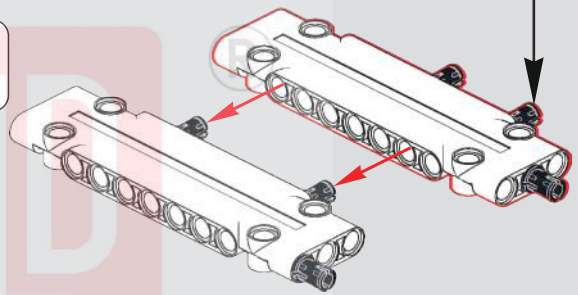

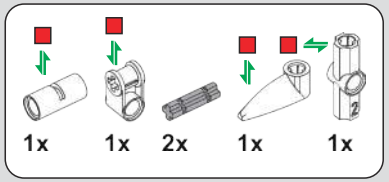

579

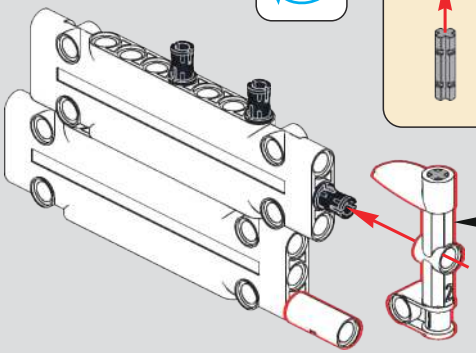

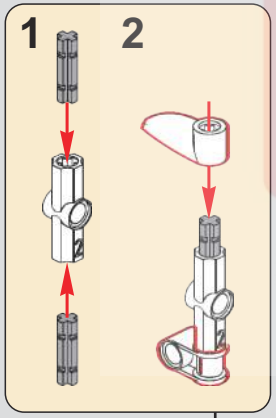

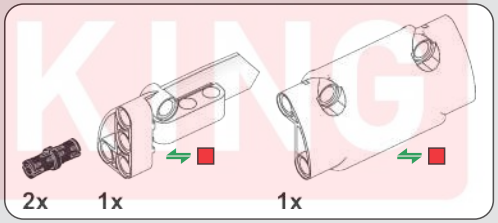

580

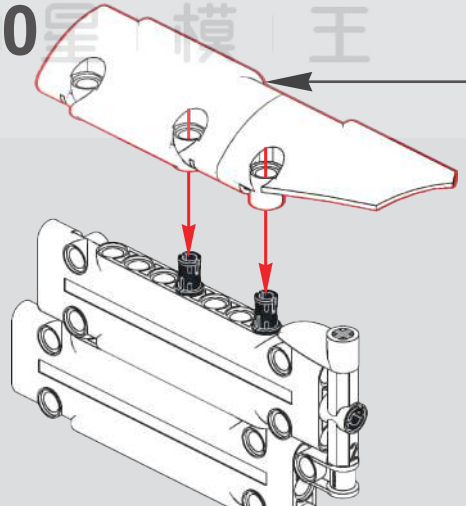

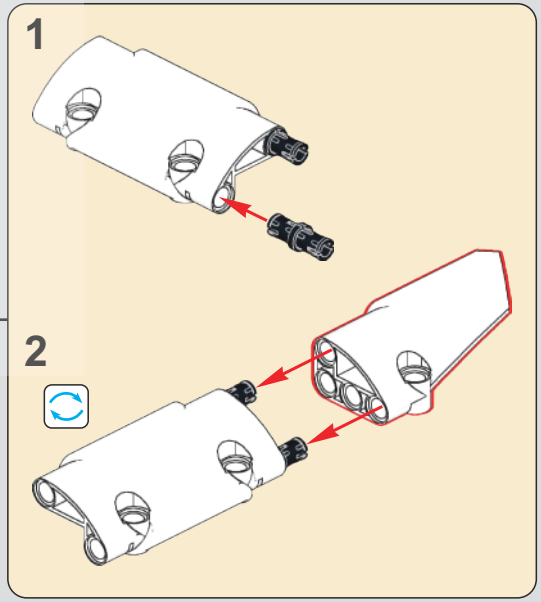

MOLD KING 模王

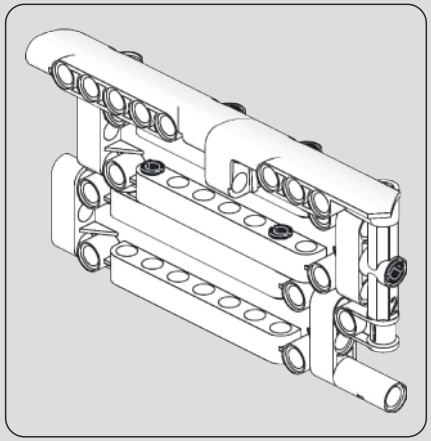

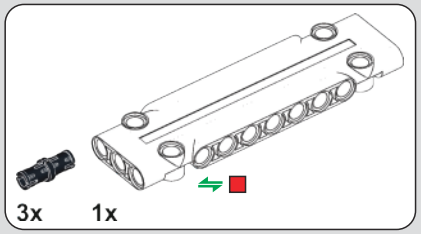

581

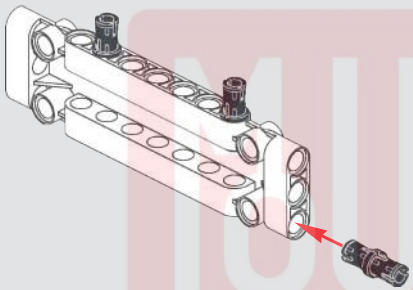

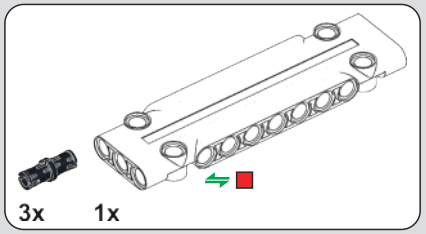

582

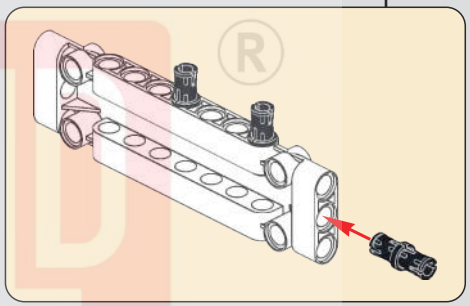

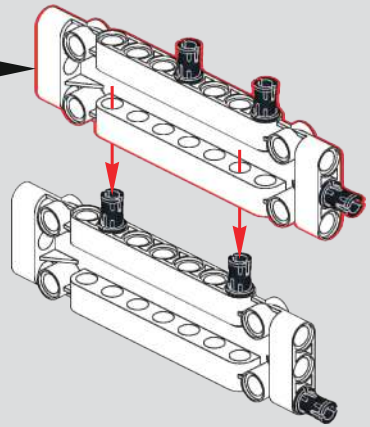

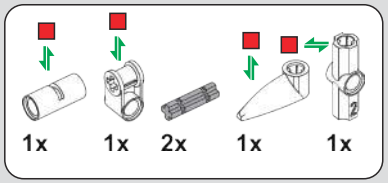

583

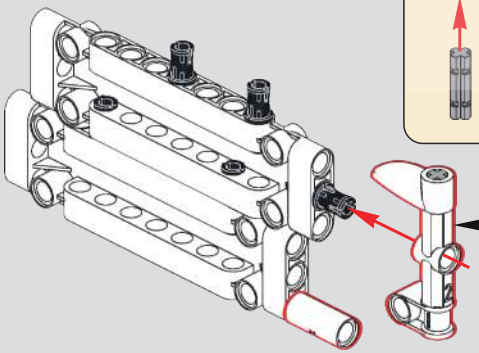

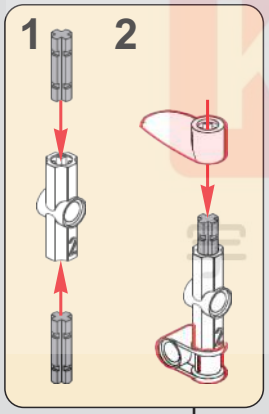

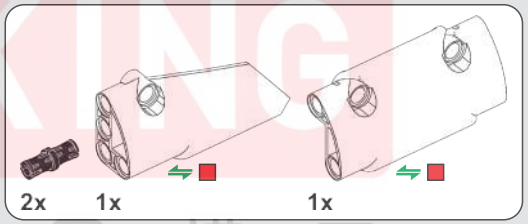

584

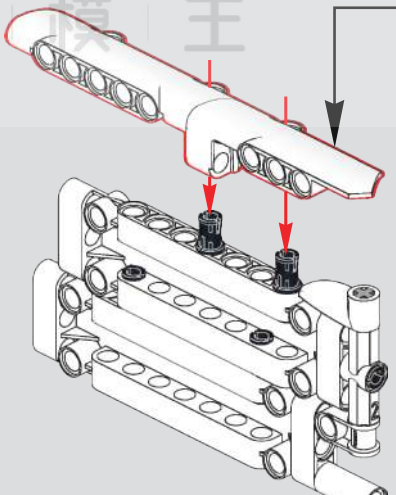

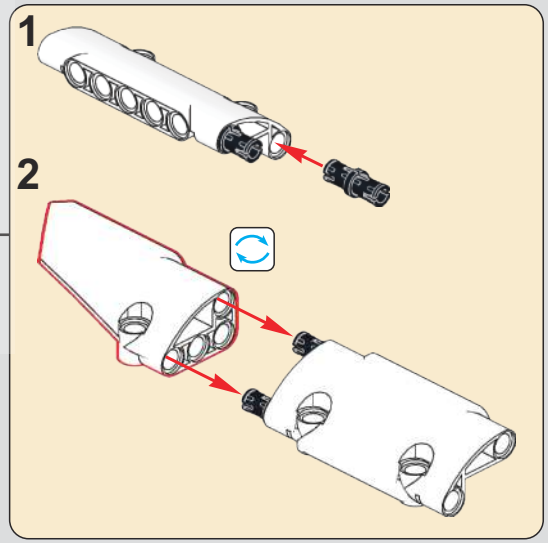

MUD KING ®
泥王模王

585

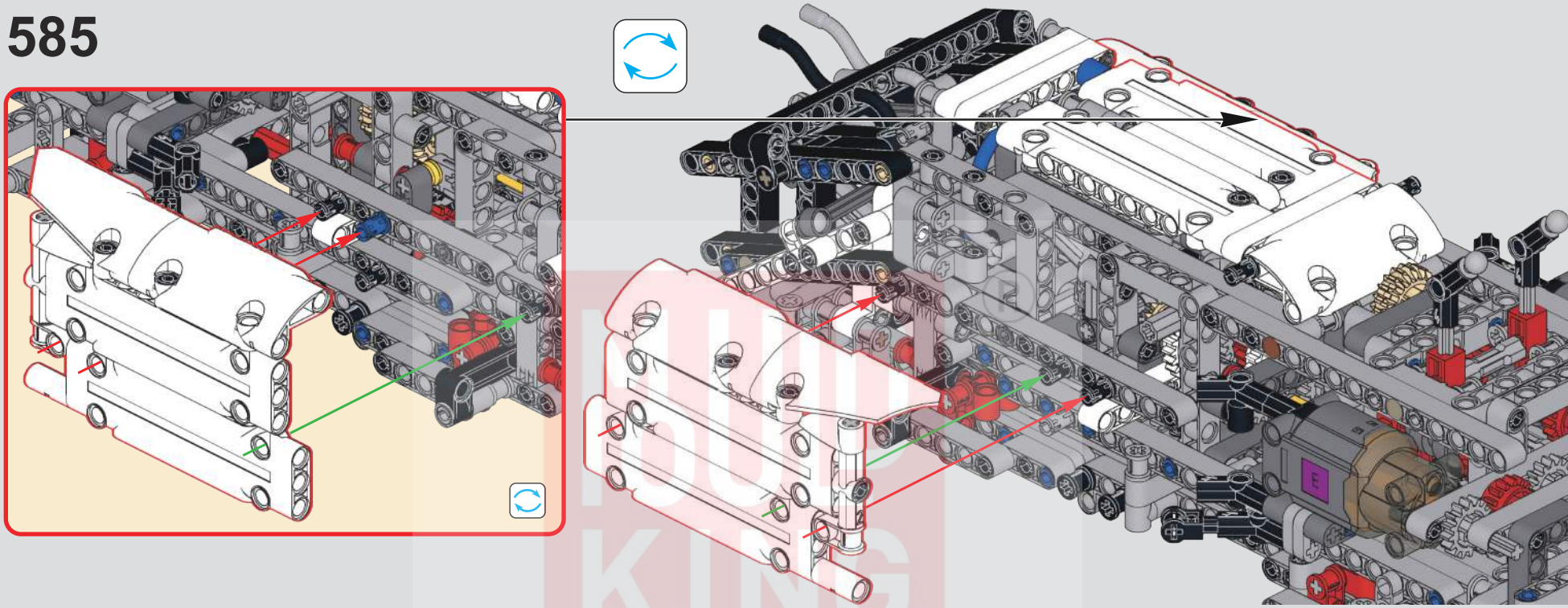

586

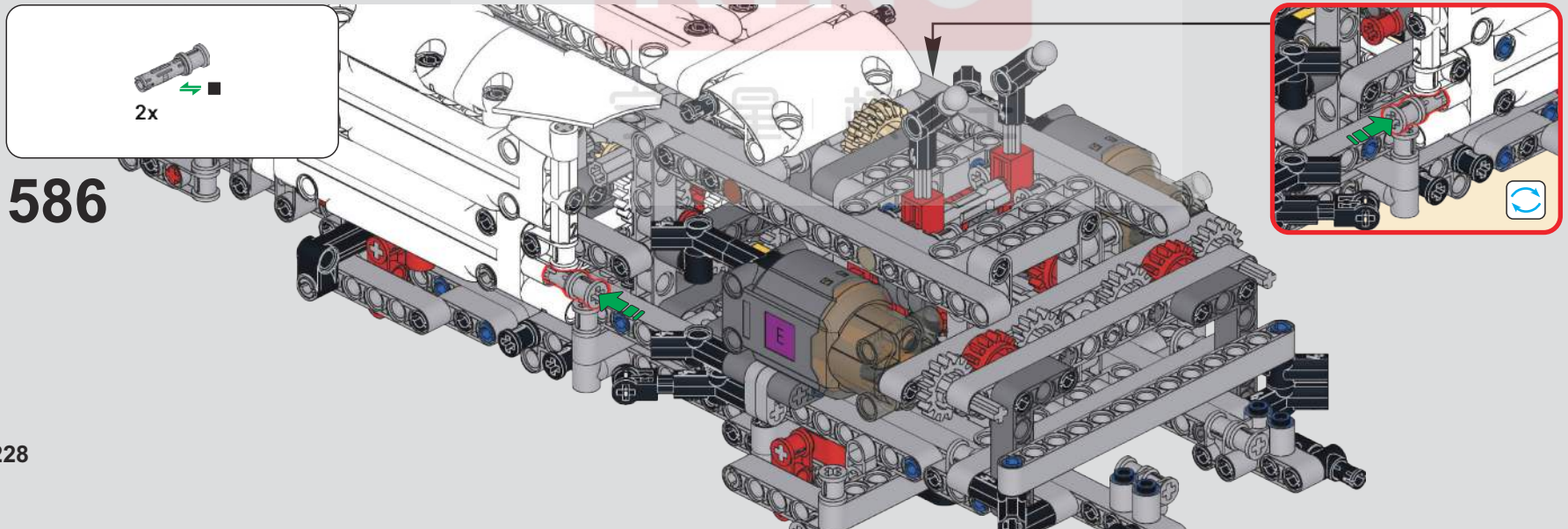

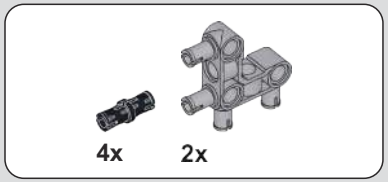

587

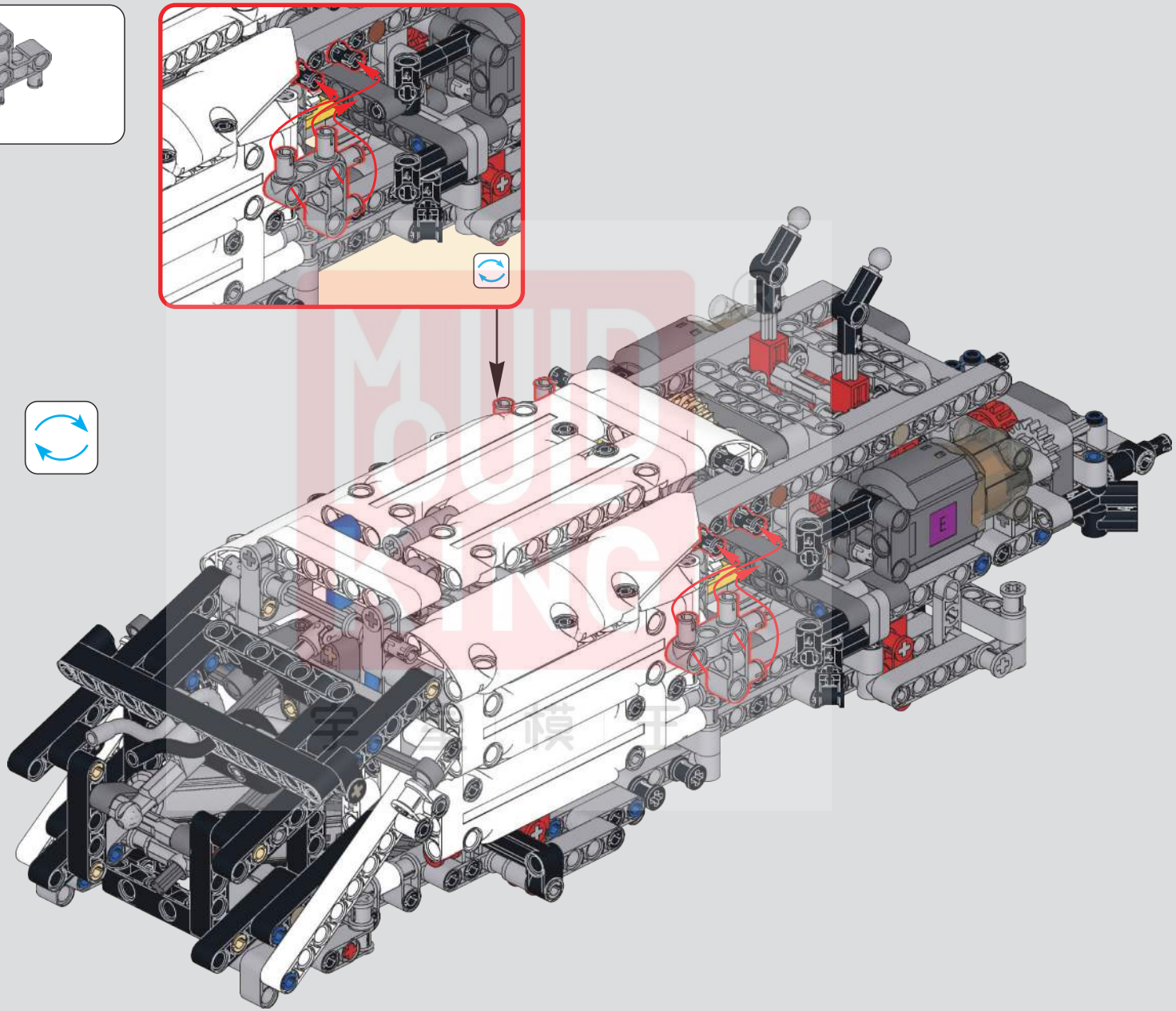

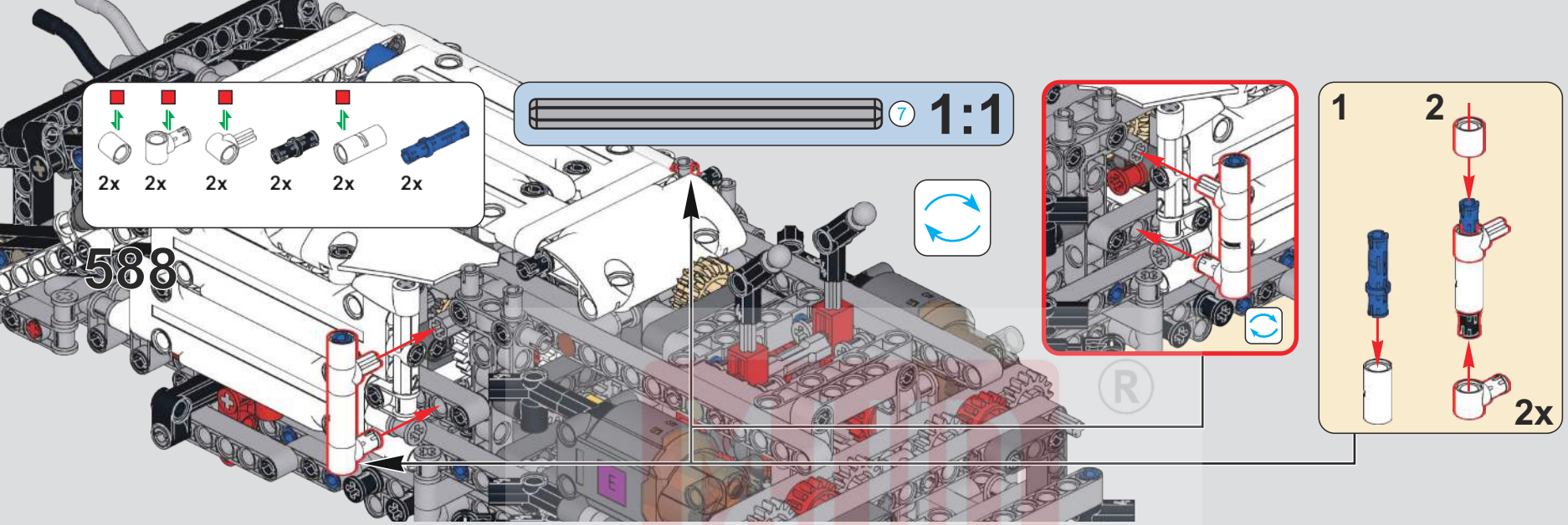
2x 2x 2x 2x 2x 2x
588
7 1:1
1
2
2x

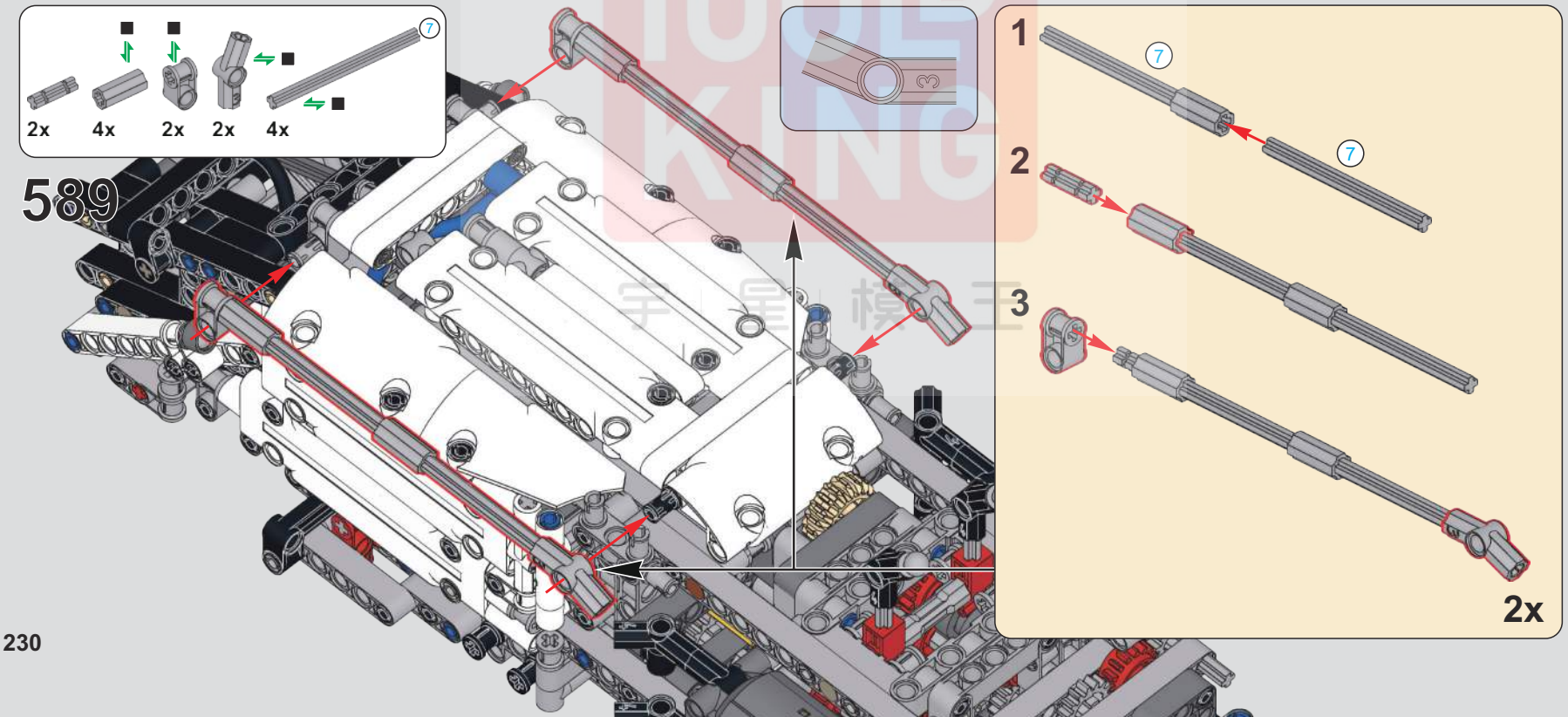
7
2x 4x 2x 2x 4x
589
1
2
3
2x

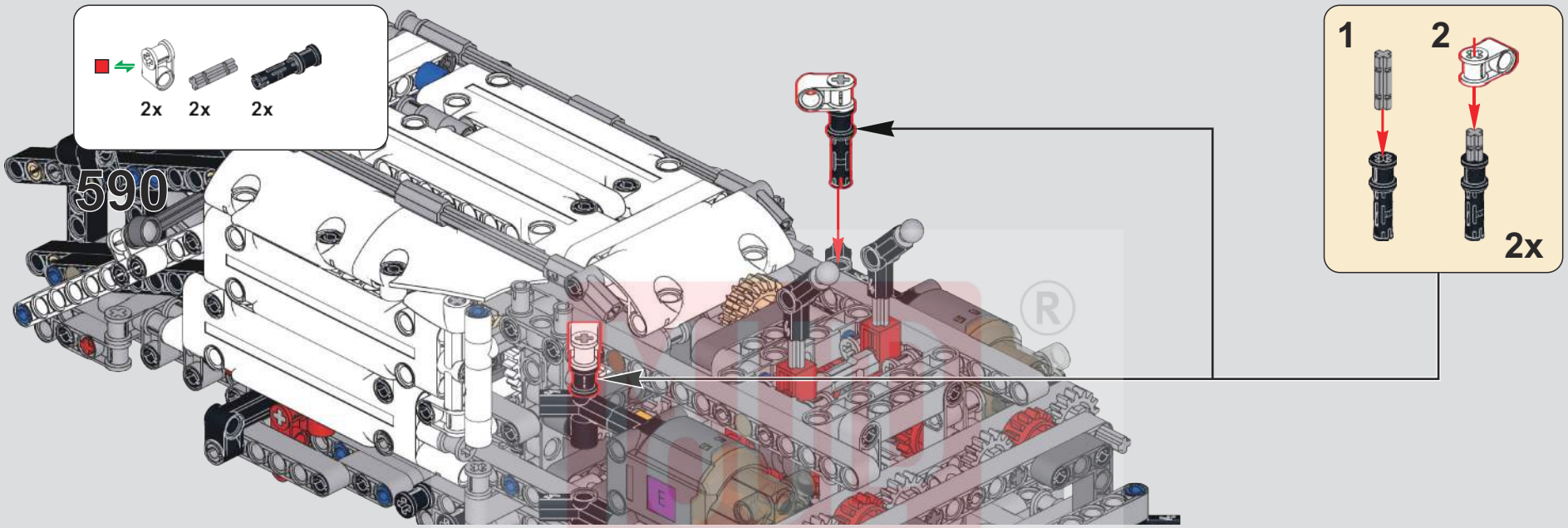
2x
2x
2x
590
1
2
2x

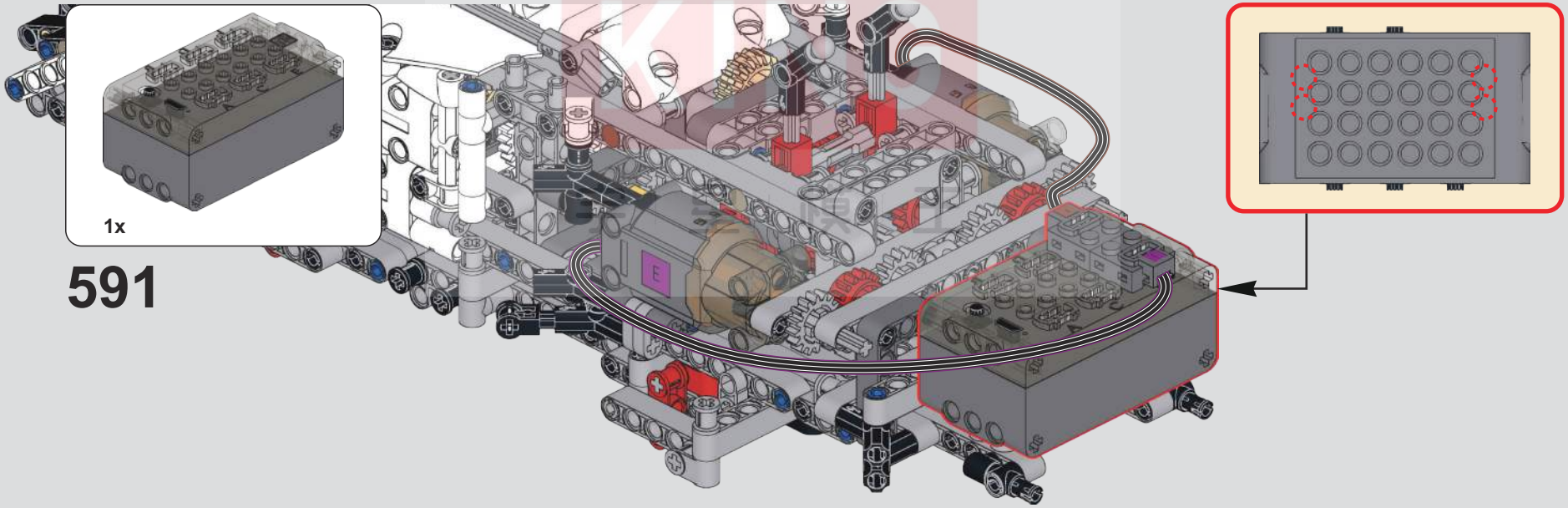
1x
591

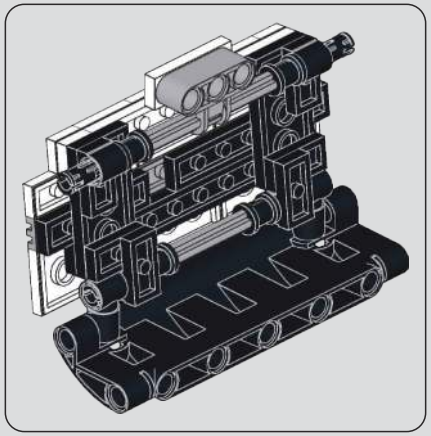

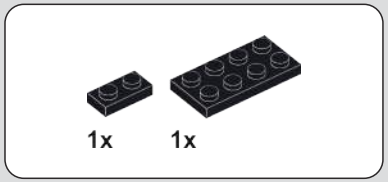

592

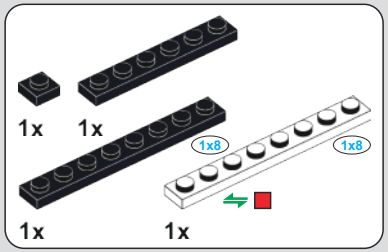

593

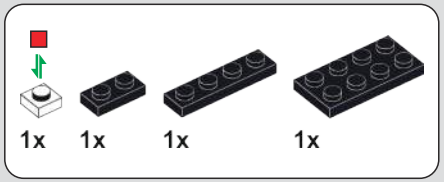

594

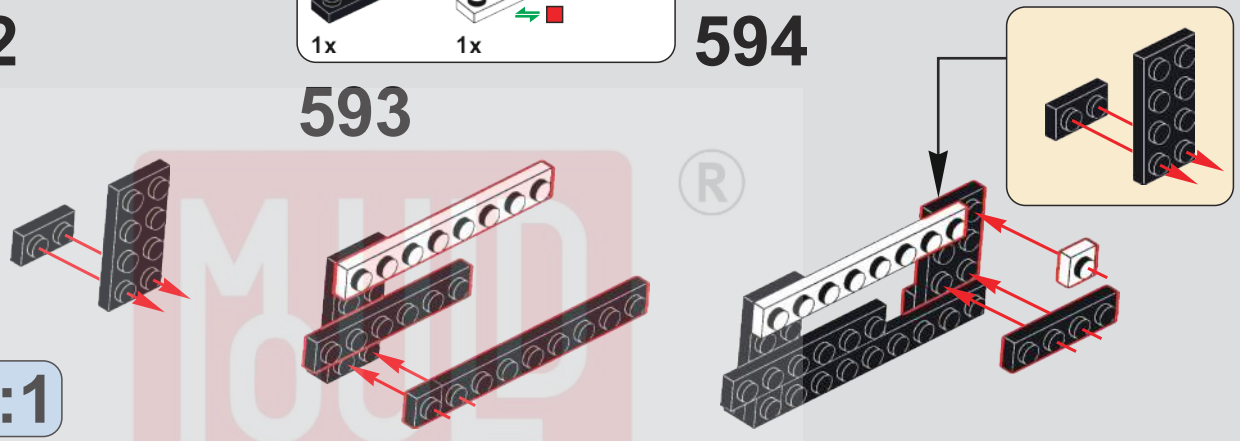

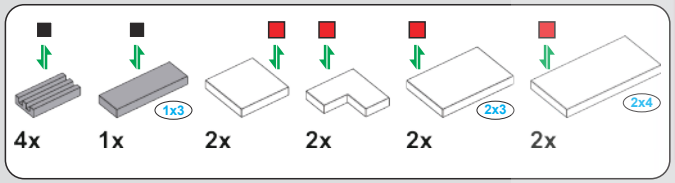

595

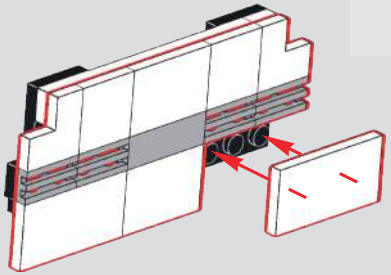

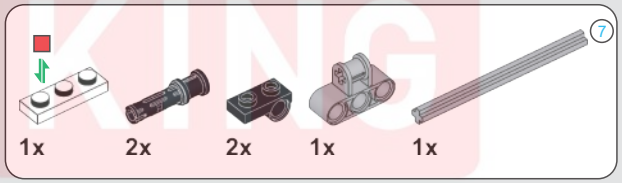

596

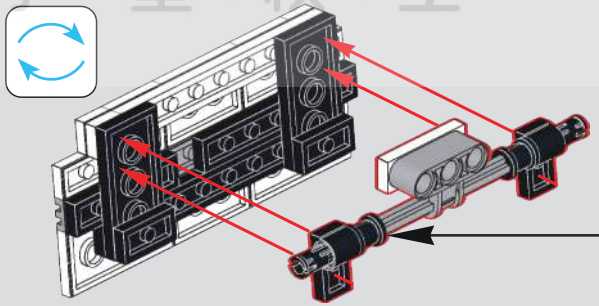

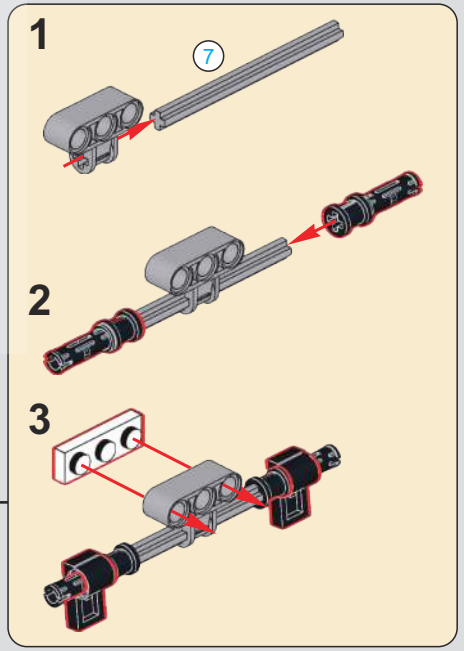

MUD KING ®
乐 星 模 王

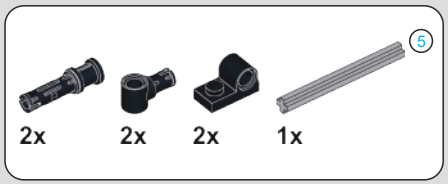

597

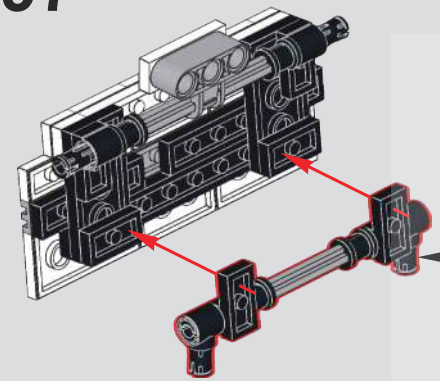

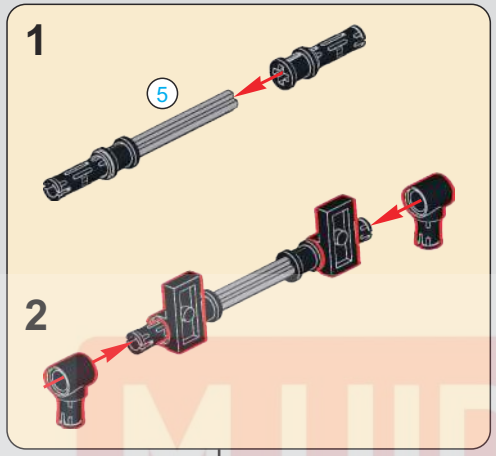

598

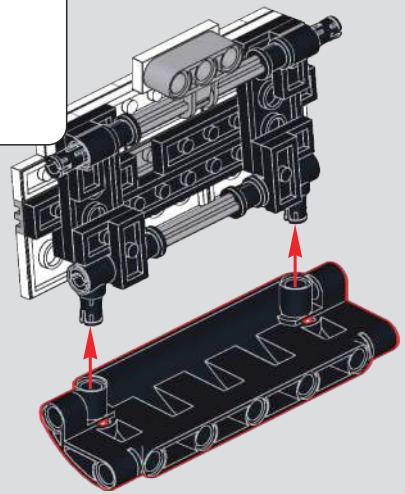

599

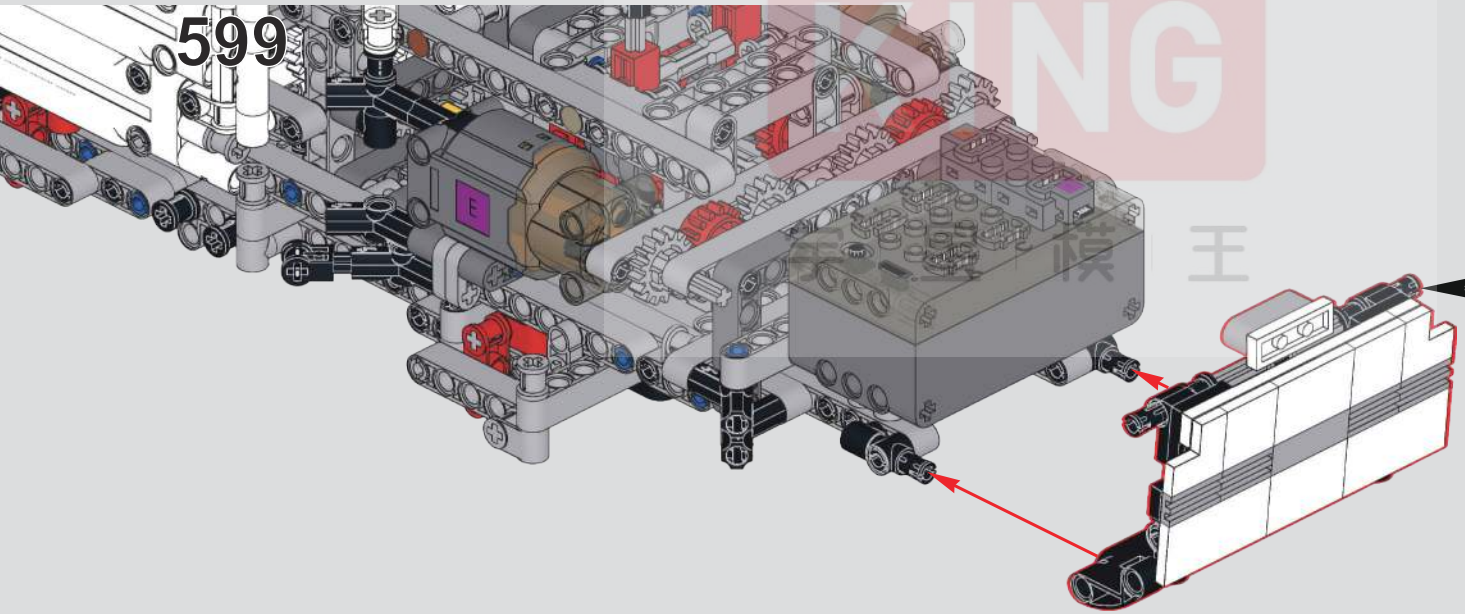

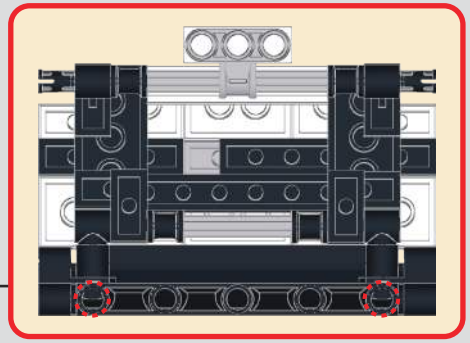

MUD KING ®
泥王模王

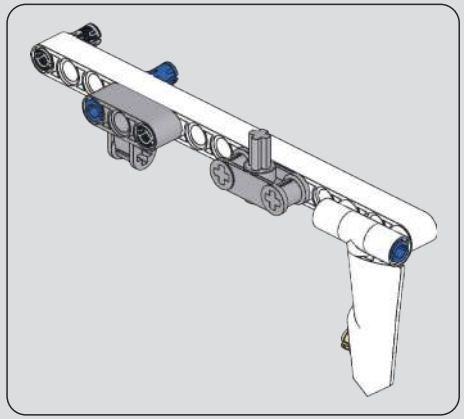

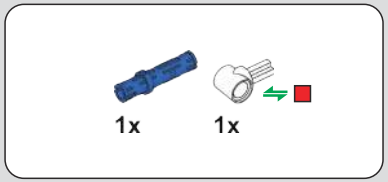

600

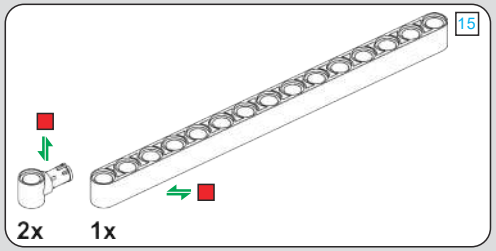

601

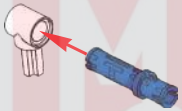

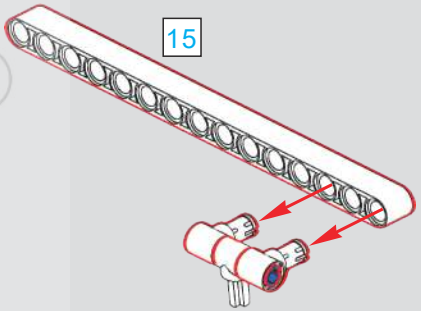

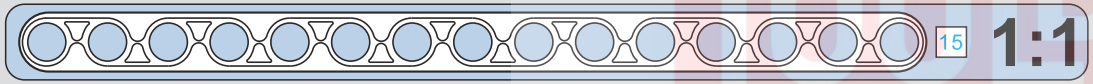

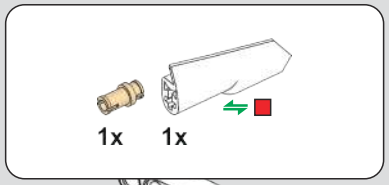

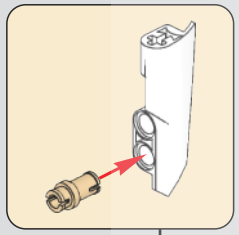

602

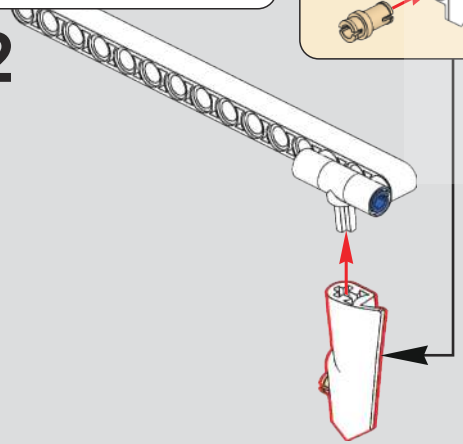

603

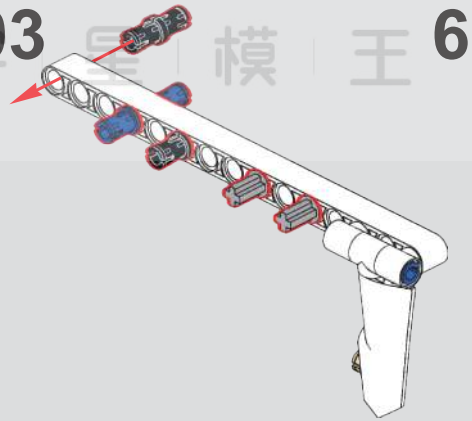

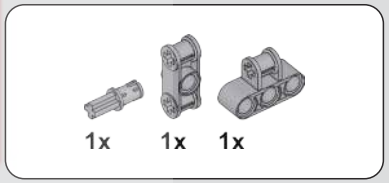

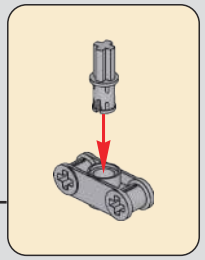

604

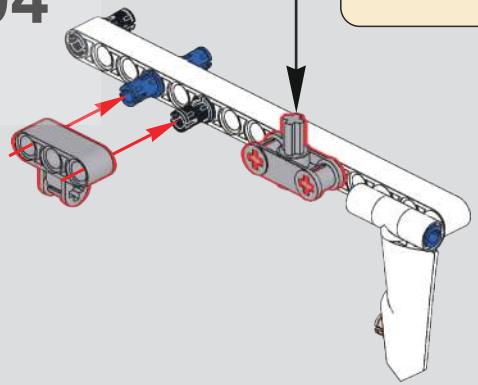

MUD KING ®
泥王模王

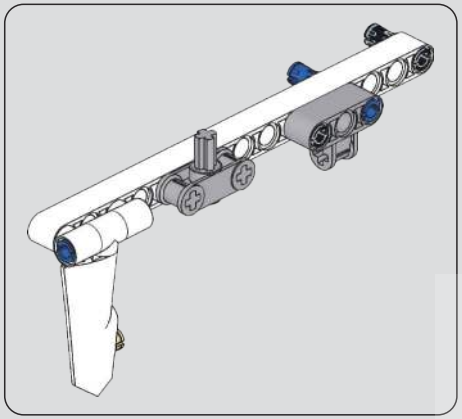

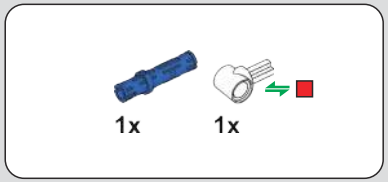

605

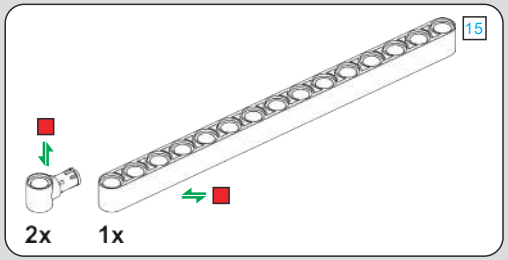

606

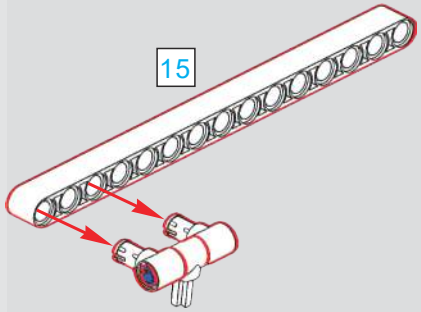

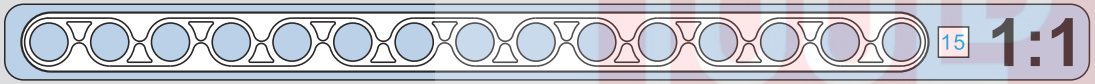

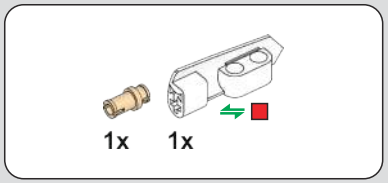

607

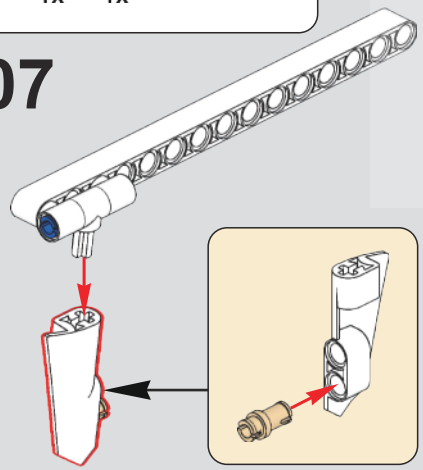

608

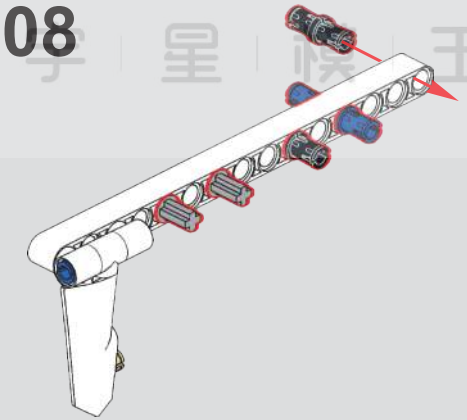

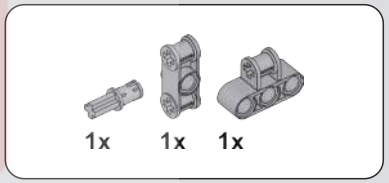

609

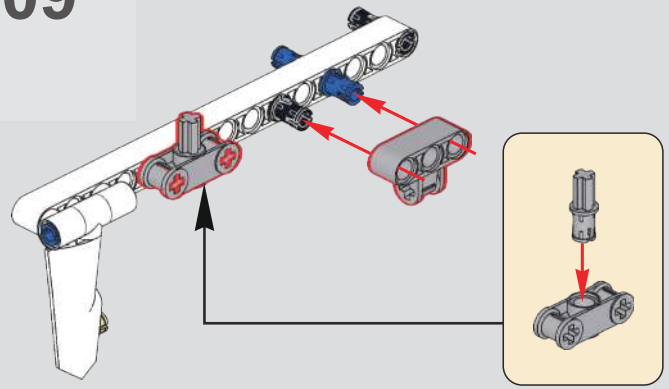

MOLD KING ®
宇星模王

610

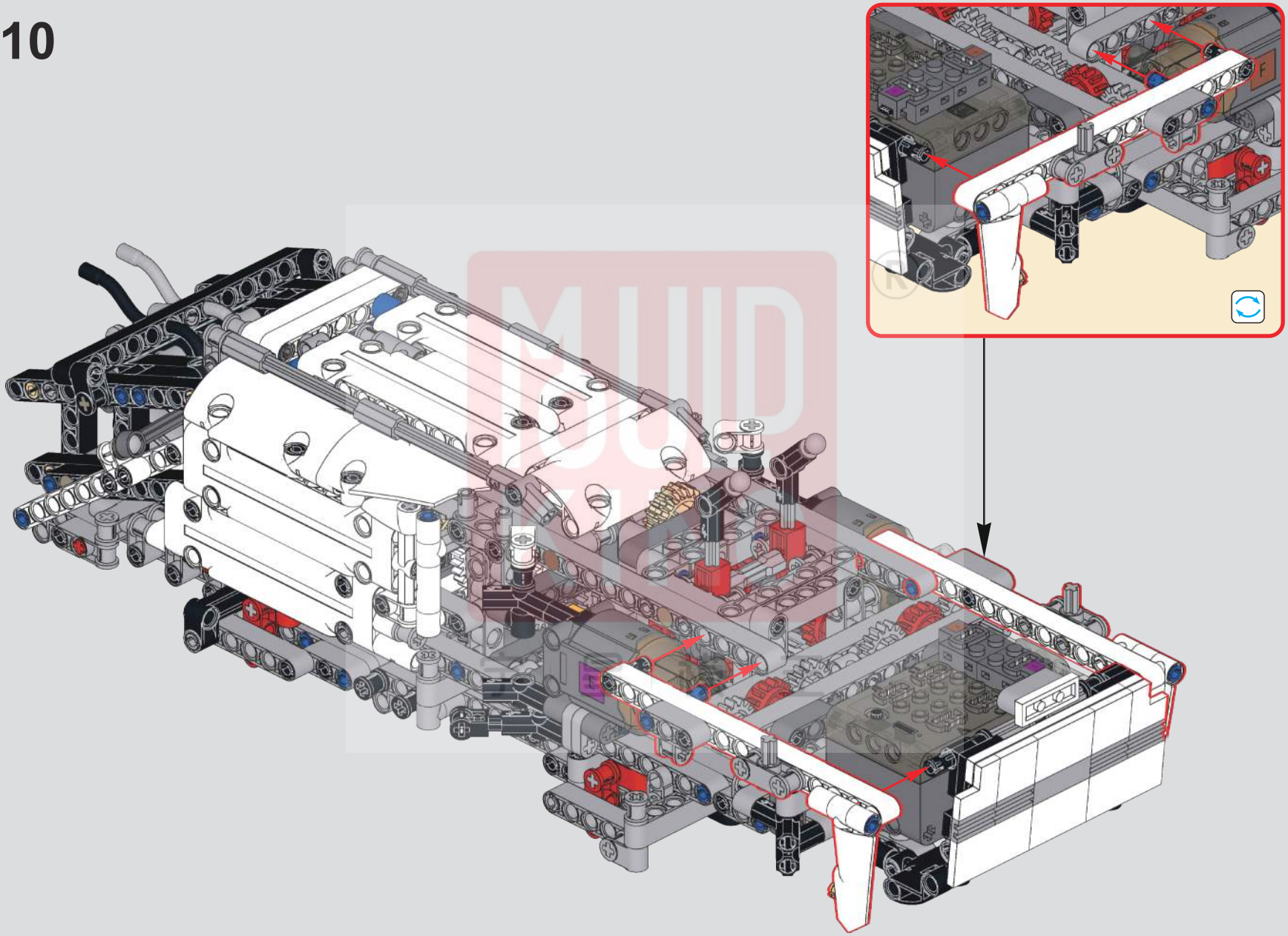

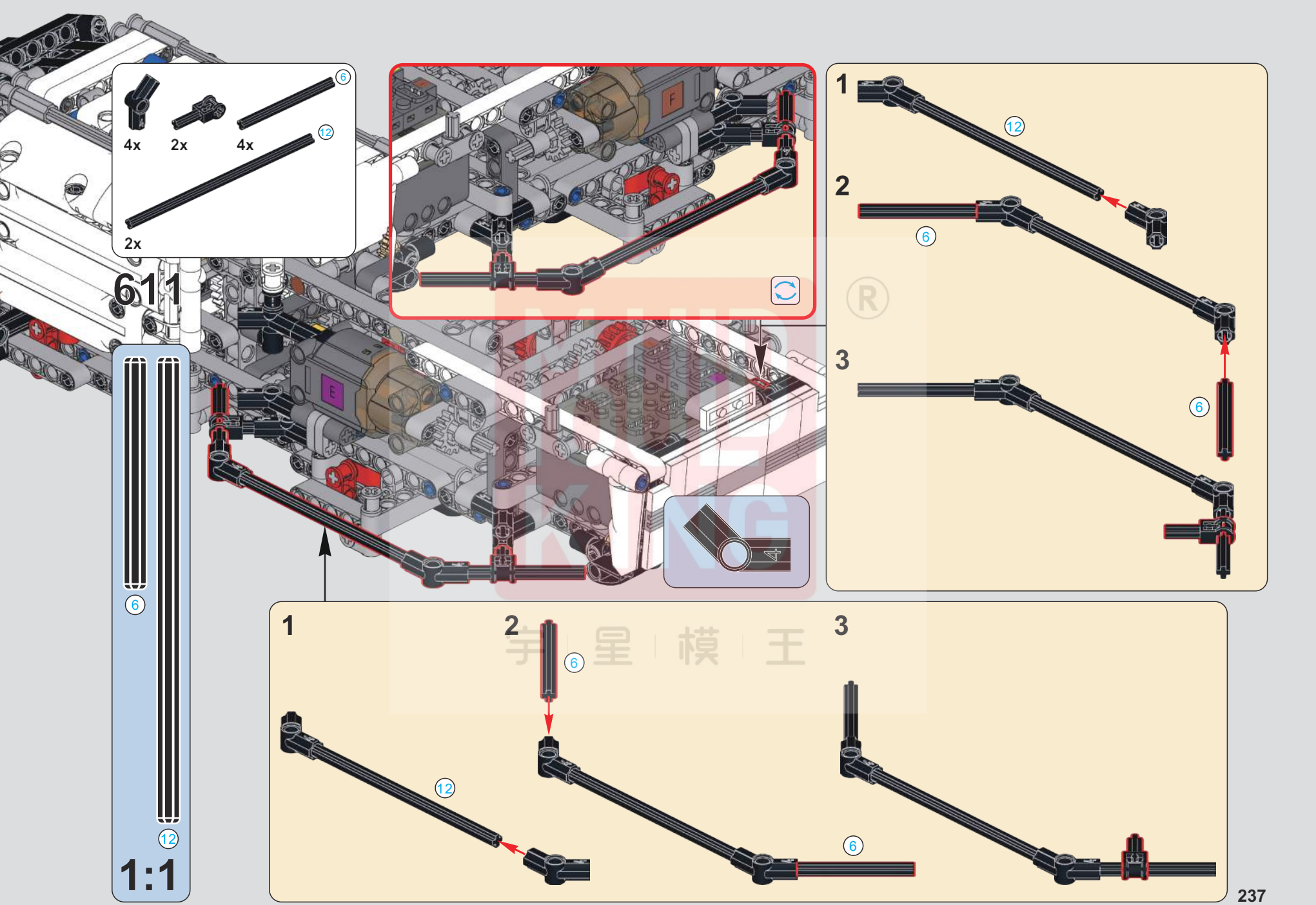
4x
2x
4x
2x
6
12
611
1:1
1
2
3

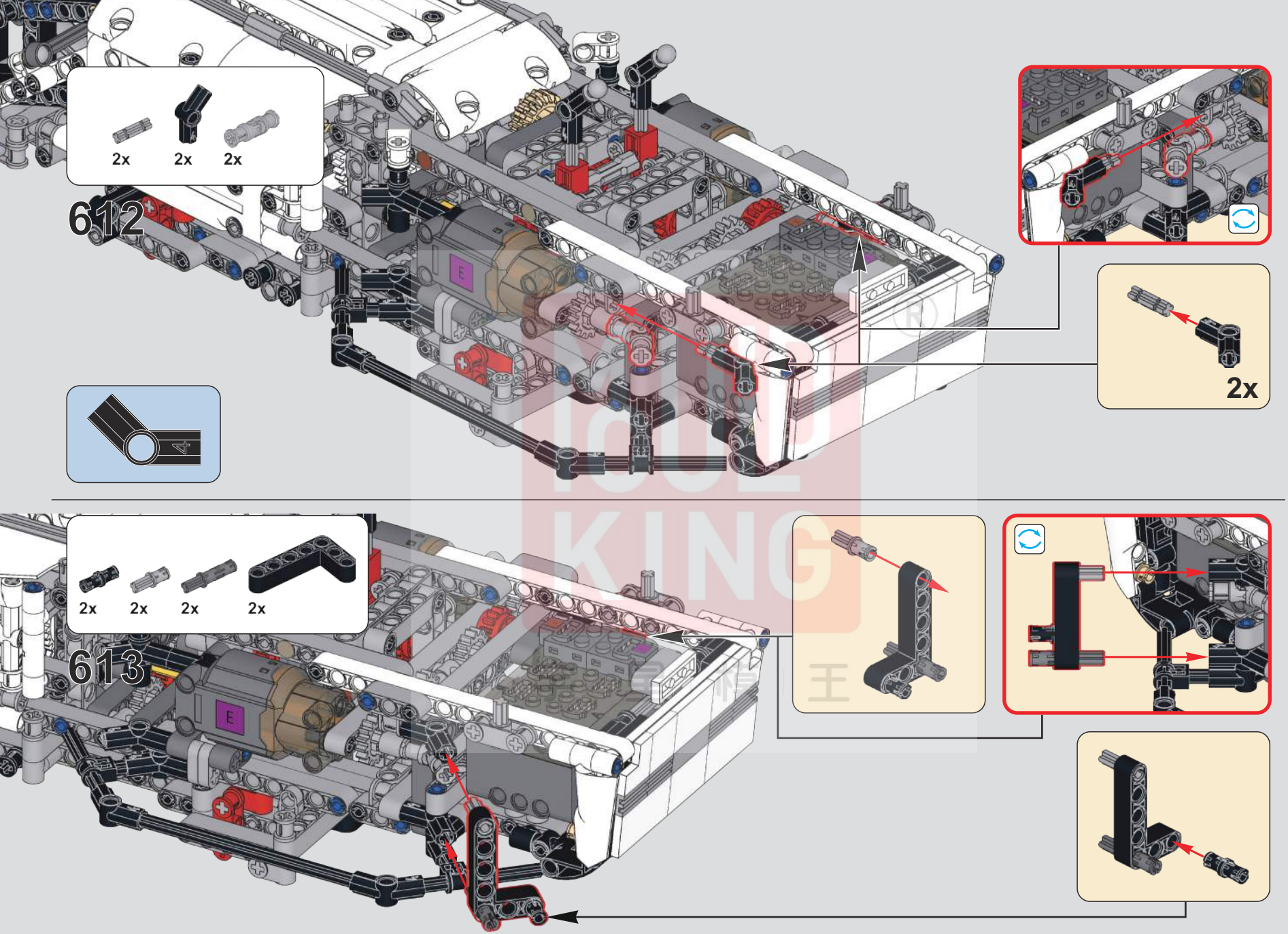
612
2x
2x
2x
2x
613
2x
2x
2x
2x

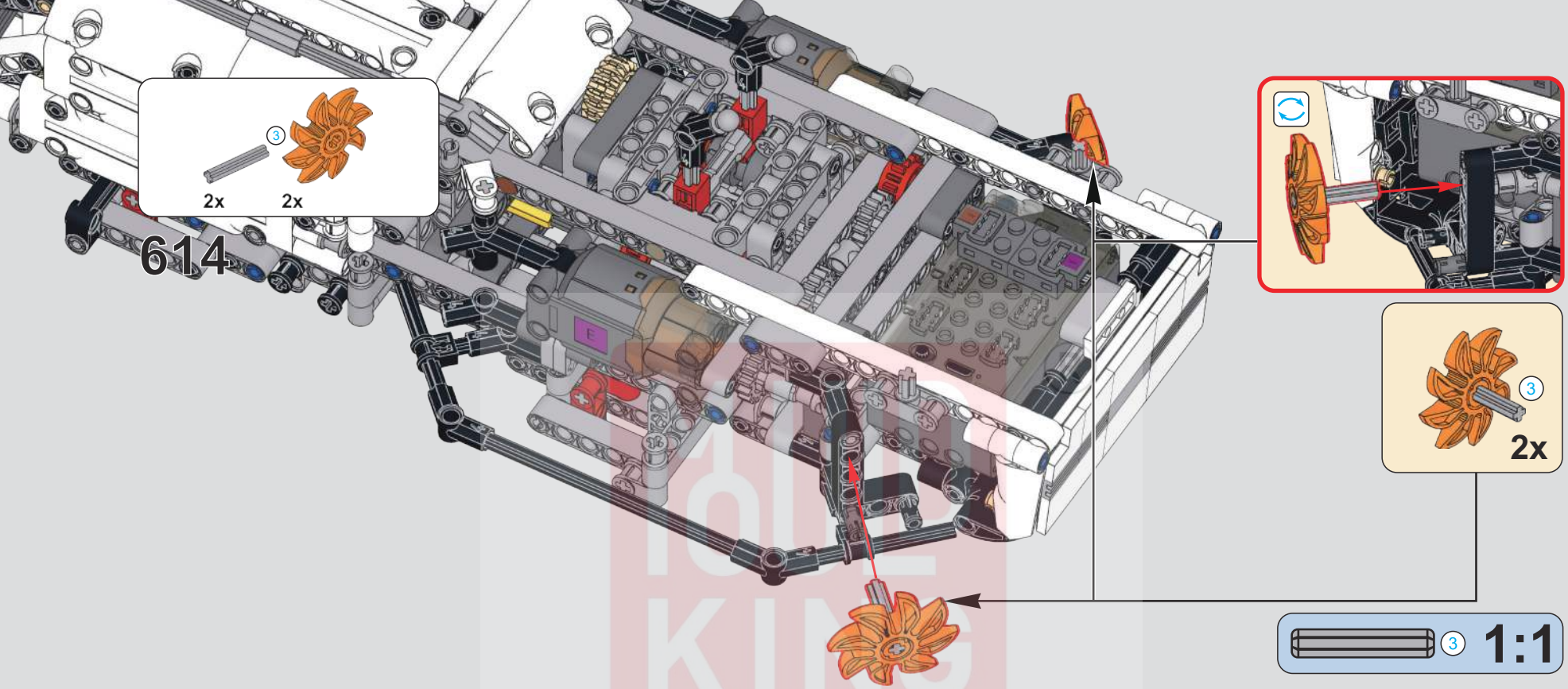
3
2x
2x
614
3
2x
3
1:1

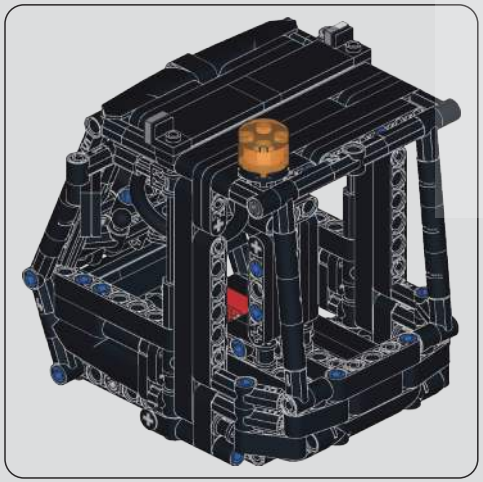

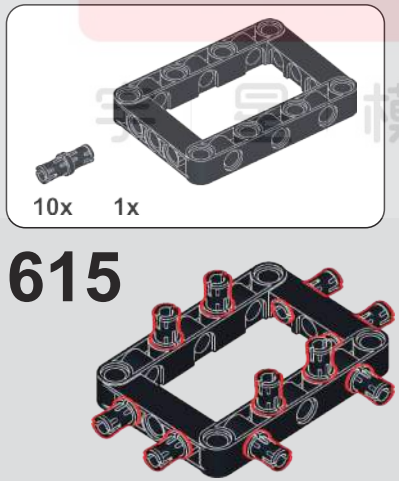
10x
1x
615

2x
1x
616

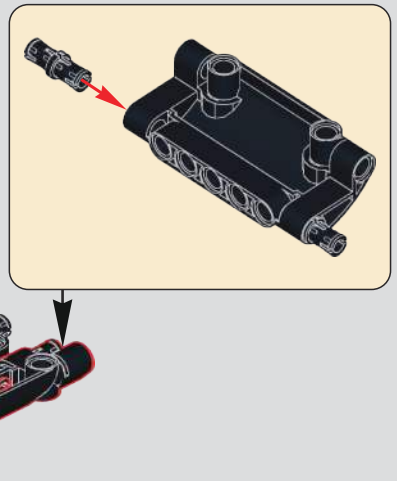

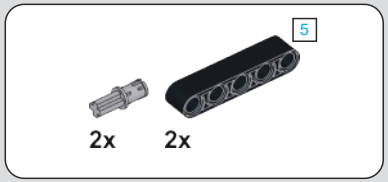

617

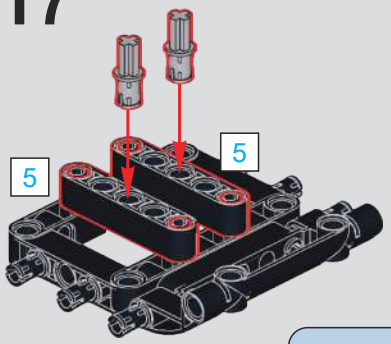

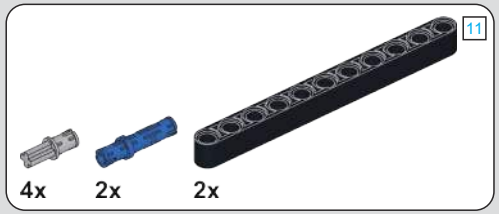

618

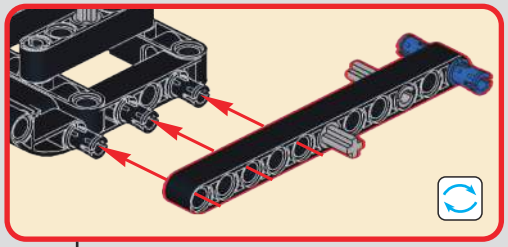

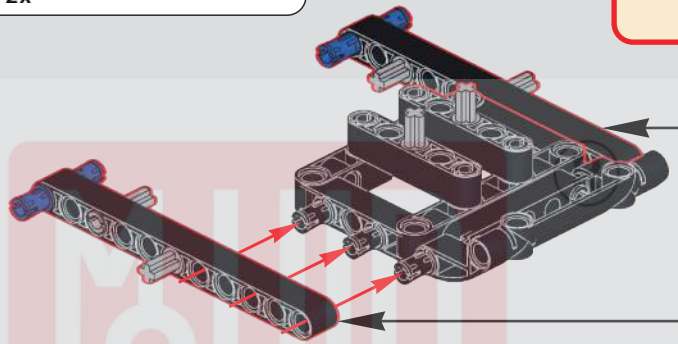

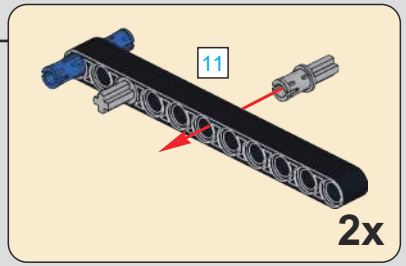

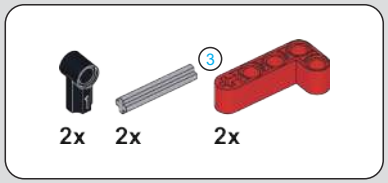

619

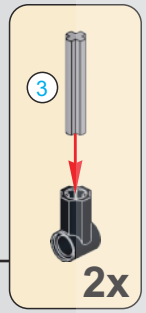

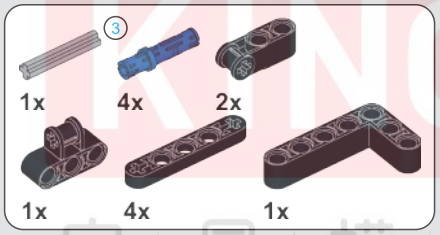

620

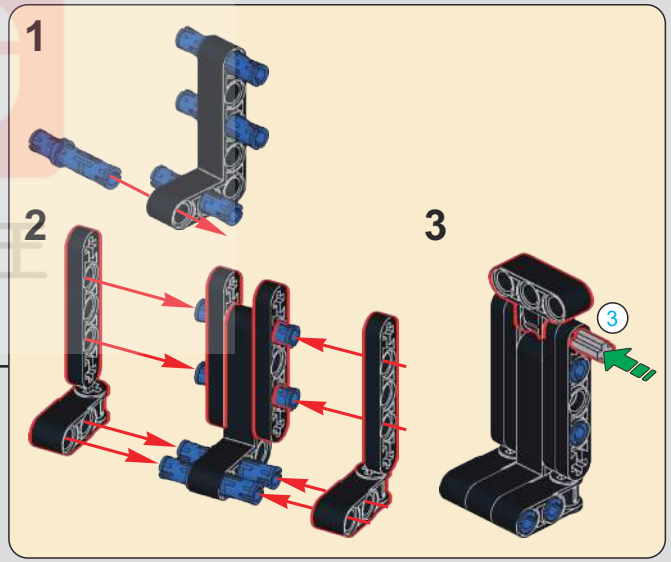

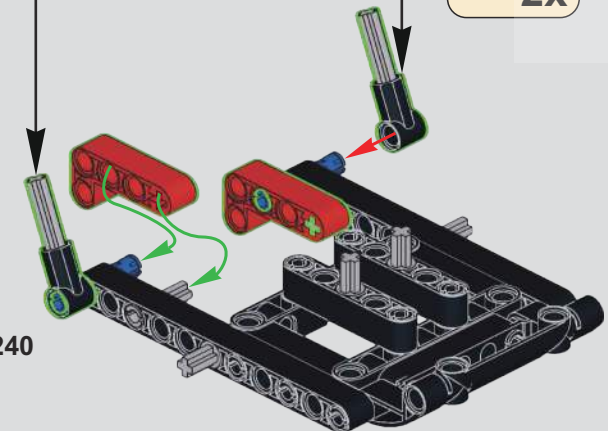

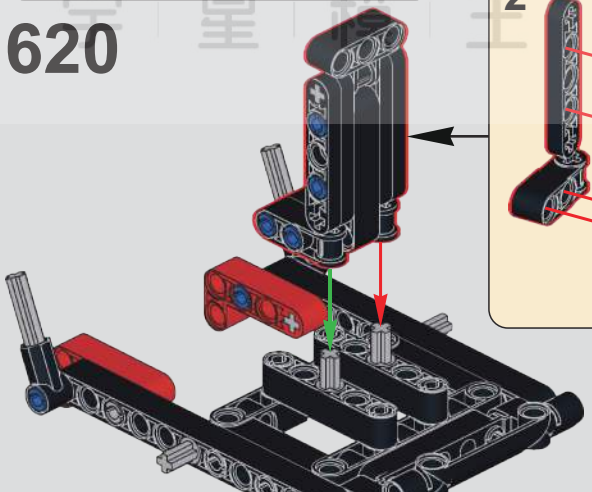

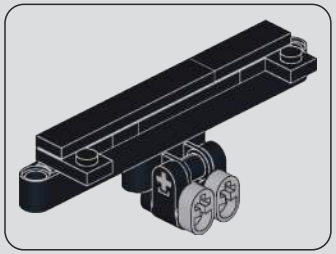

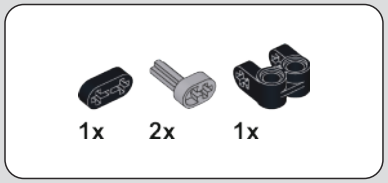

621

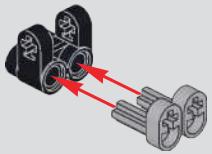

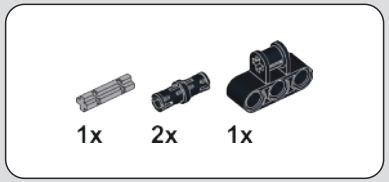

622

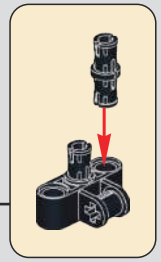

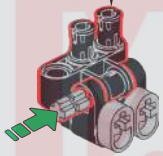

623

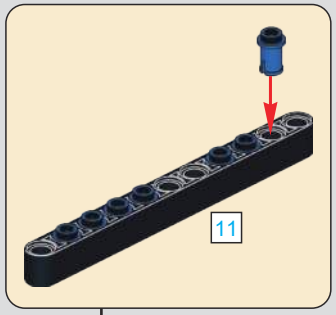

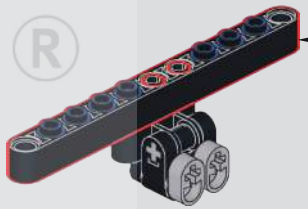

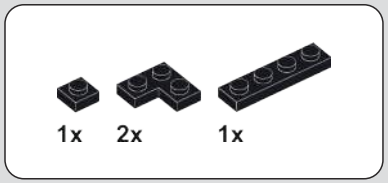

624

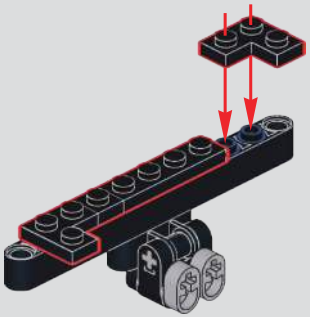

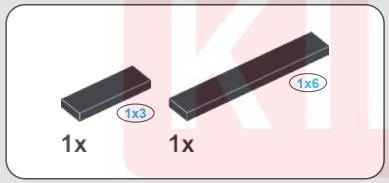

625

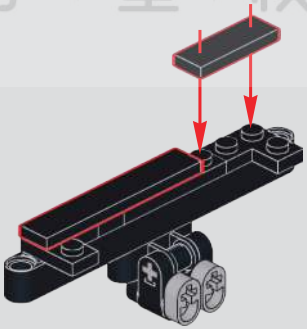

626

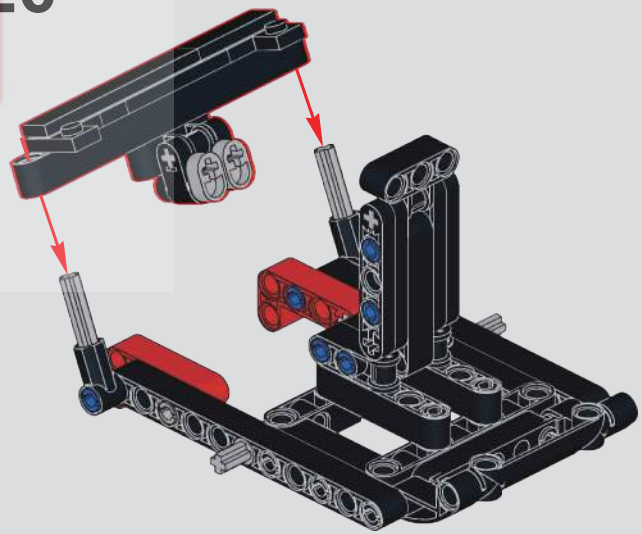

BUILD KING ®
宇 星 模 王

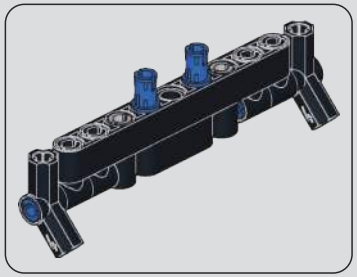

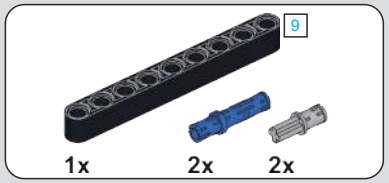

627

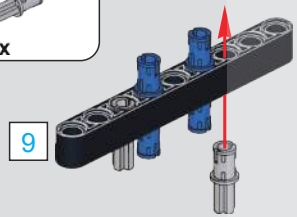

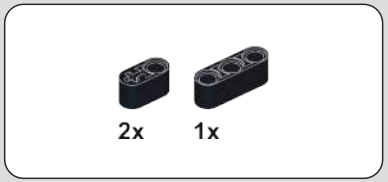

628

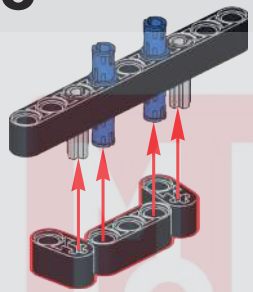

629

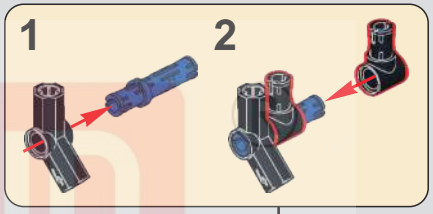

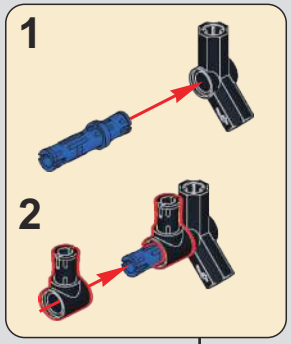

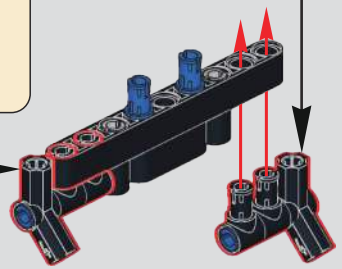

630

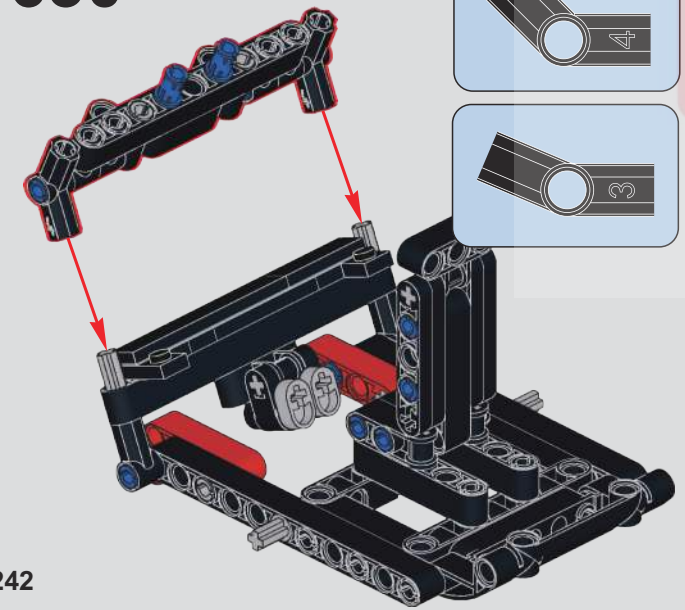

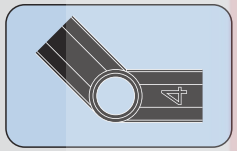

631

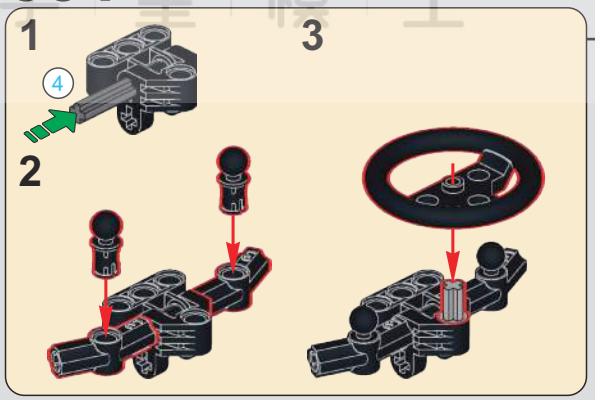

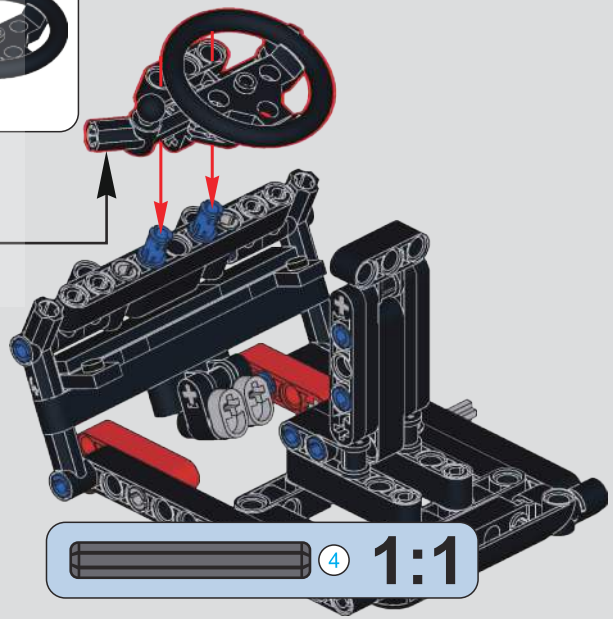

BUILD KING 积木王

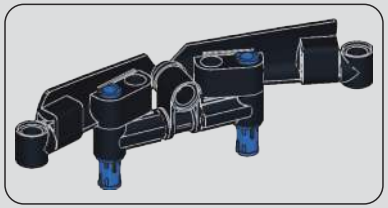

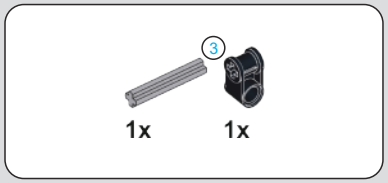

632

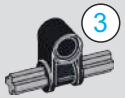

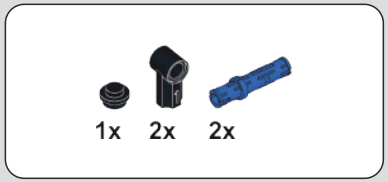

633

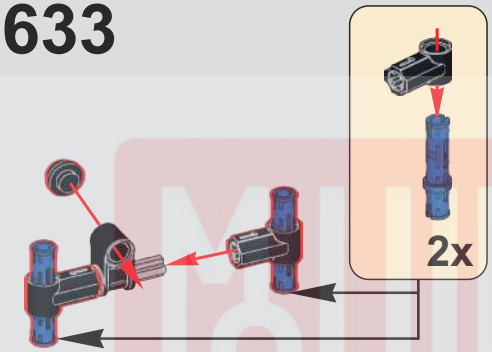

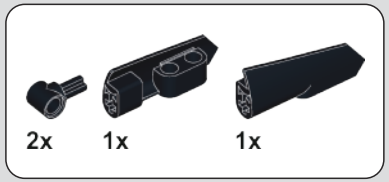

634

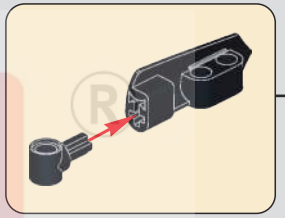

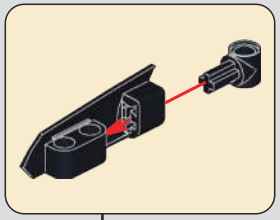

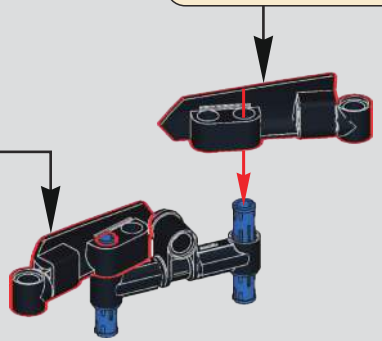

635

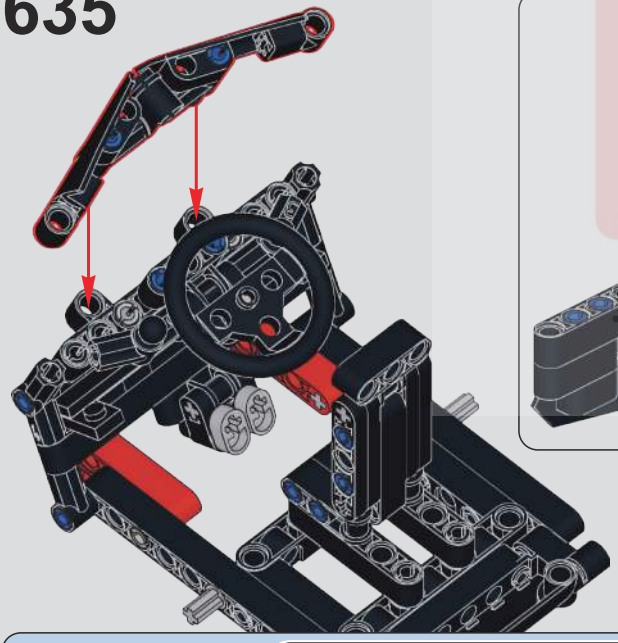

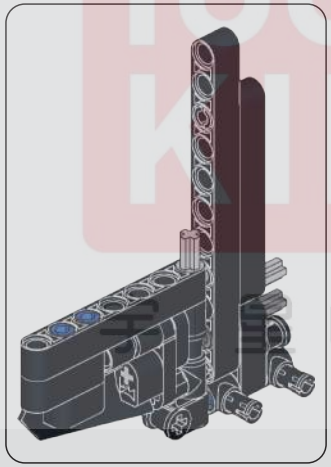

636

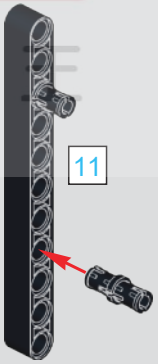

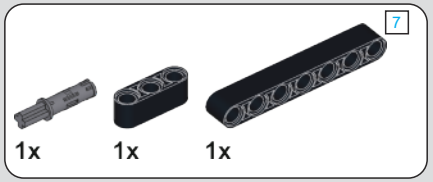

637

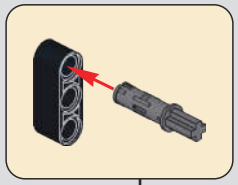

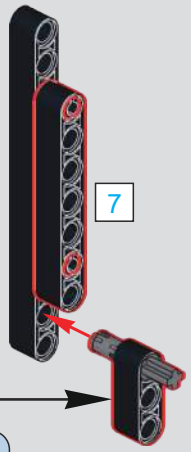

MOULD KING 宝盟模具

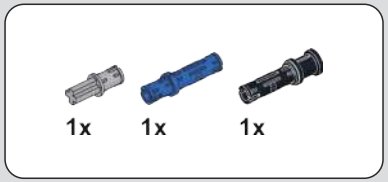

638

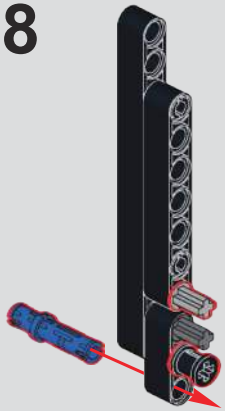

639

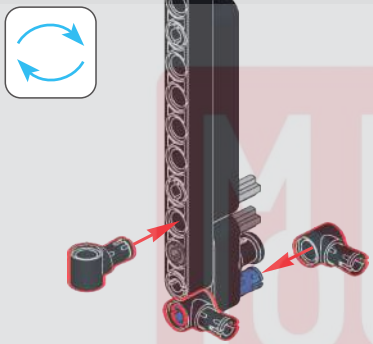

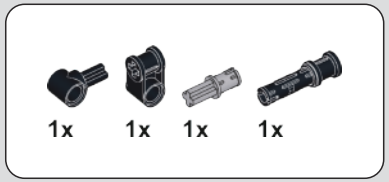

640

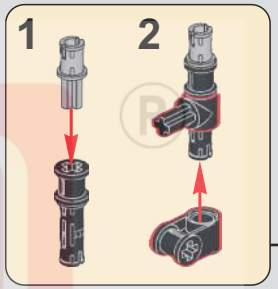

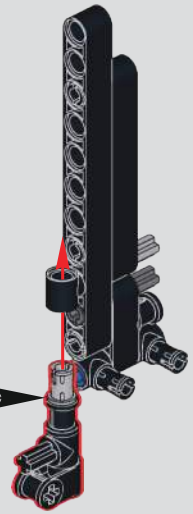

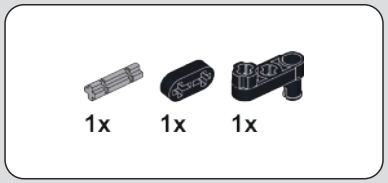

641

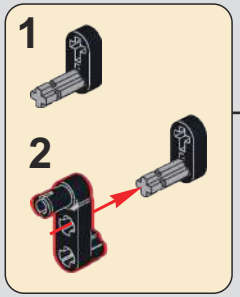

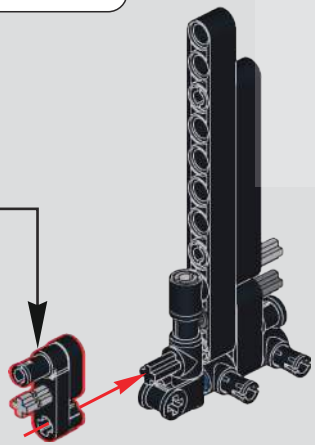

642

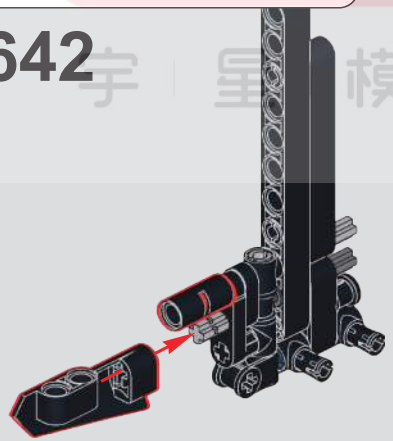

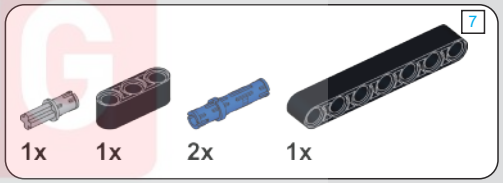

643

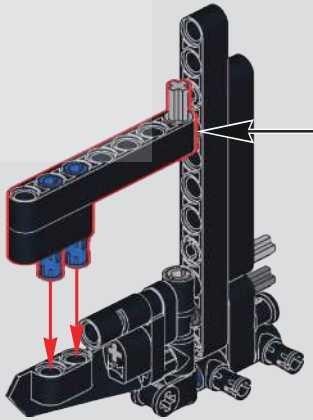

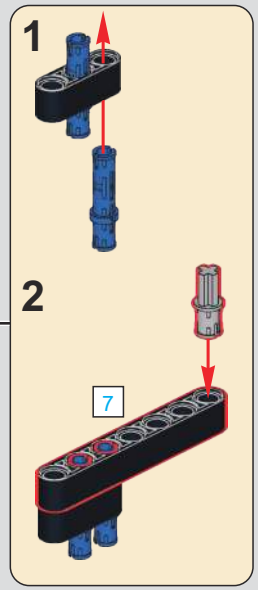

MUD KING
宇宙模王

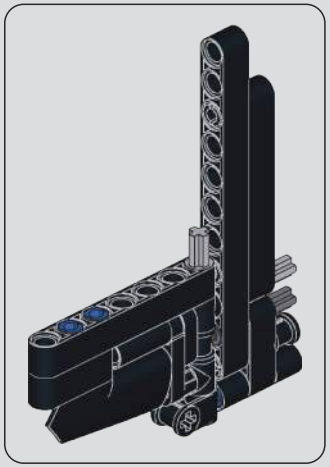

644

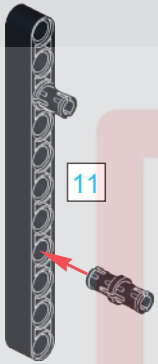

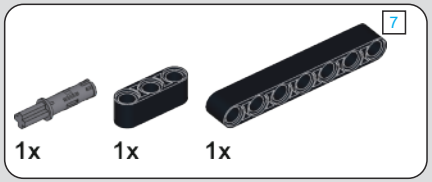

645

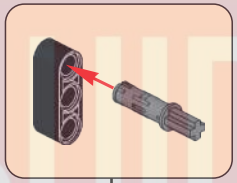

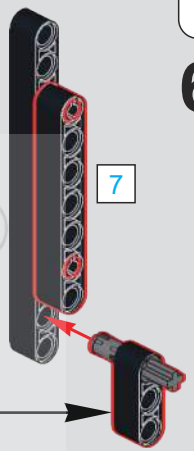

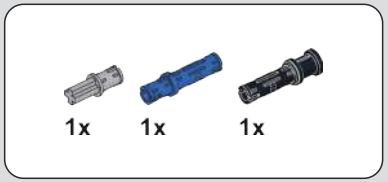

646

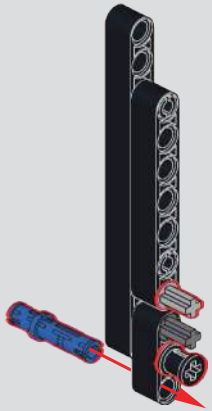

647

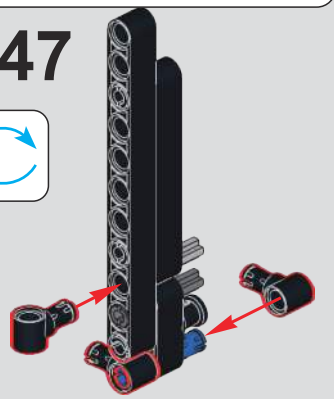

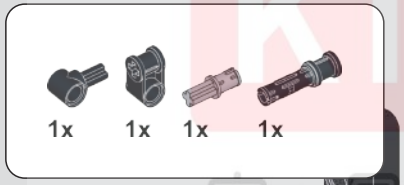

648

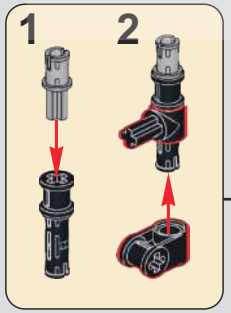

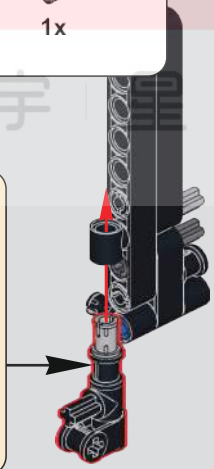

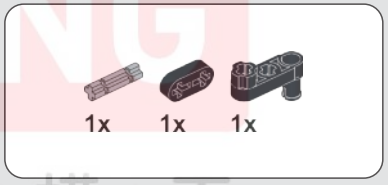

649

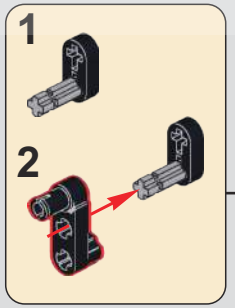

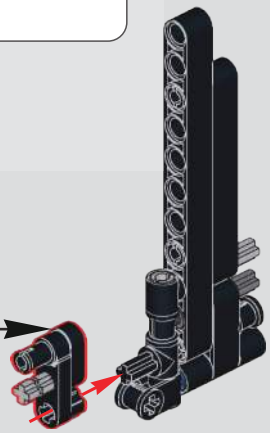

650

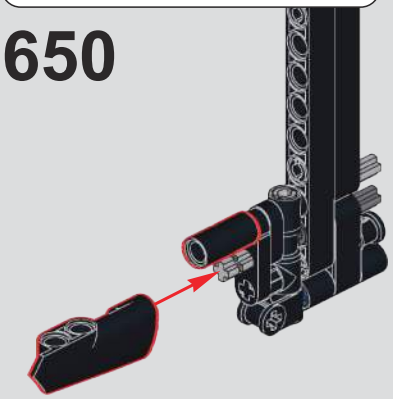

MUD KING ®
宇 皇 模 王

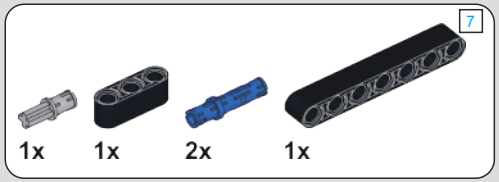

651

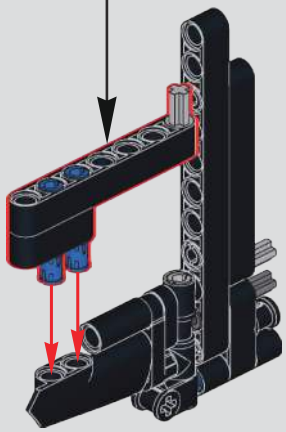

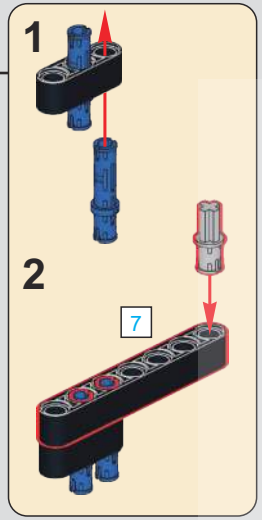

652

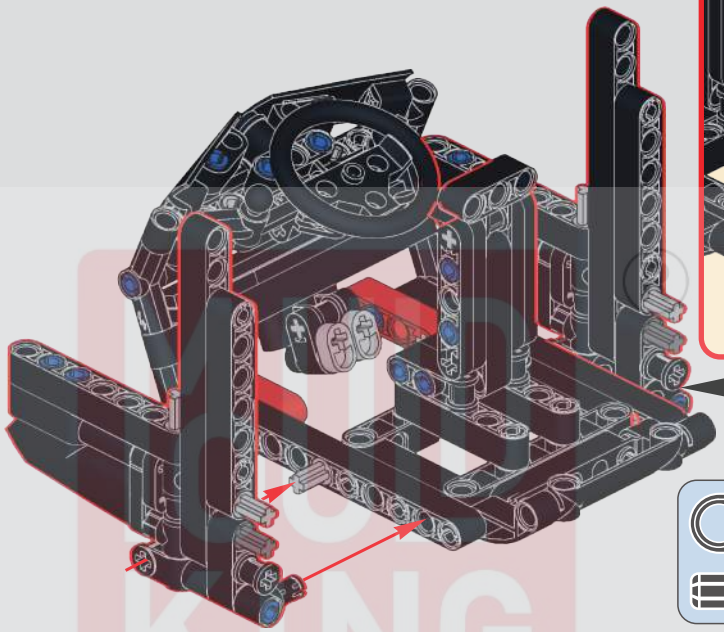

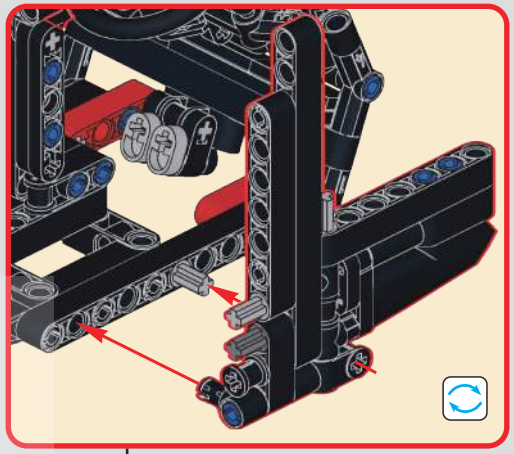

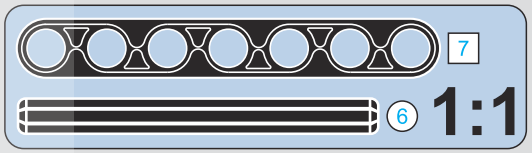

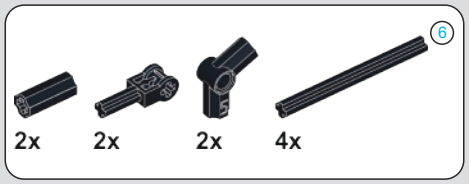

653

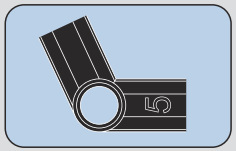

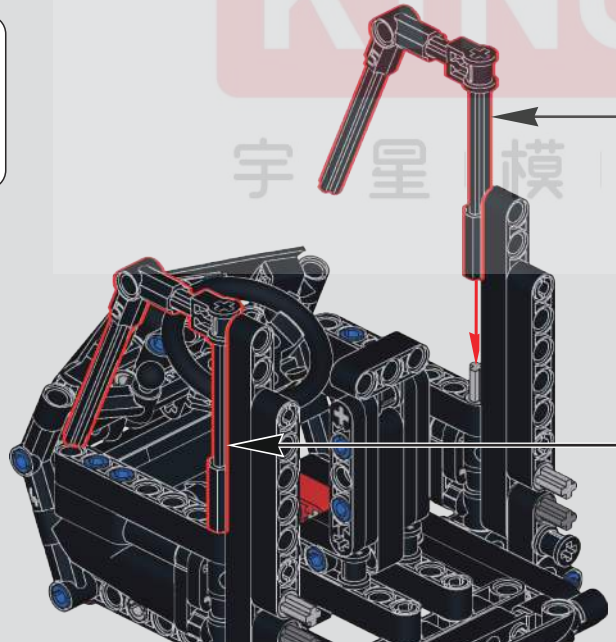

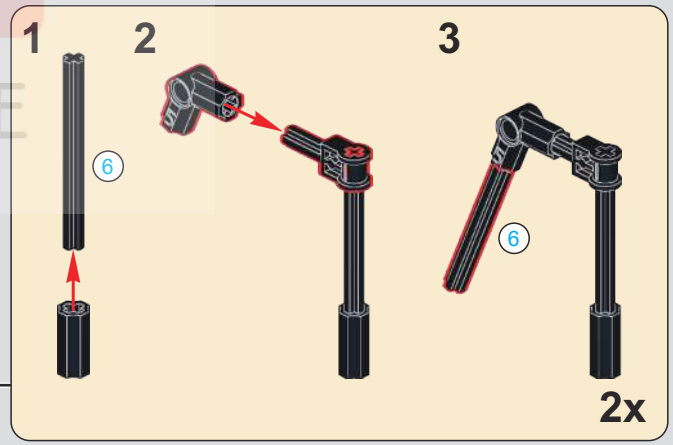

宇星模王

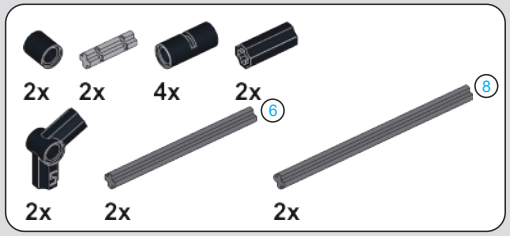

654

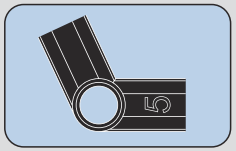

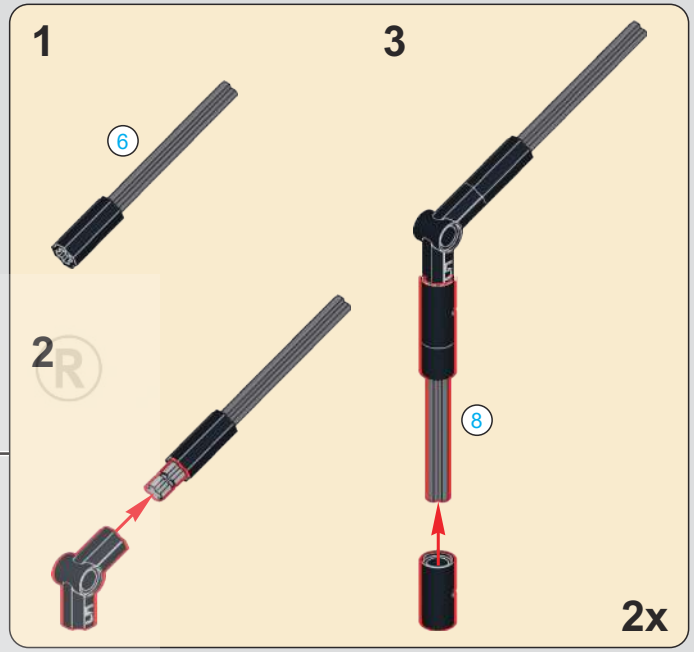

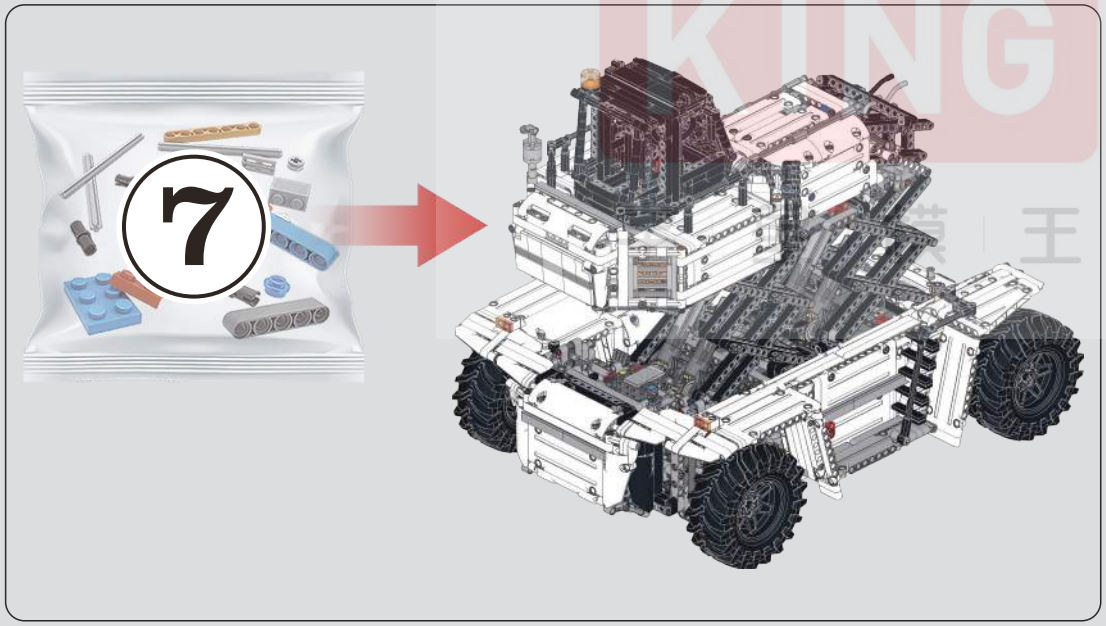

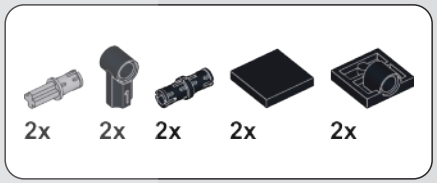

655

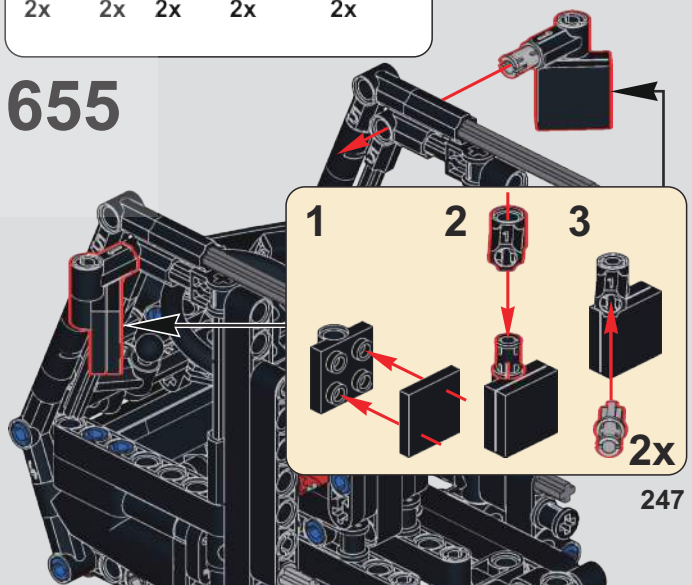

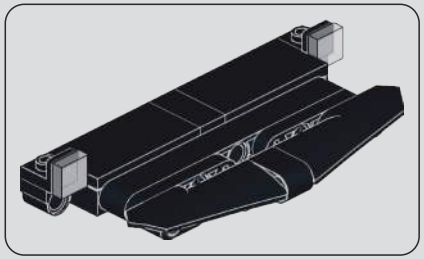

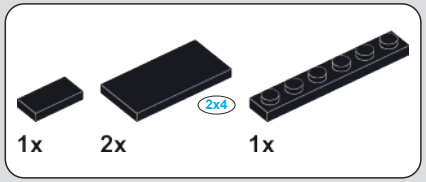

656

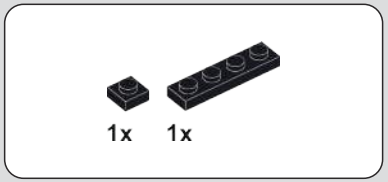

657

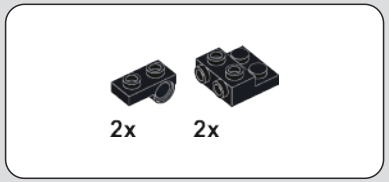

658

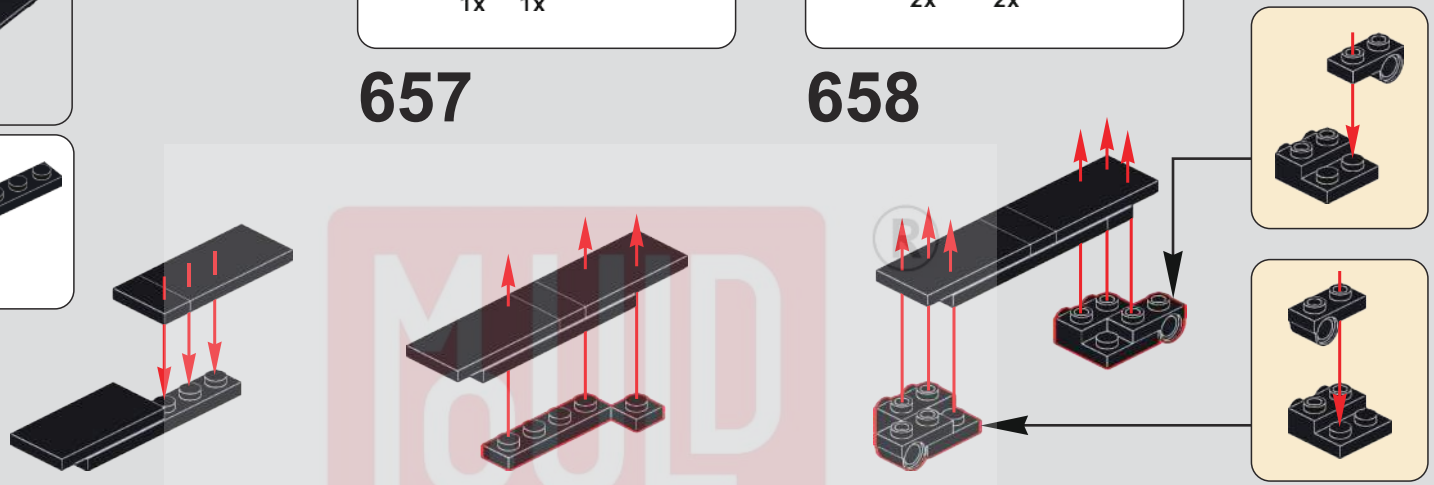

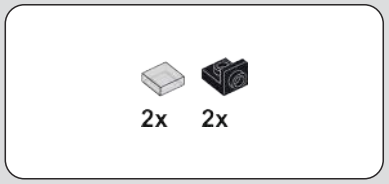

659

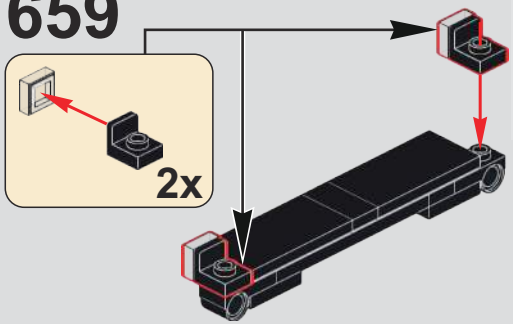

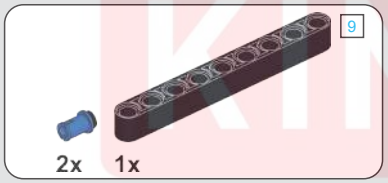

660

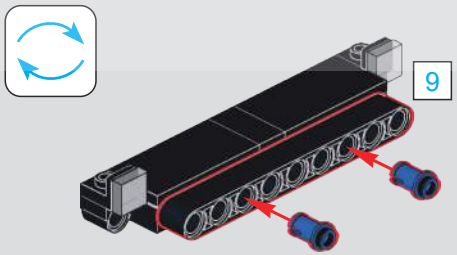

661

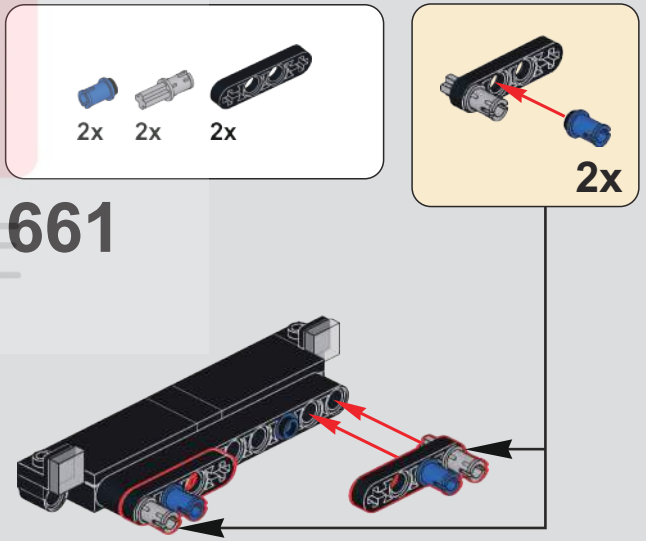

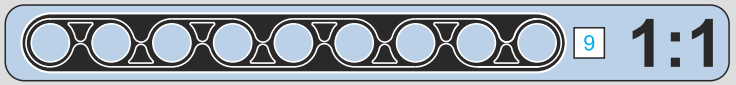

MUD KING
宇 星 模 王

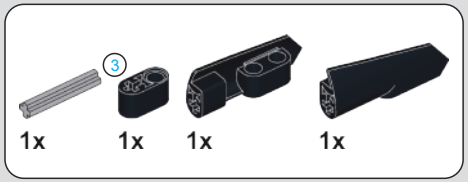

662

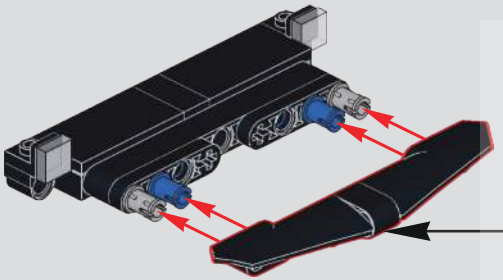

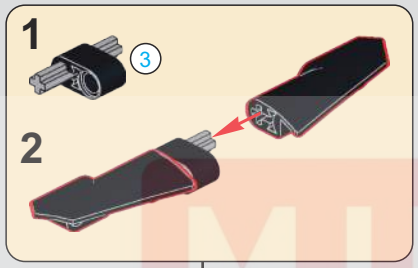

663

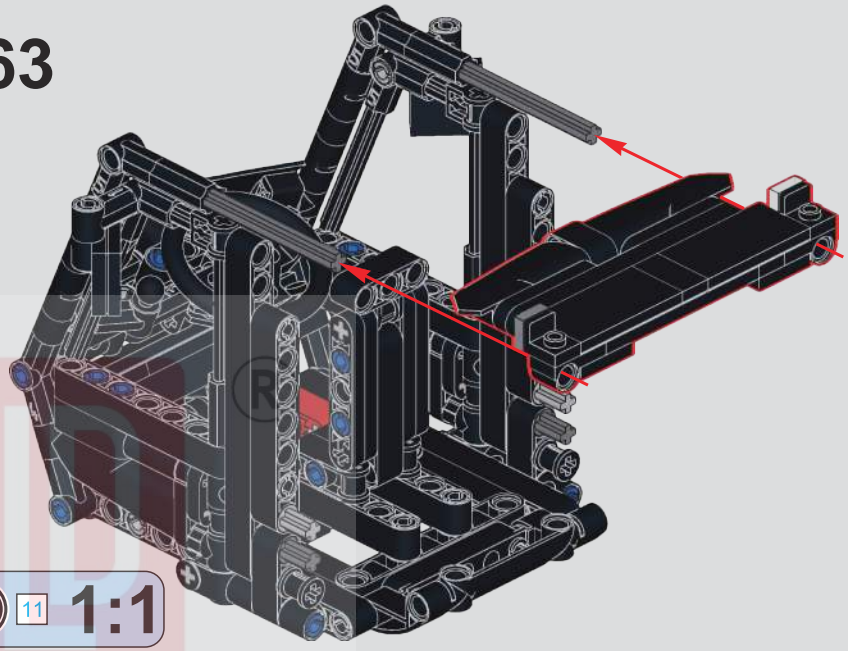

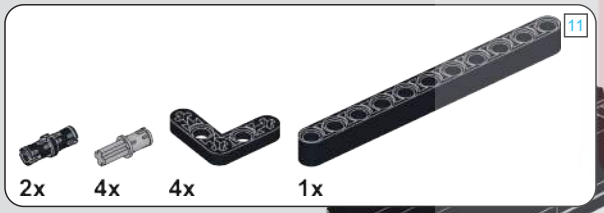

664

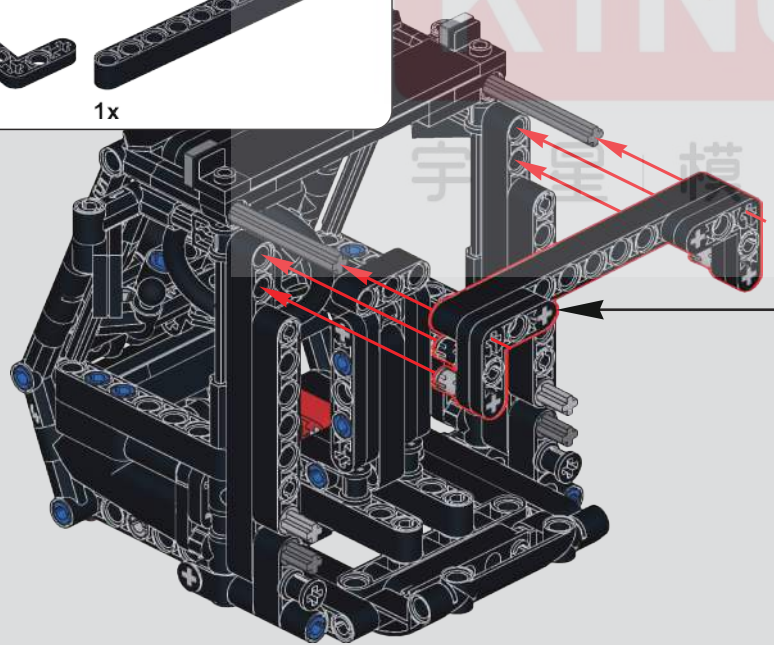

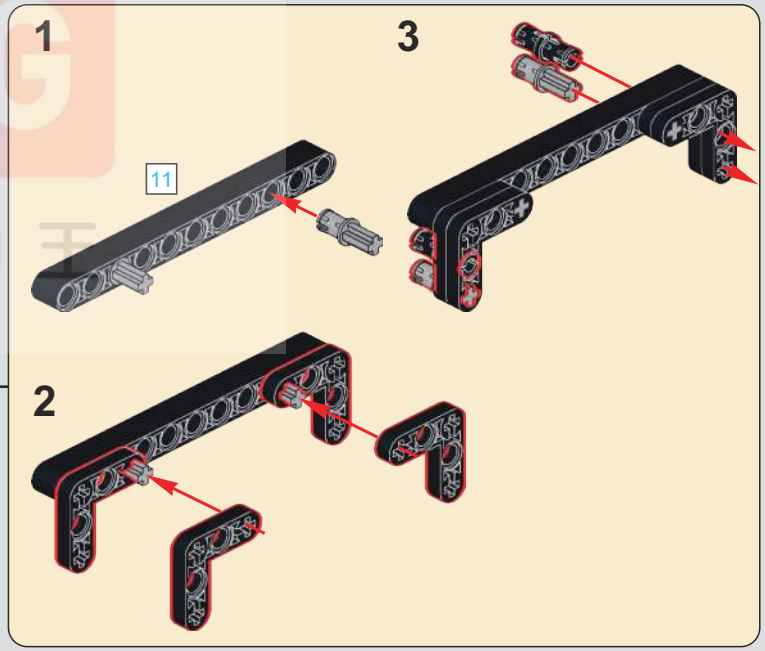

MUD KING 宇宙模王

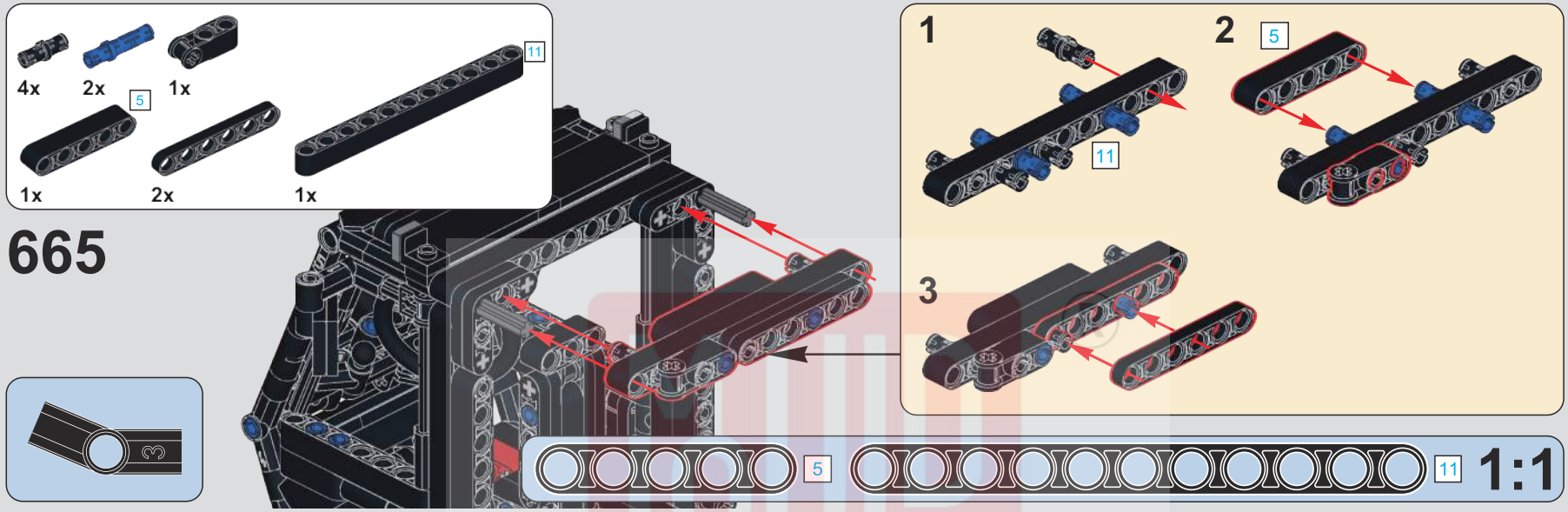
4x
2x
5
1x
1x
2x
1x
11
665
1
11
2
5
3
5
11
1:1

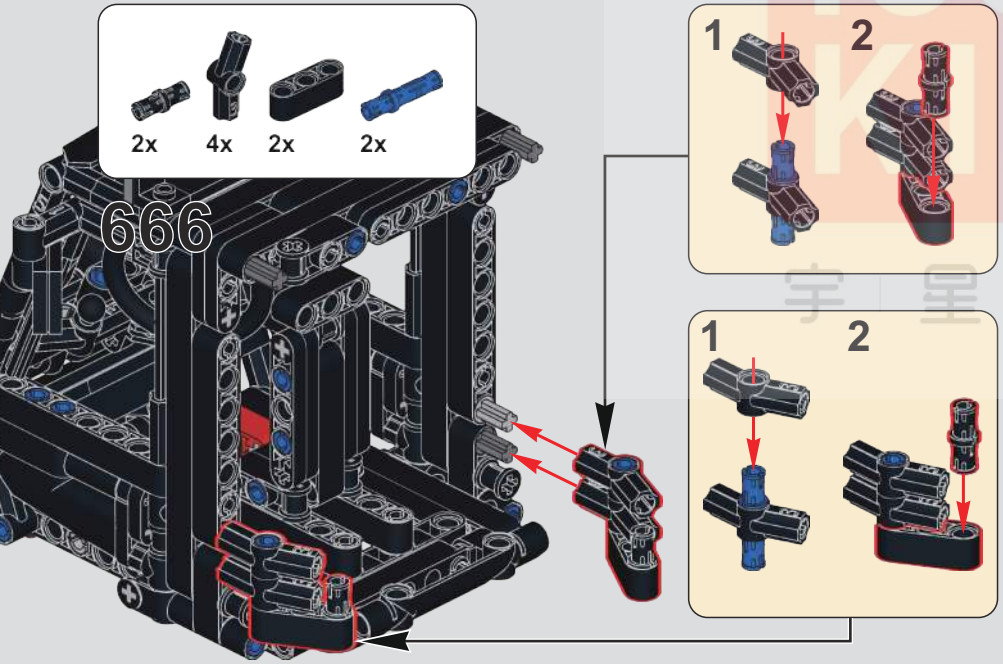
2x
4x
2x
2x
666
1
2
1
2

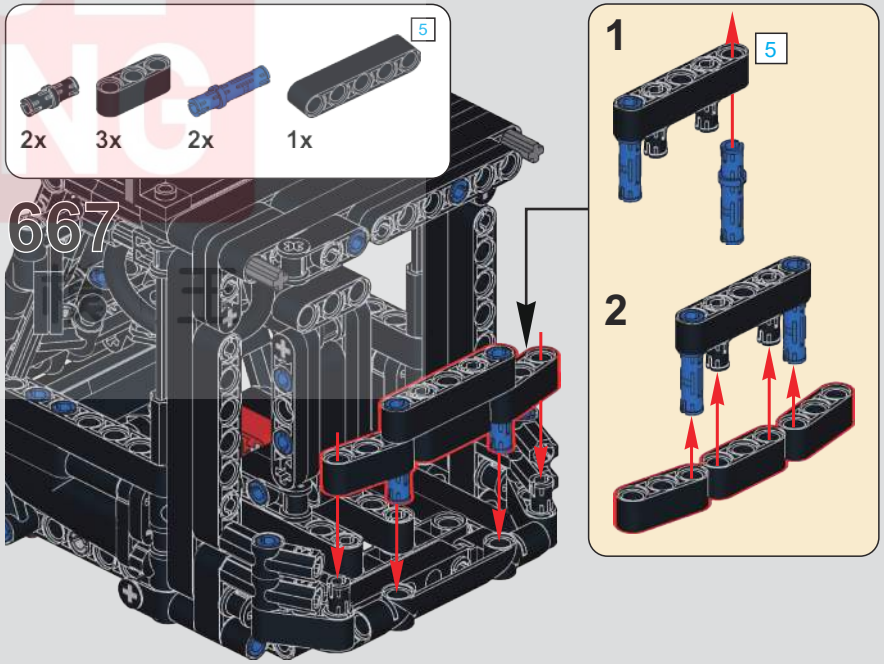
5
2x
3x
2x
1x
667
1
5
2

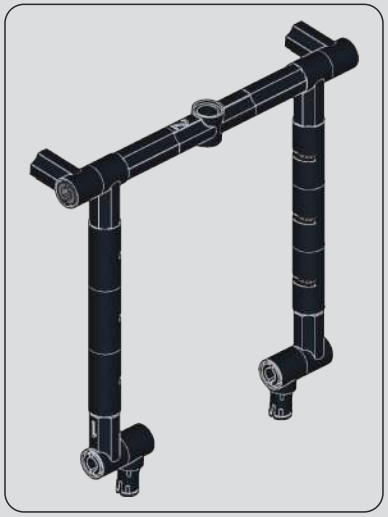

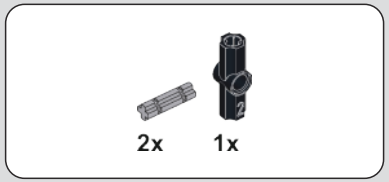

668

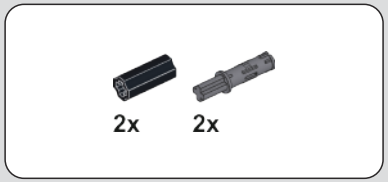

669

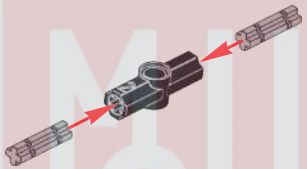

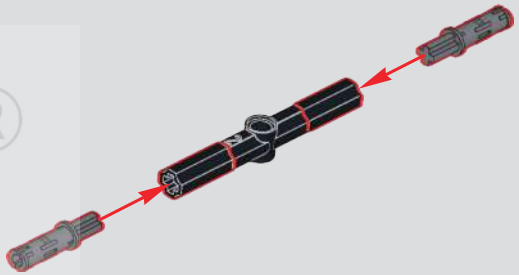

670

671

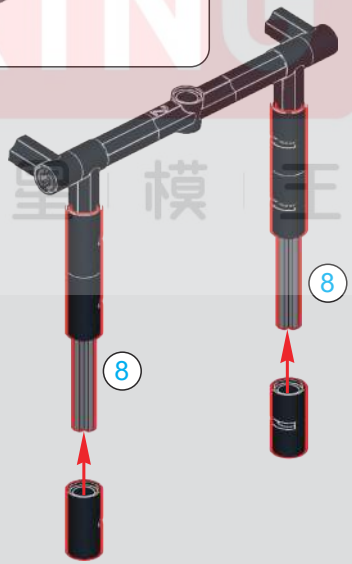

672

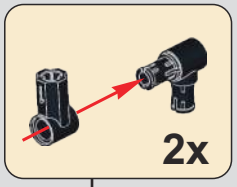

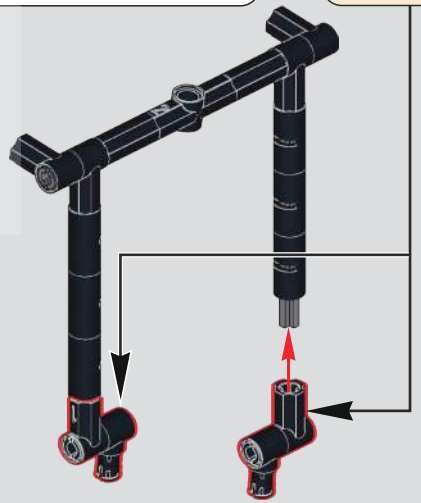

MUD KING ®
宇 望 模 王

673

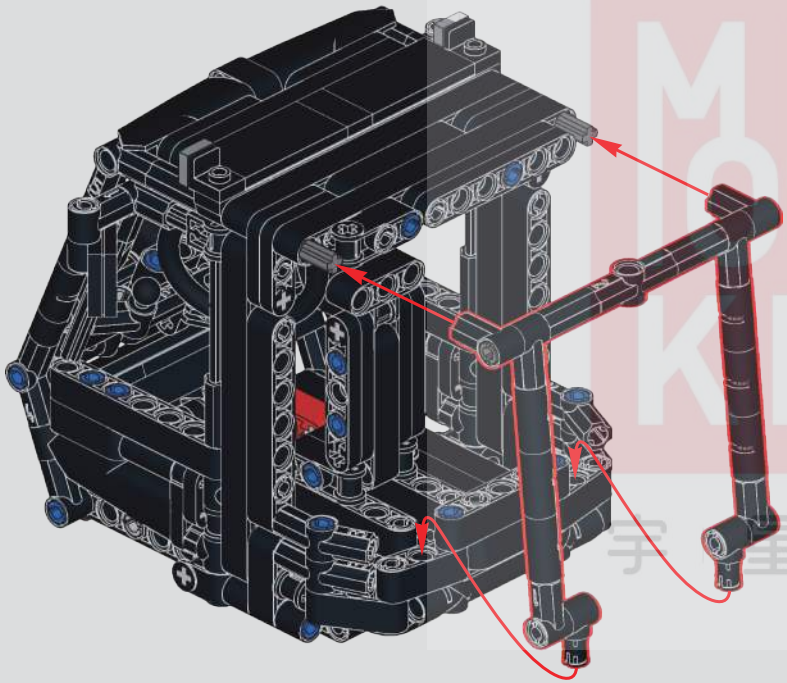

674

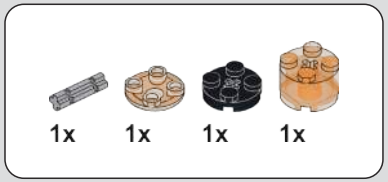

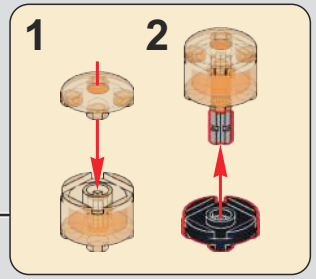

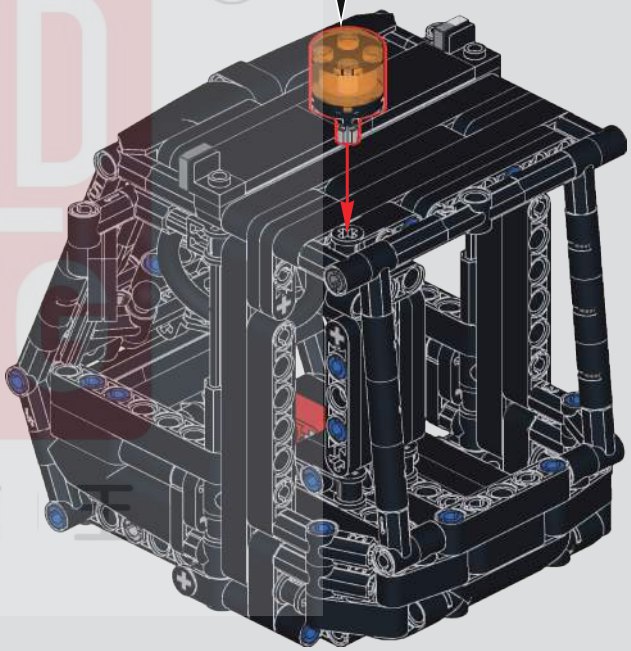

MOULD KING ®
宇星模王

675

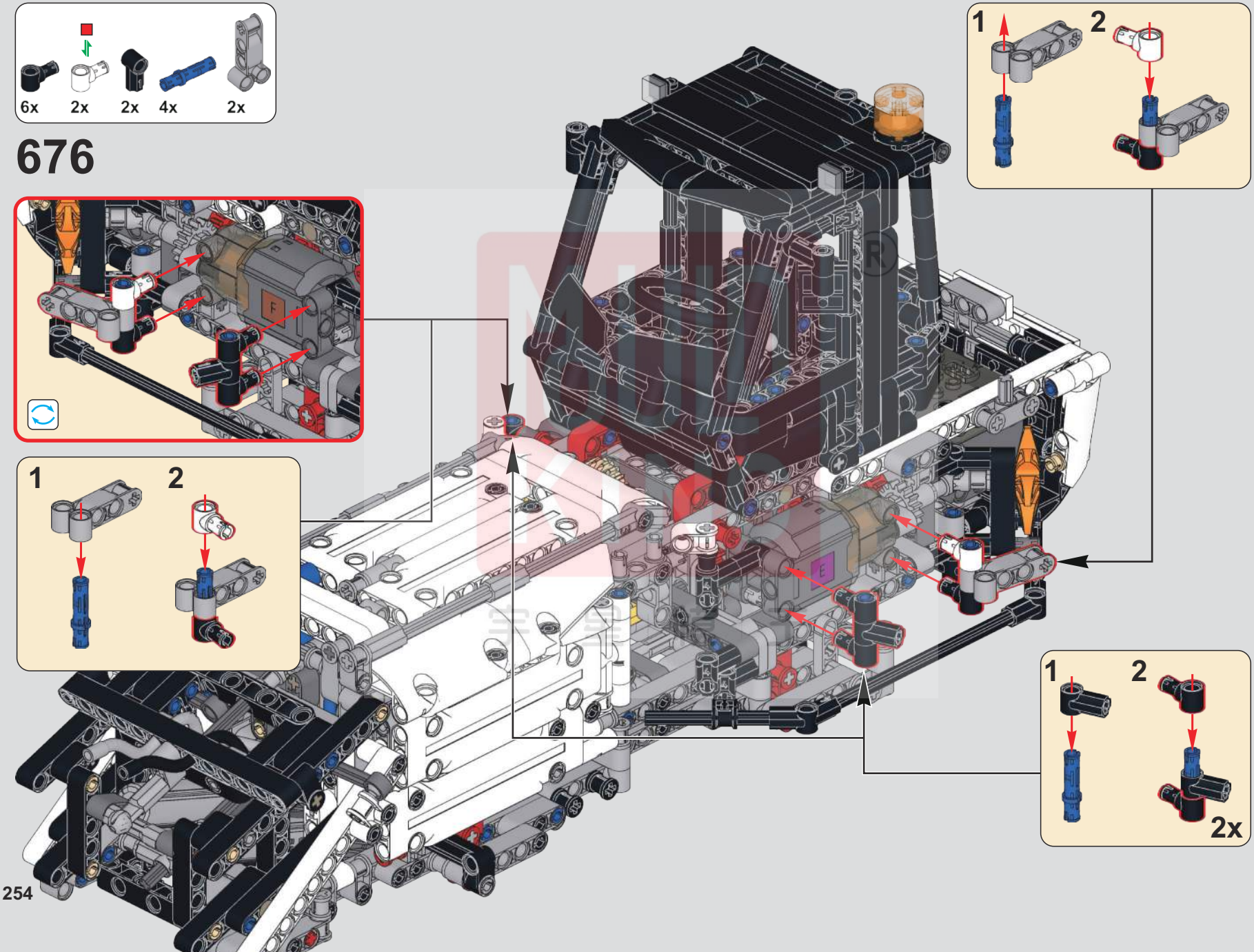
6x
2x
2x
4x
2x
676
1
2
1
2
1
2
2x

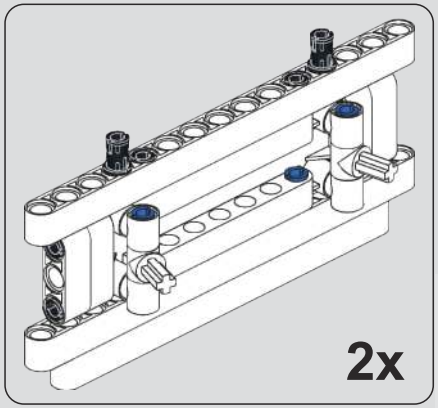

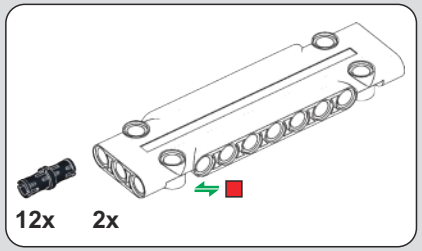

677

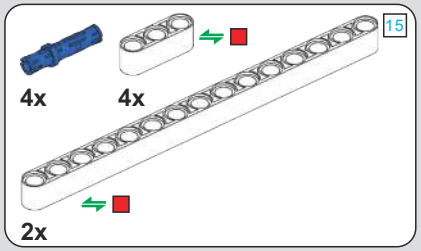

678

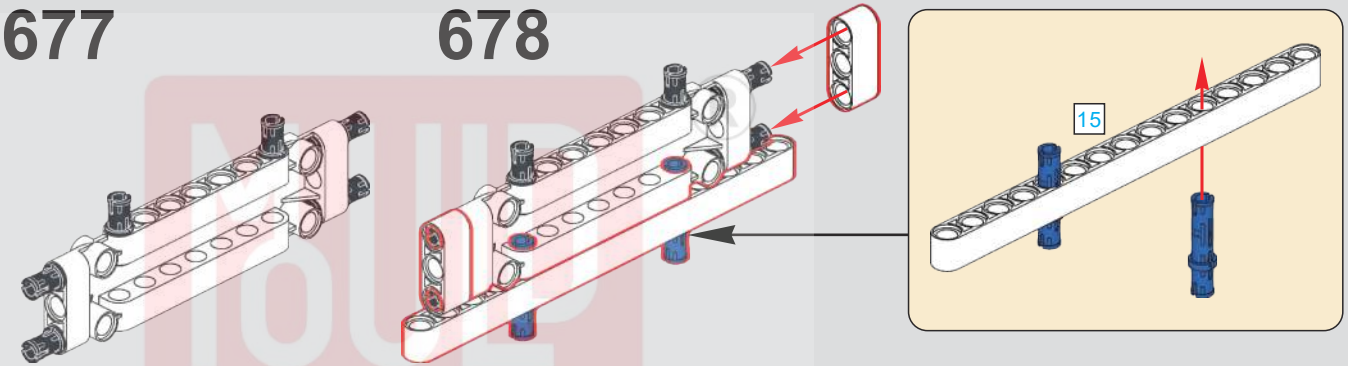

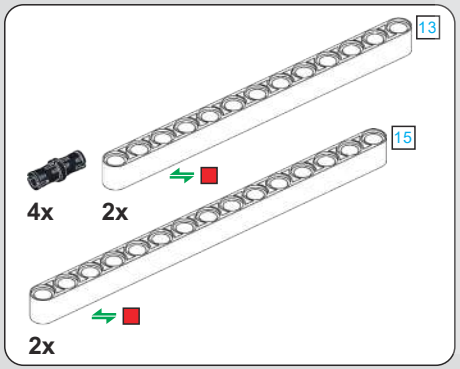

679

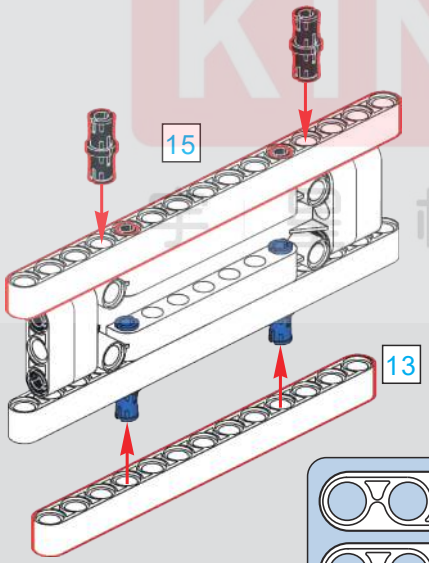

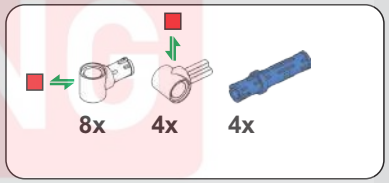

680

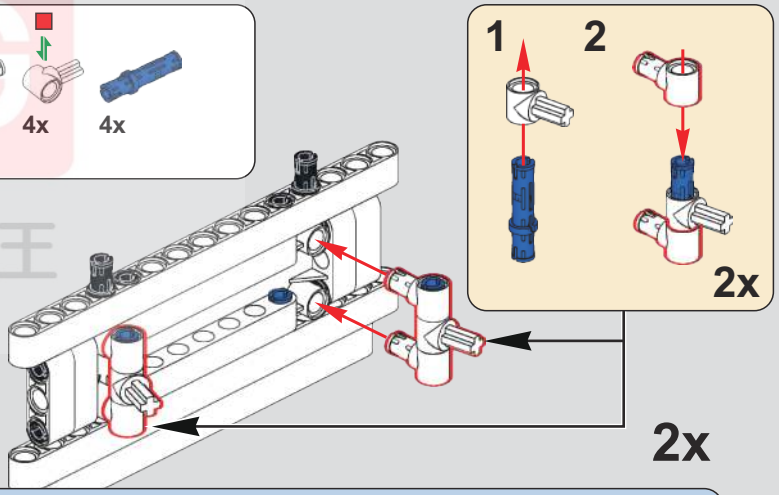

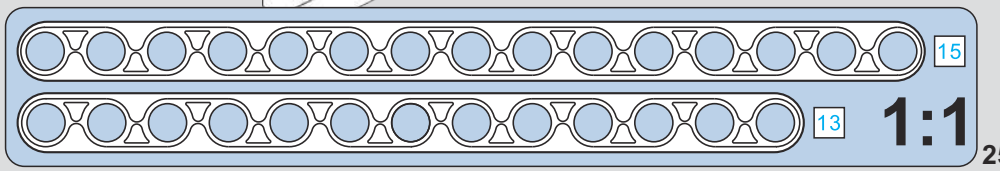

681

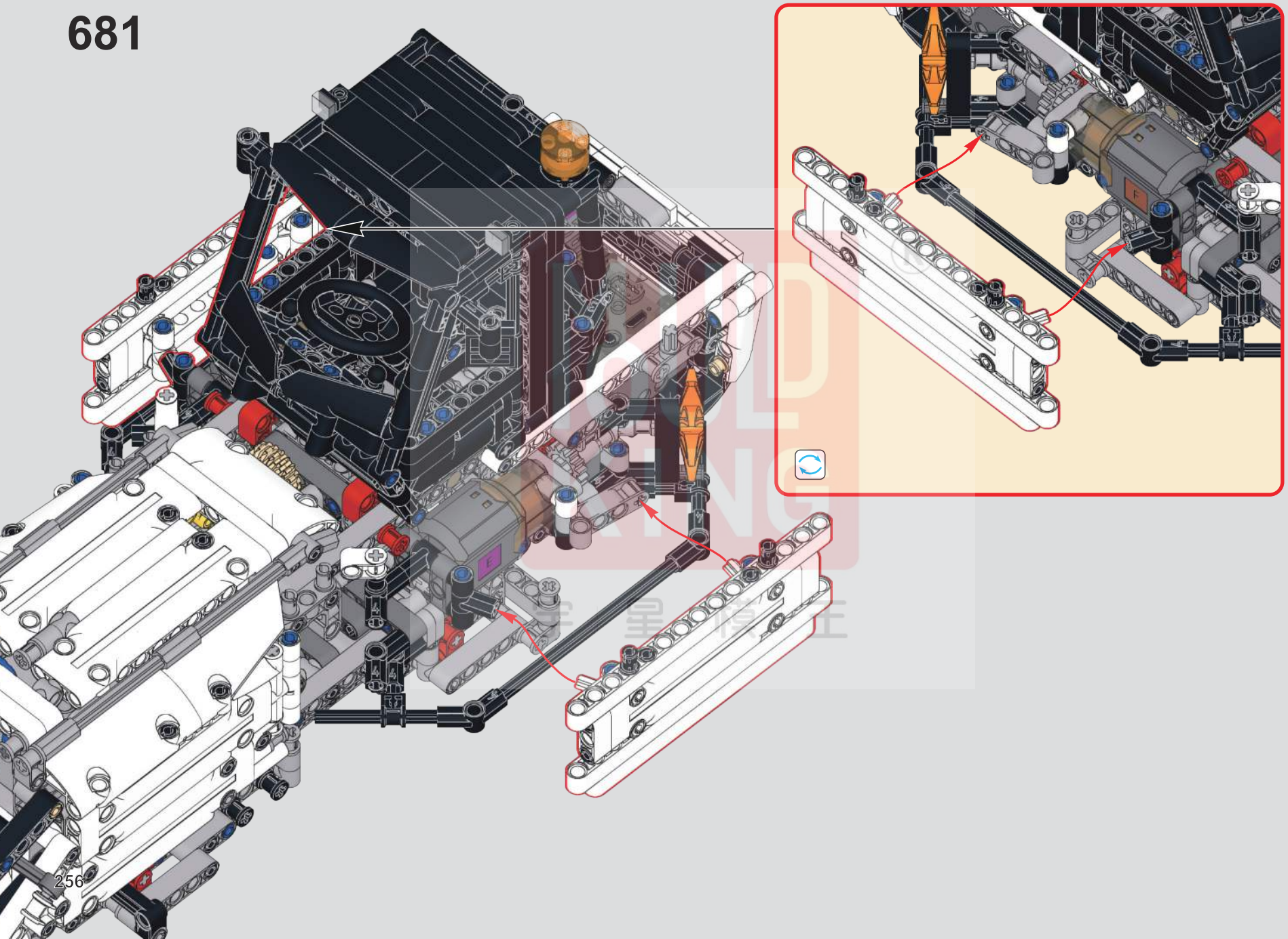

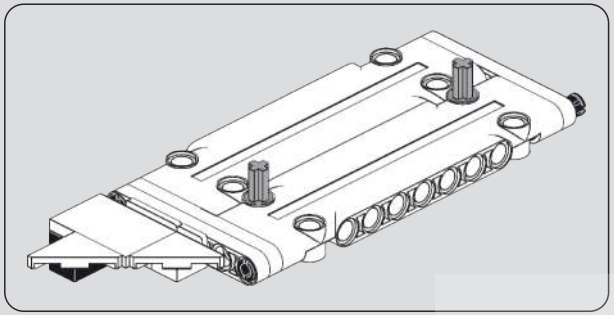

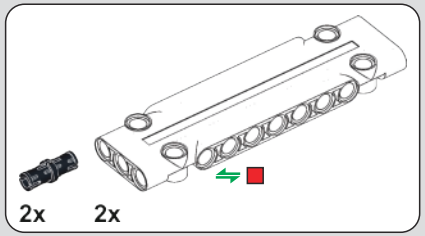

682

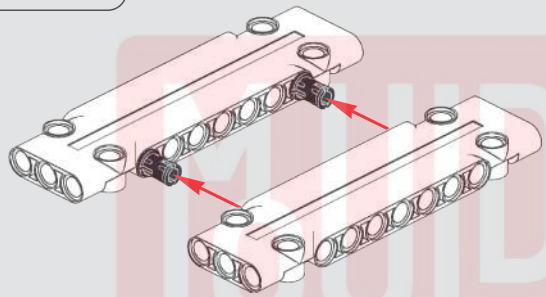

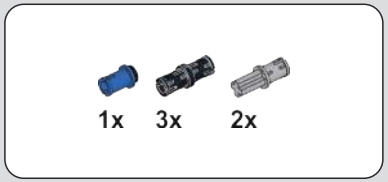

683

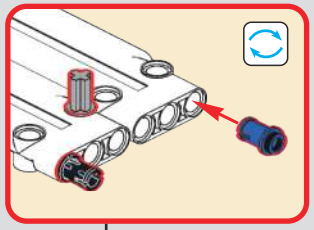

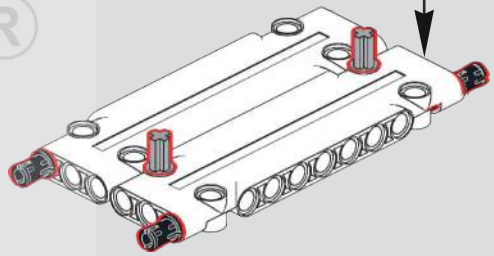

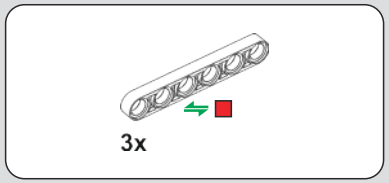

684

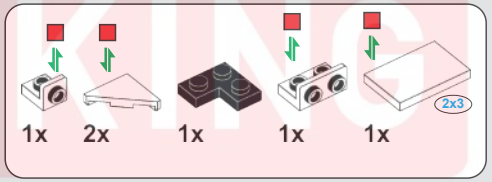

685

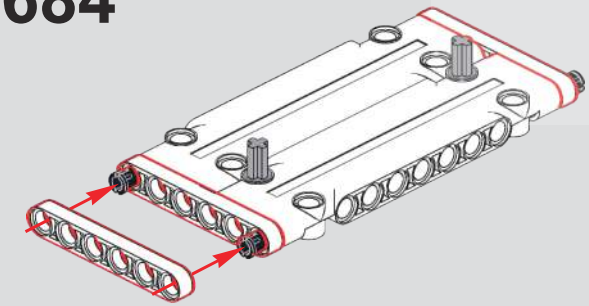

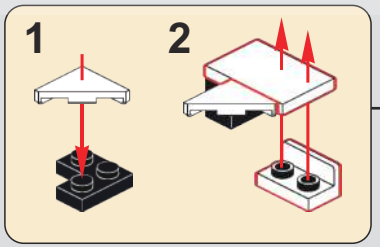

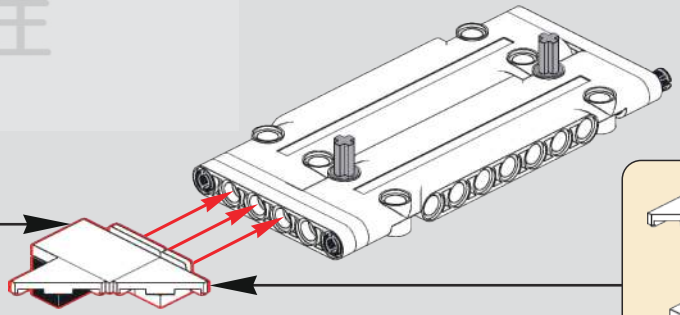

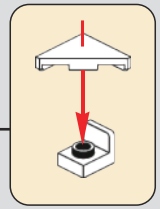

MUD KING ®
梦幻星模王

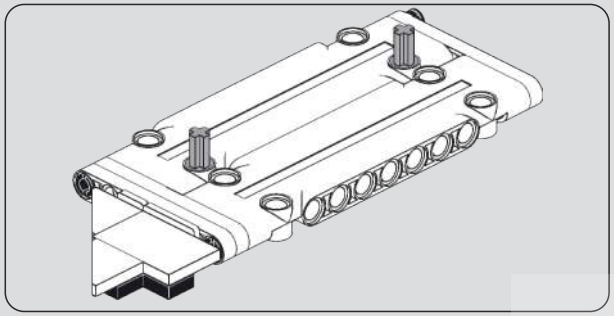

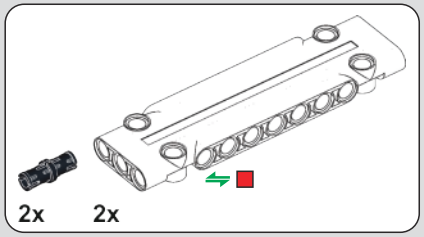

686

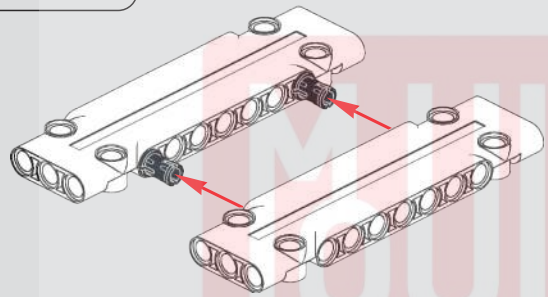

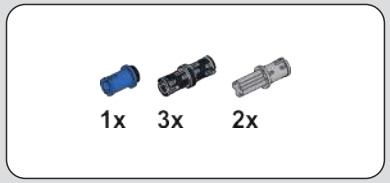

687

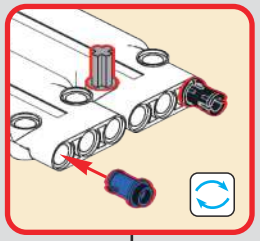

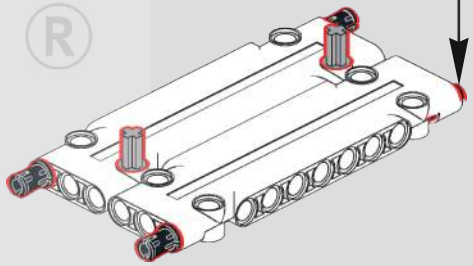

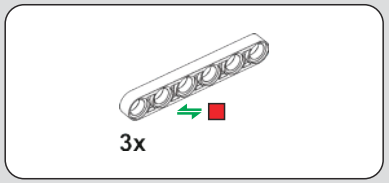

688

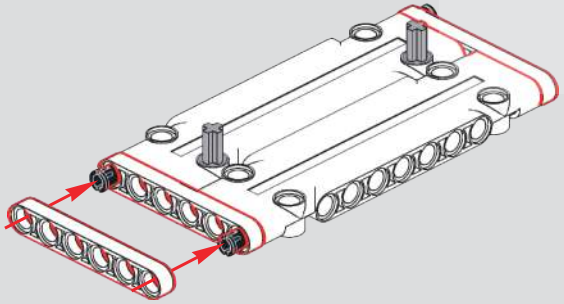

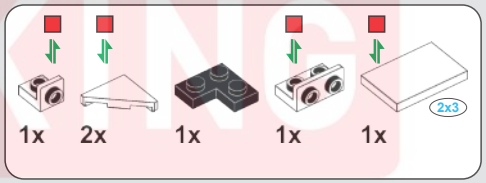

689

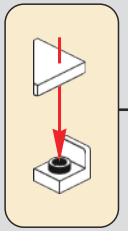

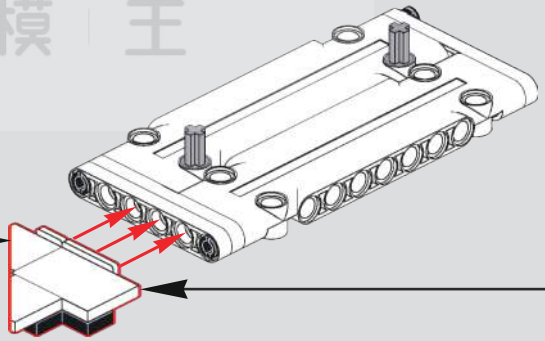

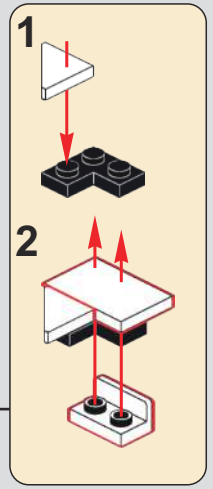

MOULD KING ®
宇 星 模 王

690

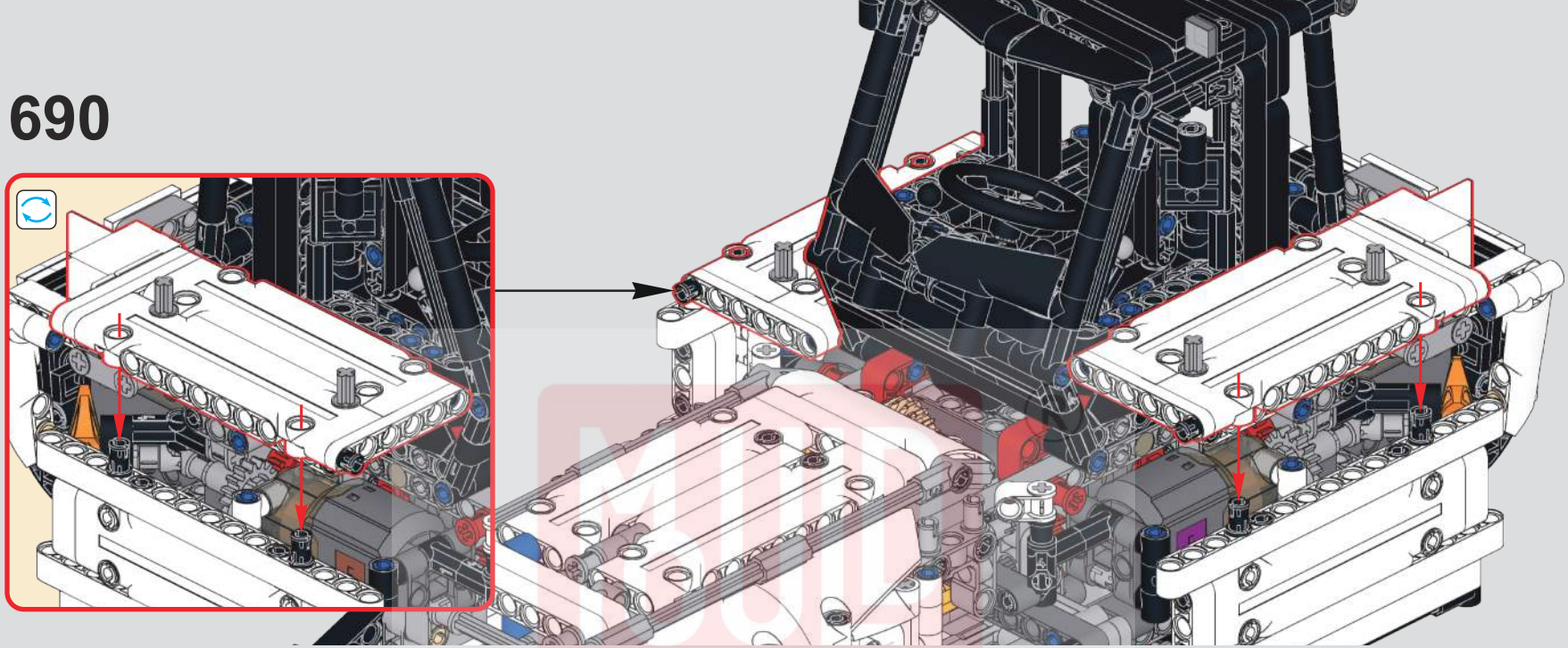

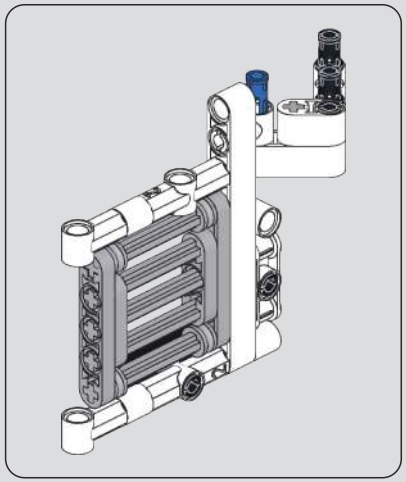

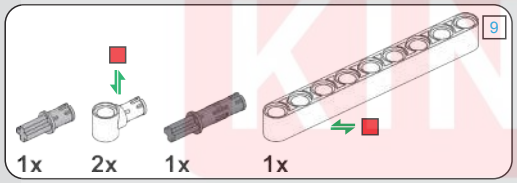

691

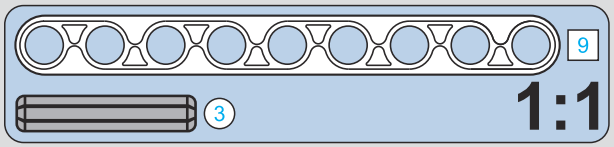

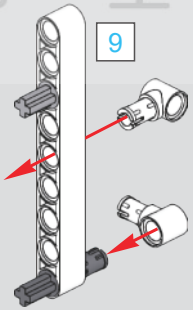

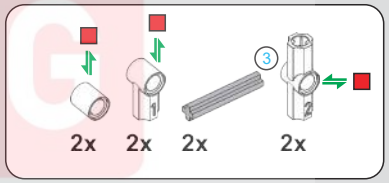

692

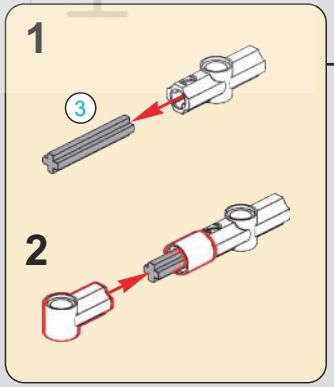

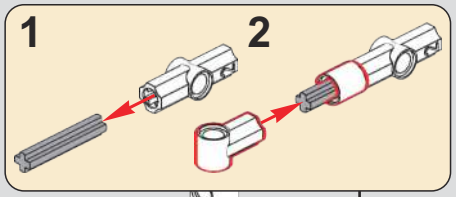

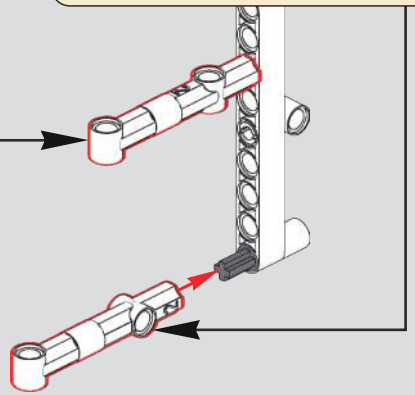

MOLD KING 宇星模具

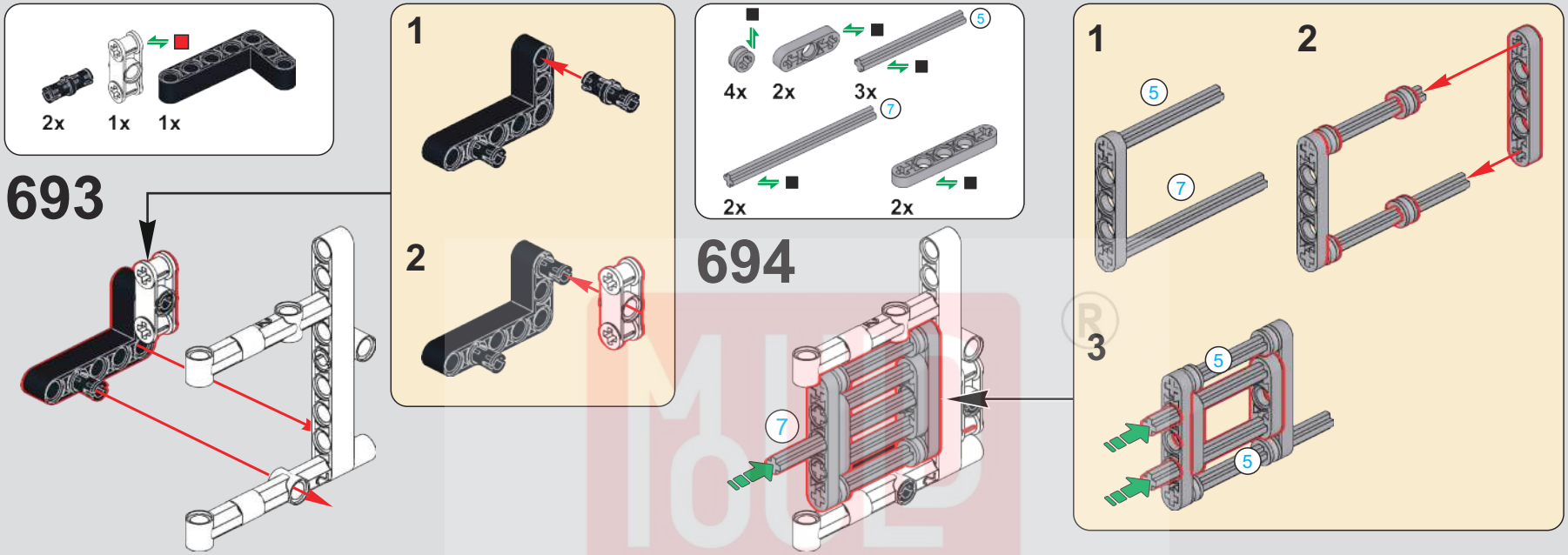
2x
1x
1x
693
1
2
4x
2x
3x
5
7
2x
2x
694
1
2
3
5
7

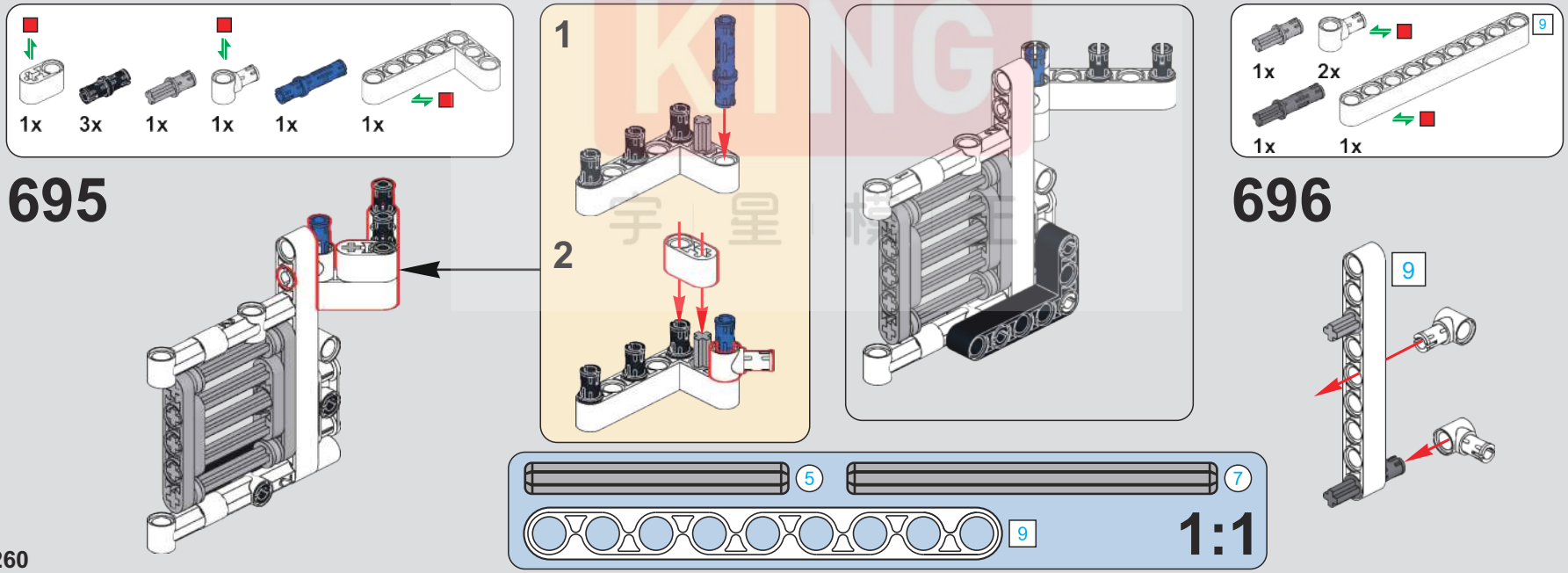
1x
3x
1x
1x
1x
1x
695
1
2
1x
2x
1x
1x
9
696
5
7
9
1:1

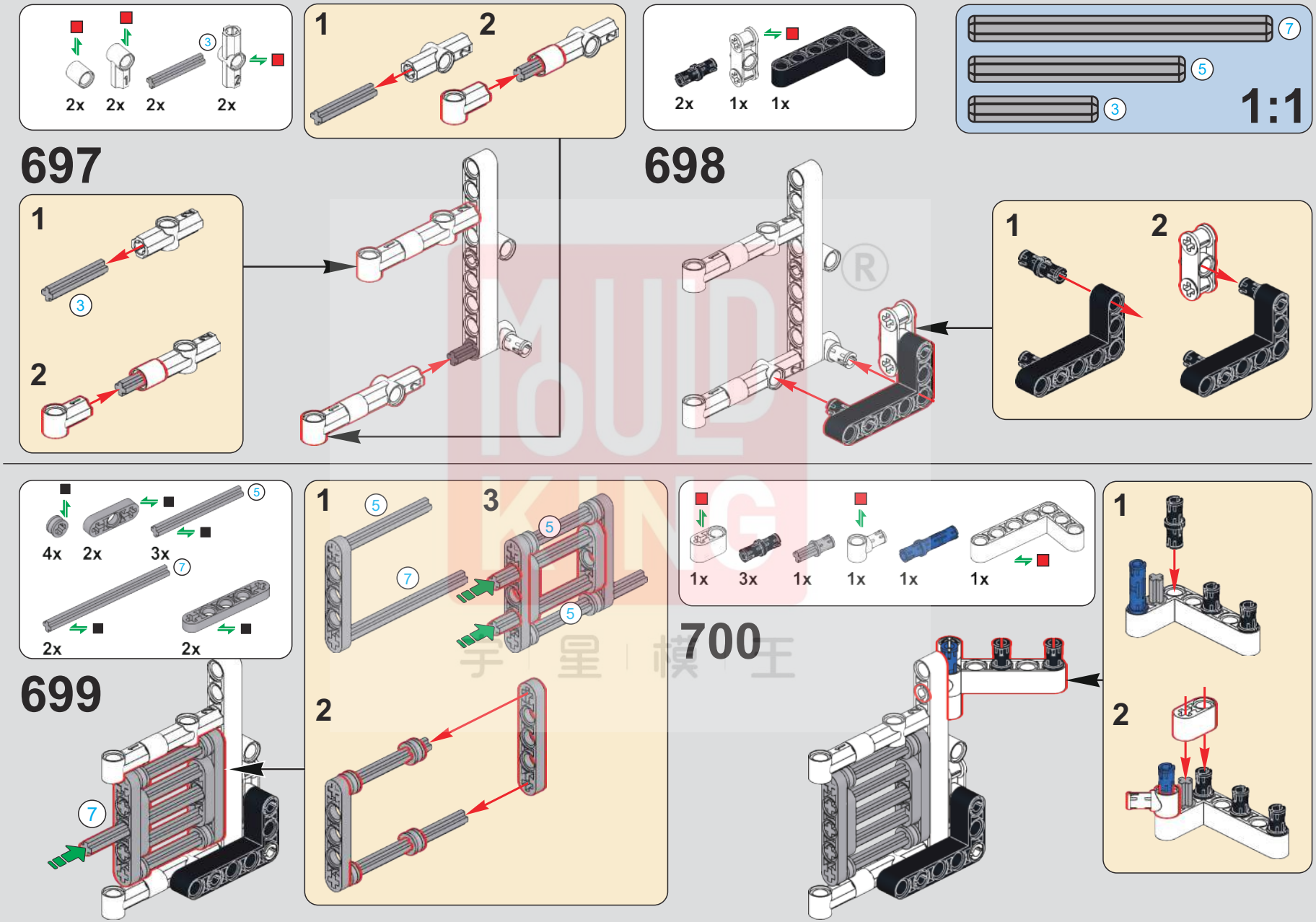

MUD KING 手星模王

701

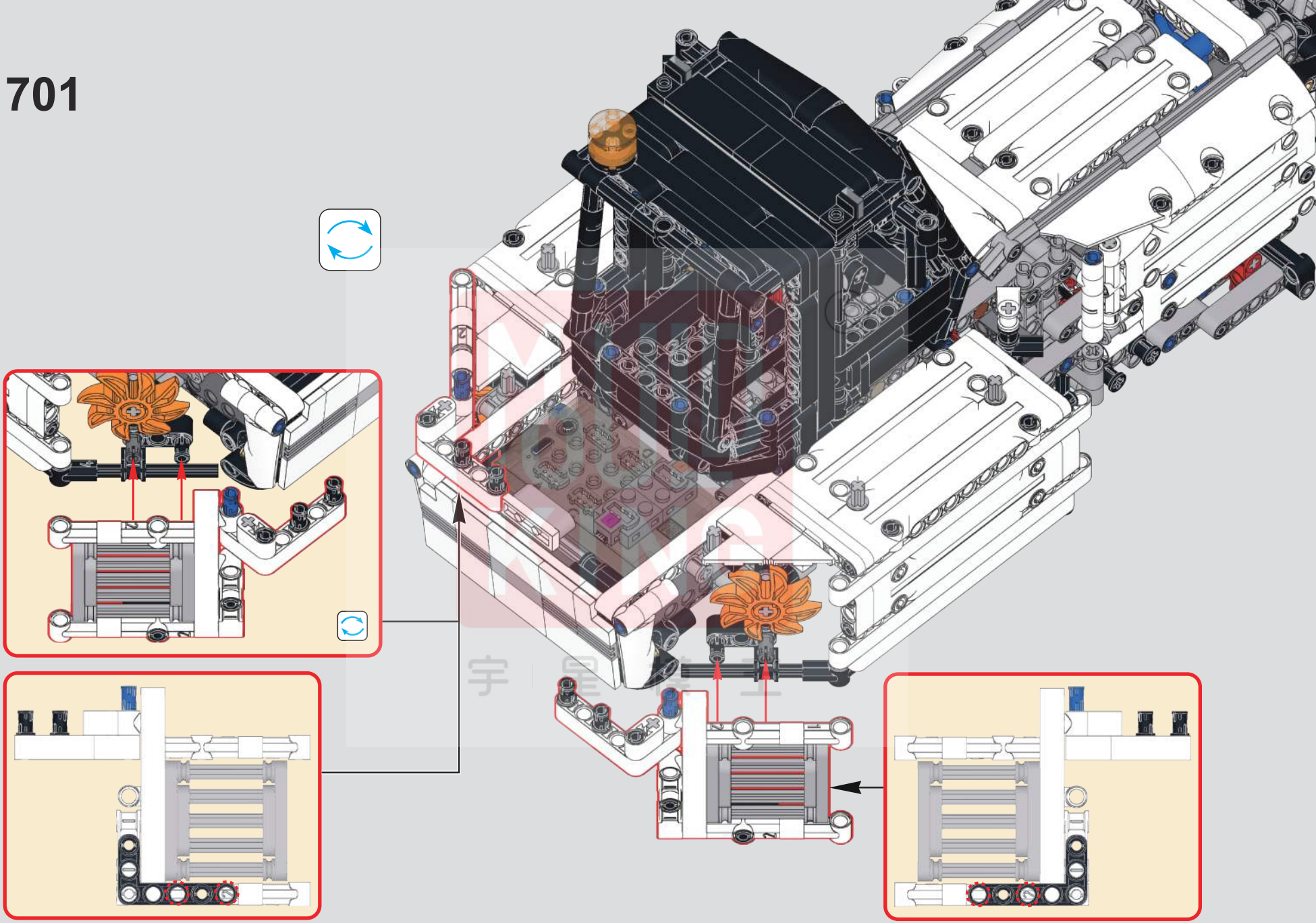

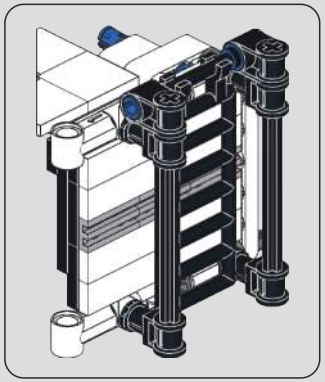

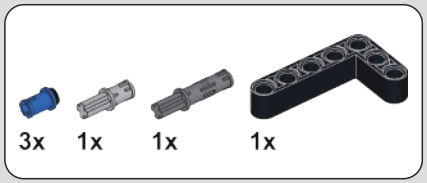

702

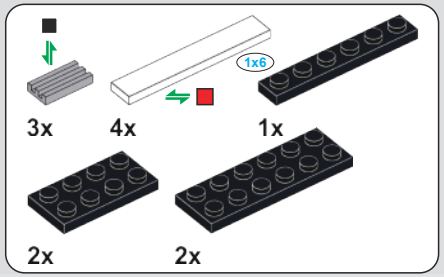

703

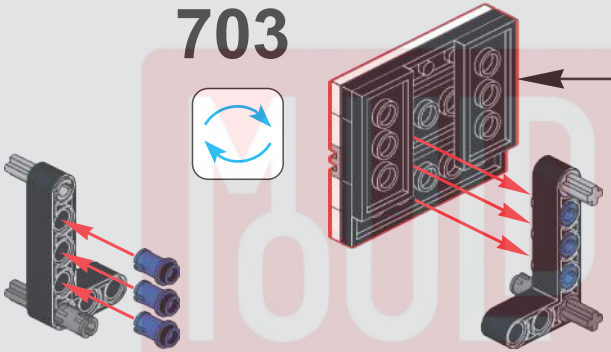

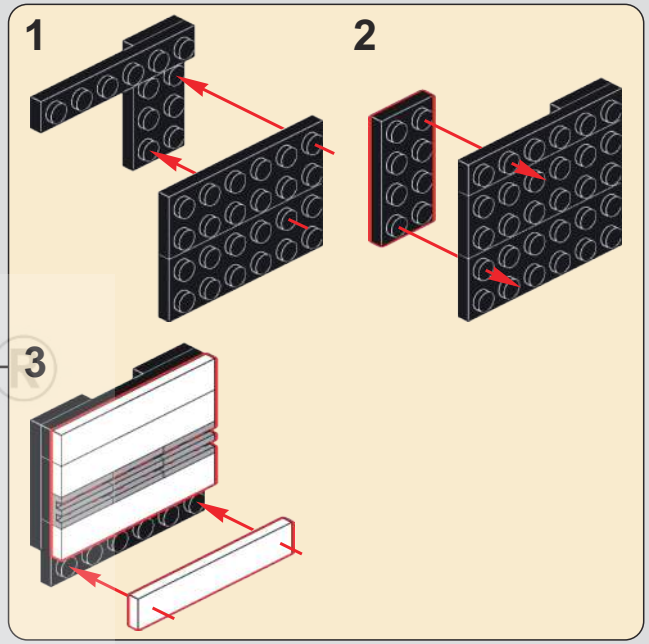

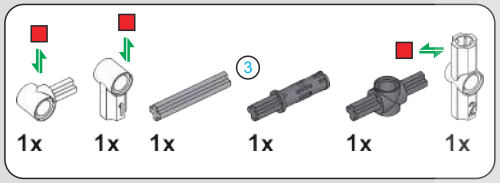

704

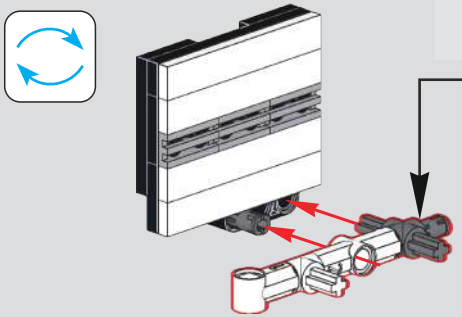

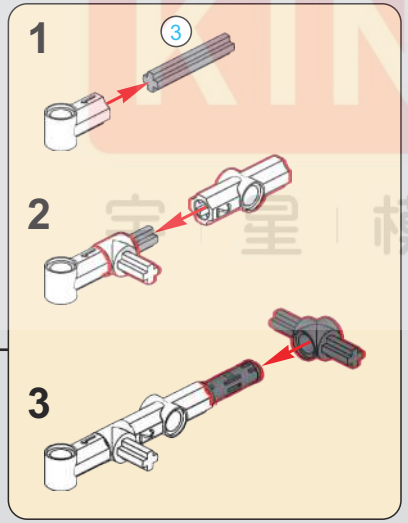

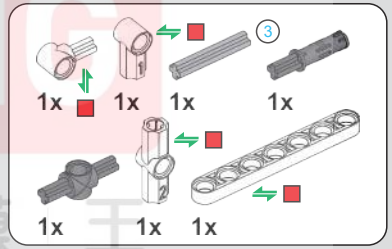

705

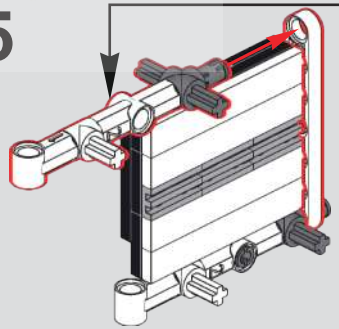

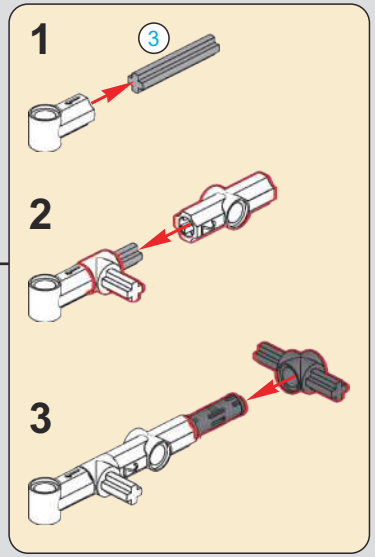

3 1:1

TOUD KING 宜量模王

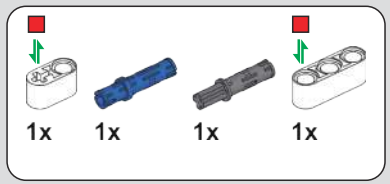

706

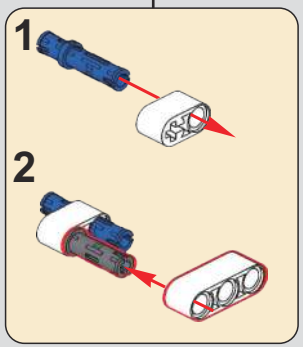

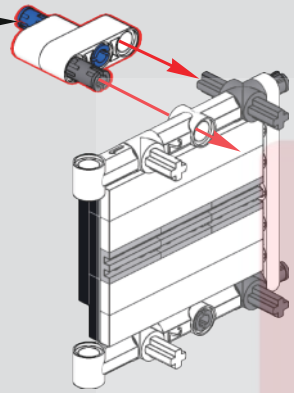

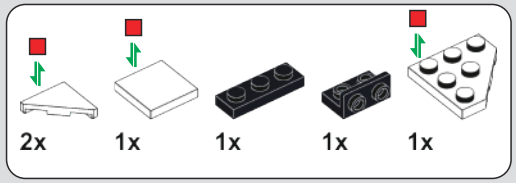

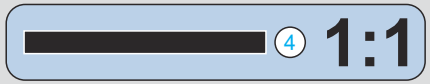

707

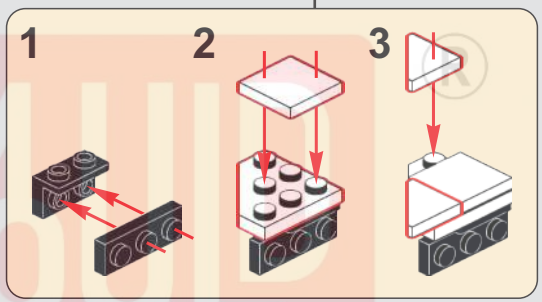

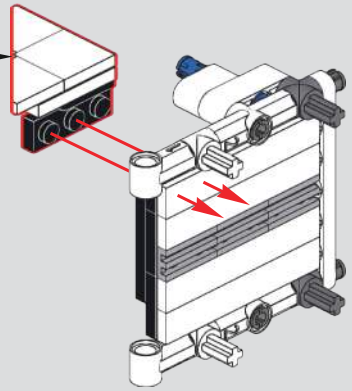

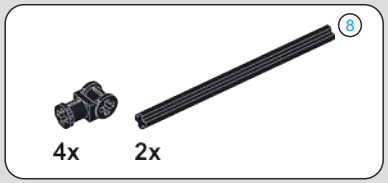

708

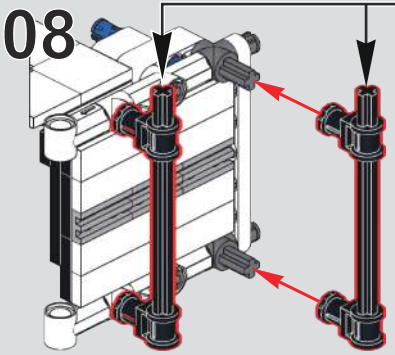

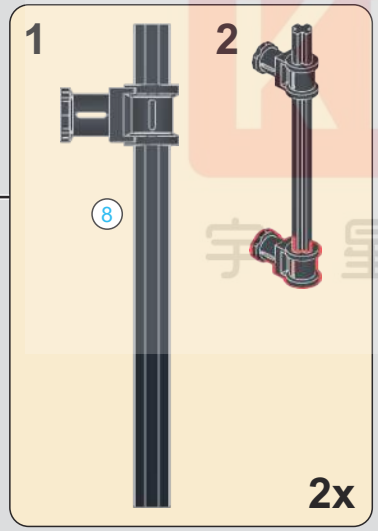

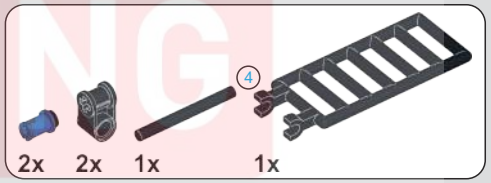

709

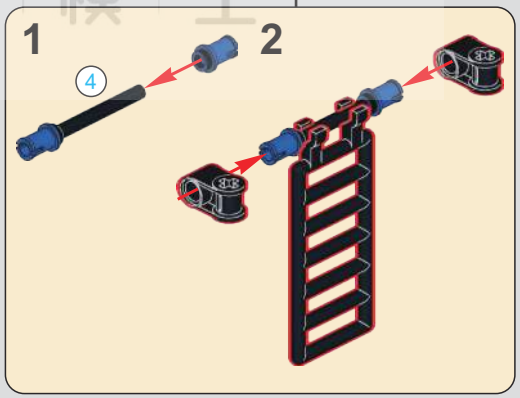

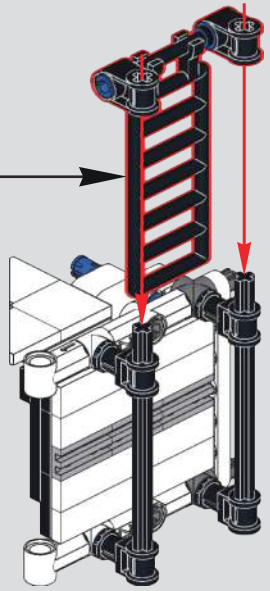

TOOL KING 宇星模王

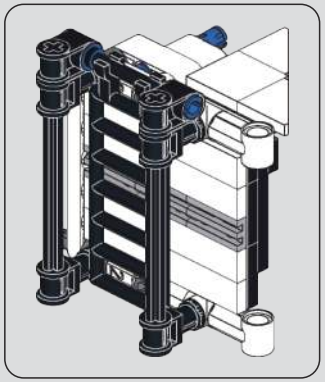

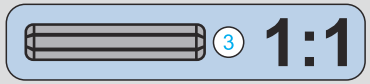

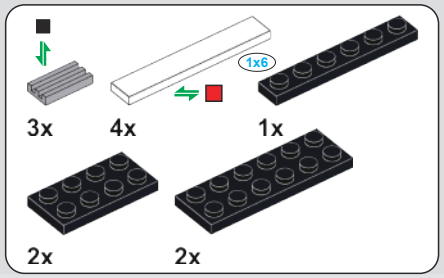

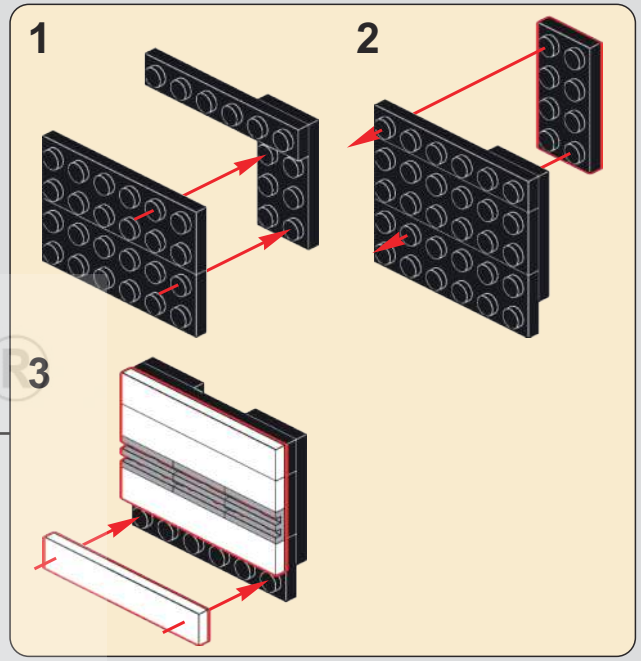

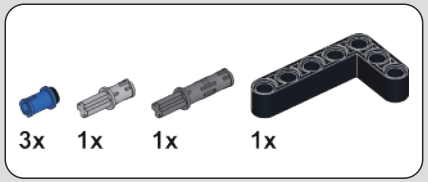

710

711

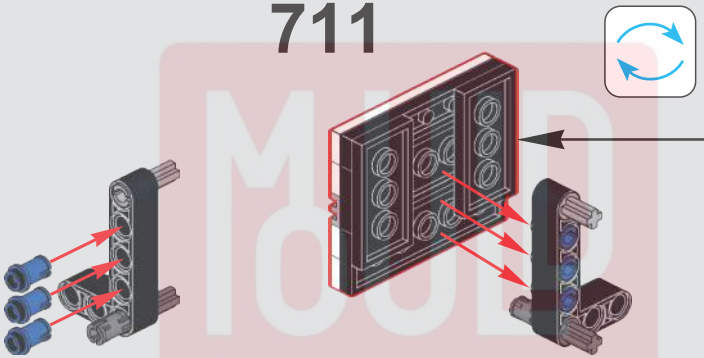

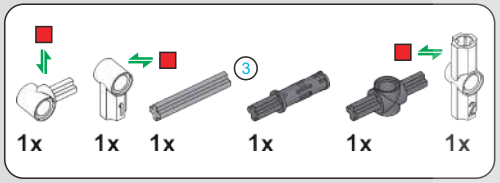

712

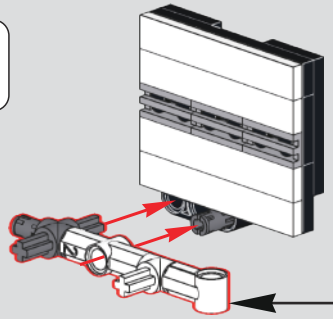

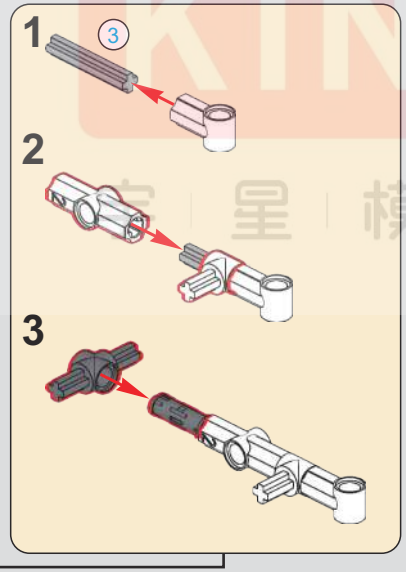

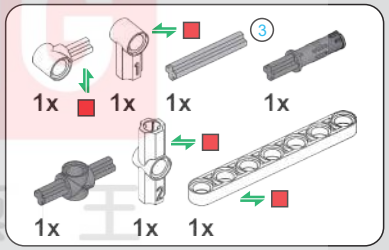

713

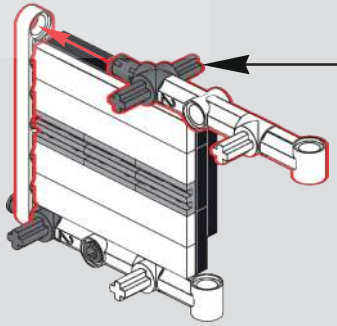

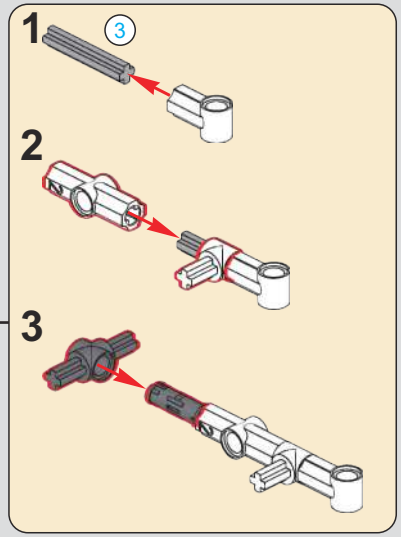

MOLD KING ®
宝星模王

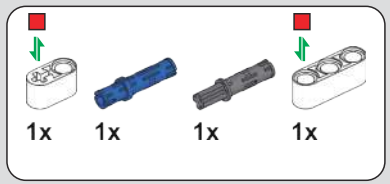

714

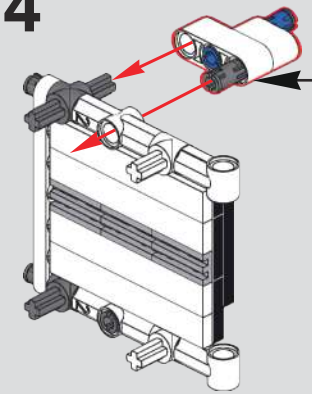

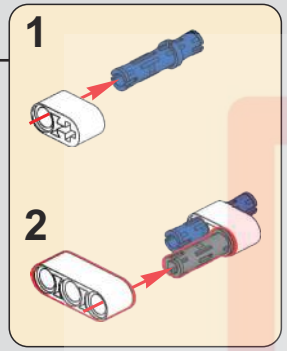

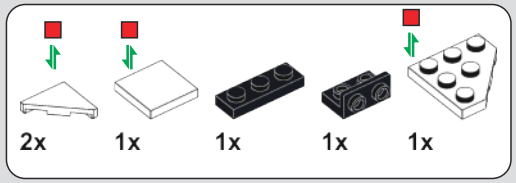

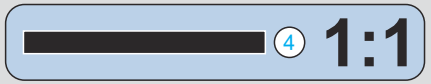

715

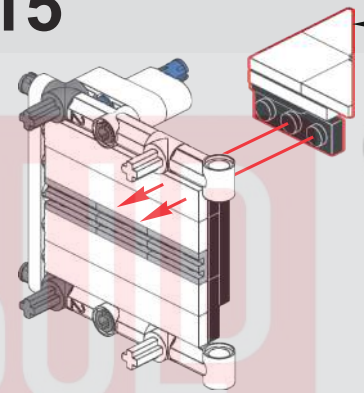

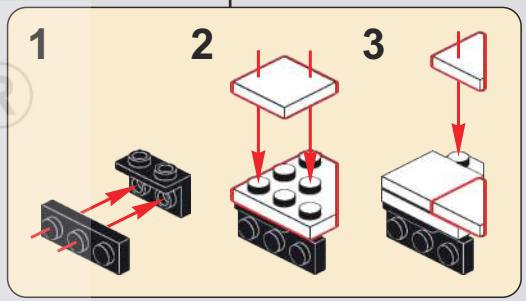

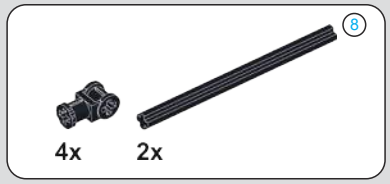

716

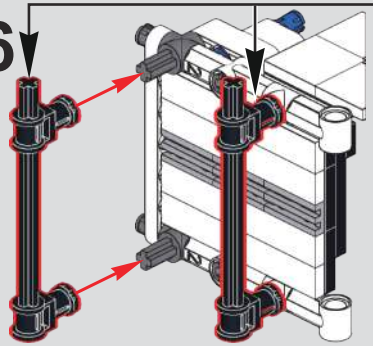

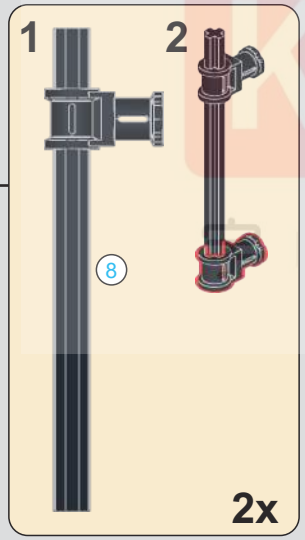

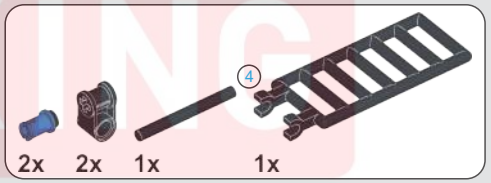

717

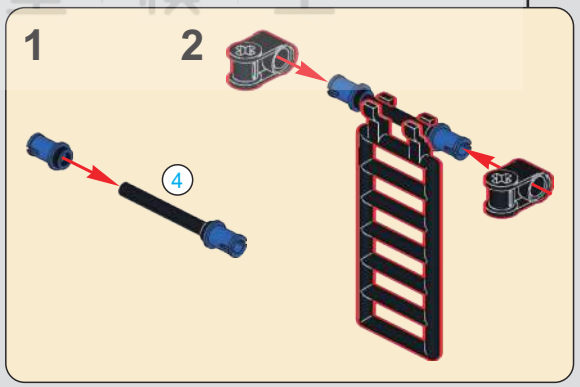

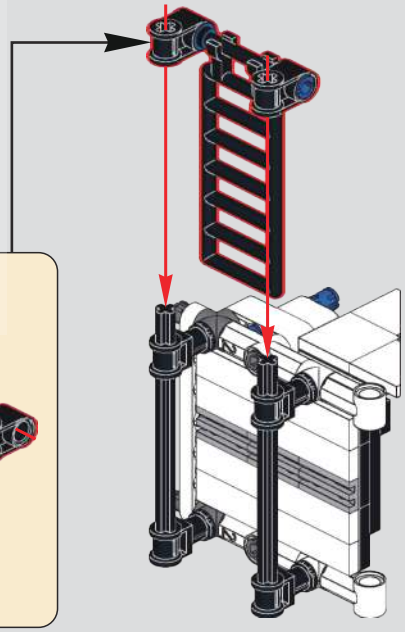

MOULD KING ®
模王

718

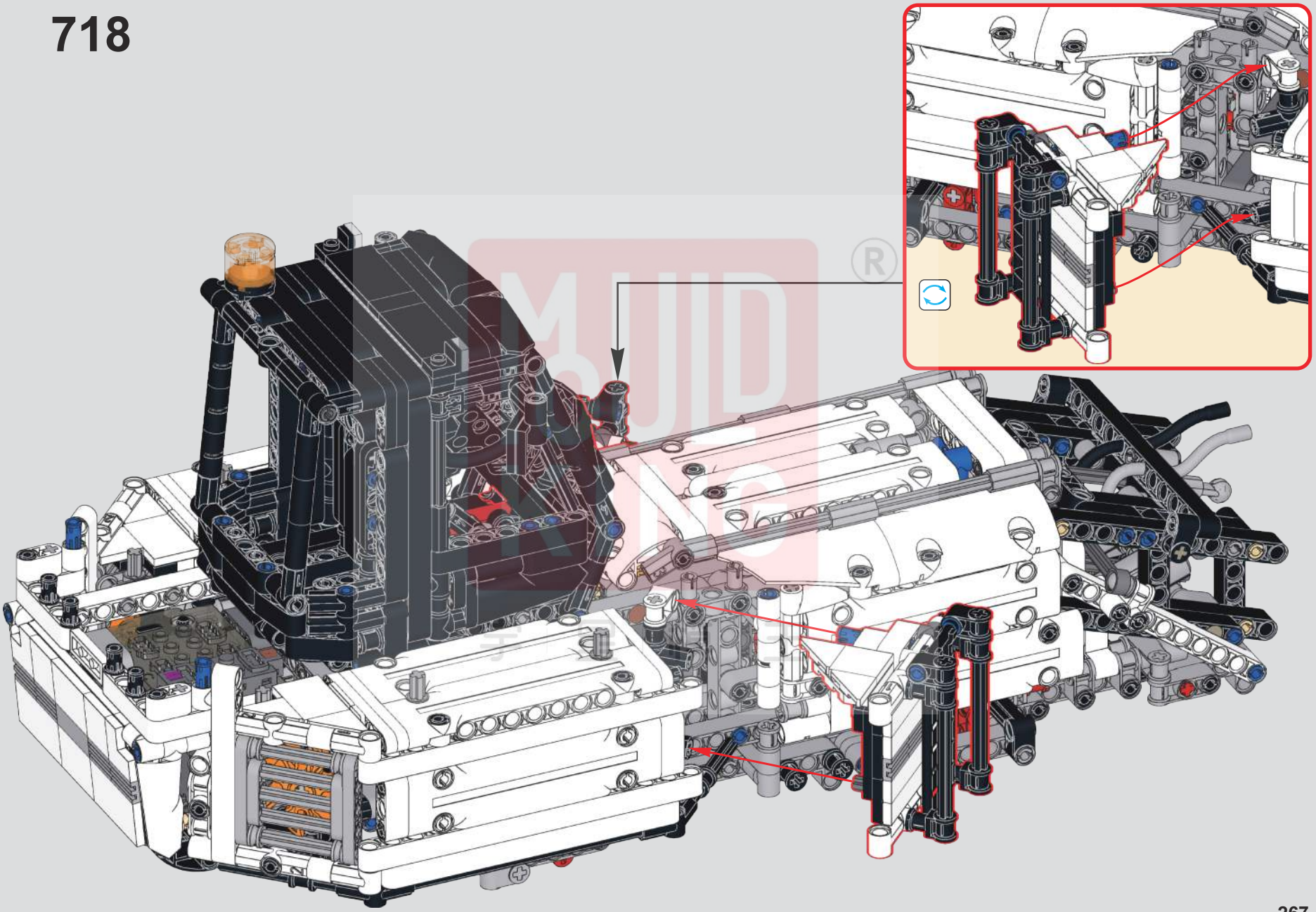

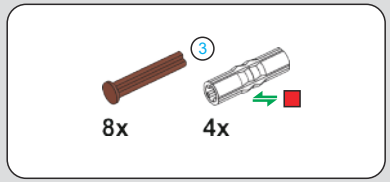

719

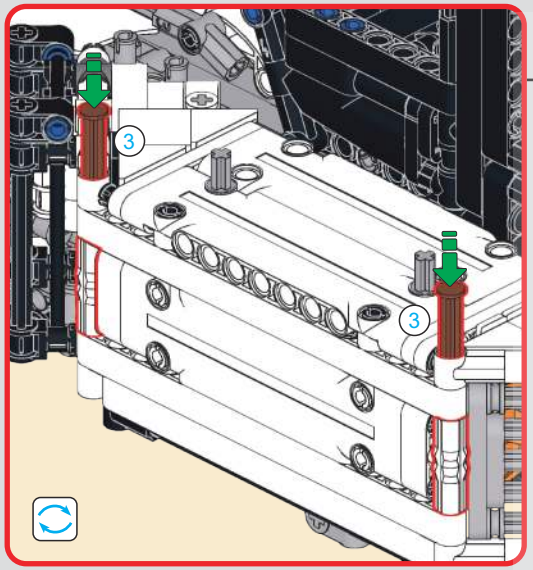

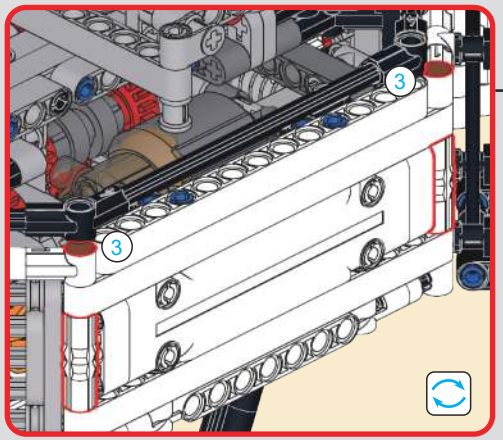

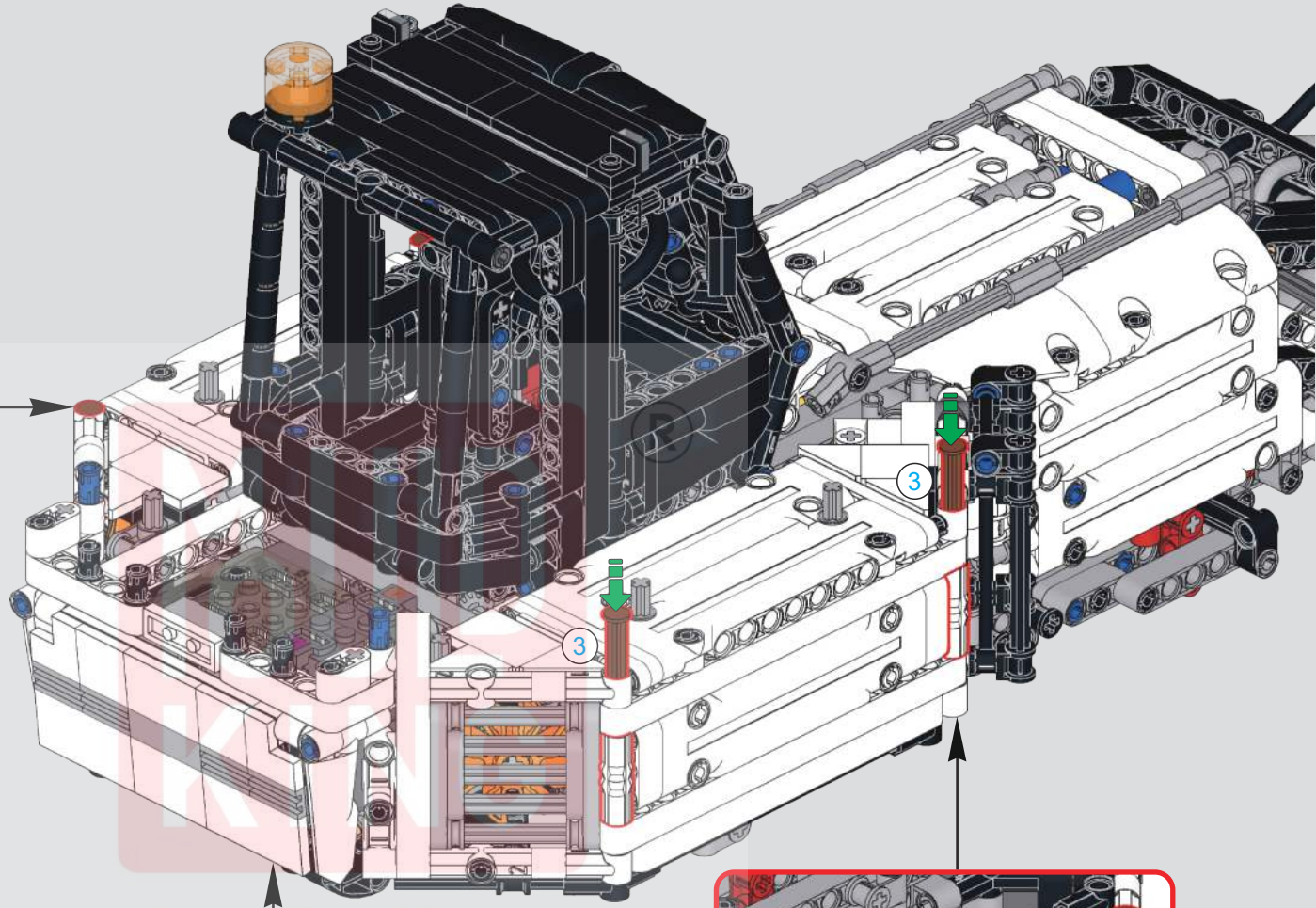

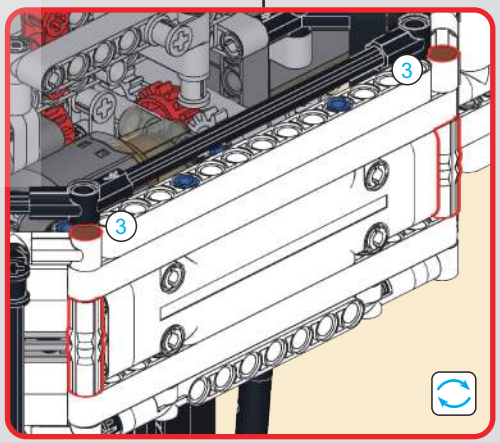

宇 星 模 王

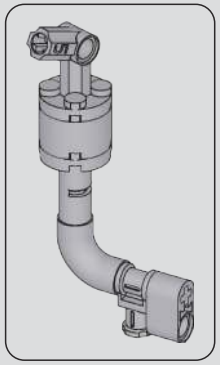

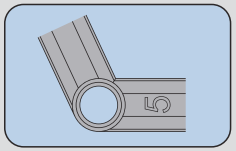

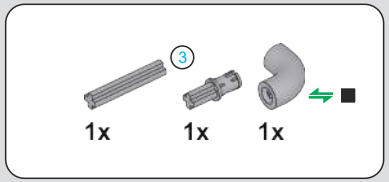

720

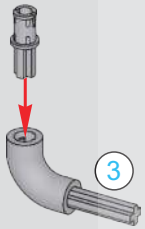

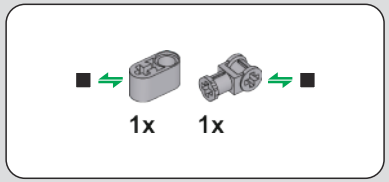

721

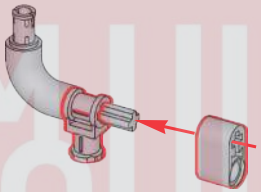

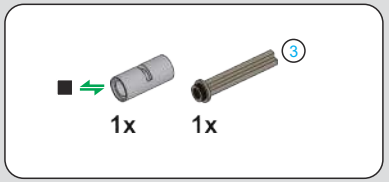

722

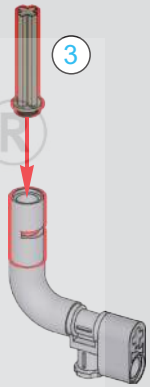

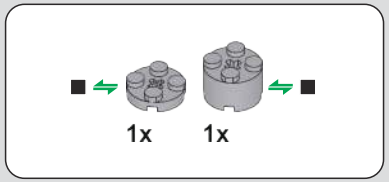

723

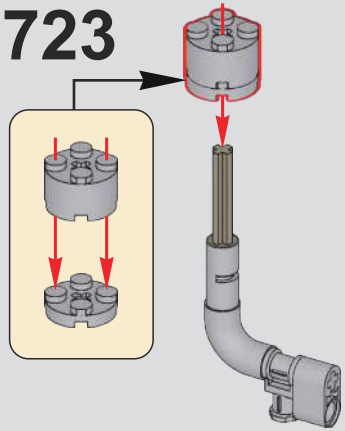

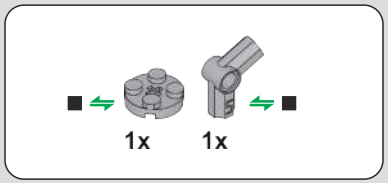

724

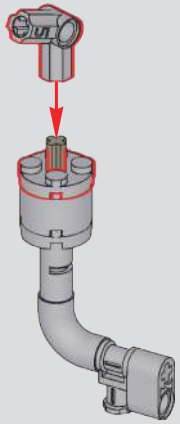

725

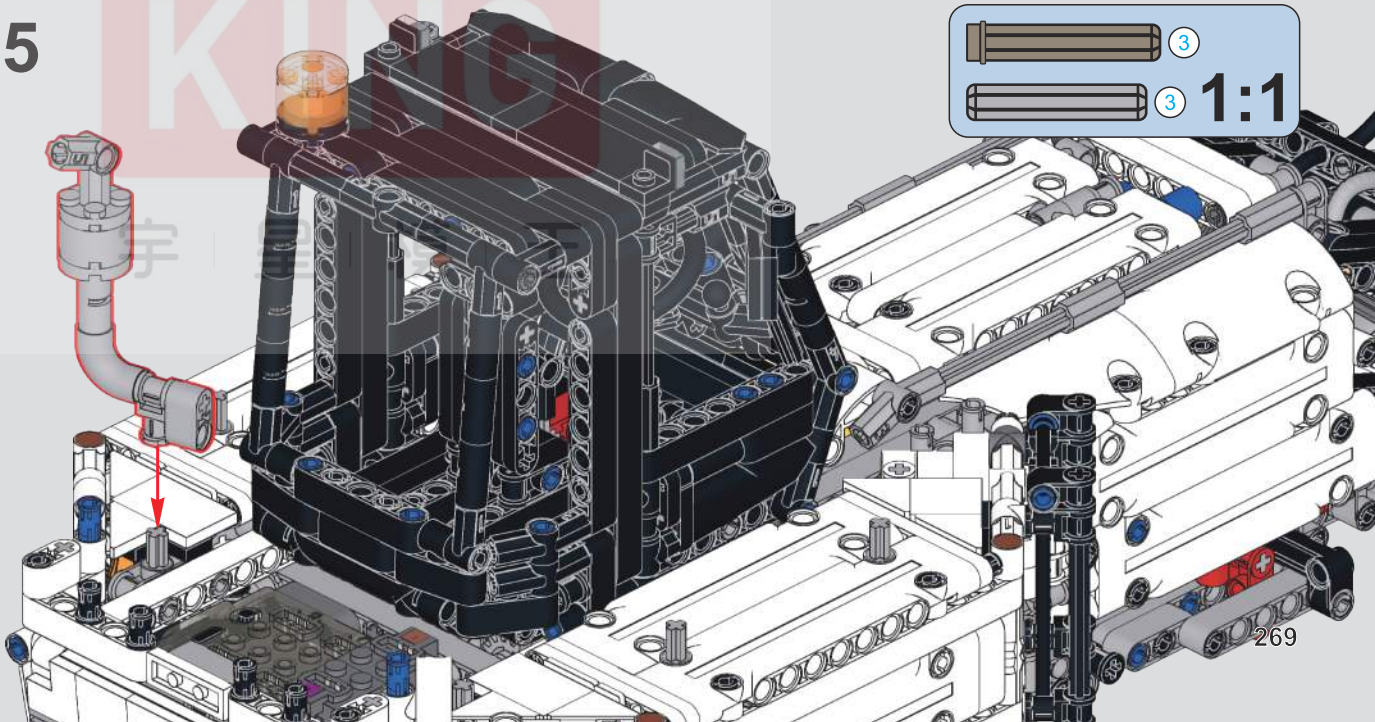

MOULD KING

726

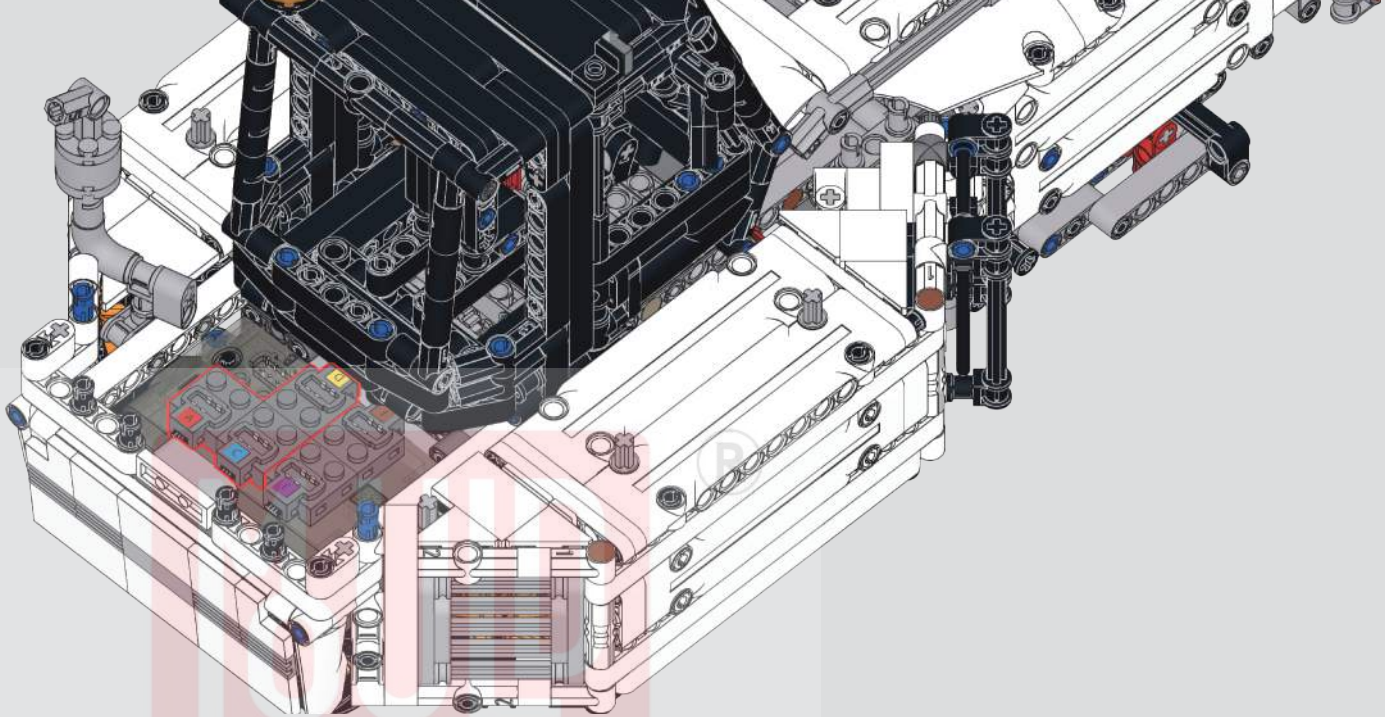

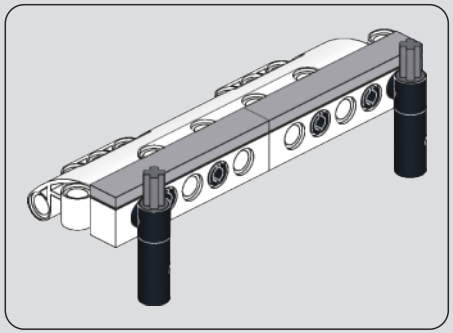

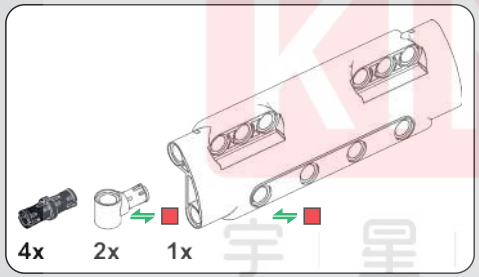

727

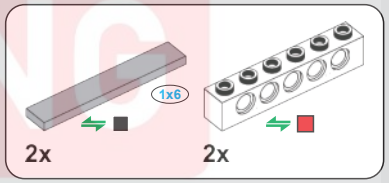

728

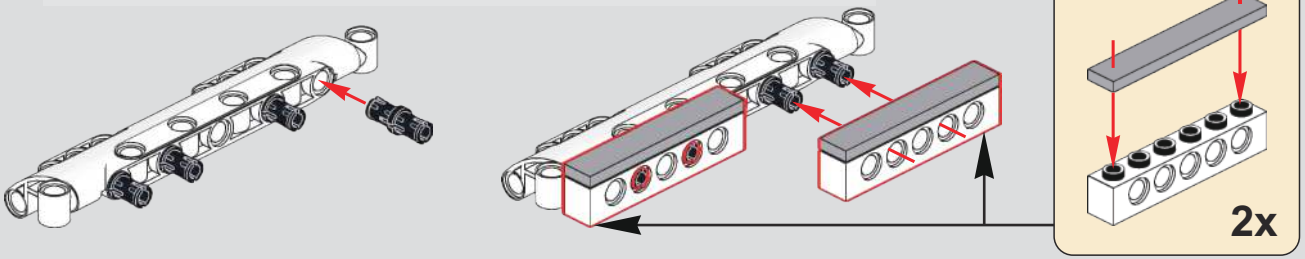

宇星模王

729

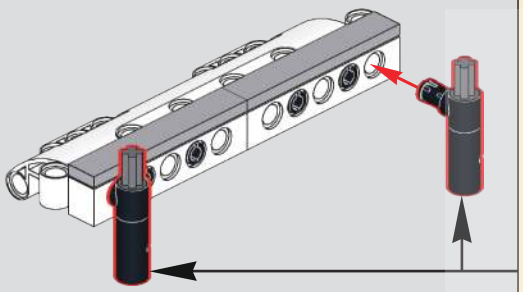

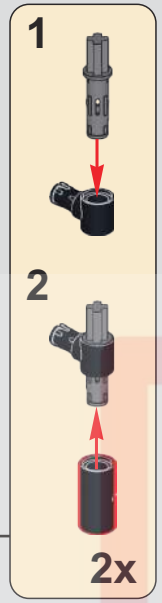

730

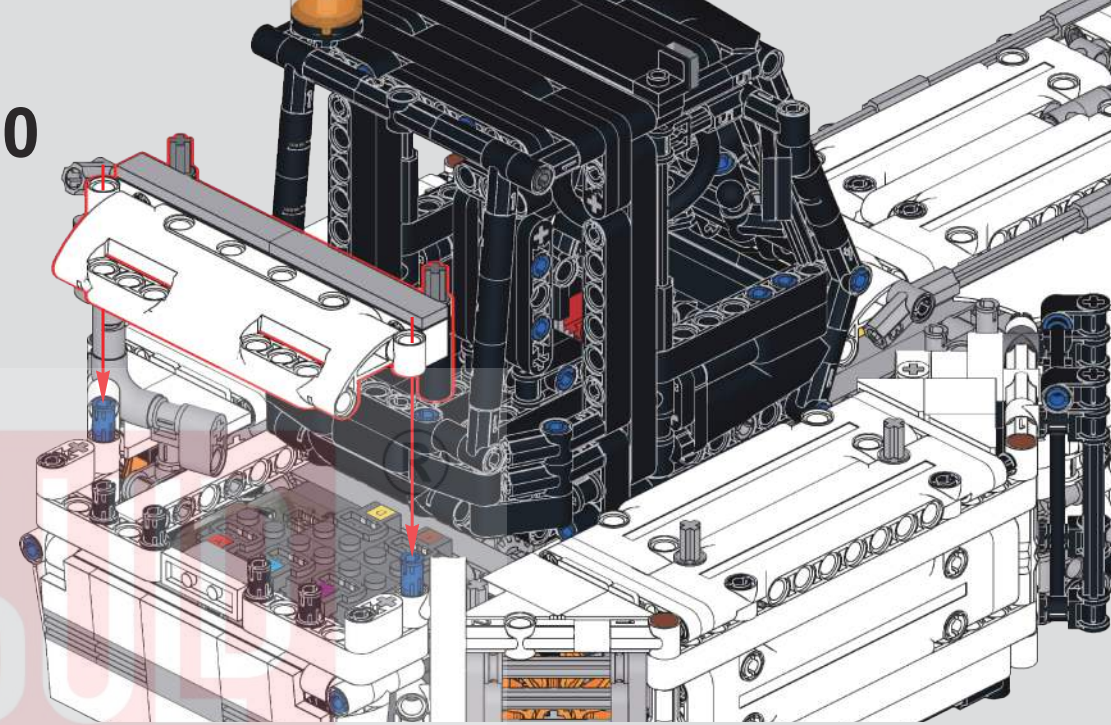

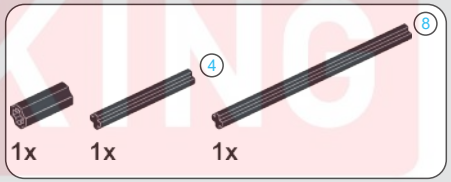

731

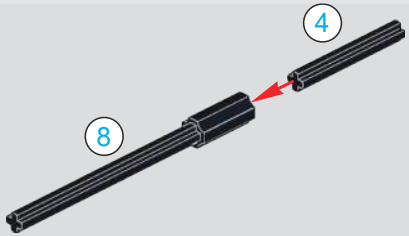

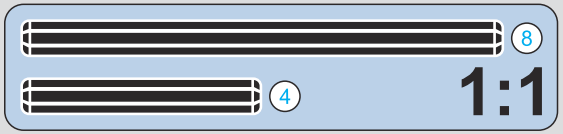

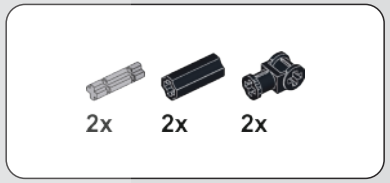

732

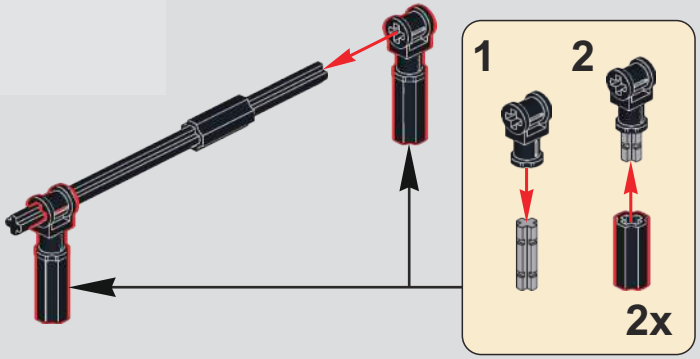

MOULD KING
宇 星 模 王

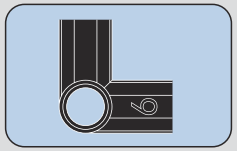

733

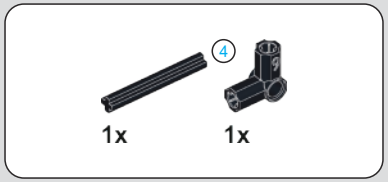

734

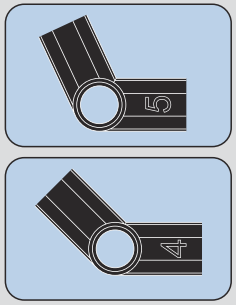

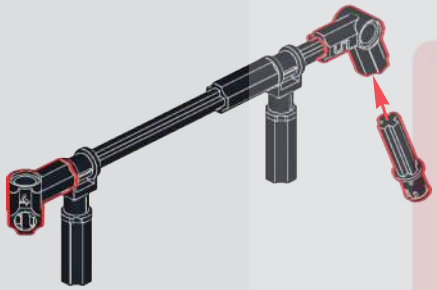

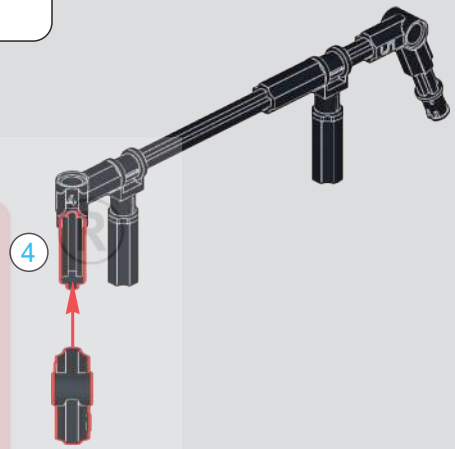

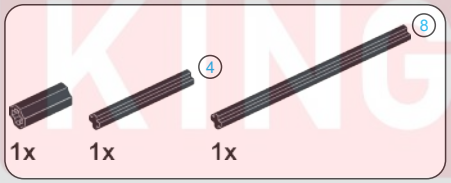

735

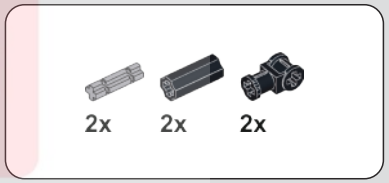

736

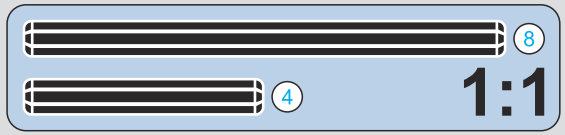

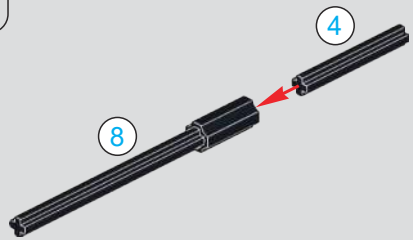

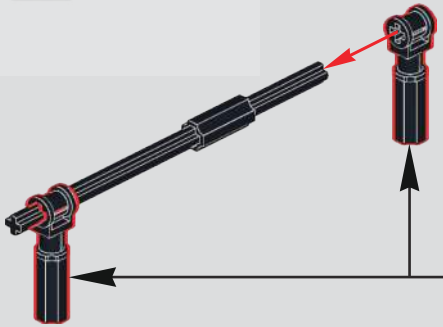

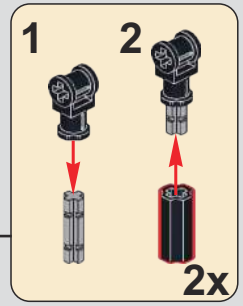

MOULD KING
模王

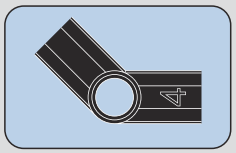

737

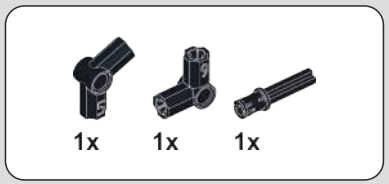

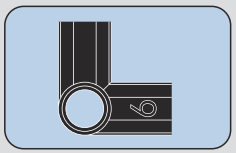

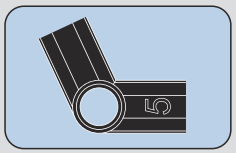

738

739

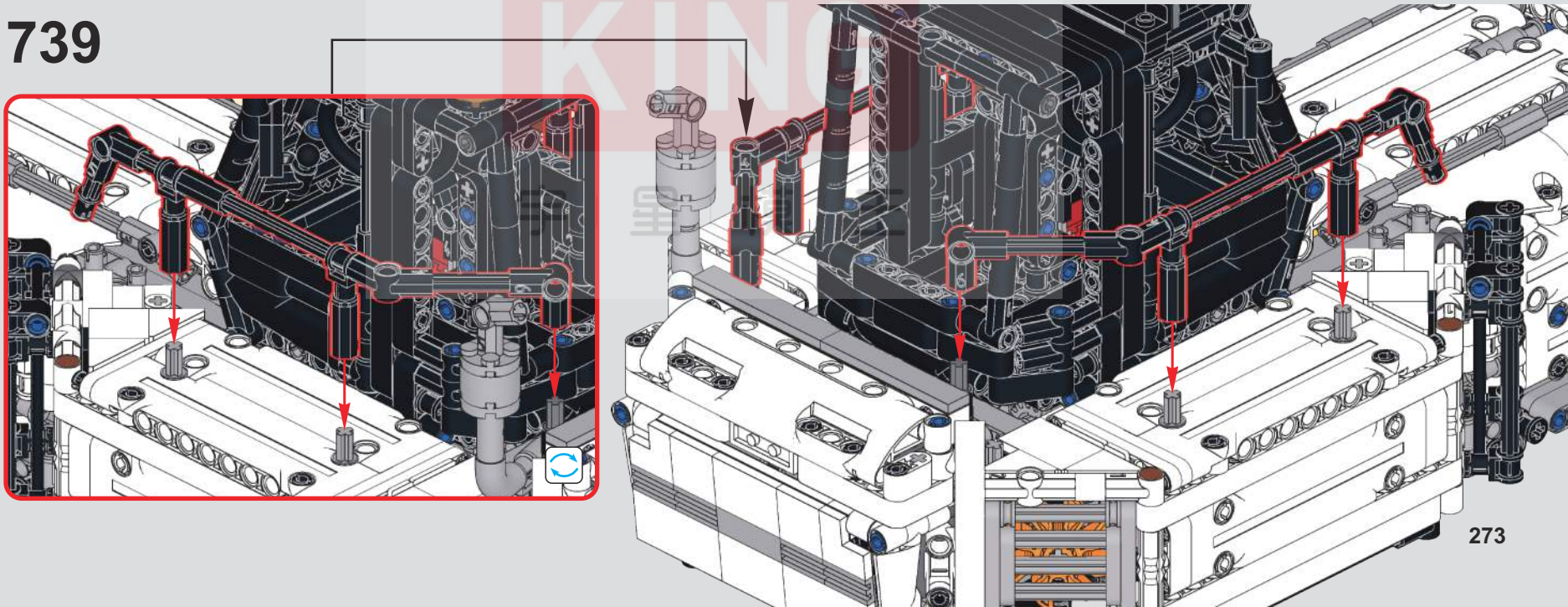

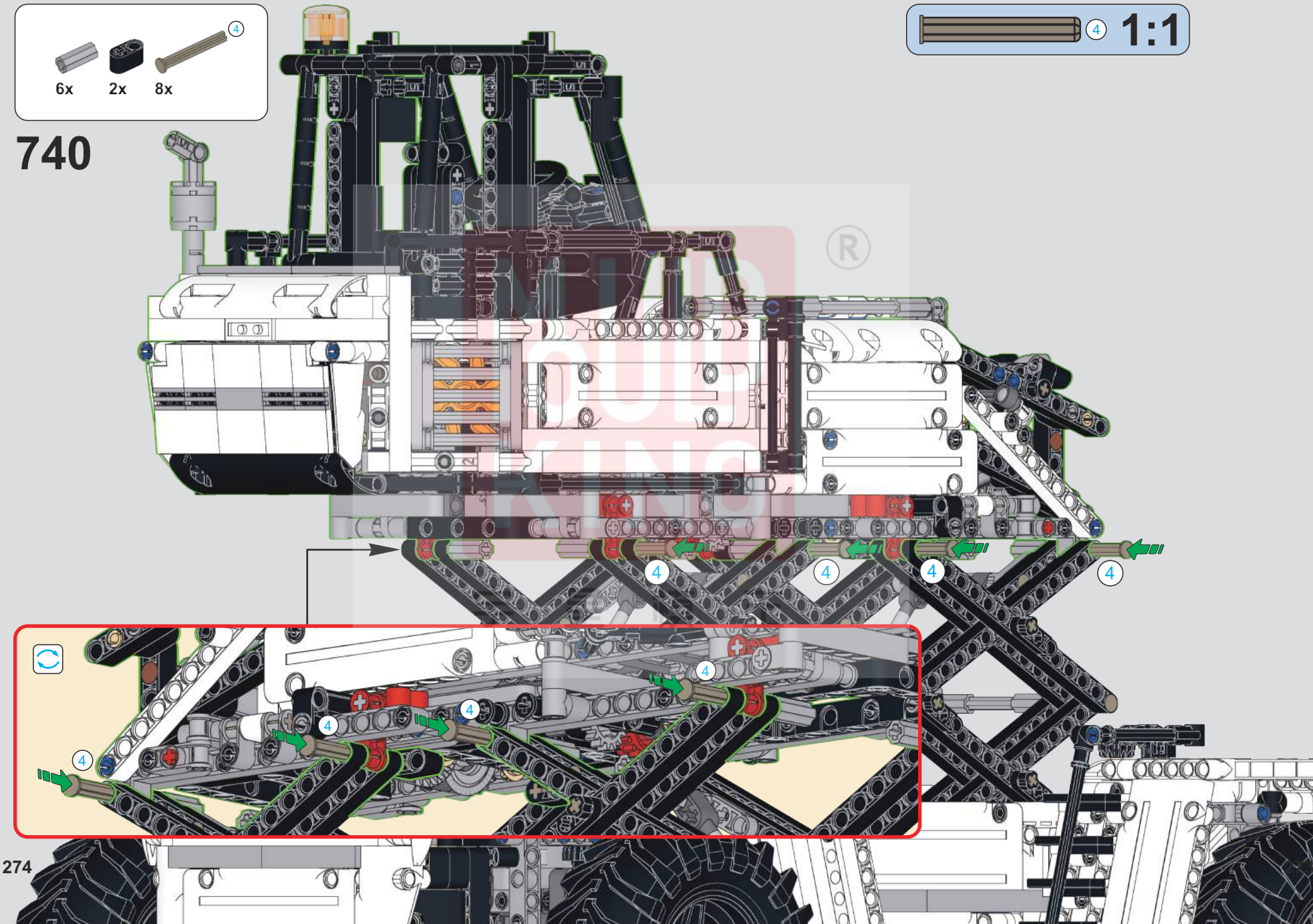
4
6x
2x
8x
740
4
1:1
4
4
4
4
4
4
4
4

741

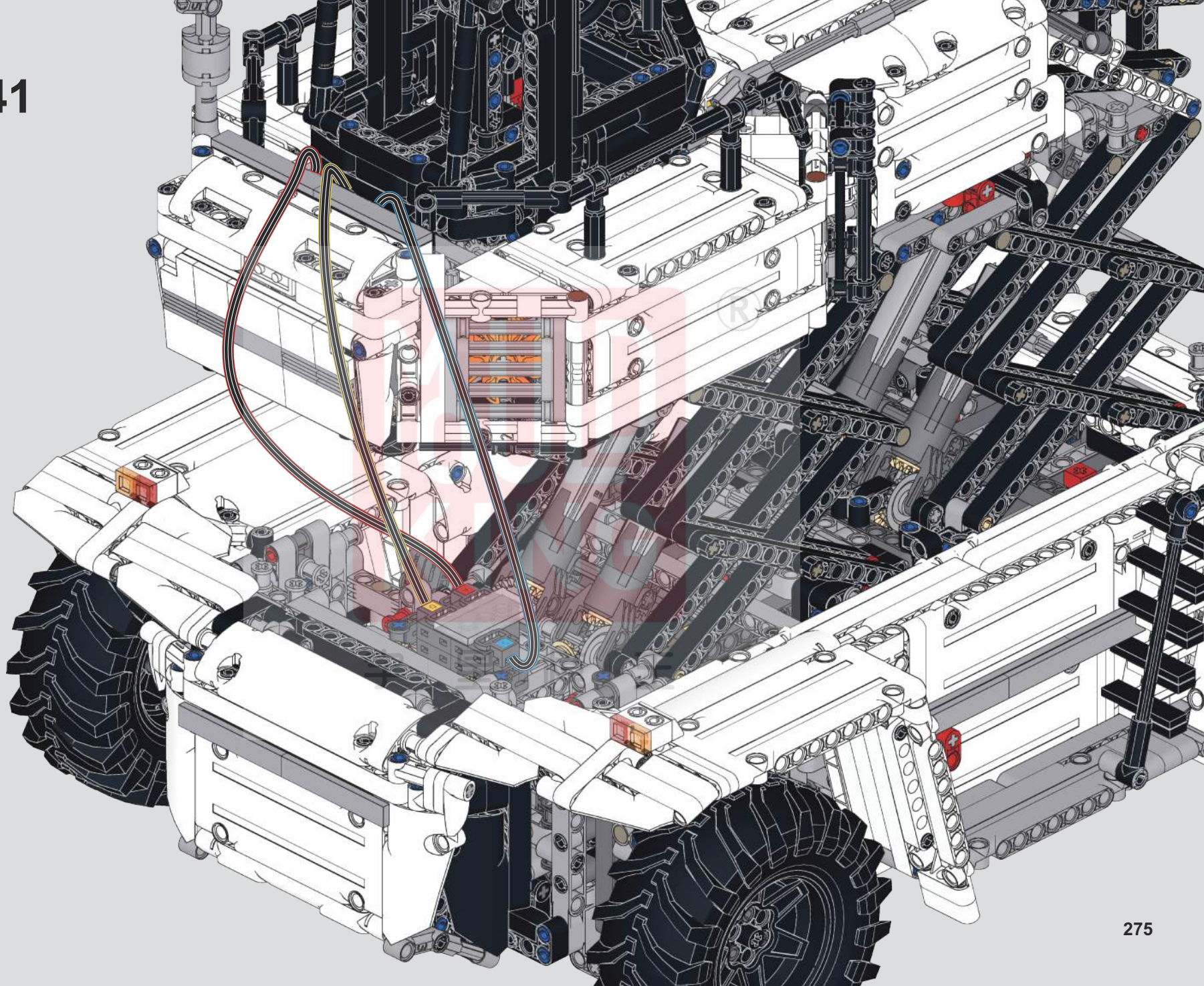

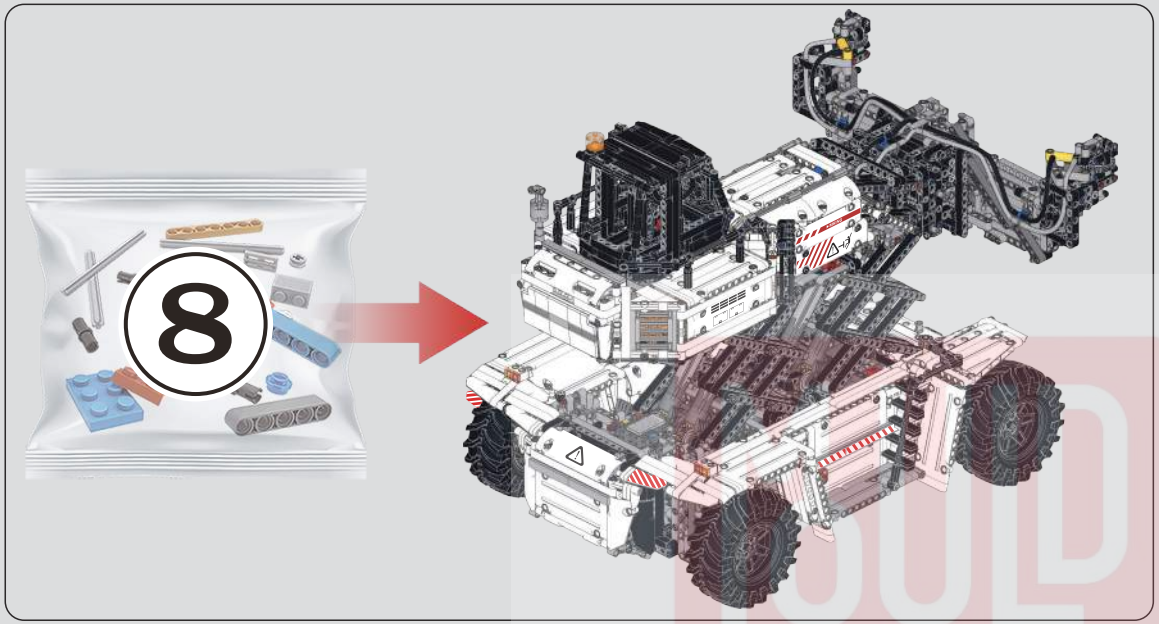

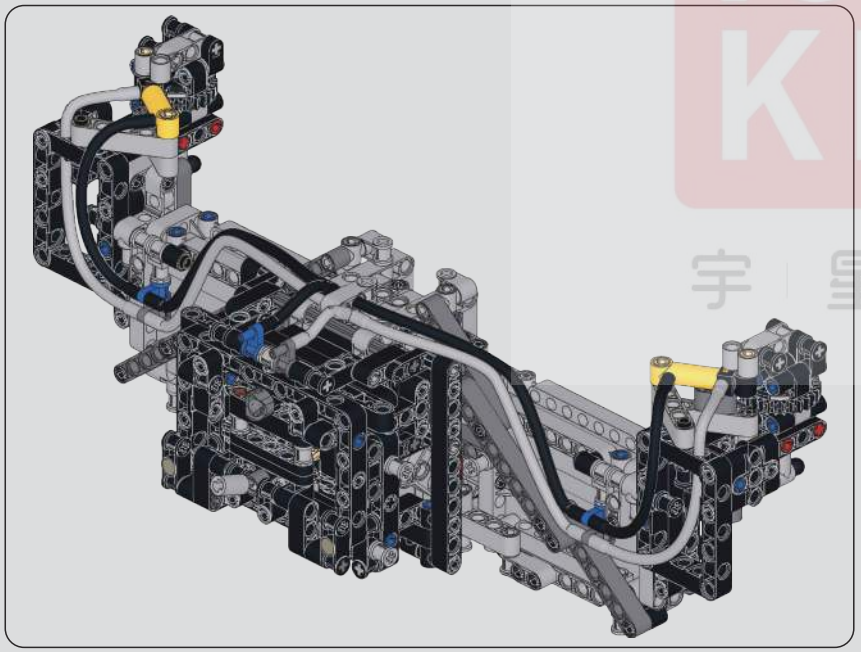

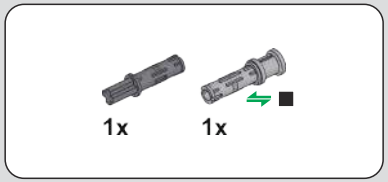

742

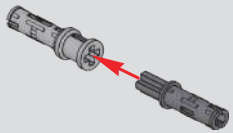

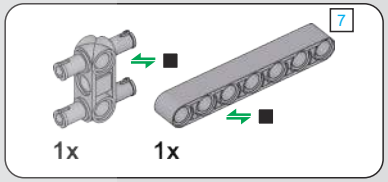

743

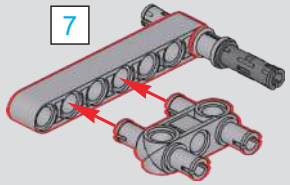

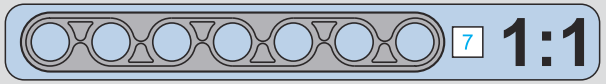

SOUL KING ®
宇 星 模 王

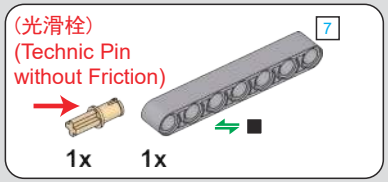

744

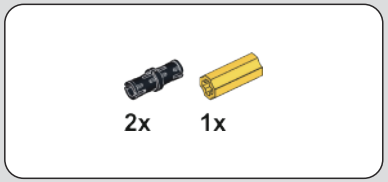

745

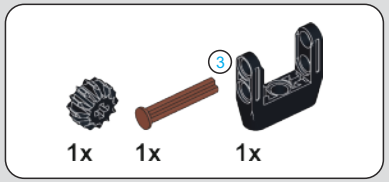

746

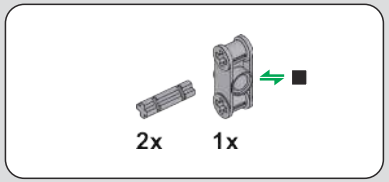

747

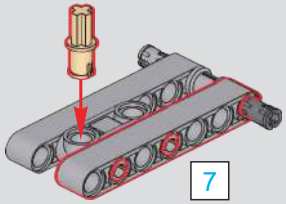

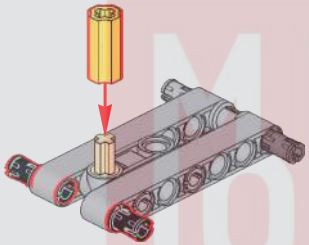

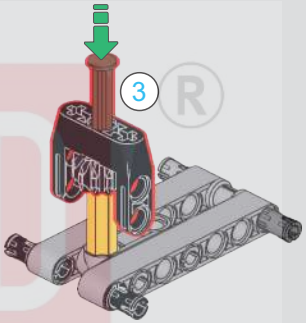

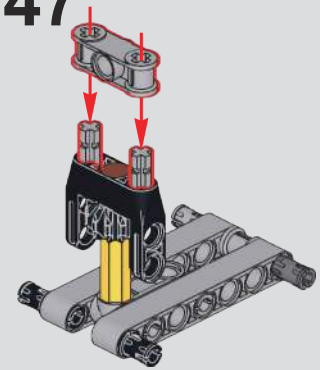

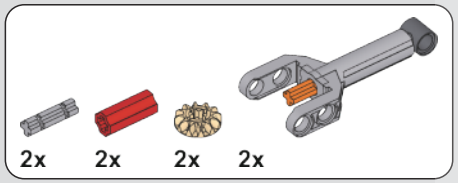

748

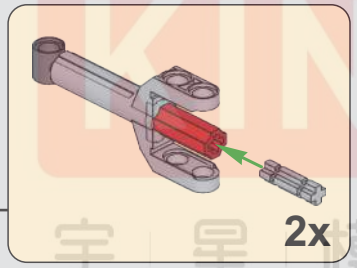

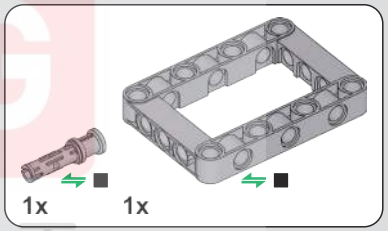

749

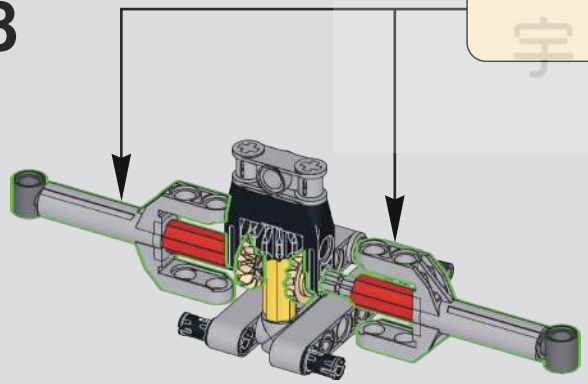

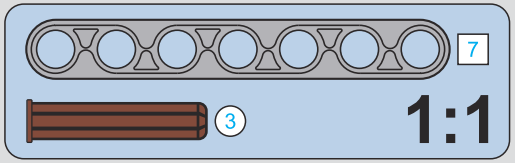

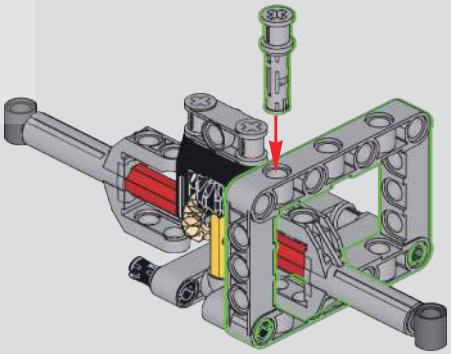

MOULD KING ®
宇星模具

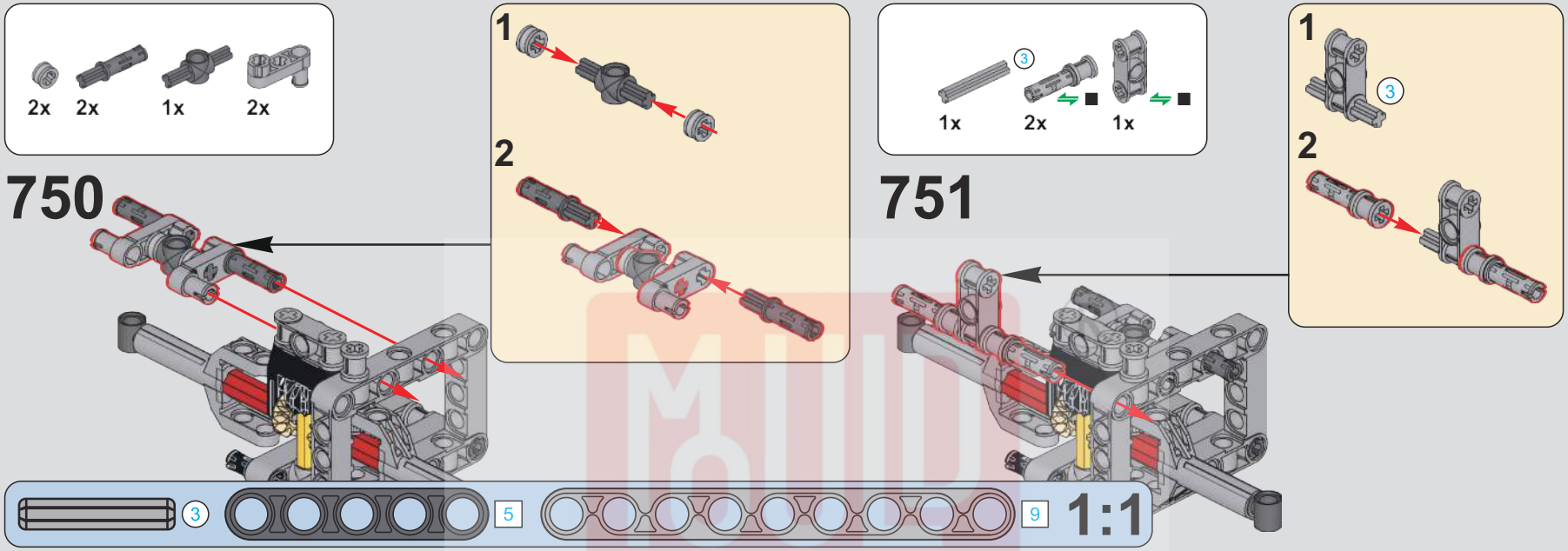

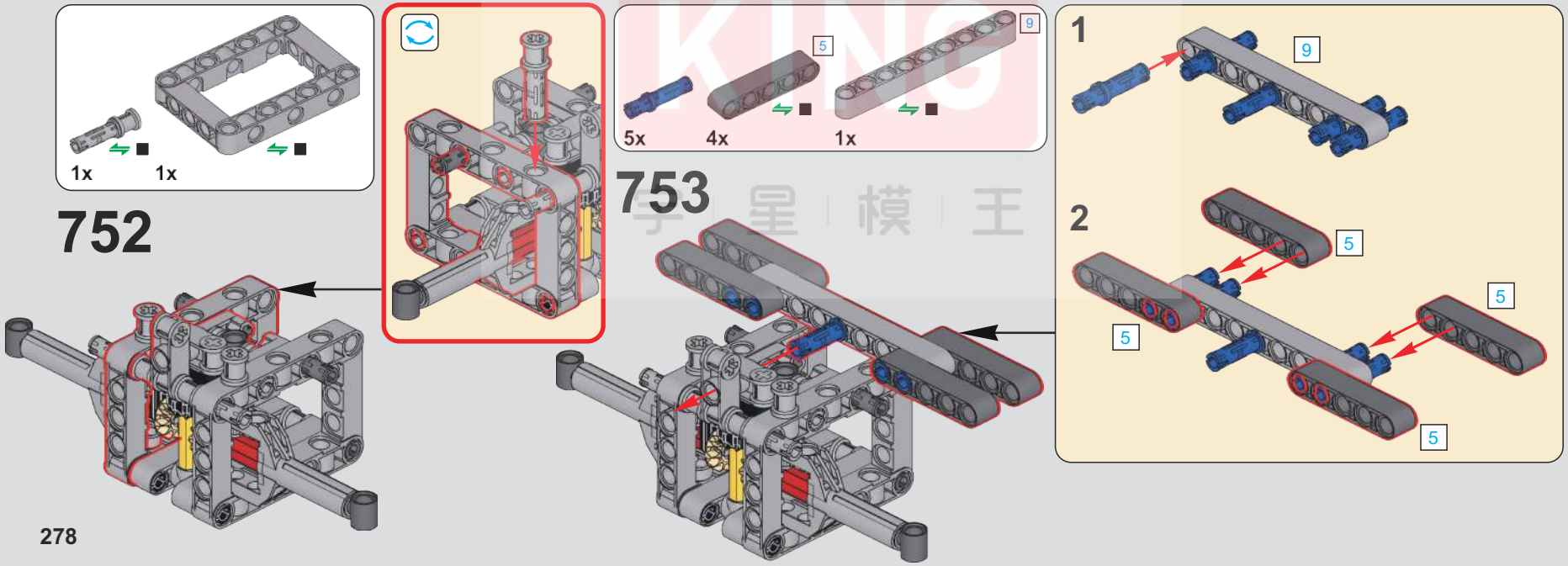

MOLD KING 拿星模王

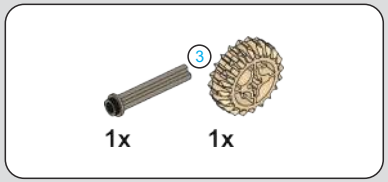

754

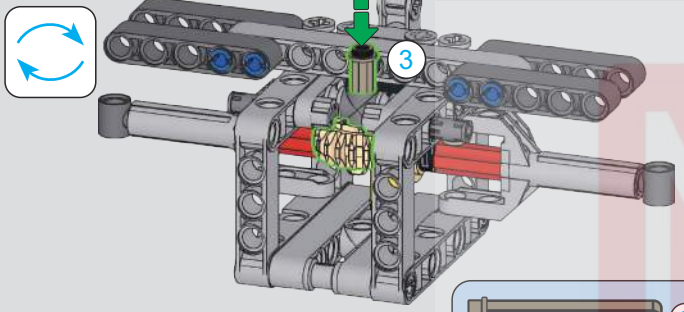

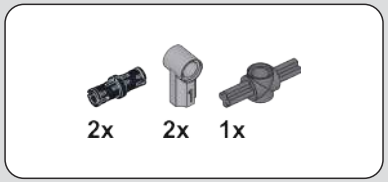

755

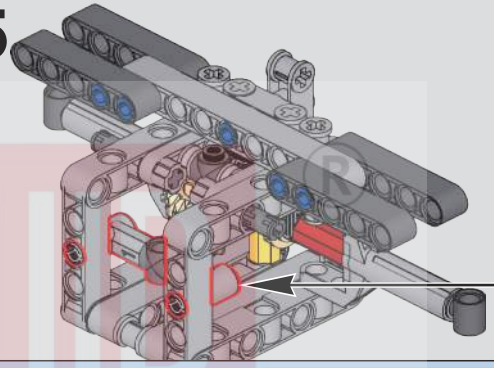

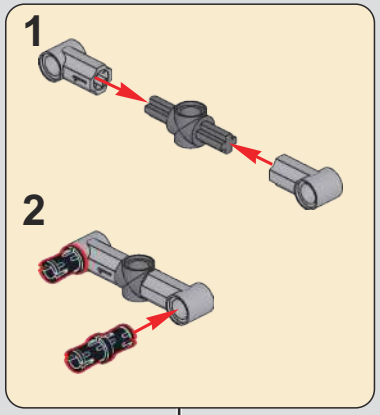

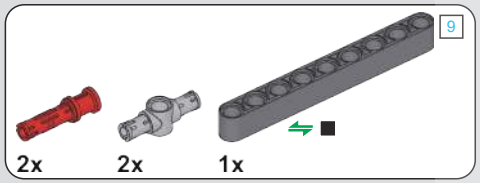

756

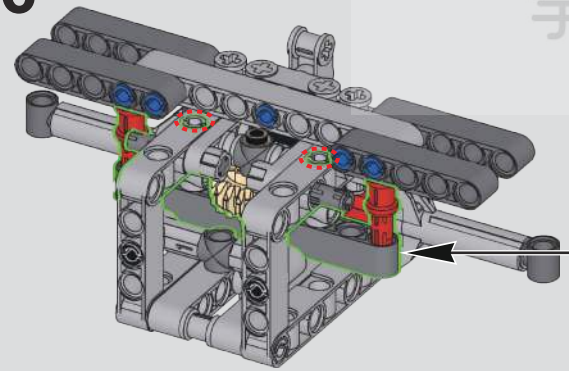

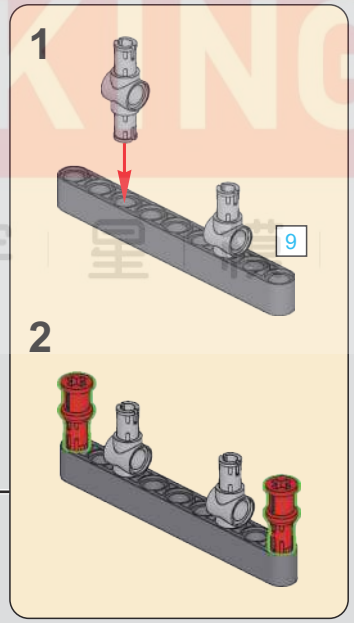

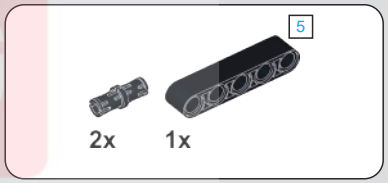

757

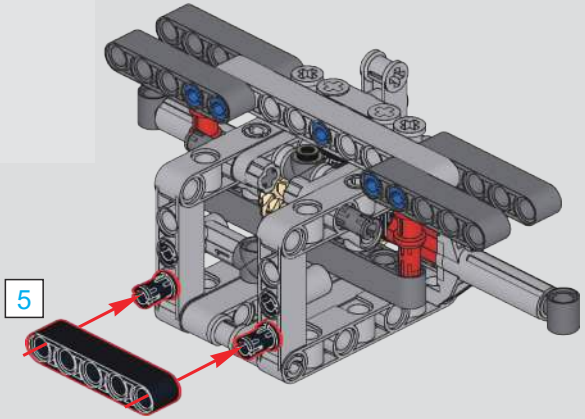

MULD KING 宇宙模王

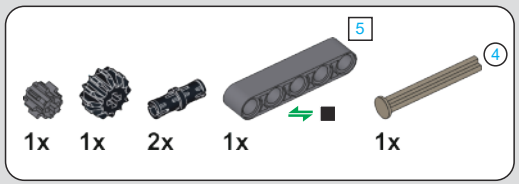

758

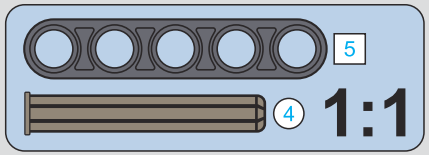

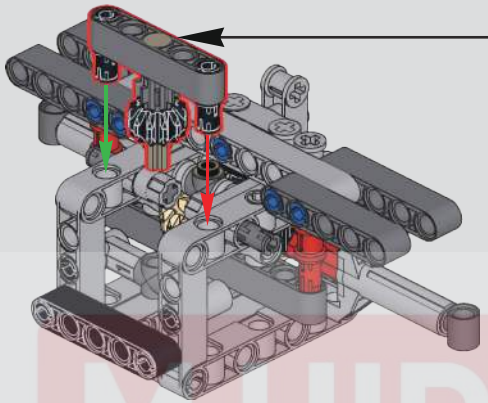

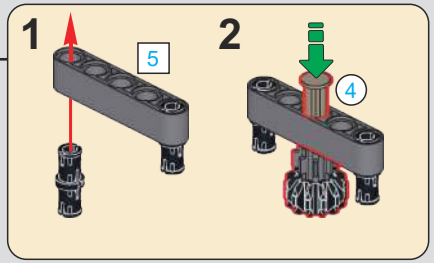

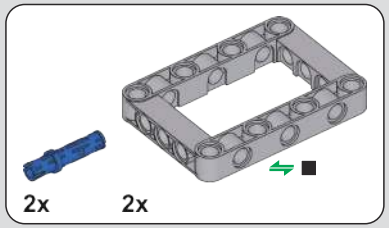

759

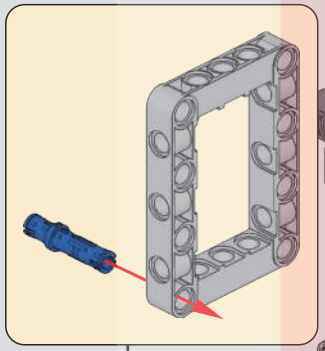

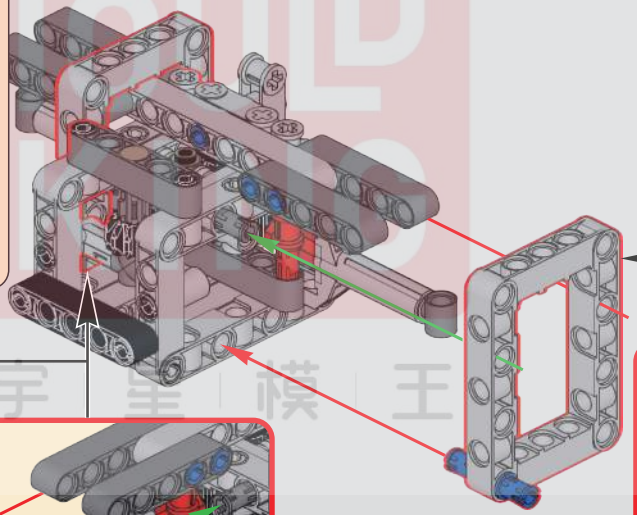

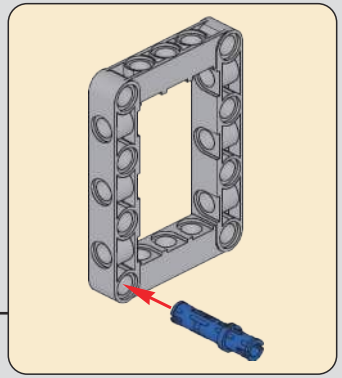

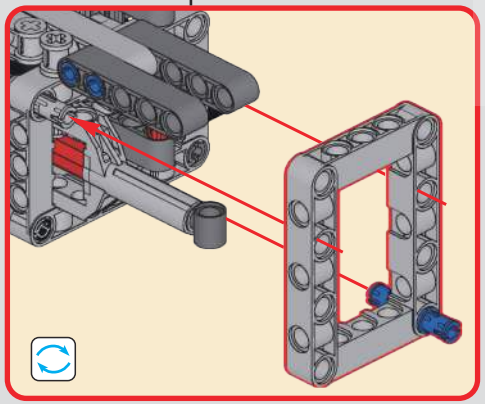

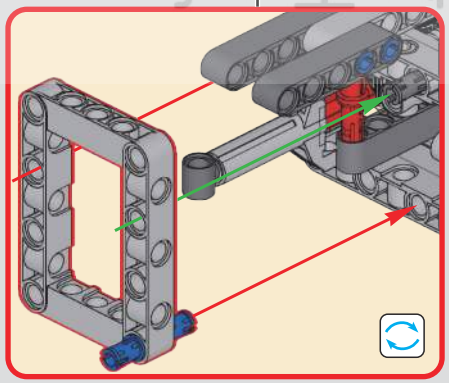

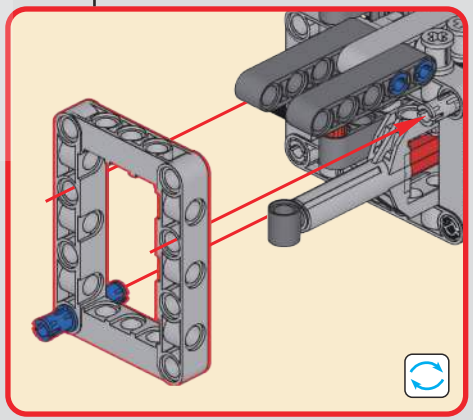

MILD BUILD ®
宇星模王

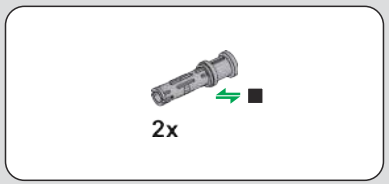

760

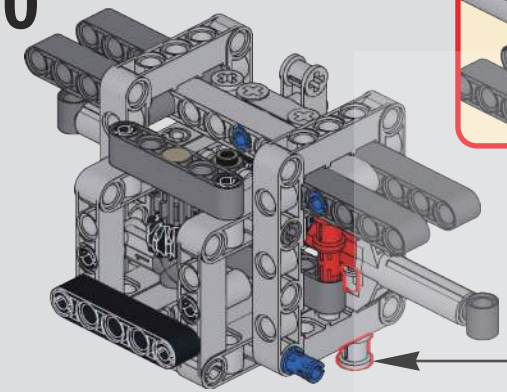

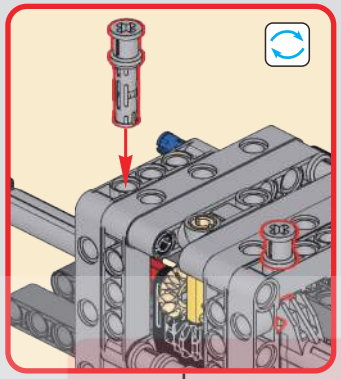

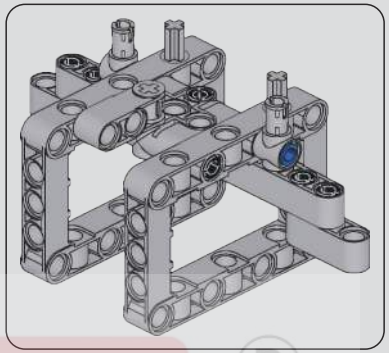

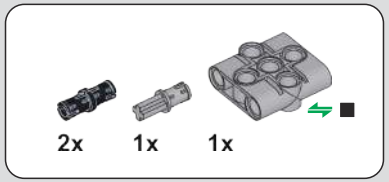

761

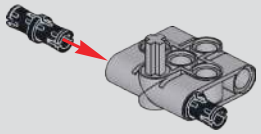

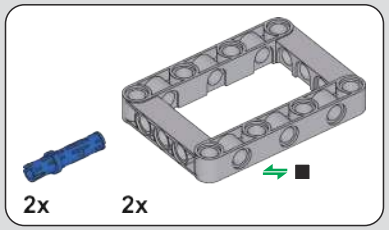

762

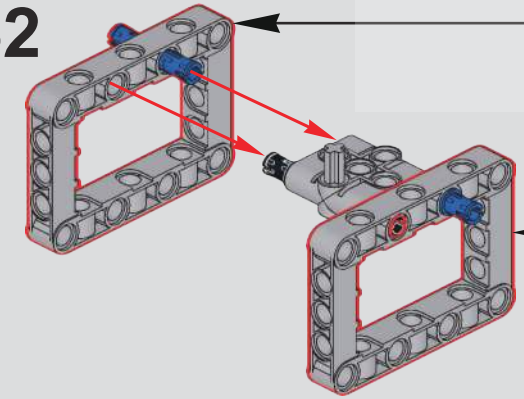

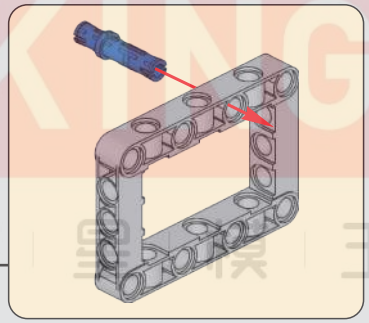

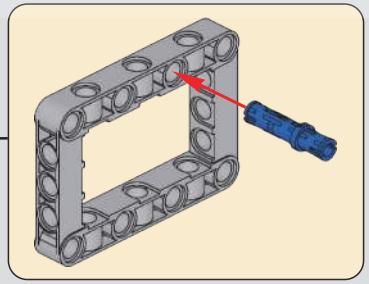

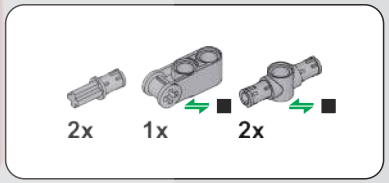

763

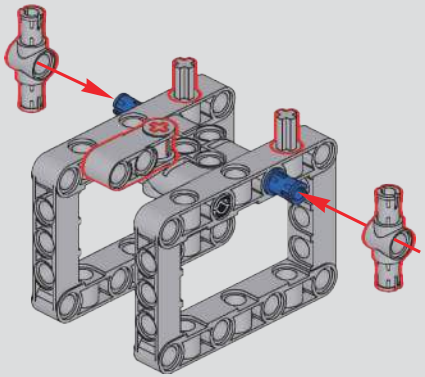

MOULD KING ®
宇 皇 模 王

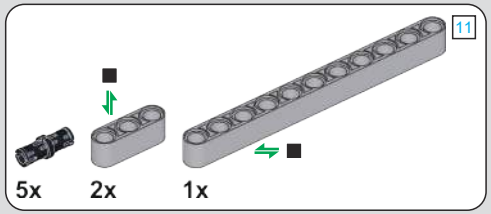

764

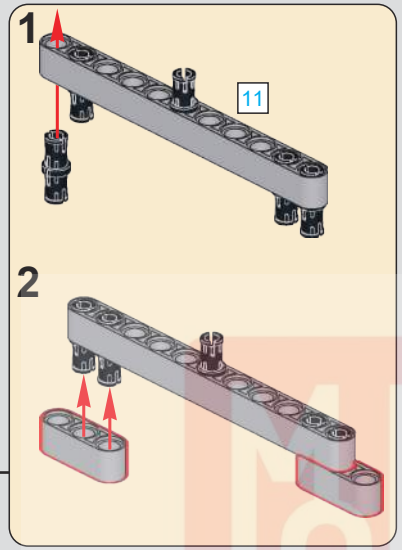

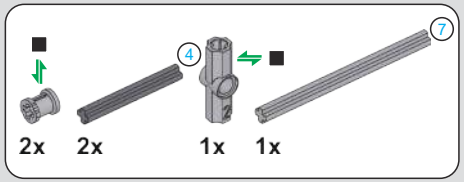

765

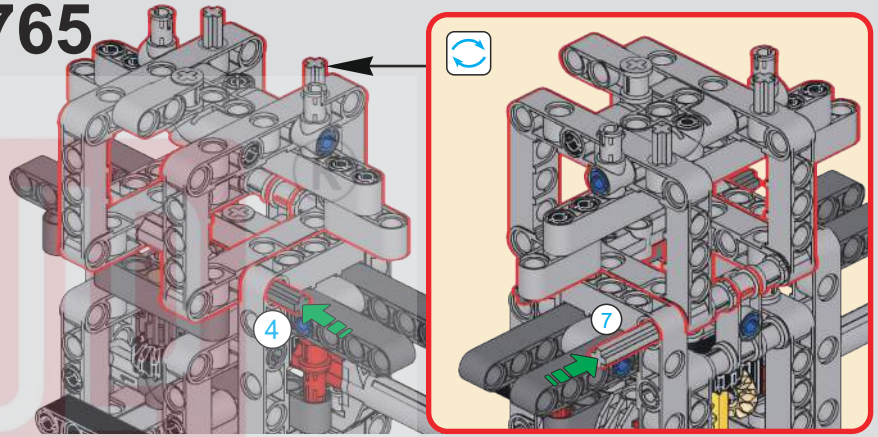

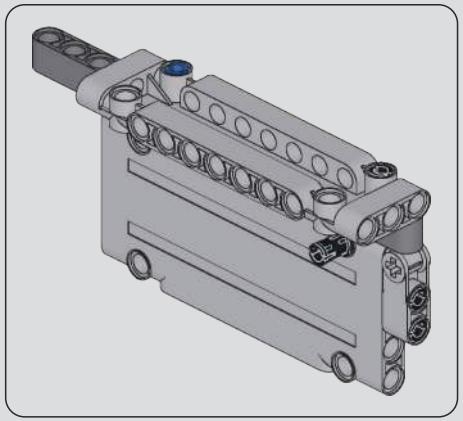

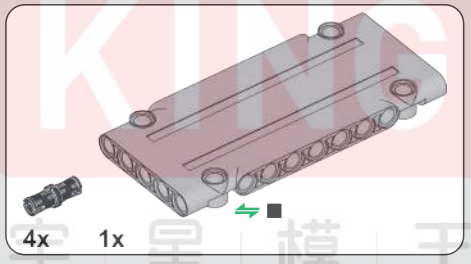

766

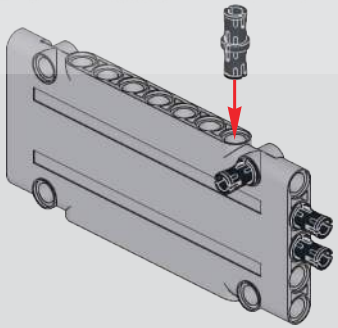

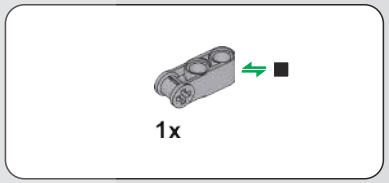

767

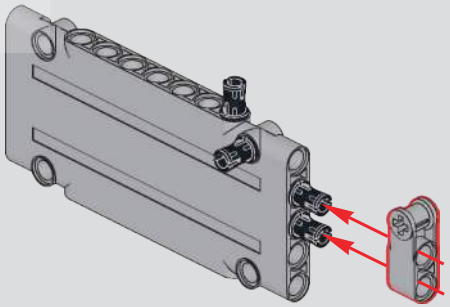

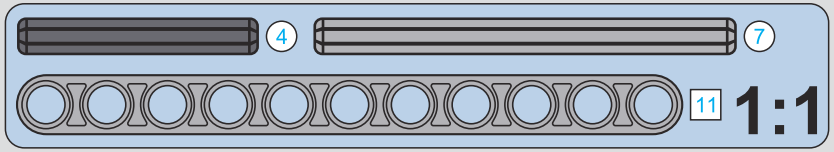

MOLD KING 宇星模王

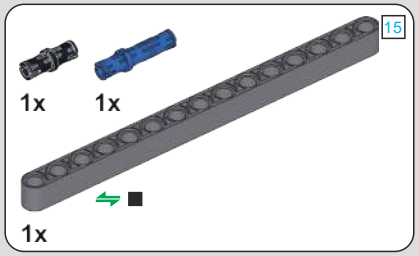

768

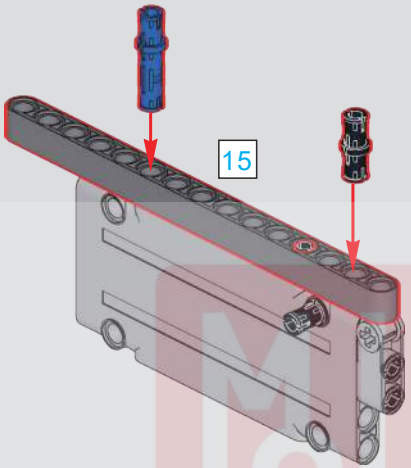

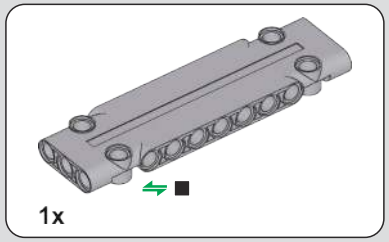

769

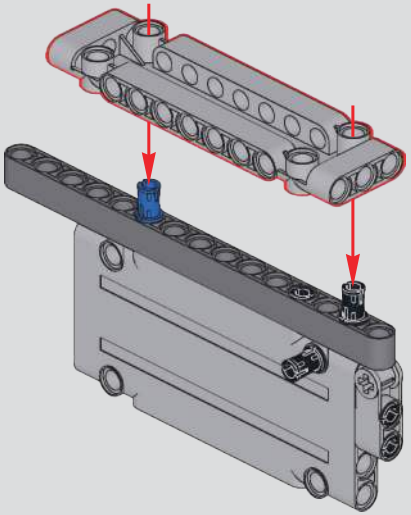

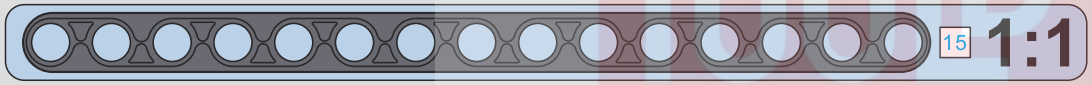

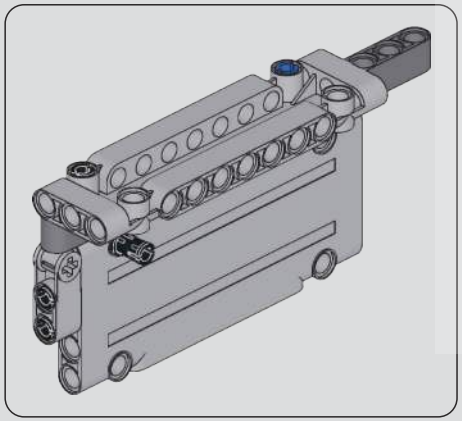

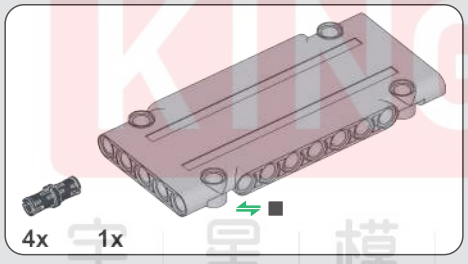

770

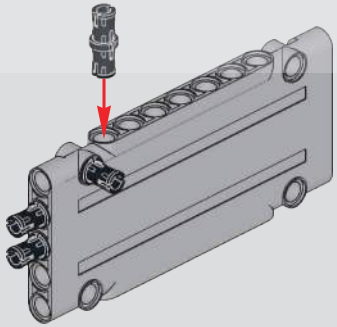

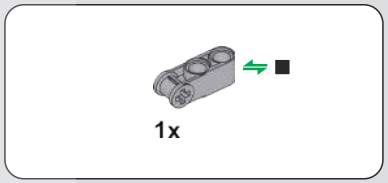

771

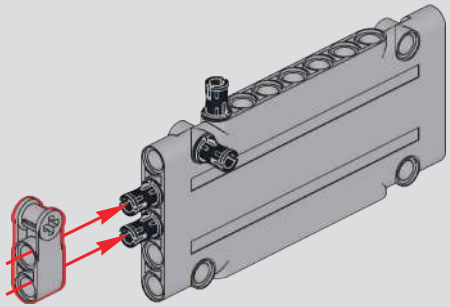

MUD KING ®
宇星模王

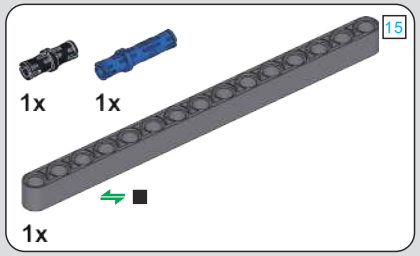

772

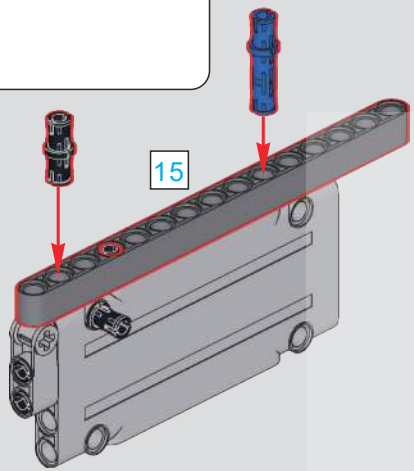

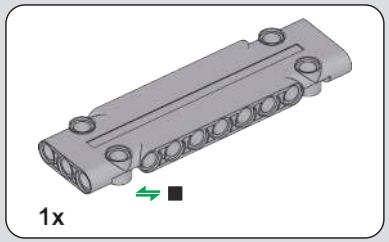

773

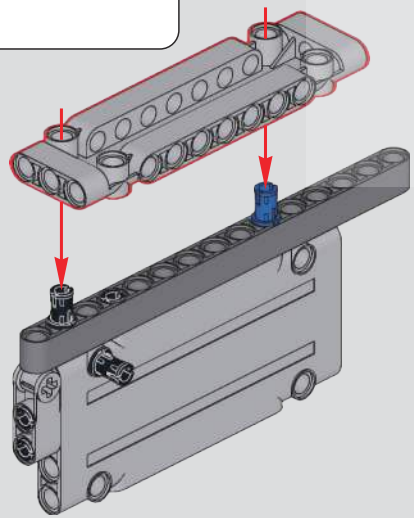

774

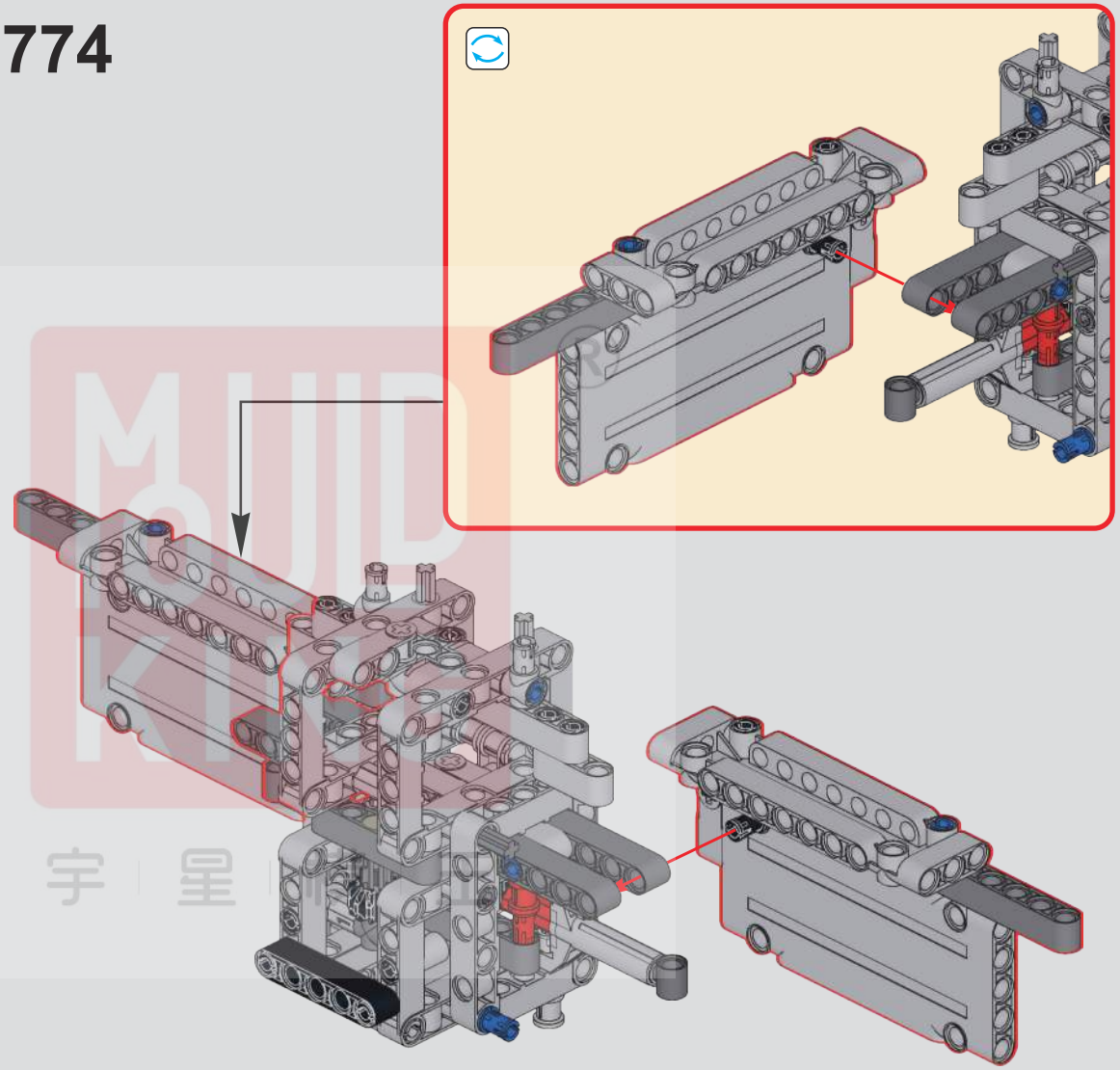

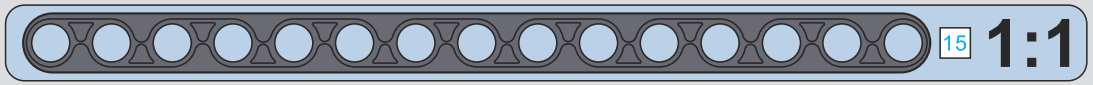

MOUD KING 宇星模型

775

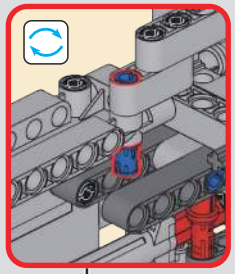

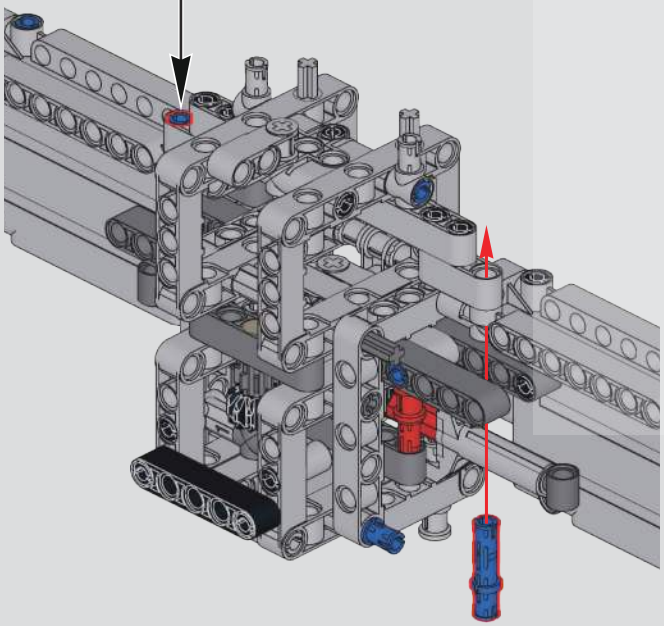

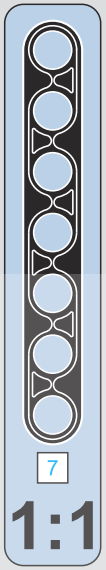

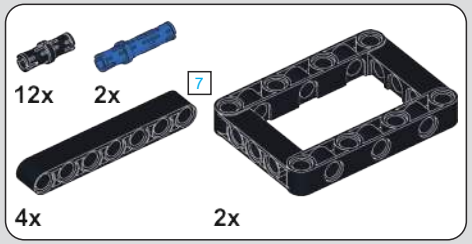

776

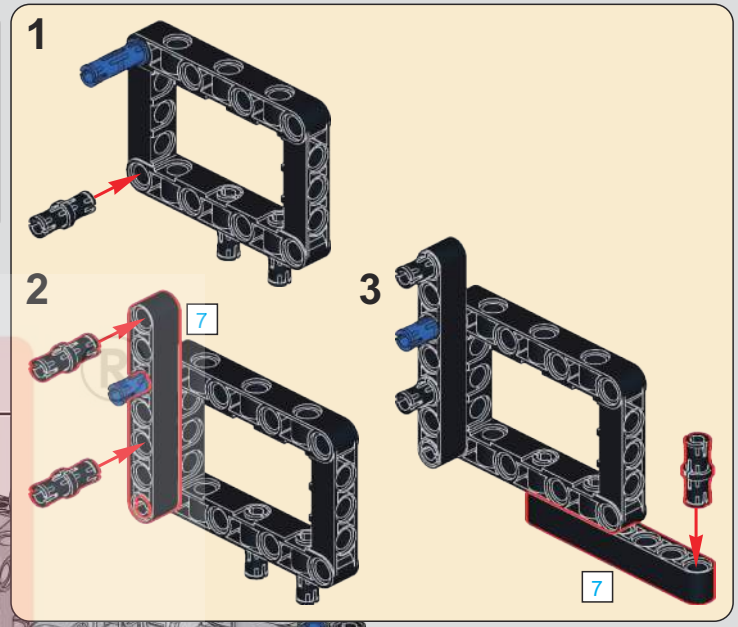

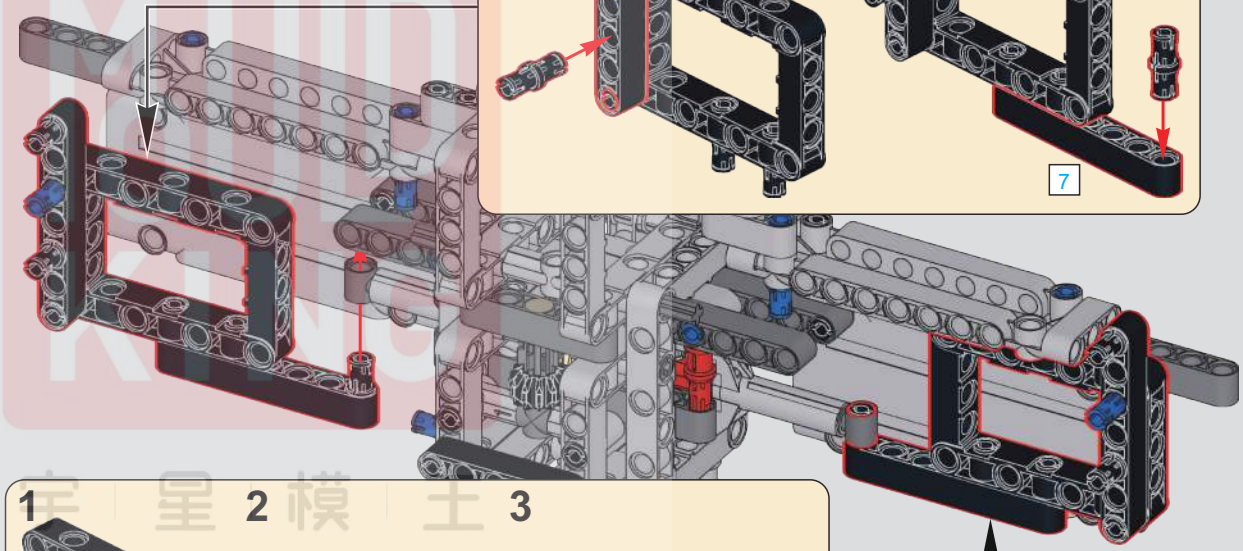

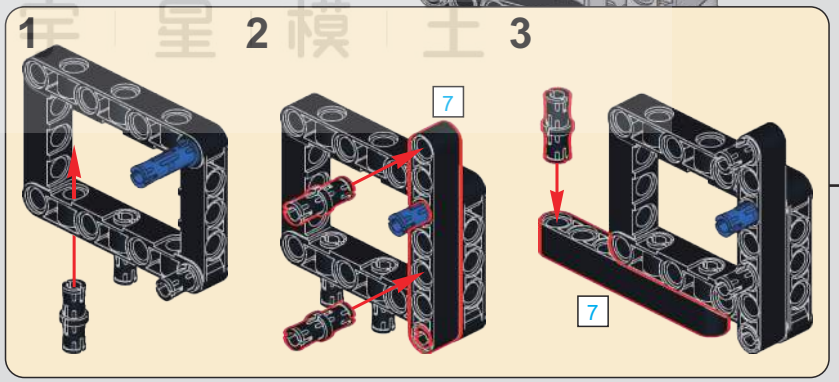

MUD KING
宝星模王

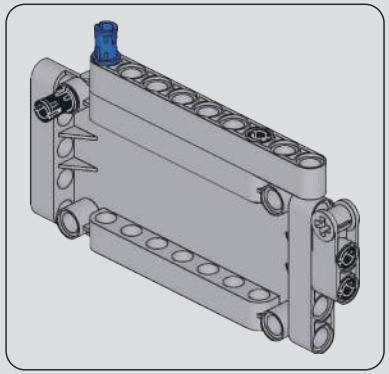

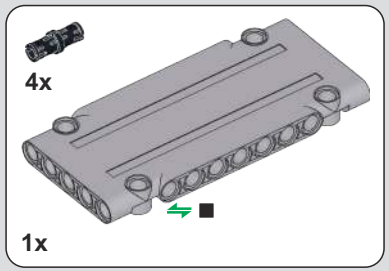

777

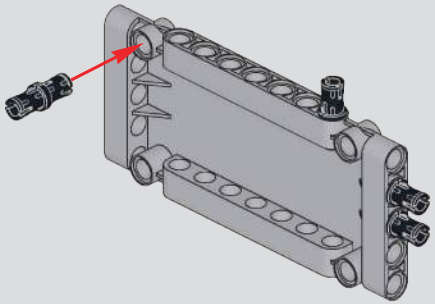

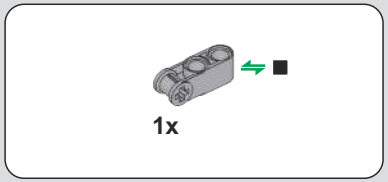

778

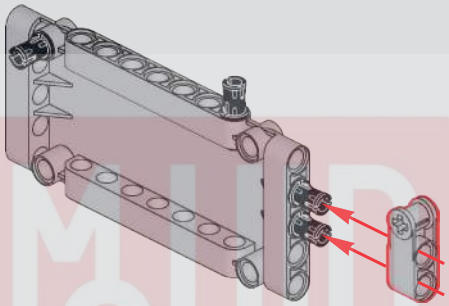

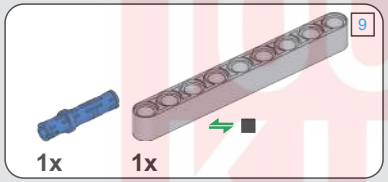

779

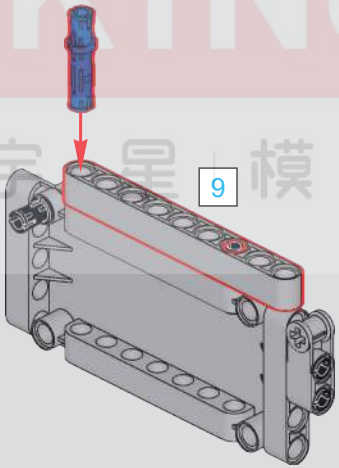

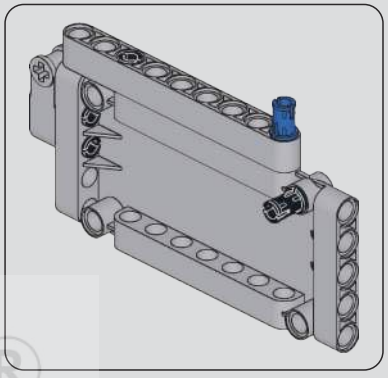

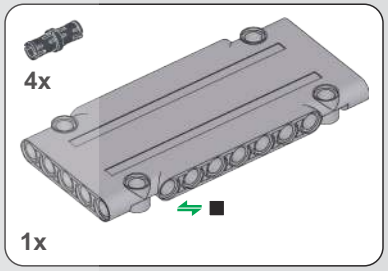

780

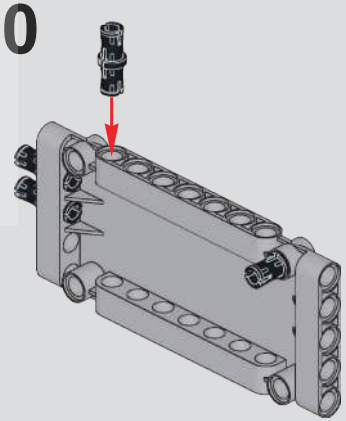

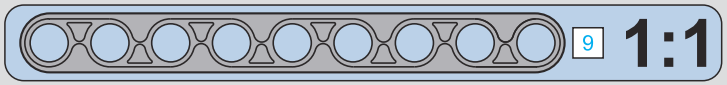

MUD KING ®
宇星模王

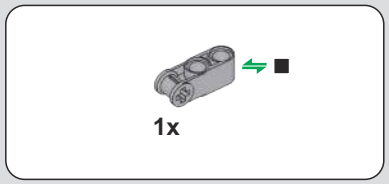

781

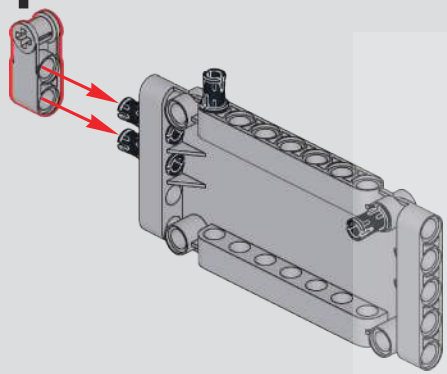

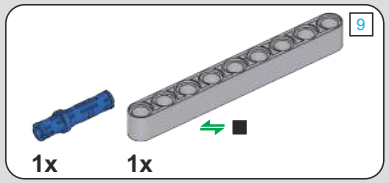

782

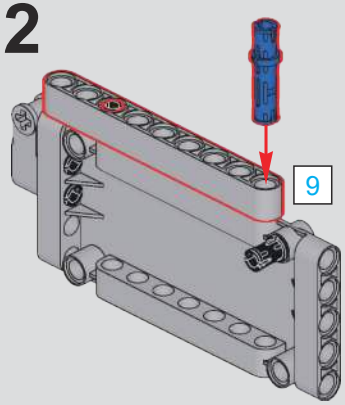

783

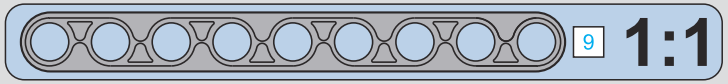

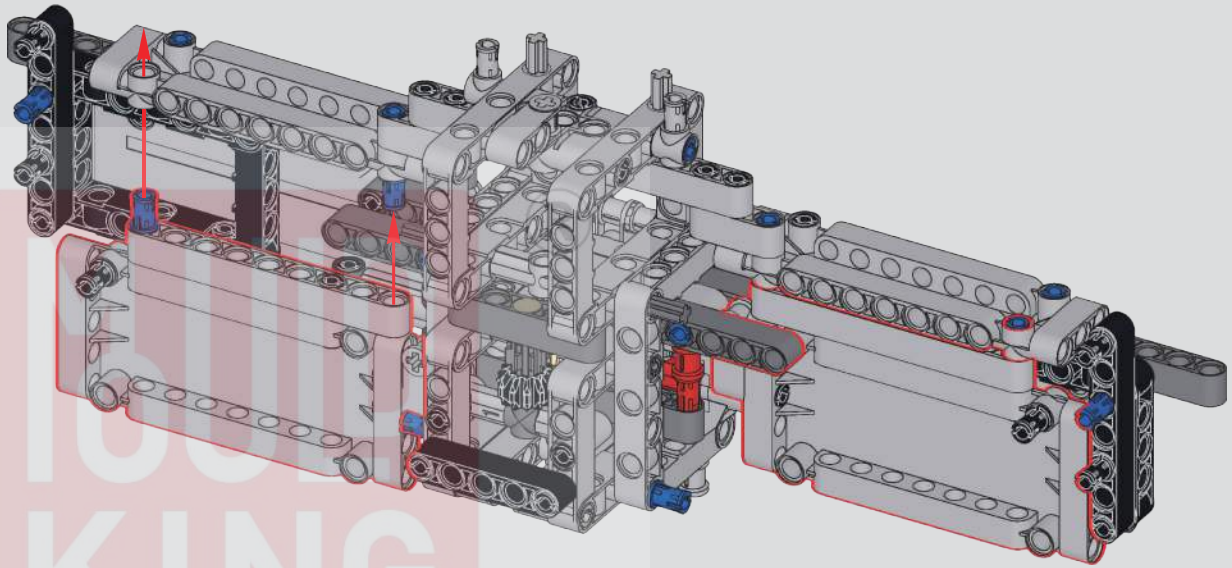

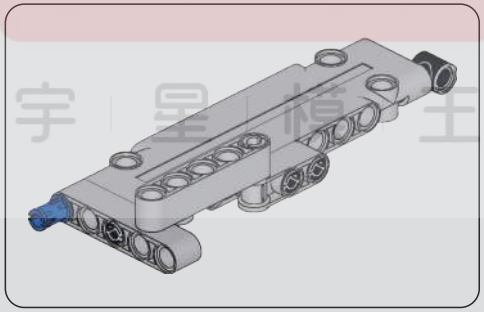

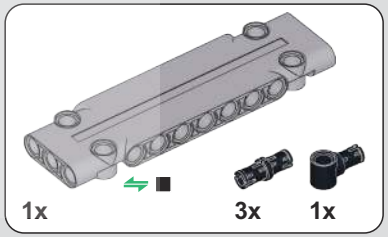

784

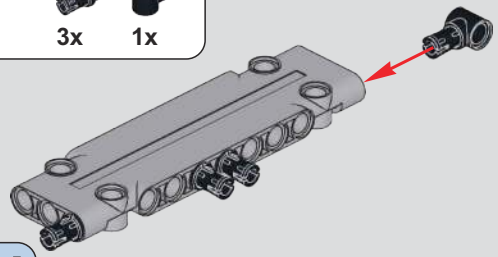

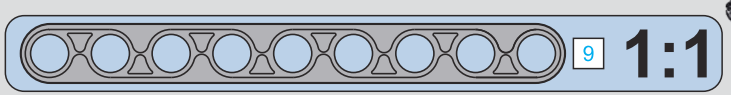

TOOL KING
宇 星 模 王

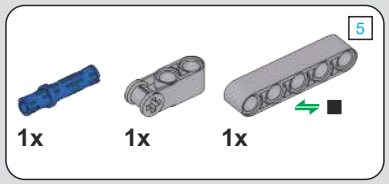

785

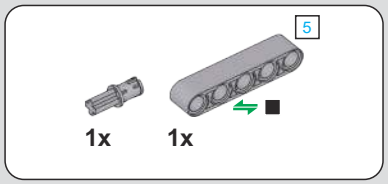

786

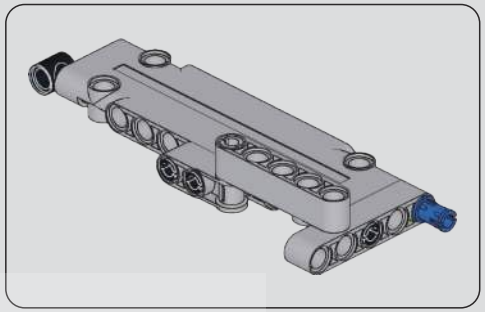

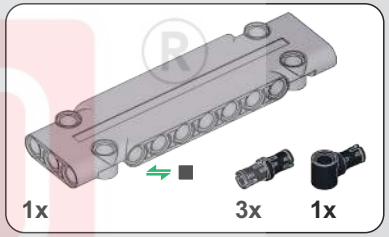

787

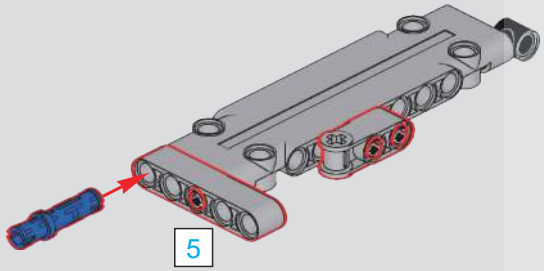

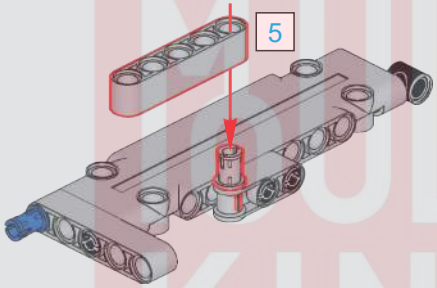

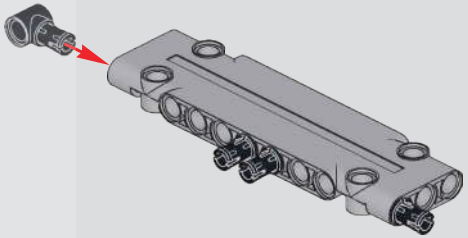

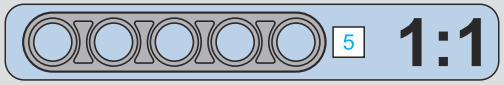

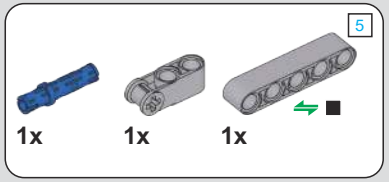

788

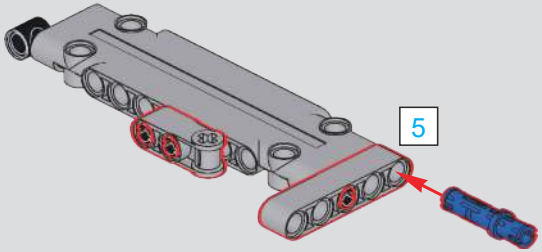

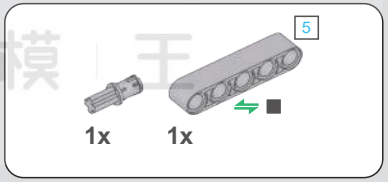

789

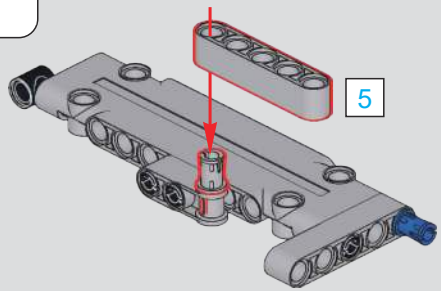

MUD KING
宇 星 模 王

790

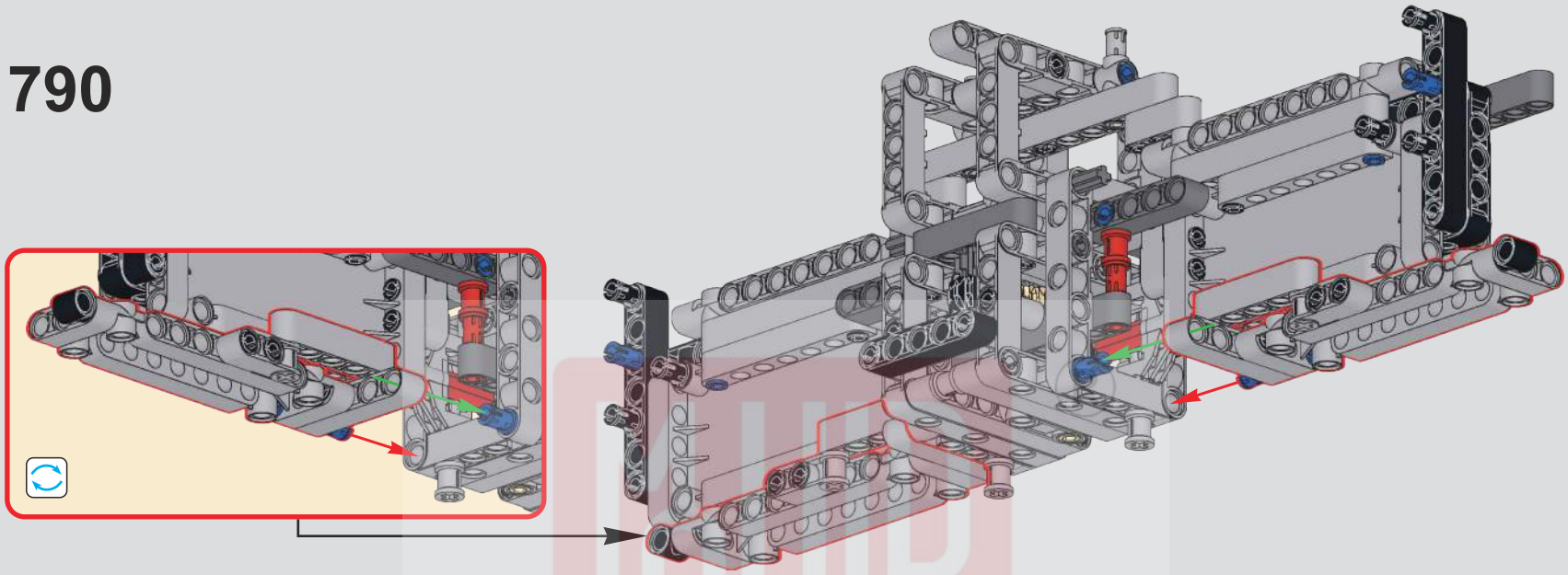

791

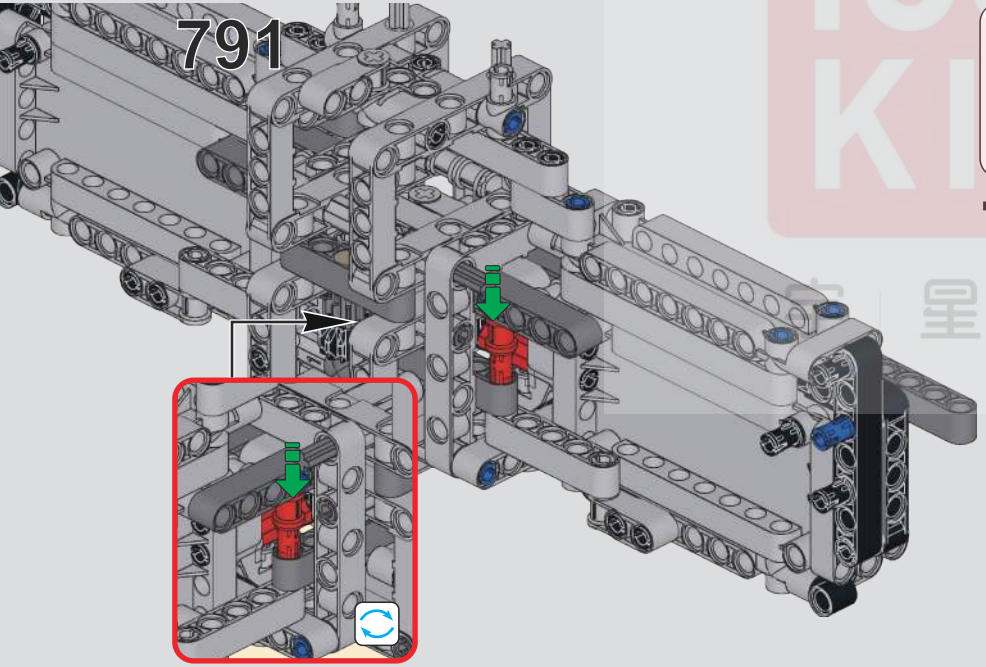

792

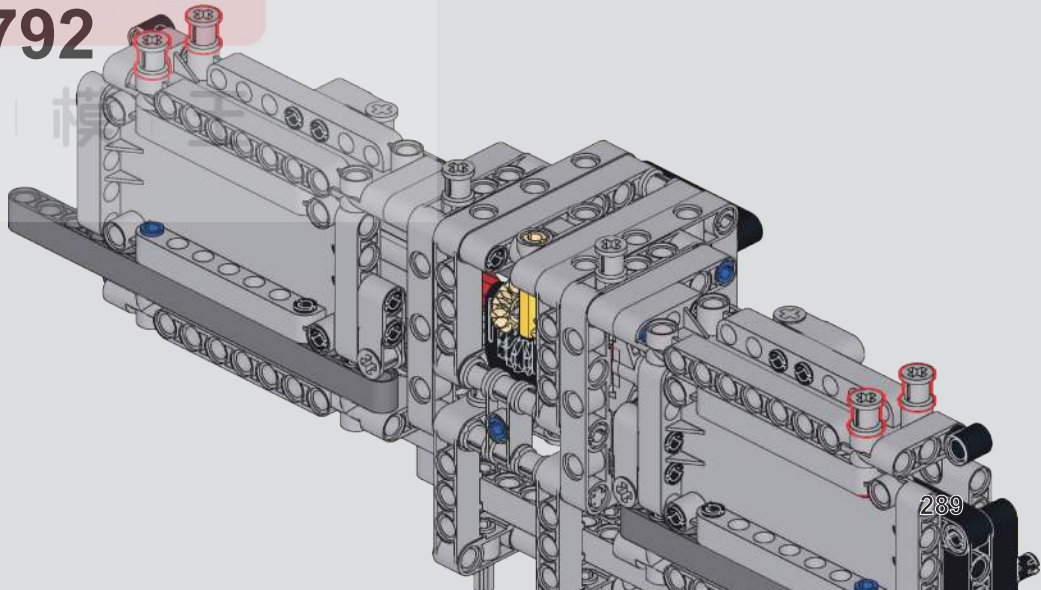

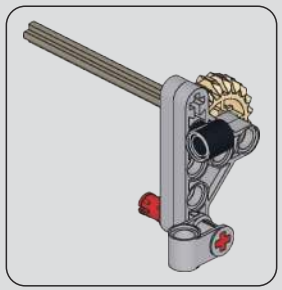

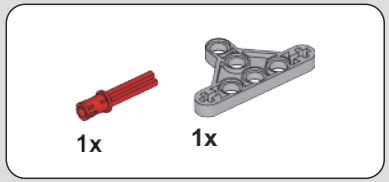

793

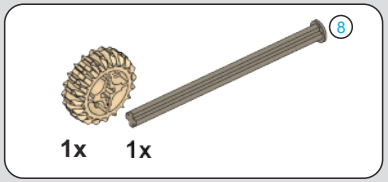

794

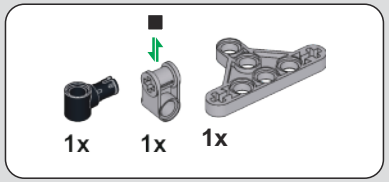

795

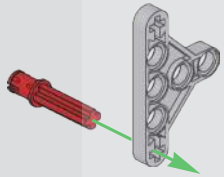

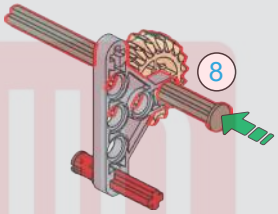

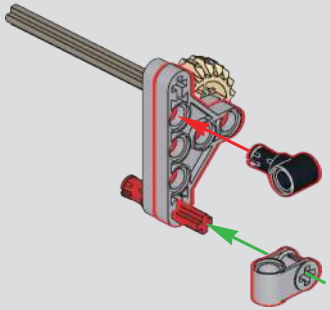

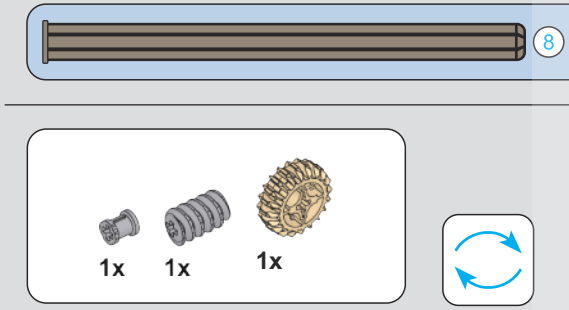

796

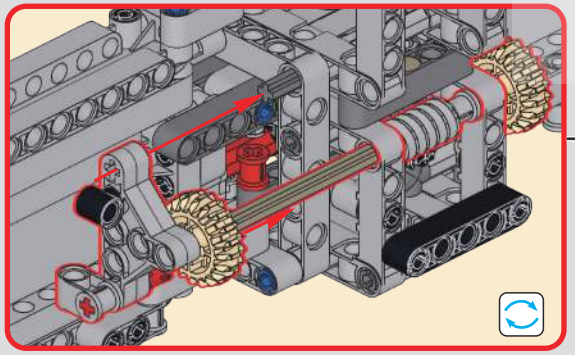

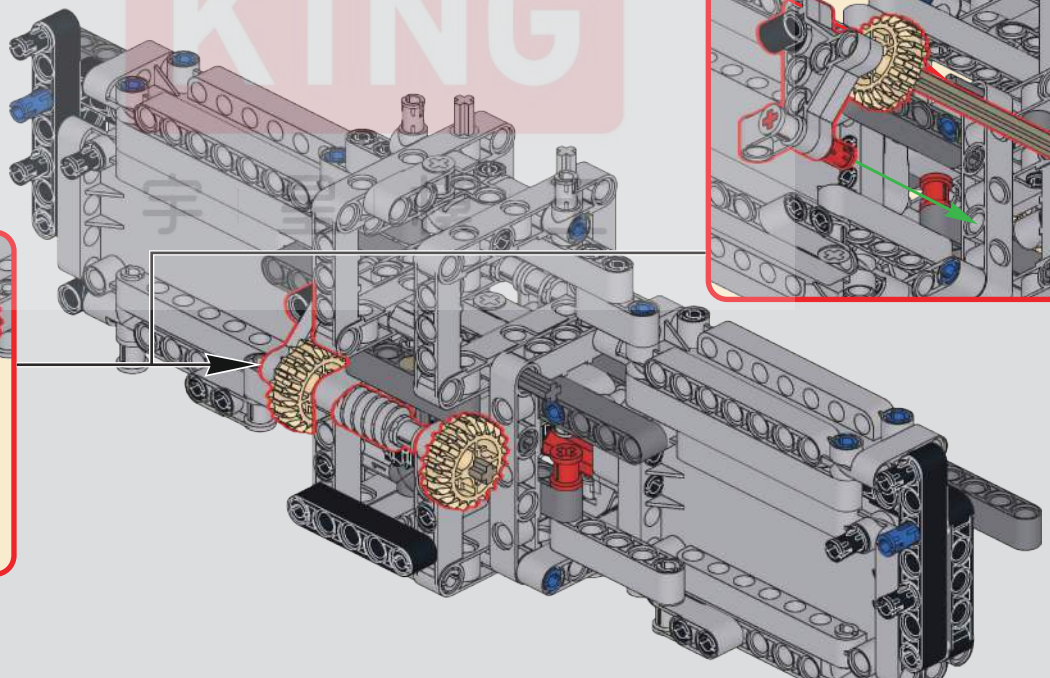

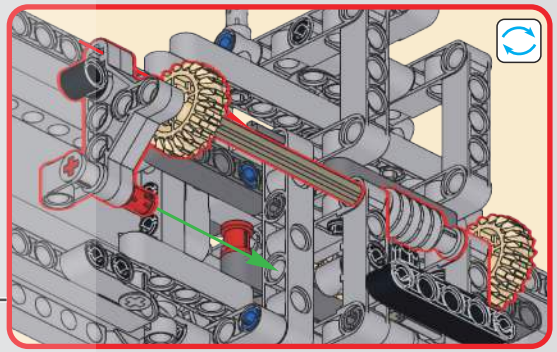

MOULD KING ®

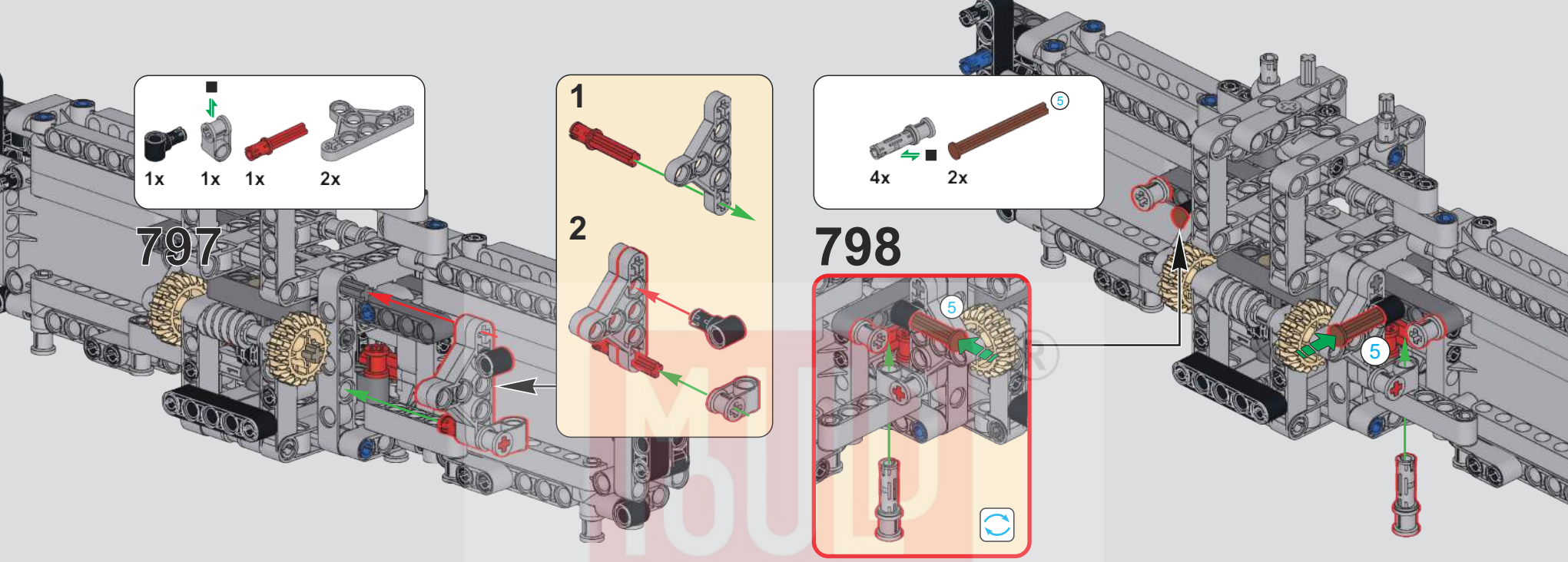

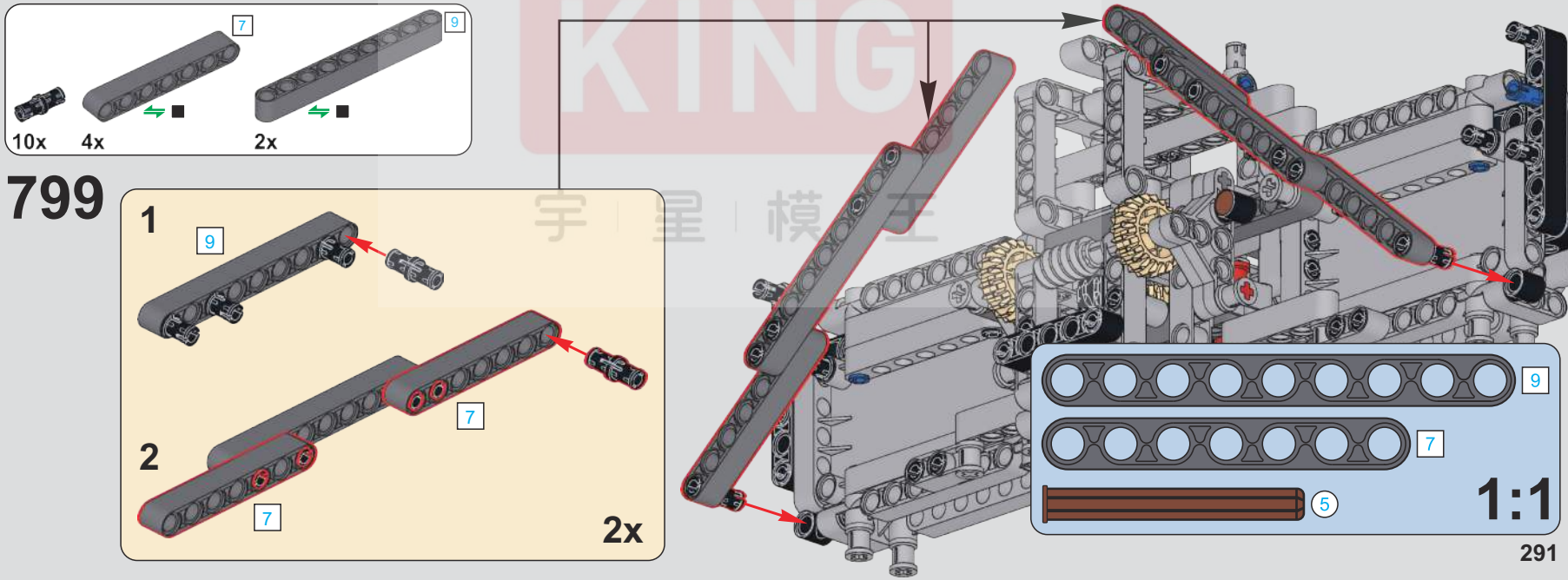

MUD KING
宇 星 模 王

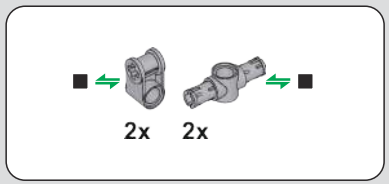

800

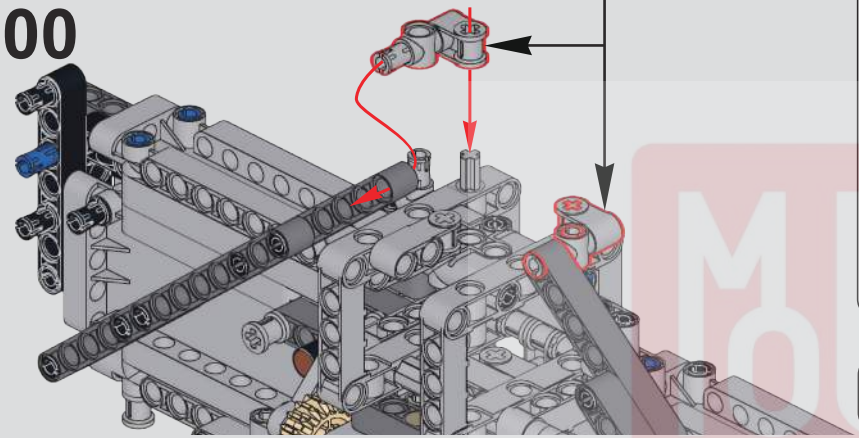

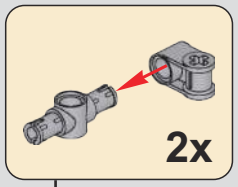

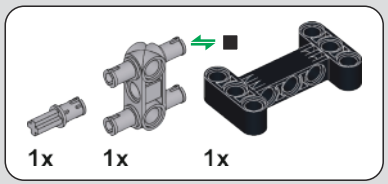

801

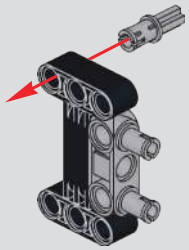

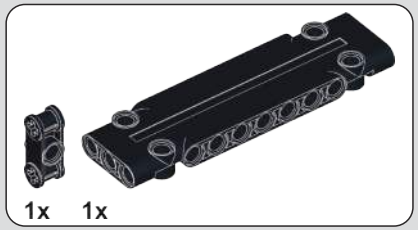

802

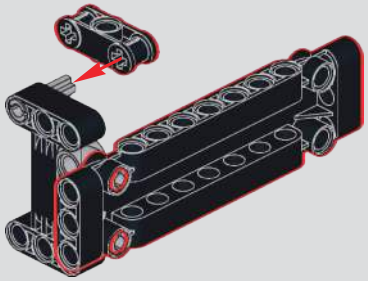

803

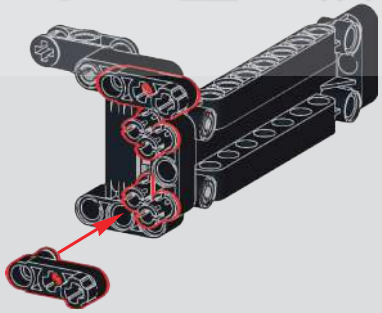

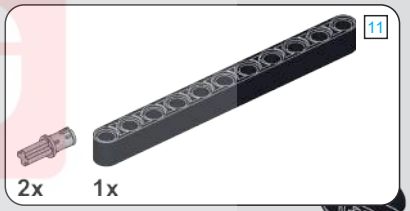

804

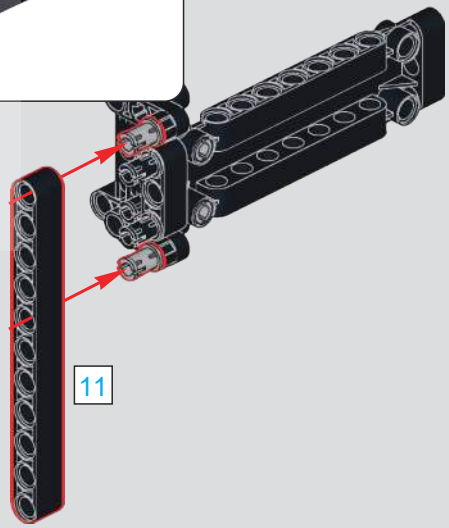

MOULD KING ®
宇 星 模 王

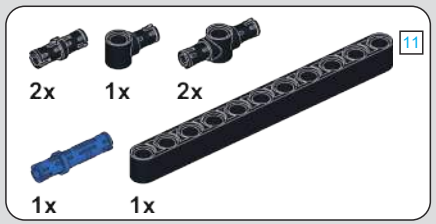

805

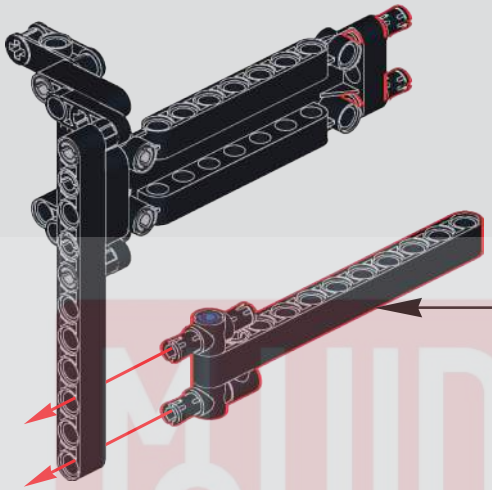

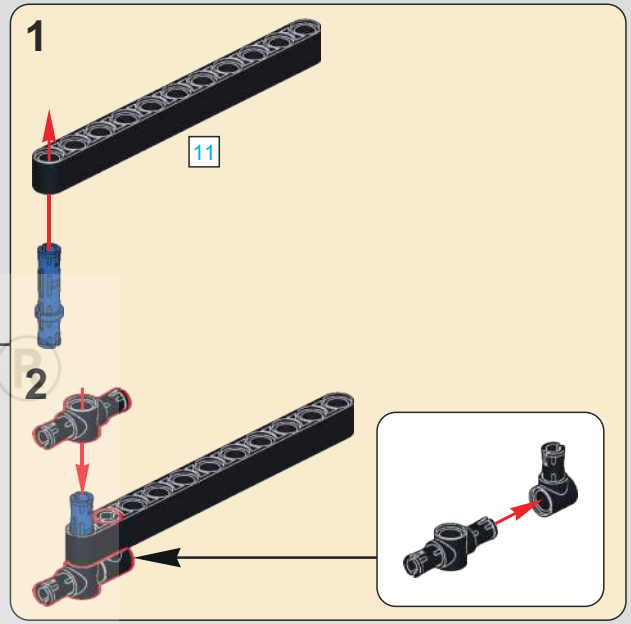

806

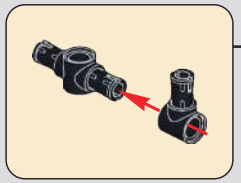

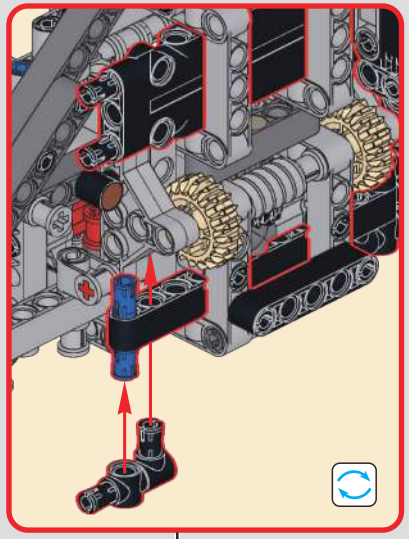

MOULD KING

807

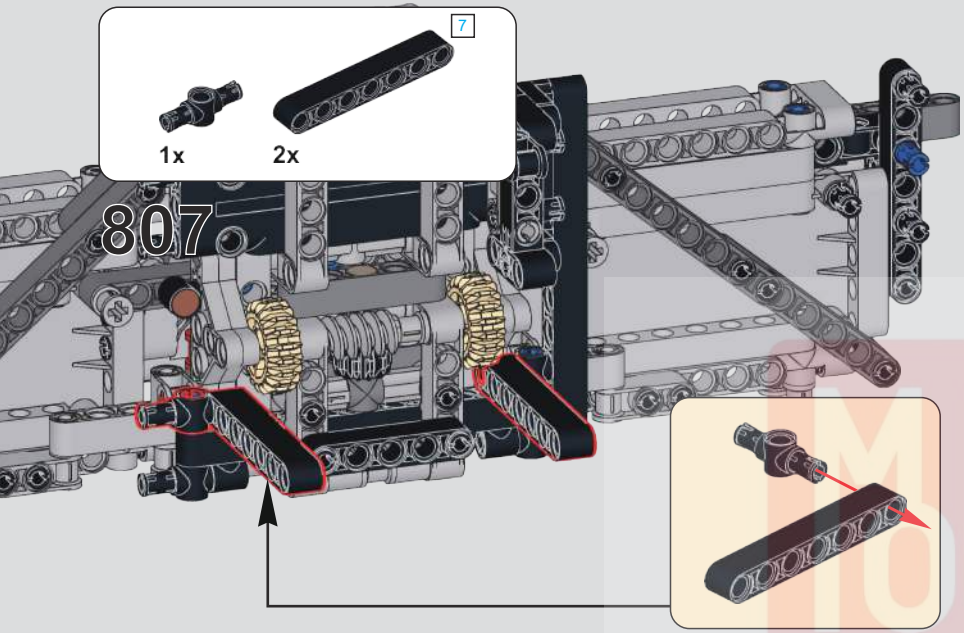

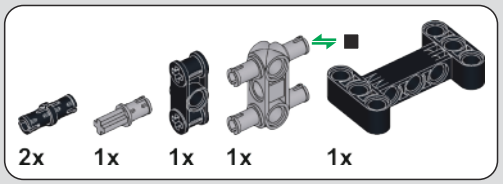

808

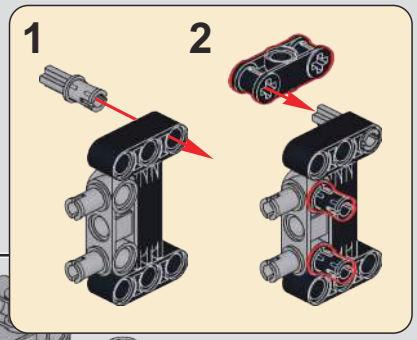

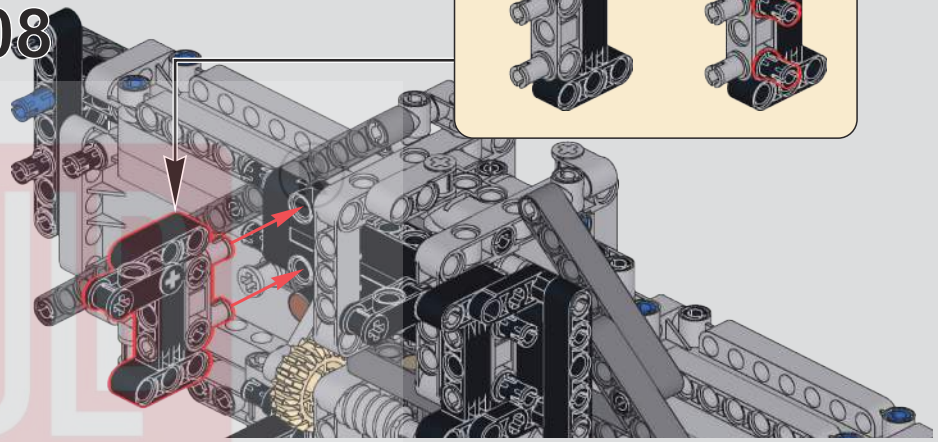

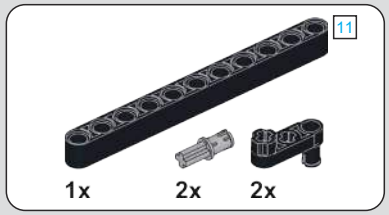

809

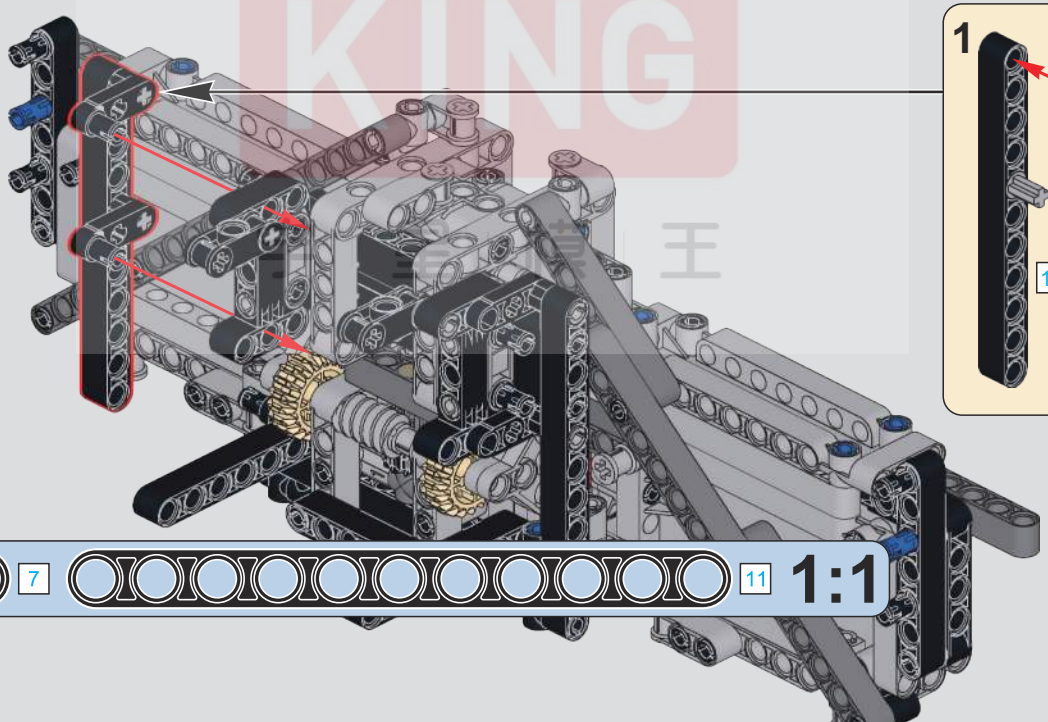

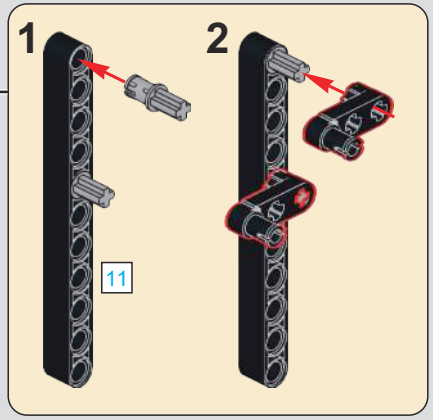

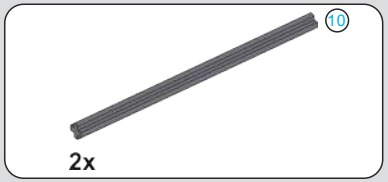

810

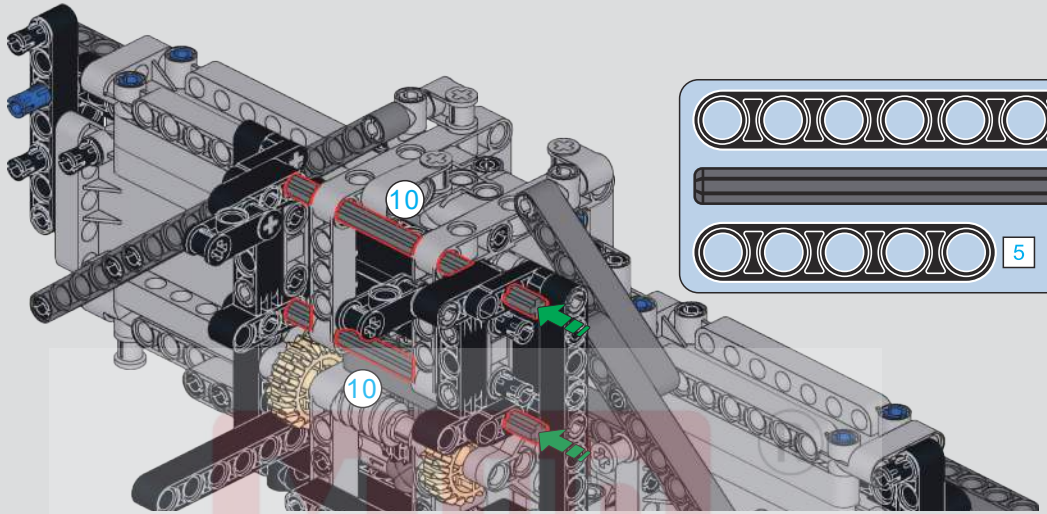

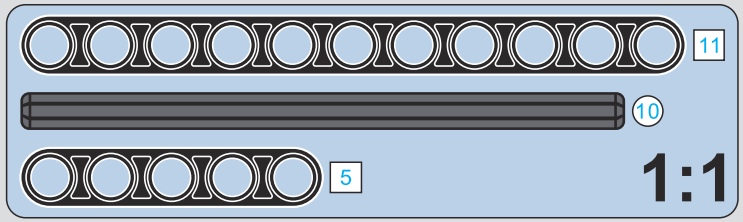

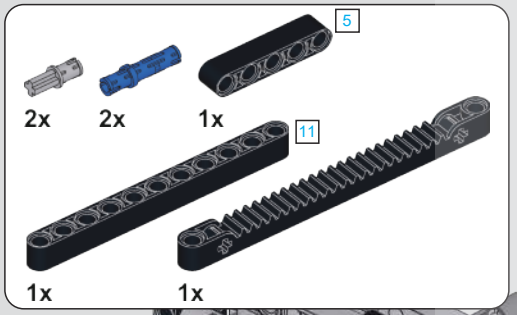

811

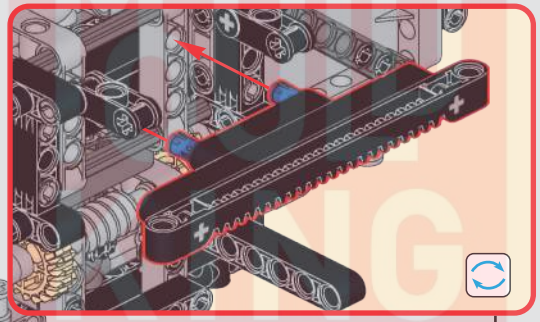

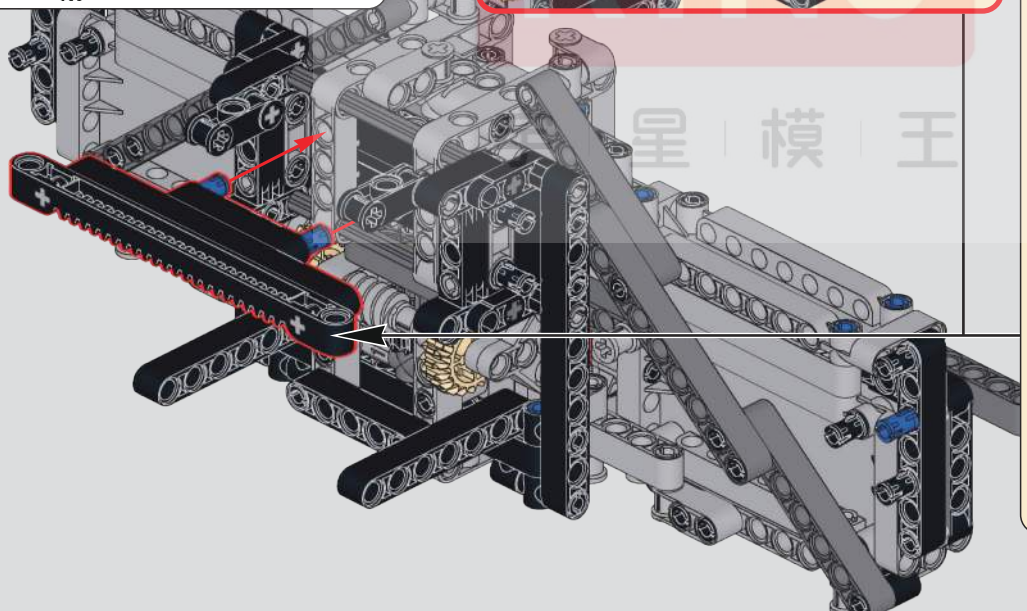

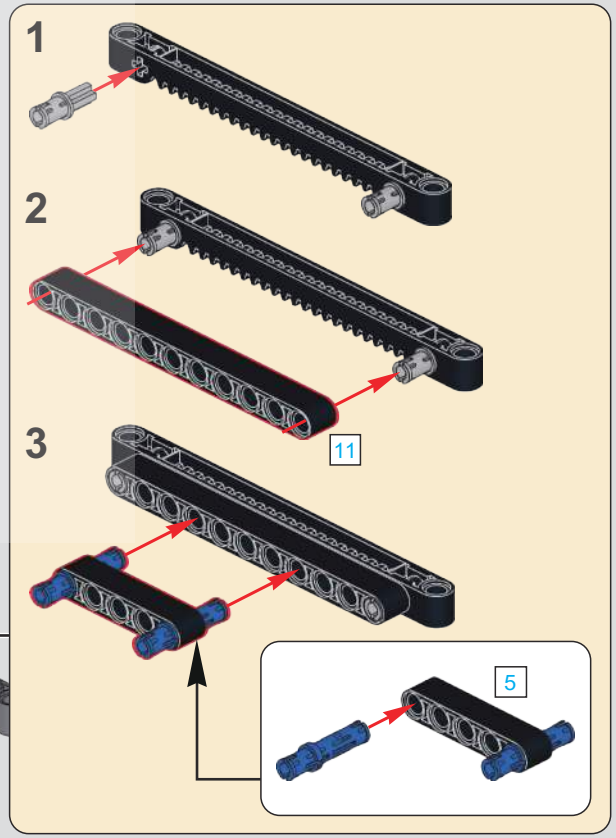

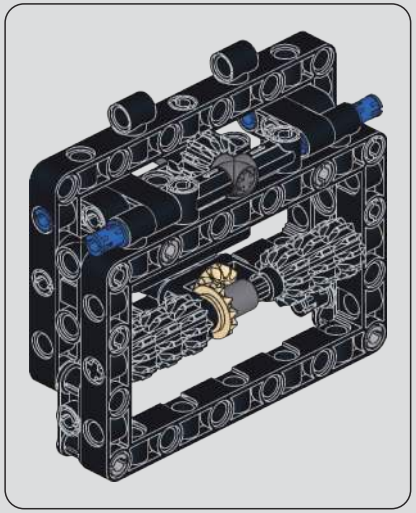

812

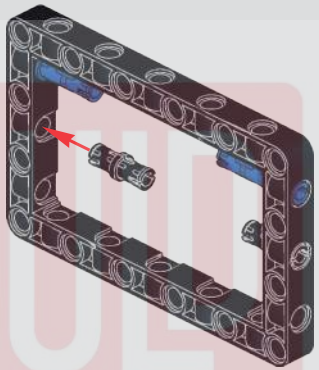

813

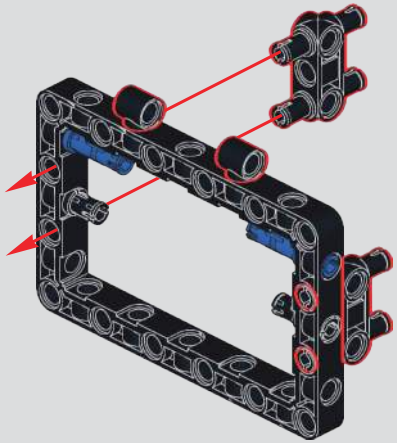

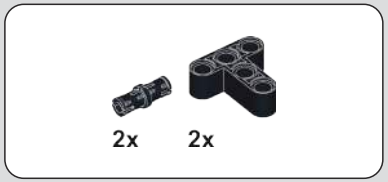

814

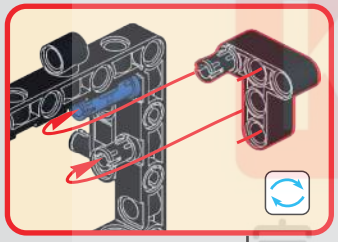

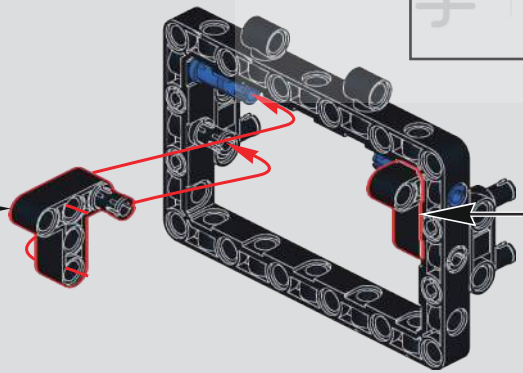

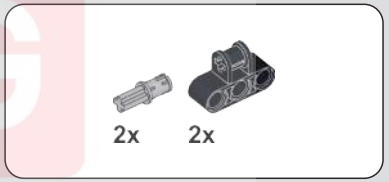

815

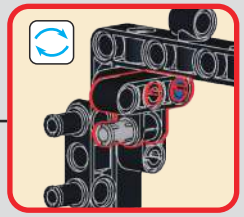

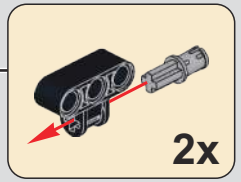

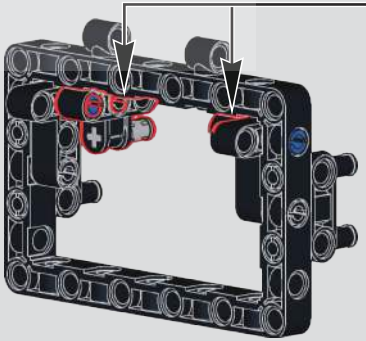

MOULD KING ®
宇 星 模 型

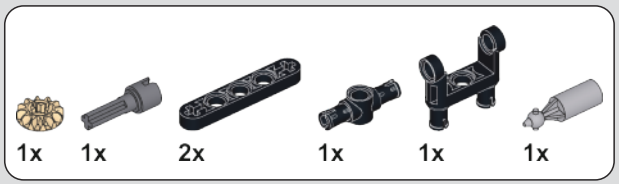

816

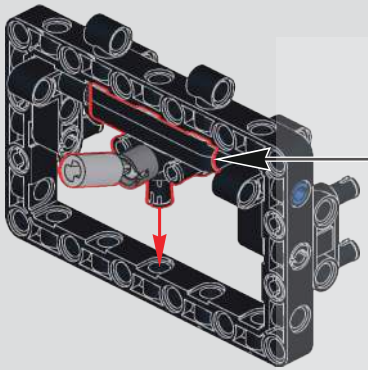

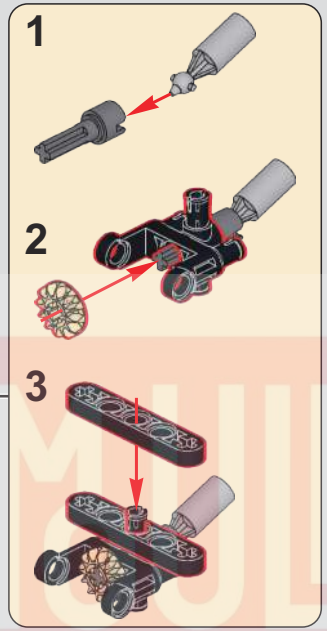

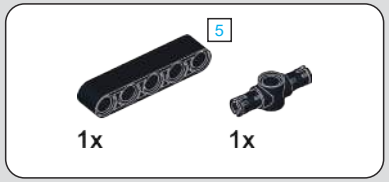

817

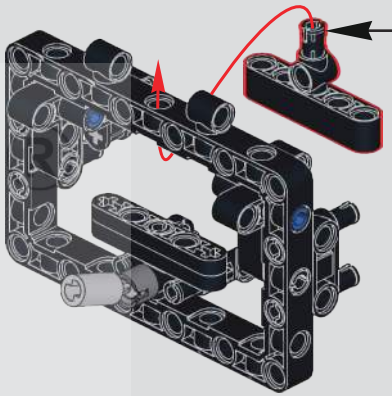

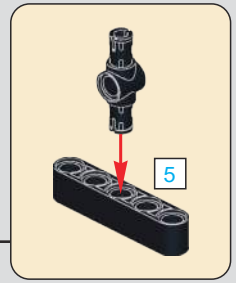

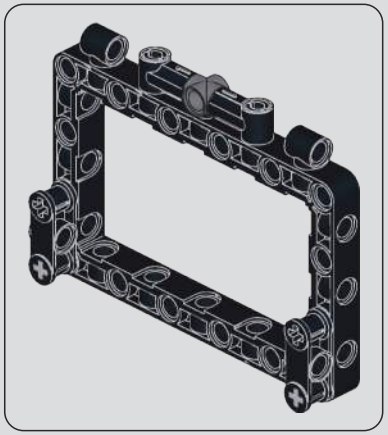

818

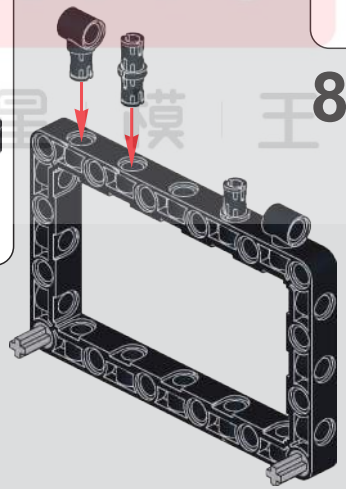

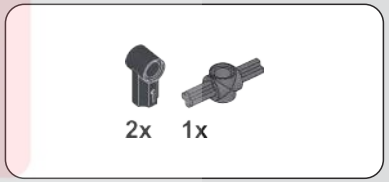

819

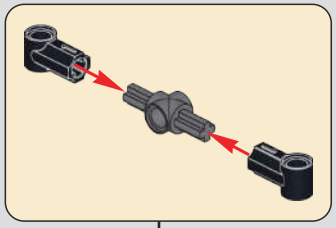

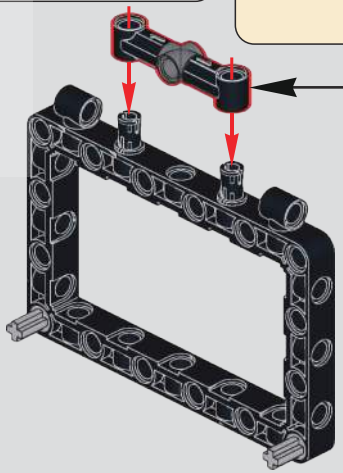

MUD KING
宇星模王

820

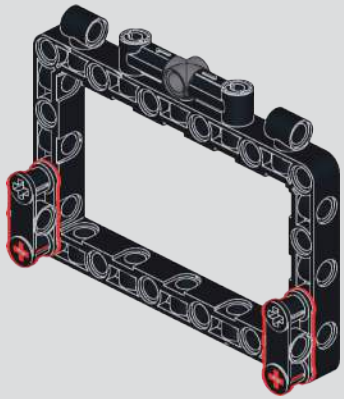

821

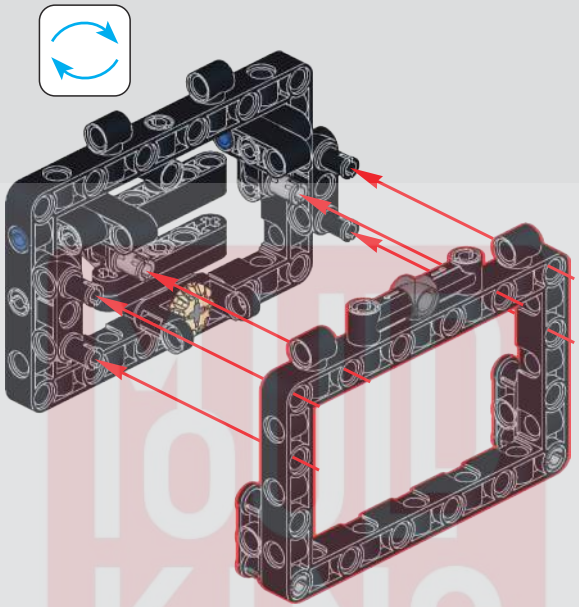

822

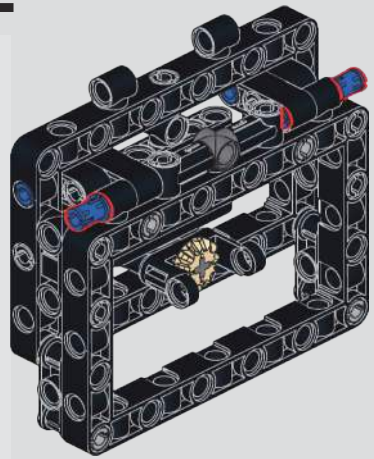

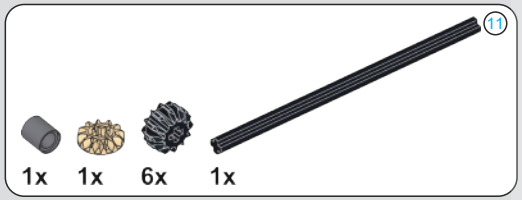

823

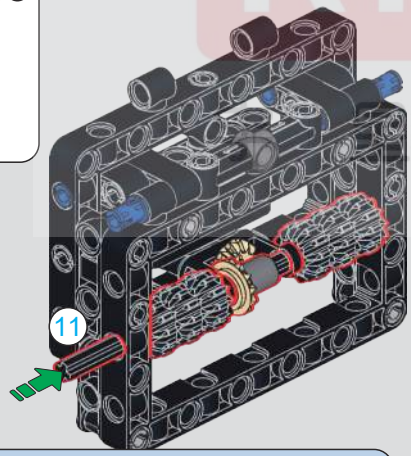

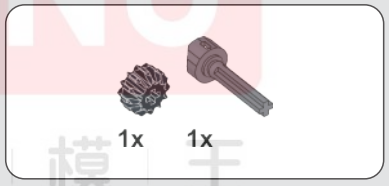

824

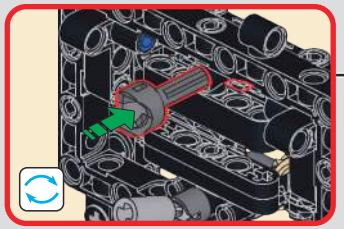

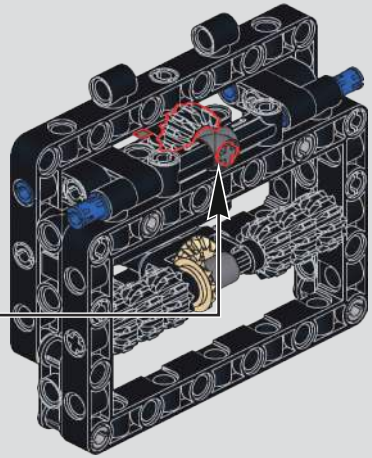

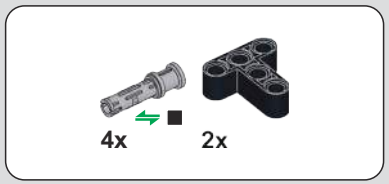

825

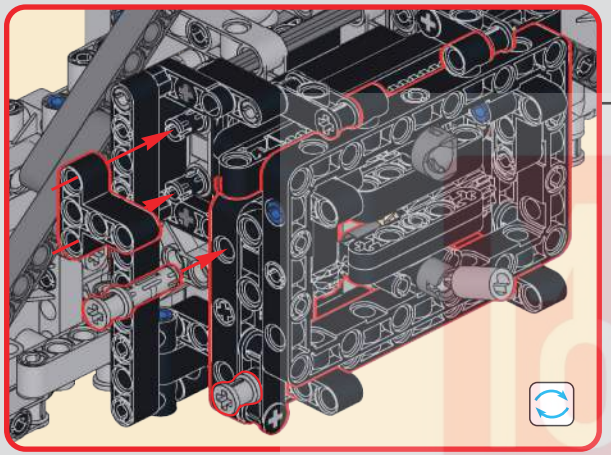

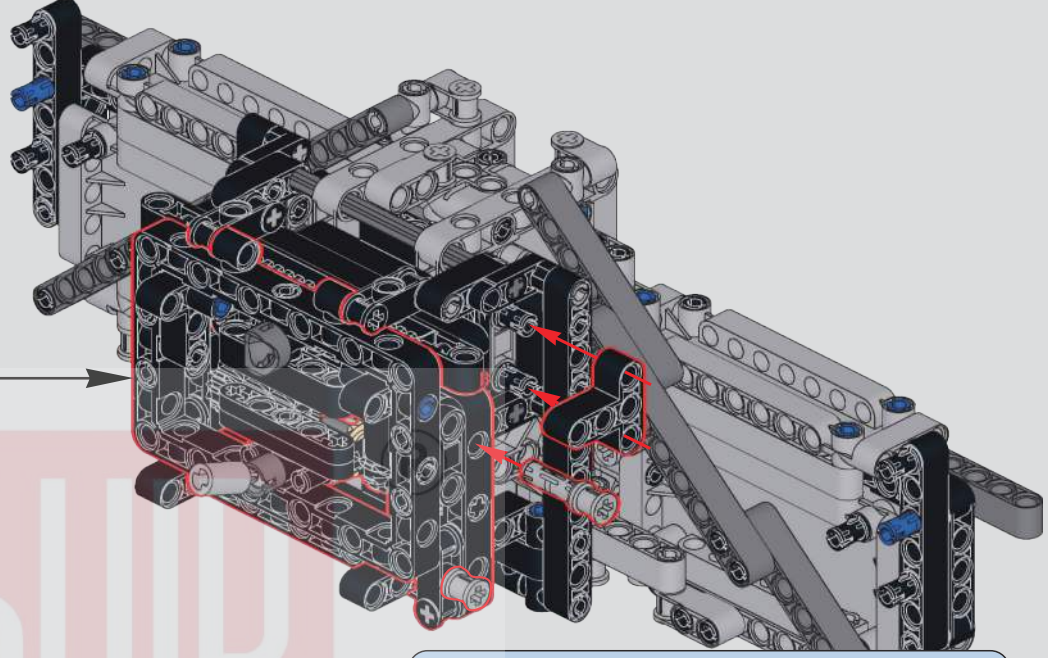

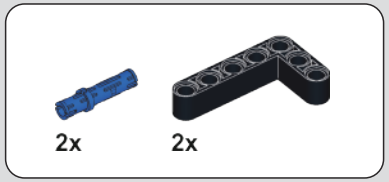

826

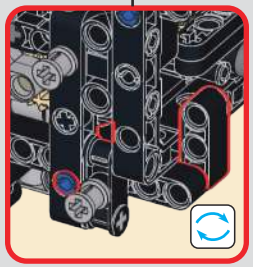

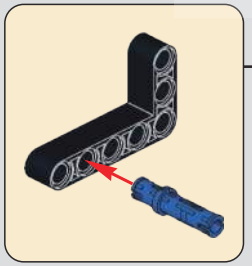

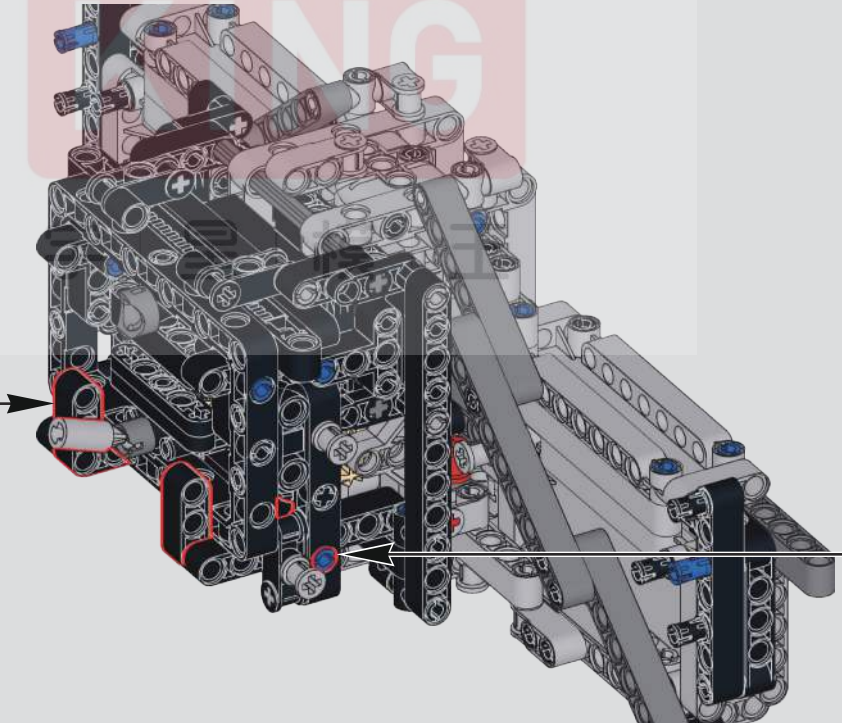

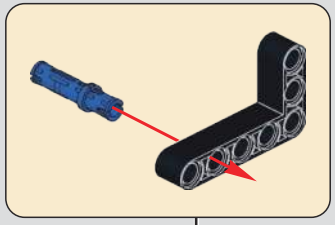

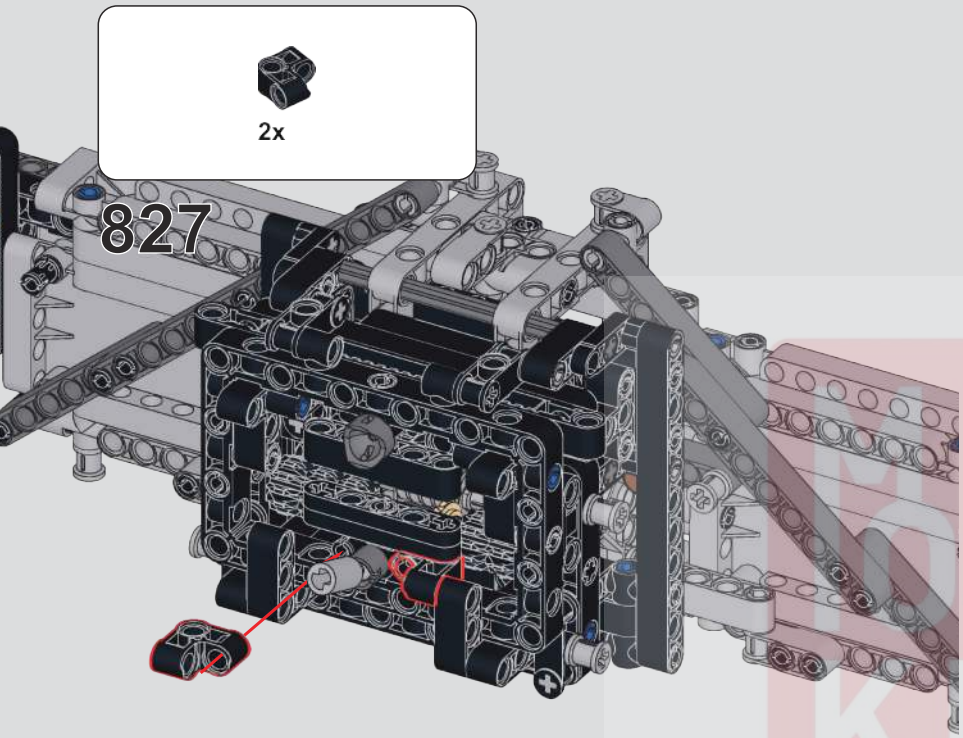

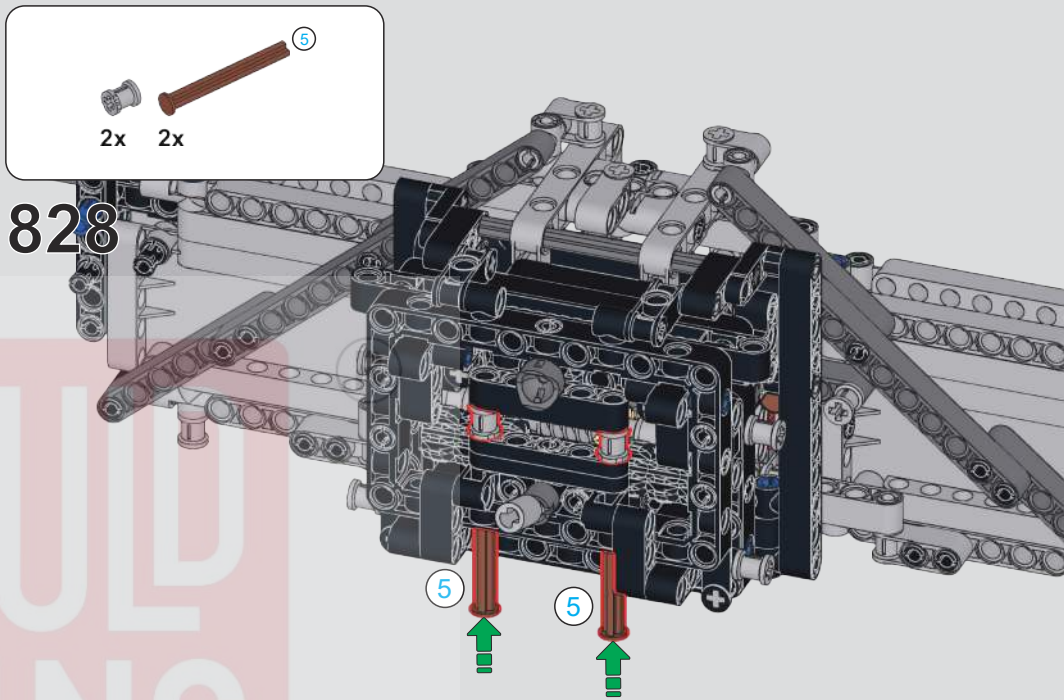

829

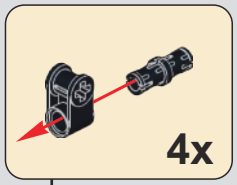

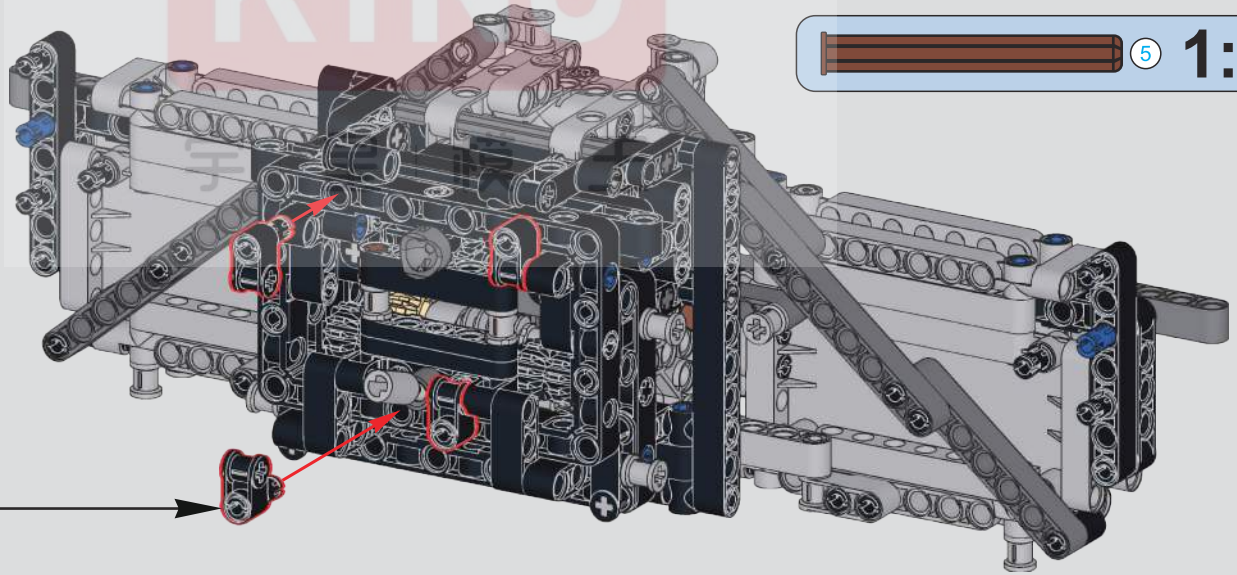

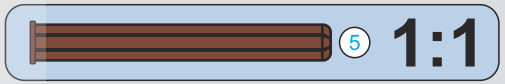

830

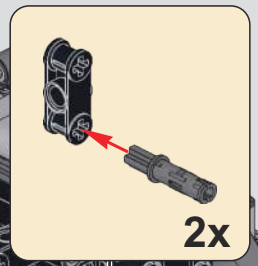

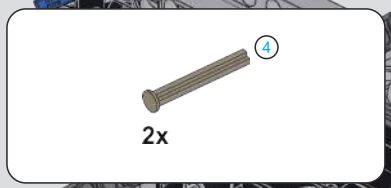

831

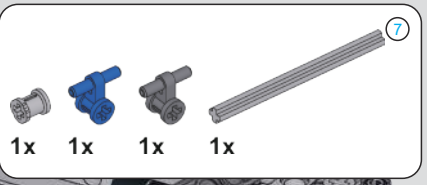

832

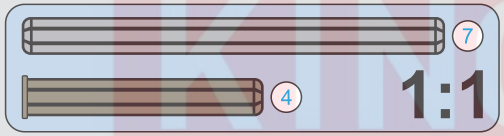

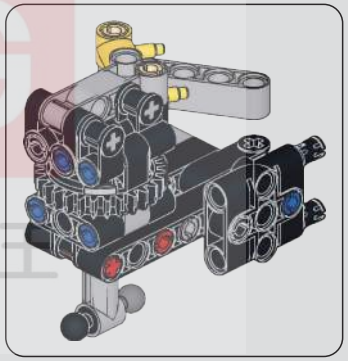

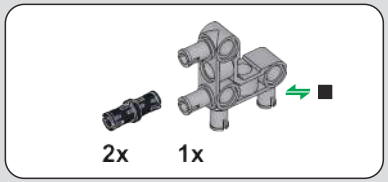

833

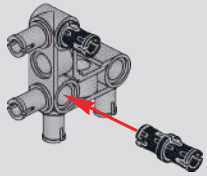

宇 星 模 王

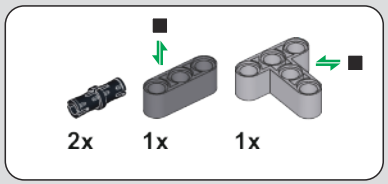

834

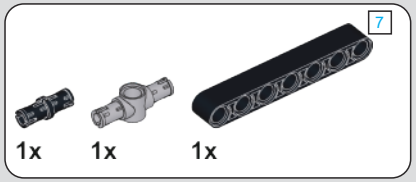

835

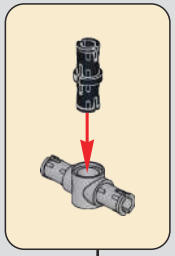

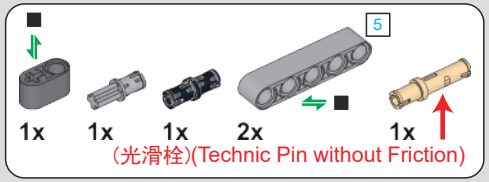

836

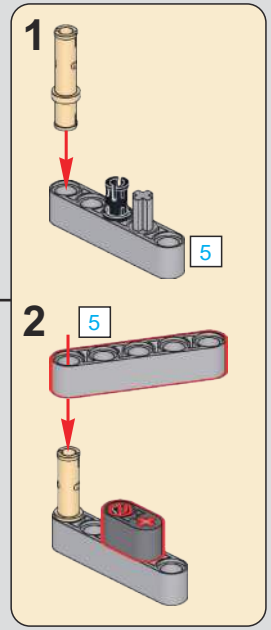

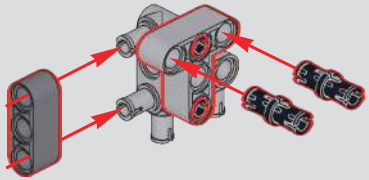

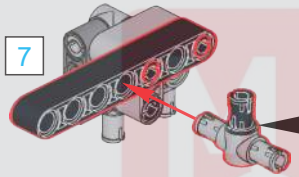

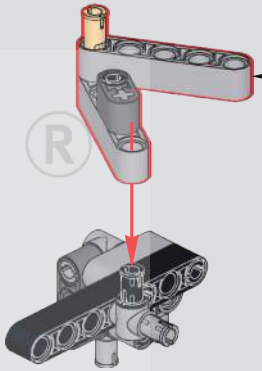

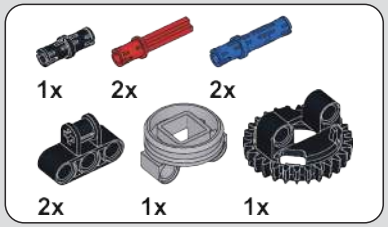

837

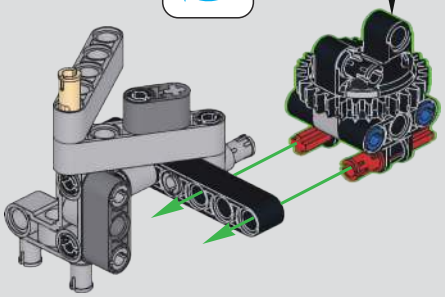

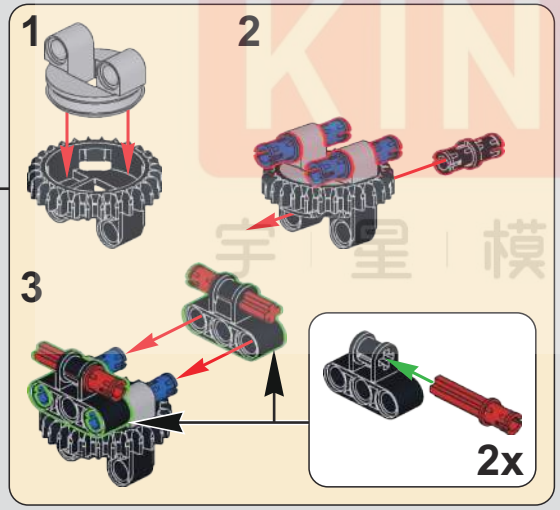

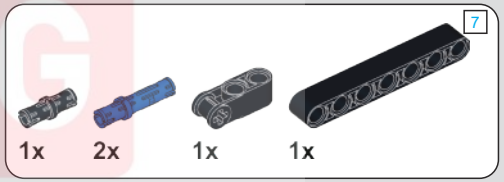

838

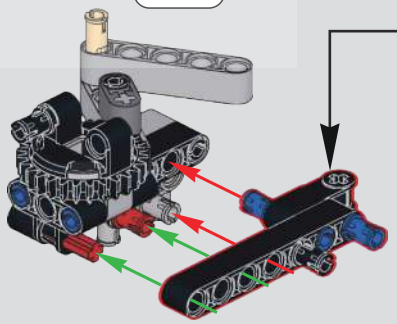

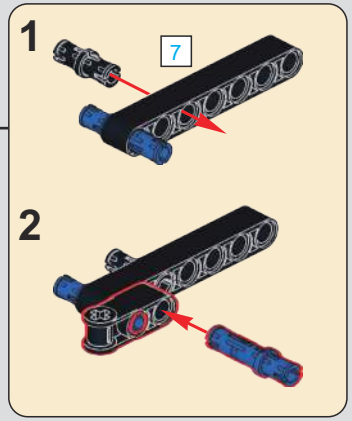

BUILD KING ® 宇星模王

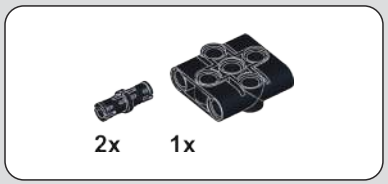

839

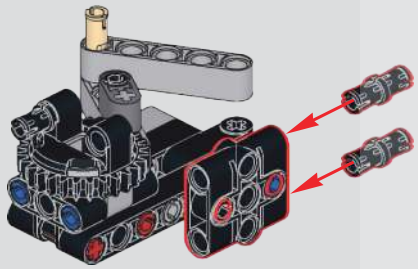

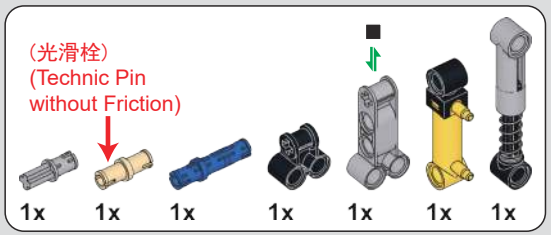

840

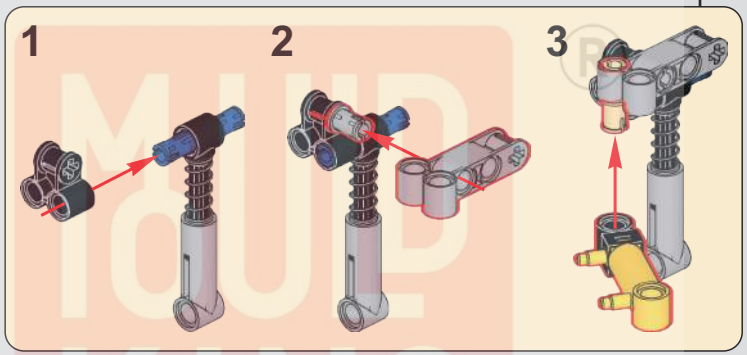

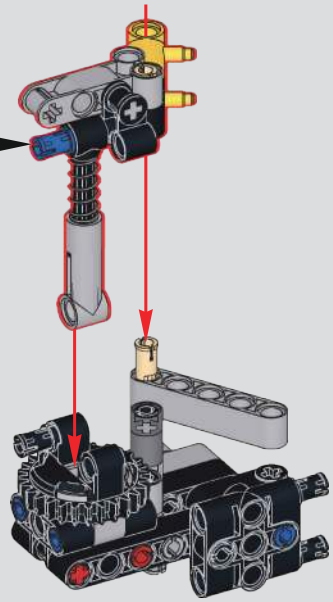

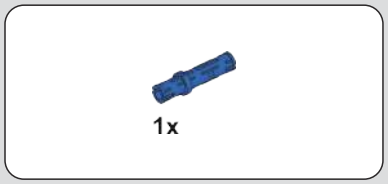

841

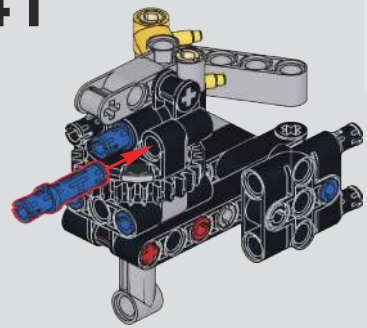

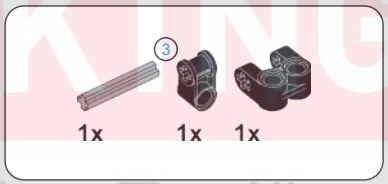

842

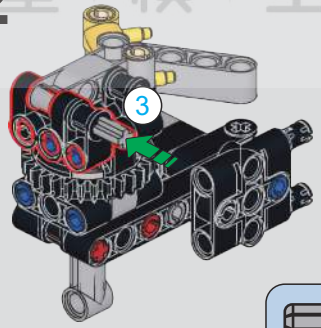

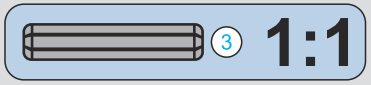

843

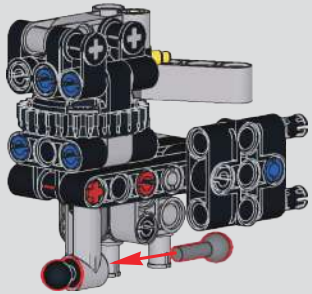

MUD KING 宇星模王

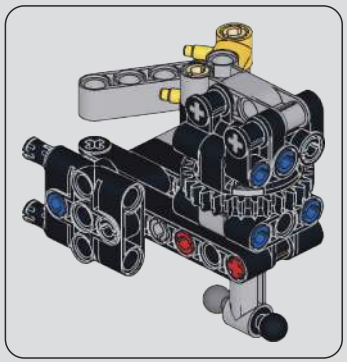

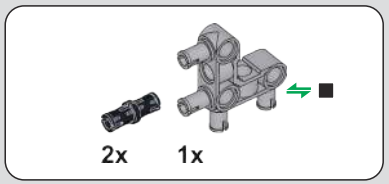

844

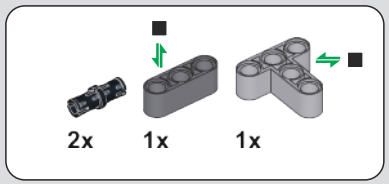

845

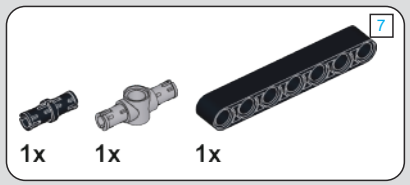

846

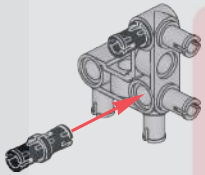

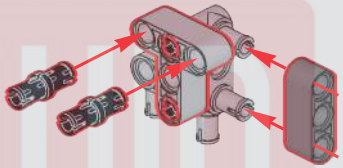

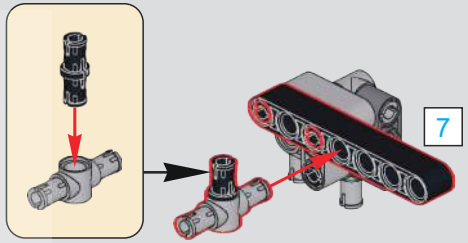

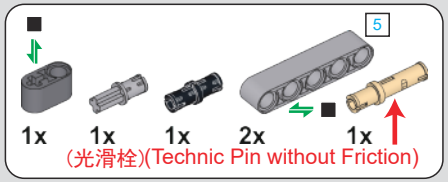

847

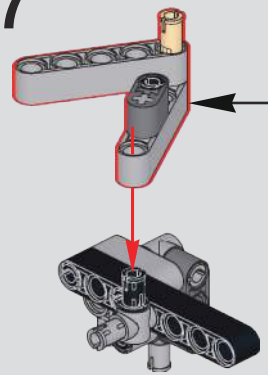

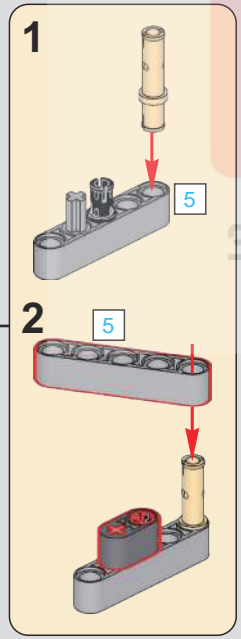

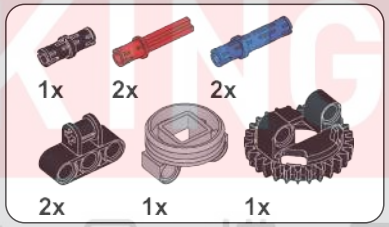

848

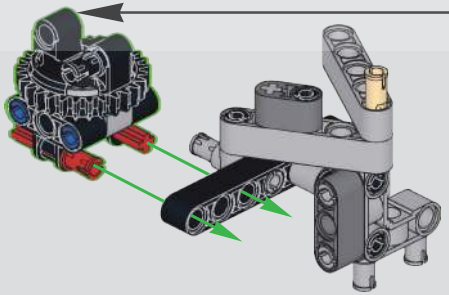

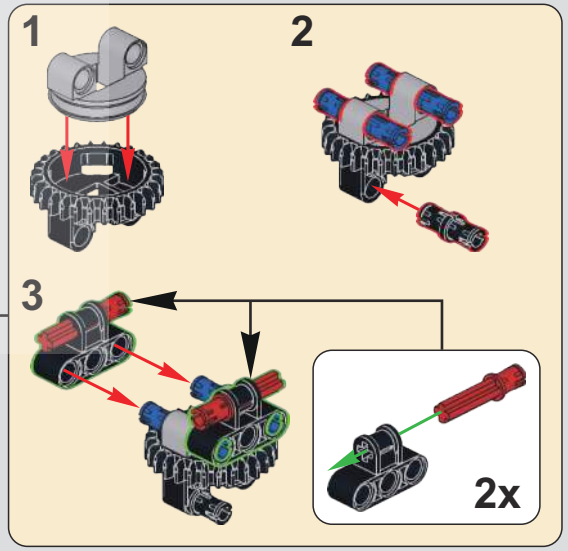

MOULD KING ®
宇 星 模 王

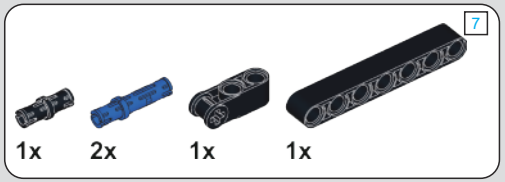

849

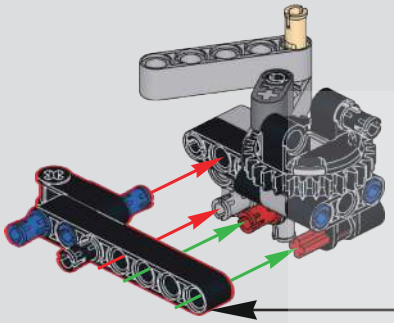

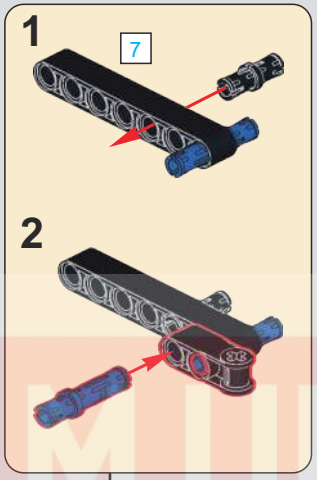

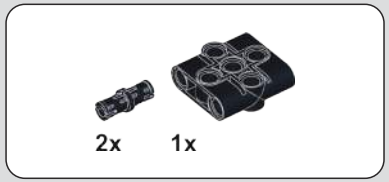

850

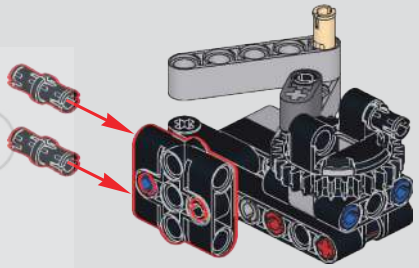

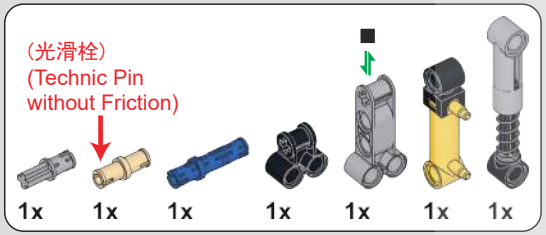

851

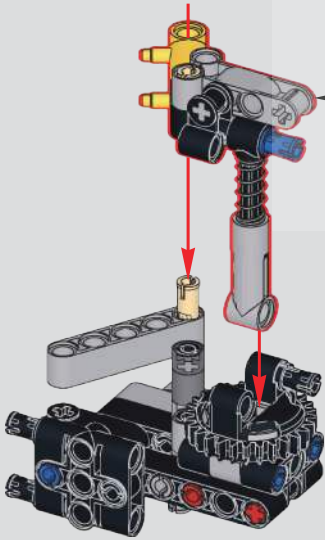

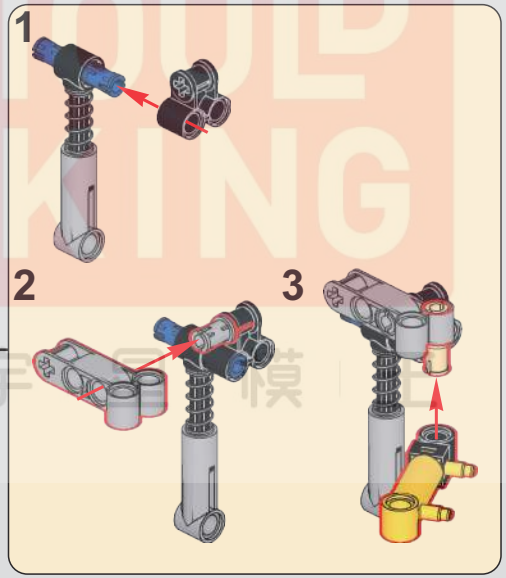

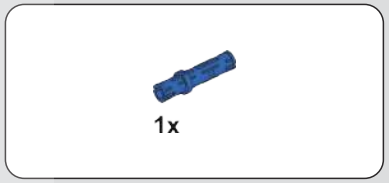

852

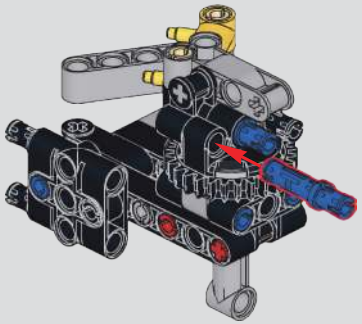

MUD KING ®
宇宙泥模

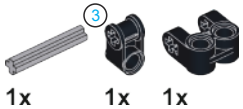

853

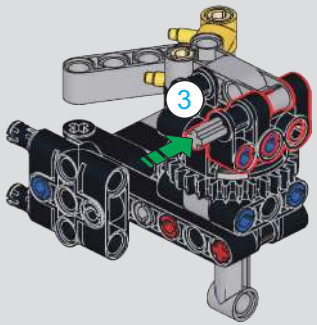

854

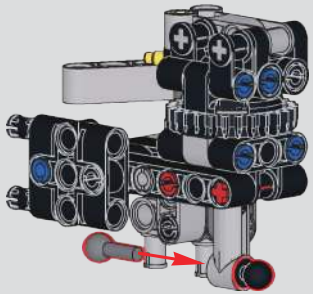

855

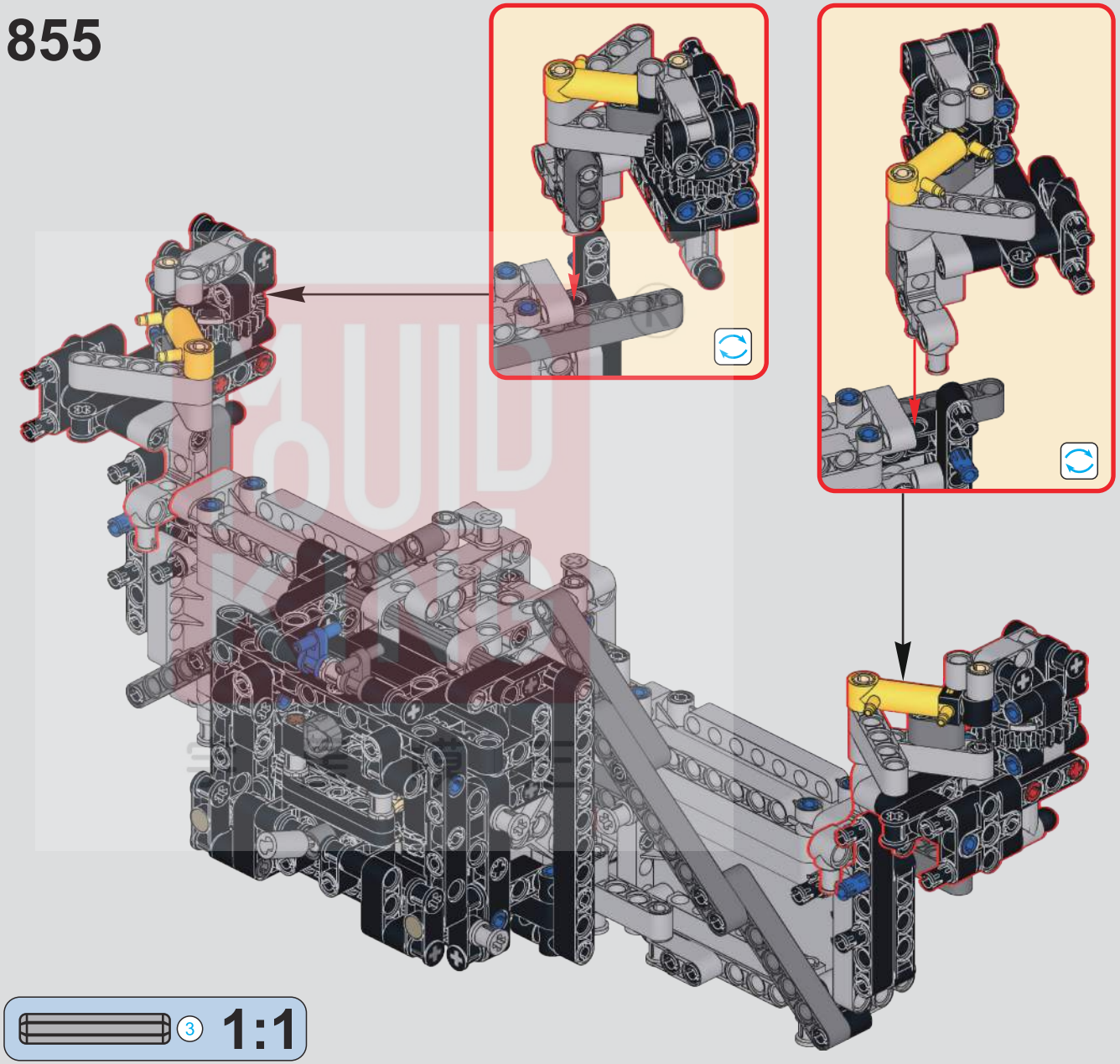

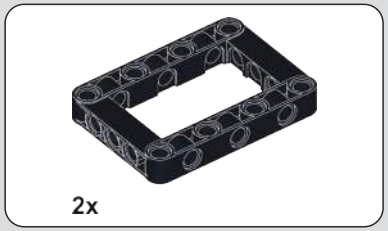

856

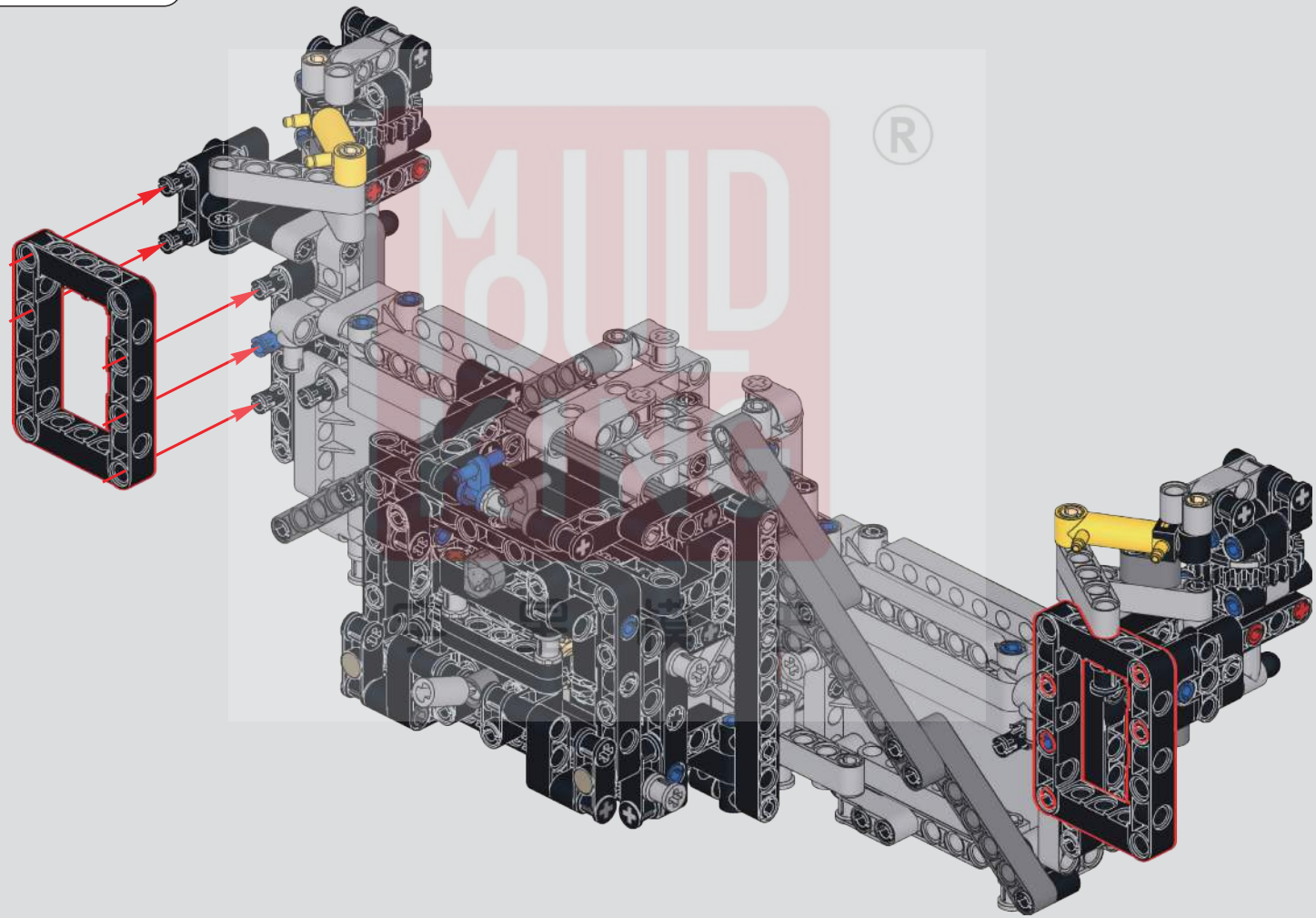

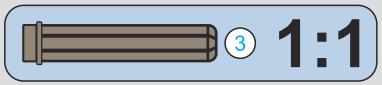

857

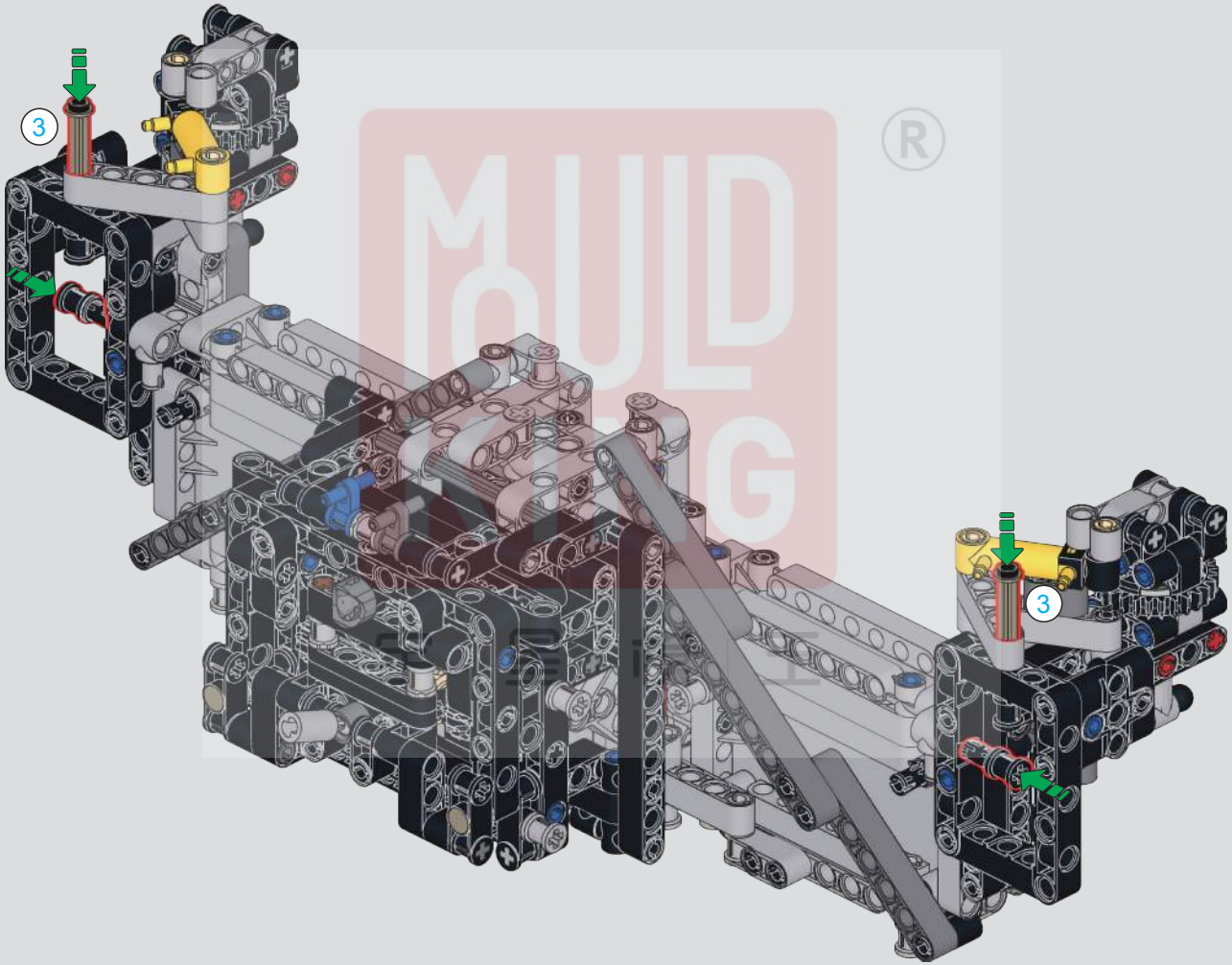

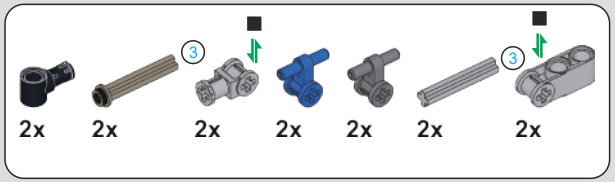

858

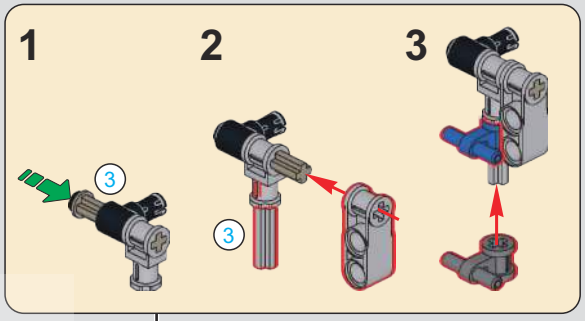

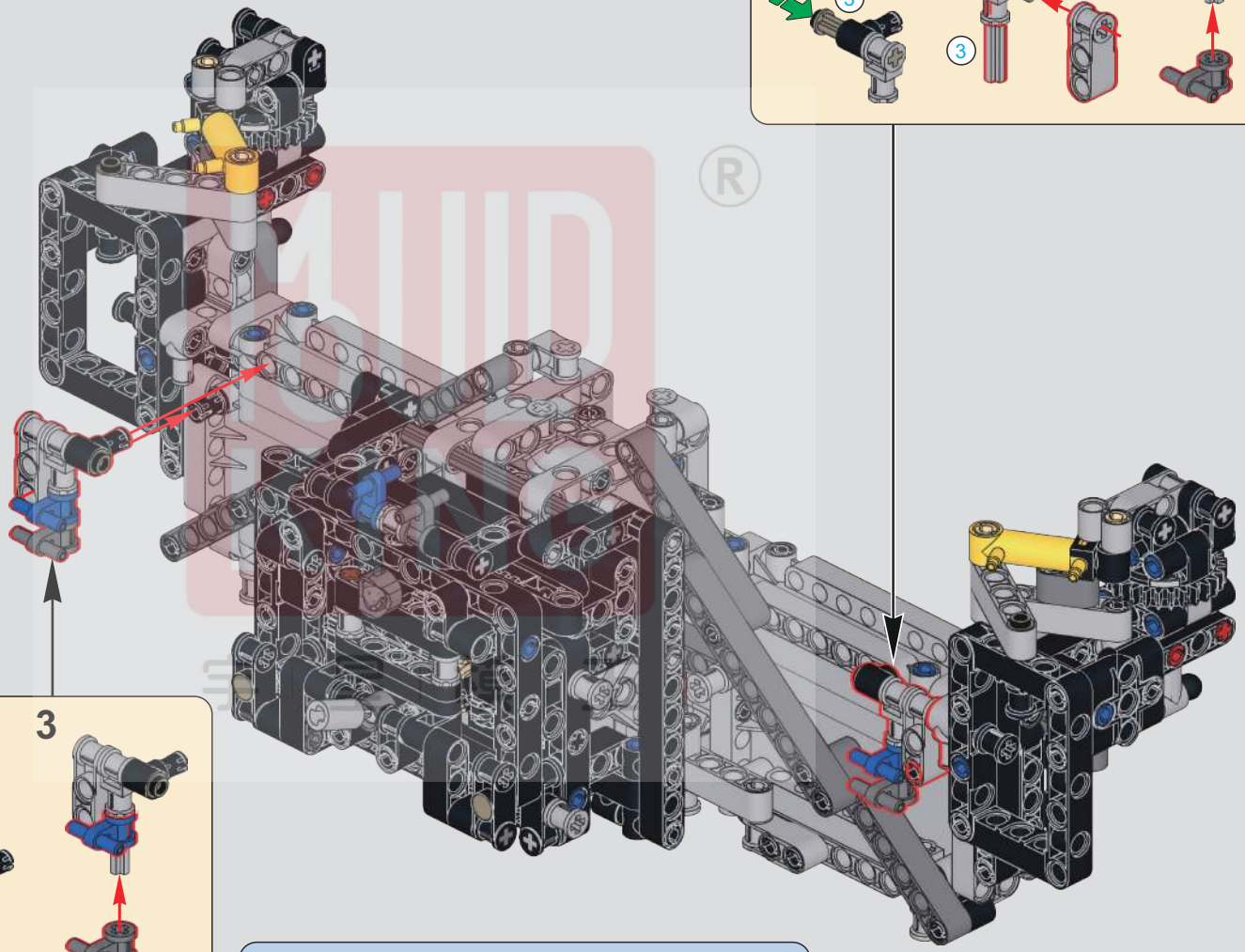

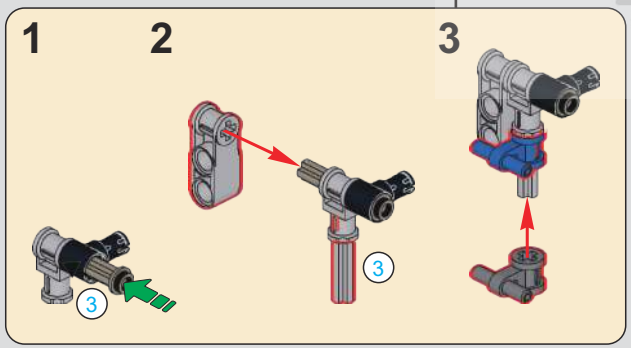

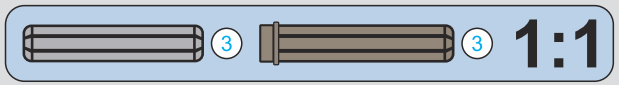

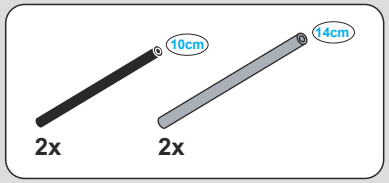

859

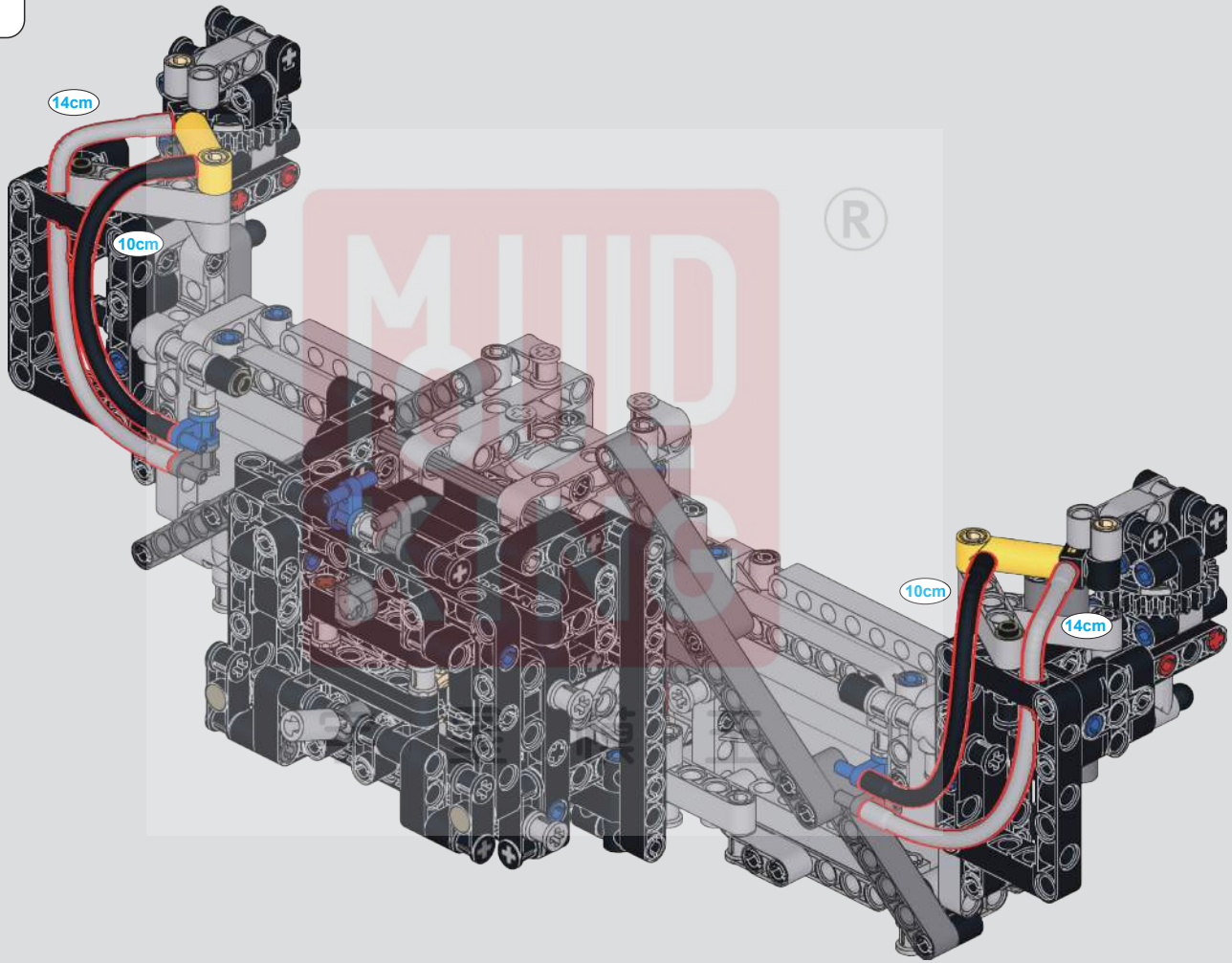

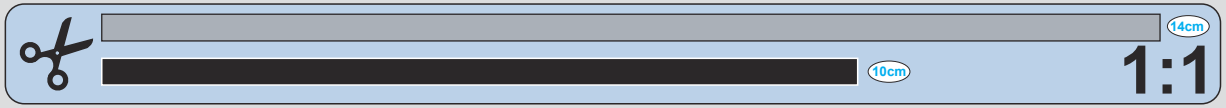

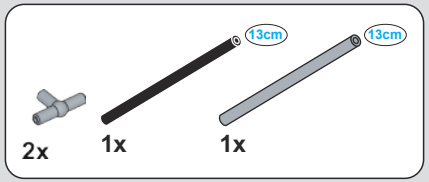
13cm
13cm
2x
1x
1x

860

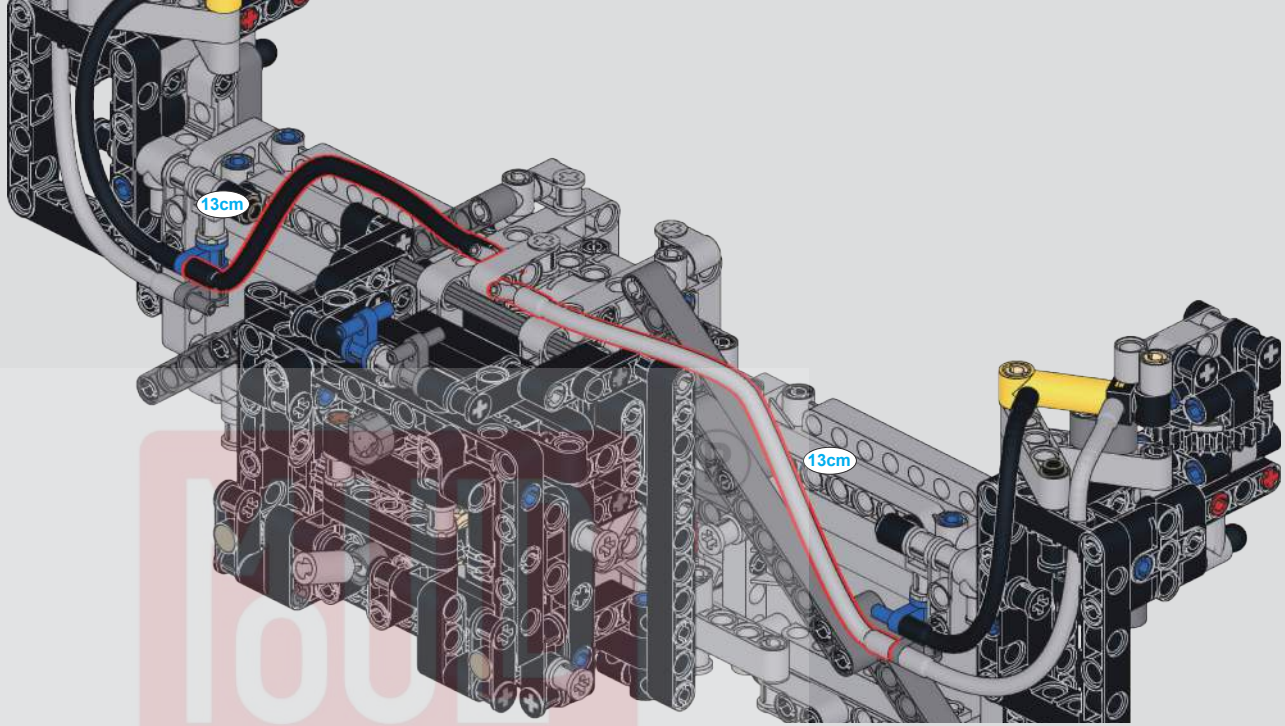
13cm
13cm

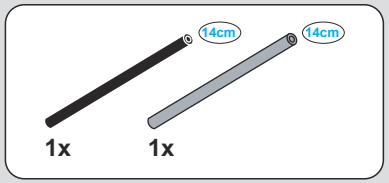
14cm
14cm
1x
1x

861

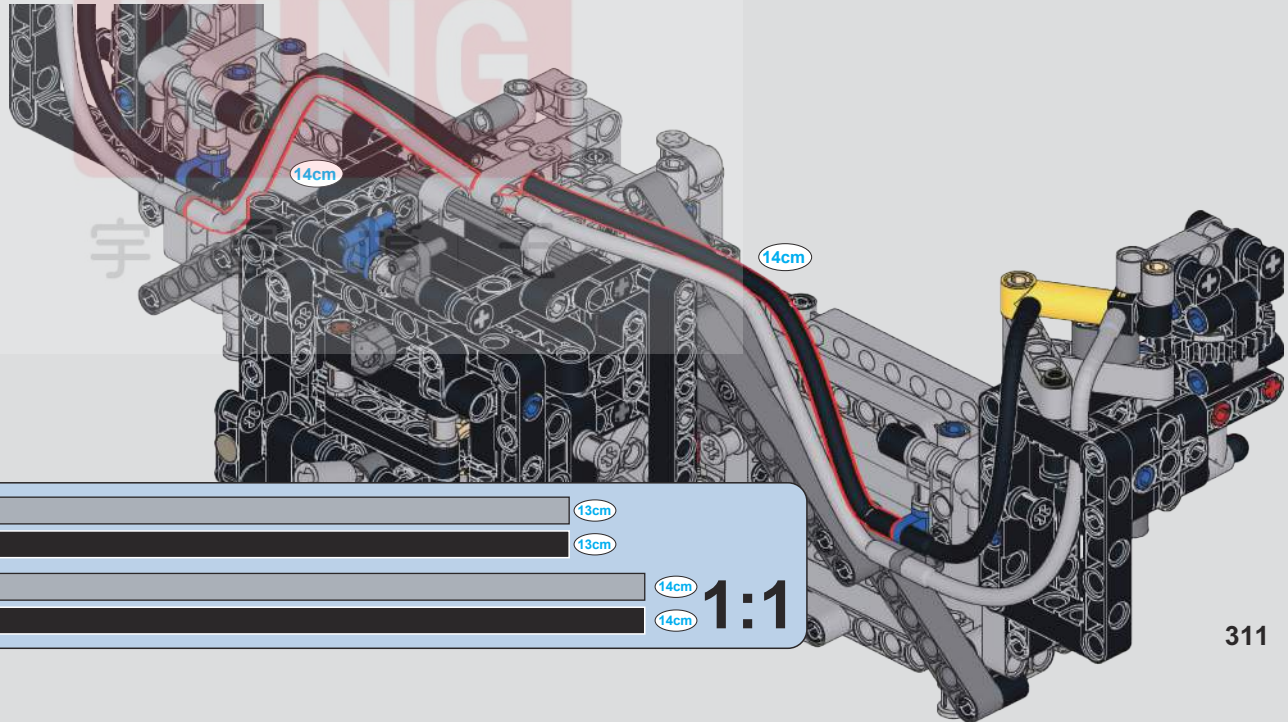
14cm
14cm

13cm
13cm
14cm
14cm
1:1

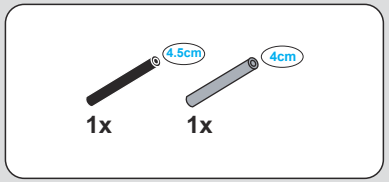

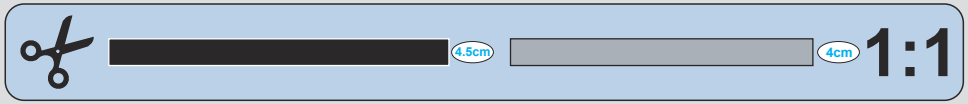

862

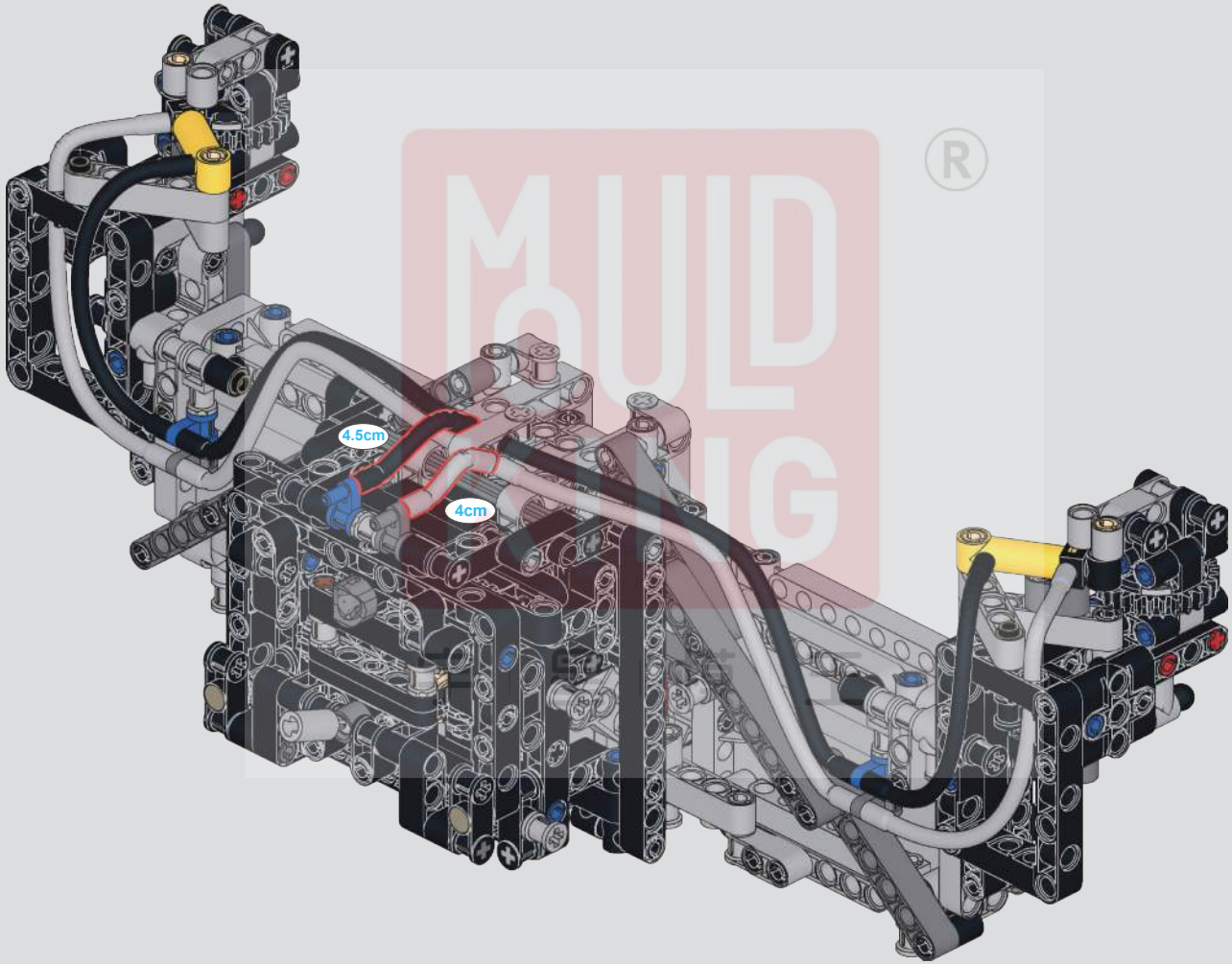

863

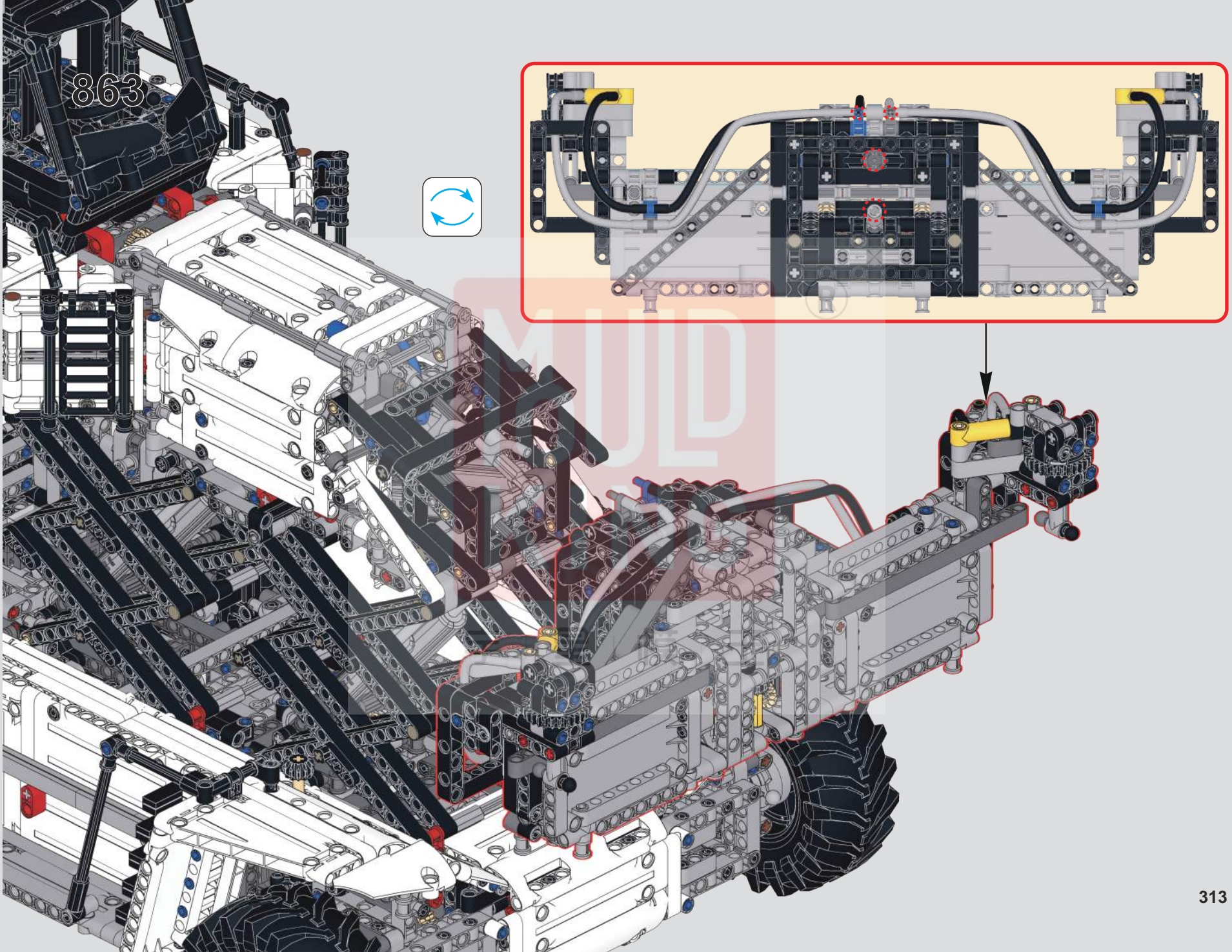

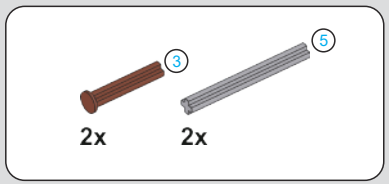

864

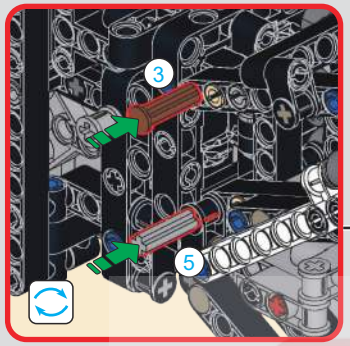

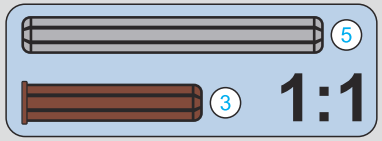

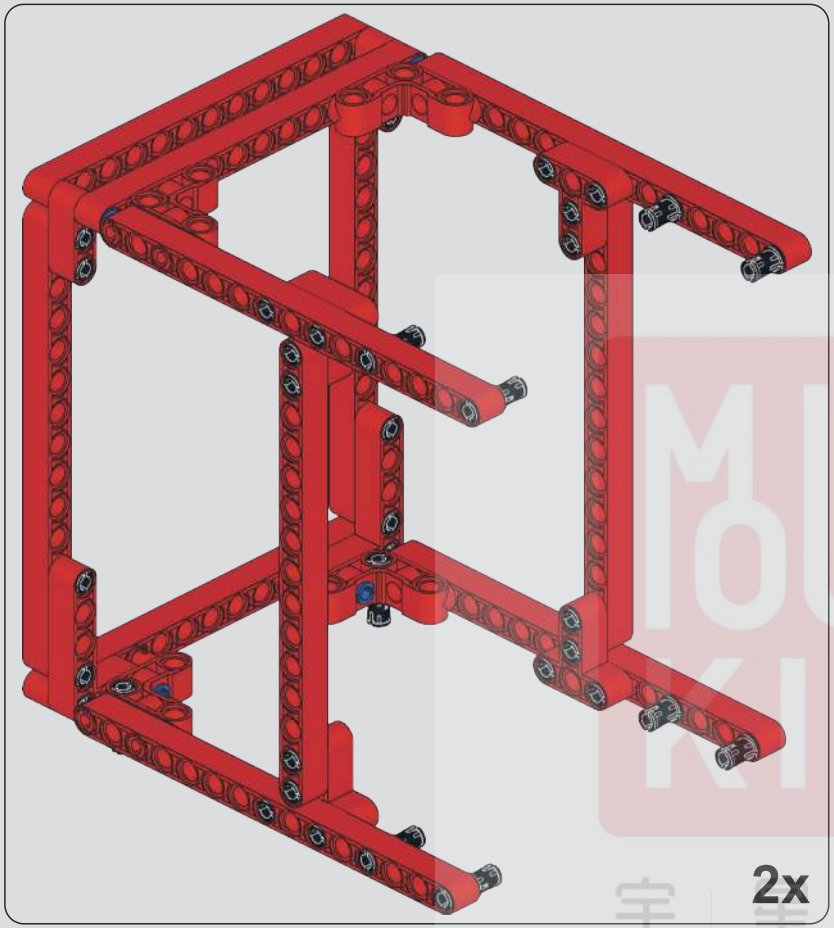

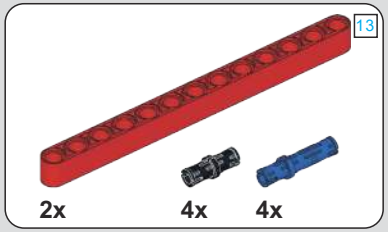

865

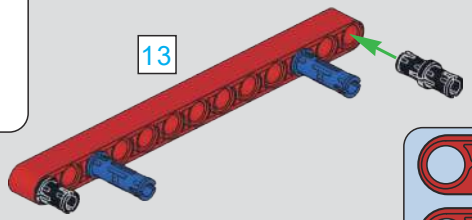

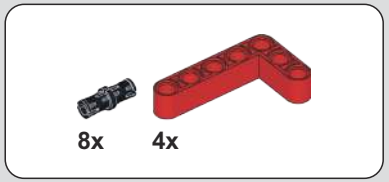

866

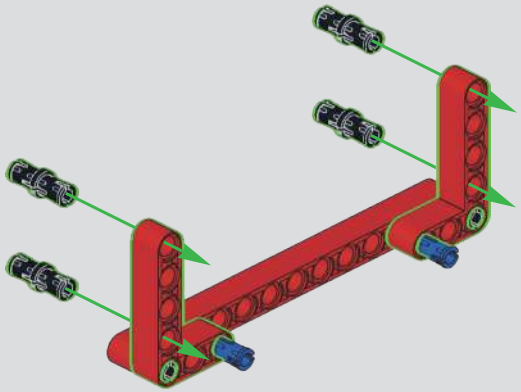

867

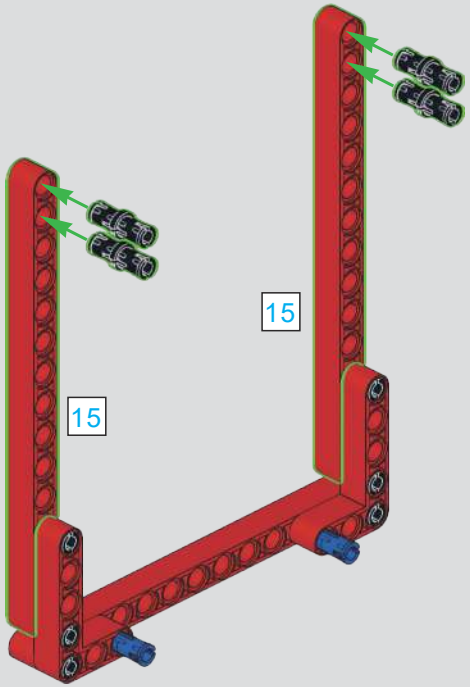

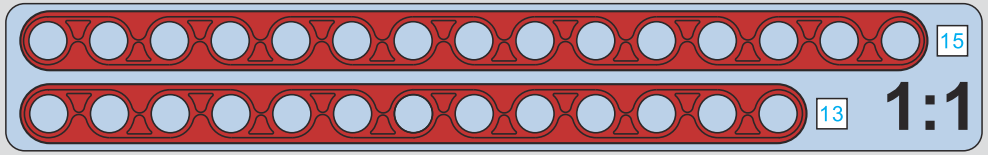

MOULD KING ®
宇 星 模 王

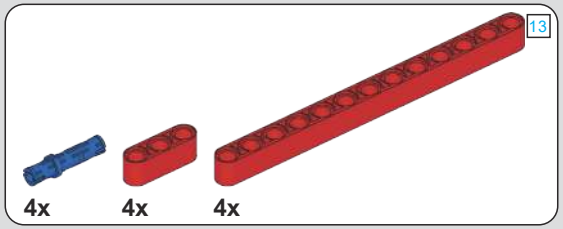

868

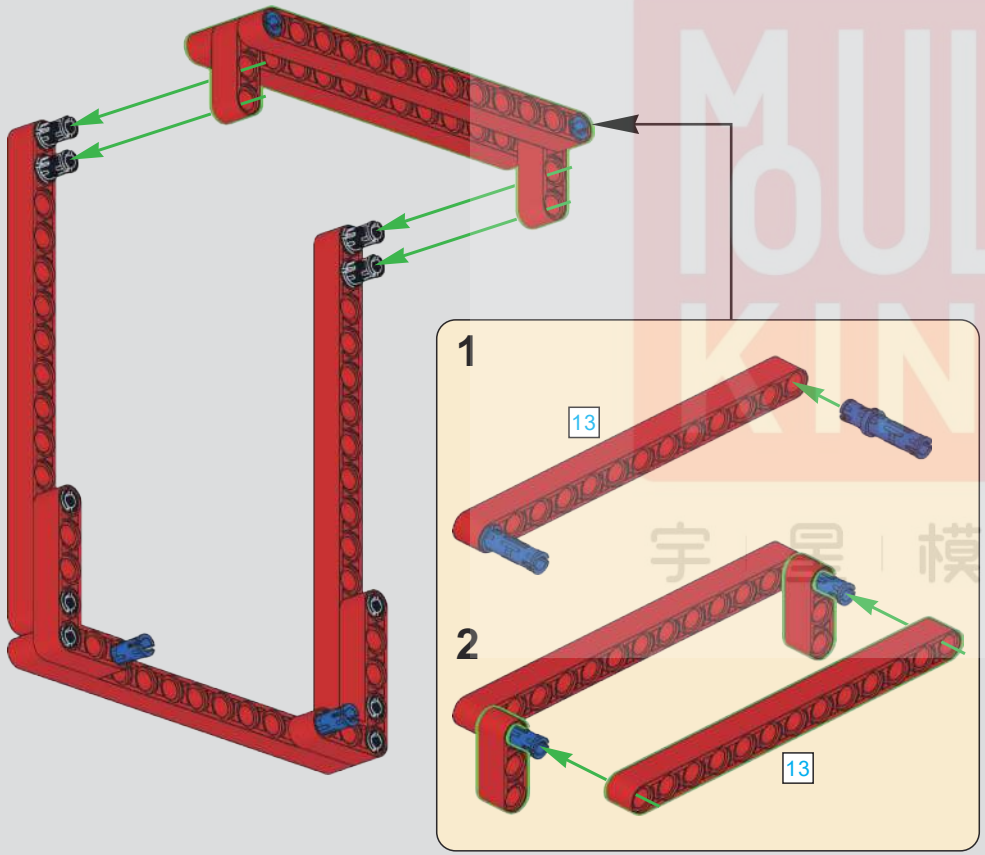

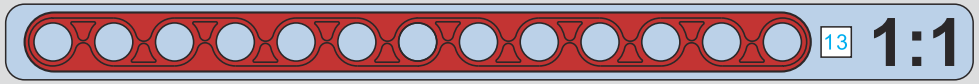

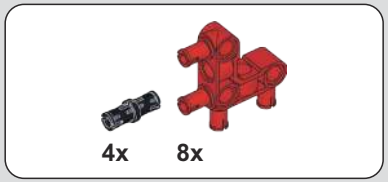

869

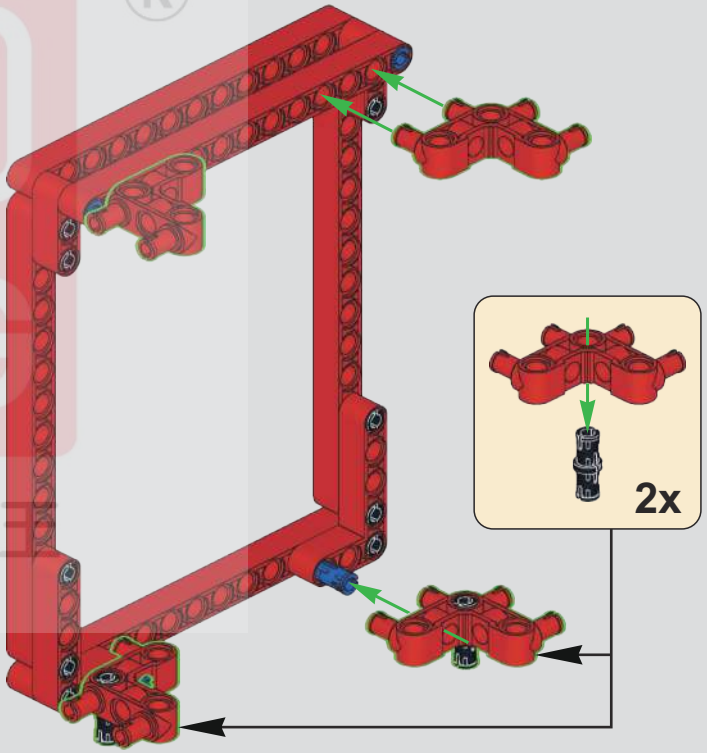

MOULD KING ®
宇 星 模 王

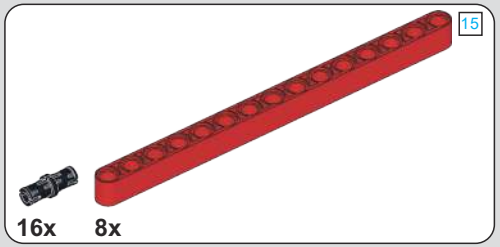

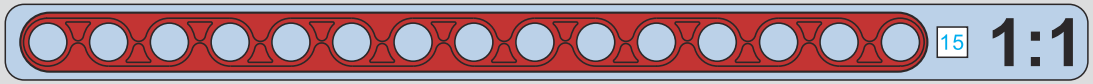

870

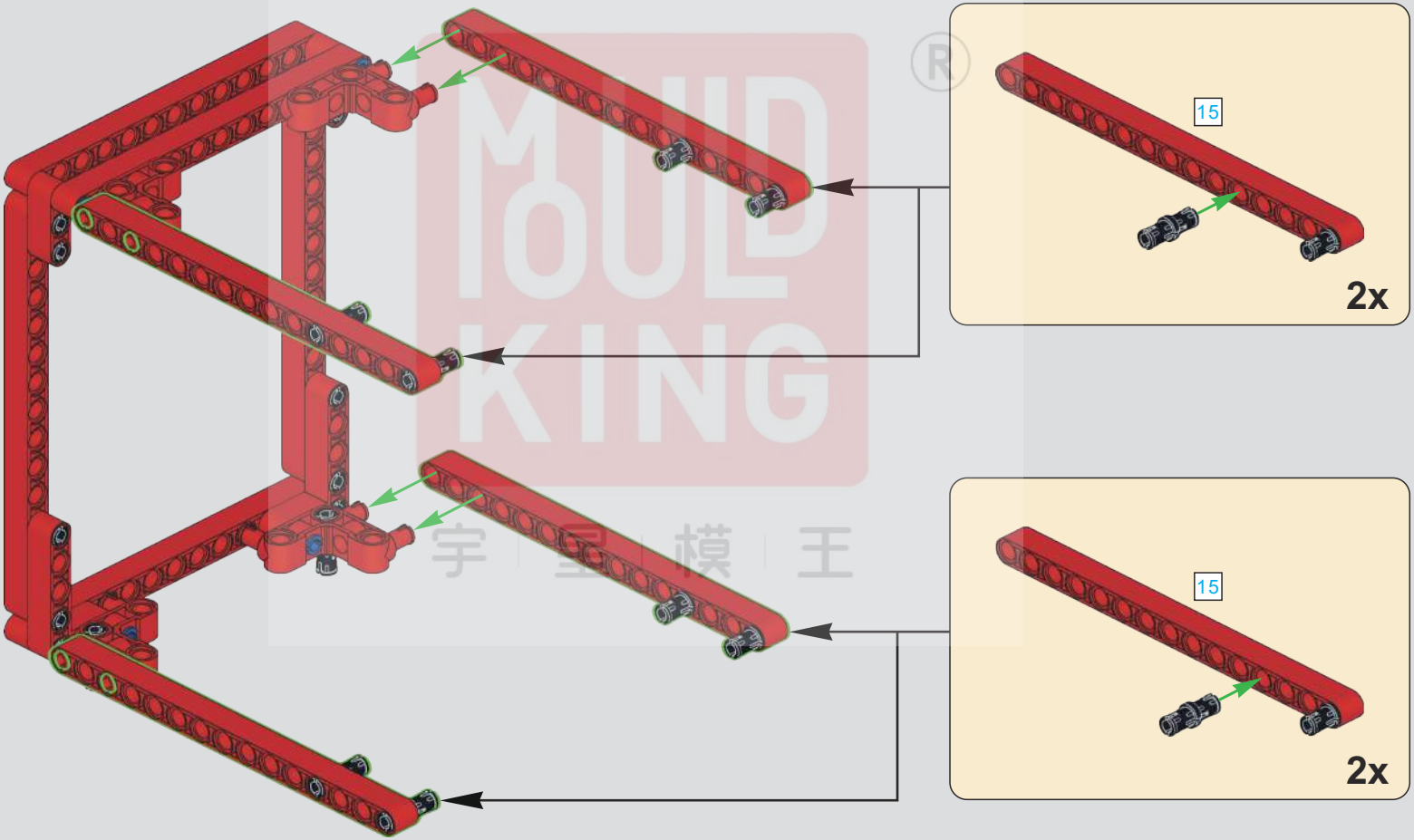

MOULD KING ®
宇 宙 模 王

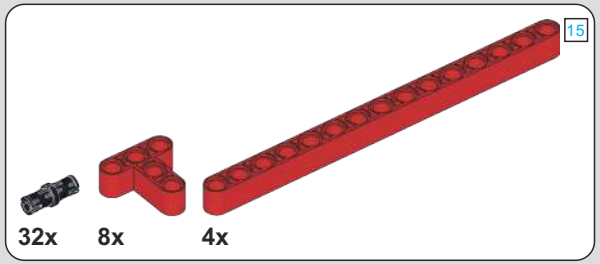

871

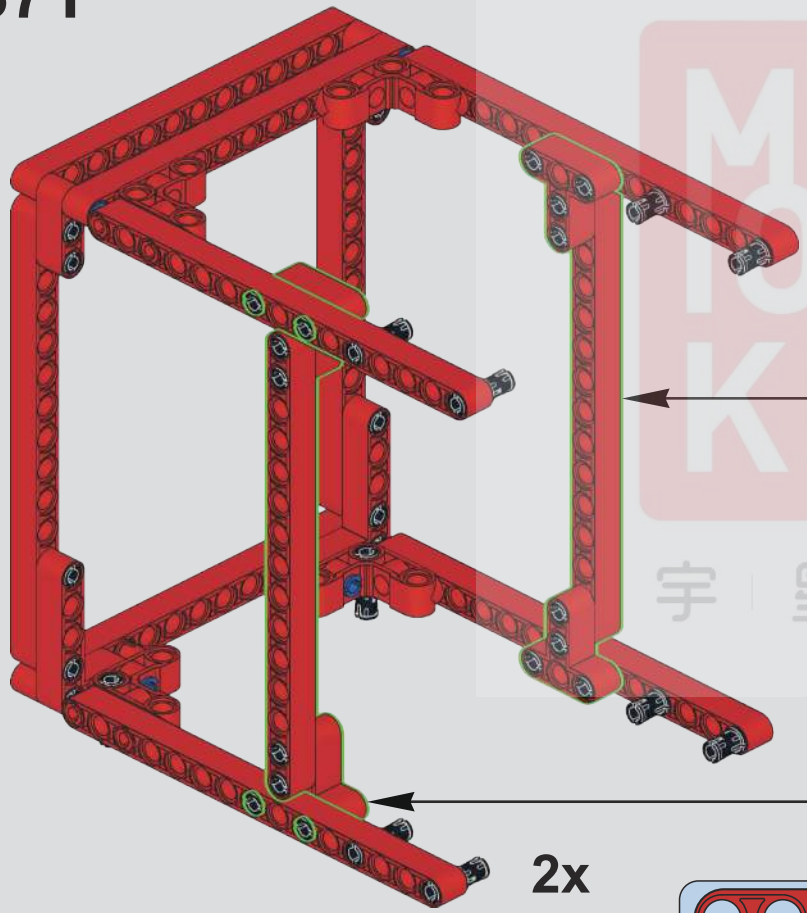

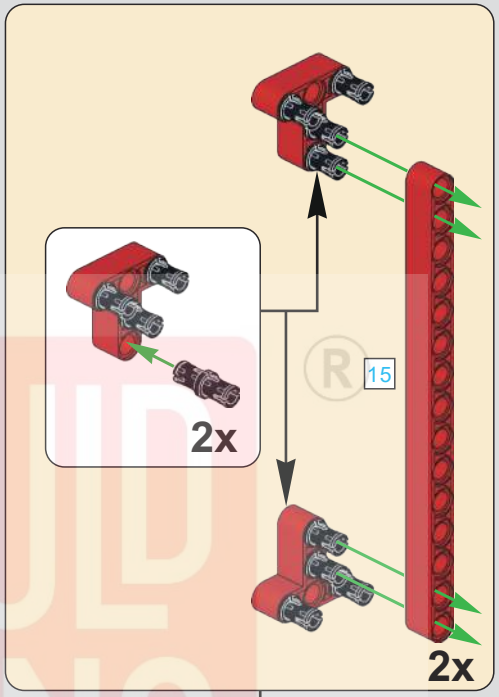

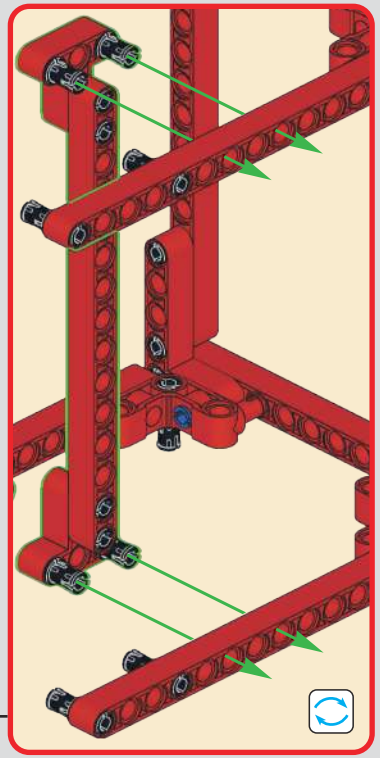

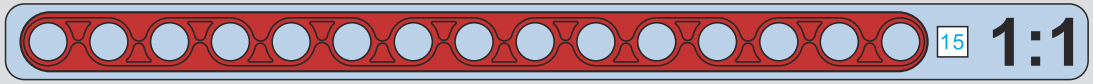

MUD KING
宇 星 模 王

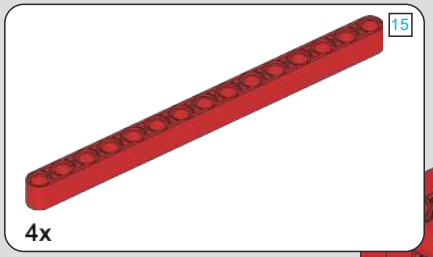

872

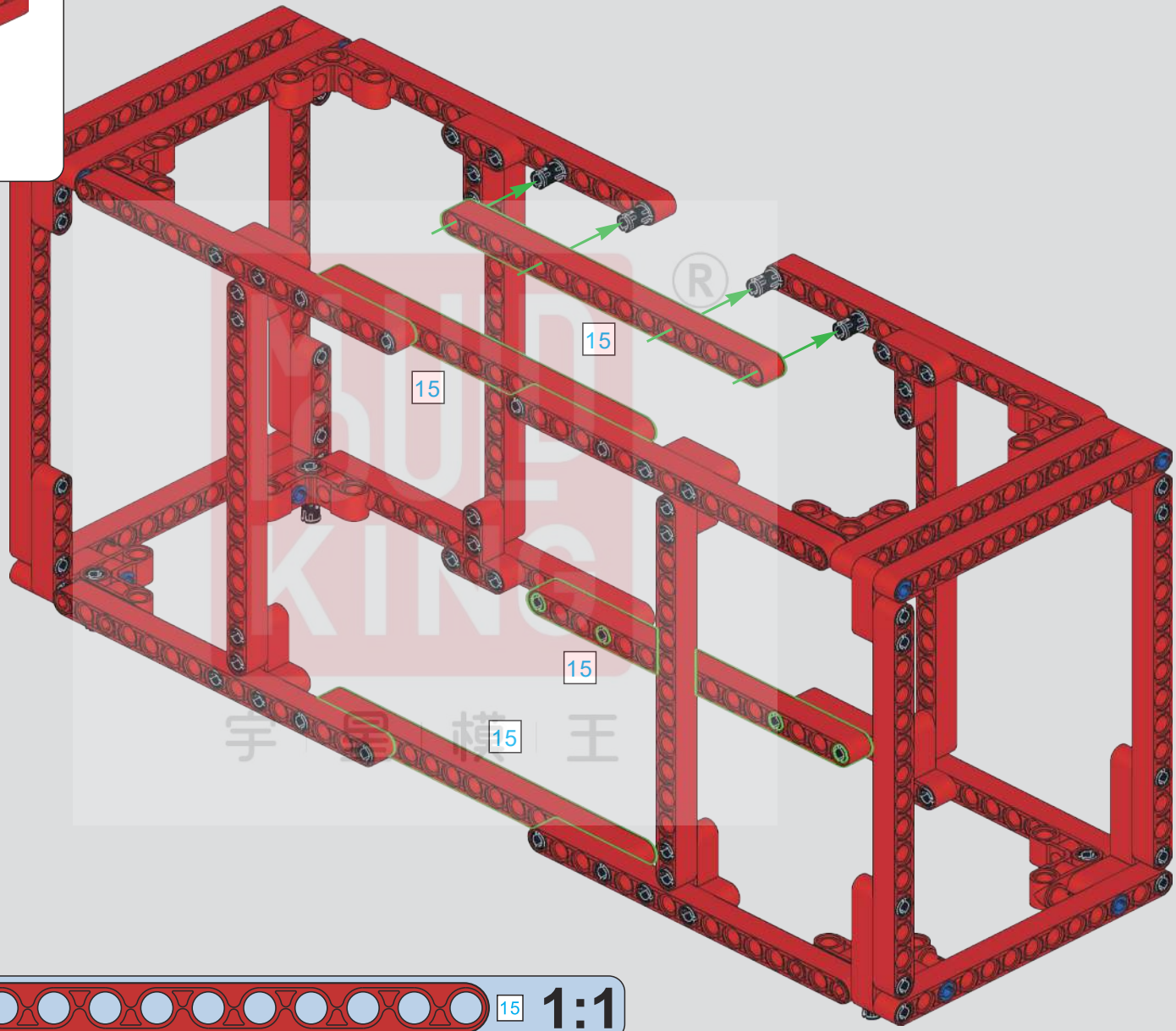

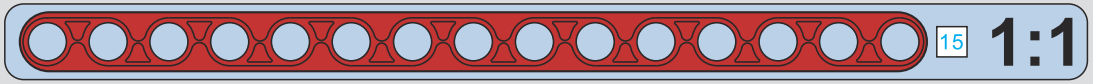

873

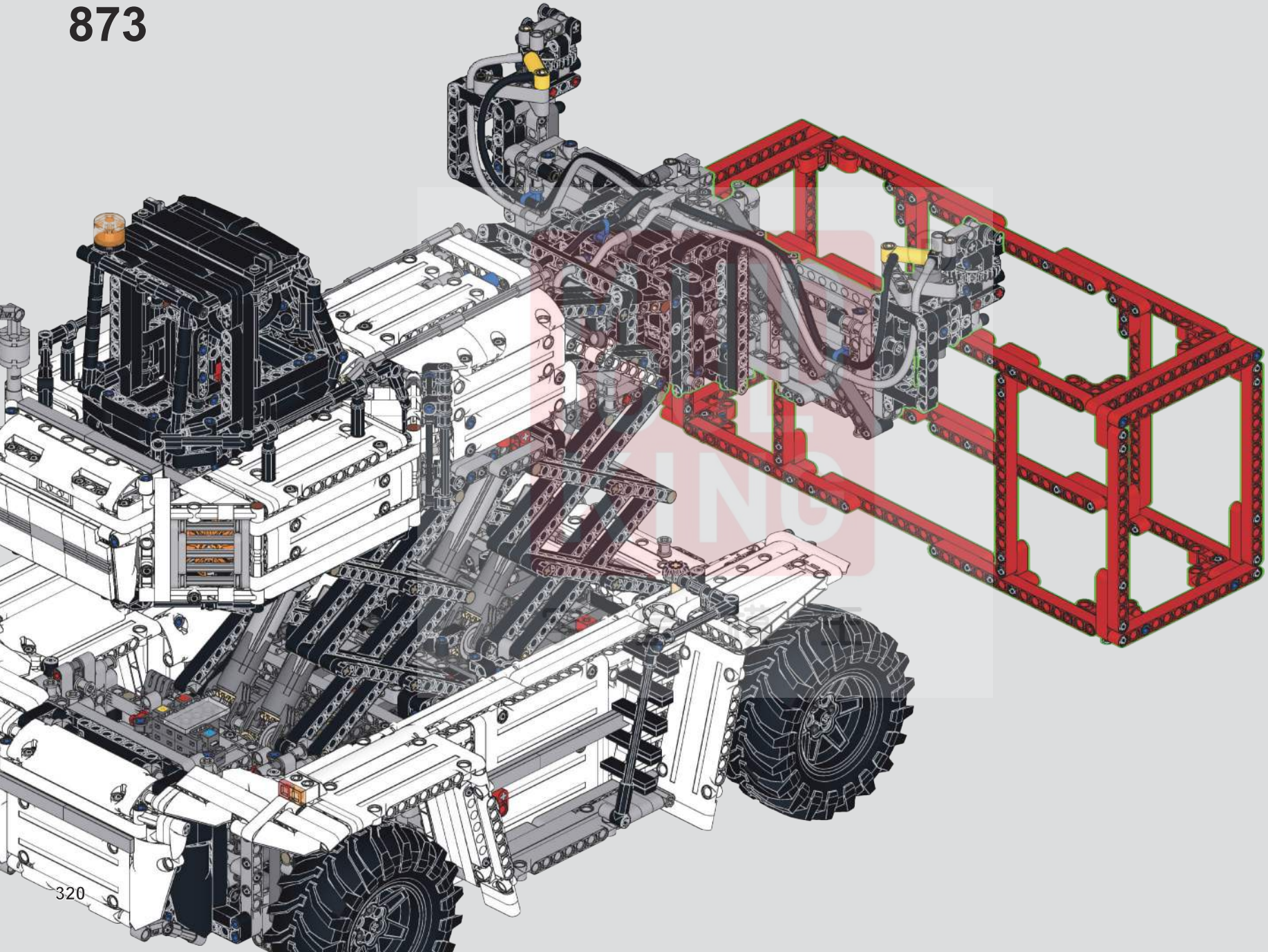

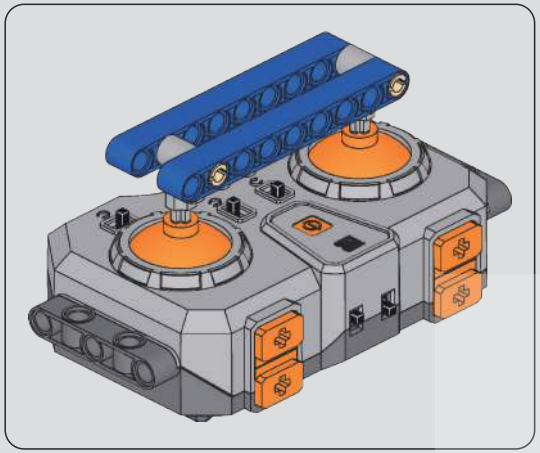

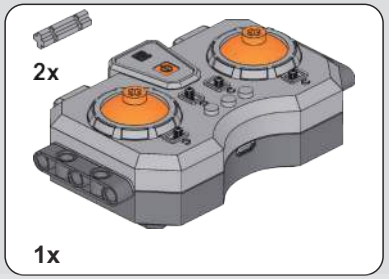

874

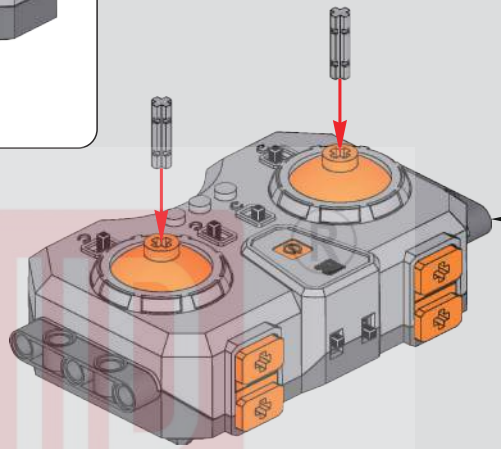

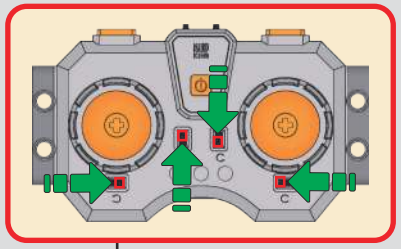

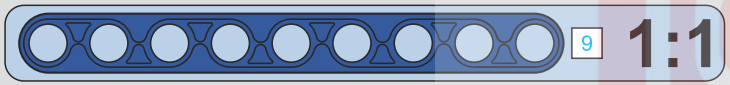

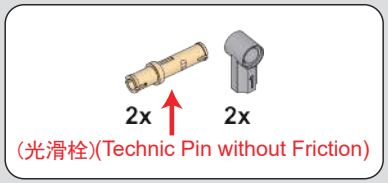

875

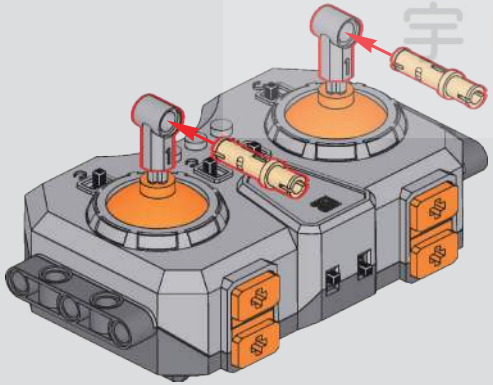

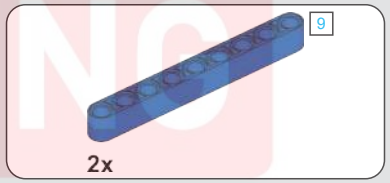

876

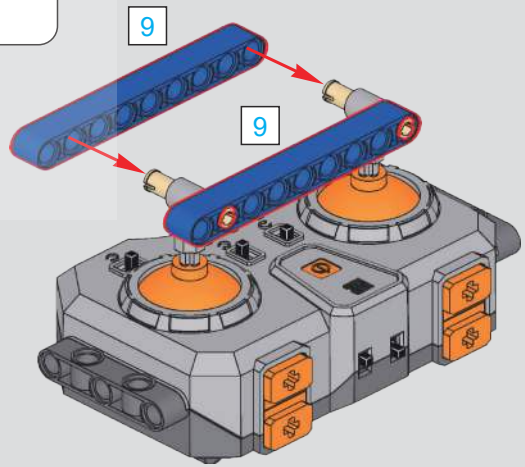

MOULD KING
宇 星 模 王

877

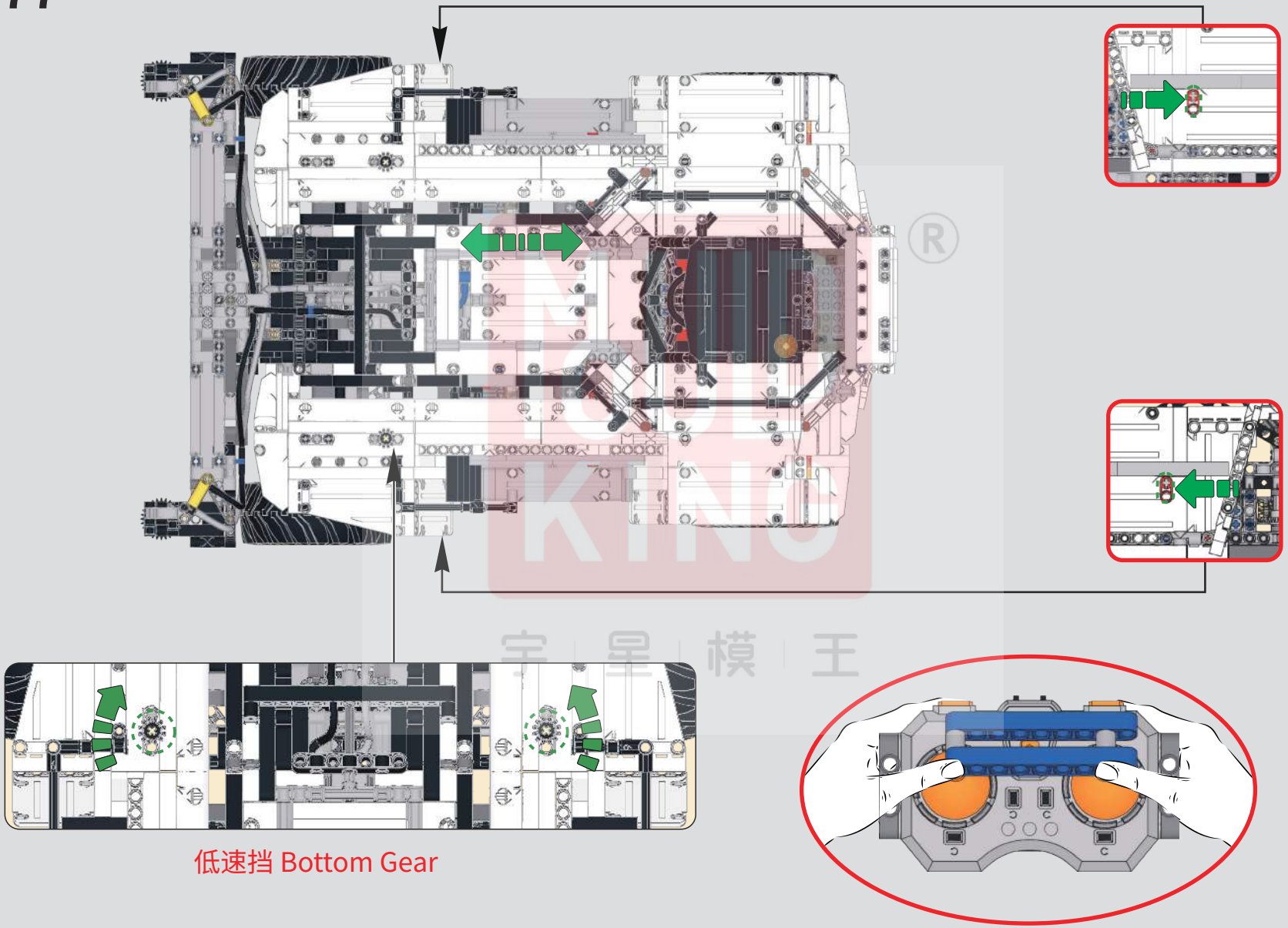

878

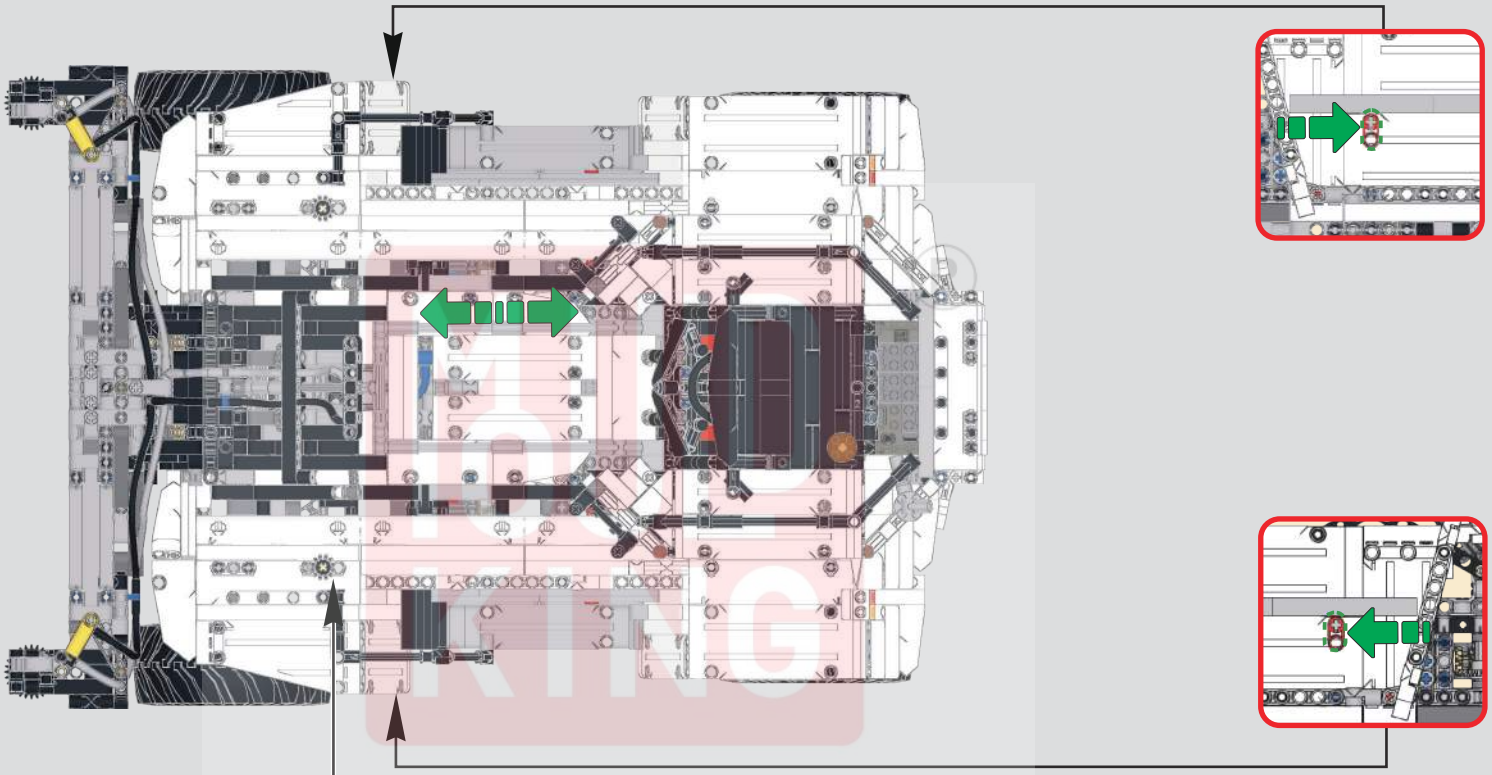

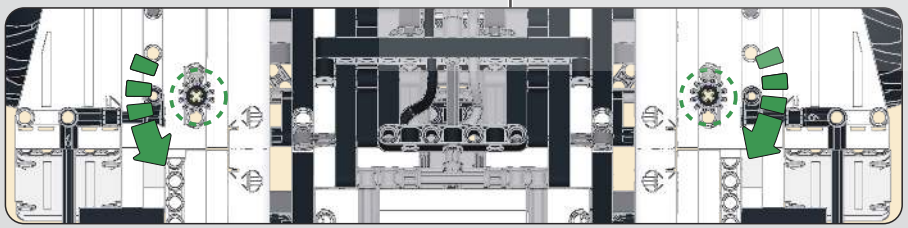

高速挡 Top Gear

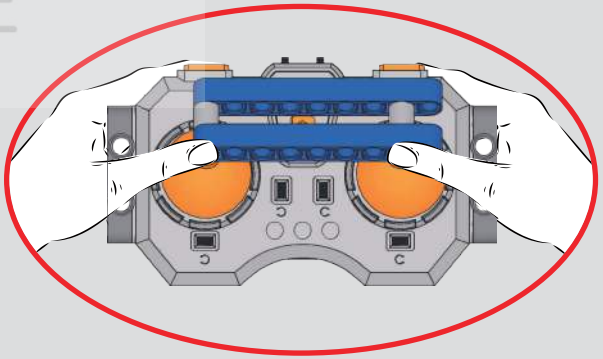

宇 星 模 王

879

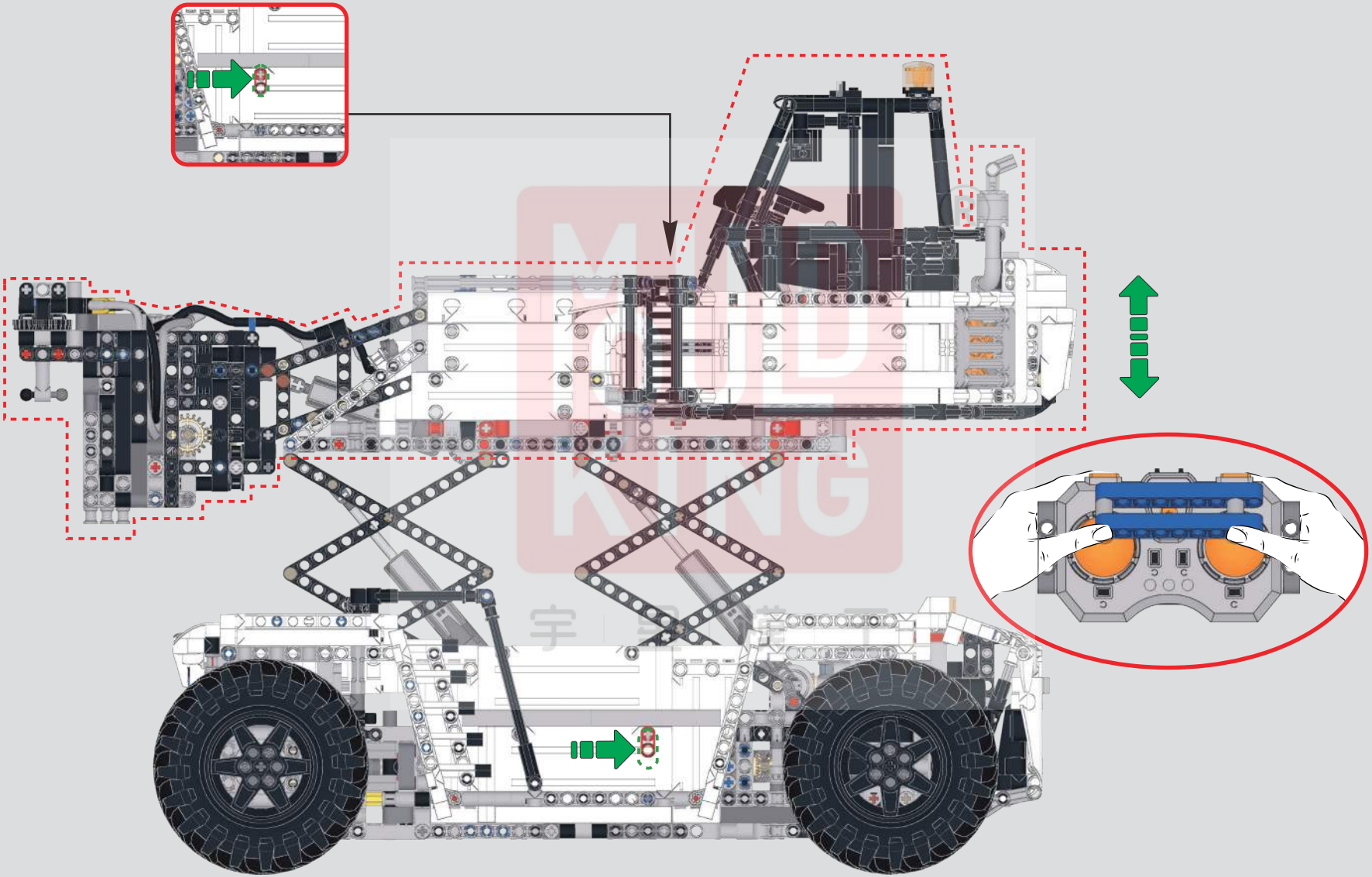

880

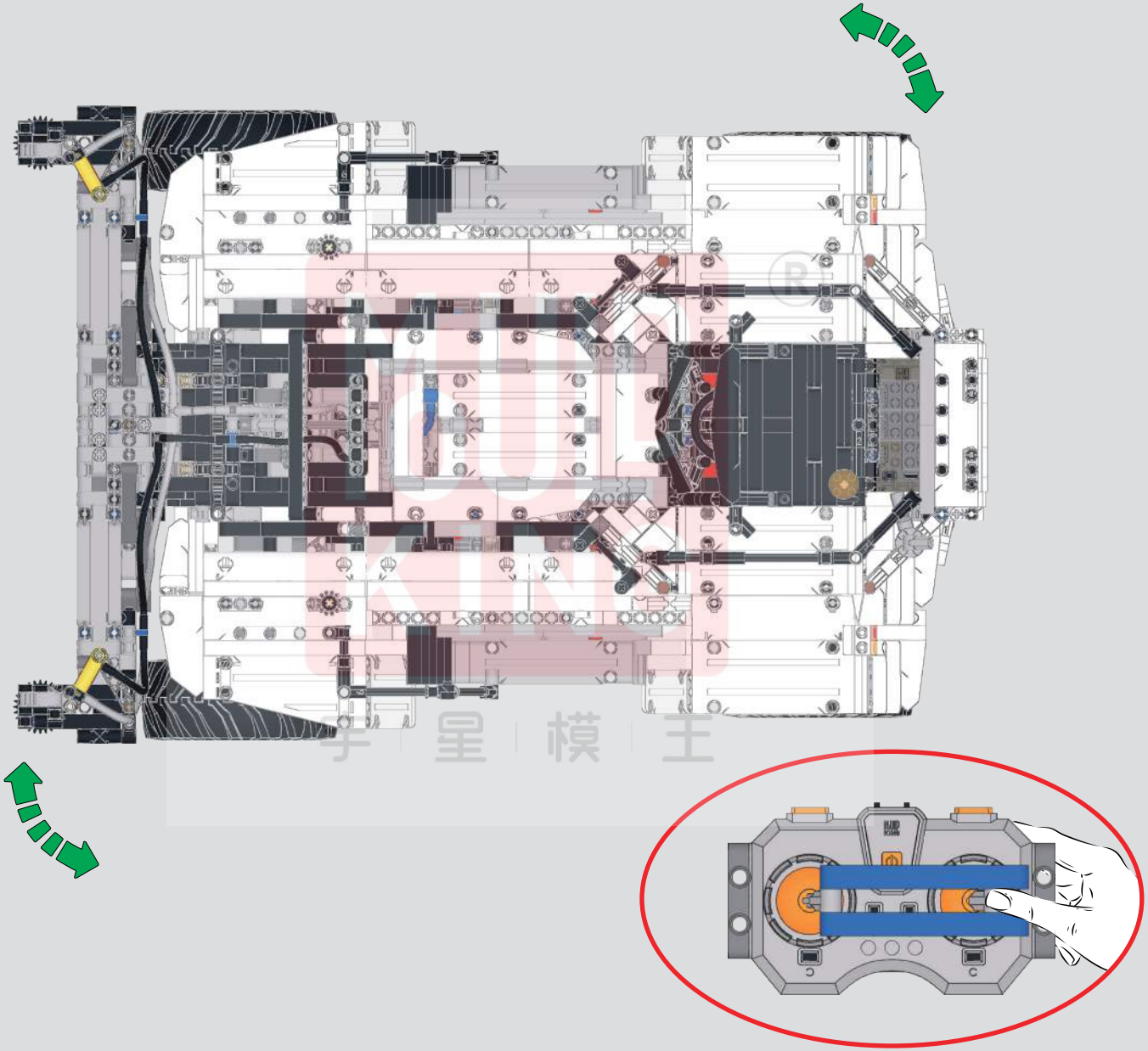

KULI KING ®
手 星 模 王

881

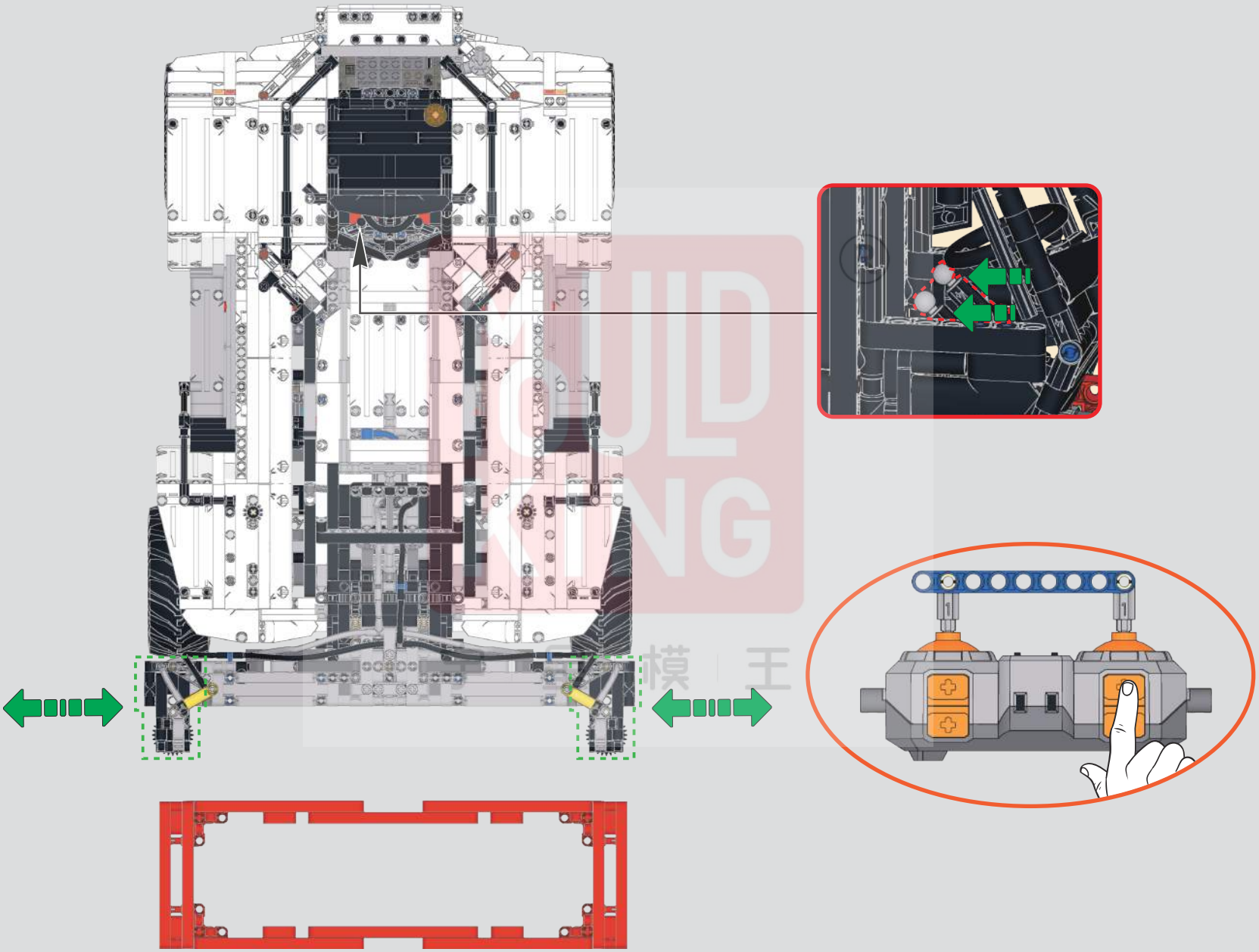

882

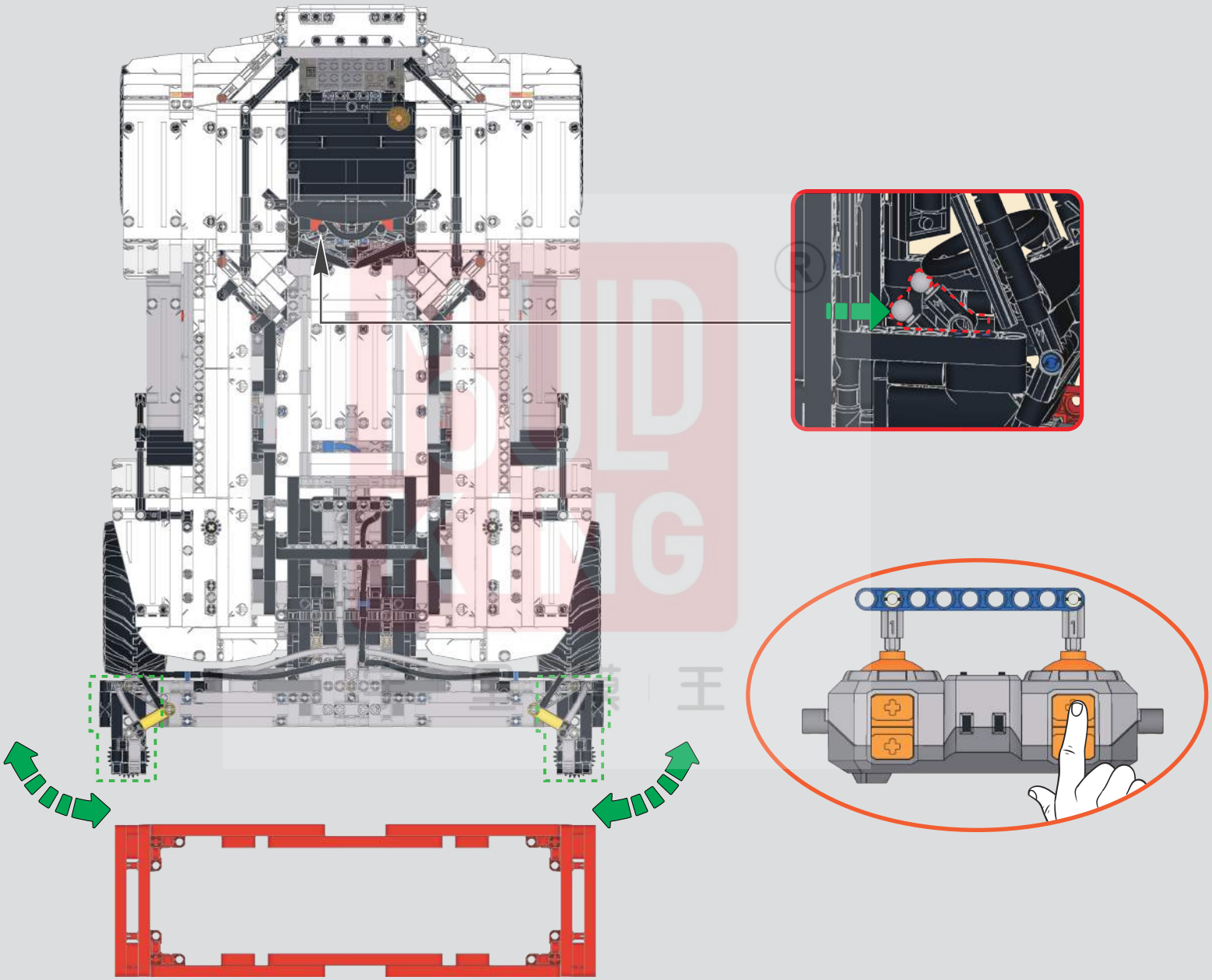

883

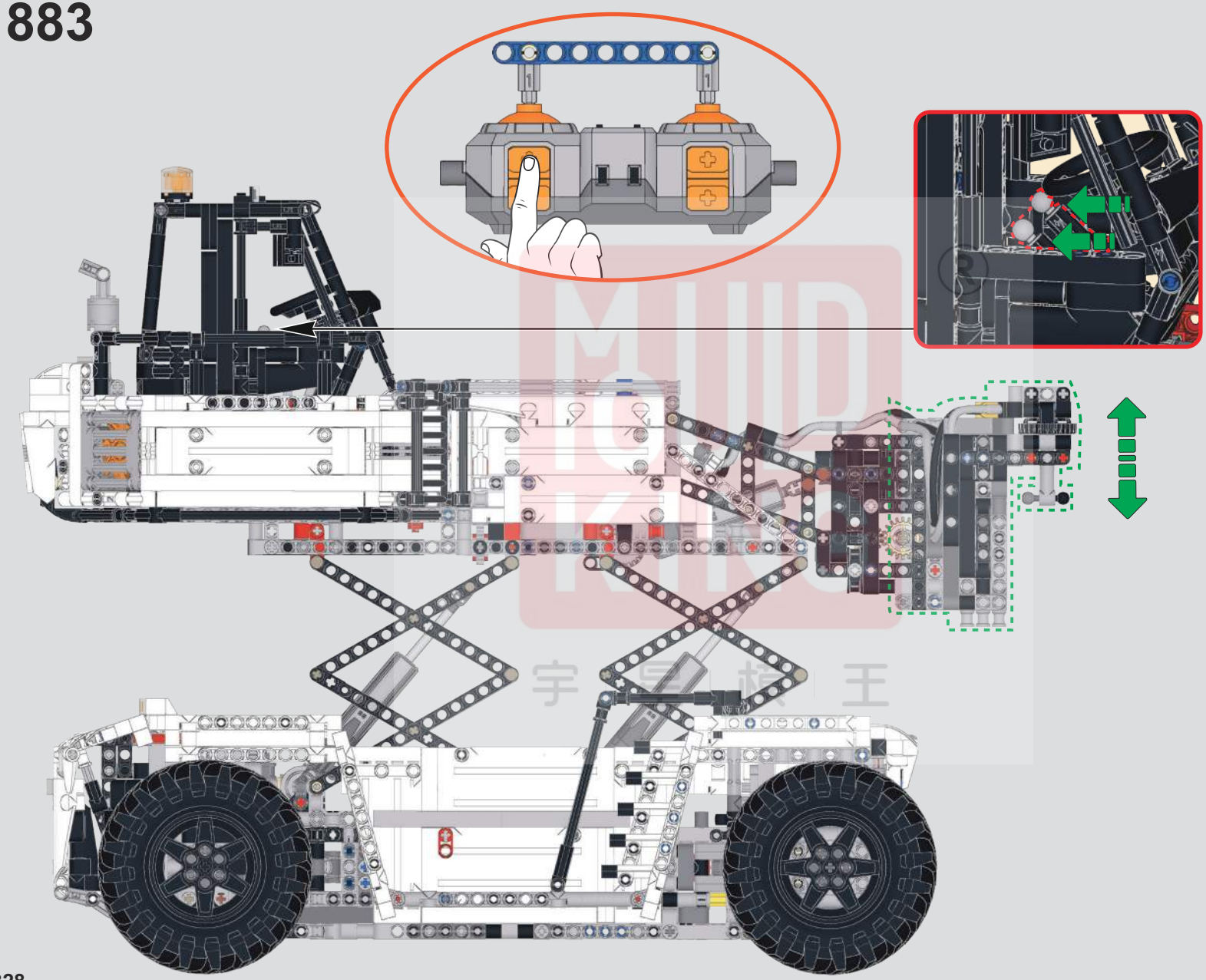

884

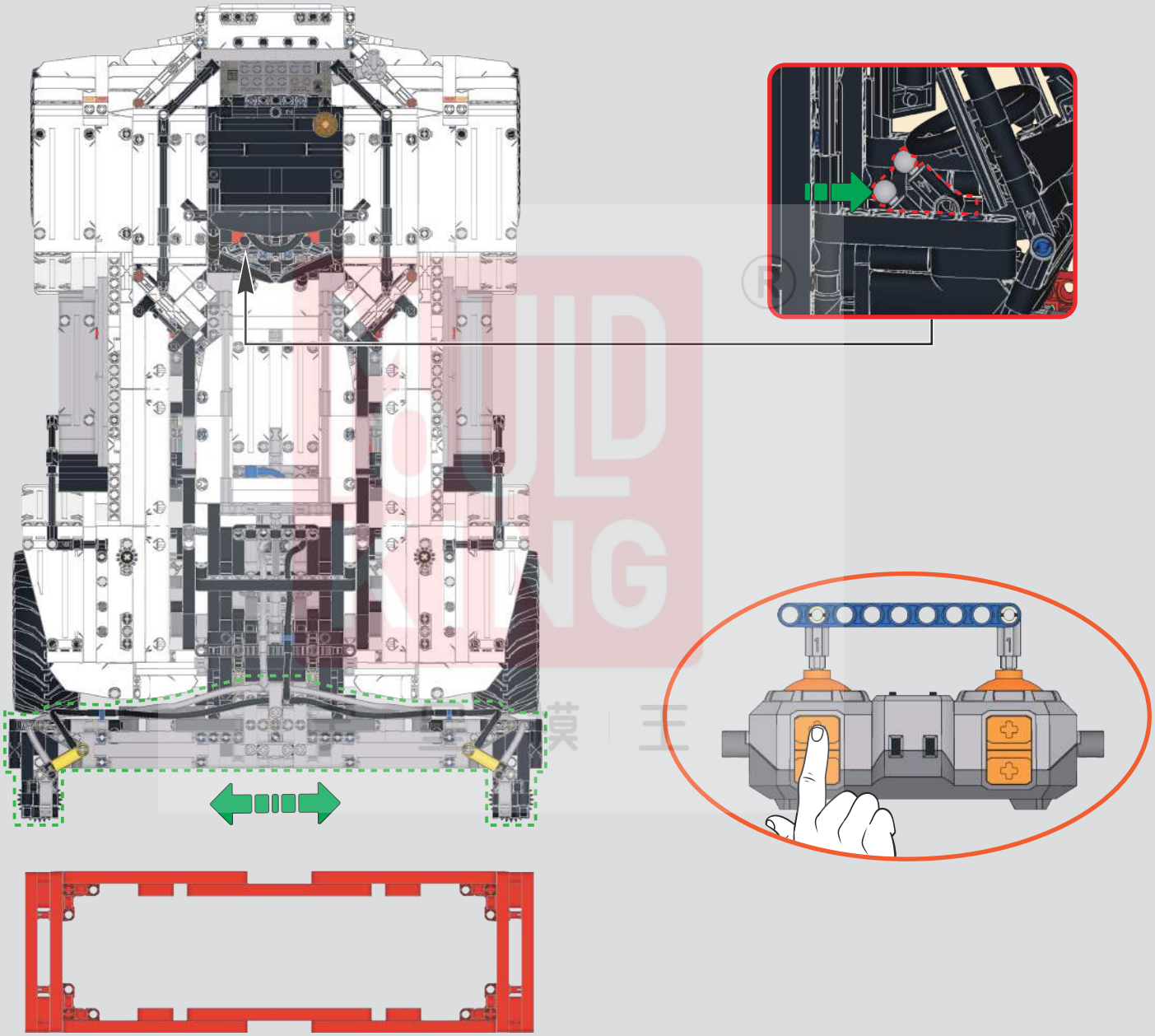

885

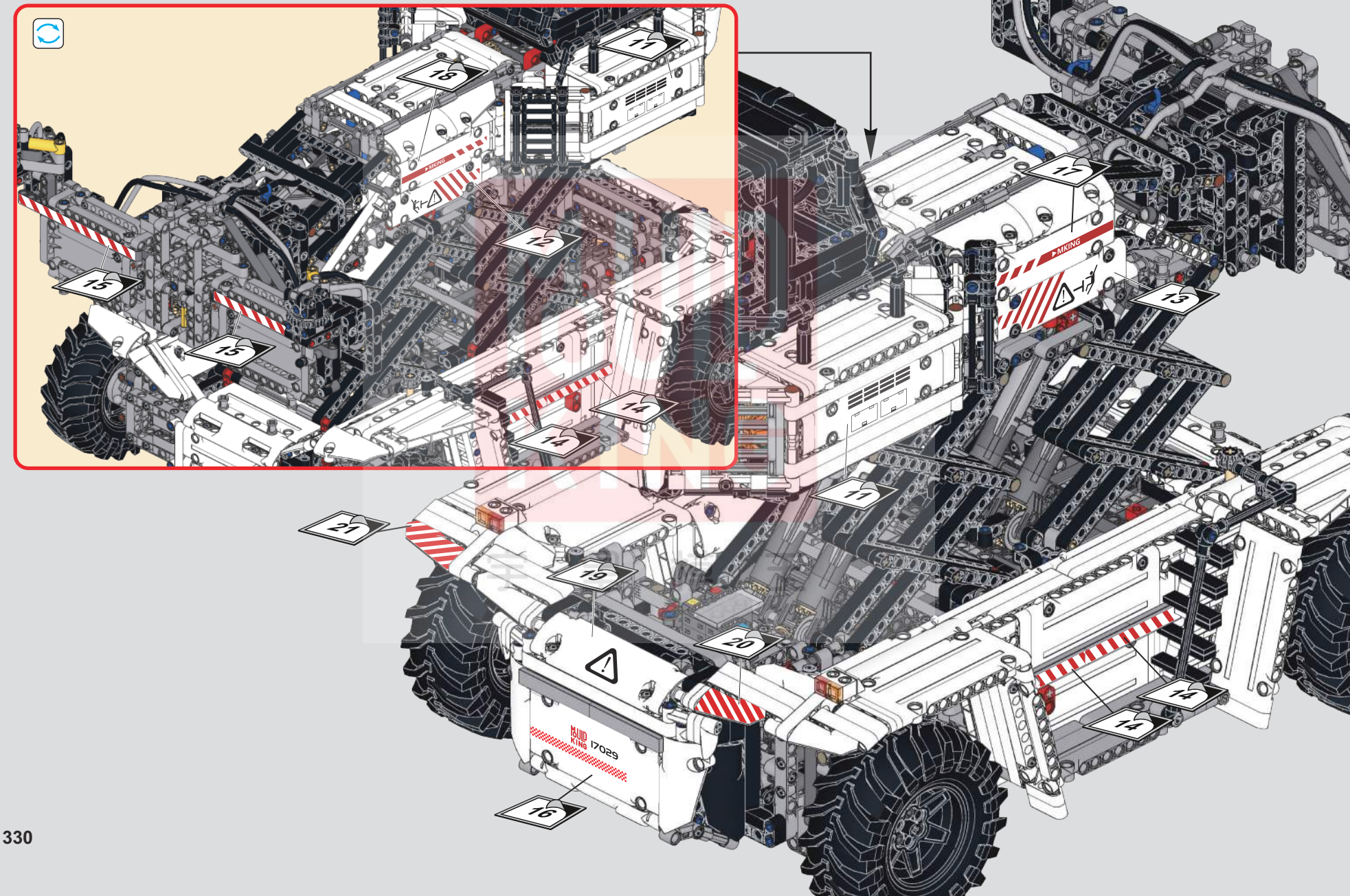

886

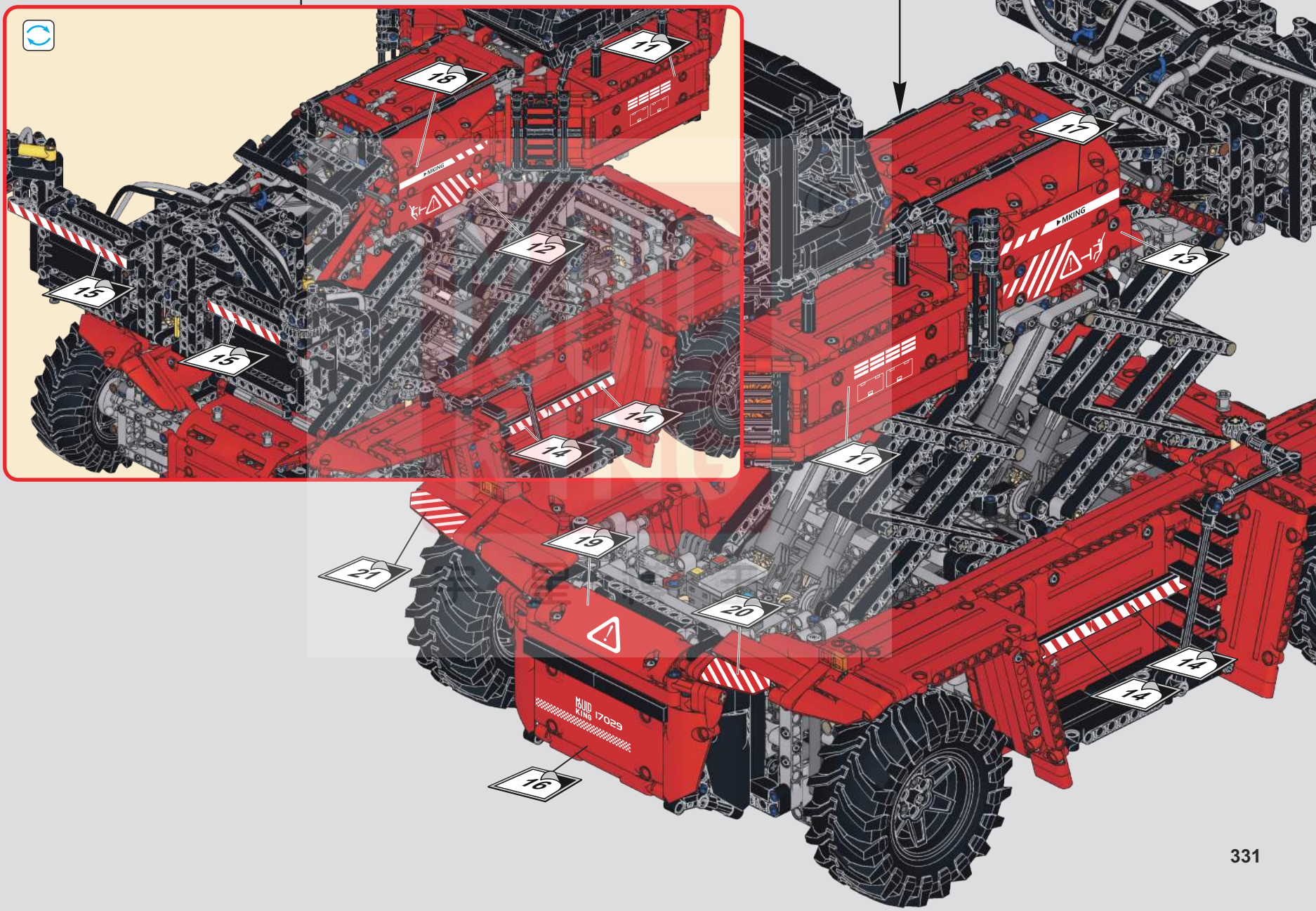

MOULD KING®

宇 星 模 王