MOULD KING®

宇星模王

宇星工程系列

MODELS

Actros 自吊车

NO.ACTROS SELF-LOADING CRANE

17050

4012+ Pcs/Pza

QR Code APP (APP二维码)
QR-Code-App
Application Code QR
App Codice QR
Aplicación de Código QR
QRコードアプリ

Need the apple version 9.0 and above, the android version 5.0 and above.
Erfordert iOS Version 9.0 oder höher, Android Version 5.0 oder höher.
Nécessite la version 9.0 ou supérieure pour Apple, et la version 5.0 ou supérieure pour Android.
Richiede la versione 9.0 o superiore per Apple, e la versione 5.0 o superiore per Android.
Requiere versión 9.0 o superior para Apple, y versión 5.0 o superior para Android.
Appleはバージョン9.0以上、Androidはバージョン5.0以上が必要です。

*This APP supports most of the mainstream Android models on the market, but due to the large number of Android models, different models of systems and hardware reasons, there may be some models do not supported,specific according to the actual test!

*Diese App unterstützt die meisten gängigen Android-Modelle auf dem Markt. Aufgrund der großen Anzahl von Android-Modellen und unterschiedlicher System- und Hardwarebedingungen kann es jedoch sein, dass einige Modelle nicht unterstützt werden. Die Kompatibilität hängt vom tatsächlichen Test ab!

*Cette application prend en charge la plupart des modèles Android populaires sur le marché, mais en raison du grand nombre de modèles Android, de différents systèmes de modèles et de raisons matérielles, certains modèles peuvent ne pas être pris en charge, selon le test réel !

*Questa app supporta la maggior parte dei modelli Android mainstream sul mercato, ma a causa del grande numero di modelli Android, diversi modelli di sistemi e motivi hardware, potrebbero esserci alcuni modelli che non sono supportati, specifici secondo il test effettivo!

*Esta aplicación es compatible con la mayoría de los modelos Android principales en el mercado, pero debido al gran número de modelos de Android, diferentes modelos de sistemas y razones de hardware, puede haber algunos modelos que no son compatibles, específicos según la prueba real!

*このアプリは市場に出ている主流のAndroidモデルのほとんどをサポートしていますが、Androidモデルの数が非常に多く、システムやハードウェアの違いにより、サポートされないモデルが存在する可能性があります。実際のテストによります！

宇星模王

广东宇星科技
Mould King

产品资讯
Product Information
Produktinformation
Information sur le produit
Informazioni sul prodotto
Información del producto
製品情報

售后服务
After-sales Service
Kundendienst nach dem Kauf
Service après-vente
Servizio post-vendita
Servicio postventa
アフターサービス

积木补件
Brick Replacement Service
Ziegelstein-Ersatzdienst
Service de remplacement de briques
Servizio di sostituzione dei mattoncini
Servicio de reemplazo de ladrillos
ブロック交換サービス

Customer Service 客户服务 www.mk-brick.com

OPEN

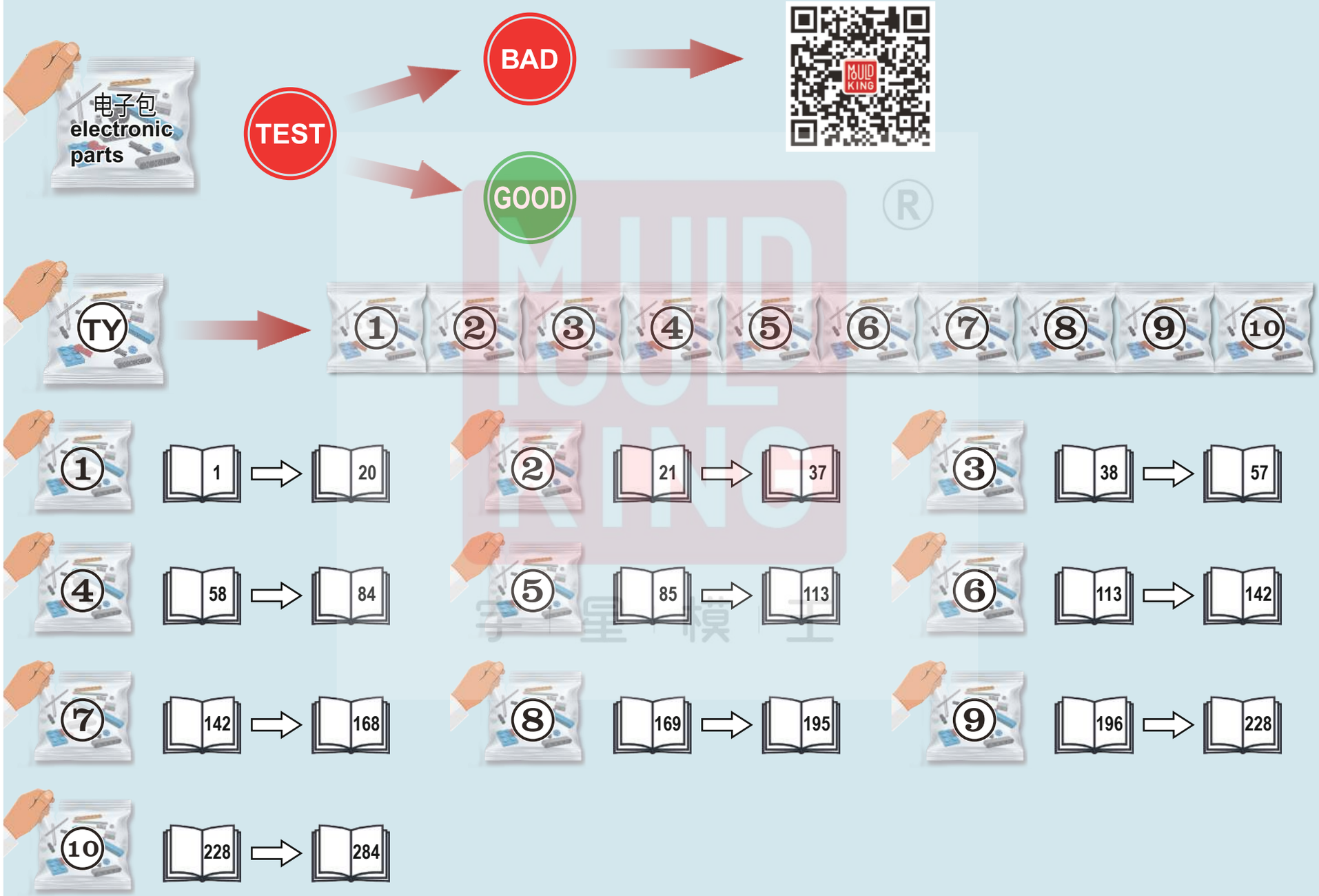
电子包
electronic
parts
TEST
BAD
GOOD
TY
1
2
3
4
5
6
7
8
9
10
1 1 20
2 21 37
3 38 57
4 58 84
5 85 113
6 113 142
7 142 168
8 169 195
9 196 228
10 228 284

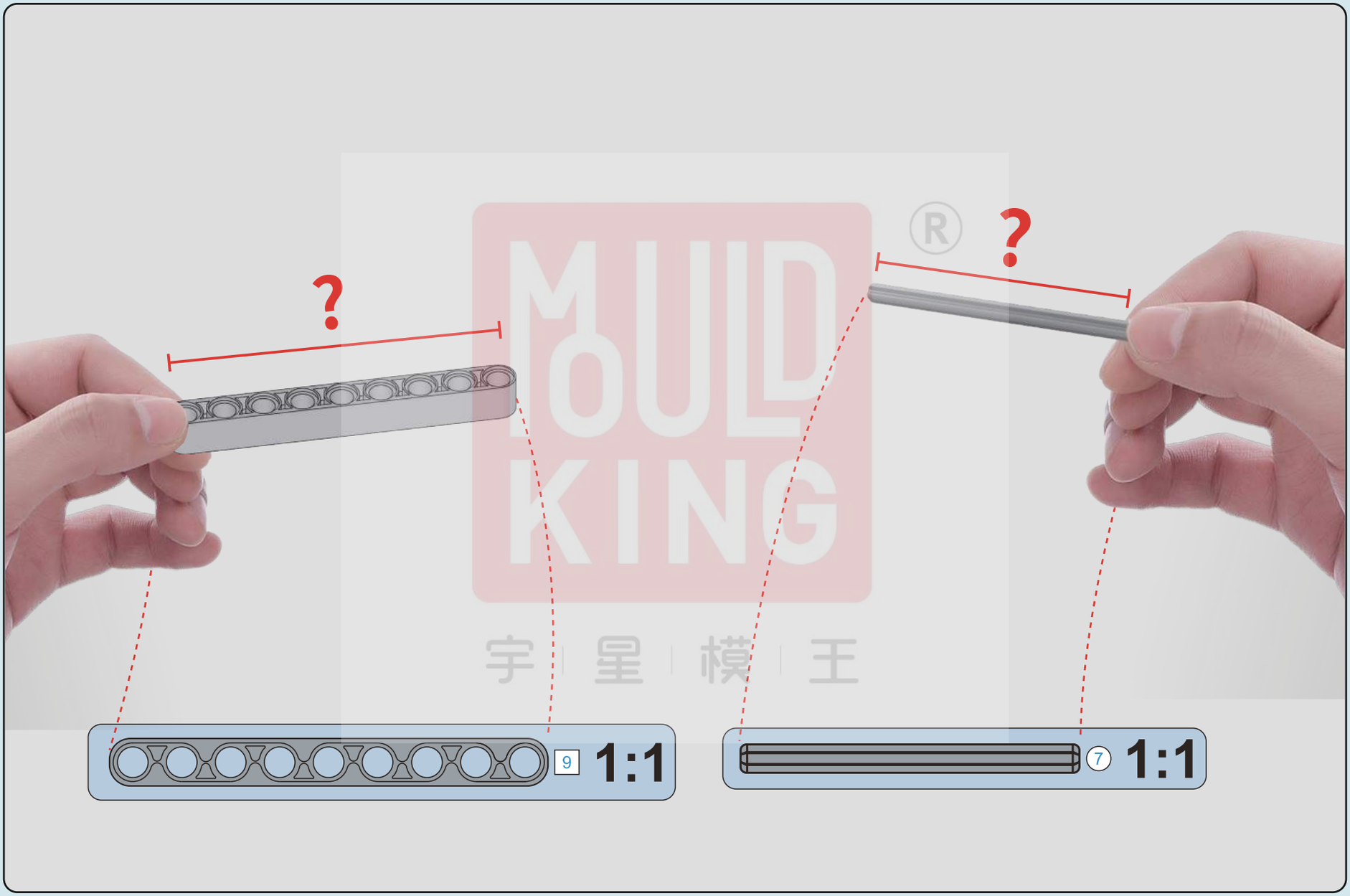
?
?
9
1:1
7
1:1

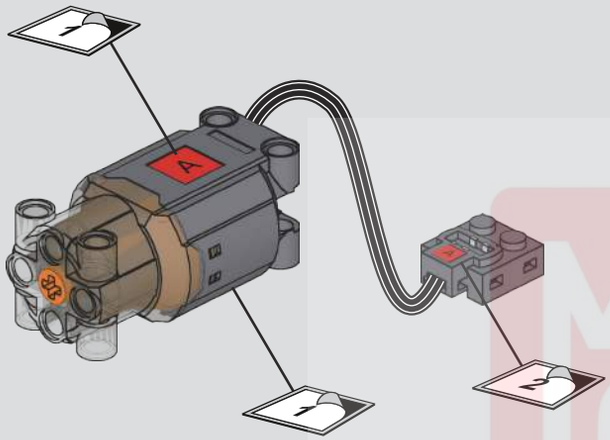

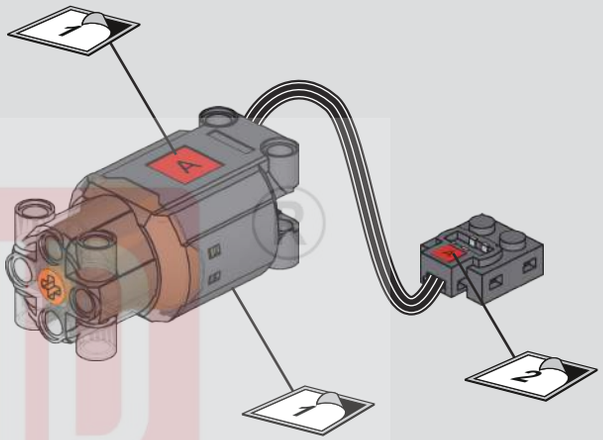

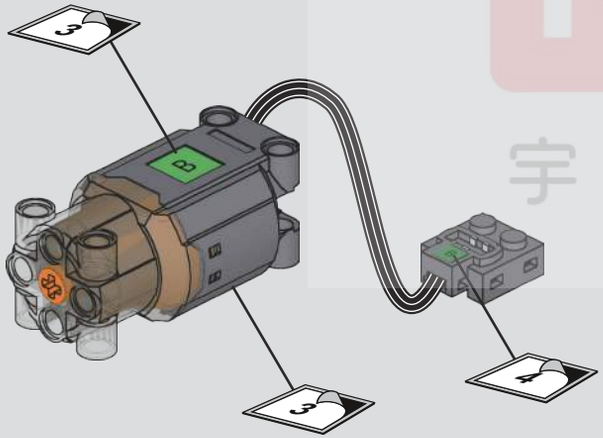

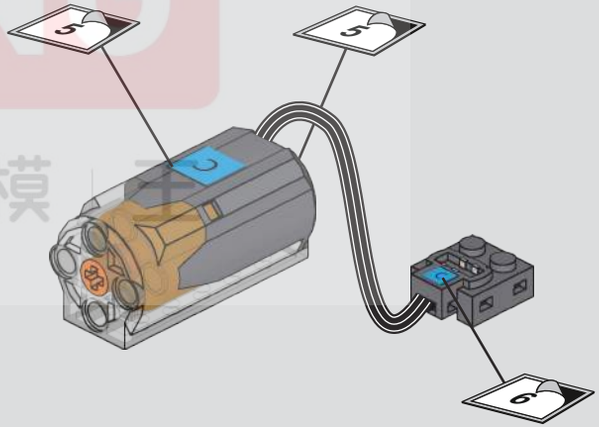

MOULD KING
宇 星 模 具

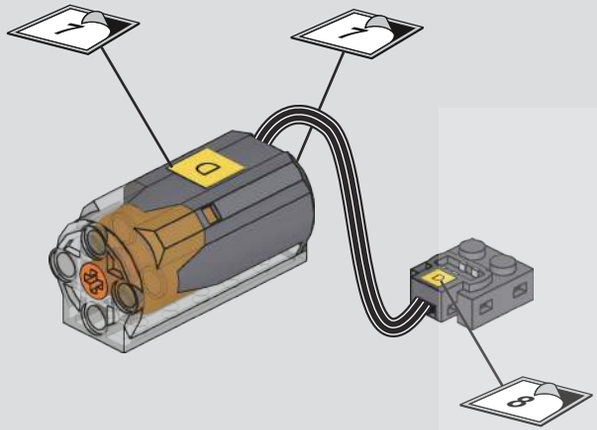

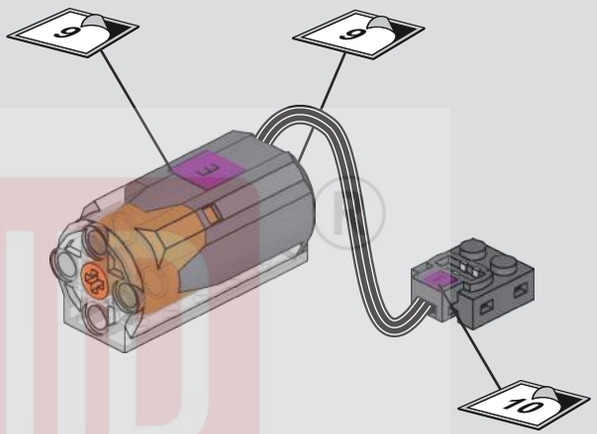

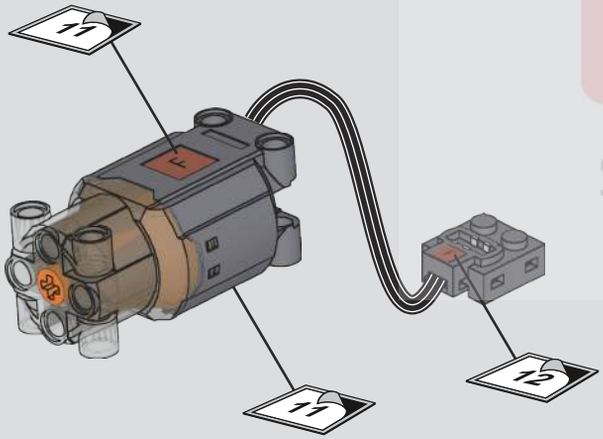

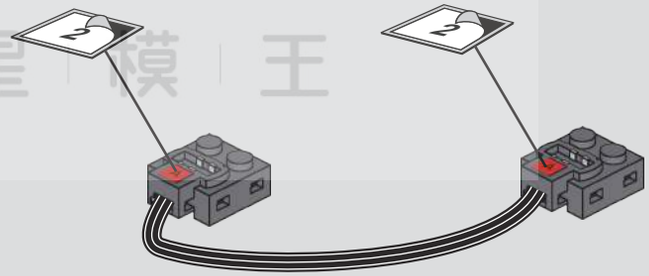

MOULD KING
宇 星 模 王

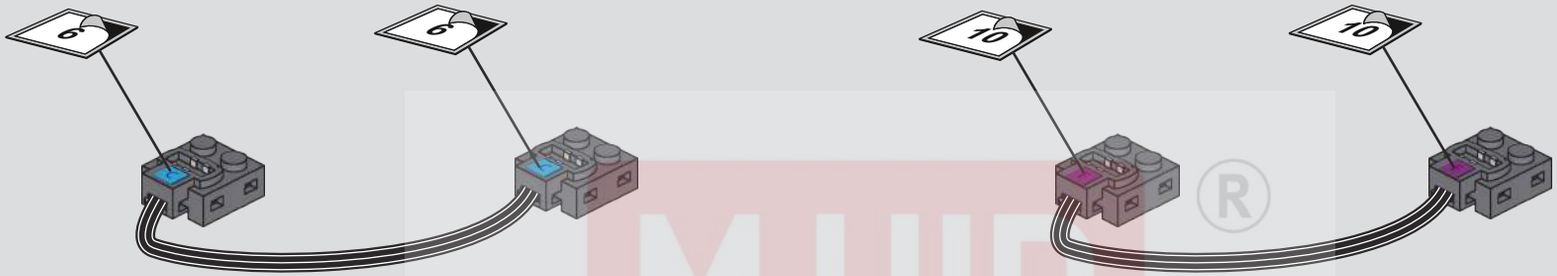

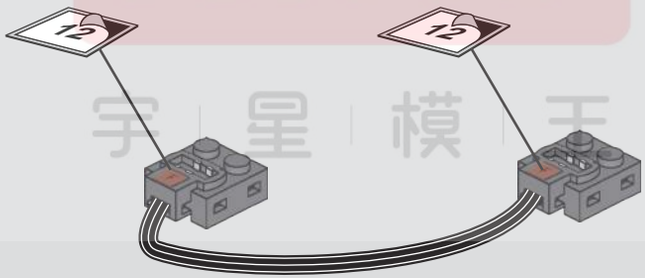

MOULD KING ®
宇星模王

请扫描此二维码，获取并仔细查看6.0模块的操作说明书。
Please scan this QR code to obtain and carefully review the operation manual for the 6.0 module.
Bitte scannen Sie diesen QR-Code, um die Bedienungsanleitung für das Modul 6.0 zu erhalten und sorgfältig zu überprüfen.
Veuillez scanner ce code QR pour obtenir et examiner attentivement le manuel d’ utilisation du module 6.0.
Si prega di scansionare questo codice QR per ottenere e esaminare attentamente il manuale operativo del modulo 6.0.
Por favor, escanee este código QR para obtener y revisar cuidadosamente el manual de operación del módulo 6.0.
このQRコードをスキャンして、6.0モジュールの操作マニュアルを入手し、注意深く確認してください。

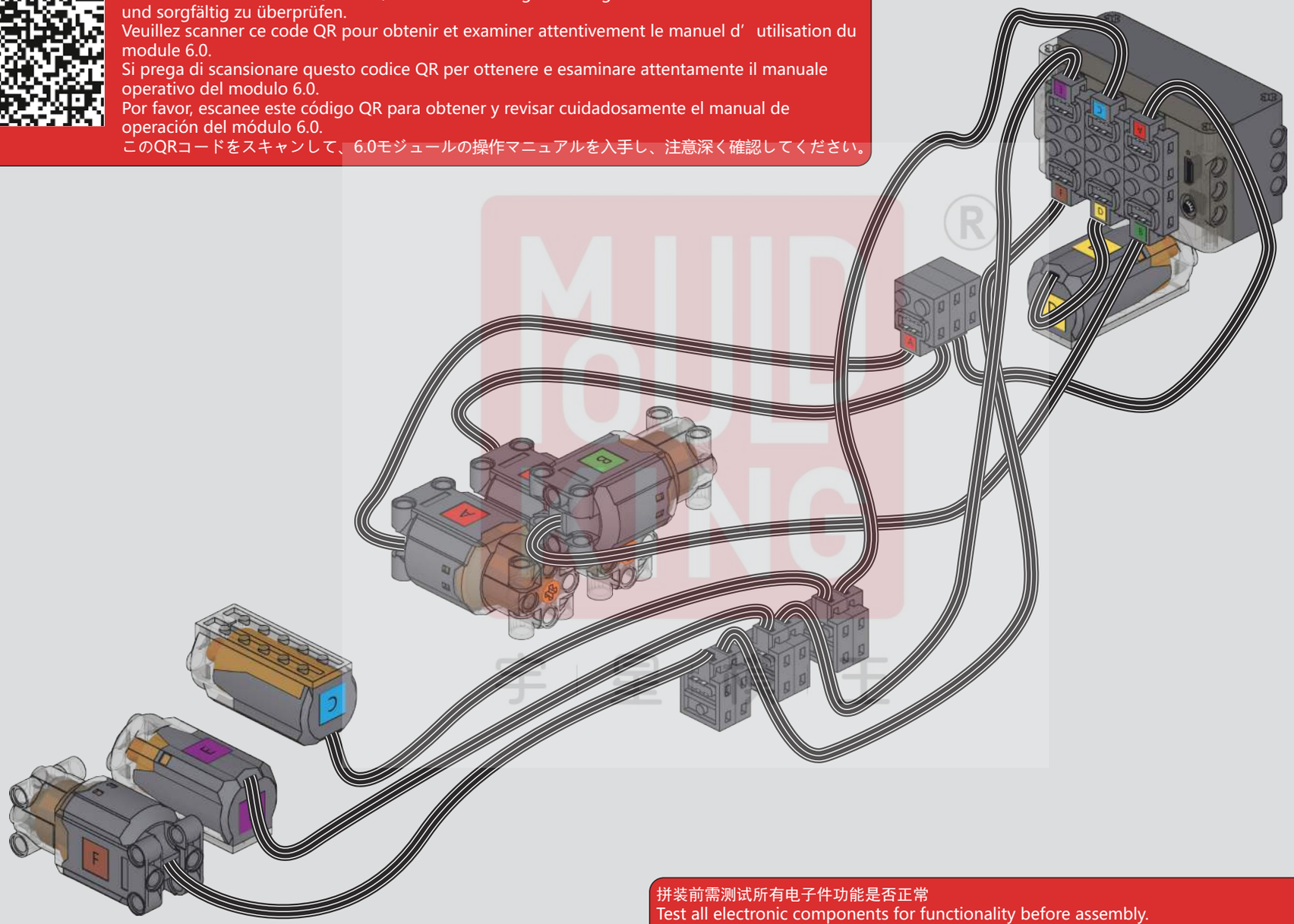

拼装前需测试所有电子件功能是否正常
Test all electronic components for functionality before assembly.
Testen Sie alle elektronischen Komponenten auf Funktionalität vor der Montage.
Testez toutes les composantes électroniques pour leur fonctionnalité avant l'assemblage.
Testare tutti i componenti elettronici per la funzionalità prima dell'assemblaggio.
Prueba todos los componentes electrónicos para verificar su funcionalidad antes del ensamblaje.
組み立て前にすべての電子部品の機能をテストしてください。

Main control module | 6.0模块

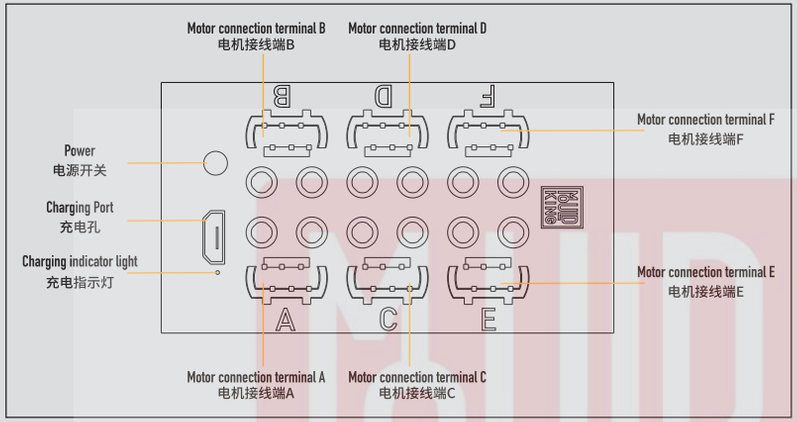

① 电机接线端：可连接各种电机、接收器、换向开关、灯、雾化器、声音模块等。
② 电源指示灯：通过指示灯的颜色和闪烁状态区分电池模式。
③ 电源开关：打开或关闭锂电；切换模块。
④ 充电孔：micro-b USB接口连接充电线（USB变压器输出电压不得超过5V，电流不得超过1A）。
⑤ 充电指示灯：充电时红灯闪烁，充满时红灯常亮；充电时间2.5—3小时。

① Motor Connection Terminals: Can connect to various motors, receivers, reversing switches, lights, atomizers, sound modules, etc.
② Power Indicator: Distinguish battery modes by the color and flashing status of the indicator light.
③ Power Switch: Turn on or off the lithium battery; switch modules.
④ Charging Port: Connect the charging cable via a micro-b USB interface (the output voltage of the USB transformer should not exceed 5V, and the current should not exceed 1A).
⑤ Charging Indicator: The red light flashes when charging and remains solid when fully charged; charging time is 2.5 to 3 hours.

① Motoranschlussterminals: Anschlussmöglichkeiten für verschiedene Motoren, Empfänger, Wendeschalter, Lampen, Vernebler, Soundmodule usw.
② Leistungsanzeige: Unterscheidung der Batteriemodi anhand der Farbe und des Blinkzustands der Anzeigeleuchte.
③ Stromschalter: Lithiumbatterie ein- oder ausschalten; Module wechseln.
④ Ladeanschluss: Verbinden des Ladekabels über einen Micro-B-USB-Anschluss (die Ausgangsspannung des USB-Transformators darf 5V nicht überschreiten, der Strom darf 1A nicht überschreiten).
⑤ Ladeanzeige: Die rote Leuchte blinkt beim Laden und leuchtet durchgehend bei voller Ladung; Ladezeit beträgt 2,5 bis 3 Stunden.

① Bornes de connexion moteur : Peut se connecter à divers moteurs, récepteurs, commutateurs de renversement, lumières, atomiseurs, modules sonores, etc.
② Indicateur de puissance : Distinguer les modes de batterie par la couleur et l'état de clignotement de l'indicateur lumineux.
③ Interrupteur d'alimentation : Activer ou désactiver la batterie au lithium ; changer les modules.
④ Port de charge : Connectez le câble de charge via une interface micro-b USB (la tension de sortie du transformateur USB ne doit pas dépasser 5V, et le courant ne doit pas dépasser 1A).
⑤ Indicateur de charge : La lumière rouge clignote lors de la charge et reste allumée lorsque la charge est complète ; temps de charge de 2,5 à 3 heures.

① Terminali di collegamento motore: Può connettersi a vari motori, ricevitori, interruttori di inversione, luci, atomizzatori, moduli sonori, ecc.
② Indicatore di alimentazione: Distingui le modalità della batteria attraverso il colore e lo stato lampeggiante dell'indicatore luminoso.
③ Interruttore di alimentazione: Accendi o spegni la batteria al litio; cambia moduli.
④ Porta di ricarica: Collegare il cavo di ricarica tramite un'interfaccia micro-b USB (la tensione di uscita del trasformatore USB non deve superare i 5V e la corrente non deve superare 1A).
⑤ Indicatore di carica: La luce rossa lampeggia durante la carica e rimane accesa quando è completamente carica; tempo di carica da 2,5 a 3 ore.

① Terminales de conexión del motor: Puede conectar varios motores, receptores, interruptores de inversión, luces, atomizadores, módulos de sonido, etc.
② Indicador de energía: Distinguir los modos de batería por el color y el estado de parpadeo del indicador.
③ Interruptor de energía: Encender o apagar la batería de litio; cambiar módulos.
④ Puerto de carga: Conectar el cable de carga a través de una interfaz micro-b USB (el voltaje de salida del transformador USB no debe exceder 5V, y la corriente no debe exceder 1A).
⑤ Indicador de carga: La luz roja parpadea al cargar y permanece encendida cuando está completamente cargada; tiempo de carga de 2,5 a 3 horas.

① モーター接続端子：様々なモーター、受信機、逆転スイッチ、ライト、霧化器、サウンドモジュールなどに接続可能。
② 電源インジケーター：インジケーターライトの色と点滅状態でバッテリーモードを区別。
③ 電源スイッチ：リチウムバッテリーをオンまたはオフにする；モジュールを切り替える。
④ 充電ポート：micro-b USBインターフェースを介して充電ケーブルを接続（USB変圧器の出力電圧は5Vを超えてはならず、電流は1Aを超えてはならない）。
⑤ 充電インジケーター：充電中は赤いライトが点滅し、完全に充電されると赤いライトが点灯する；充電時間は2.5〜3時間。

MUD KING ®
泥星模王

Remote Control | 遥控器

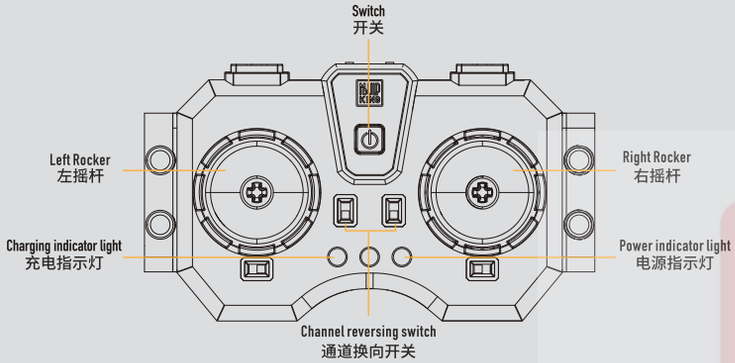

Front View
正面

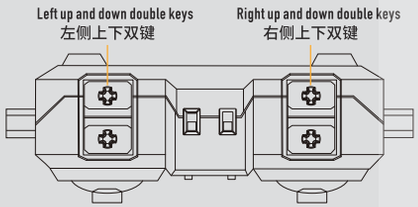

Top
顶部

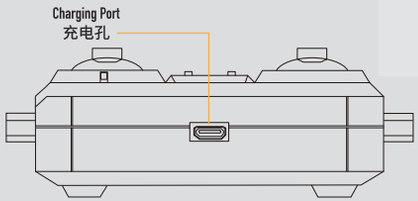

Bottom
底部

① 开关：打开、关闭遥控器。

② 电源指示灯：通过蓝色指示灯的状态区分是否成功连接锂电。

③ 充电指示灯：充电时红灯常亮，充满时红灯熄灭；充电时间1.5—2小时。

④ 左摇杆↕移动：A通道电机正、反转。
左摇杆↔移动：B通道电机正、反转。

⑤ 右摇杆↕移动：C通道电机正、反转。
右摇杆↔移动：D通道电机正、反转。

⑥ 通道换向开关：改变该通道电机旋转方向。

⑦ 左侧上下双键：E通道电机正、反转。

⑧ 右侧上下双键：F通道电机正、反转。

⑨ 充电孔：micro-b USB接口连接充电线(USB变压器输出电压不得超过5V，电流不得超过1A)

① Switch: Turn the remote control on or off.

② Power Indicator: Distinguish if the lithium battery is successfully connected through the state of the blue indicator light.

③ Charging Indicator: The red light stays on while charging, and turns off when fully charged; charging time is 1.5 to 2 hours.

④ Left Joystick ↕ Movement: Forward and reverse rotation of the A channel motor.
Left Joystick ↔ Movement: Forward and reverse rotation of the B channel motor.

⑤ Right Joystick ↕ Movement: Forward and reverse rotation of the C channel motor.
Right Joystick ↔ Movement: Forward and reverse rotation of the D channel motor.

⑥ Channel Reversing Switch: Changes the rotation direction of the channel motor.

⑦ Left Side Up/Down Dual Button: Forward and reverse rotation of the E channel motor.

⑧ Right Side Up/Down Dual Button: Forward and reverse rotation of the F channel motor.

⑨ Charging Port: Connect the charging cable via a micro-b USB interface (the output voltage of the USB transformer should not exceed 5V, and the current should not exceed 1A).

① Schalter: Fernbedienung ein- oder ausschalten.

② Stromindikator: Verbindung der Lithiumbatterie anhand des Zustands der blauen Anzeigeleuchte erkennen.

③ Ladeanzeige: Rotes Licht bleibt beim Laden an, erlischt bei vollständiger Ladung; Ladezeit beträgt 1,5 bis 2 Stunden.

④ Linker Joystick ↕ Bewegung: Vorwärts- und Rückwärtsdrehung des A-Kanal-Motors.
Linker Joystick ↔ Bewegung: Vorwärts- und Rückwärtsdrehung des B-Kanal-Motors.

⑤ Rechter Joystick ↕ Bewegung: Vorwärts- und Rückwärtsdrehung des C-Kanal-Motors.
Rechter Joystick ↔ Bewegung: Vorwärts- und Rückwärtsdrehung des D-Kanal-Motors.

⑥ Kanalumkehrschalter: Ändert die Drehrichtung des Kanalmotors.

⑦ Linke Seite Auf/Ab Doppeltaste: Vorwärts- und Rückwärtsdrehung des E-Kanal-Motors.

⑧ Rechte Seite Auf/Ab Doppeltaste: Vorwärts- und Rückwärtsdrehung des F-Kanal-Motors.

⑨ Ladeanschluss: Verbinden des Ladekabels über einen Micro-B-USB-Anschluss (die Ausgangsspannung des USB-Transformators darf 5V nicht überschreiten und der Strom darf 1A nicht überschreiten).

字 星 模 王

① Interrupteur : Allumer ou éteindre la télécommande.
② Indicateur de puissance : Déterminer si la batterie au lithium est connectée avec succès grâce à l'état de l'indicateur lumineux bleu.
③ Indicateur de charge : La lumière rouge reste allumée pendant la charge et s'éteint lorsque la charge est complète ; temps de charge de 1,5 à 2 heures.
④ Joystick gauche ↕ Mouvement : Rotation avant et arrière du moteur du canal A.
Joystick gauche ↔ Mouvement : Rotation avant et arrière du moteur du canal B.
⑤ Joystick droit ↕ Mouvement : Rotation avant et arrière du moteur du canal C.
Joystick droit ↔ Mouvement : Rotation avant et arrière du moteur du canal D.
⑥ Interrupteur de renversement de canal : Change la direction de rotation du moteur du canal.
⑦ Double bouton haut/bas côté gauche : Rotation avant et arrière du moteur du canal E.
⑧ Double bouton haut/bas côté droit : Rotation avant et arrière du moteur du canal F.
⑨ Port de charge : Connecter le câble de charge via une interface micro-b USB (la tension de sortie du transformateur USB ne doit pas dépasser 5V et le courant ne doit pas dépasser 1A).

① Interruttore: Accendere o spegnere il telecomando.
② Indicatore di alimentazione: Distinguere se la batteria al litio è connessa correttamente attraverso lo stato dell'indicatore luminoso blu.
③ Indicatore di carica: La luce rossa rimane accesa durante la carica e si spegne quando la carica è completa; tempo di ricarica da 1,5 a 2 ore.
④ Joystick sinistro ↕ Movimento: Rotazione avanti e indietro del motore del canale A.
Joystick sinistro ↔ Movimento: Rotazione avanti e indietro del motore del canale B.
⑤ Joystick destro ↕ Movimento: Rotazione avanti e indietro del motore del canale C.
Joystick destro ↔ Movimento: Rotazione avanti e indietro del motore del canale D.
⑥ Interruttore di inversione del canale: Cambia la direzione di rotazione del motore del canale.
⑦ Doppio pulsante alto/basso sul lato sinistro: Rotazione avanti e indietro del motore del canale E.
⑧ Doppio pulsante alto/basso sul lato destro: Rotazione avanti e indietro del motore del canale F.
⑨ Porta di carica: Collegare il cavo di carica tramite un'interfaccia micro-b USB (la tensione di uscita del trasformatore USB non deve superare i 5V e la corrente non deve superare 1A).

① Interruptor: Encender o apagar el control remoto.
② Indicador de energía: Determinar si la batería de litio está conectada exitosamente mediante el estado de la luz indicadora azul.
③ Indicador de carga: La luz roja permanece encendida durante la carga y se apaga cuando está completamente cargada; tiempo de carga de 1.5 a 2 horas.
④ Joystick izquierdo ↕ Movimiento: Rotación hacia adelante y hacia atrás del motor del canal A.
Joystick izquierdo ↔ Movimiento: Rotación hacia adelante y hacia atrás del motor del canal B.
⑤ Joystick derecho ↕ Movimiento: Rotación hacia adelante y hacia atrás del motor del canal C.
Joystick derecho ↔ Movimiento: Rotación hacia adelante y hacia atrás del motor del canal D.
⑥ Interruptor de reversa del canal: Cambia la dirección de rotación del motor del canal.
⑦ Botón doble arriba/abajo lado izquierdo: Rotación hacia adelante y hacia atrás del motor del canal E.
⑧ Botón doble arriba/abajo lado derecho: Rotación hacia adelante y hacia atrás del motor del canal F.
⑨ Puerto de carga: Conectar el cable de carga mediante una interfaz micro-b USB (la tensión de salida del transformador USB no debe exceder 5V, y la corriente no debe exceder 1A).

① スイッチ：リモコンをオンまたはオフにする。
② 電源インジケーター：青色のインジケーターライトの状態でリチウム電池が正常に接続されているかを区別します。
③ 充電インジケーター：充電中は赤色のライトが点灯し続け、充電完了時には消灯します。充電時間は1.5～2時間です。
④ 左ジョイスティック↕動作：Aチャンネルモーターの正転と逆転。
左ジョイスティック↔動作：Bチャンネルモーターの正転と逆転。
⑤ 右ジョイスティック↕動作：Cチャンネルモーターの正転と逆転。
右ジョイスティック↔動作：Dチャンネルモーターの正転と逆転。
⑥ チャンネル逆転スイッチ：該当チャンネルのモーターの回転方向を変更する。
⑦ 左側の上下ダブルボタン：Eチャンネルモーターの正転と逆転。
⑧ 右側の上下ダブルボタン：Fチャンネルモーターの正転と逆転。
⑨ 充電ポート：micro-b USBインターフェースを介して充電ケーブルを接続します（USB変圧器の出力電圧は5Vを超えてはならず、電流は1Aを超えてはなりません）。

1

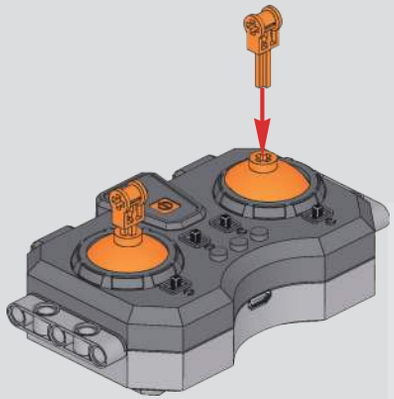

打开遥控器电源,打开模块电源，使其配对成功。
Turn on the remote control power, turn on the module power, and ensure successful pairing.
Schalten Sie die Stromversorgung der Fernbedienung ein, schalten Sie die Stromversorgung des Moduls ein und stellen Sie eine erfolgreiche Kopplung sicher.
Allumez l’alimentation de la télécommande, allumez l’alimentation du module et assurez-vous que l’appairage est réussi.
Accendi l’alimentazione del telecomando, accendi l’alimentazione del modulo e assicurati che l’accoppiamento sia avvenuto con successo.
Encienda la alimentación del control remoto, encienda la alimentación del módulo y asegúrese de que el emparejamiento sea exitoso.
リモコンの電源を入れ、モジュールの電源を入れ、ペアリングが成功していることを確認してください。

2

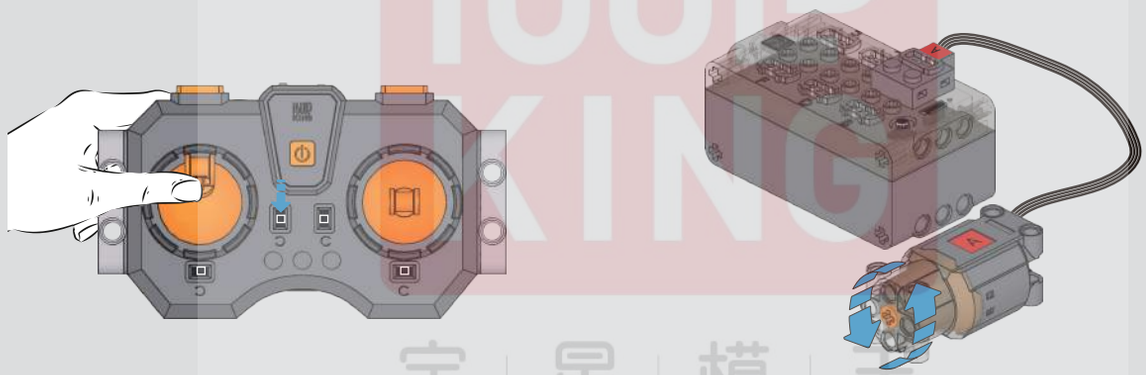

取出一个A电机, 连接模块A接口, 遥控器左摇杆向上移动, 电机动力孔向左旋转。
Take out an A motor and connect it to the module A interface, move the left joystick upwards, and the motor power hole rotates to the left.
Nehmen Sie einen A-Motor heraus und verbinden Sie ihn mit dem A-Anschluss des Moduls, bewegen Sie den linken Joystick nach oben, und das Motorleistungsloch dreht sich nach links.
Sortez un moteur A et connectez-le à l’interface A du module, déplacez le joystick gauche vers le haut et le trou de puissance du moteur tourne vers la gauche.
Estrai un motore A e collegalo all’interfaccia A del modulo, muovi il joystick sinistro verso l’alto e il foro di potenza del motore ruota verso sinistra.
Saque un motor A y conéctelo a la interfaz A del módulo, mueva el joystick izquierdo hacia arriba y el orificio de potencia del motor girará hacia la izquierda.
Aモーターを取り出してモジュールのAインターフェースに接続し、左のジョイスティックを上に動かしてモーターの動力孔を左に回転させます。

宝星模王

3

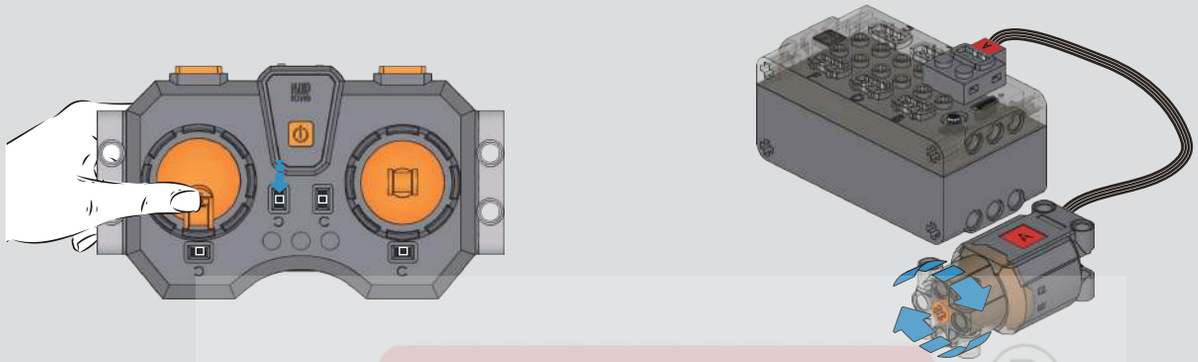

遥控器左摇杆向下移动，电机动力孔向右旋转。
The left joystick of the remote control moves downwards, and the motor power hole rotates to the right.
Bewegen Sie den linken Joystick der Fernbedienung nach unten, und das Motorleistungsloch dreht sich nach rechts.
Déplacez le joystick gauche de la télécommande vers le bas, et le trou de puissance du moteur tourne vers la droite.
Muovi il joystick sinistro del telecomando verso il basso e il foro di potenza del motore ruota verso destra.
Mueva el joystick izquierdo del control remoto hacia abajo y el orificio de potencia del motor girará hacia la derecha.
リモコンの左のジョイスティックを下に動かし、モーターの動力孔を右に回転させます。

4

拨动通道换向开关，遥控器向上移动，电机动力孔向右旋转。
Turn the channel directional switch, move the remote control upwards, and the motor power hole rotates to the right.
Drehen Sie den Kanalrichtungsschalter, bewegen Sie die Fernbedienung nach oben, und das Motorleistungsloch dreht sich nach rechts.
Tournez l’ interrupteur directionnel du canal, déplacez la télécommande vers le haut, et le trou de puissance du moteur tourne vers la droite.
Gira l'interruttore direzionale del canale, muovi il telecomando verso l'alto e il foro di potenza del motore ruota verso destra.
Gire el interruptor direccional del canal, mueva el control remoto hacia arriba y el orificio de potencia del motor girará hacia la derecha.
チャンネル方向スイッチを切り替え、リモコンを上に動かし、モーターの動力孔が右に回転します。

MUD KING ®
玩 星 模 王

5

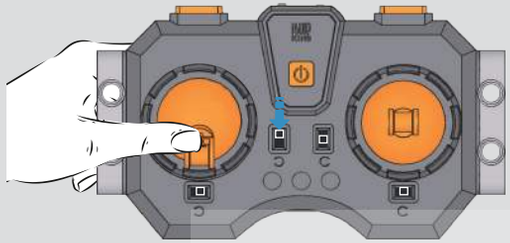

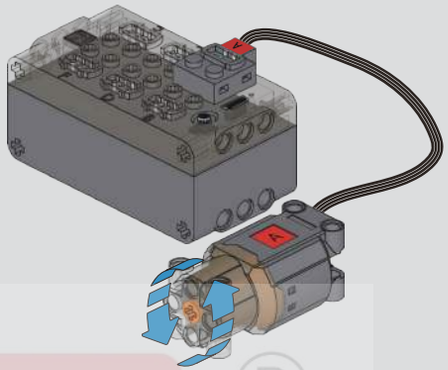

遥控器左摇杆向下移动，电机动力孔向左旋转。
The left joystick of the remote control moves downwards, and the motor power hole rotates to the left.
Der linke Joystick der Fernbedienung bewegt sich nach unten, und das Motorleistungsloch dreht sich nach links.
Le joystick gauche de la télécommande se déplace vers le bas, et le trou de puissance du moteur tourne vers la gauche.
Il joystick sinistro del telecomando si muove verso il basso, e il foro di potenza del motore ruota verso sinistra.
El joystick izquierdo del control remoto se mueve hacia abajo, y el orificio de potencia del motor gira hacia la izquierda.
リモコンの左ジョイスティックが下に動き、モーターの動力孔が左に回転します。

6

注意：请将所有电机按以上方式测试,测试完成请将电机拆下,方便后续拼装。 测试时请将电机对应通道测试,A电机对应A通道,B电机对应B通道,以此类推。
Please test all motors according to the above method. After the test is completed, please remove the motors for easy assembly in the future. When testing, please test the corresponding channel of the motor. An A motor corresponds to channel A, a B motor corresponds to channel B, and so on.
Bitte testen Sie alle Motoren nach der oben genannten Methode. Nach Abschluss des Tests entfernen Sie bitte die Motoren, um die zukünftige Montage zu erleichtern. Beim Testen testen Sie bitte den entsprechenden Kanal des Motors. Ein A-Motor entspricht Kanal A, ein B-Motor entspricht Kanal B usw.
Veuillez tester tous les moteurs selon la méthode ci-dessus. Après le test, veuillez retirer les moteurs pour faciliter l'assemblage ultérieur. Lors des tests, veuillez tester le canal correspondant du moteur. Un moteur A correspond au canal A, un moteur B correspond au canal B, etc.
Si prega di testare tutti i motori secondo il metodo sopra descritto. Dopo il test, rimuovere i motori per facilitare il futuro assemblaggio. Durante il test, testare il canale corrispondente del motore. Un motore A corrisponde al canale A, un motore B corrisponde al canale B, ecc.
Por favor, pruebe todos los motores según el método anterior. Después de completar la prueba, retire los motores para facilitar el ensamblaje futuro. Al probar, pruebe el canal correspondiente del motor. Un motor A corresponde al canal A, un motor B corresponde al canal B, etc.
上記の方法ですべてのモーターをテストしてください。テストが完了したら、将来の組み立てを容易にするためにモーターを取り外してください。テスト時には、モーターの対応するチャンネルをテストしてください。AモーターはAチャンネルに、BモーターはBチャンネルに対応します。

MUD KING ®

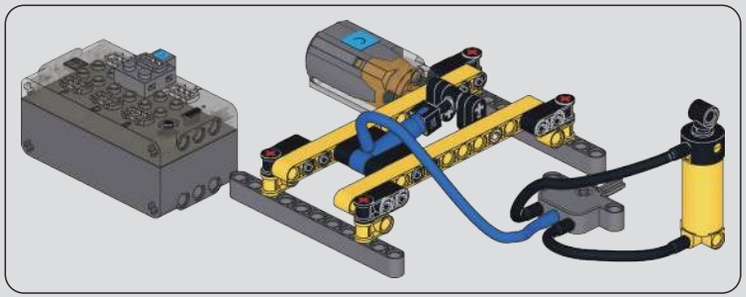

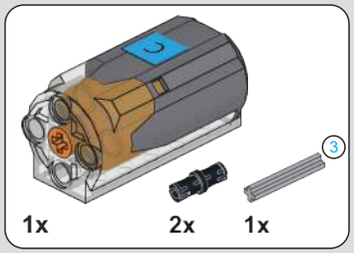

0-1

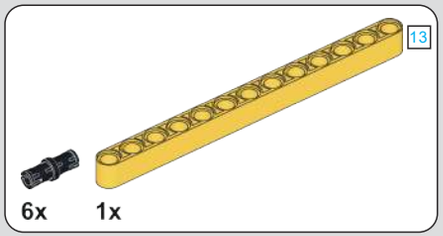

0-2

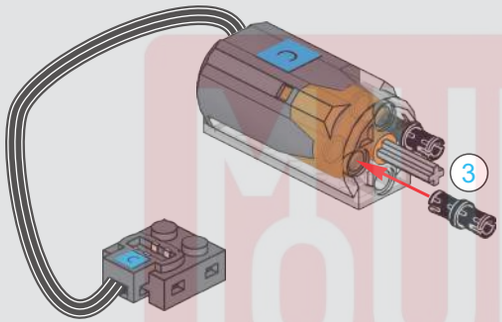

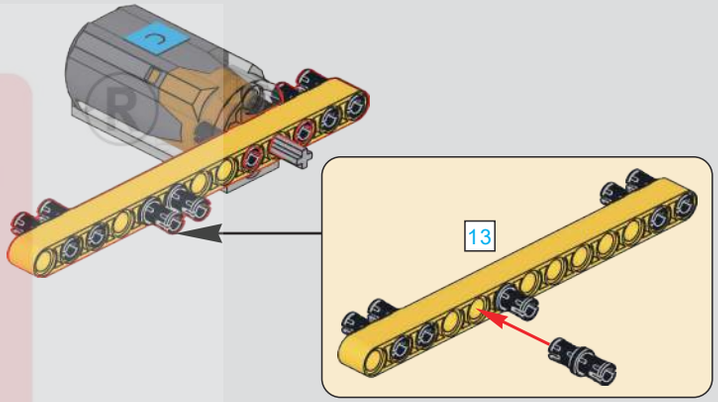

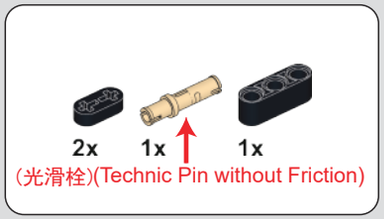

0-3

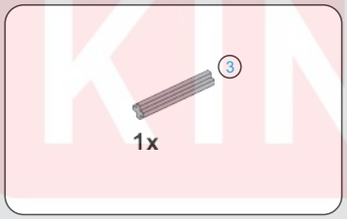

0-4

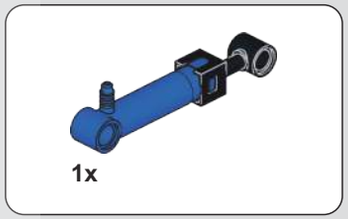

0-5

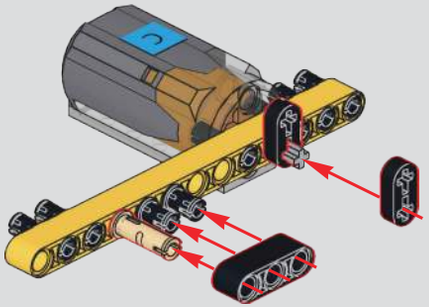

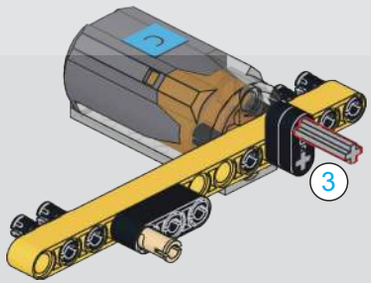

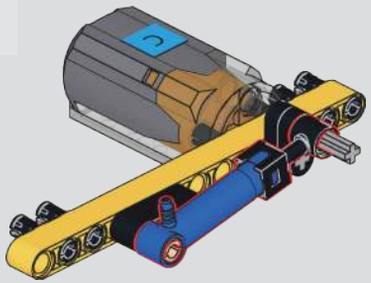

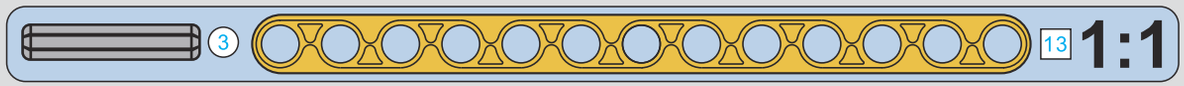

MOULD KING
模 王

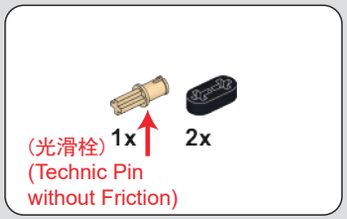

0-6

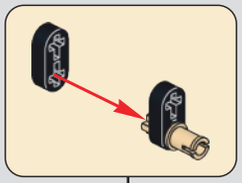

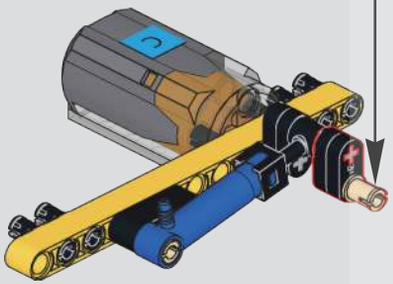

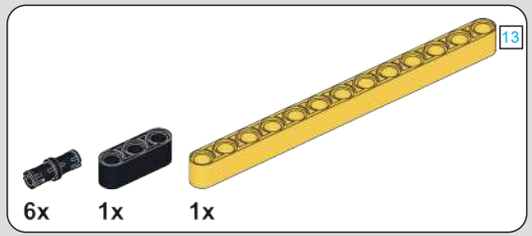

0-7

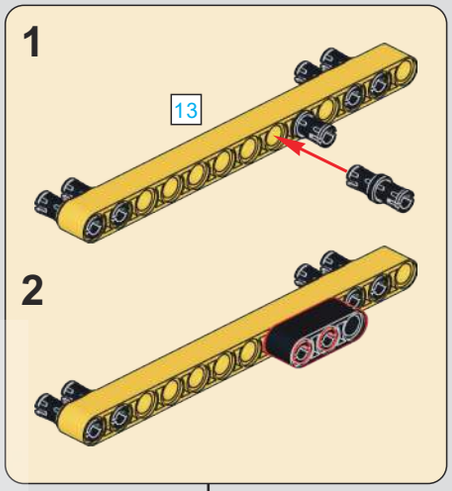

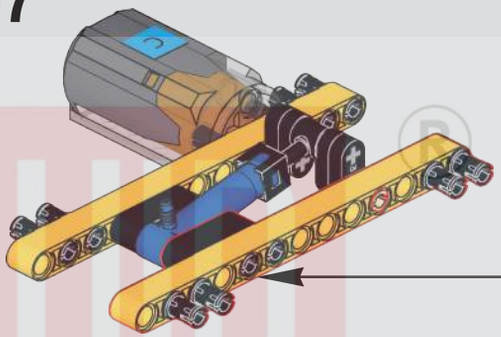

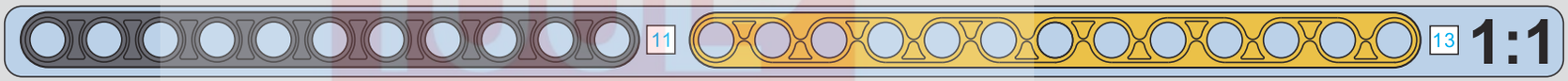

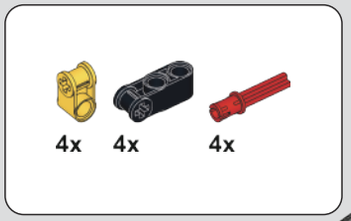

0-8

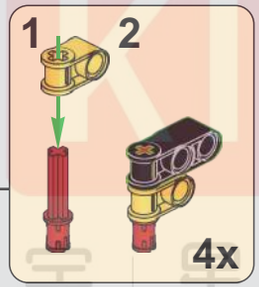

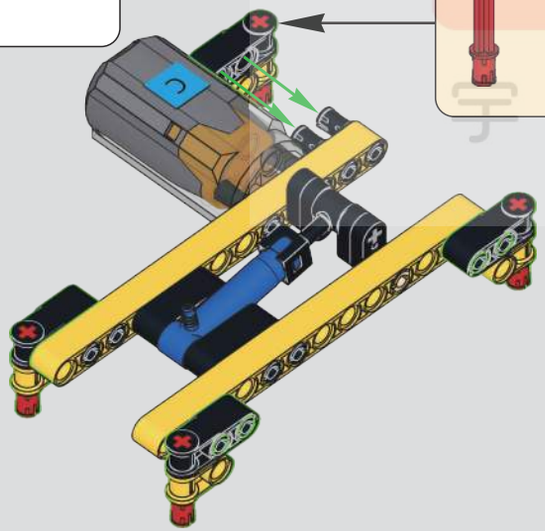

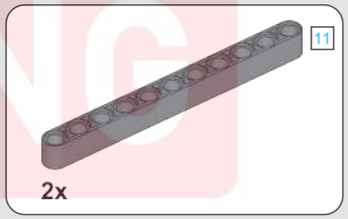

0-9

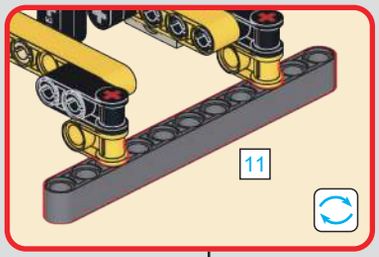

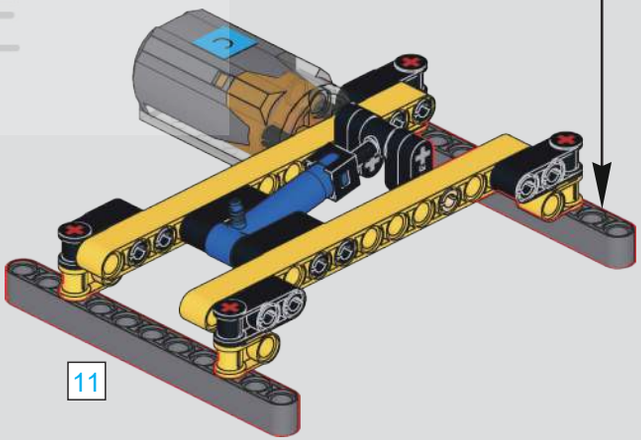

MUD KING
宇 堡 模 王

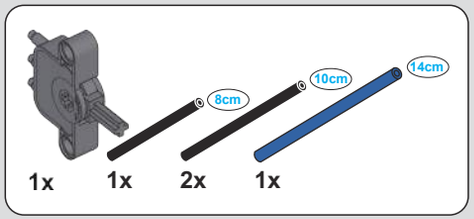

0-10

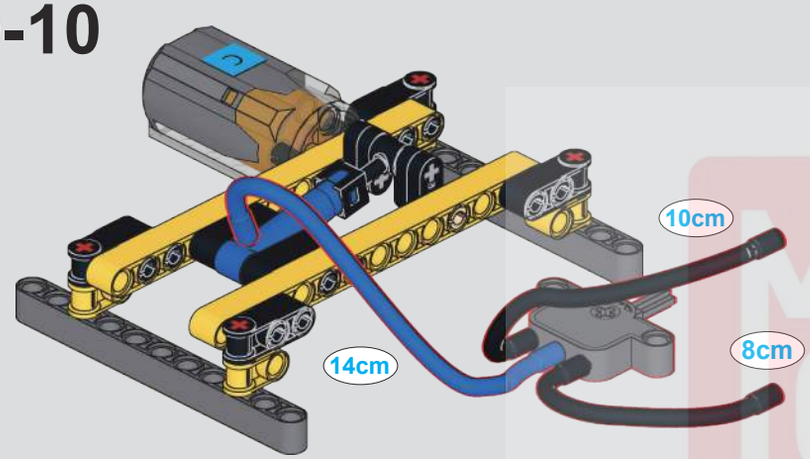

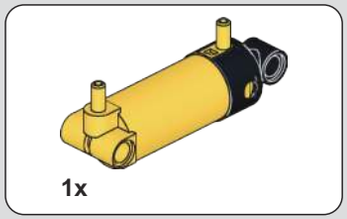

0-11

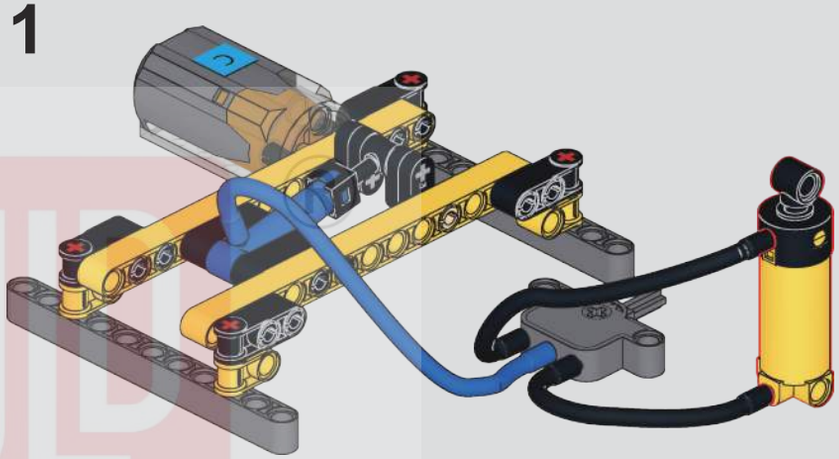

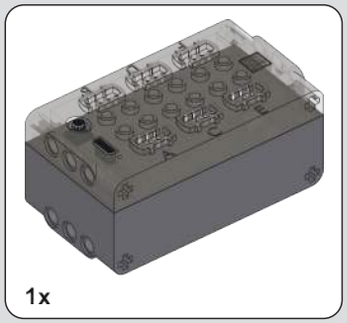

0-12

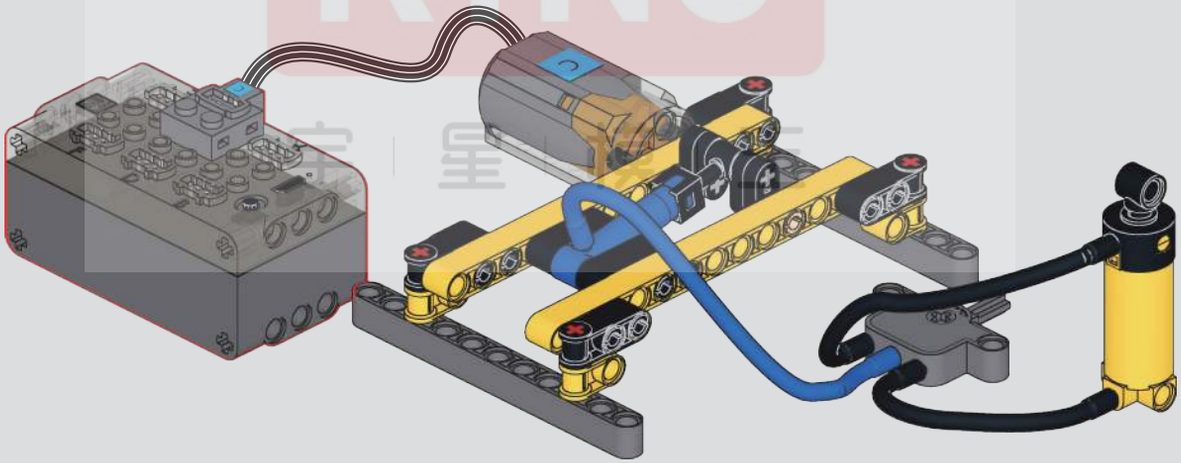

MOULD KING

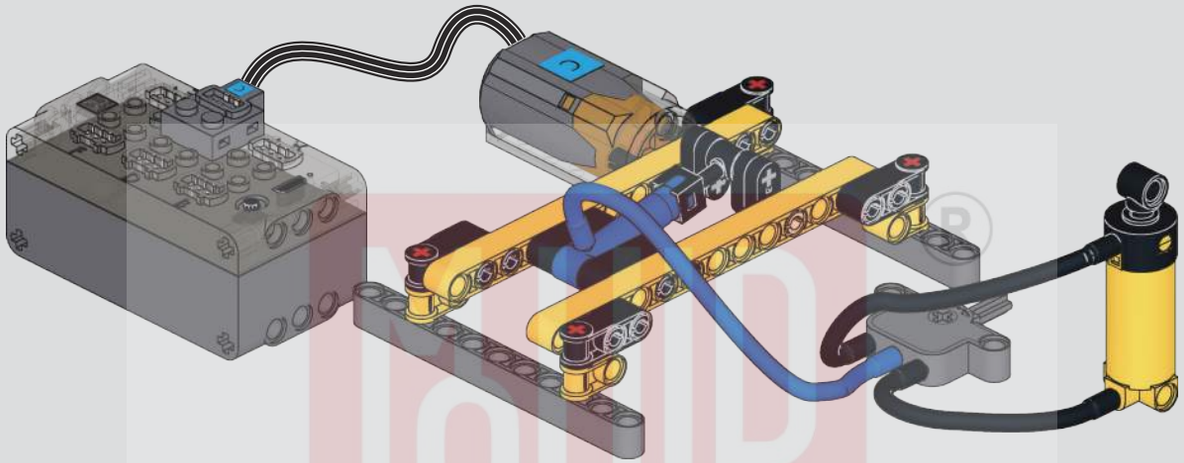

拼装前必须检测确认气泵，气挺杆，控制开关正常工作,测试完请将零件拆开，拼装需要用到.
Before assembly, ensure to test and confirm that the air pump, air rods, and control switches are working properly. After testing, disassemble the parts needed for assembly.
Vor der Montage stellen Sie sicher, dass die Luftpumpe, die Luftstangen und die Steuerschalter ordnungsgemäß funktionieren. Nach dem Test zerlegen Sie die für die Montage benötigten Teile.
Avant l'assemblage, assurez-vous de tester et de confirmer que la pompe à air, les tiges d'air et les interrupteurs de contrôle fonctionnent correctement. Après les tests, démontez les pièces nécessaires à l'assemblage.
Prima dell'assemblaggio, assicurati di testare e confermare che la pompa d'aria, le aste d'aria e gli interruttori di controllo funzionino correttamente. Dopo i test, smonta i pezzi necessari per l'assemblaggio.
Antes del ensamblaje, asegúrese de probar y confirmar que la bomba de aire, las varillas de aire y los interruptores de control funcionan correctamente. Después de la prueba, desmonte las partes necesarias para el ensamblaje.
組み立て前に、エアポンプ、エアロッド、コントロールスイッチが正常に動作することを確認してください。テスト後、組み立てに必要な部品を分解してください。

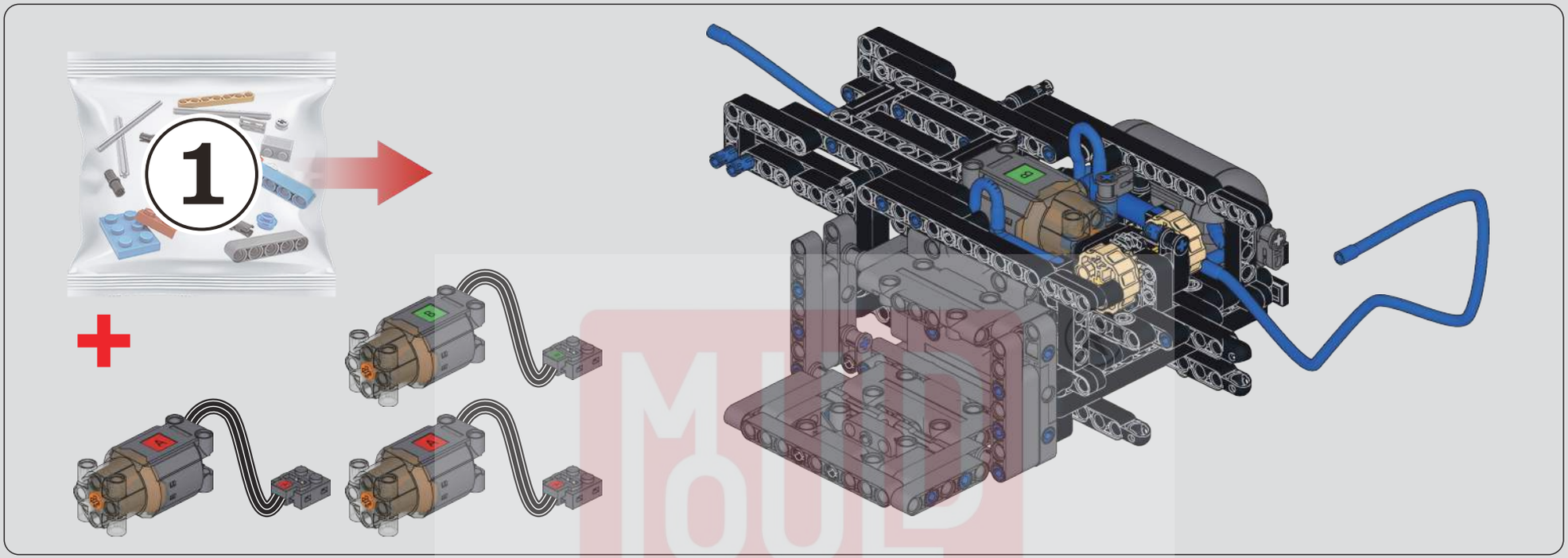

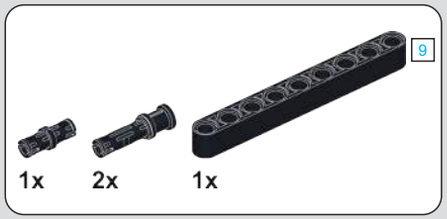

1

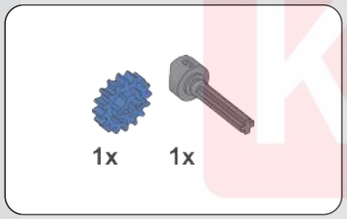

2

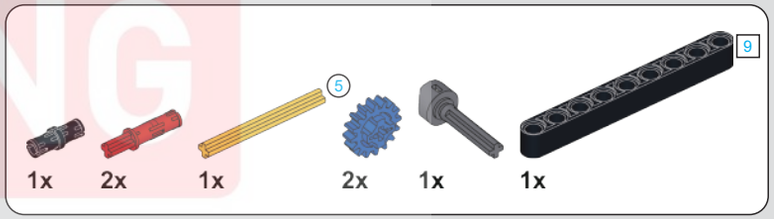

3

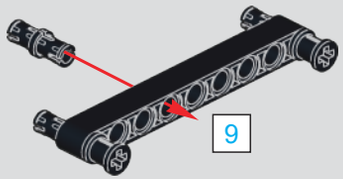

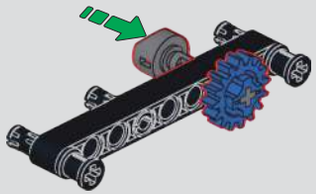

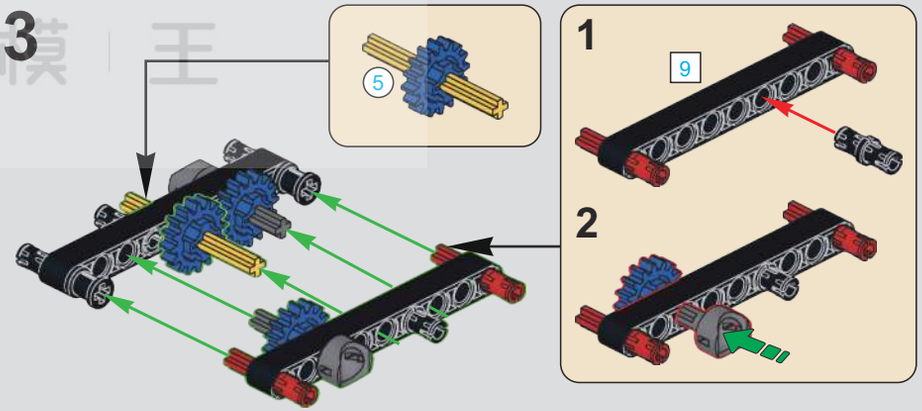

MOULD KING
宇 星 模 王

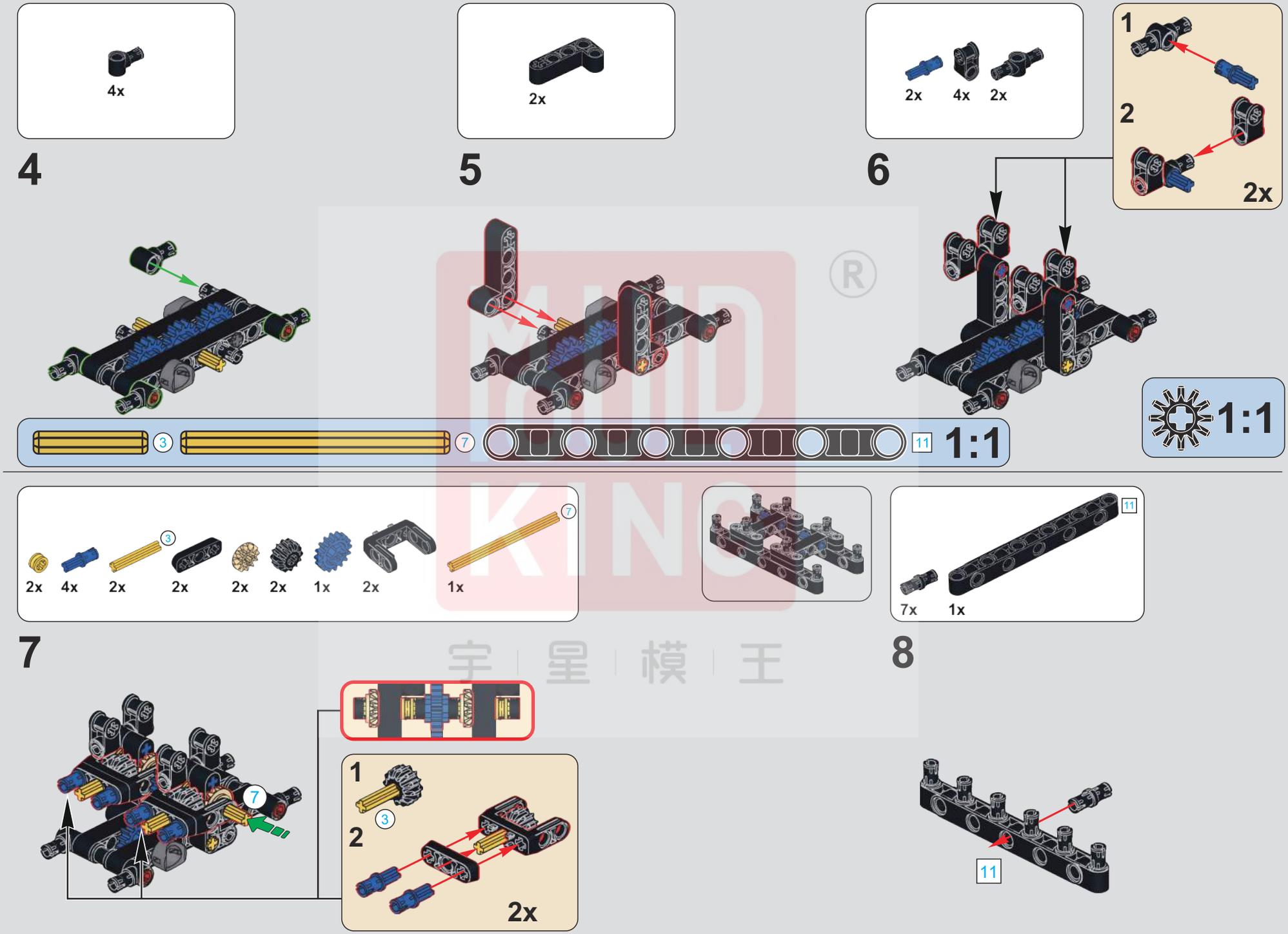

MUD KING ®
宇 星 模 王

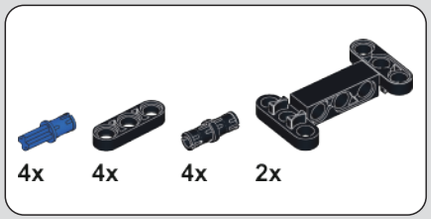

9

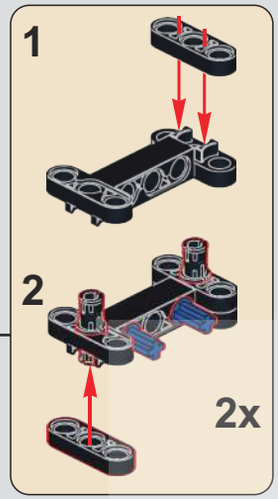

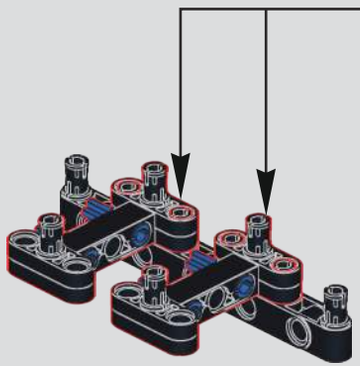

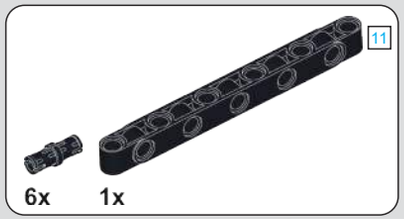

10

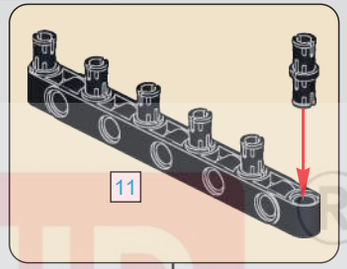

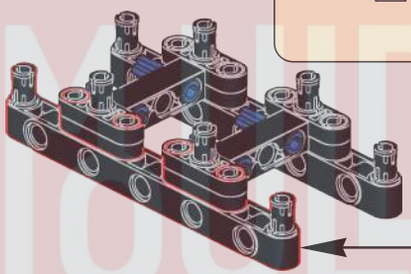

11

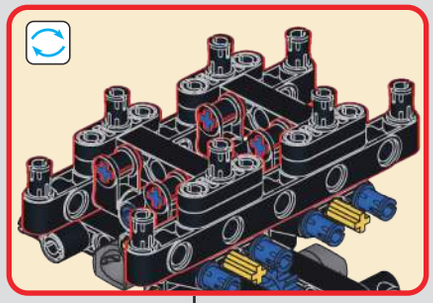

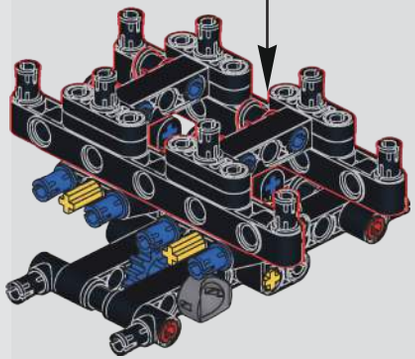

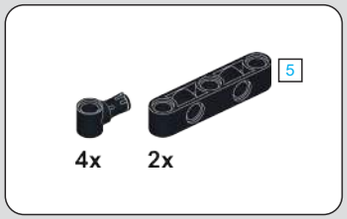

12

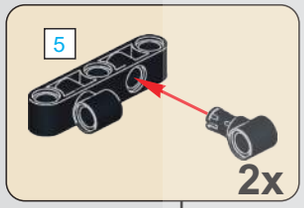

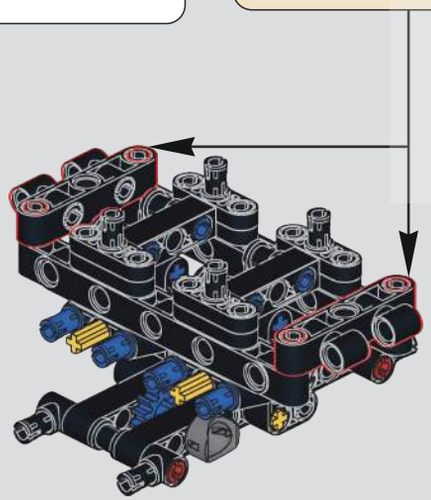

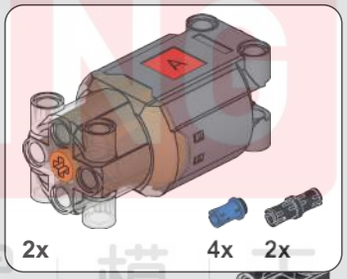

13

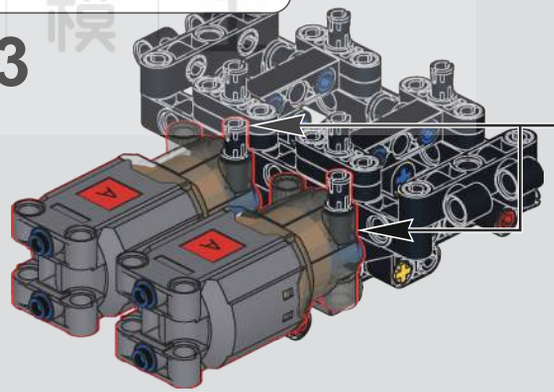

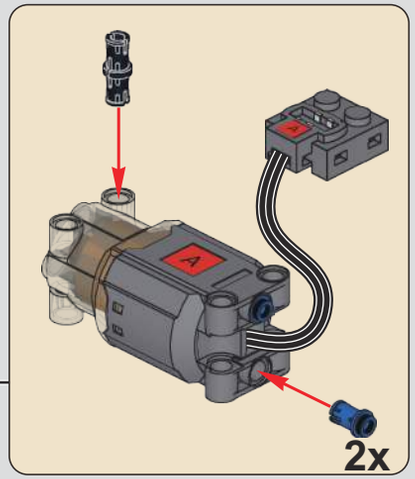

MUD KING®
宇星模王

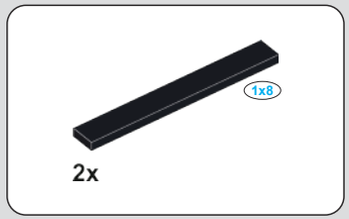

14

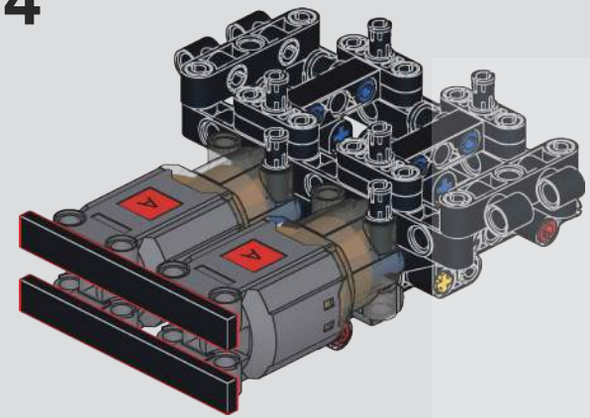

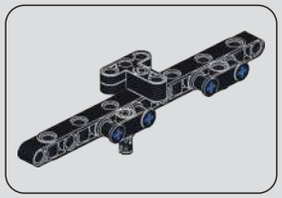

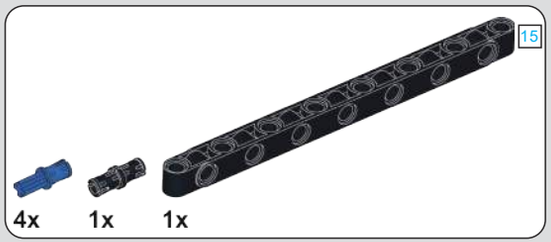

15

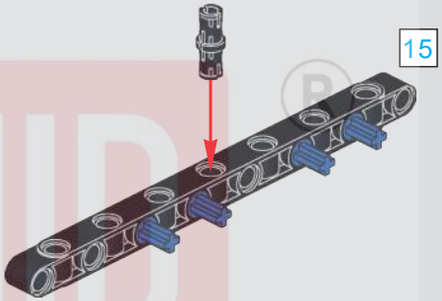

16

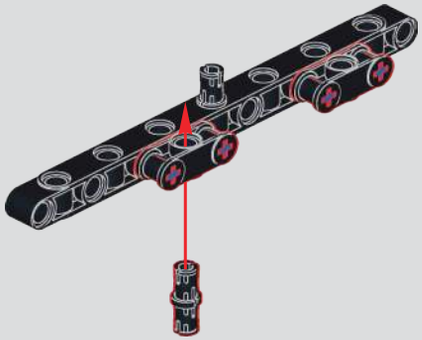

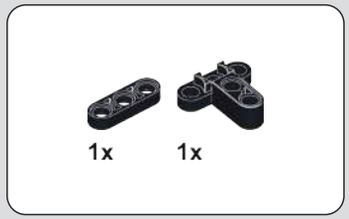

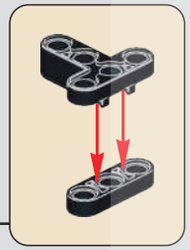

17

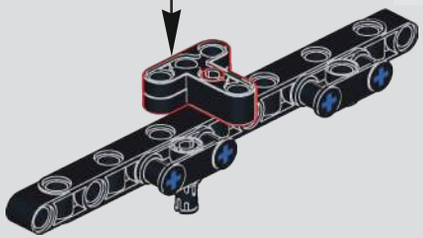

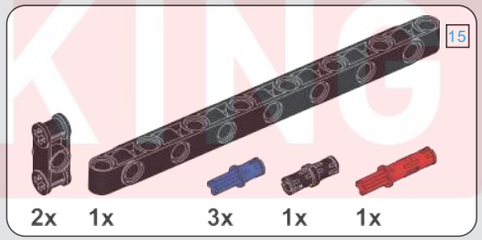

18

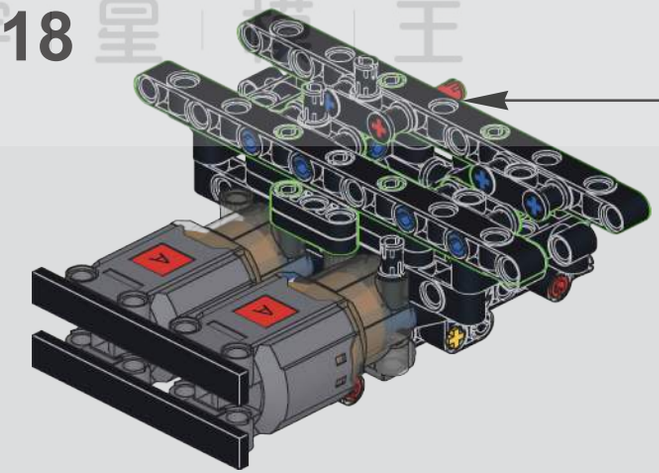

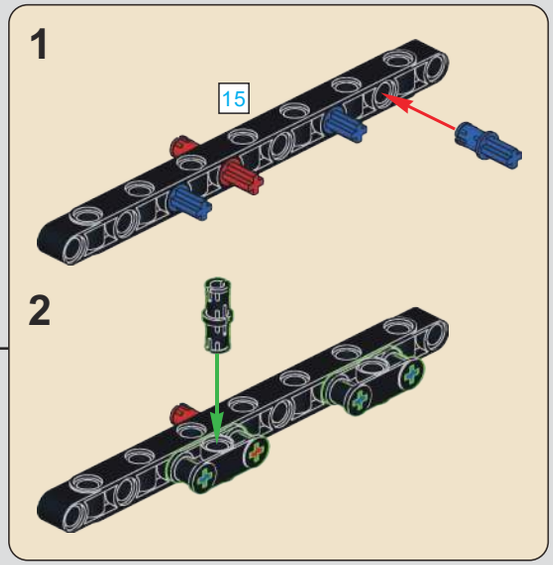

MUD KING
宇星模王

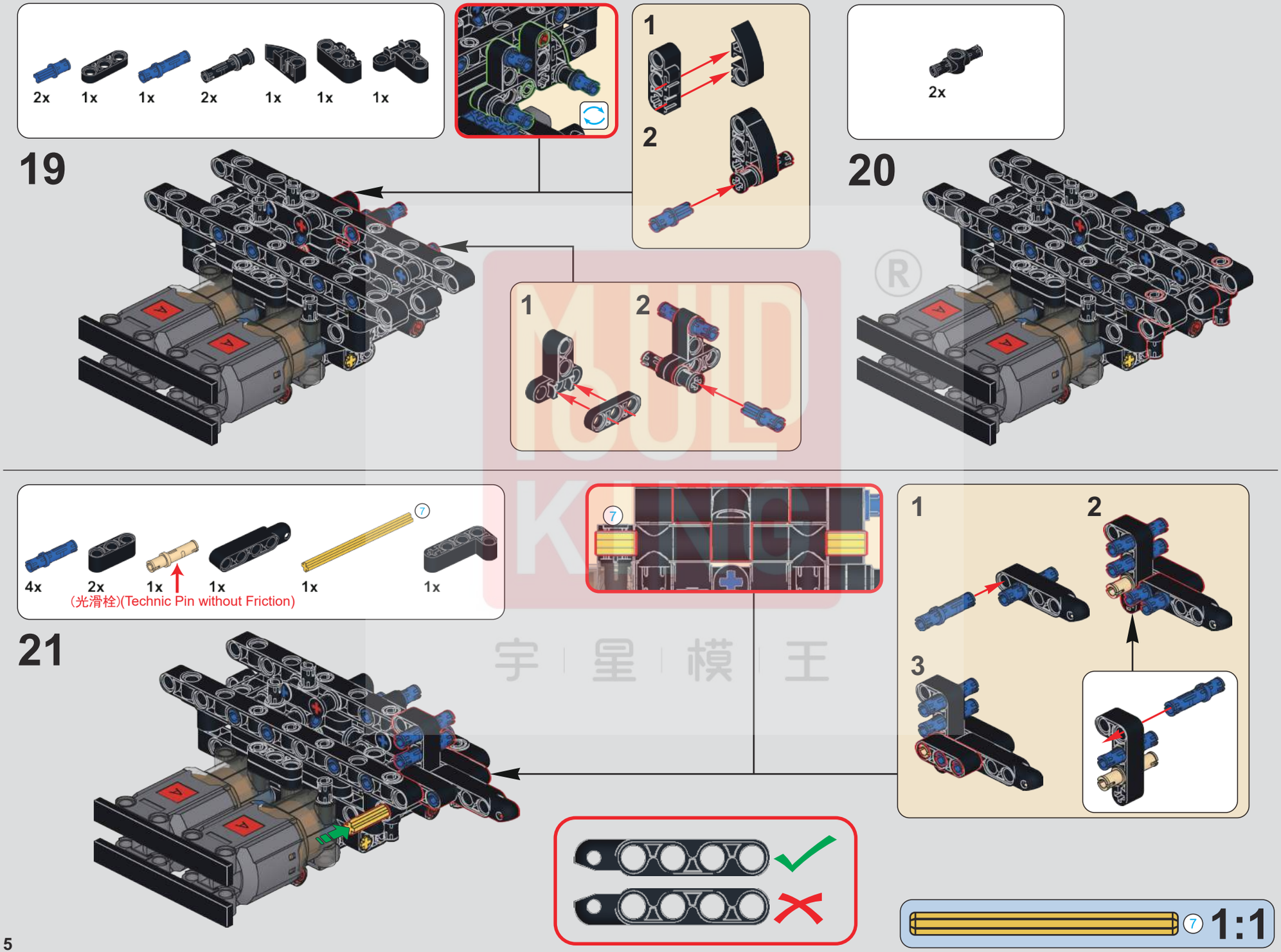
2x
1x
1x
2x
1x
1x
1x
19
1
2
1
2
2x
20
4x
2x
1x
1x
1x
1x
7
(光滑栓)(Technic Pin without Friction)
21
7
1
2
3
7
1:1

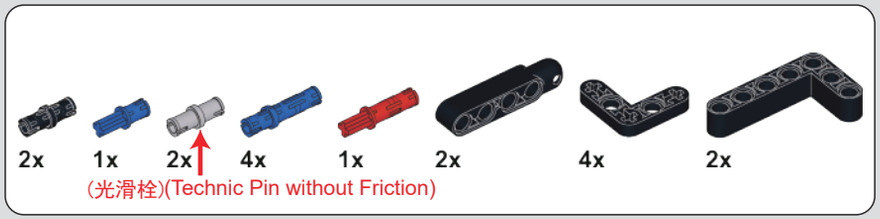

22

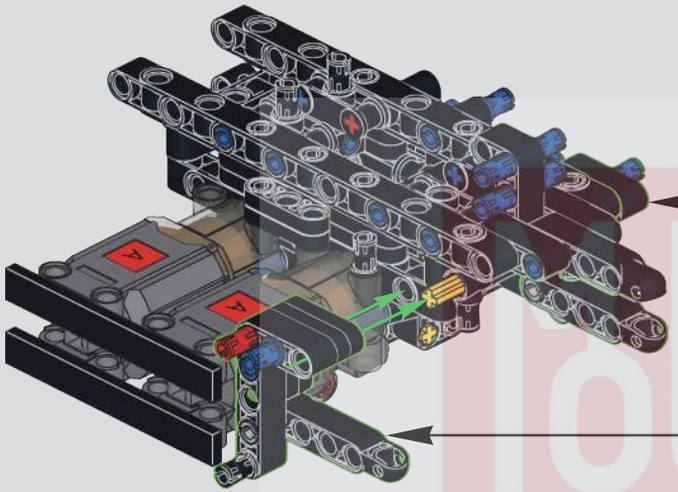

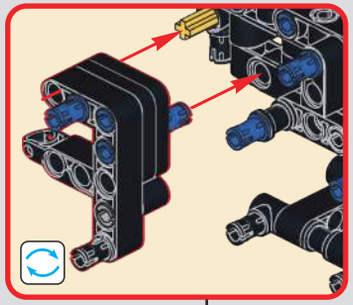

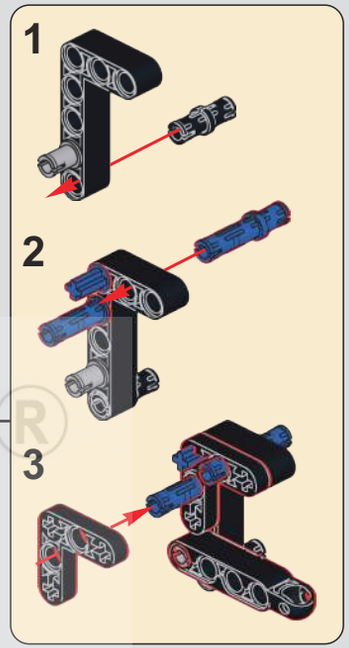

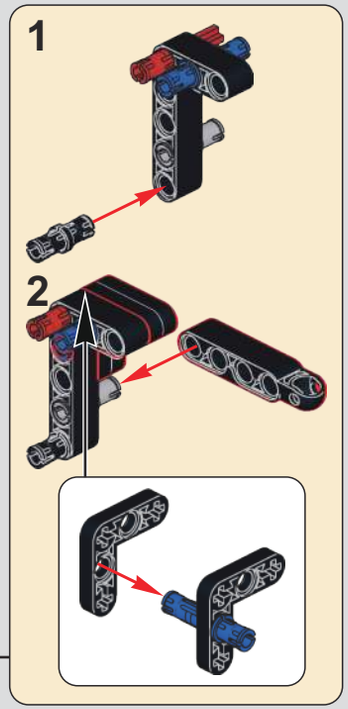

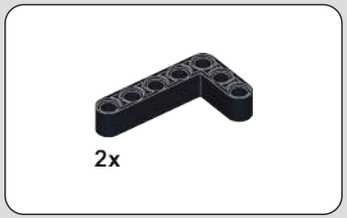

23

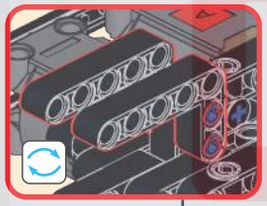

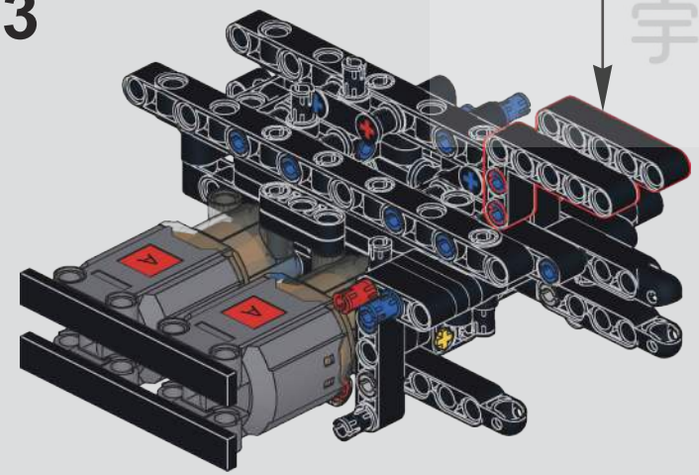

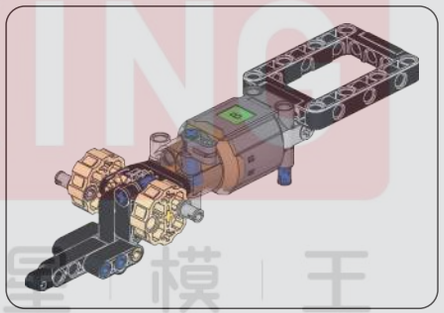

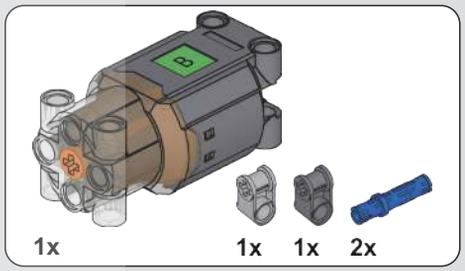

24

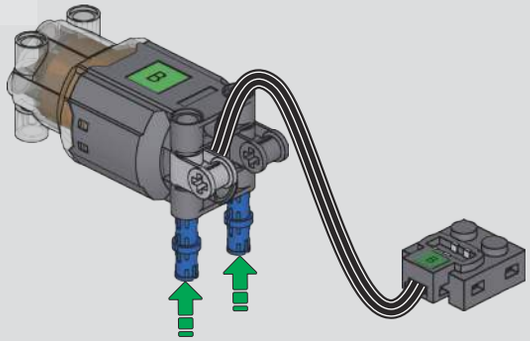

TOUD KING
宇宙模王

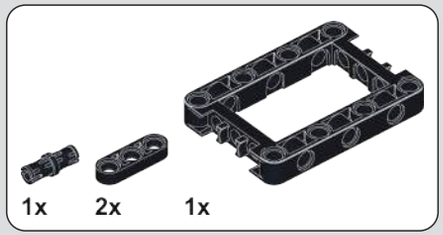

25

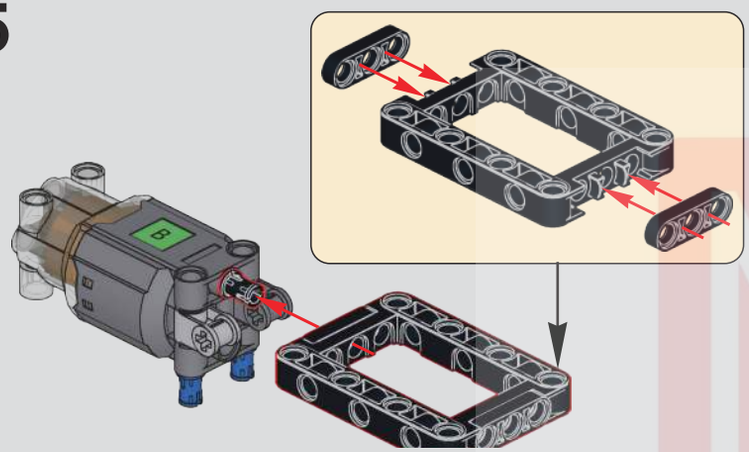

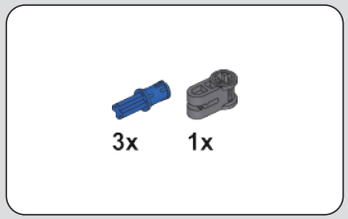

26

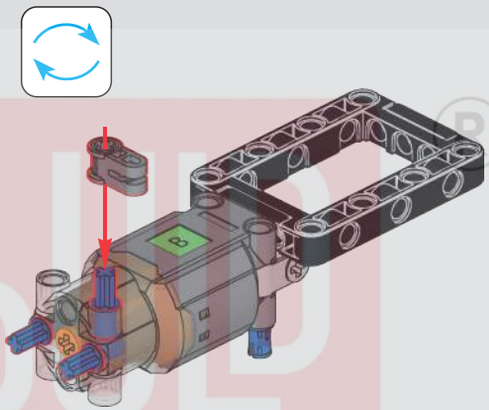

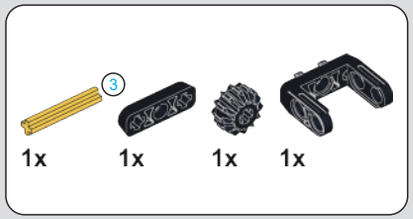

27

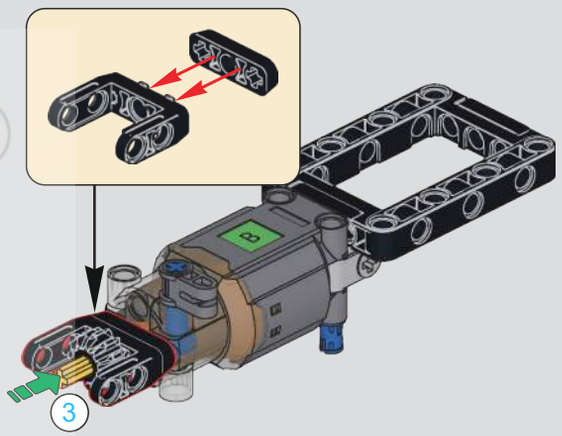

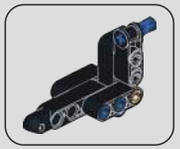

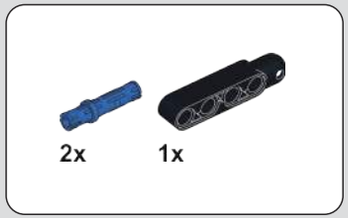

28

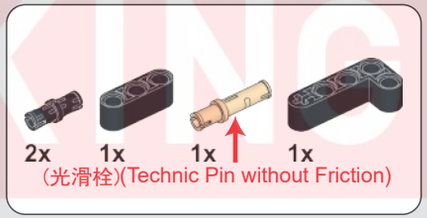

29

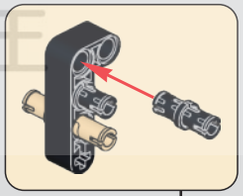

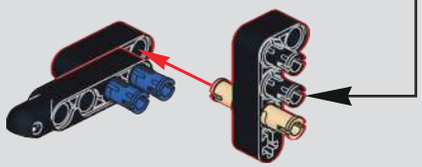

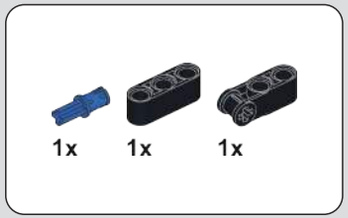

30

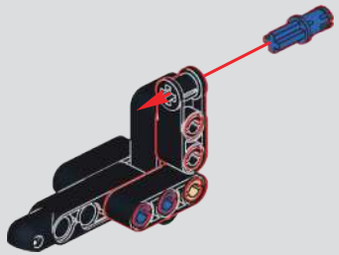

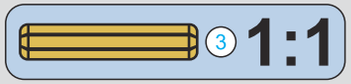

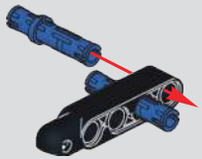

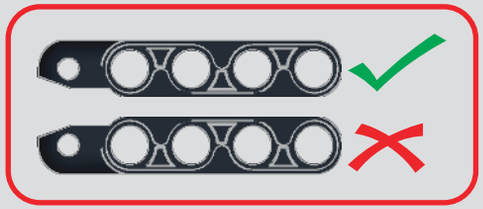

MUD KING
宇 星 模 王

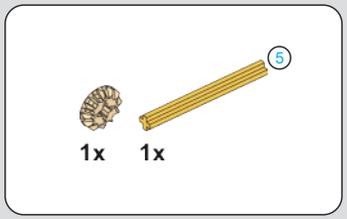

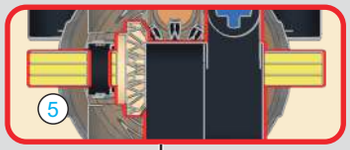

31

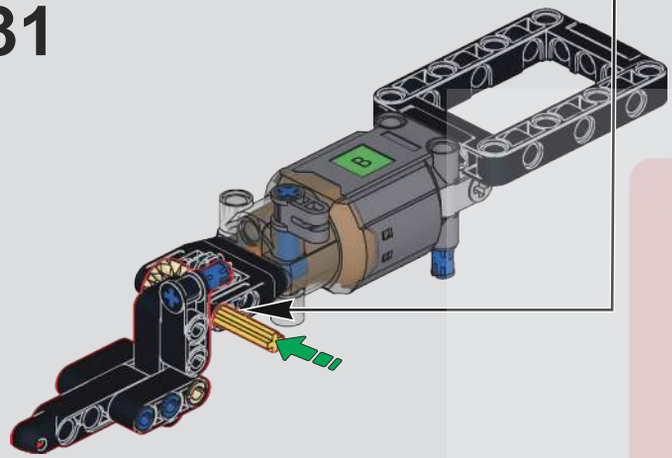

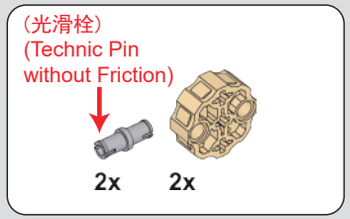

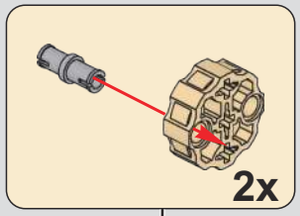

32

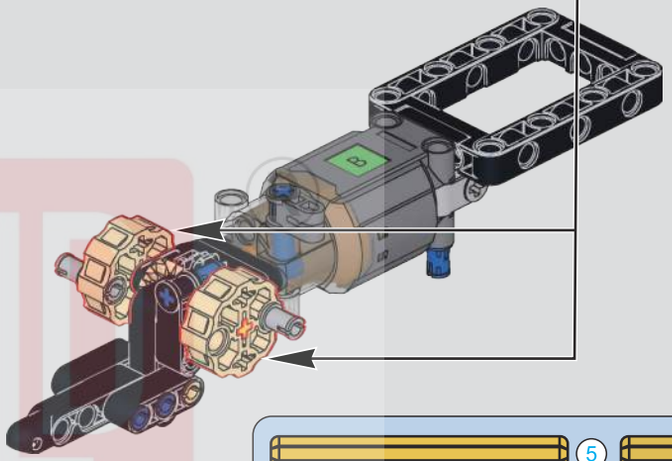

33

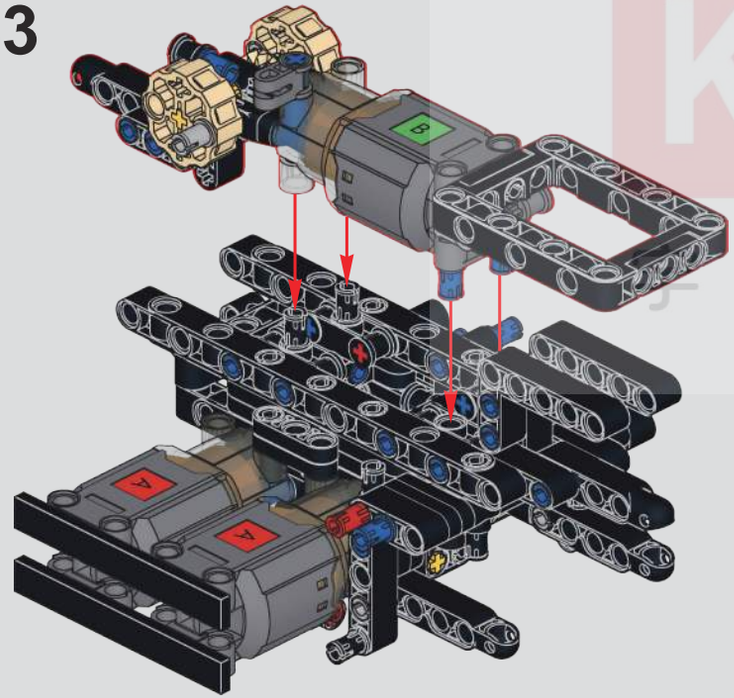

34

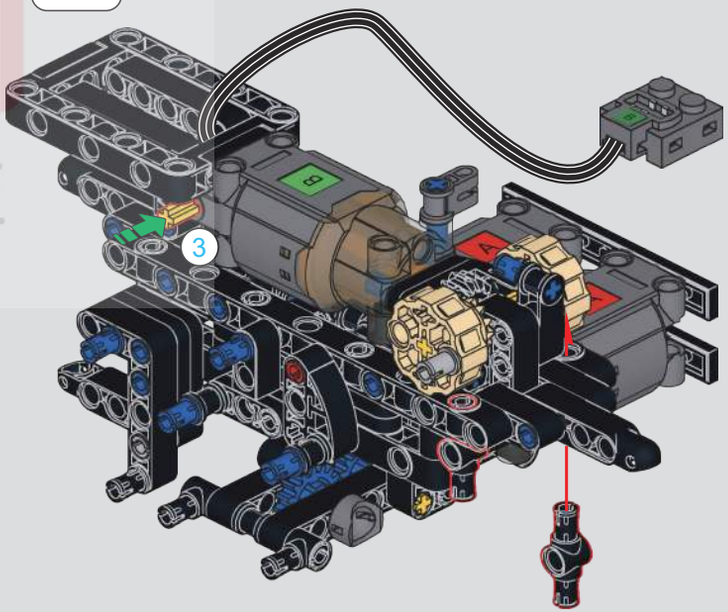

MOULD KING 模王

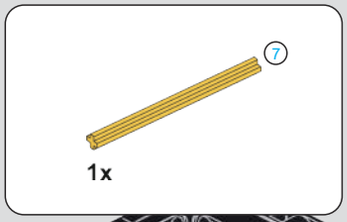

35

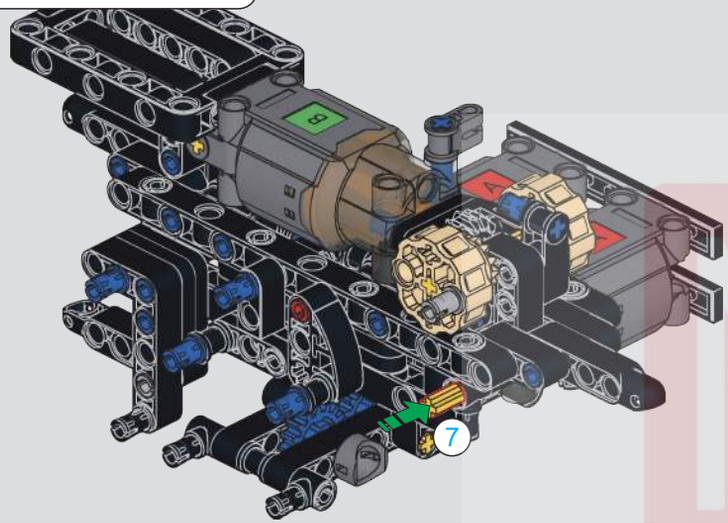

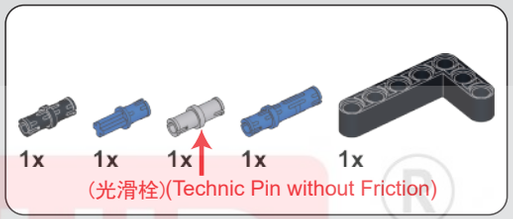

36

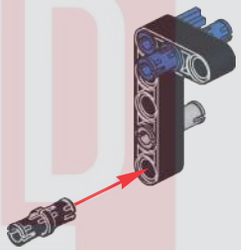

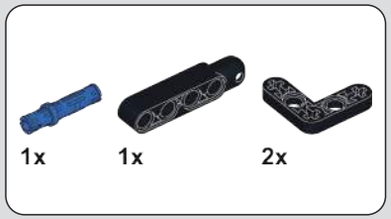

37

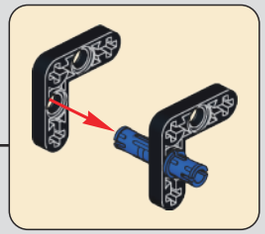

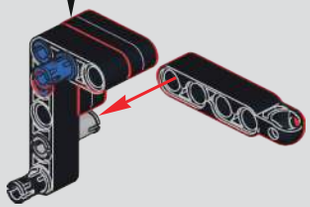

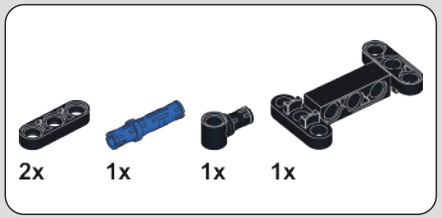

38

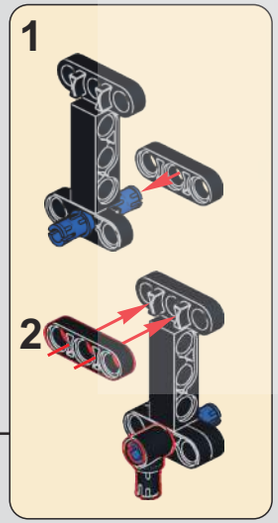

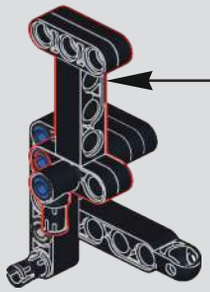

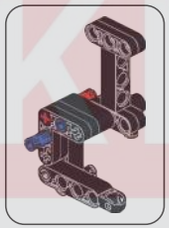

39

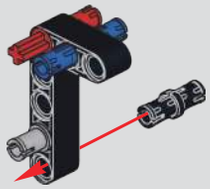

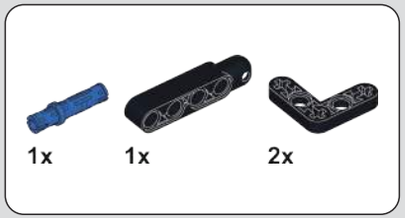

40

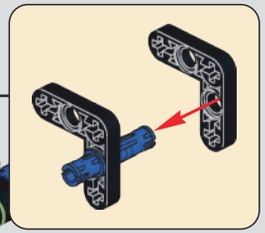

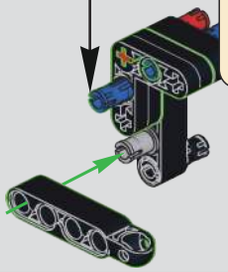

MOULD KING
宇星模王

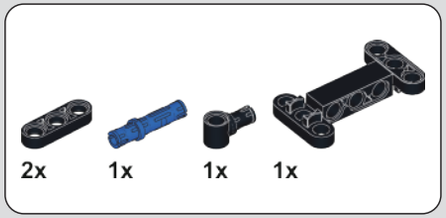

41

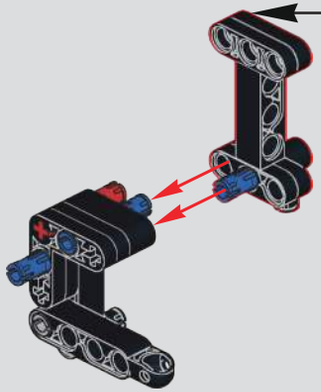

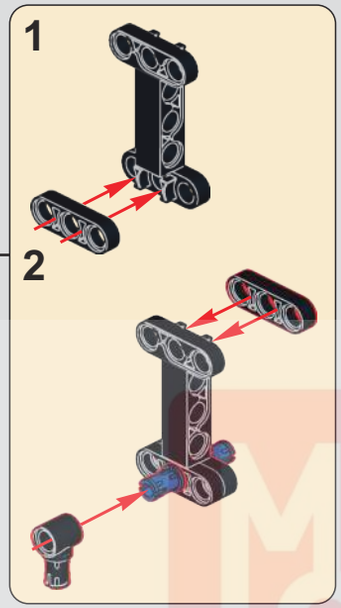

42

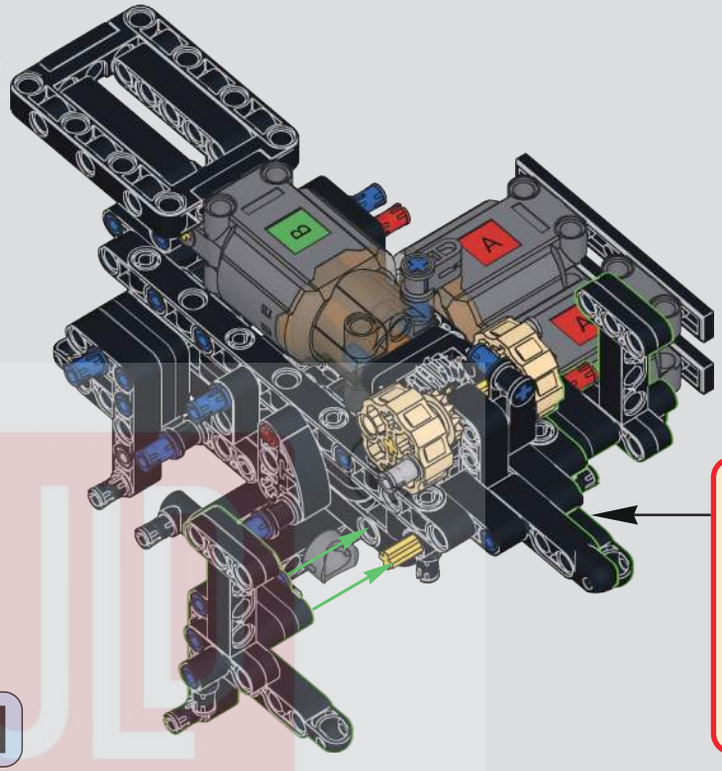

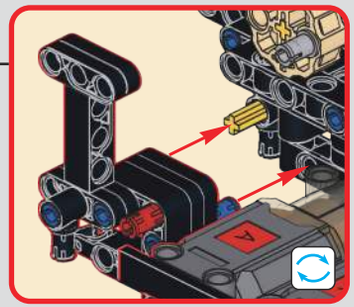

43

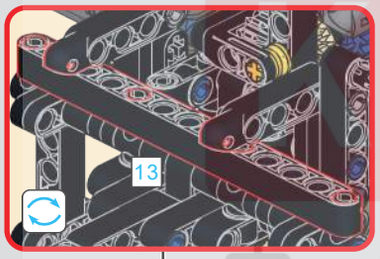

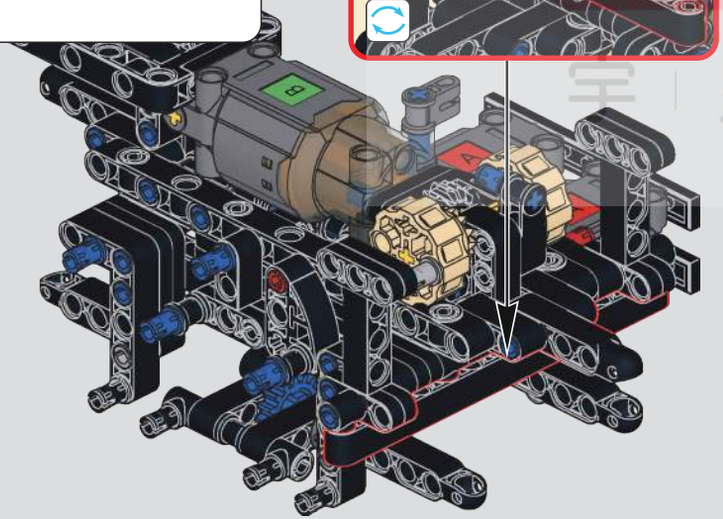

44

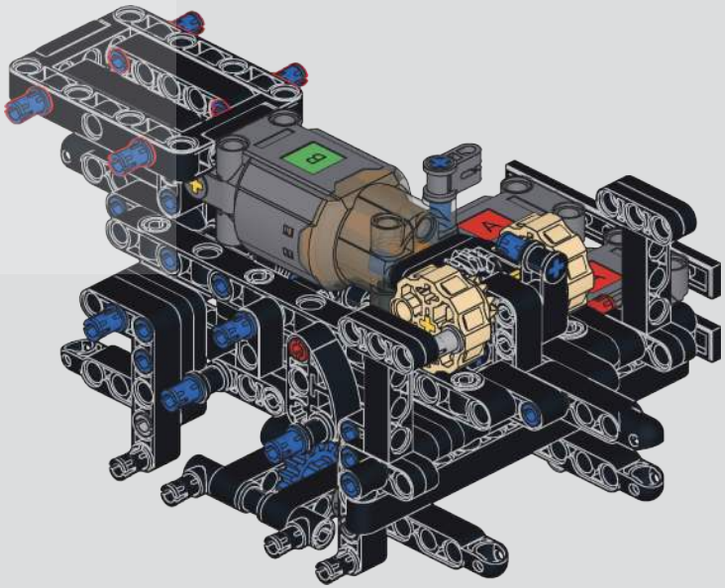

MOULD KING
宝 星 模 王

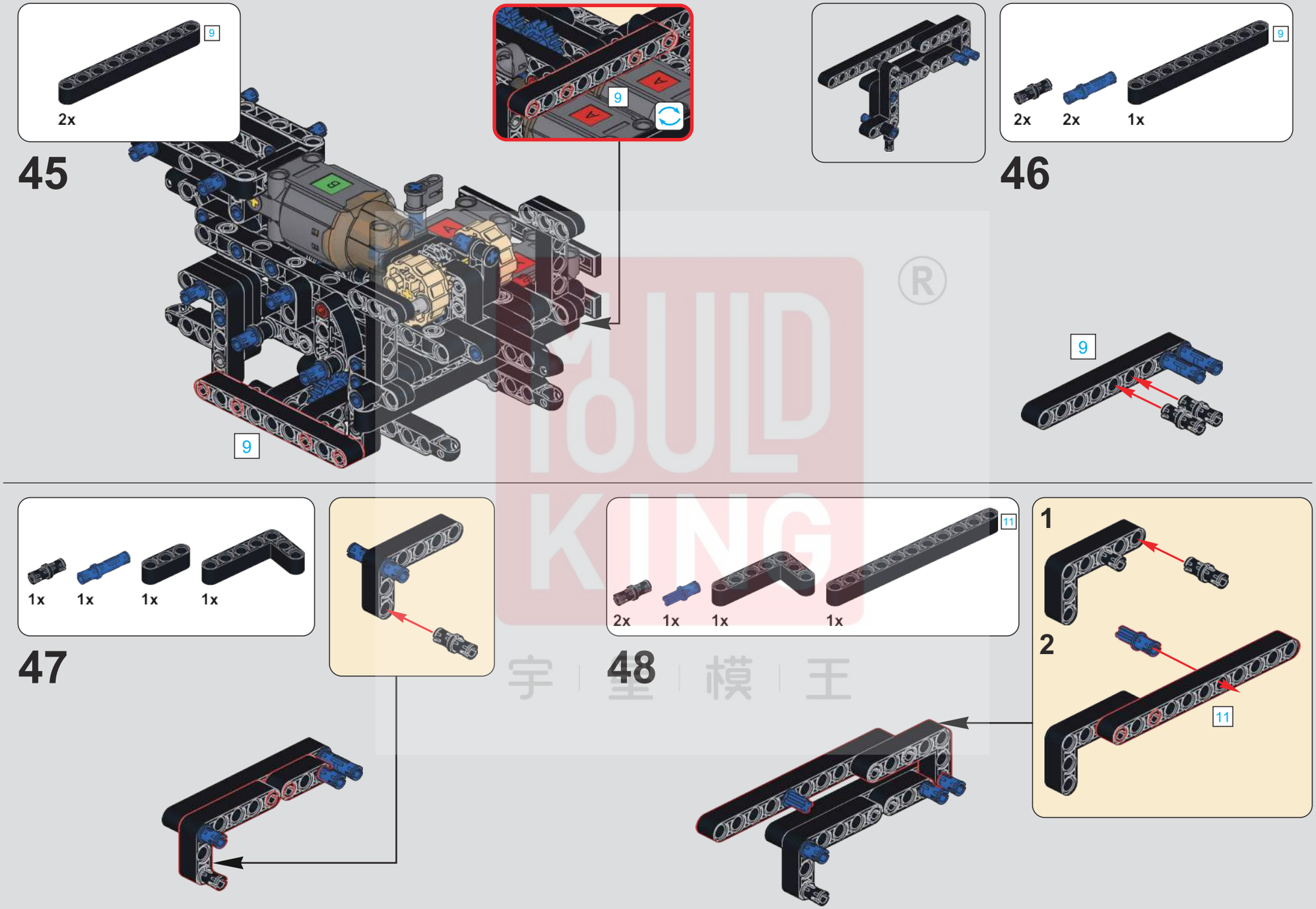

MOULD KING ®
宇 星 模 王

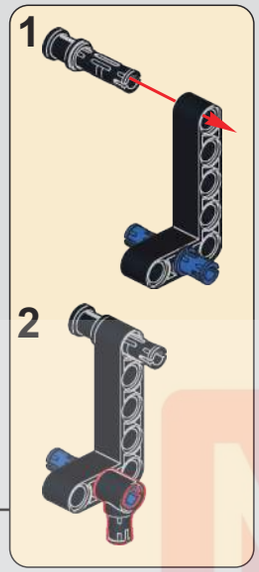

49

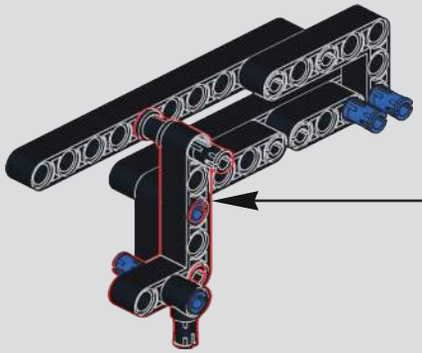

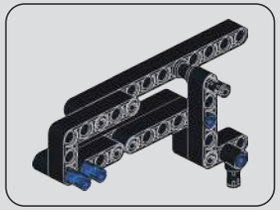

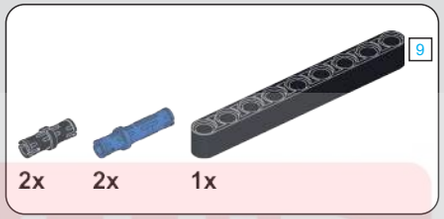

50

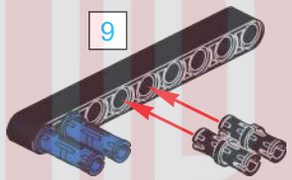

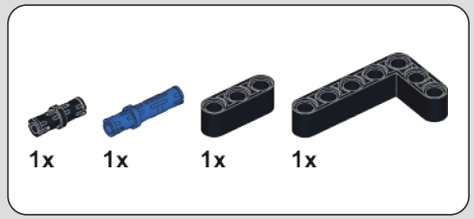

51

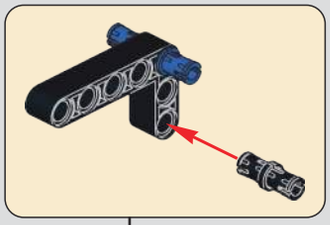

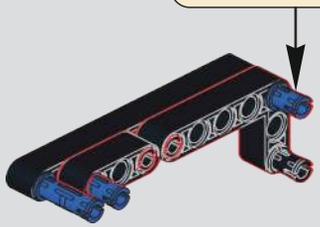

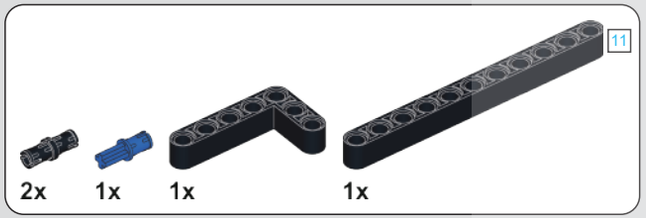

52

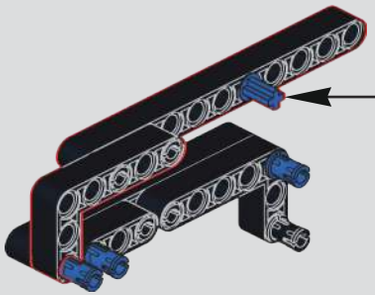

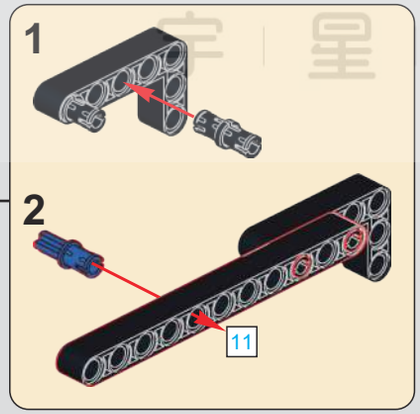

53

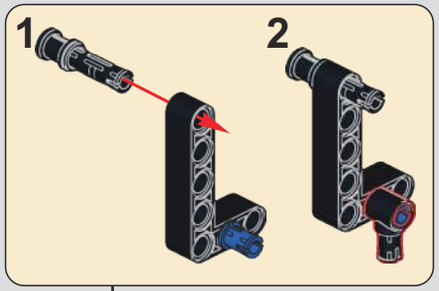

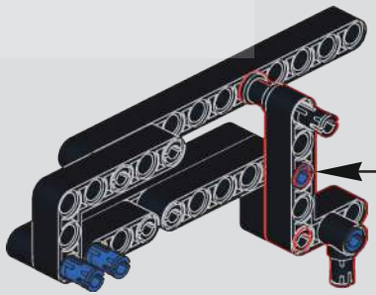

MOULD KING ®
宇 星 模 王

54

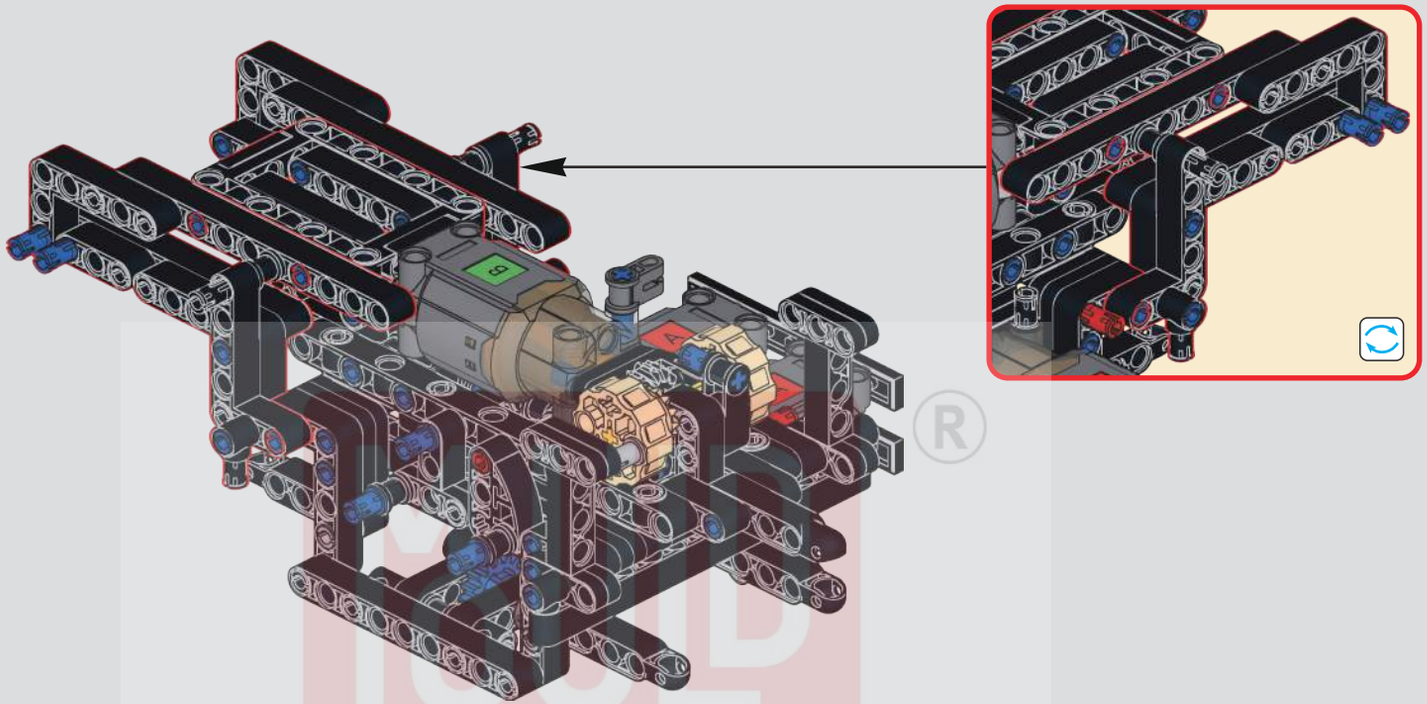

55

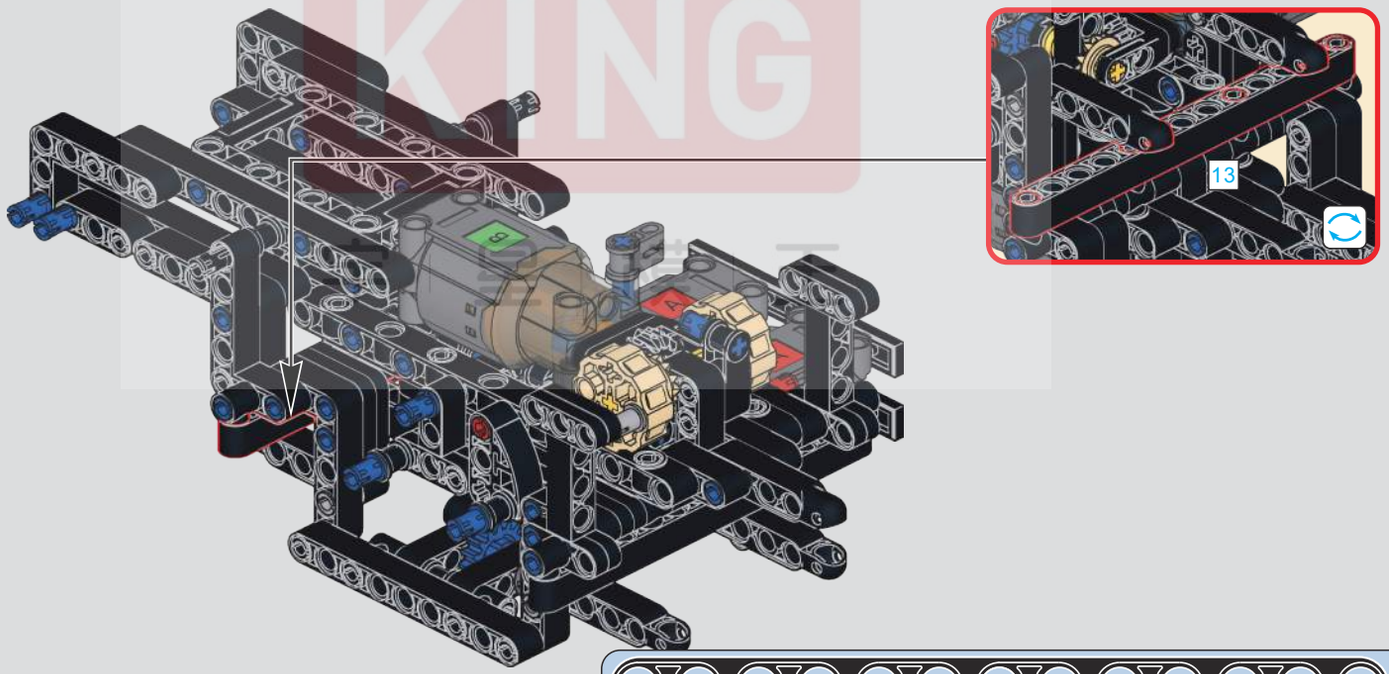

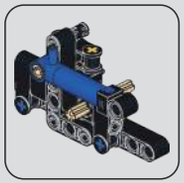

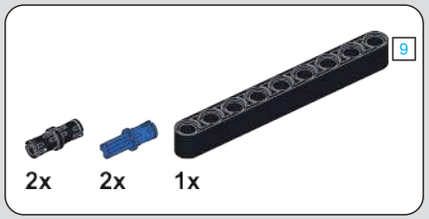

56

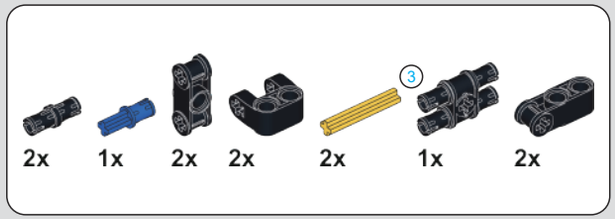

57

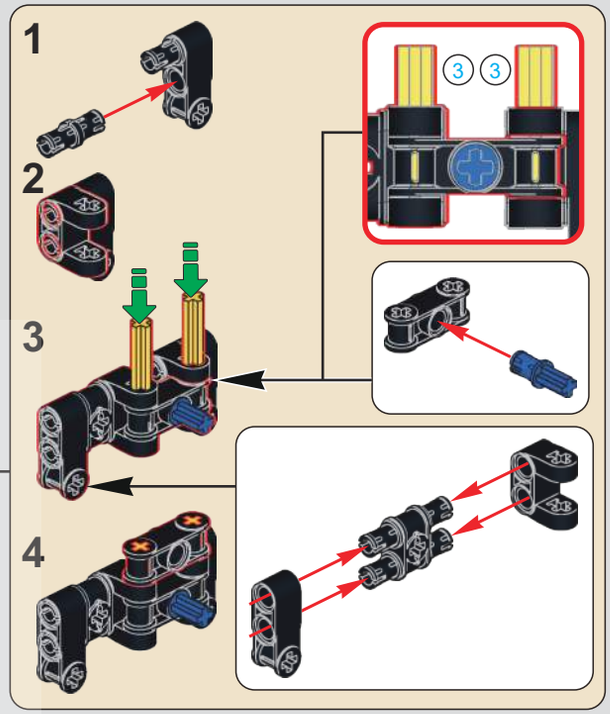

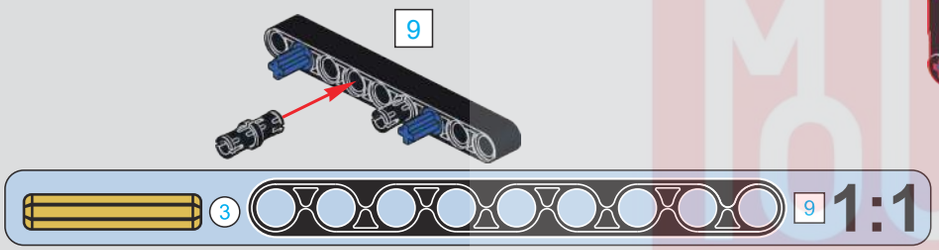

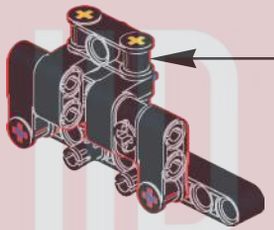

60

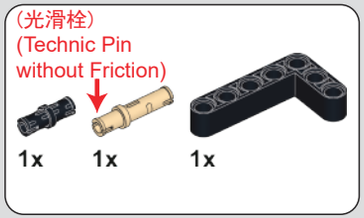

58

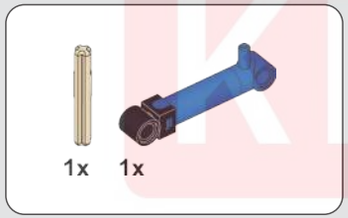

59

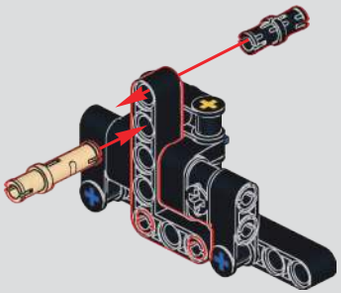

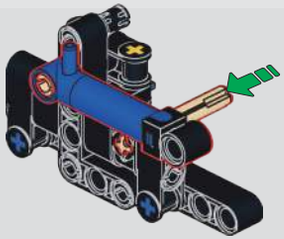

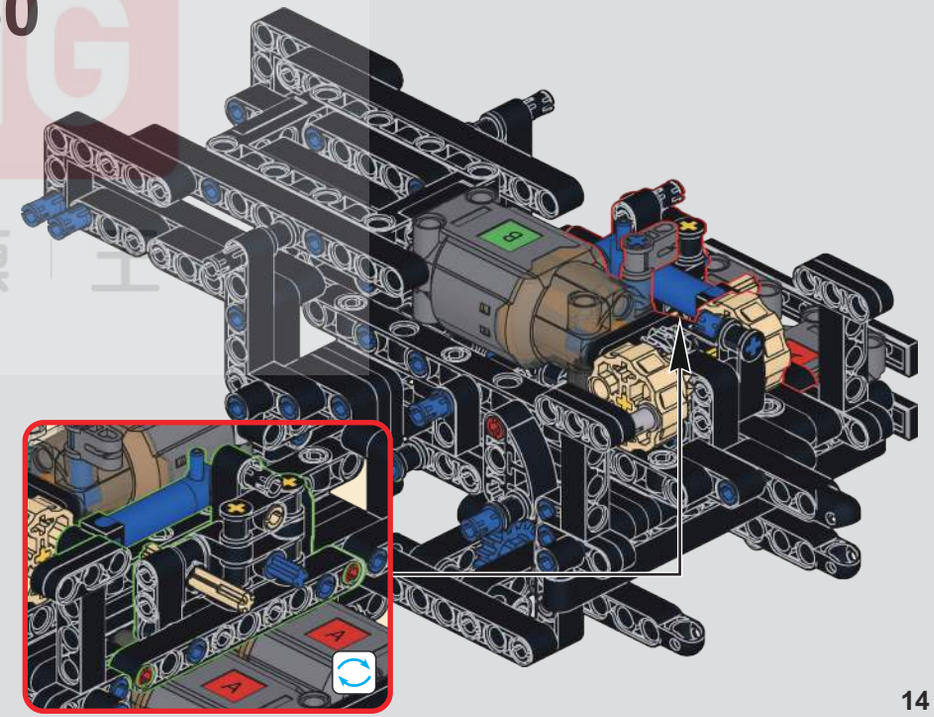

MOULD KING ®
宇 星 模 王

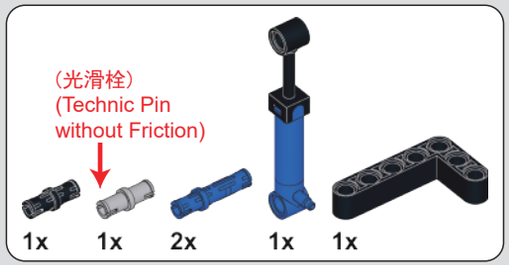

61

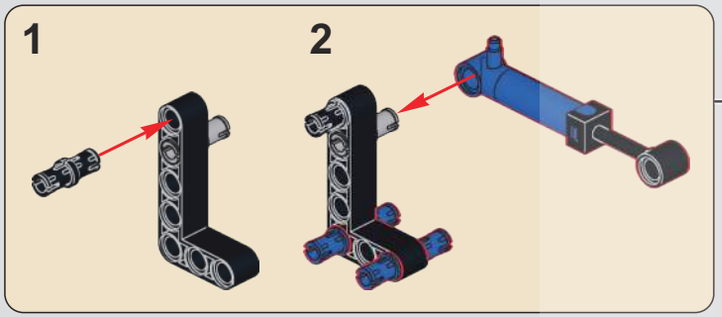

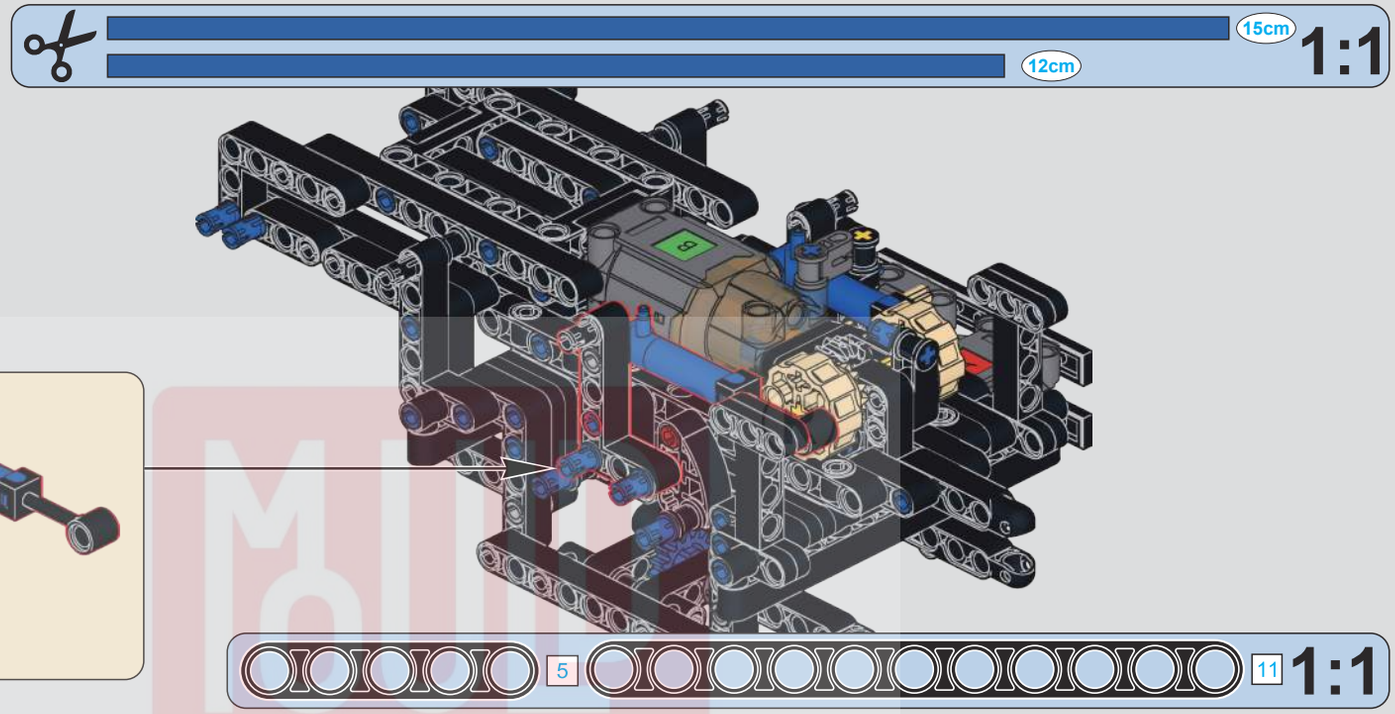

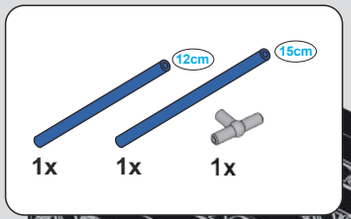

62

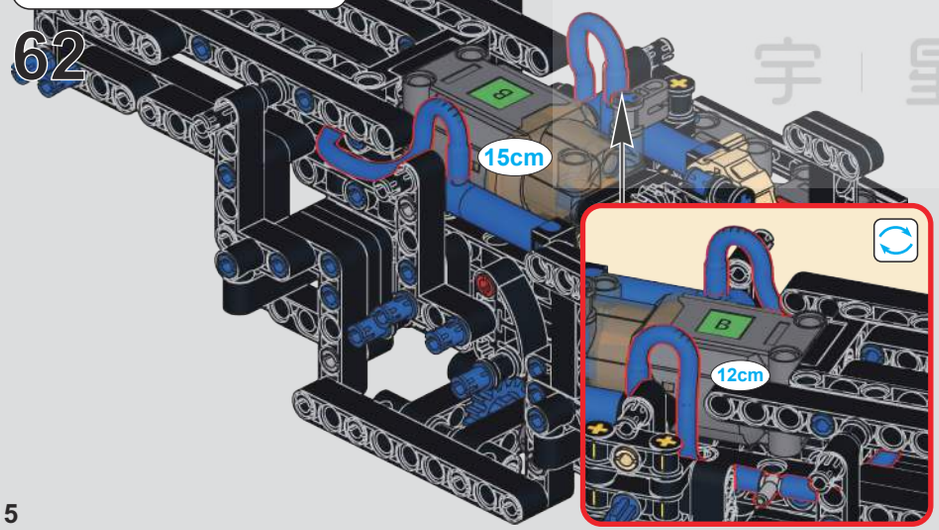

63

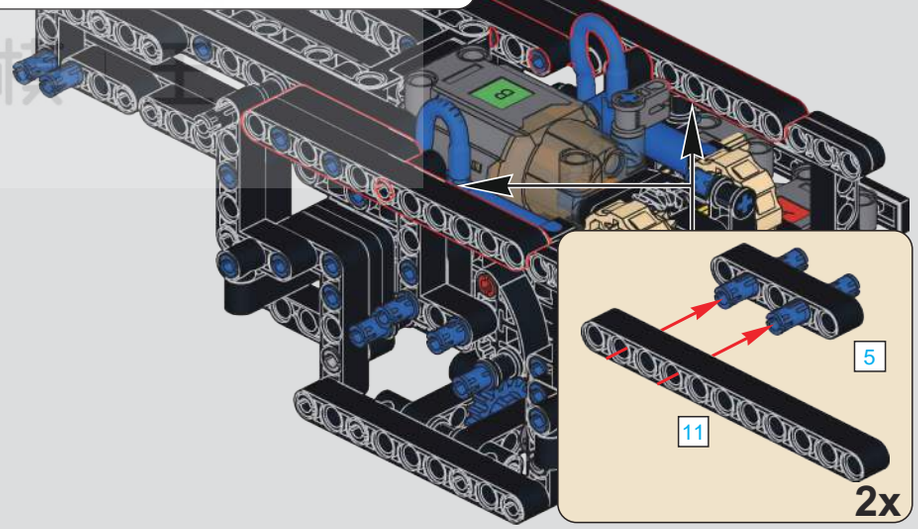

MOLD KING 宇星模具

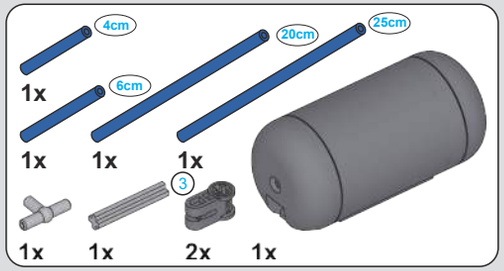
4cm
20cm
25cm
6cm
1x
1x
1x
1x
3
1x
1x
2x
1x

64

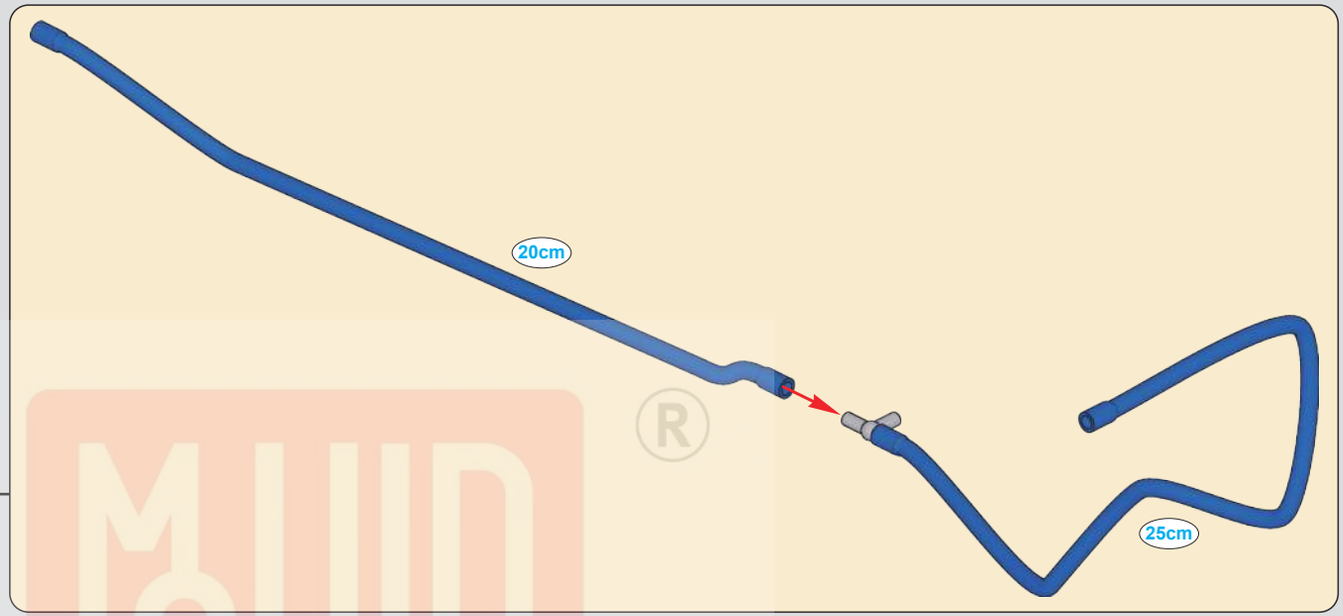
20cm
25cm

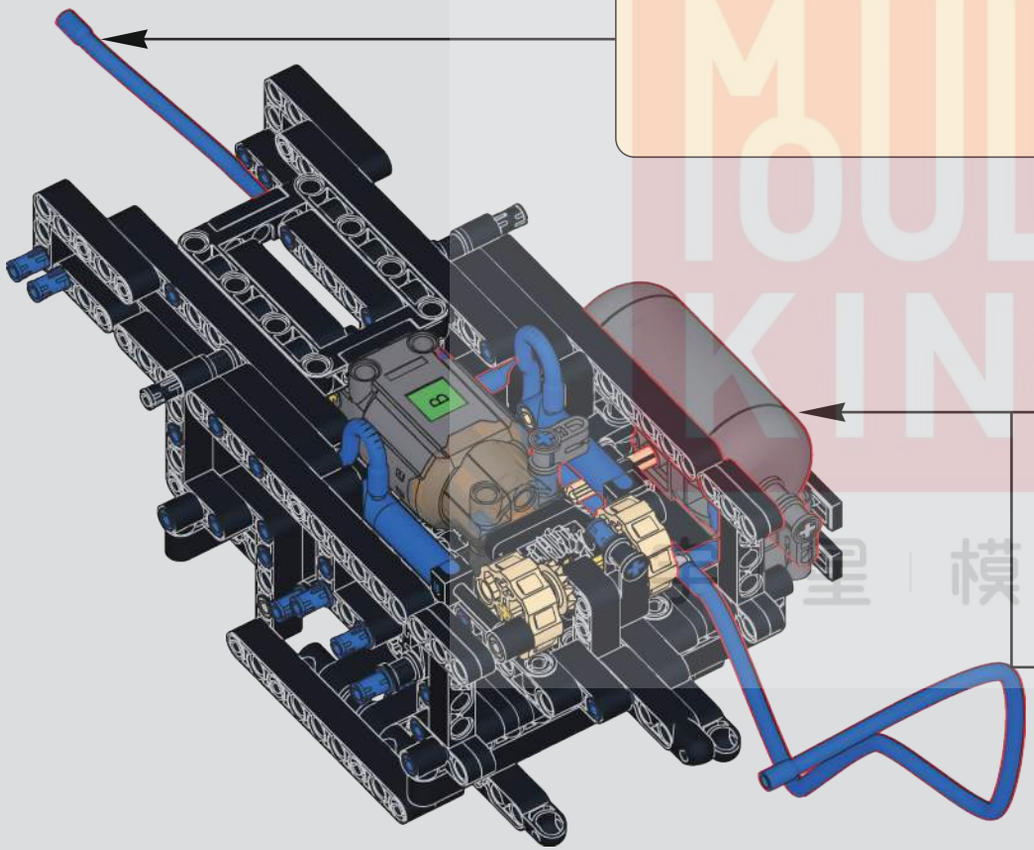

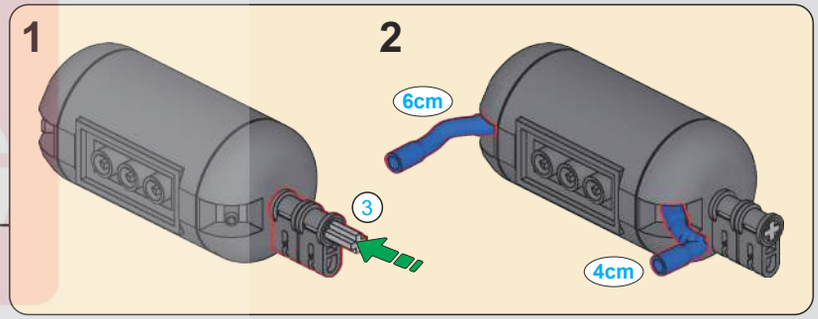
1
2
6cm
3
4cm

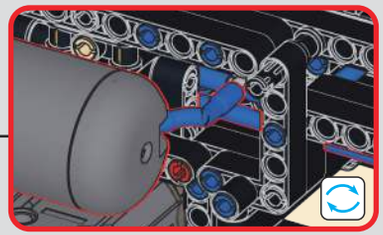

6cm
4cm
1:1

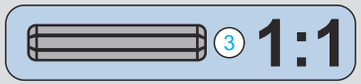
3
1:1

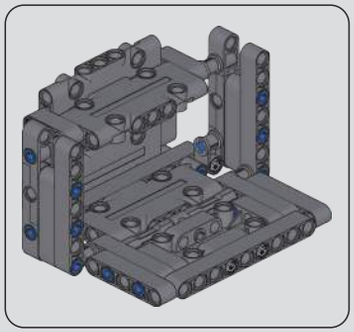

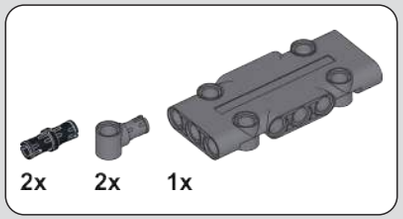

65

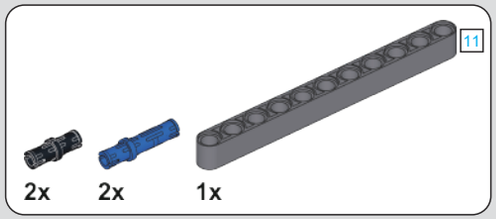

66

67

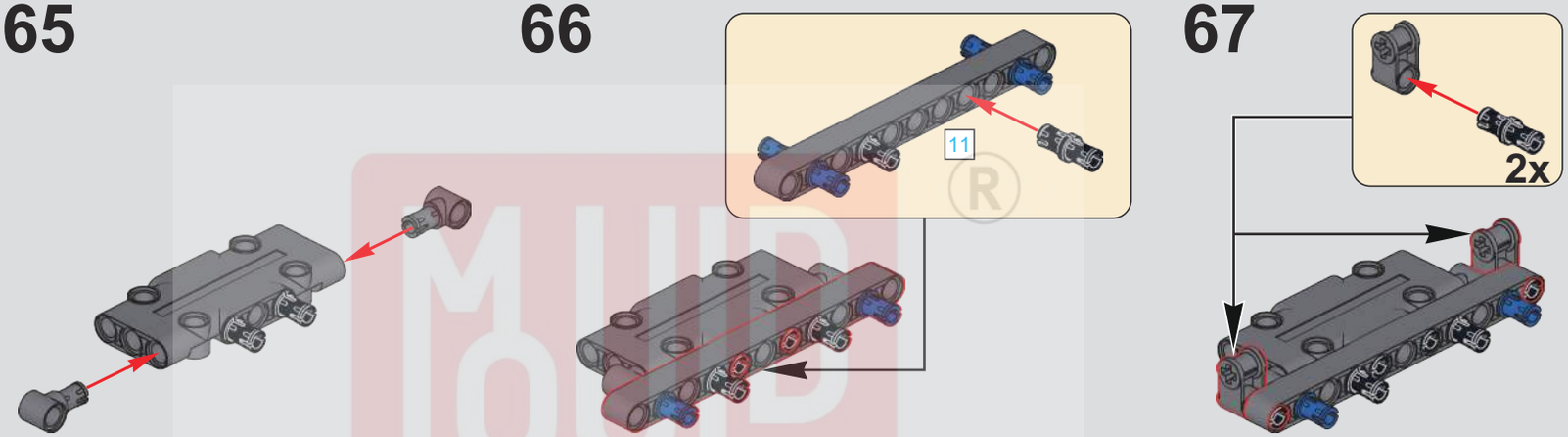

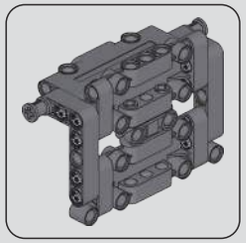

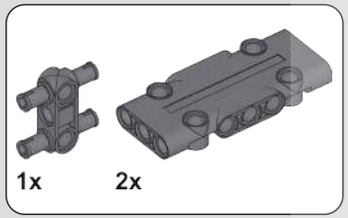

68

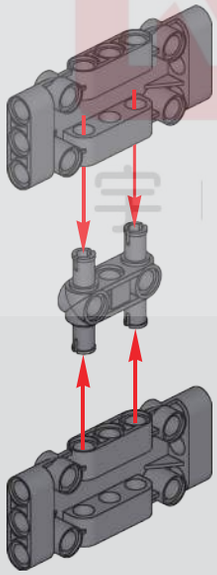

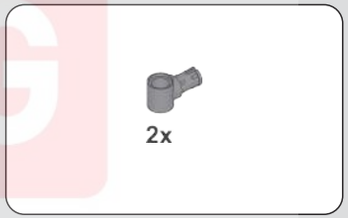

69

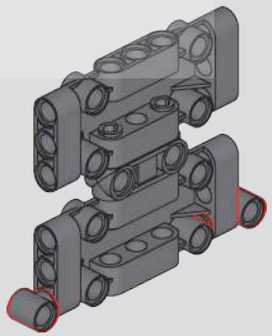

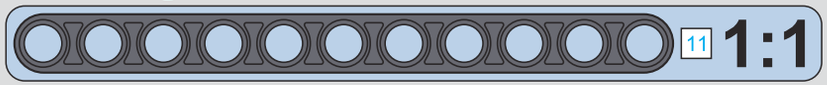

MUD TOOL KING ®
宝 星 模 型

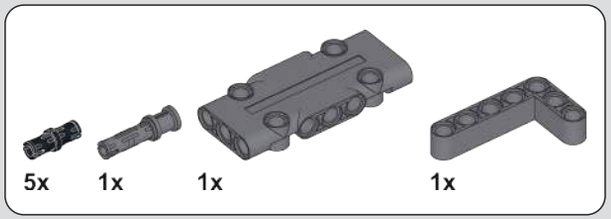

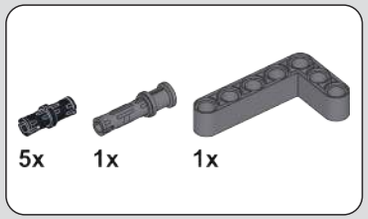

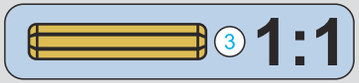

70

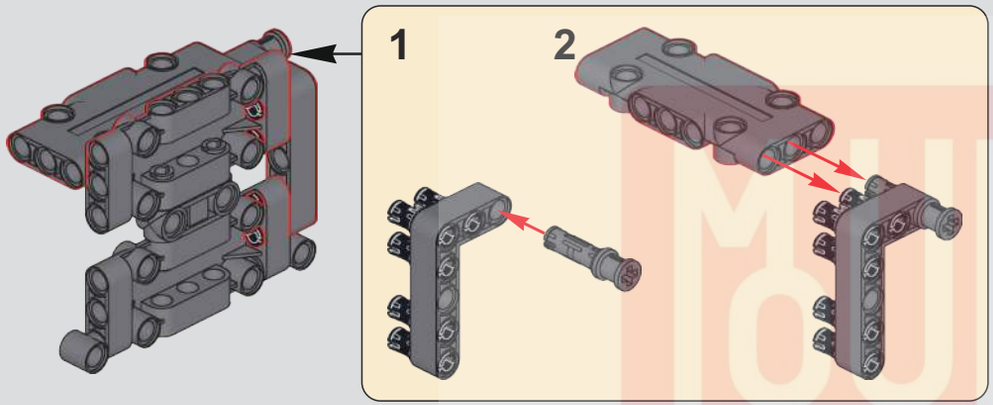

71

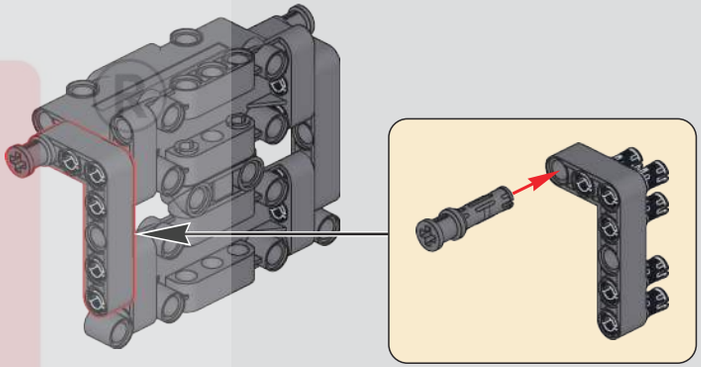

72

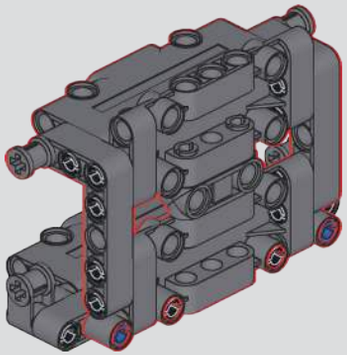

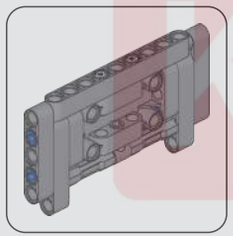

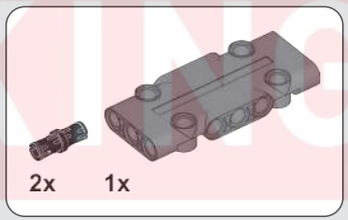

73

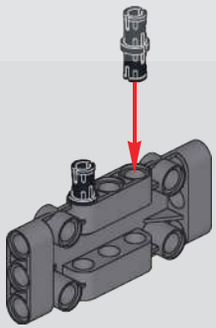

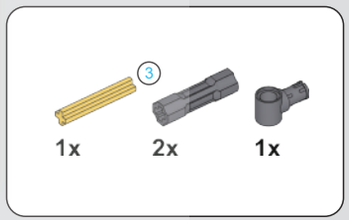

74

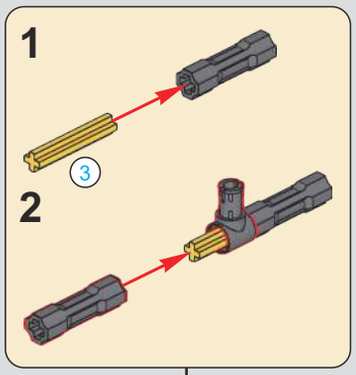

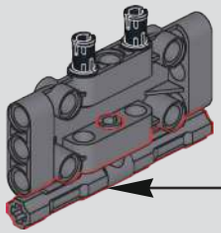

MUD KING
宇 星 模 王

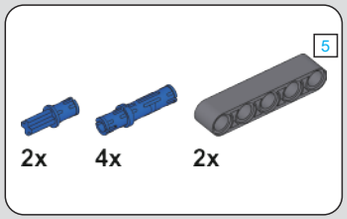

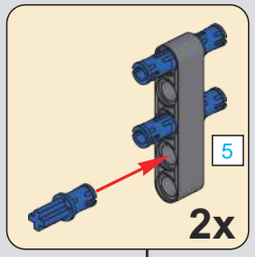

75

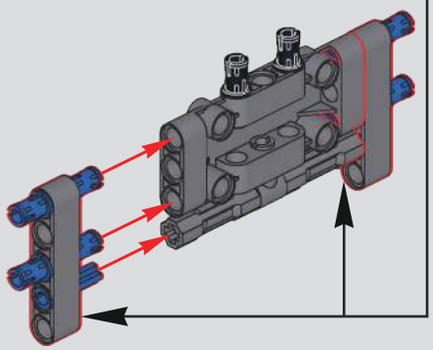

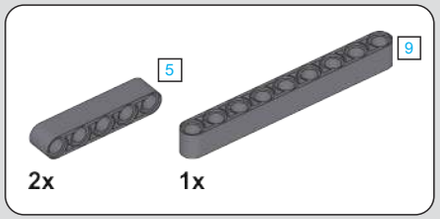

76

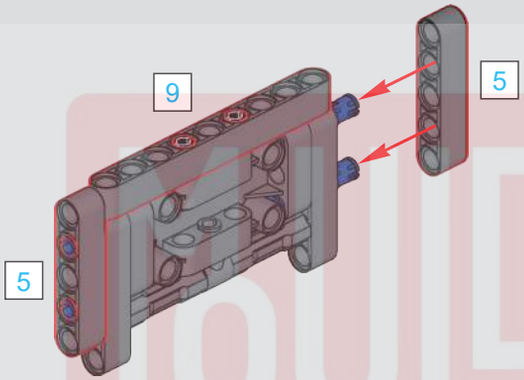

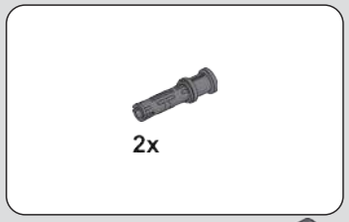

77

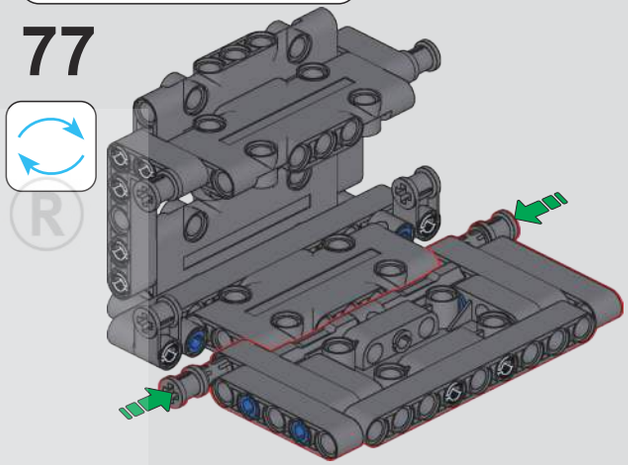

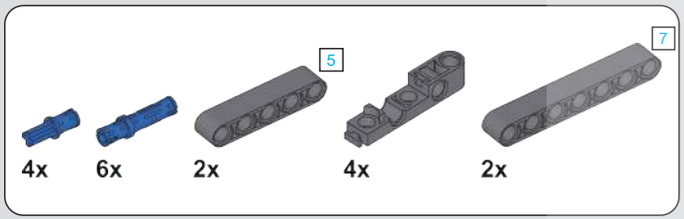

78

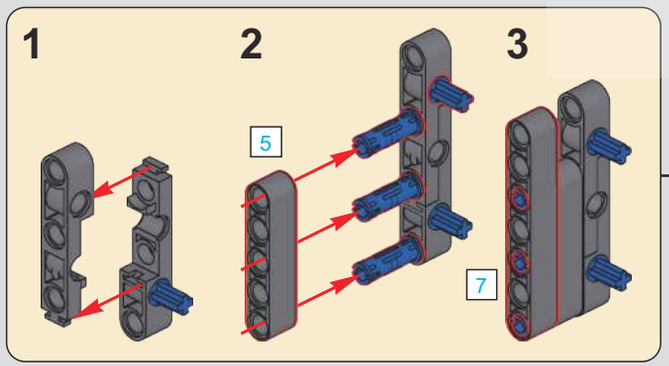

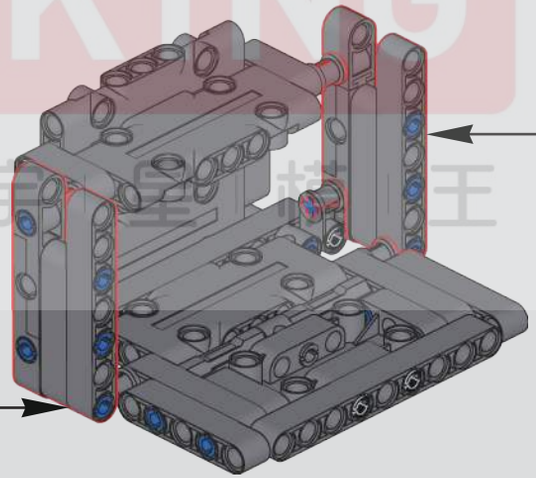

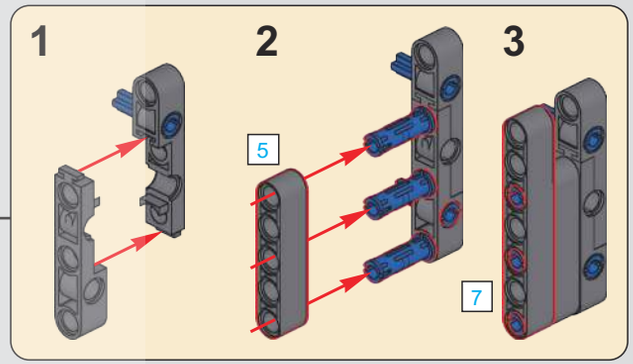

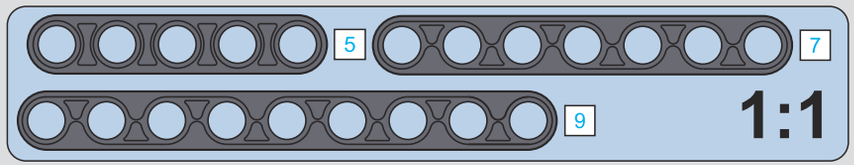

BOULD KING ®
寶力堡積木王

79

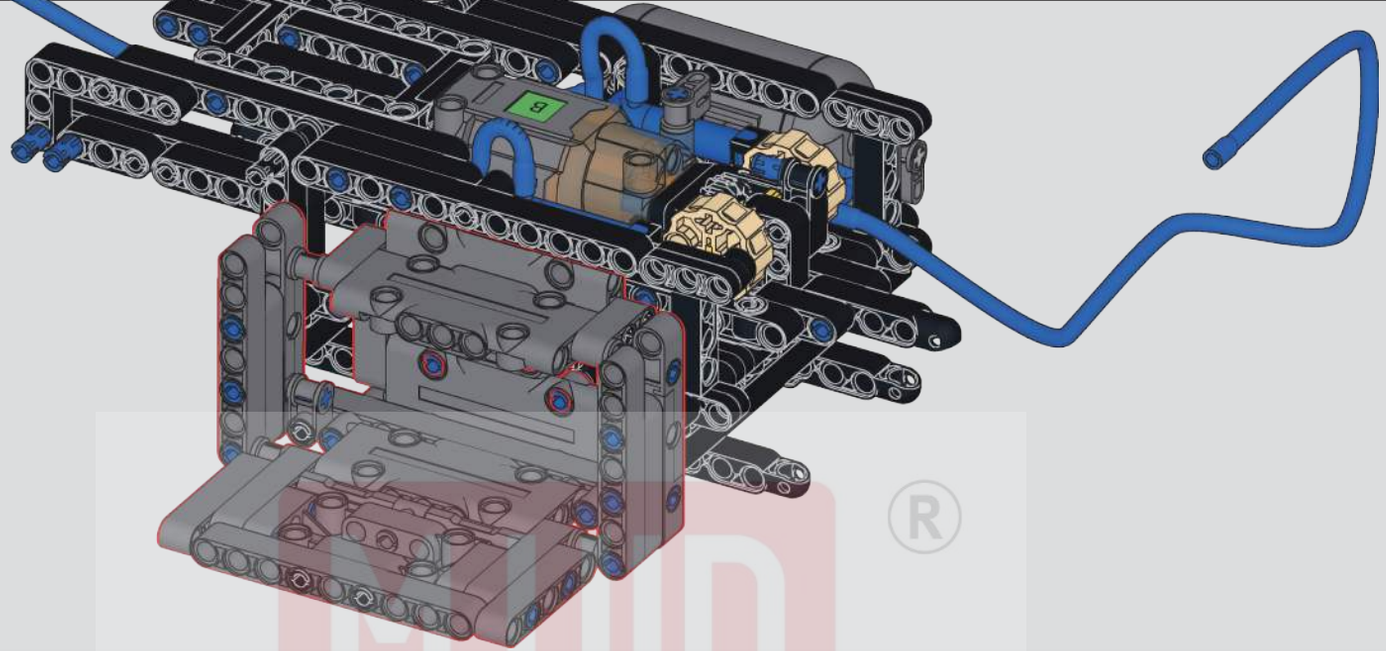

80

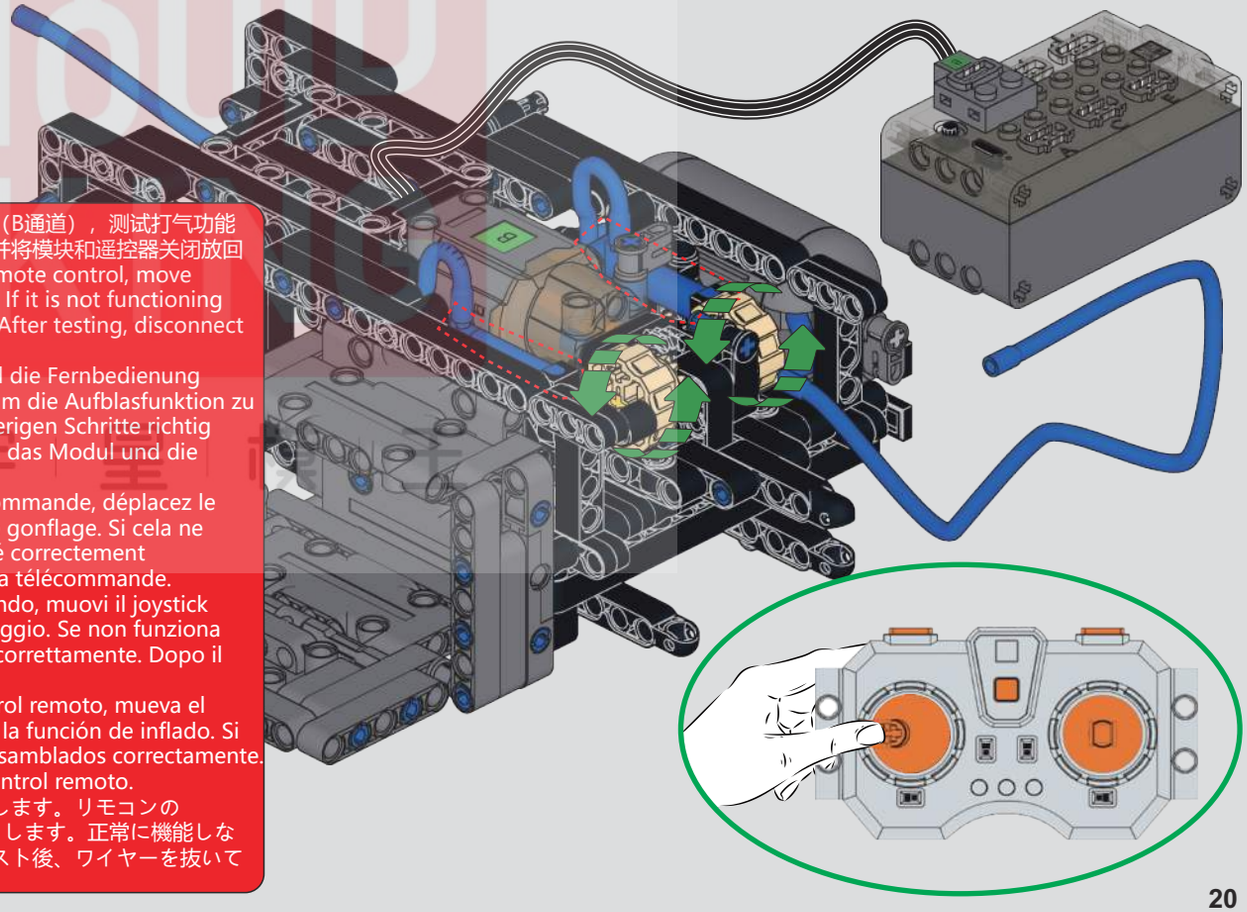

将电机线插入模块，打开模块并打开遥控器连接，将遥控器左摇杆←→移动（B通道），测试打气功能是否正常，如若不正常请检查前面步骤是否拼装正确，测试完毕将电线拔出并将模块和遥控器关闭放回

Insert the motor wire into the module, turn on the module and the remote control, move the left joystick left and right (B channel) to test the inflation function. If it is not functioning properly, check whether the previous steps were assembled correctly. After testing, disconnect the wire and turn off the module and remote control.

Stecken Sie den Motordraht in das Modul, schalten Sie das Modul und die Fernbedienung ein, bewegen Sie den linken Joystick nach links und rechts (B-Kanal), um die Aufblasfunktion zu testen. Wenn es nicht richtig funktioniert, überprüfen Sie, ob die vorherigen Schritte richtig montiertwurden. Nach dem Test ziehen Sie den Draht ab und schalten das Modul und die Fernbedienung aus.

Insérez le fil du moteur dans le module, allumez le module et la télécommande, déplacez le joystick gauche de gauche à droite (canal B) pour tester la fonction de gonflage. Si cela ne fonctionne pas correctement, vérifiez si les étapes précédentes ont été correctement assemblées. Après le test, déconnectez le fil et éteignez le module et la télécommande.

Inserisci il filo del motore nel modulo, accendi il modulo e il telecomando, muovi il joystick sinistro a sinistra e a destra (canale B) per testare la funzione di gonfiaggio. Se non funziona correttamente, verifica se i passaggi precedenti sono stati assemblati correttamente. Dopo il test, scollega il filo e spegni il modulo e il telecomando.

Inserte el cable del motor en el módulo, encienda el módulo y el control remoto, mueva el joystick izquierdo hacia la izquierda y la derecha (canal B) para probar la función de inflado. Si no funciona correctamente, verifique si los pasos anteriores fueron ensamblados correctamente. Después de la prueba, desconecte el cable y apague el módulo y el control remoto.

モーターワイヤーをモジュールに挿入し、モジュールとリモコンをオンにします。リモコンの左ジョイスティックを左右に動かして（Bチャンネル）、膨張機能をテストします。正常に機能しない場合は、前の手順が正しく組み立てられているか確認してください。テスト後、ワイヤーを抜いてモジュールとリモコンをオフにします。

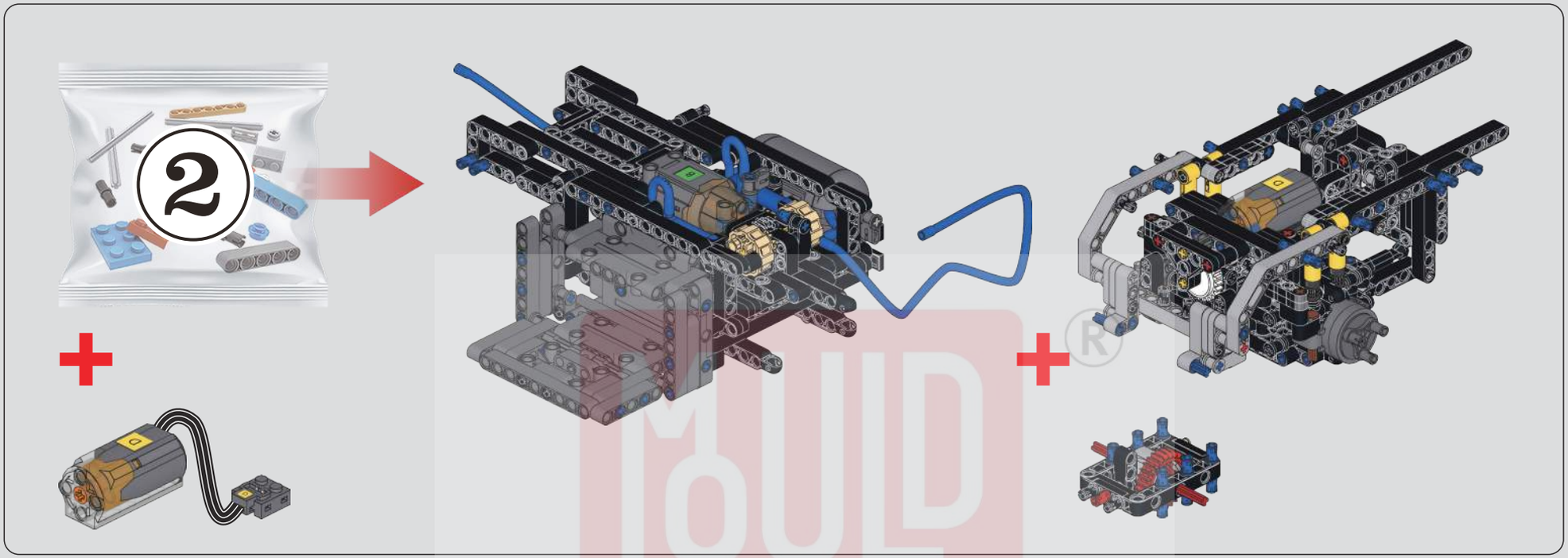

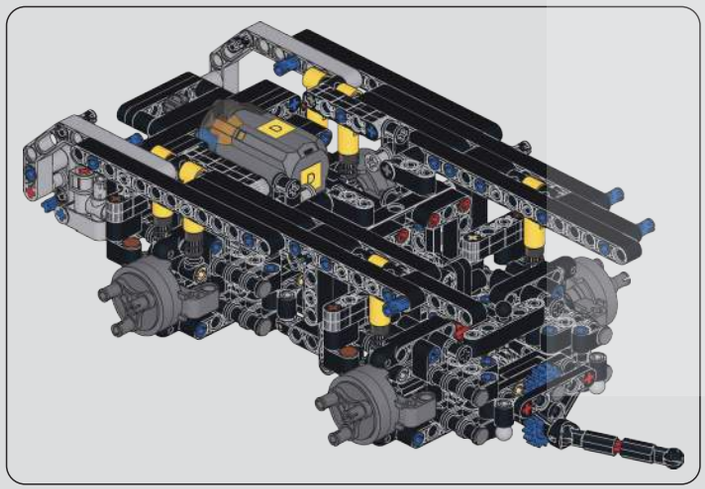

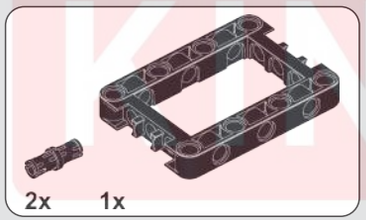

81

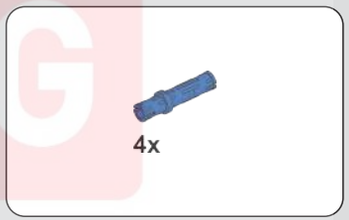

82

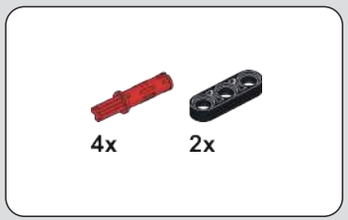

83

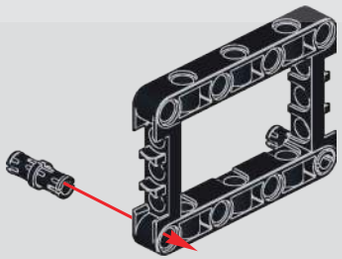

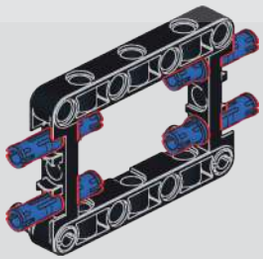

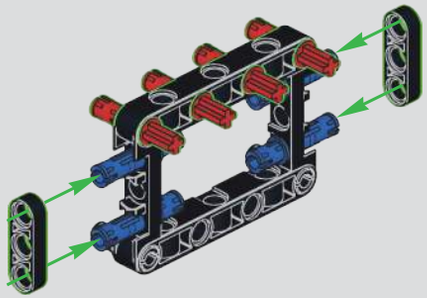

MOULD KING
宇 星 模 王

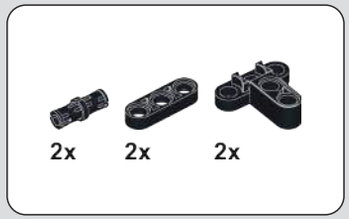

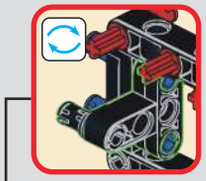

84

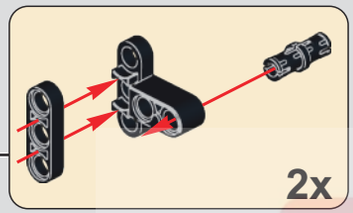

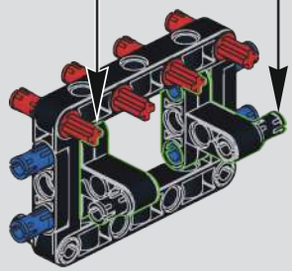

85

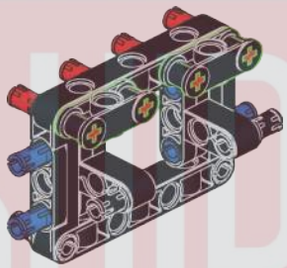

86

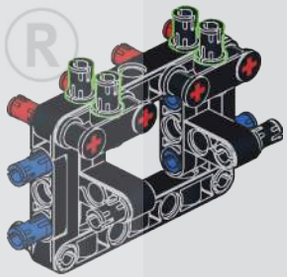

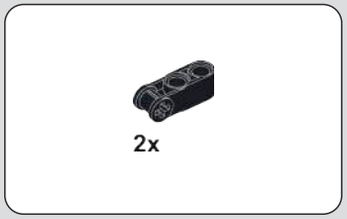

87

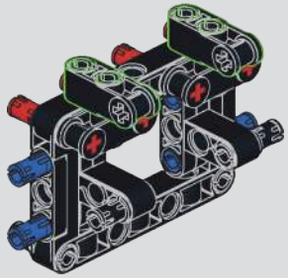

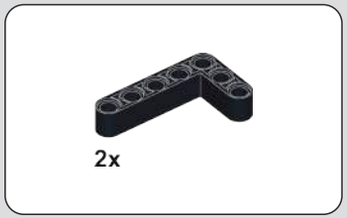

88

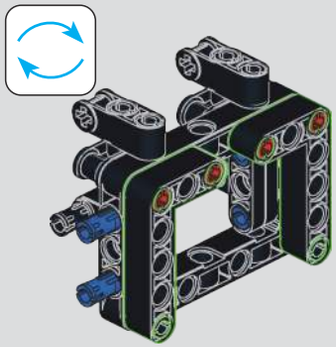

89

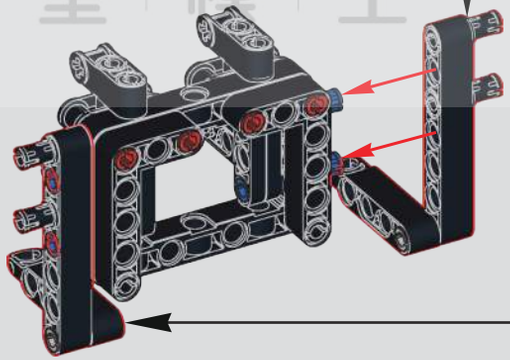

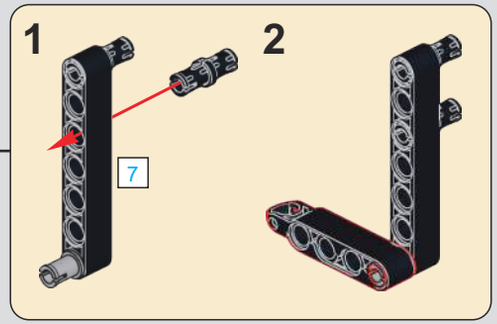

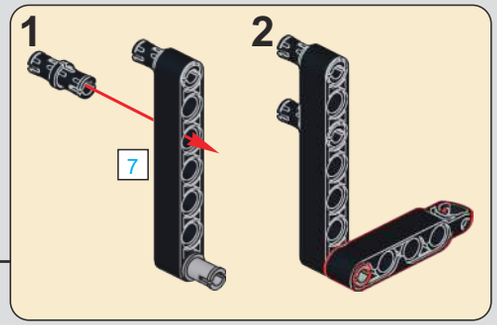

MUD KING
宇星模王

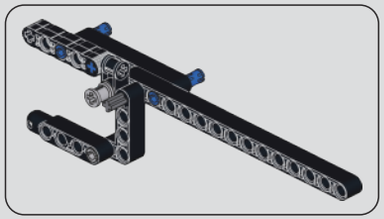

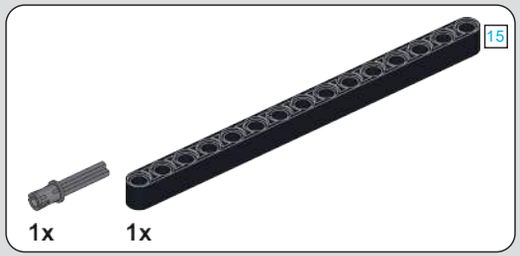

90

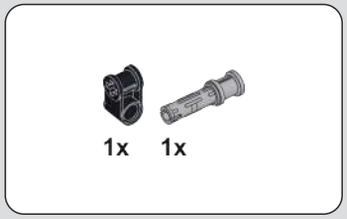

91

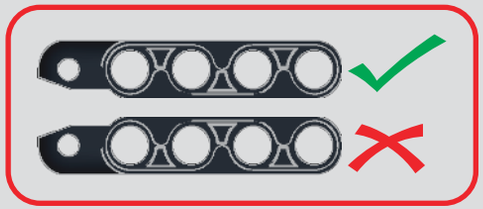

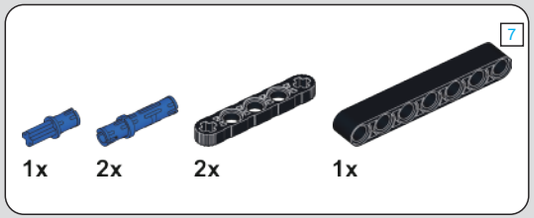

92

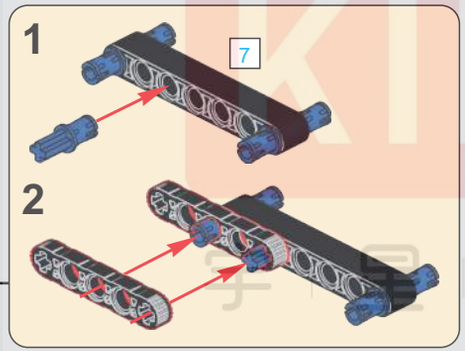

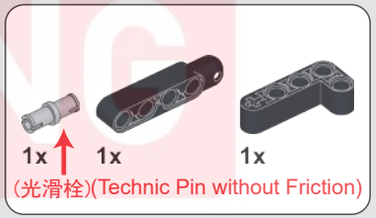

93

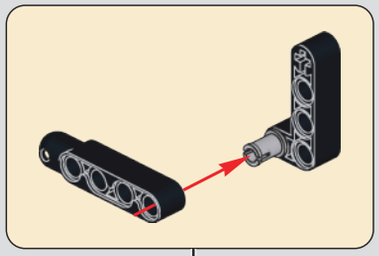

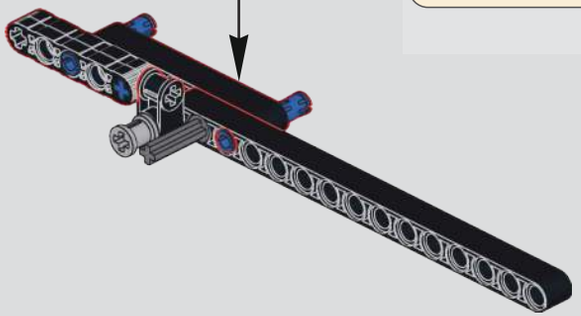

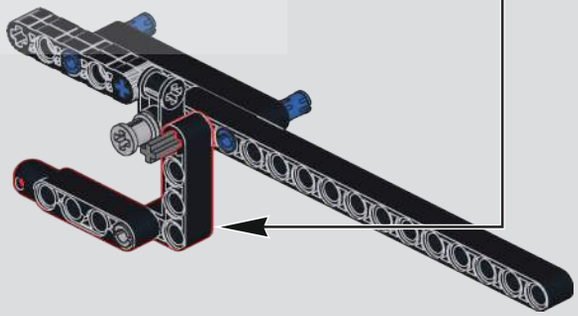

MUD KING 乐高王

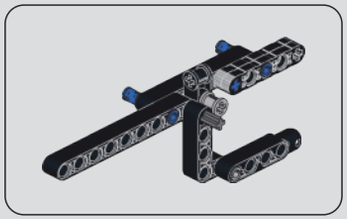

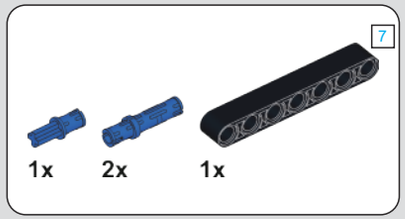

94

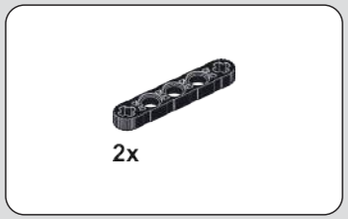

95

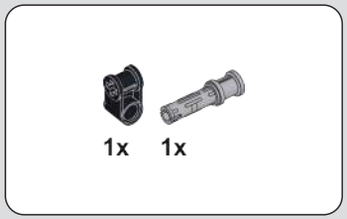

96

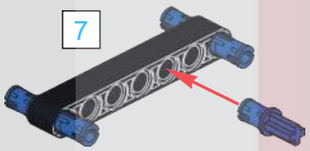

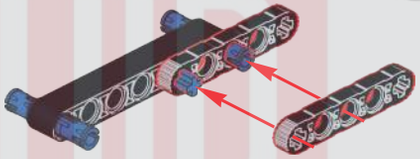

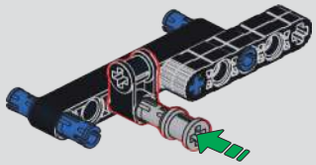

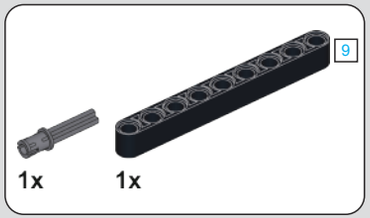

97

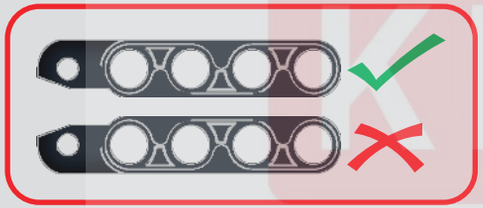

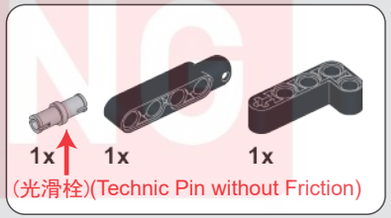

98

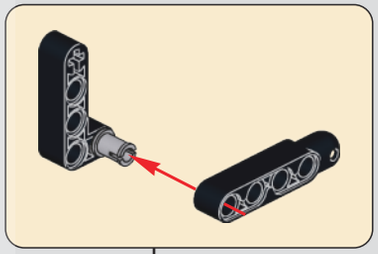

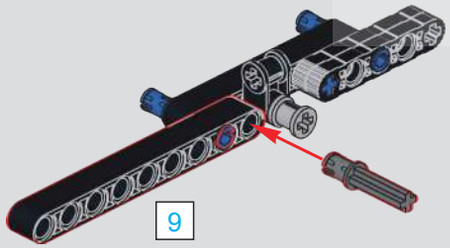

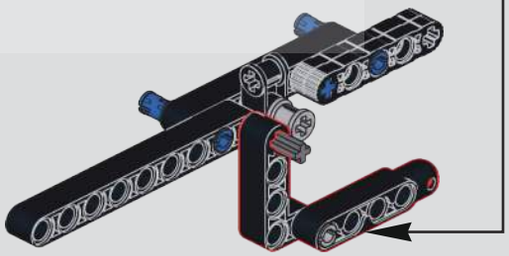

MUD KING ®
宇 星 模 王

99

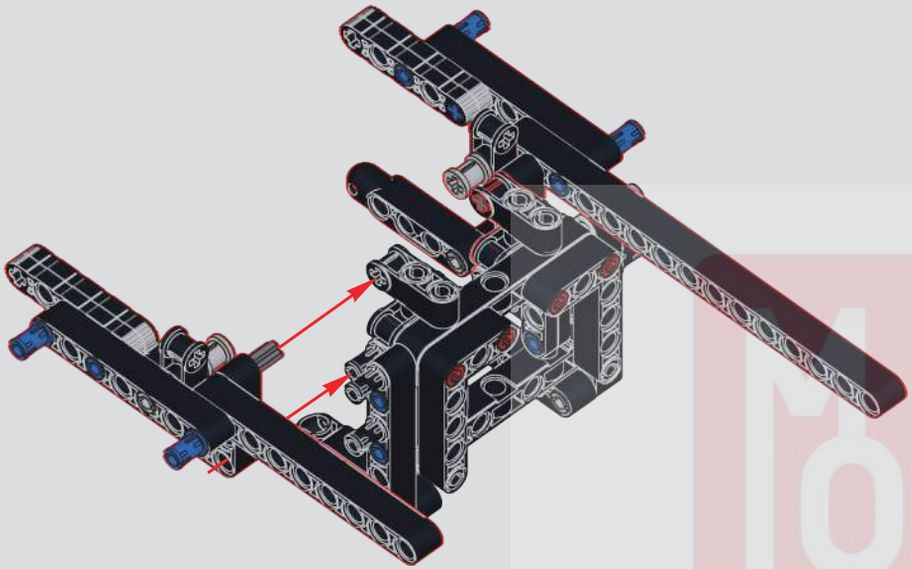

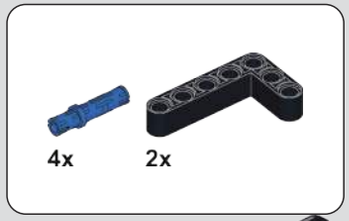

100

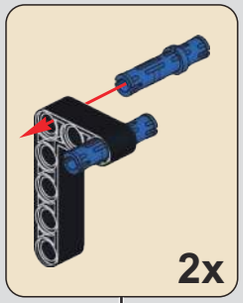

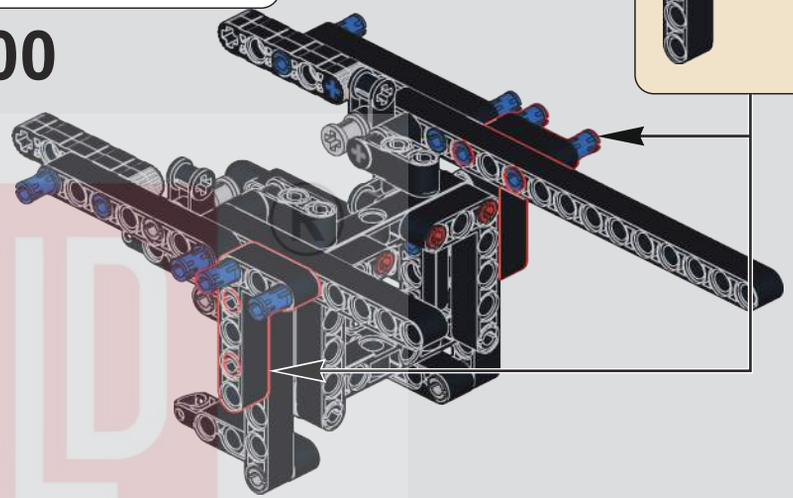

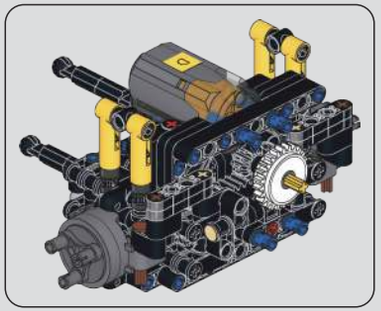

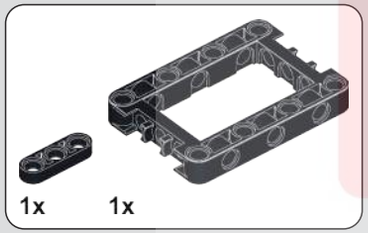

101

102

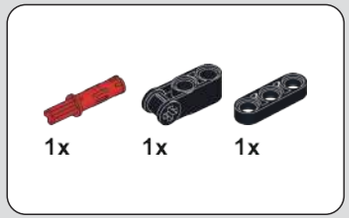

103

MOULD KING
宇 星 模 王

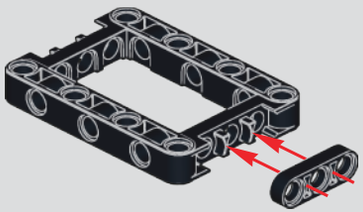

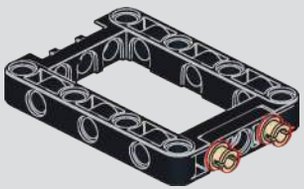

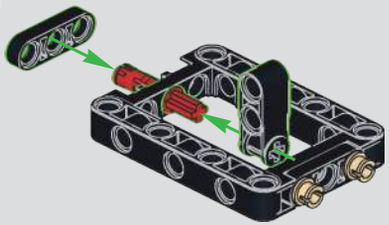

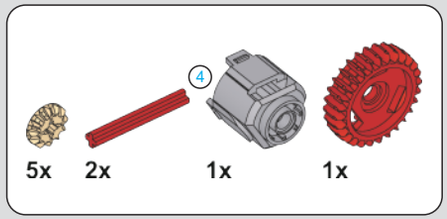

104

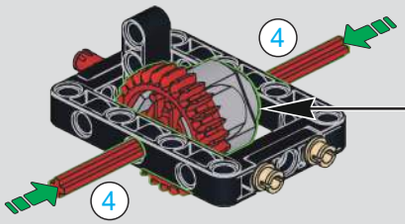

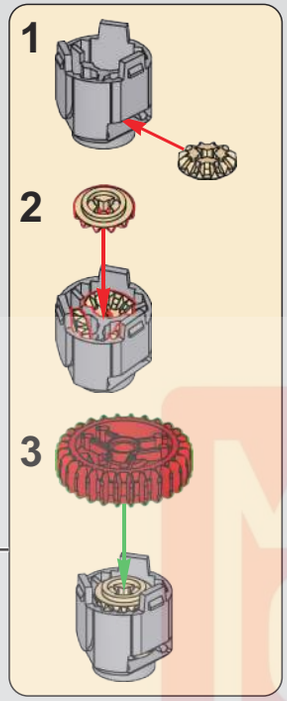

105

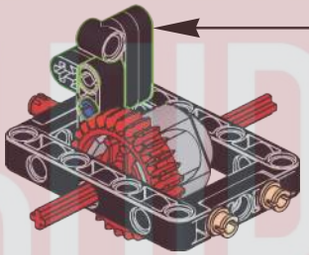

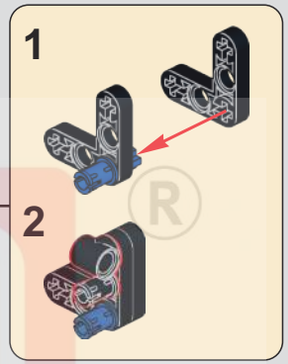

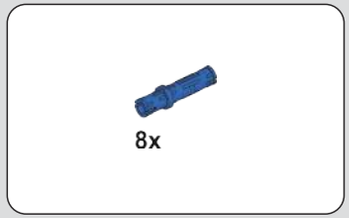

106

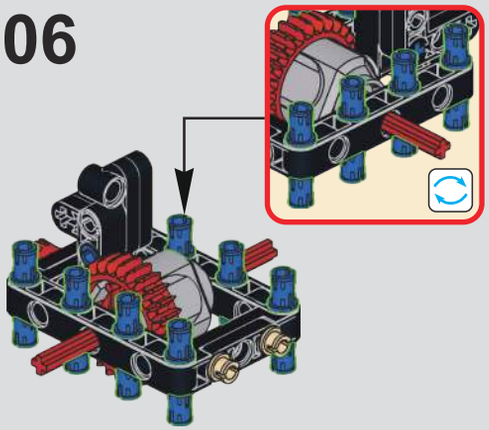

107

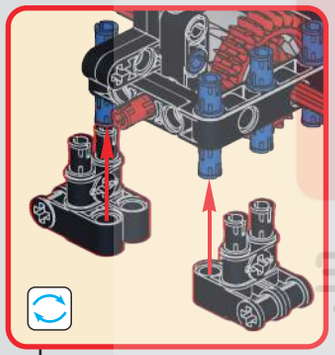

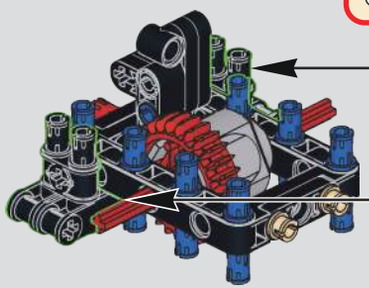

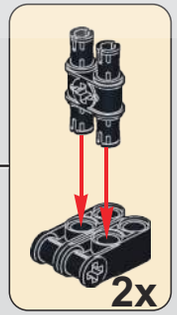

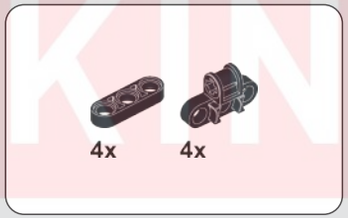

108

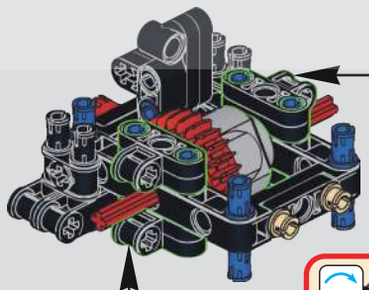

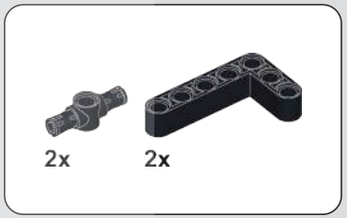

109

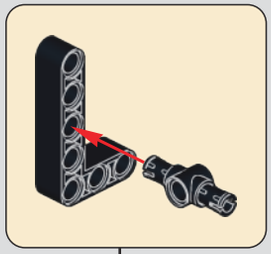

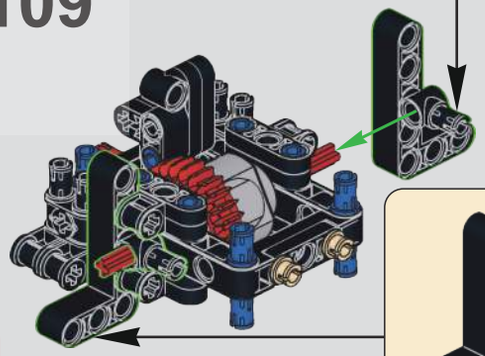

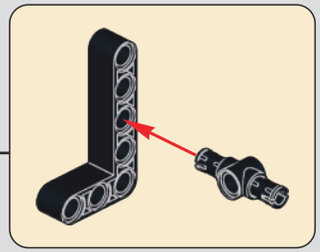

MOLD KING ®
守星 模王

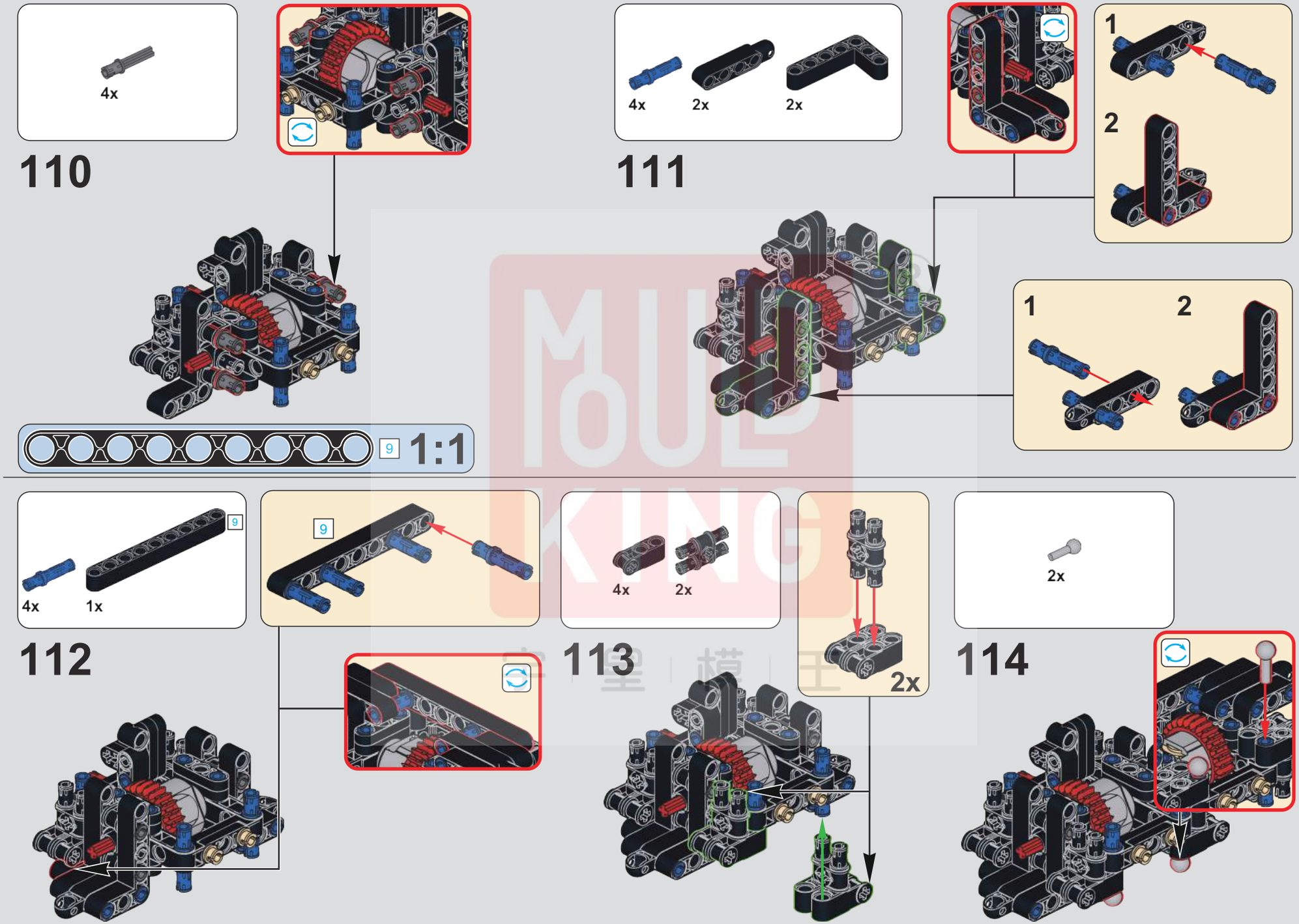
4x
110
4x
2x
2x
111
1
2
1
2
9
1:1
4x
1x
9
112
9
4x
2x
113
2x
2x
114

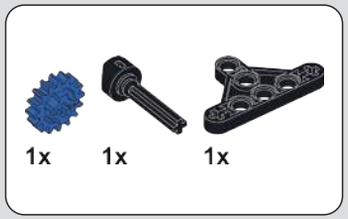

115

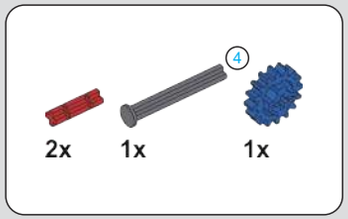

116

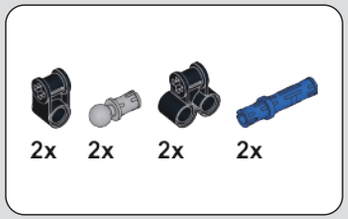

117

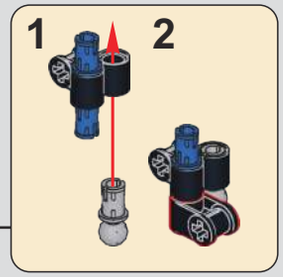

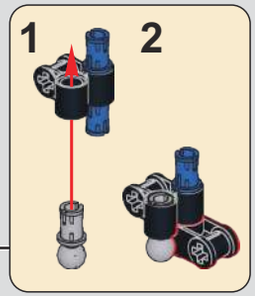

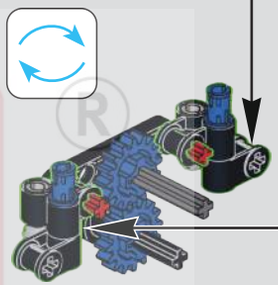

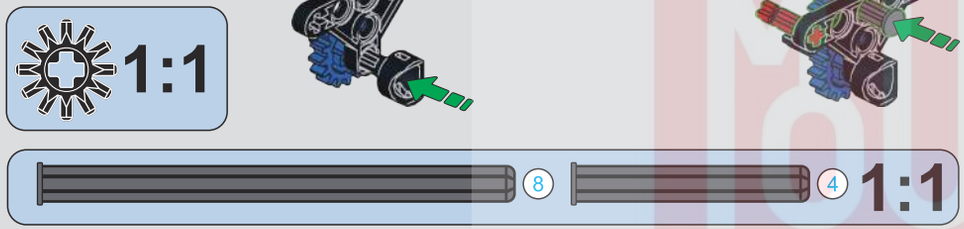

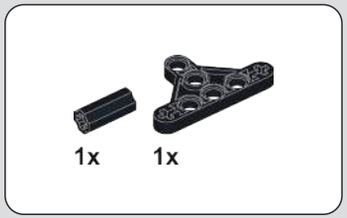

118

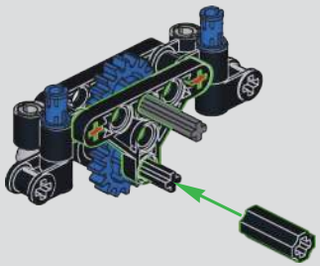

119

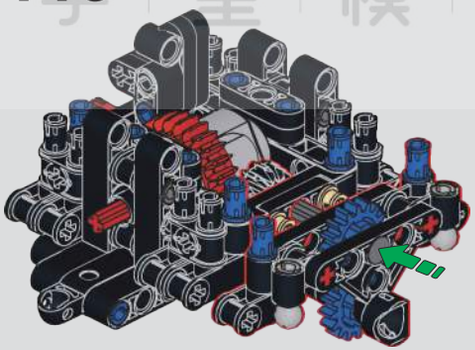

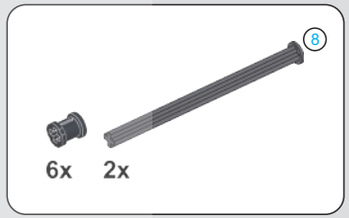

120

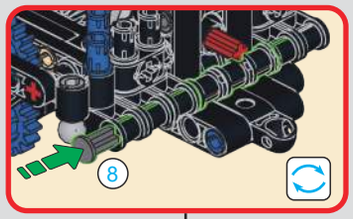

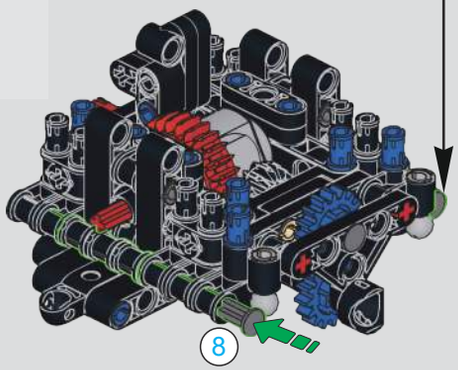

MOULD KING
梦 星 模 王

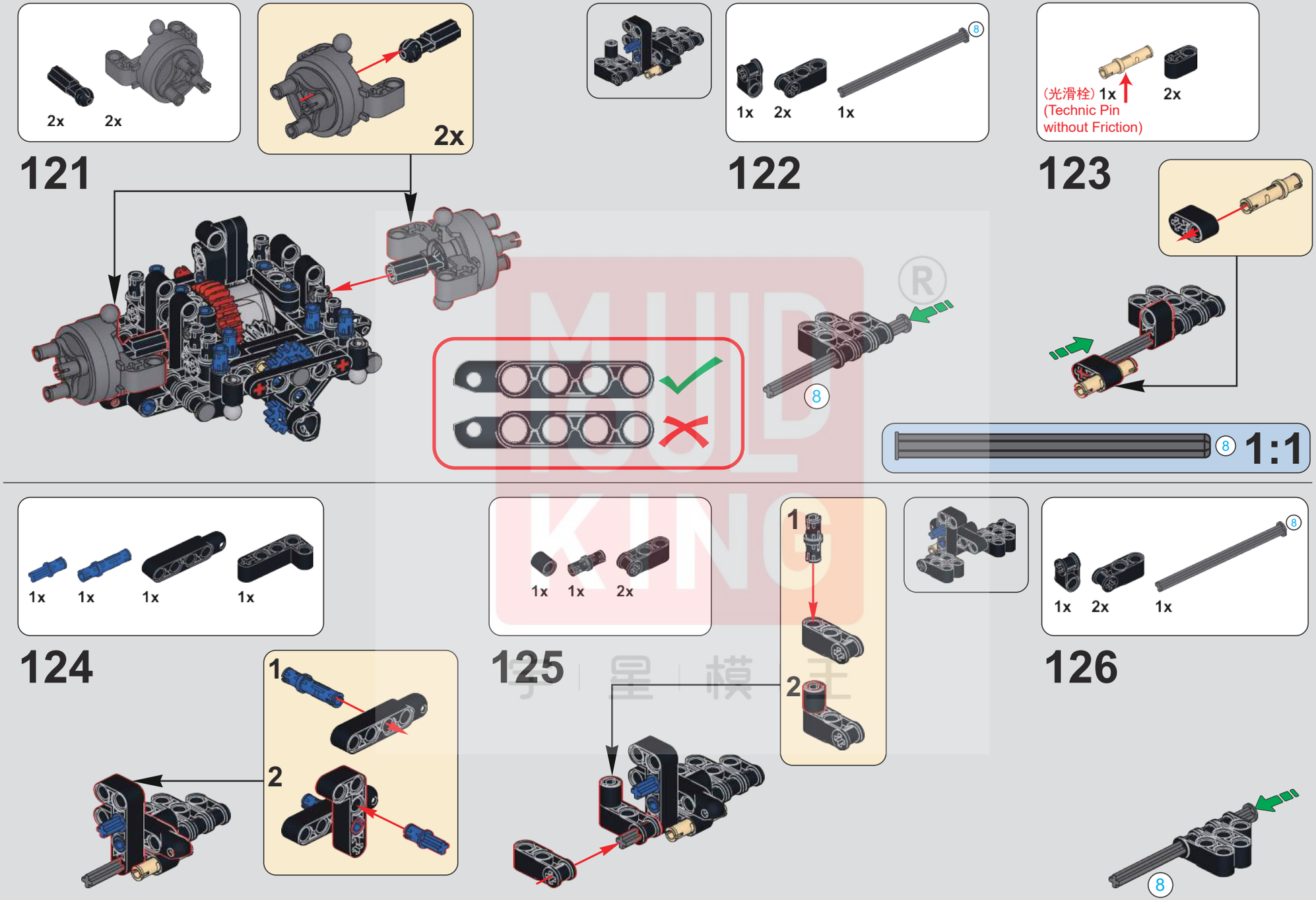
2x
2x
2x
121
1x
2x
1x
8
122
(光滑栓) 1x
(Technic Pin
without Friction)
2x
123
8
8
1:1
1x
1x
1x
1x
124
1x
1x
2x
125
1
2
1x
2x
1x
8
126
1
2
8

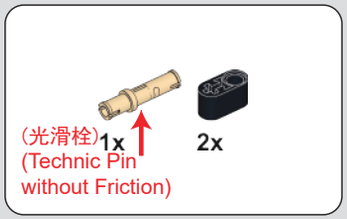

127

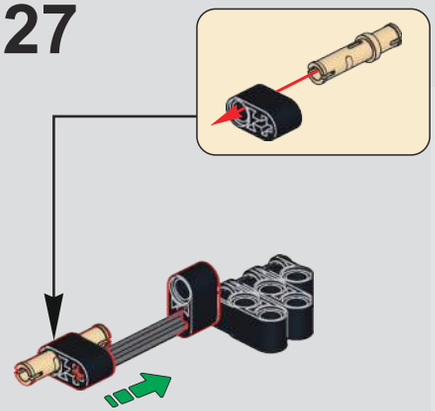

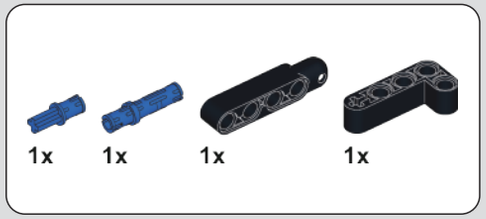

128

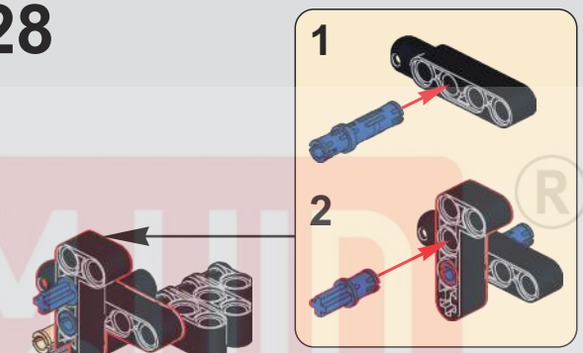

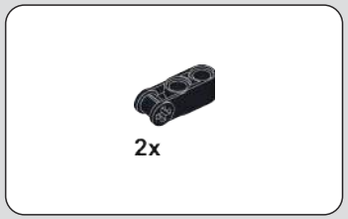

129

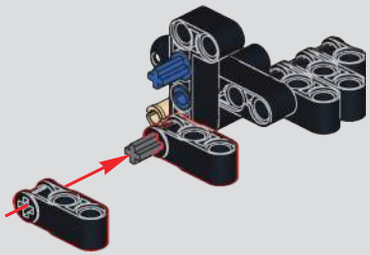

130

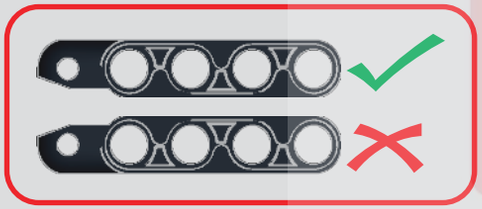

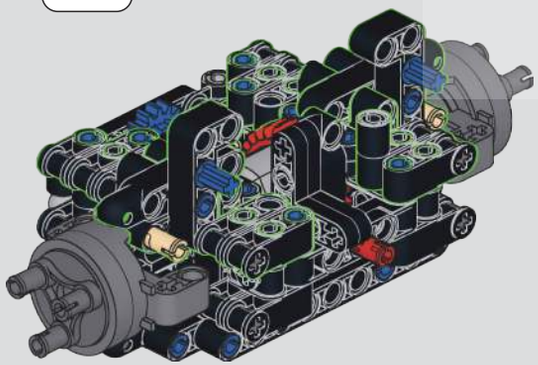

131

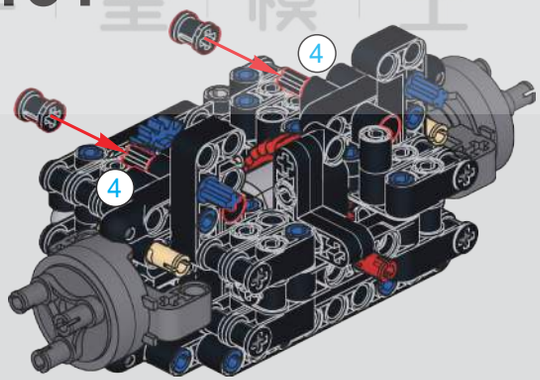

132

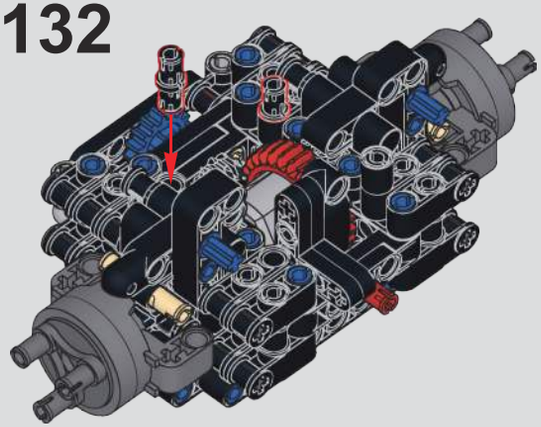

MUD KING ®
宇星模王

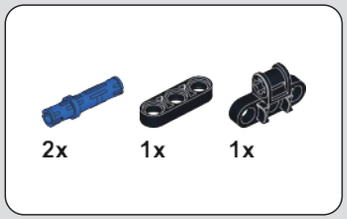

133

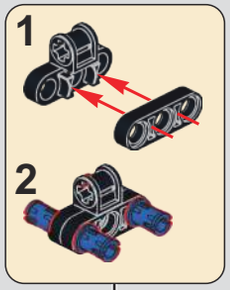

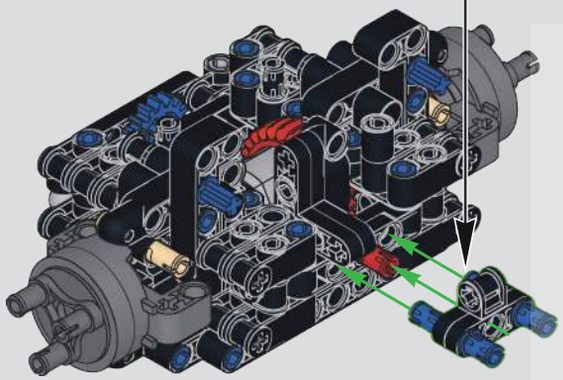

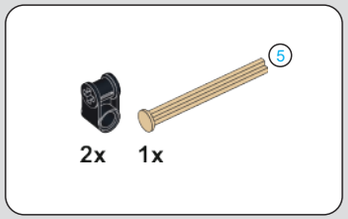

134

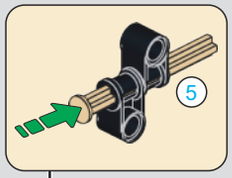

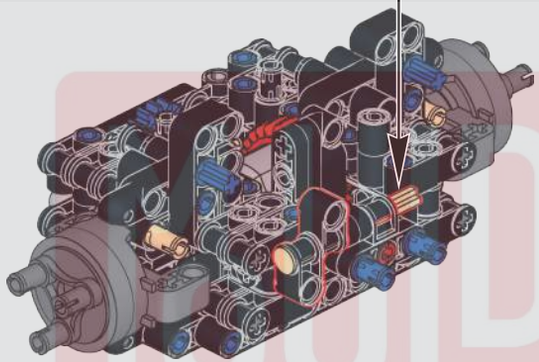

135

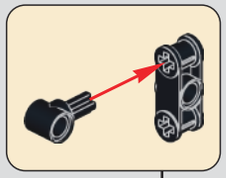

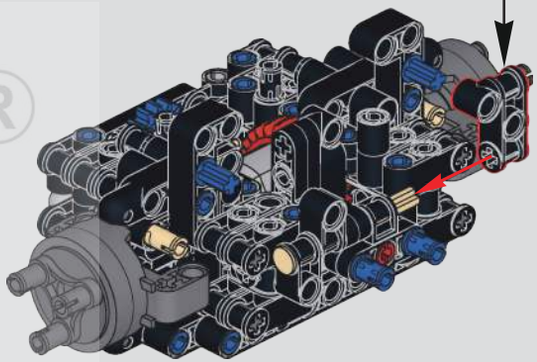

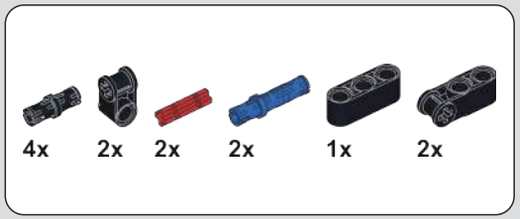

136

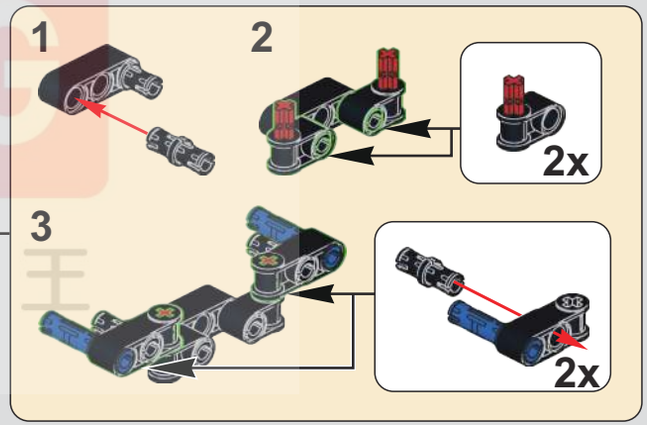

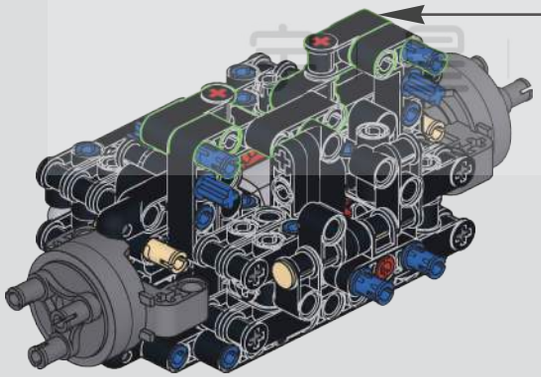

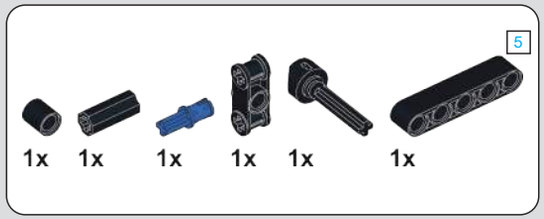

137

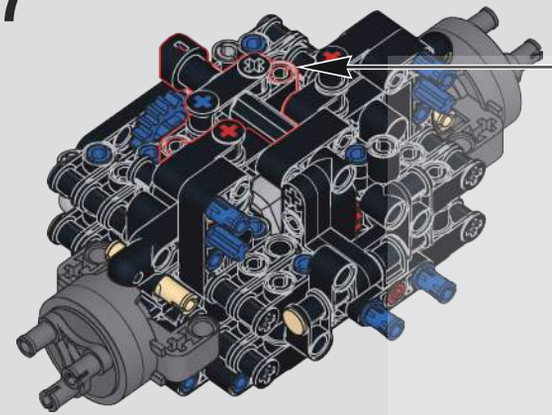

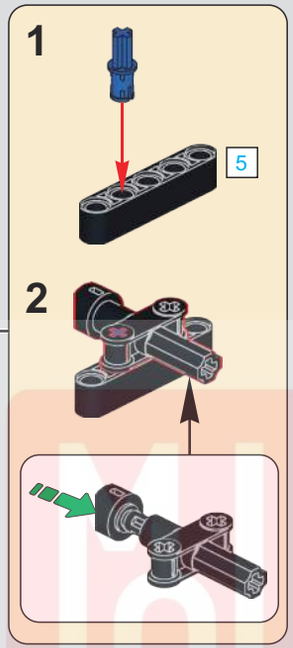

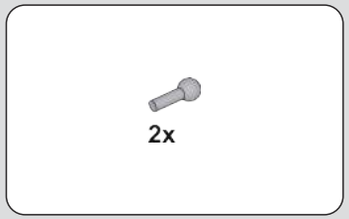

138

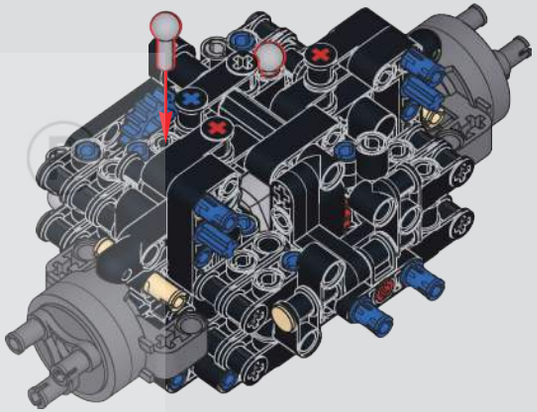

139

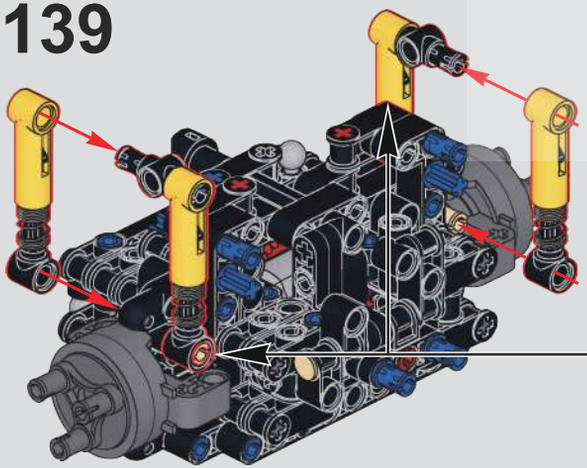

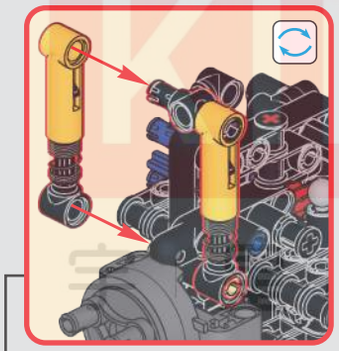

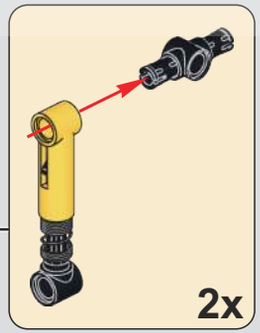

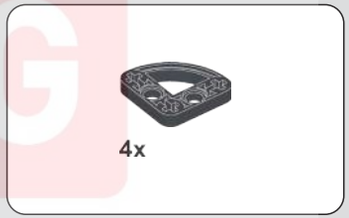

140

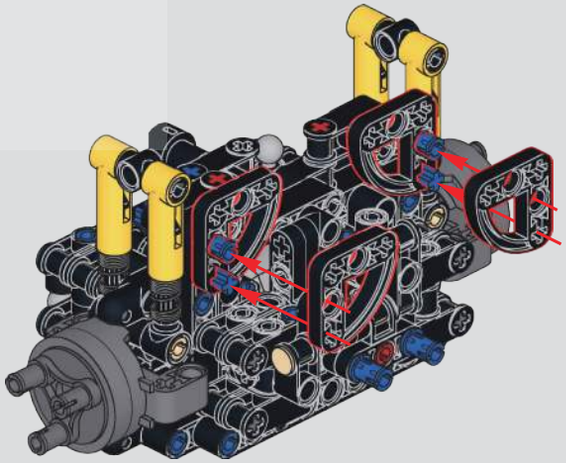

MOULD KING 宝石模型

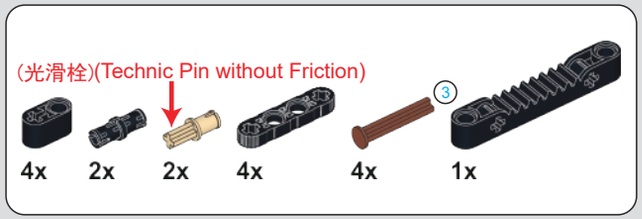

141

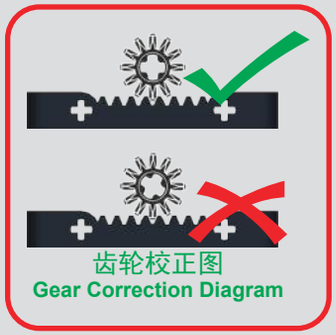

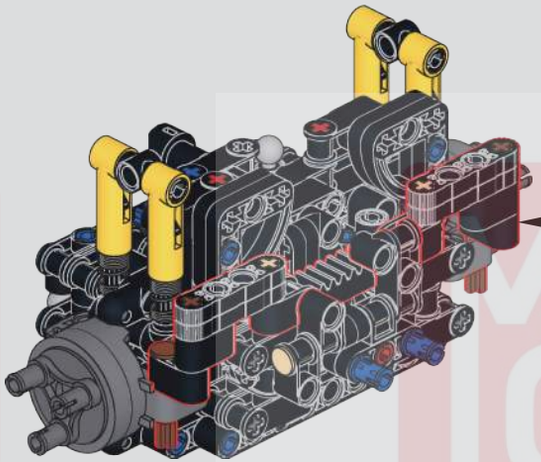

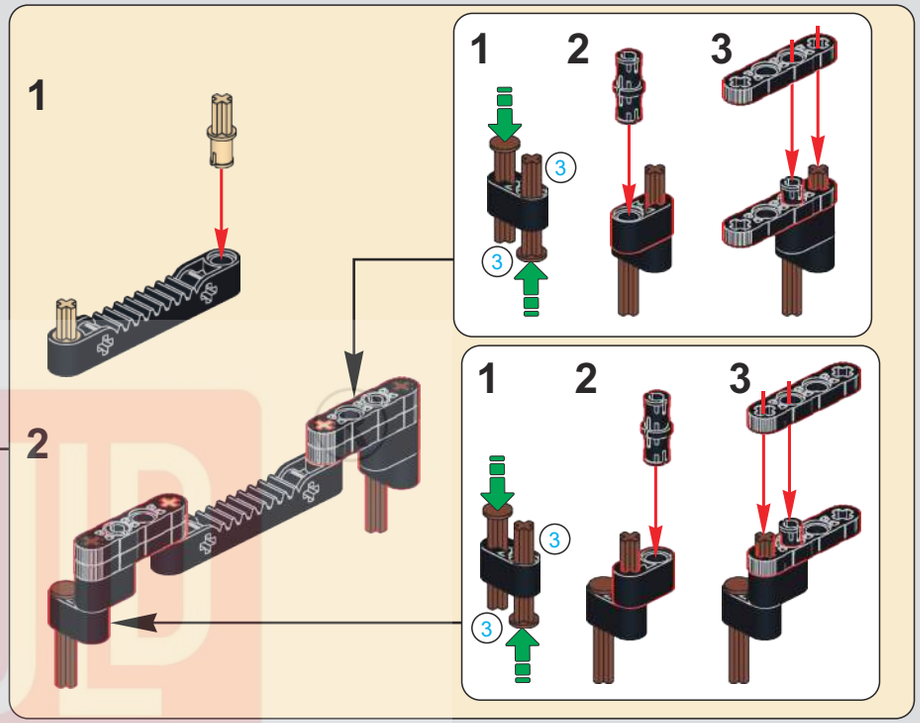

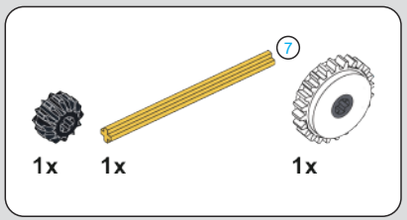

142

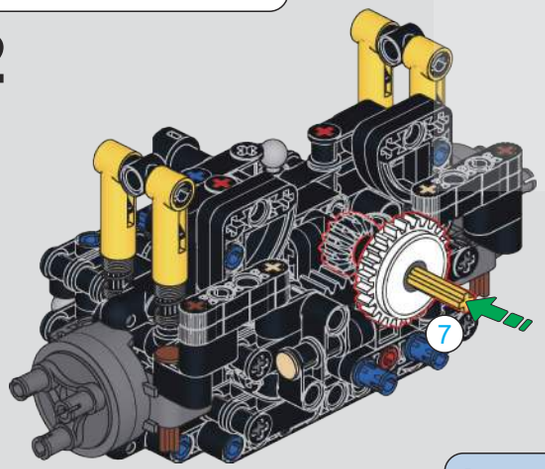

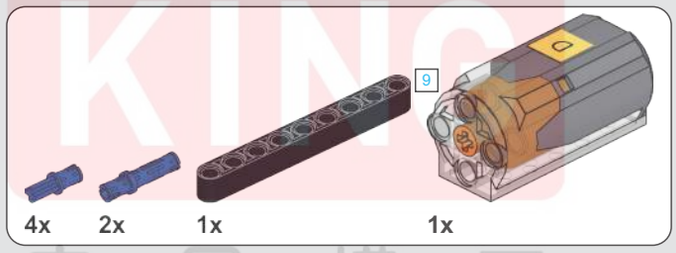

143

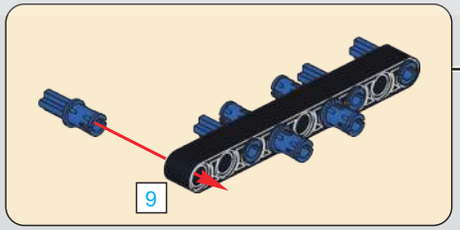

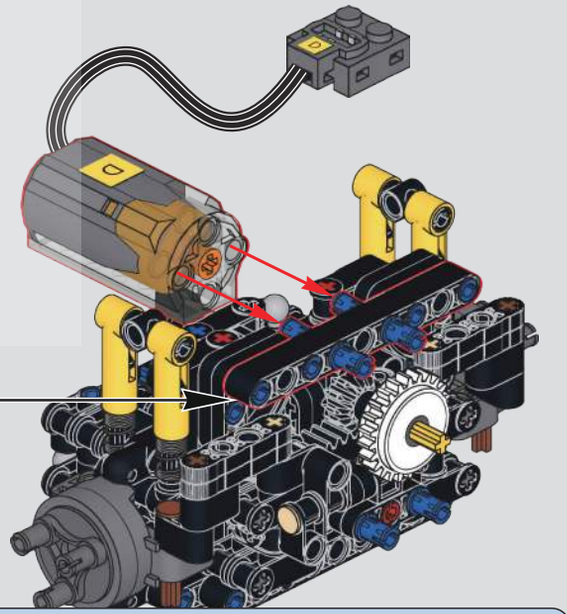

MOLD KING
宠星模王

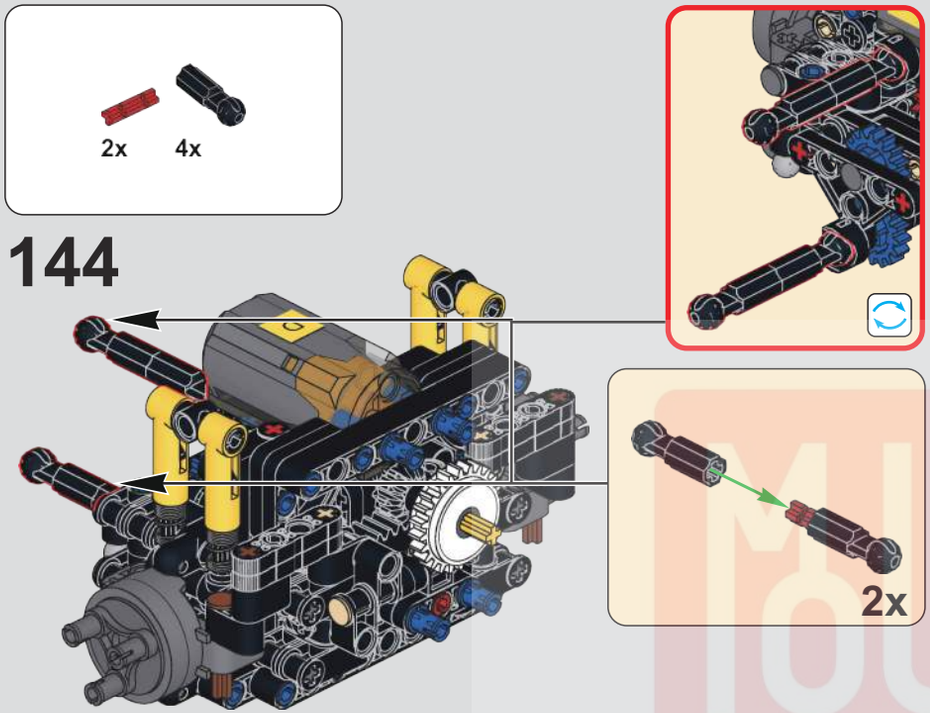

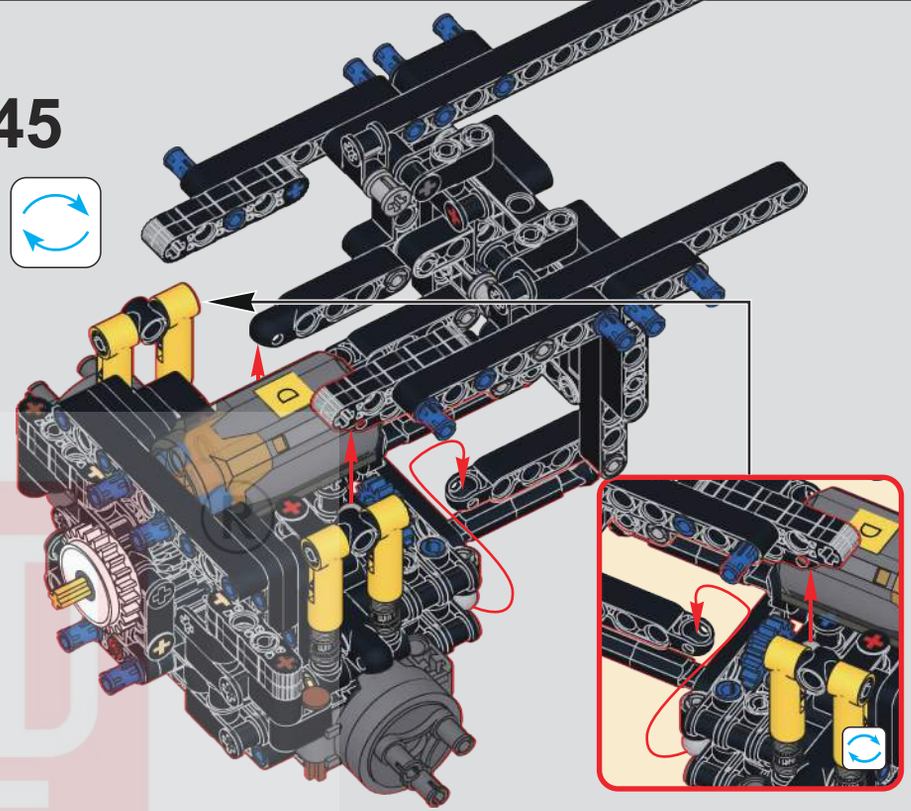

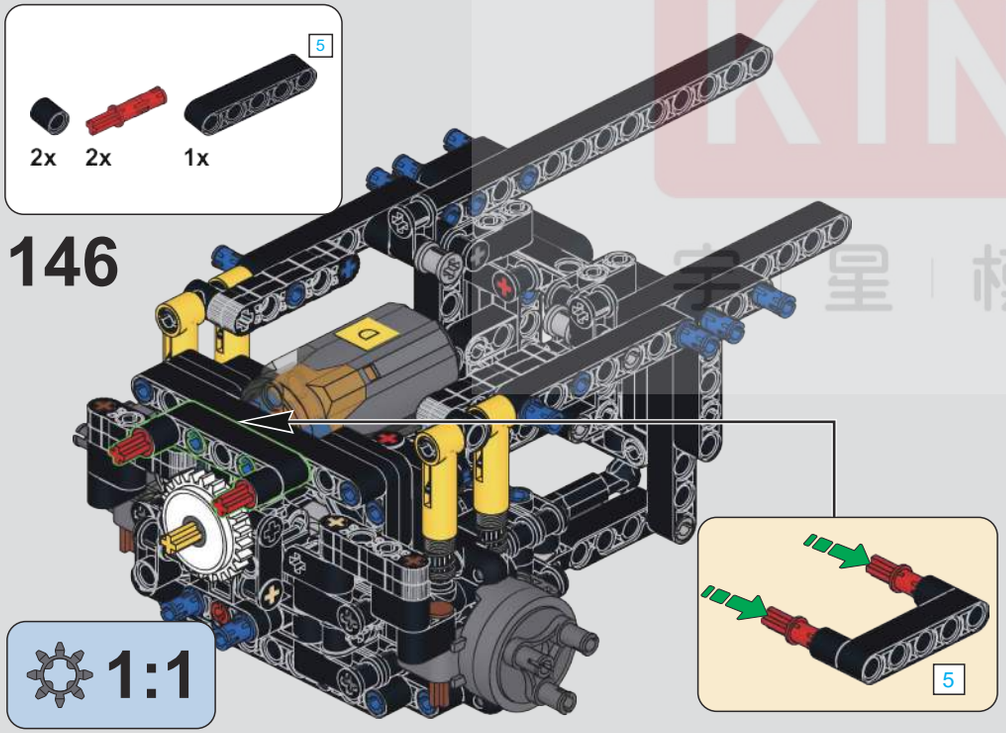

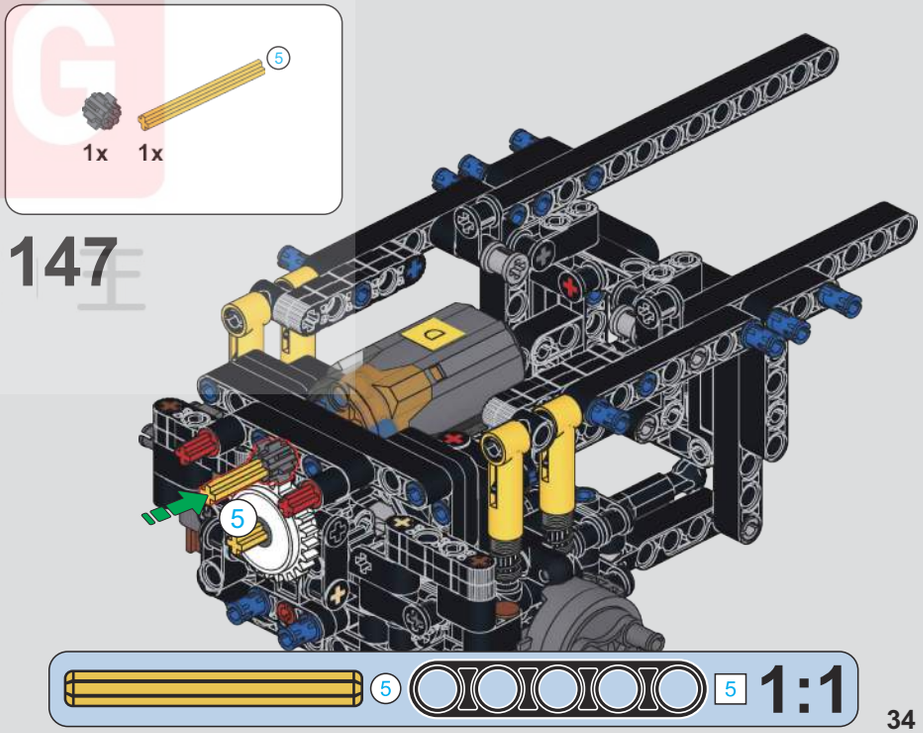

MOULD KING 宇星模王

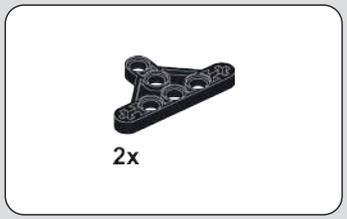

148

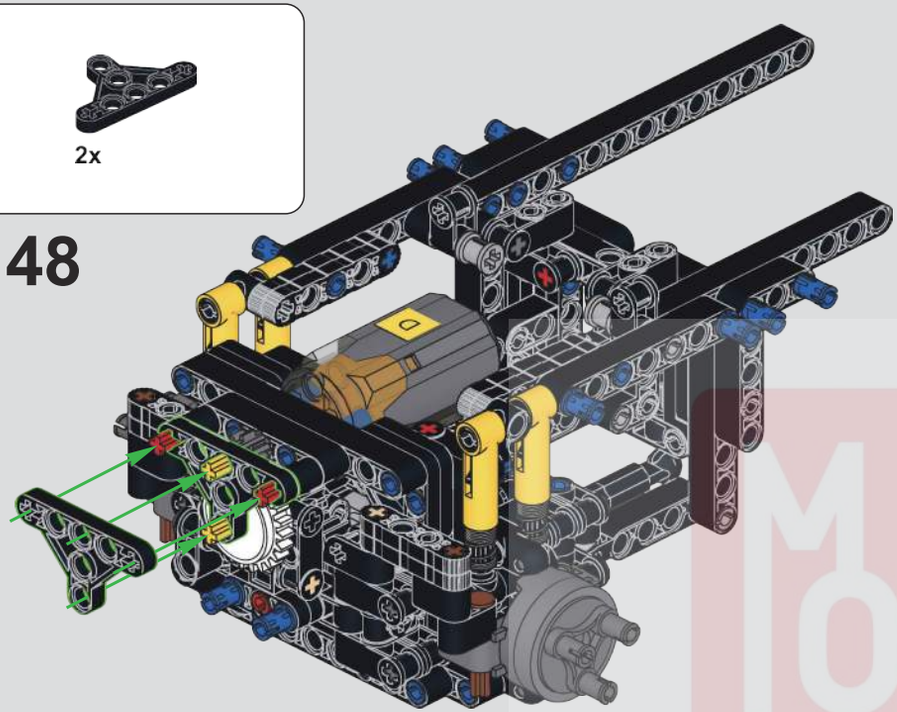

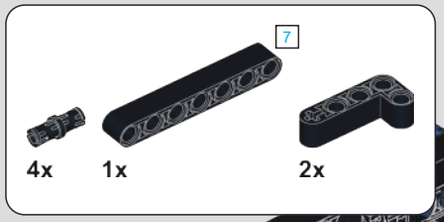

149

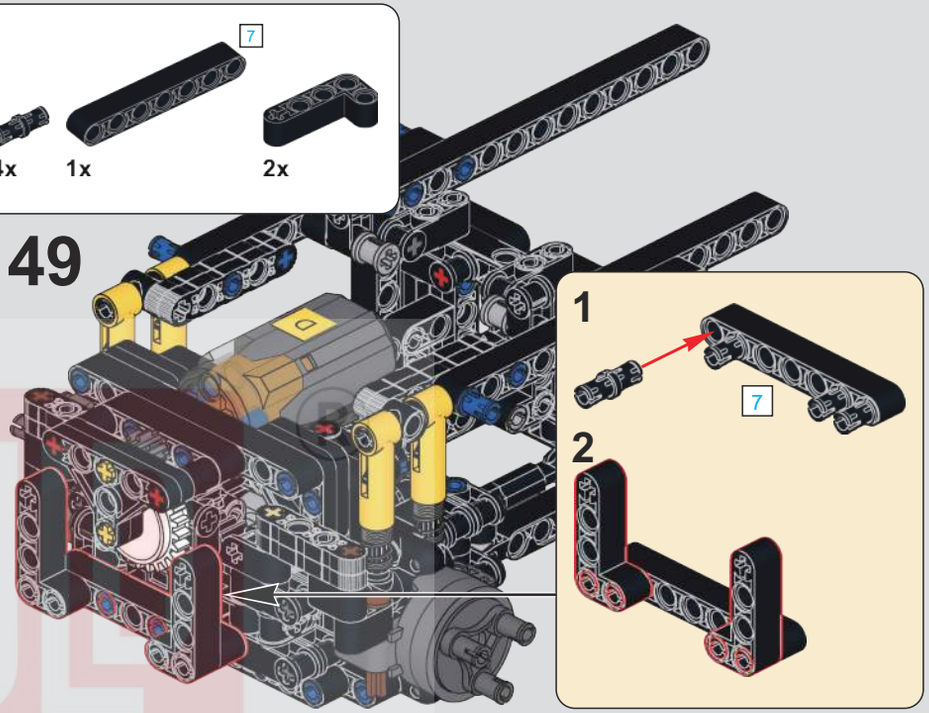

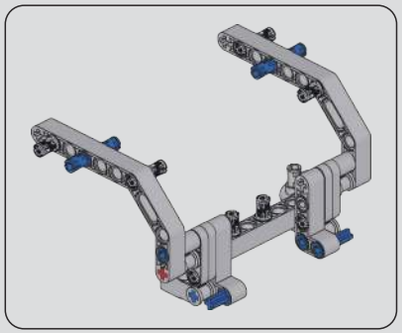

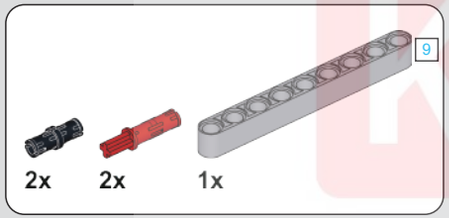

150

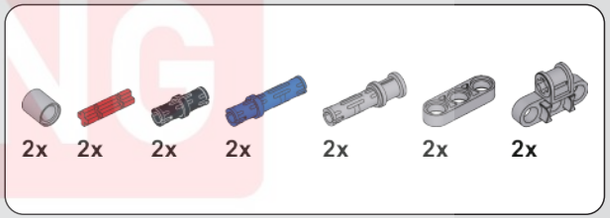

151

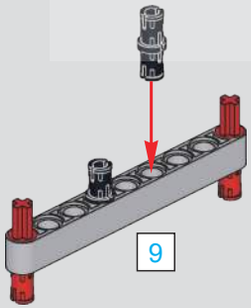

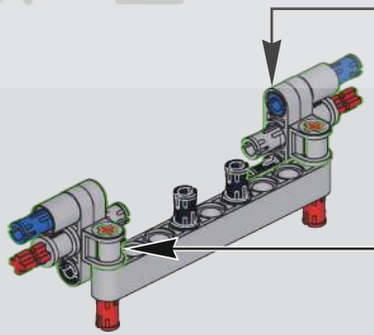

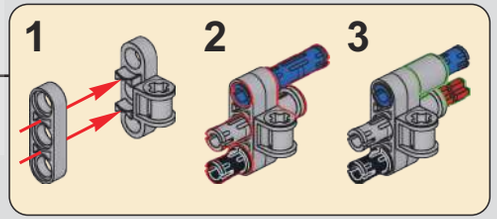

MOULD KING
宇星模王

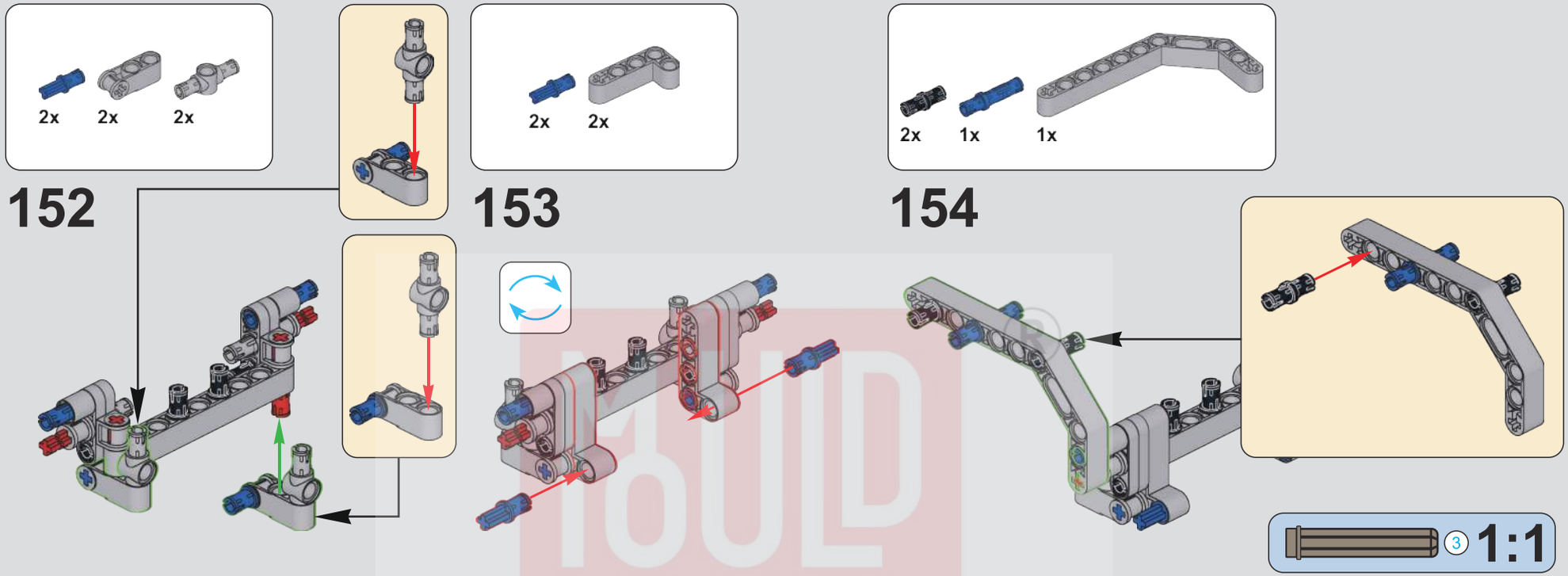

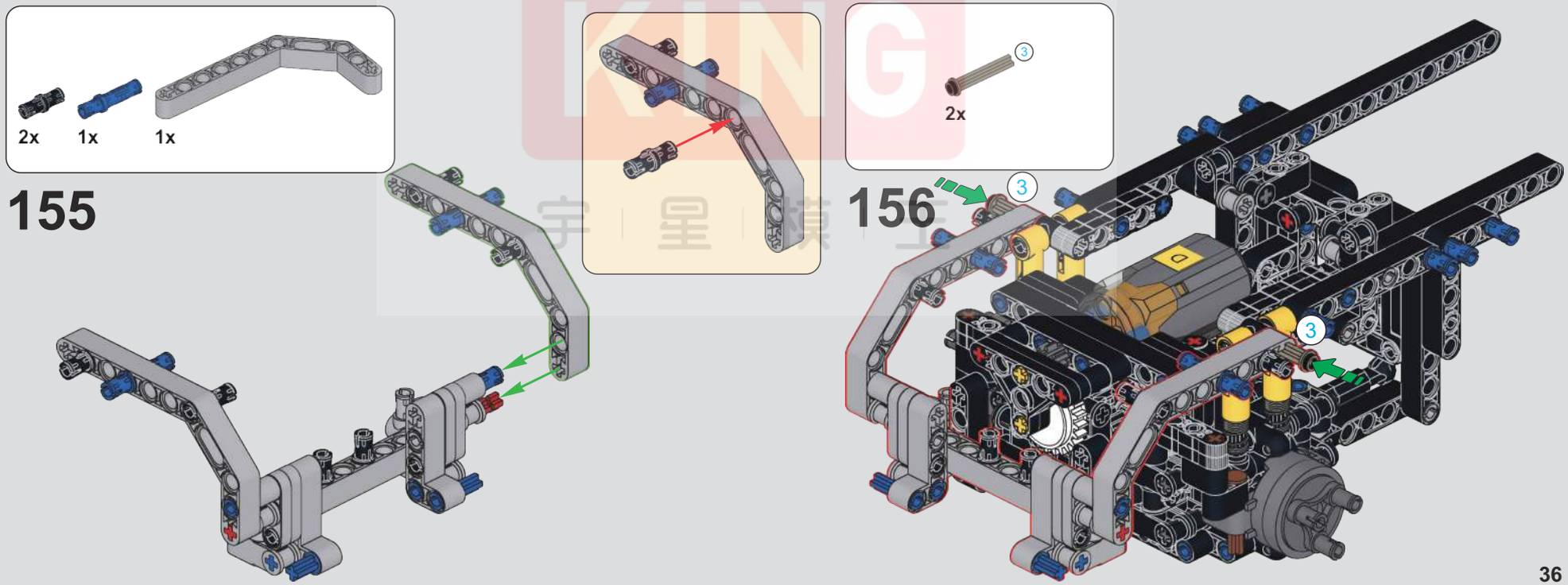

MOULD KING 宇星模型

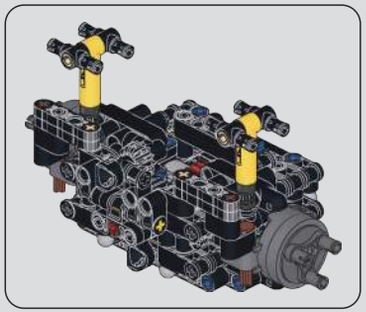

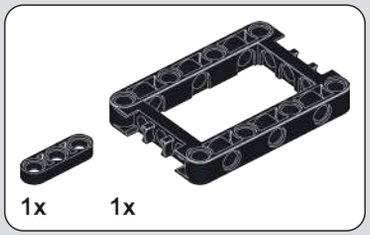

157

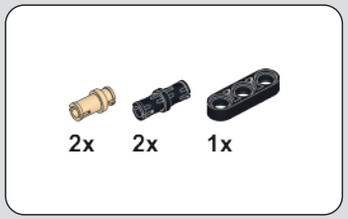

158

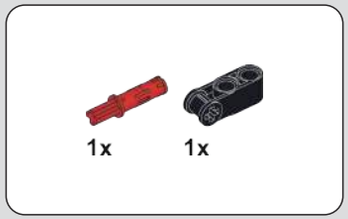

159

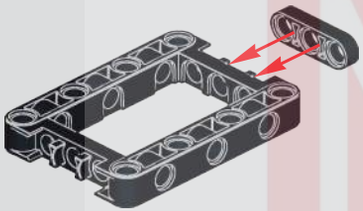

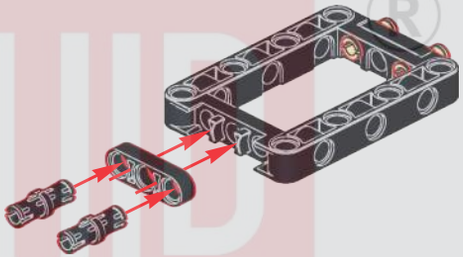

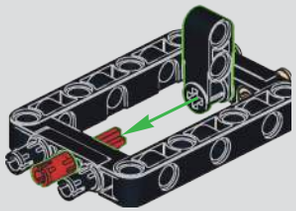

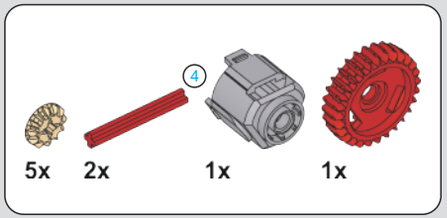

160

161

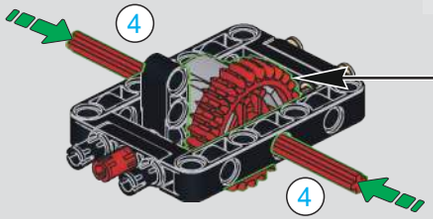

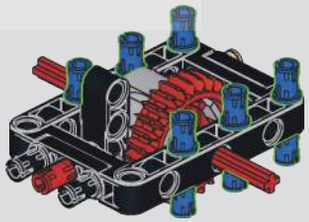

MUD KING 宇星模王

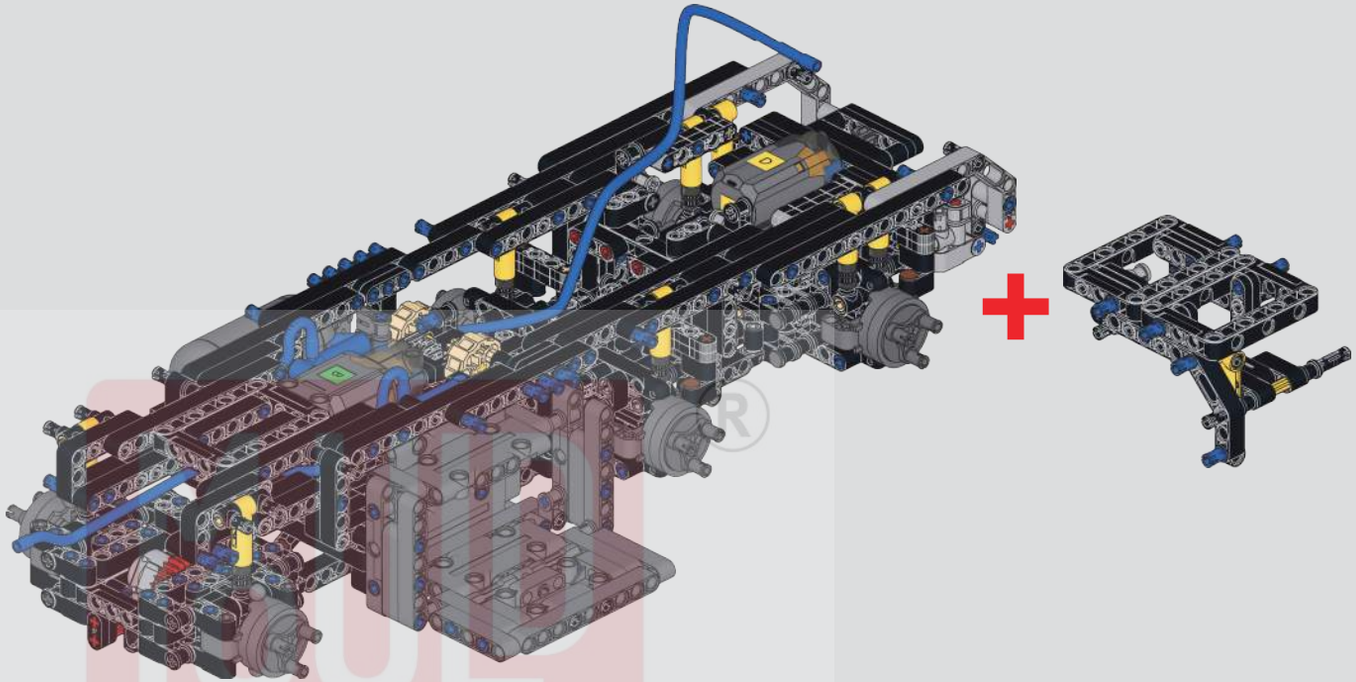

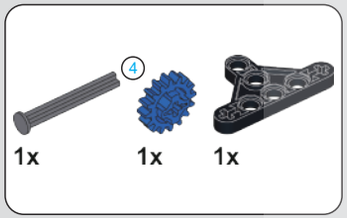

162

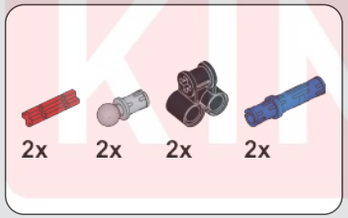

163

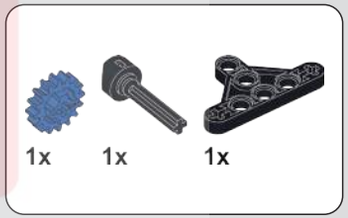

164

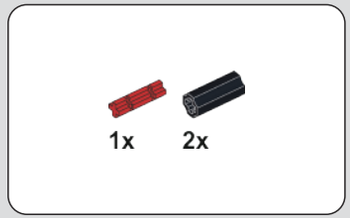

165

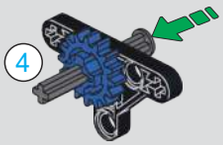

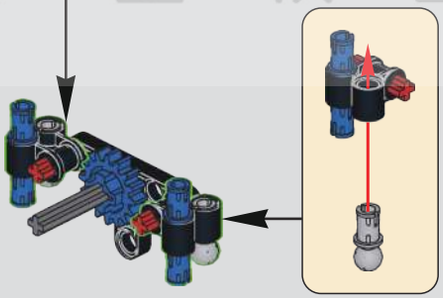

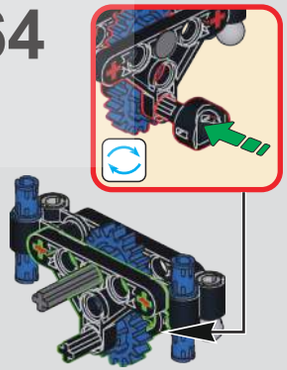

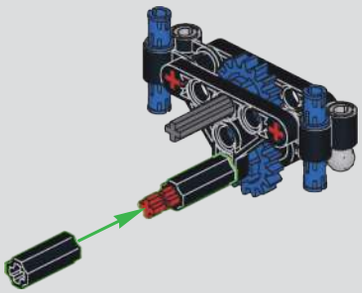

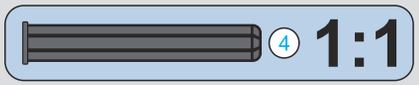

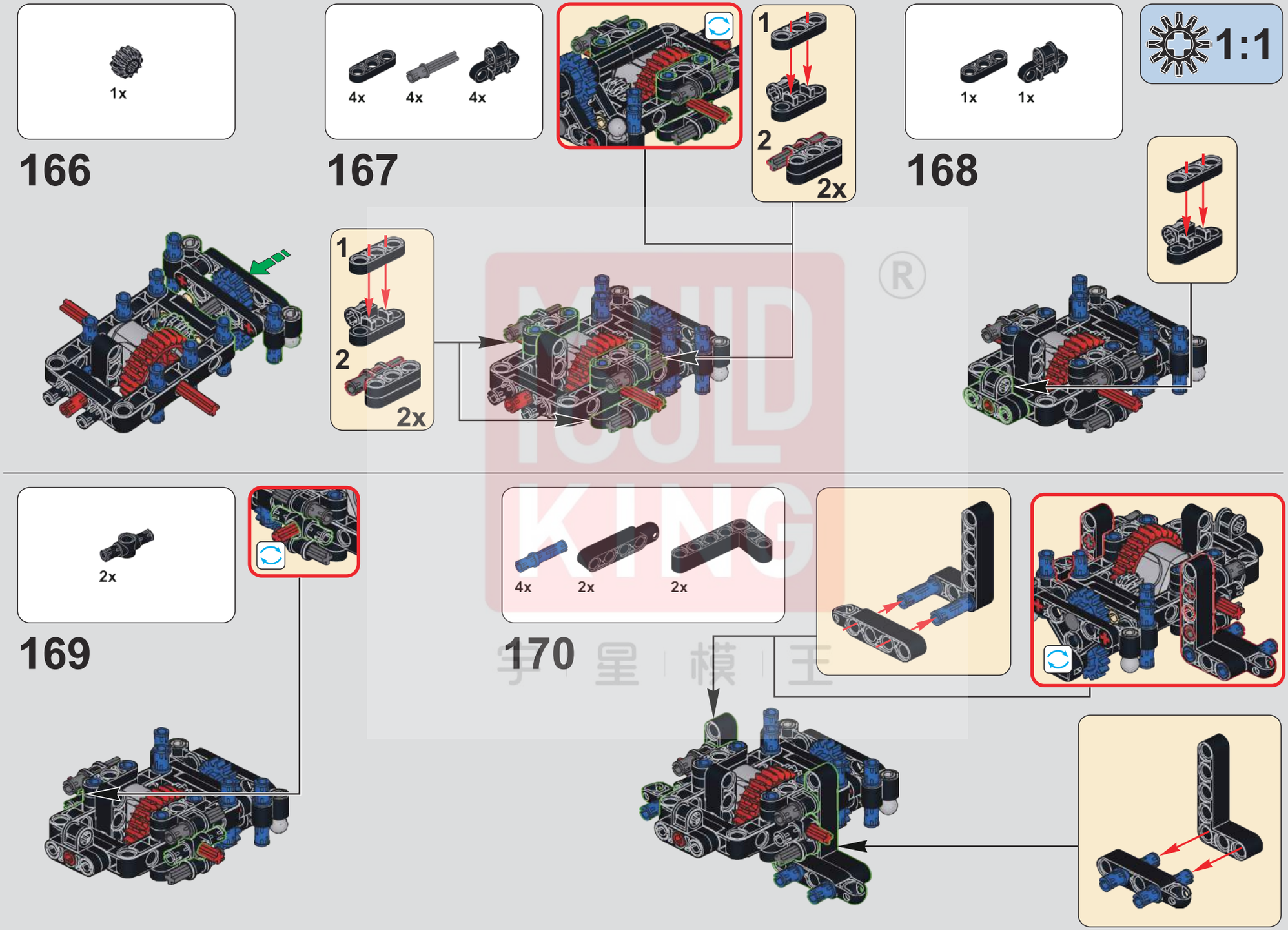

MOULD KING ®
手 星 模 王

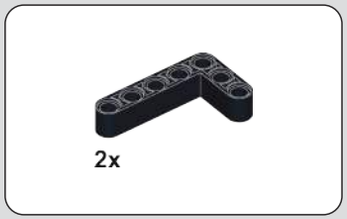

171

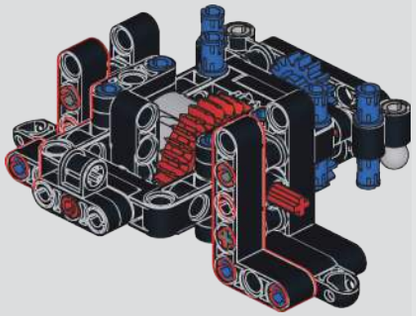

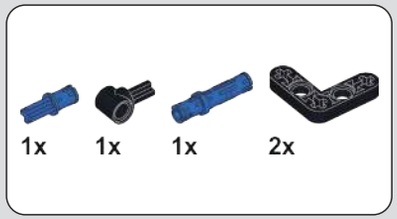

172

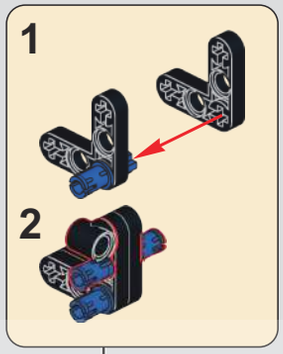

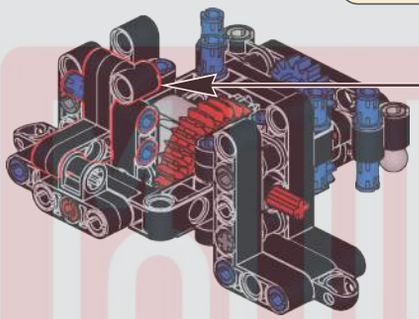

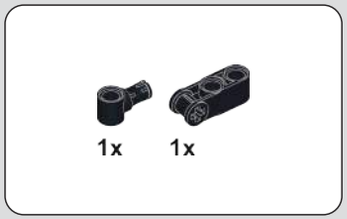

173

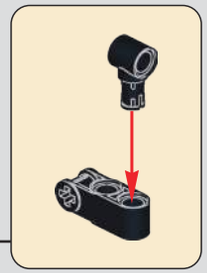

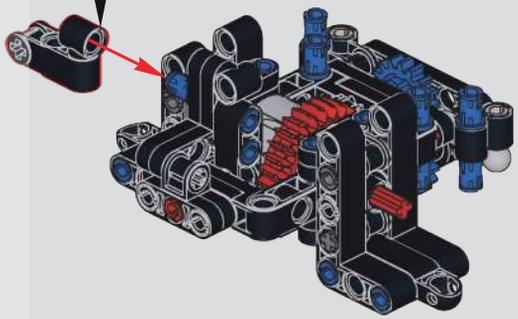

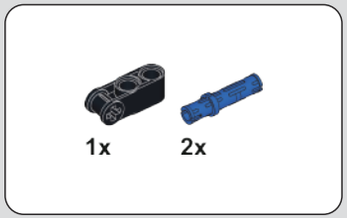

174

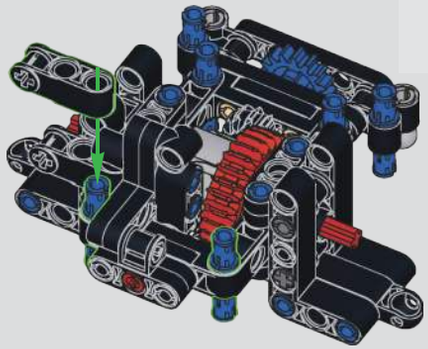

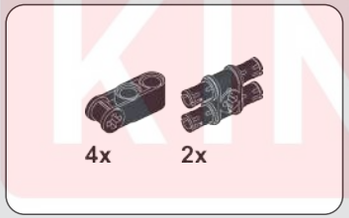

175

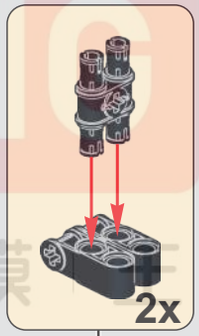

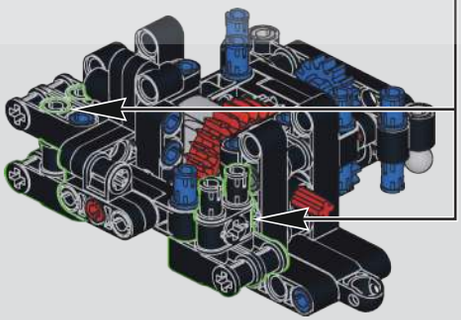

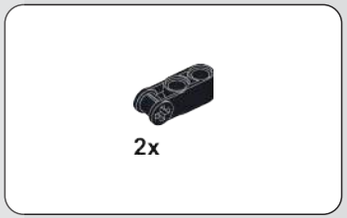

176

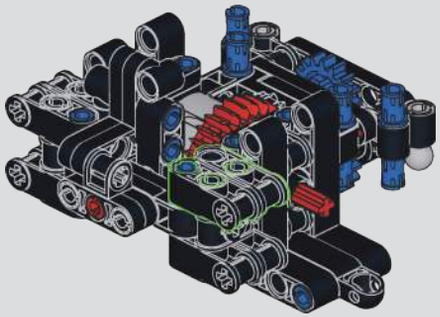

TOOL KING ®
乎星模玩

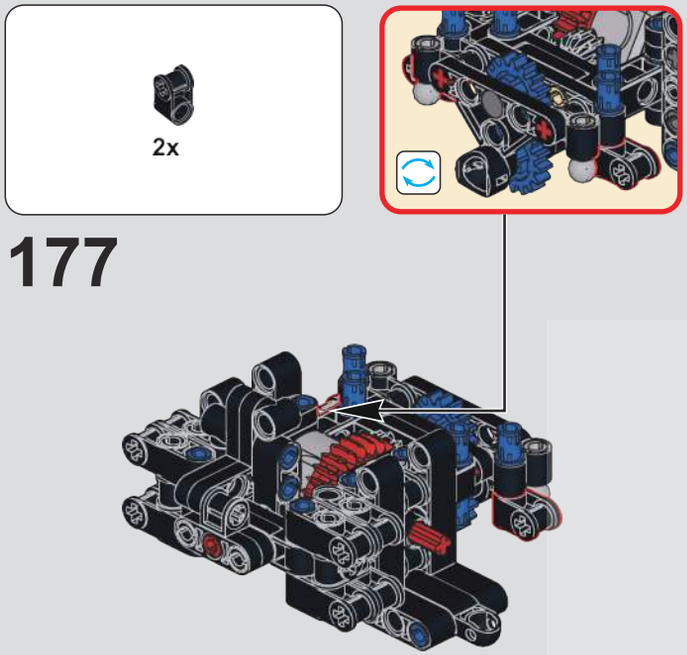

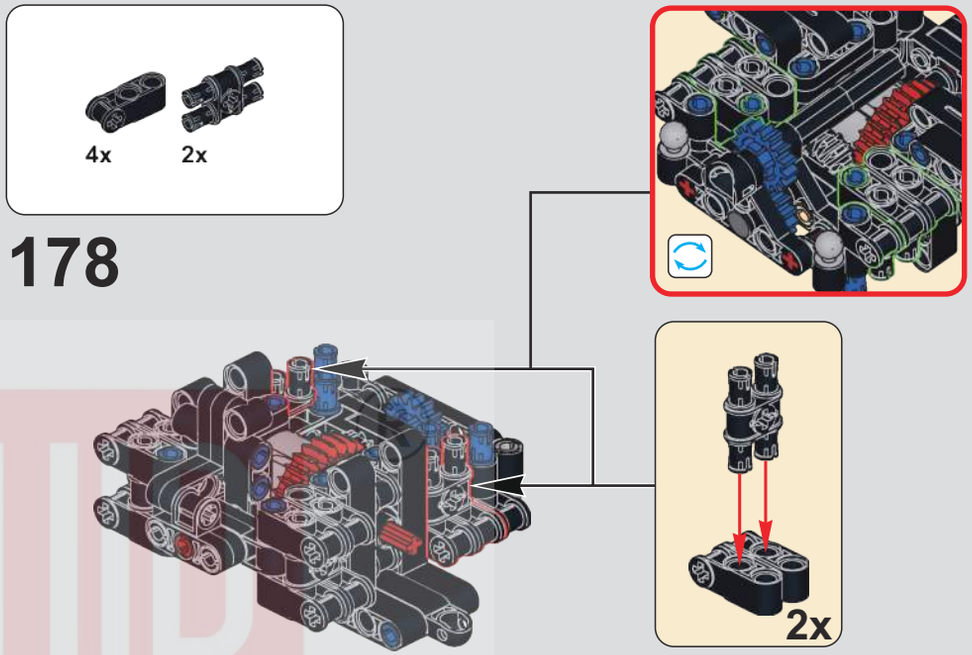

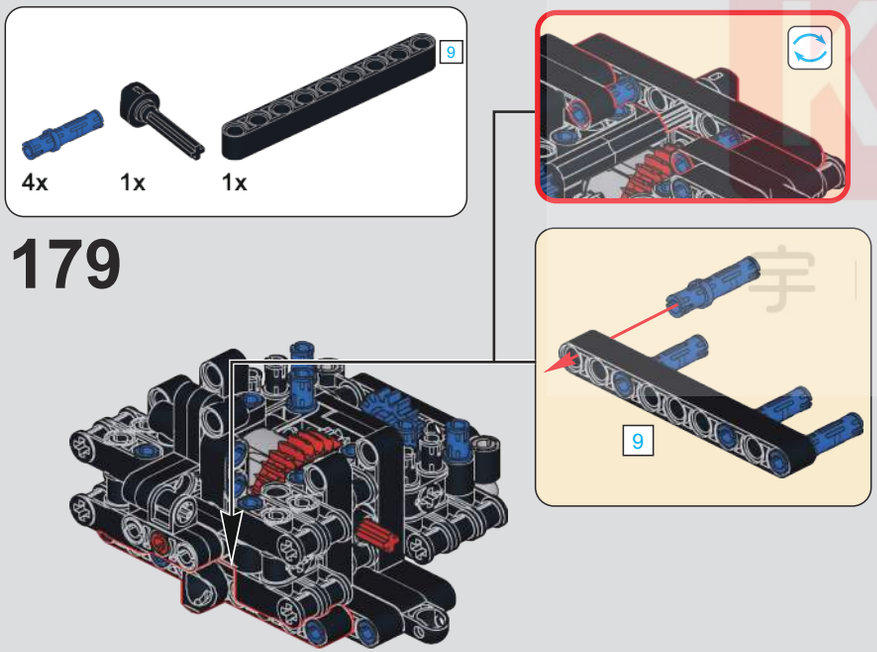

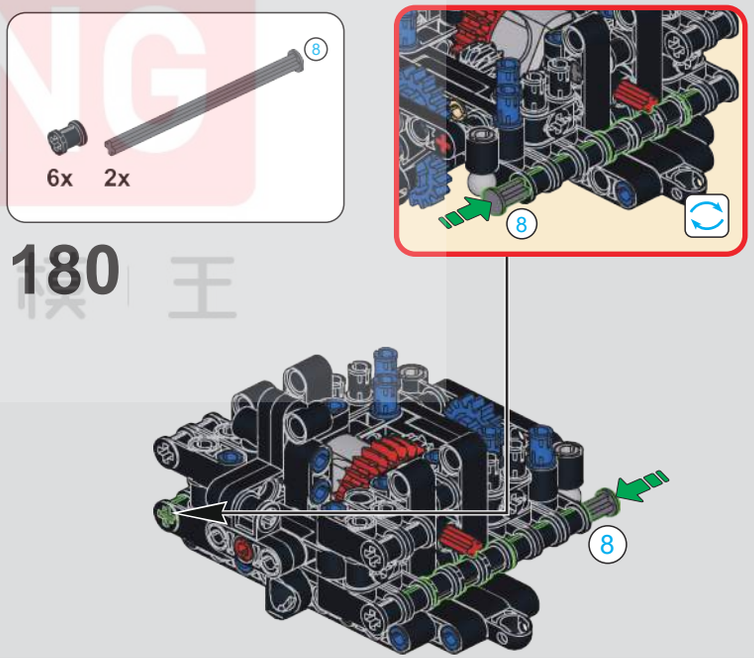

MOULD KING
宇 星 模 王

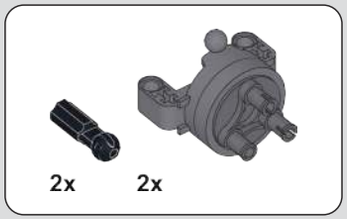

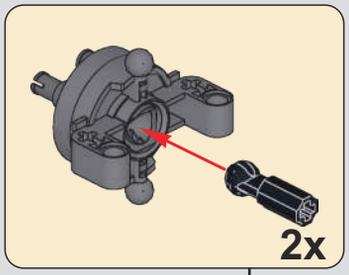

181

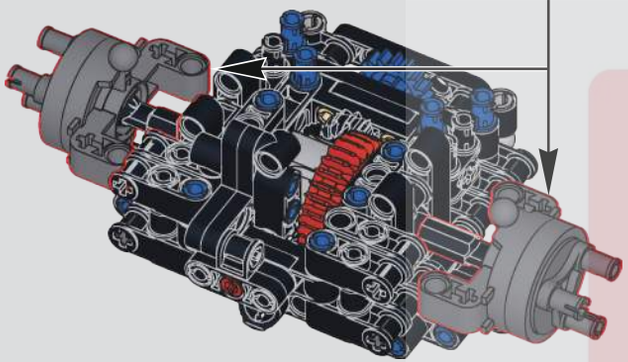

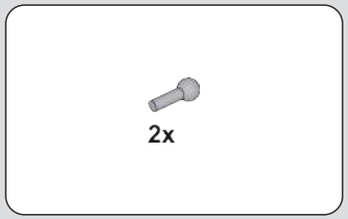

182

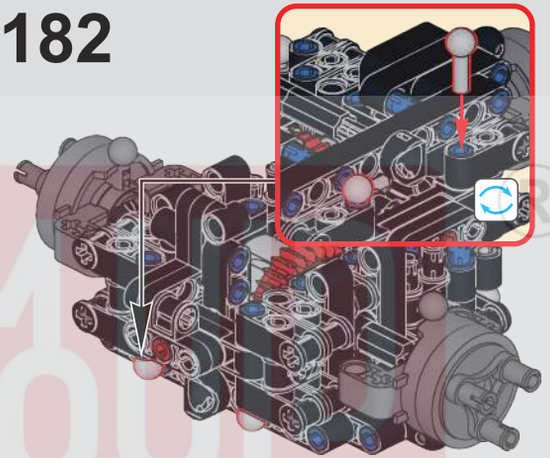

183

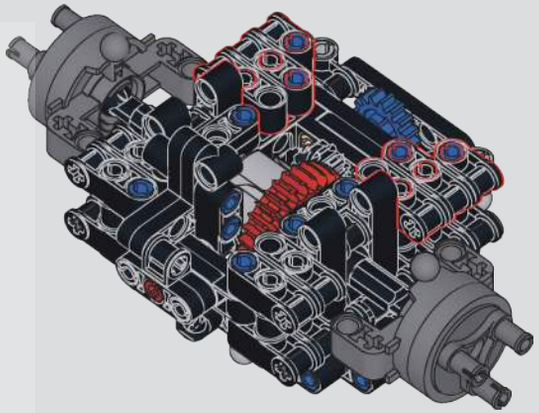

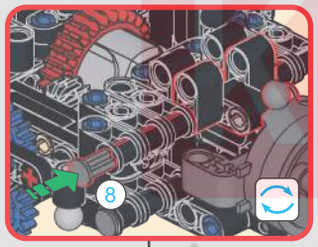

184

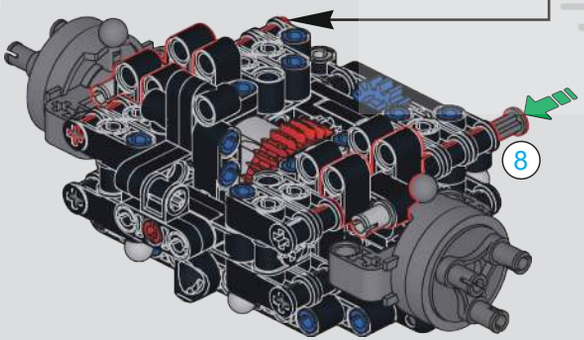

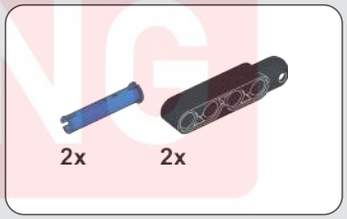

185

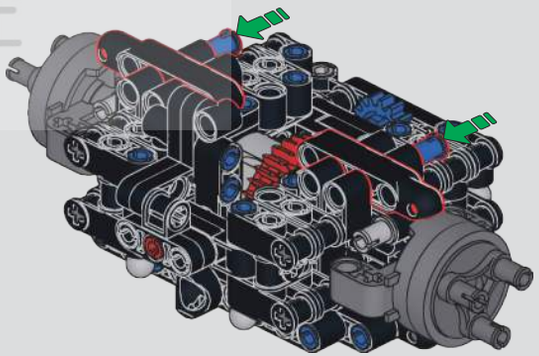

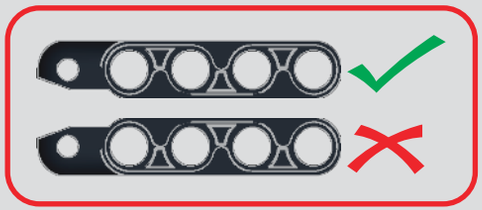

宇星模王

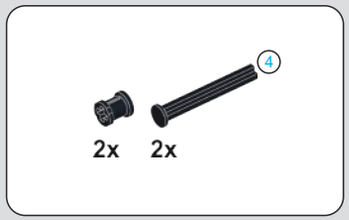

186

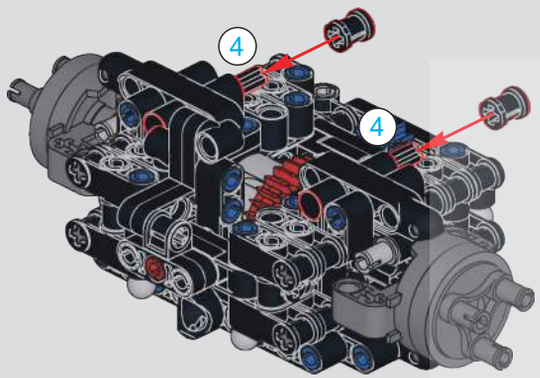

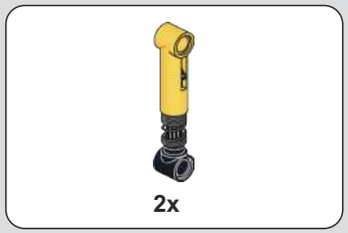

187

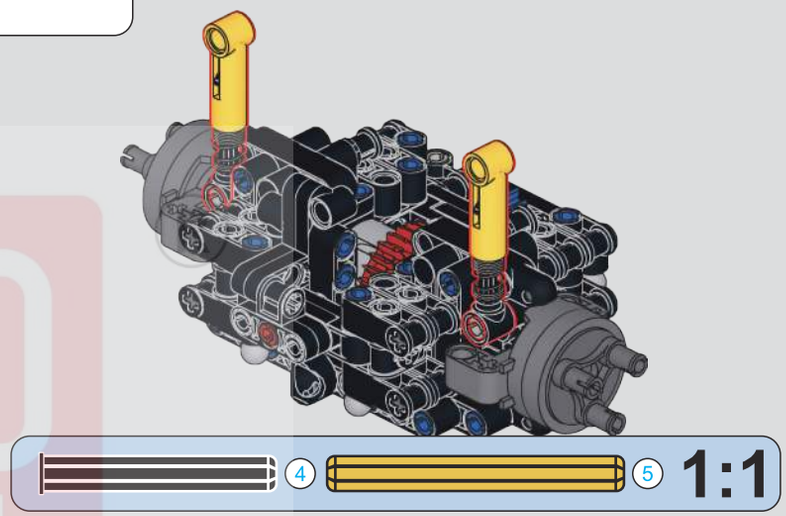

188

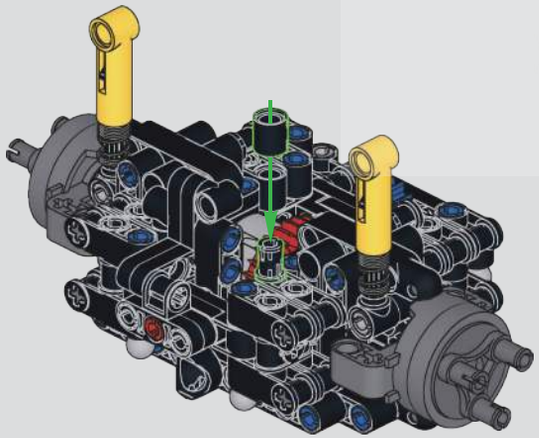

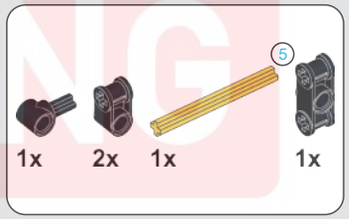

189

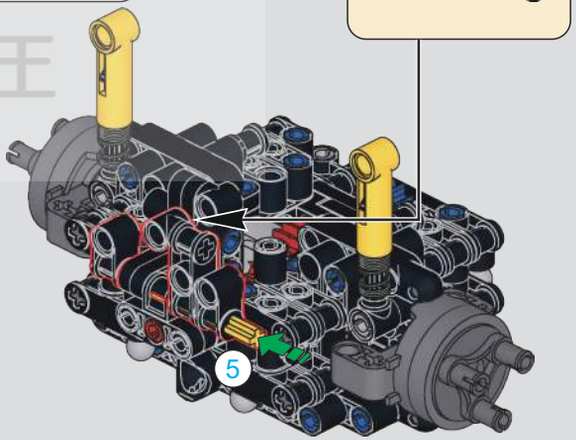

MOULD KING
宇 星 模 王

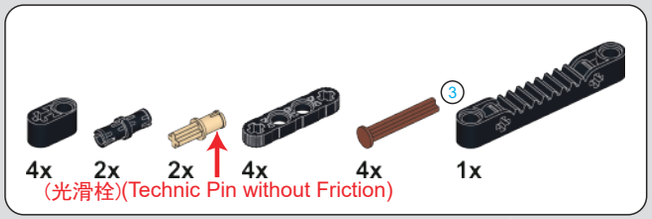

190

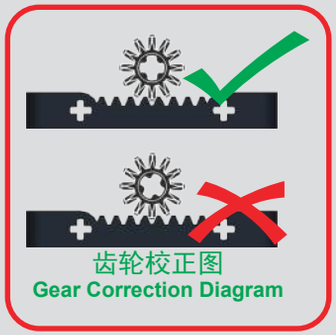

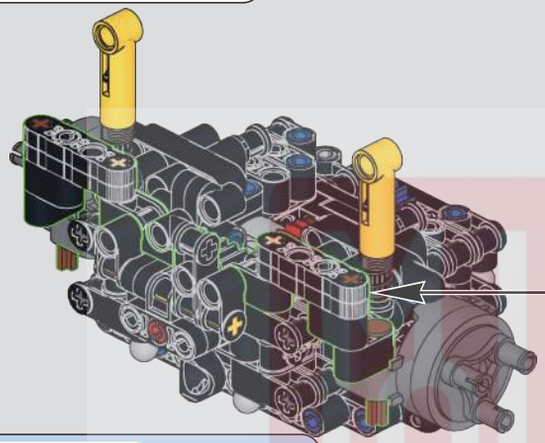

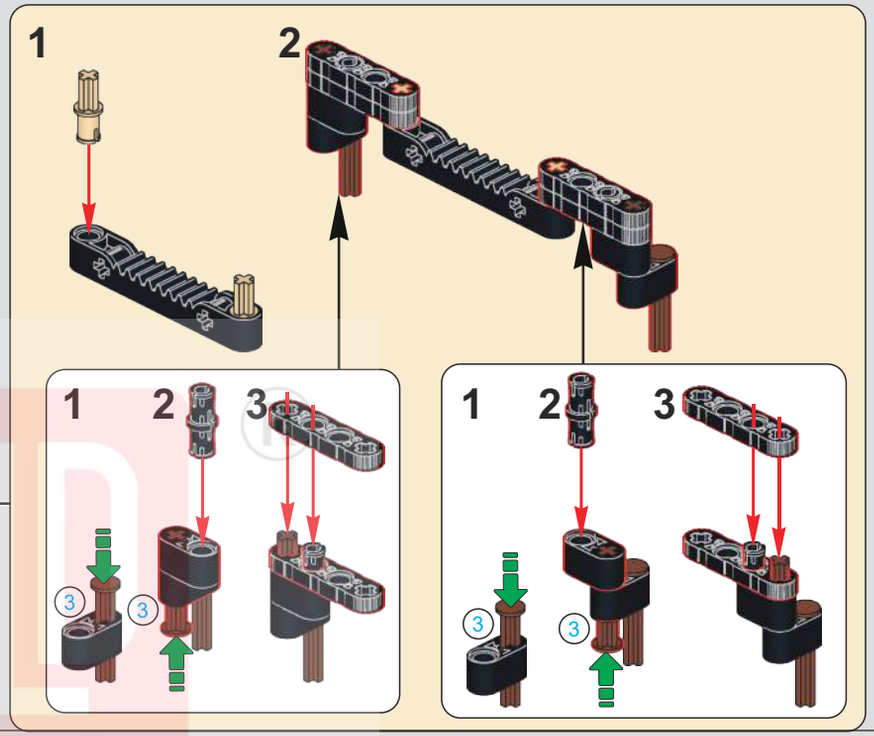

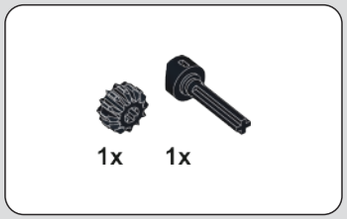

191

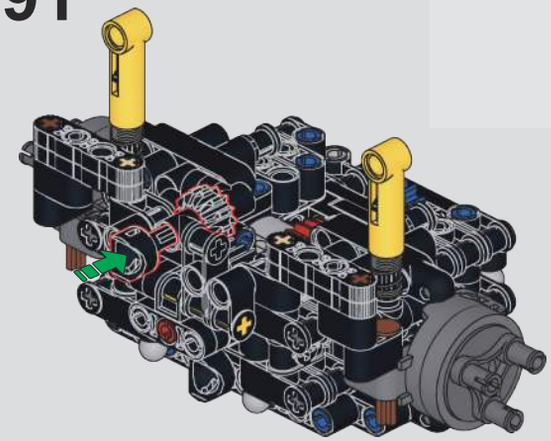

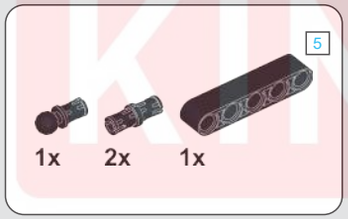

192

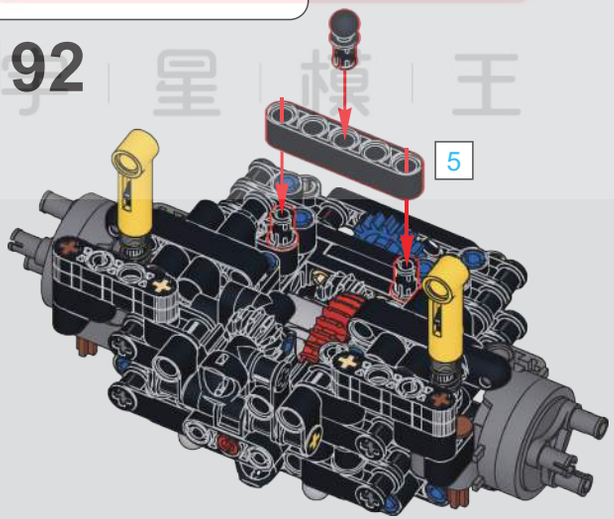

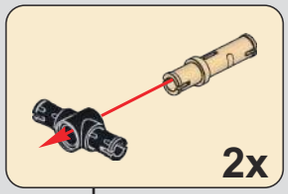

193

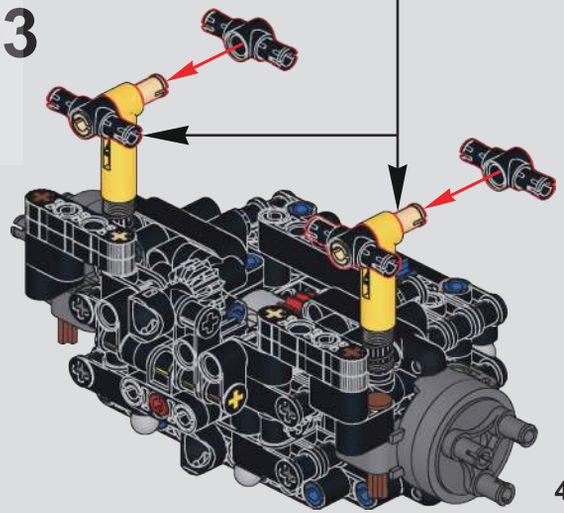

LUD KING 乐星模王

194

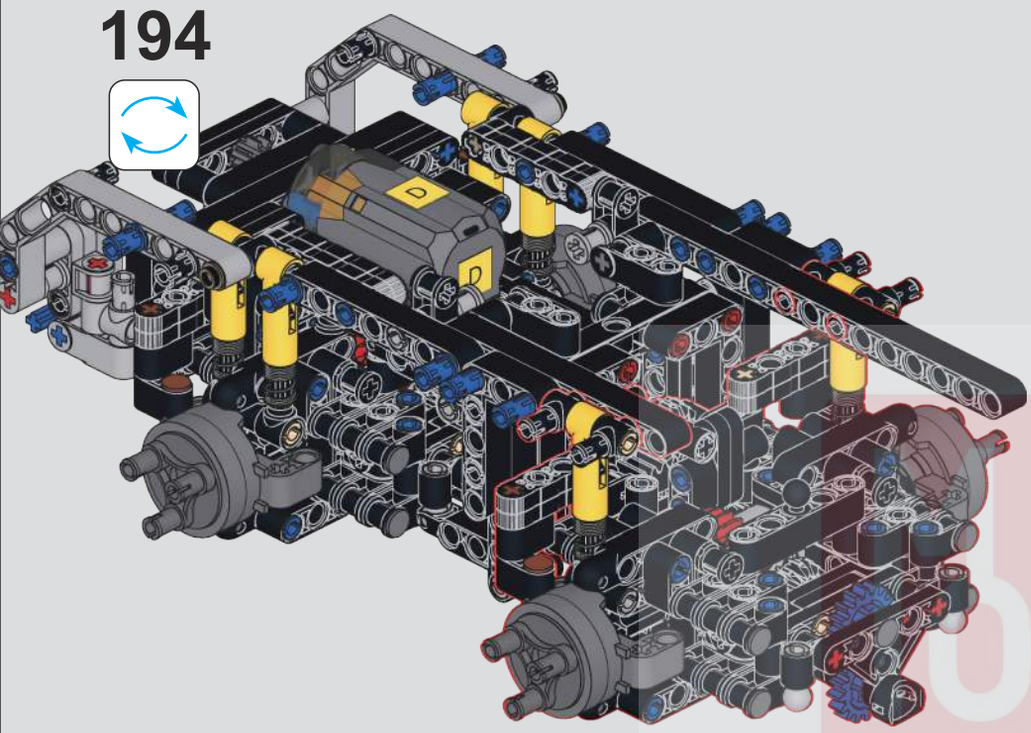

195

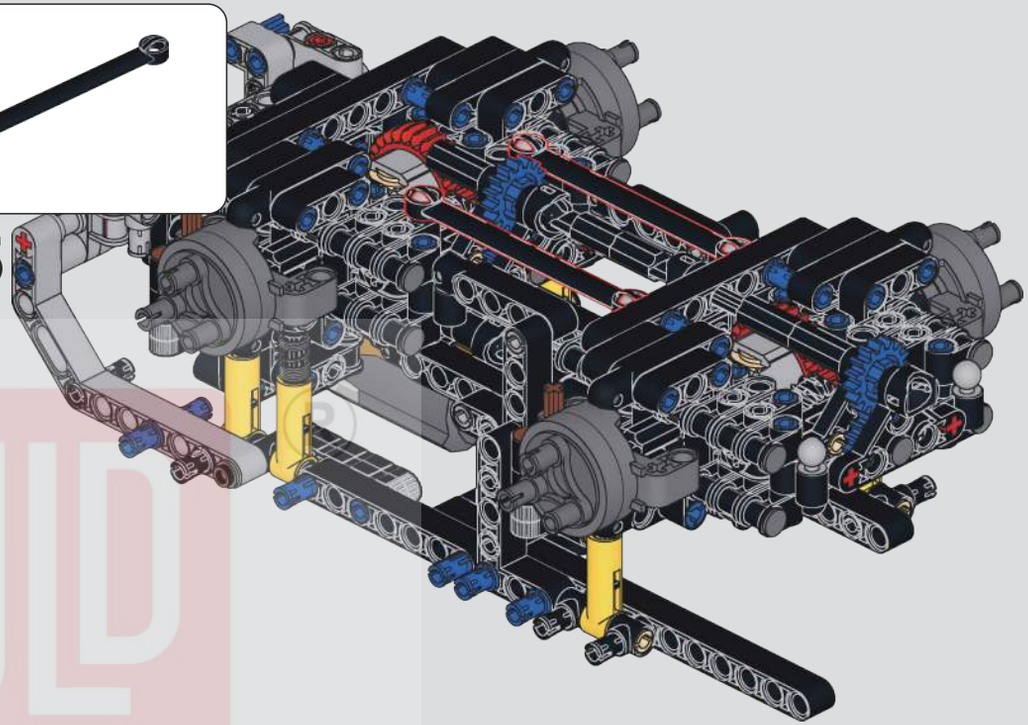

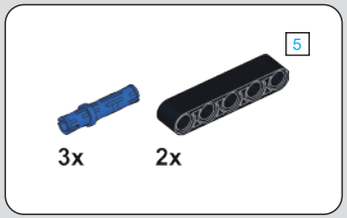

196

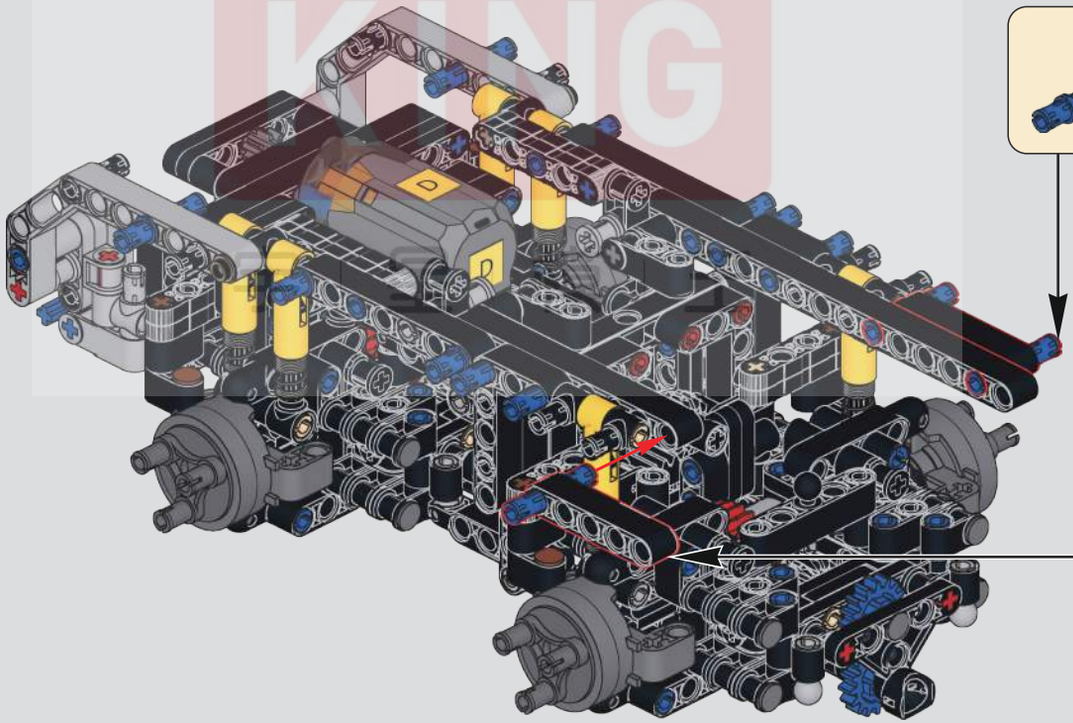

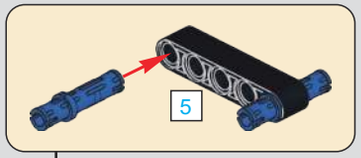

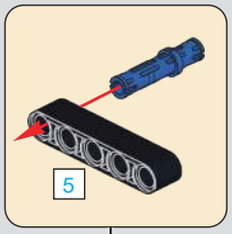

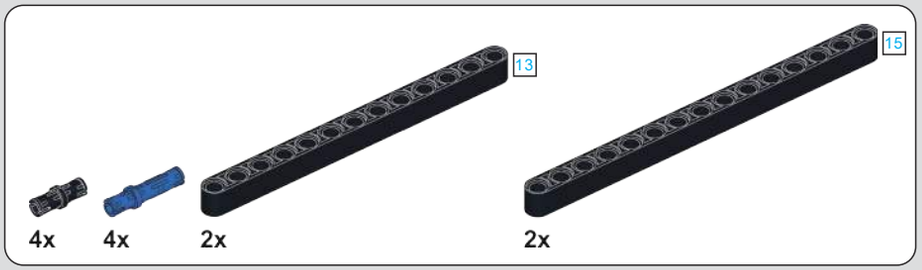

197

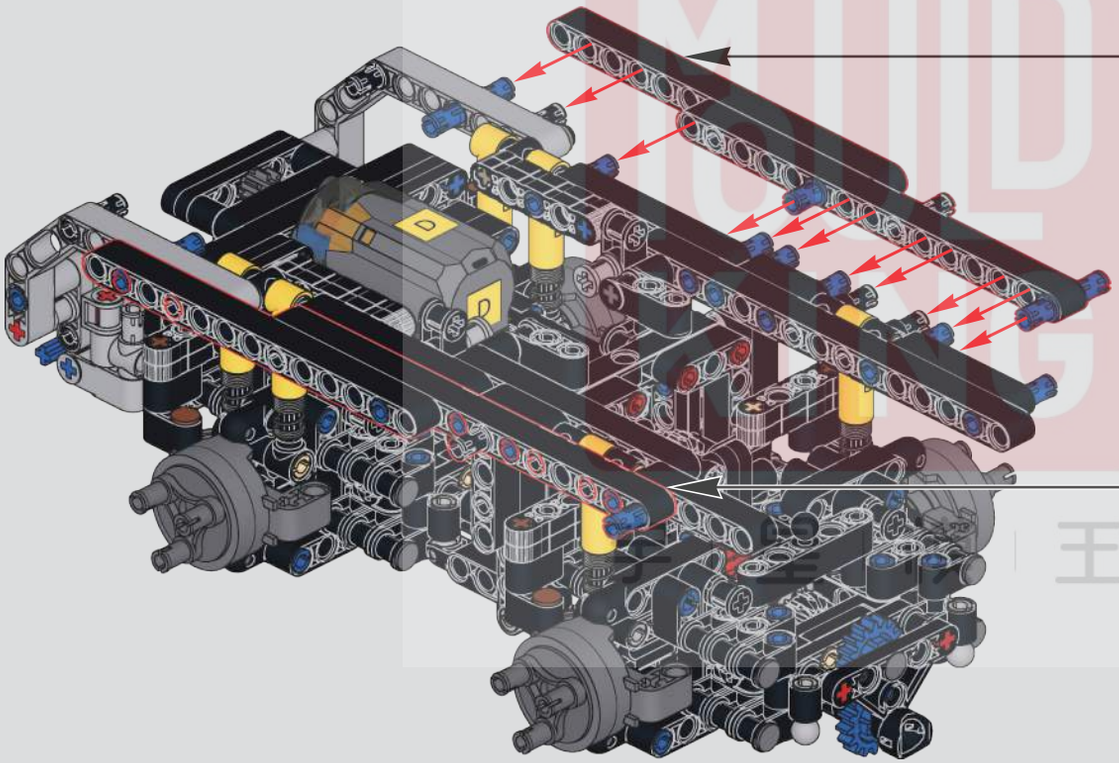

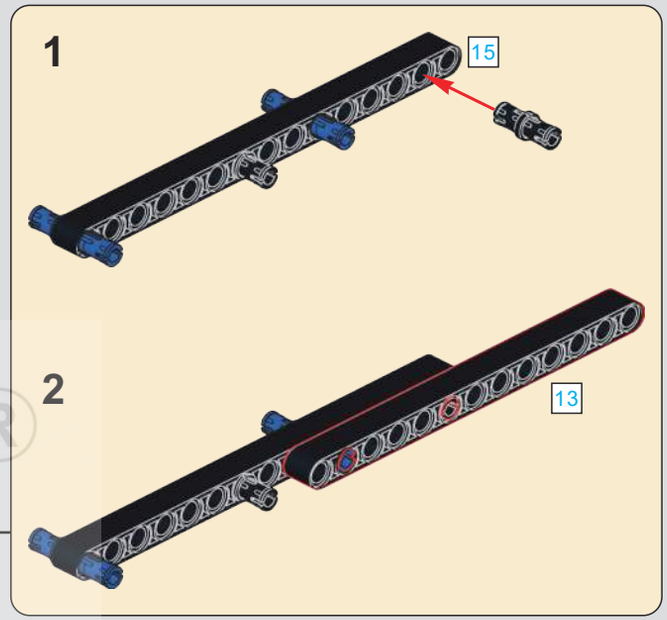

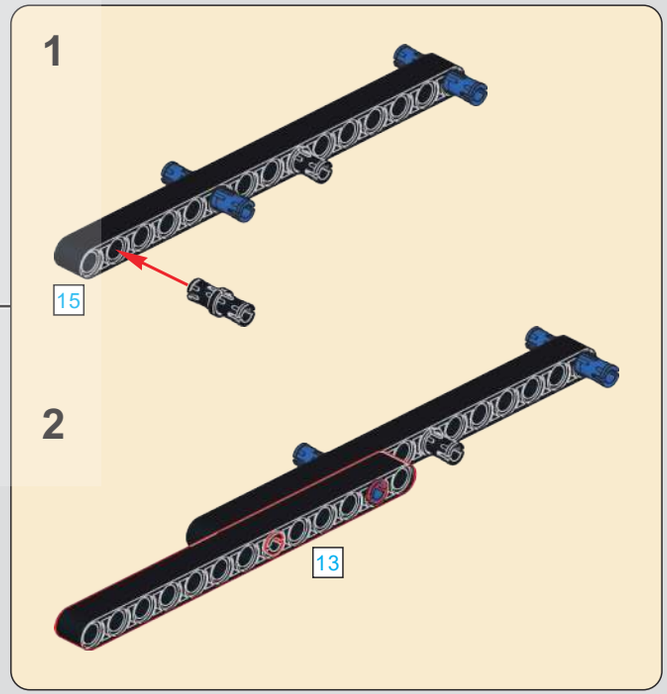

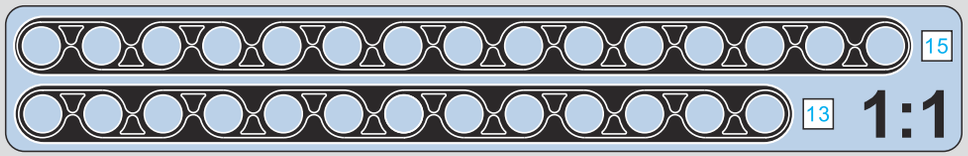

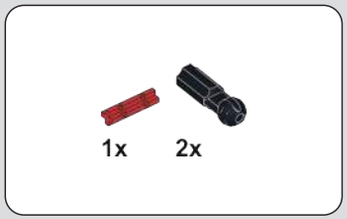

198

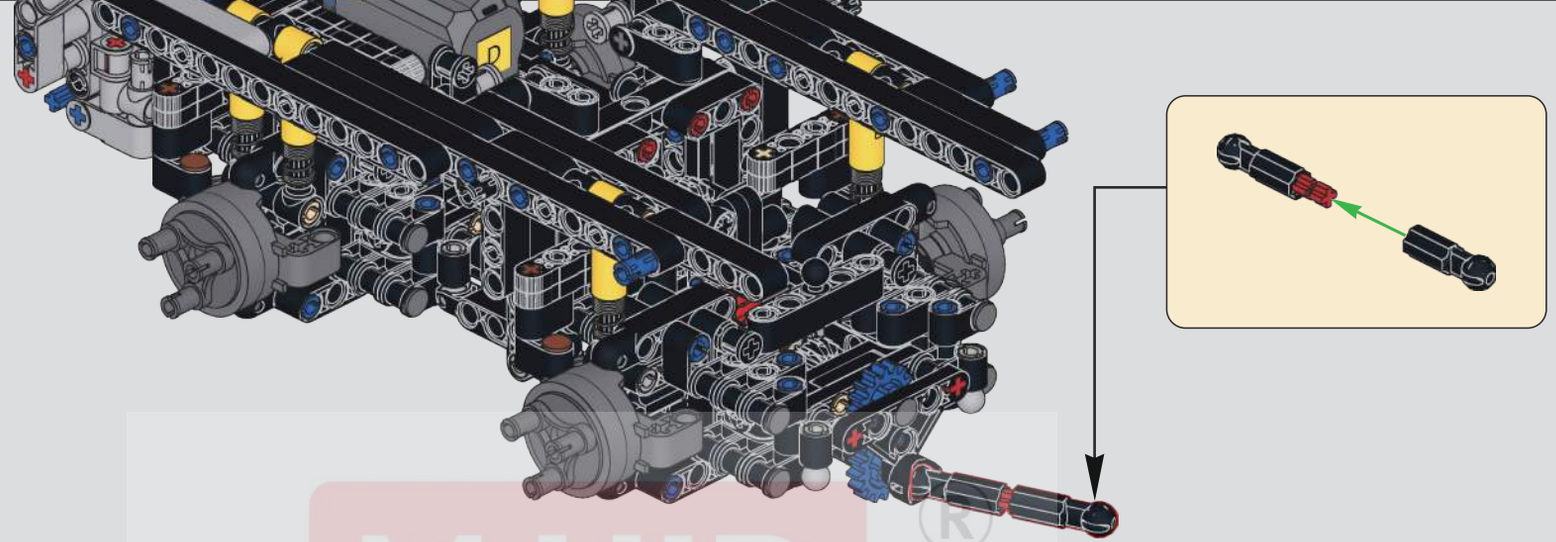

199

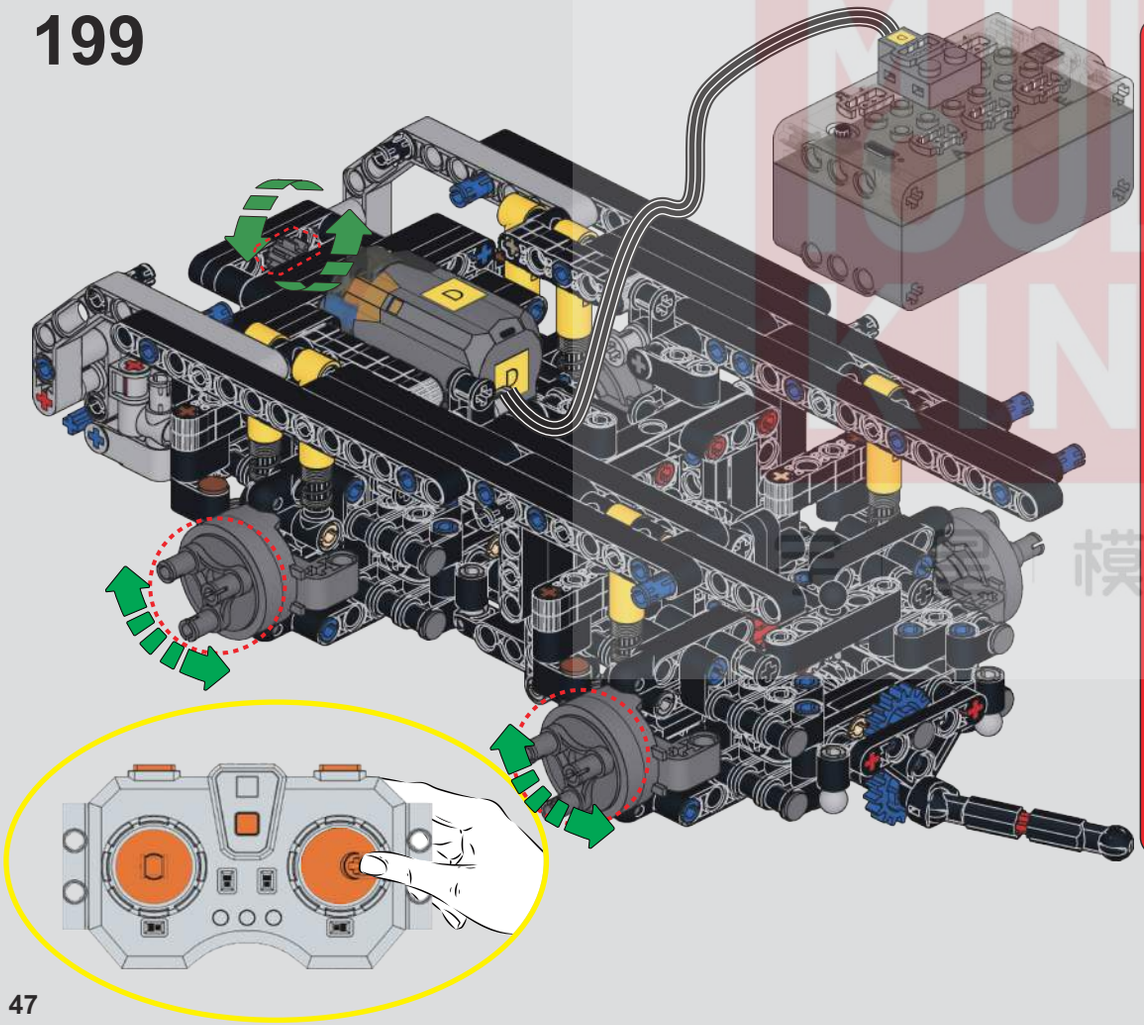

将电机线插入模块，打开模块并打开遥控器连接，将遥控器右摇杆←→移动（D通道），测试转向功能是否正常，如若不正常请检查前面步骤是否拼装正确，测试完毕将电线拔出并将模块和遥控器关闭放回

Insert the motor wire into the module, turn on the module and the remote control, move the right joystick left and right (D channel) to test the steering function. If it is not working properly, check if the previous steps were assembled correctly. After testing, disconnect the wire and turn off the module and remote control.

Schließen Sie das Motorkabel an das Modul an, schalten Sie das Modul und die Fernbedienung ein, bewegen Sie den rechten Joystick nach links und rechts (D-Kanal), um die Lenkfunktion zu testen. Wenn es nicht richtig funktioniert, überprüfen Sie, ob die vorherigen Schritte korrekt montiert wurden. Nach dem Test ziehen Sie das Kabel ab und schalten das Modul und die Fernbedienung aus.

Insérez le fil du moteur dans le module, allumez le module et la télécommande, déplacez le joystick droit vers la gauche et la droite (canal D) pour tester la fonction de direction. Si cela ne fonctionne pas correctement, vérifiez si les étapes précédentes ont été correctement assemblées. Après le test, déconnectez le fil et éteignez le module et la télécommande.

Inserire il filo del motore nel modulo, accendere il modulo e il telecomando, muovere il joystick destro a sinistra e a destra (canale D) per testare la funzione di sterzo. Se non funziona correttamente, controllare se i passaggi precedenti sono stati assemblati correttamente. Dopo il test, scollegare il filo e spegnere il modulo e il telecomando.

Inserte el cable del motor en el módulo, encienda el módulo y el control remoto, mueva el joystick derecho hacia la izquierda y derecha (canal D) para probar la función de dirección. Si no funciona correctamente, verifique si los pasos anteriores fueron ensamblados correctamente. Después de la prueba, desconecte el cable y apague el módulo y el control remoto.

モーターワイヤーをモジュールに接続し、モジュールとリモコンをオンにして、右のジョイスティックを左右に動かして（Dチャンネル）、ステアリング機能をテストします。正常に動作しない場合は、前のステップが正しく組み立てられているか確認してください。テスト後、ワイヤーを抜いてモジュールとリモコンをオフにします。

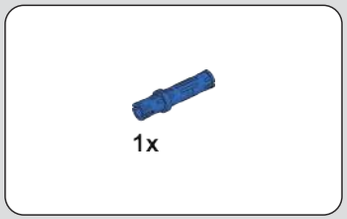

200

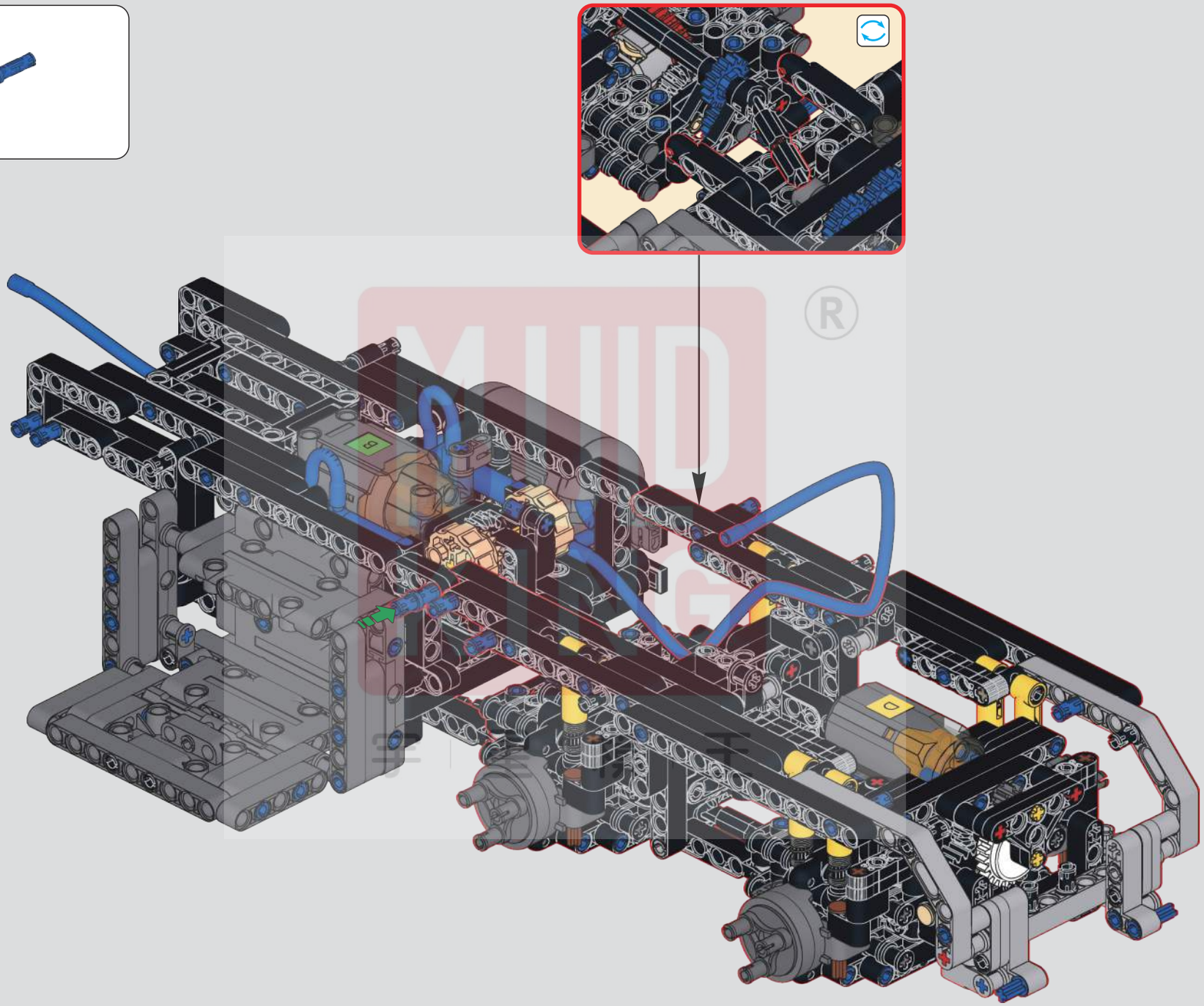

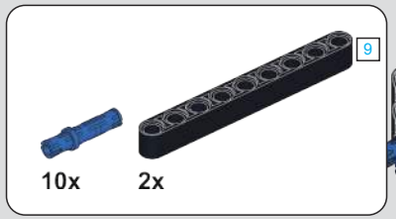

201

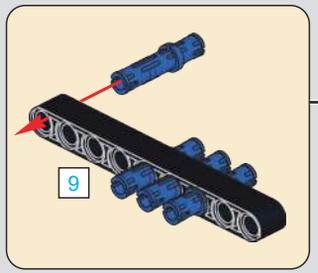

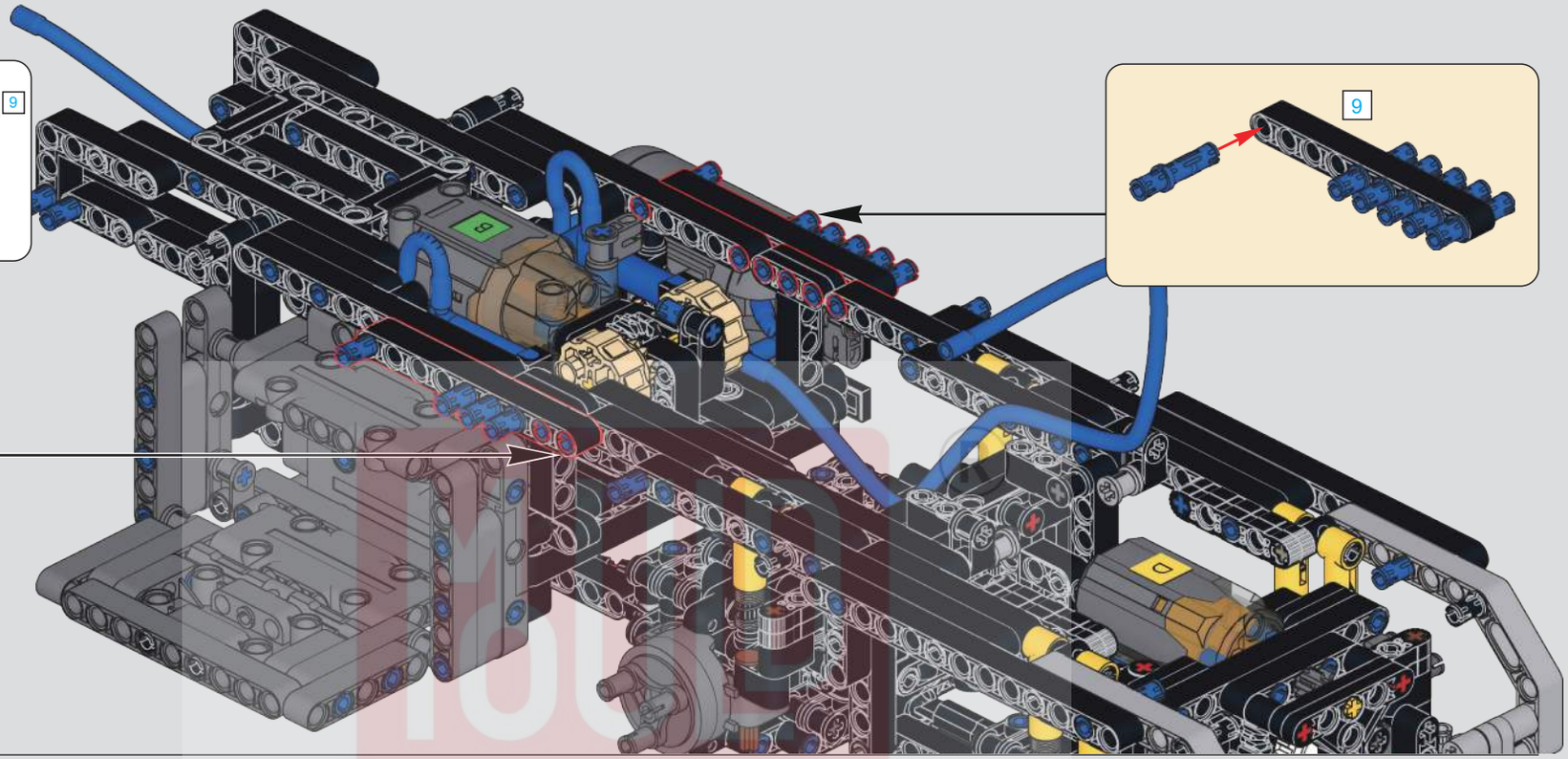

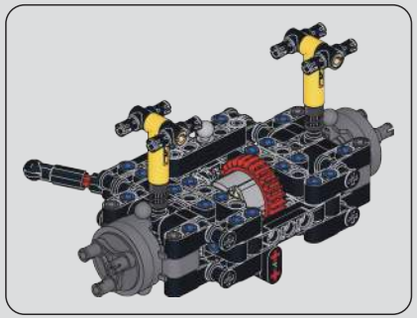

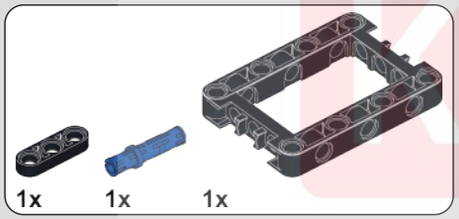

202

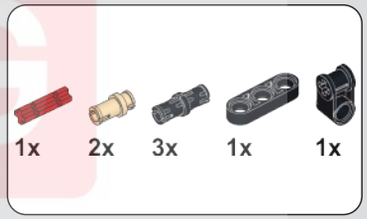

203

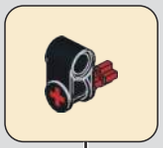

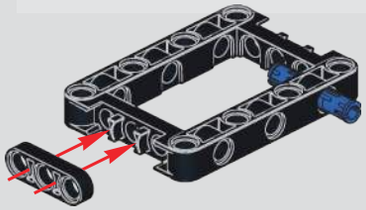

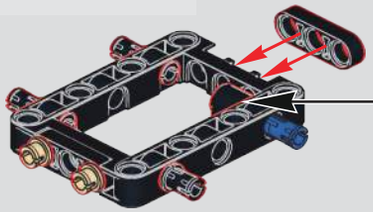

MOULD KING
宇 星 模 型

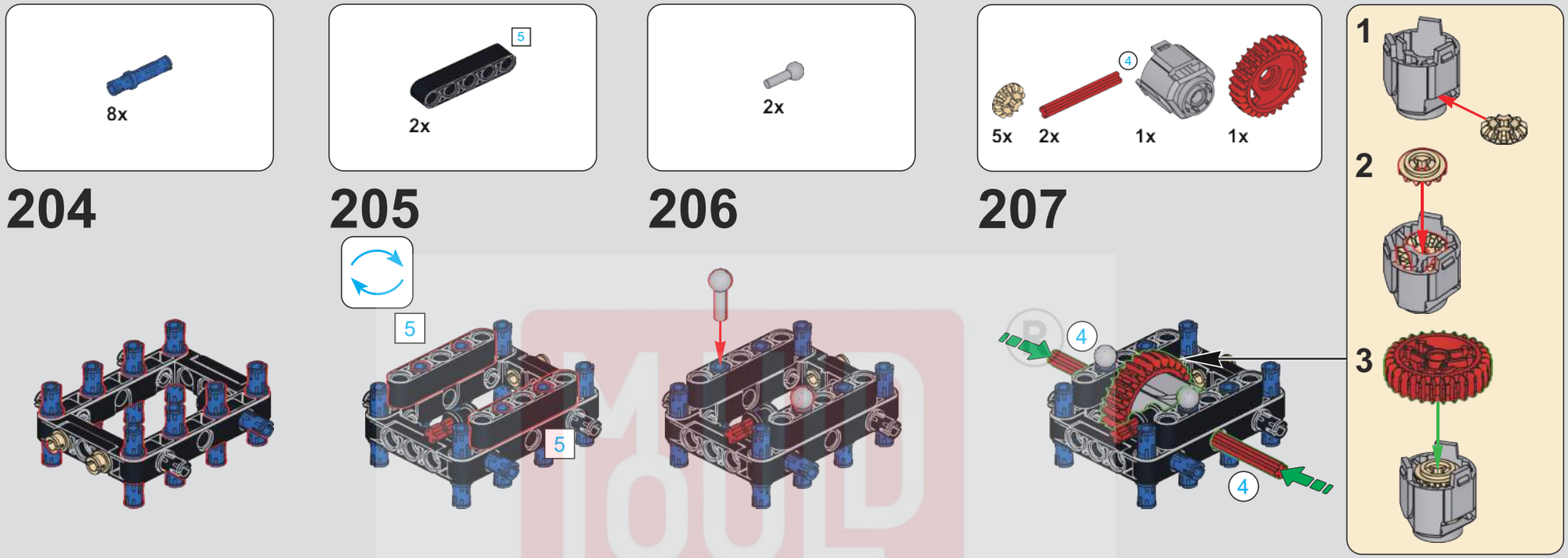

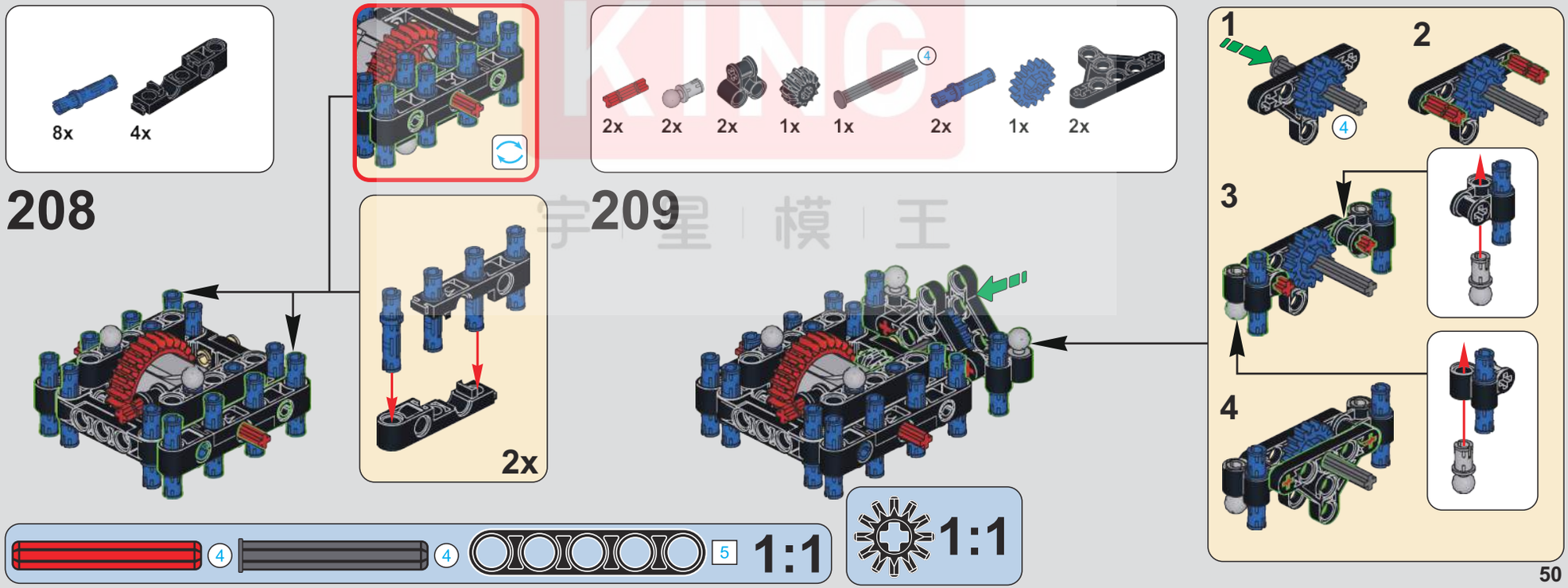

MOULD KING
宇星模王

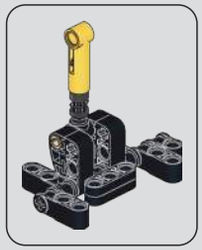

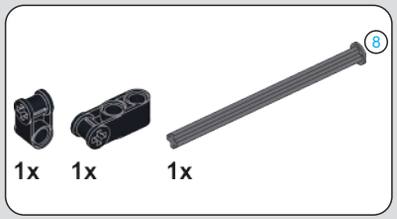

210

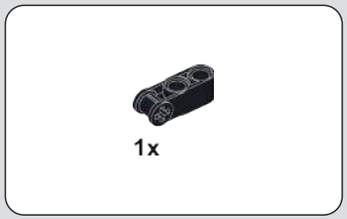

211

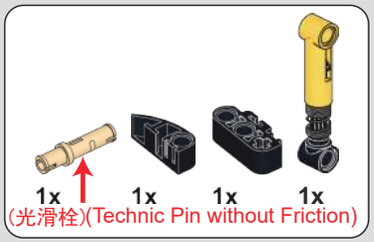

212

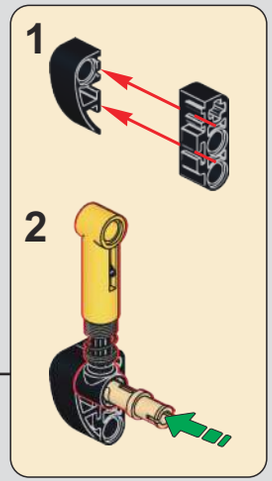

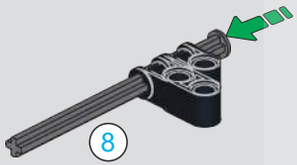

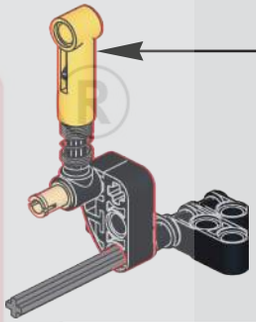

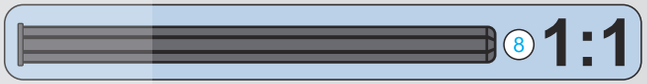

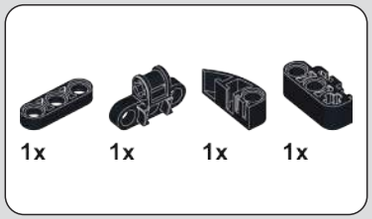

213

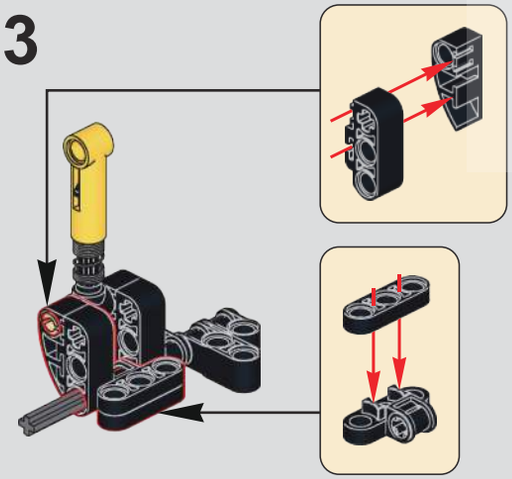

214

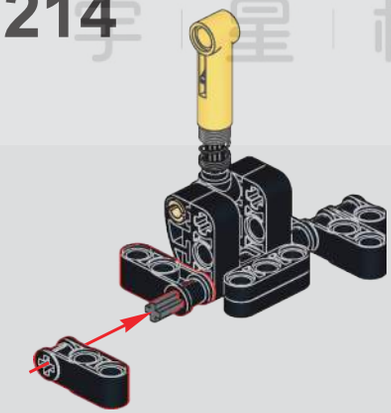

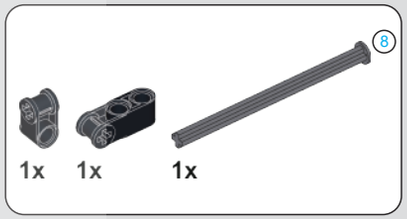

215

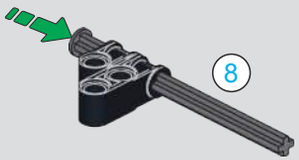

MUD KING
宇 星 模 王

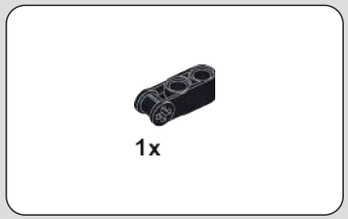

216

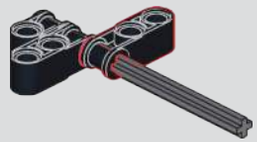

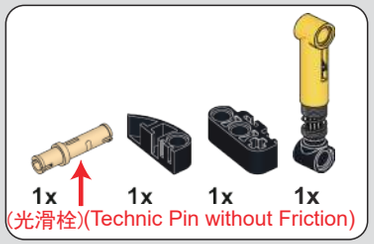

217

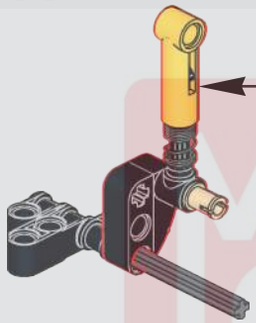

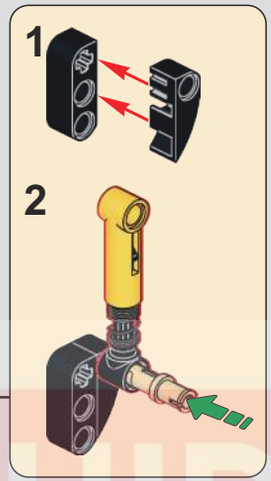

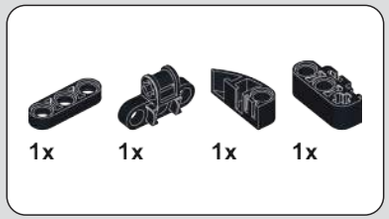

218

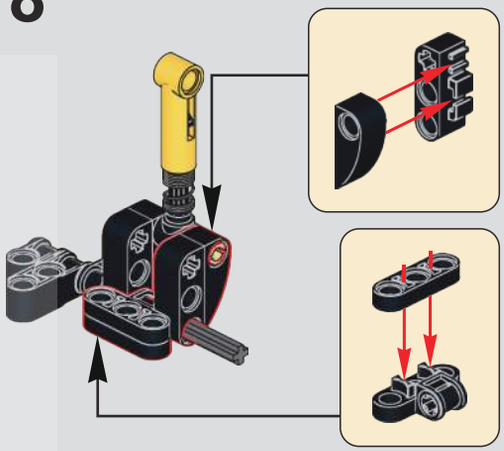

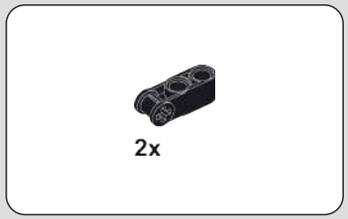

219

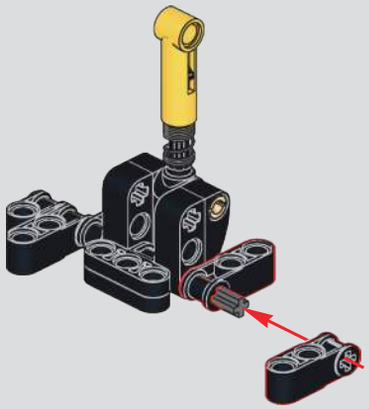

220

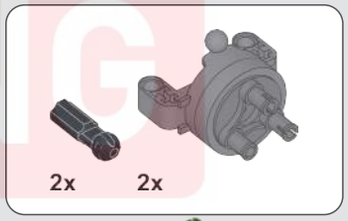

221

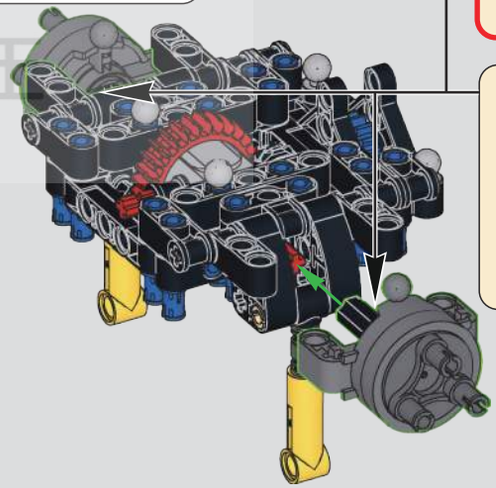

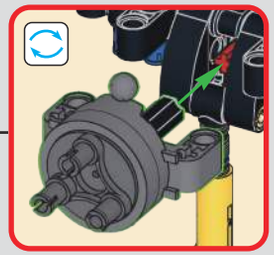

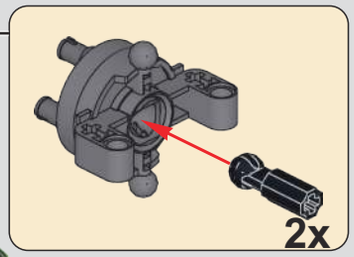

MUD KING ®
泥王

222

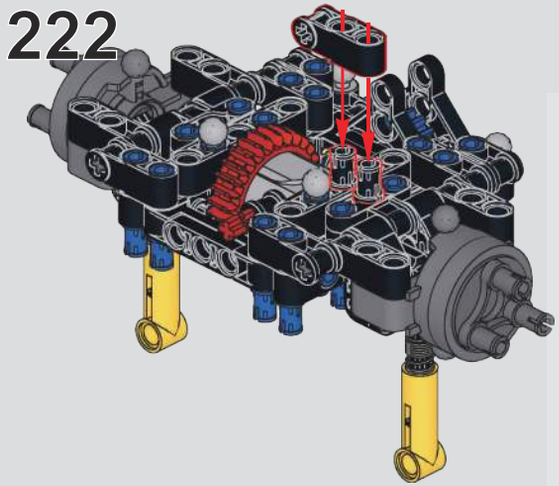

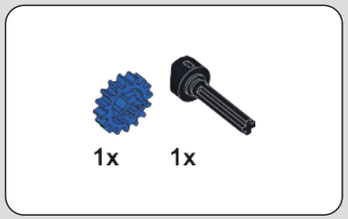

223

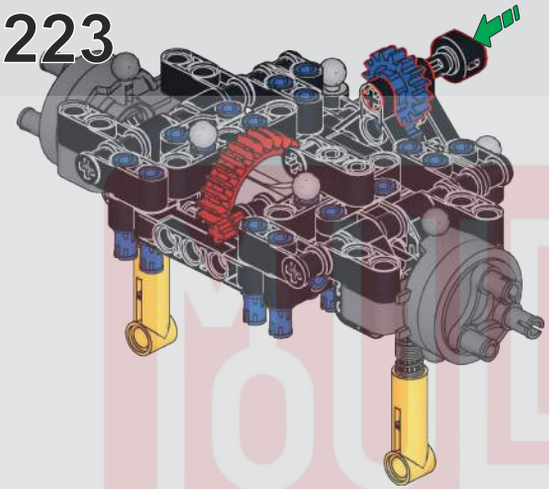

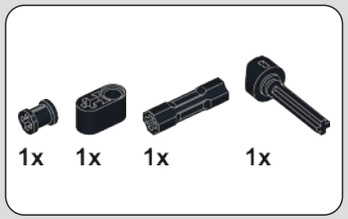

224

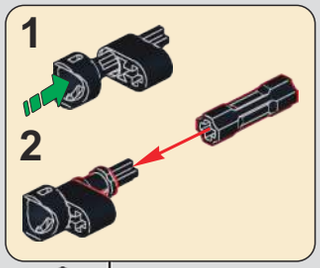

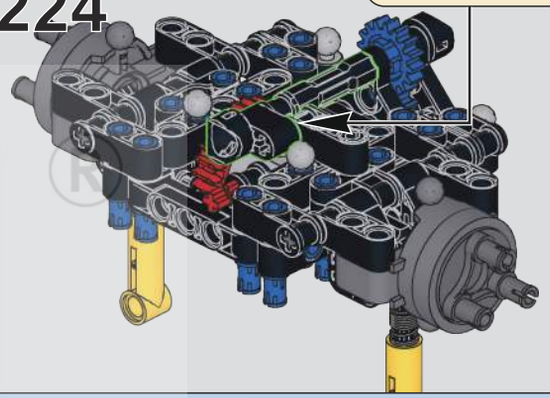

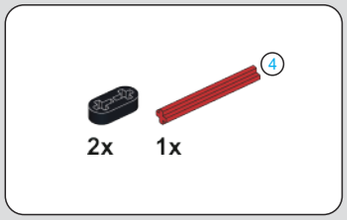

225

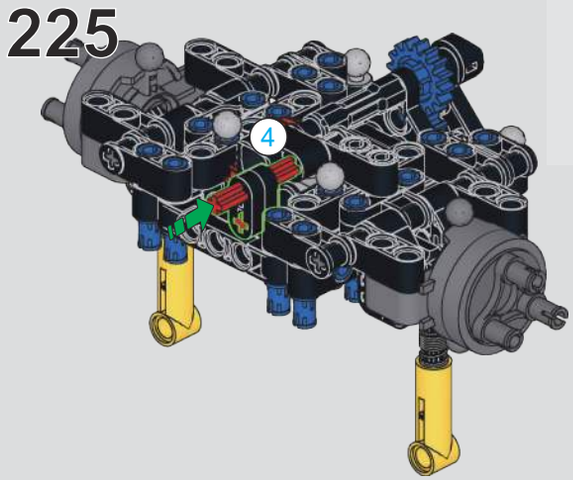

226

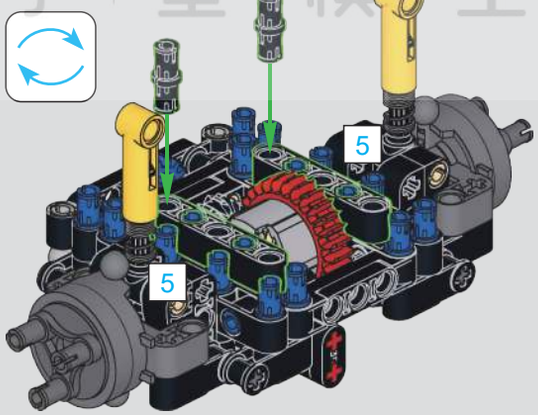

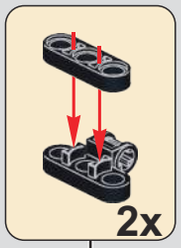

227

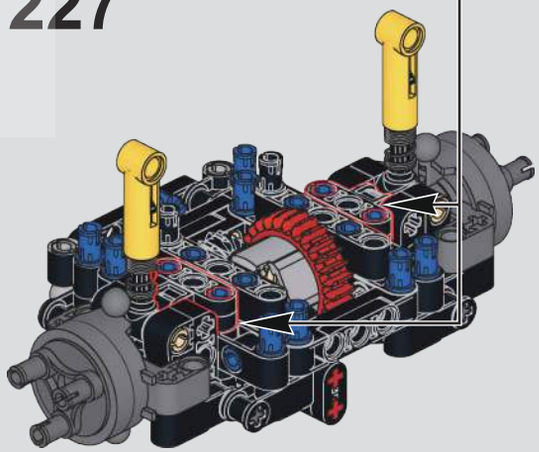

TOUL KING
玩具星模王

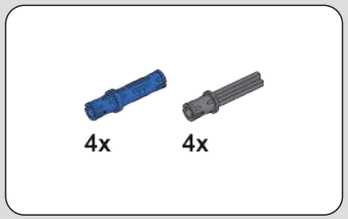

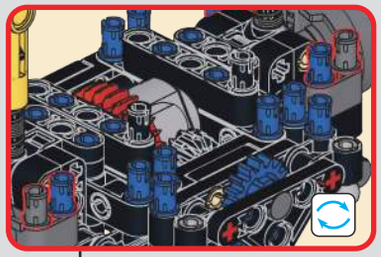

228

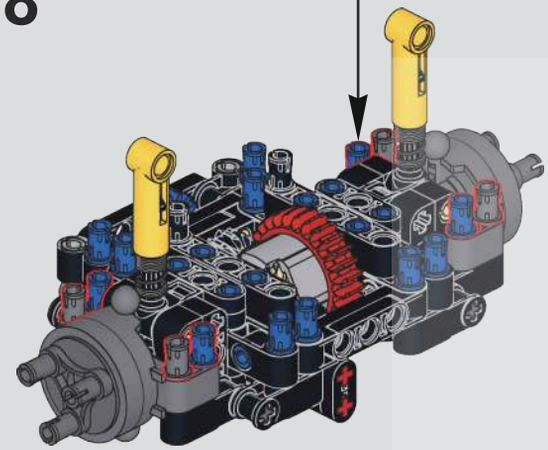

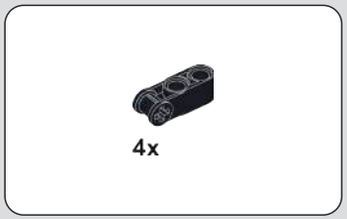

229

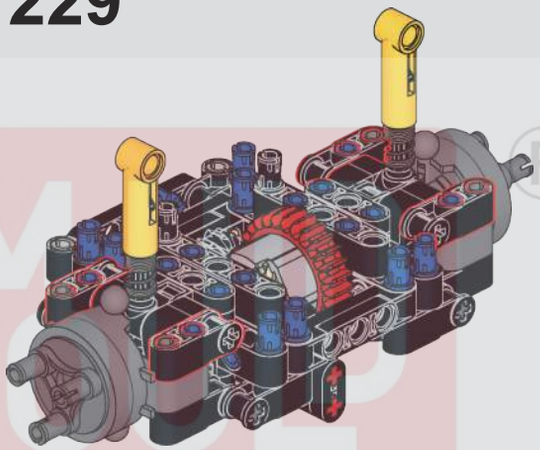

230

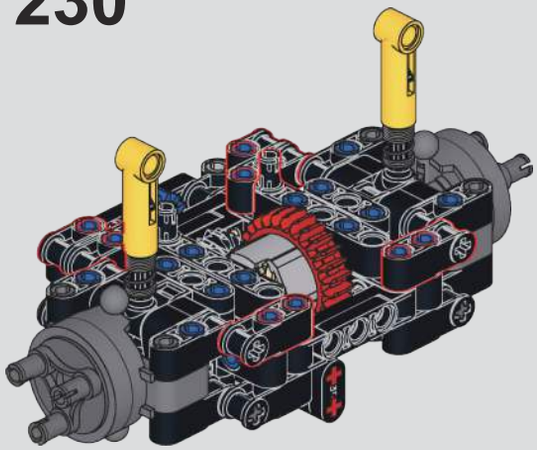

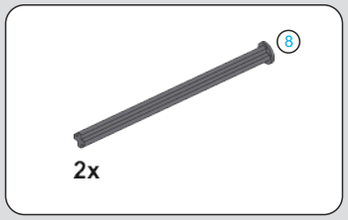

231

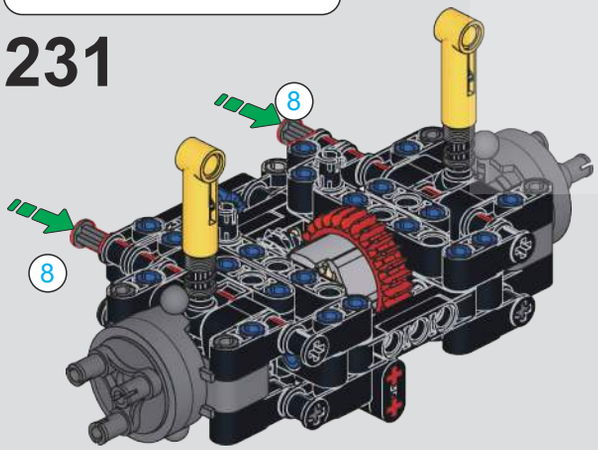

232

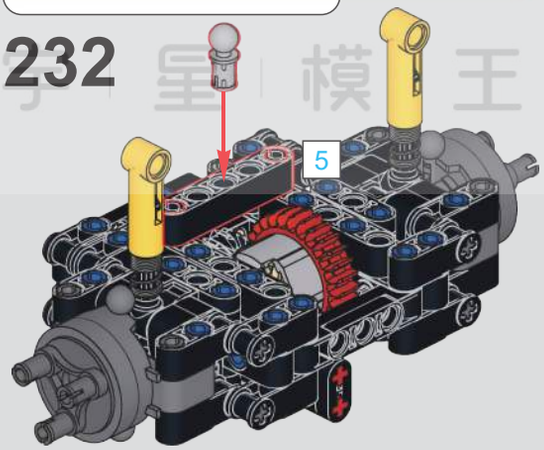

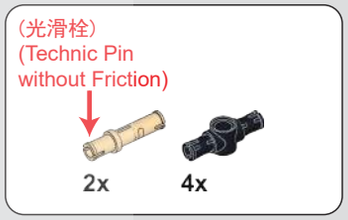

233

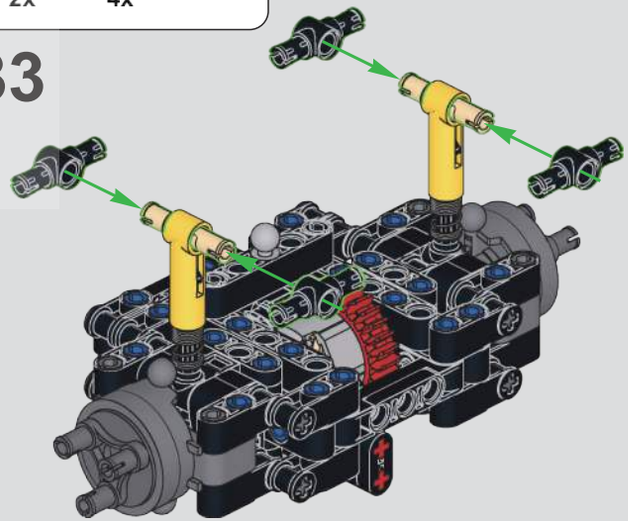

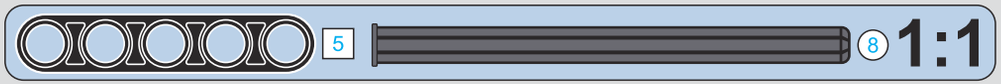

MOLD KING ®
模王

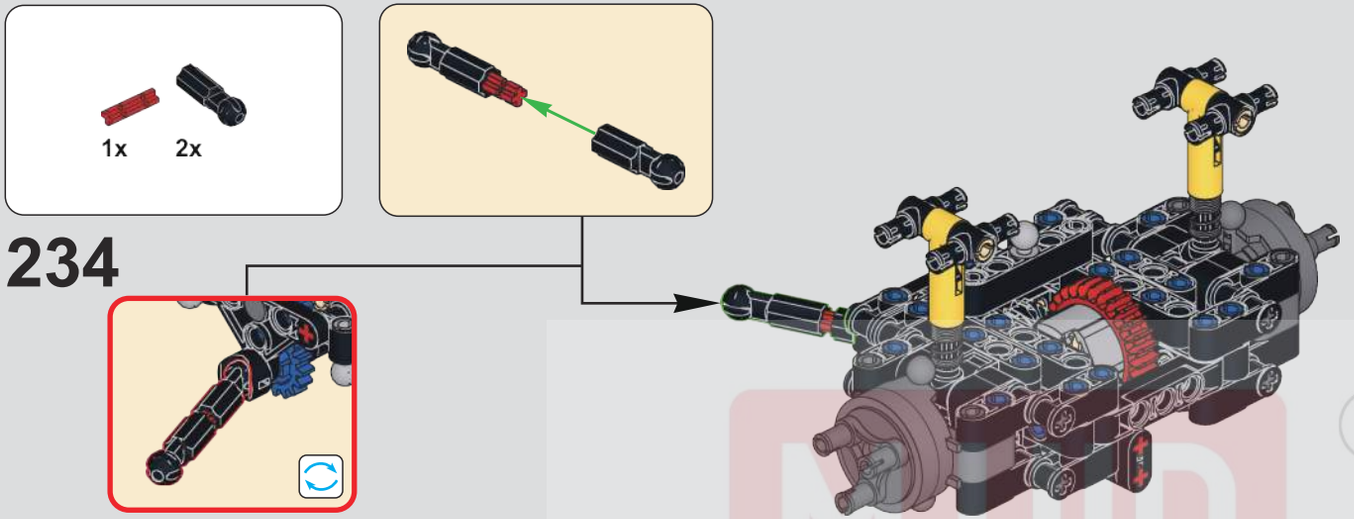

234

235

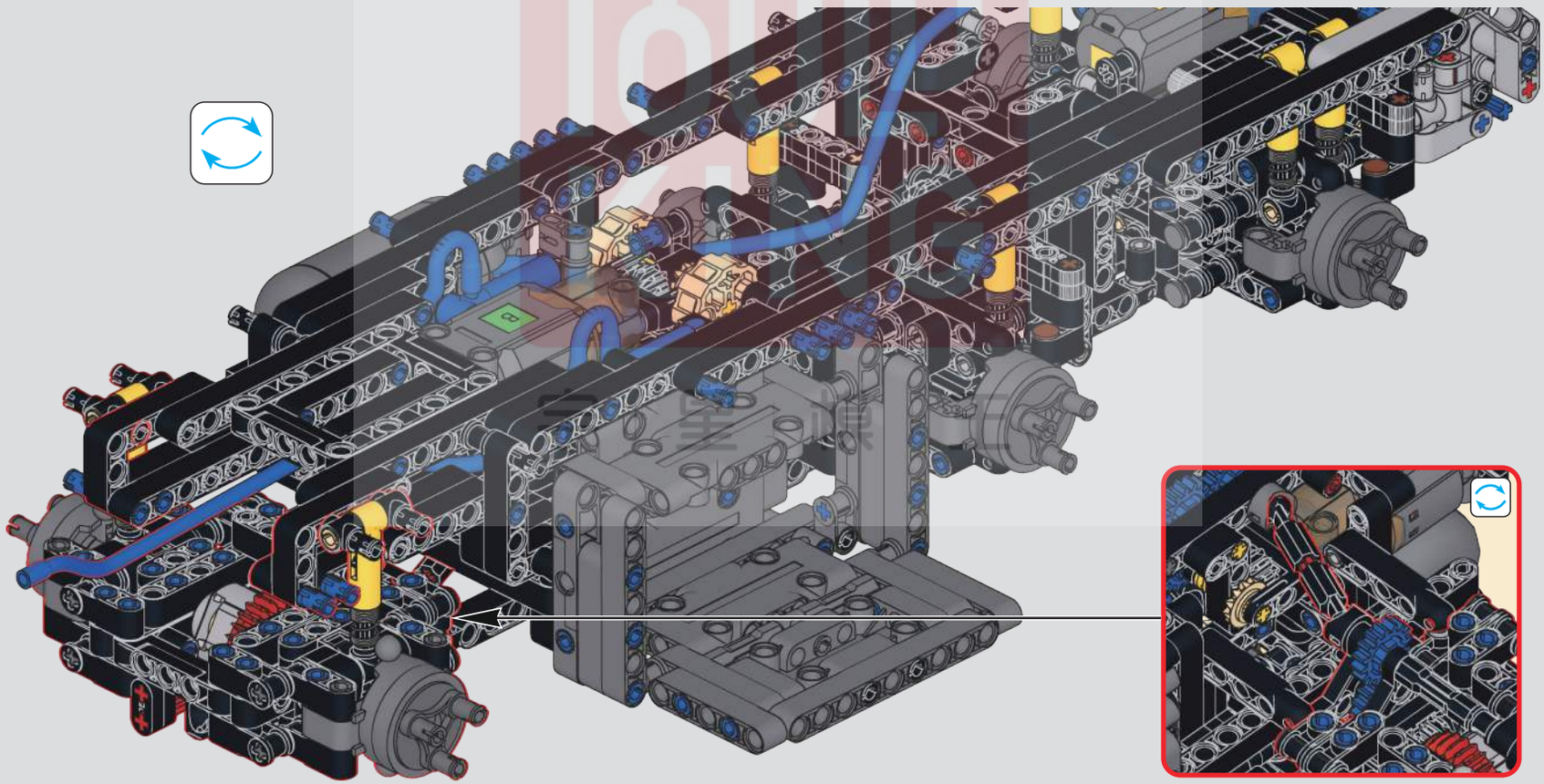

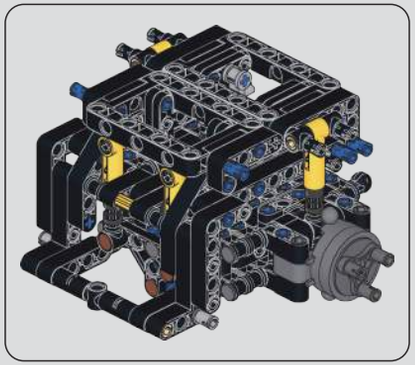

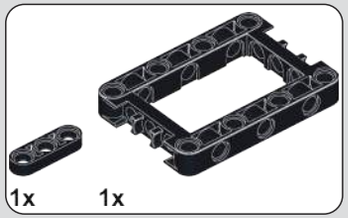

236

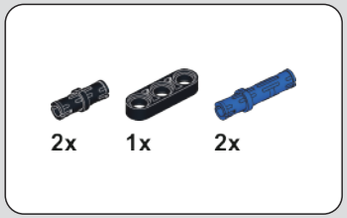

237

238

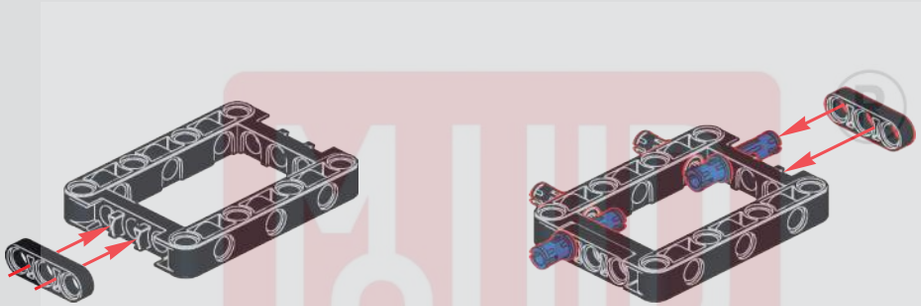

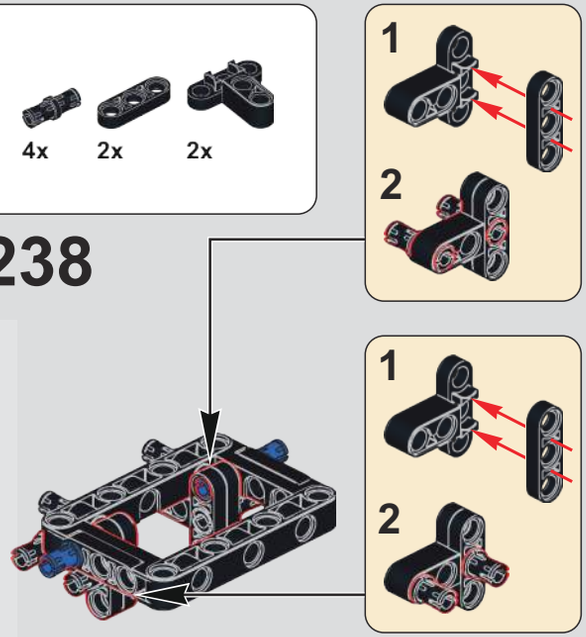

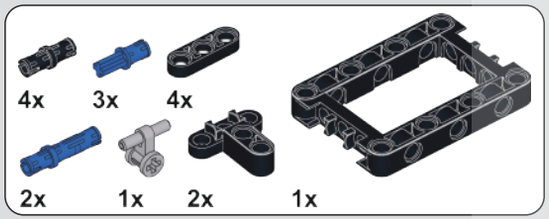

239

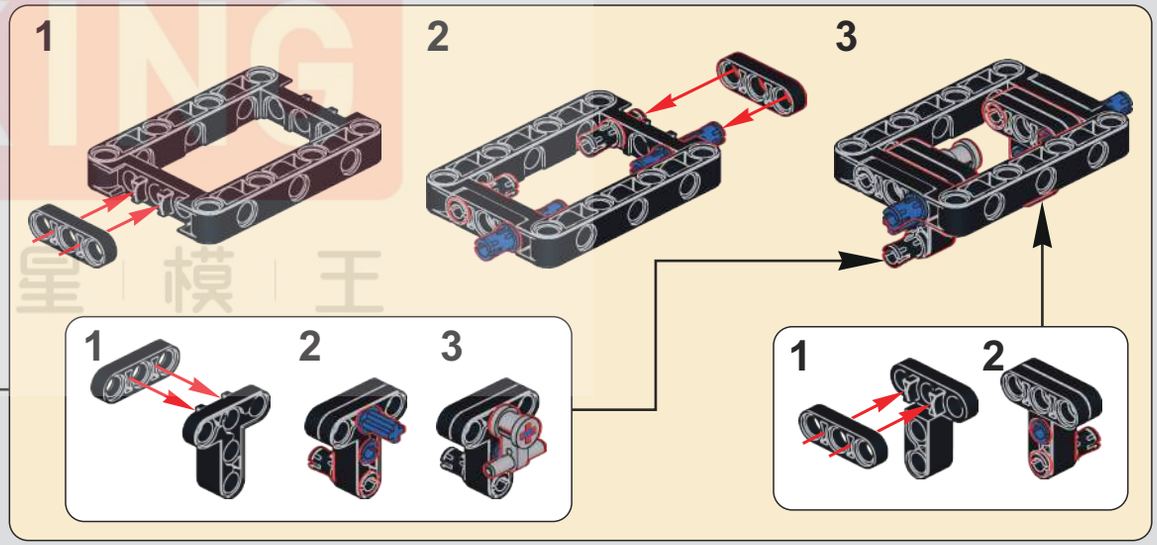

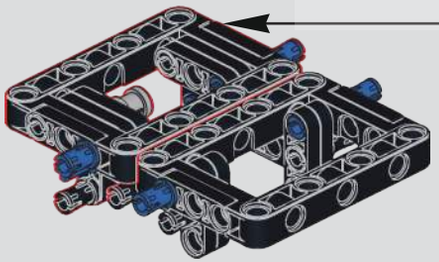

MOULD KING 宇星模王

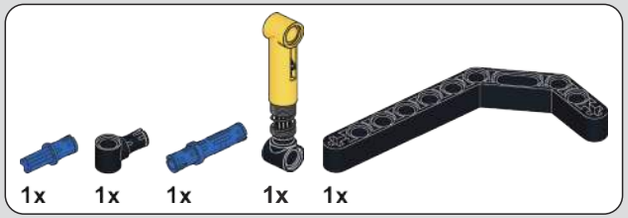

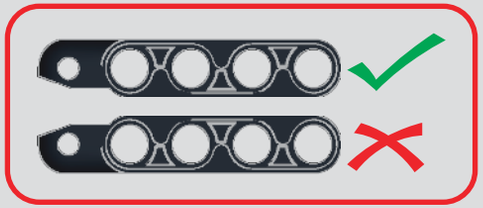

240

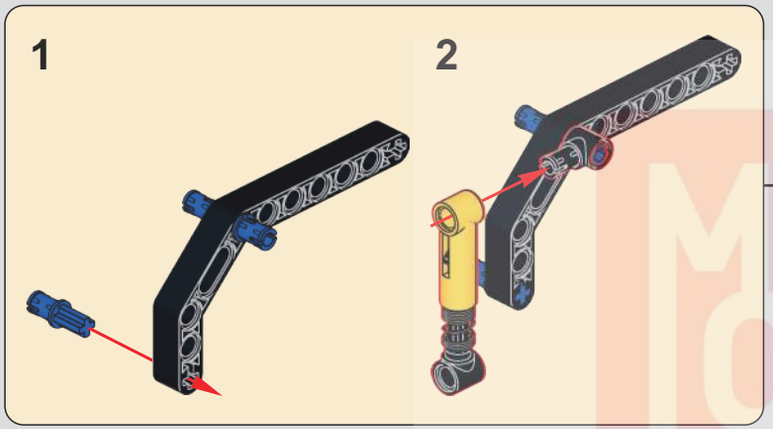

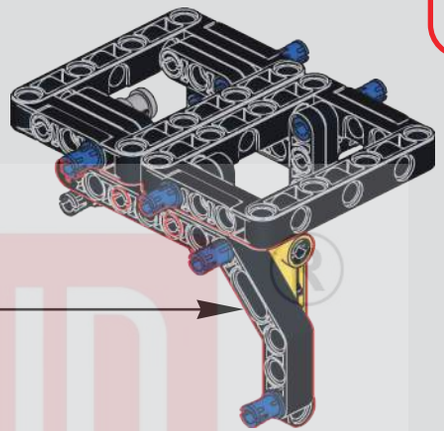

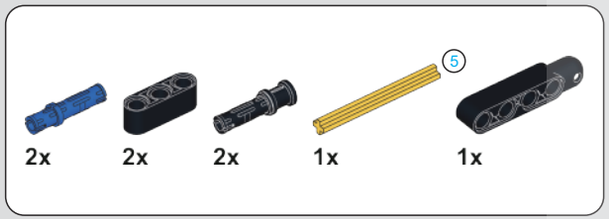

241

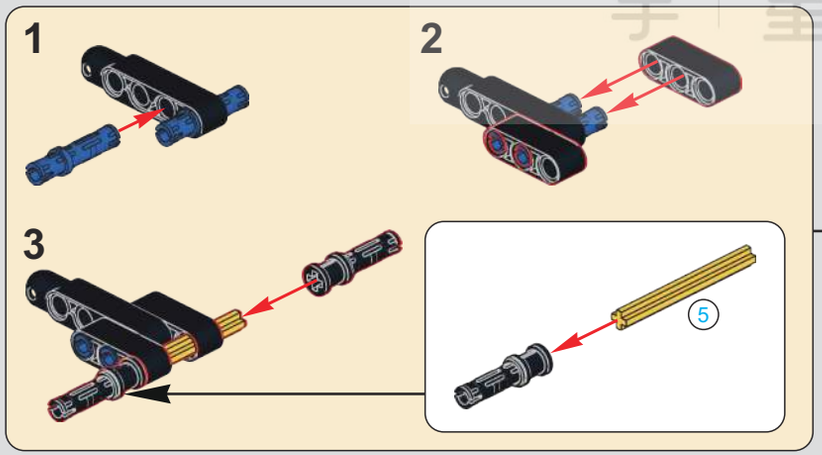

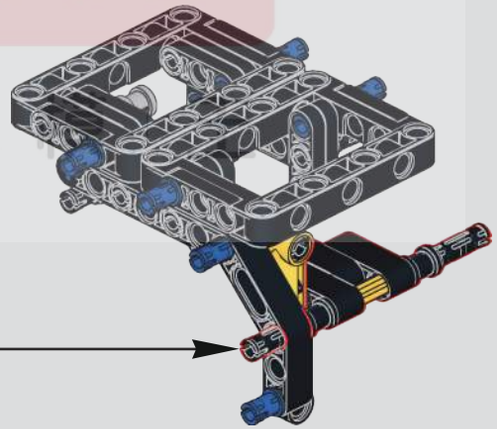

MOULD KING 宇星模具

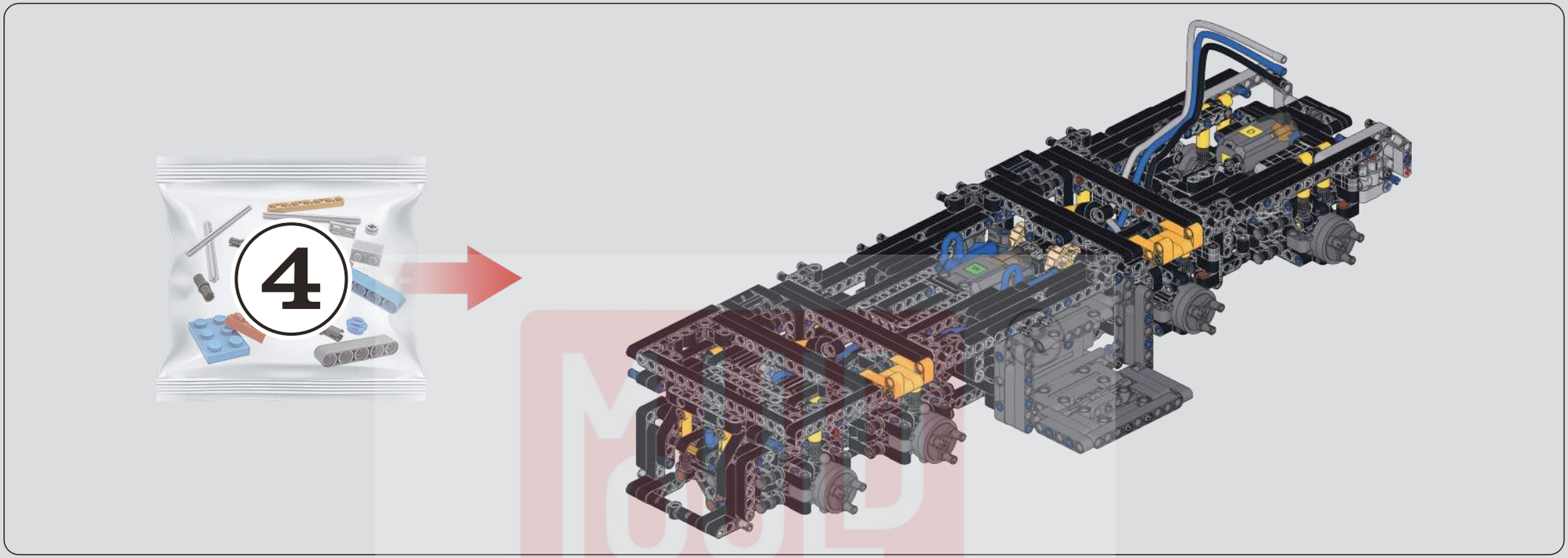

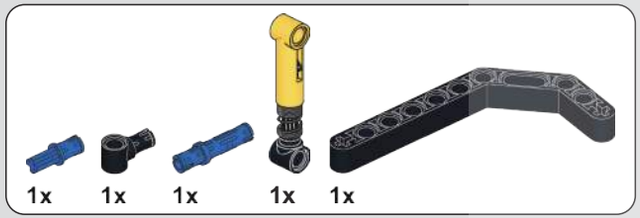

242

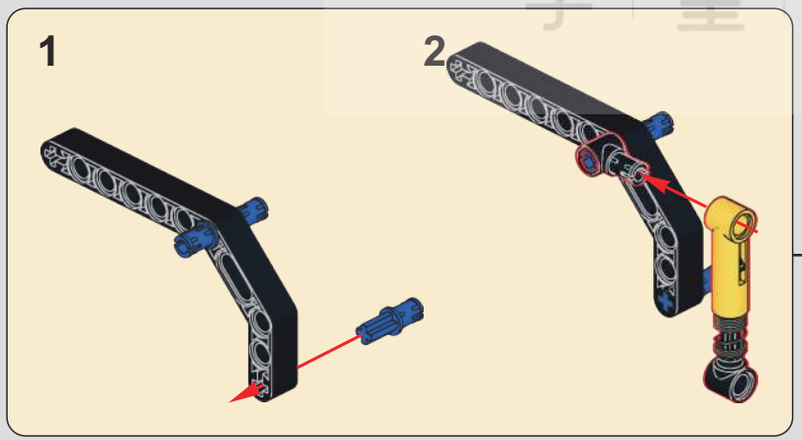

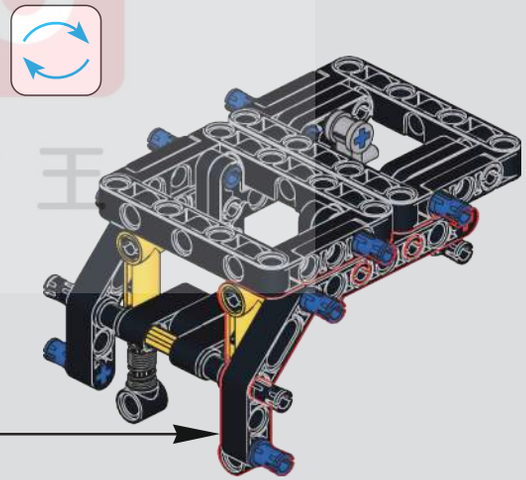

MOLD KING
宇 星 模 王

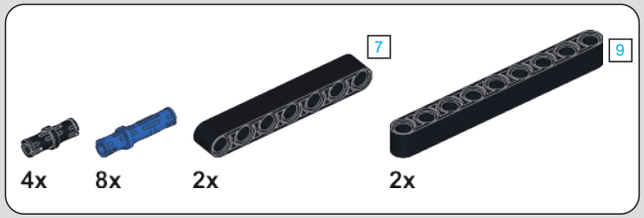

243

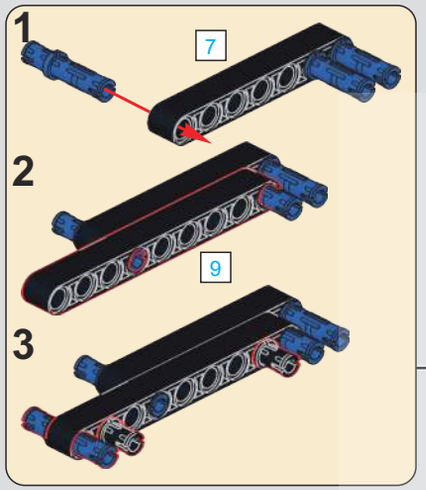

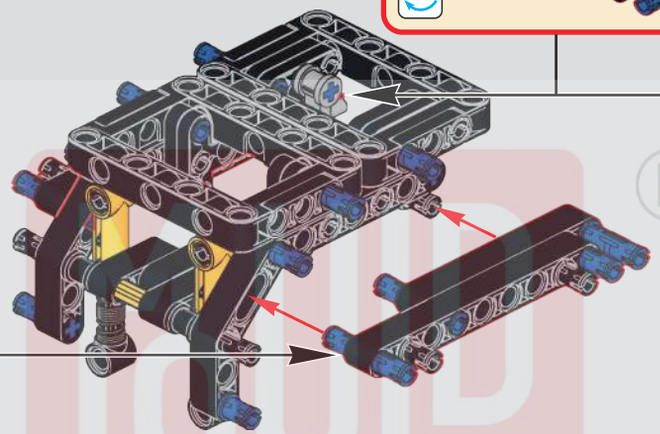

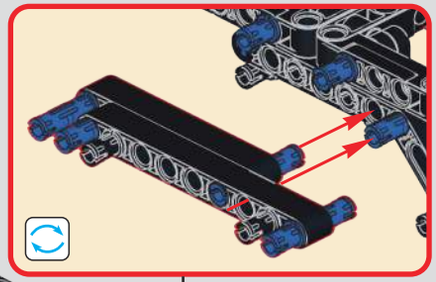

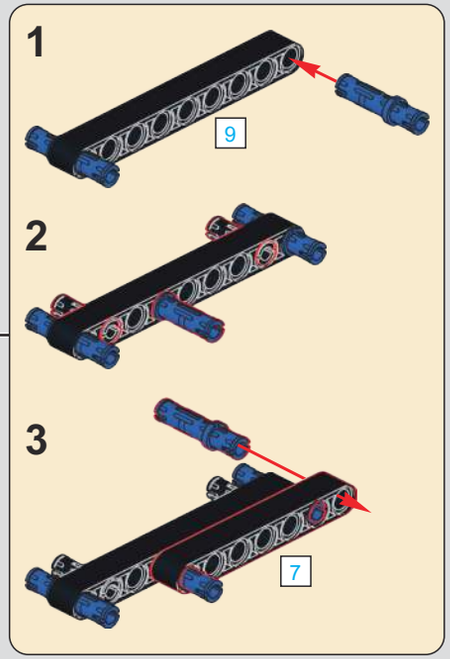

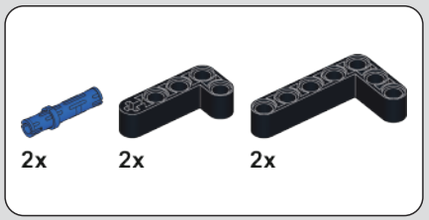

244

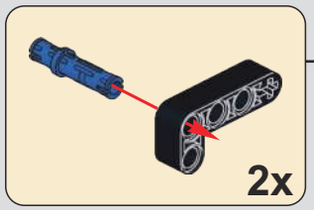

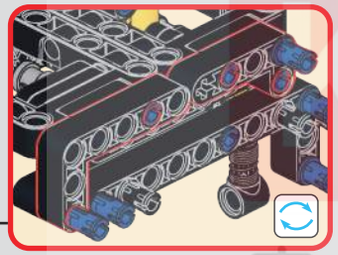

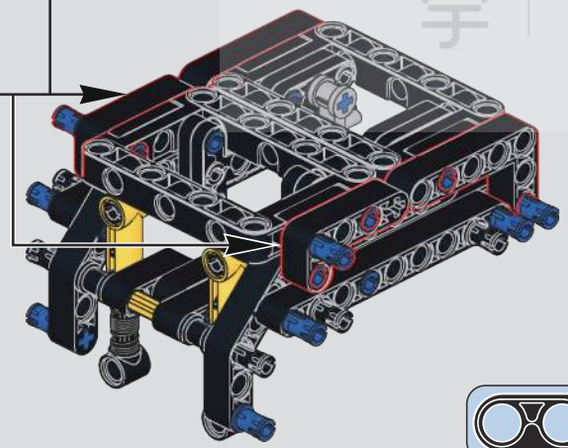

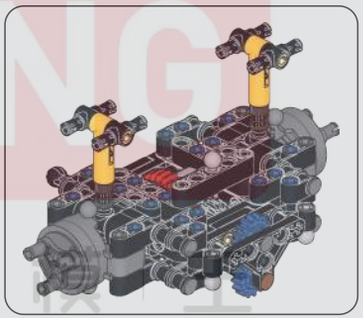

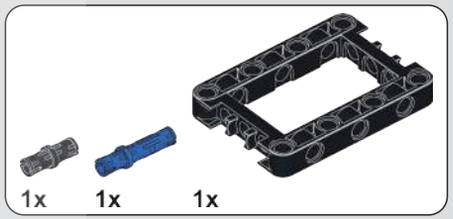

245

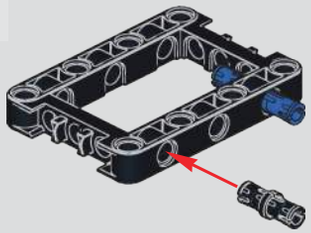

TOOL KING ®
宇星模型

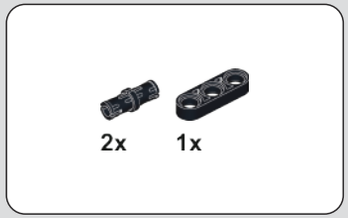

246

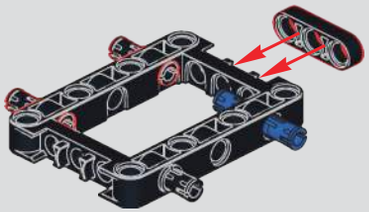

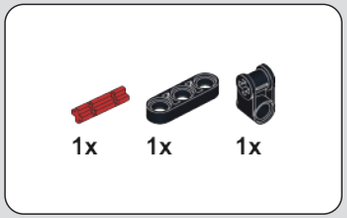

247

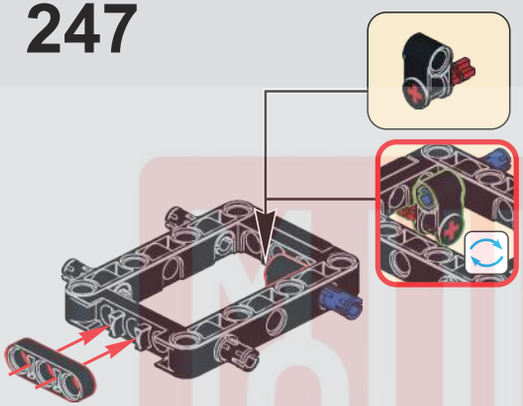

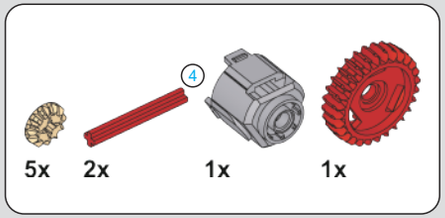

248

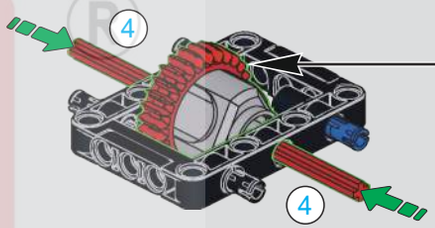

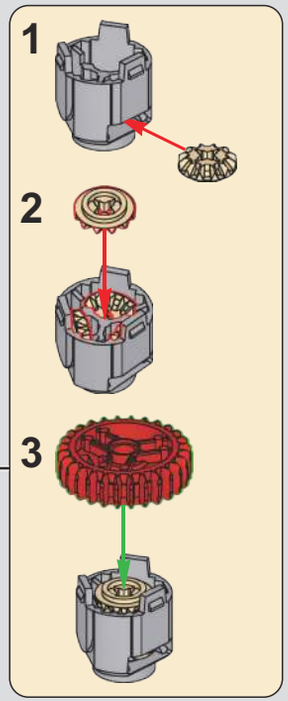

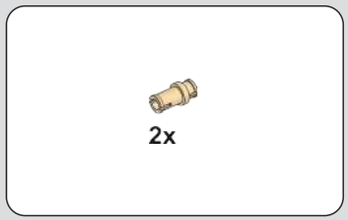

249

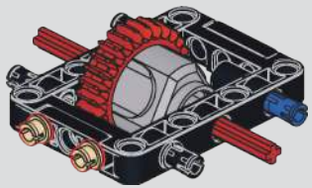

250

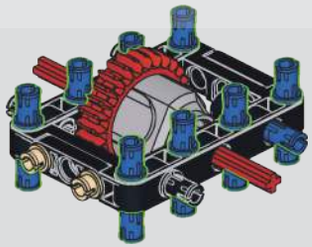

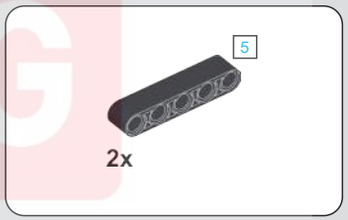

251

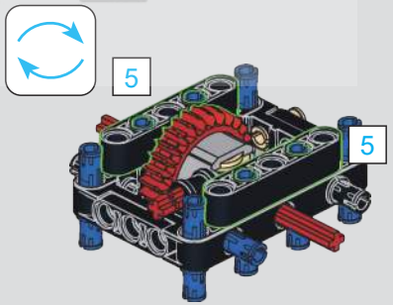

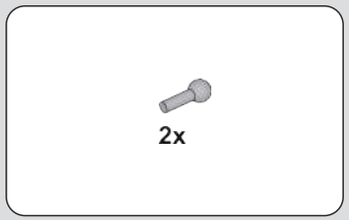

252

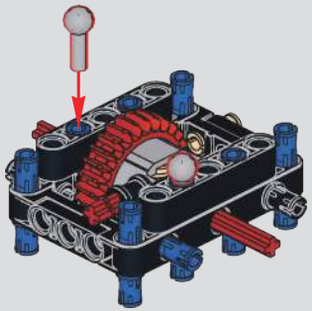

BUILD KING
宇 星 模 王

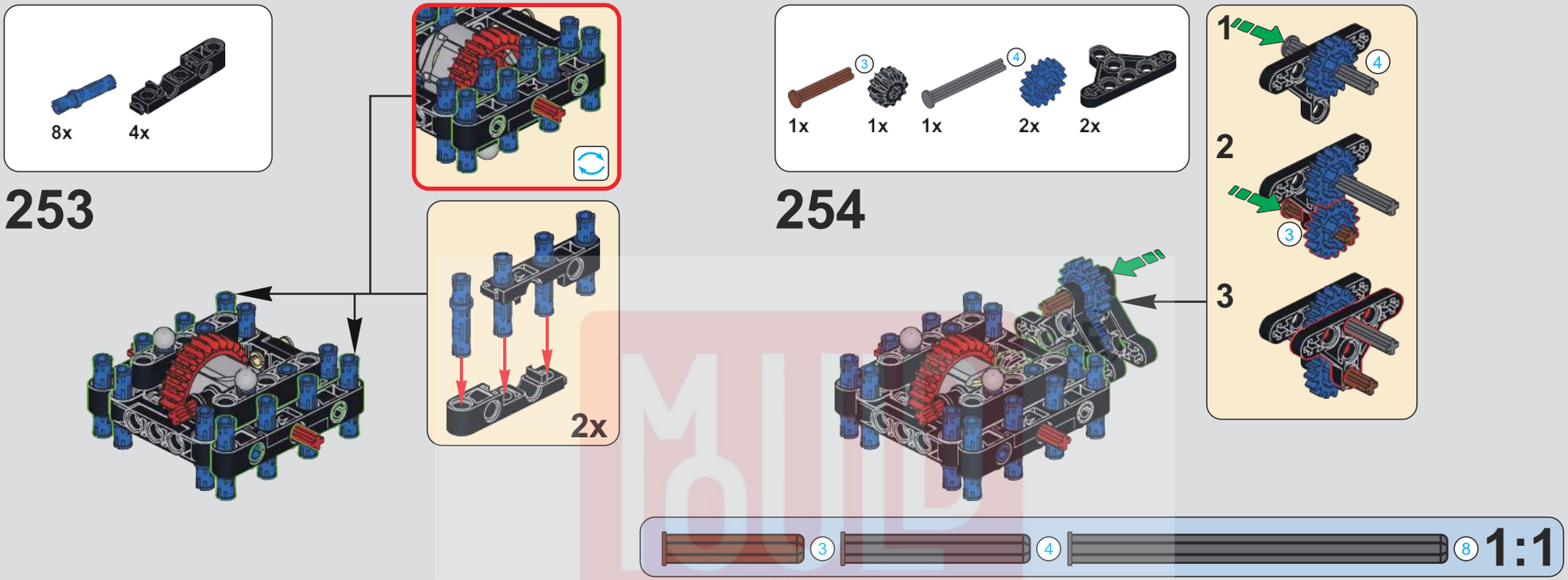

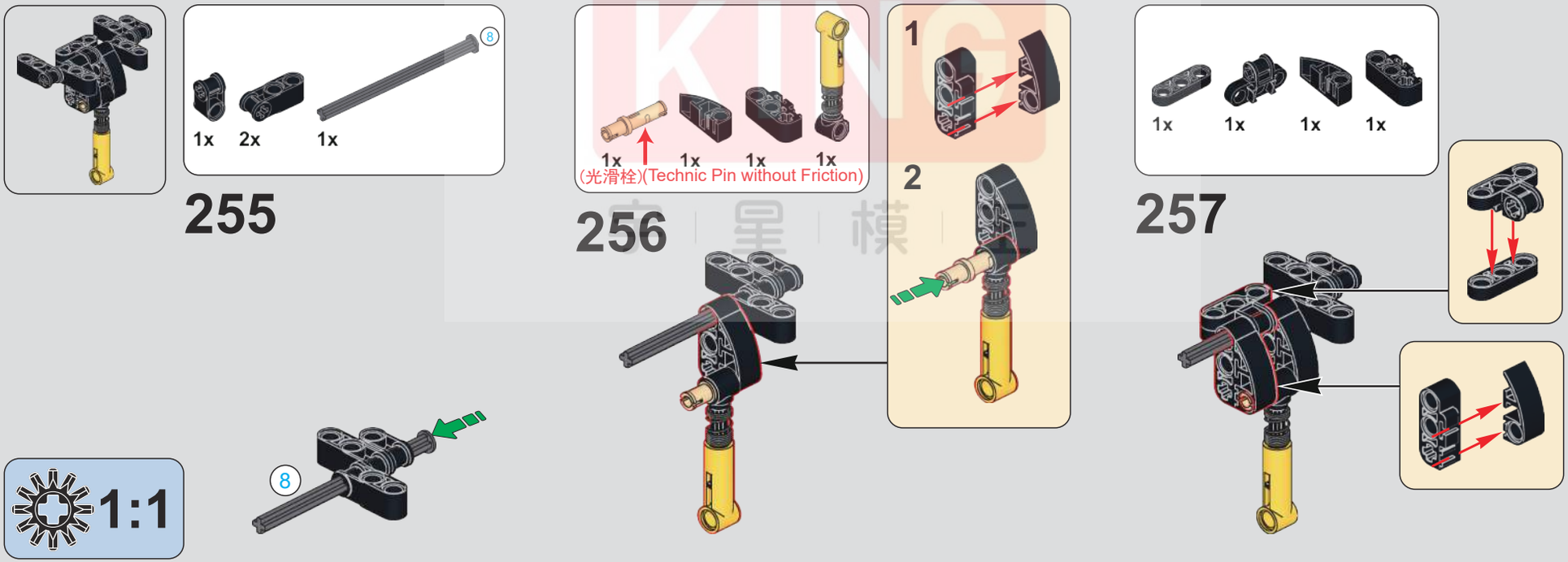

MUD KING
宝星模王

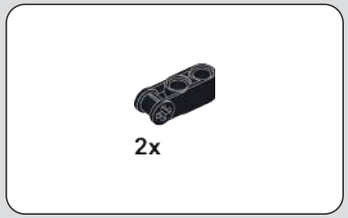

258

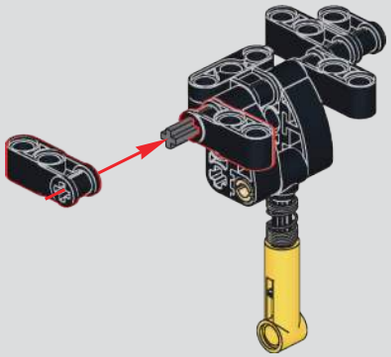

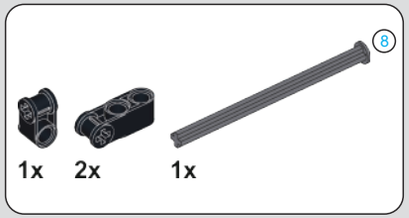

259

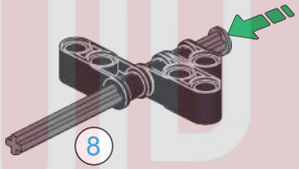

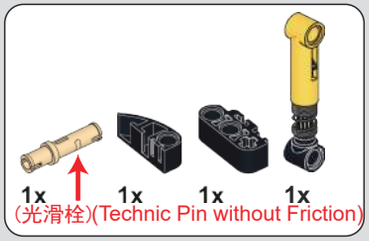

260

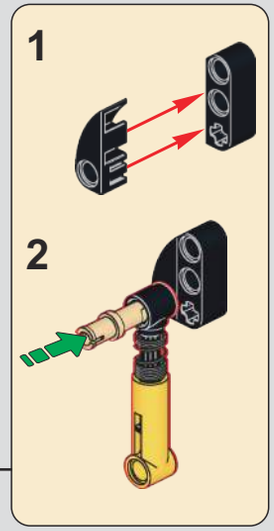

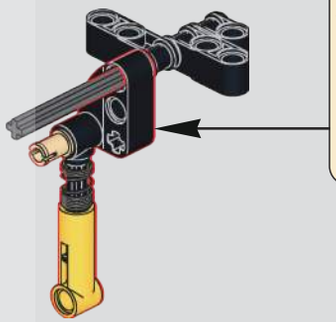

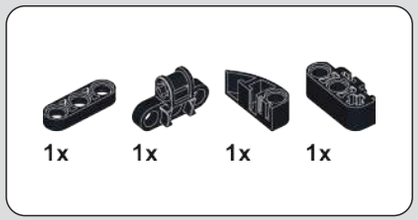

261

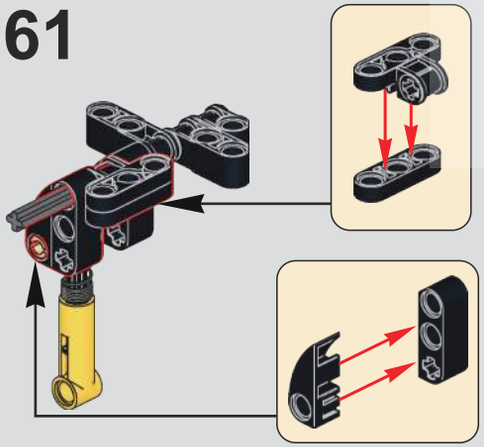

262

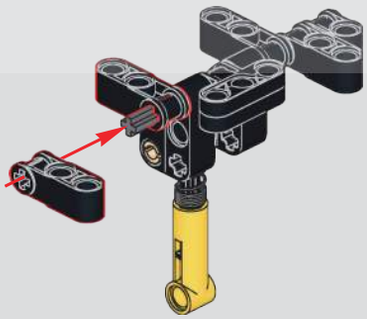

263

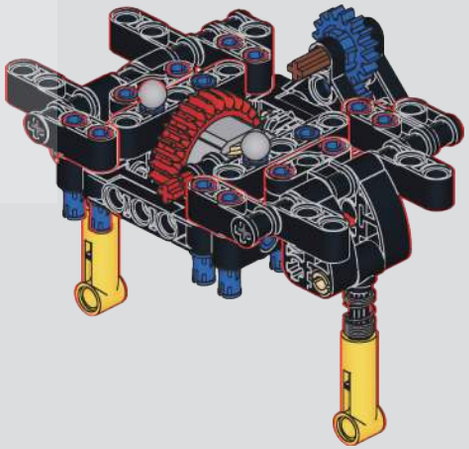

MOULD KING ®
模 王

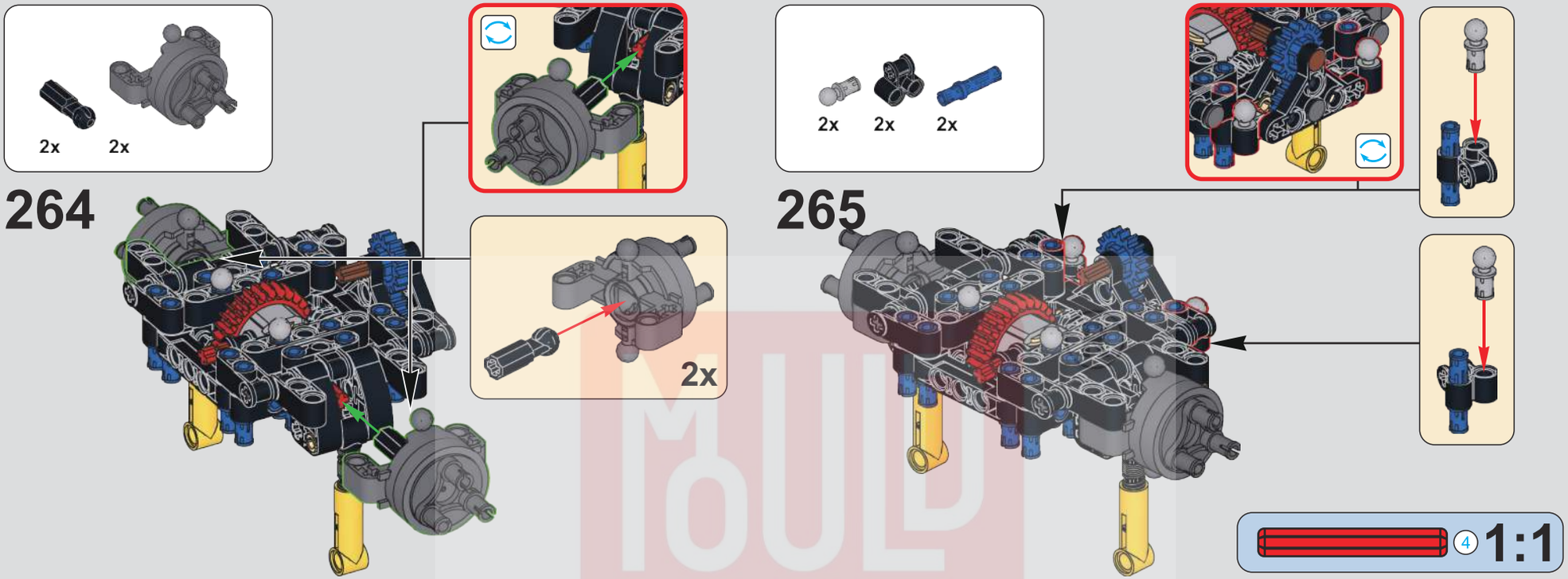

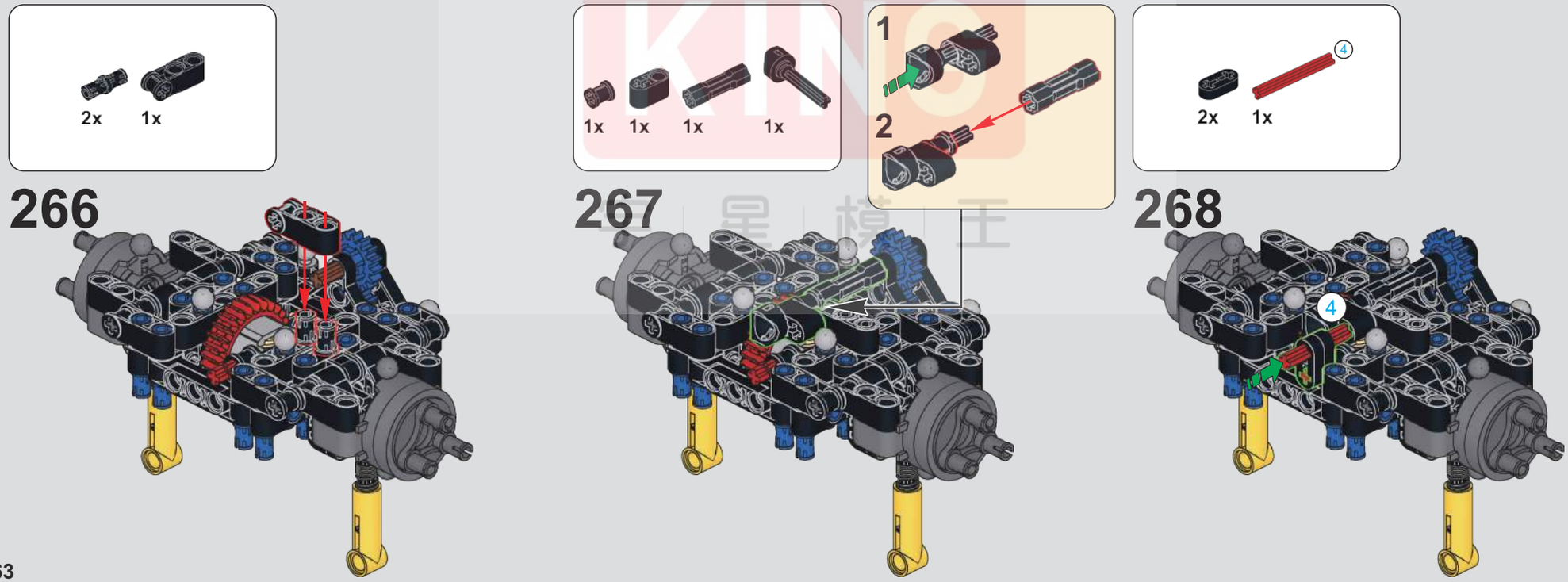

MOULD KING 星模王

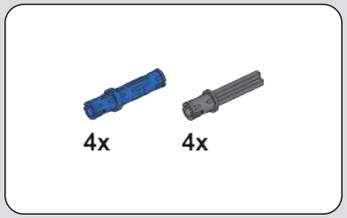

269

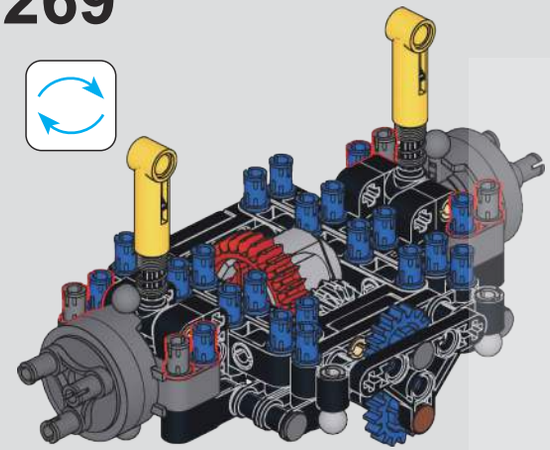

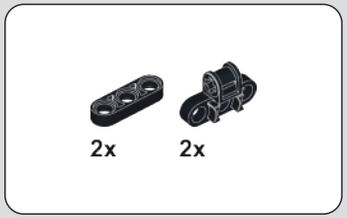

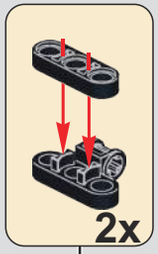

270

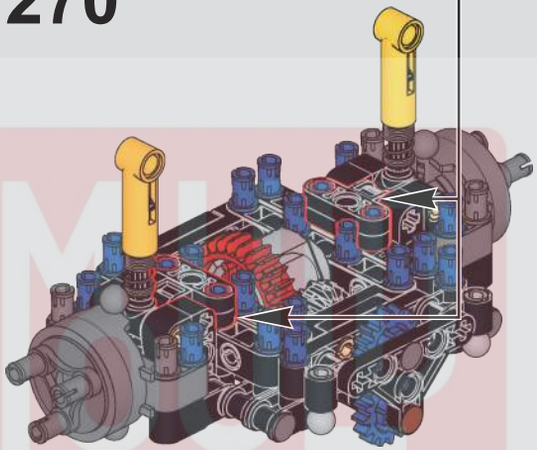

271

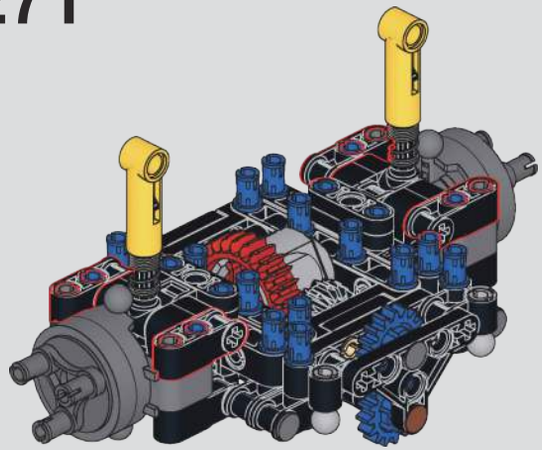

272

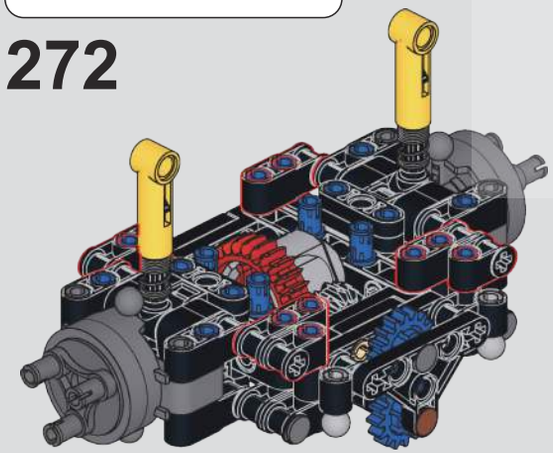

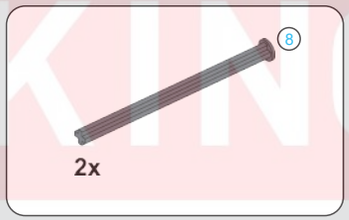

273

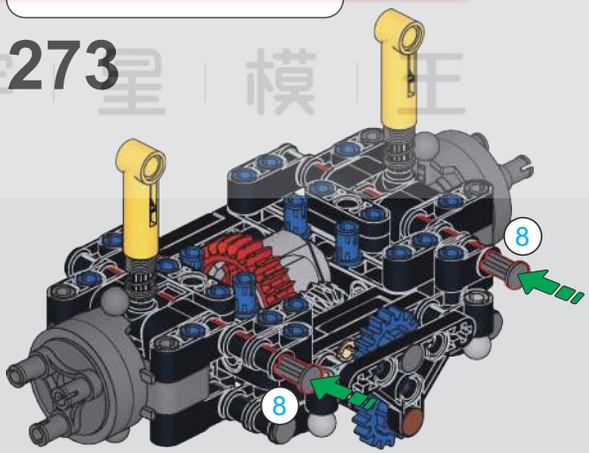

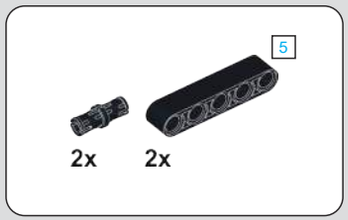

274

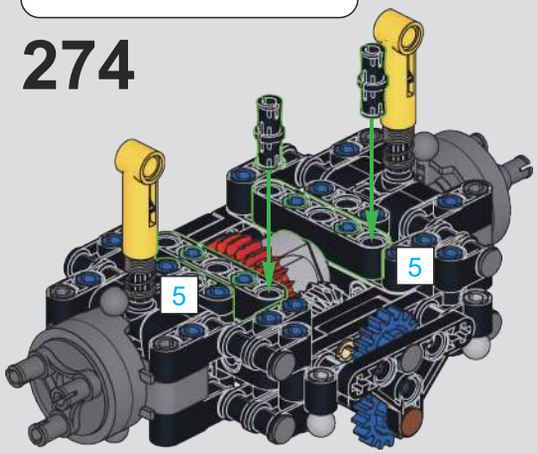

MOC KING ®
宇宙星模王

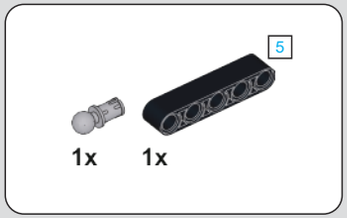

275

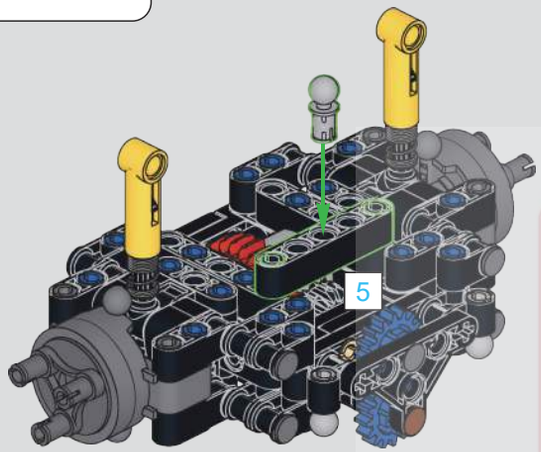

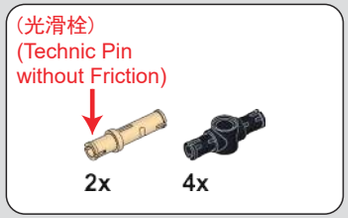

276

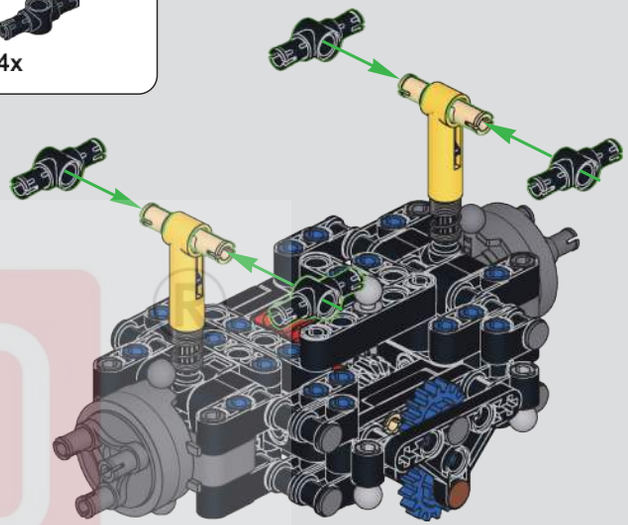

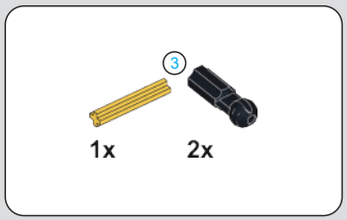

277

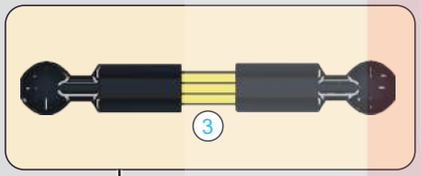

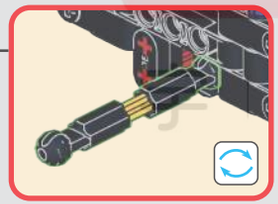

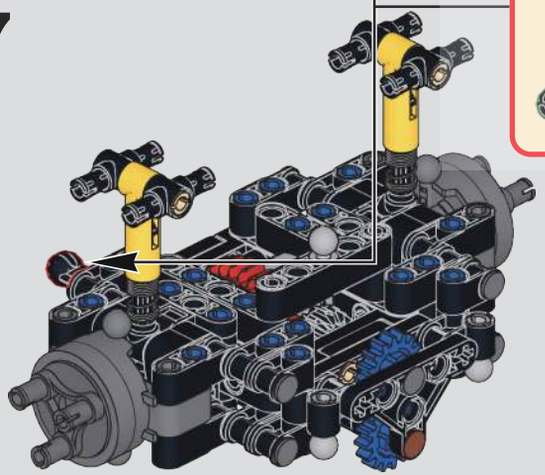

278

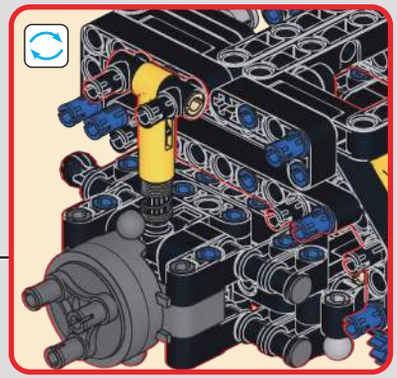

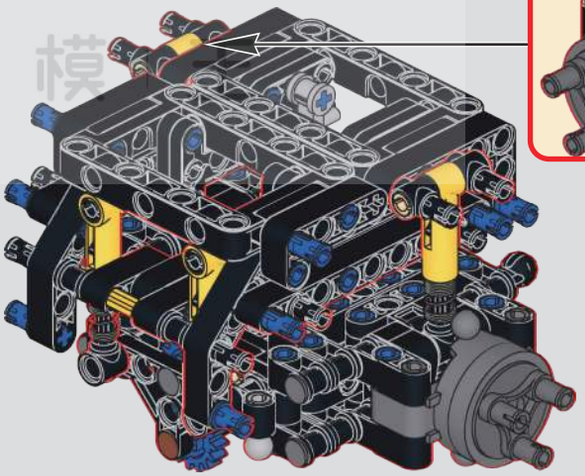

MOULD KING

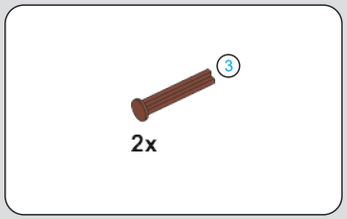

279

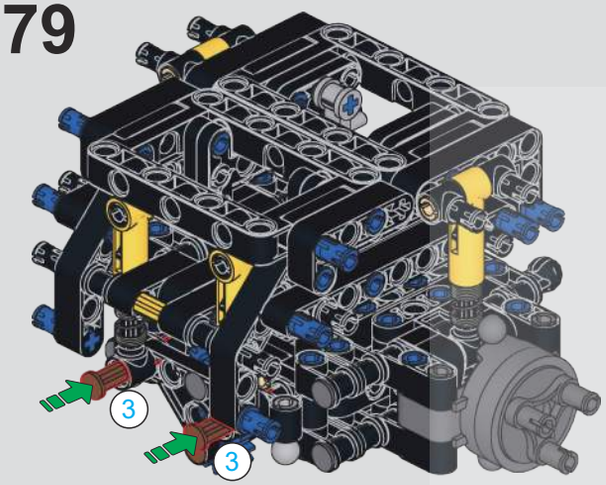

280

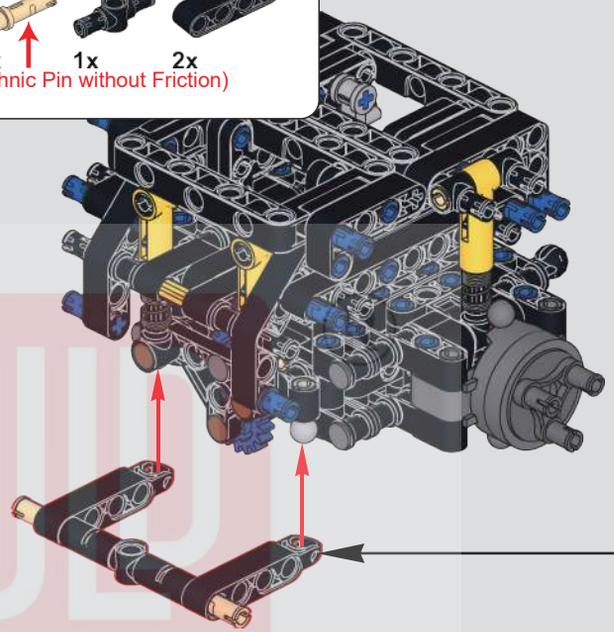

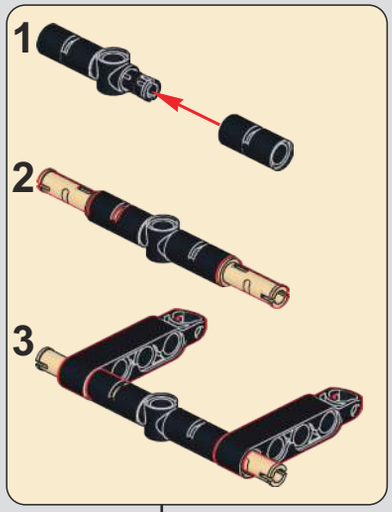

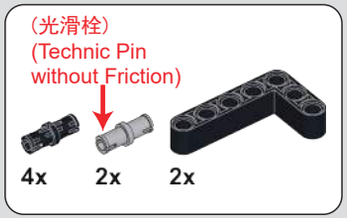

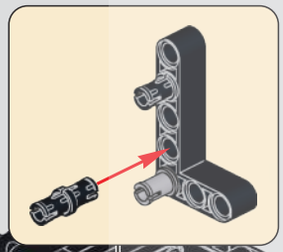

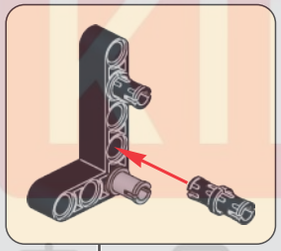

281

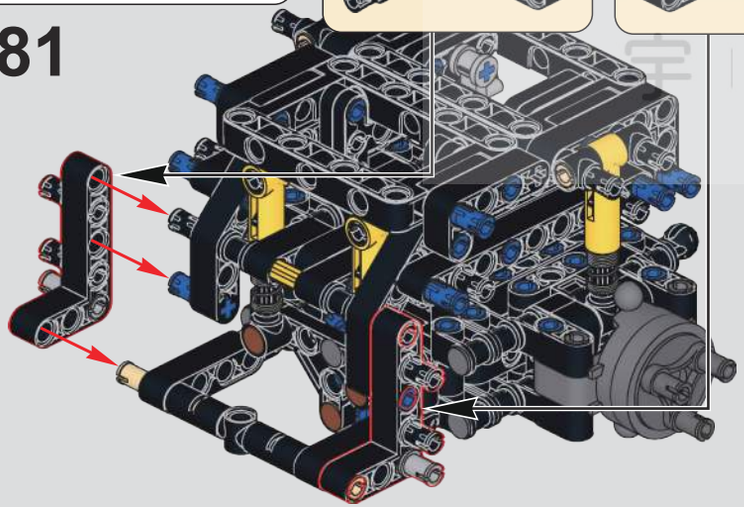

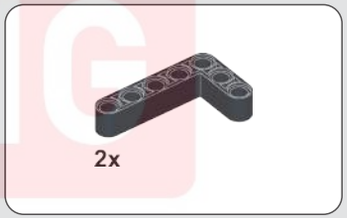

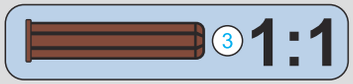

282

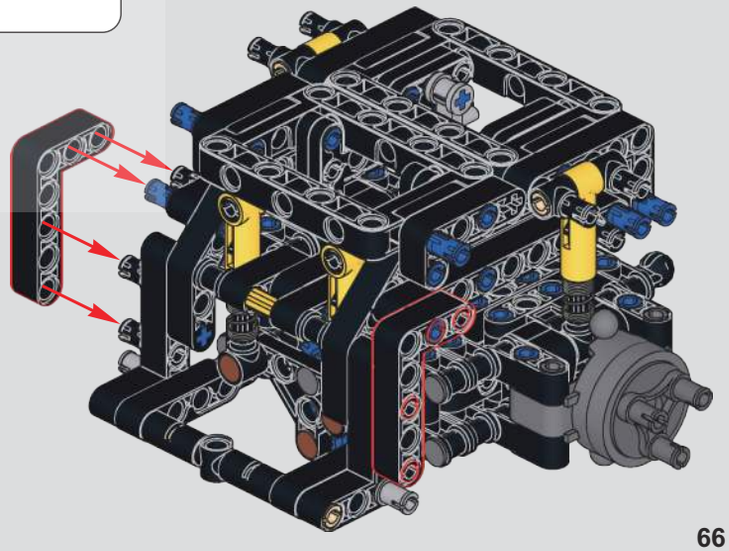

MULD KING
宝 星 模 王

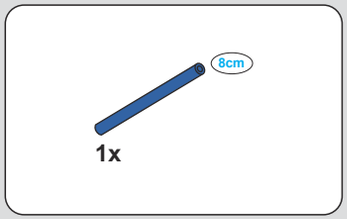

283

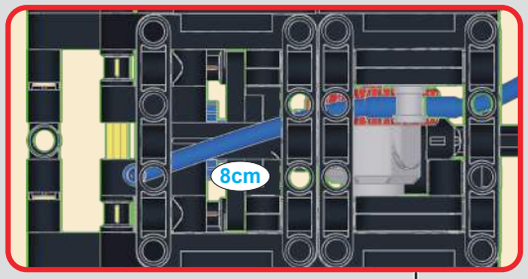

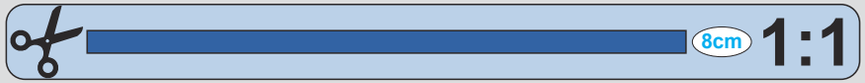

284

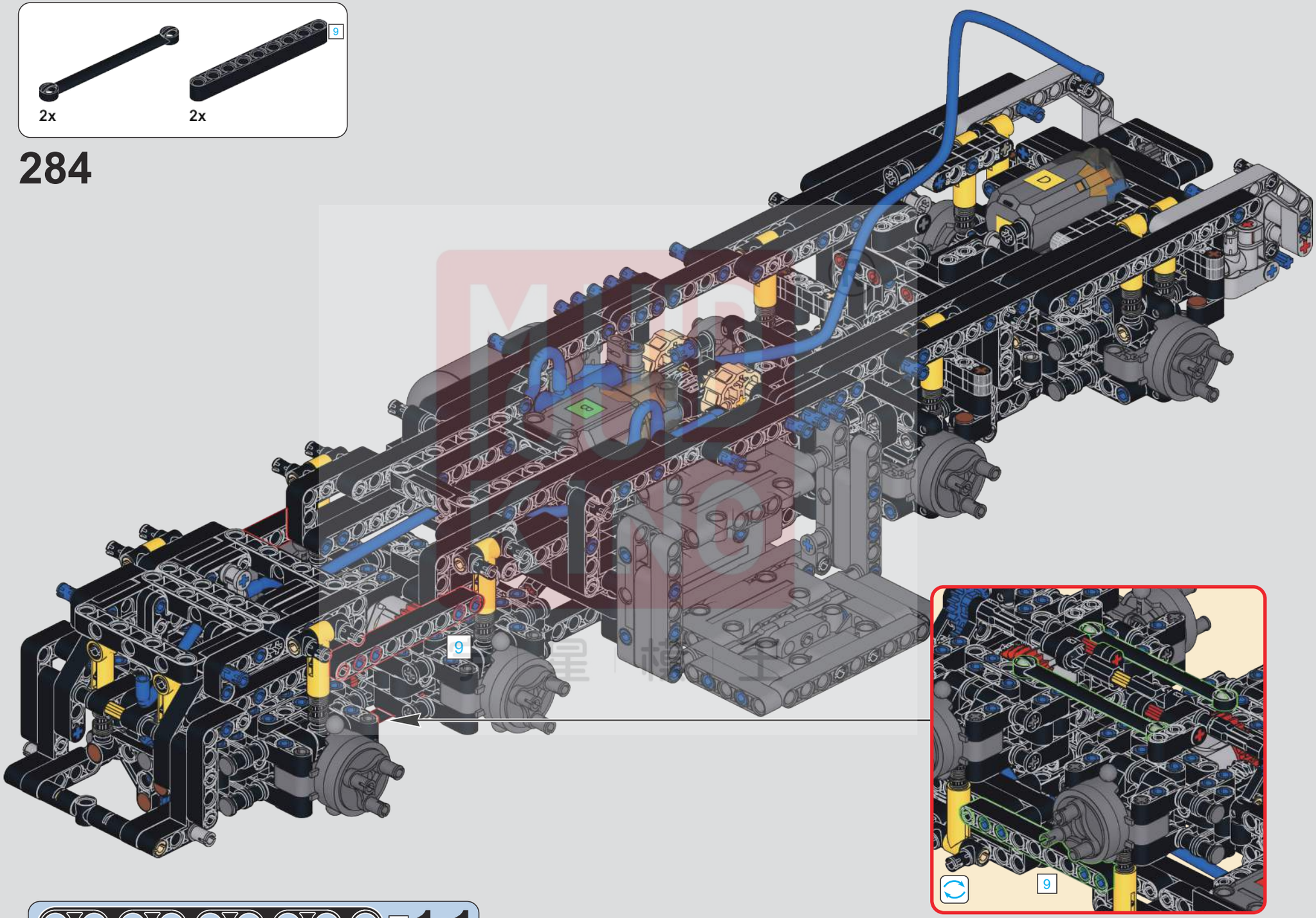

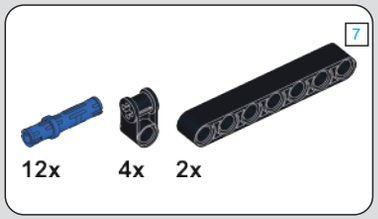

285

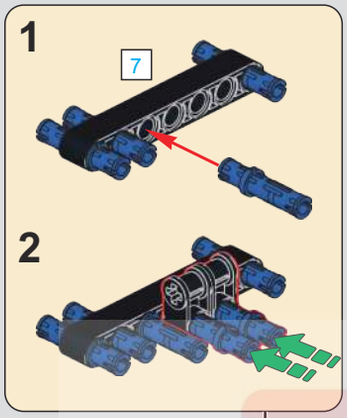

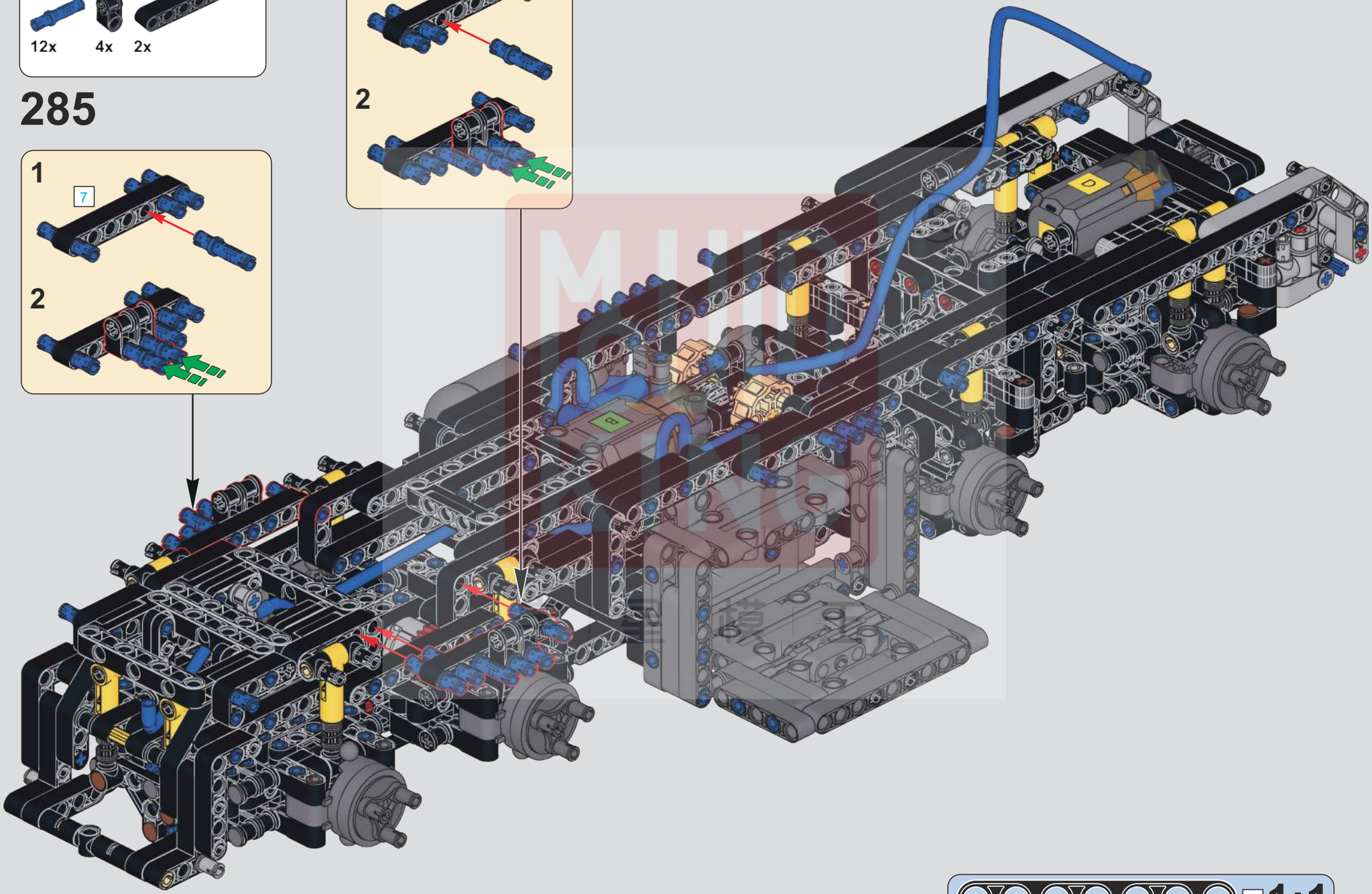

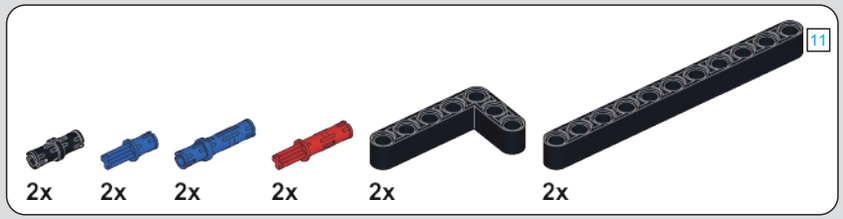

286

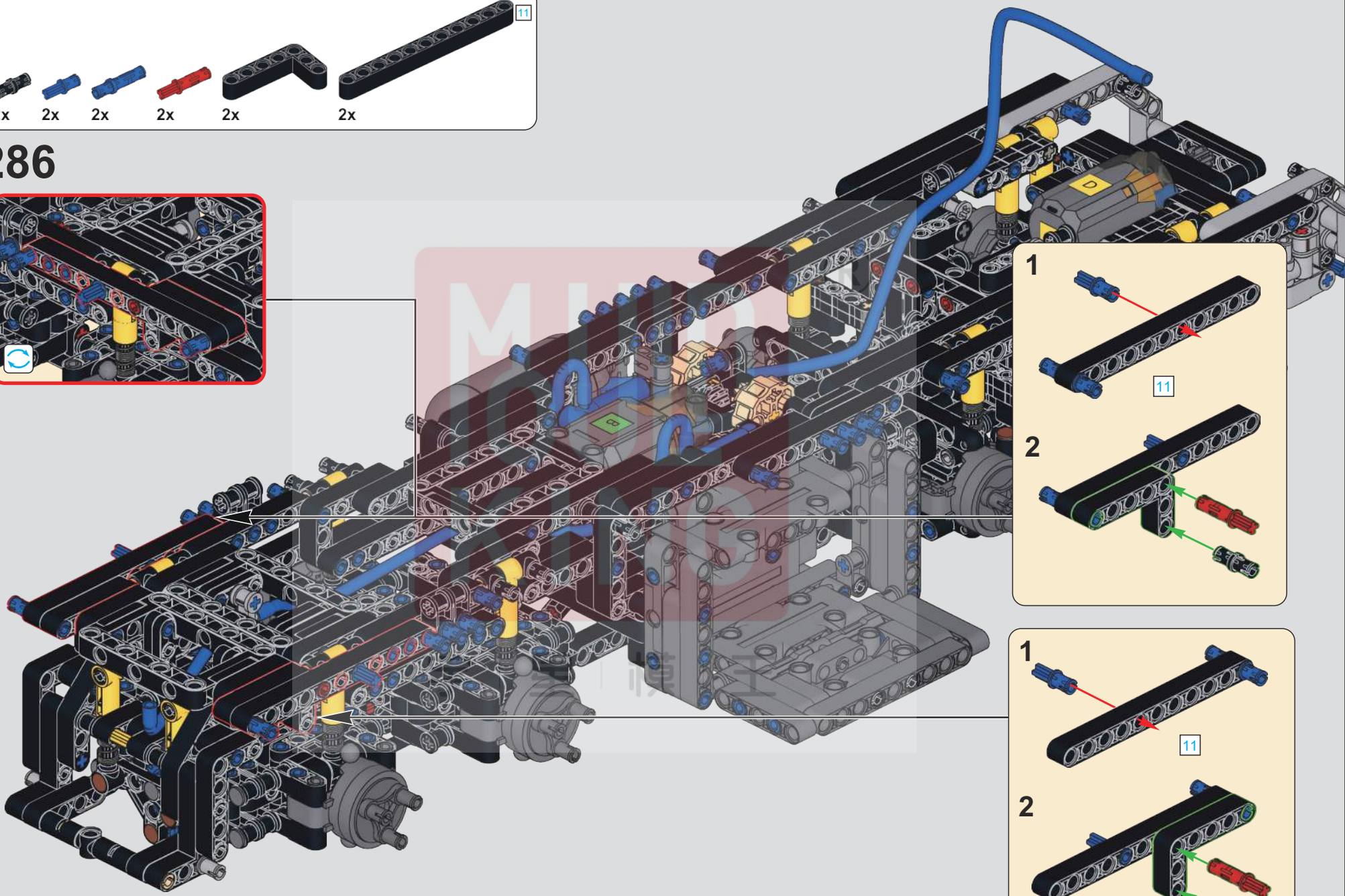

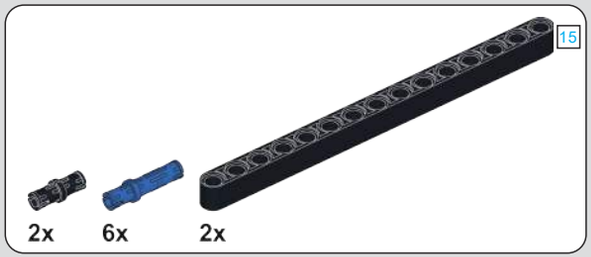

287

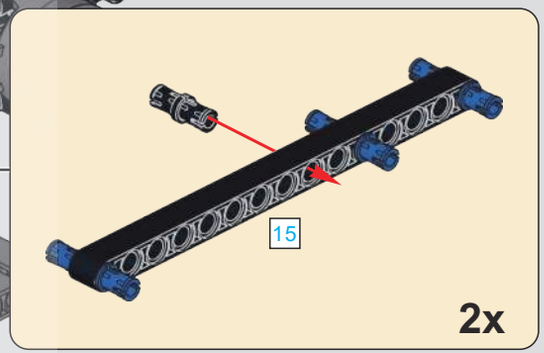

288

289

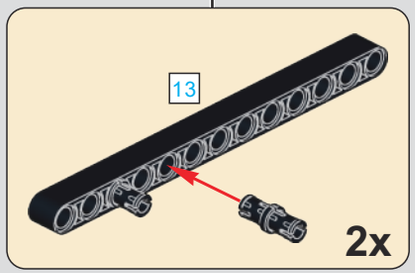

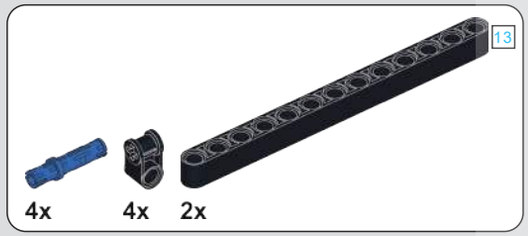

290

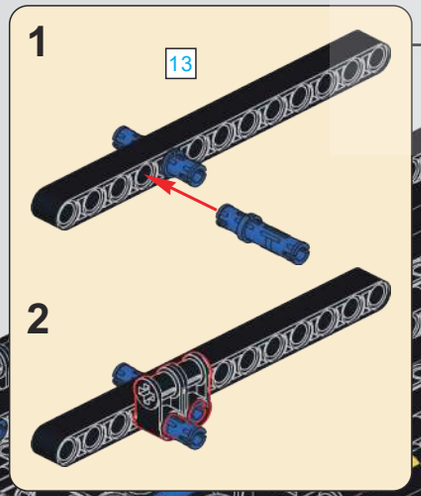

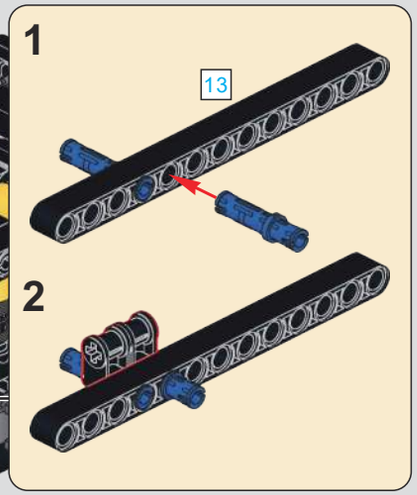

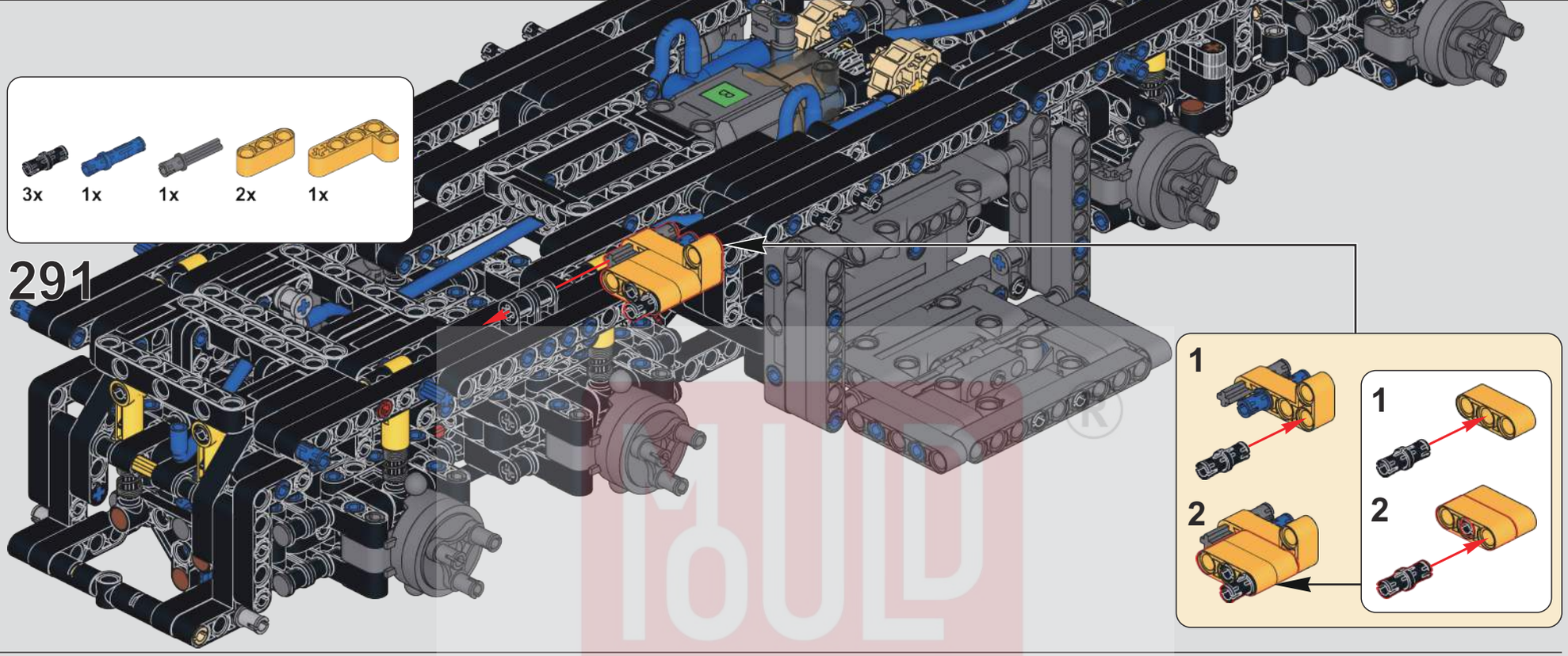
3x
1x
1x
2x
1x
291
1
2
1
2

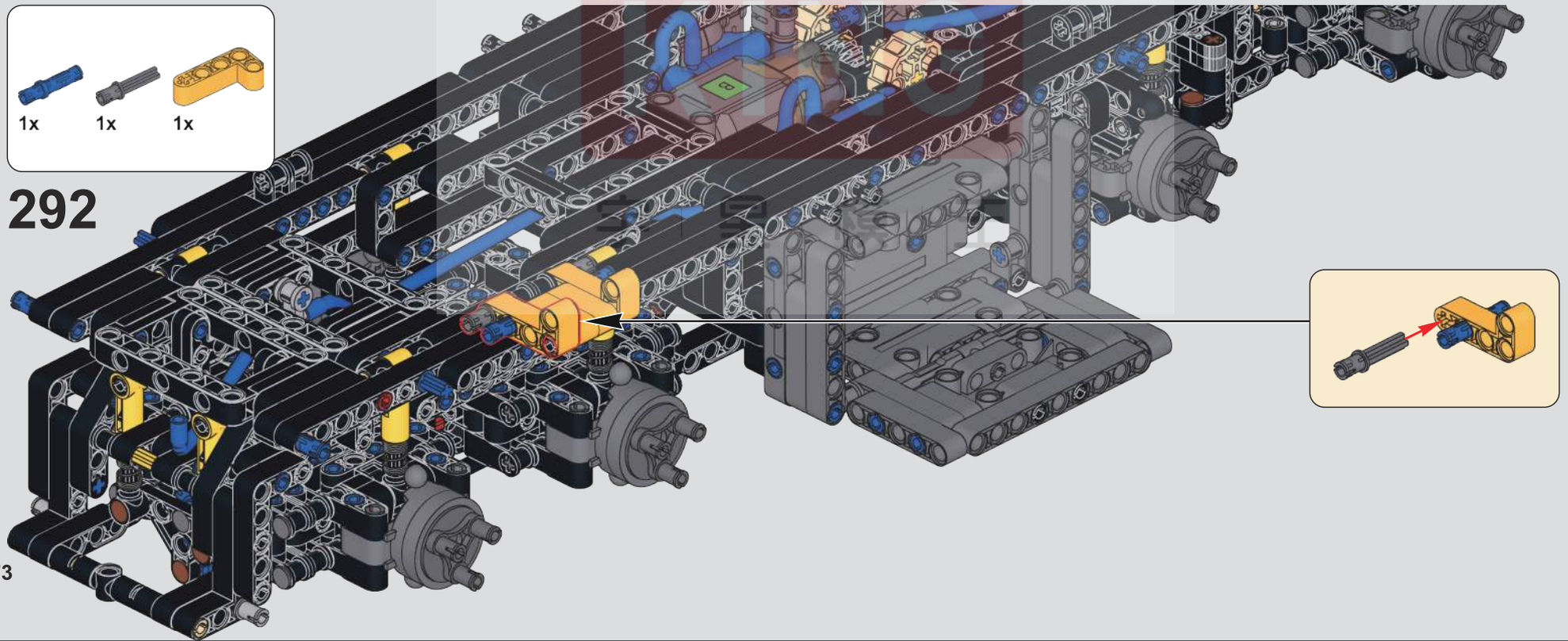
1x
1x
1x
292

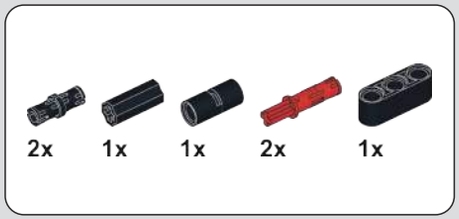

293

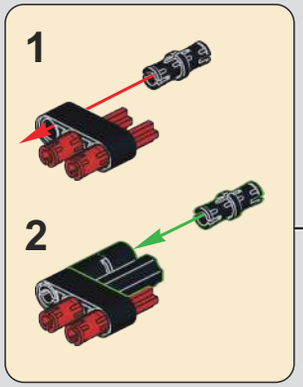

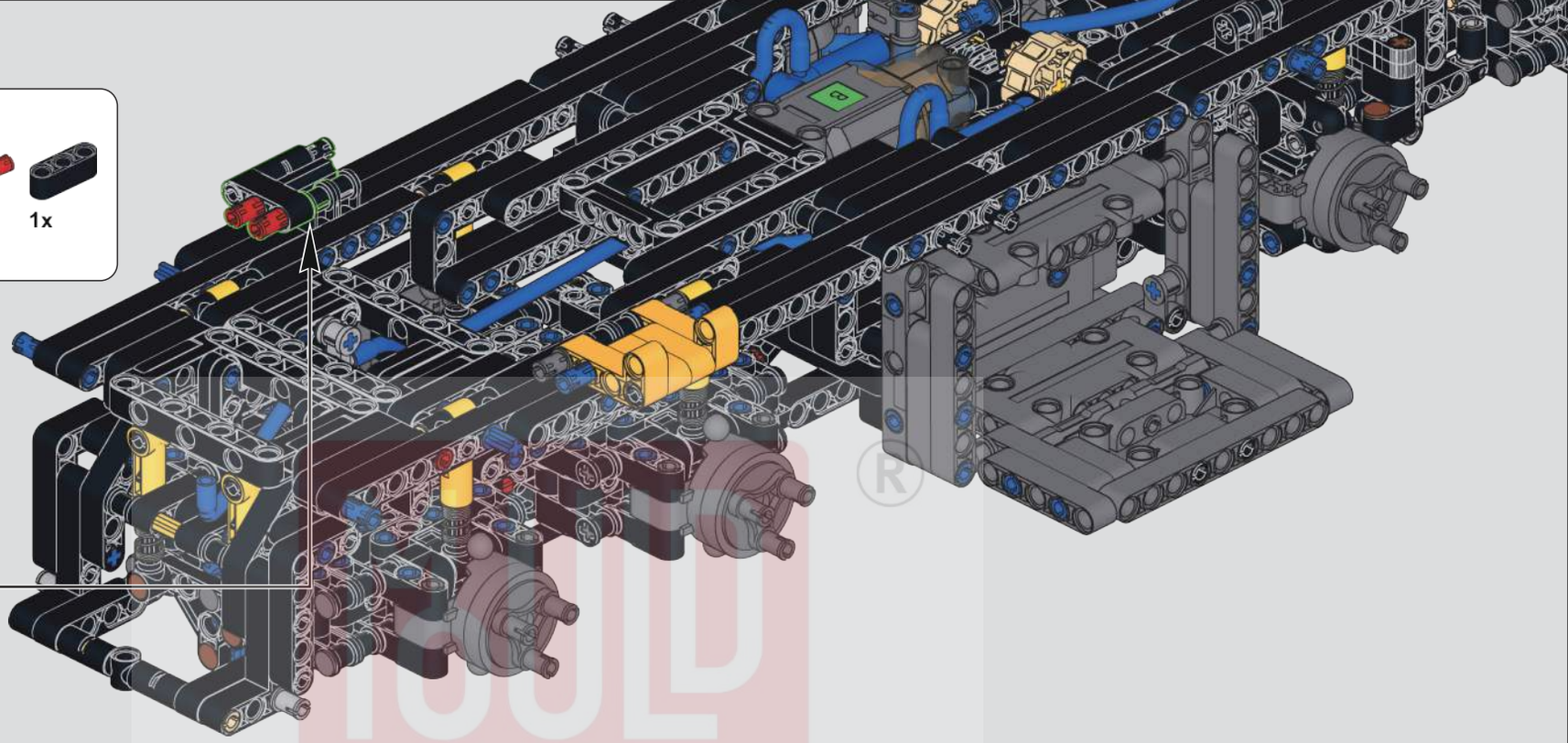

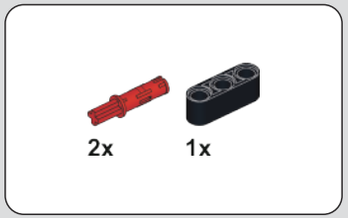

294

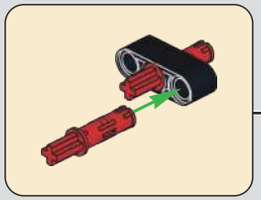

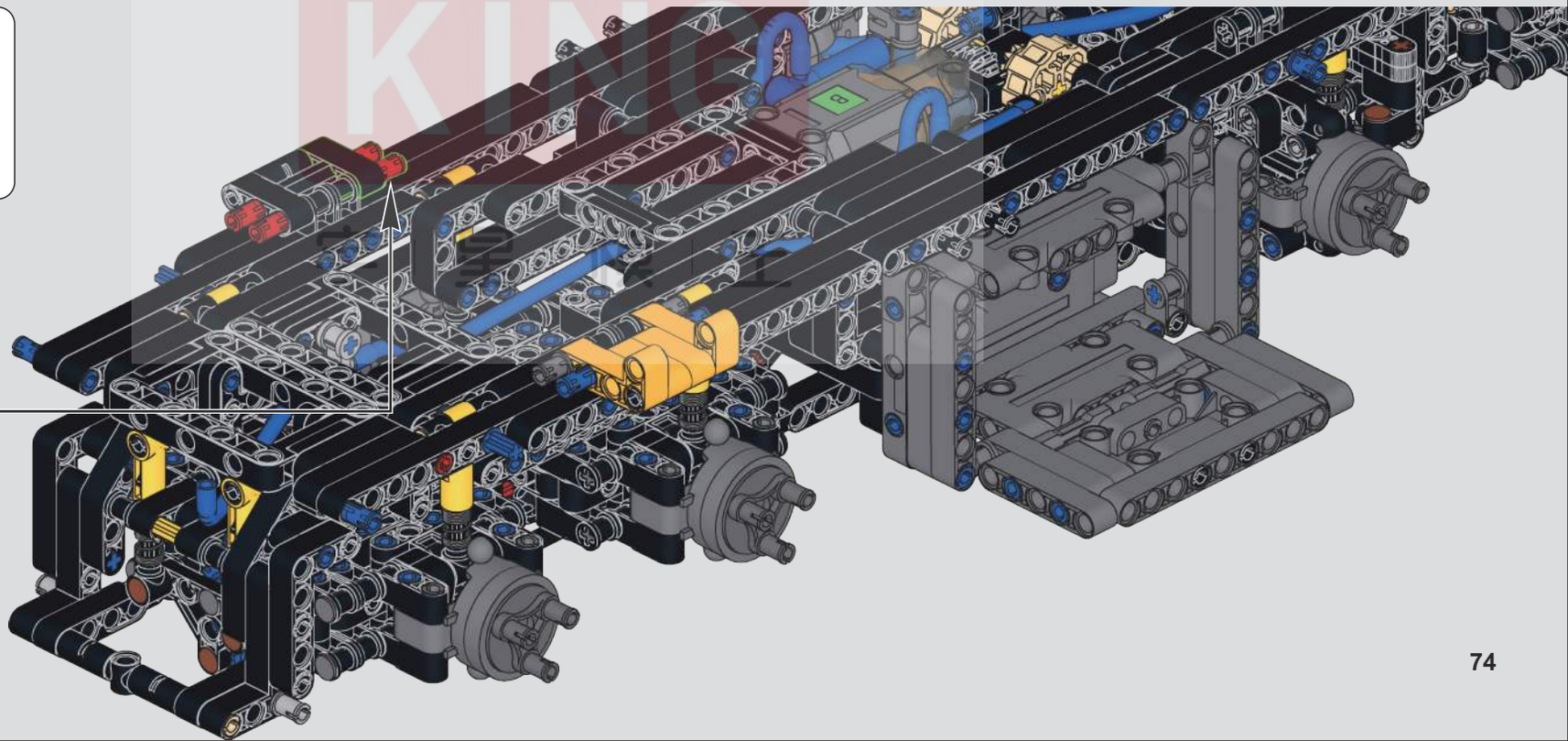

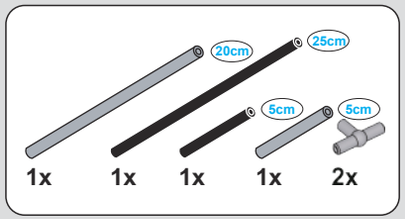

295

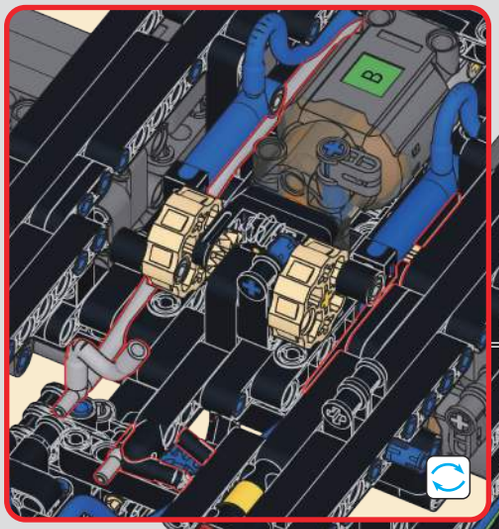

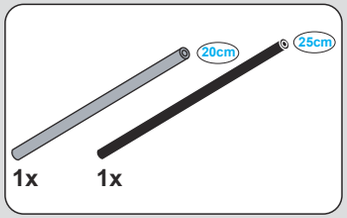

296

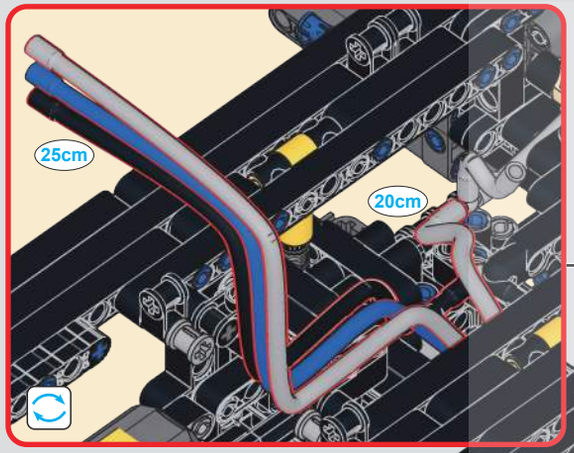

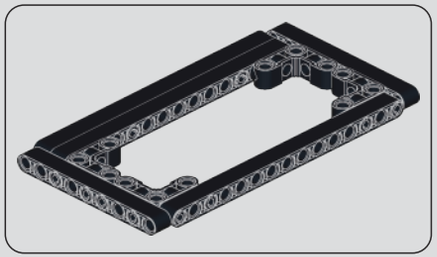

298

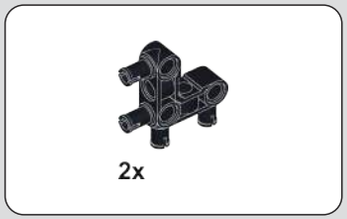

299

297

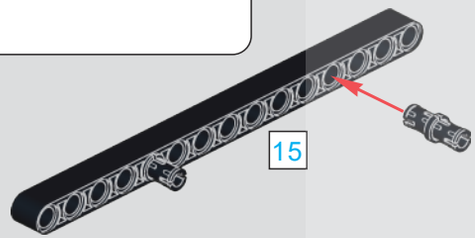

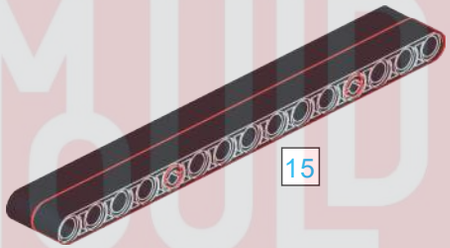

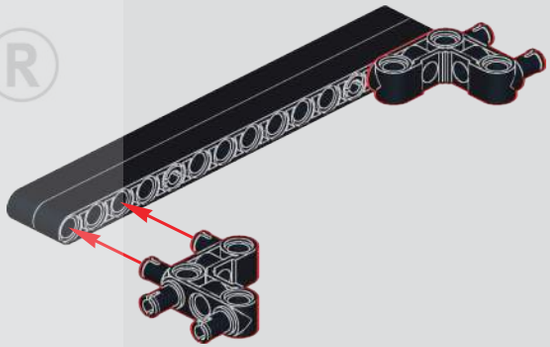

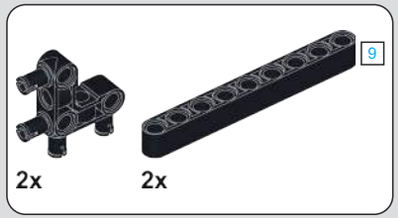

300

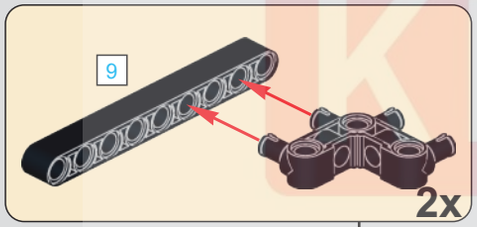

301

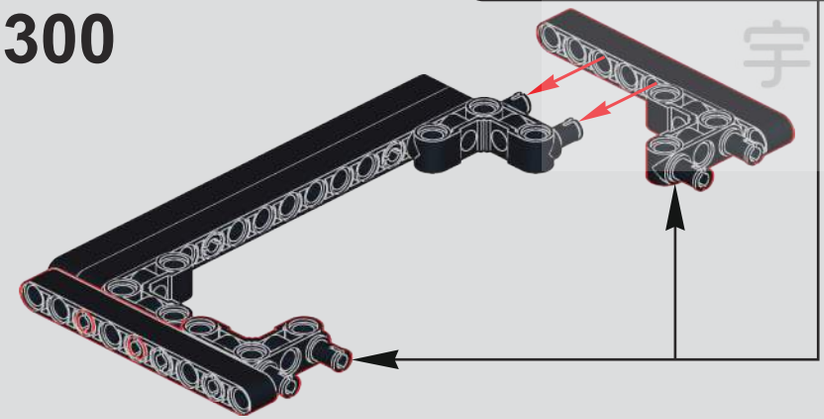

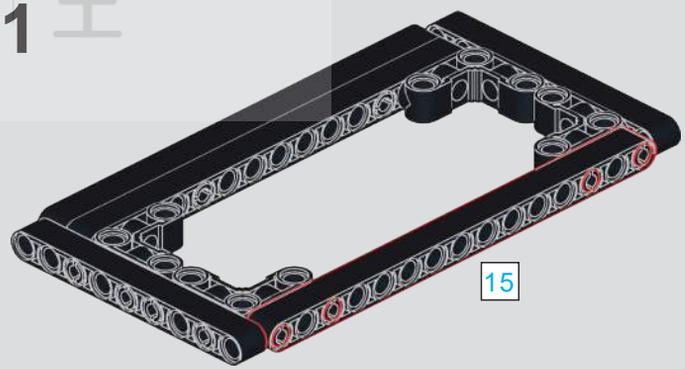

MUD KING ®
宇 星 模 王

302

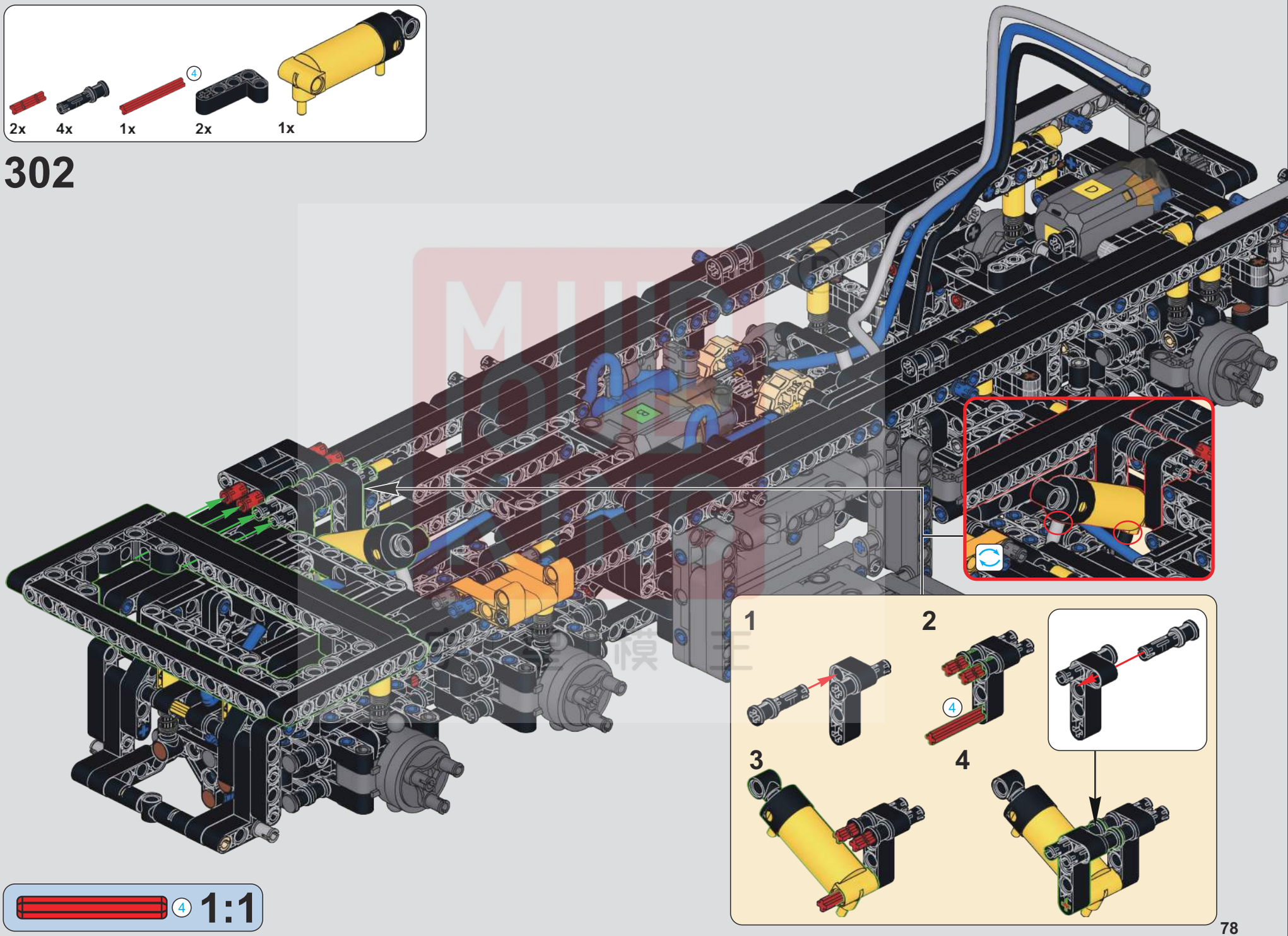

303

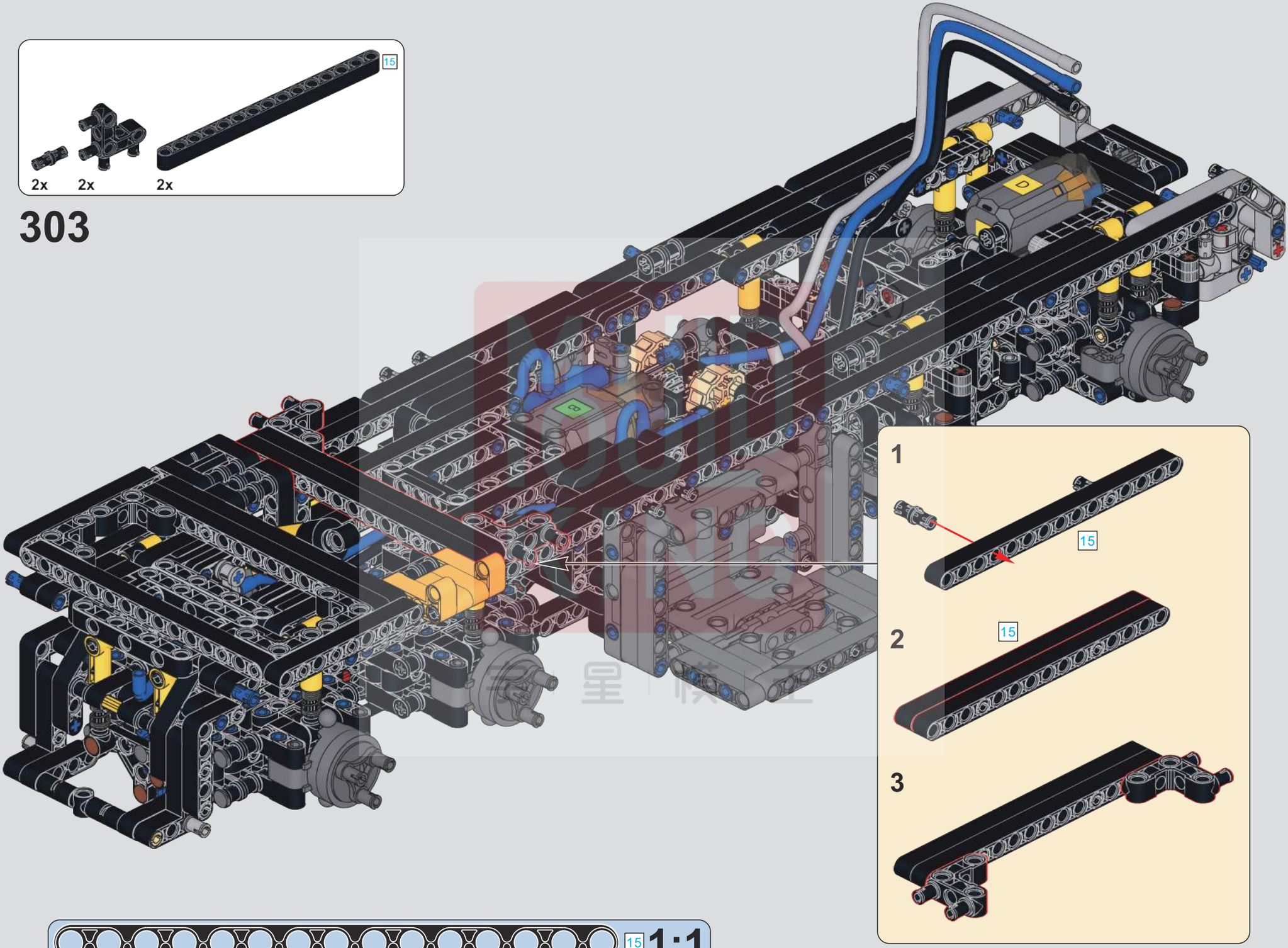

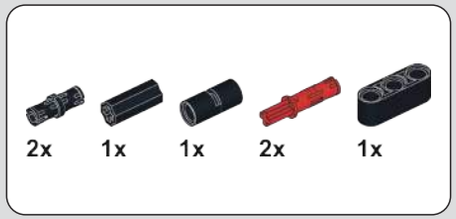

304

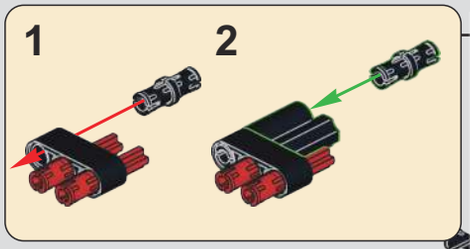

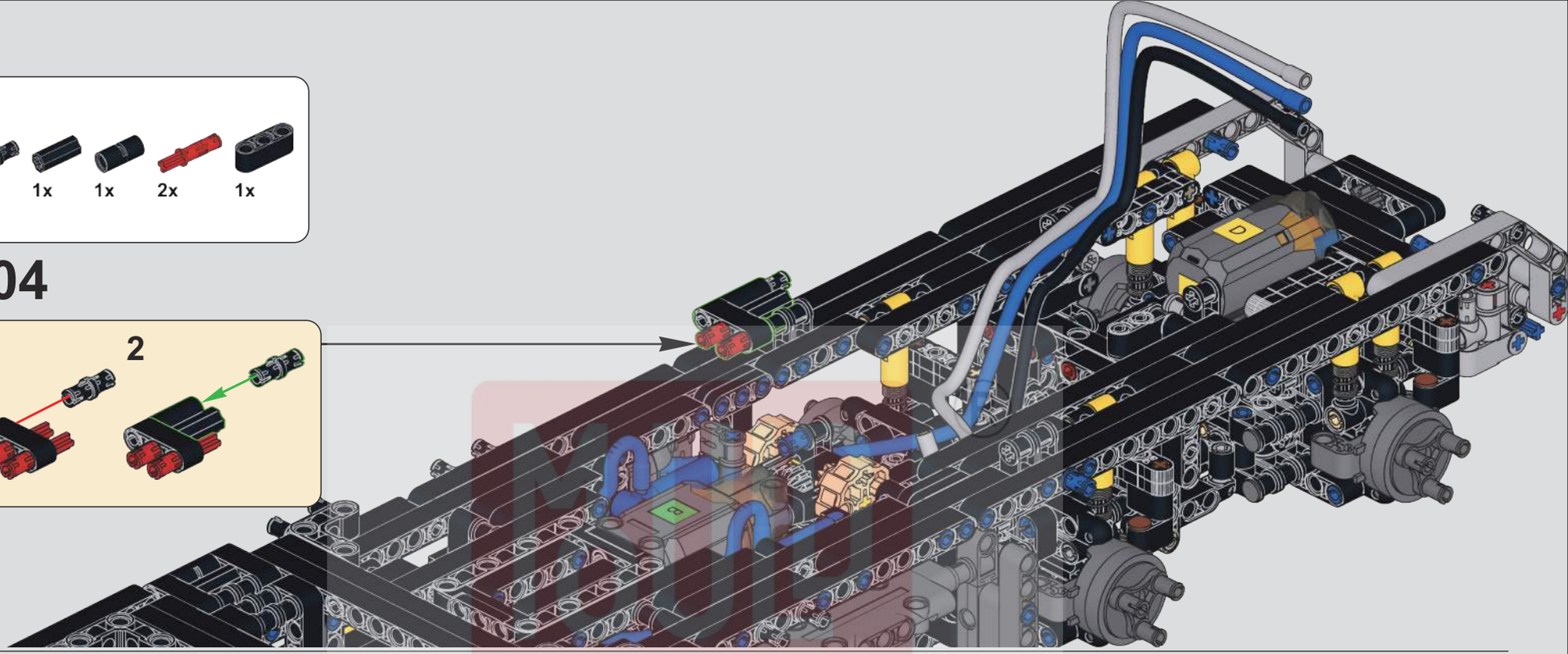

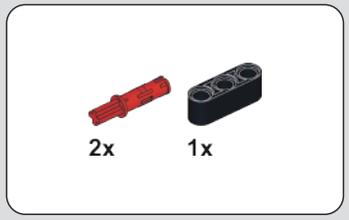

305

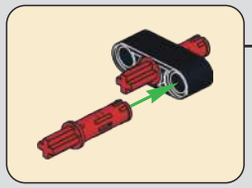

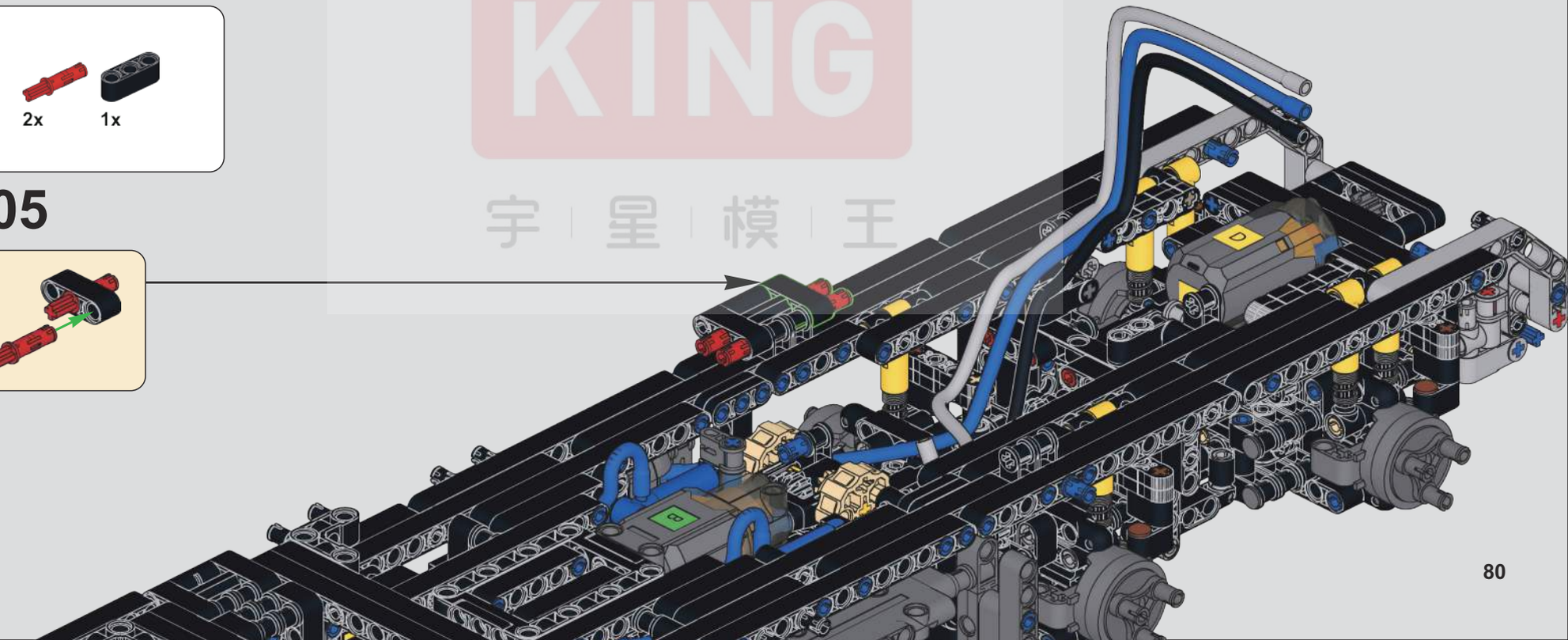

宇星模王

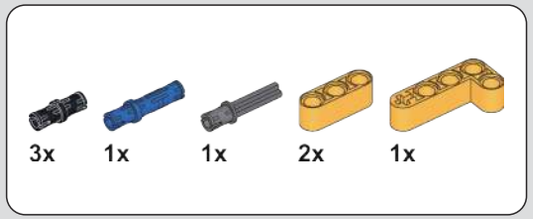

306

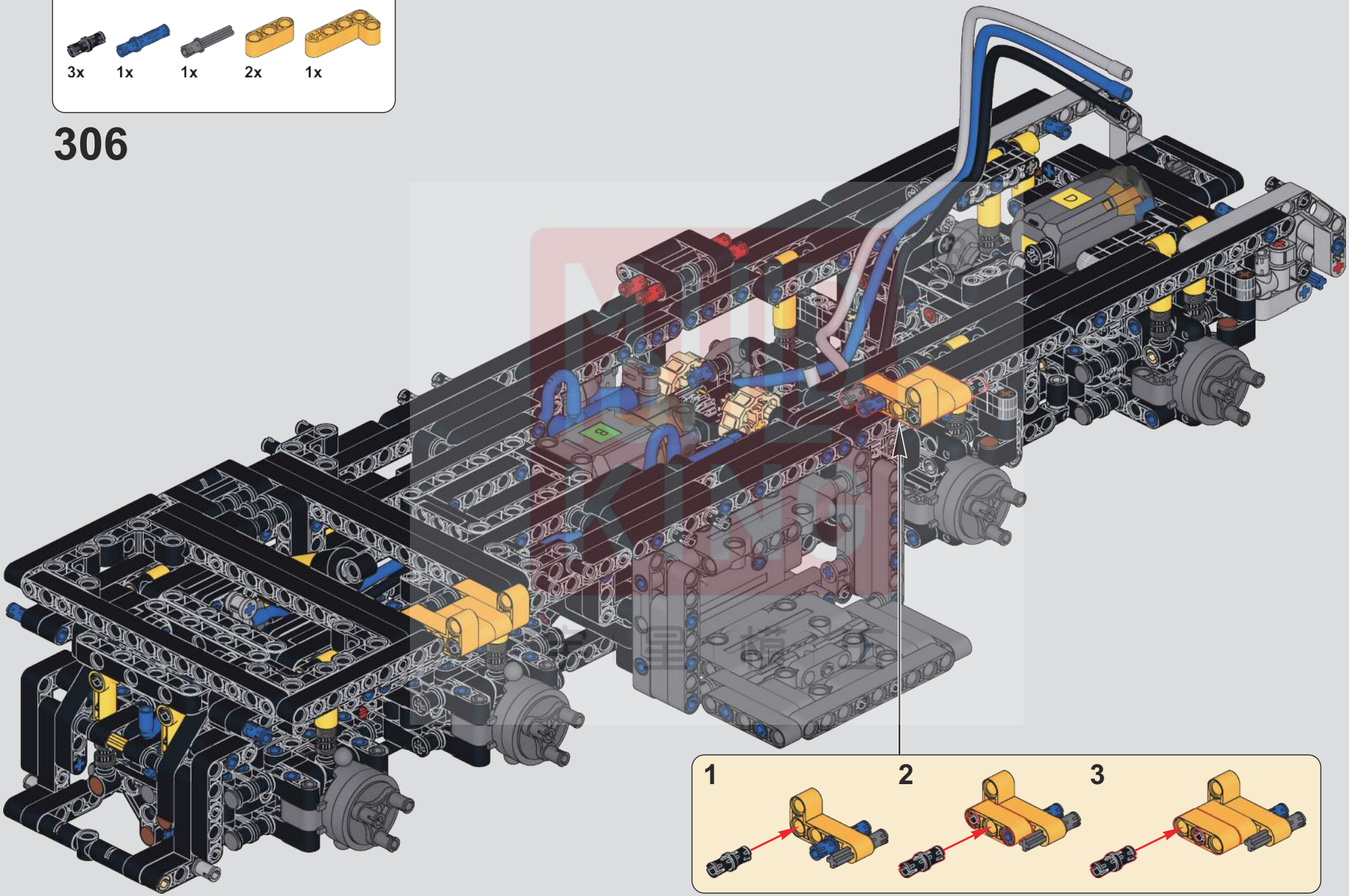

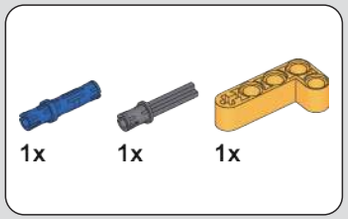

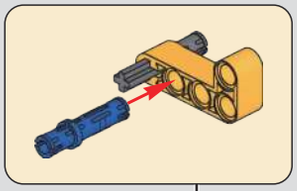

307

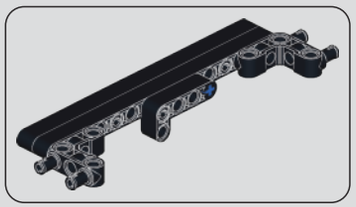

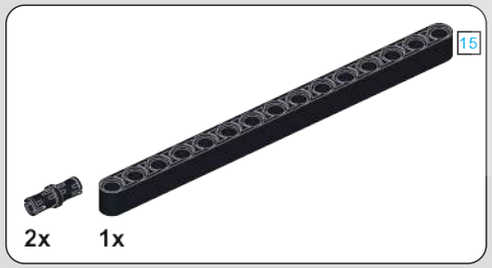

308

309

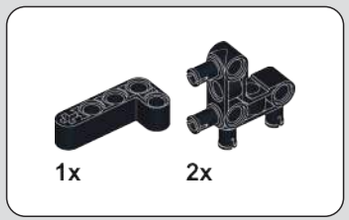

310

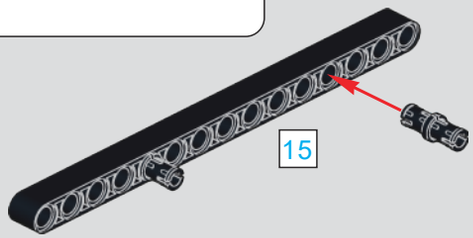

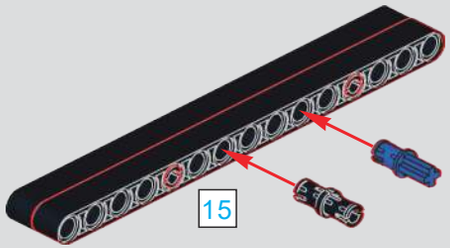

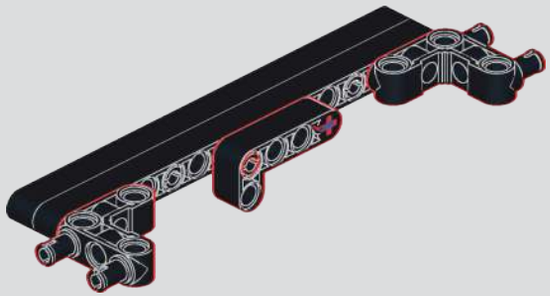

宇宙模王

311

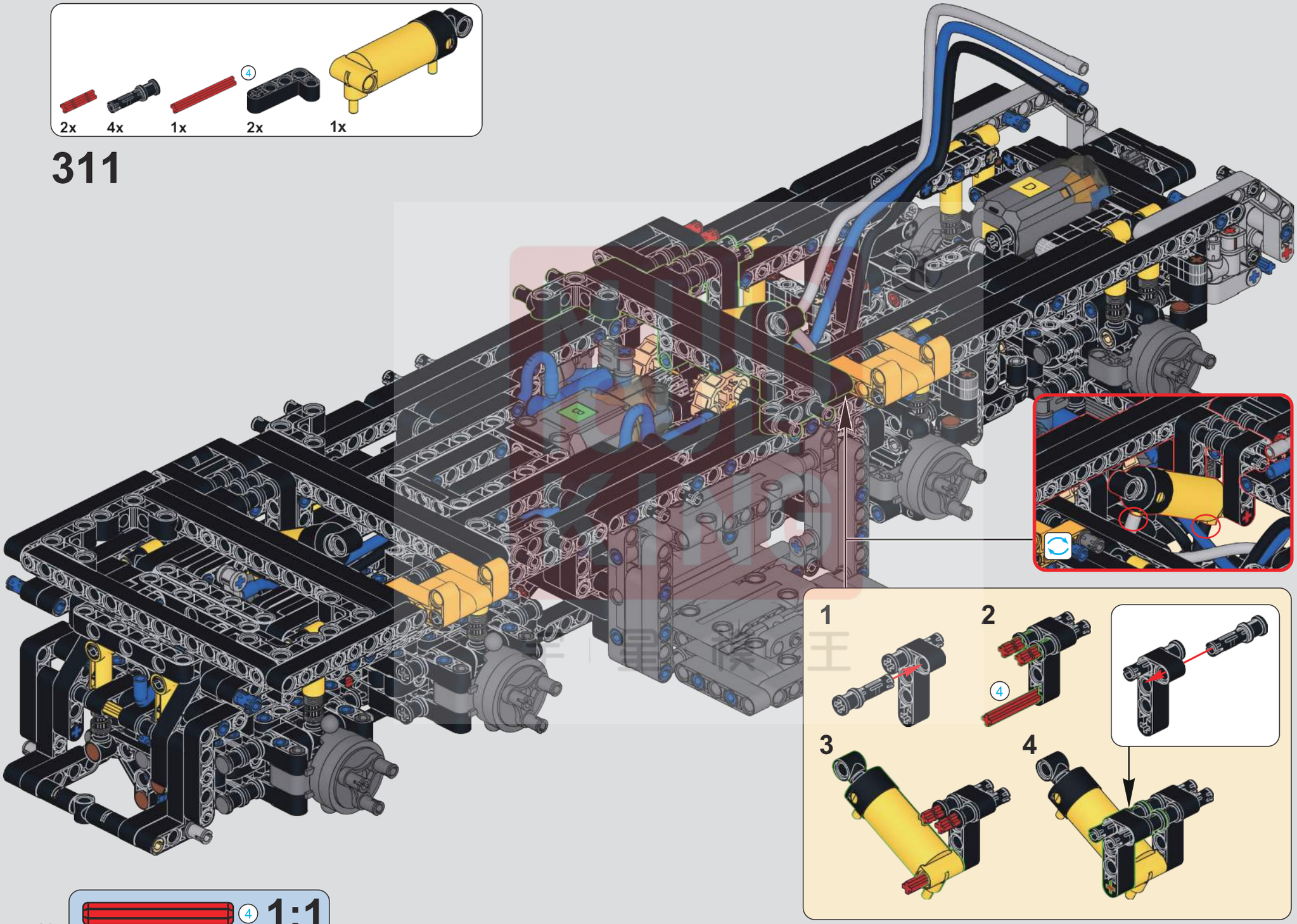

312

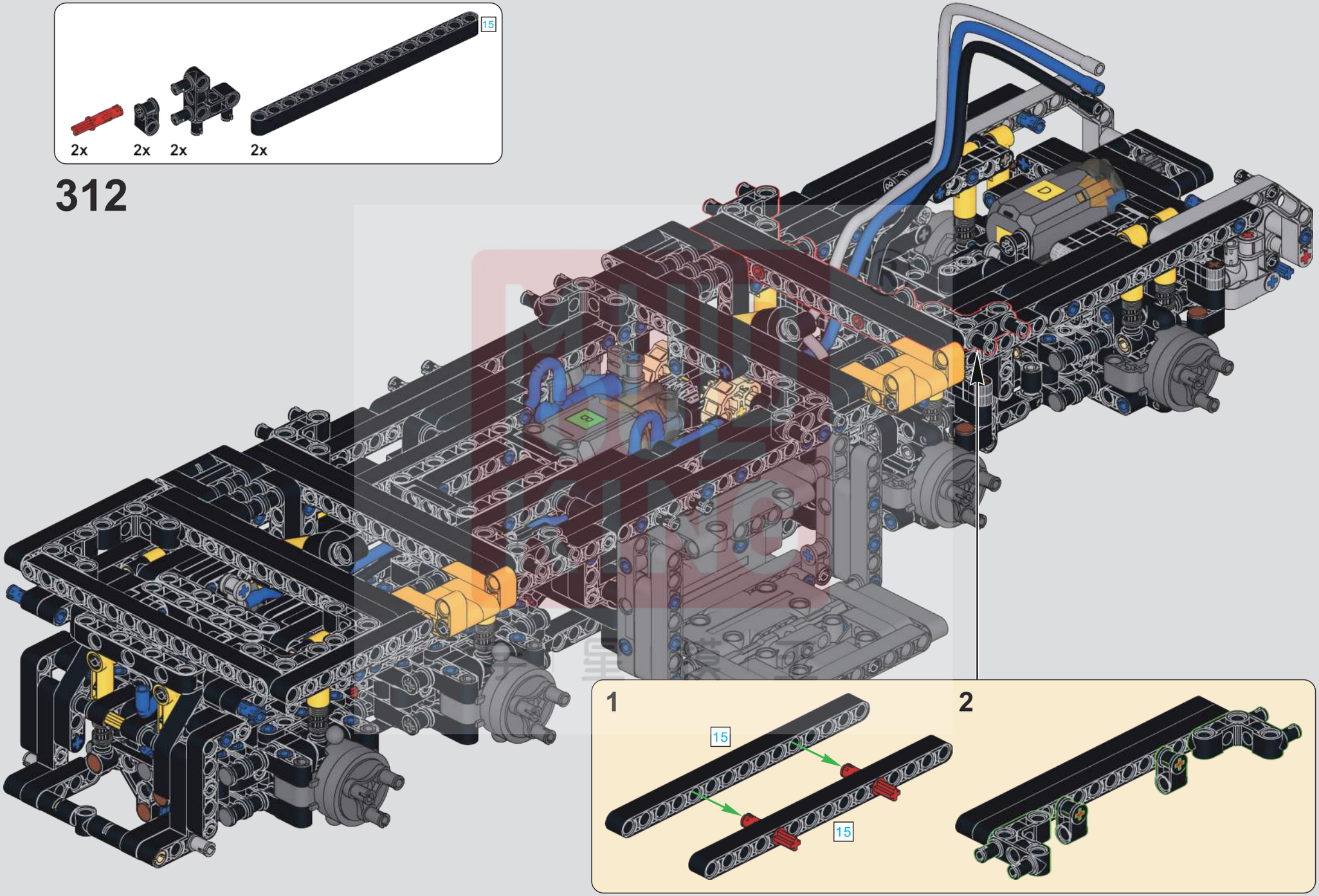

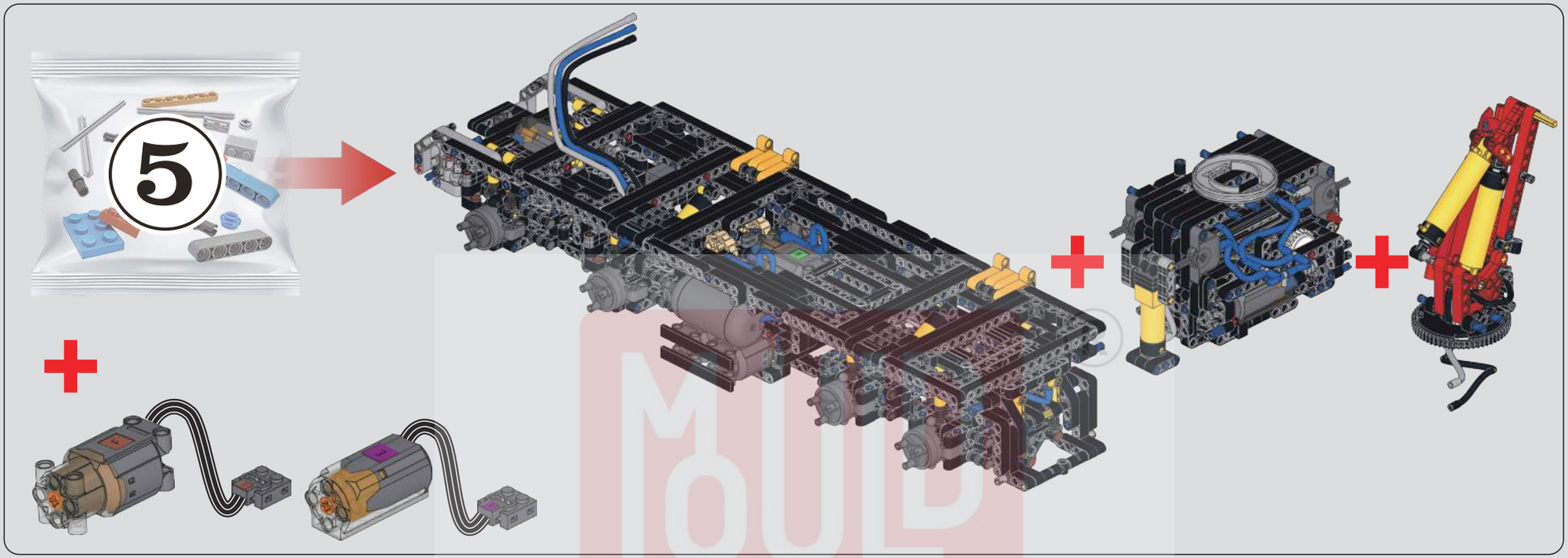
5

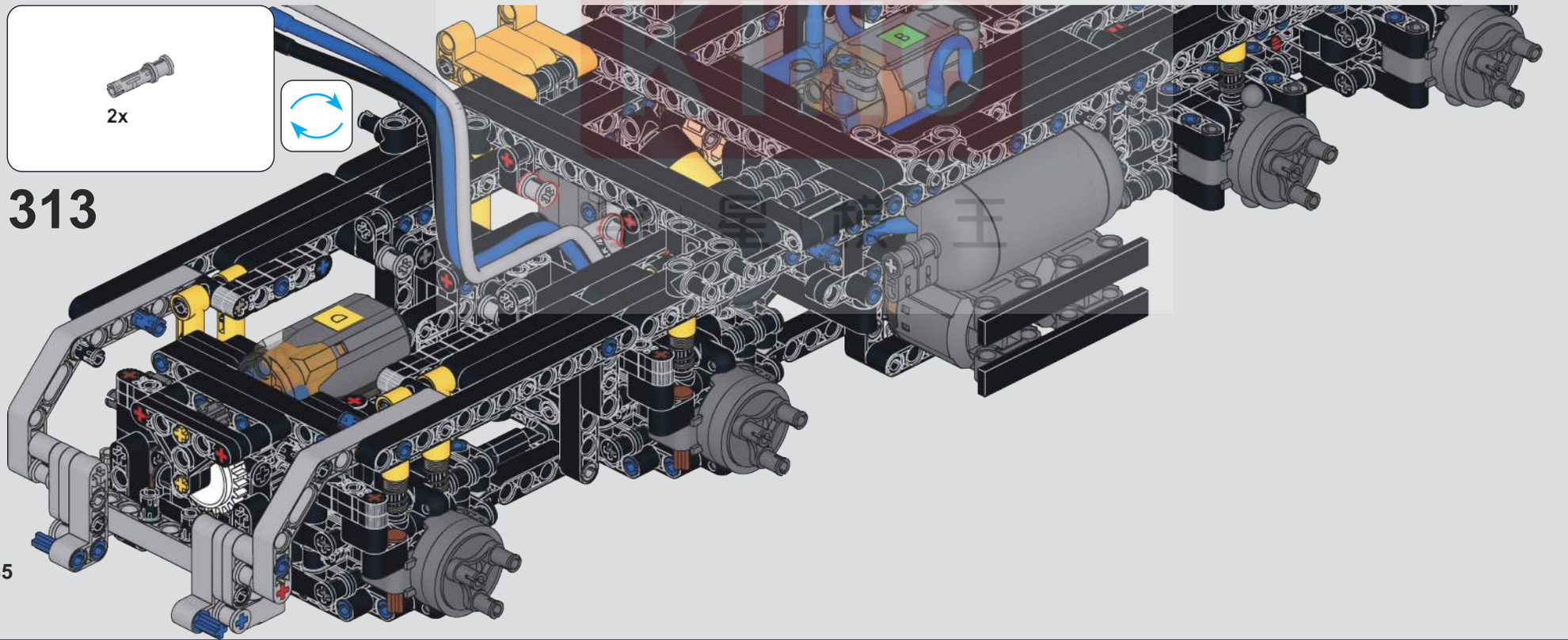
2x
313

314

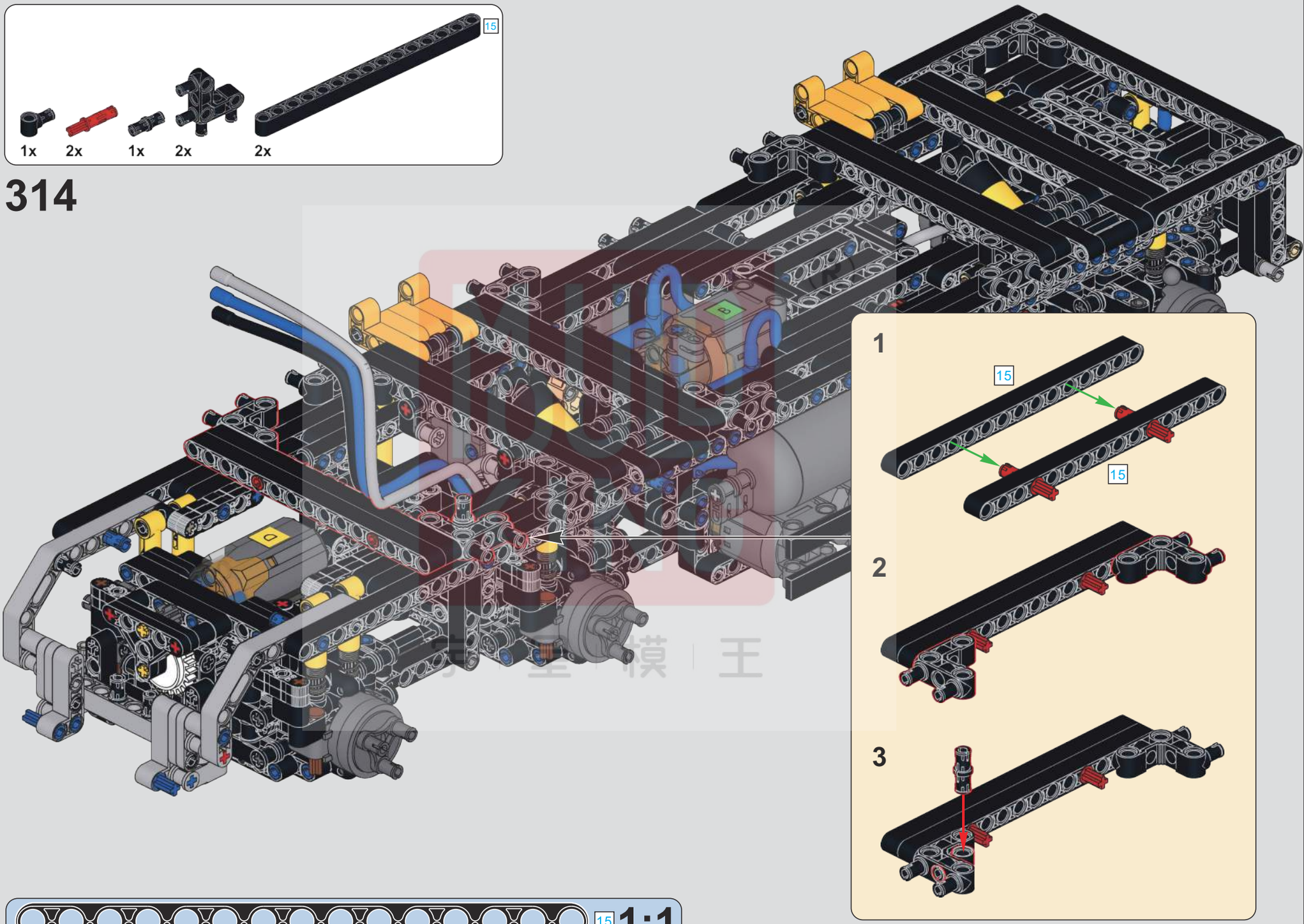

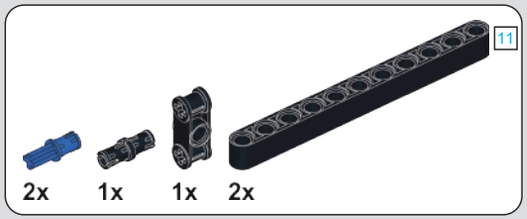

315

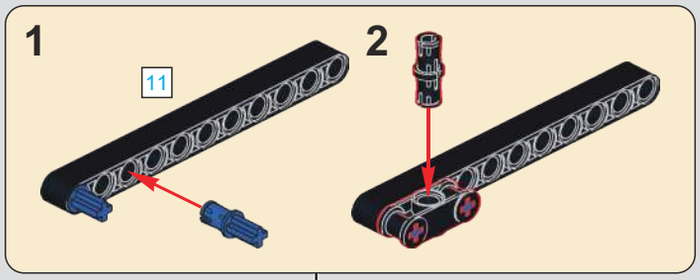

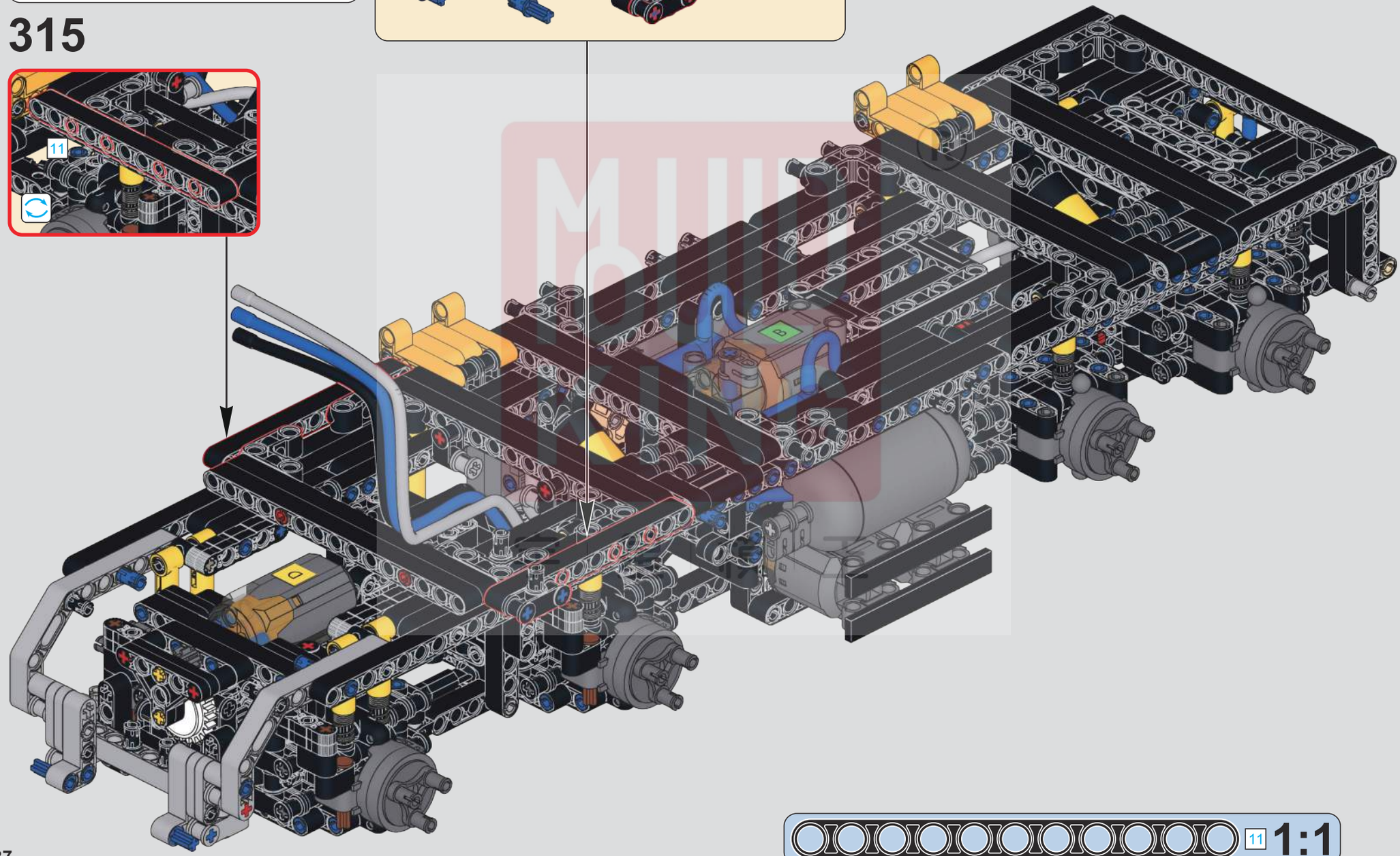

11 1:1

316

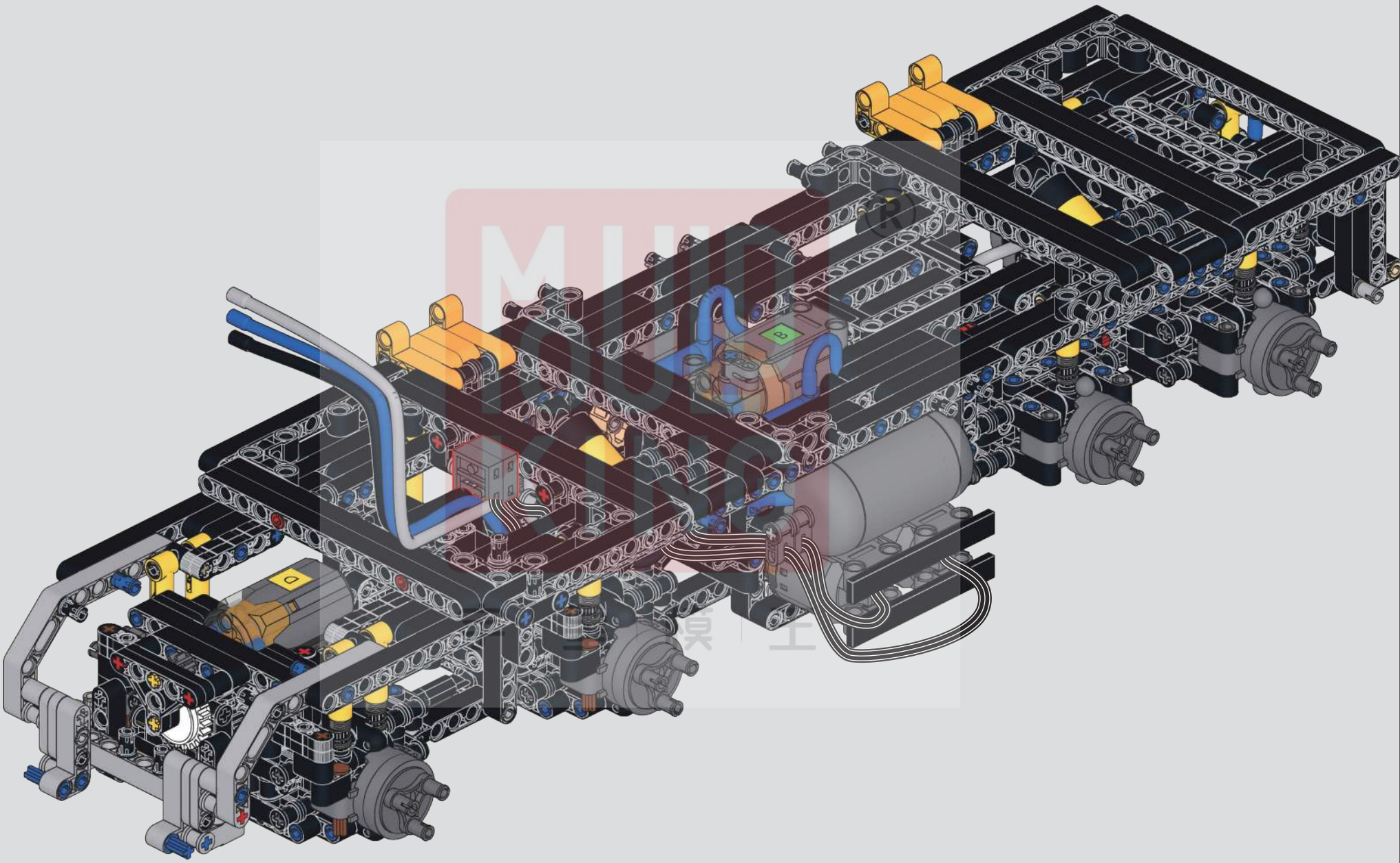

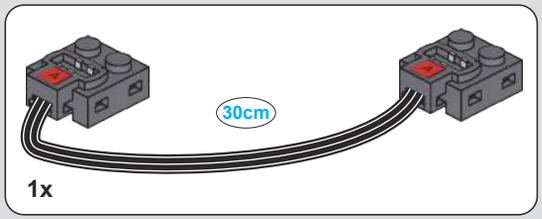

317

取出A电机延长线并安装，将延长线另一头插入模块，打开模块并打开遥控器连接，将遥控器左摇杆↑↓移动（A通道），测试传动功能是否正常，如若不正常请检查前面步骤是否拼装正确，测试完毕将A延长线拔出放置一旁并将模块和遥控器关闭放回

Remove and install the A motor extension cable, insert the other end into the module, turn on the module and the remote control connection, move the left joystick up and down (A channel) to test if the drive function is working properly. If it is not, check if the previous steps were assembled correctly. After testing, remove the A extension cable, set it aside, and turn off the module and remote control.Entnehmen und installieren Sie das Verlängerungskabel des A-Motors, stecken Sie das andere Ende in das Modul, schalten Sie das Modul und die Fernbedienung ein, bewegen Sie den linken Joystick auf und ab (A-Kanal), um zu testen, ob die Antriebsfunktion ordnungsgemäß funktioniert. Wenn dies nicht der Fall ist, überprüfen Sie, ob die vorherigen Schritte korrekt montiert wurden. Nach dem Test entfernen Sie das A-Verlängerungskabel, legen es beiseite und schalten das Modul und die Fernbedienung aus.

Retirez et installez le câble d'extension du moteur A, insérez l'autre extrémité dans le module, allumez le module et la connexion de la télécommande, déplacez le joystick gauche vers le haut et vers le bas (canal A) pour tester si la fonction de transmission fonctionne correctement. Si ce n'est pas le cas, vérifiez si les étapes précédentes ont été correctement assemblées. Après le test, retirez le câble d'extension A, mettez-le de côté et éteignez le module et la télécommande.

Rimuovere e installare il cavo di prolunga del motore A, inserire l'altro capo nel modulo, accendere il modulo e la connessione del telecomando, muovere il joystick sinistro su e giù (canale A) per testare se la funzione di trasmissione funziona correttamente. Se non è così, controllare se i passaggi precedenti sono stati assemblati correttamente. Dopo il test, rimuovere il cavo di prolunga A, metterlo da parte e spegnere il modulo e il telecomando.

Retire e instale el cable de extensión del motor A, inserte el otro extremo en el módulo, encienda el módulo y la conexión del control remoto, mueva el joystick izquierdo hacia arriba y hacia abajo (canal A) para probar si la función de transmisión funciona correctamente. Si no es así, verifique si los pasos anteriores fueron ensamblados correctamente. Después de la prueba, retire el cable de extensión A, póngalo a un lado y apague el módulo y el control remoto.

Aモーターの延長ケーブルを取り出して取り付け、もう一方の端をモジュールに差し込み、モジュールとリモコンの接続をオンにして、リモコンの左ジョイスティックを上下に動かして（Aチャンネル）、駆動機能が正常に動作するかテストします。正常でない場合は、前の手順が正しく組み立てられているか確認してください。テスト後、A延長ケーブルを抜いて片付け、モジュールとリモコンをオフにして戻します。

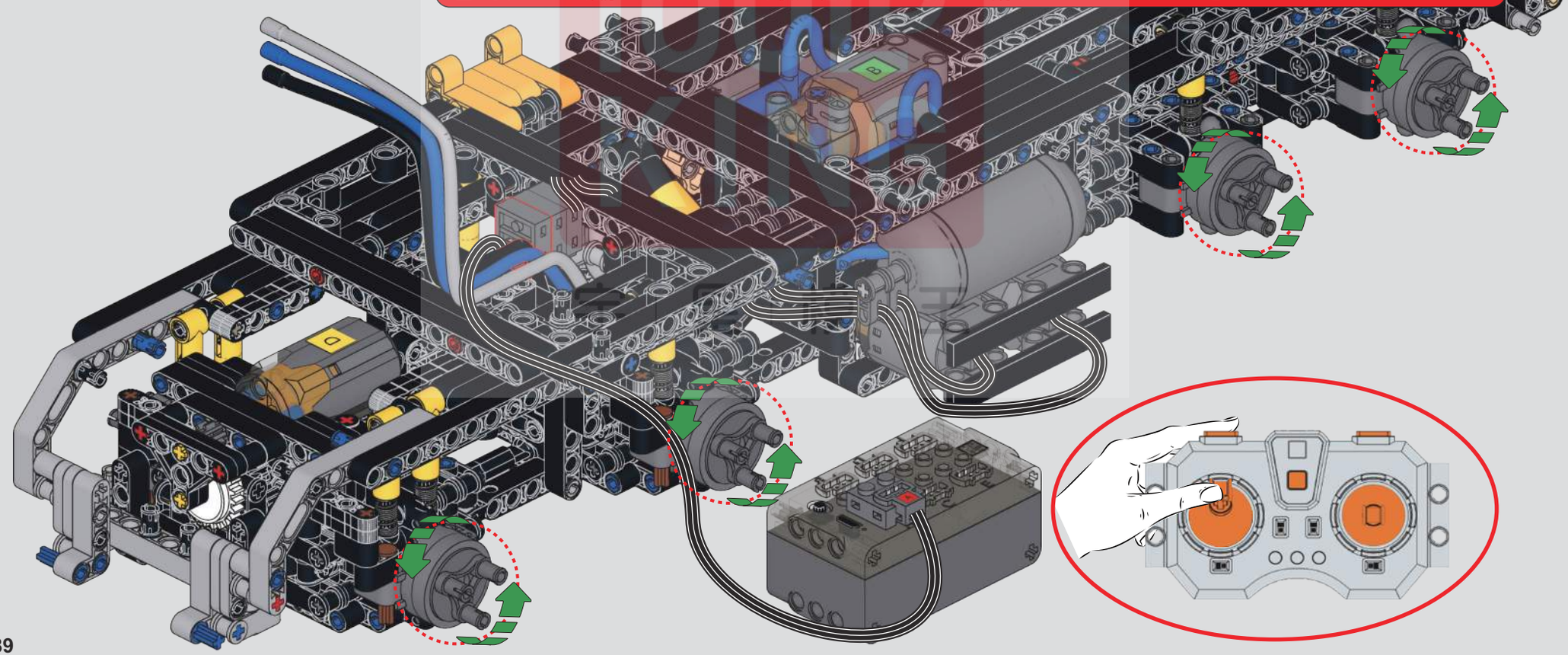

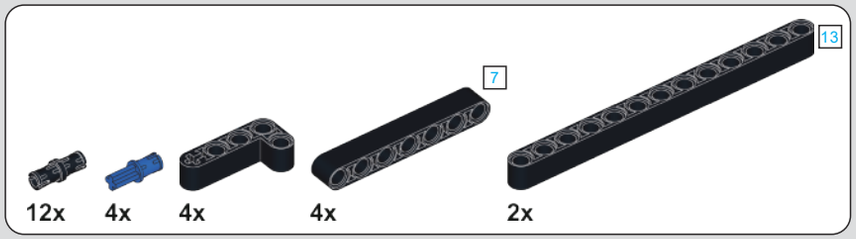

318

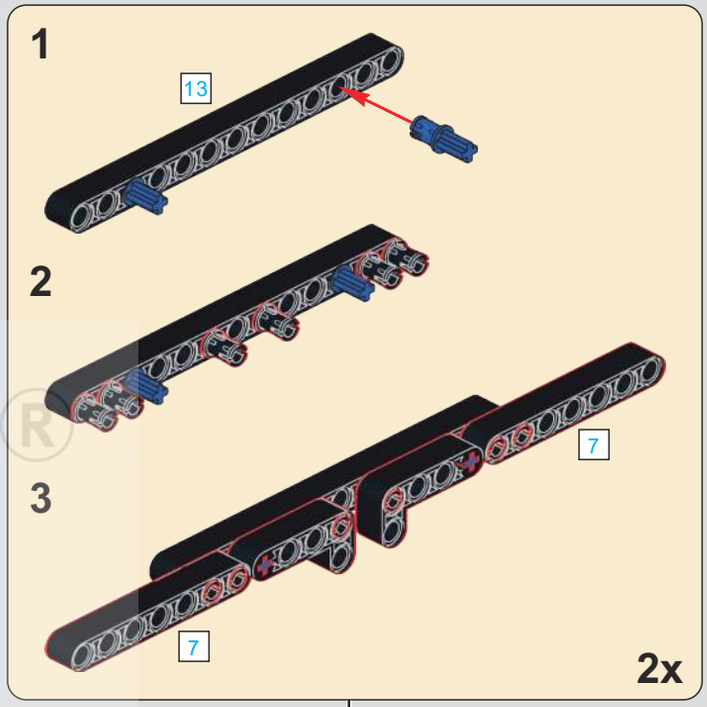

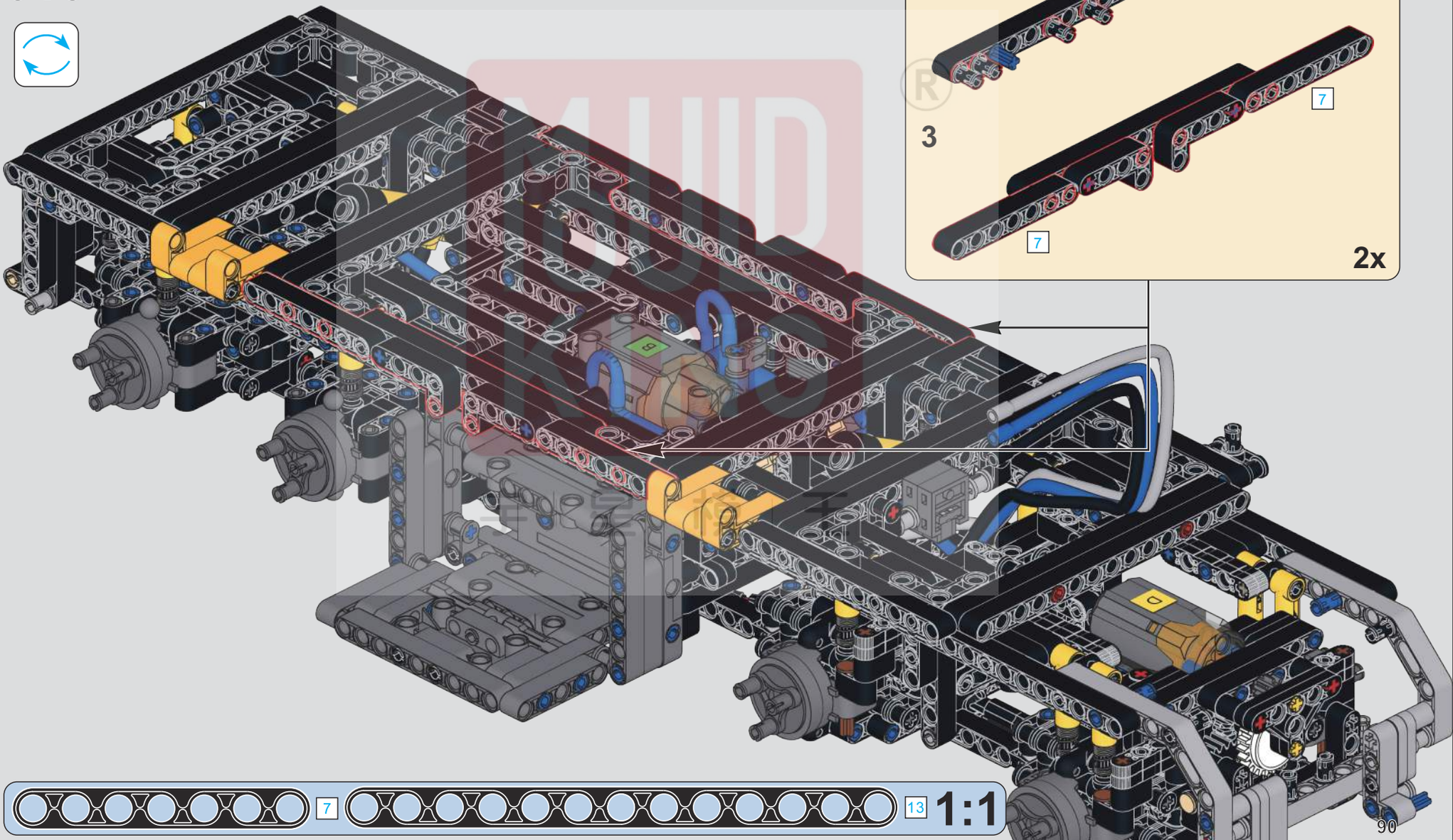

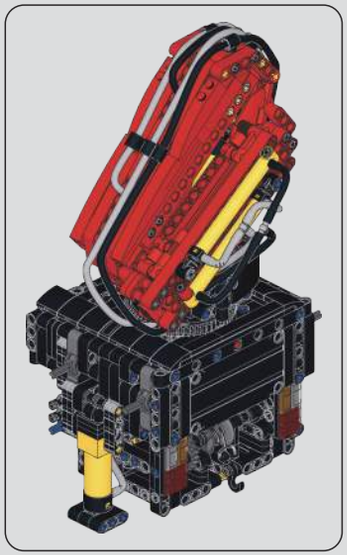

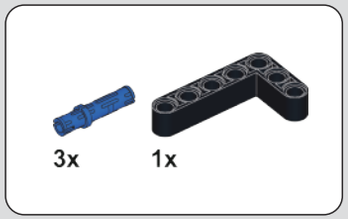

319

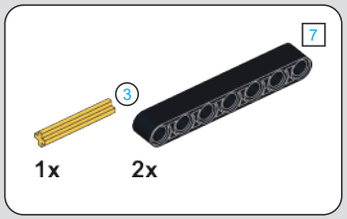

320

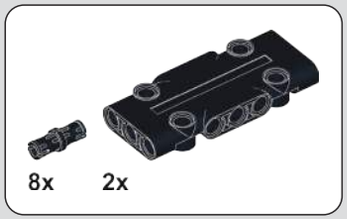

321

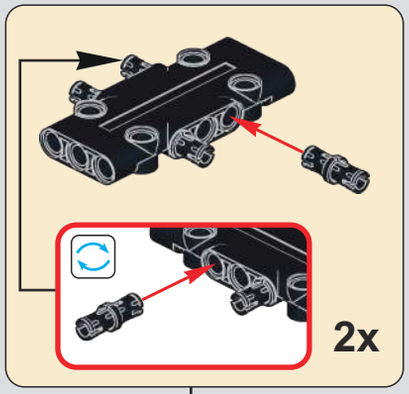

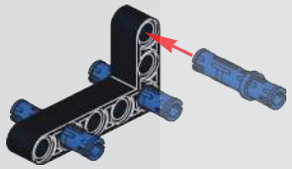

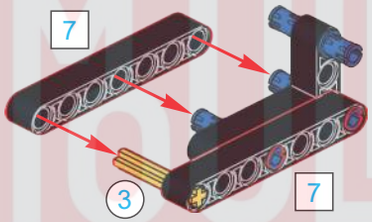

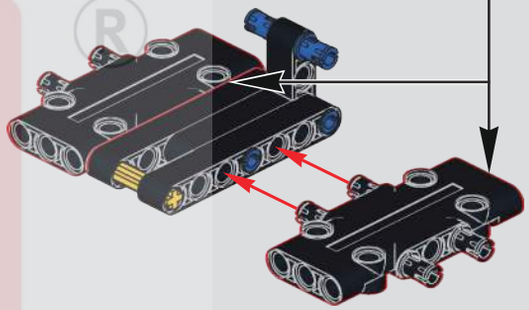

322

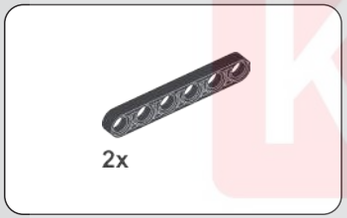

323

324

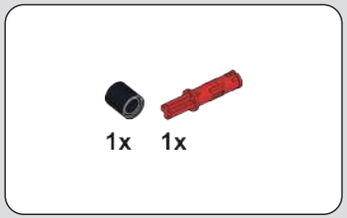

325

MUD KING ®
宇 星 模 王

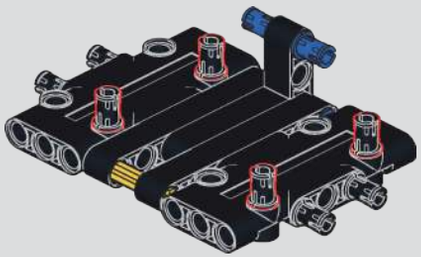

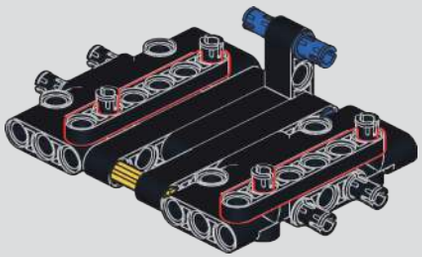

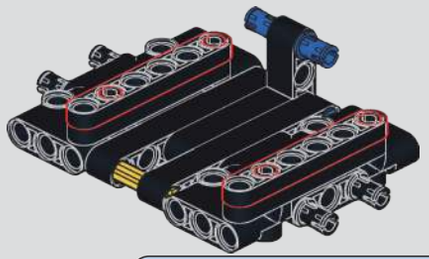

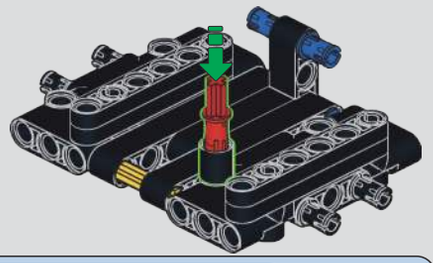

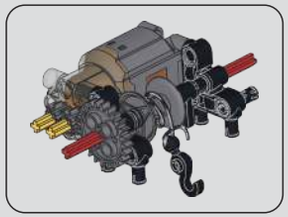

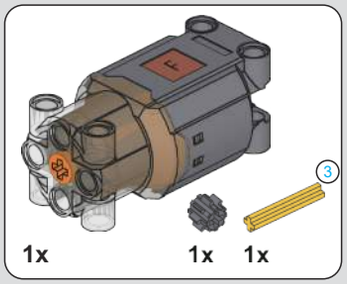

326

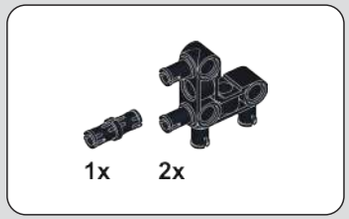

327

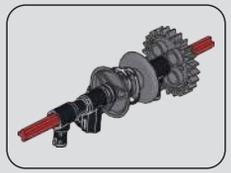

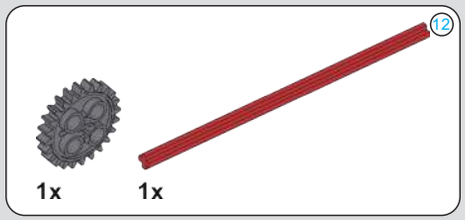

328

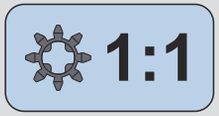

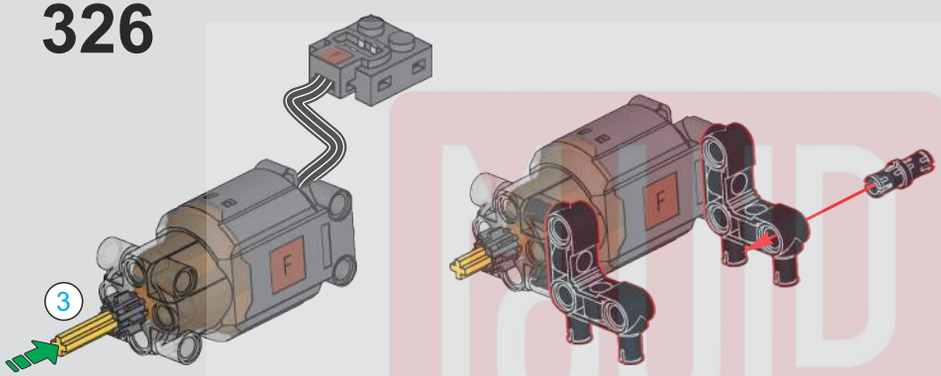

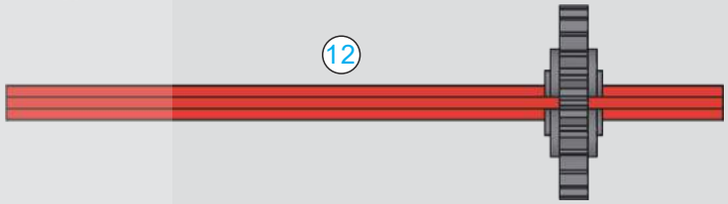

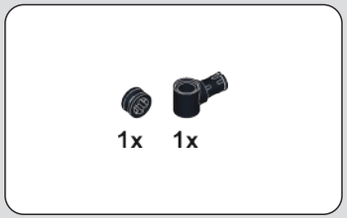

329

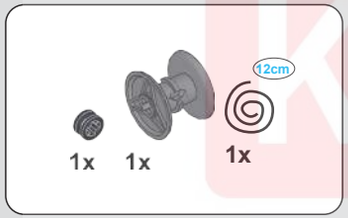

330

331

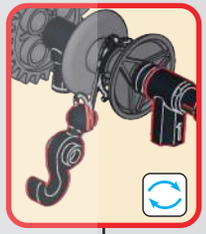

332

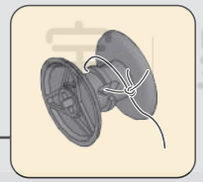

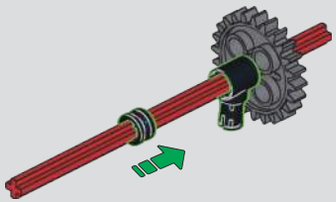

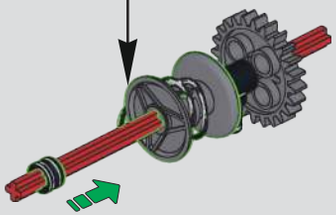

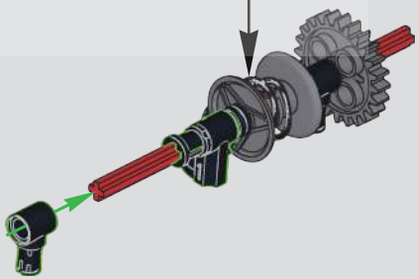

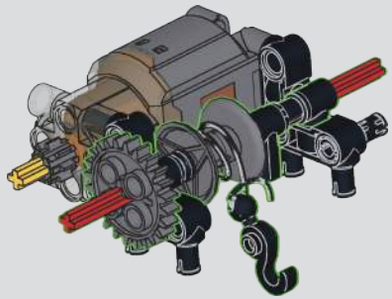

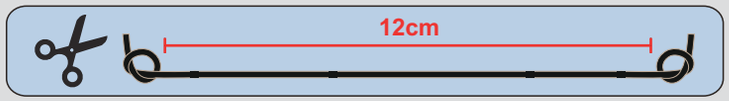

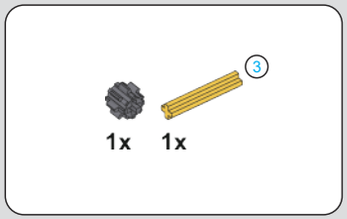

333

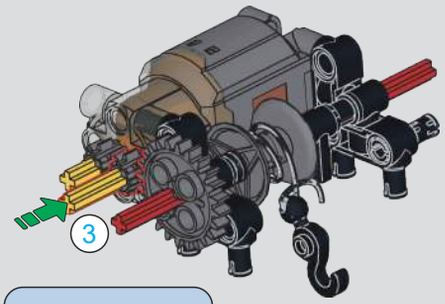

1:1

334

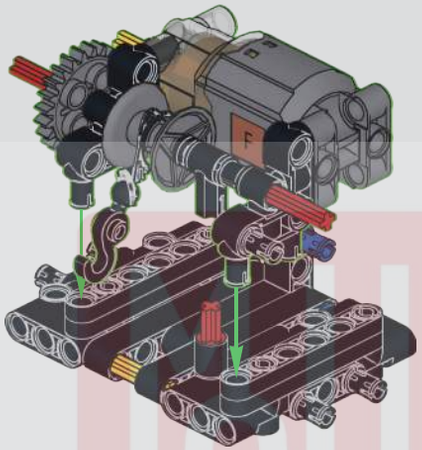

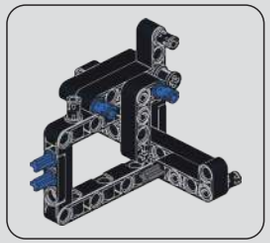

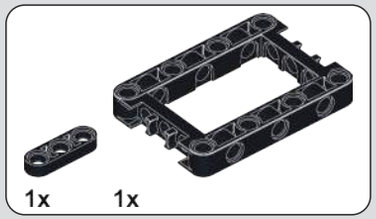

335

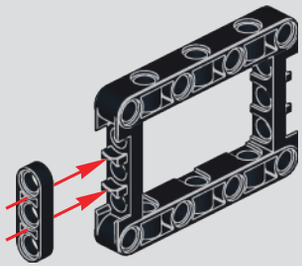

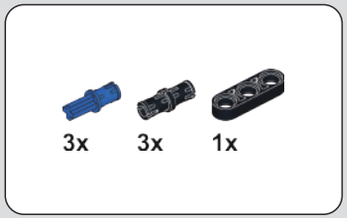

336

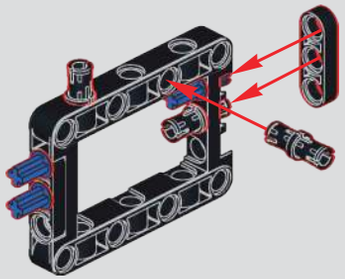

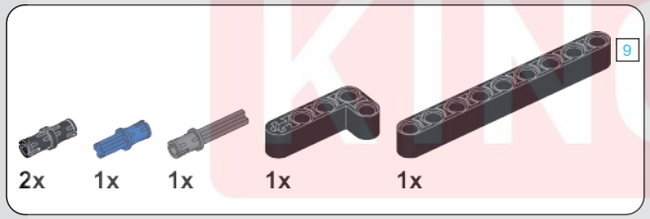

337

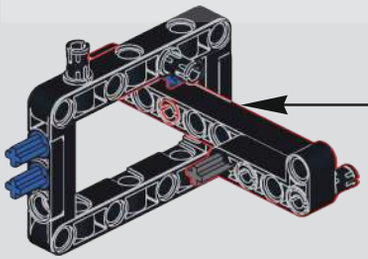

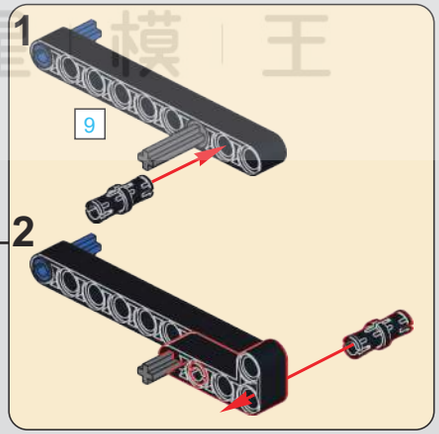

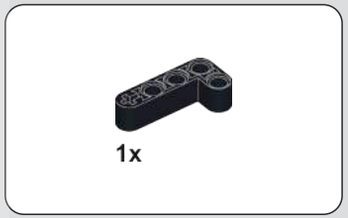

338

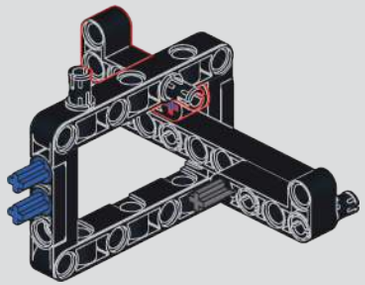

宇星模王

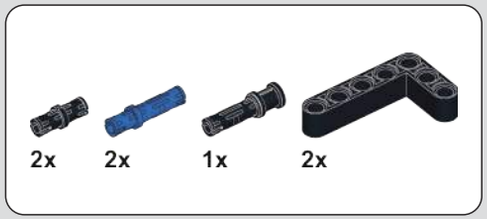

339

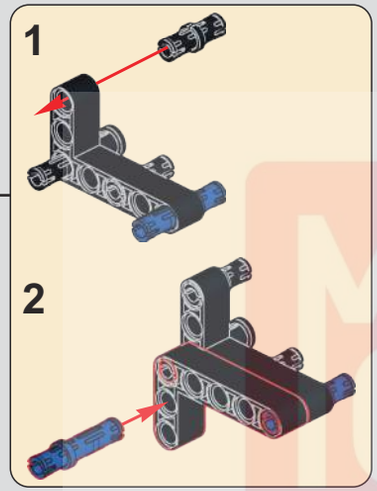

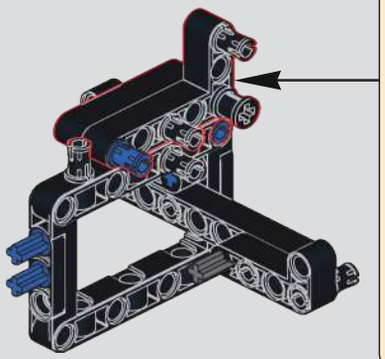

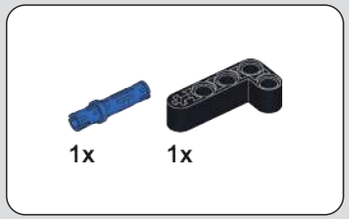

340

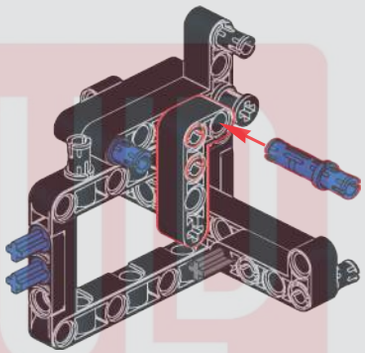

341

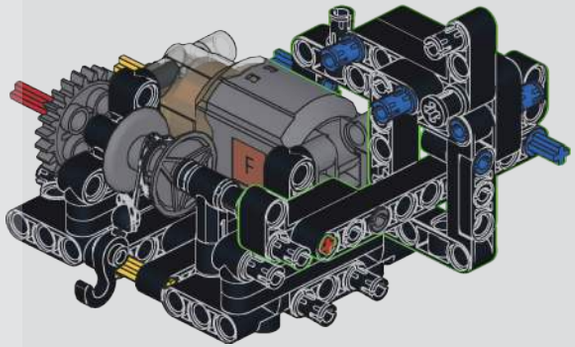

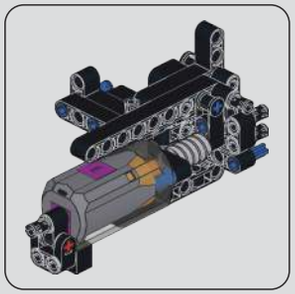

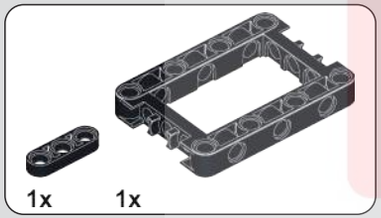

342

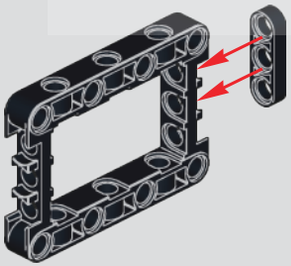

343

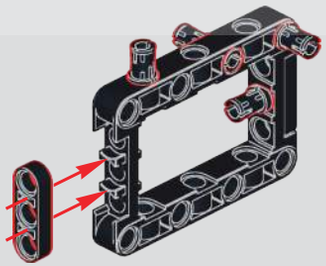

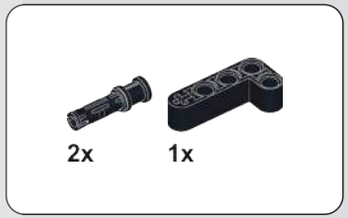

344

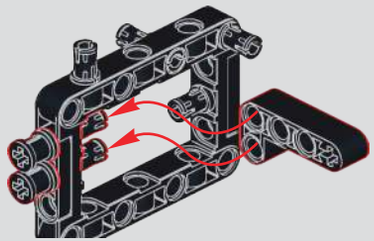

MOLD KING ®
宇 星 模 王

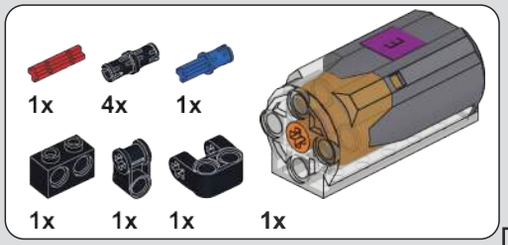

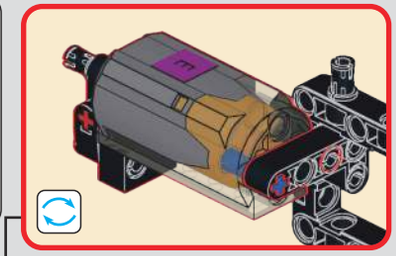

345

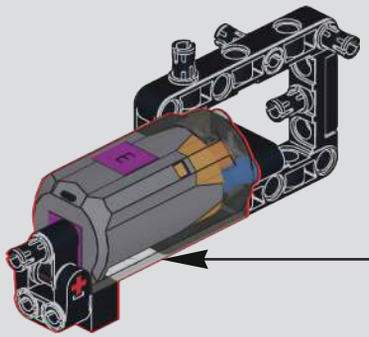

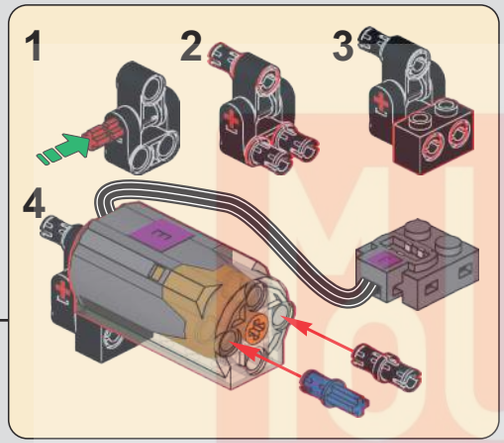

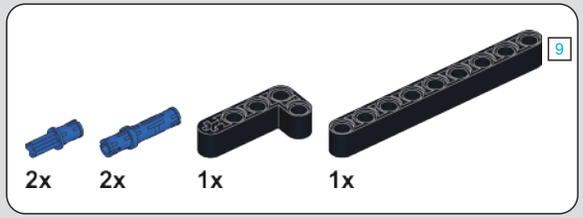

346

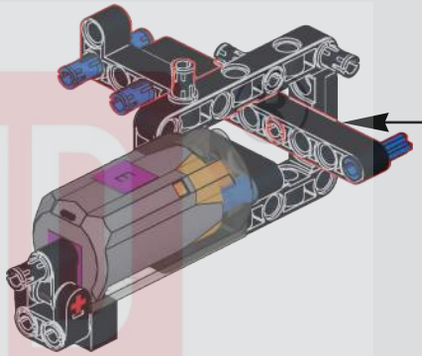

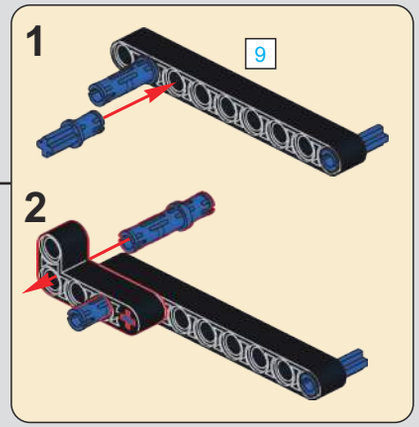

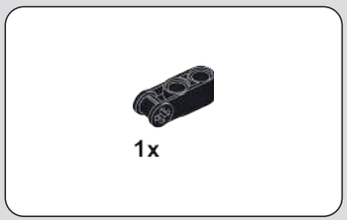

347

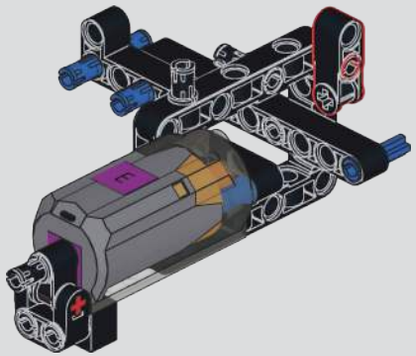

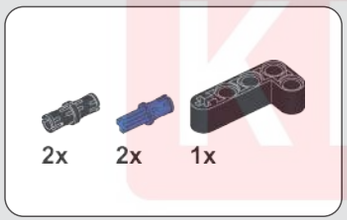

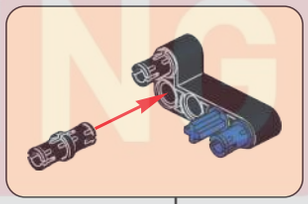

348

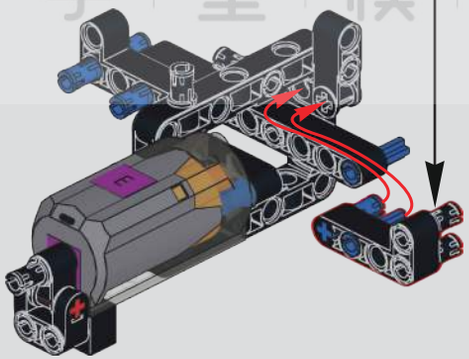

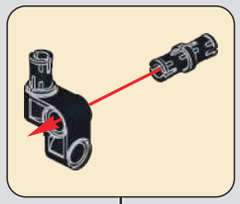

349

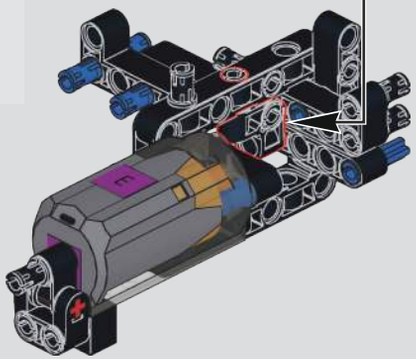

MUD KING
宇 星 模 王

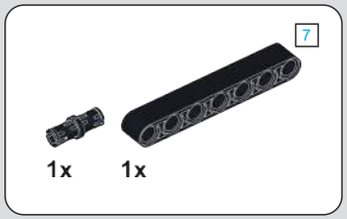

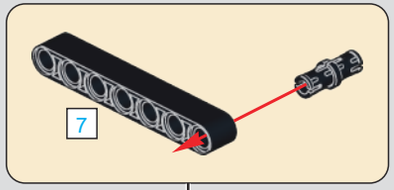

350

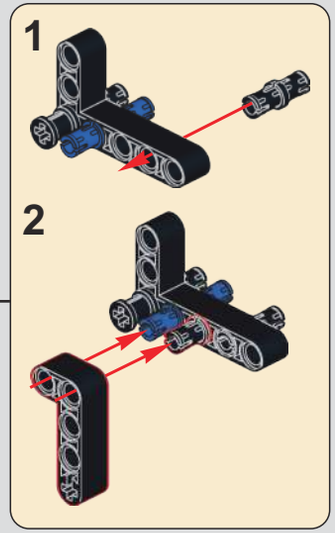

351

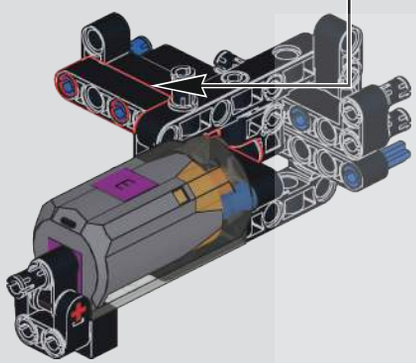

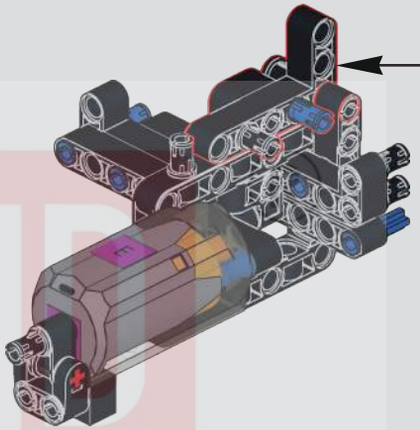

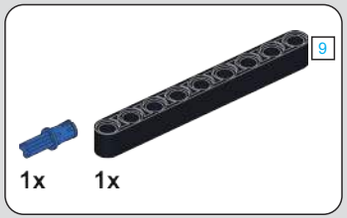

352

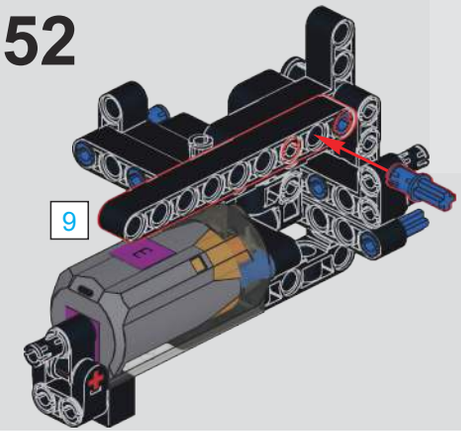

353

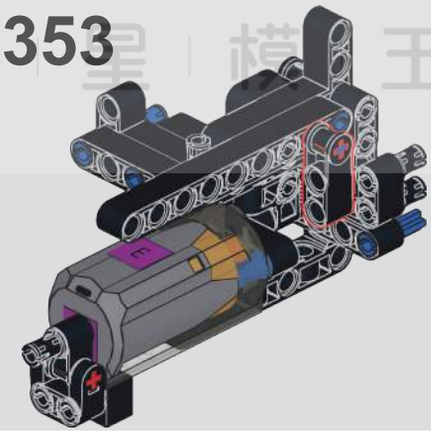

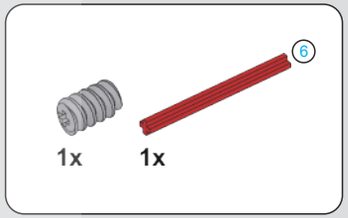

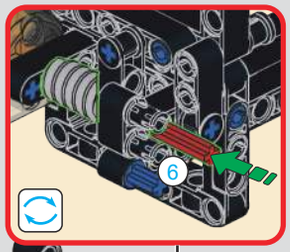

354

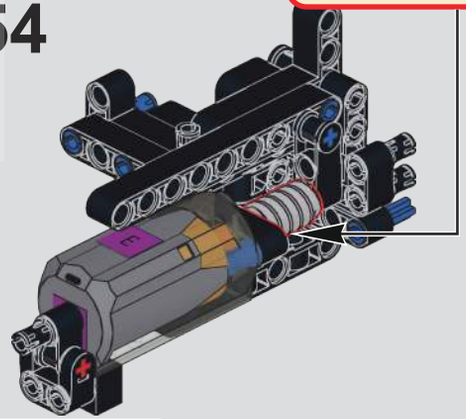

MOUL KING
宇星模王

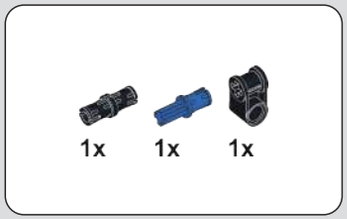

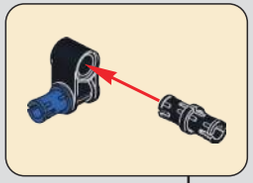

355

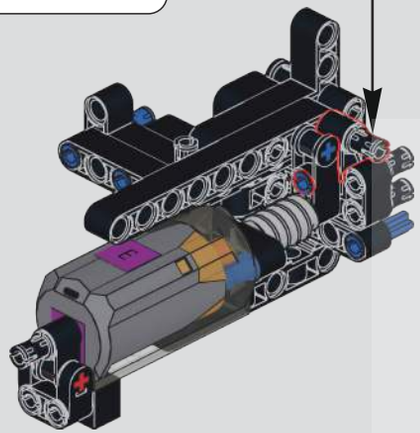

356

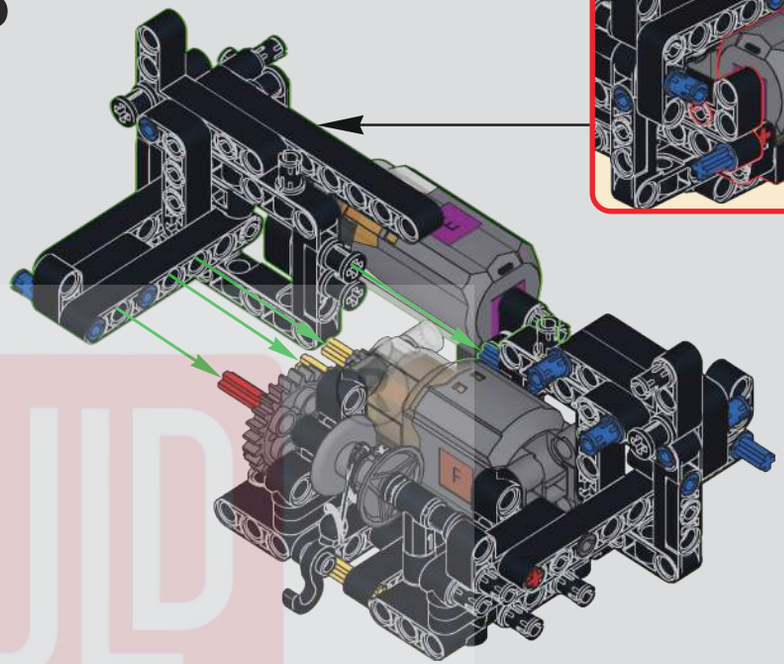

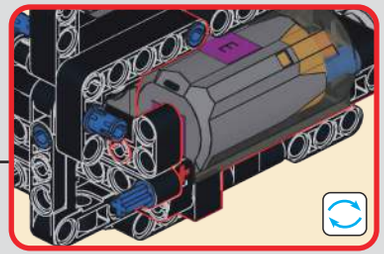

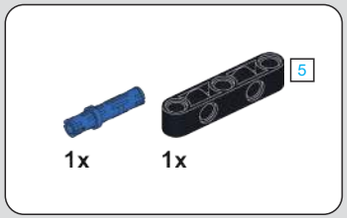

357

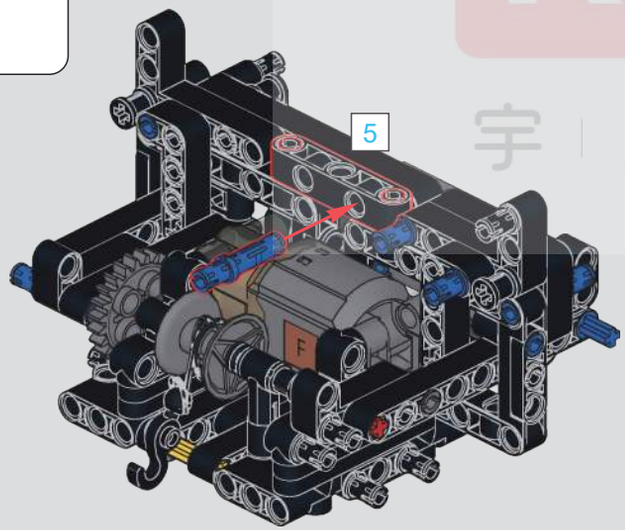

358

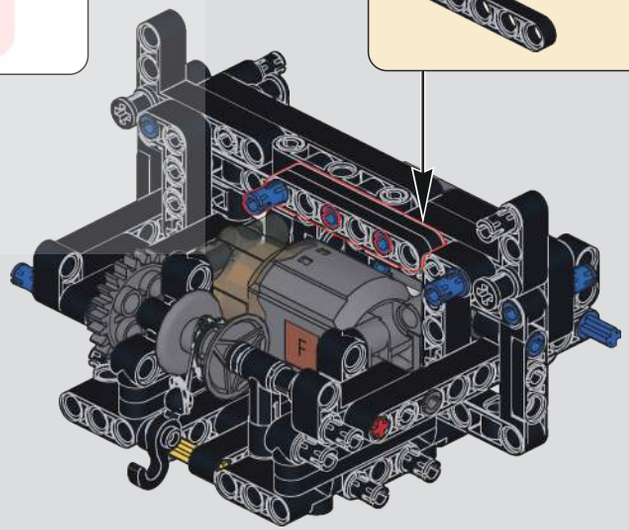

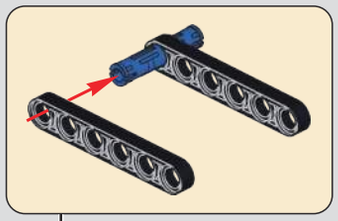

MOULD KING
宇 星 模 王

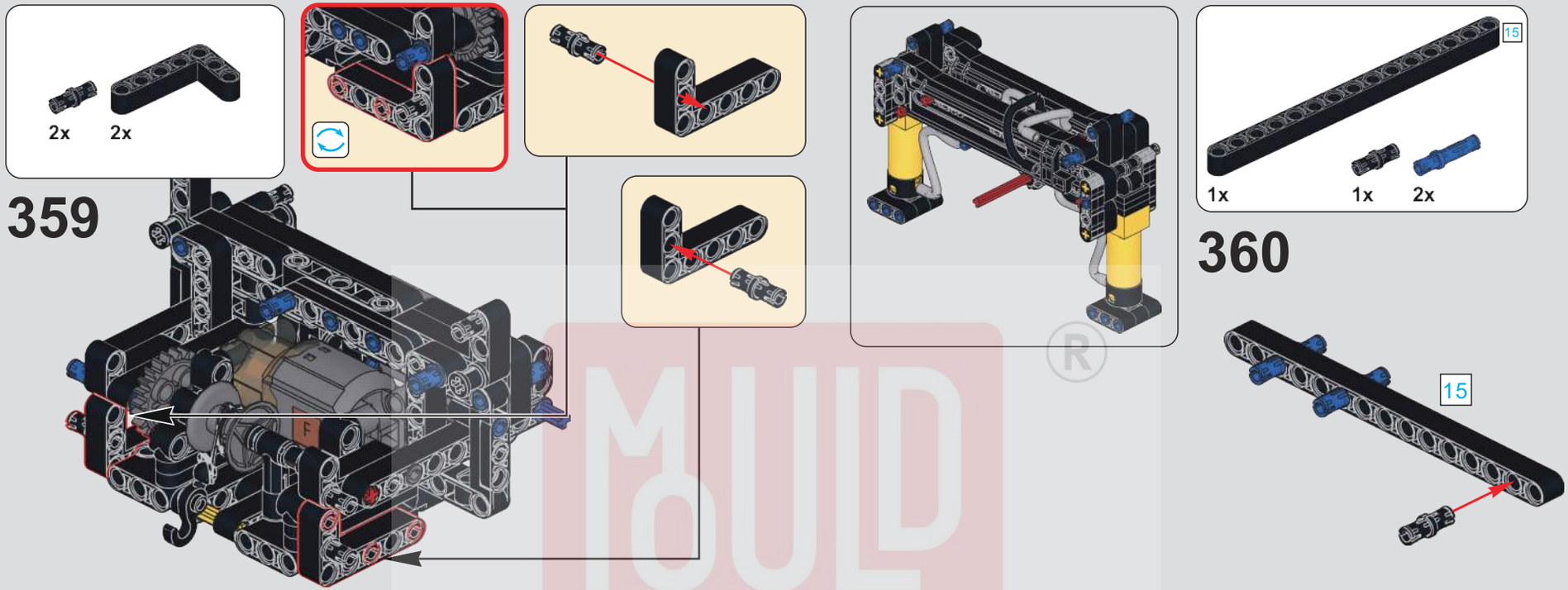

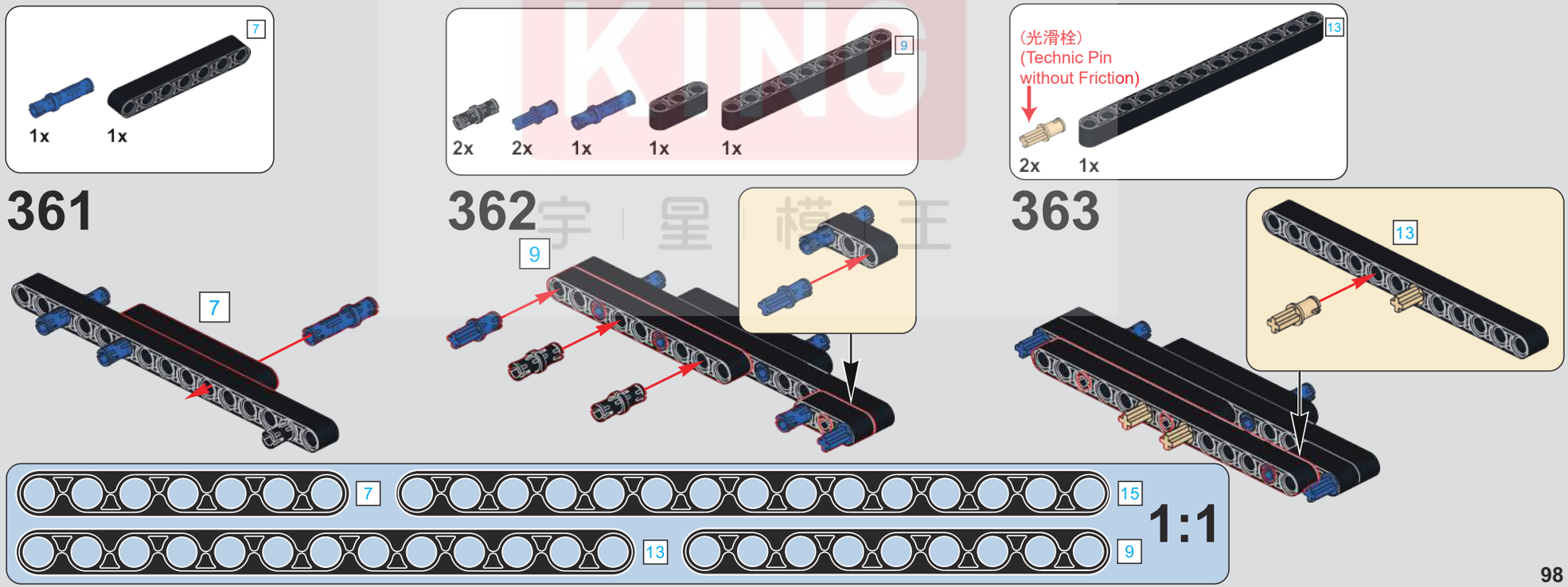

MOULD KING ®
宇 星 模 王

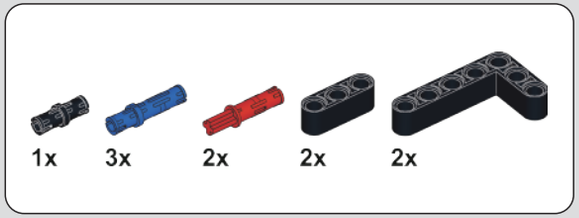

364

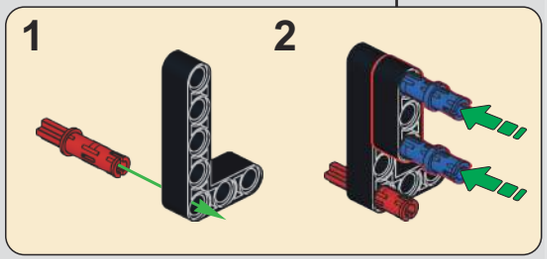

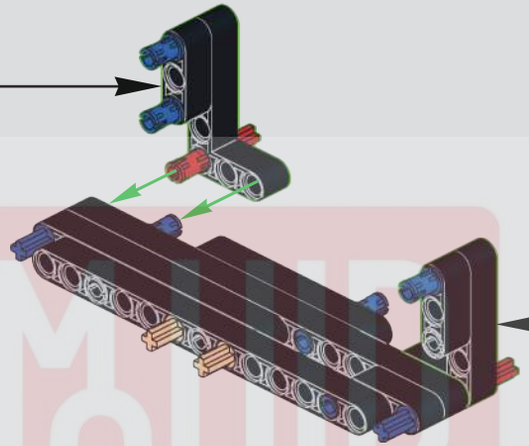

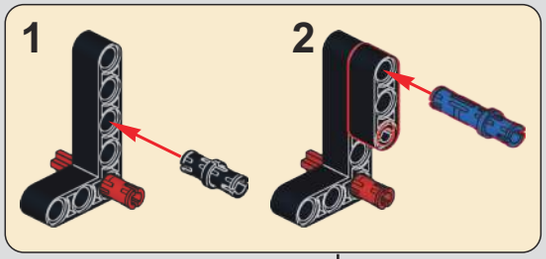

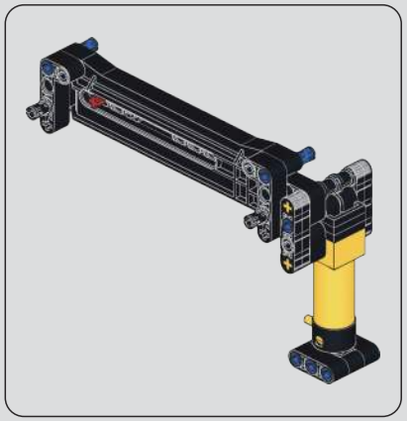

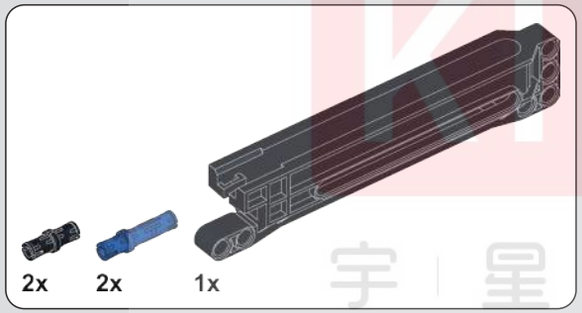

365

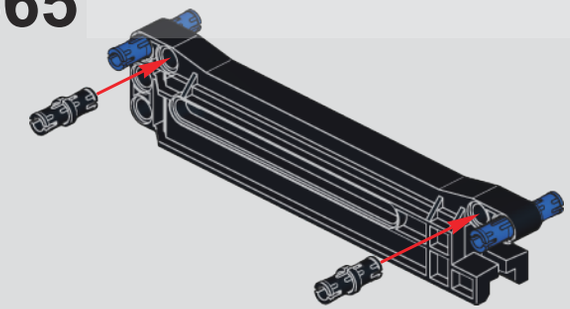

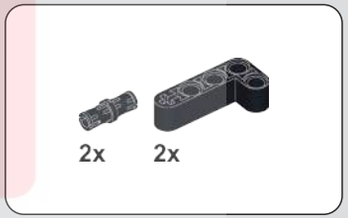

366

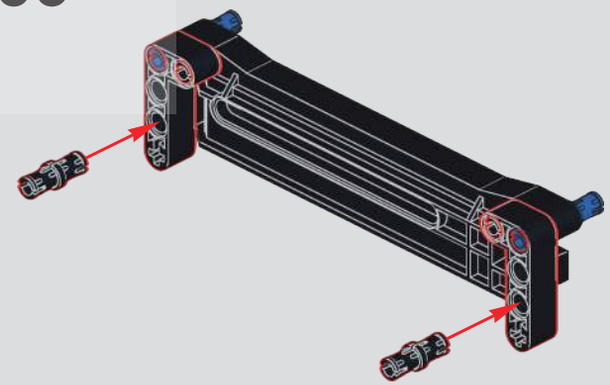

MOULD KING ®
宇 星 模 王

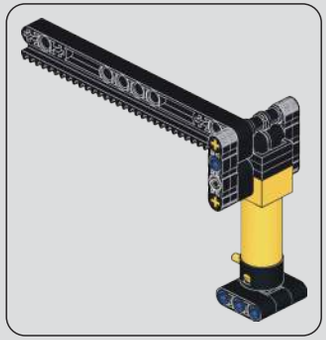

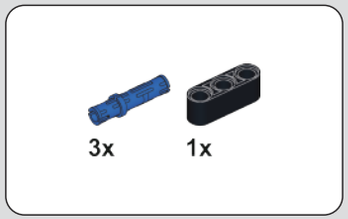

367

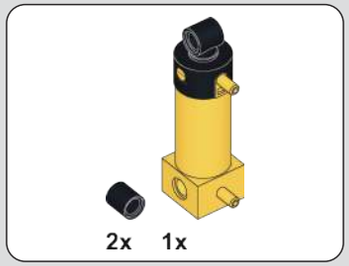

368

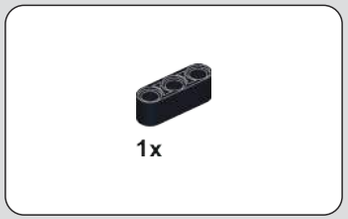

369

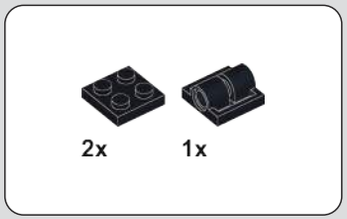

370

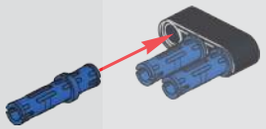

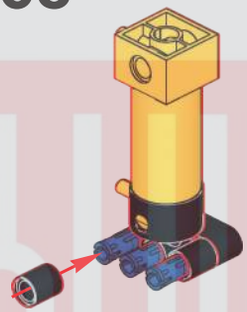

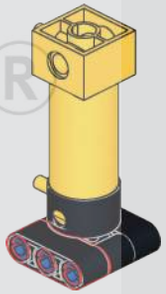

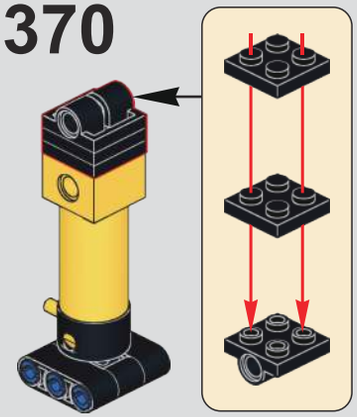

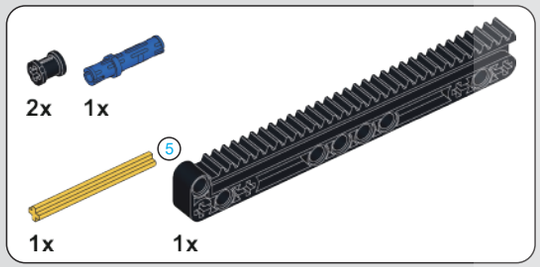

371

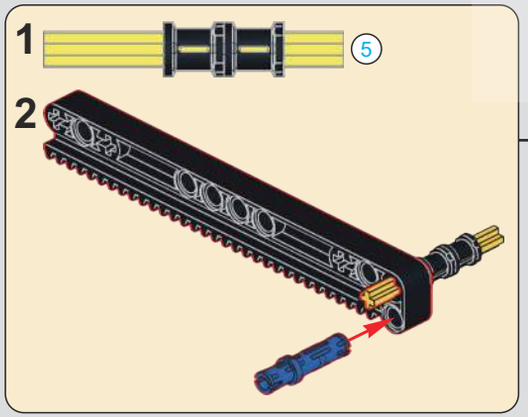

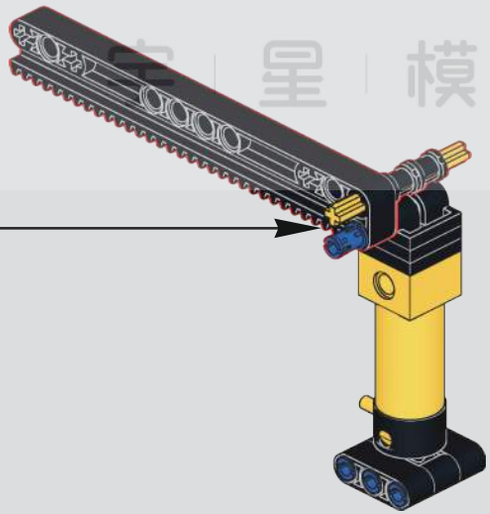

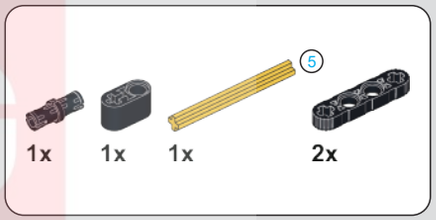

372

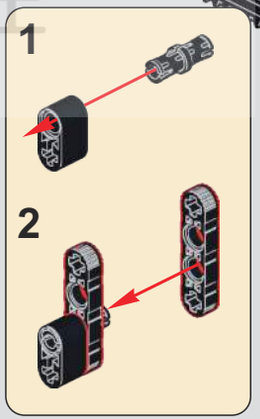

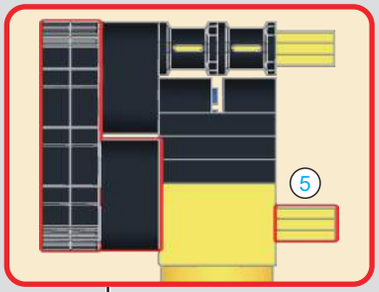

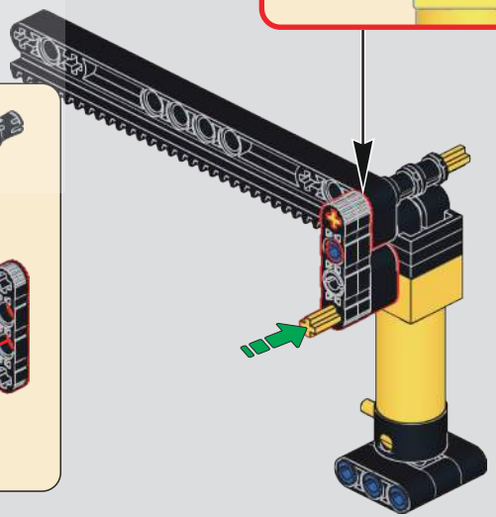

MOULD KING
宝星模王

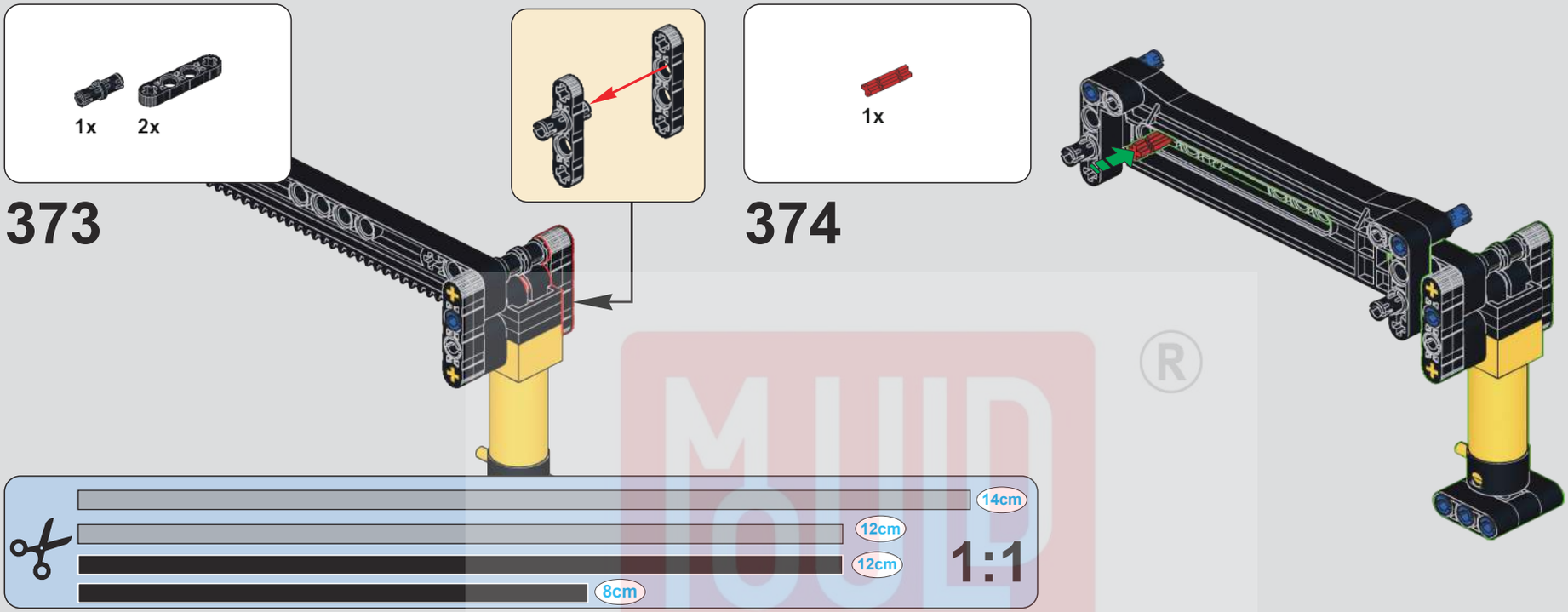
1x
2x
373
1x
374
14cm
12cm
12cm
8cm
1:1

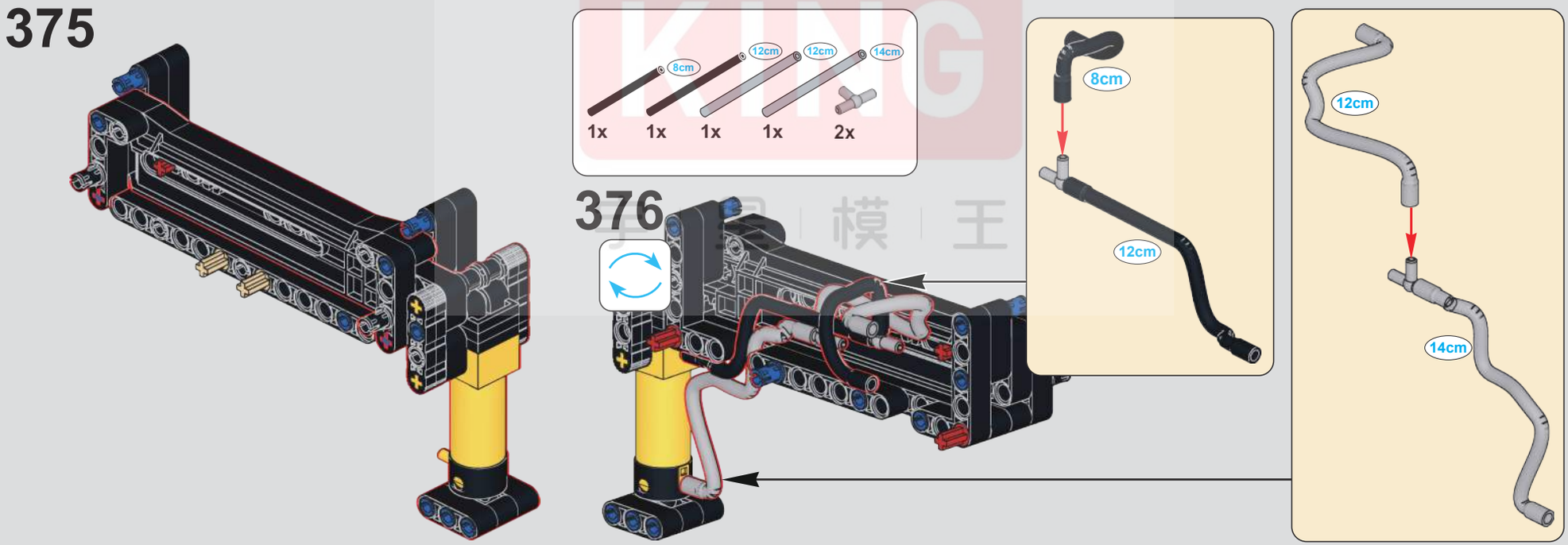
375
8cm
12cm
12cm
14cm
1x
1x
1x
1x
2x
376
8cm
12cm
12cm
14cm

MUD KING ®
泥王

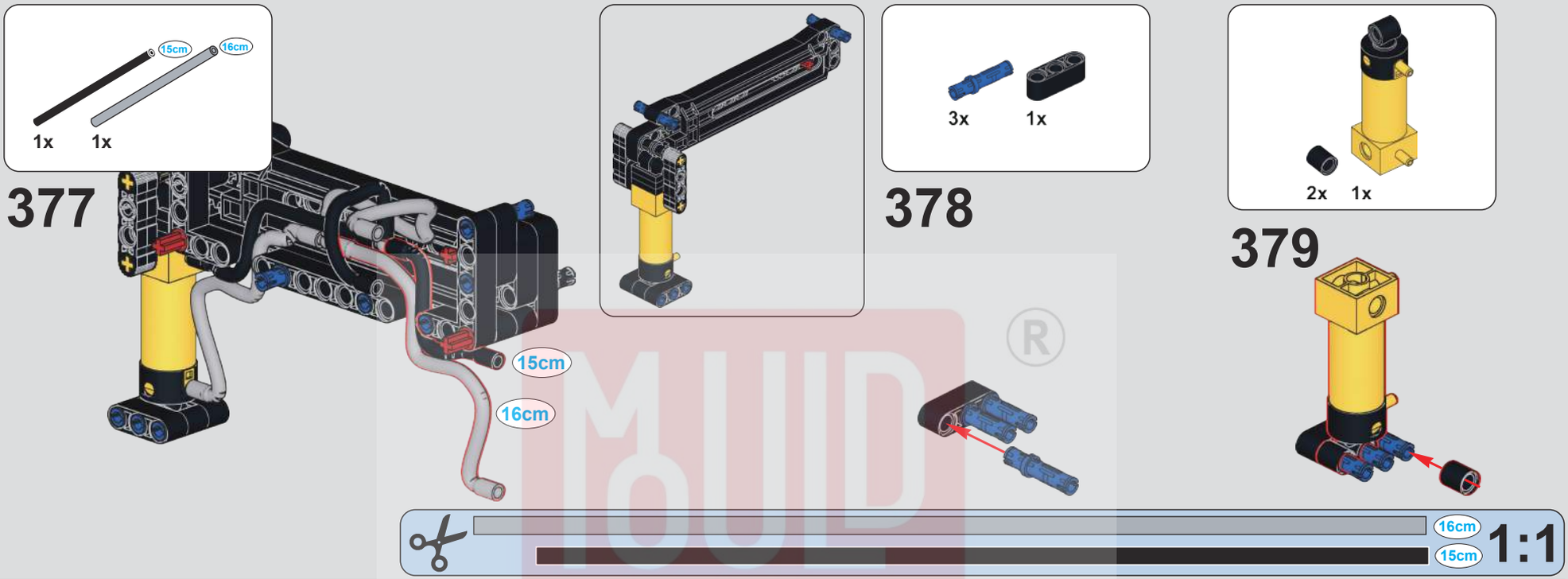

MOUD KING ®
宇 星 模 王

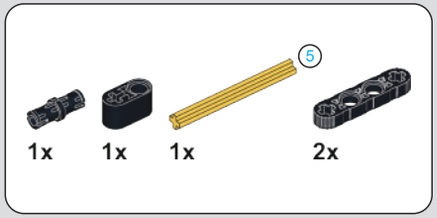

383

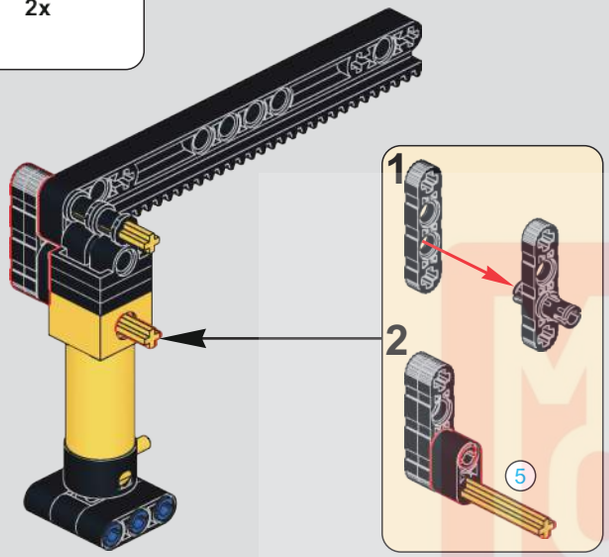

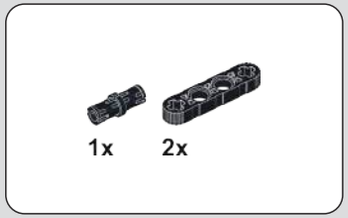

384

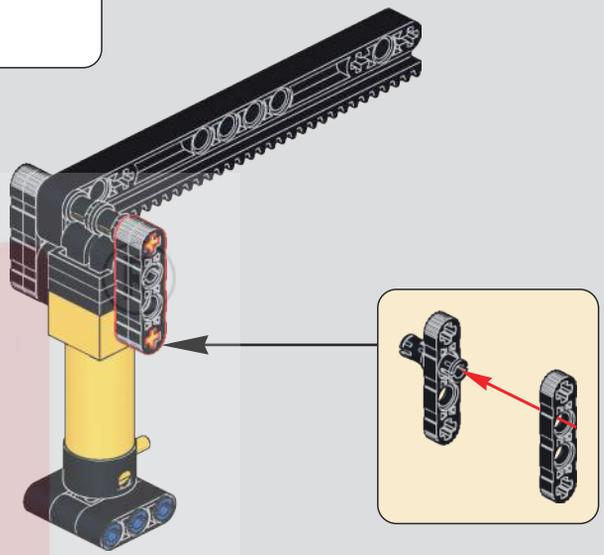

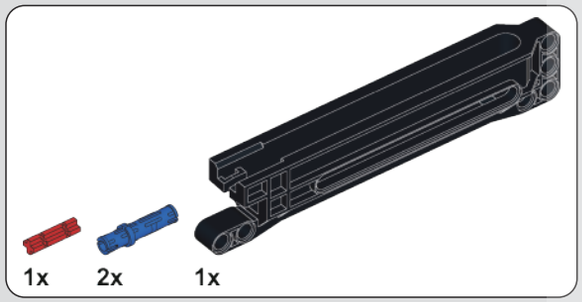

385

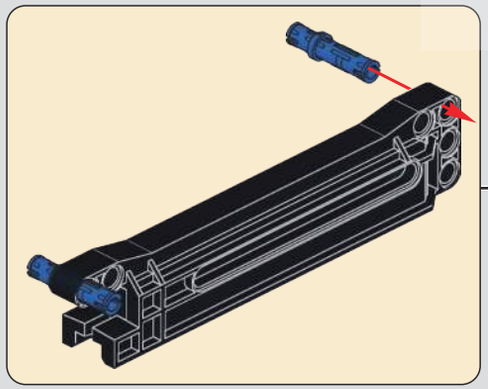

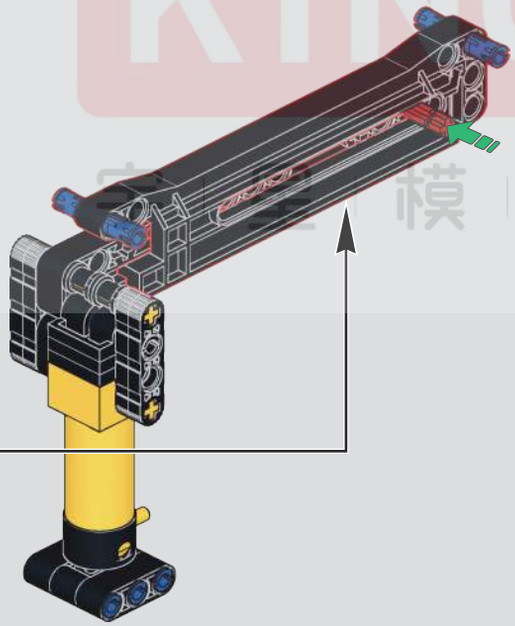

386

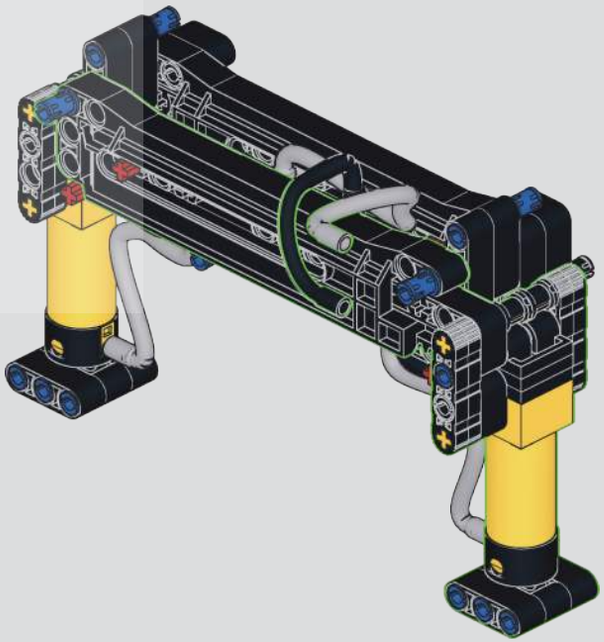

MOULD KING 模王

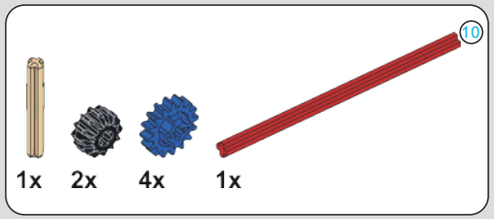

387

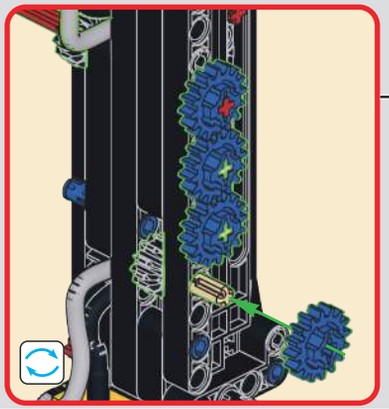

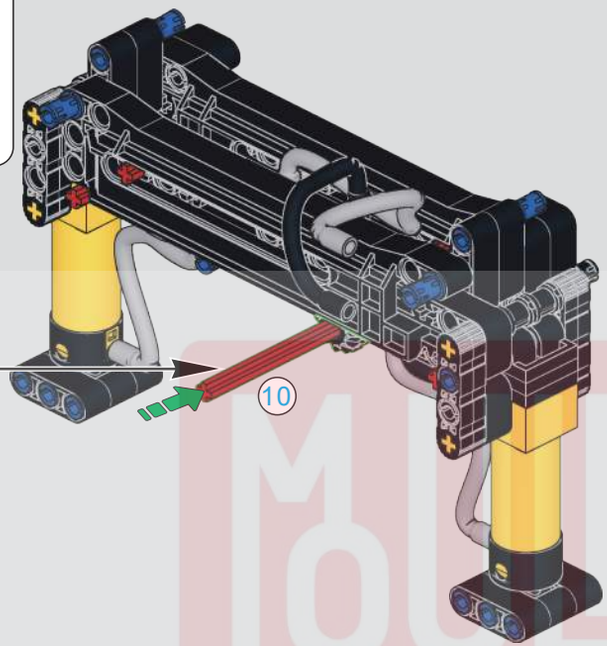

388

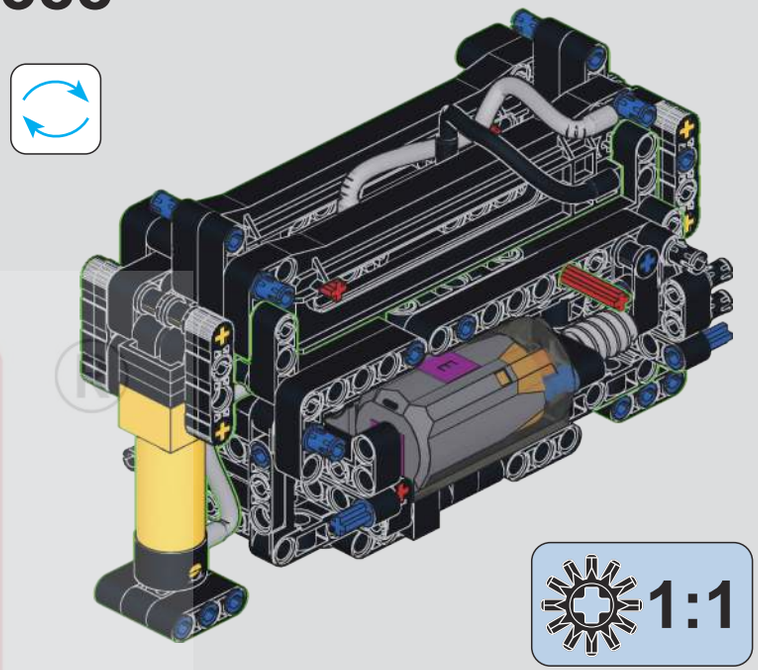

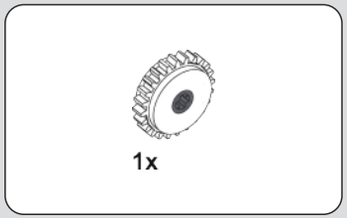

389

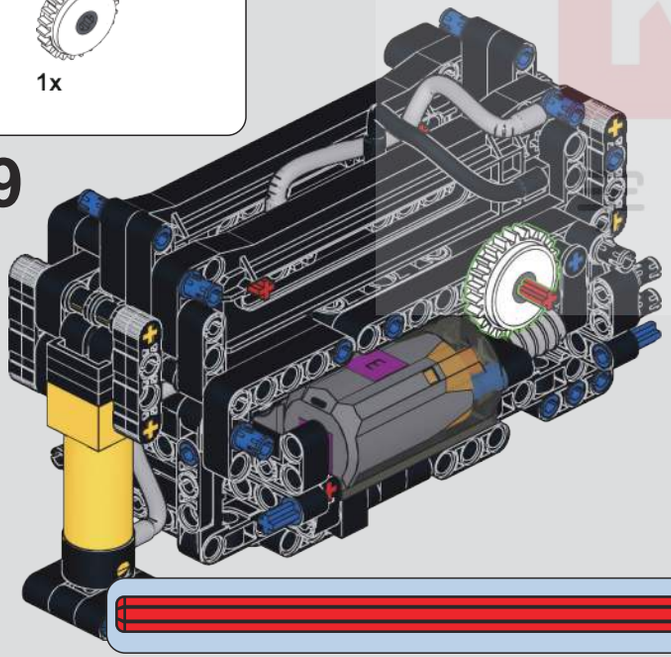

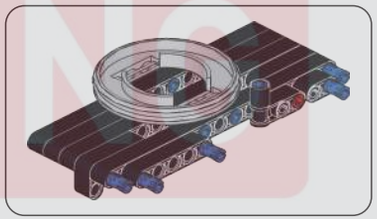

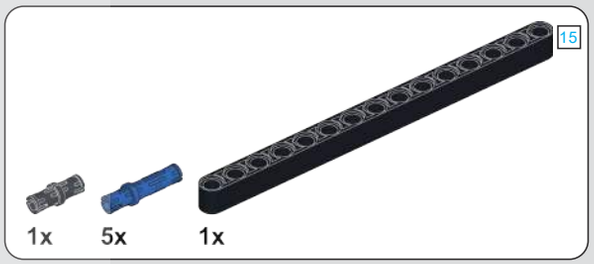

390

MOULD KING 星 模 王

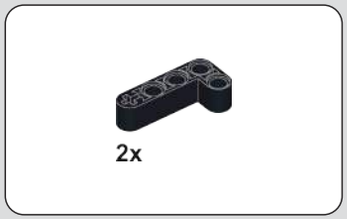

391

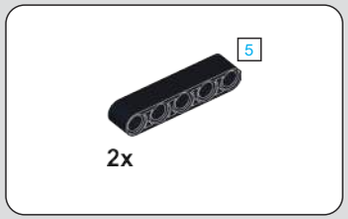

392

393

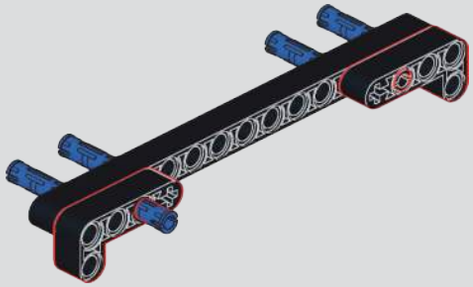

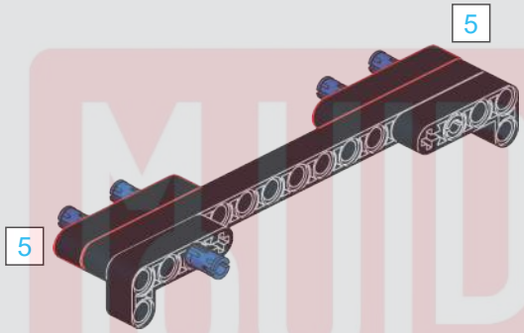

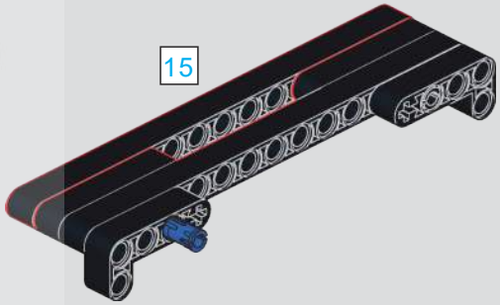

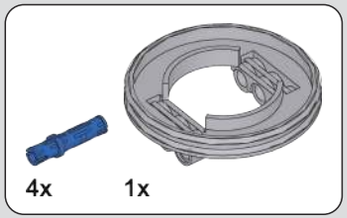

394

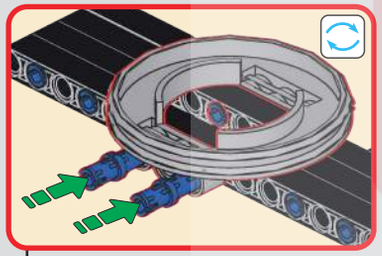

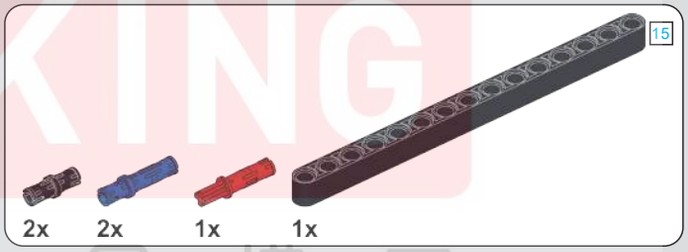

395

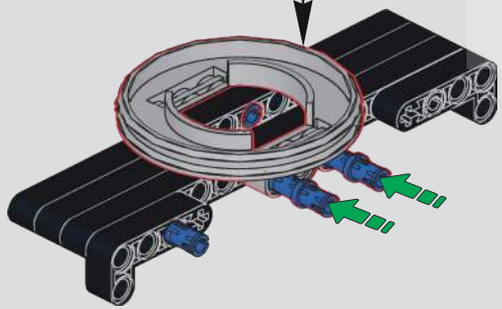

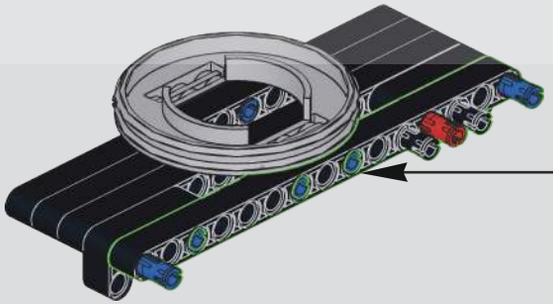

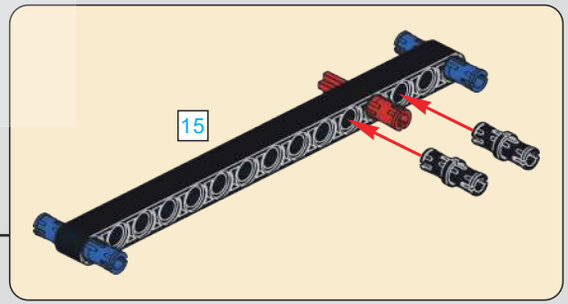

MUD KING ®
宇星模王

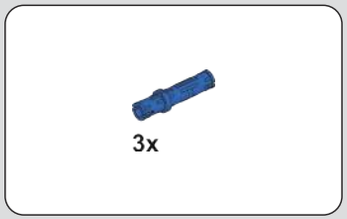

396

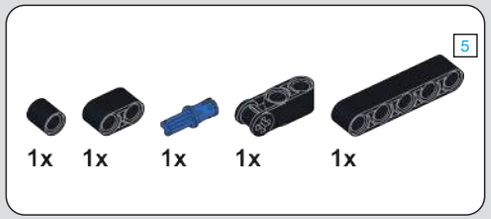

397

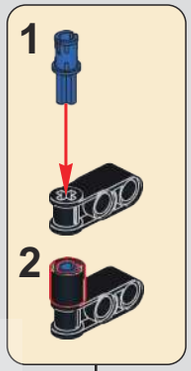

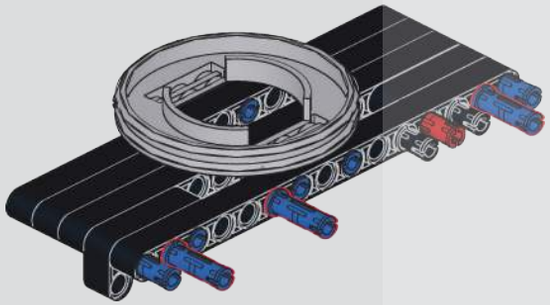

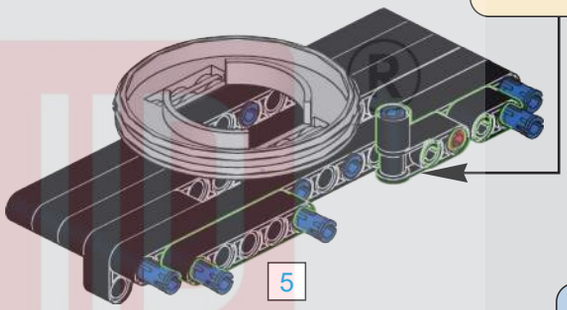

398

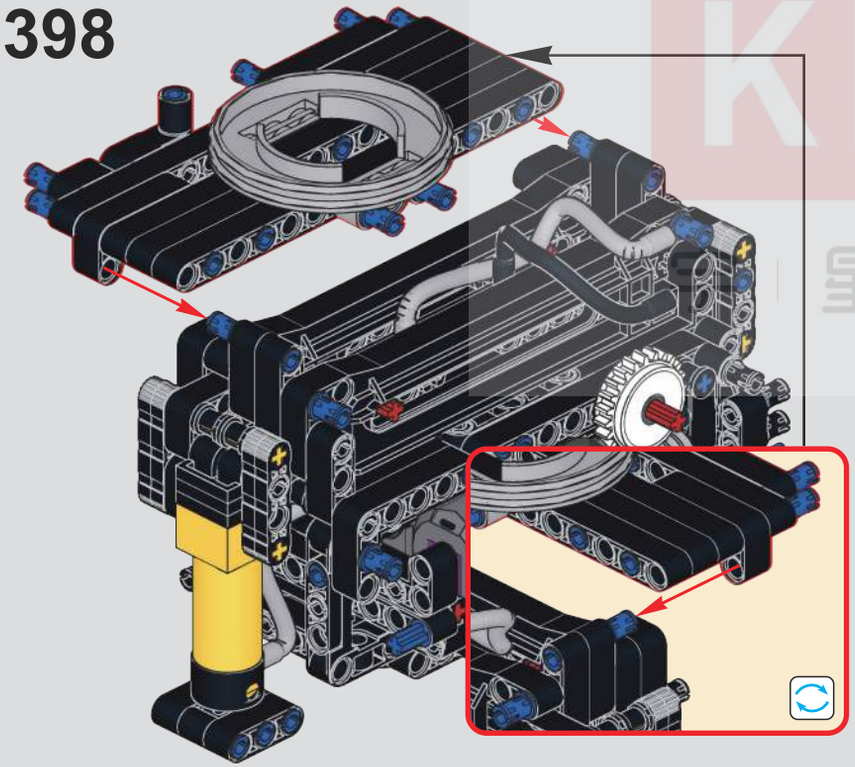

399

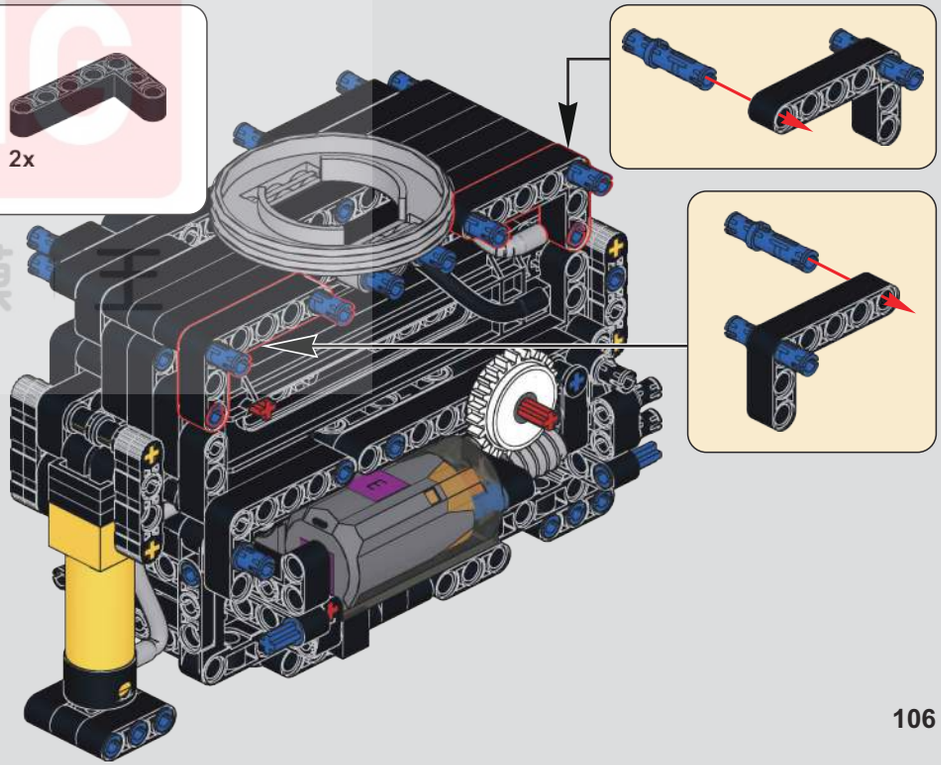

MULD KING 星模王

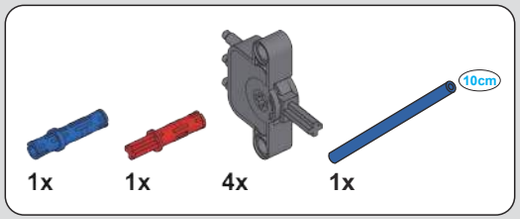

400

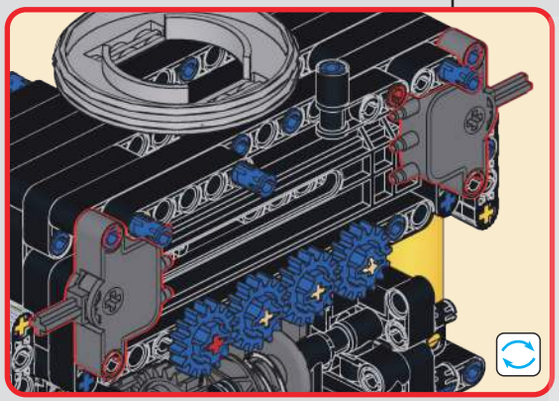

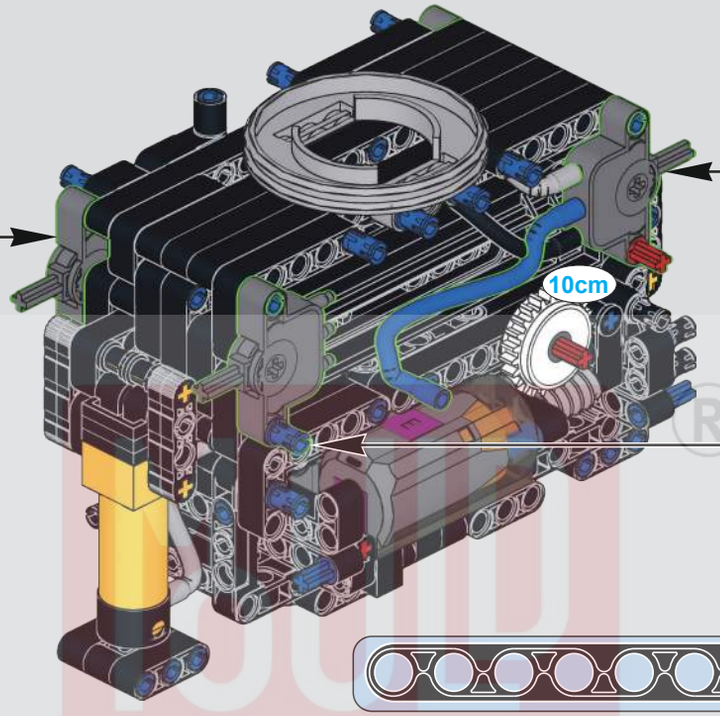

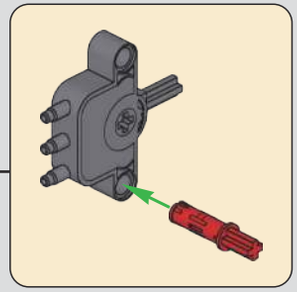

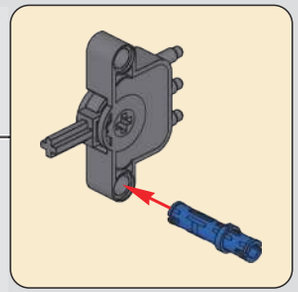

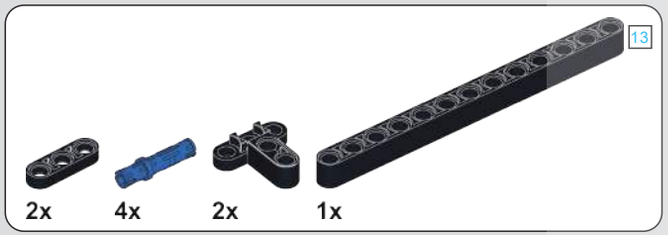

401

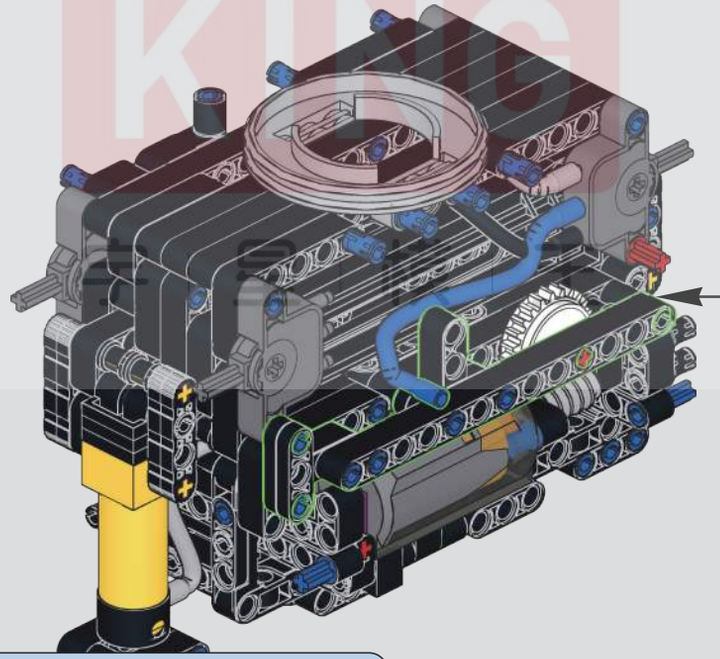

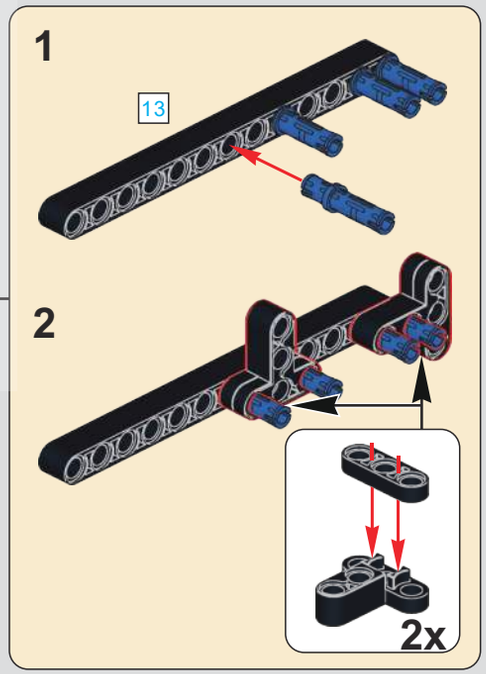

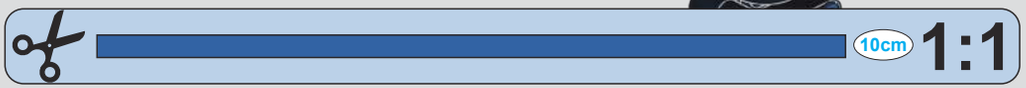

402

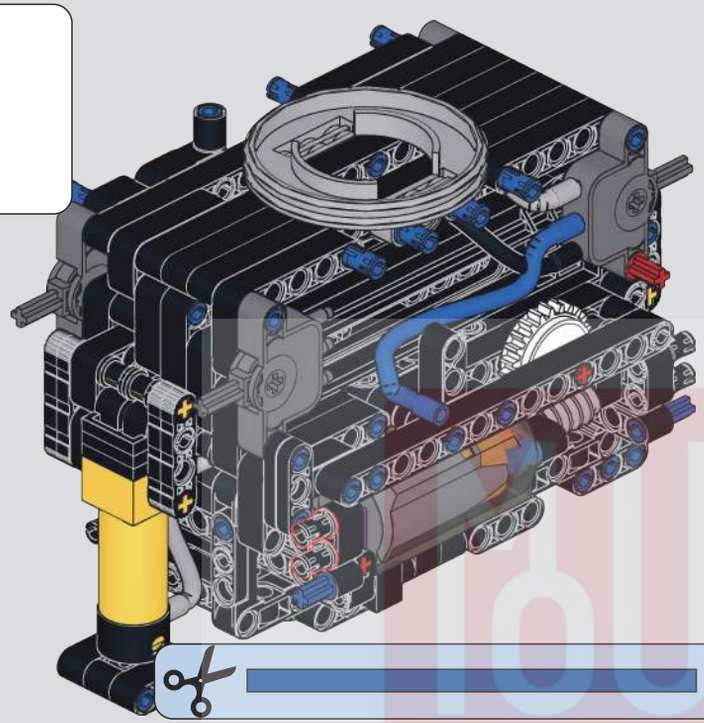

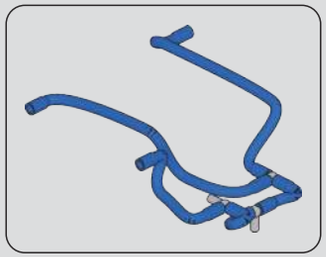

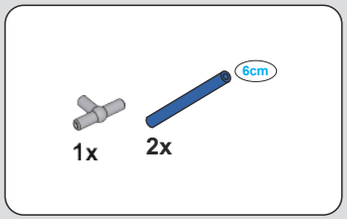

403

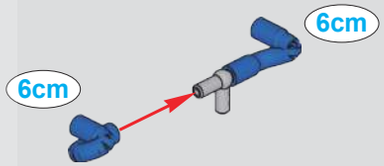

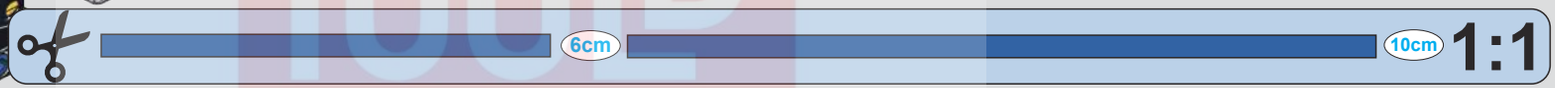

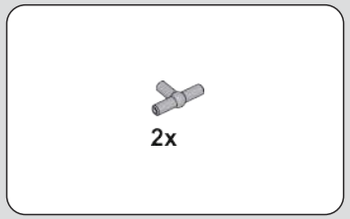

404

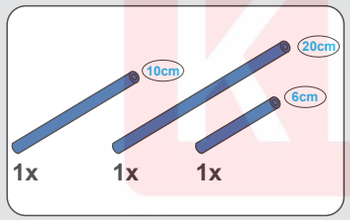

405

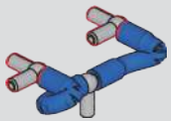

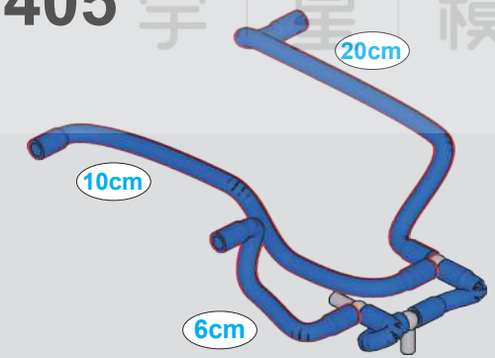

406

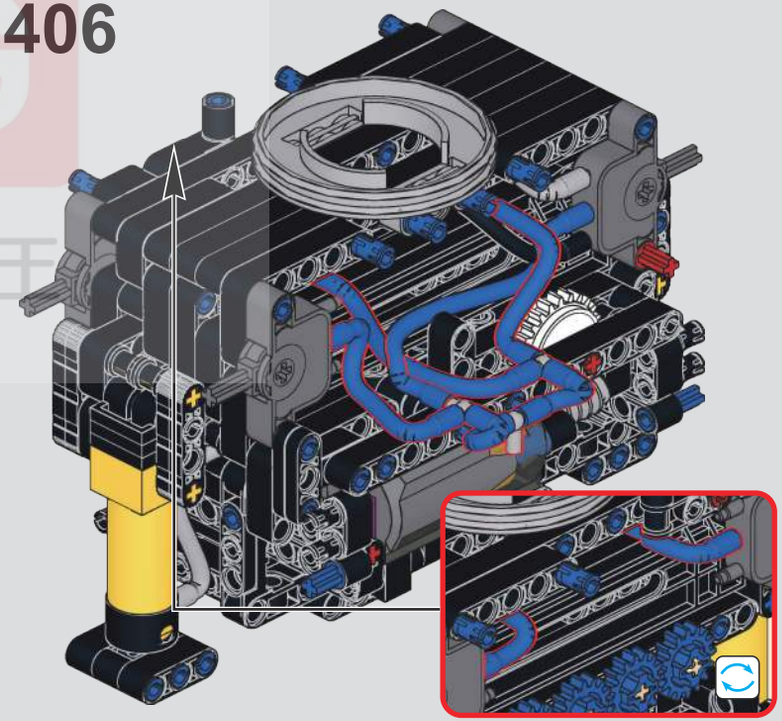

TOUD KING ®
宇 星 模 王

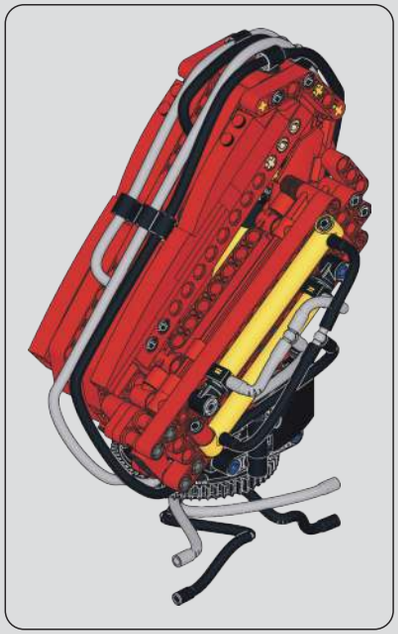

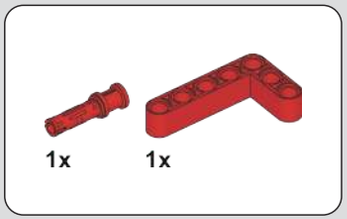

407

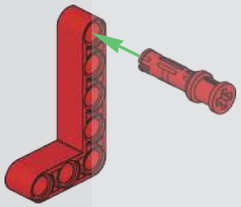

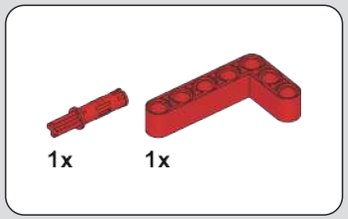

408

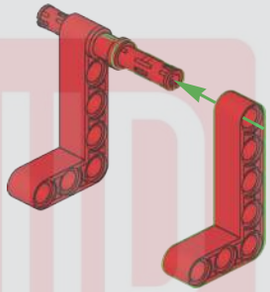

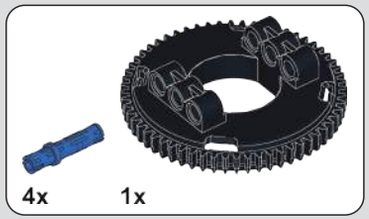

409

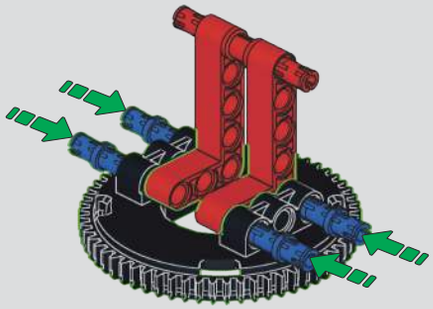

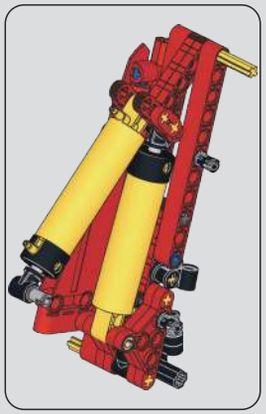

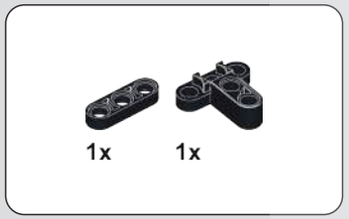

410

411

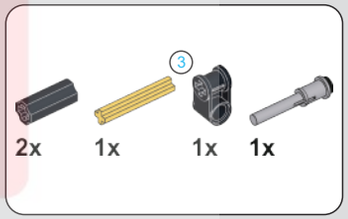

412

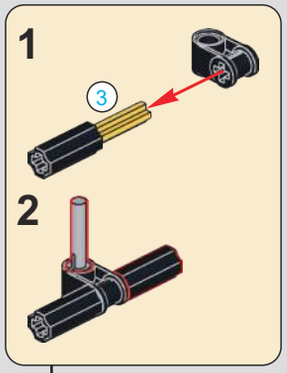

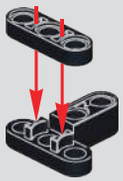

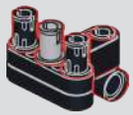

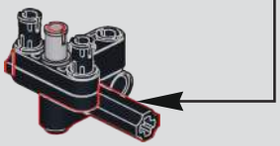

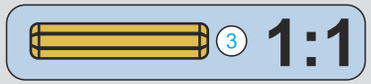

MOULD KING ®
学星 模 王

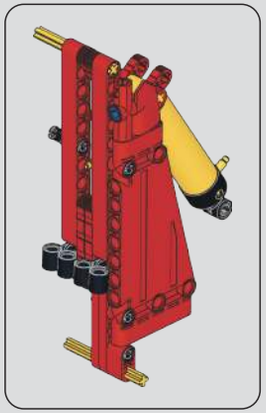

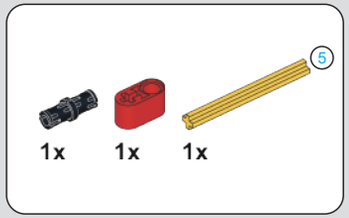

413

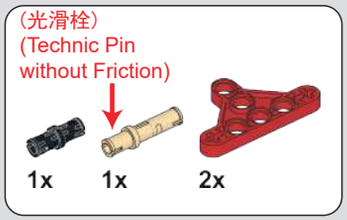

414

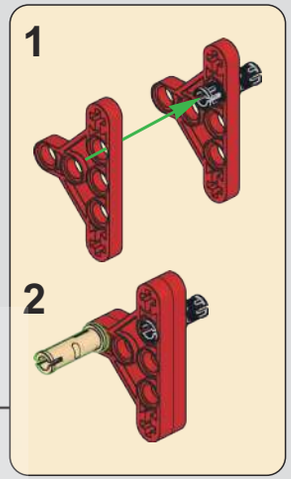

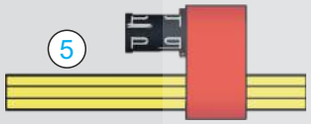

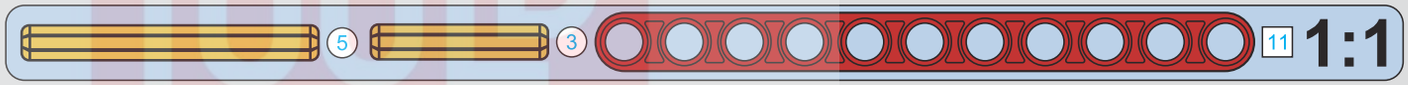

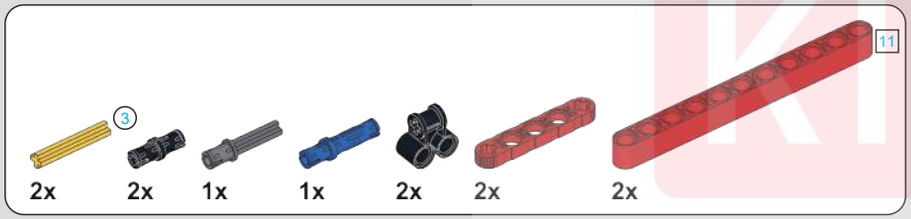

415

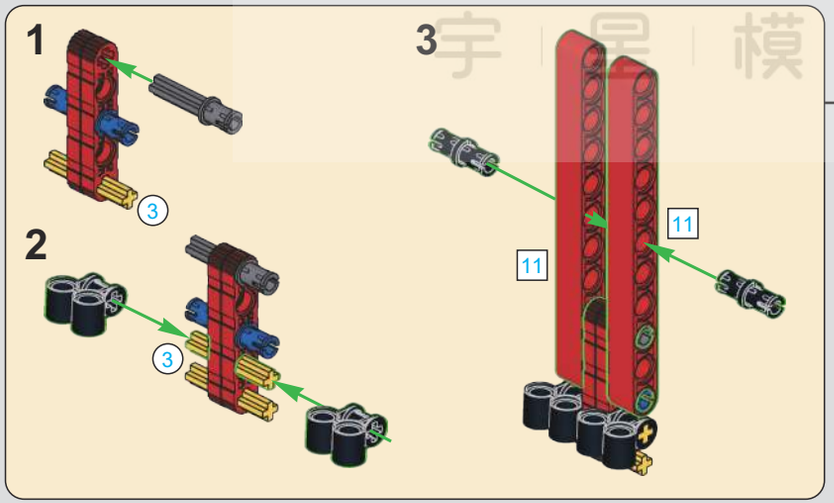

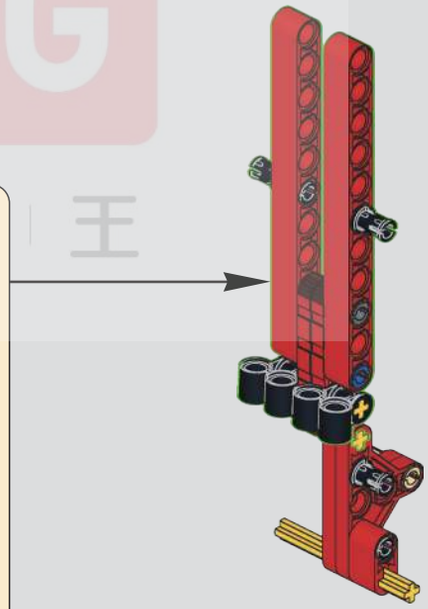

MUD KING ®
宇 星 模 王

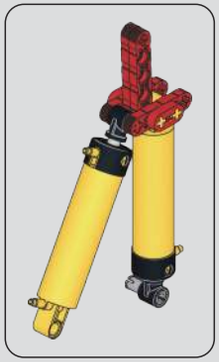

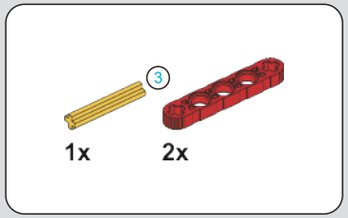

416

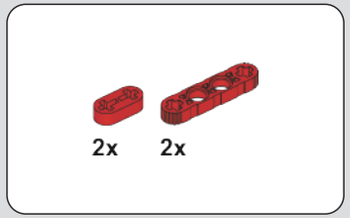

417

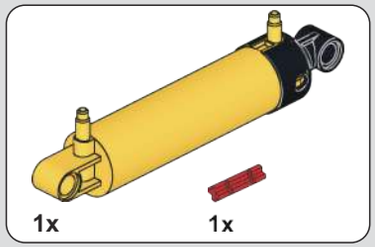

418

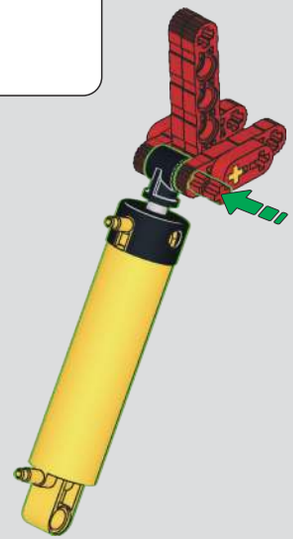

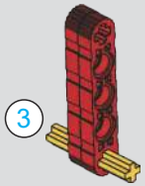

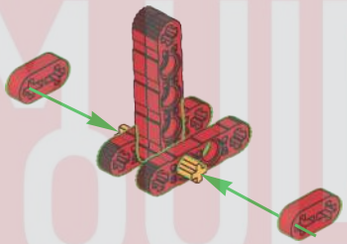

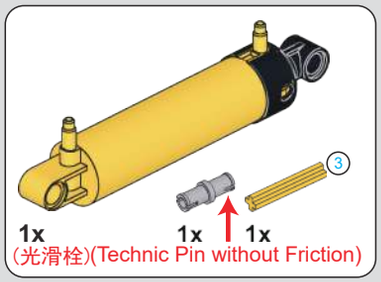

419

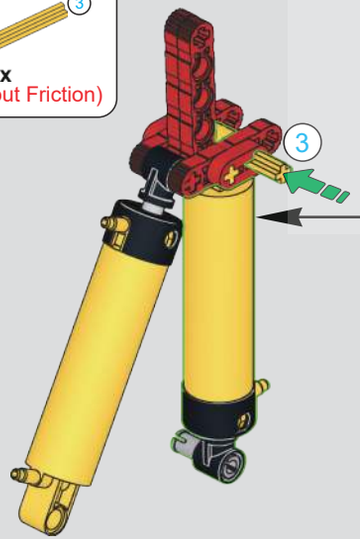

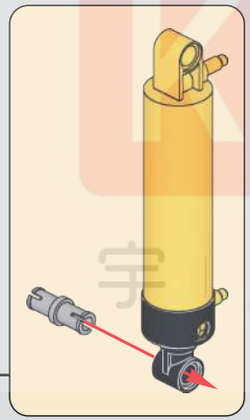

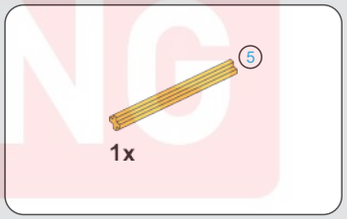

420

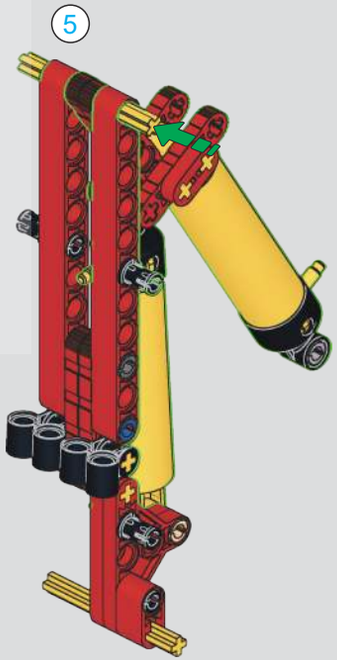

MOULD KING ®
宇星模王

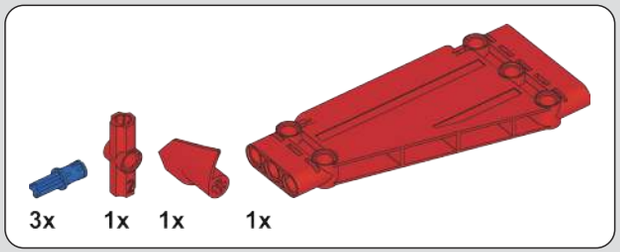

421

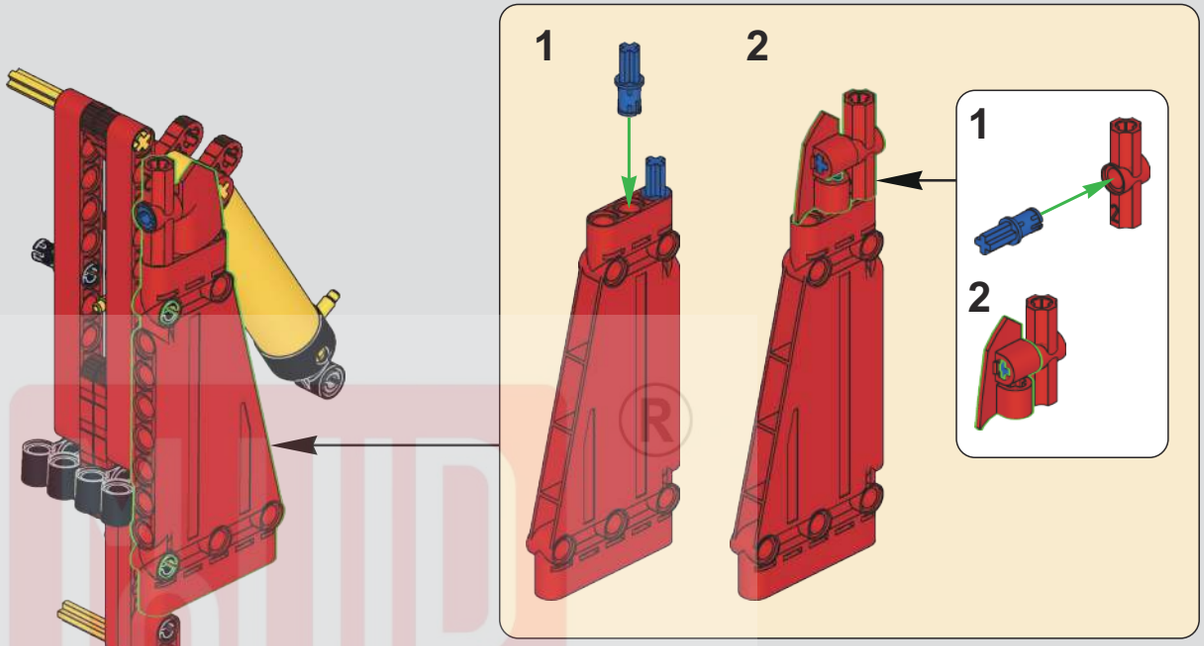

422

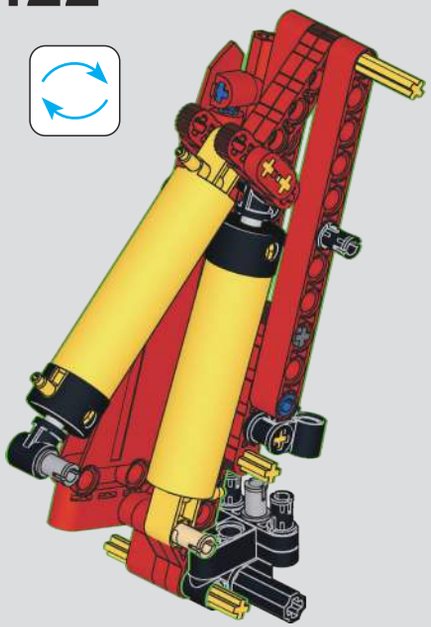

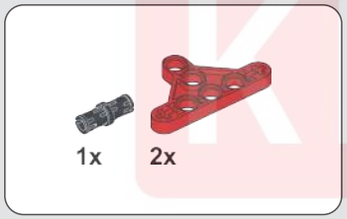

423

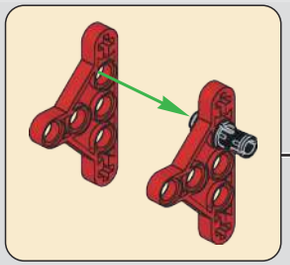

424

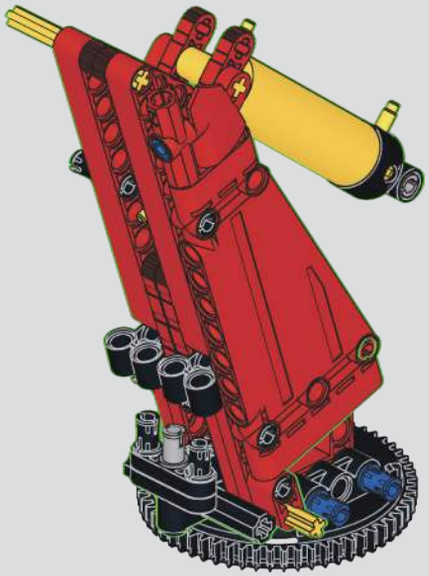

BUILD KING ®
宇 星 模 玩

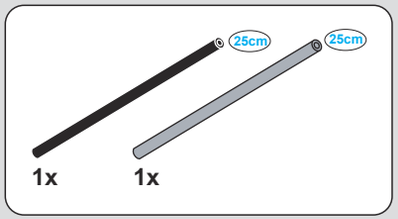

425

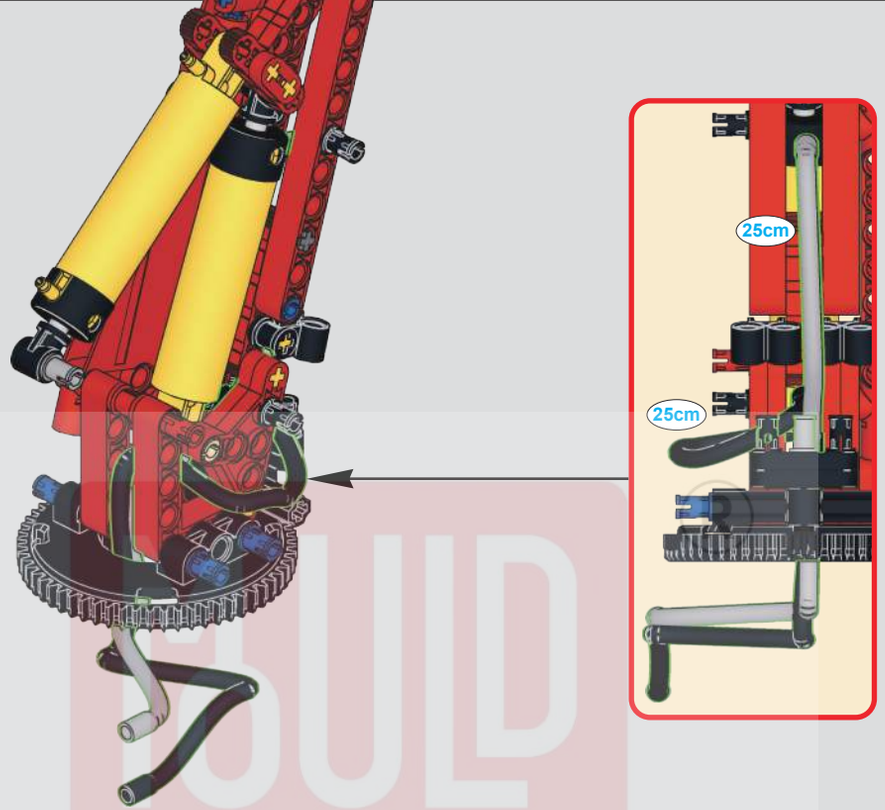

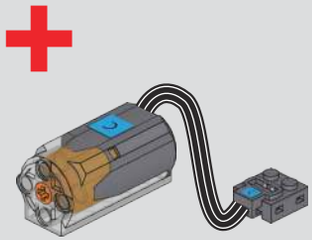

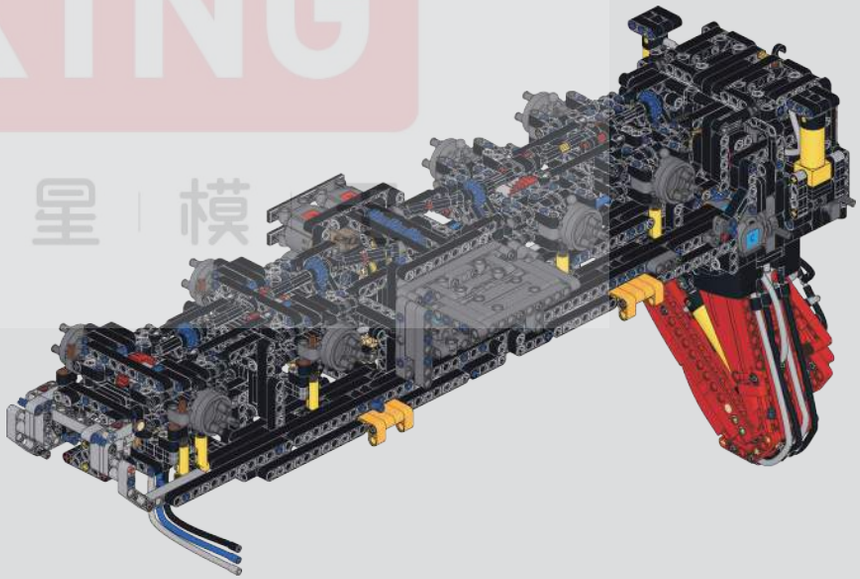

BUILD KING
宇 星 模 型

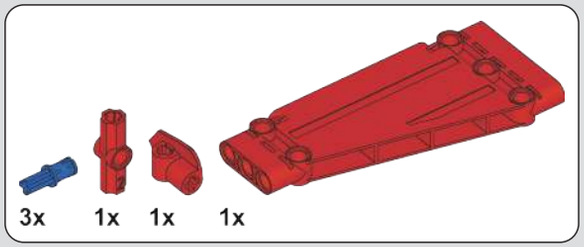

426

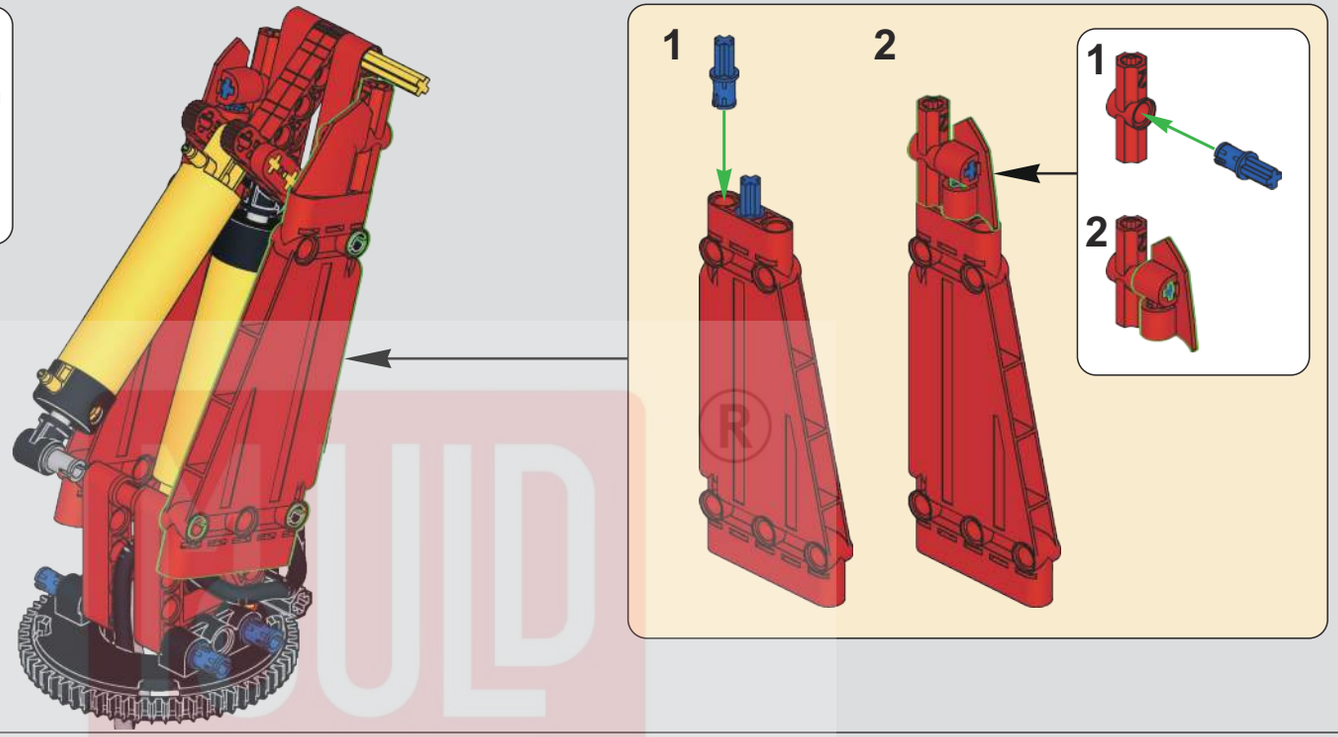

427

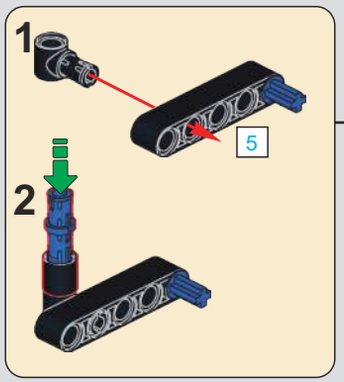

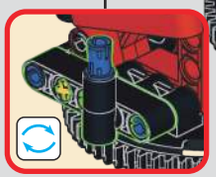

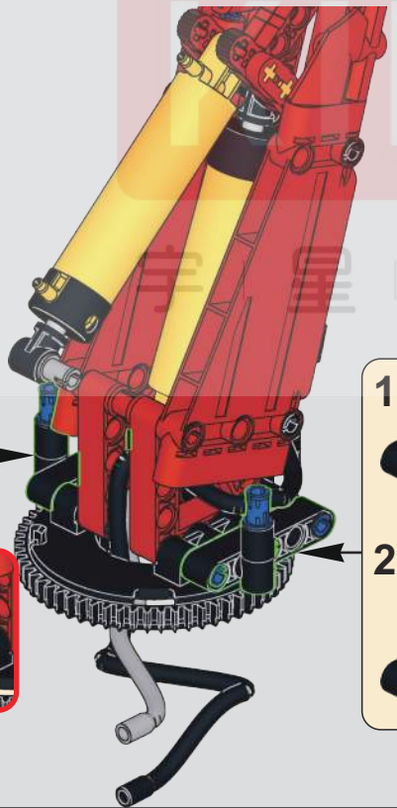

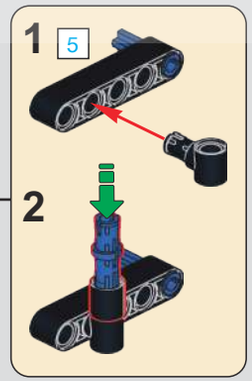

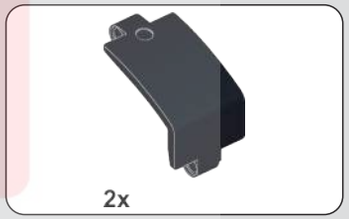

428

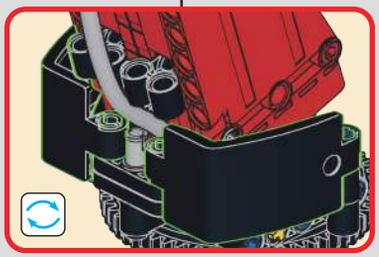

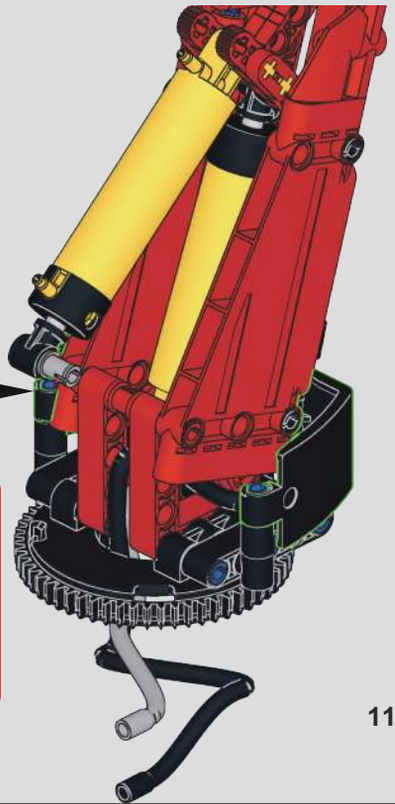

MOULD KING ®
宇 星 模 王

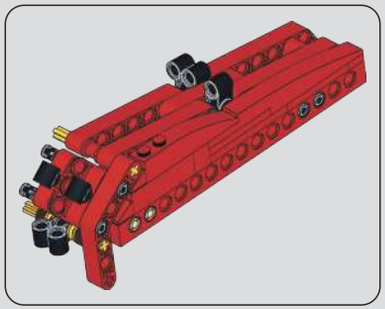

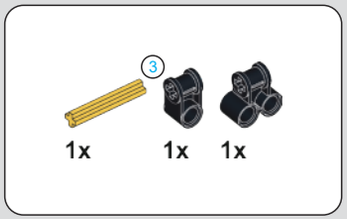

430

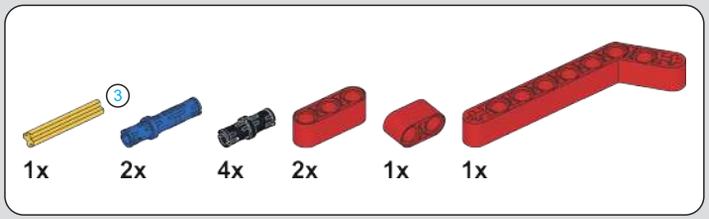

431

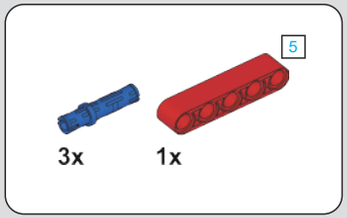

429

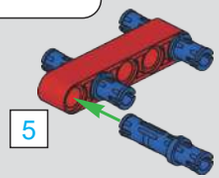

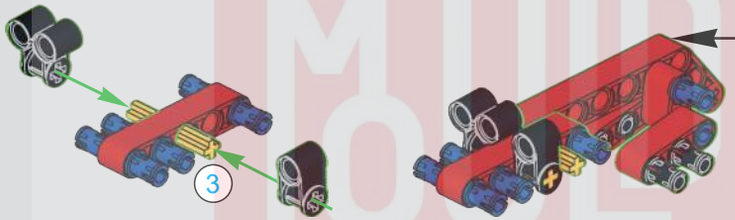

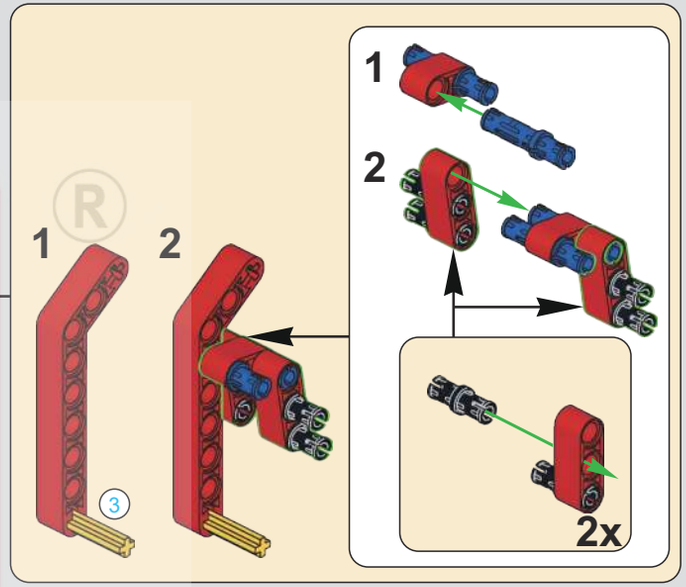

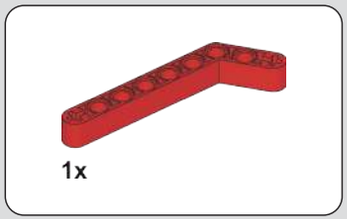

432

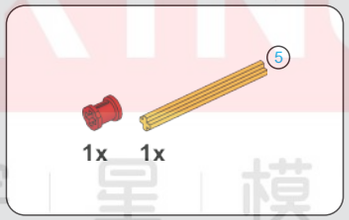

433

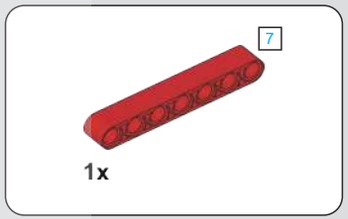

434

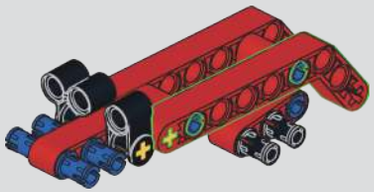

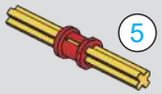

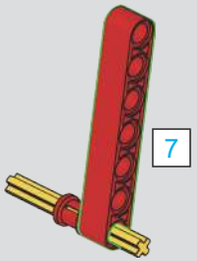

MUD KING
宇星模王

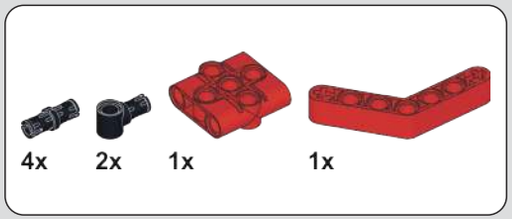

435

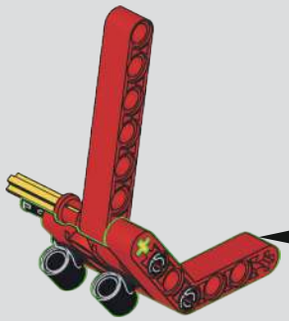

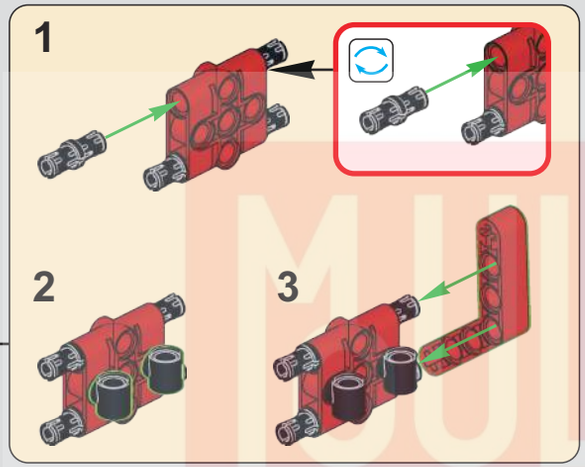

436

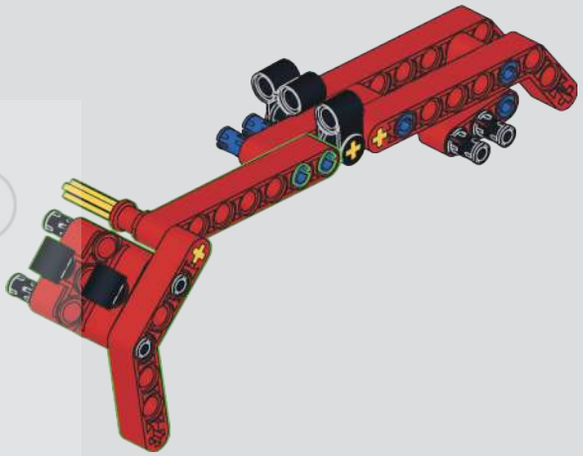

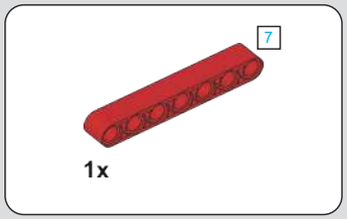

437

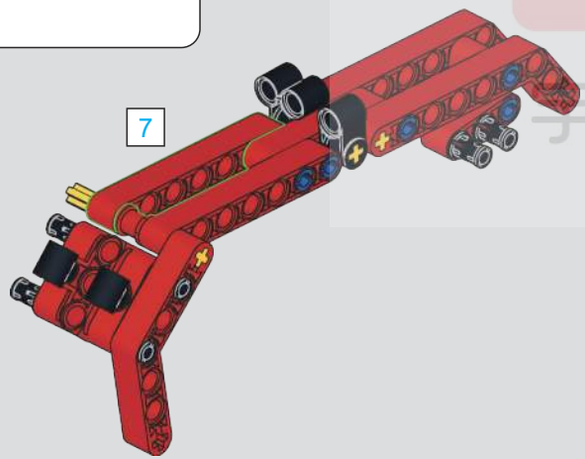

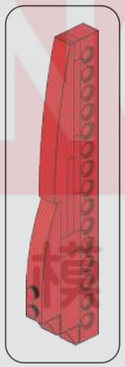

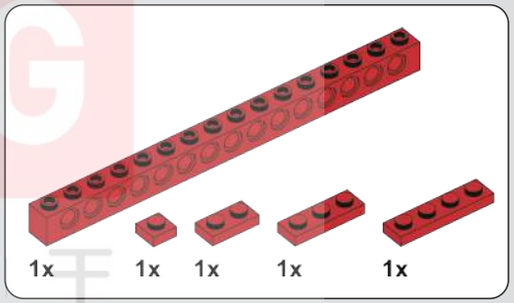

438

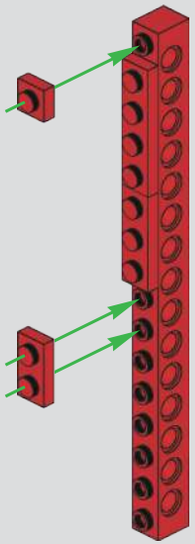

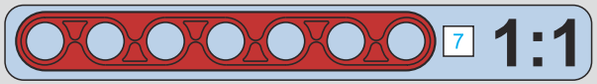

MUD KING ®
宇星模王

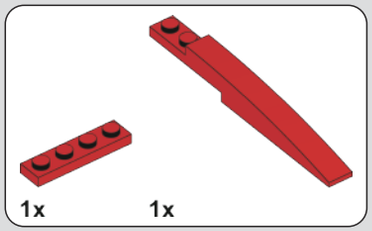

439

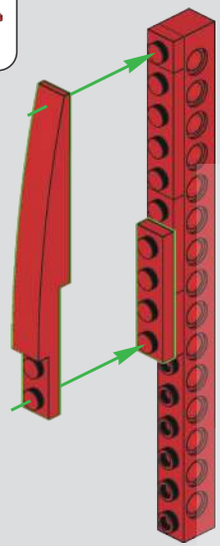

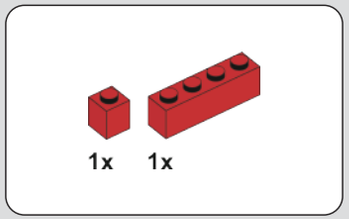

440

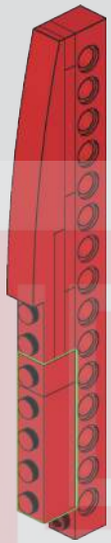

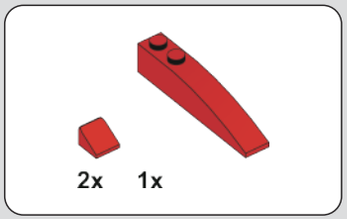

441

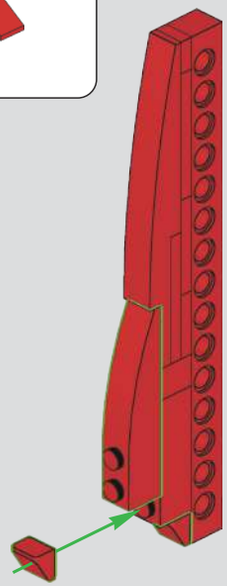

442

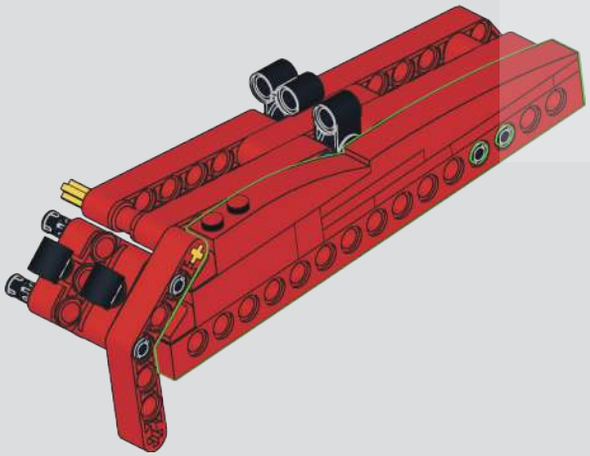

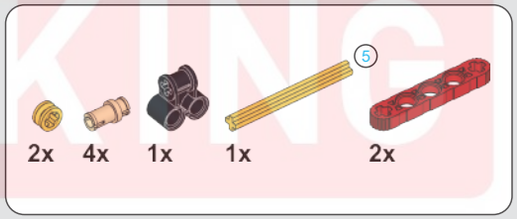

443

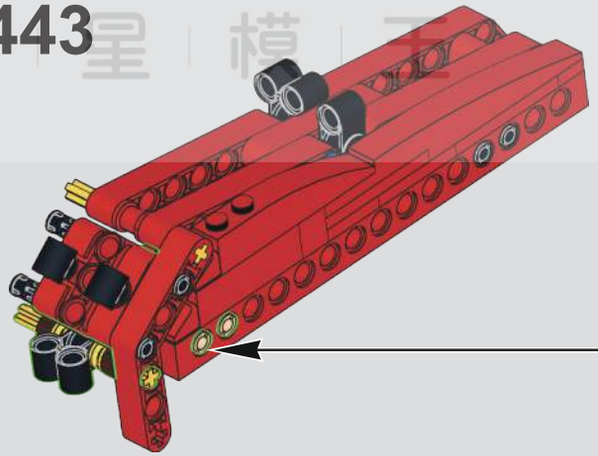

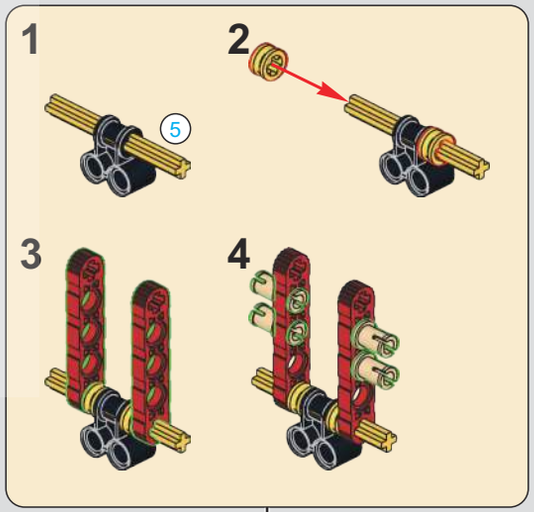

MOUD KING ®
宇星模王

444

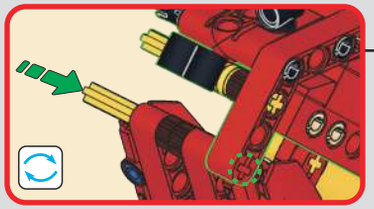

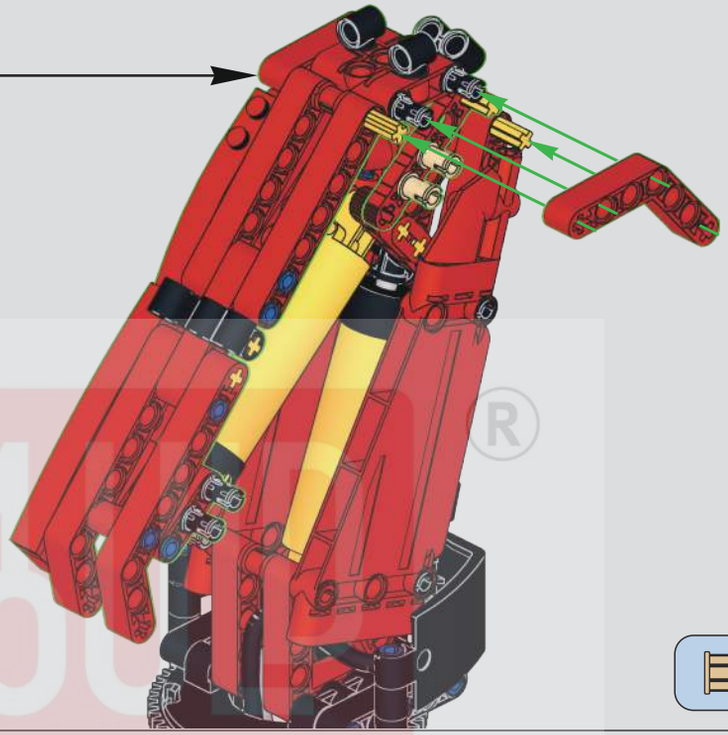

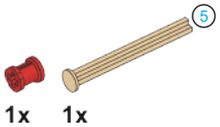

445

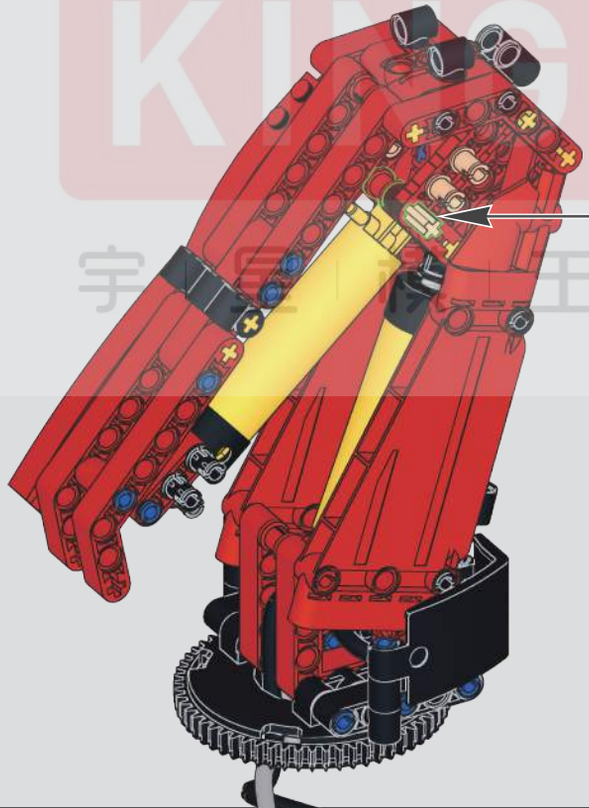

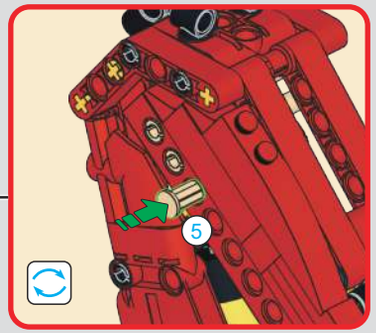

MOULD KING®
宇星模王

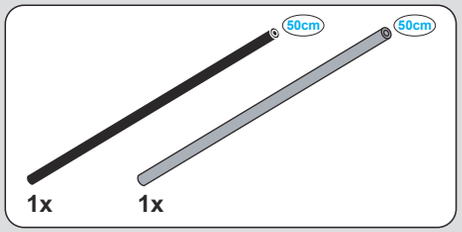

446

BUILD KING 宝星模王

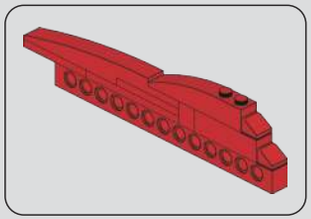

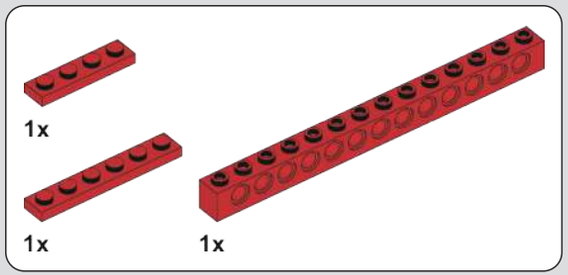

447

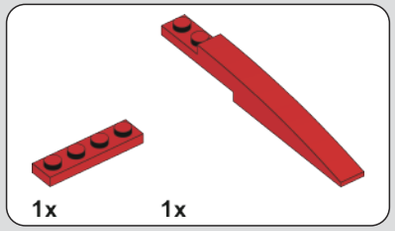

448

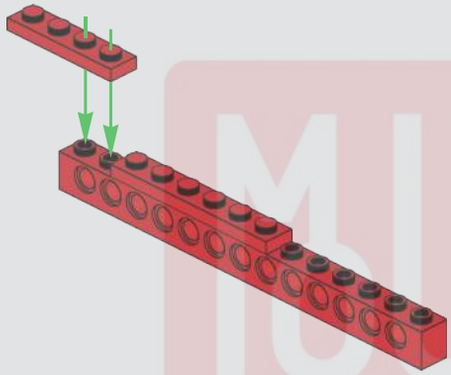

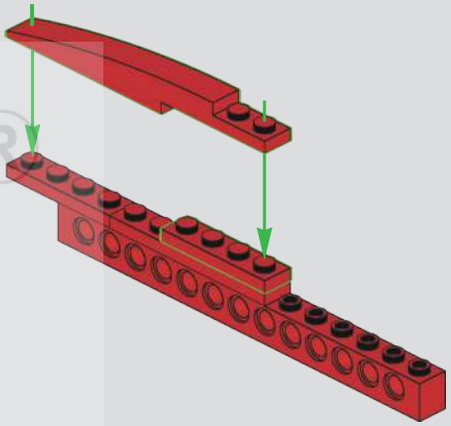

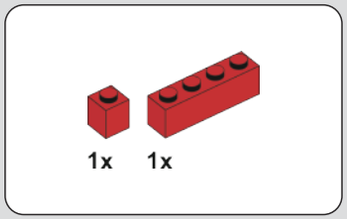

449

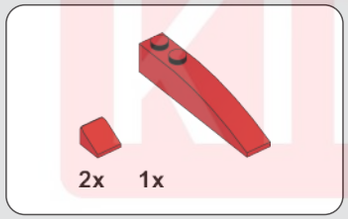

450

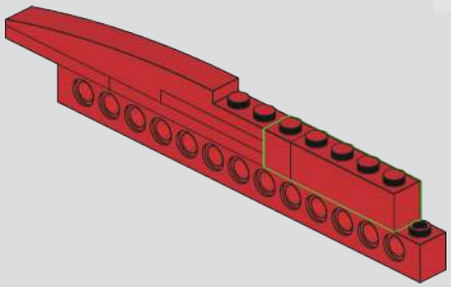

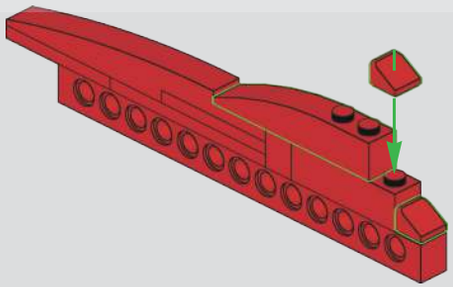

451

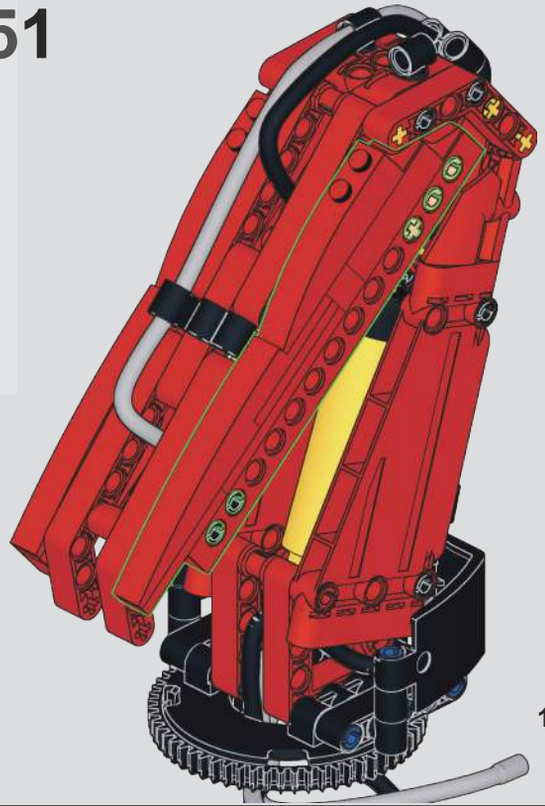

MUD KING
宇 星 模 王

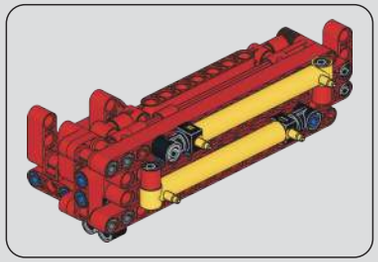

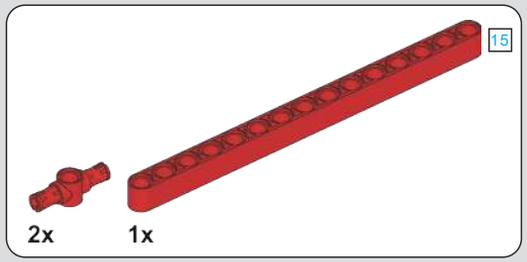

452

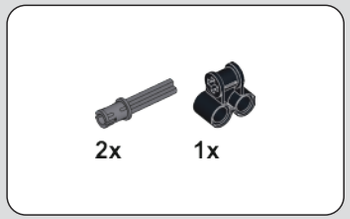

453

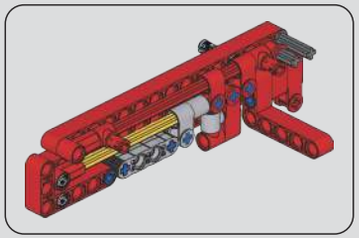

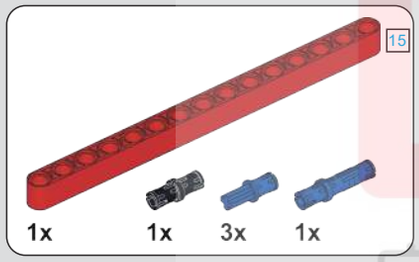

454

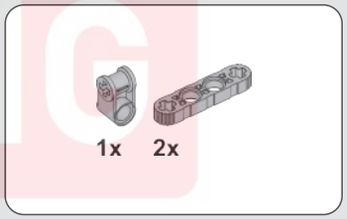

455

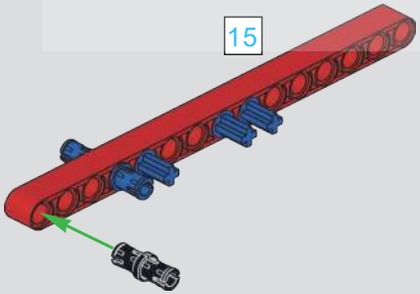

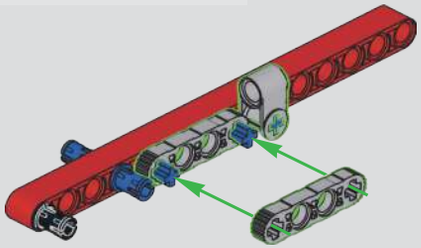

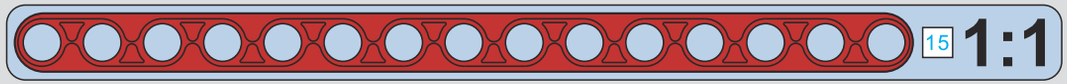

MOULD KING ®
宇星模王

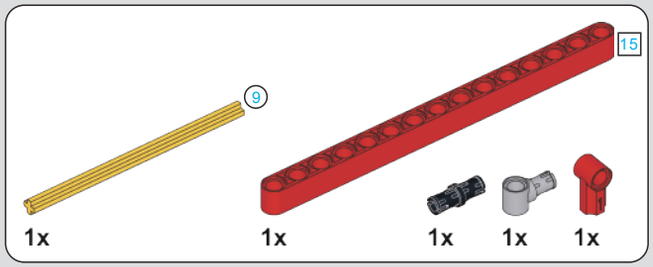

456

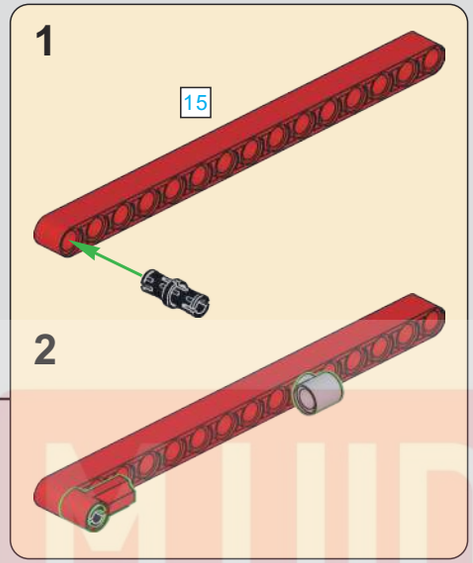

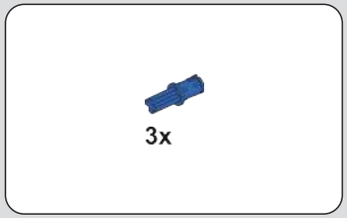

457

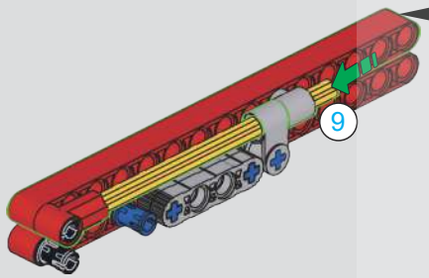

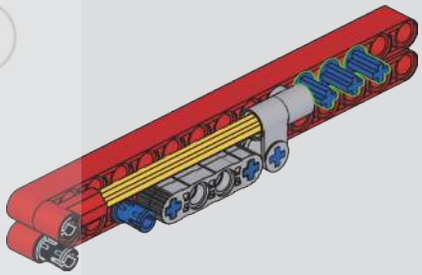

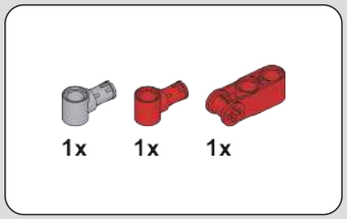

458

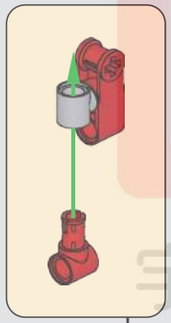

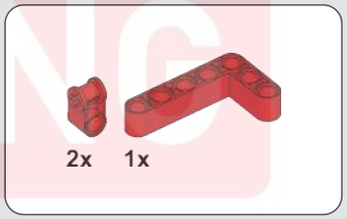

459

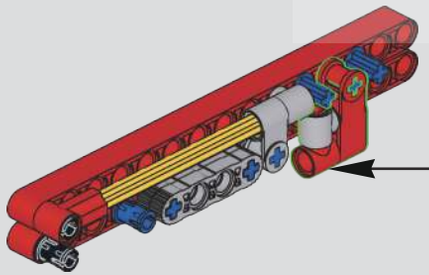

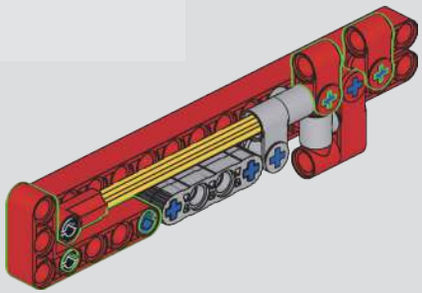

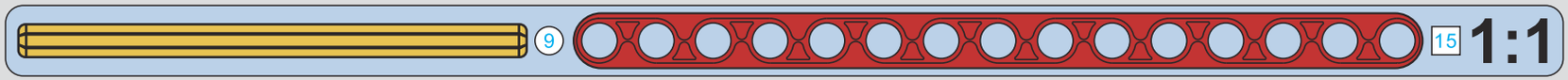

MOULD KING ®
宇 星 模 王

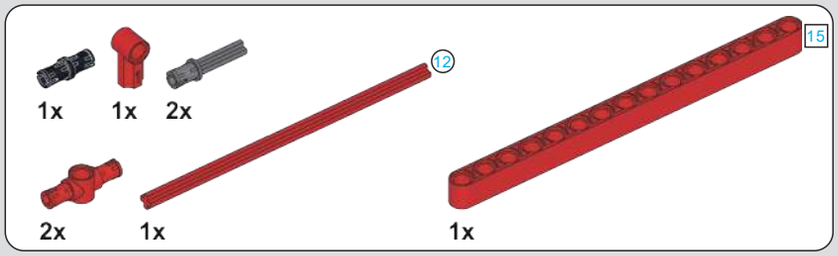

460

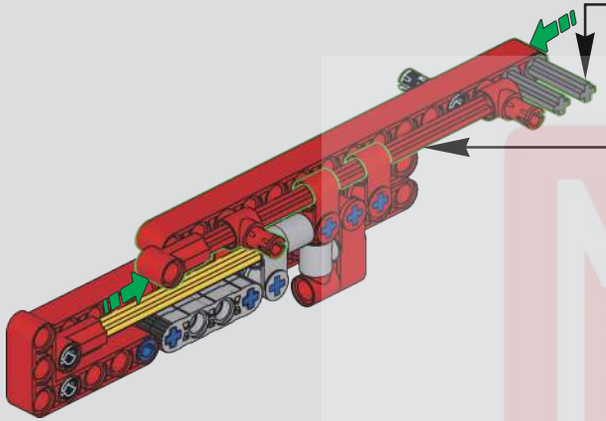

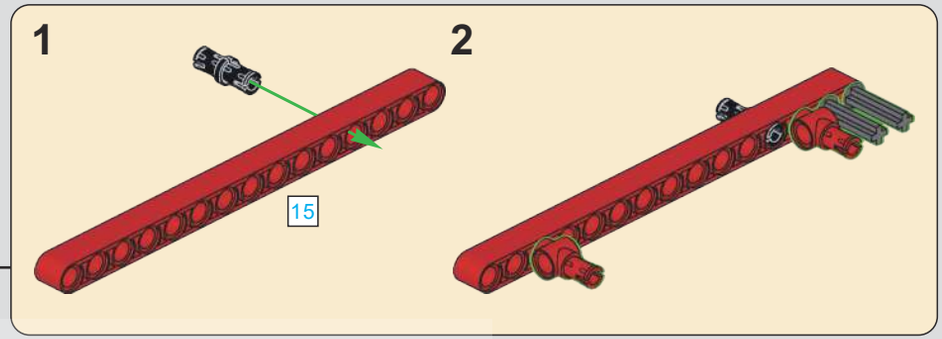

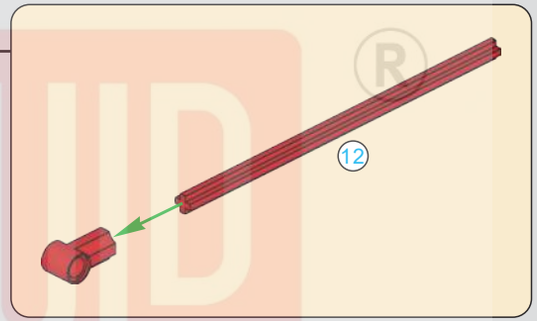

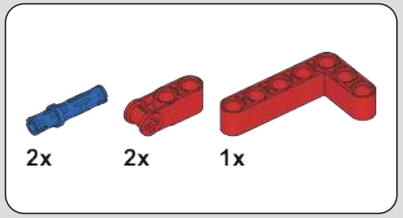

461

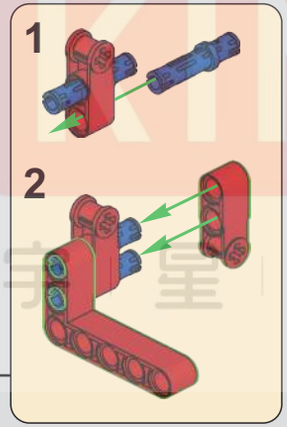

462

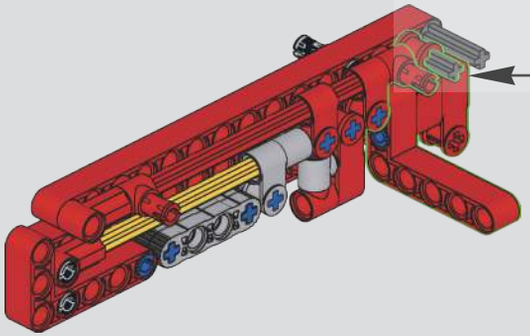

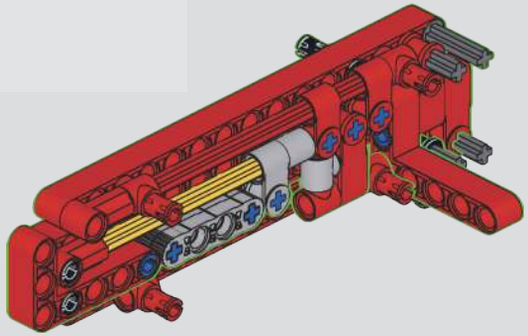

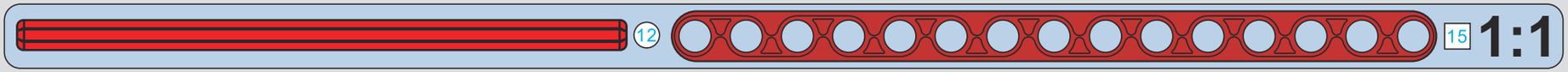

MOULD KING ®
宇宙模王

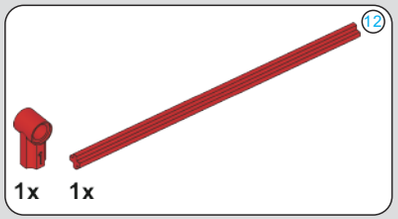

463

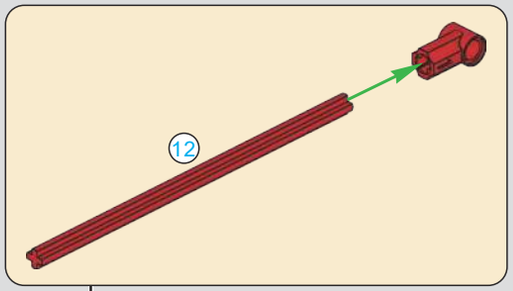

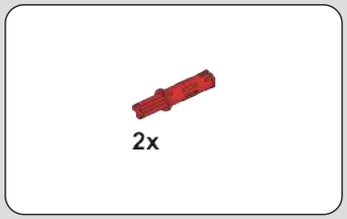

464

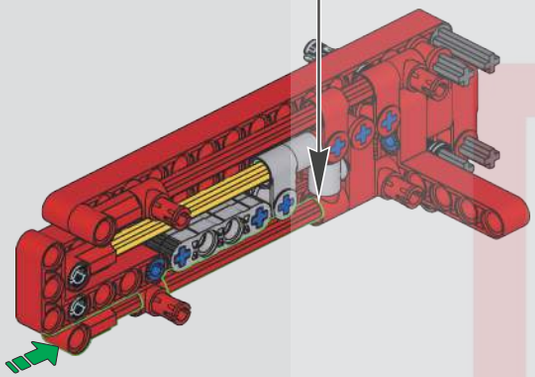

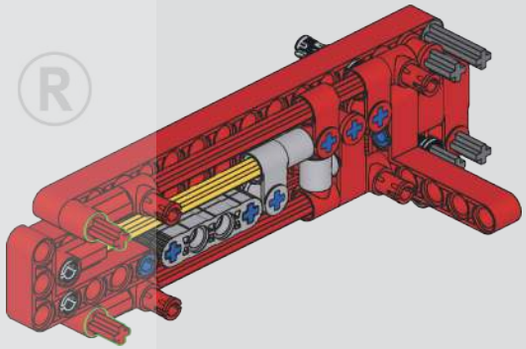

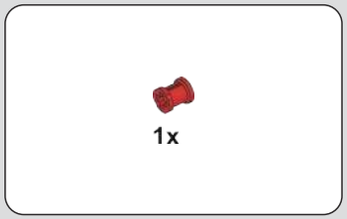

465

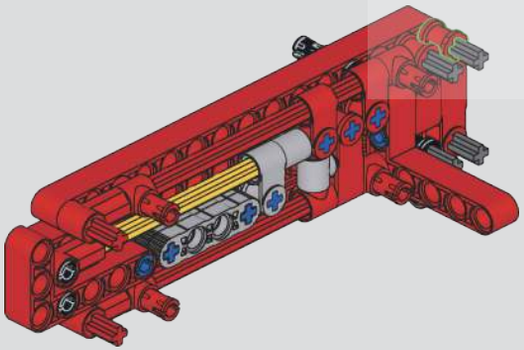

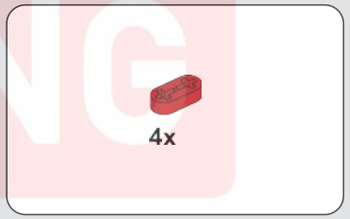

466

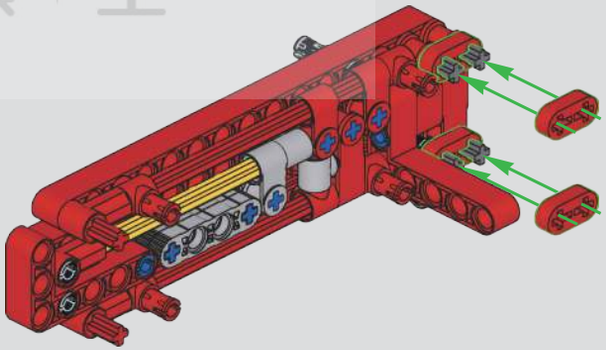

MOULD KING ®
宇 星 模 王

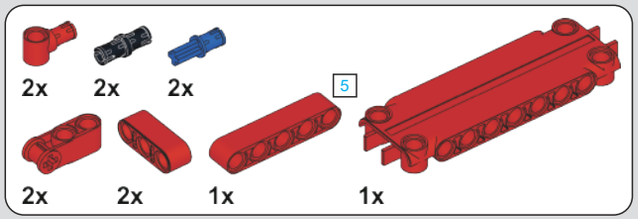

467

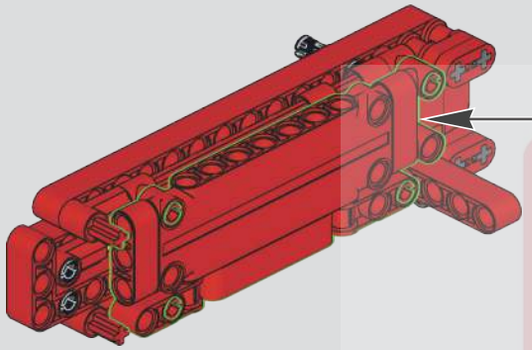

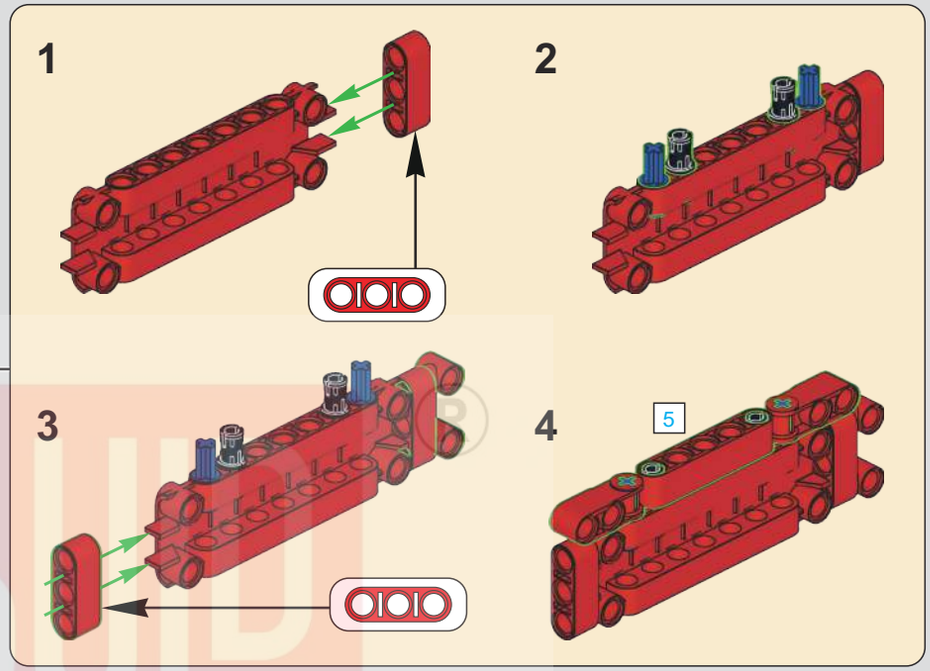

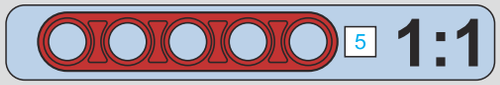

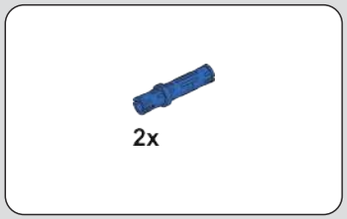

468

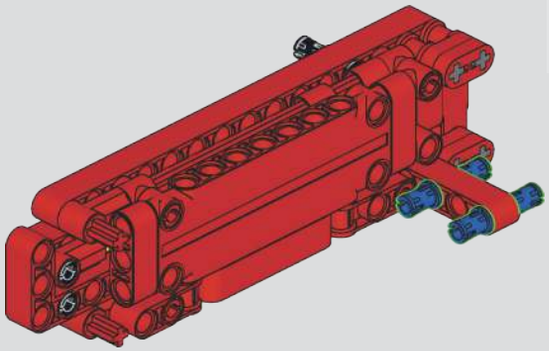

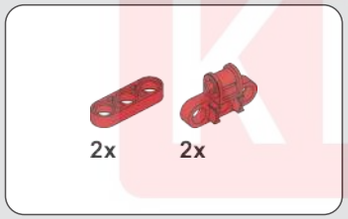

469

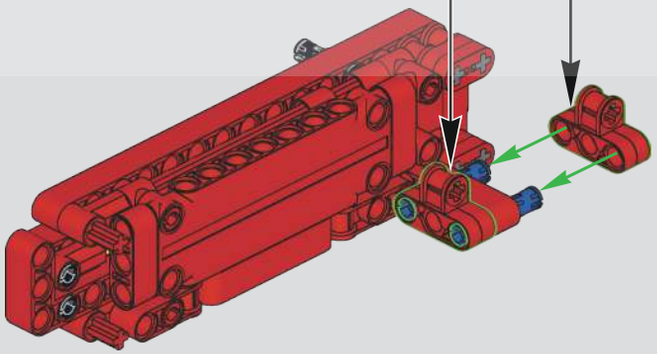

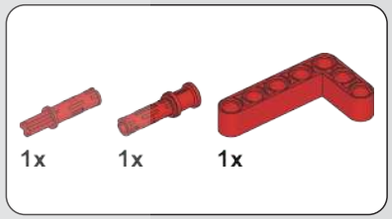

470

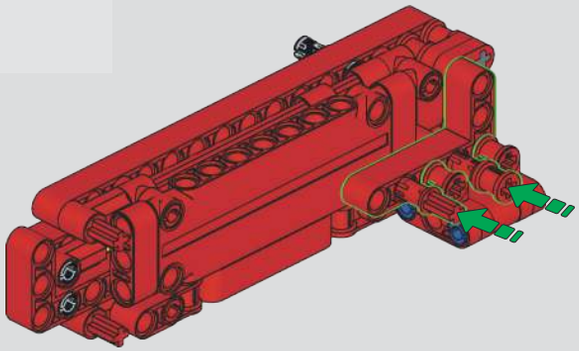

MOULD KING 宇星模王

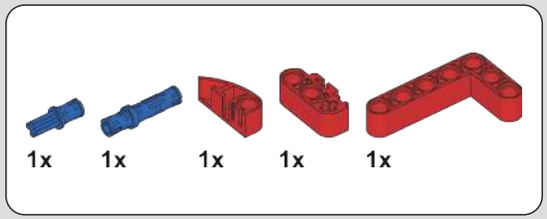

471

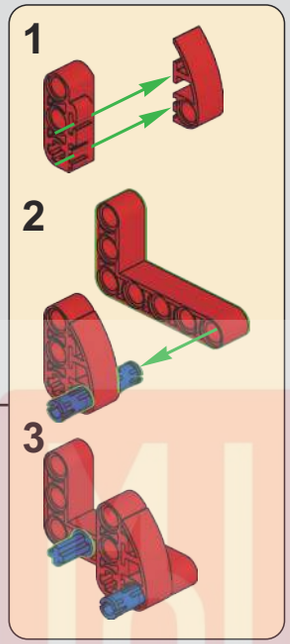

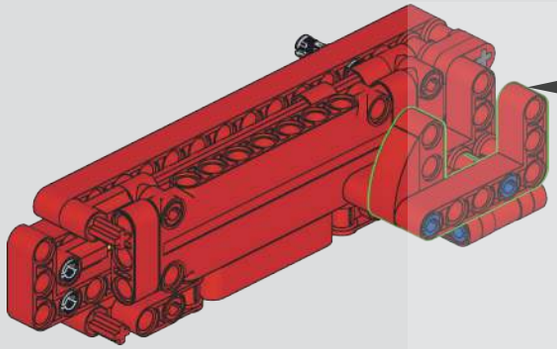

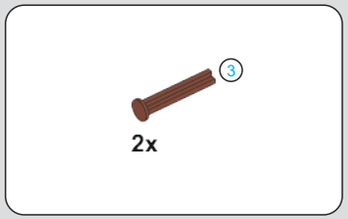

472

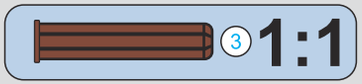

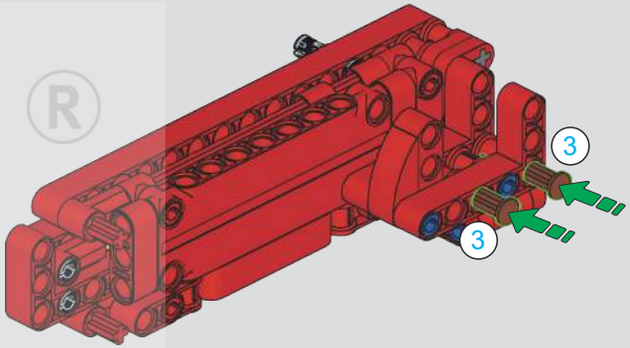

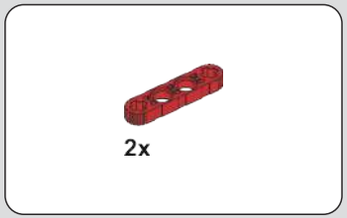

473

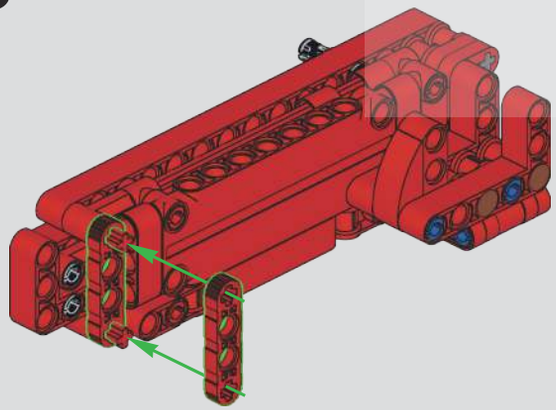

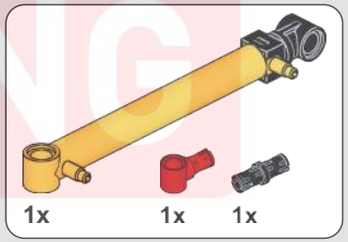

474

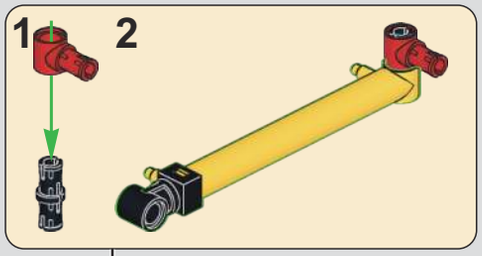

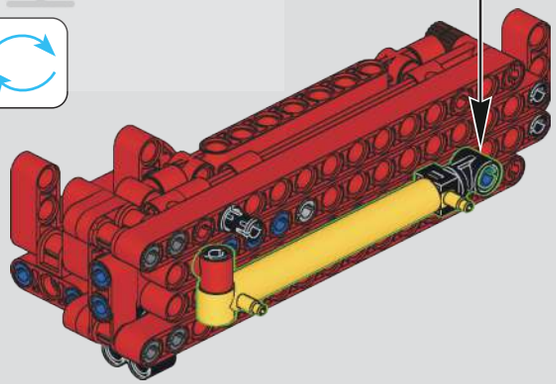

BUILD KING ®
宇 星 模 王

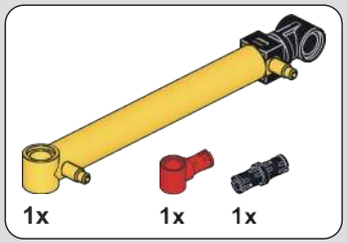

475

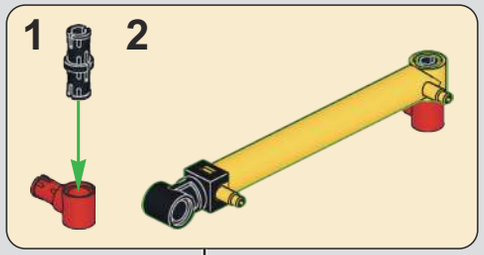

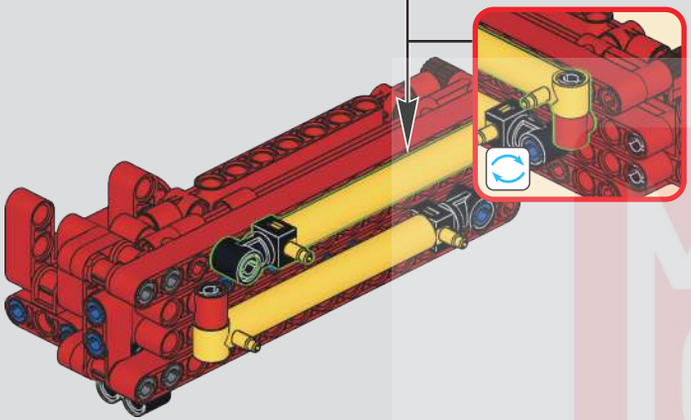

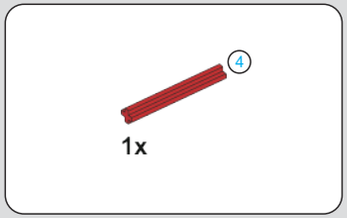

476

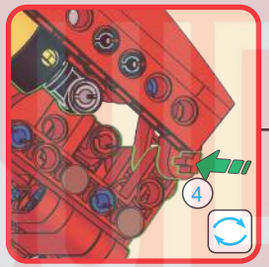

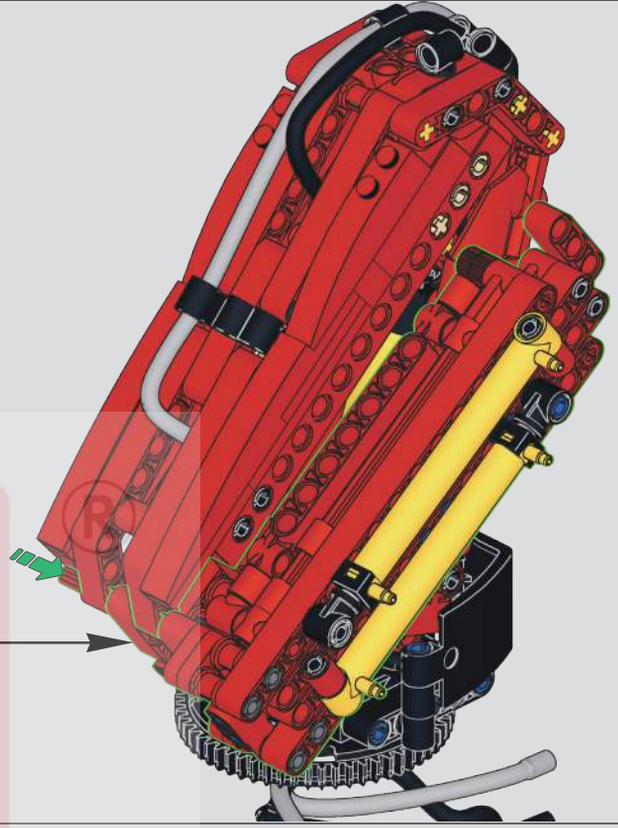

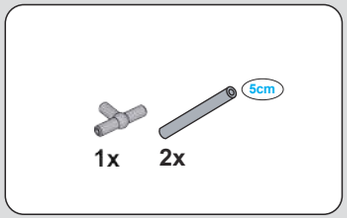

477

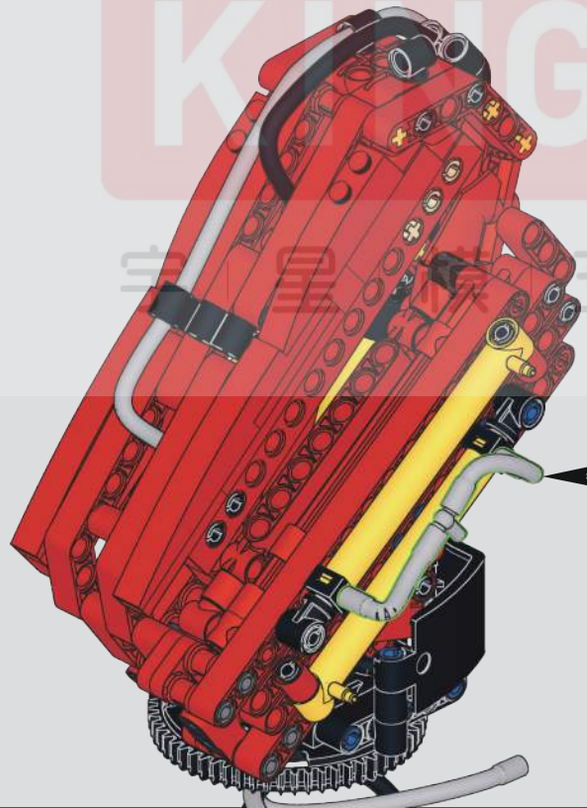

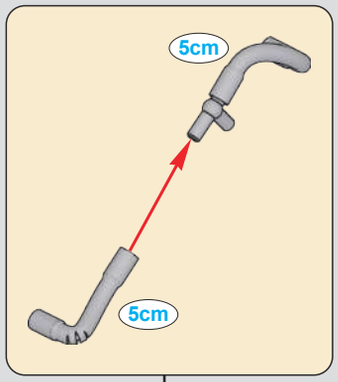

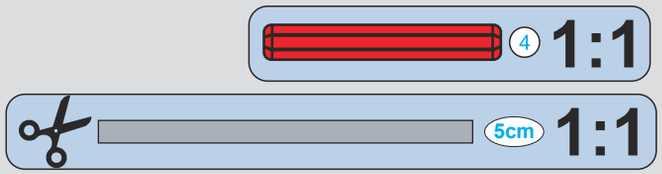

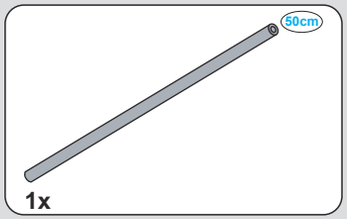

478

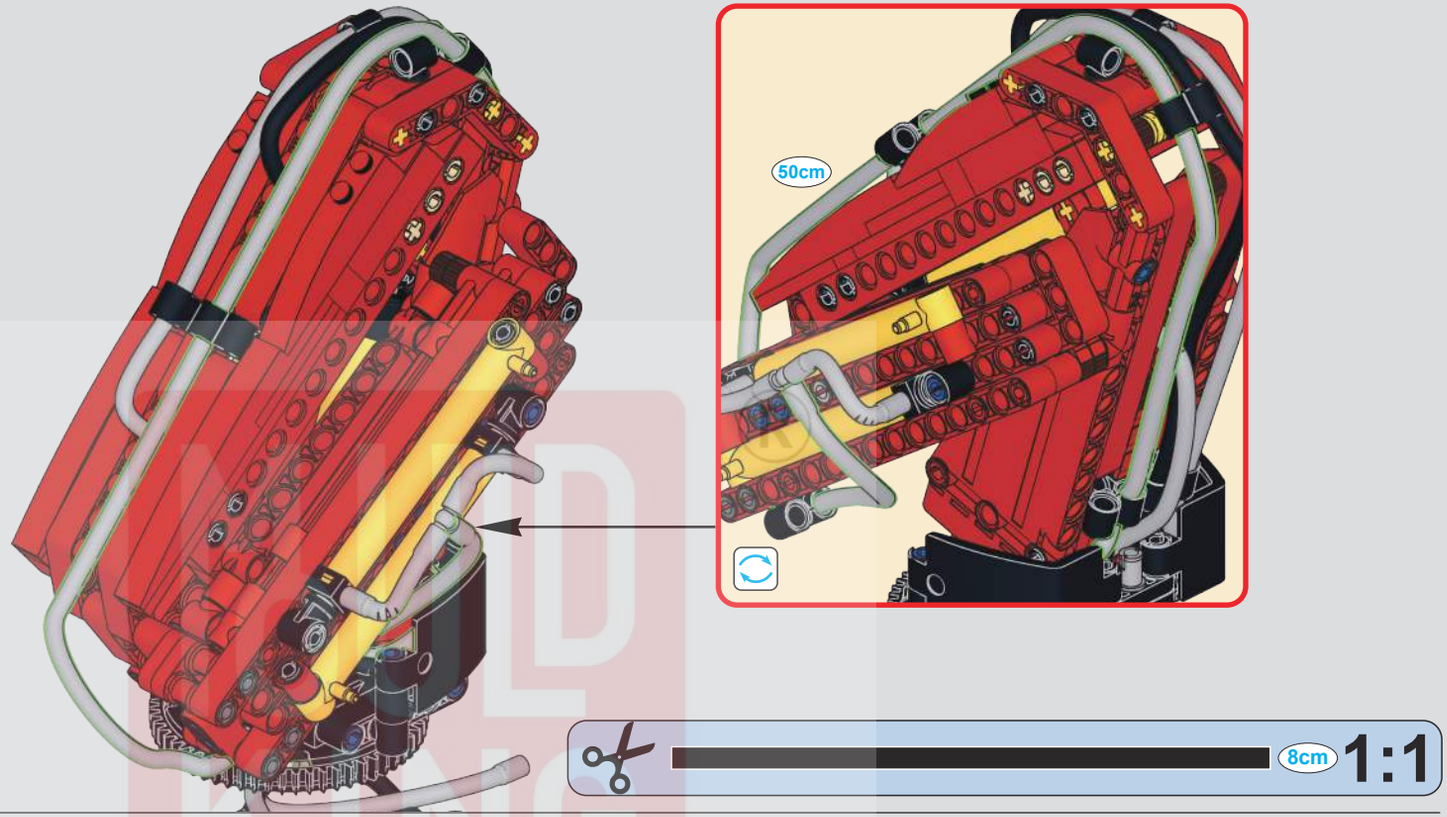

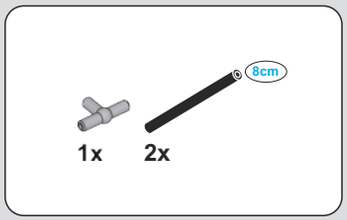

479

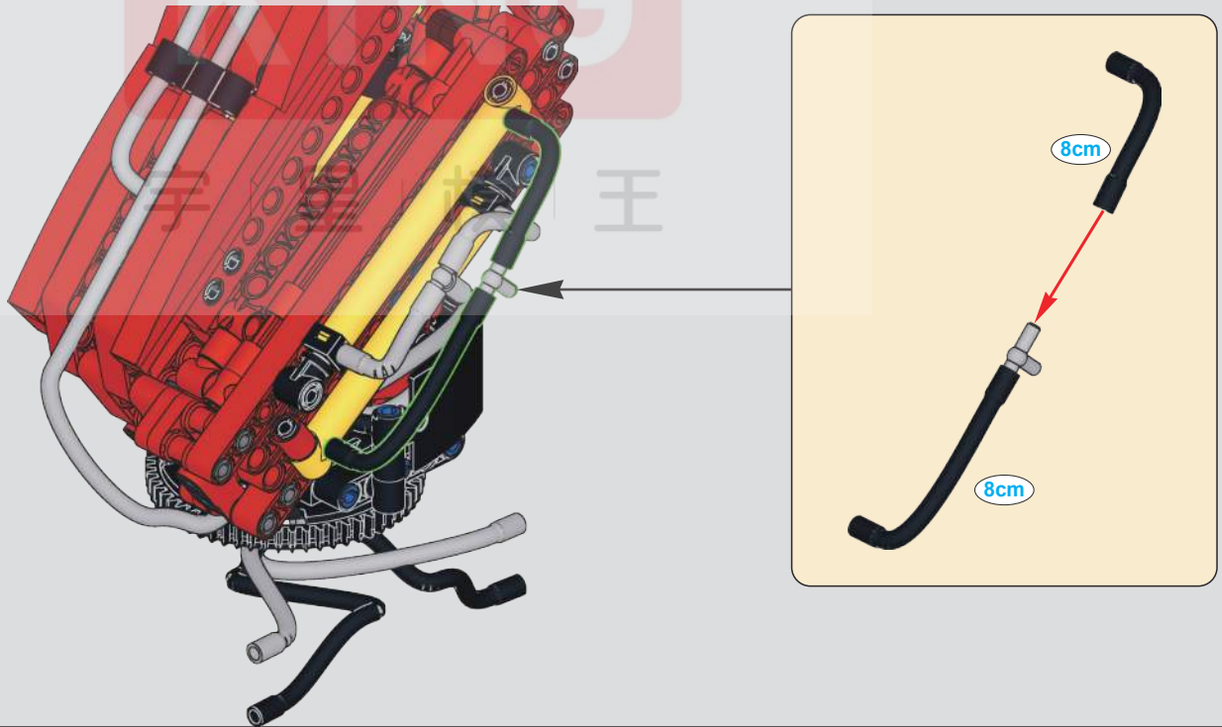

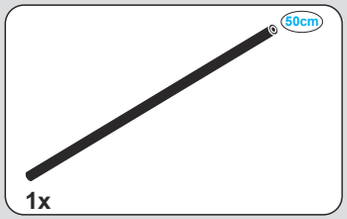

480

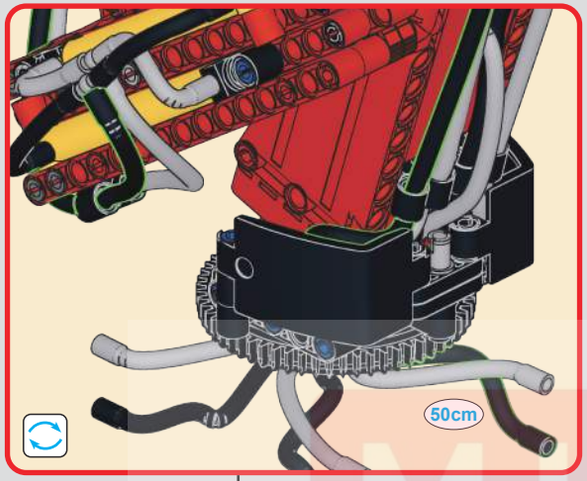

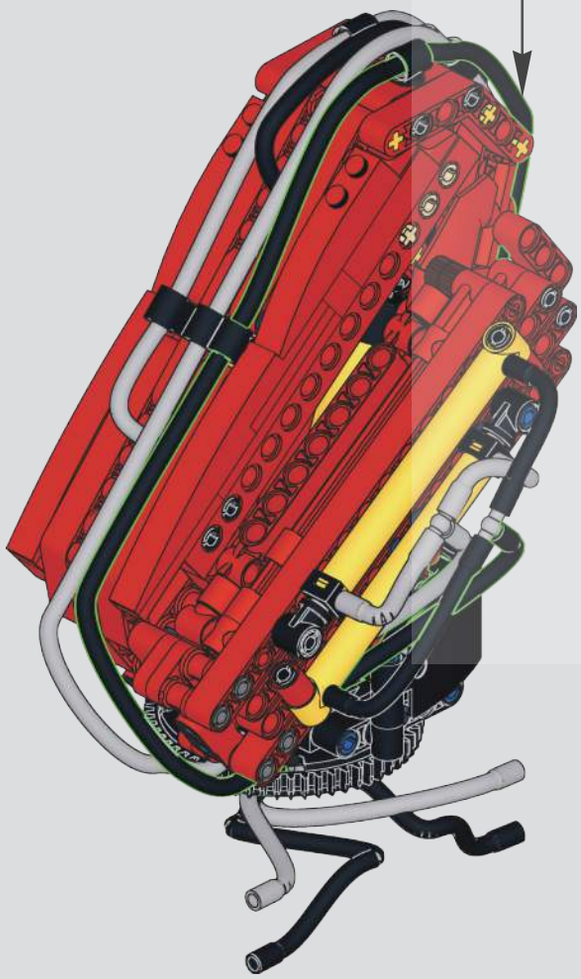

481

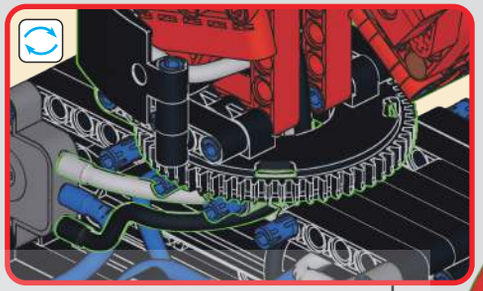

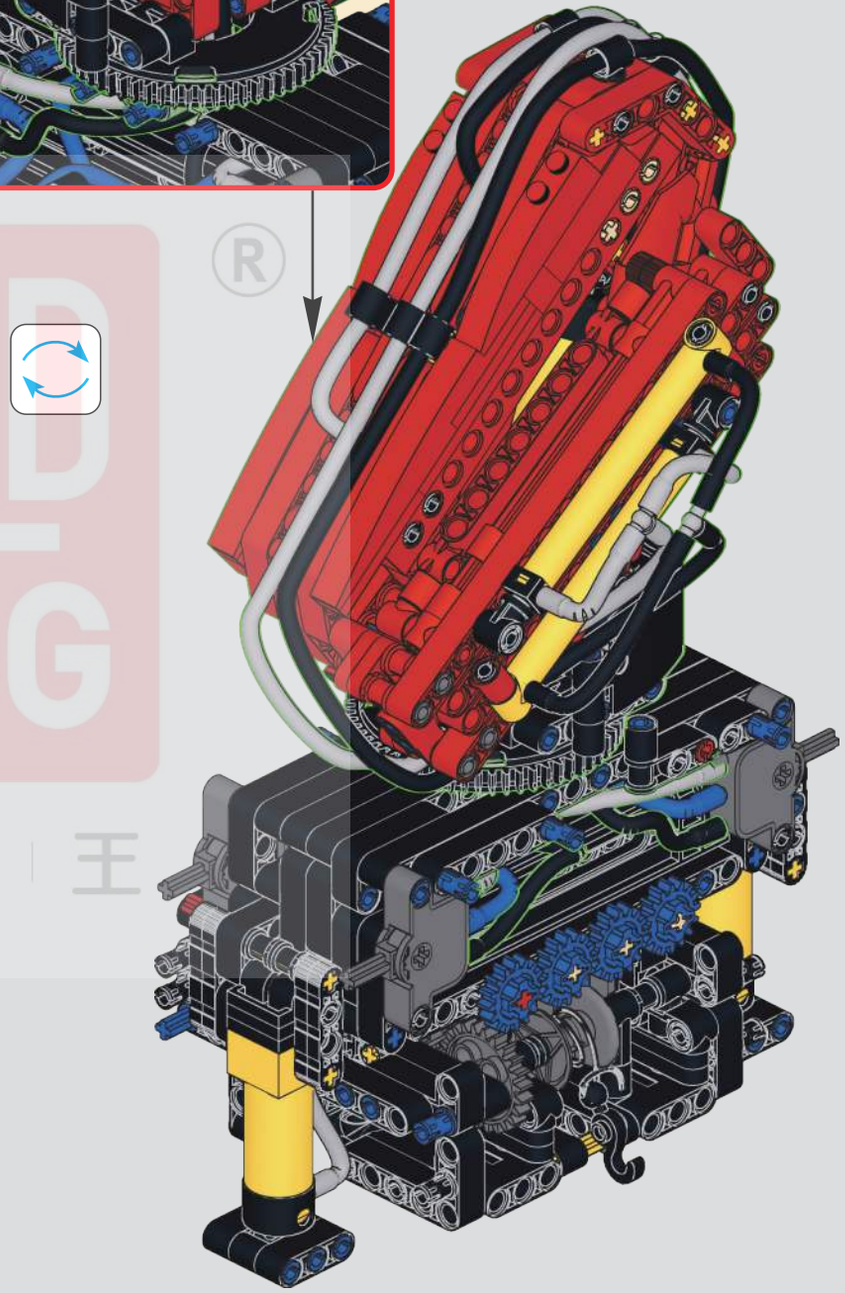

MOULD KING ®
宇 星 模 王

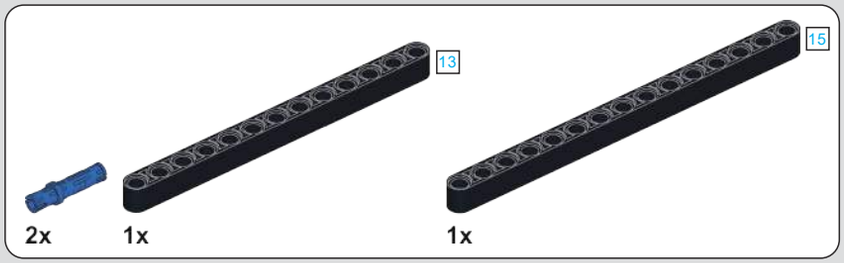

482

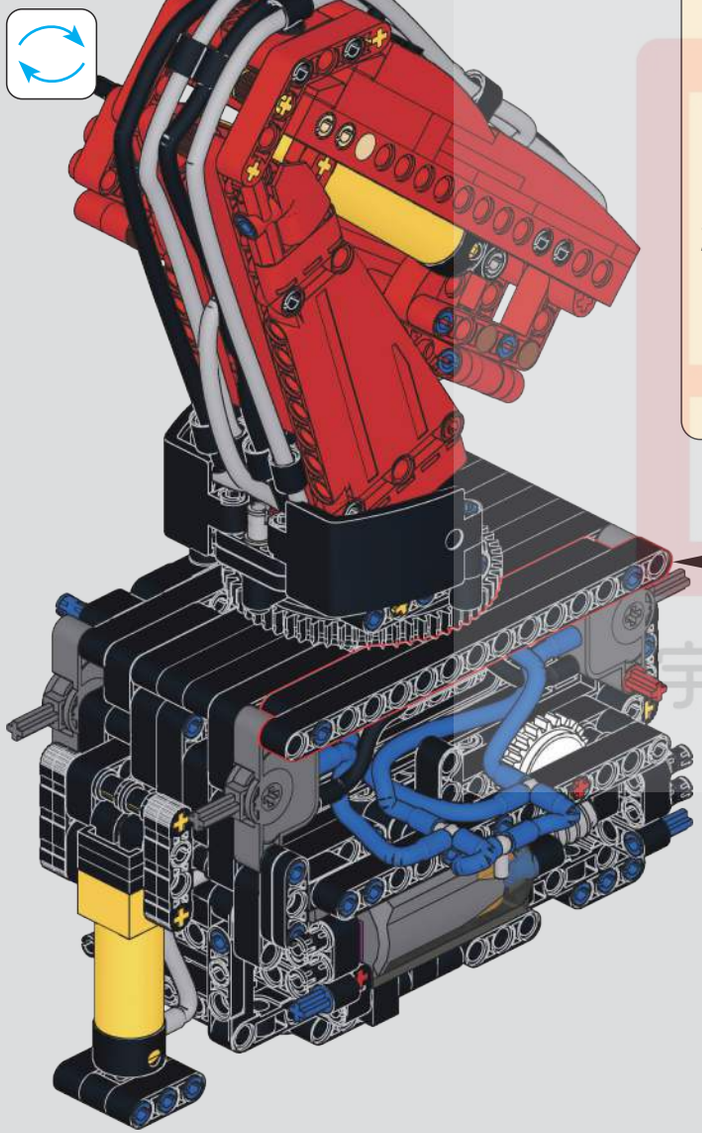

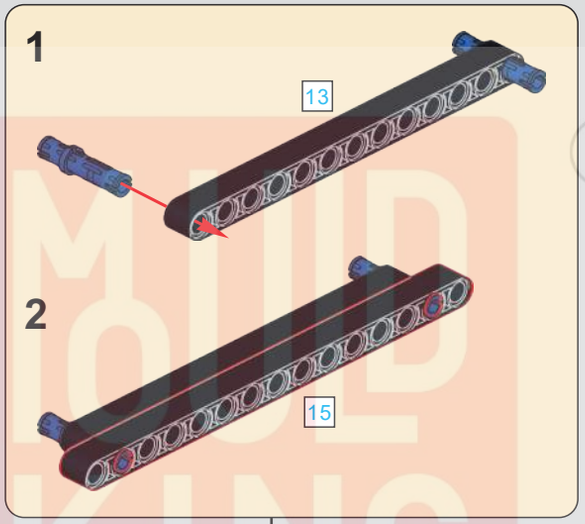

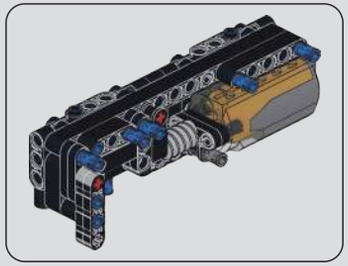

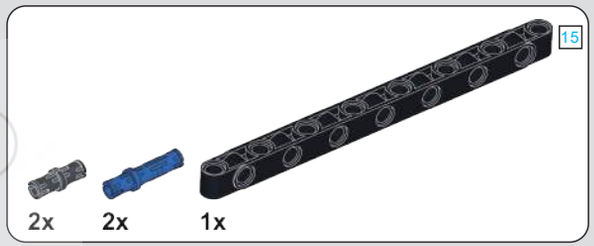

483

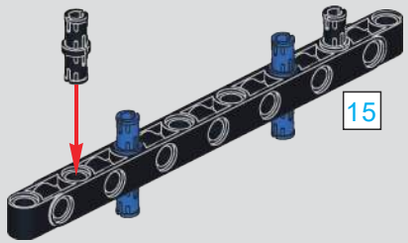

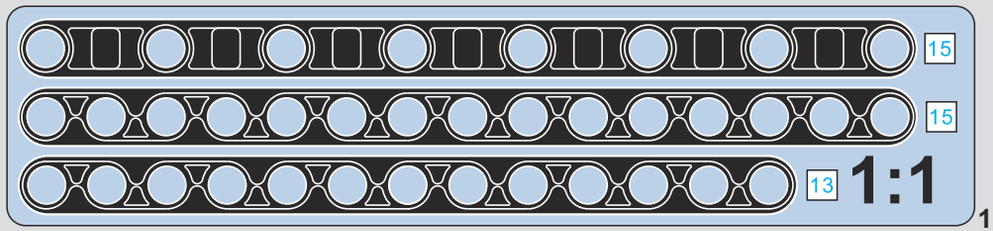

MUD KING ®
宇 星 模 王

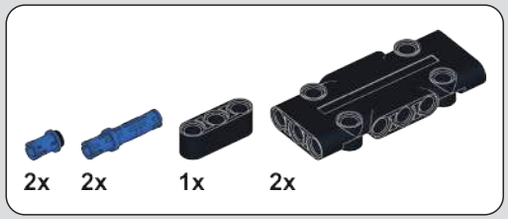

484

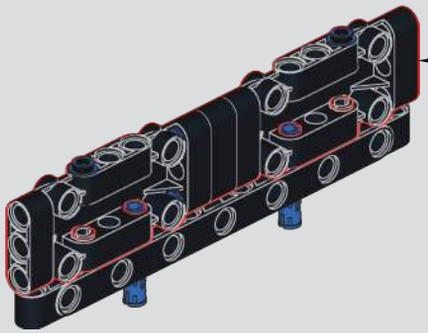

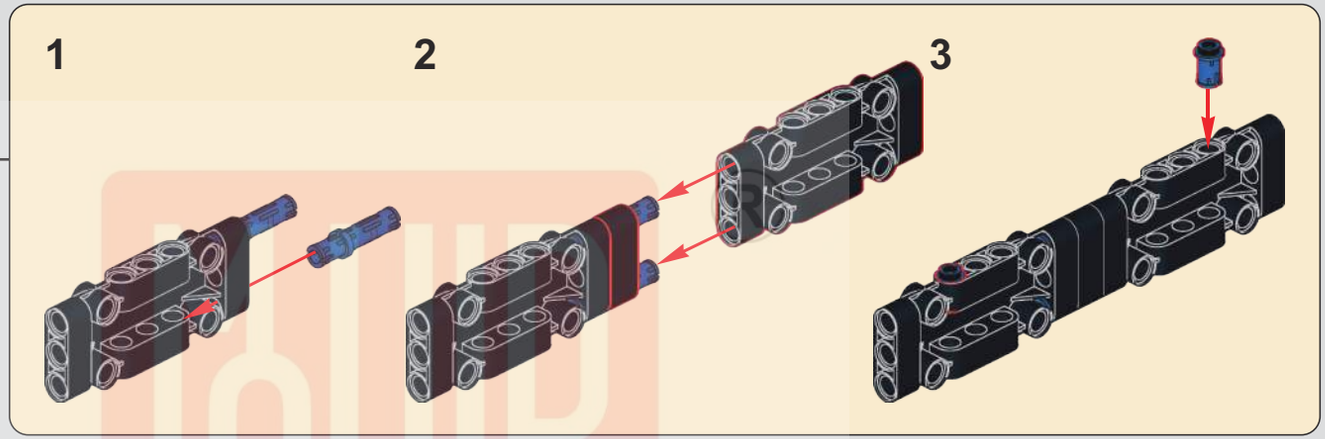

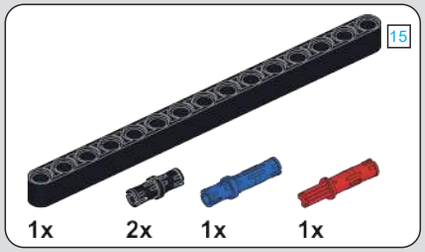

485

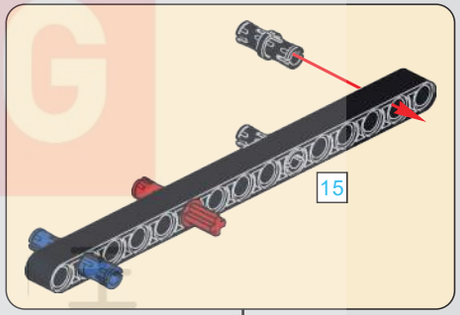

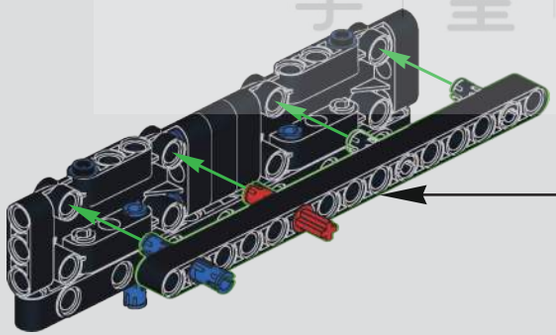

TOOL KING
宇星模工

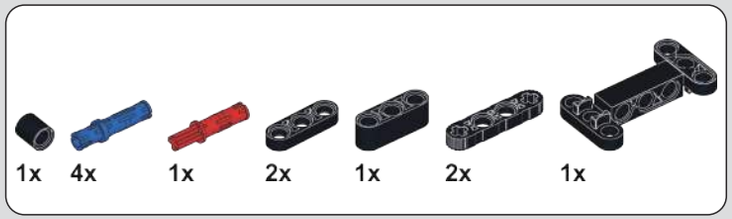

486

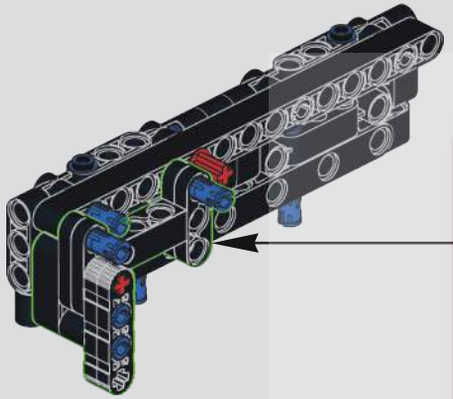

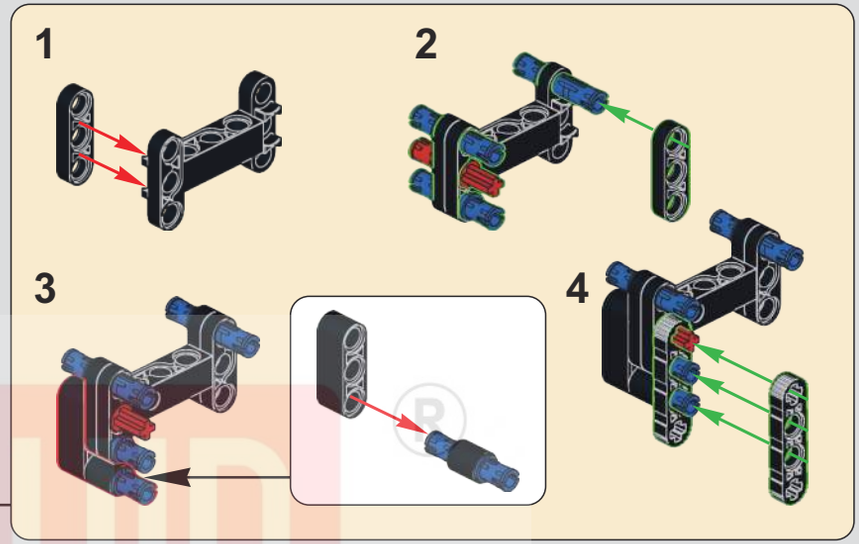

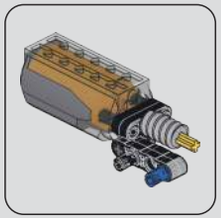

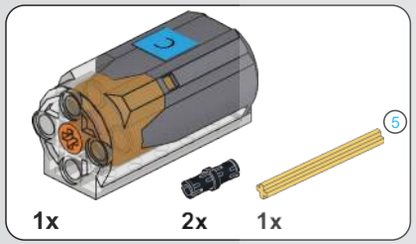

487

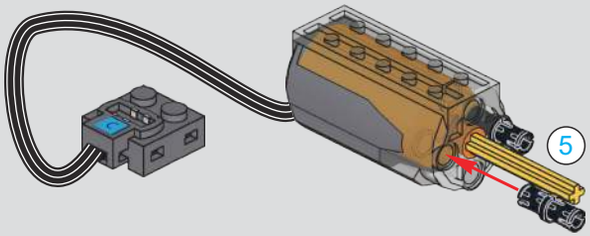

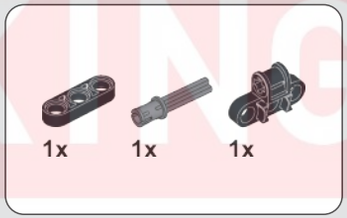

488

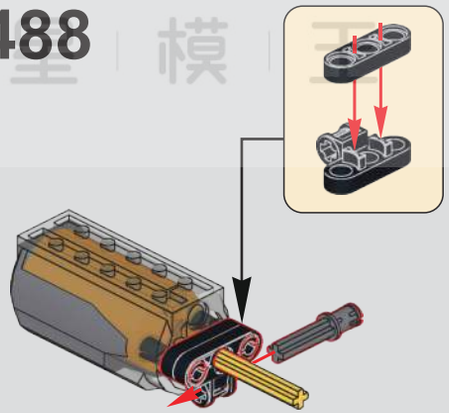

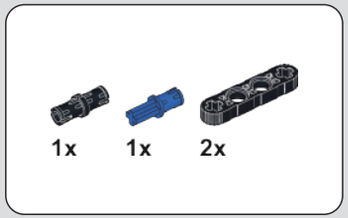

489

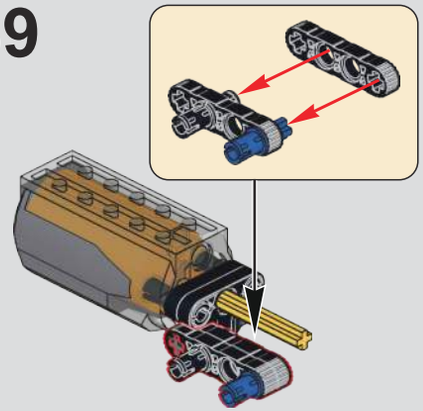

MOULD KING 宇星模具

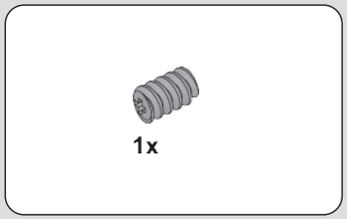

490

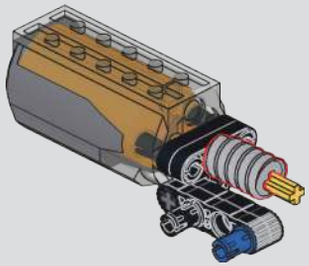

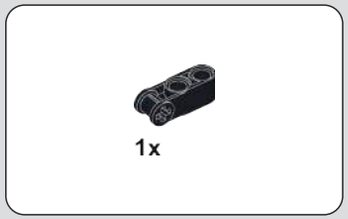

491

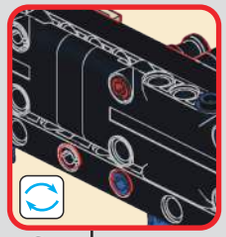

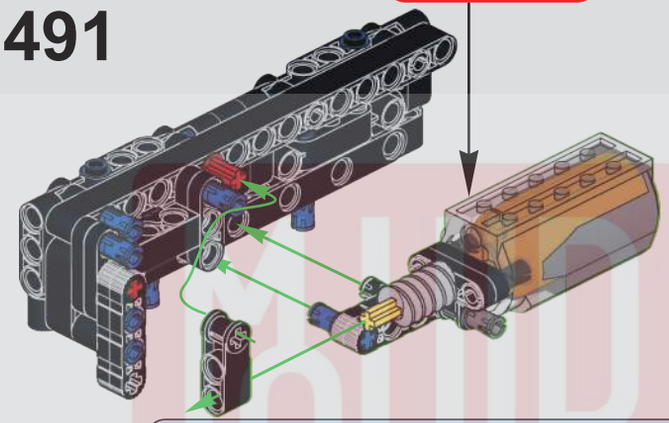

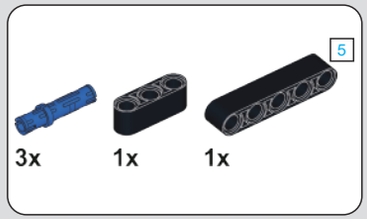

492

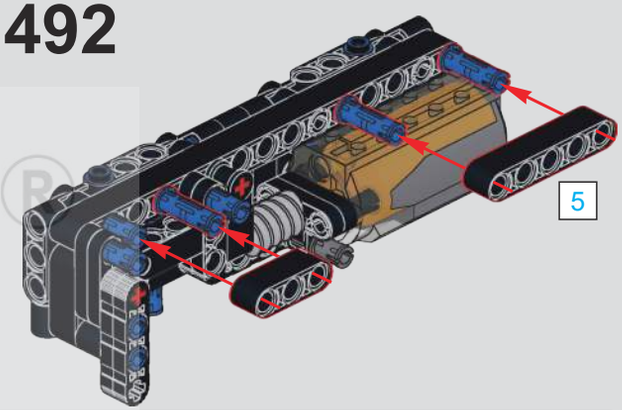

493

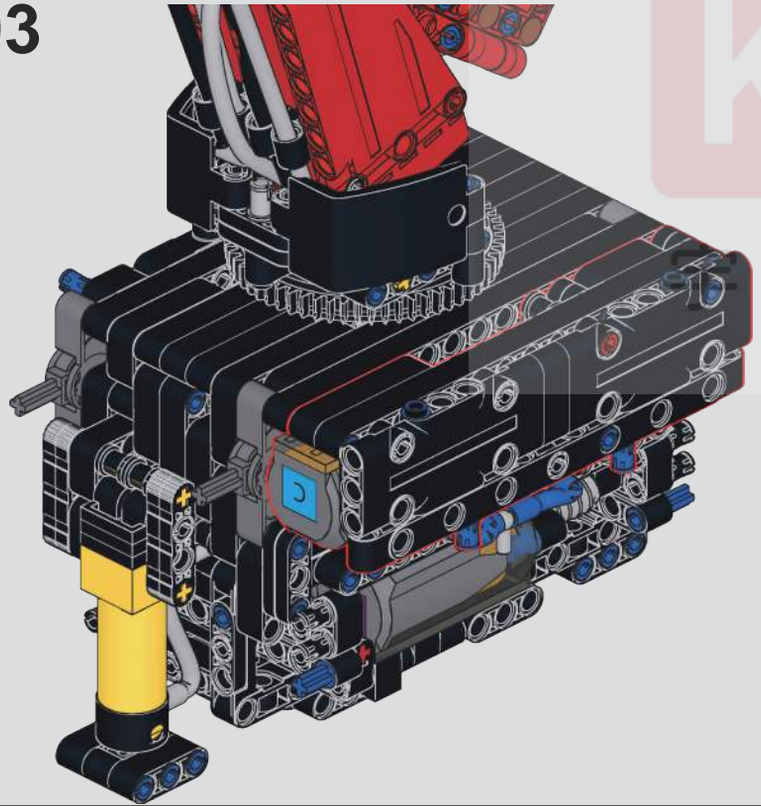

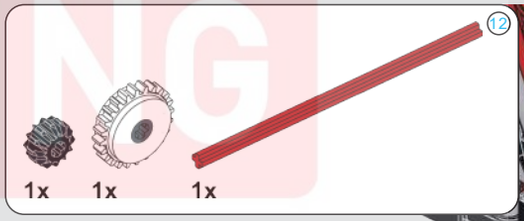

494

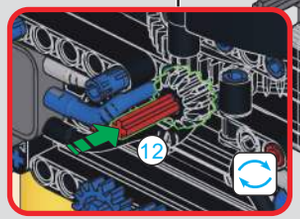

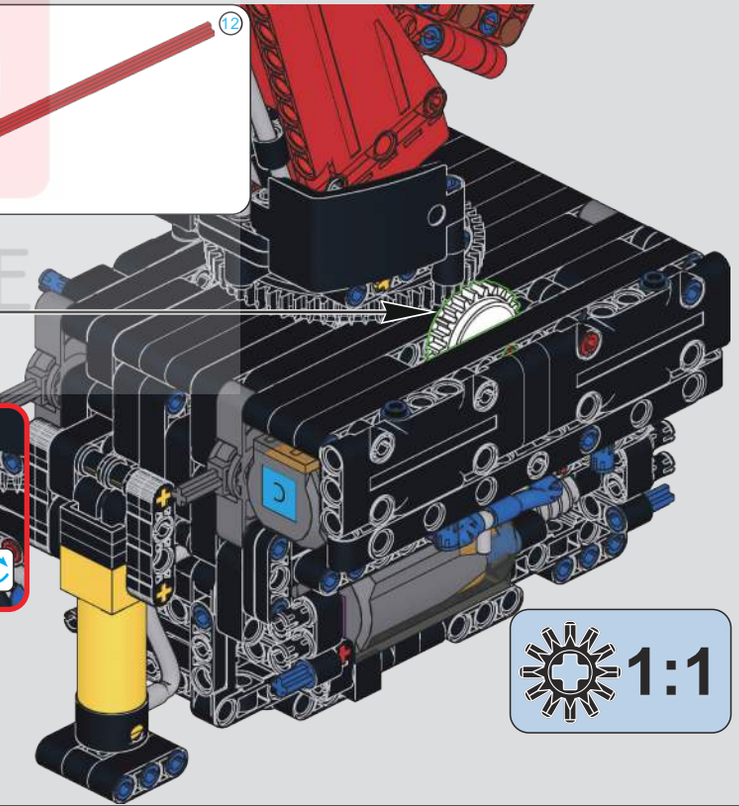

MOLD KING 星模王

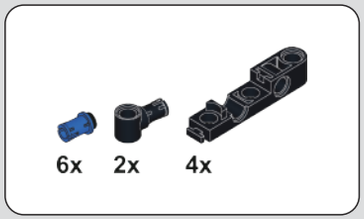

495

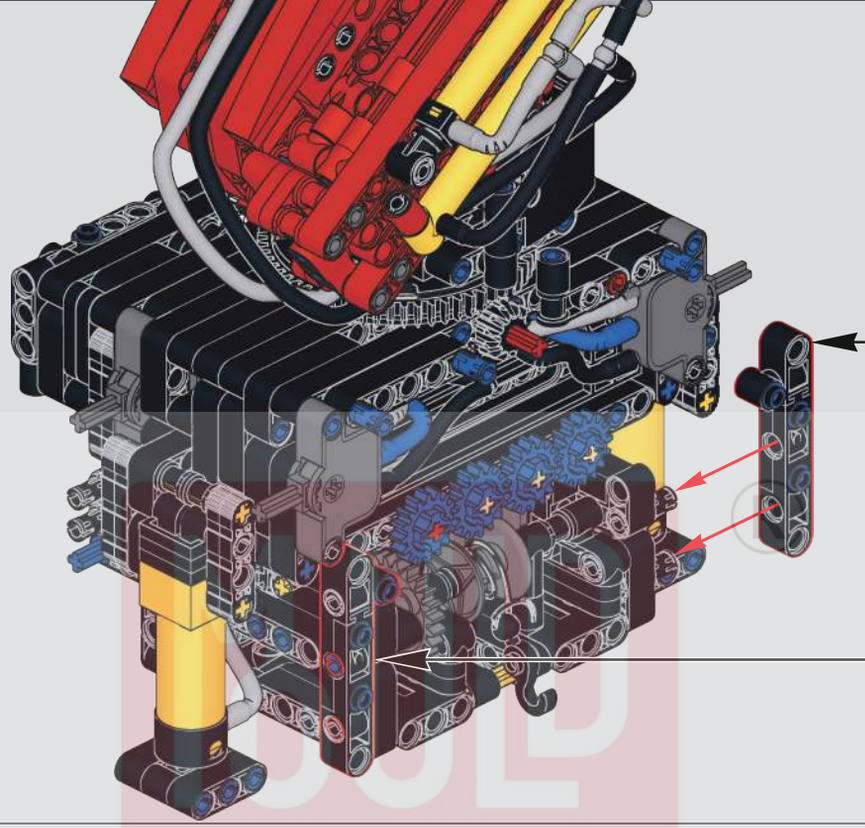

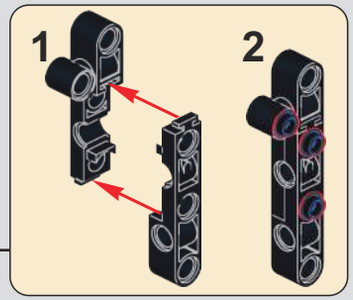

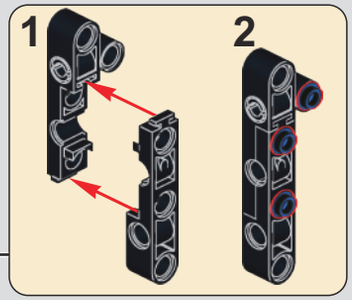

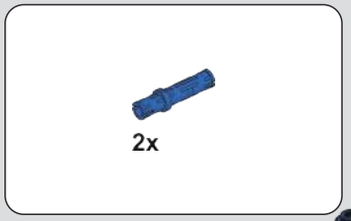

496

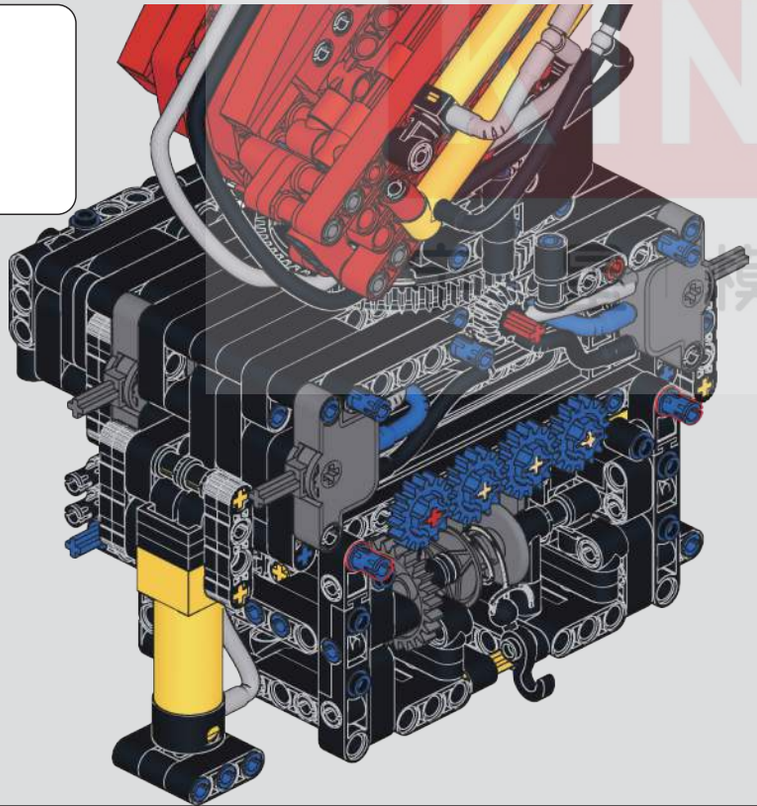

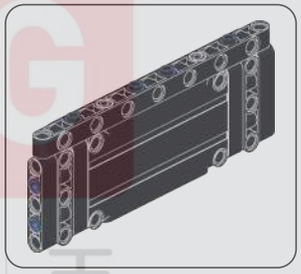

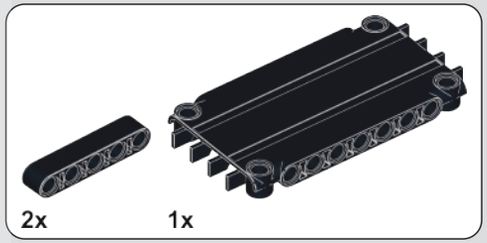

497

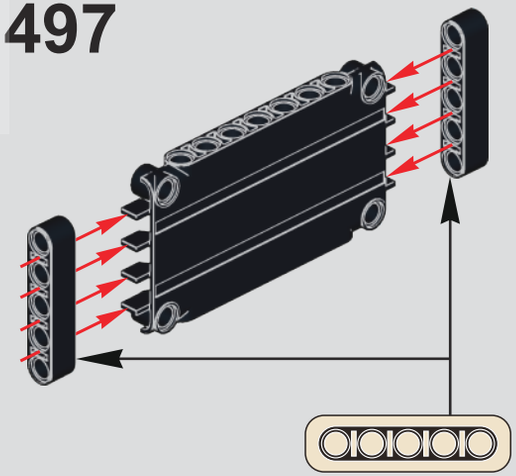

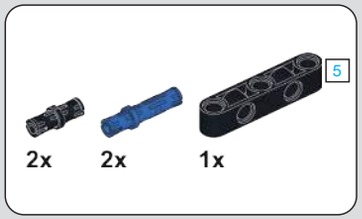

498

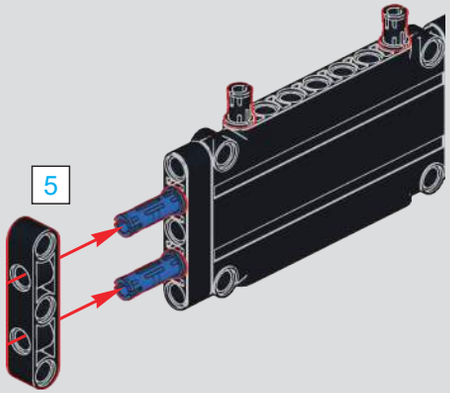

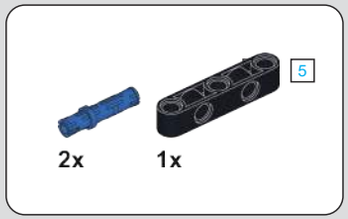

499

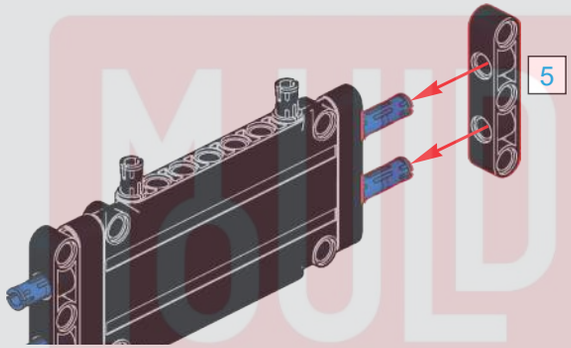

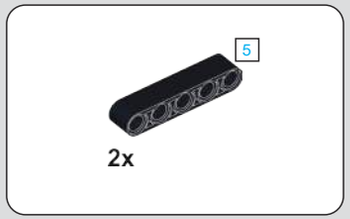

500

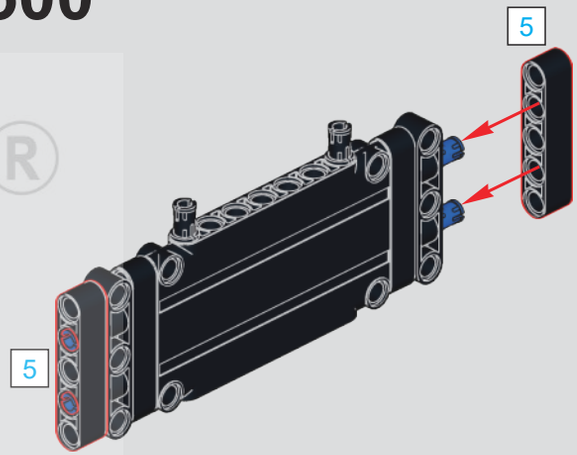

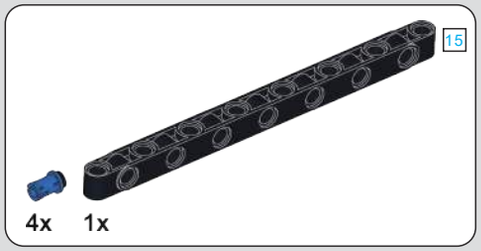

501

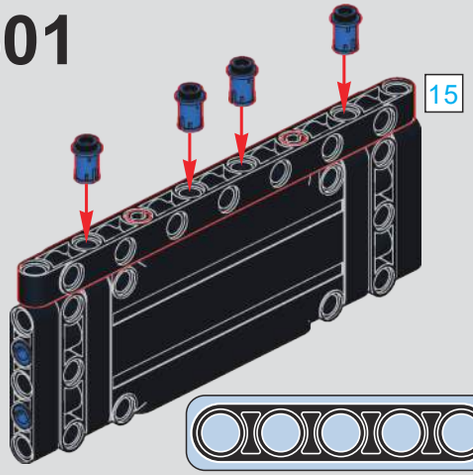

502

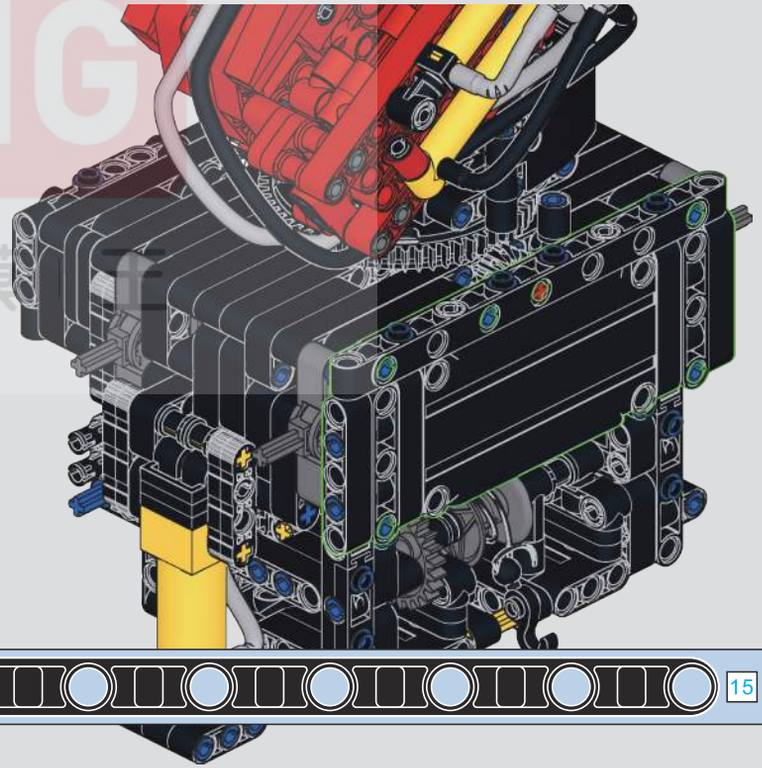

MUD KING ®
宇 星 模 王

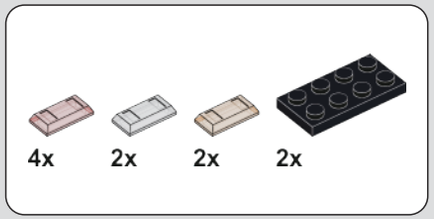

503

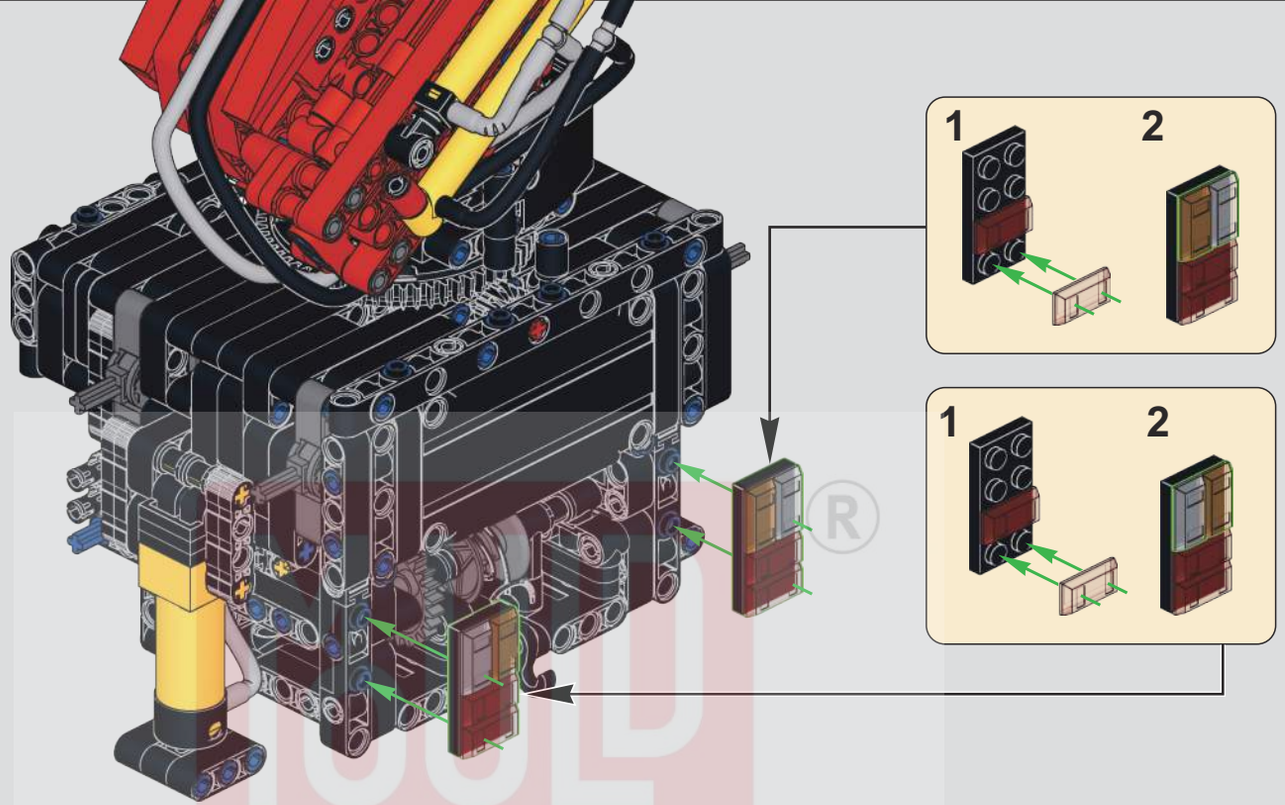

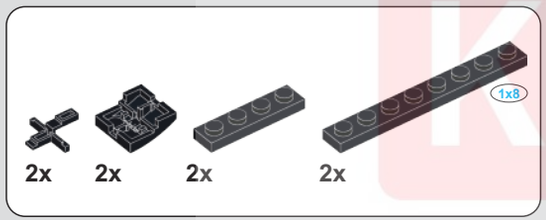

504

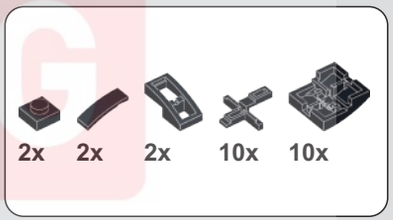

505

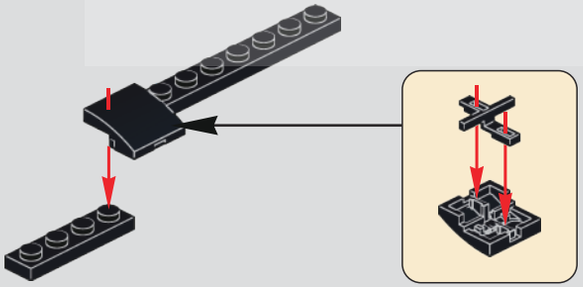

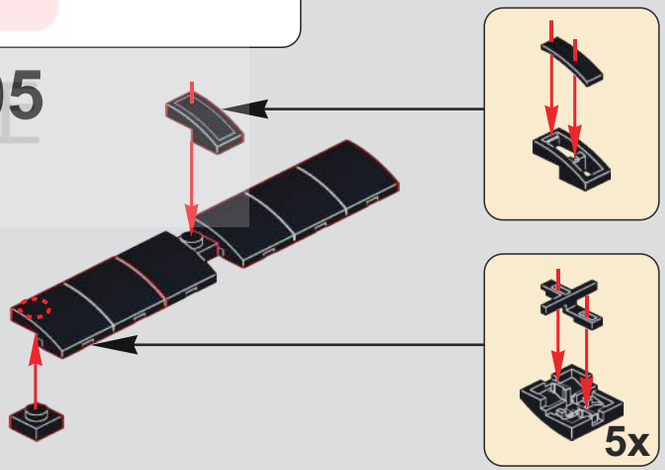

2x

TOOL KING®
宇星模型

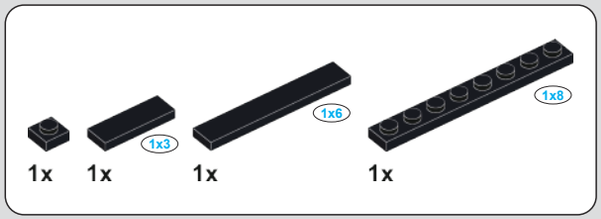

506

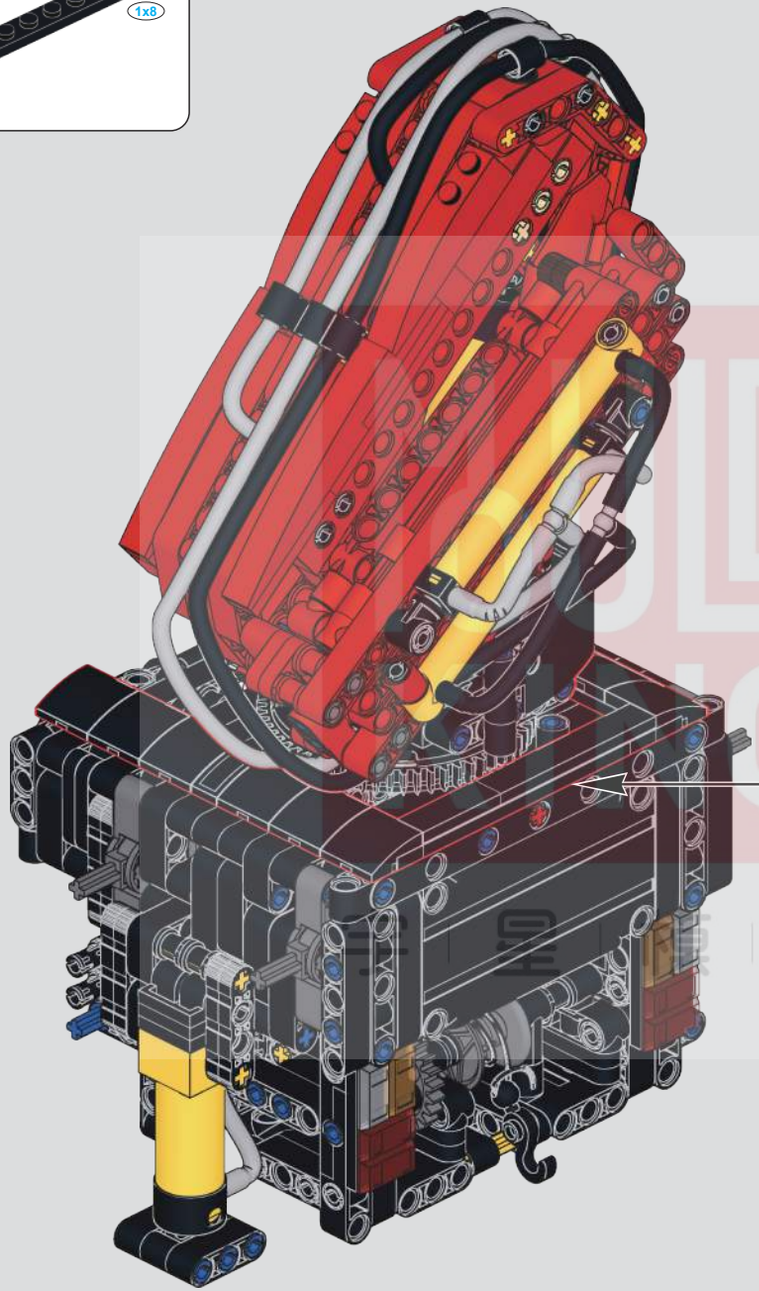

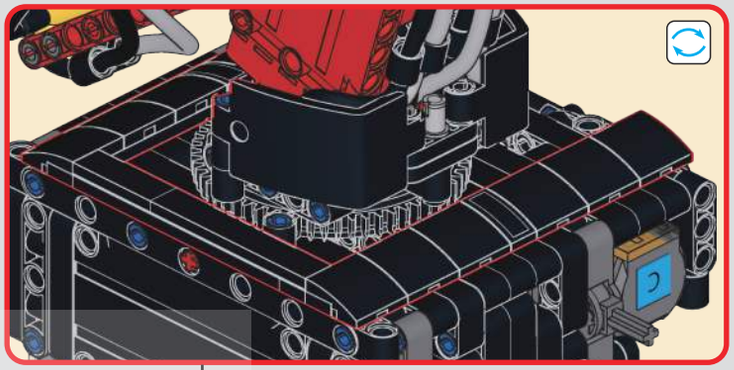

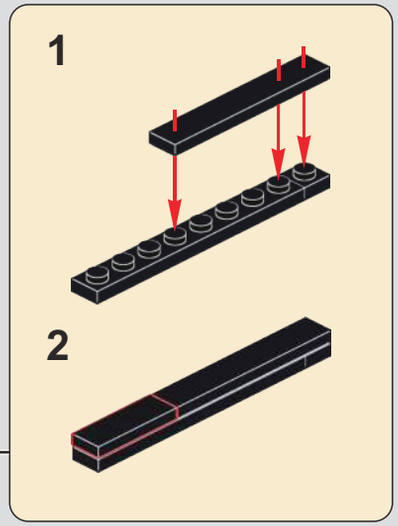

507

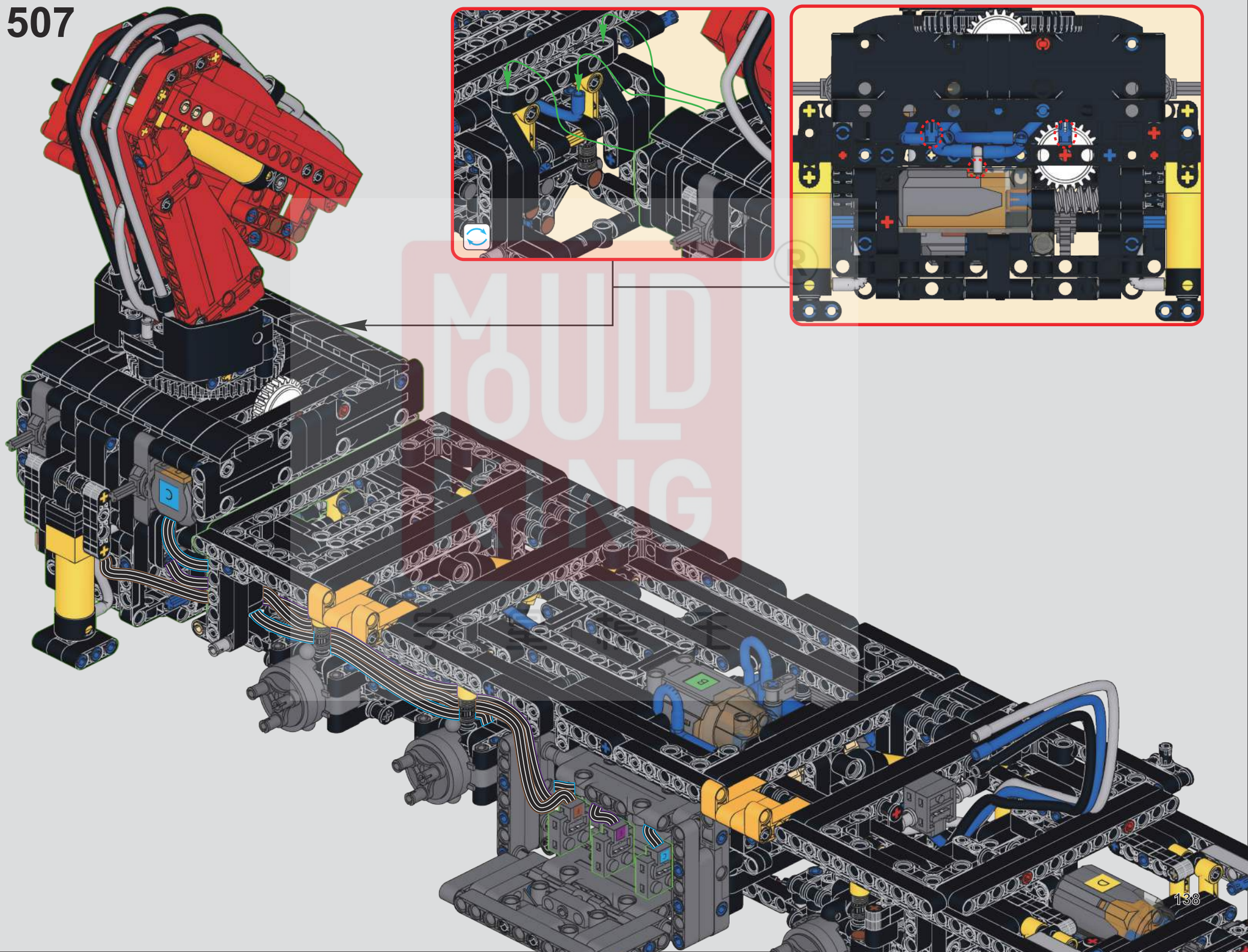

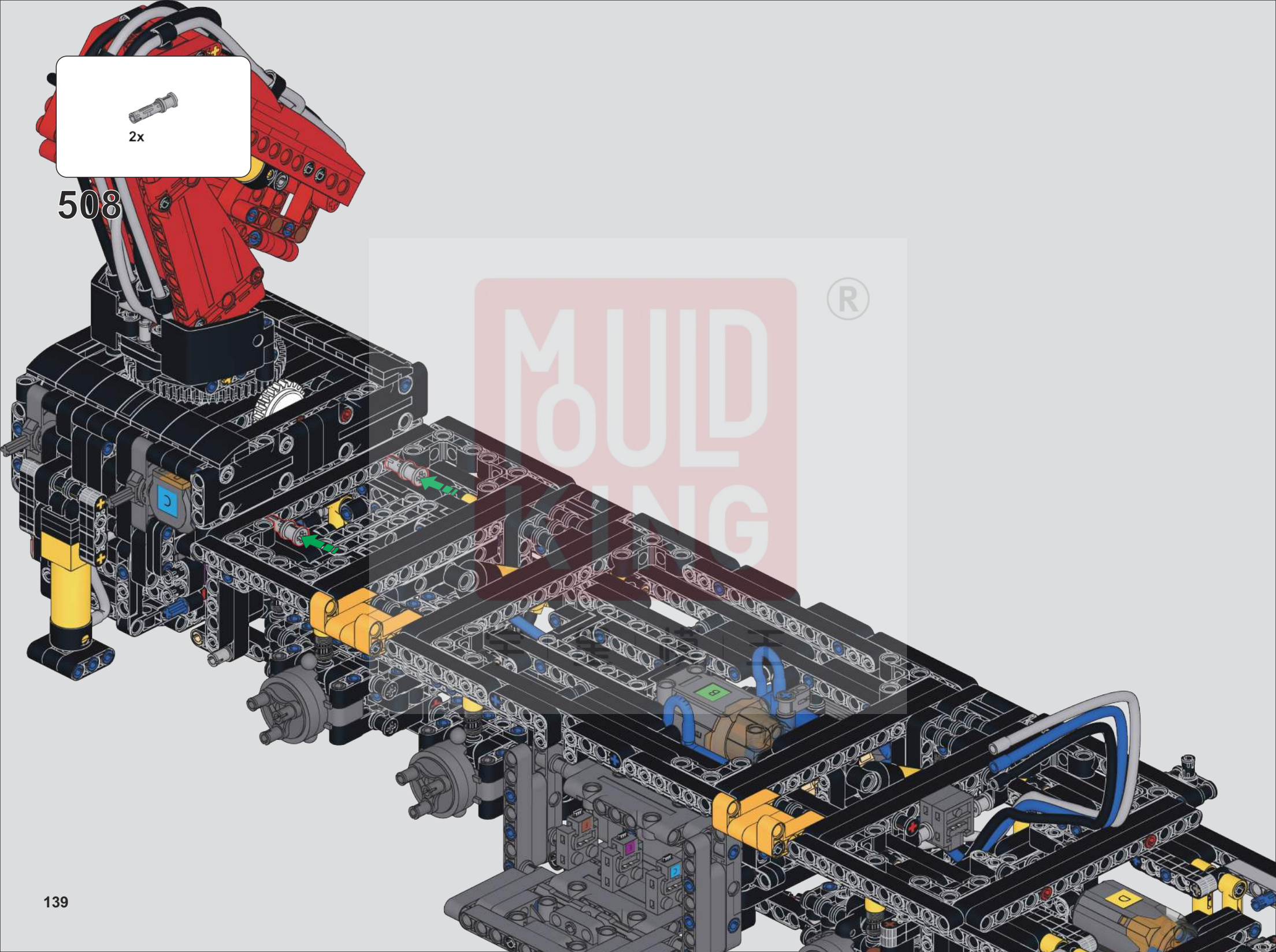
2x
508

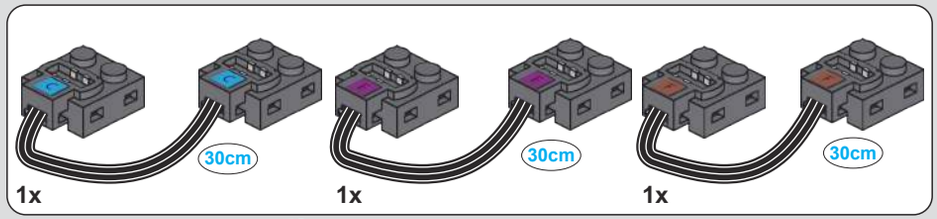

509

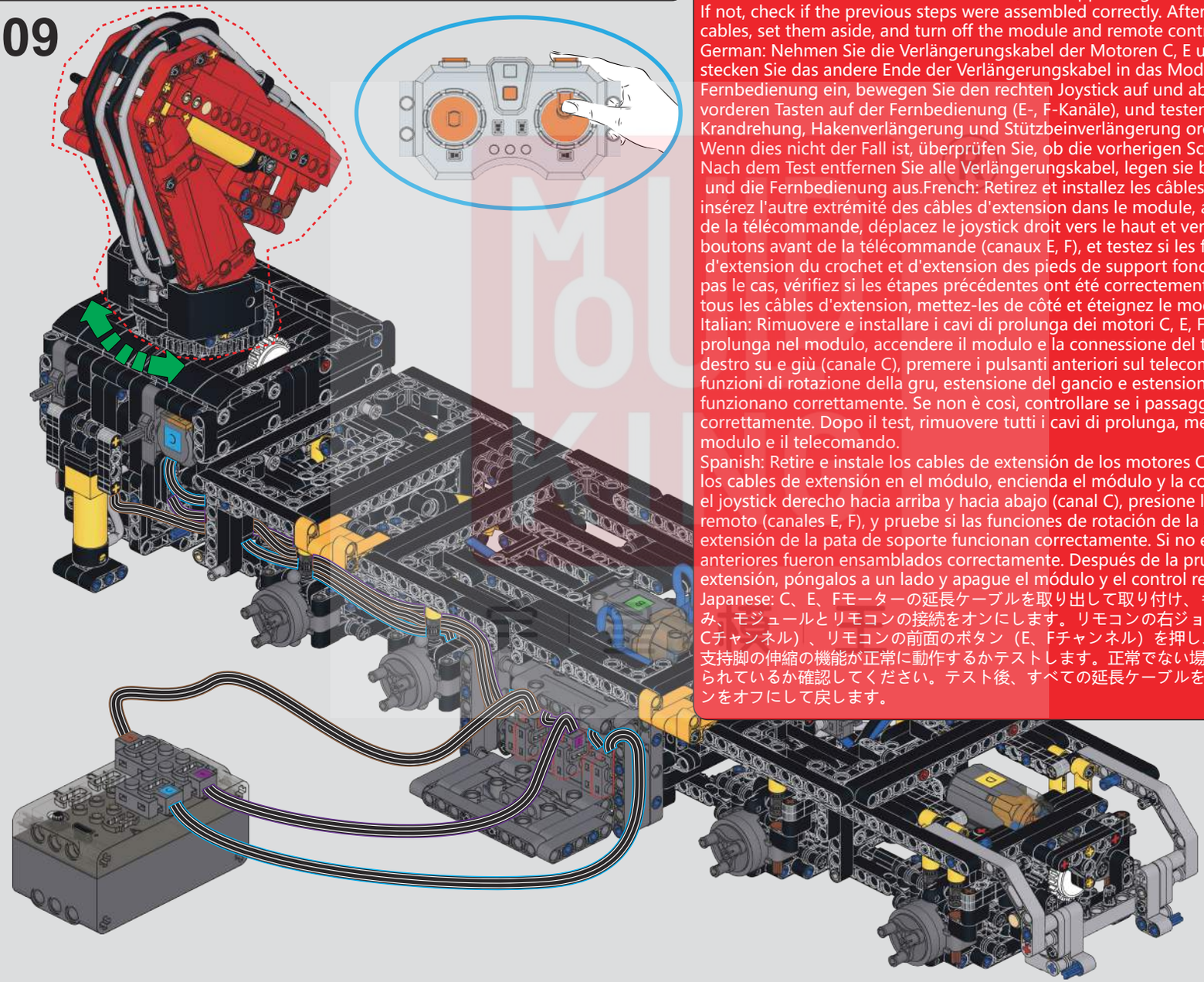

取出C、E、F电机延长线并安装，将延长线另一头插入模块，打开模块并打开遥控器连接，将遥控器右摇杆↑↓移动（C通道），按动遥控器前端按键（E、F通道），测试吊机旋转、牵引钩伸缩、支腿伸缩3个功能是否正常，如若不正常请检查前面步骤是否拼装正确，测试完毕将所有延长线拔出放置一旁并将模块和遥控器关闭放回

English: Remove and install the C, E, F motor extension cables, insert the other end of the extension cables into the module, turn on the module and the remote control connection, move the right joystick up and down (C channel), press the front buttons on the remote control (E, F channels), and test if the crane rotation, hook extension, and support leg extension functions are working properly. If not, check if the previous steps were assembled correctly. After testing, remove all extension cables, set them aside, and turn off the module and remote control.

German: Nehmen Sie die Verlängerungskabel der Motoren C, E und F heraus und installieren Sie sie, stecken Sie das andere Ende der Verlängerungskabel in das Modul, schalten Sie das Modul und die Fernbedienung ein, bewegen Sie den rechten Joystick auf und ab (C-Kanal), drücken Sie die vorderen Tasten auf der Fernbedienung (E-, F-Kanäle), und testen Sie, ob die Funktionen der Krandrehung, Hakenverlängerung und Stützbeinverlängerung ordnungsgemäß funktionieren. Wenn dies nicht der Fall ist, überprüfen Sie, ob die vorherigen Schritte richtig montiert wurden. Nach dem Test entfernen Sie alle Verlängerungskabel, legen sie beiseite und schalten das Modul und die Fernbedienung aus.French: Retirez et installez les câbles d'extension des moteurs C, E, et F, insérez l'autre extrémité des câbles d'extension dans le module, allumez le module et la connexion de la télécommande, déplacez le joystick droit vers le haut et vers le bas (canal C), appuyez sur les boutons avant de la télécommande (canaux E, F), et testez si les fonctions de rotation de la grue, d'extension du crochet et d'extension des pieds de support fonctionnent correctement. Si ce n'est pas le cas, vérifiez si les étapes précédentes ont été correctement assemblées. Après les tests, retirez tous les câbles d'extension, mettez-les de côté et éteignez le module et la télécommande.

Italian: Rimuovere e installare i cavi di prolunga dei motori C, E, F, inserire l'altro capo dei cavi di prolunga nel modulo, accendere il modulo e la connessione del telecomando, muovere il joystick destro su e giù (canale C), premere i pulsanti anteriori sul telecomando (canali E, F), e testare se le funzioni di rotazione della gru, estensione del gancio e estensione del piede di supporto funzionano correttamente. Se non è così, controllare se i passaggi precedenti sono stati assemblati correttamente. Dopo il test, rimuovere tutti i cavi di prolunga, metterli da parte e spegnere il modulo e il telecomando.

Spanish: Retire e instale los cables de extensión de los motores C, E, F, inserte el otro extremo de los cables de extensión en el módulo, encienda el módulo y la conexión del control remoto, mueva el joystick derecho hacia arriba y hacia abajo (canal C), presione los botones delanteros en el control remoto (canales E, F), y pruebe si las funciones de rotación de la grúa, extensión del gancho y extensión de la pata de soporte funcionan correctamente. Si no es así, verifique si los pasos anteriores fueron ensamblados correctamente. Después de la prueba, retire todos los cables de extensión, póngalos a un lado y apague el módulo y el control remoto.

Japanese: C、E、Fモーターの延長ケーブルを取り出して取り付け、もう一方の端をモジュールに差し込み、モジュールとリモコンの接続をオンにします。リモコンの右ジョイスティックを上下に動かして（Cチャンネル）、リモコンの前面のボタン（E、Fチャンネル）を押し、クレーンの回転、フックの伸縮、支持脚の伸縮の機能が正常に動作するかテストします。正常でない場合は、前の手順が正しく組み立てられているか確認してください。テスト後、すべての延長ケーブルを抜いて片付け、モジュールとリモコンをオフにして戻します。

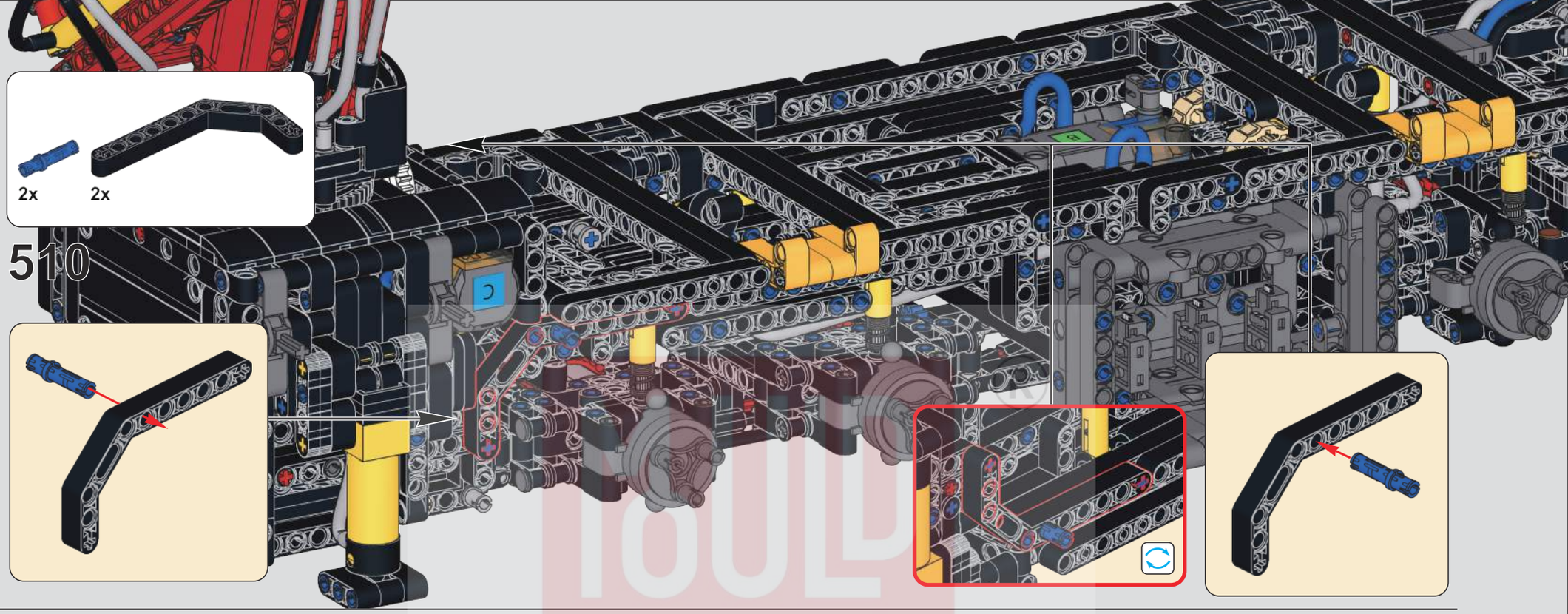

510

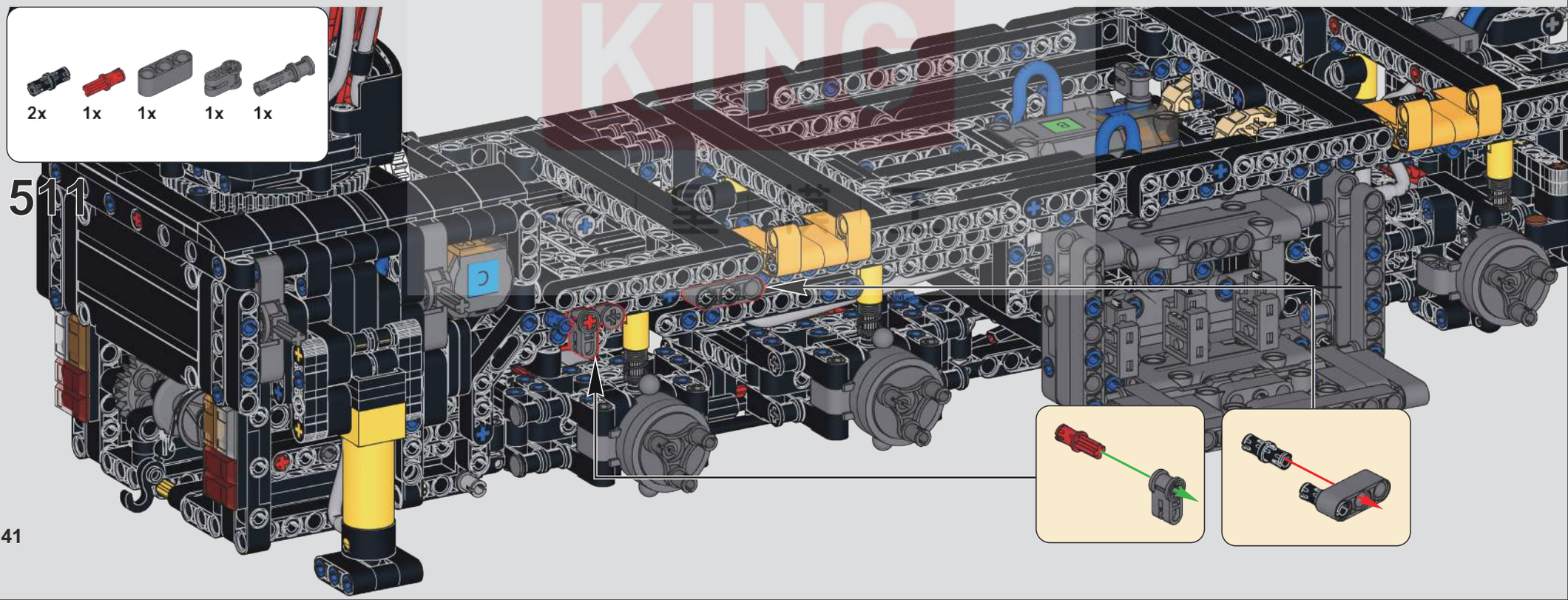

511

BUILD KING

512

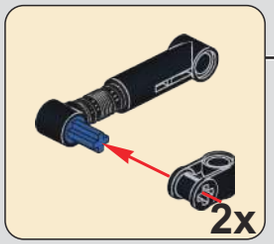

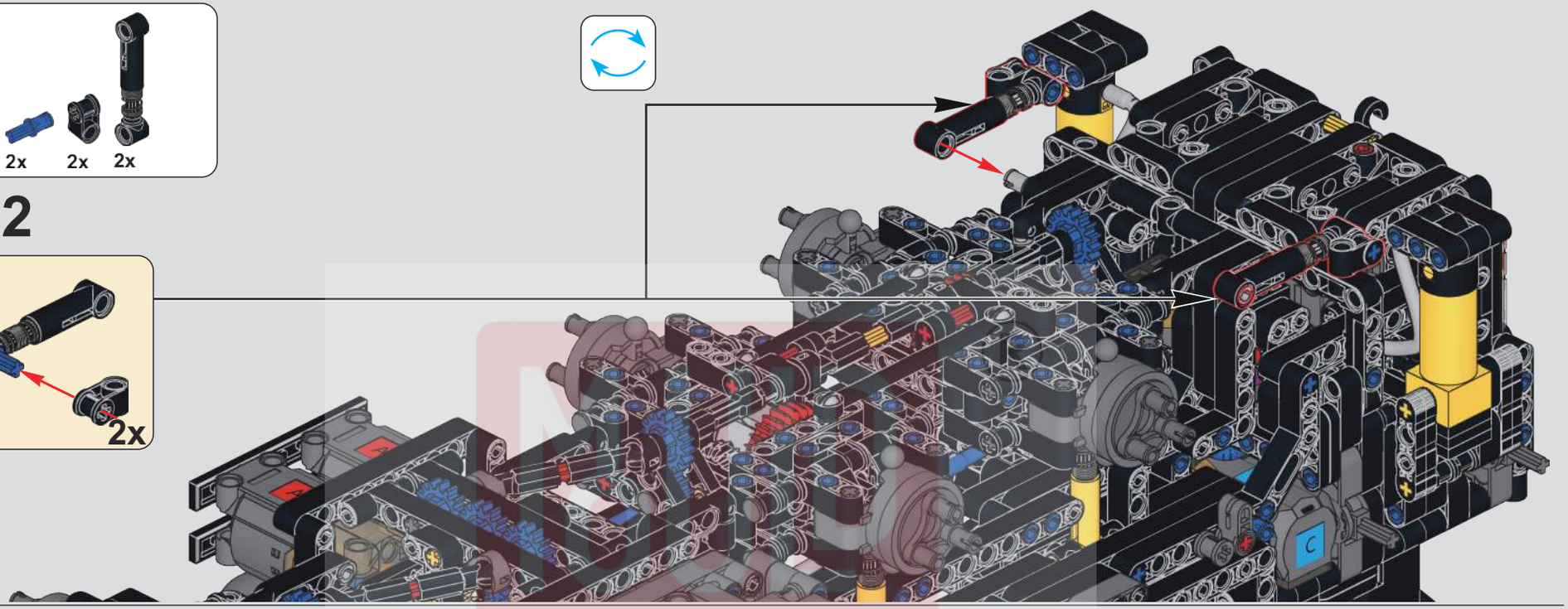

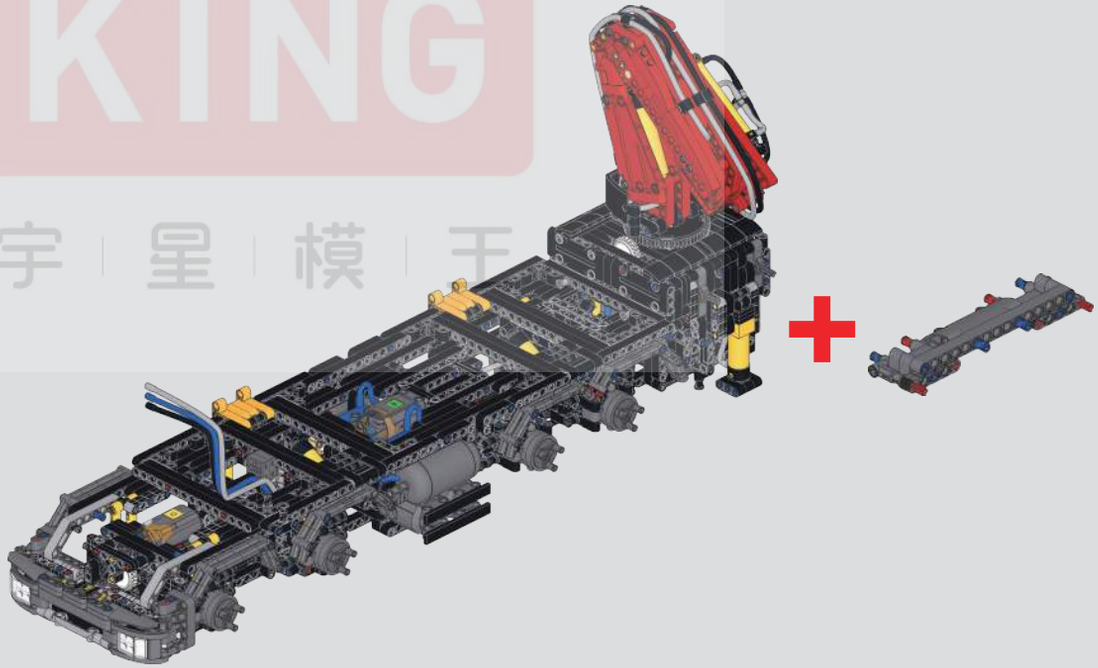

KING
宇 星 模 王

513

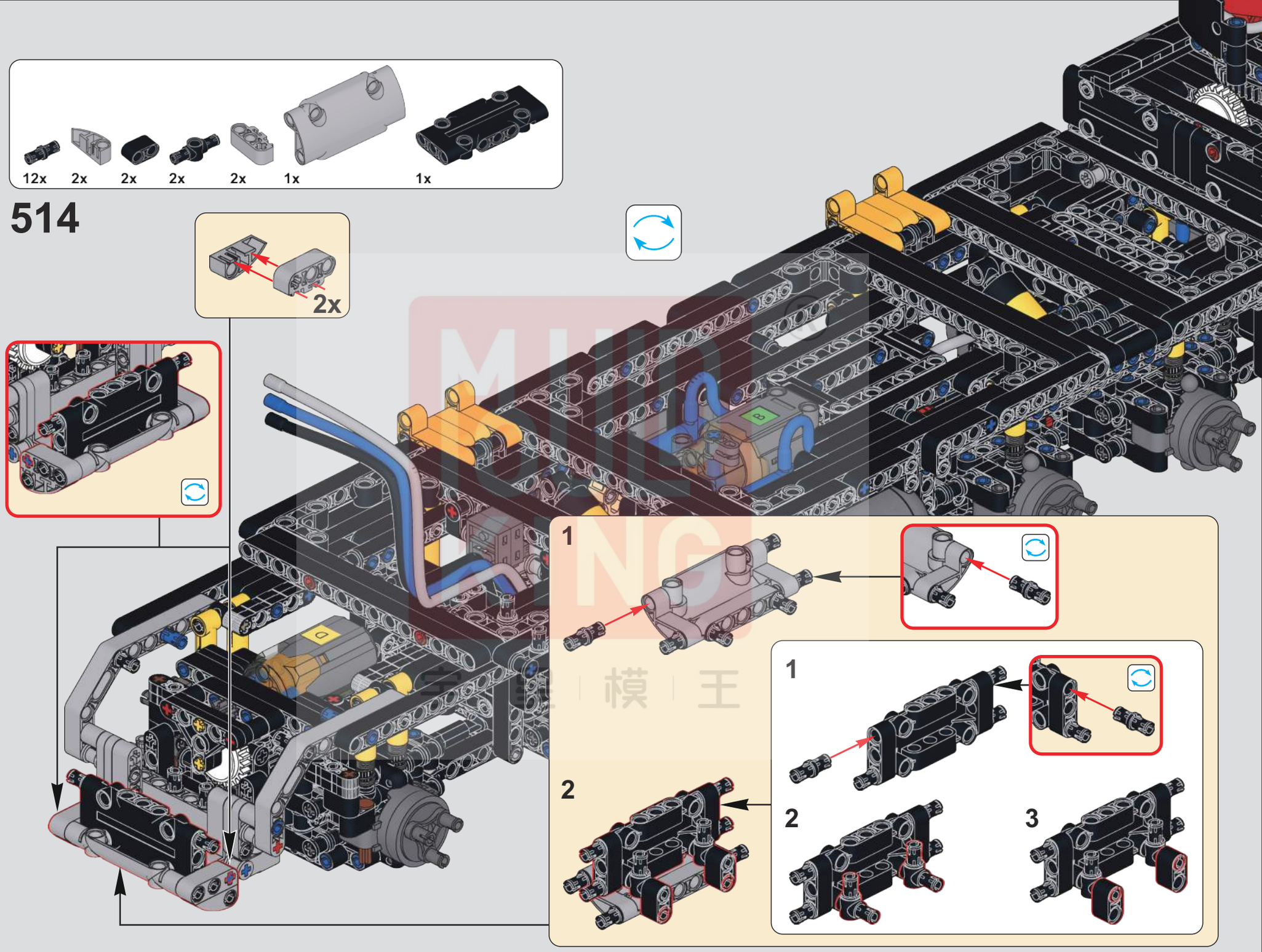
12x
2x
2x
2x
2x
1x
1x
514
2x
1
2
1
2
3

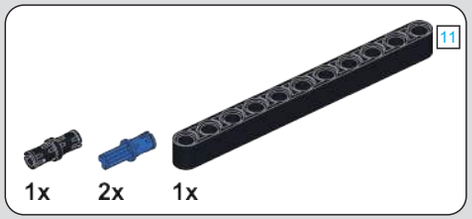

515

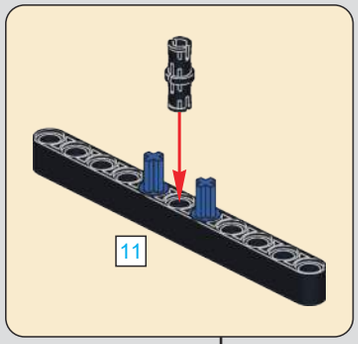

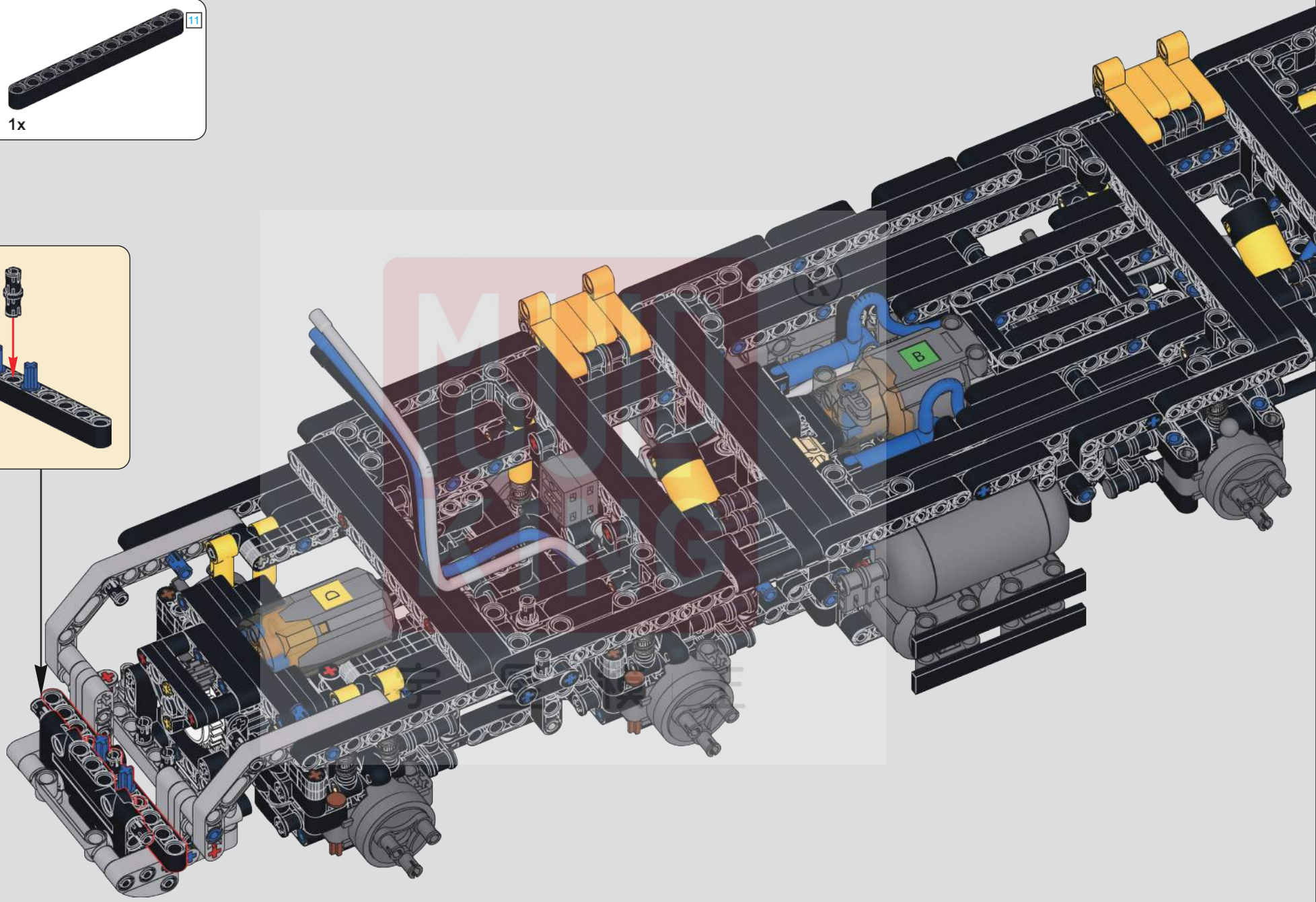

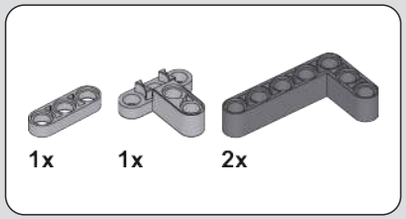

516

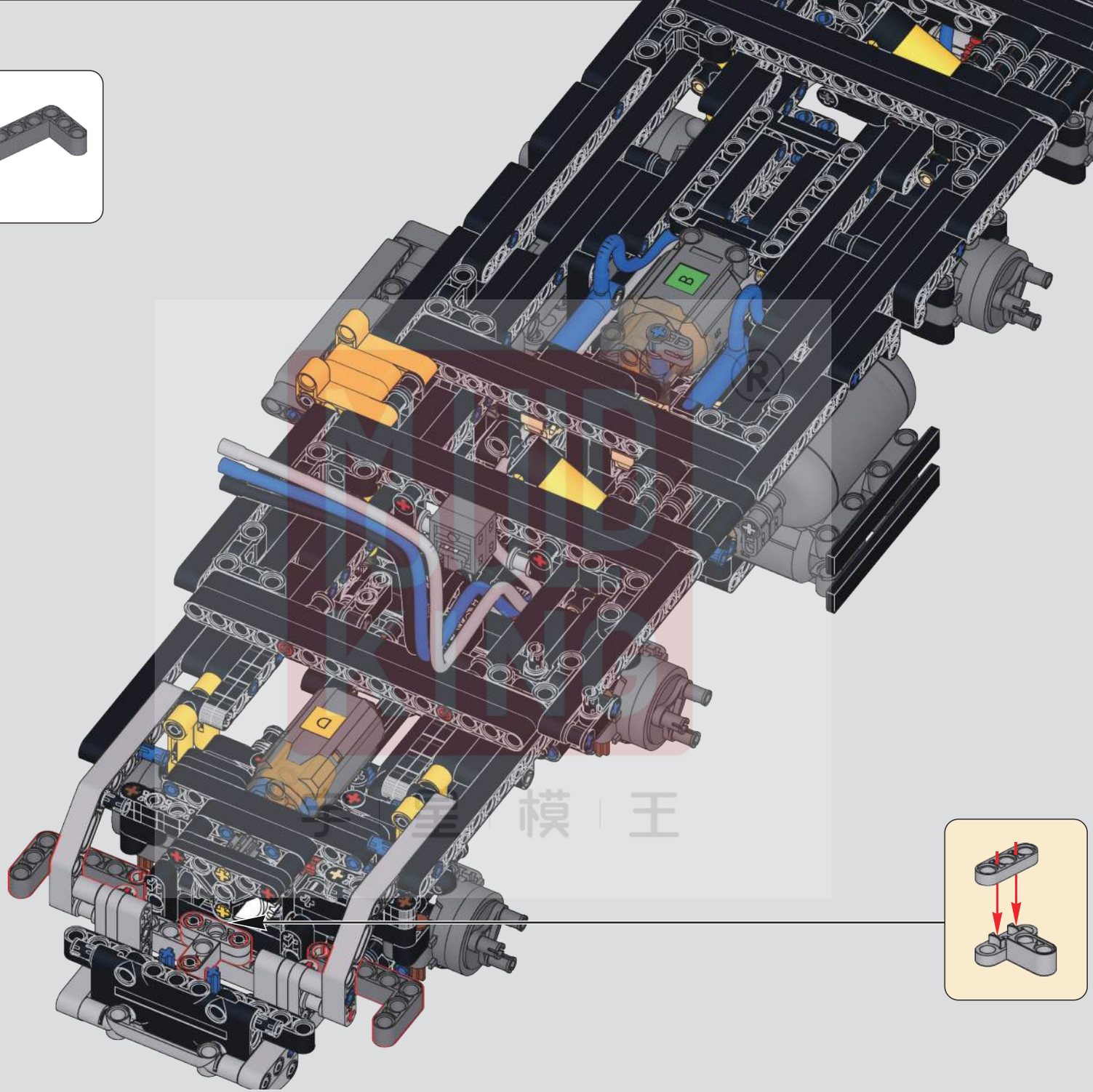

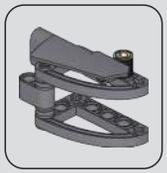

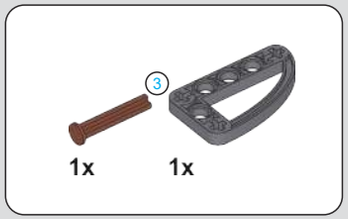

517

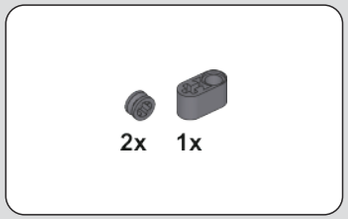

518

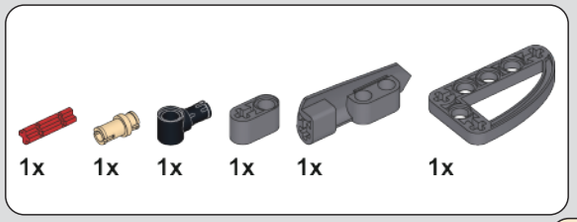

519

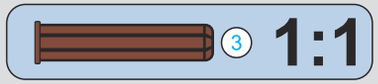

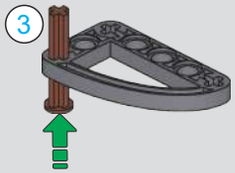

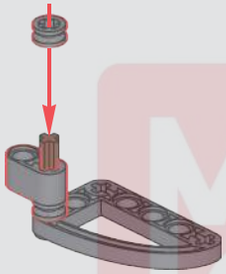

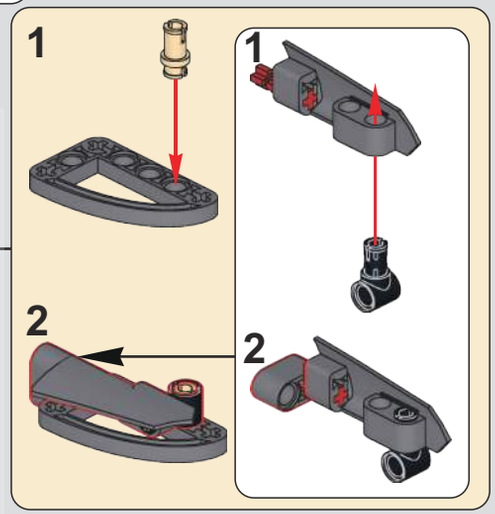

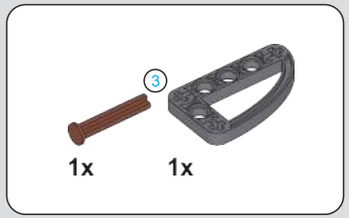

520

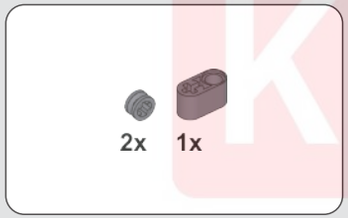

521

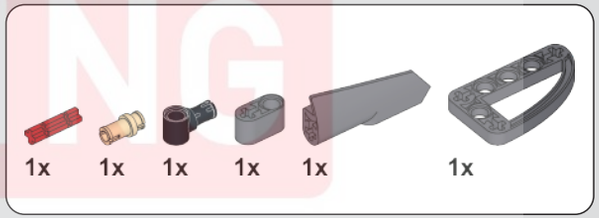

522

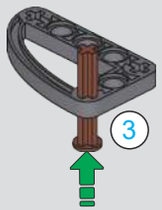

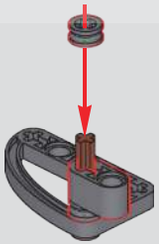

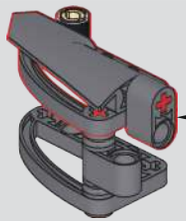

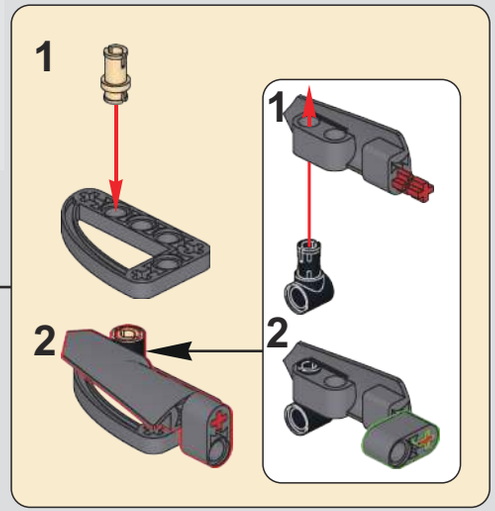

MOULD KING ®
宇 星 模 王

523

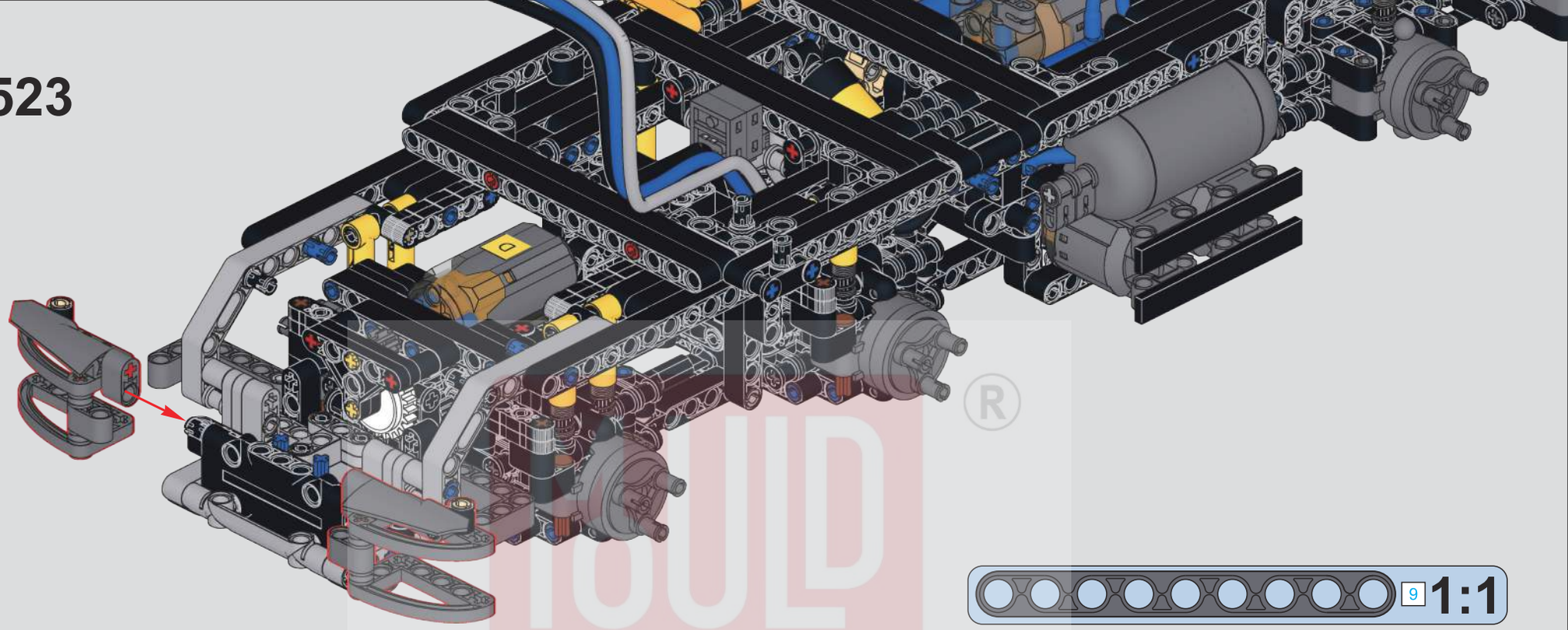

524

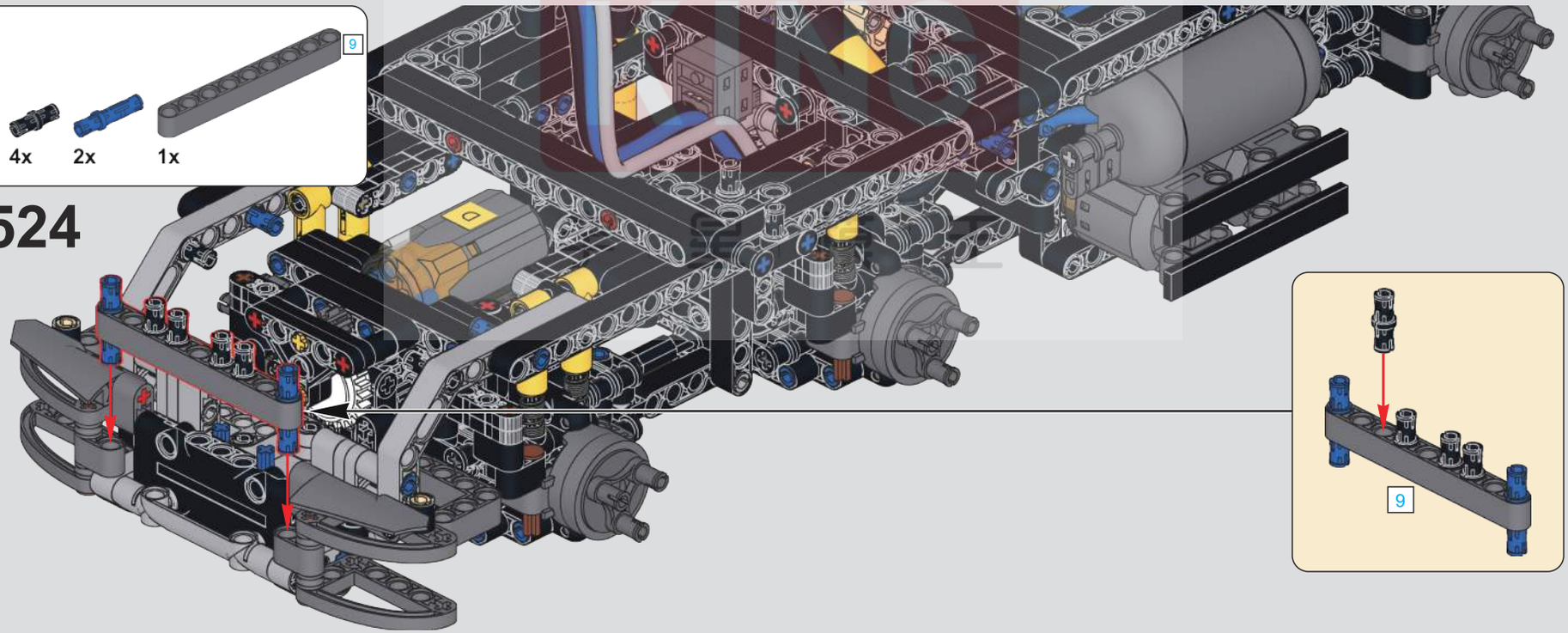

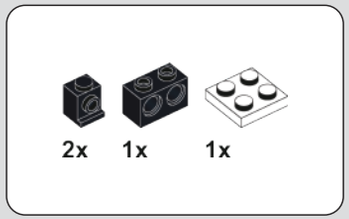

525

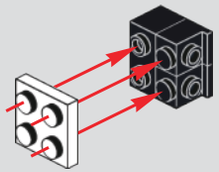

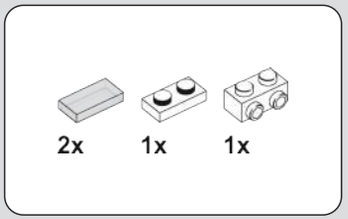

526

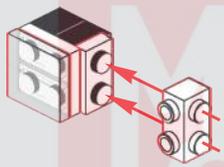

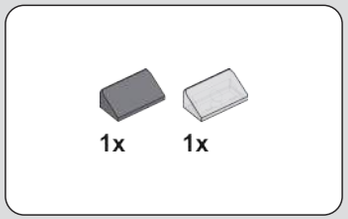

527

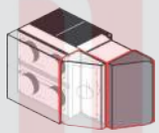

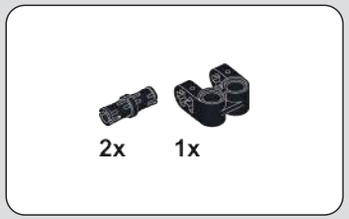

528

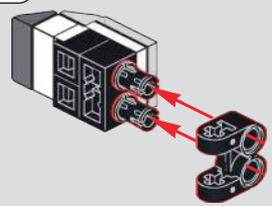

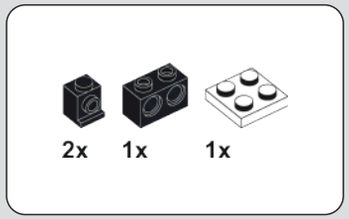

529

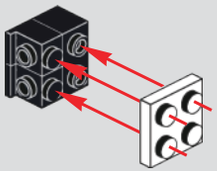

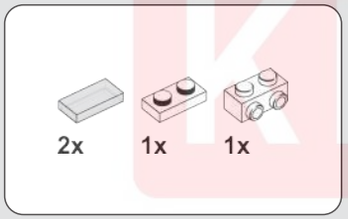

530

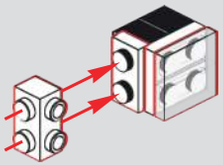

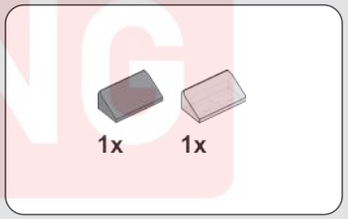

531

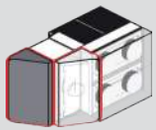

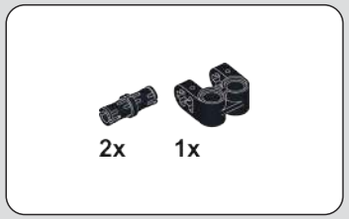

532

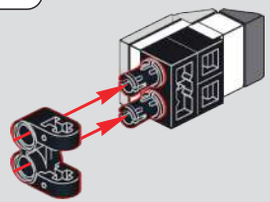

MOULD KING ®
宇 星 模 王

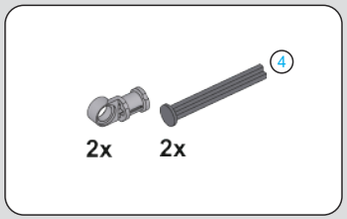

533

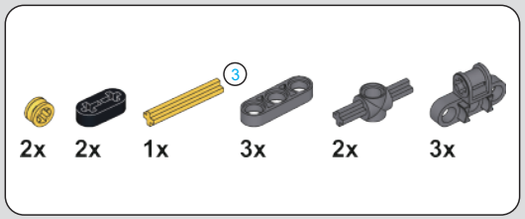

534

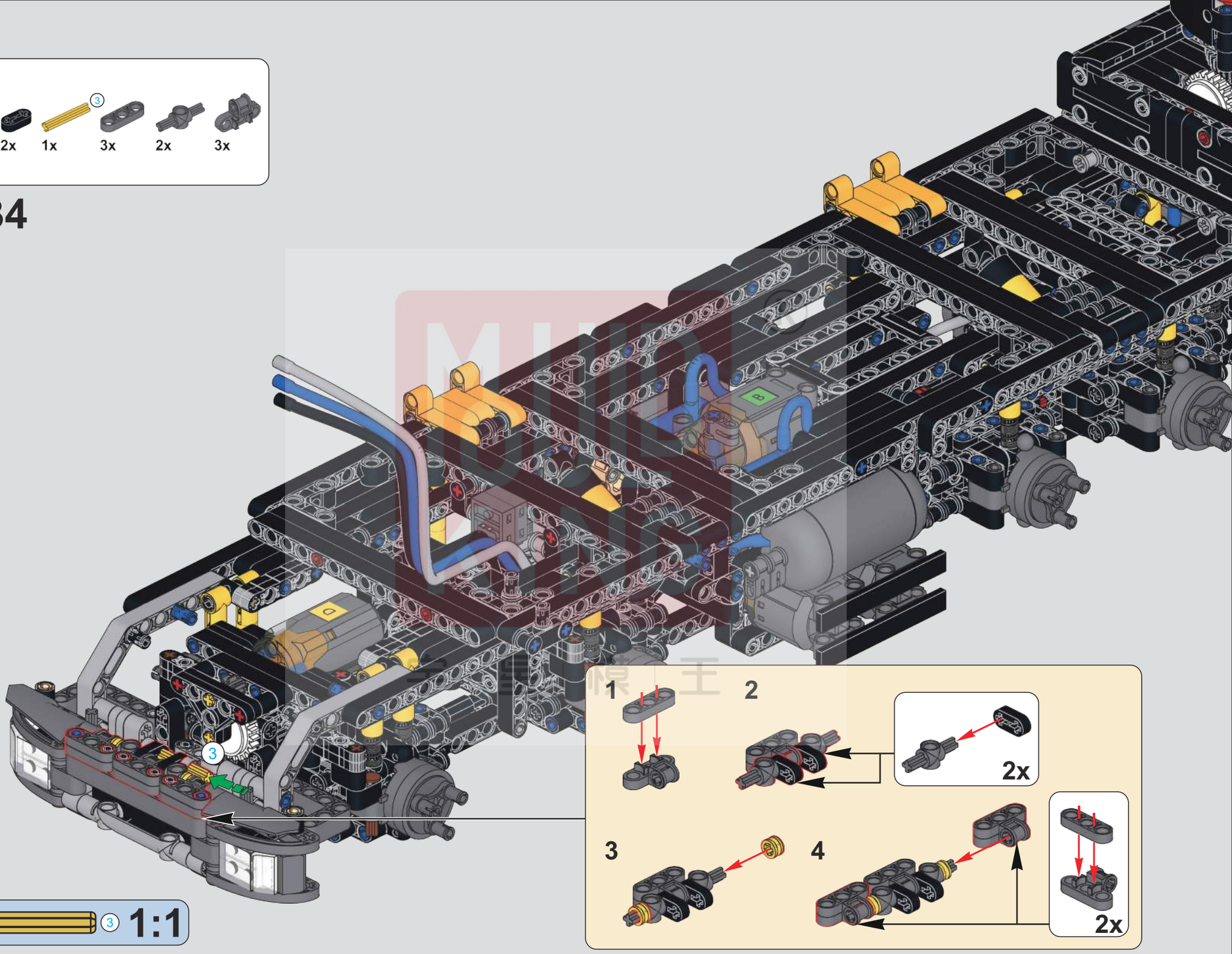

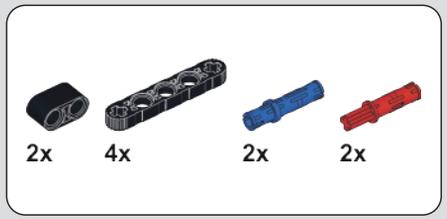

535

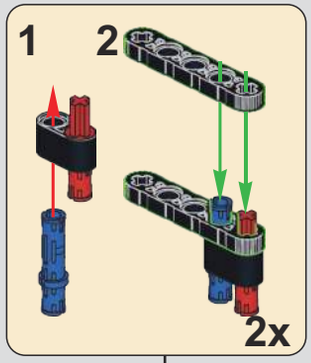

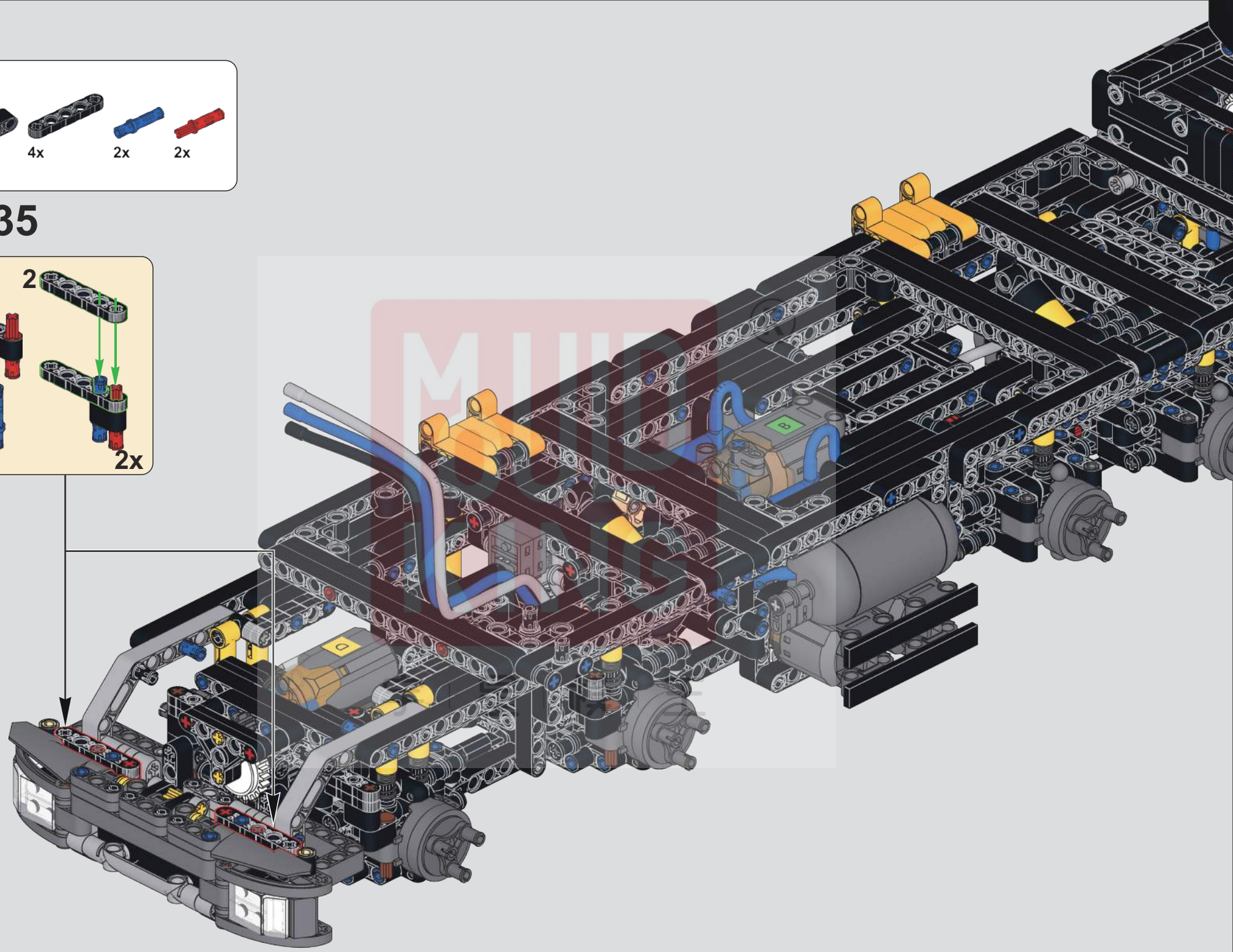

536

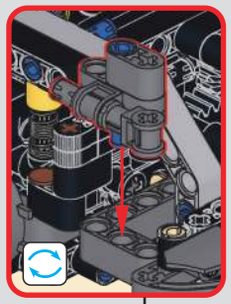

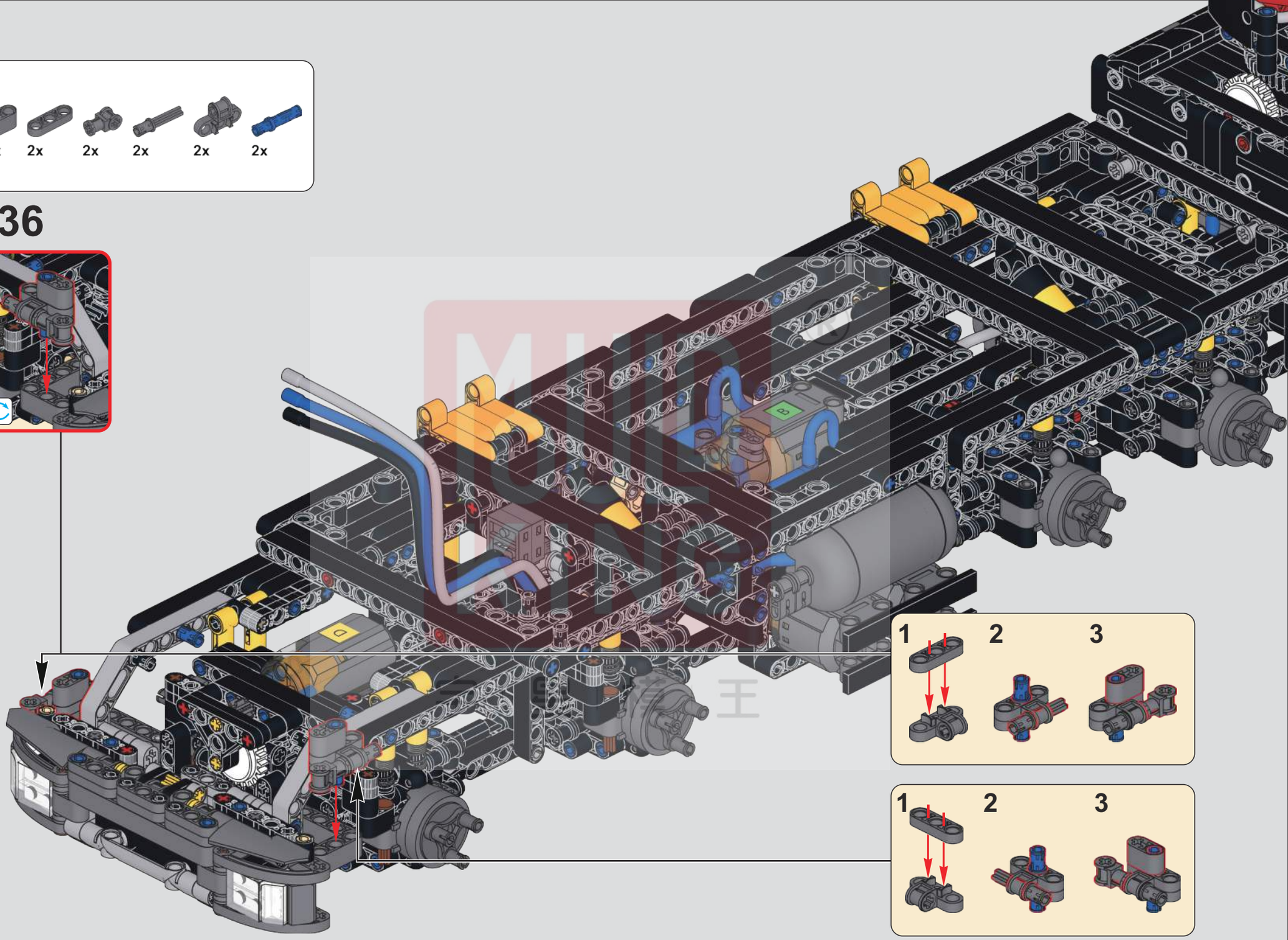

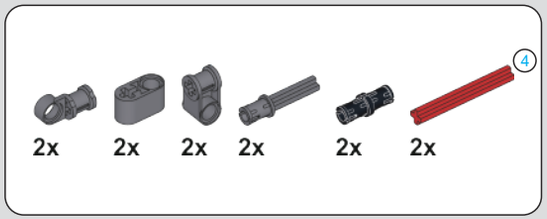

537

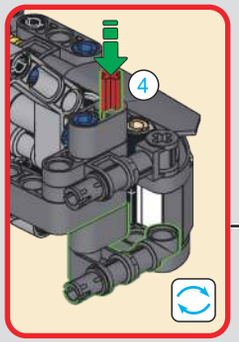

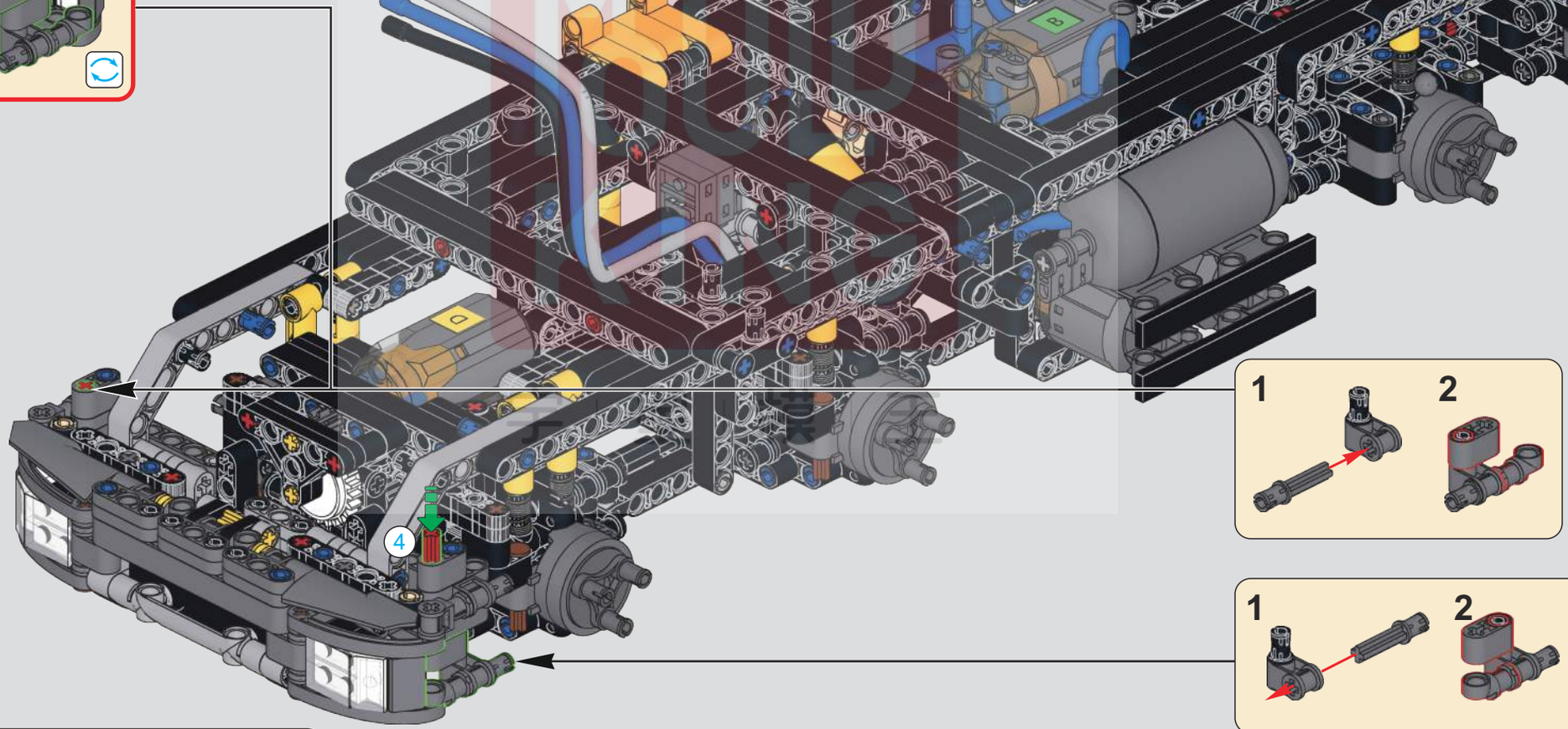

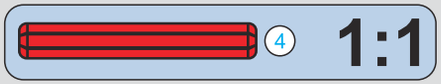

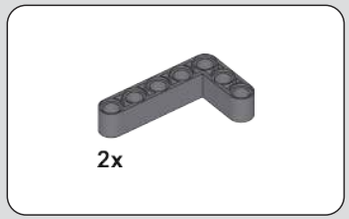

538

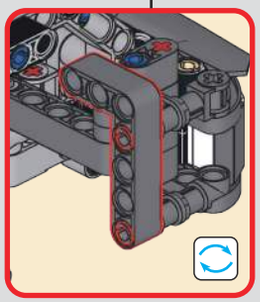

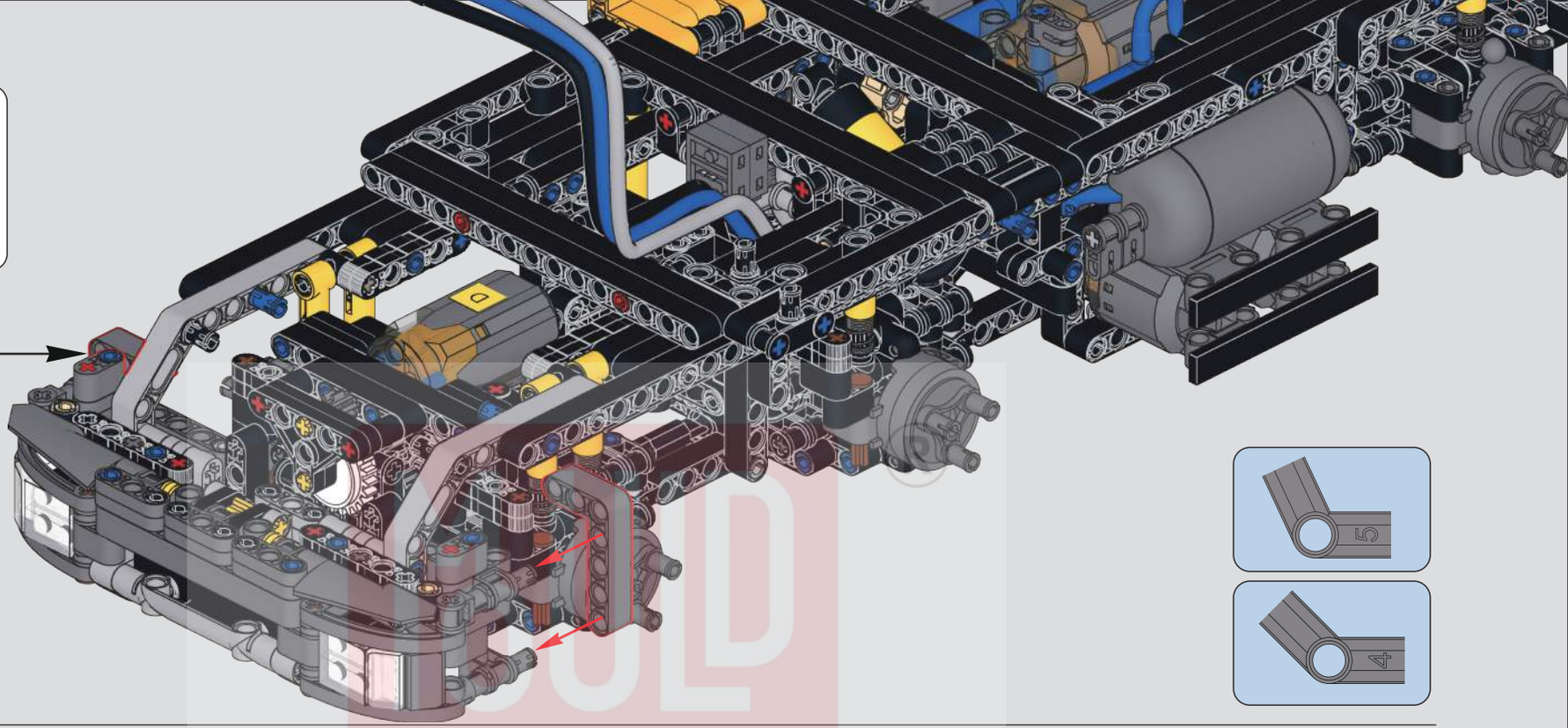

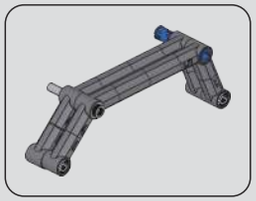

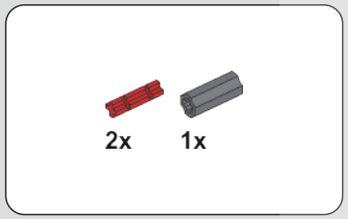

539

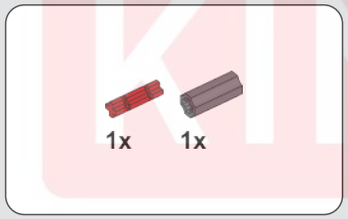

540

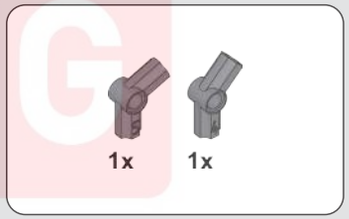

541

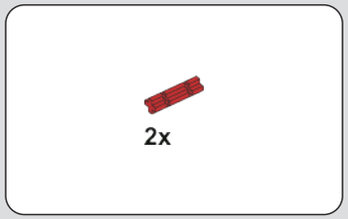

542

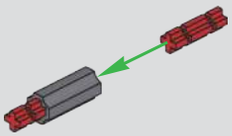

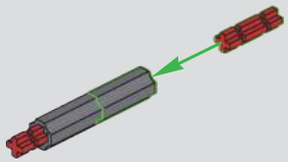

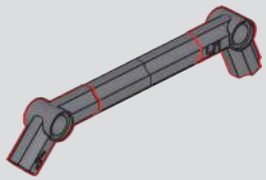

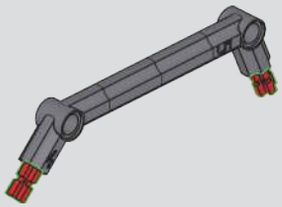

BUILD KING
乐 | 星 | 模 | 王

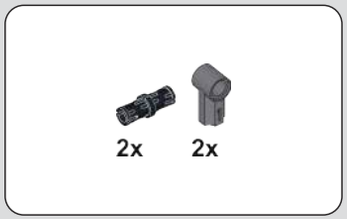

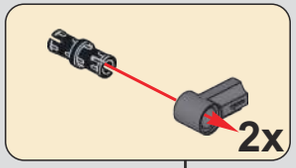

543

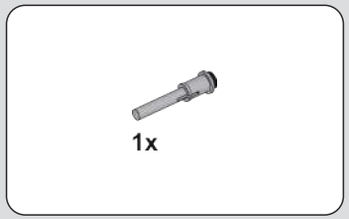

544

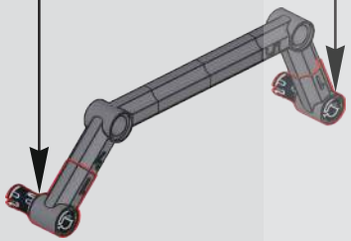

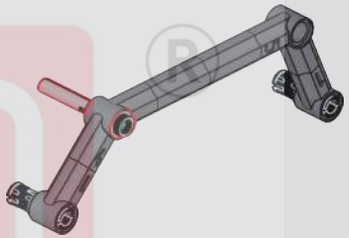

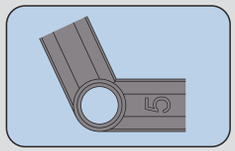

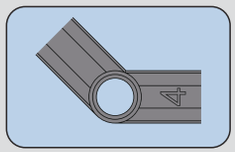

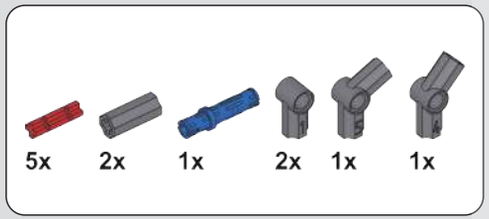

545

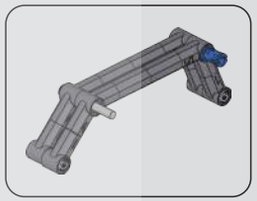

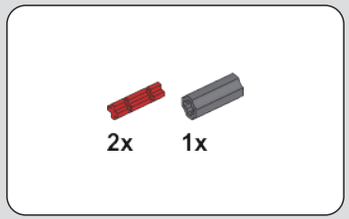

546

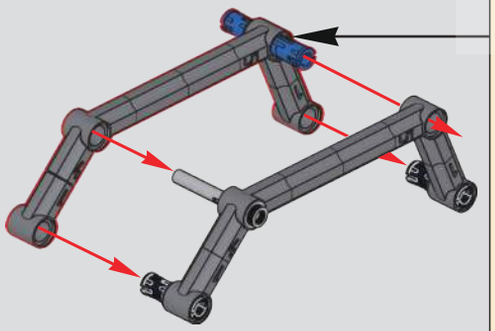

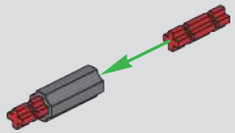

MOULD KING 模王

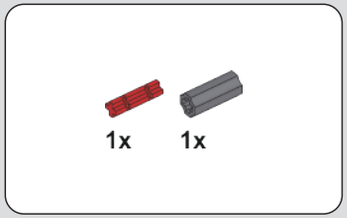

547

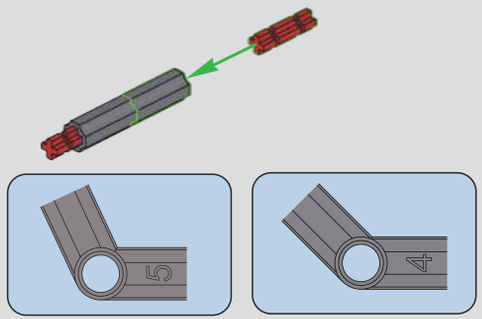

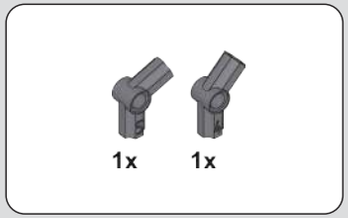

548

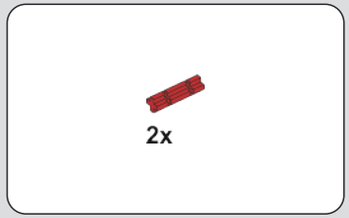

549

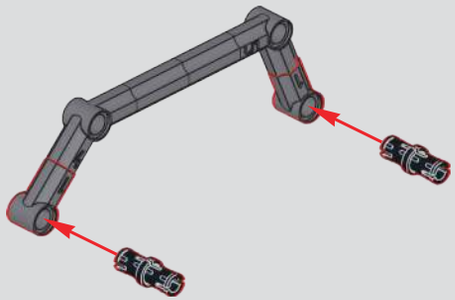

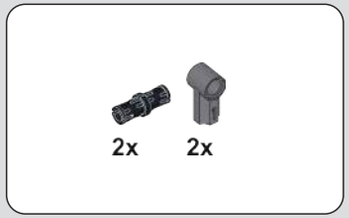

550

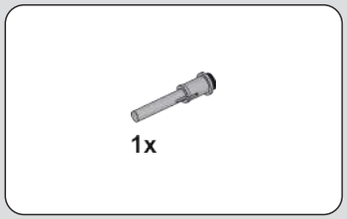

551

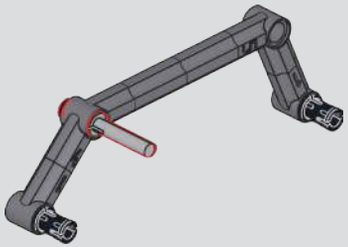

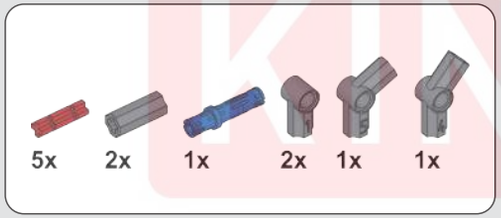

552

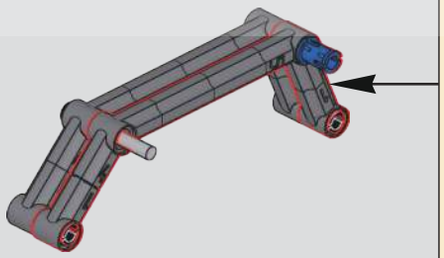

MOULD KING®
宇 星 模 王

553

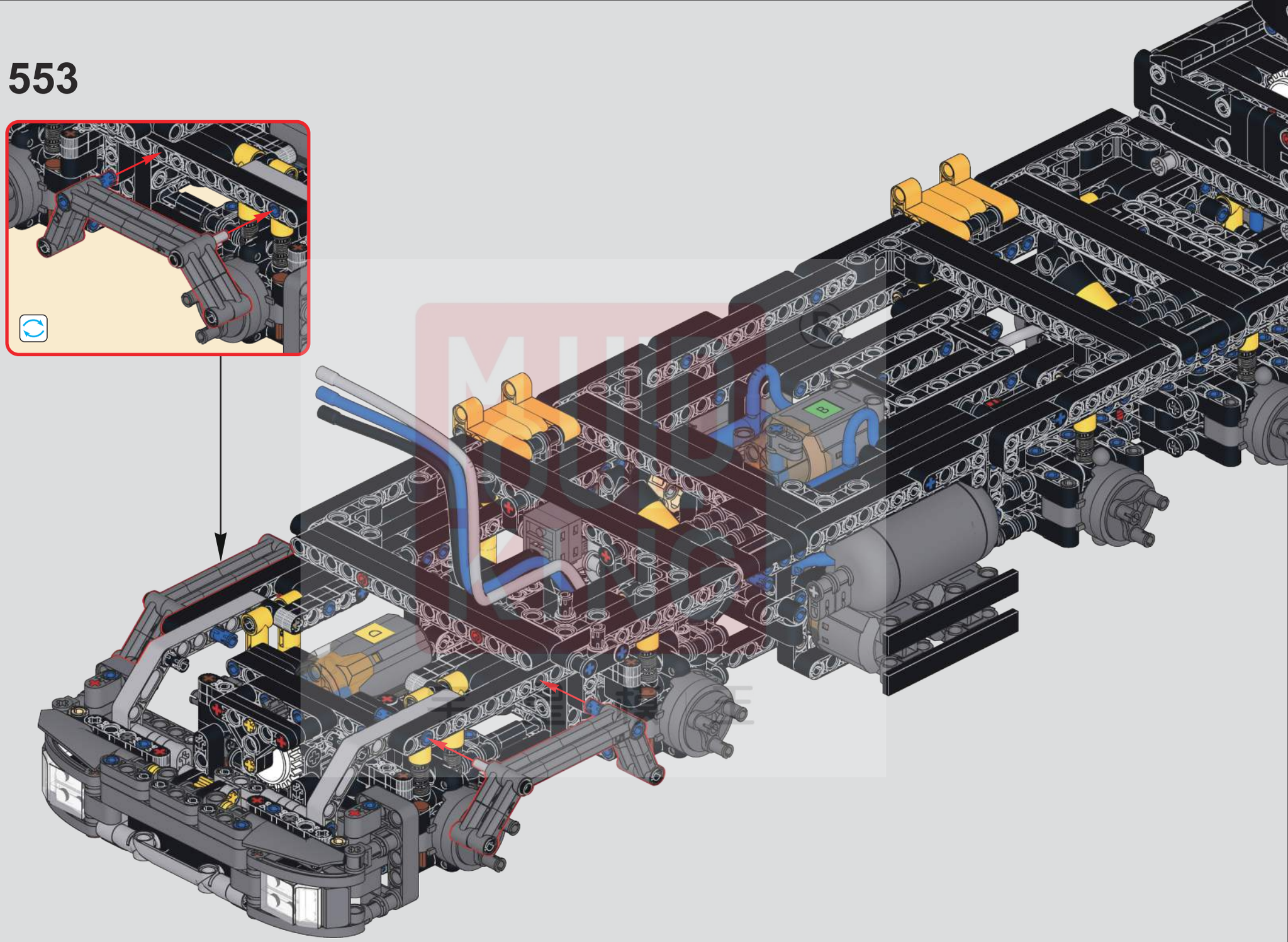

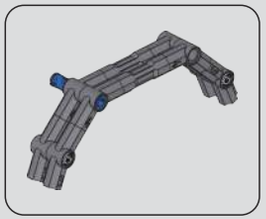

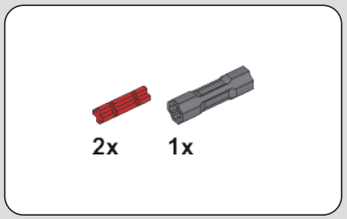

554

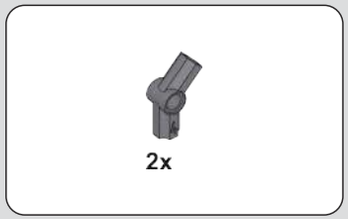

555

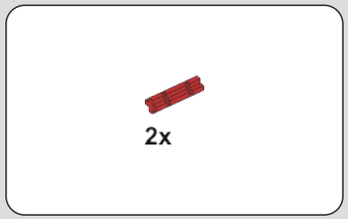

556

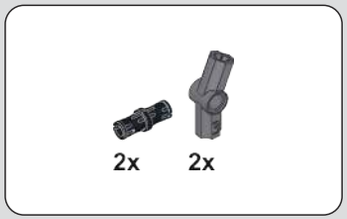

557

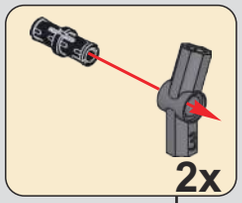

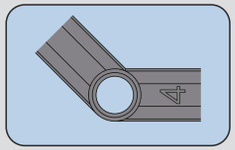

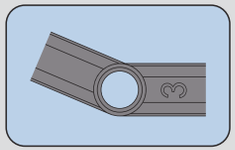

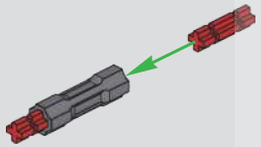

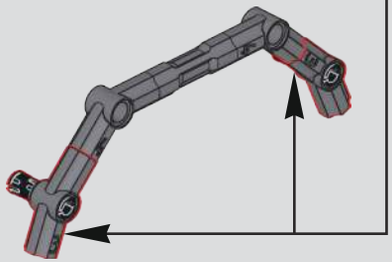

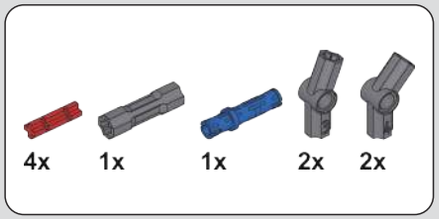

558

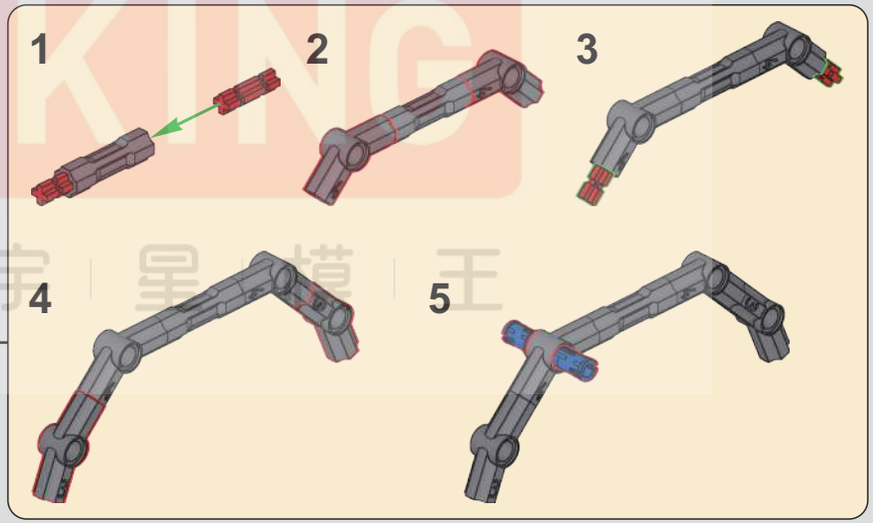

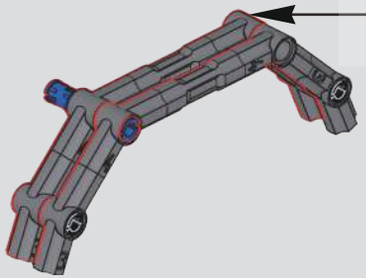

MOULD KING ®
宇 星 模 王

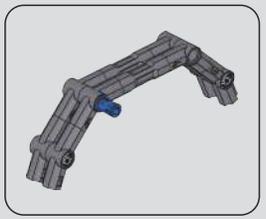

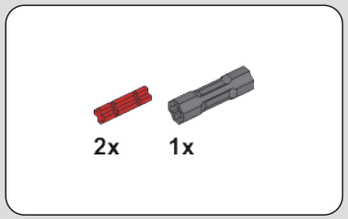

559

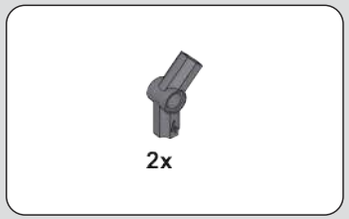

560

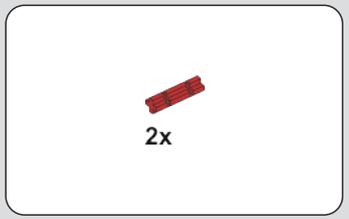

561

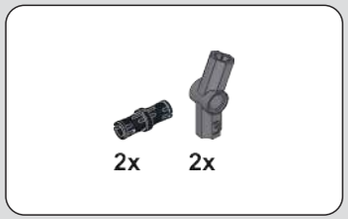

562

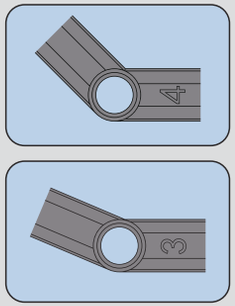

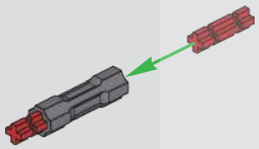

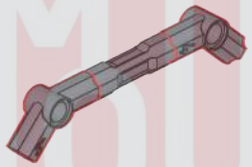

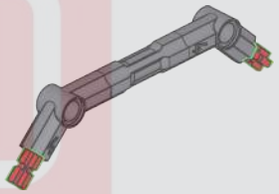

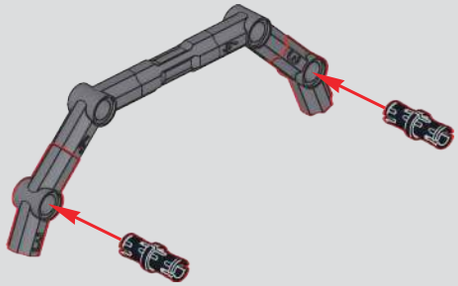

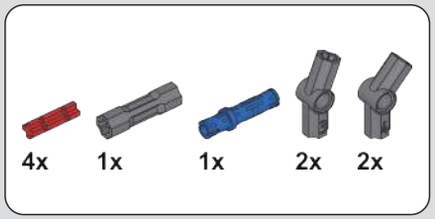

563

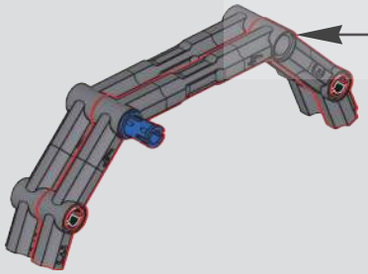

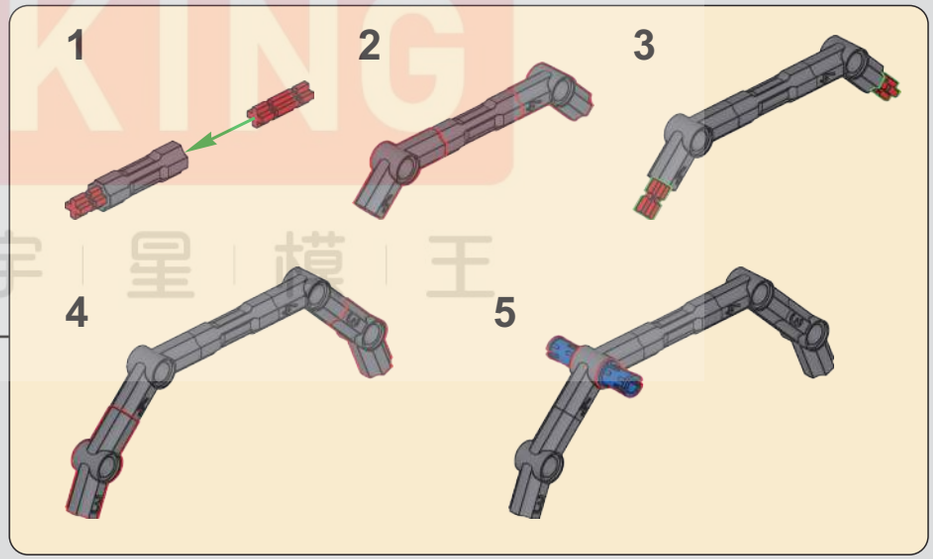

MUD KING ®
宇 星 模 王

564

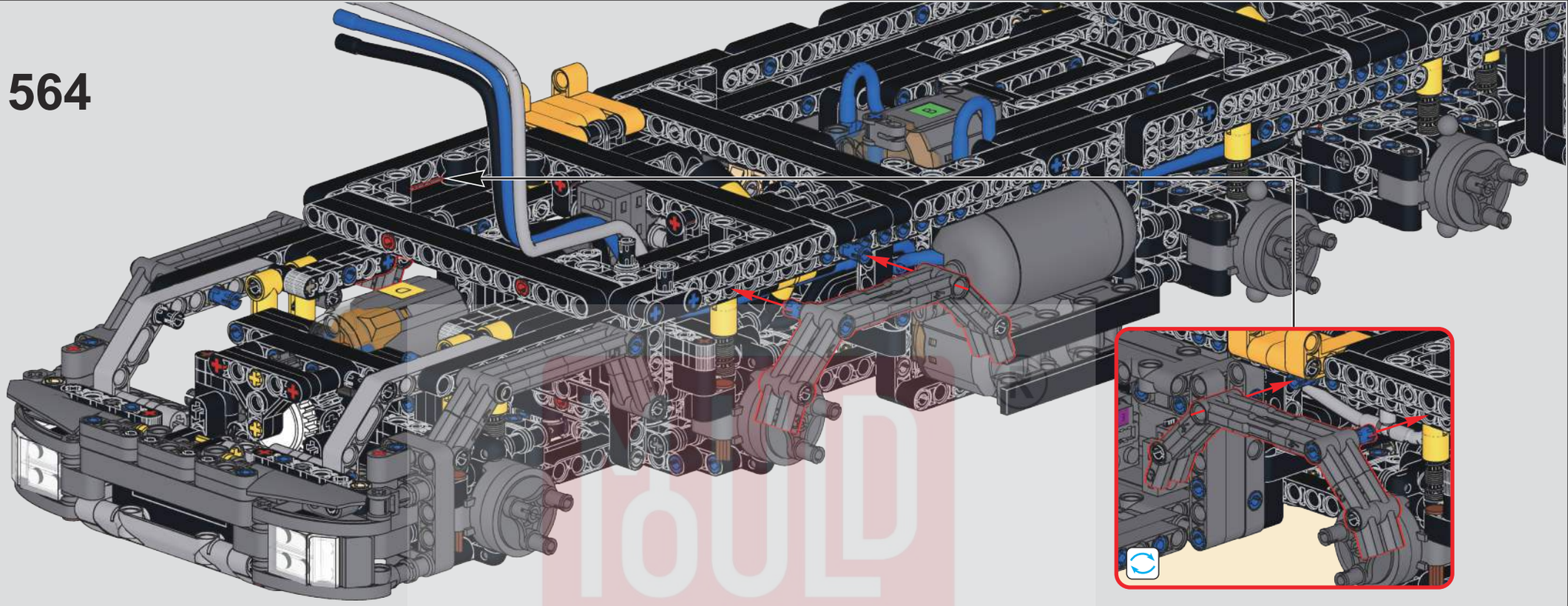

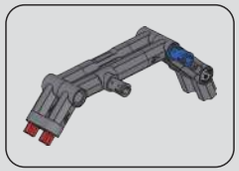

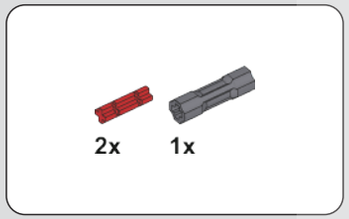

565

566

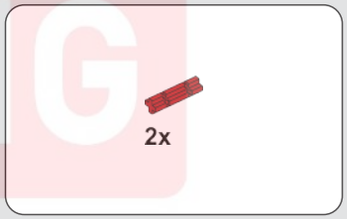

567

568

BUILD KING
宇 星 模 王

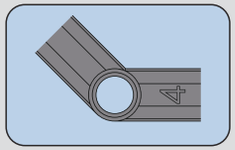

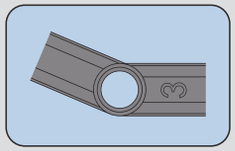

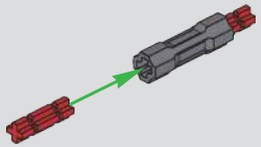

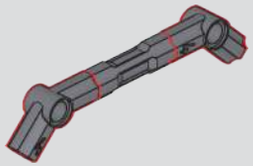

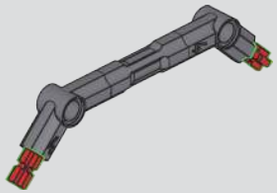

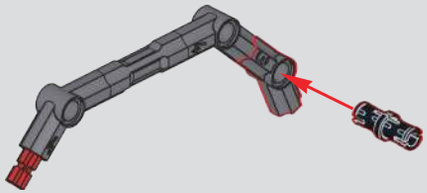

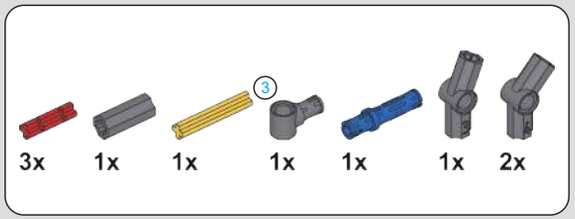

569

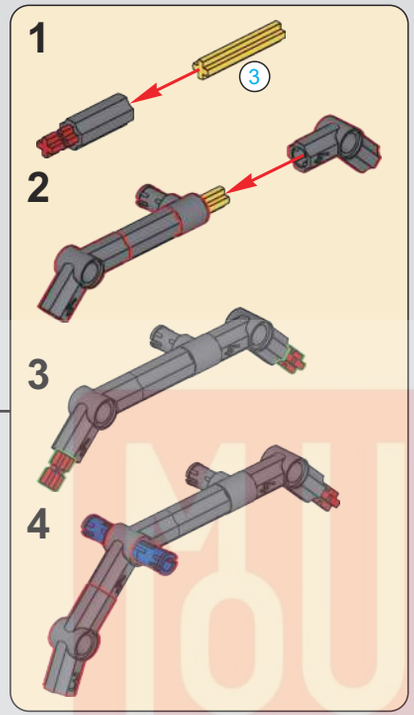

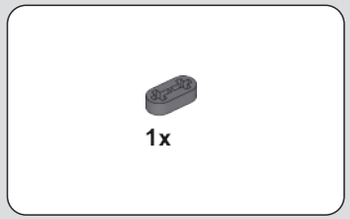

570

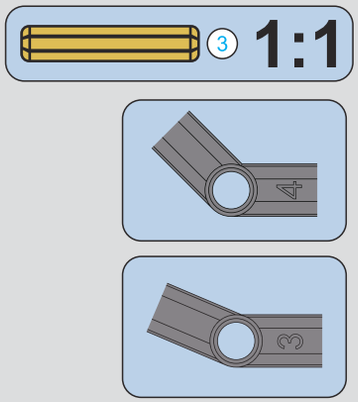

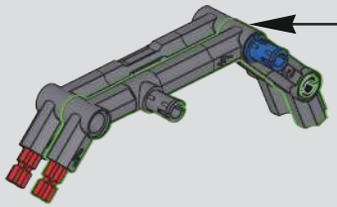

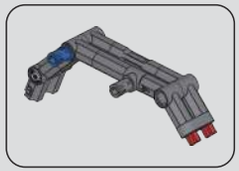

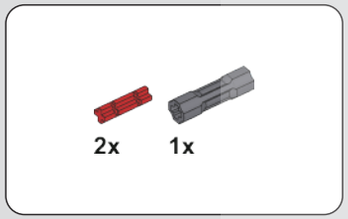

571

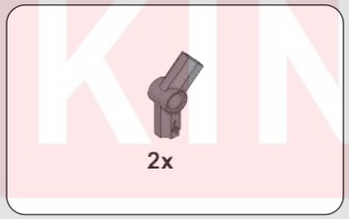

572

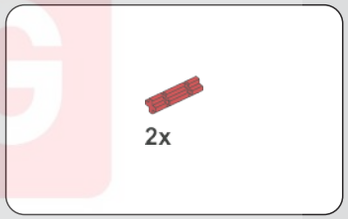

573

574

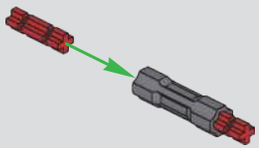

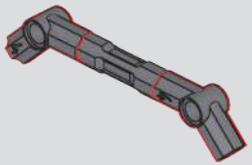

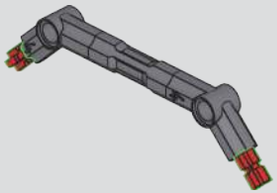

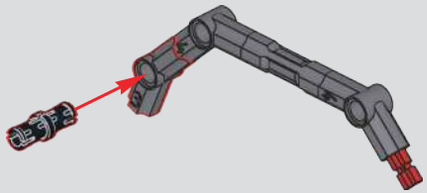

MOULD KING ®
积 星 模 型

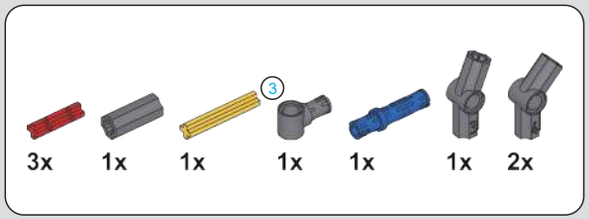

575

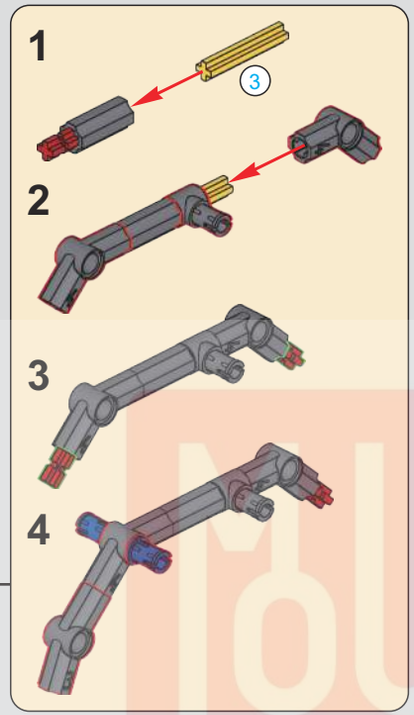

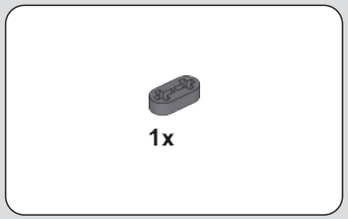

576

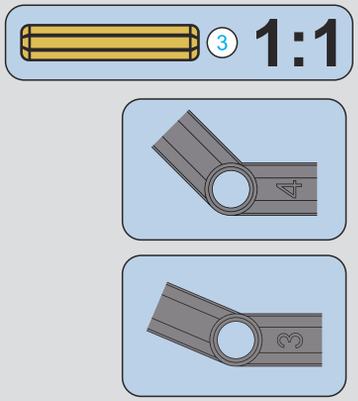

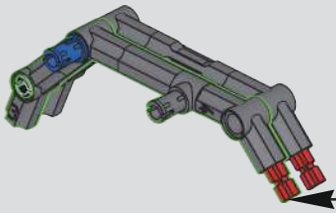

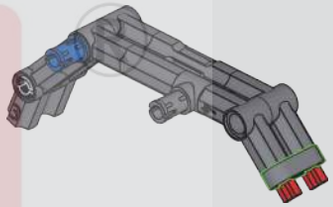

577

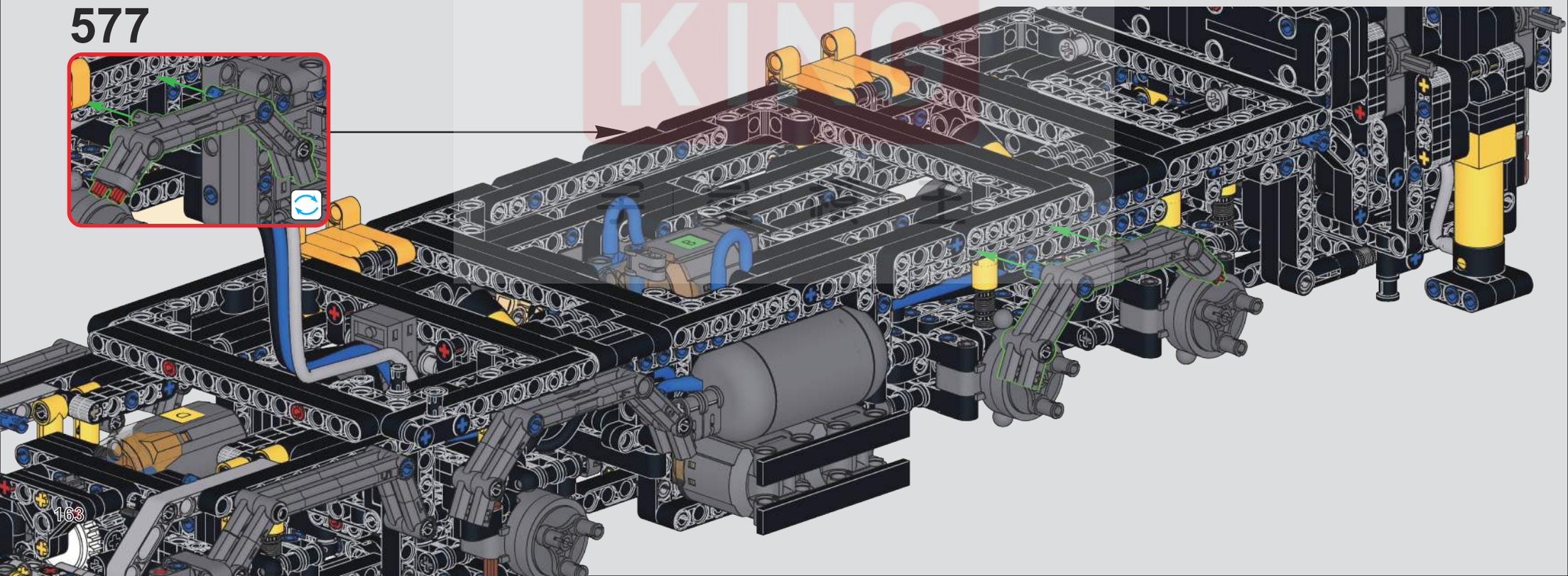

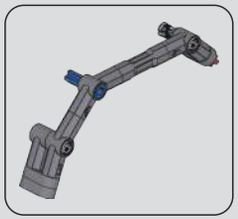

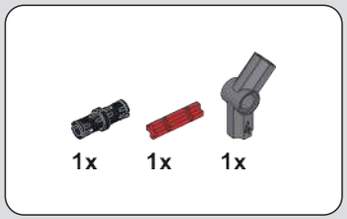

578

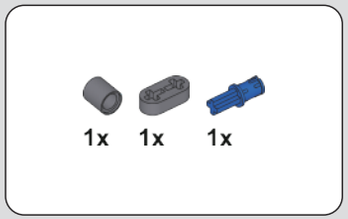

579

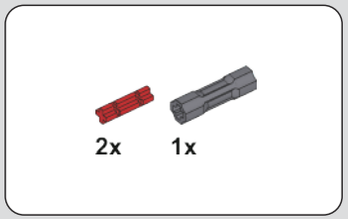

580

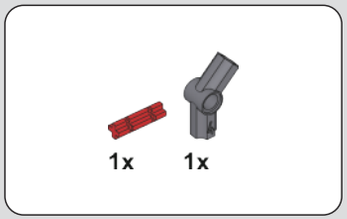

581

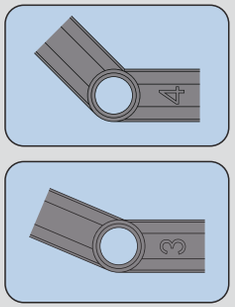

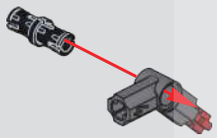

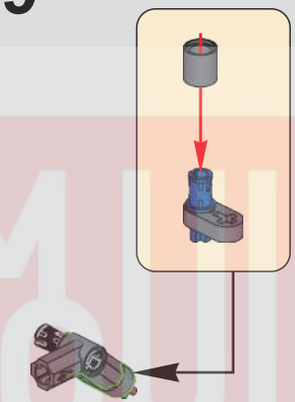

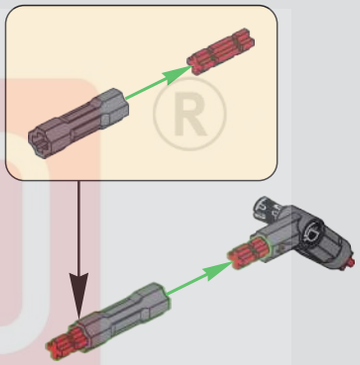

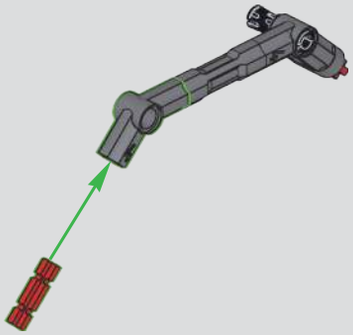

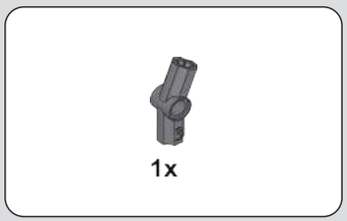

582

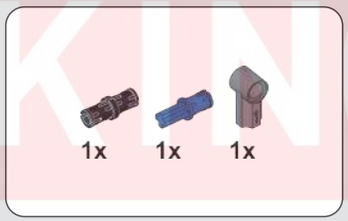

583

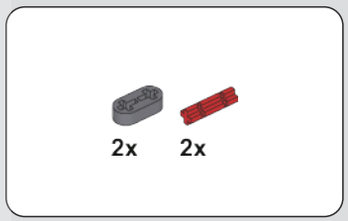

584

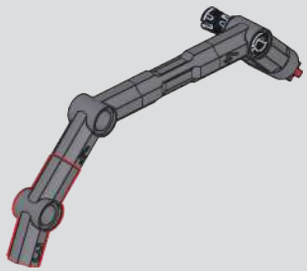

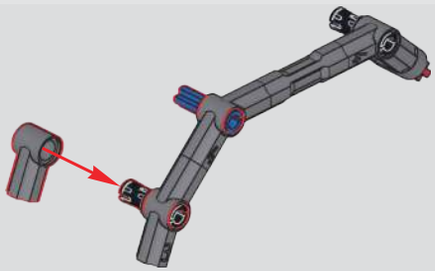

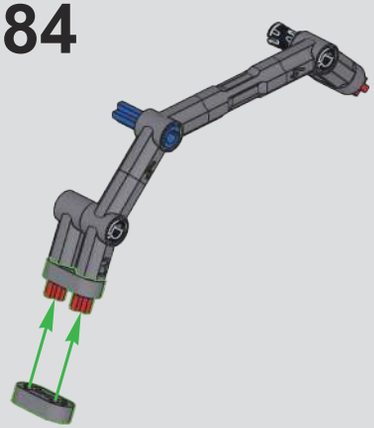

MOULD KING ®
宇 星 模 王

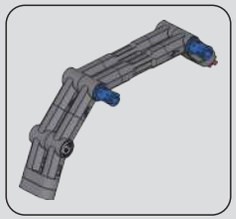

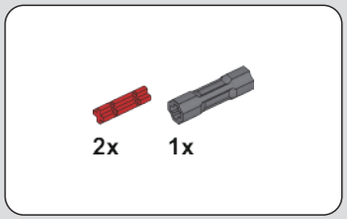

585

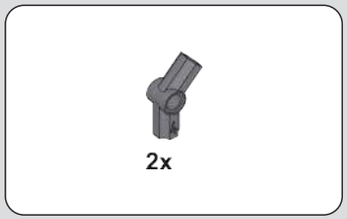

586

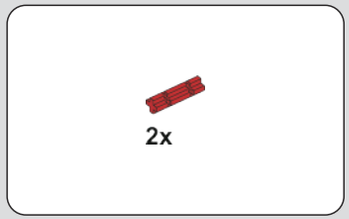

587

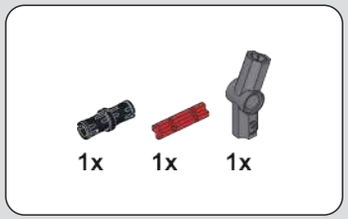

588

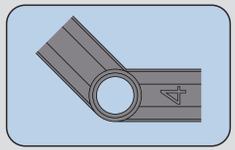

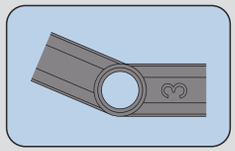

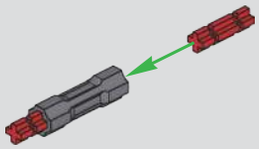

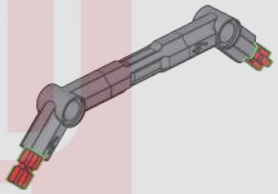

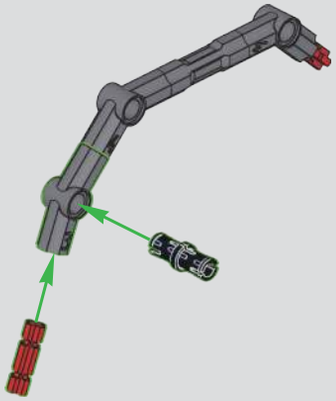

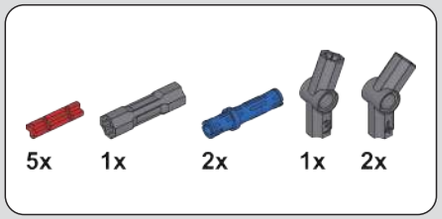

589

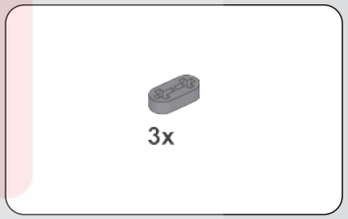

590

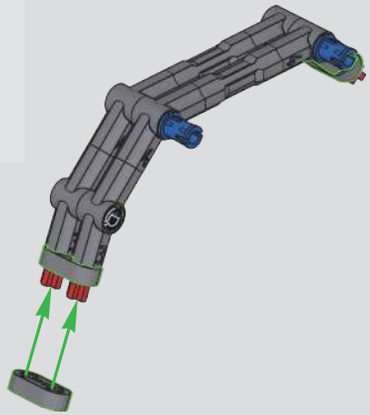

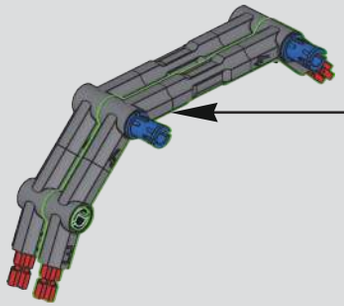

MOULD KING ®
宇 星 模 王

591

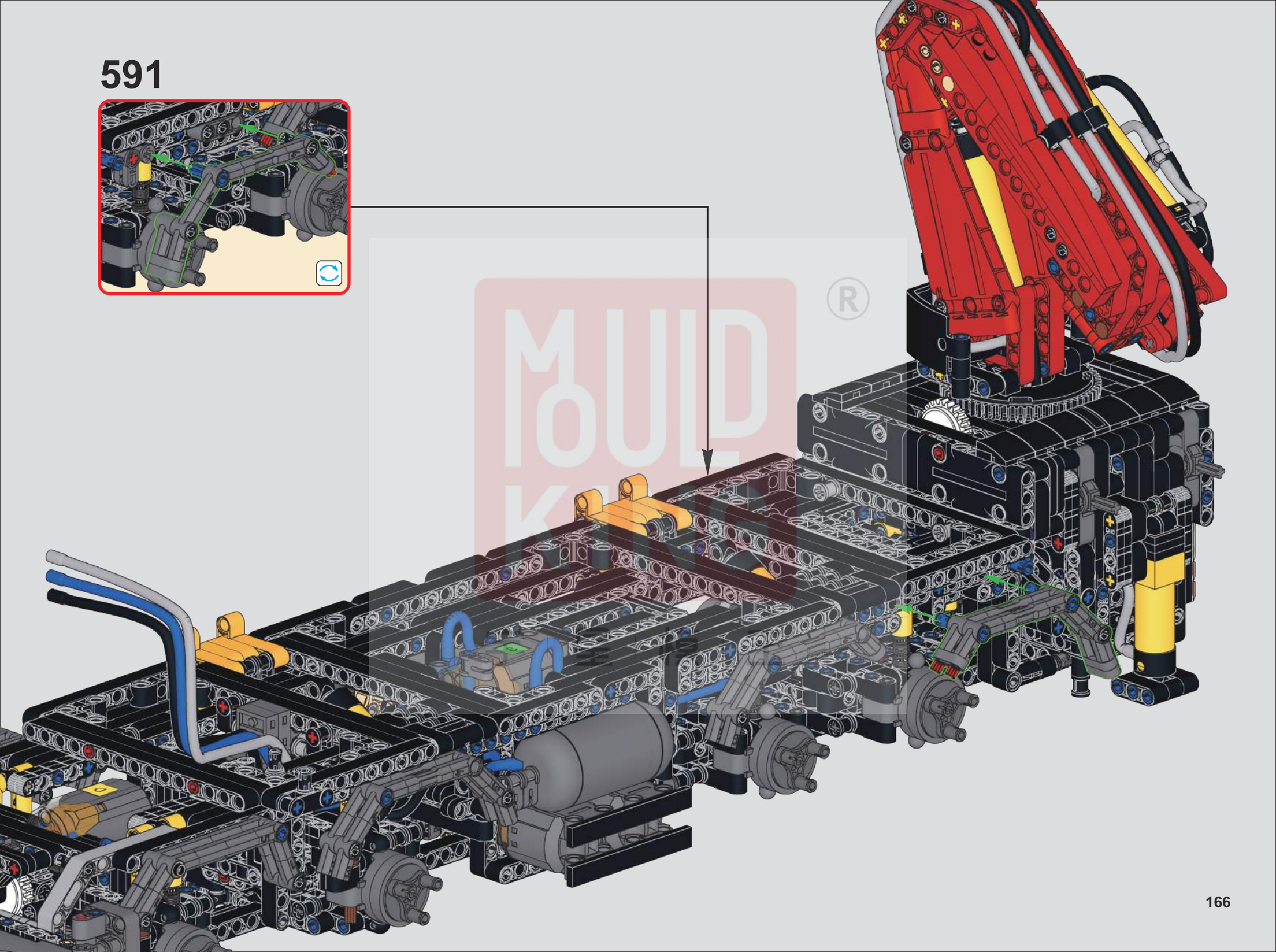

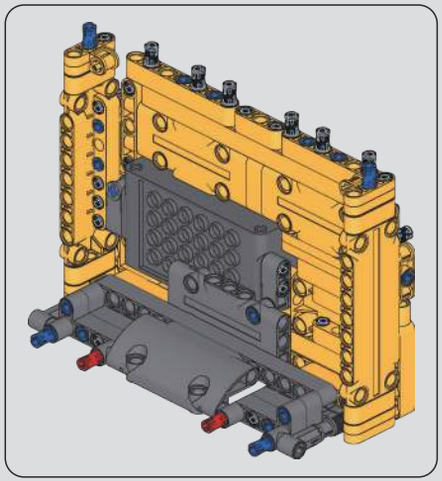

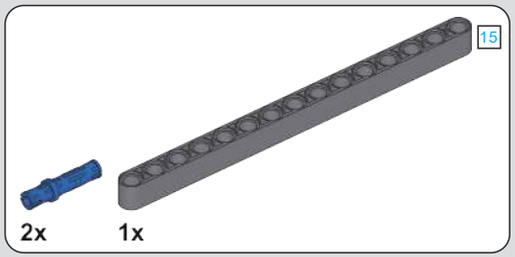

592

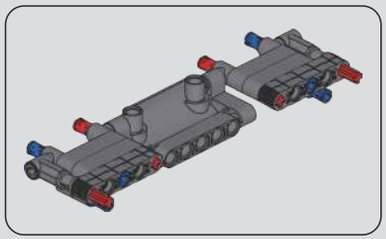

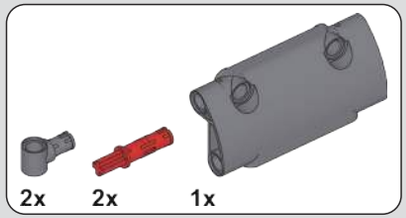

593

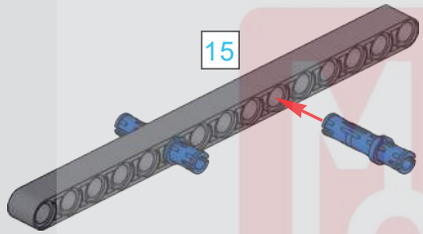

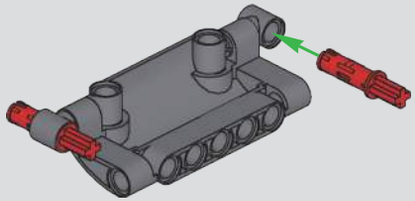

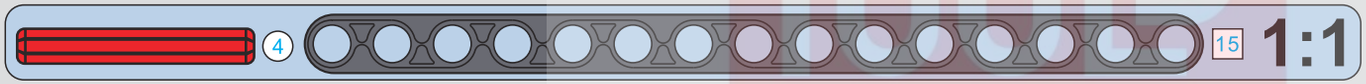

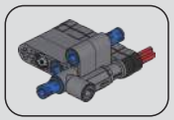

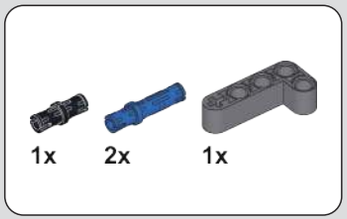

594

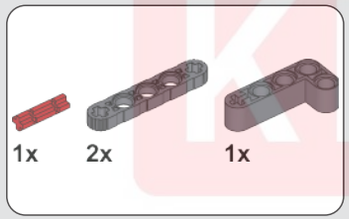

595

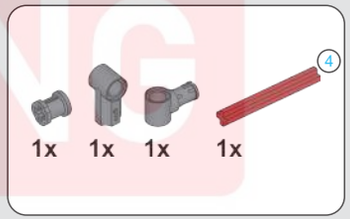

596

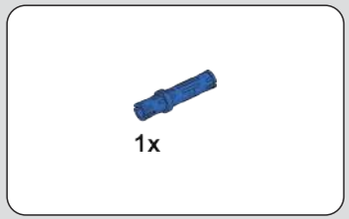

597

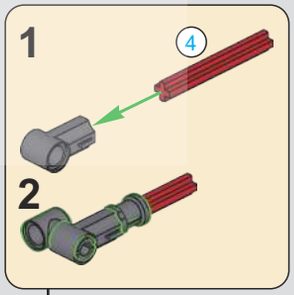

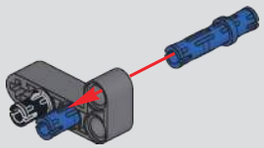

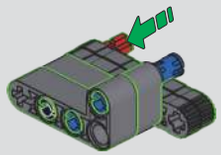

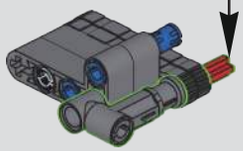

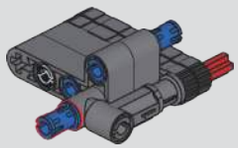

宇星模王

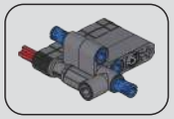

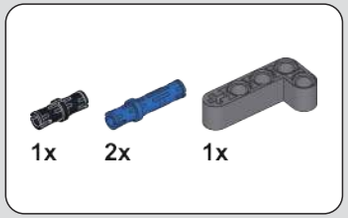

598

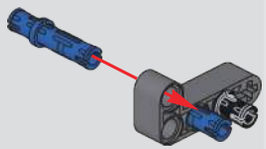

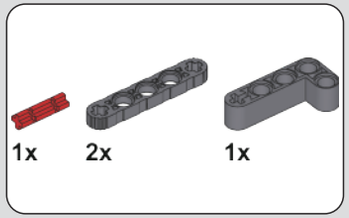

599

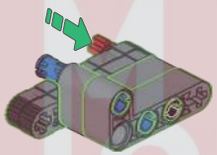

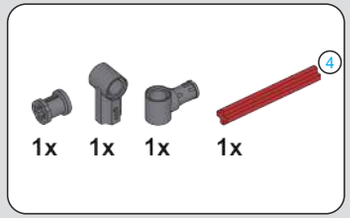

600

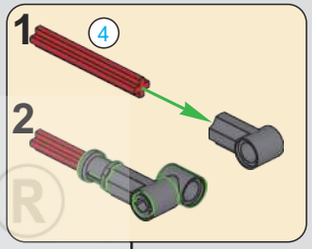

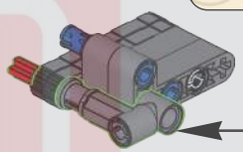

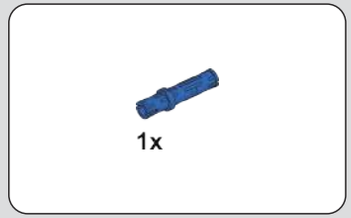

601

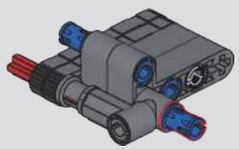

602

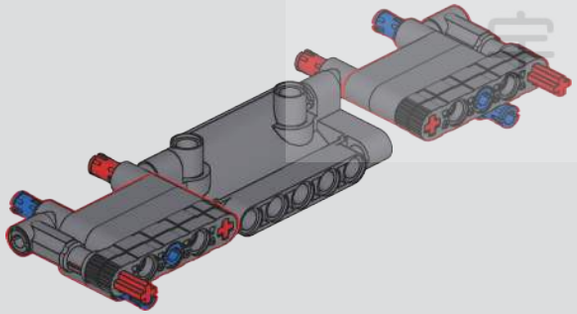

603

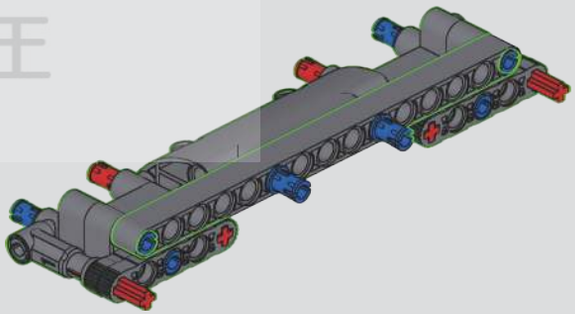

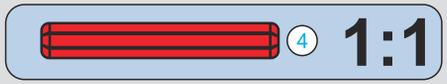

MUD KING
宝星模王

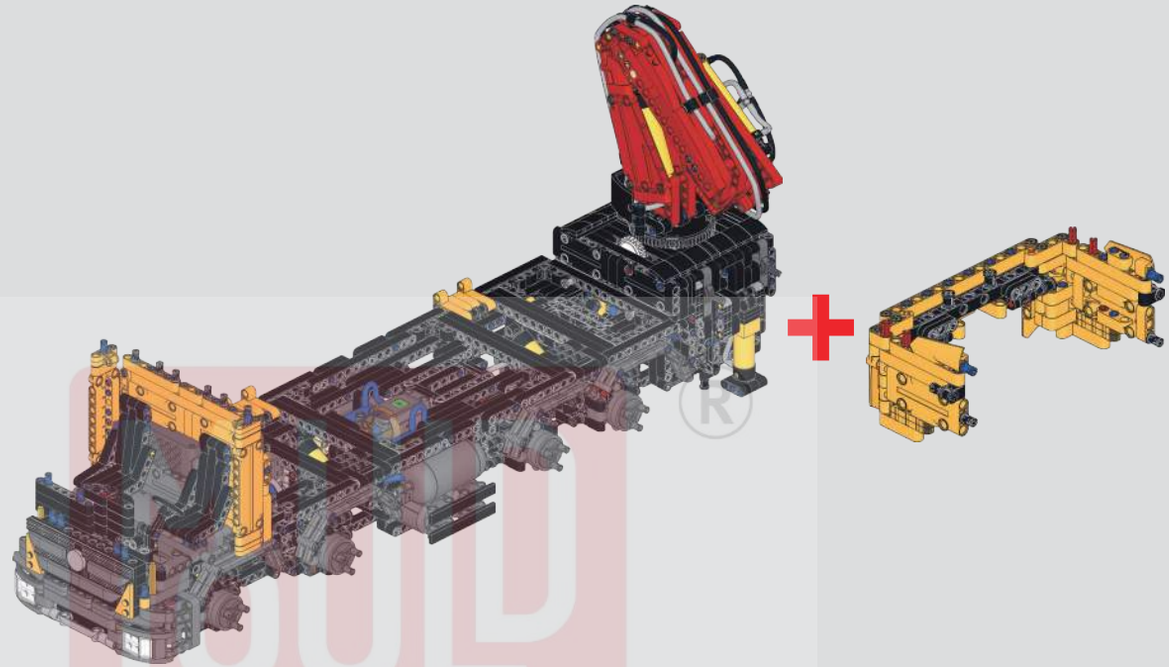

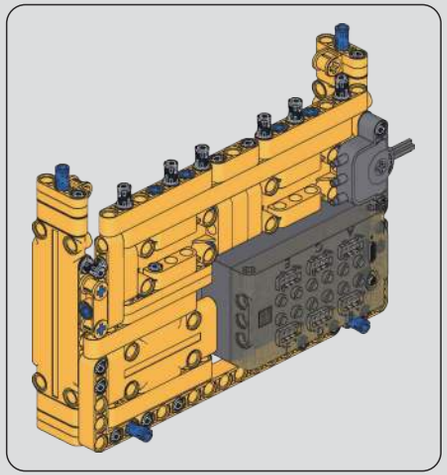

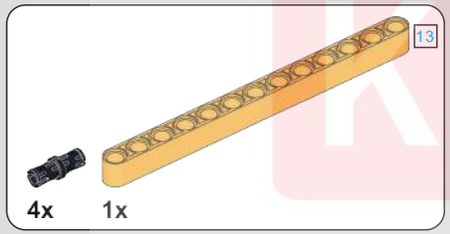

604

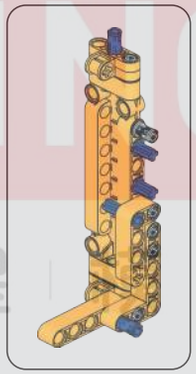

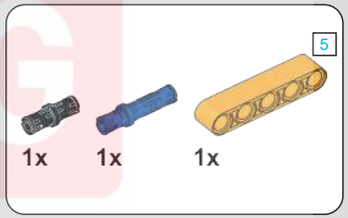

605

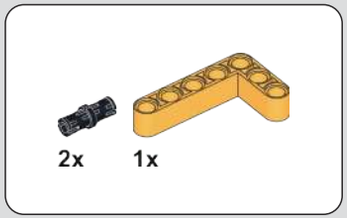

606

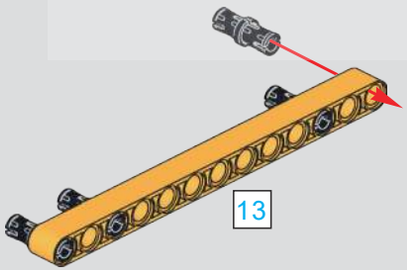

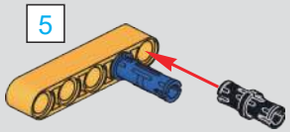

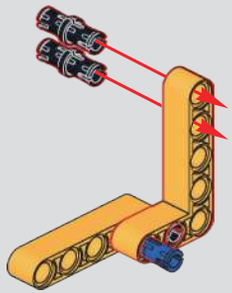

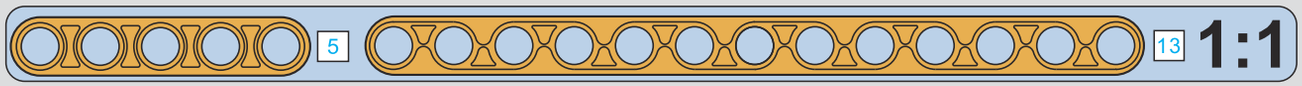

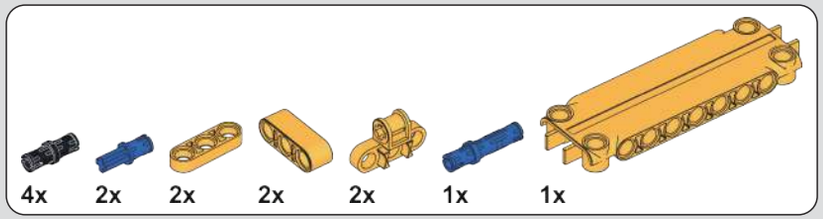

607

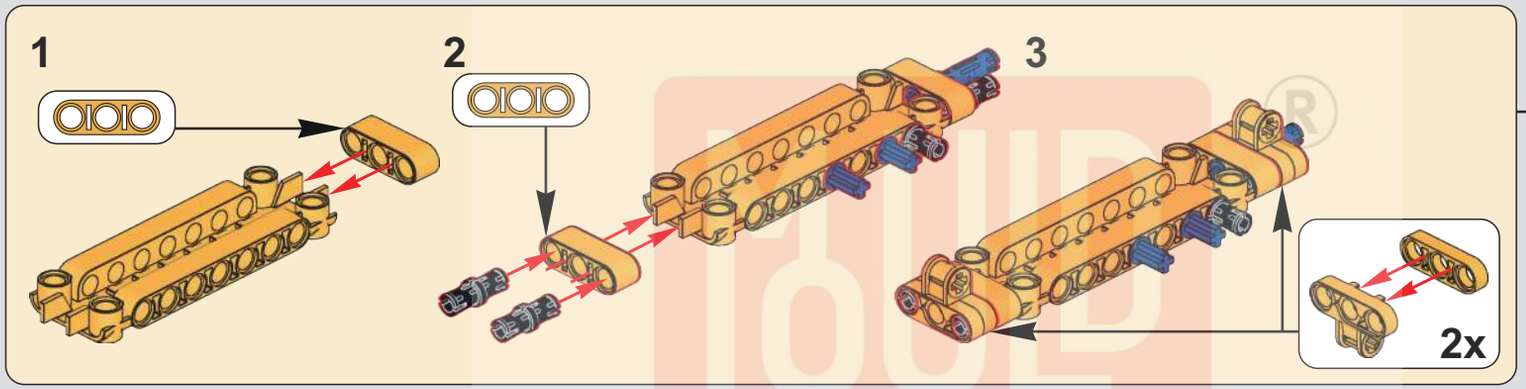

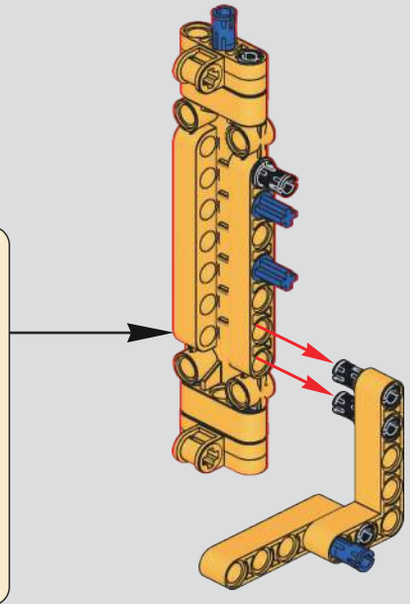

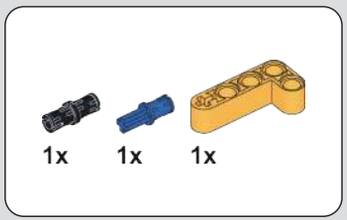

608

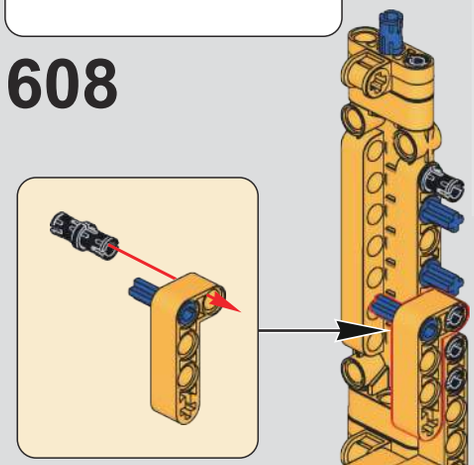

609

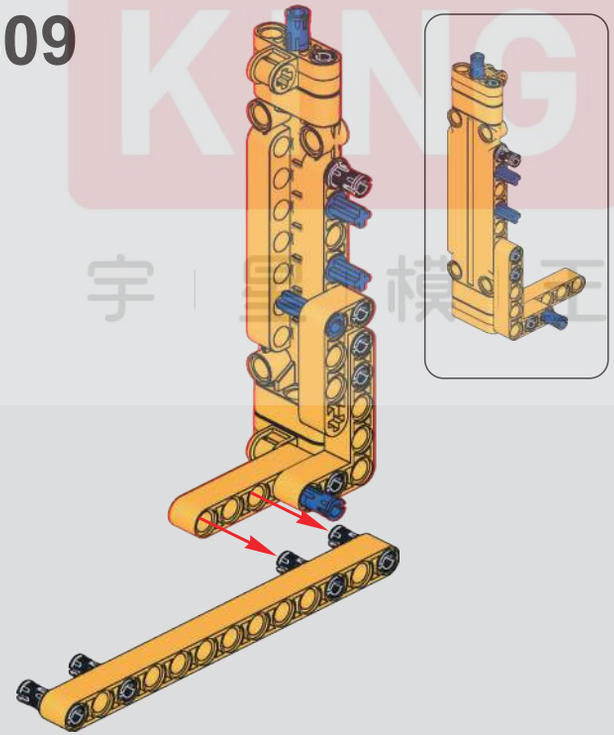

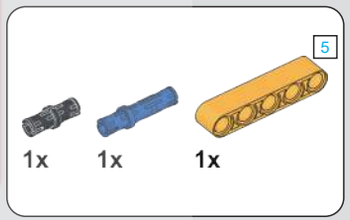

610

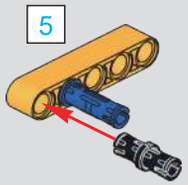

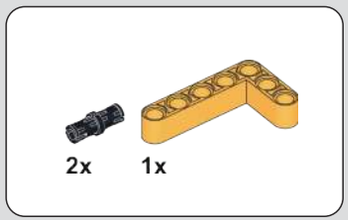

611

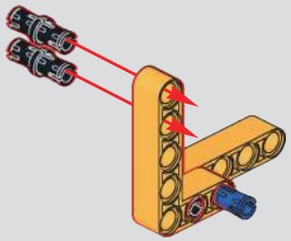

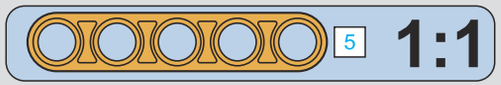

TOOL KING 宇宙模王

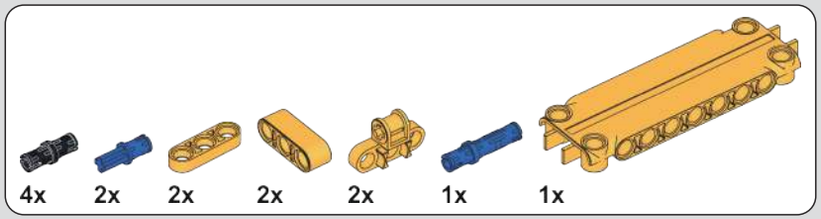

612

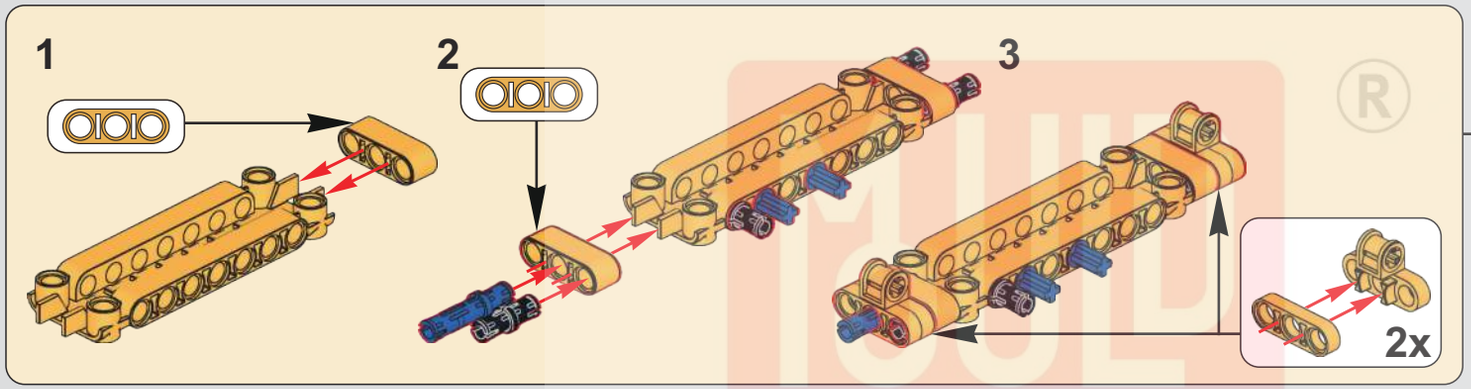

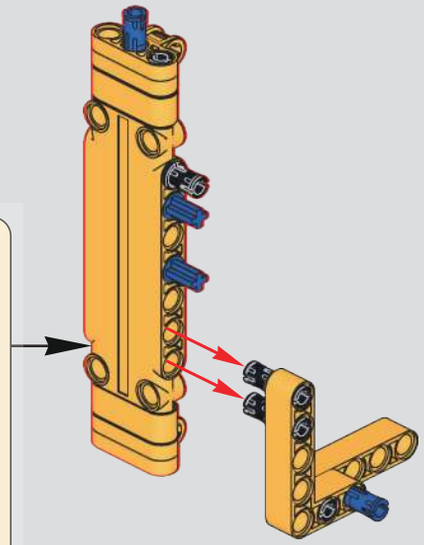

613

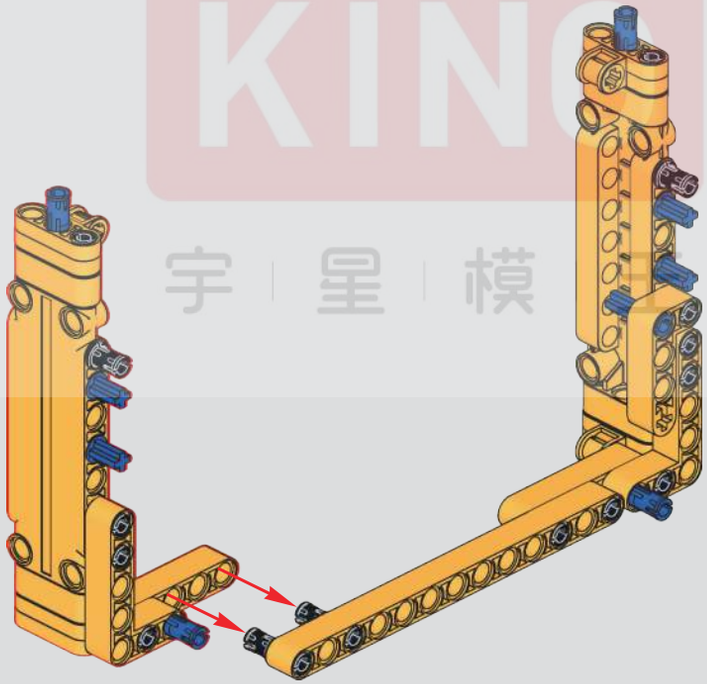

TOOL KING ®
宇 星 模 具

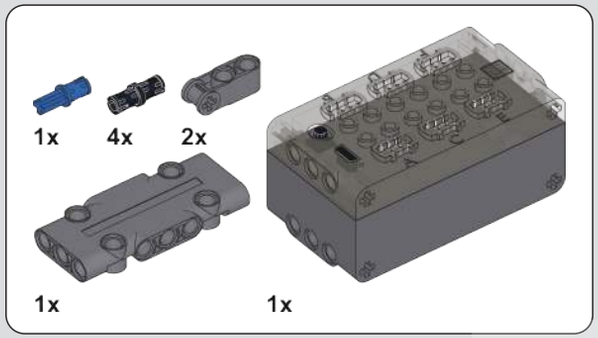

614

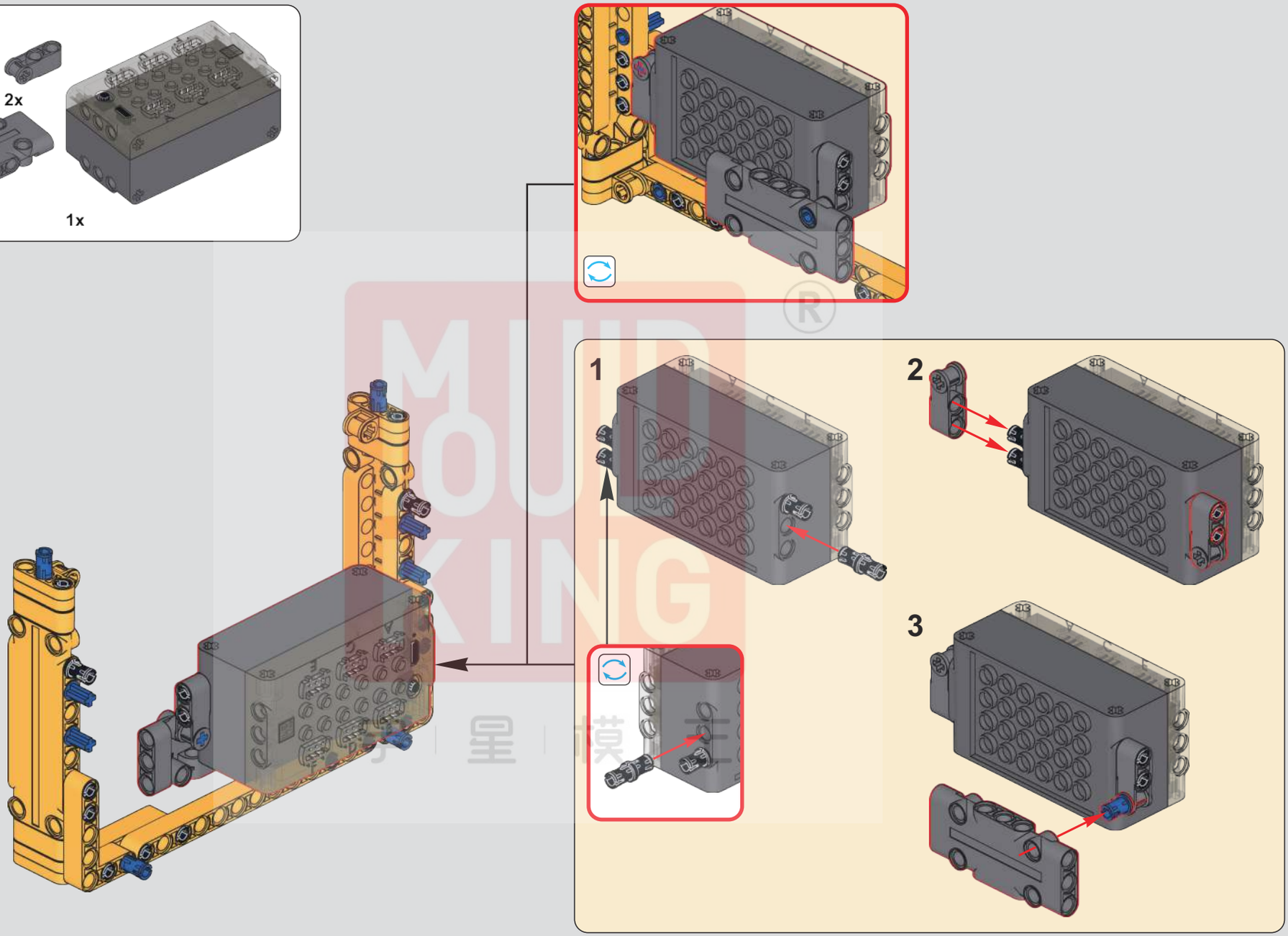

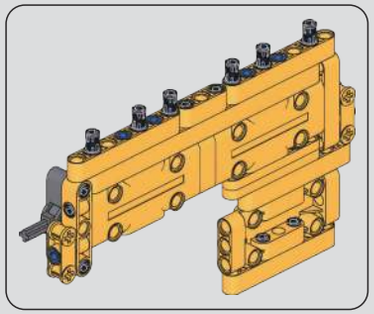

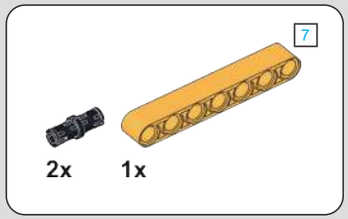

615

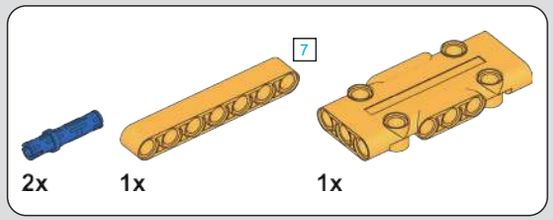

616

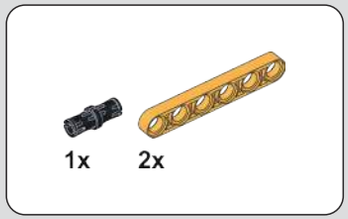

617

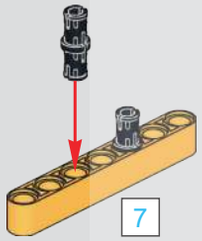

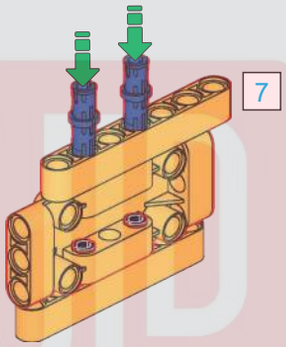

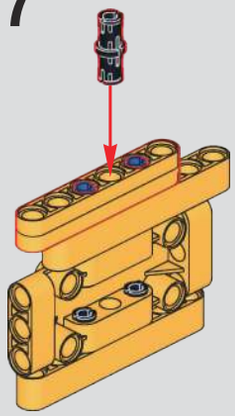

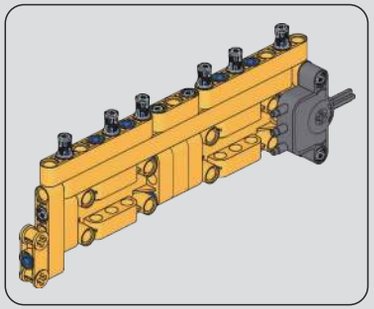

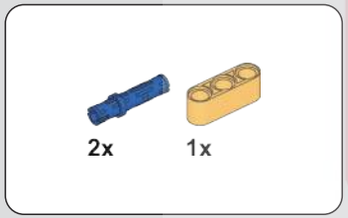

618

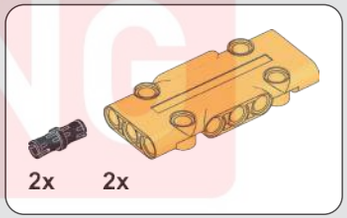

619

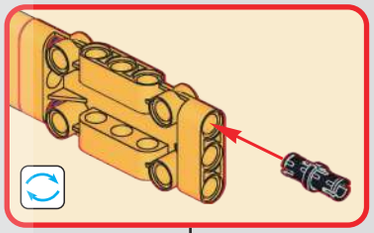

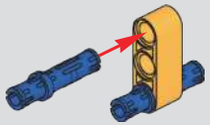

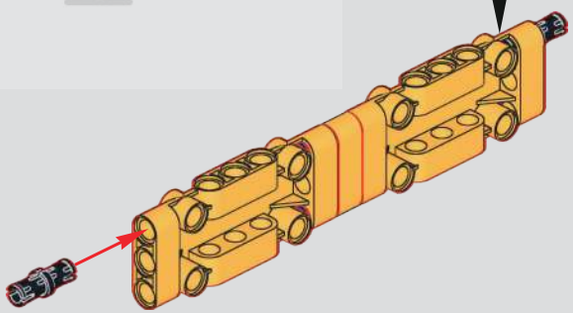

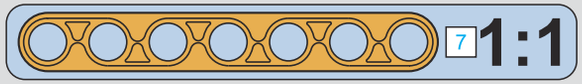

MOULD KING ®
宇 星 模 王

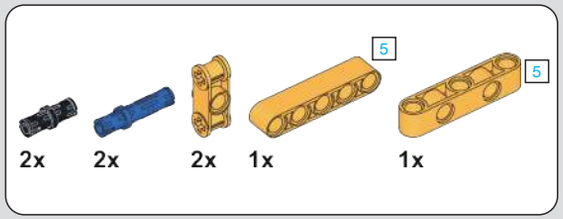

620

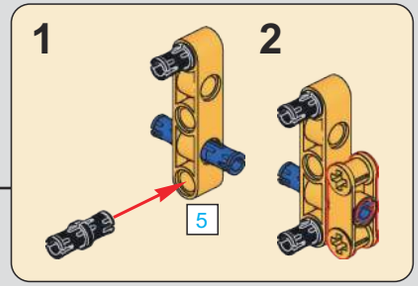

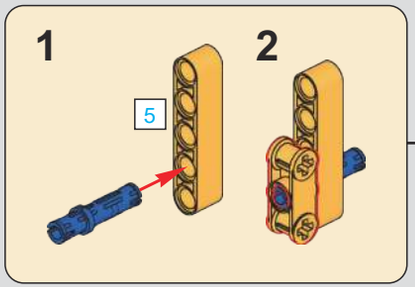

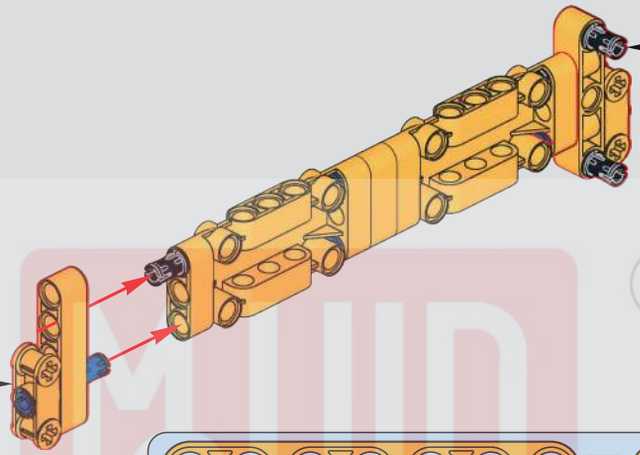

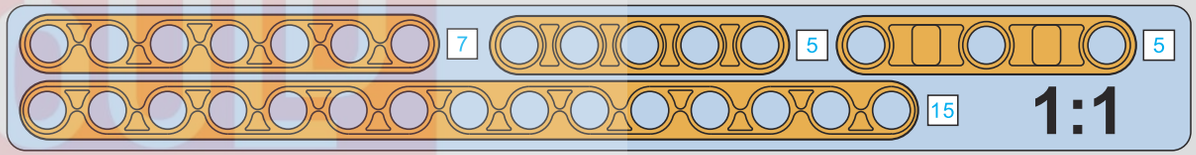

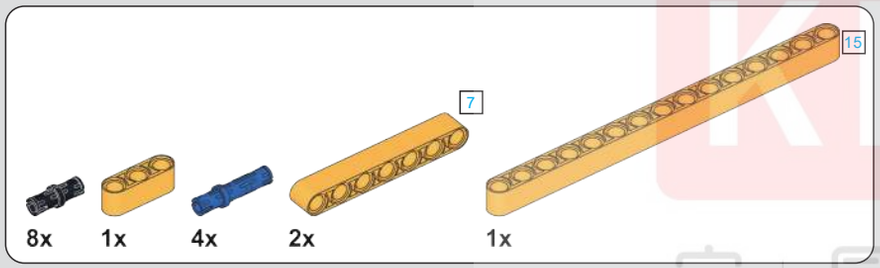

621

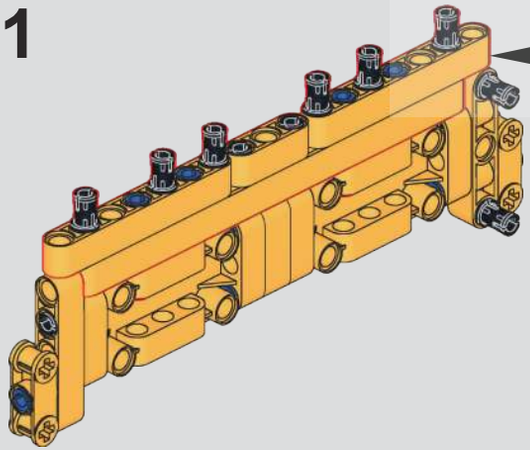

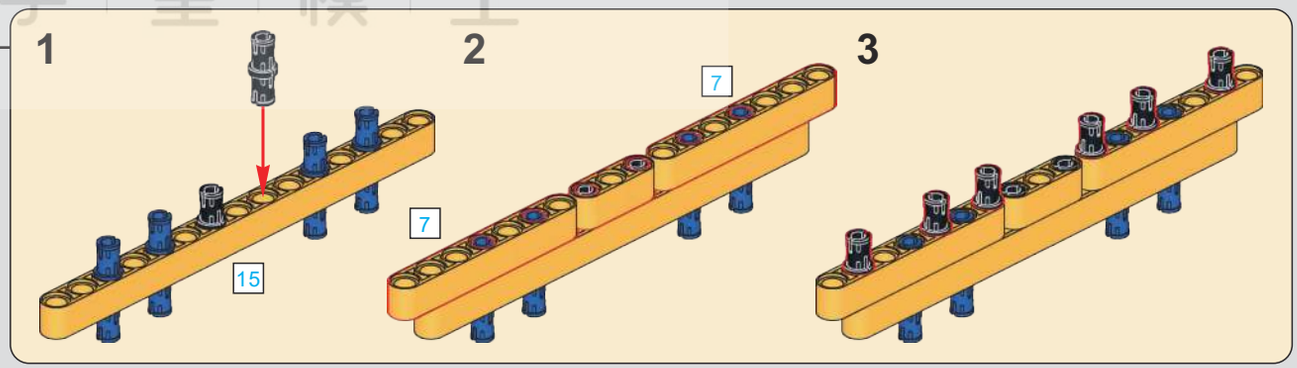

MUD KING ®
宇 星 模 王

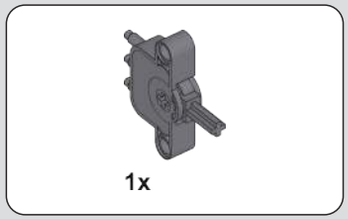

622

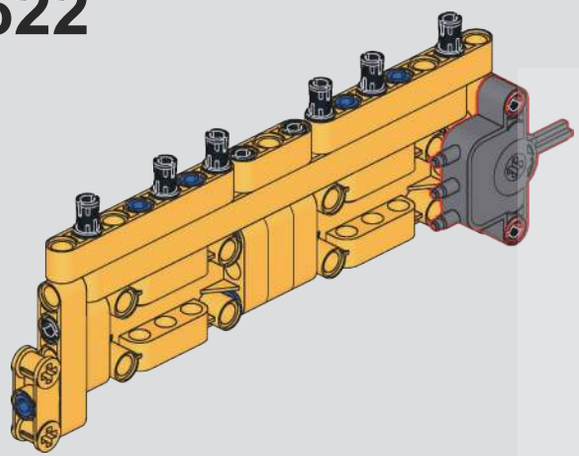

623

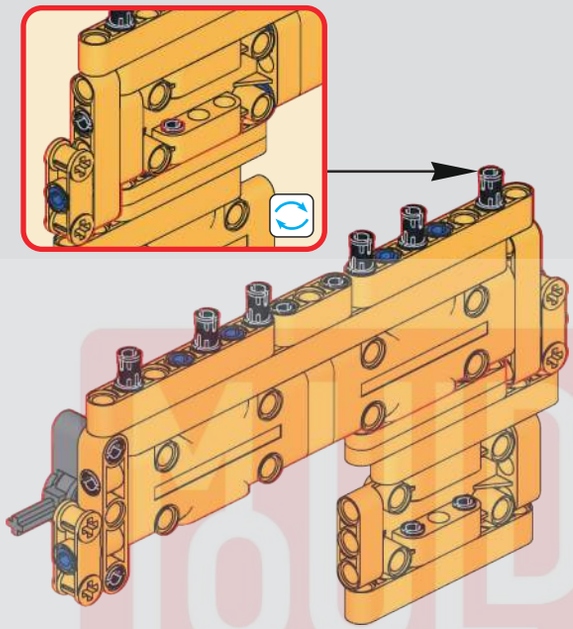

624

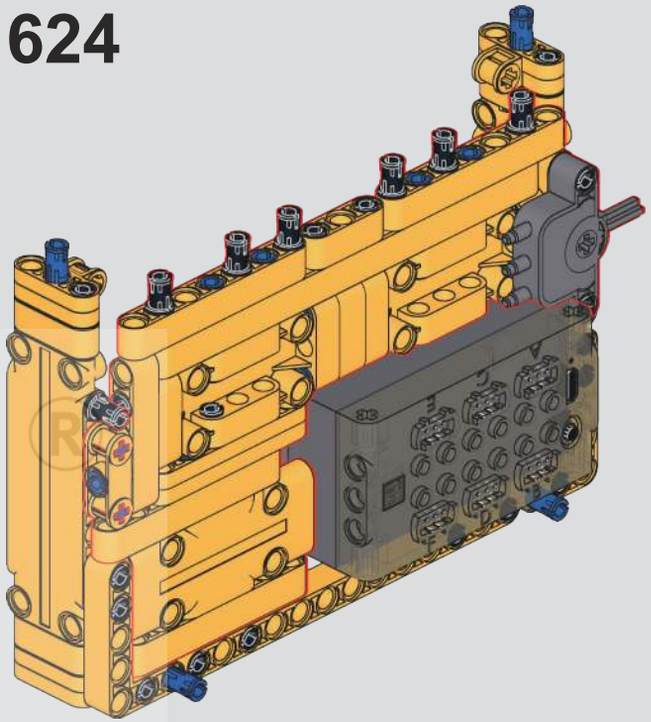

625

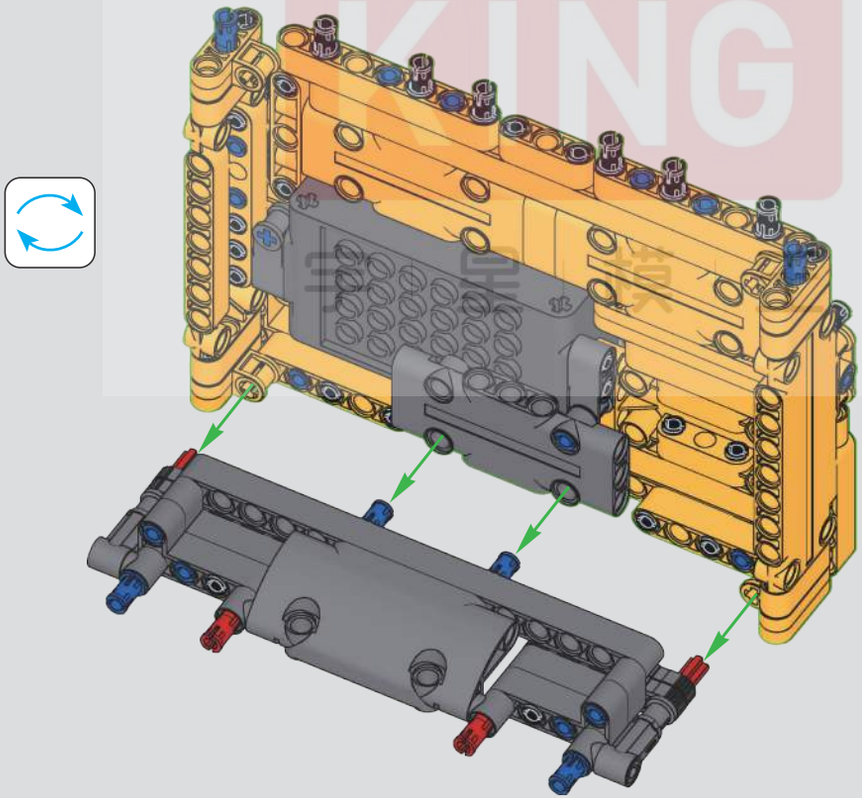

626

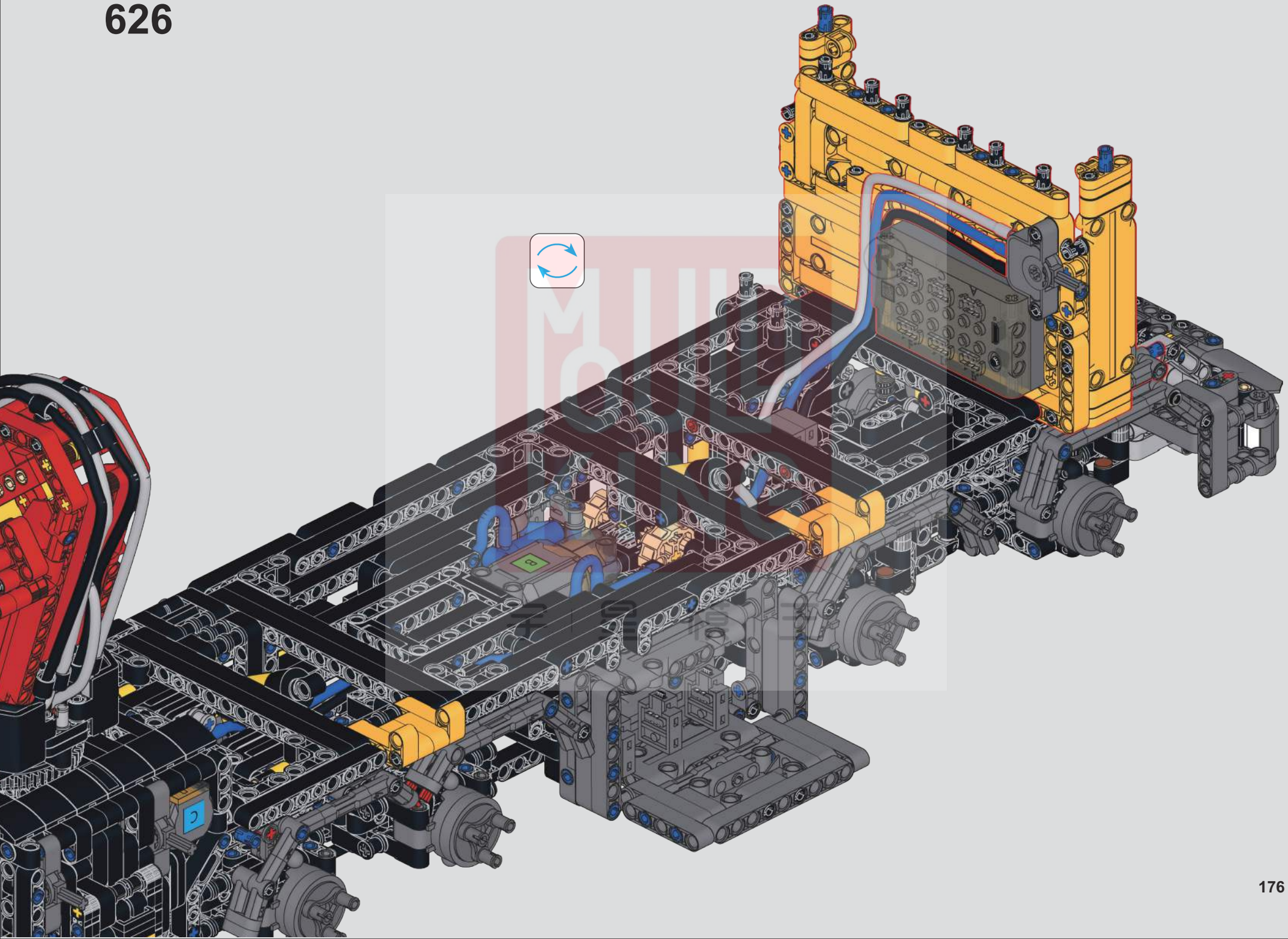

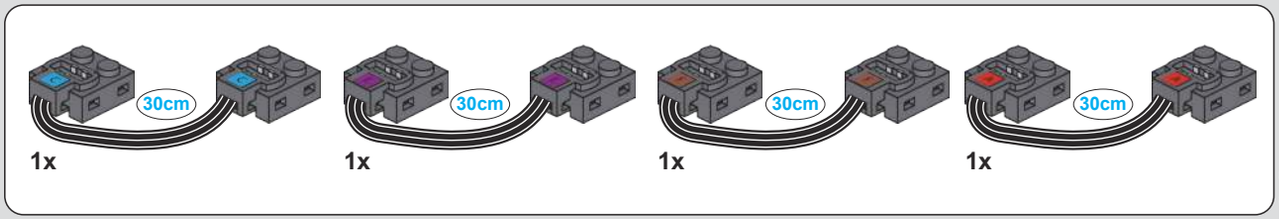

627

628

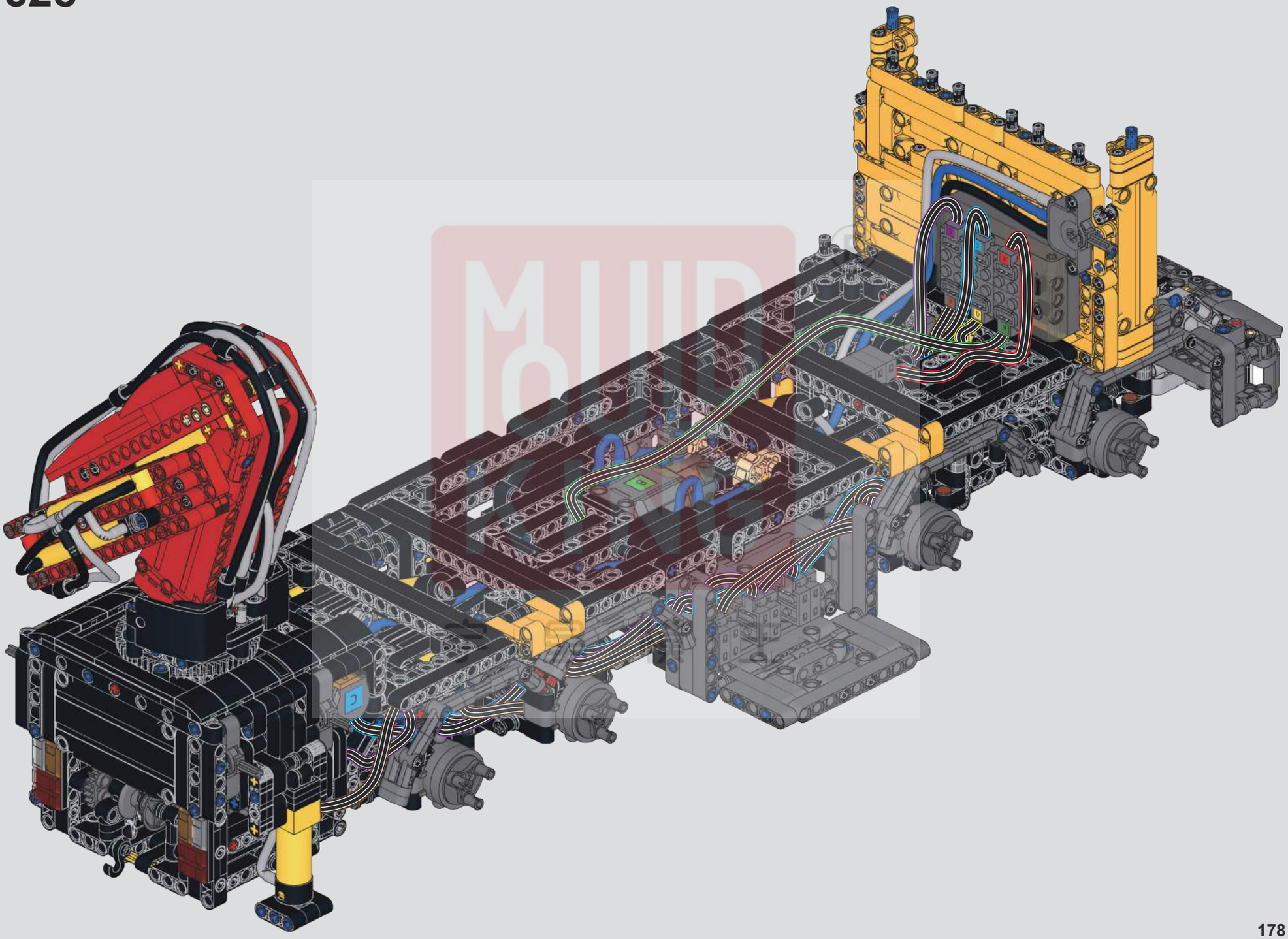

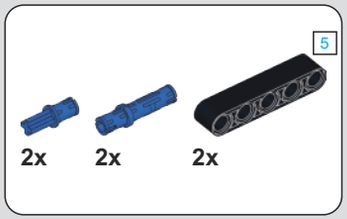

629

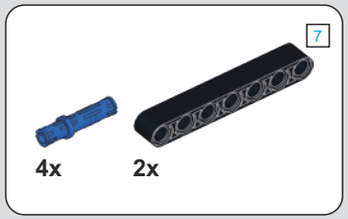

630

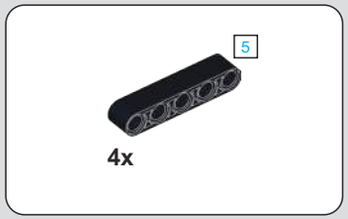

631

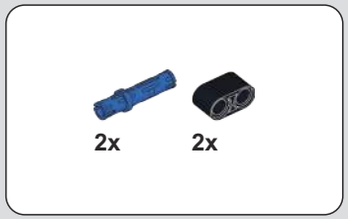

632

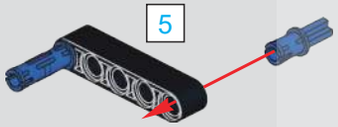

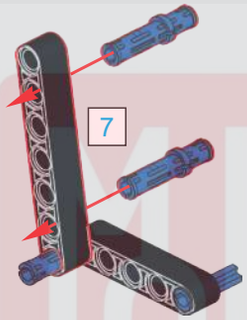

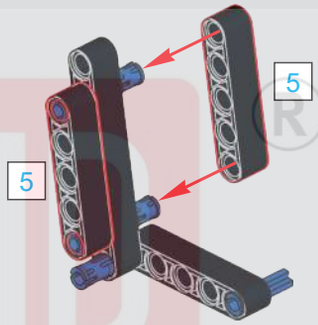

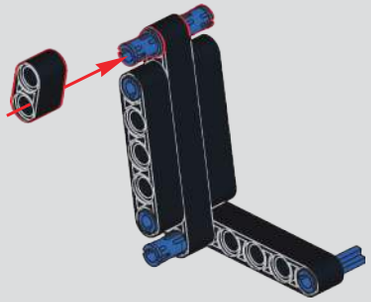

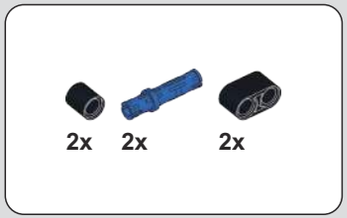

633

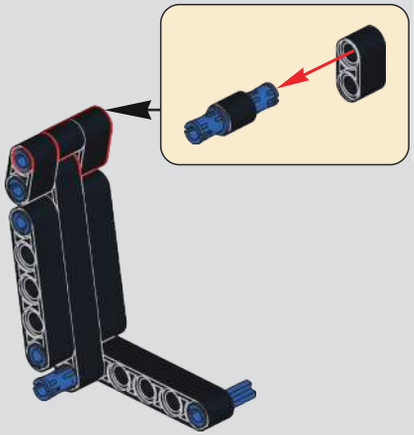

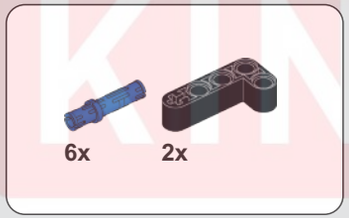

634

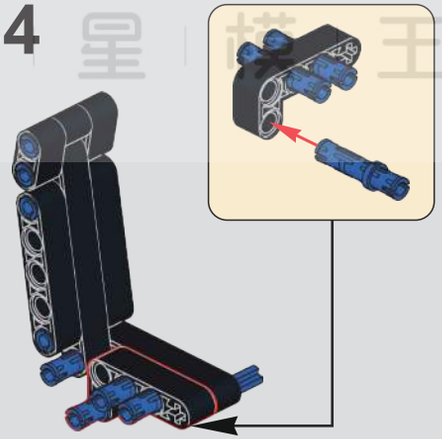

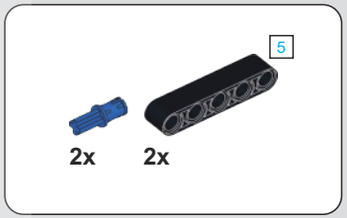

635

MUD KING
乐星模王

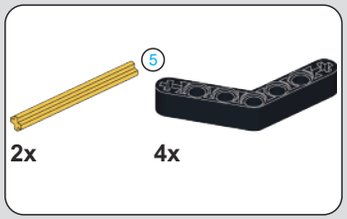

636

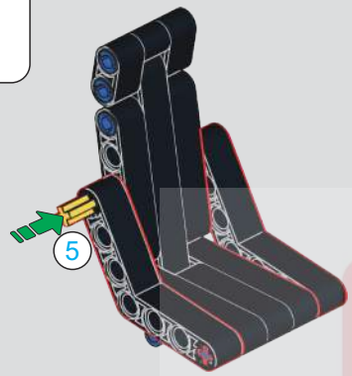

637

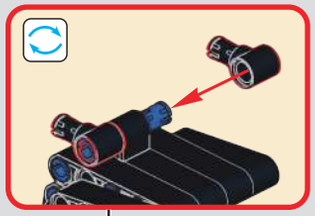

638

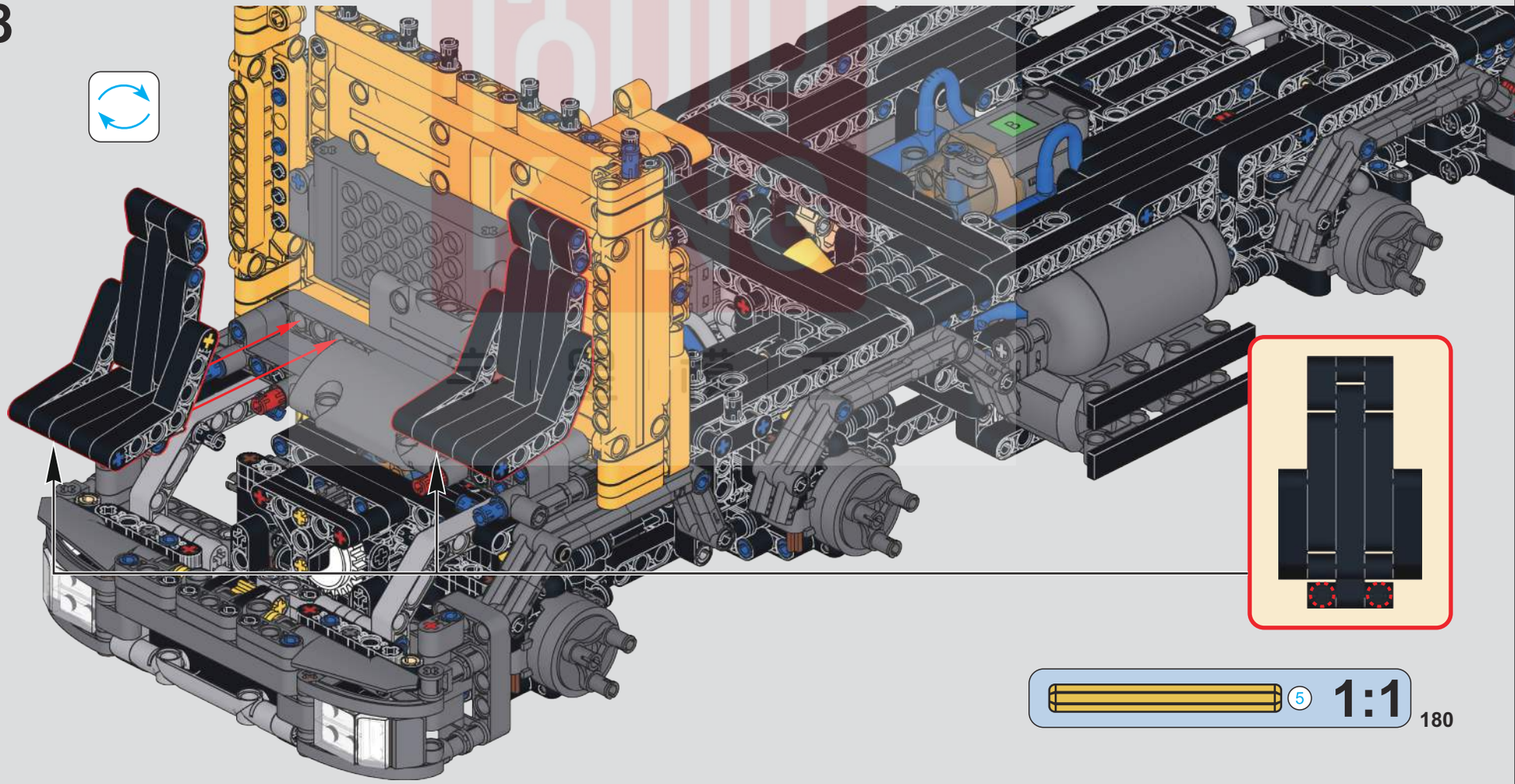

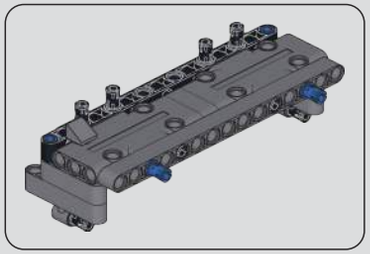

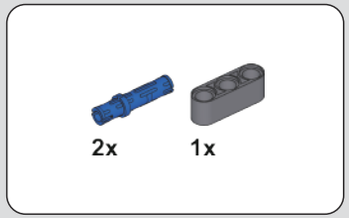

639

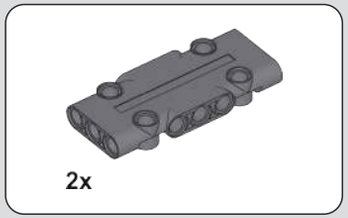

640

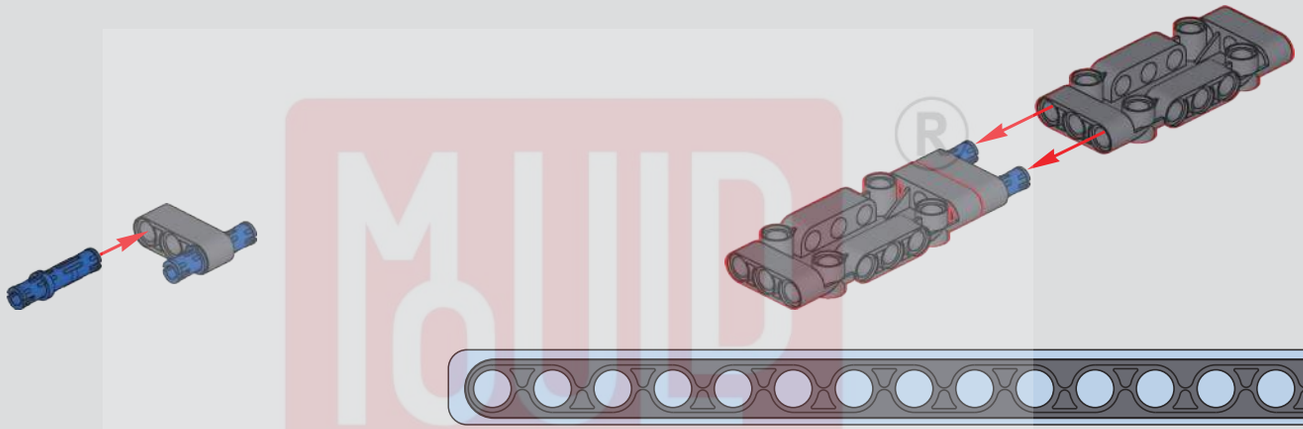

641

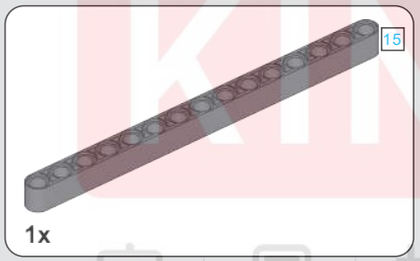

642

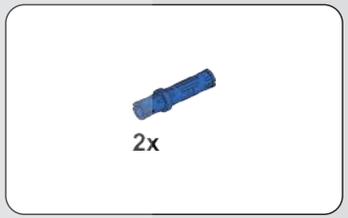

643

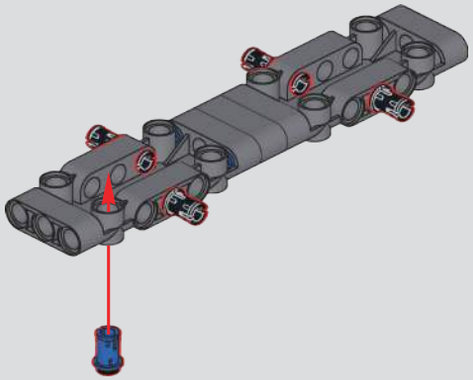

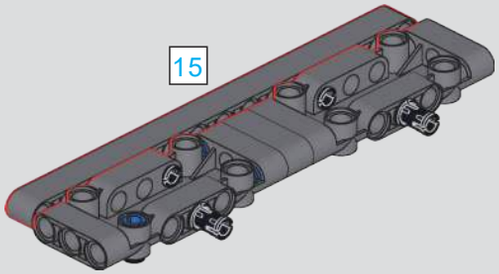

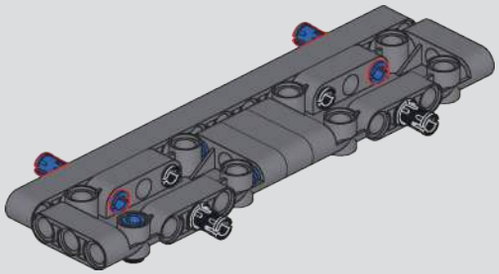

MOULD KING ®
宇 星 模 王

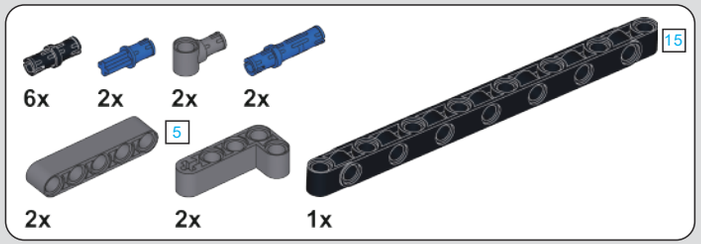

644

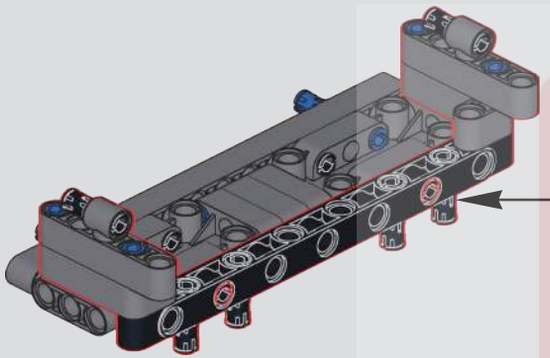

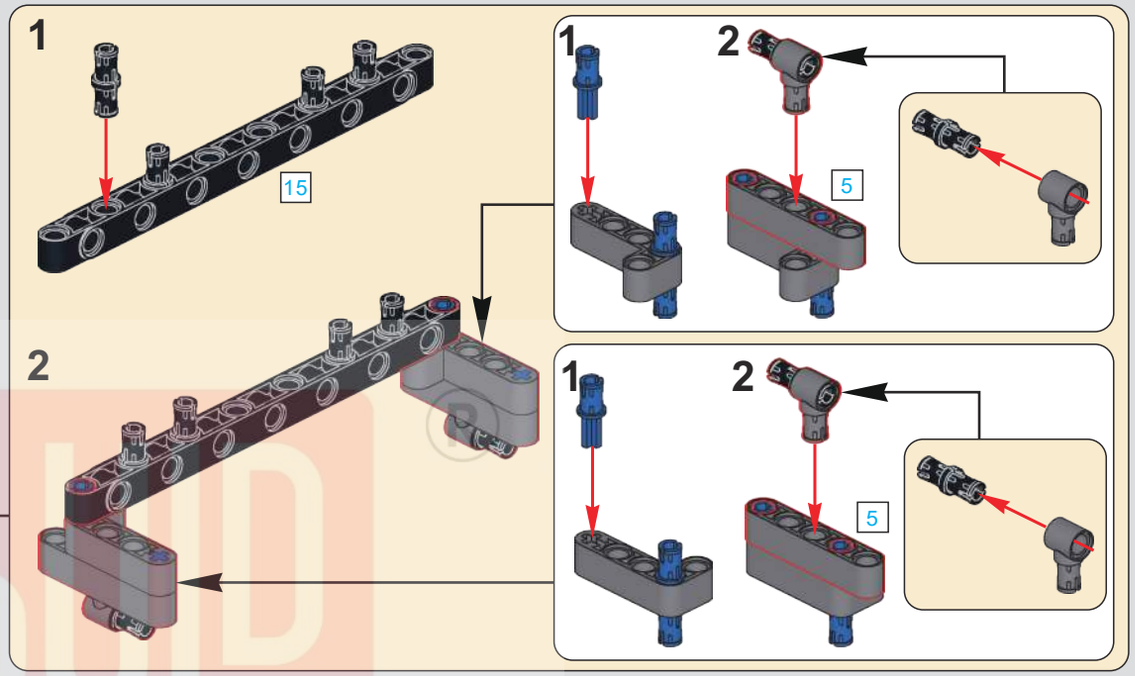

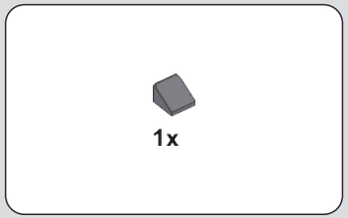

645

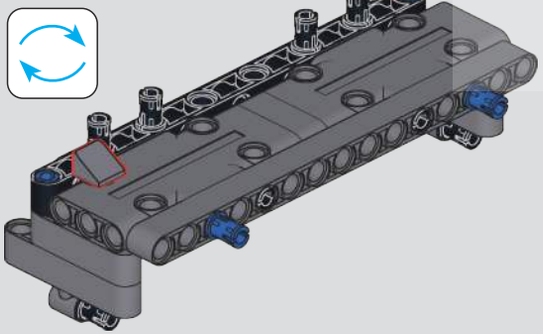

646

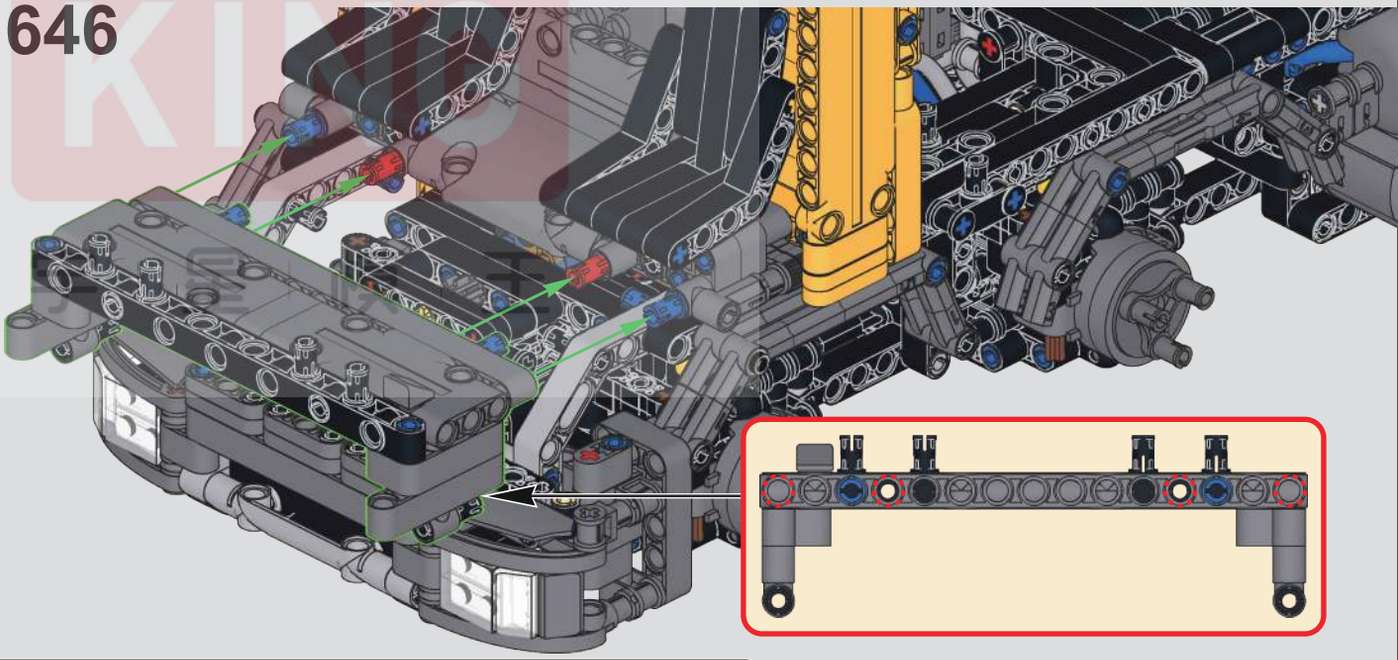

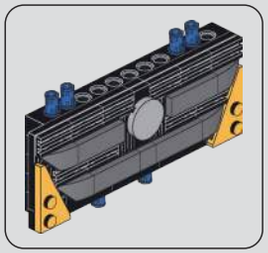

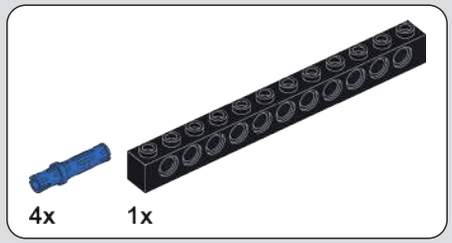

647

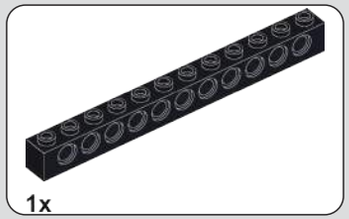

648

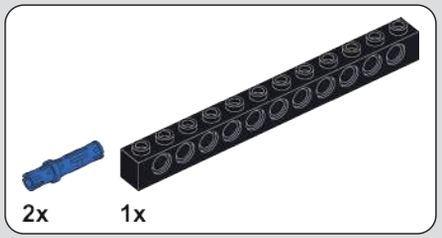

649

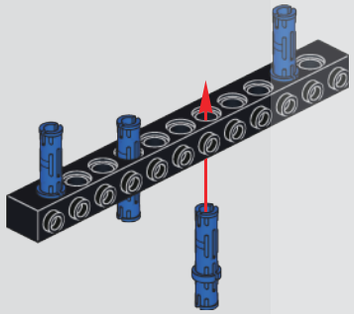

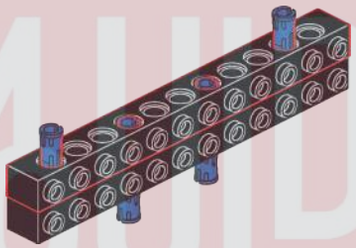

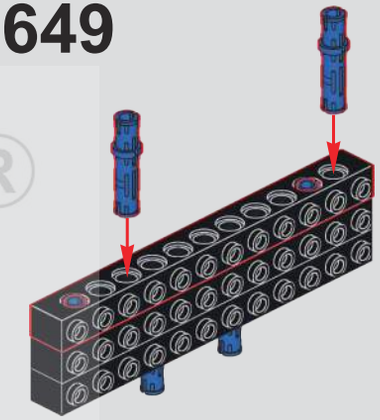

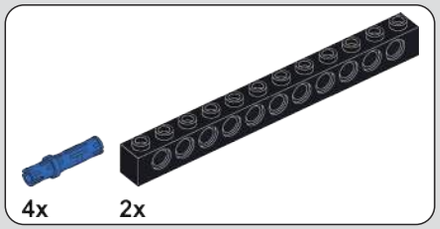

650

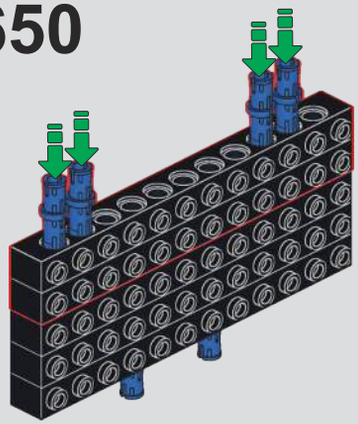

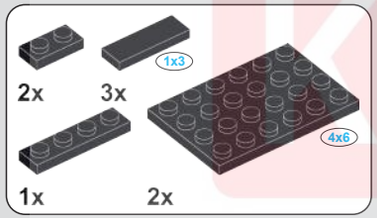

651

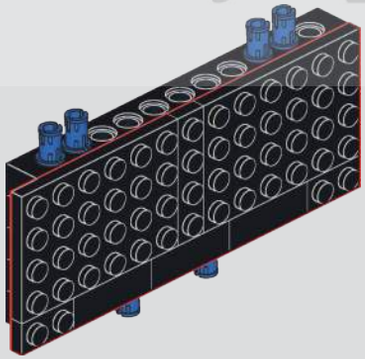

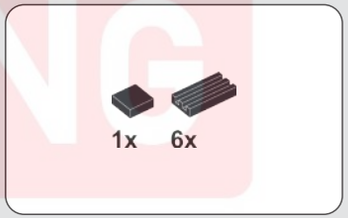

652

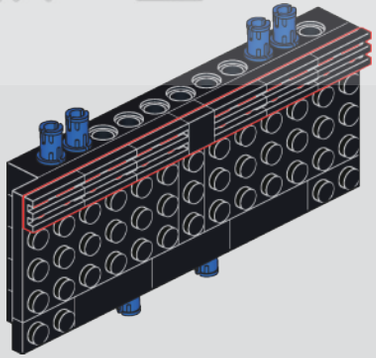

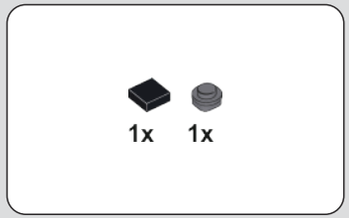

653

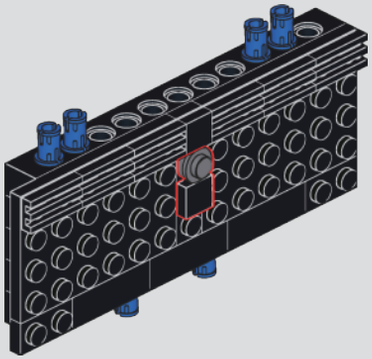

MUD KING ®
宇 星 模 王

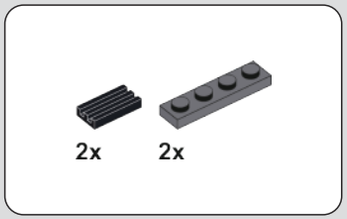

654

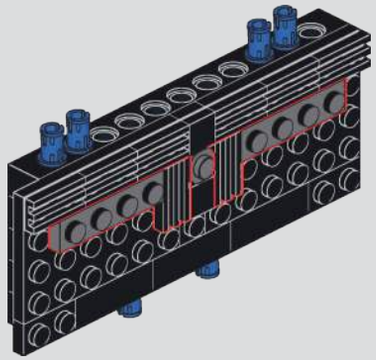

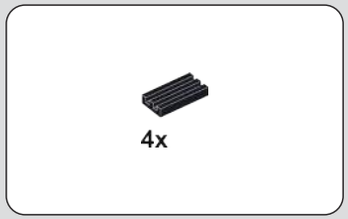

655

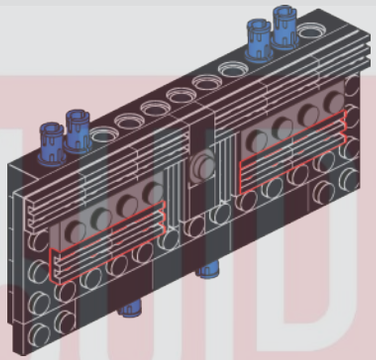

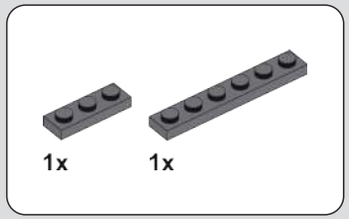

656

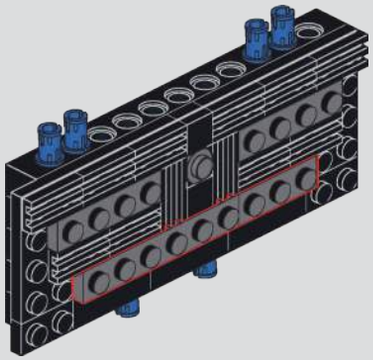

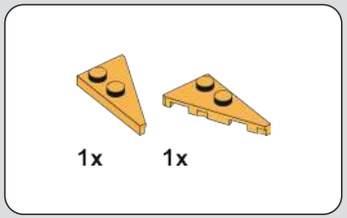

657

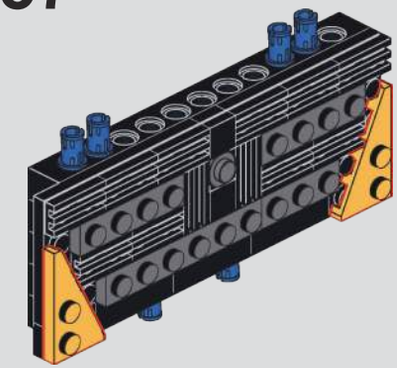

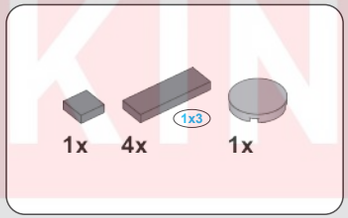

658

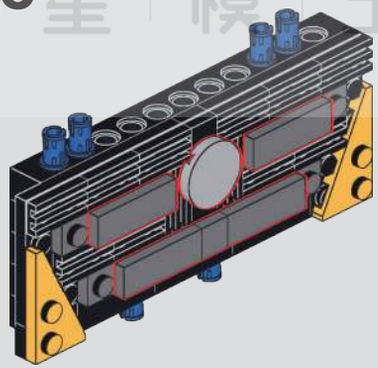

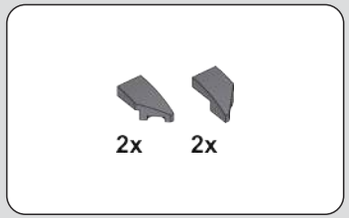

659

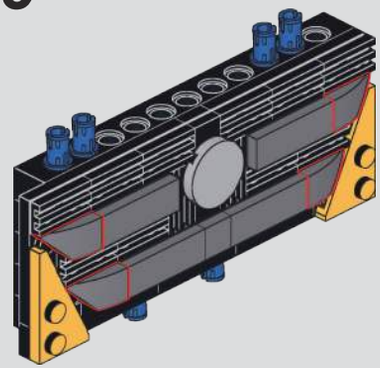

MOULD KING ®
学 星 模 王

660

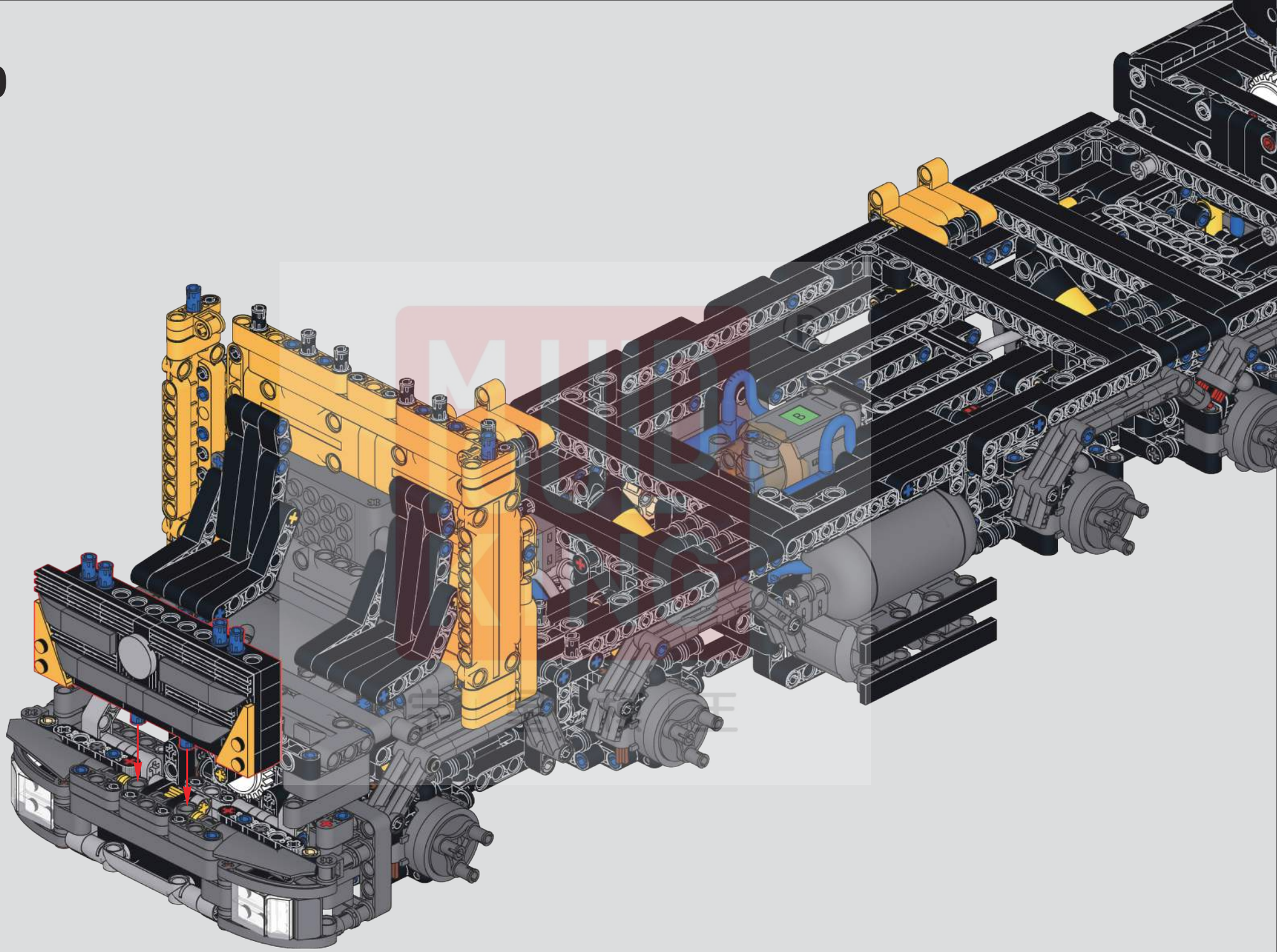

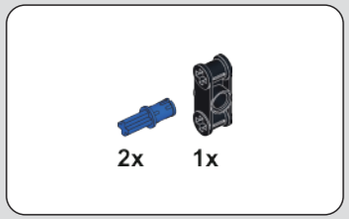

661

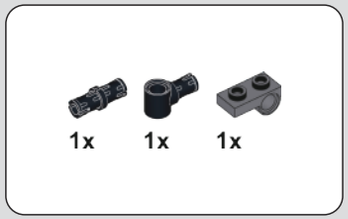

662

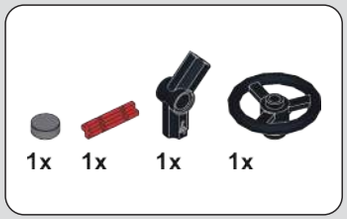

663

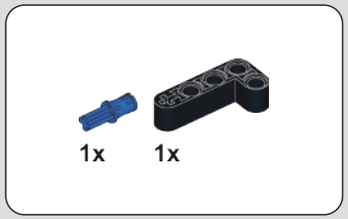

664

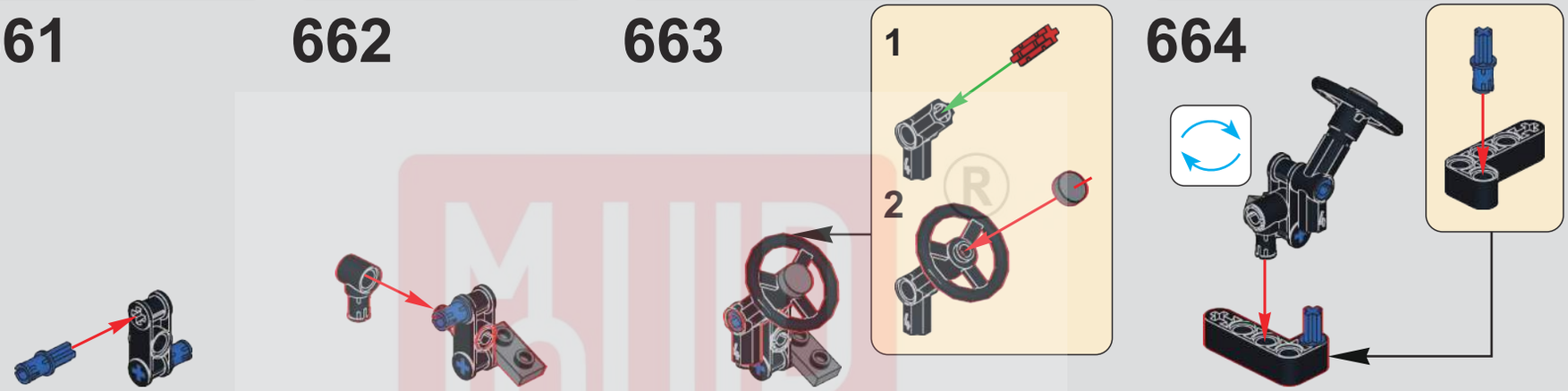

665

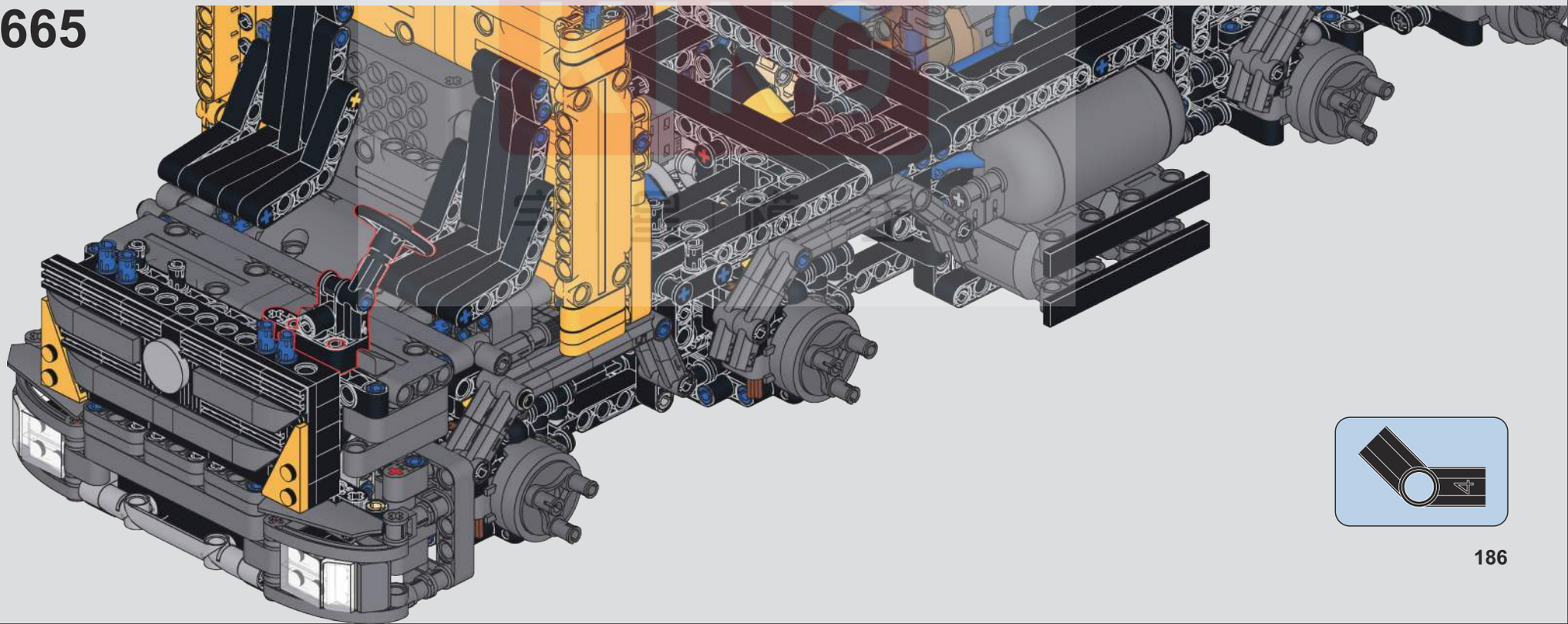

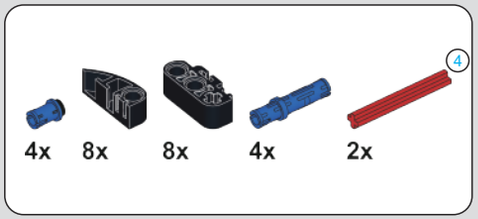

666

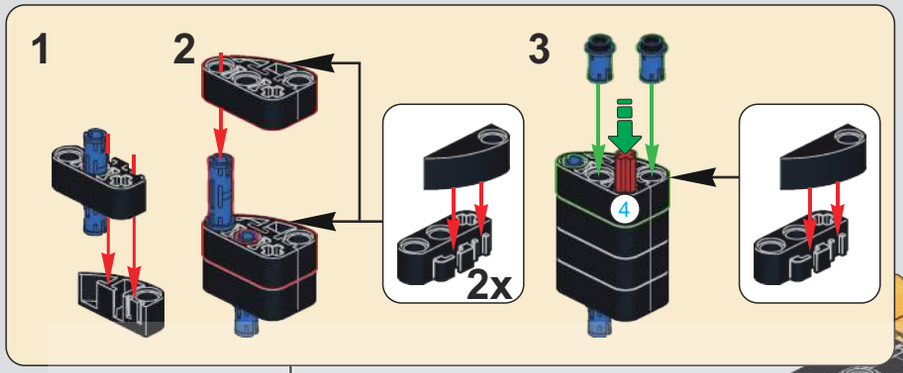

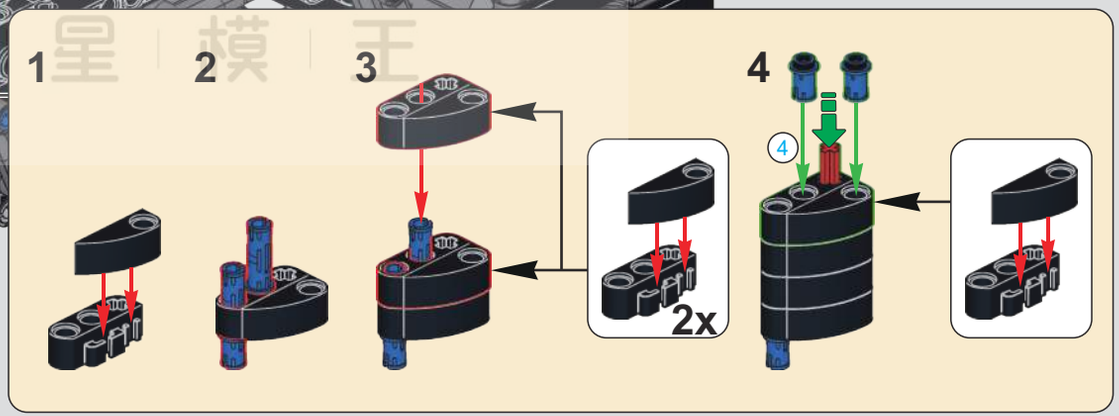

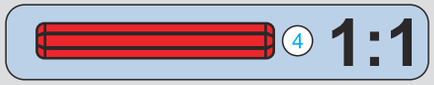

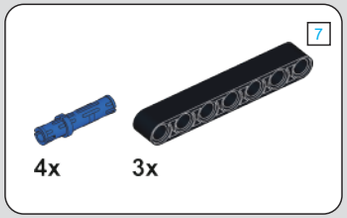

667

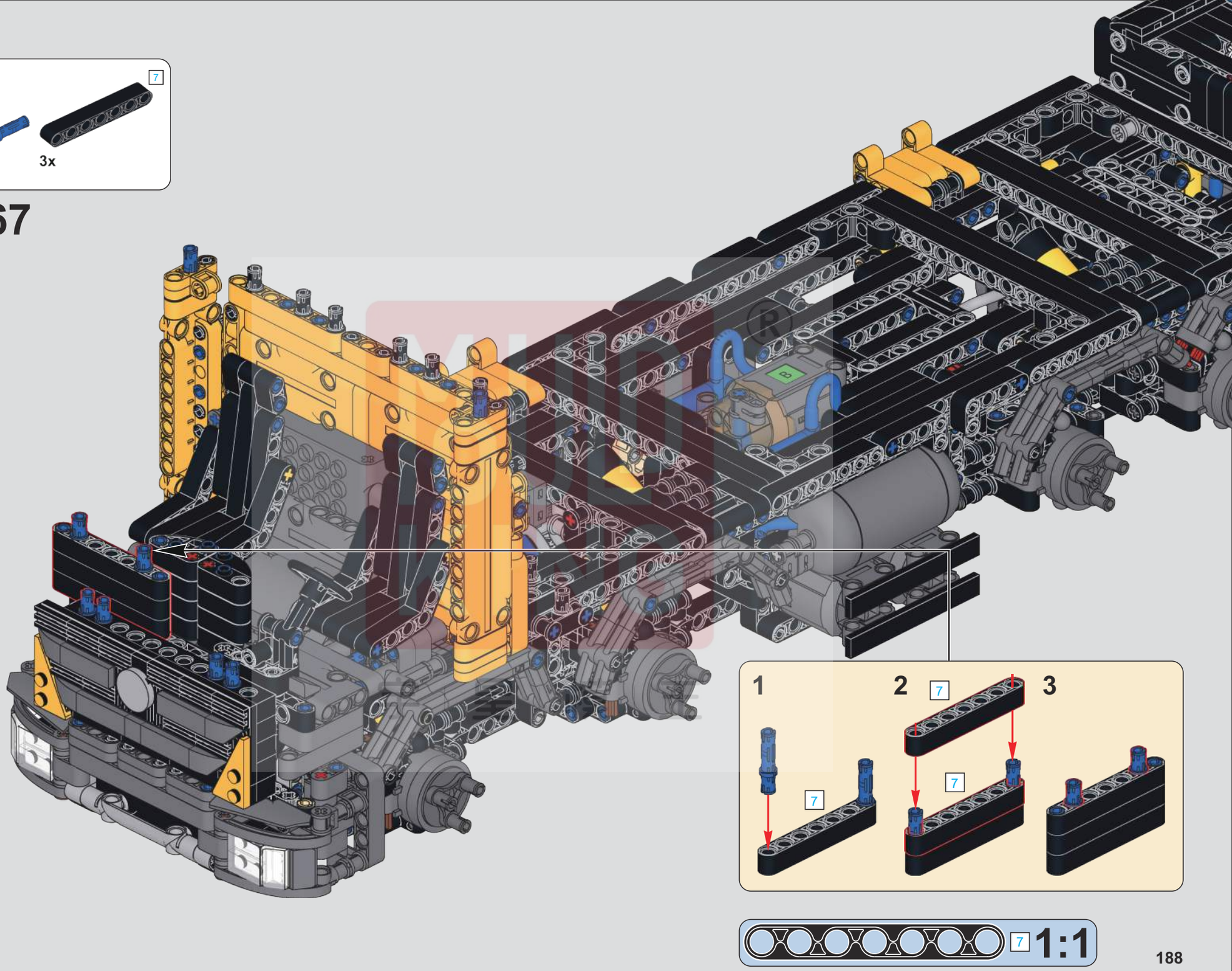

668

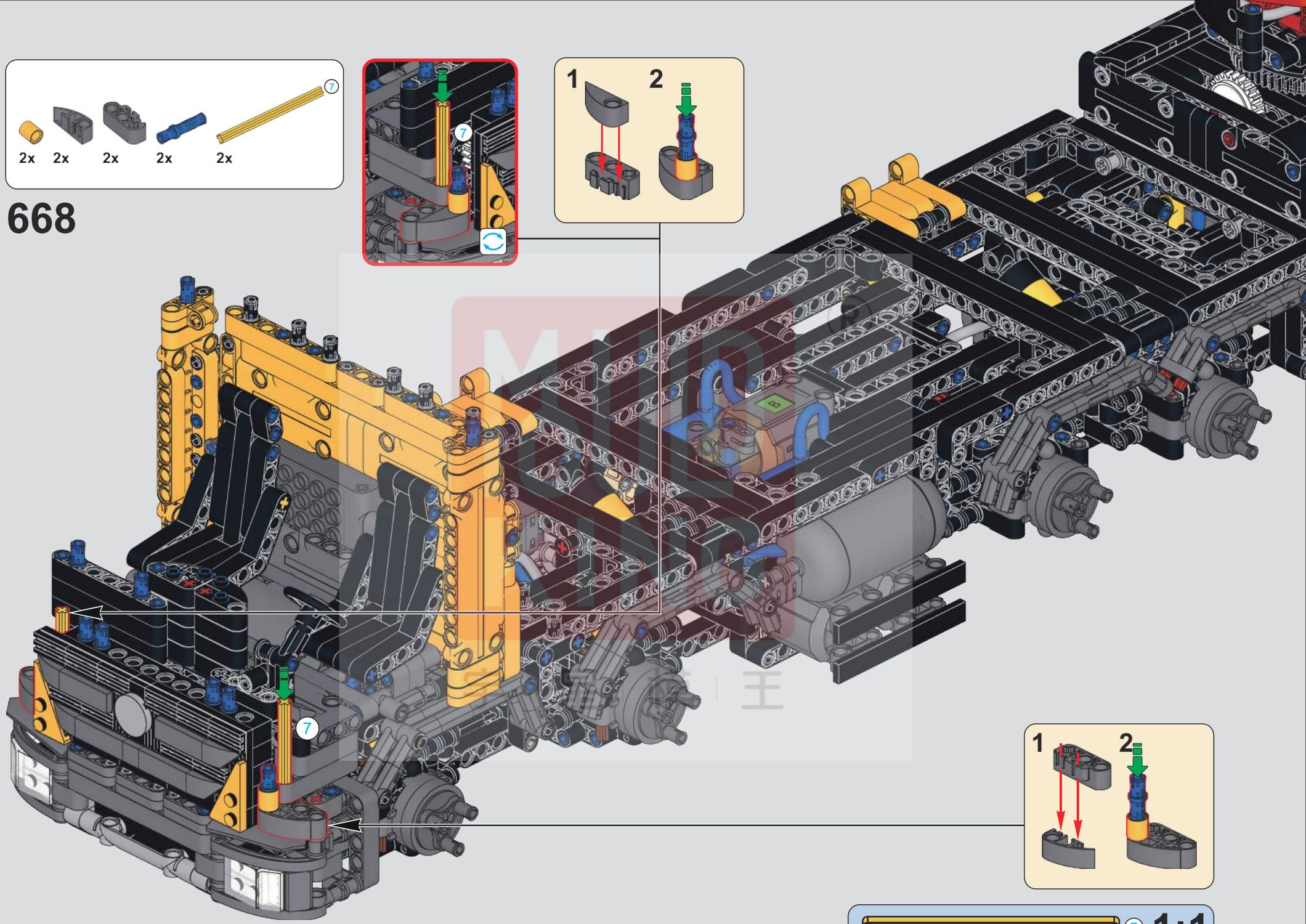

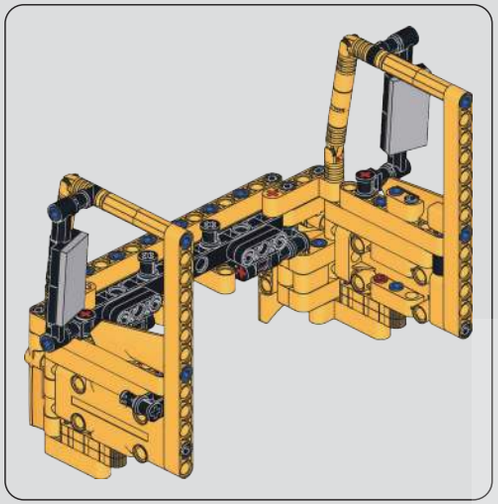

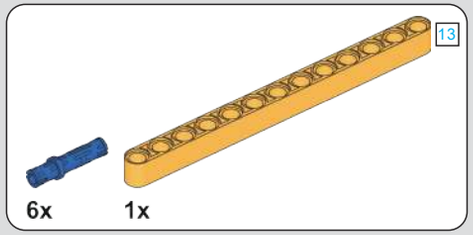

669

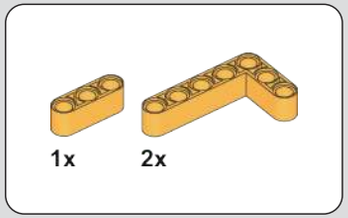

670

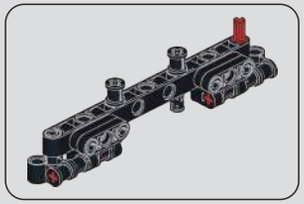

671

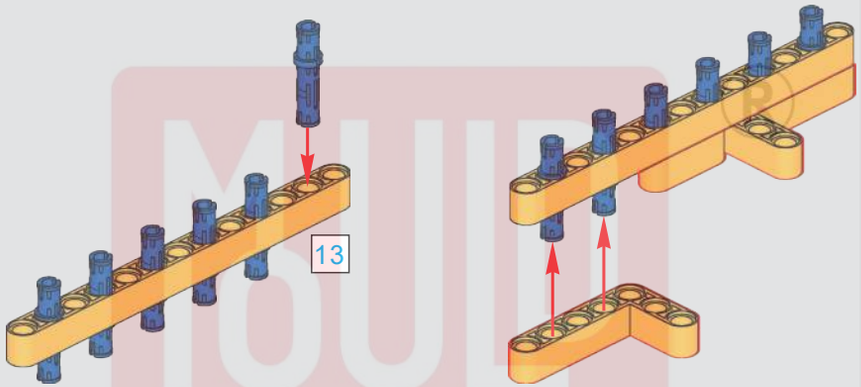

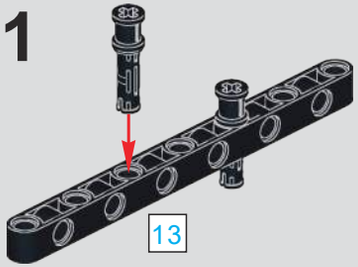

672

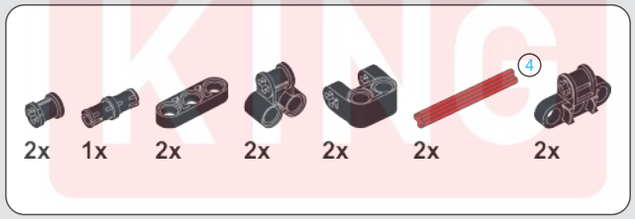

673

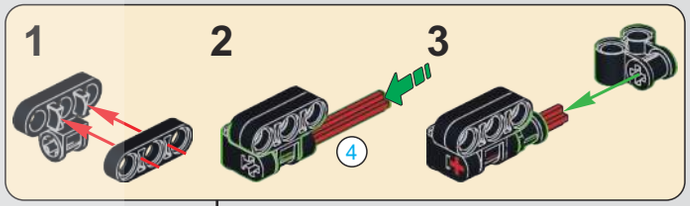

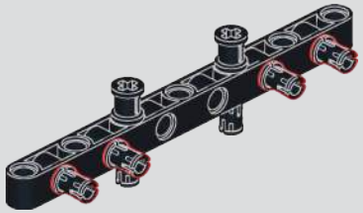

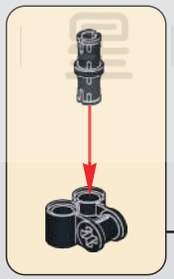

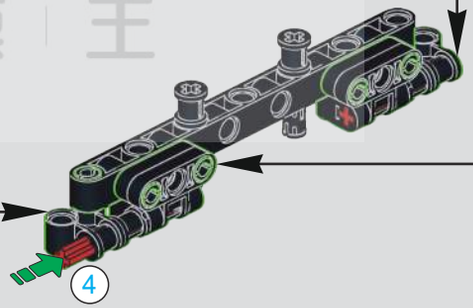

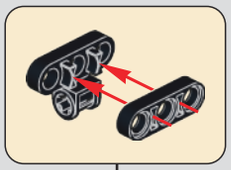

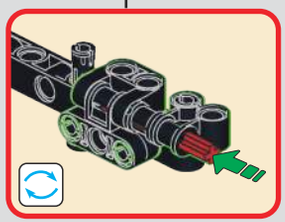

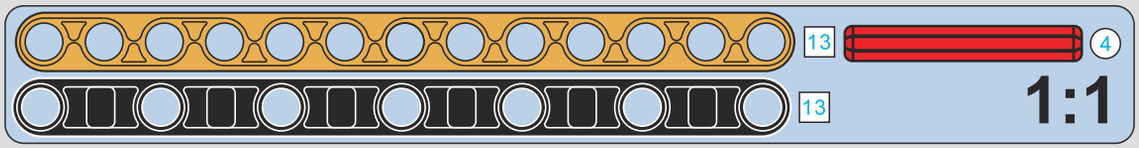

MUD KING
泥 星 模 王

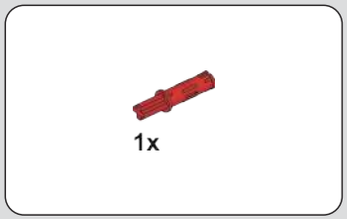

674

675

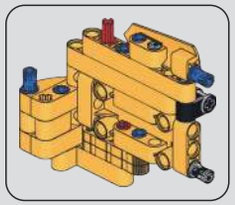

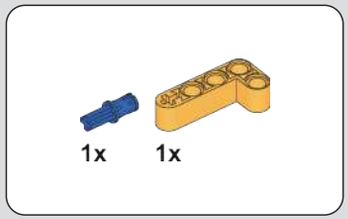

676

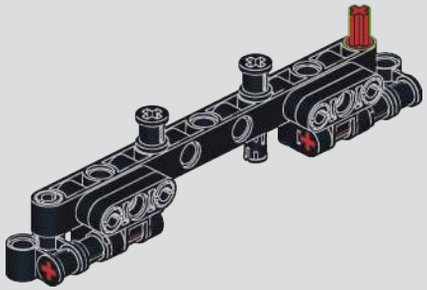

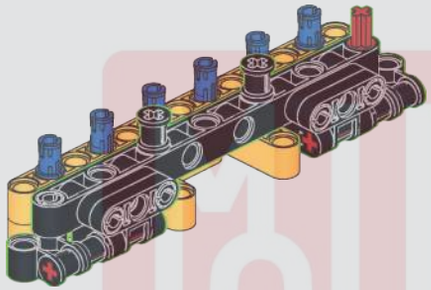

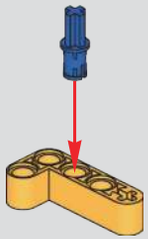

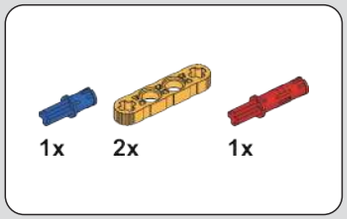

677

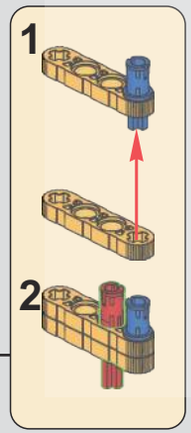

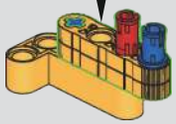

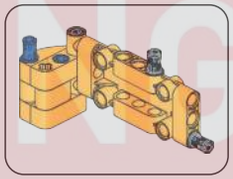

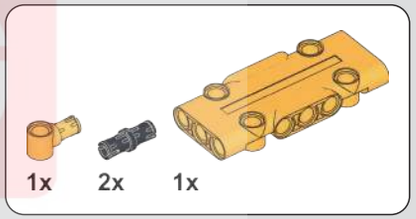

678

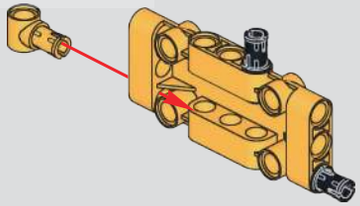

TOUL KING ®
宇 星 模 王

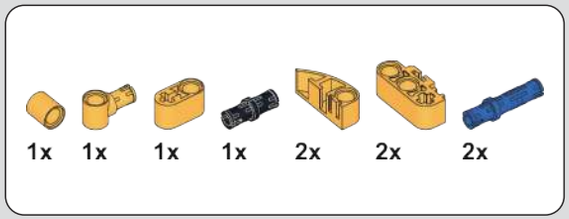

679

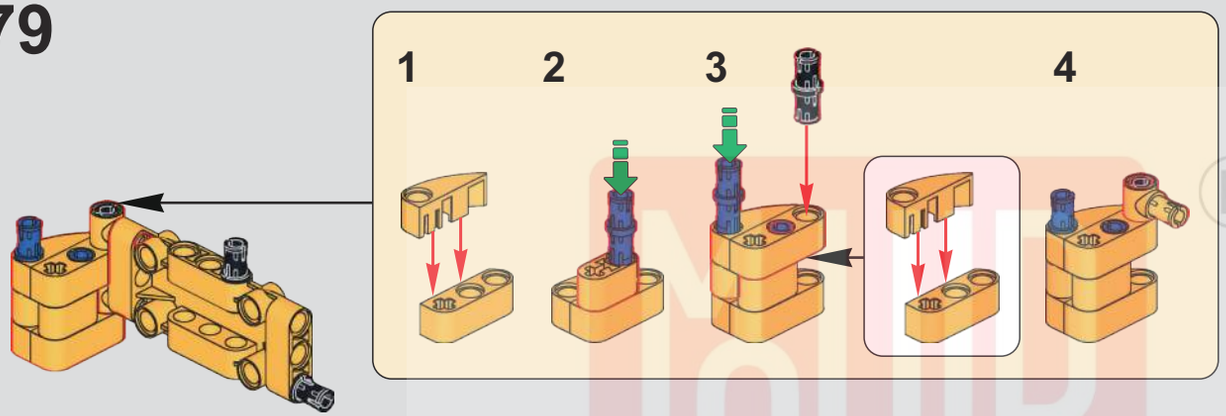

680

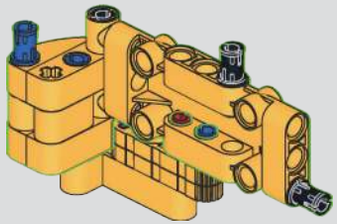

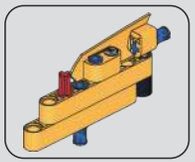

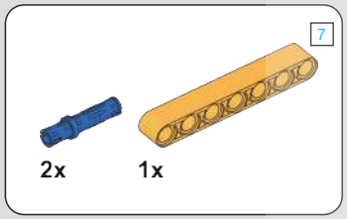

681

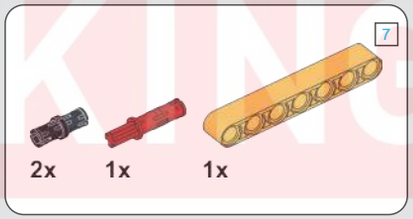

682

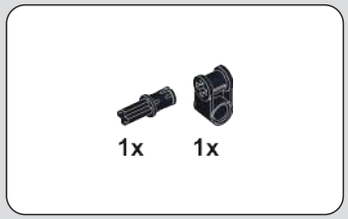

683

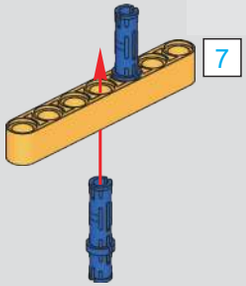

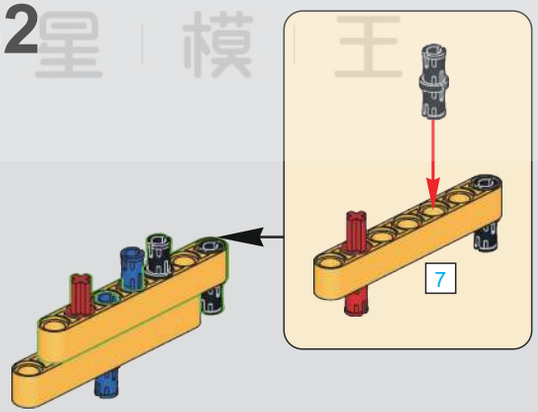

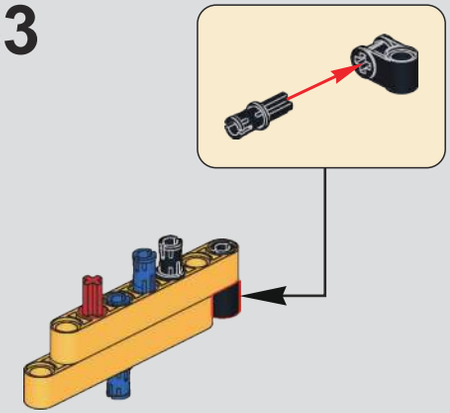

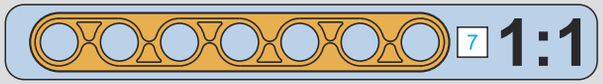

TOUL KING ®
宇星模王

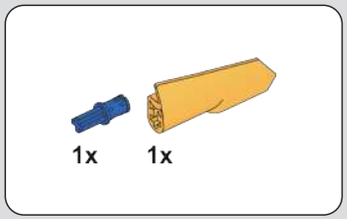

684

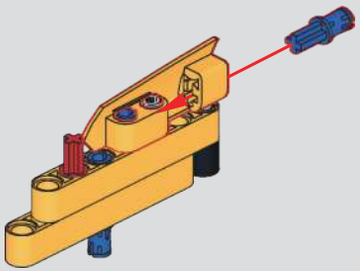

685

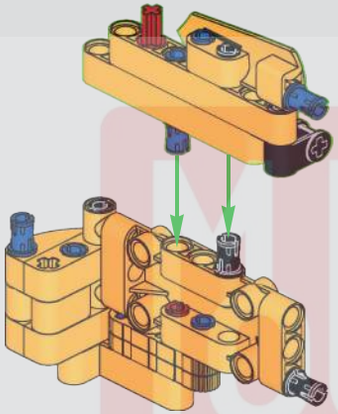

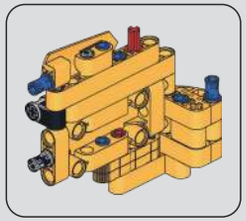

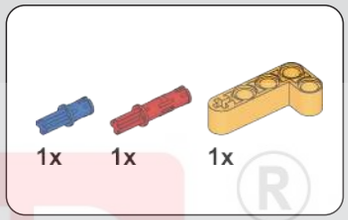

686

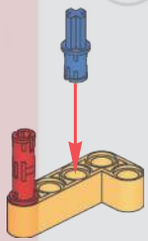

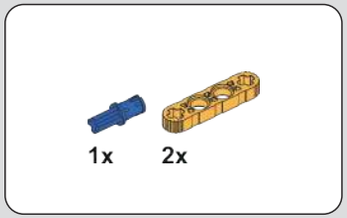

687

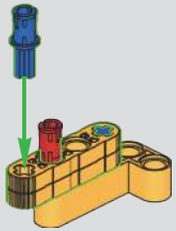

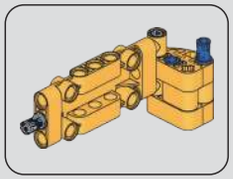

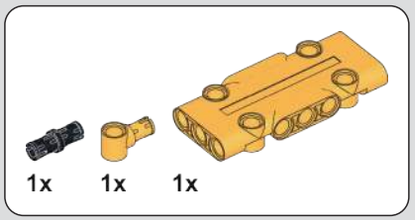

688

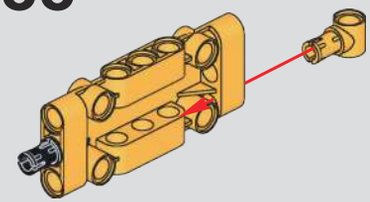

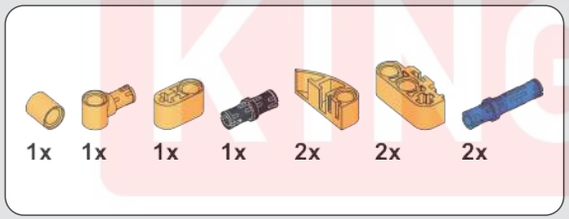

689

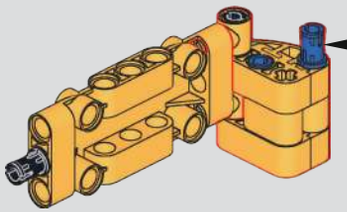

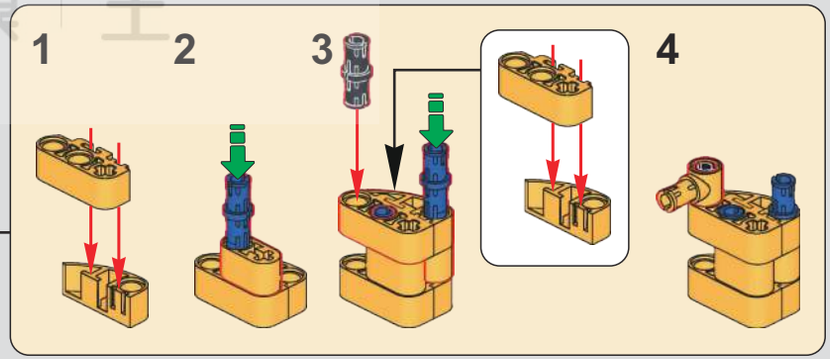

MUD KING ®
宇 星 模 王

690

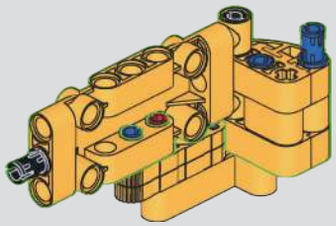

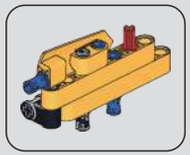

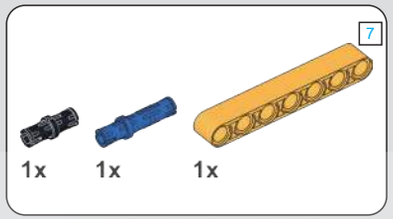

691

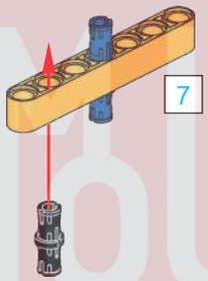

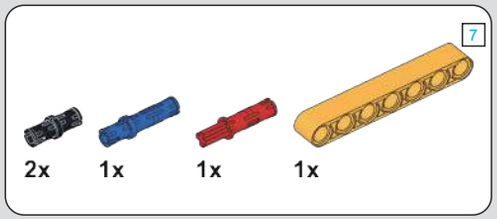

692

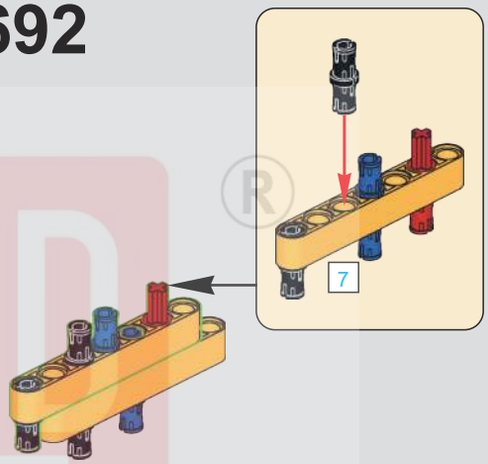

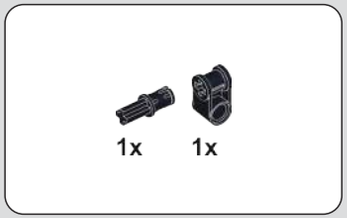

693

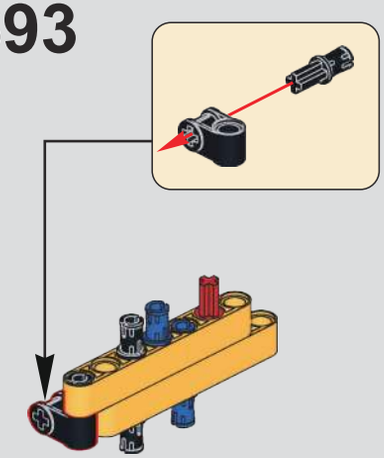

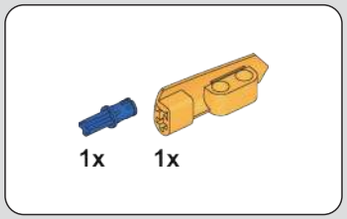

694

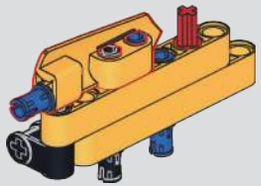

695

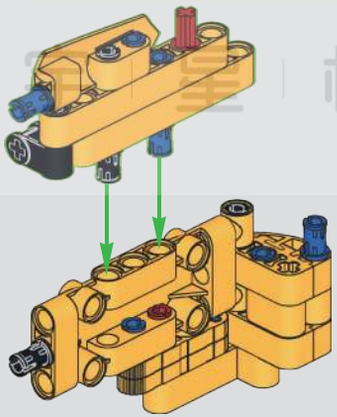

696

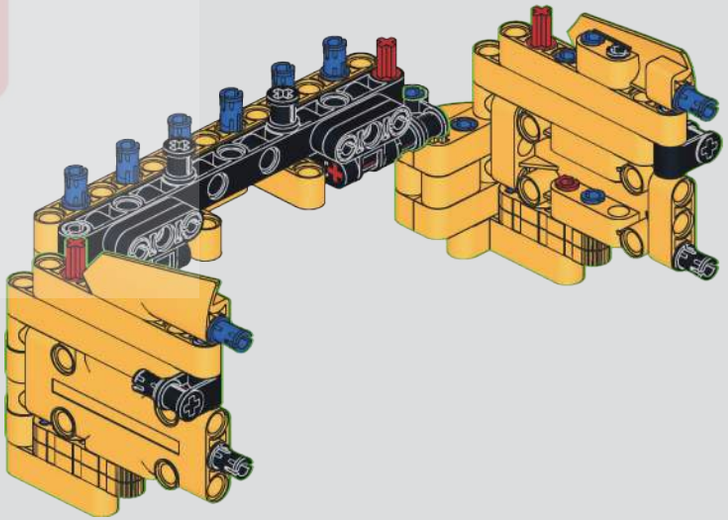

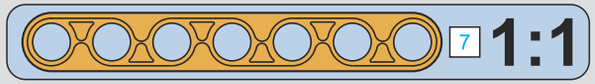

BUD KING
积木王

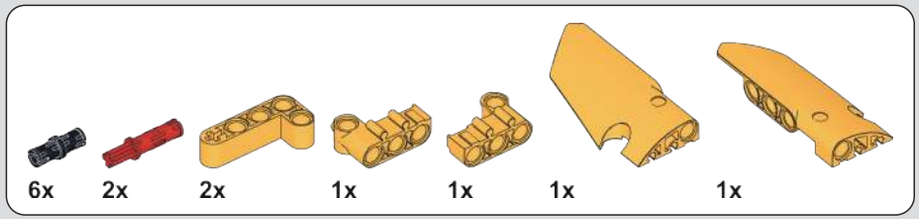

697

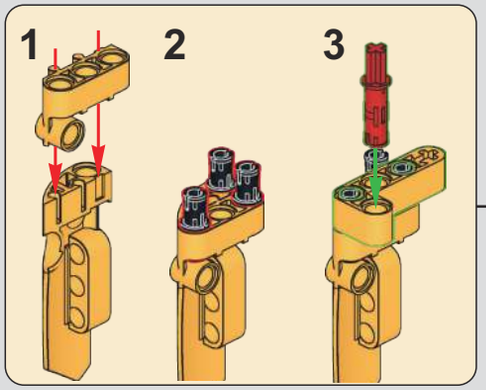

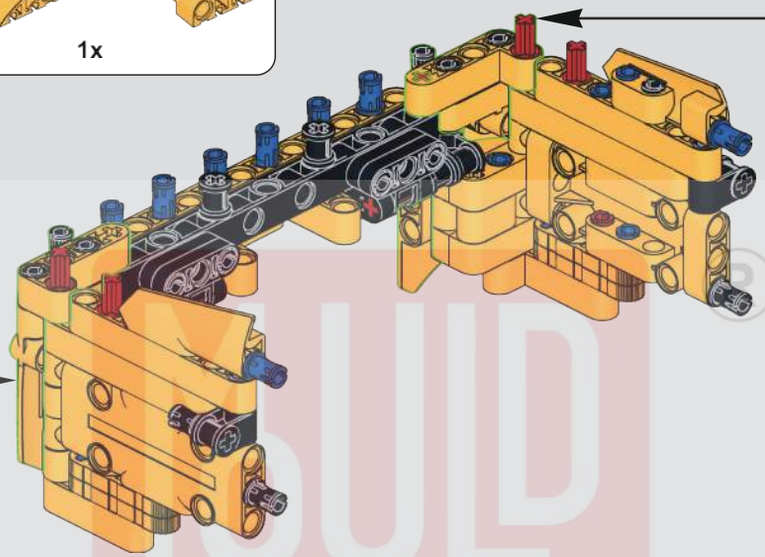

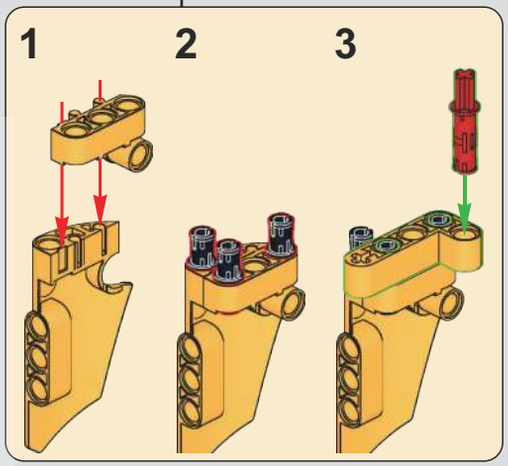

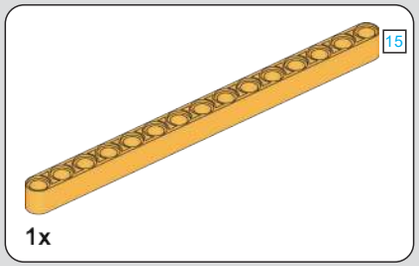

698

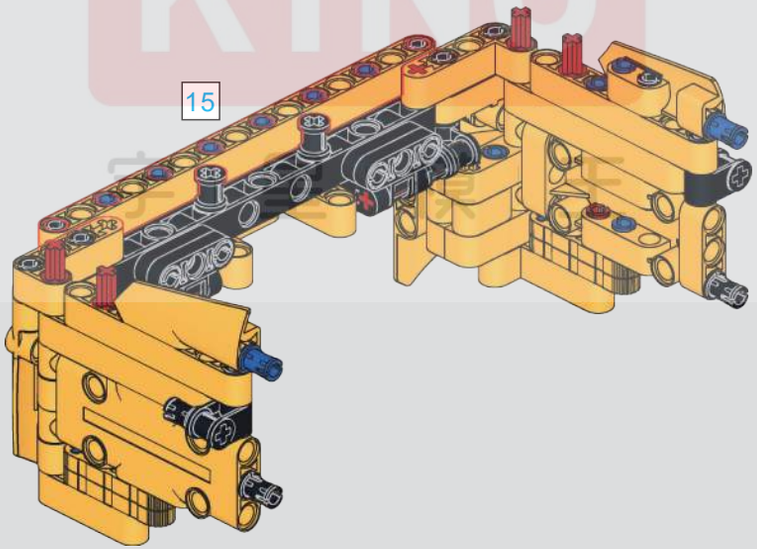

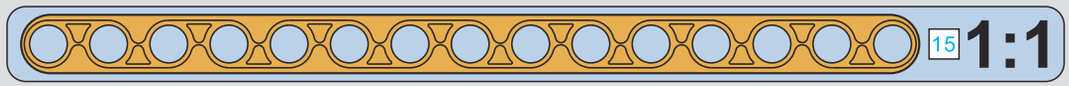

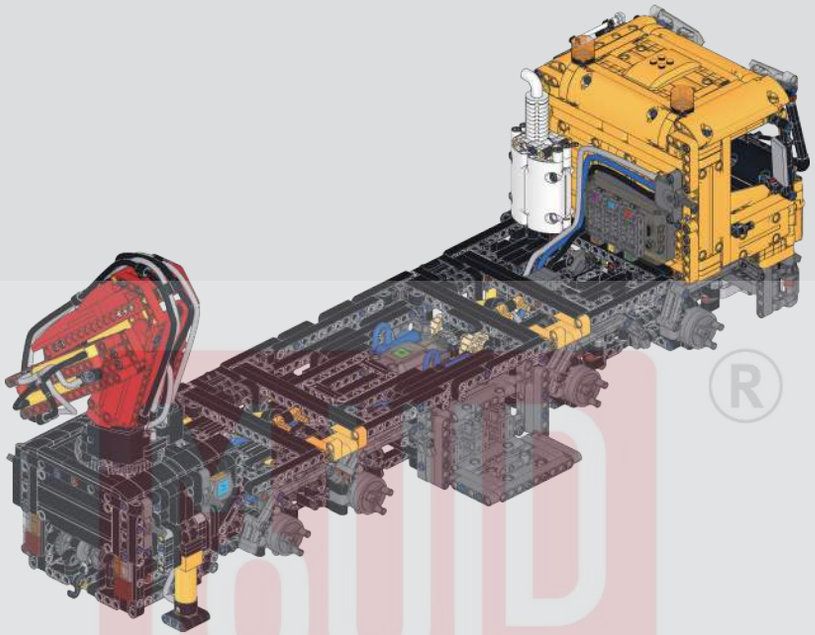

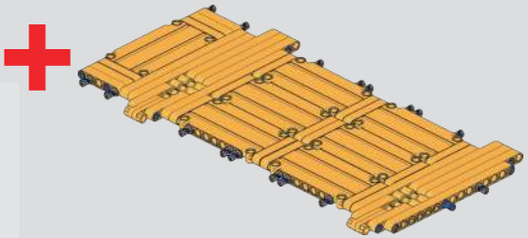

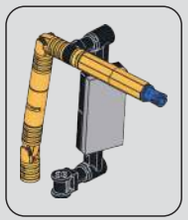

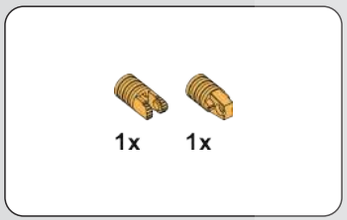

699

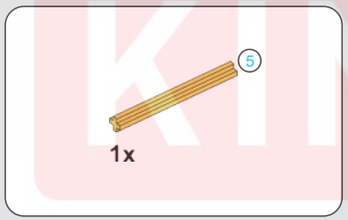

700

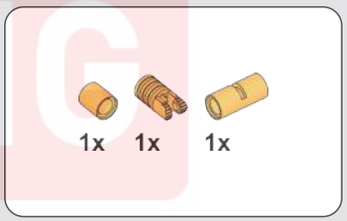

701

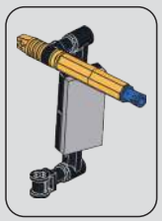

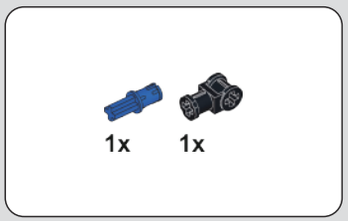

702

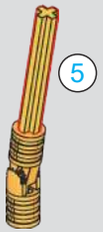

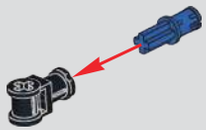

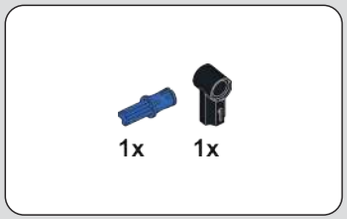

703

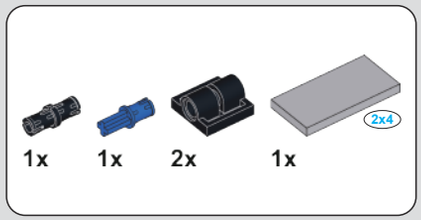

704

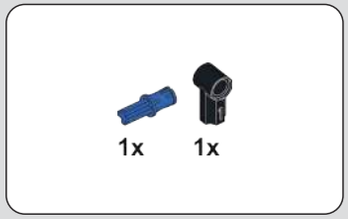

705

706

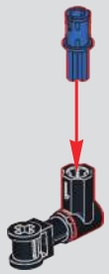

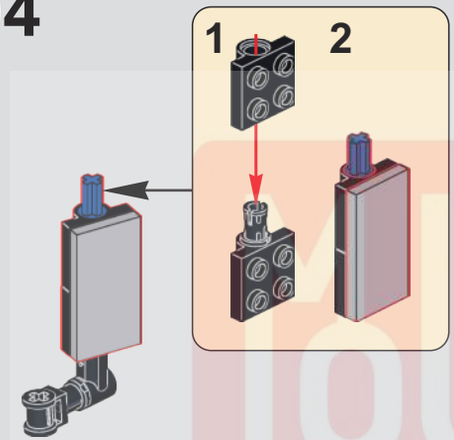

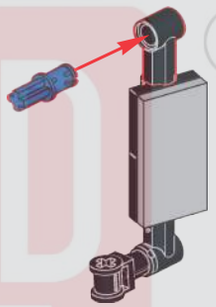

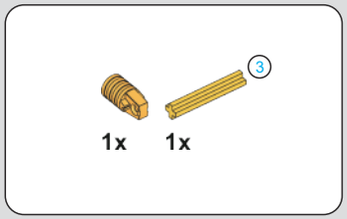

707

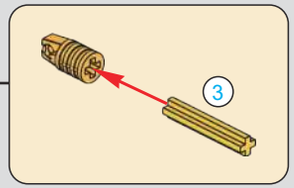

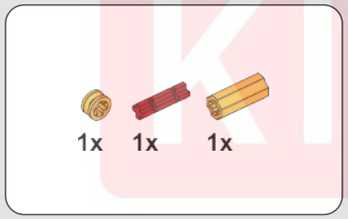

708

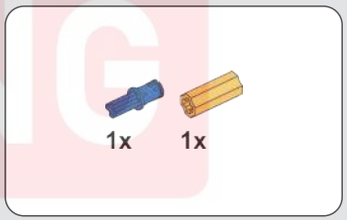

709

710

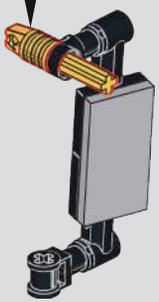

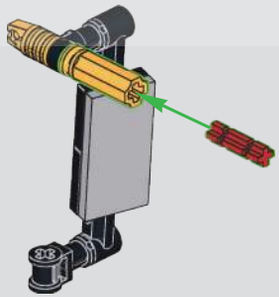

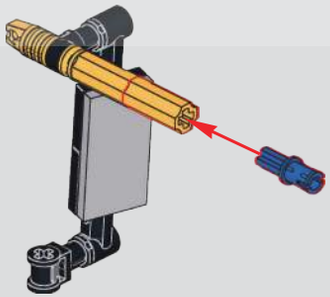

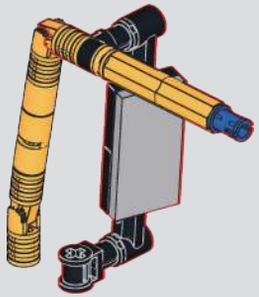

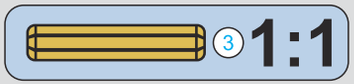

MOULD KING ®
宇 星 模 王

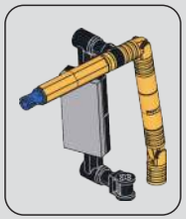

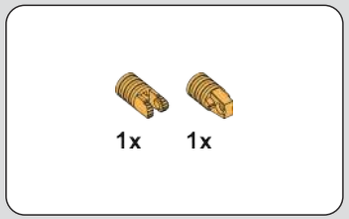

711

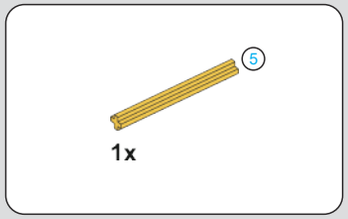

712

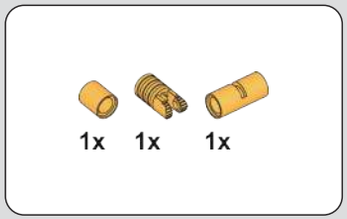

713

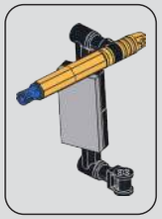

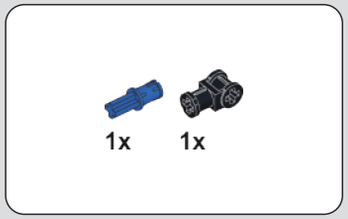

714

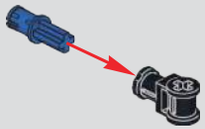

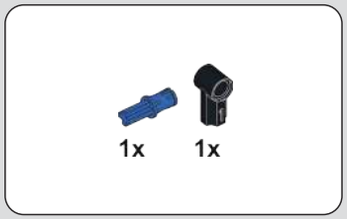

715

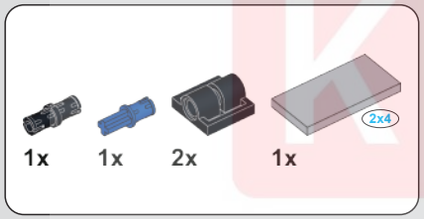

716

717

718

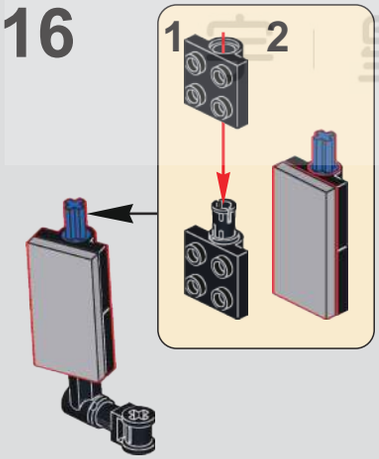

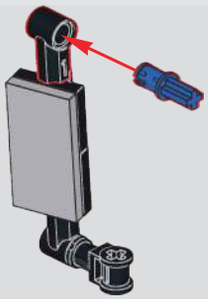

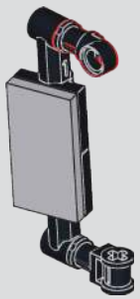

BUILD KING ®
宝 星 模 王

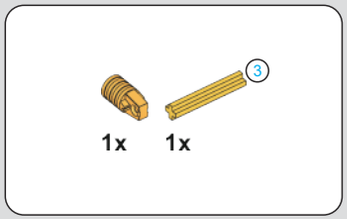

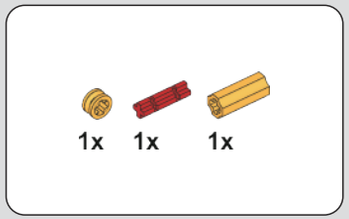

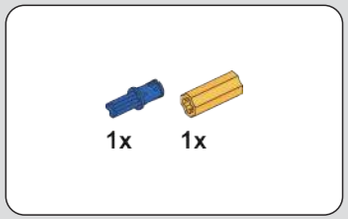

722

719

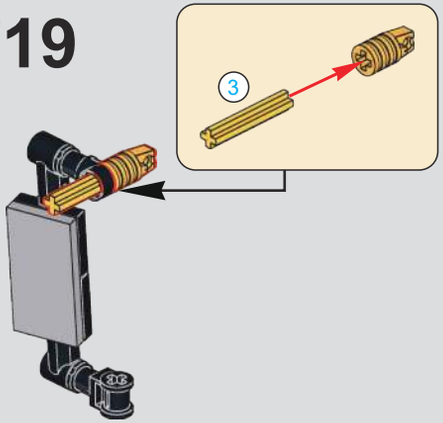

720

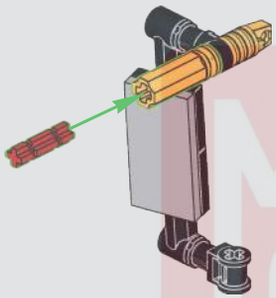

721

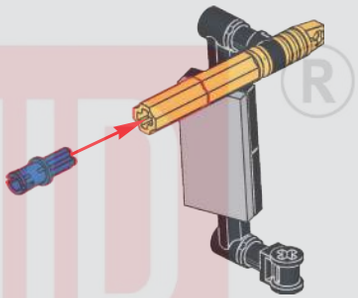

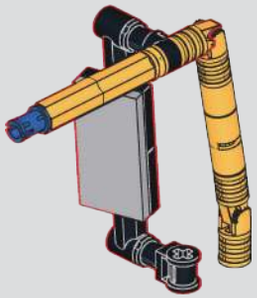

723

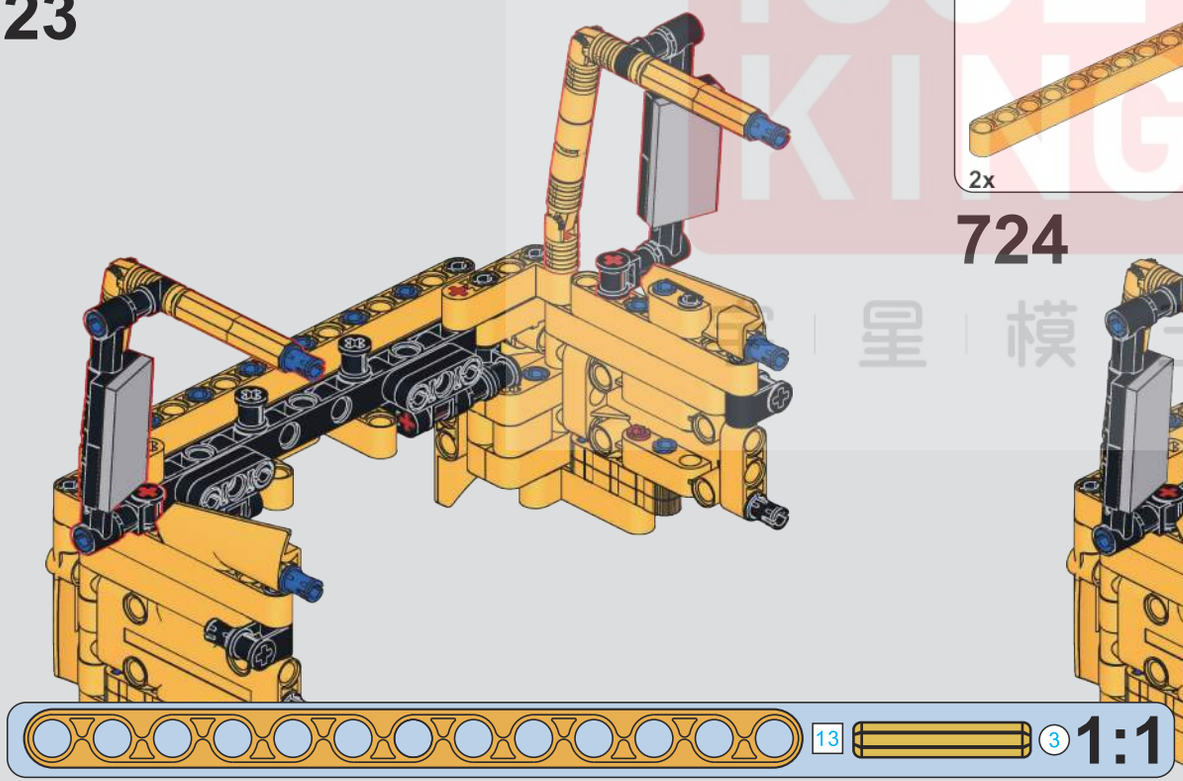

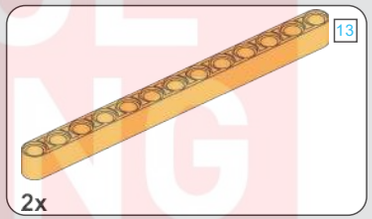

724

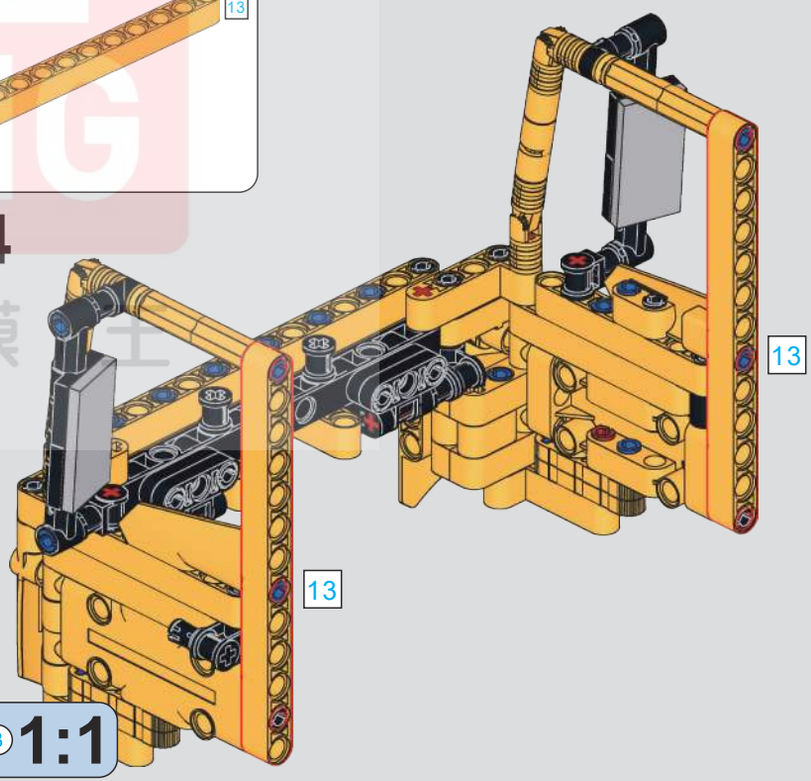

MOULD KING ®
宇星模王

725

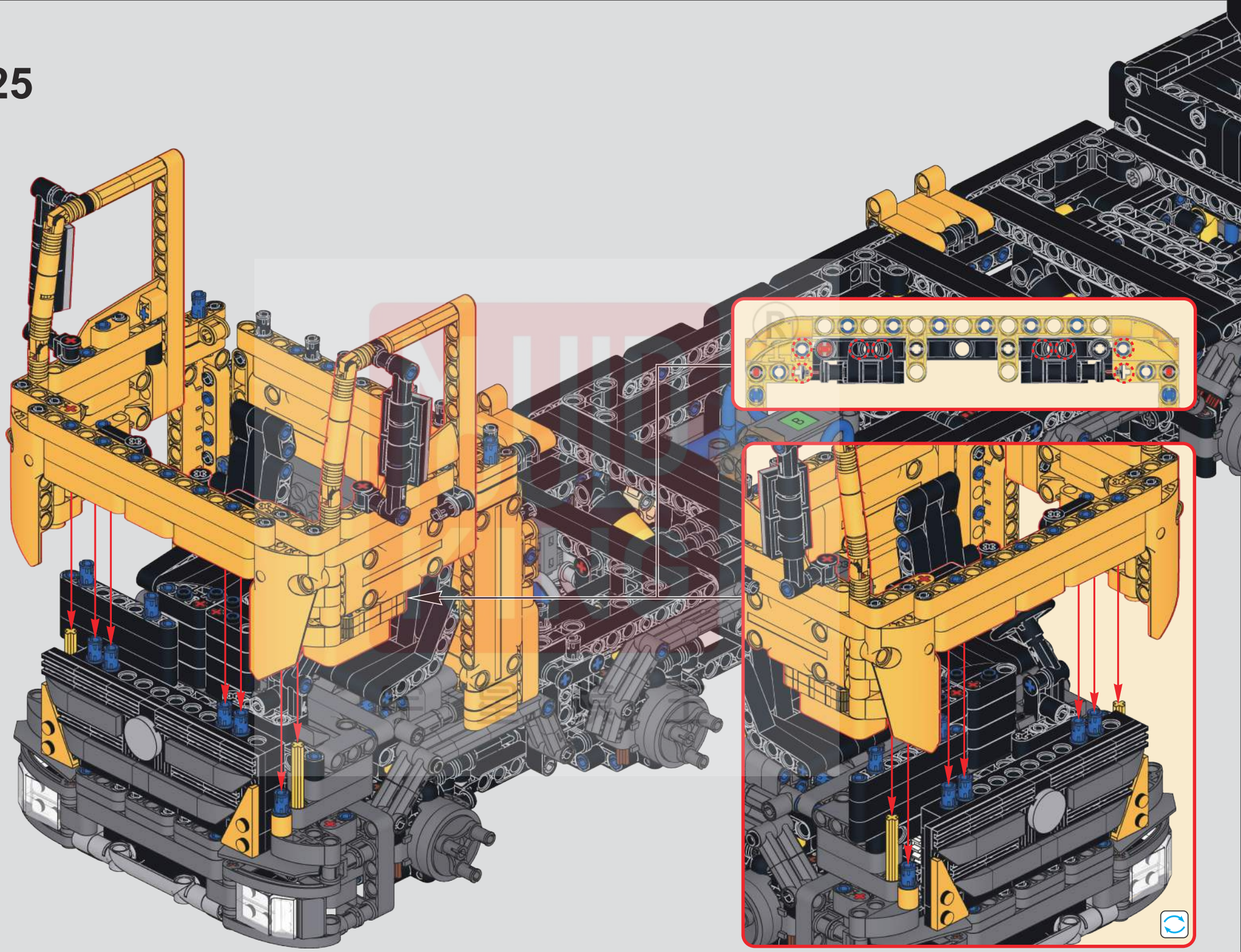

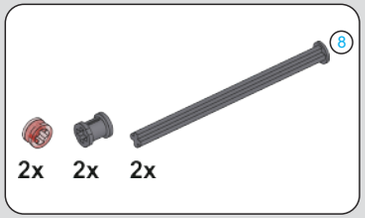

726

8

8

8 1:1

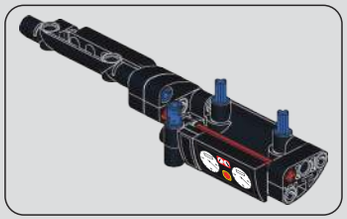

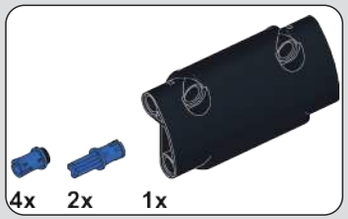

727

728

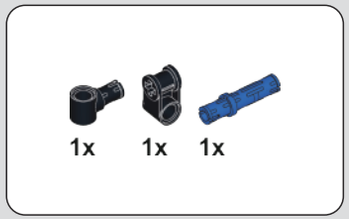

729

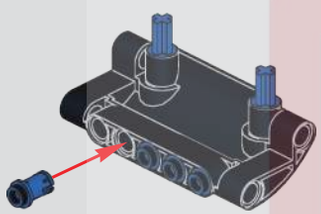

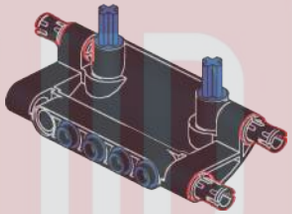

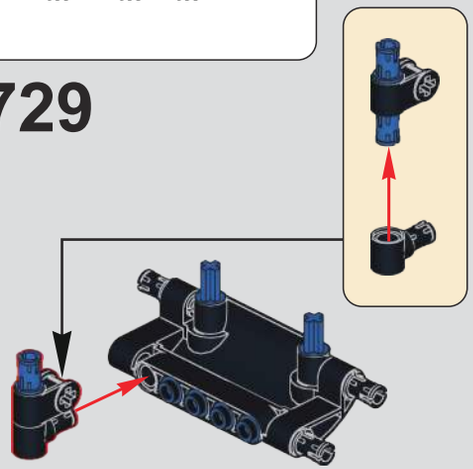

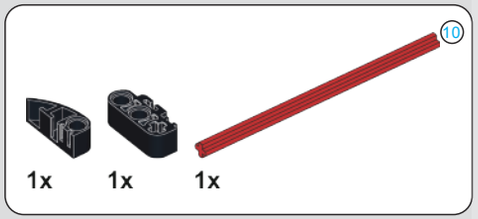

730

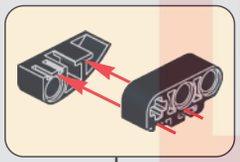

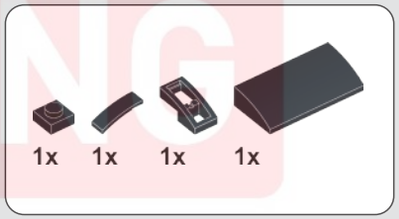

731

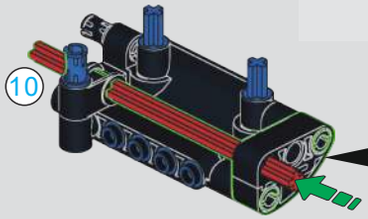

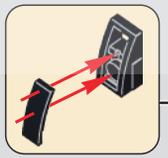

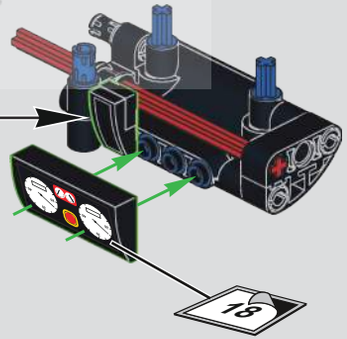

MOULD KING ®
宇 星 模 王

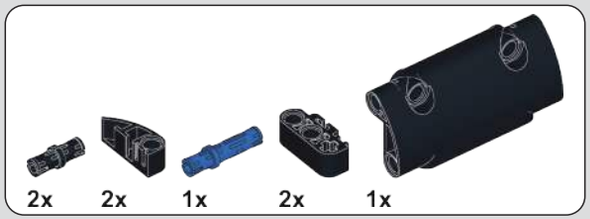

732

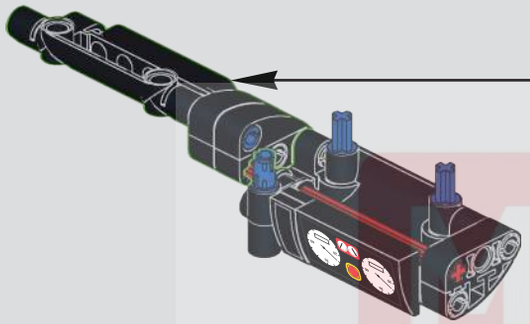

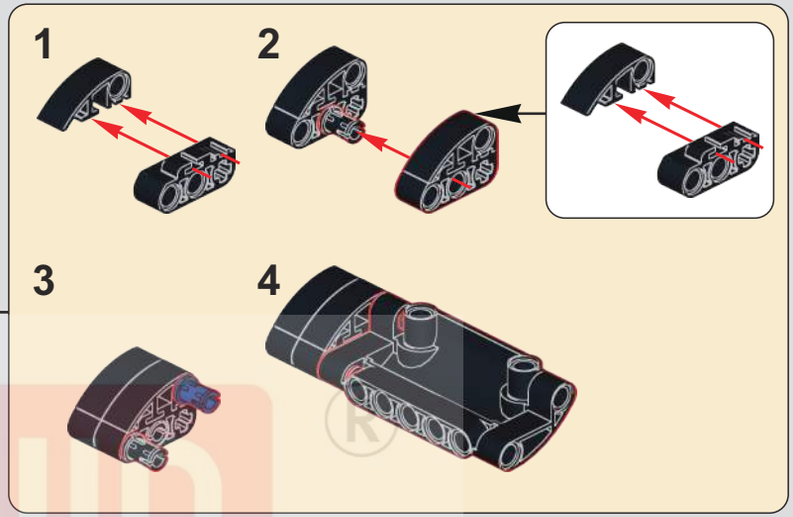

733

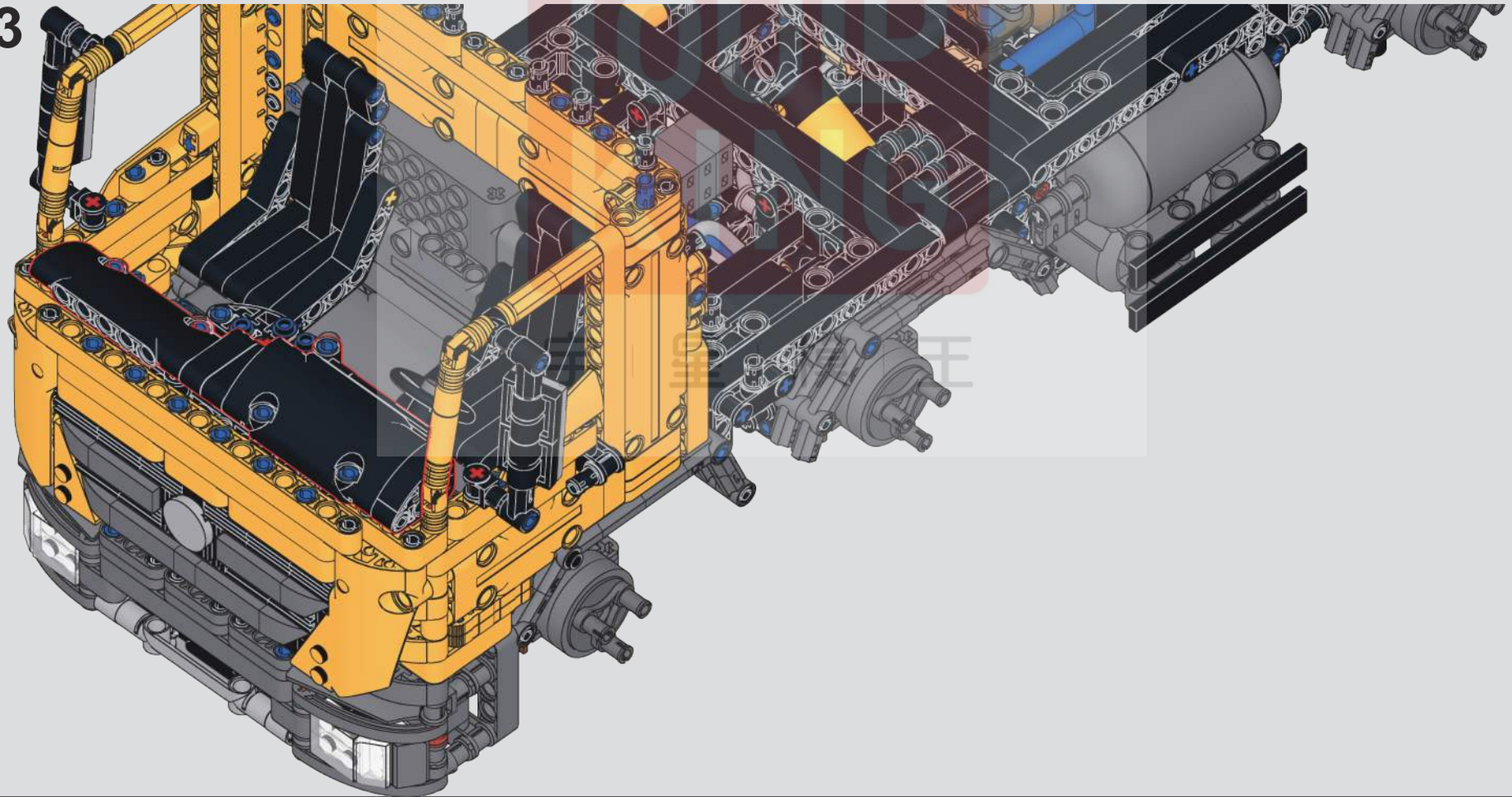

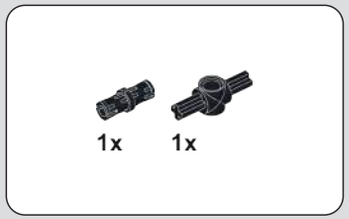

734

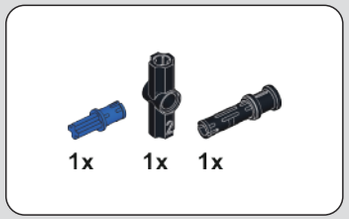

735

736

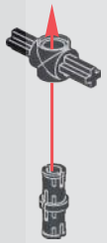

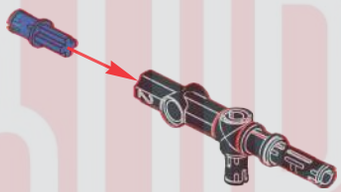

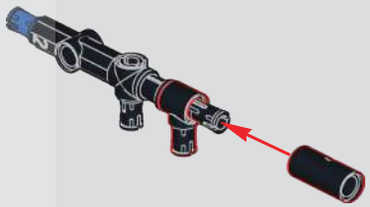

737

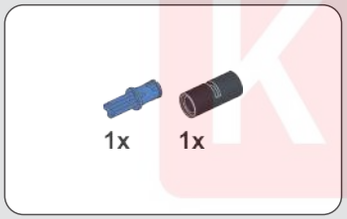

738

739

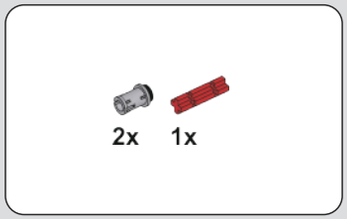

740

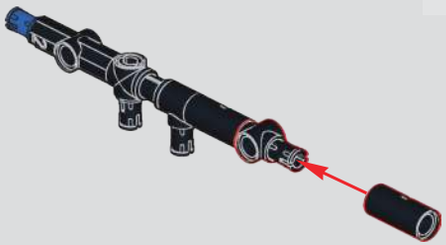

MUD KING ®
宇 星 模 王

741

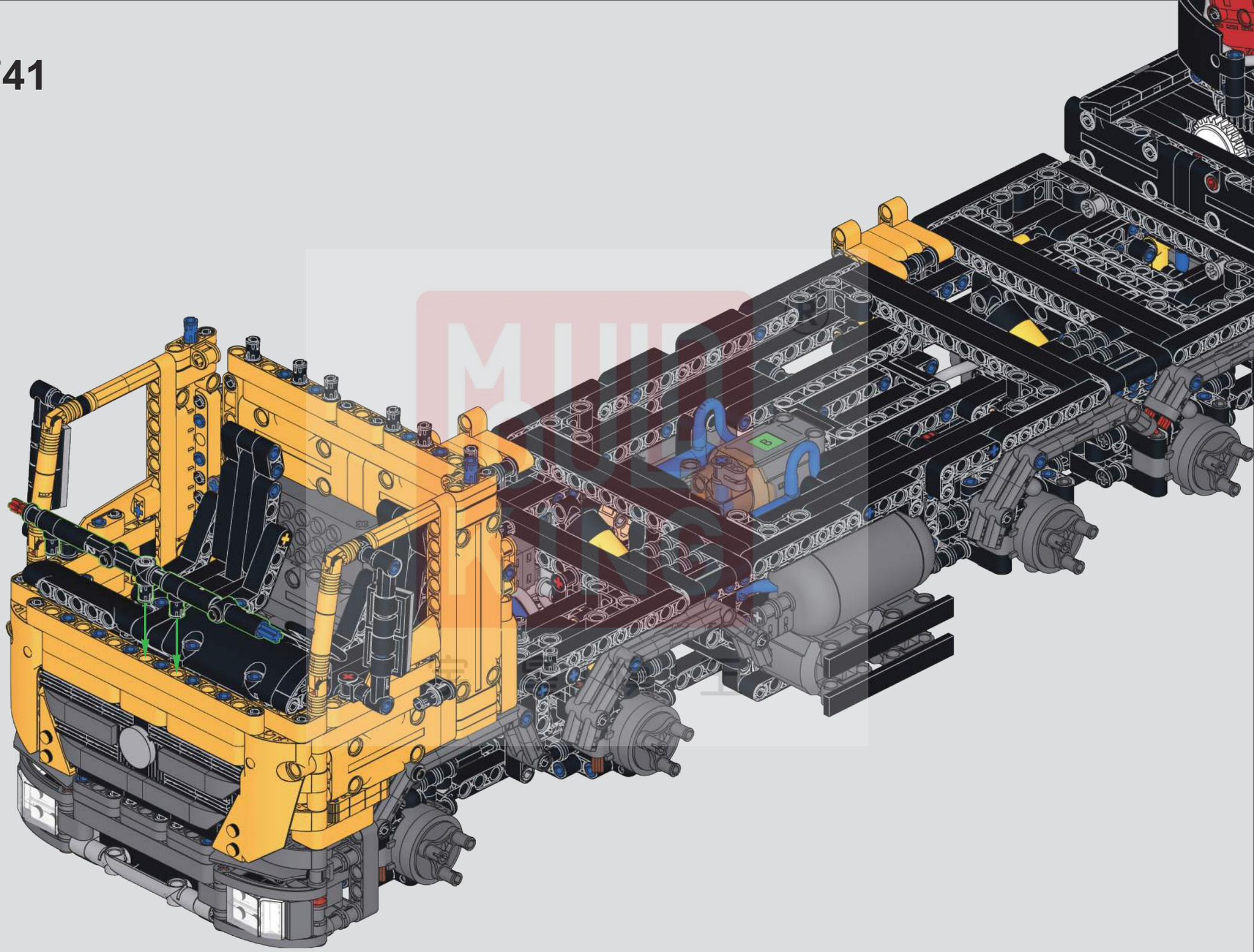

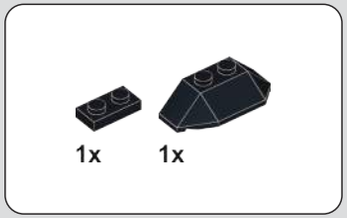

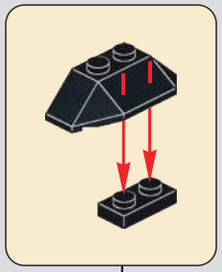

742

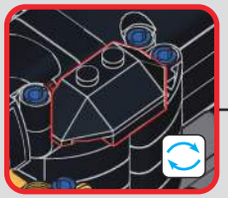

MUD KING

743

744

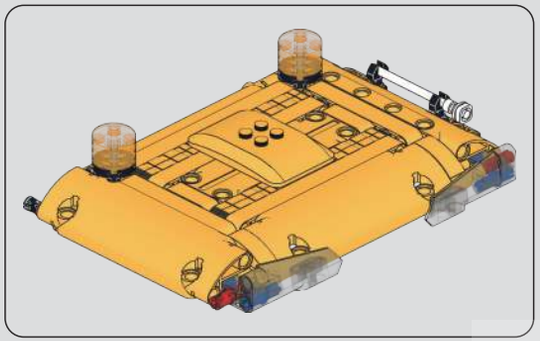

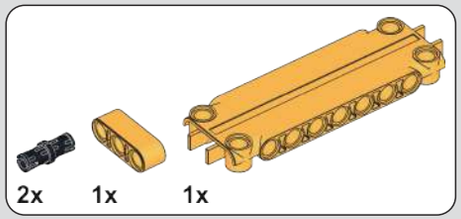

745

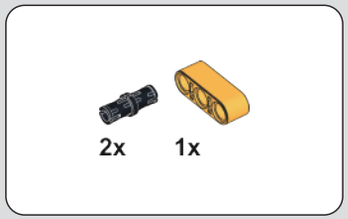

746

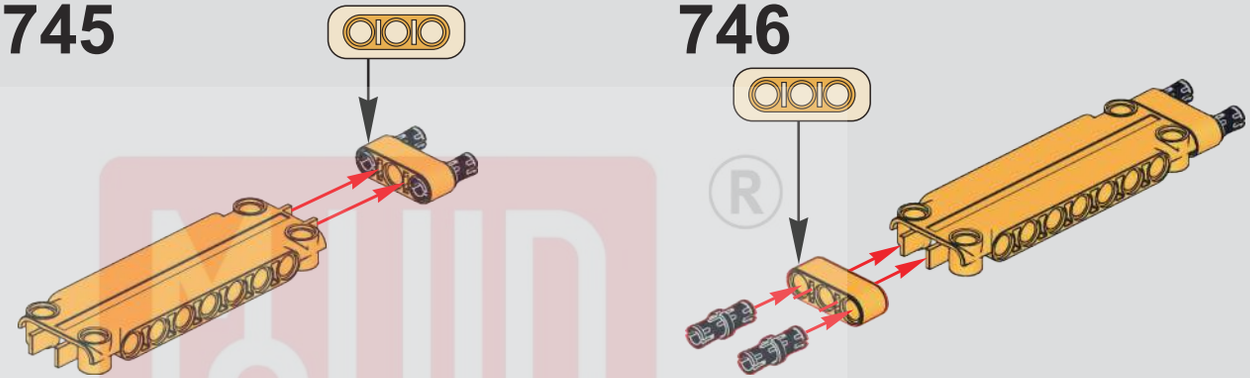

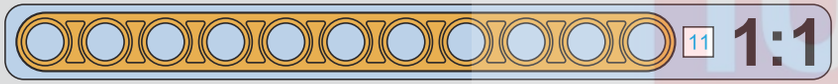

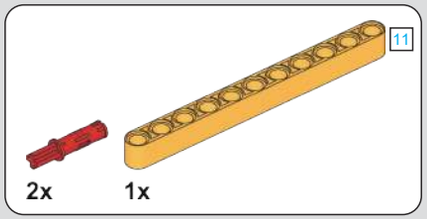

747

748

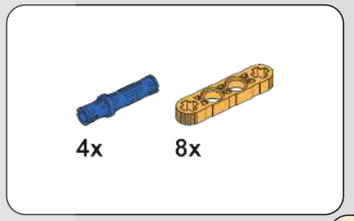

749

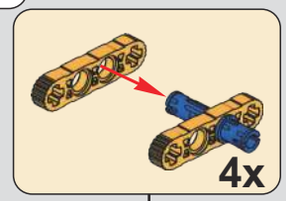

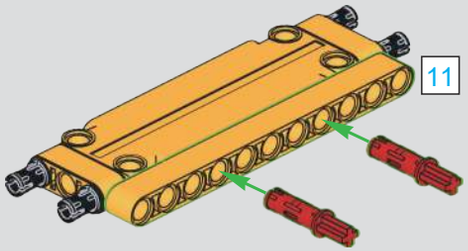

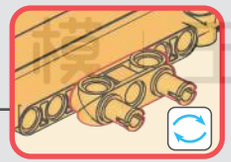

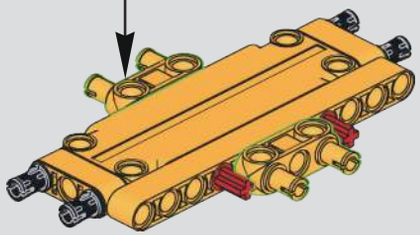

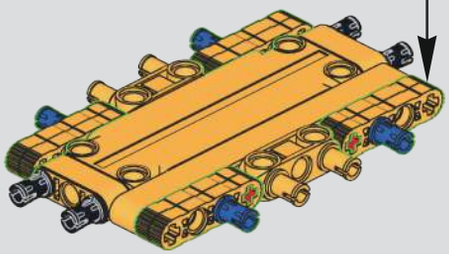

MOULD KING ®
学星模王

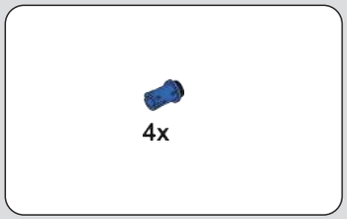

750

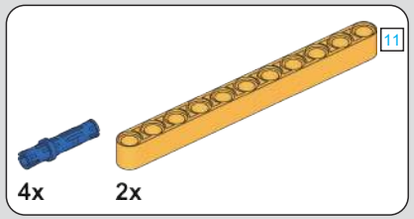

751

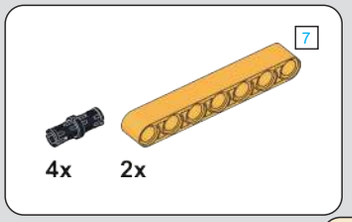

752

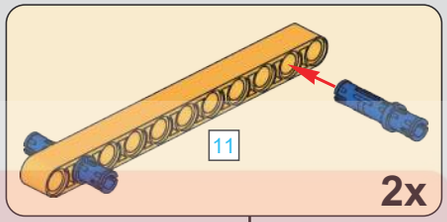

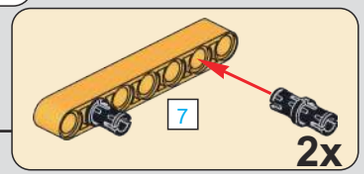

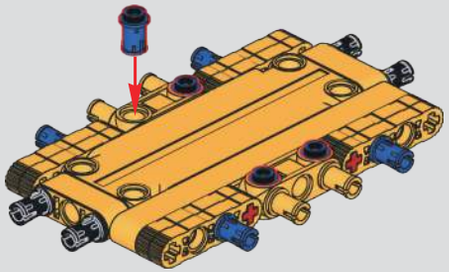

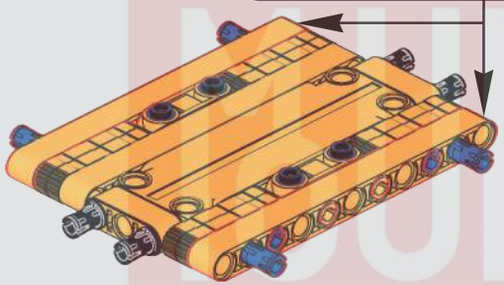

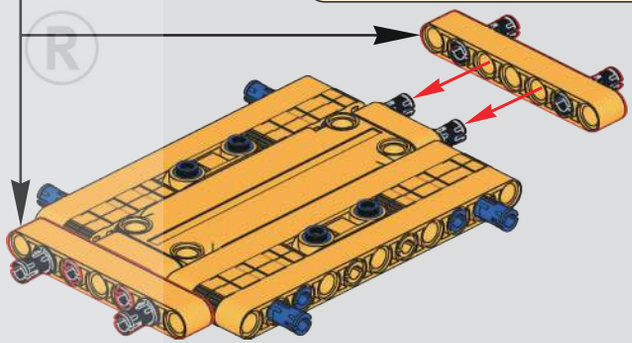

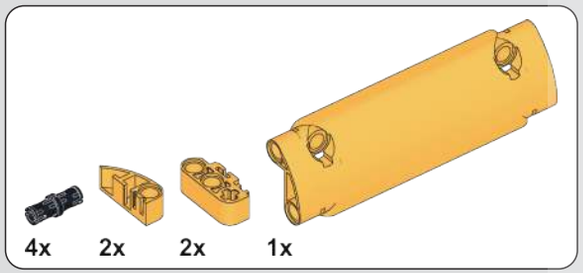

753

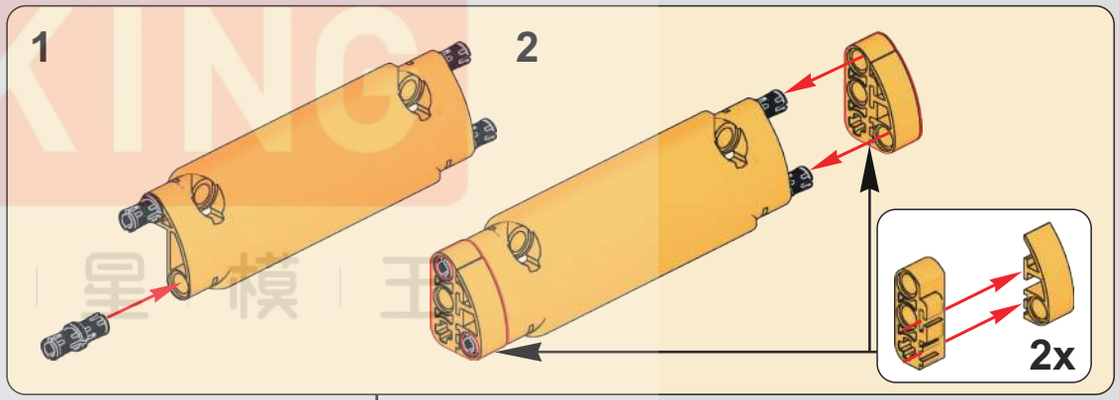

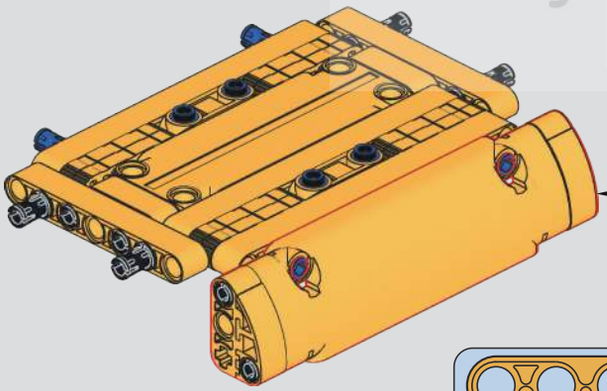

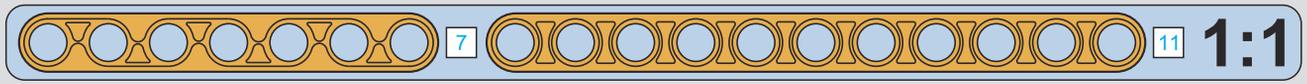

BUILD KING ®
宇 星 模 王

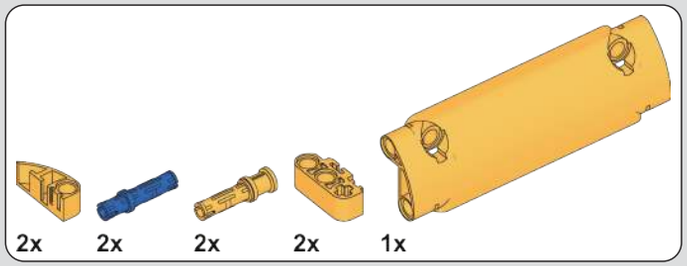

754

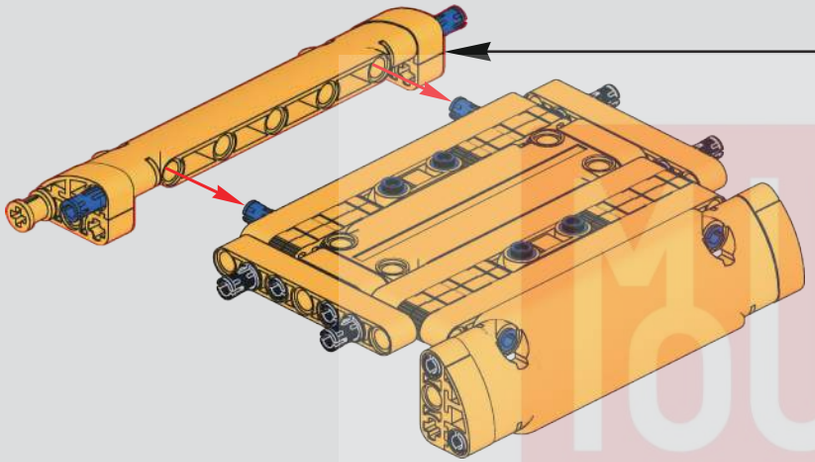

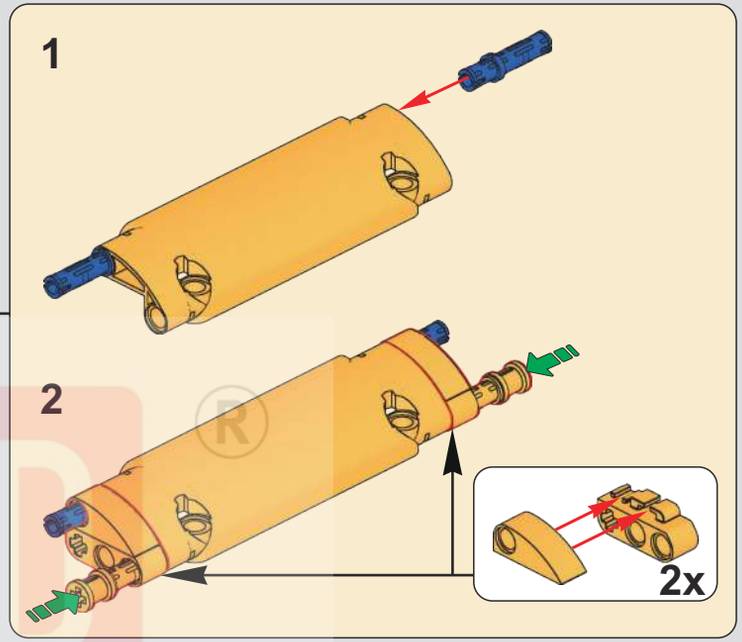

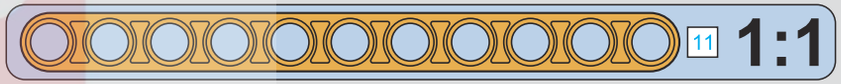

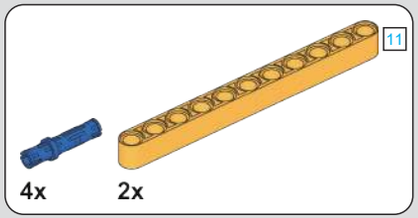

755

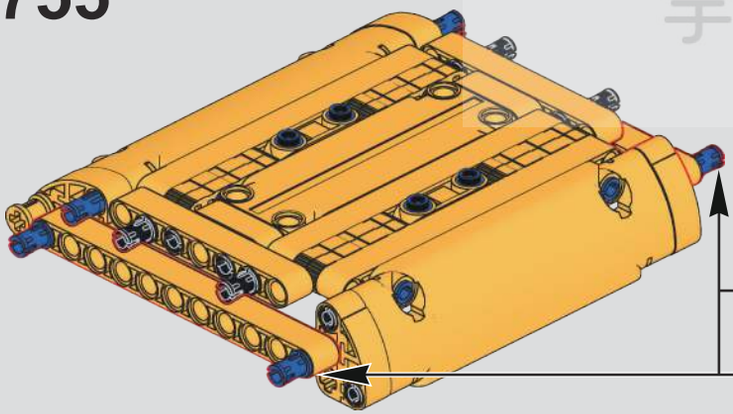

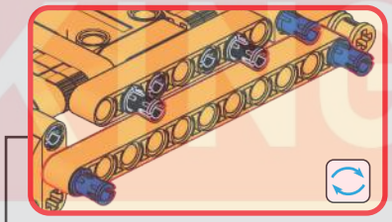

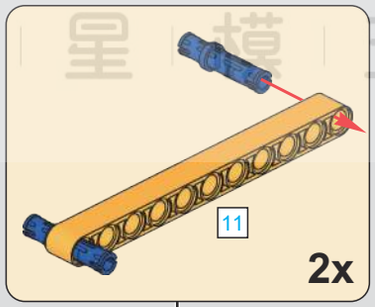

756

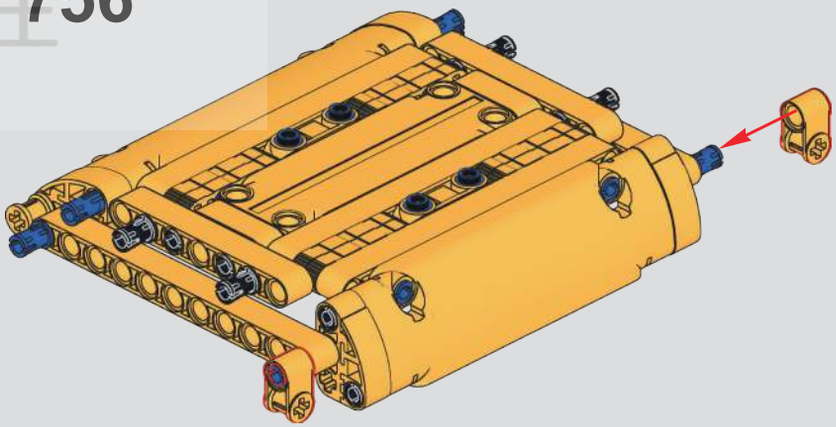

MOULD KING ® 宇星模王

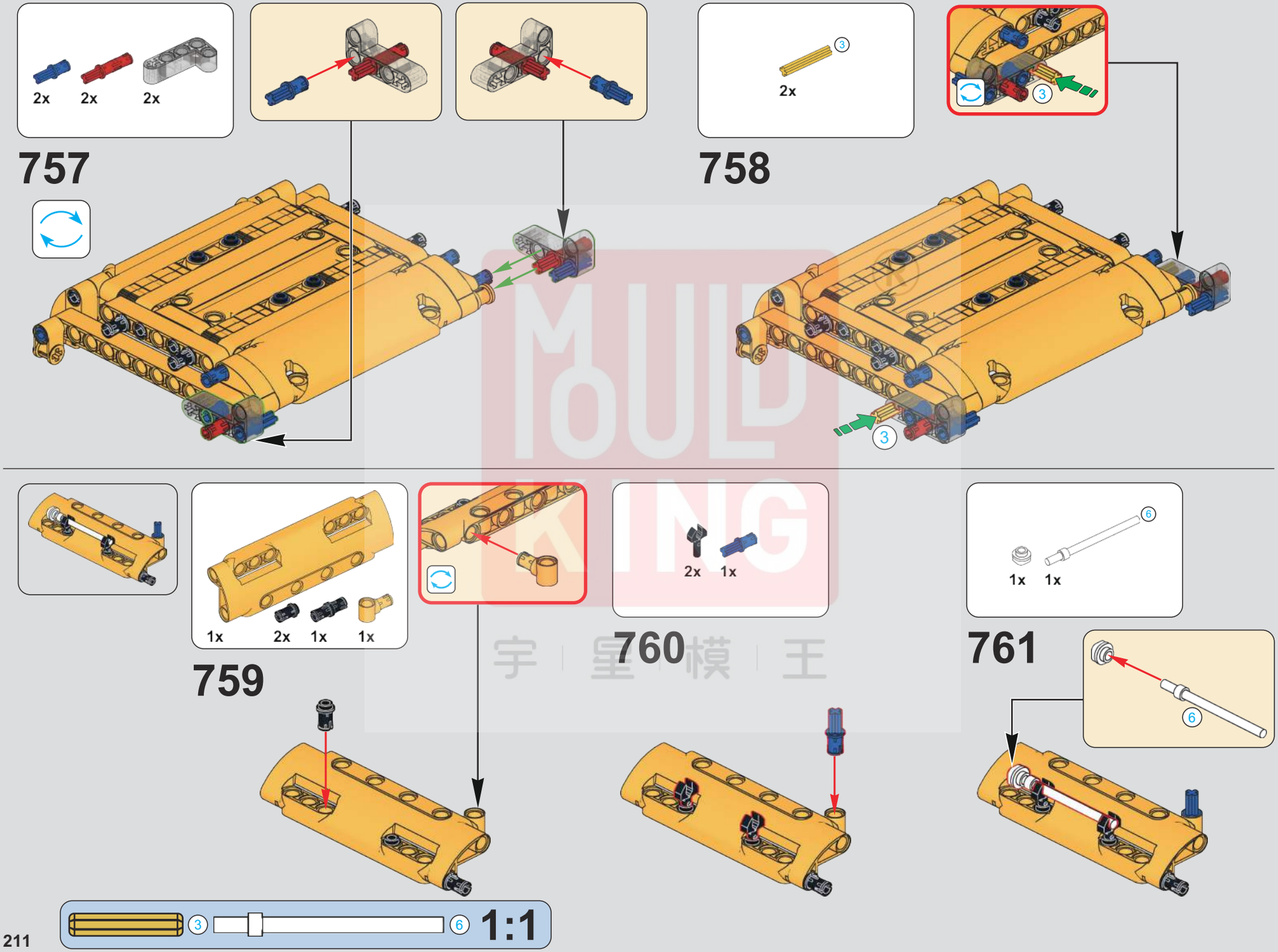

MOULD KING
宇 星 模 王

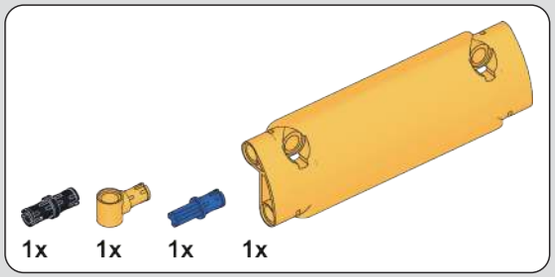

762

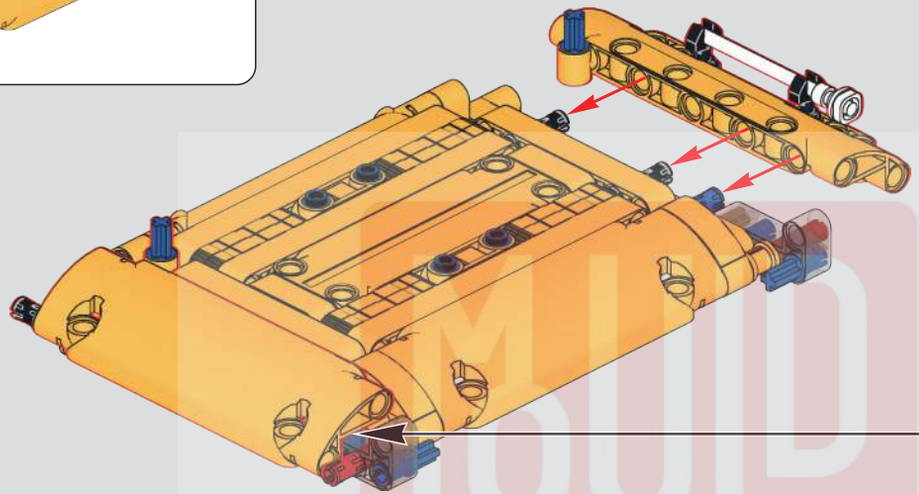

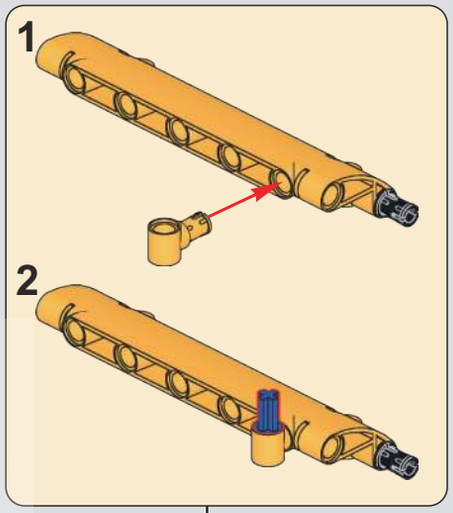

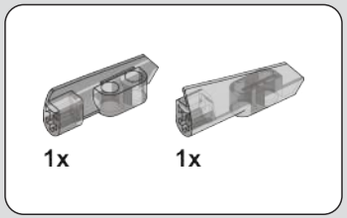

763

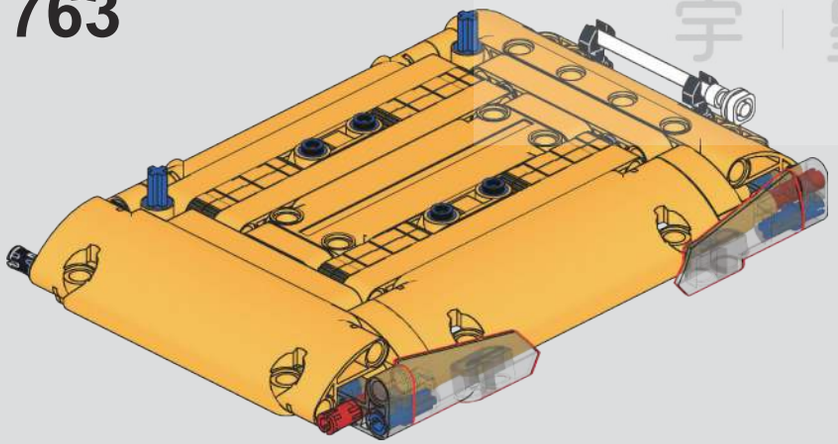

764

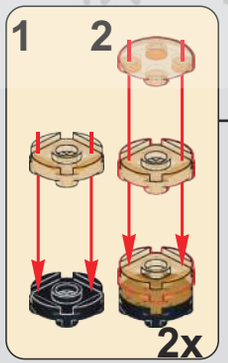

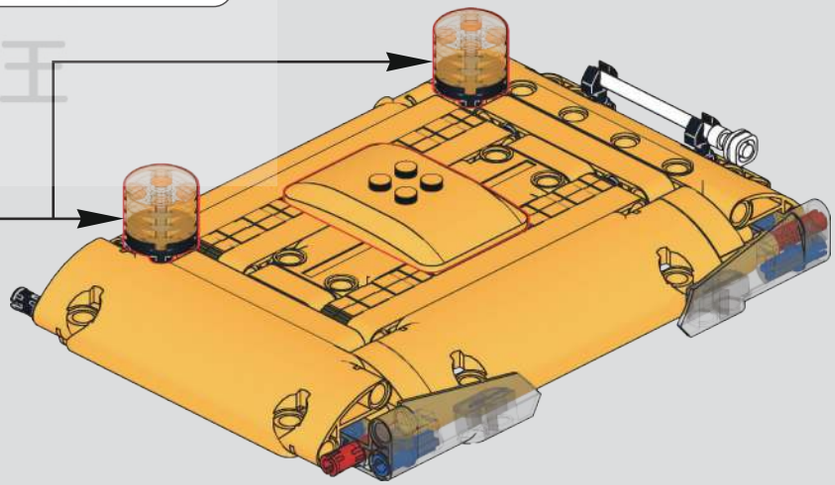

MOULD KING ®
宇 星 模 王

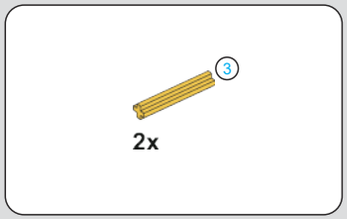

765

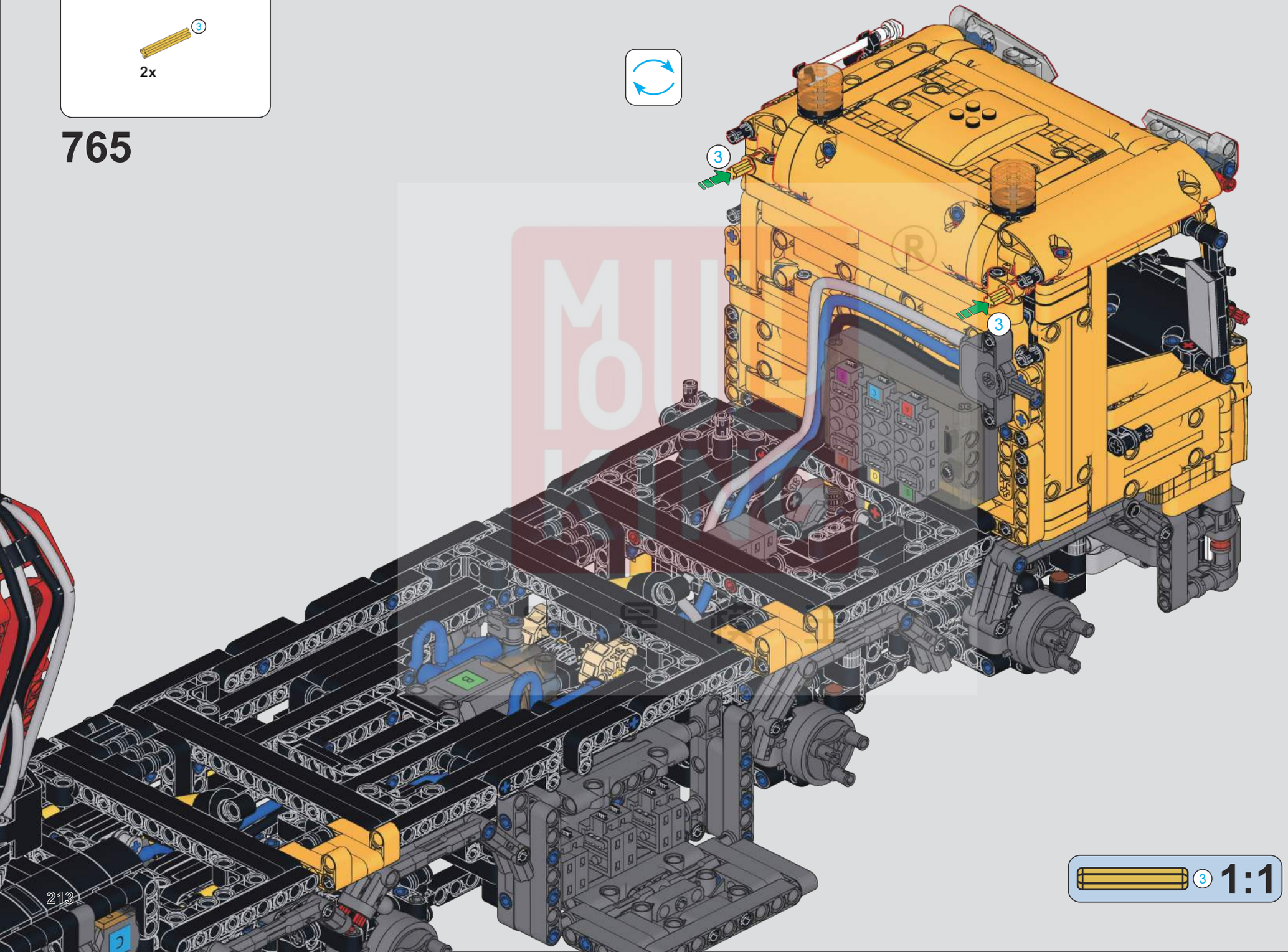

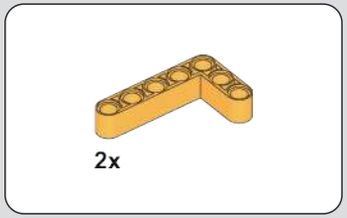

766

767

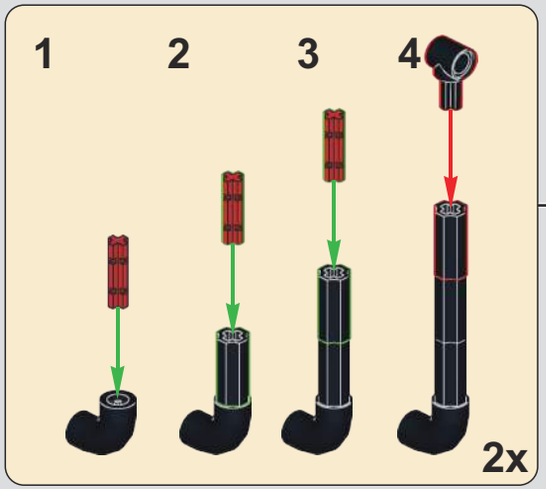

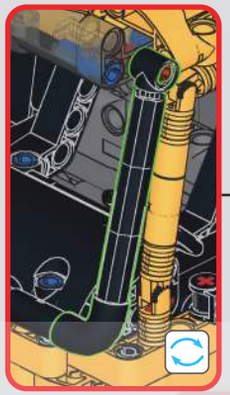

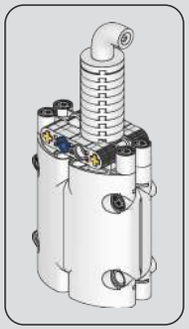

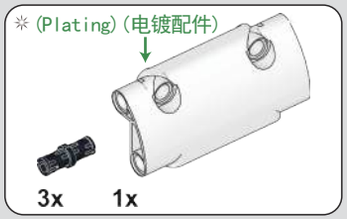

768

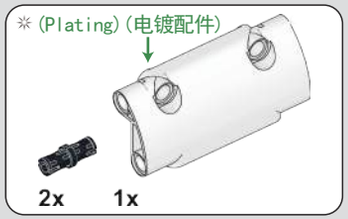

769

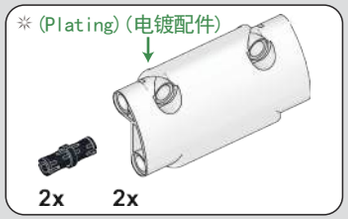

770

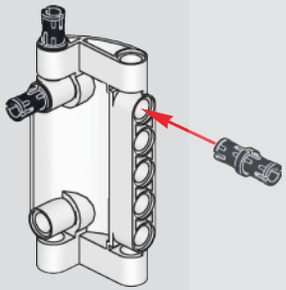

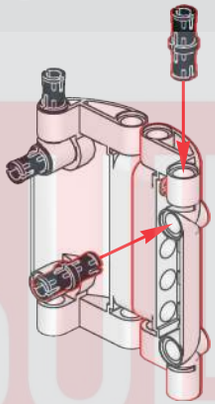

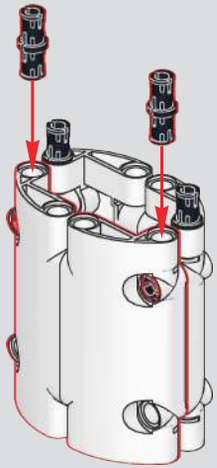

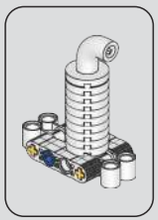

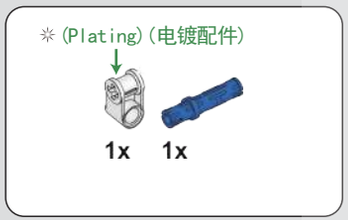

771

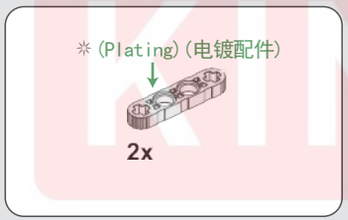

772

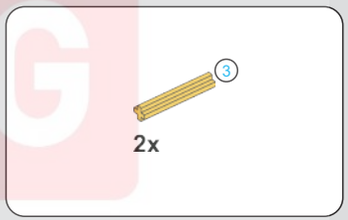

773

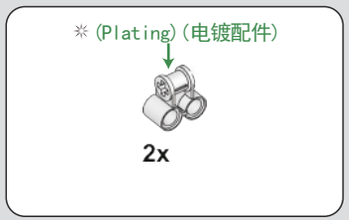

774

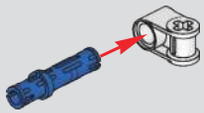

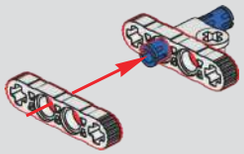

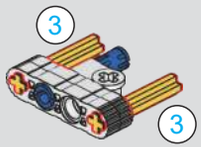

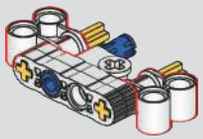

MOULD KING ®
模 星 模 王

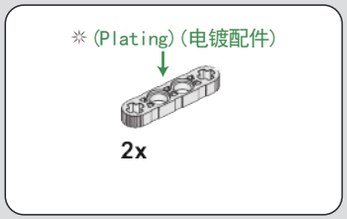

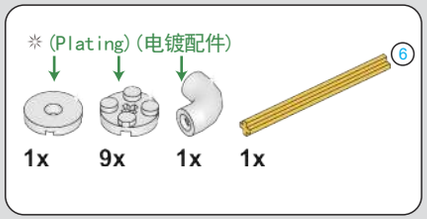

775

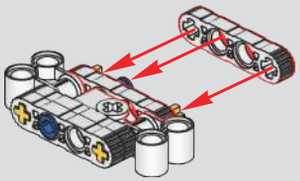

776

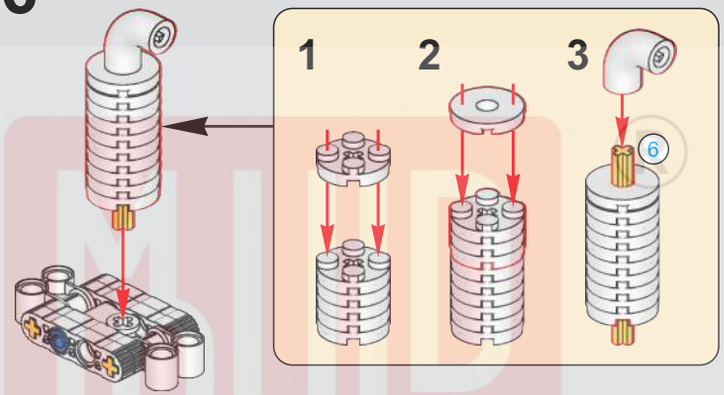

777

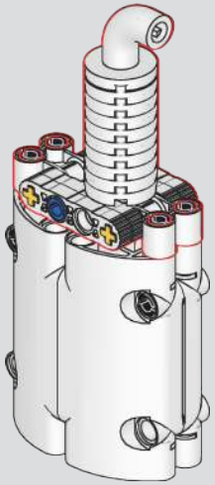

778

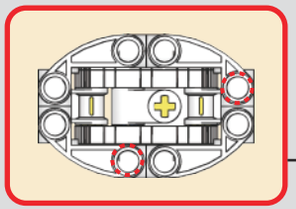

MOULD KING
宇星模王

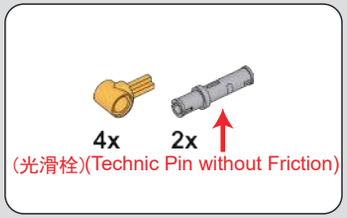

779

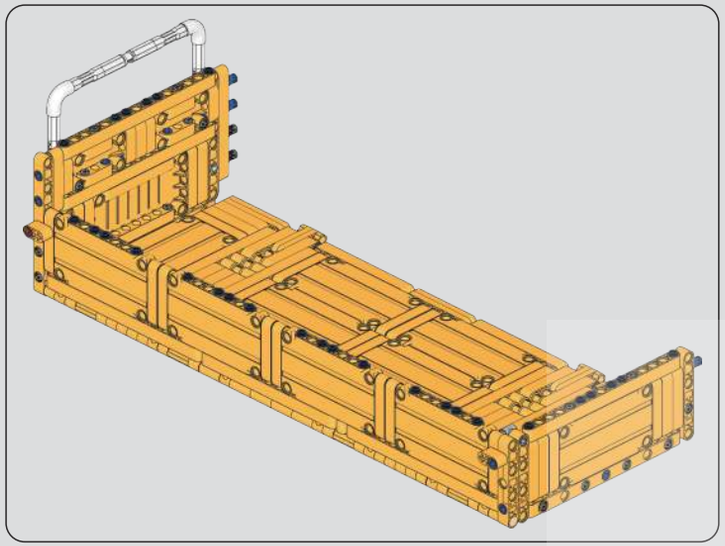

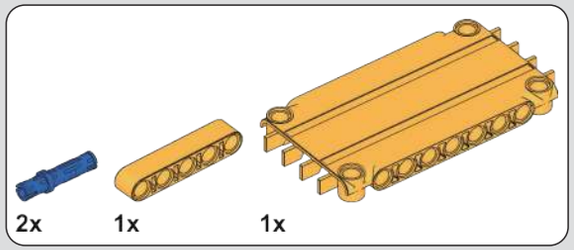

780

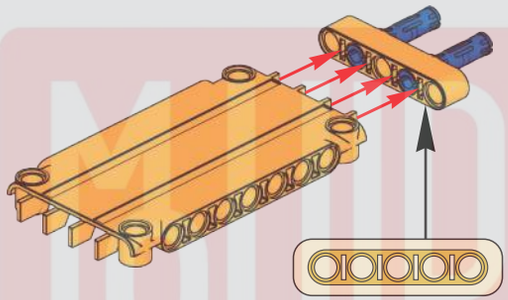

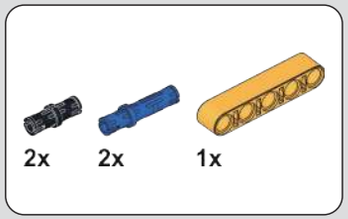

781

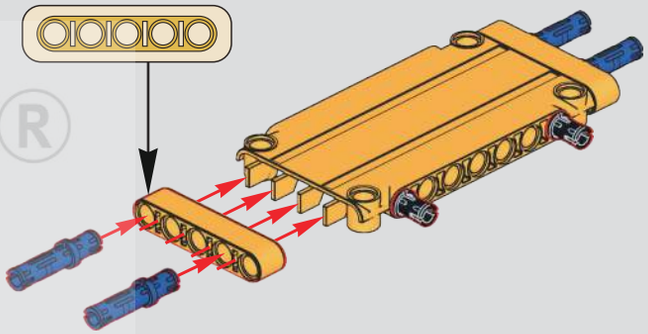

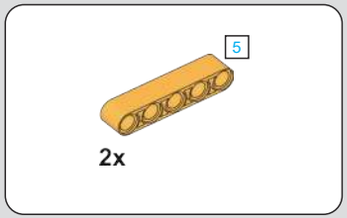

782

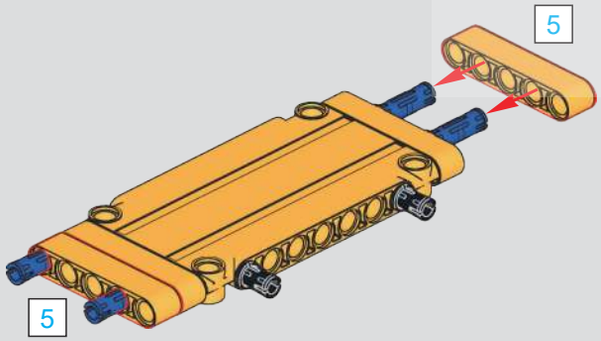

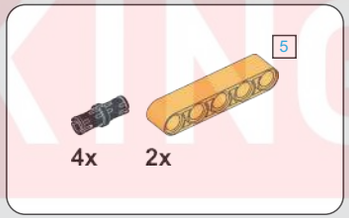

783

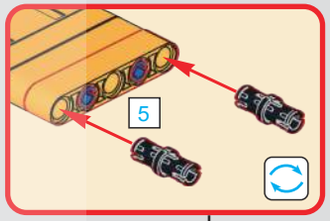

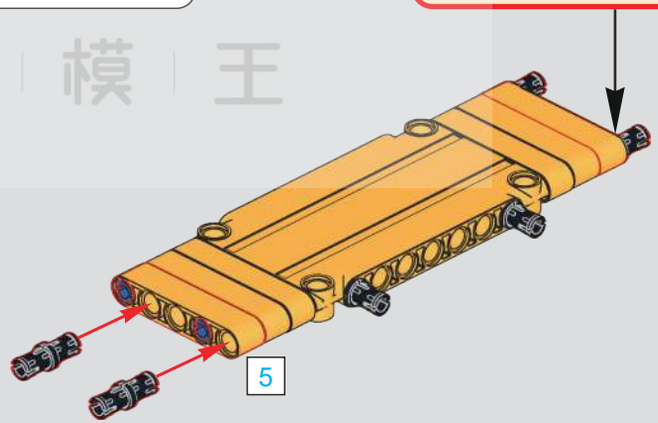

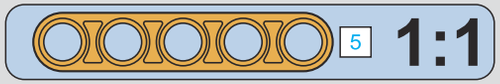

MOULD KING ®
宇 星 模 王

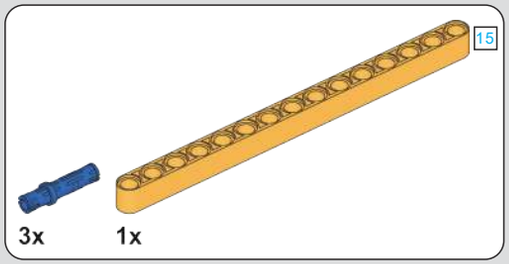

784

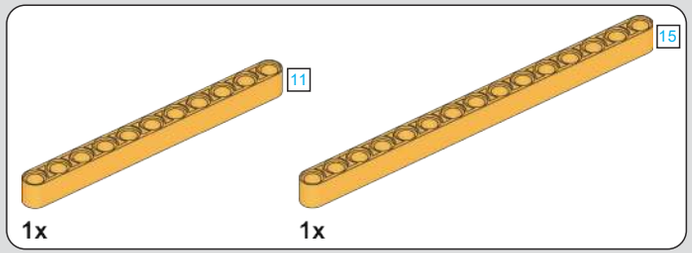

785

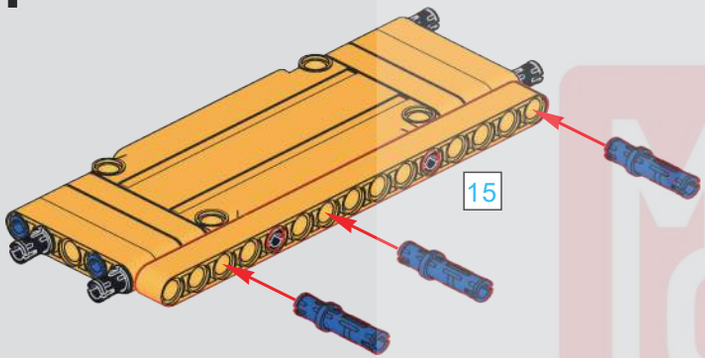

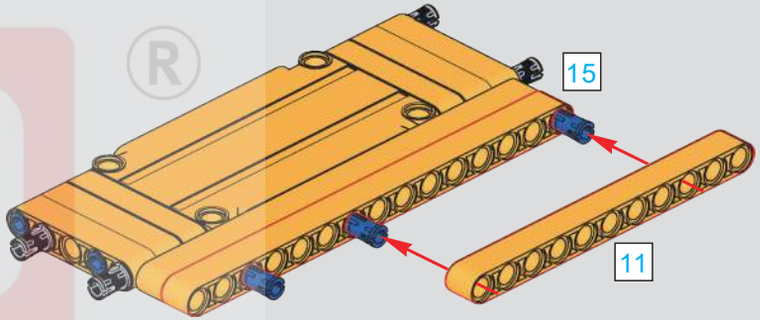

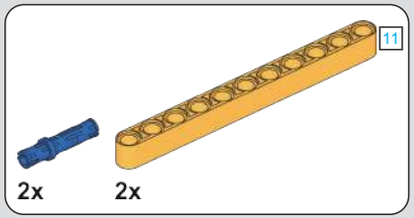

786

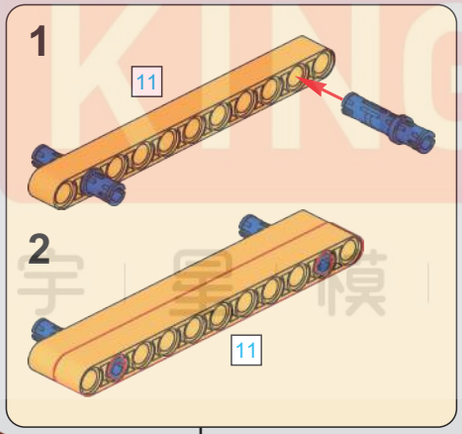

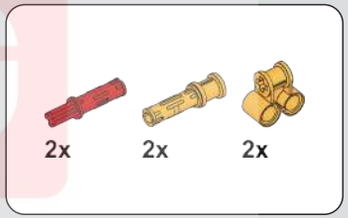

787

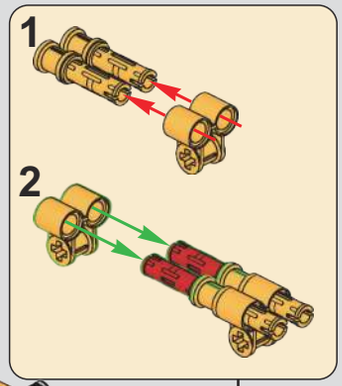

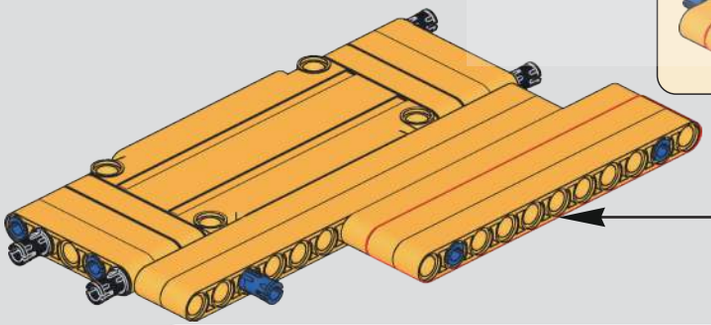

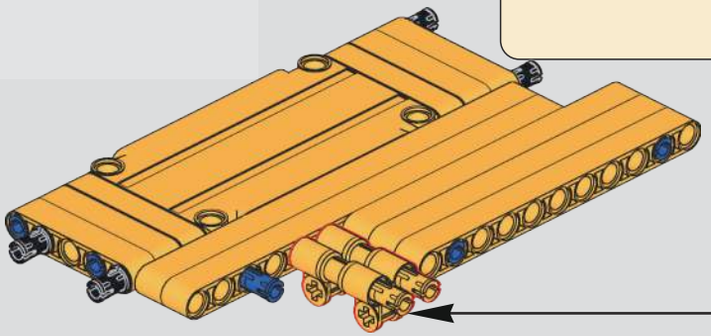

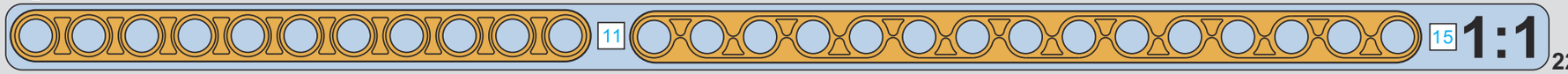

1:1

MOULD KING ®
宇 星 模 王

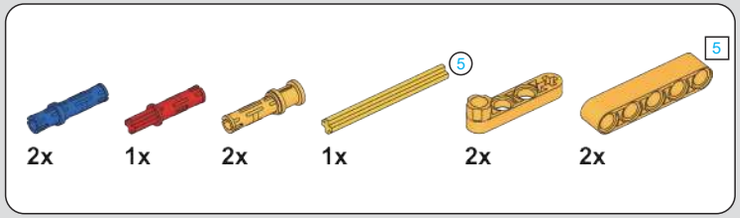

788

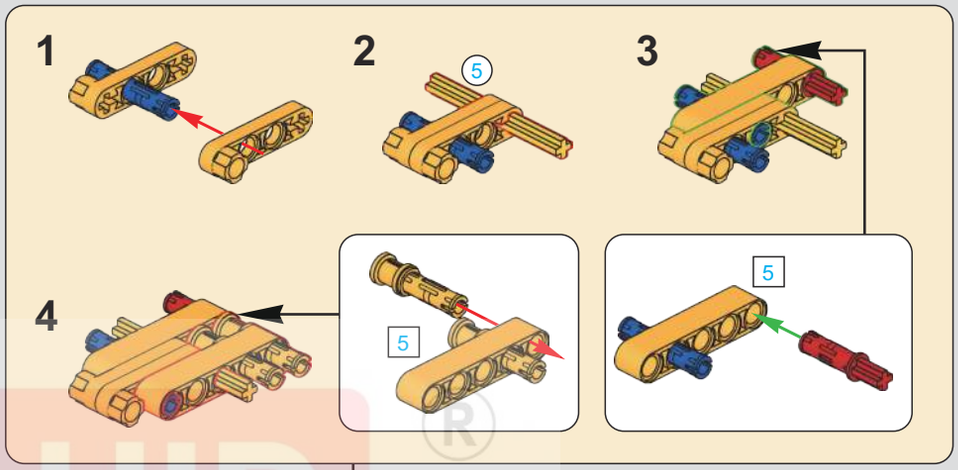

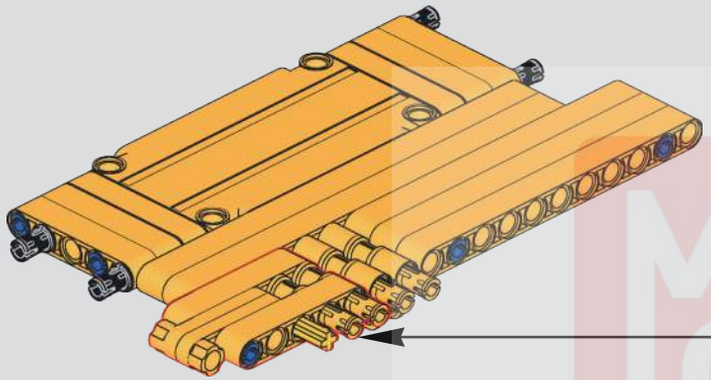

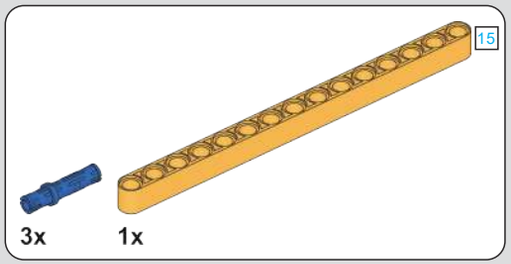

789

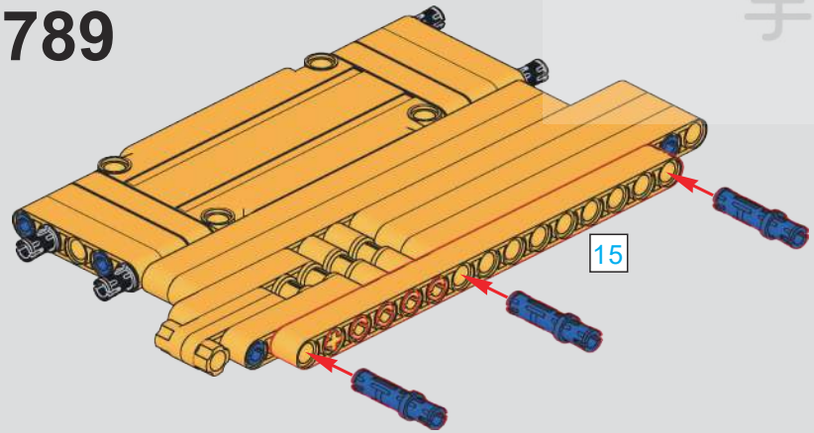

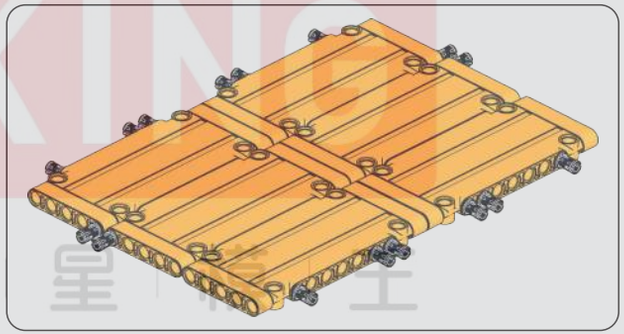

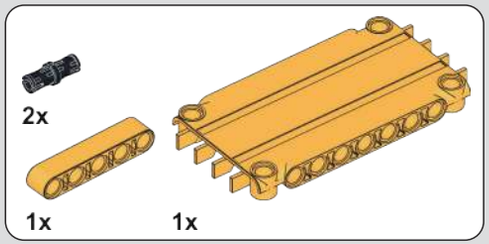

790

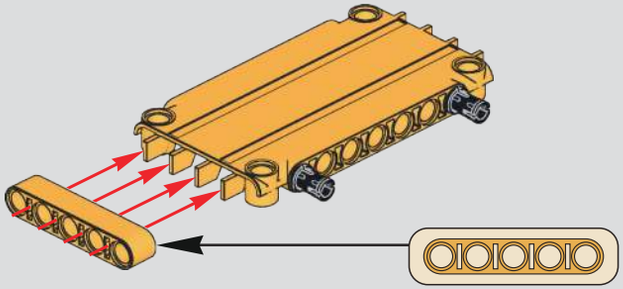

MUD KING ®
宇星模王

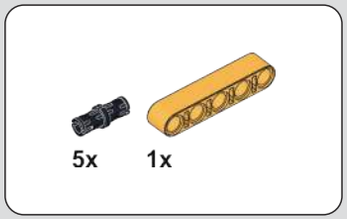

791

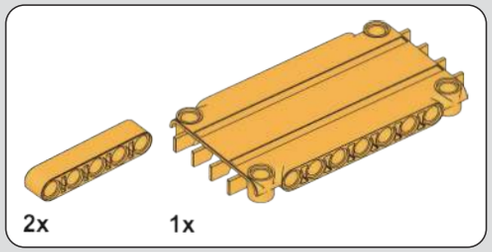

792

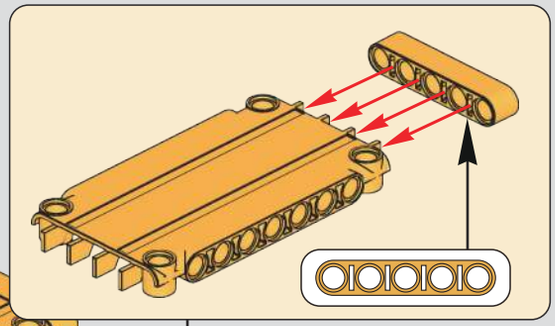

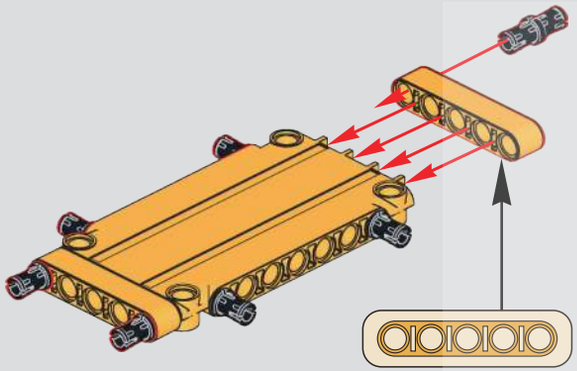

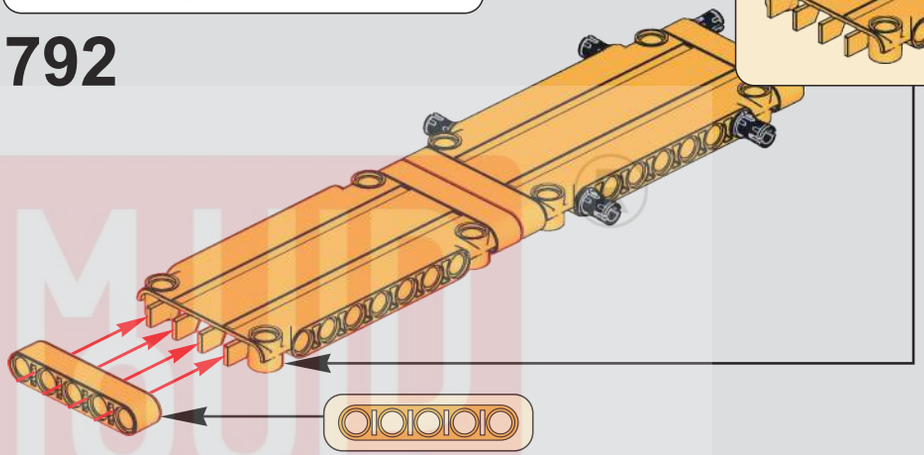

793

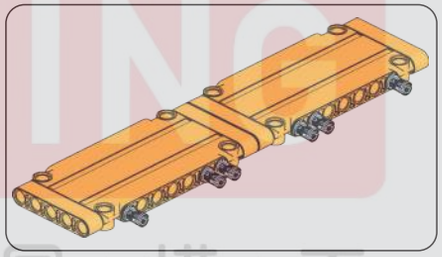

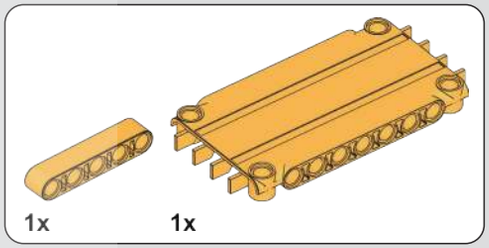

794

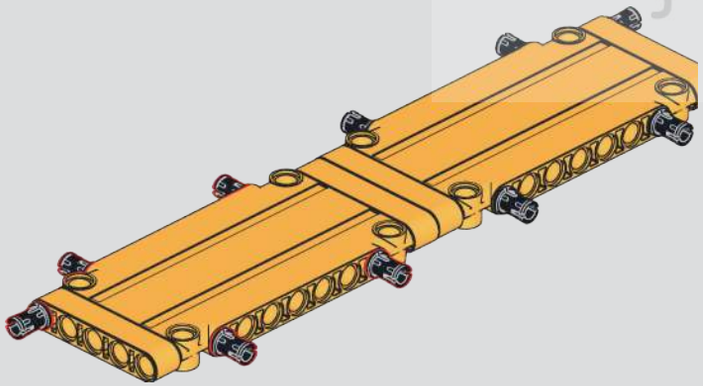

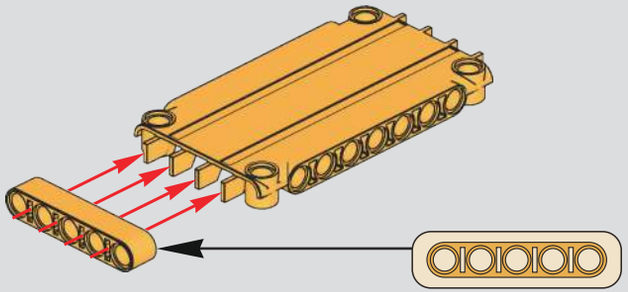

MUD KING
宇 星 模 王

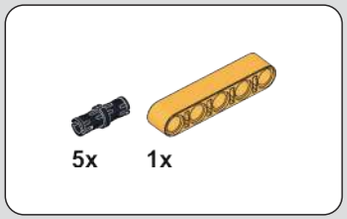

795

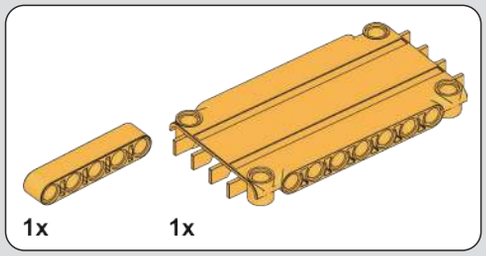

796

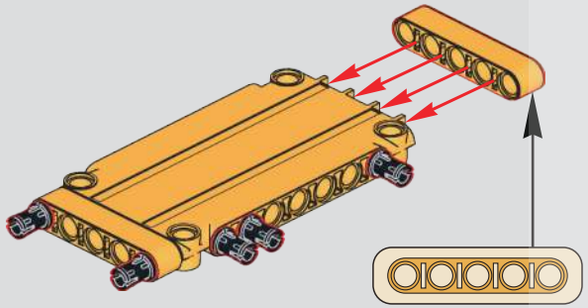

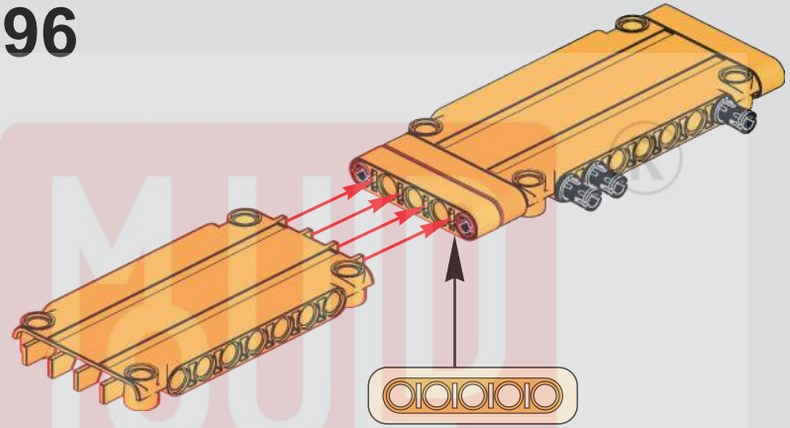

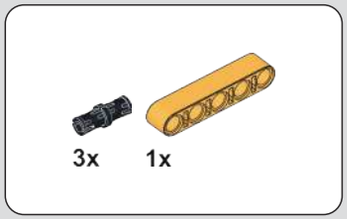

797

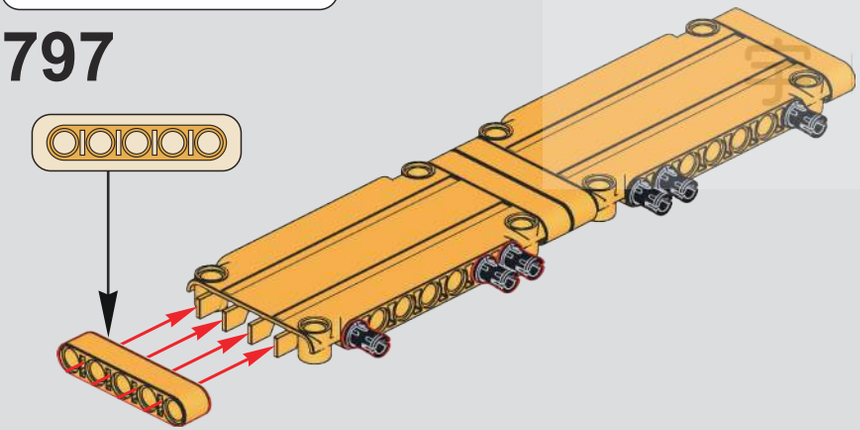

798

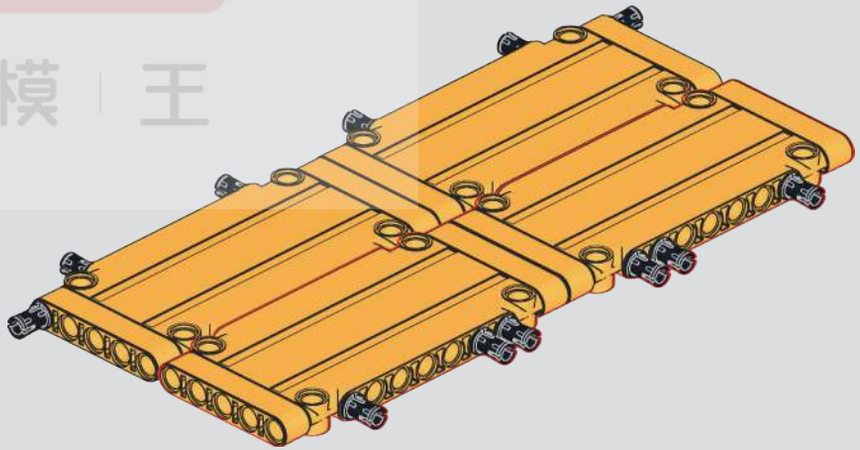

MOULD KING
宝星模王

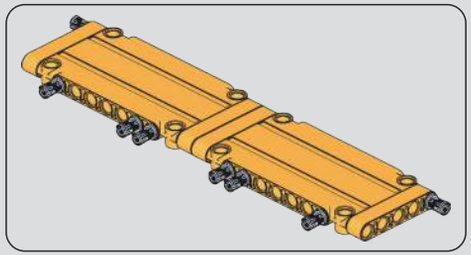

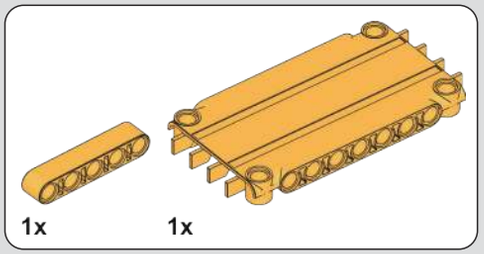

799

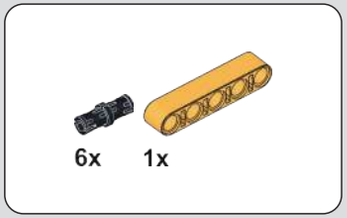

800

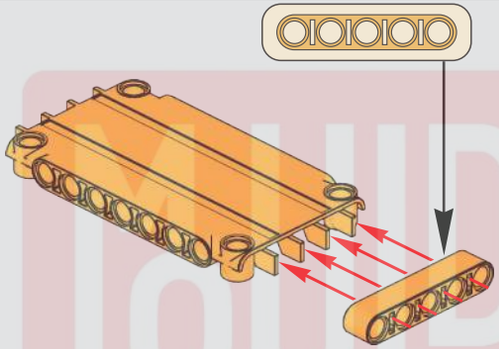

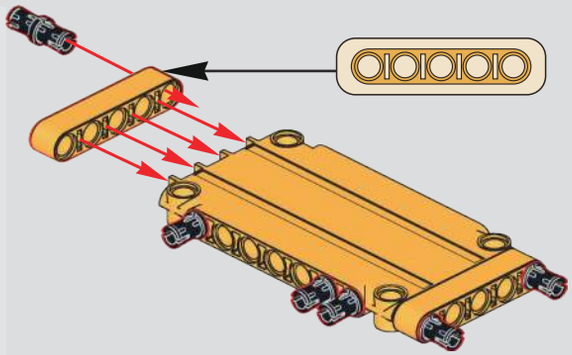

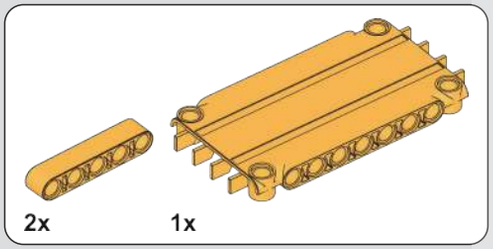

801

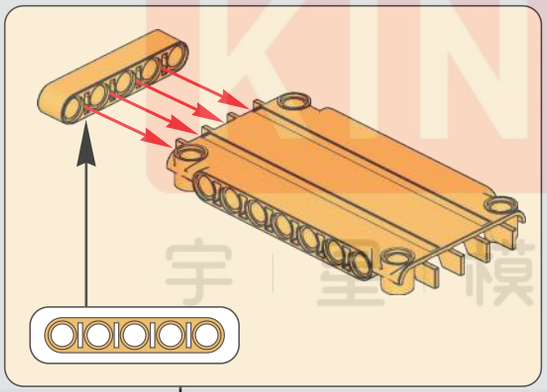

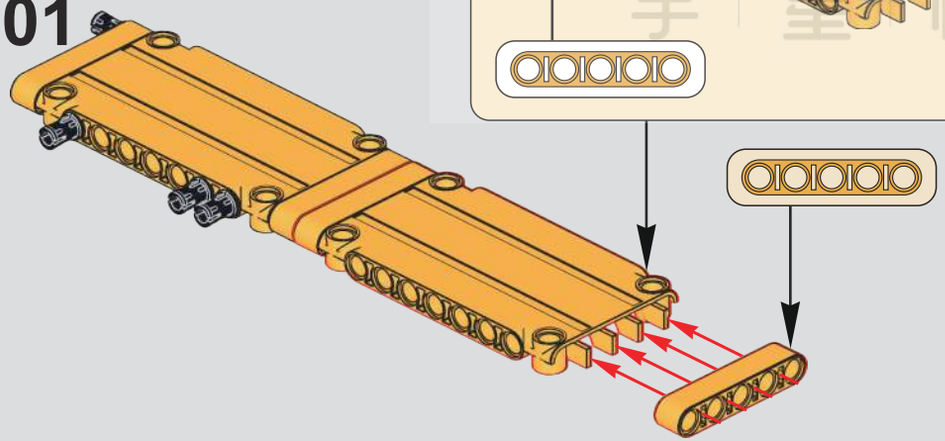

802

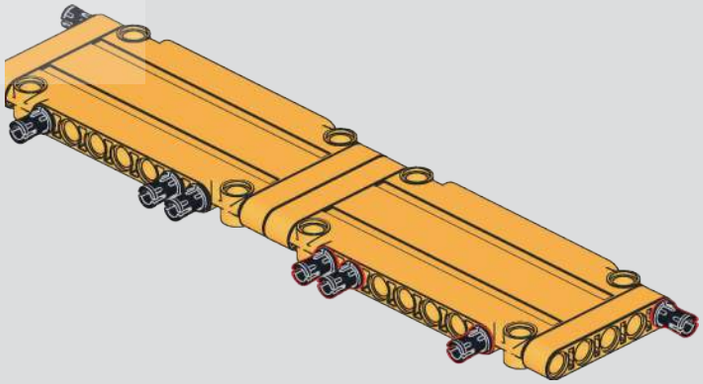

MUD KING ®
宇 星 模 王

803

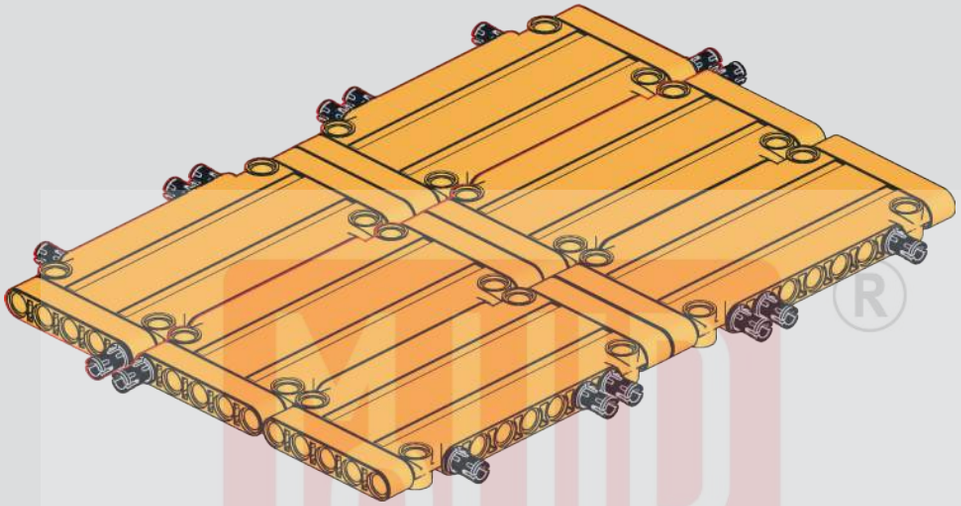

804

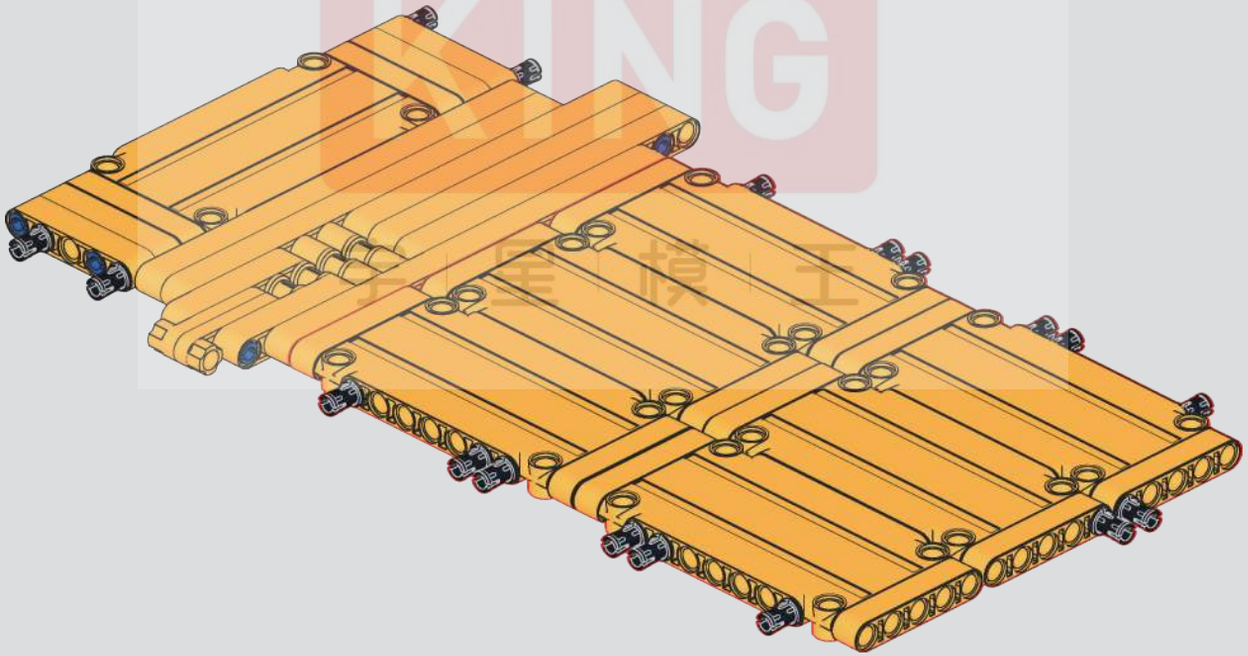

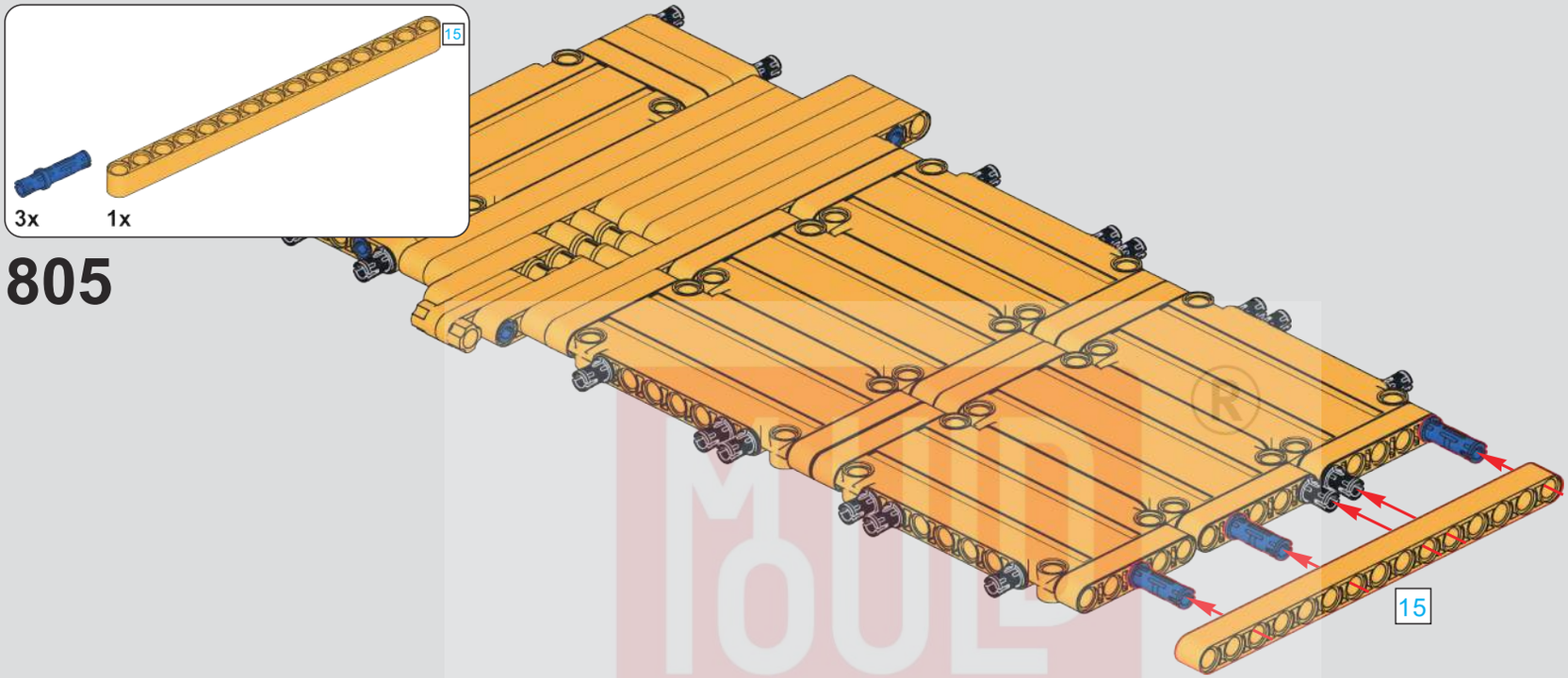
15
3x
1x
805
15

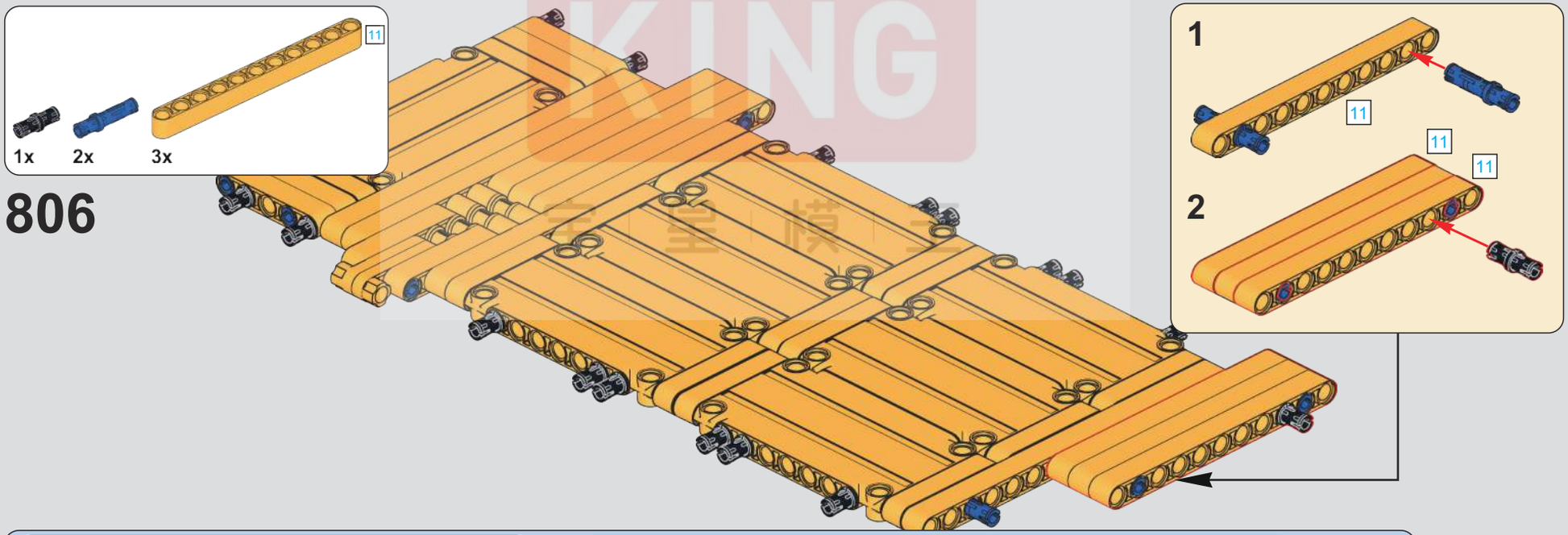
11
1x
2x
3x
806
1
11
11
11
2

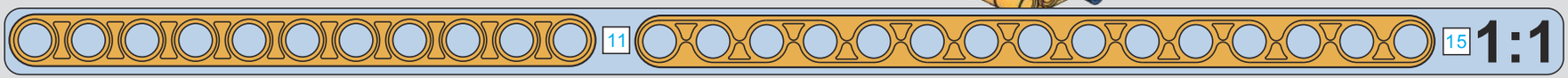
11
15
1:1

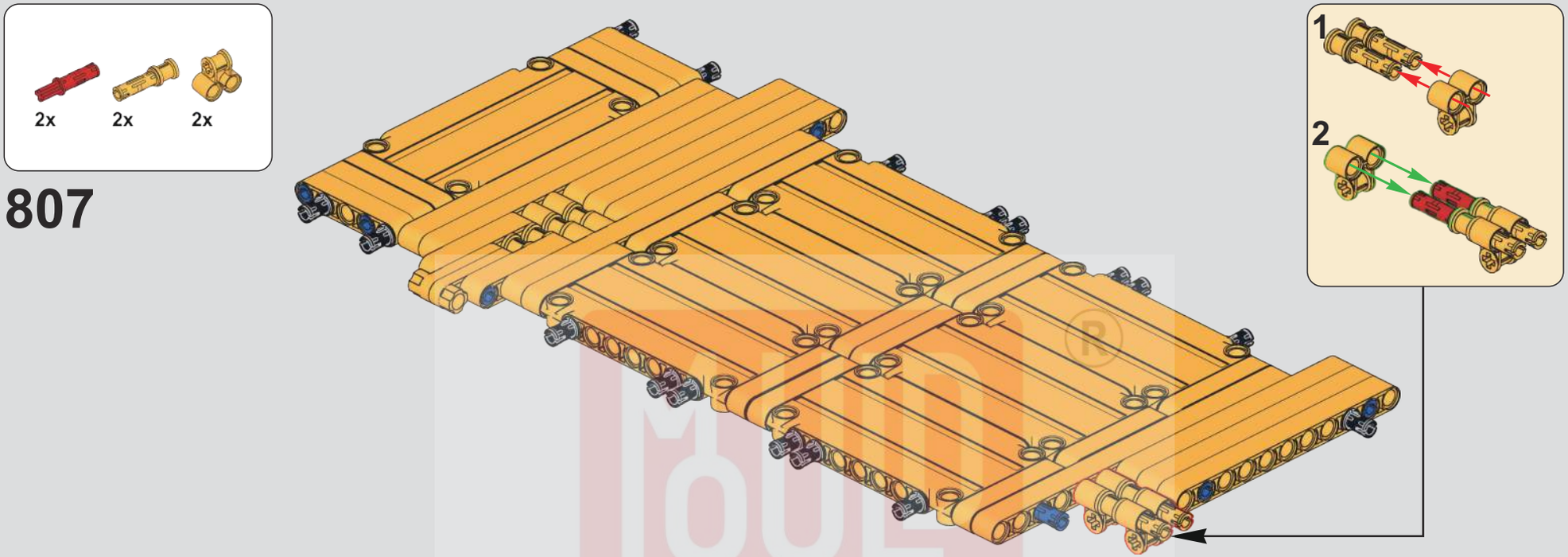
2x
2x
2x
807
1
2

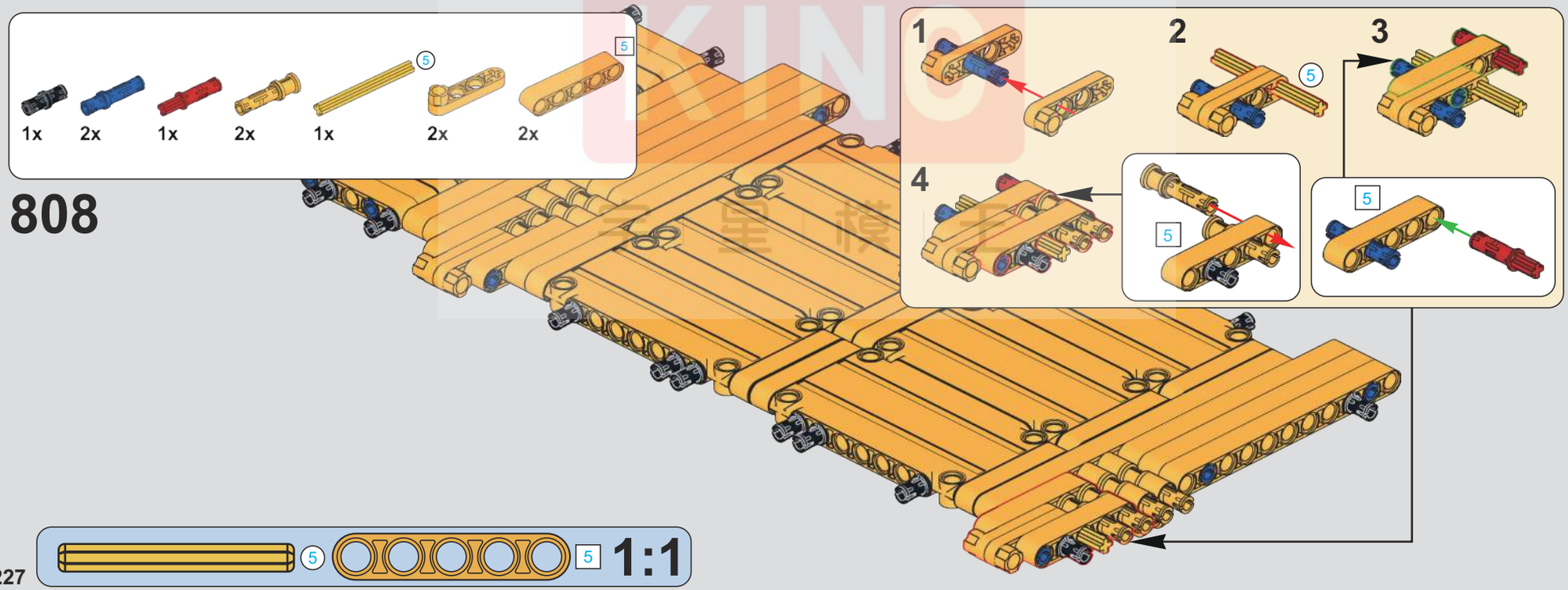
1x
2x
1x
2x
1x
2x
2x
5
5
808
1
2
3
4
5
5
5
5
5
1:1

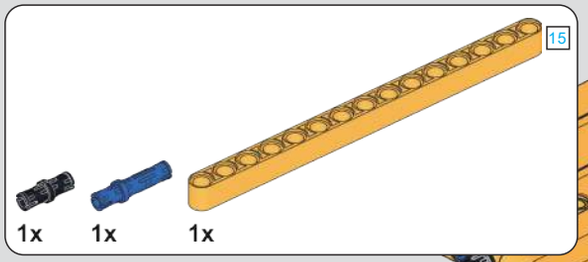

809

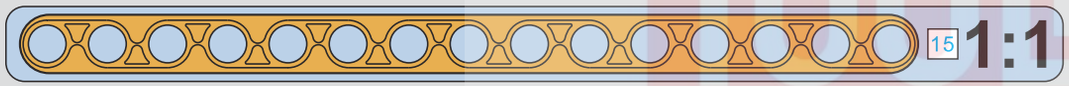

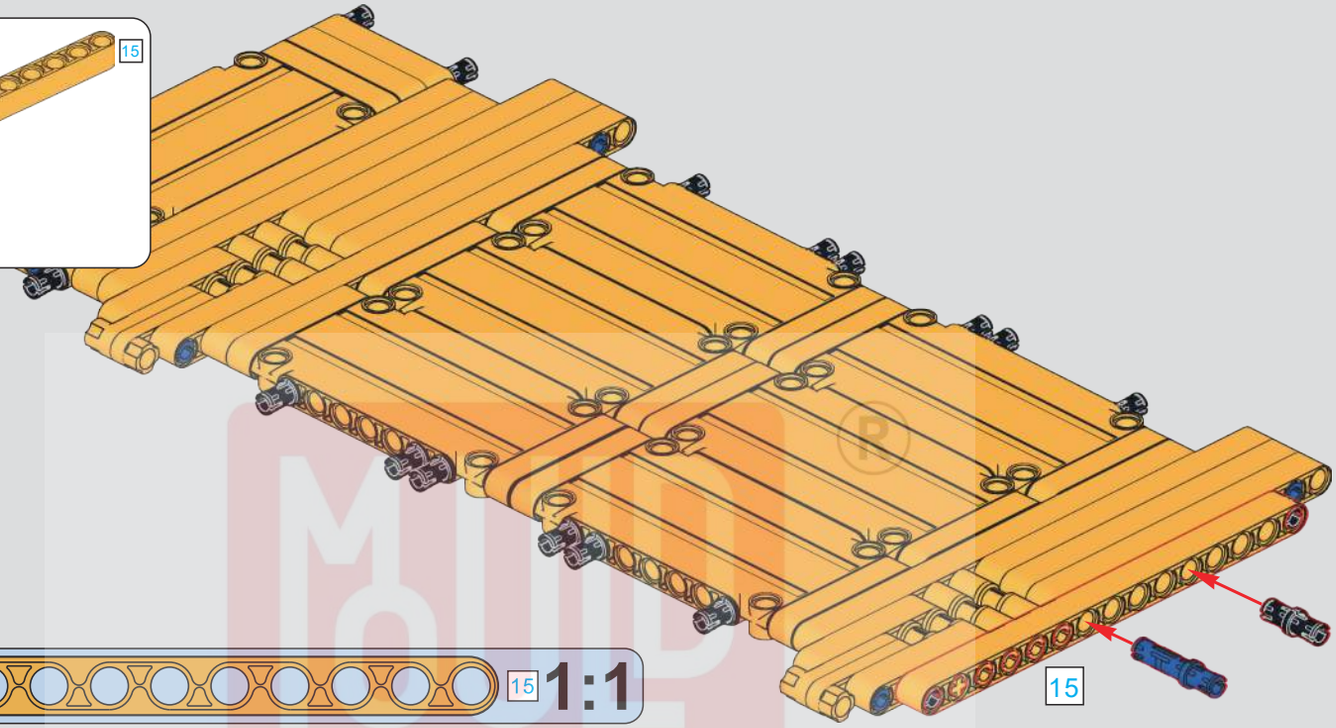

MOLD KING
宇 星 模 王

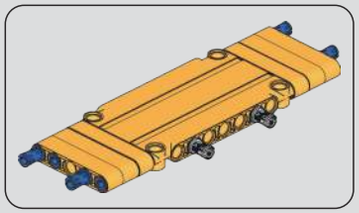

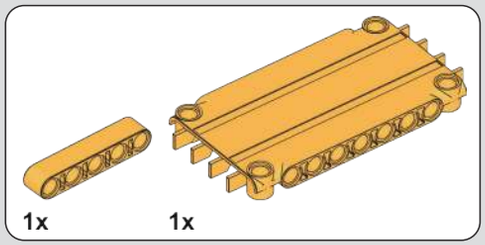

810

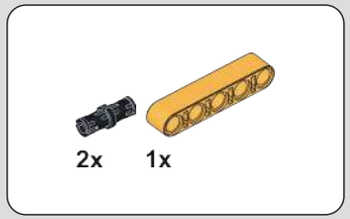

811

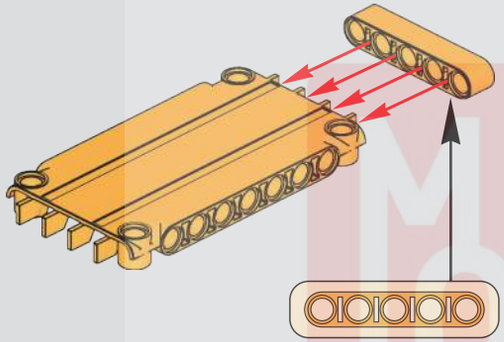

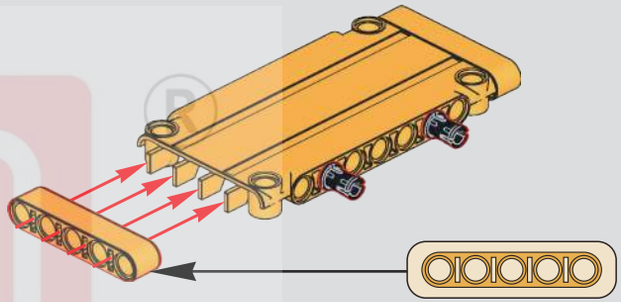

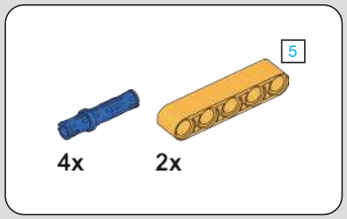

812

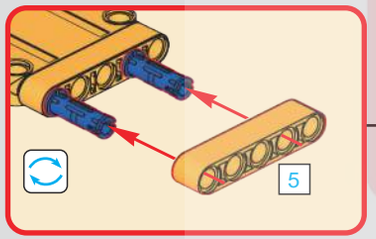

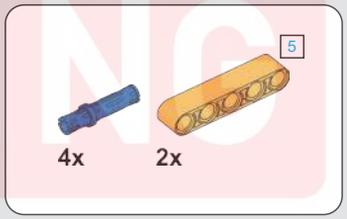

813

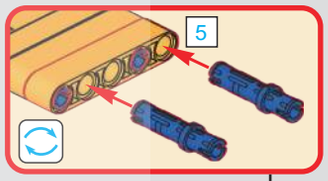

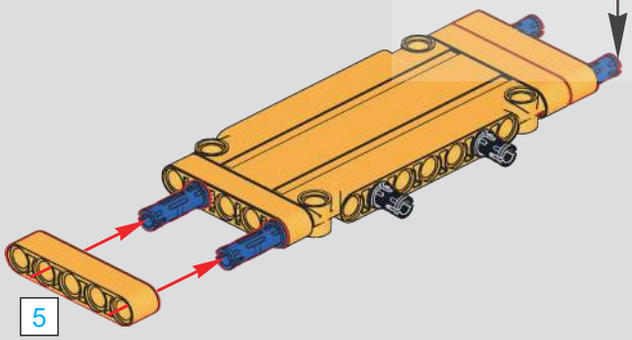

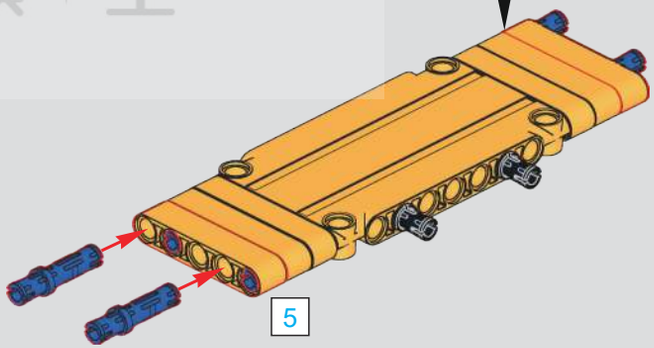

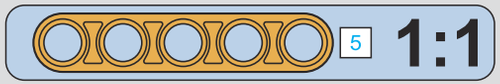

MOULD KING
宇 星 模 王

814

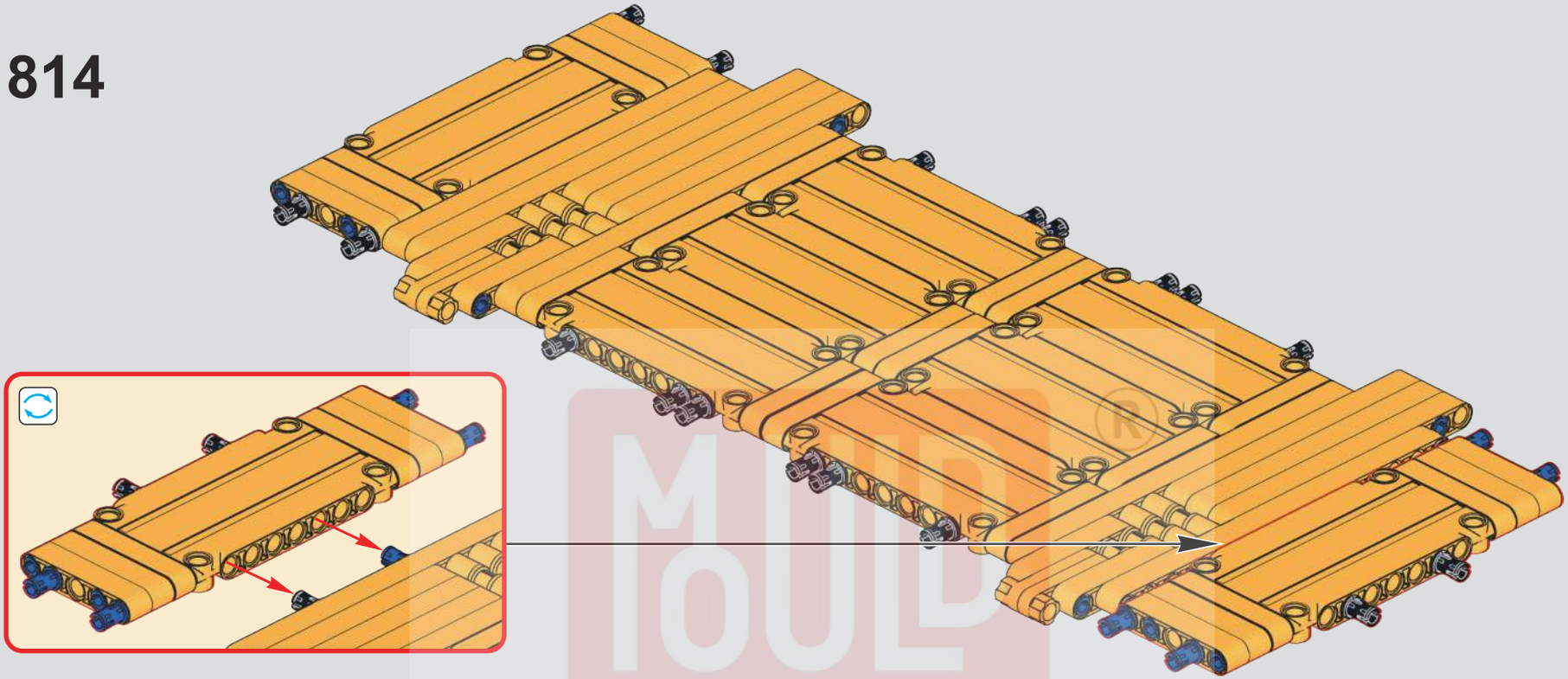

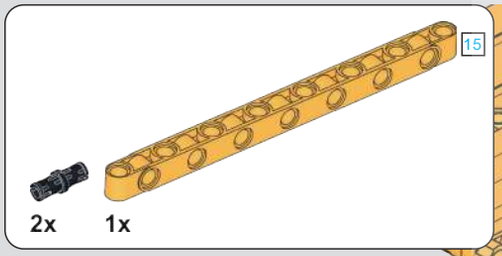

815

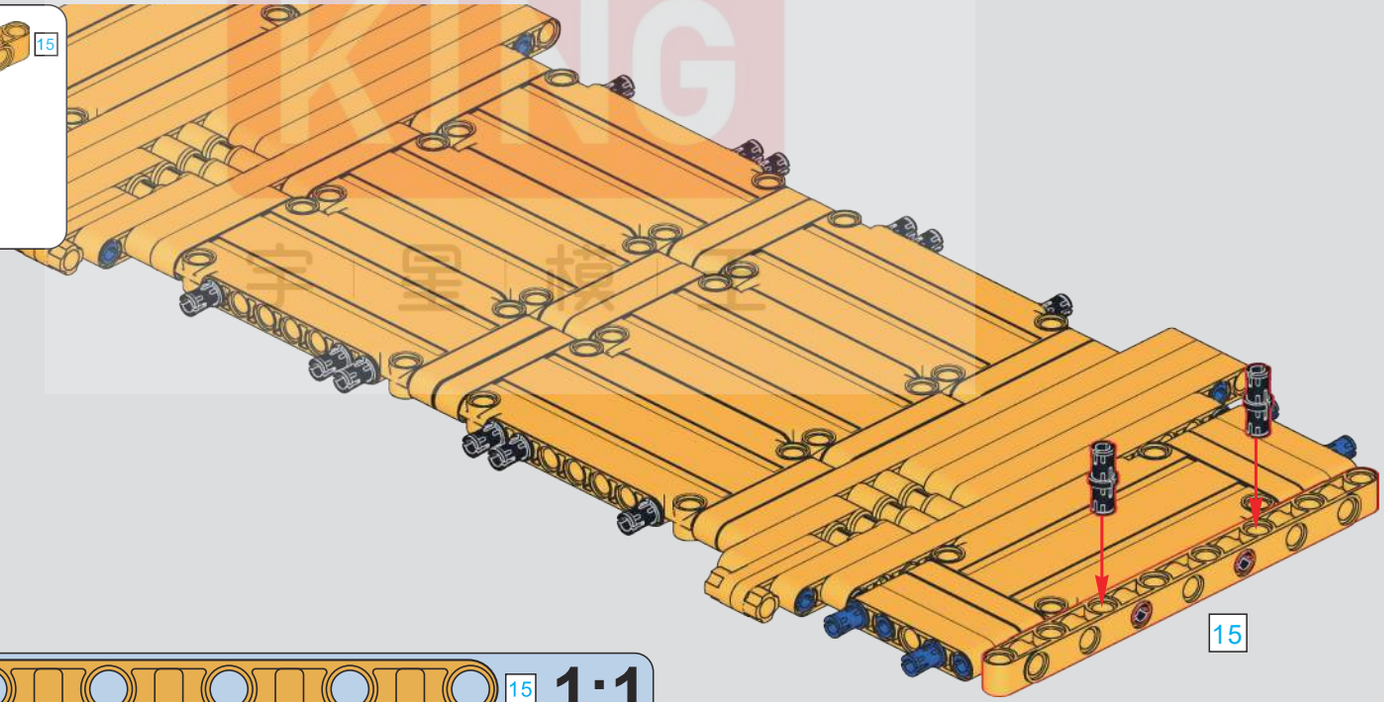

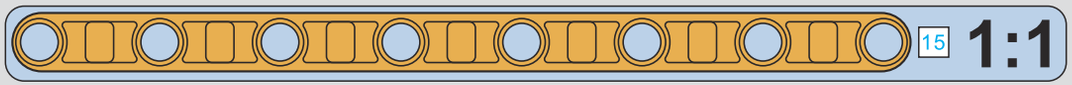

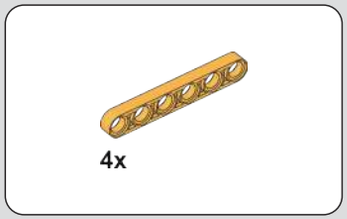

816

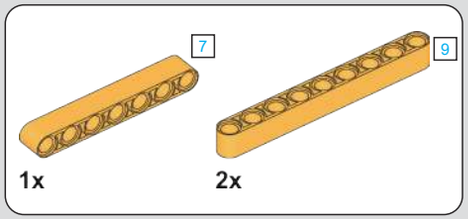

817

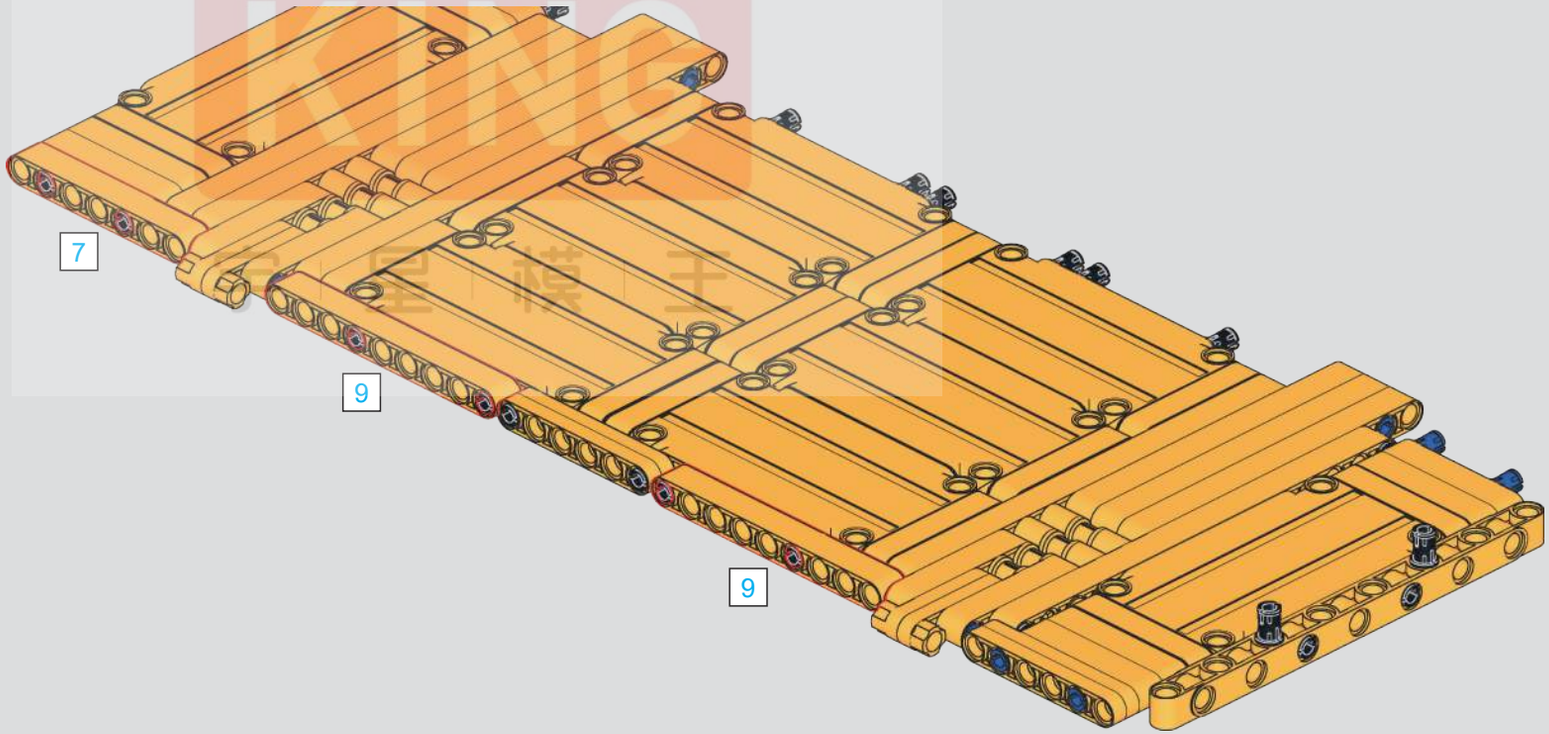

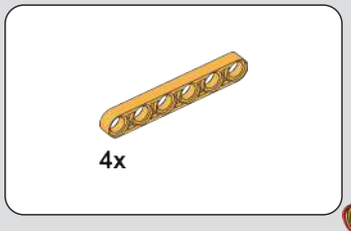

818

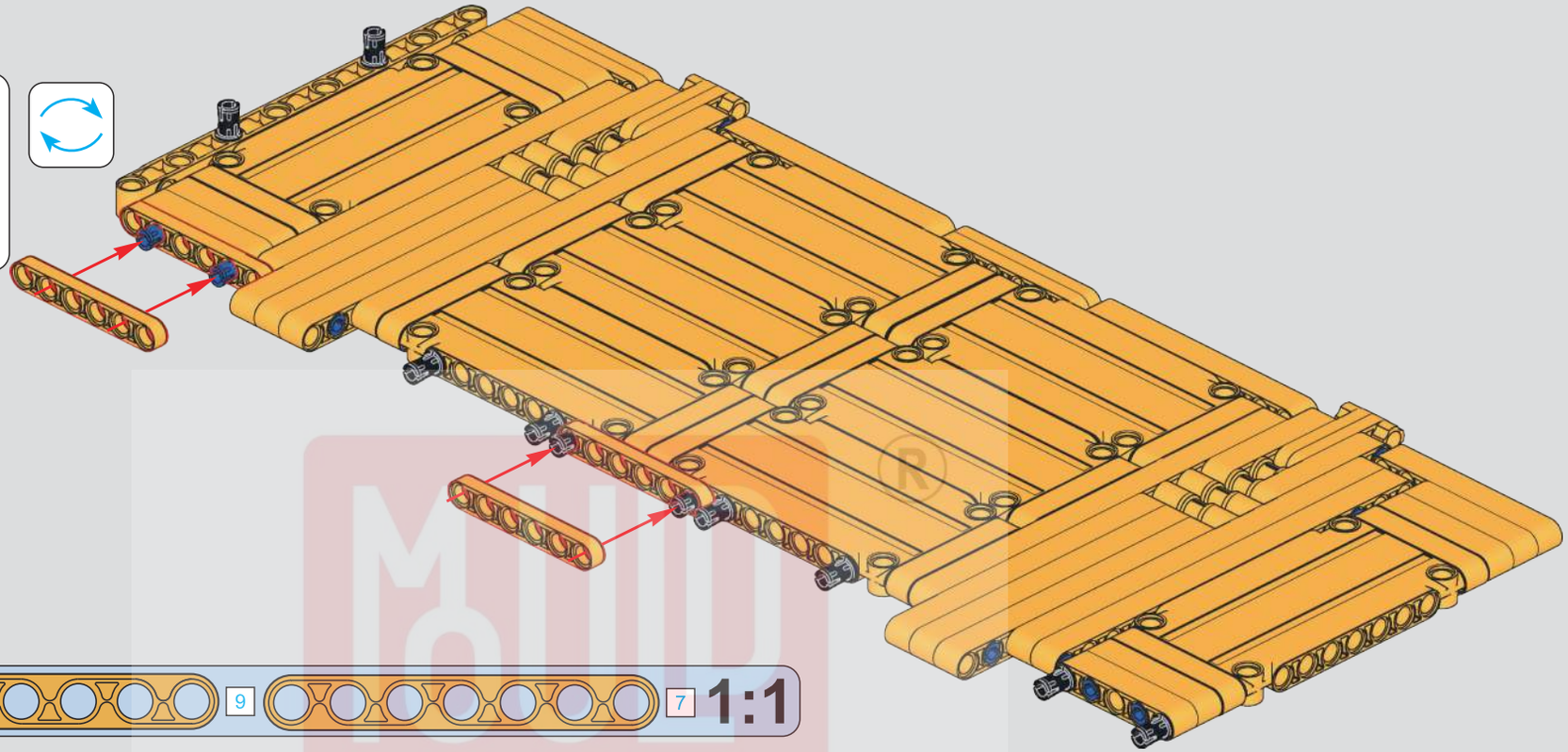

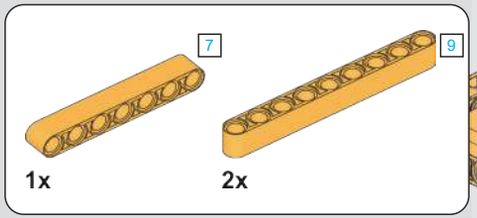

819

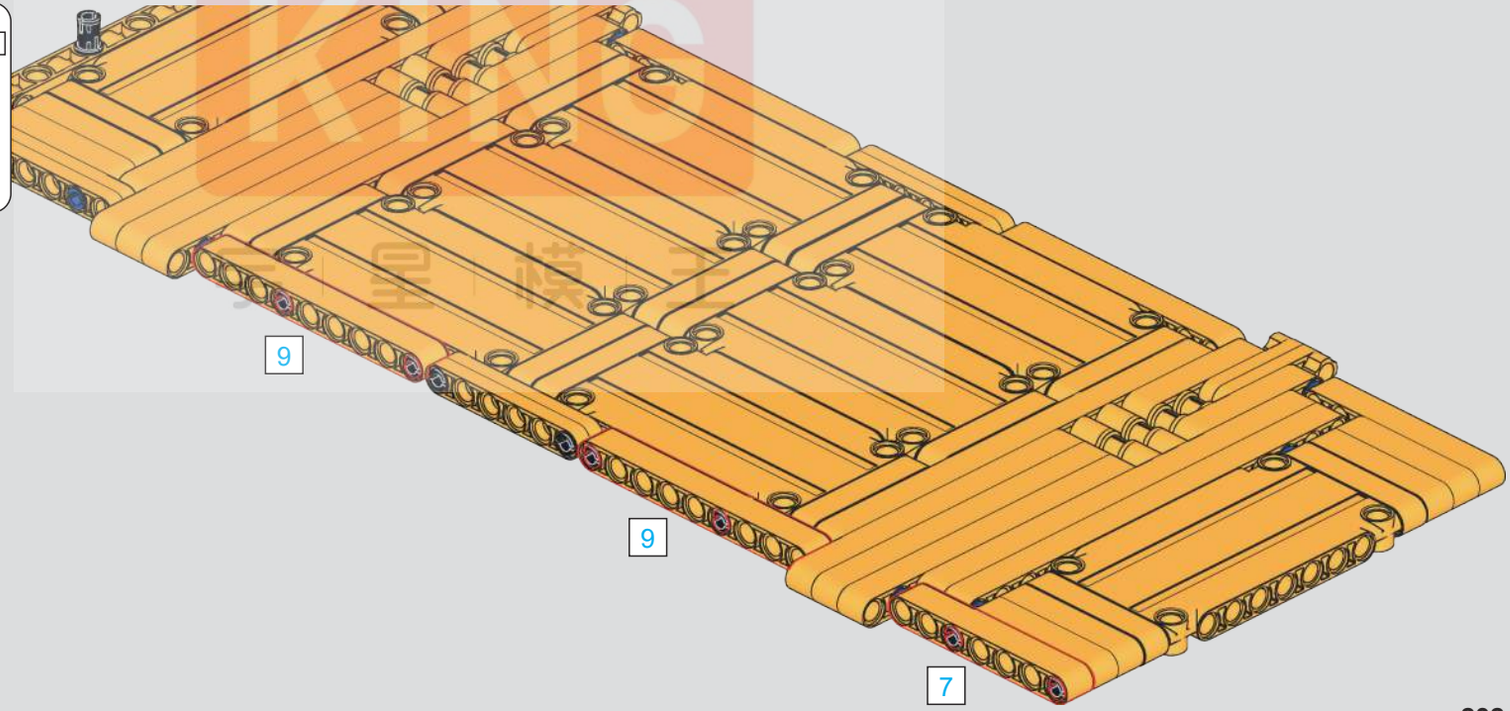

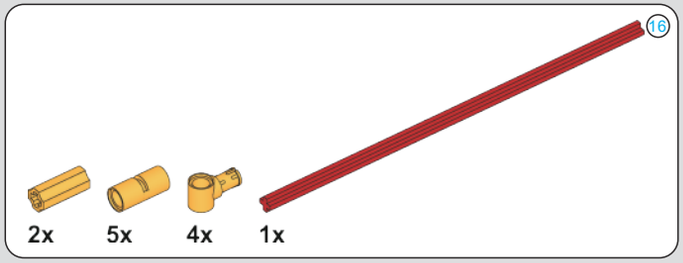

820

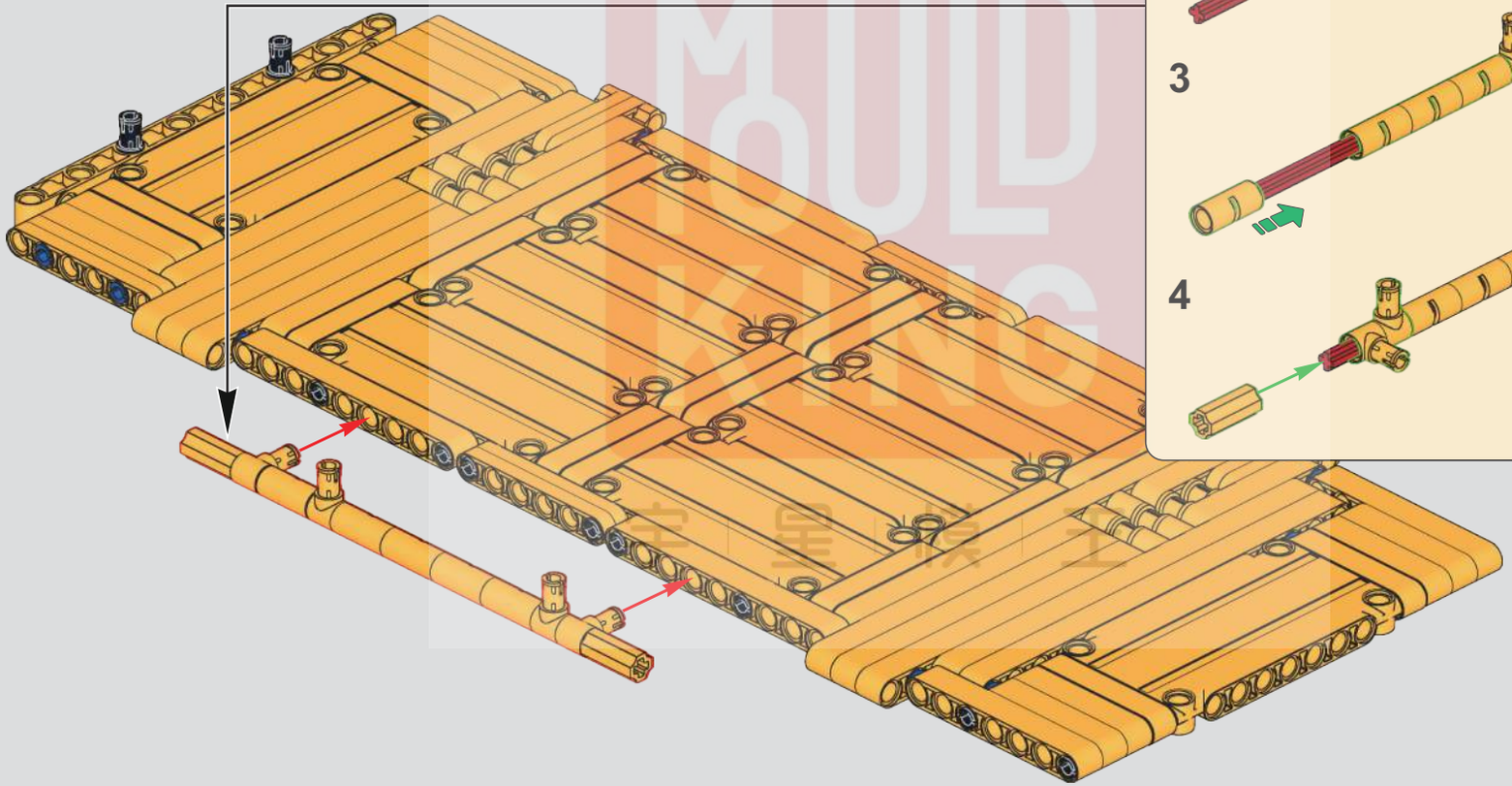

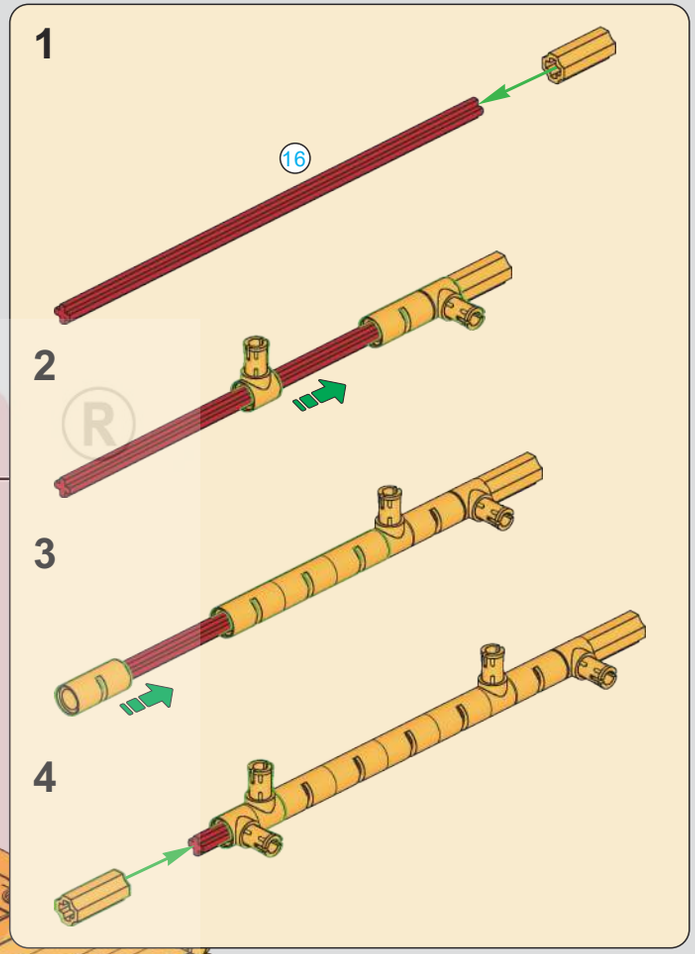

MUD KING ®
宝星模型

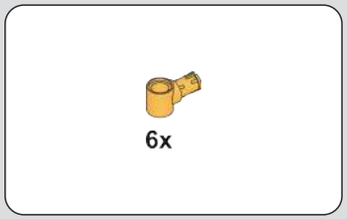

821

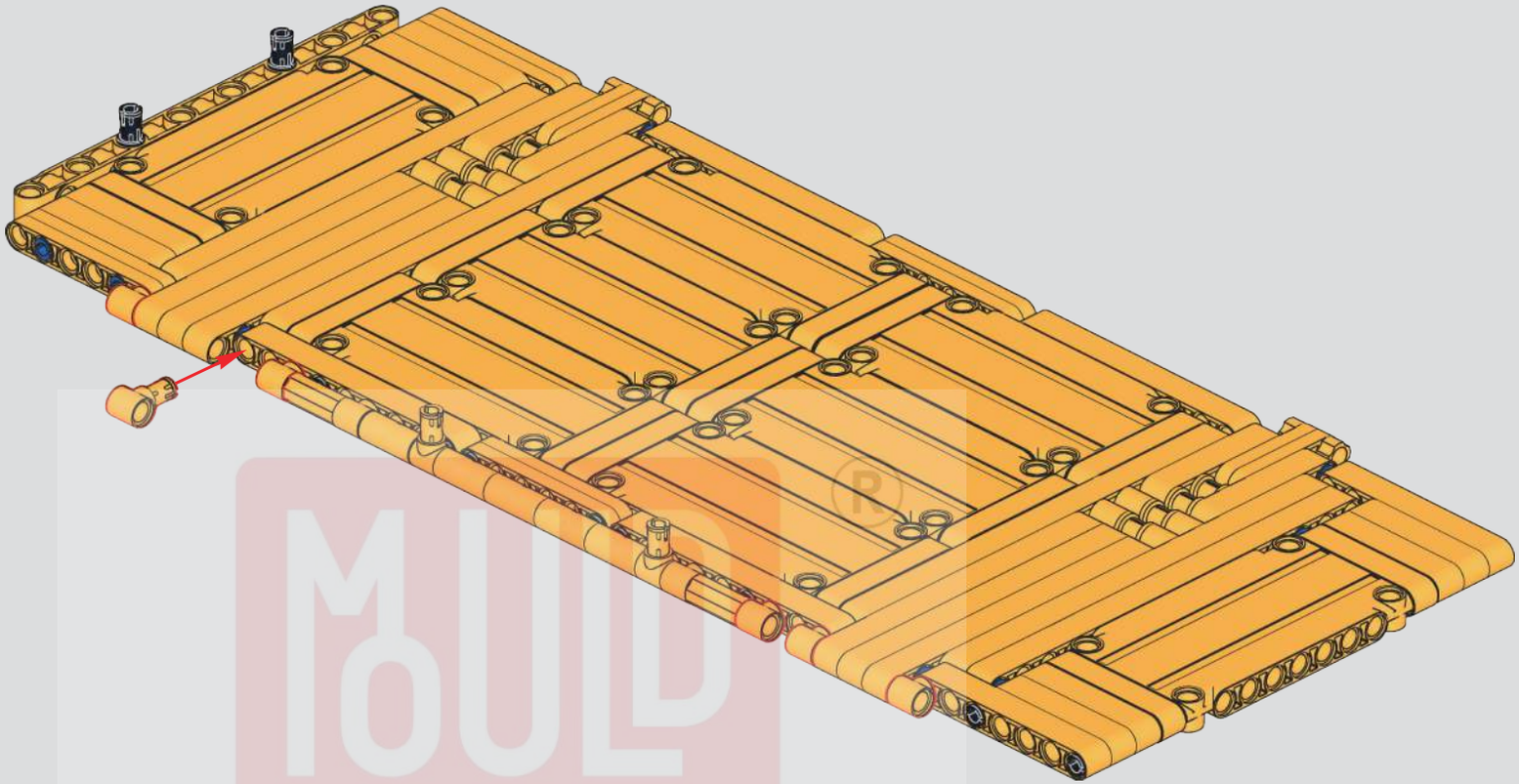

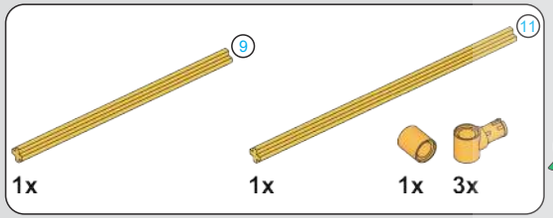

822

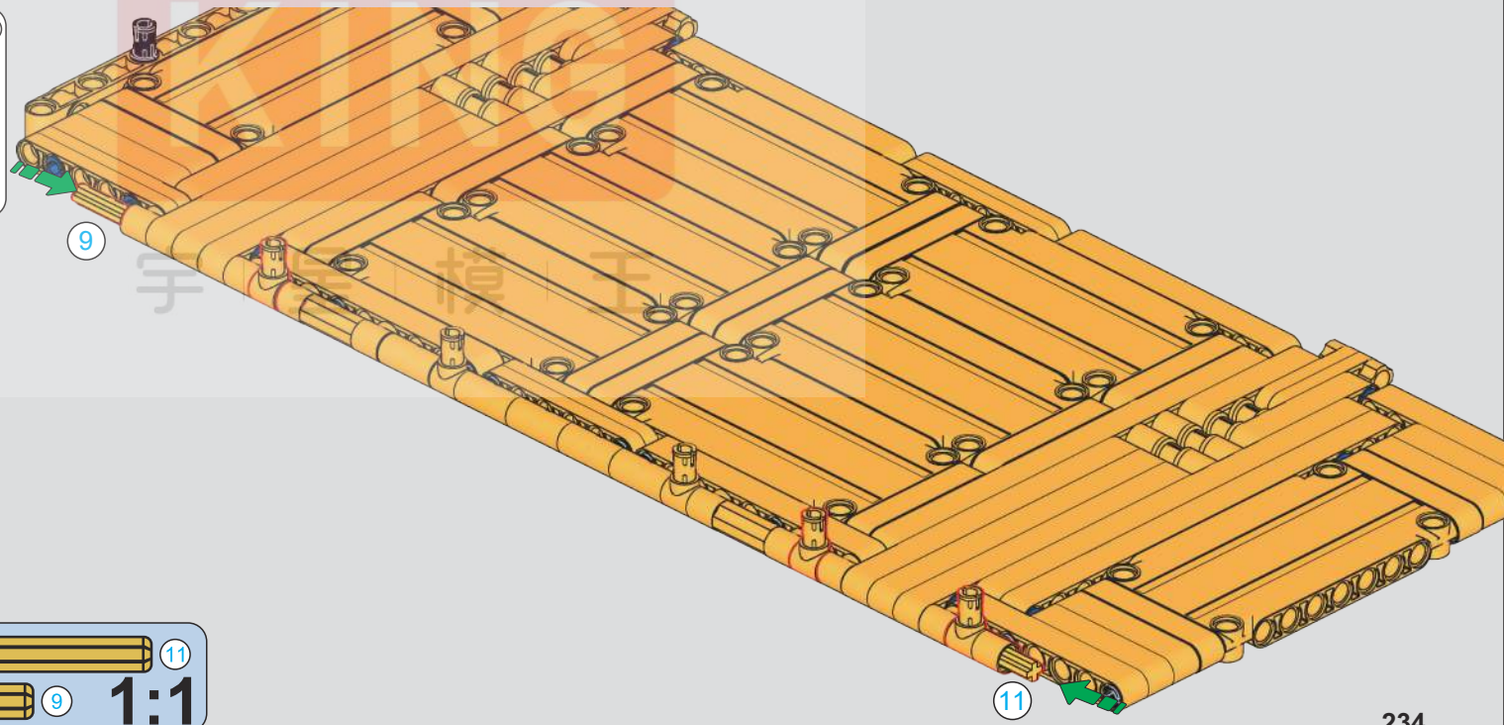

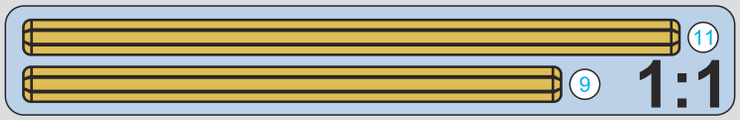

MOULD KING ®
宇 | 宝 | 模 | 王

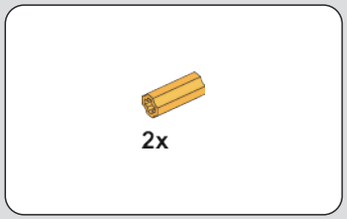

823

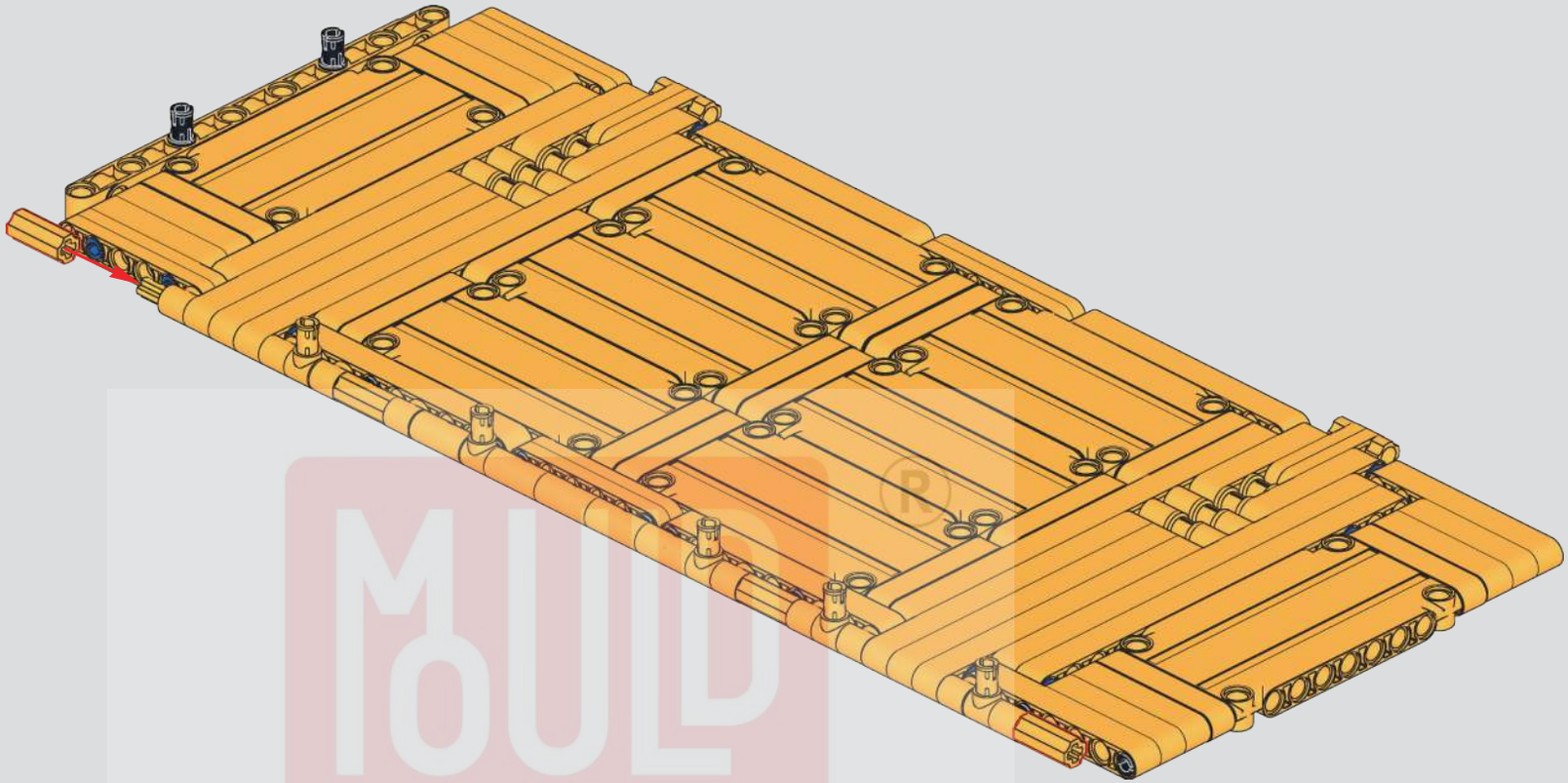

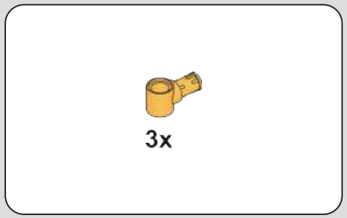

824

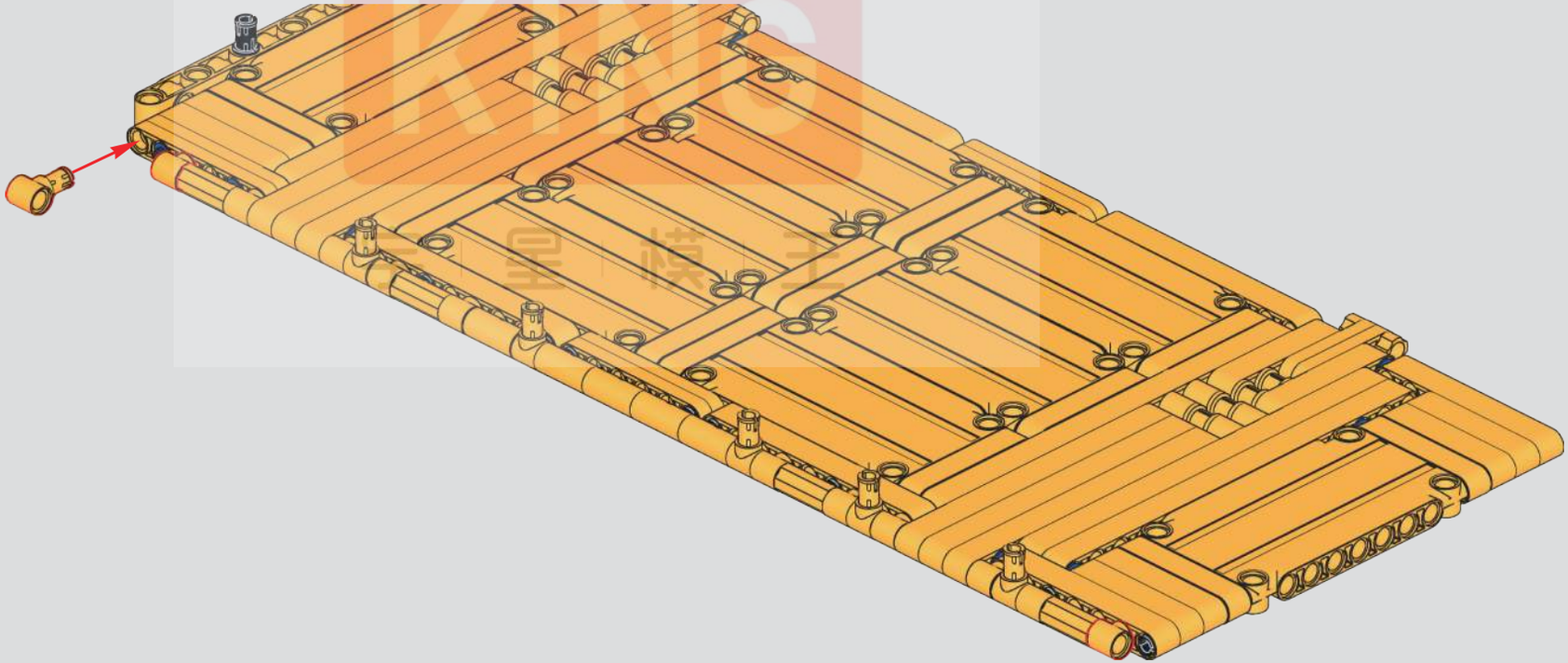

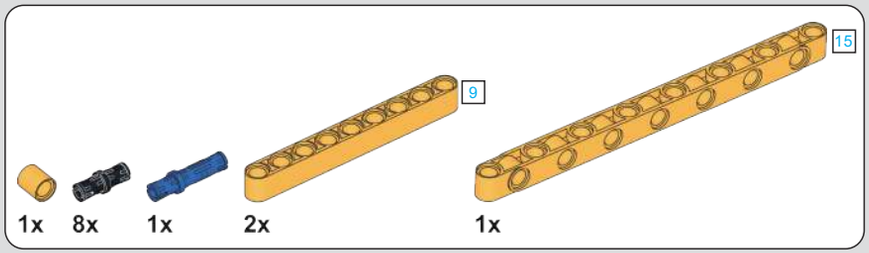

825

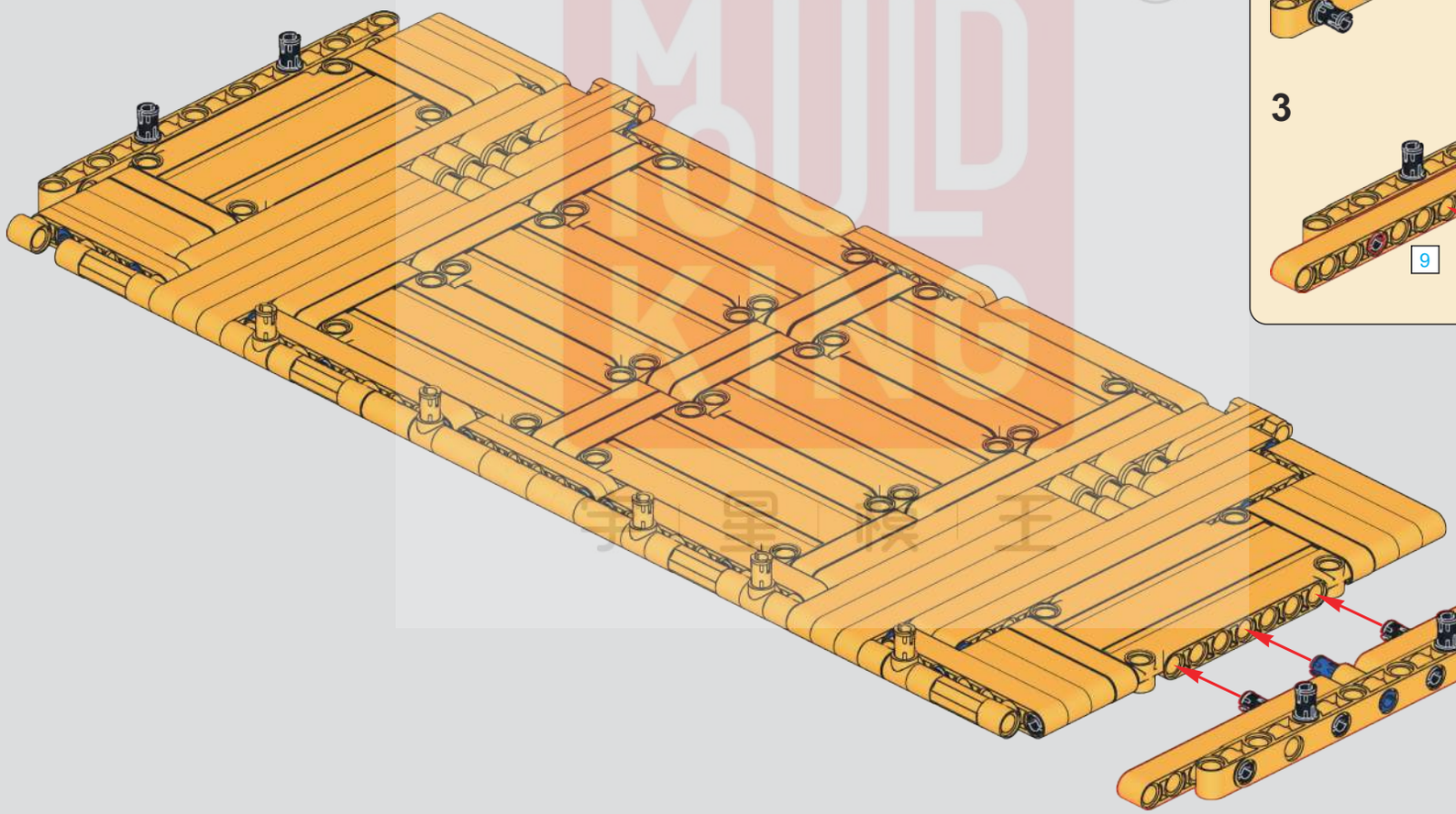

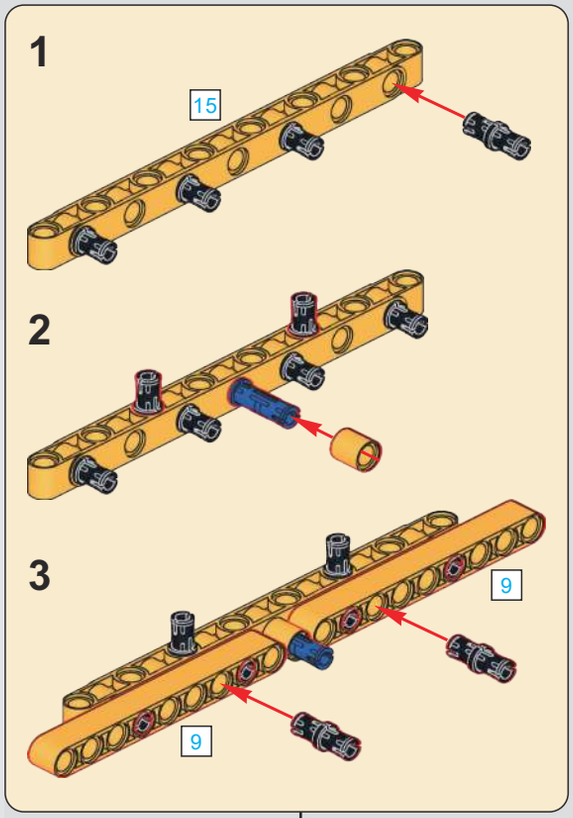

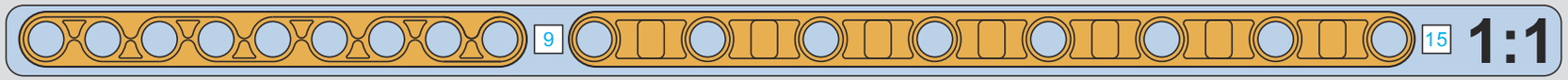

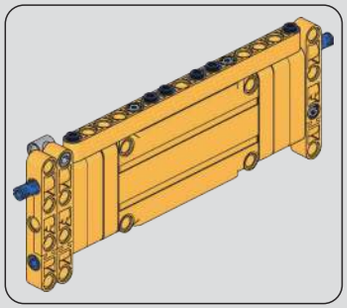

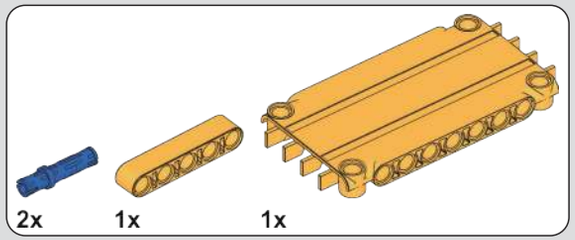

826

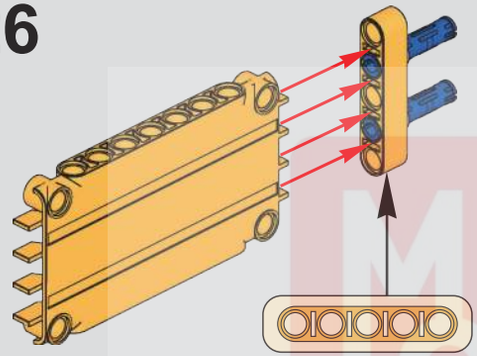

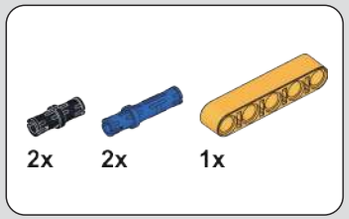

827

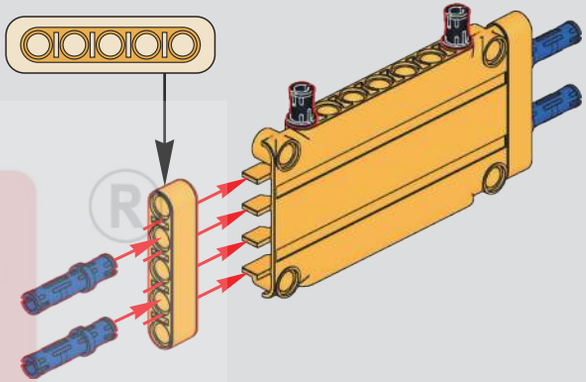

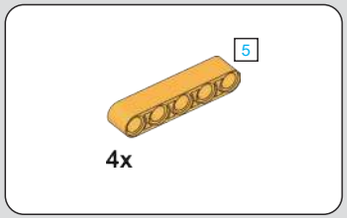

828

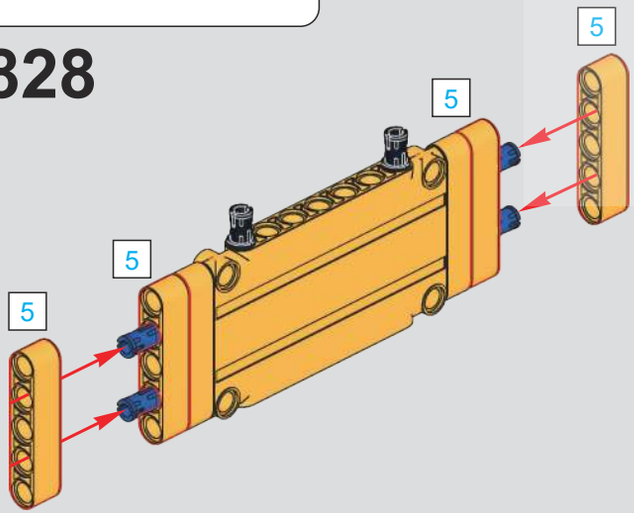

829

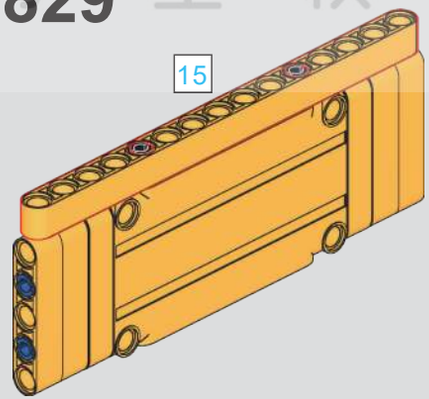

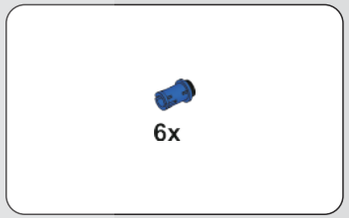

830

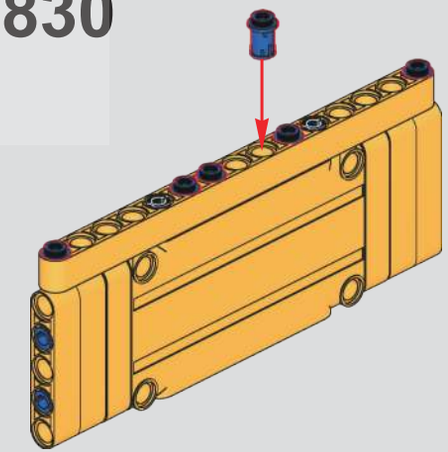

MUD KING
星 模 王

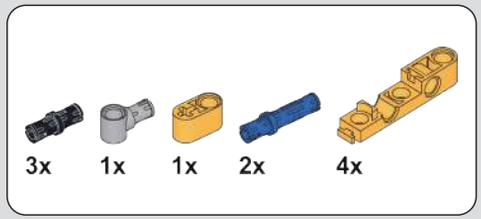

831

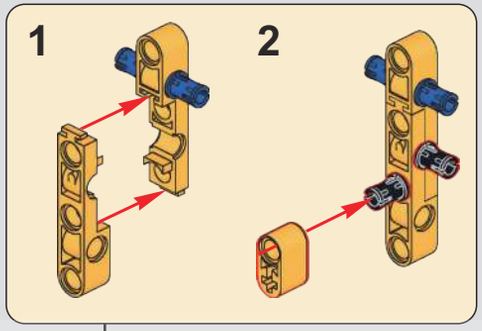

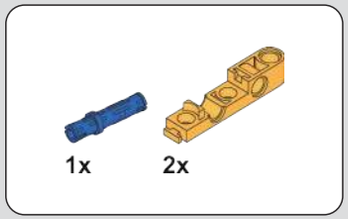

832

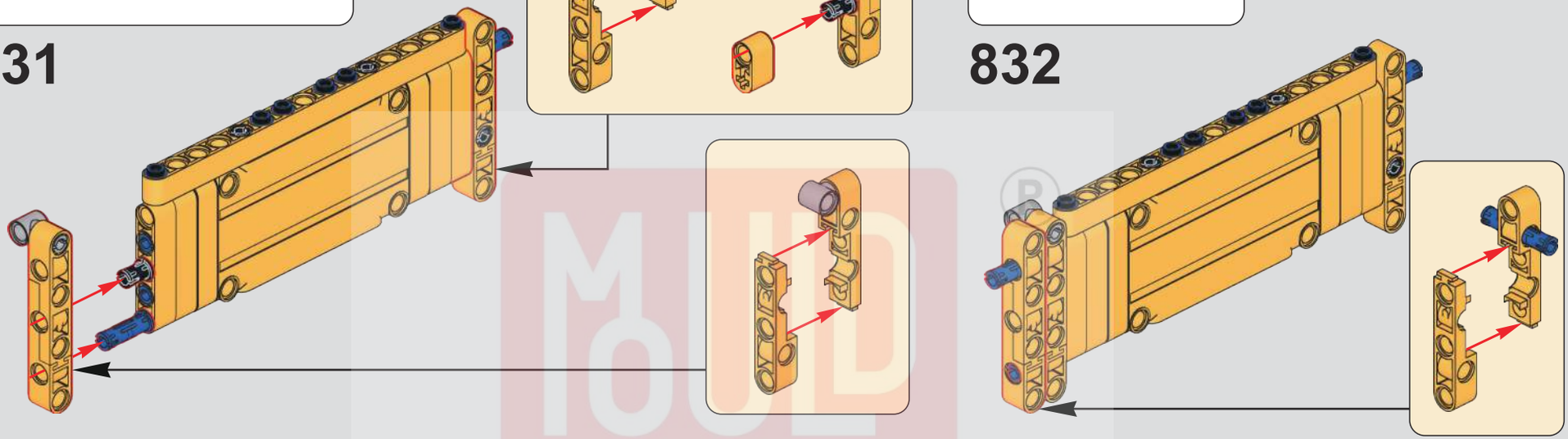

833

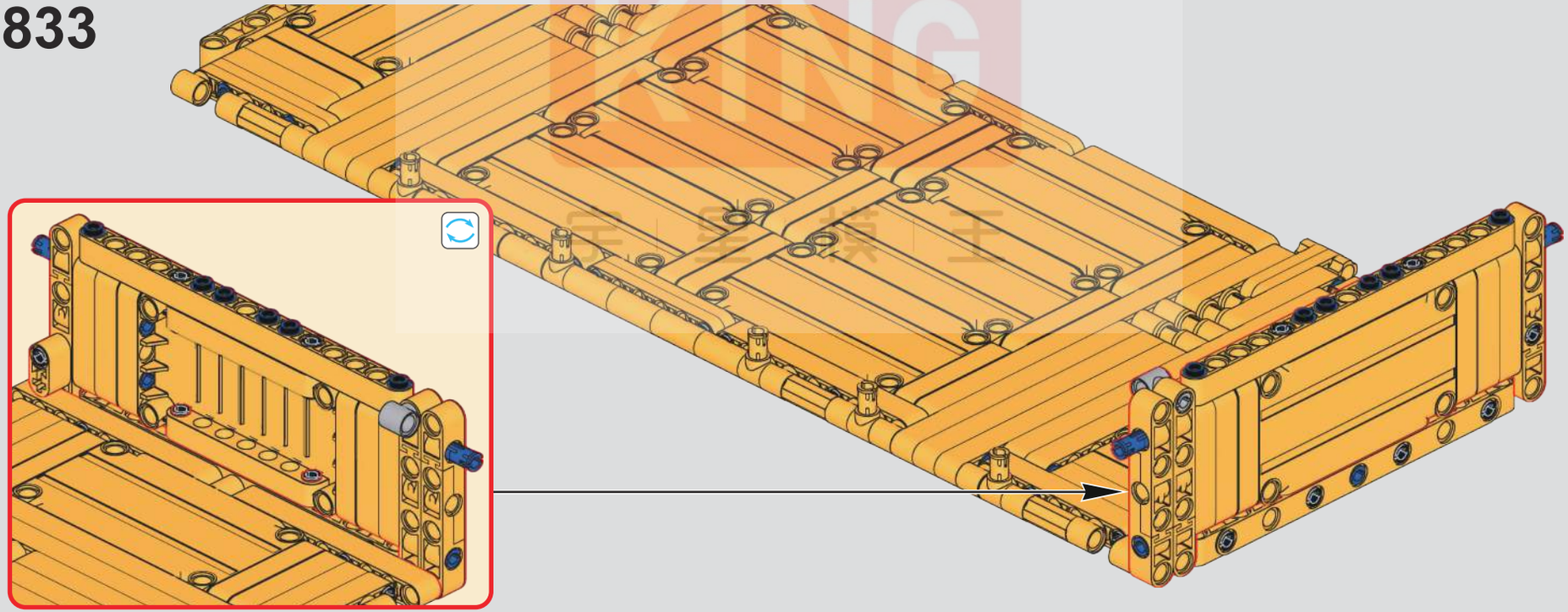

MOULD KING 模王

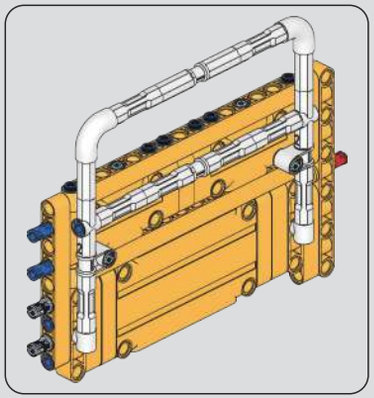

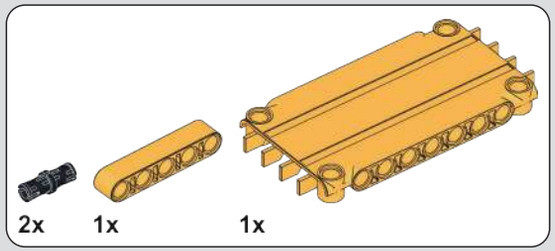

834

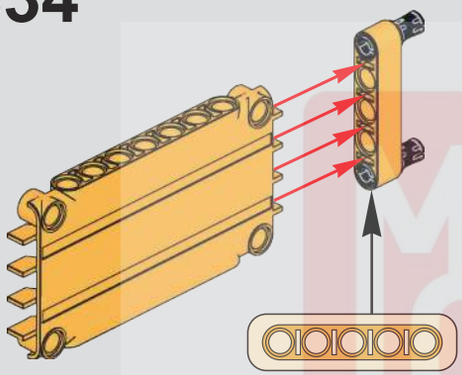

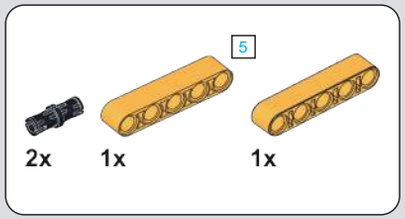

835

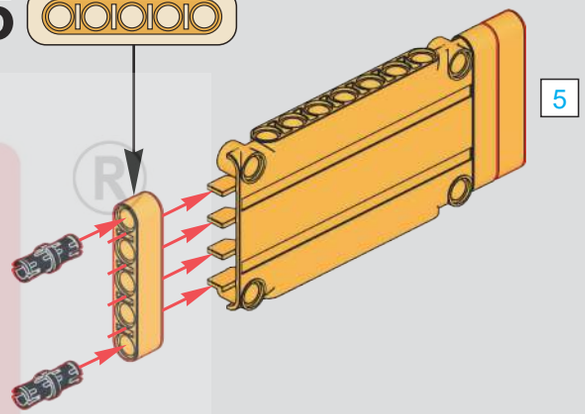

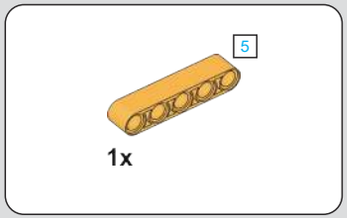

836

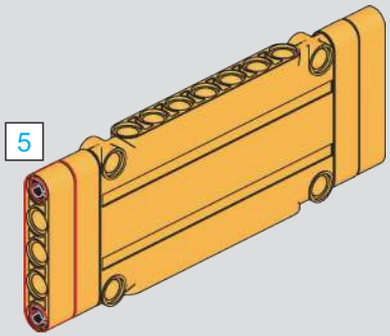

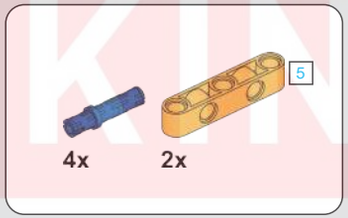

837

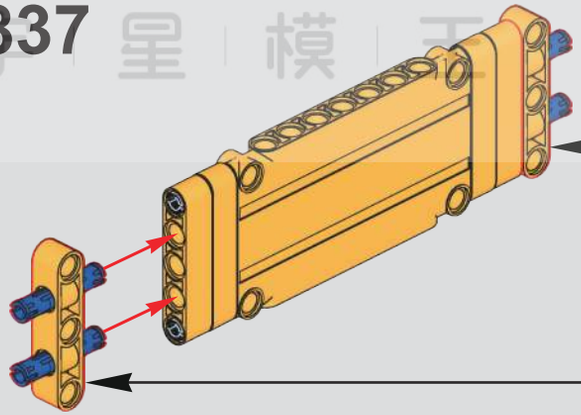

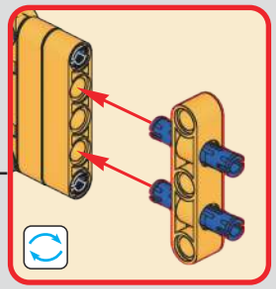

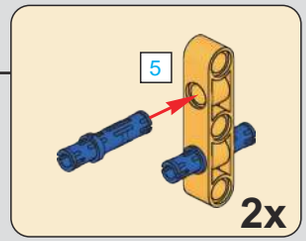

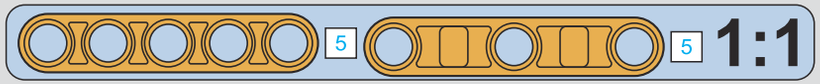

MOLD KING
学 星 模 王

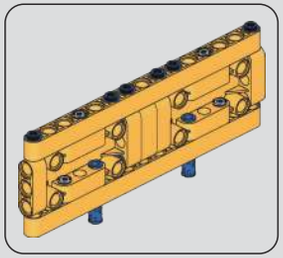

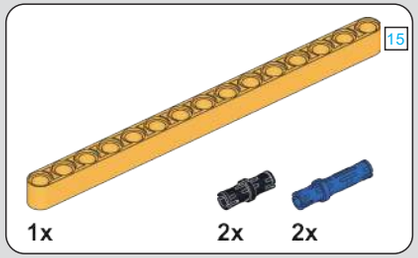

838

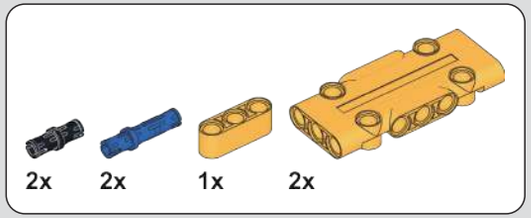

839

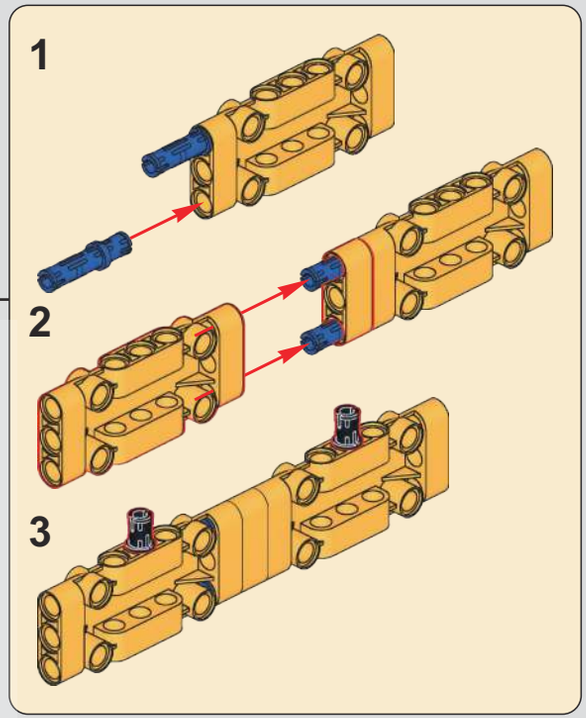

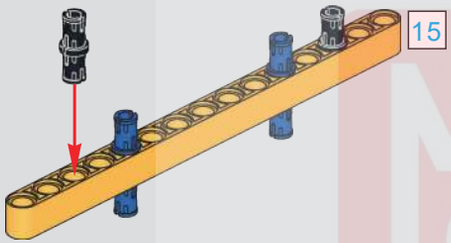

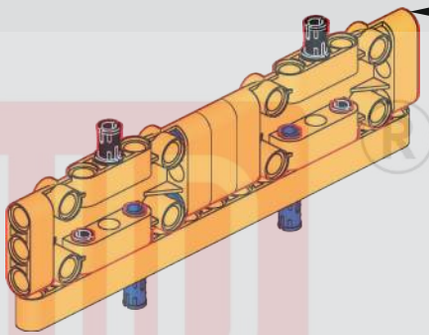

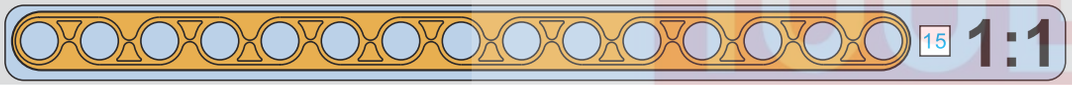

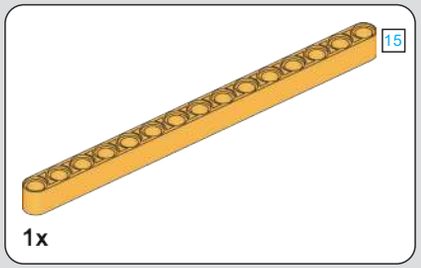

840

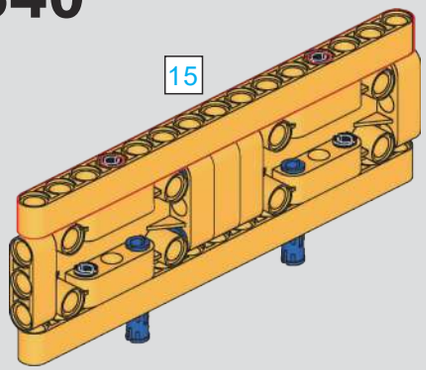

841

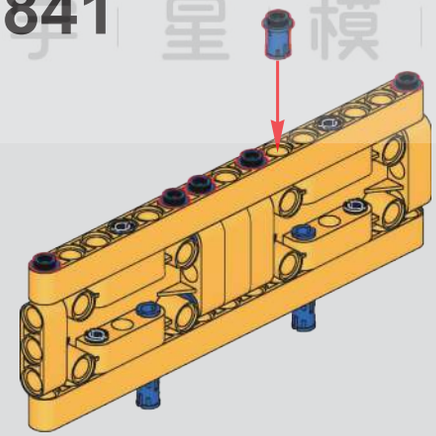

842

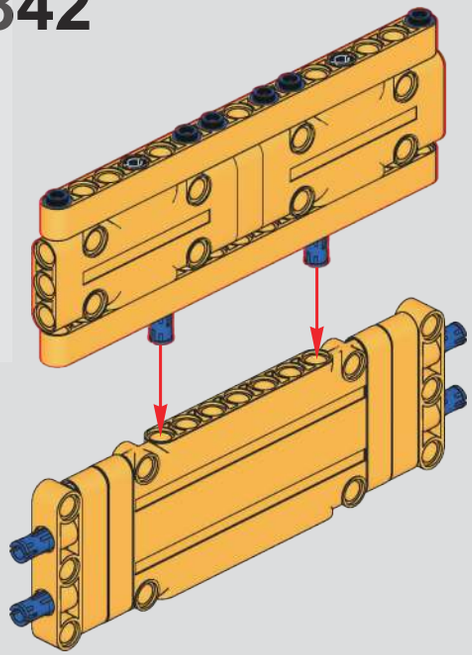

MOLD KING
学 星 模 王

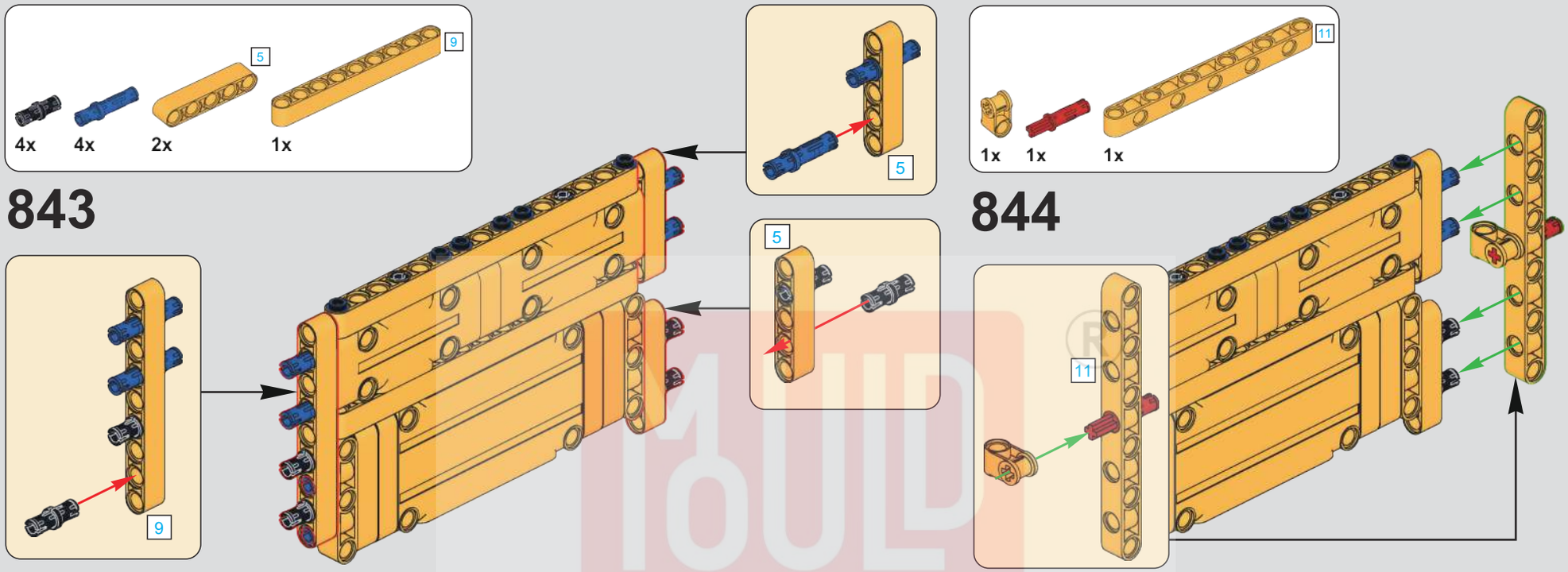

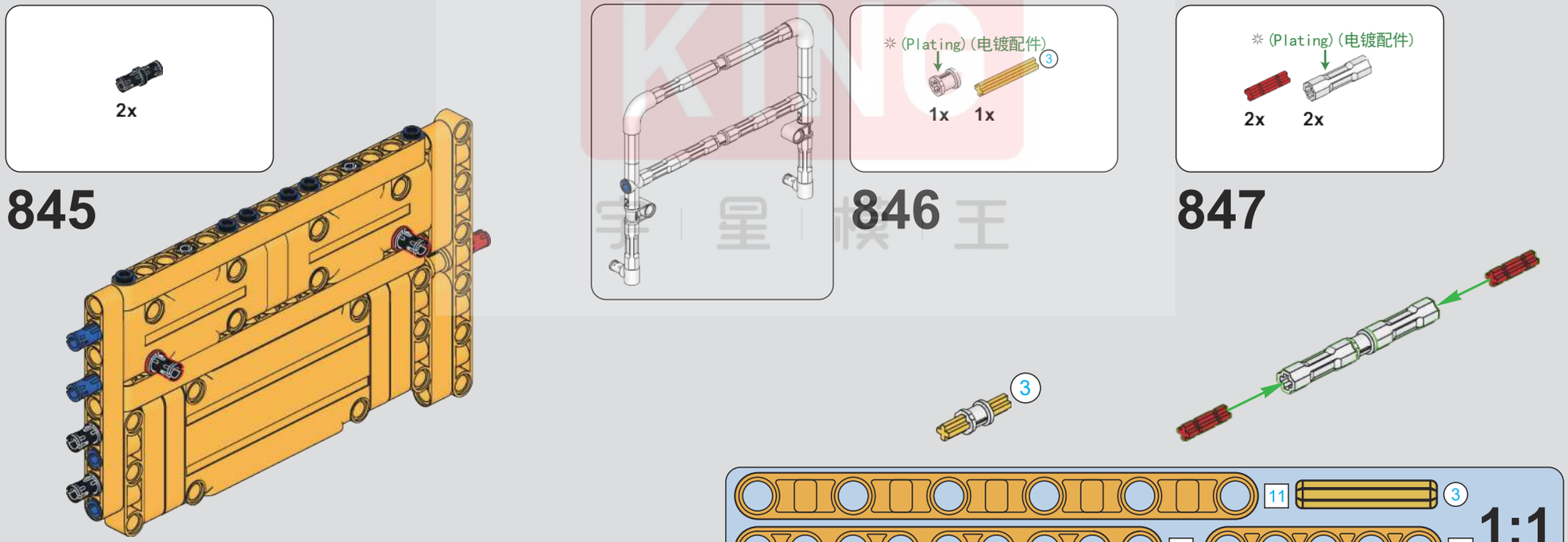

MOULD KING
宇星模王

MOULD KING ®
宇星模具

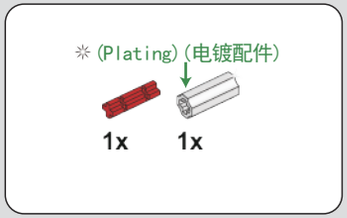

857

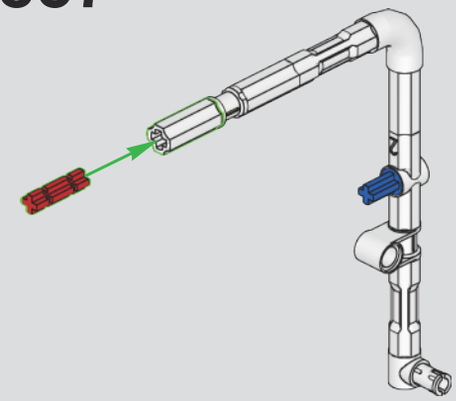

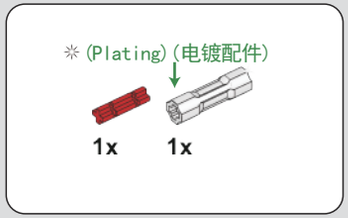

858

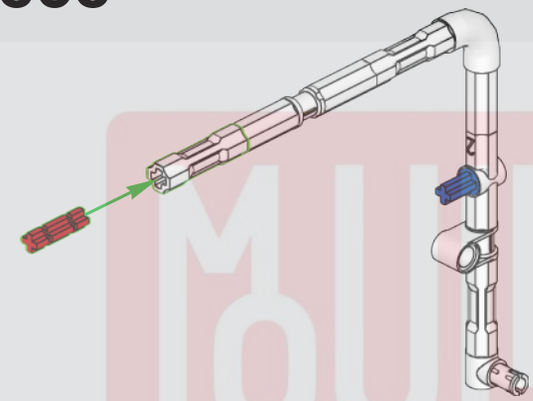

859

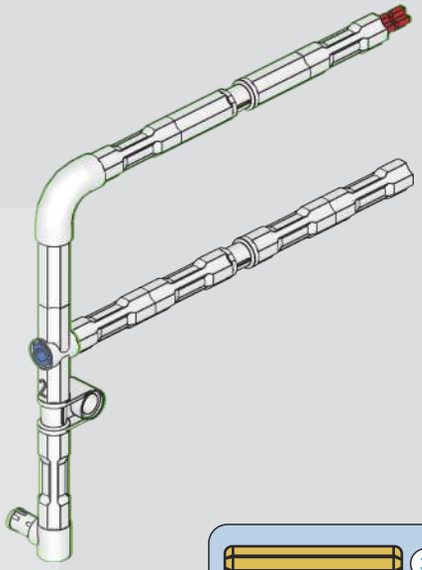

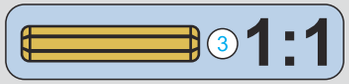

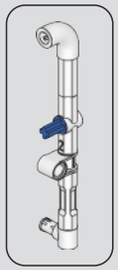

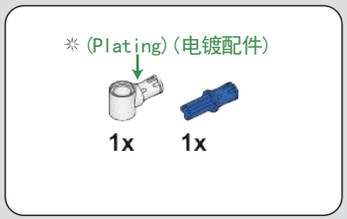

860

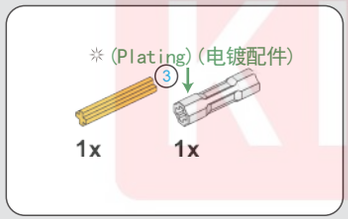

861

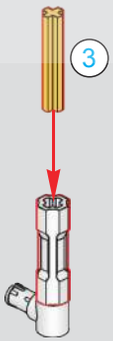

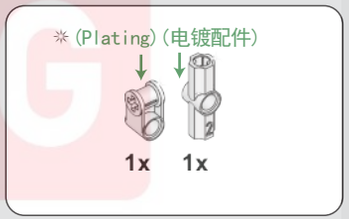

862

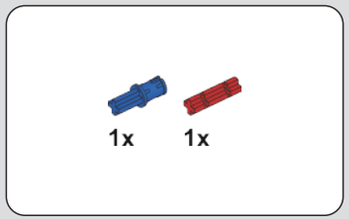

863

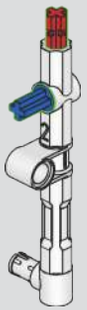

MOULD KING ®
宇 星 模 王

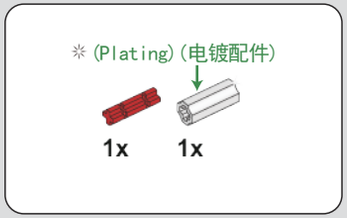

864

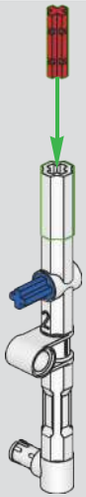

865

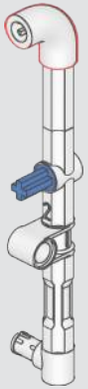

866

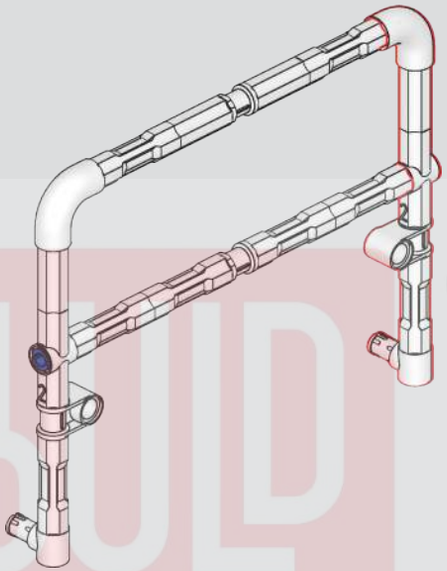

867

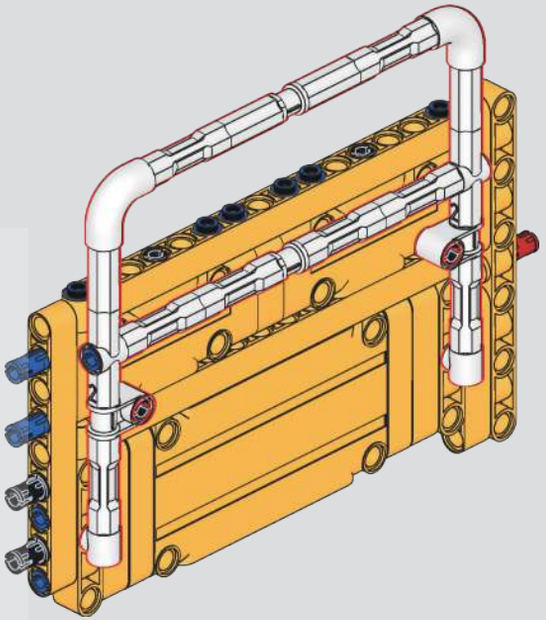

868

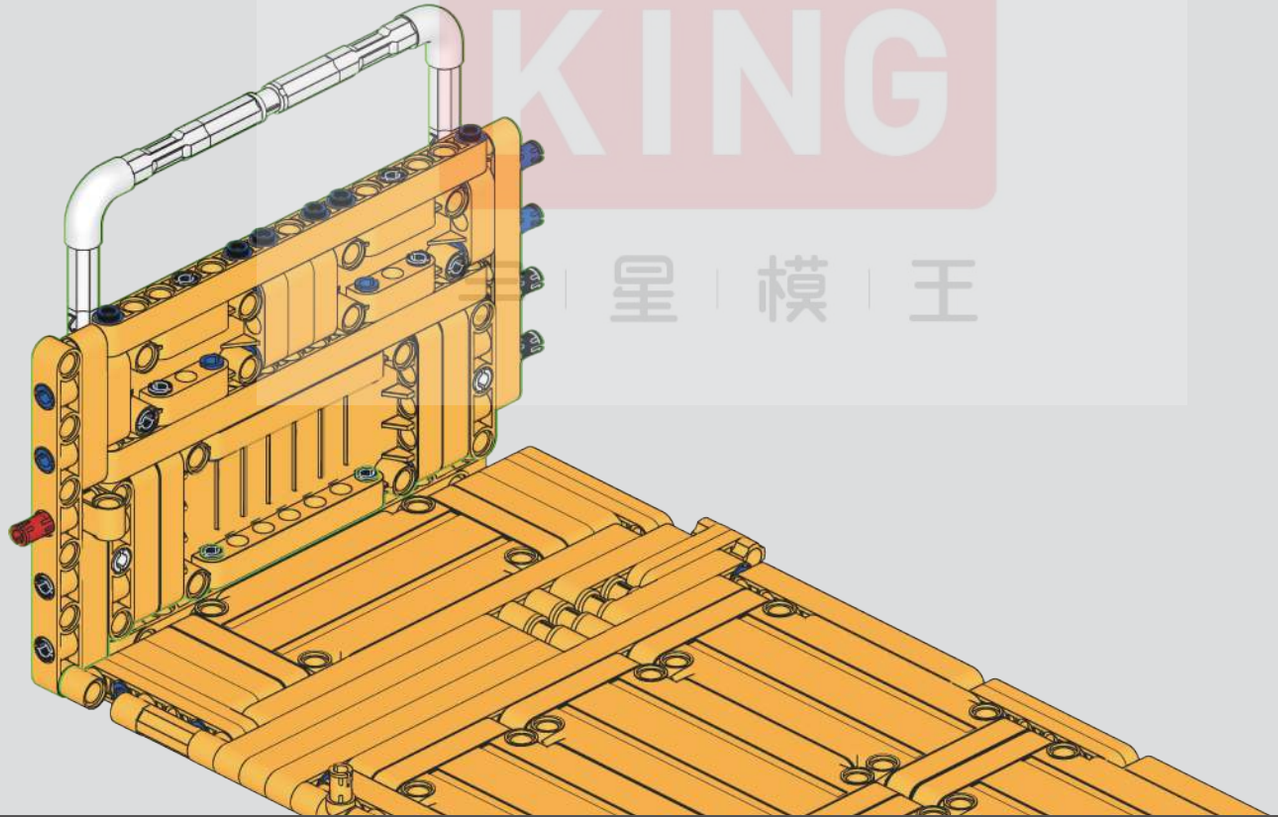

MOULD KING ®
三 星 模 王

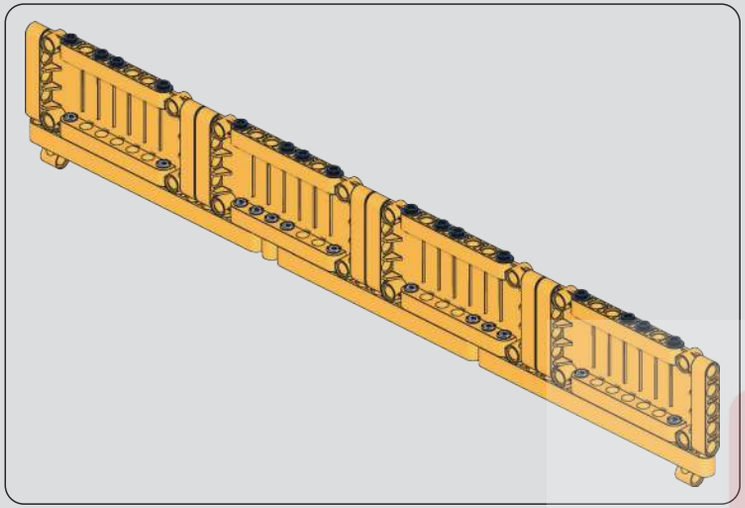

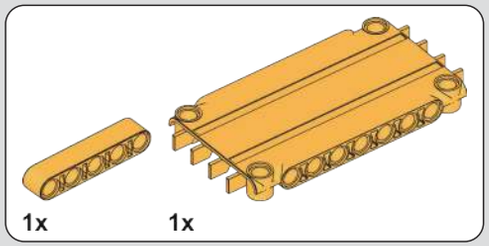

869

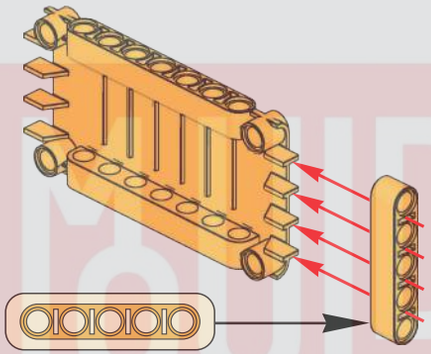

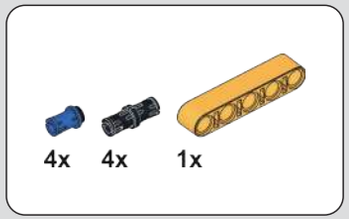

870

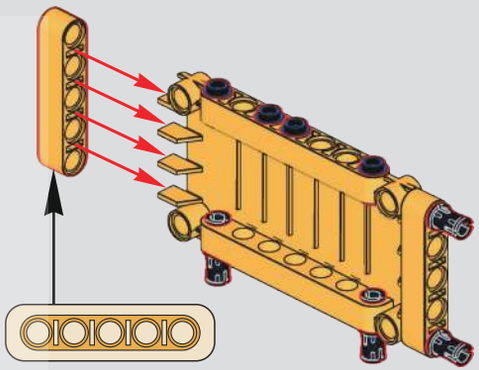

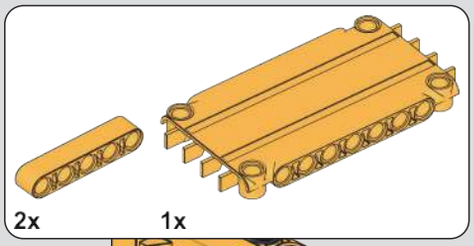

871

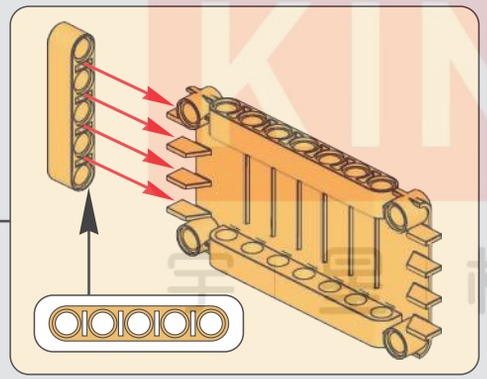

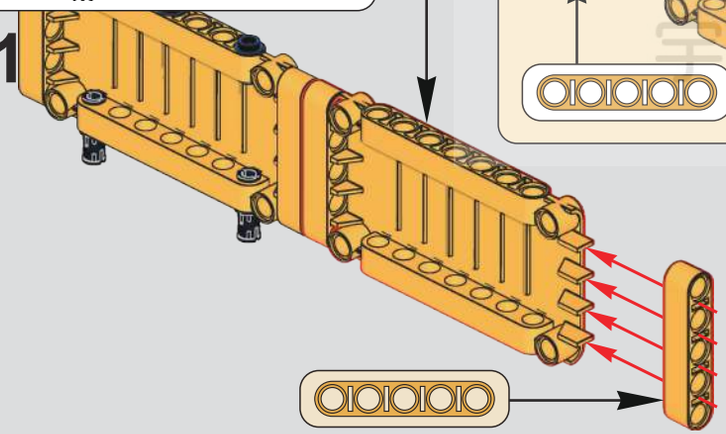

872

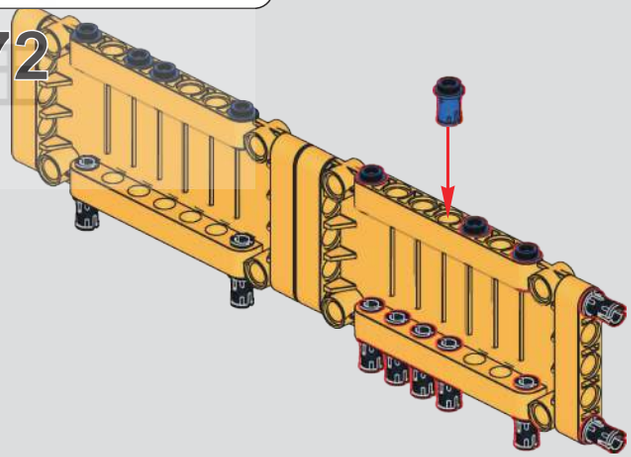

TOOL KING ®
宝工模型

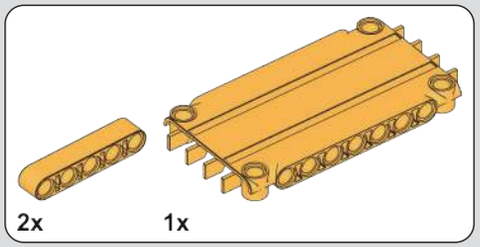

873

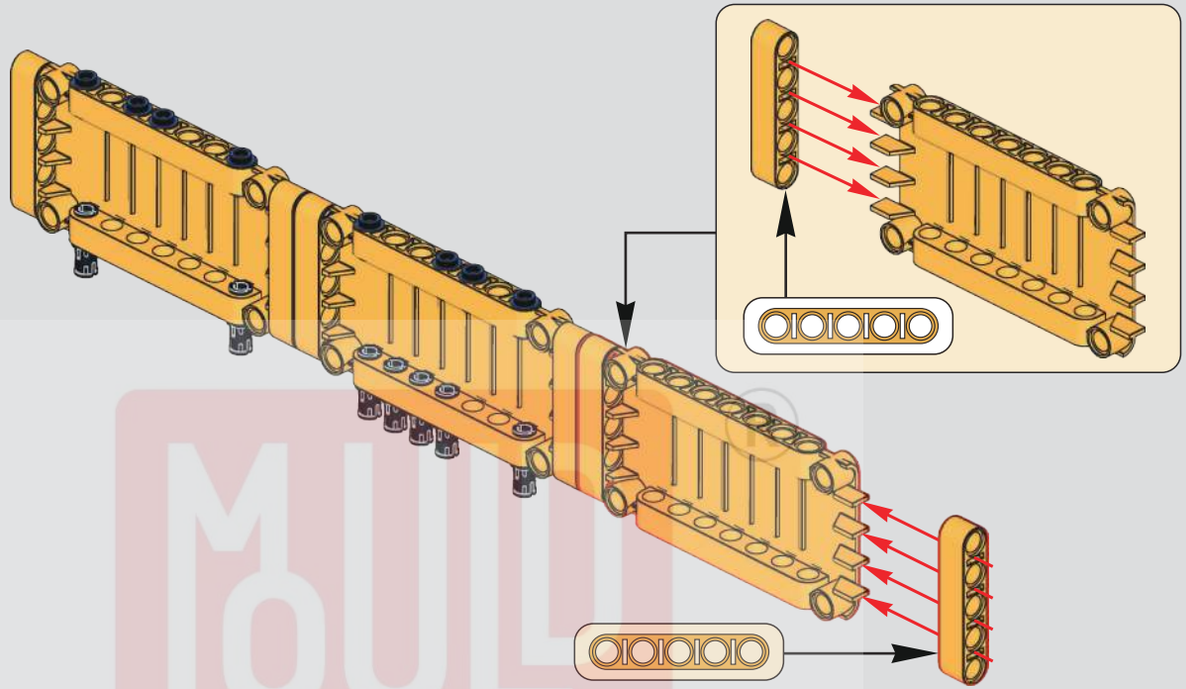

874

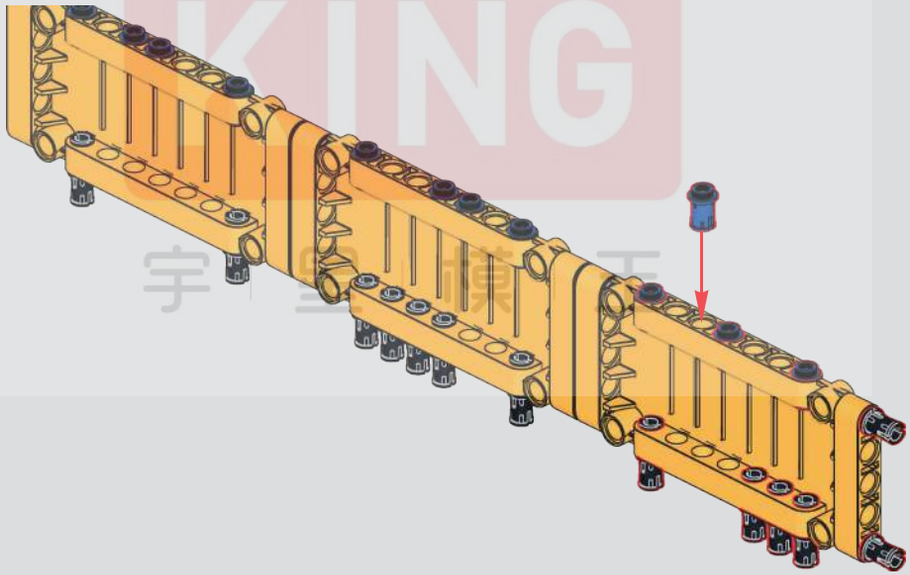

MOULD KING 宇星模王

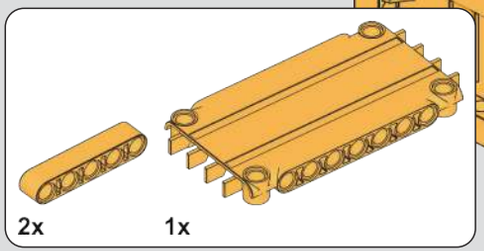

875

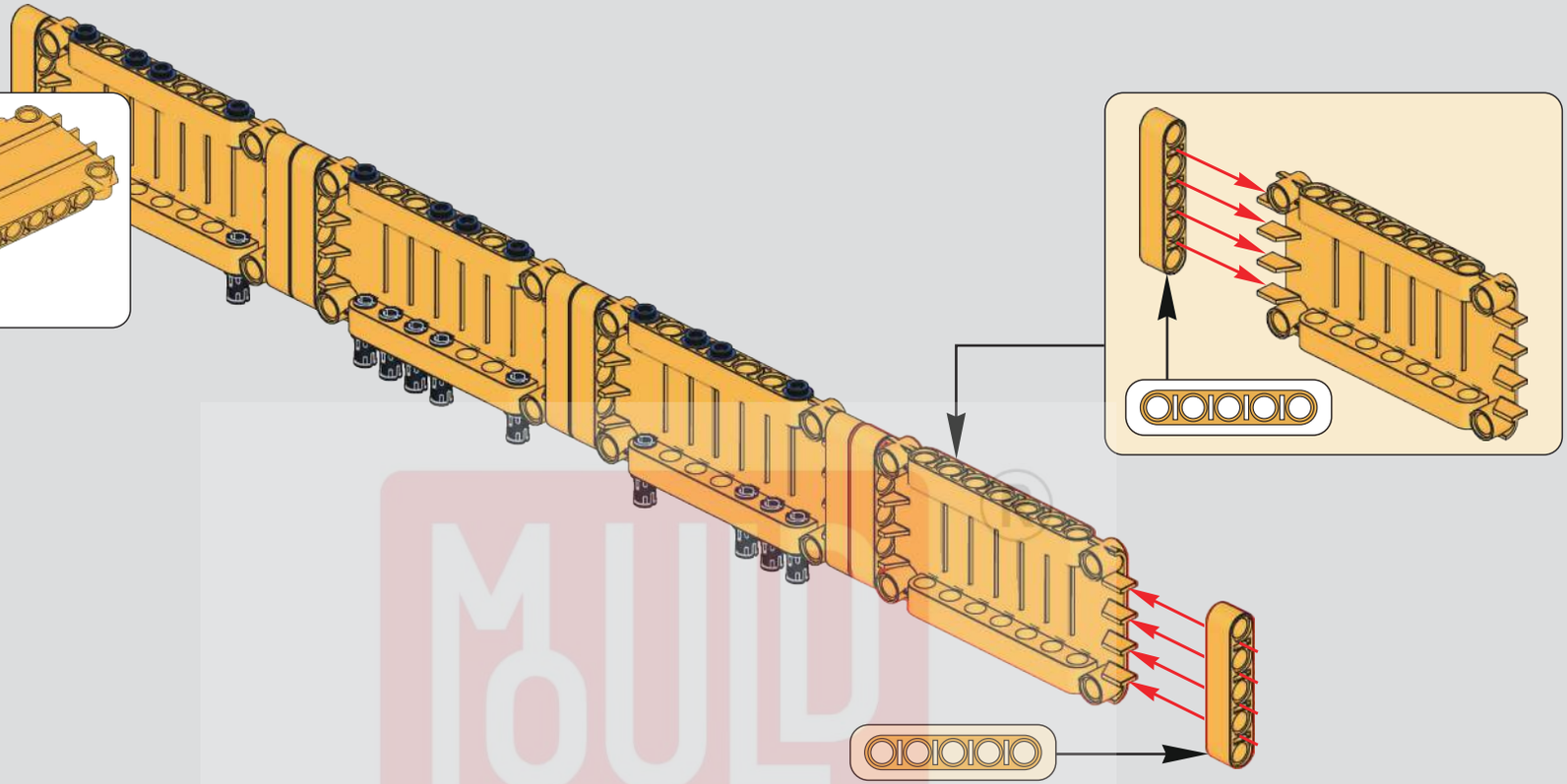

876

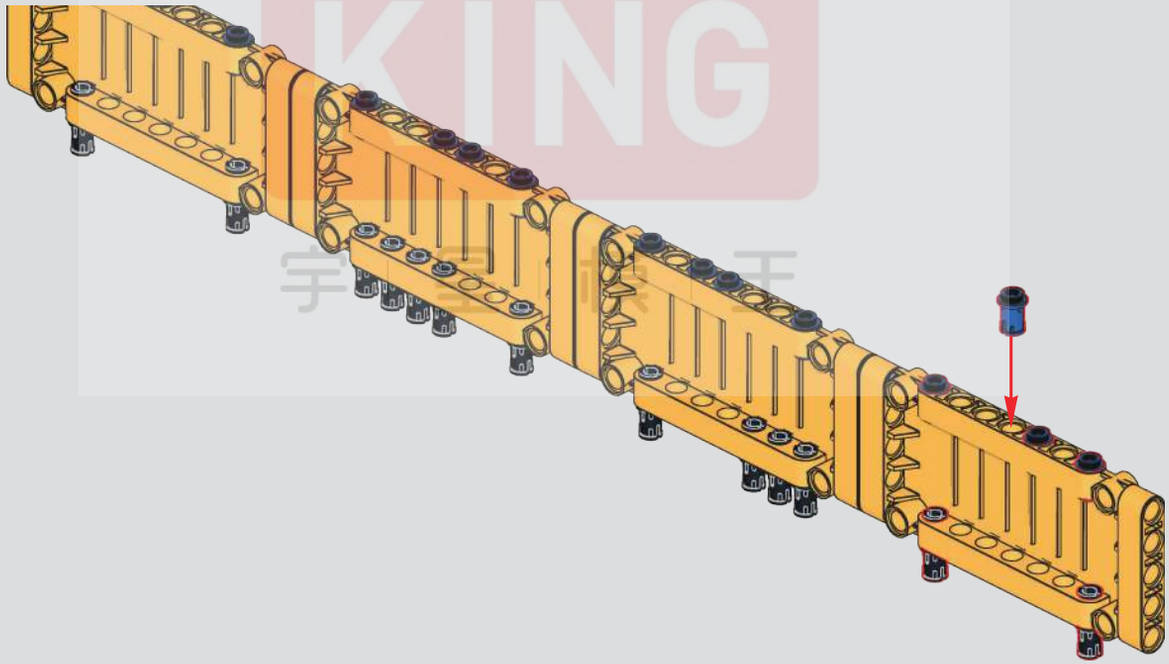

MOULD KING 宇星模具

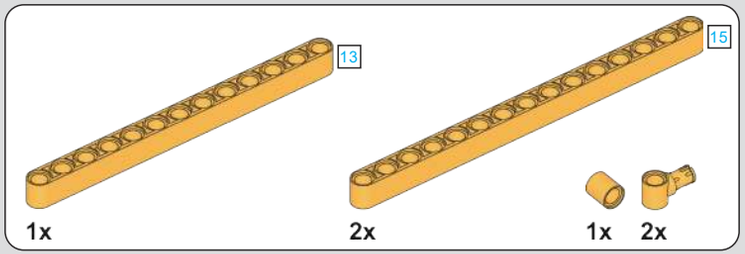

877

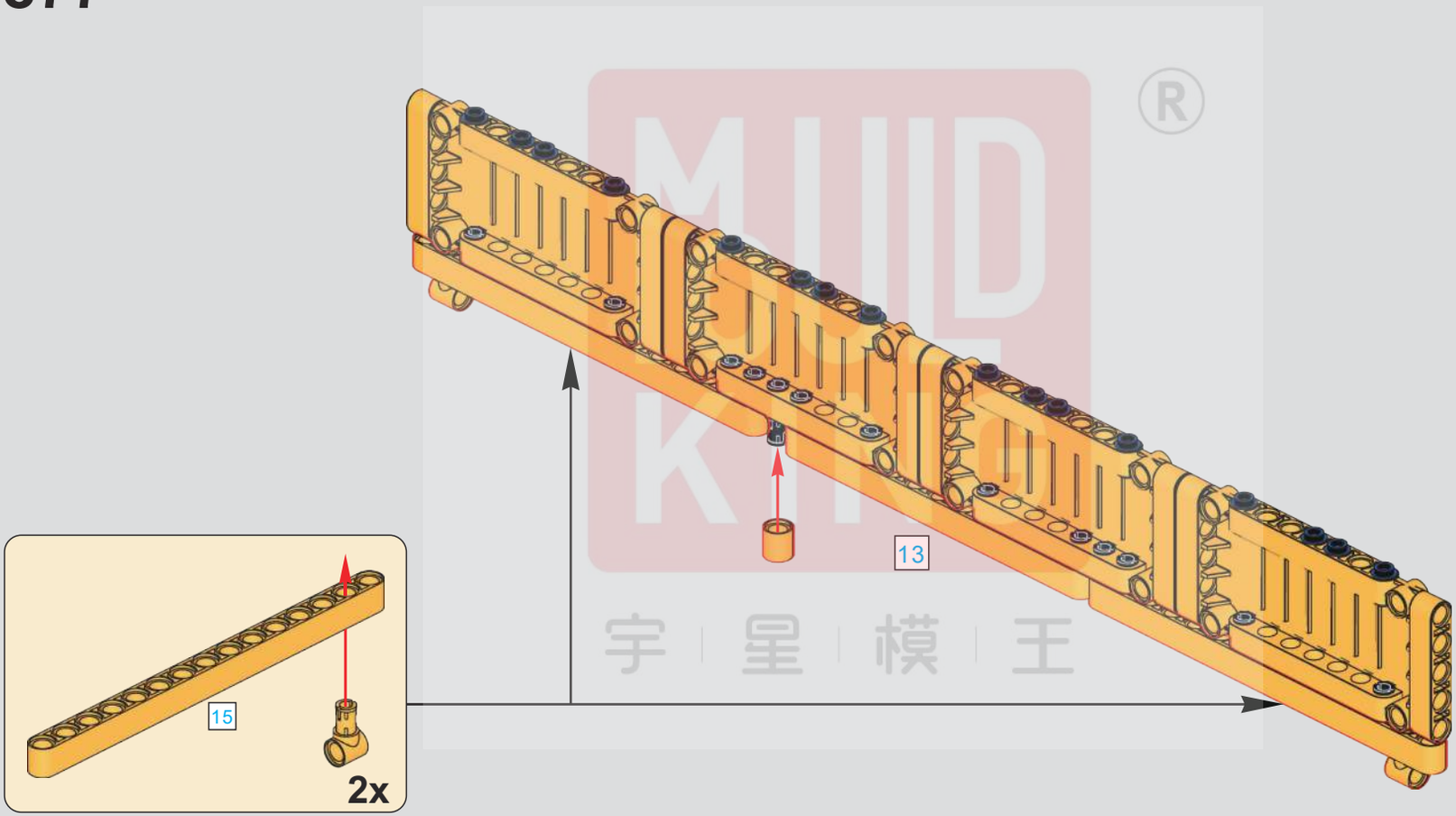

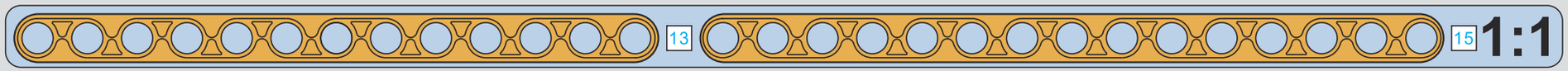

878

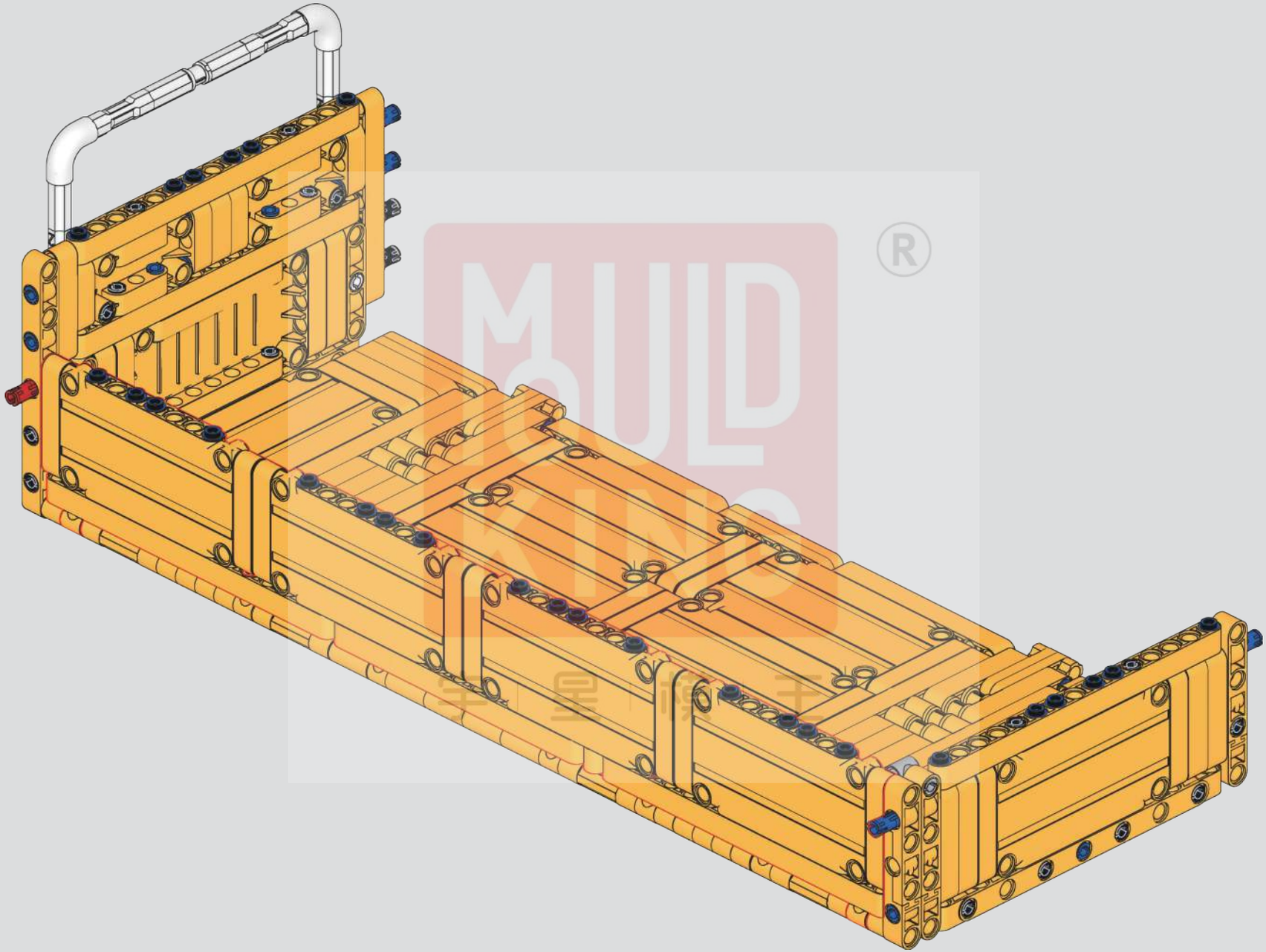

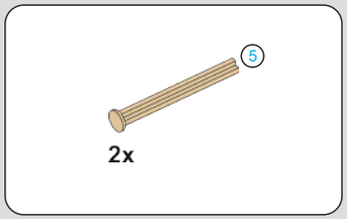

879

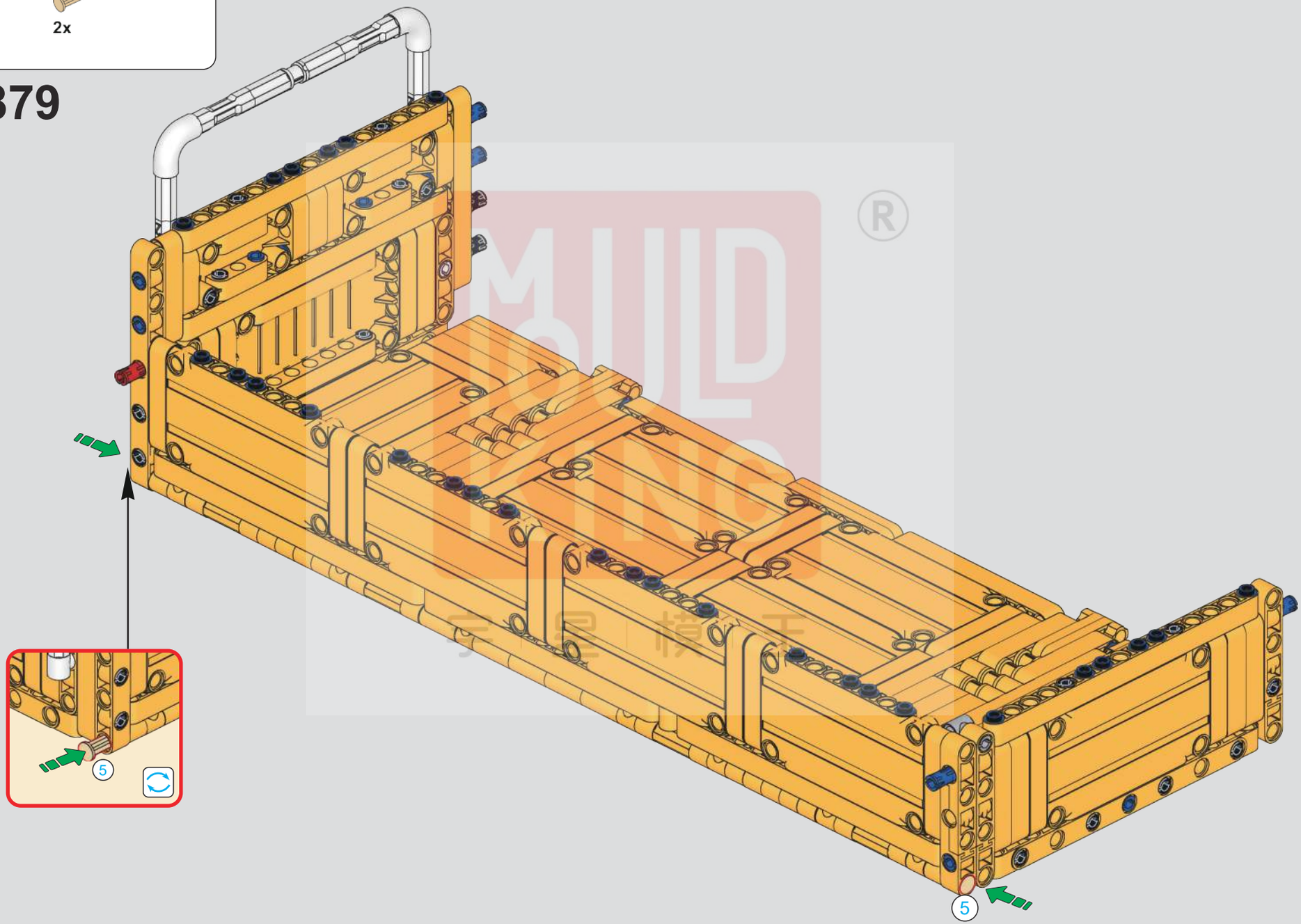

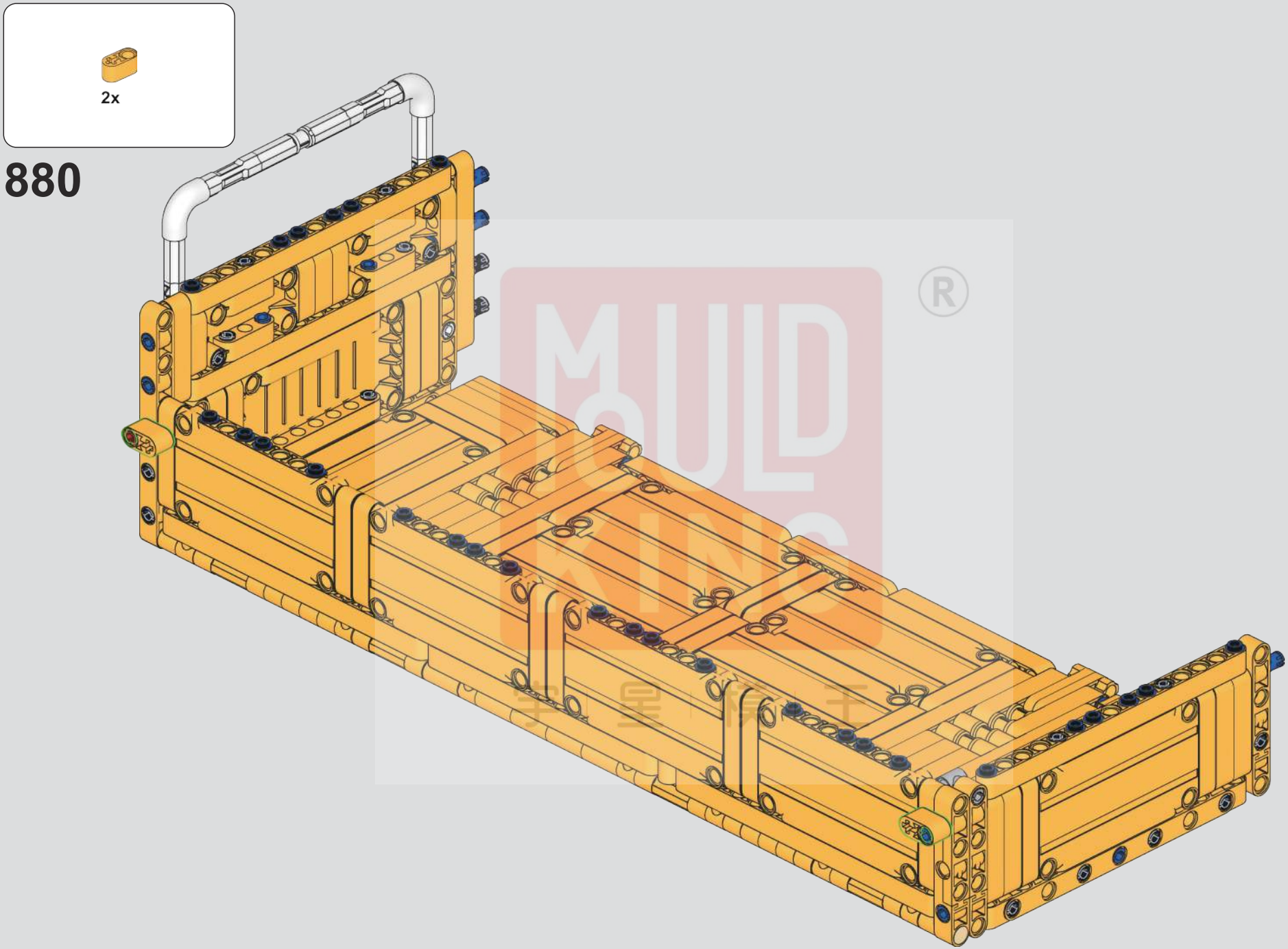
2x
880

881

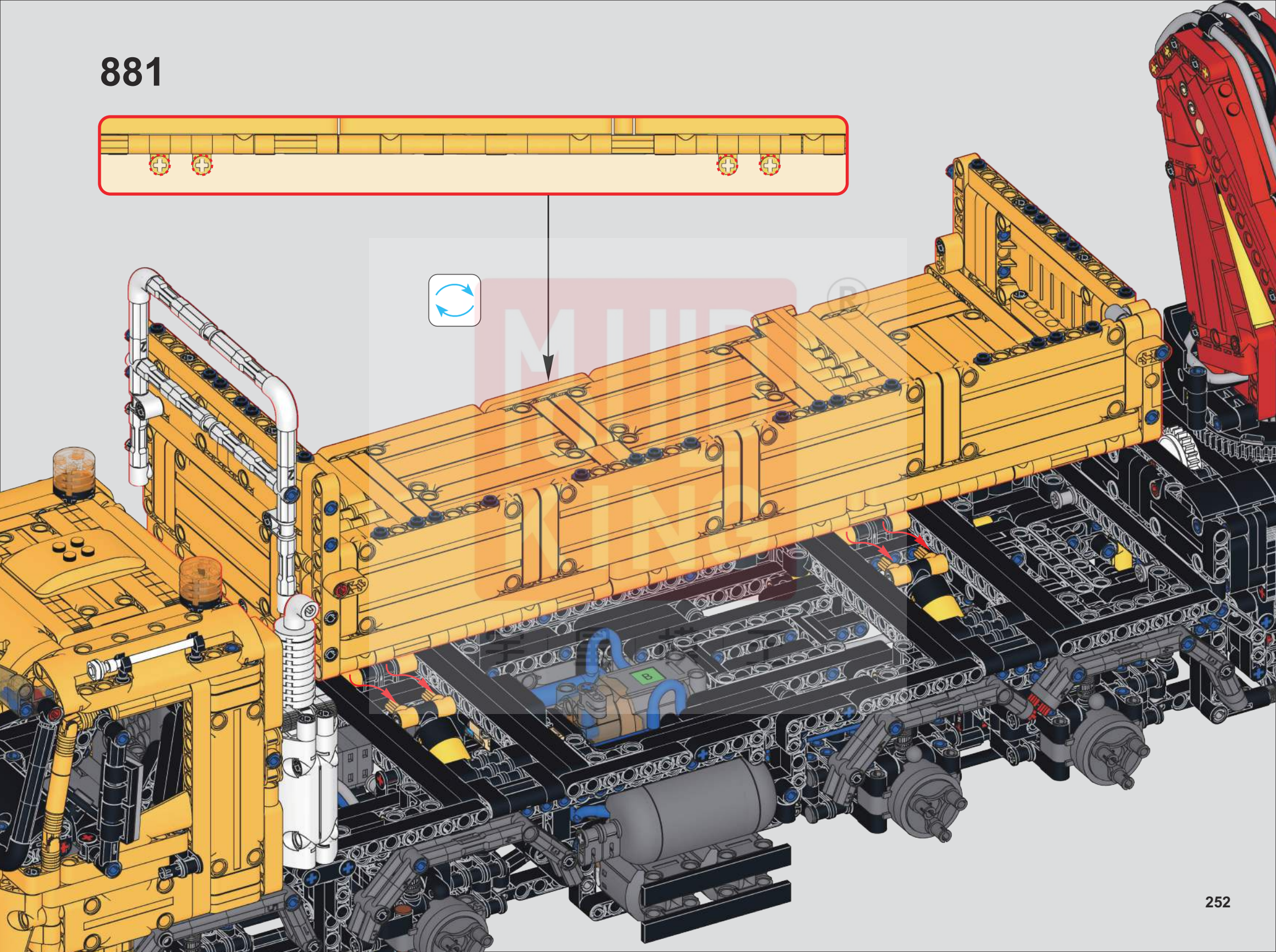

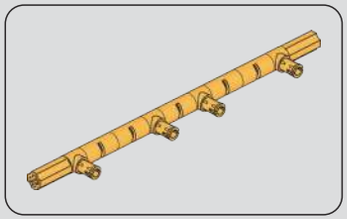

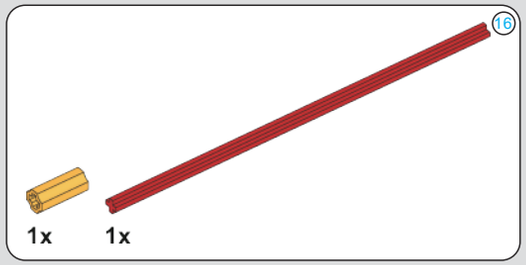

882

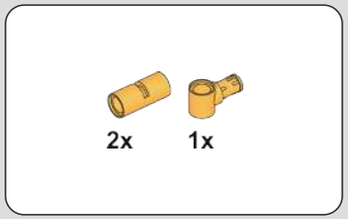

883

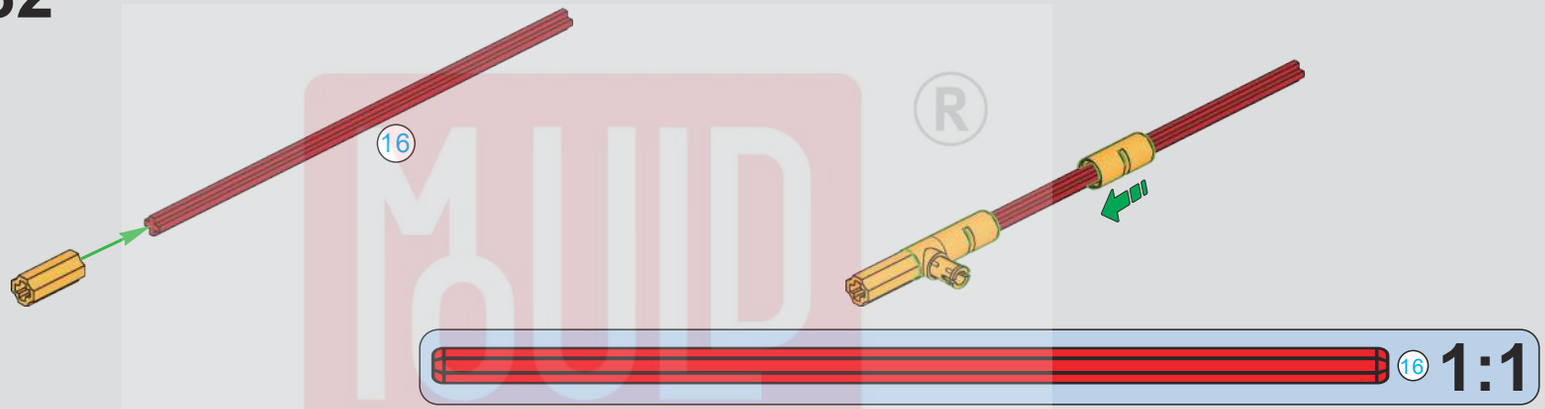

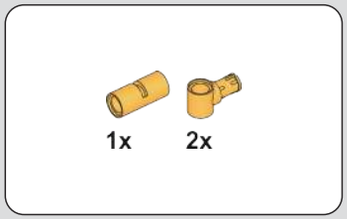

884

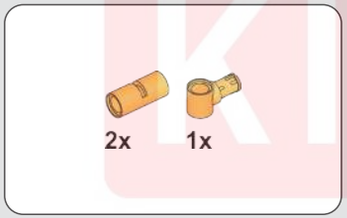

885

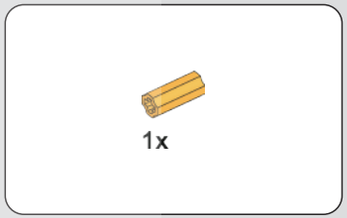

886

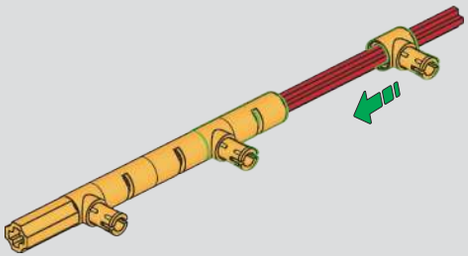

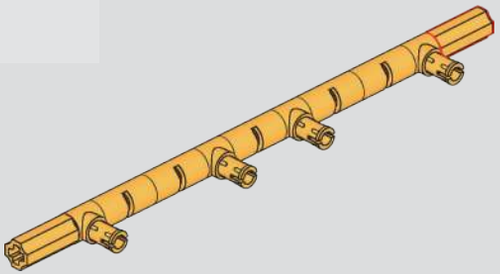

MOULD KING ®
宇 星 模 王

887

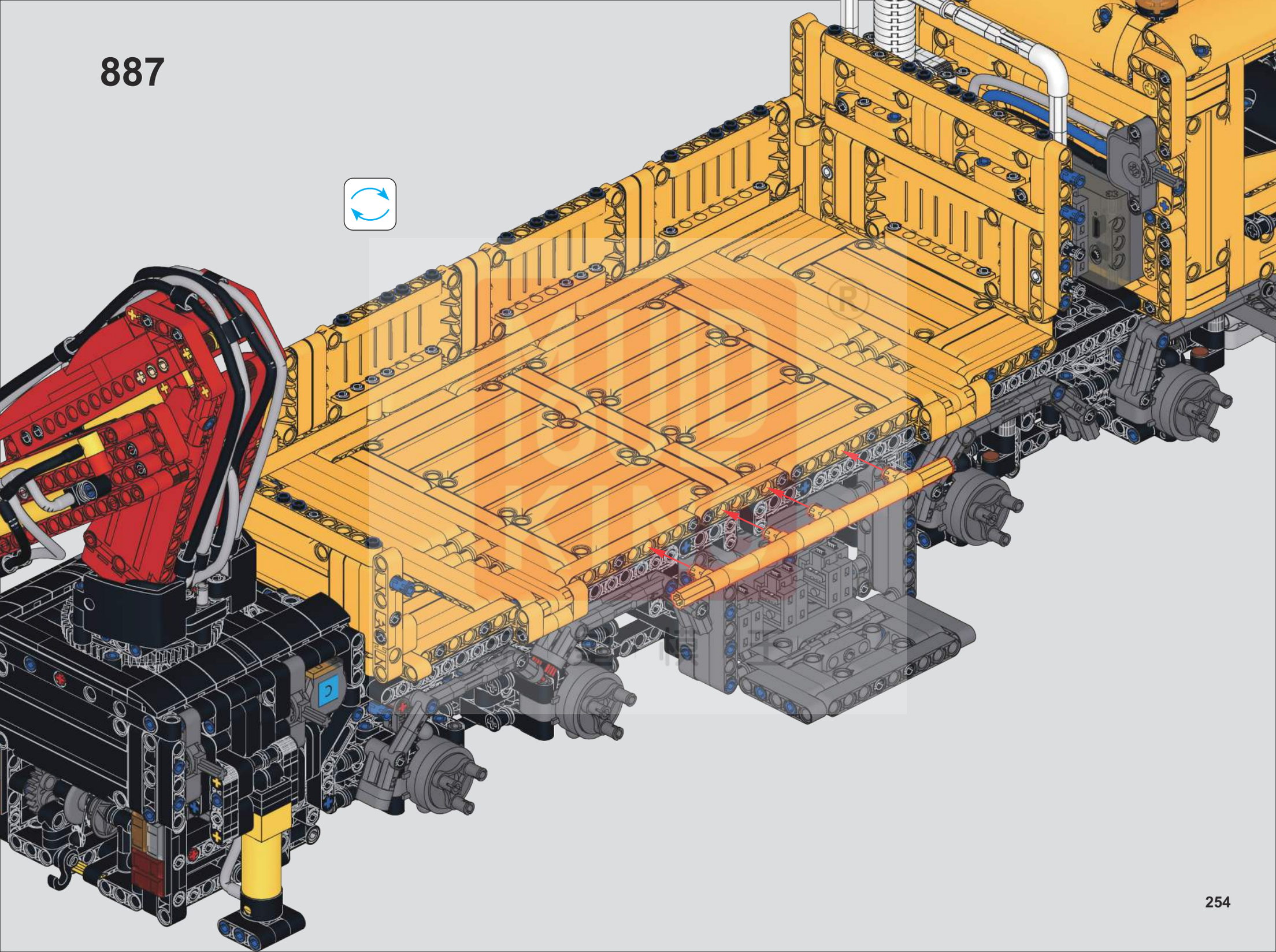

888

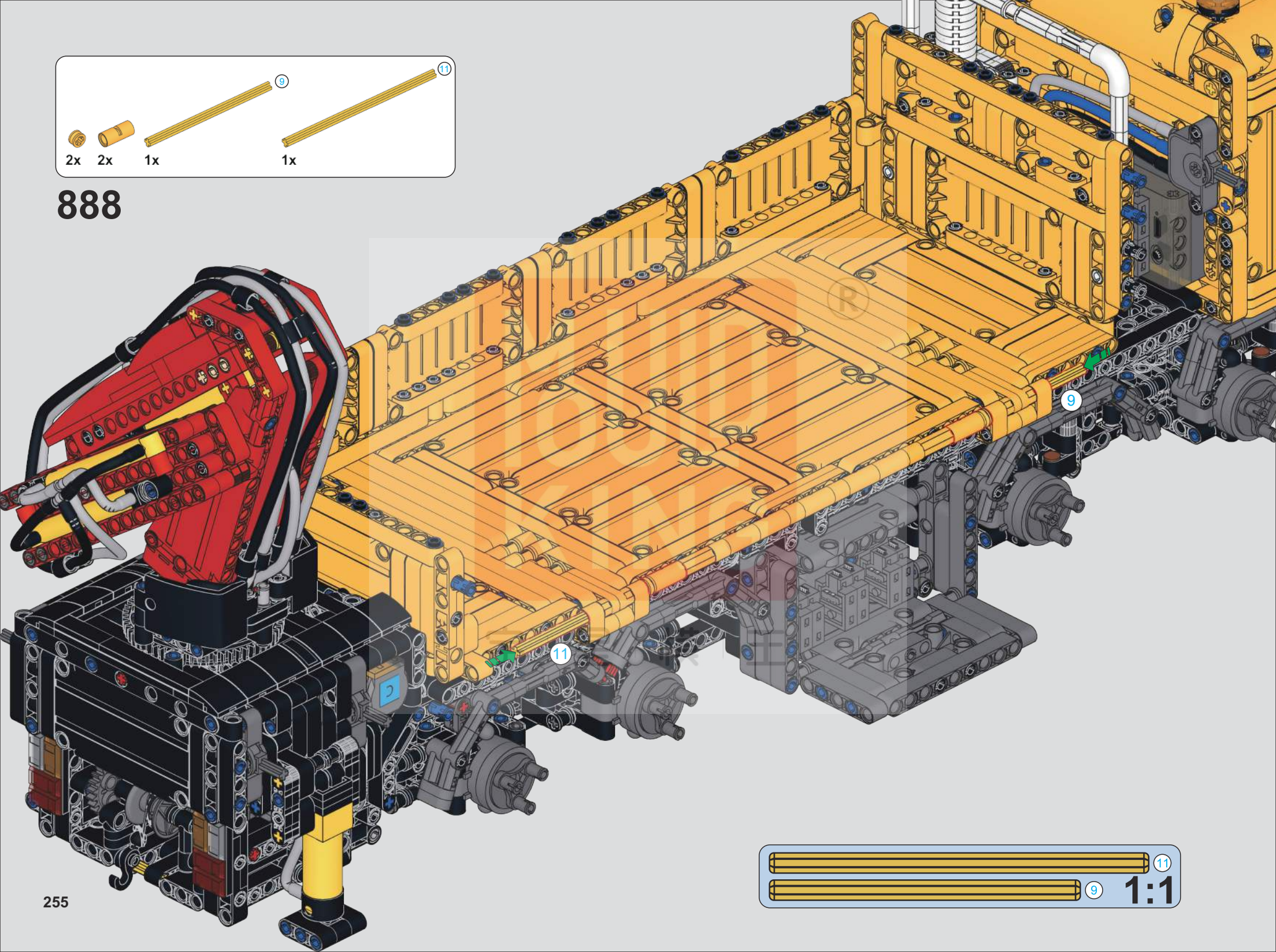

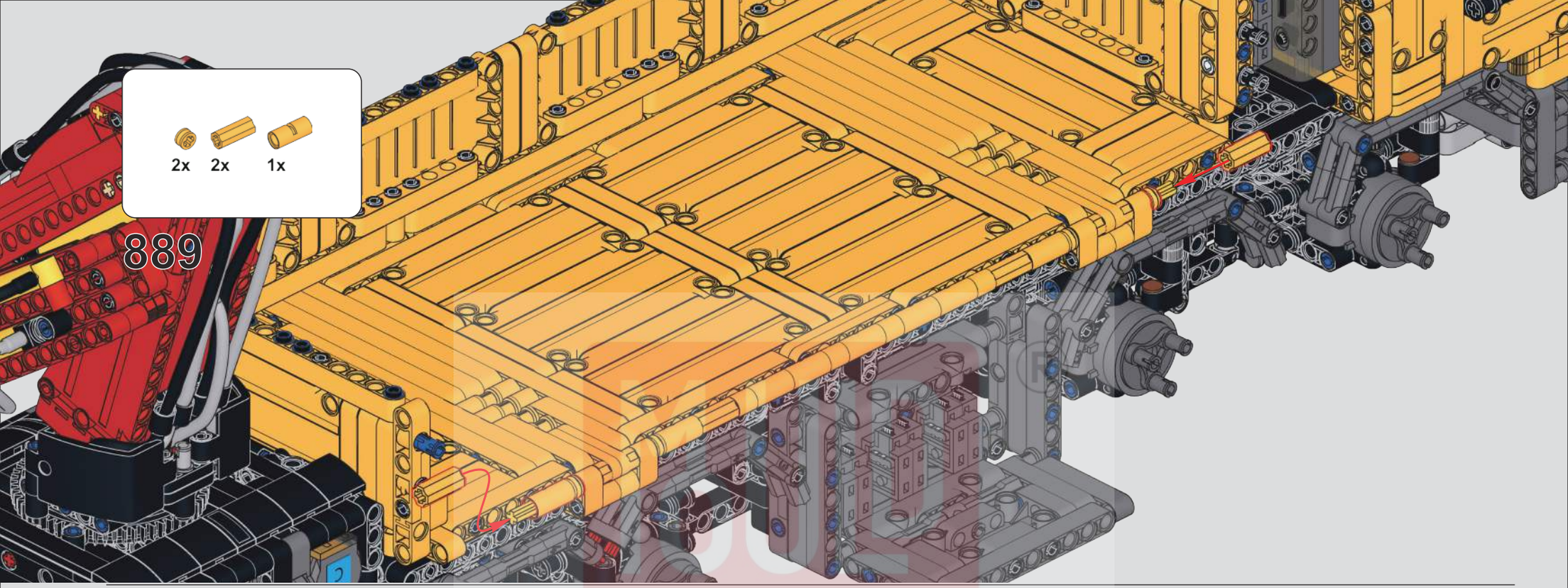
2x
2x
1x
889

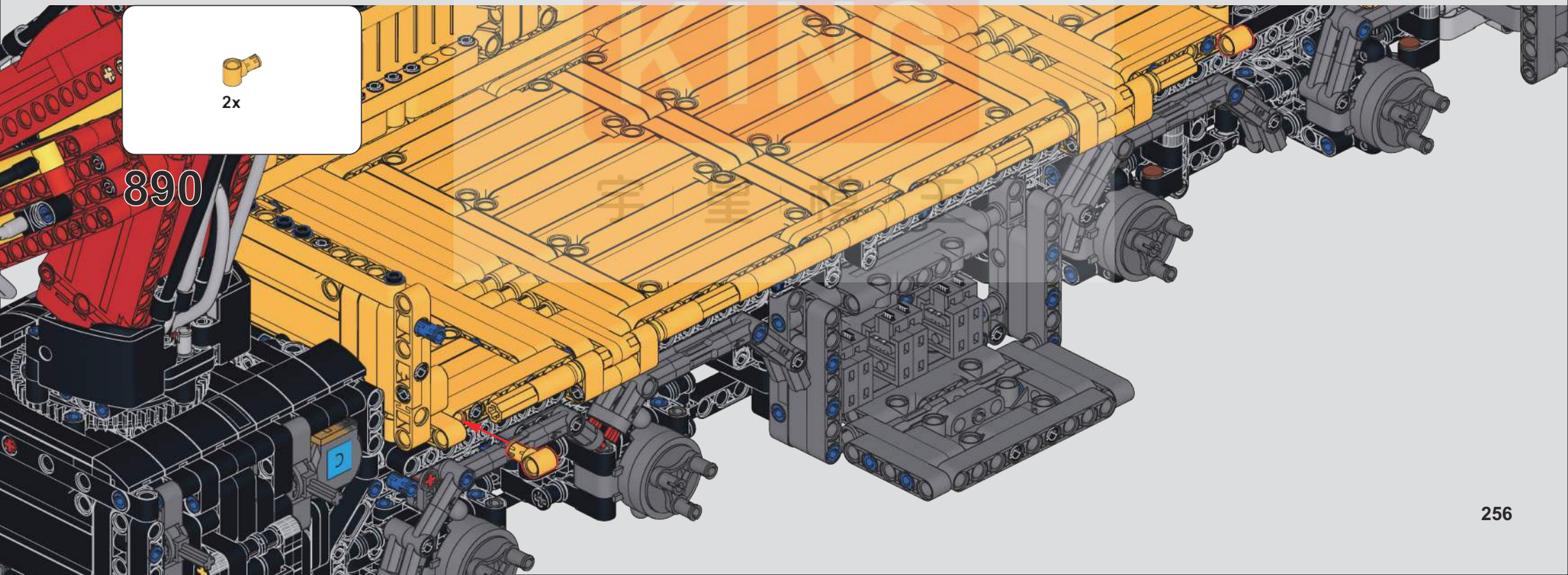
2x
890

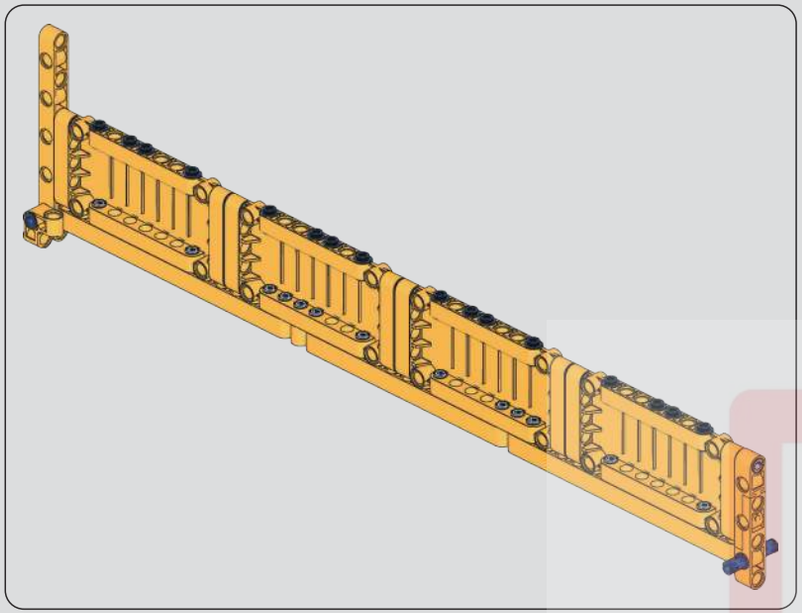

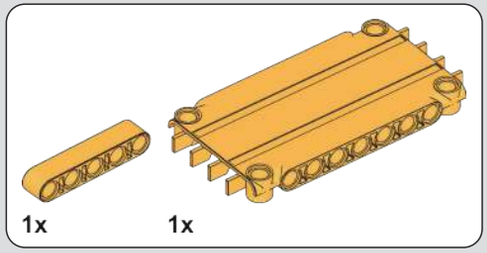

891

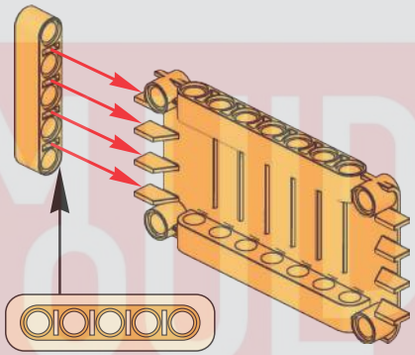

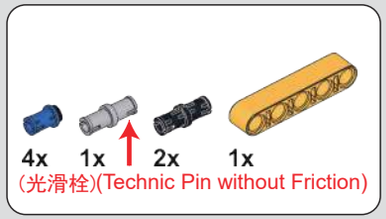

892

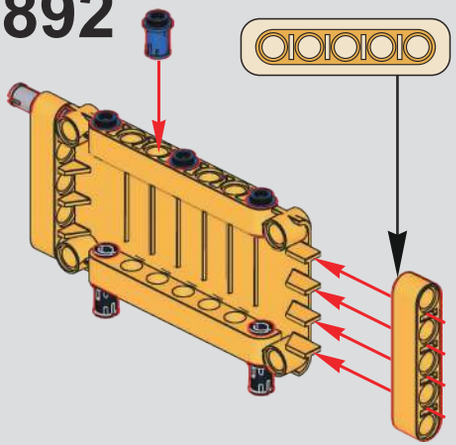

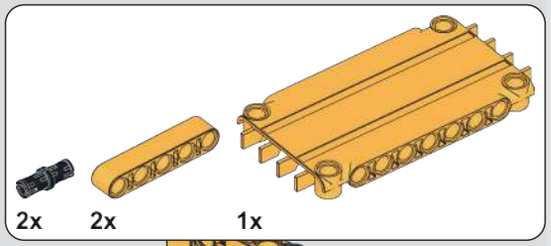

893

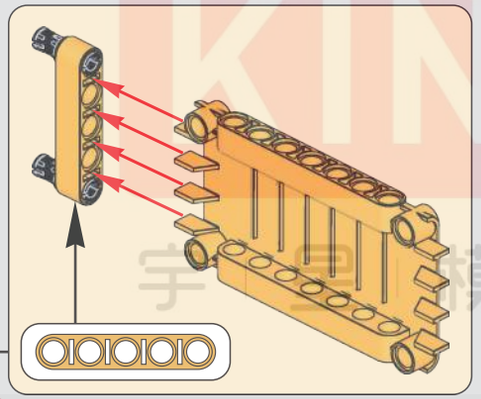

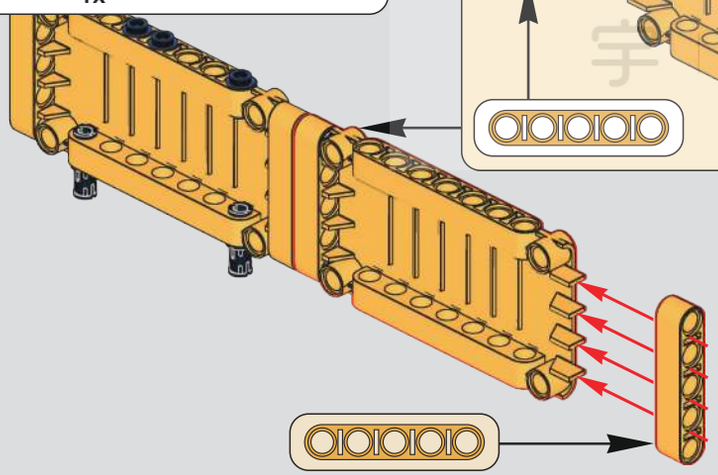

894

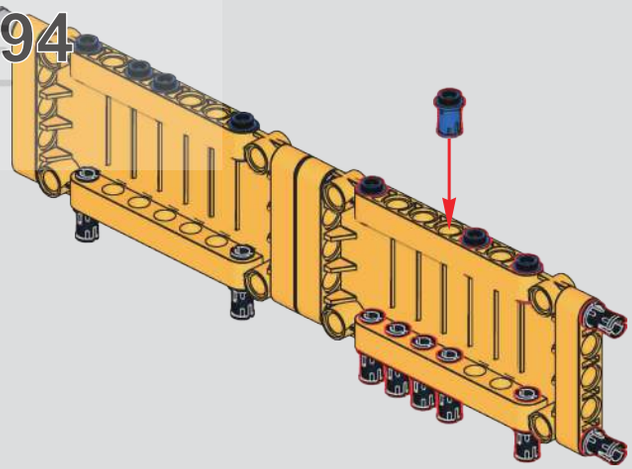

MOULD KING ®
宇星模具

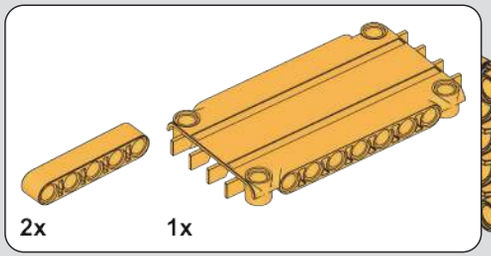

895

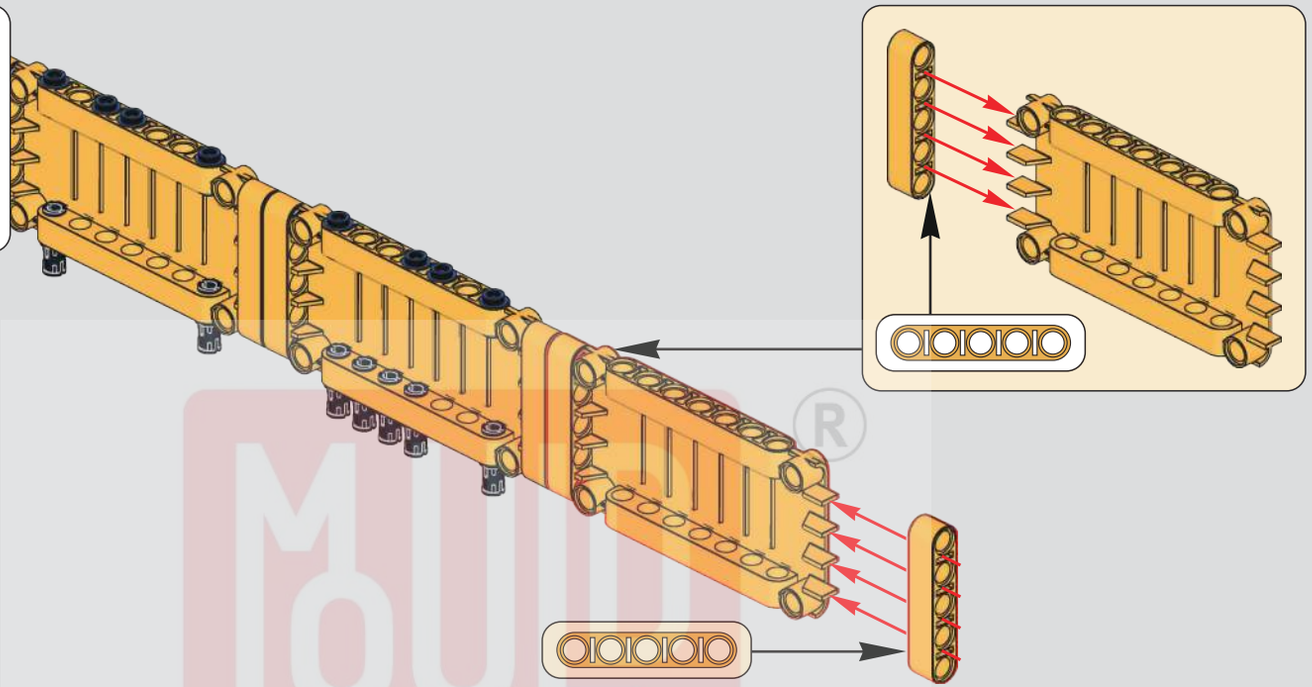

896

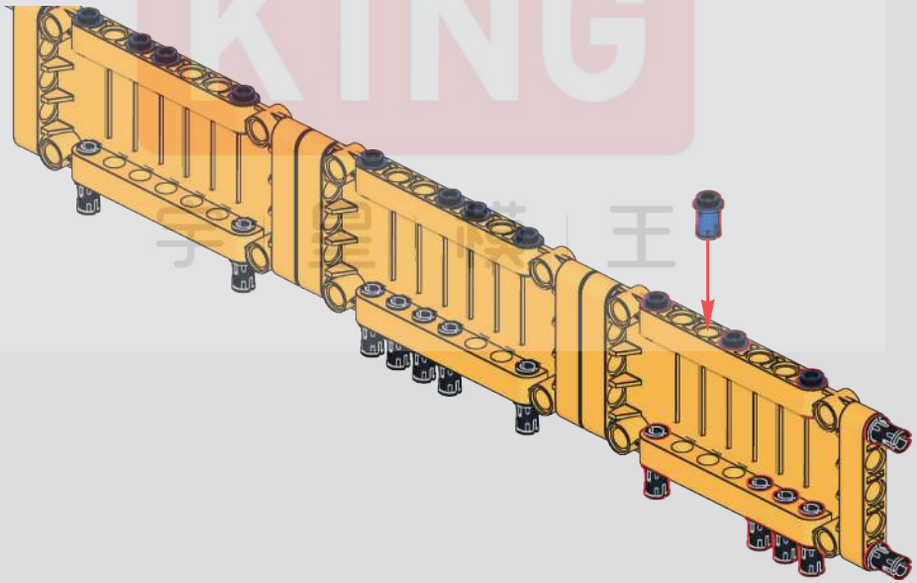

MOULD KING ®
学习星模王

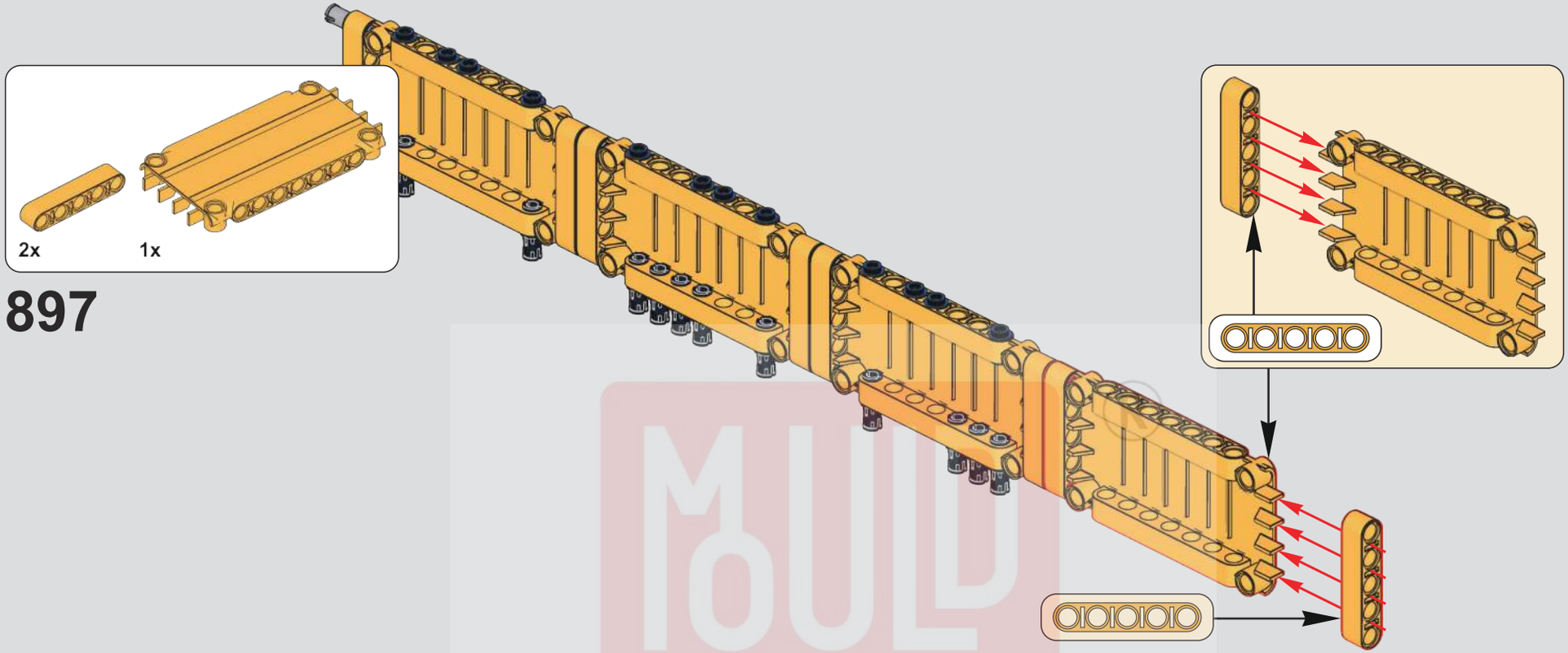

897

898

MOULD KING
拼豆模王

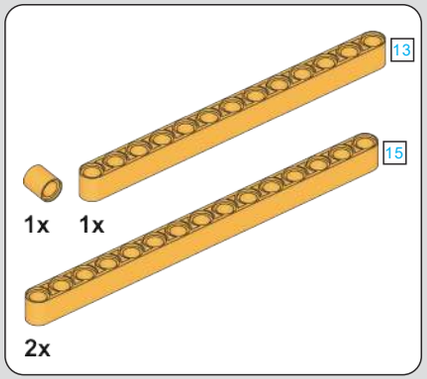

899

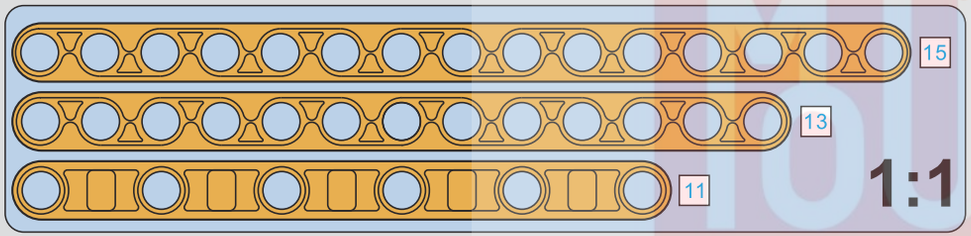

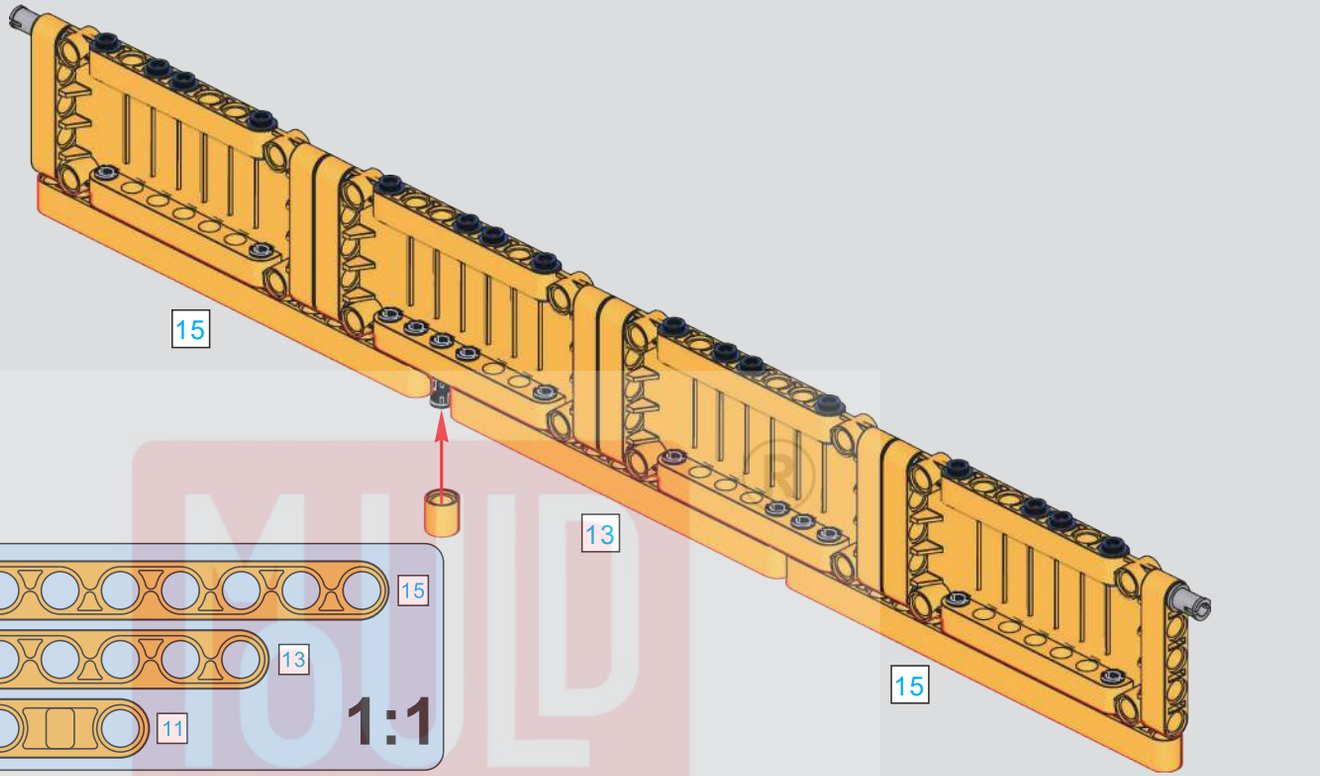

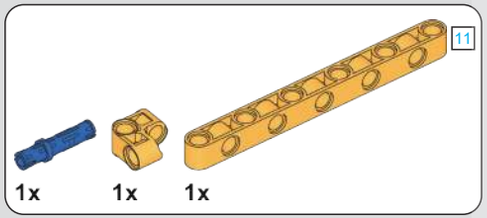

900

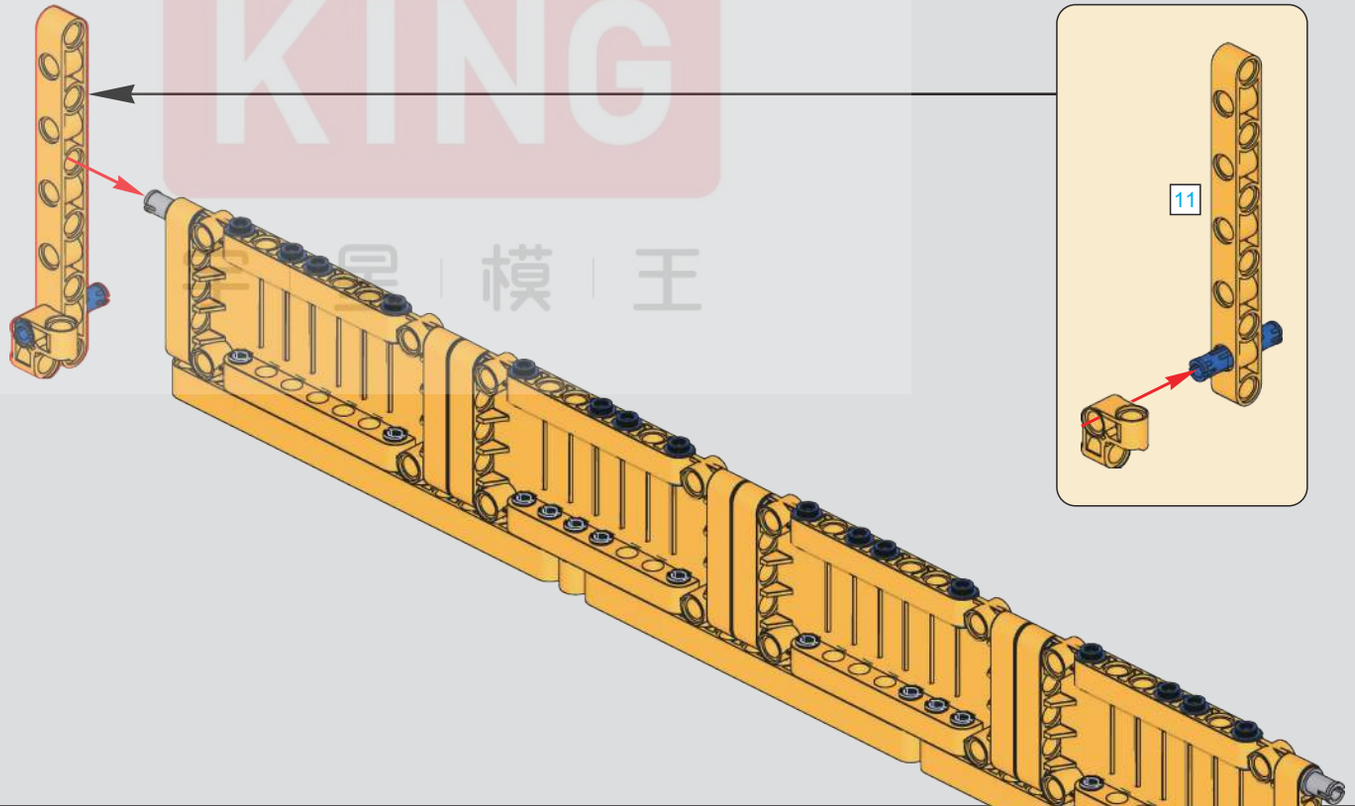

MUD KING
星 模 王

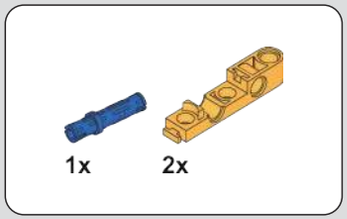

901

宇 星 模 王

902

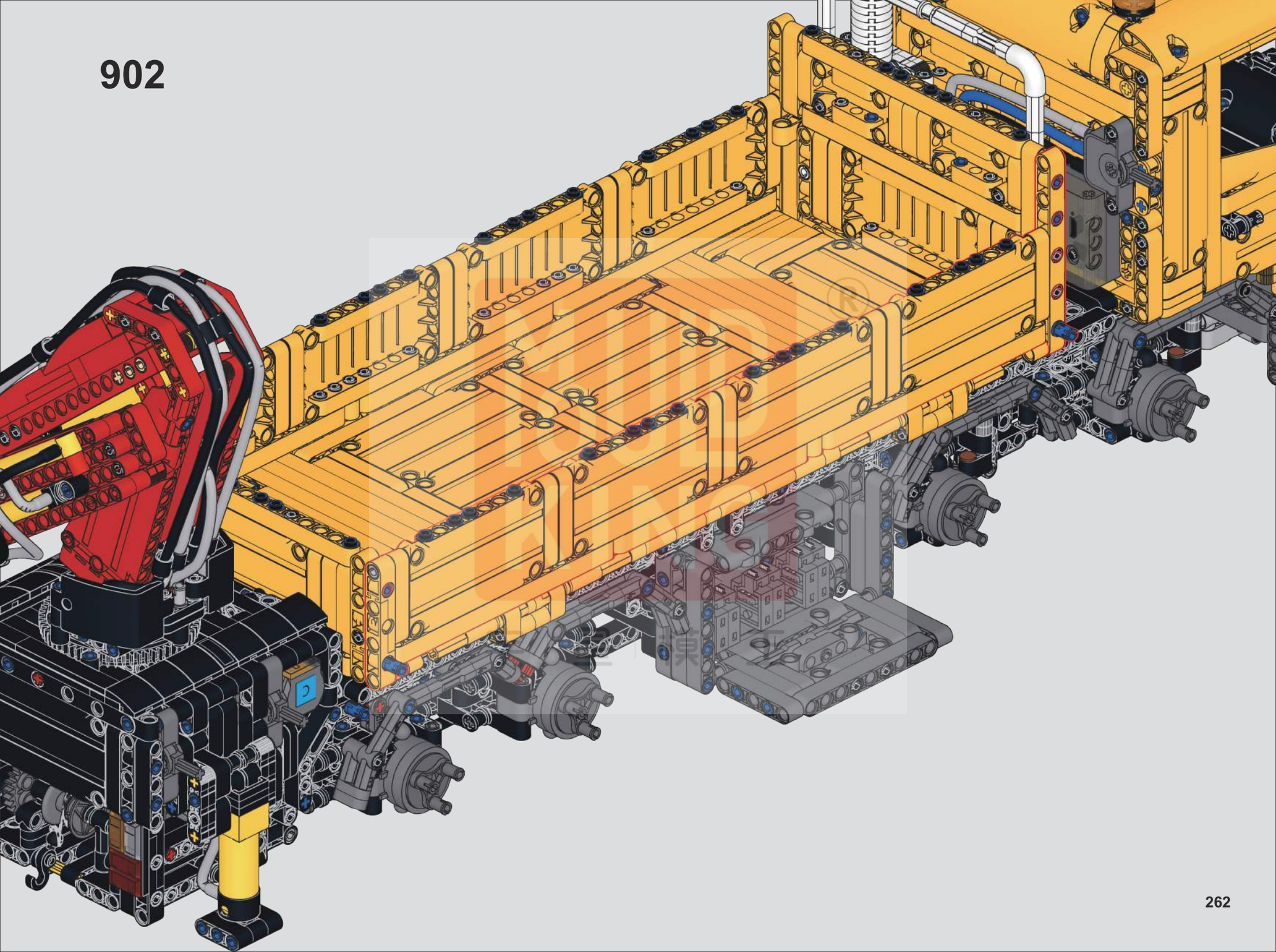

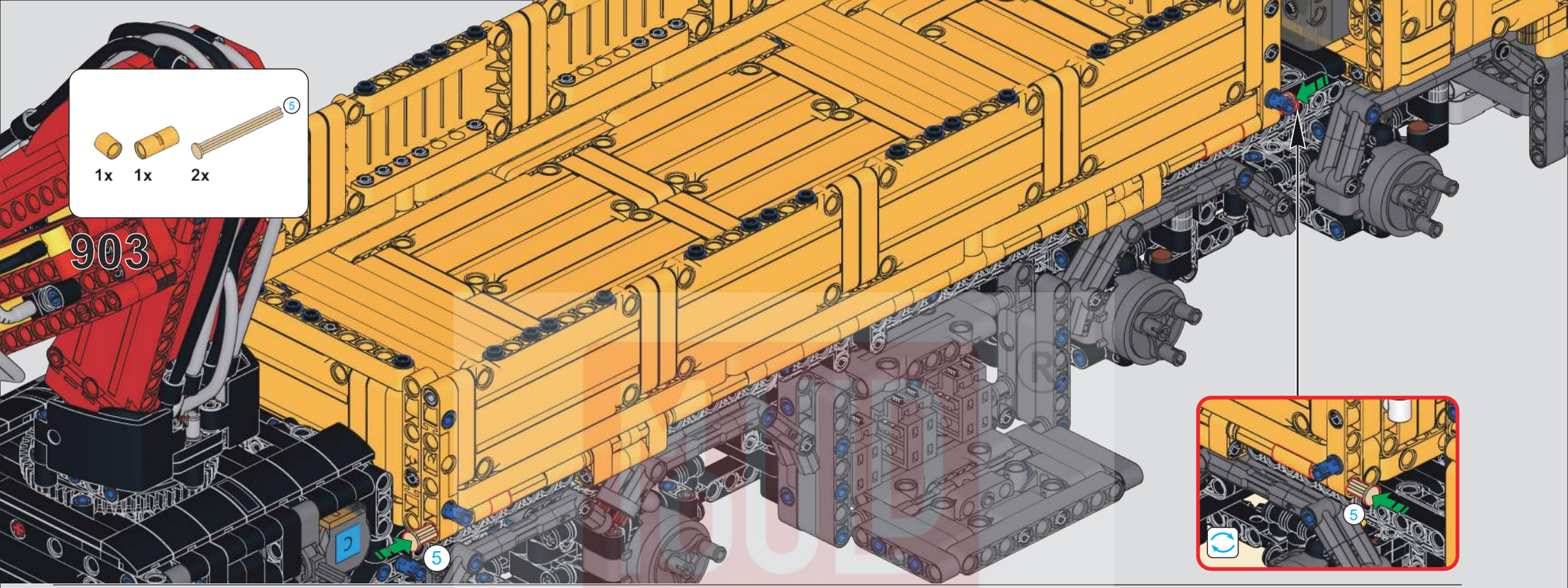
5
1x
1x
2x
903
5
5

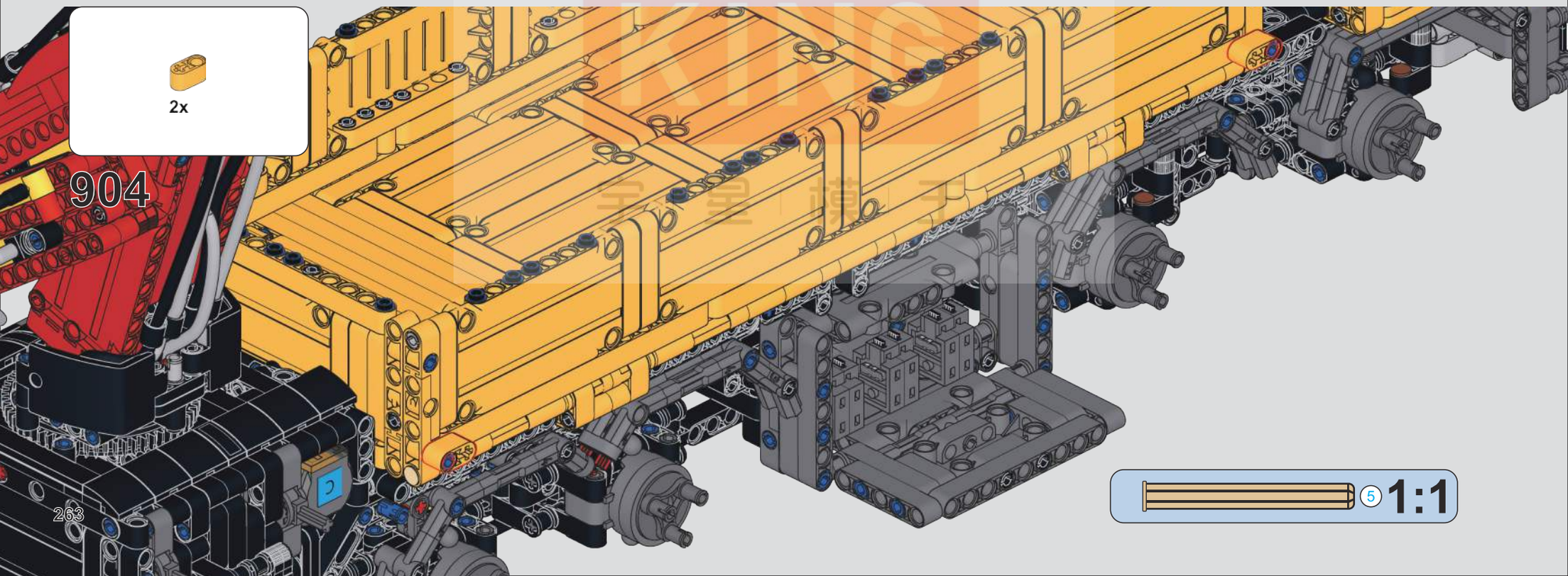
2x
904
5
1:1

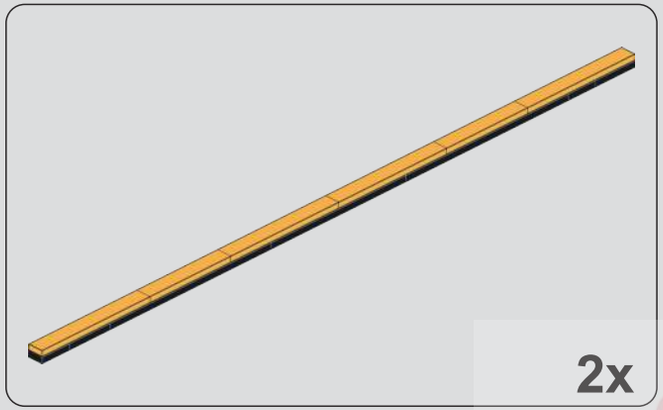

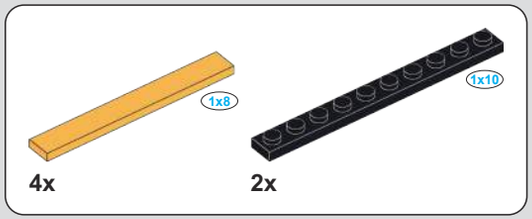

905

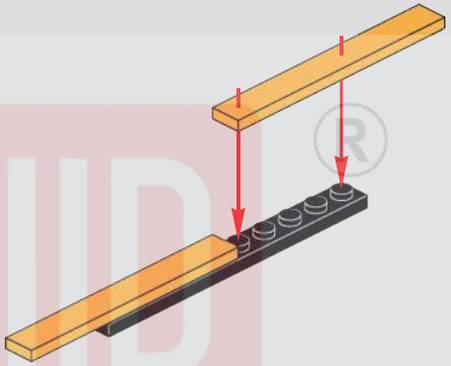

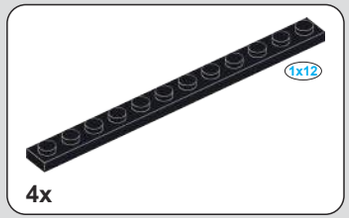

906

MOULD KING ®
宇 星 模 王

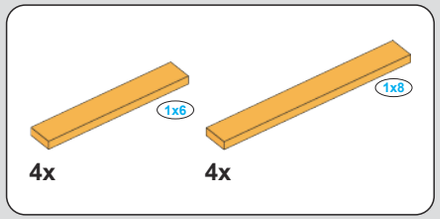

907

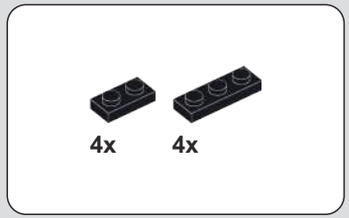

908

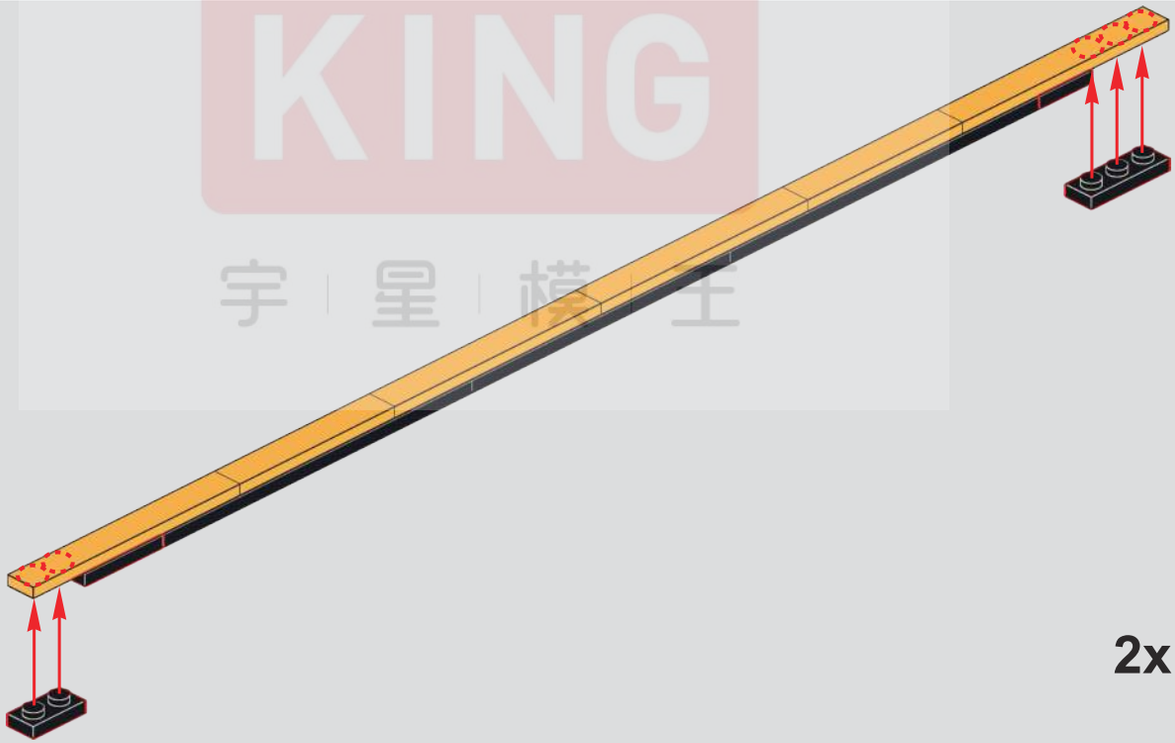

2x

MOULD KING ®
宇 星 模 王

909

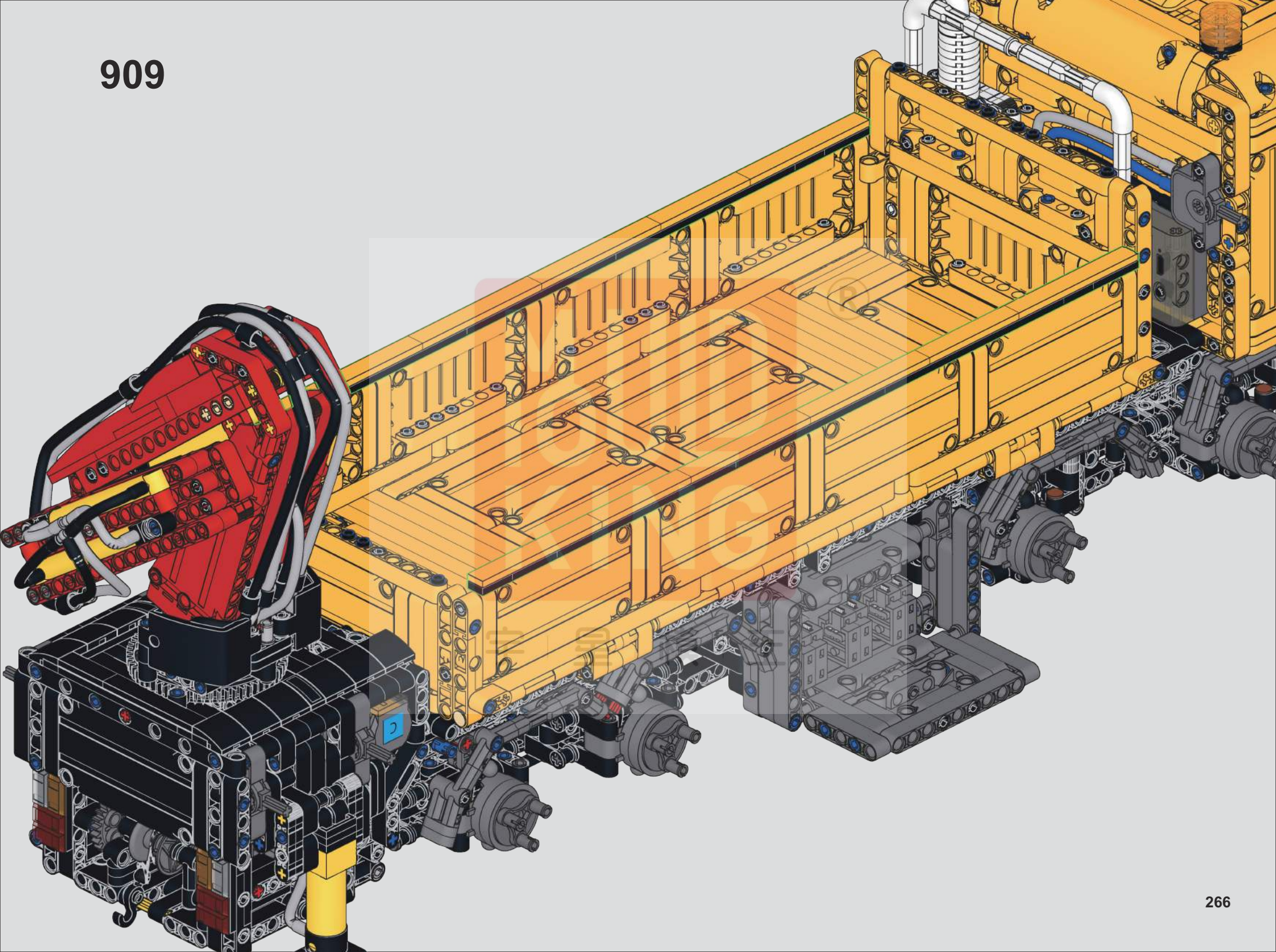

910

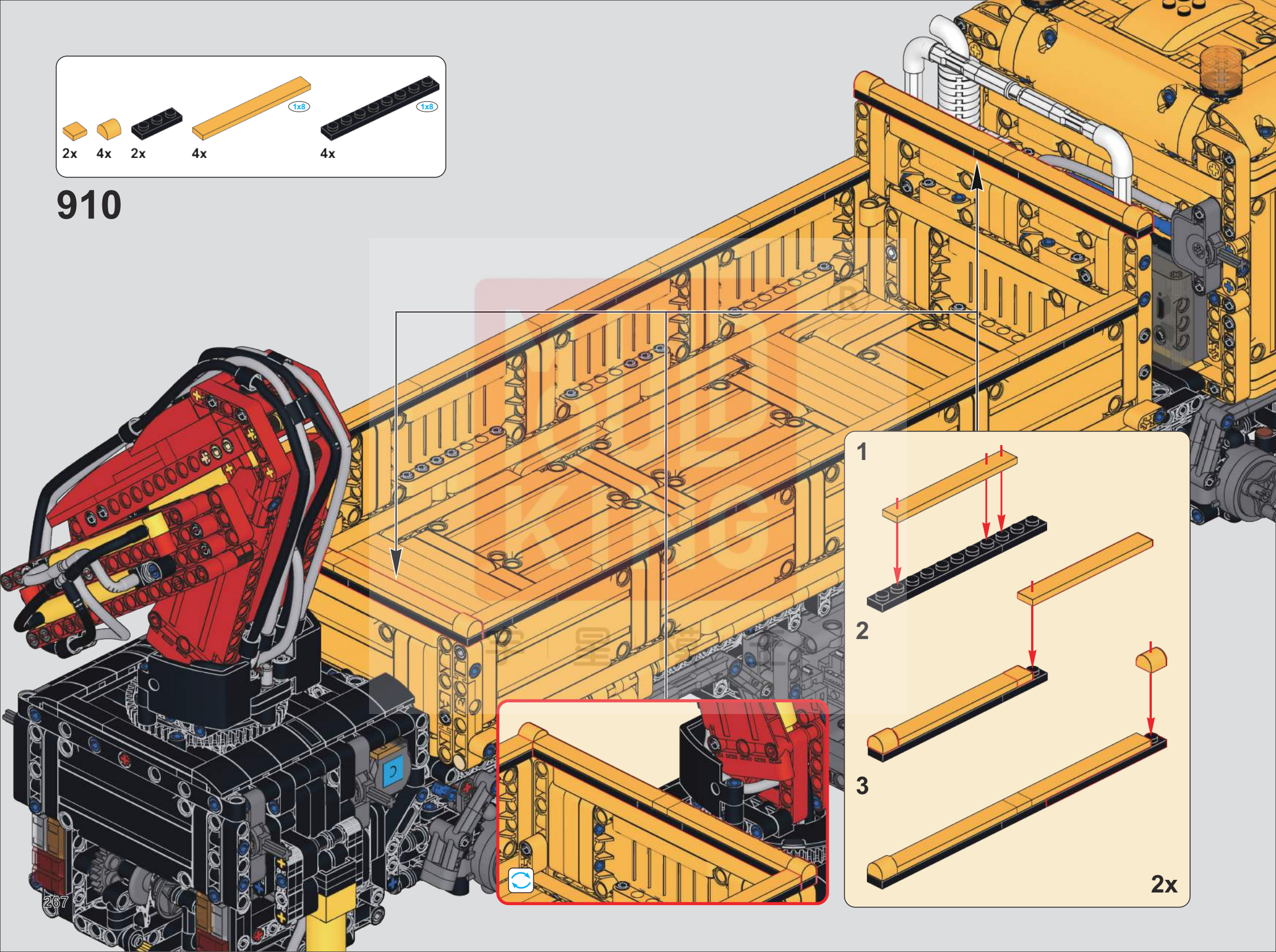

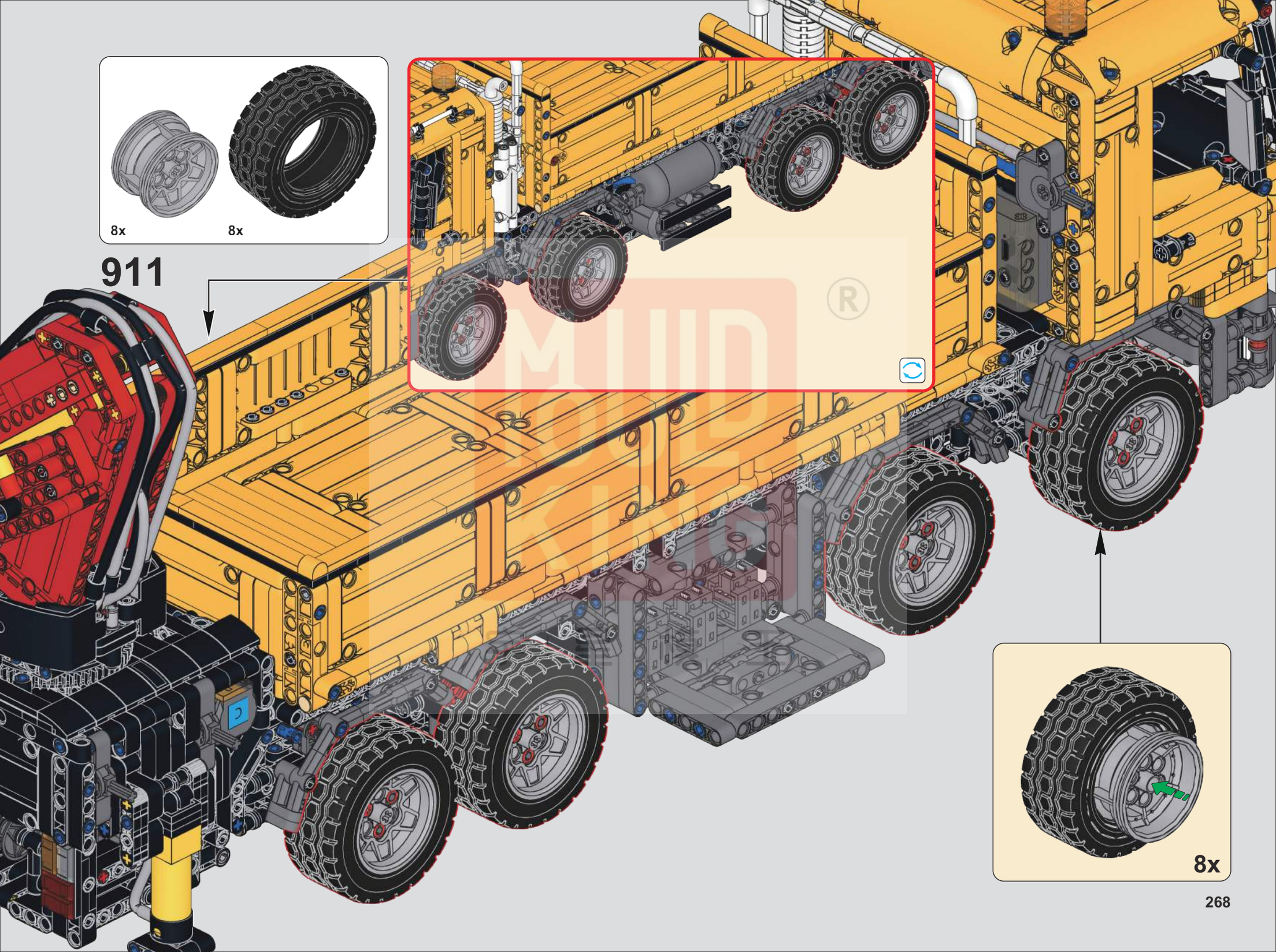
8x
8x
911
8x

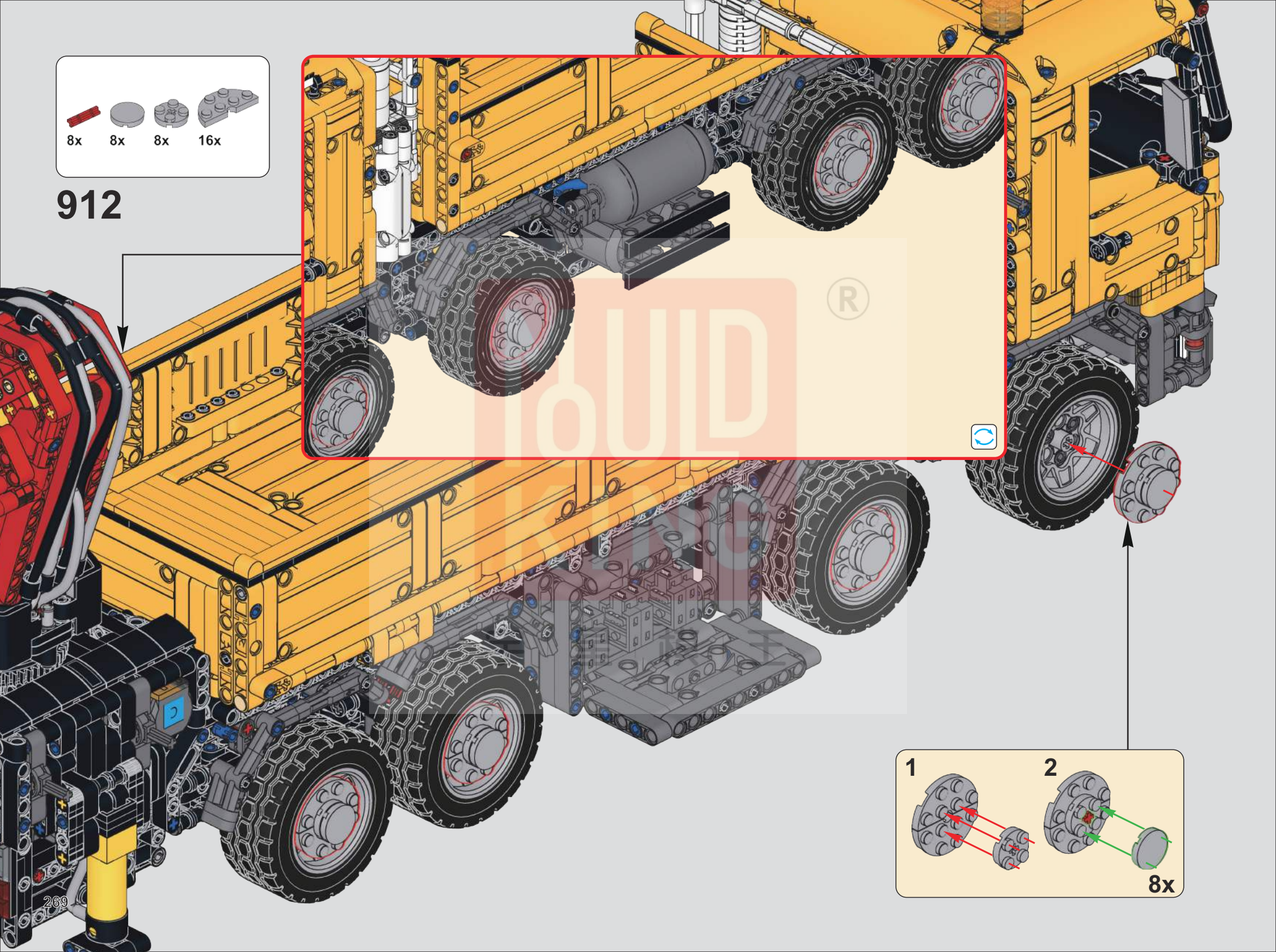
8x
8x
8x
16x
912
1
2
8x

913

在此处打开模块并打开遥控器连接。
Turn on the module and the remote control connection here.
Schalten Sie das Modul und die Fernbedienungsverbindung hier ein.
Activez le module et la connexion de la télécommande ici.
Attiva il modulo e la connessione del telecomando qui.
Encienda el módulo y la conexión del control remoto aquí.
ここでモジュールとリモコンの接続をオンにします。

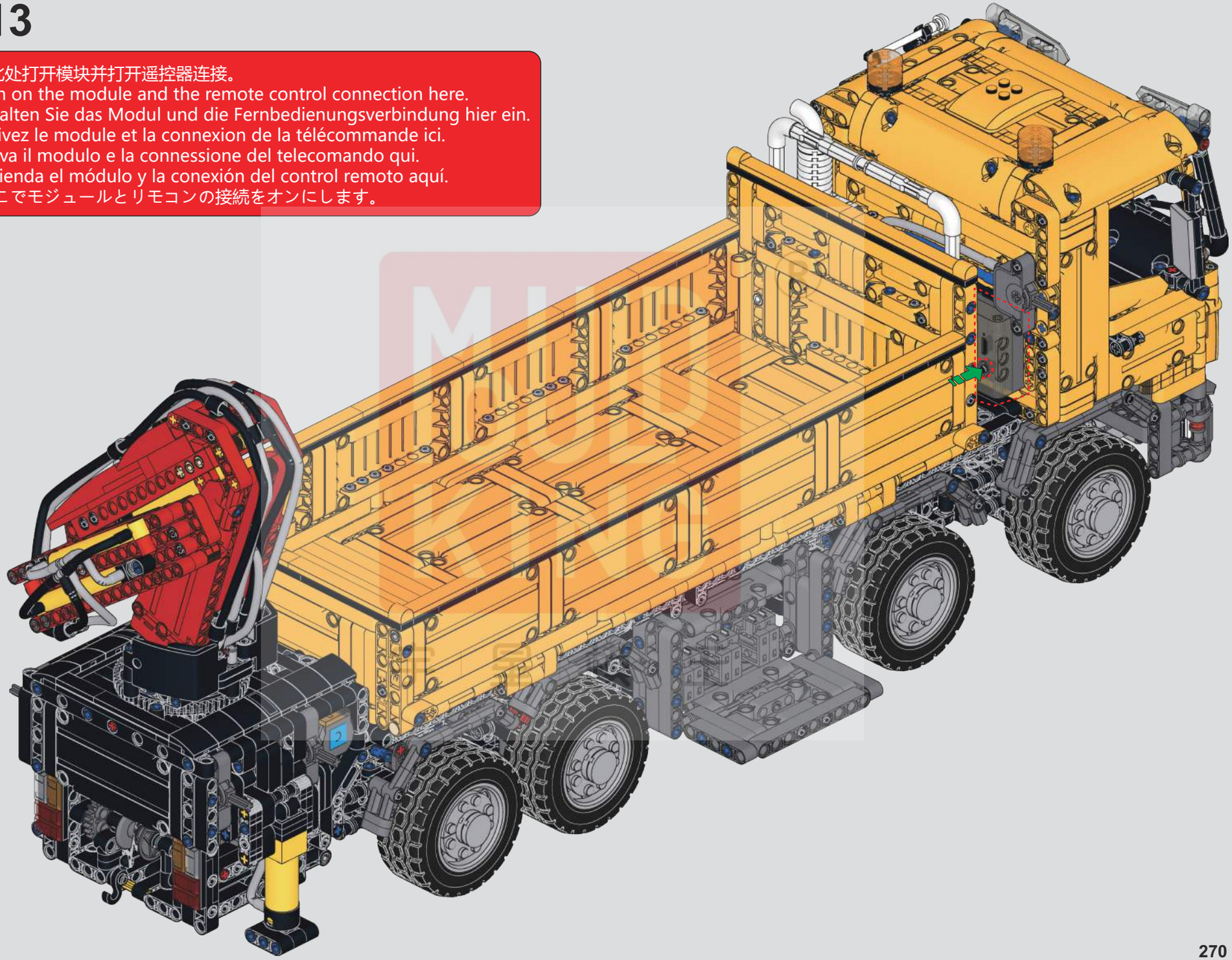

914

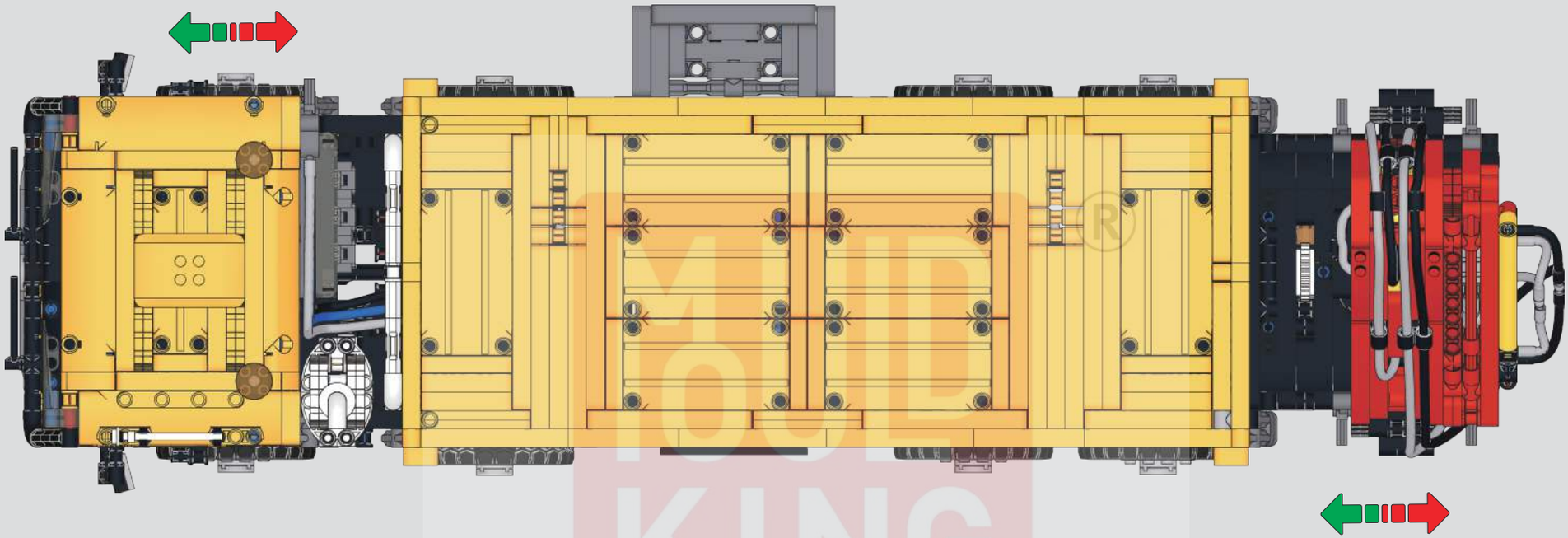

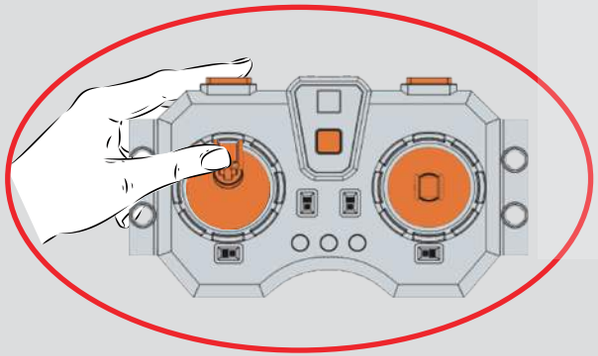

将遥控器左摇杆↑↓移动（A通道），控制车辆前进后退。
Move the left joystick on the remote control up and down (Channel A) to control the vehicle's forward and reverse movement.
Bewegen Sie den linken Joystick auf der Fernbedienung nach oben und unten (Kanal A), um die Vorwärts- und Rückwärtsbewegung des Fahrzeugs zu steuern.
Déplacez le joystick gauche de la télécommande vers le haut et vers le bas (Canal A) pour contrôler le mouvement avant et arrière du véhicule.
Muovi la levetta sinistra del telecomando su e giù (Canale A) per controllare il movimento avanti e indietro del veicolo.
Mueva el joystick izquierdo del control remoto hacia arriba y hacia abajo (Canal A) para controlar el movimiento hacia adelante y hacia atrás del vehículo.
リモコンの左ジョイスティックを上下に動かして（Aチャンネル）、車両の前進と後退を制御します。

MOLD KING ®

915

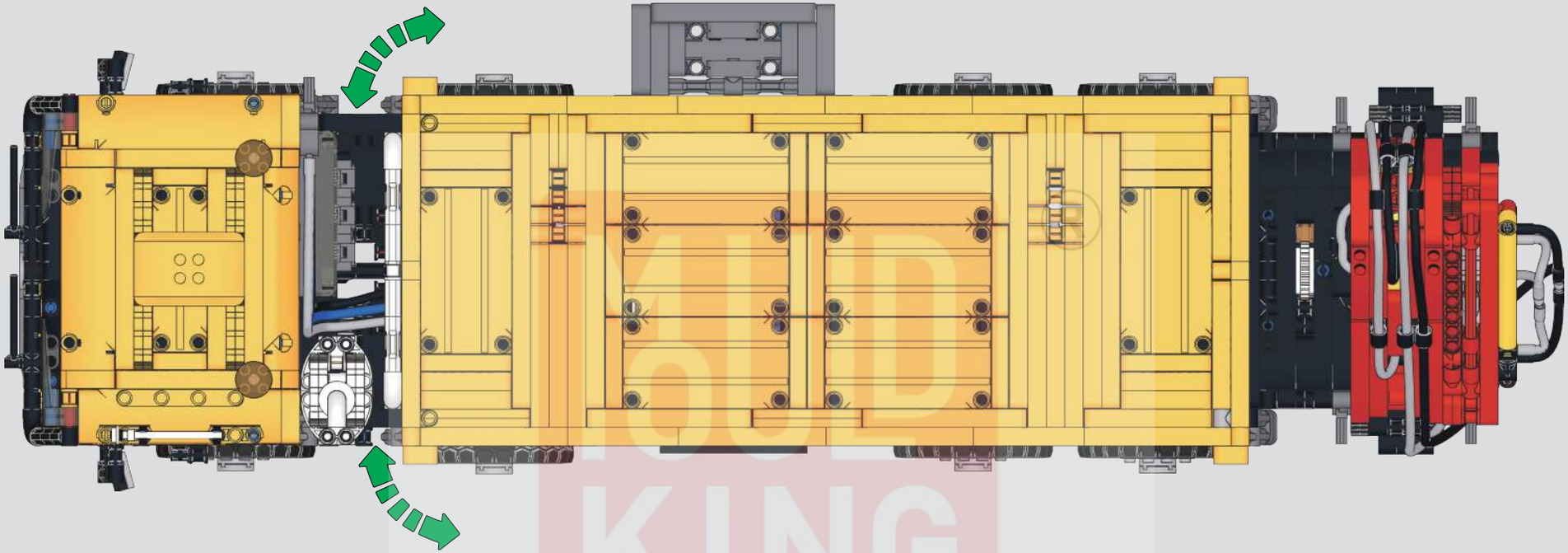

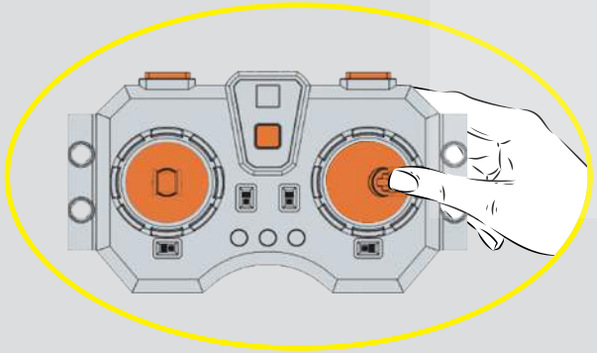

将遥控器右摇杆←→移动（D通道），控制车辆左右转向。
Move the right joystick on the remote control left and right (Channel D) to control the vehicle's left and right steering.
Bewegen Sie den rechten Joystick auf der Fernbedienung nach links und rechts (Kanal D), um die Links- und Rechtslenkung des Fahrzeugs zu steuern.
Déplacez le joystick droit de la télécommande vers la gauche et la droite (Canal D) pour contrôler la direction gauche et droite du véhicule.
Muovi il joystick destro del telecomando a sinistra e a destra (Canale D) per controllare la sterzata a sinistra e a destra del veicolo.
Mueva el joystick derecho del control remoto hacia la izquierda y hacia la derecha (Canal D) para controlar la dirección izquierda y derecha del vehículo.
リモコンの右ジョイスティックを左右に動かして（Dチャンネル）、車両の左右のステアリングを制御します。

916

将遥控器左摇杆向←→移动（长按），控制打气泵打气，按图示拨动气阀开关，控制车斗倾斜回正

Move the left joystick on the remote control left and right (long press) to control the air pump for inflating. Toggle the air valve switch as shown to control the tilting and return of the bucket.

Bewegen Sie den linken Joystick auf der Fernbedienung nach links und rechts (lang drücken), um die Luftpumpe zum Aufblasen zu steuern. Schalten Sie den Luftventilschalter wie dargestellt um, um das Kippen und Zurücksetzen der Schaufel zu steuern.

Déplacez le joystick gauche de la télécommande vers la gauche et la droite (appui long) pour contrôler la pompe à air pour gonfler. Basculez l'interrupteur de la vanne d'air comme indiqué pour contrôler l'inclinaison et le retour du godet.

Muovi il joystick sinistro del telecomando a sinistra e a destra (pressione prolungata) per controllare la pompa d'aria per gonfiare. Aziona l'interruttore della valvola d'aria come mostrato per controllare l'inclinazione e il ritorno della benna.

Mueva el joystick izquierdo del control remoto hacia la izquierda y la derecha (pulsación larga) para controlar la bomba de aire para inflar. Cambie el interruptor de la válvula de aire como se muestra para controlar la inclinación y el retorno del cucharón.

リモコンの左ジョイスティックを左右に動かし（長押し）、エアポンプを操作して空気を送ります。示された通りにエアバルブスイッチを操作して、バケットの傾斜と戻りを制御します。

917

按遥控器左前端上下两个按键（F键），控制车尾牵引钩伸缩。
Press the upper and lower buttons on the left front end of the remote control (F button) to control the extension and retraction of the rear tow hook.
Drücken Sie die oberen und unteren Tasten am linken vorderen Ende der Fernbedienung (F-Taste), um die Ausdehnung und Kontraktion des hinteren Abschlepphakens zu steuern.
Appuyez sur les boutons supérieur et inférieur à l'extrémité avant gauche de la télécommande (bouton F) pour contrôler l'extension et la rétraction du crochet de remorquage arrière.
Premi i pulsanti superiore e inferiore sull'estremità anteriore sinistra del telecomando (pulsante F) per controllare l'estensione e la contrazione del gancio di traino posteriore.
Presione los botones superior e inferior en el extremo frontal izquierdo del control remoto (botón F) para controlar la extensión y retracción del gancho de remolque trasero.
リモコンの左前端の上下のボタン（Fボタン）を押して、後部の牽引フックの伸縮を制御します。

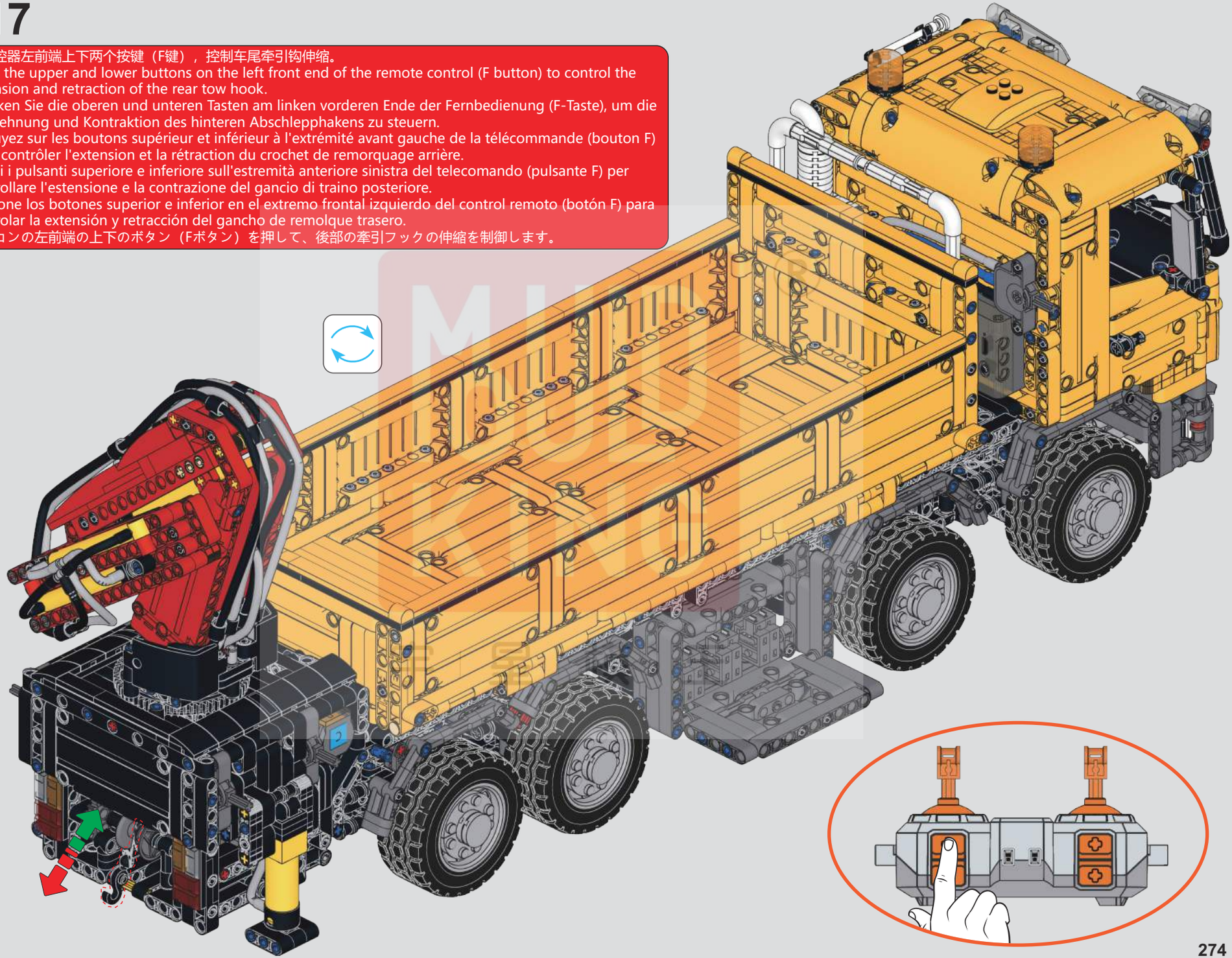

918

按遥控器右前端上下两个按键（E键），控制驻锄伸缩
Press the upper and lower buttons on the right front end of the remote control (E button) to control the expansion and contraction of the plow.
Drücken Sie die oberen und unteren Tasten am rechten vorderen Ende der Fernbedienung (E-Taste), um die Ausdehnung und Kontraktion des Pflugs zu steuern.
Appuyez sur les boutons supérieur et inférieur à l'extrémité avant droite de la télécommande (bouton E) pour contrôler l'extension et la rétraction de la charrue.
Premi i pulsanti superiore e inferiore sull'estremità anteriore destra del telecomando (pulsante E) per controllare l'estensione e la contrazione dell'aratro.
Presione los botones superior e inferior en el extremo frontal derecho del control remoto (botón E) para controlar la extensión y contracción del arado.
リモコンの右前端の上下のボタン（Eボタン）を押して、プラウの伸縮を制御します。

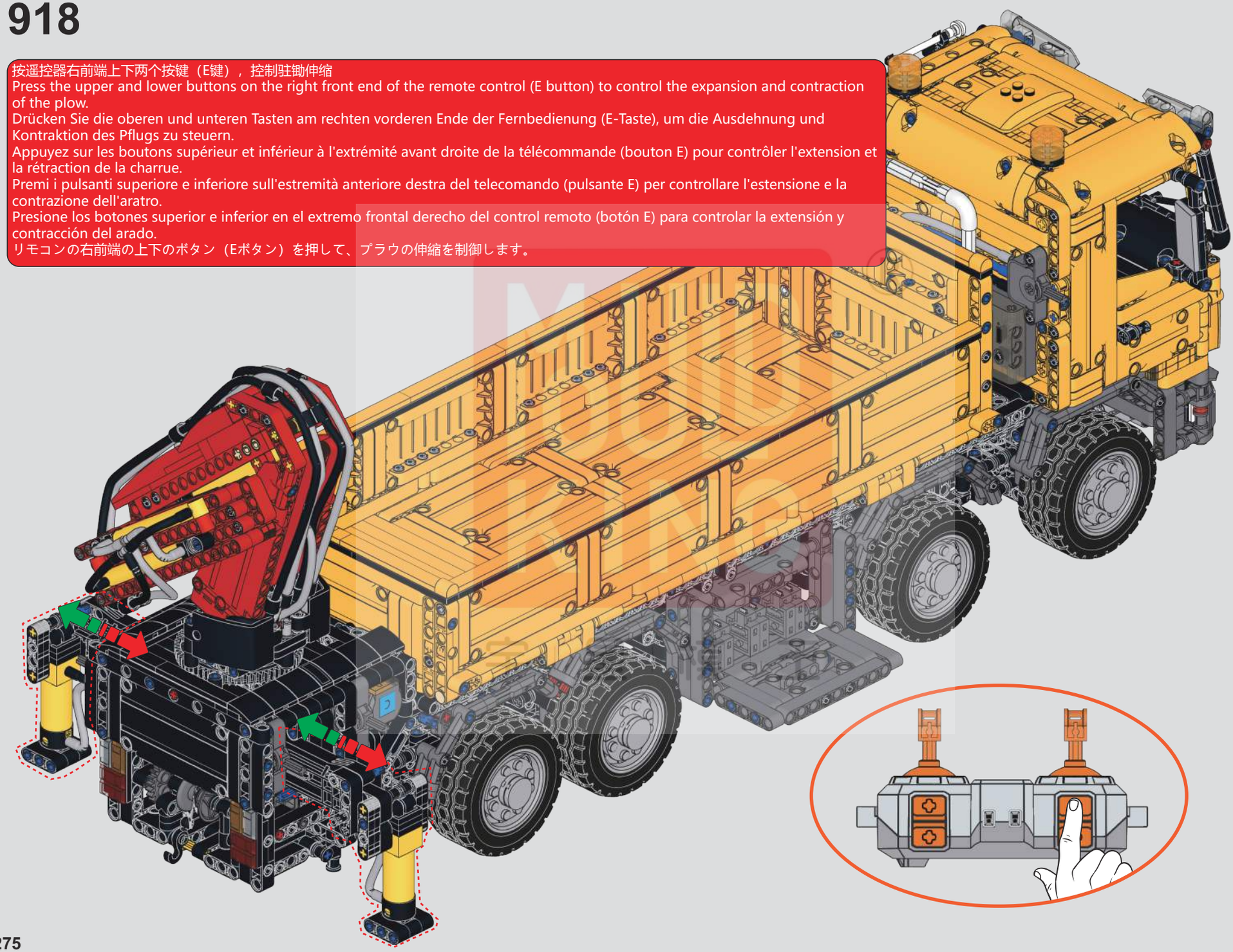

919

将遥控器右摇杆↕移动（C通道），控制吊臂旋转。
Move the right joystick up and down (Channel C) on the remote control to control the rotation of the crane arm.
Bewegen Sie den rechten Joystick auf der Fernbedienung nach oben und unten (Kanal C), um die Drehung des Kranarms zu steuern.
Déplacez le joystick droit vers le haut et le bas (Canal C) sur la télécommande pour contrôler la rotation du bras de grue.
Muovi il joystick destro su e giù (Canale C) sul telecomando per controllare la rotazione del braccio della gru.
Mueva el joystick derecho hacia arriba y hacia abajo (Canal C) en el control remoto para controlar la rotación del brazo de la grúa.
リモコンの右ジョイスティックを上下に動かして（Cチャンネル）、クレーンアームの回転を制御します。

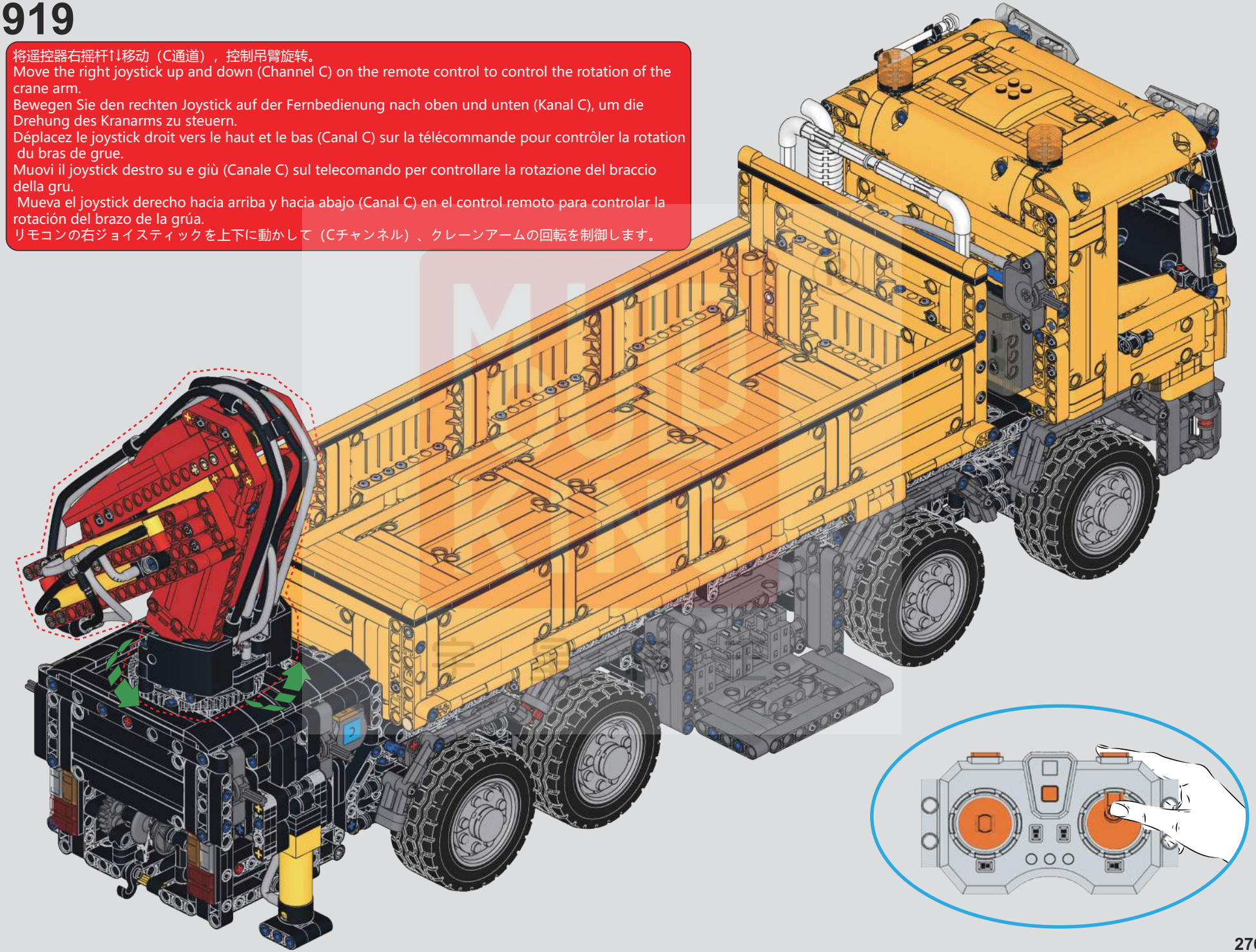

920

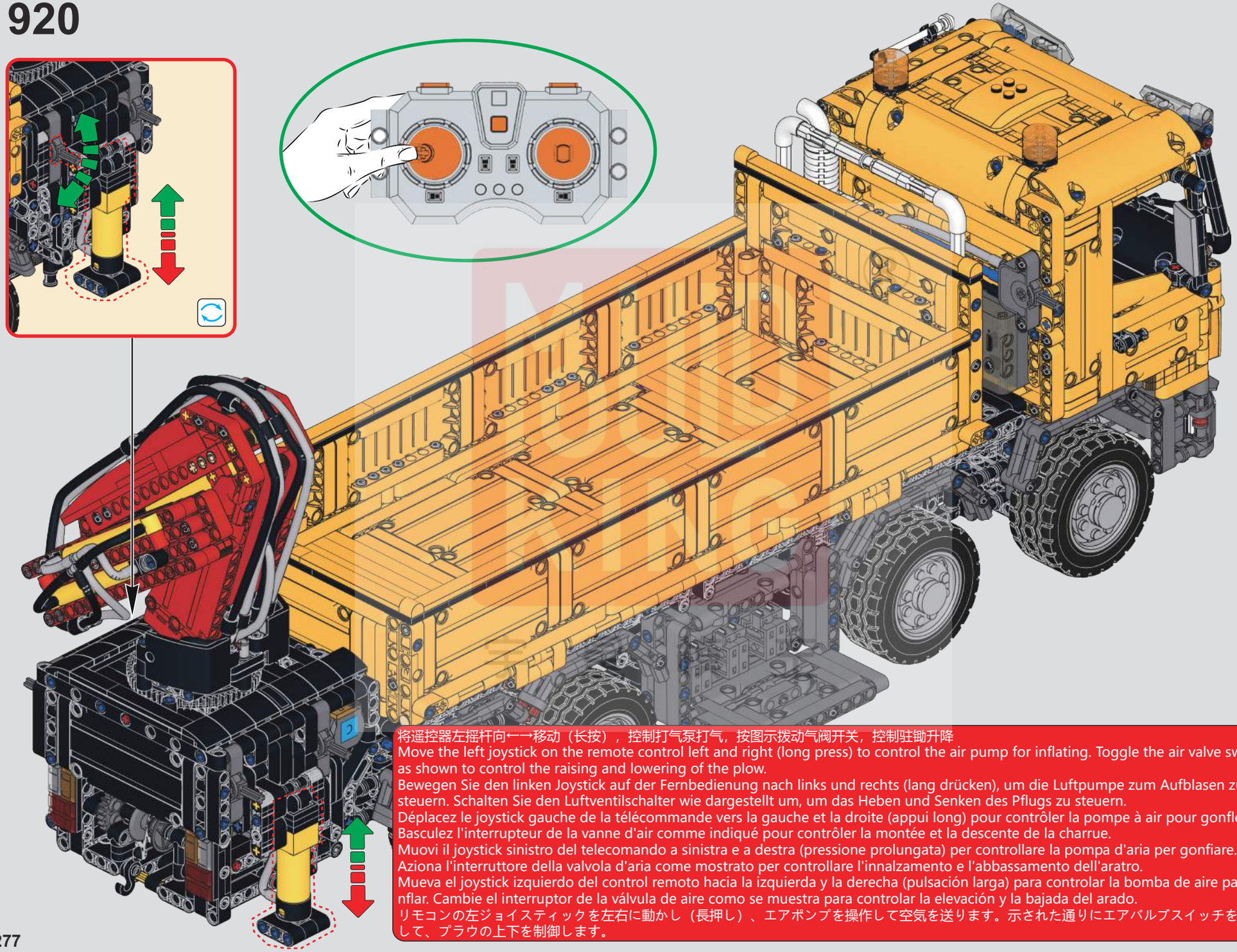

将遥控器左摇杆向←→移动（长按），控制打气泵打气，按图示拨动气阀开关，控制驻锄升降

Move the left joystick on the remote control left and right (long press) to control the air pump for inflating. Toggle the air valve switch as shown to control the raising and lowering of the plow.

Bewegen Sie den linken Joystick auf der Fernbedienung nach links und rechts (lang drücken), um die Luftpumpe zum Aufblasen zu steuern. Schalten Sie den Luftventilschalter wie dargestellt um, um das Heben und Senken des Pflugs zu steuern.

Déplacez le joystick gauche de la télécommande vers la gauche et la droite (appui long) pour contrôler la pompe à air pour gonfler. Basculez l'interrupteur de la vanne d'air comme indiqué pour contrôler la montée et la descente de la charrue.

Muovi il joystick sinistro del telecomando a sinistra e a destra (pressione prolungata) per controllare la pompa d'aria per gonfiare. Aziona l'interruttore della valvola d'aria come mostrato per controllare l'innalzamento e l'abbassamento dell'aratro.

Mueva el joystick izquierdo del control remoto hacia la izquierda y la derecha (pulsación larga) para controlar la bomba de aire para i nflar. Cambie el interruptor de la válvula de aire como se muestra para controlar la elevación y la bajada del arado.

リモコンの左ジョイスティックを左右に動かし（長押し）、エアポンプを操作して空気を送ります。示された通りにエアバルブスイッチを操作して、プラウの上下を制御します。

921

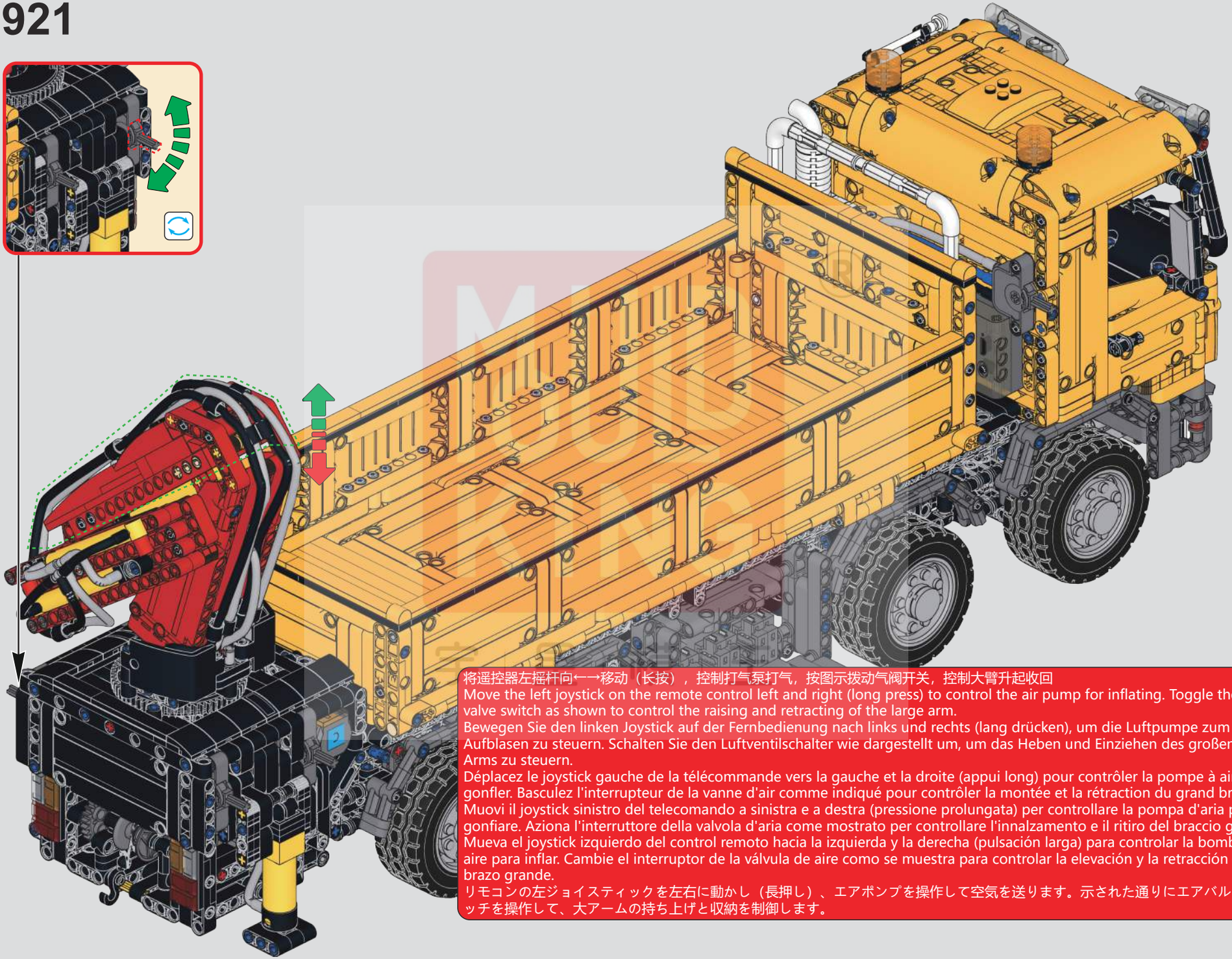

将遥控器左摇杆向←→移动（长按），控制打气泵打气，按图示拨动气阀开关，控制大臂升起收回

Move the left joystick on the remote control left and right (long press) to control the air pump for inflating. Toggle the air valve switch as shown to control the raising and retracting of the large arm.

Bewegen Sie den linken Joystick auf der Fernbedienung nach links und rechts (lang drücken), um die Luftpumpe zum Aufblasen zu steuern. Schalten Sie den Luftventilschalter wie dargestellt um, um das Heben und Einziehen des großen Arms zu steuern.

Déplacez le joystick gauche de la télécommande vers la gauche et la droite (appui long) pour contrôler la pompe à air pour gonfler. Basculez l'interrupteur de la vanne d'air comme indiqué pour contrôler la montée et la rétraction du grand bras.

Muovi il joystick sinistro del telecomando a sinistra e a destra (pressione prolungata) per controllare la pompa d'aria per gonfiare. Aziona l'interruttore della valvola d'aria come mostrato per controllare l'innalzamento e il ritiro del braccio grande.

Mueva el joystick izquierdo del control remoto hacia la izquierda y la derecha (pulsación larga) para controlar la bomba de aire para inflar. Cambie el interruptor de la válvula de aire como se muestra para controlar la elevación y la retracción del brazo grande.

リモコンの左ジョイスティックを左右に動かし（長押し）、エアポンプを操作して空気を送ります。示された通りにエアバルブスイッチを操作して、大アームの持ち上げと収納を制御します。

922

将遥控器左摇杆向←→移动（长按），控制打气泵打气，按图示拨动气阀开关，控制中臂升起收回

Move the left joystick on the remote control left and right (long press) to control the air pump for inflating. Toggle the air valve switch as shown to control the raising and retracting of the middle arm.

Bewegen Sie den linken Joystick auf der Fernbedienung nach links und rechts (lang drücken), um die Luftpumpe zum Aufblasen zu steuern. Schalten Sie den Luftventilschalter wie dargestellt um, um das Heben und Einziehen des mittleren Arms zu steuern.

Déplacez le joystick gauche de la télécommande vers la gauche et la droite (appui long) pour contrôler la pompe à air pour gonfler. Basculez l’ interrupteur de la vanne d’ air comme indiqué pour contrôler la montée et la rétraction du bras moyen.

Muovi il joystick sinistro del telecomando a sinistra e a destra (pressione prolungata) per controllare la pompa d’ aria per gonfiare. Aziona l’ interruttore della valvola d’ aria come mostrato per controllare l’ innalzamento e il ritiro del braccio medio.

Mueva el joystick izquierdo del control remoto hacia la izquierda y la derecha (pulsación larga) para controlar la bomba de aire para inflar. Cambie el interruptor de la válvula de aire como se muestra para controlar la elevación y la retracción del brazo medio.

リモコンの左ジョイスティックを左右に動かし（長押し）、エアポンプを操作して空気を送ります。示された通りにエアバルブスイッチを操作して、中央アームの持ち上げと収納を制御します。

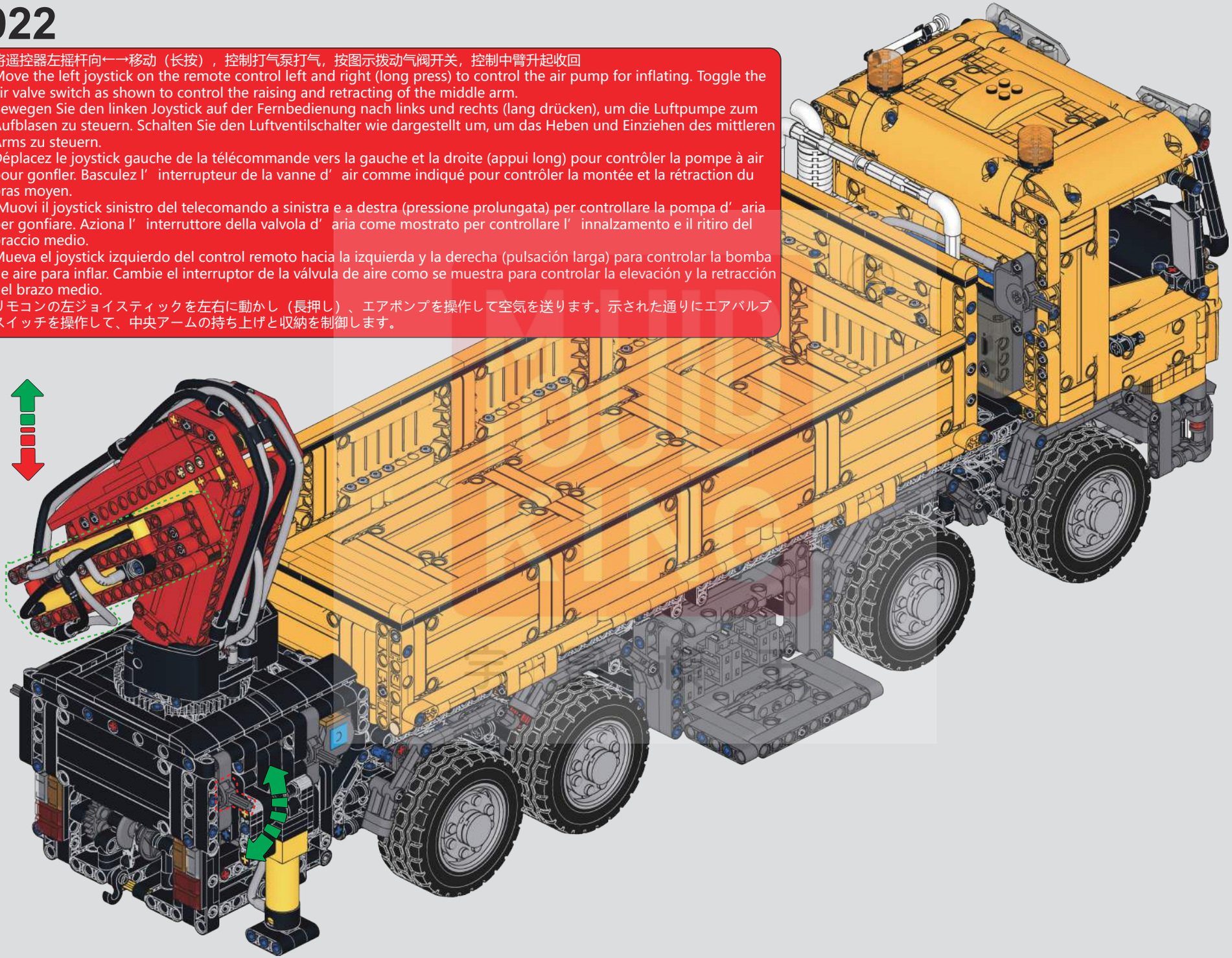

923

将遥控器左摇杆向←→移动（长按），控制打气泵打气，按图示拨动气阀开关，控制小臂伸缩

Move the left joystick on the remote control left and right (long press) to control the air pump for inflating. Toggle the air valve switch as shown to control the extension and retraction of the small arm.

Bewegen Sie den linken Joystick auf der Fernbedienung nach links und rechts (lang drücken), um die Luftpumpe zum Aufblasen zu steuern. Schalten Sie den Luftventilschalter wie dargestellt um, um das Ausfahren und Einziehen des kleinen Arms zu steuern.

Déplacez le joystick gauche de la télécommande vers la gauche et la droite (appui long) pour contrôler la pompe à air pour gonfler. Basculez l’interrupteur de la vanne d’air comme indiqué pour contrôler l’extension et la rétraction du petit bras.

Muovi il joystick sinistro del telecomando a sinistra e a destra (pressione prolungata) per controllare la pompa d’aria per gonfiare. Aziona l’interruttore della valvola d’aria come mostrato per controllare l’estensione e il ritiro del braccio piccolo.

Mueva el joystick izquierdo del control remoto hacia la izquierda y la derecha (pulsación larga) para controlar la bomba de aire para inflar. Cambie el interruptor de la válvula de aire como se muestra para controlar la extensión y retracción del brazo pequeño.

リモコンの左ジョイスティックを左右に動かし（長押し）、エアポンプを操作して空気を送ります。示された通りにエアバルブスイッチを操作して、小アームの伸縮を制御します。

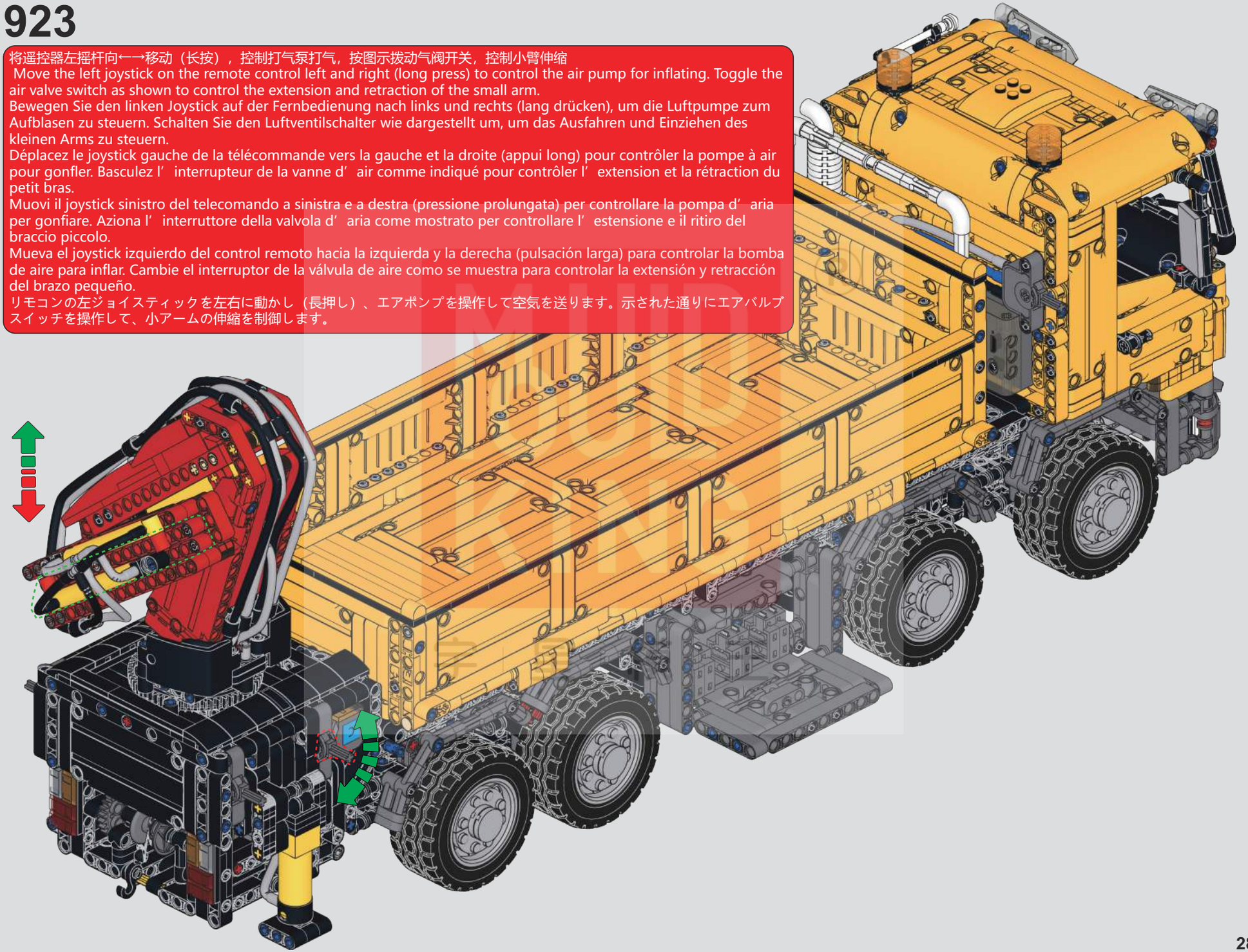

924

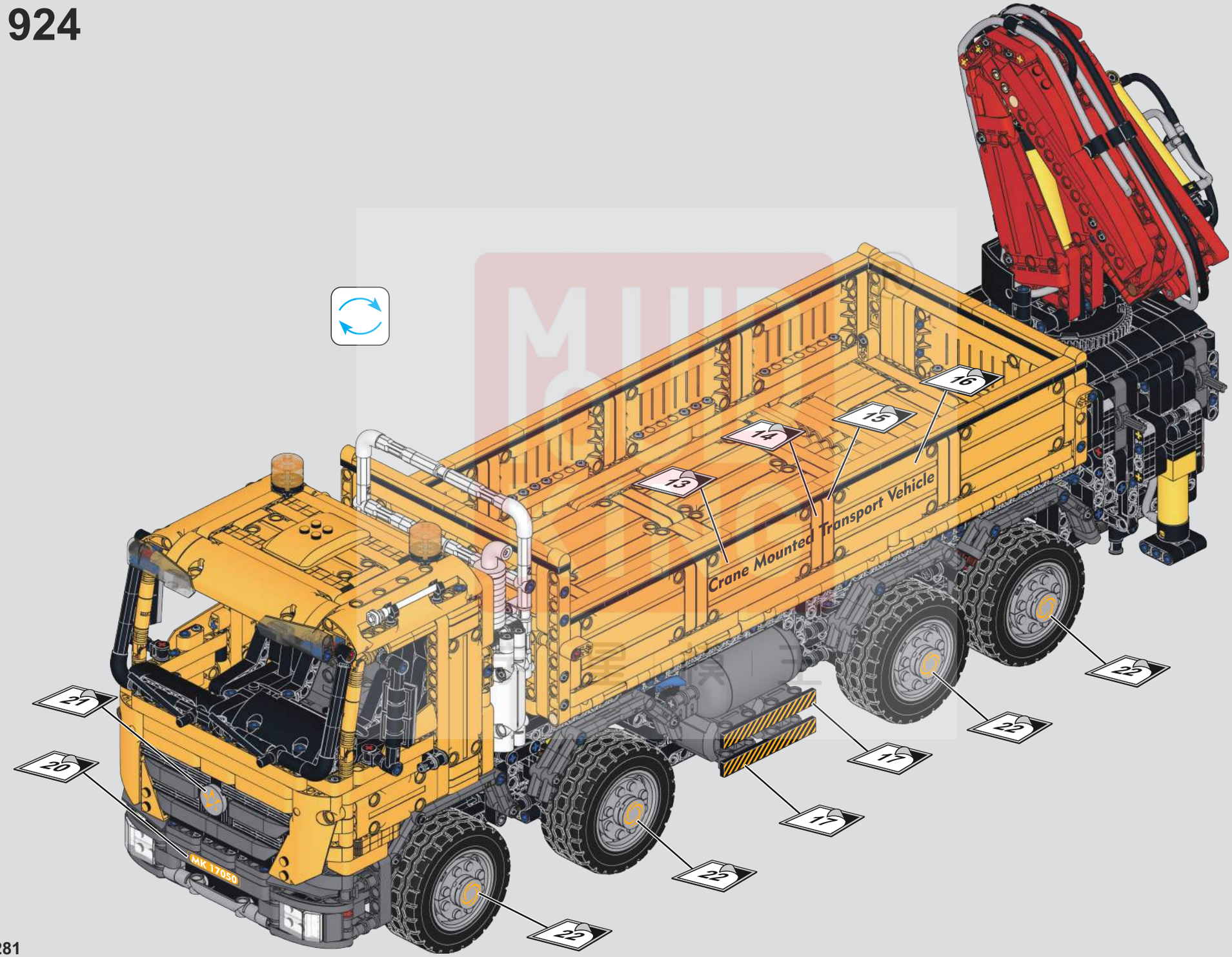
Crane Mounted Transport Vehicle
MK 17050
13
14
15
16
17
17
20
21
22
22
22
22
25

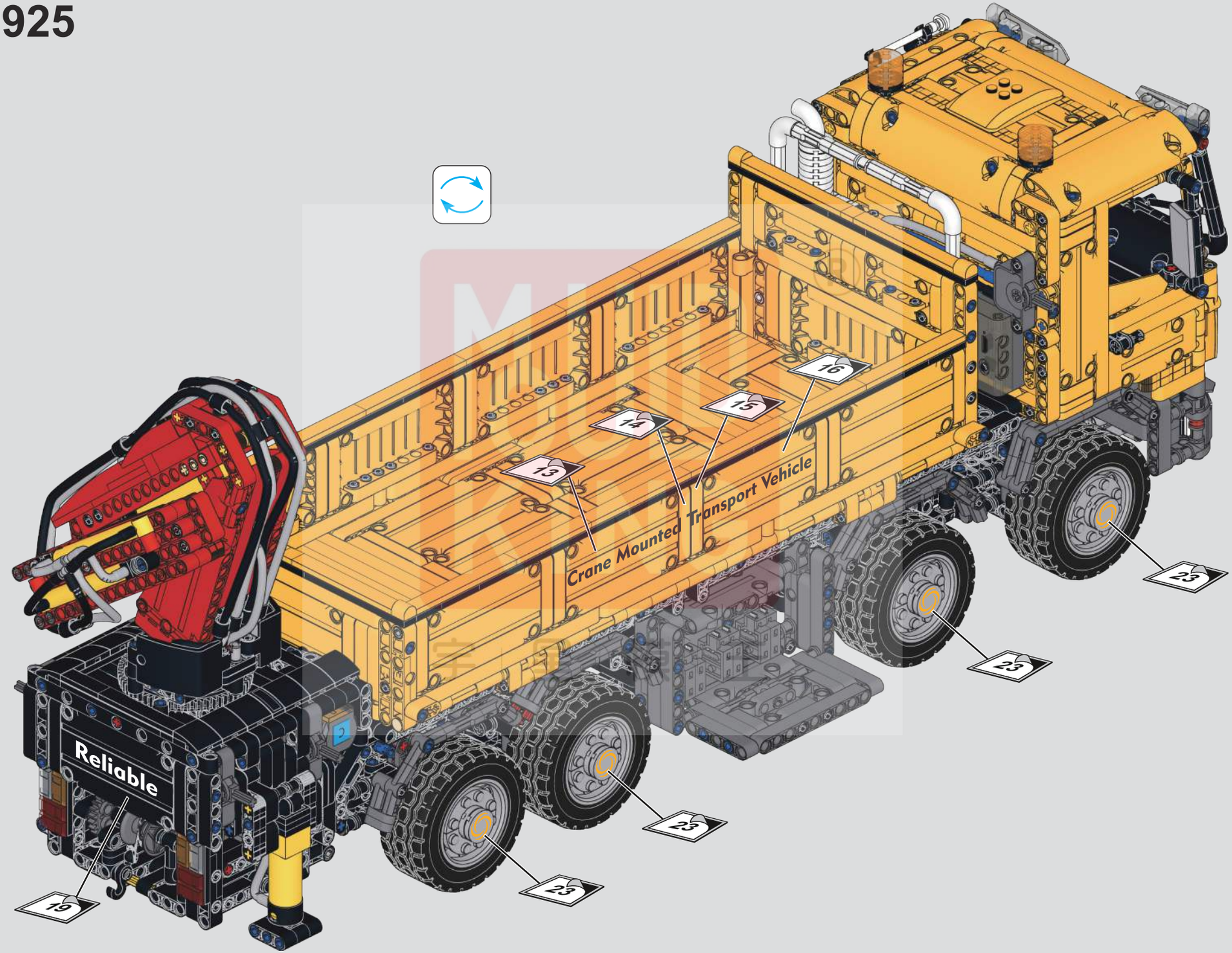
Crane Mounted Transport Vehicle
Reliable
13
14
15
16
19
23
23
23
23

926

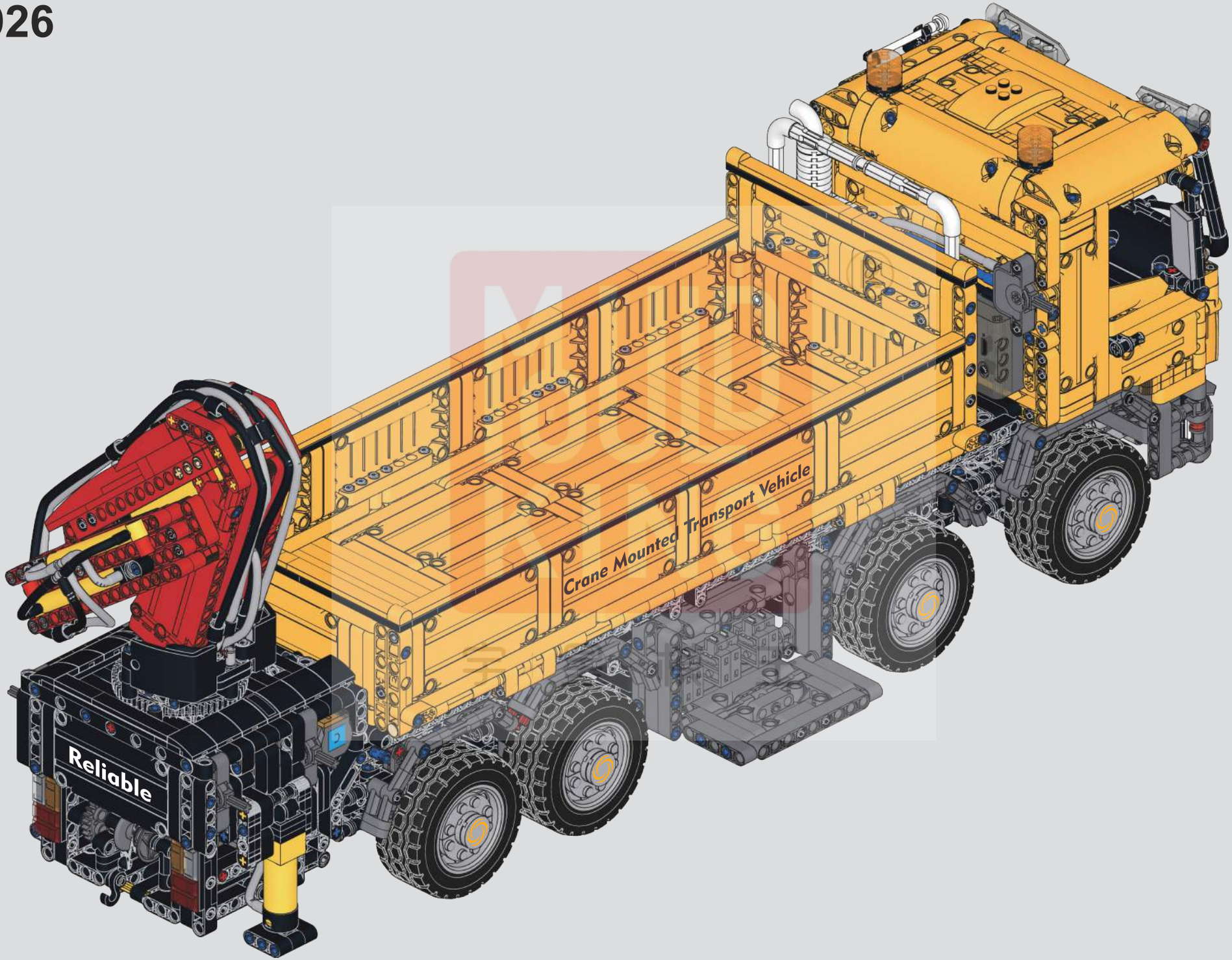

927

MOULD KING®

宇 星 模 王