MOULD KING®

宇 星 模 王

宇 星 工 程 系 列

MODELS

重型挖掘机

NO.HEAVY-DUTY EXCAVATOR

17070

4767+Pcs/Pza

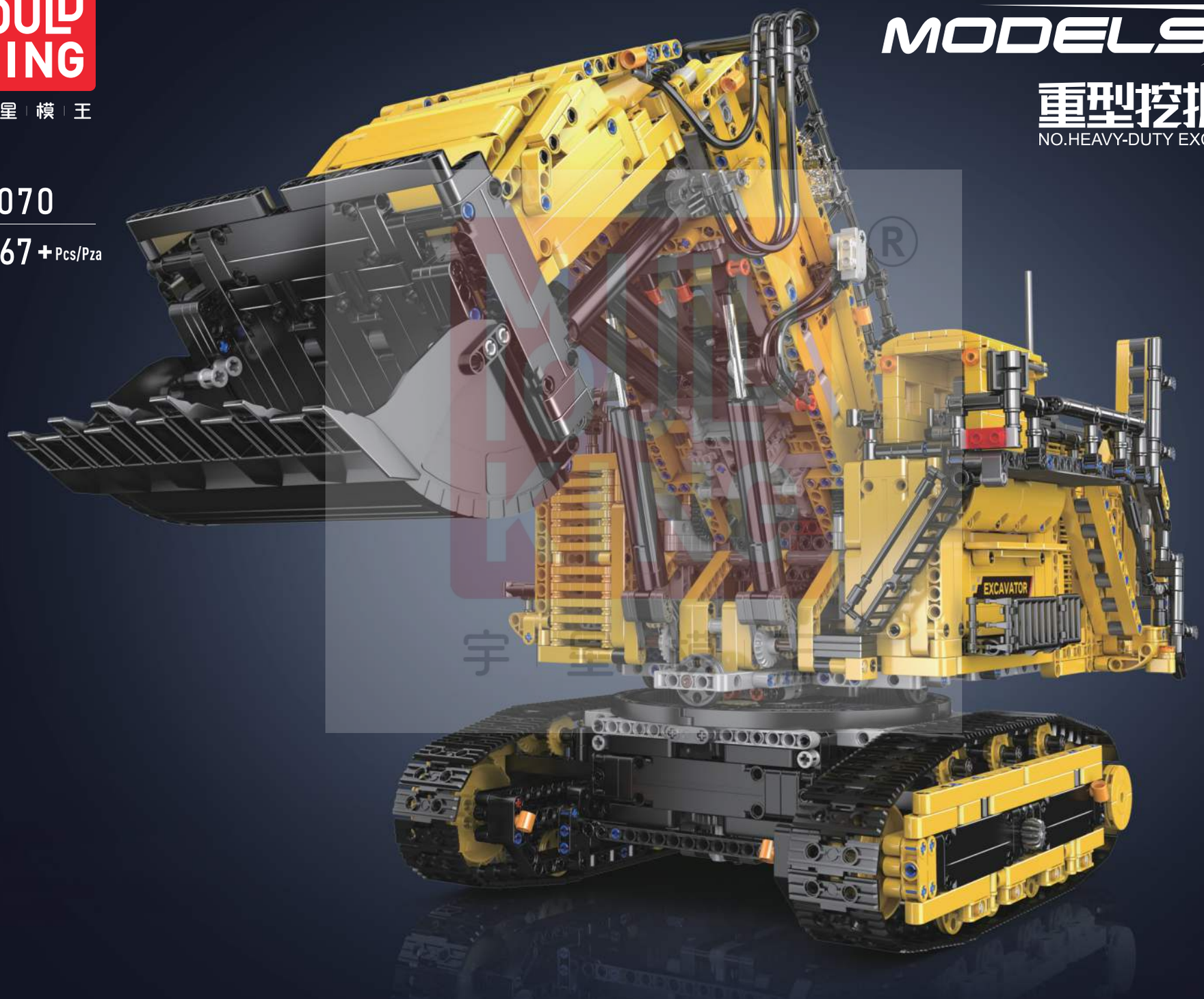

QR Code APP (APP二维码)
QR-Code-App
Application Code QR
App Codice QR
Aplicación de Código QR
QRコードアプリ

Need the apple version 9.0 and above, the android version 5.0 and above.
Erfordert iOS Version 9.0 oder höher, Android Version 5.0 oder höher.
Nécessite la version 9.0 ou supérieure pour Apple, et la version 5.0 ou supérieure pour Android.
Richiede la versione 9.0 o superiore per Apple, e la versione 5.0 o superiore per Android.
Requiere versión 9.0 o superior para Apple, y versión 5.0 o superior para Android.
Appleはバージョン9.0以上、Androidはバージョン5.0以上が必要です。

*This APP supports most of the mainstream Android models on the market, but due to the large number of Android models, different models of systems and hardware reasons, there may be some models do not supported,specific according to the actual test!

*Diese App unterstützt die meisten gängigen Android-Modelle auf dem Markt. Aufgrund der großen Anzahl von Android-Modellen und unterschiedlicher System- und Hardwarebedingungen kann es jedoch sein, dass einige Modelle nicht unterstützt werden. Die Kompatibilität hängt vom tatsächlichen Test ab!

*Cette application prend en charge la plupart des modèles Android populaires sur le marché, mais en raison du grand nombre de modèles Android, de différents systèmes de modèles et de raisons matérielles, certains modèles peuvent ne pas être pris en charge, selon le test réel !

*Questa app supporta la maggior parte dei modelli Android mainstream sul mercato, ma a causa del grande numero di modelli Android, diversi modelli di sistemi e motivi hardware, potrebbero esserci alcuni modelli che non sono supportati, specifici secondo il test effettivo!

*Esta aplicación es compatible con la mayoría de los modelos Android principales en el mercado, pero debido al gran número de modelos de Android, diferentes modelos de sistemas y razones de hardware, puede haber algunos modelos que no son compatibles, específicos según la prueba real!

*このアプリは市場に出ている主流のAndroidモデルのほとんどをサポートしていますが、Androidモデルの数が非常に多く、システムやハードウェアの違いにより、サポートされないモデルが存在する可能性があります。実際のテストによります！

MOULD KING®
宇 星 模 王

广东宇星科技
Mould King

产品资讯
Product Information
Produktinformation
Information sur le produit
Informazioni sul prodotto
Información del producto
製品情報

售后服务
After-sales Service
Kundendienst nach dem Kauf
Service après-vente
Servizio post-vendita
Servicio postventa
アフターサービス

积木补件
Brick Replacement Service
Ziegelstein-Ersatzdienst
Service de remplacement de briques
Servizio di sostituzione dei mattoncini
Servicio de reemplazo de ladrillos
ブロック交換サービス

OPEN

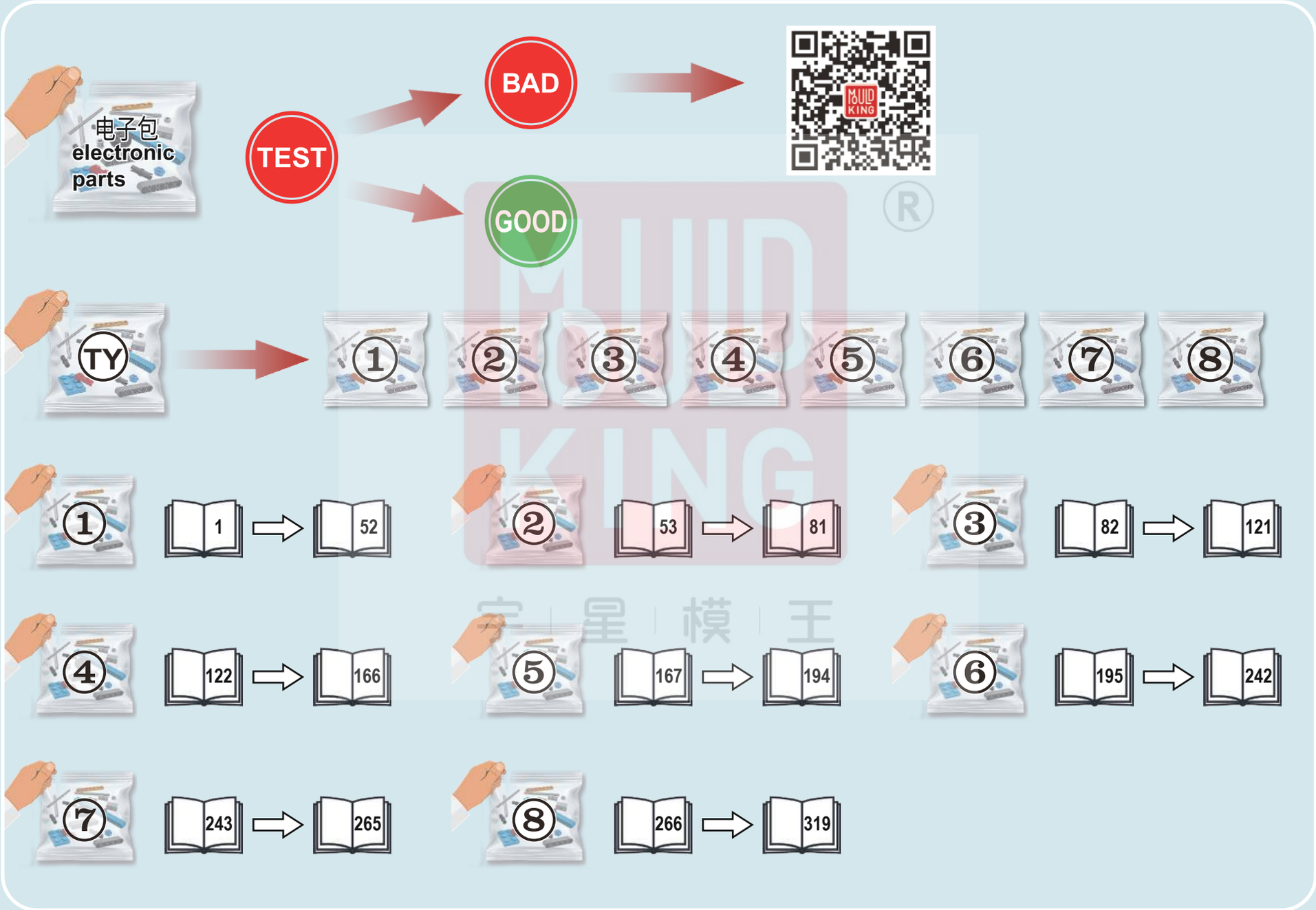
电子包
electronic
parts
TEST
BAD
GOOD
TY
1
2
3
4
5
6
7
8
1 1 52
2 53 81
3 82 121
4 122 166
5 167 194
6 195 242
7 243 265
8 266 319

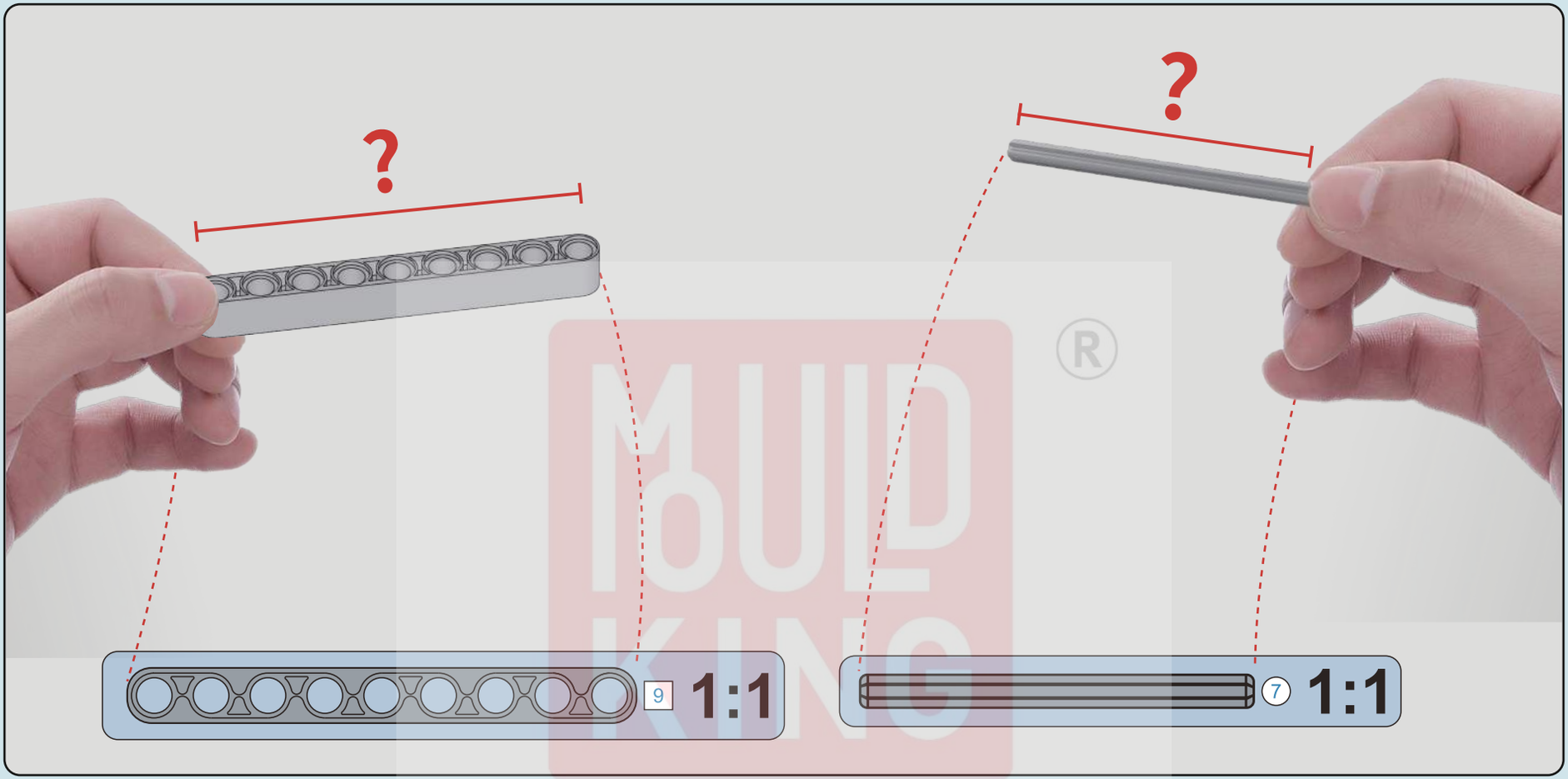

若零件旁有该符号，根据您组装的产品颜色，可能需将列出的零件替换为该颜色方块中的颜色零件。

If there is this symbol next to a part, depending on the color of the product you are assembling. you may need to replace the listed parts with the color parts in the colored block.

Wenn neben einem Teil dieses Symbol vorhanden ist, müssen Sie je nach Farbe des von Ihnen zusammengebauten Produkts die aufgelisteten Teile möglicherweise durch die Teile in der Farbe des farbigen Blocks ersetzen.

Si ce symbole se trouve à côté d'une pièce, en fonction de la couleur du produit que vous assemblez, vous devrez peut-être remplacer les pièces listées par les pièces de couleur dans le bloc coloré.

Se accanto a un pezzo c'è questo simbolo, a seconda del colore del prodotto che stai assemblando, potresti dover sostituire le parti elencate con le parti colorate nel blocco colorato.

Si hay este símbolo junto a una parte, dependiendo del color del producto que estás ensamblando, es posible que necesites reemplazar las partes listadas con las partes de color en el bloque coloreado.

部品の横にこの記号がある場合、組み立てている製品の色に応じて、リストされた部品を色付きブロック内の色の部品に交換する必要があるかもしれません。

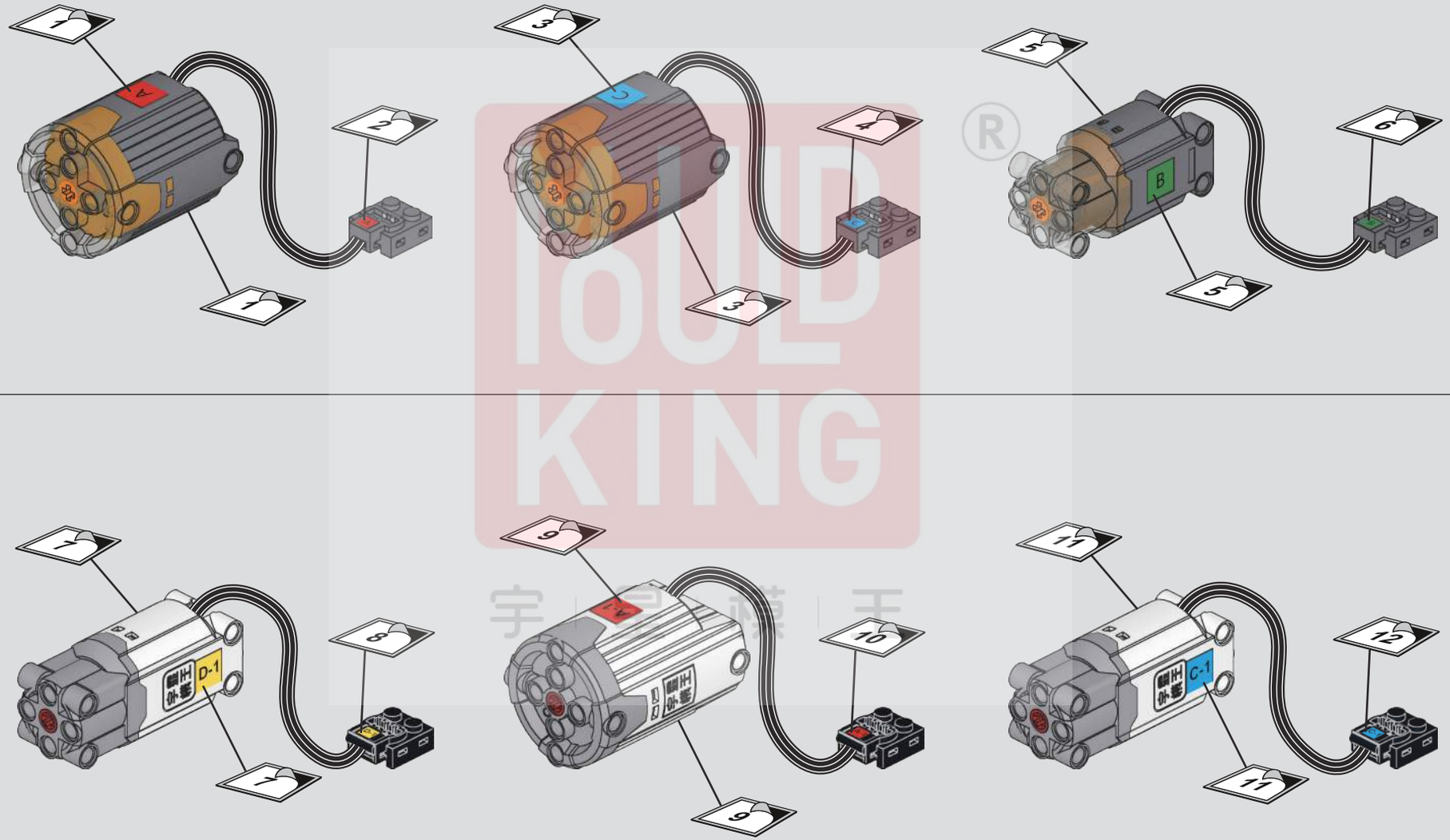

TOOL KING ®
宇宙模王

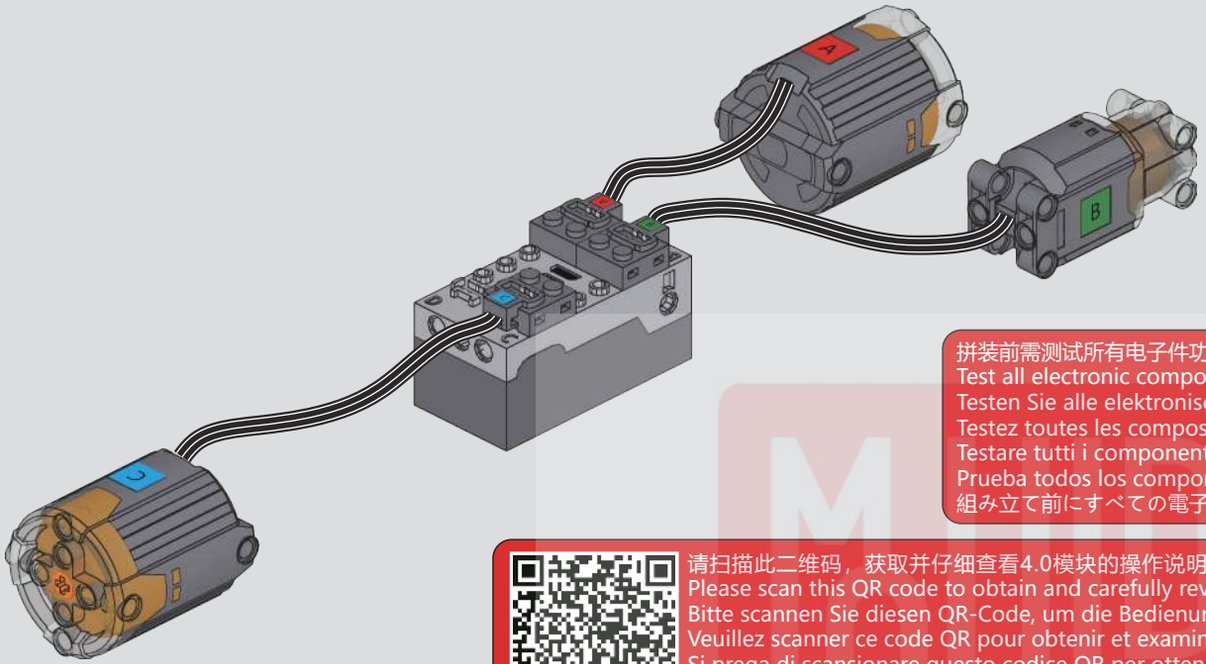

拼装前需测试所有电子件功能是否正常
Test all electronic components for functionality before assembly.
Testen Sie alle elektronischen Komponenten auf Funktionalität vor der Montage.
Testez toutes les composantes électroniques pour leur fonctionnalité avant l'assemblage.
Testare tutti i componenti elettronici per la funzionalità prima dell'assemblaggio.
Prueba todos los componentes electrónicos para verificar su funcionalidad antes del ensamblaje.
組み立て前にすべての電子部品の機能をテストしてください。

请扫描此二维码，获取并仔细查看4.0模块的操作说明书。
Please scan this QR code to obtain and carefully review the operation manual for the 4.0 module.
Bitte scannen Sie diesen QR-Code, um die Bedienungsanleitung für das Modul 4.0 zu erhalten und sorgfältig zu überprüfen.
Veuillez scanner ce code QR pour obtenir et examiner attentivement le manuel d'utilisation du module 4.0.
Si prega di scansionare questo codice QR per ottenere e esaminare attentamente il manuale operativo del modulo 4.0.
Por favor, escanee este código QR para obtener y revisar cuidadosamente el manual de operación del módulo 4.0.
このQRコードをスキャンして、4.0モジュールの操作マニュアルを入手し、注意深く確認してください。

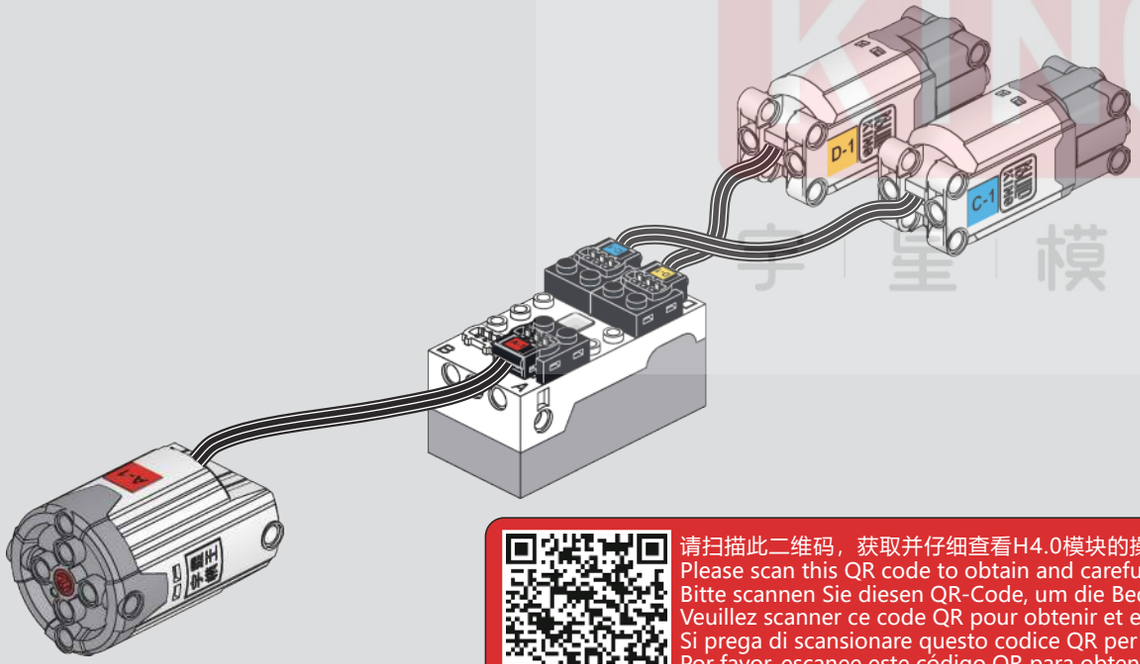

请扫描此二维码，获取并仔细查看H4.0模块的操作说明书。
Please scan this QR code to obtain and carefully review the operation manual for the H4.0 module.
Bitte scannen Sie diesen QR-Code, um die Bedienungsanleitung für das Modul H4.0 zu erhalten und sorgfältig zu überprüfen.
Veuillez scanner ce code QR pour obtenir et examiner attentivement le manuel d'utilisation du module H4.0.
Si prega di scansionare questo codice QR per ottenere e esaminare attentamente il manuale operativo del modulo H4.0.
Por favor, escanee este código QR para obtener y revisar cuidadosamente el manual de operación del módulo H4.0.
このQRコードをスキャンして、H4.0モジュールの操作マニュアルを入手し、注意深く確認してください。

MOLD KING 宇星模王

Main Control Module | H4.0模块

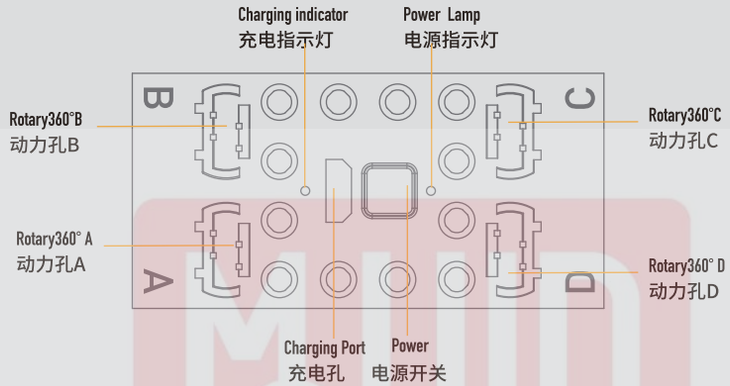

充電操作
Charging operation
Ladevorgang
Opération de chargement
Operazione di carica
Operación de carga
充電操作

连接H4.0模块充电口,USB连接电脑端接口,充电时H4.0模块指示灯闪烁,充电完成后指示灯长亮。充电时间大约为150-180分钟,充电完成后请拨出接头。
Connect the H4.0 module charging port, USB to the computer port interface. During charging, the H4.0 module indicator light flashes, and it stays on when charging is complete. Charging time is approximately 150-180 minutes, please disconnect the connector after charging.
Schließen Sie den Ladeanschluss des H4.0-Moduls an, USB an die Computerport-Schnittstelle. Während des Ladens blinkt die Anzeigeleuchte des H4.0-Moduls, und sie bleibt an, wenn das Laden abgeschlossen ist. Die Ladezeit beträgt etwa 150-180 Minuten, bitte trennen Sie den Anschluss nach dem Laden.
Connectez le port de chargement du module H4.0, USB à l'interface du port de l'ordinateur. Pendant la charge, le voyant du module H4.0 clignote et reste allumé une fois la charge terminée. Le temps de charge est d'environ 150-180 minutes, veuillez déconnecter le connecteur après la charge.
Collegare la porta di ricarica del modulo H4.0, USB all'interfaccia della porta del computer. Durante la ricarica, la spia del modulo H4.0 lampeggia e rimane accesa al termine della ricarica. Il tempo di ricarica è di circa 150-180 minuti, si prega di scollegare il connettore dopo la ricarica.
Conecte el puerto de carga del módulo H4.0, USB al puerto del ordenador. Durante la carga, la luz indicadora del módulo H4.0 parpadea y permanece encendida una vez completada la carga. El tiempo de carga es aproximadamente de 150-180 minutos, por favor desconecte el conector después de cargar.
H4.0モジュールの充電ポートを接続し、USBをコンピューターポートインターフェースに接続します。充電中はH4.0モジュールのインジケーターライトが点滅し、充電完了後は点灯し続けます。充電時間は約150-180分で、充電後はコネクターを抜いてください。

注意:USB充电接口输入电压不能超过5V,电流不能超过1A。
Caution: The USB charging interface input voltage must not exceed 5V, and the current must not exceed 1A.
Achtung: Die Eingangsspannung des USB-Ladeanschlusses darf 5V nicht überschreiten, der Strom darf 1A nicht überschreiten.
Attention : La tension d'entrée de l'interface de chargement USB ne doit pas dépasser 5V, et le courant ne doit pas dépasser 1A.
Attenzione: La tensione di ingresso dell'interfaccia di ricarica USB non deve superare i 5V e la corrente non deve superare 1A.
Atención: El voltaje de entrada del interfaz de carga USB no debe exceder 5V, y la corriente no debe exceder 1A.
注意:USB充電インターフェースの入力電圧は5Vを超えてはならず、電流は1Aを超えてはなりません。

1

进入APP, 点击左上角图标
Enter the app, click the icon in the top left corner.
Öffnen Sie die App und klicken Sie auf das Symbol in der oberen linken Ecke.
Entrez dans l'application, cliquez sur l'icône en haut à gauche.
Entra nell'app, clicca sull'icona in alto a sinistra.
Ingresa a la app, haz clic en el ícono en la esquina superior izquierda.
アプリを開いて、左上のアイコンをクリックします。

2

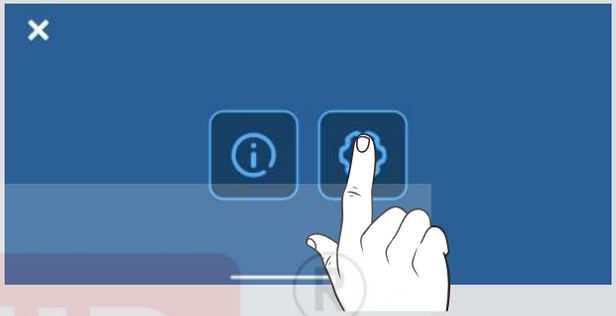

点击进入设置
Click to enter settings.
Klicken Sie, um die Einstellungen zu öffnen.
Cliquez pour accéder aux paramètres.
Clicca per accedere alle impostazioni.
Haz clic para entrar en configuración.
設定に入るためにクリックします。

3

点击系统语言
Click on system language.
Klicken Sie auf Systemsprache.
Cliquez sur langue du système.
Clicca sulla lingua del sistema.
Haz clic en idioma del sistema.
システム言語をクリックします。

4

请选择适用语言后返回首页
Please select the appropriate language and return to the homepage.
Bitte wählen Sie die geeignete Sprache aus und kehren Sie zur Startseite zurück.
Veuillez sélectionner la langue appropriée et retourner à la page d'accueil.
Seleziona la lingua appropriata e torna alla homepage.
Selecciona el idioma adecuado y vuelve a la página principal.
適切な言語を選択してホームページに戻ってください。

MUD KING
宇 星 模 王

5

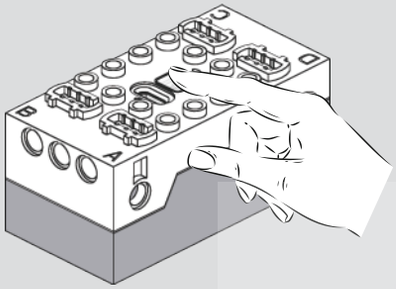

打开模块电源, 打开手机蓝牙
Turn on the module power, turn on the smartphone Bluetooth.
Schalten Sie die Modulstromversorgung ein, schalten Sie das Bluetooth des Smartphones ein.
Activez l'alimentation du module, activez le Bluetooth du smartphone.
Accendi l'alimentazione del modulo, attiva il Bluetooth dello smartphone.
Encienda la energía del módulo, active el Bluetooth del teléfono inteligente.
モジュールの電源を入れ、スマートフォンのBluetoothをオンにします。

6

进入APP, 点击手动选择设备
Enter the app, click to manually select a device.
Öffnen Sie die App und wählen Sie manuell ein Gerät aus.
Entrez dans l'application, cliquez pour sélectionner manuellement un appareil.
Entra nell'app, clicca per selezionare manualmente un dispositivo.
Entra en la aplicación, haz clic para seleccionar manualmente un dispositivo.
アプリに入り、手動でデバイスを選択するためにクリックします。

7

选择H4.0模块
Select the H4.0 module.
Wählen Sie das H4.0-Modul aus.
Sélectionnez le module H4.0.
Seleziona il modulo H4.0.
Seleccione el módulo H4.0.
H4.0モジュールを選択します。

8

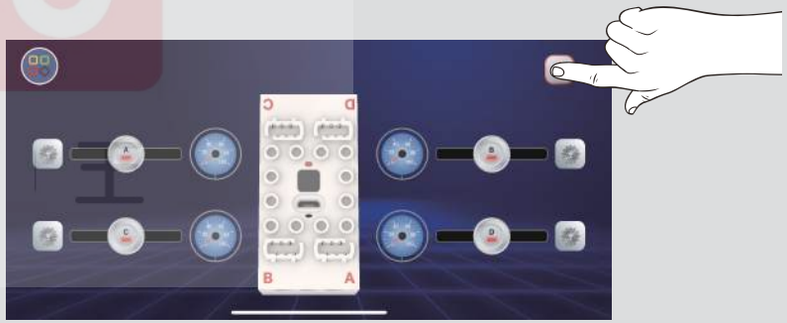

点击右上角红色蓝牙
Click the red Bluetooth icon in the top right corner.
Klicken Sie auf das rote Bluetooth-Symbol in der oberen rechten Ecke.
Cliquez sur l'icône Bluetooth rouge dans le coin supérieur droit.
Clicca sull'icona Bluetooth rossa nell'angolo in alto a destra.
Haga clic en el icono de Bluetooth rojo en la esquina superior derecha.
右上隅の赤いBluetoothアイコンをクリックします。

MUD KING ®
宇 星 模 王

9

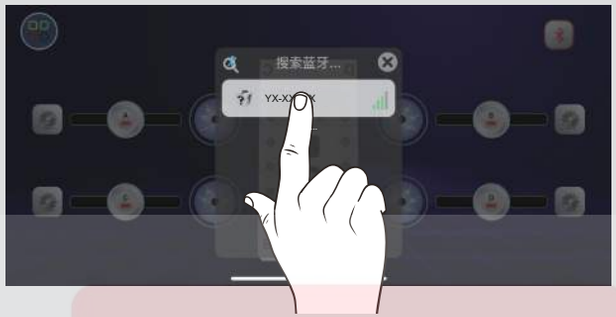

点击YX-XXXXX
Click on YX-XXXXXX.
Klicken Sie auf YX-XXXXXX.
Cliquez sur YX-XXXXXX.
Clicca su YX-XXXXXX.
Haga clic en YX-XXXXXX.
YX-XXXXXXをクリックします。

10

右上角图标显示蓝色蓝牙即连接成功，模块指示灯长亮
If the icon in the top right corner shows a blue Bluetooth symbol, it indicates a successful connection; the module indicator light will stay on.
Wenn das Symbol in der oberen rechten Ecke ein blaues Bluetooth-Symbol anzeigt, ist die Verbindung erfolgreich; die Modulanzeigeleuchte bleibt eingeschaltet.
Si l'icône dans le coin supérieur droit affiche un symbole Bluetooth bleu, cela indique une connexion réussie ; le voyant du module reste allumé.
Se l'icona nell'angolo in alto a destra mostra un simbolo Bluetooth blu, indica una connessione riuscita; la luce indicatrice del modulo rimane accesa.
Si el icono en la esquina superior derecha muestra un símbolo de Bluetooth azul, indica una conexión exitosa; la luz indicadora del módulo permanecerá encendida.
右上のアイコンに青いBluetoothのシンボルが表示された場合、接続が成功していることを示します。モジュールのインジケーターライトは点灯したままです。

11

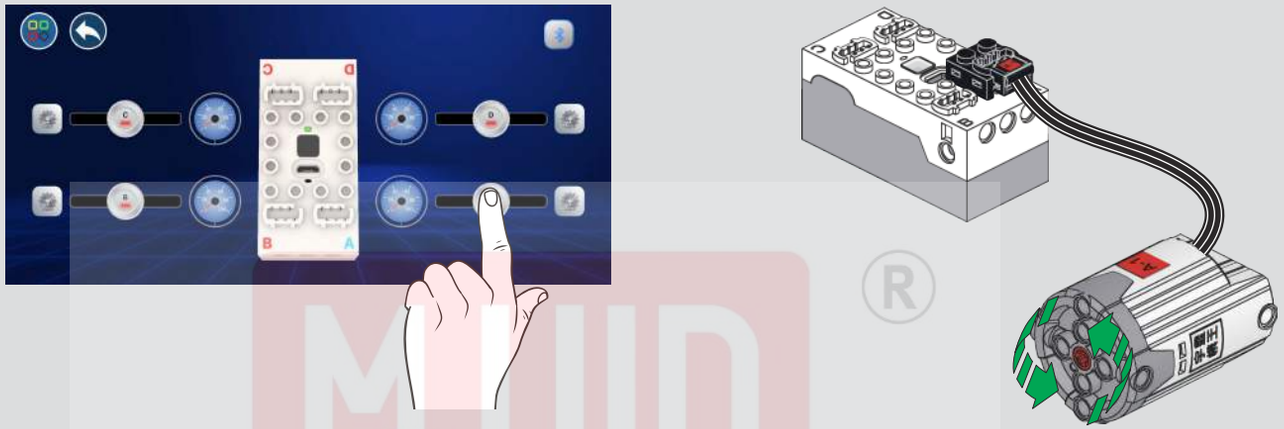

取出A-1号电机，连接模块A接口，APP操作界面将A摇杆往右移动，电机向左旋转。
Remove motor A-1, connect it to module A interface. In the app interface, move the A joystick to the right, and the motor will rotate to the left.
Entnehmen Sie den Motor A-1, verbinden Sie ihn mit dem Modul A. Bewegen Sie im App-Interface den A-Joystick nach rechts, damit der Motor nach links dreht.
Retirez le moteur A-1, connectez-le à l'interface du module A. Sur l'interface de l'application, déplacez le joystick A vers la droite pour que le moteur tourne vers la gauche.
Rimuovere il motore A-1, collegarlo all'interfaccia del modulo A. Nell'interfaccia dell'app, muovere il joystick A verso destra, e il motore ruoterà verso sinistra.
Retire el motor A-1, conéctelo a la interfaz del módulo A. En la interfaz de la aplicación, mueva el joystick A hacia la derecha, y el motor girará hacia la izquierda.
A-1号モーターを取り出し、Aモジュールのインターフェースに接続します。アプリのインターフェースでAジョイスティックを右に動かすと、モーターが左に回転します。

12

APP操作界面将A摇杆往左移动，电机向右旋转，A-1号电机运行正常便可从模块取下。
On the app interface, move the A joystick to the left, and the motor will rotate to the right. If motor A-1 operates normally, it can be removed from the module.
Bewegen Sie im App-Interface den A-Joystick nach links, damit der Motor nach rechts dreht. Wenn der Motor A-1 normal funktioniert, kann er vom Modul entfernt werden.
Sur l'interface de l'application, déplacez le joystick A vers la gauche pour que le moteur tourne vers la droite. Si le moteur A-1 fonctionne normalement, il peut être retiré du module.
Nell'interfaccia dell'app, muovere il joystick A verso sinistra, e il motore ruoterà verso destra. Se il motore A-1 funziona normalmente, può essere rimosso dal modulo.
En la interfaz de la aplicación, mueva el joystick A hacia la izquierda, y el motor girará hacia la derecha. Si el motor A-1 funciona normalmente, se puede retirar del módulo.
アプリのインターフェースでAジョイスティックを左に動かすと、モーターが右に回転します。A-1号モーターが正常に動作する場合は、モジュールから取り外すことができます。

13

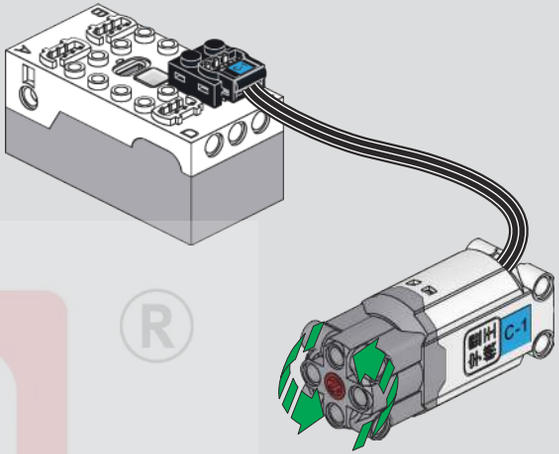

取出C-1号电机，连接模块C接口，APP操作界面将C摇杆往右移动，电机向左旋转。
Remove motor C-1, connect it to module C interface. In the app interface, move the C joystick to the right, and the motor will rotate to the left.
Entnehmen Sie den Motor C-1, verbinden Sie ihn mit dem Modul C. Bewegen Sie im App-Interface den C-Joystick nach rechts, damit der Motor nach links dreht.
Retirez le moteur C-1, connectez-le à l'interface du module C. Sur l'interface de l'application, déplacez le joystick C vers la droite pour que le moteur tourne vers la gauche.
Rimuovere il motore C-1, collegarlo all'interfaccia del modulo C. Nell'interfaccia dell'app, muovere il joystick C verso destra, e il motore ruoterà verso sinistra.
Retire el motor C-1, conéctelo a la interfaz del módulo C. En la interfaz de la aplicación, mueva el joystick C hacia la derecha, y el motor girará hacia la izquierda.
C-1号モーターを取り出し、Cモジュールのインターフェースに接続します。アプリのインターフェースでCジョイスティックを右に動かすと、モーターが左に回転します。

14

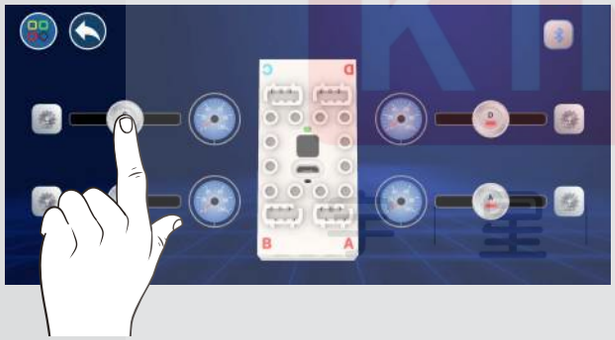

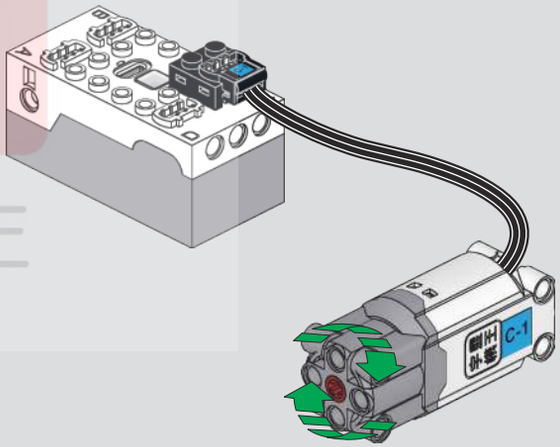

APP操作界面将C摇杆往左移动，电机向右旋转，C-1号电机运行正常便可从模块取下。
On the app interface, move the C joystick to the left, and the motor will rotate to the right. If motor C-1 operates normally, it can be removed from the module.
Bewegen Sie im App-Interface den C-Joystick nach links, damit der Motor nach rechts dreht. Wenn der Motor C-1 normal funktioniert, kann er vom Modul entfernt werden.
Sur l'interface de l'application, déplacez le joystick C vers la gauche pour que le moteur tourne vers la droite. Si le moteur C-1 fonctionne normalement, il peut être retiré du module.
Nell'interfaccia dell'app, muovere il joystick C verso sinistra, e il motore ruoterà verso destra. Se il motore C-1 funziona normalmente, può essere rimosso dal modulo.
En la interfaz de la aplicación, mueva el joystick C hacia la izquierda, y el motor girará hacia la derecha. Si el motor C-1 funciona normalmente, se puede retirar del módulo.
アプリのインターフェースでCジョイスティックを左に動かすと、モーターが右に回転します。C-1号モーターが正常に動作する場合は、モジュールから取り外すことができます。

MUD KING ®
泥 星 模 王

15

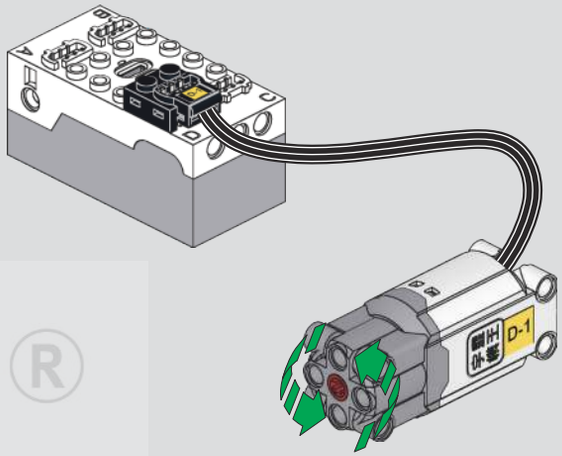

取出D-1号电机，连接模块D接口，APP操作界面将D摇杆往右移动，电机向左旋转。
Remove motor D-1, connect it to module D interface. In the app interface, move the D joystick to the right, and the motor will rotate to the left.
Entnehmen Sie den Motor D-1, verbinden Sie ihn mit dem Modul D. Bewegen Sie im App-Interface den D-Joystick nach rechts, damit der Motor nach links dreht.
Retirez le moteur D-1, connectez-le à l'interface du module D. Sur l'interface de l'application, déplacez le joystick D vers la droite pour que le moteur tourne vers la gauche.
Rimuovere il motore D-1, collegarlo all'interfaccia del modulo D. Nell'interfaccia dell'app, muovere il joystick D verso destra, e il motore ruoterà verso sinistra.
Retire el motor D-1, conéctelo a la interfaz del módulo D. En la interfaz de la aplicación, mueva el joystick D hacia la derecha, y el motor girará hacia la izquierda.
D-1号モーターを取り出し、Dモジュールのインターフェースに接続します。アプリのインターフェースでDジョイスティックを右に動かすと、モーターが左に回転します。

16

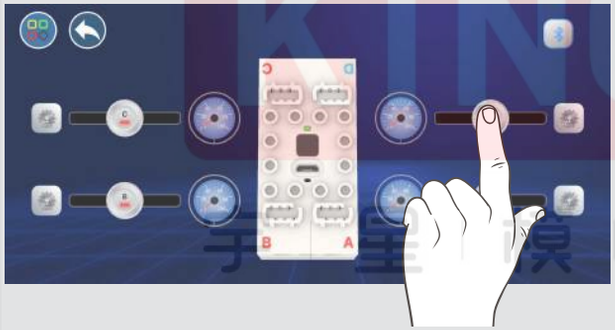

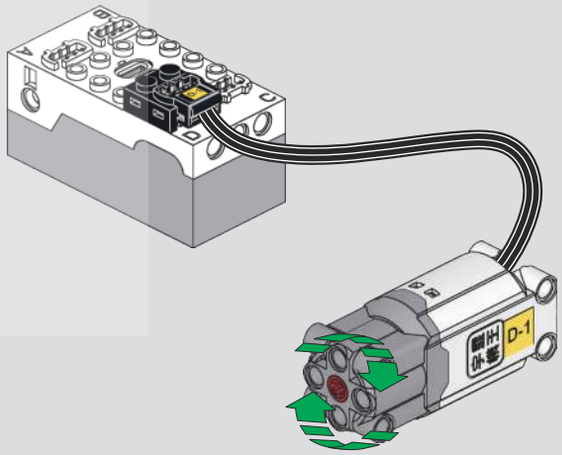

APP操作界面将D摇杆往左移动，电机向右旋转，D-1号电机运行正常便可从模块取下。
On the app interface, move the D joystick to the left, and the motor will rotate to the right. If motor D-1 operates normally, it can be removed from the module.
Bewegen Sie im App-Interface den D-Joystick nach links, damit der Motor nach rechts dreht. Wenn der Motor D-1 normal funktioniert, kann er vom Modul entfernt werden.
Sur l'interface de l'application, déplacez le joystick D vers la gauche pour que le moteur tourne vers la droite. Si le moteur D-1 fonctionne normalement, il peut être retiré du module.
Nell'interfaccia dell'app, muovere il joystick D verso sinistra, e il motore ruoterà verso destra. Se il motore D-1 funziona normalmente, può essere rimosso dal modulo.
En la interfaz de la aplicación, mueva el joystick D hacia la izquierda, y el motor girará hacia la derecha. Si el motor D-1 funciona normalmente, se puede retirar del módulo.
アプリのインターフェースでDジョイスティックを左に動かすと、モーターが右に回転します。D-1号モーターが正常に動作する場合は、モジュールから取り外すことができます。

MIND KING ®
手星模王

17

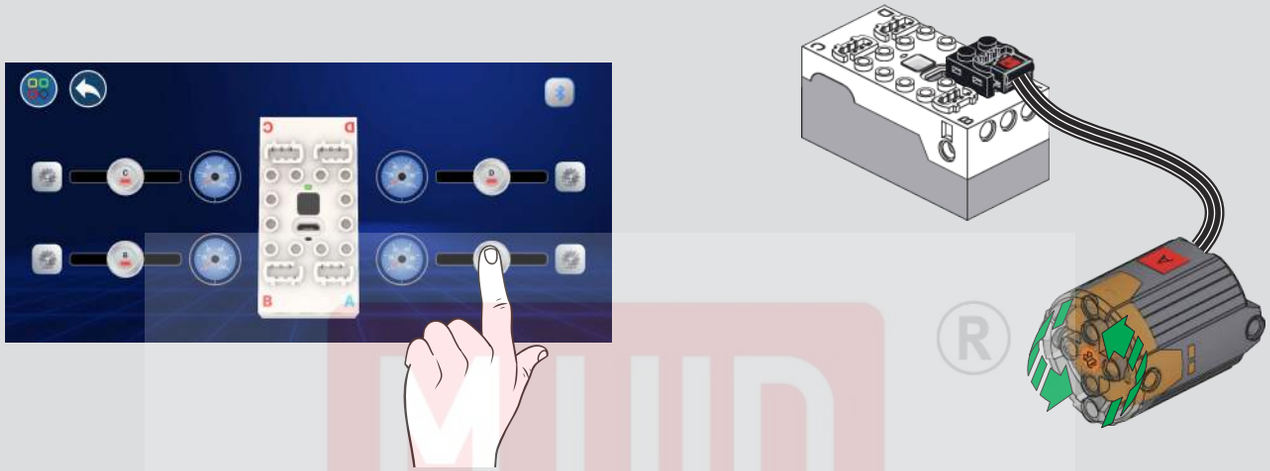

取出A号电机，连接模块A接口，APP操作界面将A摇杆往右移动，电机向左旋转。
Remove motor A, connect it to module A interface. In the app interface, move the A joystick to the right, and the motor will rotate to the left.
Entnehmen Sie den Motor A, verbinden Sie ihn mit dem Modul A. Bewegen Sie im App-Interface den A-Joystick nach rechts, damit der Motor nach links dreht.
Retirez le moteur A, connectez-le à l'interface du module A. Sur l'interface de l'application, déplacez le joystick A vers la droite pour que le moteur tourne vers la gauche.
Rimuovere il motore A, collegarlo all'interfaccia del modulo A. Nell'interfaccia dell'app, muovere il joystick A verso destra, e il motore ruoterà verso sinistra.
Retire el motor A, conéctelo a la interfaz del módulo A. En la interfaz de la aplicación, mueva el joystick A hacia la derecha, y el motor girará hacia la izquierda.
A号モーターを取り出し、Aモジュールのインターフェースに接続します。アプリのインターフェースでAジョイスティックを右に動かすと、モーターが左に回転します。

18

APP操作界面将A摇杆往左移动，电机向右旋转，A号电机运行正常便可从模块取下。
On the app interface, move the A joystick to the left, and the motor will rotate to the right. If motor A operates normally, it can be removed from the module.
Bewegen Sie im App-Interface den A-Joystick nach links, damit der Motor nach rechts dreht. Wenn der Motor A normal funktioniert, kann er vom Modul entfernt werden.
Sur l'interface de l'application, déplacez le joystick A vers la gauche pour que le moteur tourne vers la droite. Si le moteur A fonctionne normalement, il peut être retiré du module.
Nell'interfaccia dell'app, muovere il joystick A verso sinistra, e il motore ruoterà verso destra. Se il motore A funziona normalmente, può essere rimosso dal modulo.
En la interfaz de la aplicación, mueva el joystick A hacia la izquierda, y el motor girará hacia la derecha. Si el motor A funciona normalmente, se puede retirar del módulo.
アプリのインターフェースでAジョイスティックを左に動かすと、モーターが右に回転します。A号モーターが正常に動作する場合は、モジュールから取り外すことができます。

19

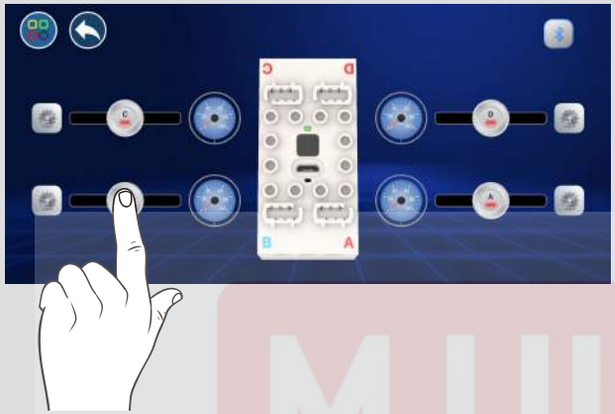

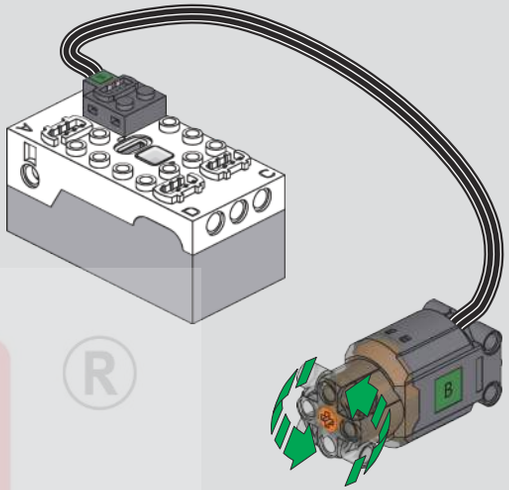

取出B号电机，连接模块B接口，APP操作界面将B摇杆往右移动，电机向左旋转。
Remove motor B, connect it to module B interface. In the app interface, move the B joystick to the right, and the motor will rotate to the left.
Entnehmen Sie den Motor B, verbinden Sie ihn mit dem Modul B. Bewegen Sie im App-Interface den B-Joystick nach rechts, damit der Motor nach links dreht.
Retirez le moteur B, connectez-le à l'interface du module B. Sur l'interface de l'application, déplacez le joystick B vers la droite pour que le moteur tourne vers la gauche.
Rimuovere il motore B, collegarlo all'interfaccia del modulo B. Nell'interfaccia dell'app, muovere il joystick B verso destra, e il motore ruoterà verso sinistra.
Retire el motor B, conéctelo a la interfaz del módulo B. En la interfaz de la aplicación, mueva el joystick B hacia la derecha, y el motor girará hacia la izquierda.
B号モーターを取り出し、Bモジュールのインターフェースに接続します。アプリのインターフェースでBジョイスティックを右に動かすと、モーターが左に回転します。

20

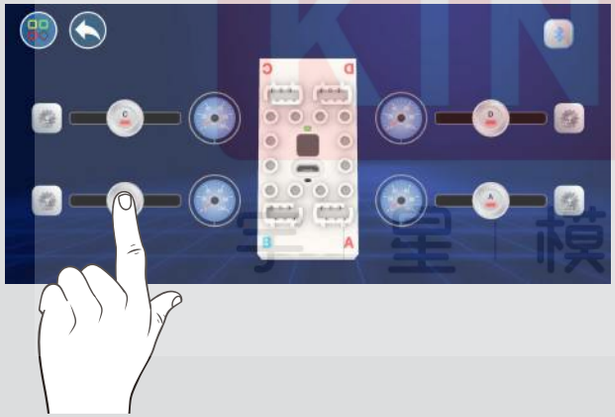

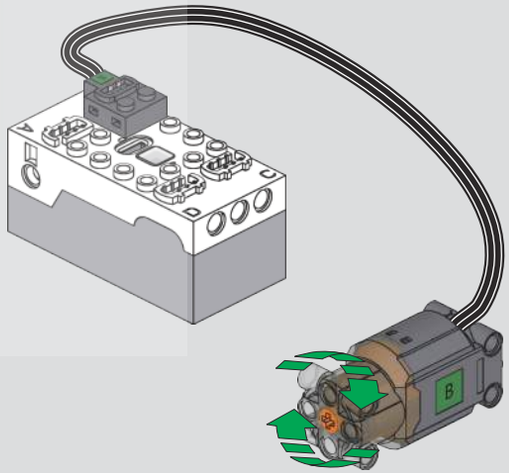

APP操作界面将B摇杆往左移动，电机向右旋转，B号电机运行正常便可从模块取下。
On the app interface, move the B joystick to the left, and the motor will rotate to the right. If motor B operates normally, it can be removed from the module.
Bewegen Sie im App-Interface den B-Joystick nach links, damit der Motor nach rechts dreht. Wenn der Motor B normal funktioniert, kann er vom Modul entfernt werden.
Sur l'interface de l'application, déplacez le joystick B vers la gauche pour que le moteur tourne vers la droite. Si le moteur B fonctionne normalement, il peut être retiré du module.
Nell'interfaccia dell'app, muovere il joystick B verso sinistra, e il motore ruoterà verso destra. Se il motore B funziona normalmente, può essere rimosso dal modulo.
En la interfaz de la aplicación, mueva el joystick B hacia la izquierda, y el motor girará hacia la derecha. Si el motor B funciona normalmente, se puede retirar del módulo.
アプリのインターフェースでBジョイスティックを左に動かすと、モーターが右に回転します。B号モーターが正常に動作する場合は、モジュールから取り外すことができます。

MUD KING ®
泥 星 模 王

21

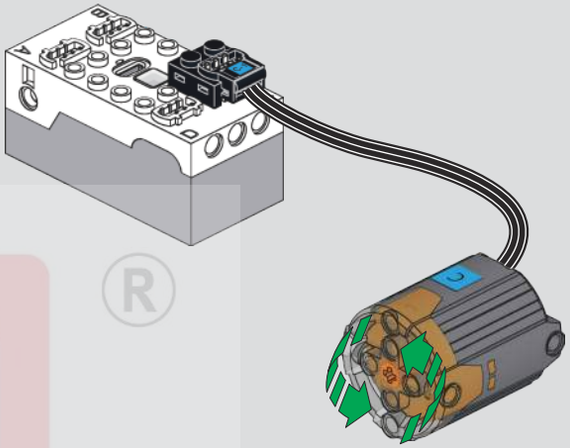

取出C号电机，连接模块C接口，APP操作界面将C摇杆往右移动，电机向左旋转。
Remove motor C, connect it to module C interface. In the app interface, move the C joystick to the right, and the motor will rotate to the left.
Entnehmen Sie den Motor C, verbinden Sie ihn mit dem Modul C. Bewegen Sie im App-Interface den C-Joystick nach rechts, damit der Motor nach links dreht.
Retirez le moteur C, connectez-le à l'interface du module C. Sur l'interface de l'application, déplacez le joystick C vers la droite pour que le moteur tourne vers la gauche.
Rimuovere il motore C, collegarlo all'interfaccia del modulo C. Nell'interfaccia dell'app, muovere il joystick C verso destra, e il motore ruoterà verso sinistra.
Retire el motor C, conéctelo a la interfaz del módulo C. En la interfaz de la aplicación, mueva el joystick C hacia la derecha, y el motor girará hacia la izquierda.
C号モーターを取り出し、Cモジュールのインターフェースに接続します。アプリのインターフェースでCジョイスティックを右に動かすと、モーターが左に回転します。

22

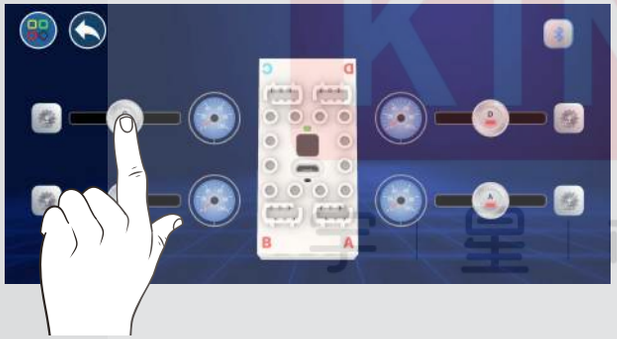

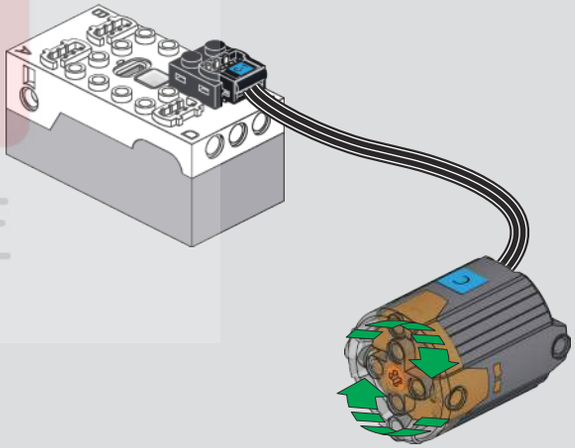

APP操作界面将C摇杆往左移动，电机向右旋转，C号电机运行正常便可从模块取下。
On the app interface, move the C joystick to the left, and the motor will rotate to the right. If motor C operates normally, it can be removed from the module.
Bewegen Sie im App-Interface den C-Joystick nach links, damit der Motor nach rechts dreht. Wenn der Motor C normal funktioniert, kann er vom Modul entfernt werden.
Sur l'interface de l'application, déplacez le joystick C vers la gauche pour que le moteur tourne vers la droite. Si le moteur C fonctionne normalement, il peut être retiré du module.
Nell'interfaccia dell'app, muovere il joystick C verso sinistra, e il motore ruoterà verso destra. Se il motore C funziona normalmente, può essere rimosso dal modulo.
En la interfaz de la aplicación, mueva el joystick C hacia la izquierda, y el motor girará hacia la derecha. Si el motor C funciona normalmente, se puede retirar del módulo.
アプリのインターフェースでCジョイスティックを左に動かすと、モーターが右に回転します。C号モーターが正常に動作する場合は、モジュールから取り外すことができます。

MUD KING ®
泥 皇 模 王

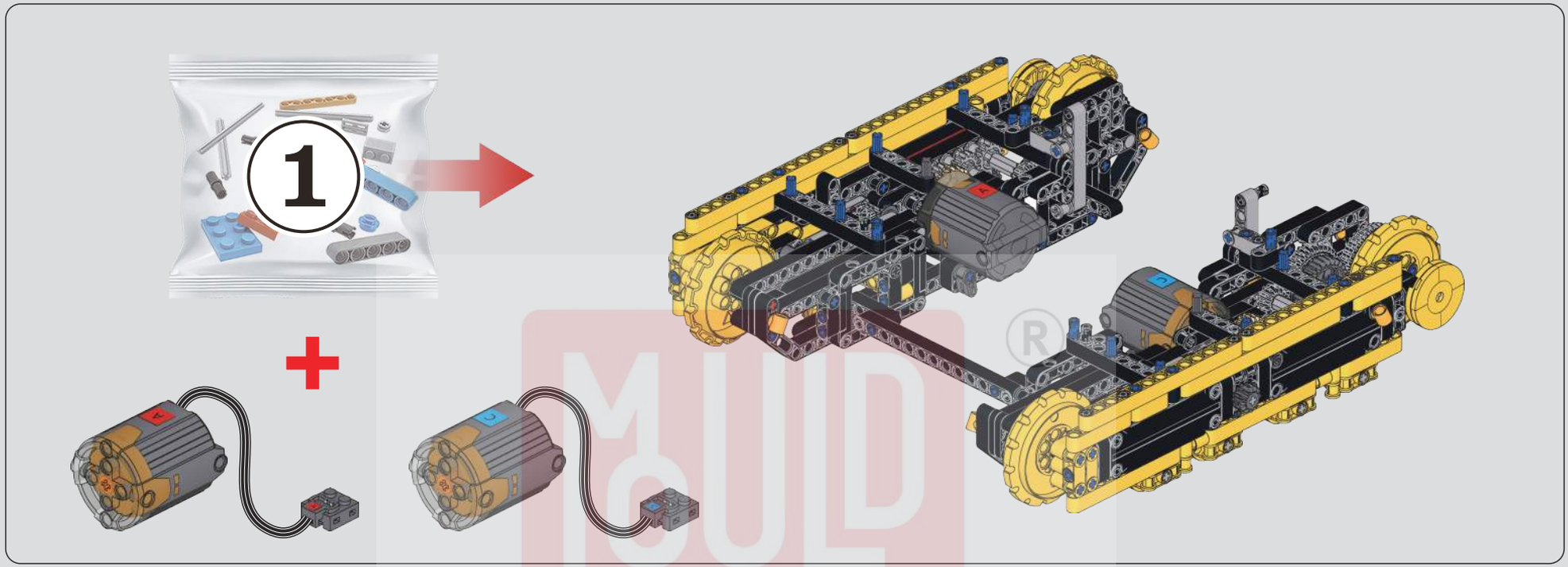

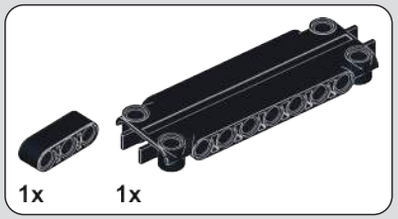

1

2

3

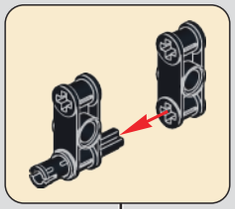

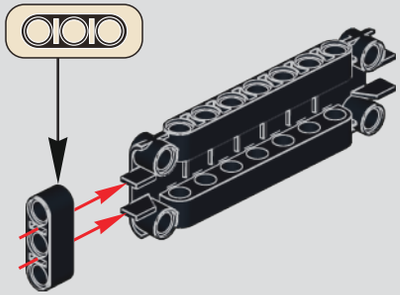

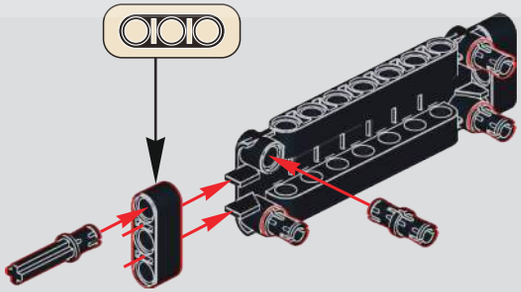

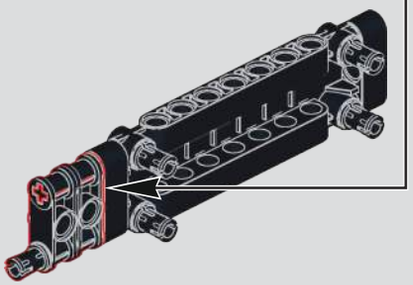

MOULD KING ®
第星模王

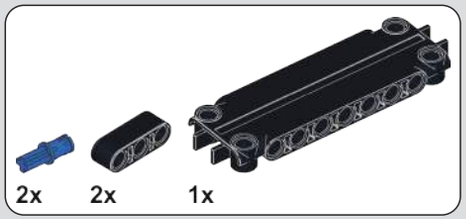

4

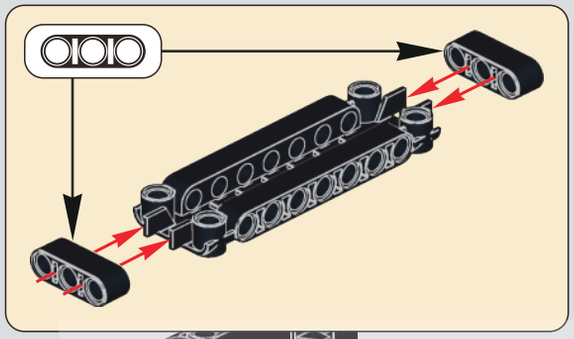

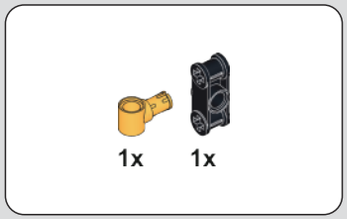

5

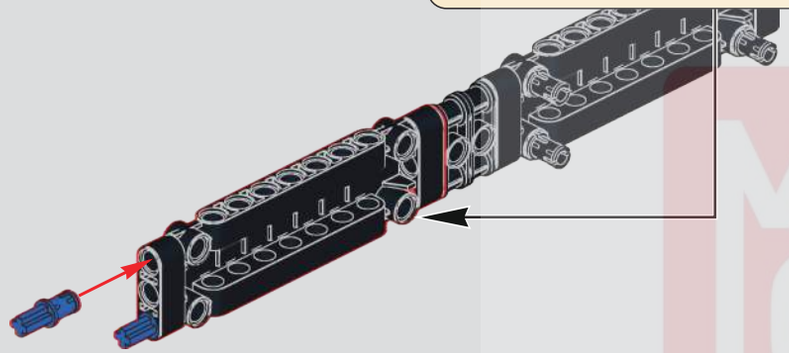

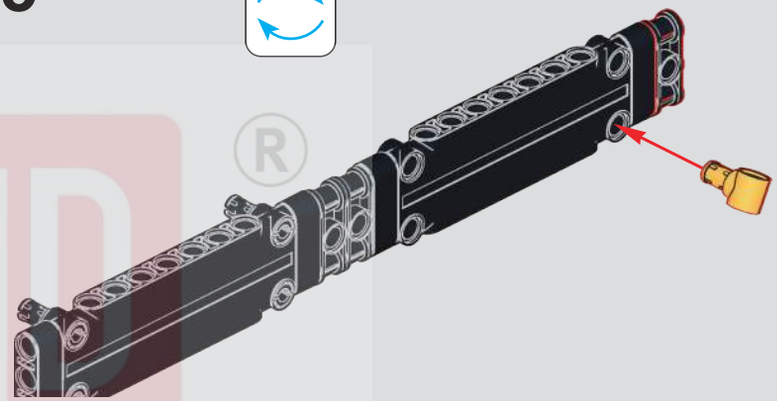

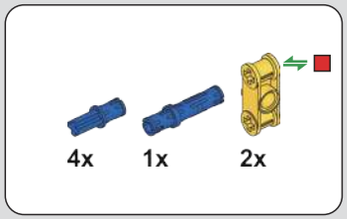

6

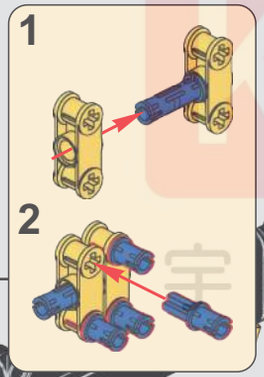

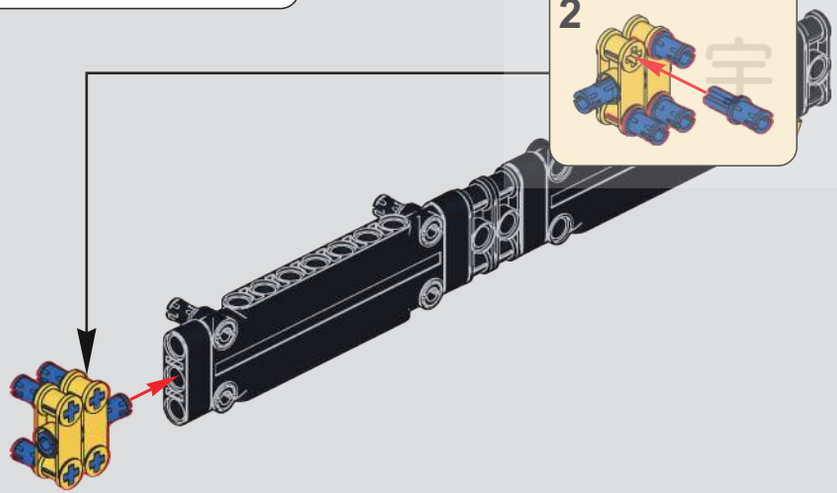

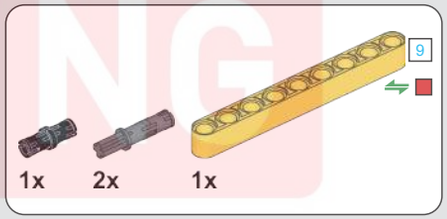

7

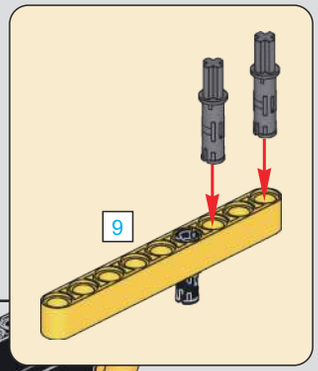

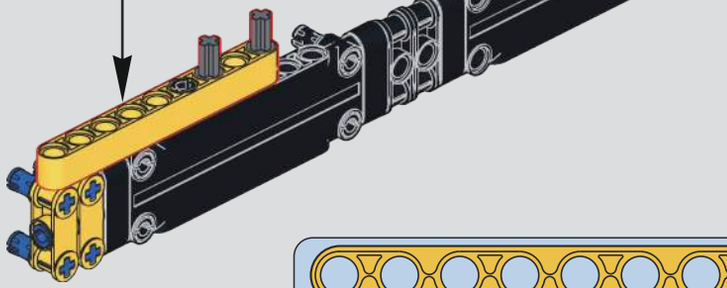

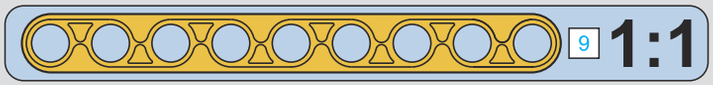

MOULD KING ®
宝星模王

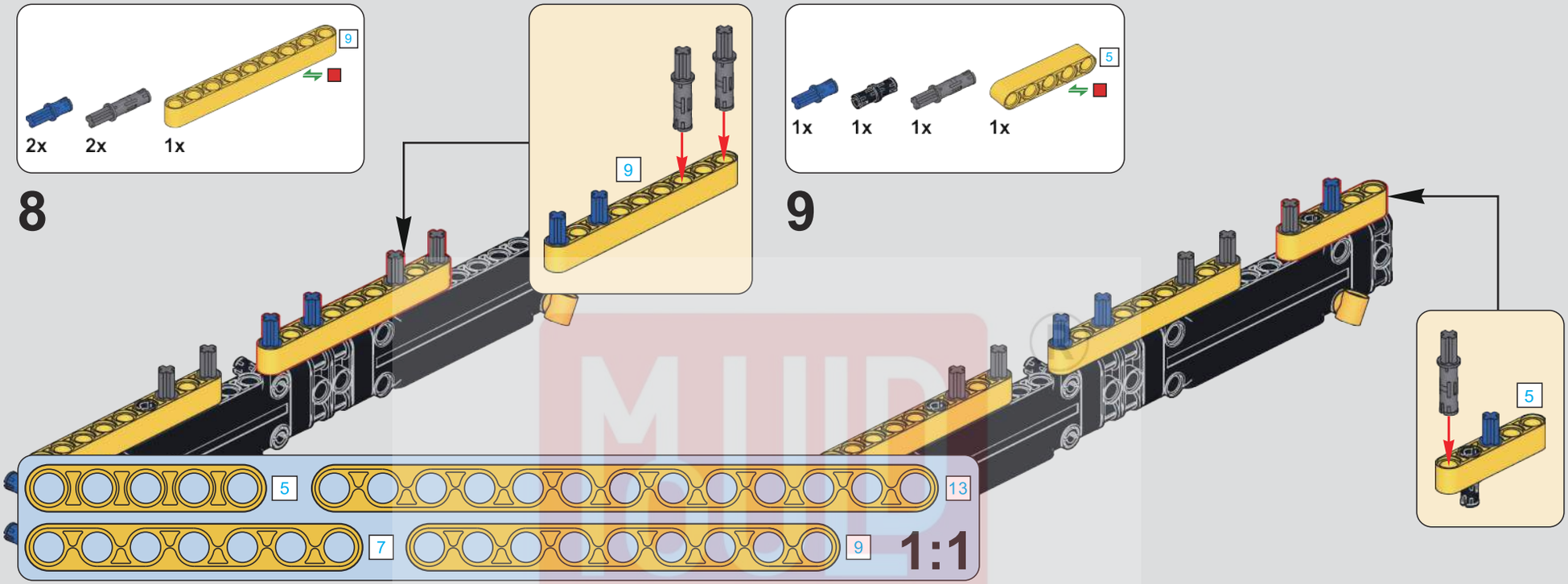

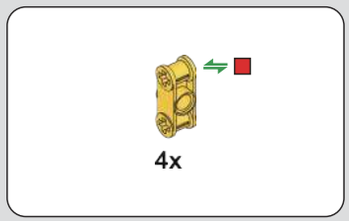

10

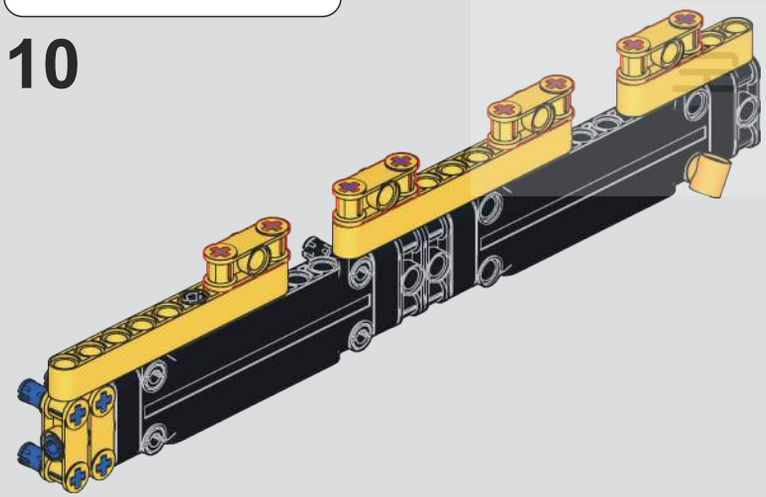

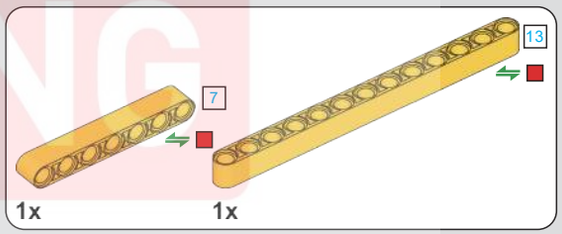

11

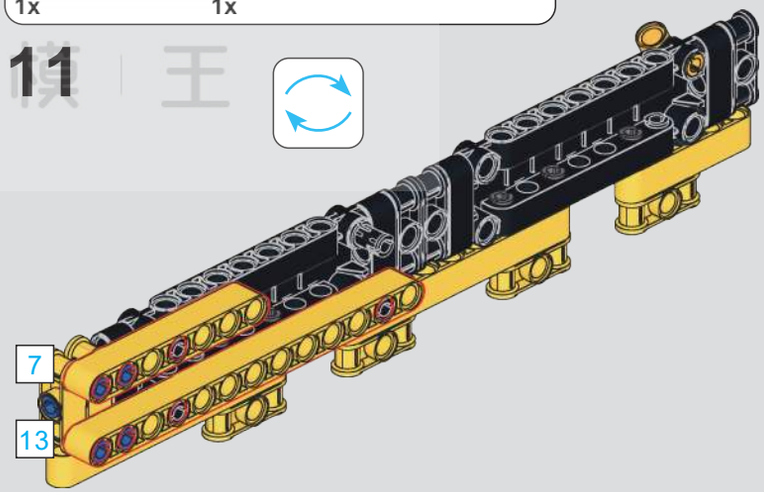

MUD KING
宇星模王

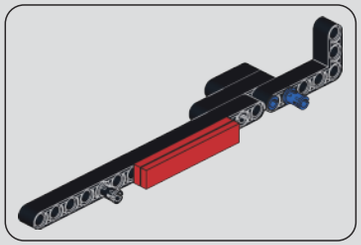

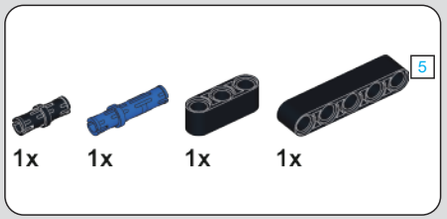

12

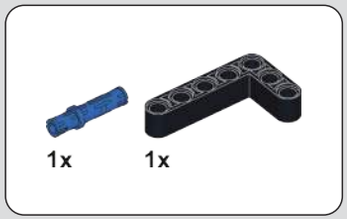

13

14

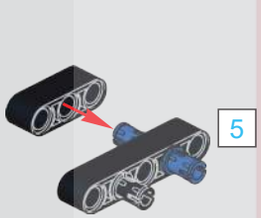

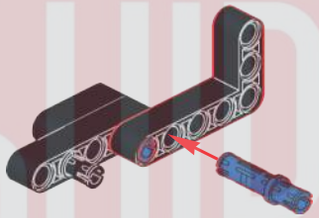

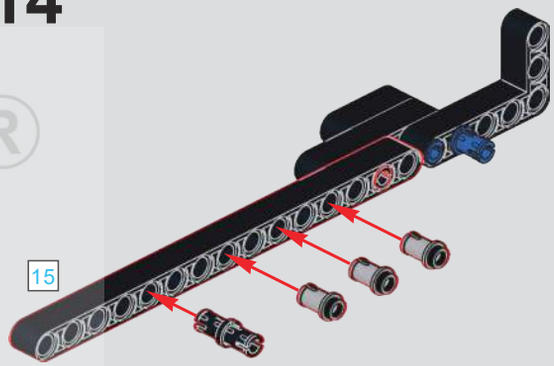

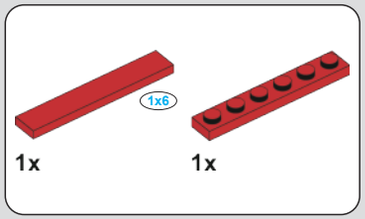

15

16

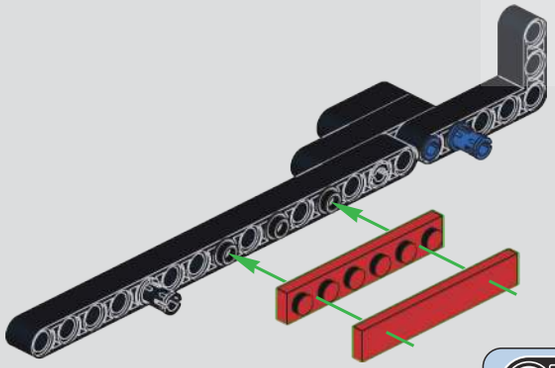

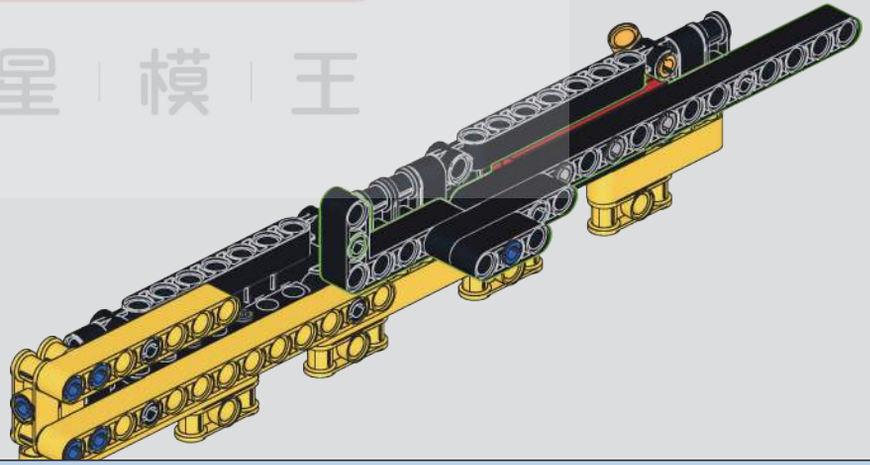

MUD TOOL KING ®
宇 星 模 王

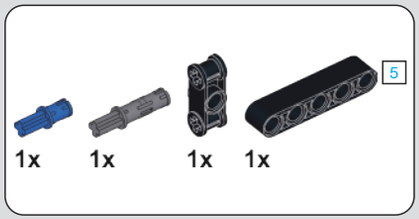

17

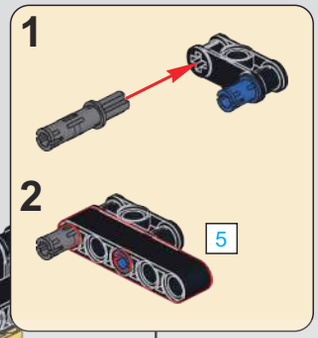

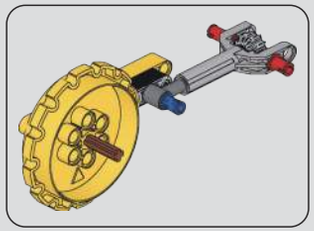

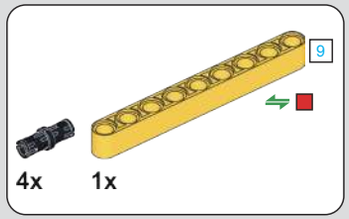

18

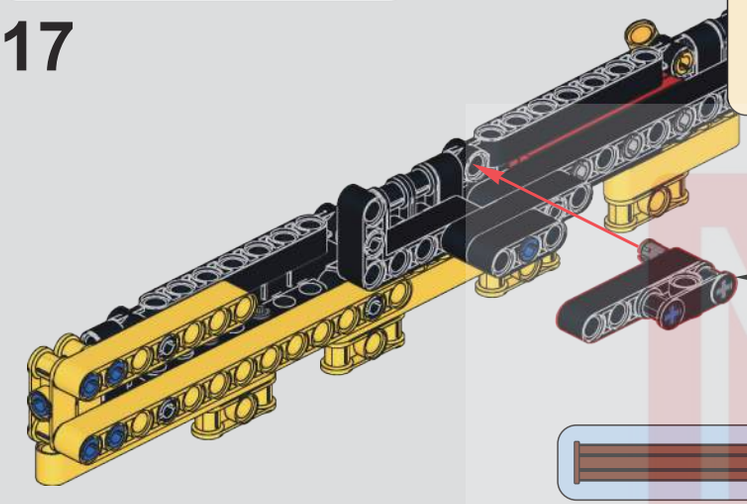

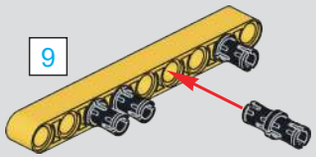

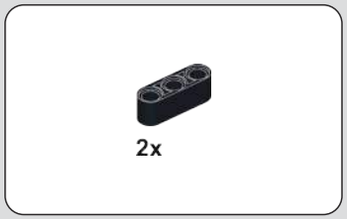

19

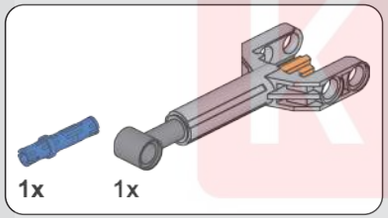

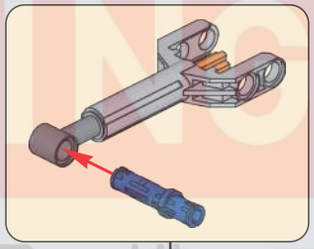

20

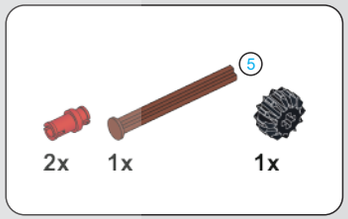

21

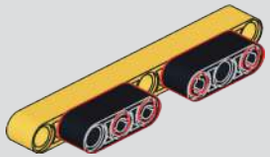

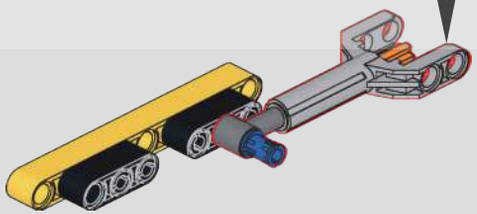

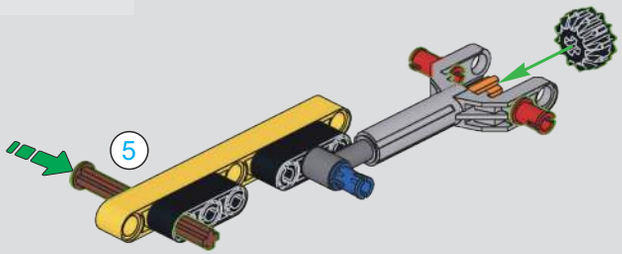

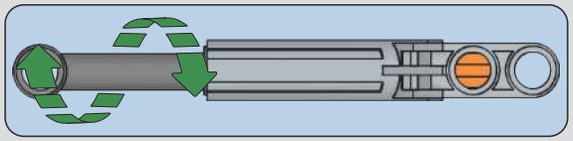

MOLD KING ®
宇 星 模 王

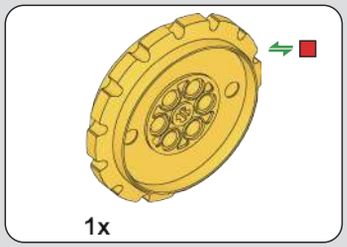

22

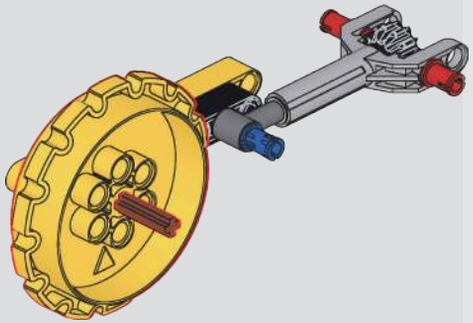

23

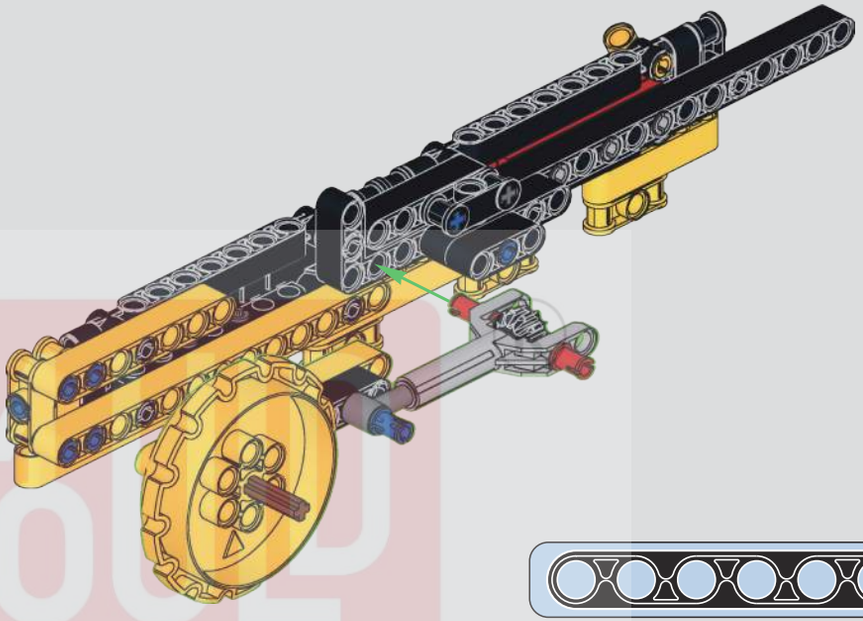

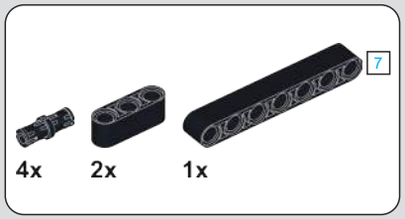

24

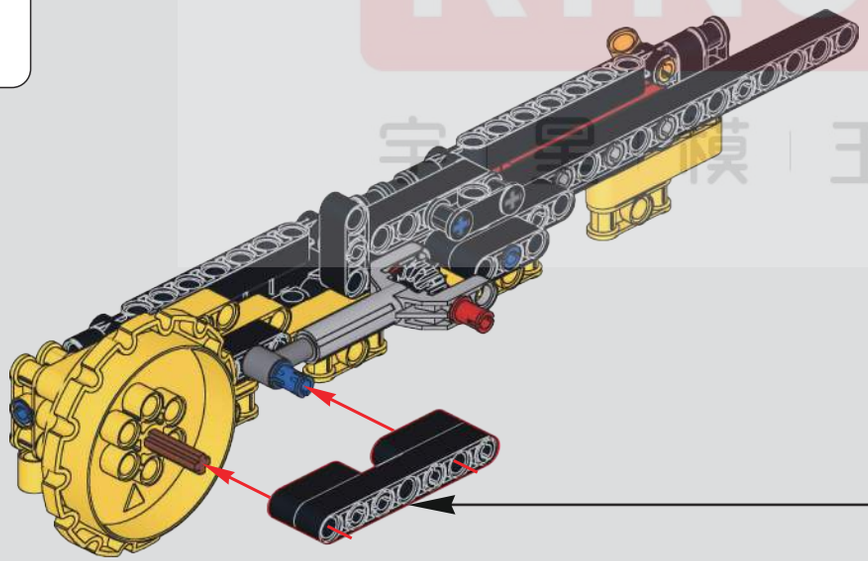

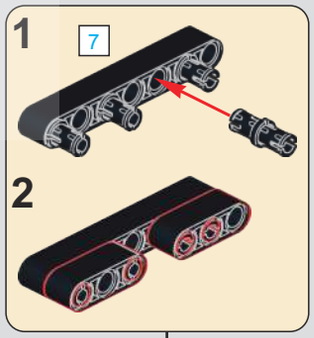

MOULD KING
宝贝模王

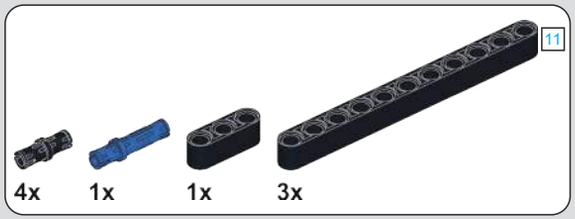

25

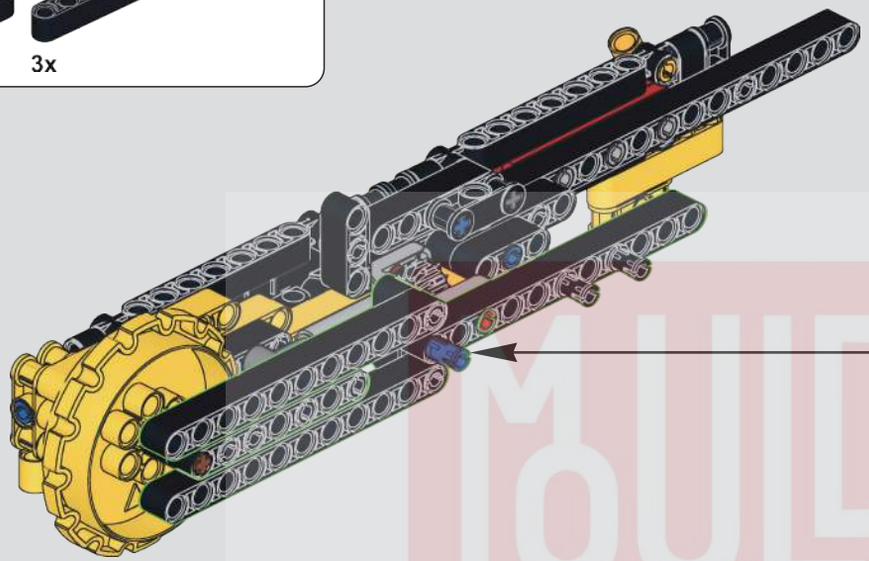

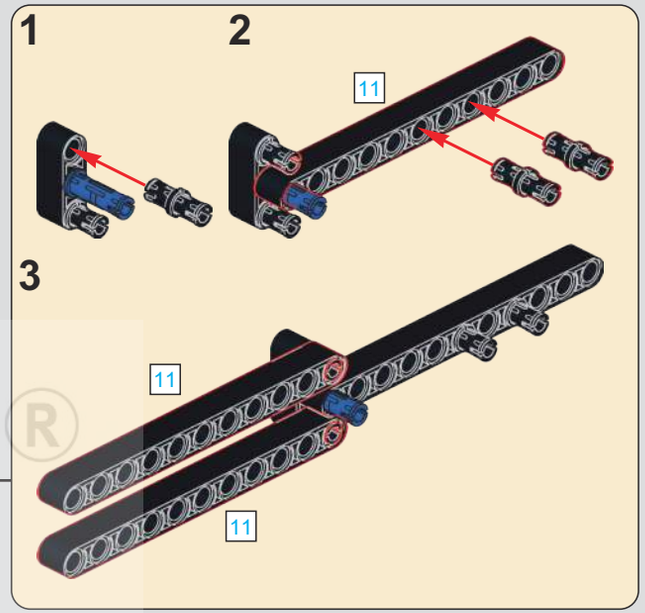

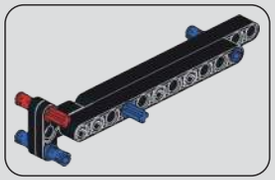

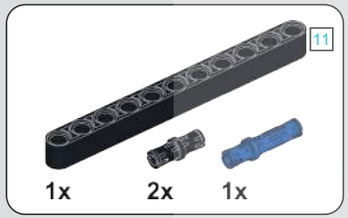

26

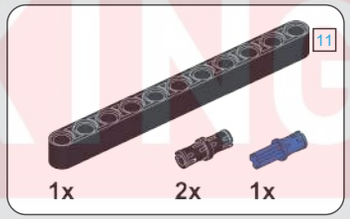

27

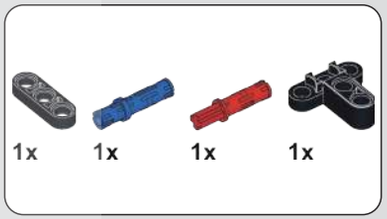

28

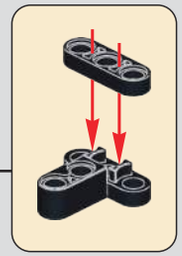

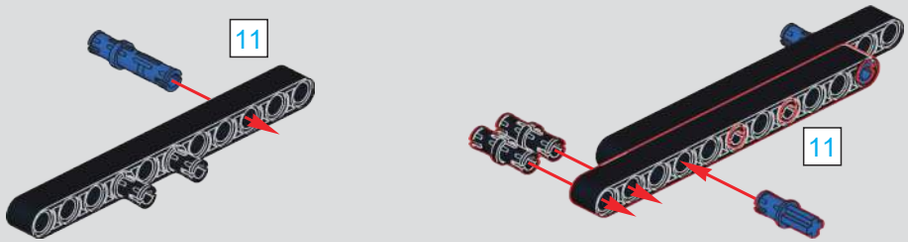

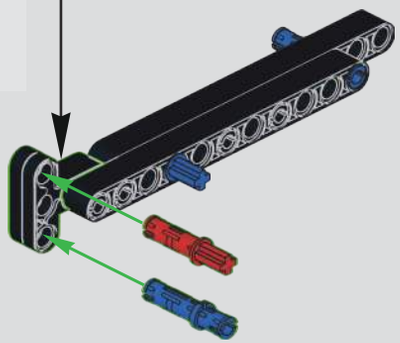

MOULD KING ®
宇 星 模 王

29

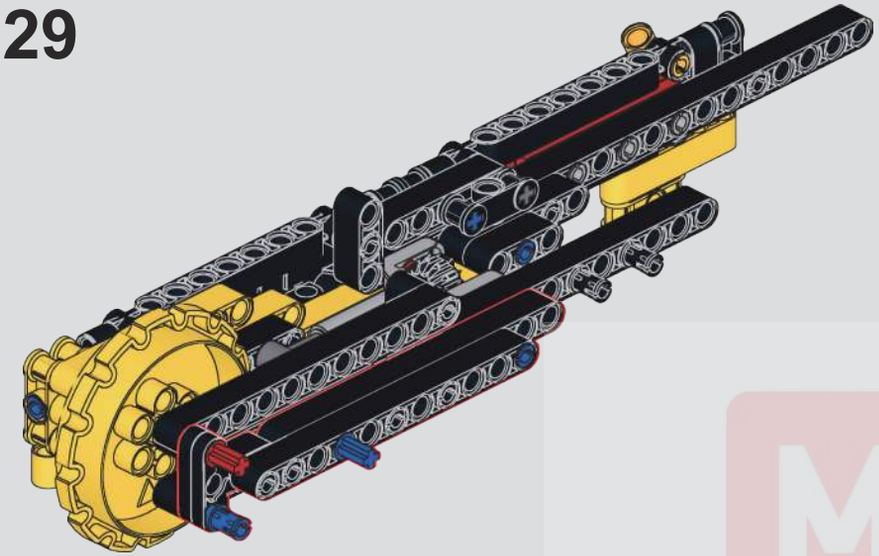

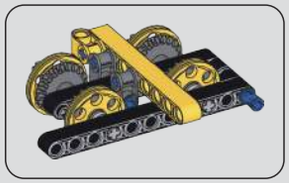

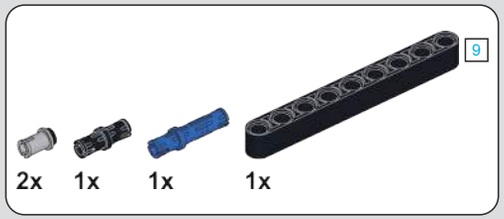

30

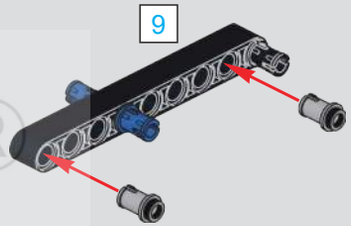

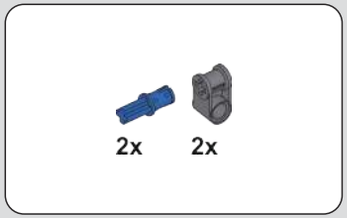

31

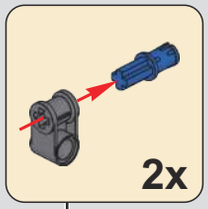

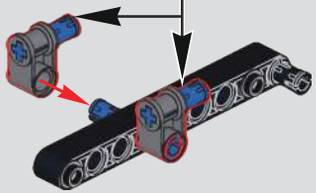

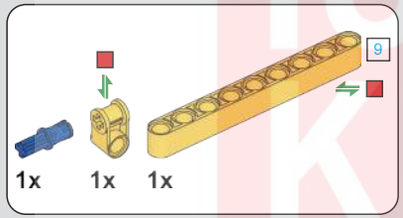

32

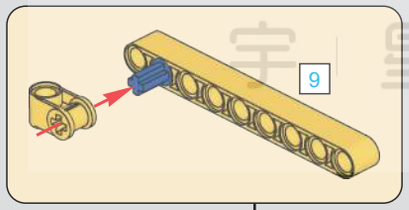

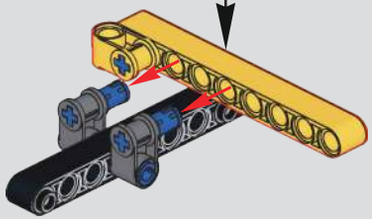

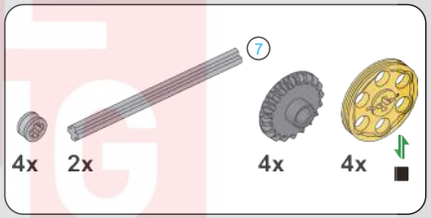

33

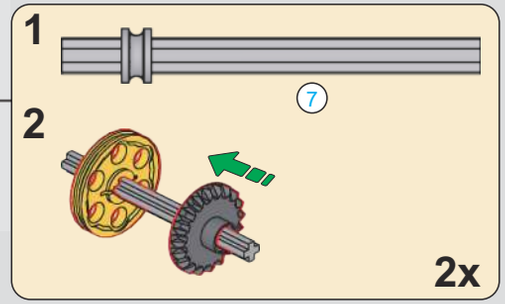

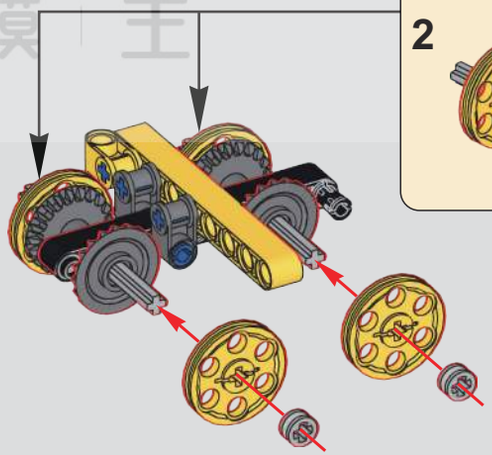

MUD KING ®
宝 星 模 王

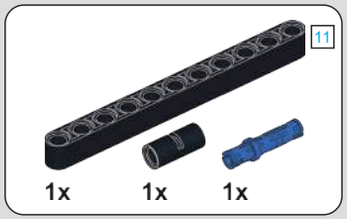

34

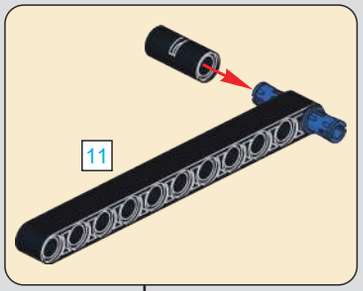

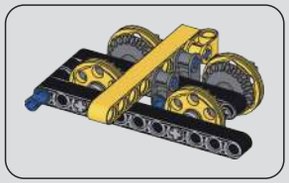

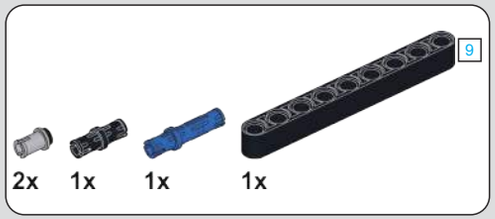

35

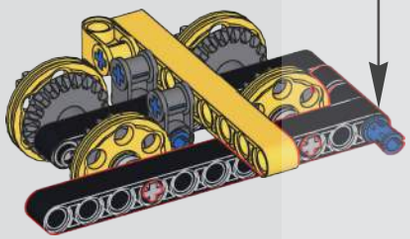

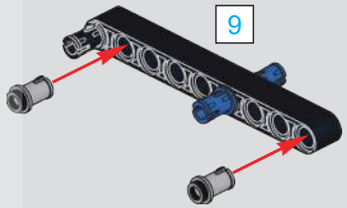

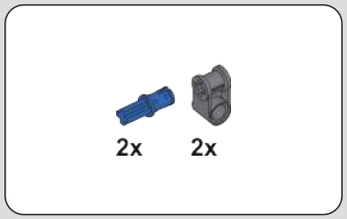

36

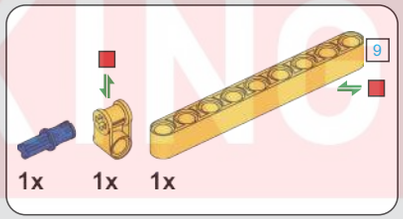

37

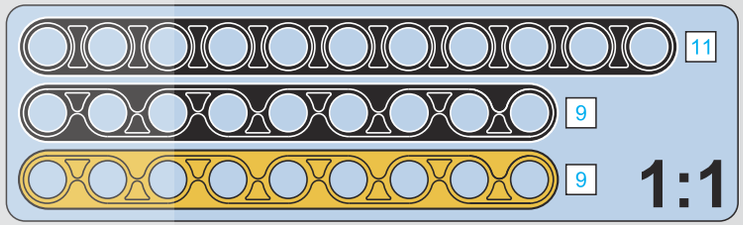

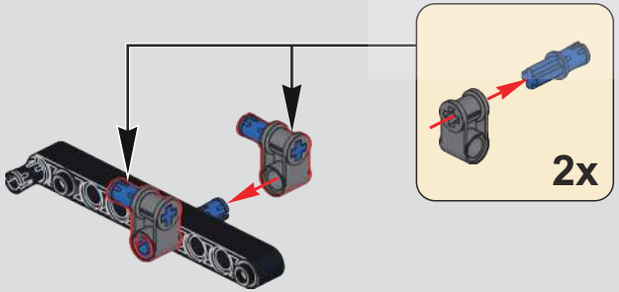

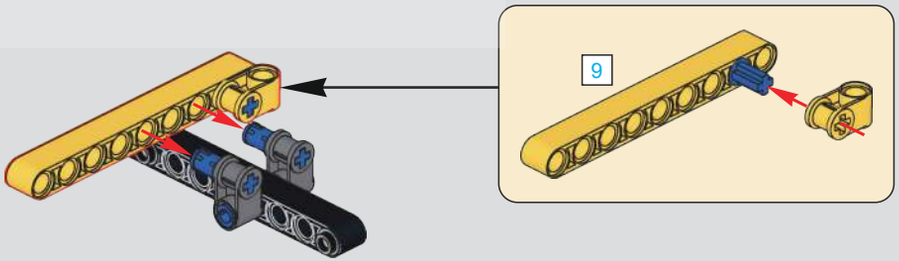

MOULD KING ®
宇 星 模 王

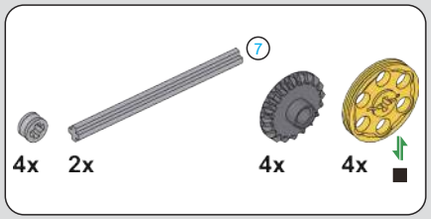

38

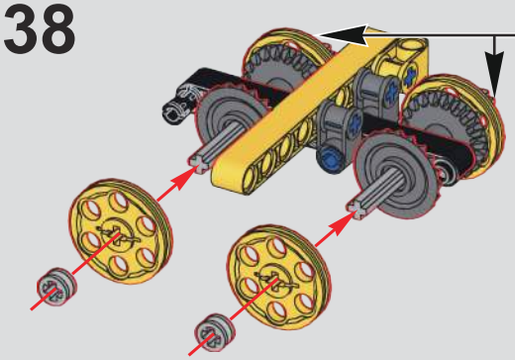

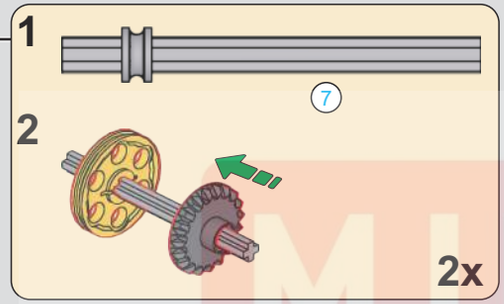

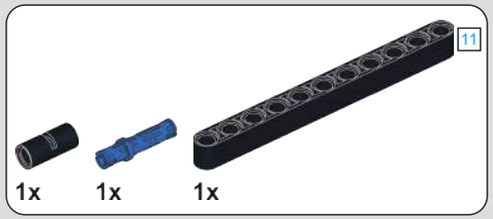

39

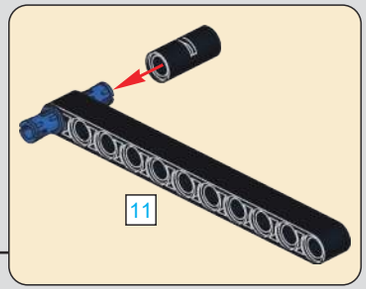

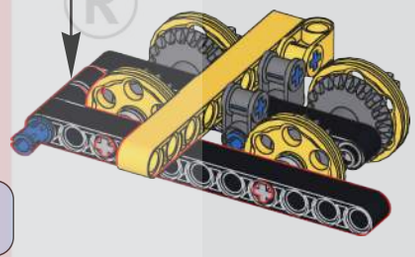

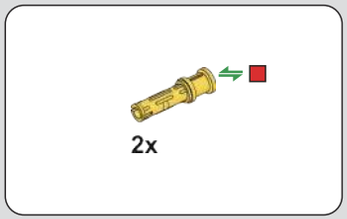

40

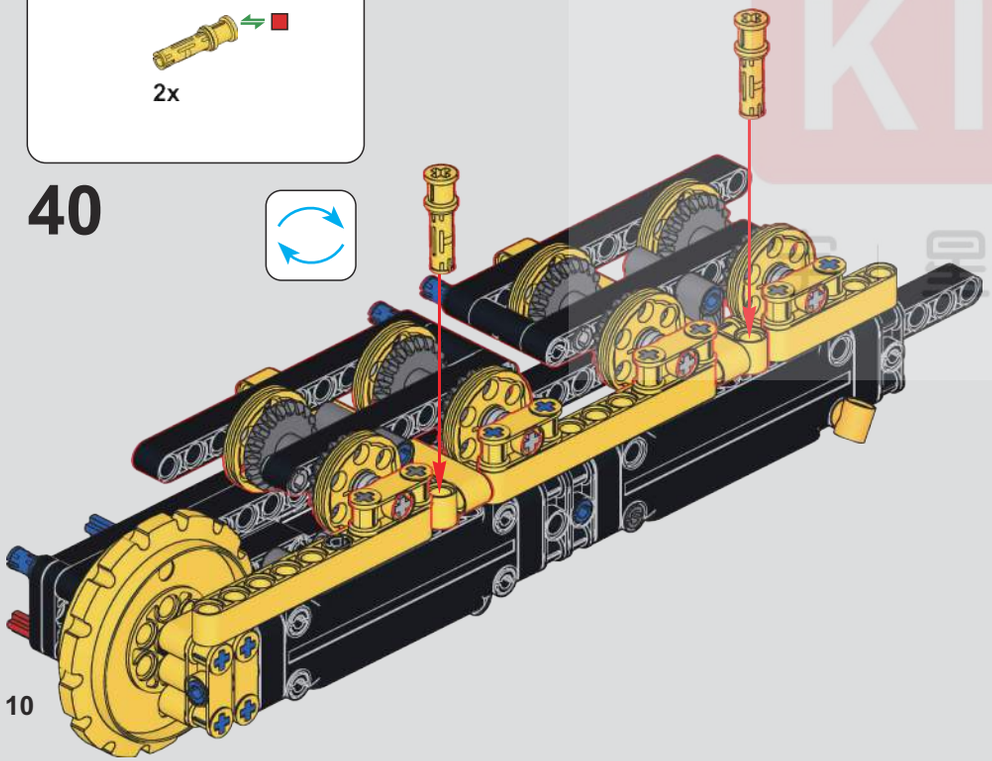

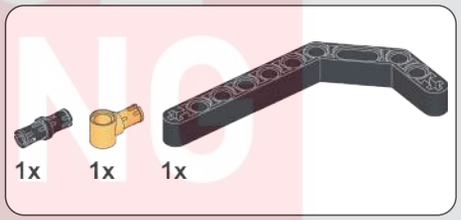

41

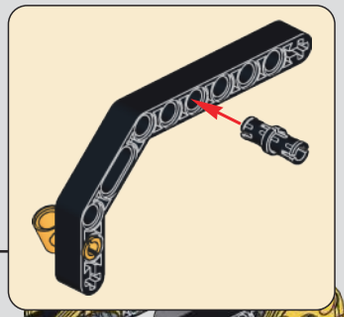

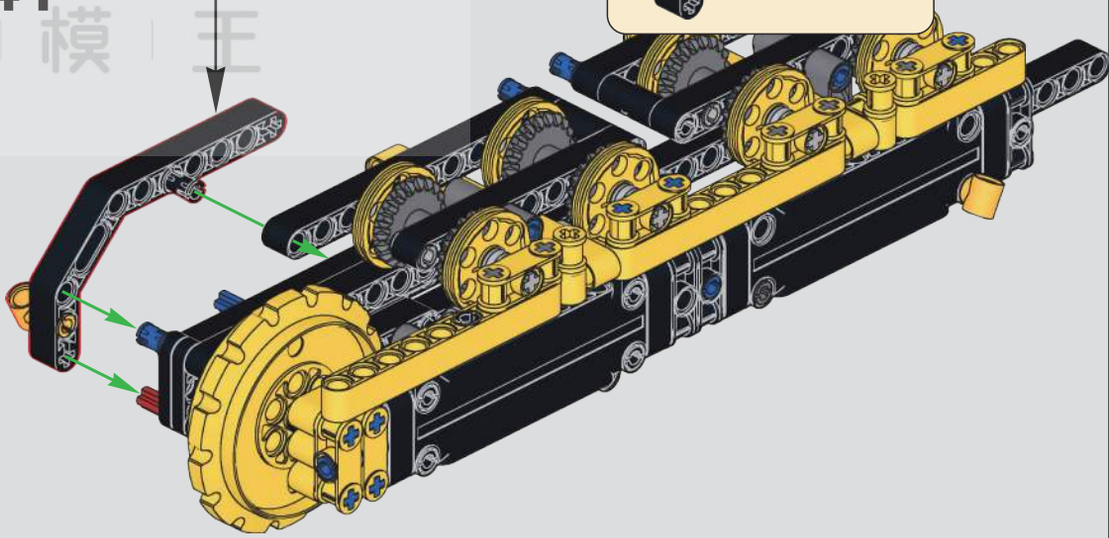

MUD KING ®
泥 王 模 王

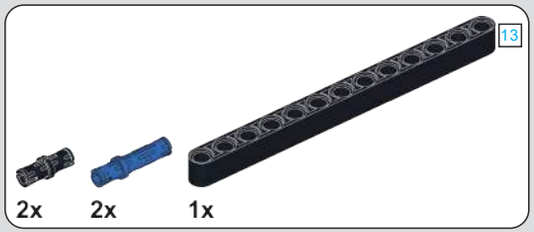

42

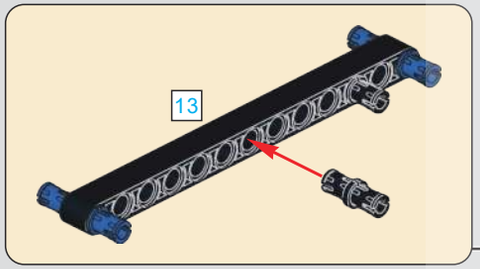

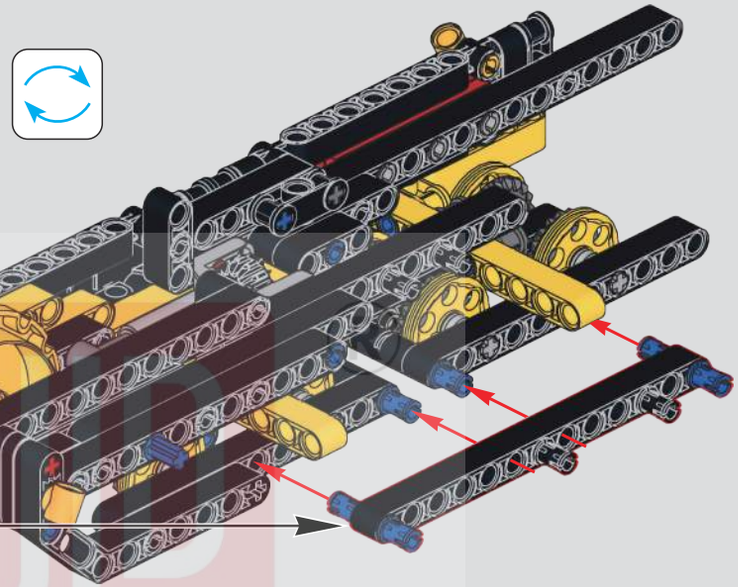

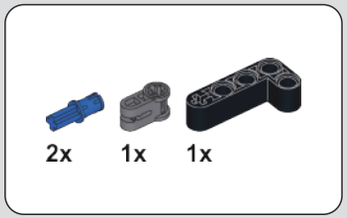

43

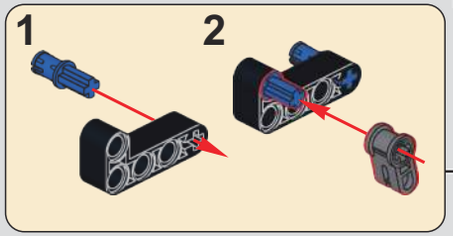

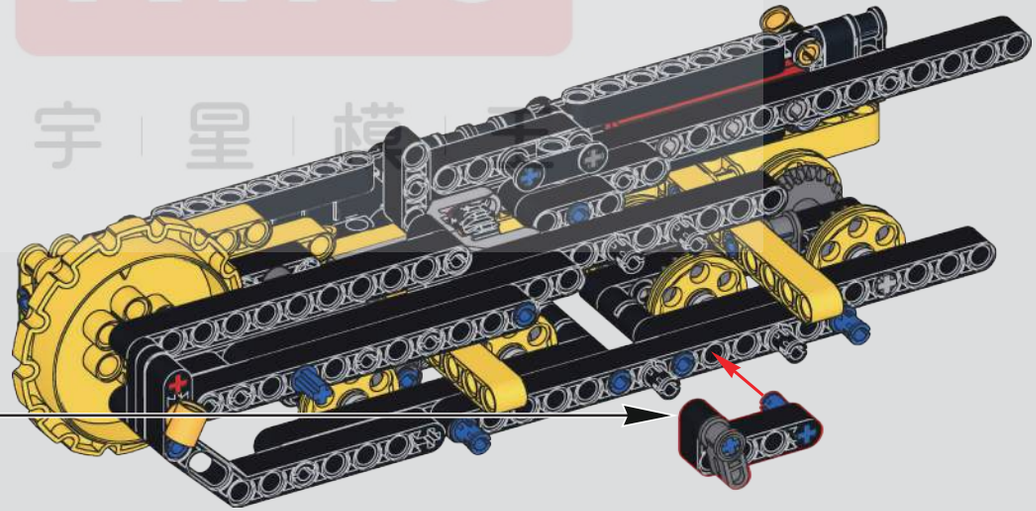

MOLD KING 宇星模具

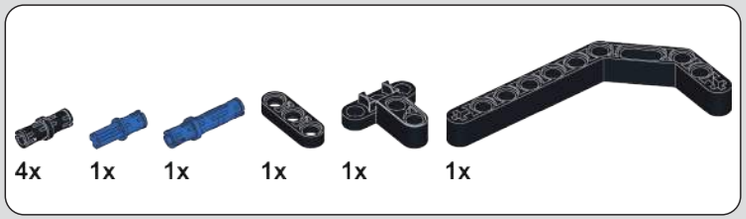

44

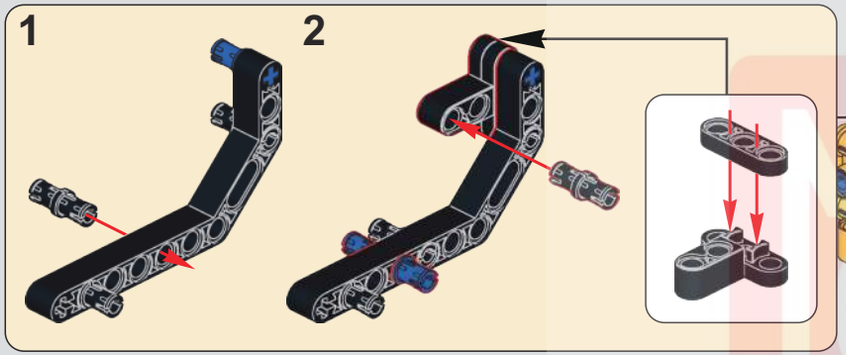

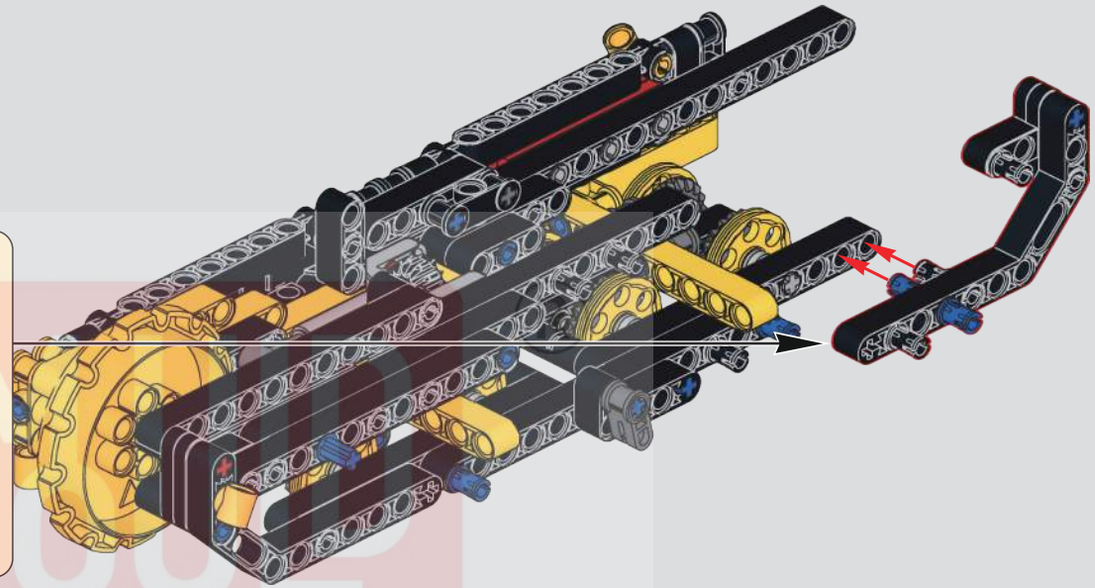

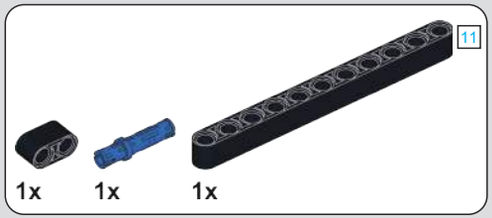

45

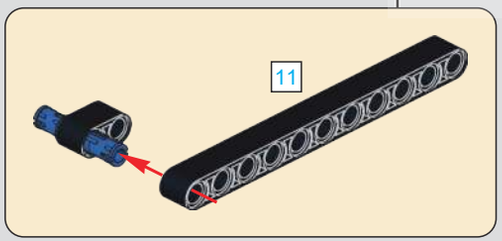

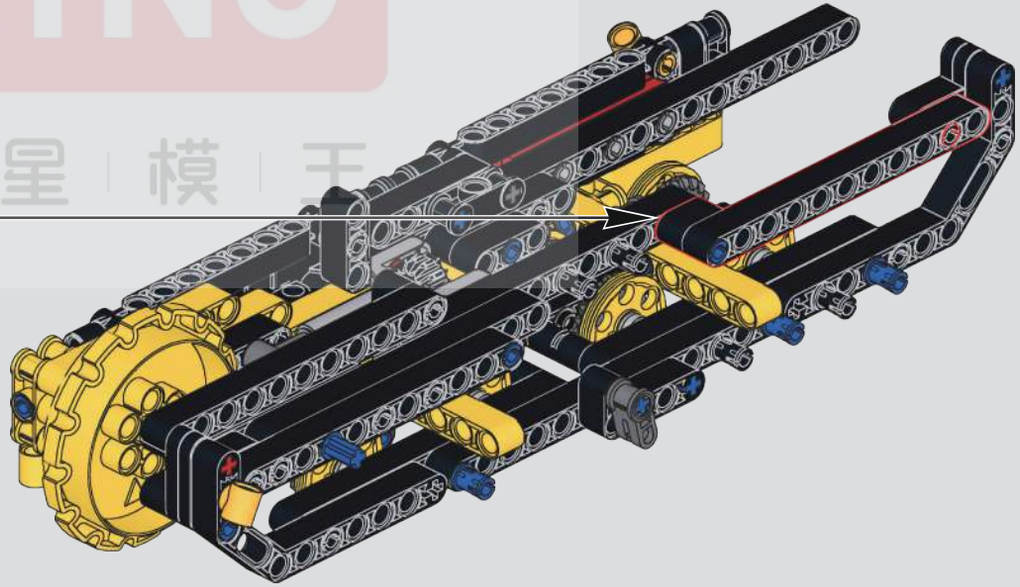

宇 星 模 王

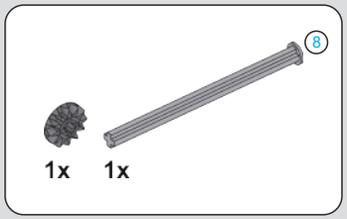

46

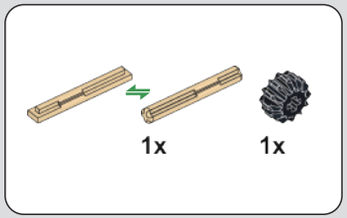

47

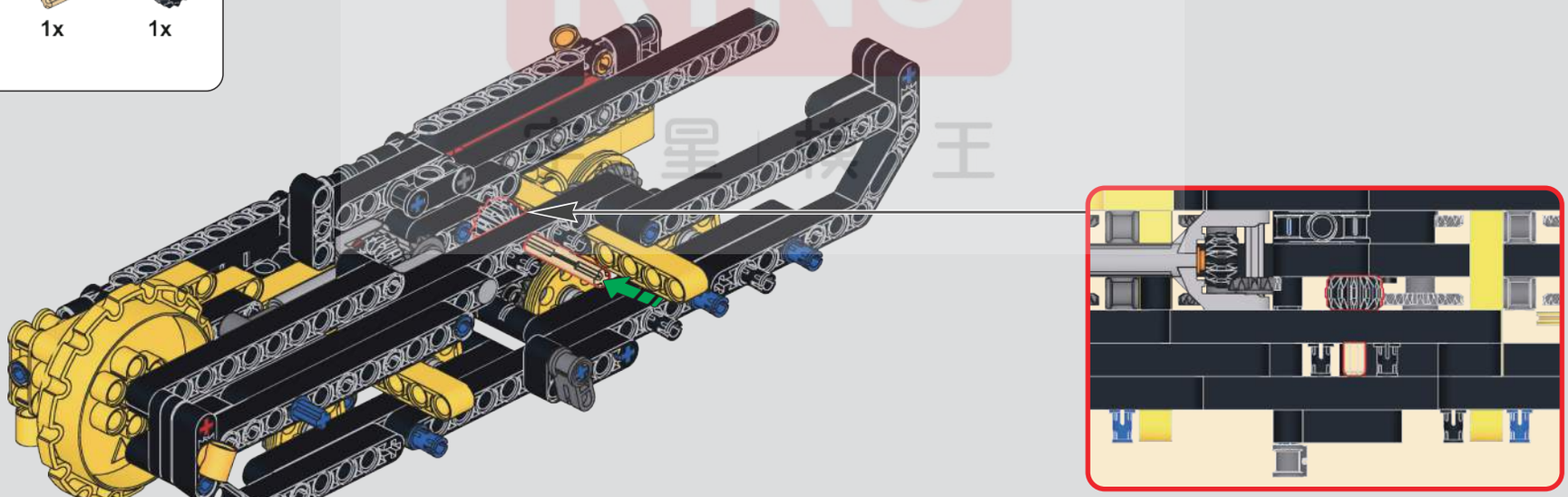

BUILD KING

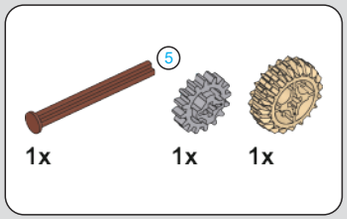

48

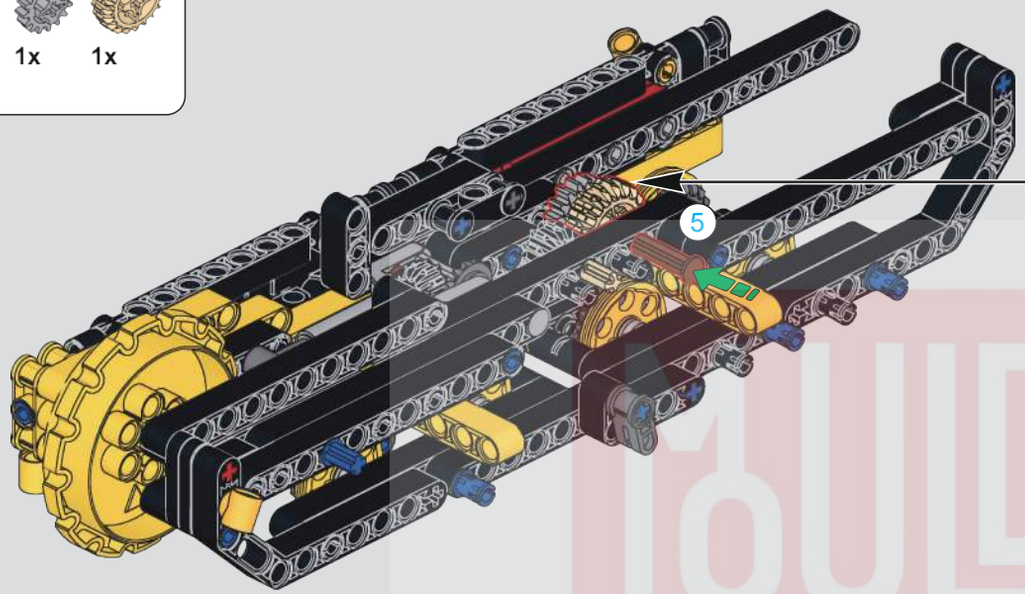

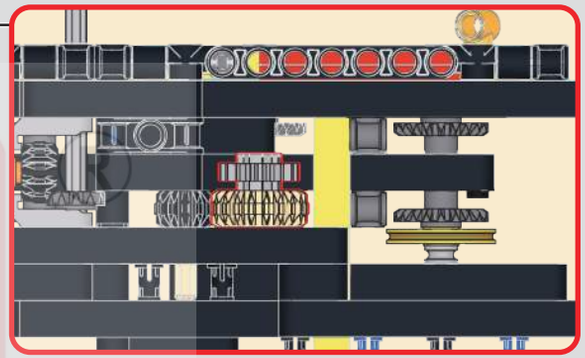

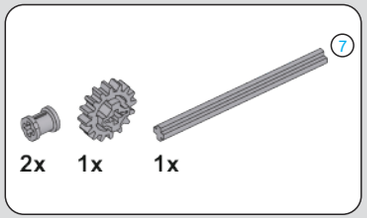

49

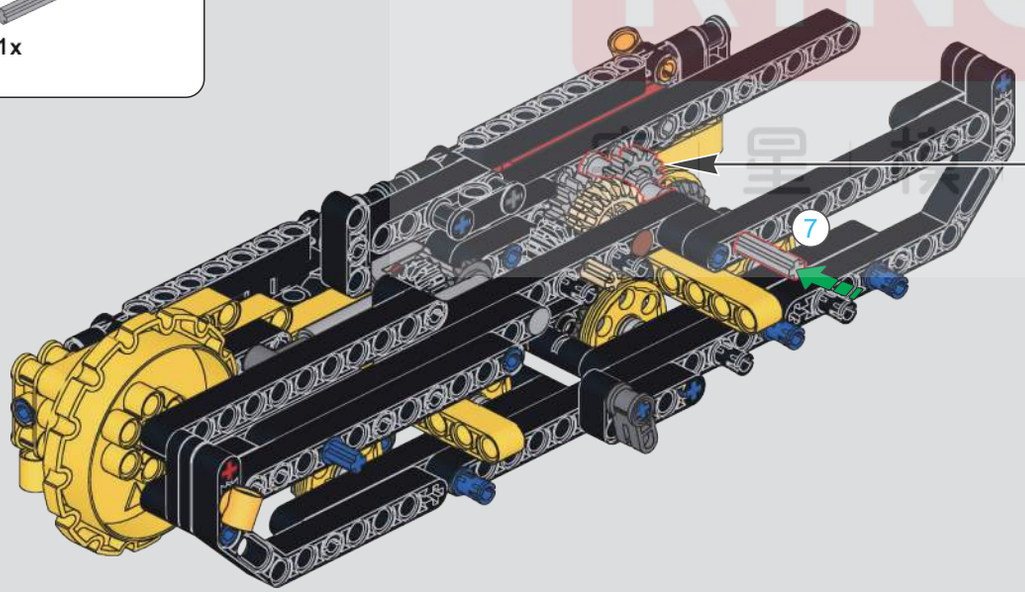

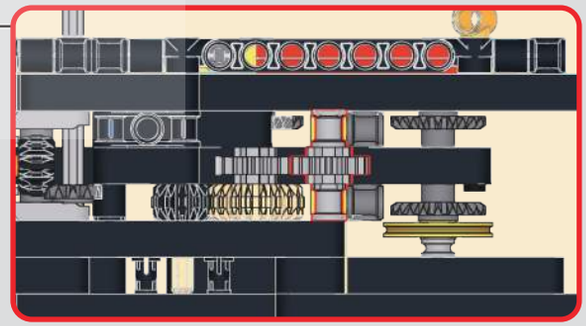

MOULD KING 模星模王

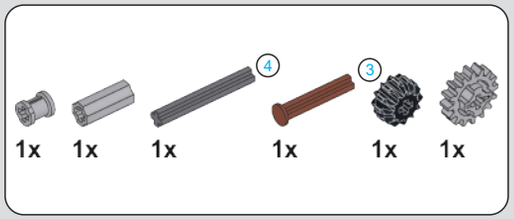

50

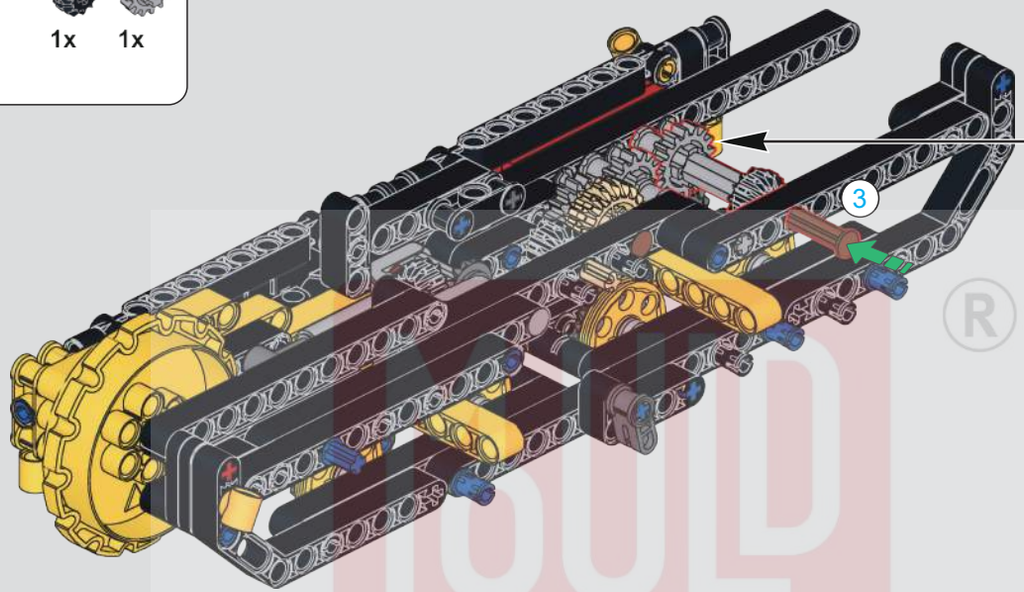

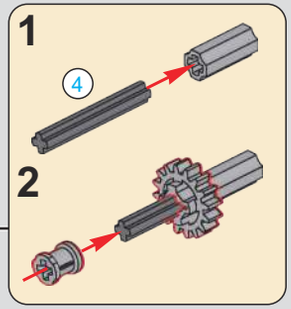

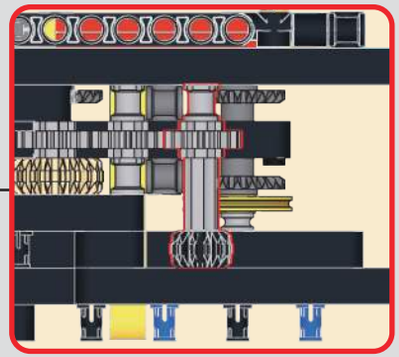

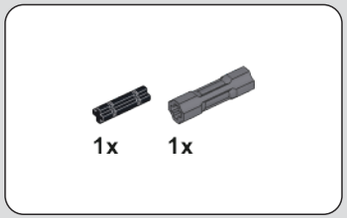

51

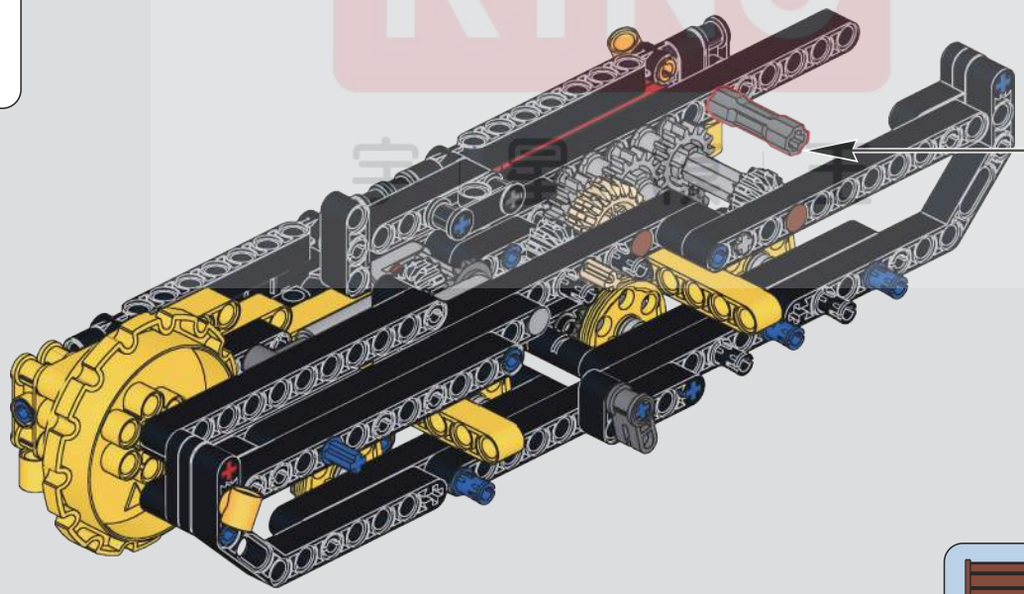

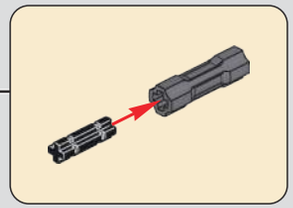

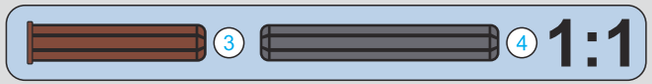

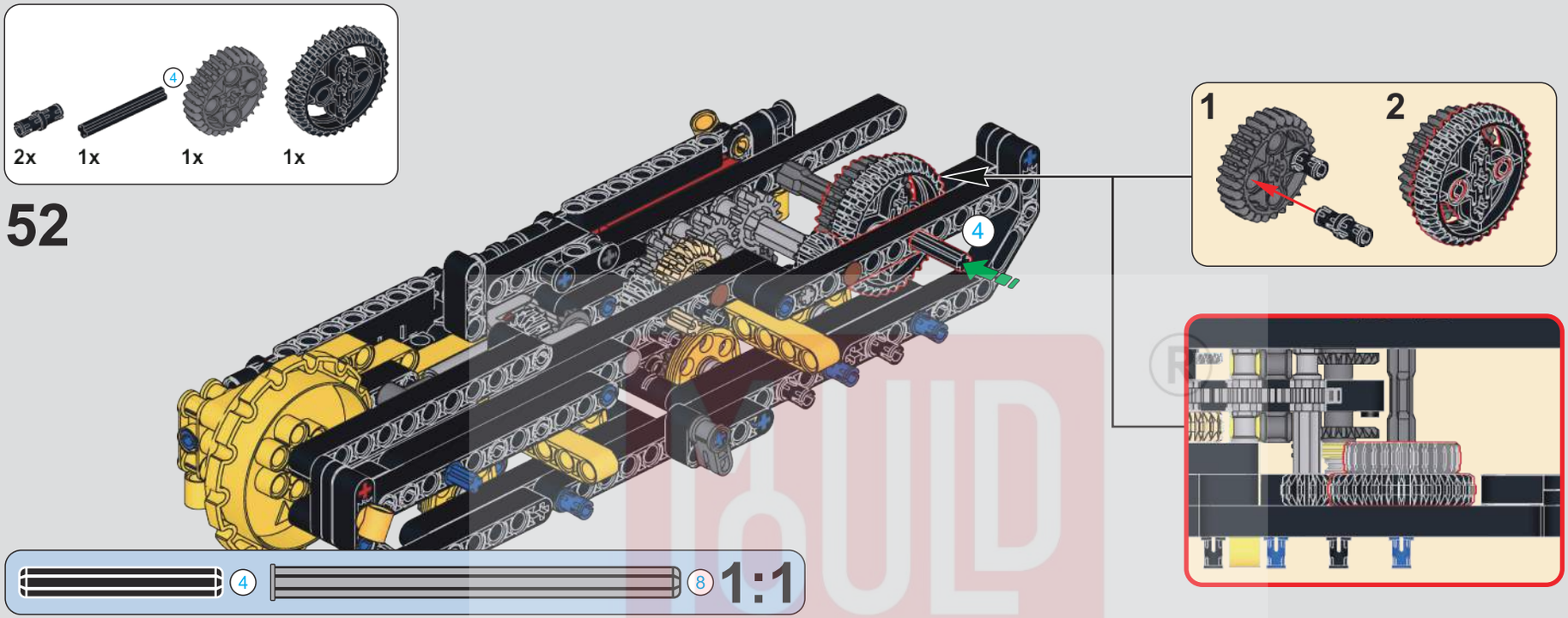
4
2x
1x
1x
1x
52
4
1
2
4
8
1:1

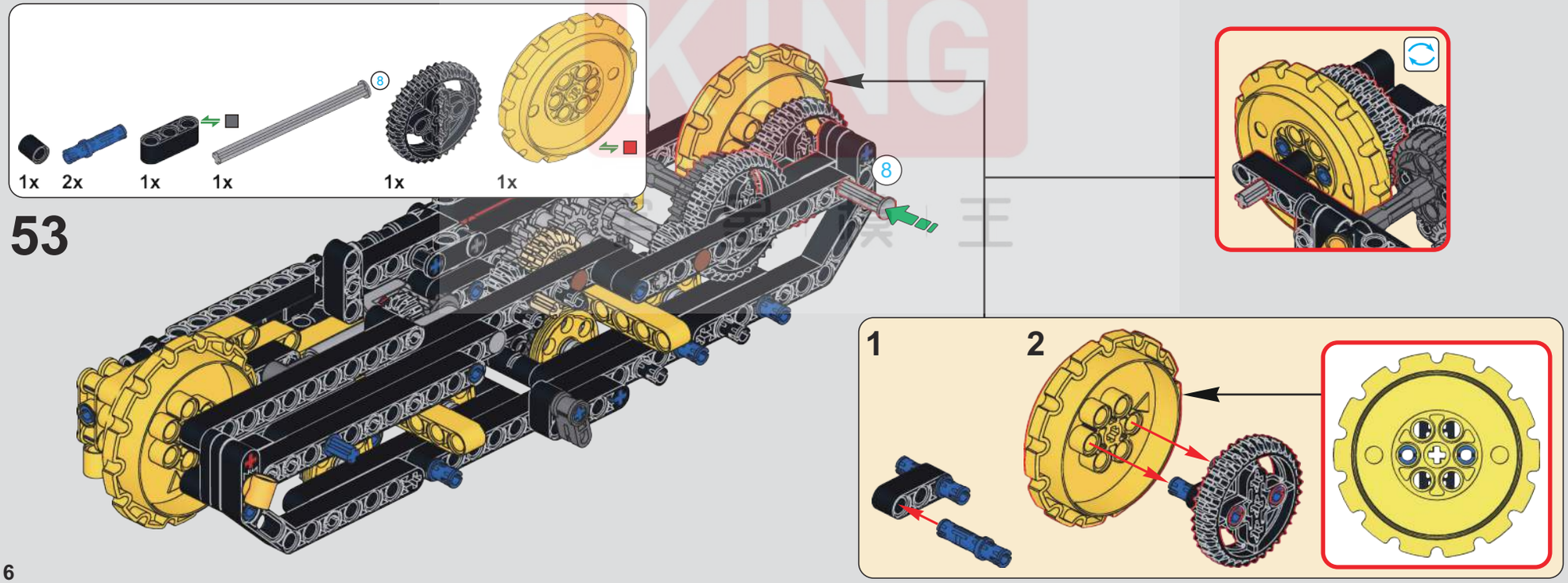
8
1x
2x
1x
1x
1x
1x
53
8
1
2

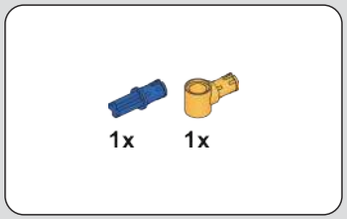

54

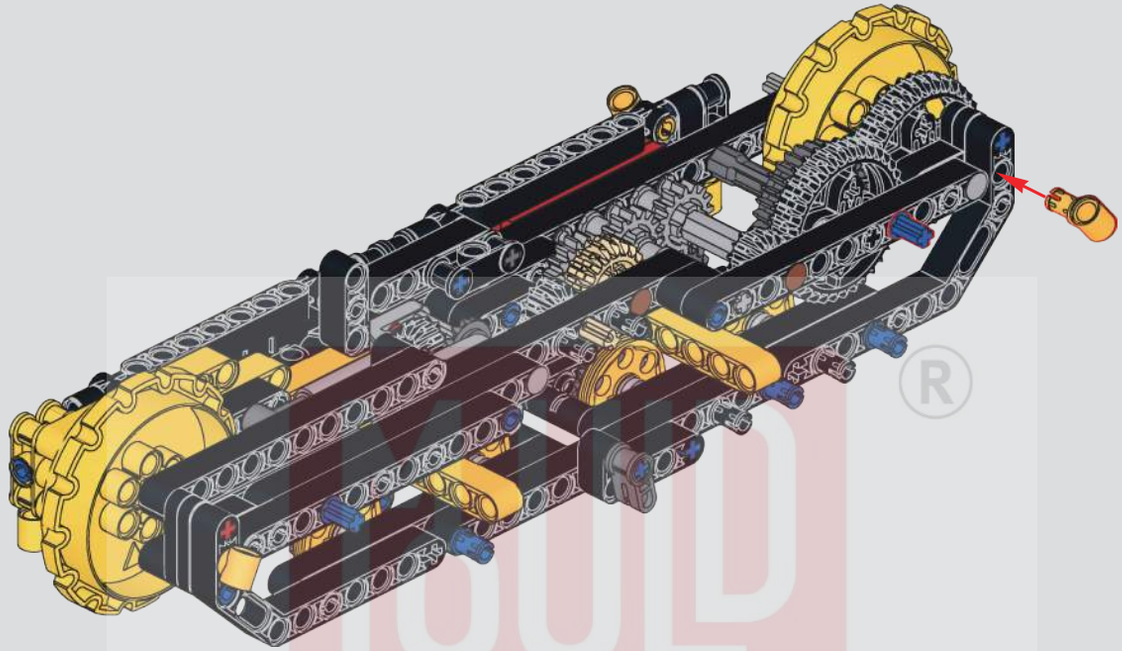

55

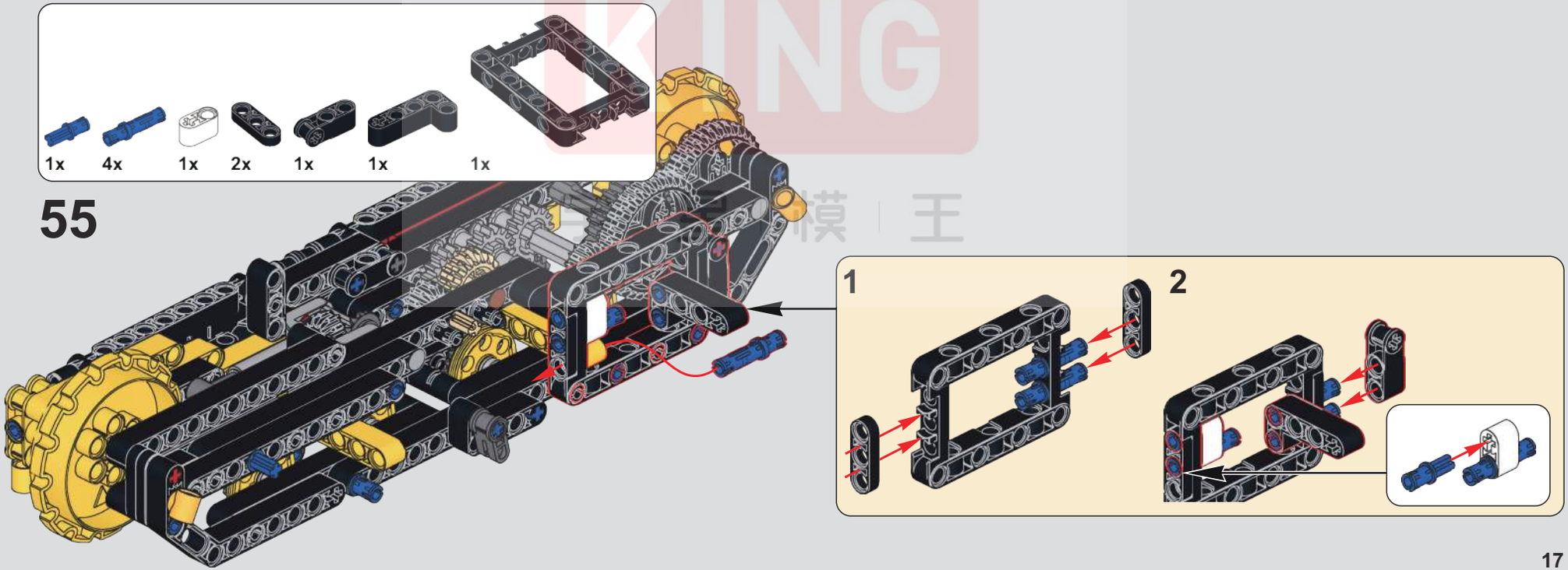

BUILD KING ®
积木王

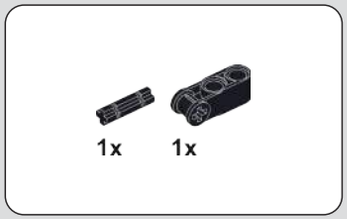

56

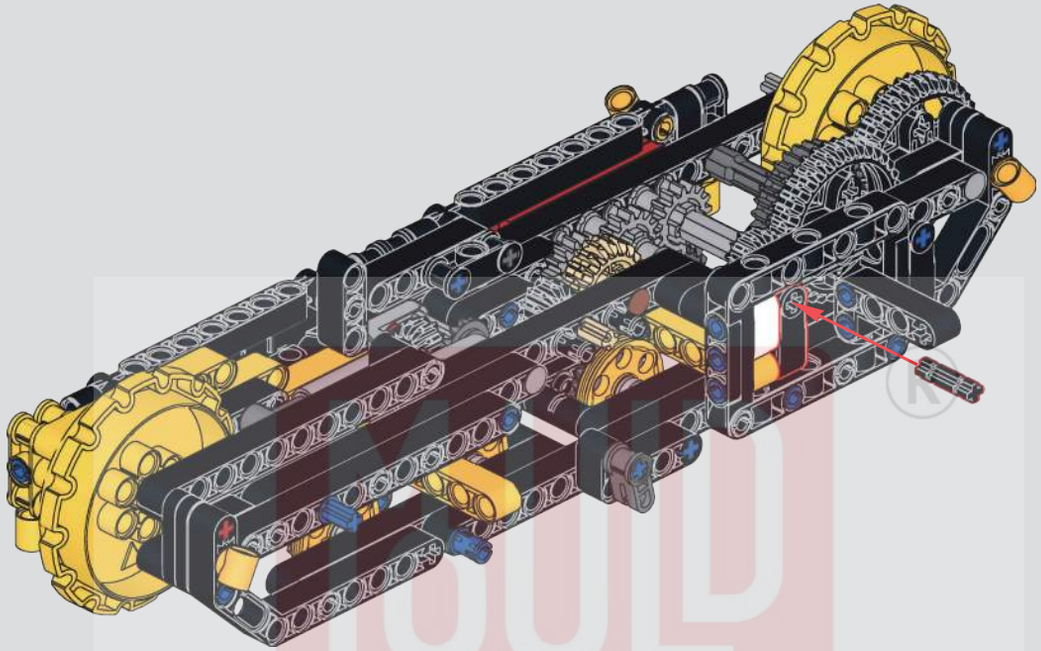

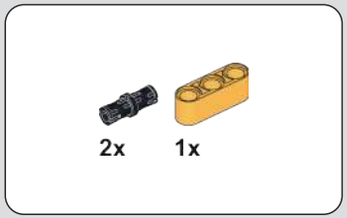

57

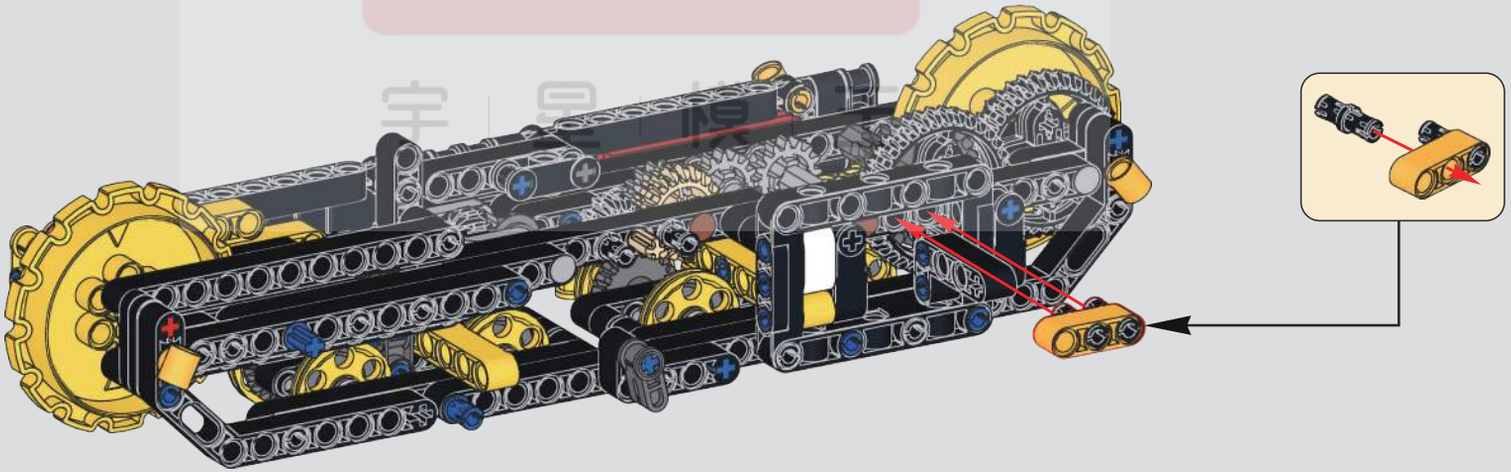

BUILD KING 宝星模玩

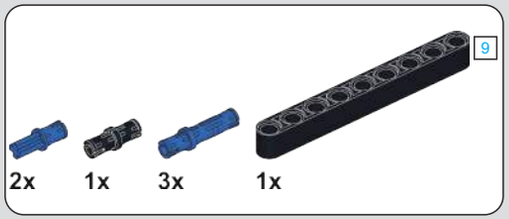

58

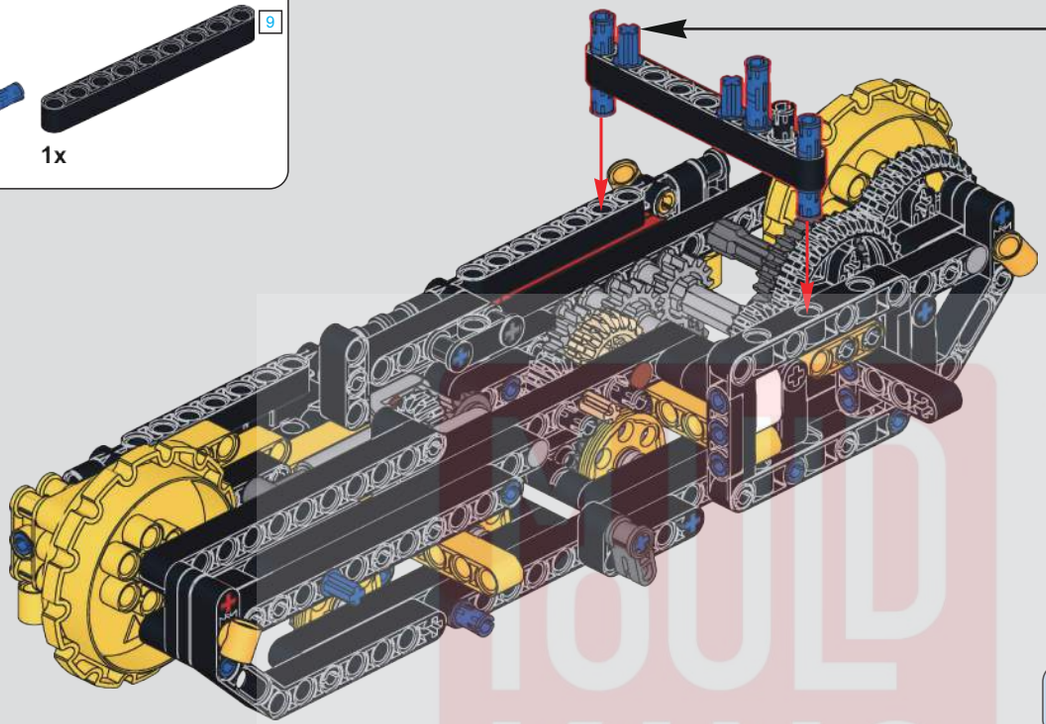

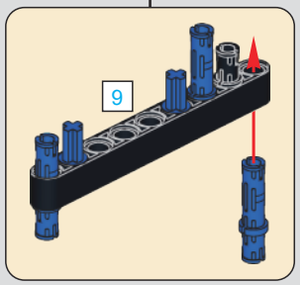

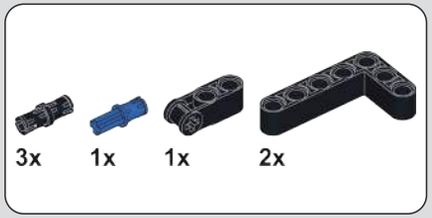

59

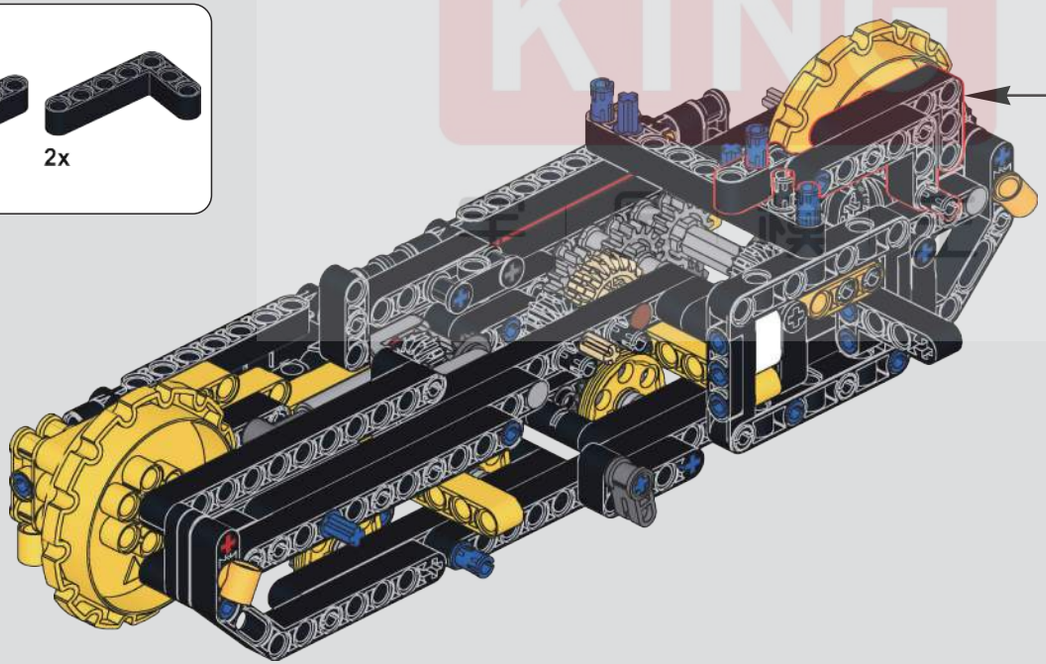

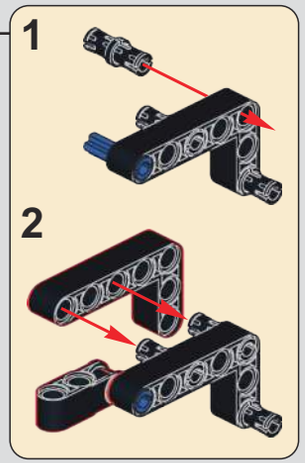

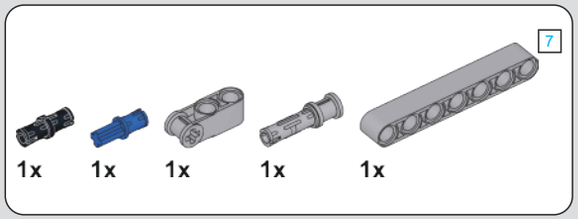

60

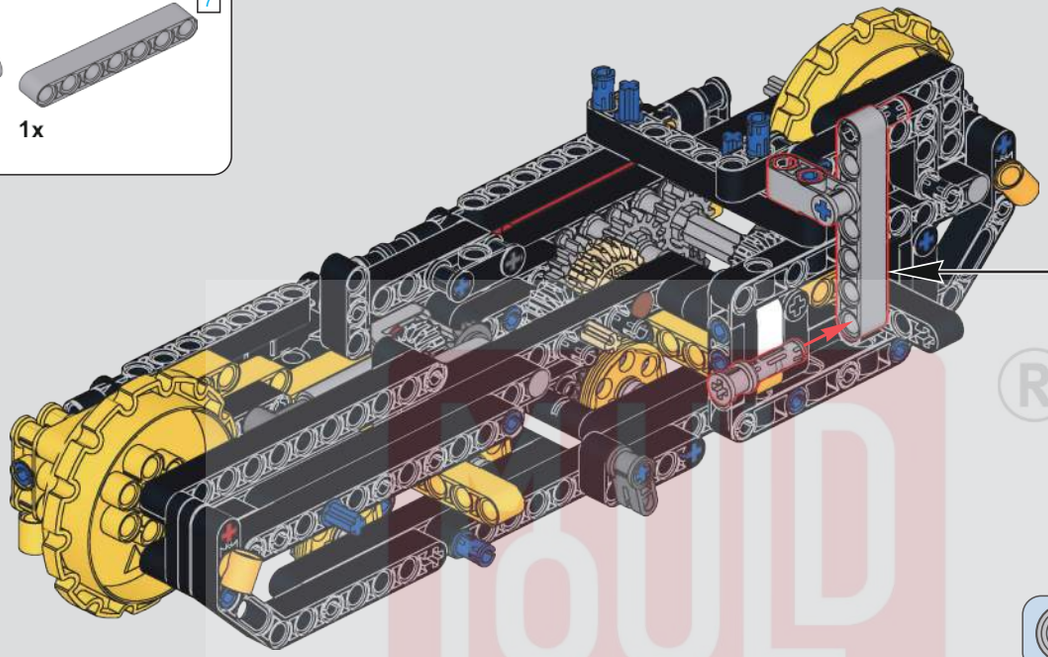

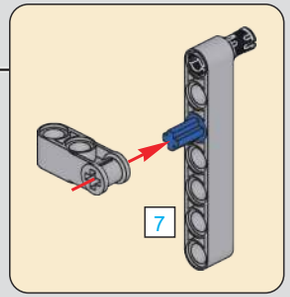

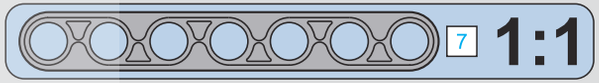

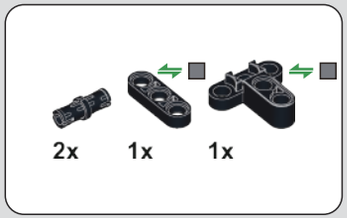

61

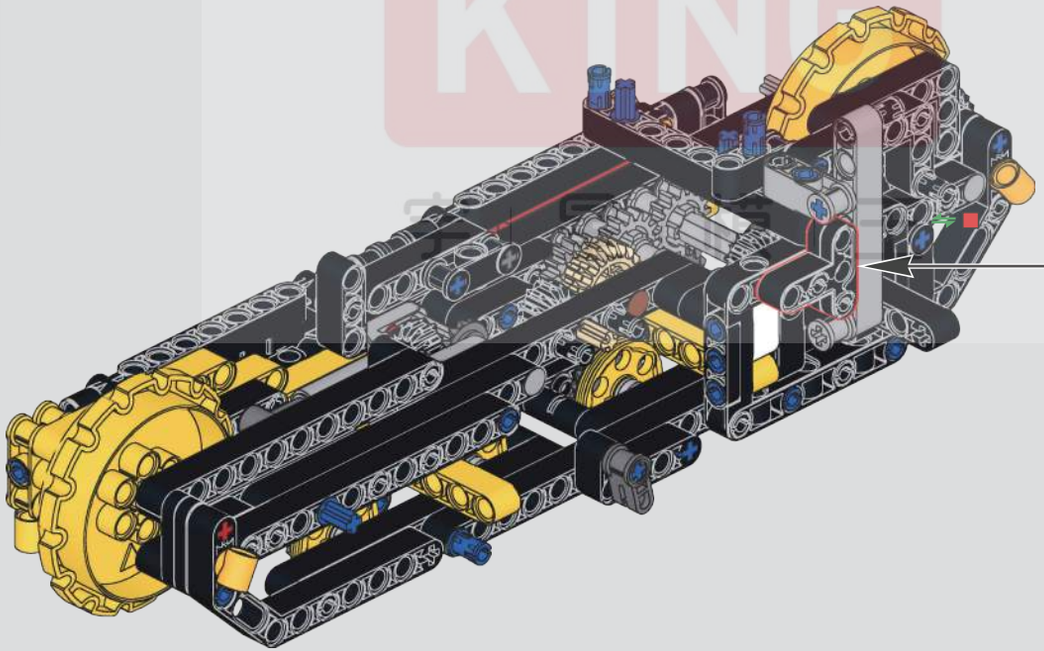

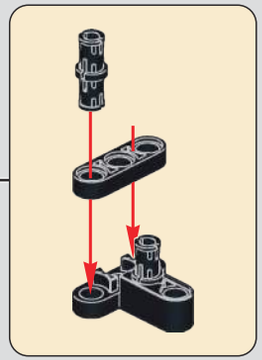

BOULD KING ®

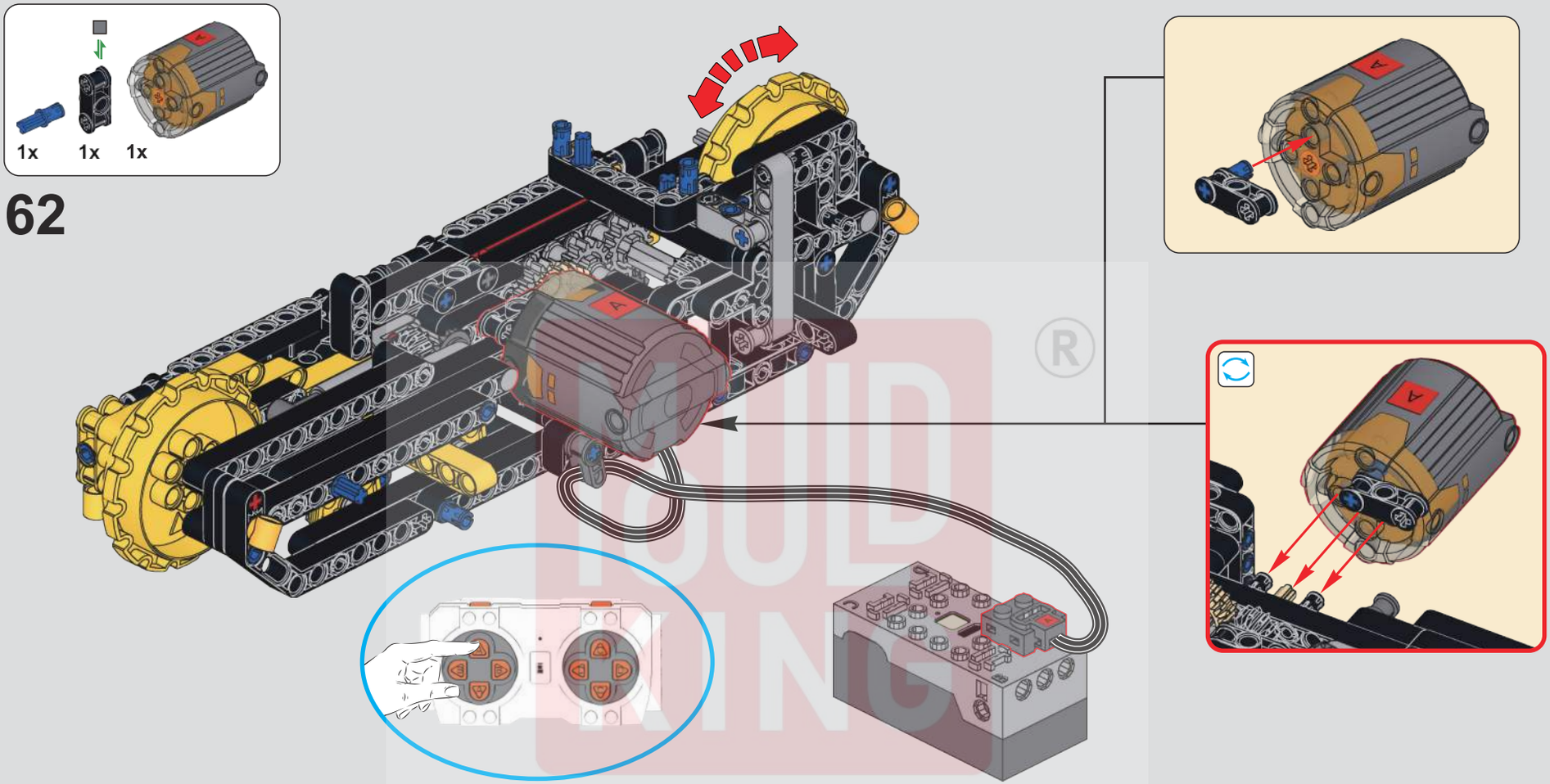

取出模块，将电机线插入模块，打开模块并打开遥控器连接，按遥控器A键测试图示齿轮是否能正常转动，如若不能请检查前面拼装是否得当，测试完毕请拔出电线并将模块遥控器关闭放回。
Remove the module, insert the motor wires into the module, turn on the module and connect the remote control, press the A button on the remote to test if the gears shown can rotate properly. If not, check if the assembly was done correctly. After testing, disconnect the wires and return the module and remote control.
Nehmen Sie das Modul heraus, stecken Sie die Motorleitungen in das Modul, schalten Sie das Modul ein und verbinden Sie die Fernbedienung. Drücken Sie die A-Taste auf der Fernbedienung, um zu testen, ob die abgebildeten Zahnräder sich ordnungsgemäß drehen können. Wenn dies nicht der Fall ist, überprüfen Sie, ob die Montage korrekt durchgeführt wurde. Nach dem Test trennen Sie die Leitungen und legen Sie das Modul und die Fernbedienung zurück.
Retirez le module, insérez les fils du moteur dans le module, allumez le module et connectez la télécommande, appuyez sur lebouton A de la télécommande pour tester si les engrenages illustrés peuvent tourner correctement. Si ce n'est pas le cas, vérifiez si l'assemblage a été correctement effectué. Après le test, débranchez les fils et rangez le module et la télécommande.
Rimuovi il modulo, inserisci i cavi del motore nel modulo, accendi il modulo e connetti il telecomando, premi il pulsante A sul telecomando per testare se gli ingranaggi mostrati possono ruotare correttamente. Se non funzionano, controlla se l'assemblaggio è stato eseguito correttamente. Dopo il test, scollega i cavi e riponi il modulo e il telecomando.
Extraiga el módulo, inserte los cables del motor en el módulo, encienda el módulo y conecte el control remoto, presione el botón A en el control remoto para probar si los engranajes mostrados pueden girar correctamente. Si no es así, verifique si el ensamblaje se realizó correctamente. Después de la prueba, desconecte los cables y guarde el módulo y el control remoto.
モジュールを取り出し、モーターワイヤーをモジュールに挿入し、モジュールをオンにしてリモコンを接続します。リモコンのAボタンを押して、表示された歯車が正しく回転するかテストします。うまくいかない場合は、組み立てが正しく行われたか確認してください。テスト後、ワイヤーを抜いてモジュールとリモコンを片付けてください。

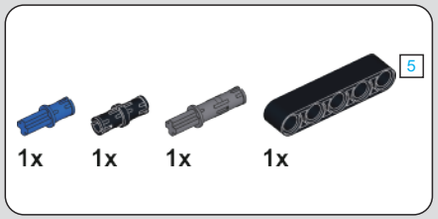

63

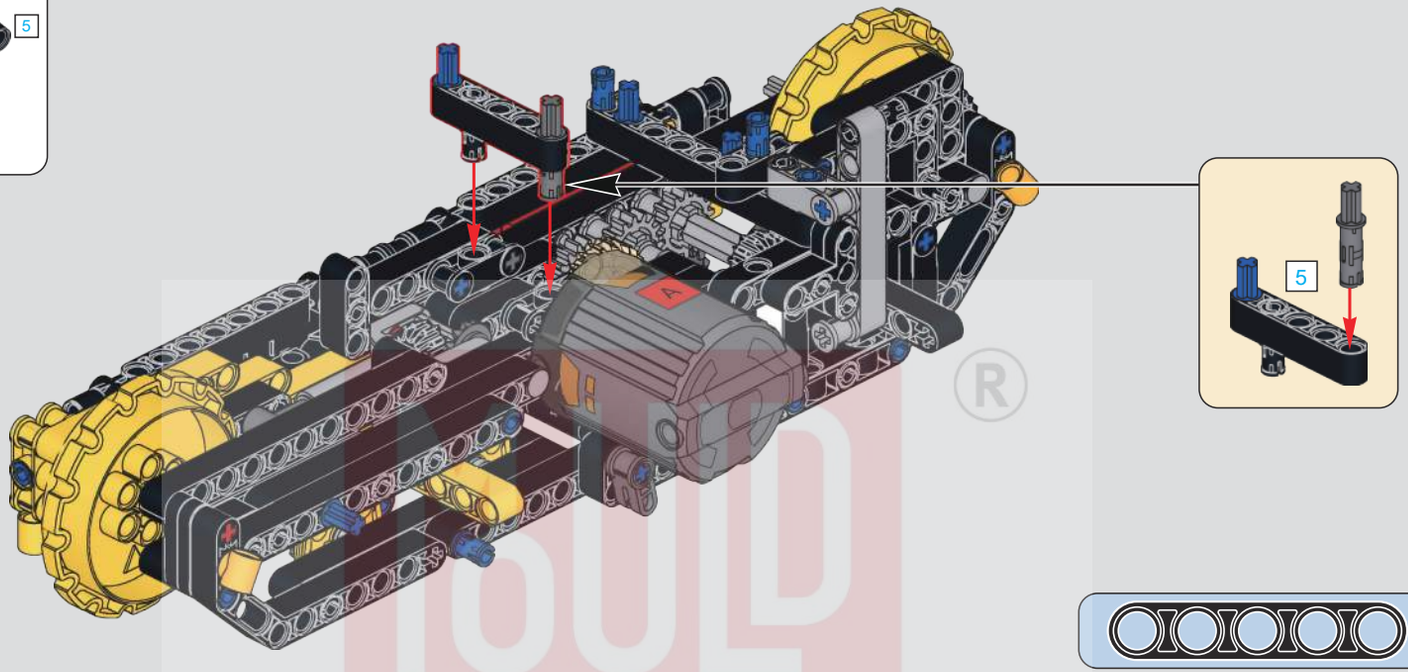

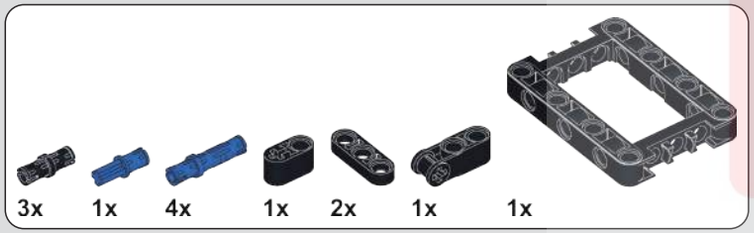

64

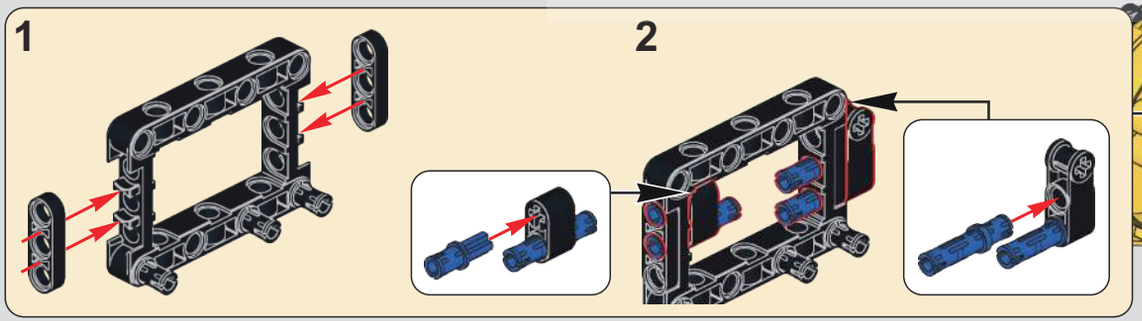

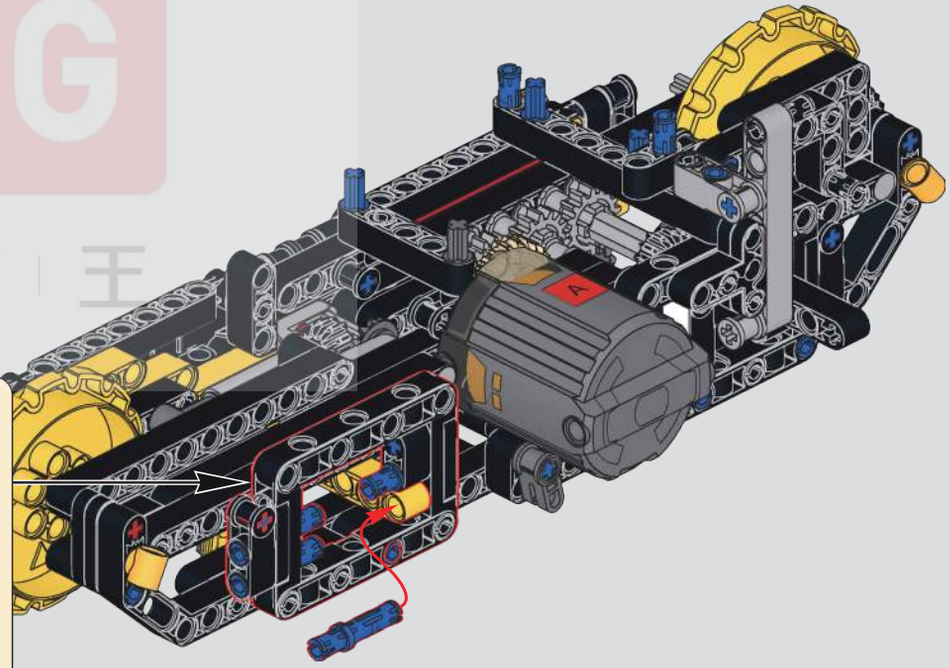

BUILD KING ®
宇 星 模 王

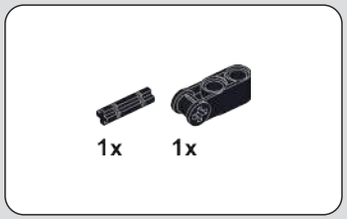

65

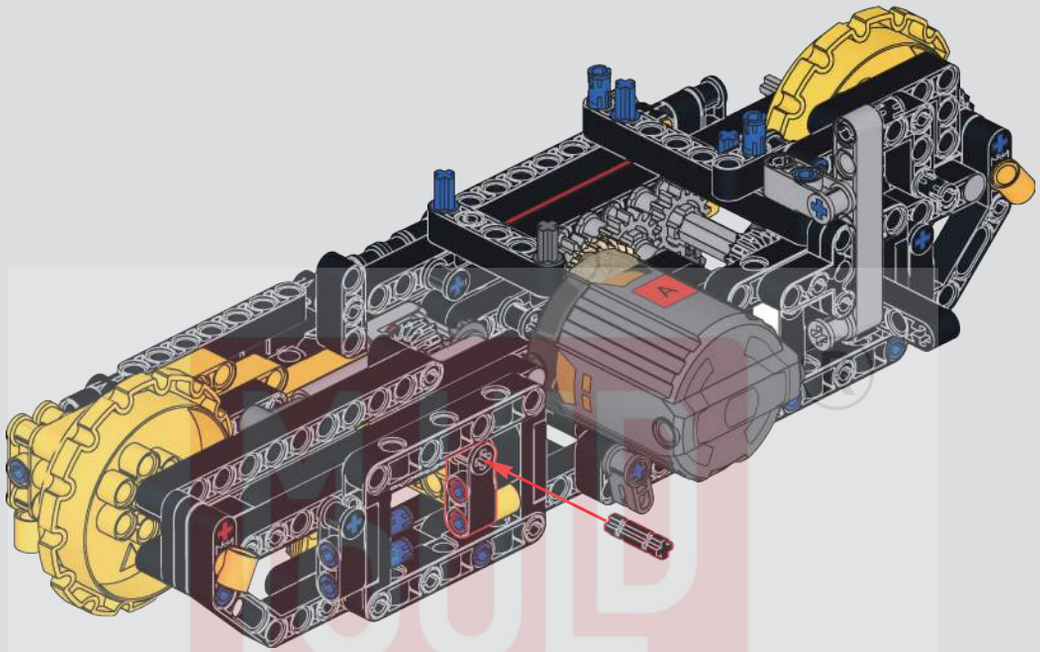

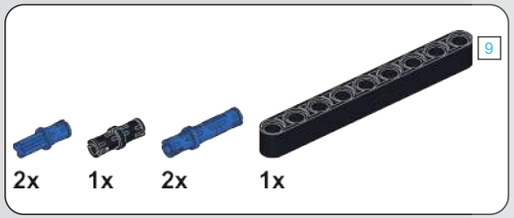

66

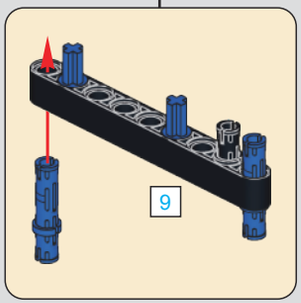

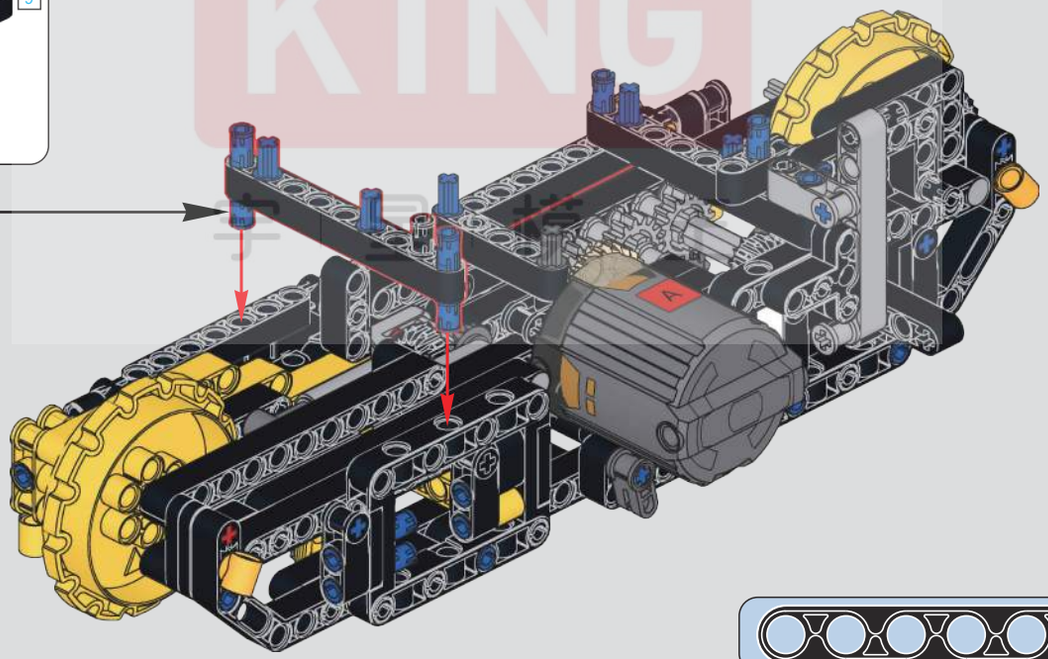

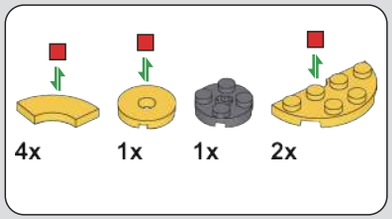

67

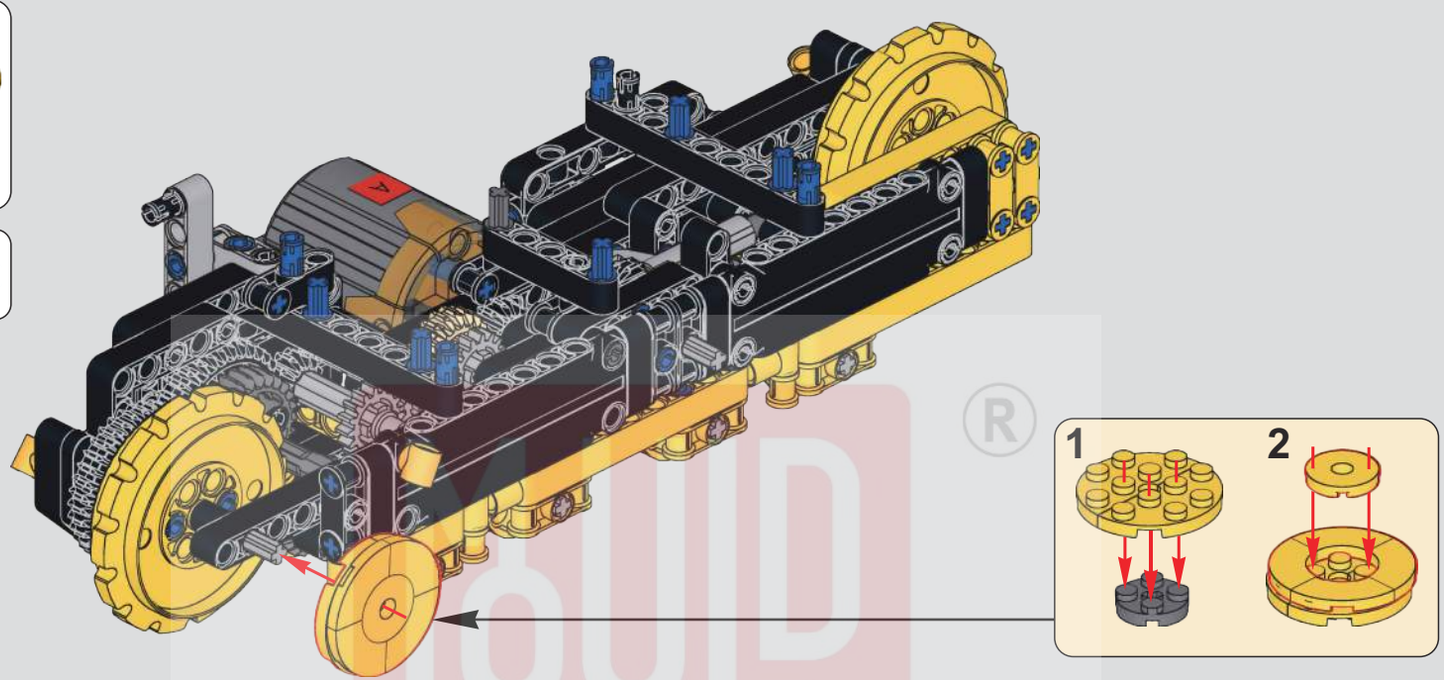

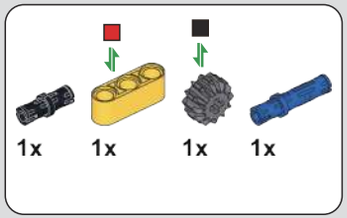

68

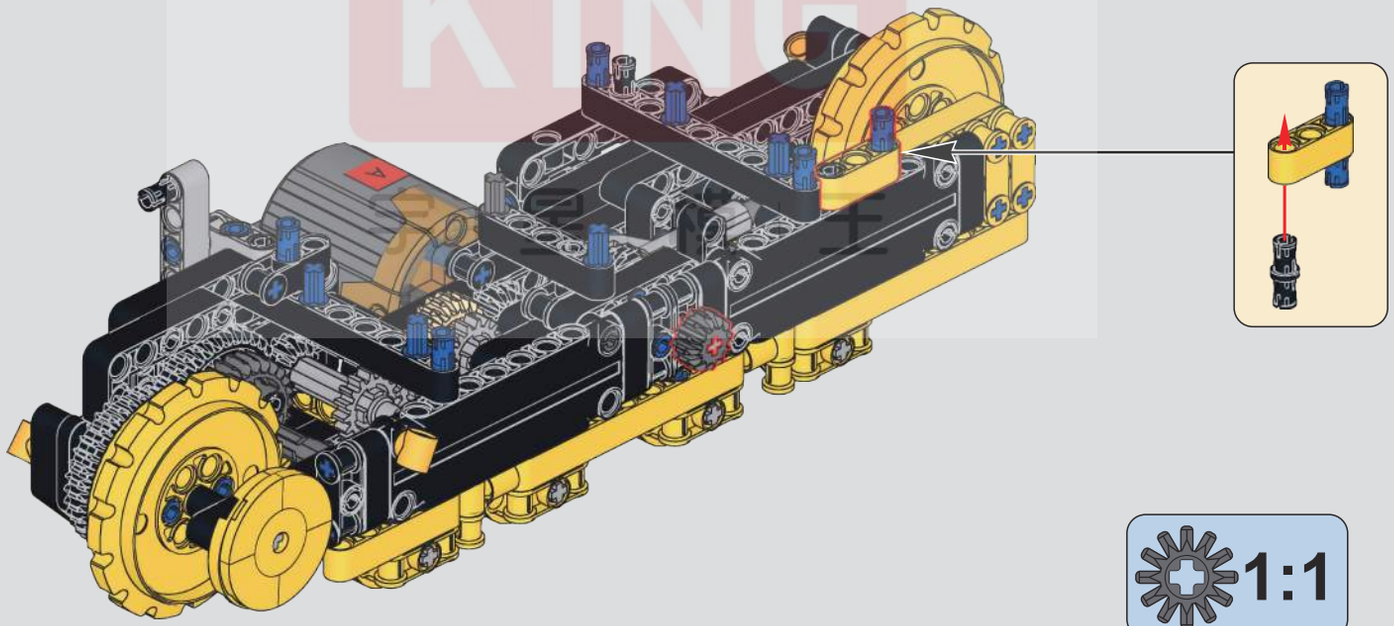

1:1

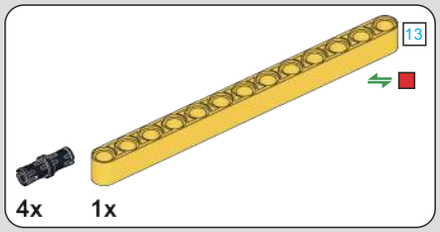

69

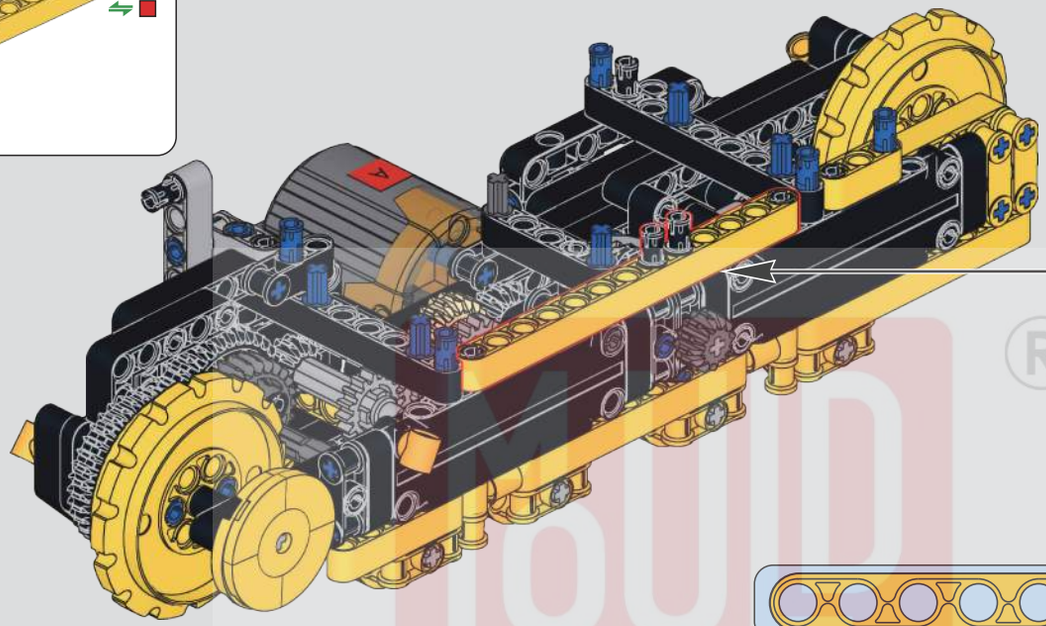

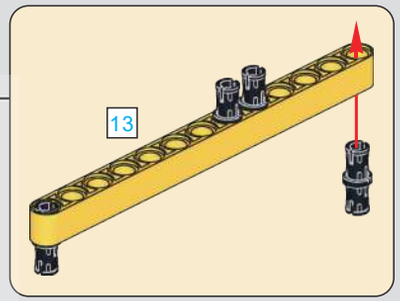

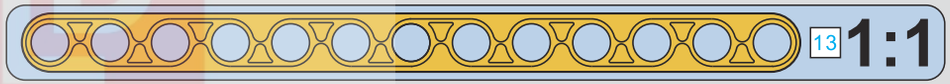

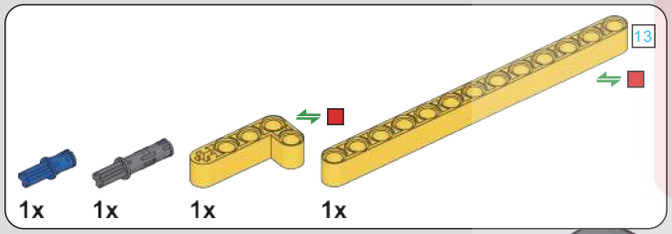

70

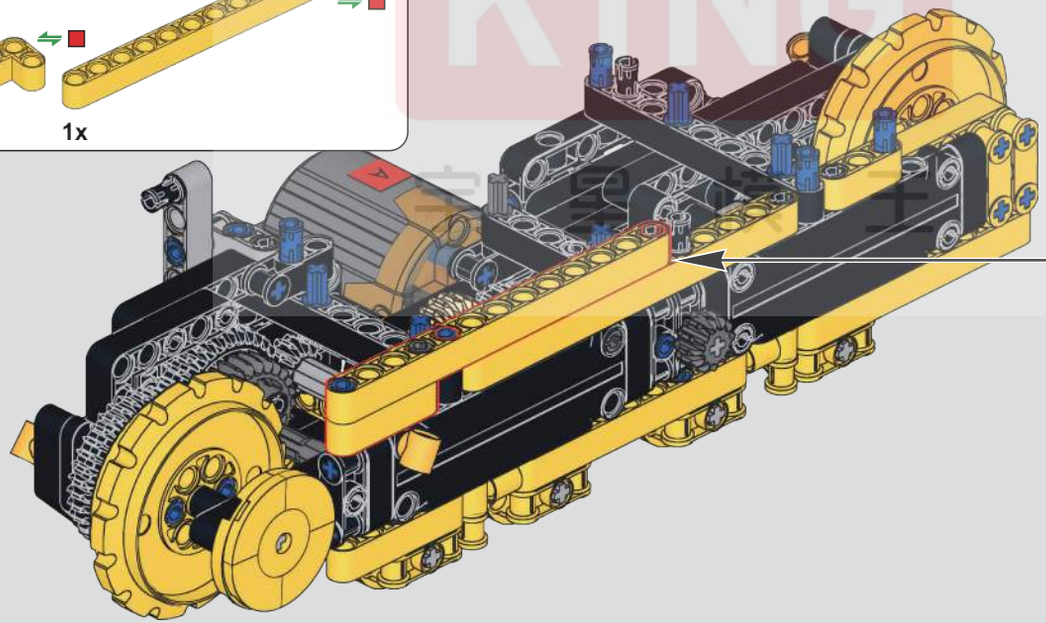

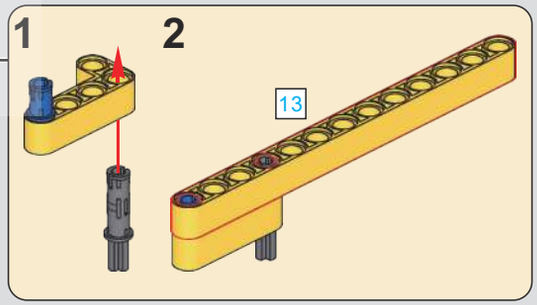

MOLD KING ®

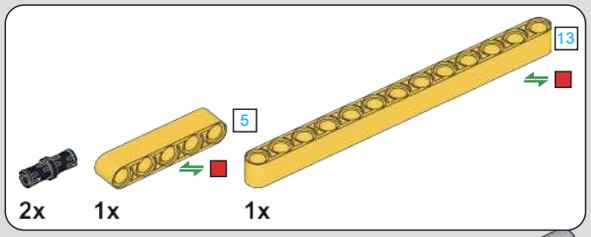

71

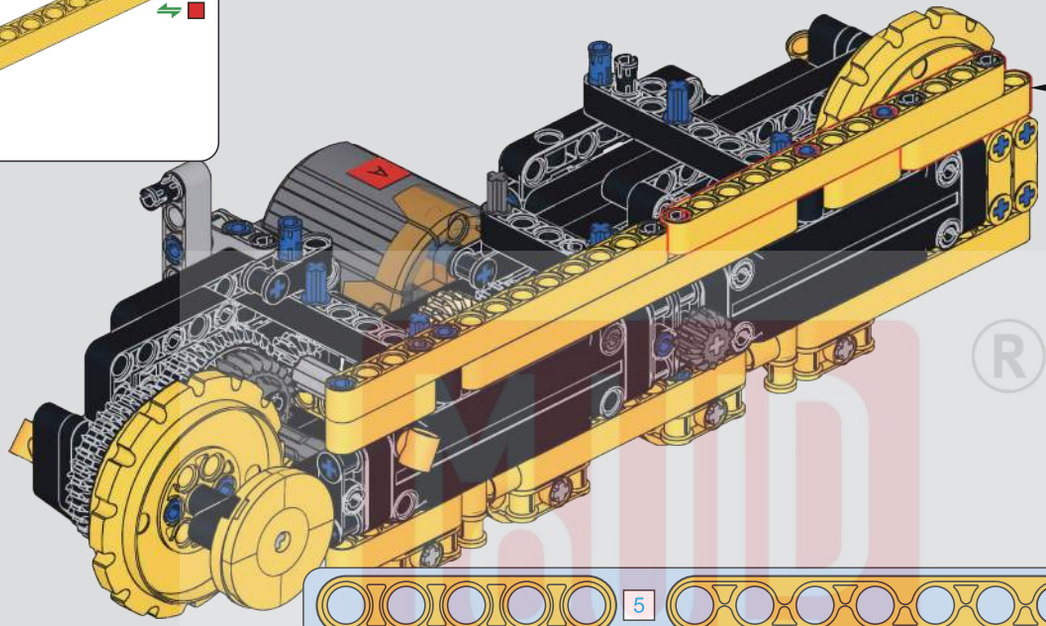

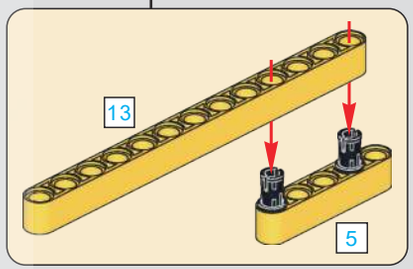

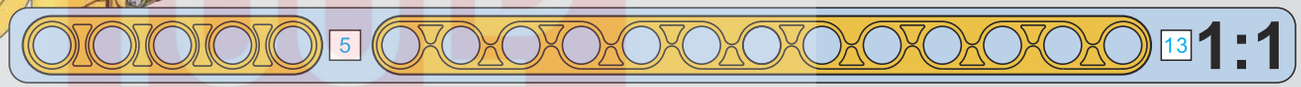

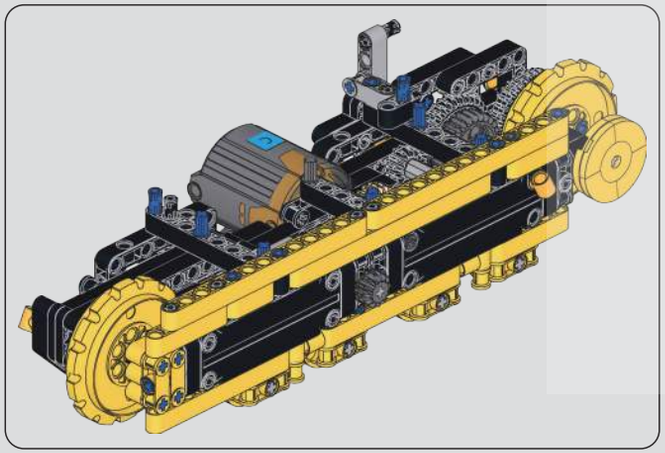

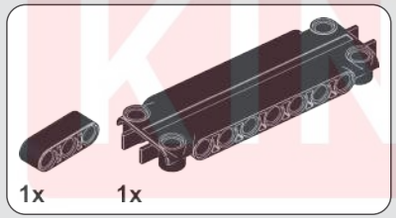

72

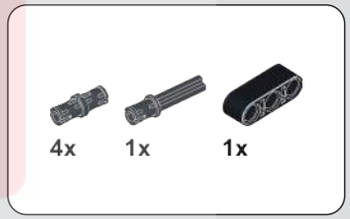

73

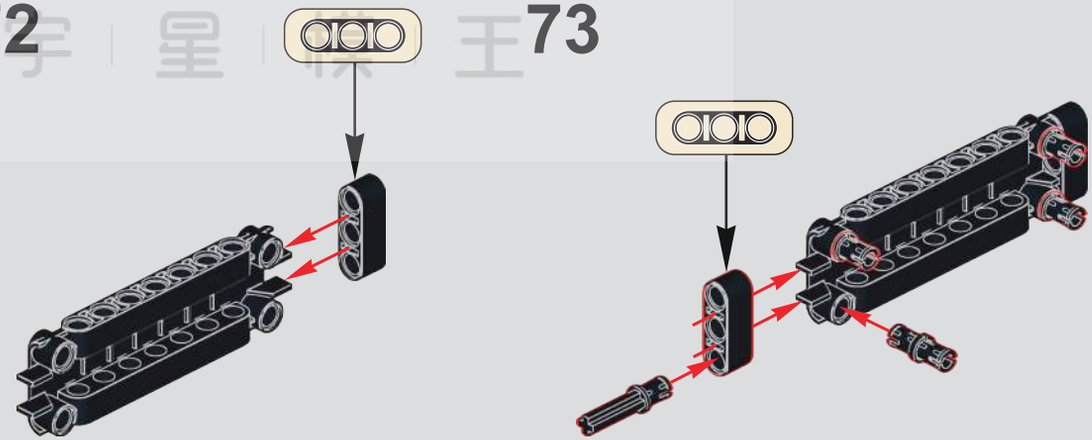

BRICK KING ®
砖 星 模 王

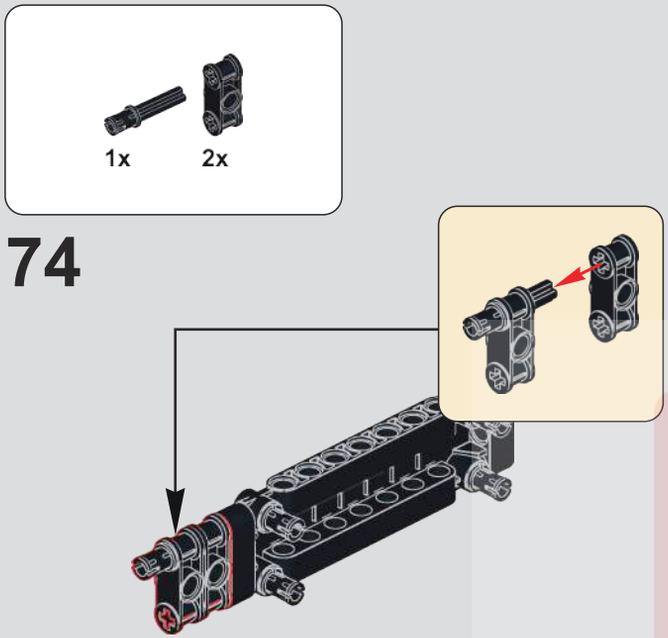

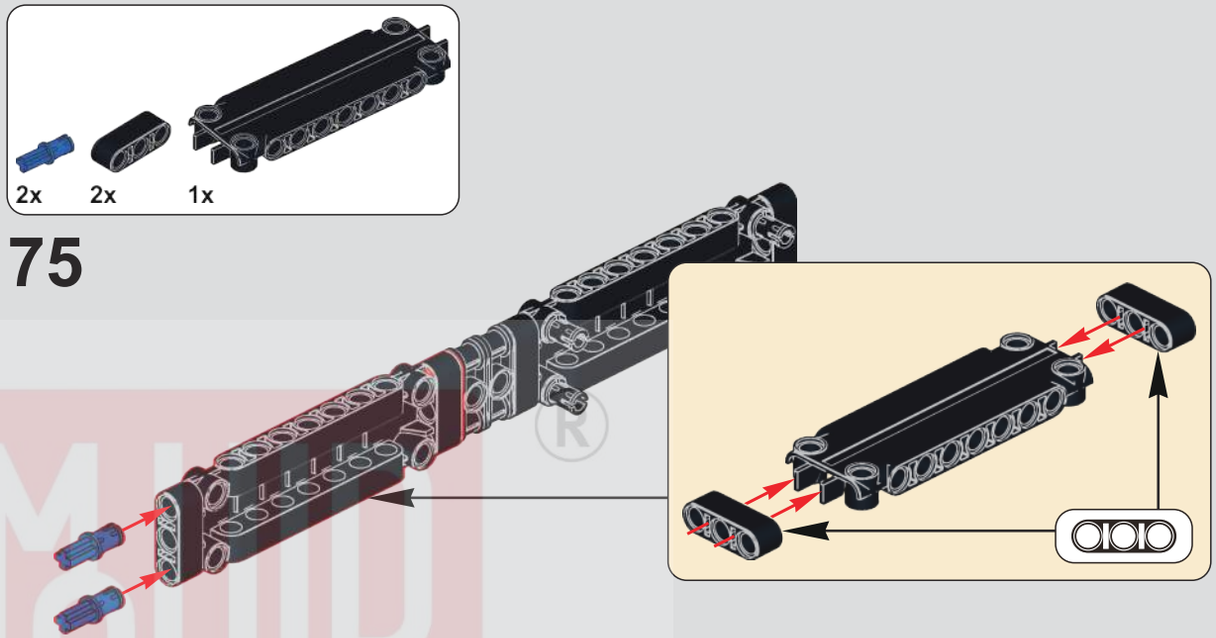

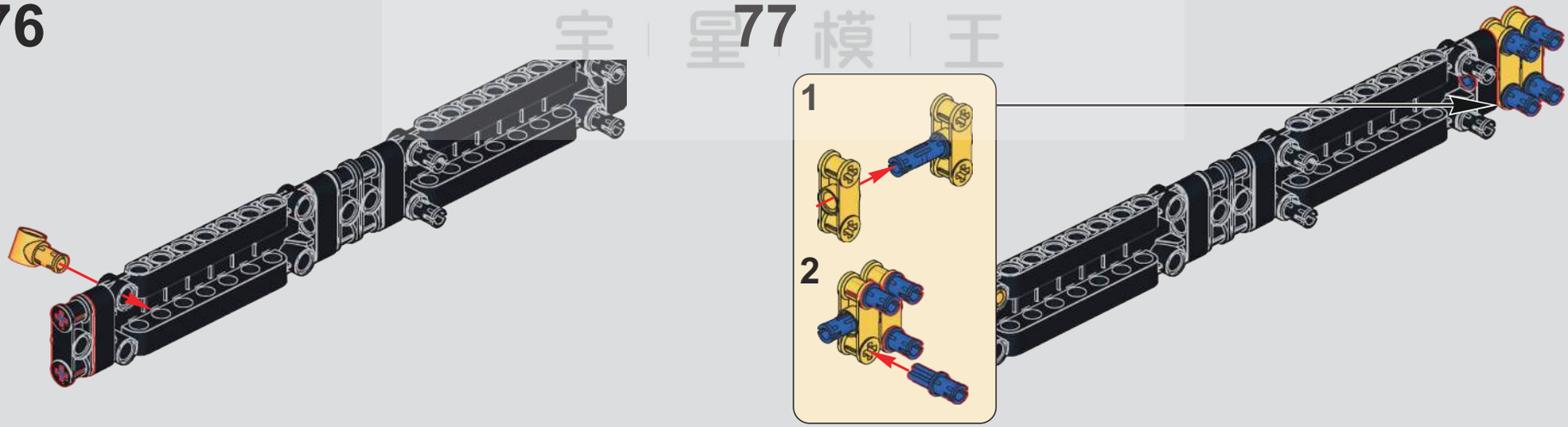

MOULD KING
宝 星 模 王

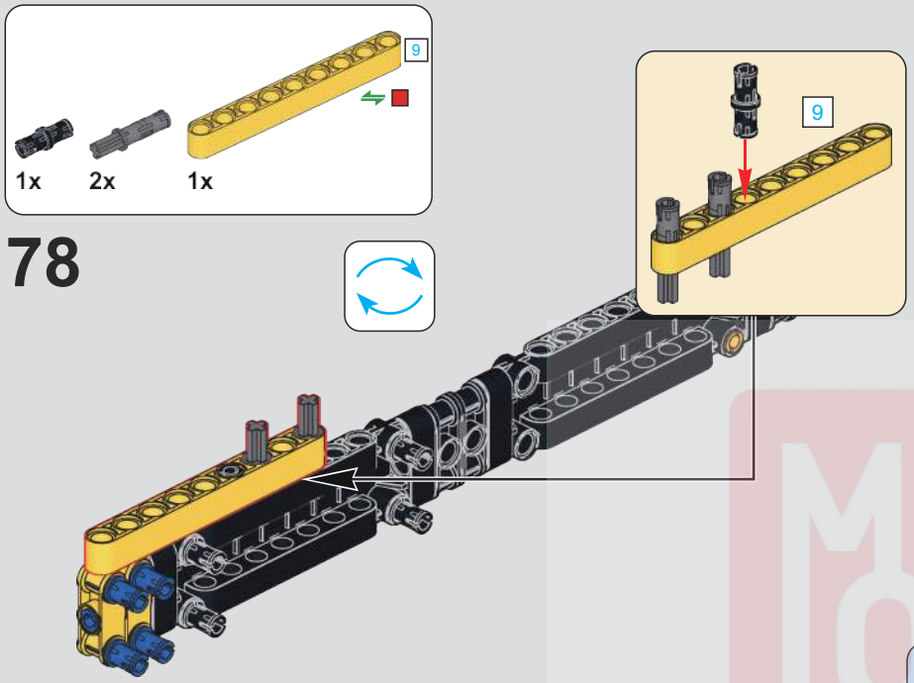

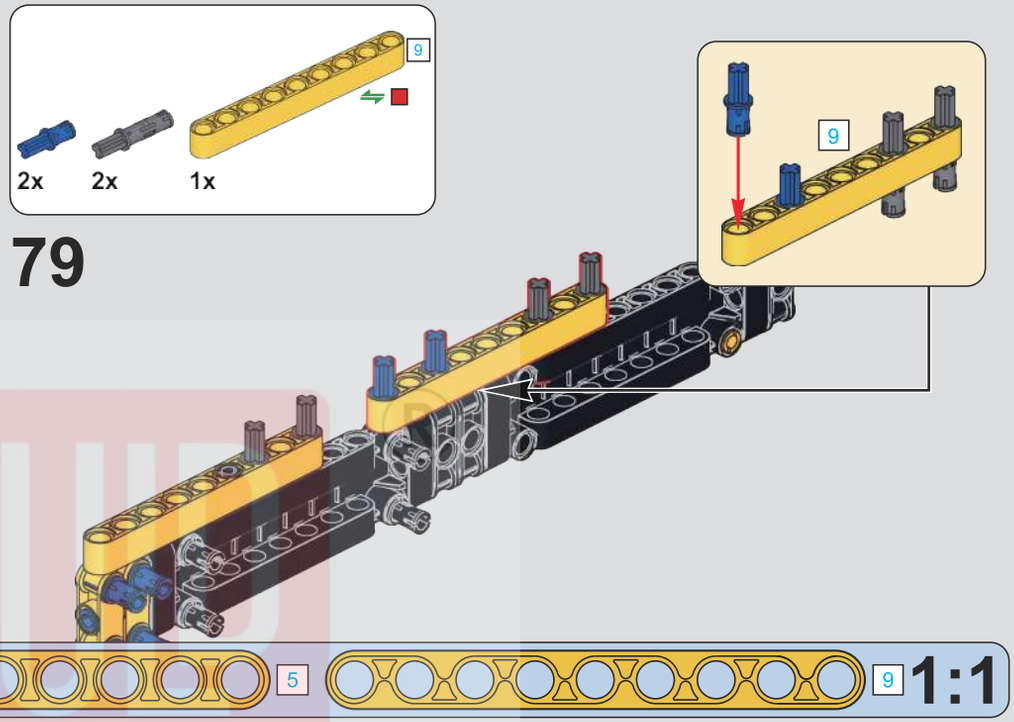

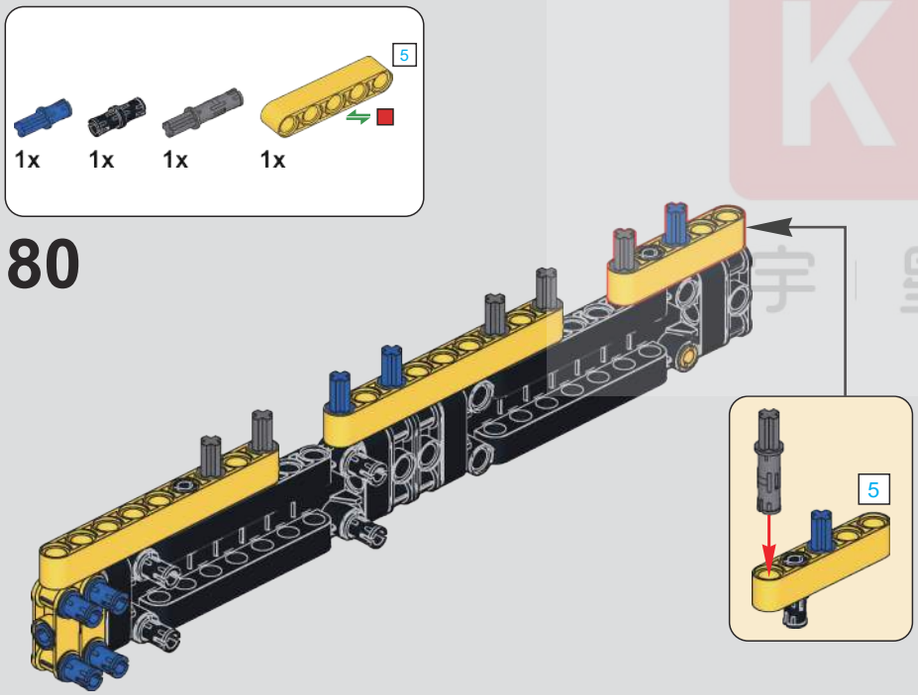

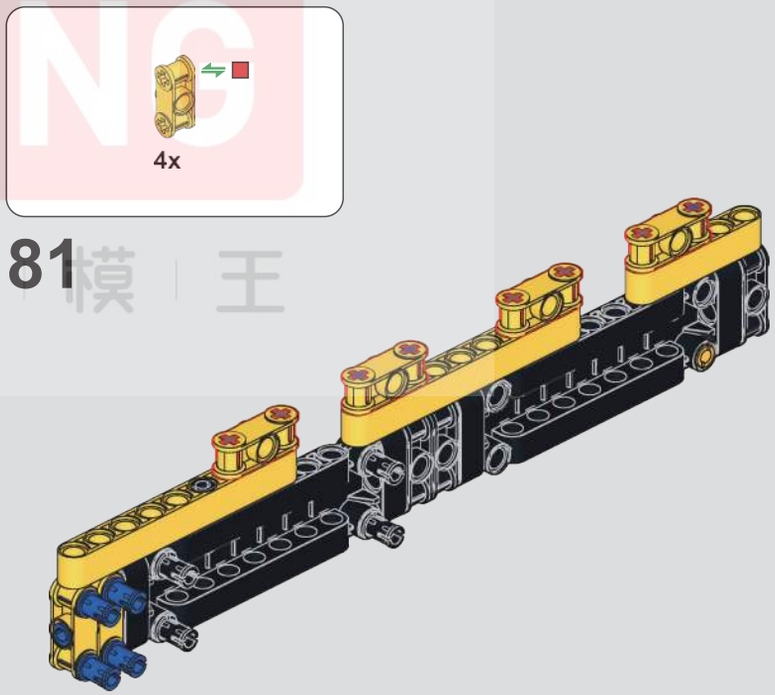

MUD KING
宇 星 模 王

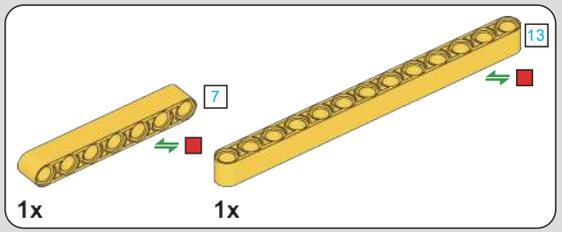

82

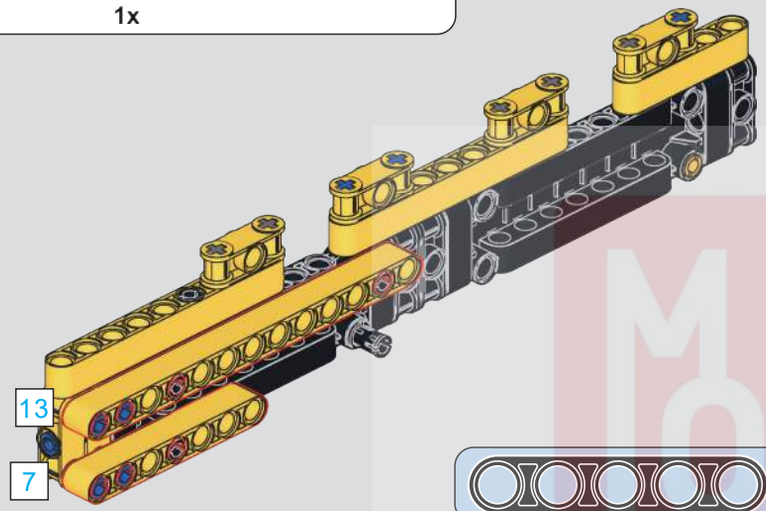

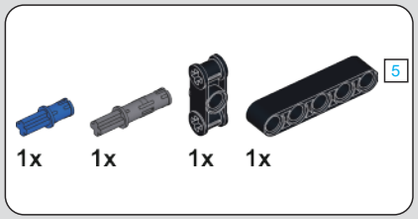

83

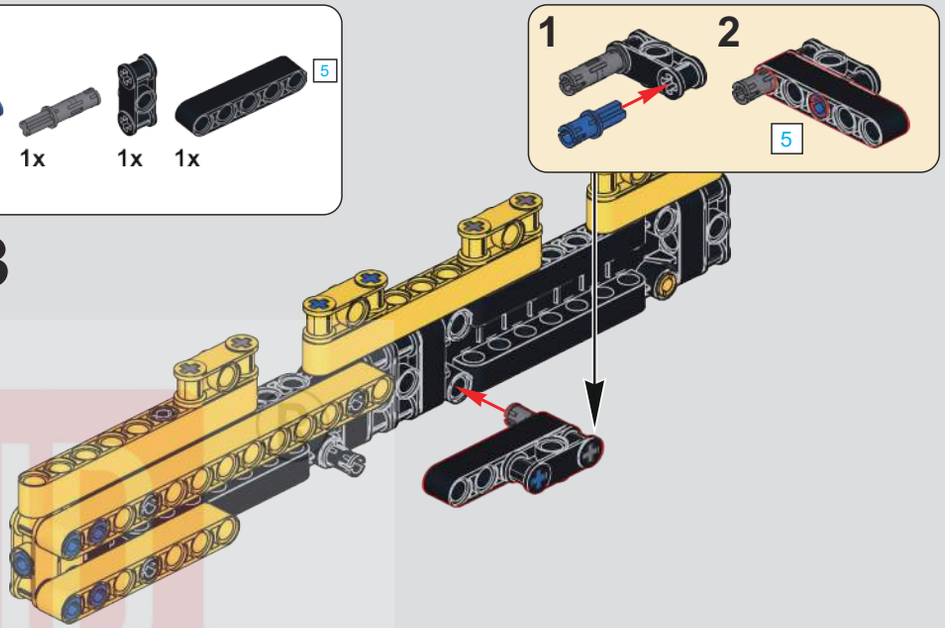

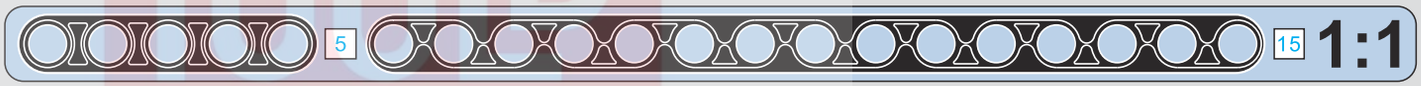

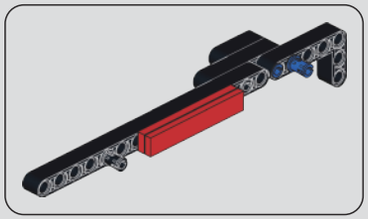

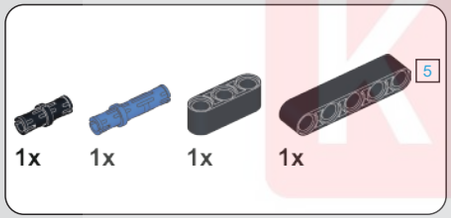

84

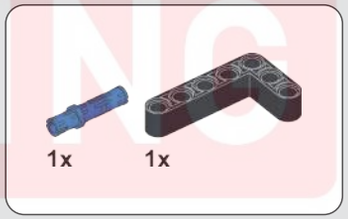

85

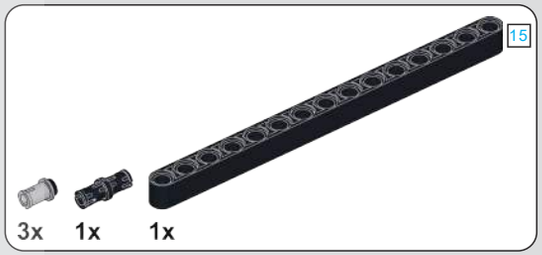

86

MOUD KING
宇 星 模 王

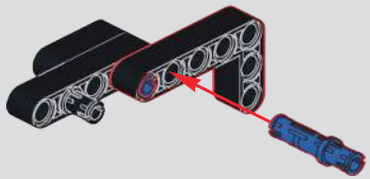

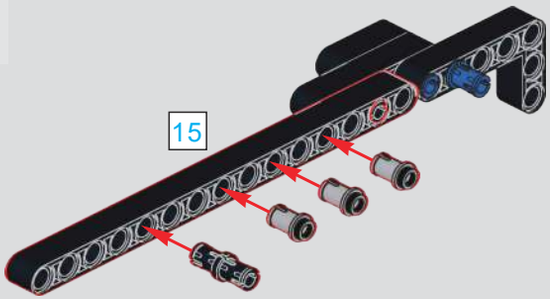

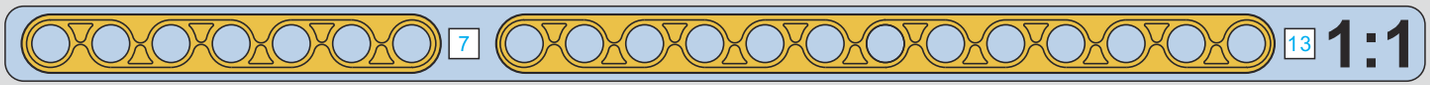

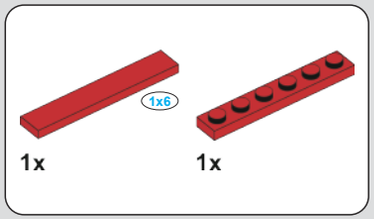

87

88

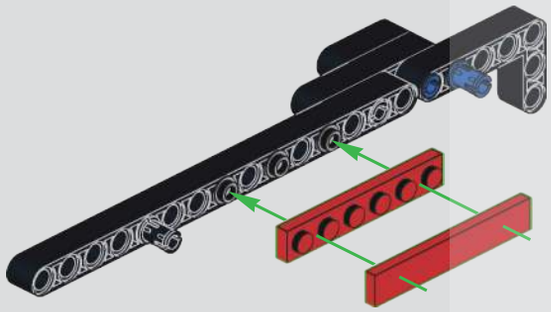

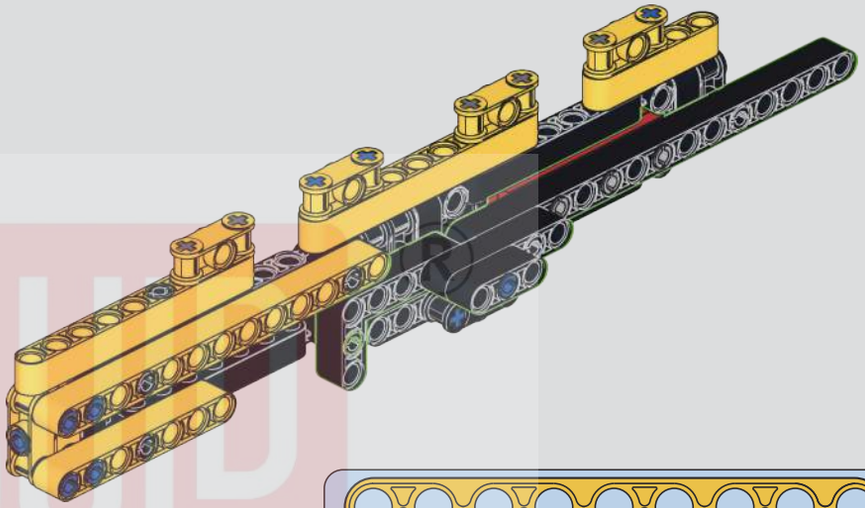

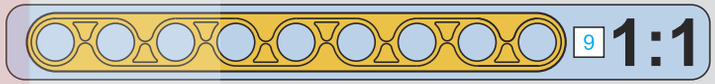

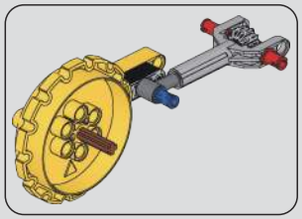

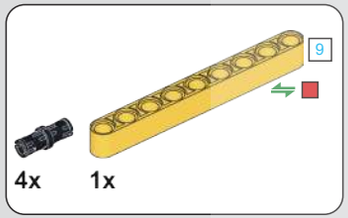

89

90

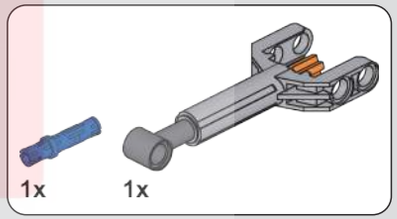

91

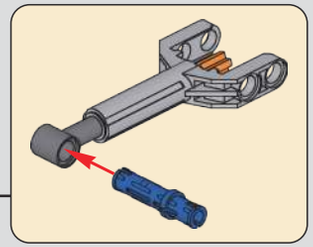

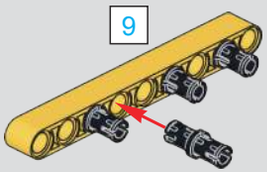

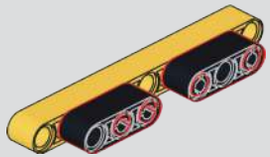

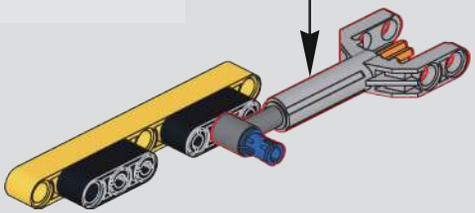

MUL KING
宇 星 模 王

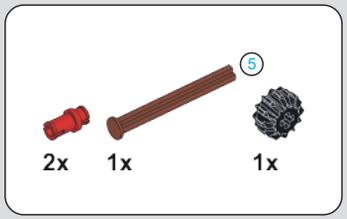

92

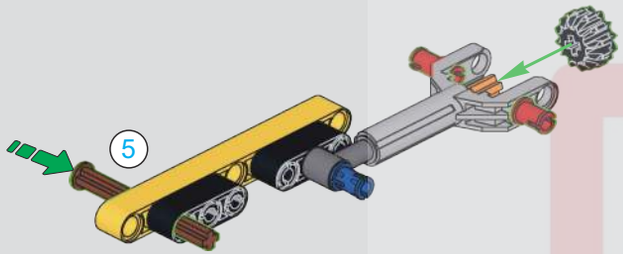

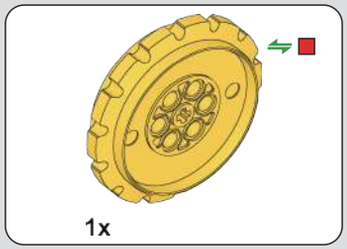

93

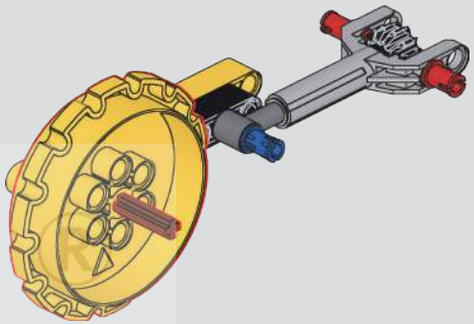

94

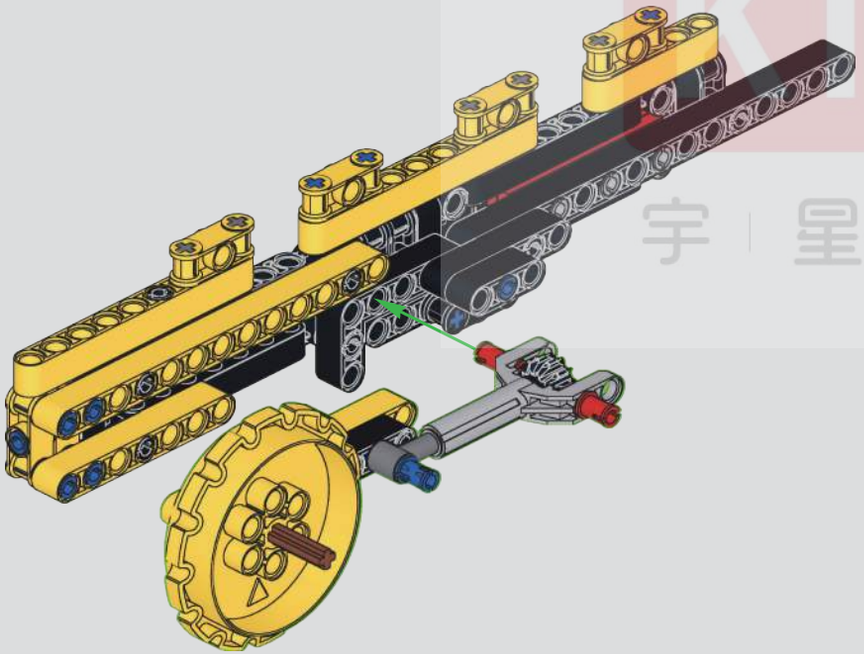

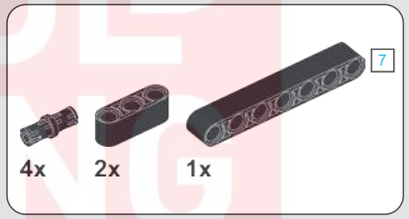

95

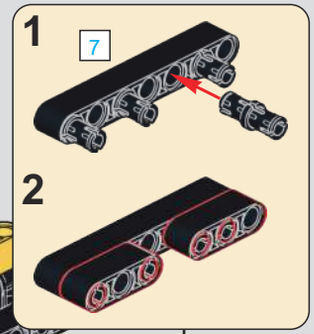

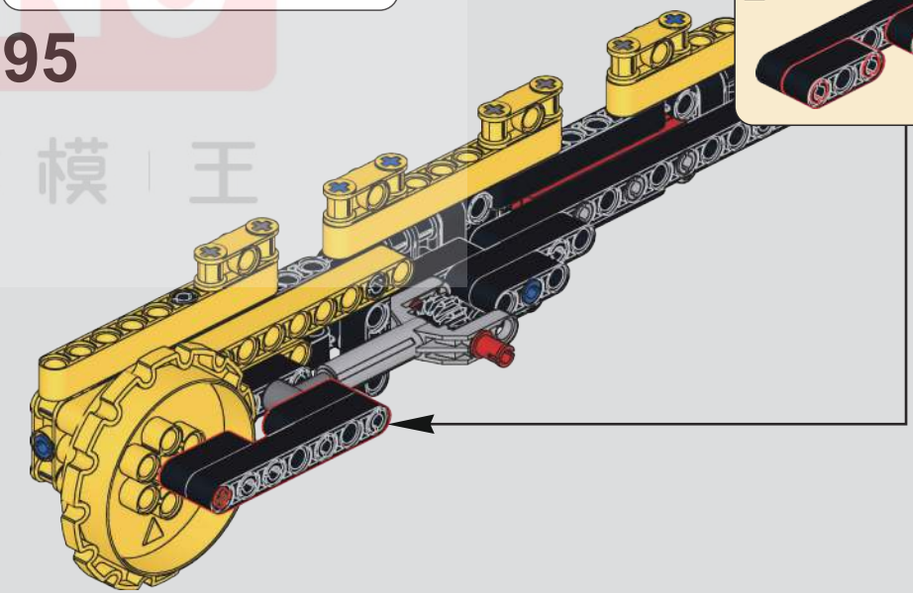

MOULD KING
宇 星 模 王

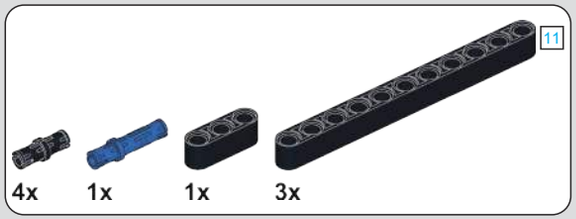

96

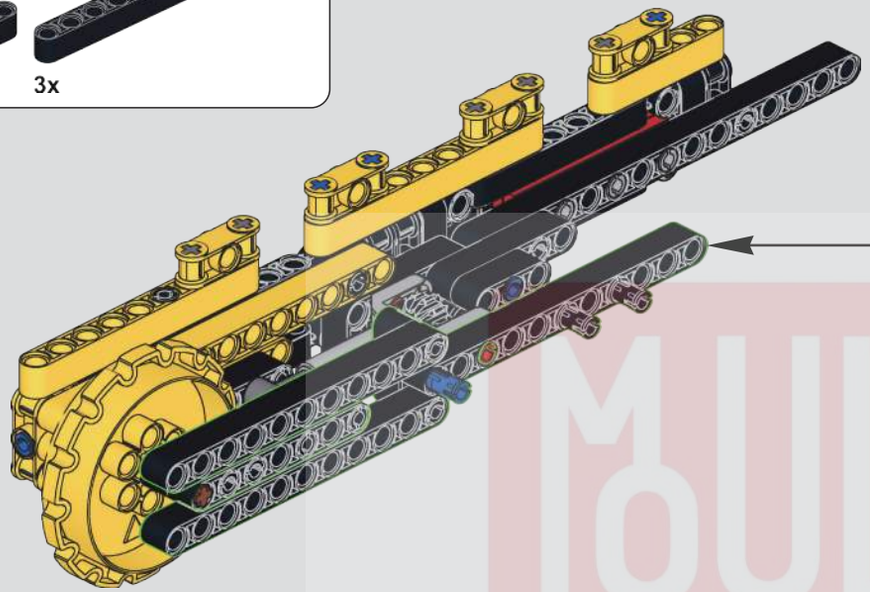

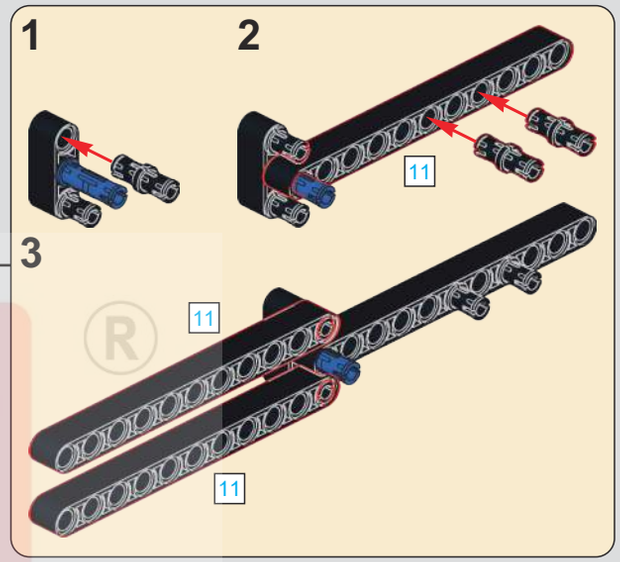

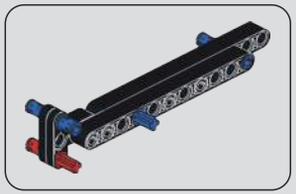

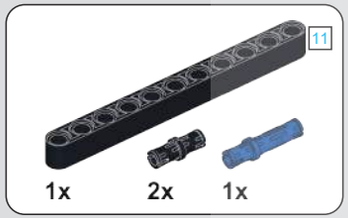

97

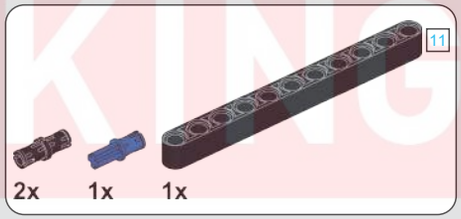

98

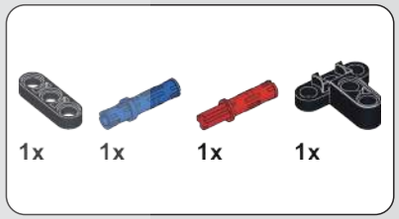

99

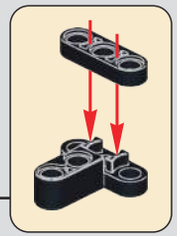

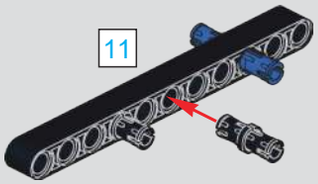

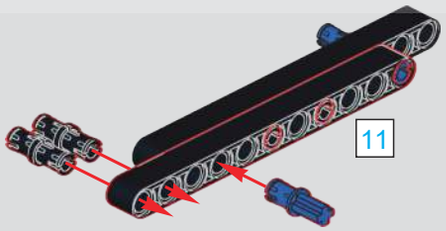

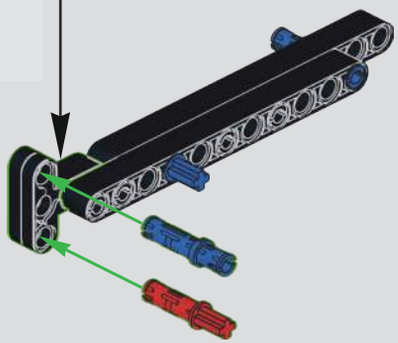

MOULD KING ®
宇星模王

100

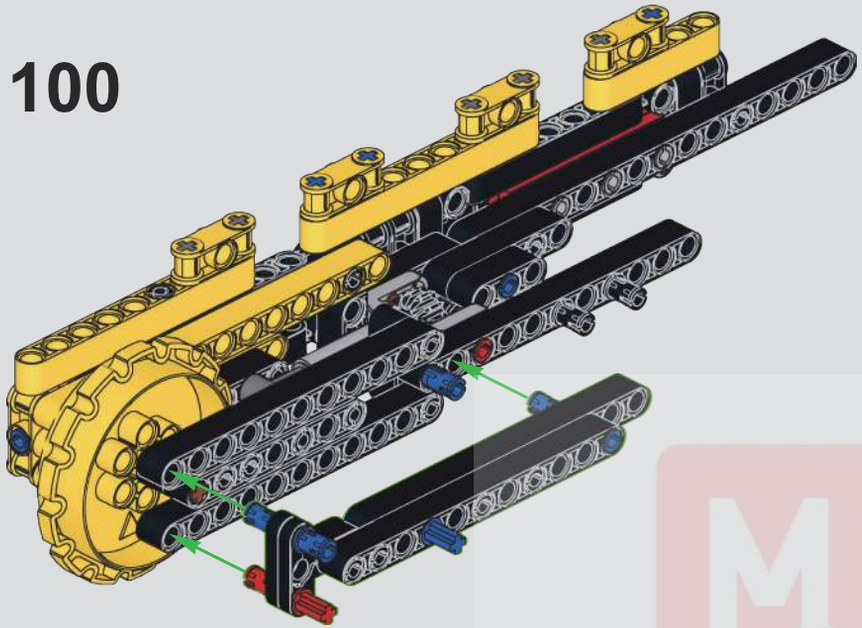

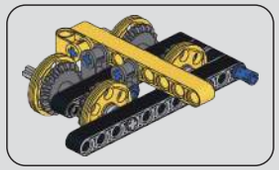

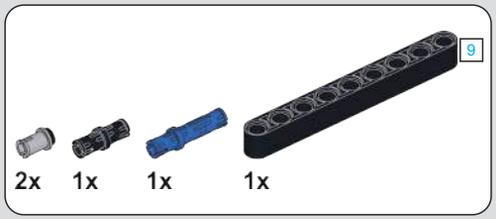

101

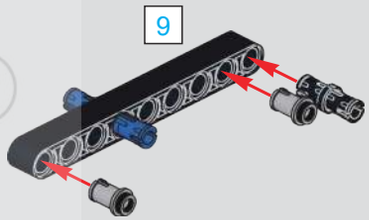

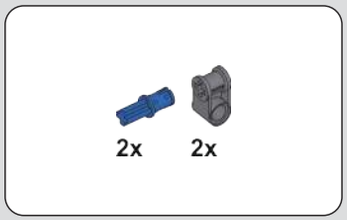

102

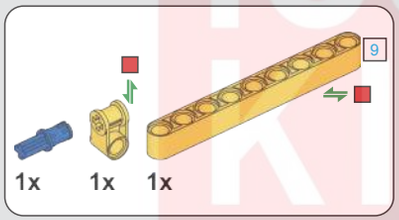

103

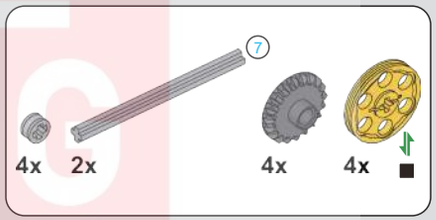

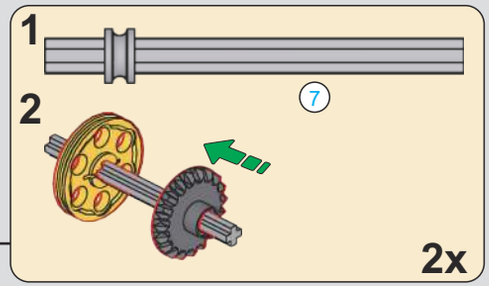

104

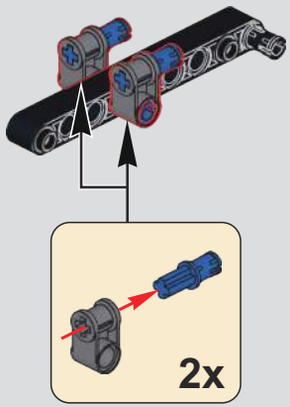

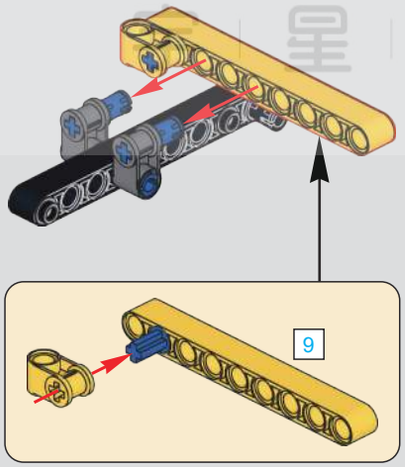

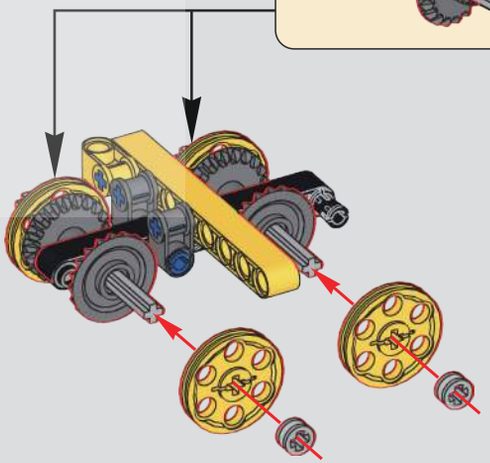

MUD KING ®
泥星模王

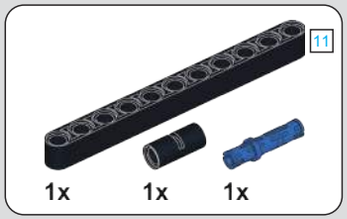

105

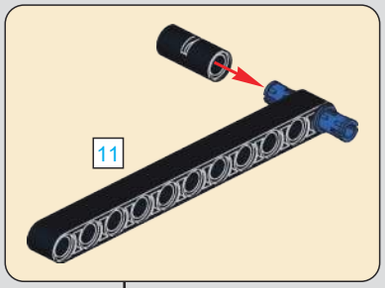

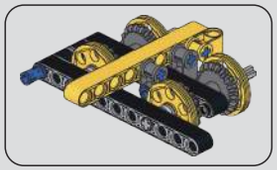

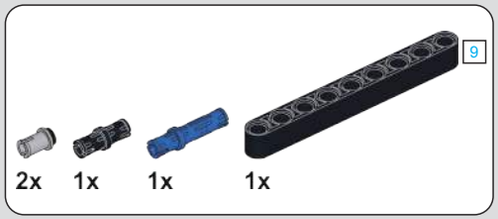

106

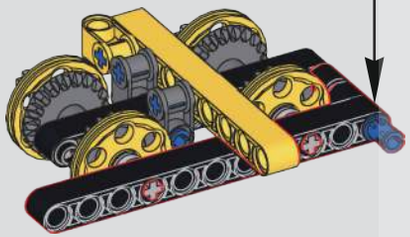

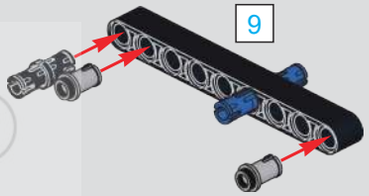

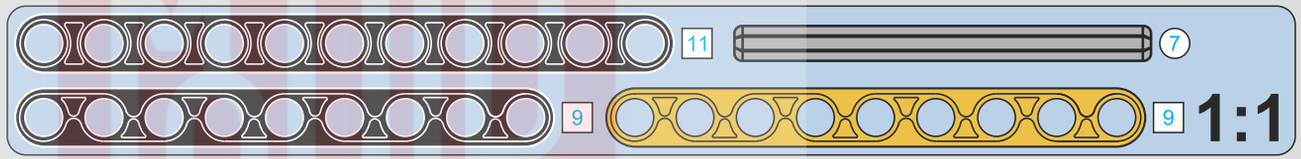

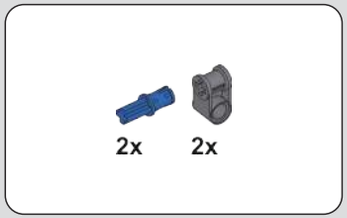

107

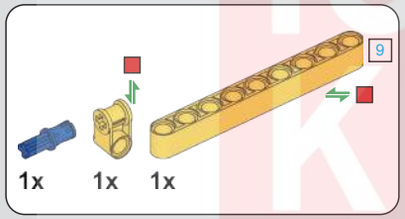

108

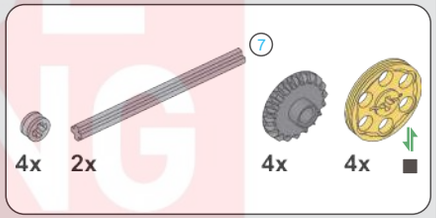

109

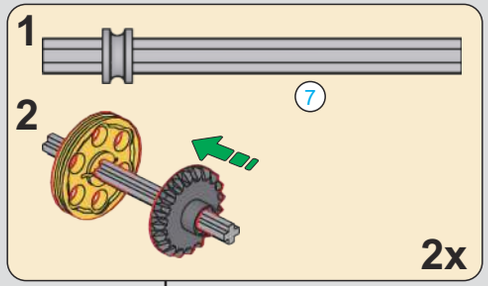

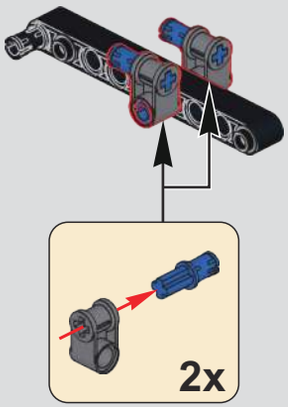

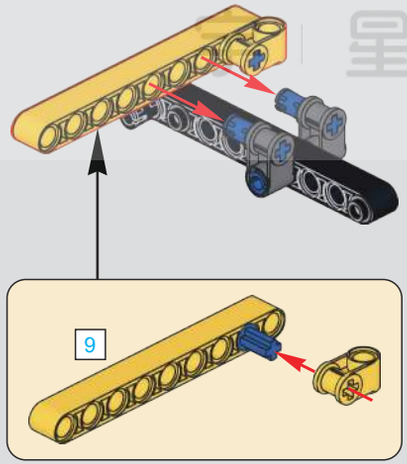

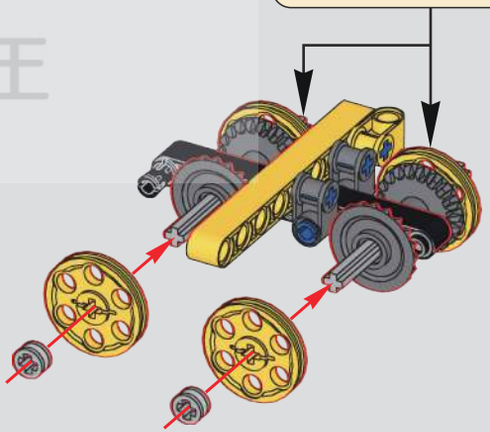

MUD KING ®
泥星模王

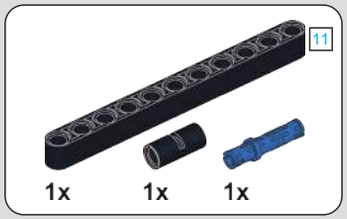

110

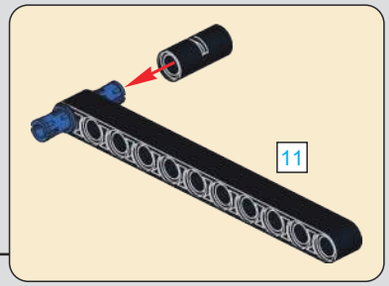

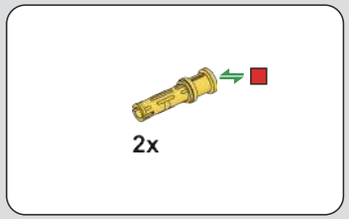

111

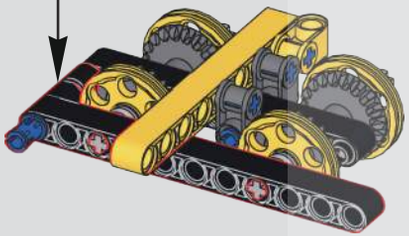

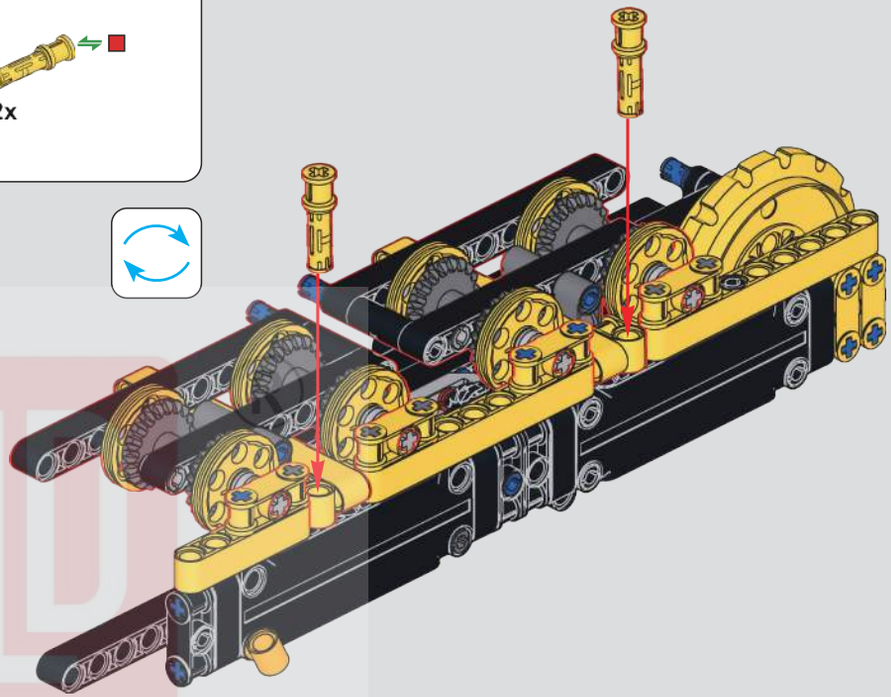

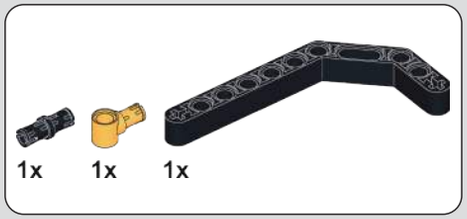

112

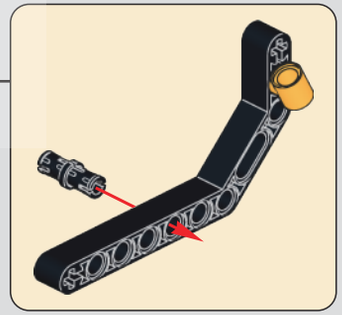

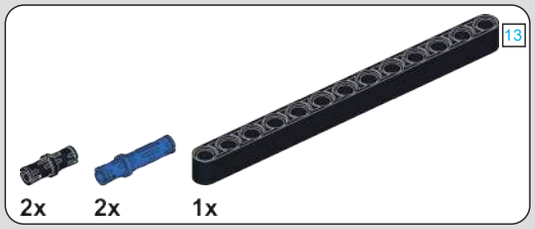

113

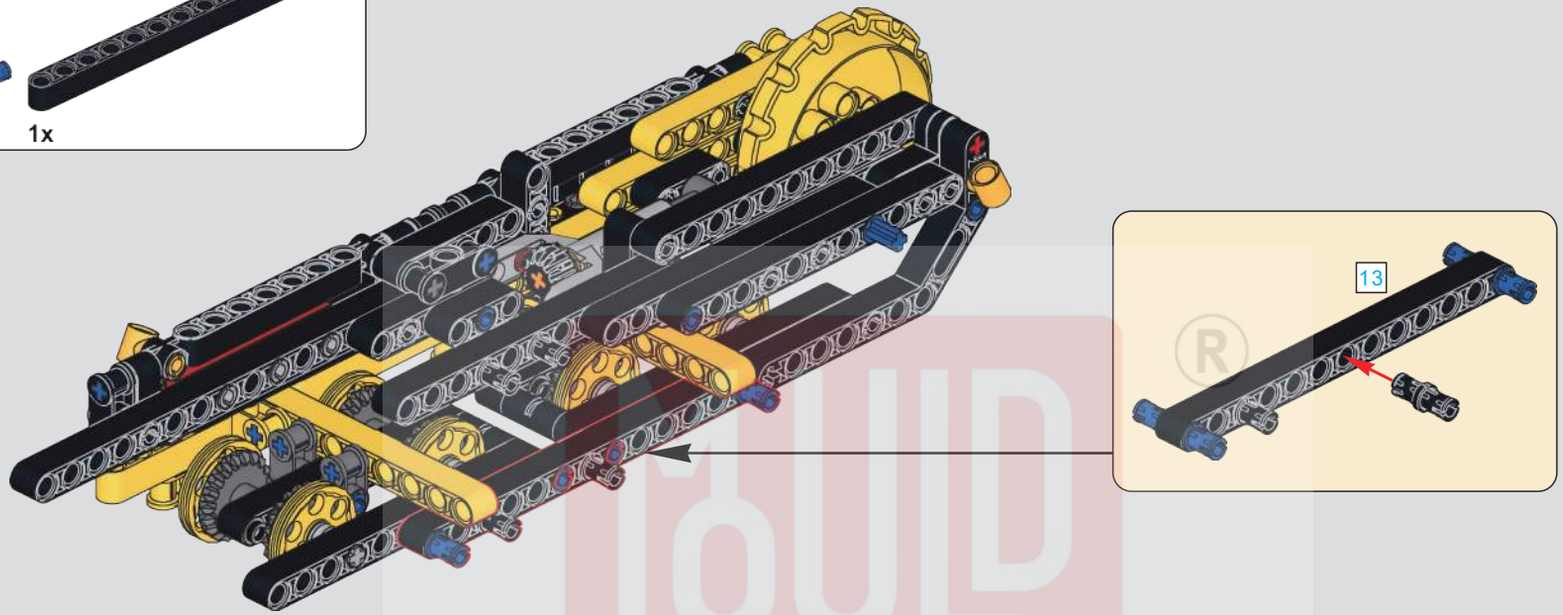

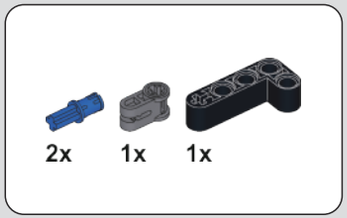

114

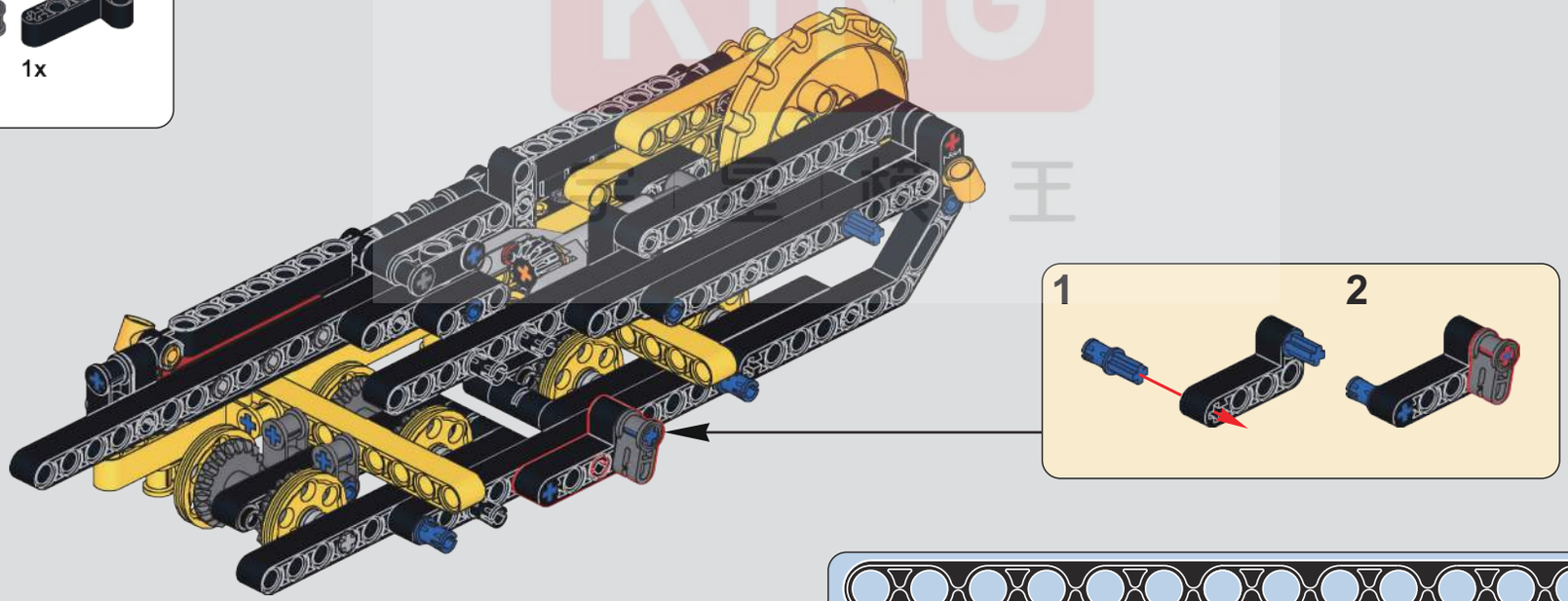

MOULD KING

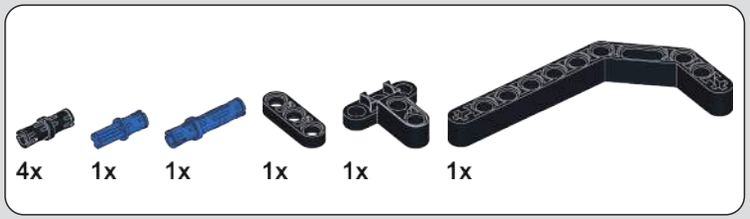

115

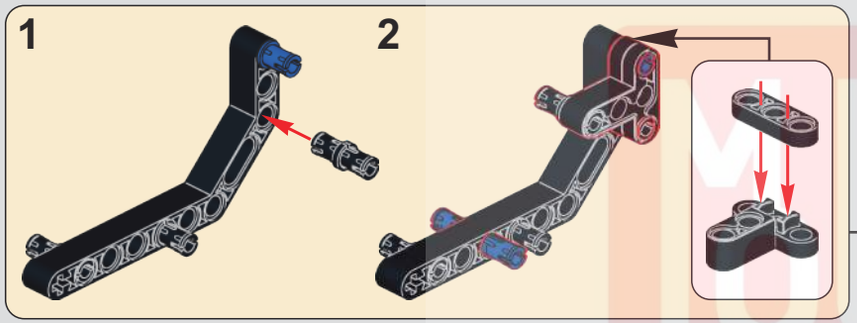

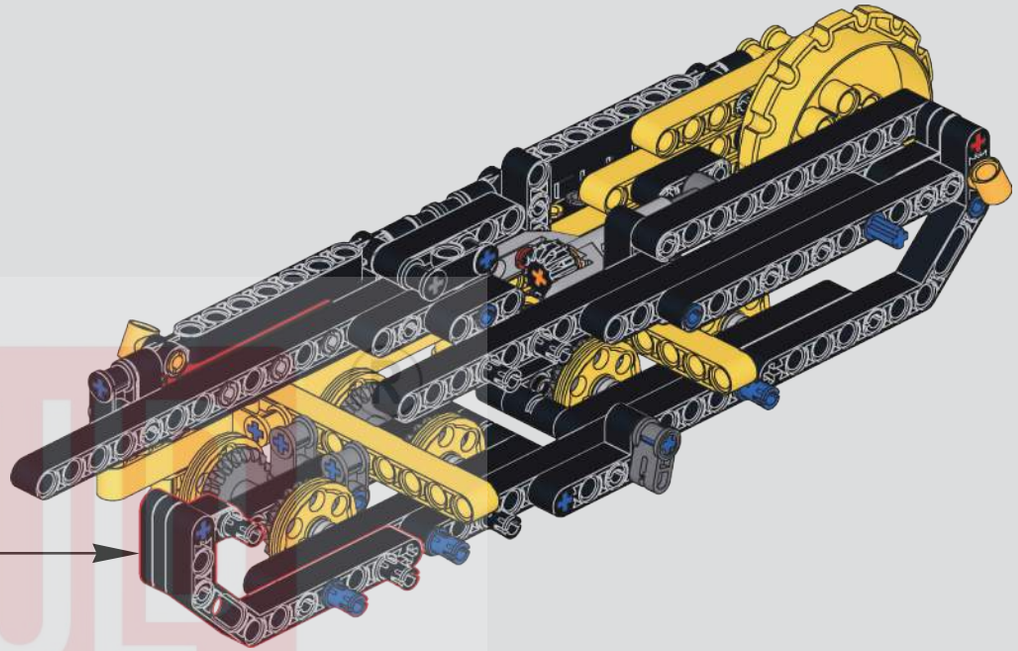

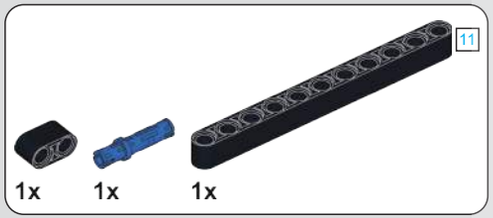

116

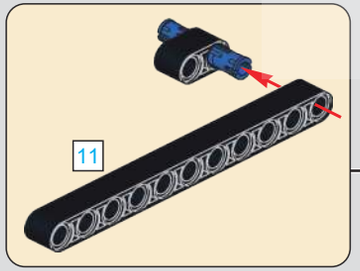

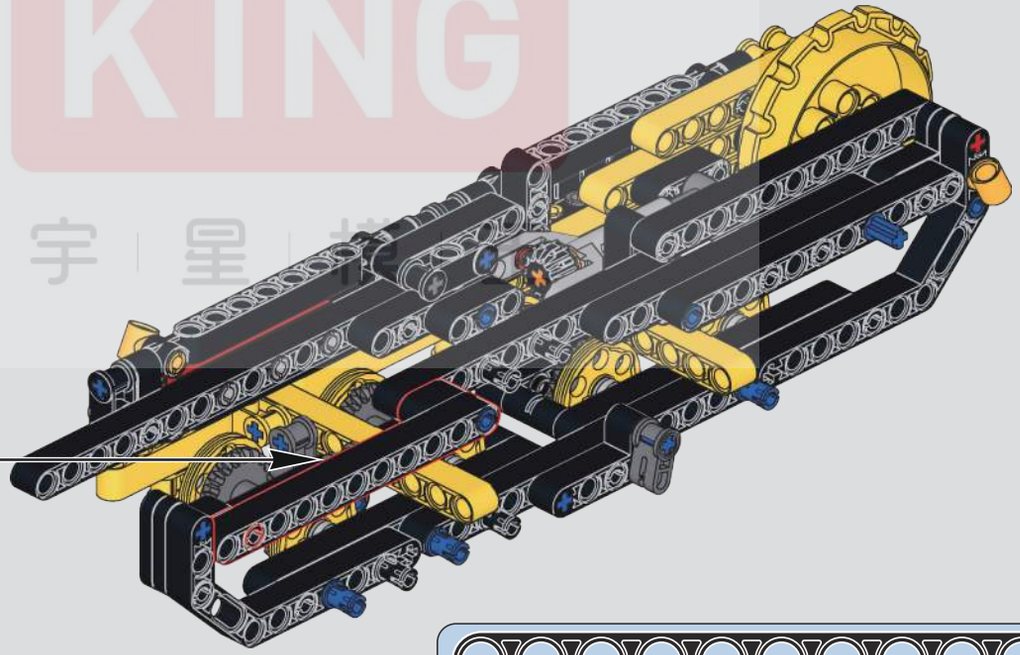

TOOL KING
宇星模具

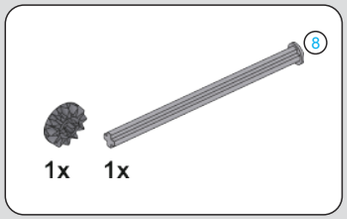

117

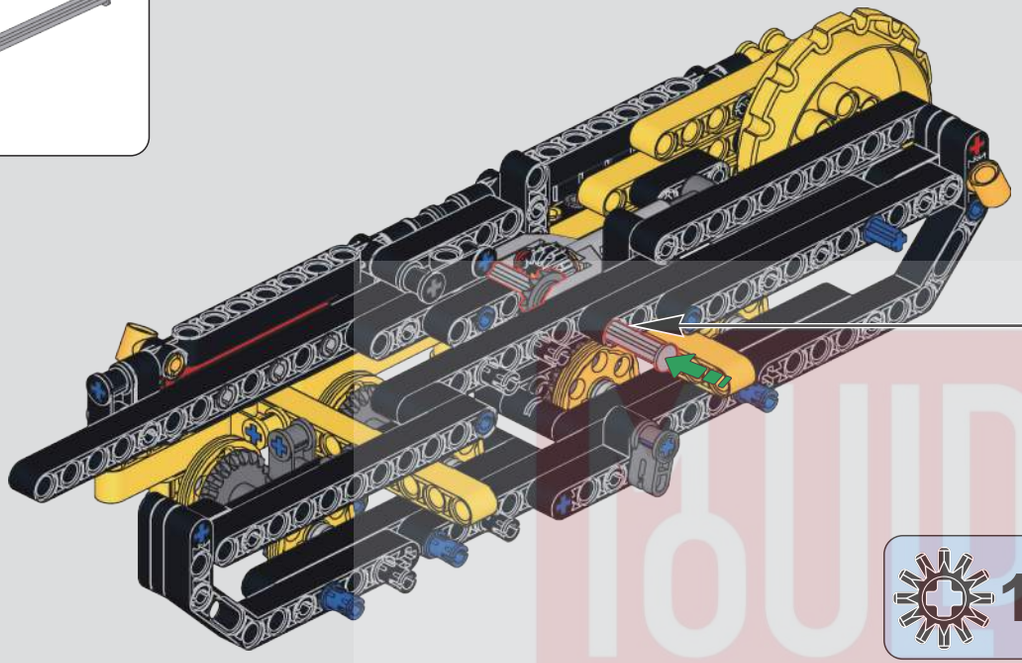

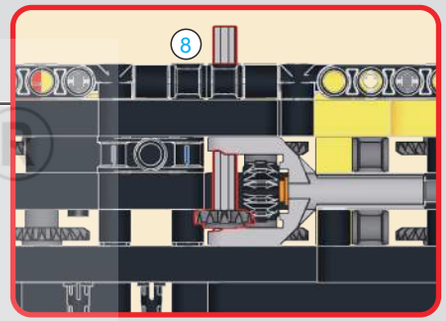

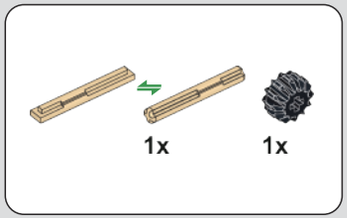

118

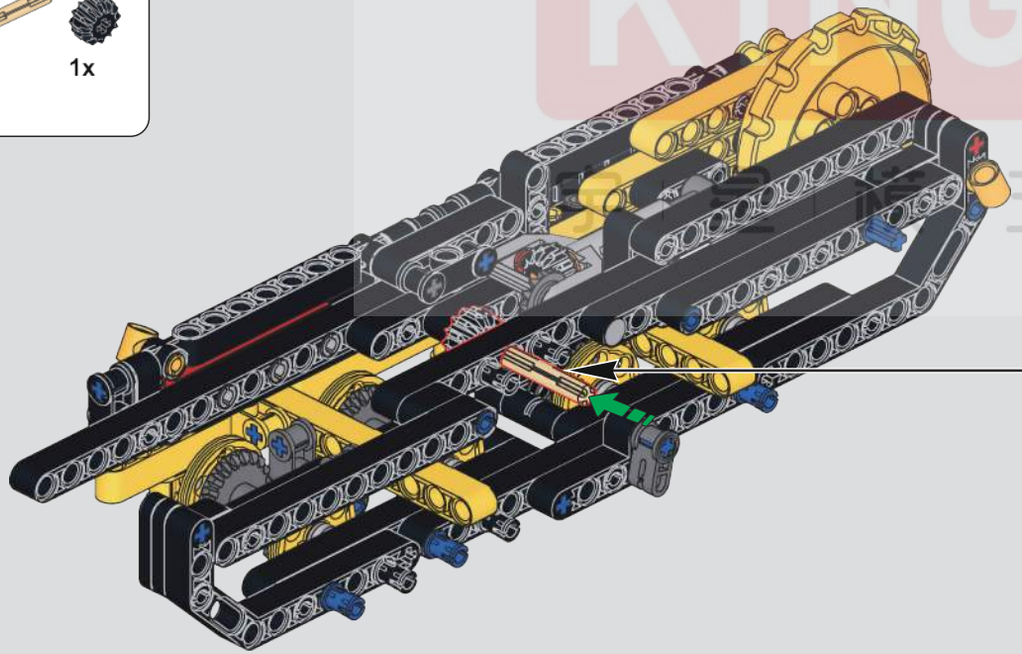

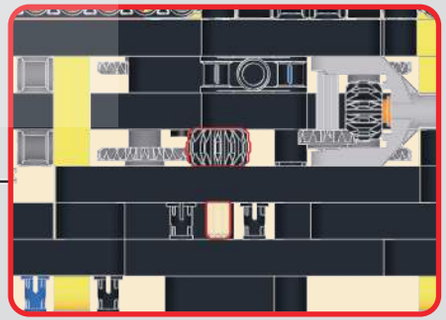

BUD KING

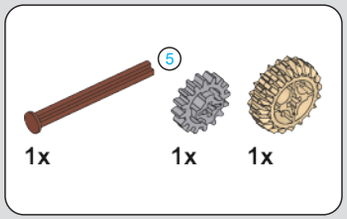

119

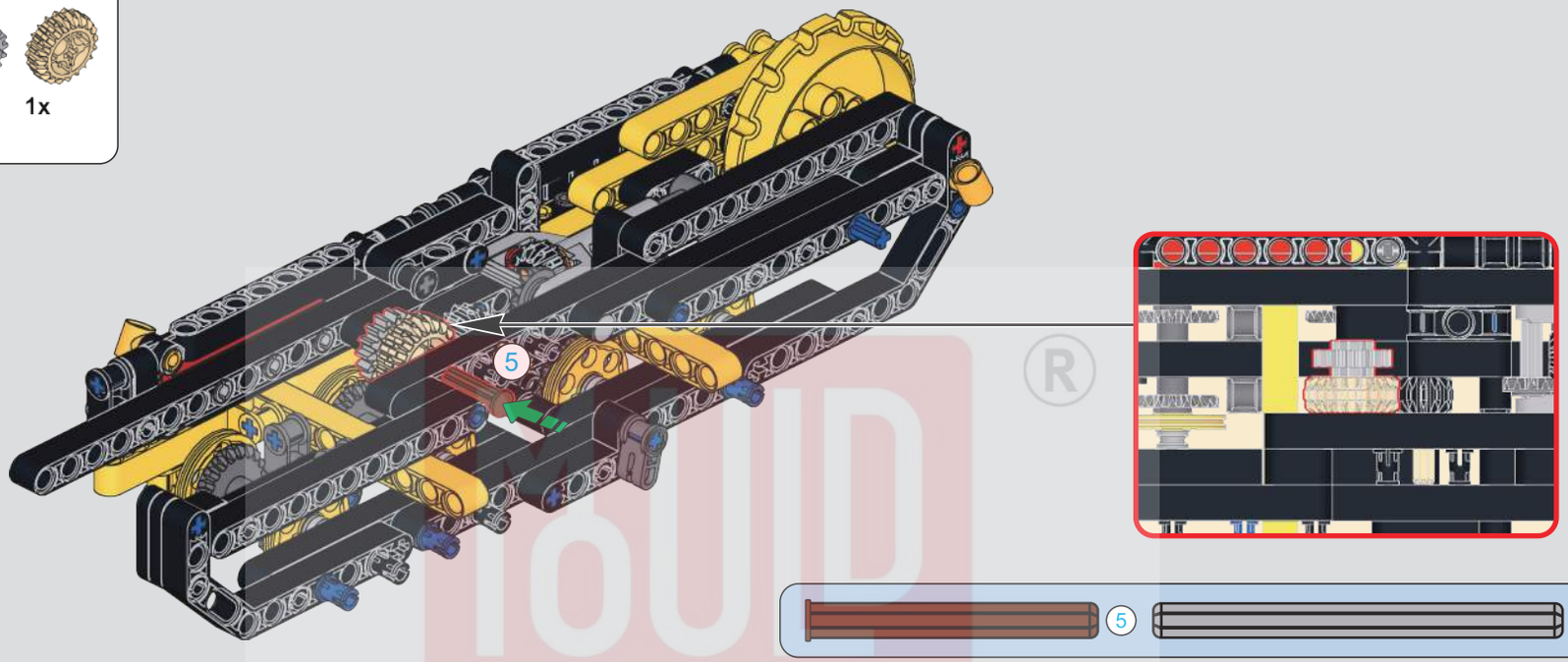

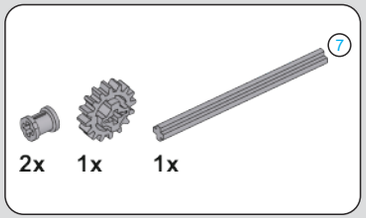

120

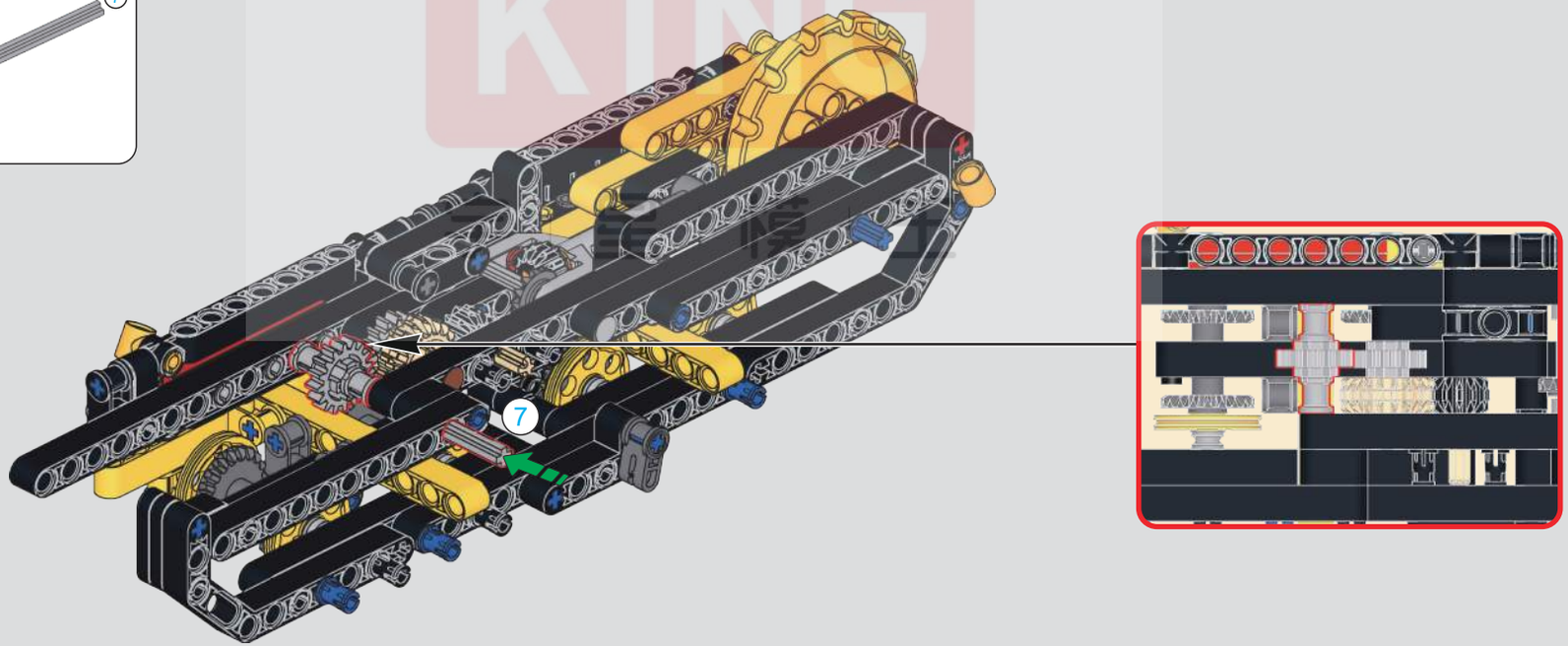

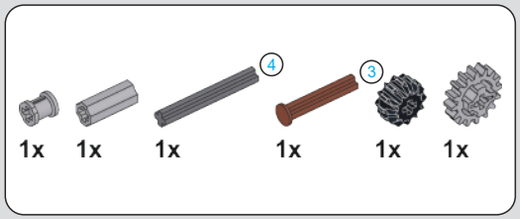

121

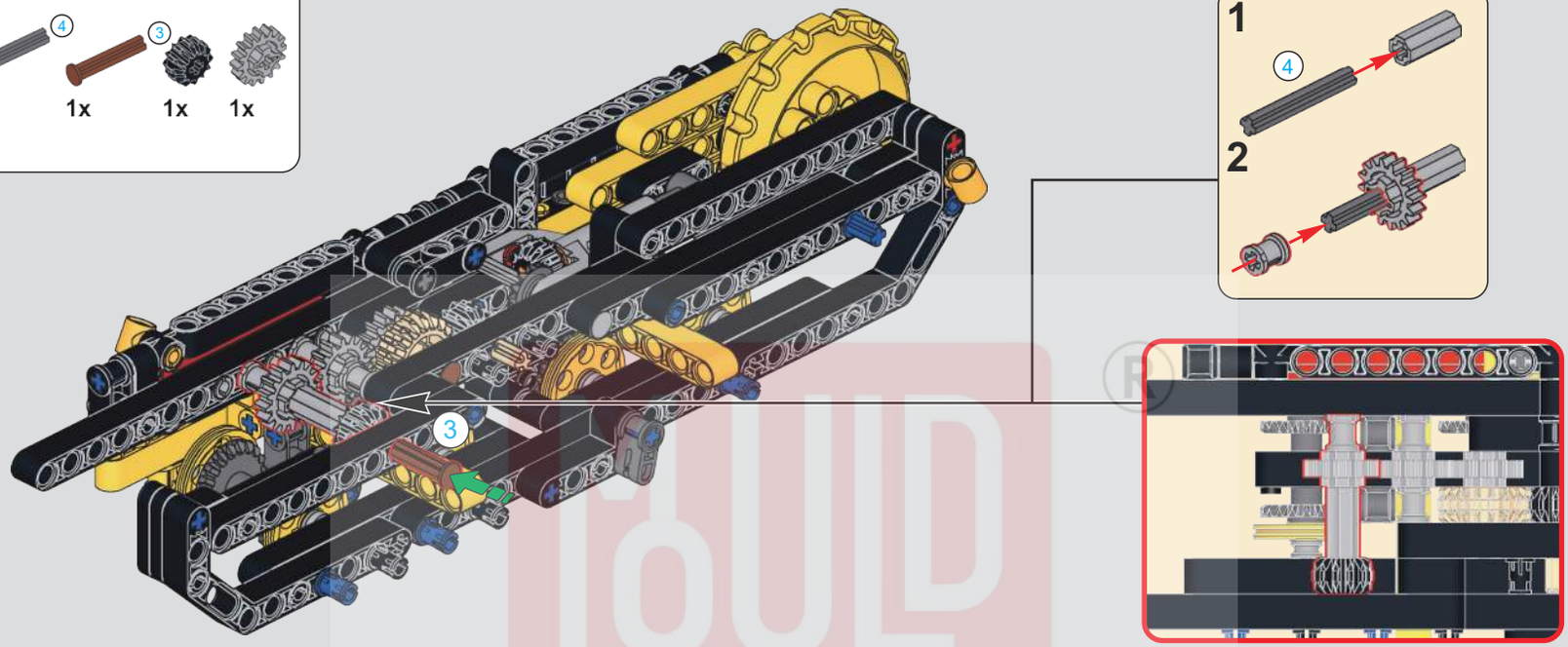

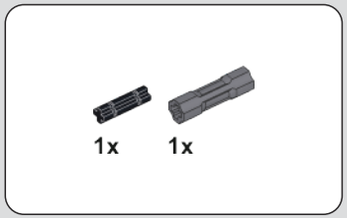

122

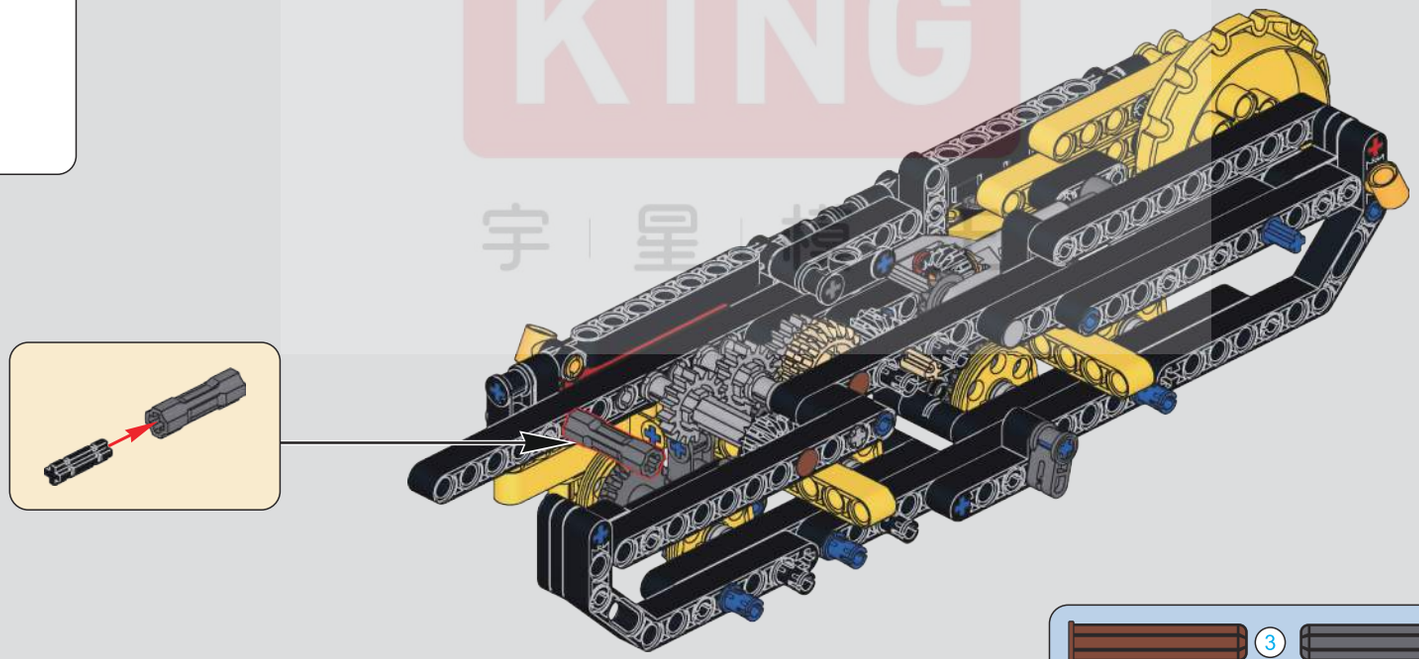

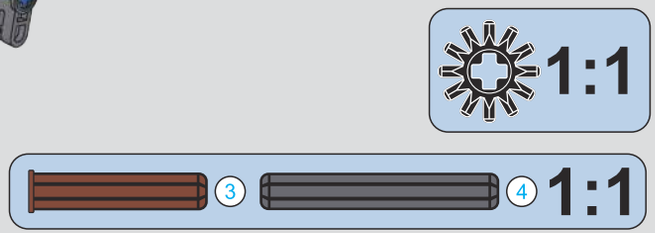

BOUD KING
宇 星 模

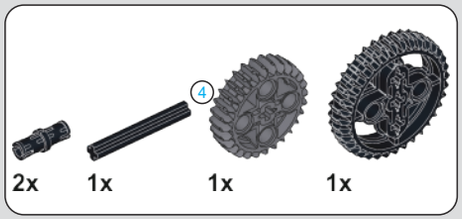

123

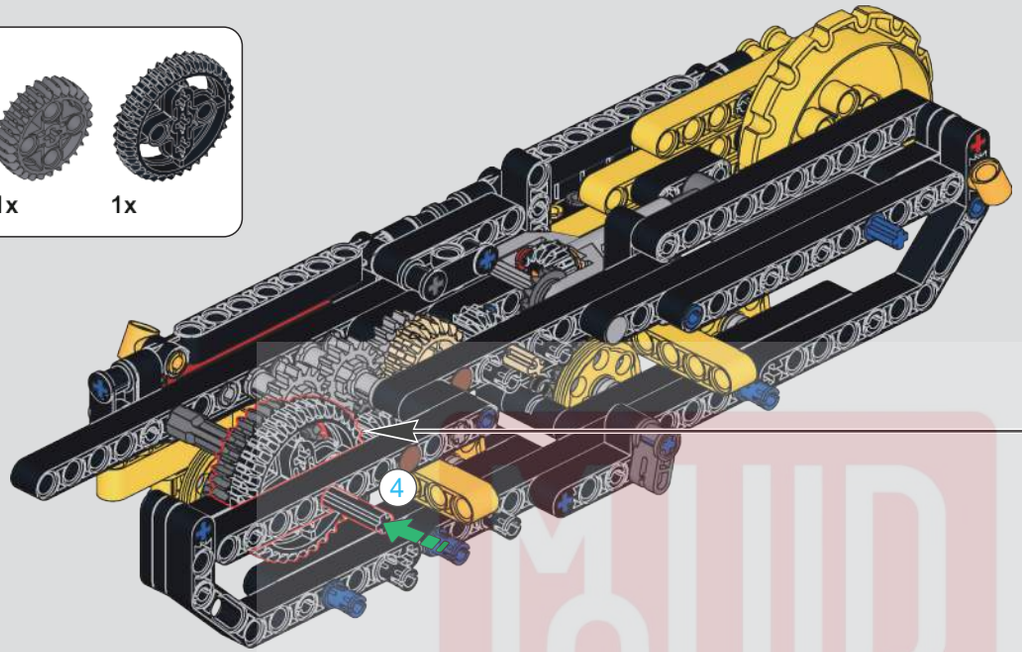

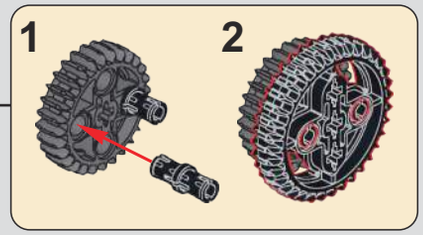

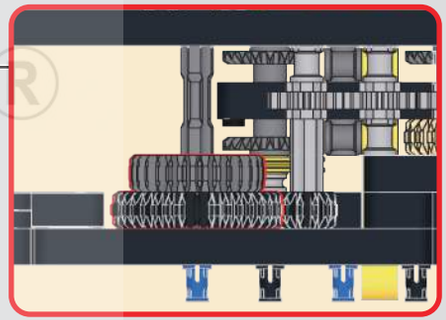

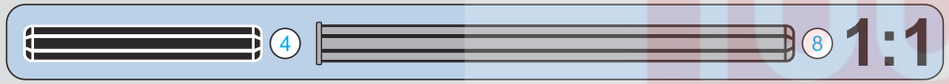

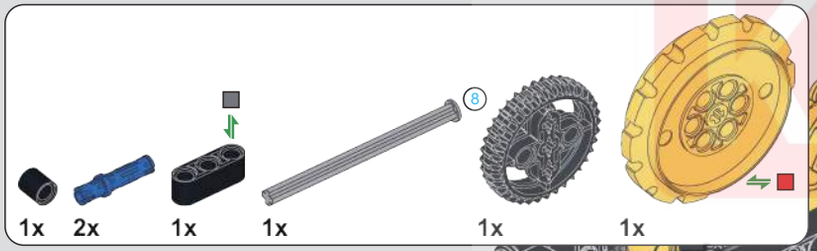

124

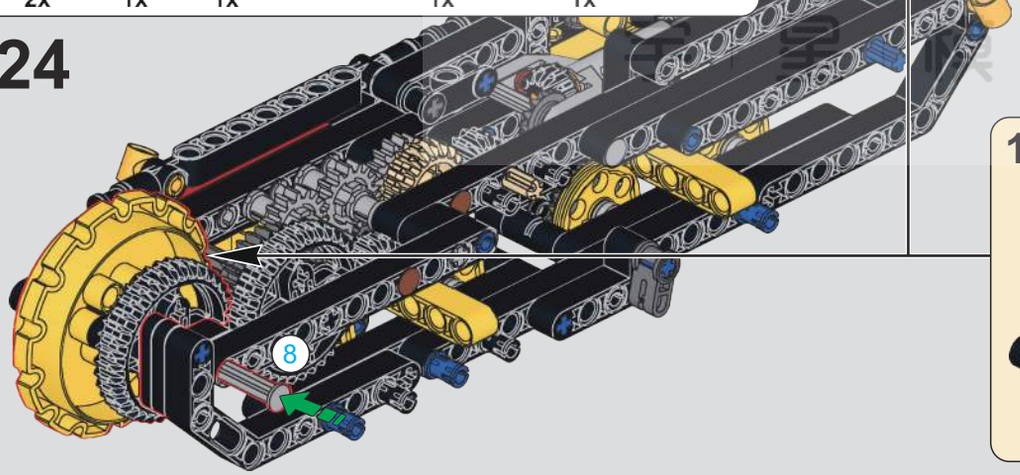

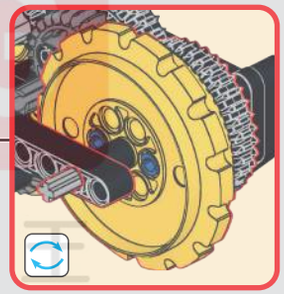

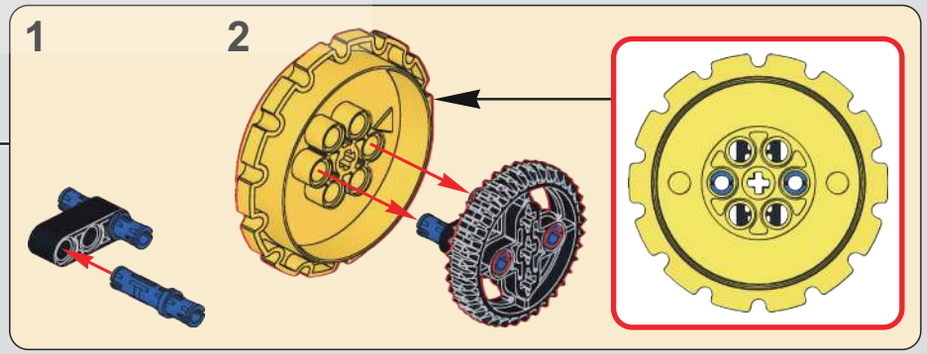

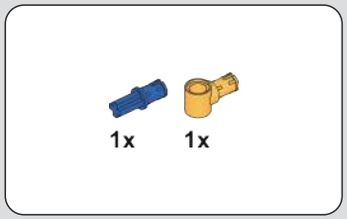

125

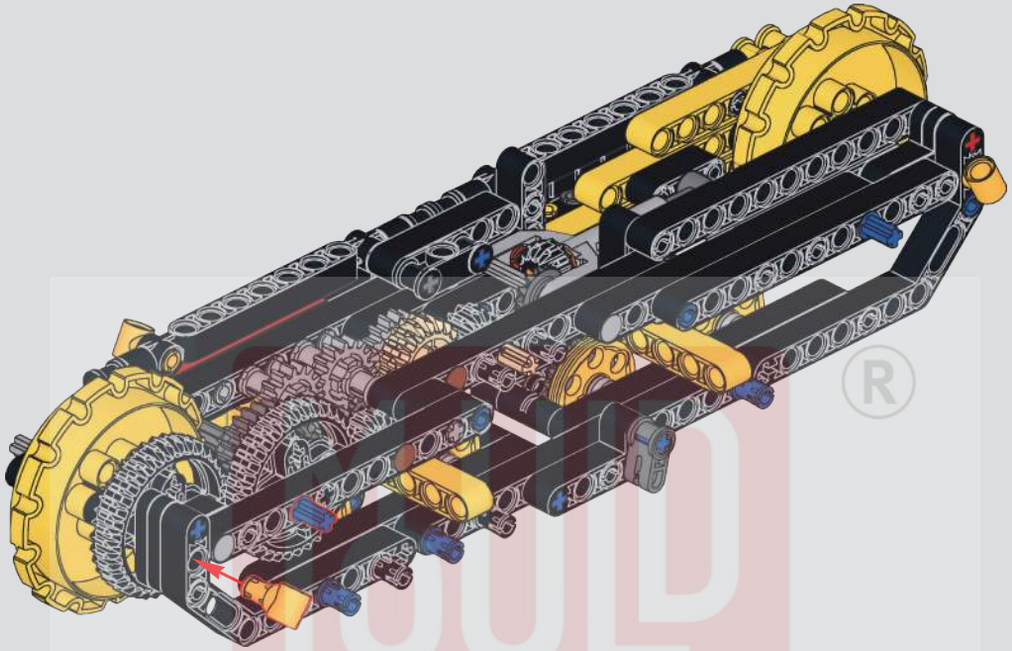

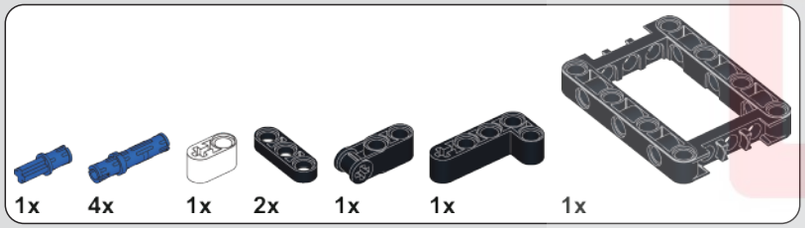

126

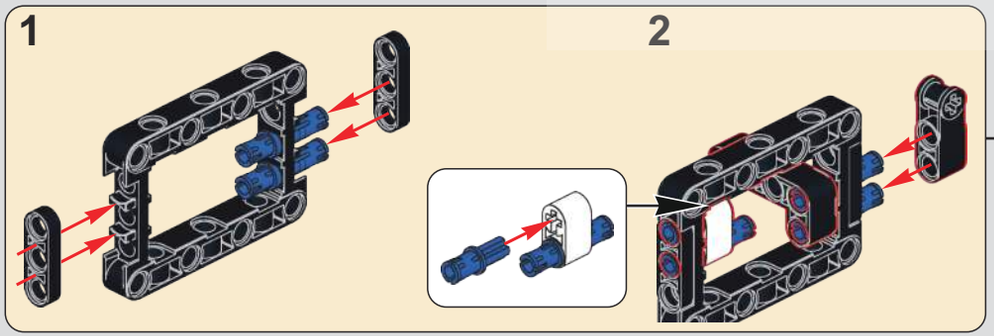

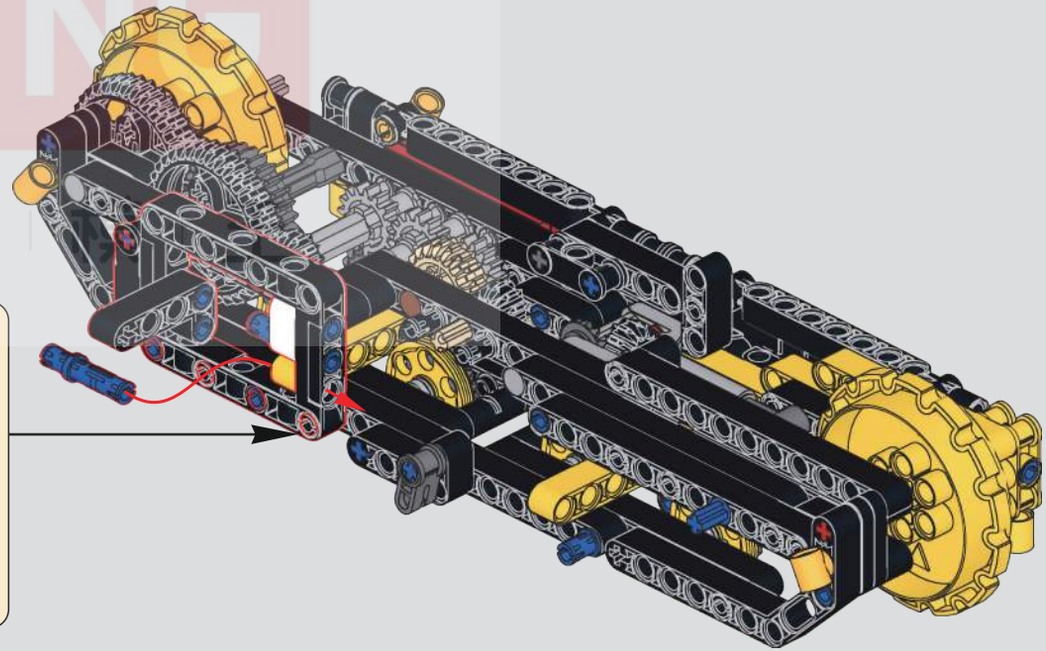

TOOL KING ®
宇星模型

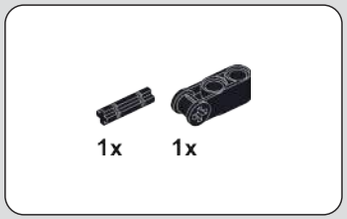

127

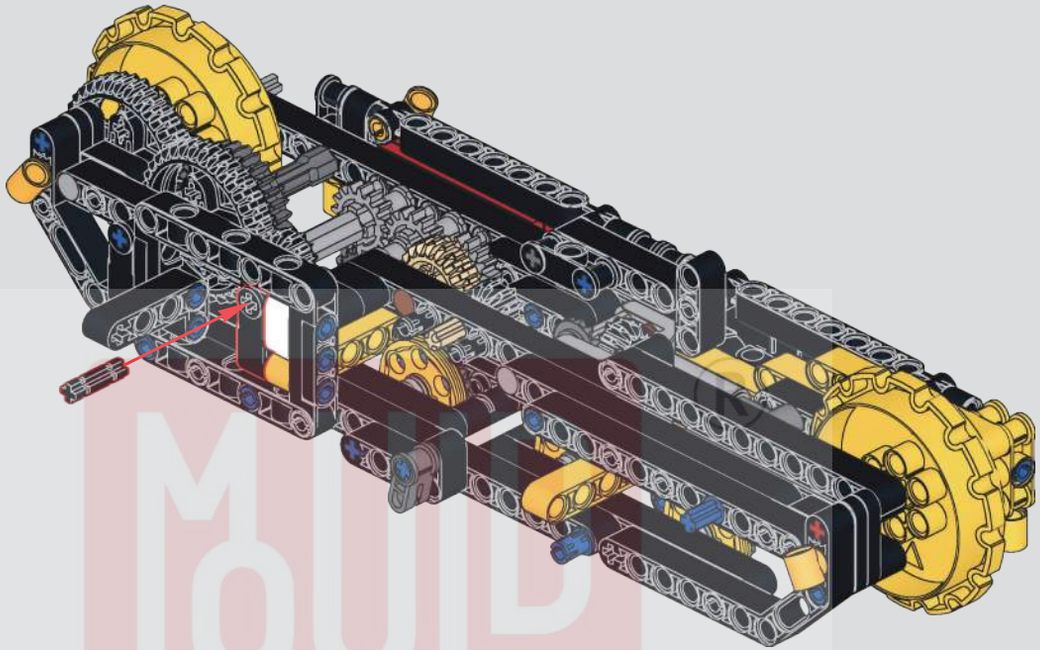

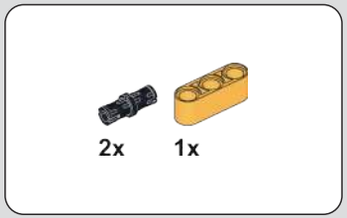

128

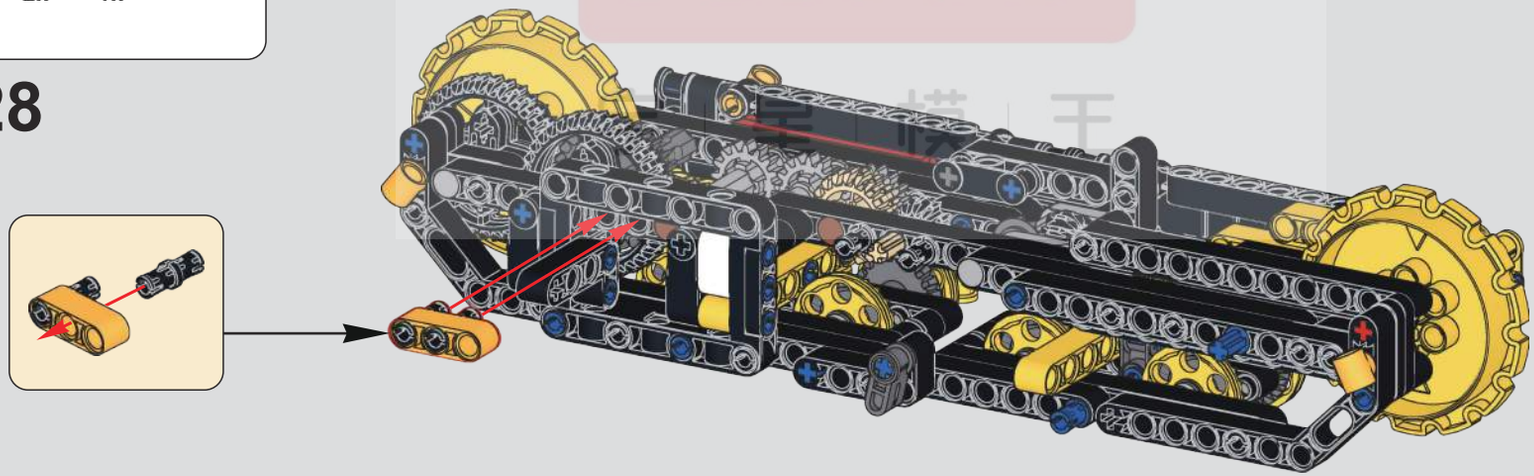

MOULD KING 模王

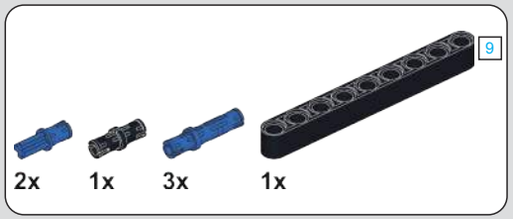

129

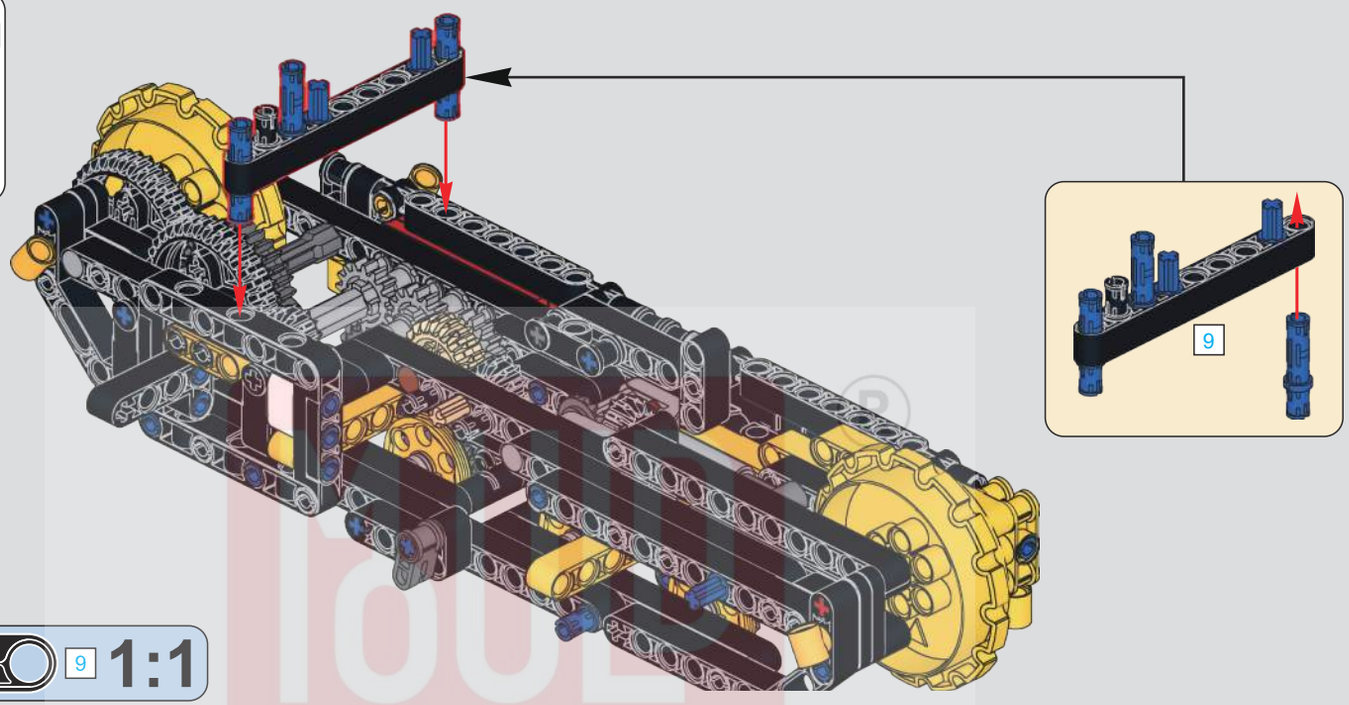

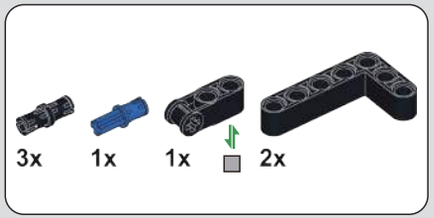

130

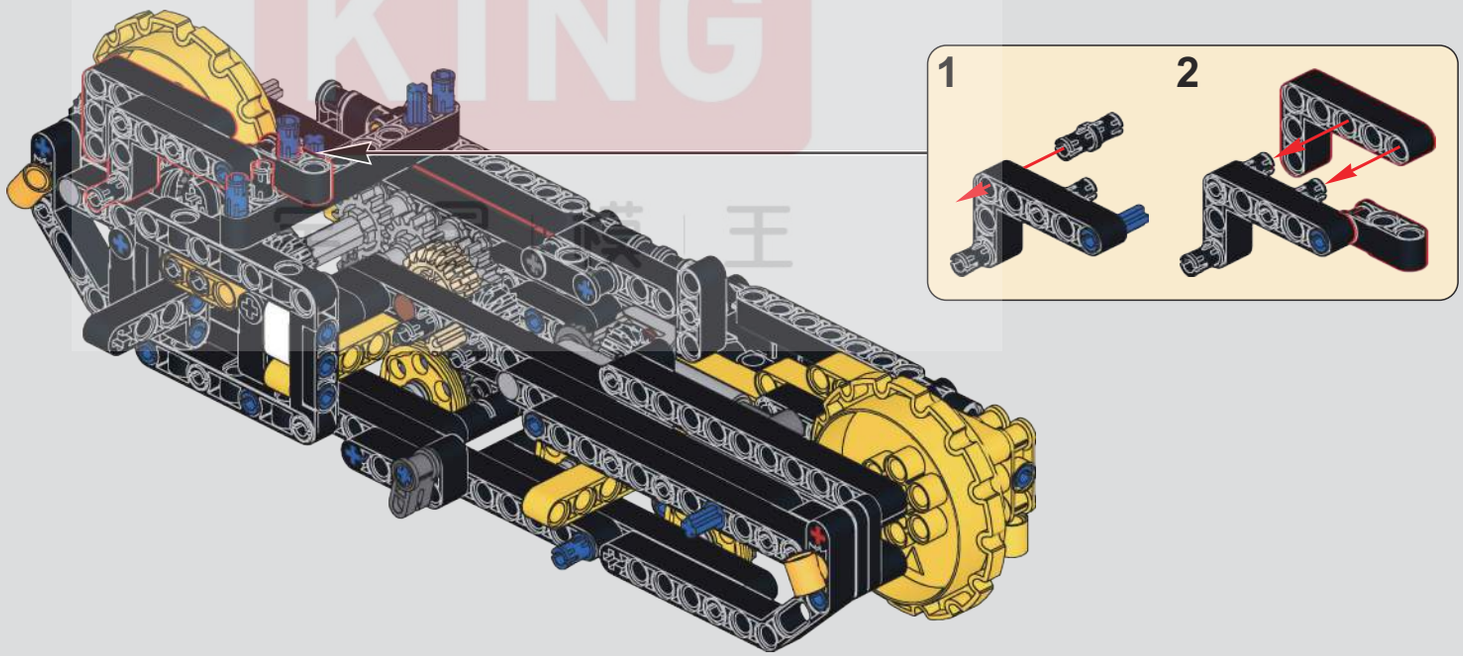

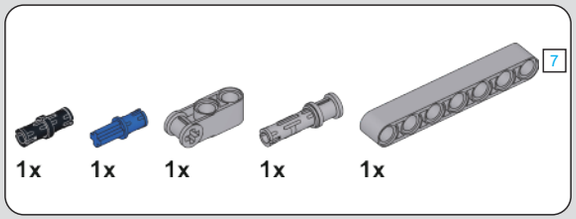

131

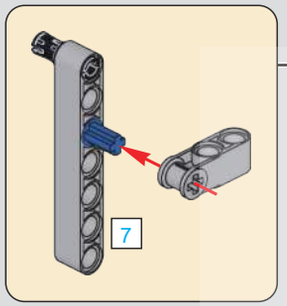

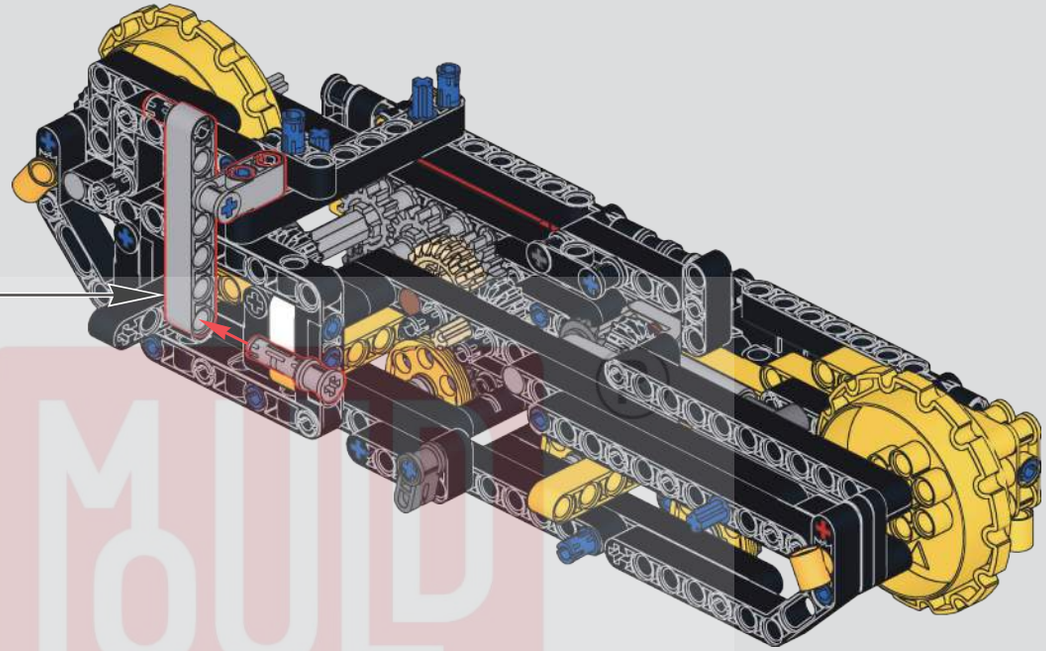

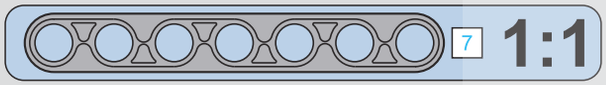

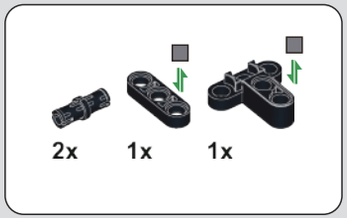

132

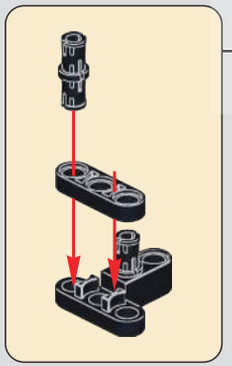

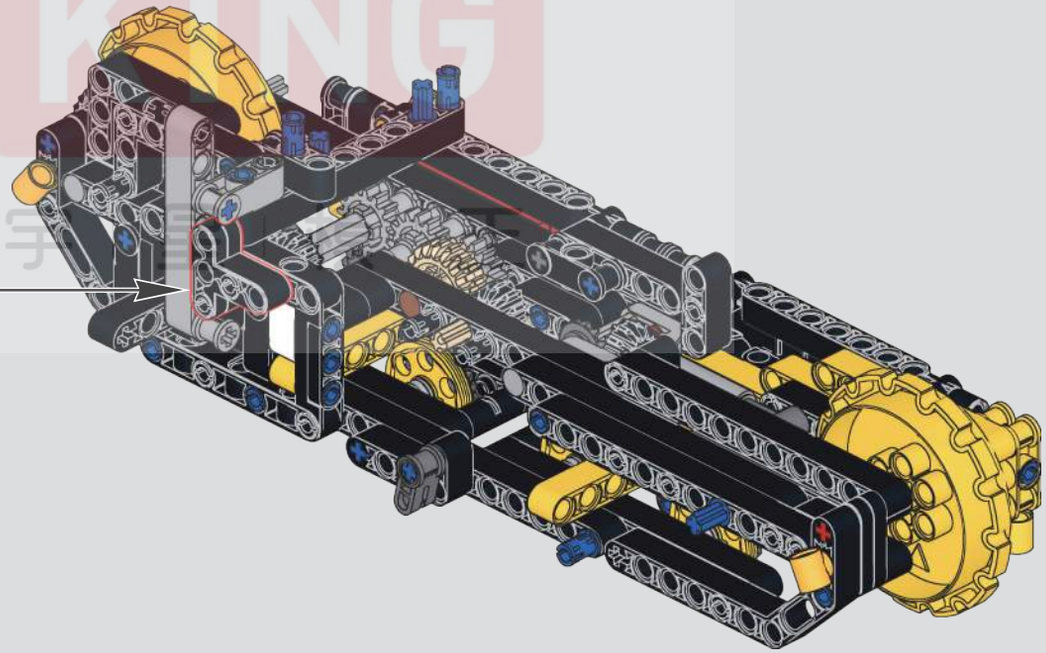

MOULD KING

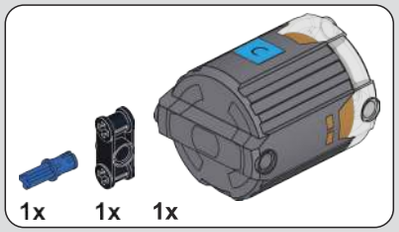

133

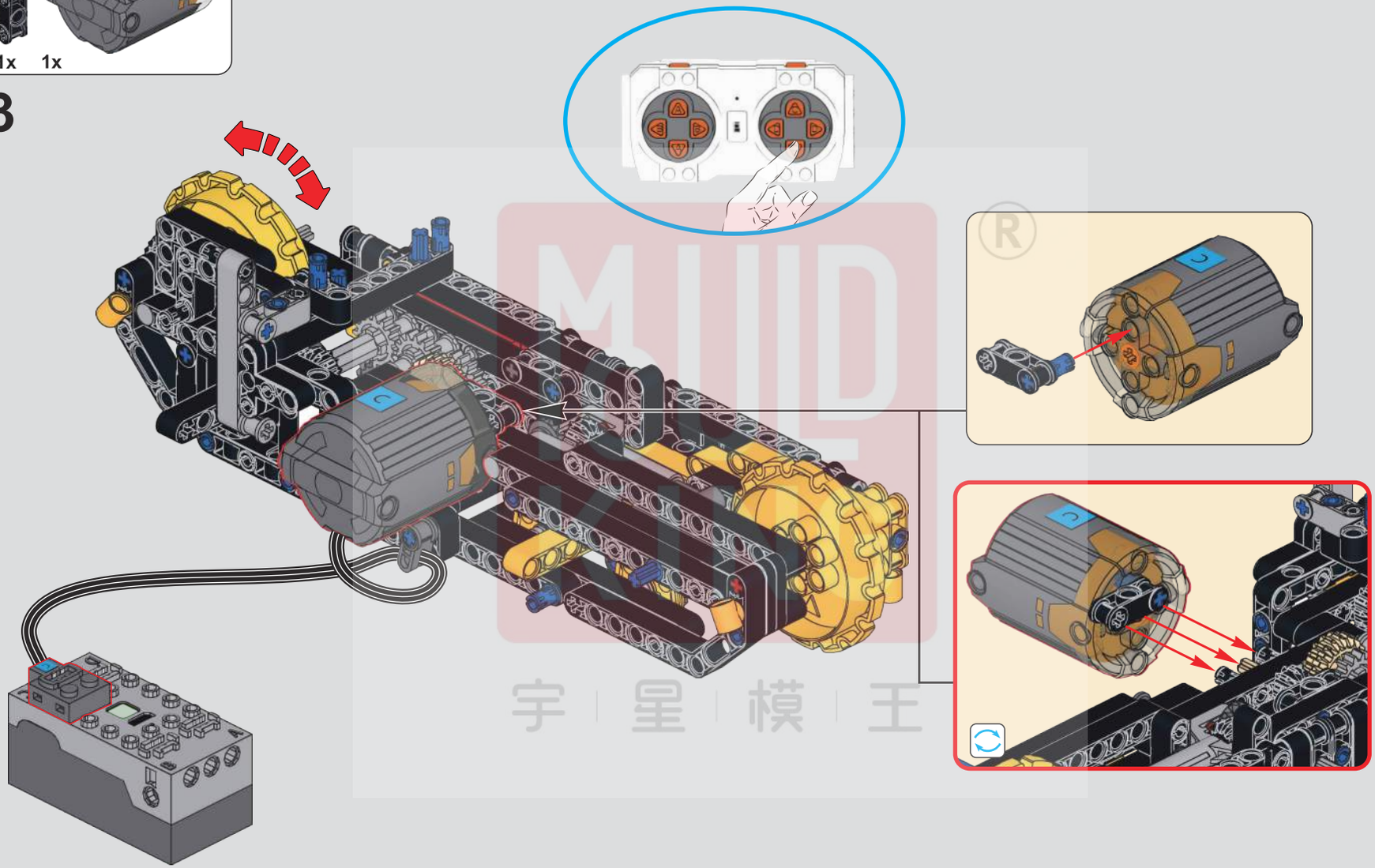

按遥控器C键测试图示齿轮是否能正常转动，与62步骤测试操作同理。
Press the C button on the remote to test if the illustrated gears can rotate properly, similar to the procedure in step 62.
Drücken Sie die C-Taste auf der Fernbedienung, um zu testen, ob sich die abgebildeten Zahnräder ordnungsgemäß drehen können, ähnlich wie im Schritt 62.
Appuyez sur le bouton C de la télécommande pour tester si les engrenages illustrés peuvent tourner correctement, de manière similaire à la procédure de l'étape 62.
Premi il pulsante C sul telecomando per testare se gli ingranaggi illustrati possono ruotare correttamente, in modo simile alla procedura nel passaggio 62.
Presione el botón C del control remoto para probar si los engranajes ilustrados pueden girar correctamente, similar al procedimiento en el paso 62.
リモコンのCボタンを押して、図示された歯車が正しく回転するかテストします。これはステップ62での手順と同様です。

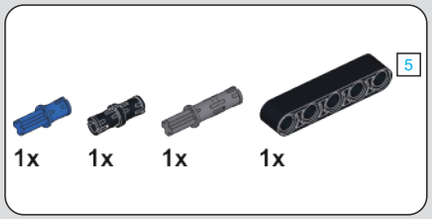

134

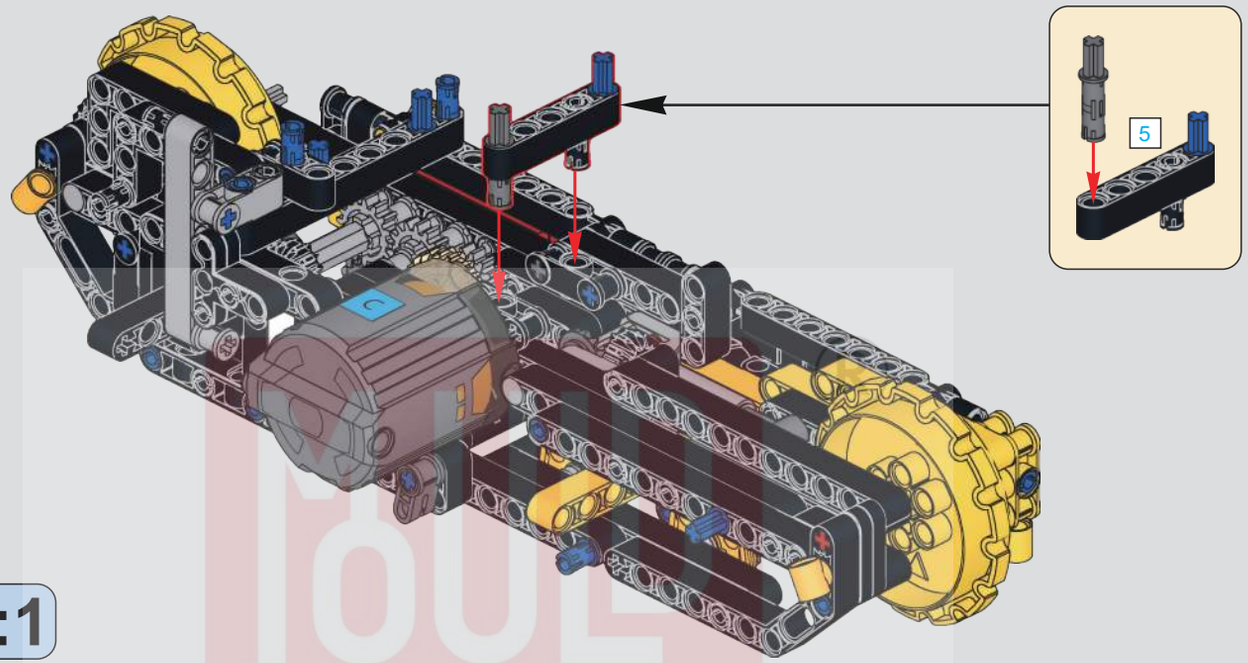

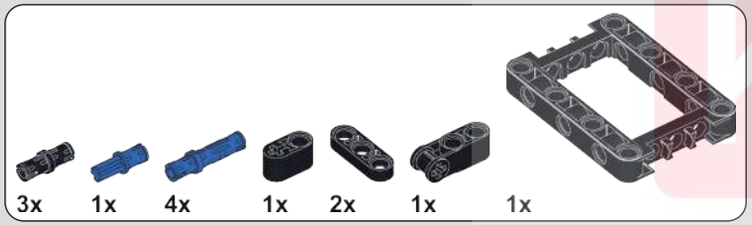

135

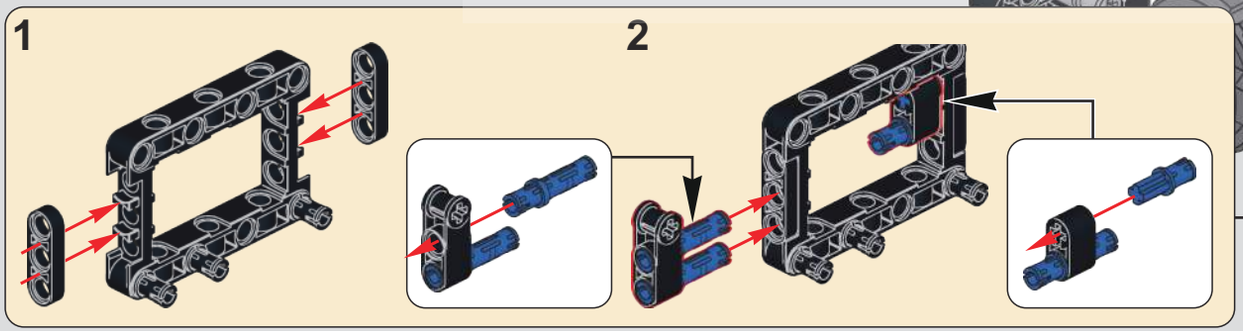

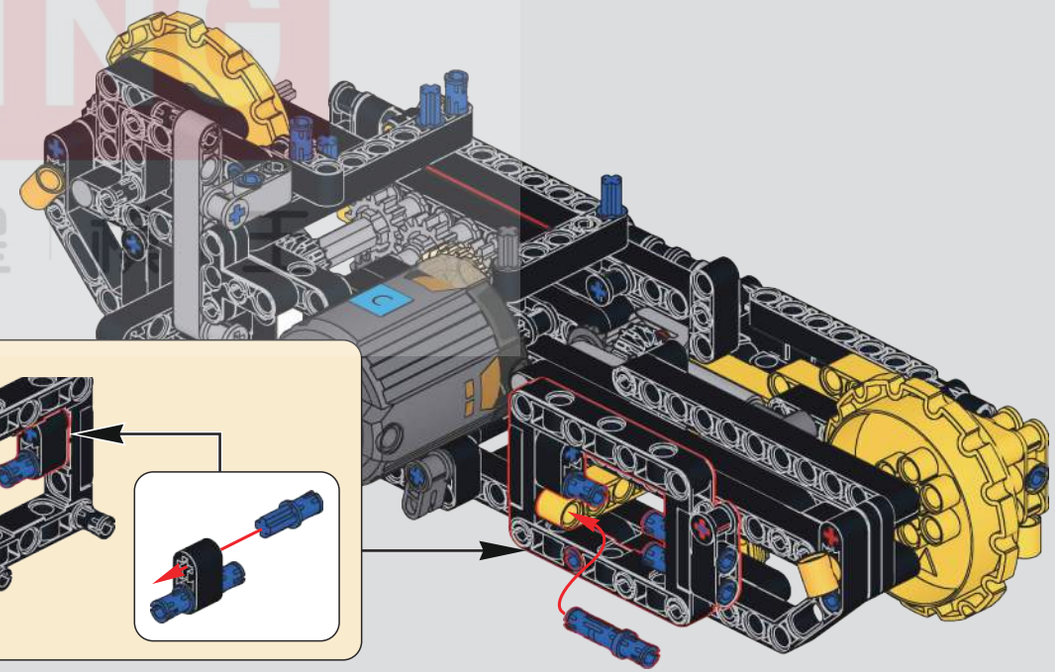

MOULD KING 宇星模具

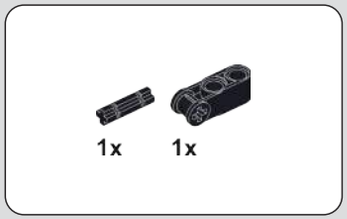

136

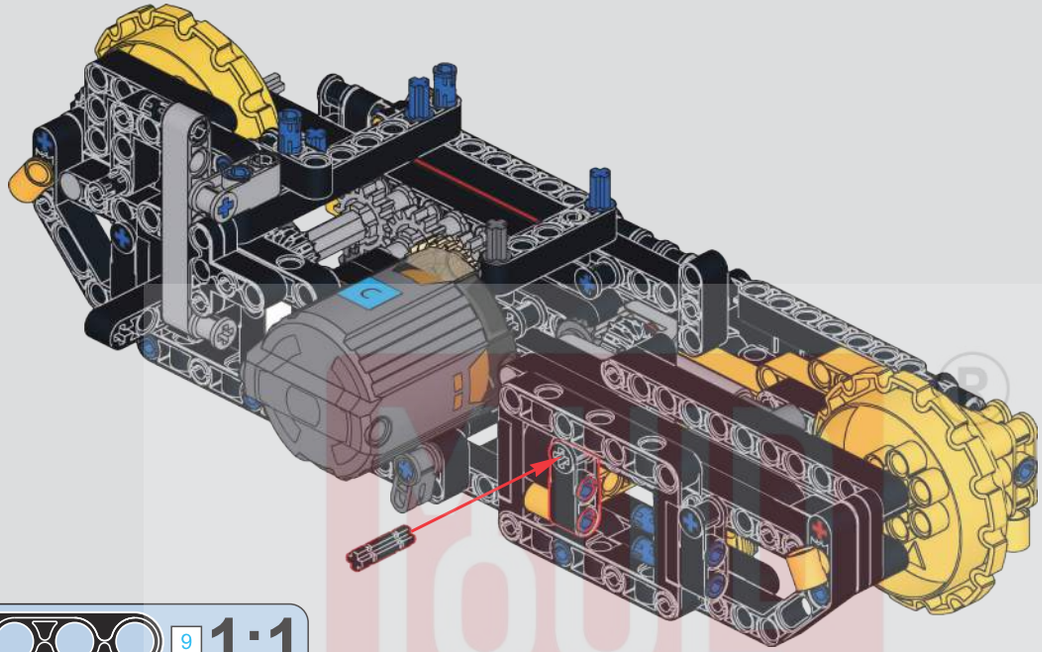

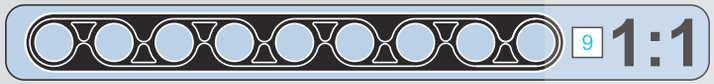

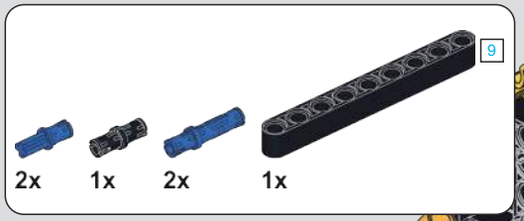

137

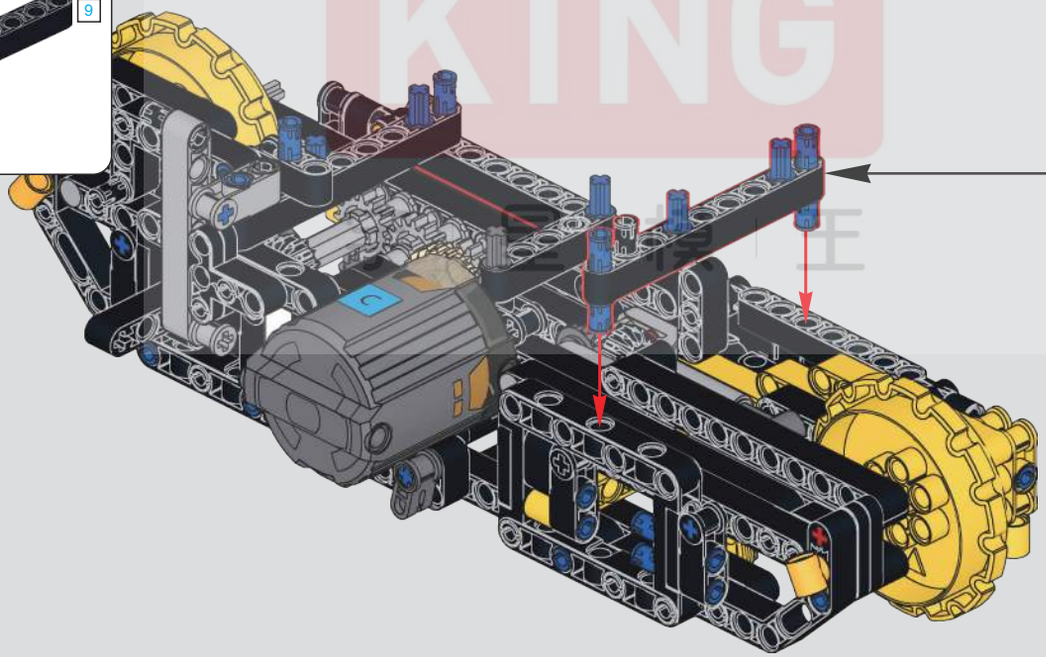

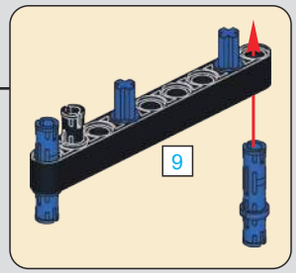

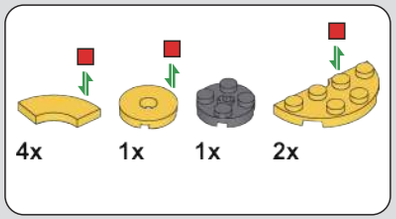

138

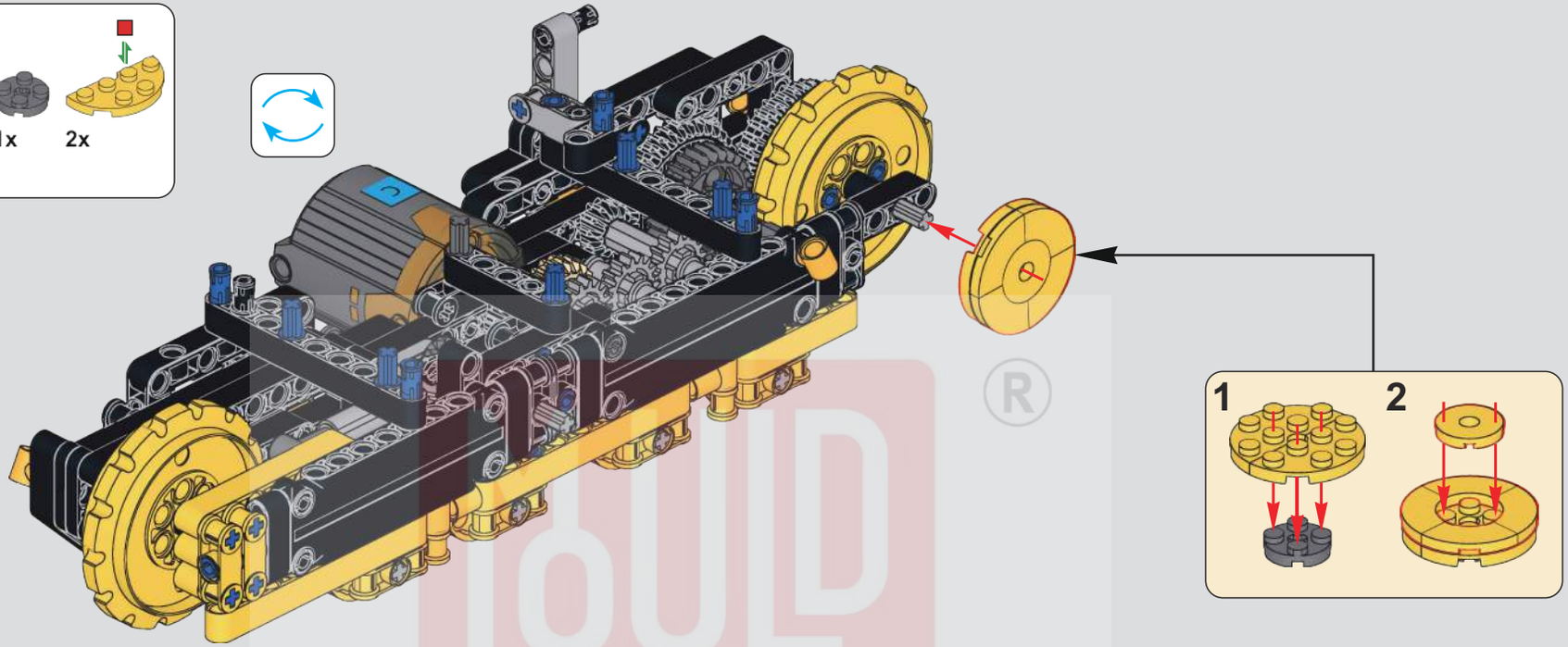

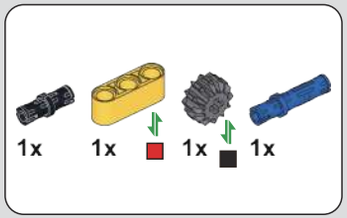

139

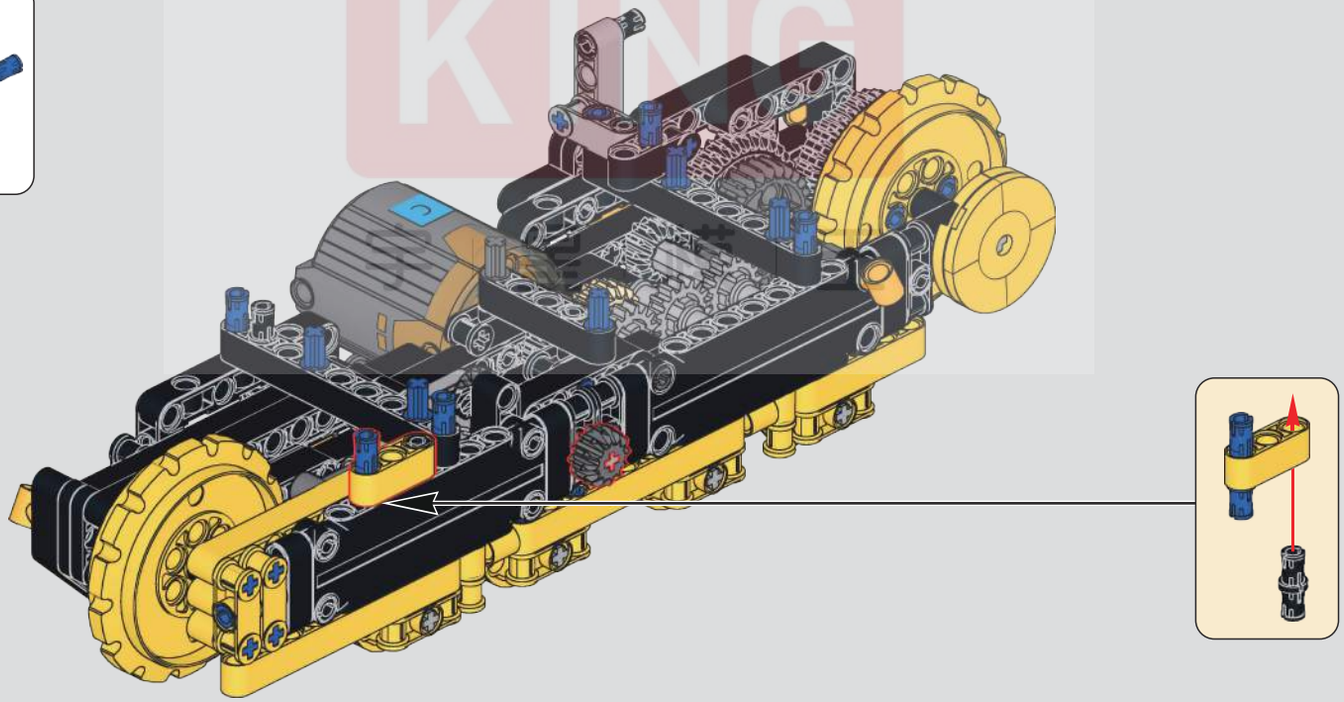

1:1

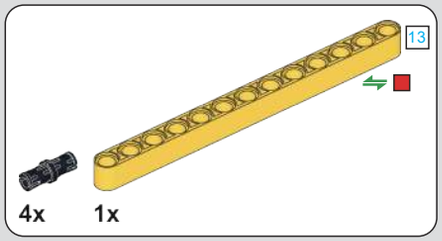

140

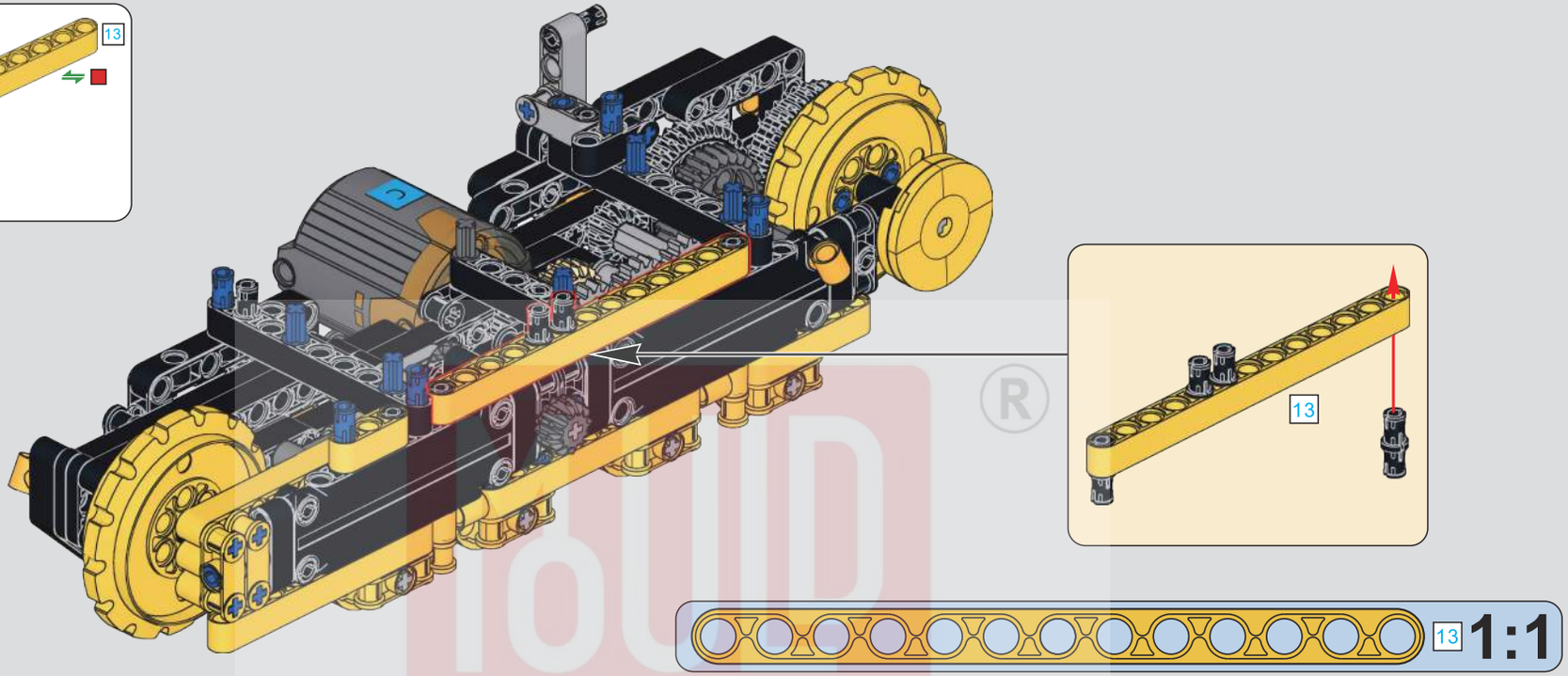

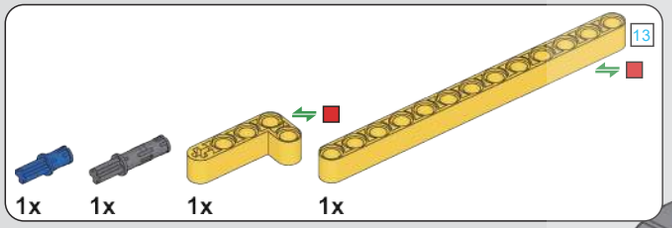

141

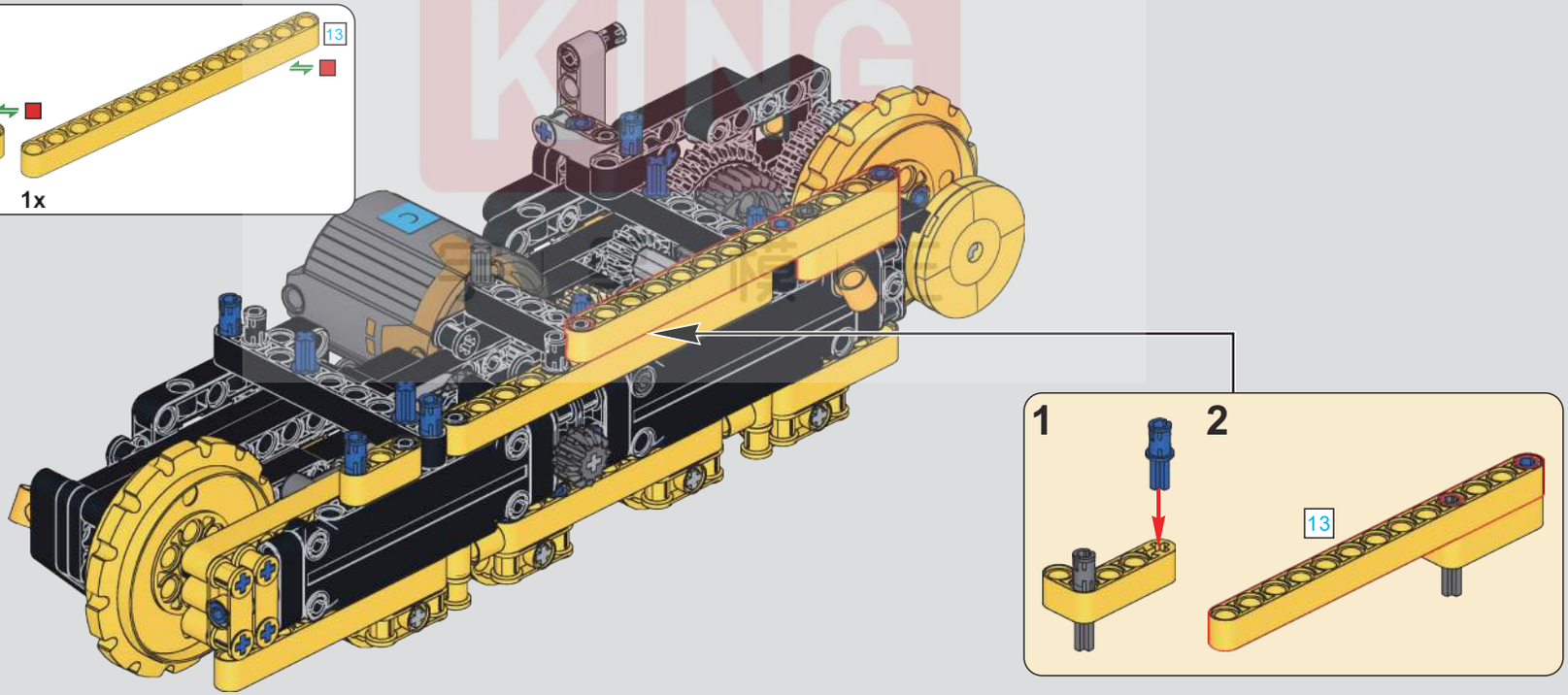

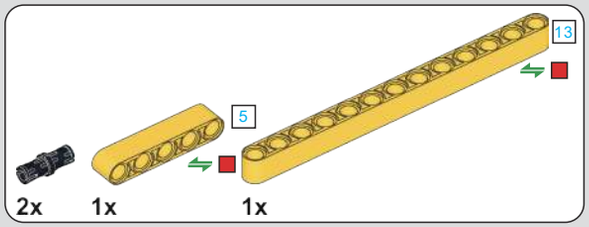

142

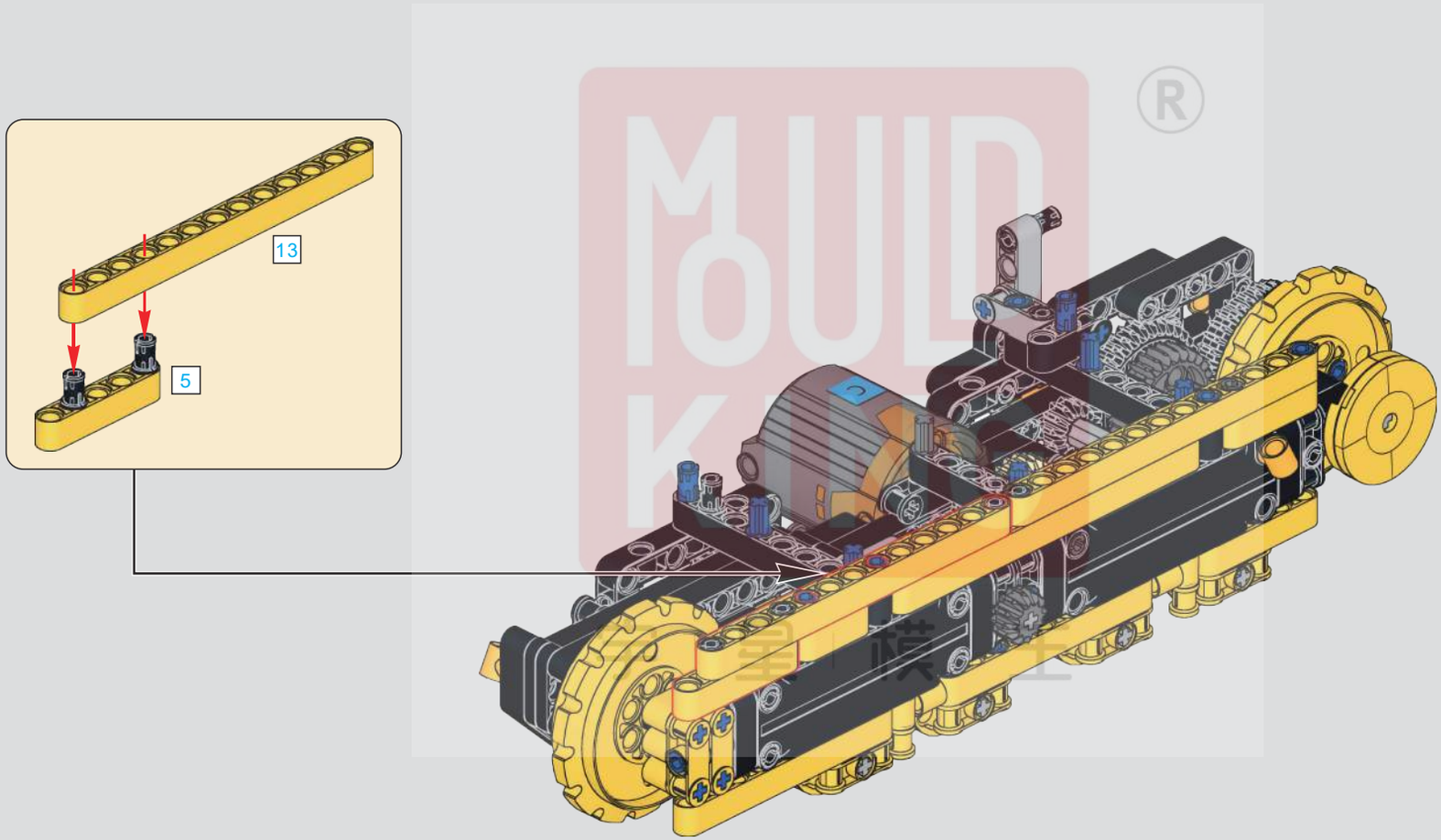

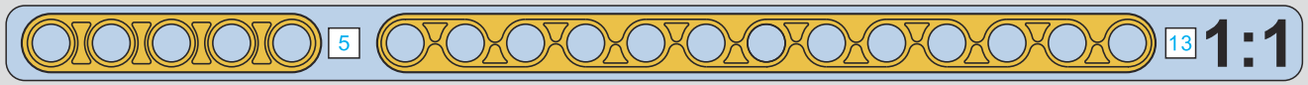

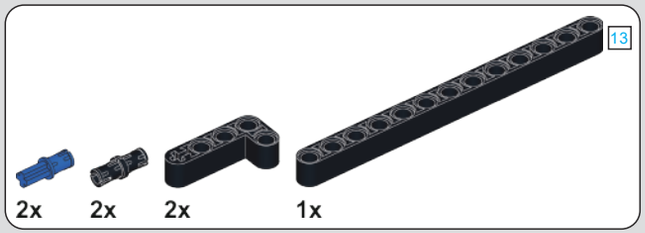

143

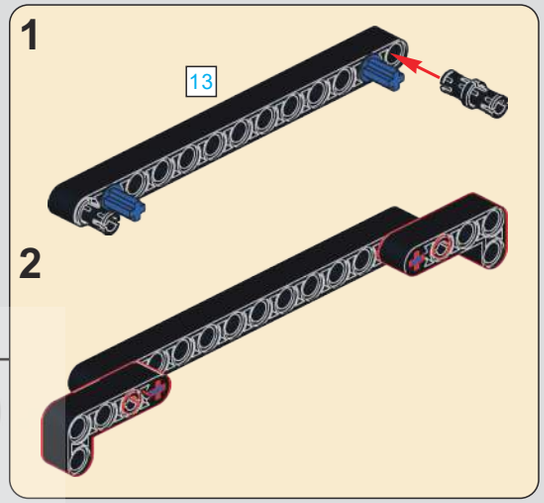

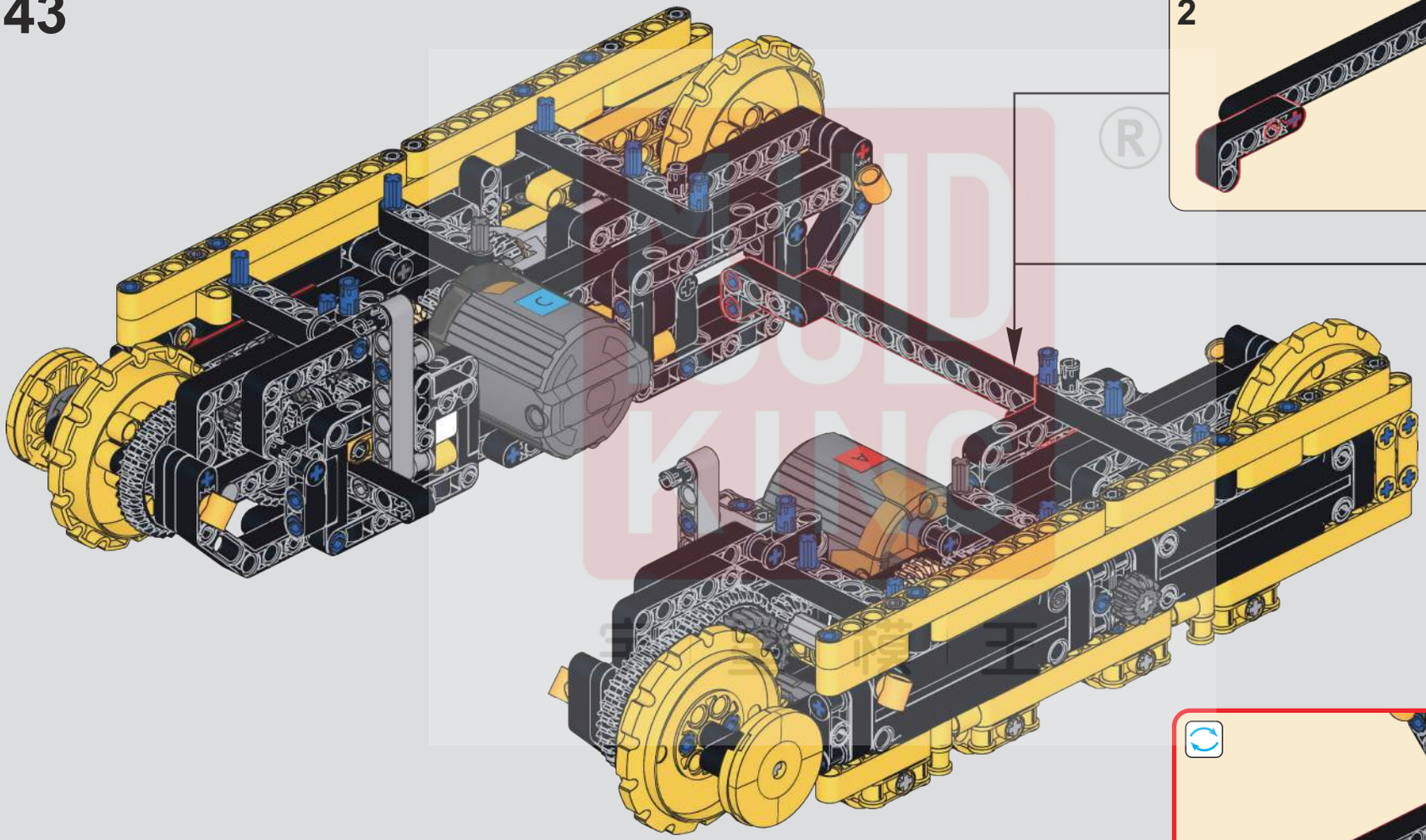

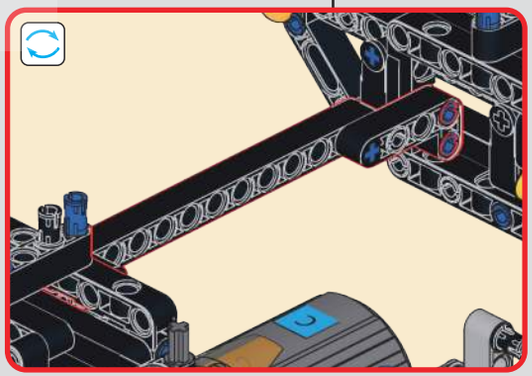

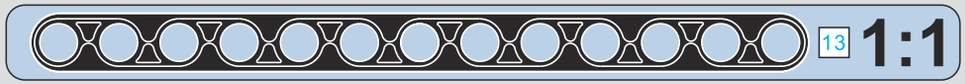

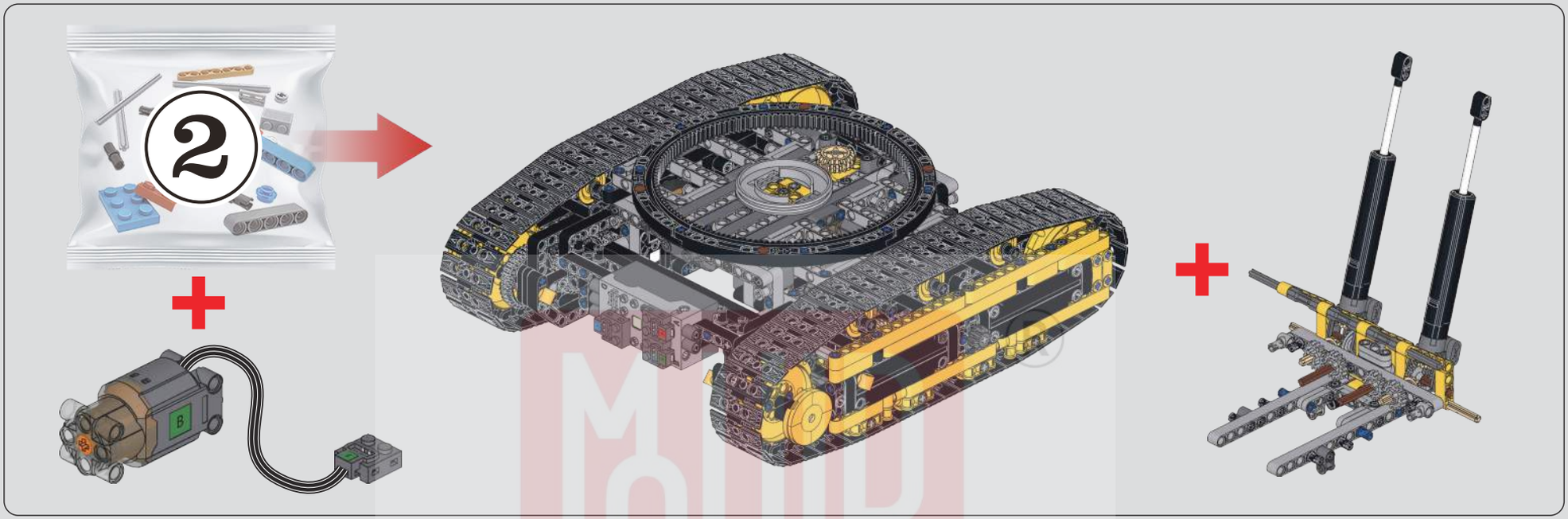
2

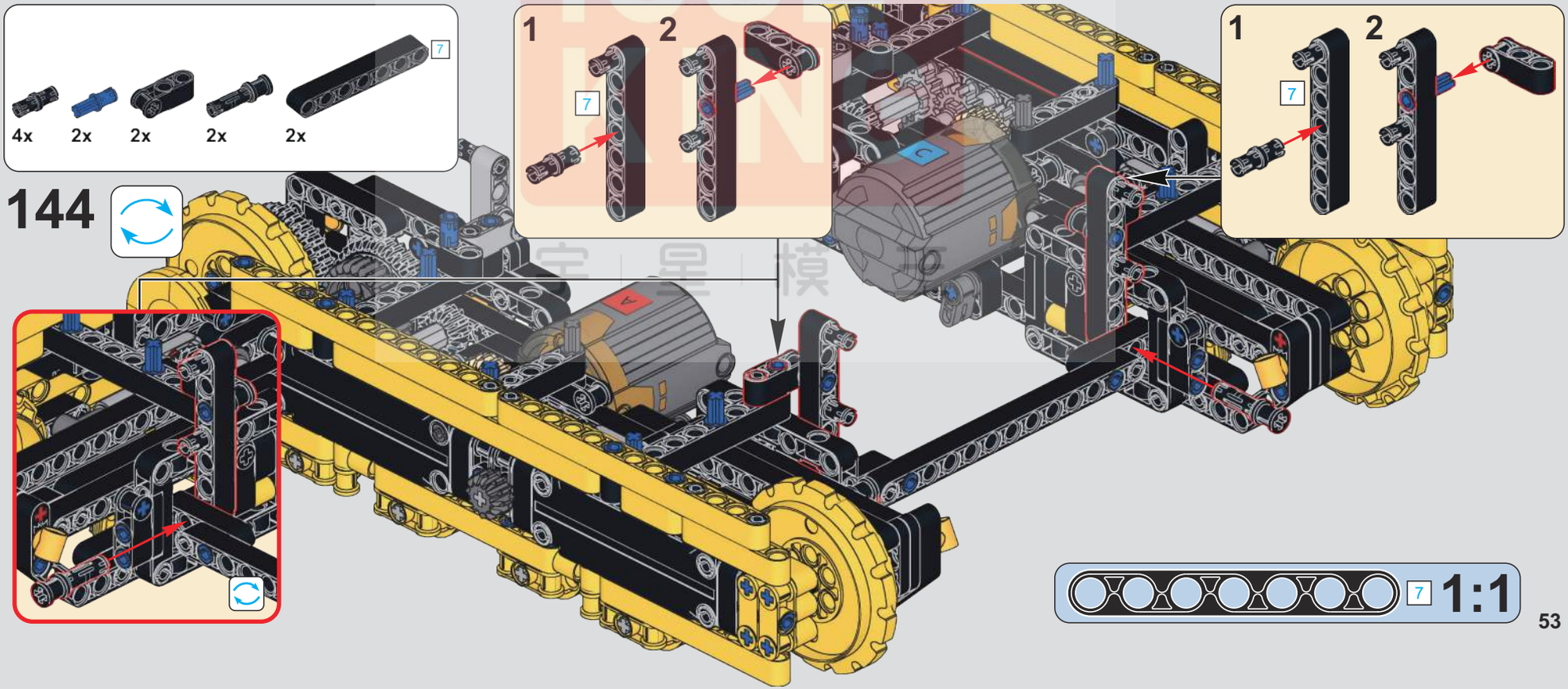
7
4x
2x
2x
2x
2x
144
1
2
7
1
2
7
7
1:1

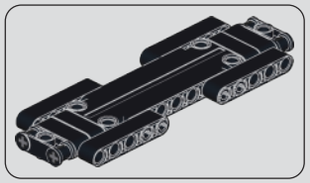

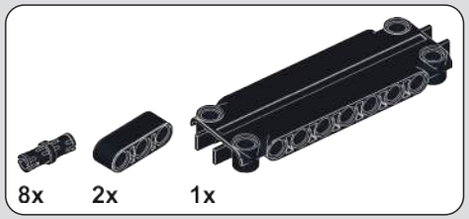

145

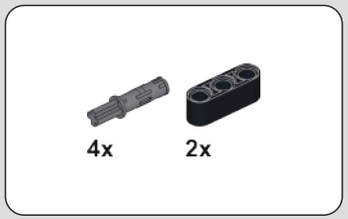

146

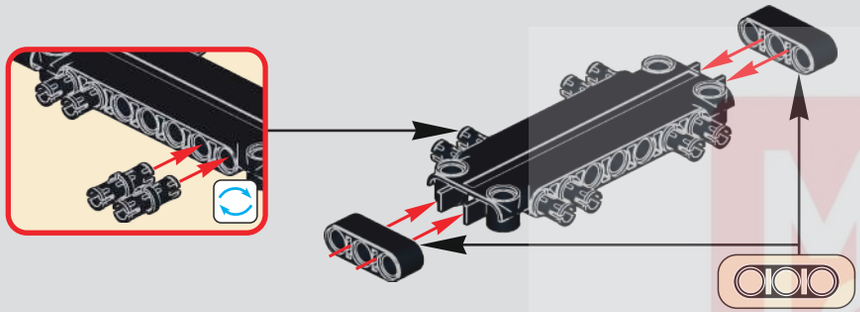

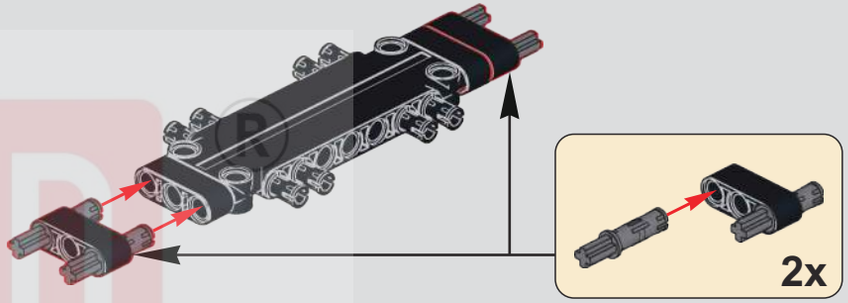

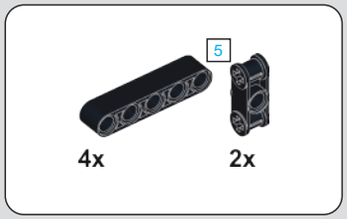

147

148

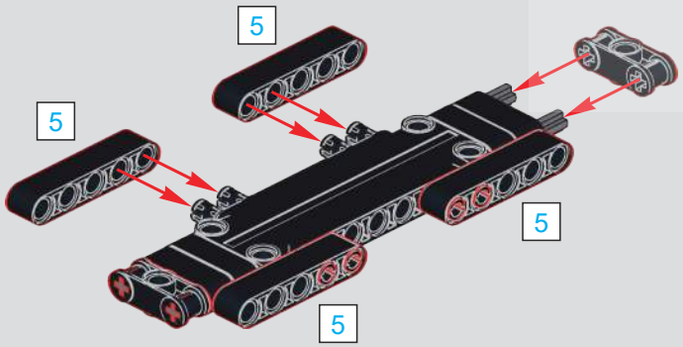

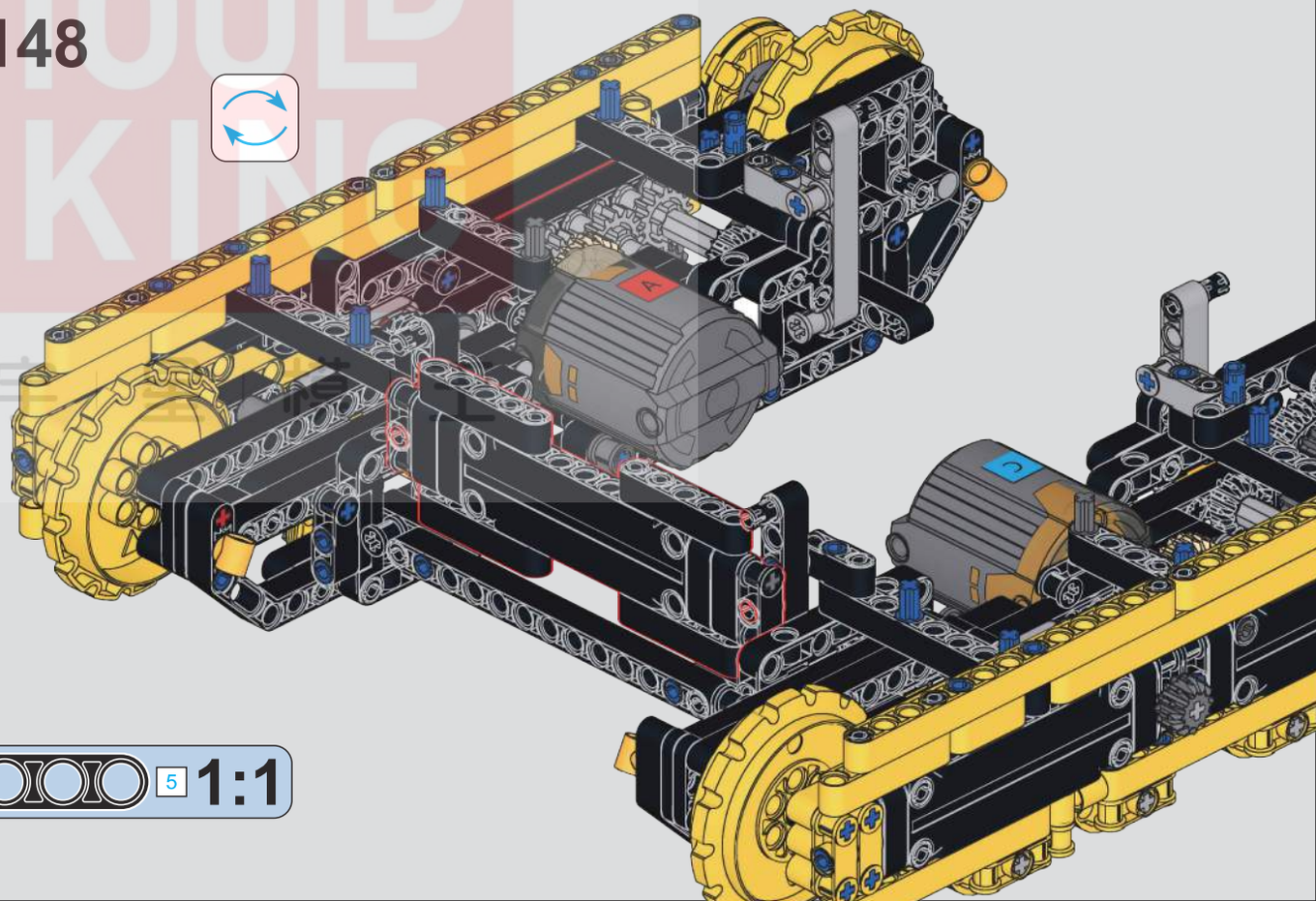

5 1:1

MOULD KING

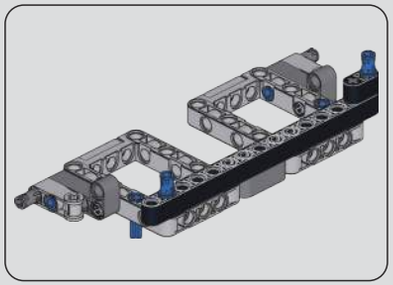

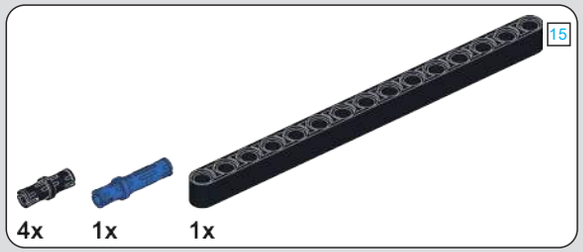

149

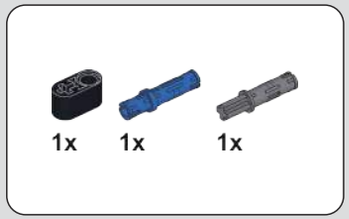

150

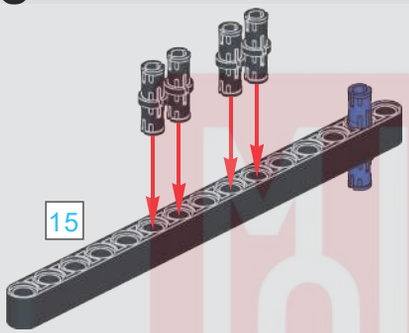

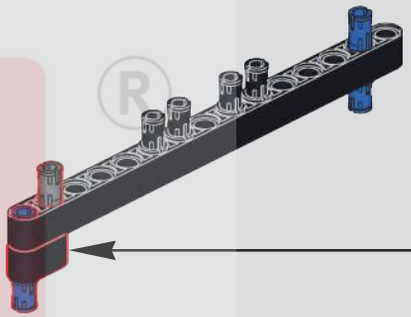

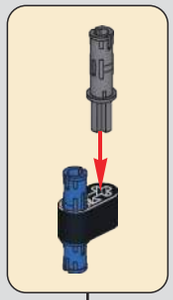

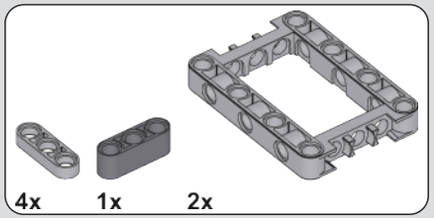

151

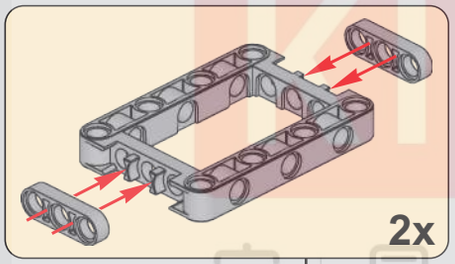

152

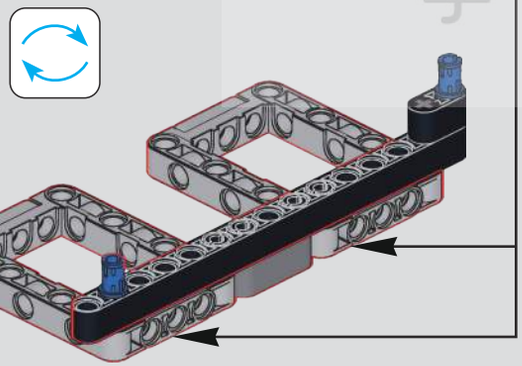

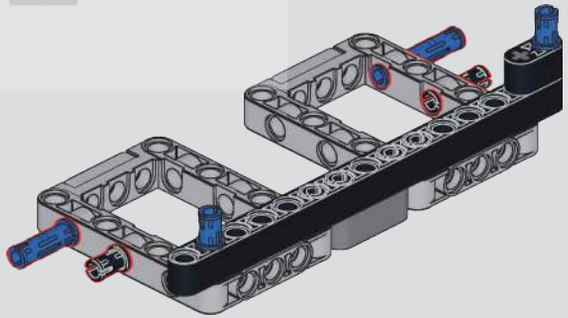

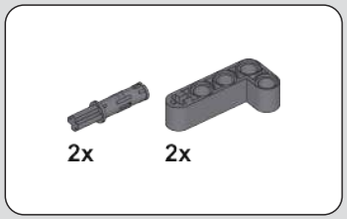

153

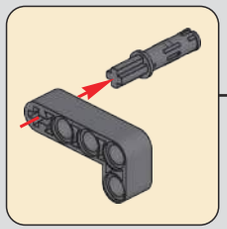

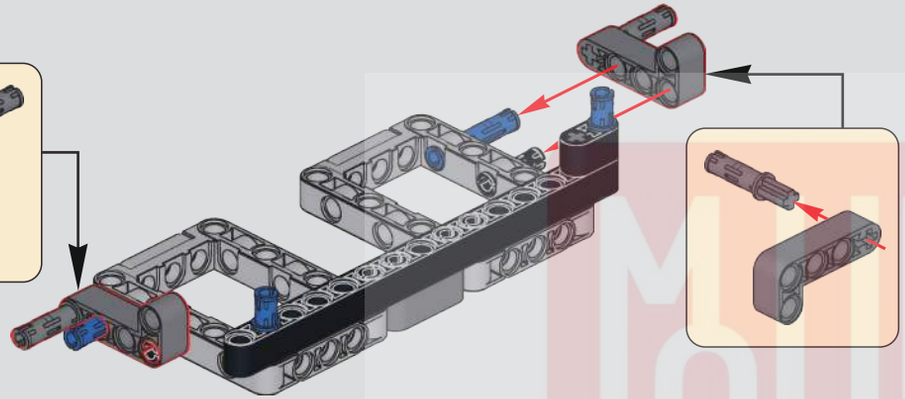

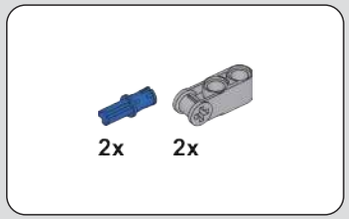

154

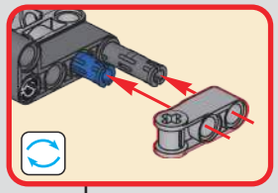

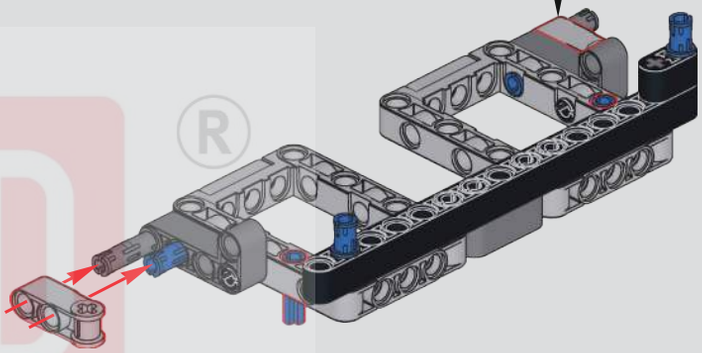

155

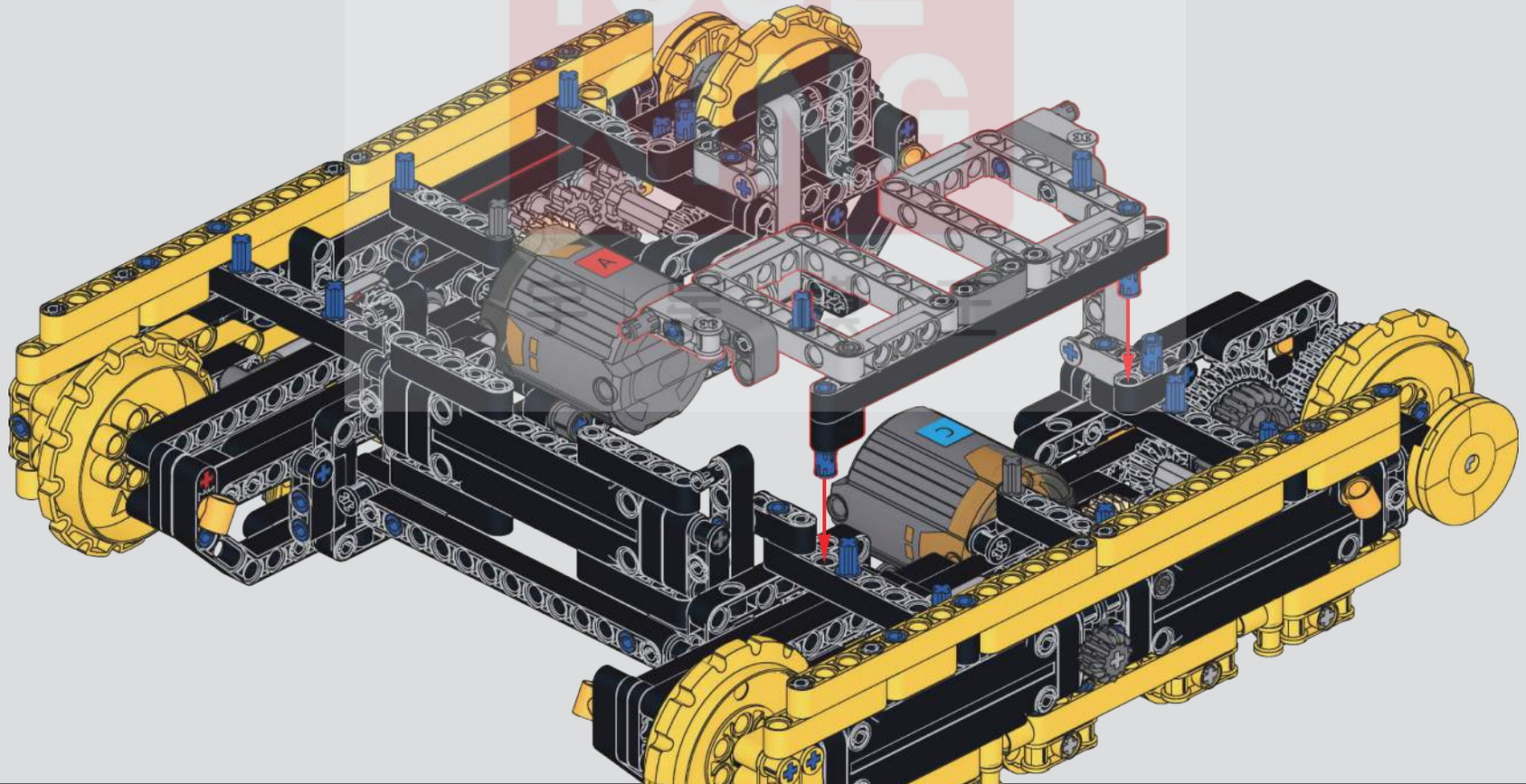

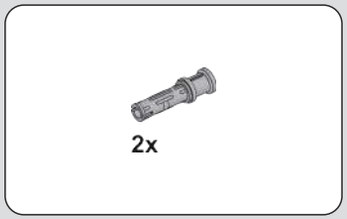

156

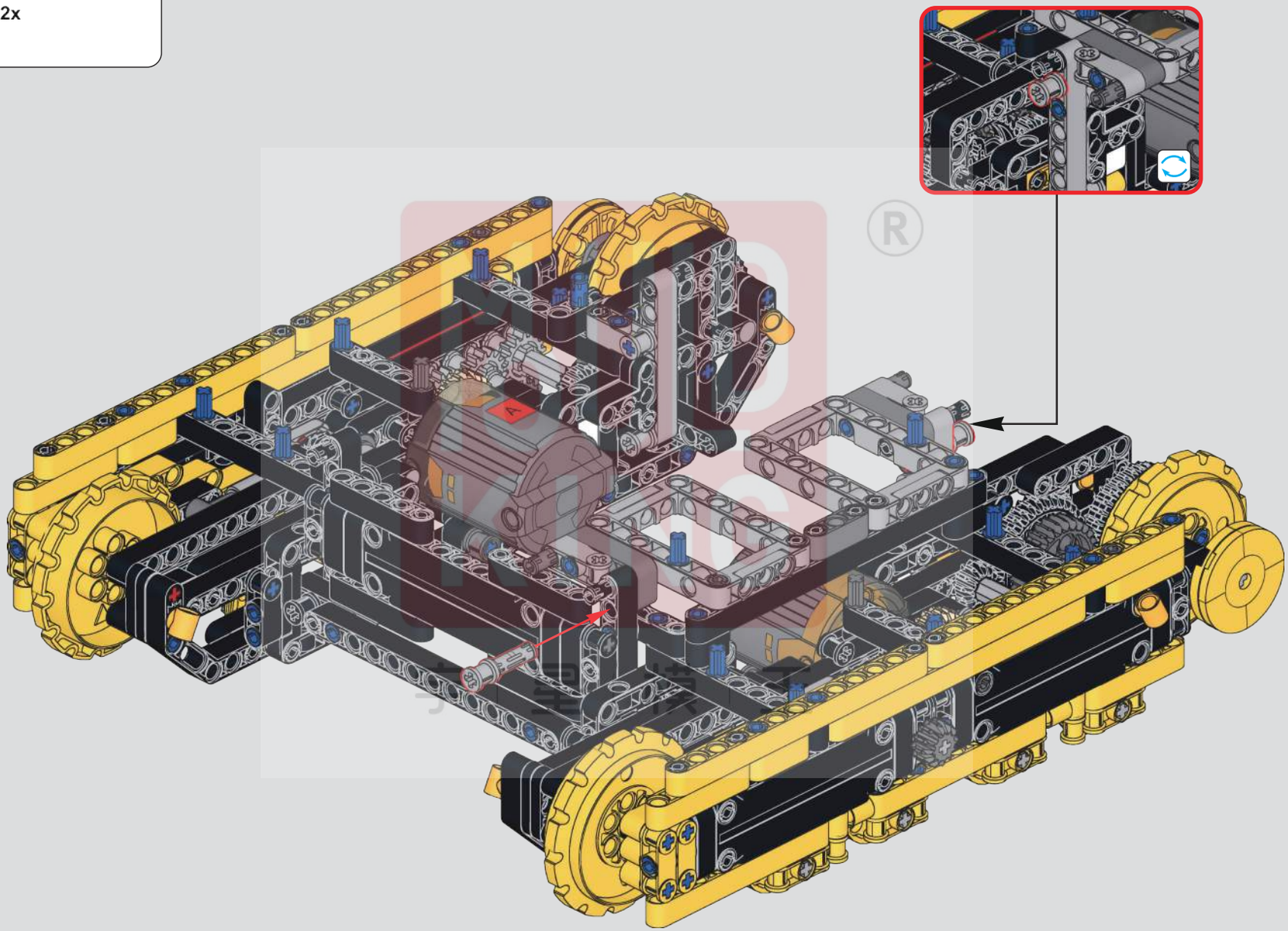

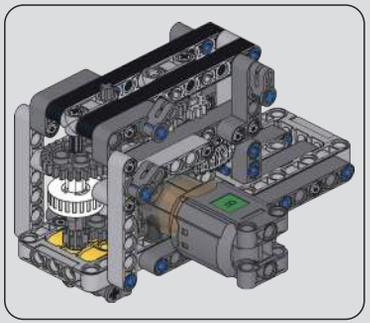

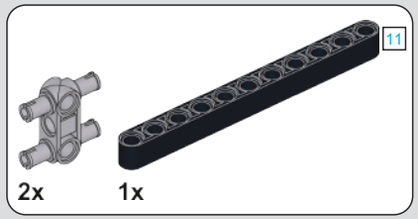

157

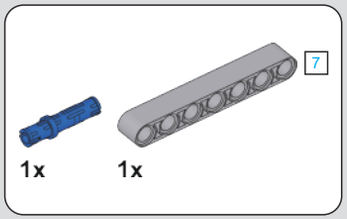

158

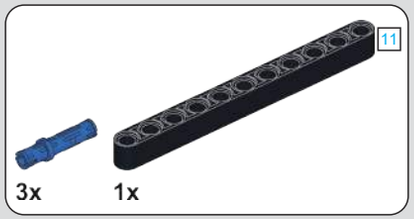

159

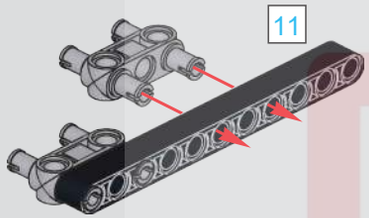

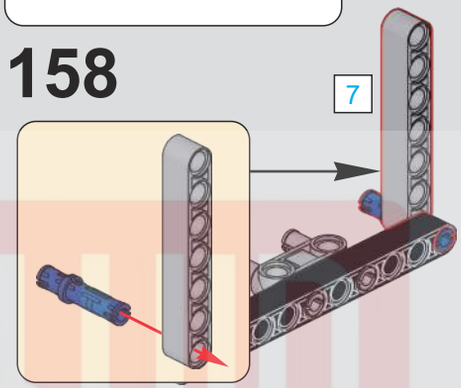

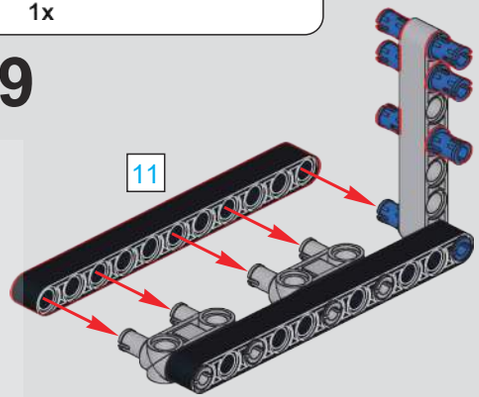

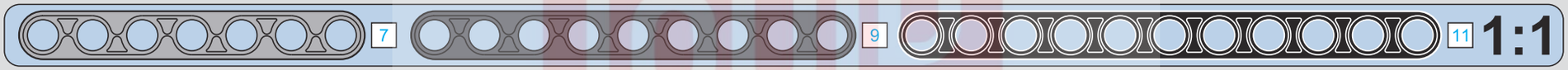

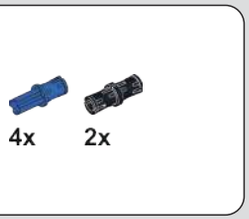

160

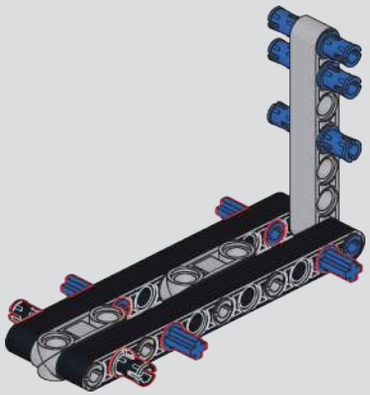

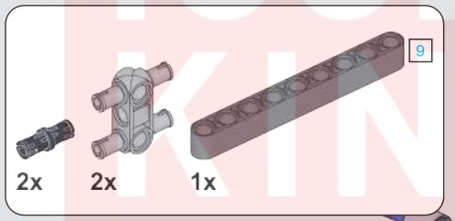

161

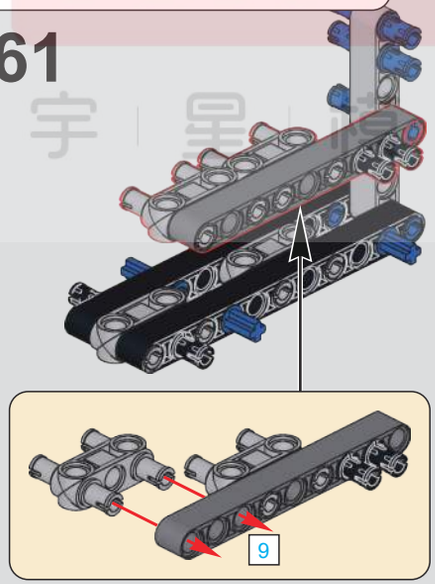

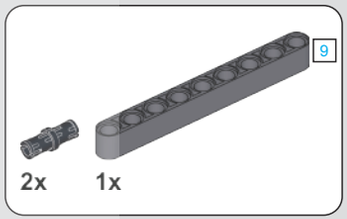

162

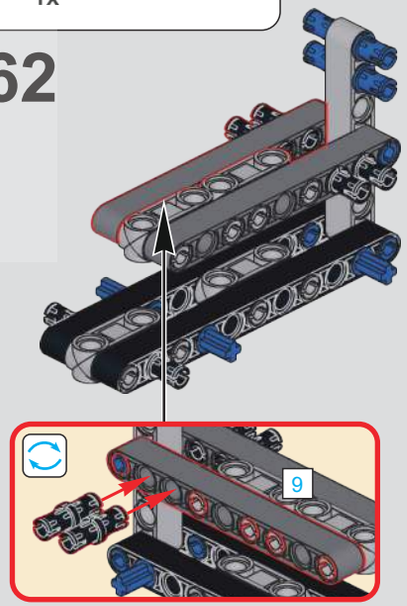

TOOL KING ®
宇 星 達 王

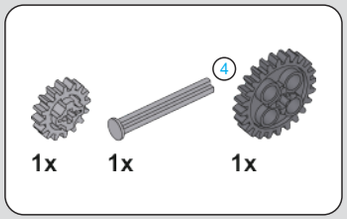

163

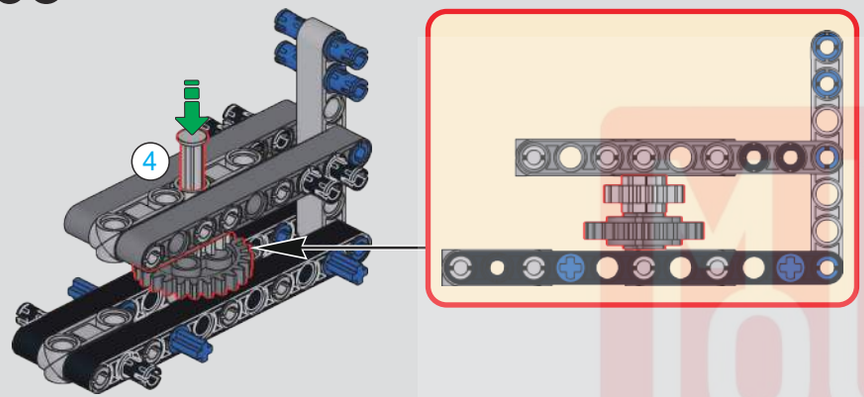

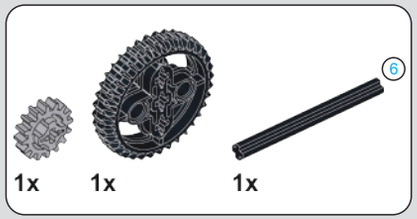

164

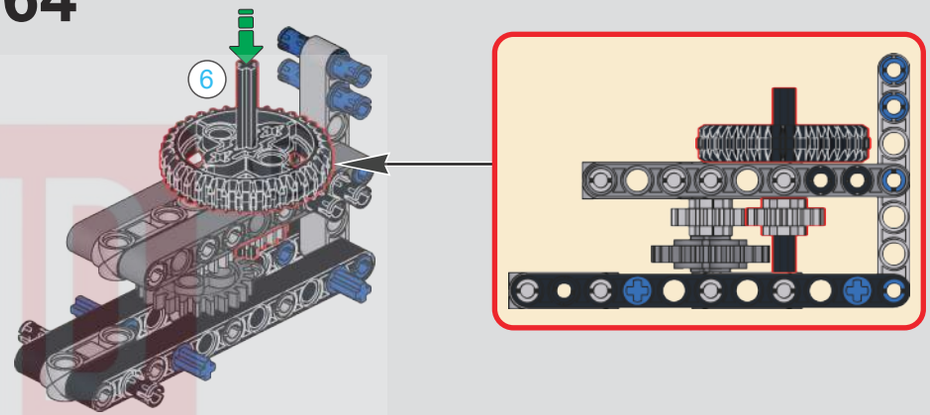

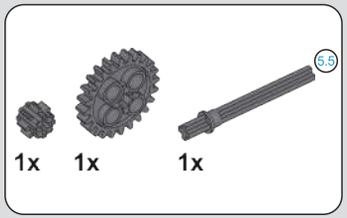

165

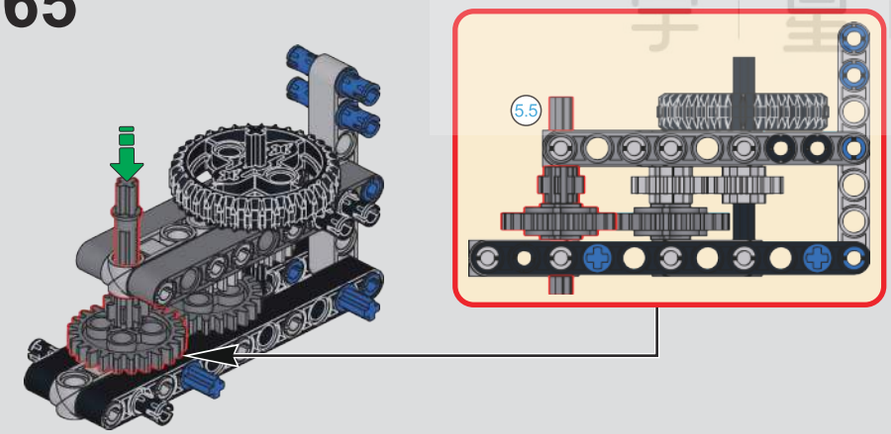

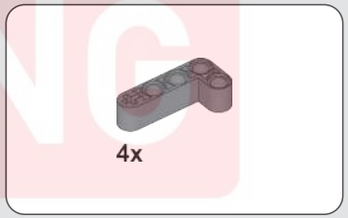

166

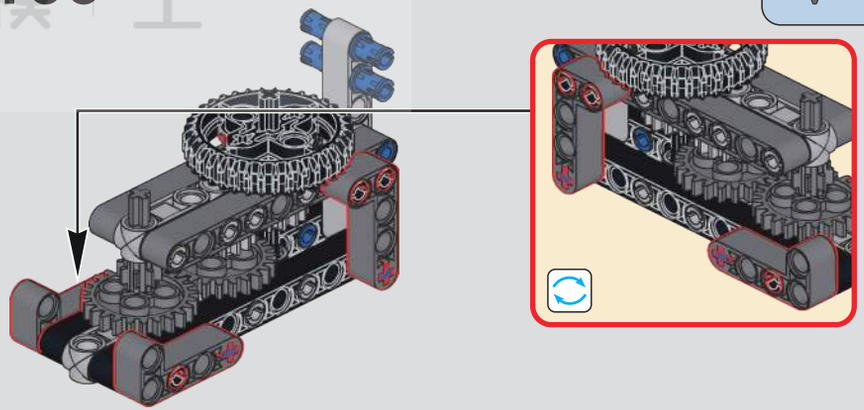

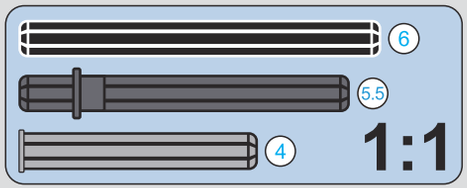

TOUL KING
宇 星 模 王

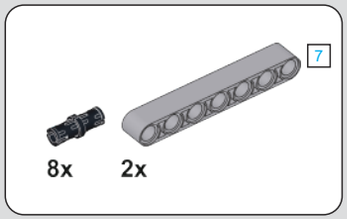

167

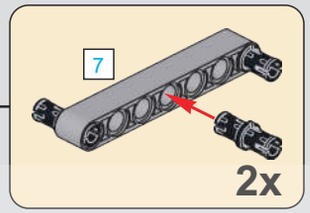

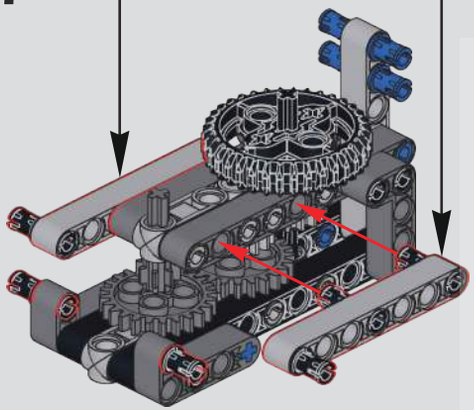

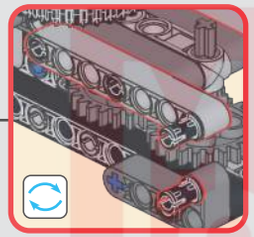

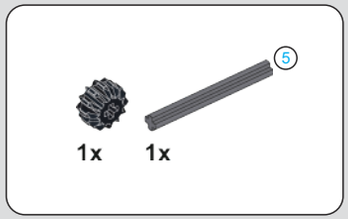

168

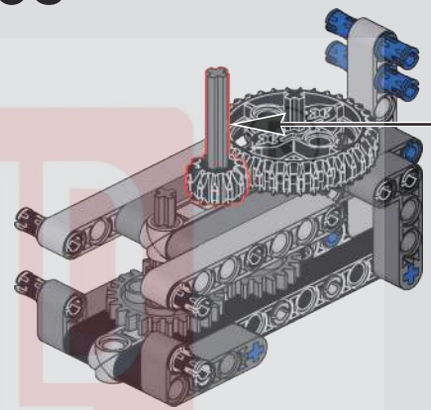

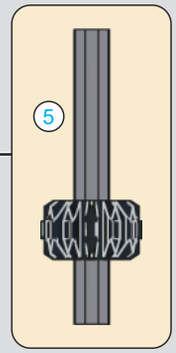

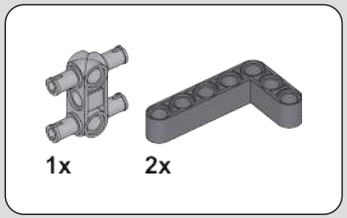

169

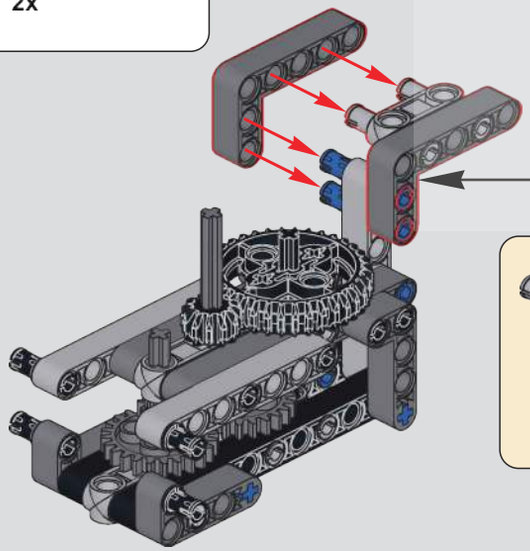

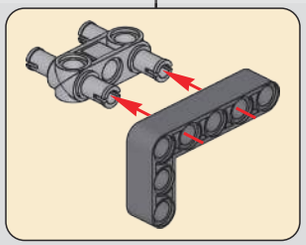

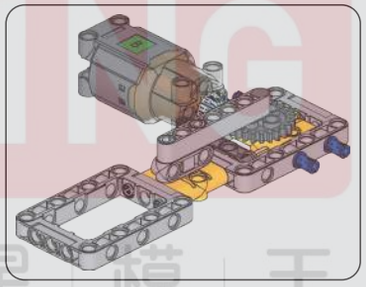

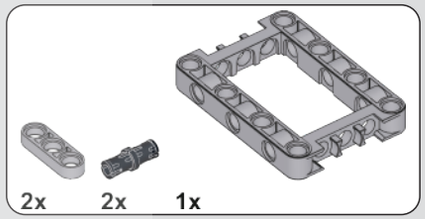

170

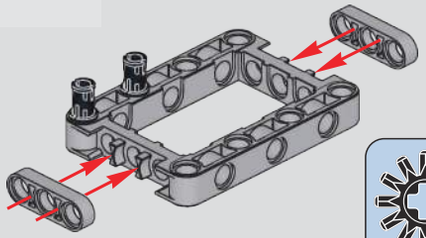

BUILD KING
宇 星 模 王

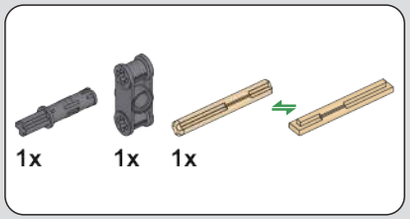

171

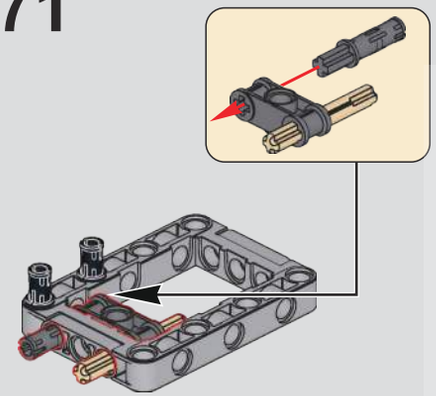

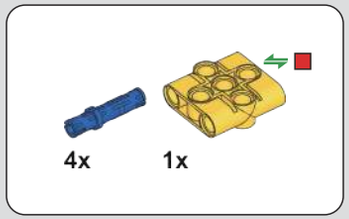

172

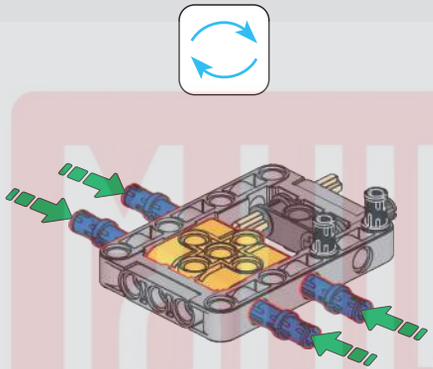

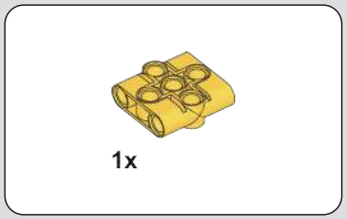

173

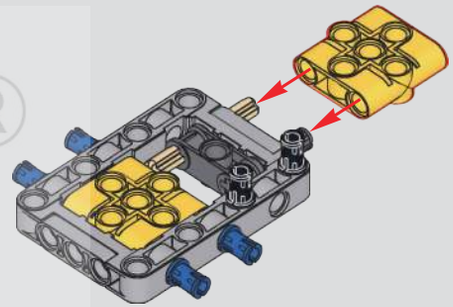

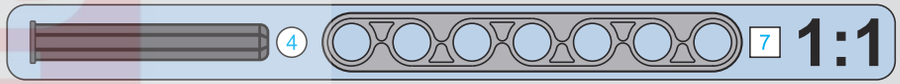

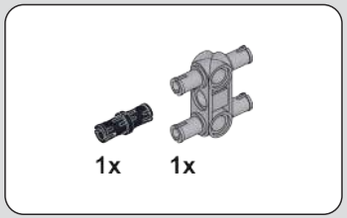

174

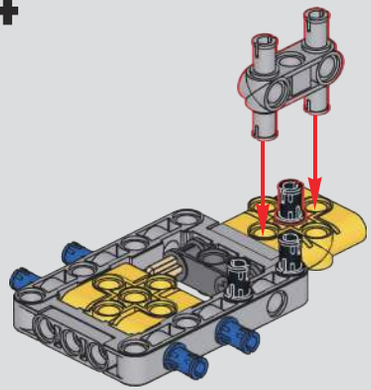

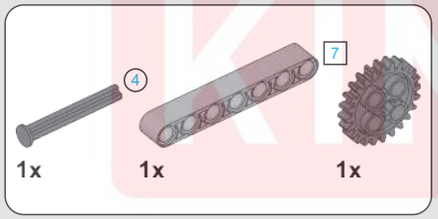

175

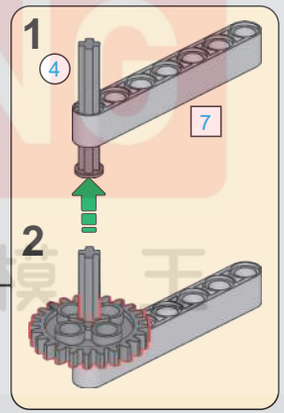

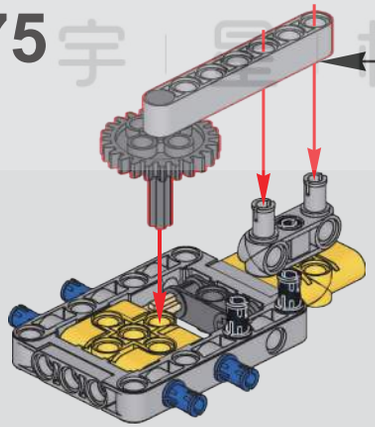

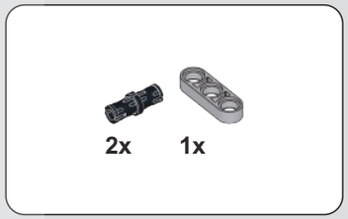

176

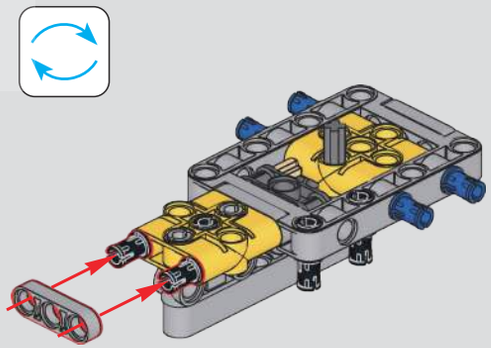

TOOL KING ®
宇 星 模 王

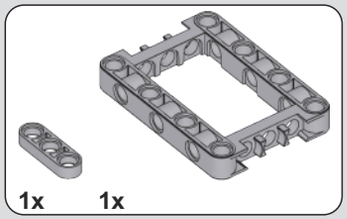

177

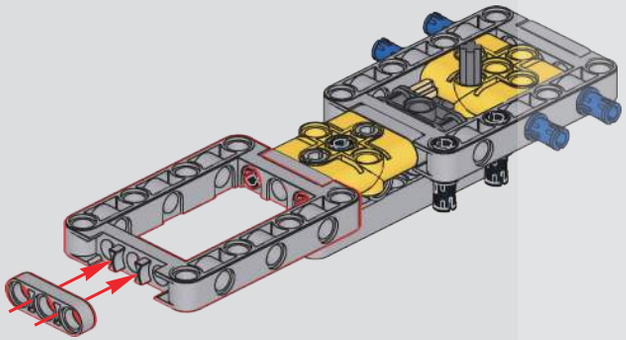

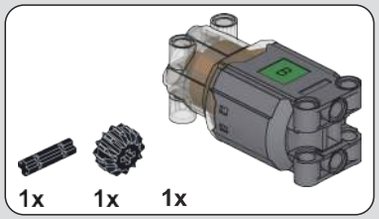

178

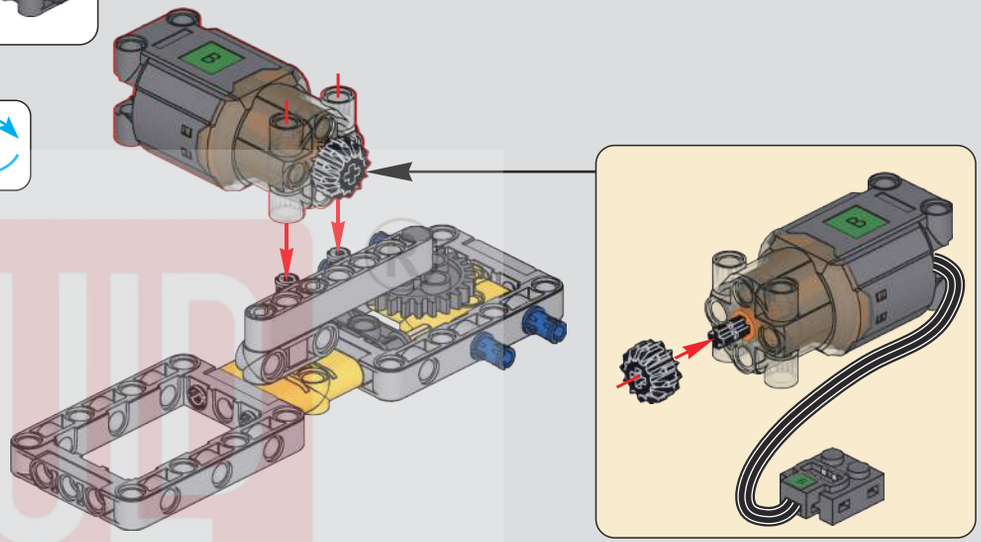

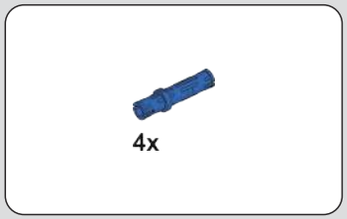

179

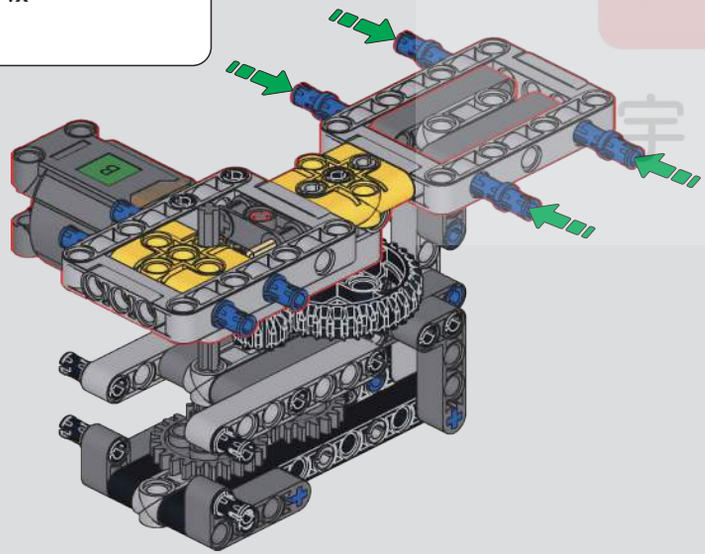

180

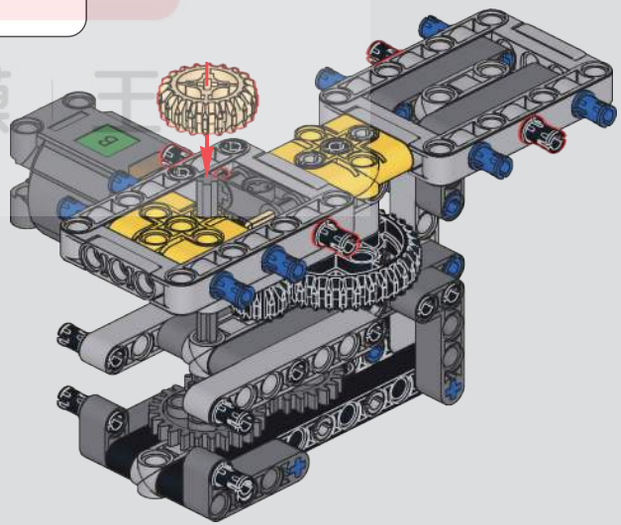

MUD KING

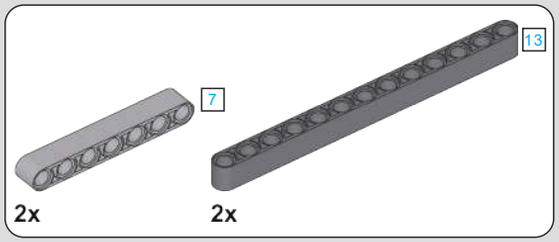

181

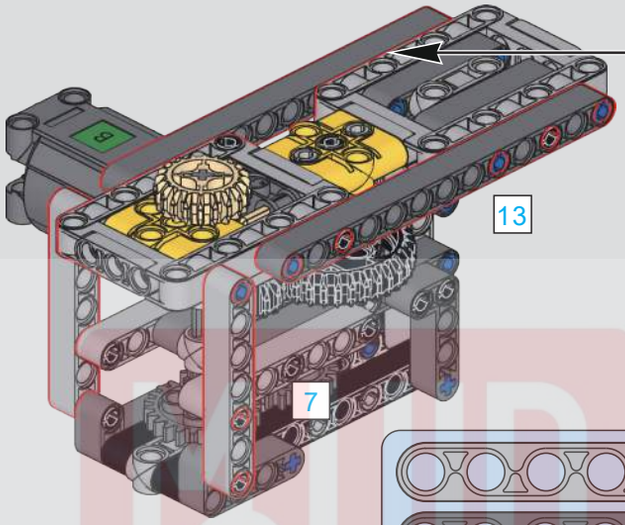

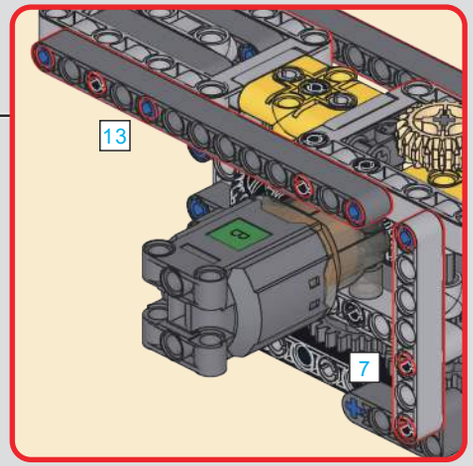

1:1

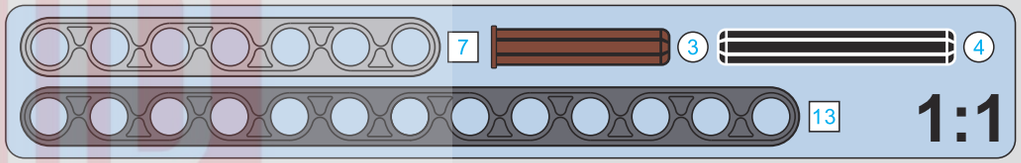

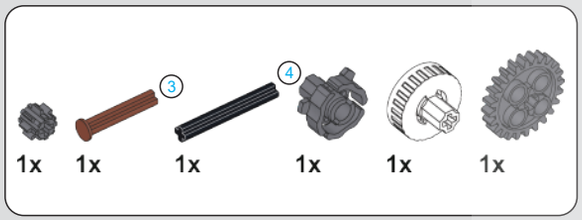

182

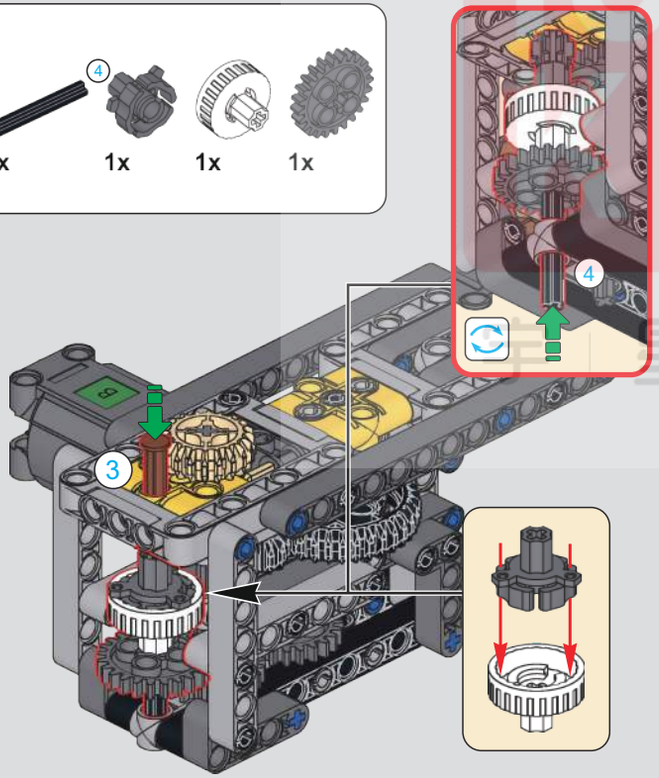

183

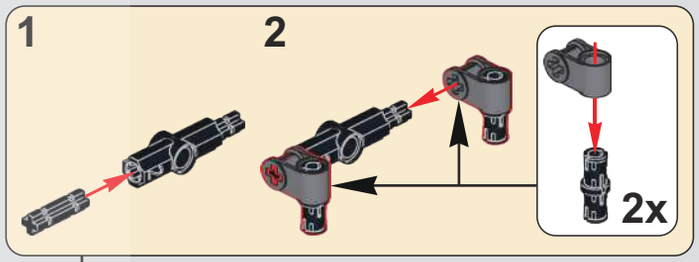

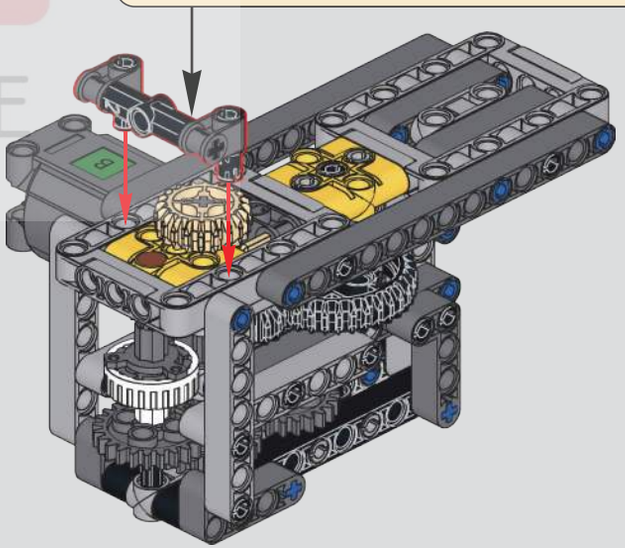

LEGO KING ®
乐星模王

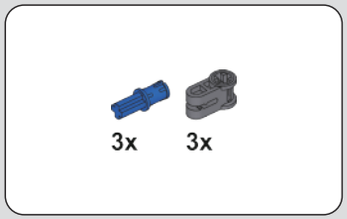

184

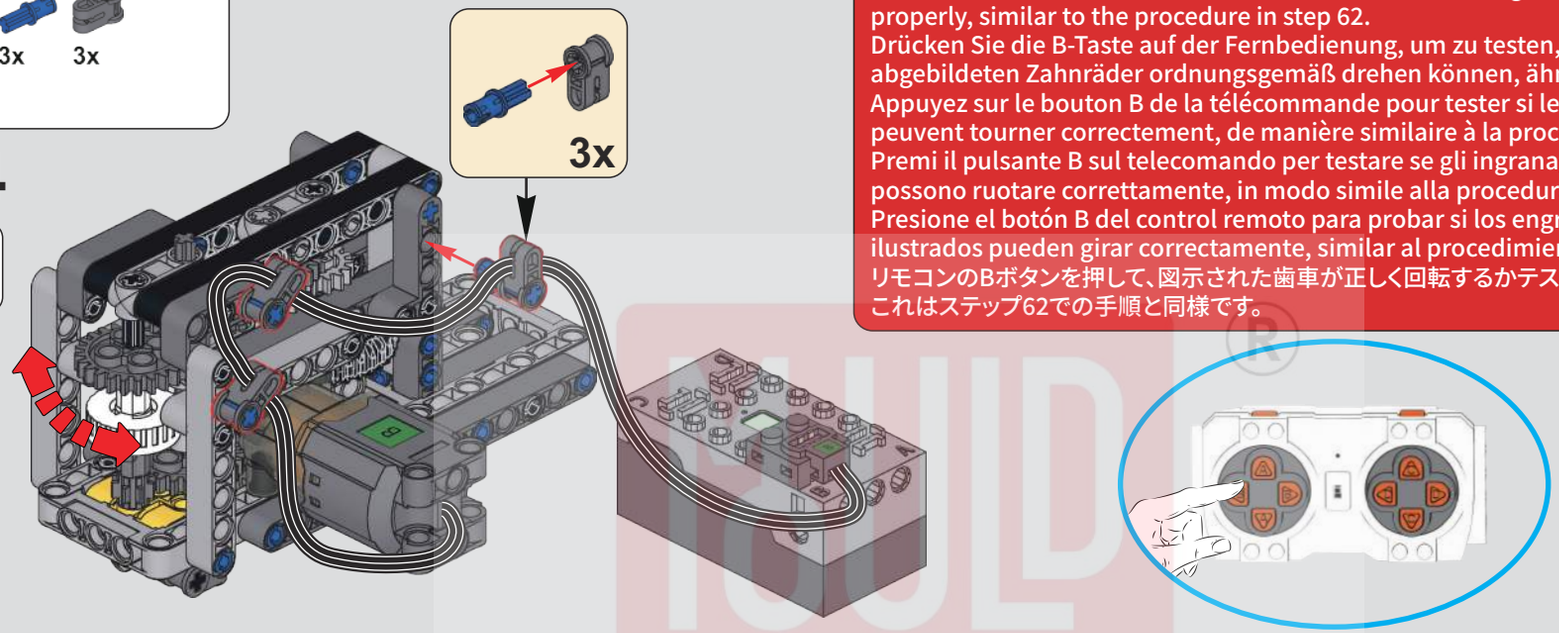

按遥控器B键测试图示齿轮是否能正常转动，与62步骤测试操作同理。
Press the B button on the remote to test if the illustrated gears can rotate properly, similar to the procedure in step 62.
Drücken Sie die B-Taste auf der Fernbedienung, um zu testen, ob sich die abgebildeten Zahnräder ordnungsgemäß drehen können, ähnlich wie im Schritt 62.
Appuyez sur le bouton B de la télécommande pour tester si les engrenages illustrés peuvent tourner correctement, de manière similaire à la procédure de l'étape 62.
Premi il pulsante B sul telecomando per testare se gli ingranaggi illustrati possono ruotare correttamente, in modo simile alla procedura nel passaggio 62.
Presione el botón B del control remoto para probar si los engranajes ilustrados pueden girar correctamente, similar al procedimiento en el paso 62.
リモコンのBボタンを押して、図示された歯車が正しく回転するかテストします。
これはステップ62での手順と同様です。

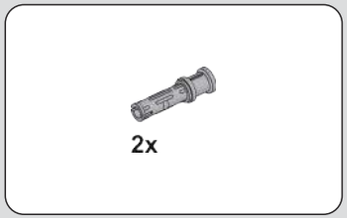

185

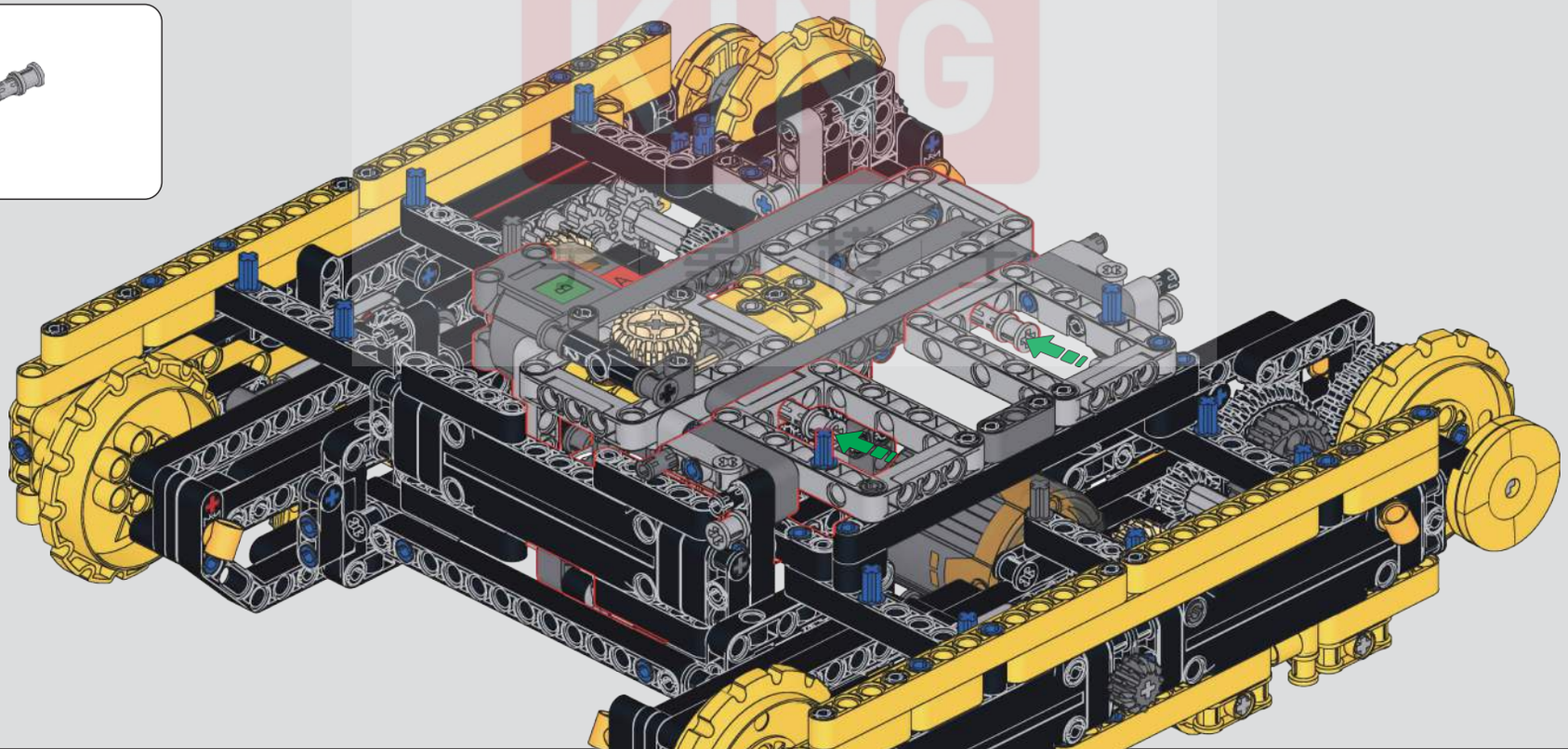

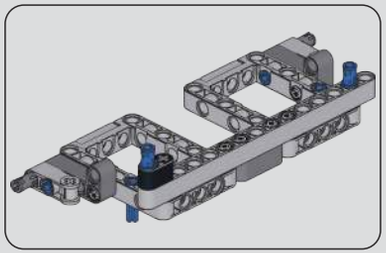

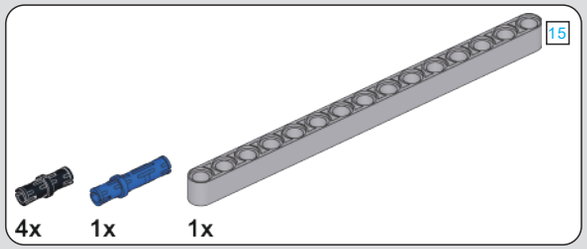

186

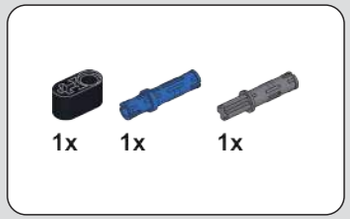

187

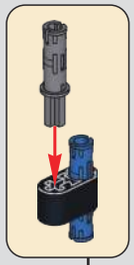

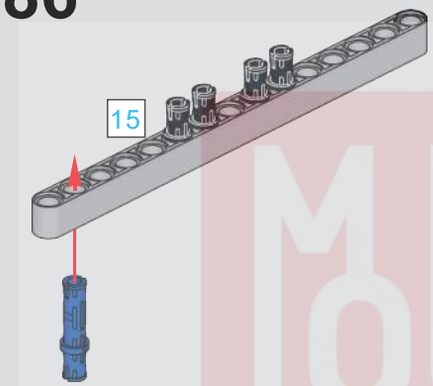

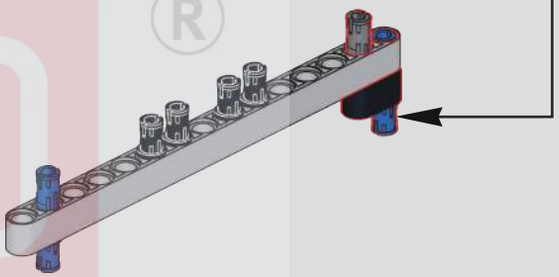

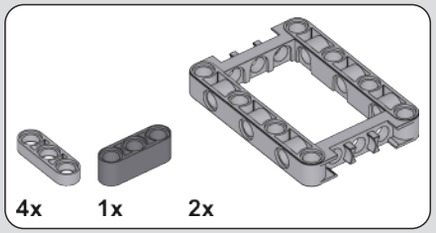

188

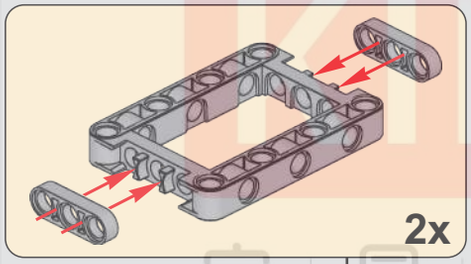

189

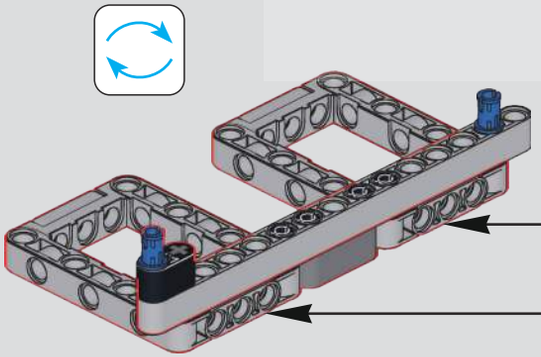

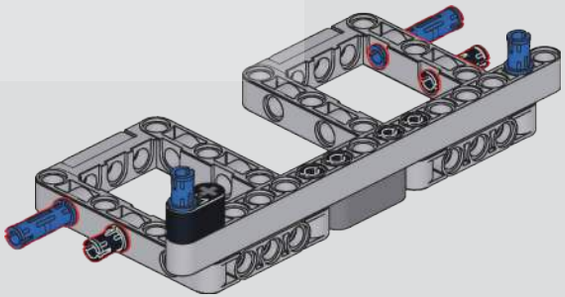

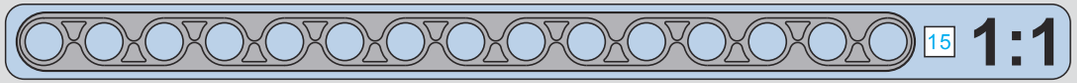

MOULD KING ®
宇 星 模 具

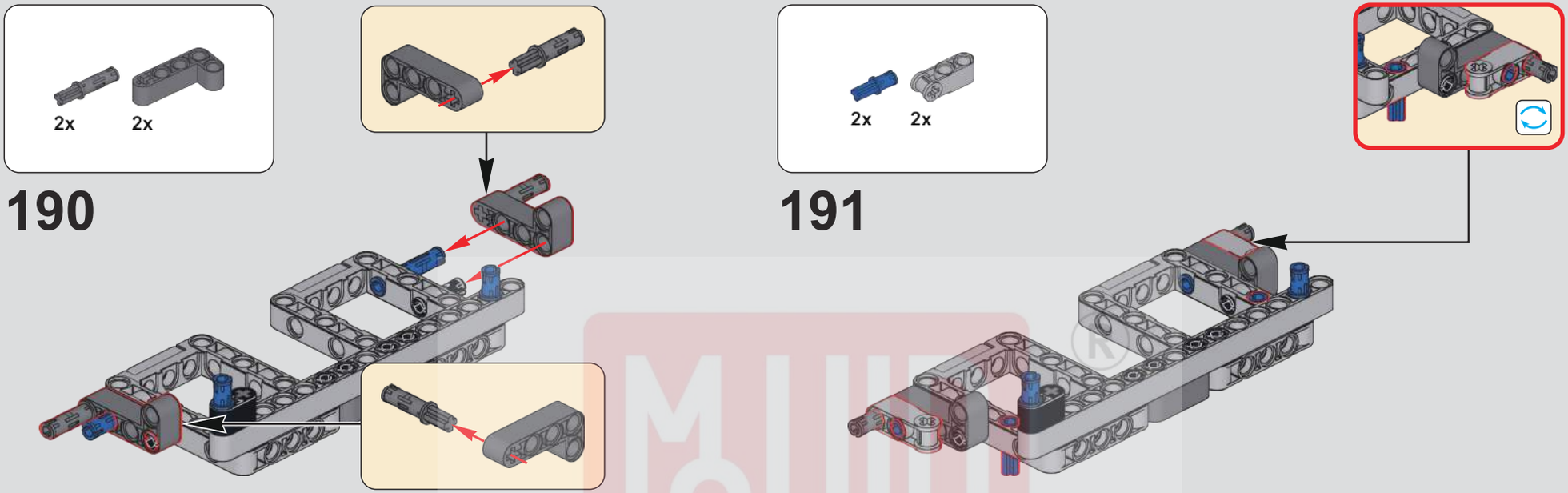
2x
2x
190
2x
2x
191

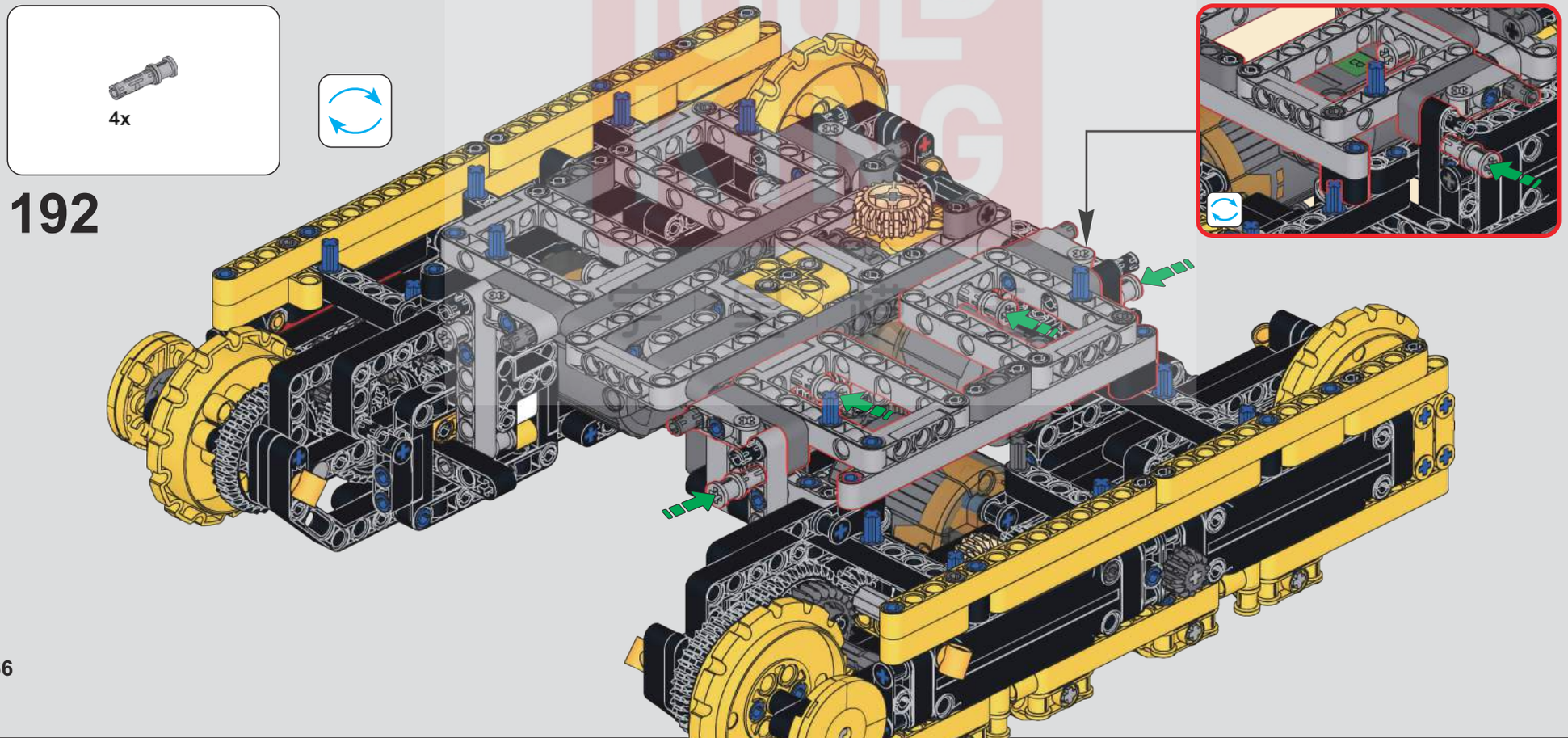
4x
192

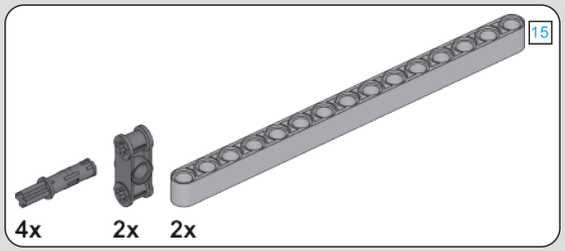

193

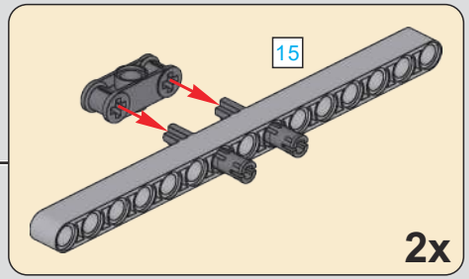

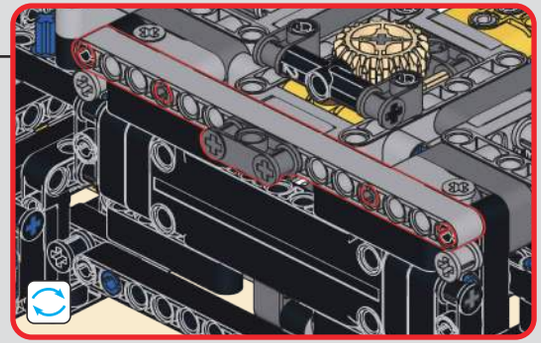

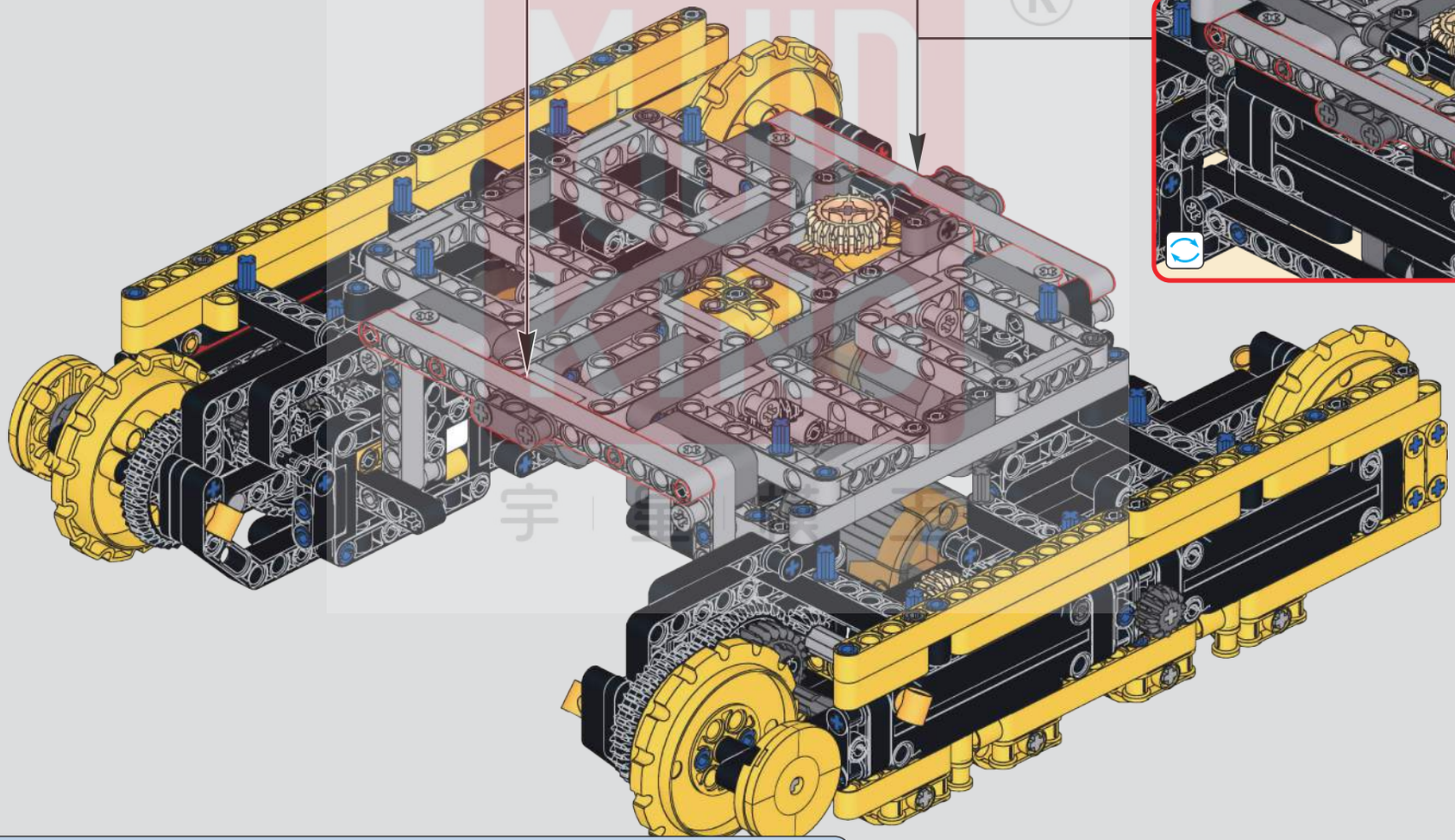

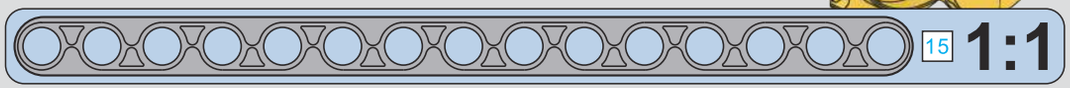

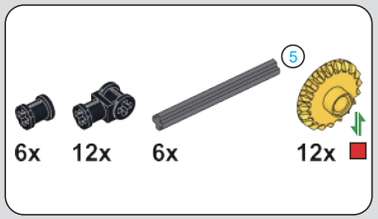

194

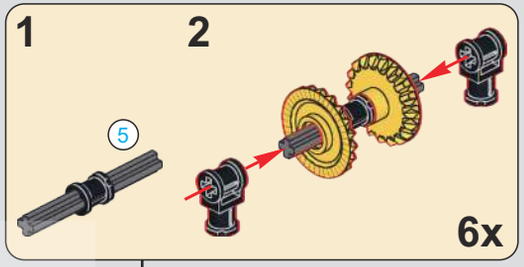

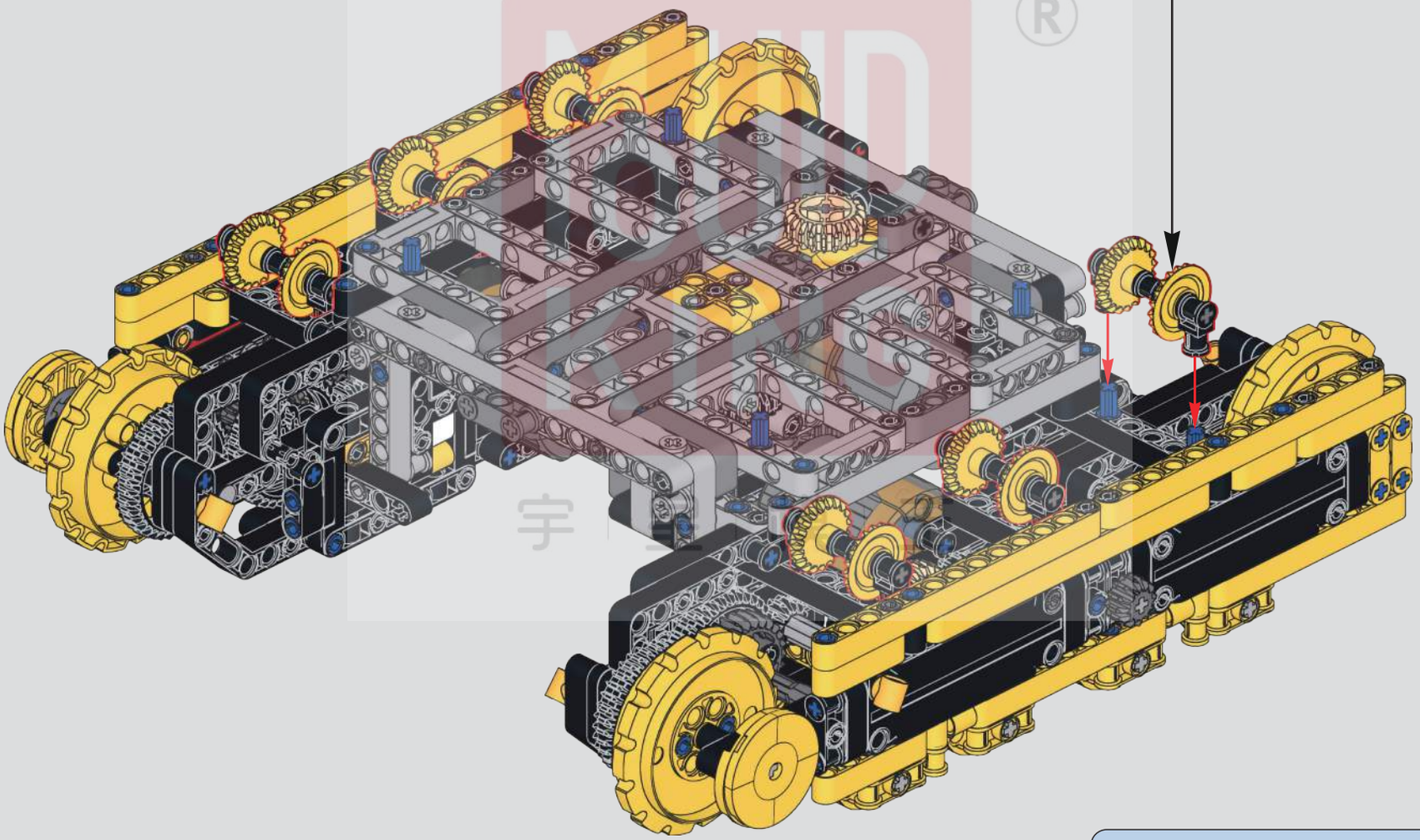

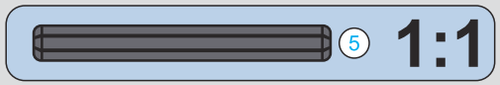

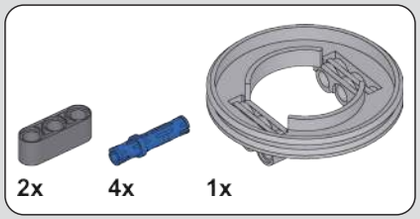

195

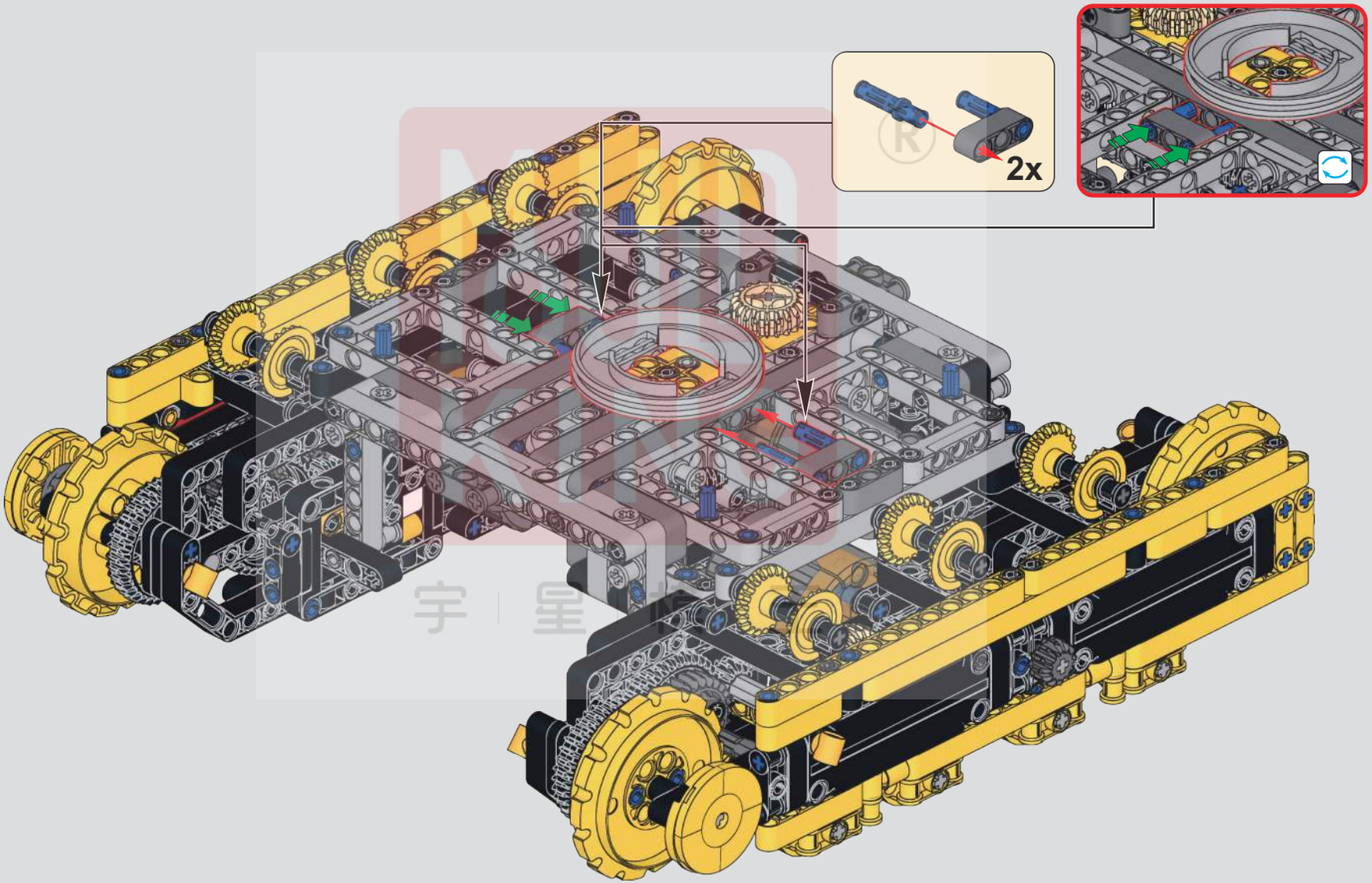

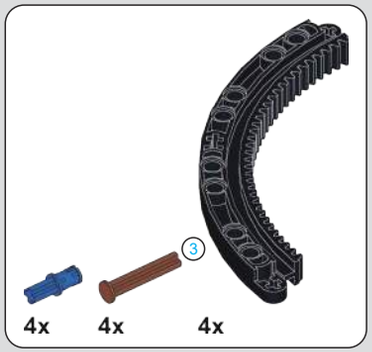

196

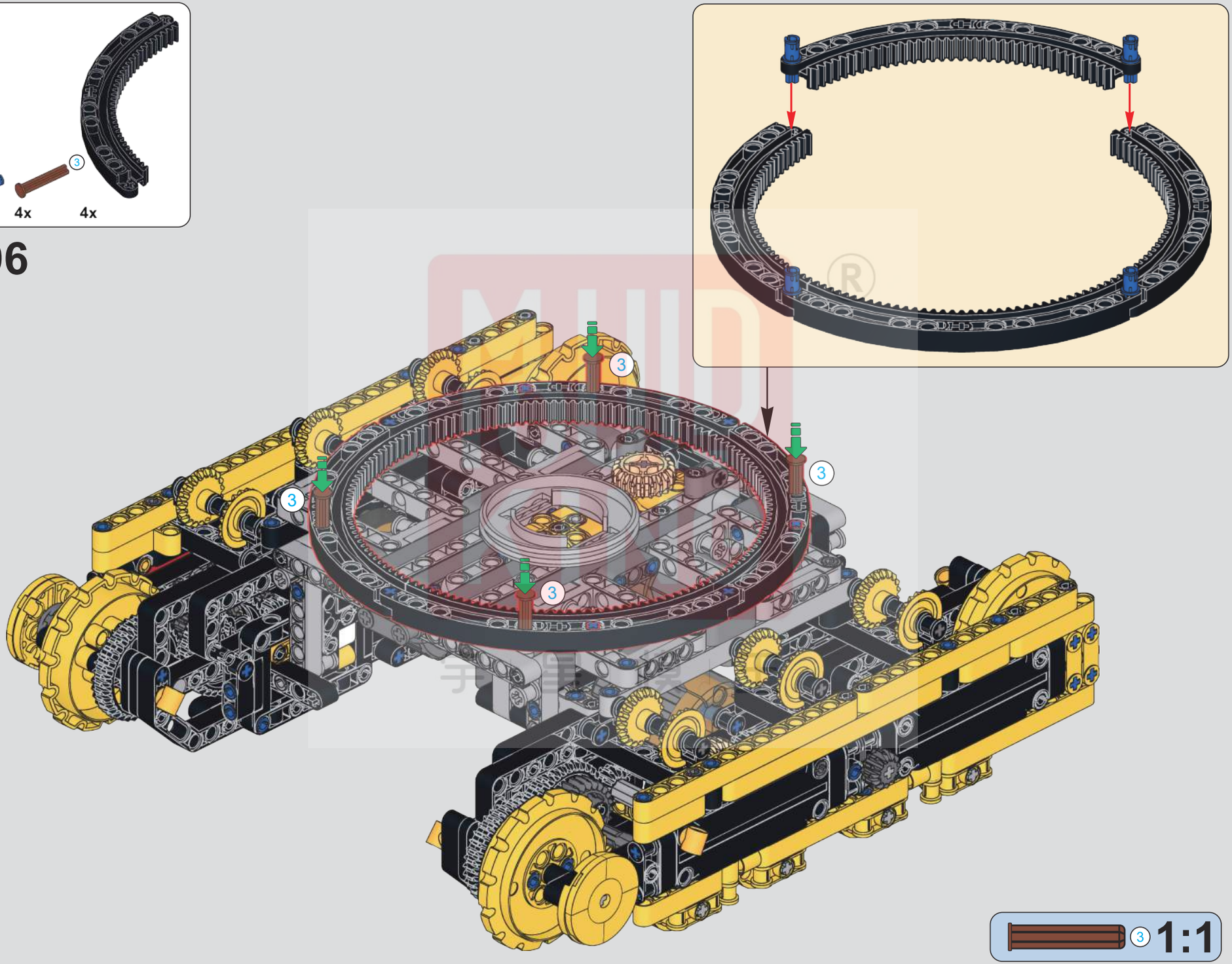

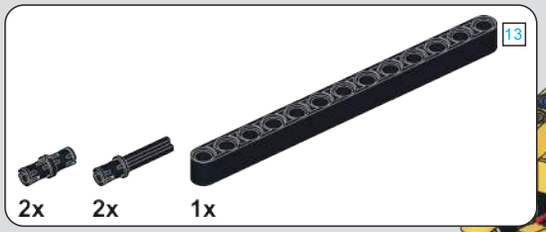

197

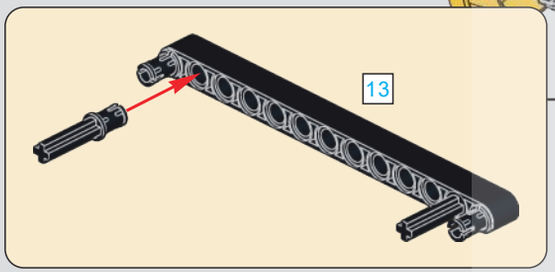

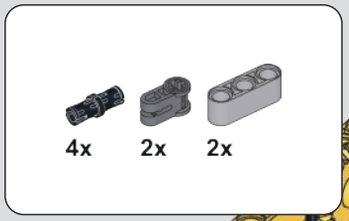

198

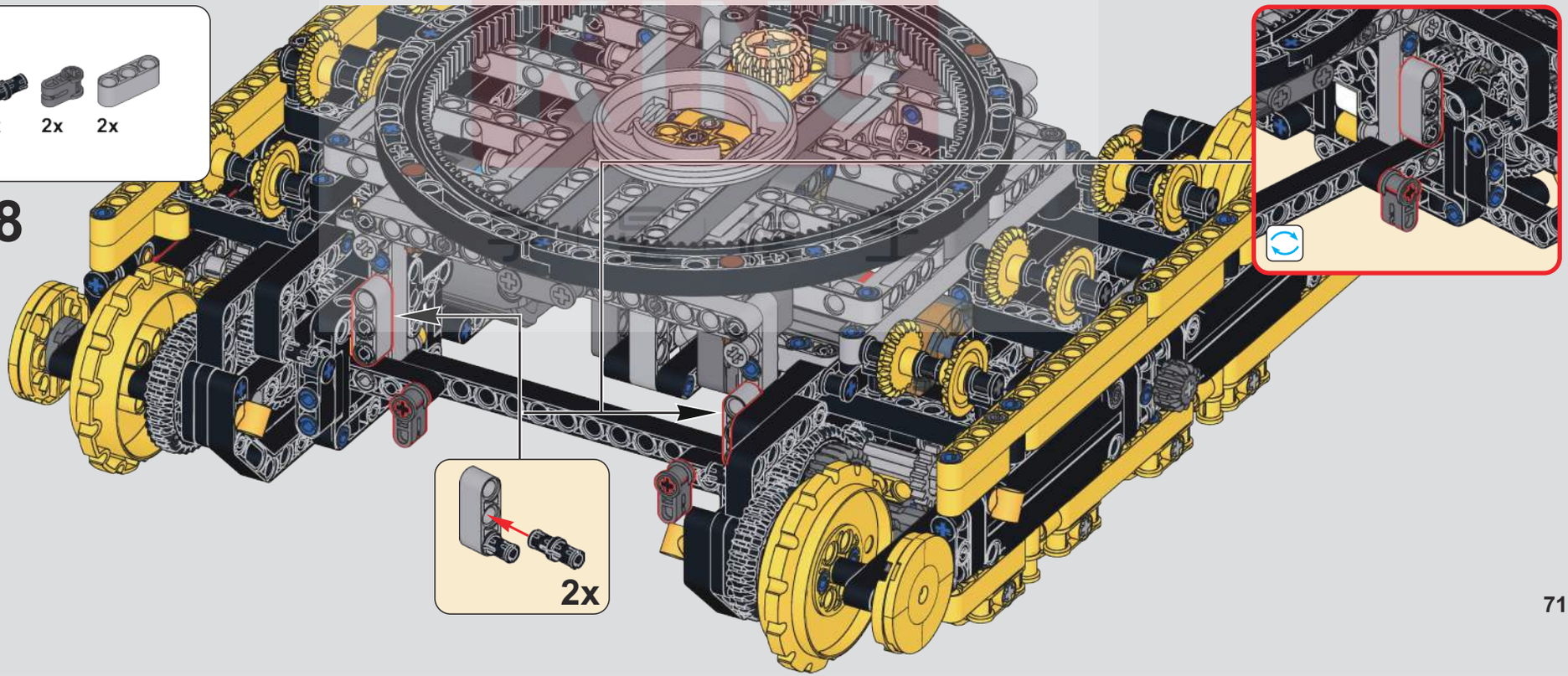

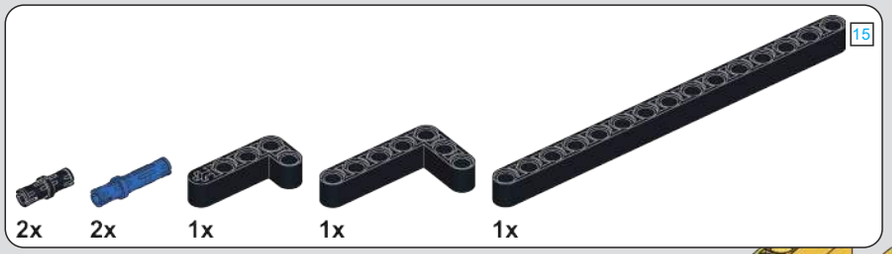

199

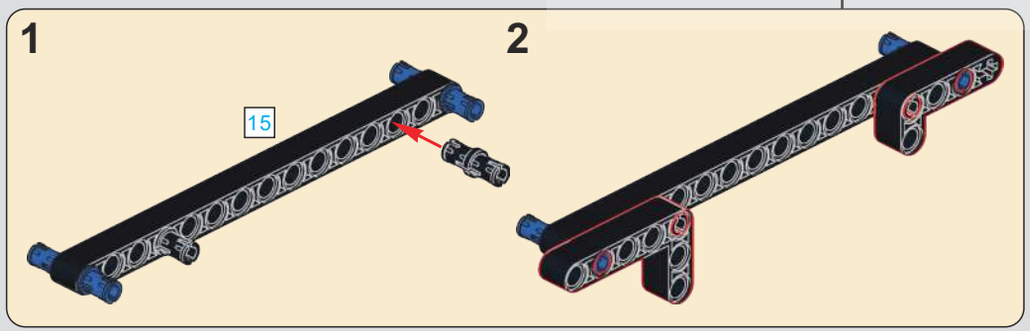

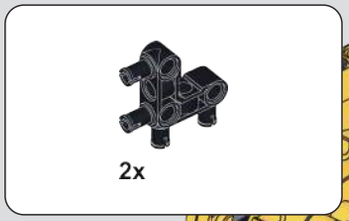

200

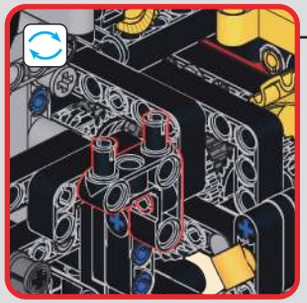

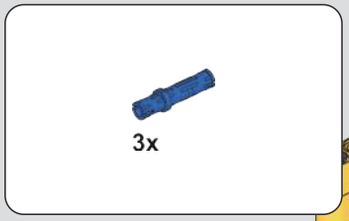

201

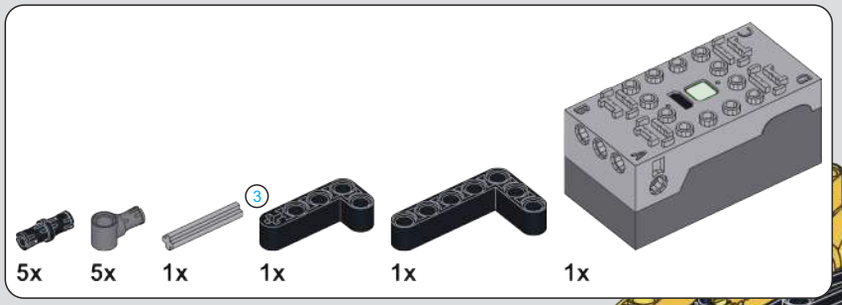

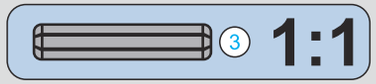

202

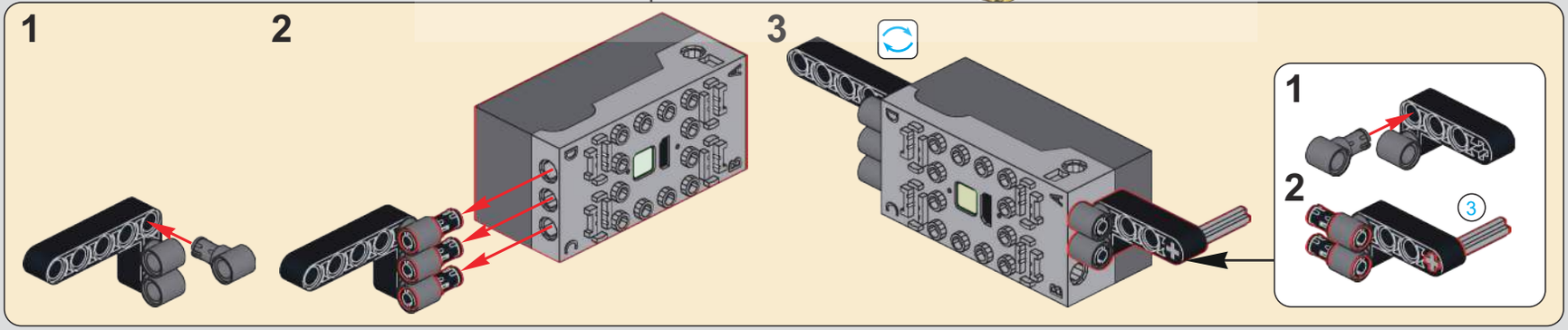

203

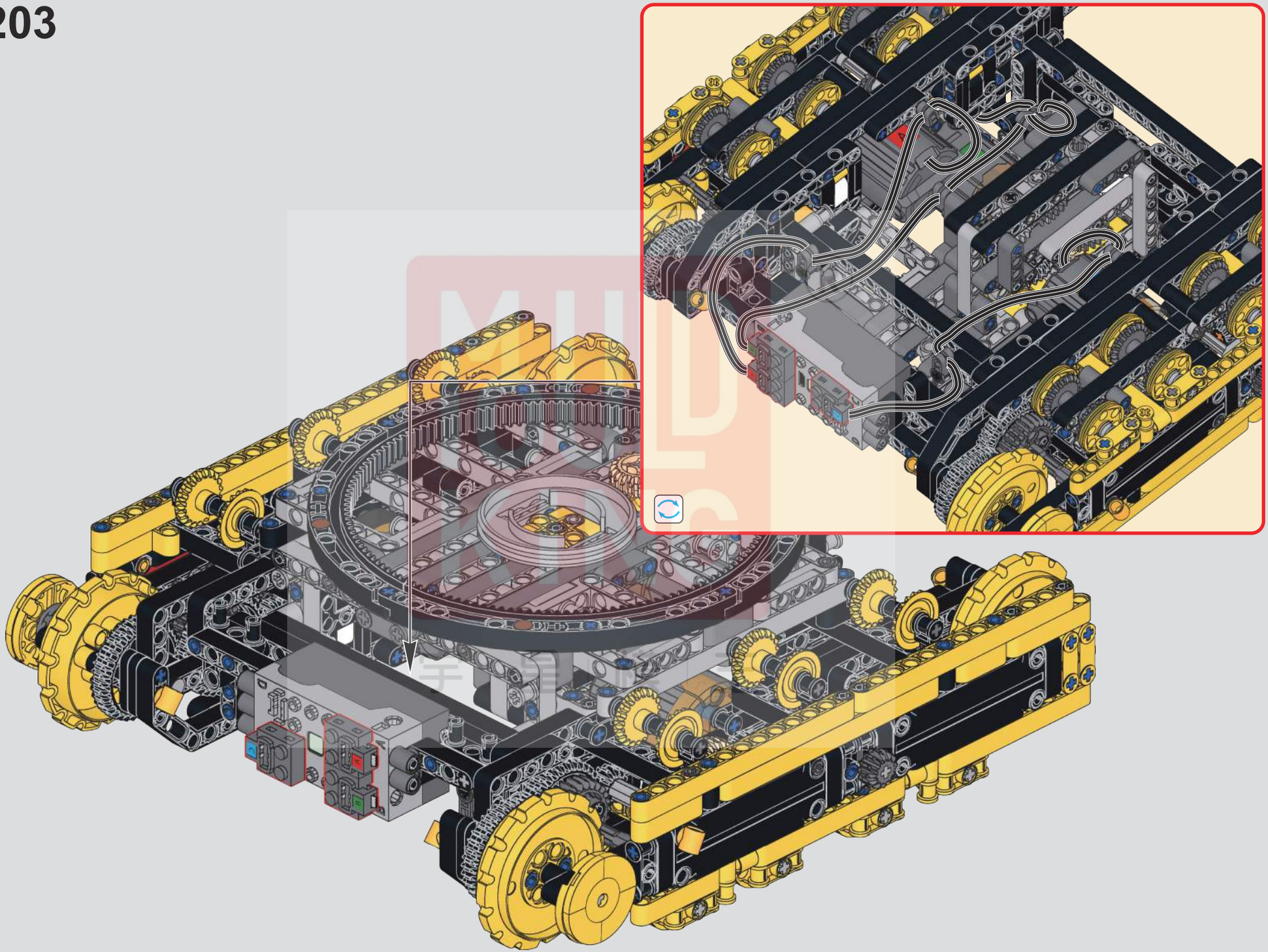

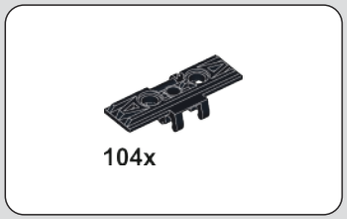

204

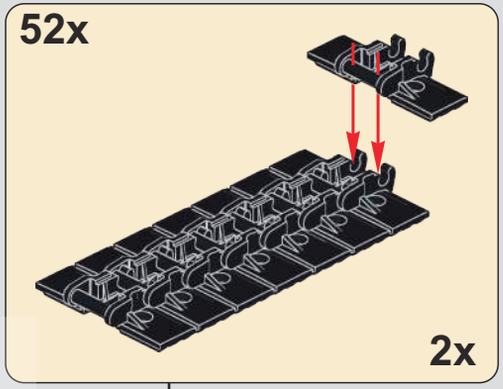

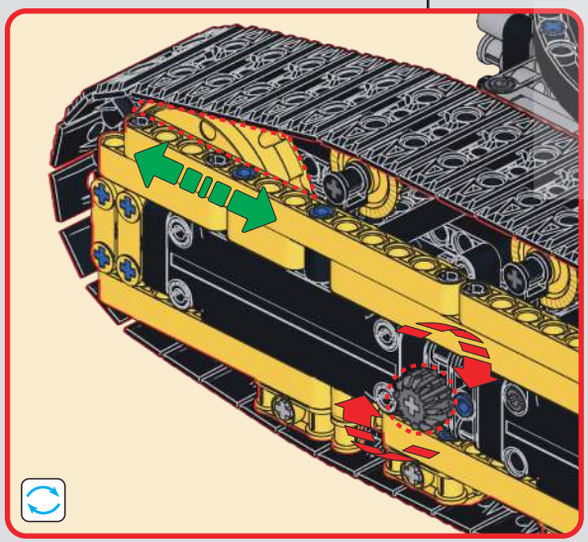

转动此处齿轮，可调节履带松紧。
Rotate the gear here to adjust the tightness of the tracks.
Drehen Sie das Zahnrad hier, um die Spannung der Raupen zu justieren.
ournez l'engrenage ici pour ajuster la tension des chenilles.
Ruota l'ingranaggio qui per regolare la tensione dei cingoli.
Gira el engranaje aquí para ajustar la tensión de las orugas.
ここにある歯車を回して、キャタピラの締まり具合を調整します。

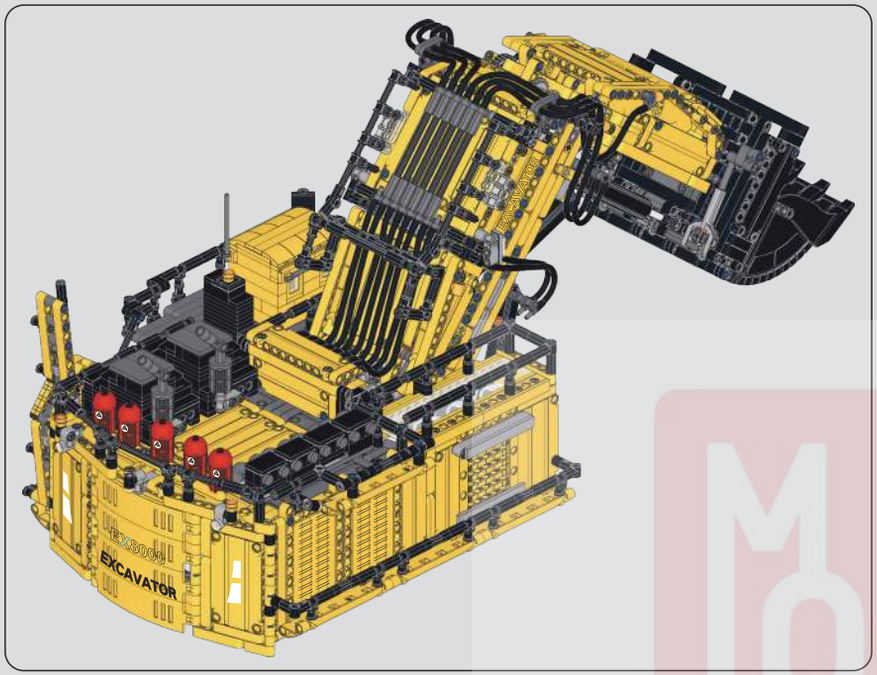

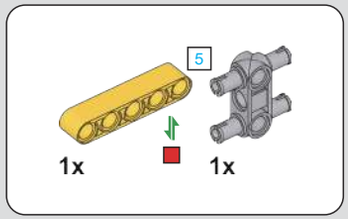

205

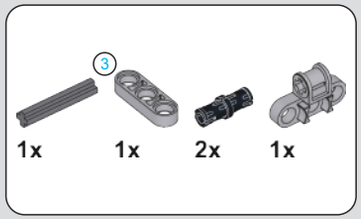

206

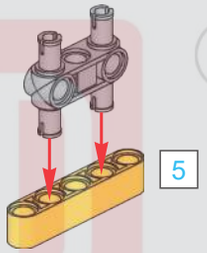

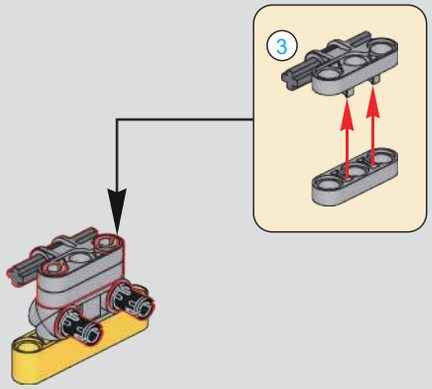

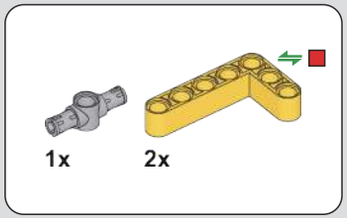

207

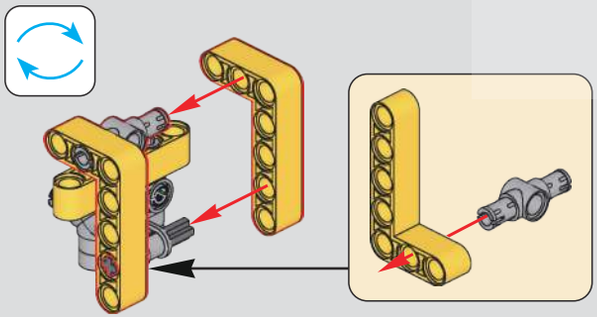

208

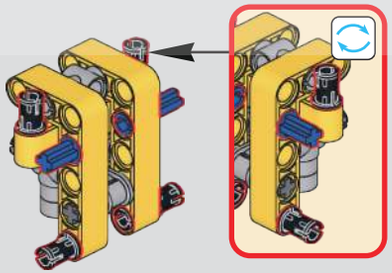

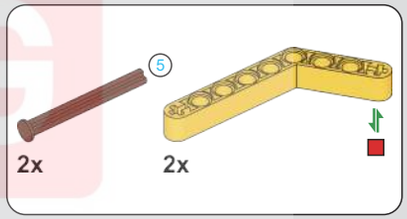

209

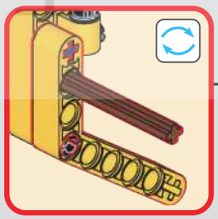

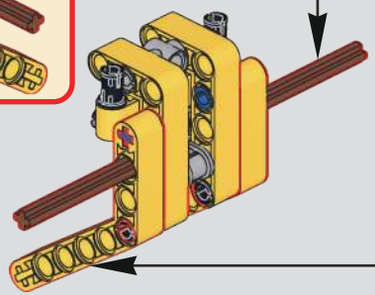

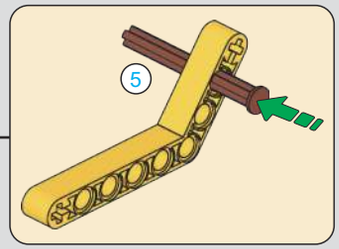

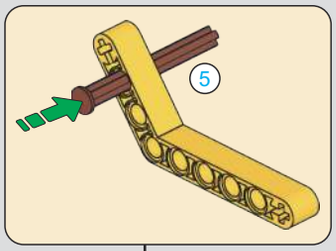

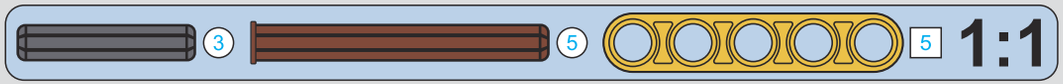

MOULD KING ®
模 星 模

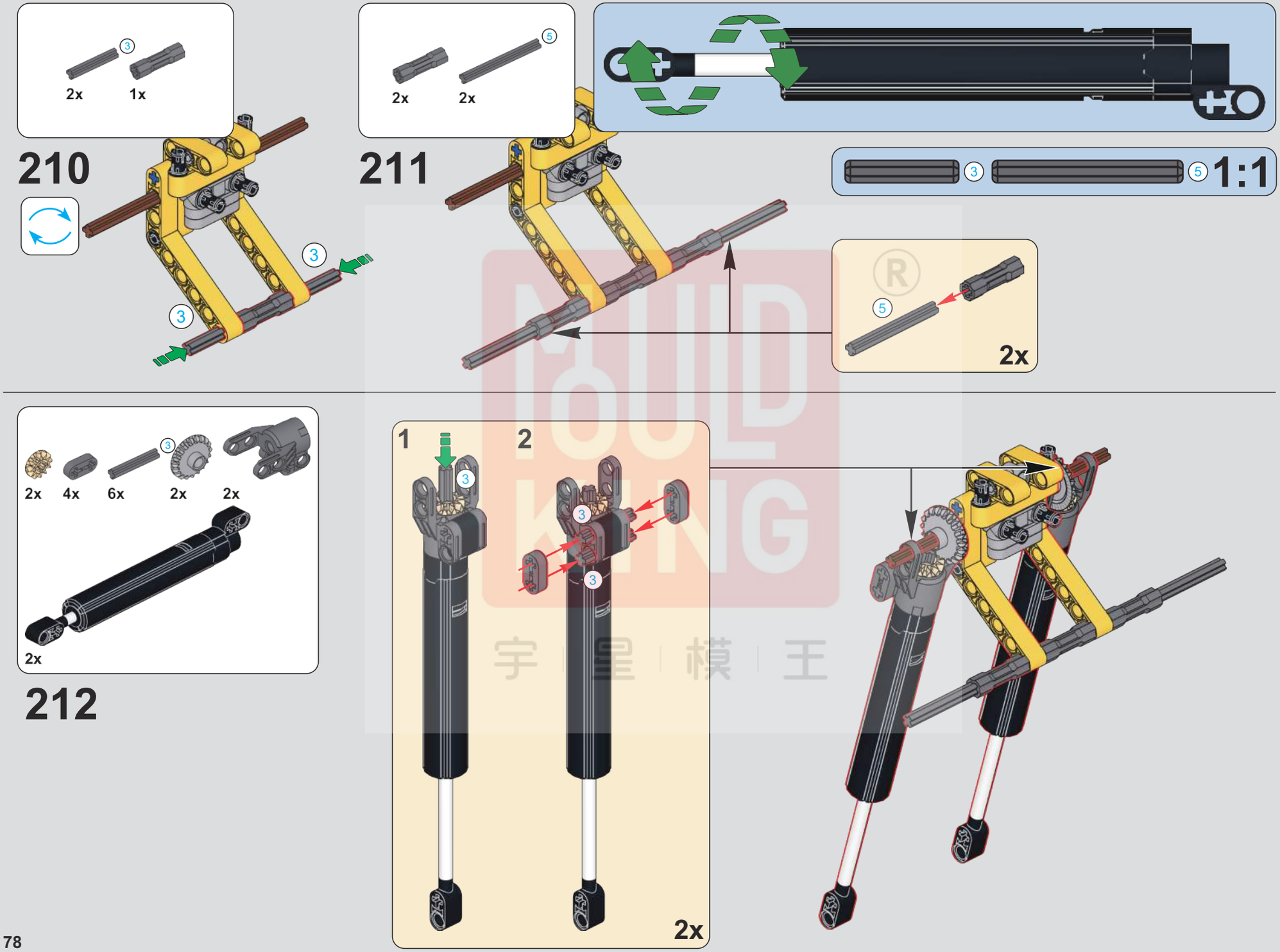
210
2x
1x
3
211
2x
2x
5
1:1
2x
212
2x
4x
6x
2x
2x
2x
1
2
2x

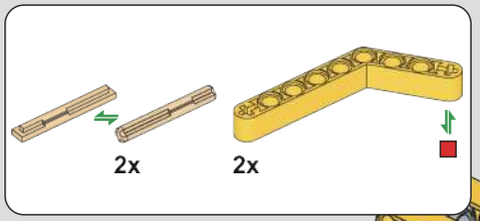

213

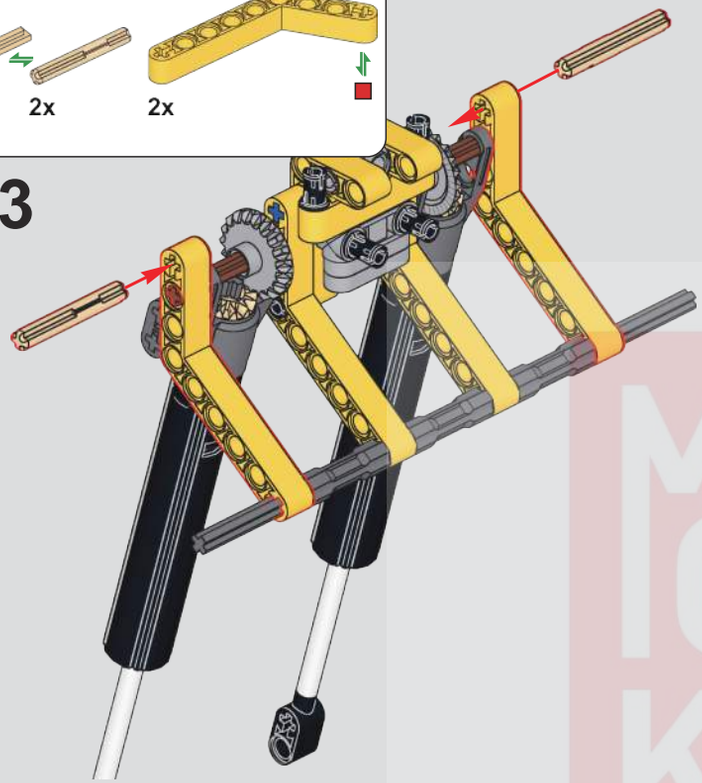

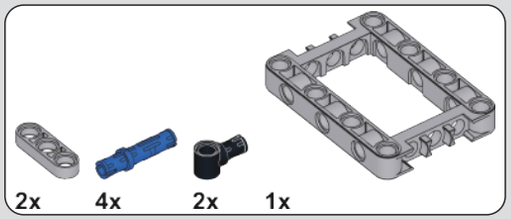

214

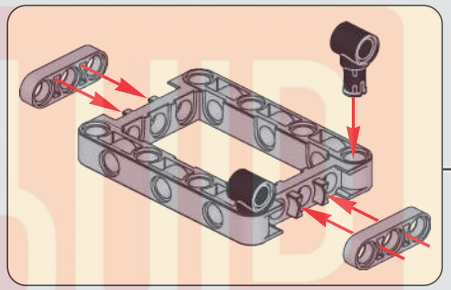

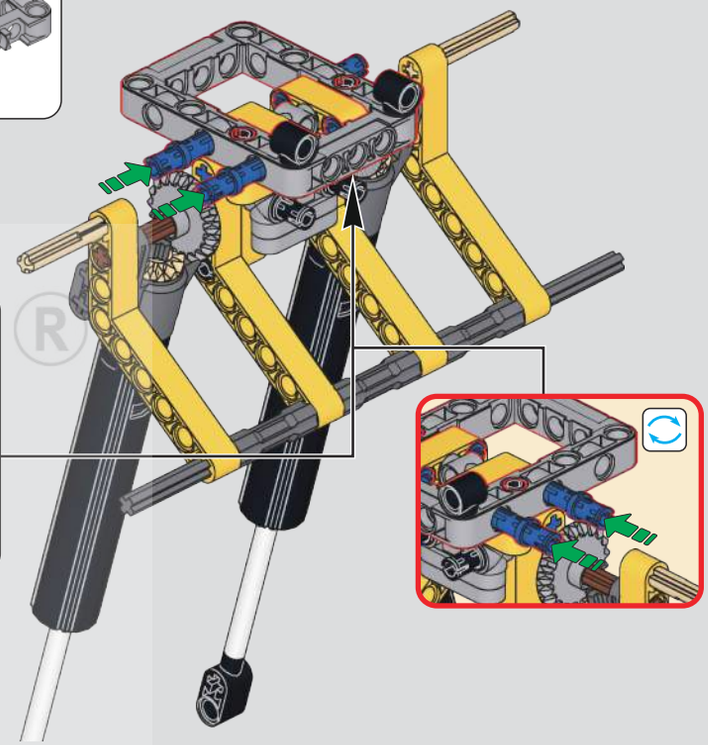

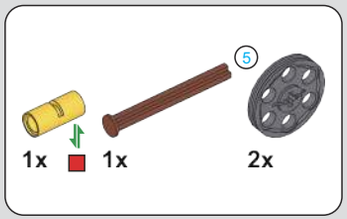

215

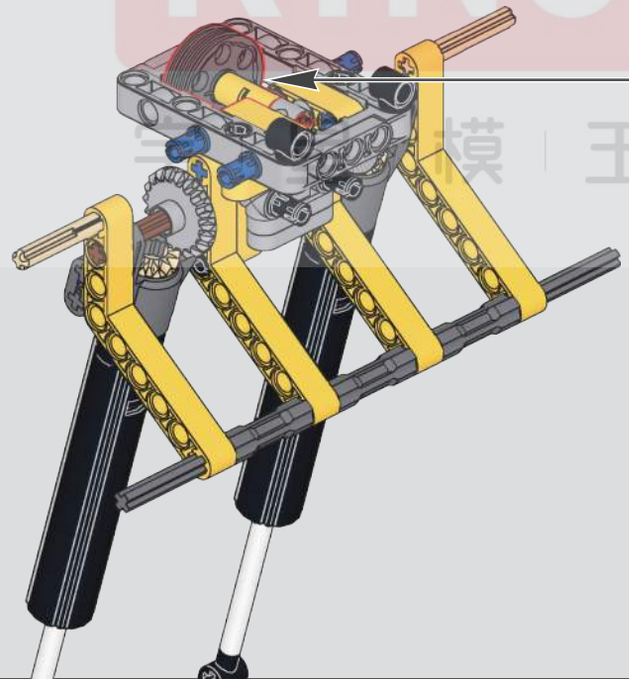

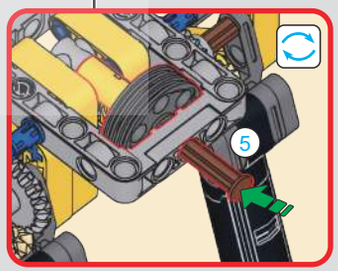

MOULD KING ®
模王

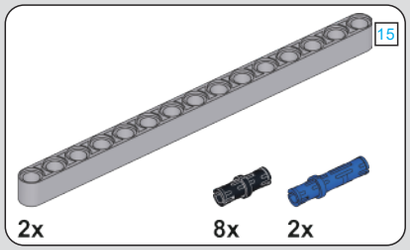

216

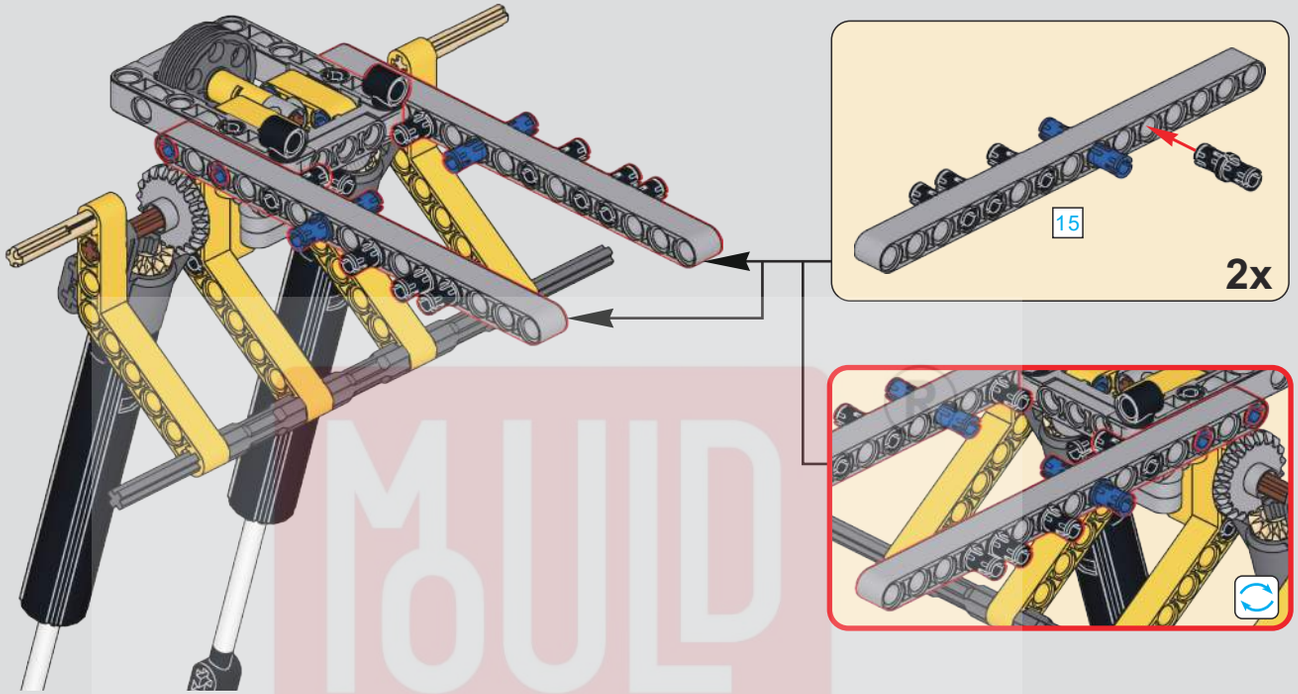

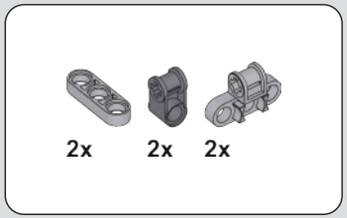

217

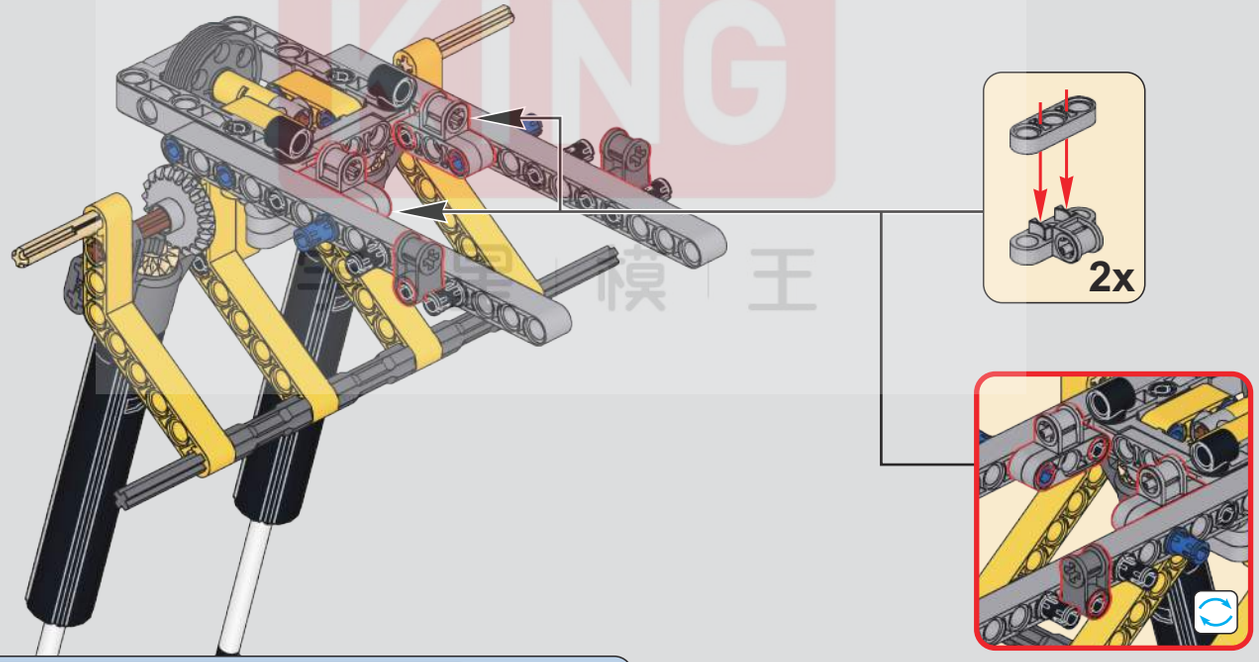

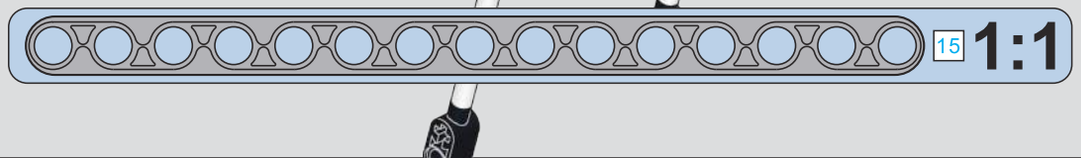

MOULD KING 模王

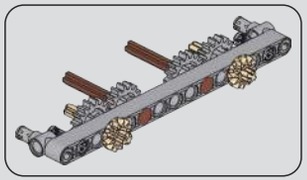

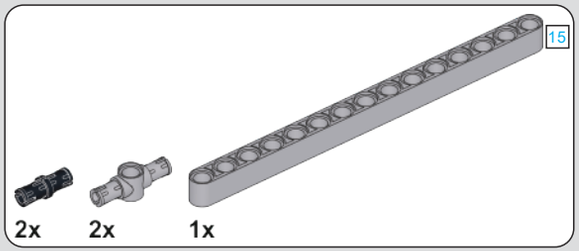

218

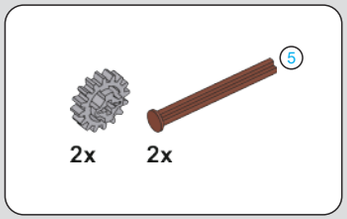

219

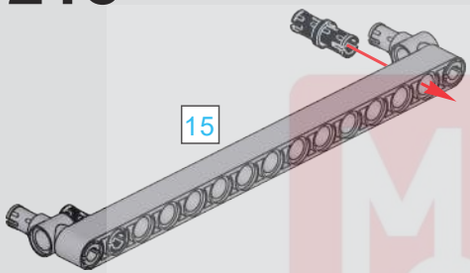

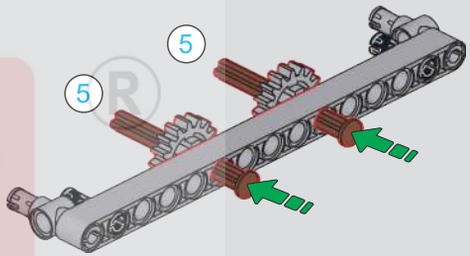

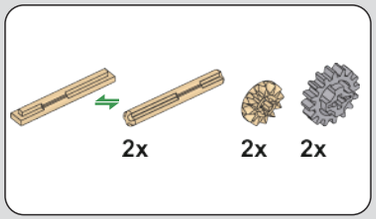

220

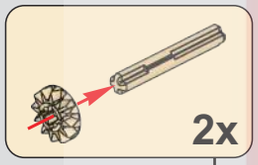

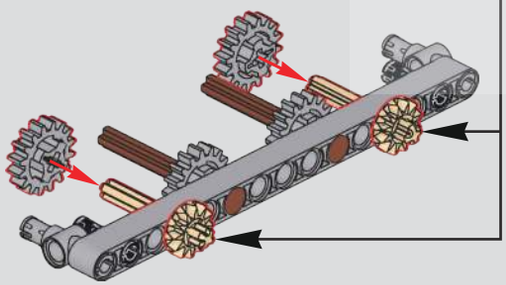

221

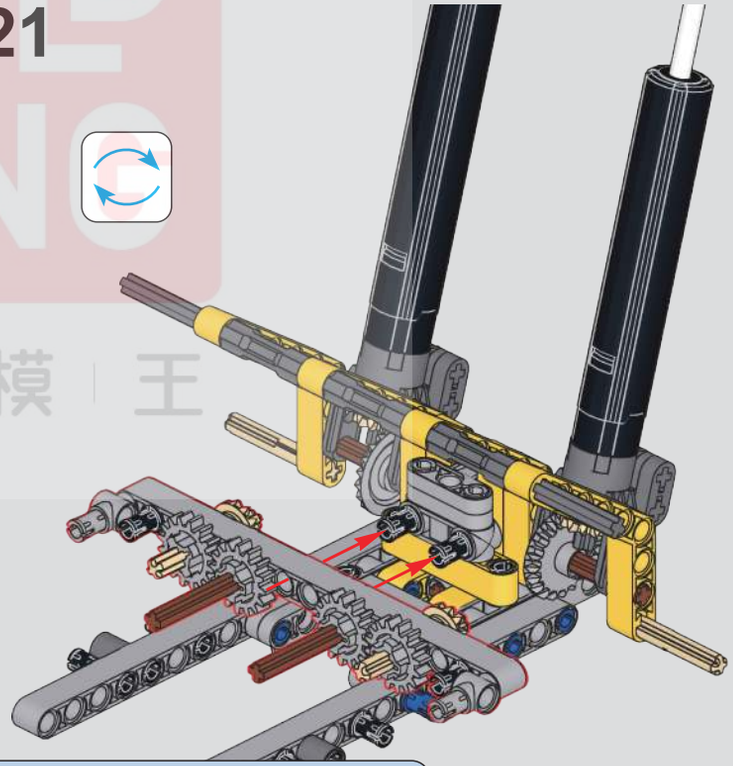

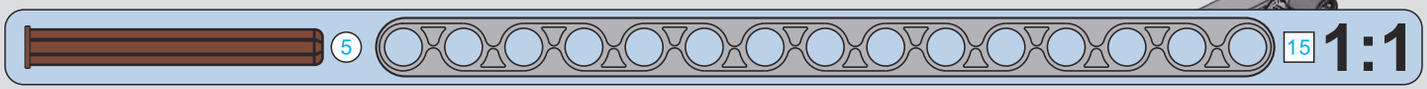

MOULD KING
宇 星 模 王

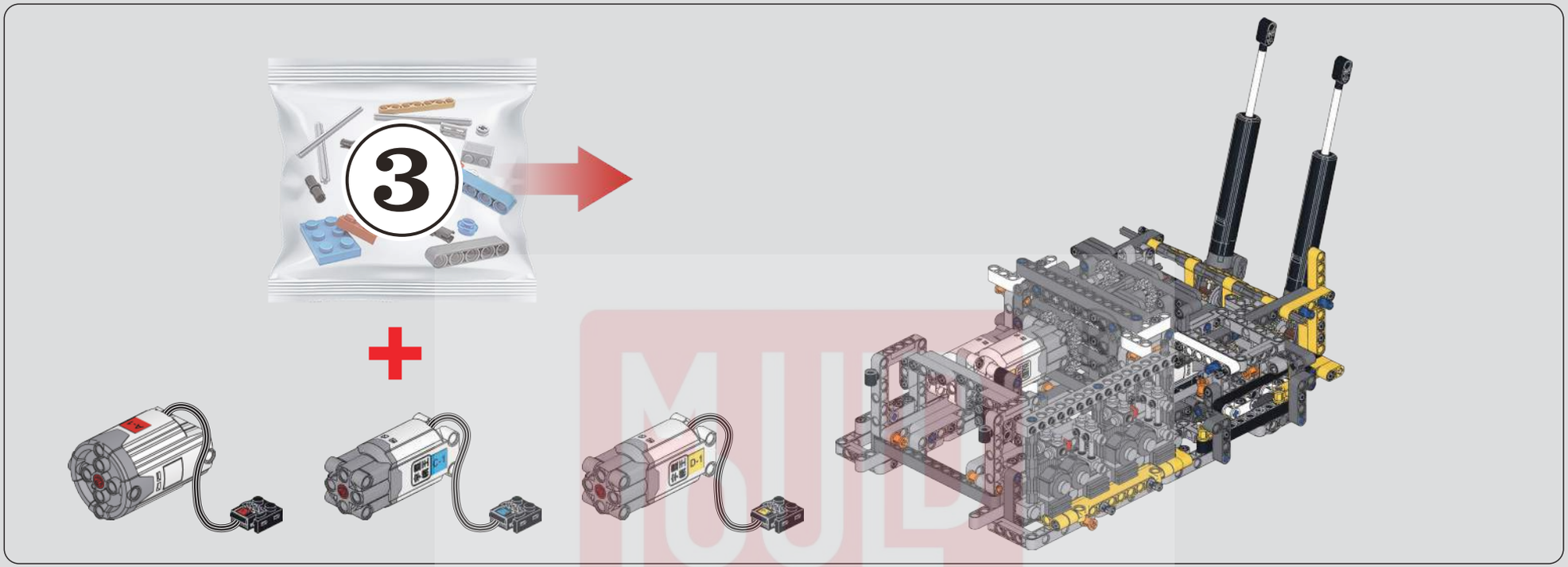

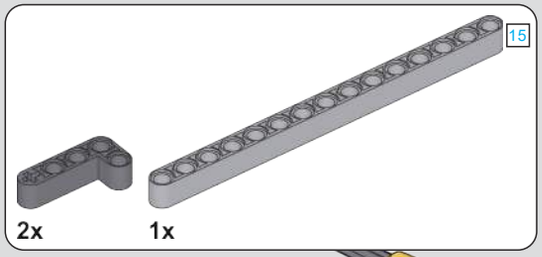

222

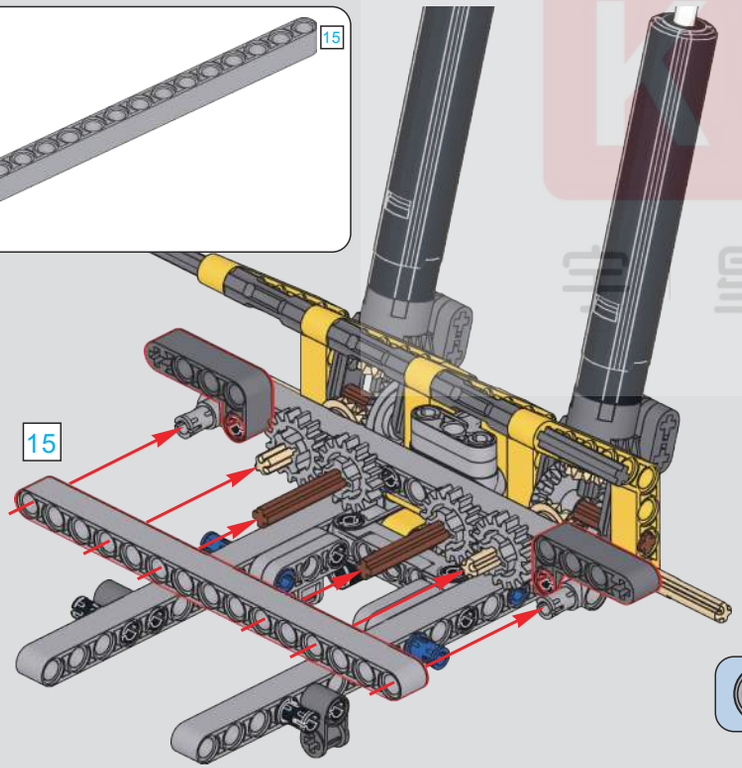

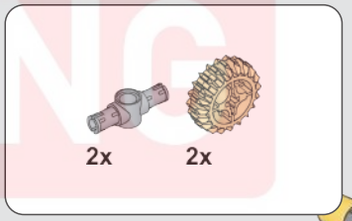

223

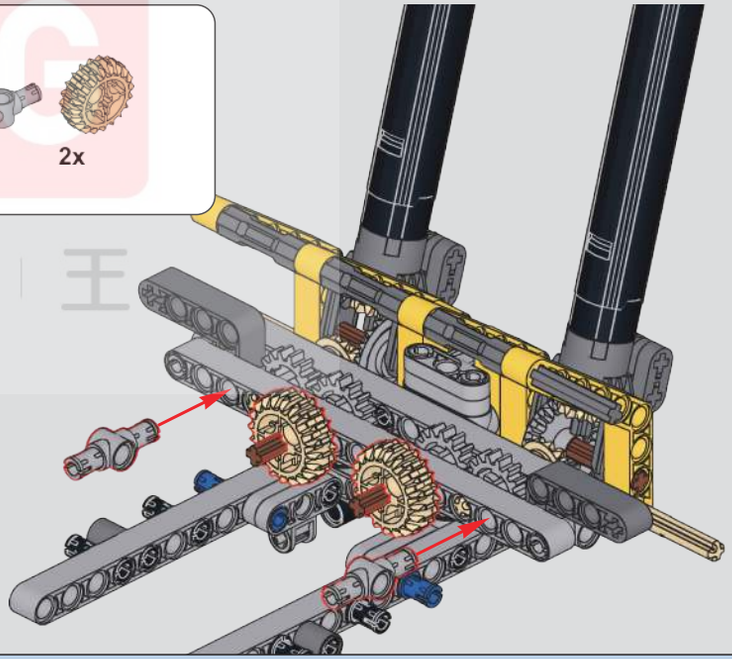

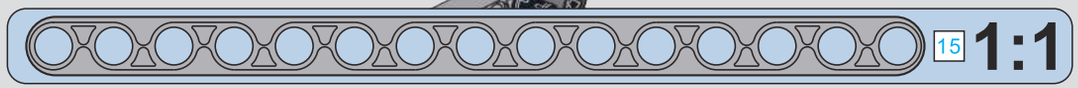

MUL KING
宇星模王

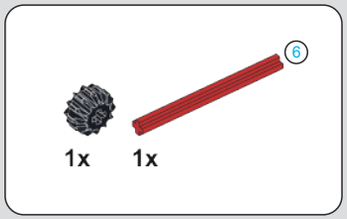

224

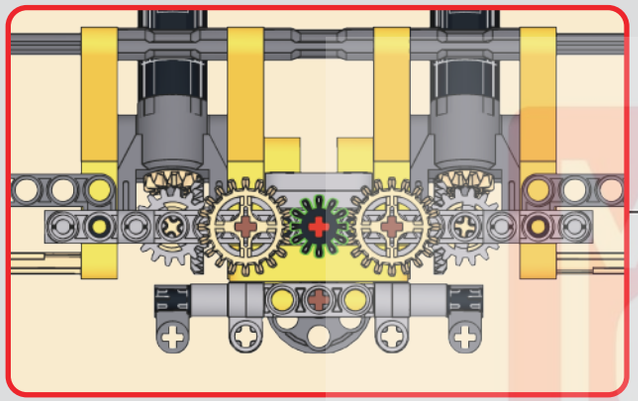

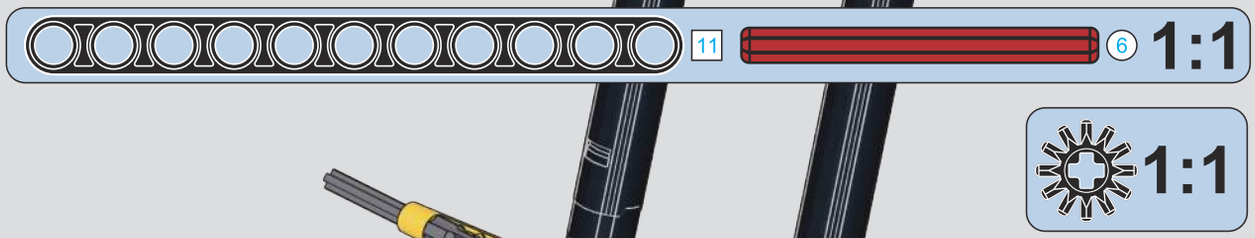

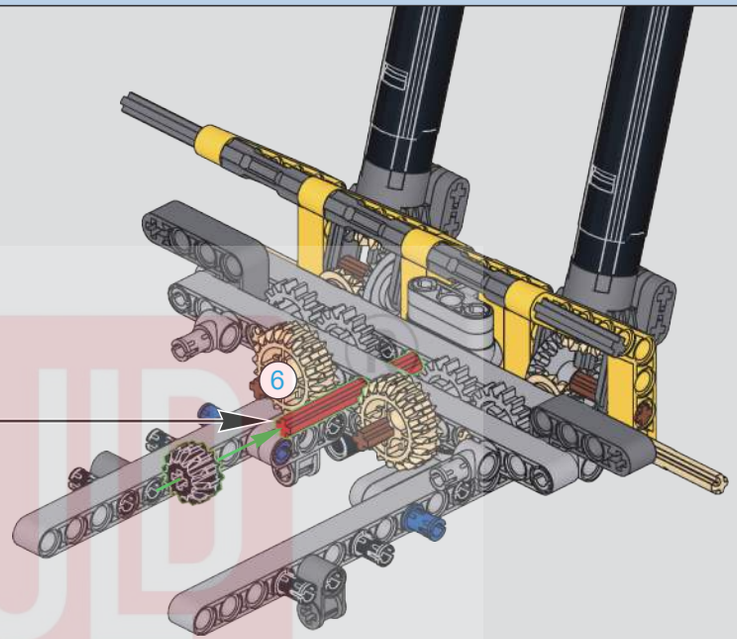

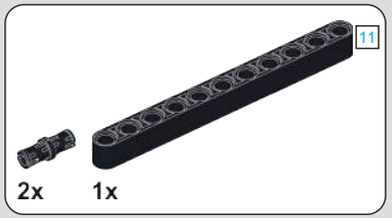

225

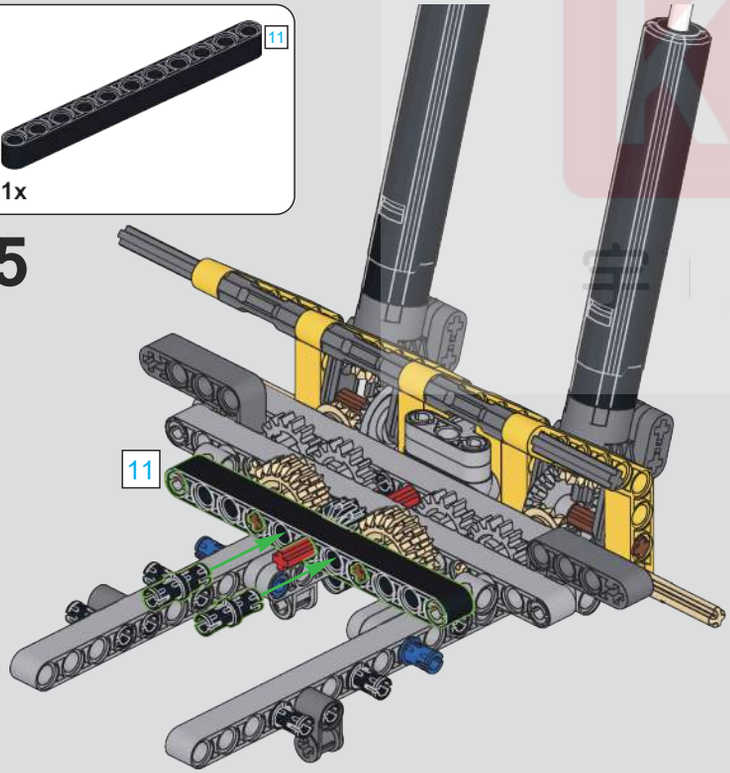

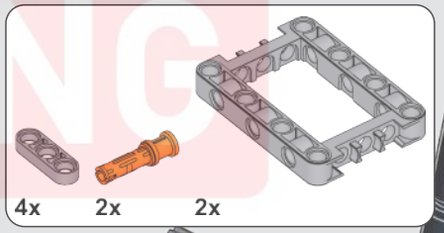

226

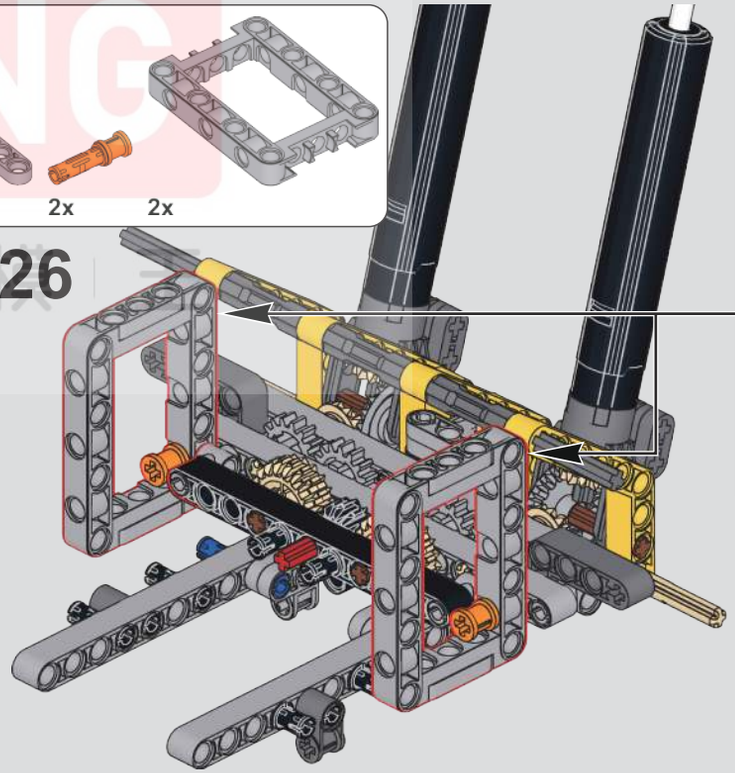

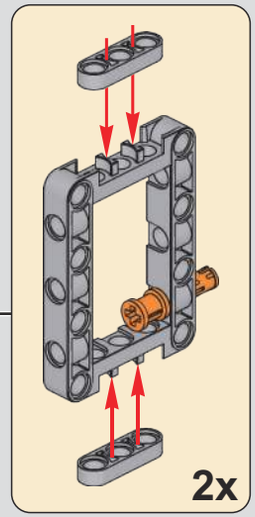

MUD KING 泥王 星城 玩具

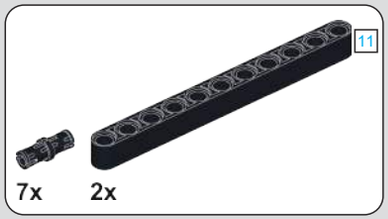

227

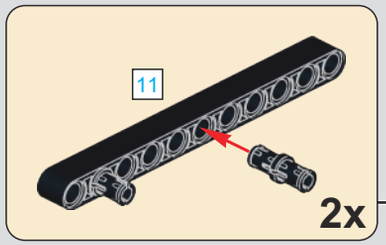

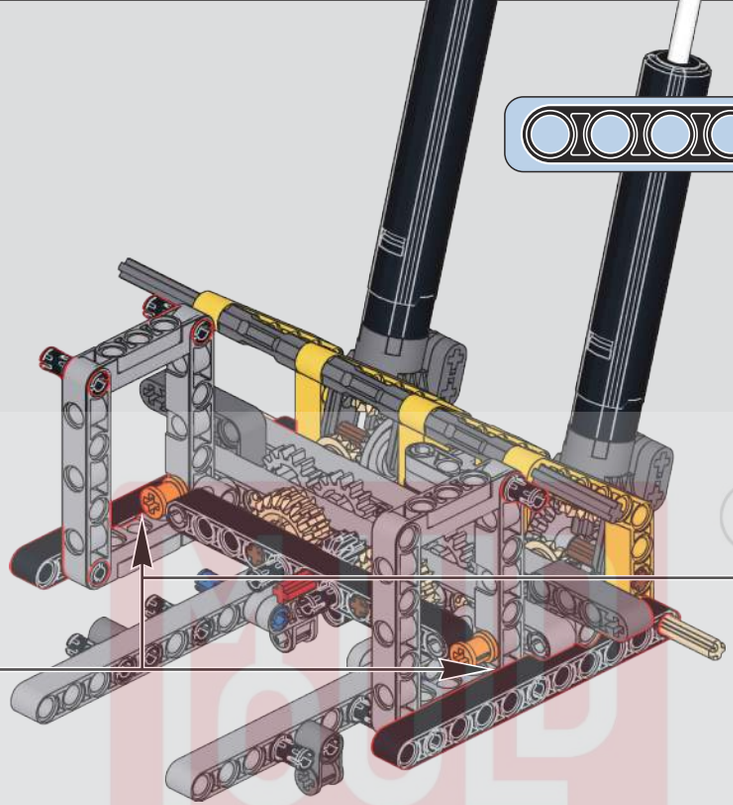

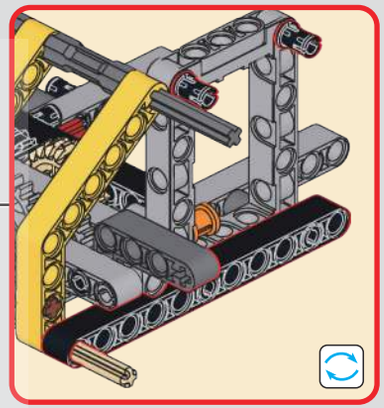

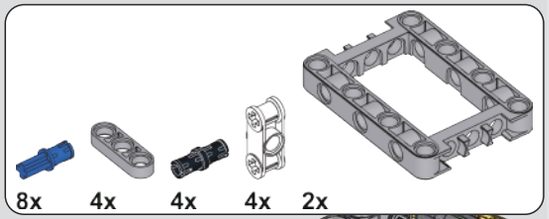

228

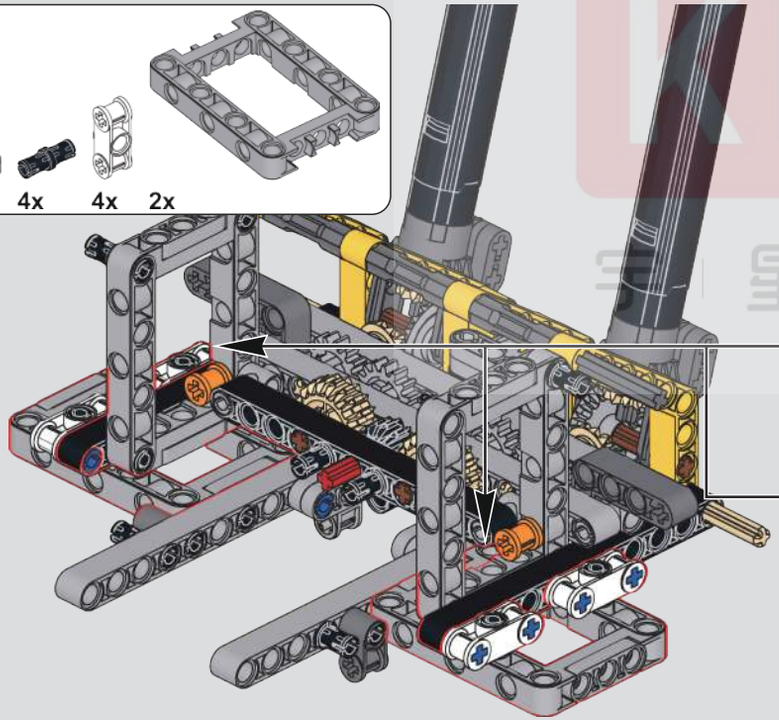

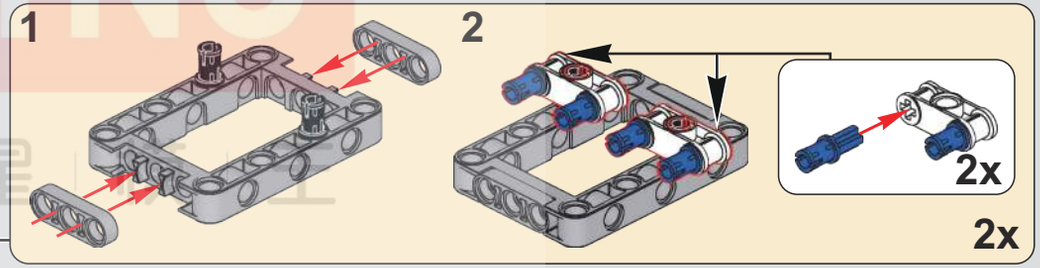

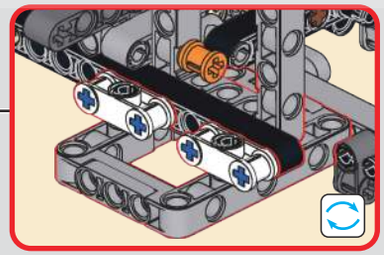

229

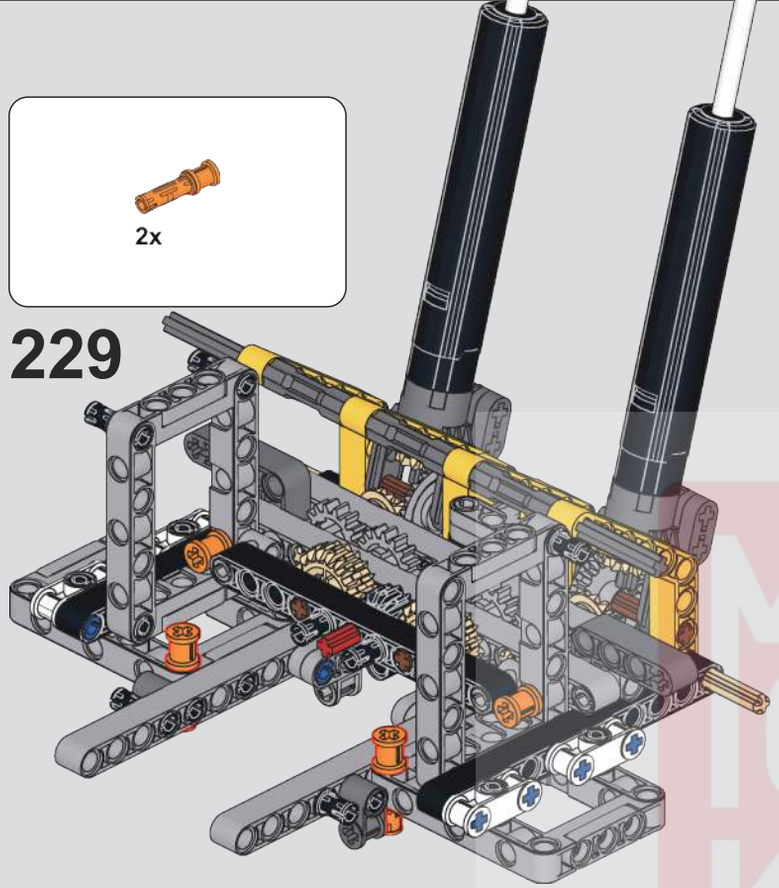

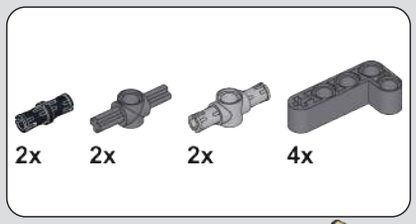

230

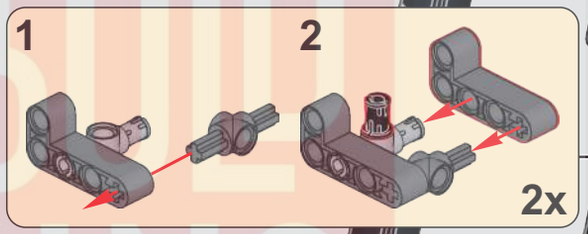

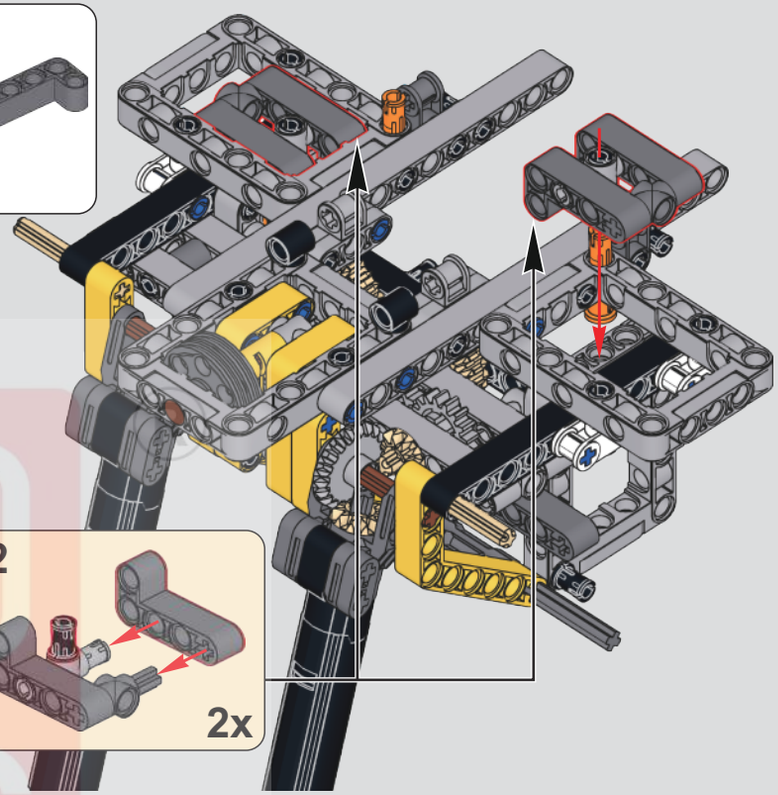

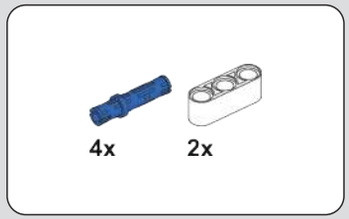

231

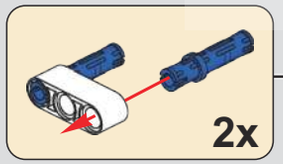

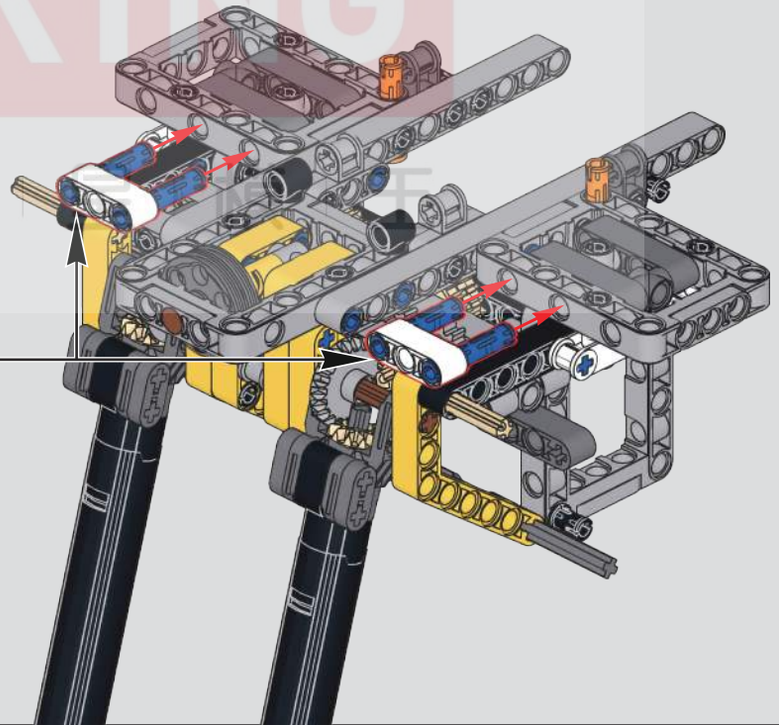

MUD KING 宇宙模型

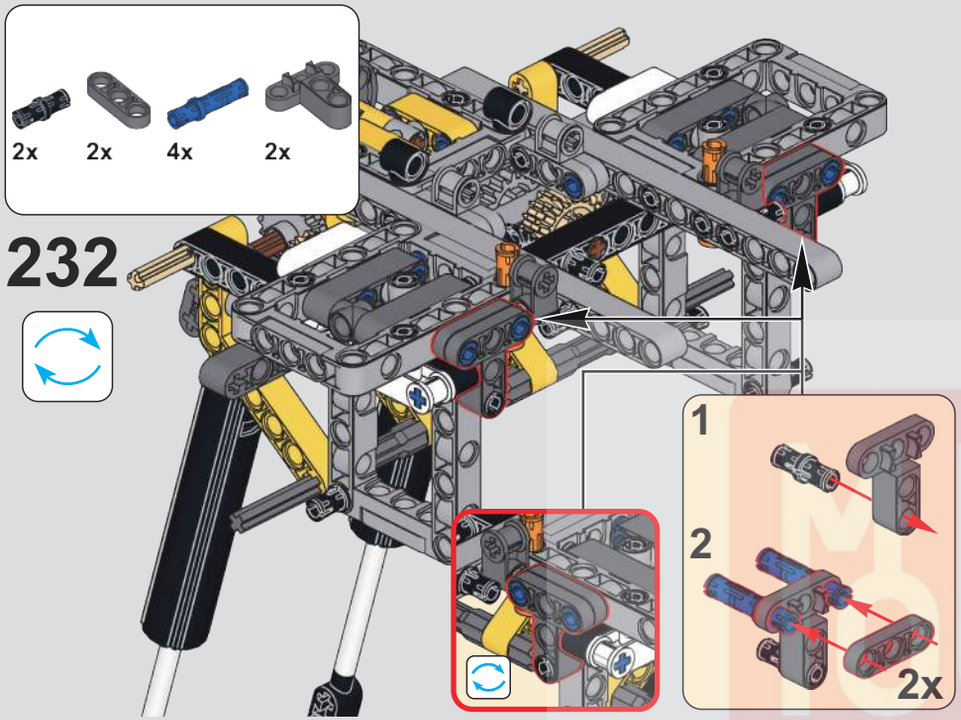

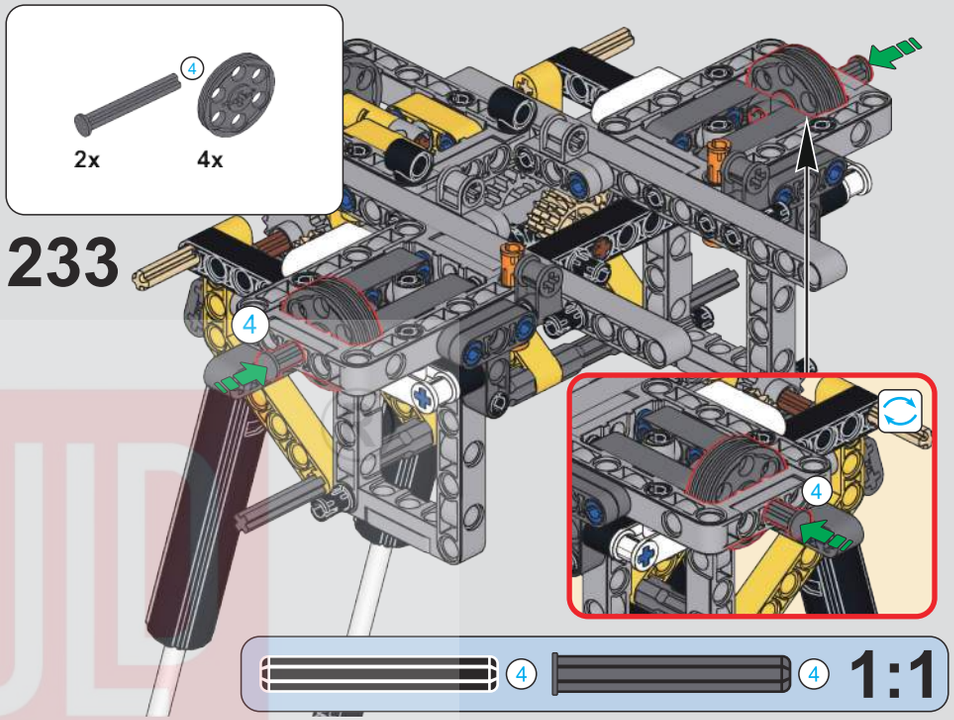

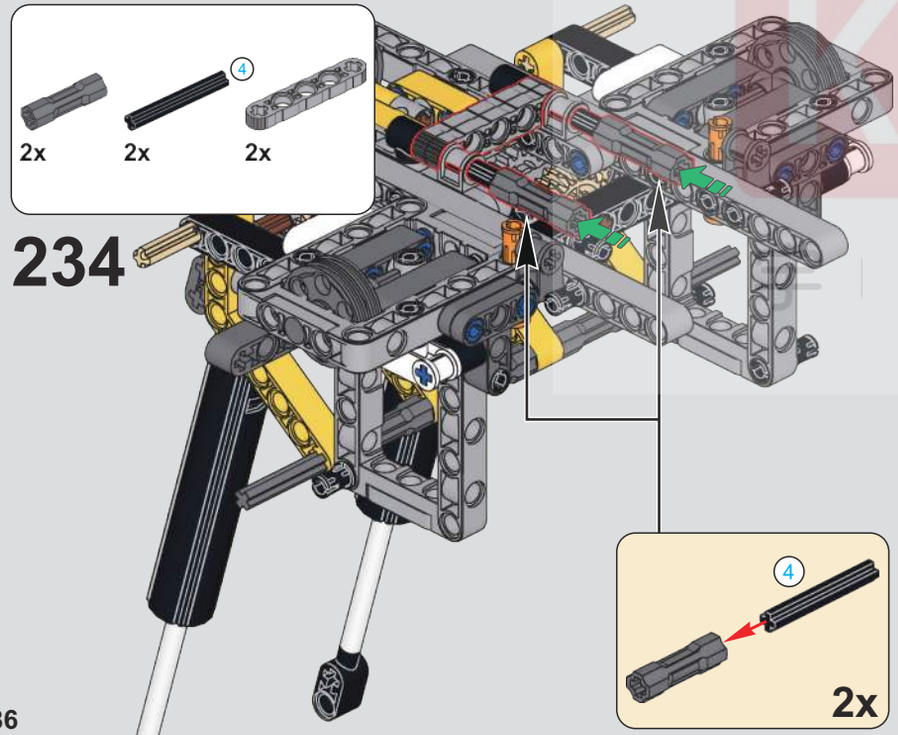

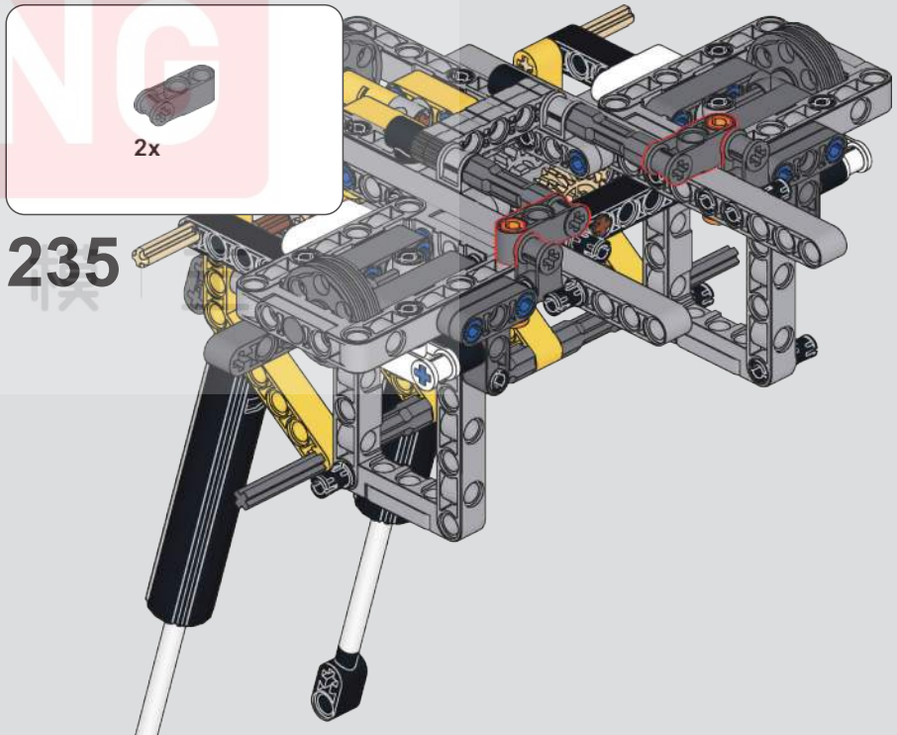

MOULD KING

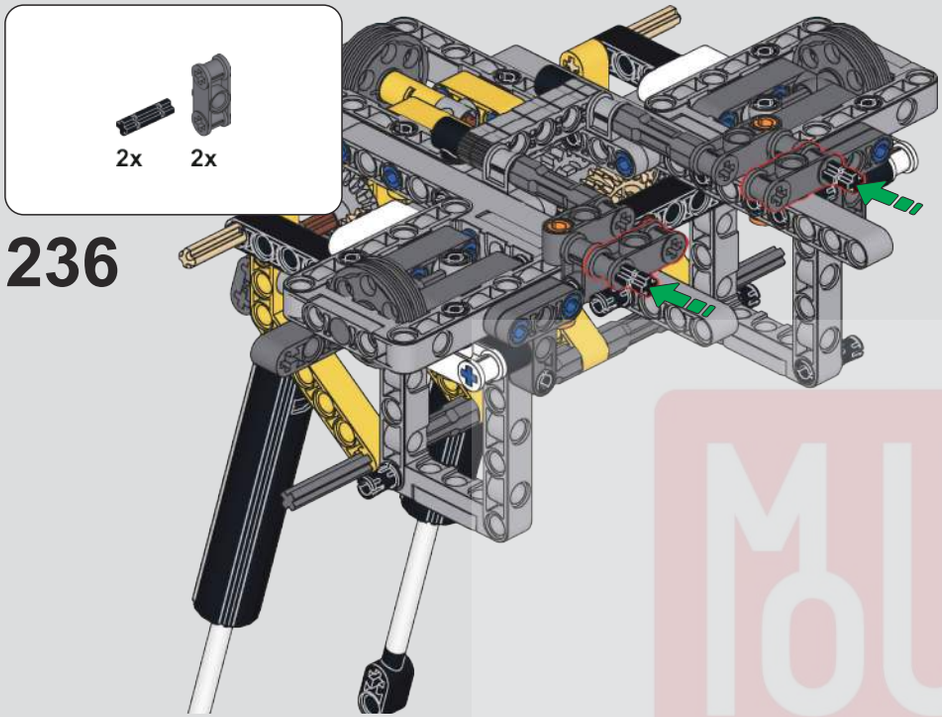

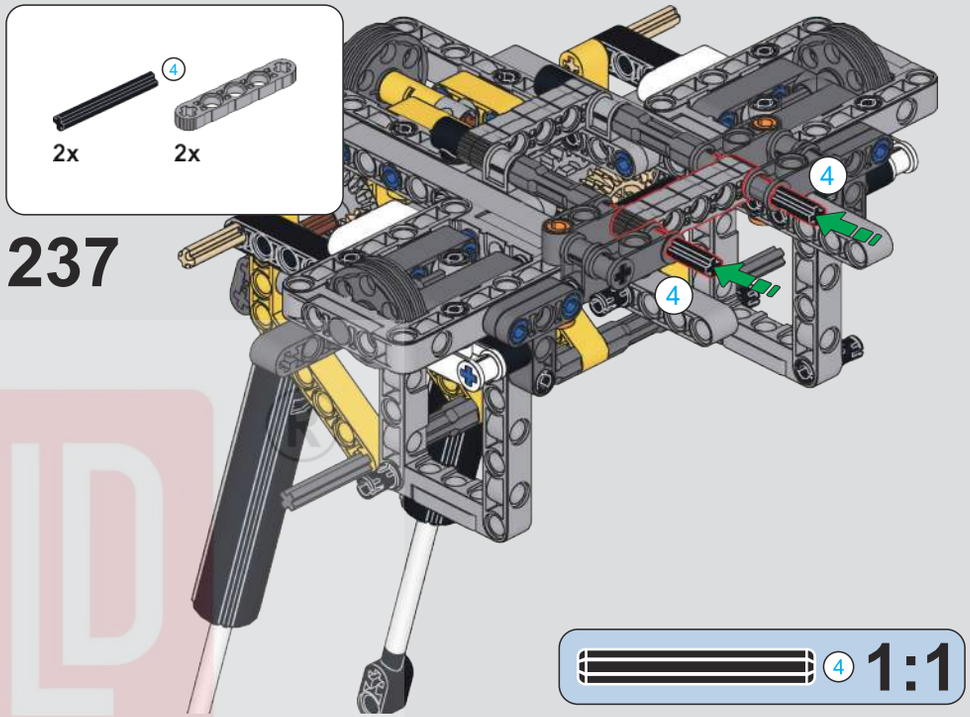

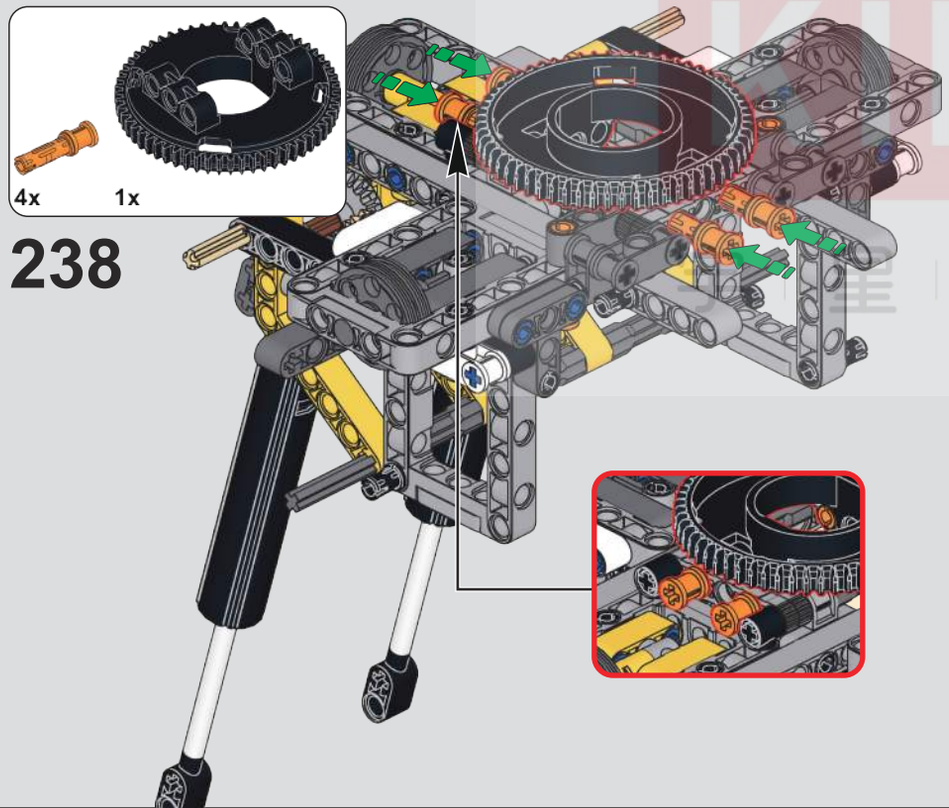

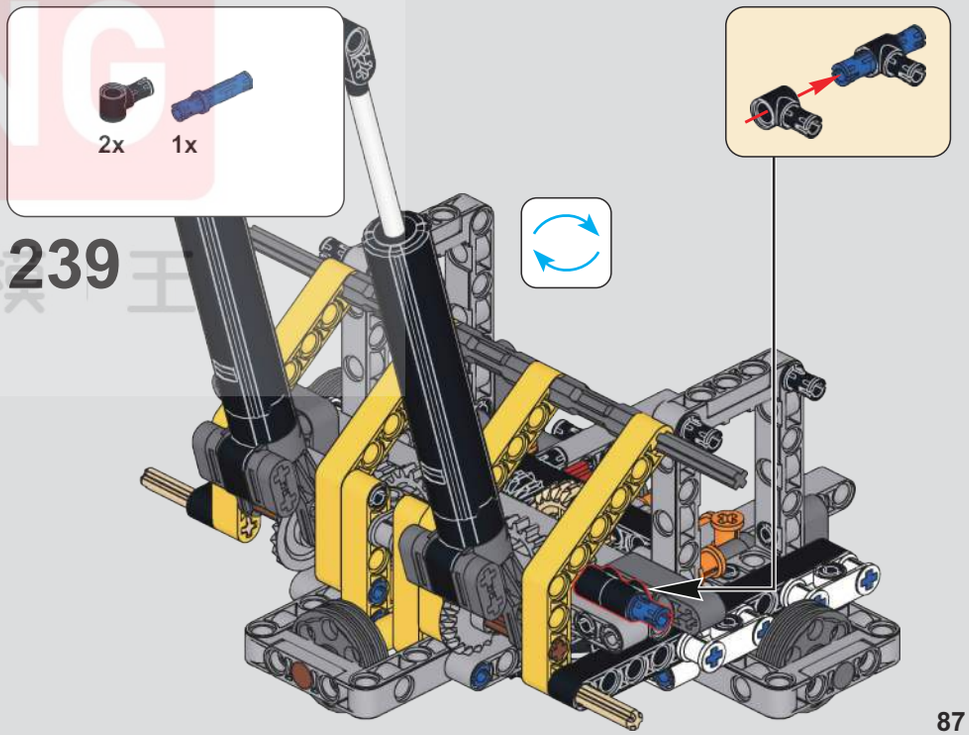

MOULD KING

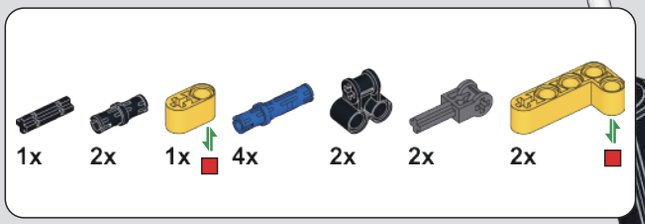

240

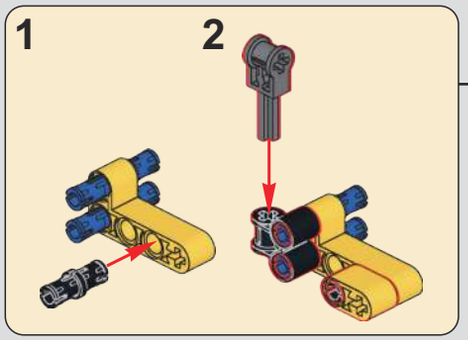

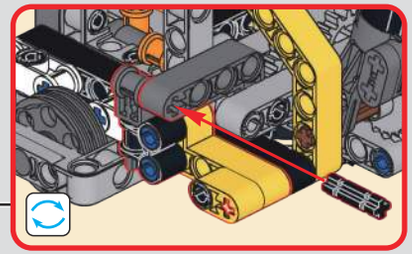

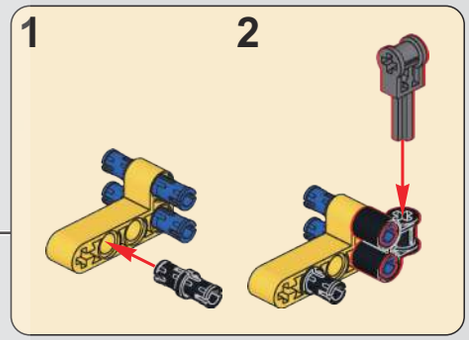

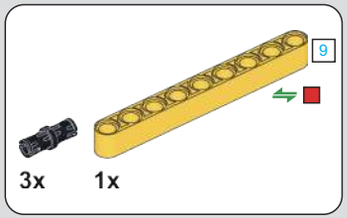

241

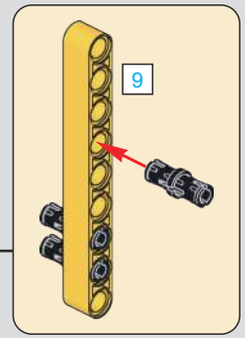

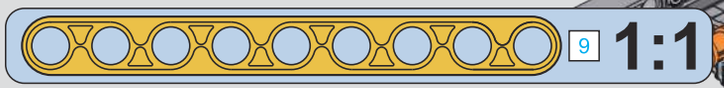

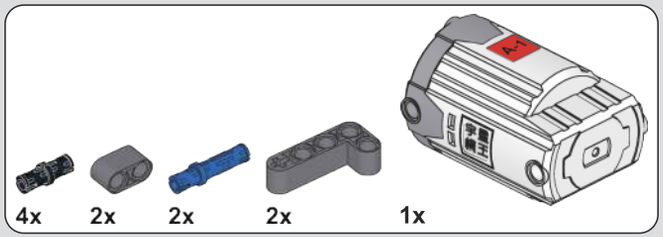

242

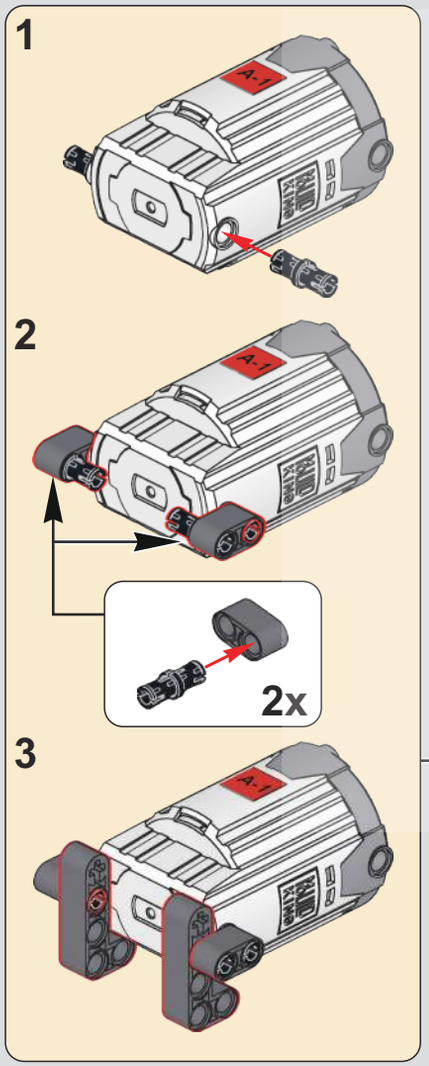

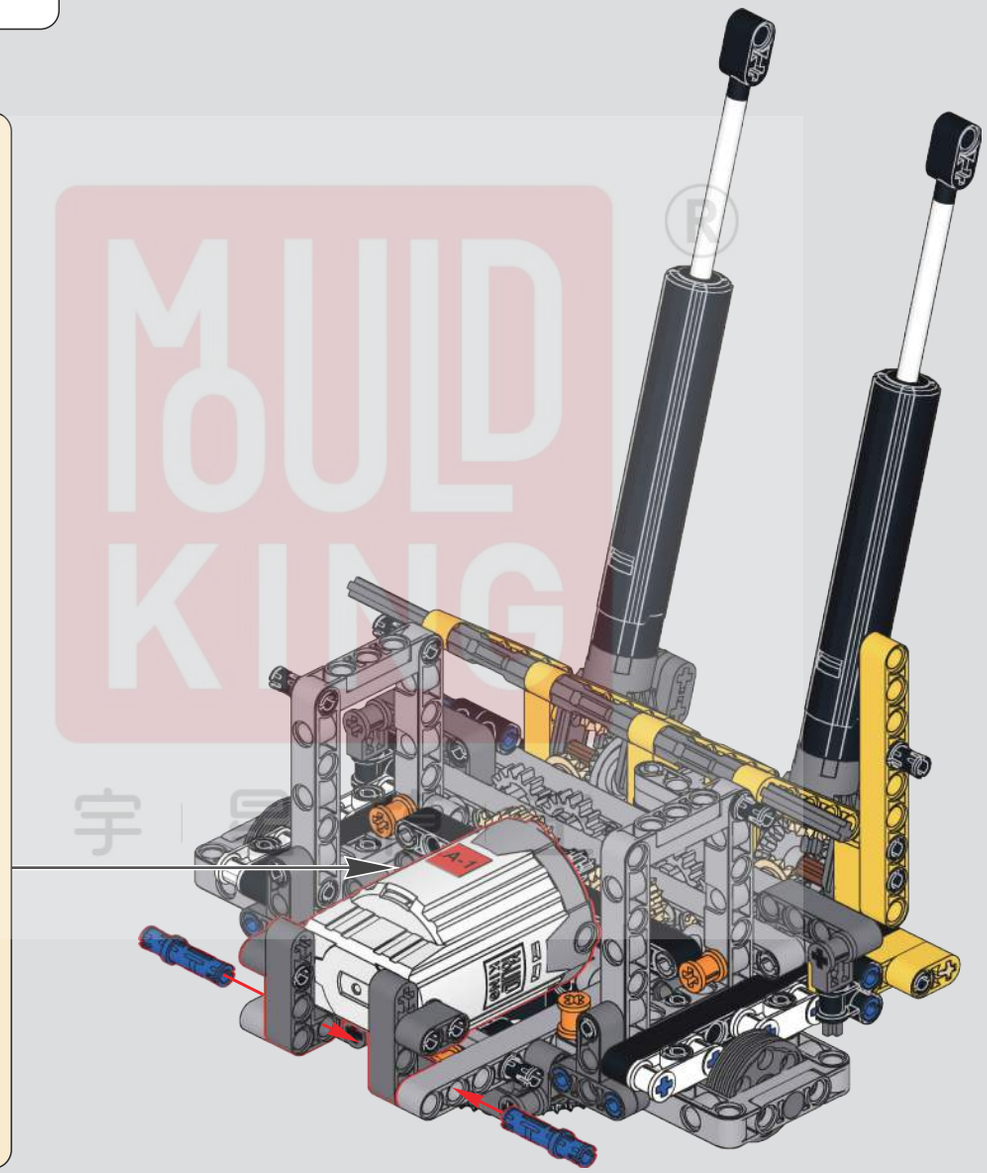

243

取出霍尔模块，将电机线插入模块，打开模块并打开MK+APP进行连接，详细连接操作可以查看开头测试电机的操作，将A摇杆左右移动测试图示推杆是否能上下伸缩，如若不能请检查拼装是否得当，测试完毕请拔出电线并将模块关闭放回。
Remove the Hall module, insert the motor wires into the module, turn on the module and connect the MK+APP. For detailed connection operations, refer to the initial motor testing procedure. Move the A joystick left and right to test if the illustrated push rod can extend and retract. If not, check if the assembly was done correctly. After testing, disconnect the wires and return the module.
Nehmen Sie das Hall-Modul heraus, stecken Sie die Motorleitungen in das Modul, schalten Sie das Modul ein und verbinden Sie es mit MK+APP. Für detaillierte Verbindungsvorgänge siehe das anfängliche Motortestverfahren. Bewegen Sie den A-Joystick nach links und rechts, um zu testen, ob der abgebildete Stößel sich ausdehnen und zurückziehen kann. Wenn dies nicht der Fall ist, überprüfen Sie, ob die Montage korrekt durchgeführt wurde. Nach dem Test trennen Sie die Leitungen und legen Sie das Modul zurück.
Retirez le module Hall, insérez les fils du moteur dans le module, allumez le module et connectez le MK+APP. Pour des opérations de connexion détaillées, référez-vous à la procédure de test initial du moteur. Déplacez le joystick A de gauche à droite pour tester si la tige illustrée peut s'étendre et se rétracter. Si ce n'est pas le cas, vérifiez si l'assemblage a été correctement effectué. Après le test, débranchez les fils et rangez le module.
Rimuovi il modulo Hall, inserisci i cavi del motore nel modulo, accendi il modulo e collega MK+APP. Per le operazioni di collegamento dettagliate, fare riferimento alla procedura iniziale di test del motore. Muovi la leva di comando A a sinistra e a destra per testare se l'asta illustrata può estendersi e ritrarsi. Se non funziona, controlla se l'assemblaggio è stato eseguito correttamente. Dopo il test, scollega i cavi e riponi il modulo.
Retira el módulo Hall, inserta los cables del motor en el módulo, enciende el módulo y conecta MK+APP. Para operaciones de conexión detalladas, consulta el procedimiento inicial de prueba del motor. Mueve el joystick A de izquierda a derecha para probar si la varilla ilustrada puede extenderse y retraerse. Si no es así, verifica si el ensamblaje se realizó correctamente. Después de la prueba, desconecta los cables y guarda el módulo.
ホールモジュールを取り出し、モーターワイヤーをモジュールに挿入し、モジュールをオンにしてMK+APPに接続します。詳細な接続操作については、最初のモーターテスト手順を参照してください。Aジョイスティックを左右に動かして、図示されたプッシュロッドが伸縮できるかテストします。うまくいかない場合は、組み立てが正しく行われたか確認してください。テスト後、ワイヤーを抜いてモジュールを片付けてください。

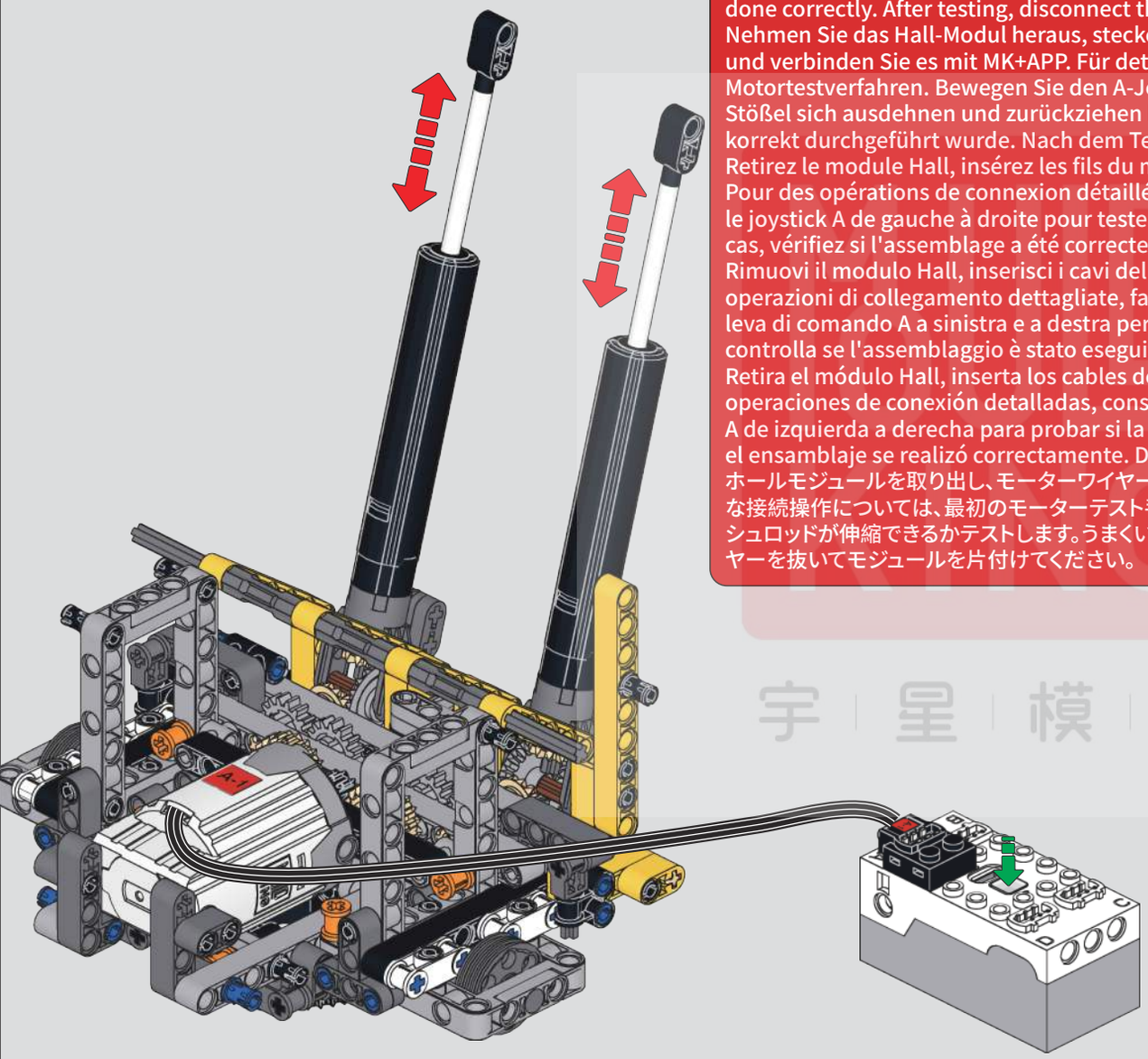

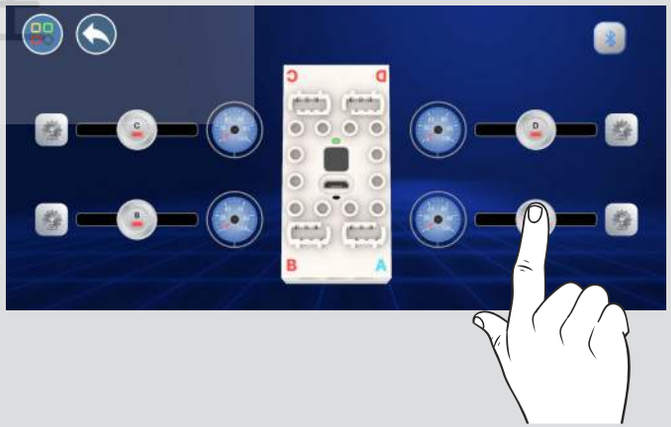

宇 星 模 王

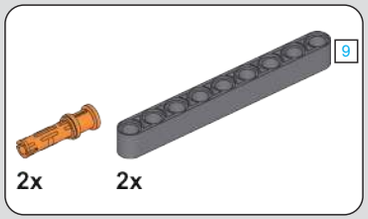

244

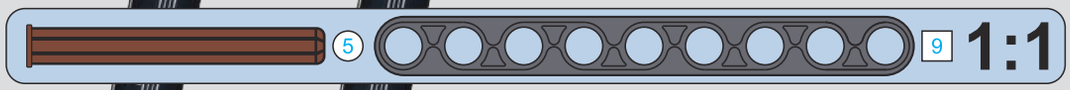

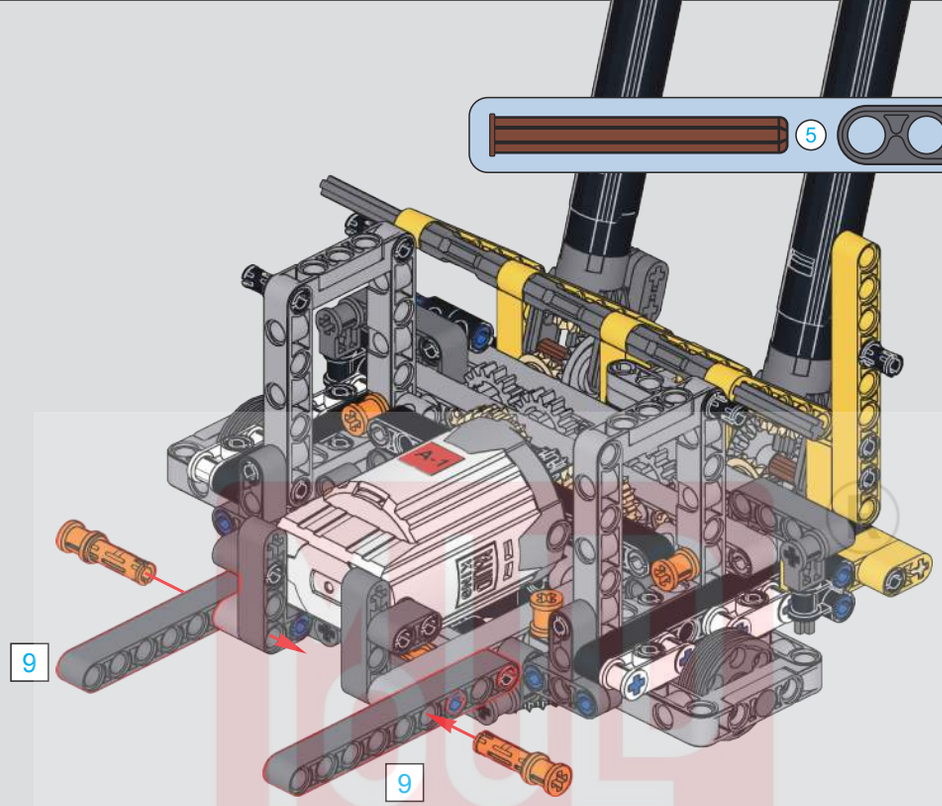

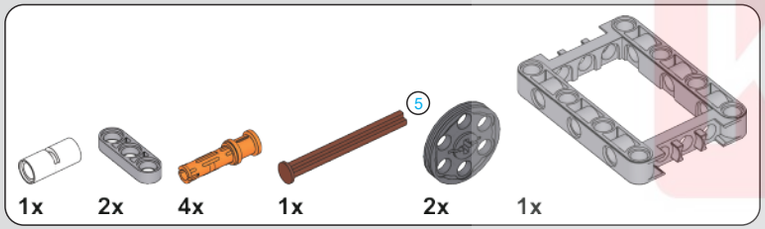

245

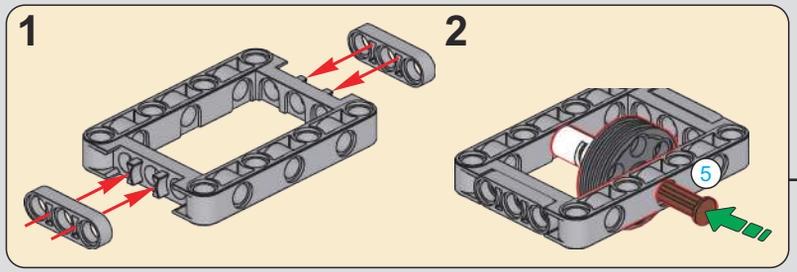

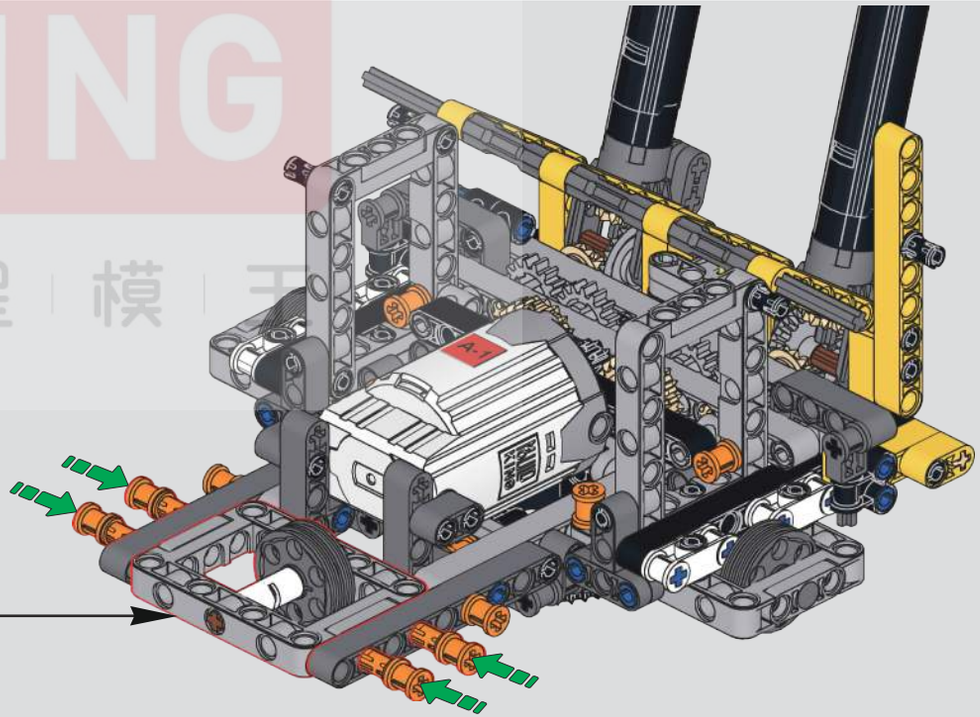

宇星模王

246

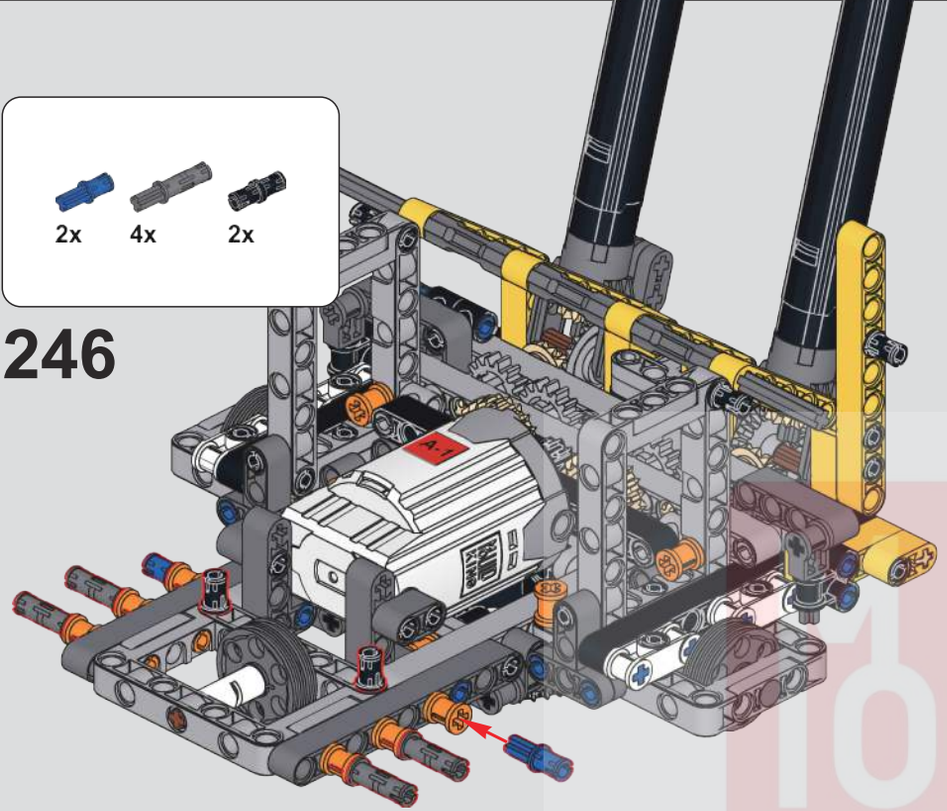

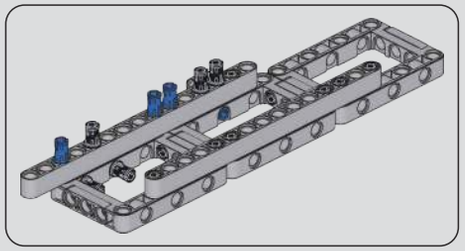

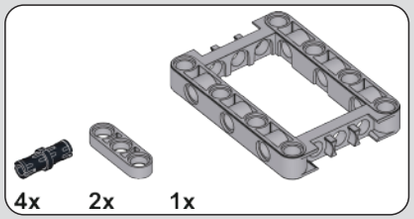

247

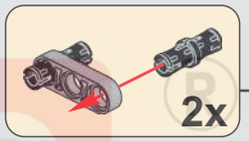

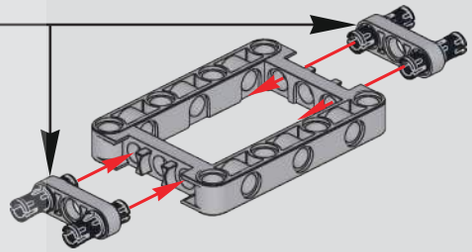

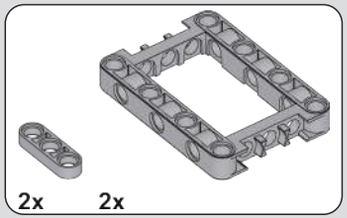

248

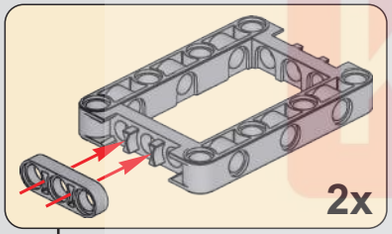

249

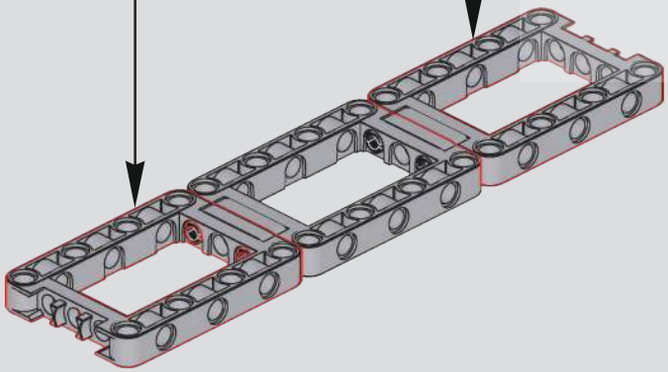

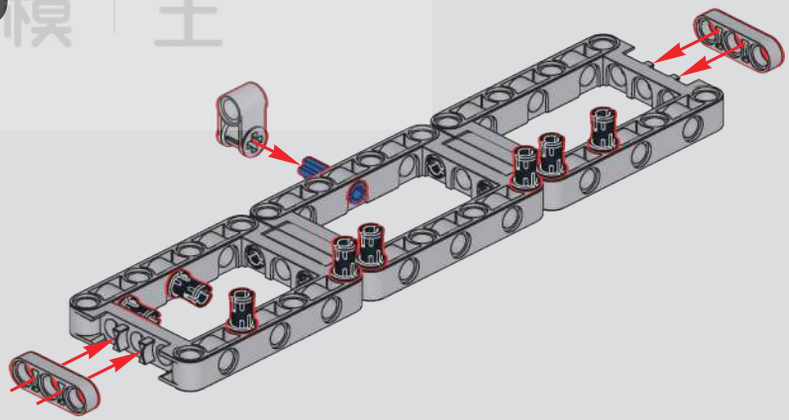

TOUD KING
宇 星 模 王

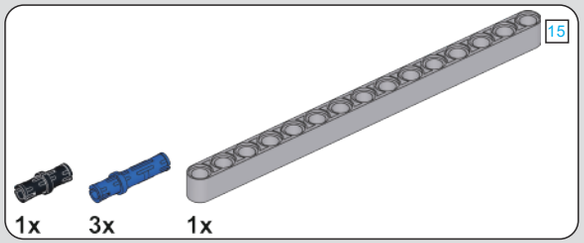

250

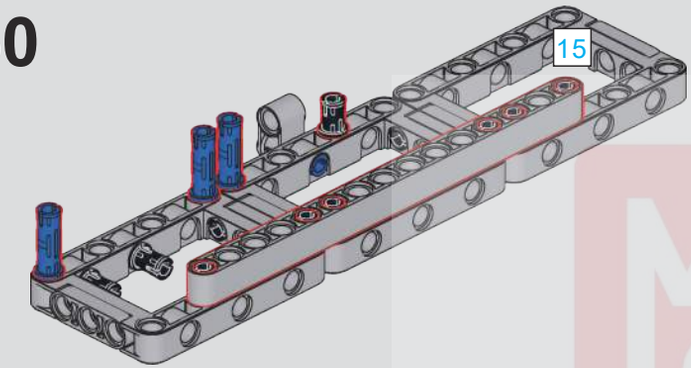

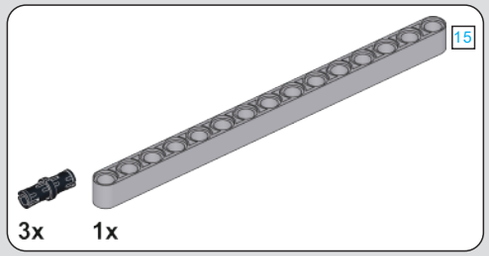

251

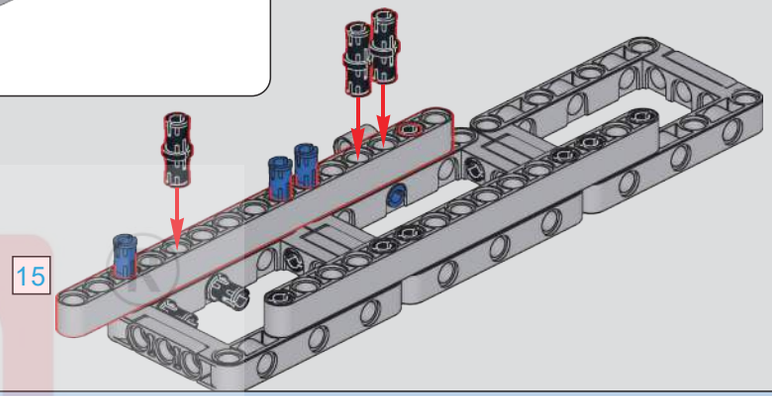

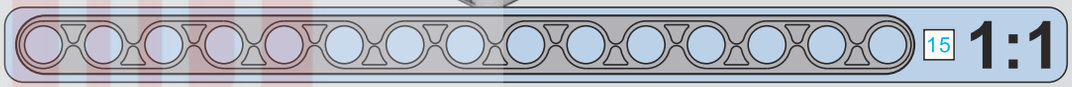

252

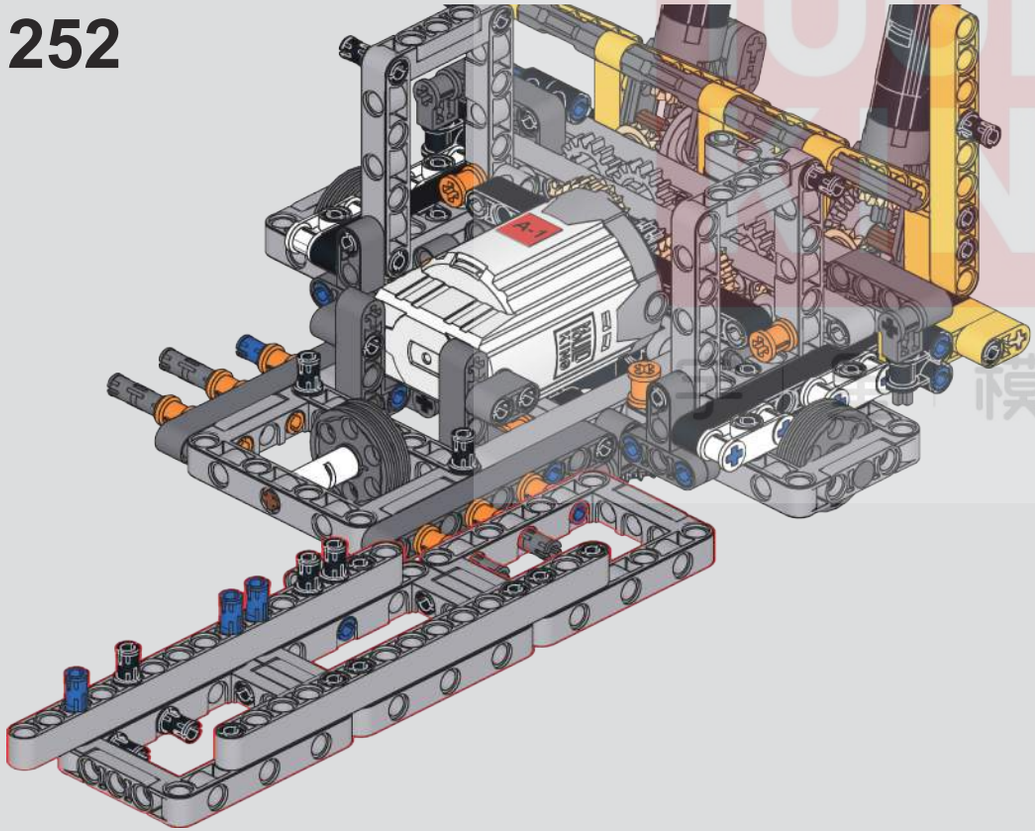

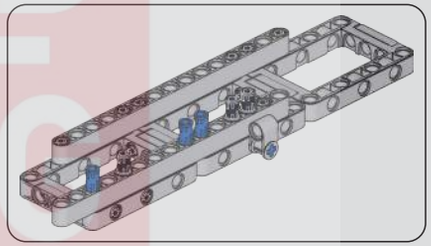

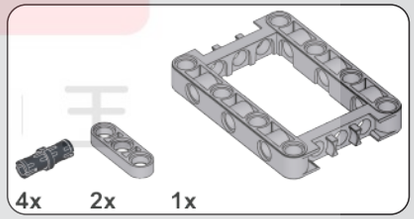

253

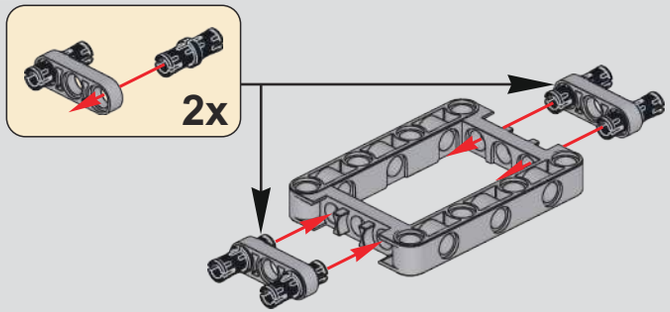

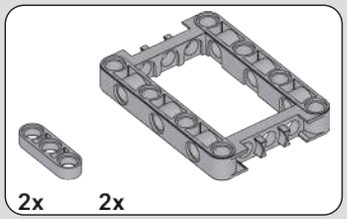

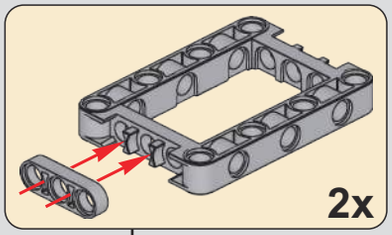

254

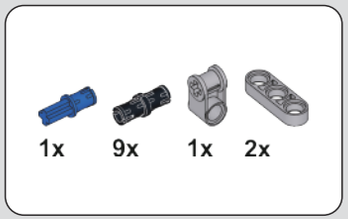

255

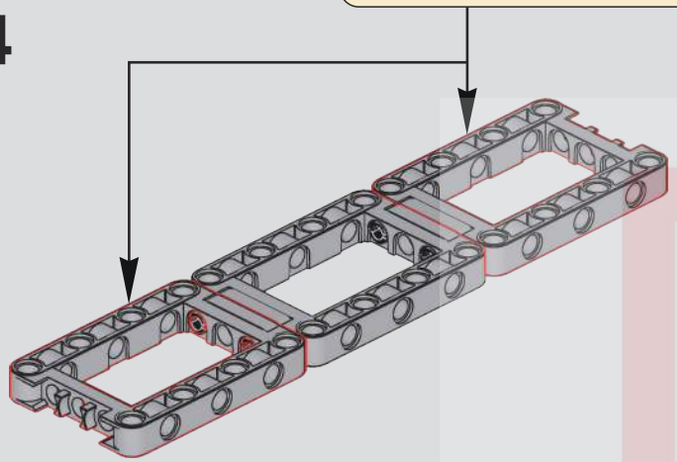

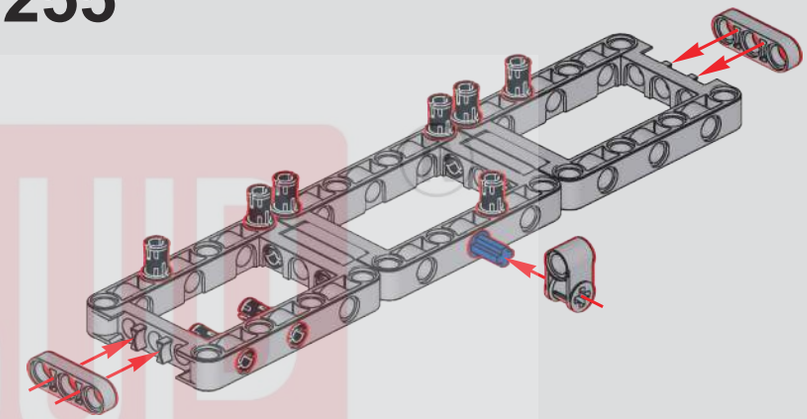

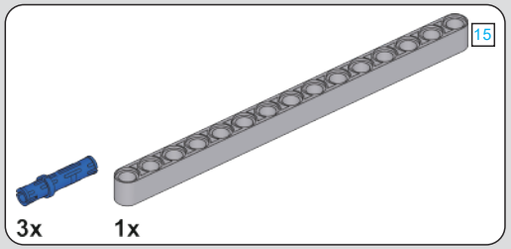

256

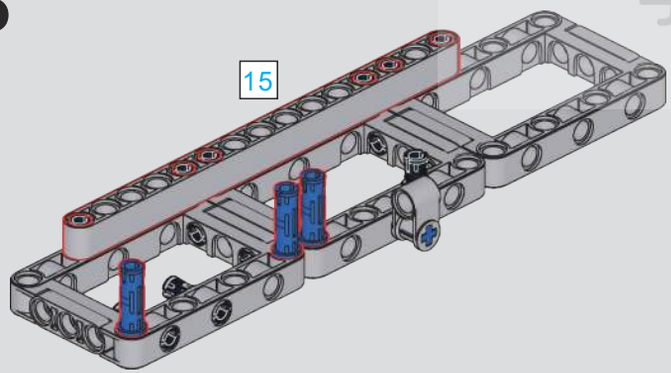

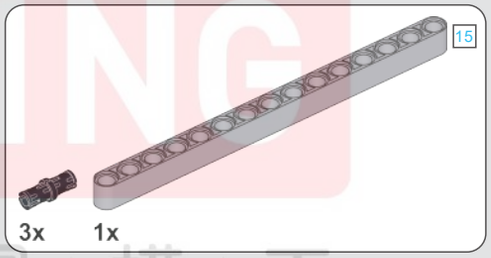

257

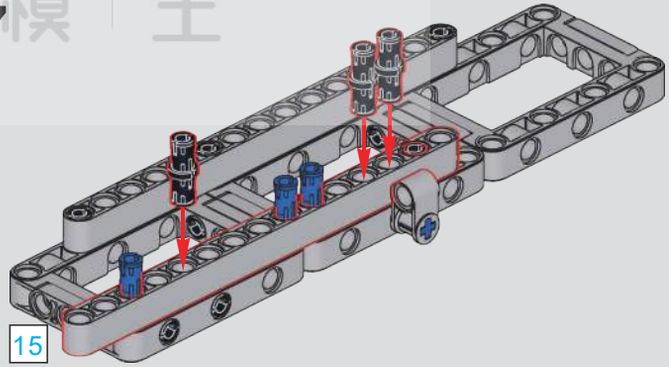

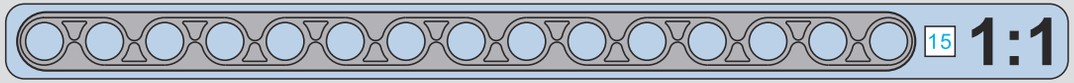

MUD KING
宇 星 模 王

258

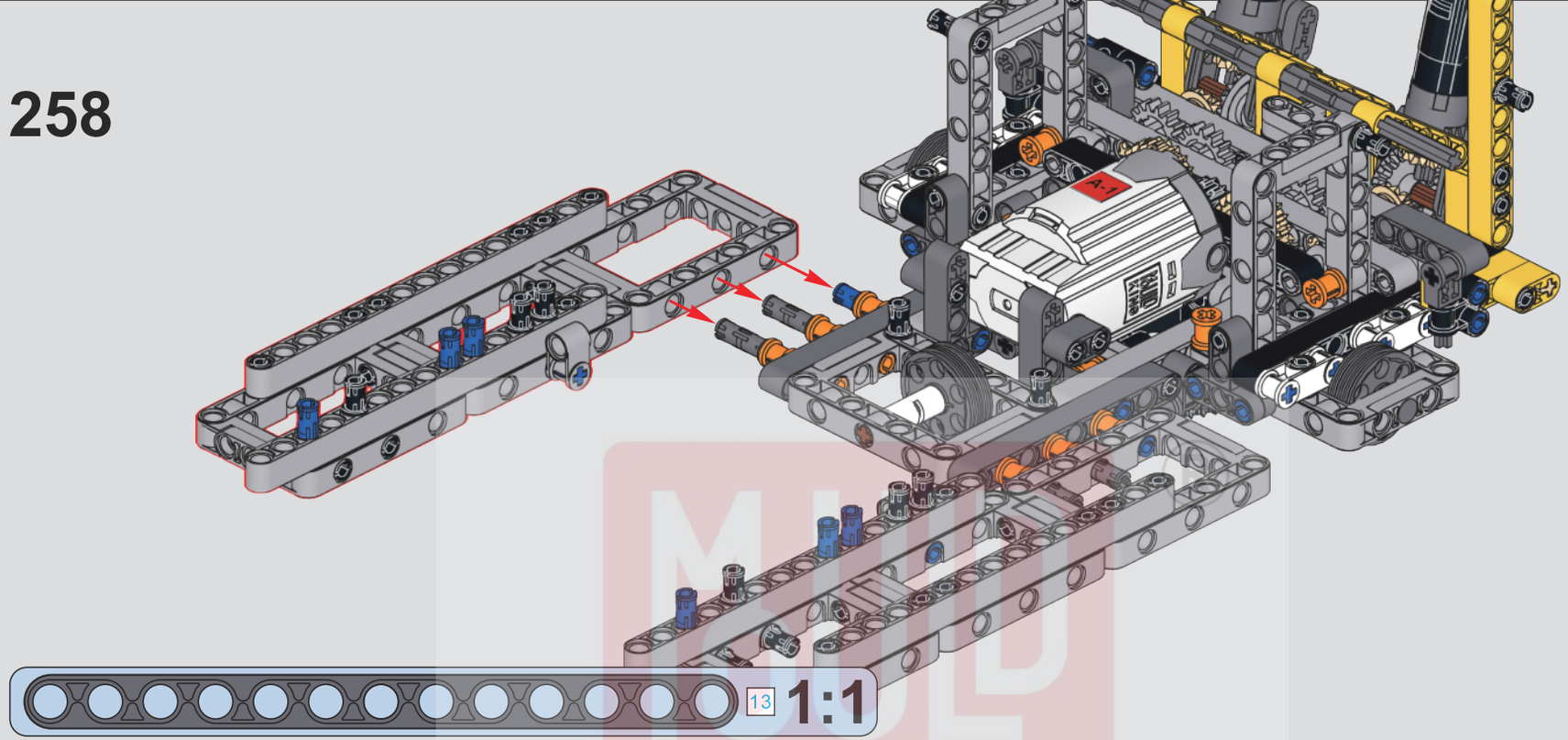

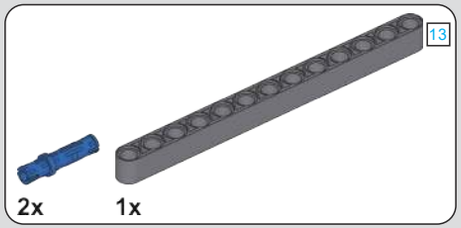

259

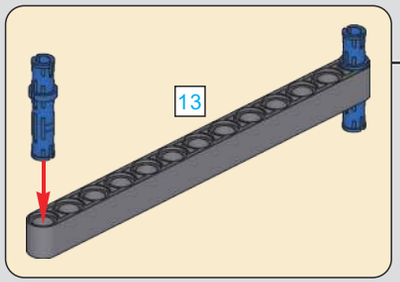

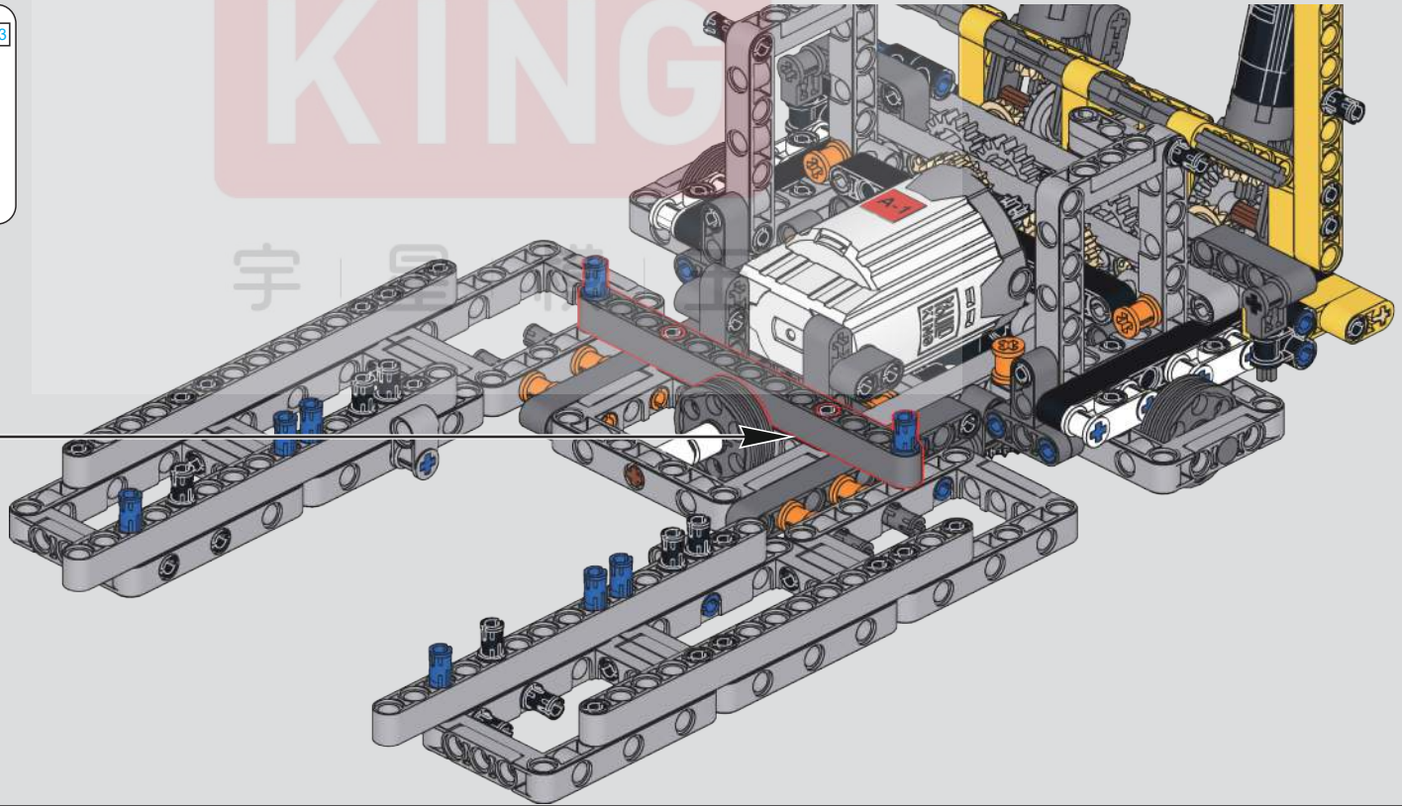

MUD KING 宇宙機甲

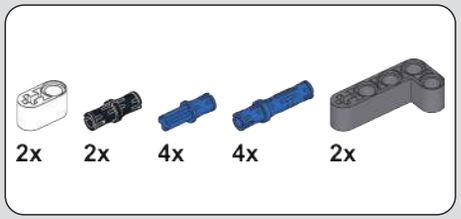

260

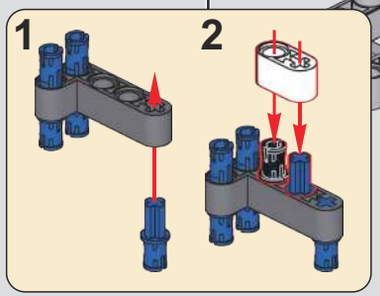

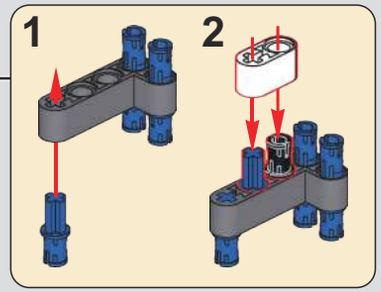

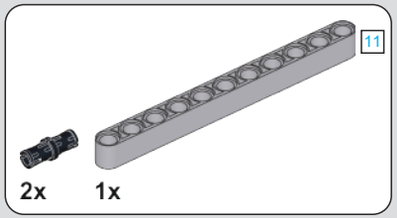

261

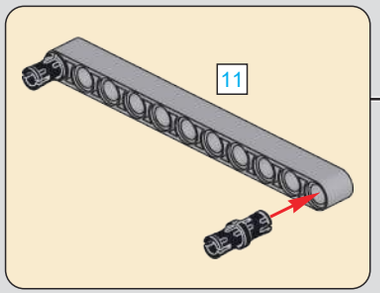

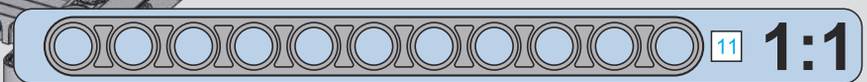

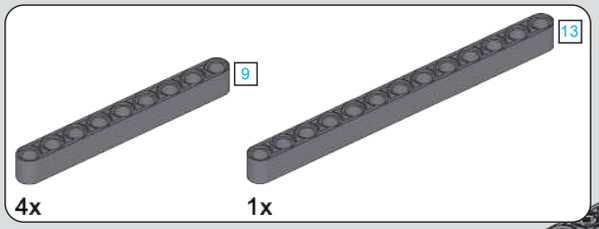

262

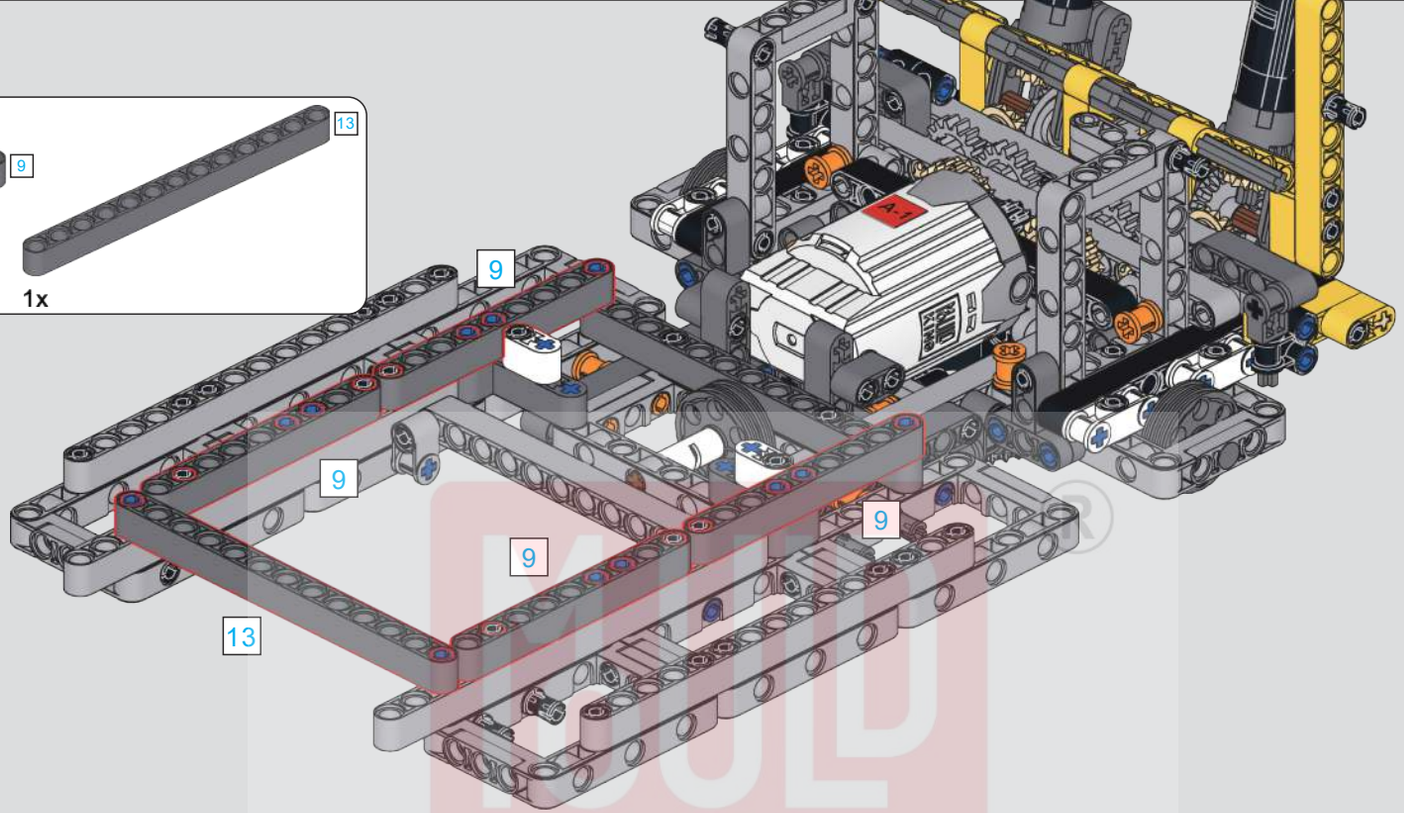

263

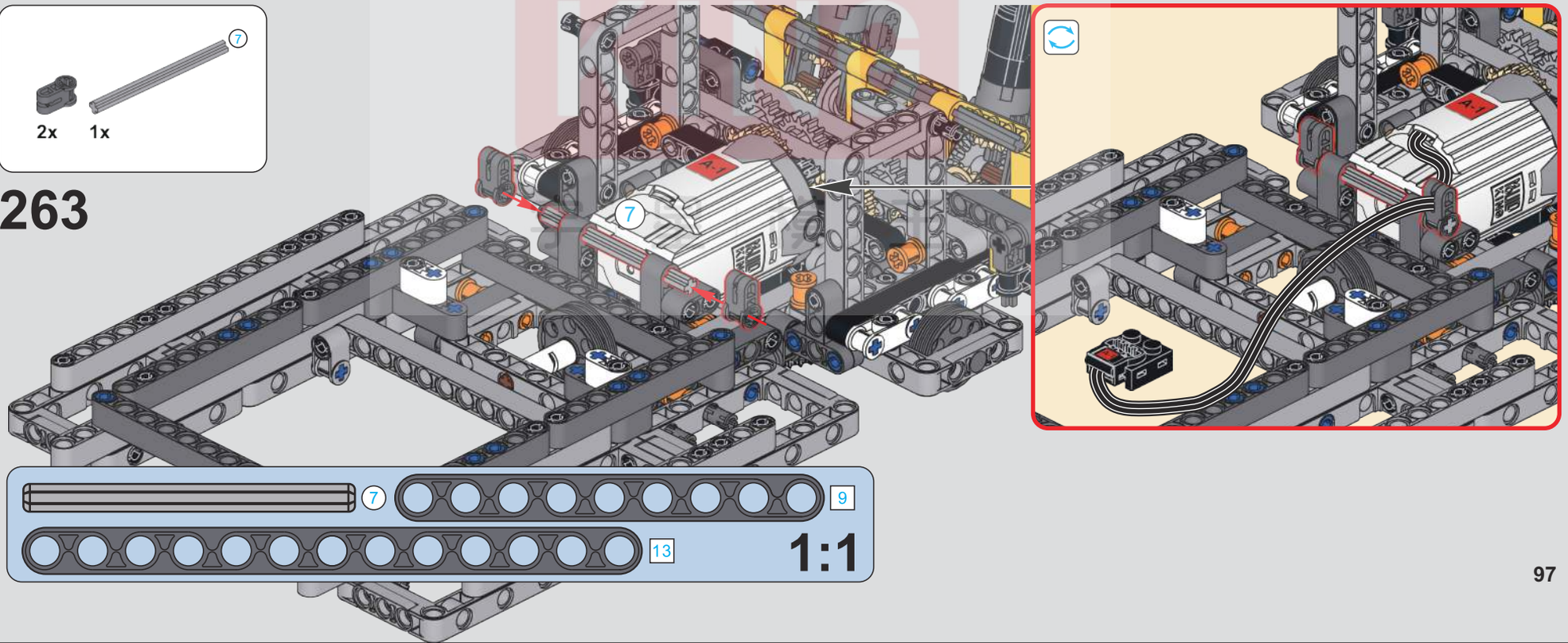

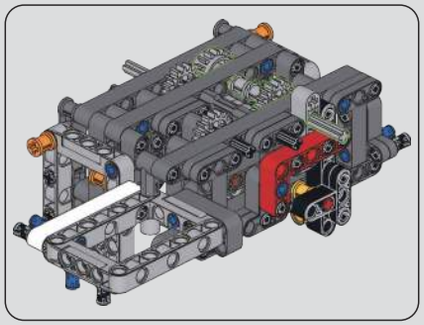

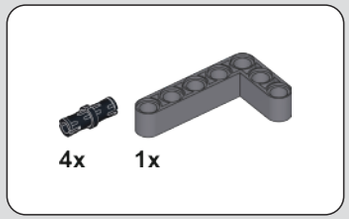

264

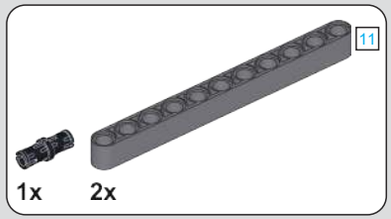

265

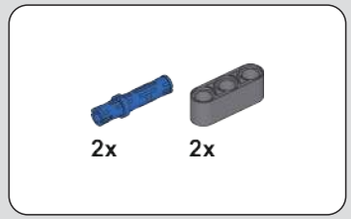

266

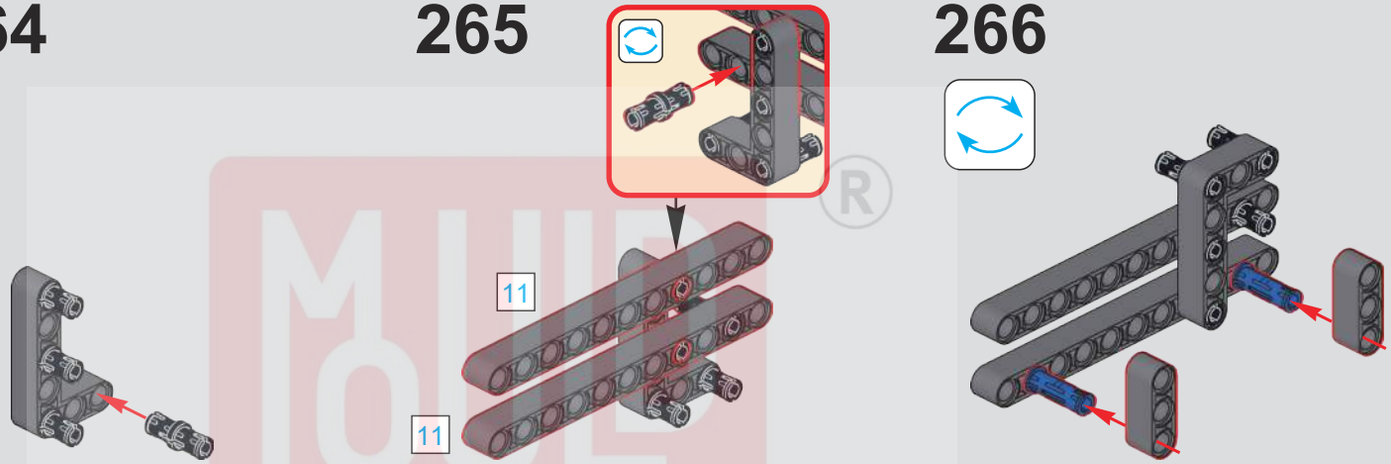

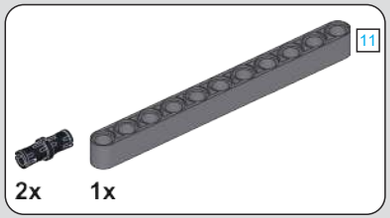

267

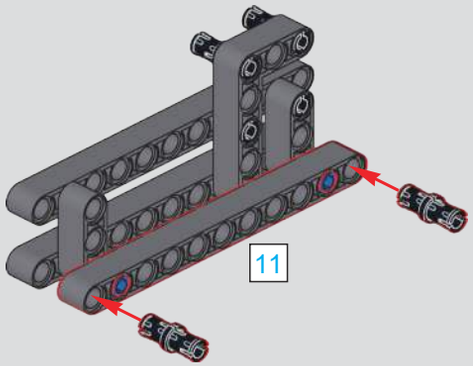

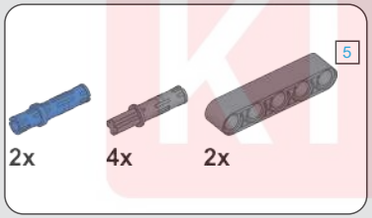

268

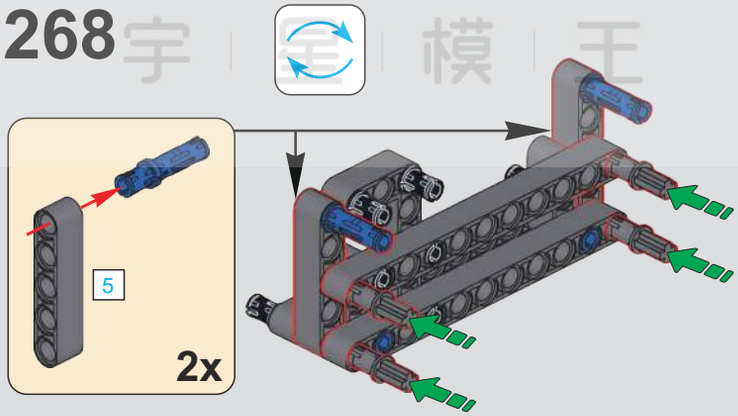

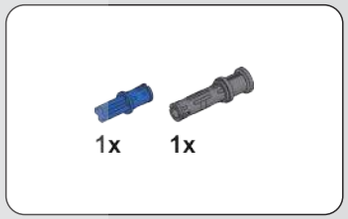

269

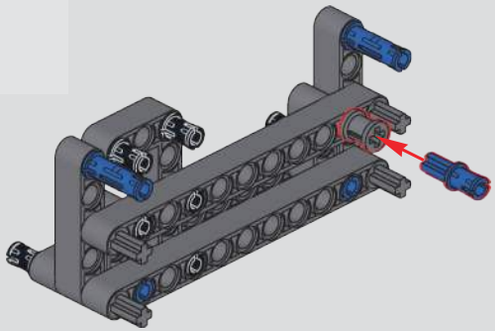

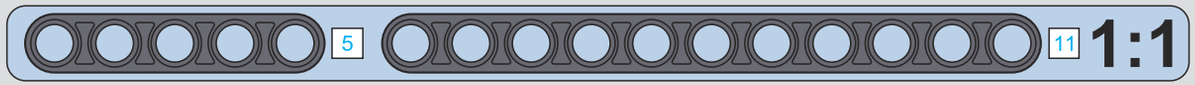

MUD TOOL KING ®
宇宙模王

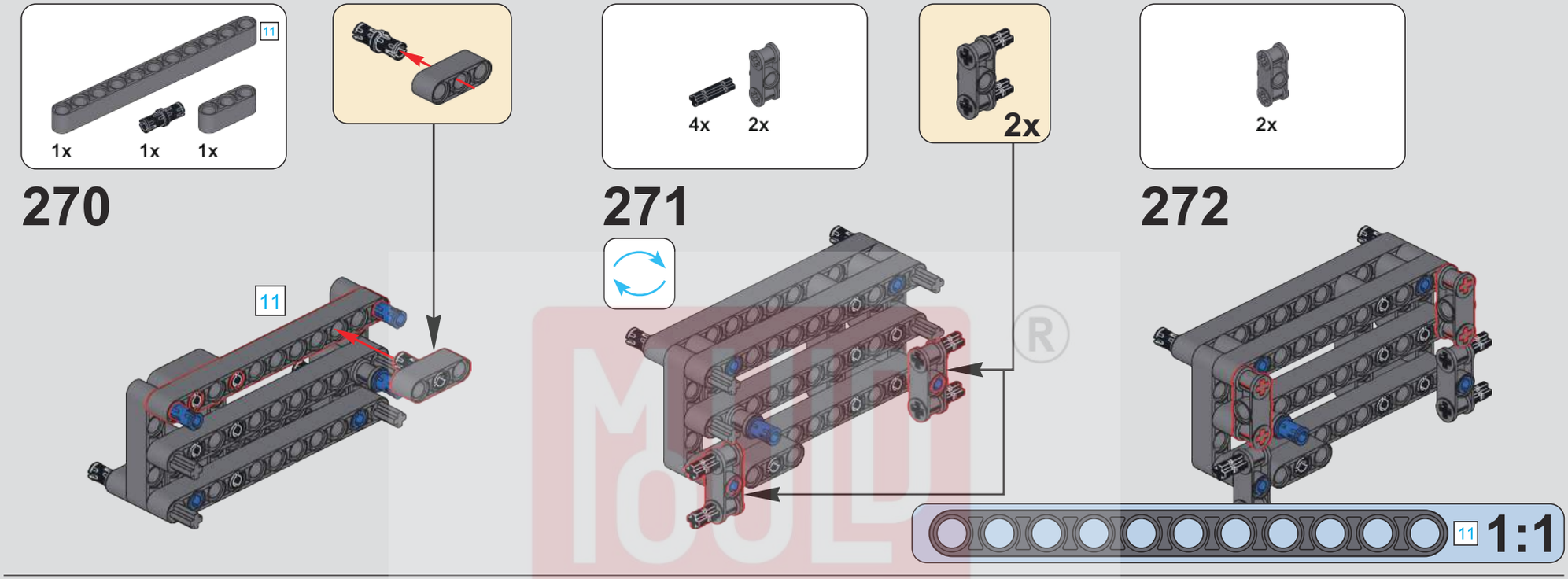

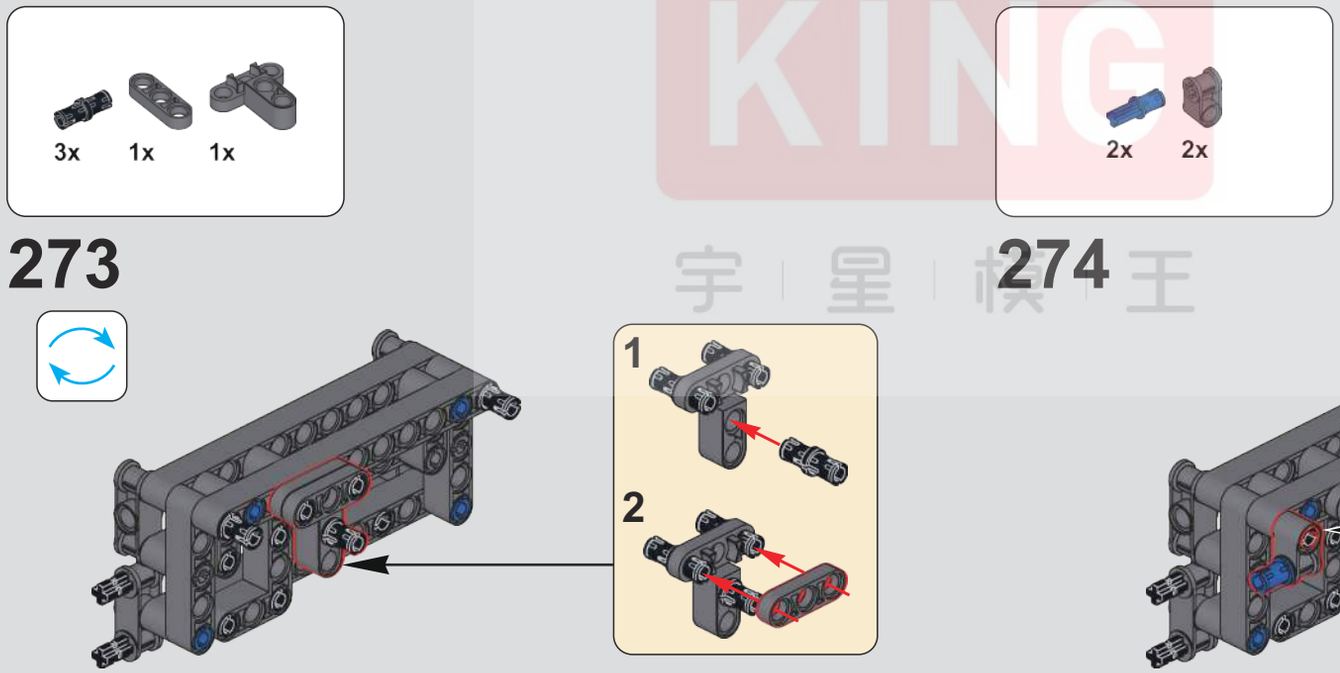

MOULD KING ®
宇 星 模 王

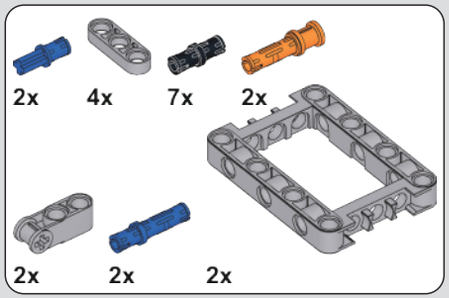

275

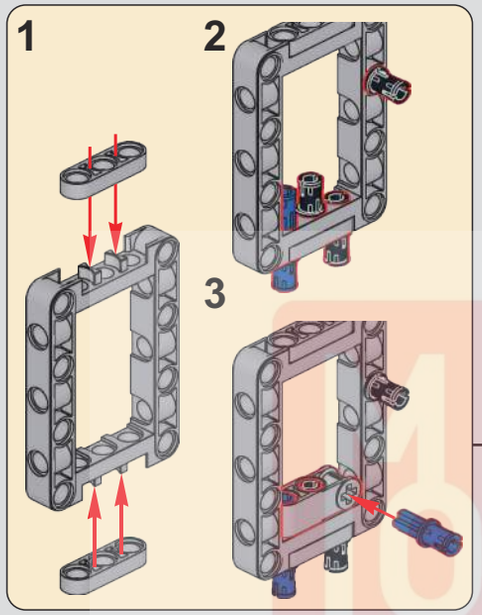

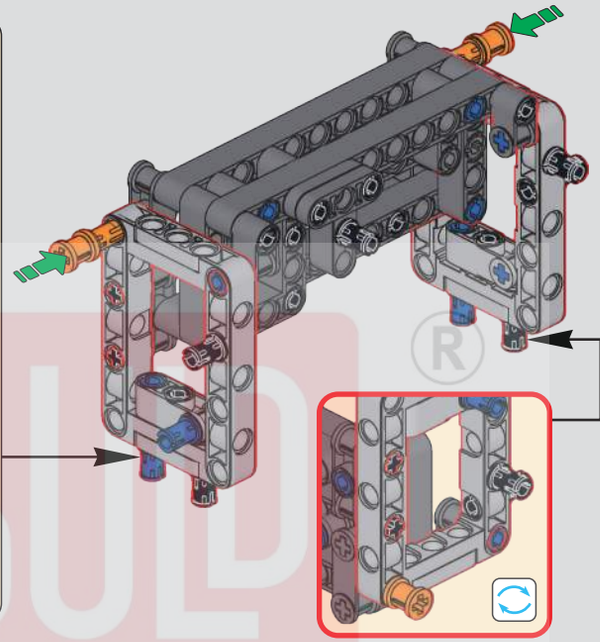

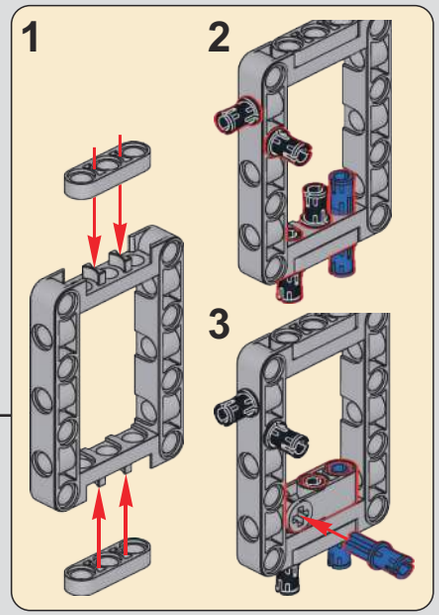

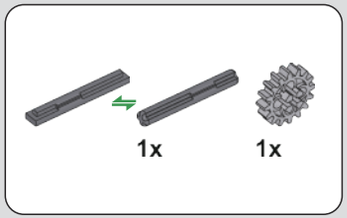

276

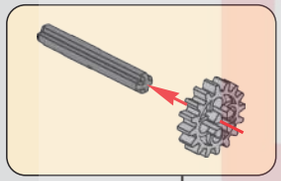

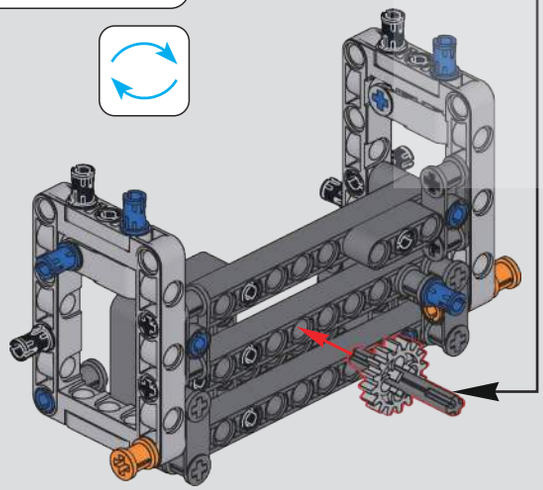

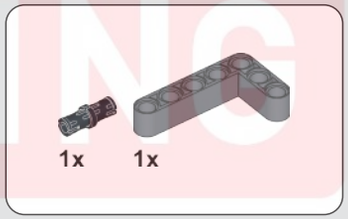

277

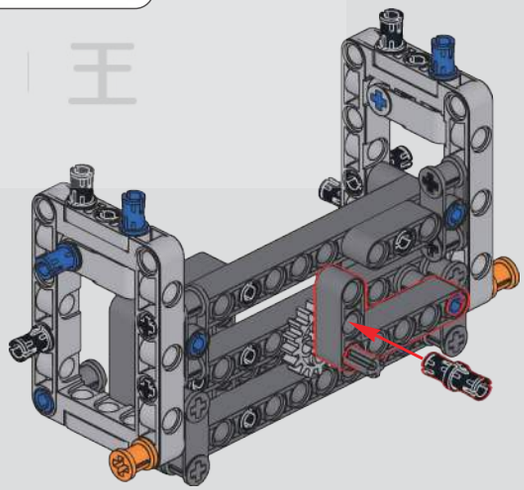

MOULD KING ®
宇 星 模 王

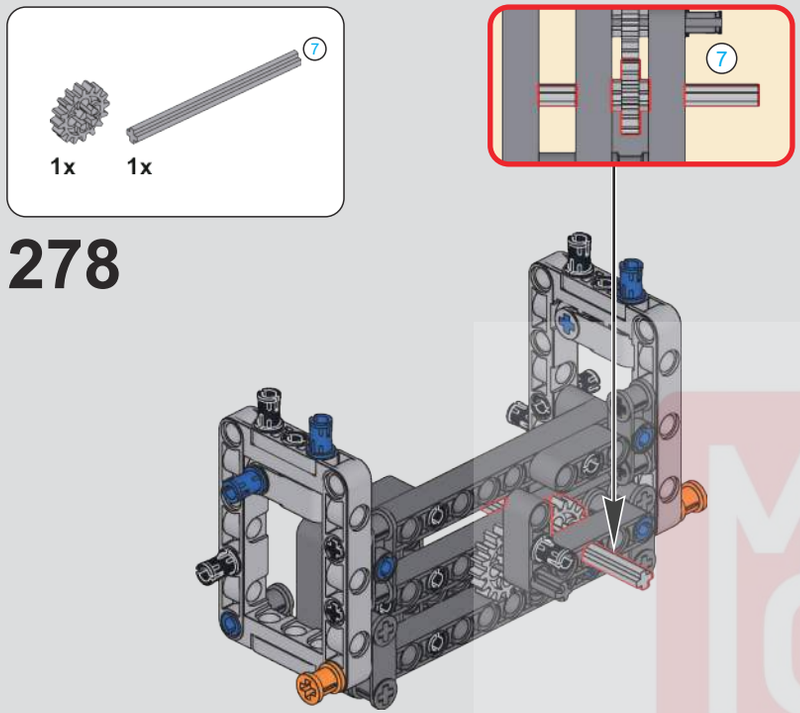

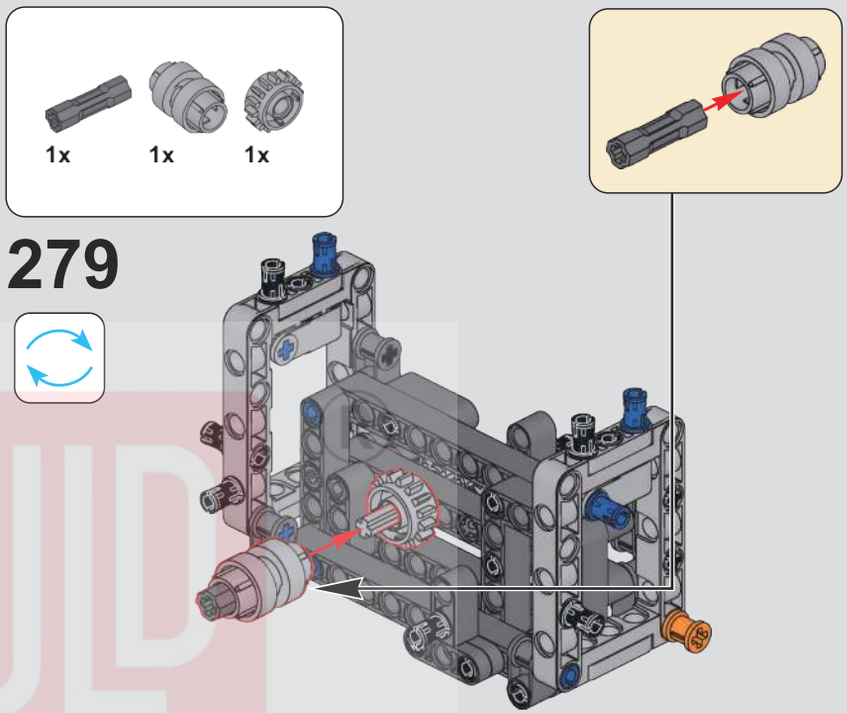

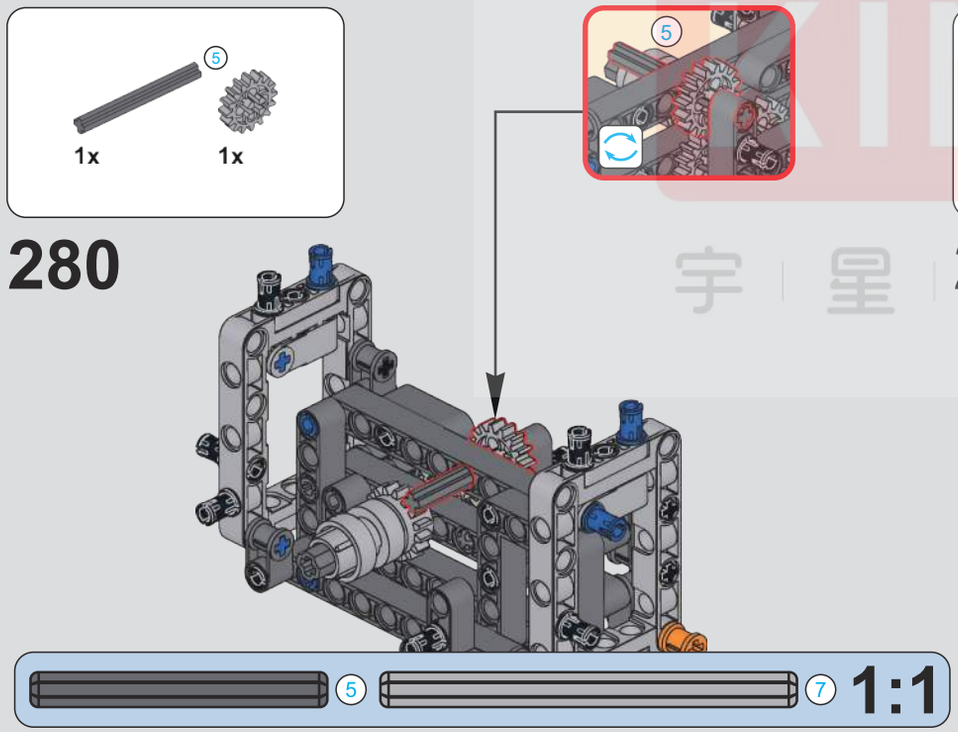

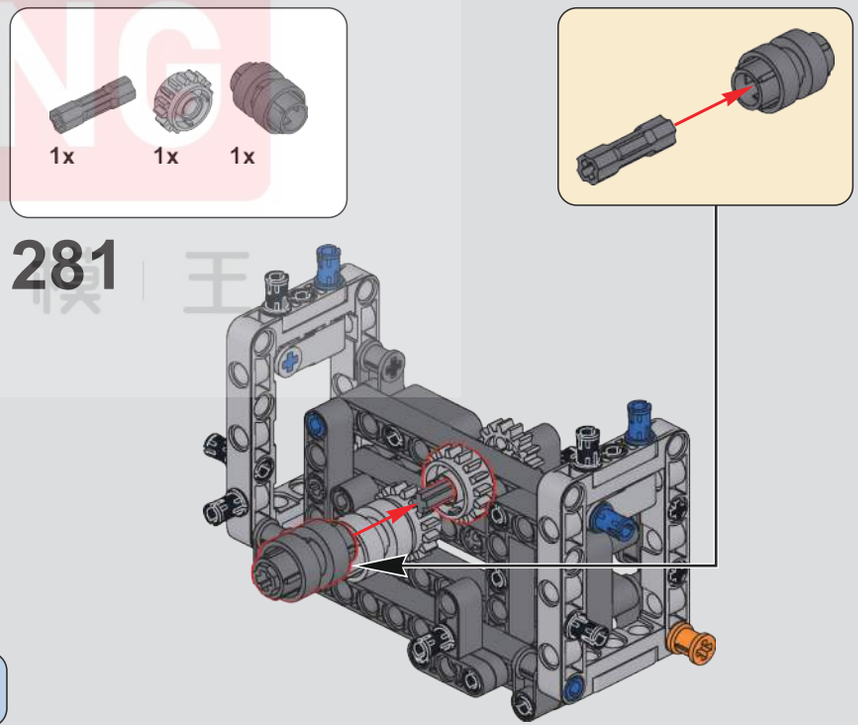

MOULD KING
宇 星 模 王

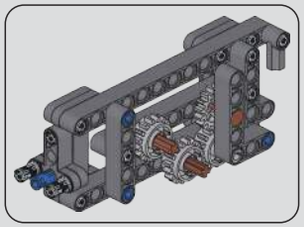

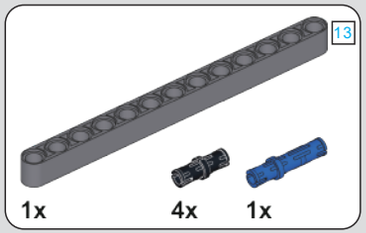

282

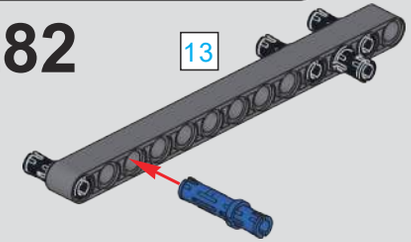

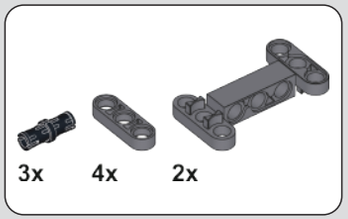

283

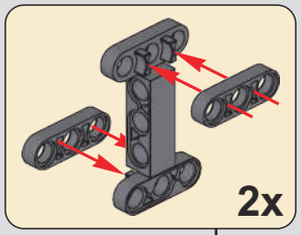

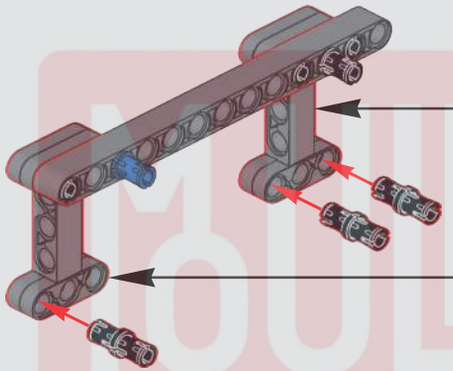

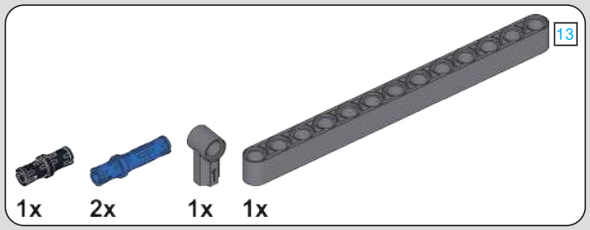

284

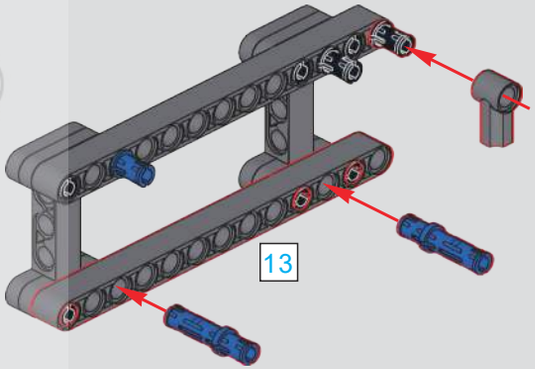

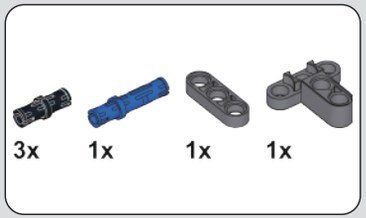

285

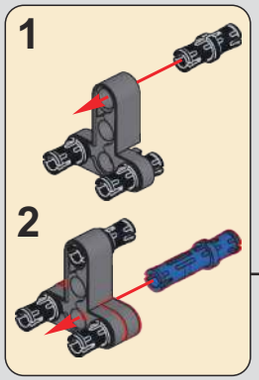

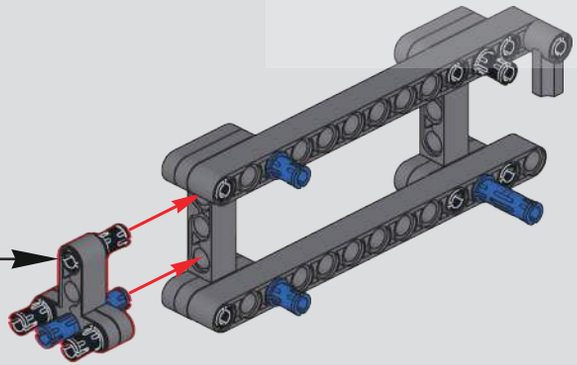

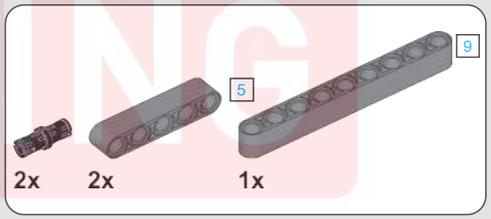

286

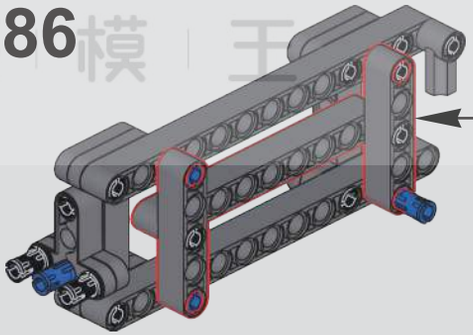

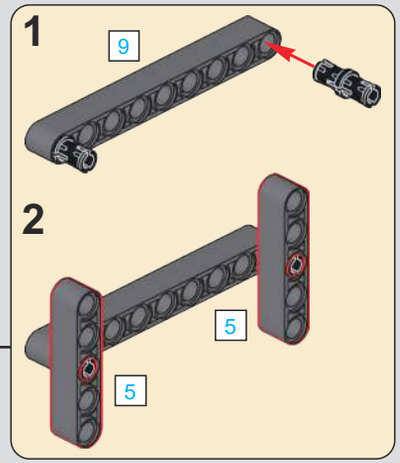

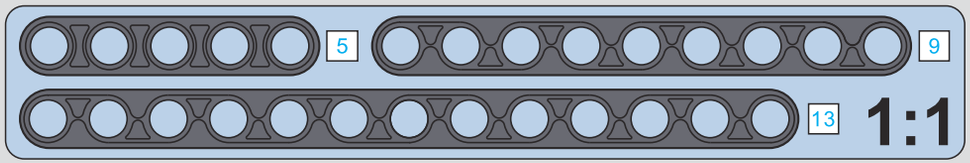

MOULD KING ®
宇 皇 模 王

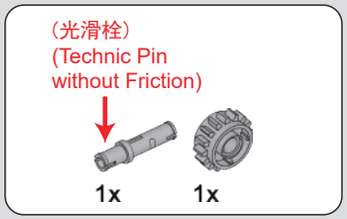

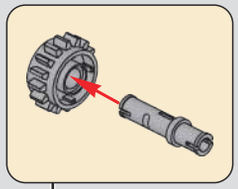

287

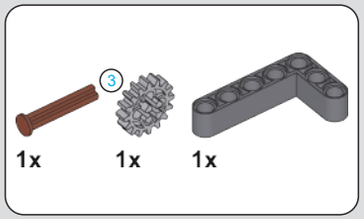

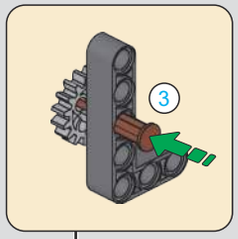

288

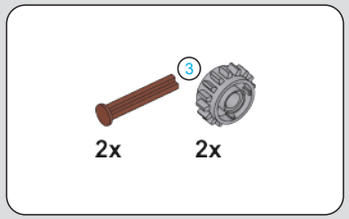

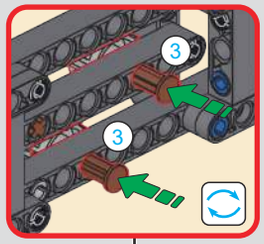

289

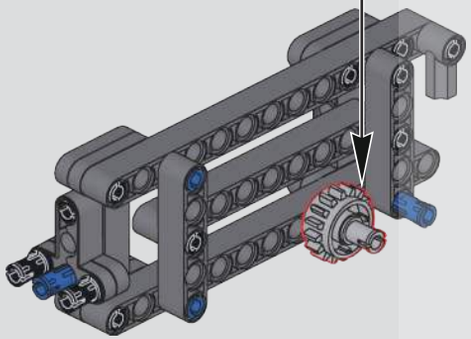

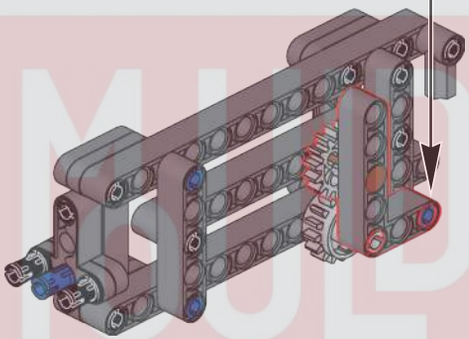

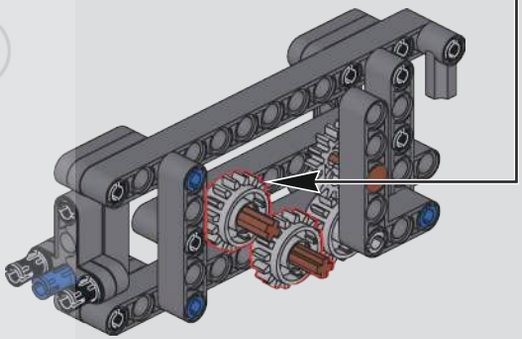

290

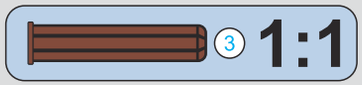

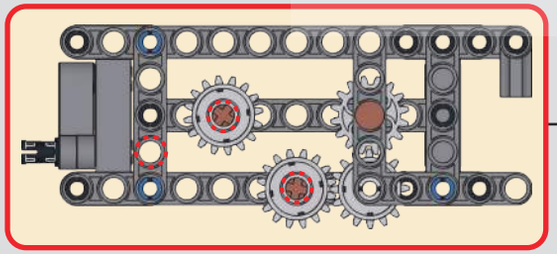

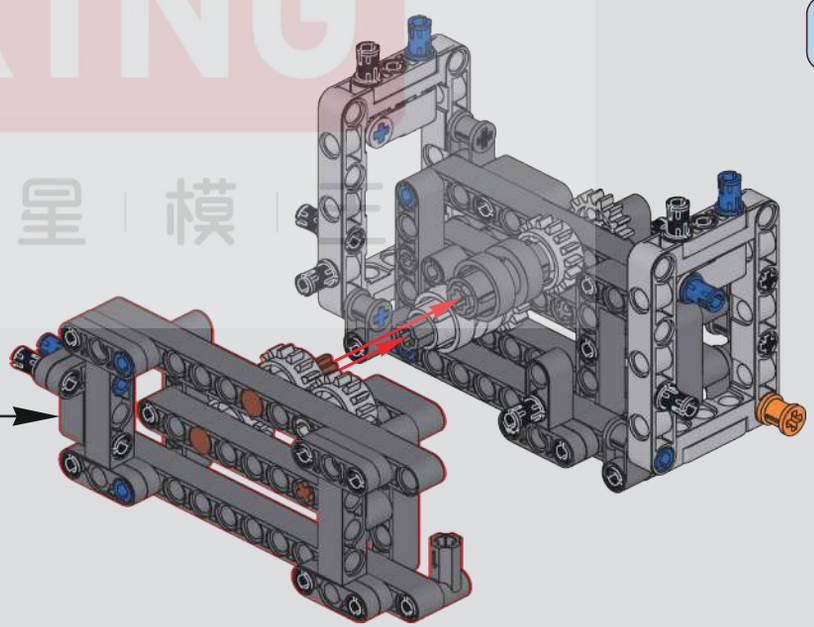

MOULD KING ®
宇 星 模 王

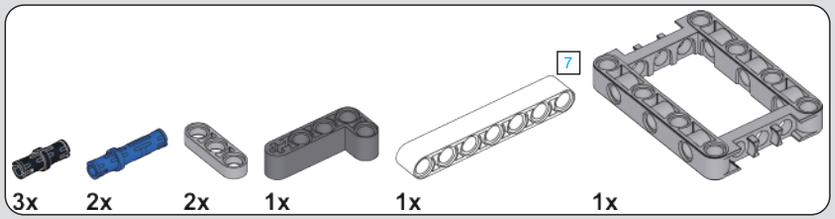

291

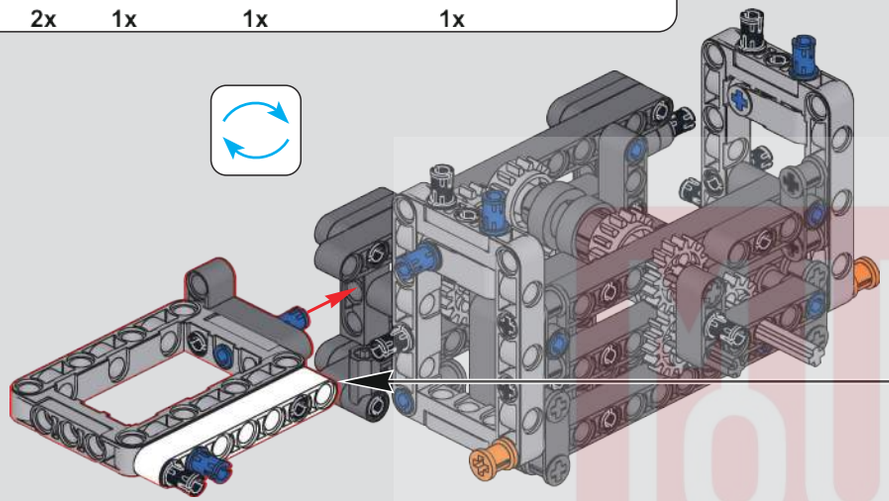

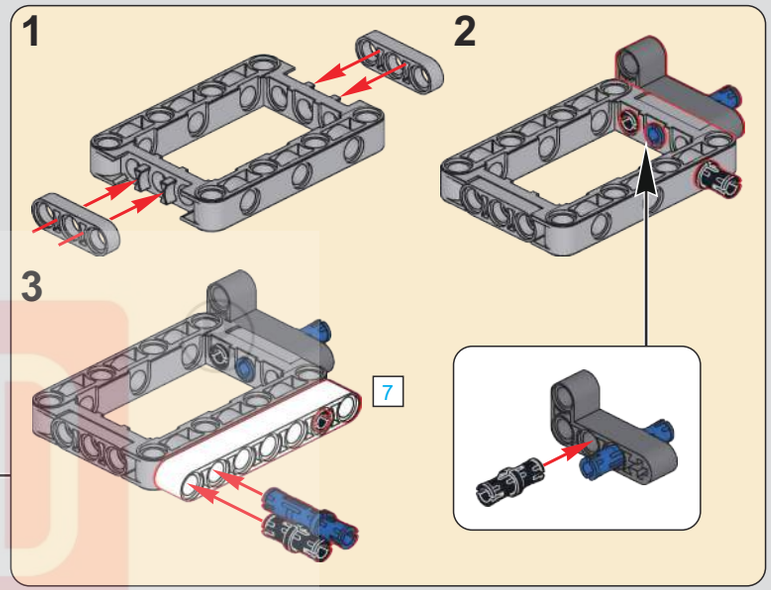

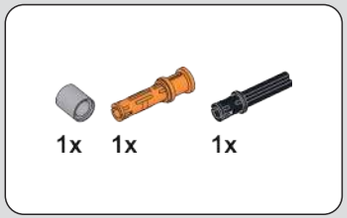

292

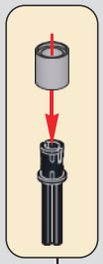

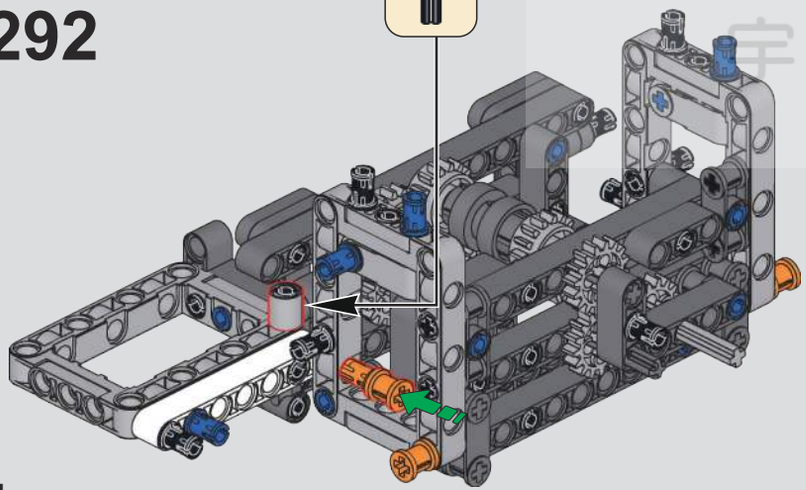

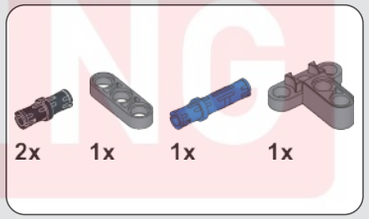

293

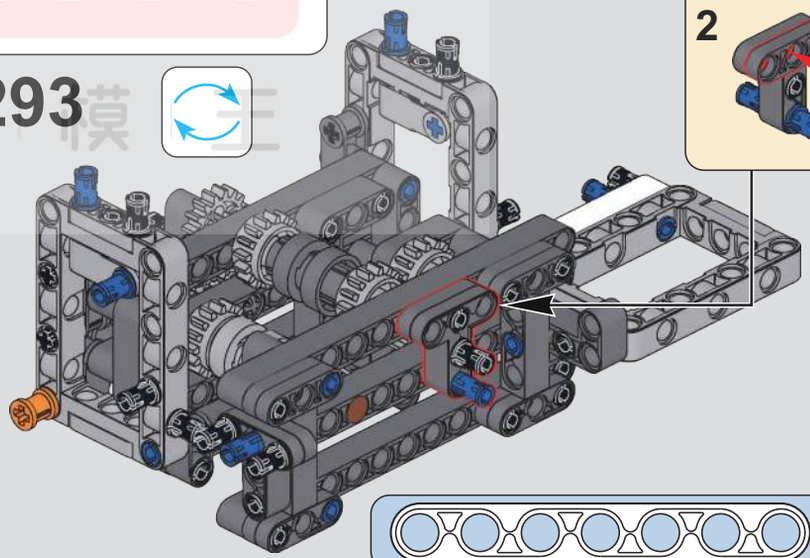

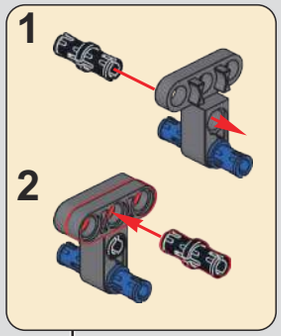

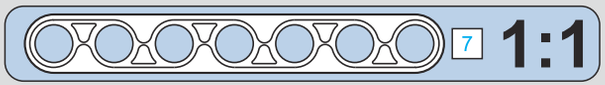

TOUL KING
宇 星 模 王

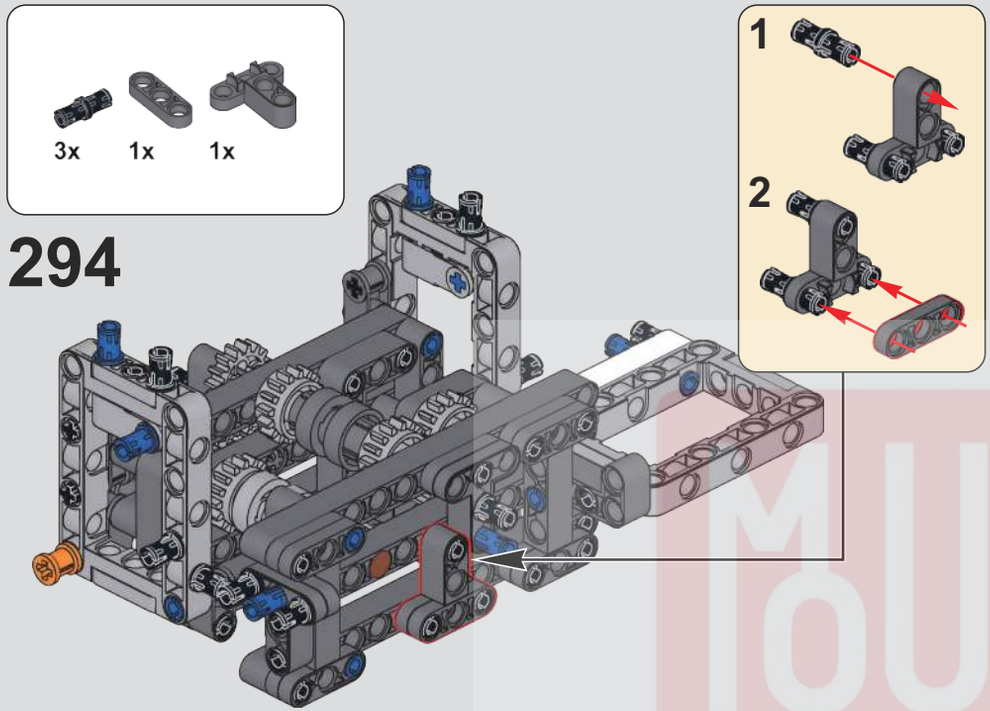

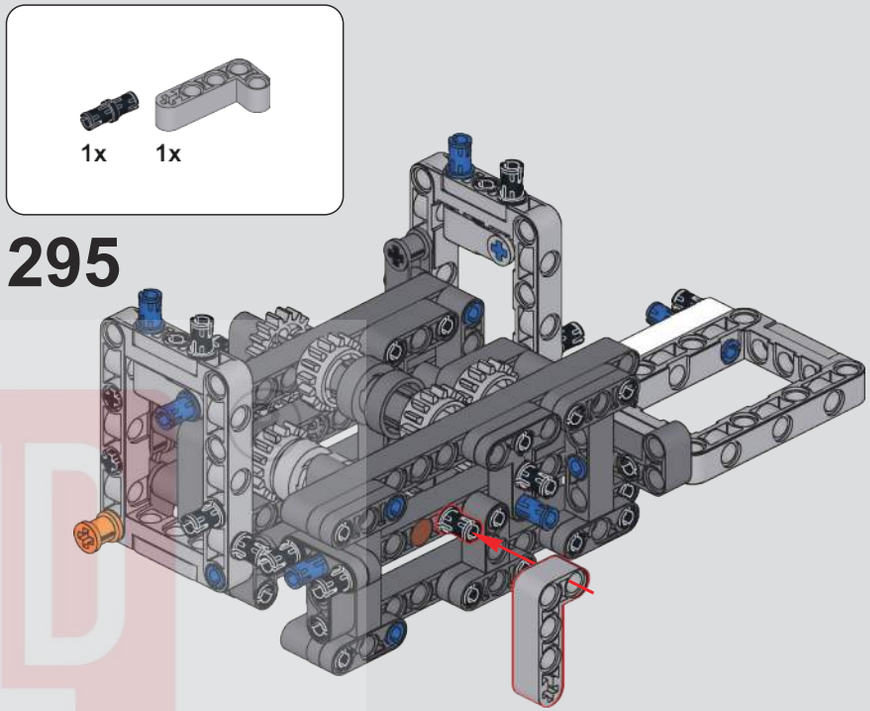

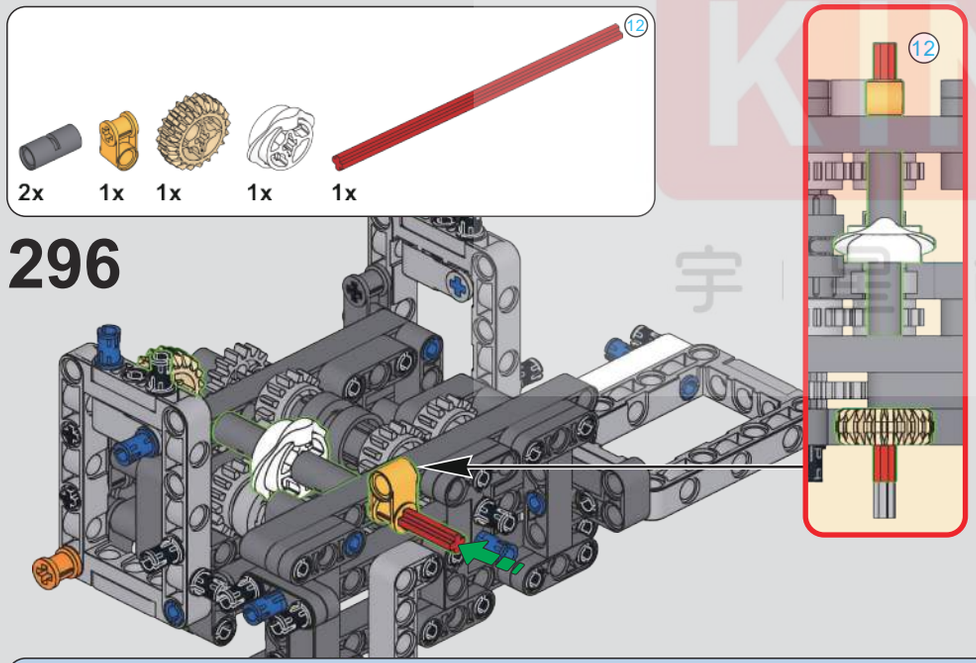

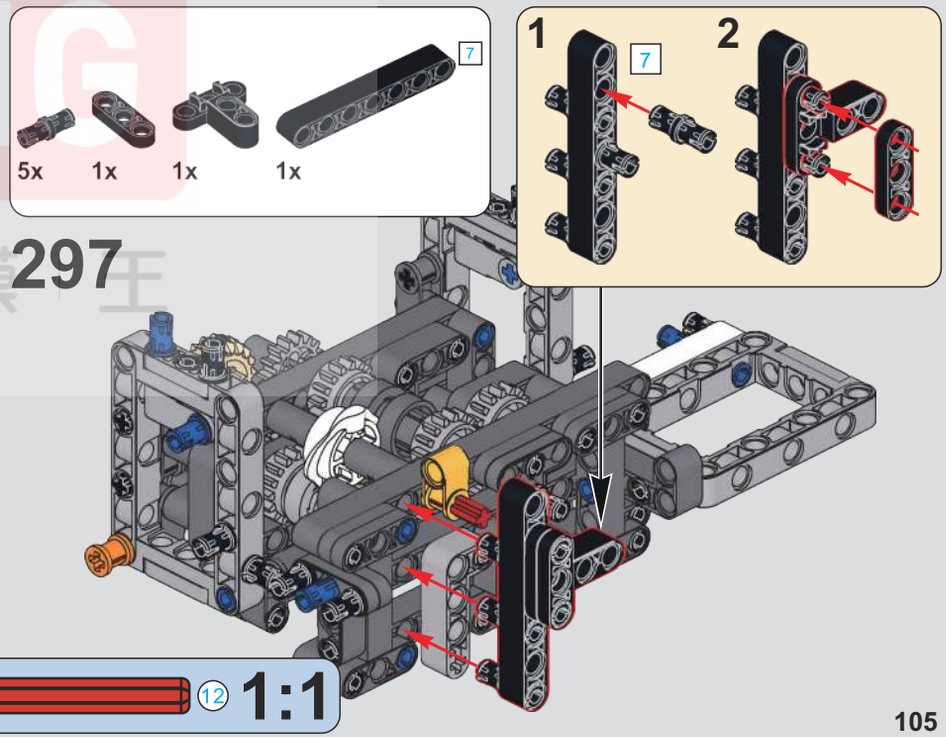

MOULD KING 宇模王

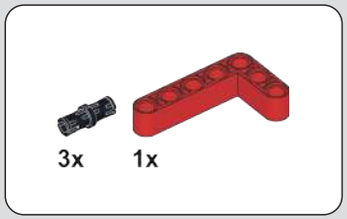

298

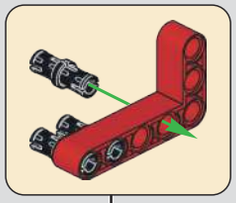

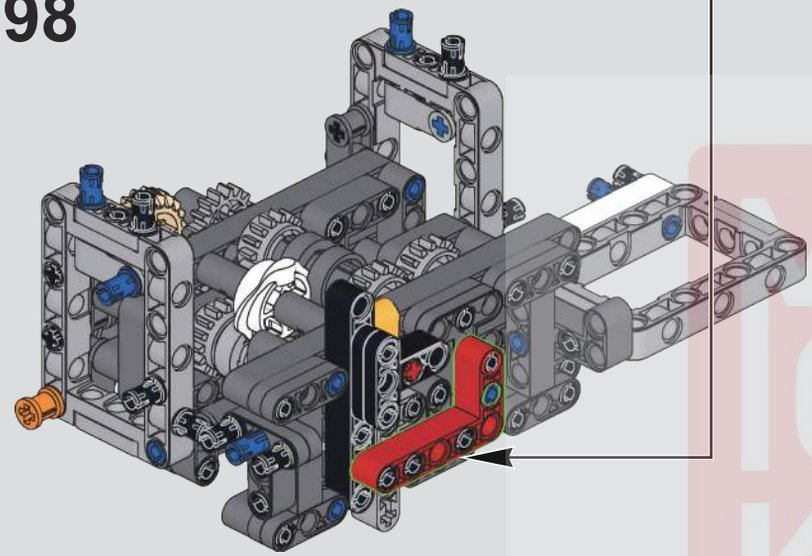

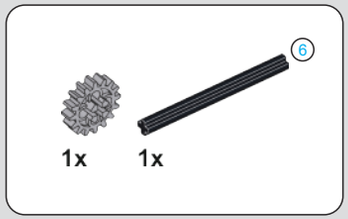

299

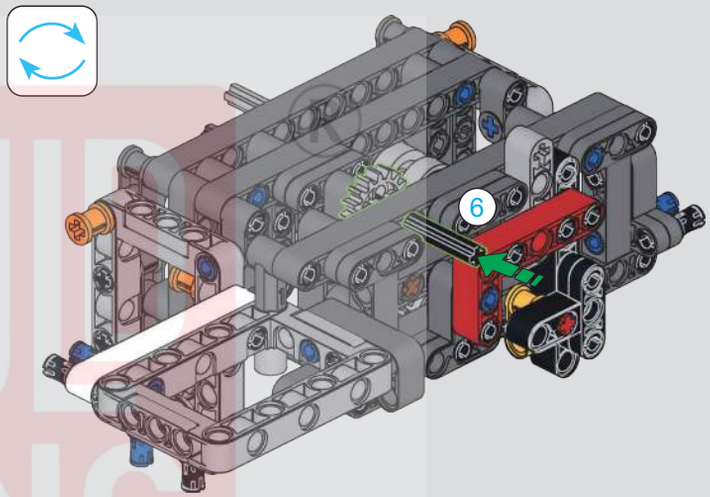

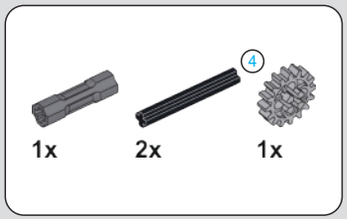

300

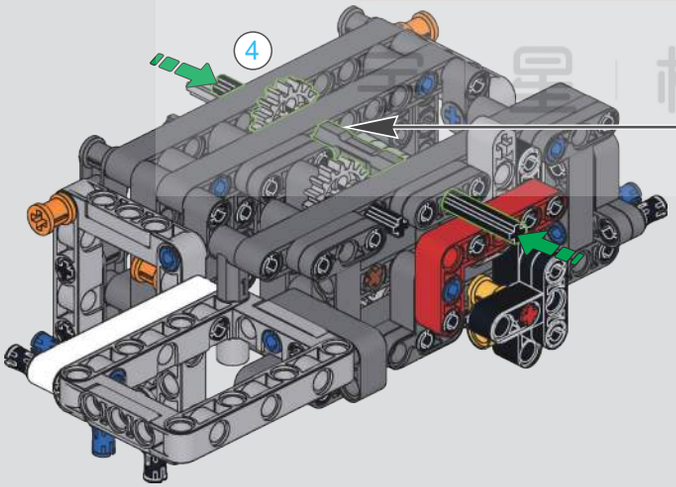

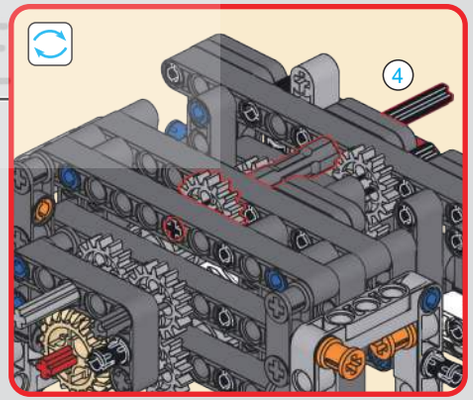

MOULD KING
宝 星 模 王

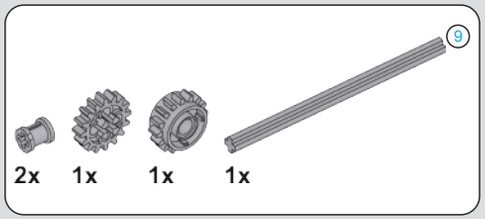

301

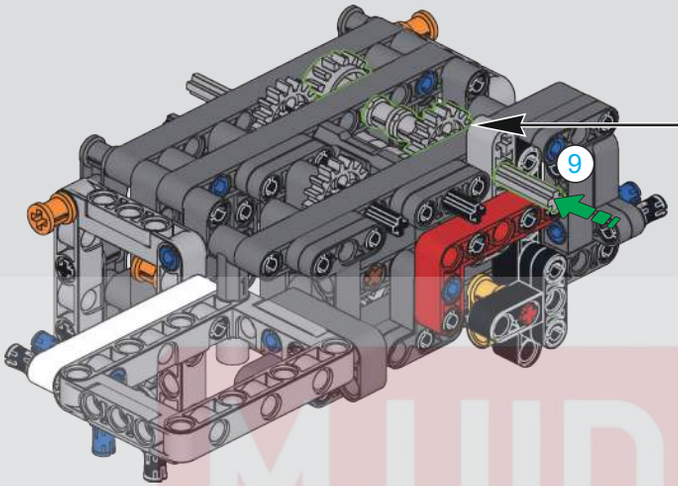

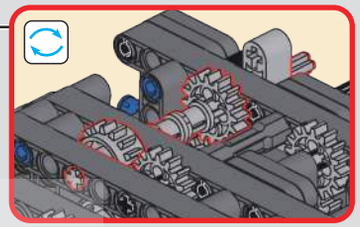

302

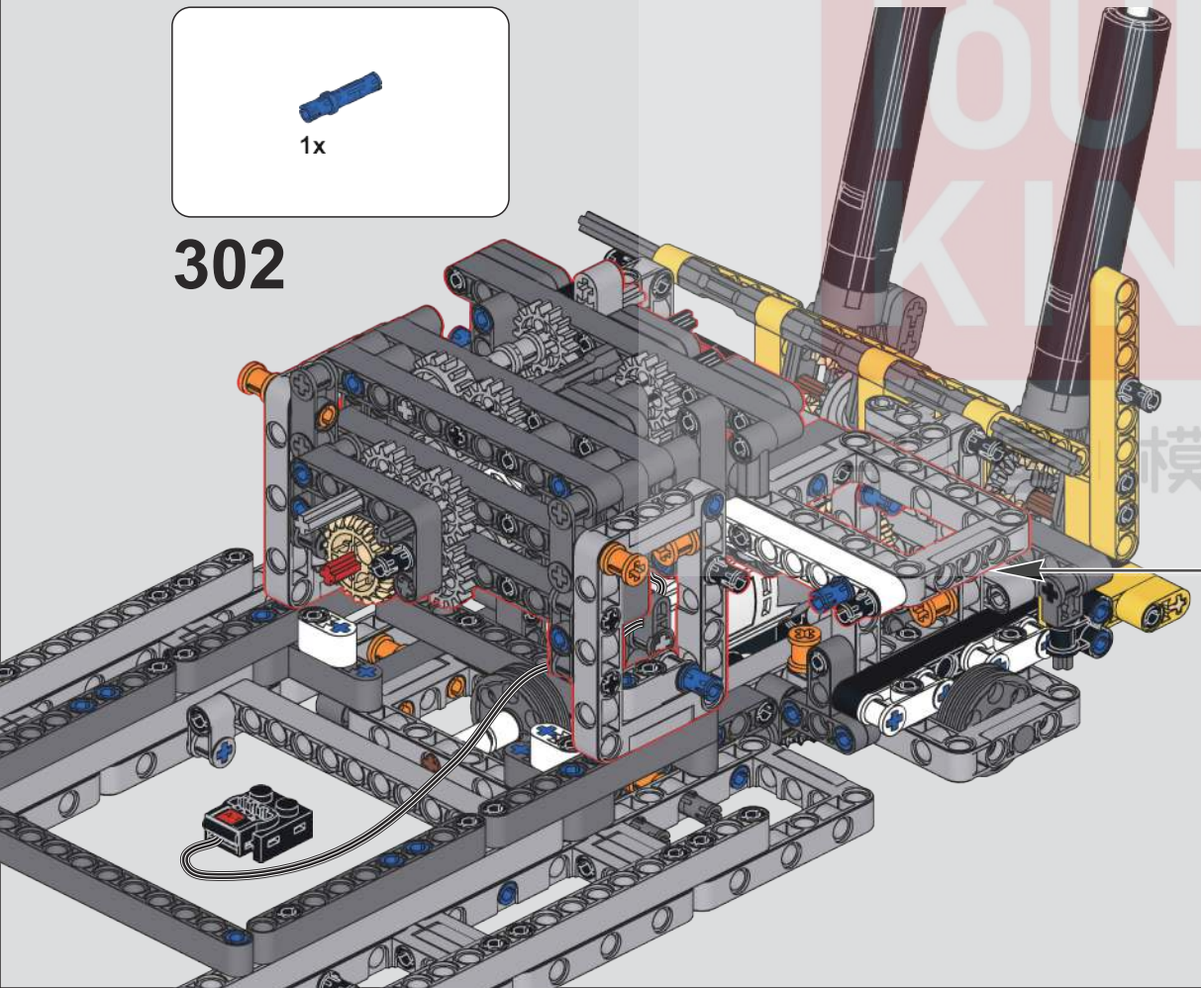

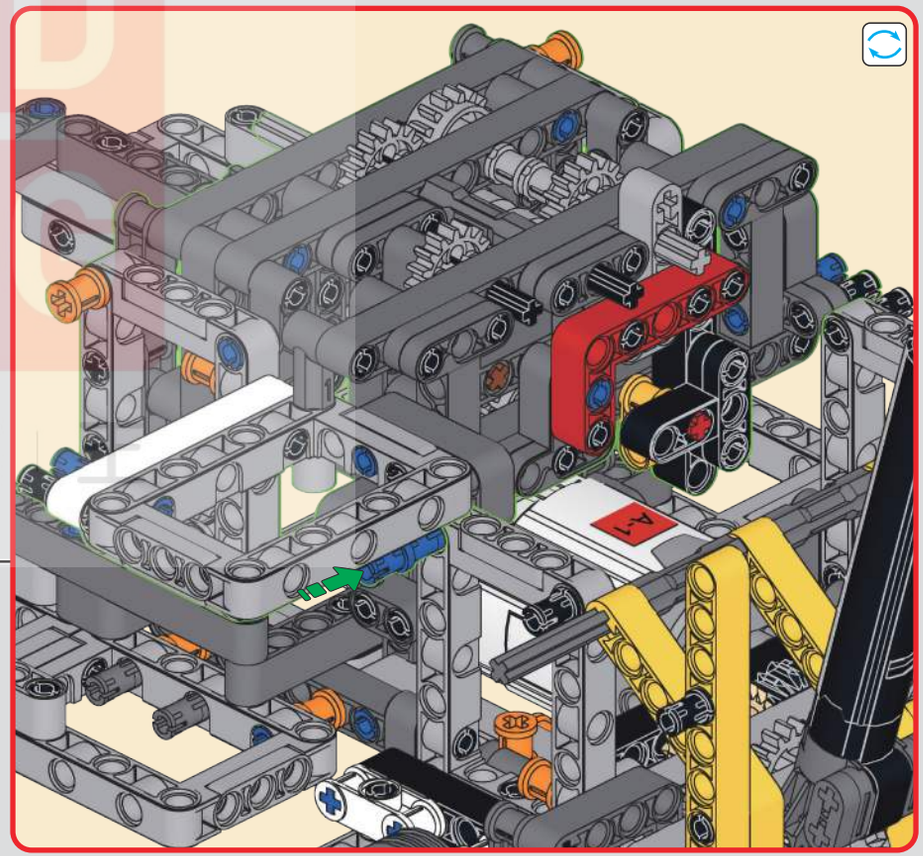

MUD KING 泥王 模王

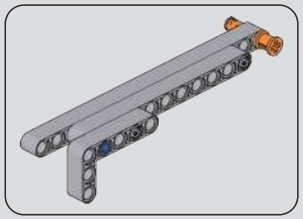

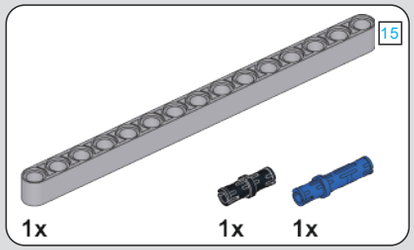

303

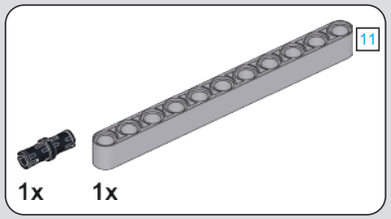

304

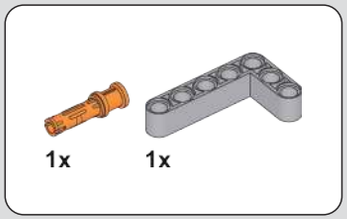

305

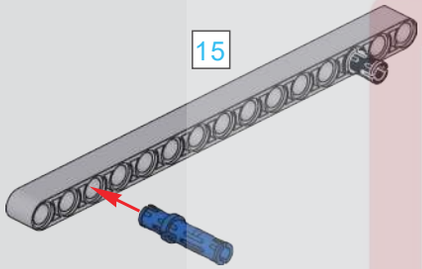

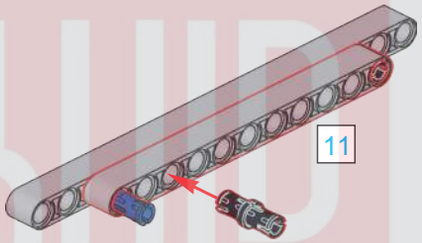

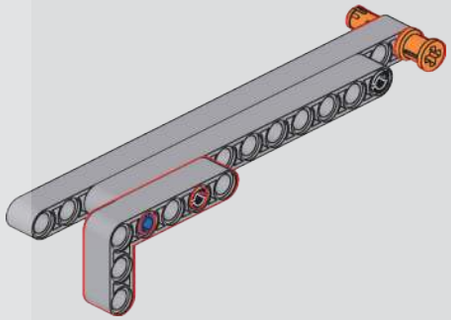

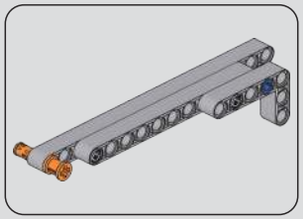

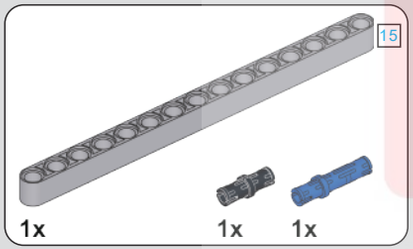

306

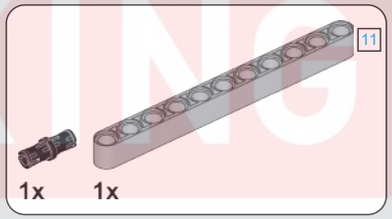

307

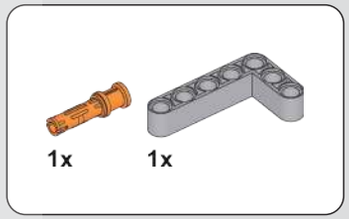

308

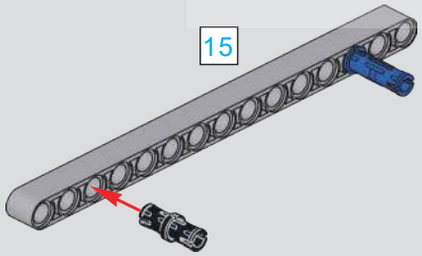

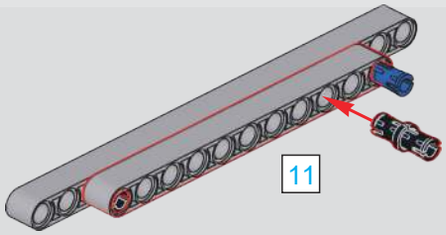

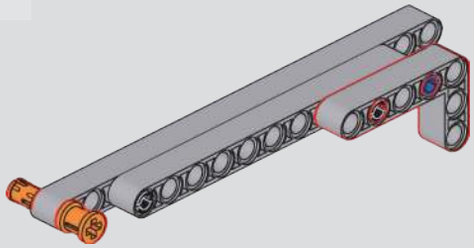

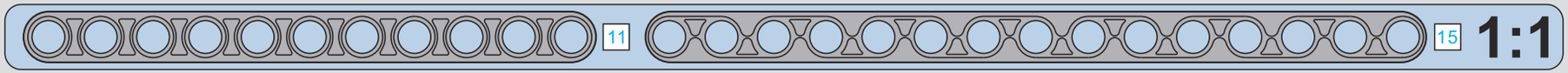

MUD TOOL KING ®
宇 型 模 王

309

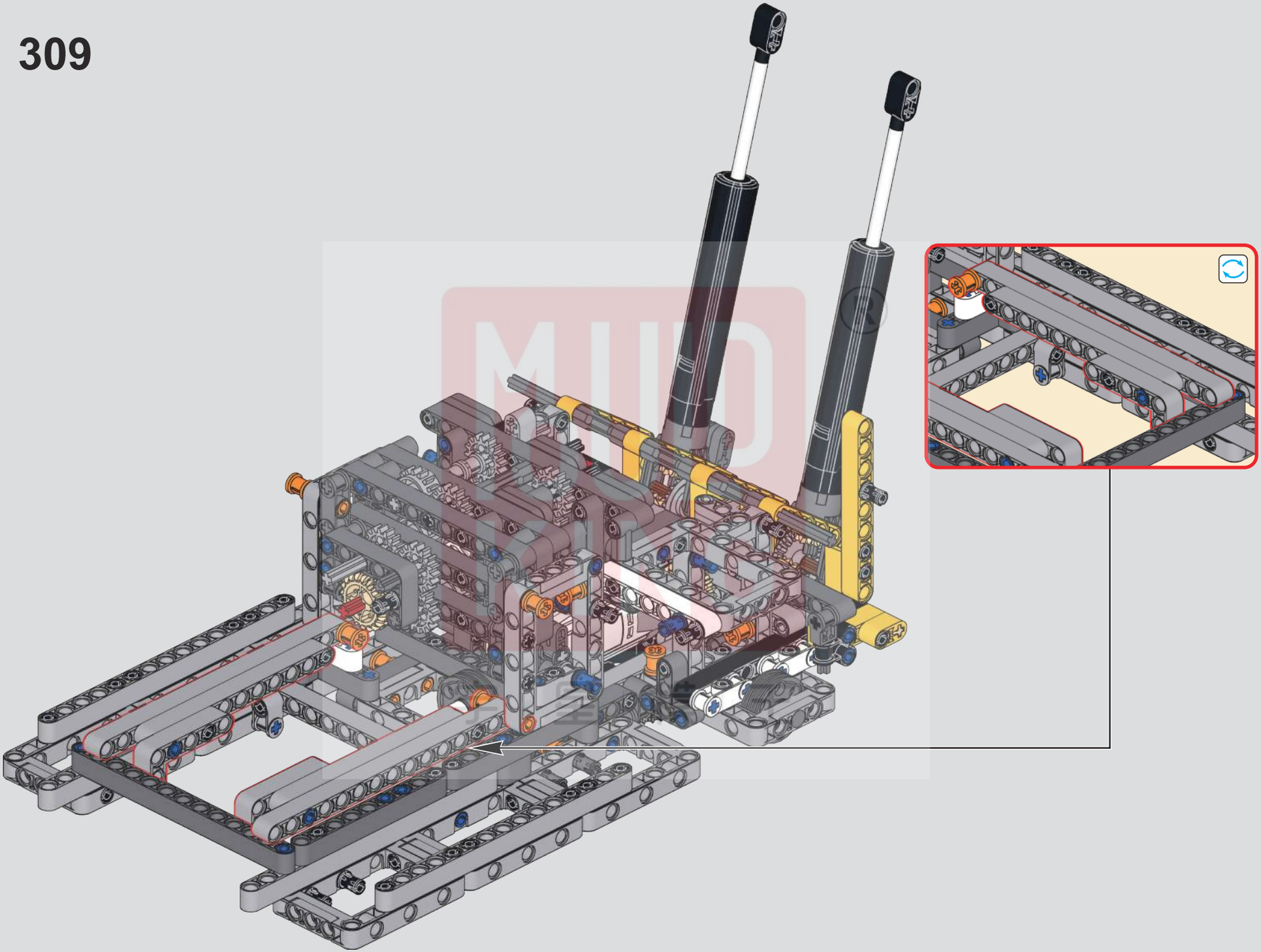

310

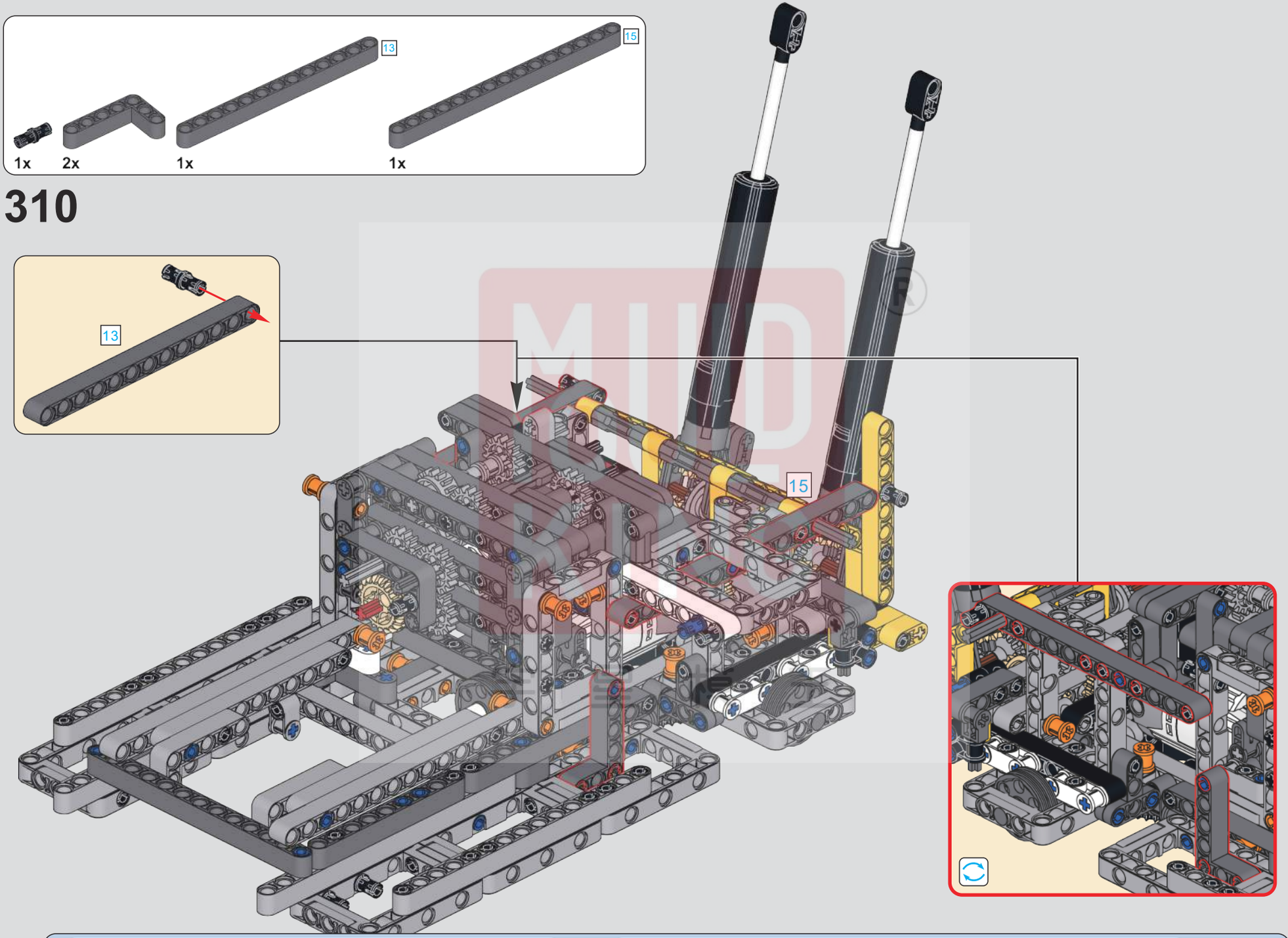

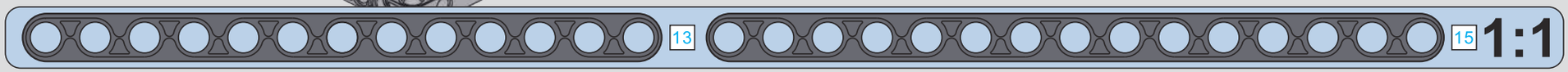

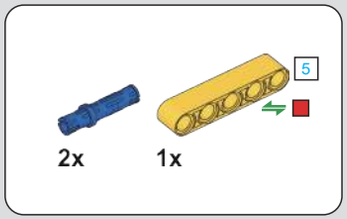

311

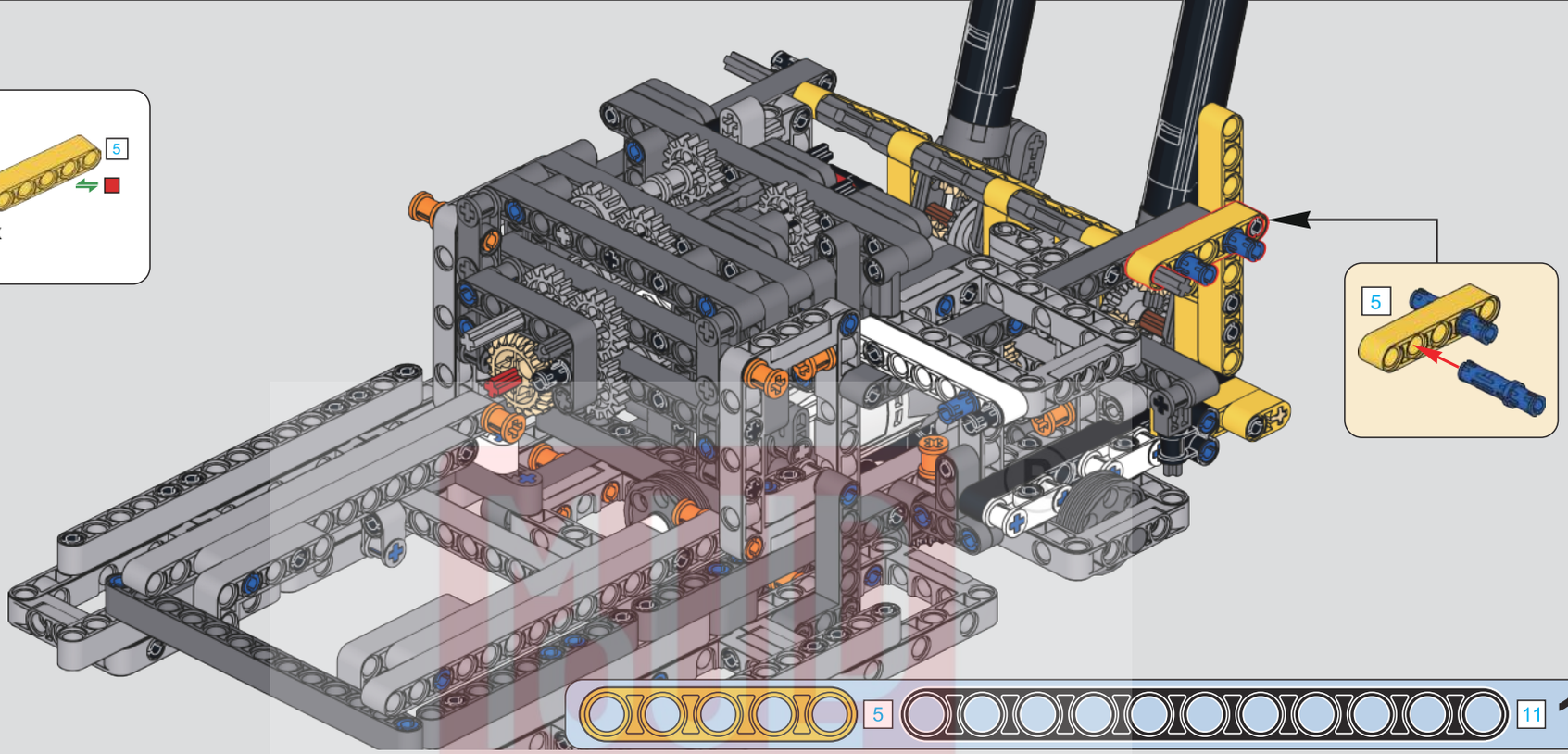

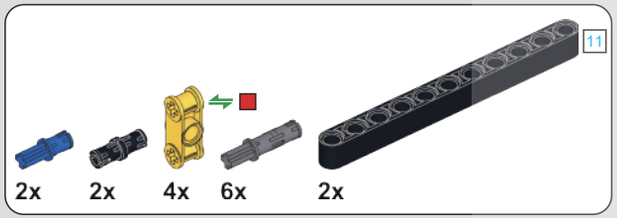

312

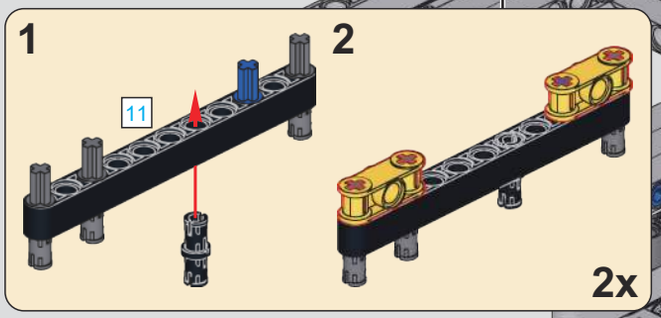

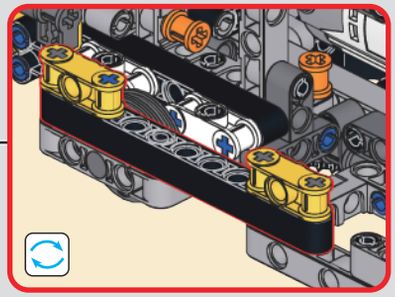

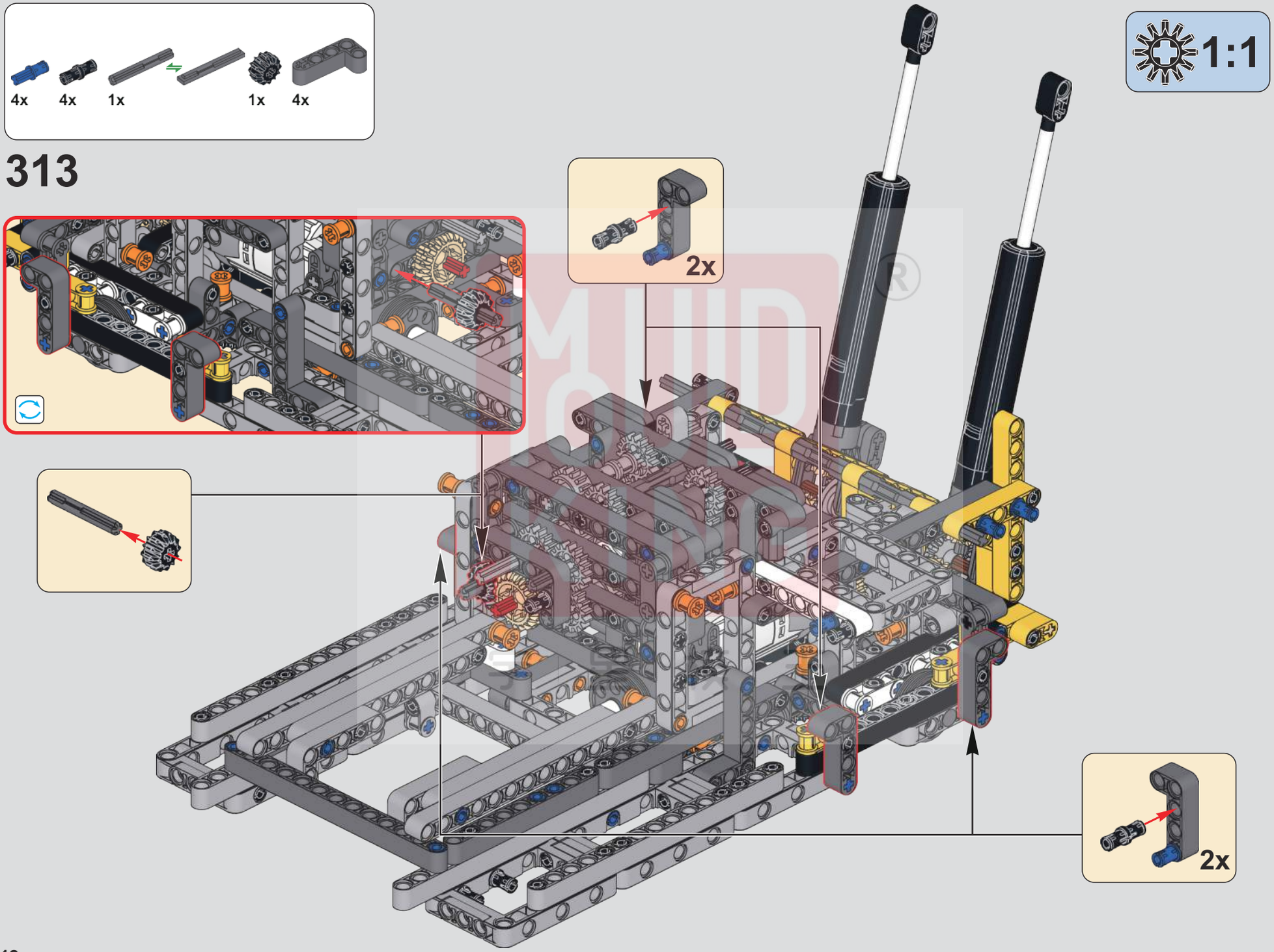
4x
4x
1x
1x
4x
313
2x
1:1
2x

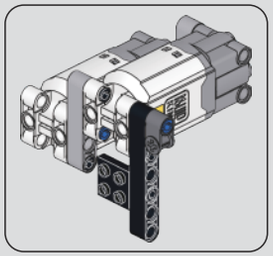

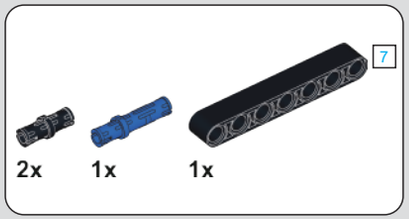

314

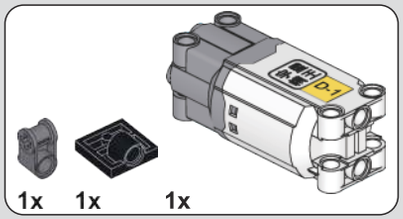

315

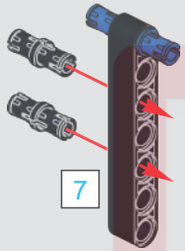

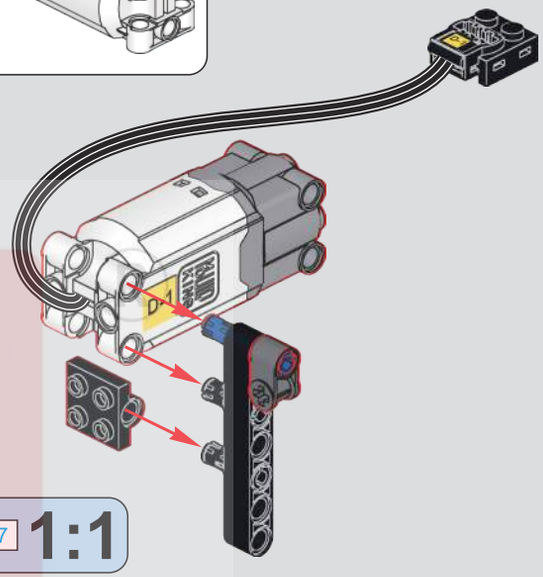

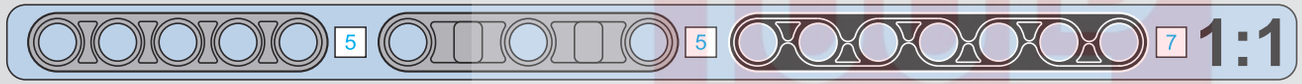

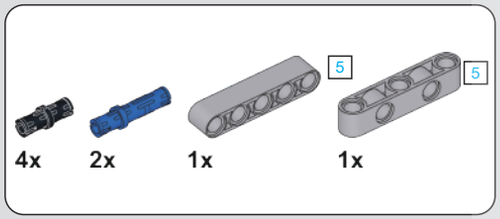

316

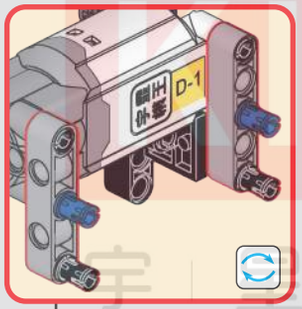

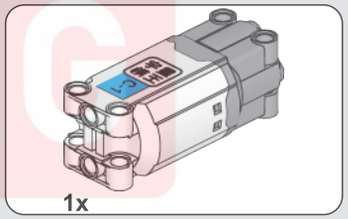

317

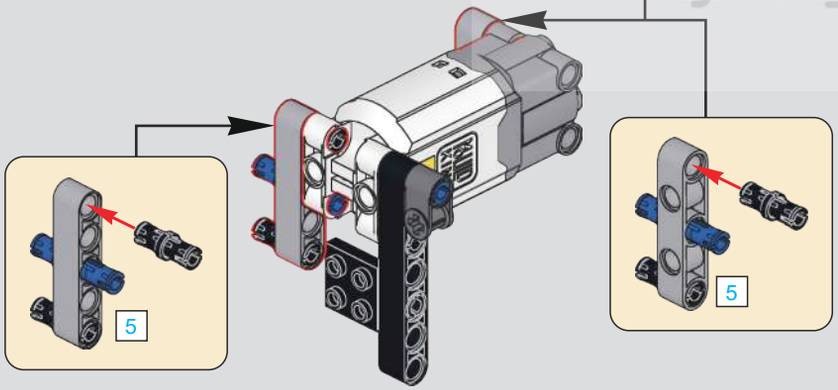

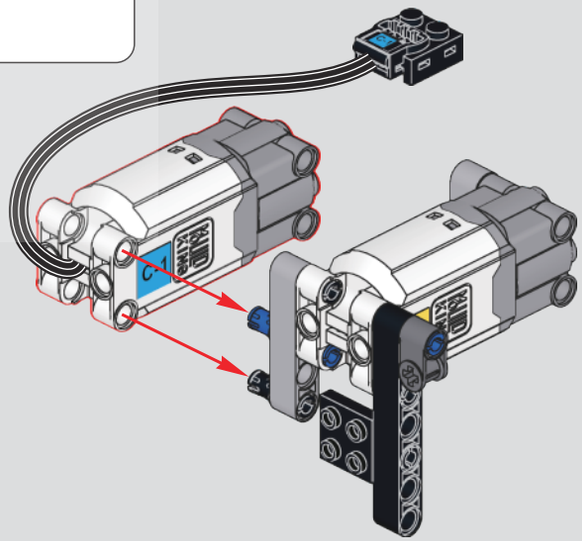

MUD KING 宇宙模王

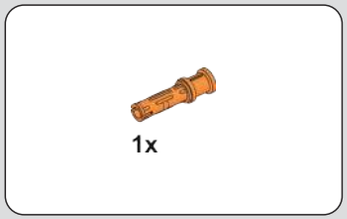

318

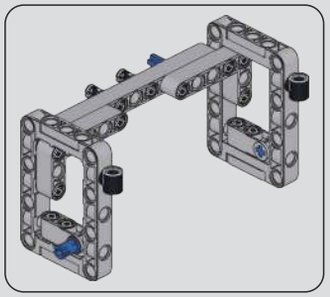

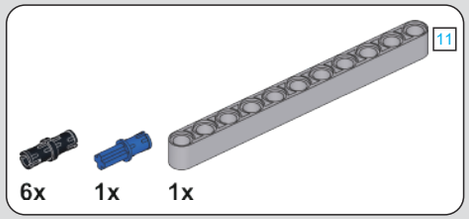

319

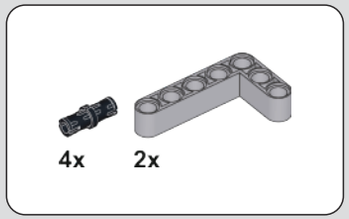

320

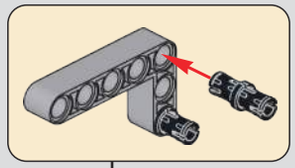

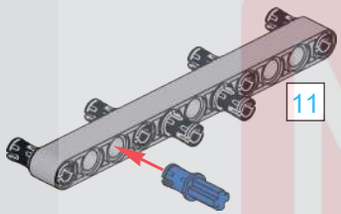

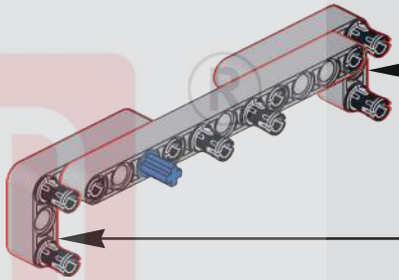

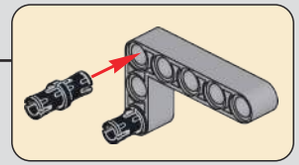

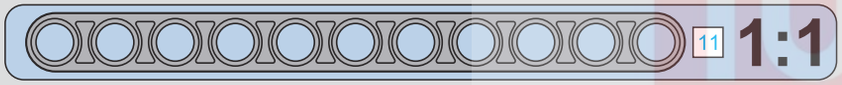

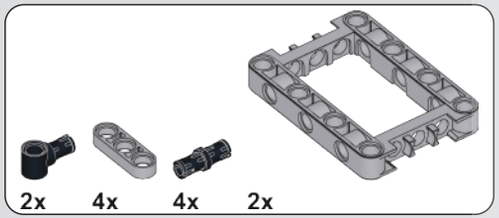

321

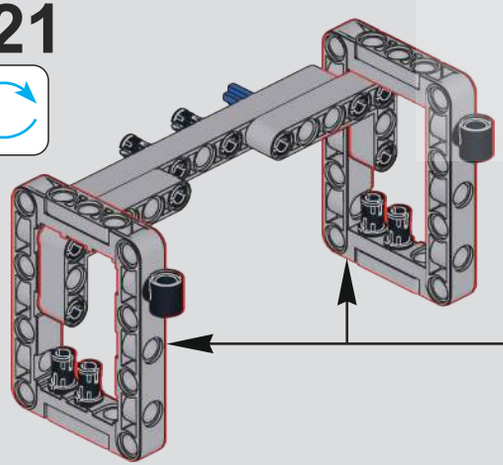

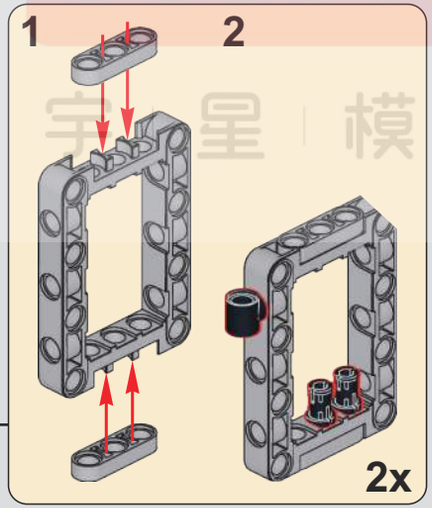

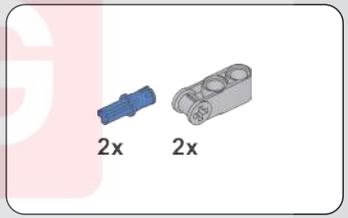

322

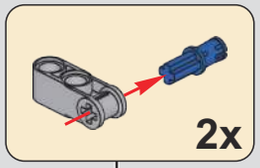

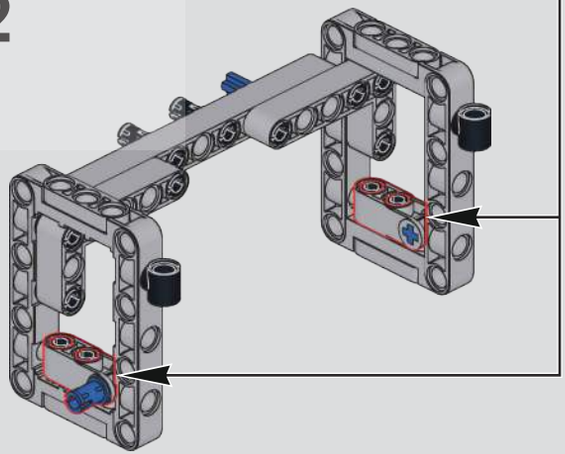

MOULD KING 宇星模王

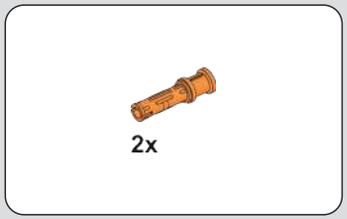

323

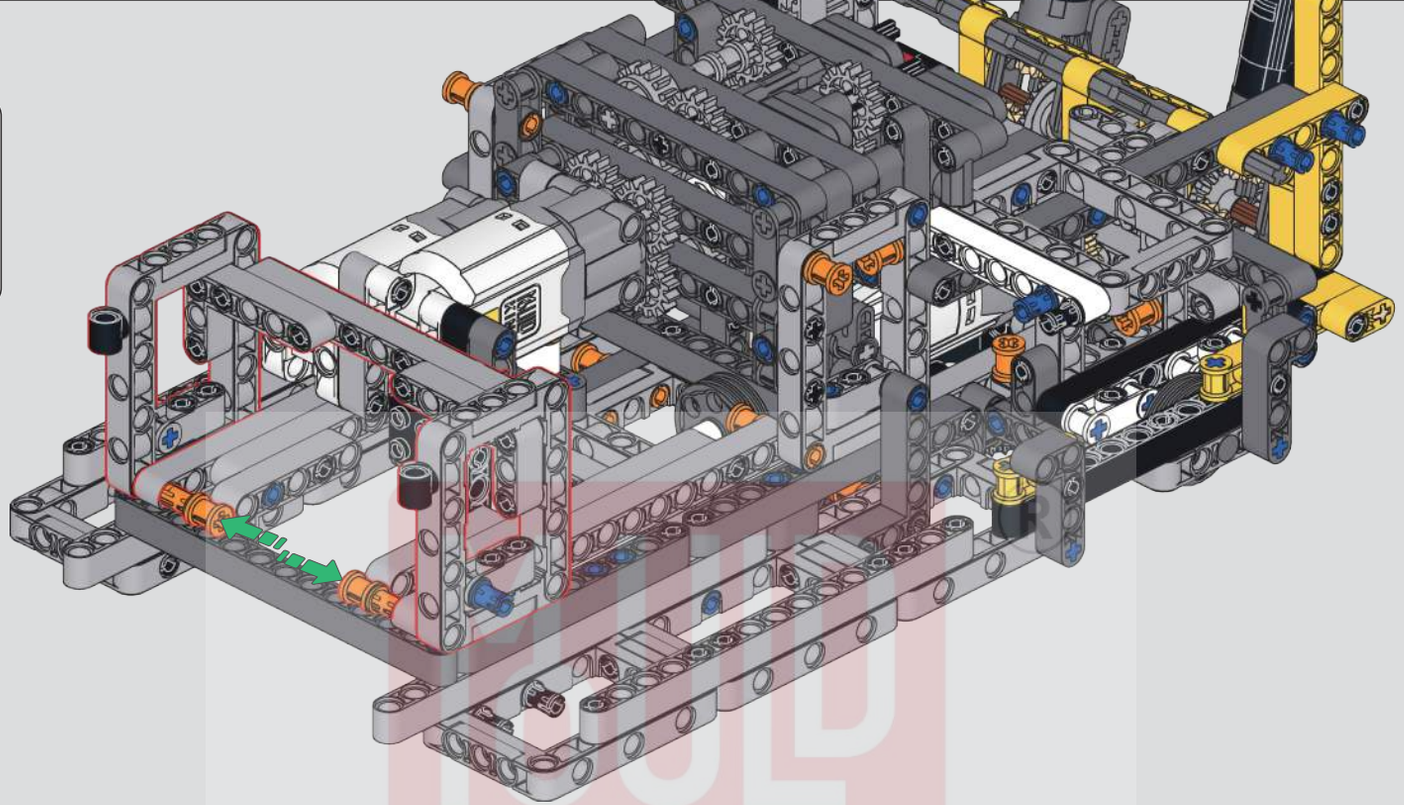

324

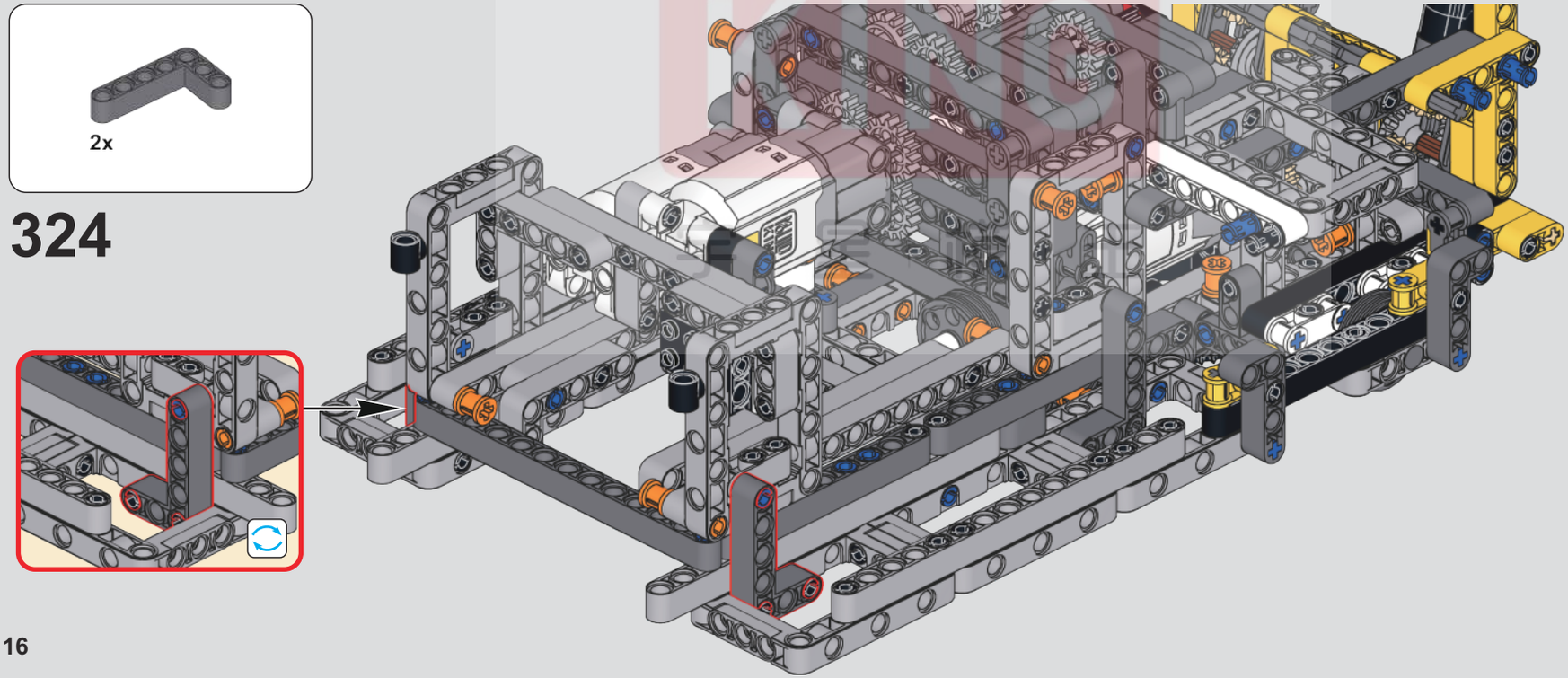

325

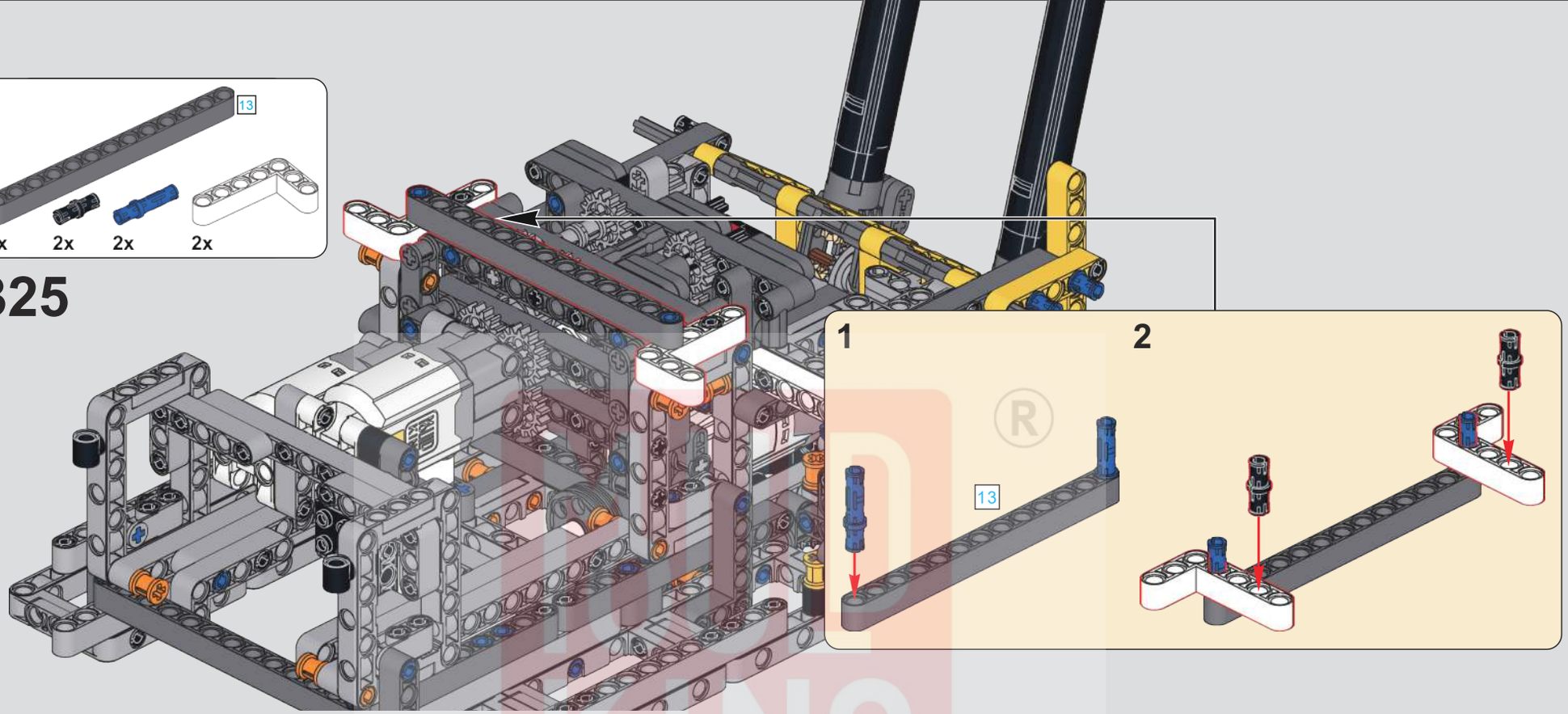

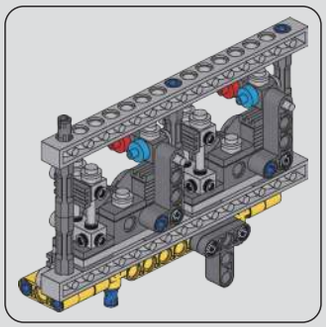

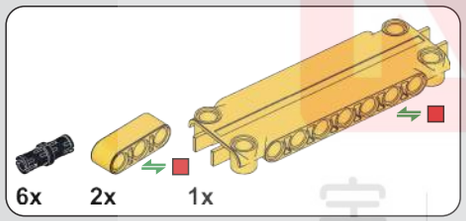

326

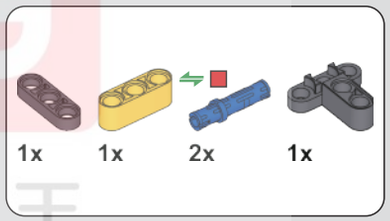

327

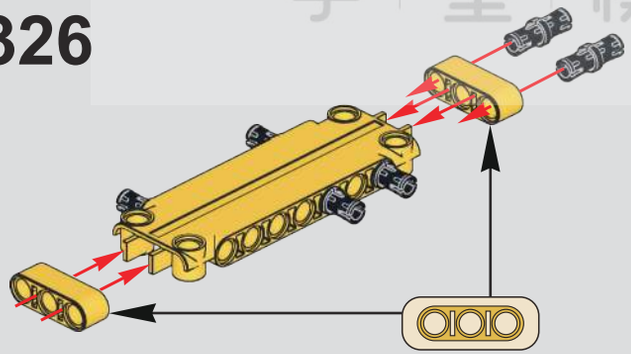

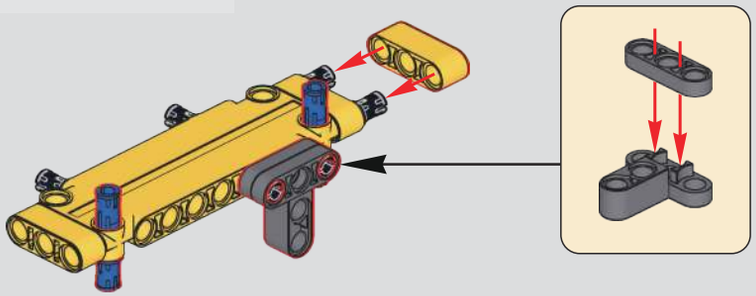

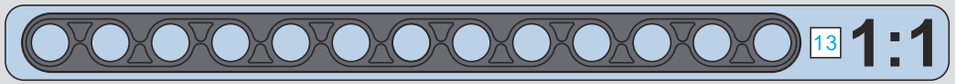

宇星模王

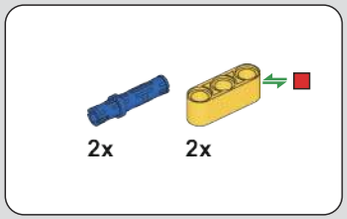

328

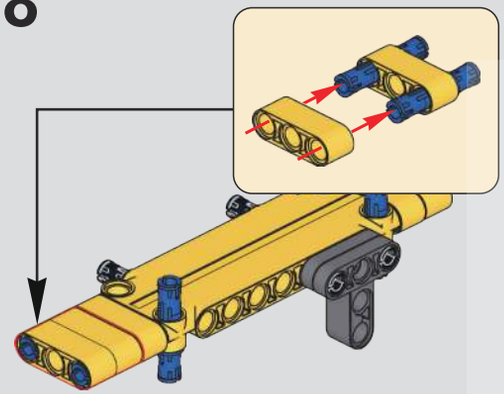

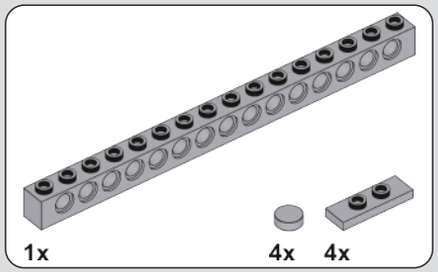

329

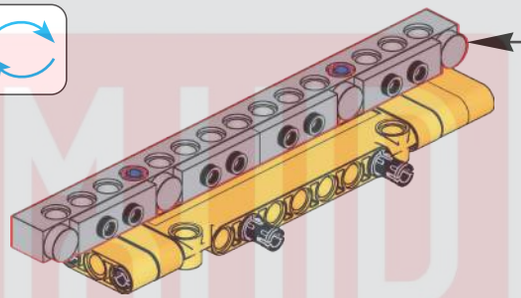

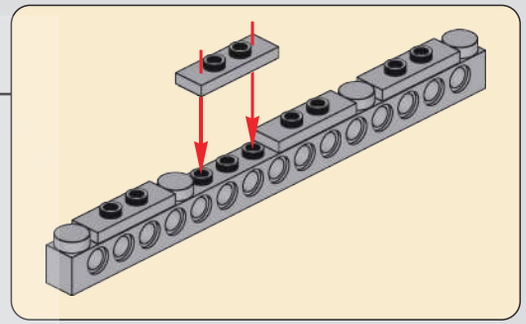

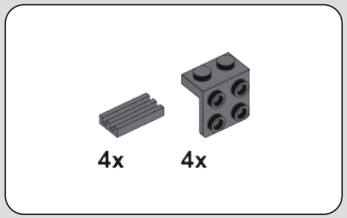

330

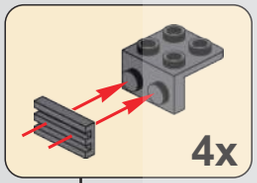

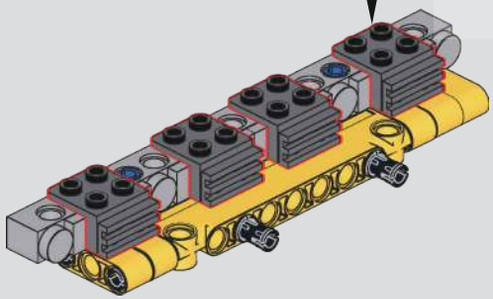

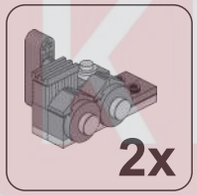

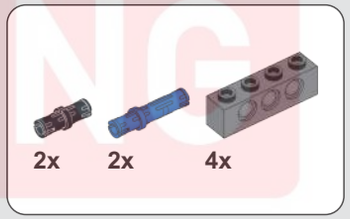

331

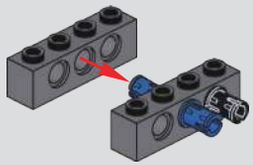

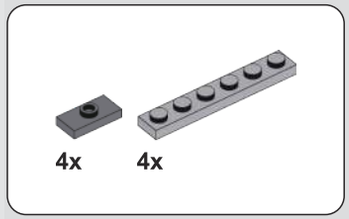

332

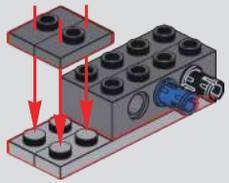

MOULD KING ®
宇 星 模 王

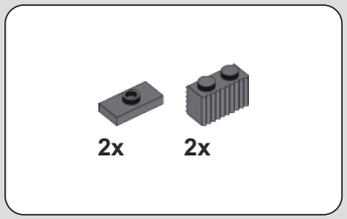

333

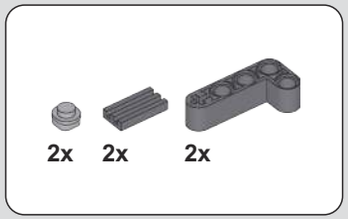

334

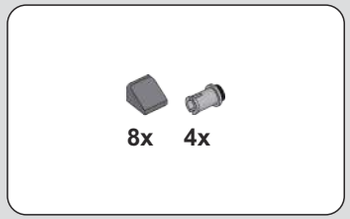

335

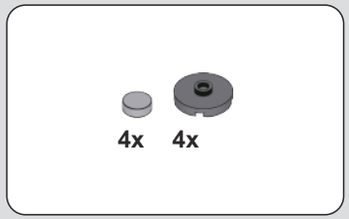

336

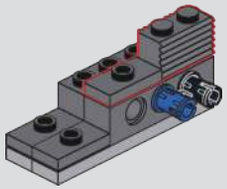

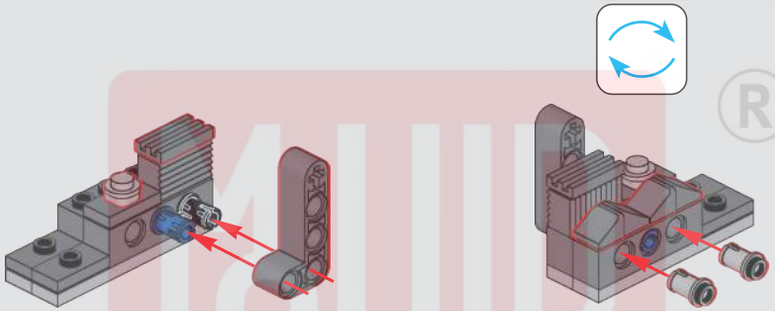

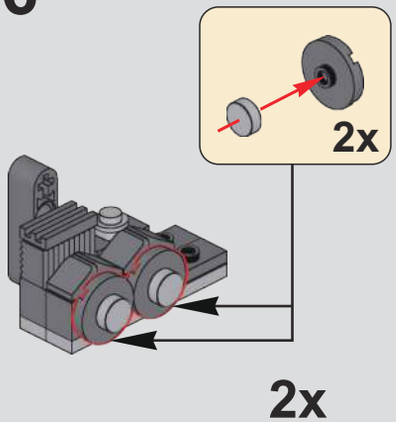

337

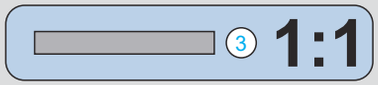

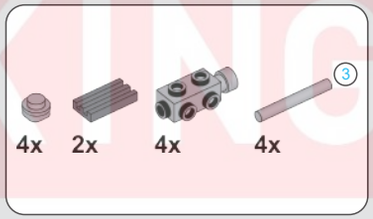

338

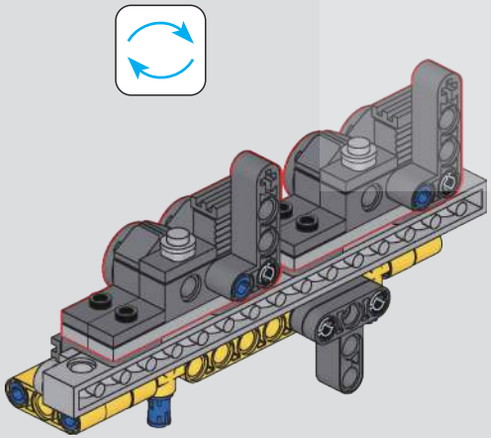

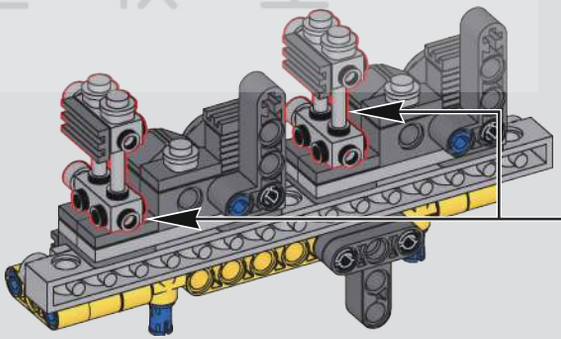

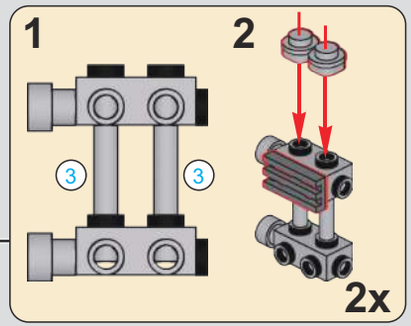

TOOL KING ®
宇 星 模 王

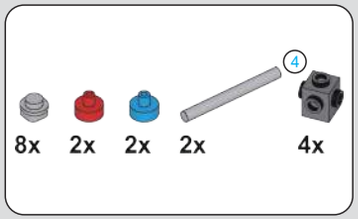

339

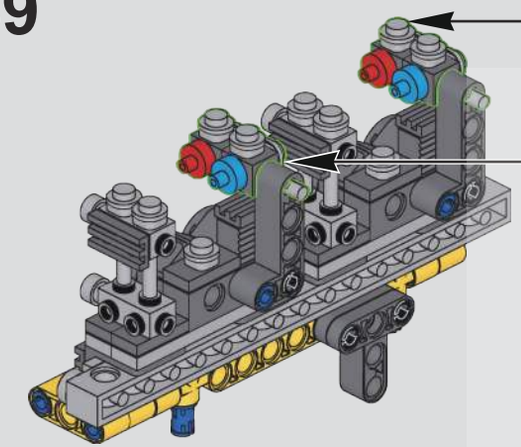

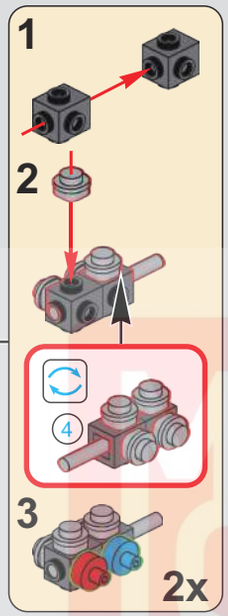

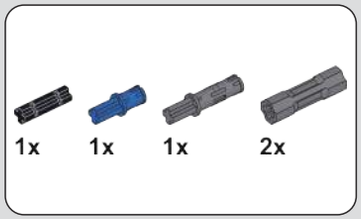

340

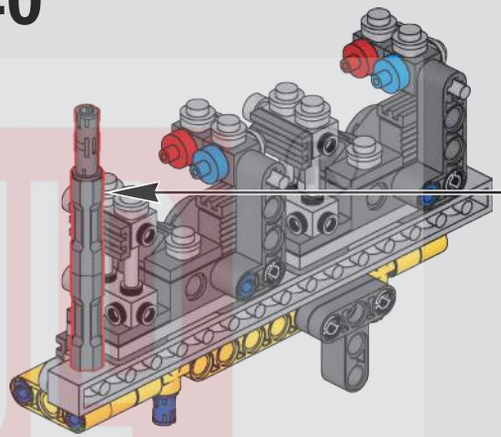

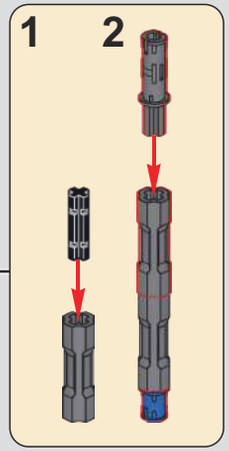

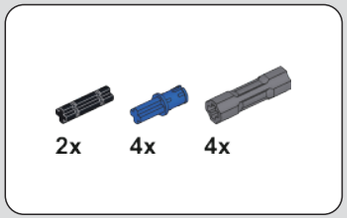

341

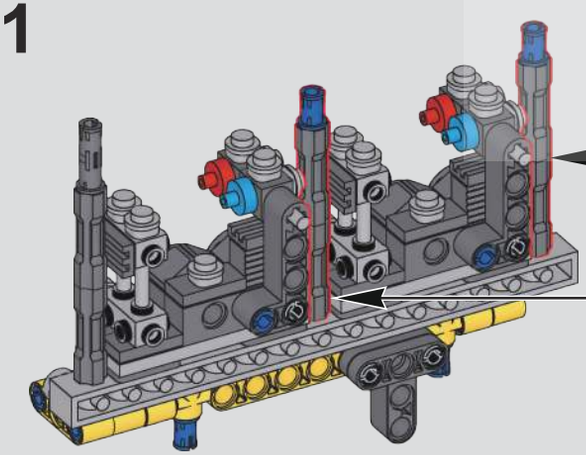

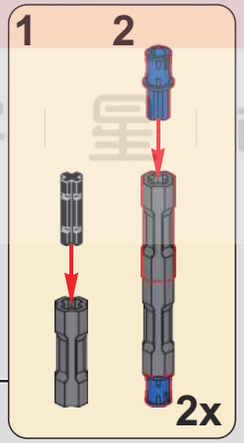

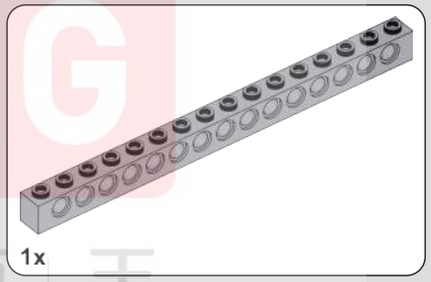

342

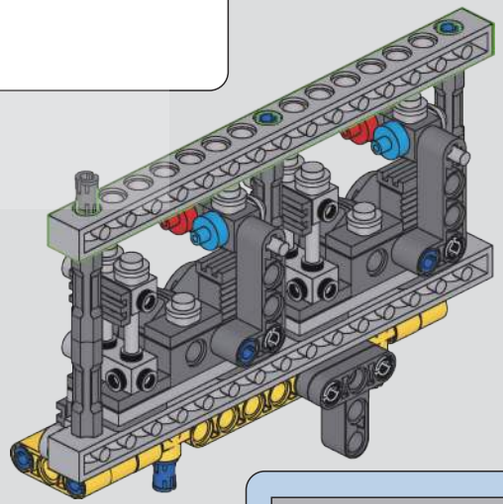

4 1:1

TOUL KING
宇 星 模 工

343

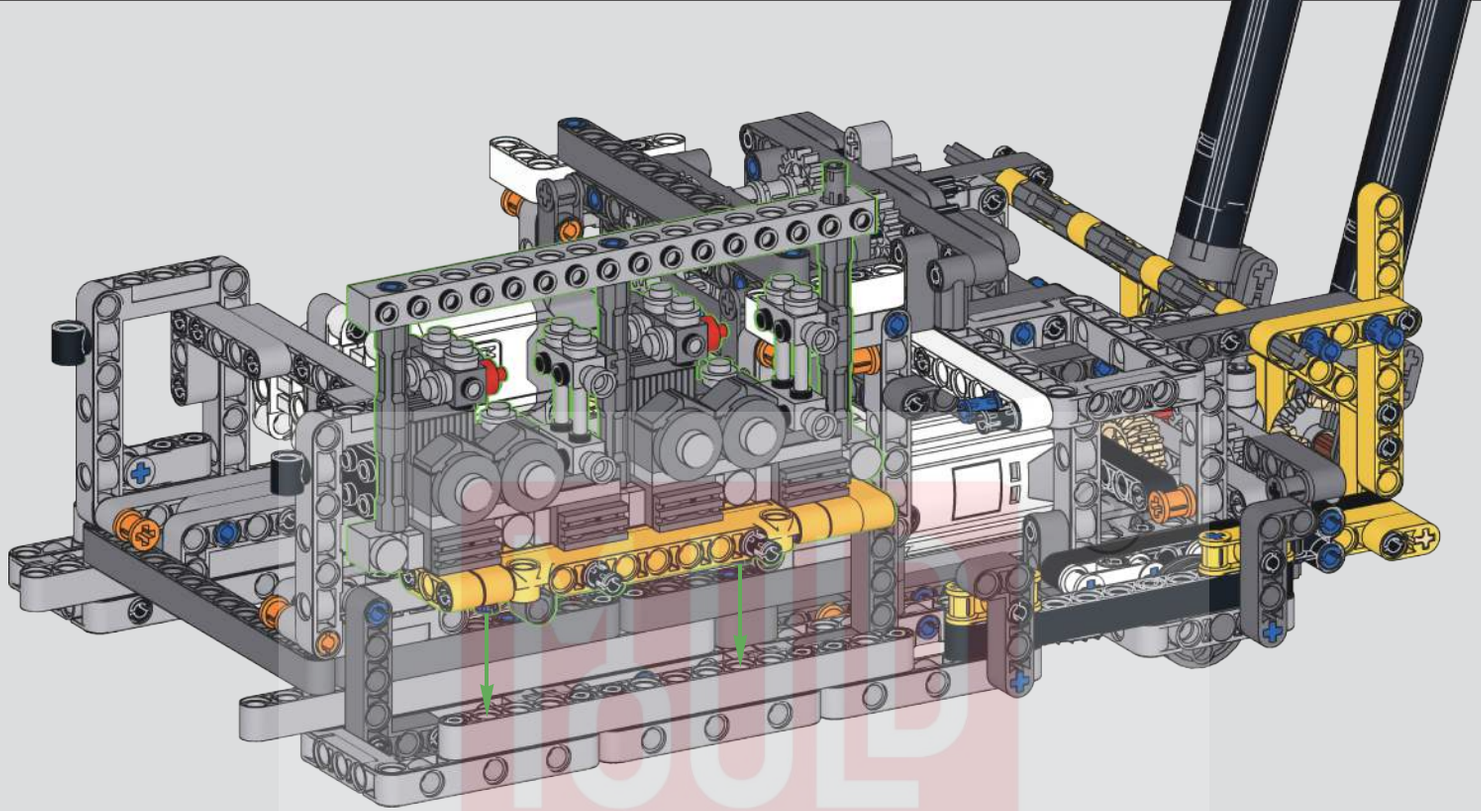

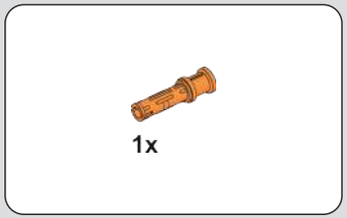

344

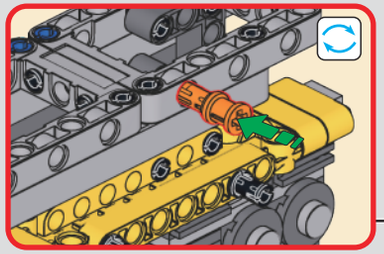

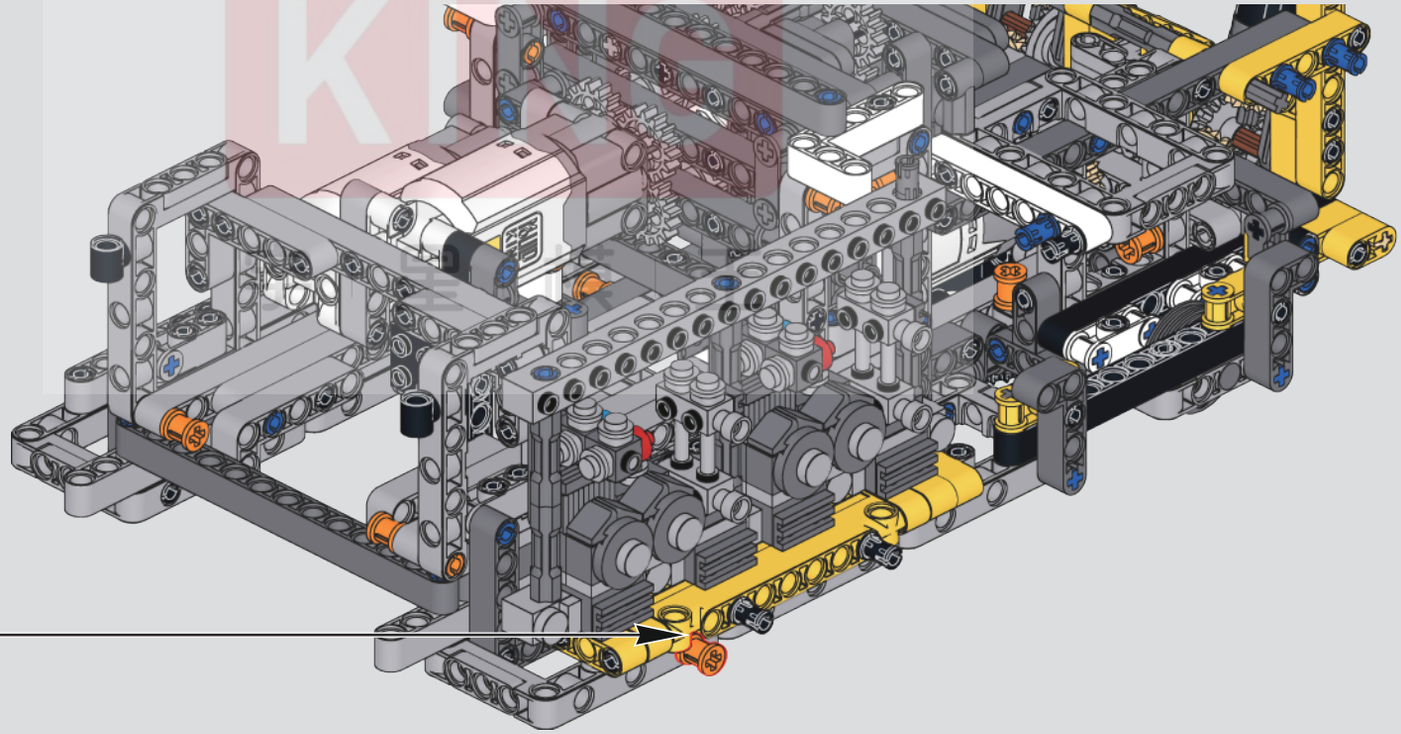

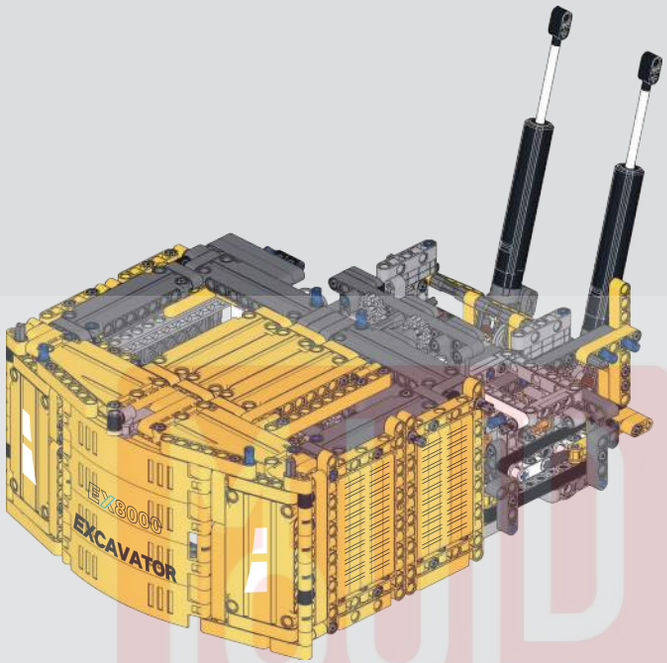

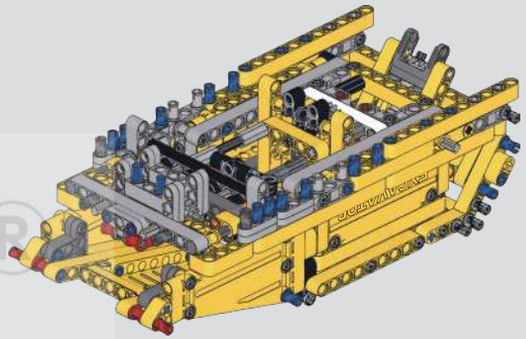

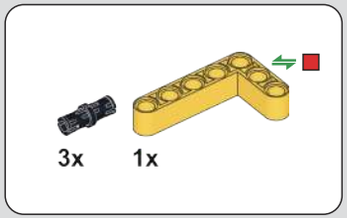

345

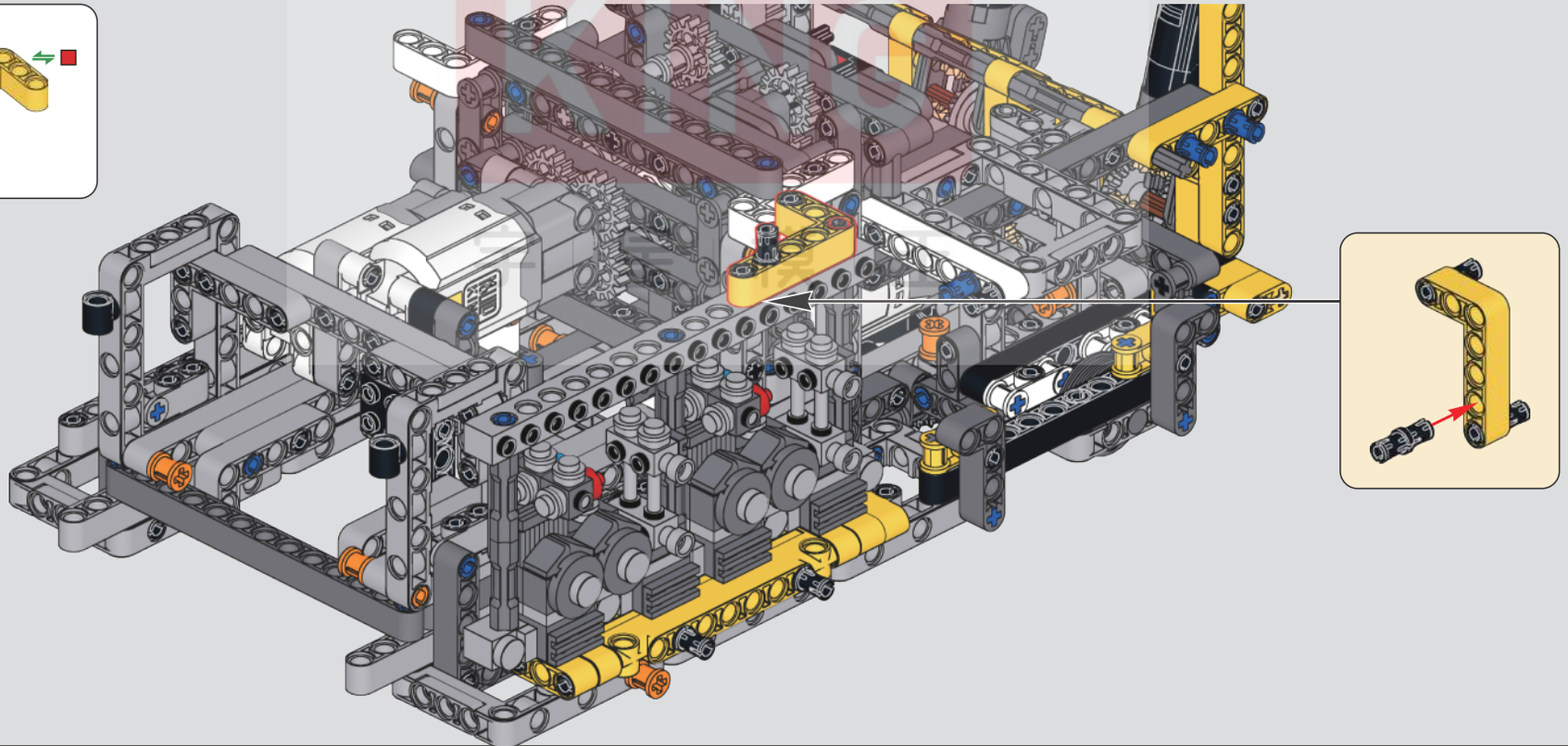

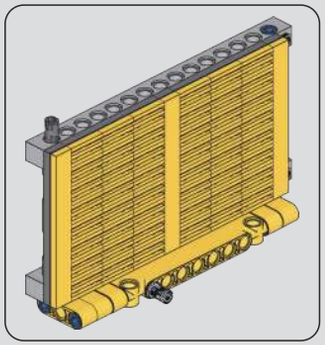

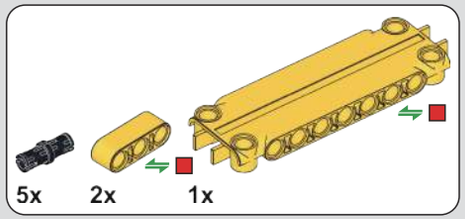

346

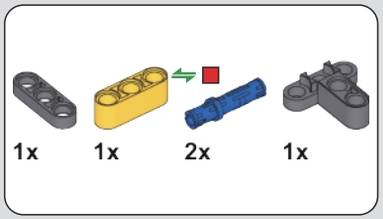

347

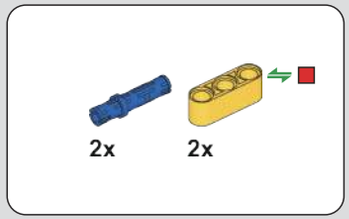

348

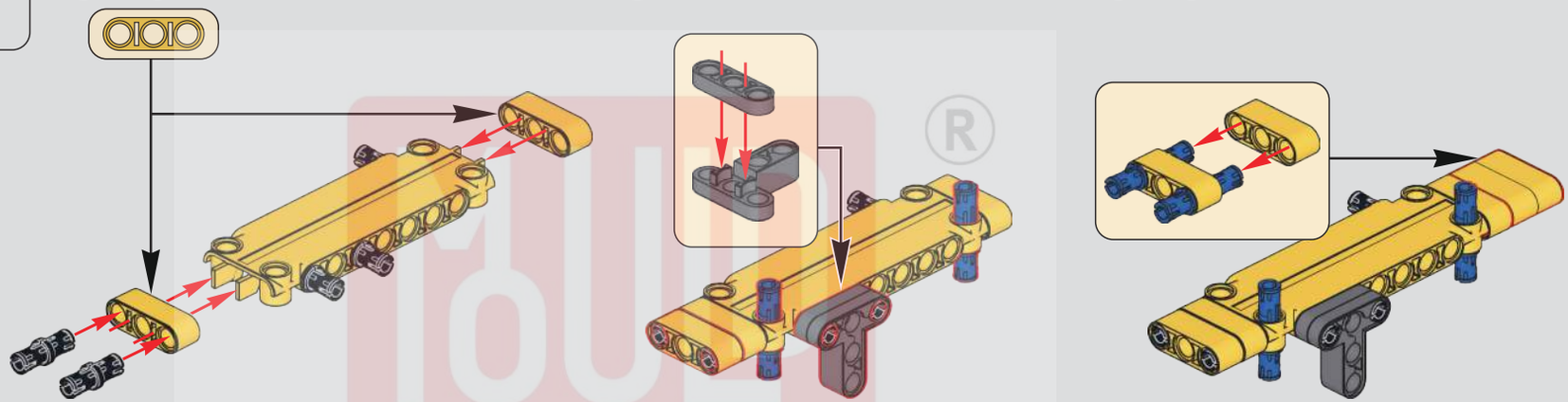

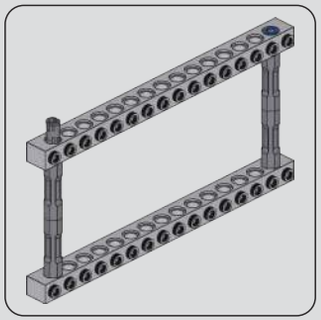

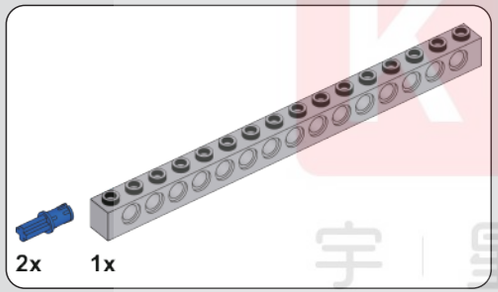

349

350

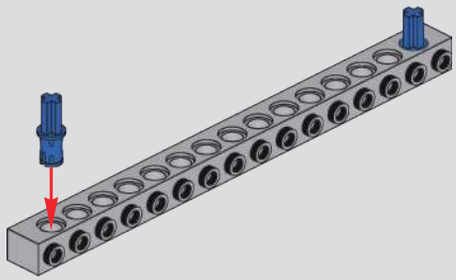

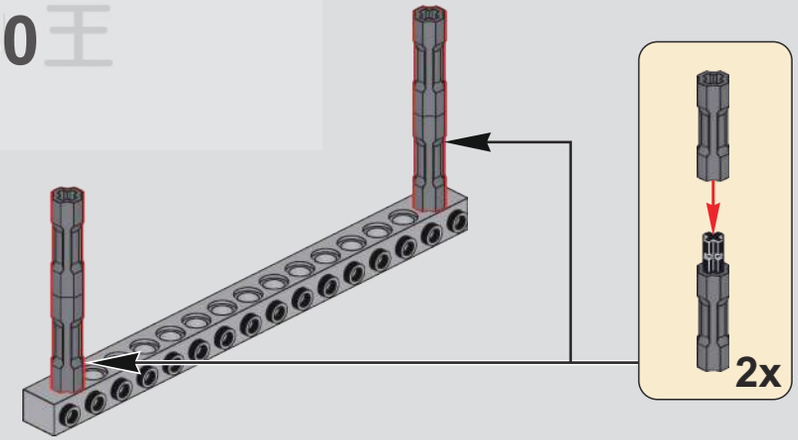

TOUL KING ®
宇 星 模 王

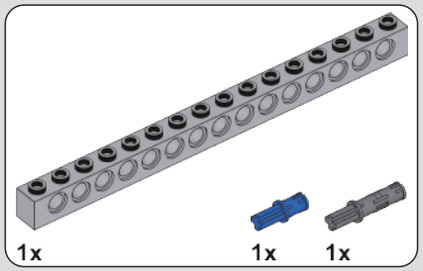

351

352

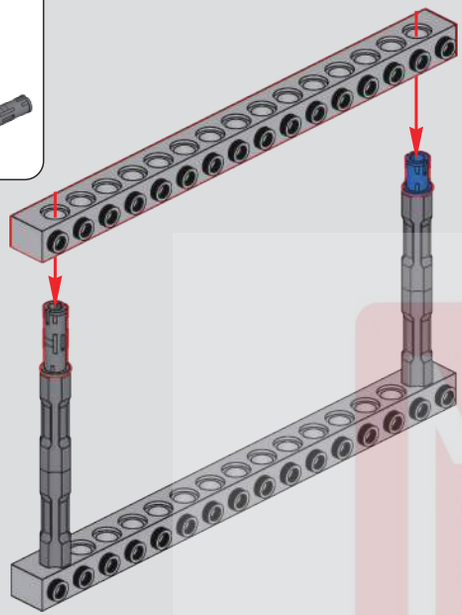

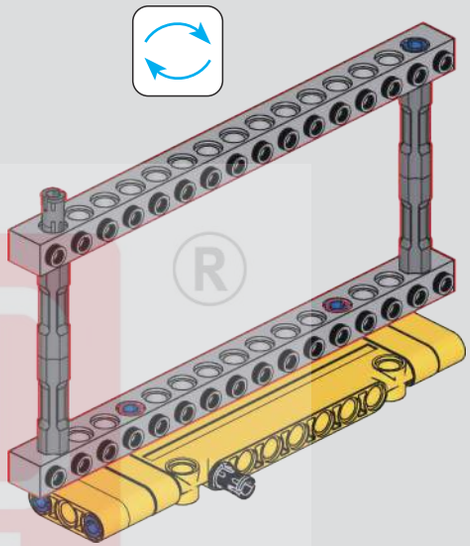

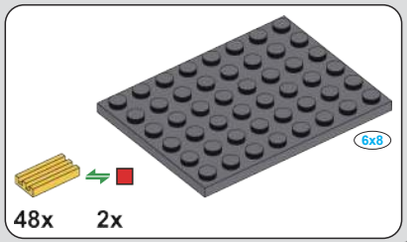

353

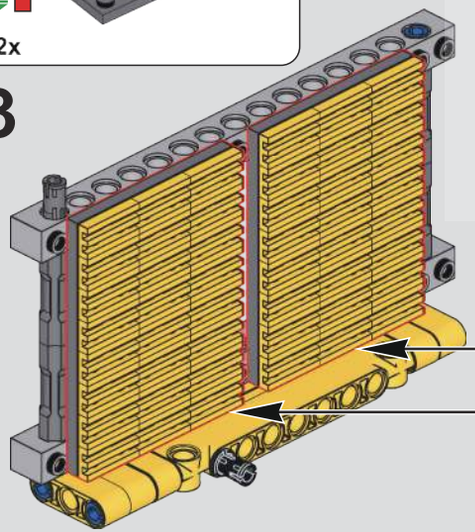

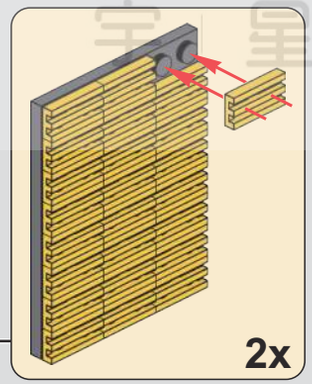

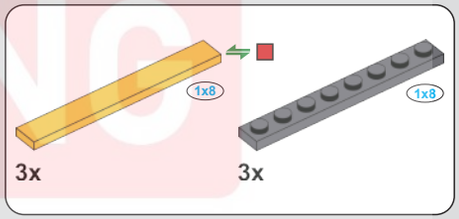

354

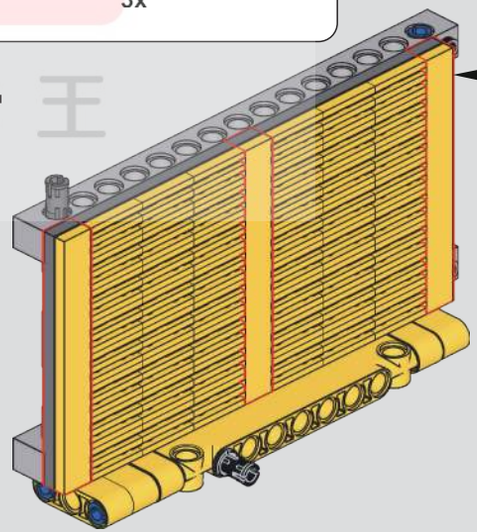

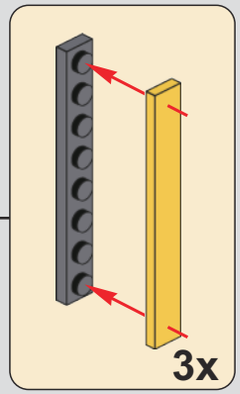

MOULD KING ®
宝星模王

355

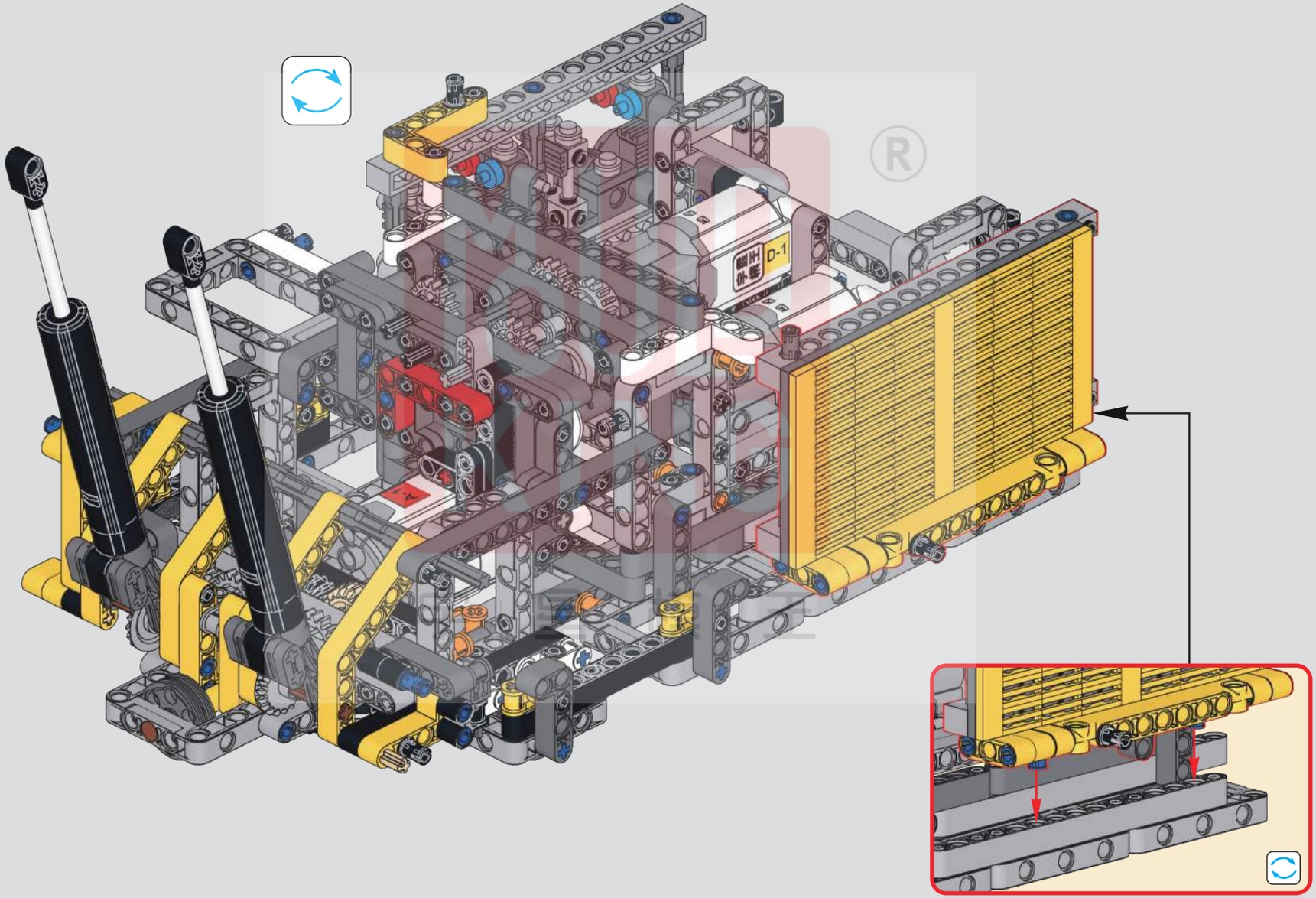

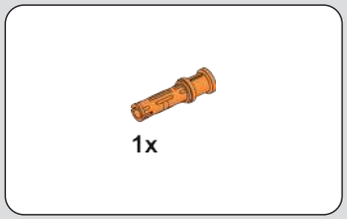

356

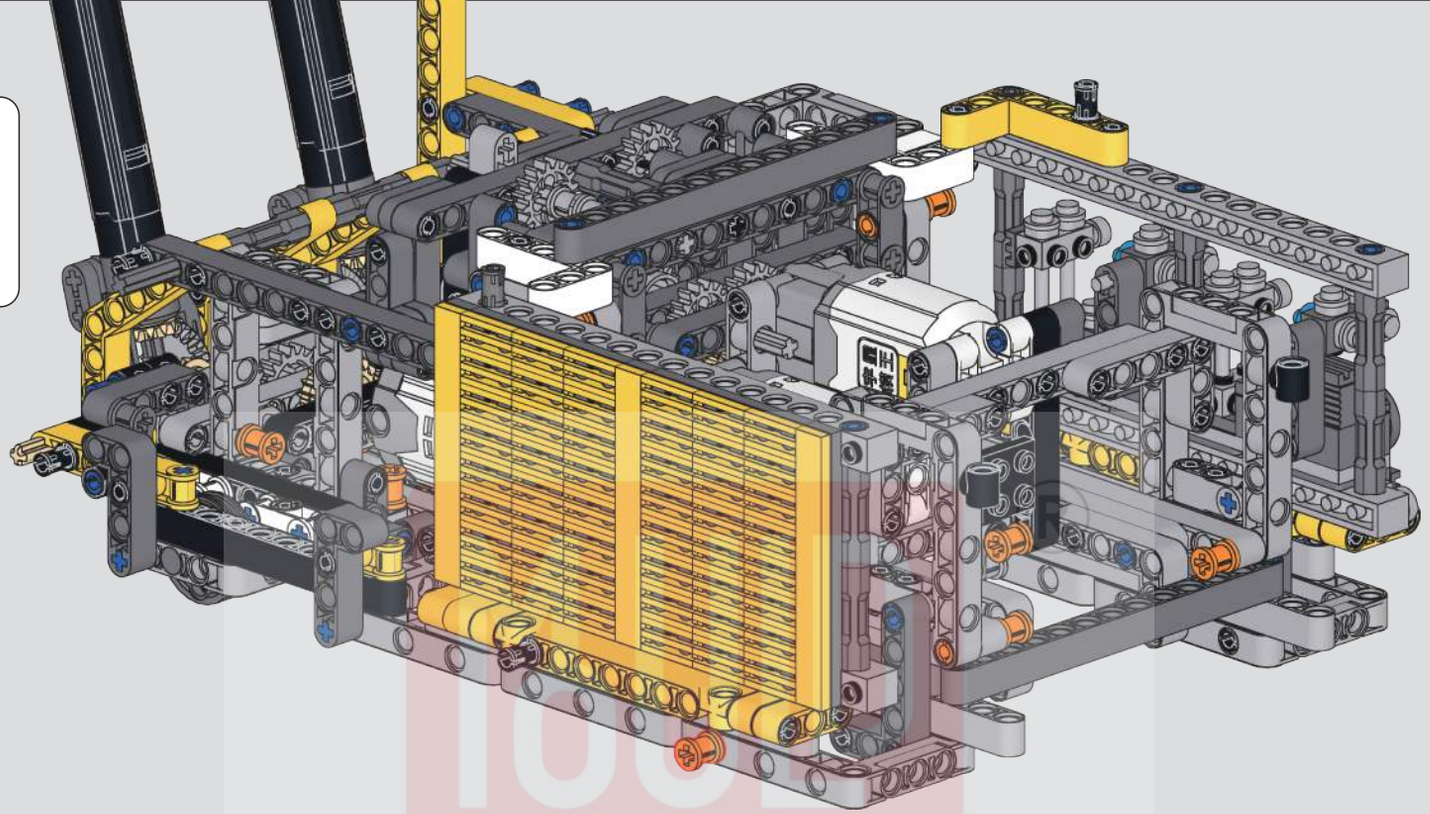

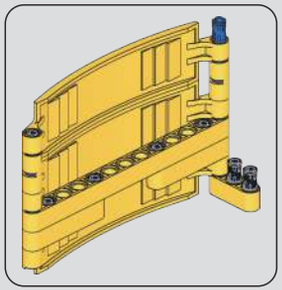

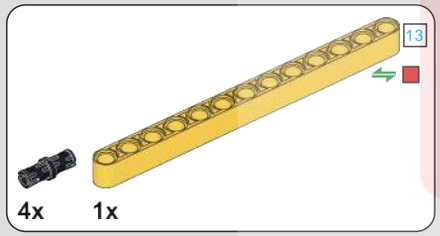

357

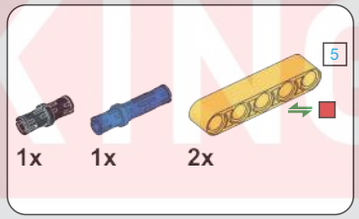

358

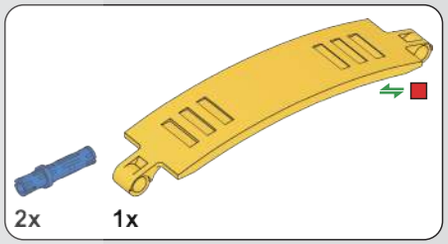

359

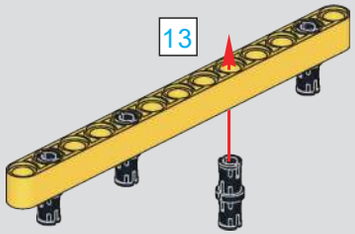

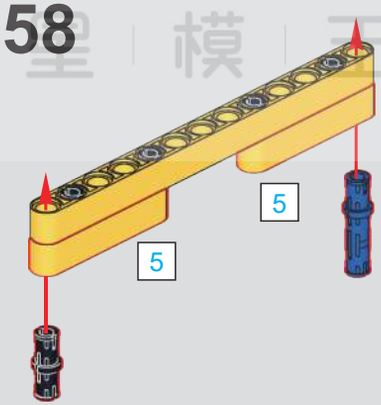

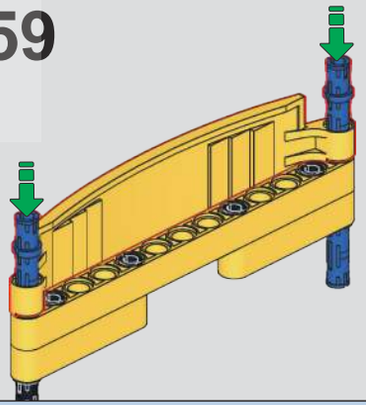

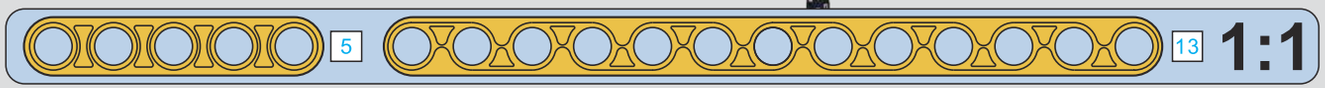

TOOL KING
宇 星 模 王

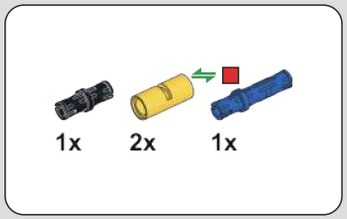

360

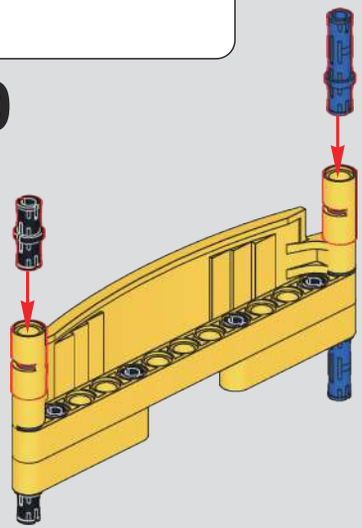

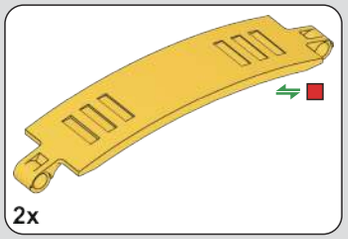

361

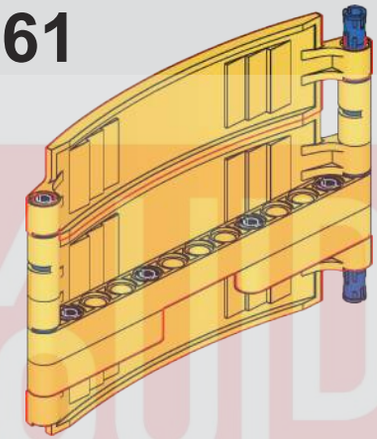

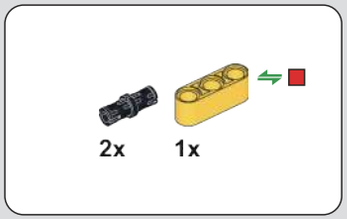

362

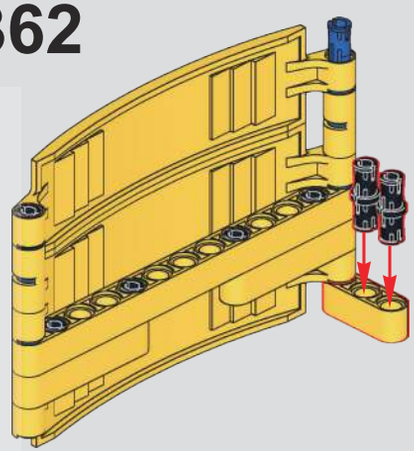

363

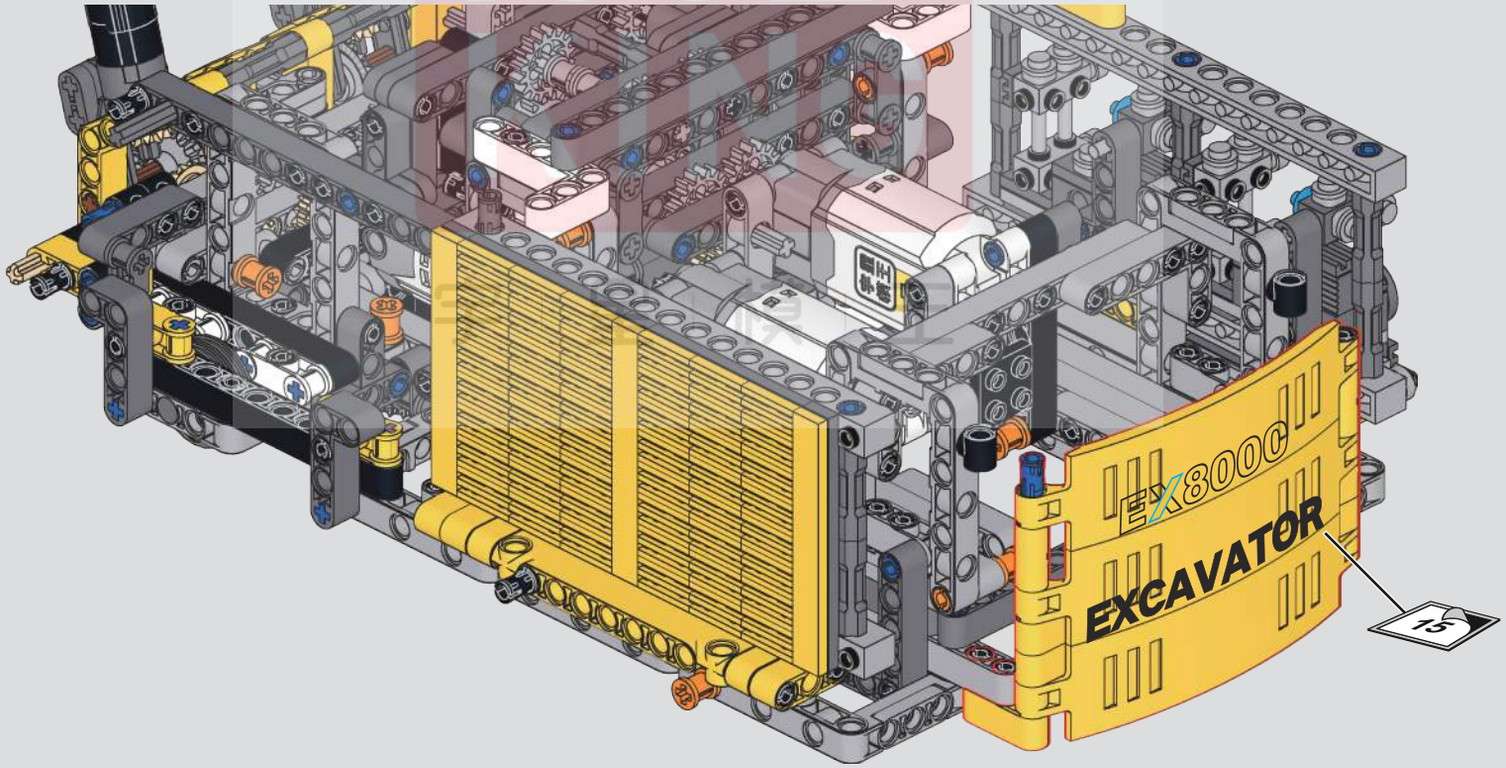

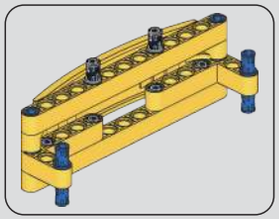

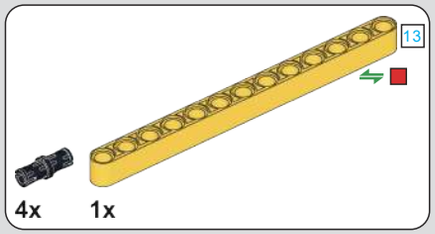

364

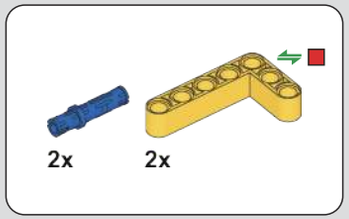

365

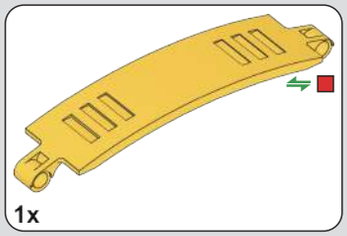

366

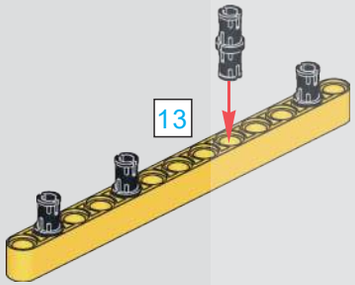

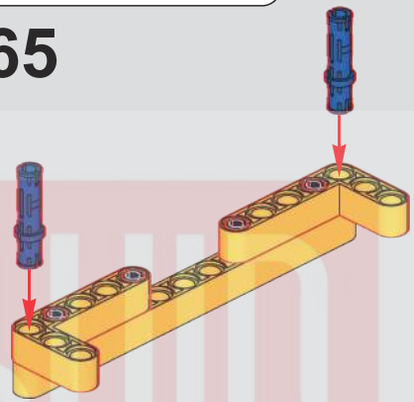

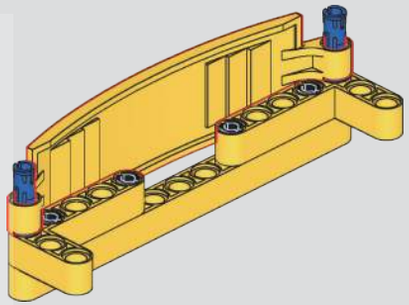

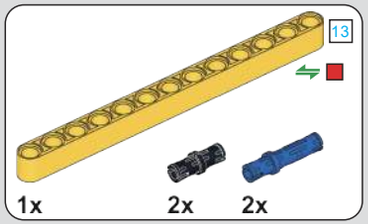

367

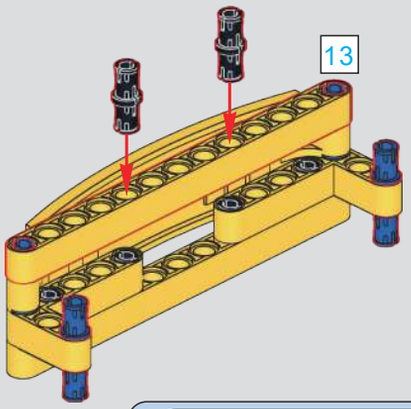

368

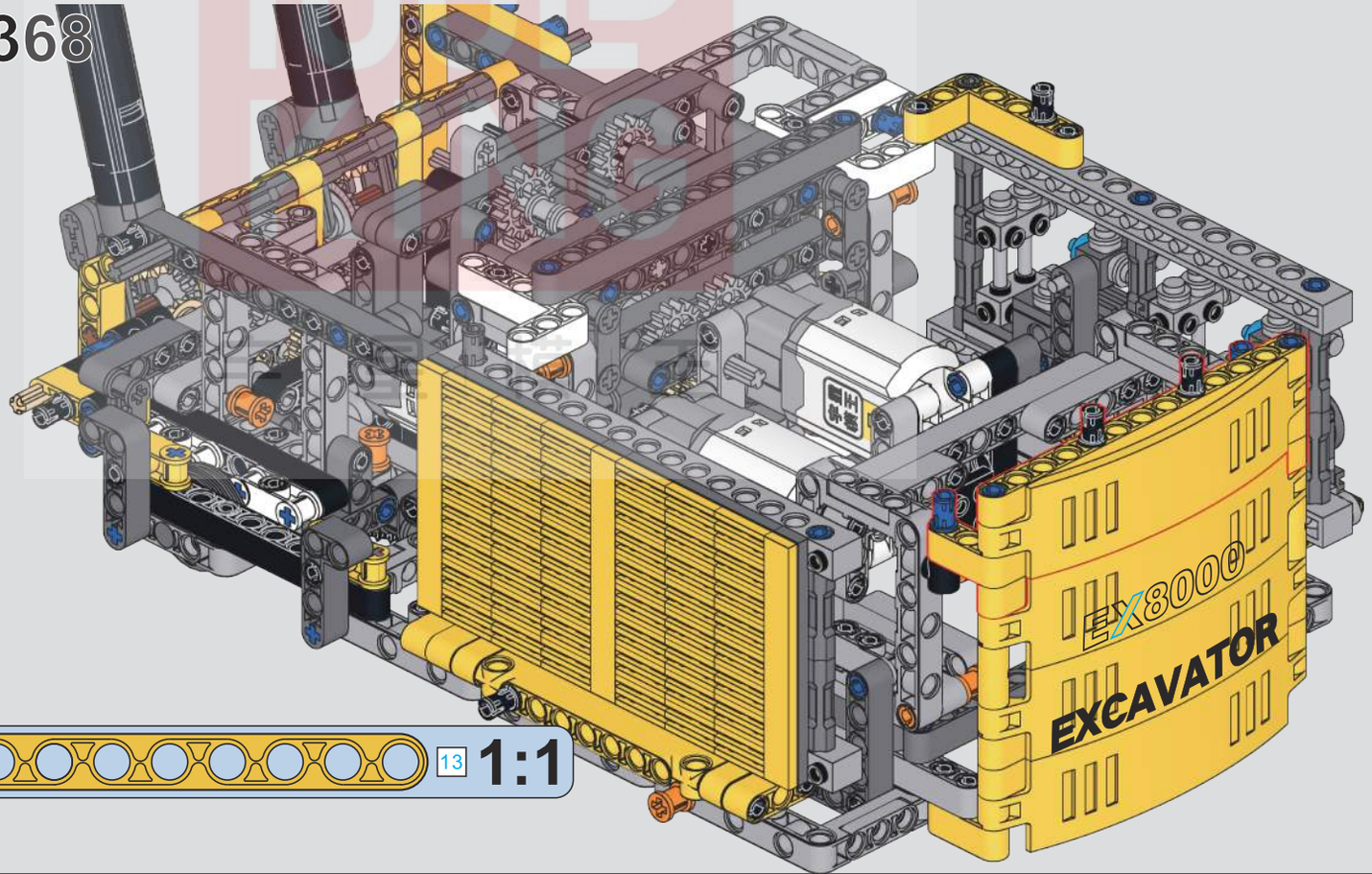

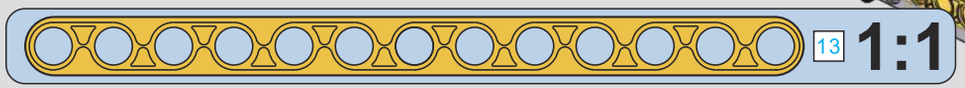

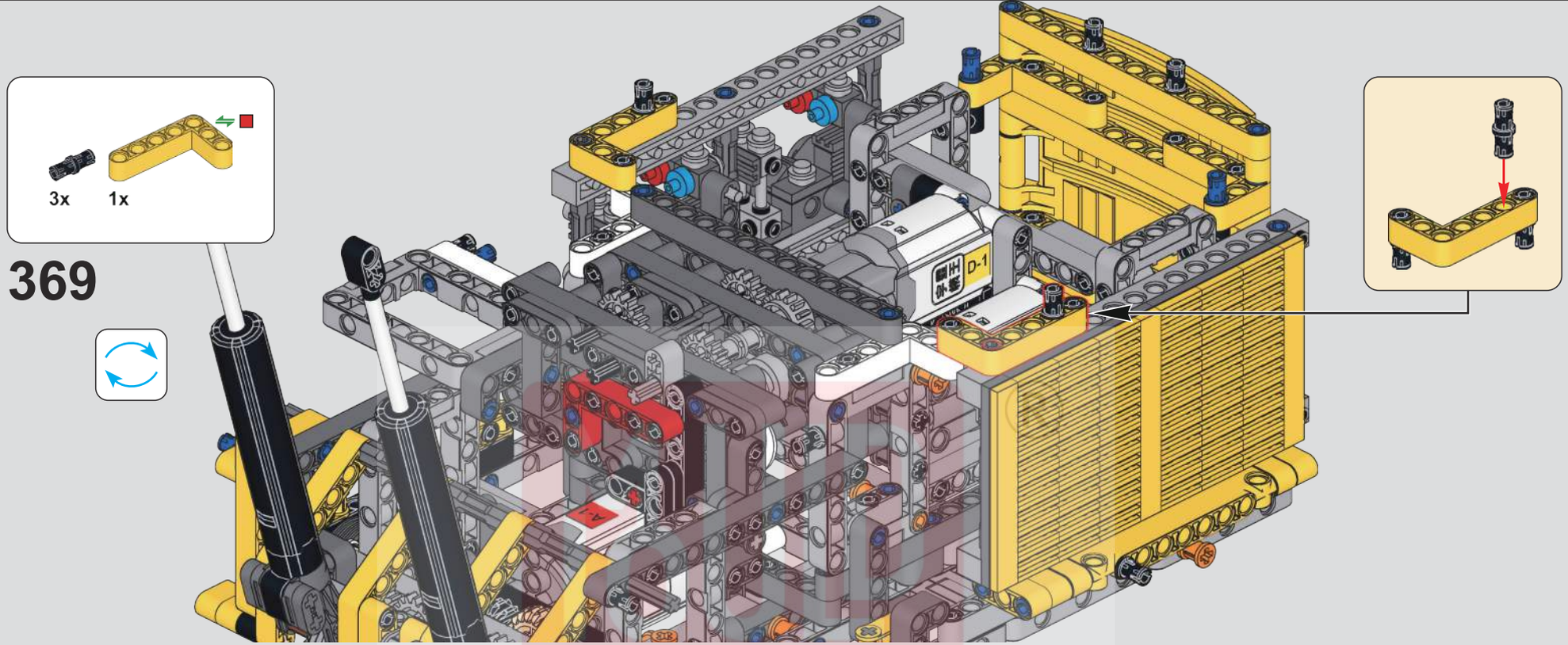
3x
1x
369
D-1
A-1

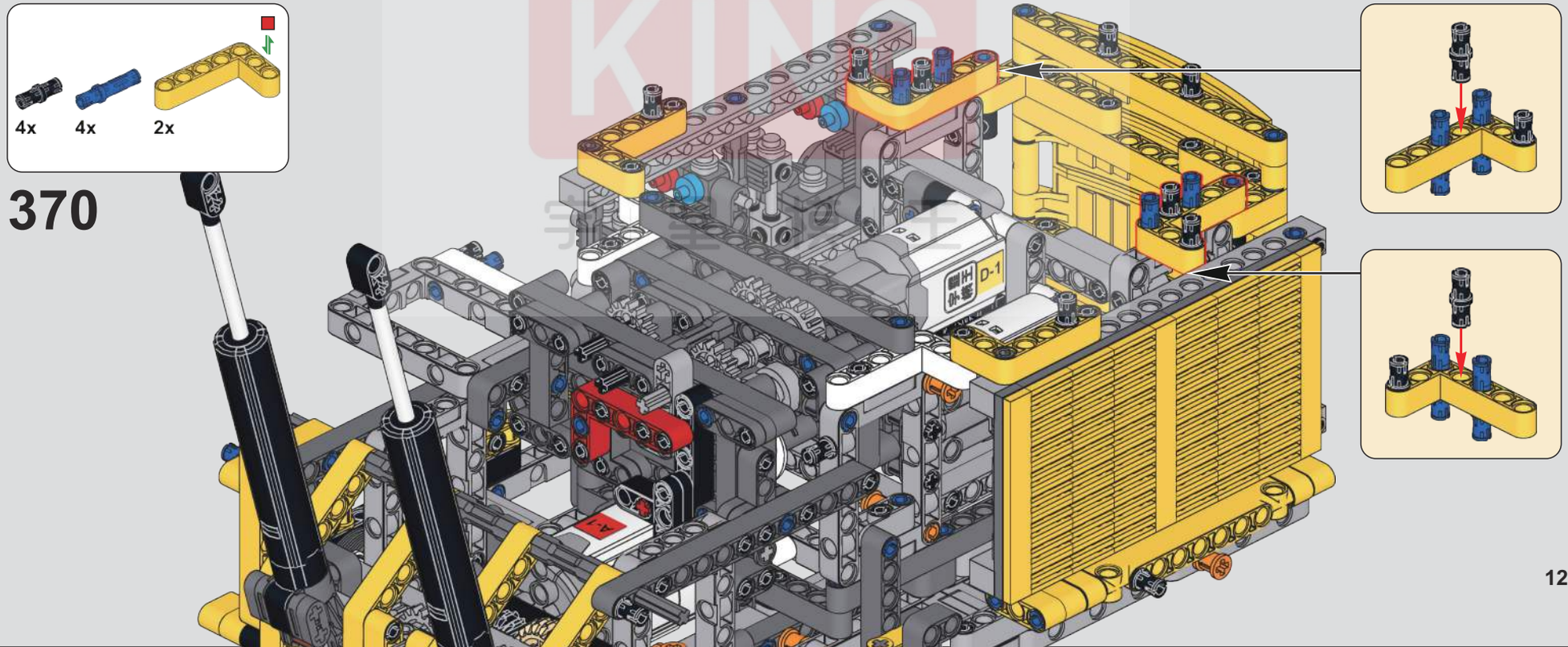
4x
4x
2x
370
D-1
A-1

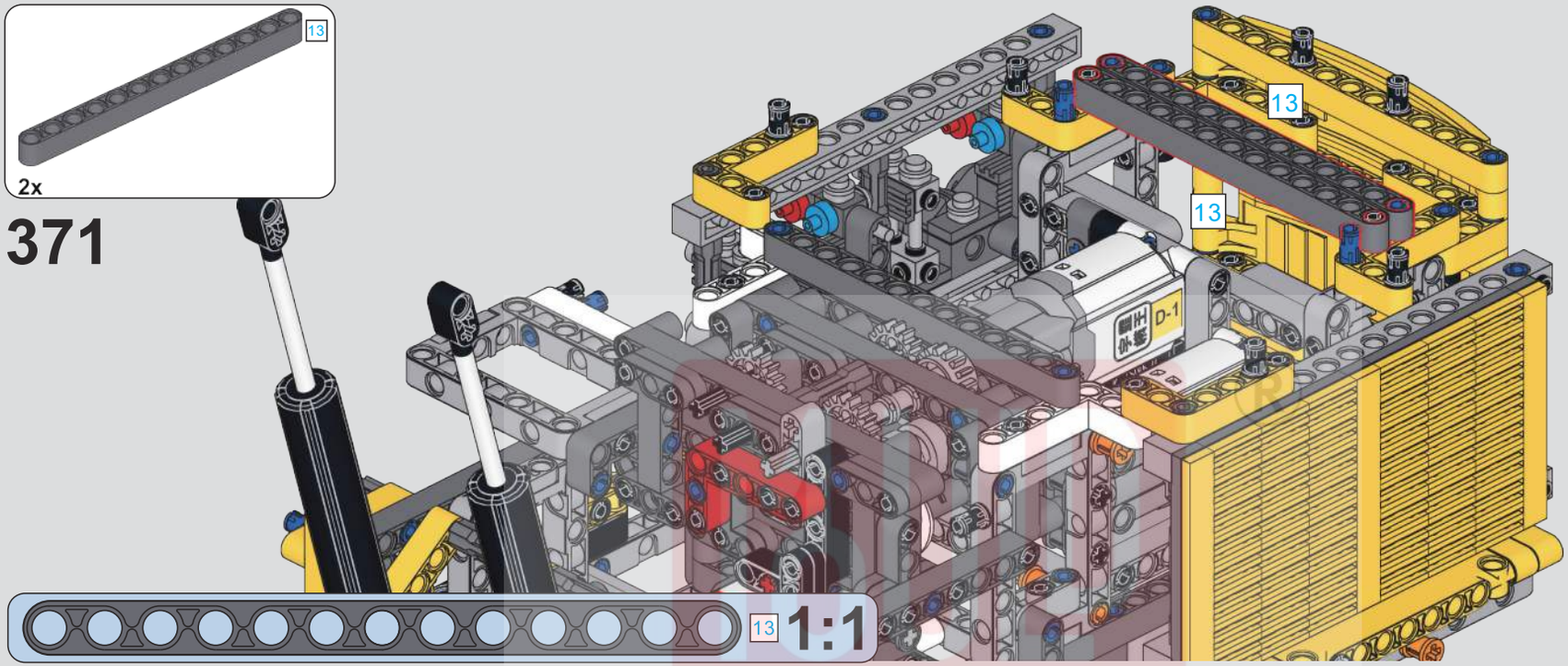
13
2x
371
13
13
13
1:1

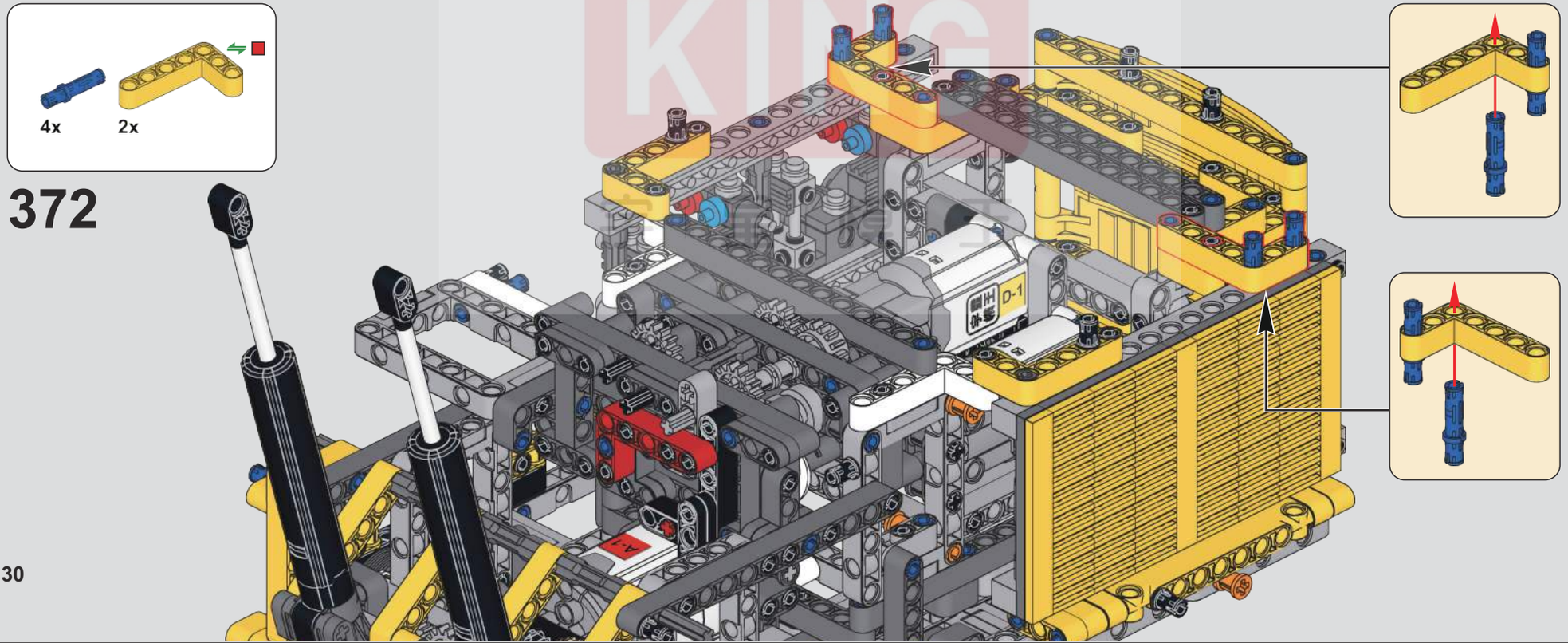
4x
2x
372

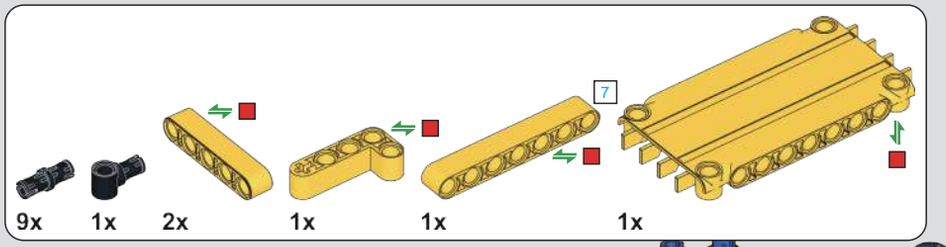

373

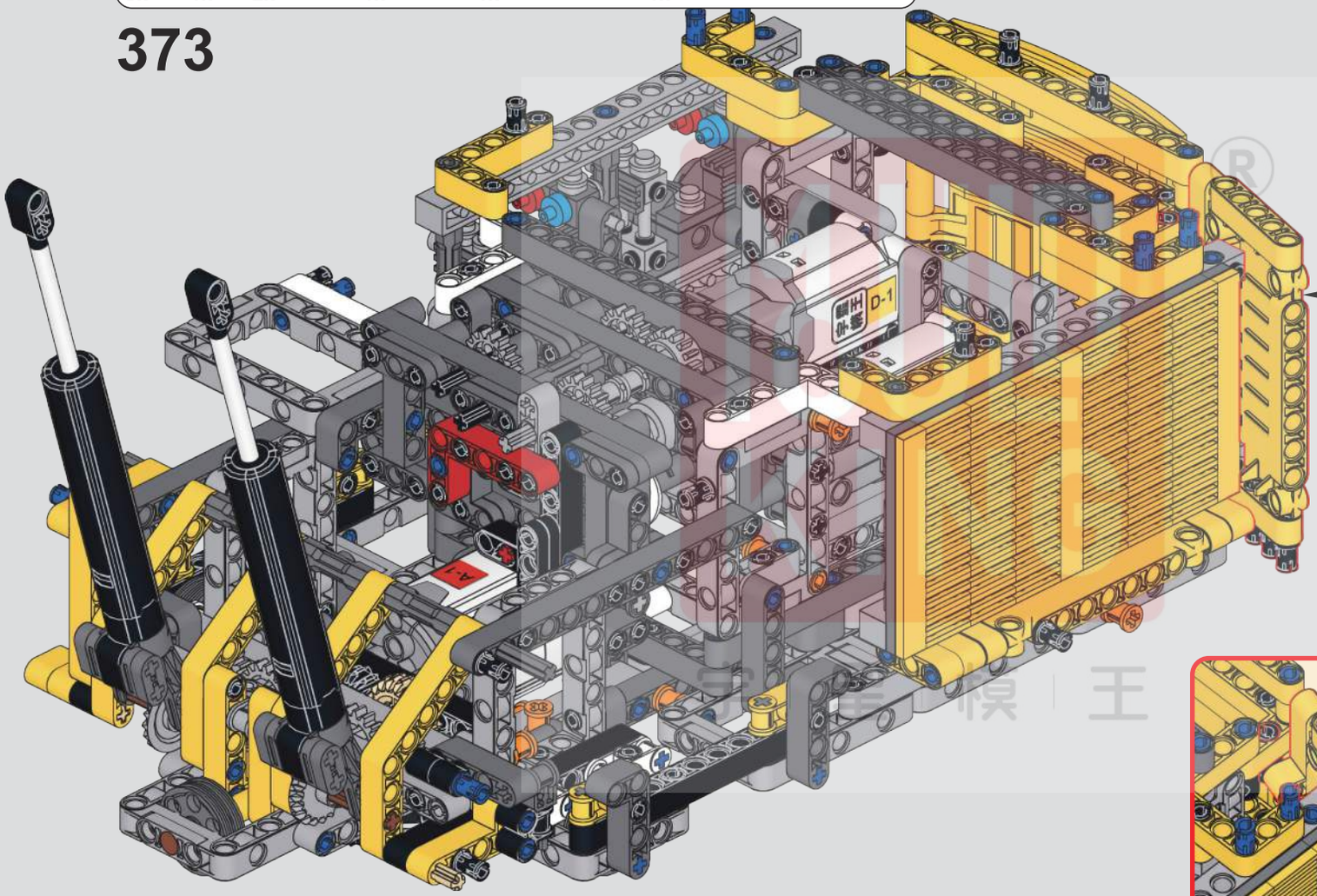

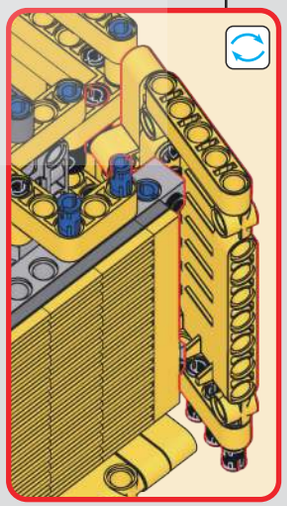

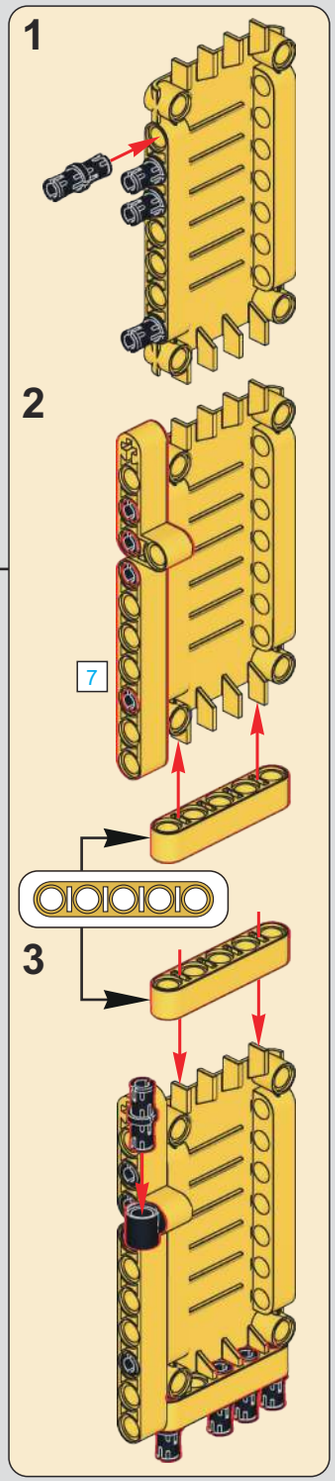

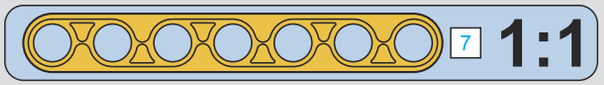

374

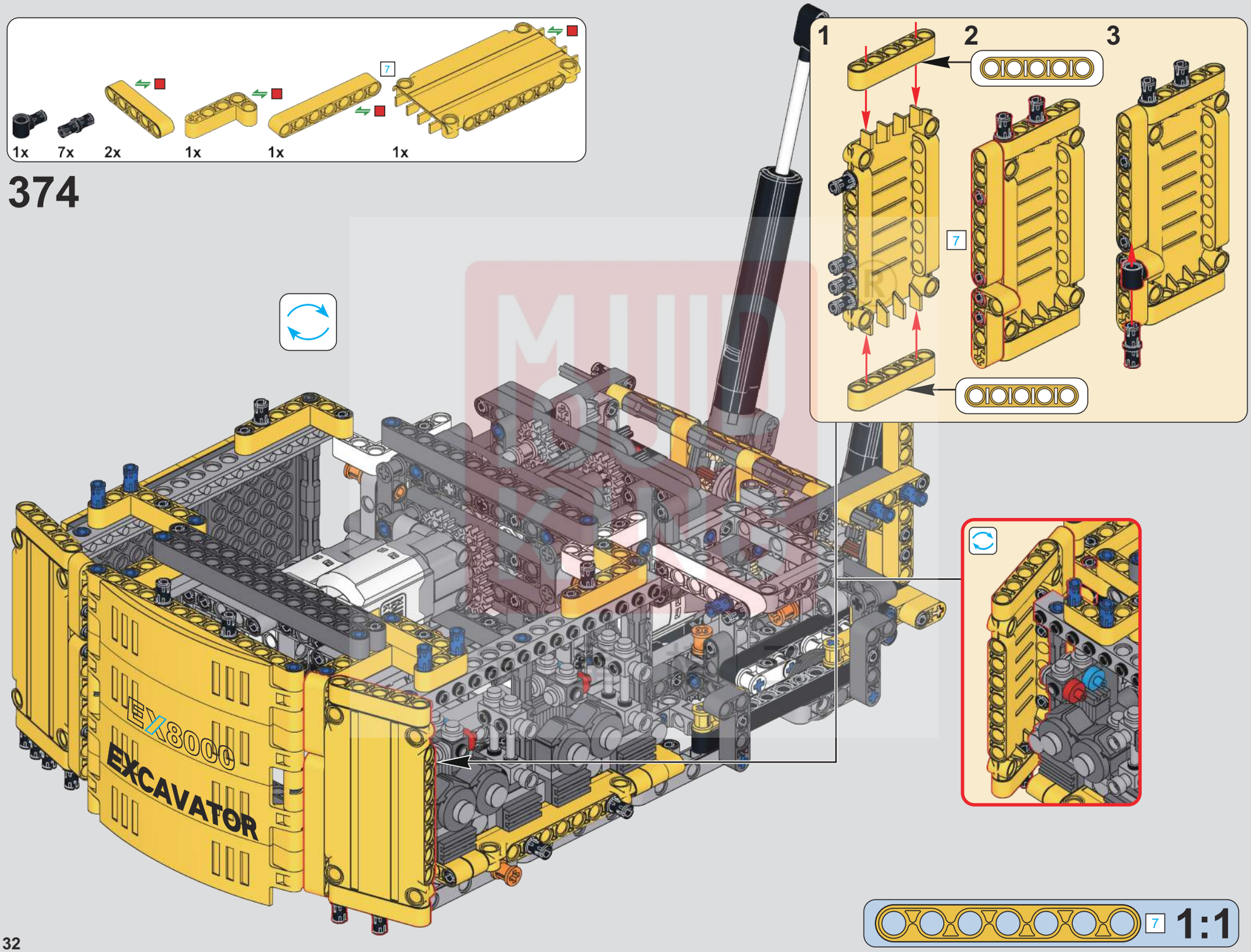

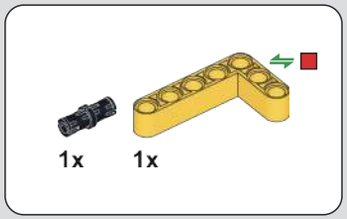

375

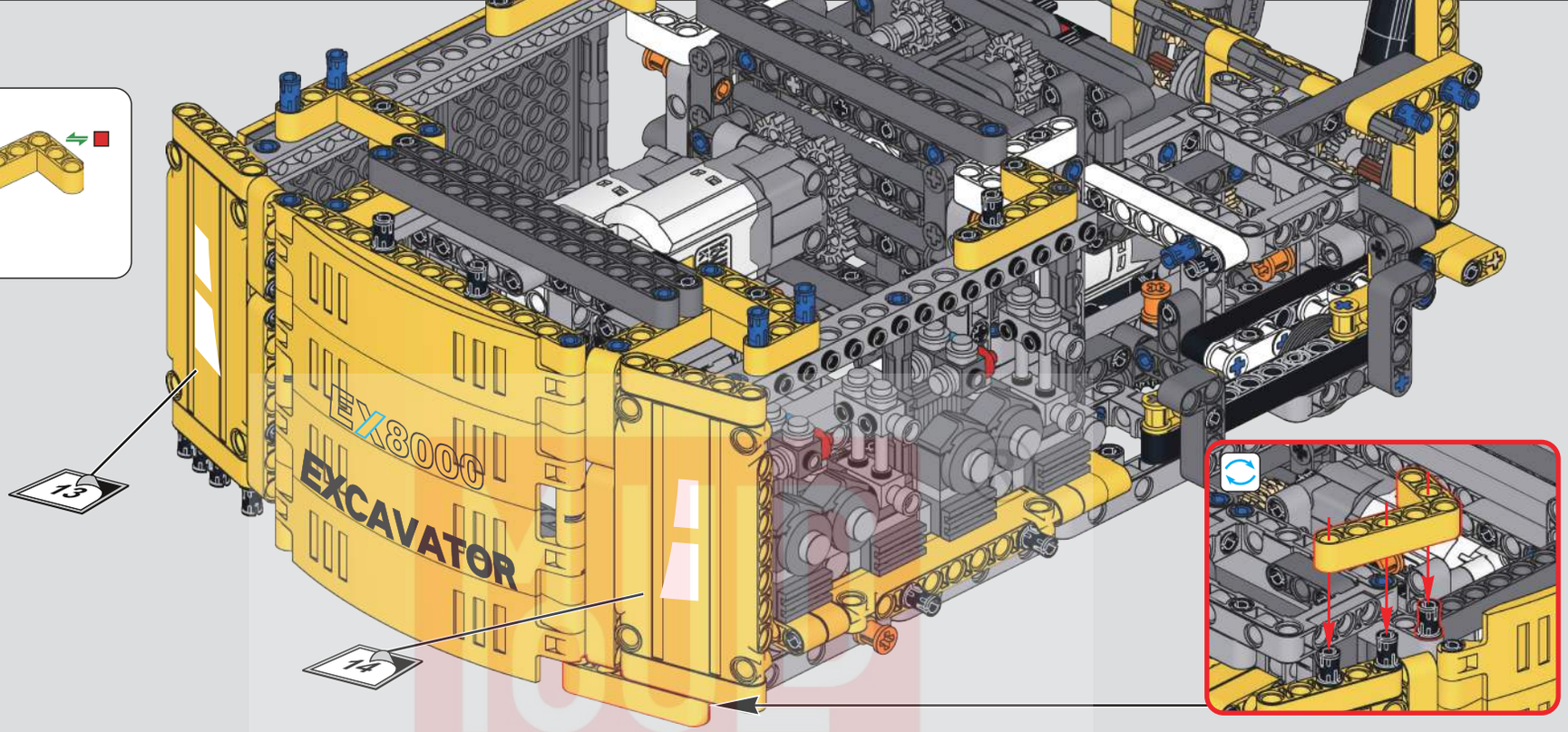

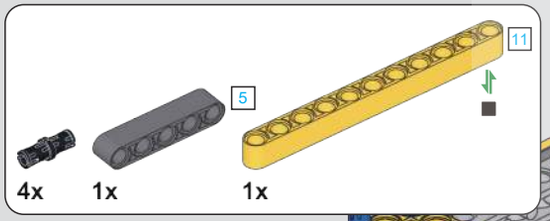

376

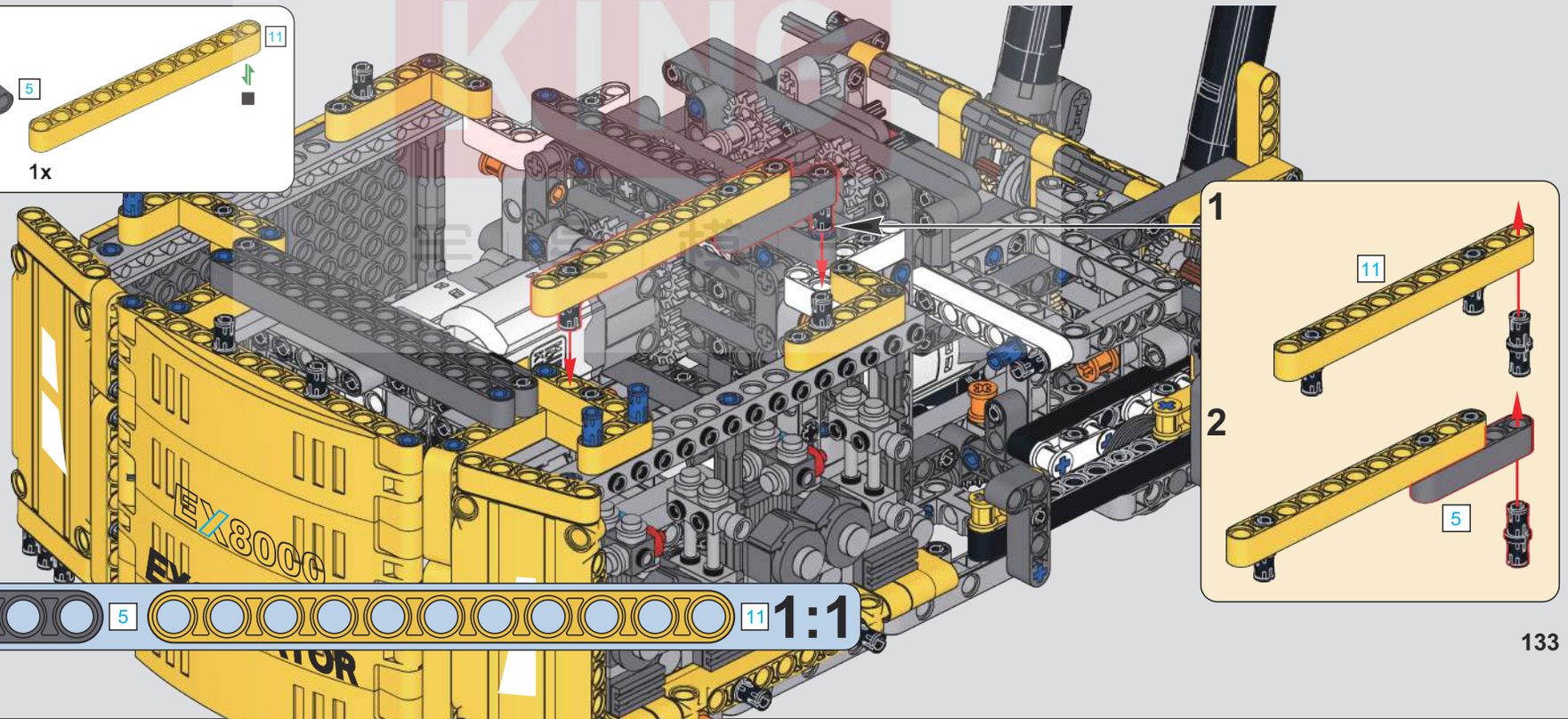

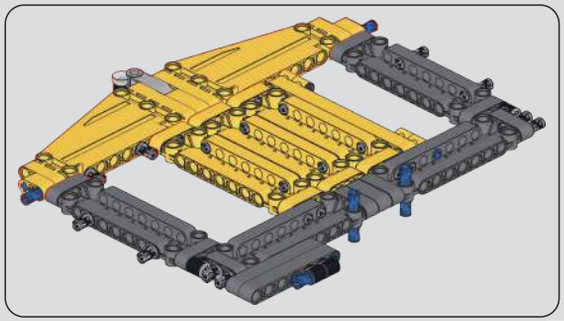

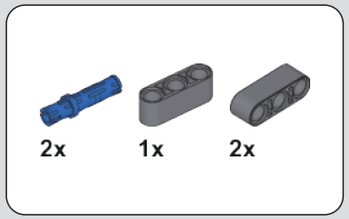

377

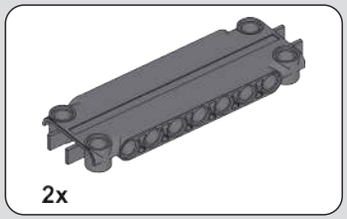

378

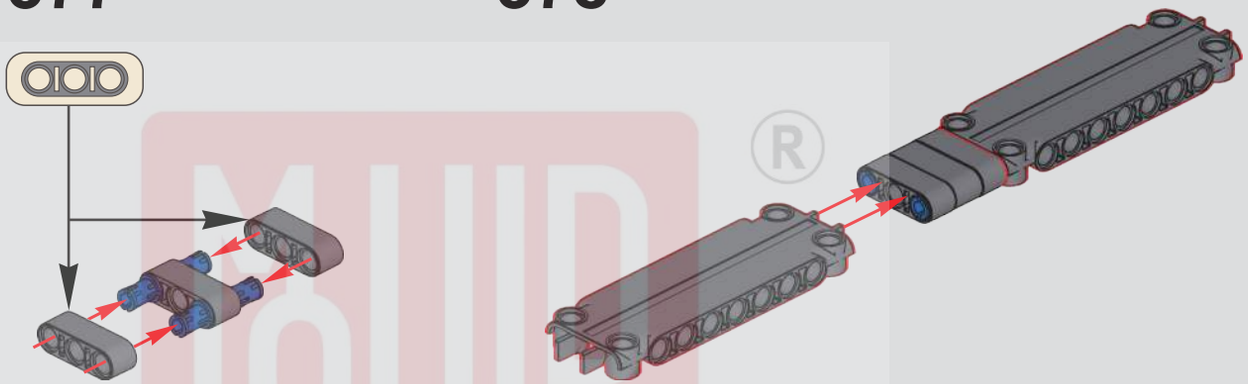

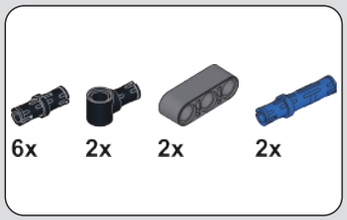

379

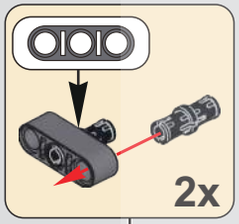

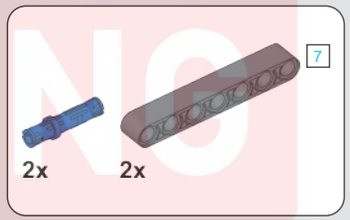

380

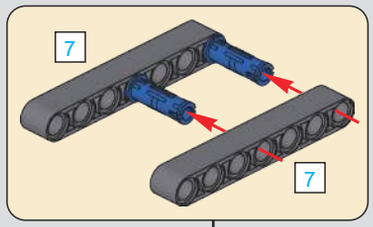

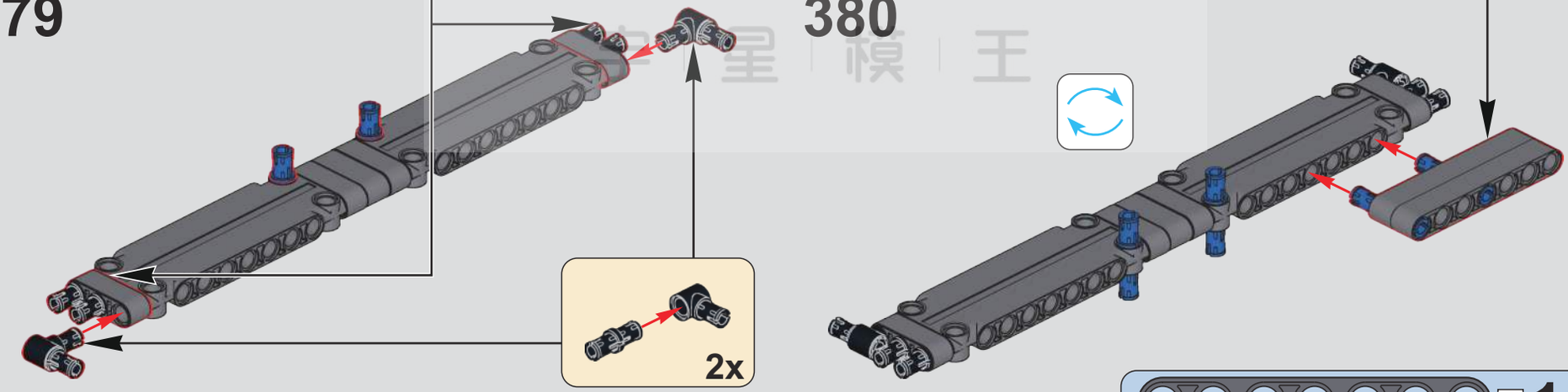

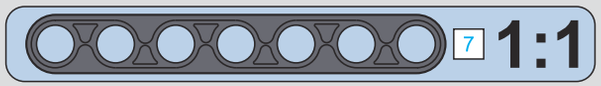

MOULD KING ®
模星模王

381

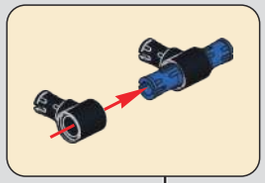

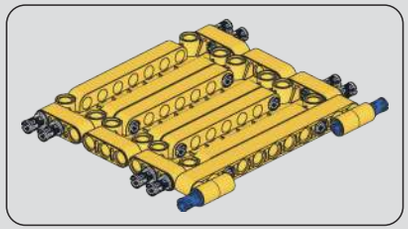

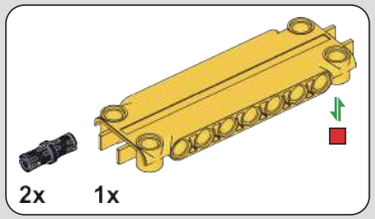

382

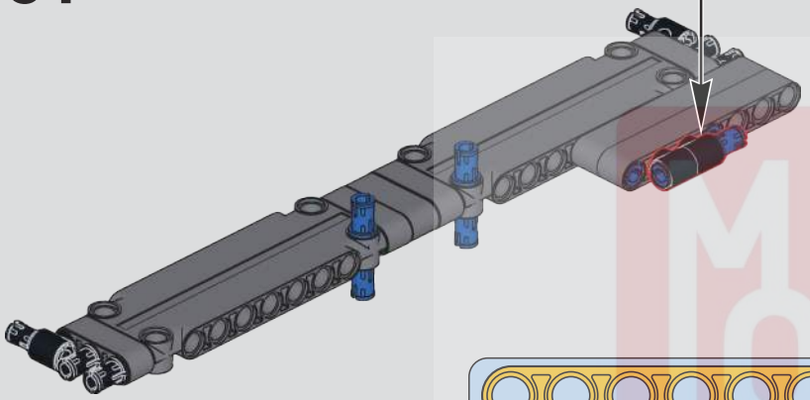

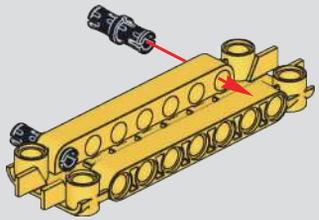

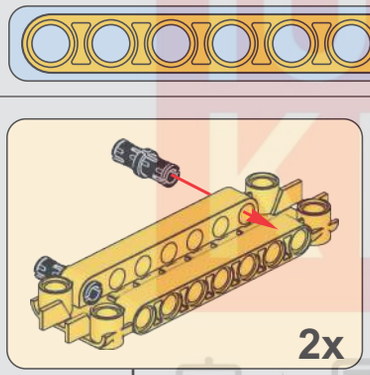

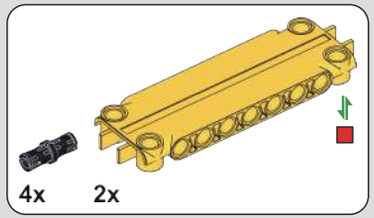

383

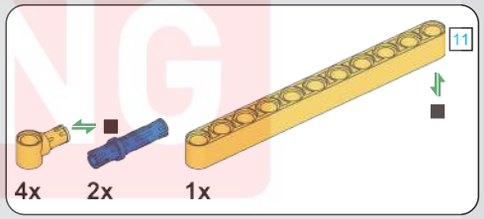

384

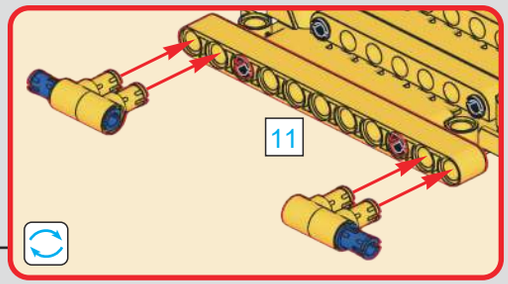

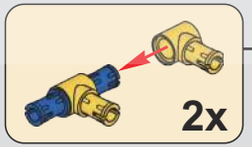

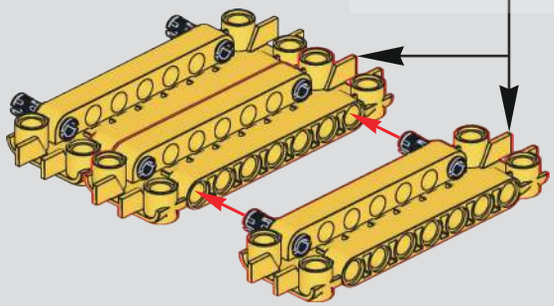

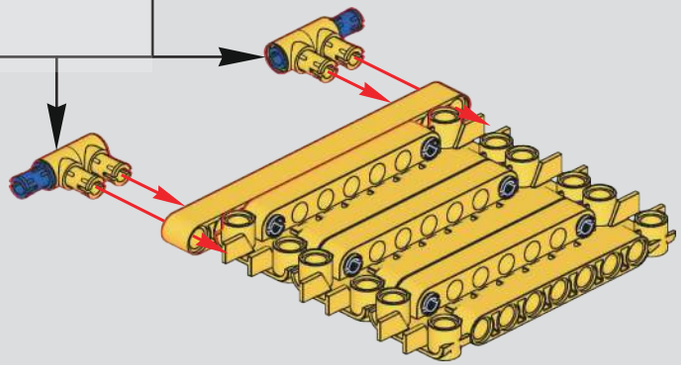

MUD KING ®
宇星模王

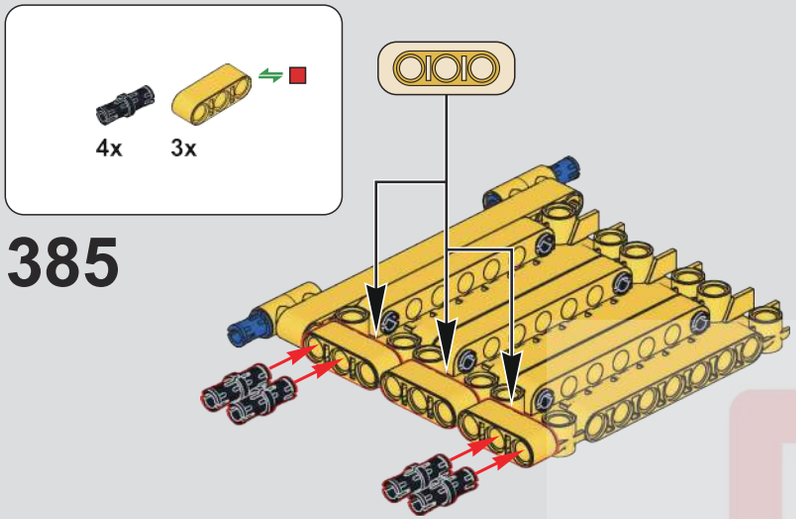

385

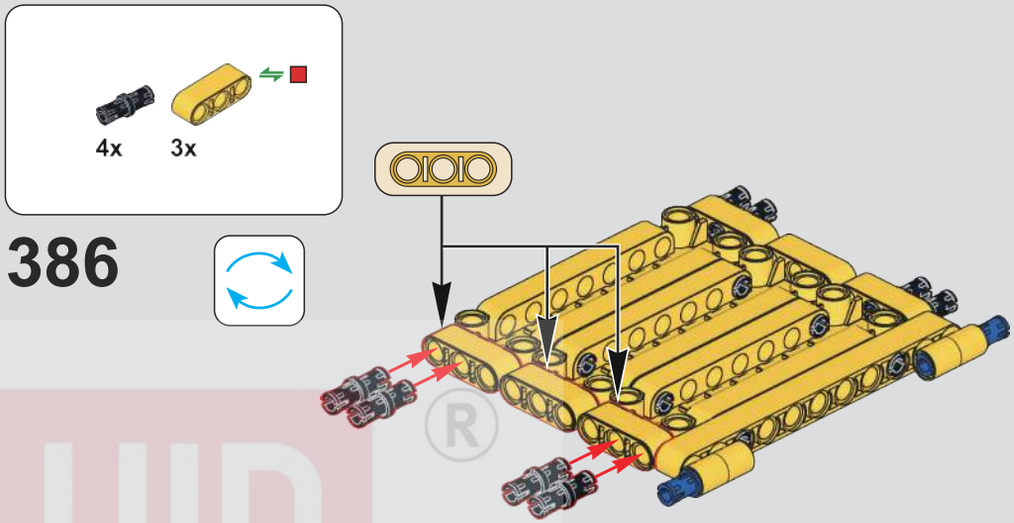

386

387

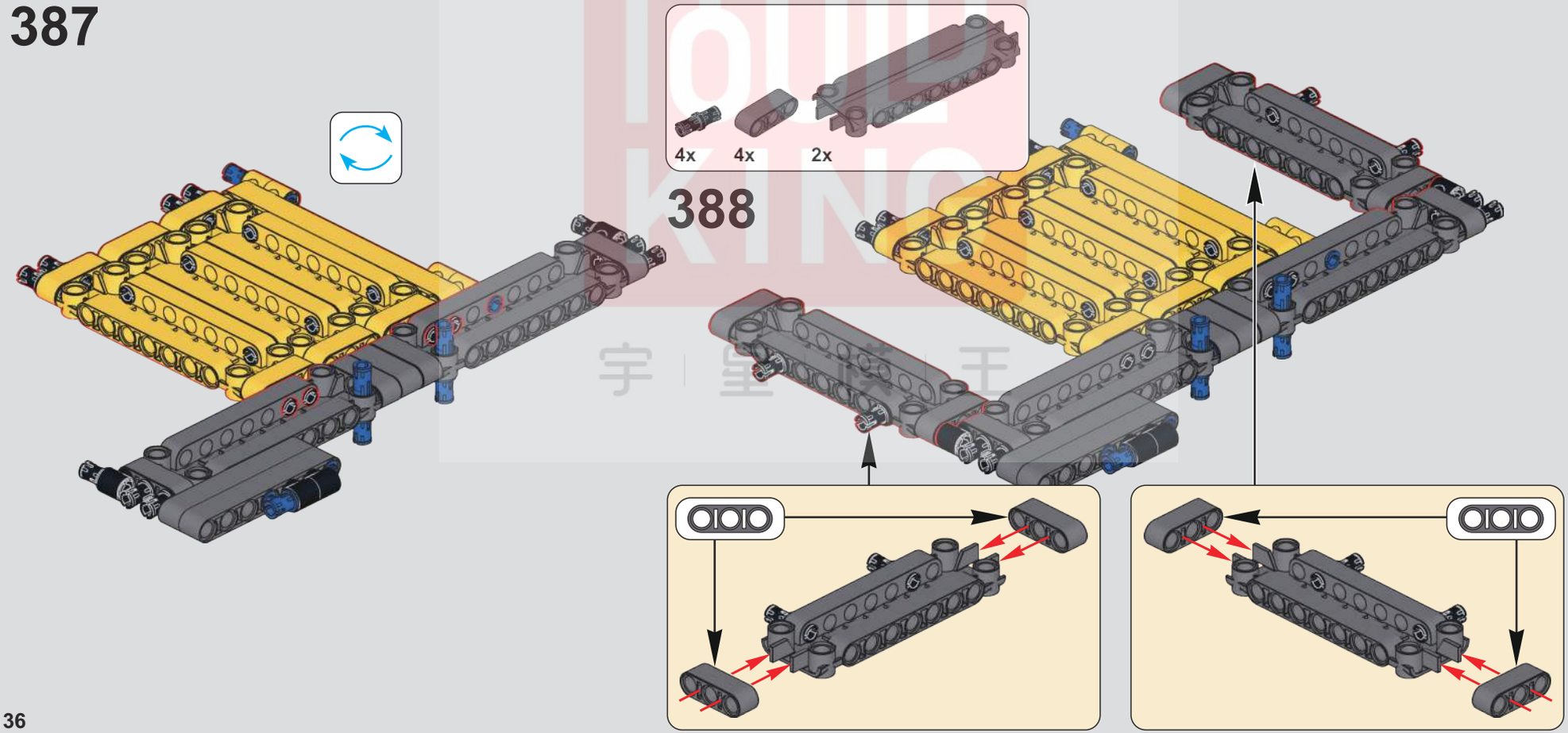

388

MUD KING ®
宇 皇 模 王

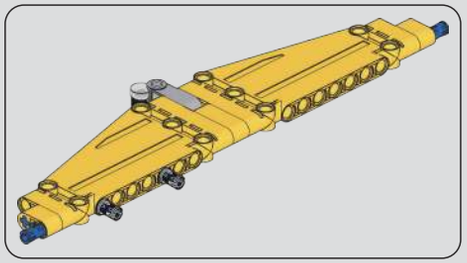

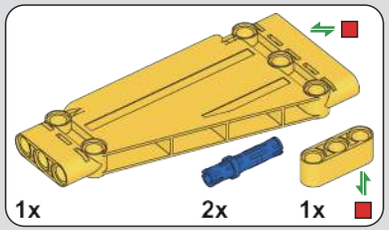

389

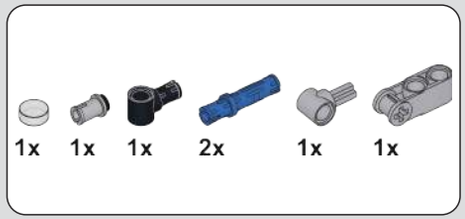

390

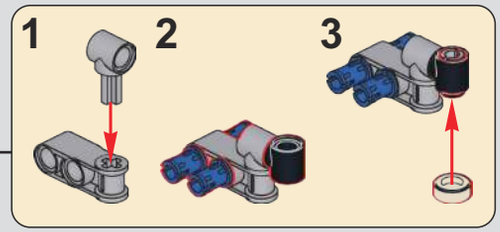

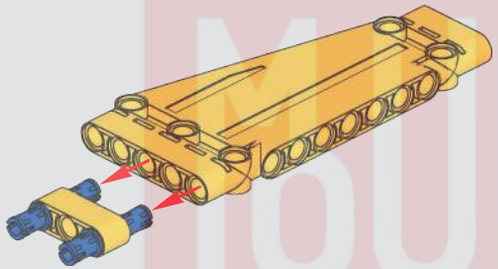

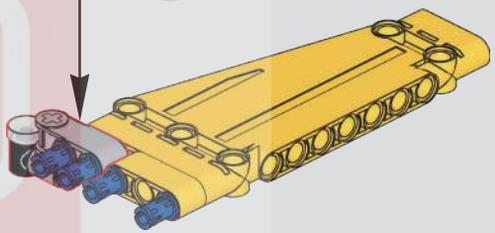

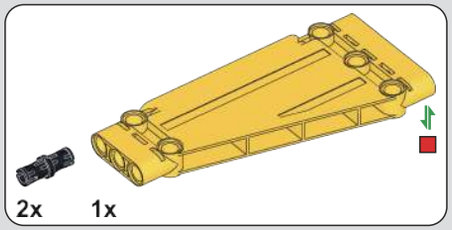

391

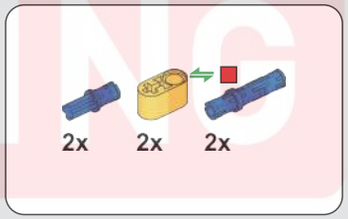

392

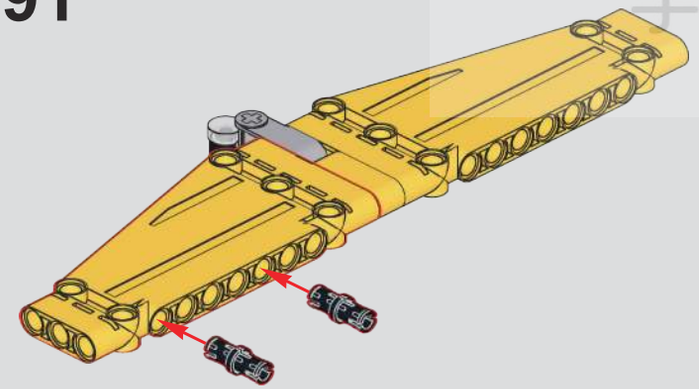

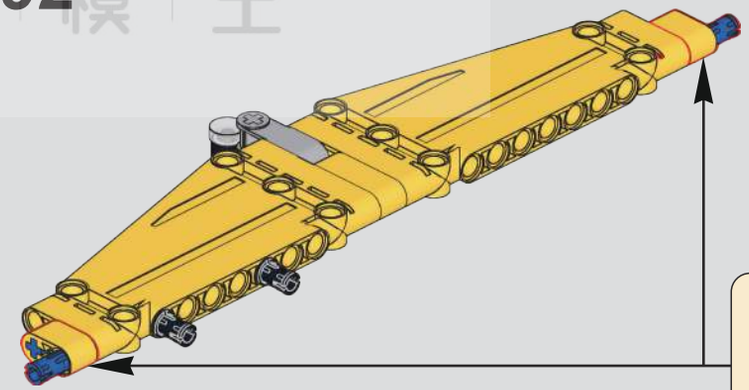

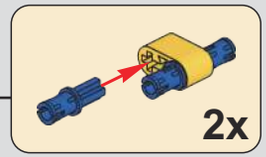

MOULD KING ®
宇 星 模 王

393

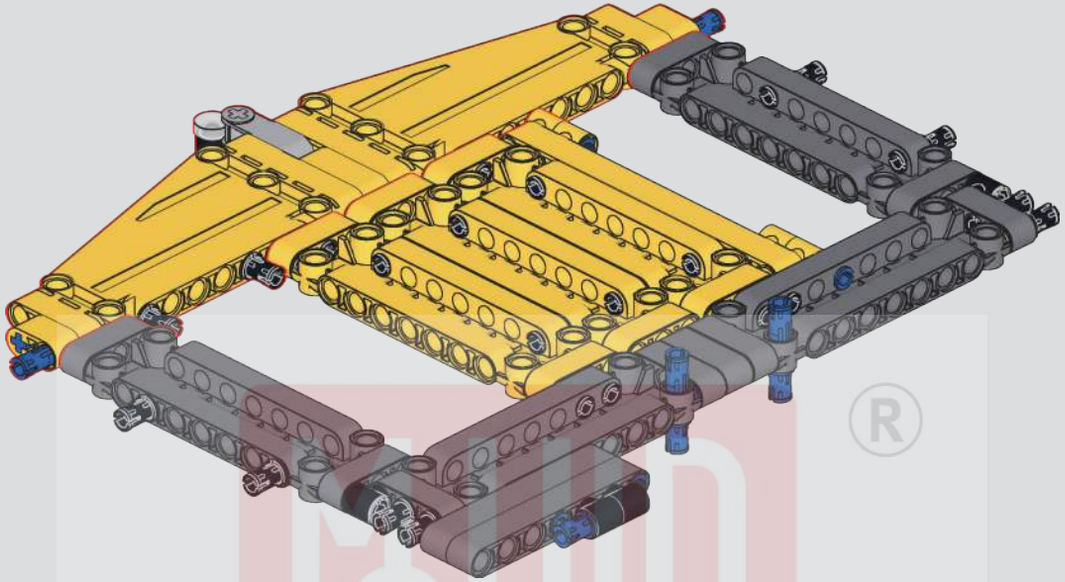

394

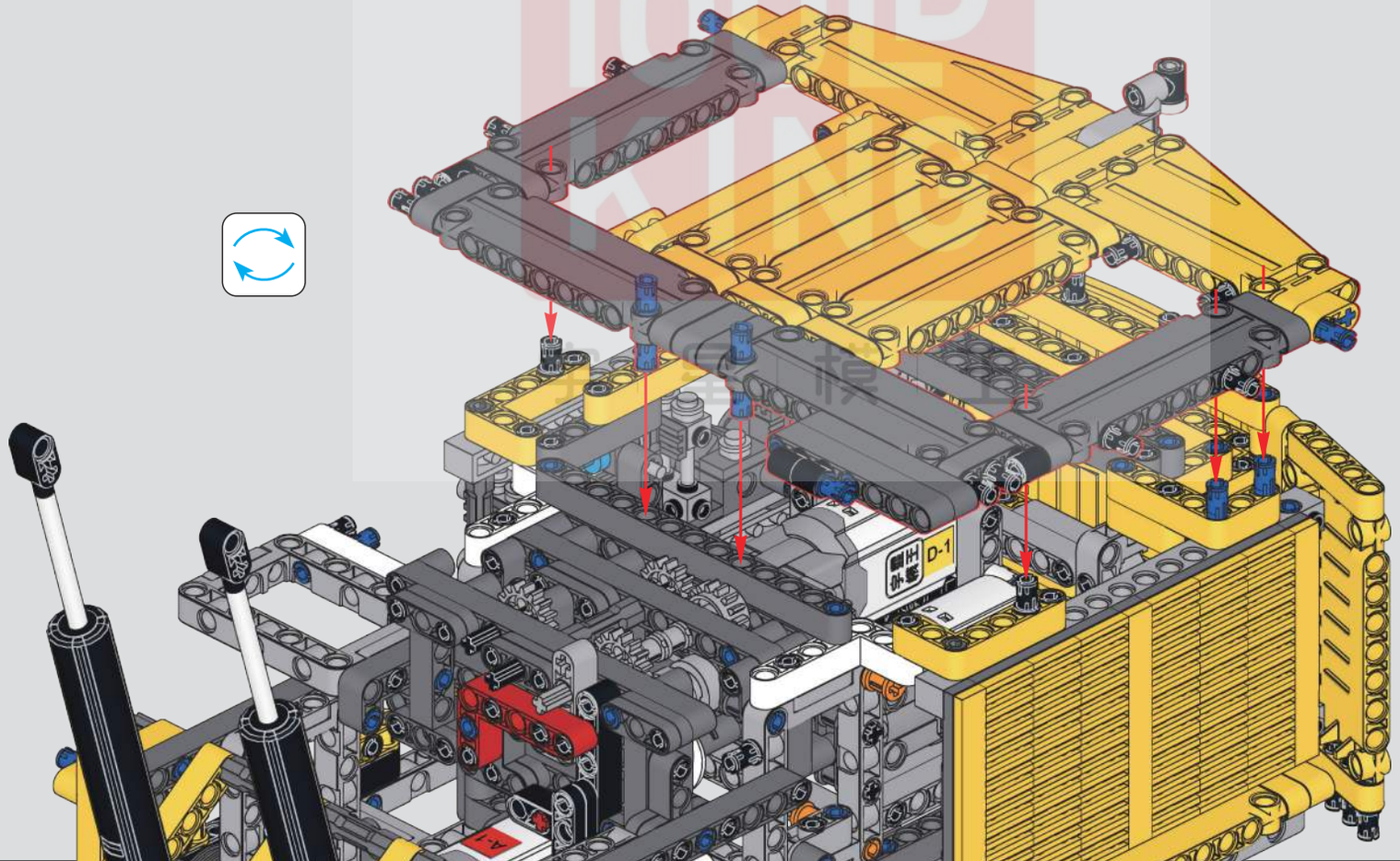

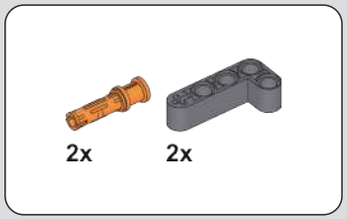

395

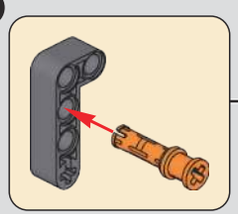

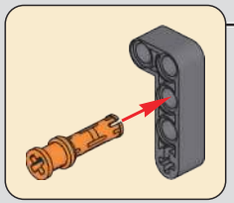

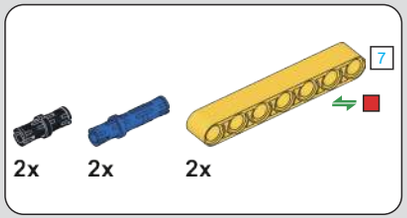

396

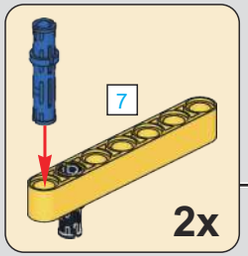

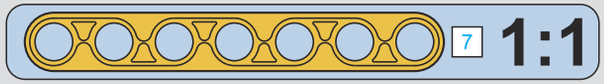

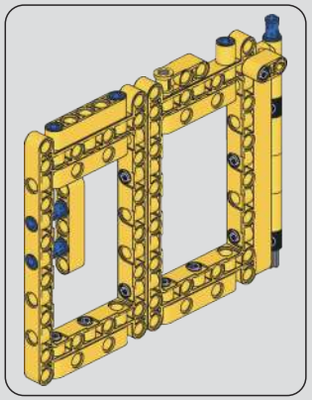

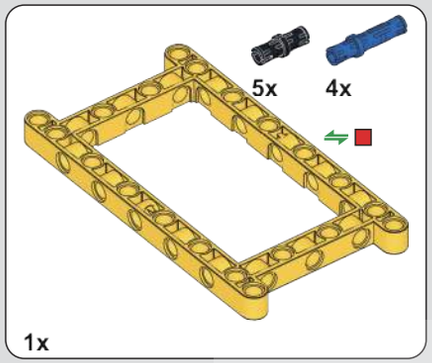

397

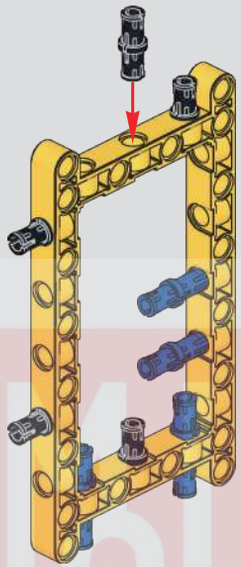

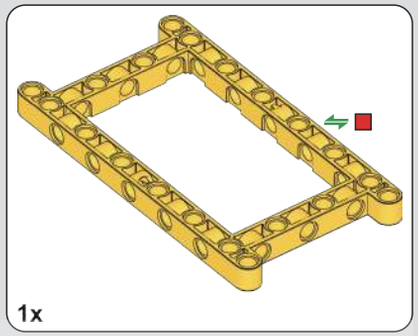

398

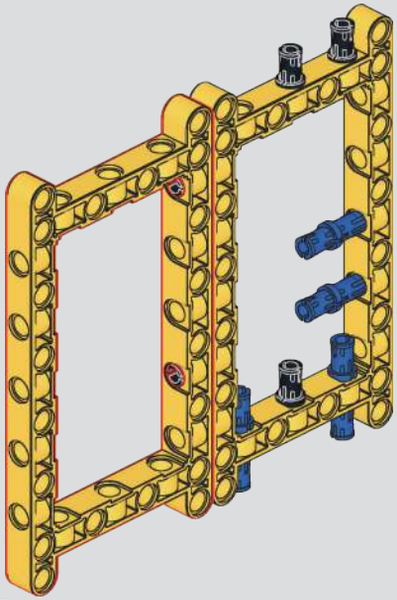

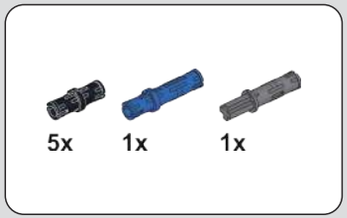

399

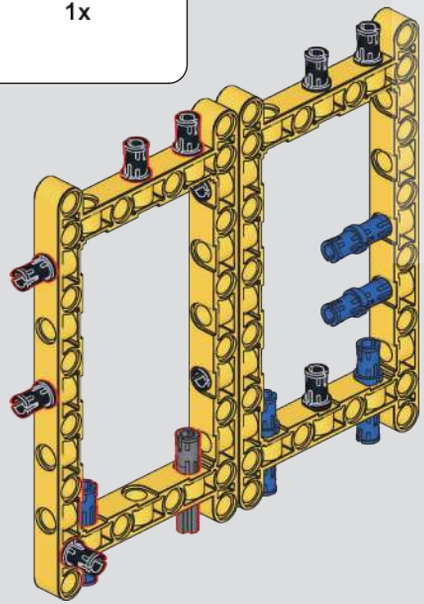

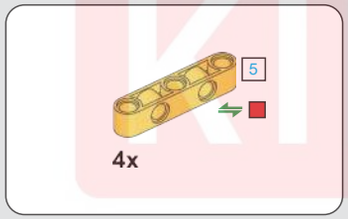

400

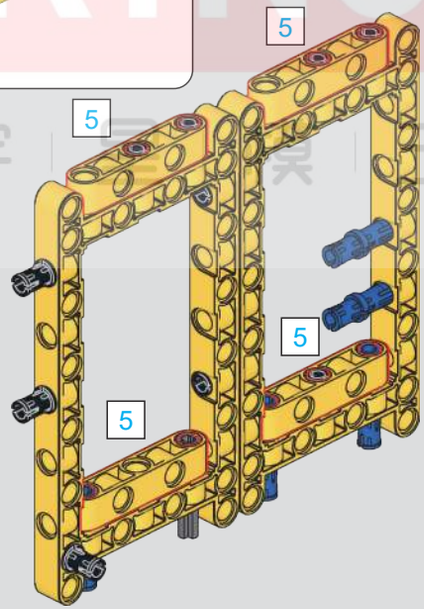

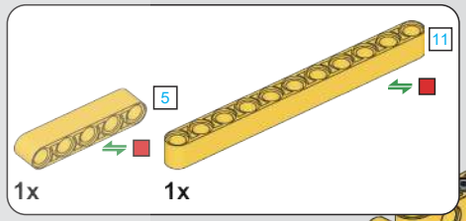

401

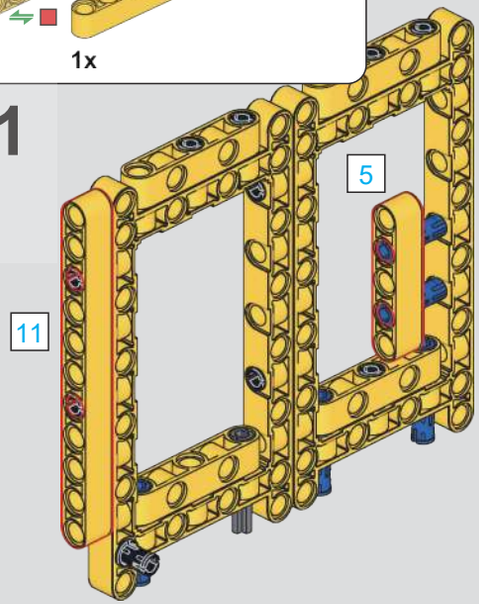

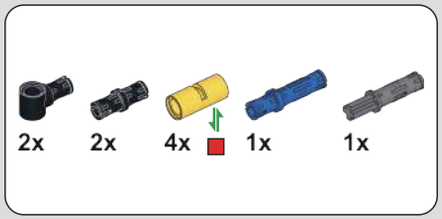

402

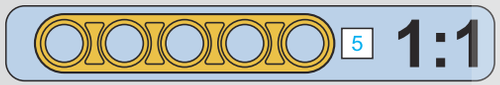

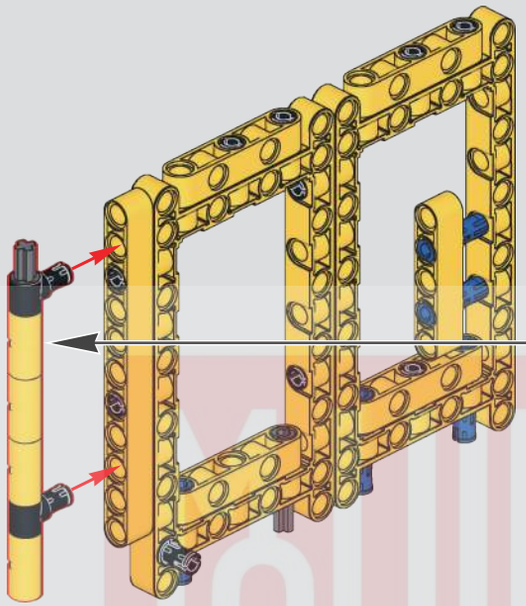

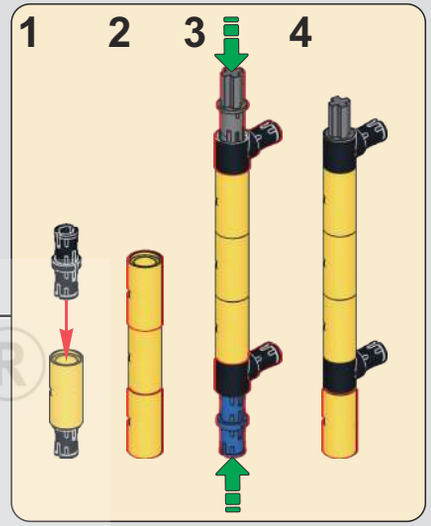

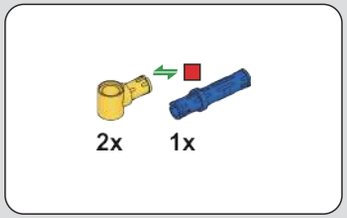

403

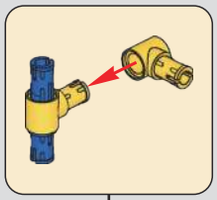

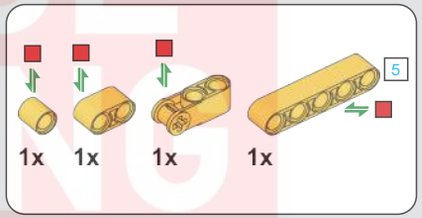

404

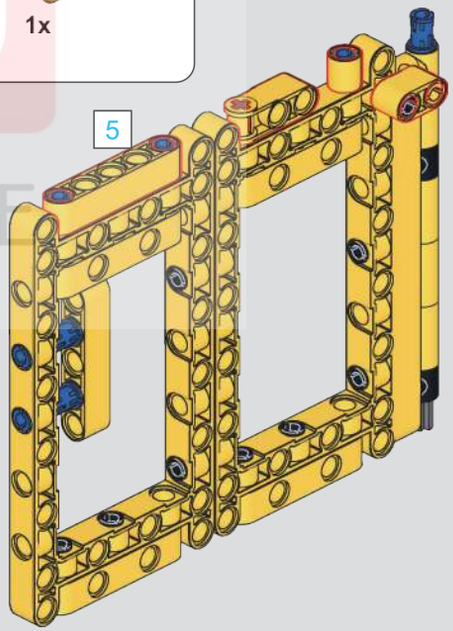

BUILD KING ®
積 星 樂 王

405

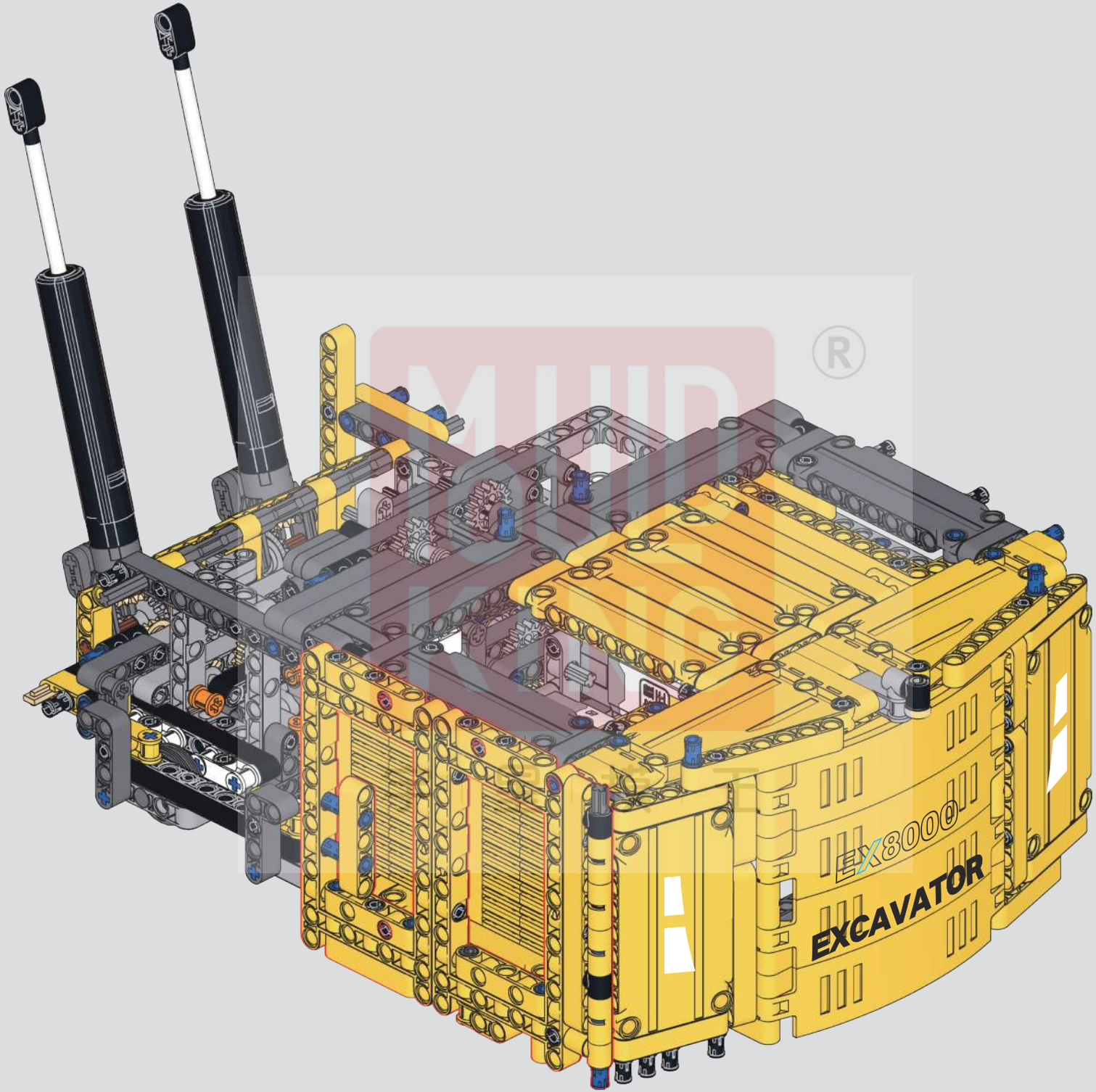

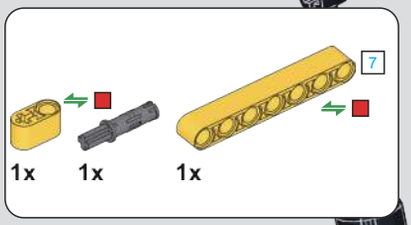

406

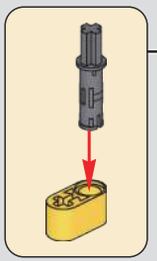

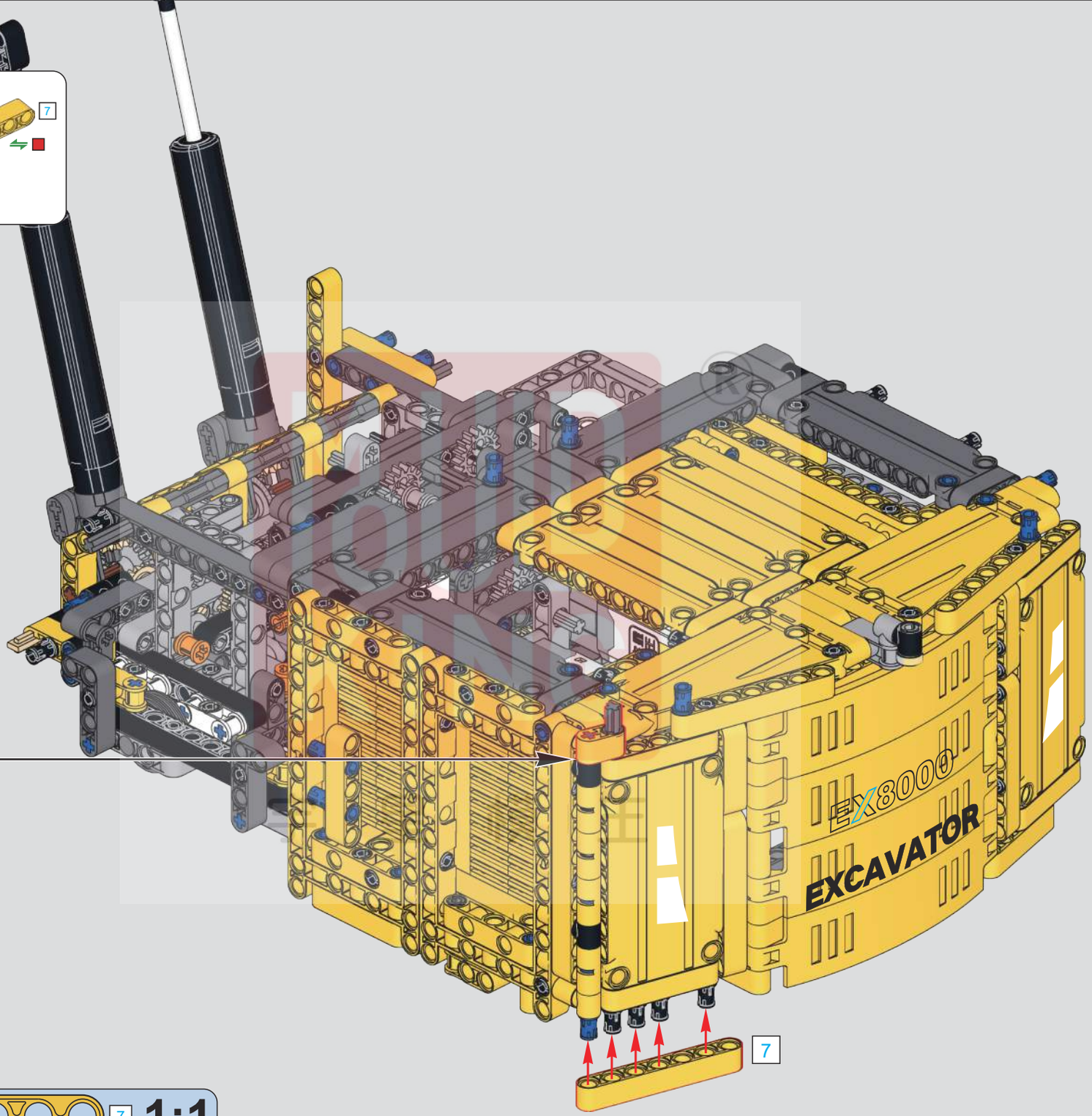

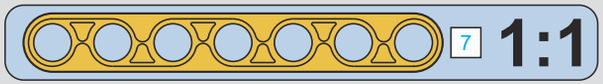

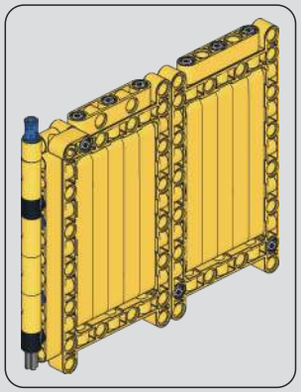

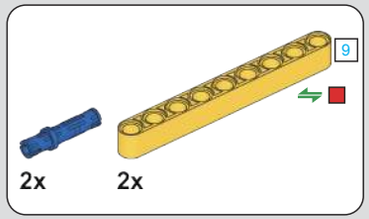

407

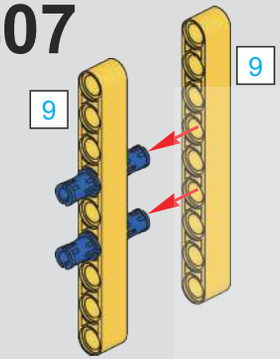

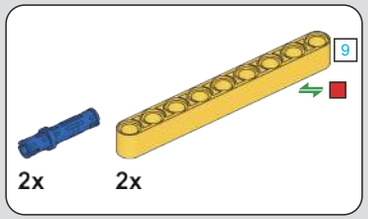

408

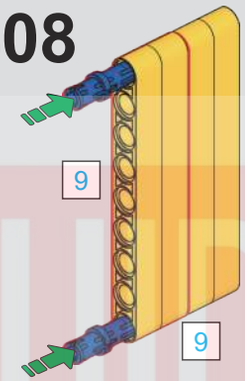

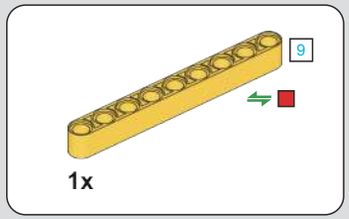

409

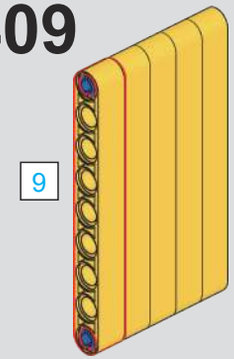

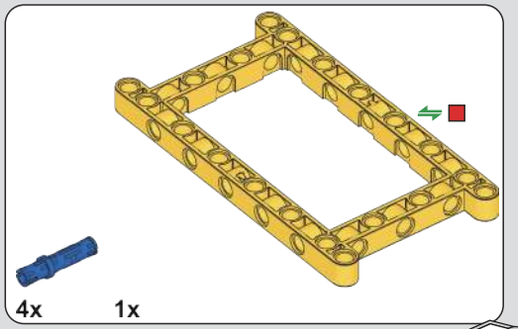

410

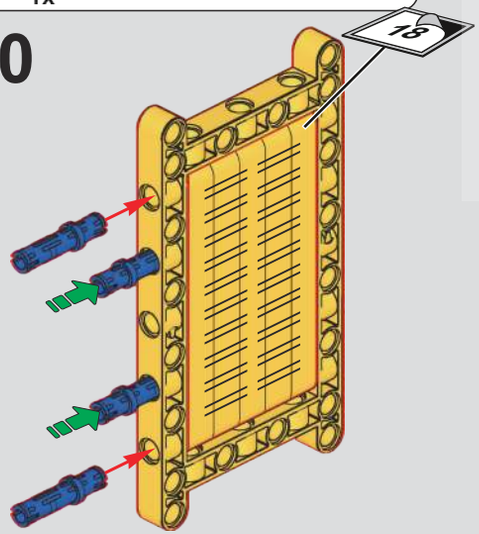

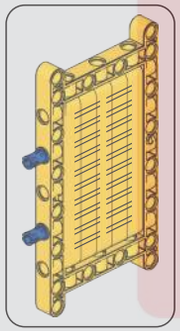

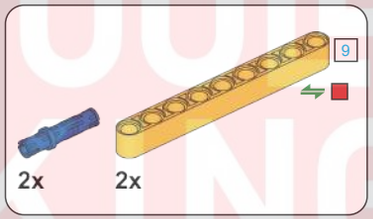

411

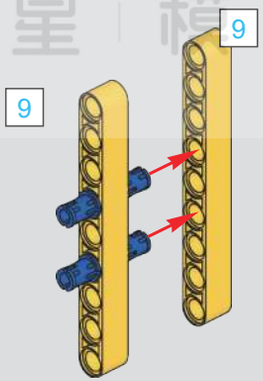

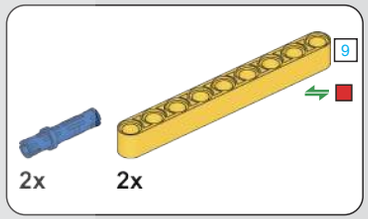

412

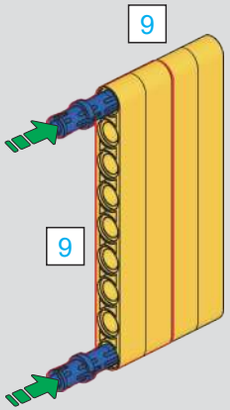

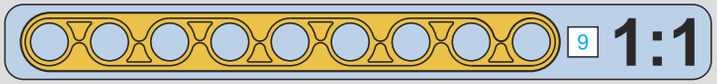

MUD KING ®
宇 星 模 王

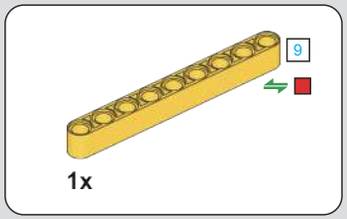

413

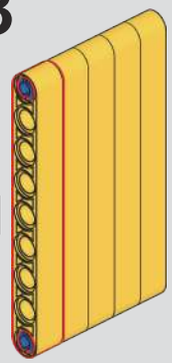

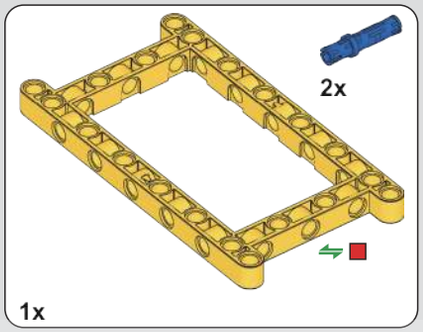

414

415

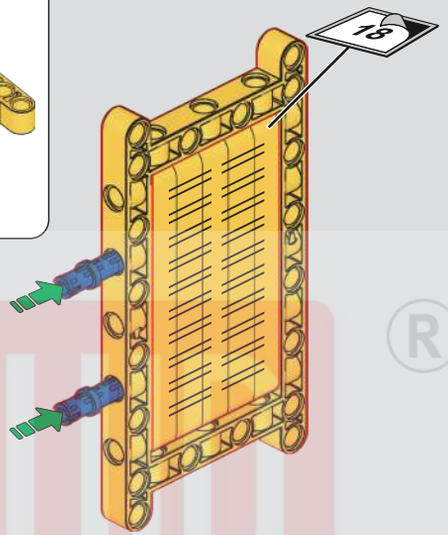

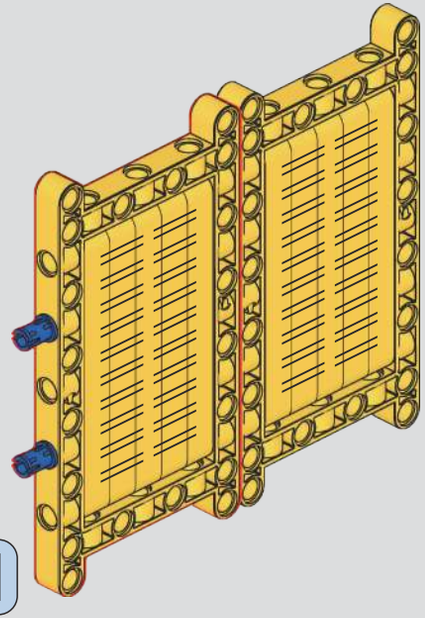

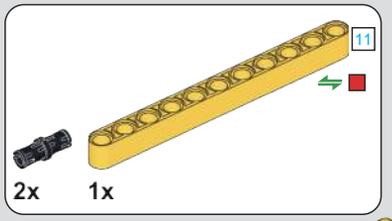

416

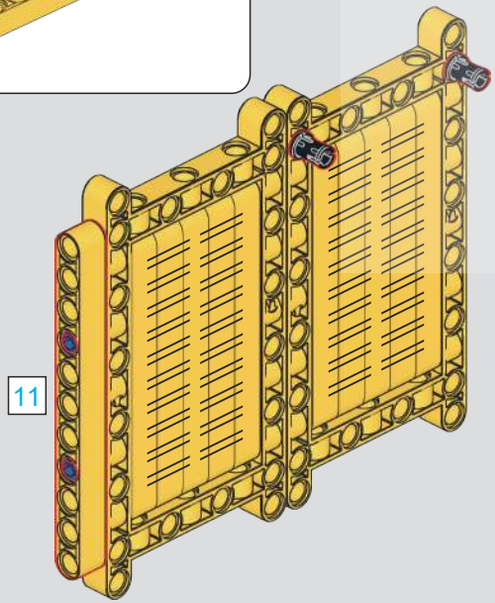

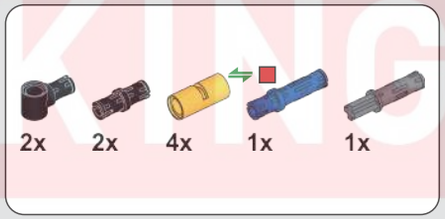

417

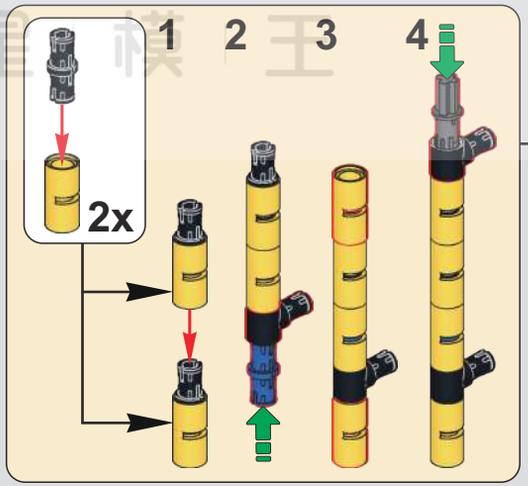

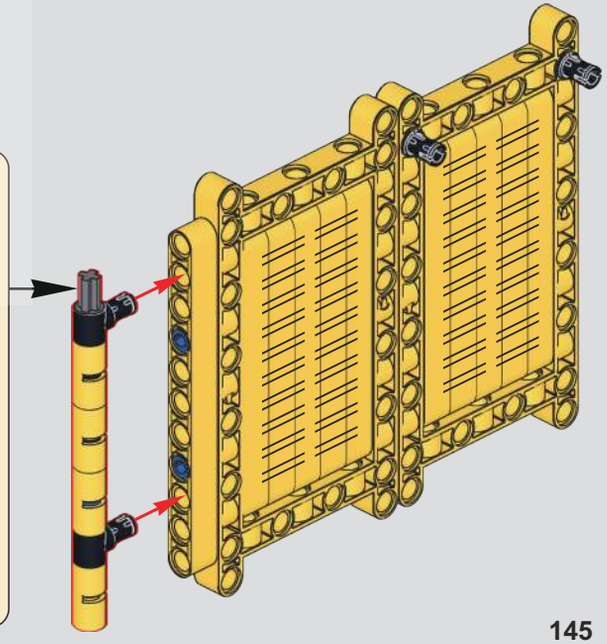

MOLD KING ®
宇星模王

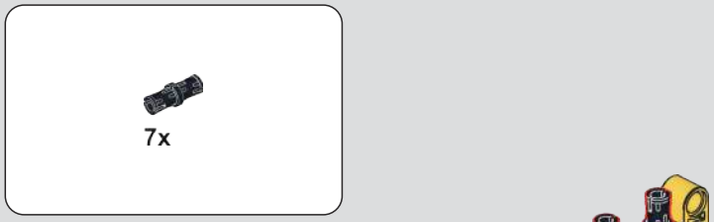

418

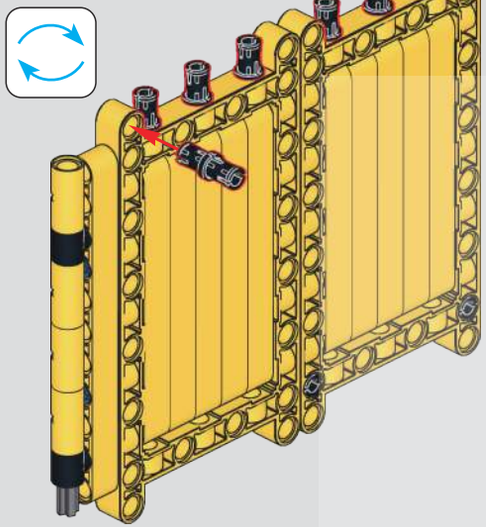

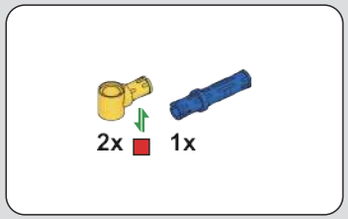

419

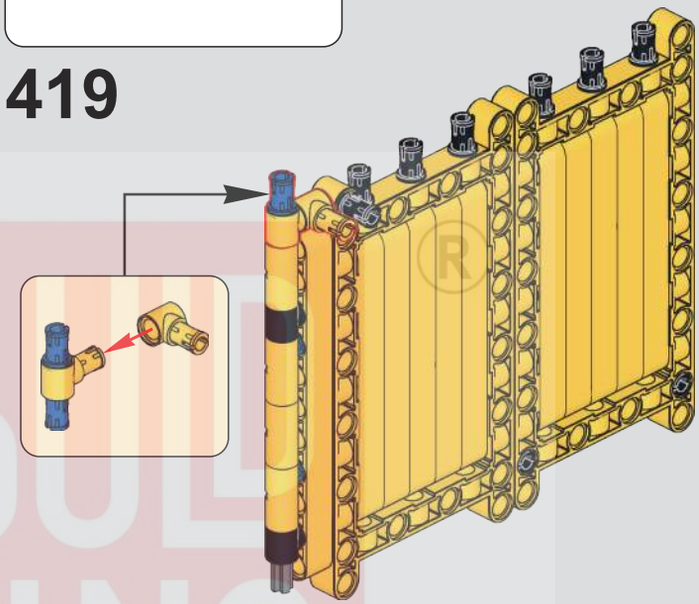

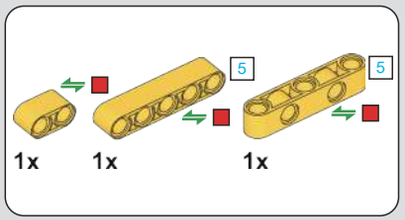

420

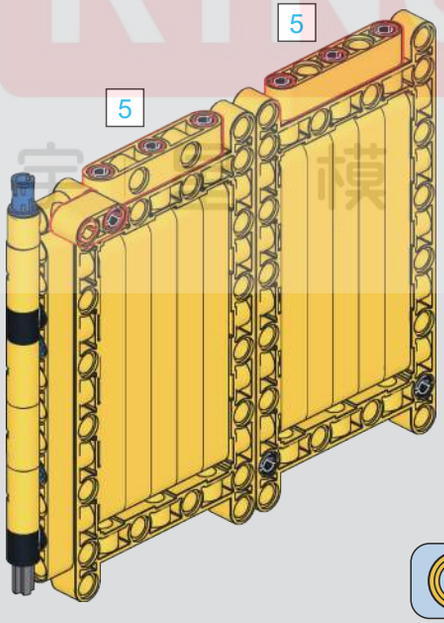

MOULD KING ®
宝石模王

421

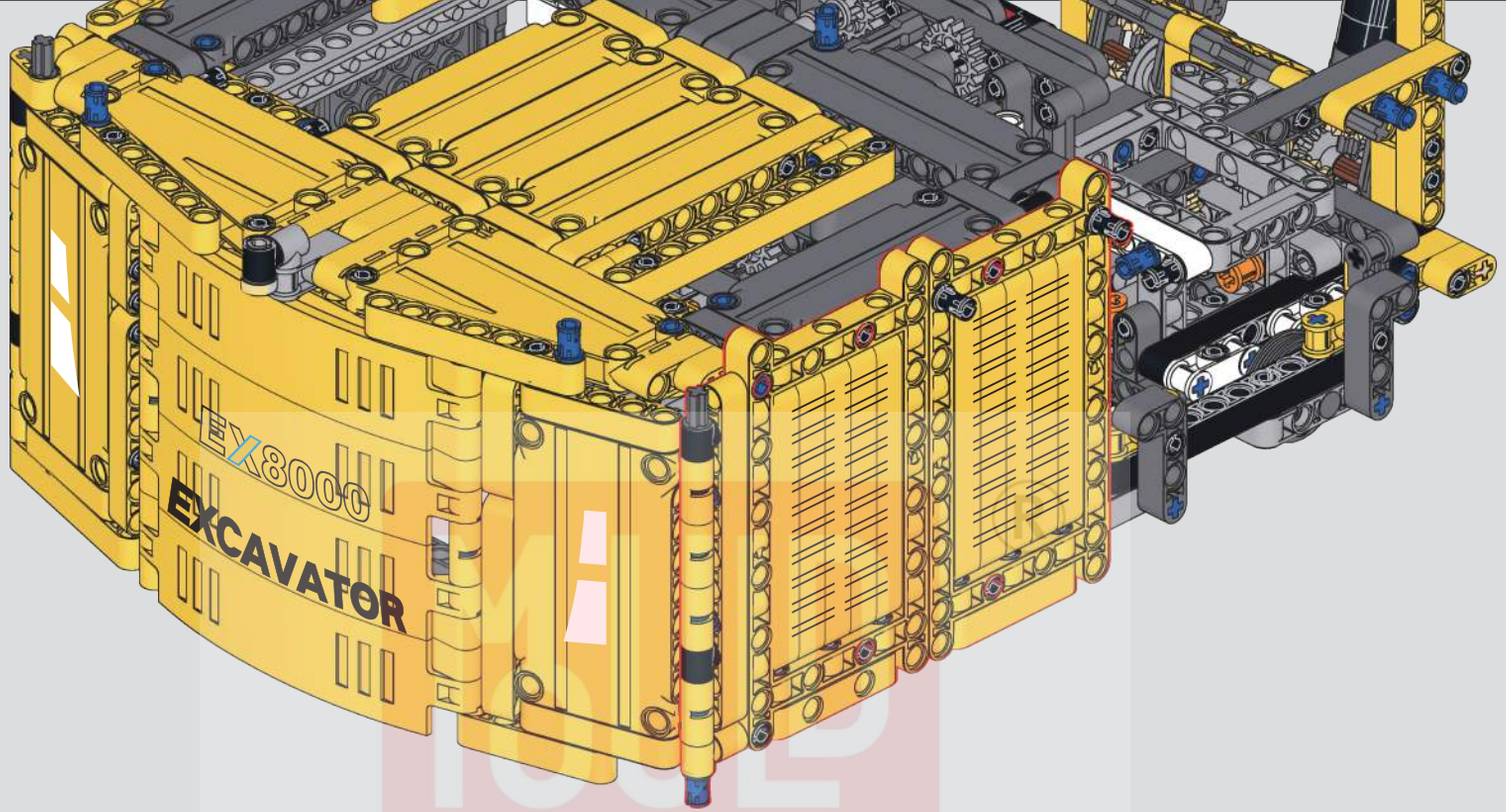

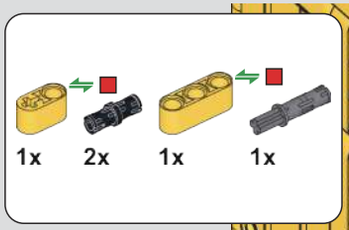

422

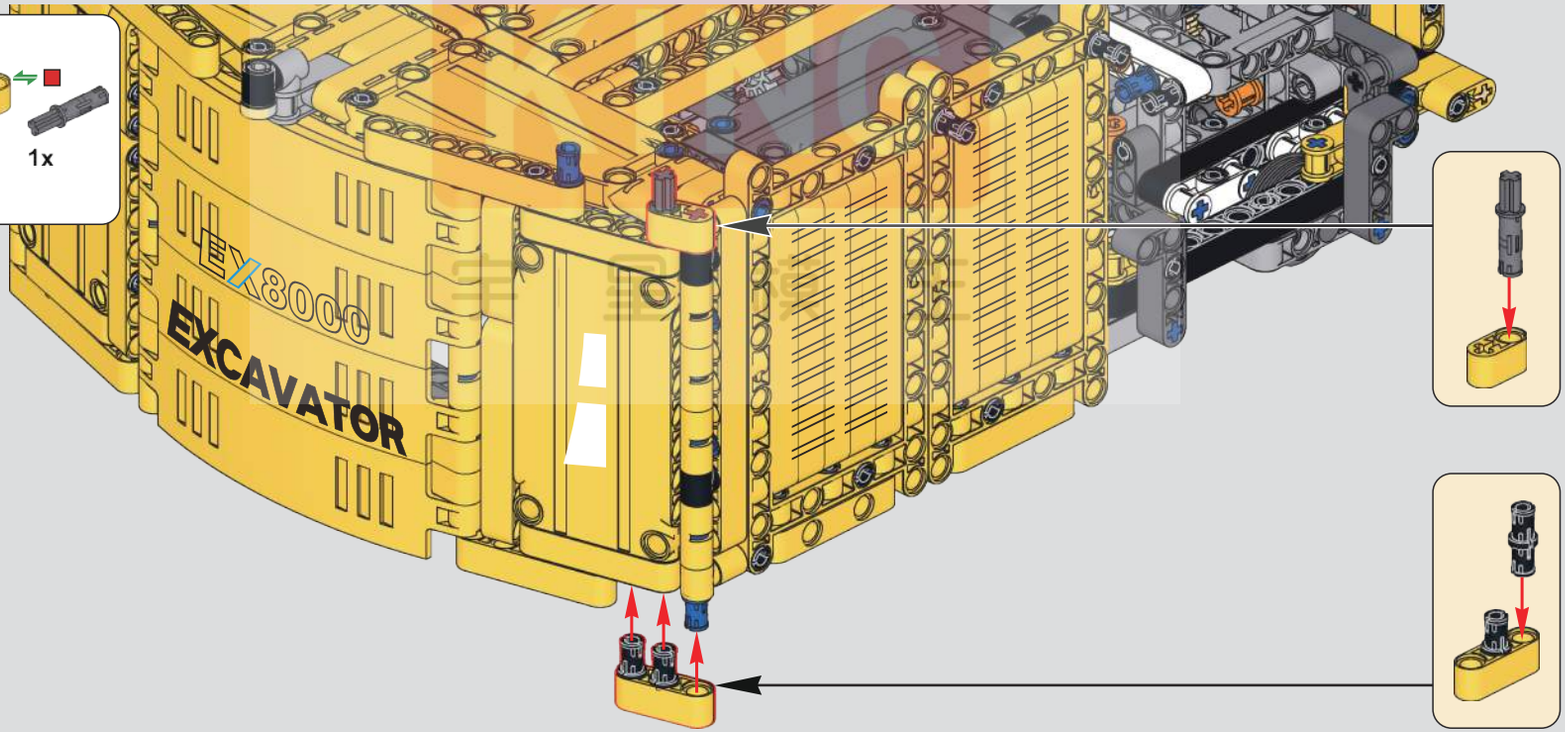

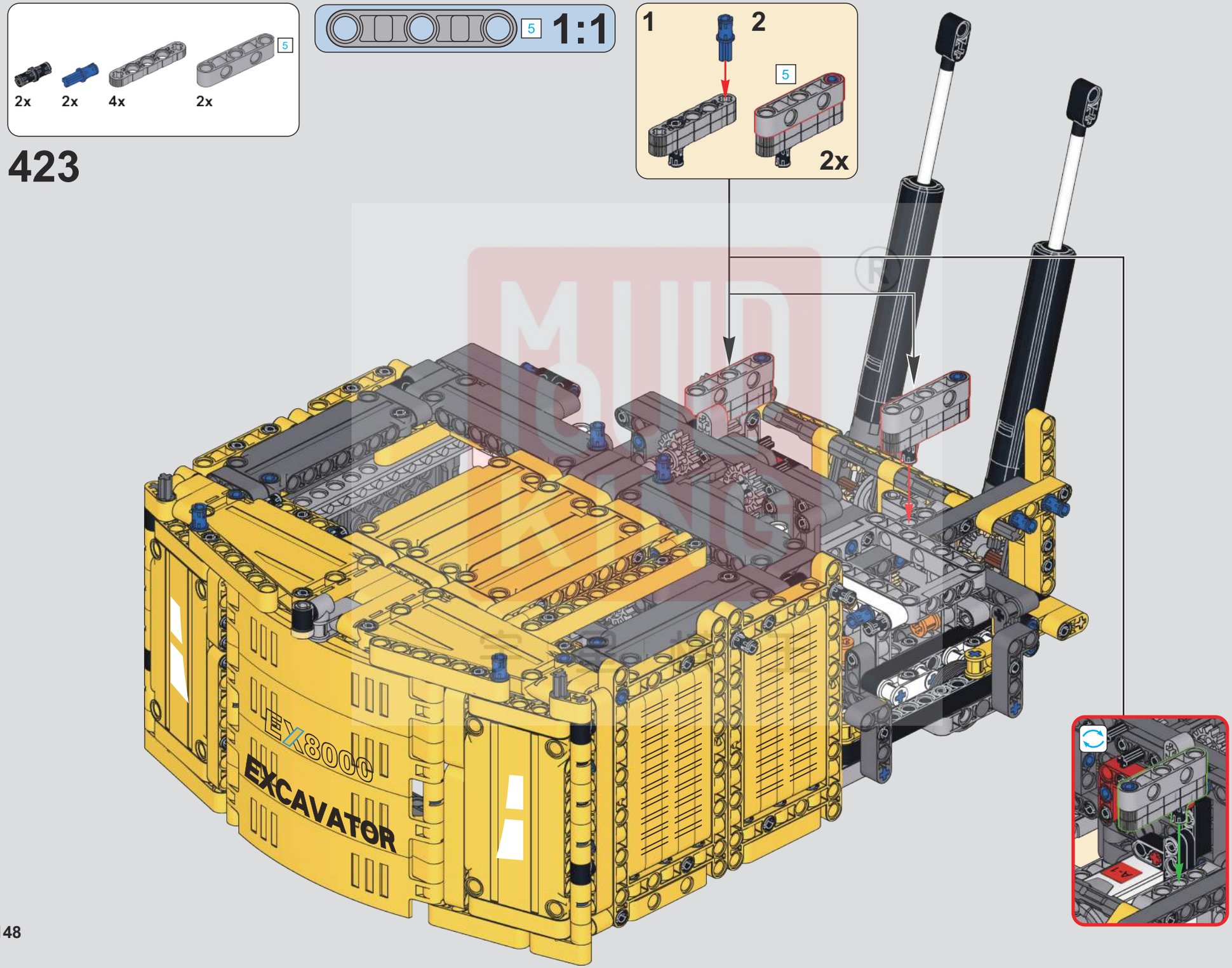

423

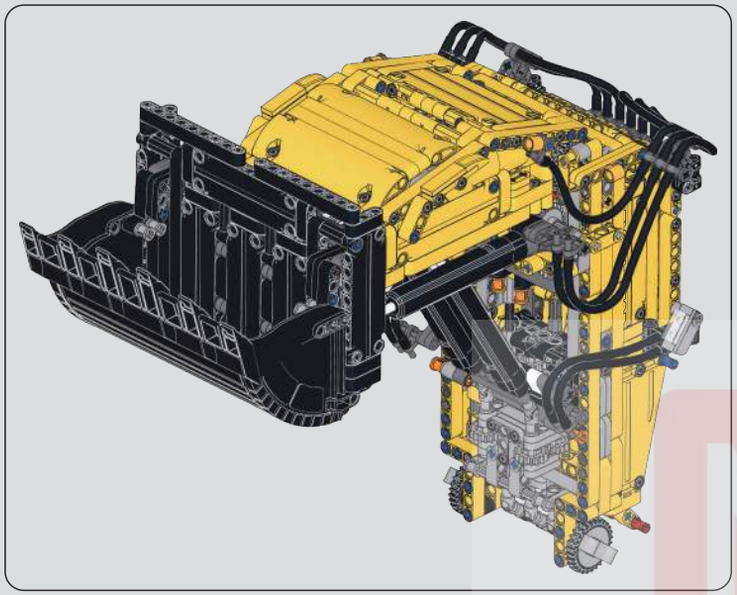

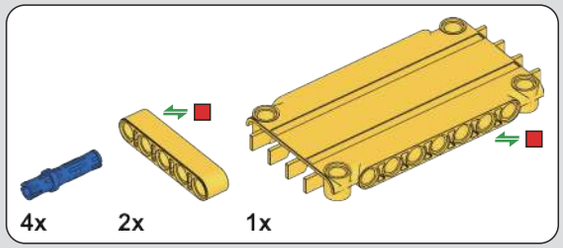

424

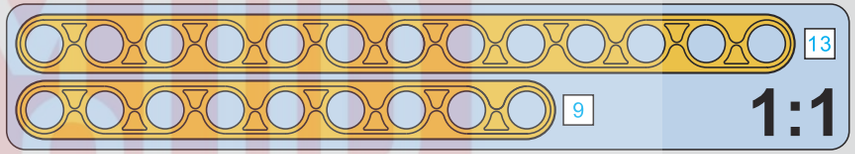

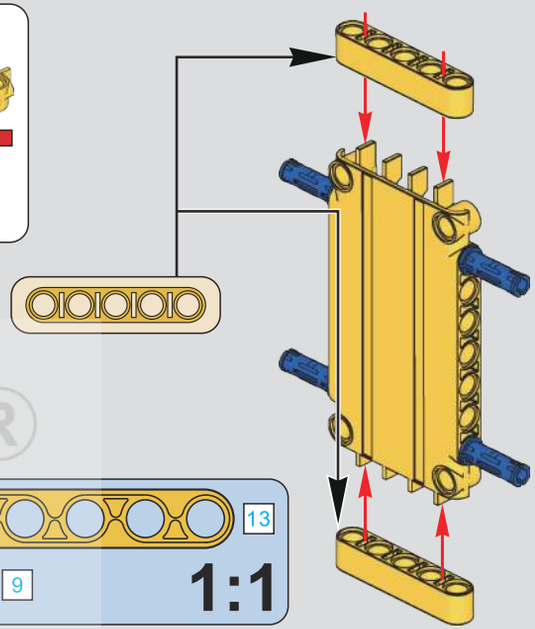

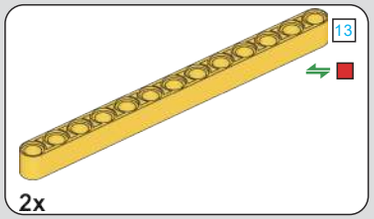

425

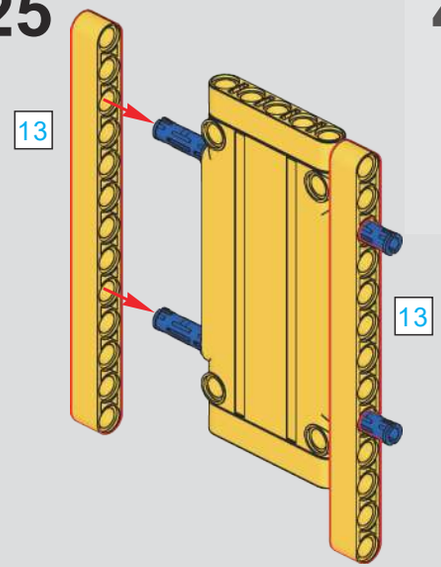

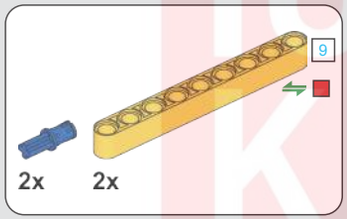

426

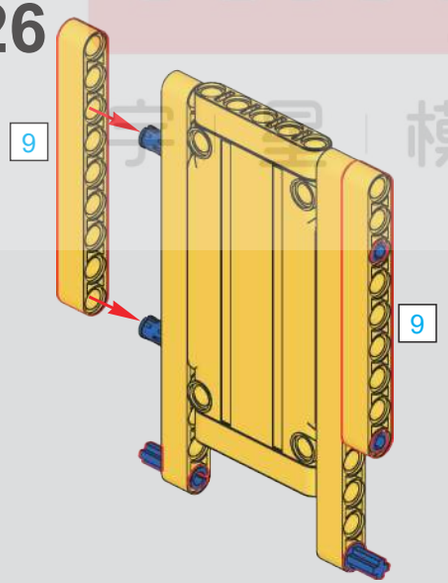

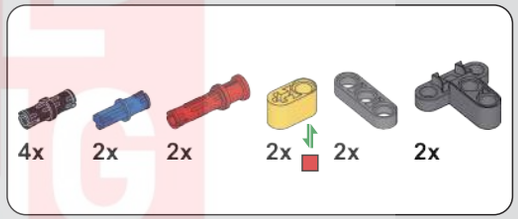

427

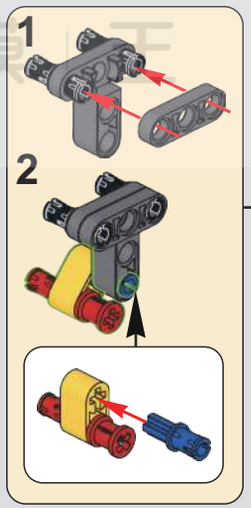

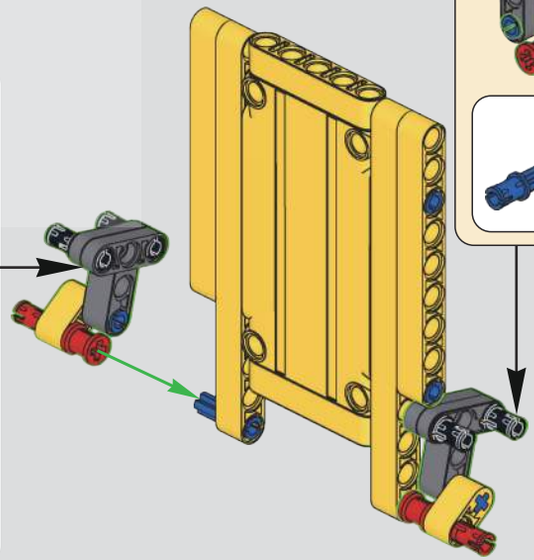

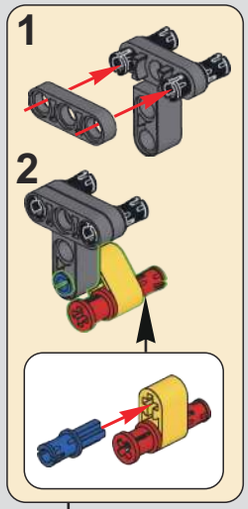

MUD KING ®
宇宙模王

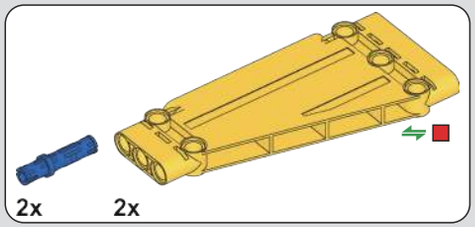

428

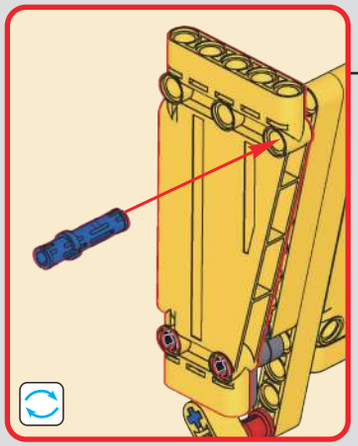

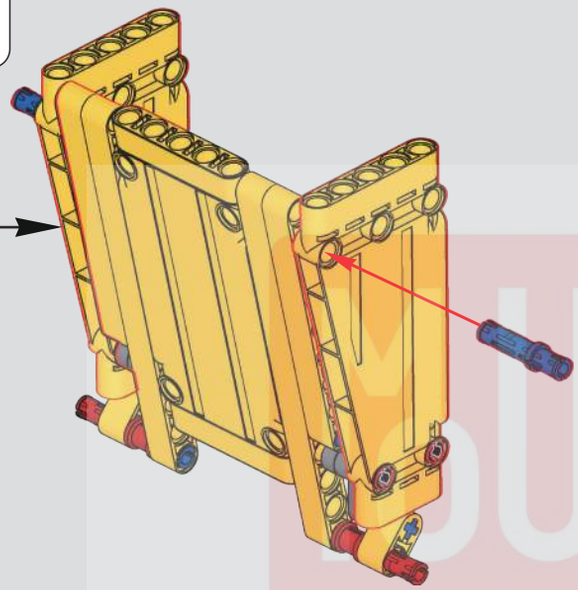

429

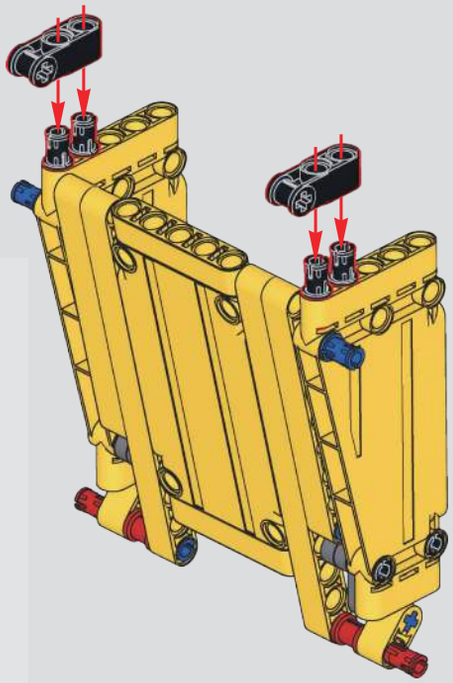

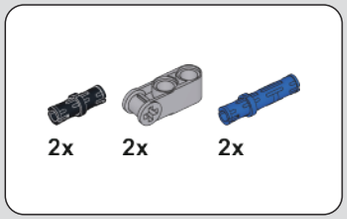

430

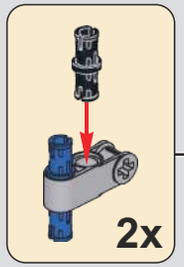

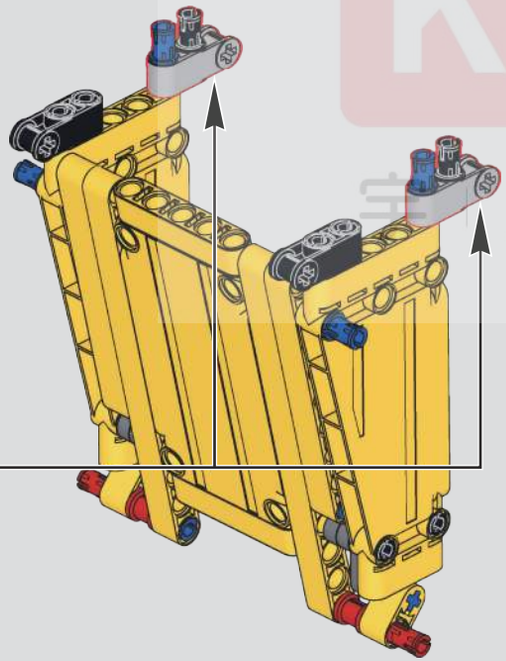

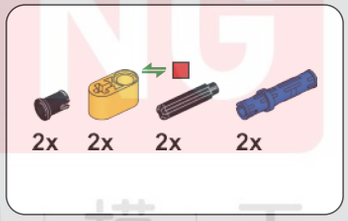

431

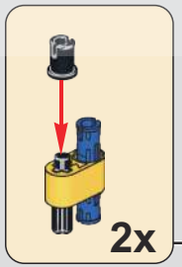

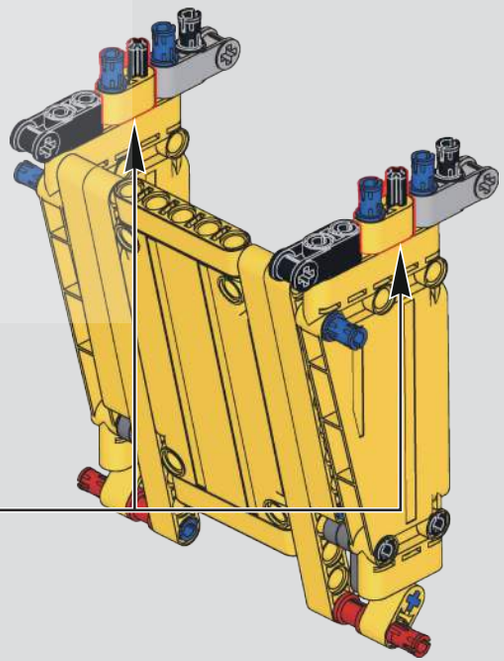

BUILD KING ®
宝星模王

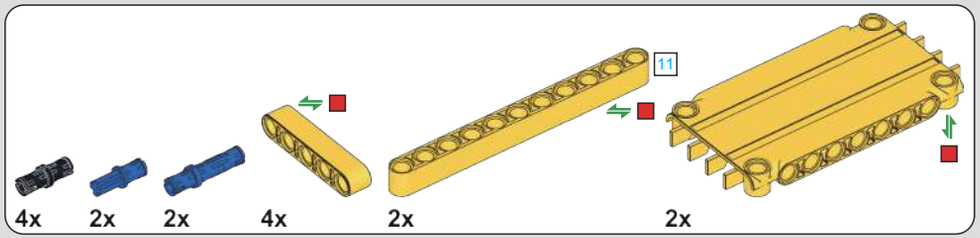
11
4x
2x
2x
4x
2x
2x

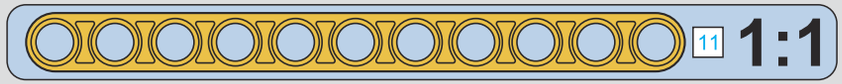
11
1:1

432

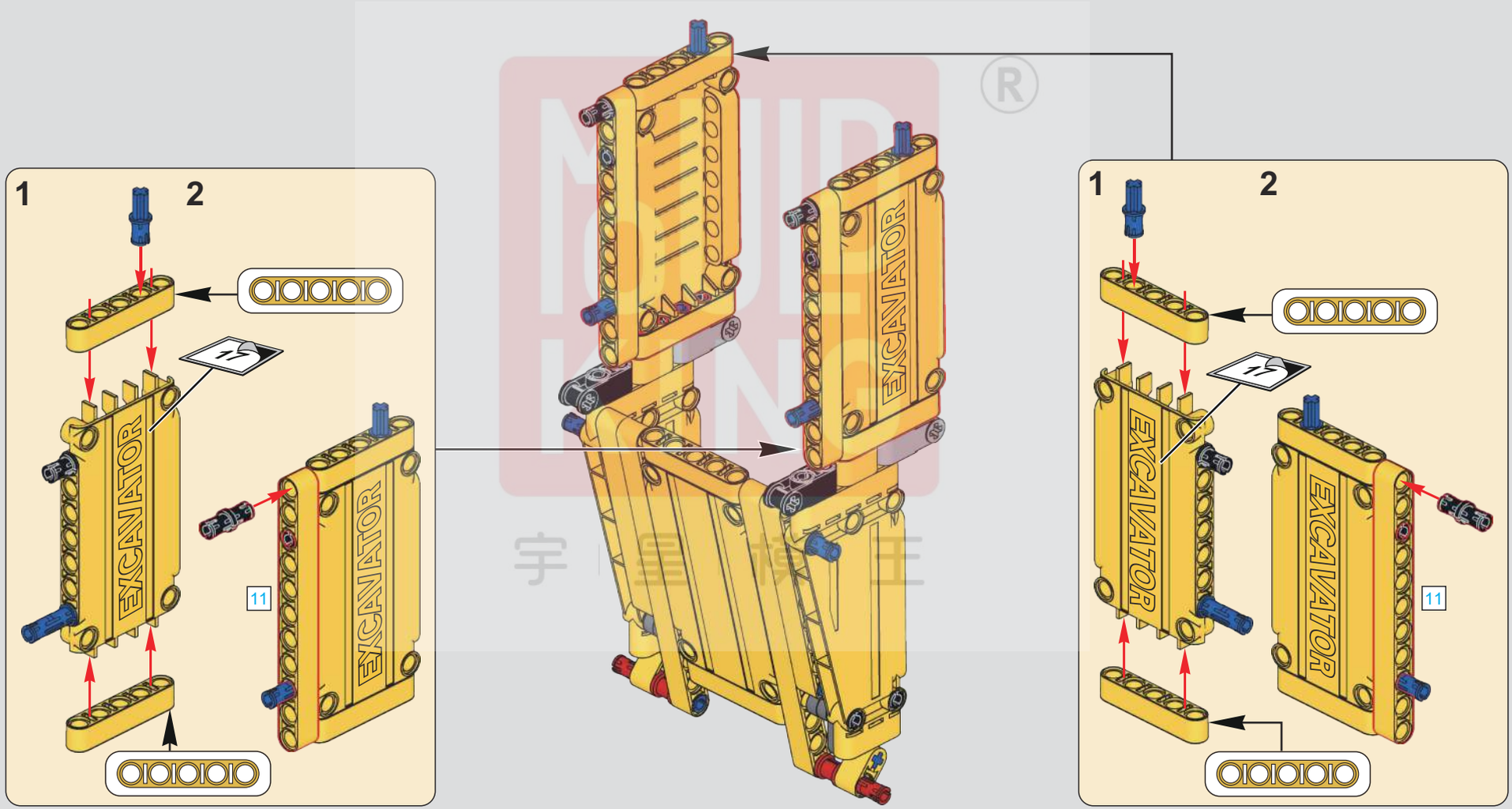
1
2
11
EXCAVATOR
11
EXCAVATOR
EXCAVATOR
1
2
11
EXCAVATOR
EXCAVATOR
11

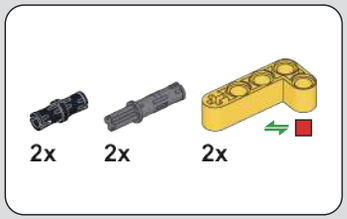
2x
2x
2x

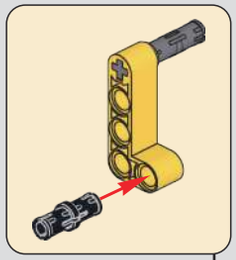

433

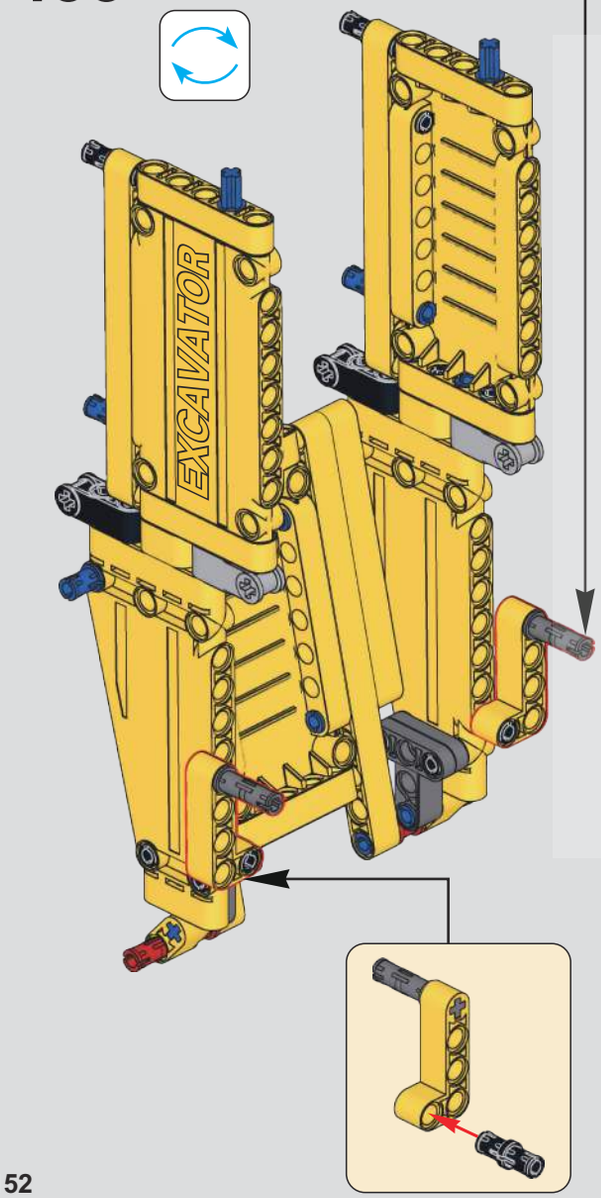
EXCAVATOR

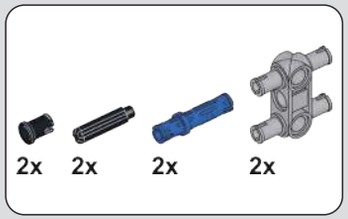
2x
2x
2x
2x

434

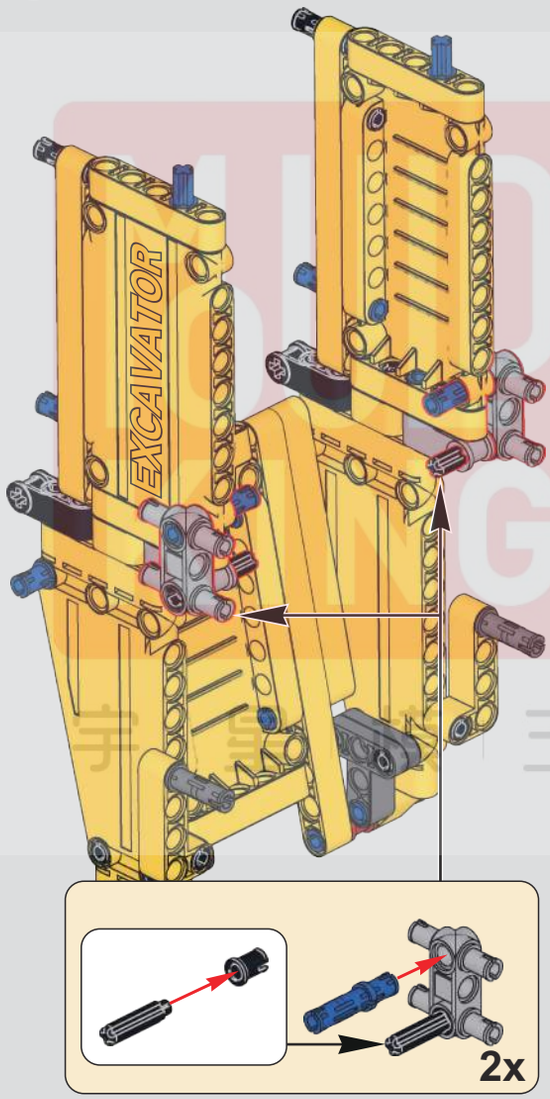
EXCAVATOR
2x

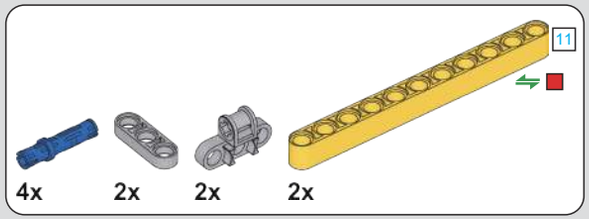
11
4x
2x
2x
2x

435

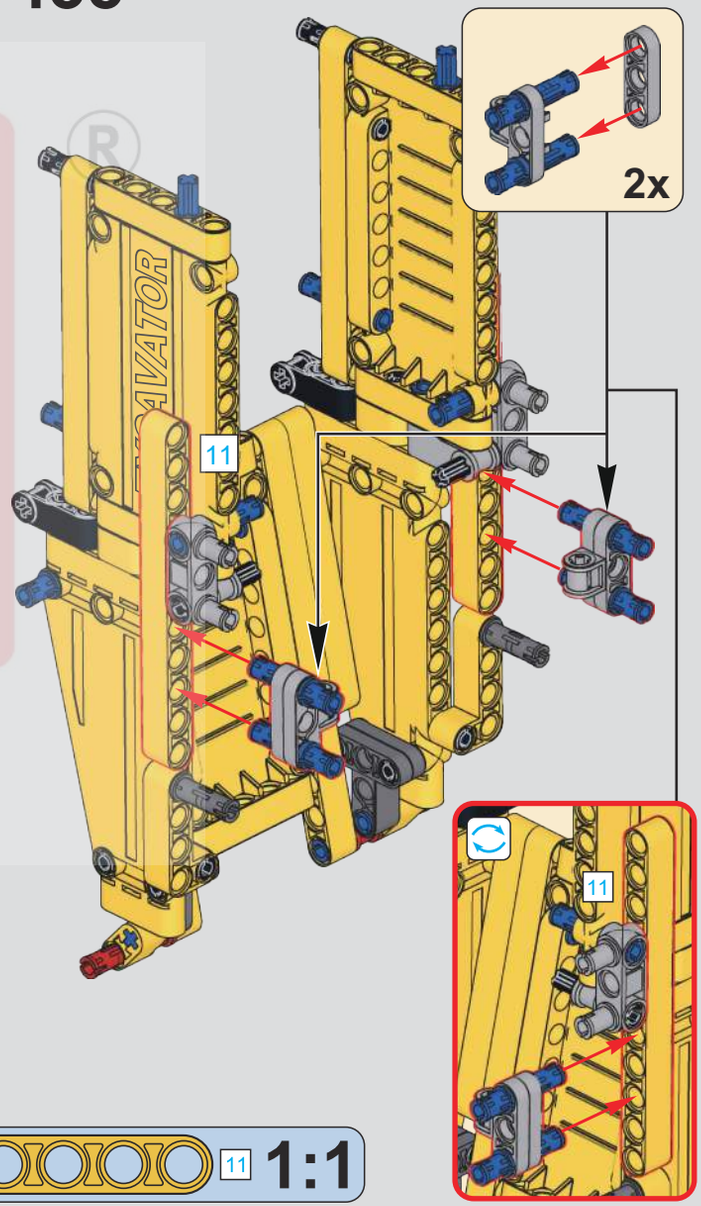
EXCAVATOR
11
2x
11

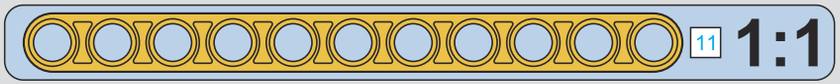
11
1:1

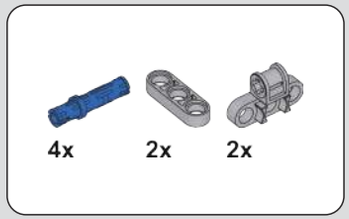

436

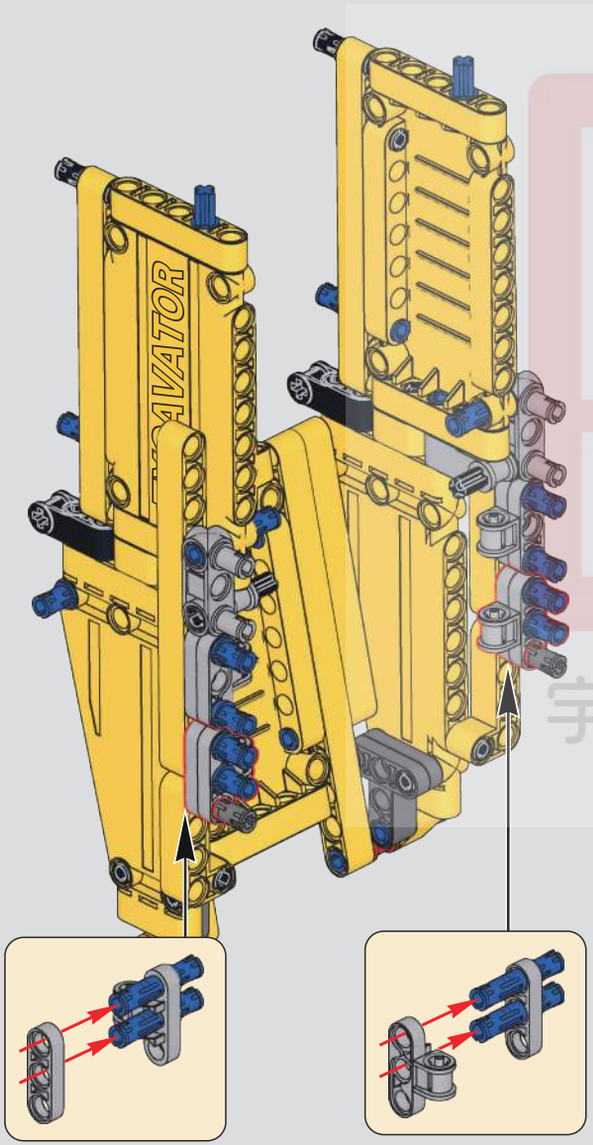

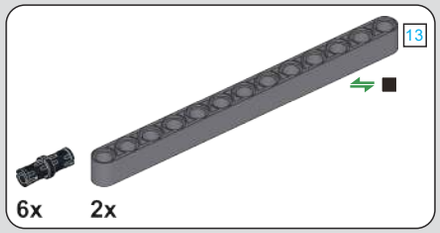

437

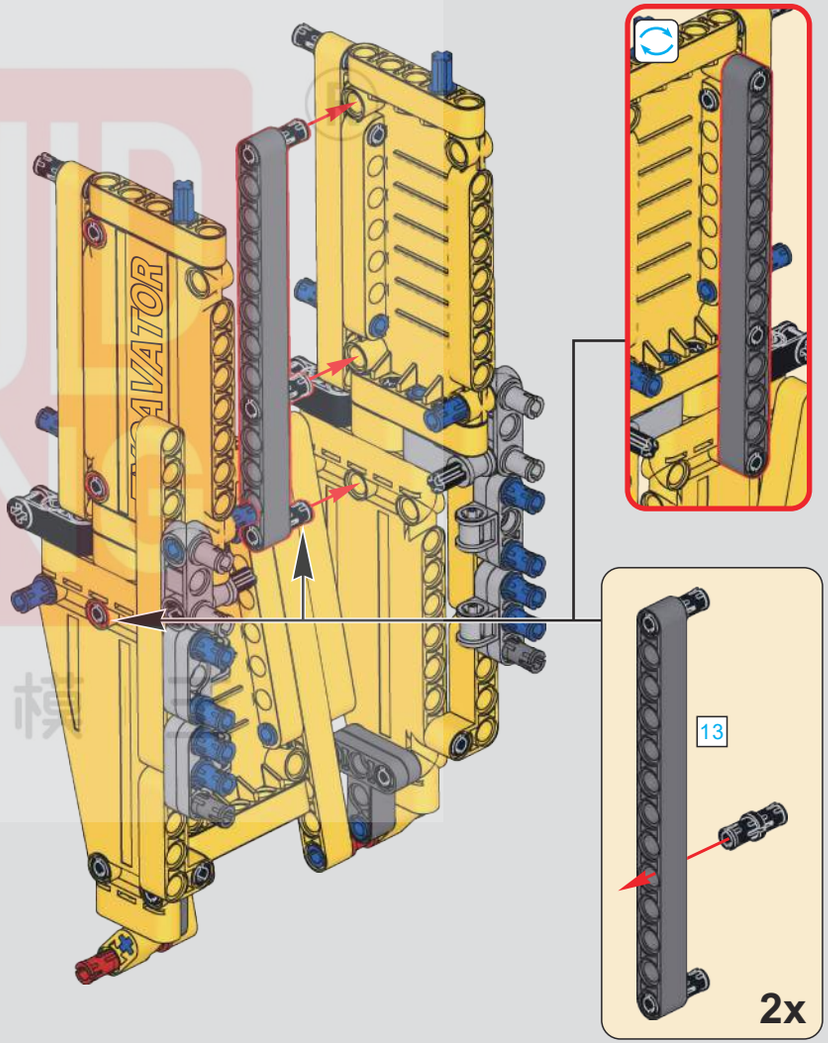

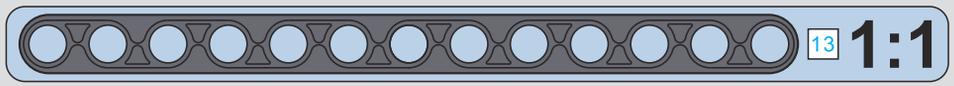

MOULD KING
宇 星 模 具

438

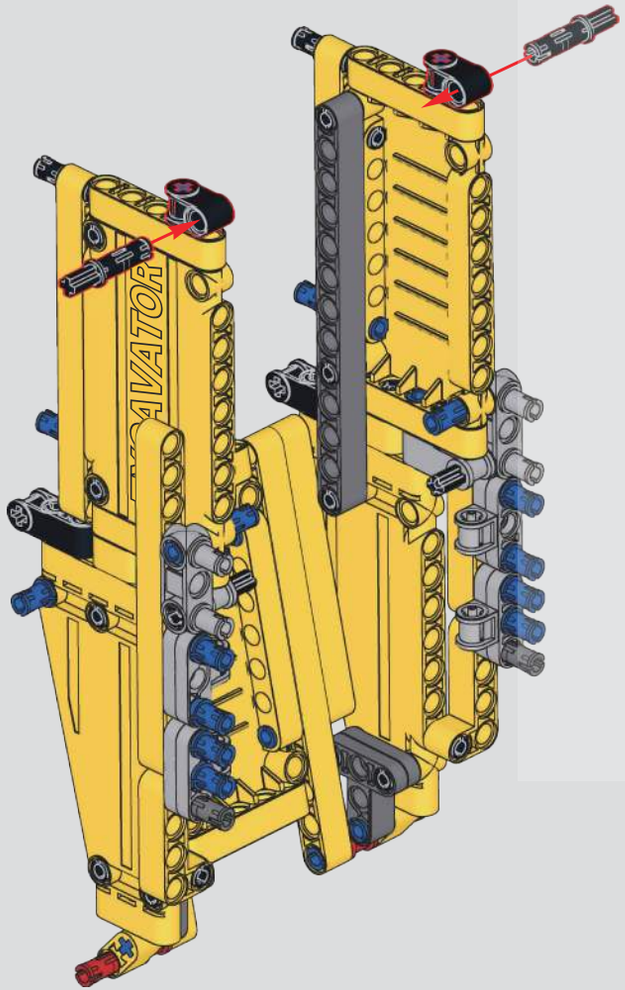

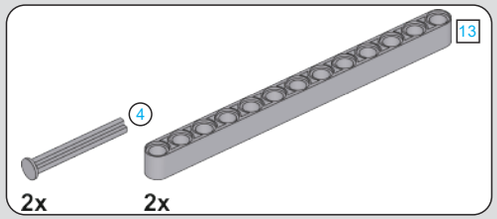

439

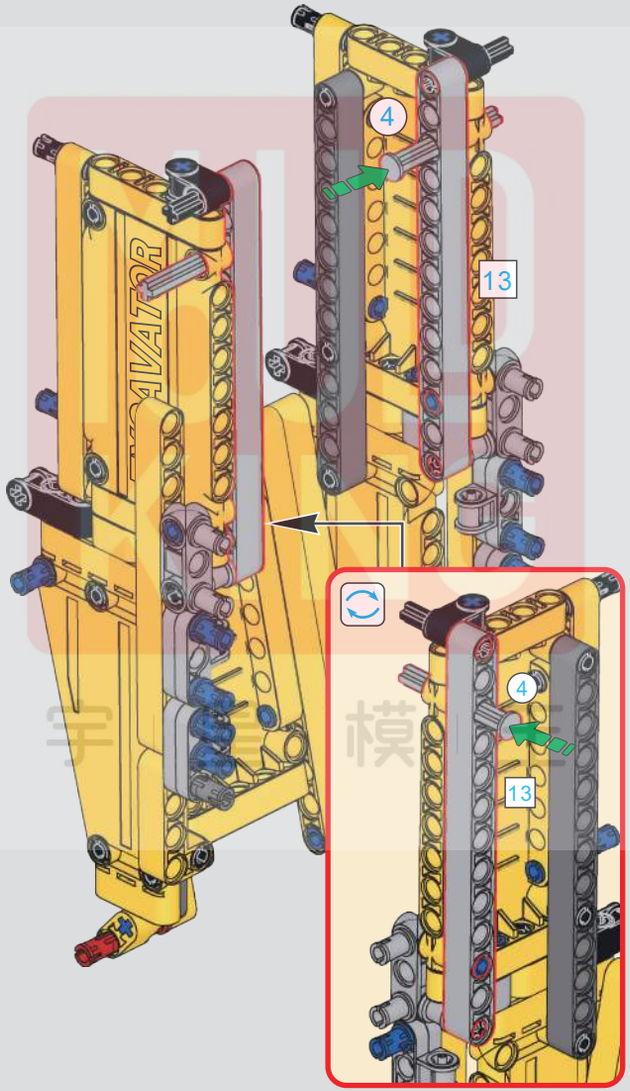

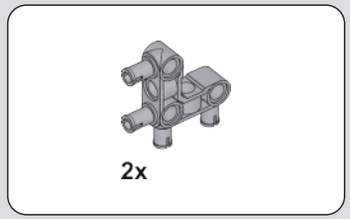

440

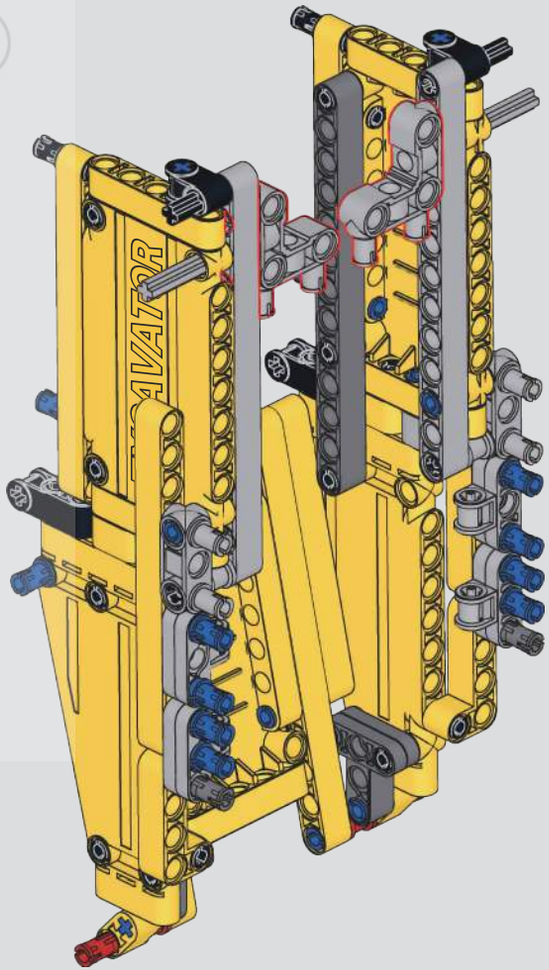

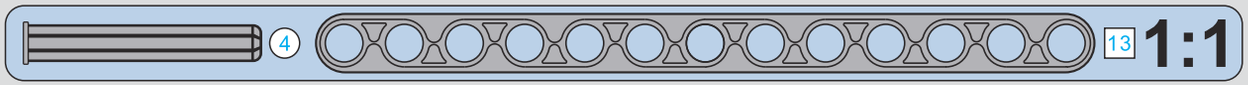

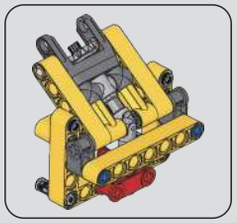

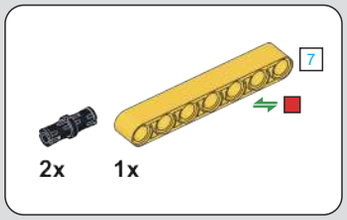

441

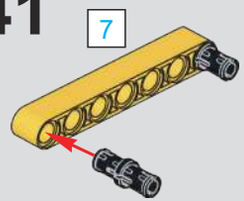

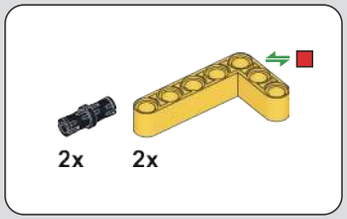

442

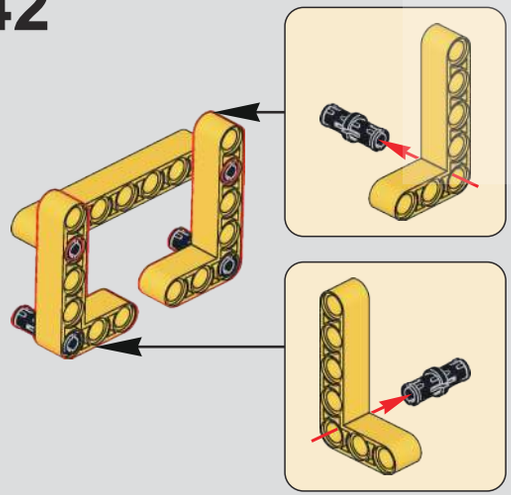

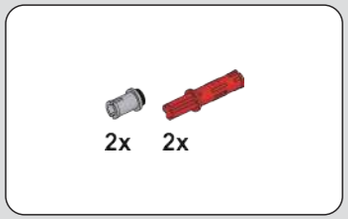

443

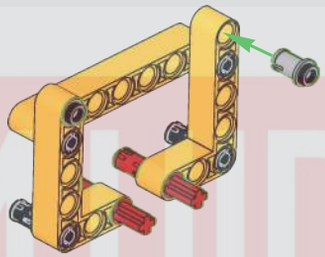

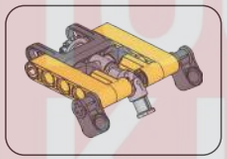

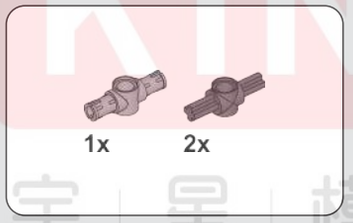

444

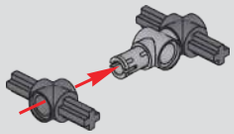

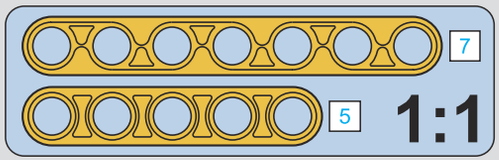

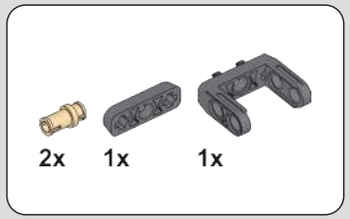

445

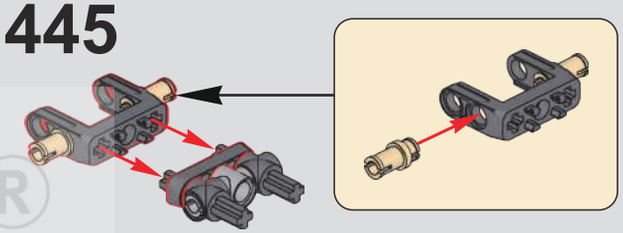

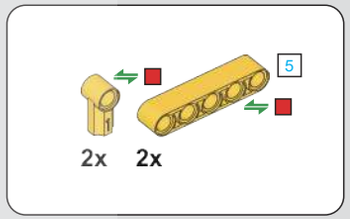

446

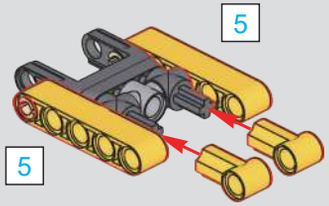

447

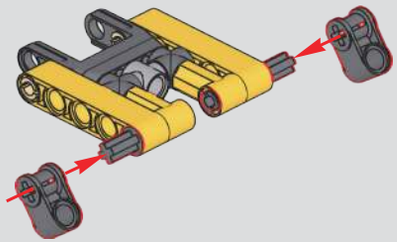

MOULD KING ®
宇 星 模 王

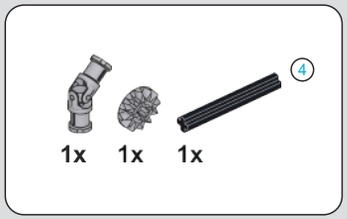

448

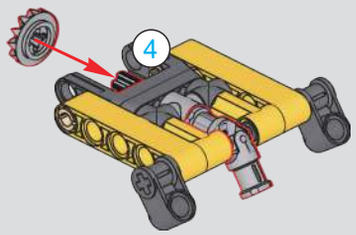

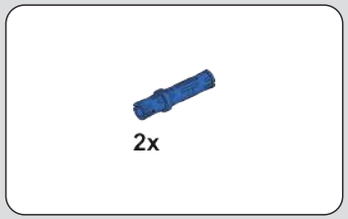

449

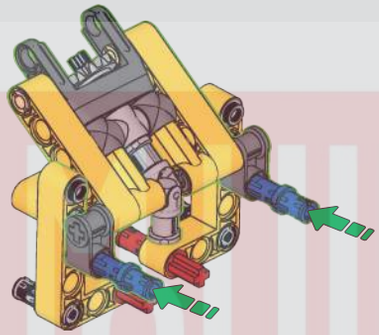

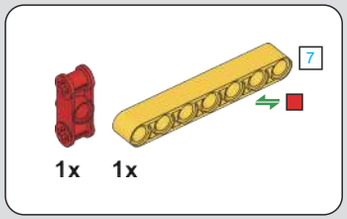

450

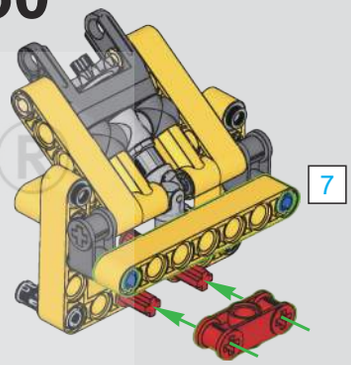

451

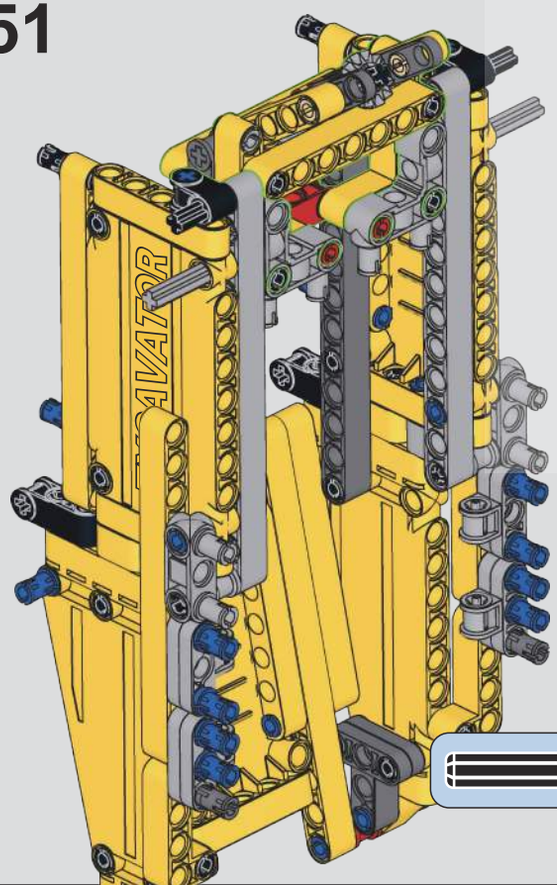

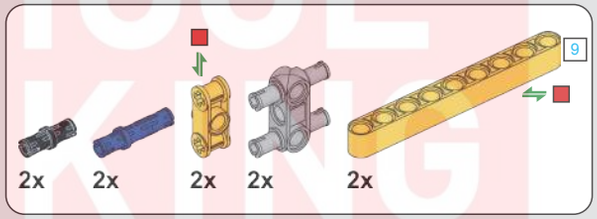

452

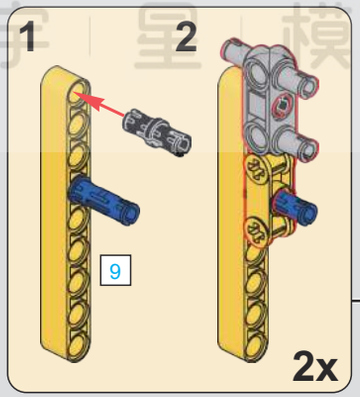

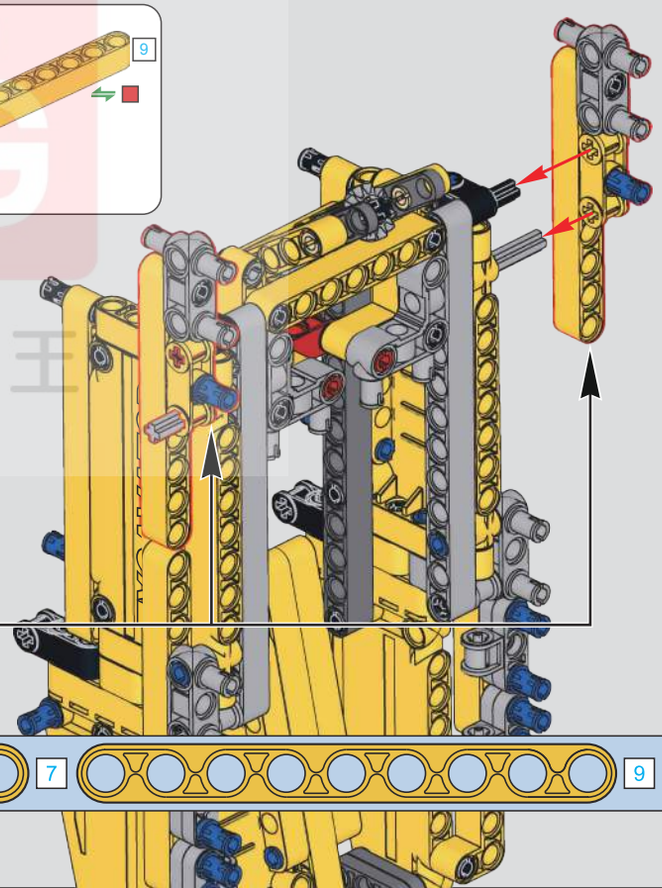

TOOL KING
宇 星 模 王

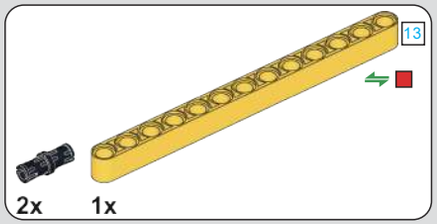

453

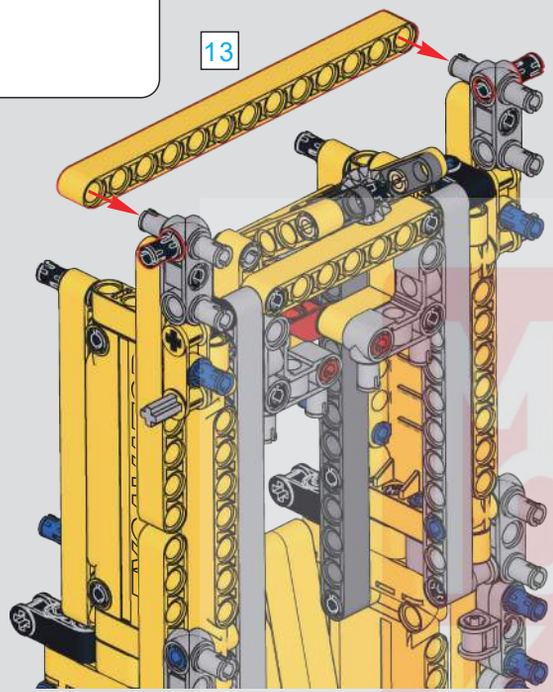

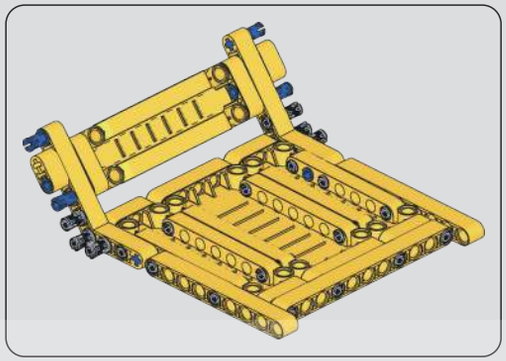

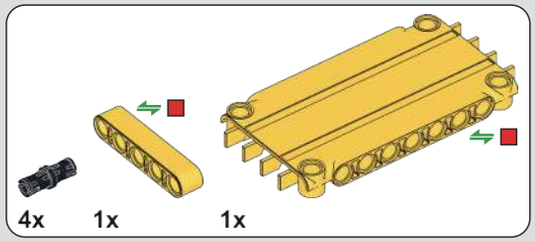

454

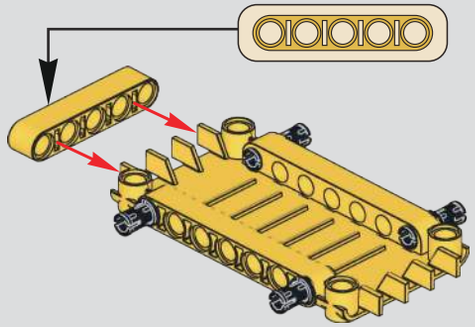

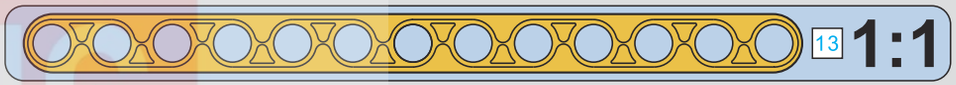

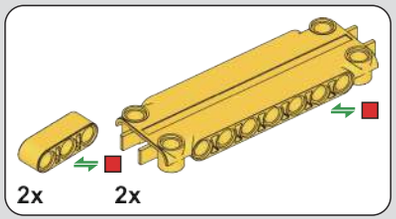

455

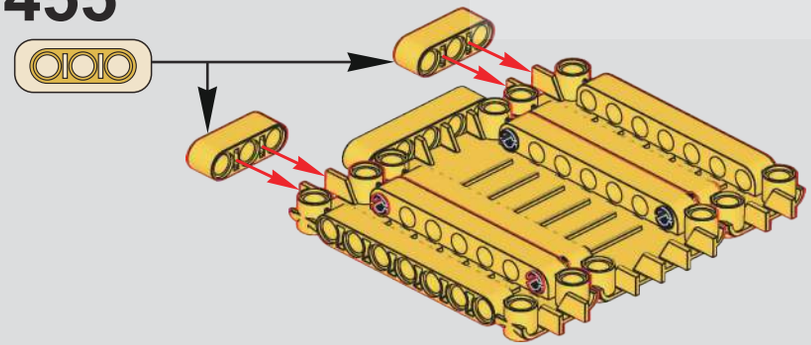

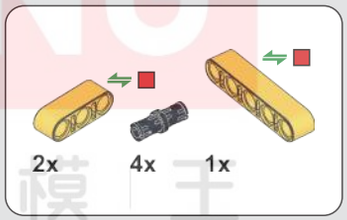

456

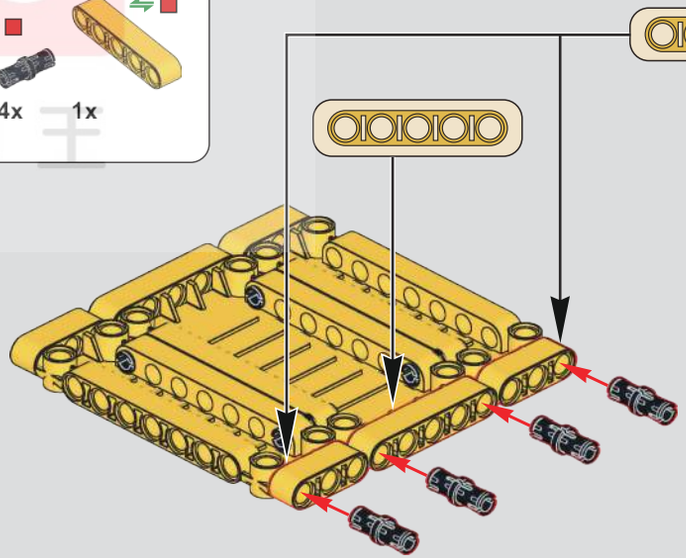

MUD KING ®
宇星模王

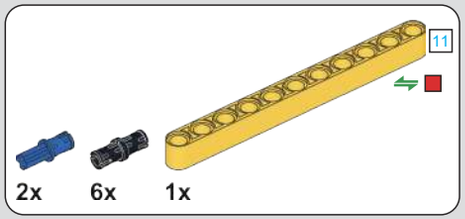

457

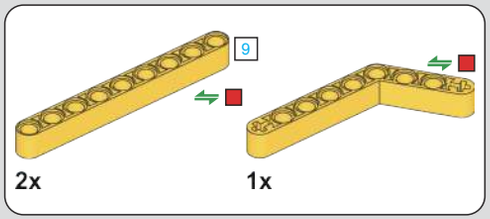

458

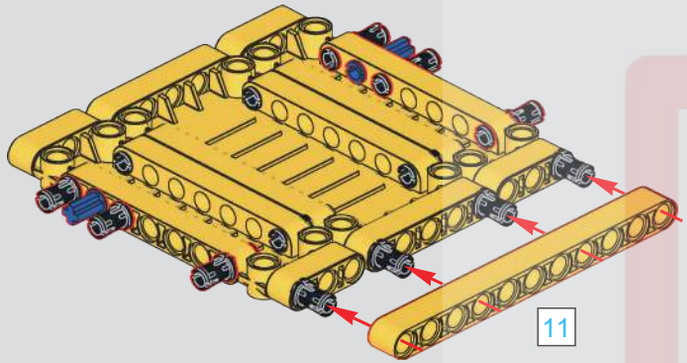

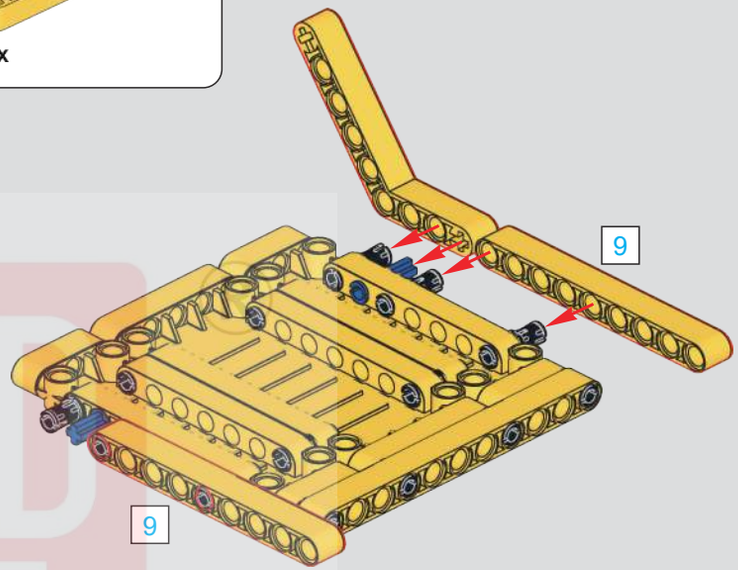

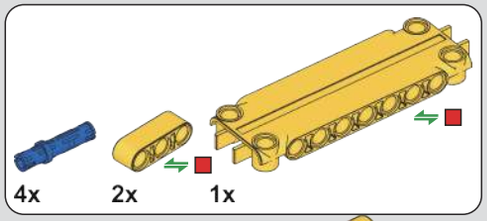

459

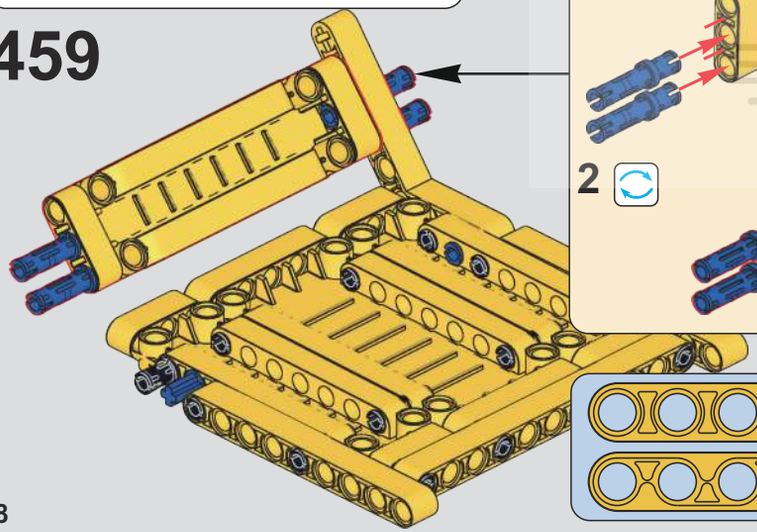

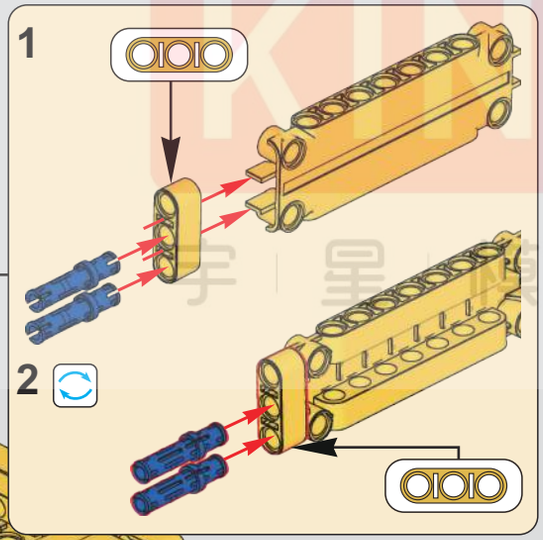

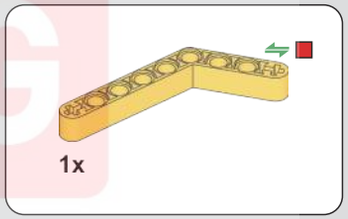

460

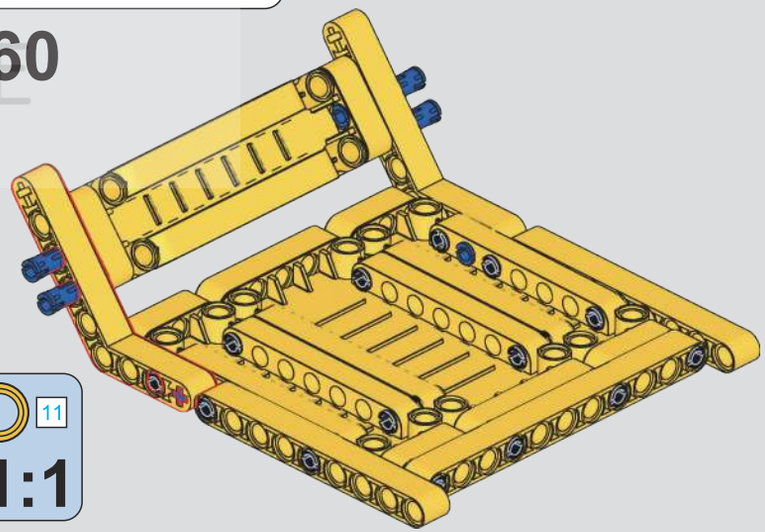

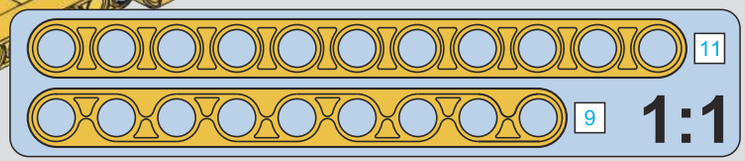

MOULD KING 模王模型

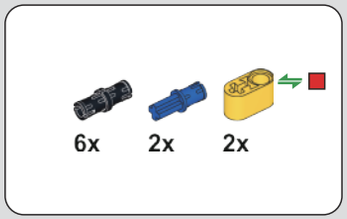

461

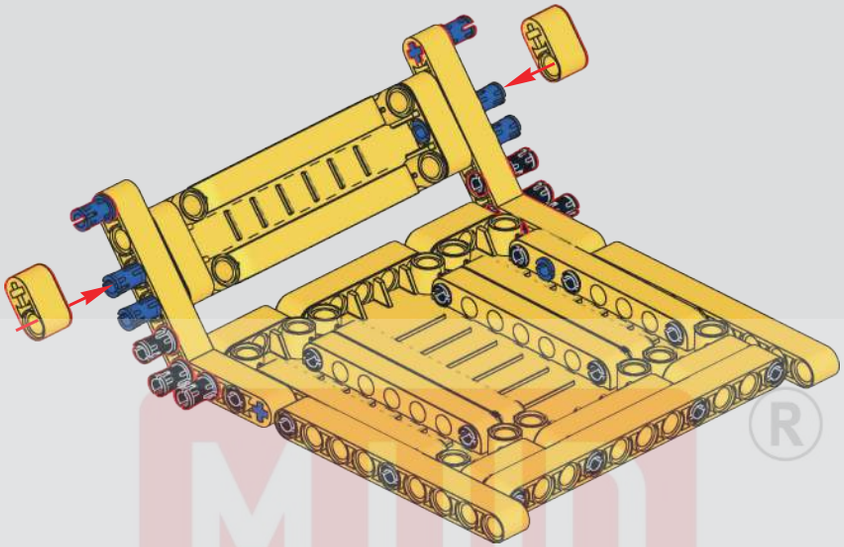

462

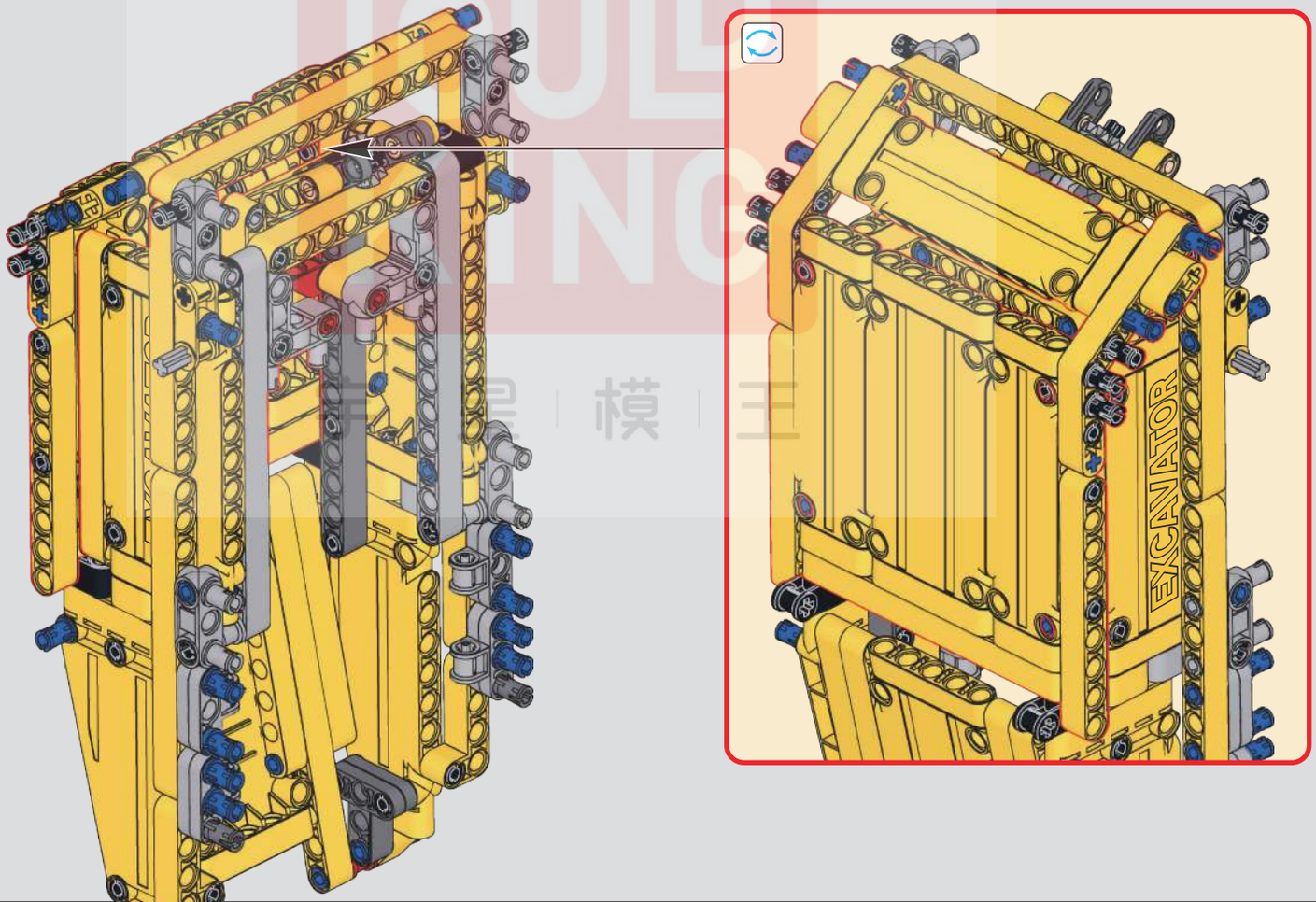

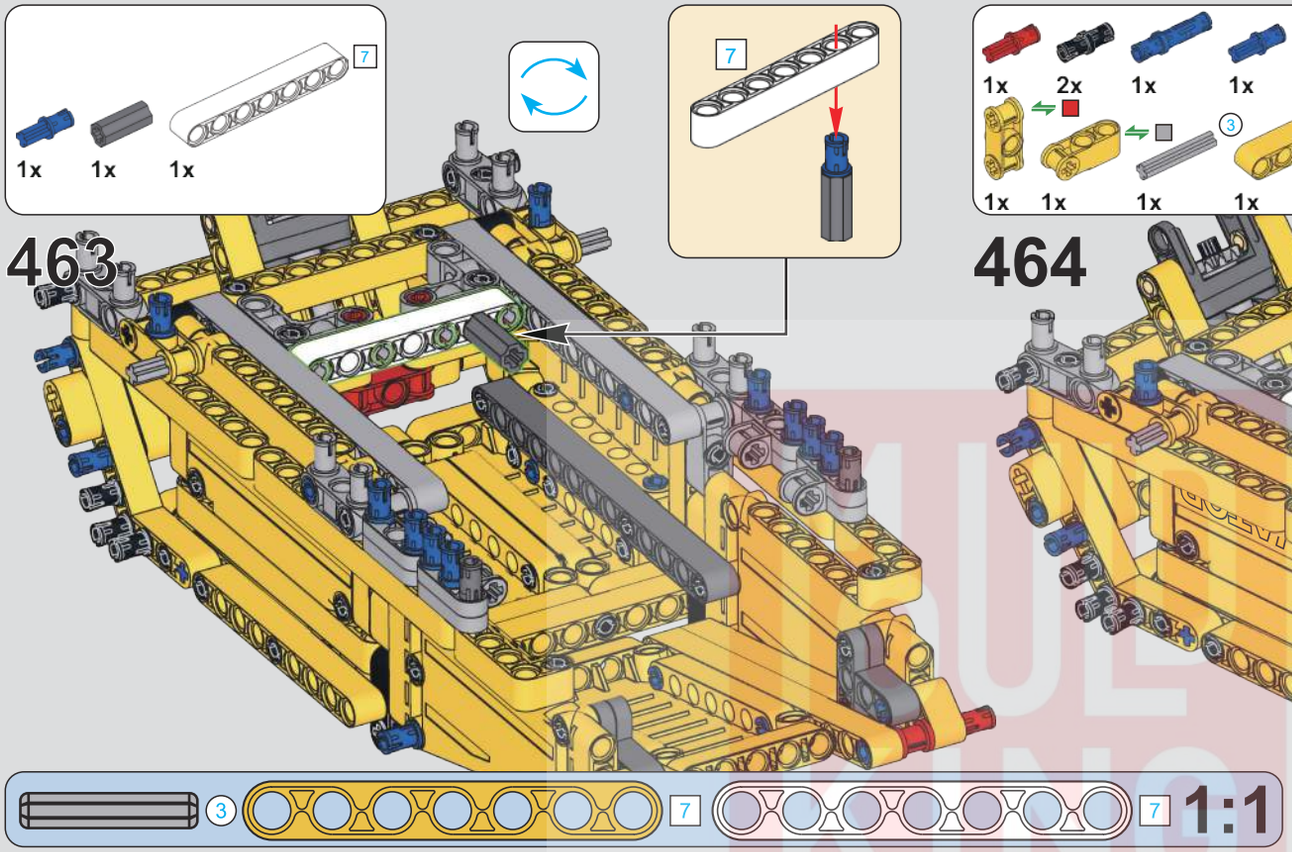
463
1x
1x
1x
7

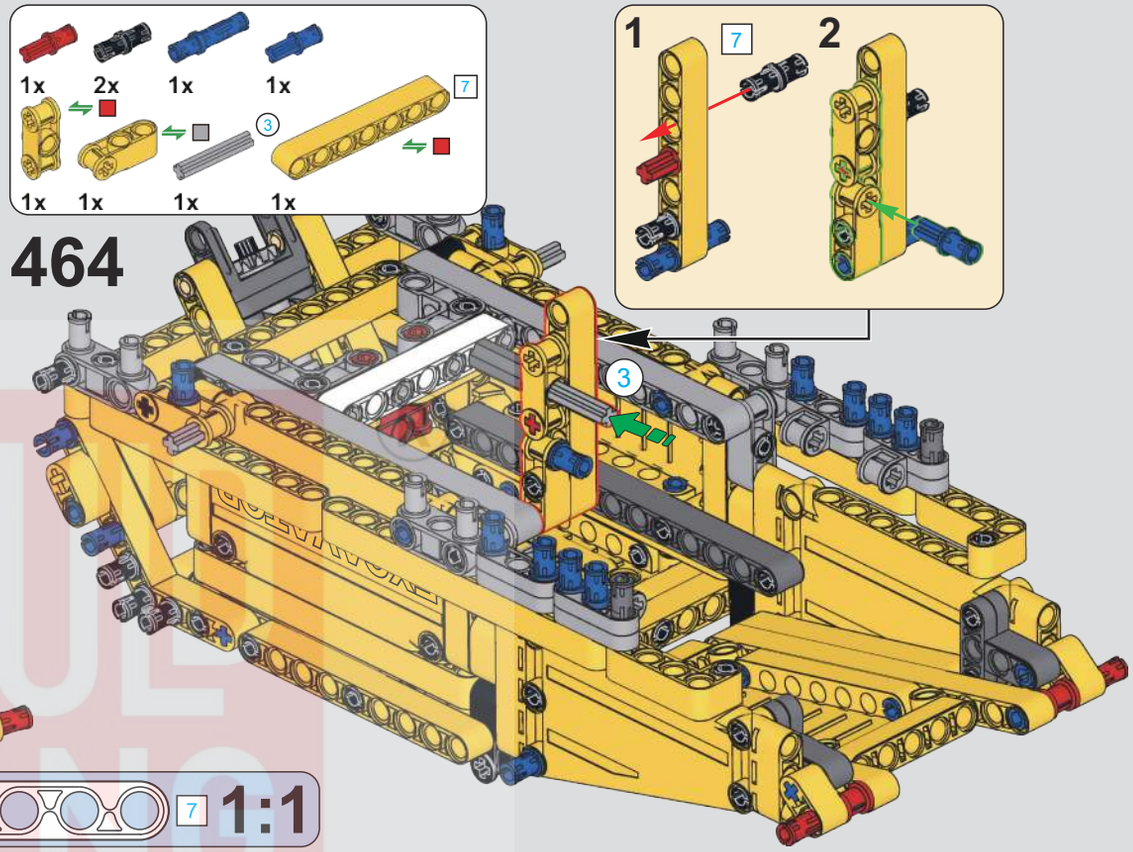
464
1x
2x
1x
1x
1x
1x
1x
1x
3
7
1
2

3
7
7
1:1

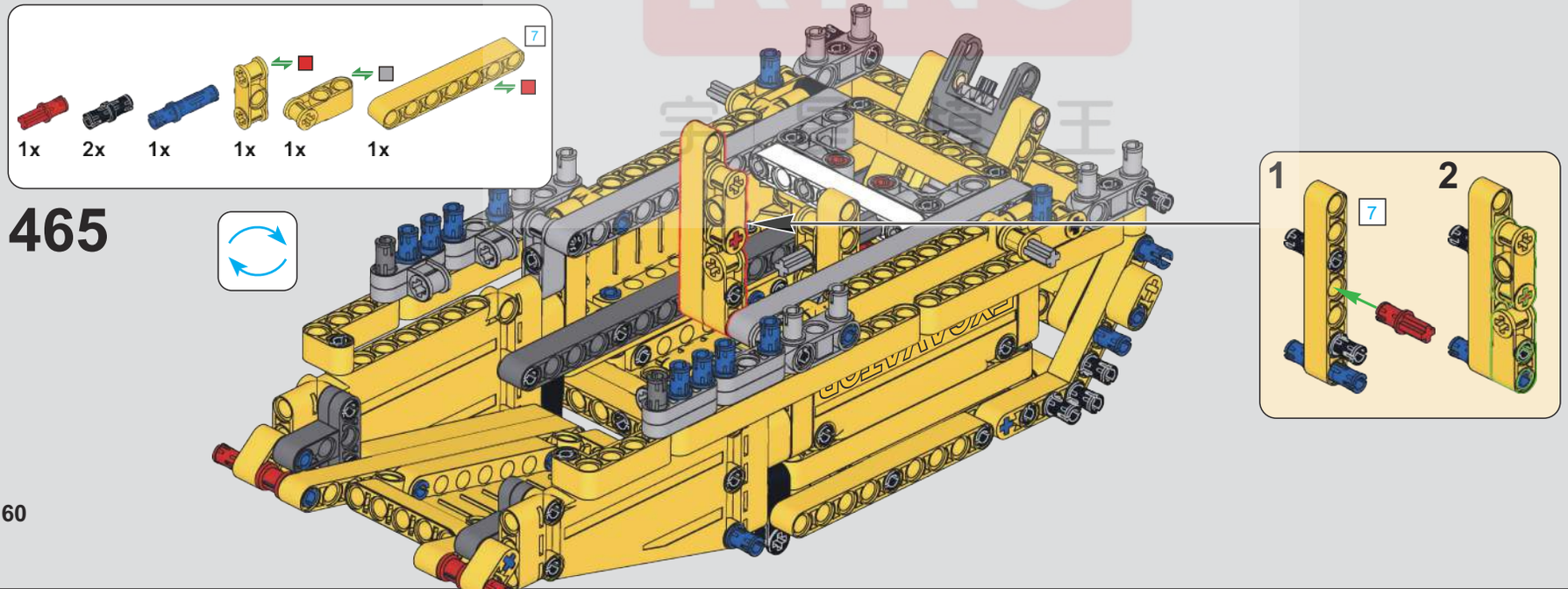
465
1x
2x
1x
1x
1x
1x
7
1
2

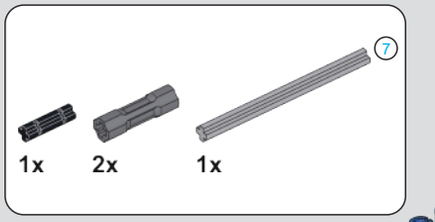

466

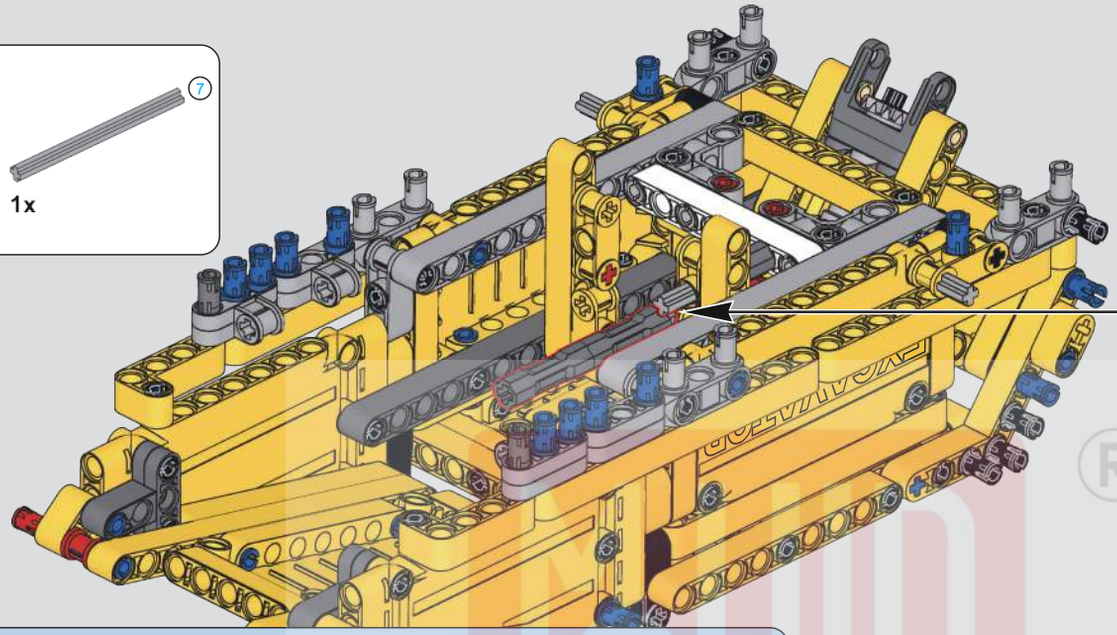

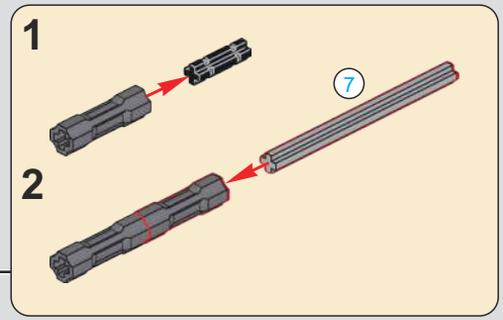

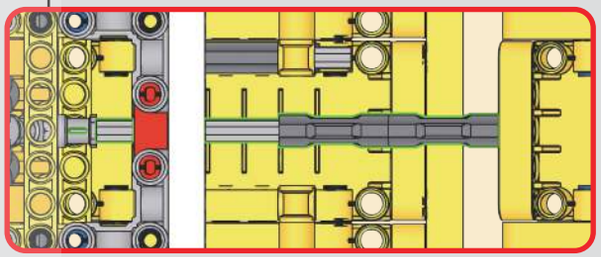

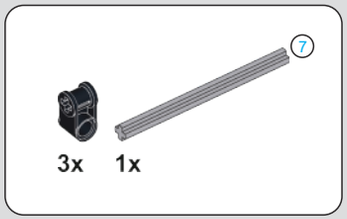

467

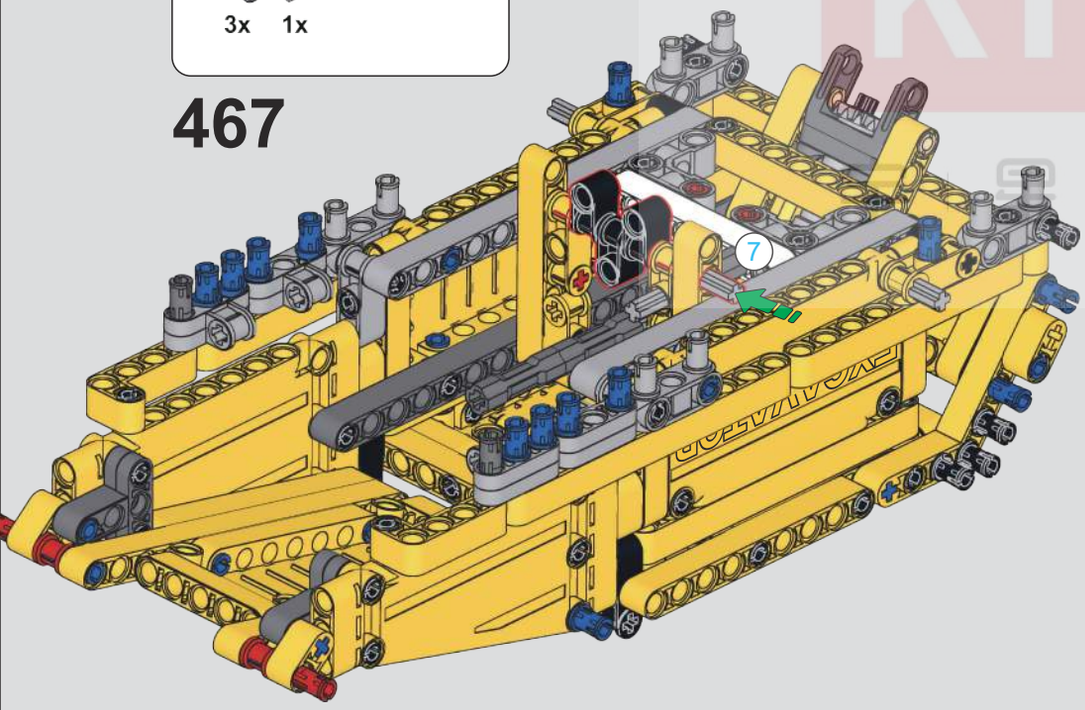

468

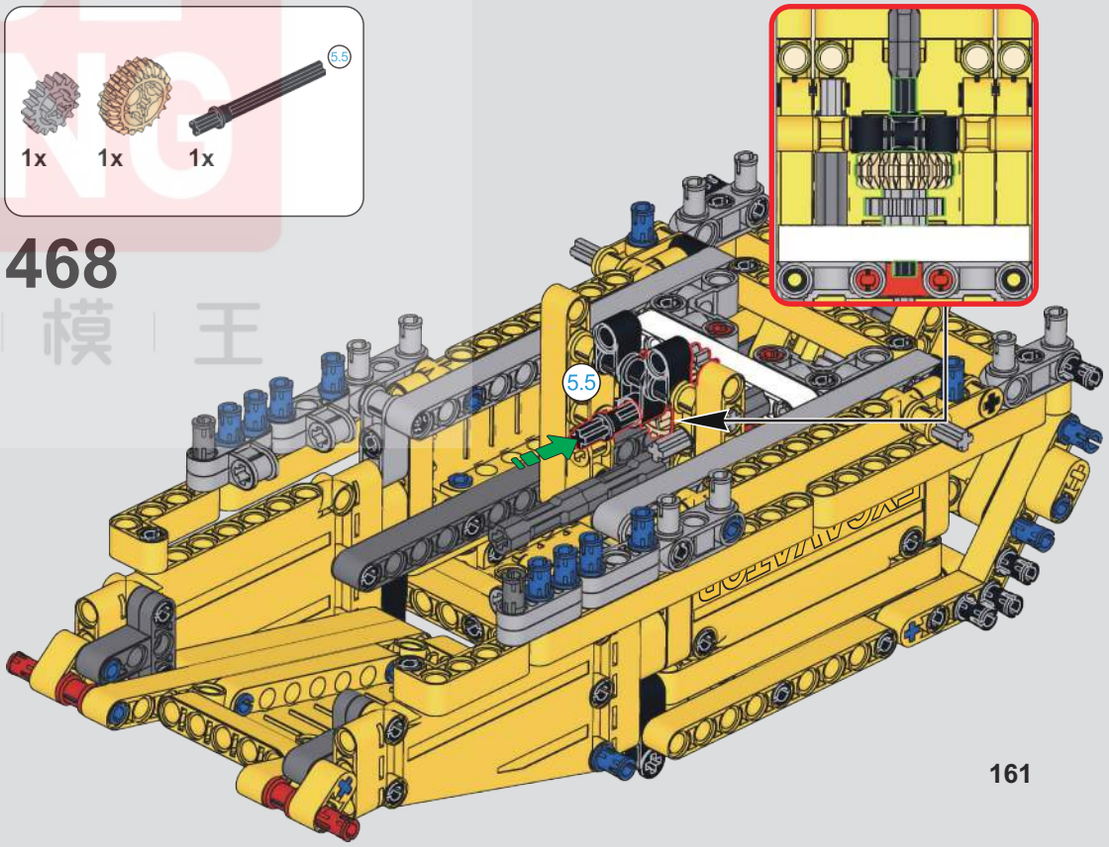

BUILD KING ®
积木王

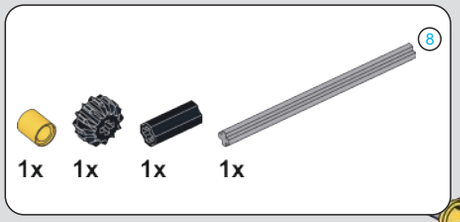

469

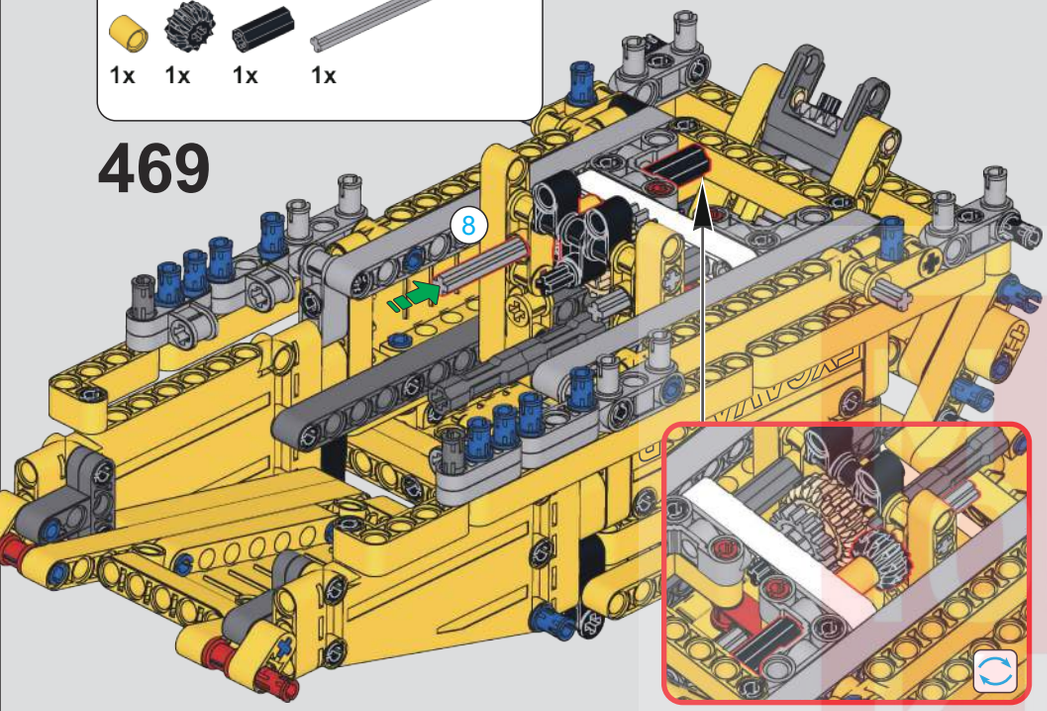

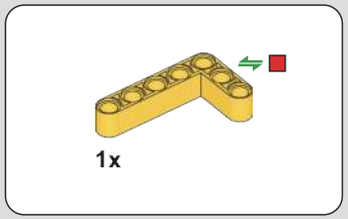

470

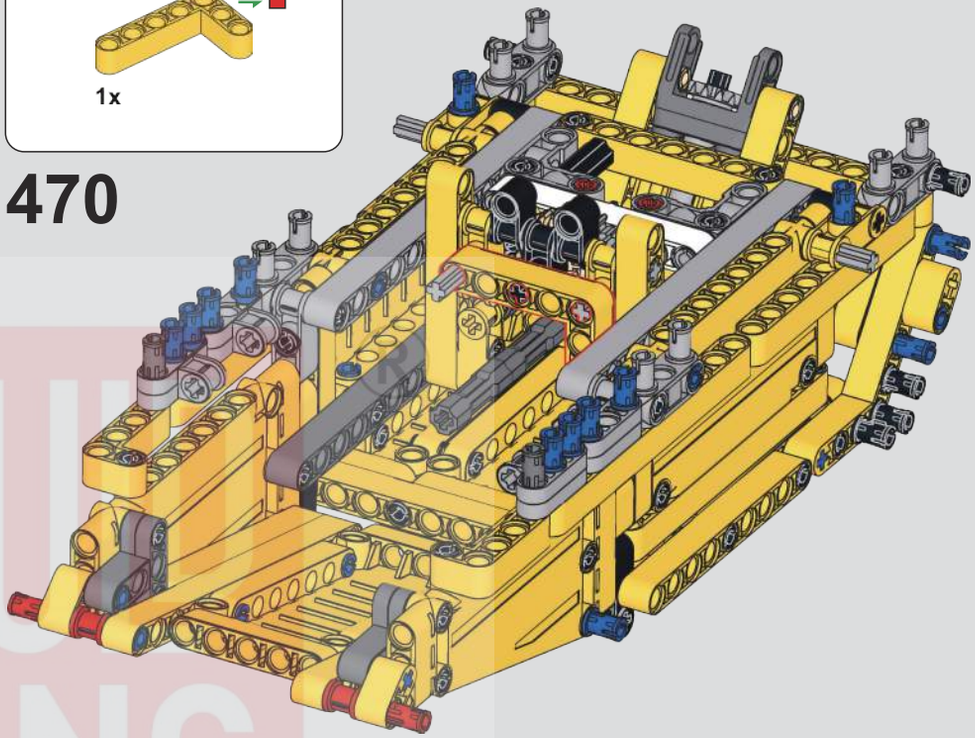

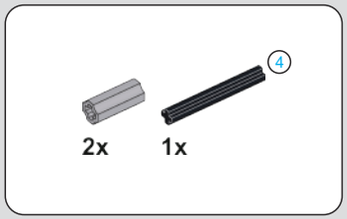

471

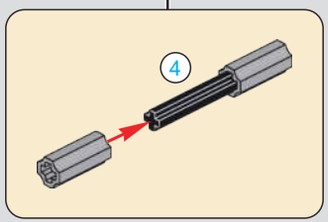

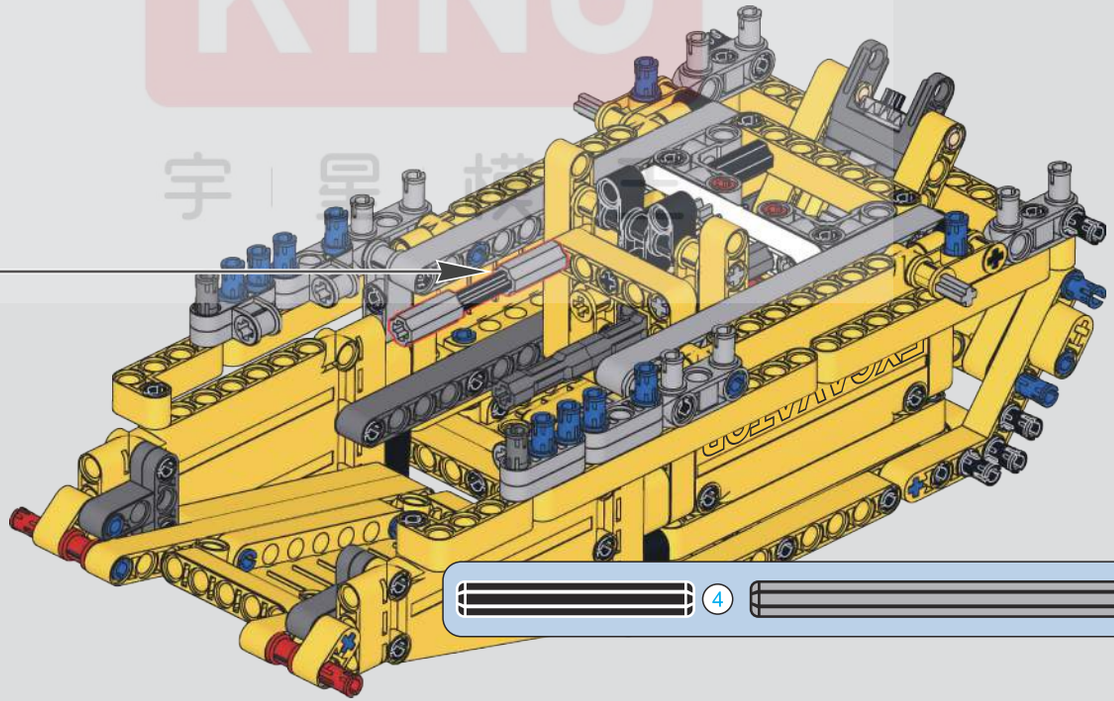

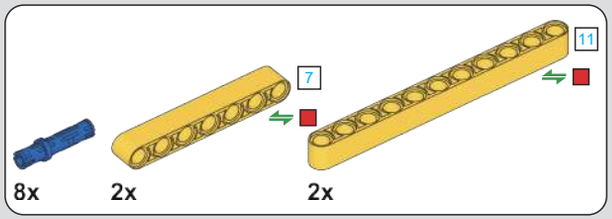

472

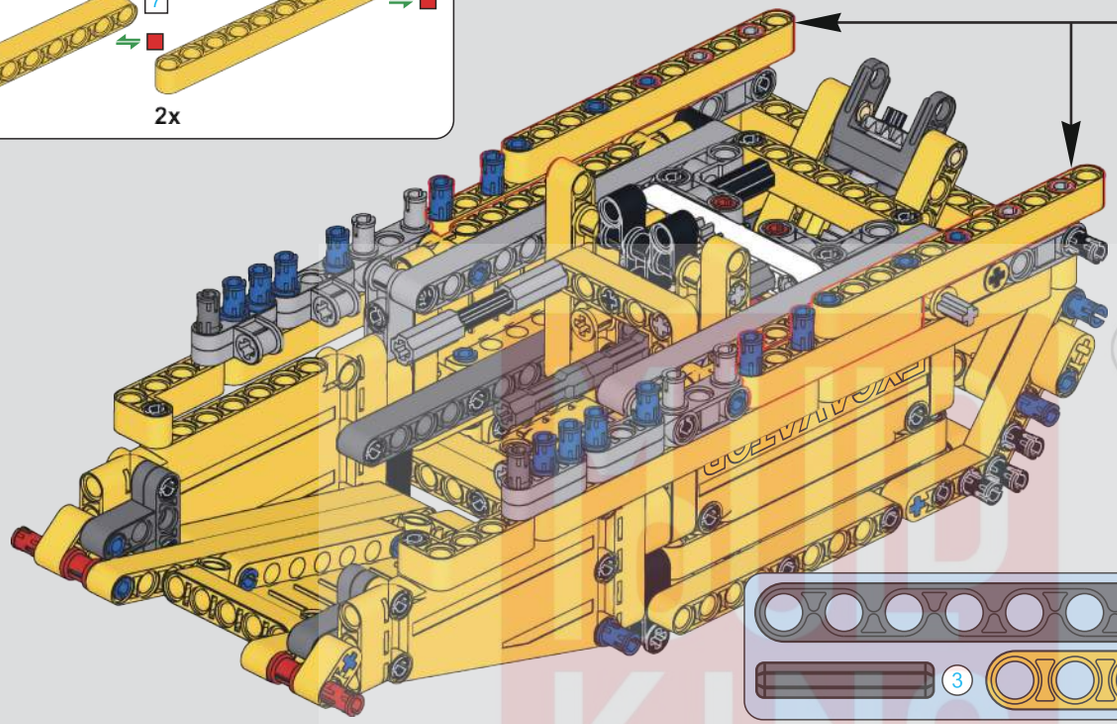

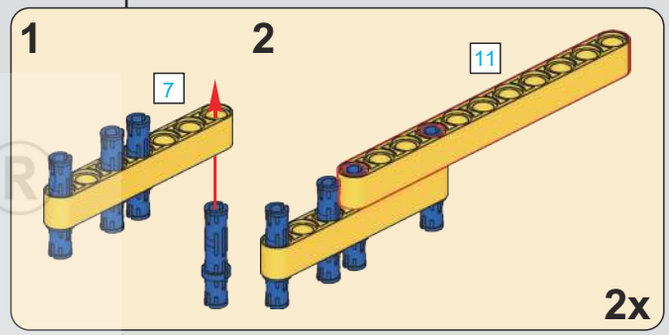

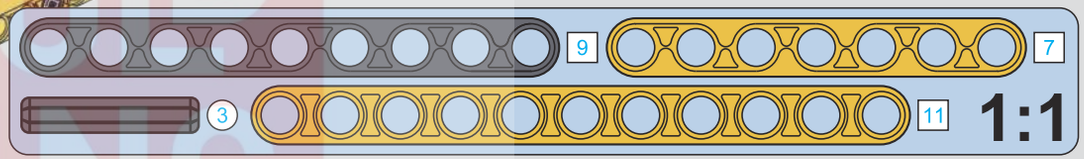

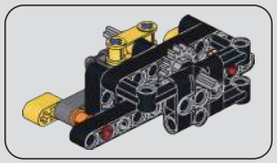

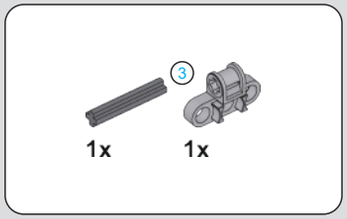

473

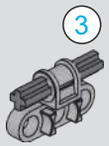

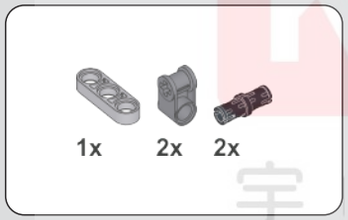

474

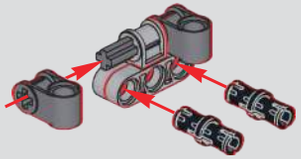

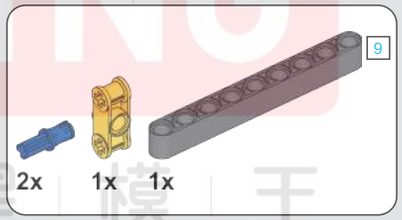

475

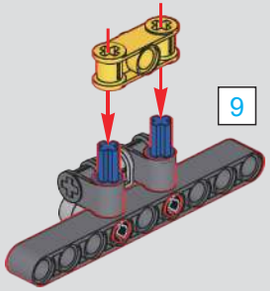

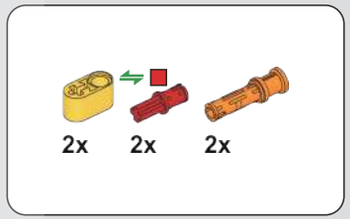

476

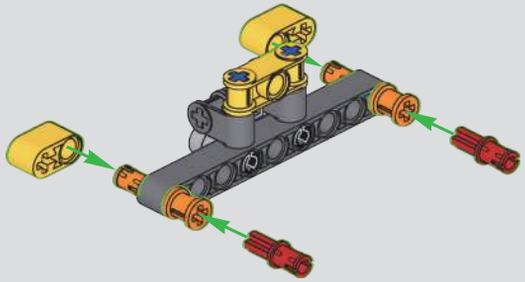

宇星模王

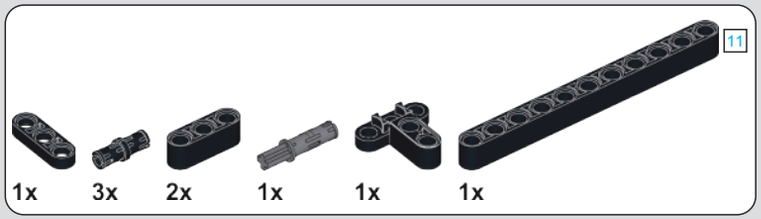

477

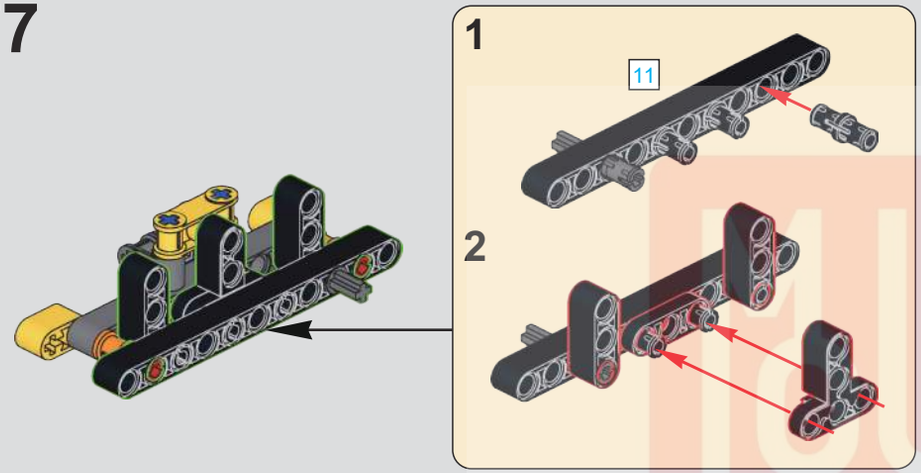

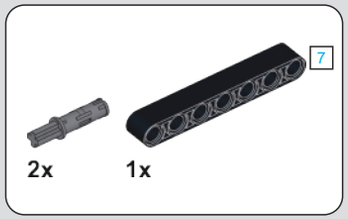

478

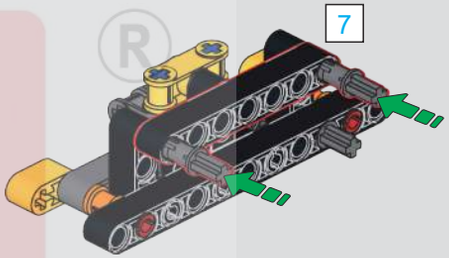

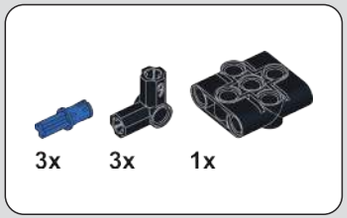

479

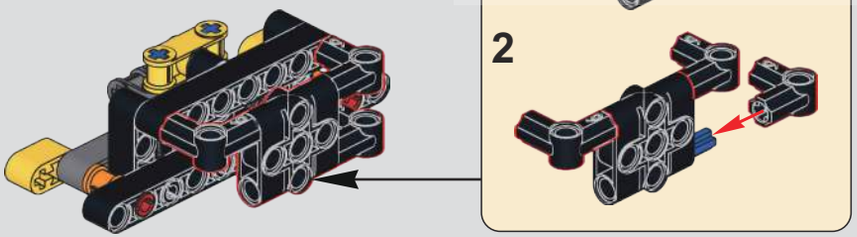

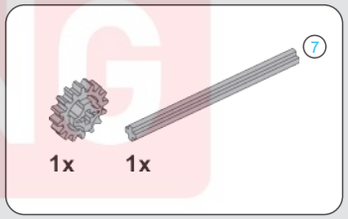

480

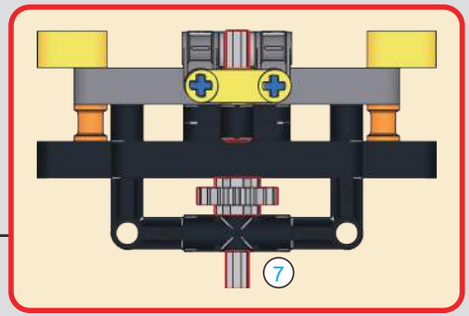

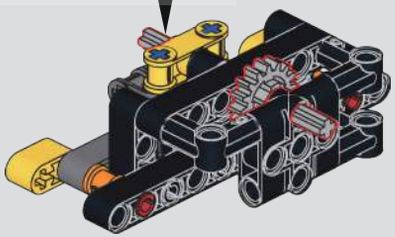

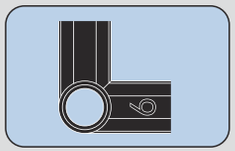

MUD KING ®
宝 星 模 王

481

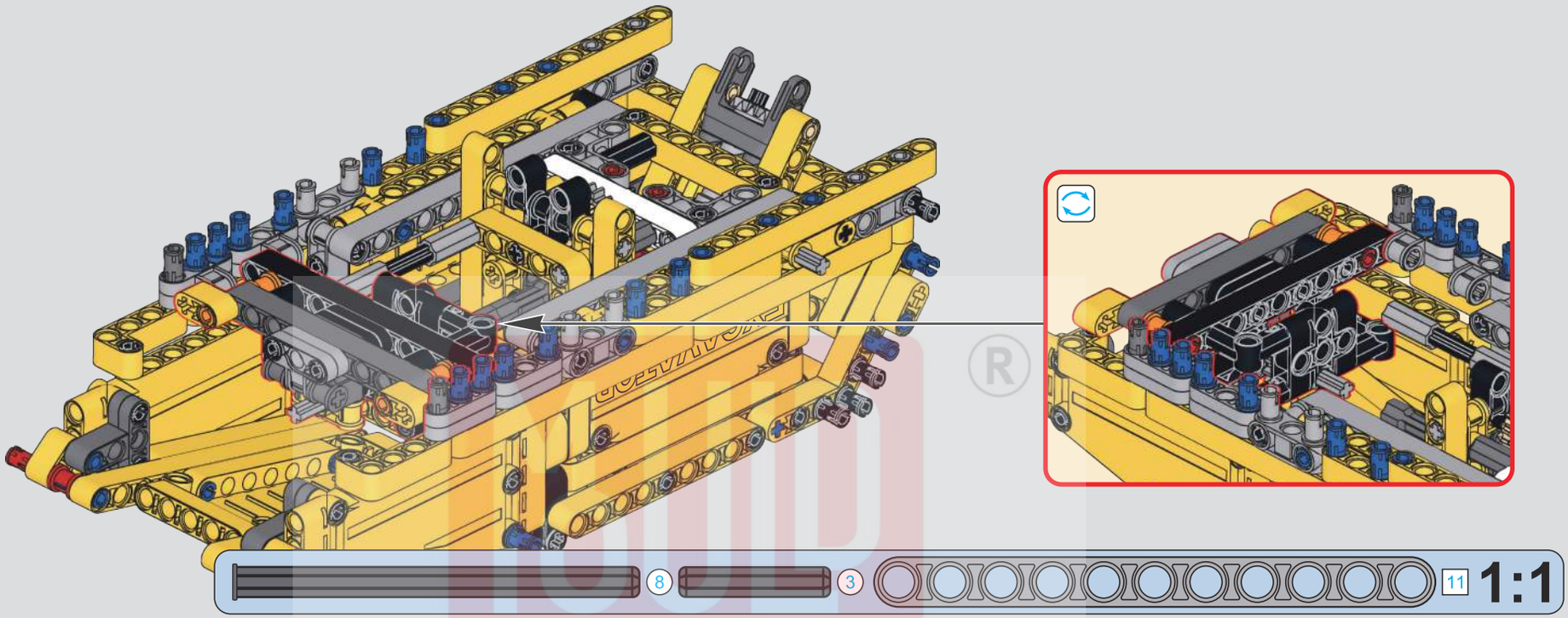

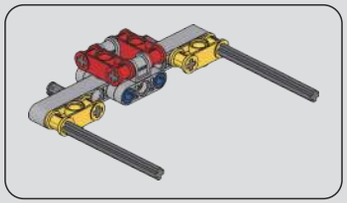

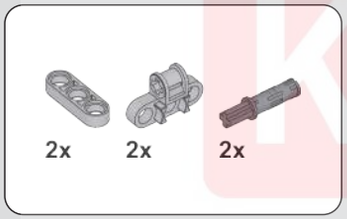

483

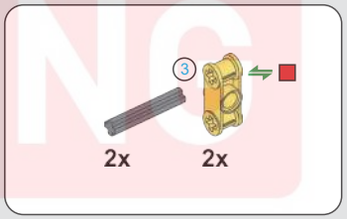

484

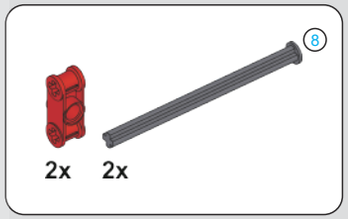

485

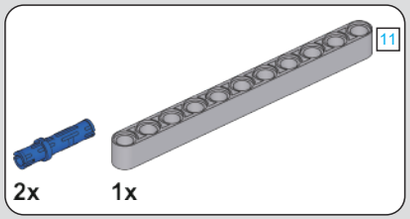

482

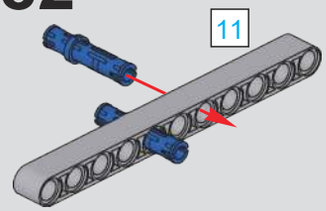

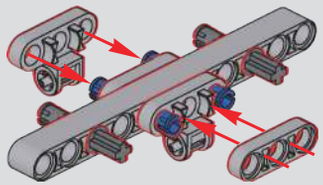

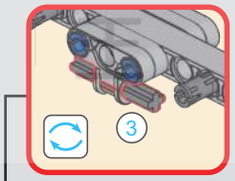

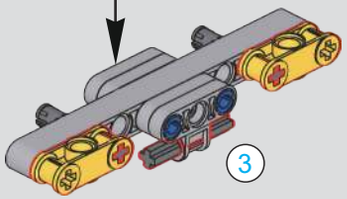

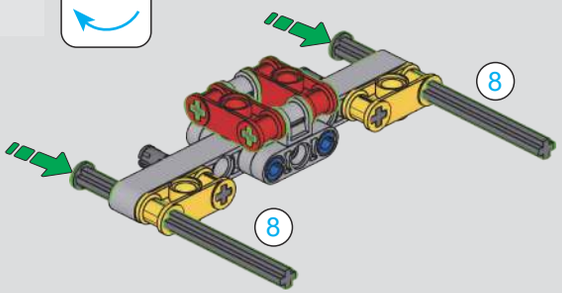

LEGO KING ®
宇 星 模

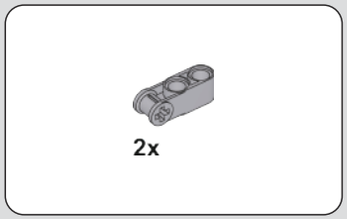

486

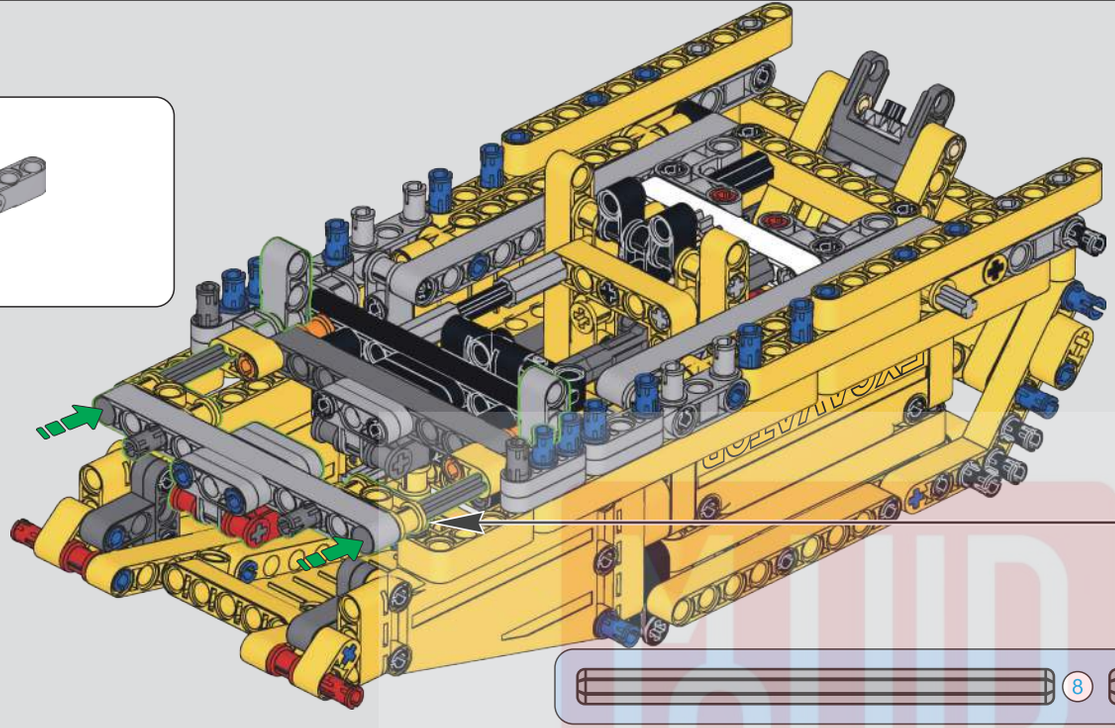

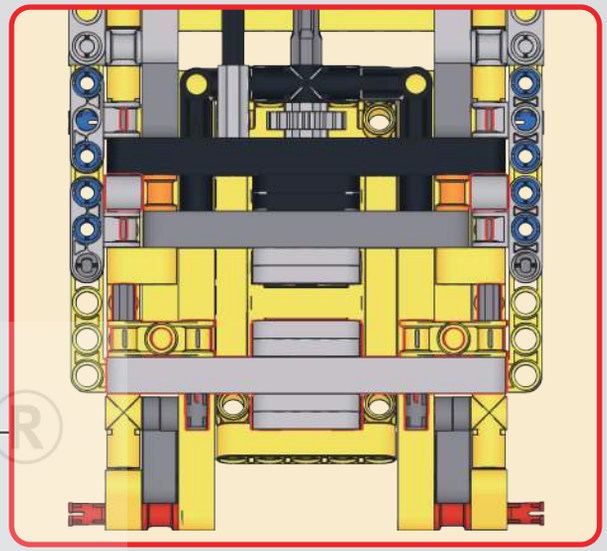

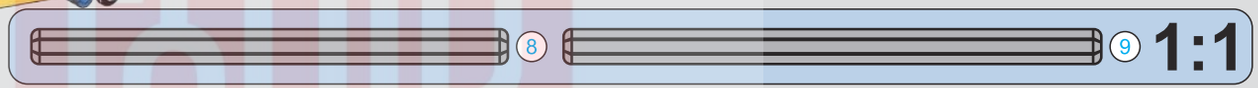

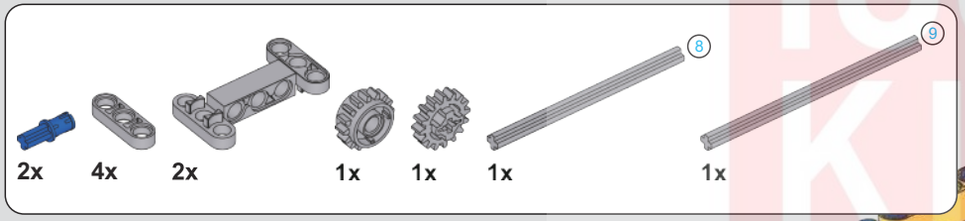

487

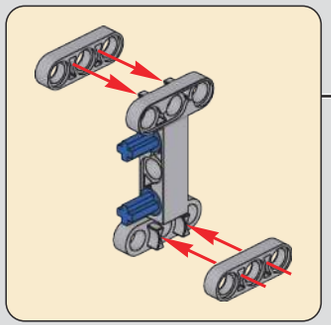

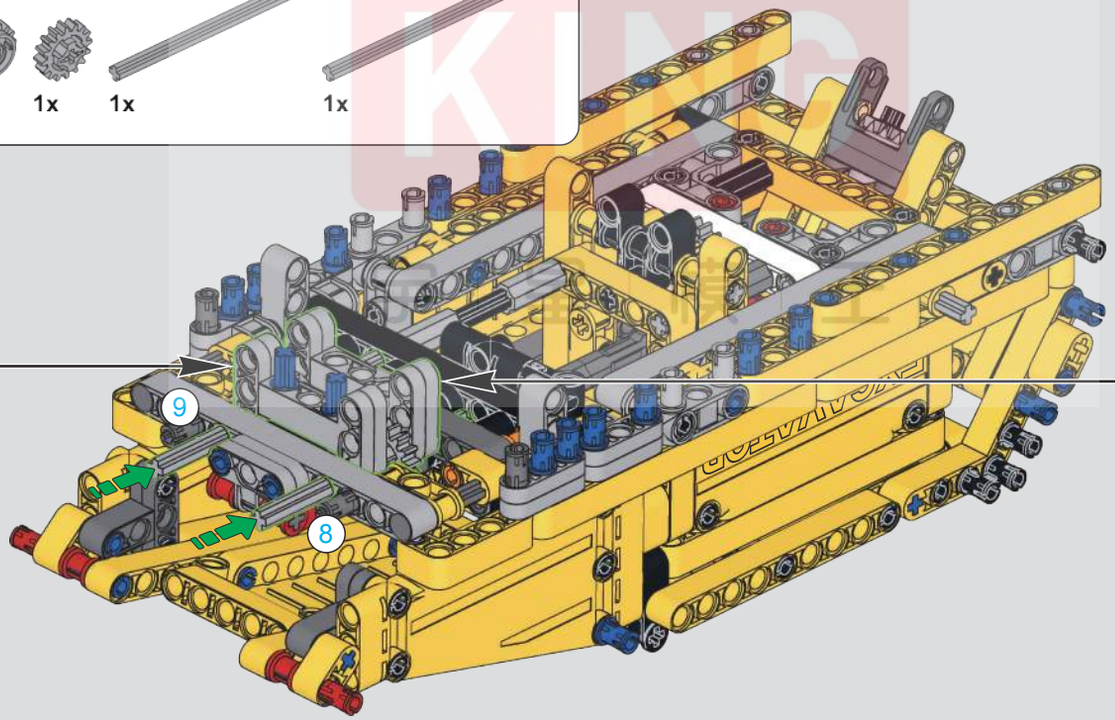

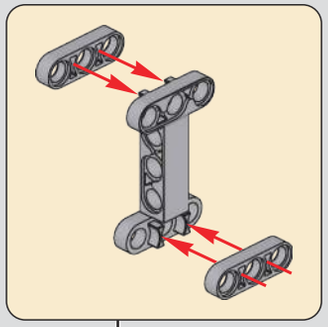

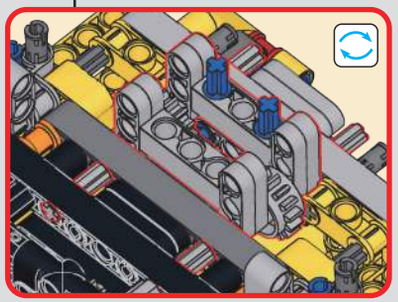

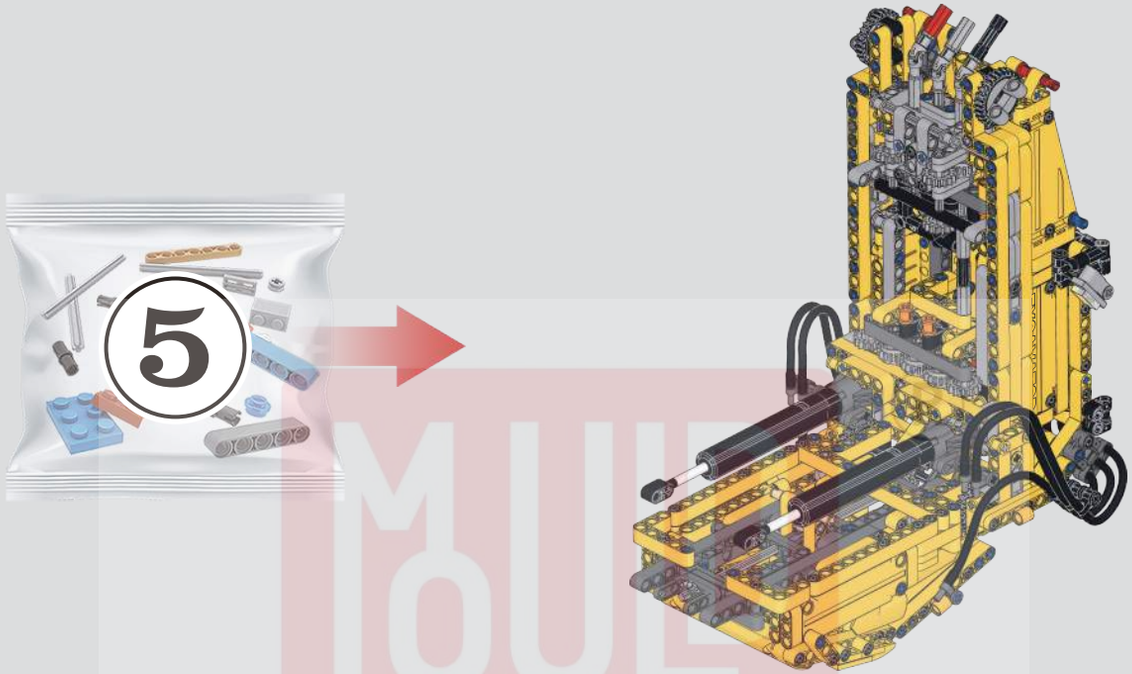

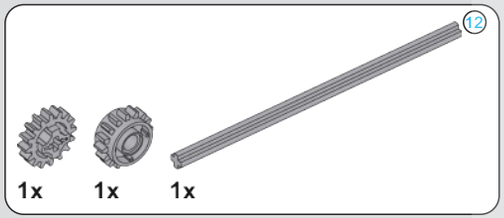

488

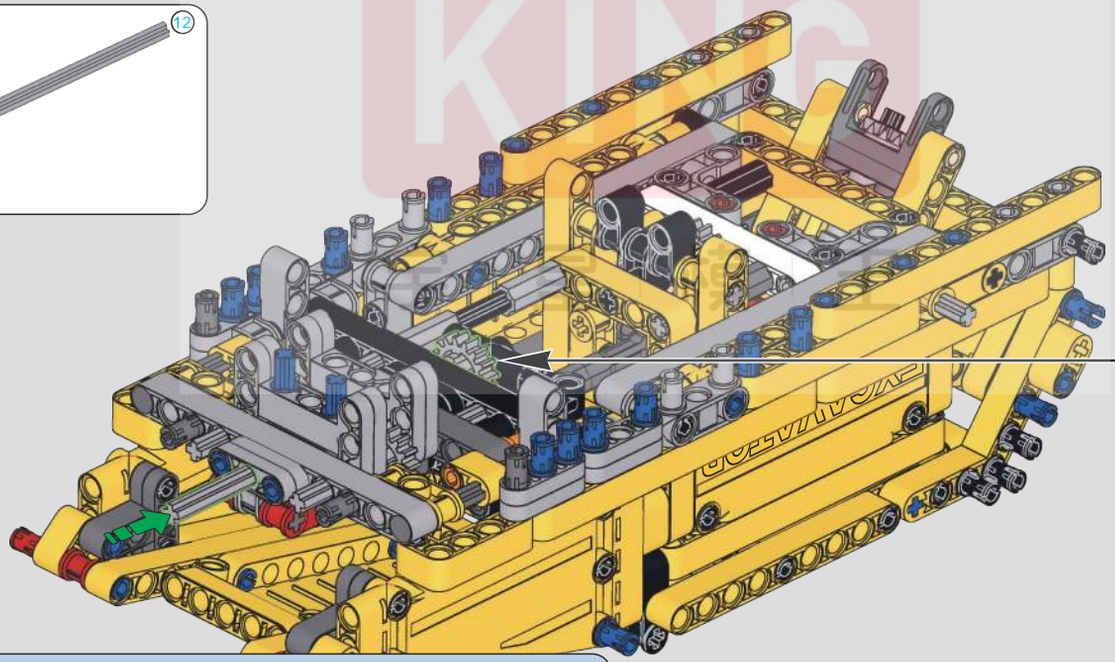

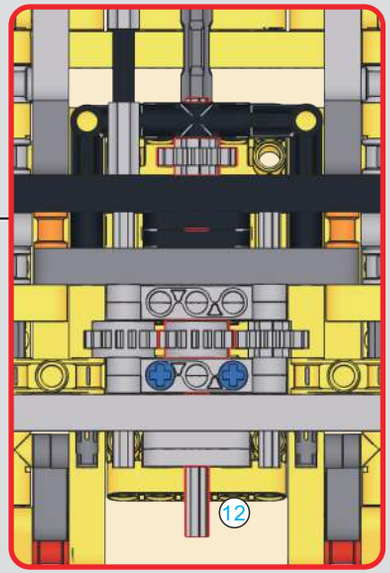

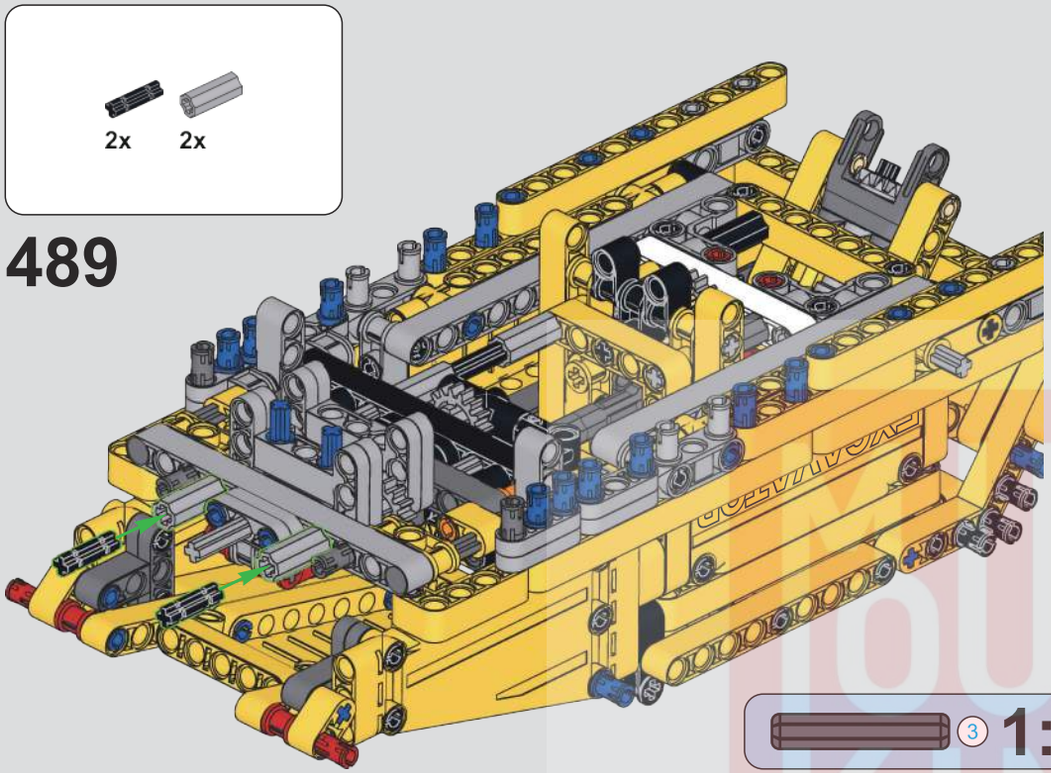

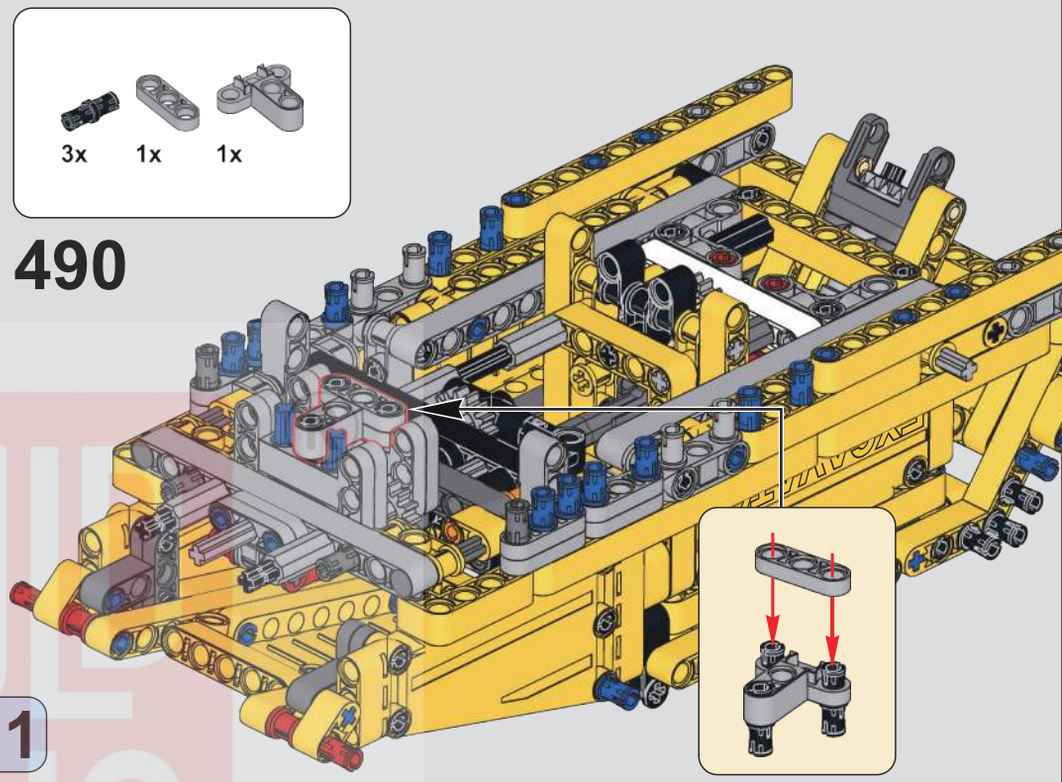

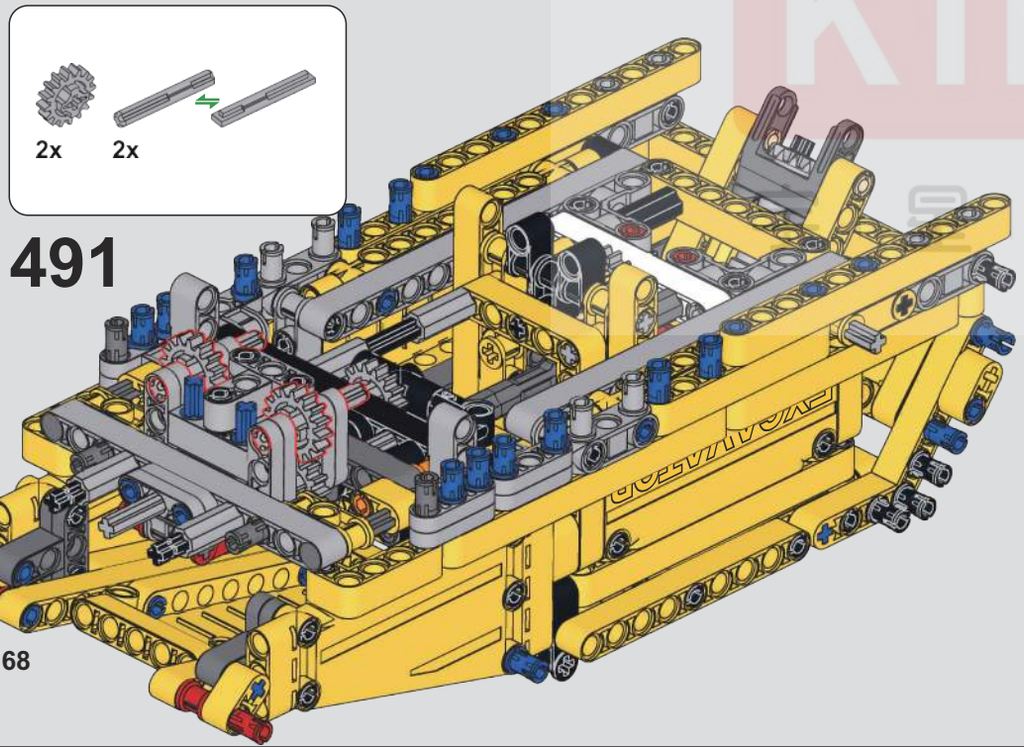

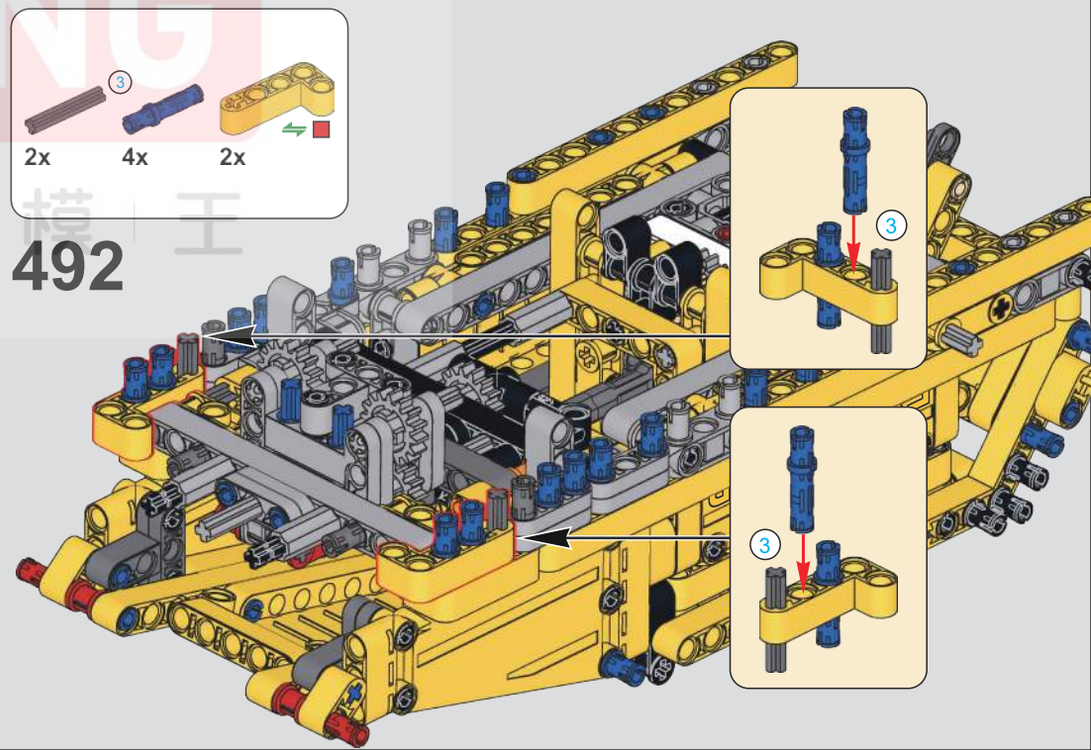

LEGO MOC KING 星模工

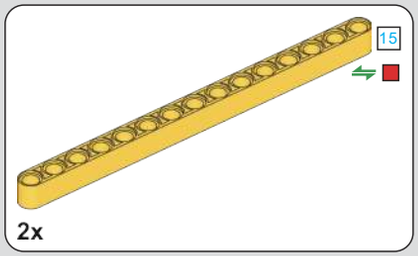

493

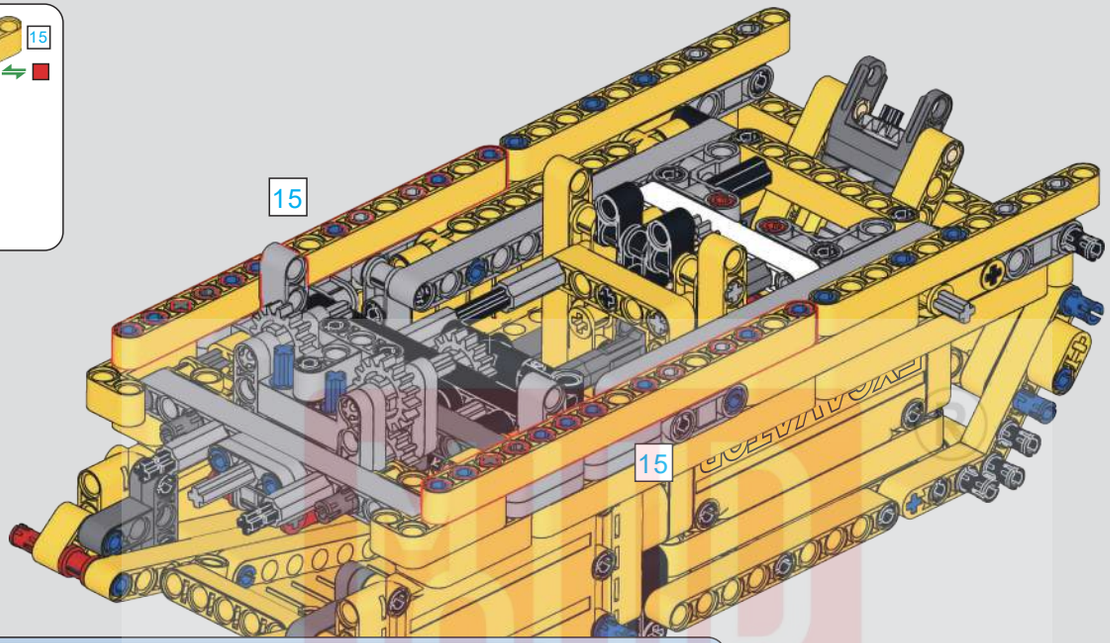

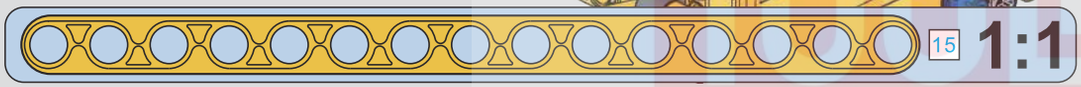

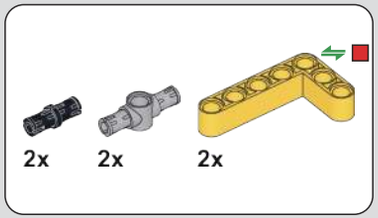

494

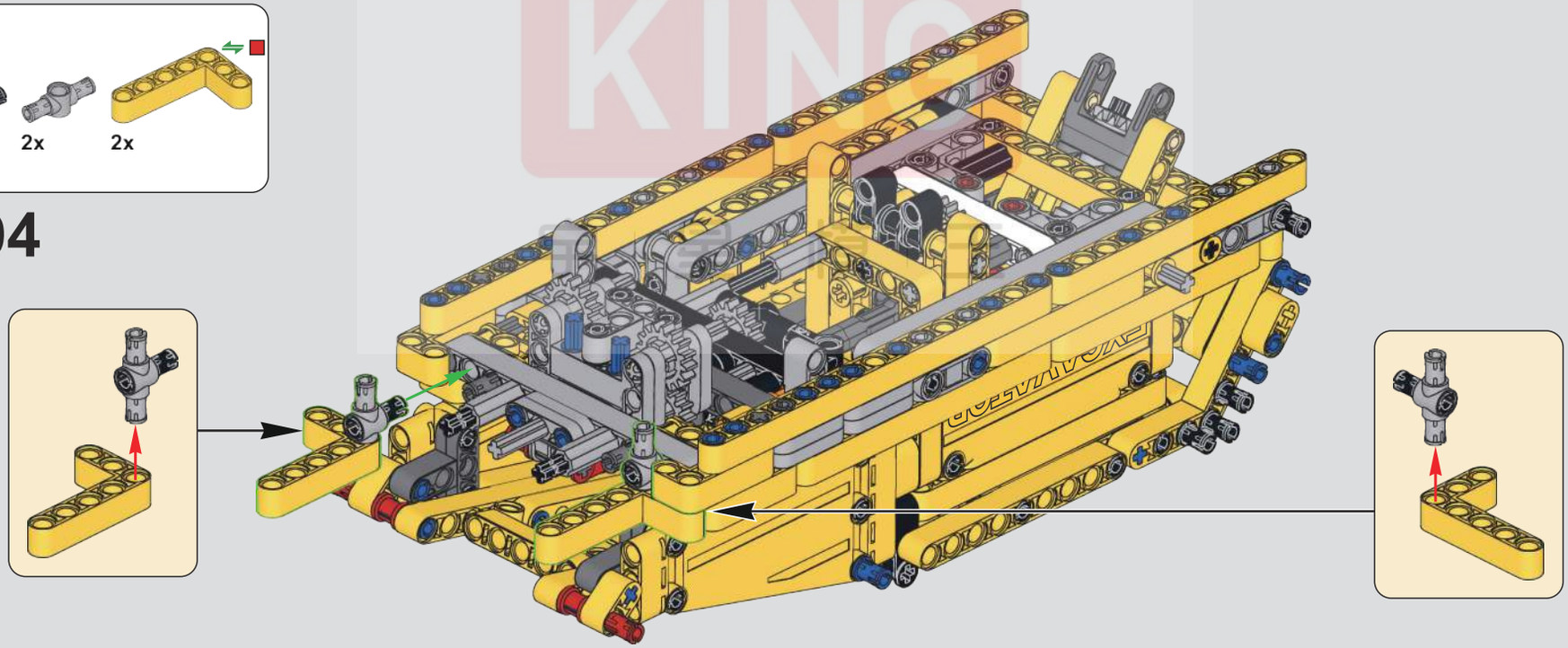

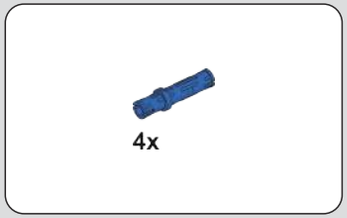

495

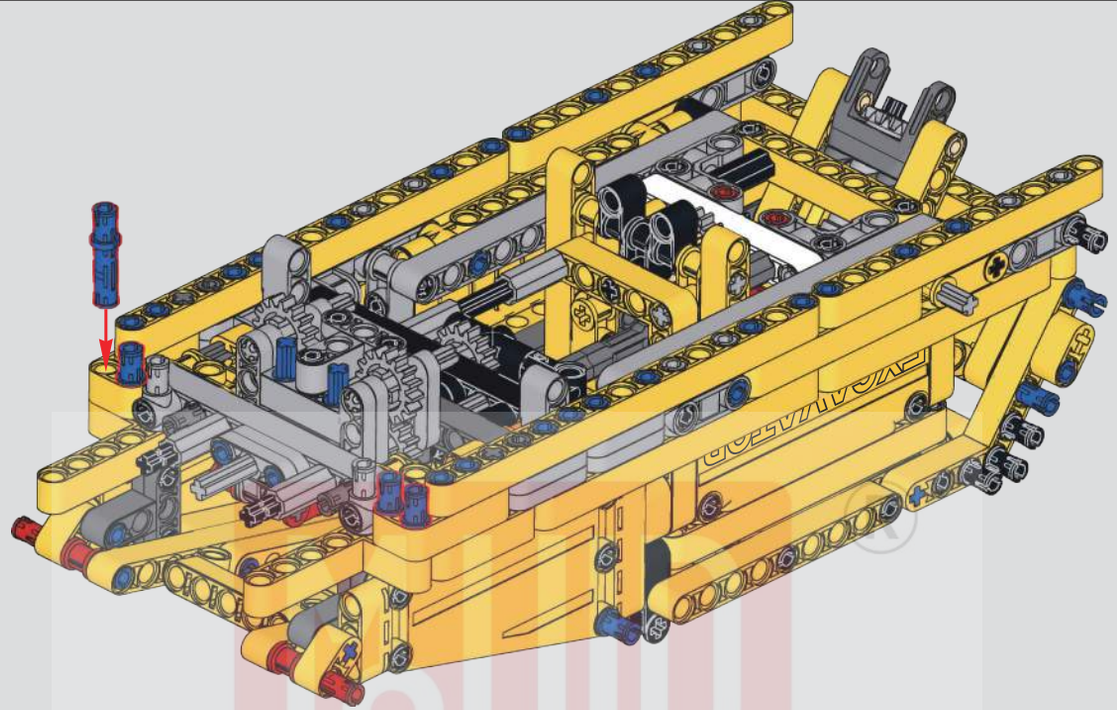

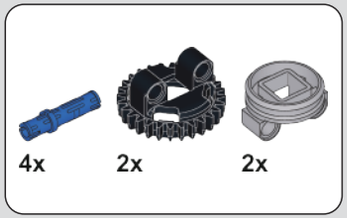

496

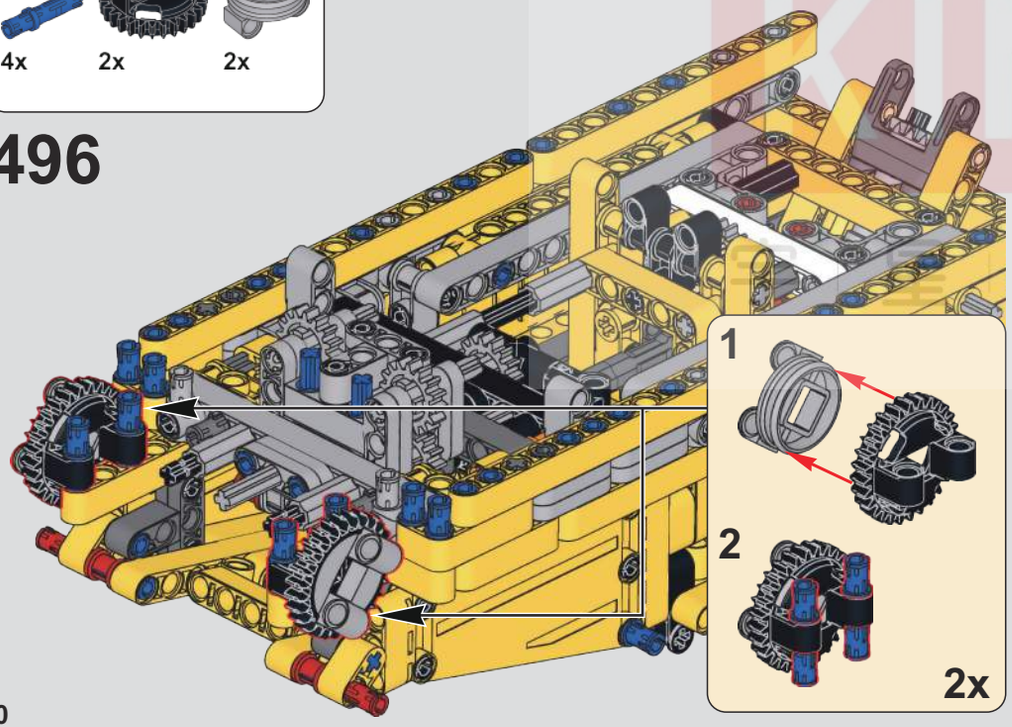

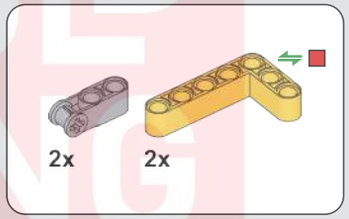

497

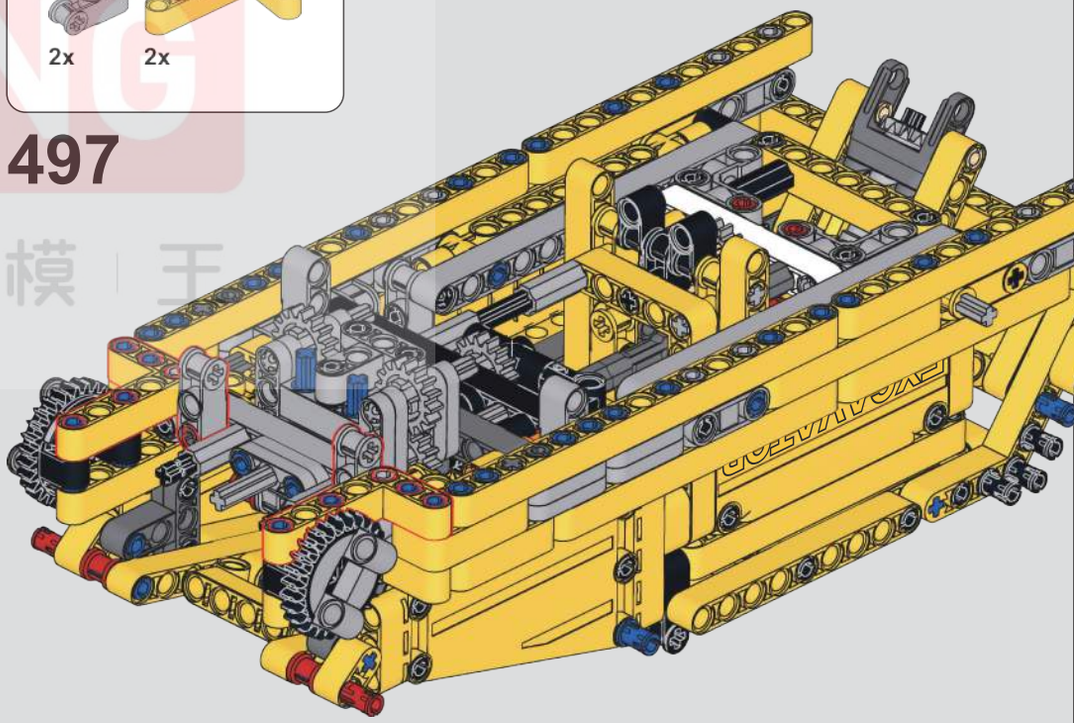

BUILD KING 积木王

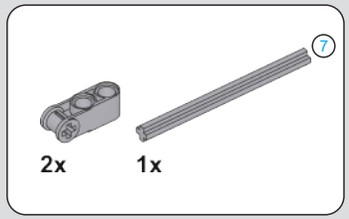

498

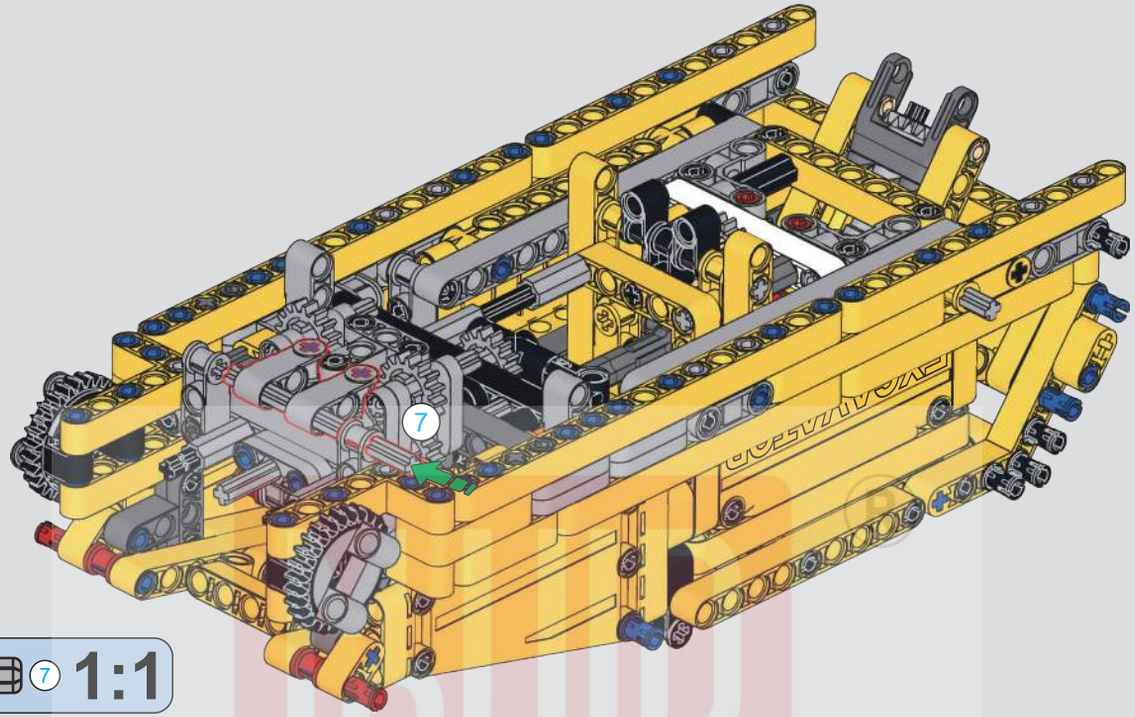

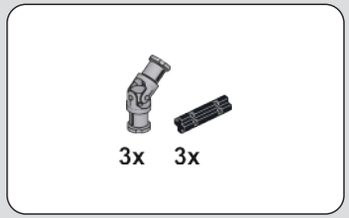

499

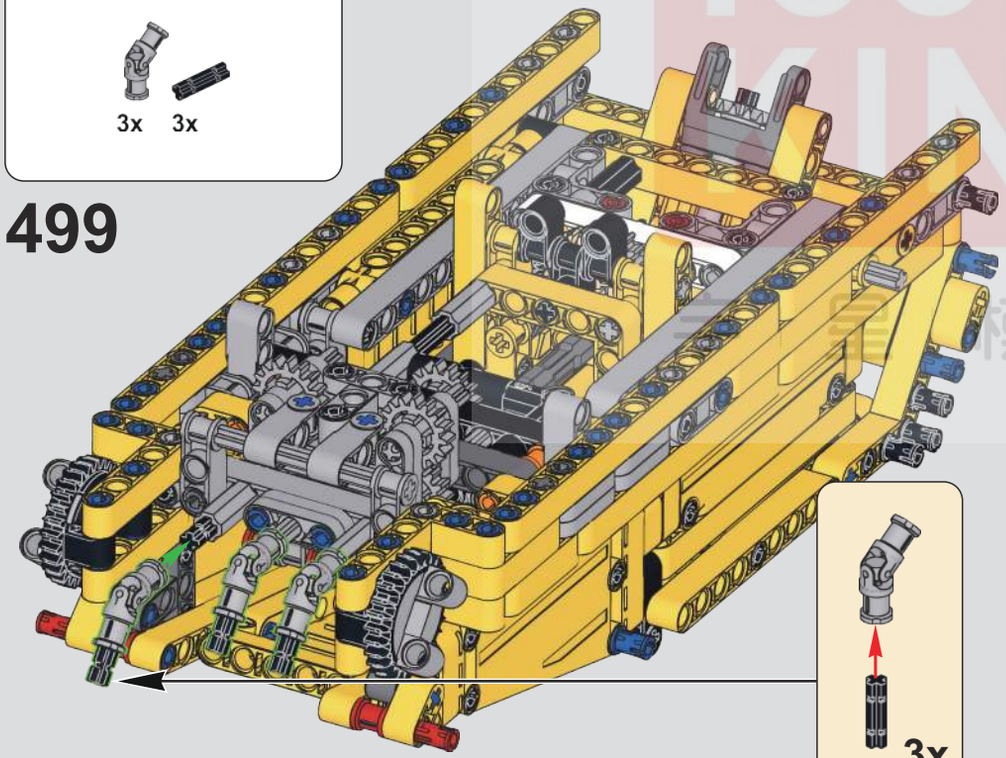

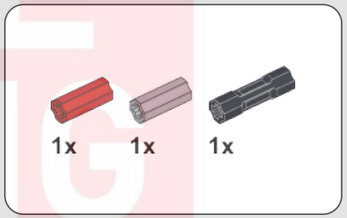

500

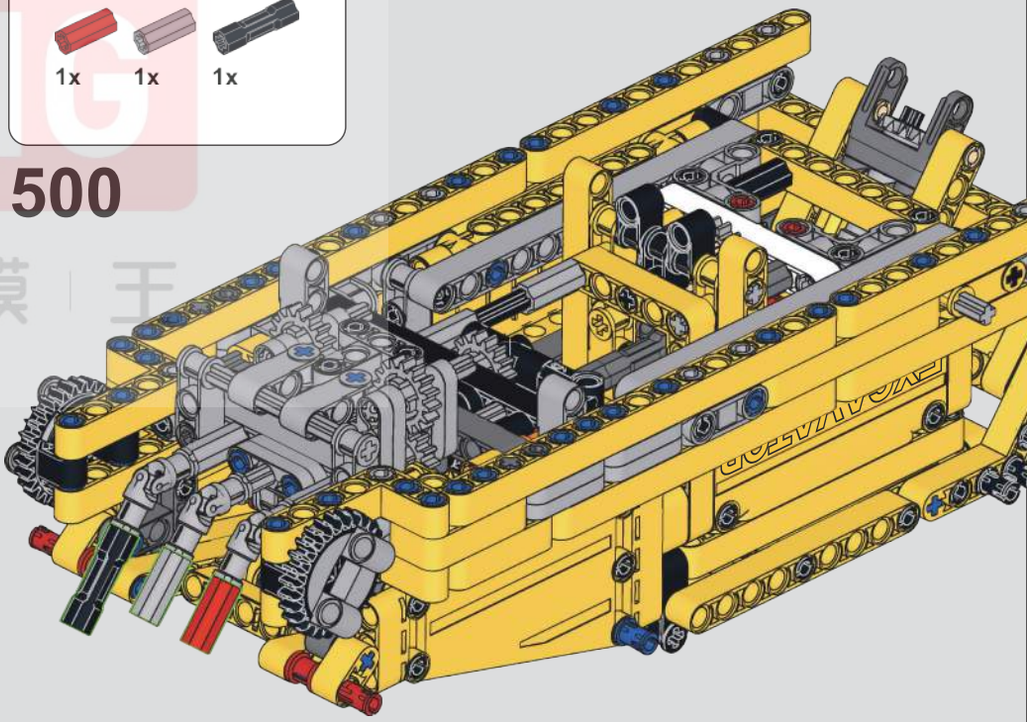

BUD KING 官模王

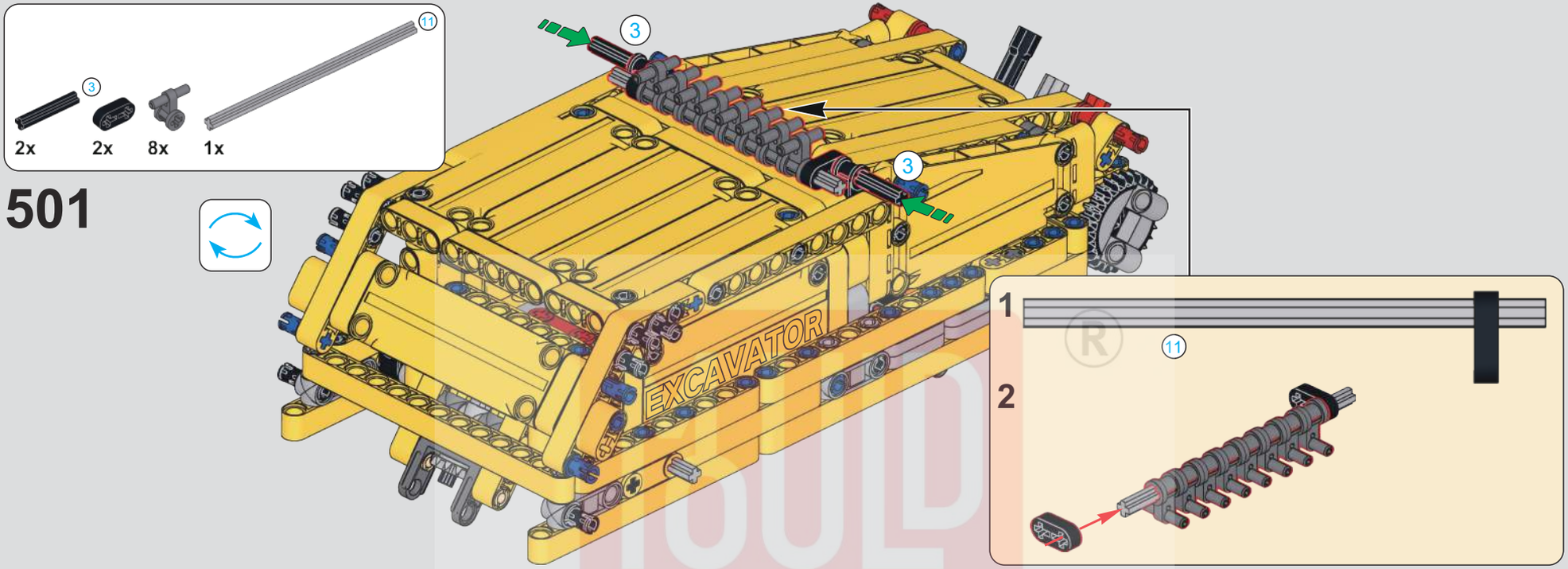
3
11
2x
2x
8x
1x
501
3
3
EXCAVATOR
1
2
11

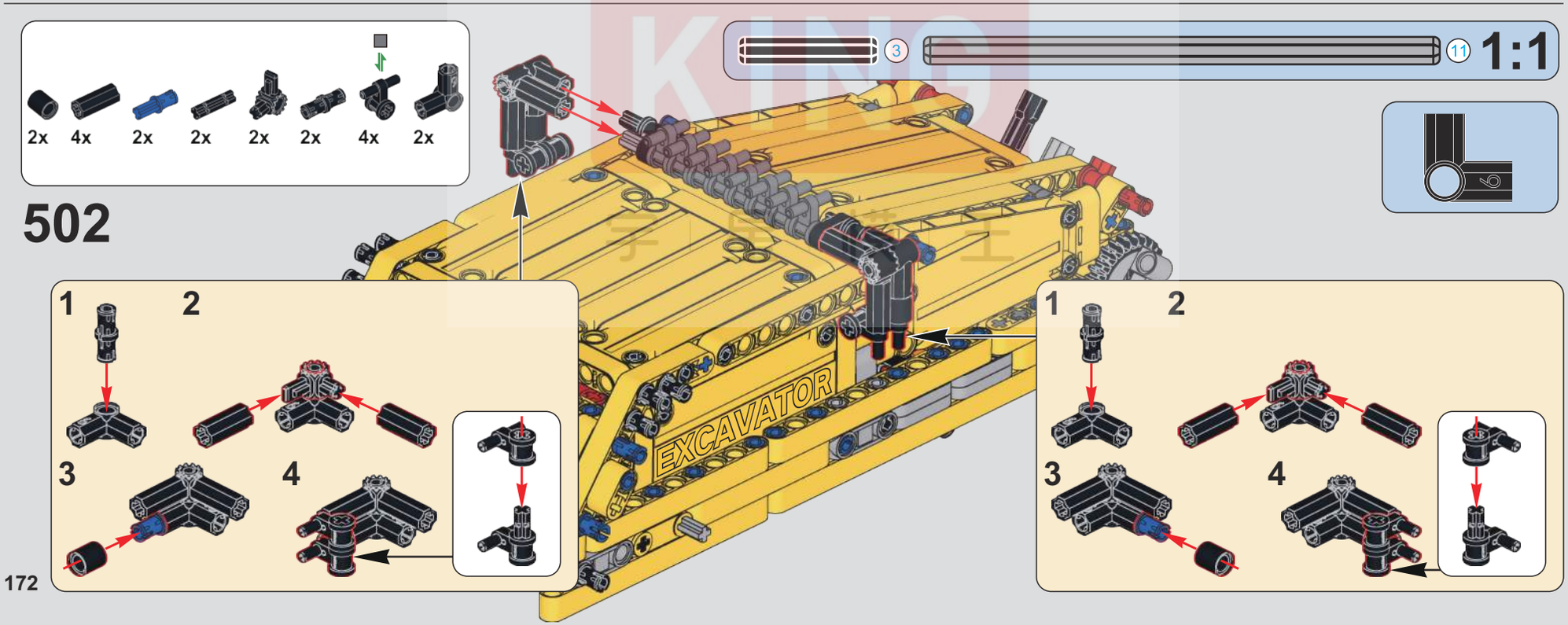
2x
4x
2x
2x
2x
2x
4x
2x
502
3
11
1:1
EXCAVATOR
1
2
3
4
1
2
3
4

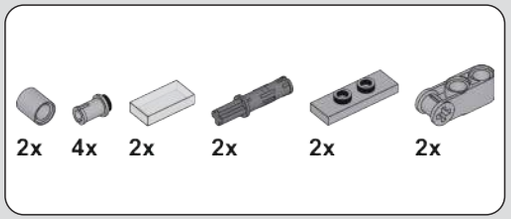

503

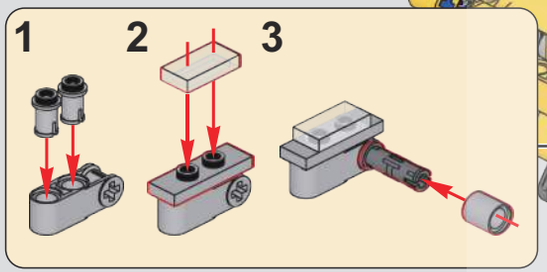

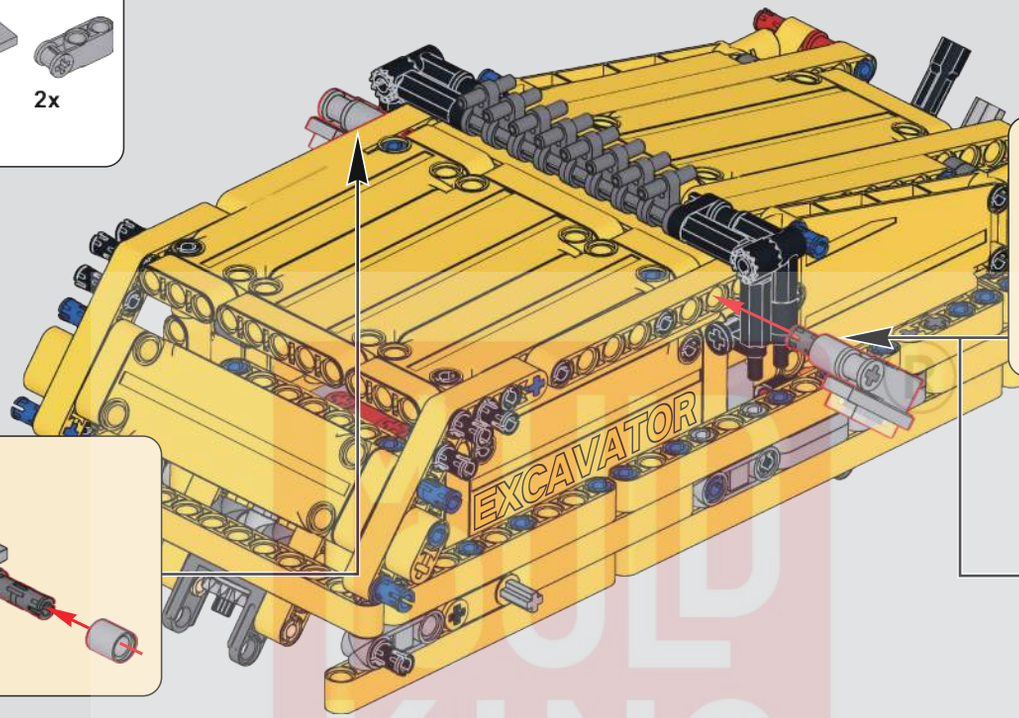

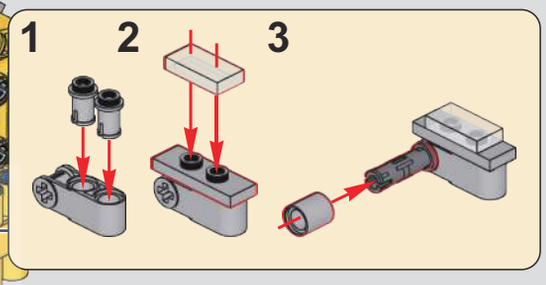

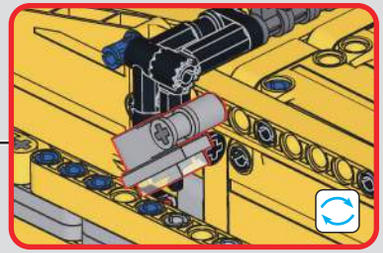

504

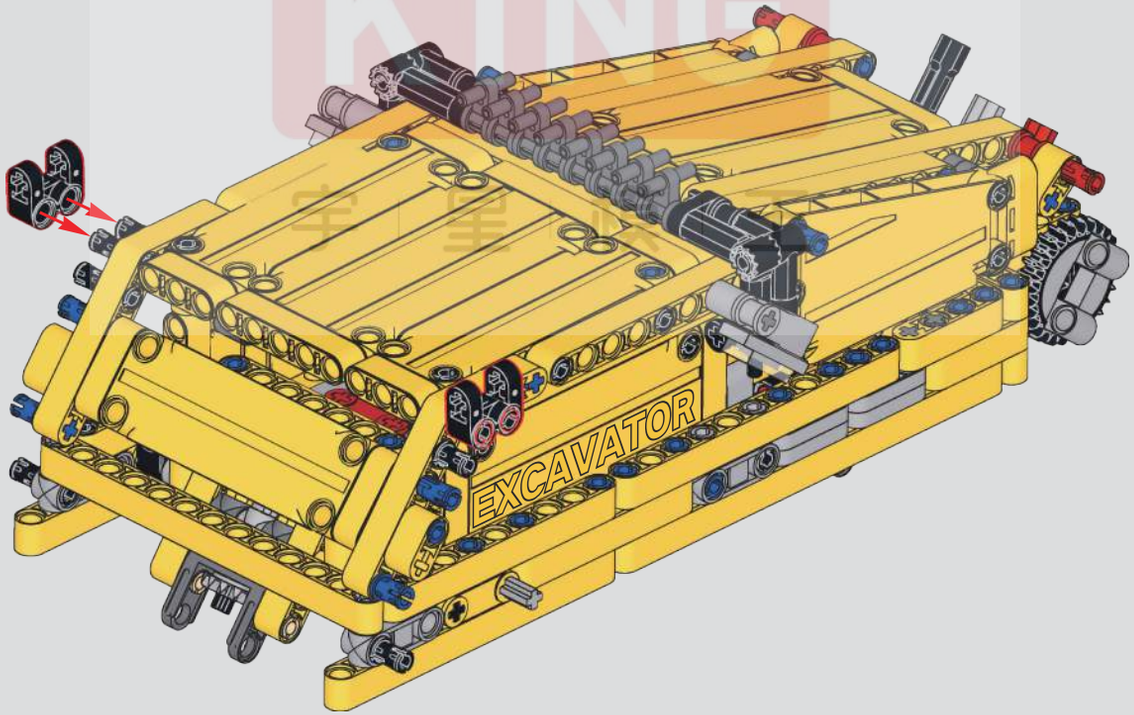

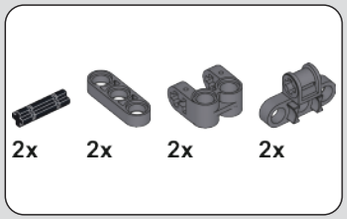

505

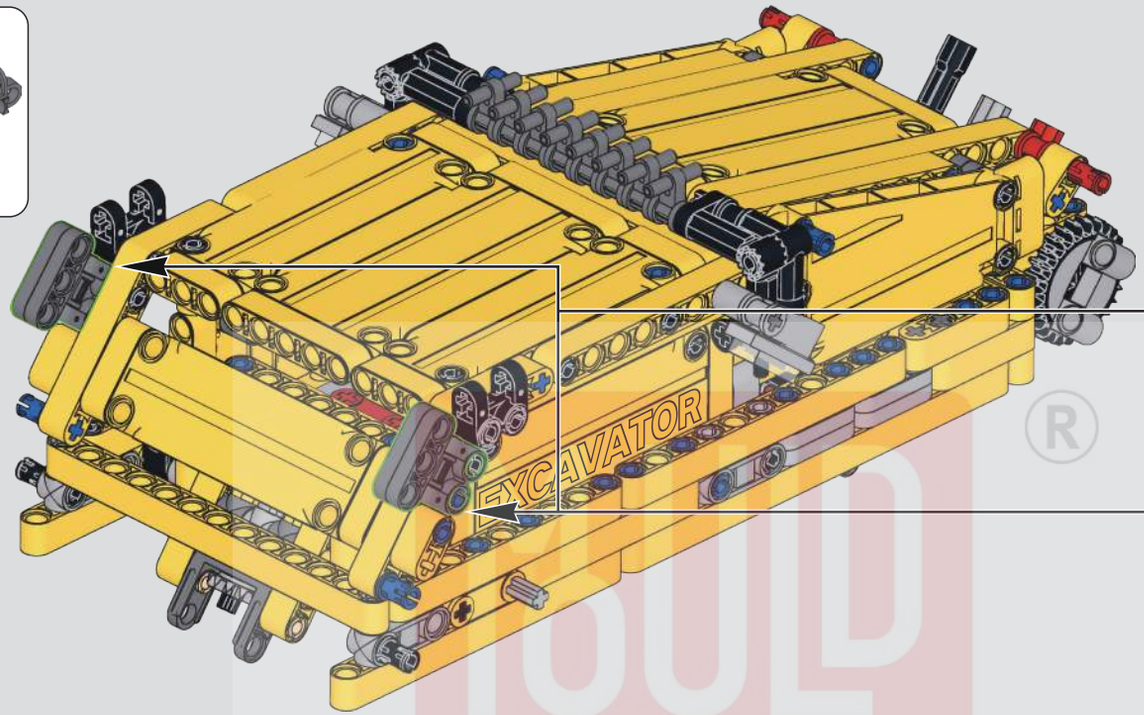

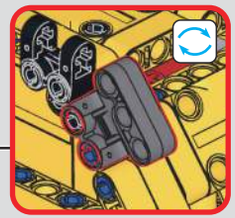

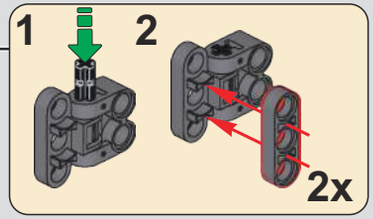

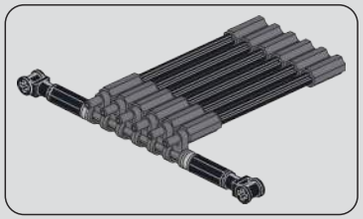

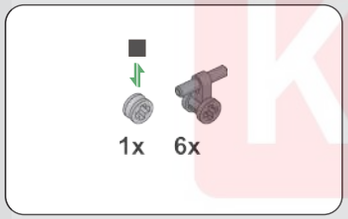

507

508

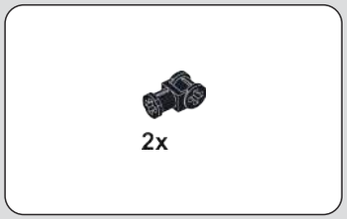

509

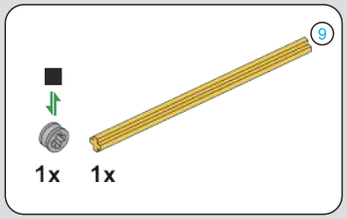

506

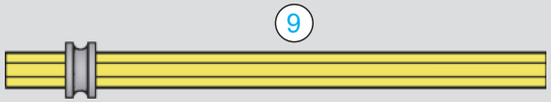

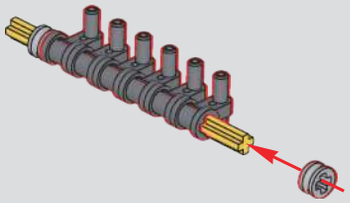

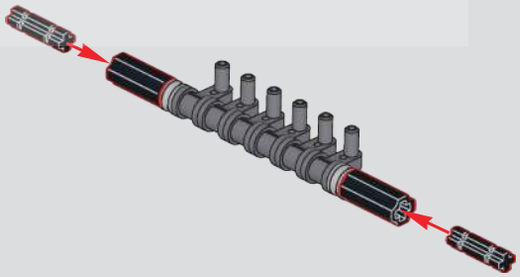

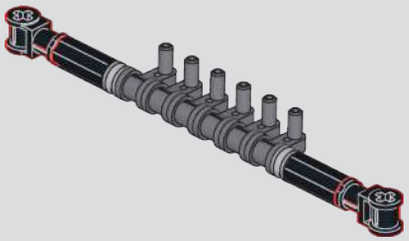

BUD KING ®
宇星模王

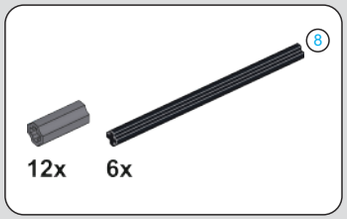

510

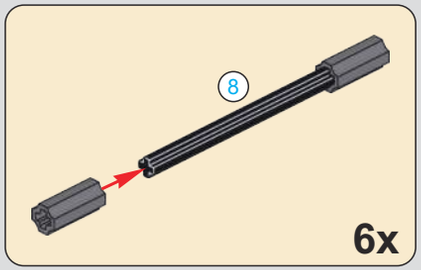

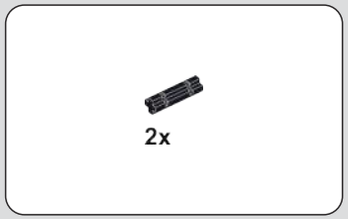

511

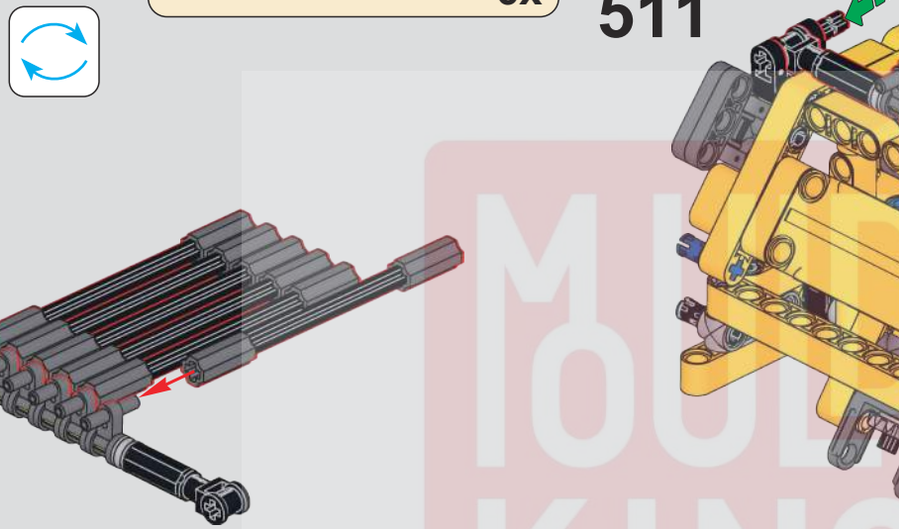

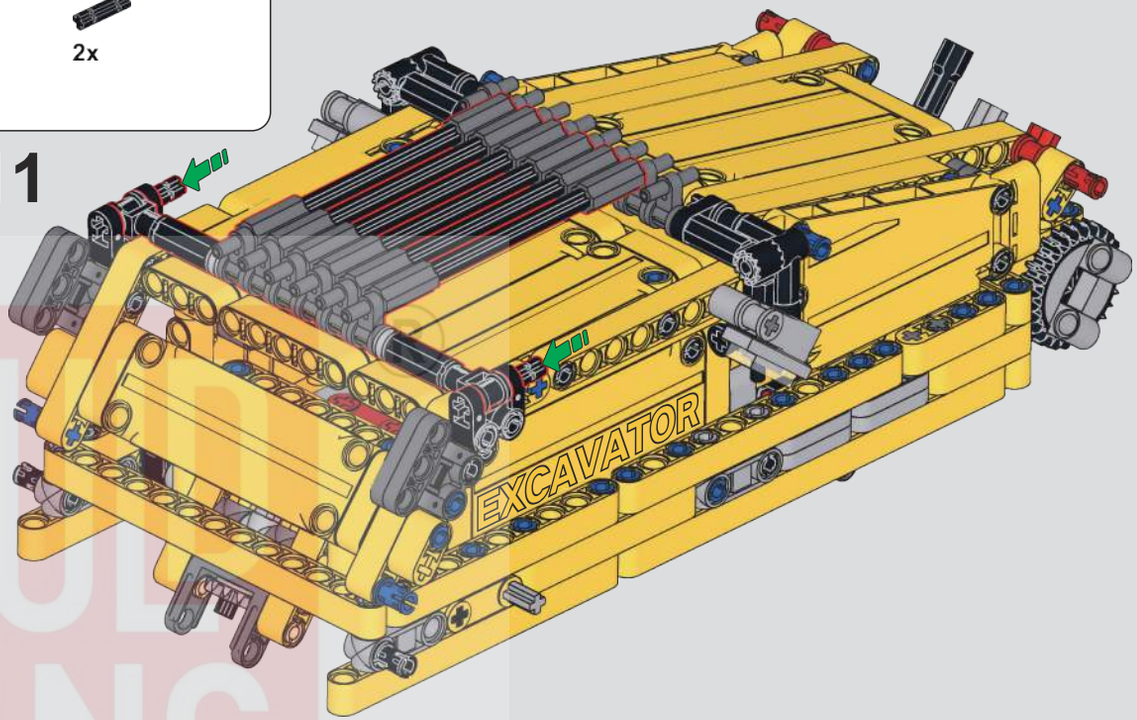

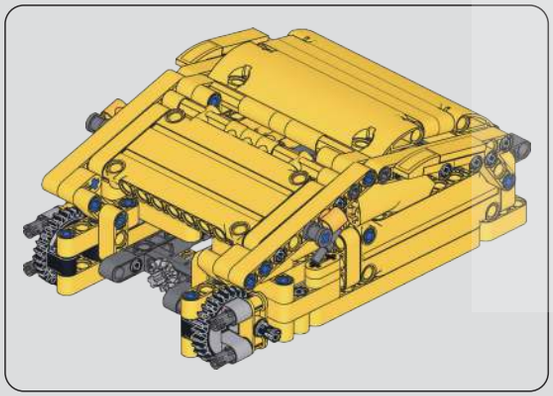

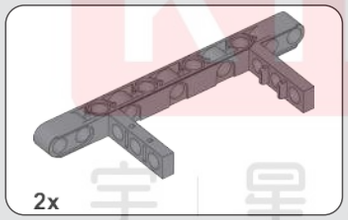

512

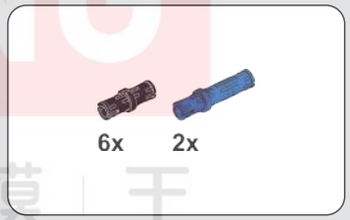

513

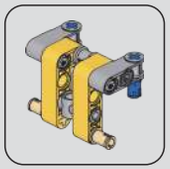

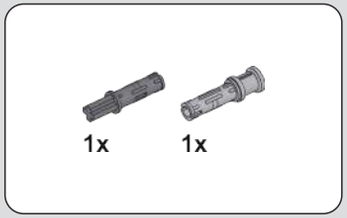

514

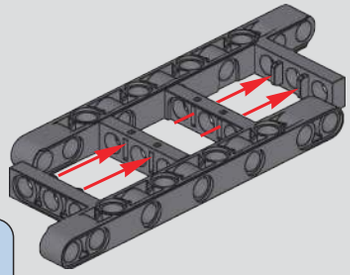

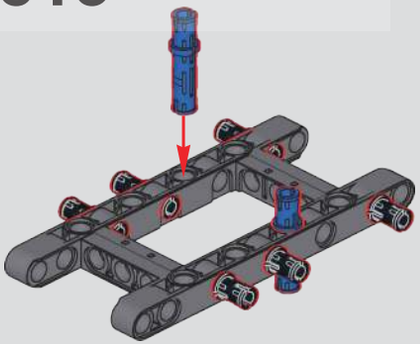

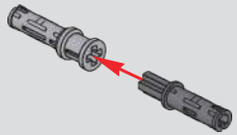

MOULD KING 宇星模王

515

516

517

518

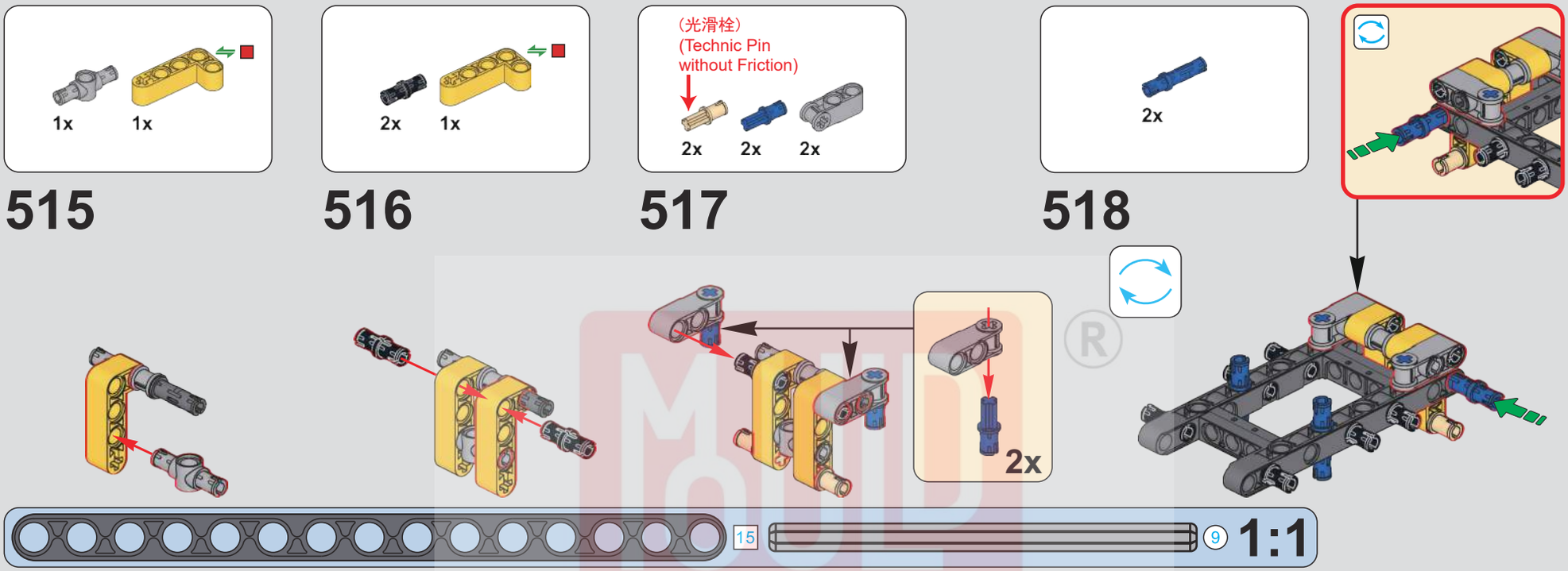

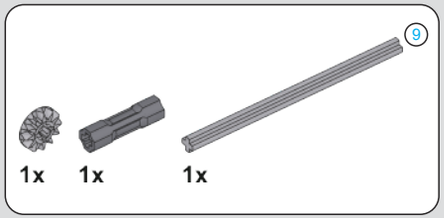

519

520

MOULD KING ®
宇 星 模 王

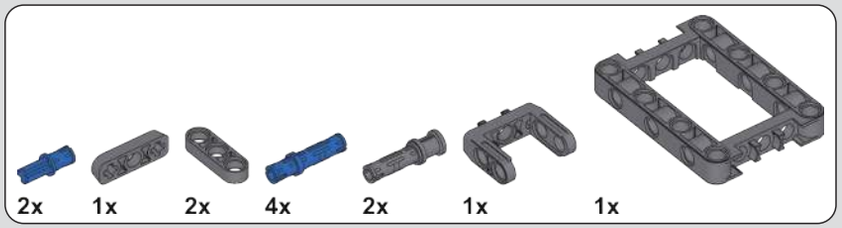

521

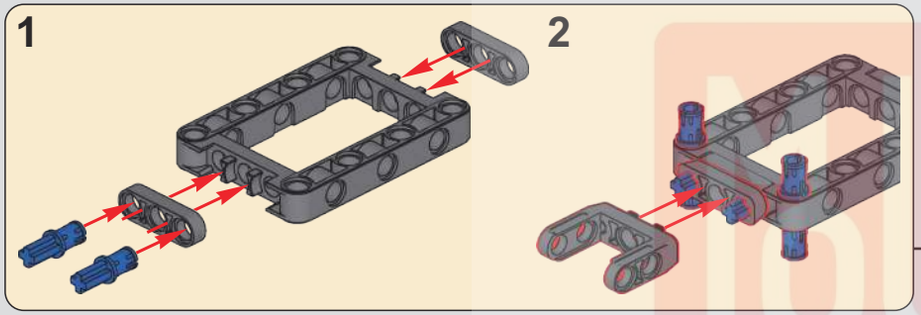

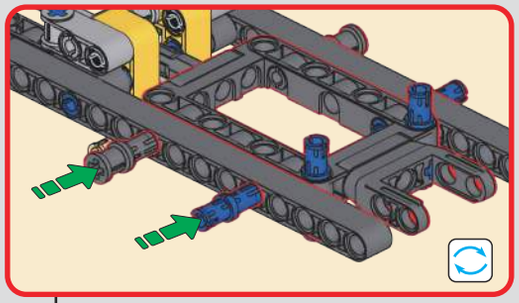

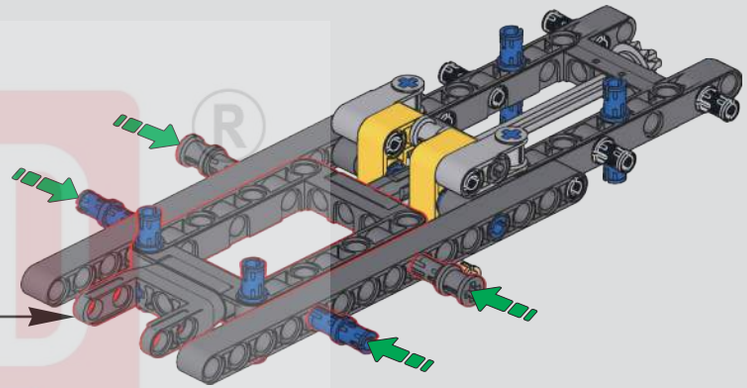

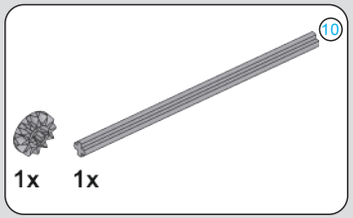

522

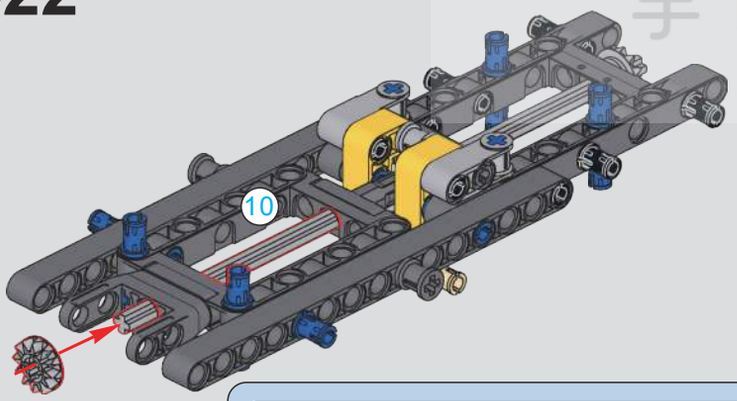

523

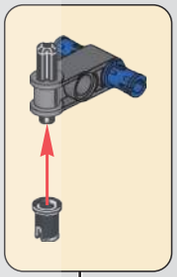

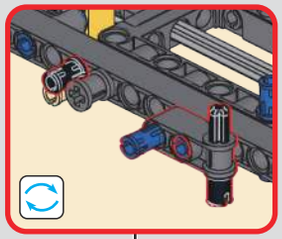

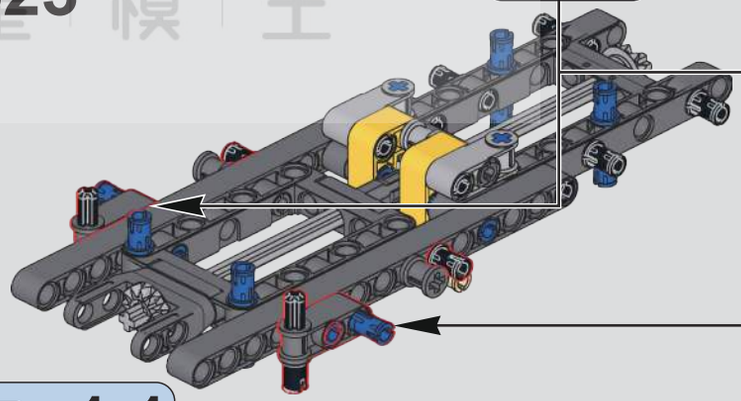

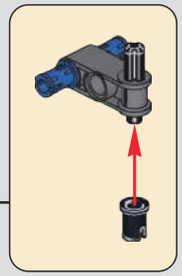

BUILD KING ®
宇 星 模 王

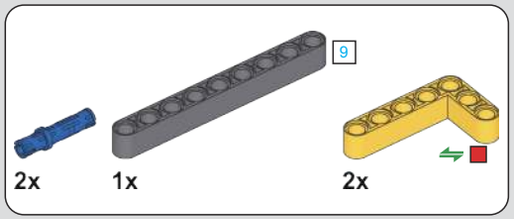

524

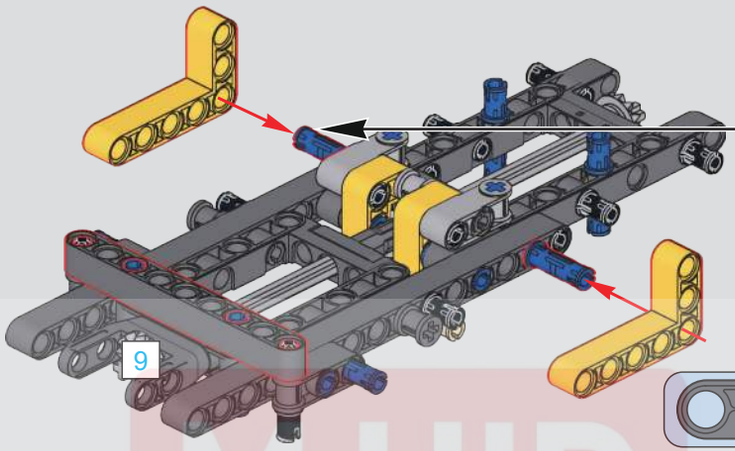

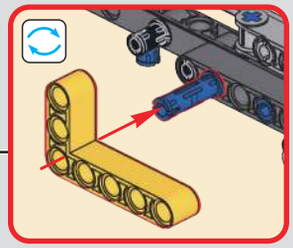

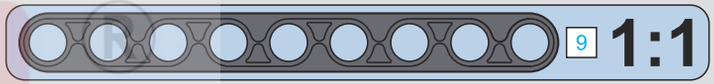

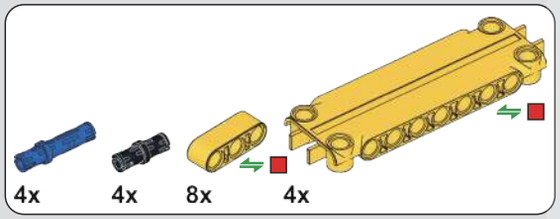

525

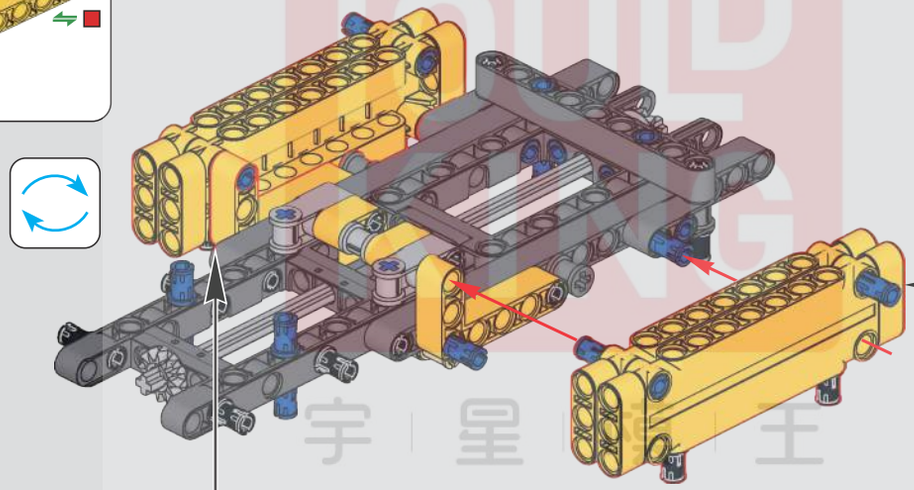

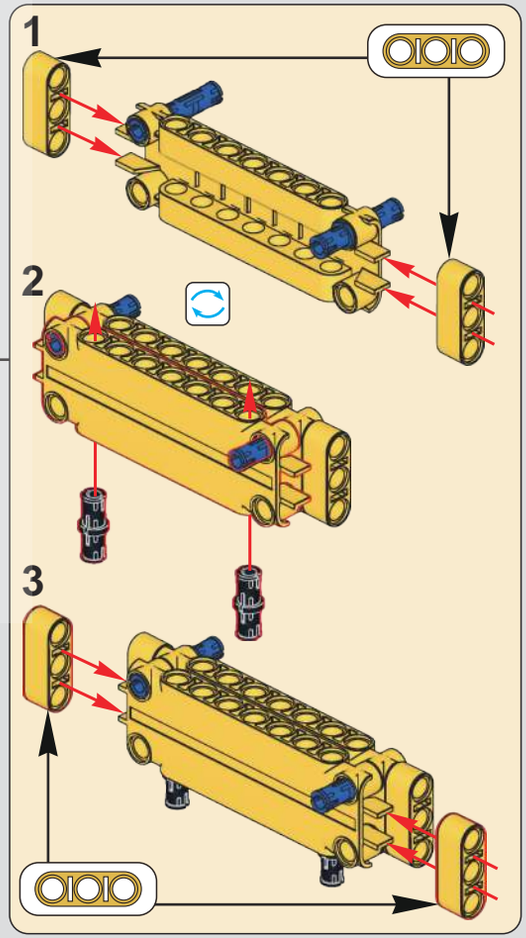

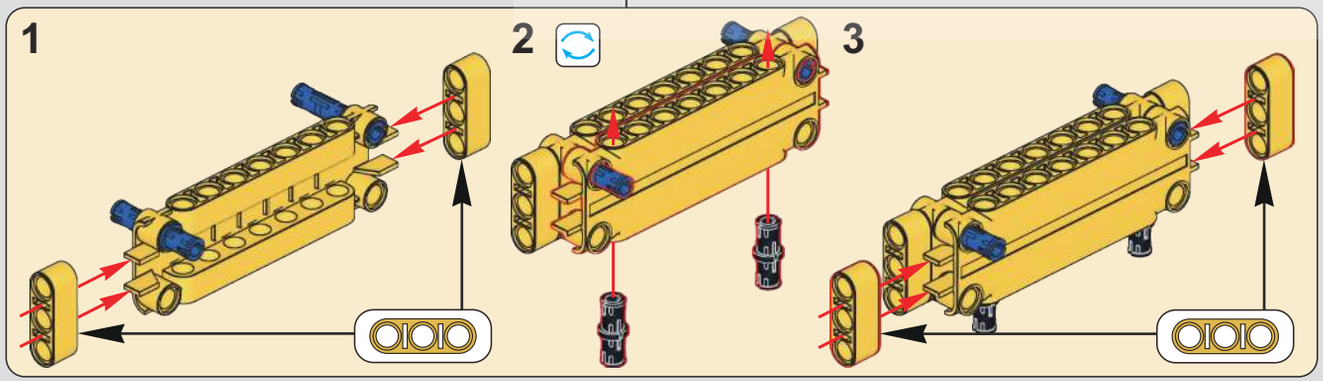

MUD KING
宇星模王

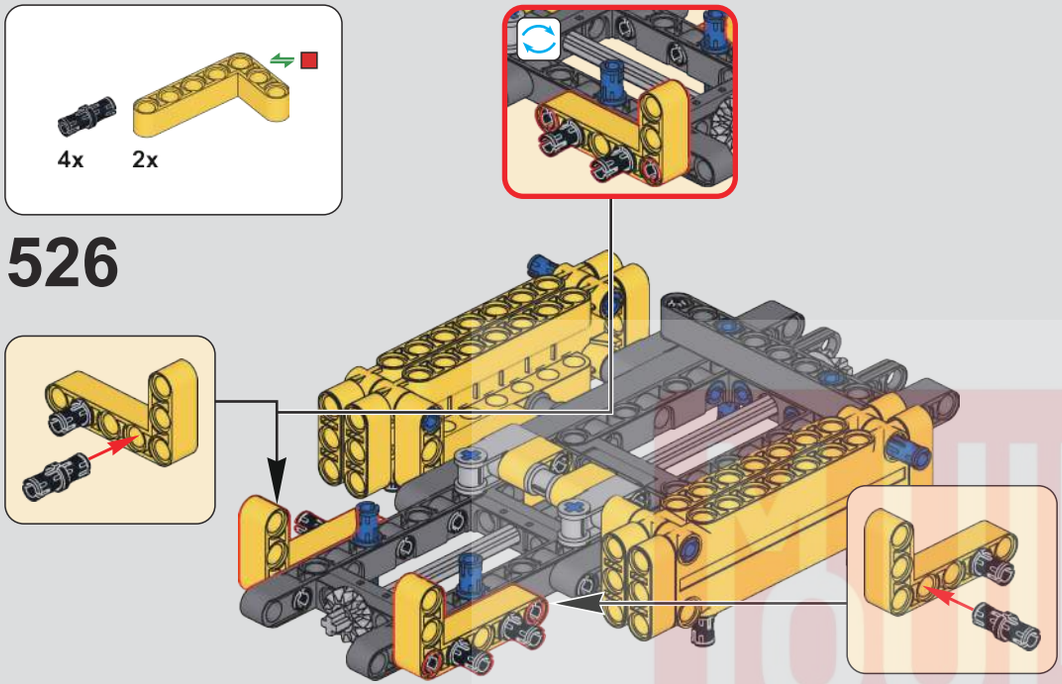

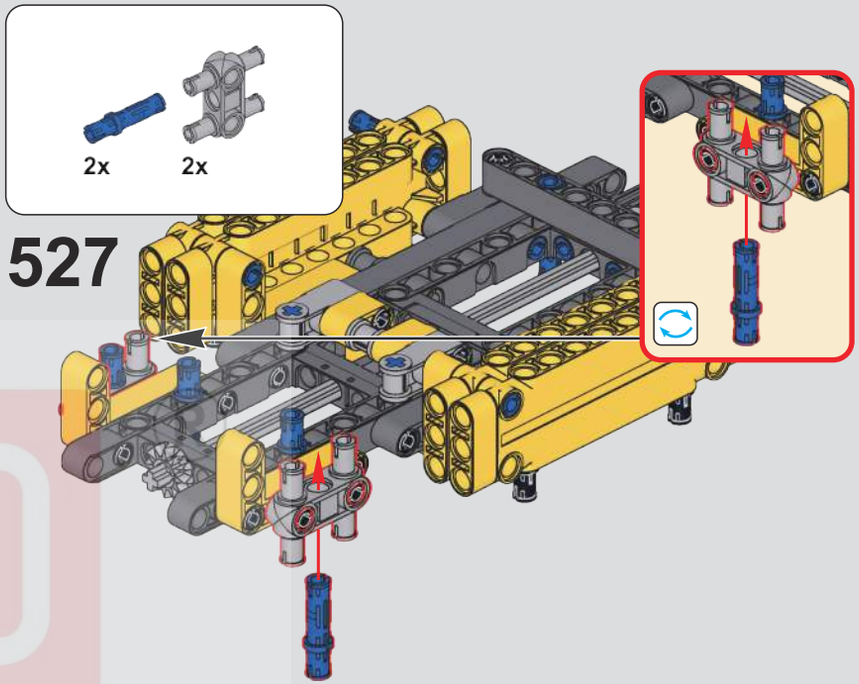

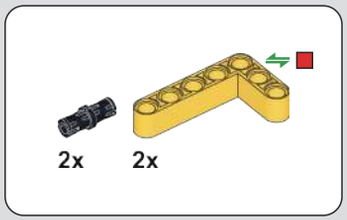

528

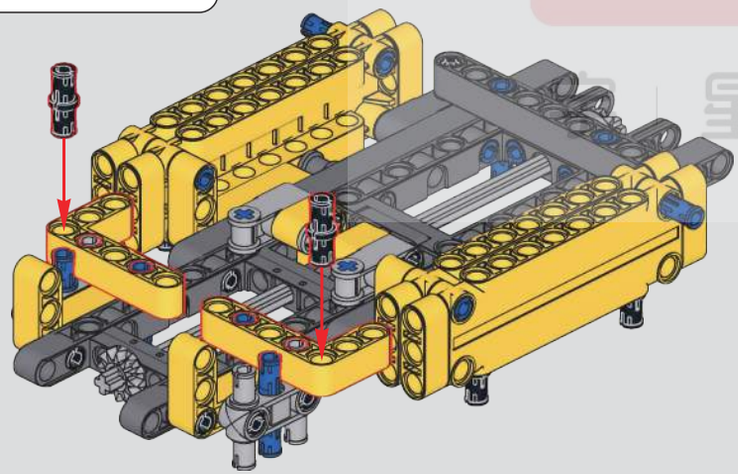

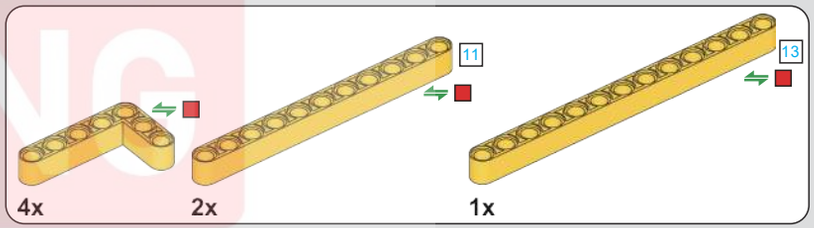

529

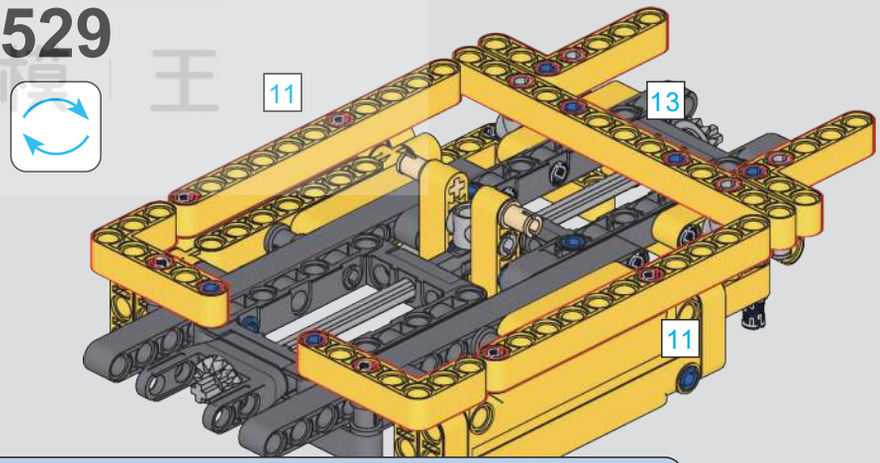

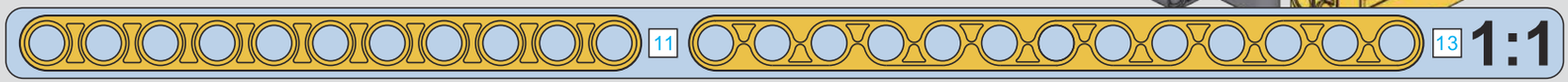

TOOL KING 工具王

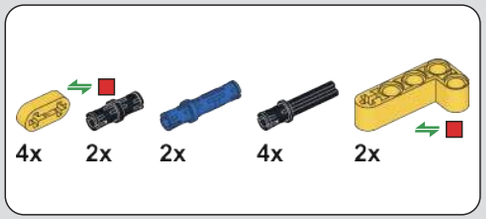

530

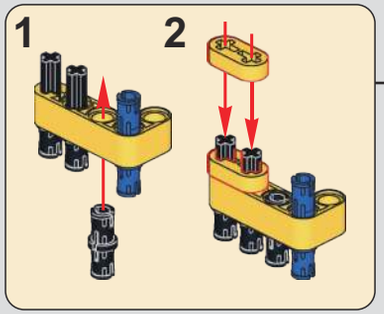

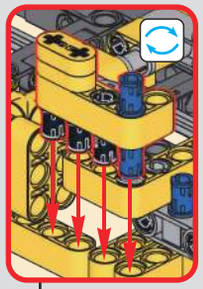

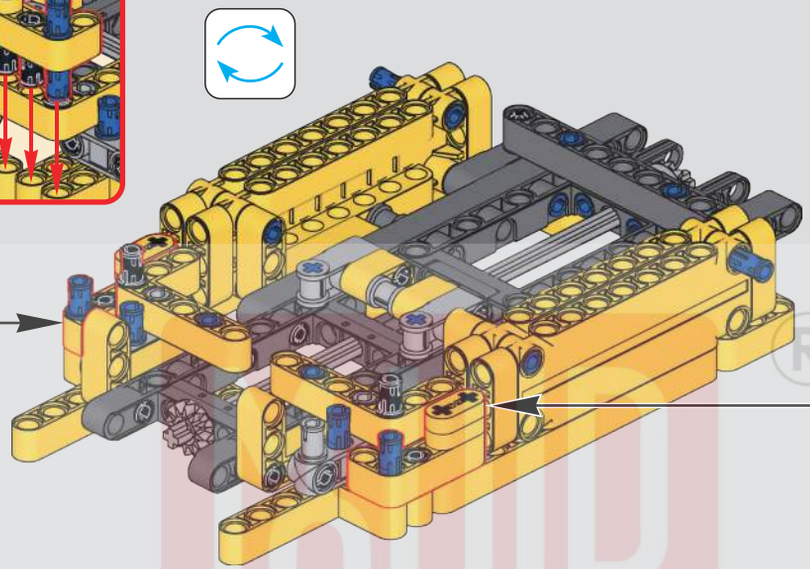

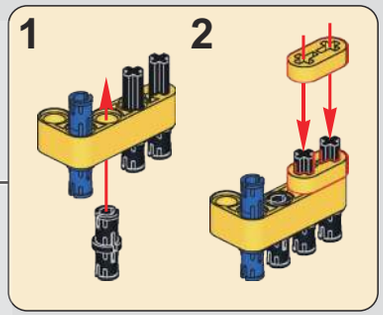

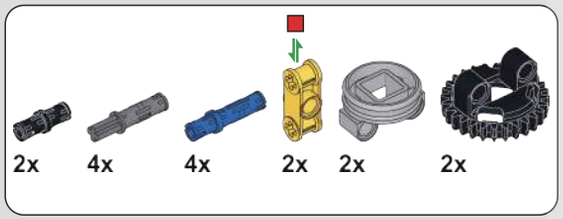

531

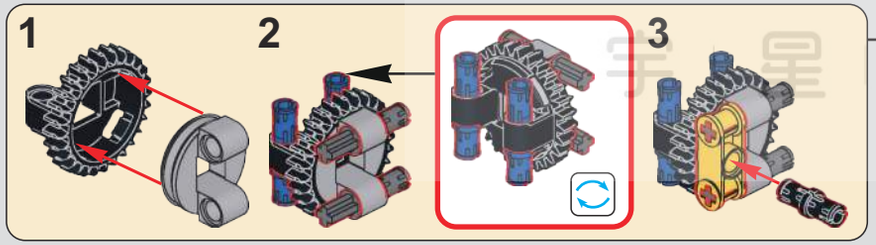

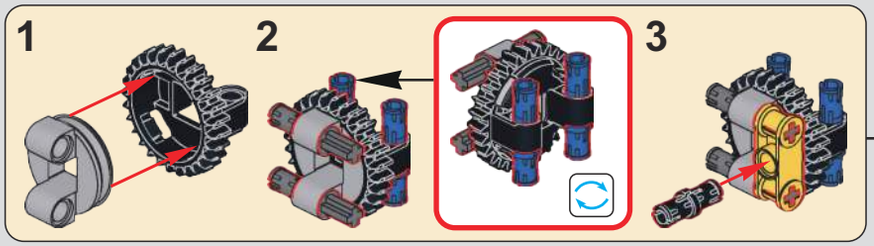

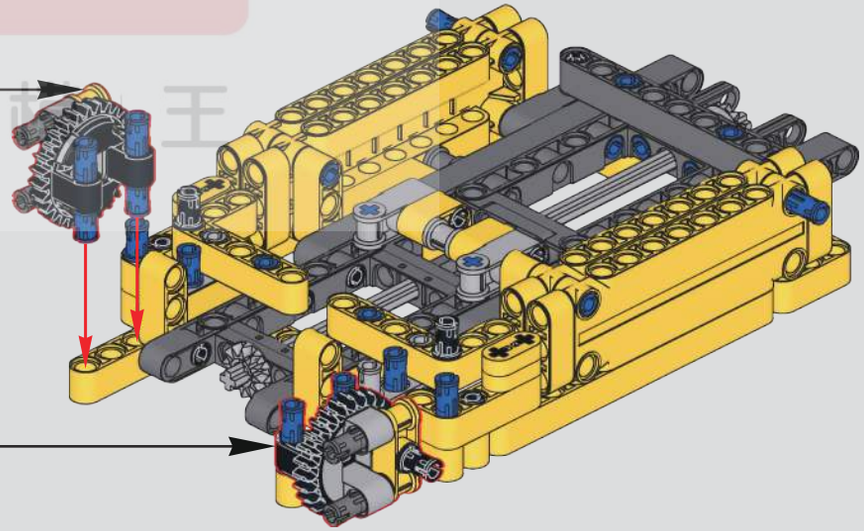

TOOL KING ®
玩具星球王

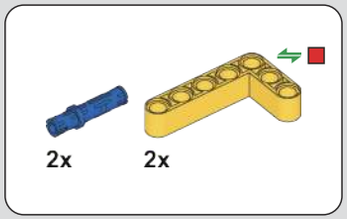

532

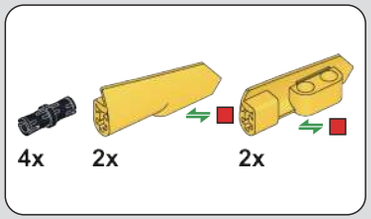

533

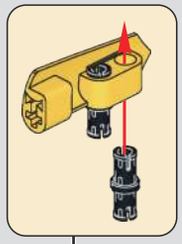

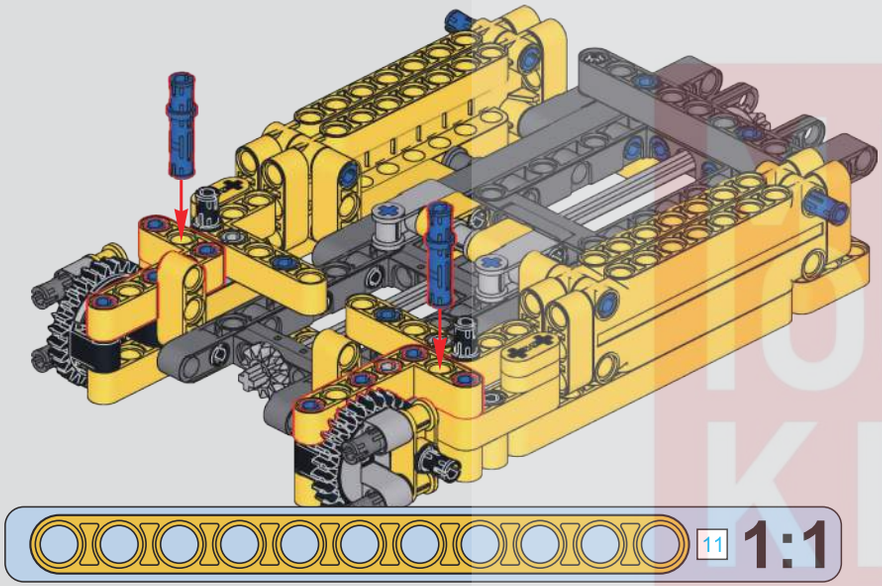

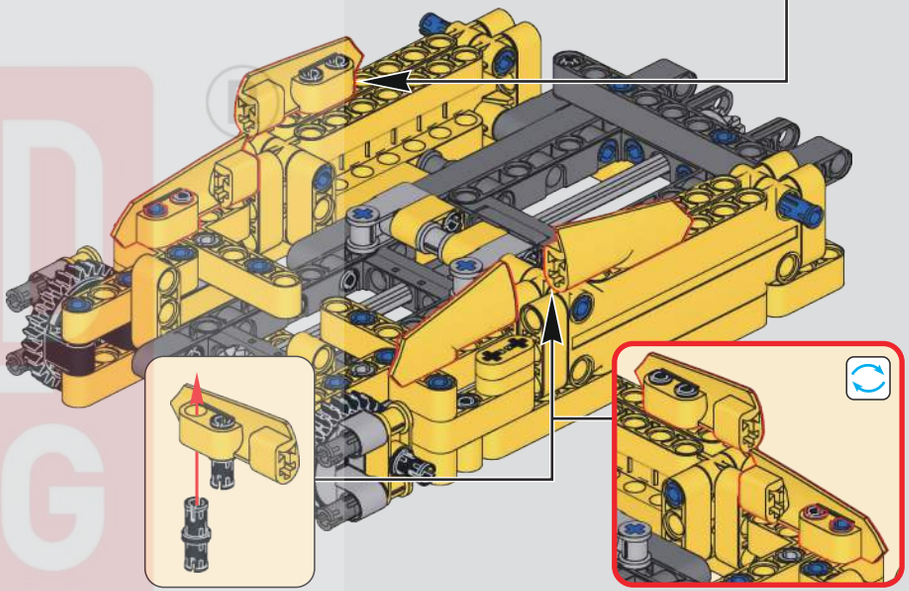

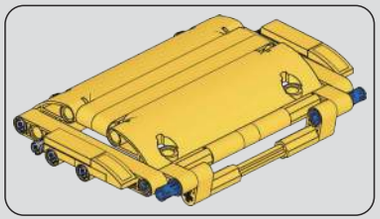

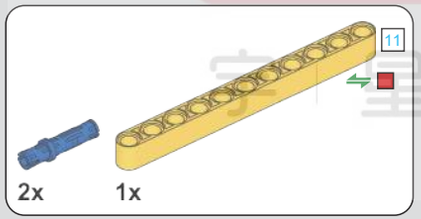

534

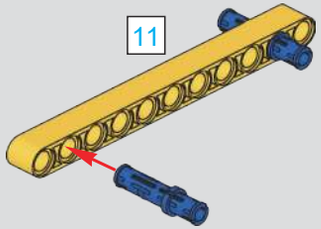

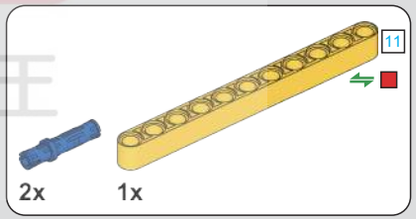

535

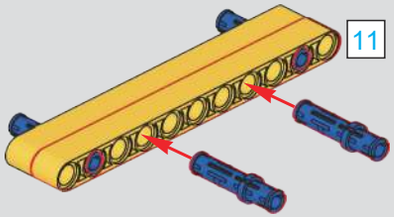

BUILD KING
宇星模王

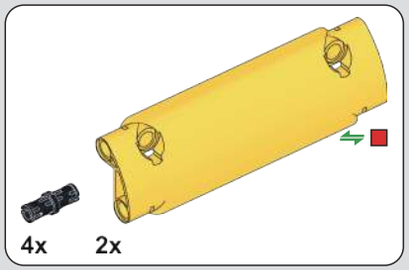

536

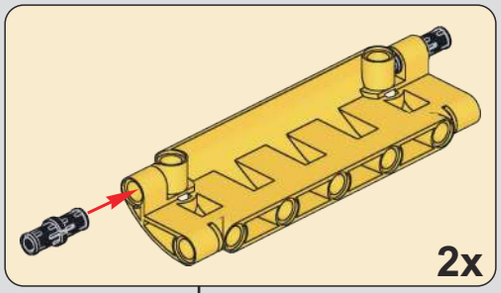

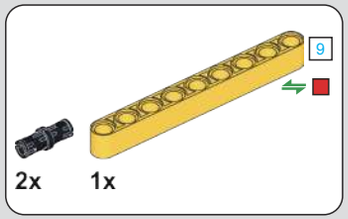

537

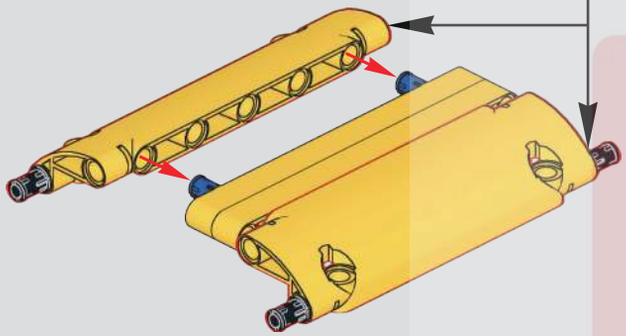

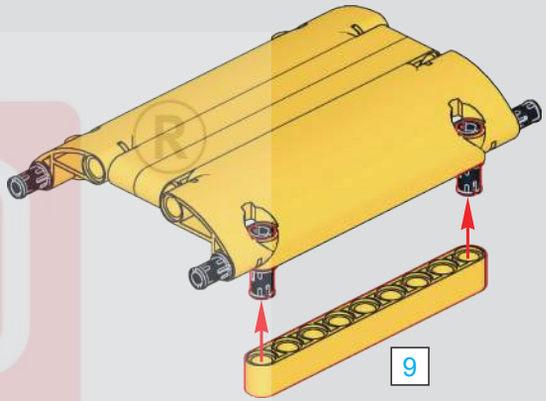

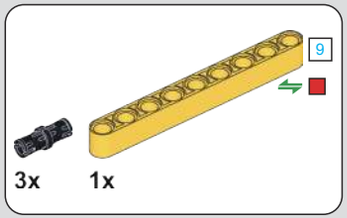

538

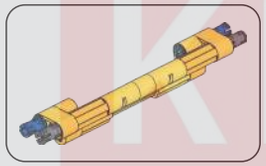

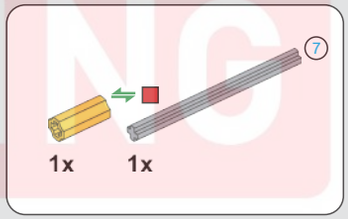

539

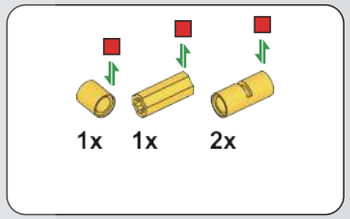

540

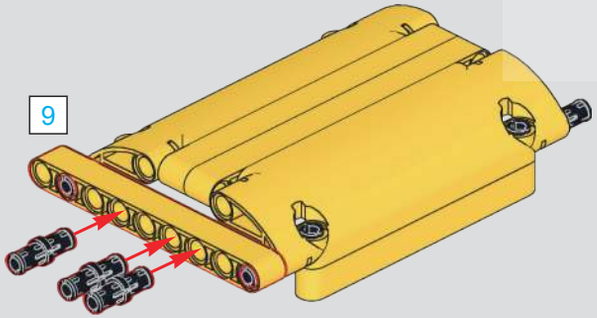

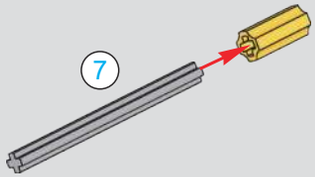

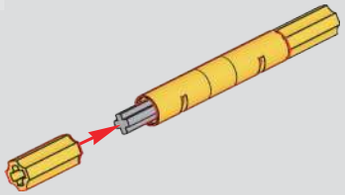

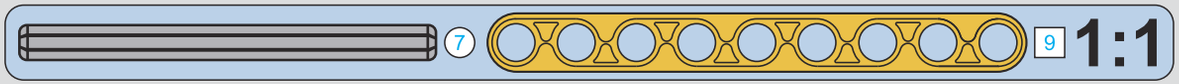

MOULD KING
宇 星 模 王

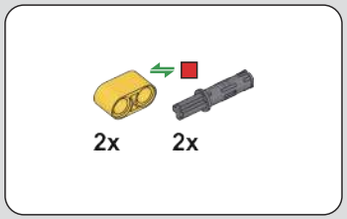

541

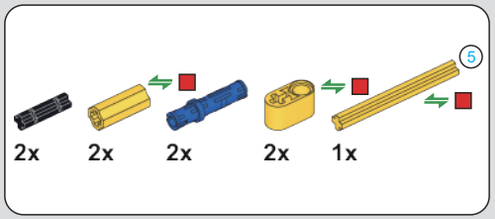

542

543

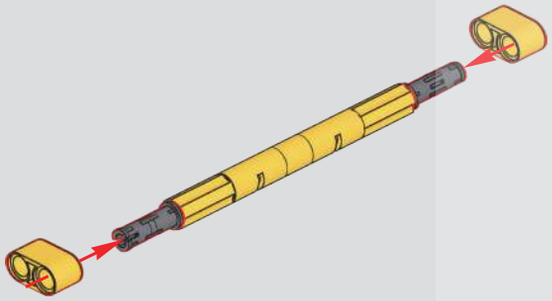

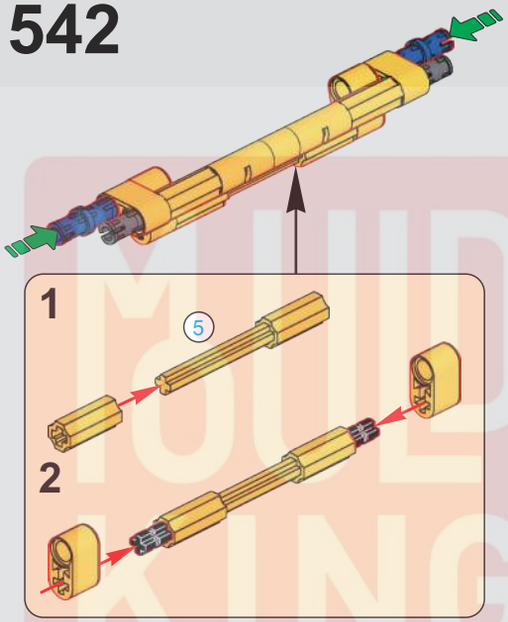

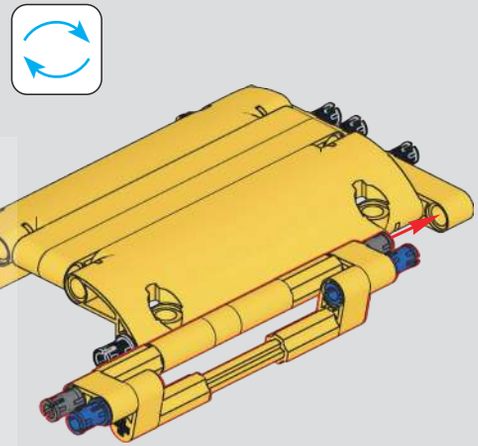

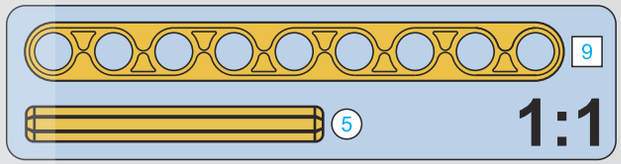

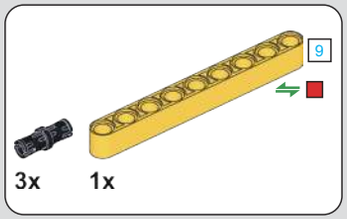

544

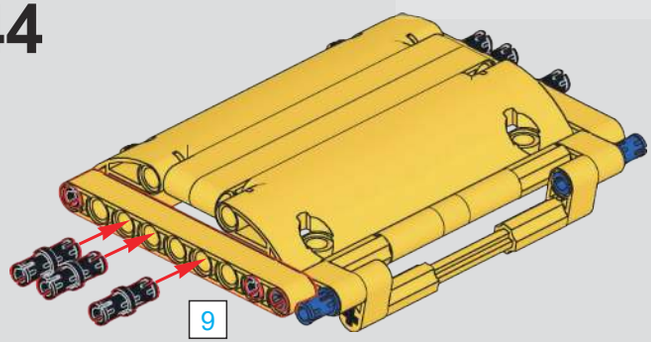

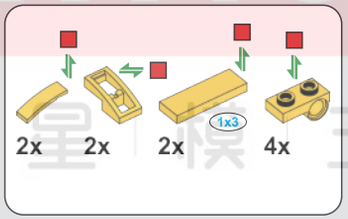

545

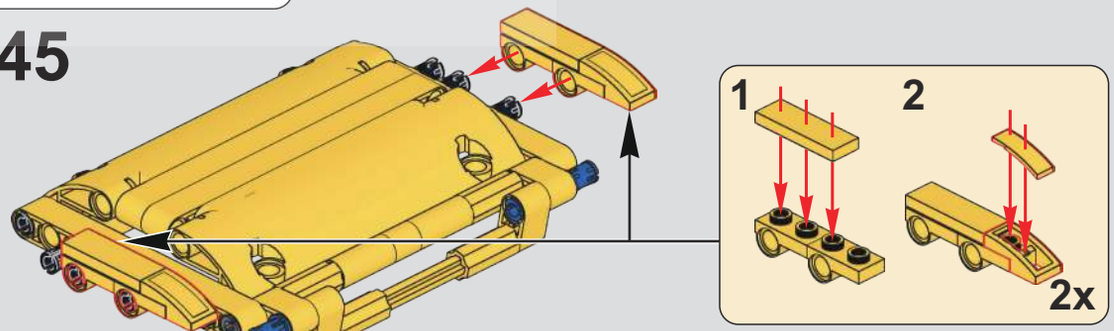

MUD KING
宇星模王

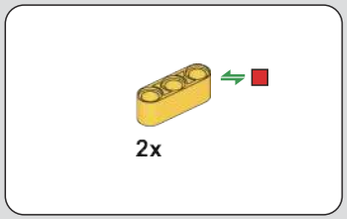

546

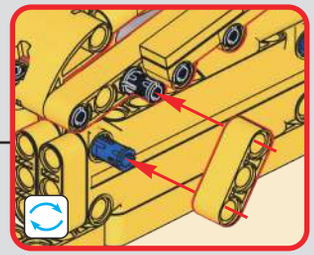

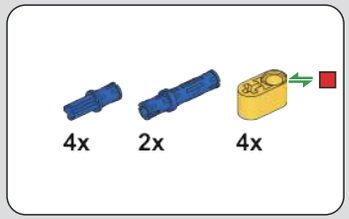

547

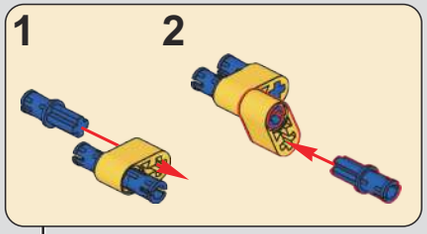

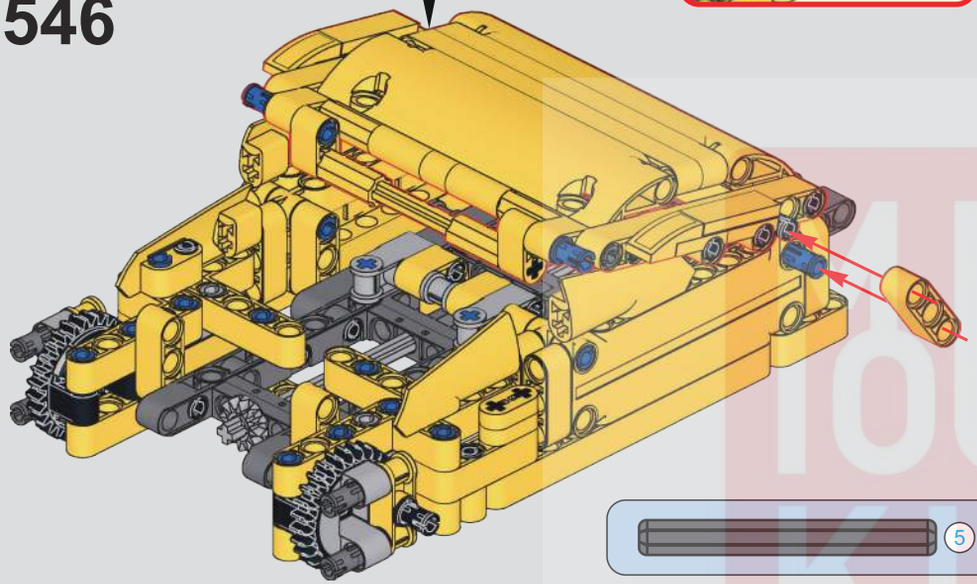

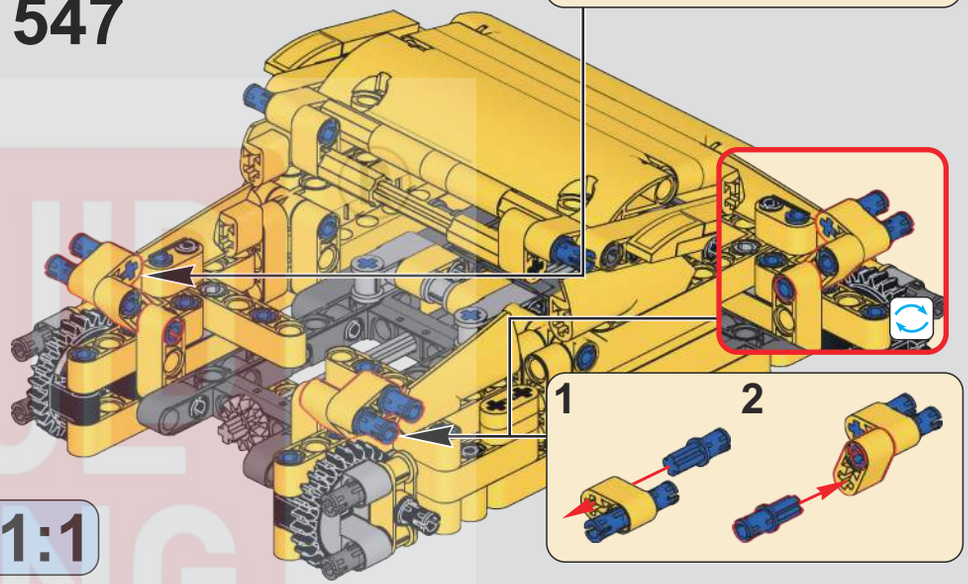

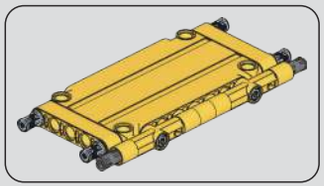

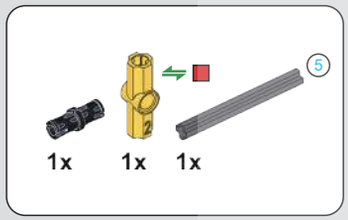

548

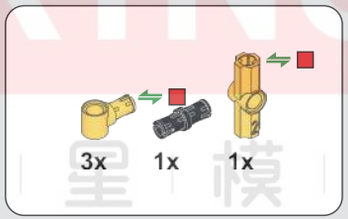

549

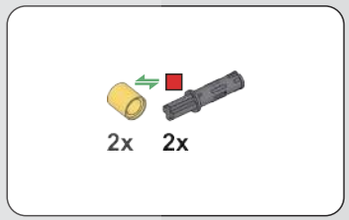

550

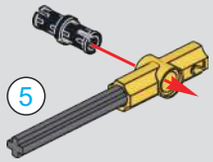

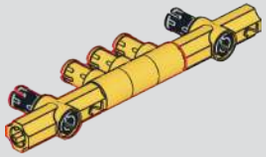

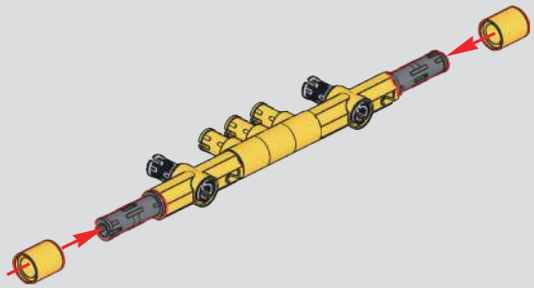

LEGO KING 宇星模王

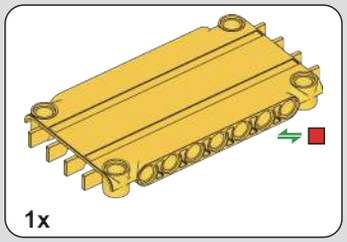

551

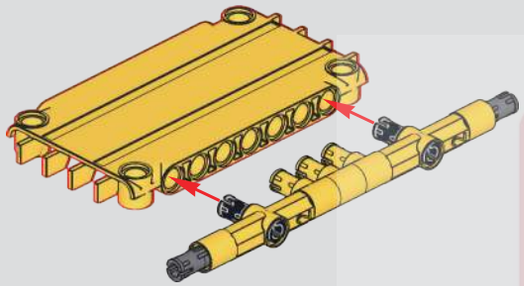

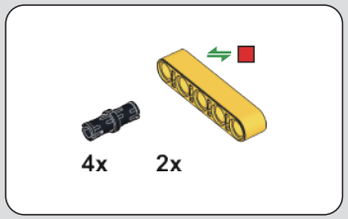

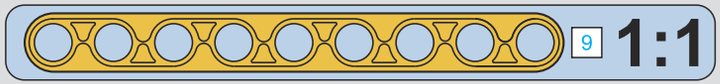

552

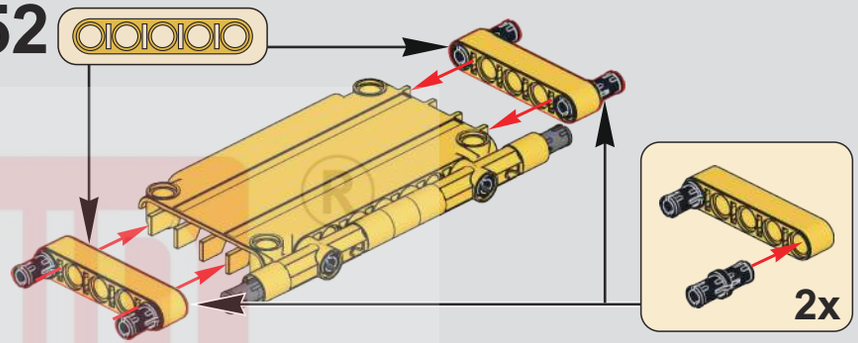

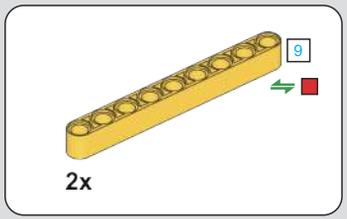

553

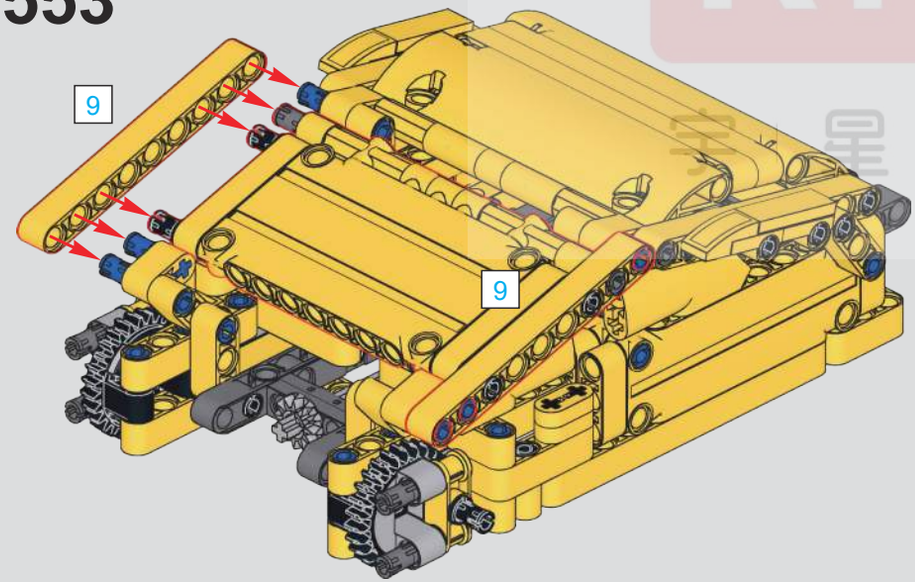

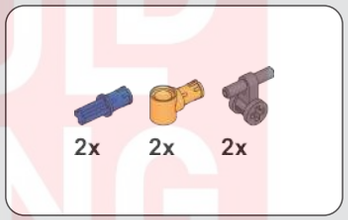

554

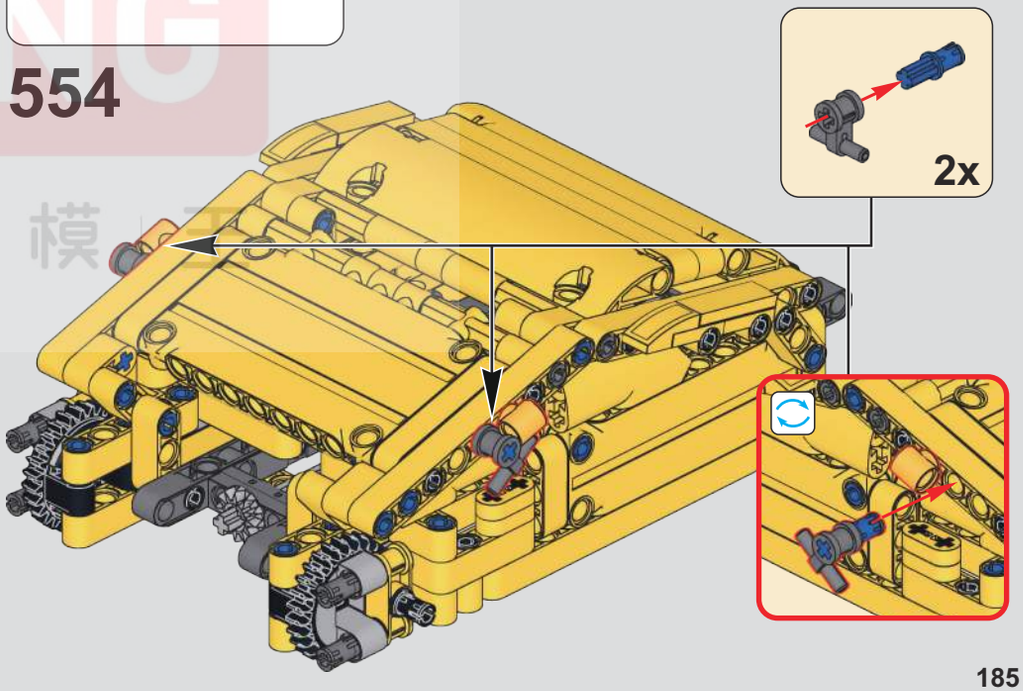

MUD KING ®
宇星模玩

555

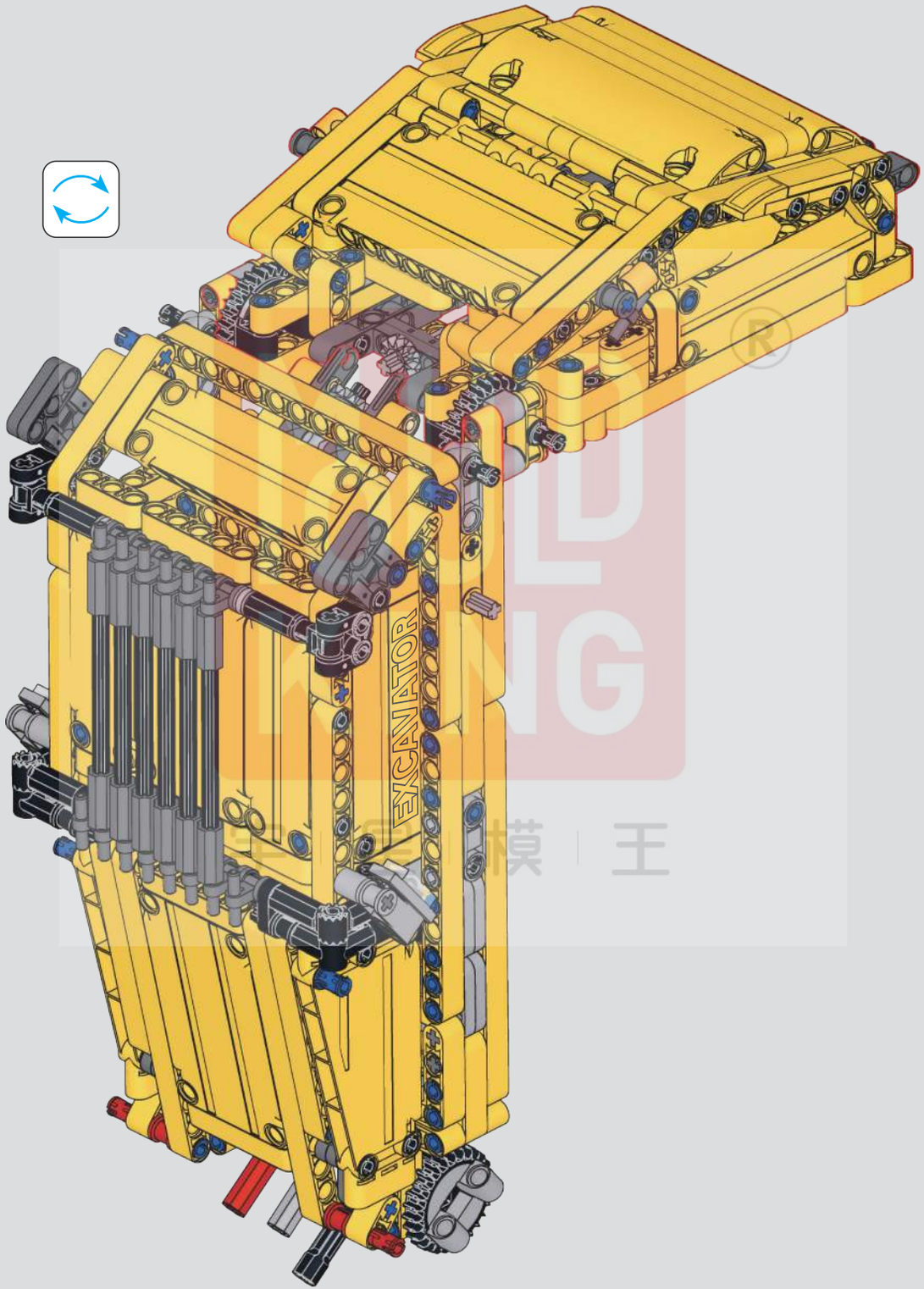

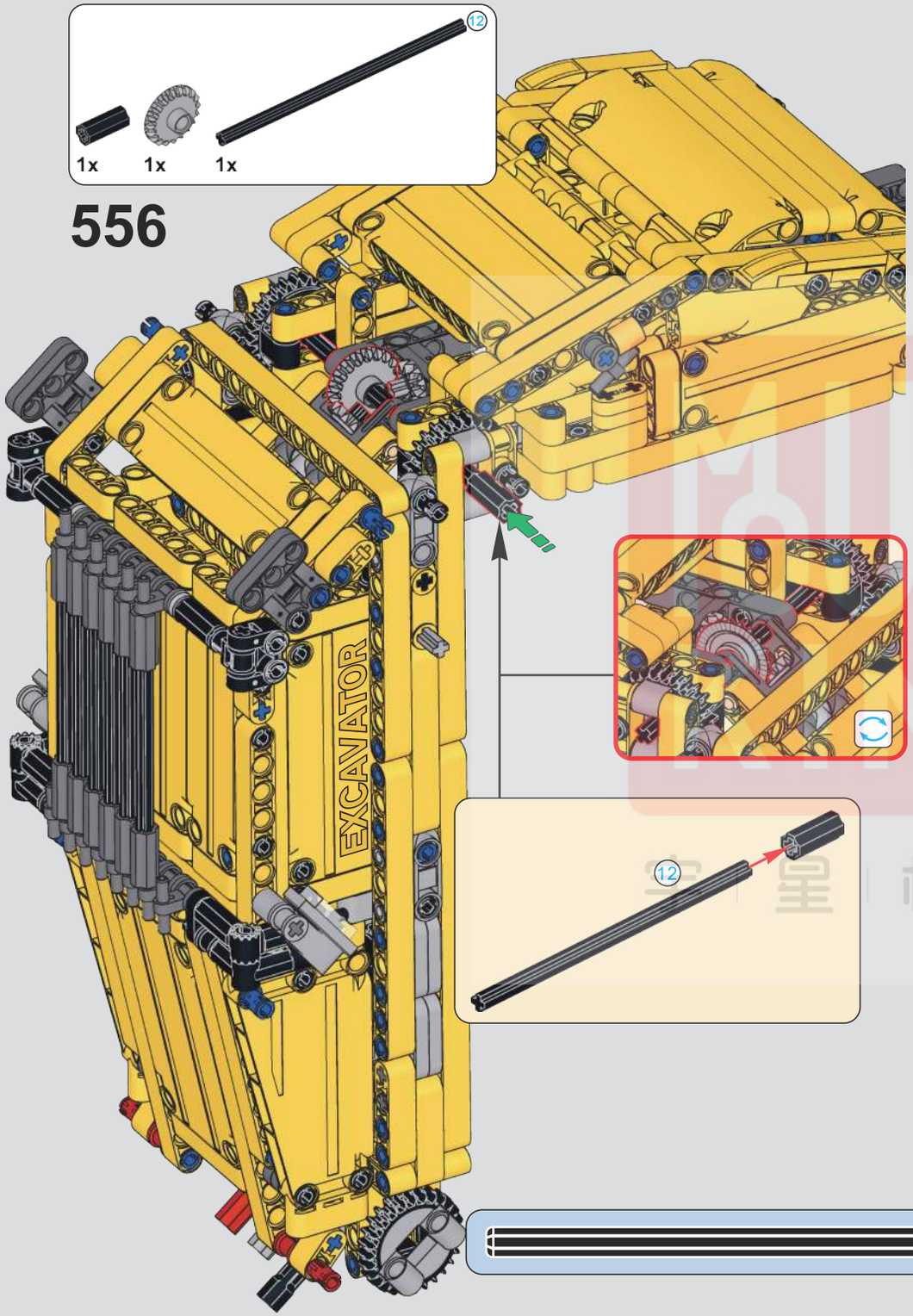

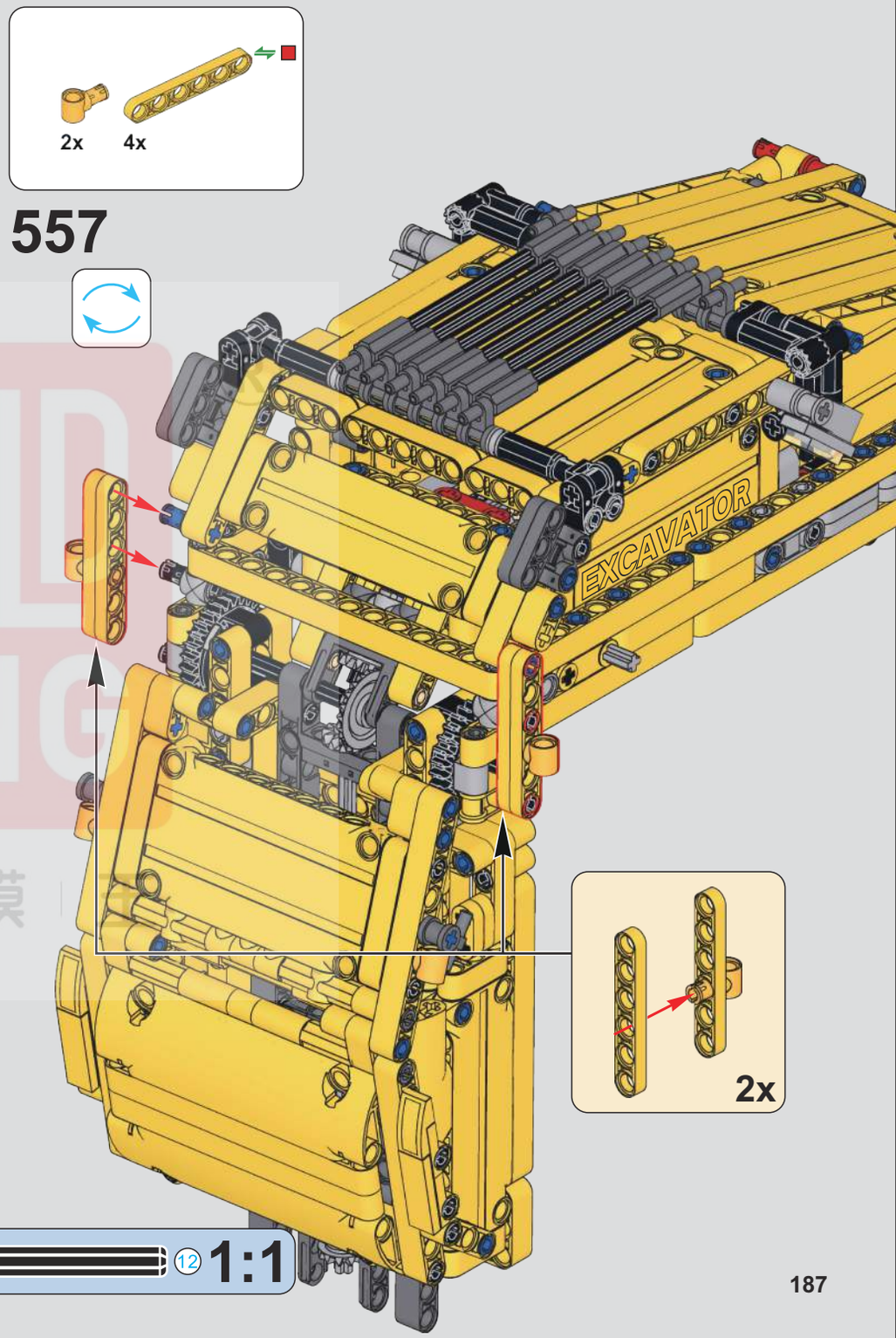

12 1:1

6
2x
3x
3x
558
6
EXCAVATOR
6
6
1:1

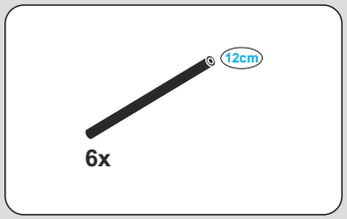

559

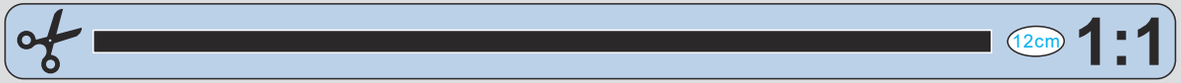

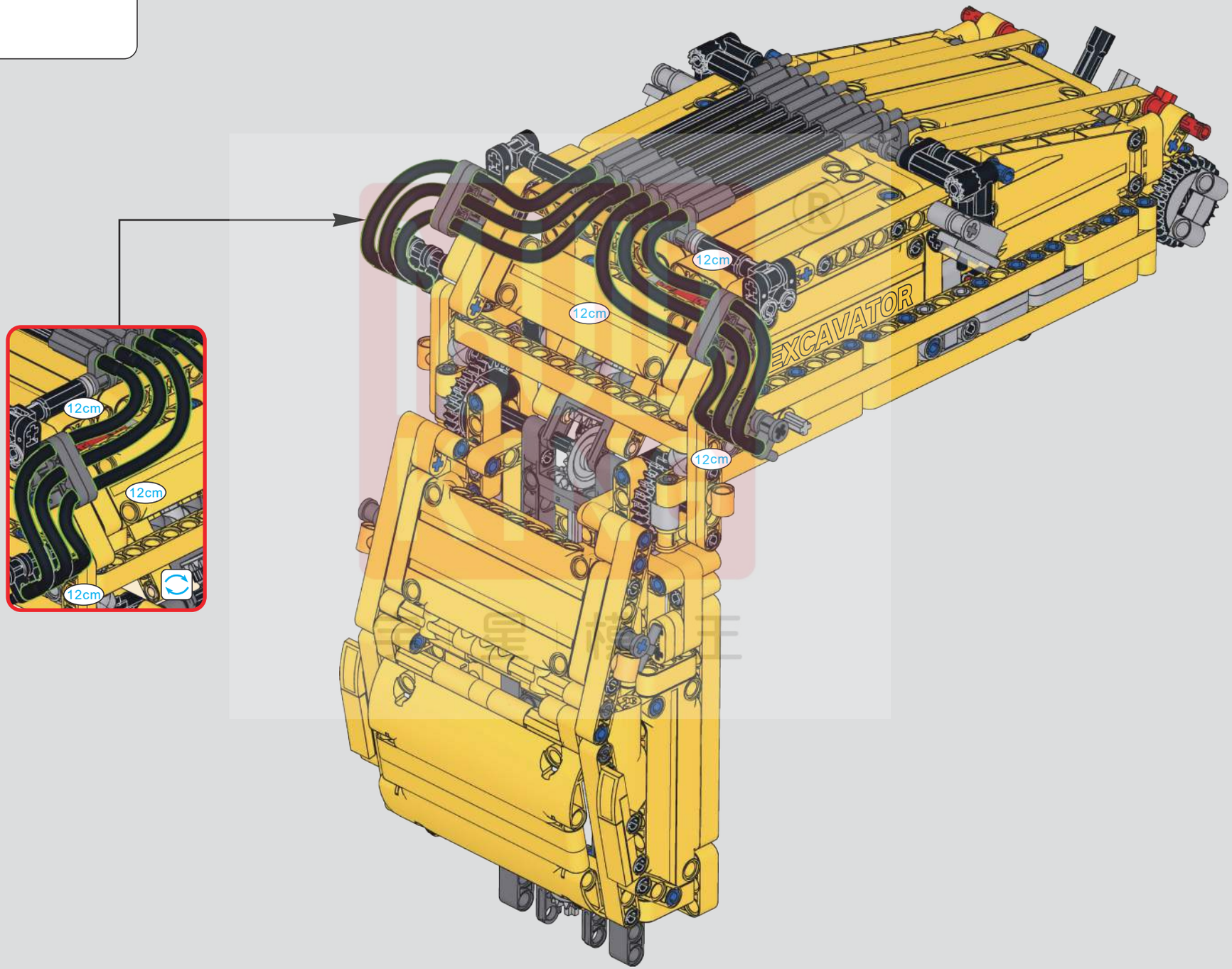

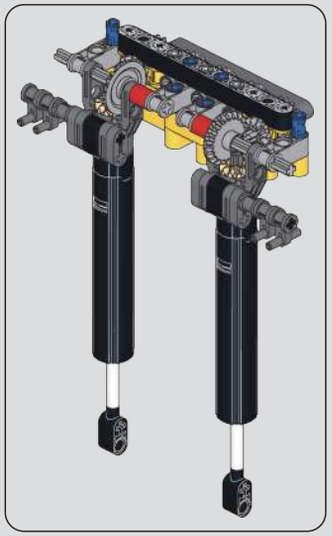

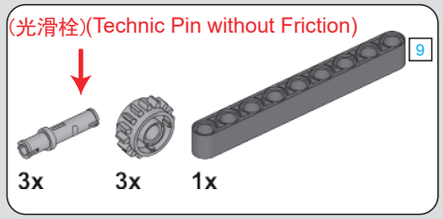

560

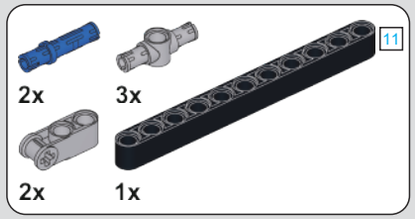

561

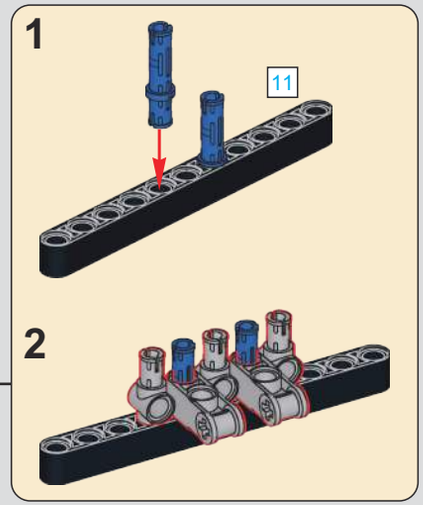

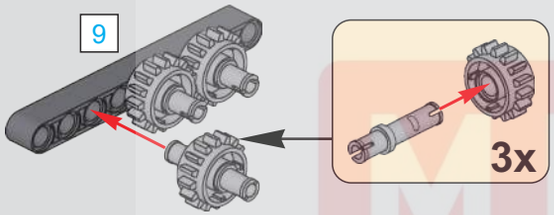

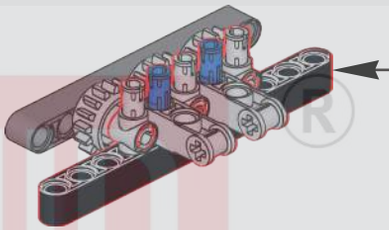

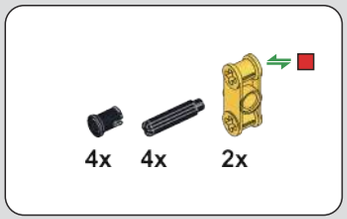

562

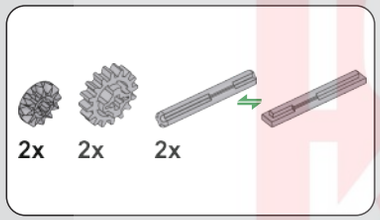

563

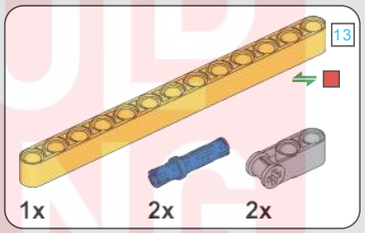

564

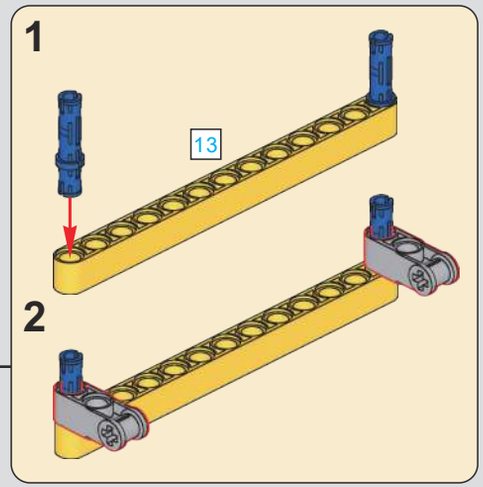

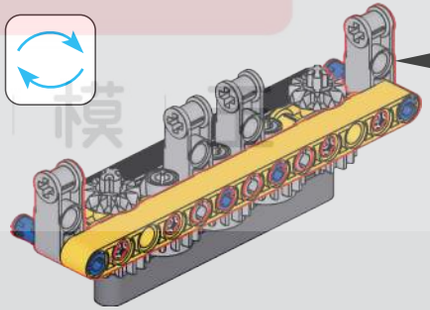

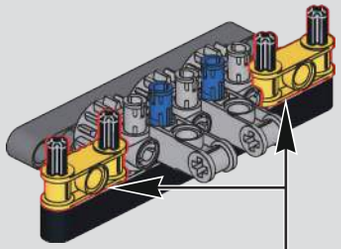

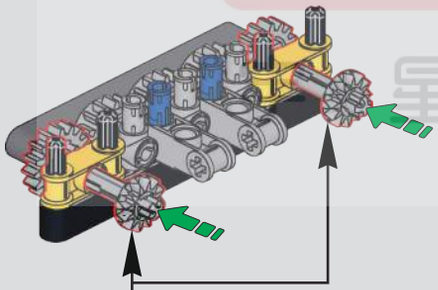

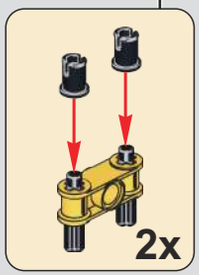

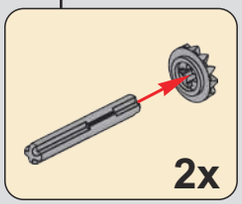

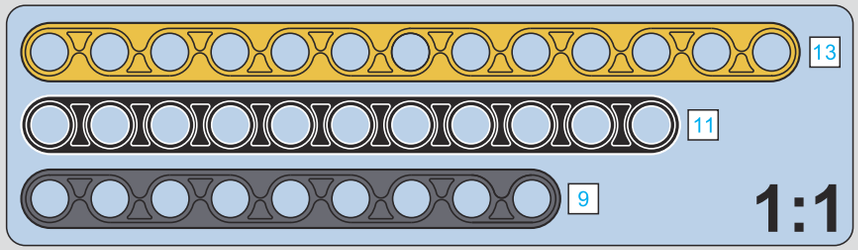

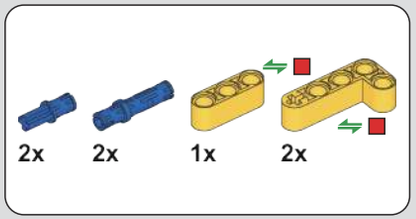

565

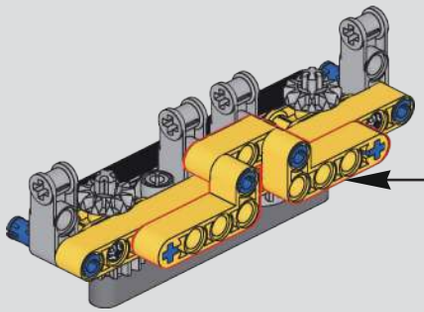

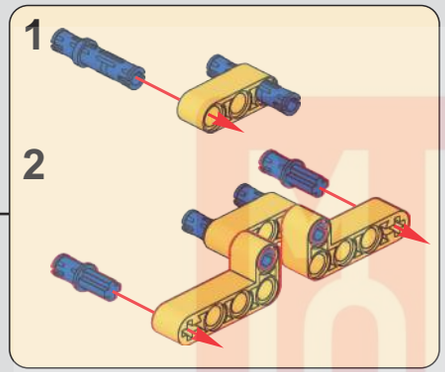

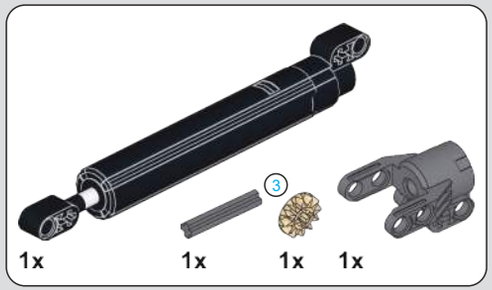

566

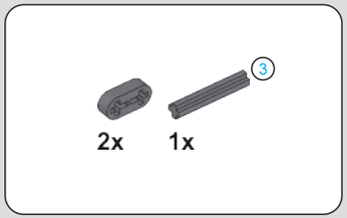

567

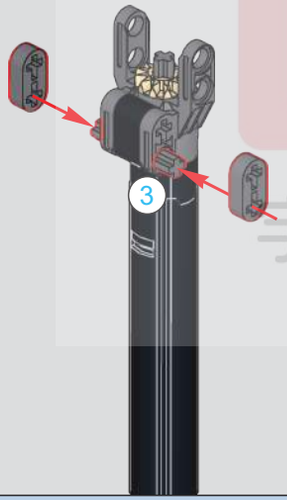

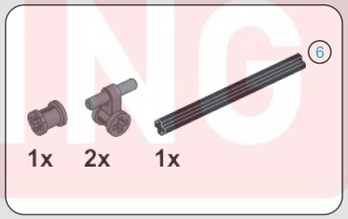

568

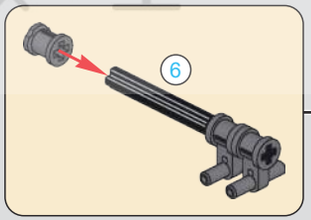

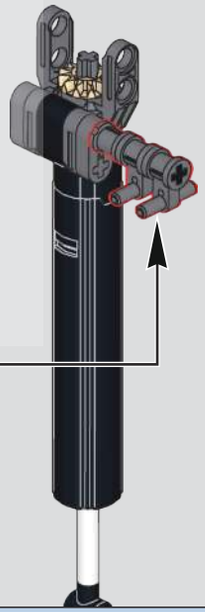

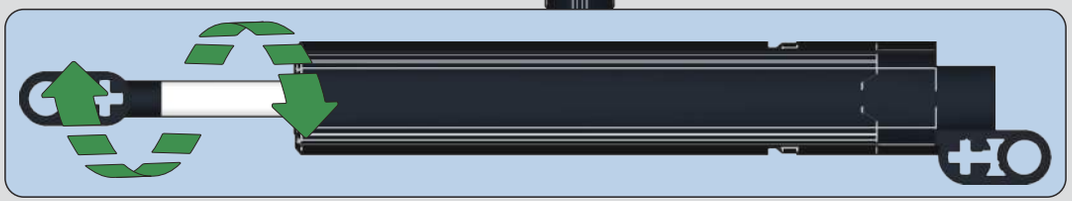

MOULD KING ®
宇 星 模 王

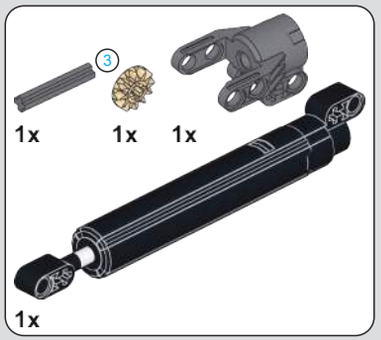

569

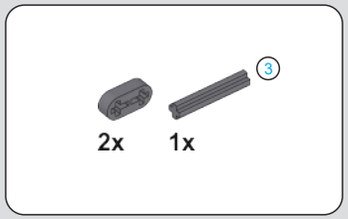

570

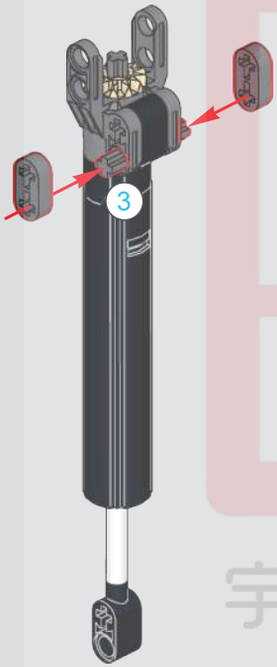

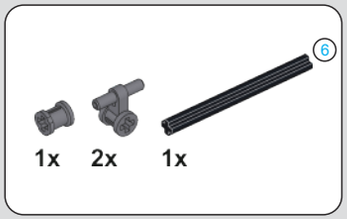

571

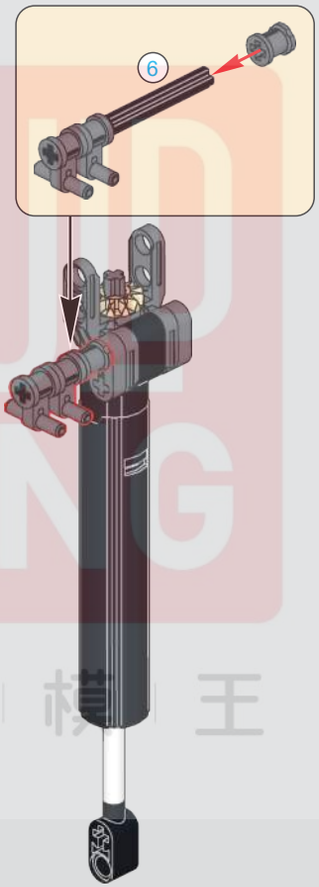

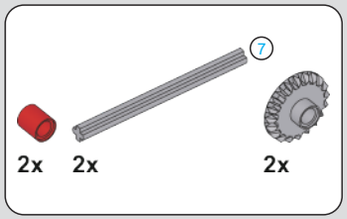

572

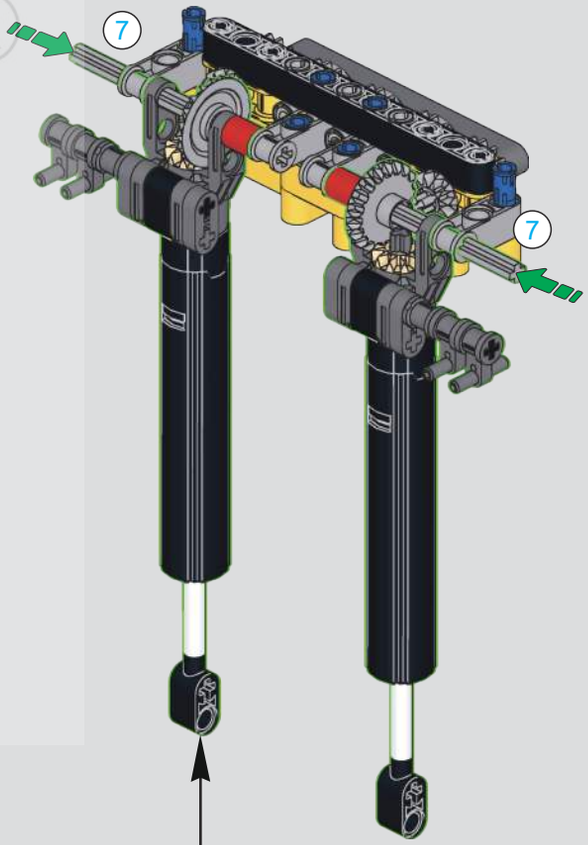

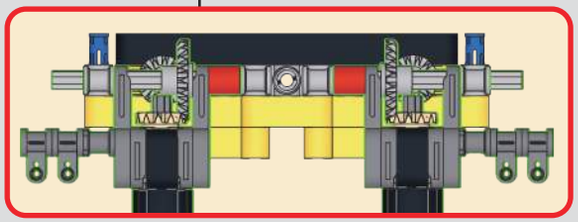

MUD KING ®
宇 星 模 王

573

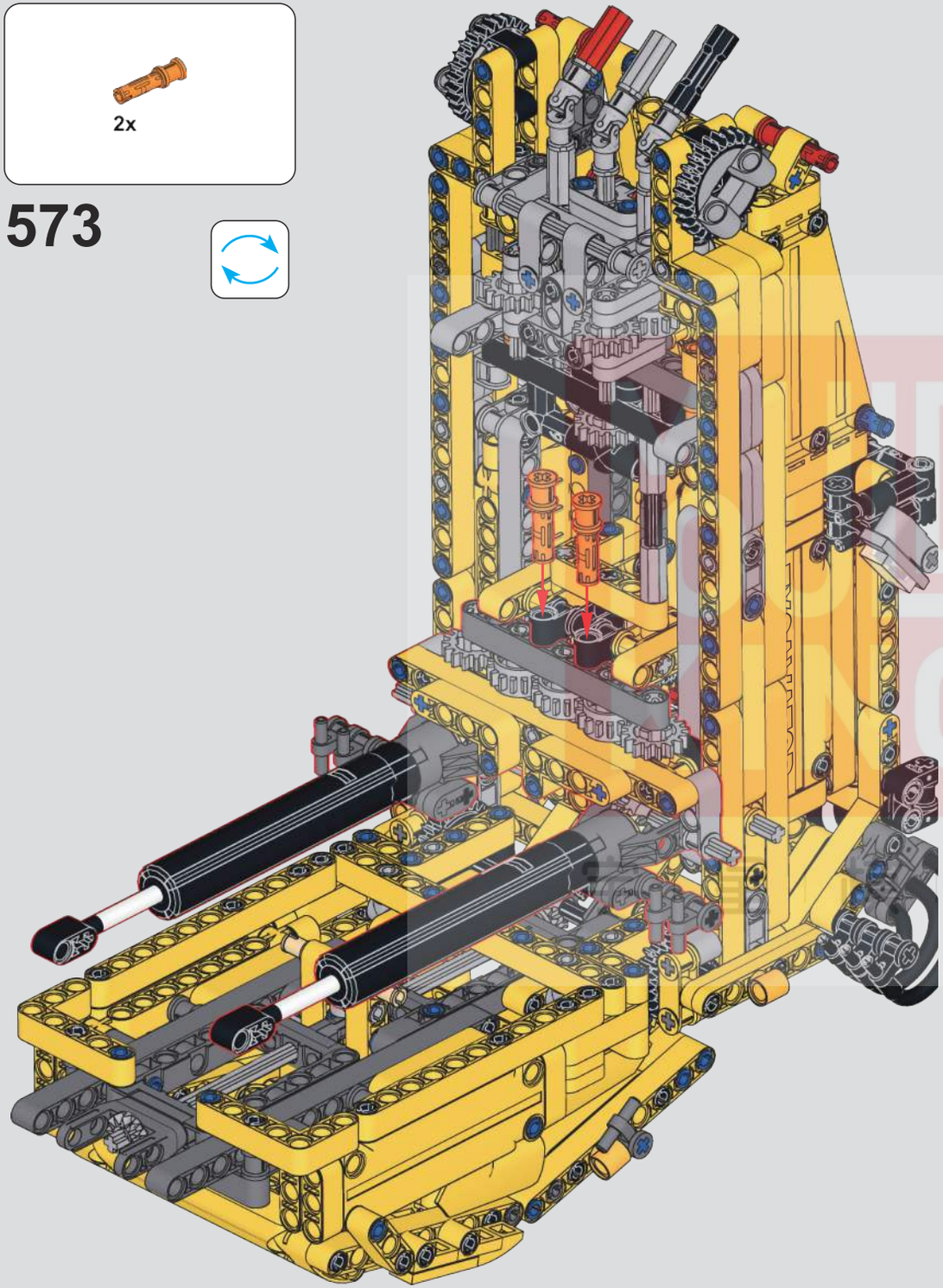

574

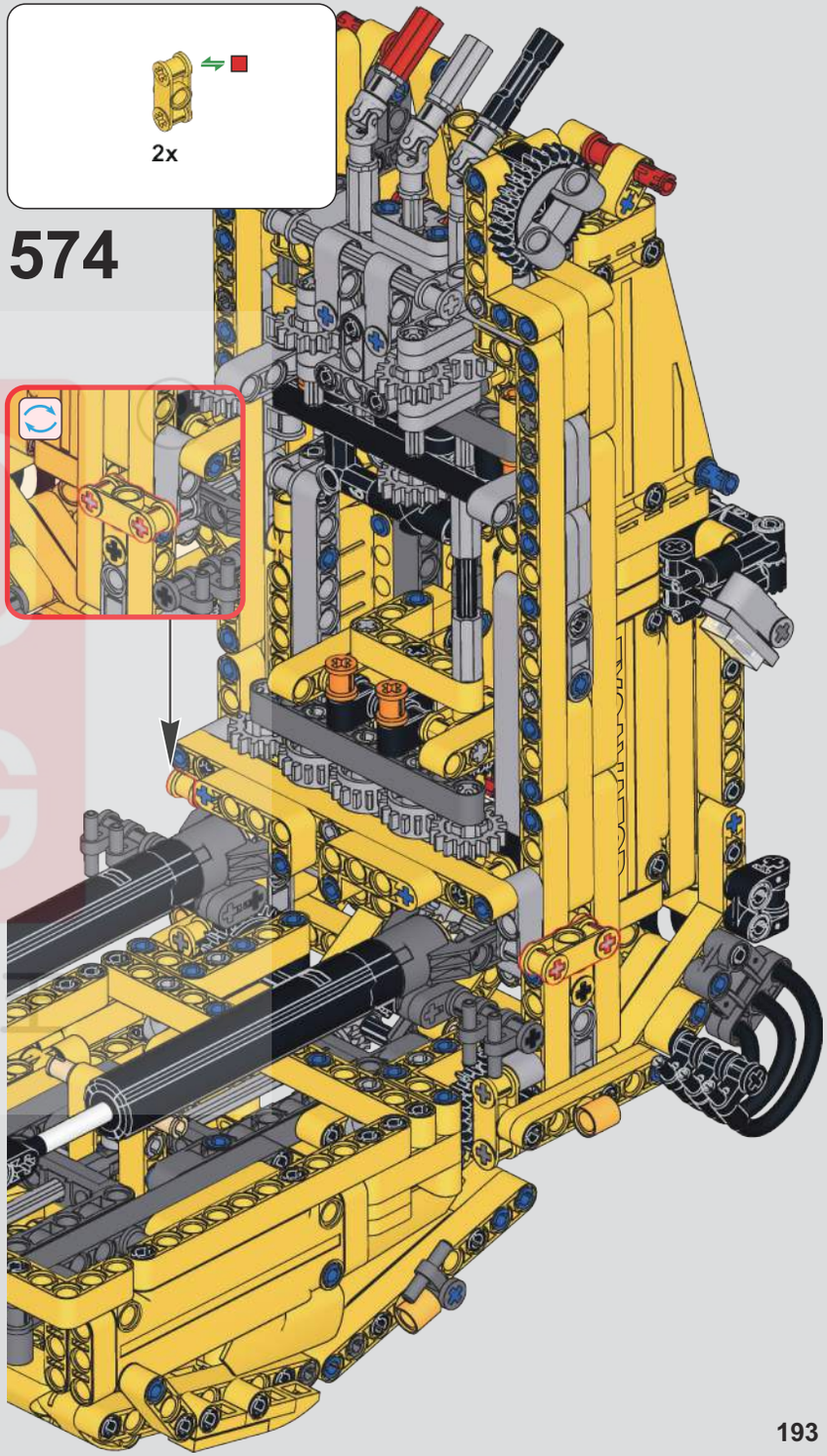

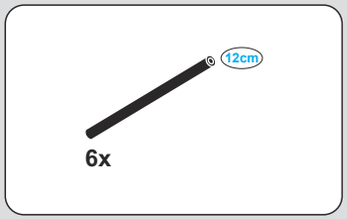

575

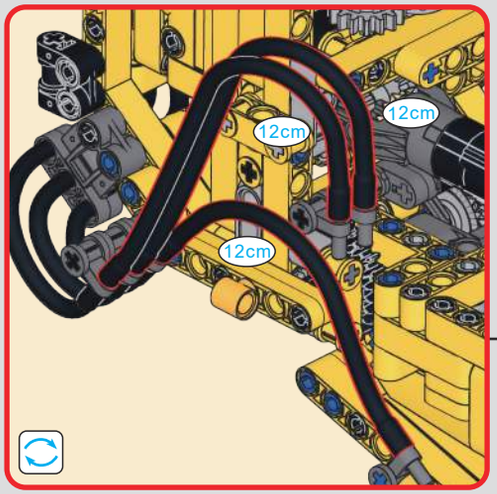

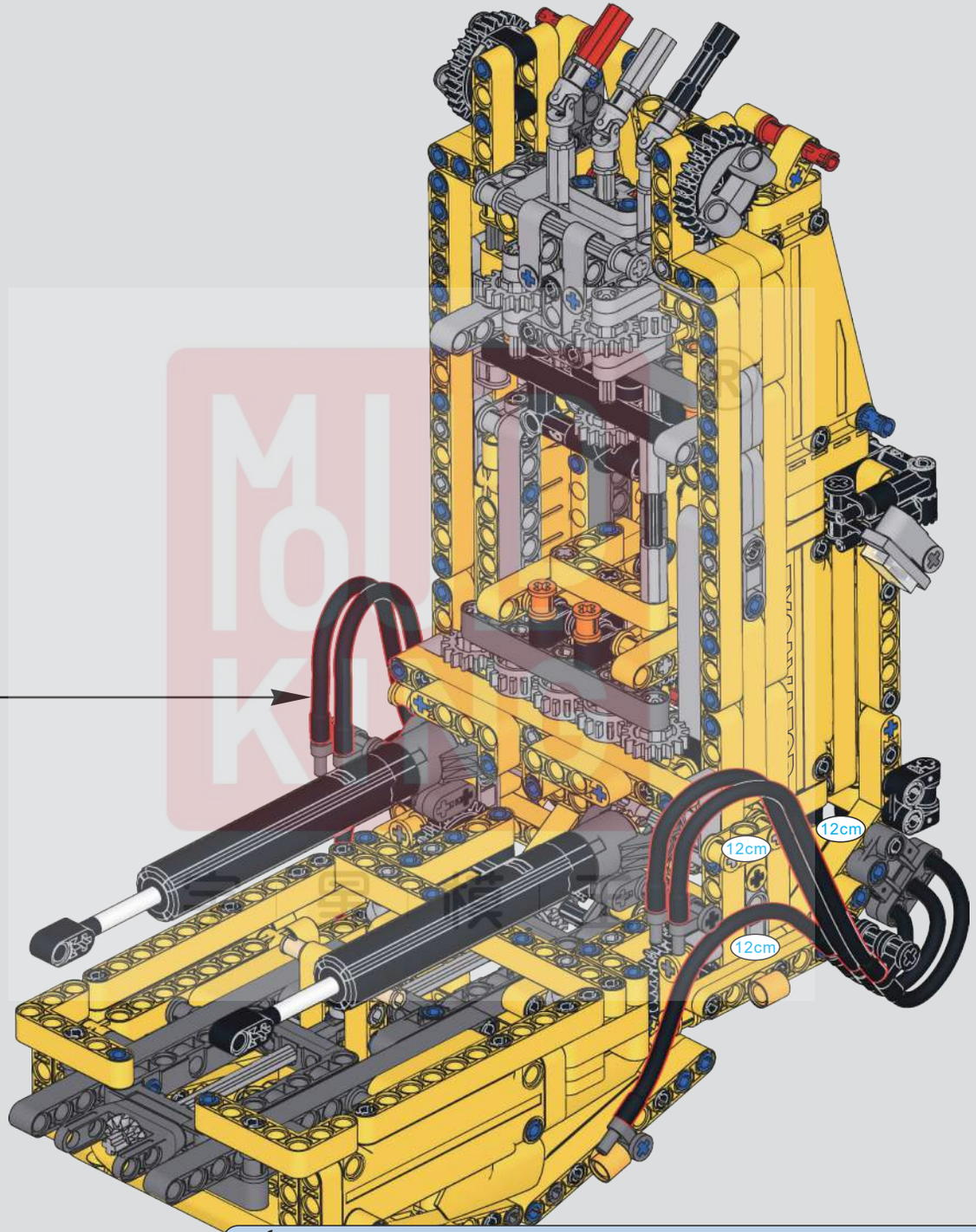

12cm 1:1

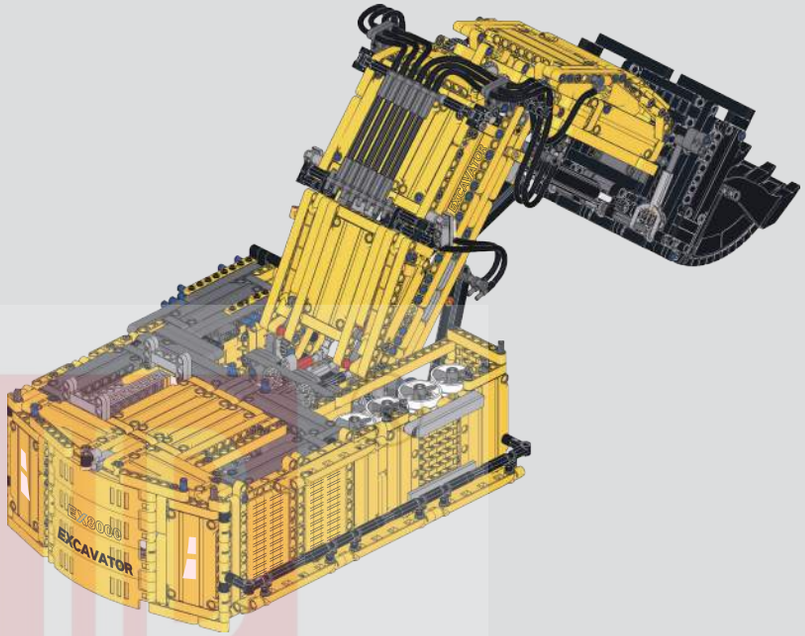

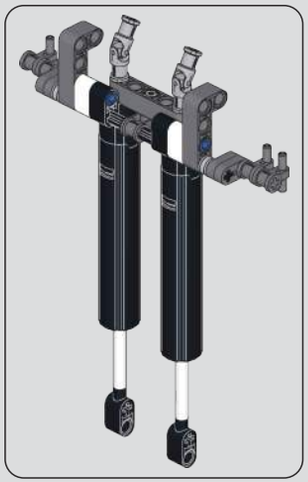

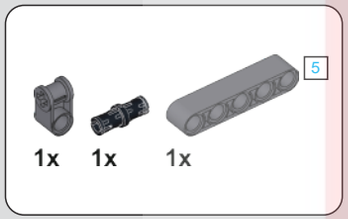

576

577

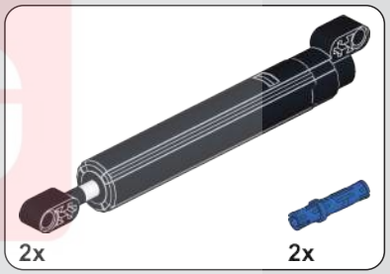

578

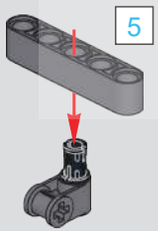

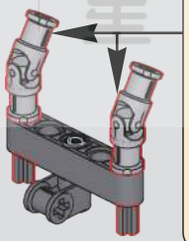

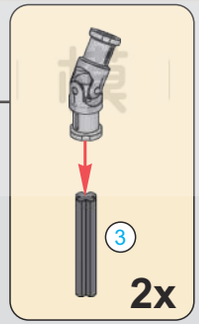

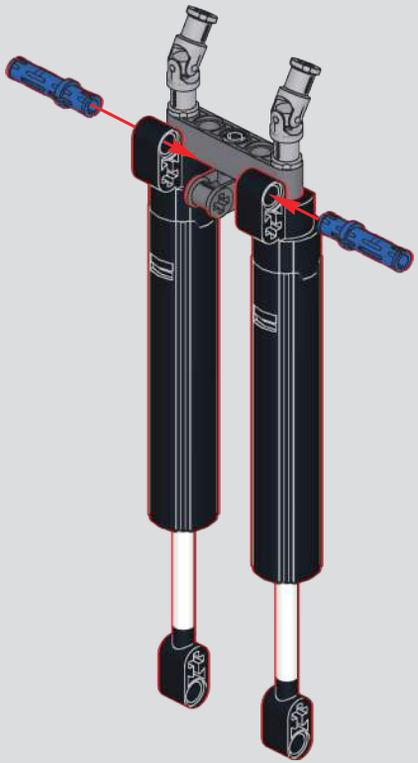

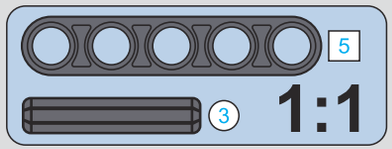

MOULD KING
宇星模具

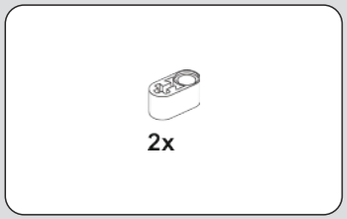

579

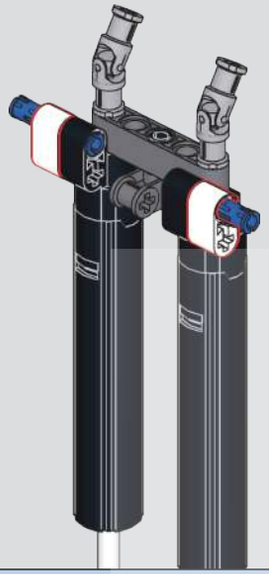

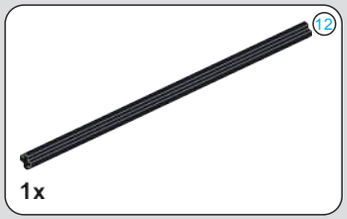

580

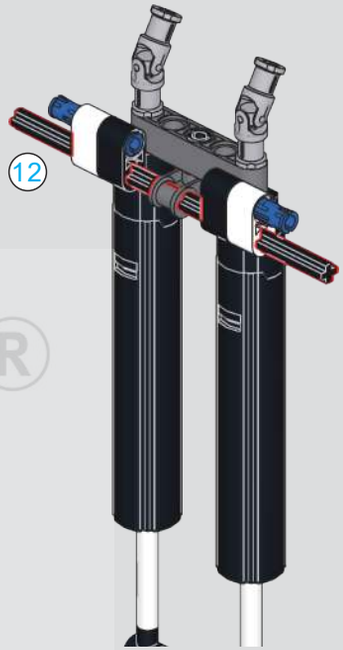

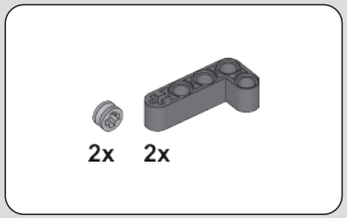

581

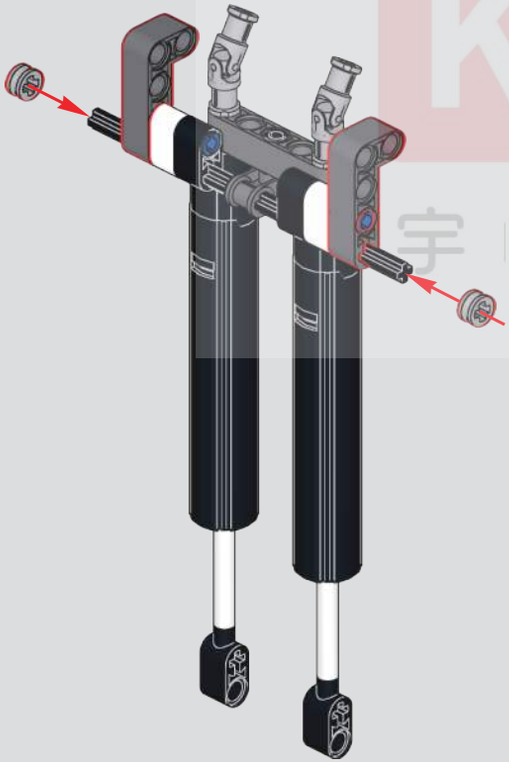

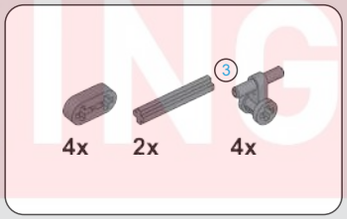

582

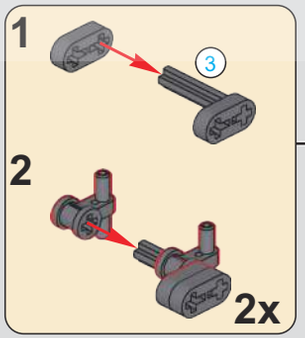

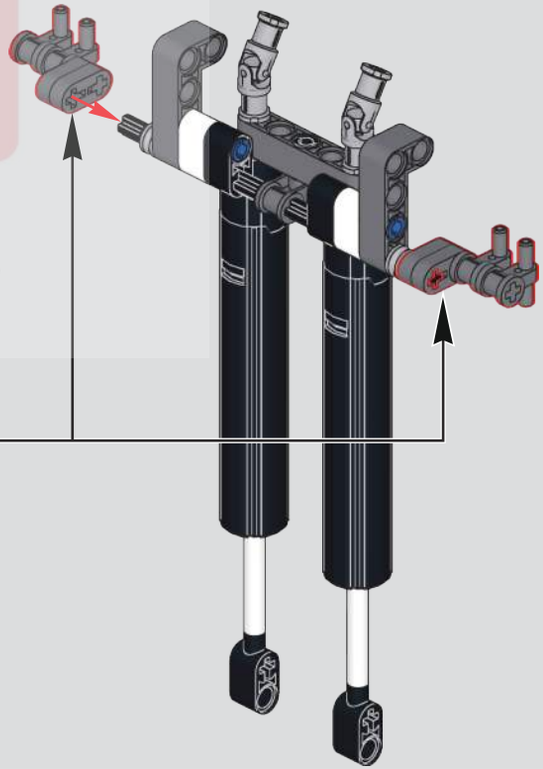

MOULD KING ®
宇 型 模 王

2x

583

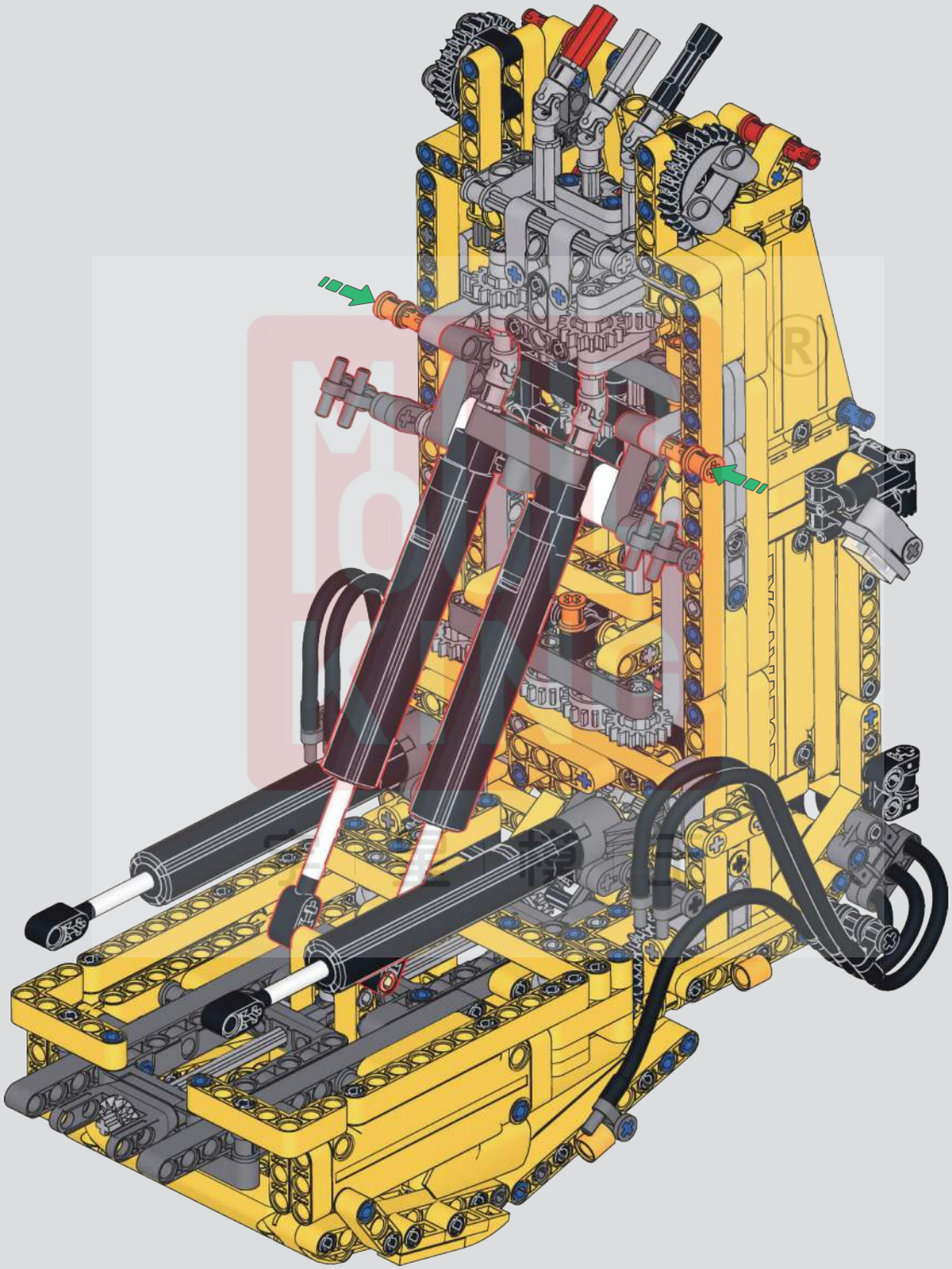

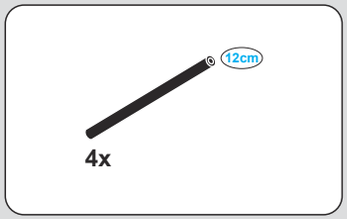

584

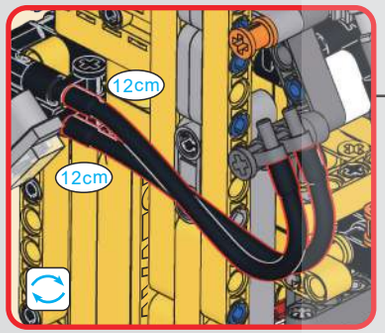

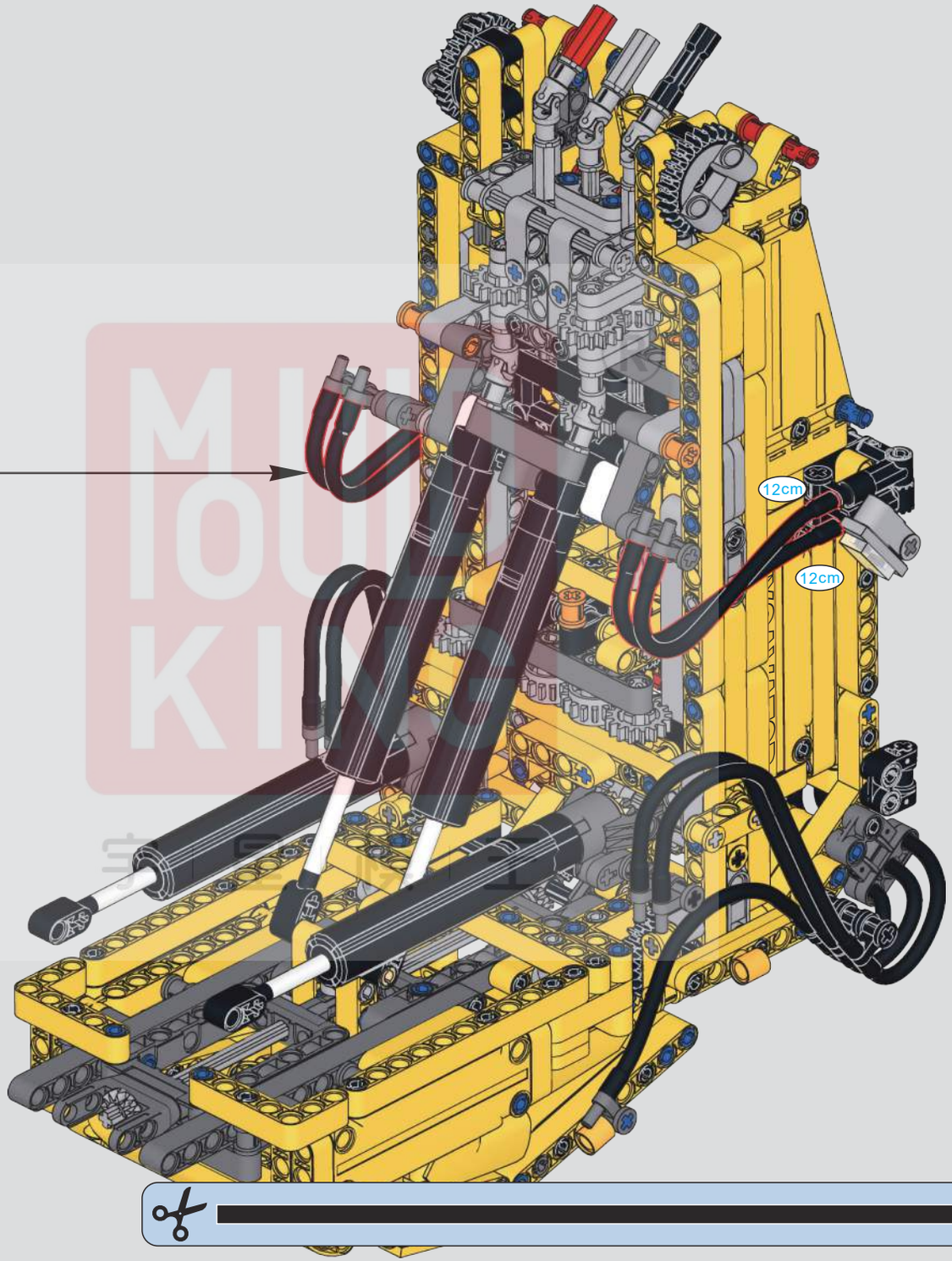

12cm 1:1

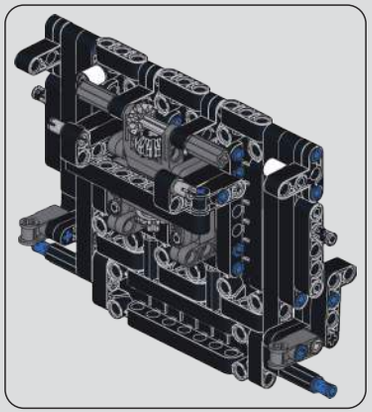

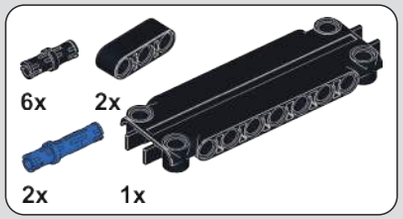

585

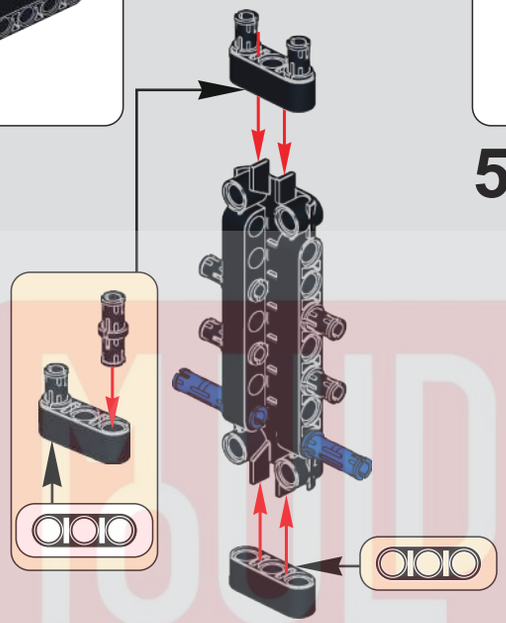

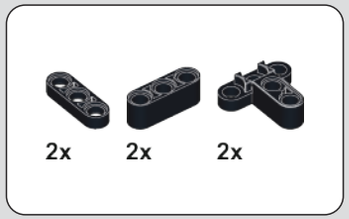

586

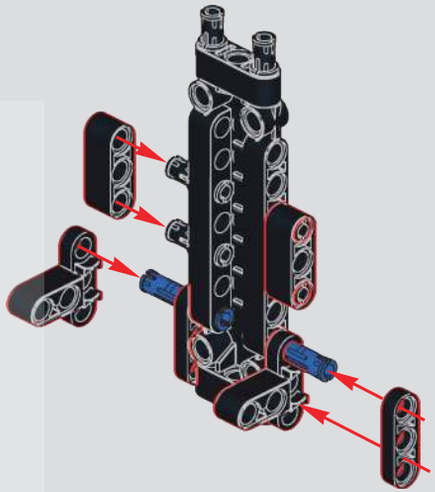

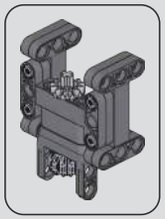

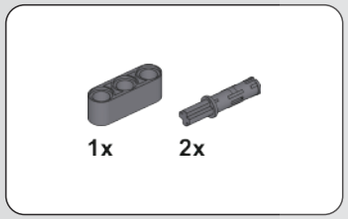

587

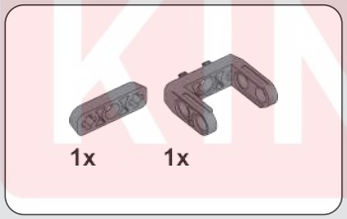

588

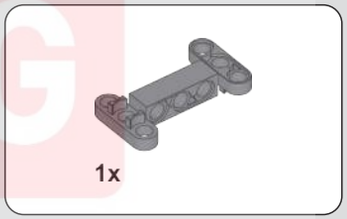

589

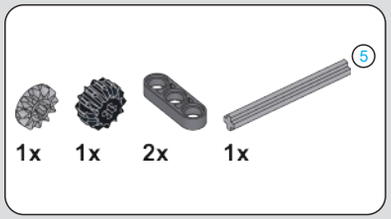

590

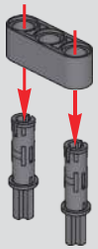

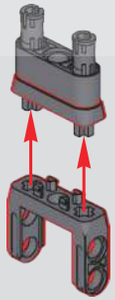

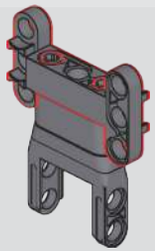

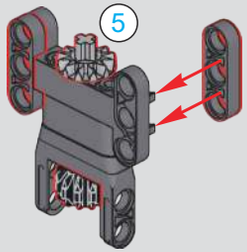

星模王

591

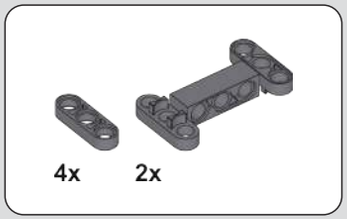

592

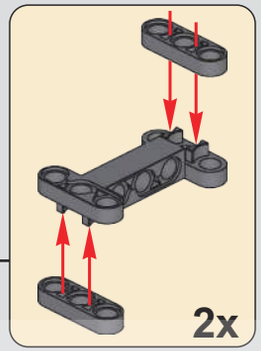

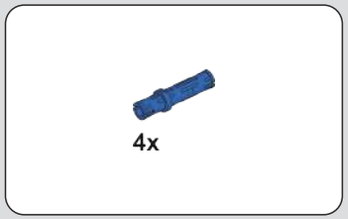

593

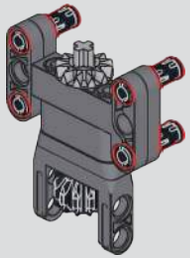

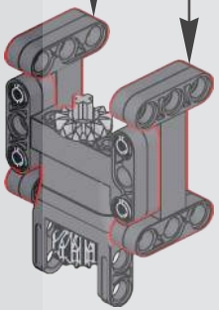

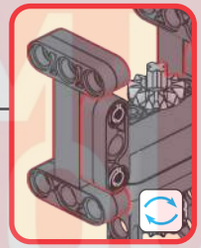

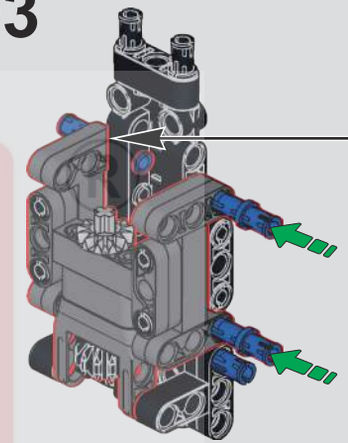

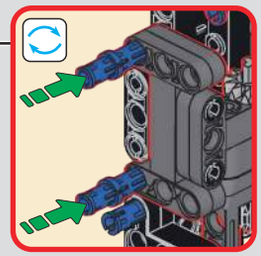

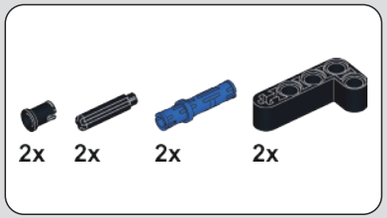

594

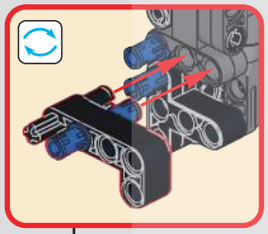

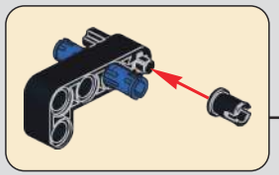

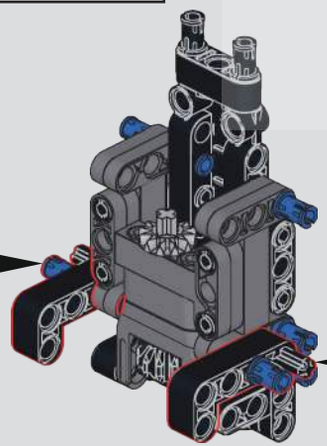

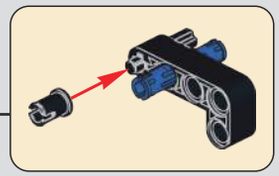

595

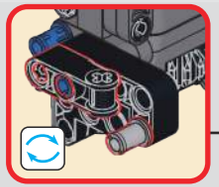

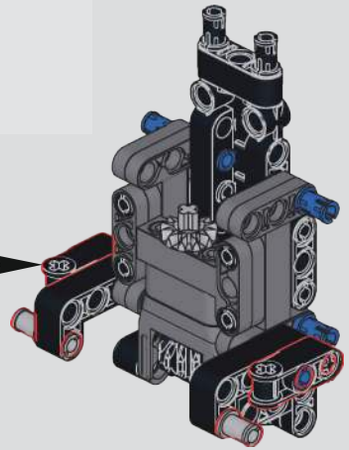

MOULD KING
宇 星 模 王

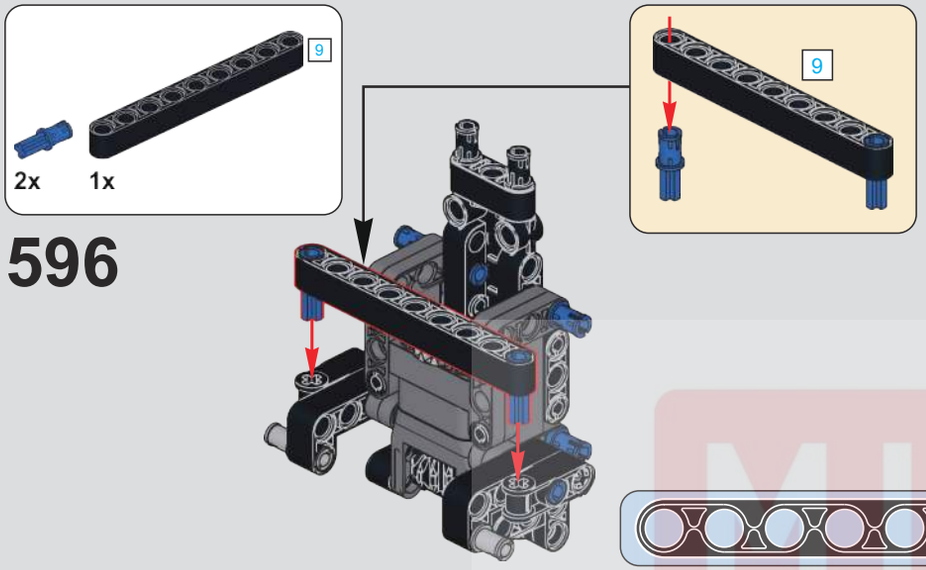

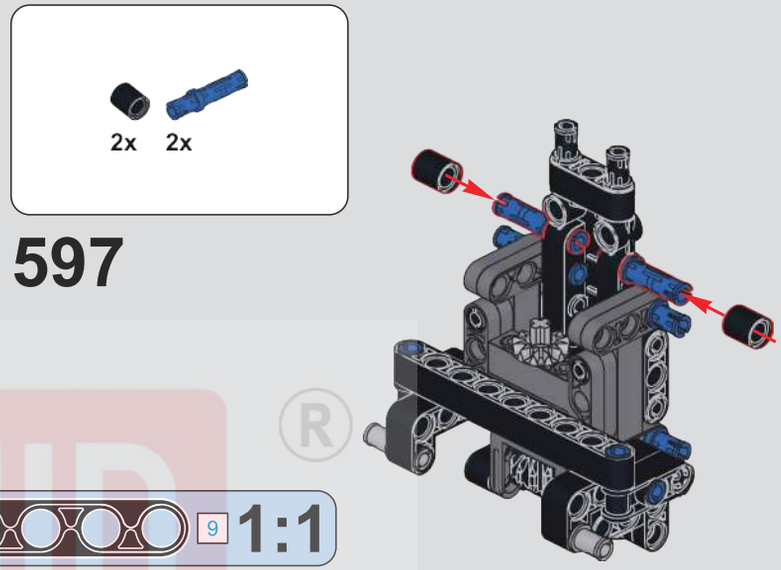

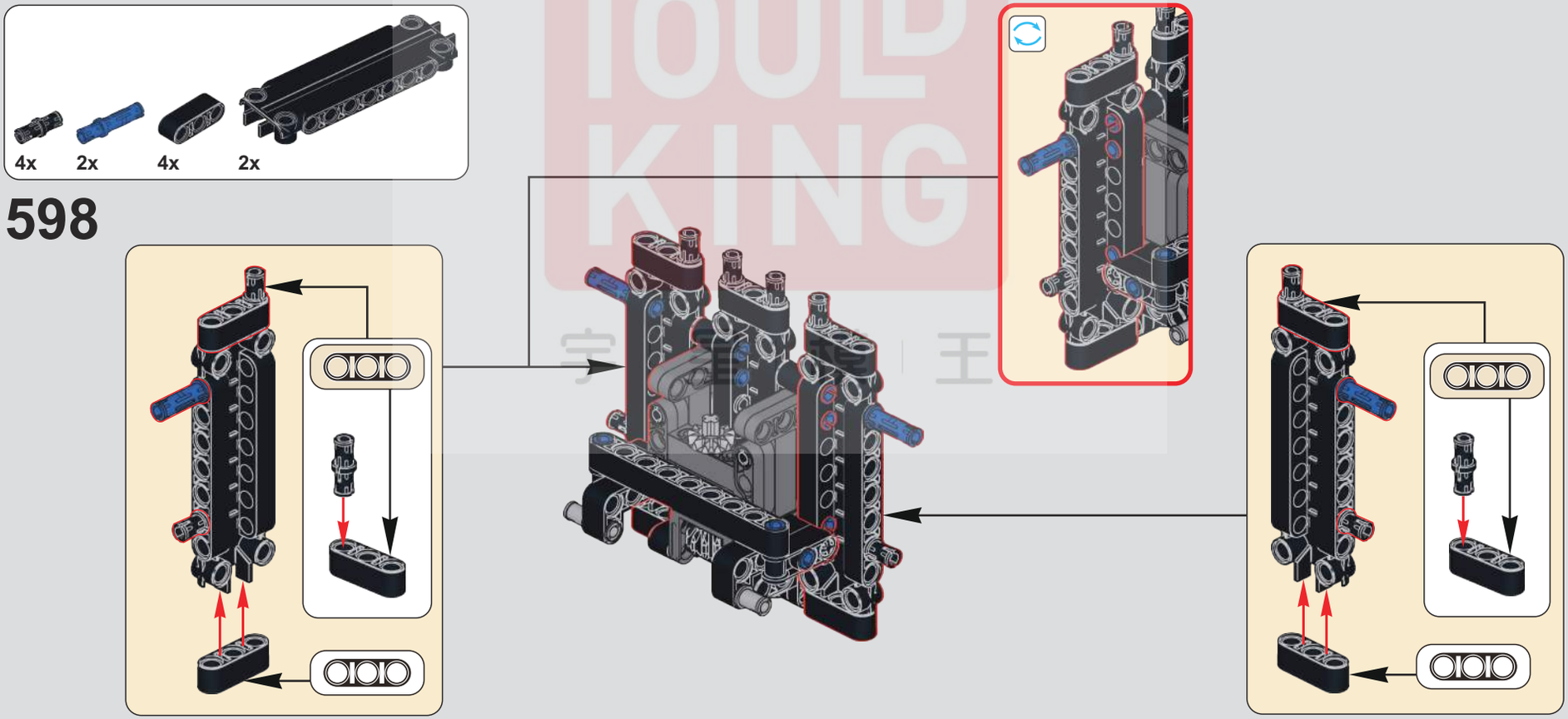

MUD KING ®
泥王

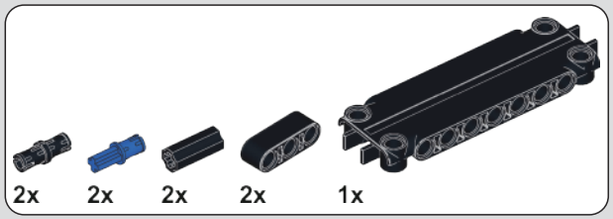

599

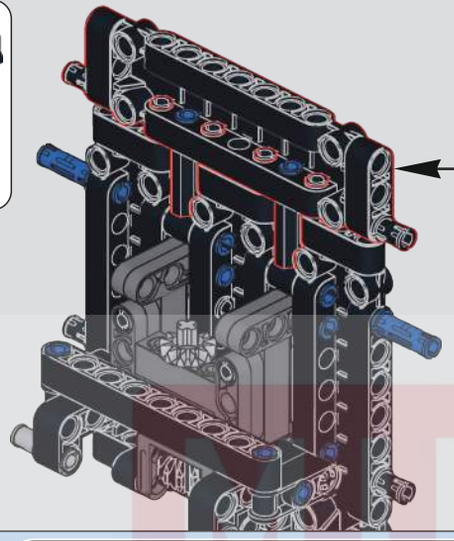

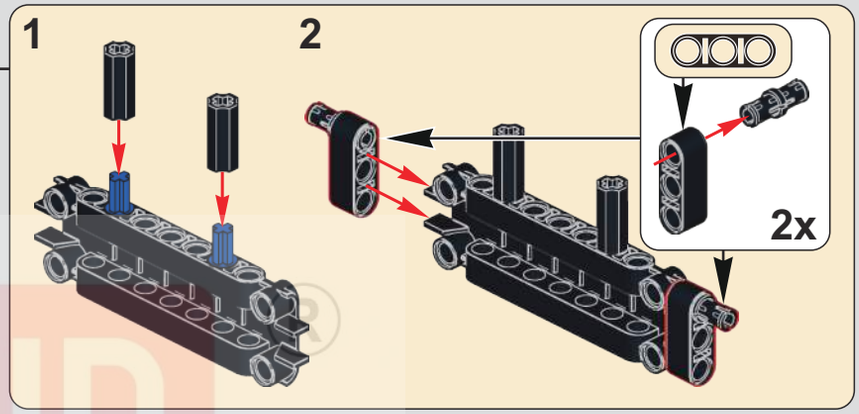

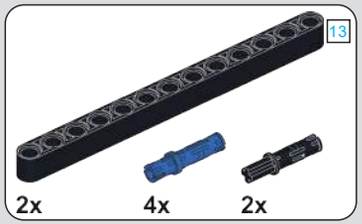

600

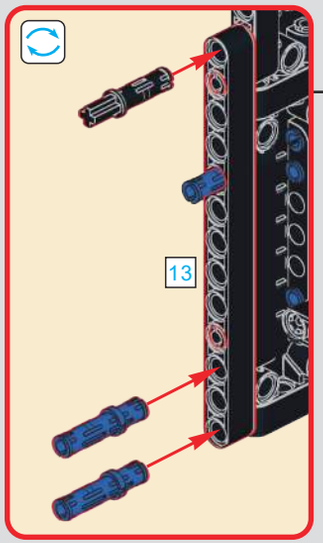

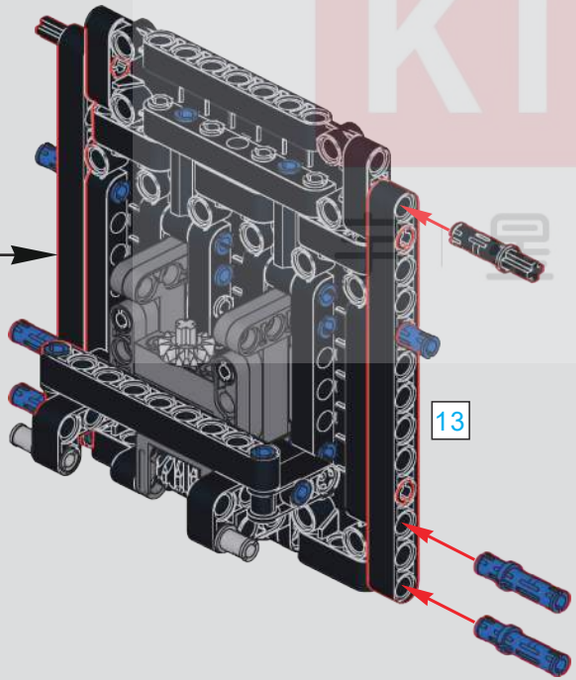

601

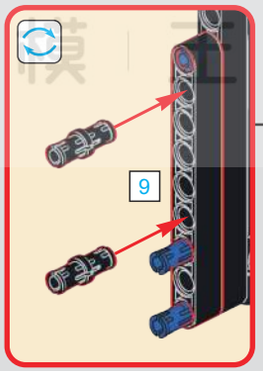

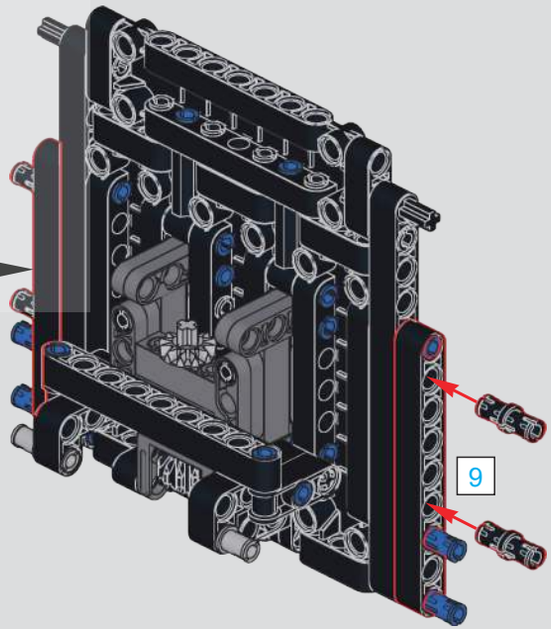

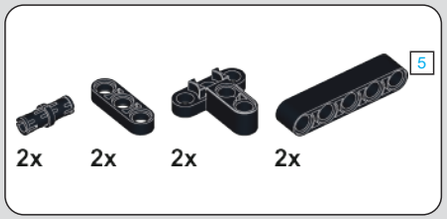

602

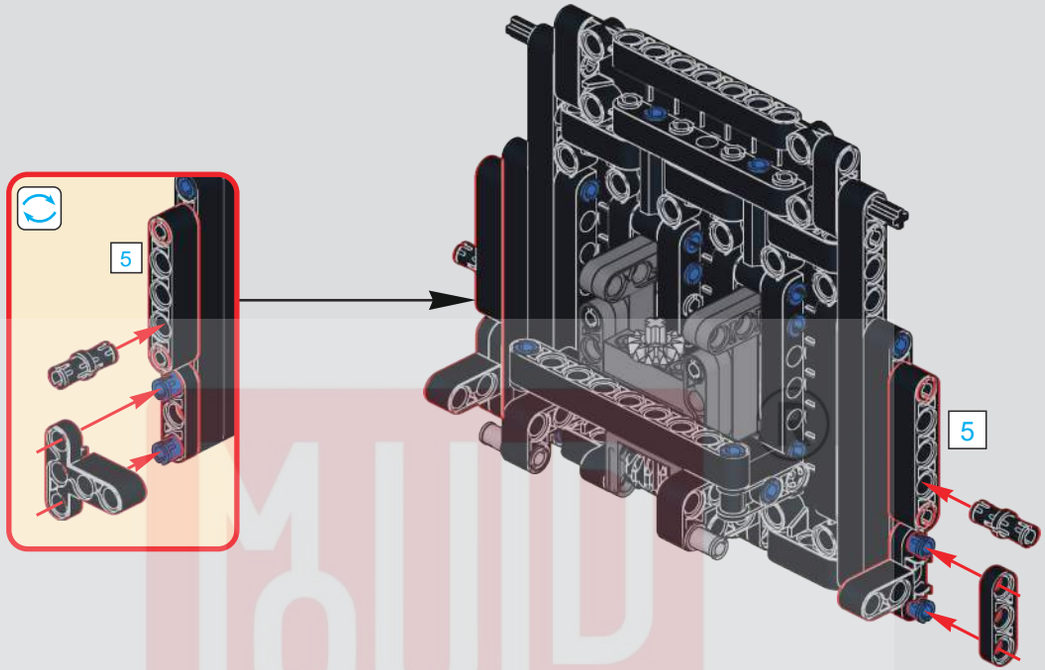

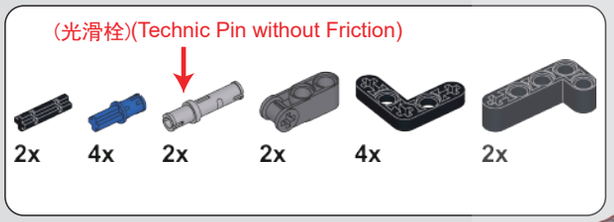

603

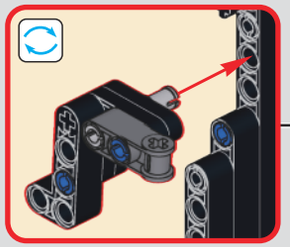

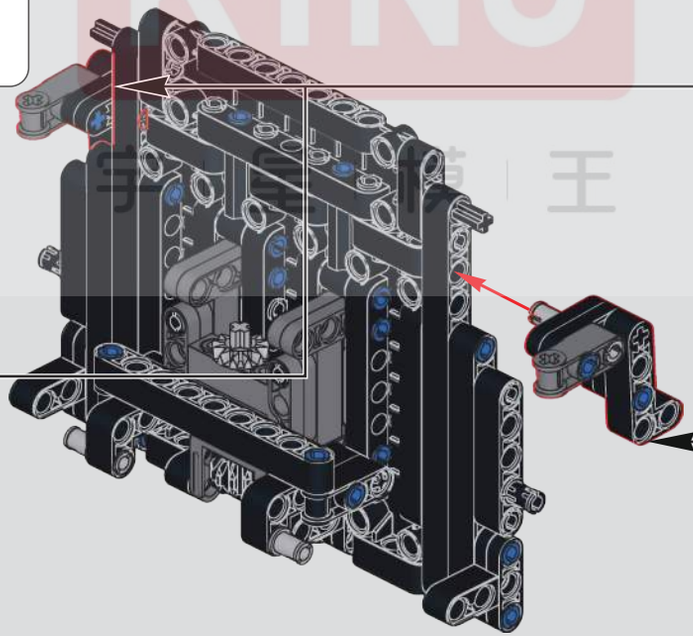

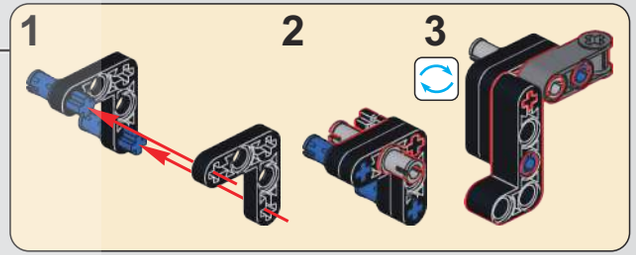

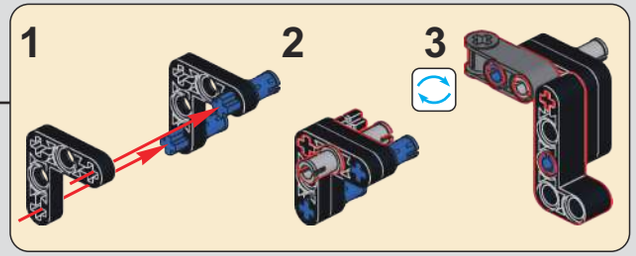

MOULD KING
模王

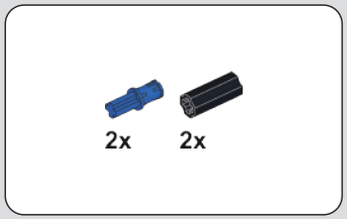

604

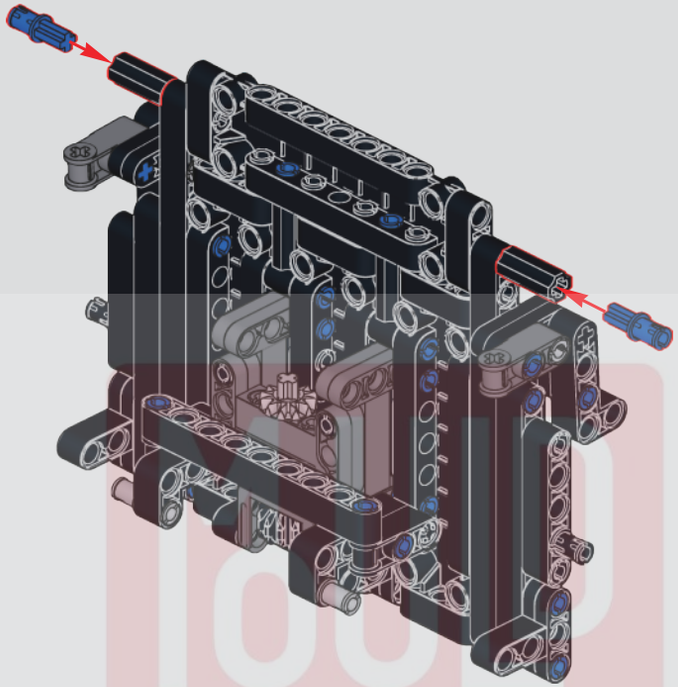

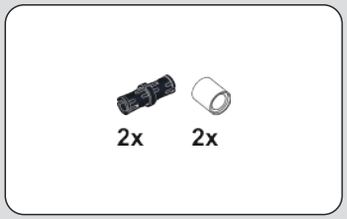

605

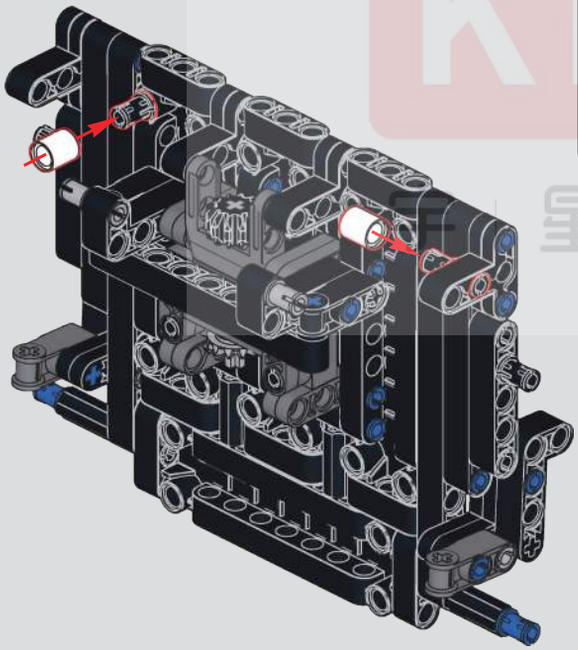

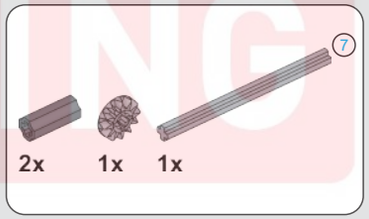

606

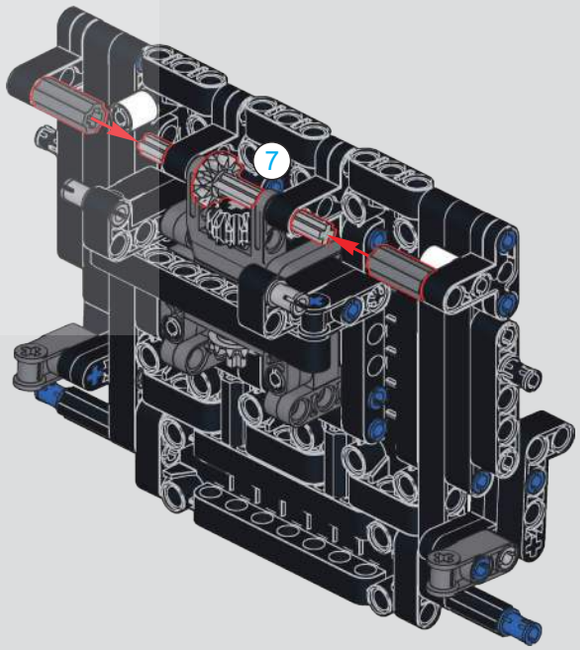

TOOL KING ®
工具模王

607

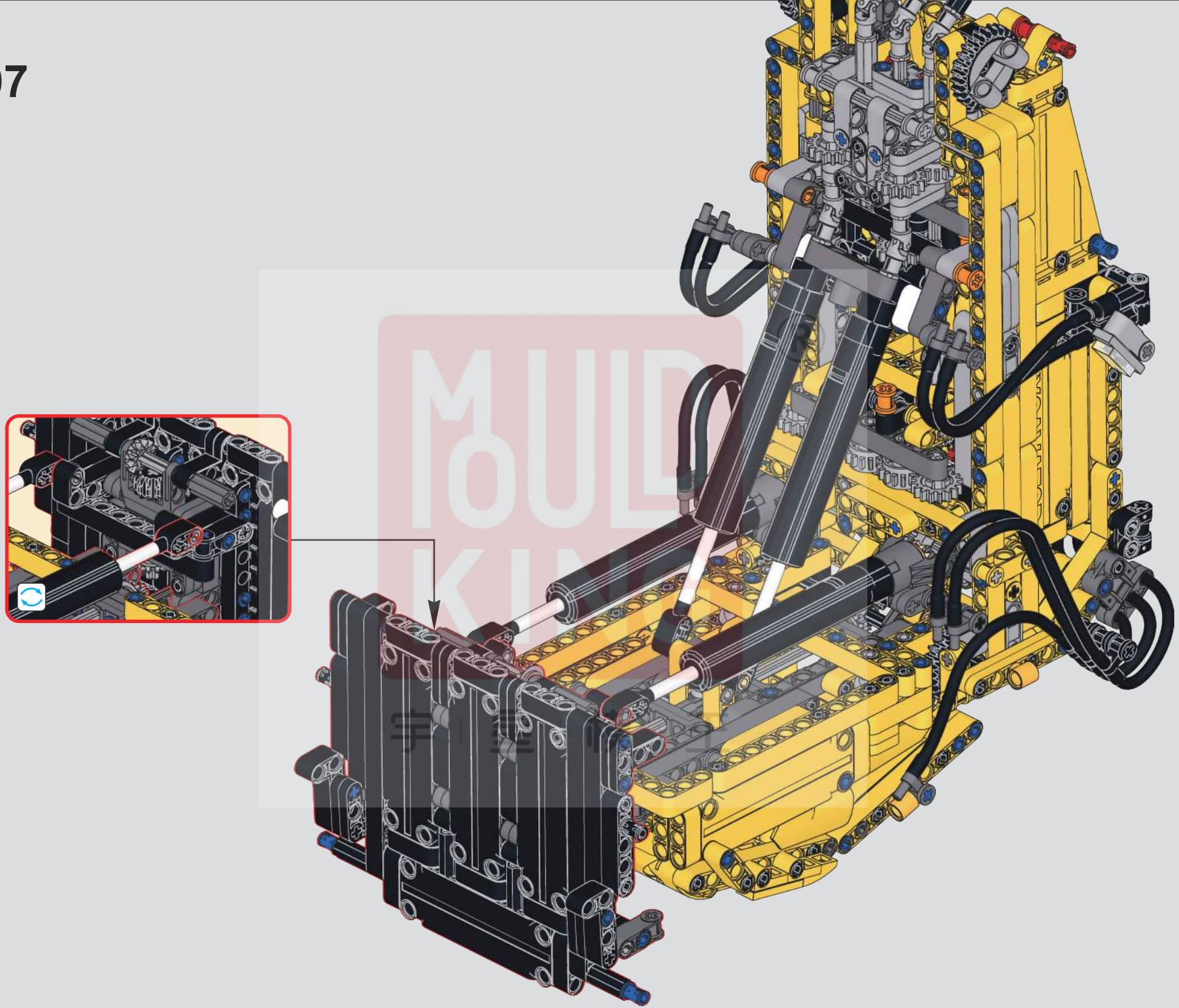

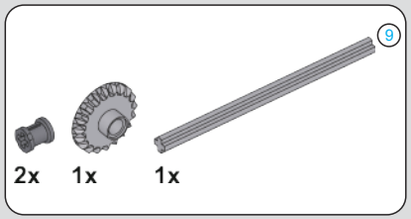

608

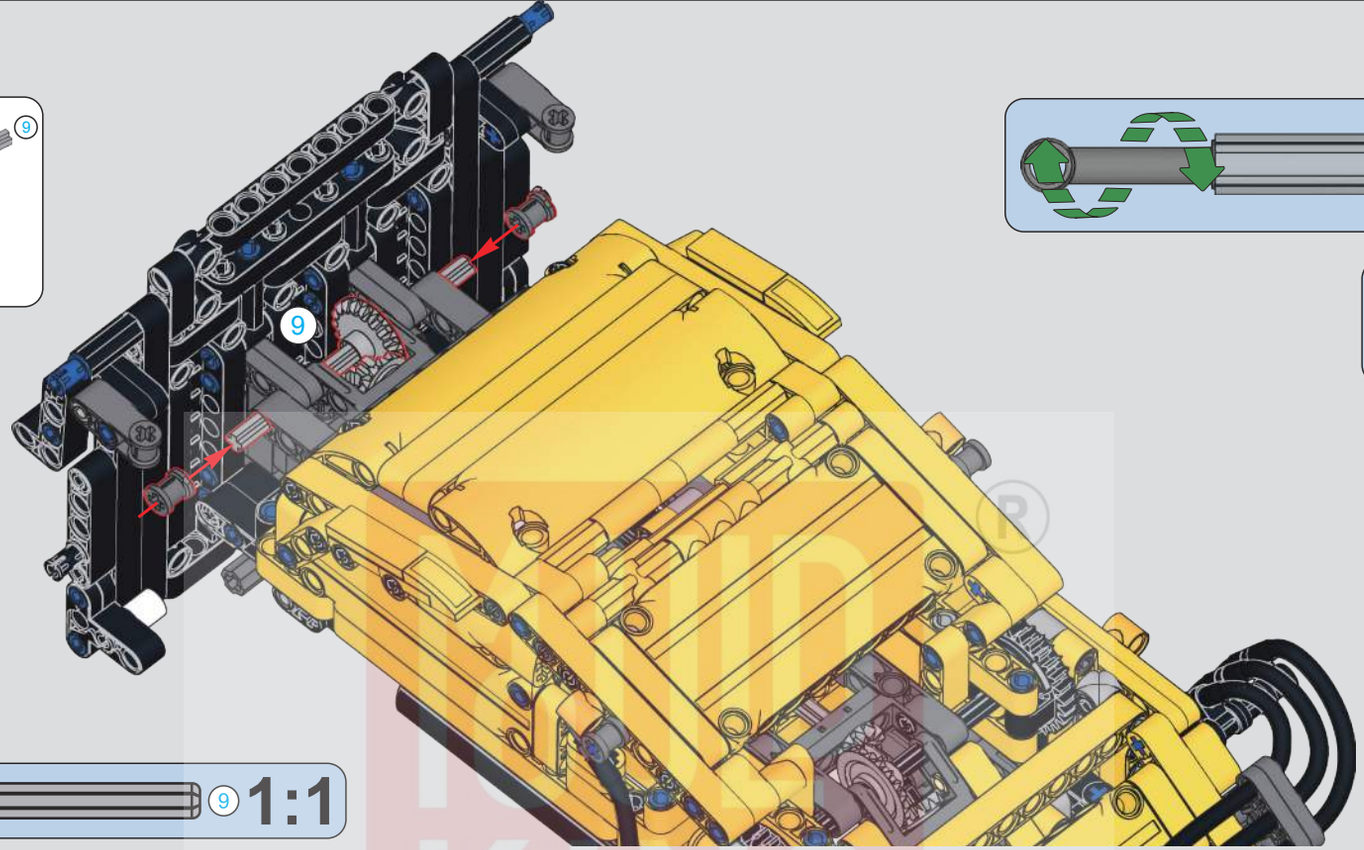

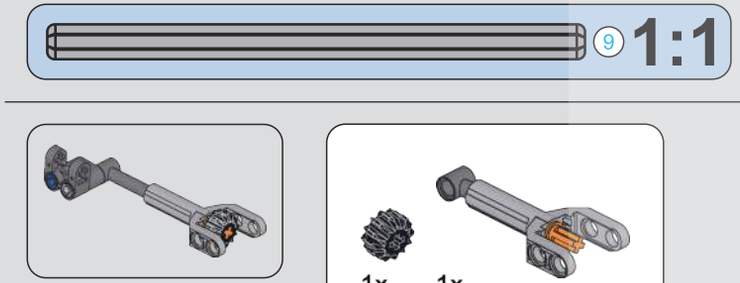

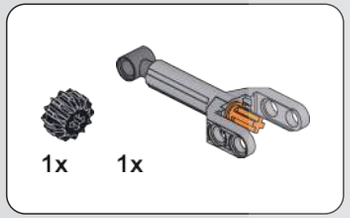

609

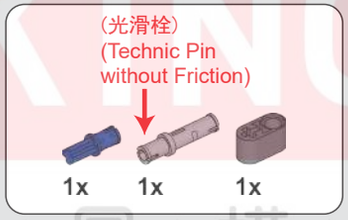

610

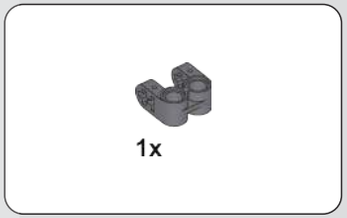

611

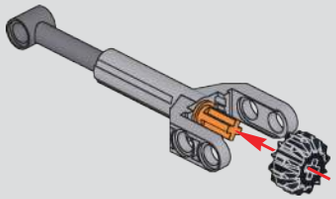

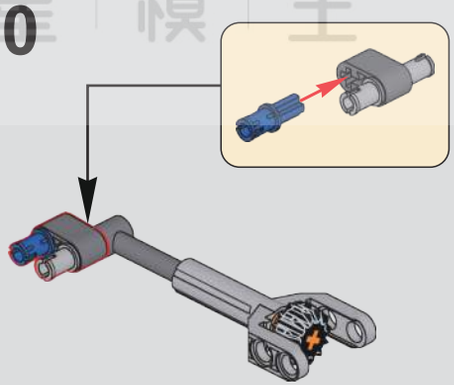

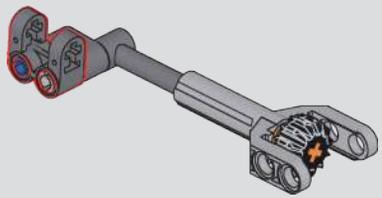

宇星模王

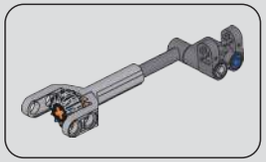

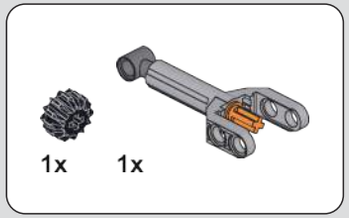

612

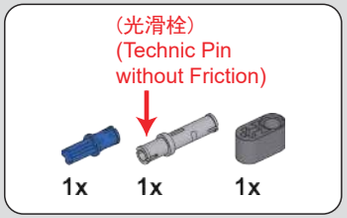

613

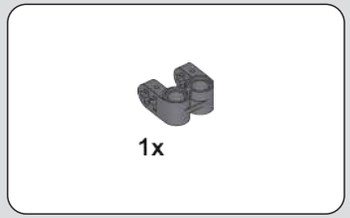

614

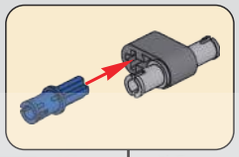

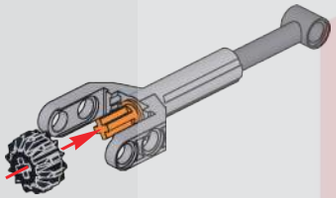

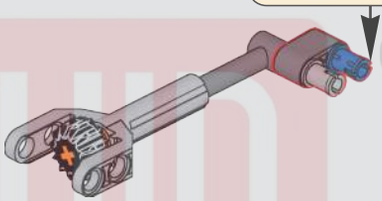

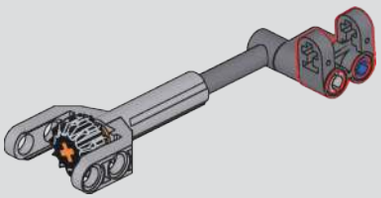

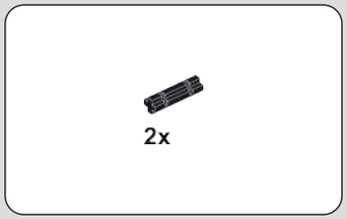

615

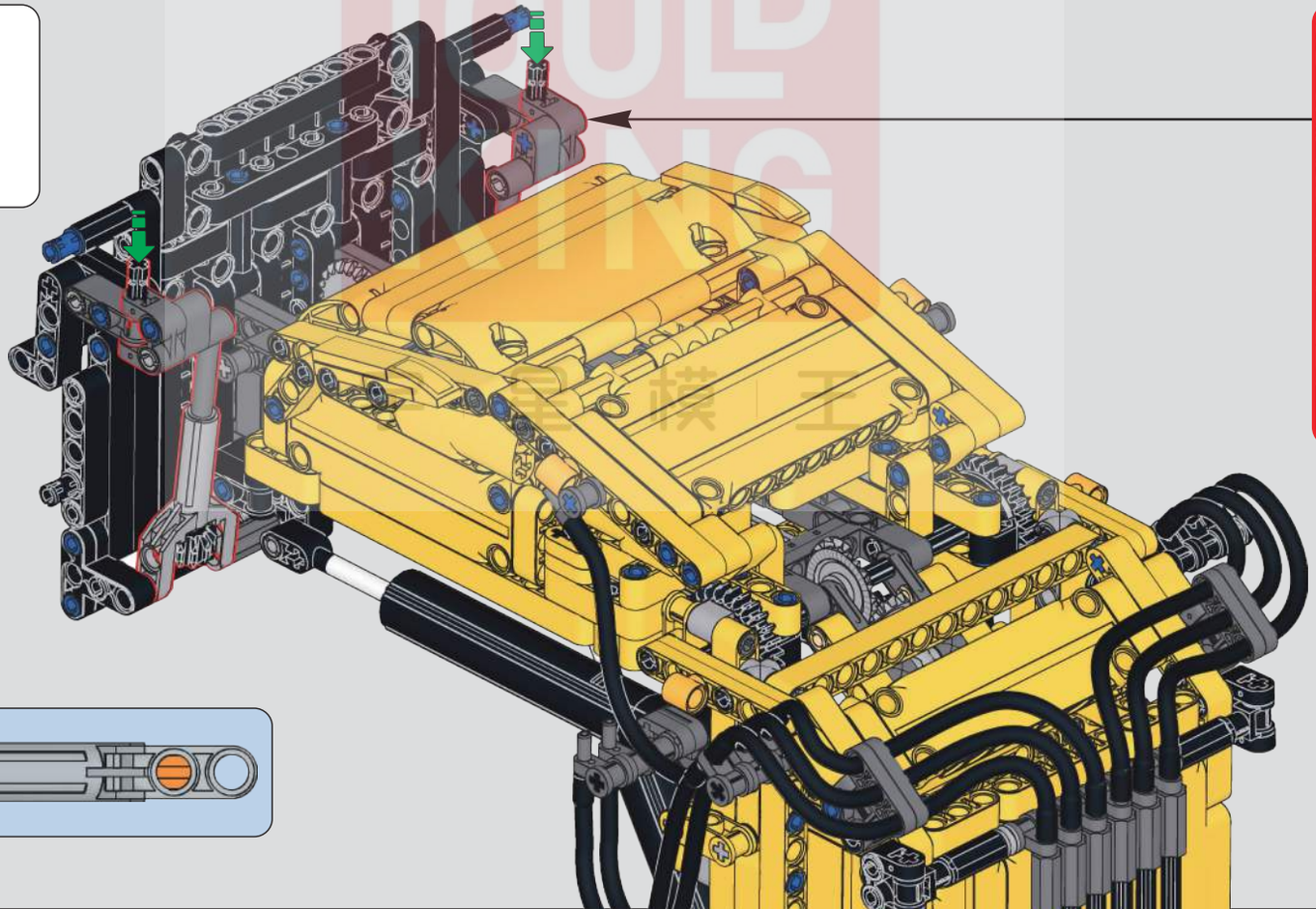

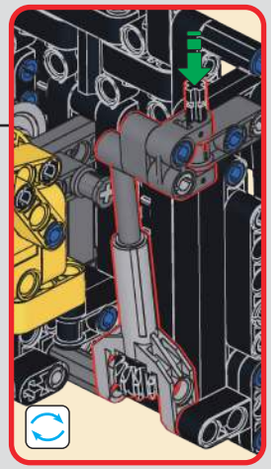

MUD KING ®

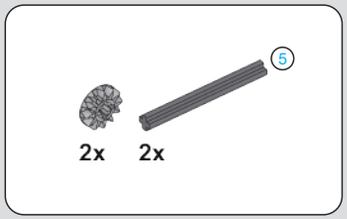

616

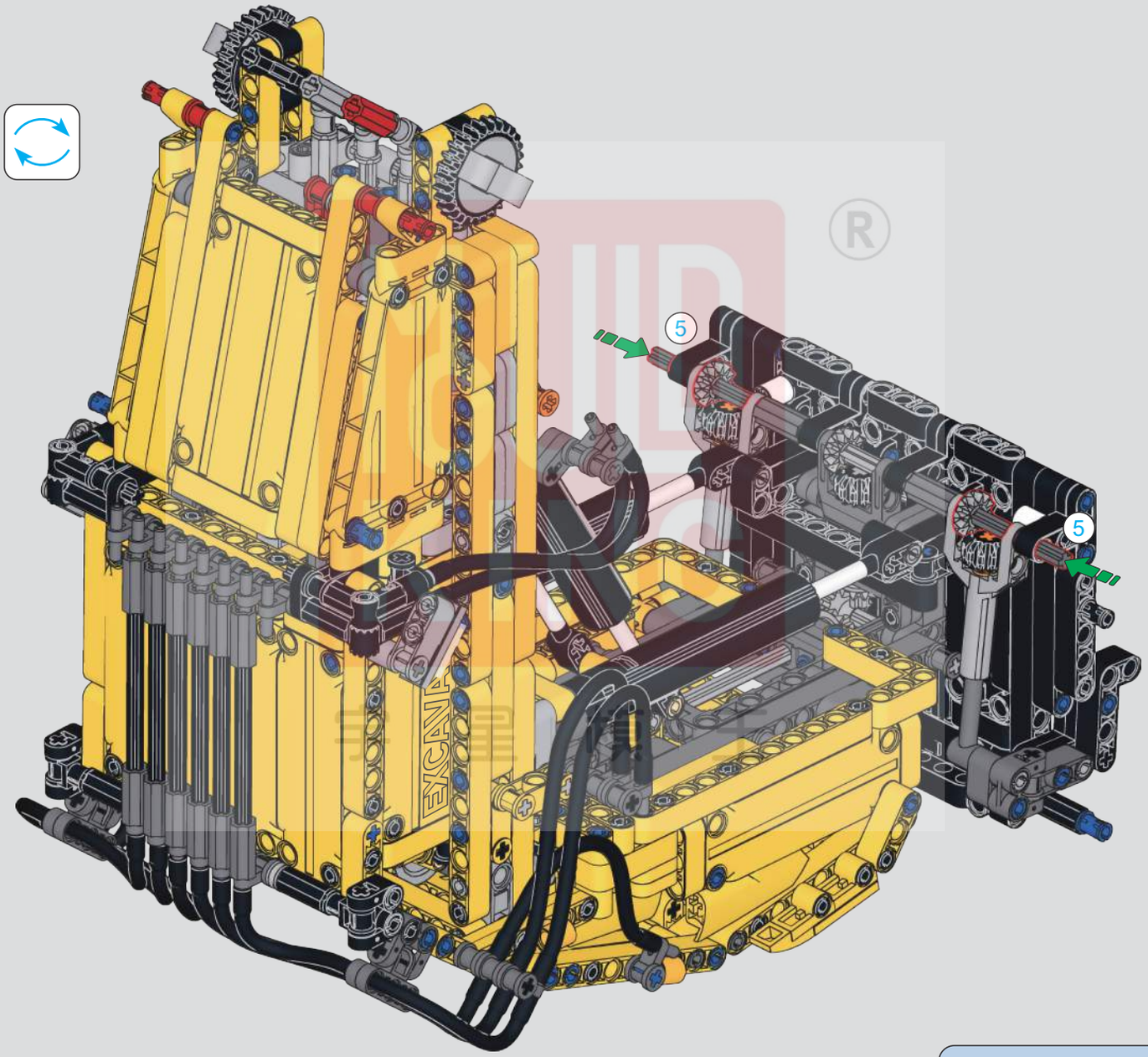

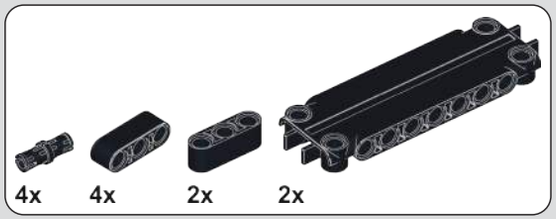

617

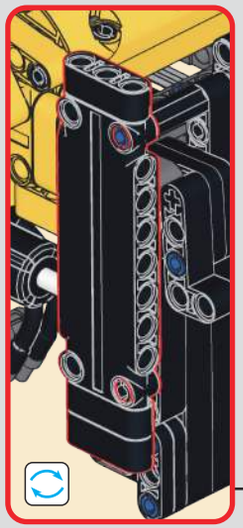

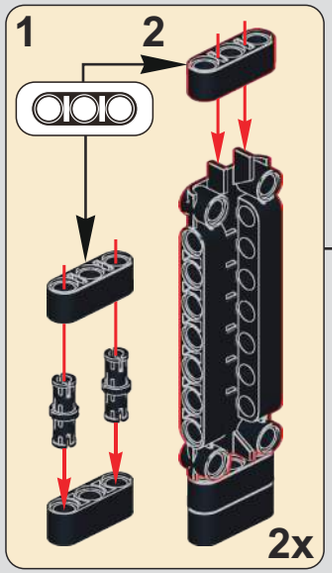

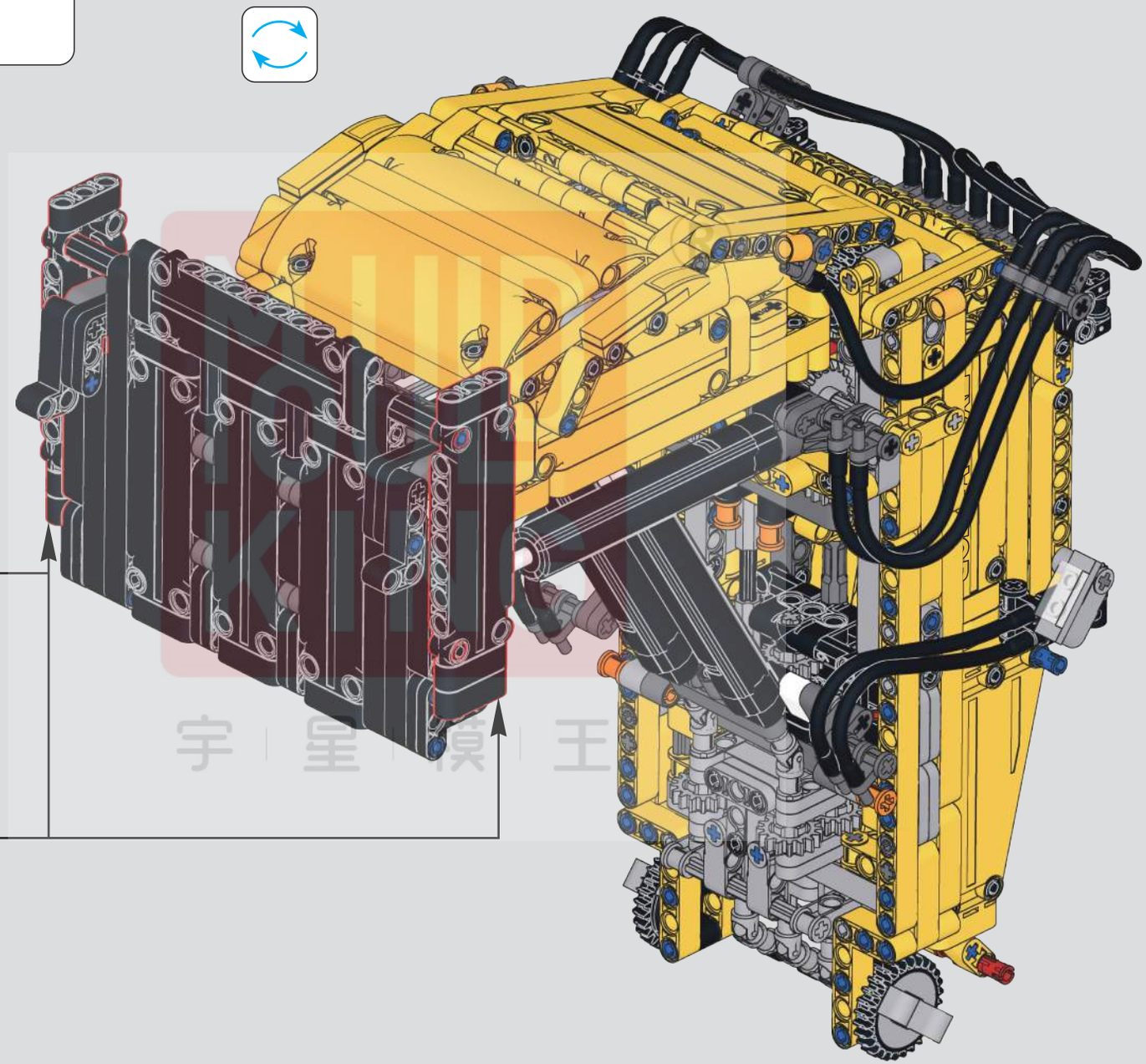

宇 星 模 王

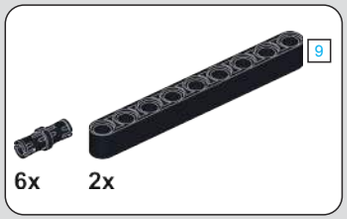

618

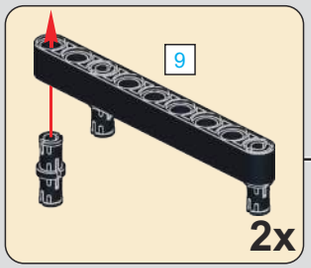

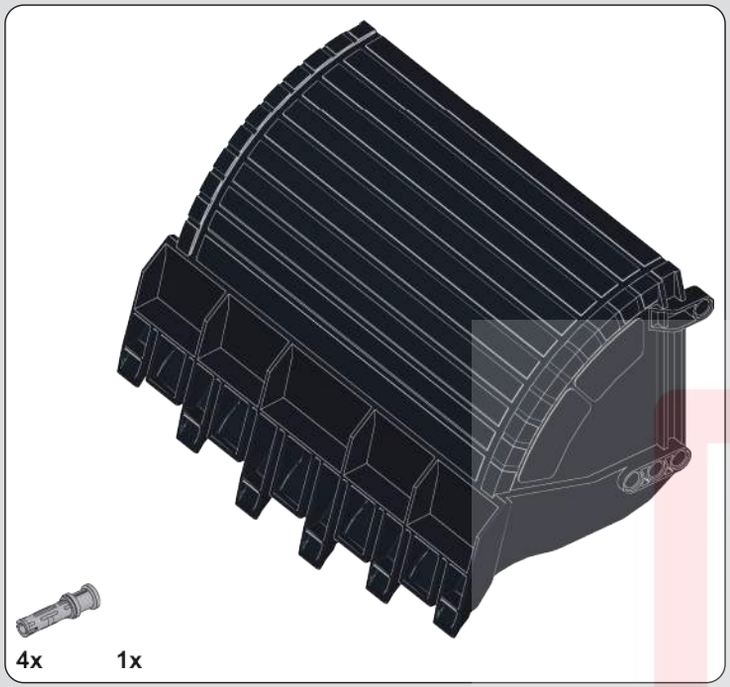

619

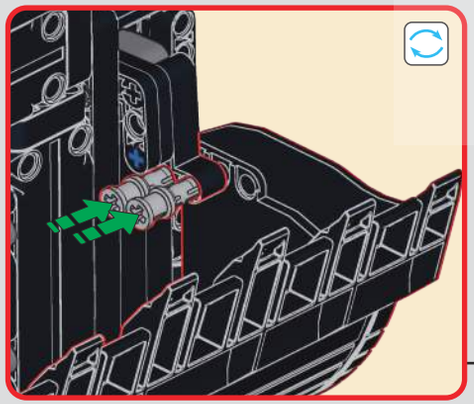

620

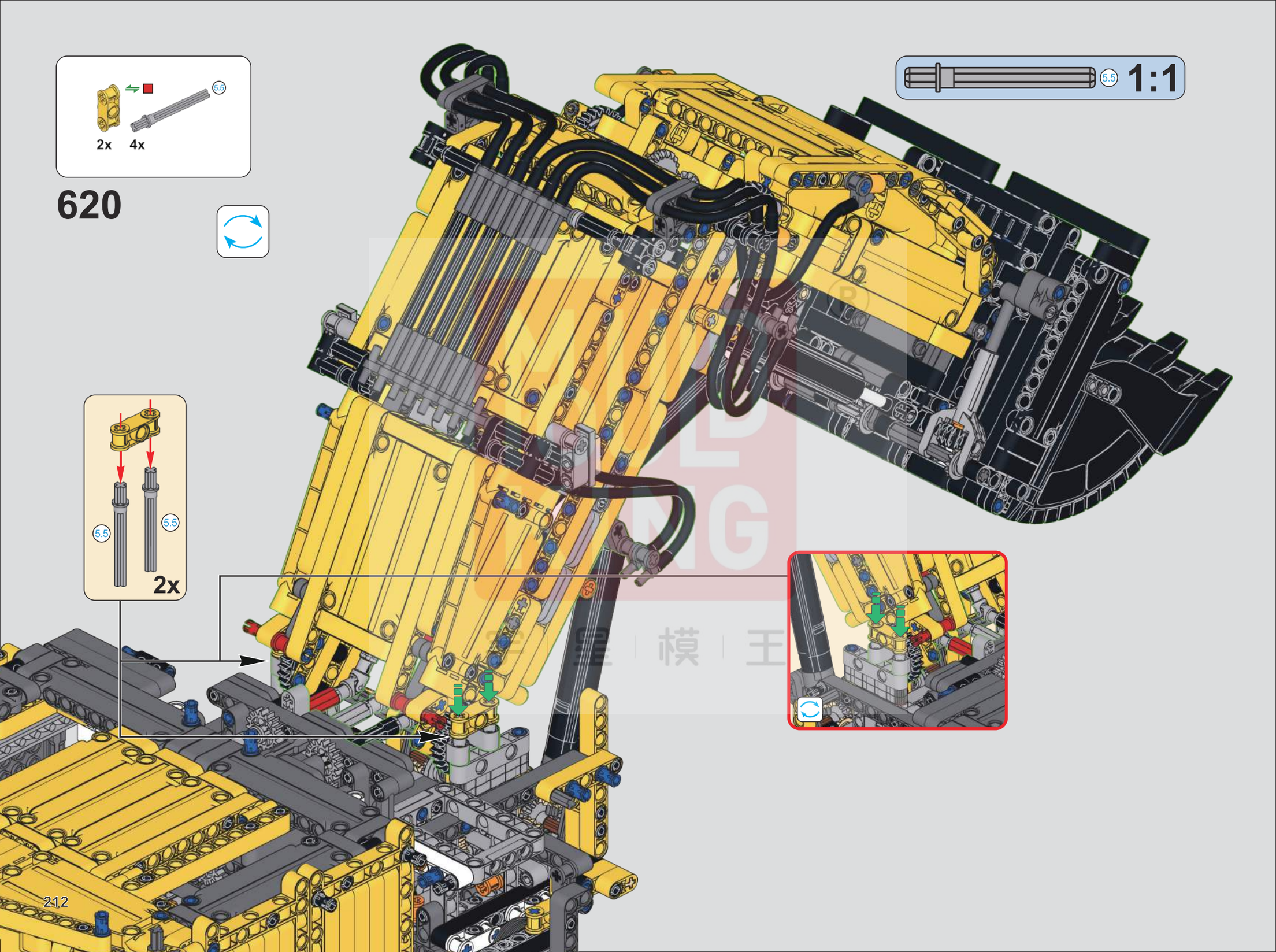

621

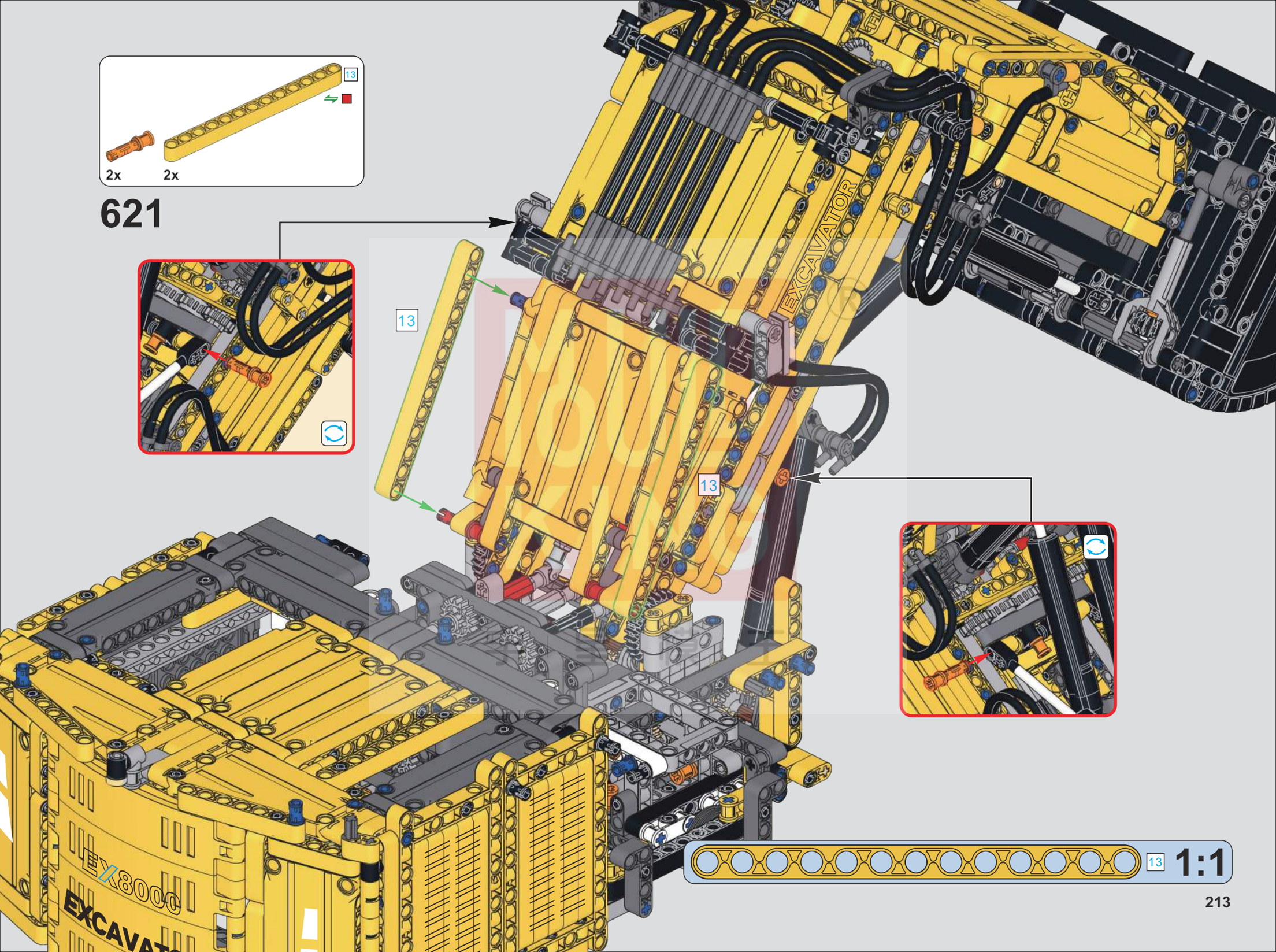

622

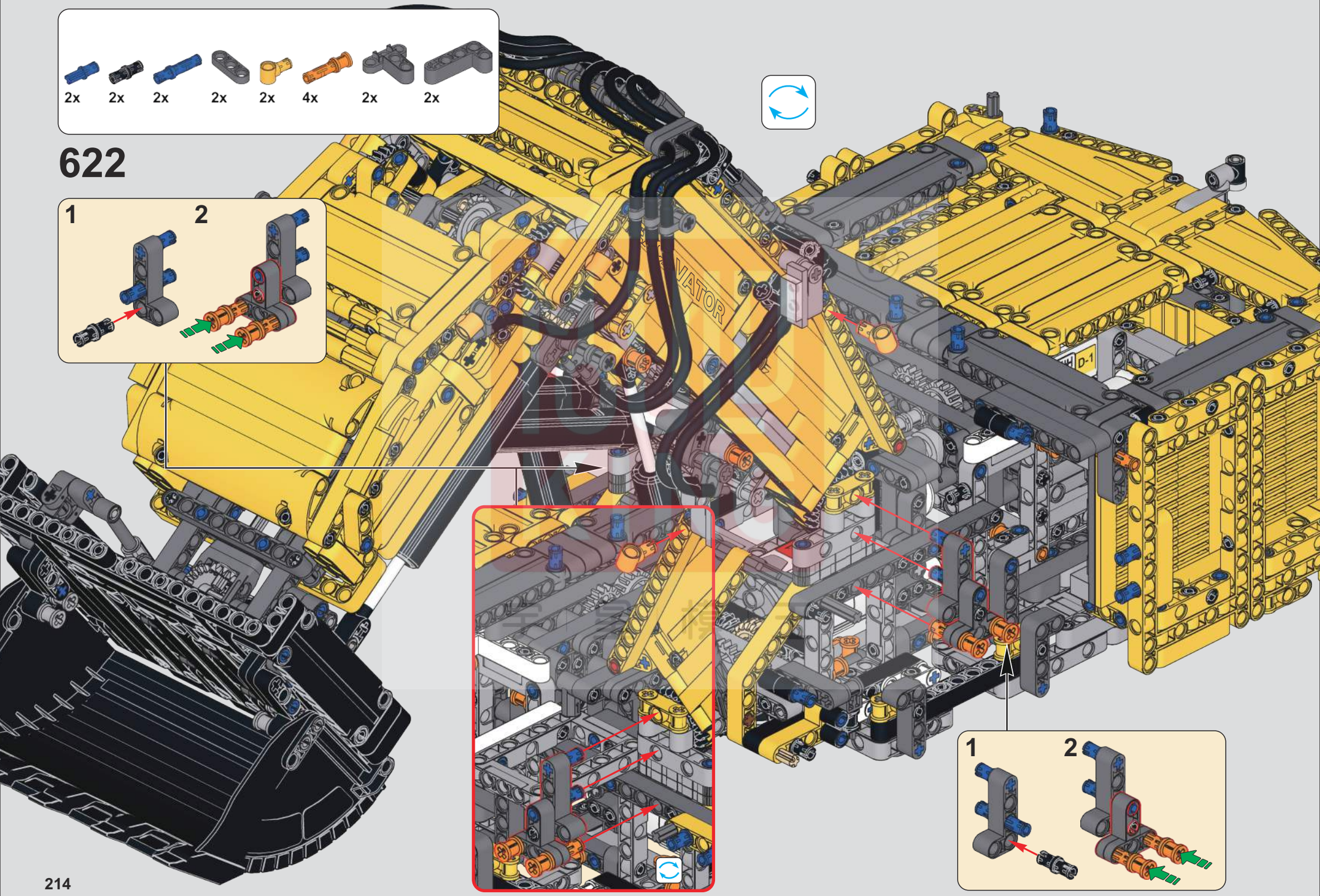

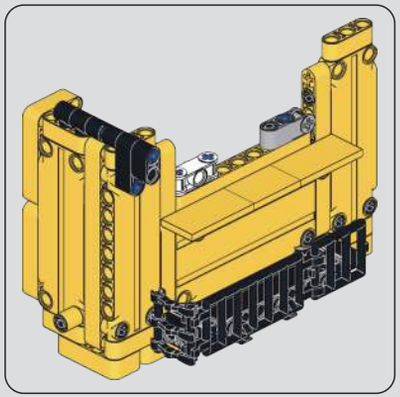

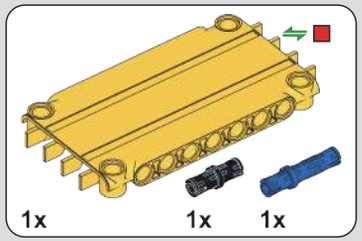

623

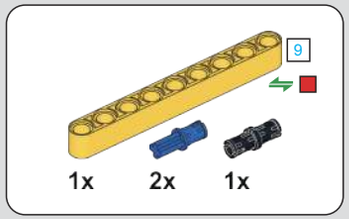

624

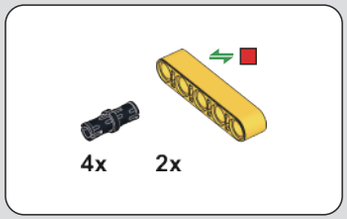

625

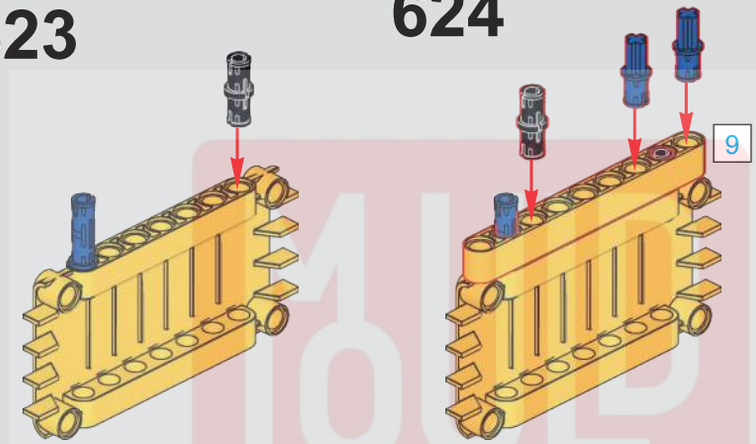

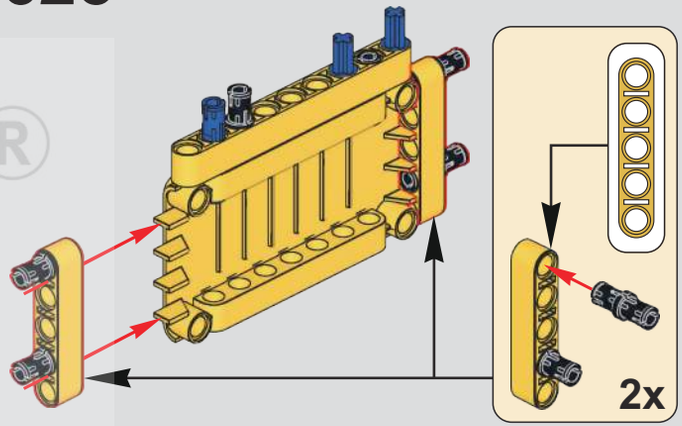

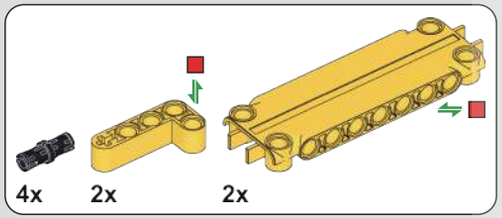

626

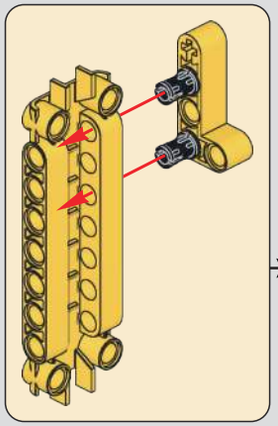

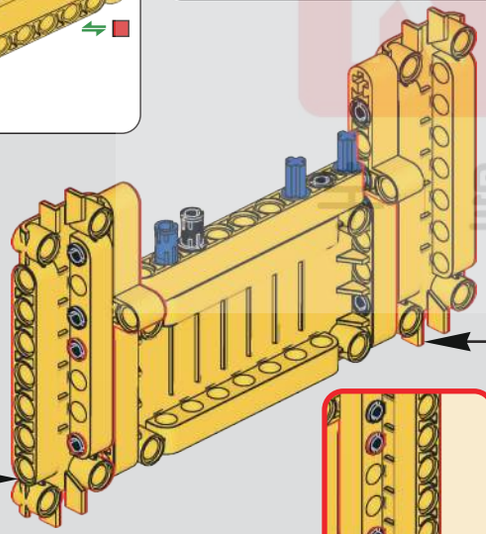

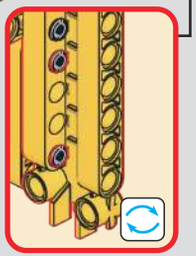

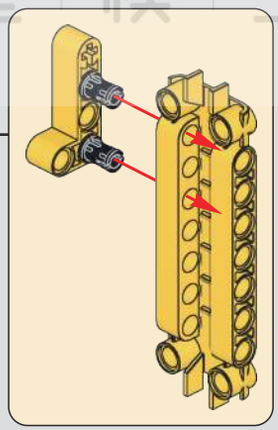

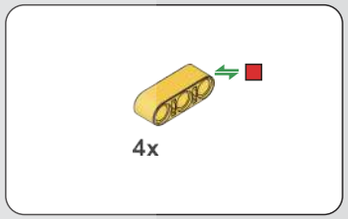

627

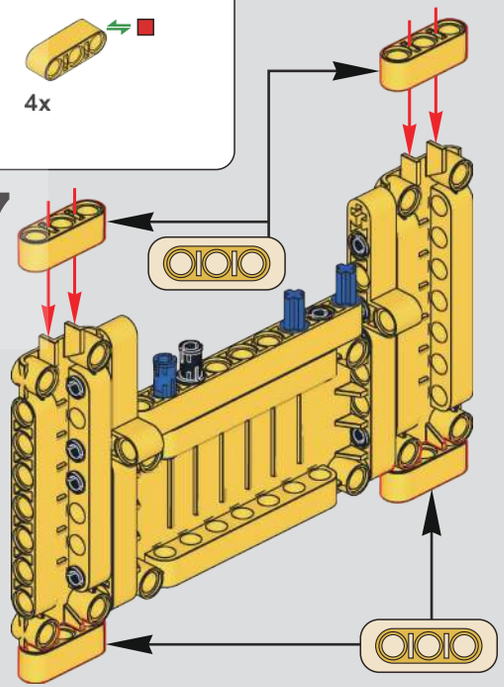

TOUR KING ®
全星模王

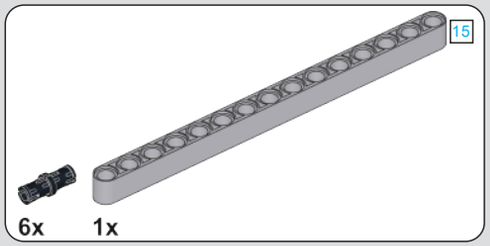

628

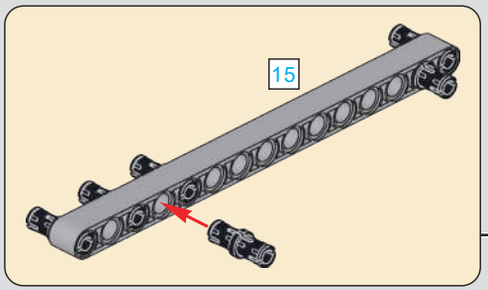

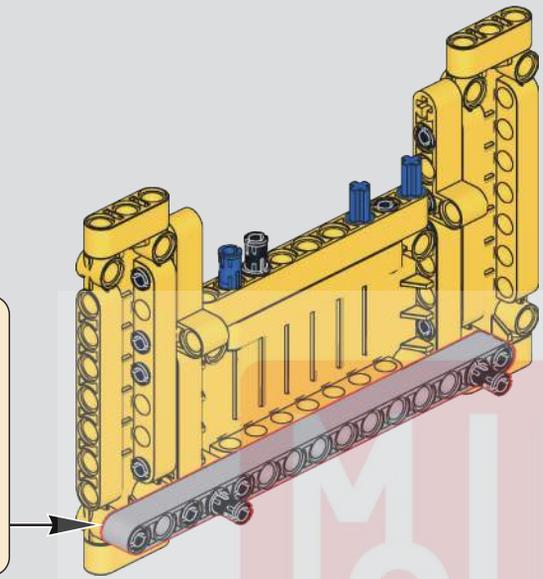

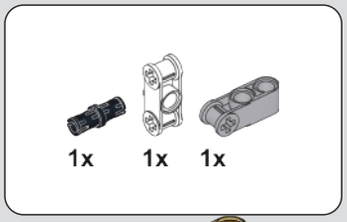

629

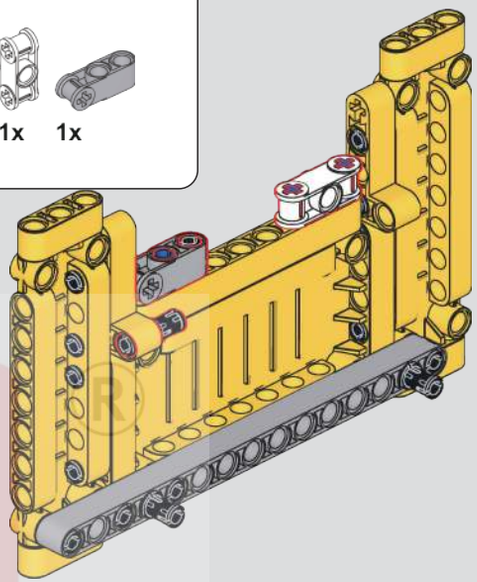

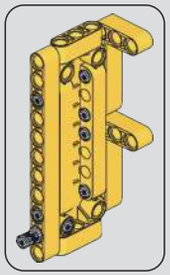

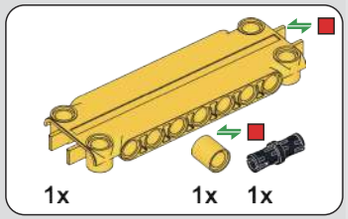

630

631

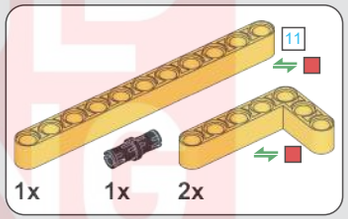

632

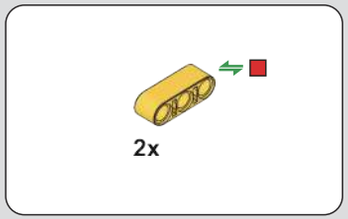

633

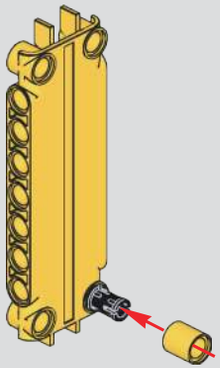

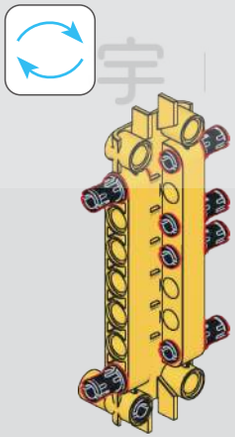

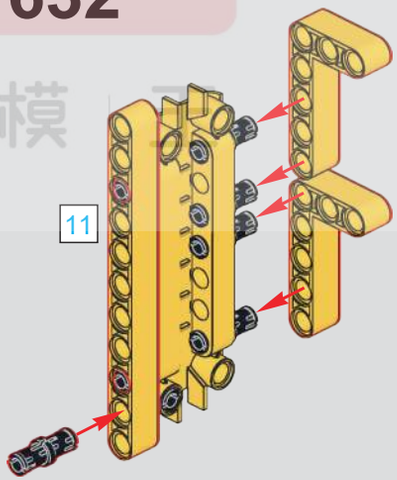

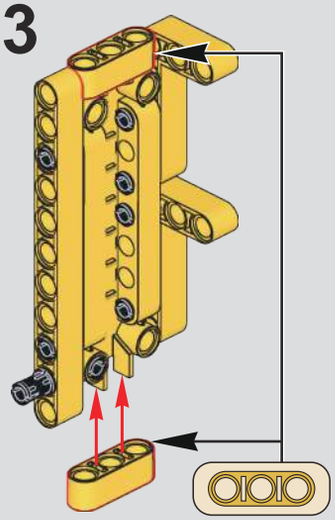

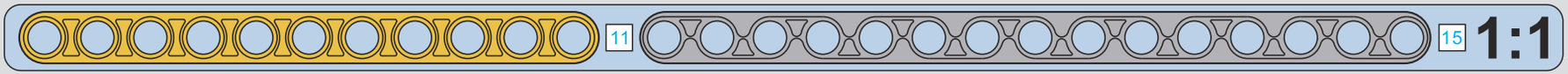

MOULD KING
宇 星 模 具

634

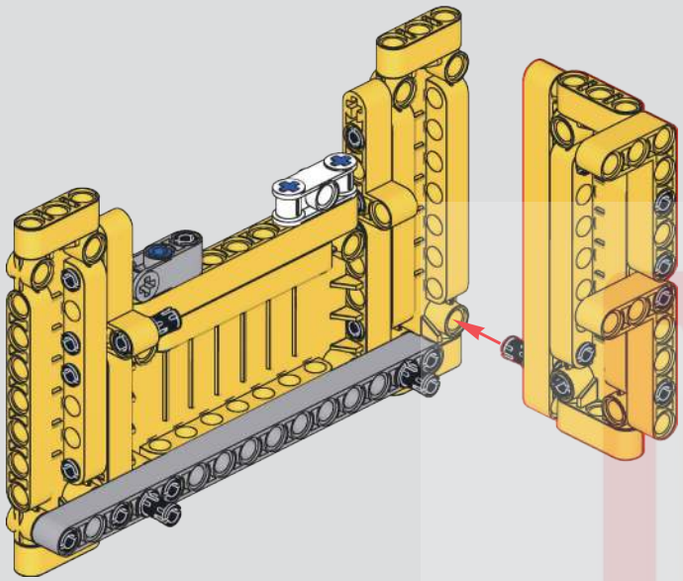

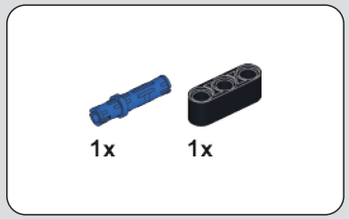

635

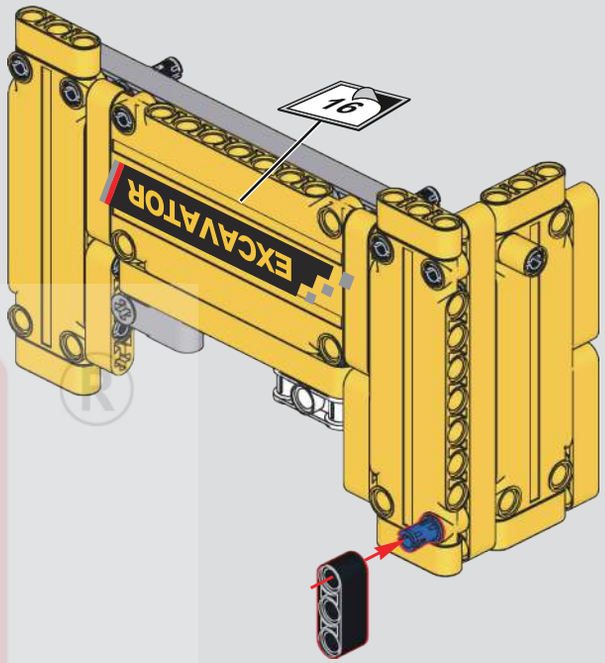

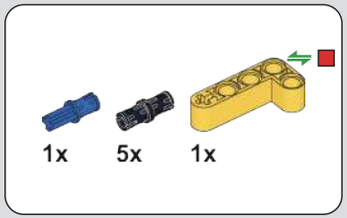

636

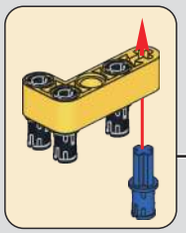

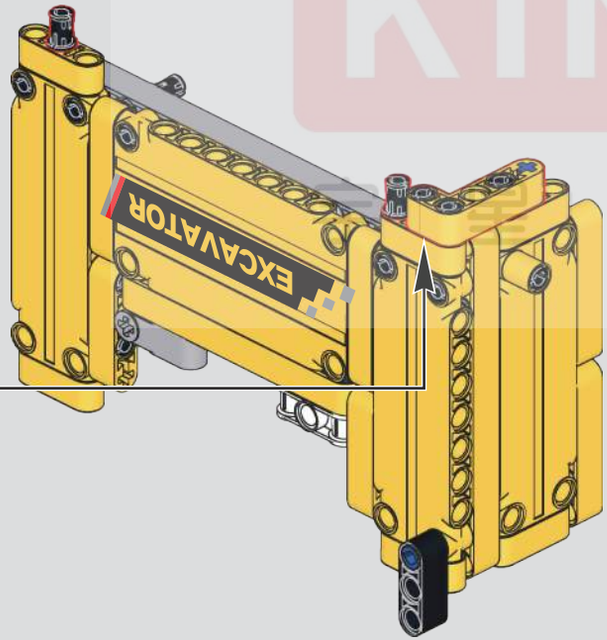

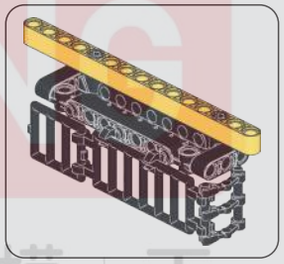

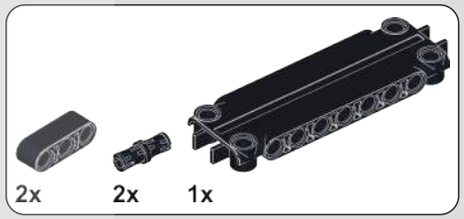

637

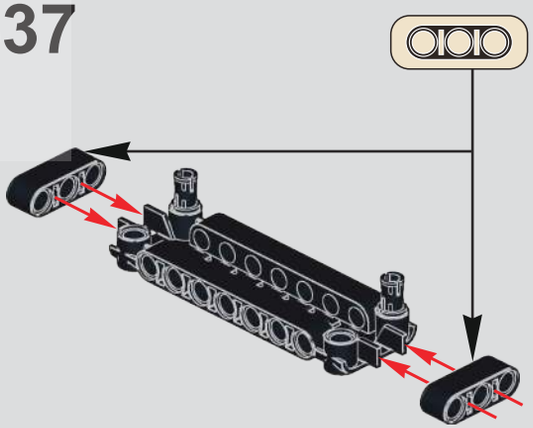

MOULD KING 模王

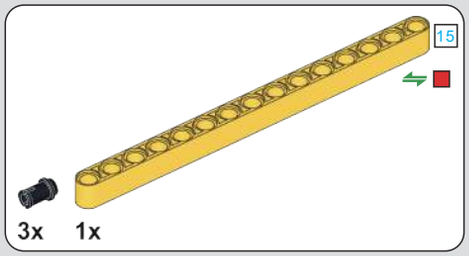

638

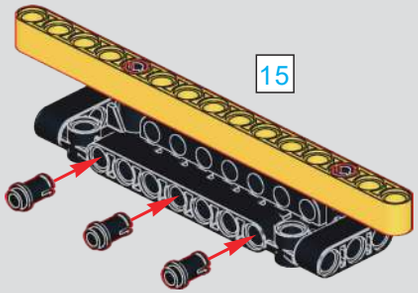

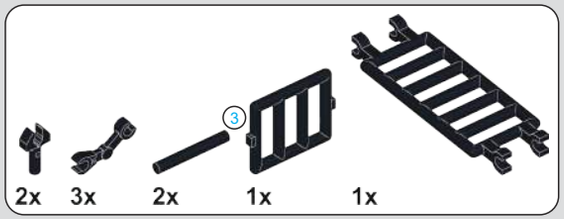

639

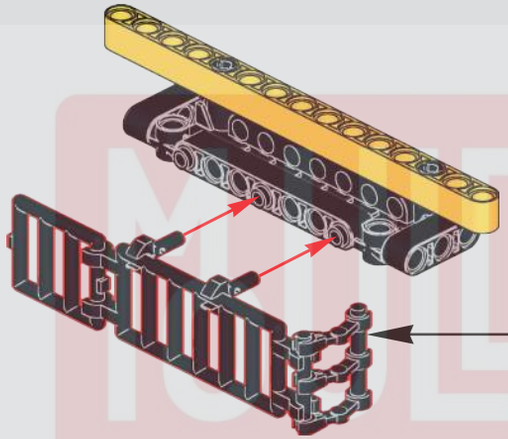

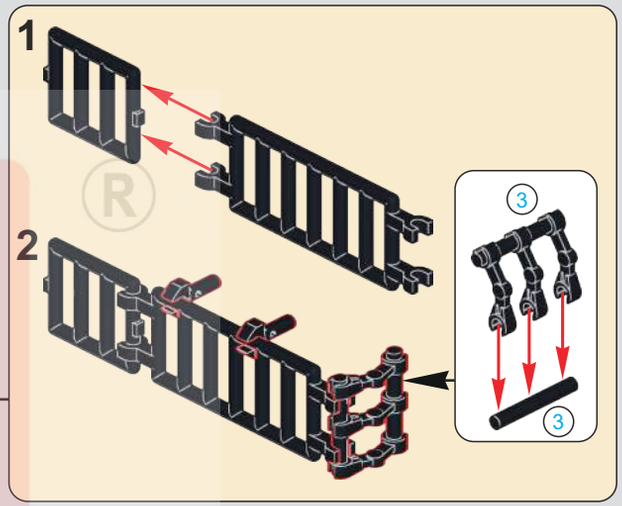

640

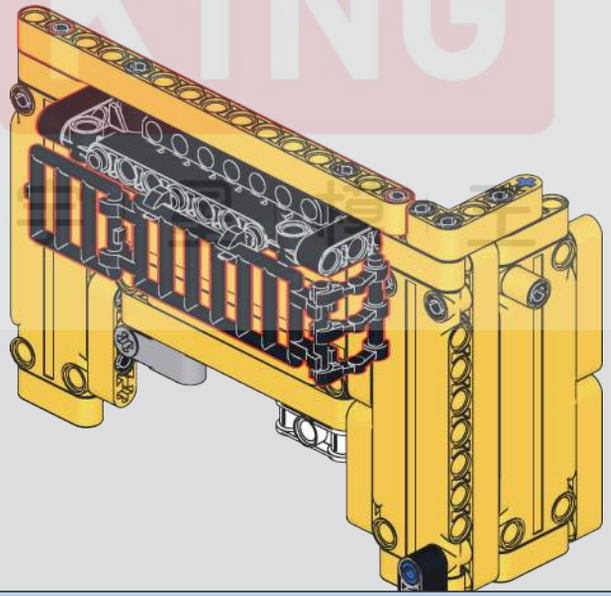

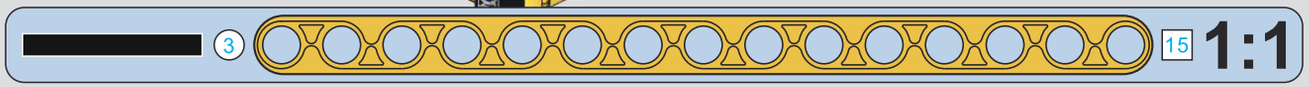

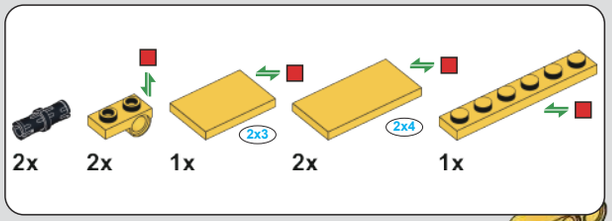

641

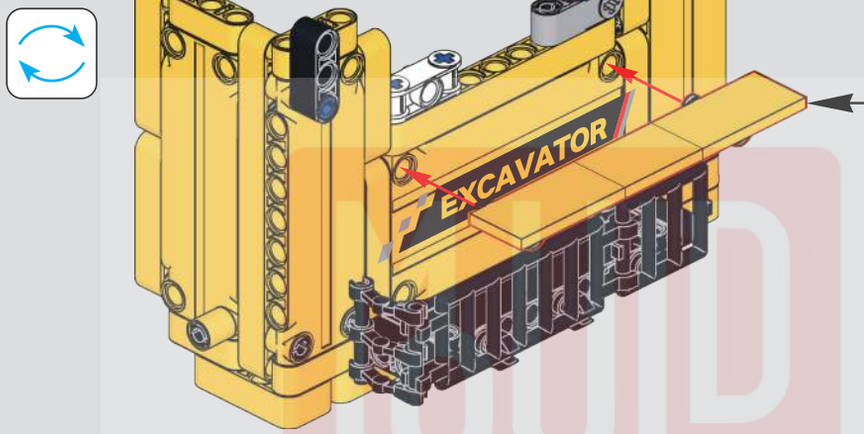

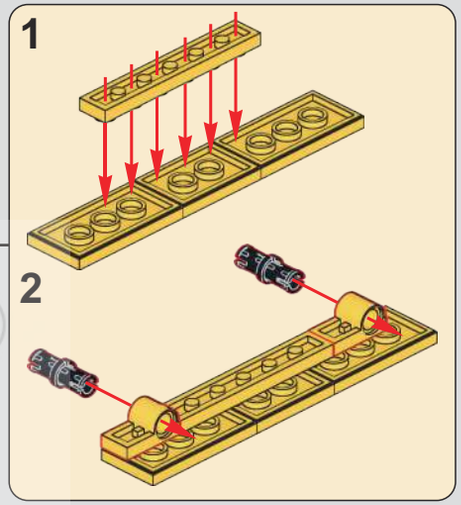

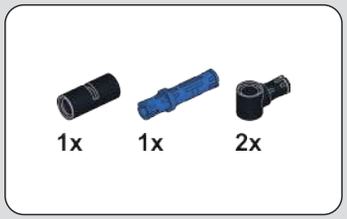

642

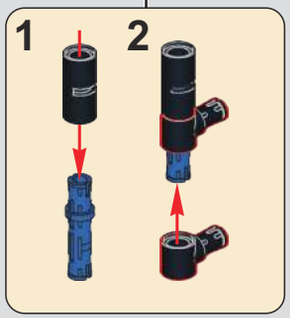

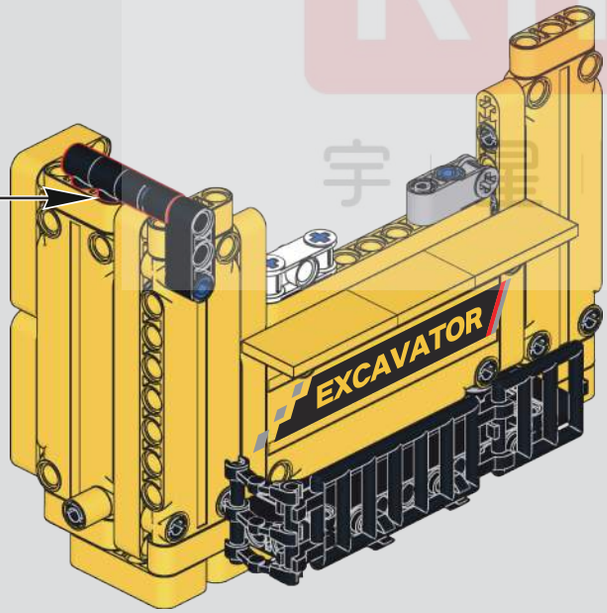

643

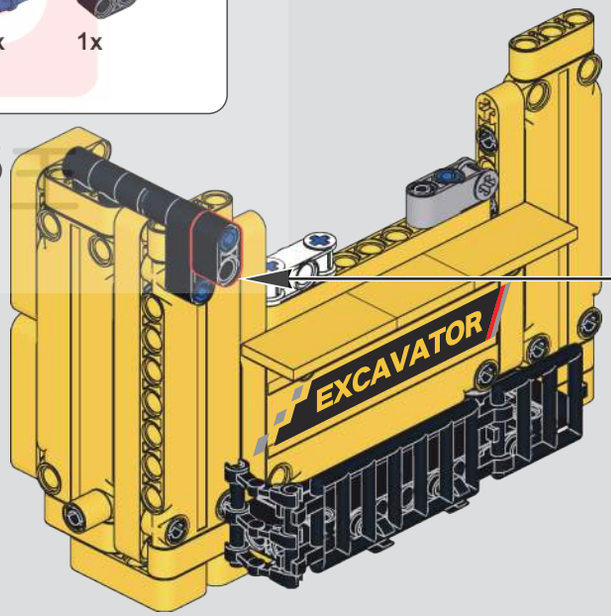

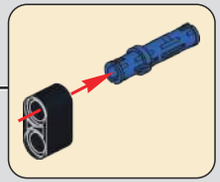

BUILD KING ®
宇星模王

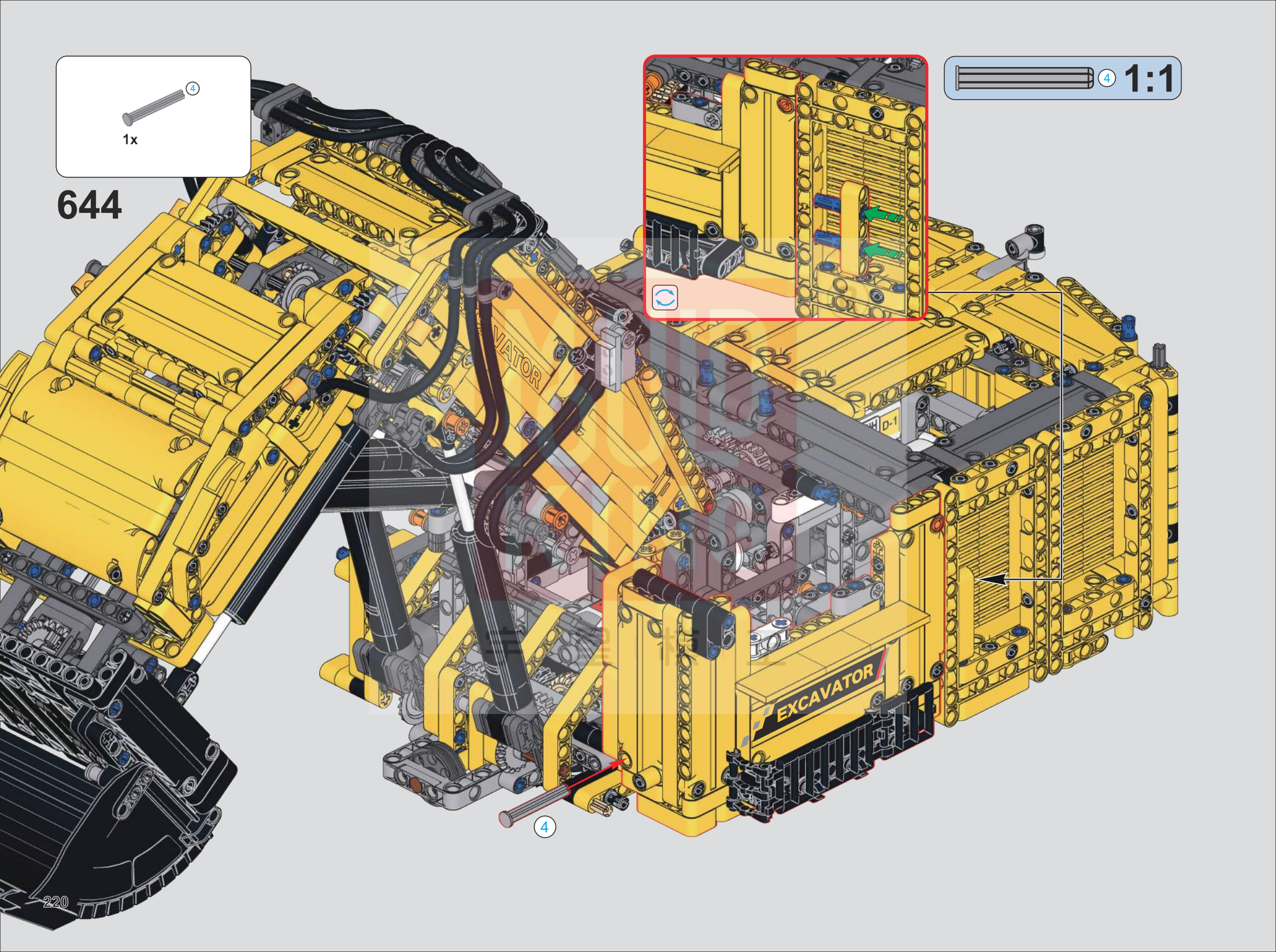
4
1x
644
4
1:1
VATOR
D-1
EXCAVATOR
4

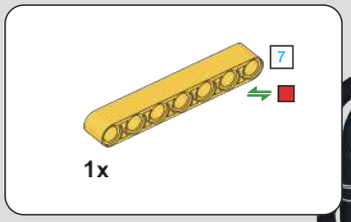

645

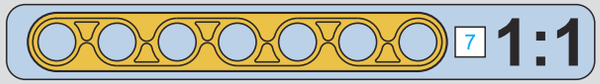

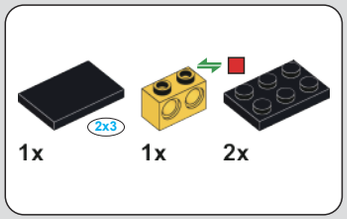

646

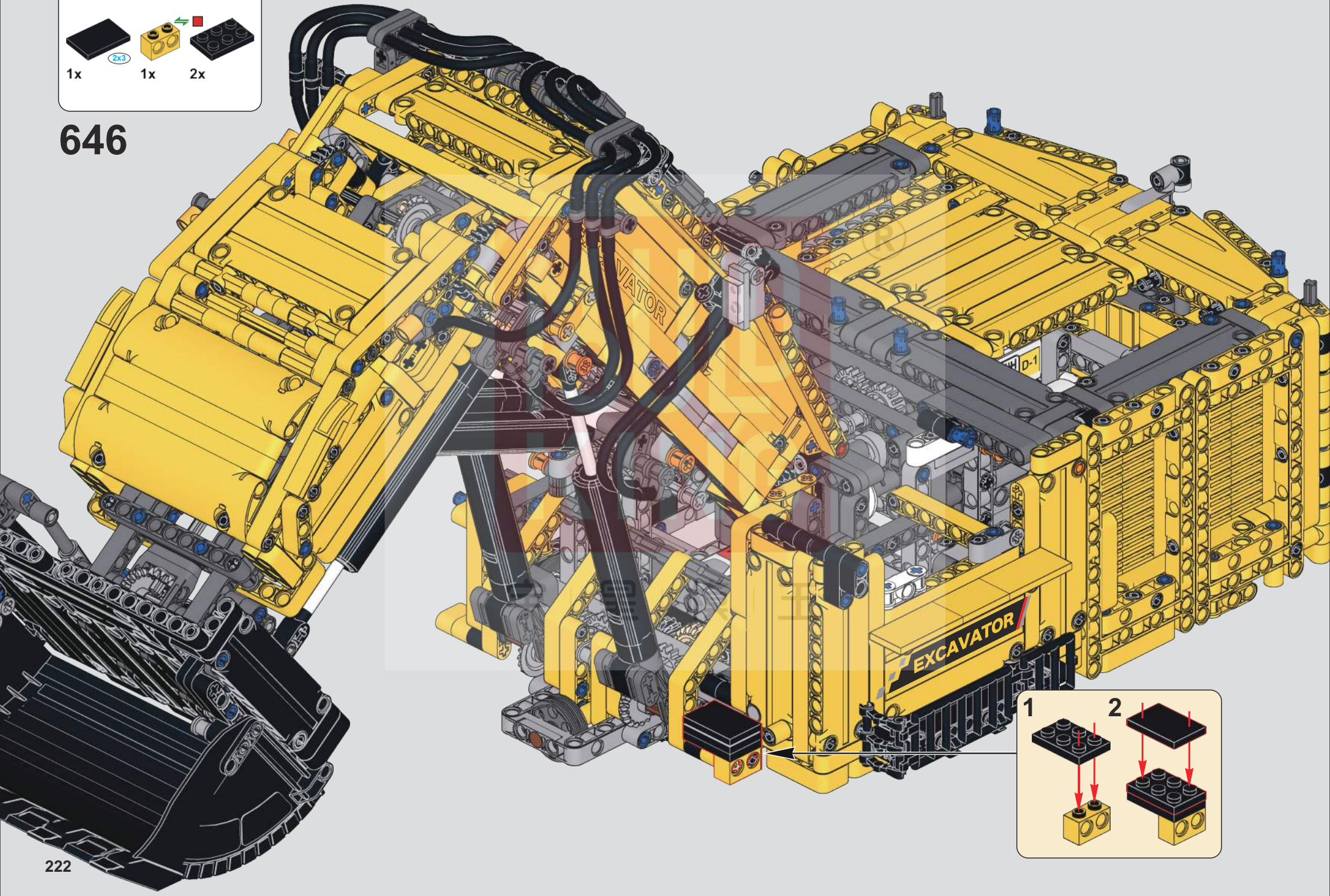

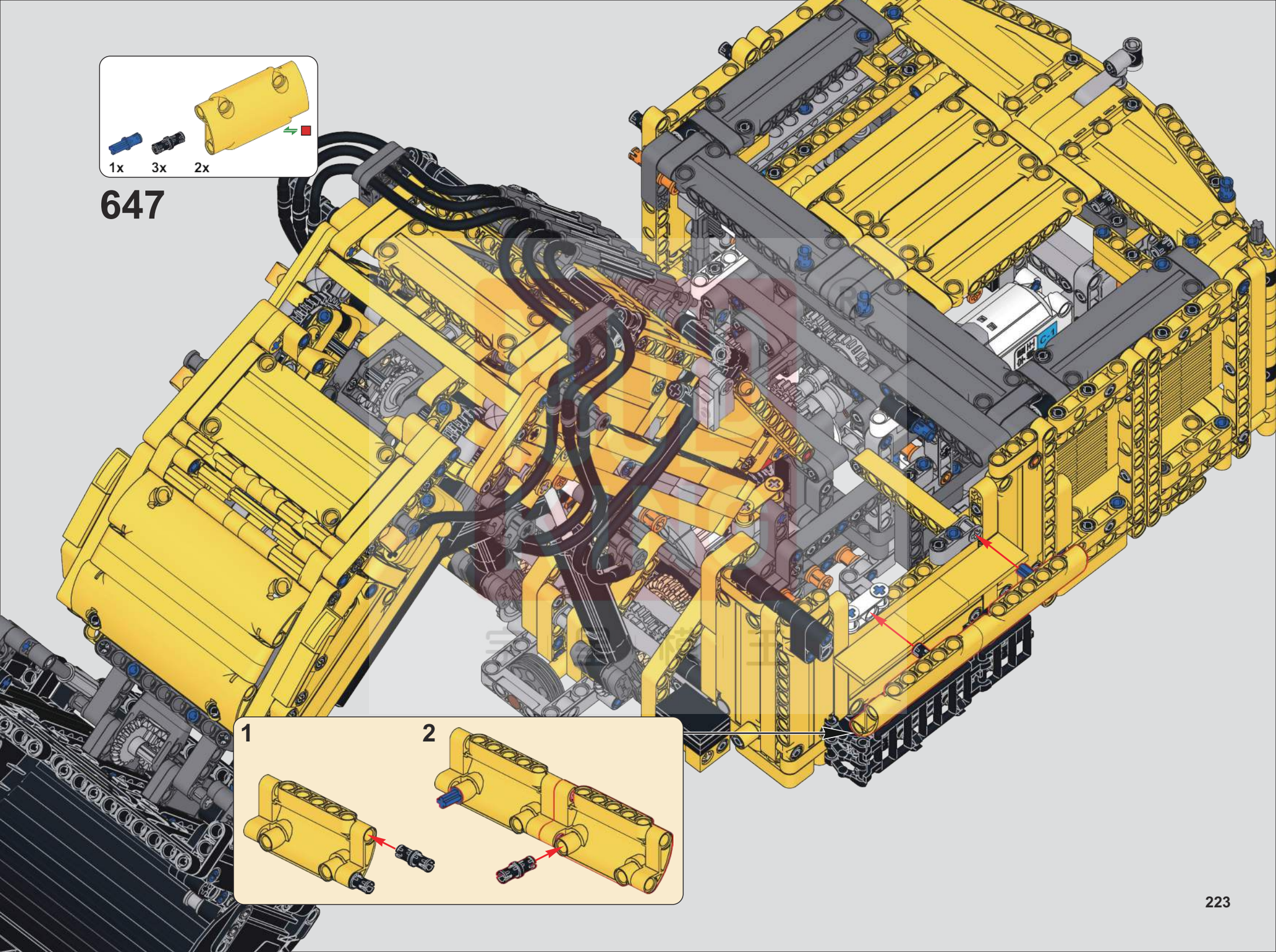
1x
3x
2x
647
1
2

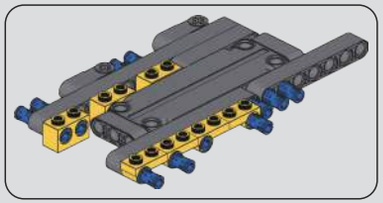

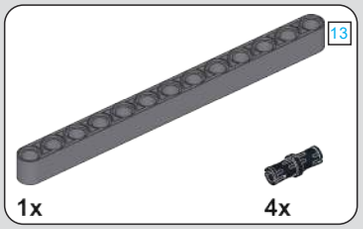

648

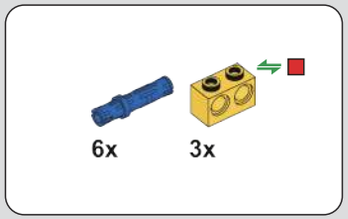

649

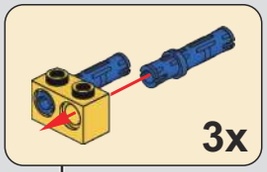

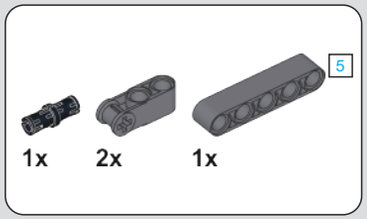

650

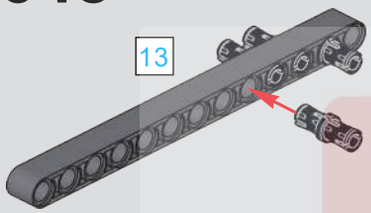

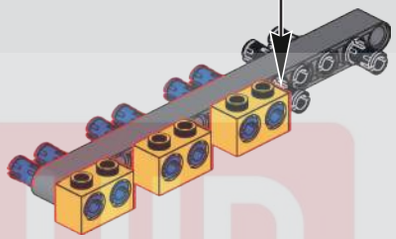

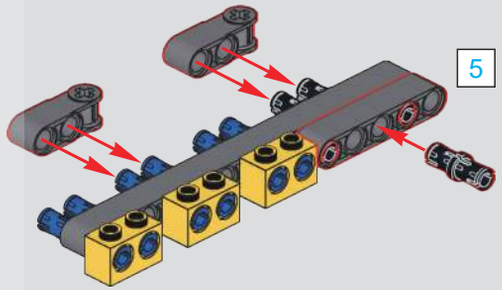

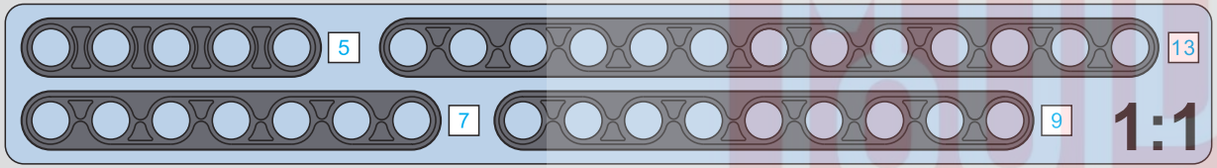

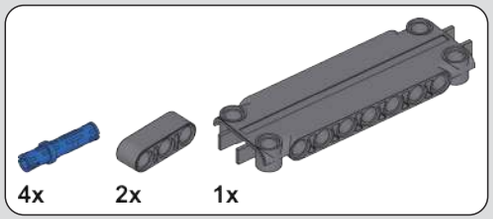

651

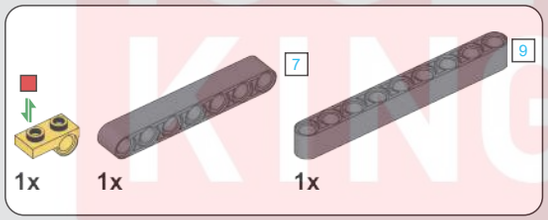

652

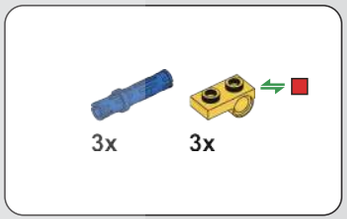

653

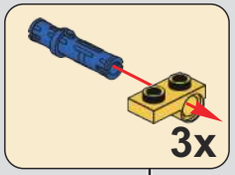

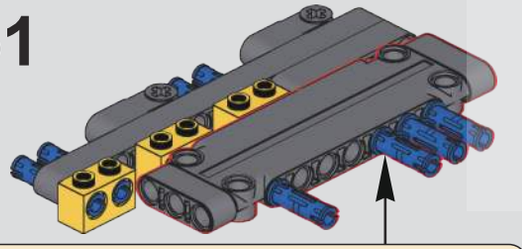

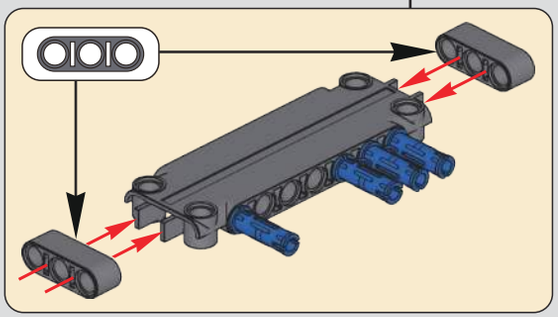

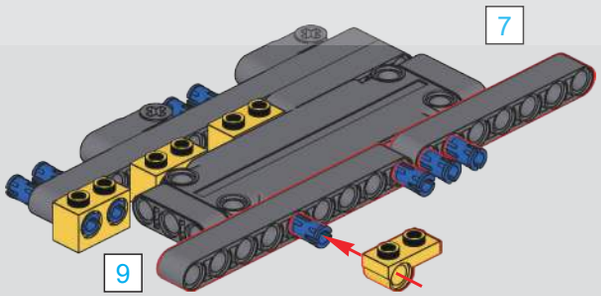

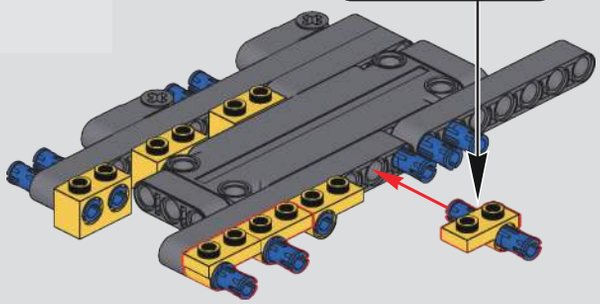

MUD KING ®
宇 星 模 王

654

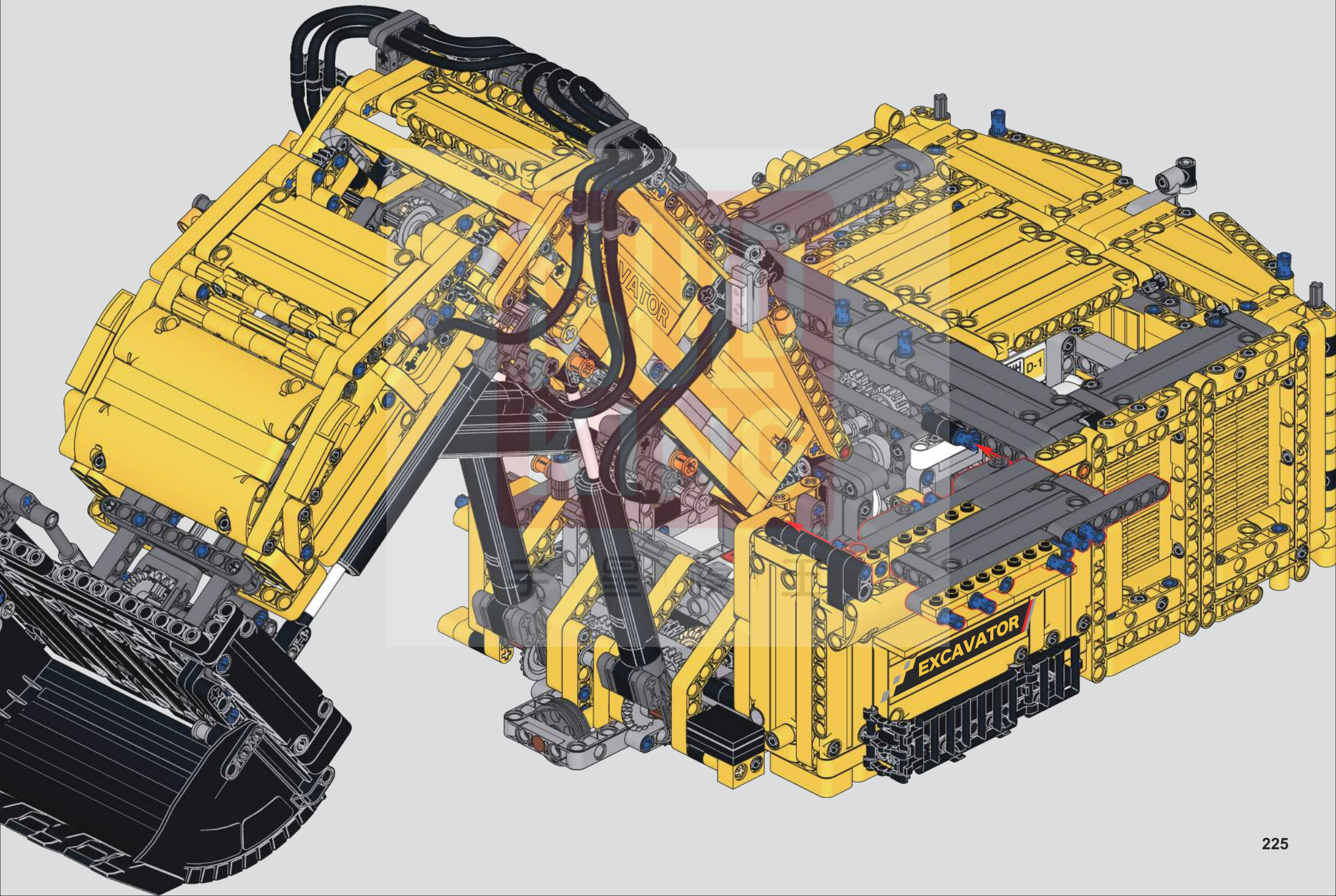

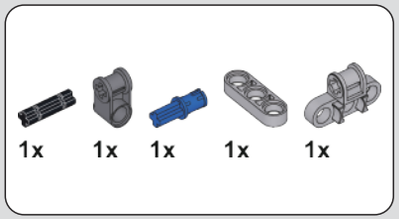

655

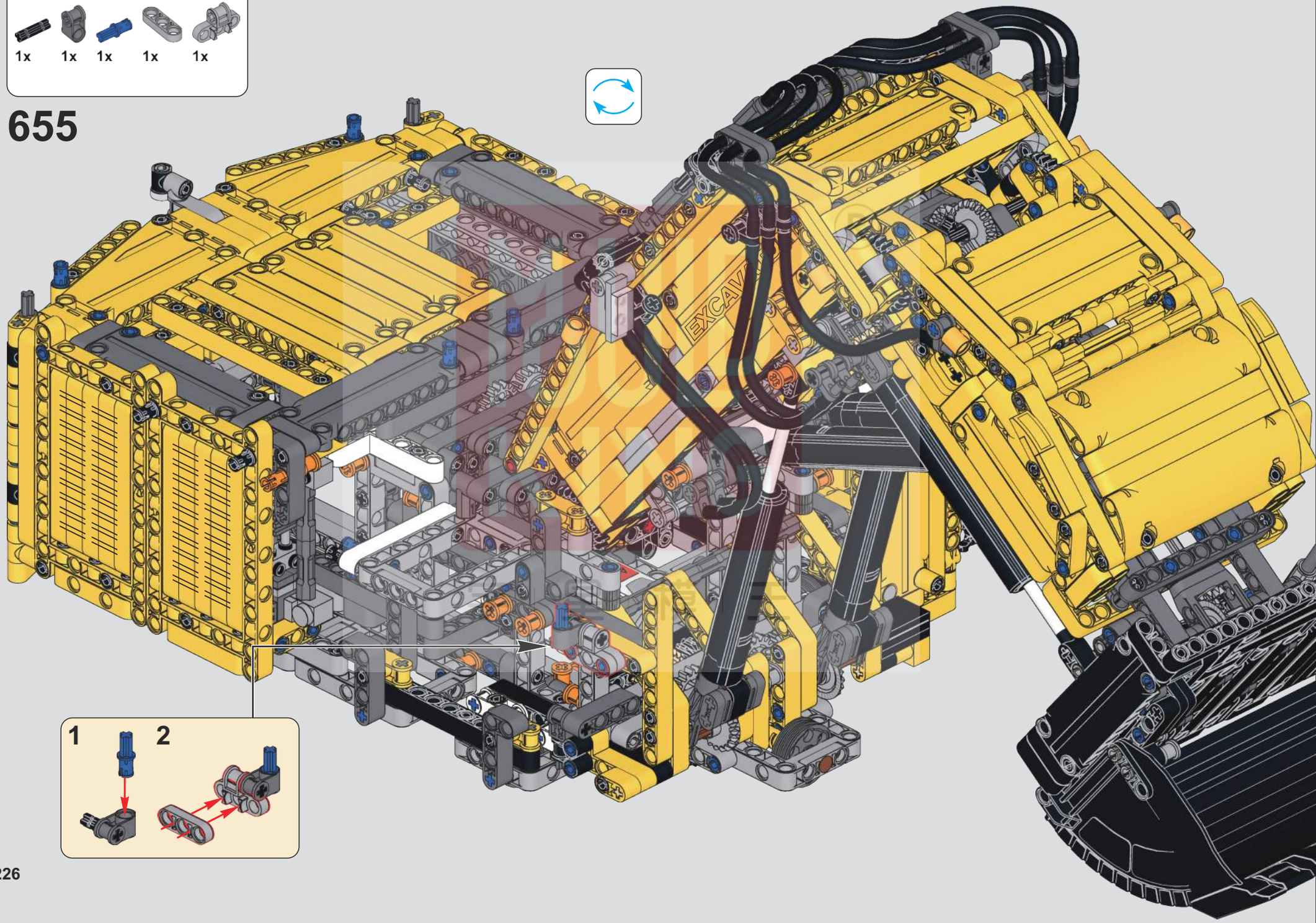

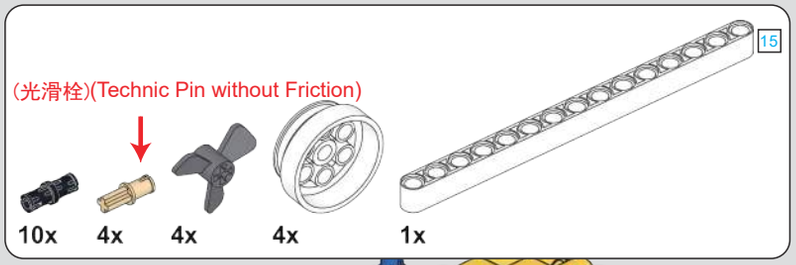
(光滑栓)(Technic Pin without Friction)
10x
4x
4x
4x
1x
15

15
1:1

656

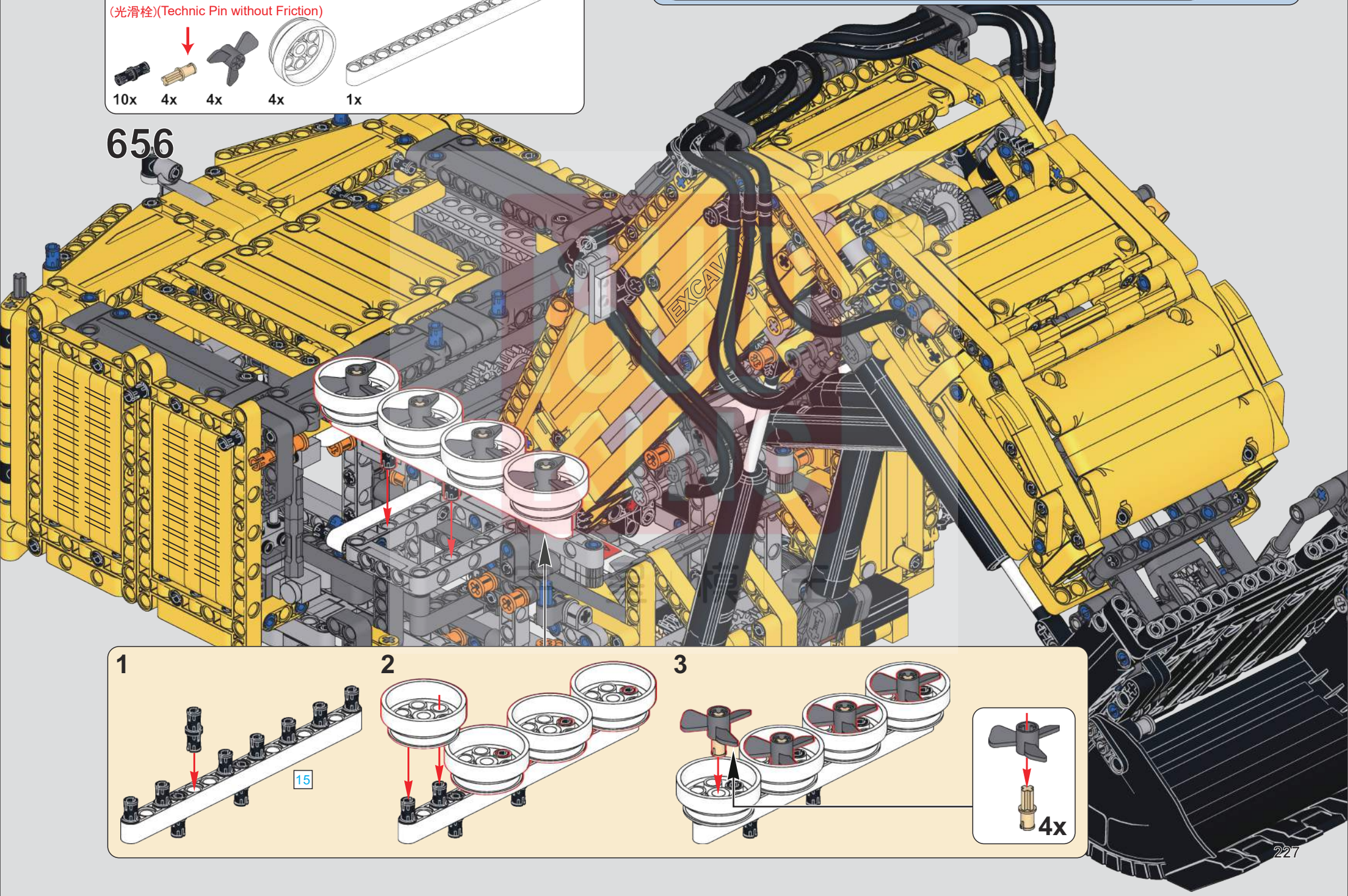
EXCAV
1
15
2
3
4x

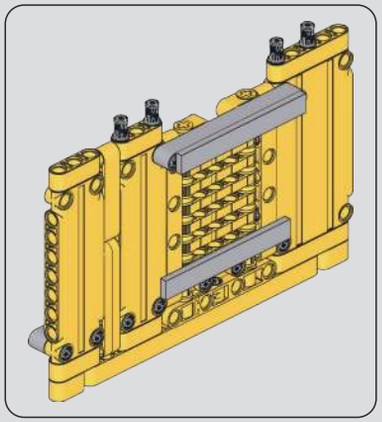

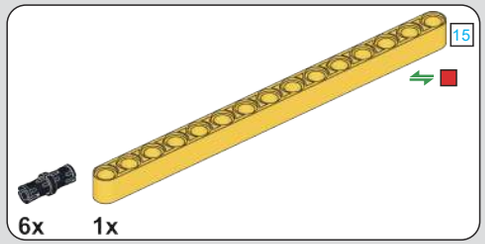

657

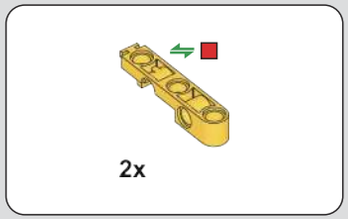

658

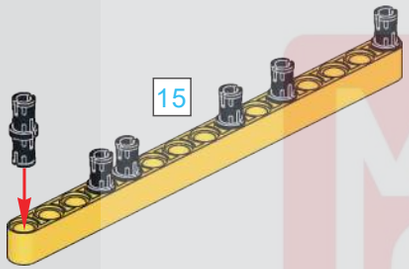

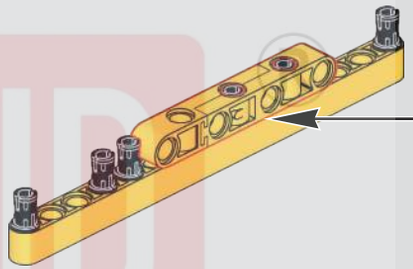

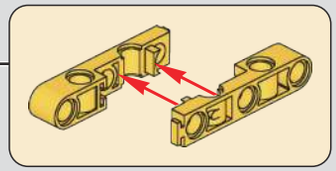

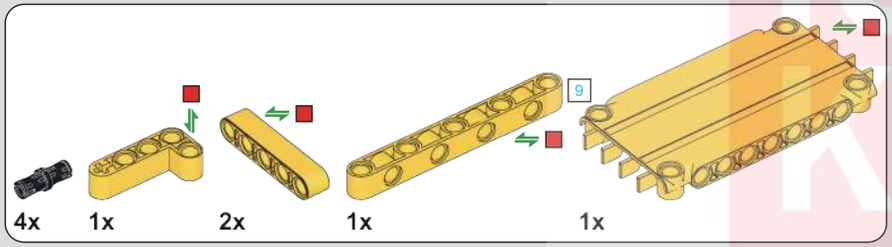

659

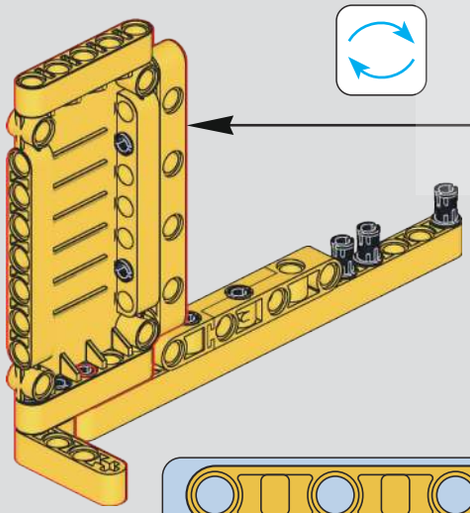

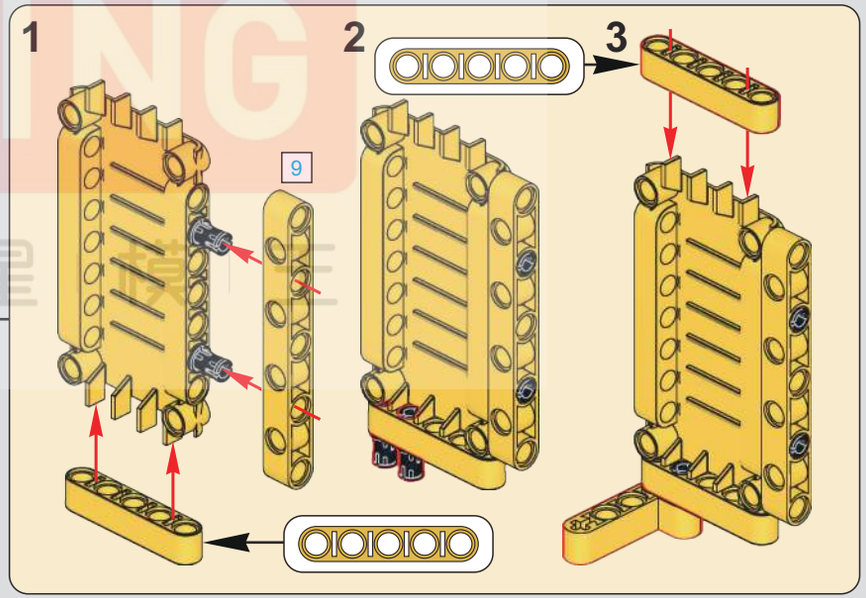

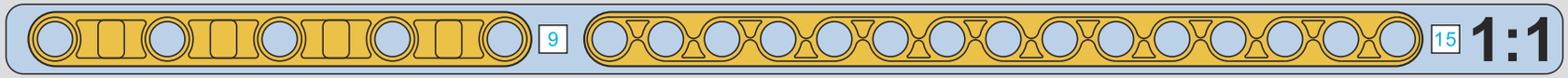

MOULD KING 宇星模具

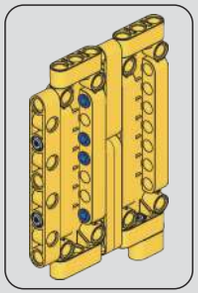

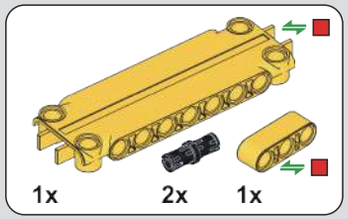

660

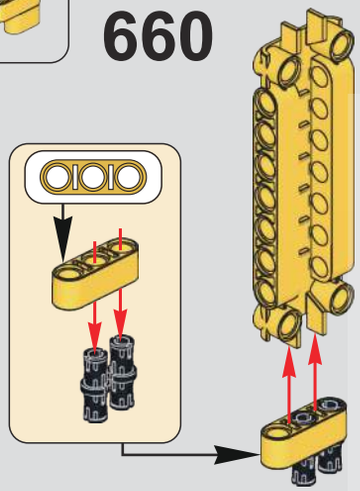

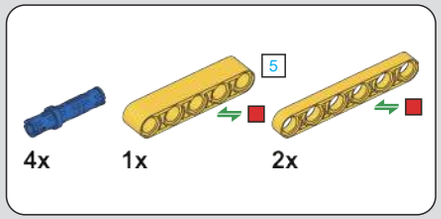

661

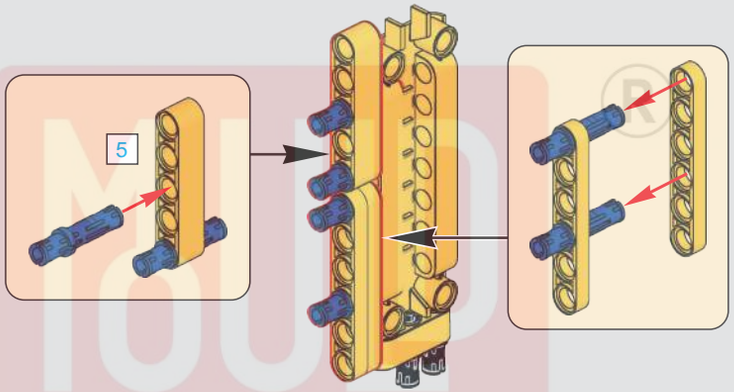

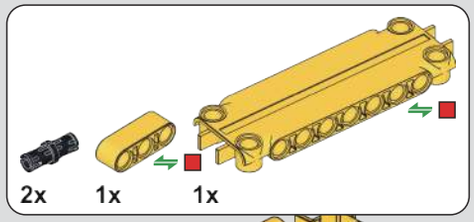

662

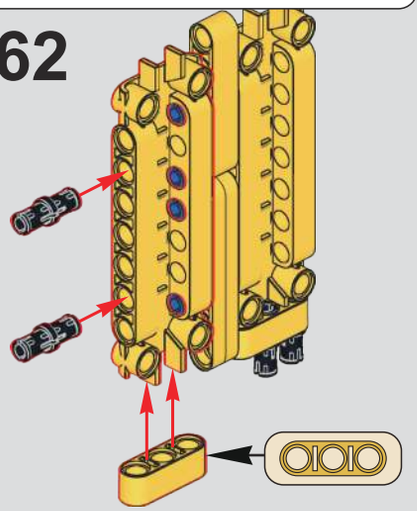

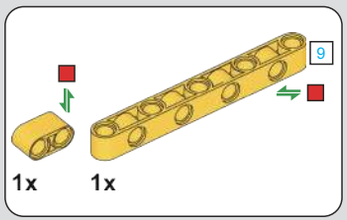

663

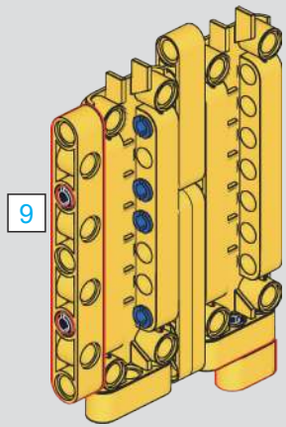

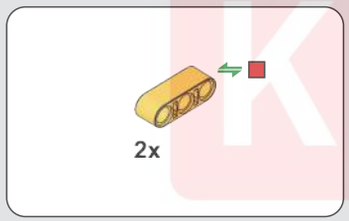

664

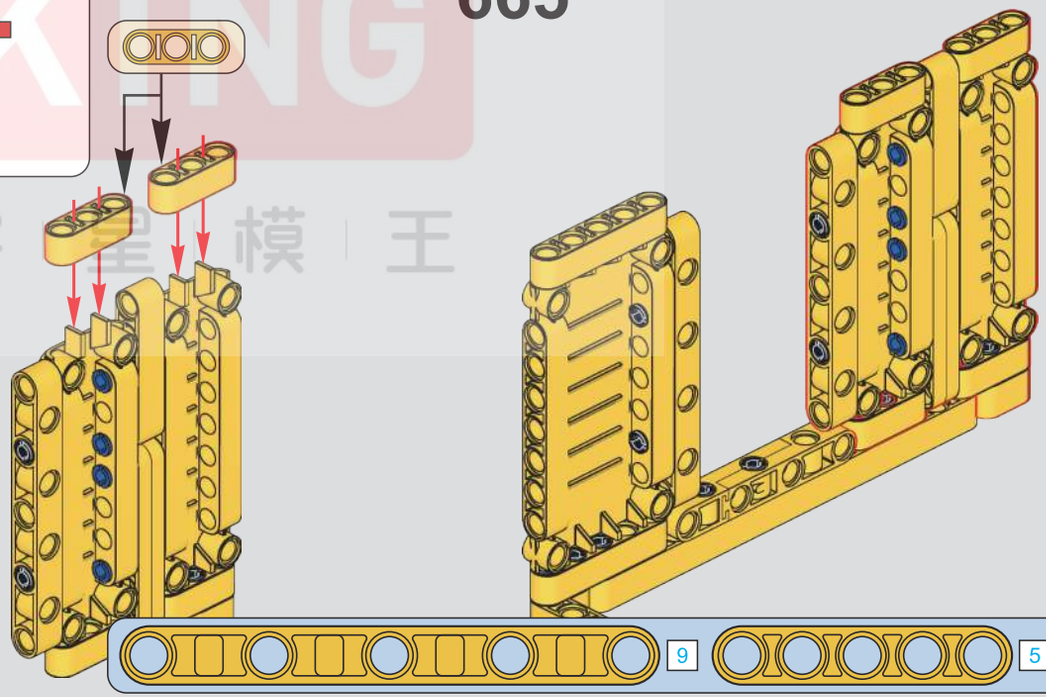

665

MOUD KING
宇 星 模 王

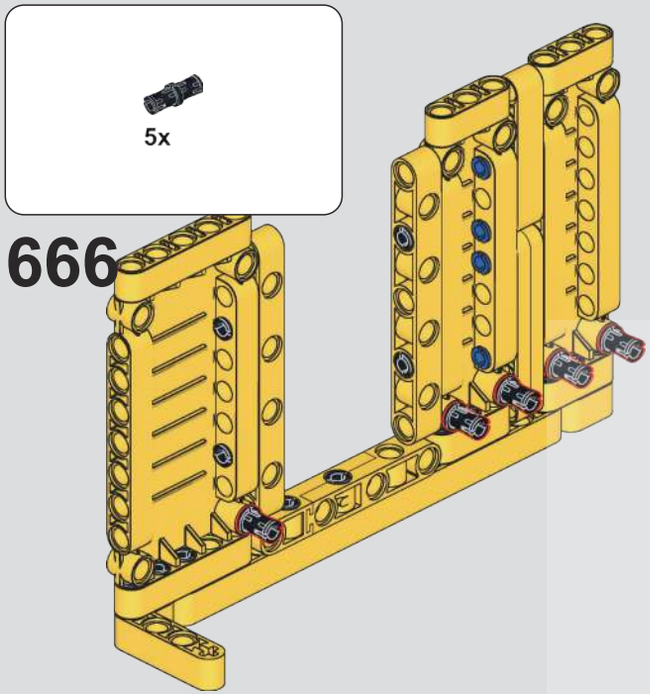

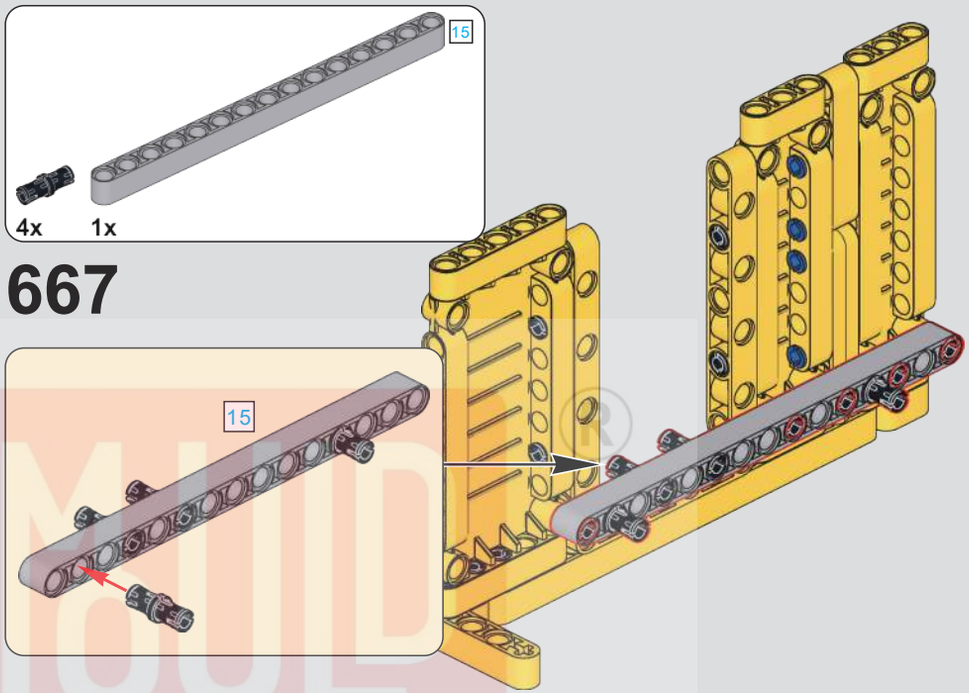

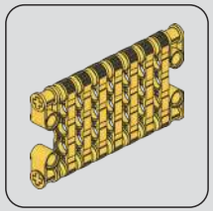

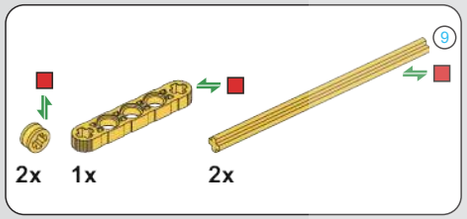

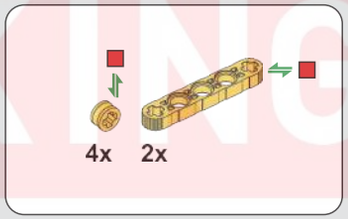

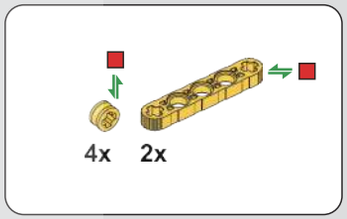

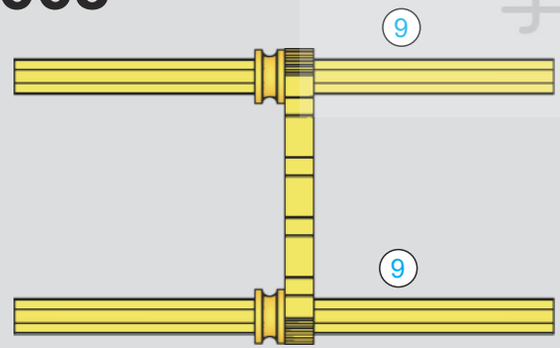

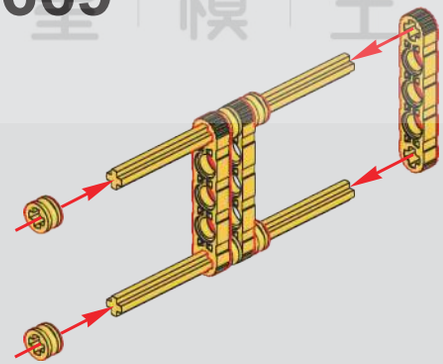

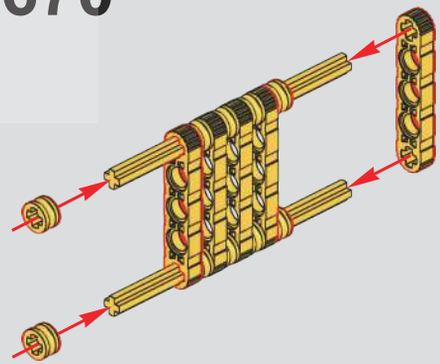

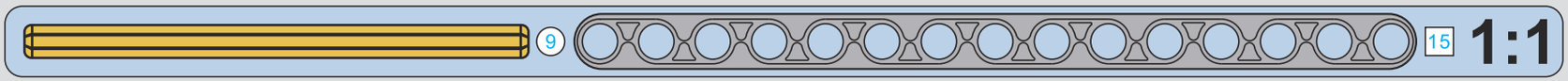

MUD KING ® 宇 堂 模 王

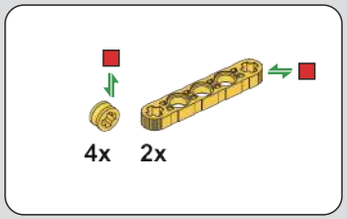

671

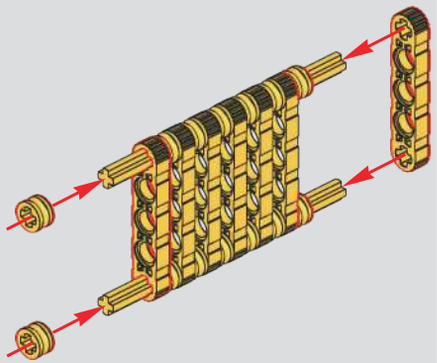

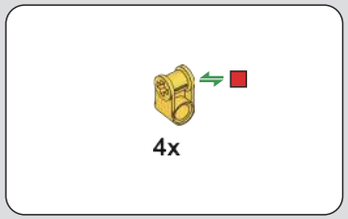

672

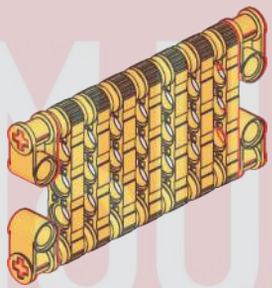

673

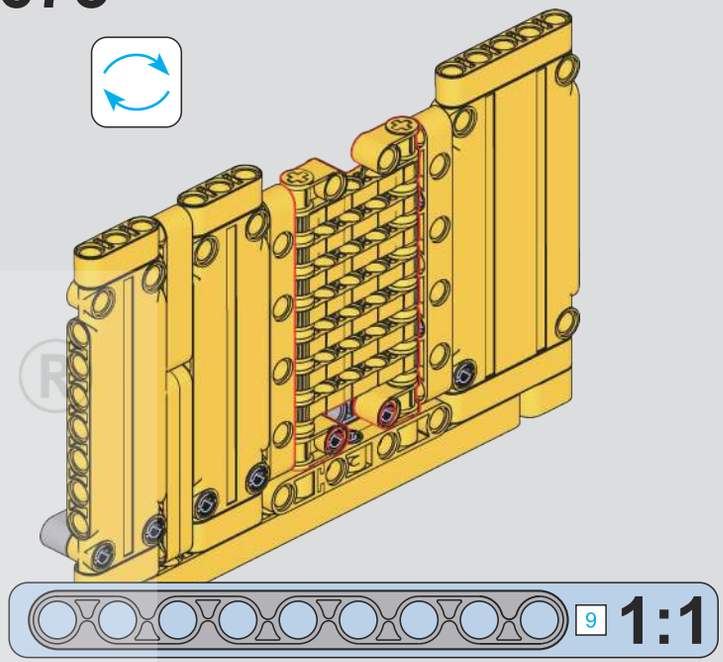

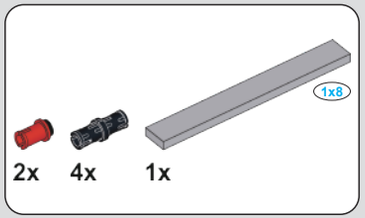

674

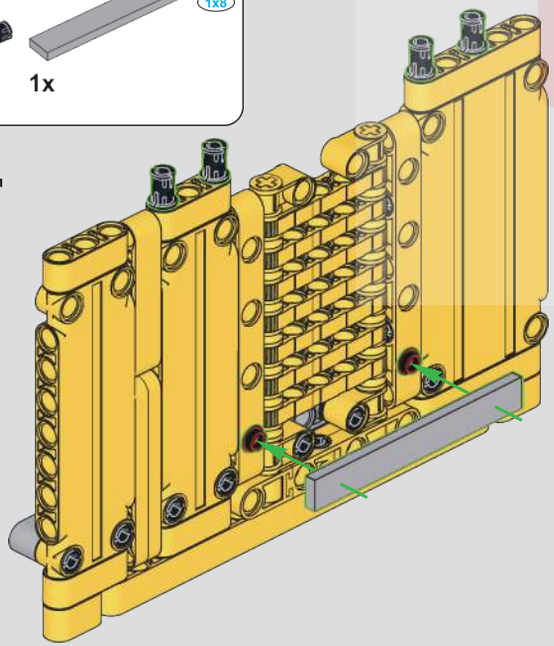

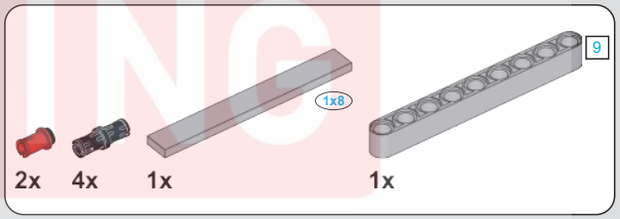

675

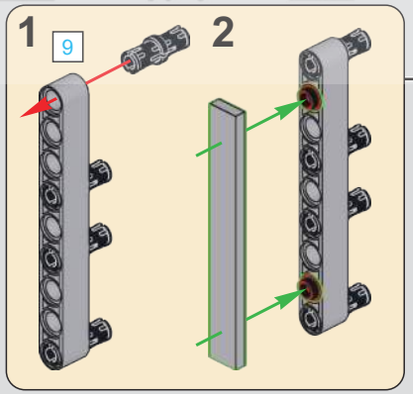

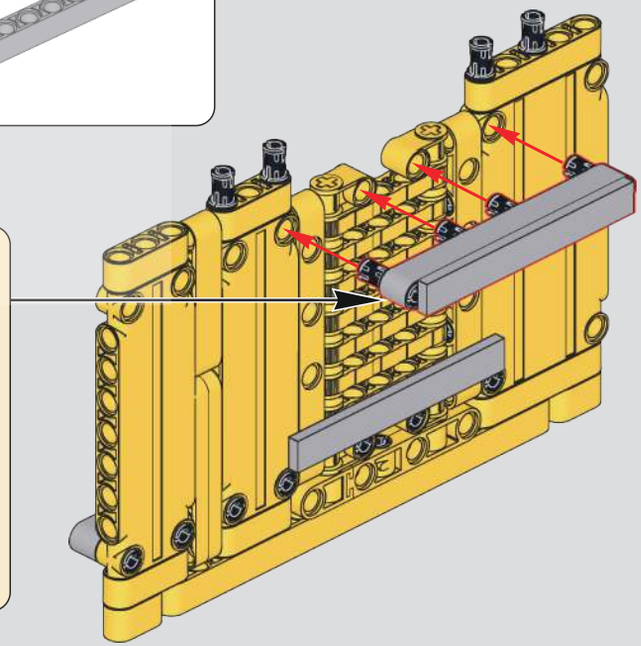

MOULD KING 宇星模王

676

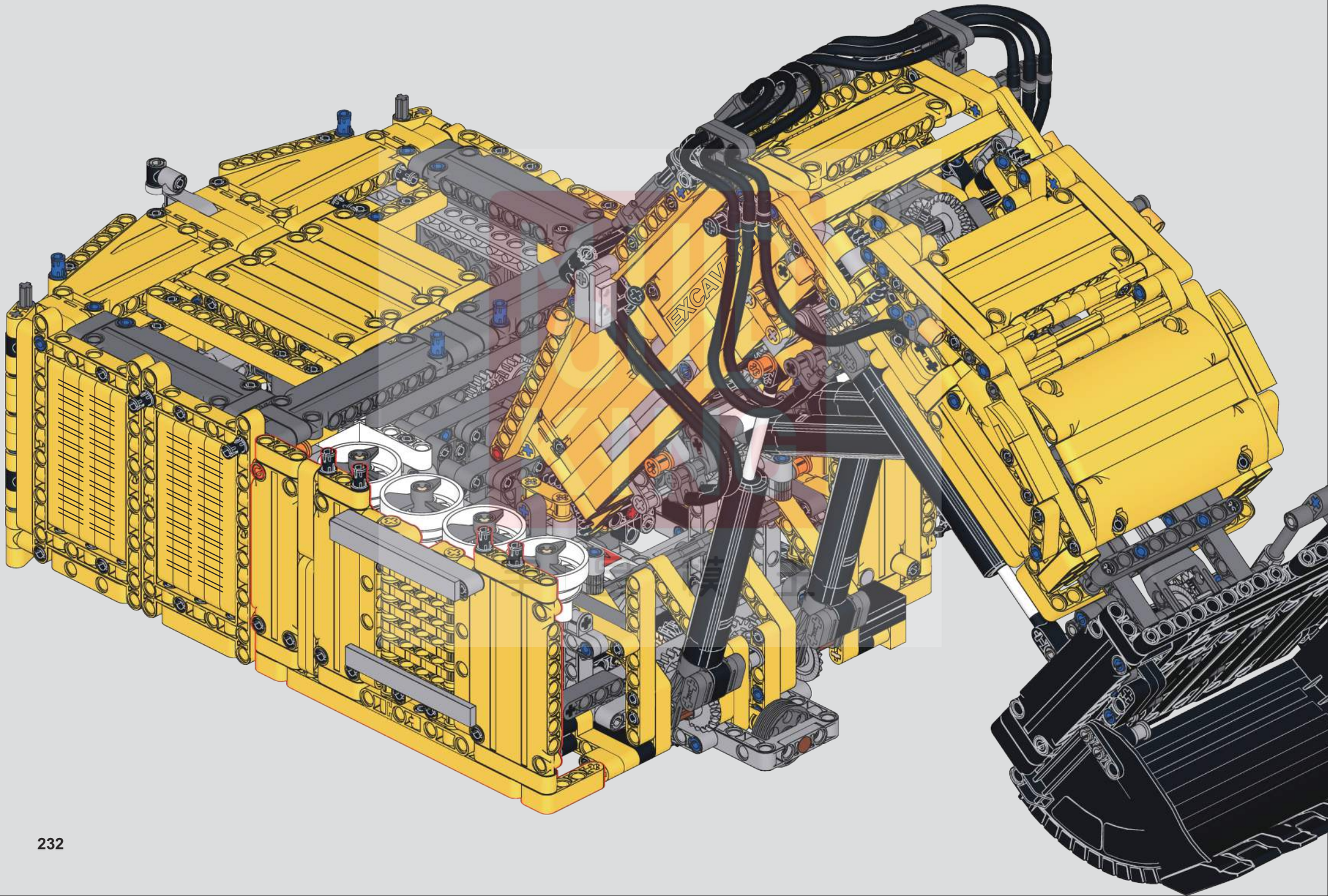

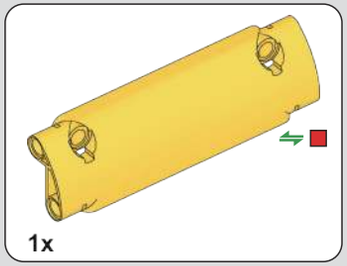

677

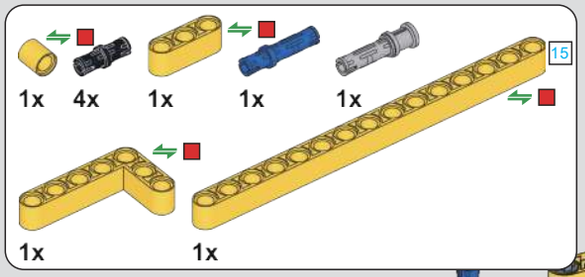

678

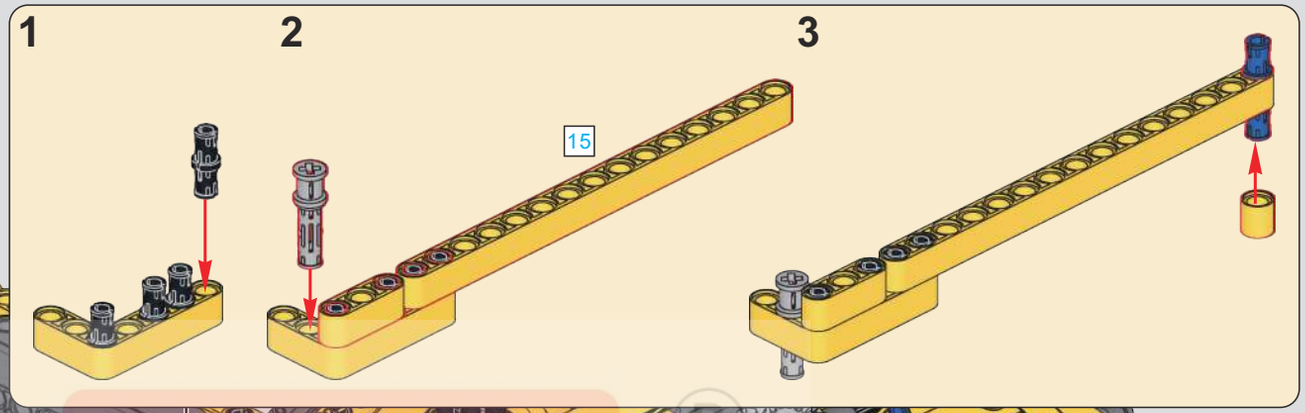

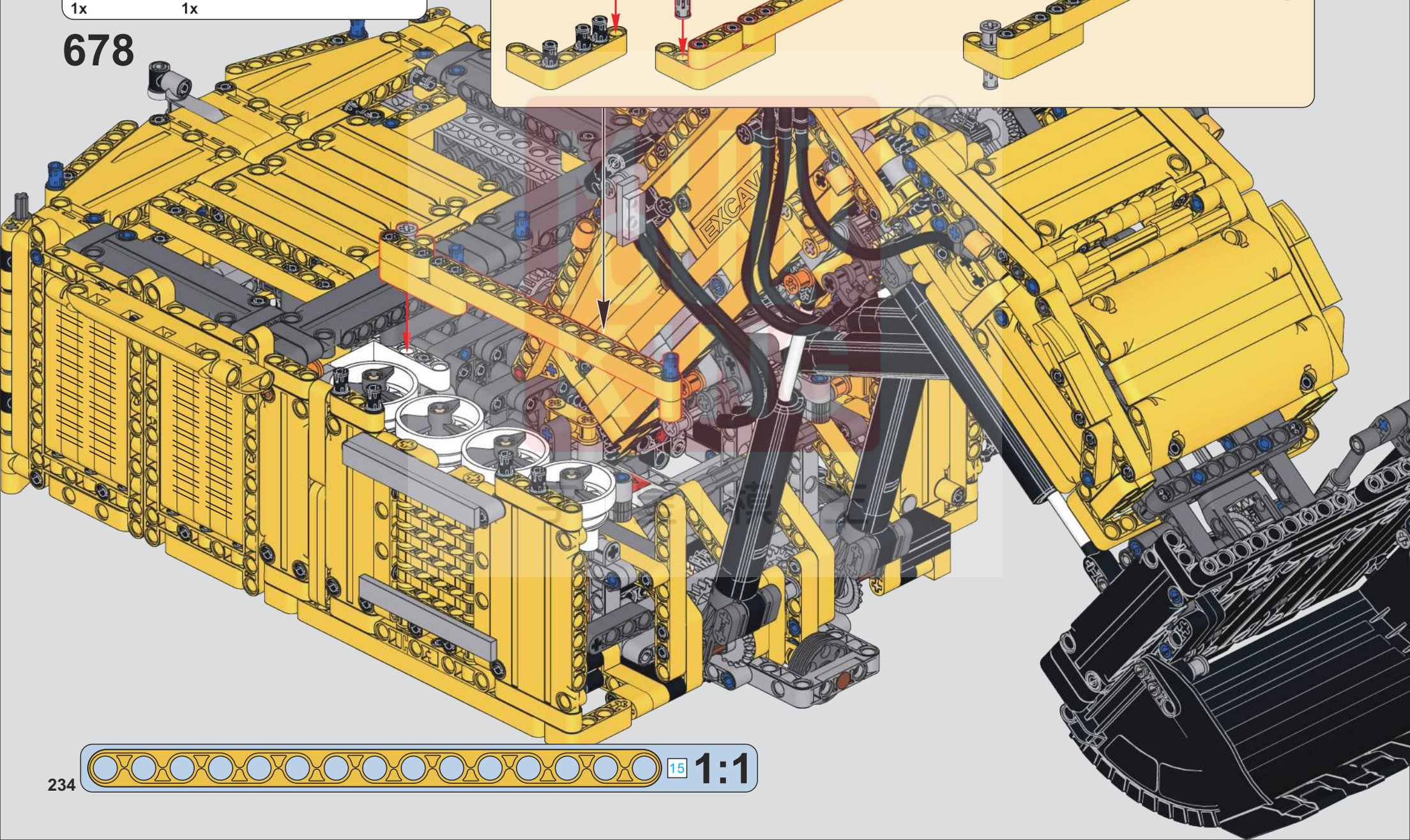

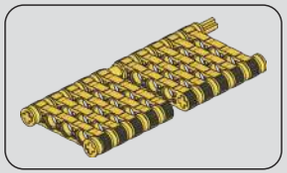

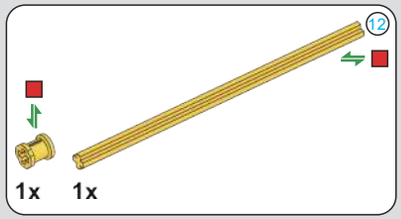

679

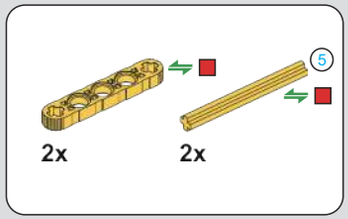

680

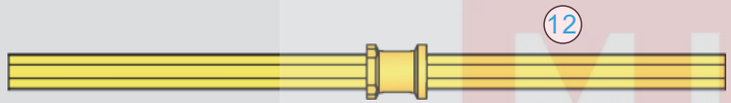

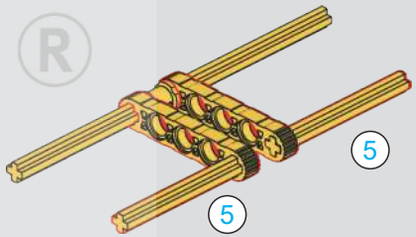

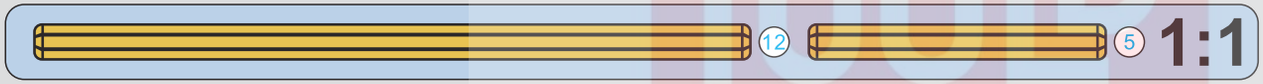

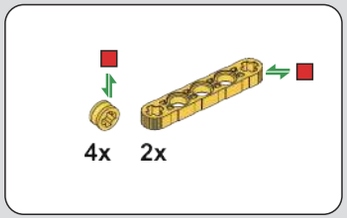

681

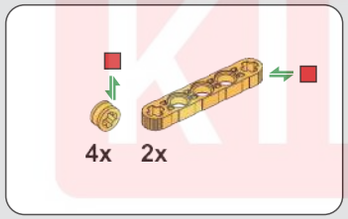

682

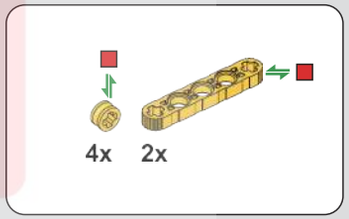

683

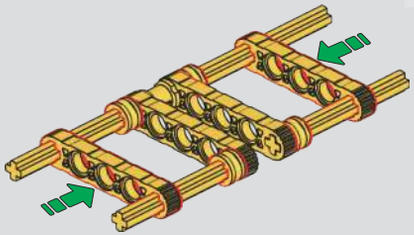

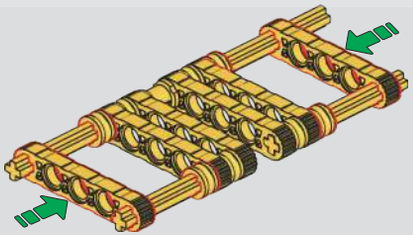

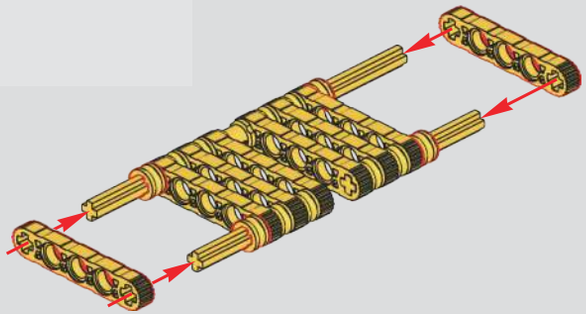

MOULD KING ®
宇 星 模 王

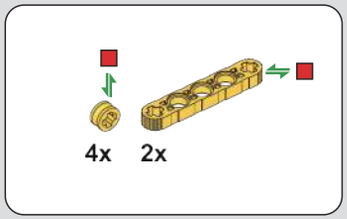

684

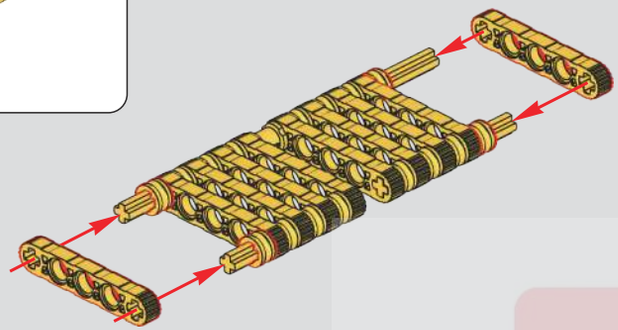

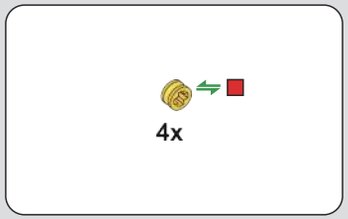

685

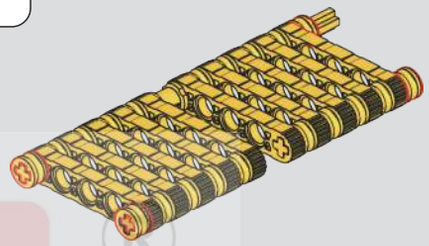

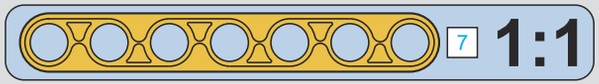

686

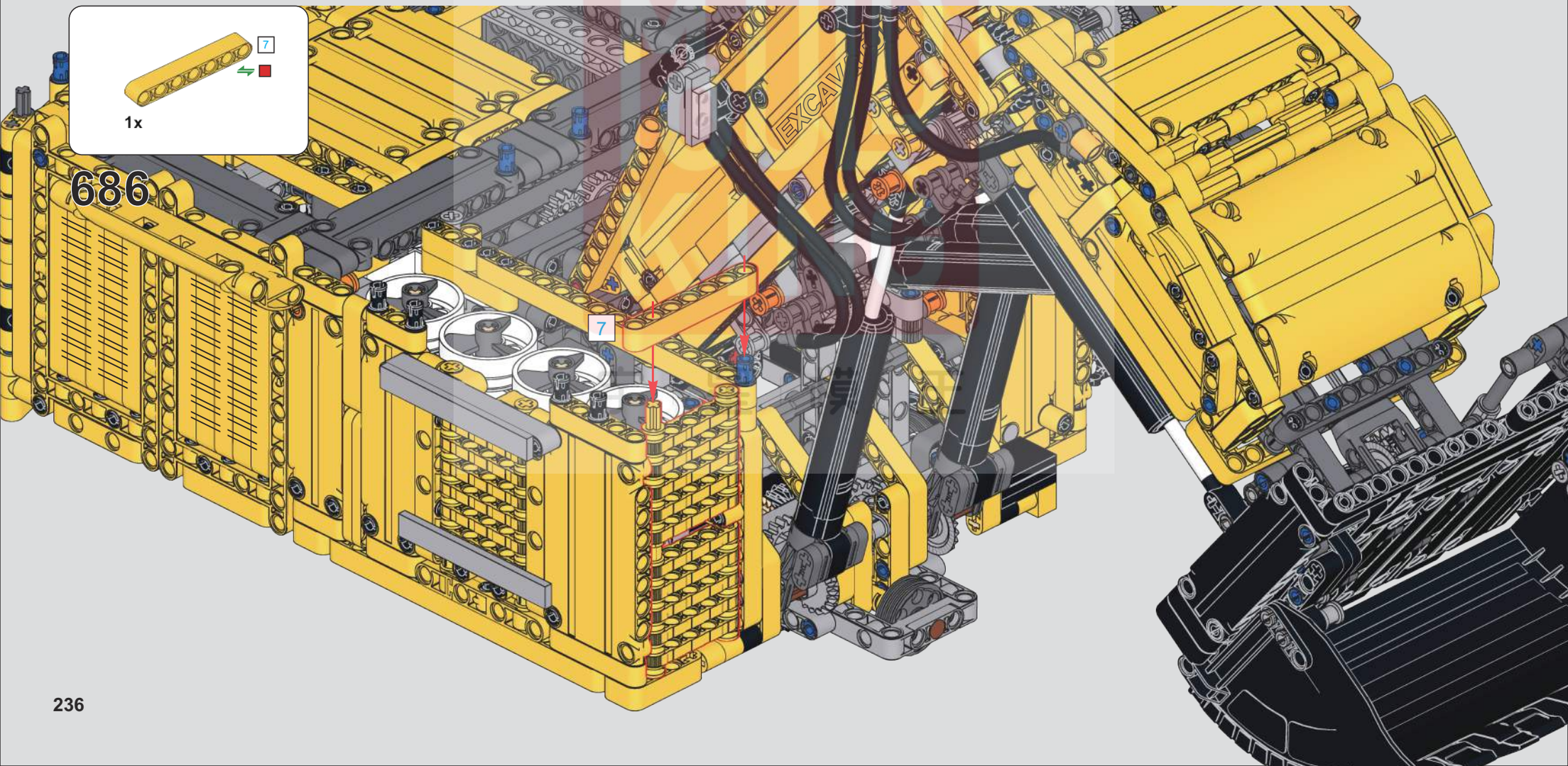

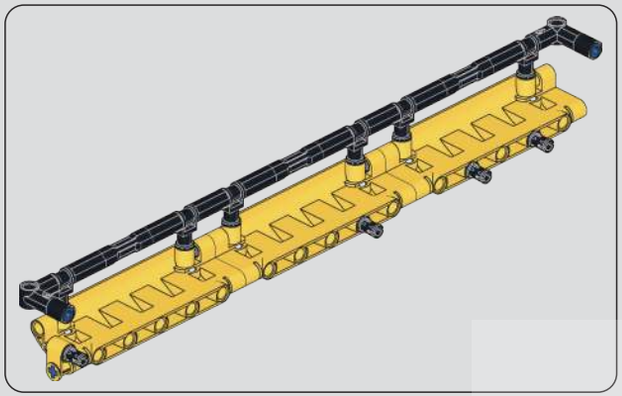

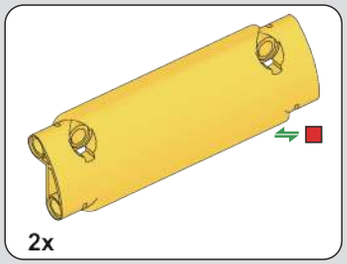

688

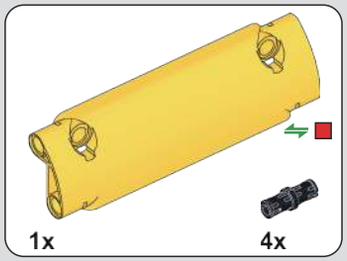

687

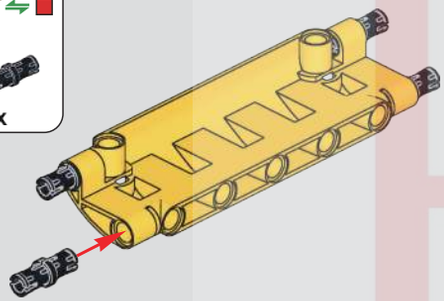

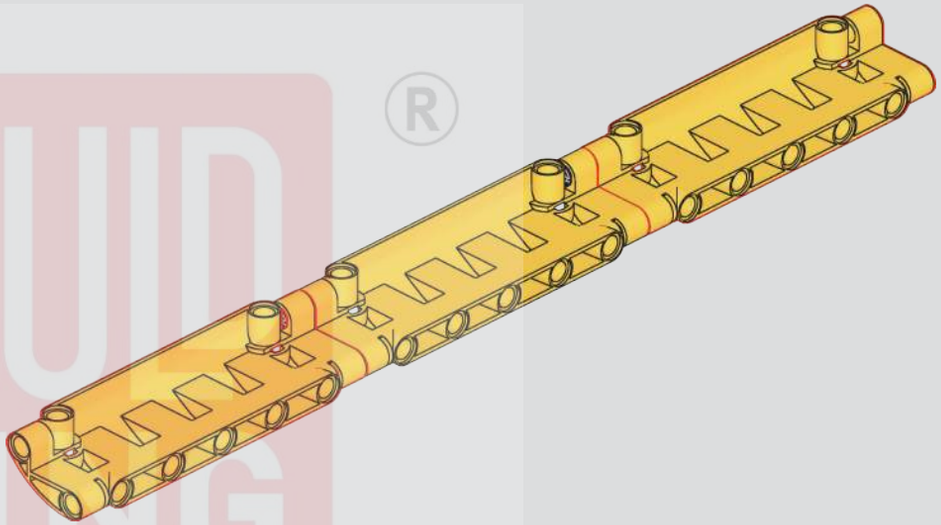

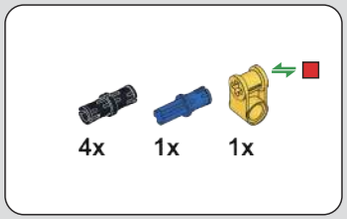

689

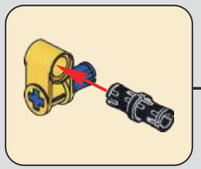

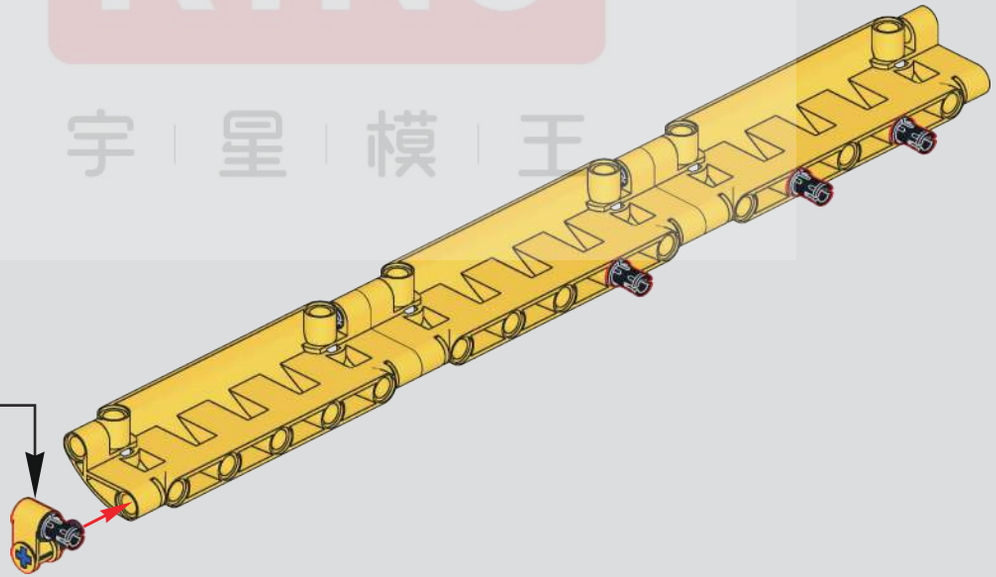

MOULD KING ®
宇 星 模 王

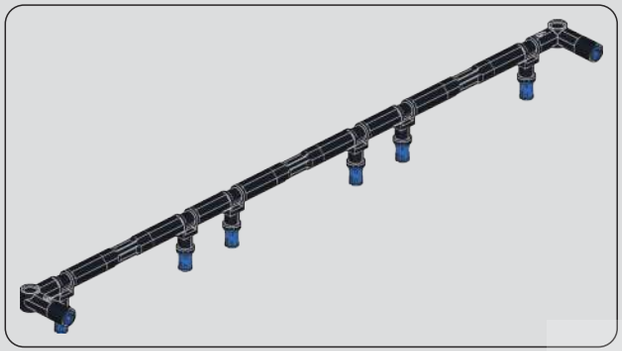

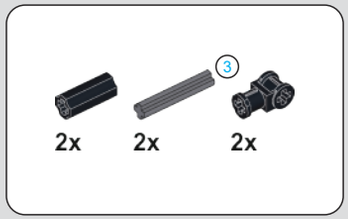

691

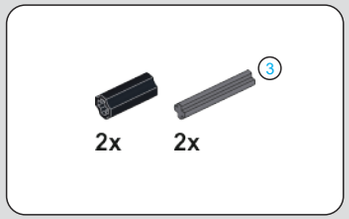

692

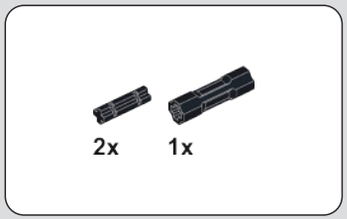

690

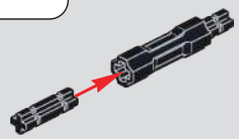

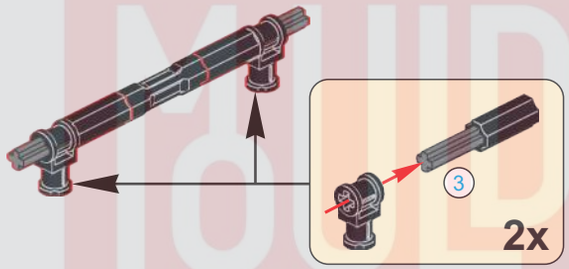

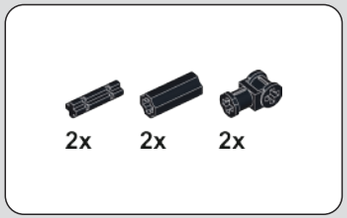

693

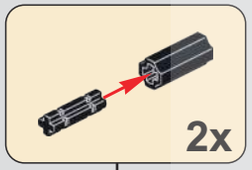

694

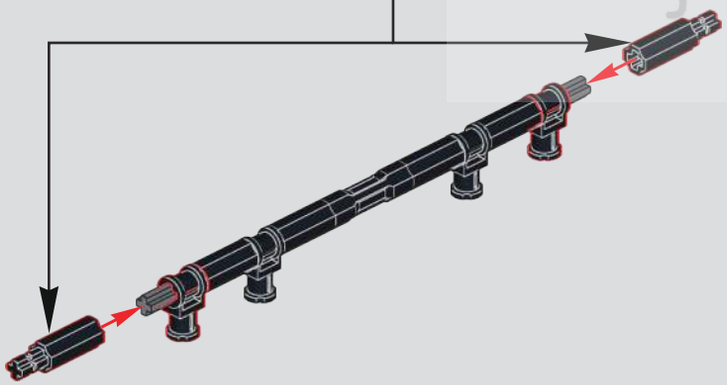

MUD KING ®
宇 星 模 王

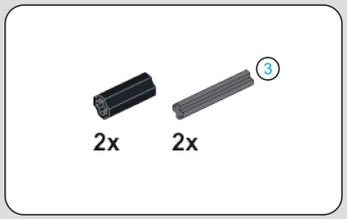

695

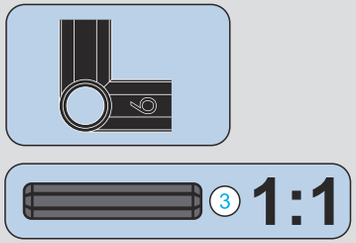

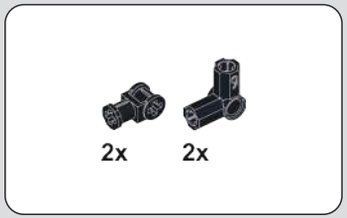

696

MOULD KING ®
宇 星 模 王

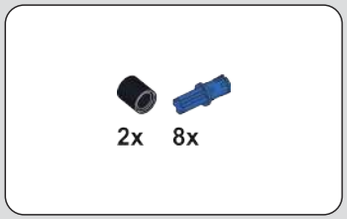

697

698

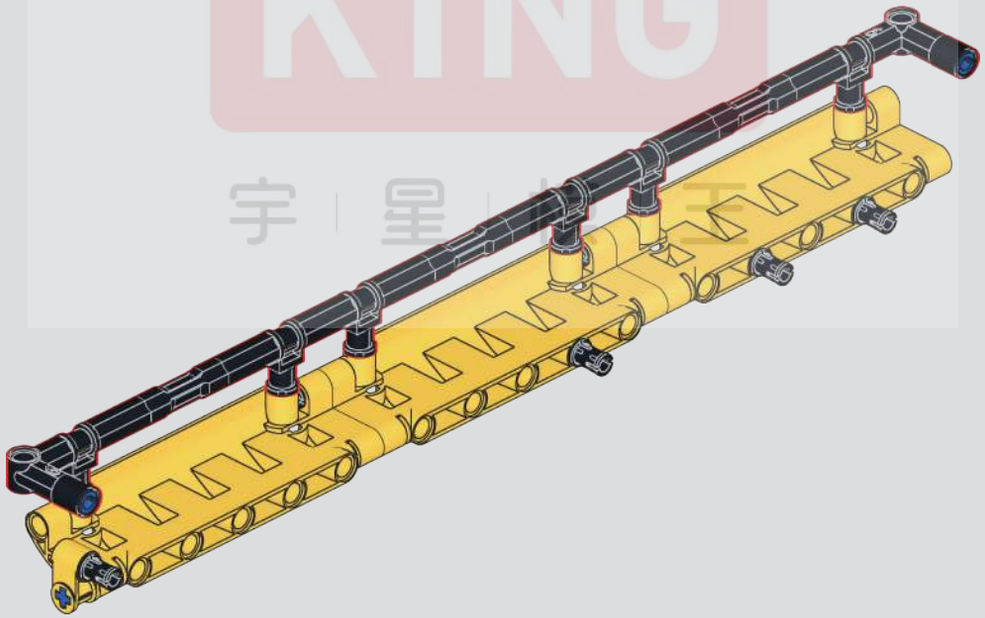

MOULD KING ®
宇 星 模 王

699

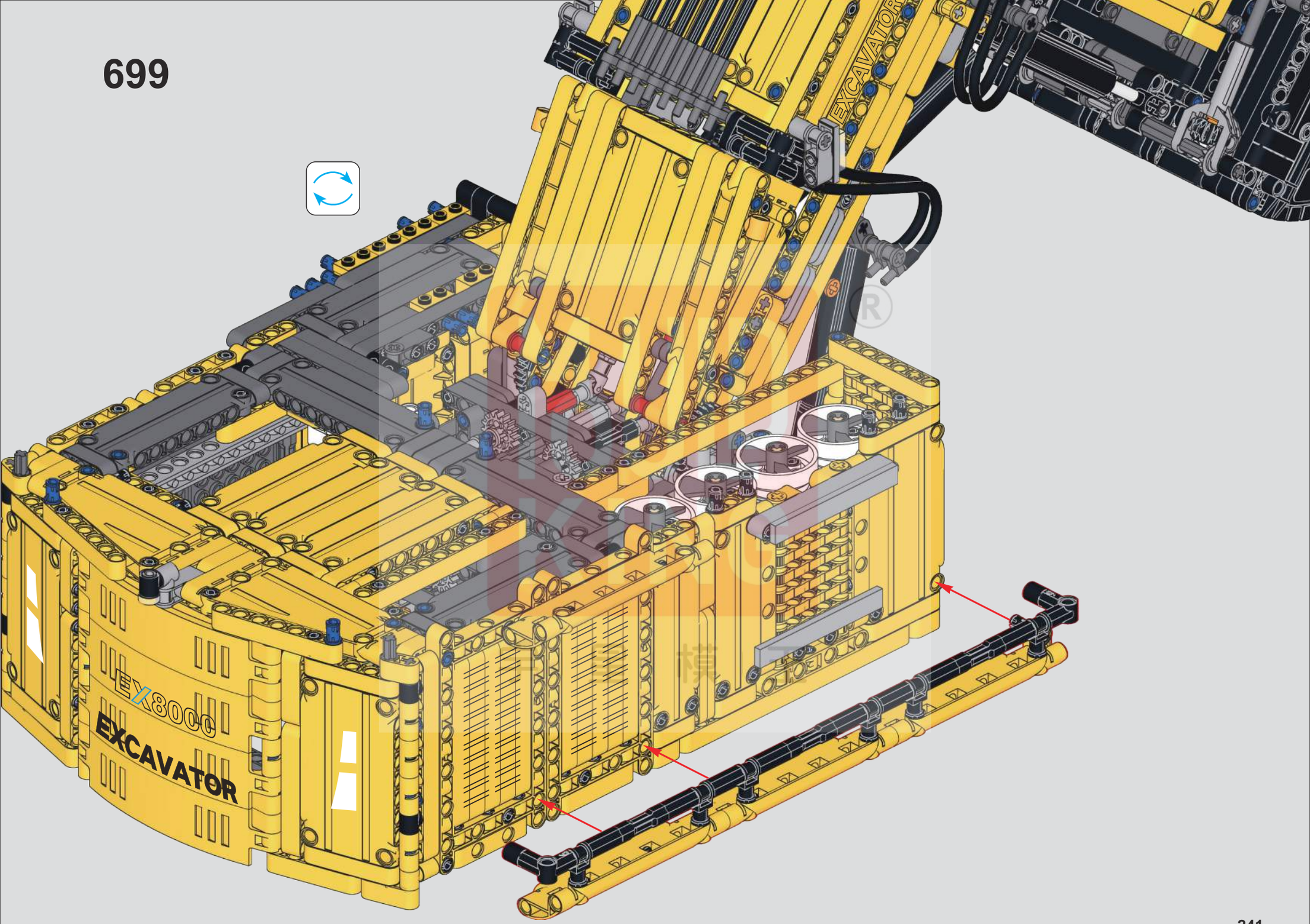

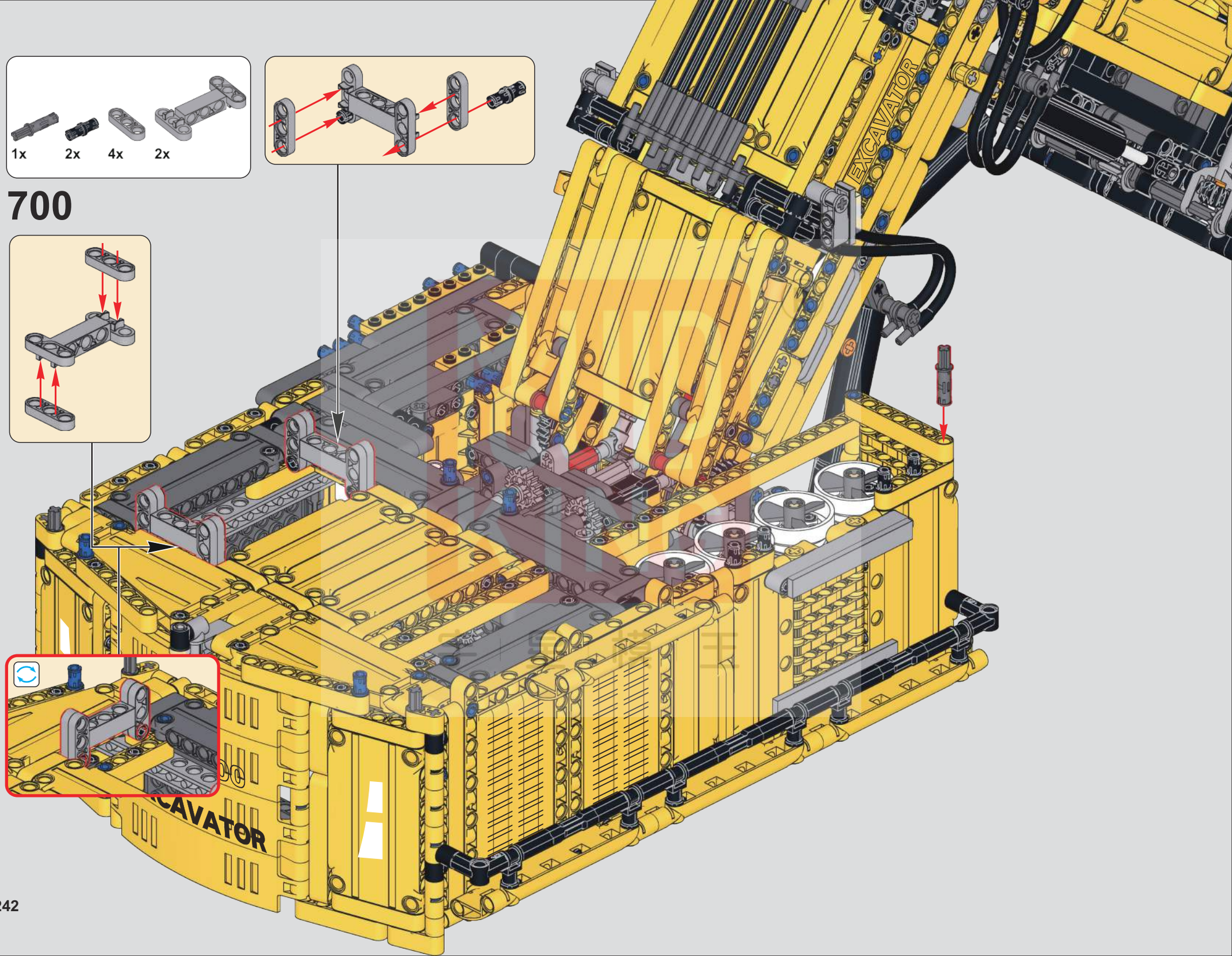
1x
2x
4x
2x
700
EXCAVATOR
EXCAVATOR

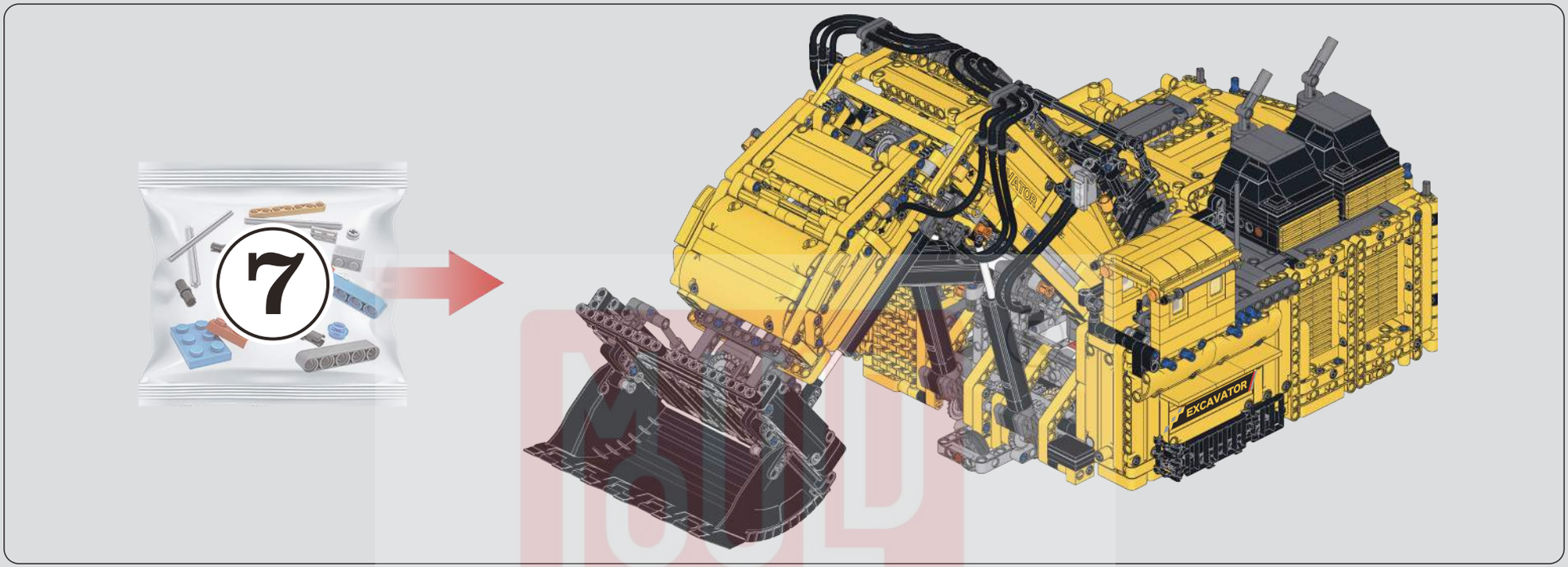

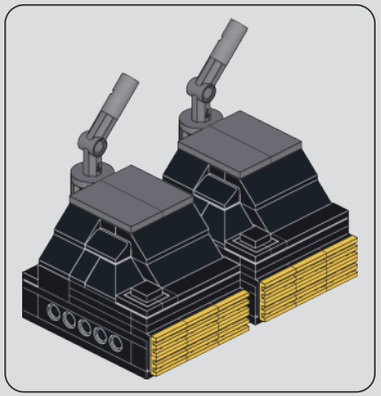

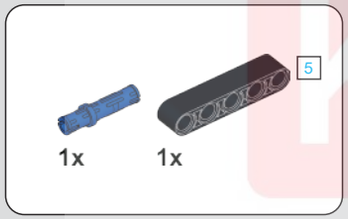

701

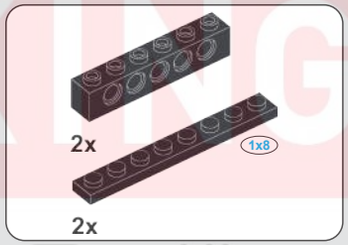

702

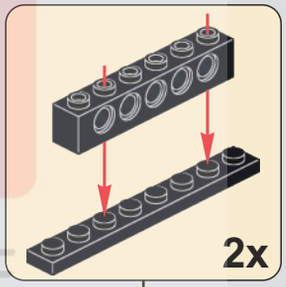

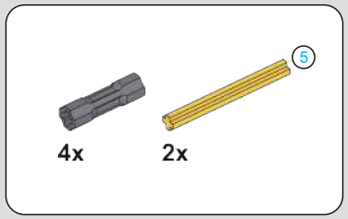

703

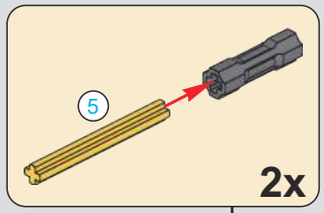

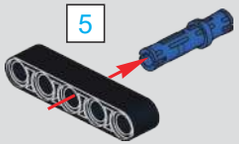

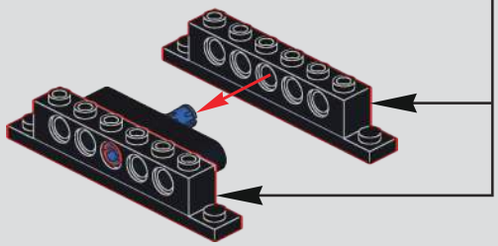

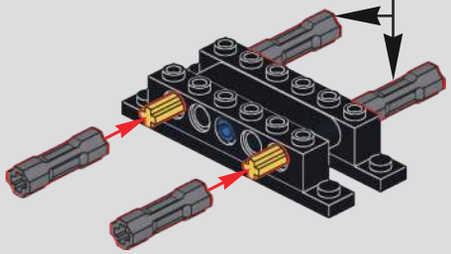

宇宙模王

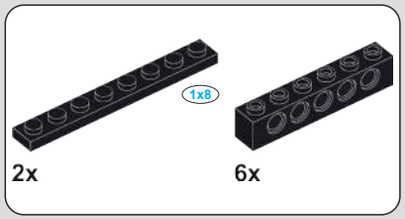

704

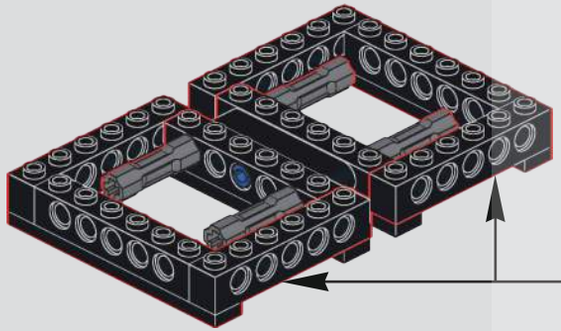

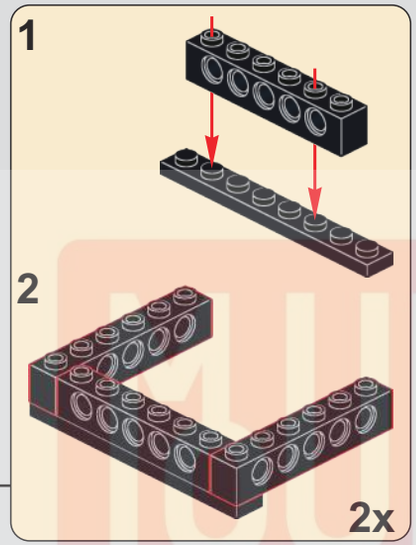

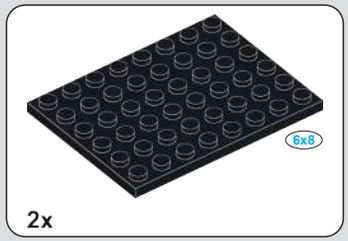

705

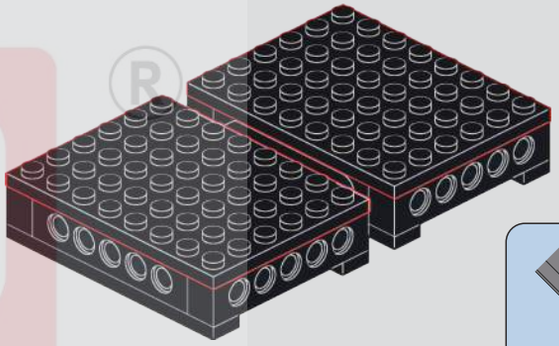

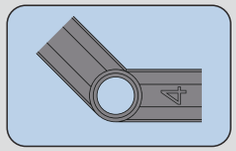

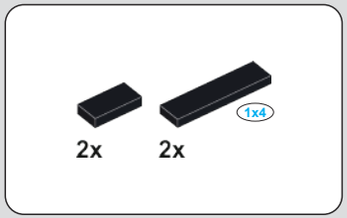

706

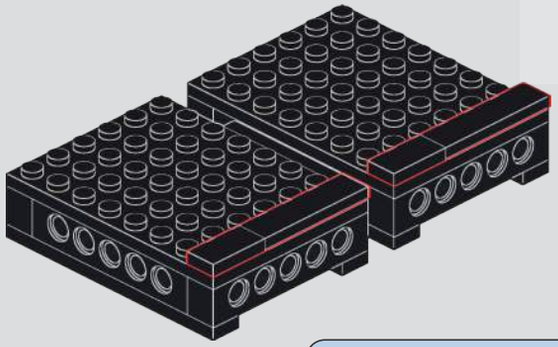

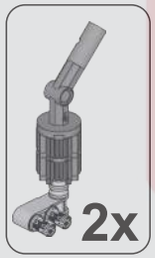

707

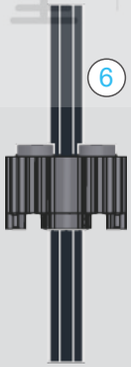

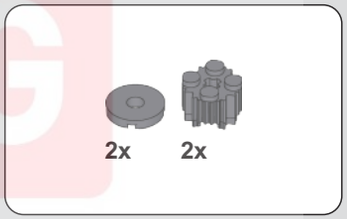

708

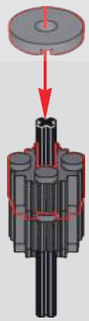

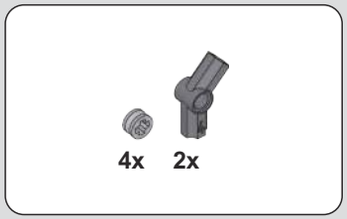

709

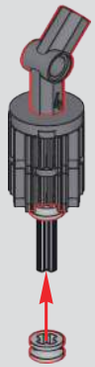

MUD KING ®
宇星模型

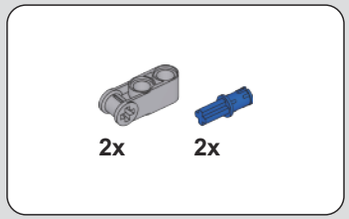

710

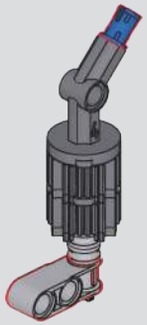

711

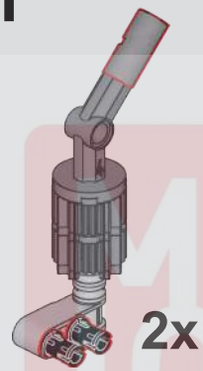

712

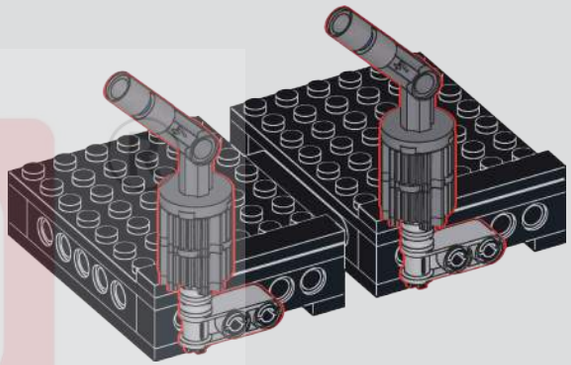

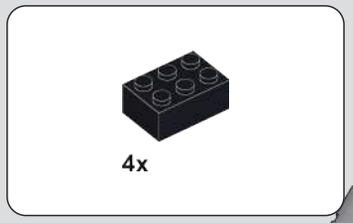

713

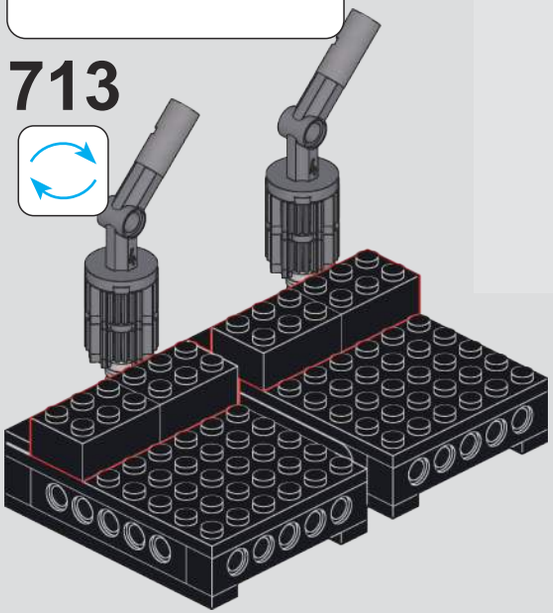

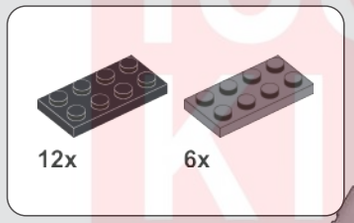

714

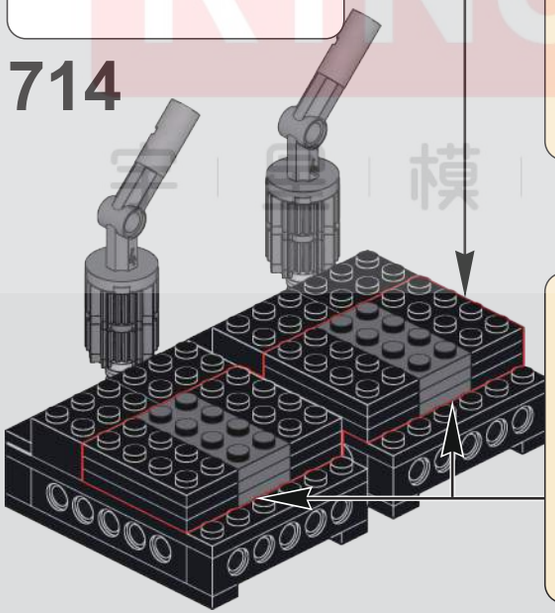

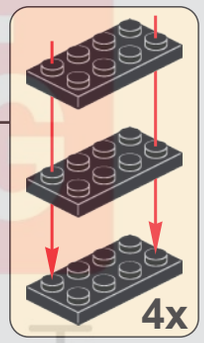

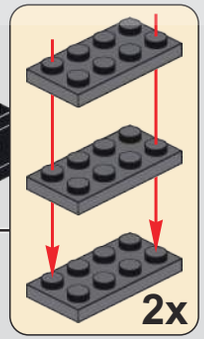

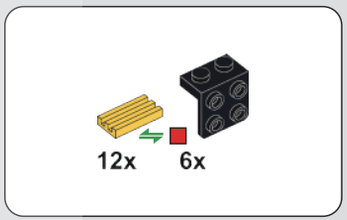

715

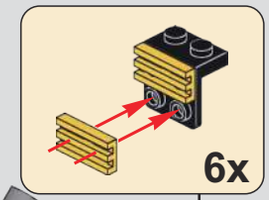

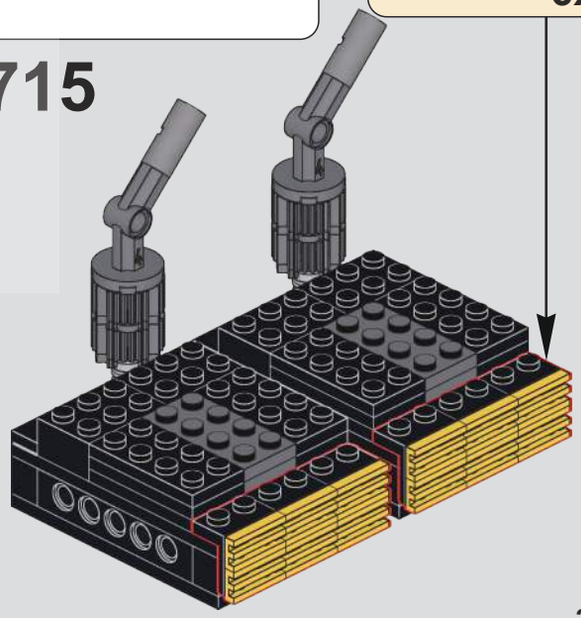

MOULD KING 模王

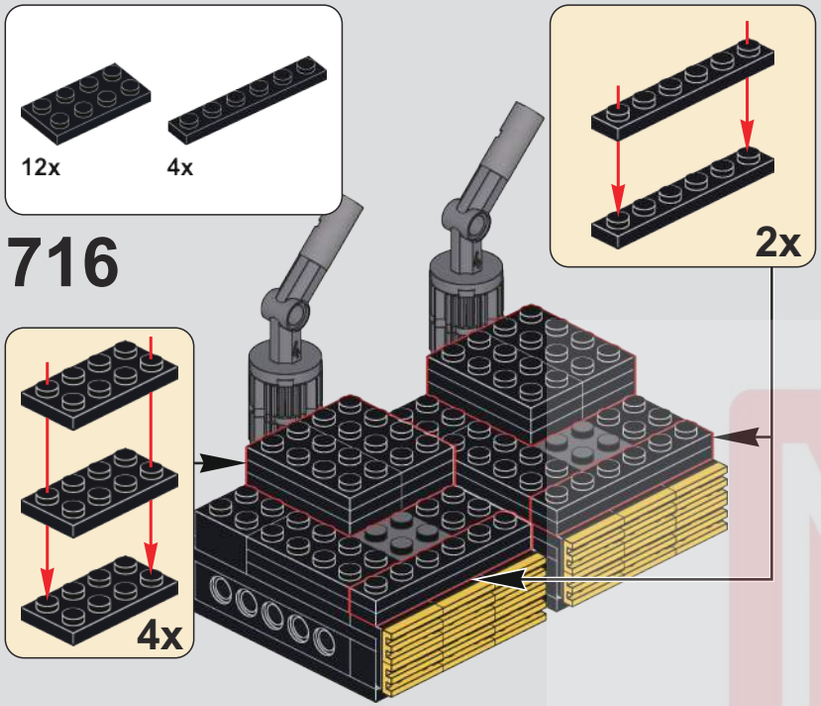

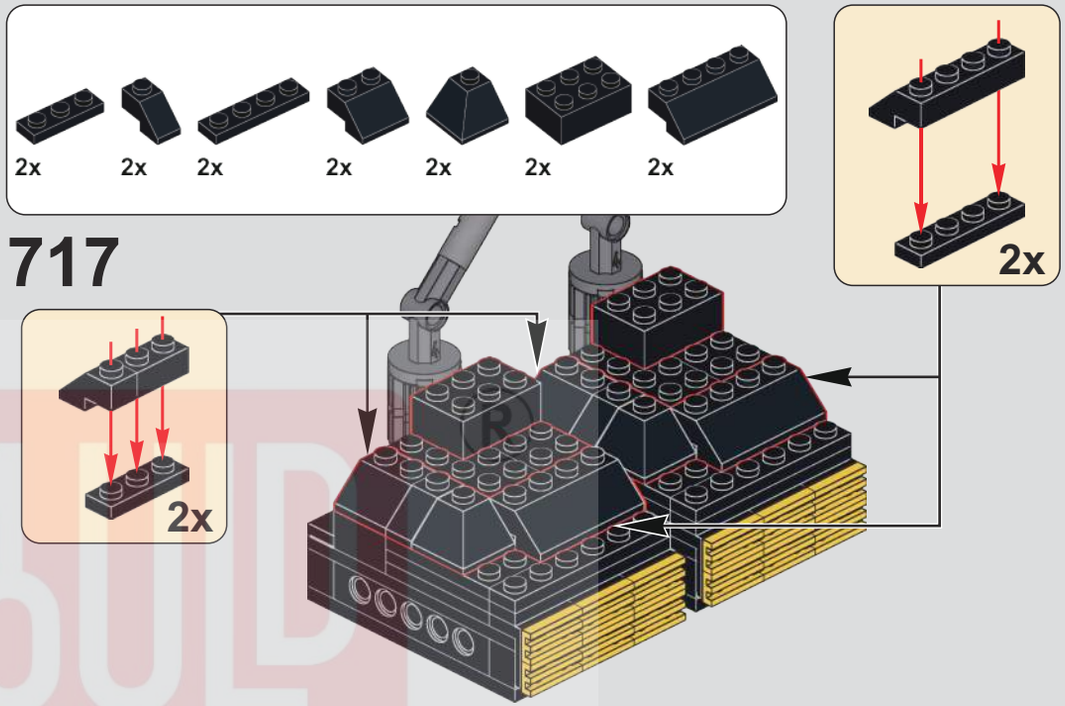

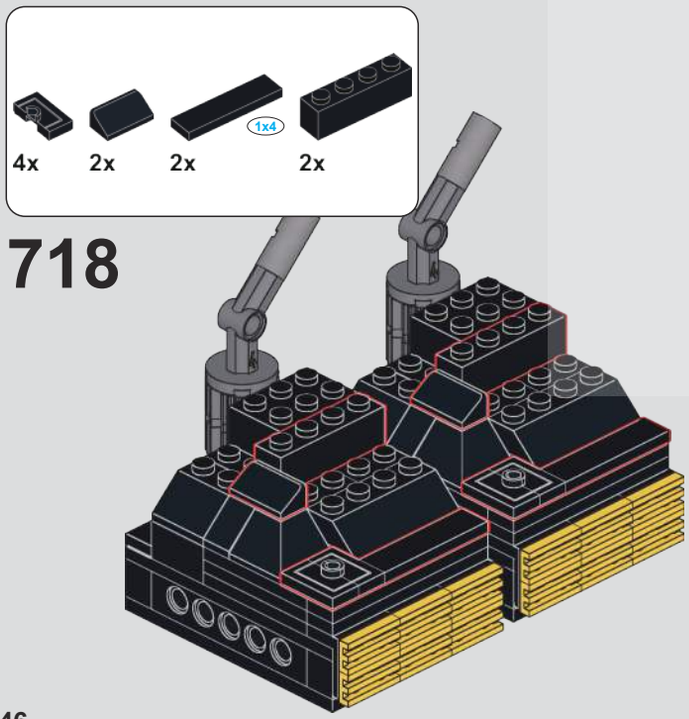

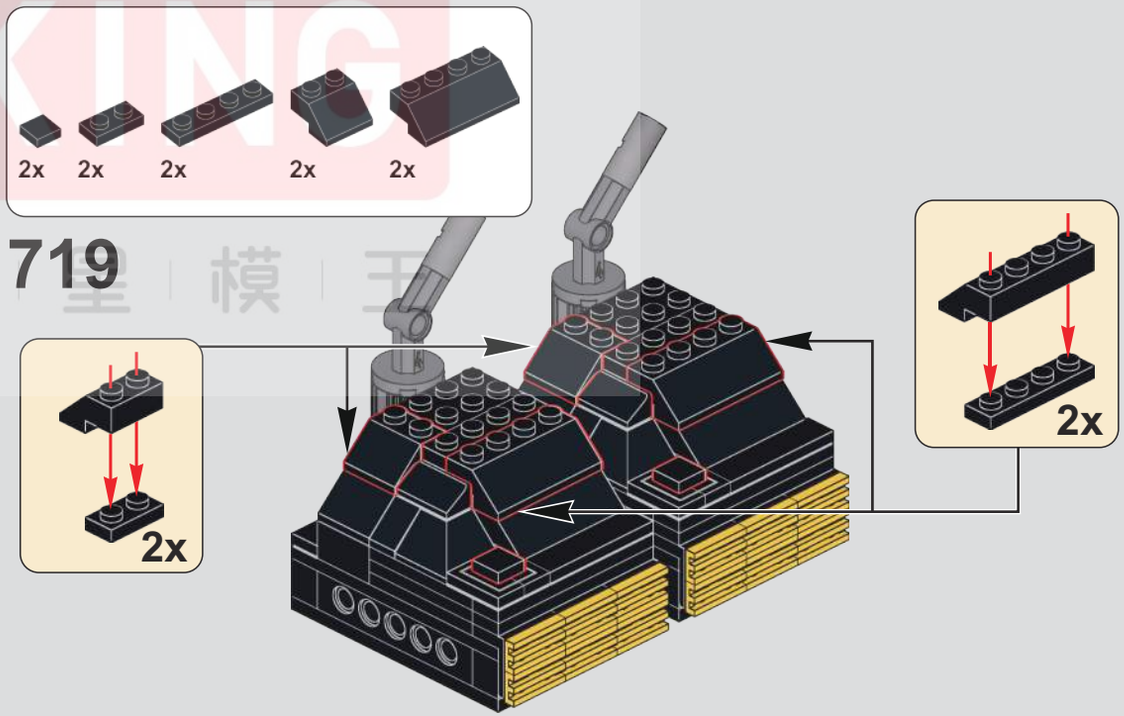

MOULD KING
宇 星 模 王

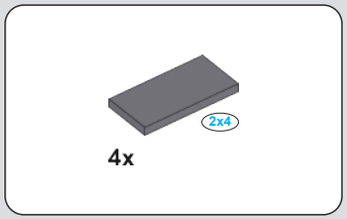

720

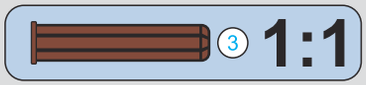

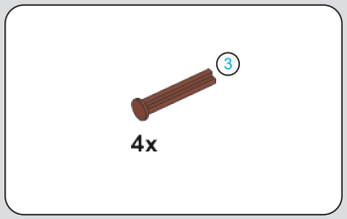

721

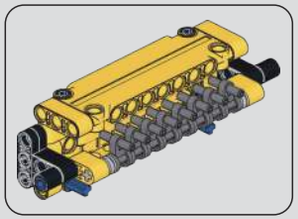

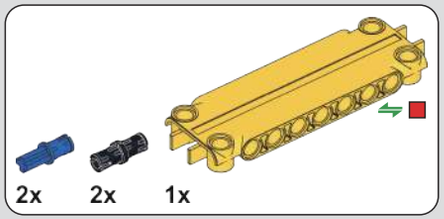

722

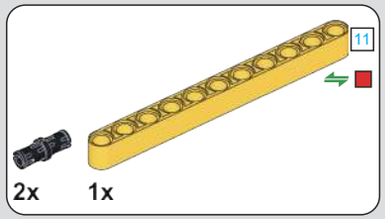

723

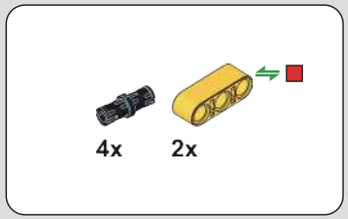

724

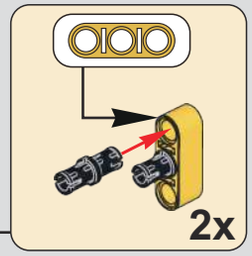

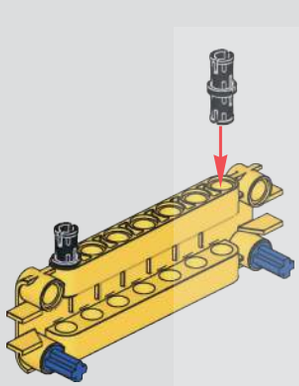

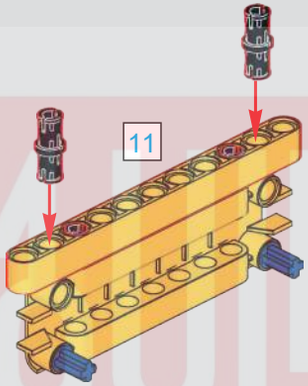

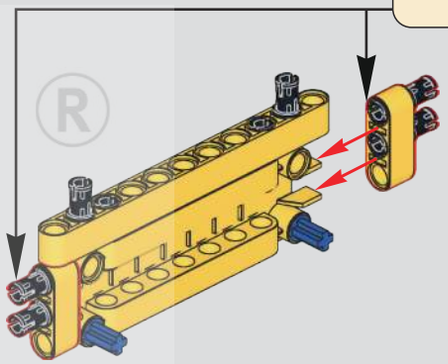

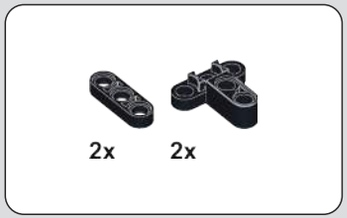

725

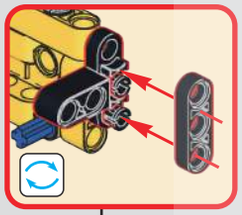

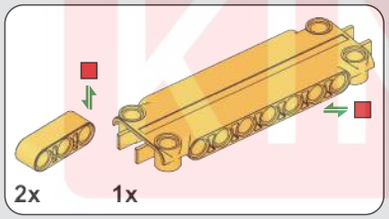

726

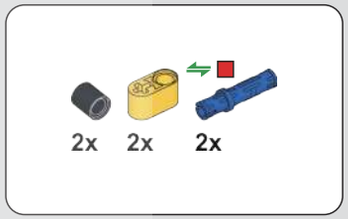

727

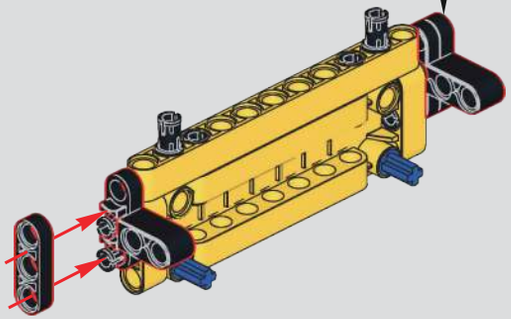

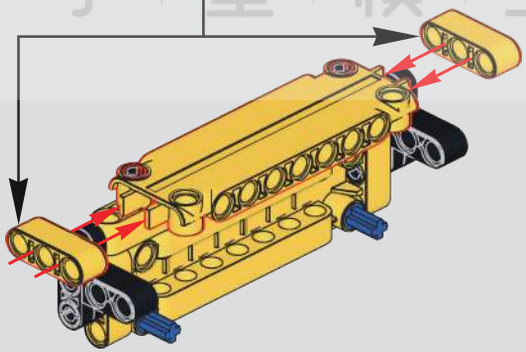

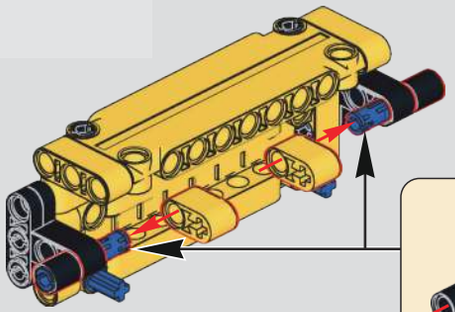

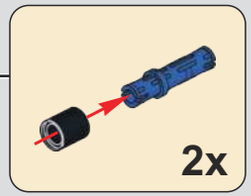

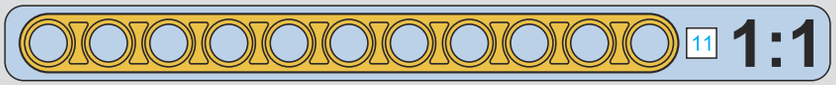

MOULD KING ®
宇星模王

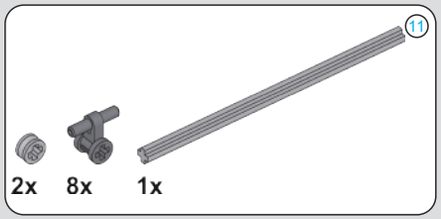

728

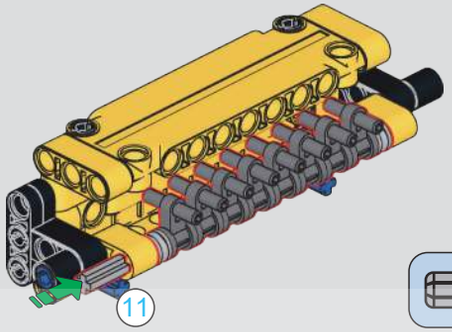

729

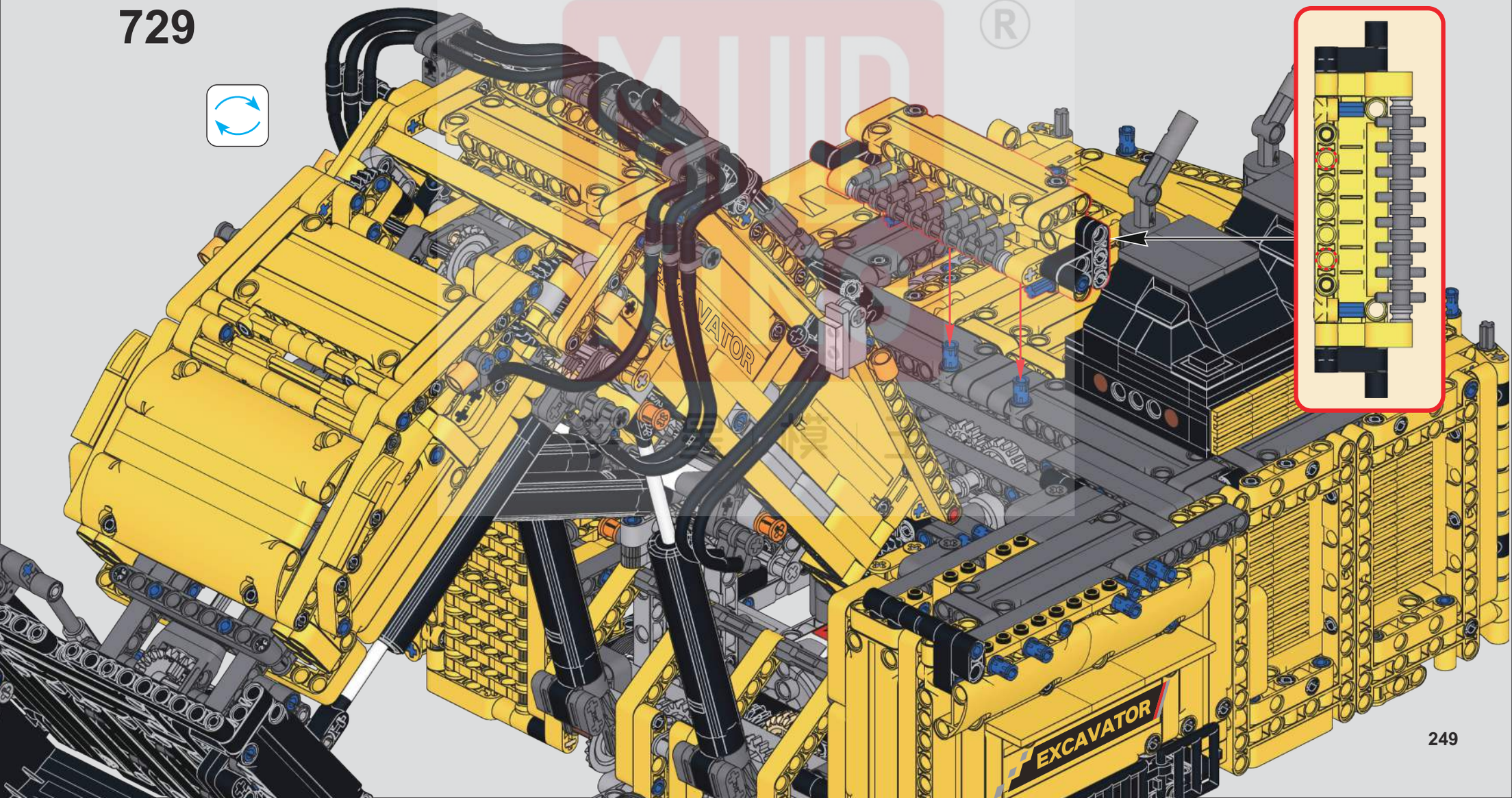

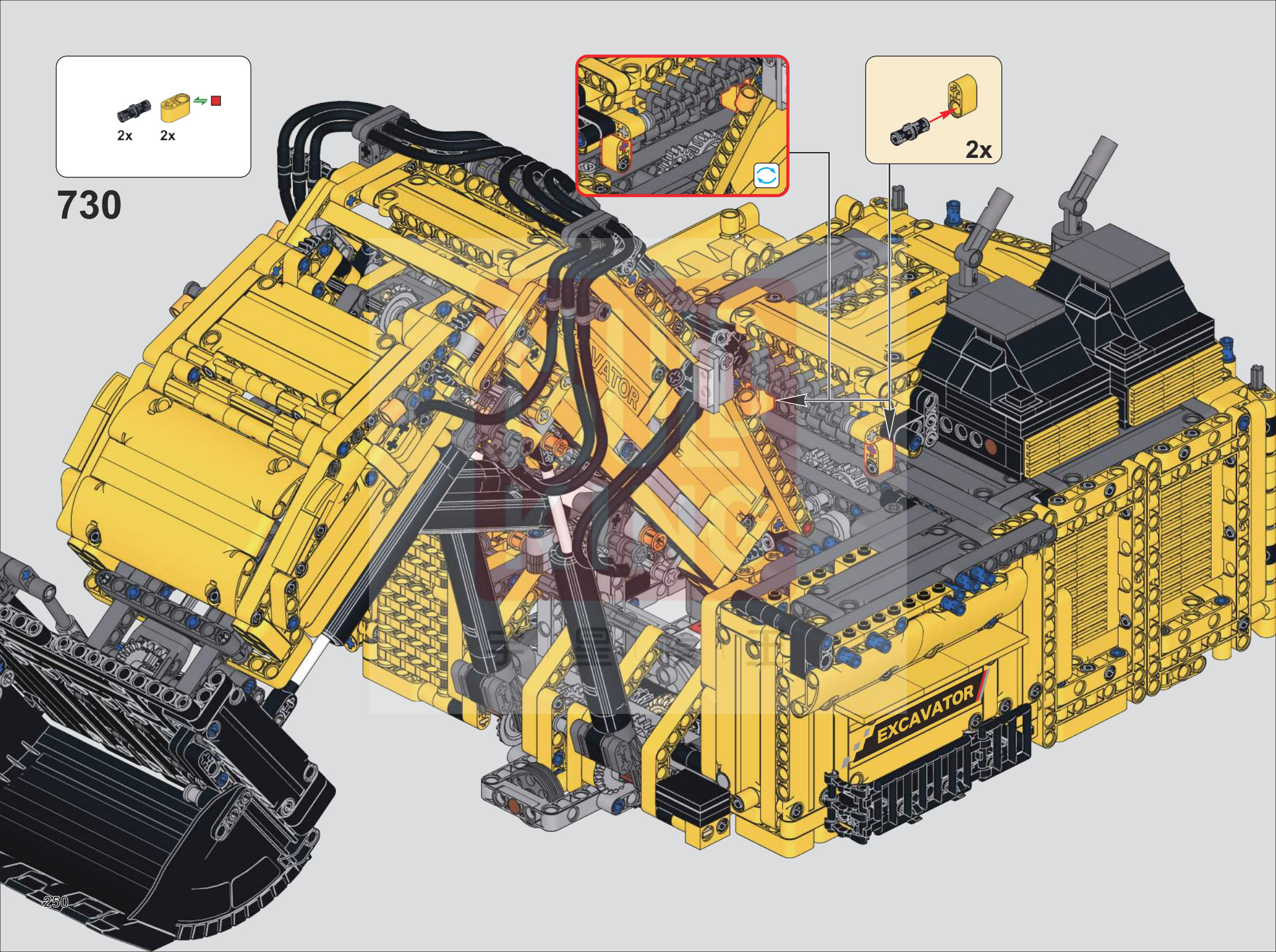
2x
2x
730
2x
EXCAVATOR

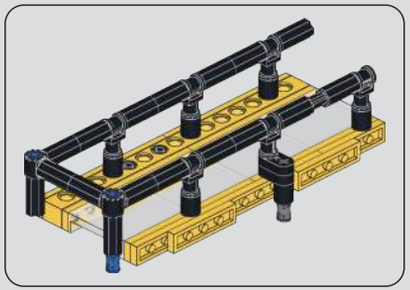

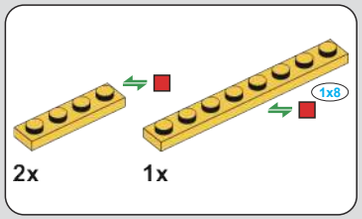

731

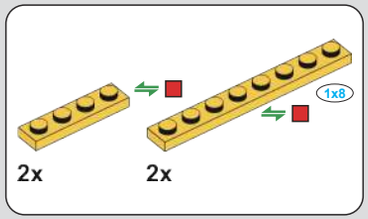

732

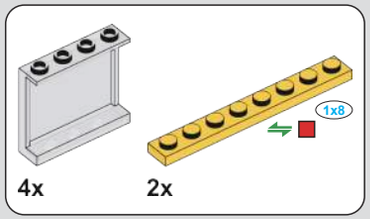

733

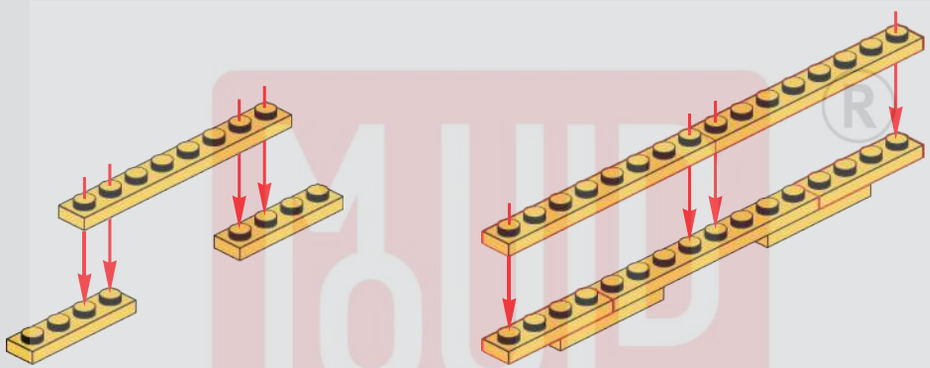

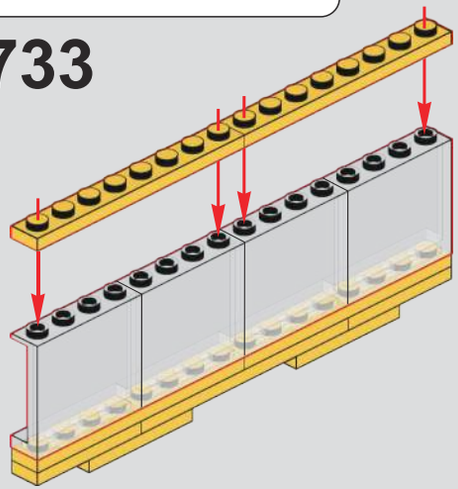

3 1:1

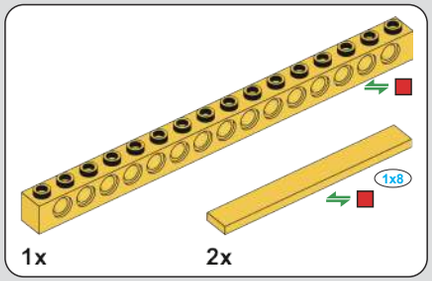

734

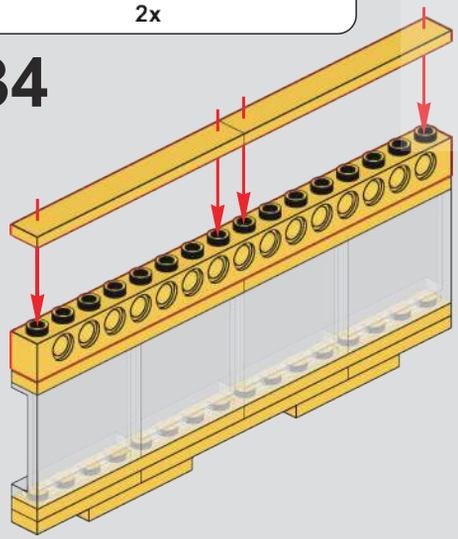

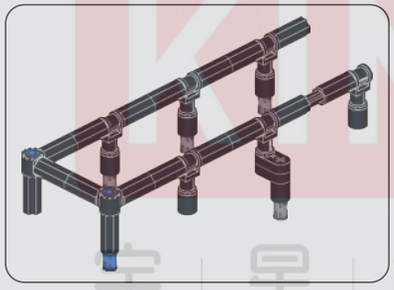

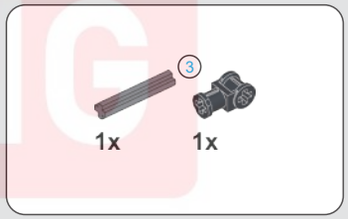

735

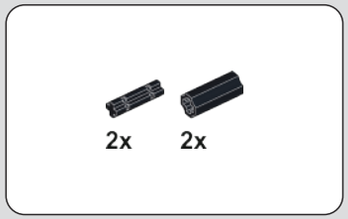

736

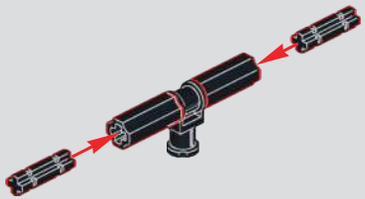

MOLD KING ®
宇星模王

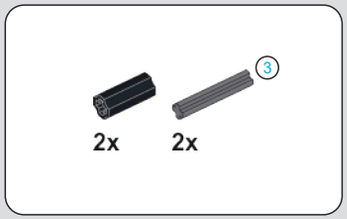

737

738

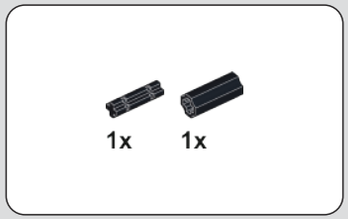

739

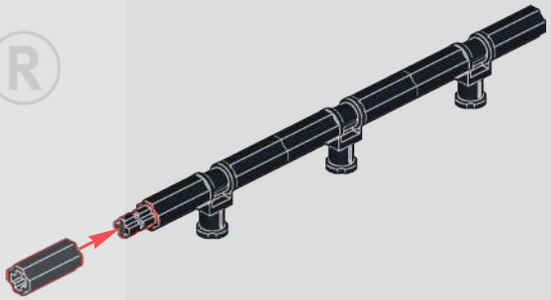

740

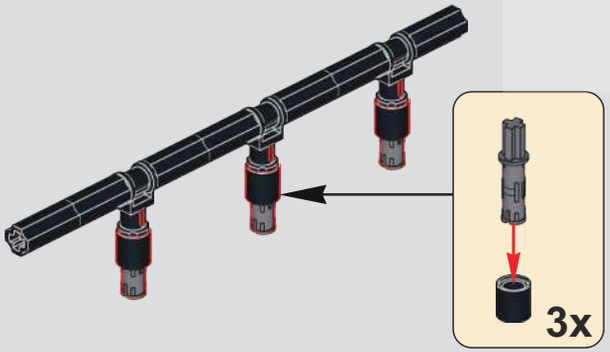

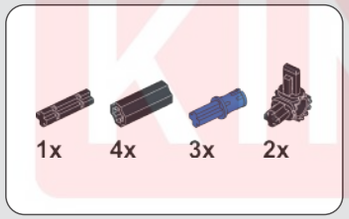

741

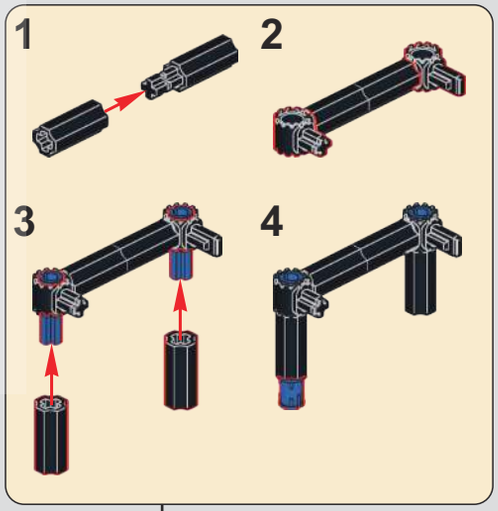

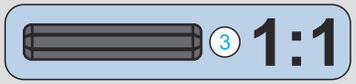

MUD KING ®
乎 | 星 | 模 | 王

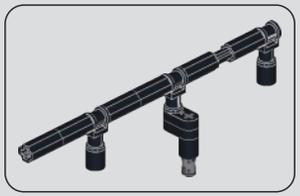

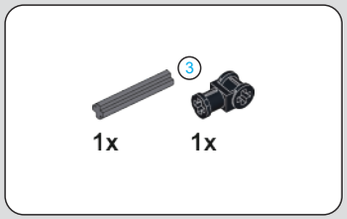

742

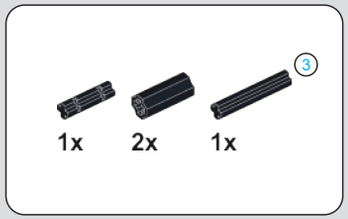

743

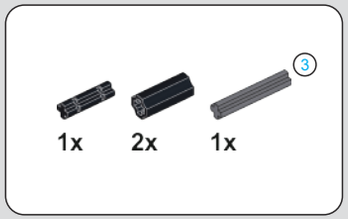

744

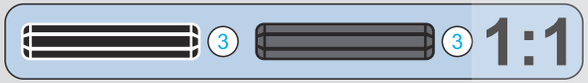

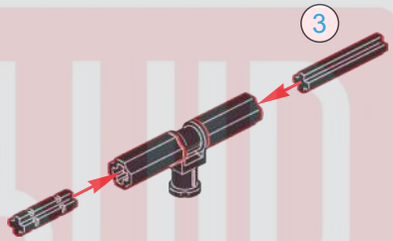

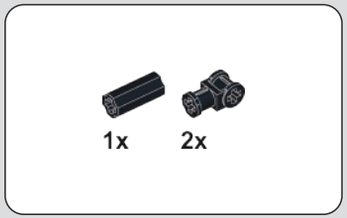

745

746

747

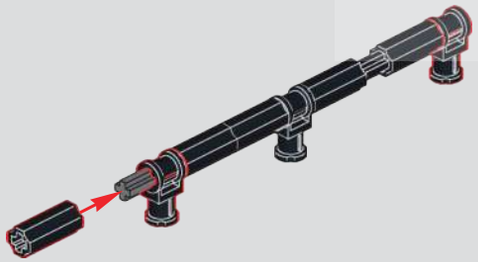

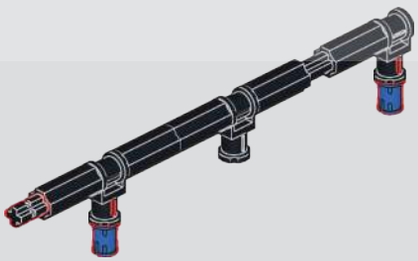

MUD KING ®
梦 星 模 王

749

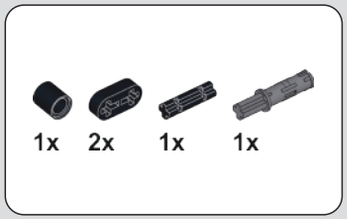

748

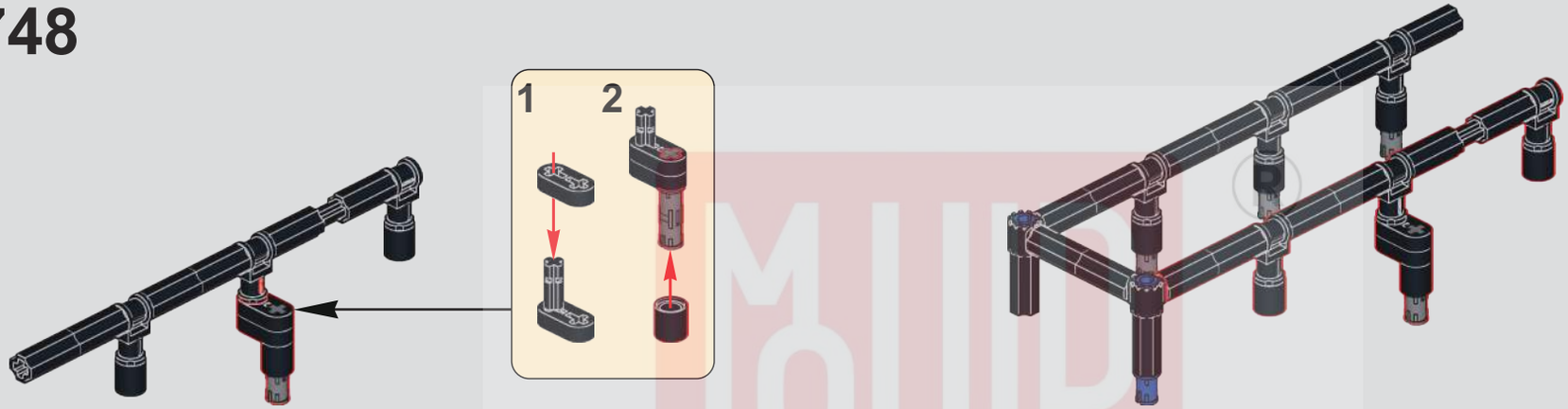

750

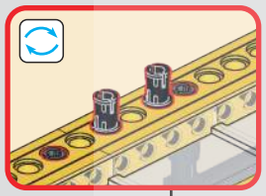

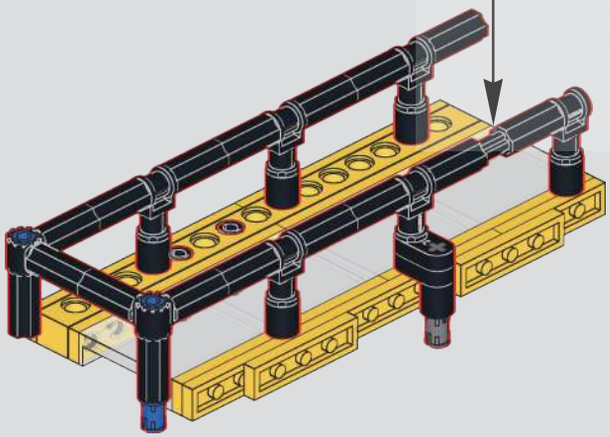

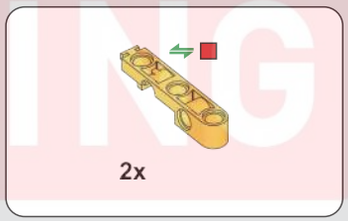

751

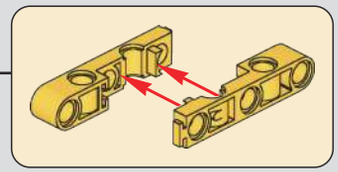

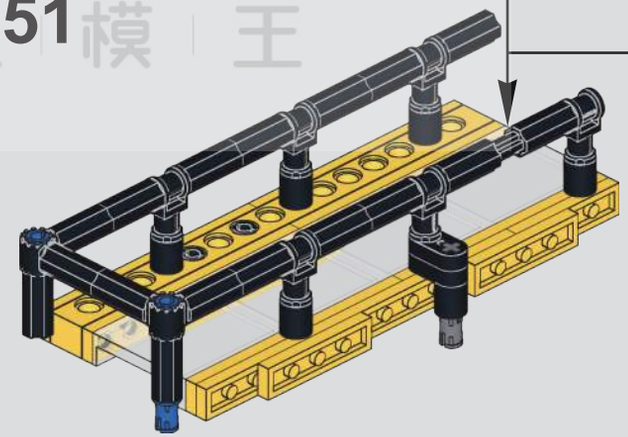

MOULD KING
宇 星 模 王

752

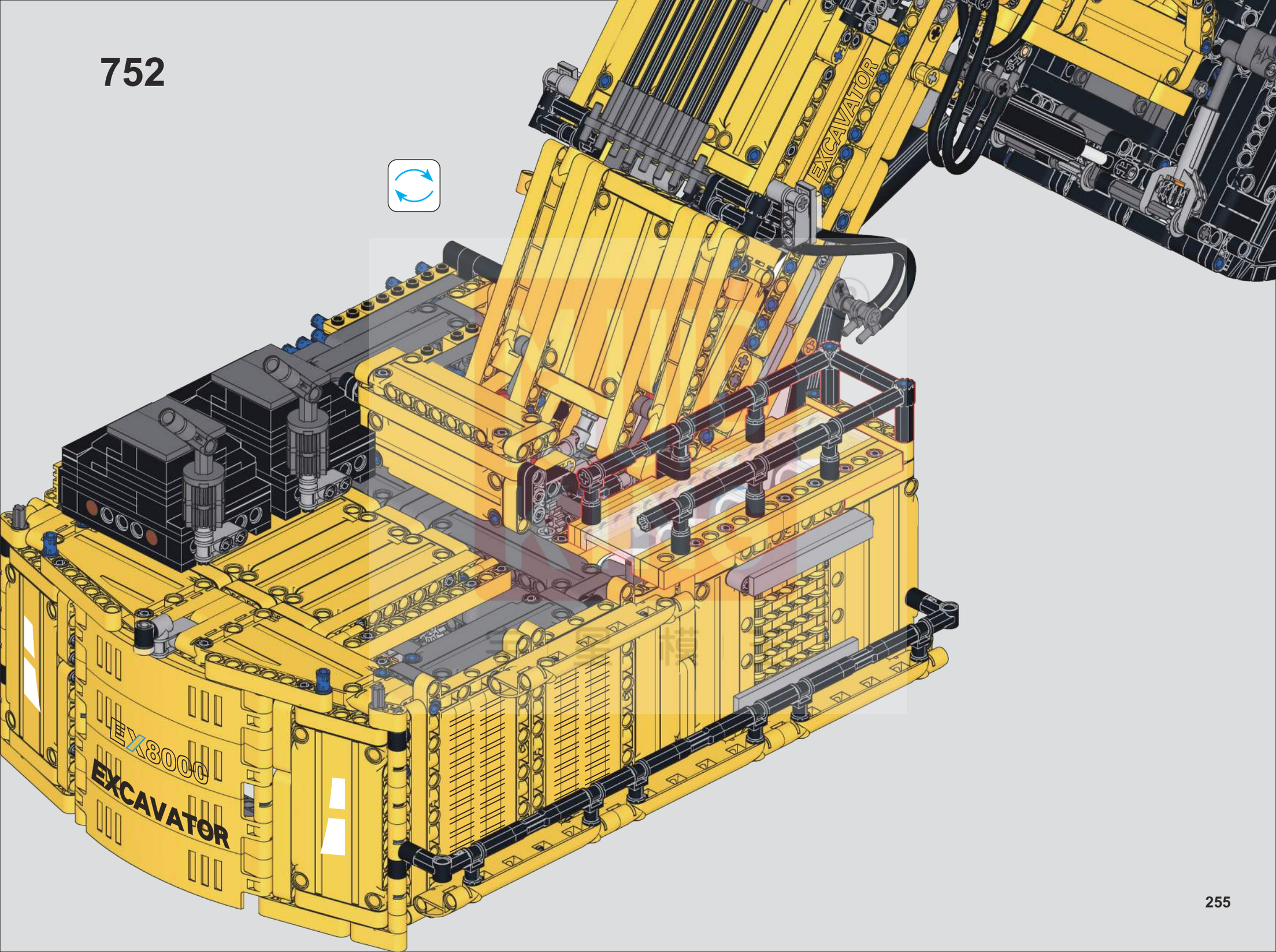

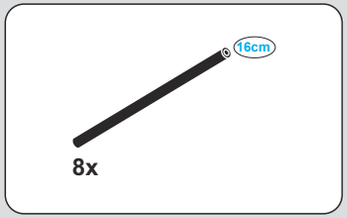

753

16cm

16cm

EX8000

EXCAVATOR

16cm 1:1

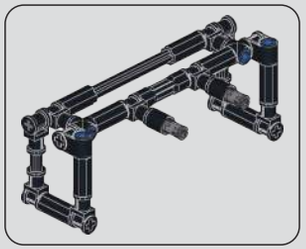

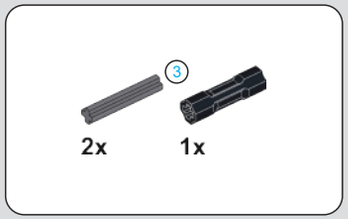

754

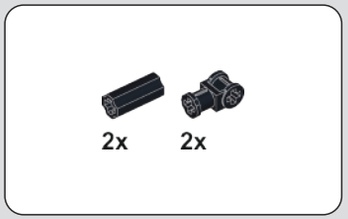

755

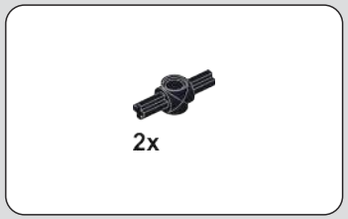

756

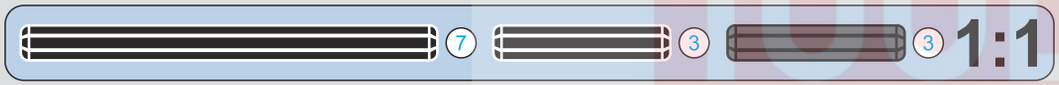

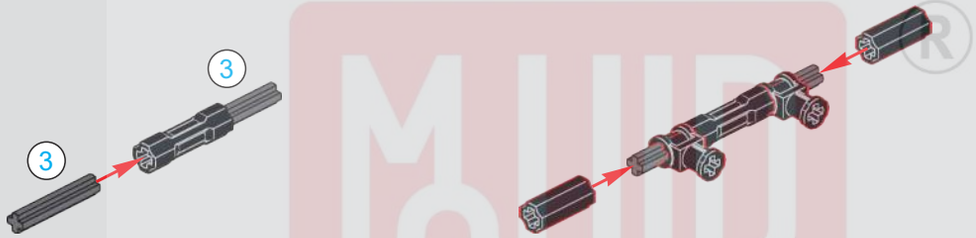

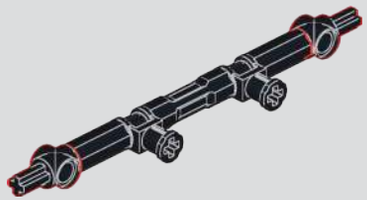

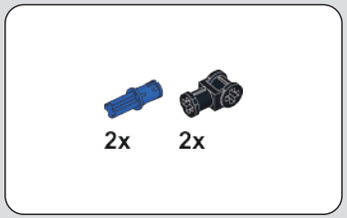

757

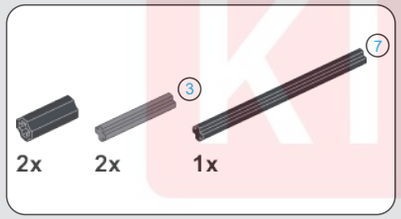

758

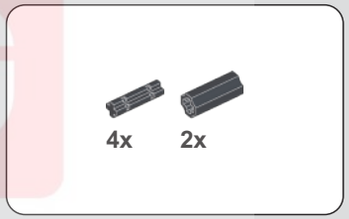

759

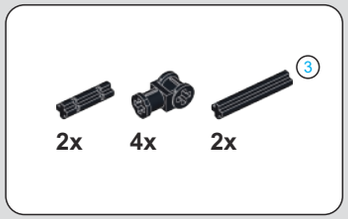

760

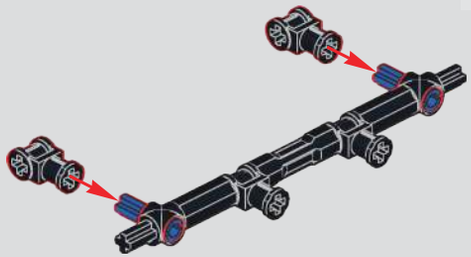

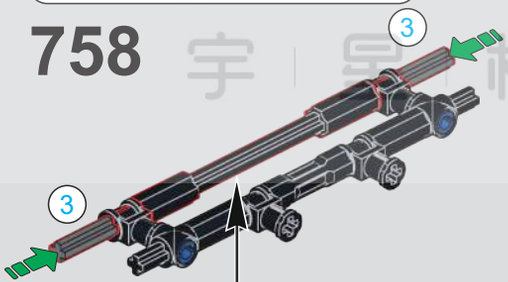

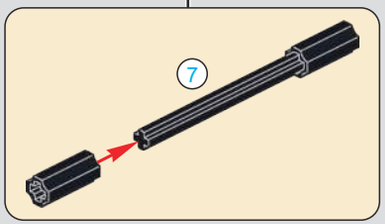

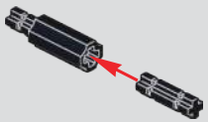

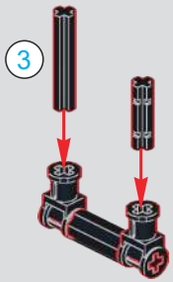

MUD KING®
宇 星 模 王

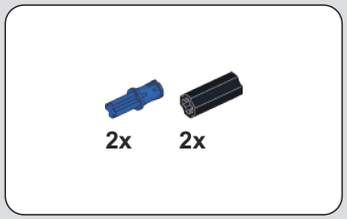

763

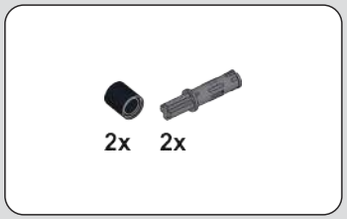

761

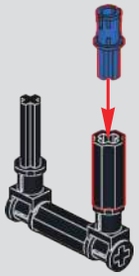

762

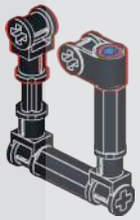

2x

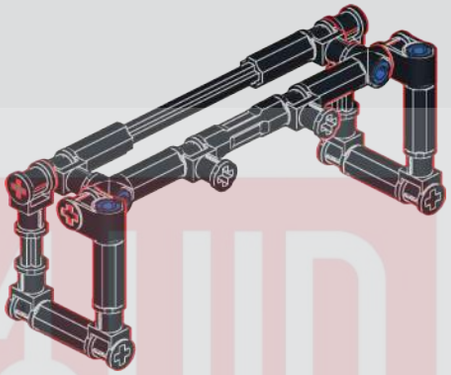

764

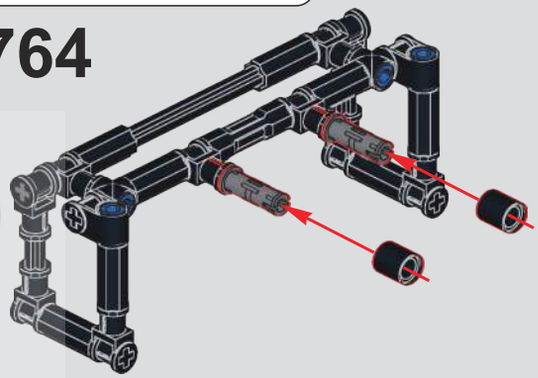

765

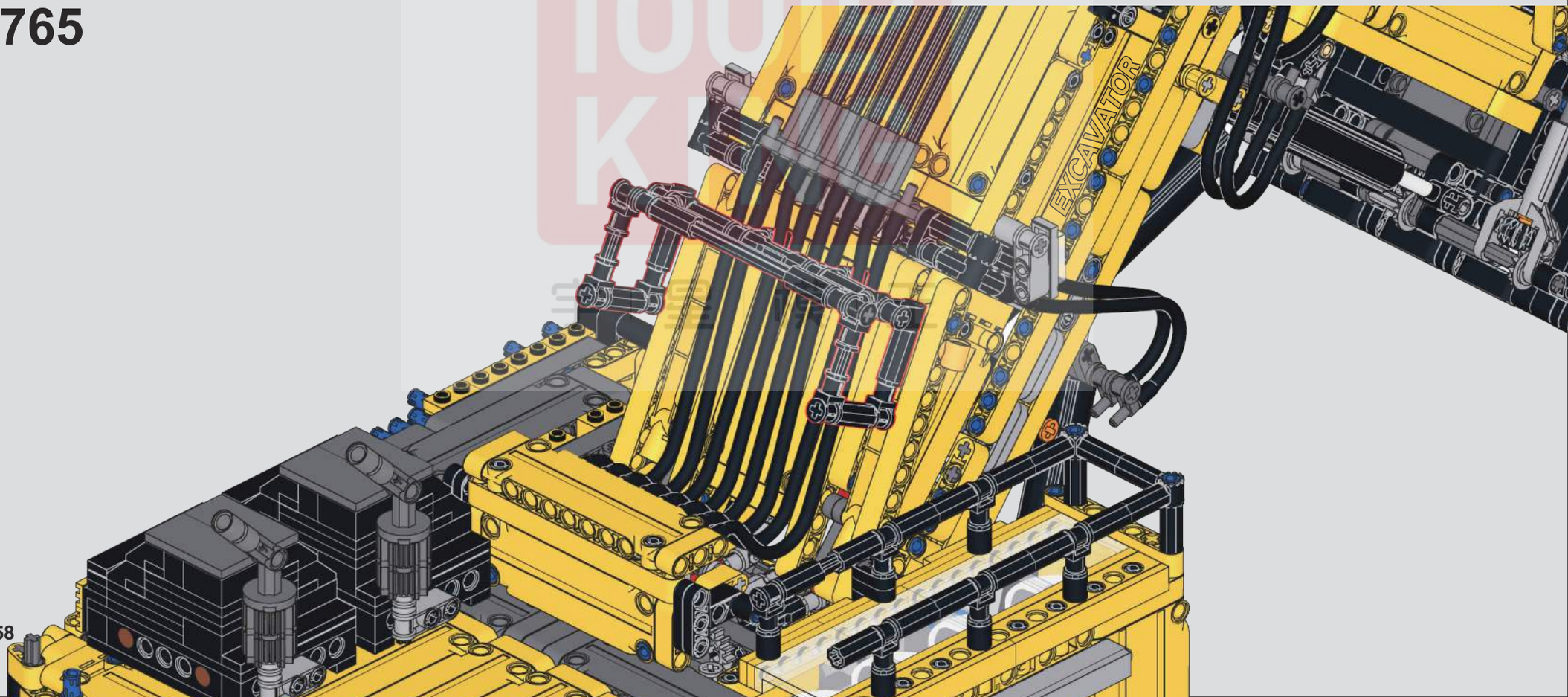

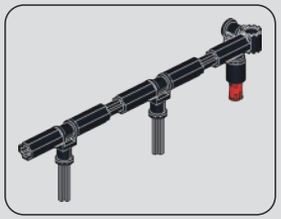

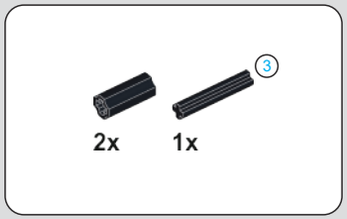

766

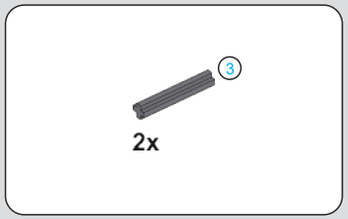

767

768

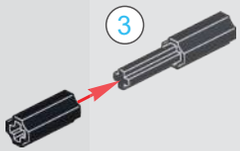

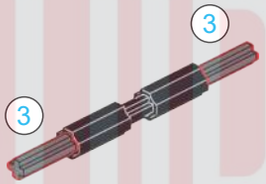

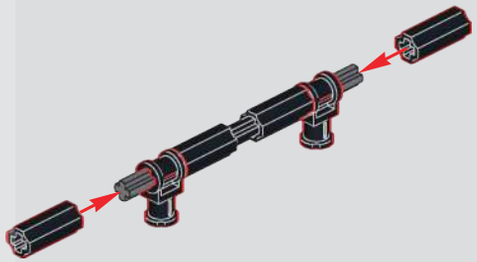

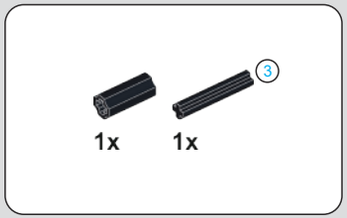

769

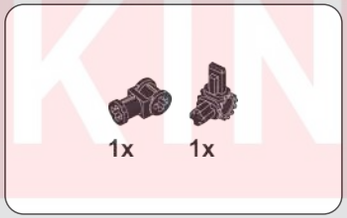

770

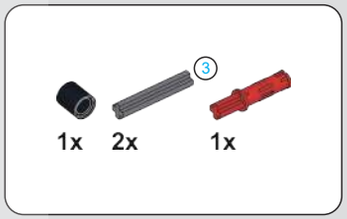

771

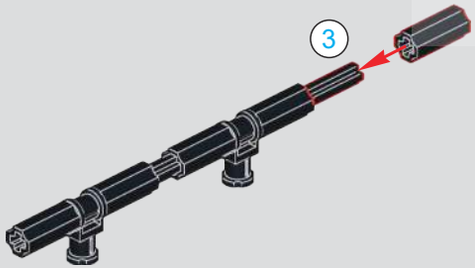

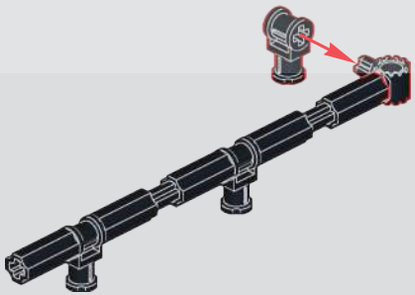

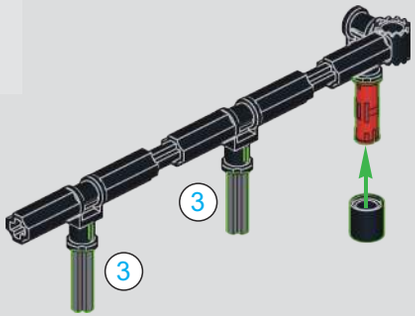

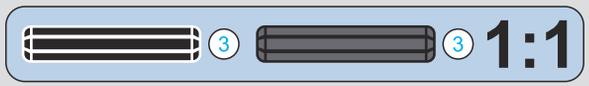

MUD KING ®
学 星 模 王

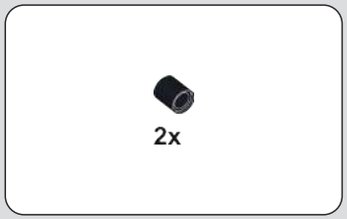

772

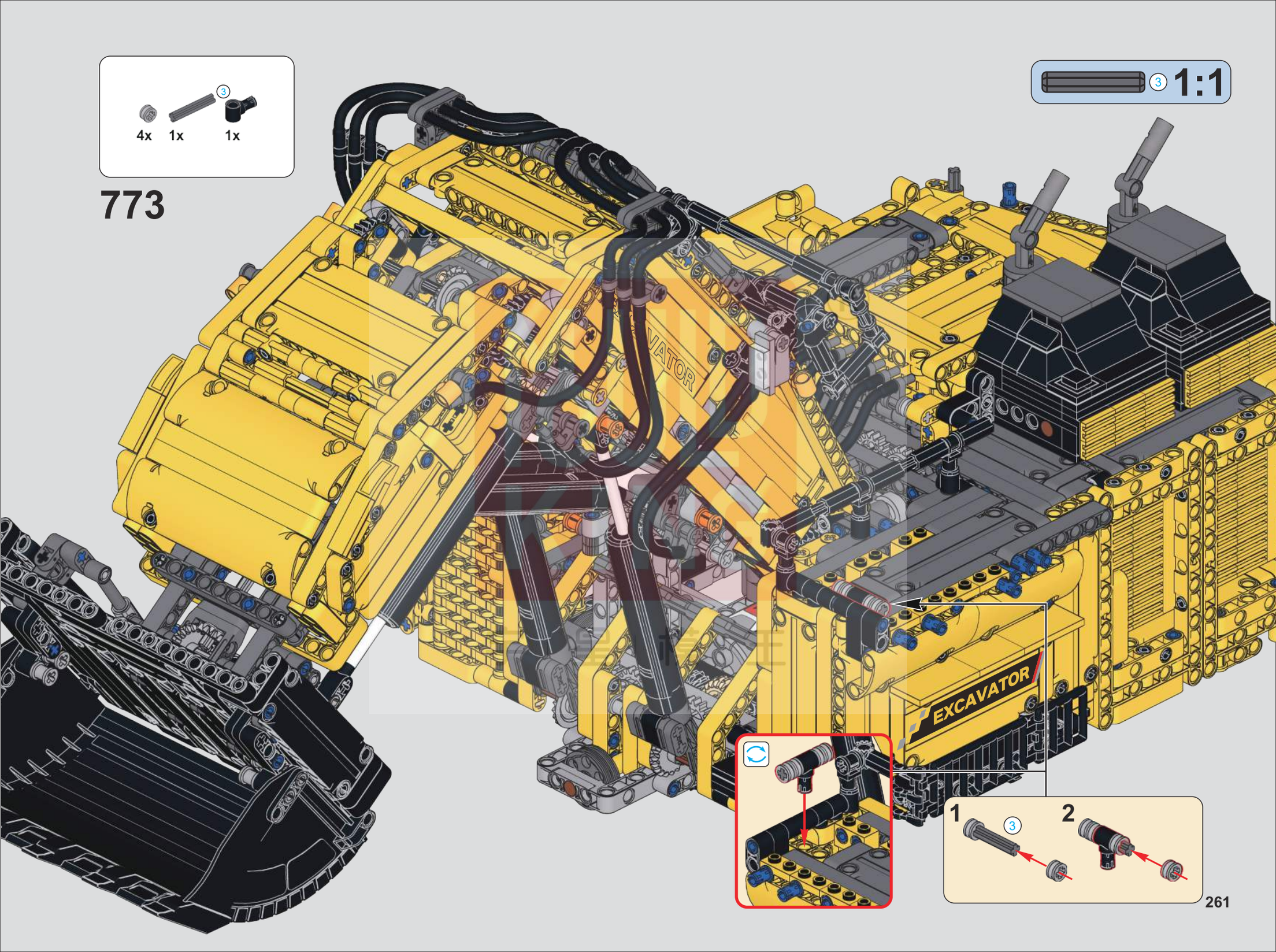
4x
1x
3
1x
773
3
1:1
EXCAVATOR
1
3
2
261

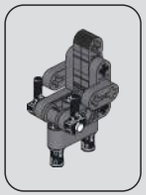

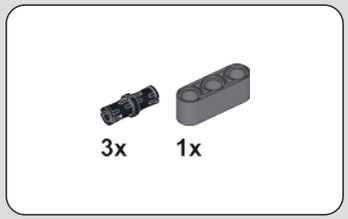

774

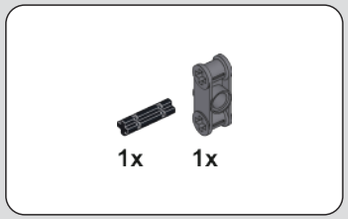

775

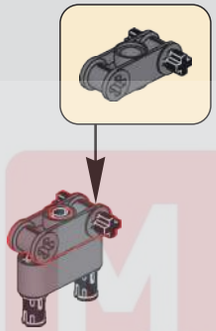

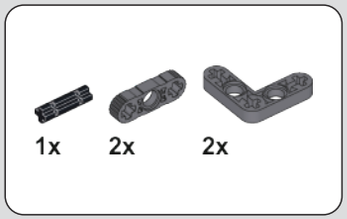

776

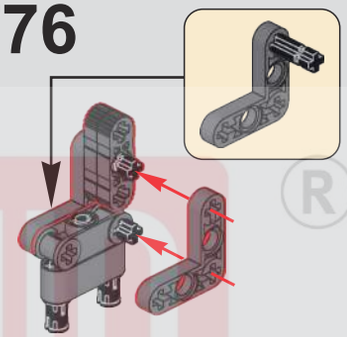

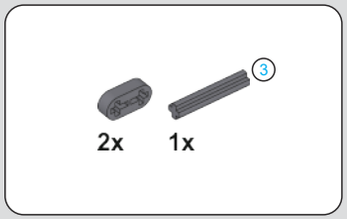

777

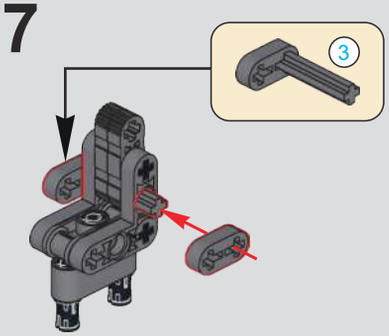

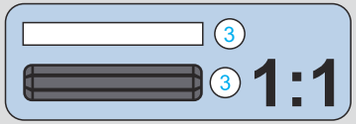

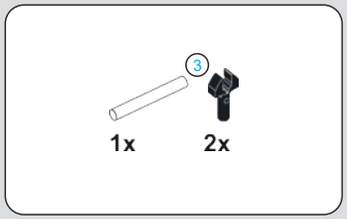

778

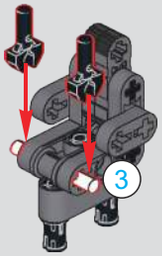

779

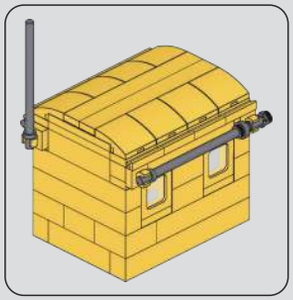

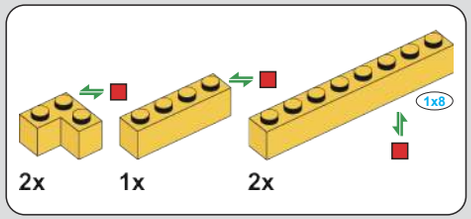

780

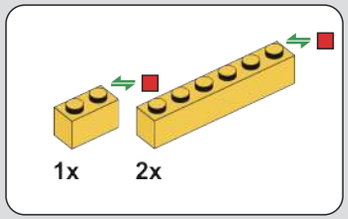

781

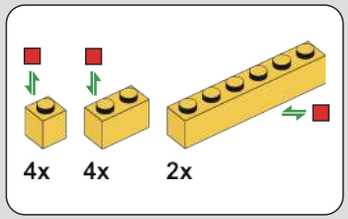

782

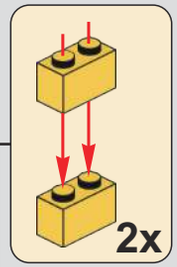

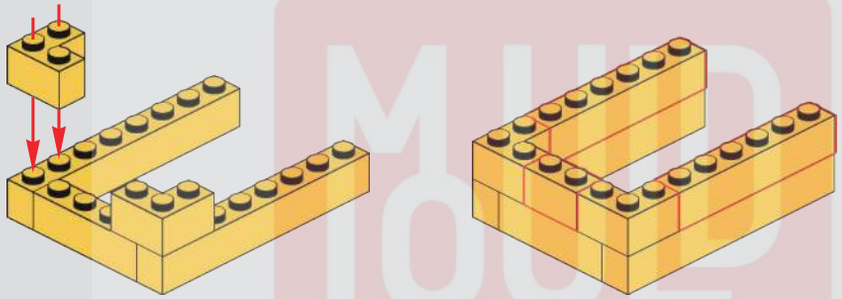

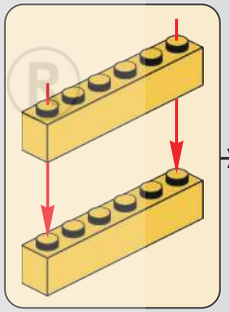

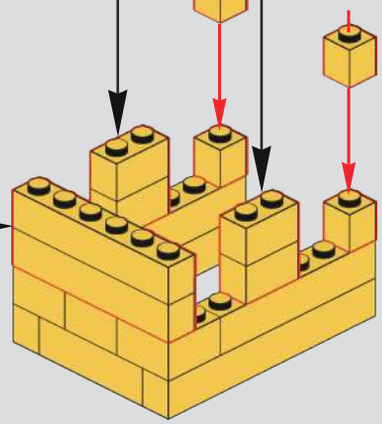

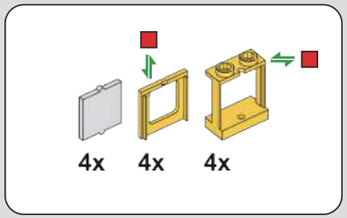

783

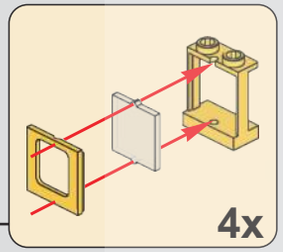

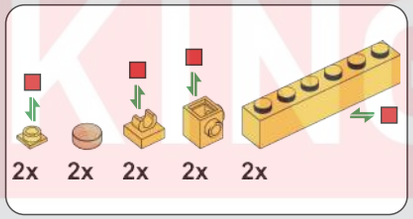

784

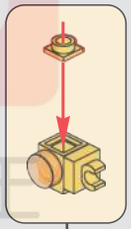

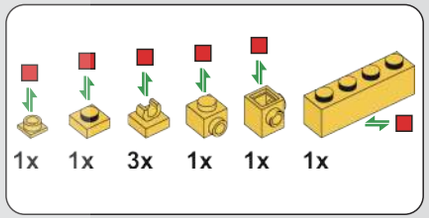

785

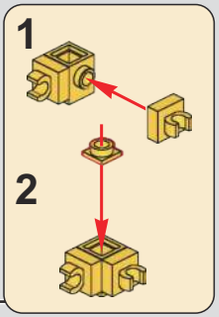

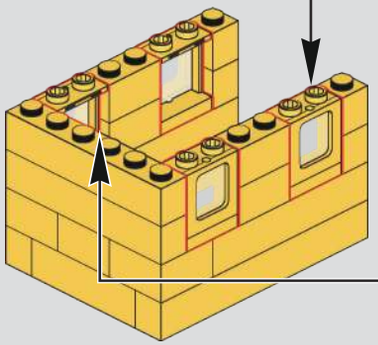

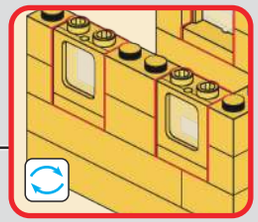

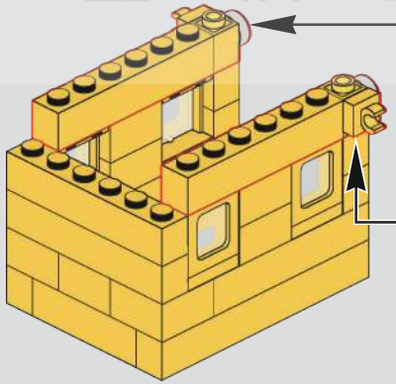

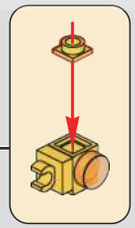

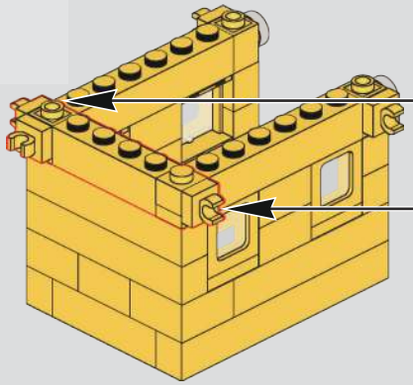

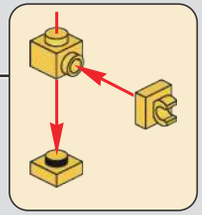

MUD KING
乐星模王

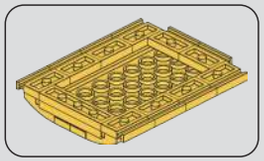

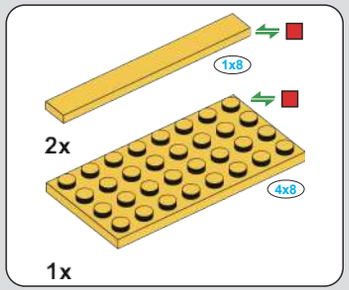

786

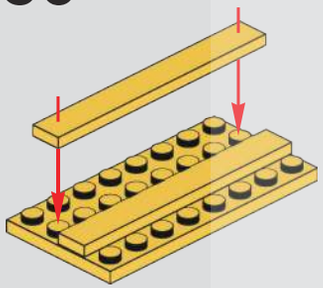

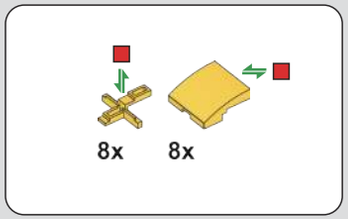

787

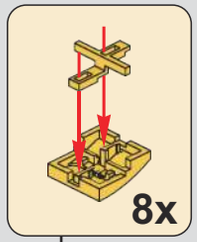

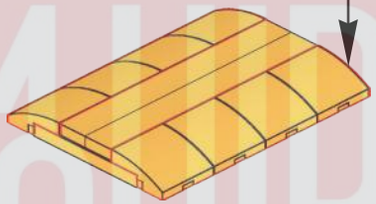

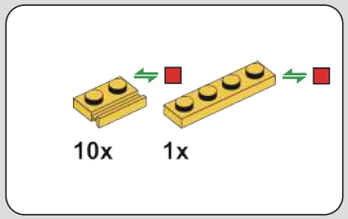

788

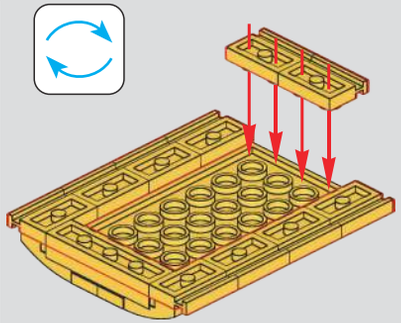

789

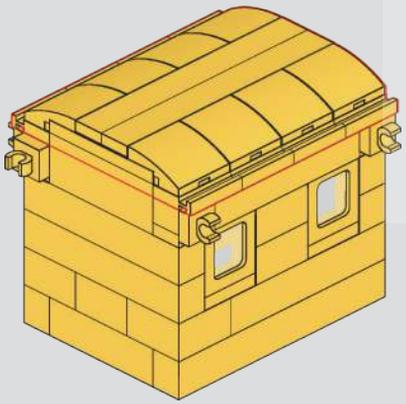

790

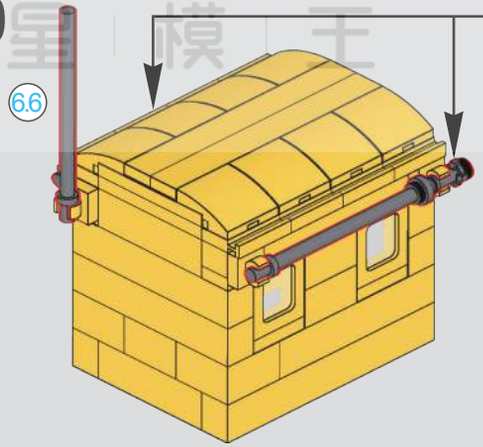

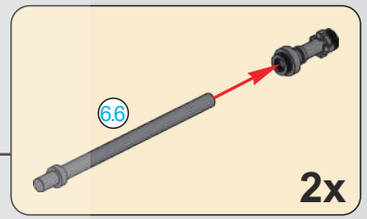

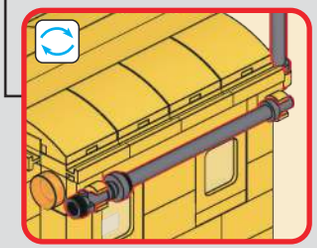

MUD KING ®
宇宙模王

791

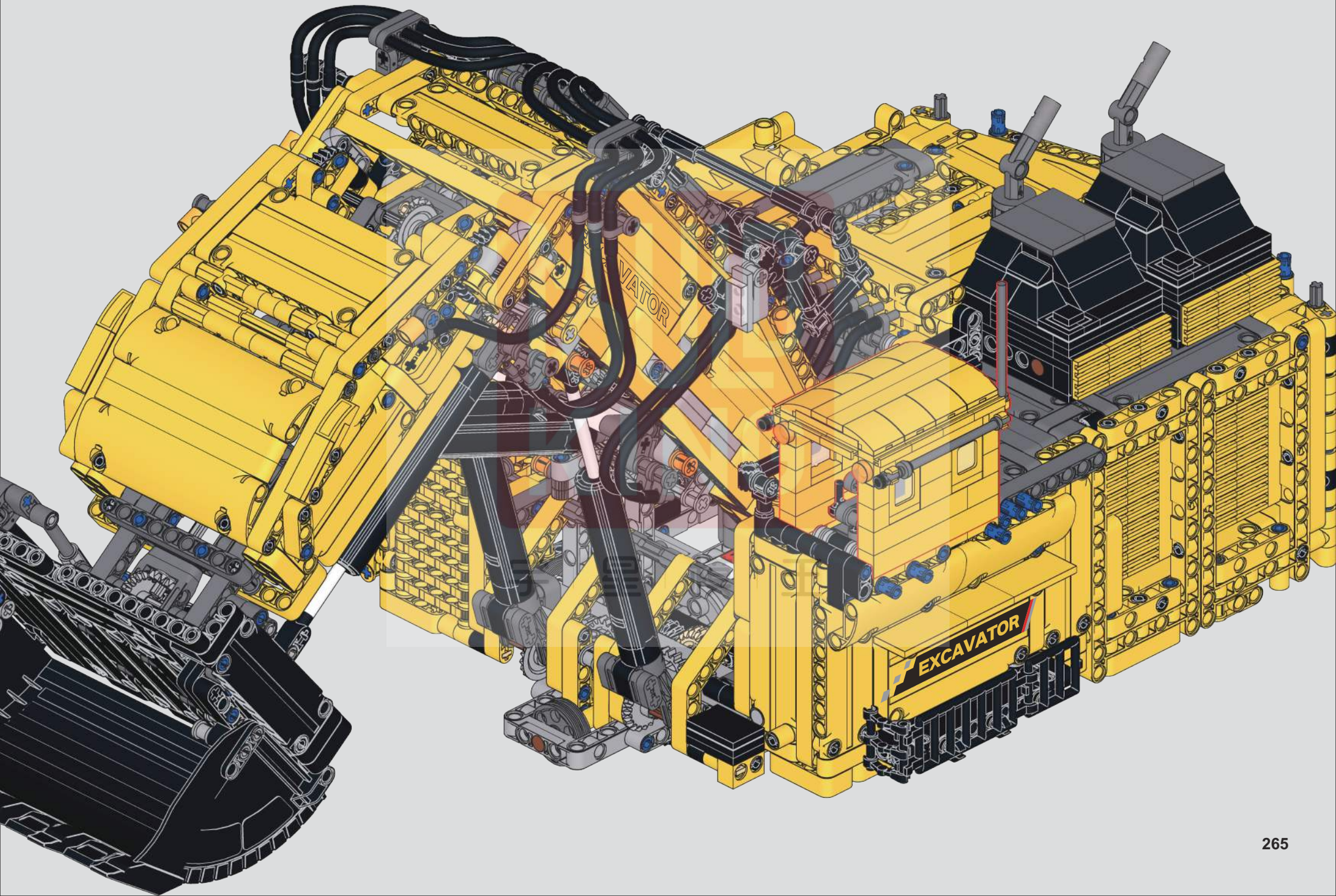

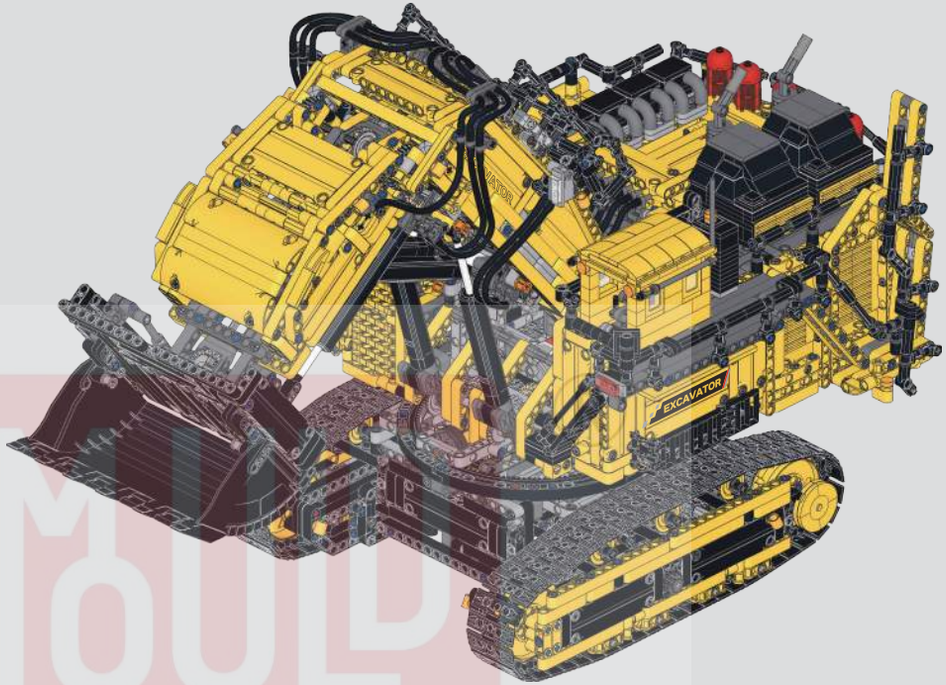

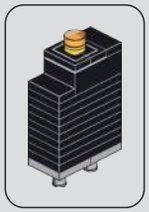

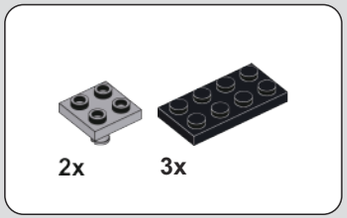

792

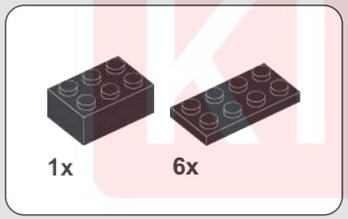

793

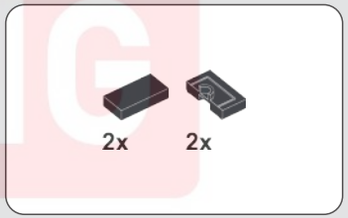

794

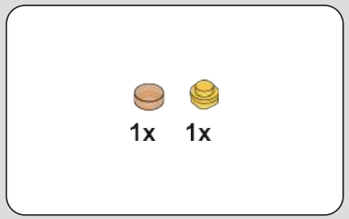

795

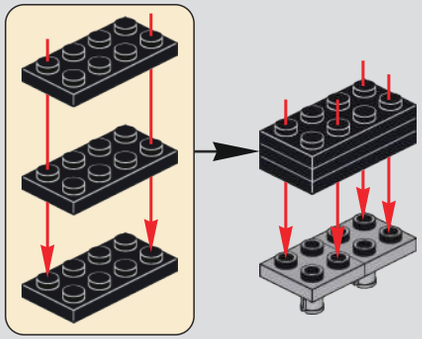

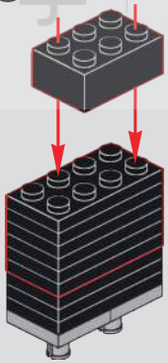

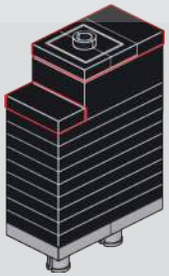

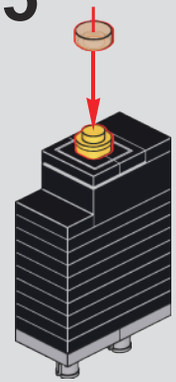

MOULD KING
宇 星 模 王

796

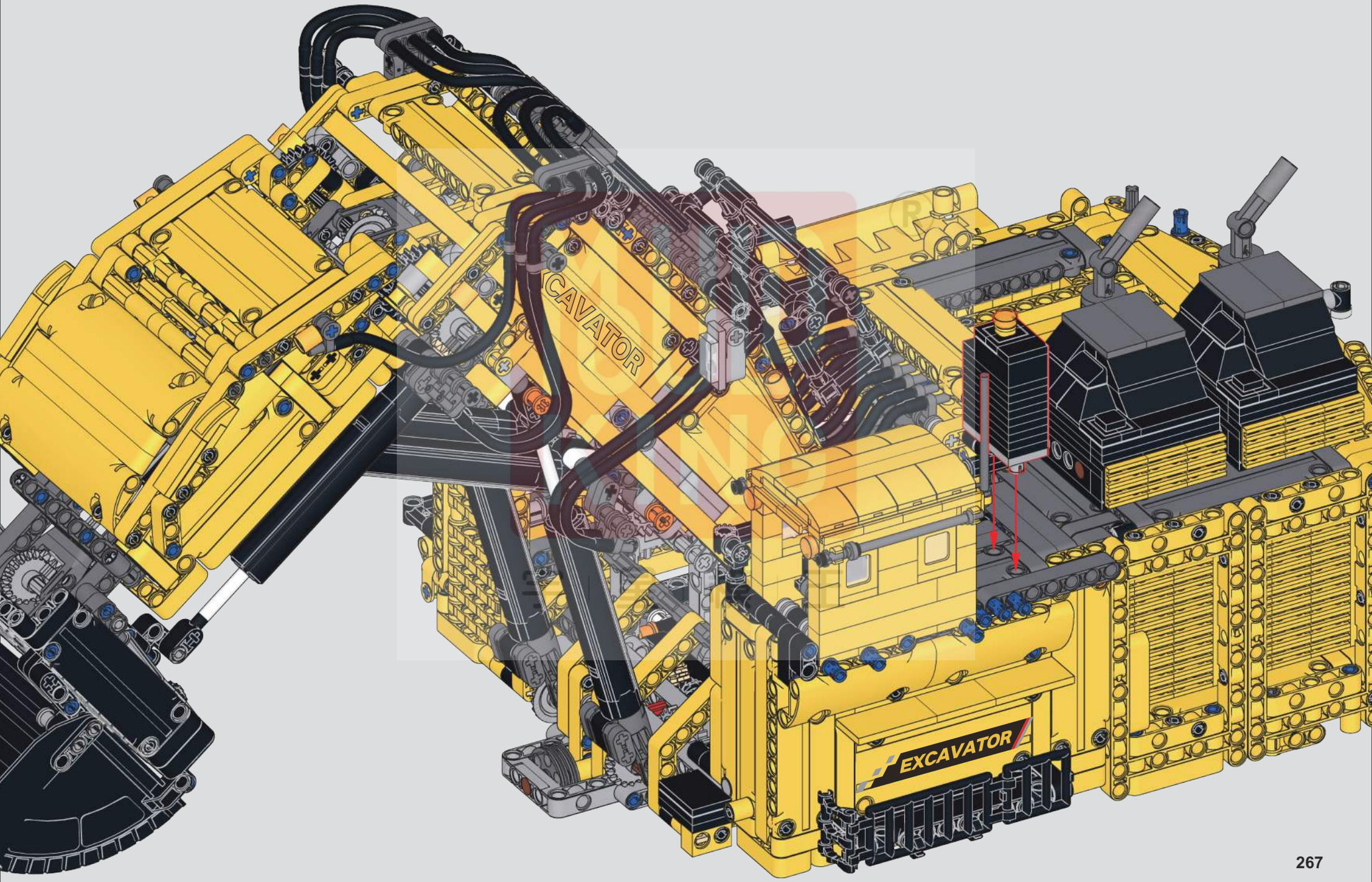

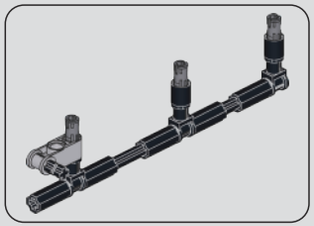

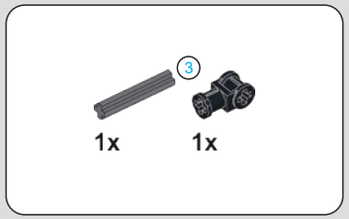

797

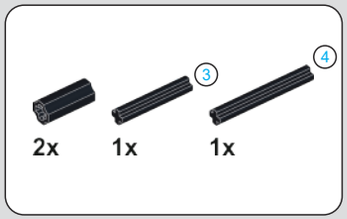

798

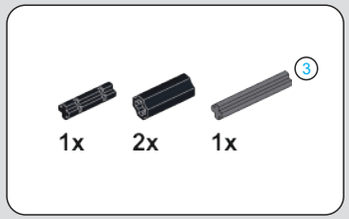

799

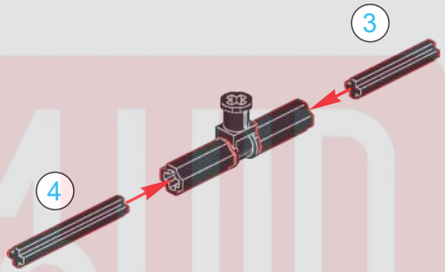

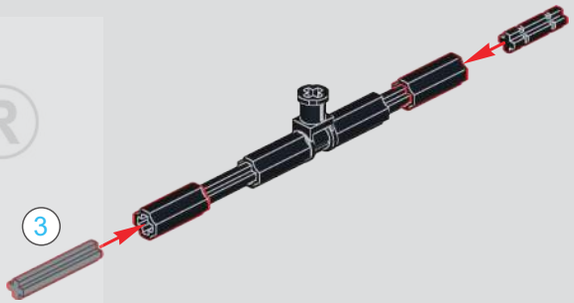

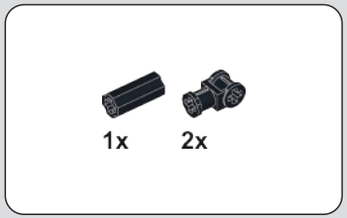

800

801

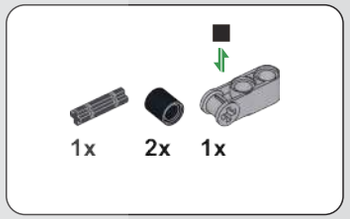

802

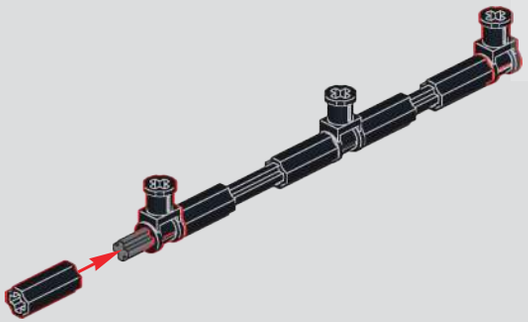

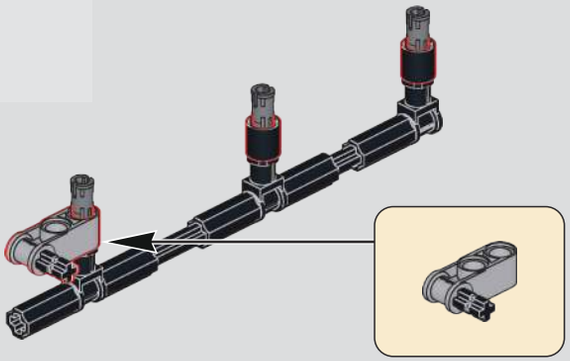

MUD KING ®
宇 星 模 王

803

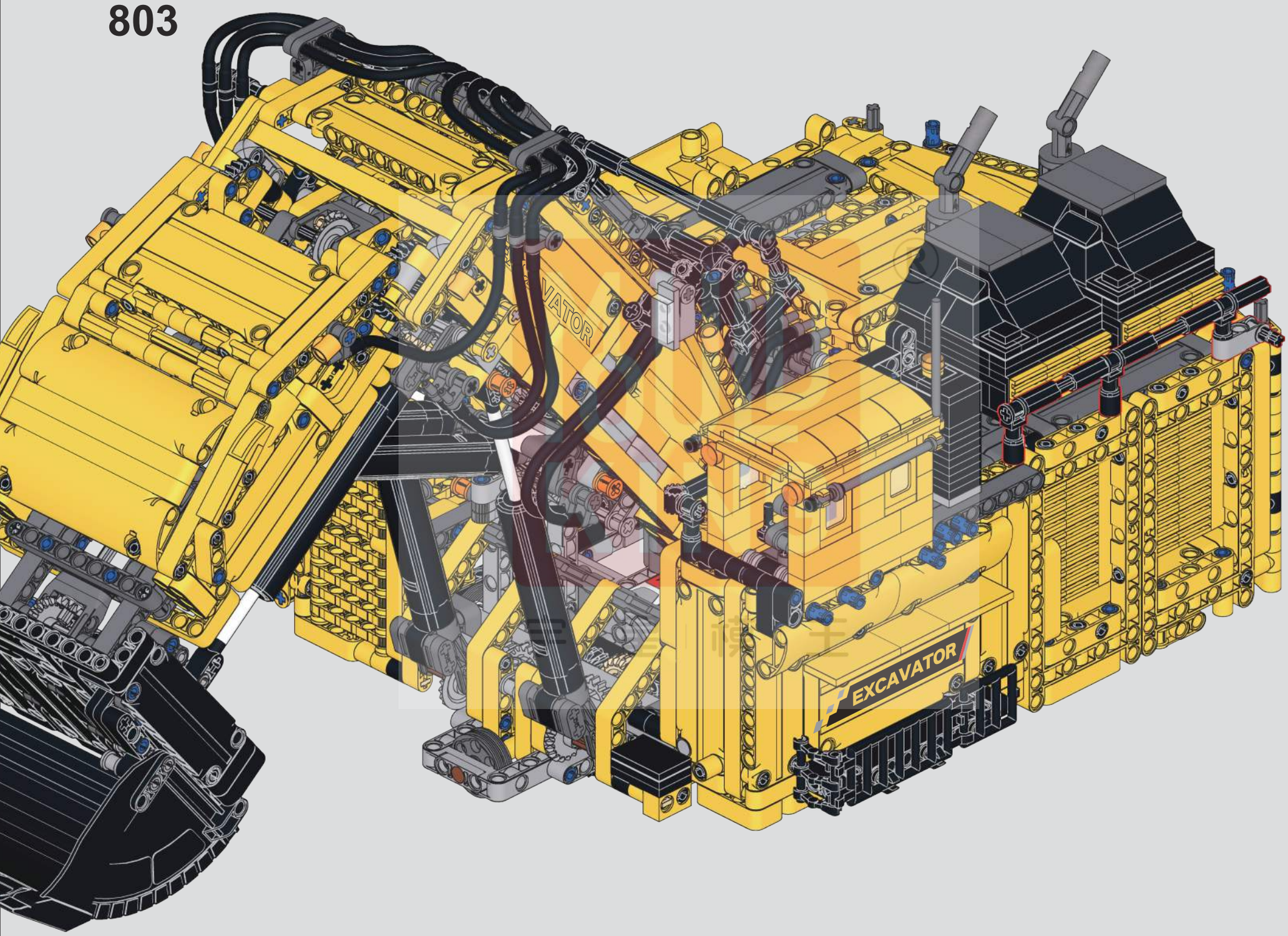

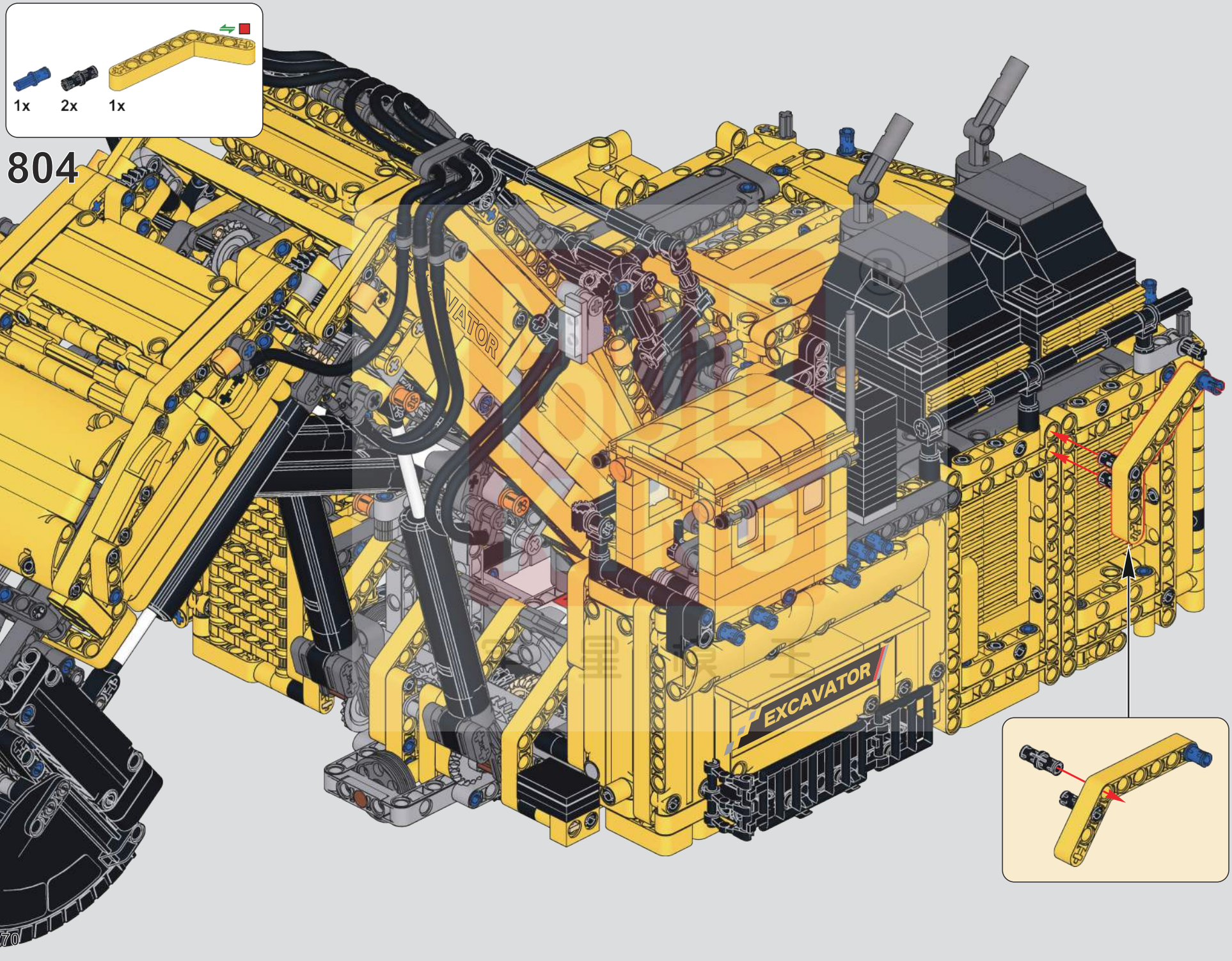
1x
2x
1x
804
EXCAVATOR
270

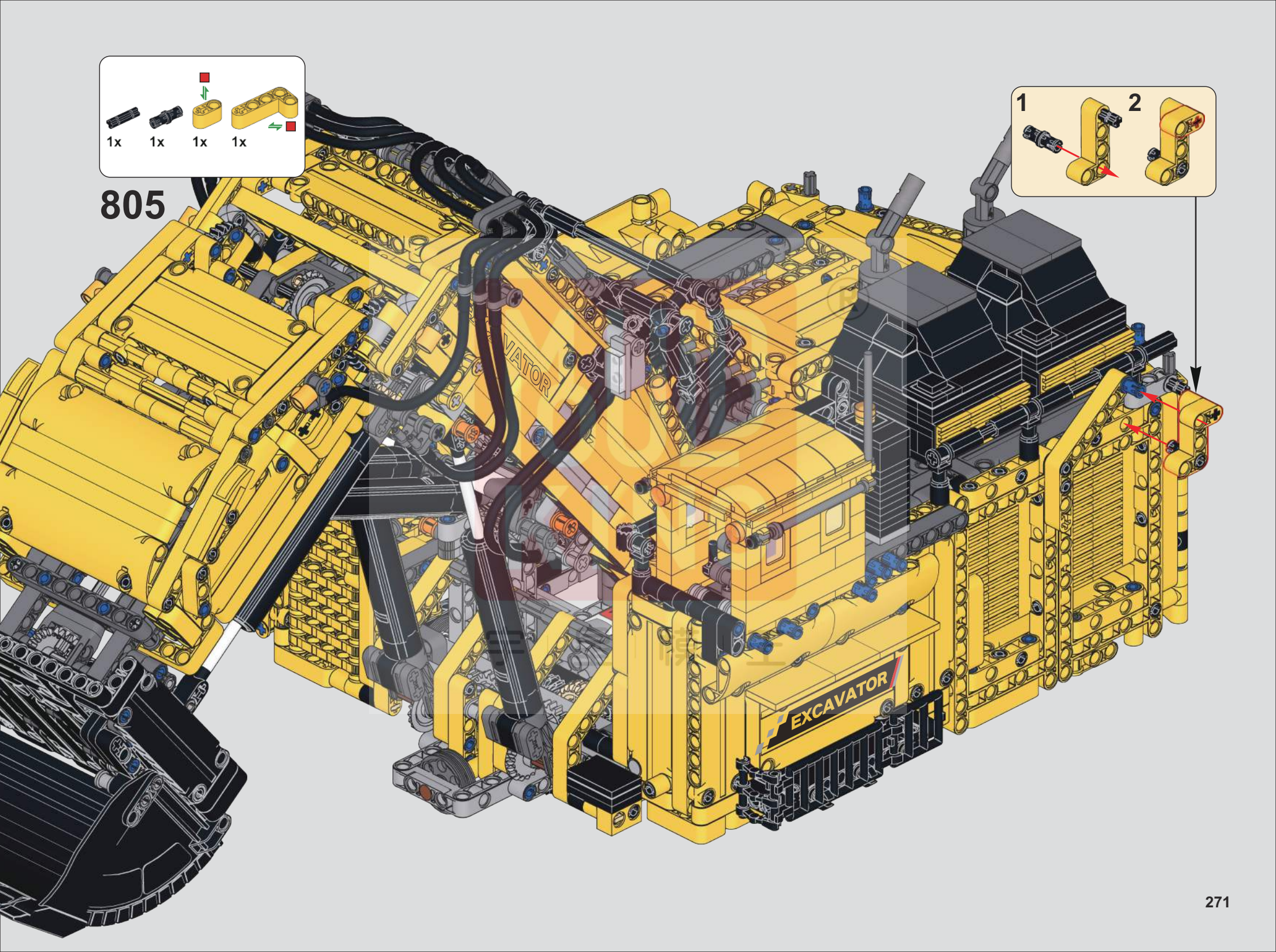
1x
1x
1x
1x
805
1
2
EXCAVATOR

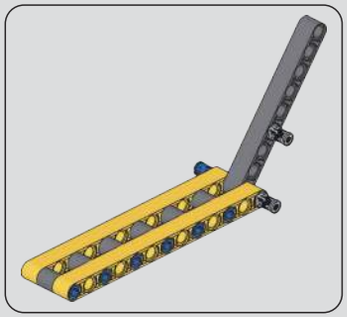

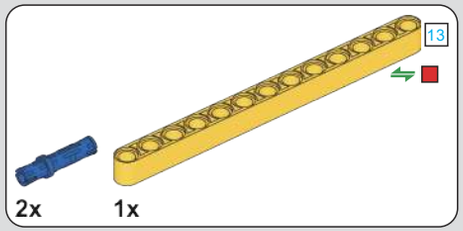

806

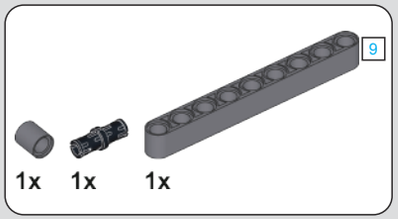

807

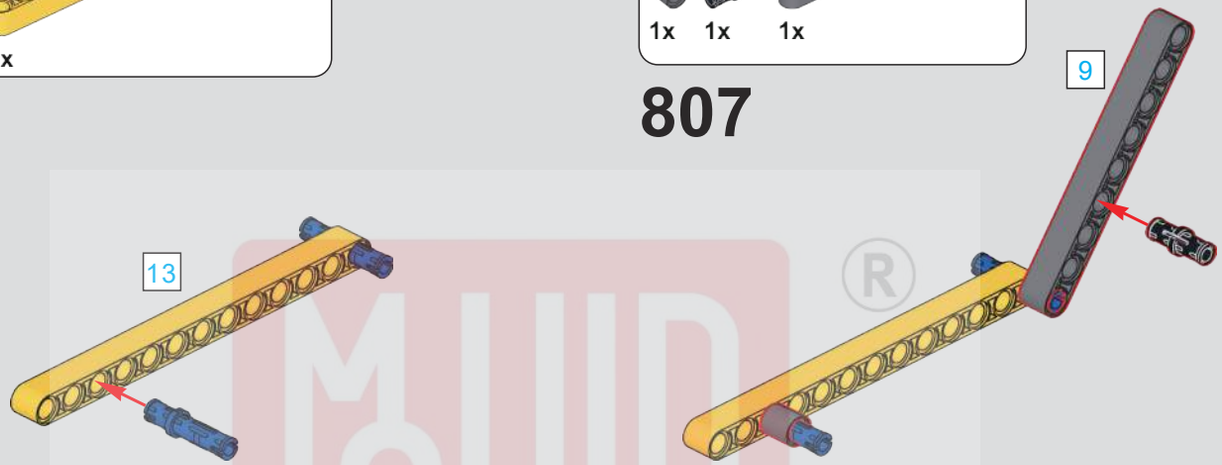

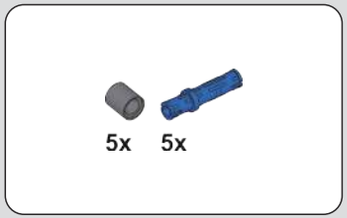

808

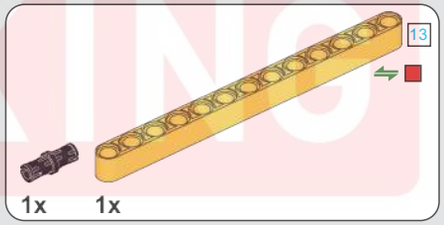

809

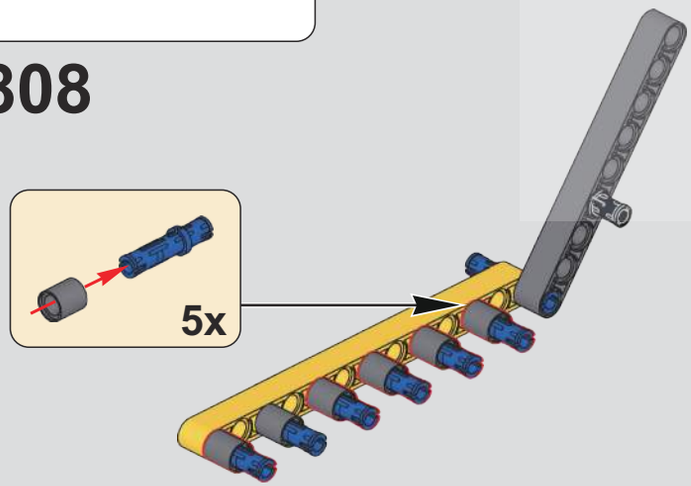

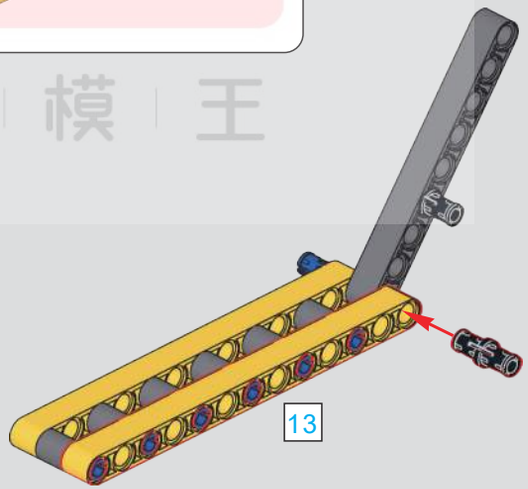

MOLD KING ®
宇 型 模 王

810

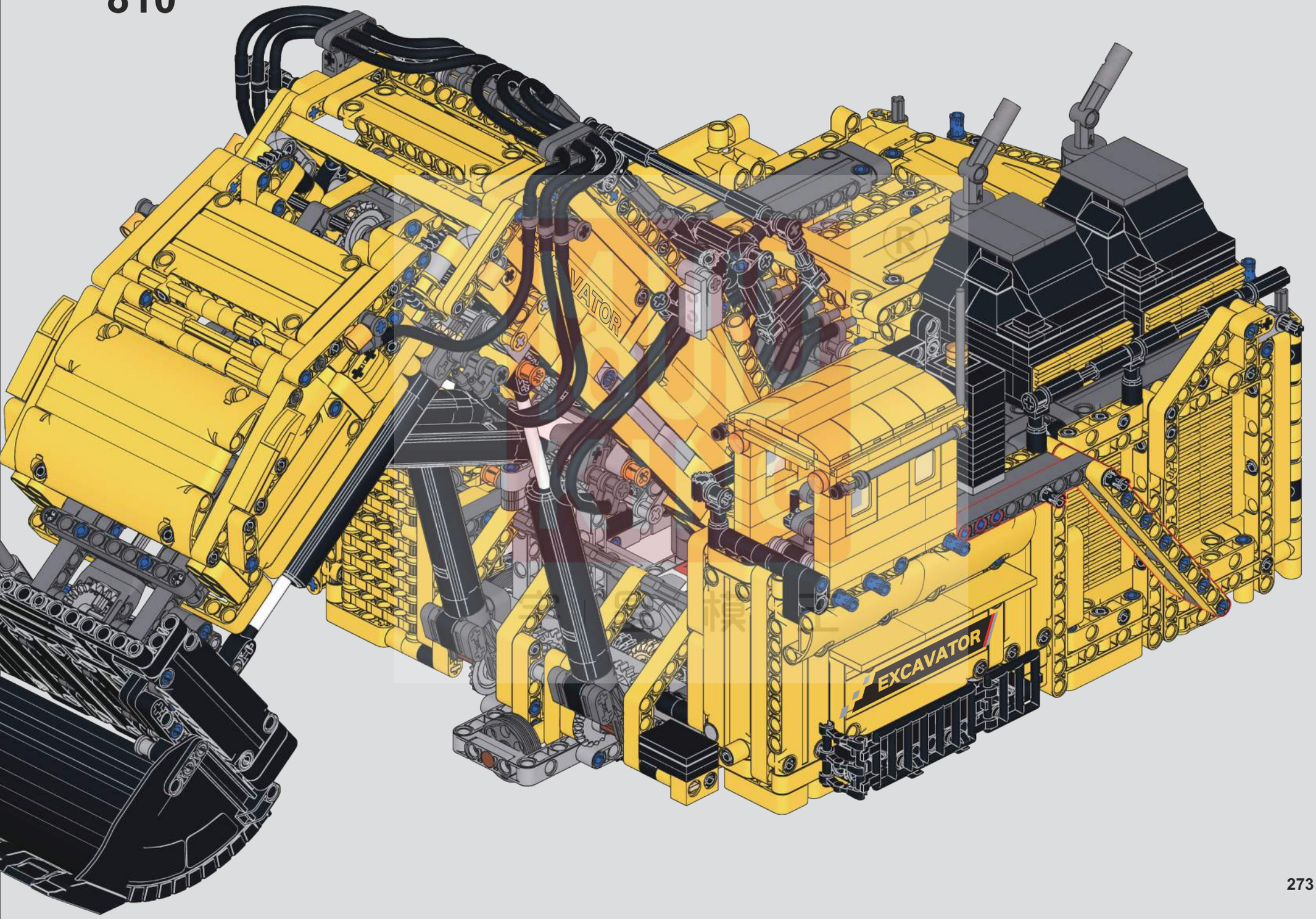

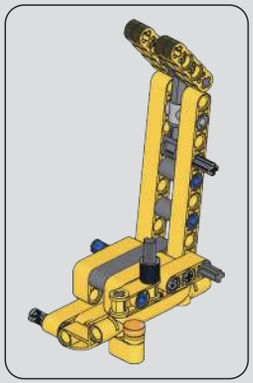

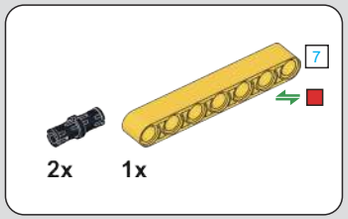

811

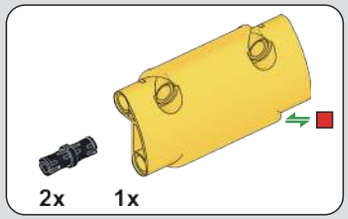

812

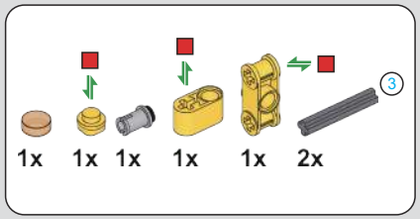

813

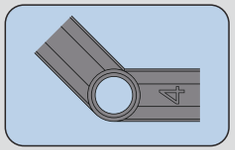

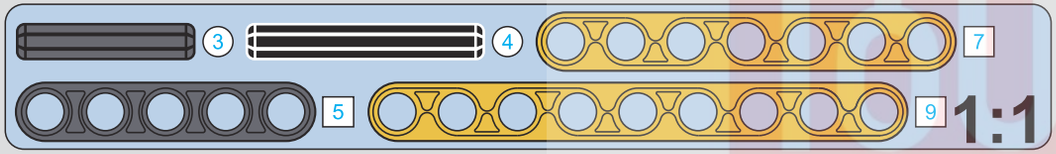

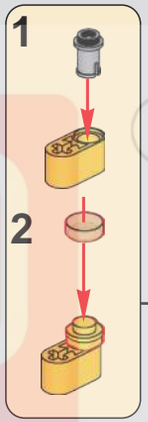

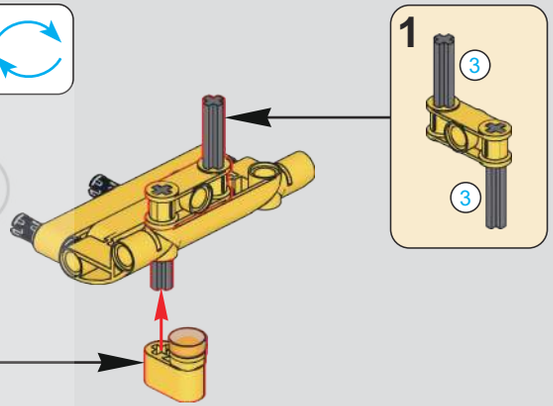

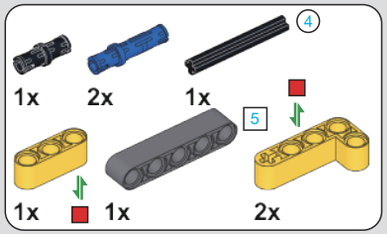

814

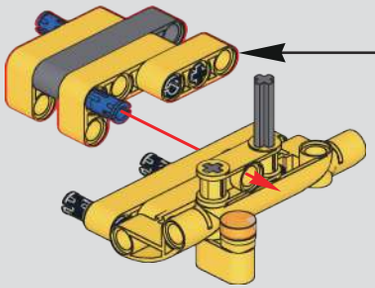

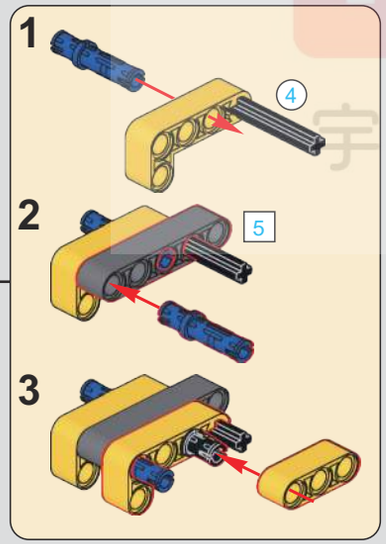

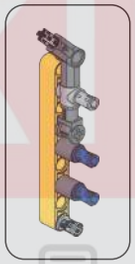

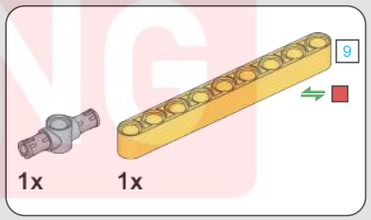

815

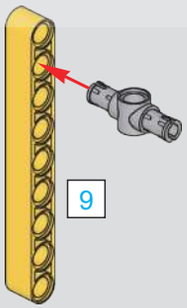

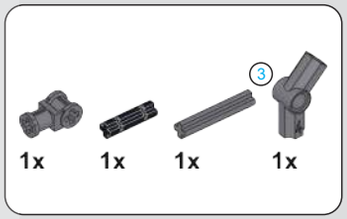

816

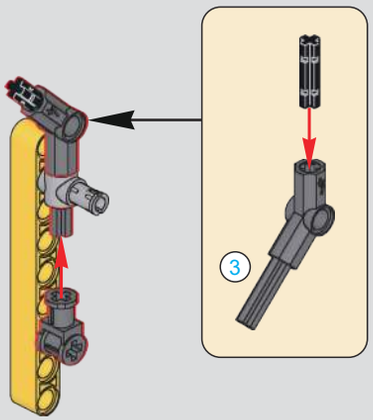

MUD KING ®
宇 星 模 王

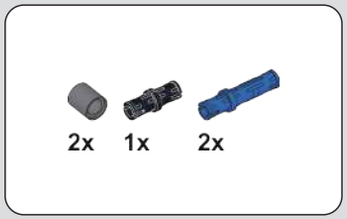

817

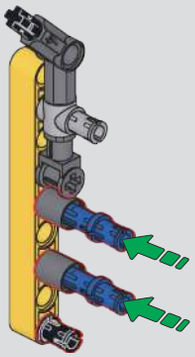

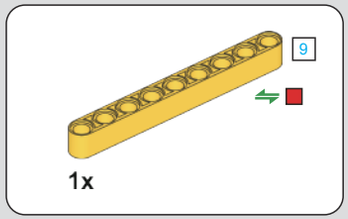

818

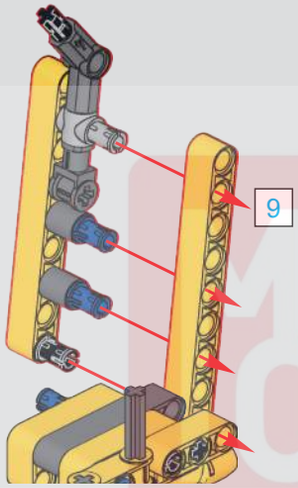

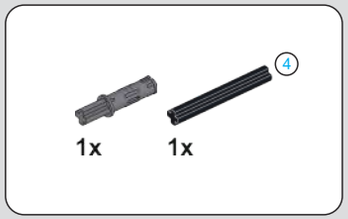

819

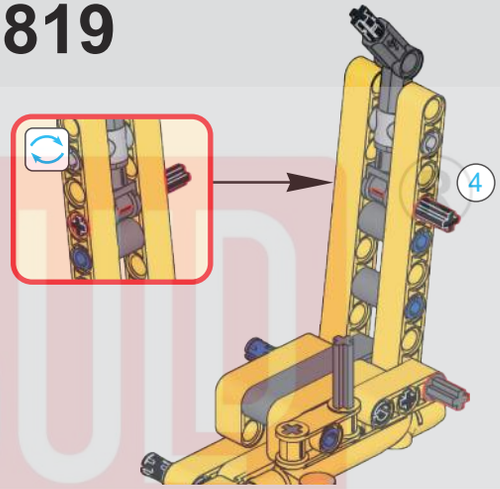

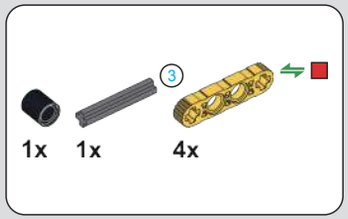

820

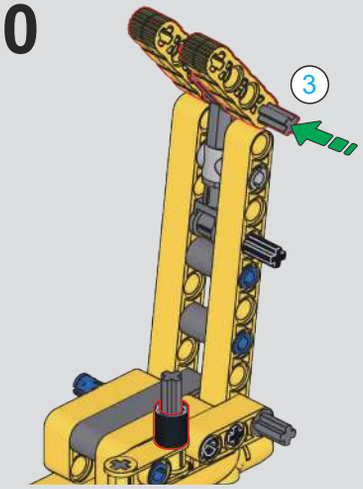

821

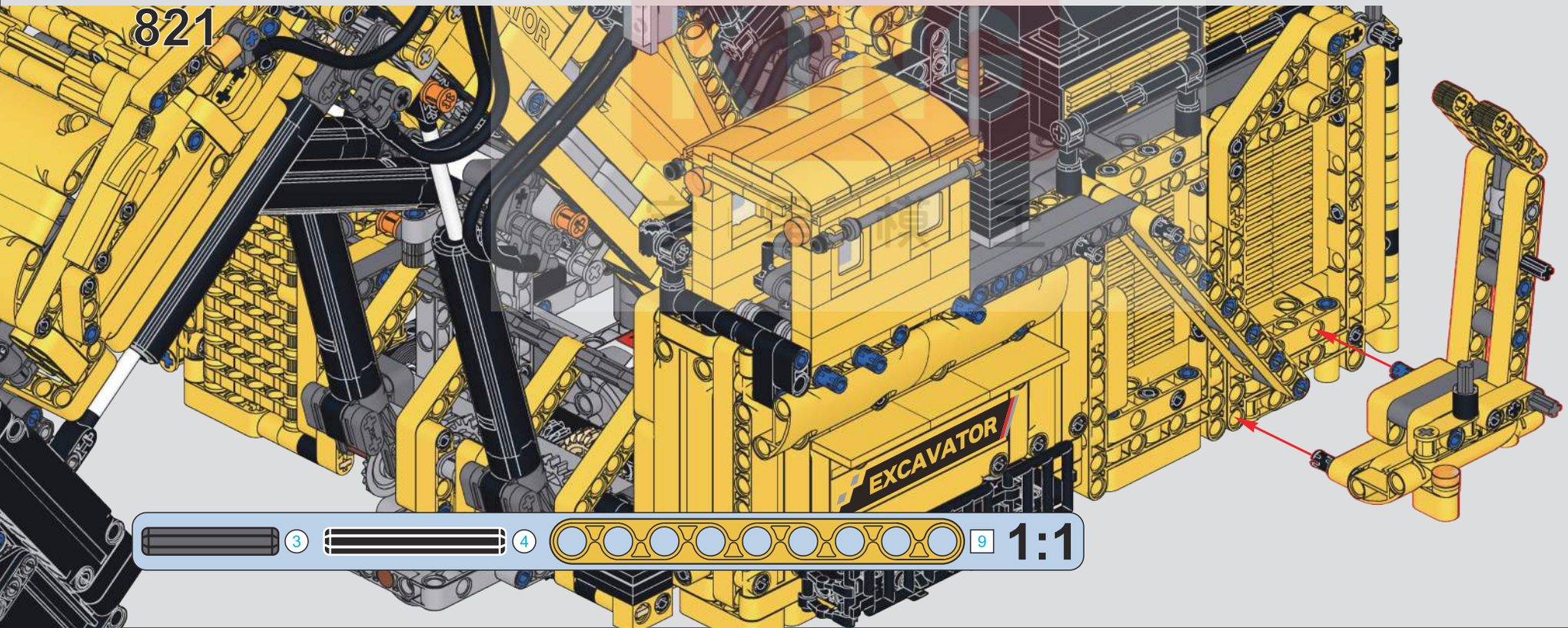

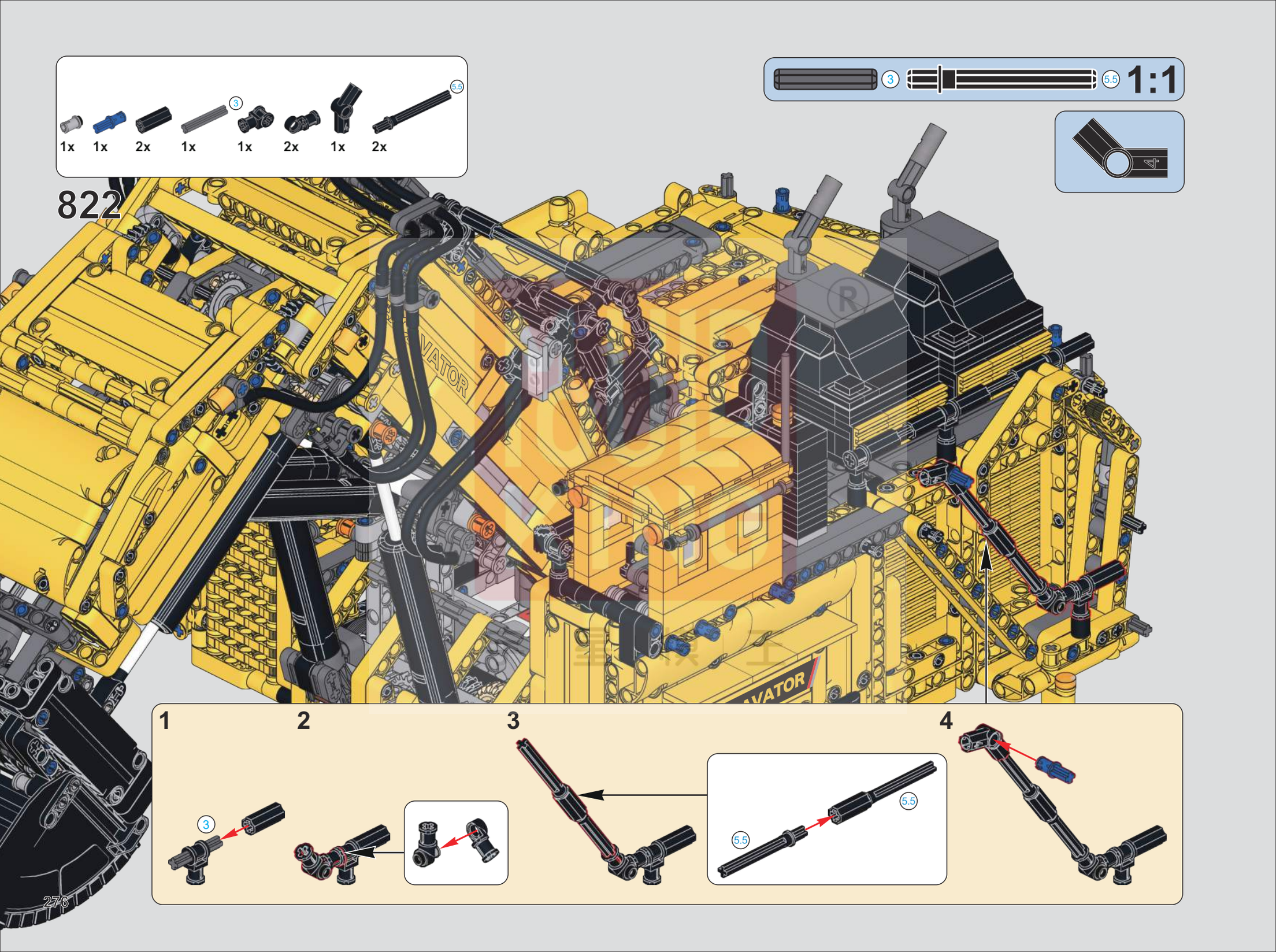
1x
1x
2x
1x
3
1x
2x
1x
5.5
2x
822
3
5.5
1:1
4
1
2
3
4
3
5.5
5.5
276

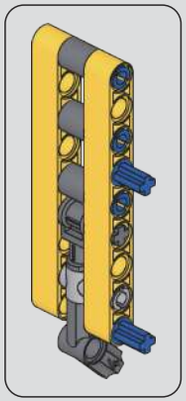

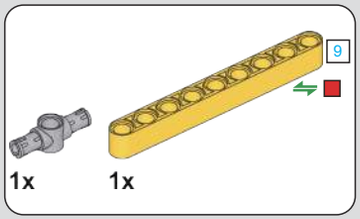

823

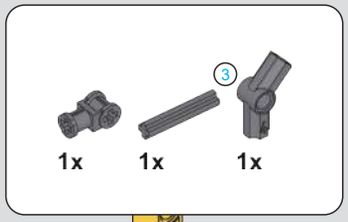

824

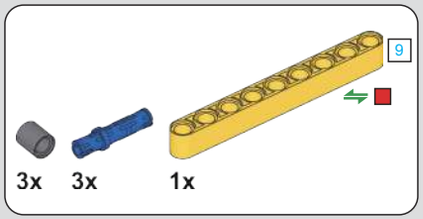

825

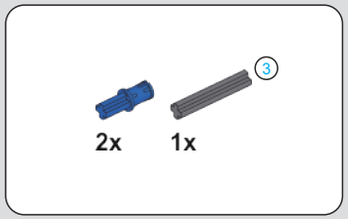

826

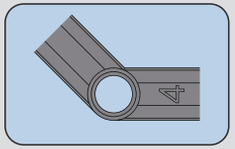

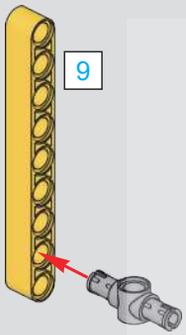

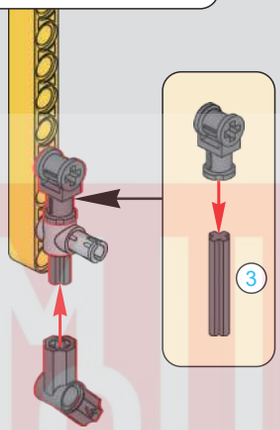

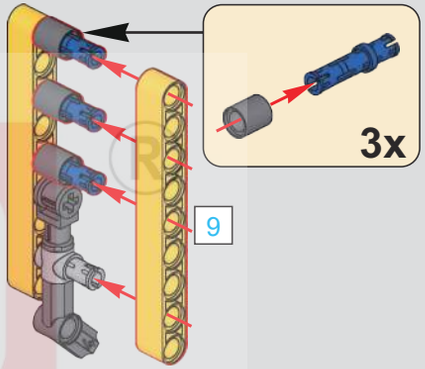

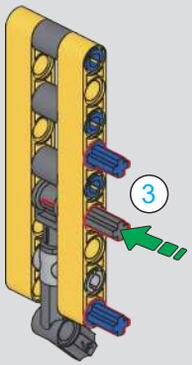

827

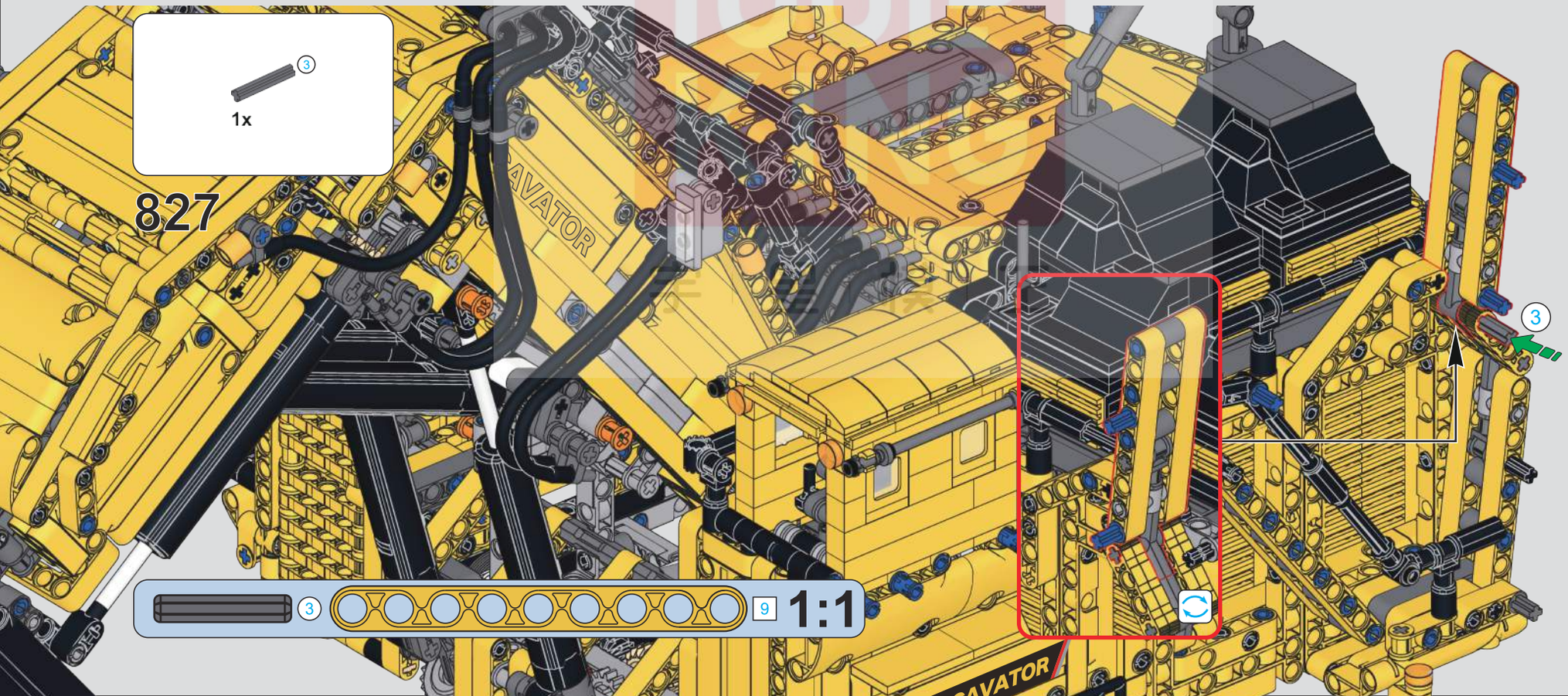

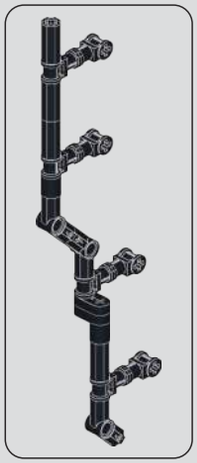

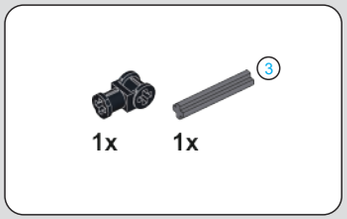

828

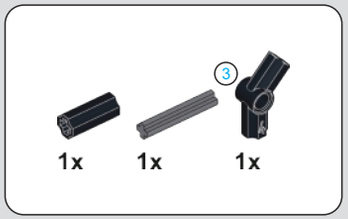

829

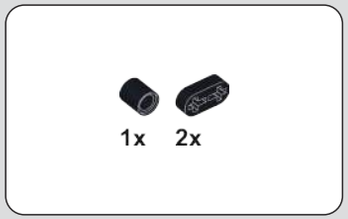

830

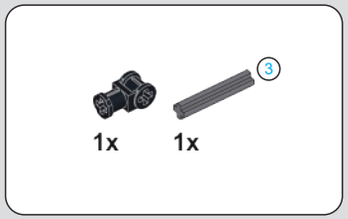

831

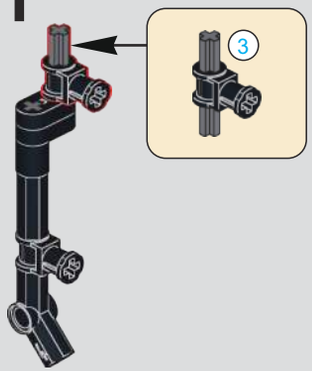

832

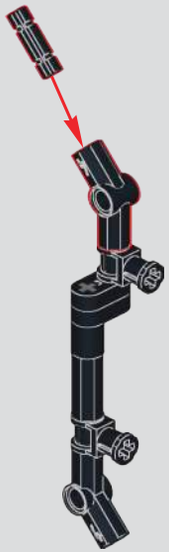

833

834

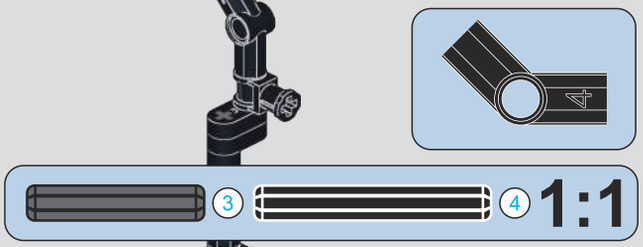

MOULD KING ®
宇 星 模 王

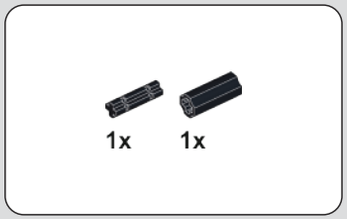

835

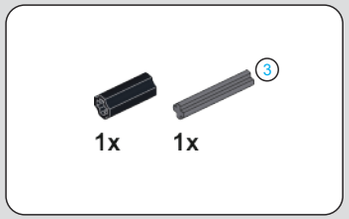

836

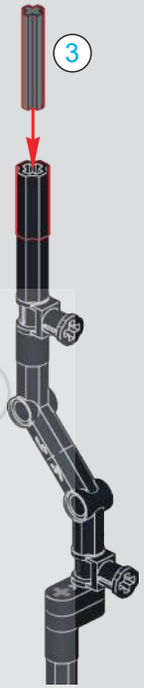

837

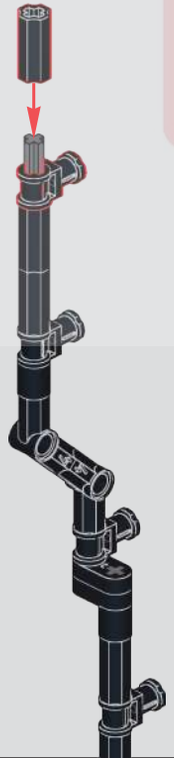

838

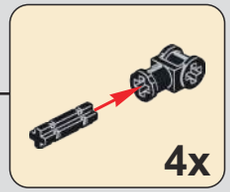

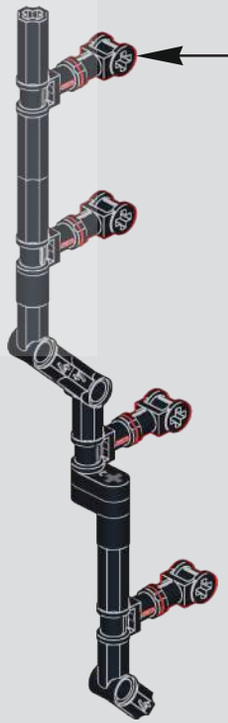

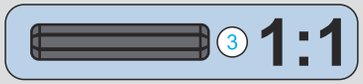

MOULD KING ®
宇 | 星 | 模 | 王

839

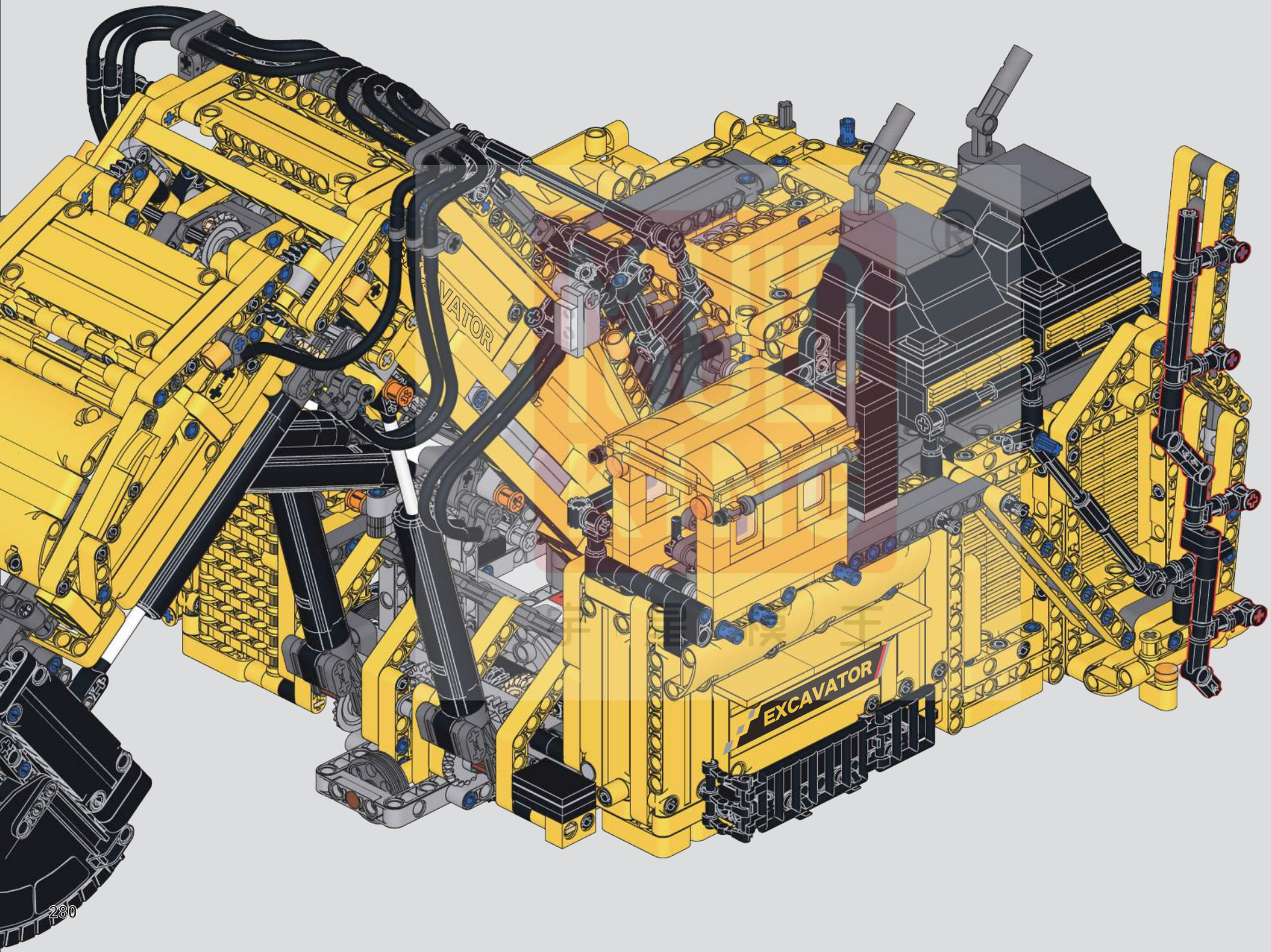

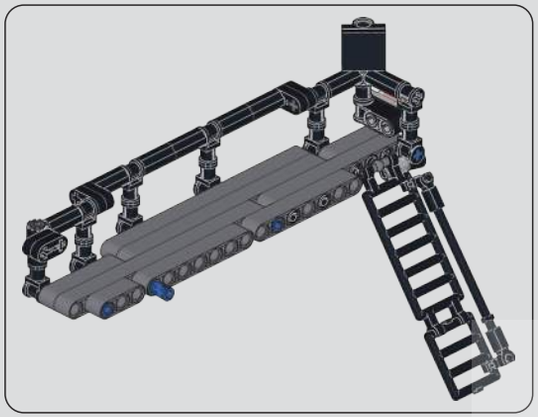

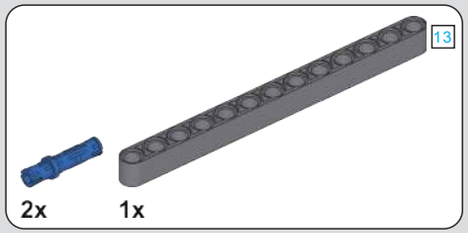

840

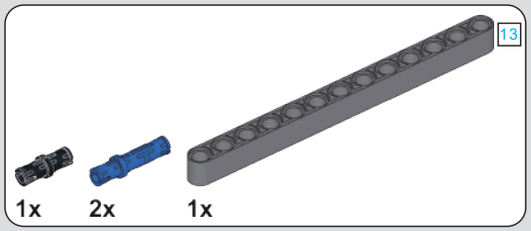

841

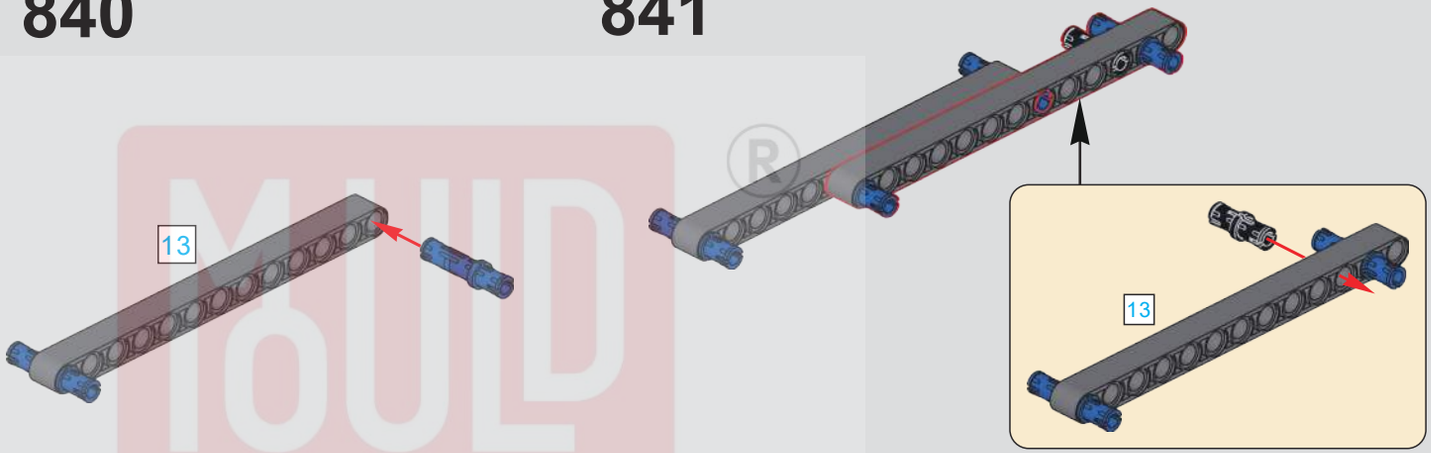

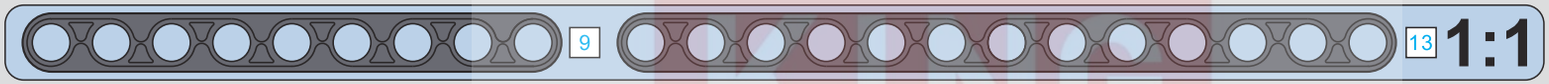

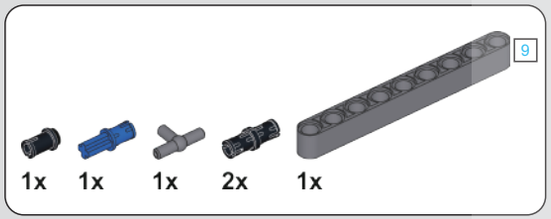

842

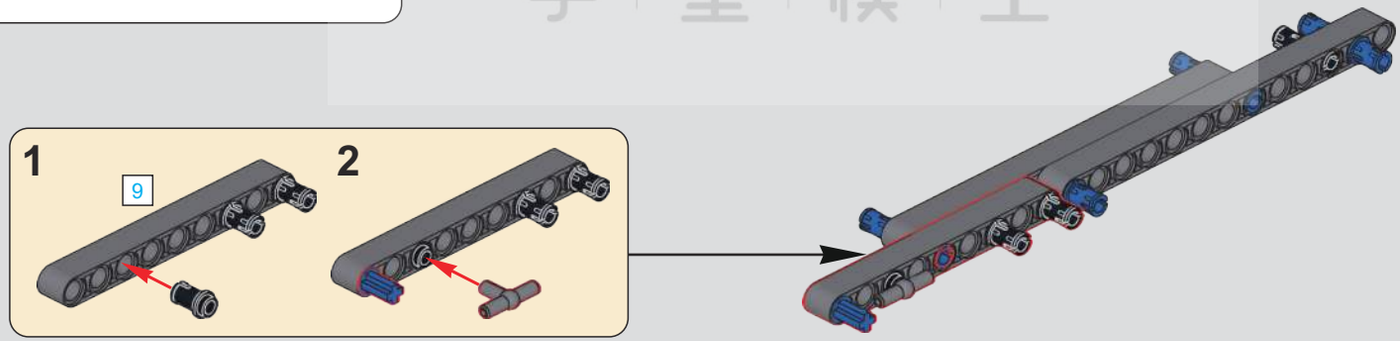

MOULD KING ®
宇 星 模 王

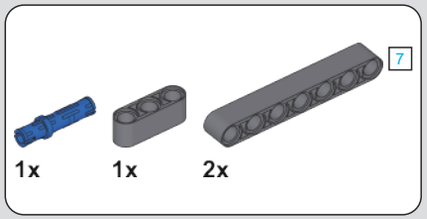

843

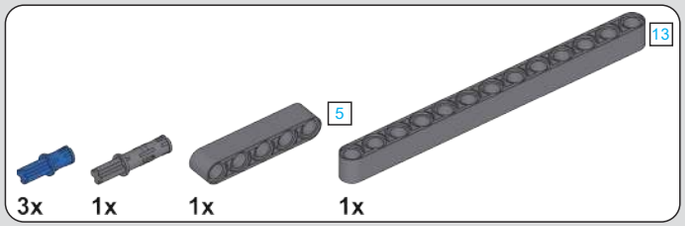

844

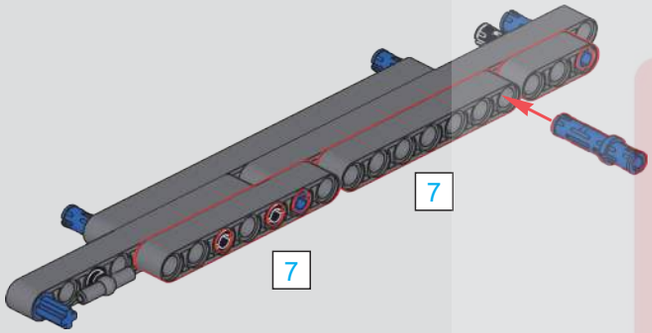

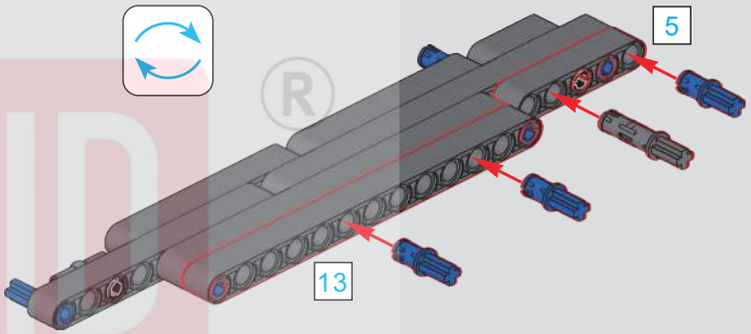

845

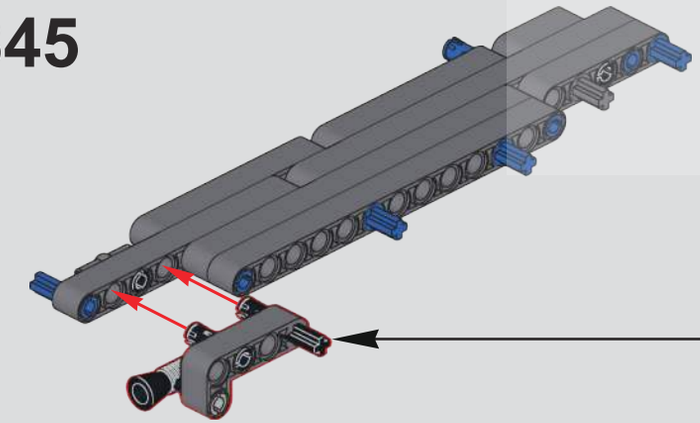

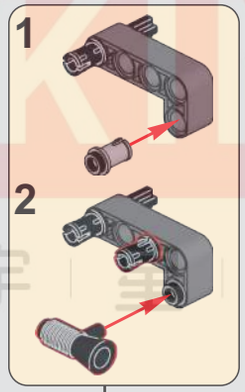

846

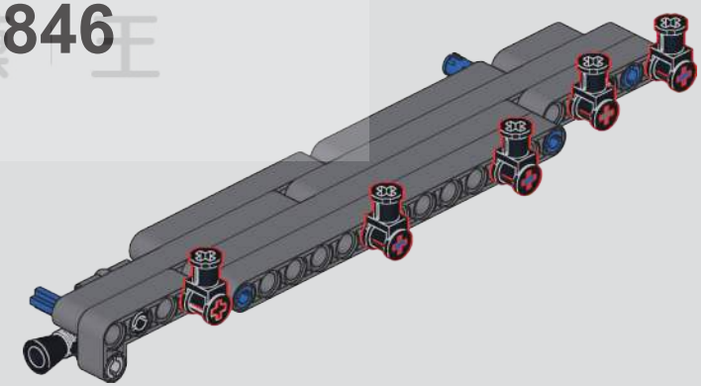

MOULD KING ®
宇宝模王

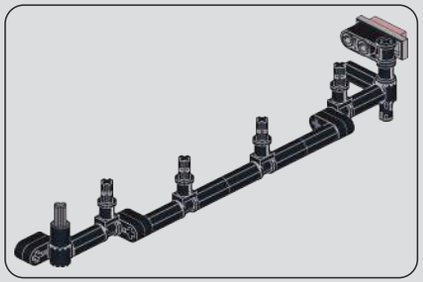

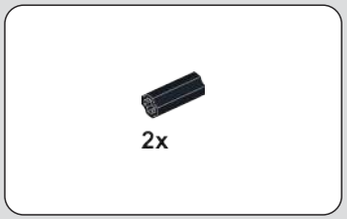

848

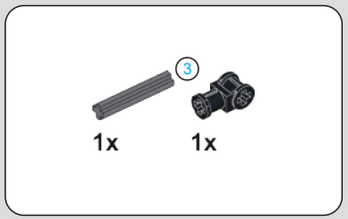

849

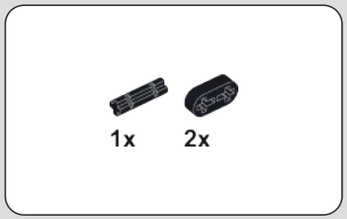

850

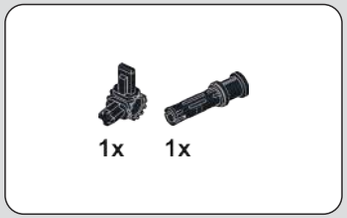

847

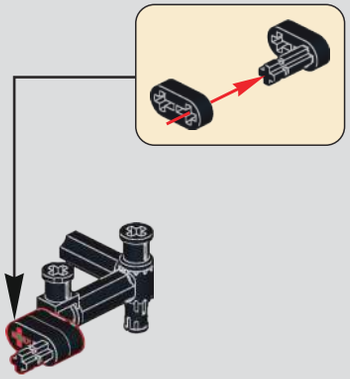

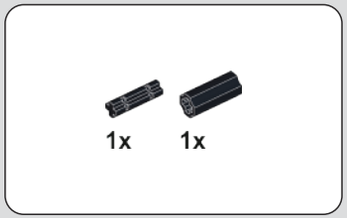

851

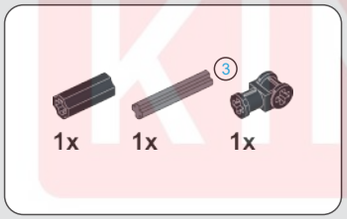

852

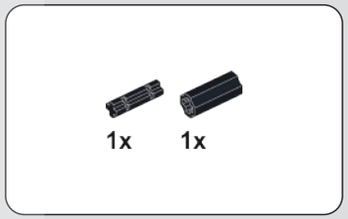

853

MOULD KING ®
模 王 星 模 王

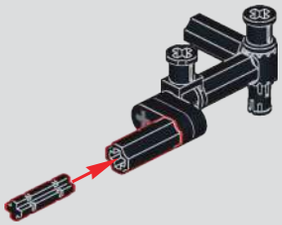

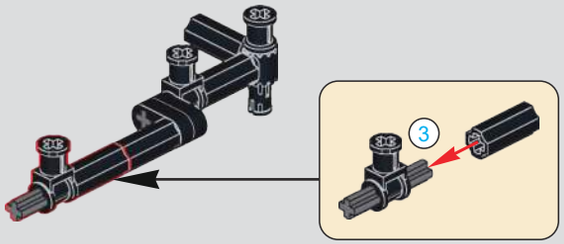

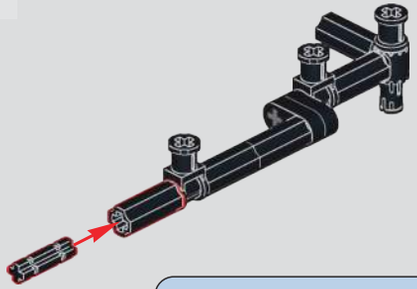

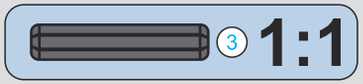

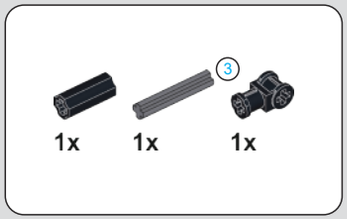

854

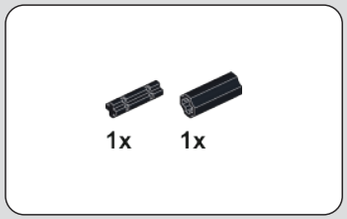

855

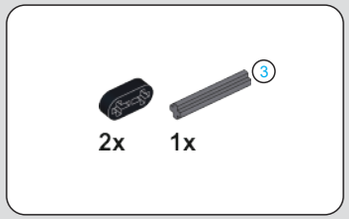

856

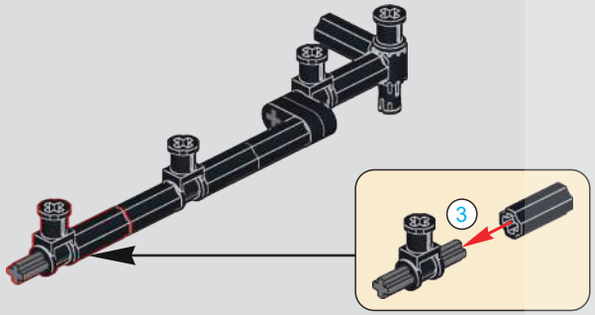

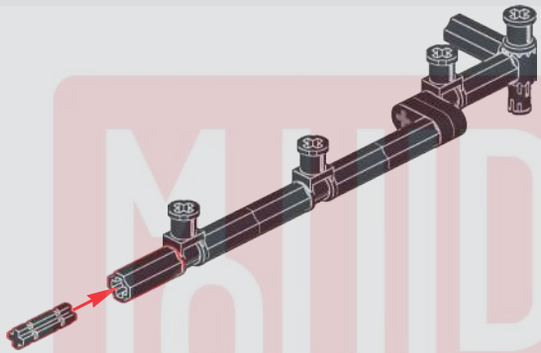

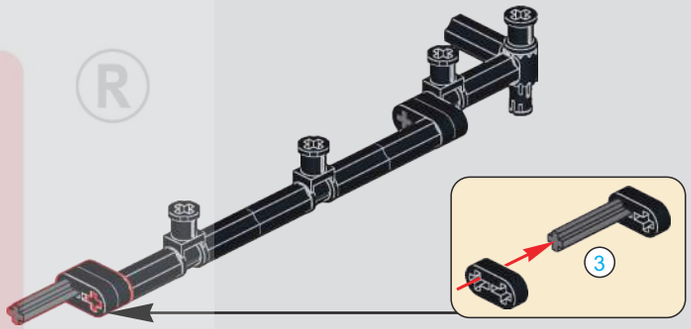

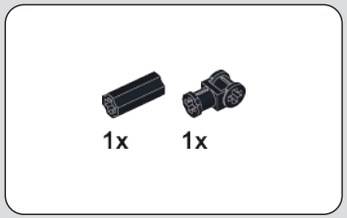

857

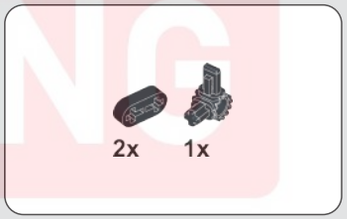

858

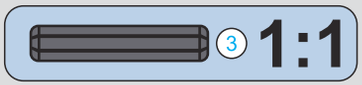

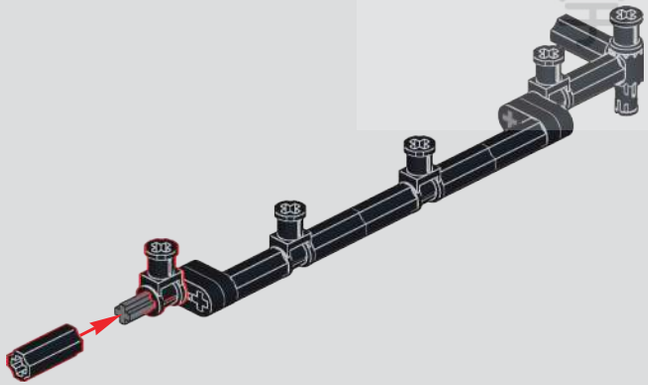

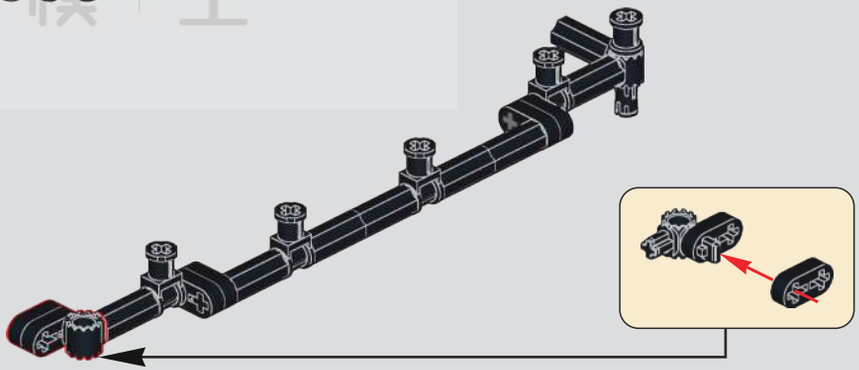

MOULD KING ®
宝 星 模 王

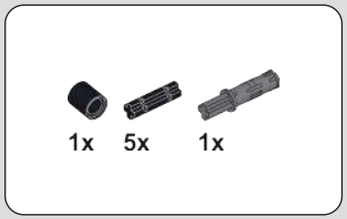

859

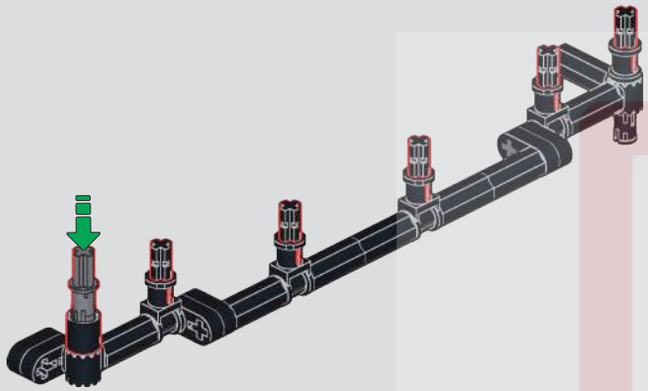

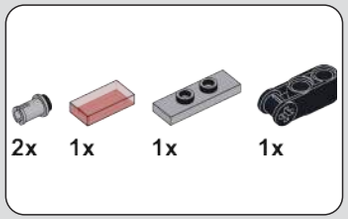

860

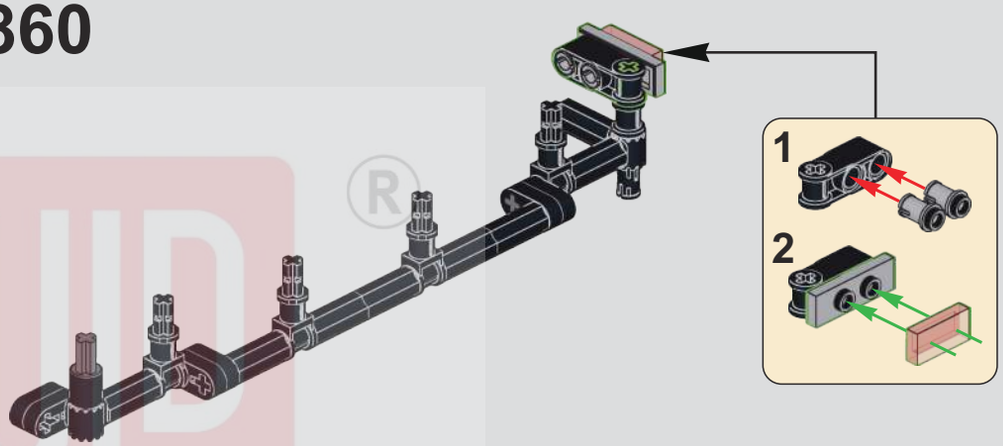

861

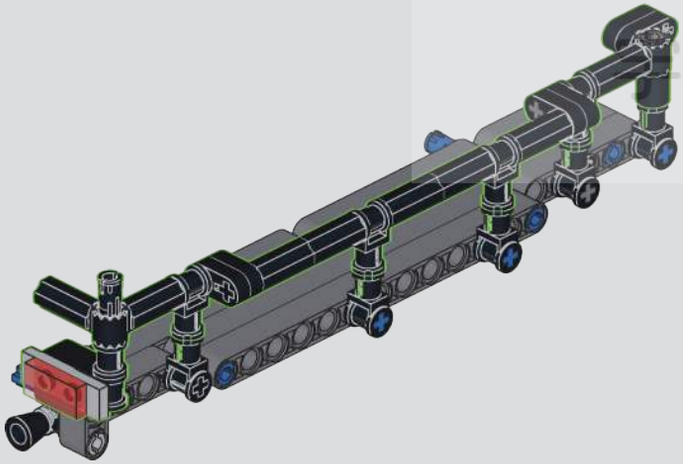

862

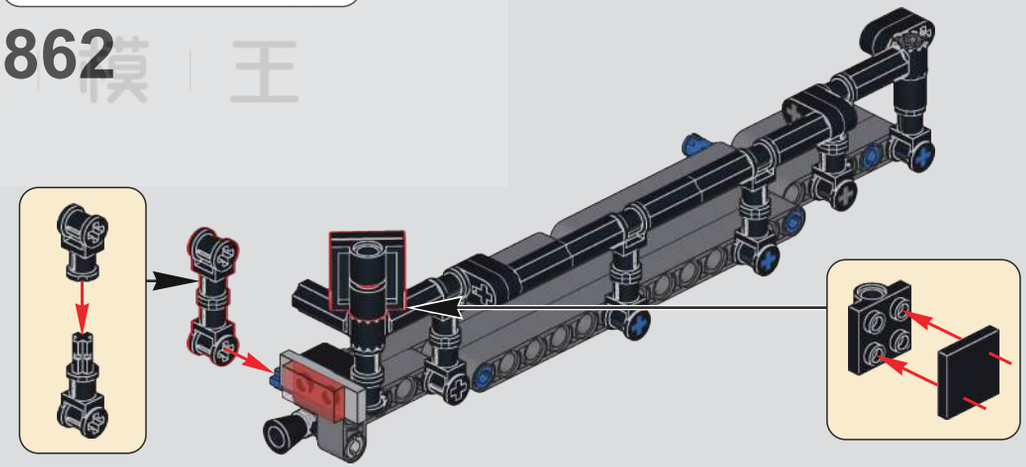

MUD KING ®
泥 | 星 | 模 | 王

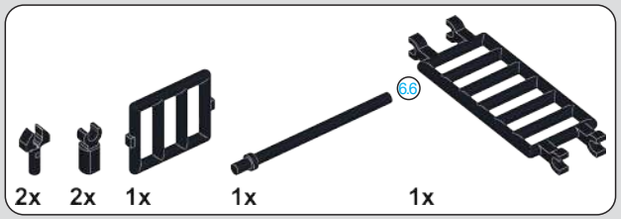

863

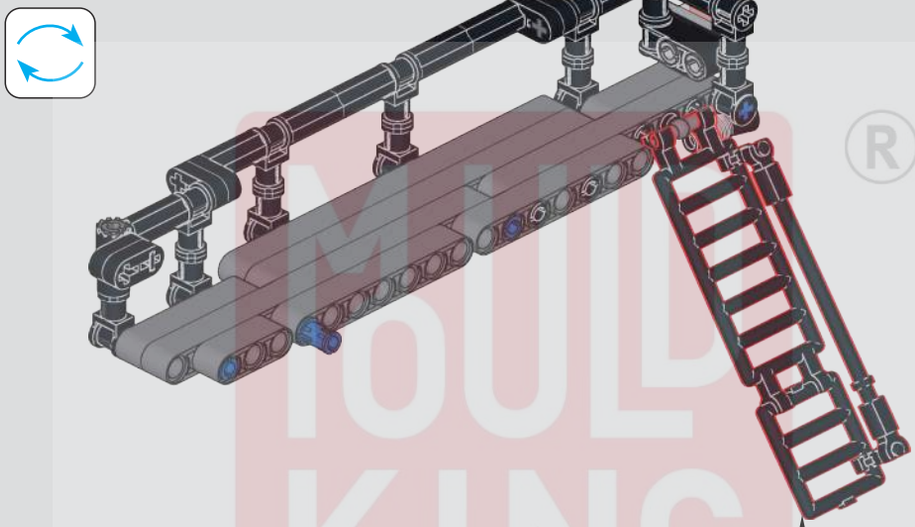

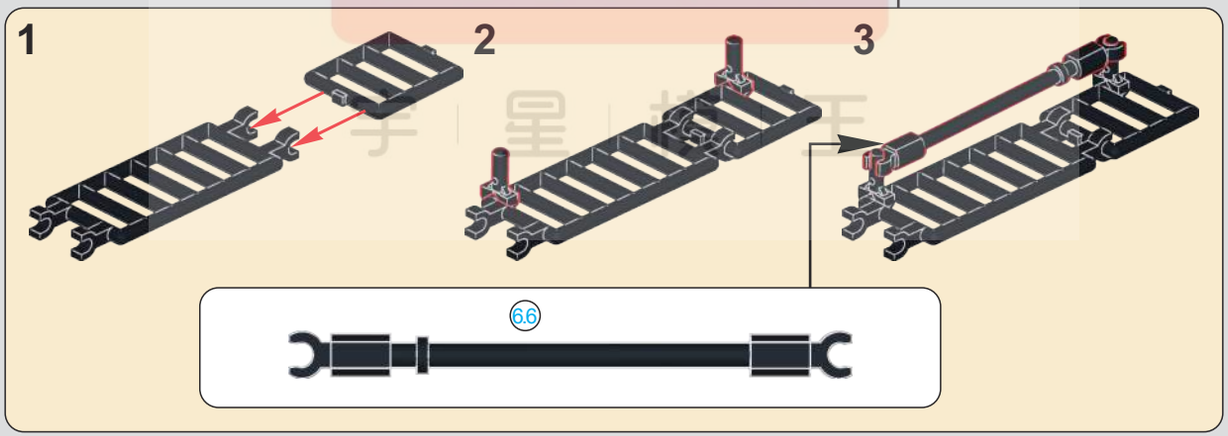

MULD KING ®

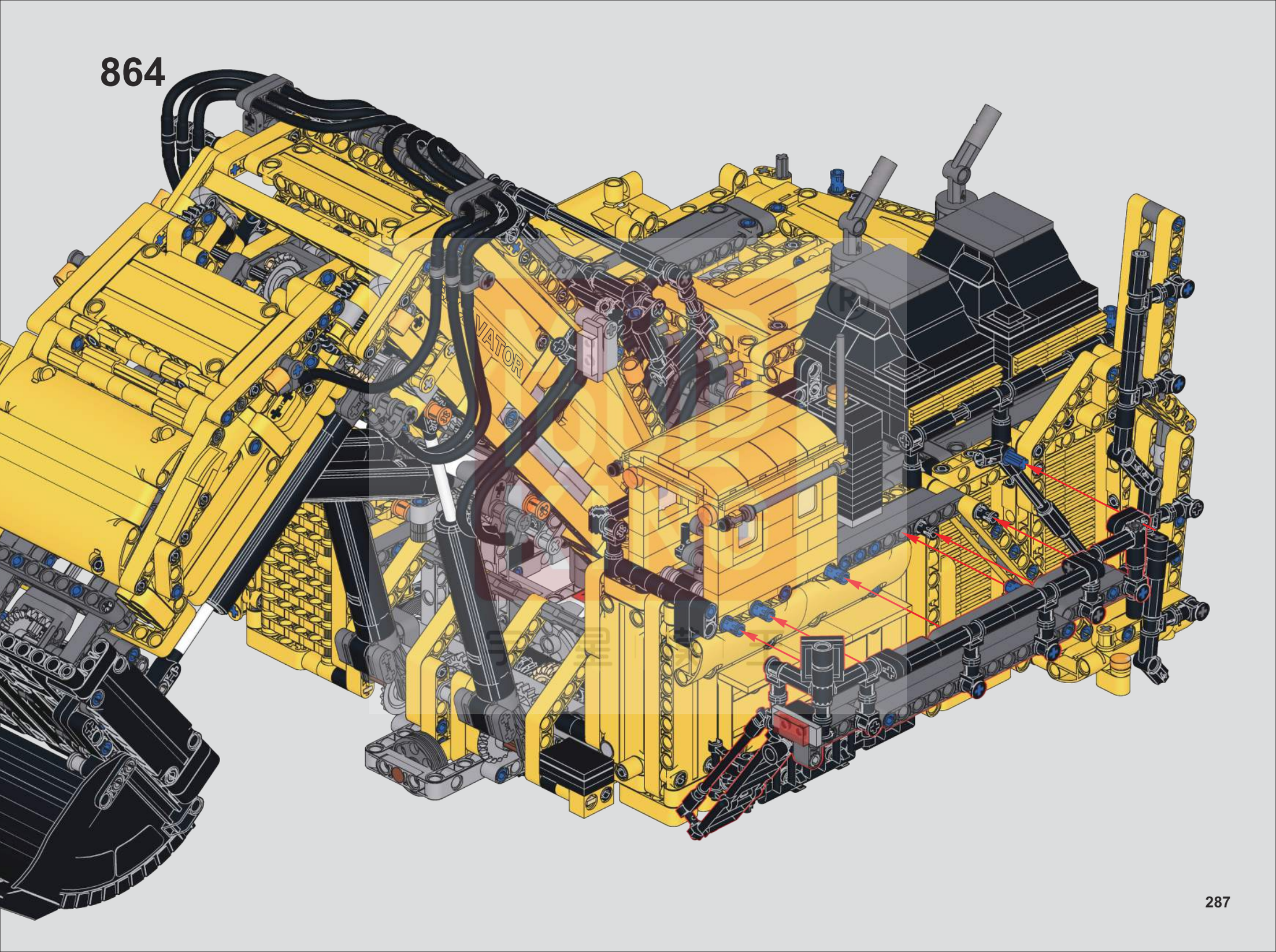
864
VATOR

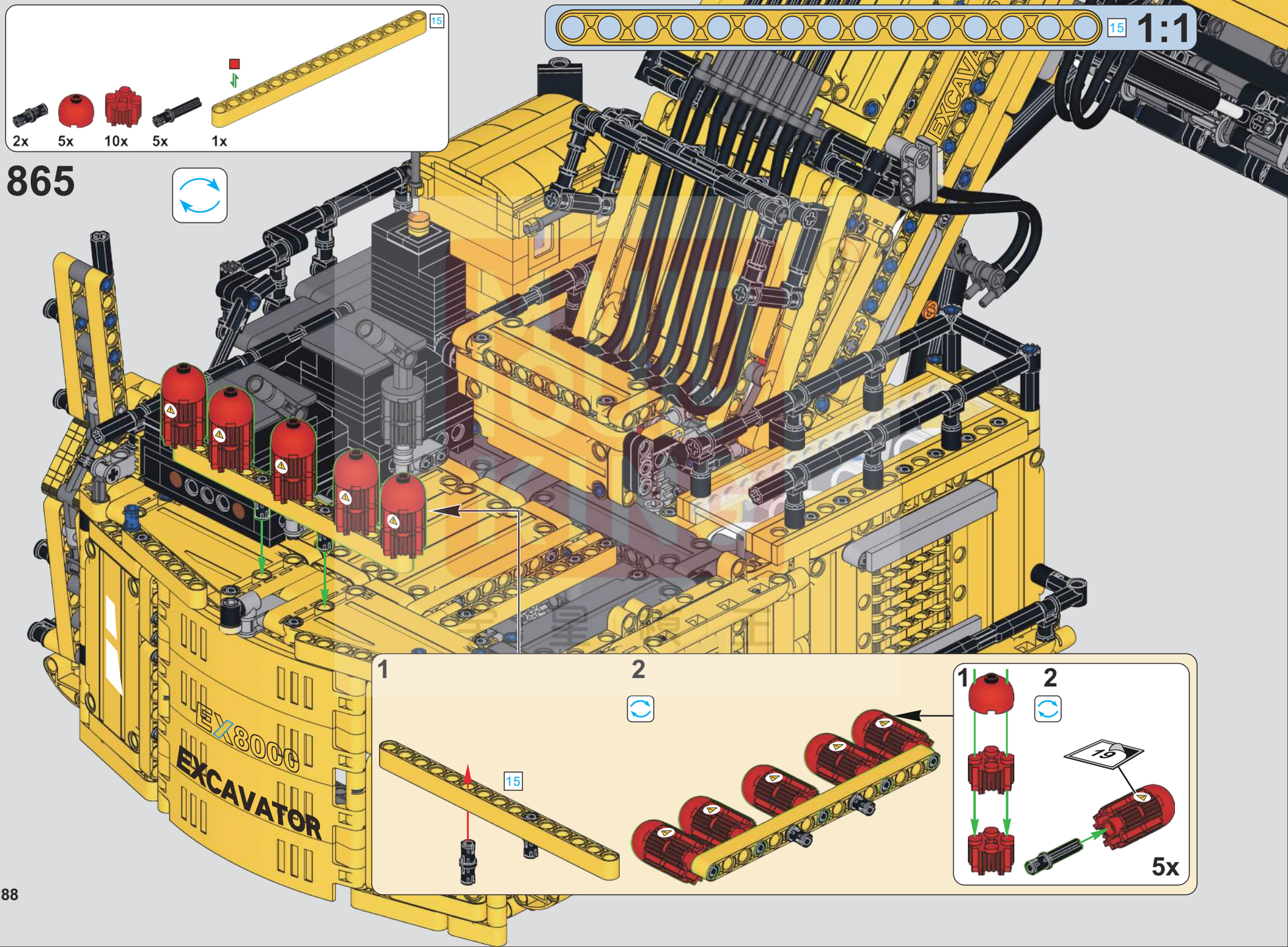
15
2x
5x
10x
5x
1x
865
15
1:1
1
2
15
1
2
19
5x
EX8000
EXCAVATOR

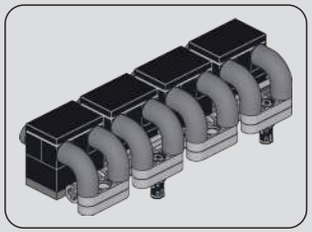

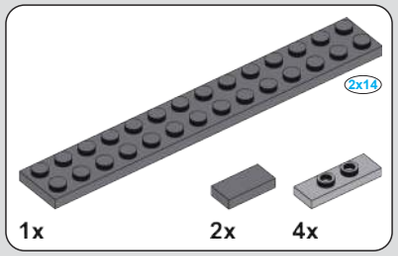

866

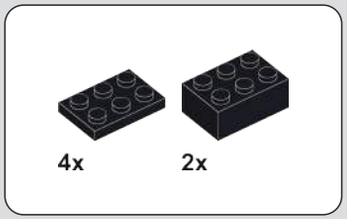

867

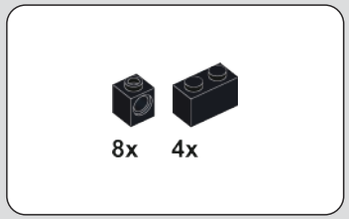

868

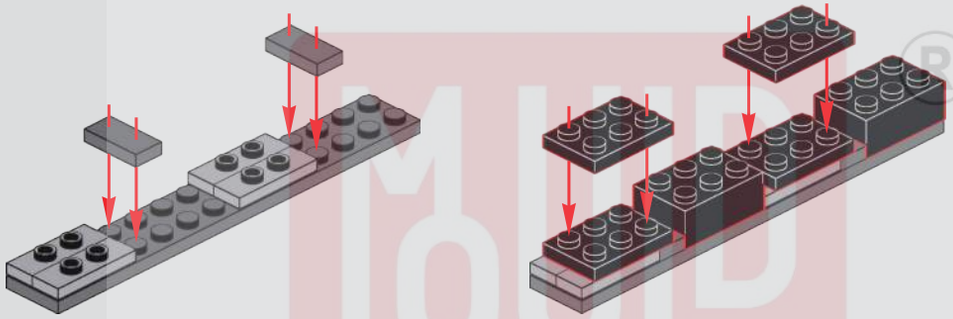

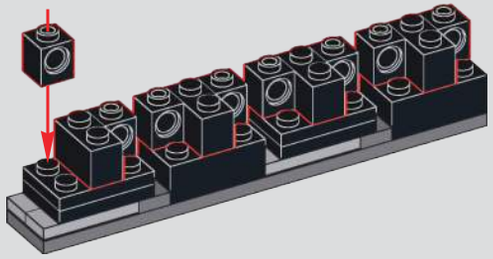

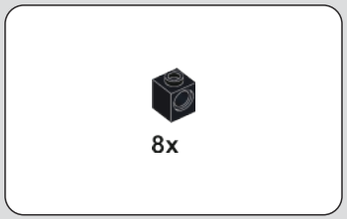

869

870

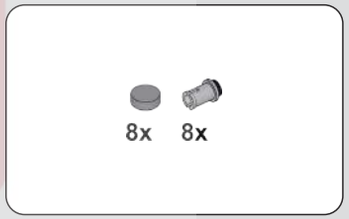

871

MUD KING
乐 | 星 | 模 | 王

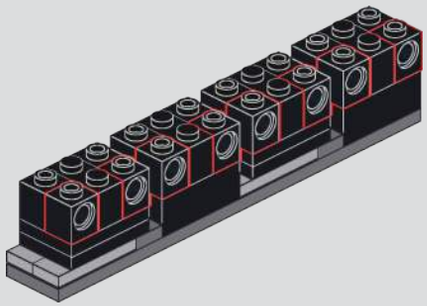

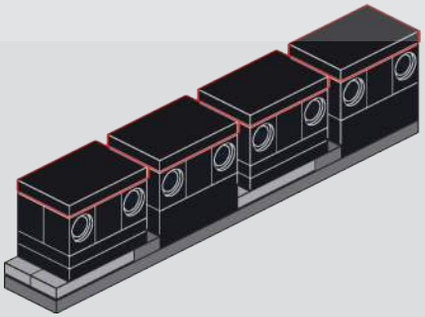

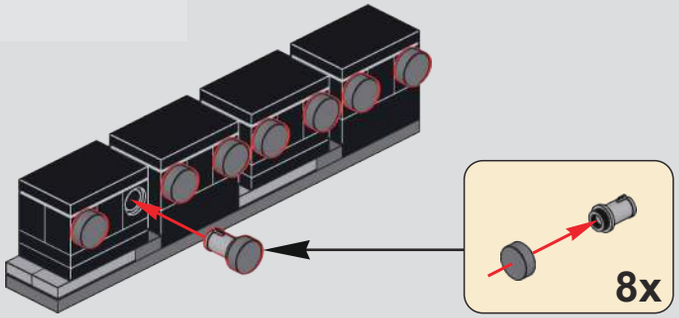

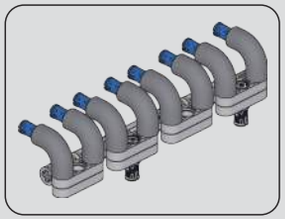

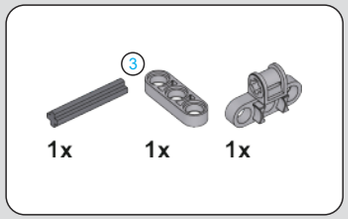

872

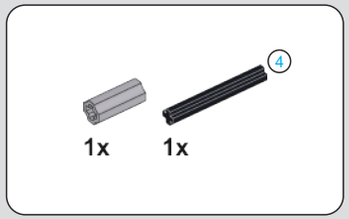

873

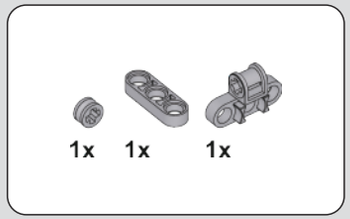

874

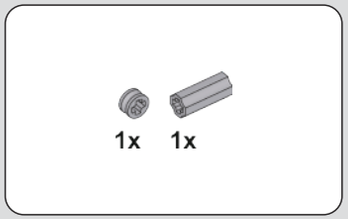

875

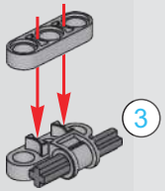

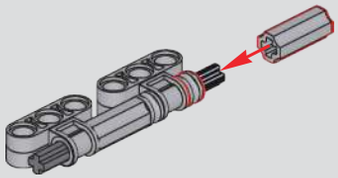

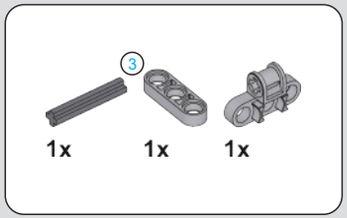

876

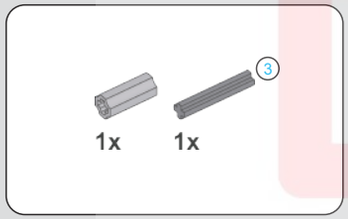

877

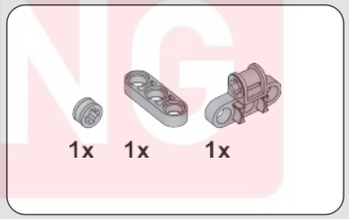

878

879

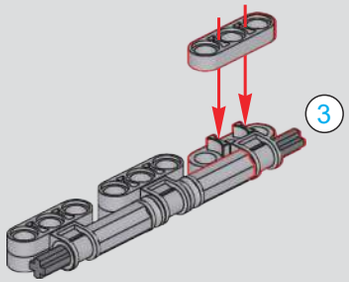

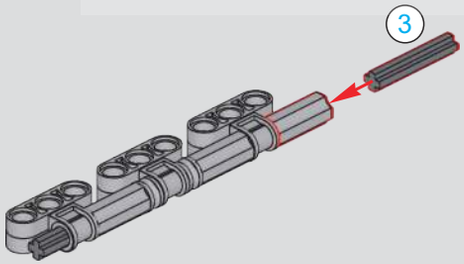

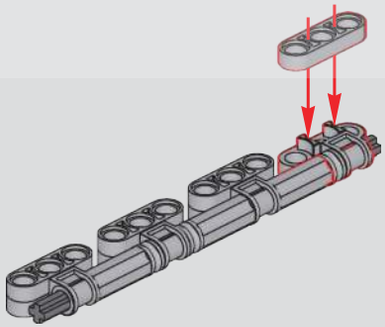

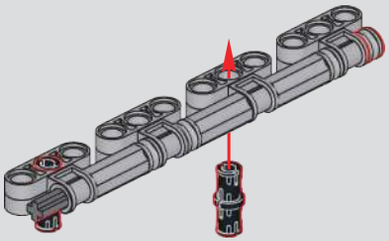

MOULD KING
宇 星 模 王

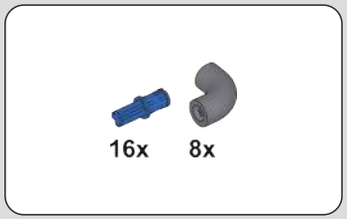

880

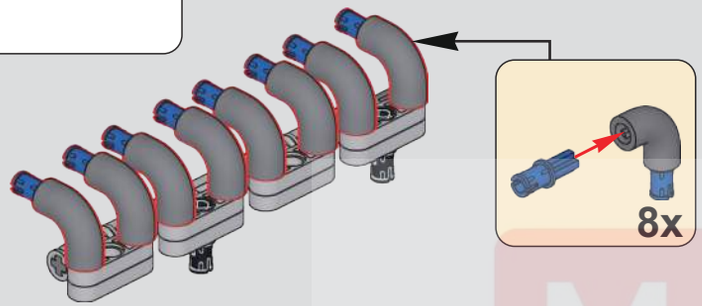

881

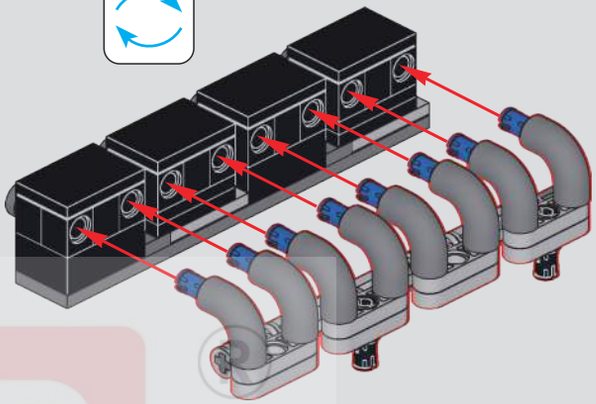

882

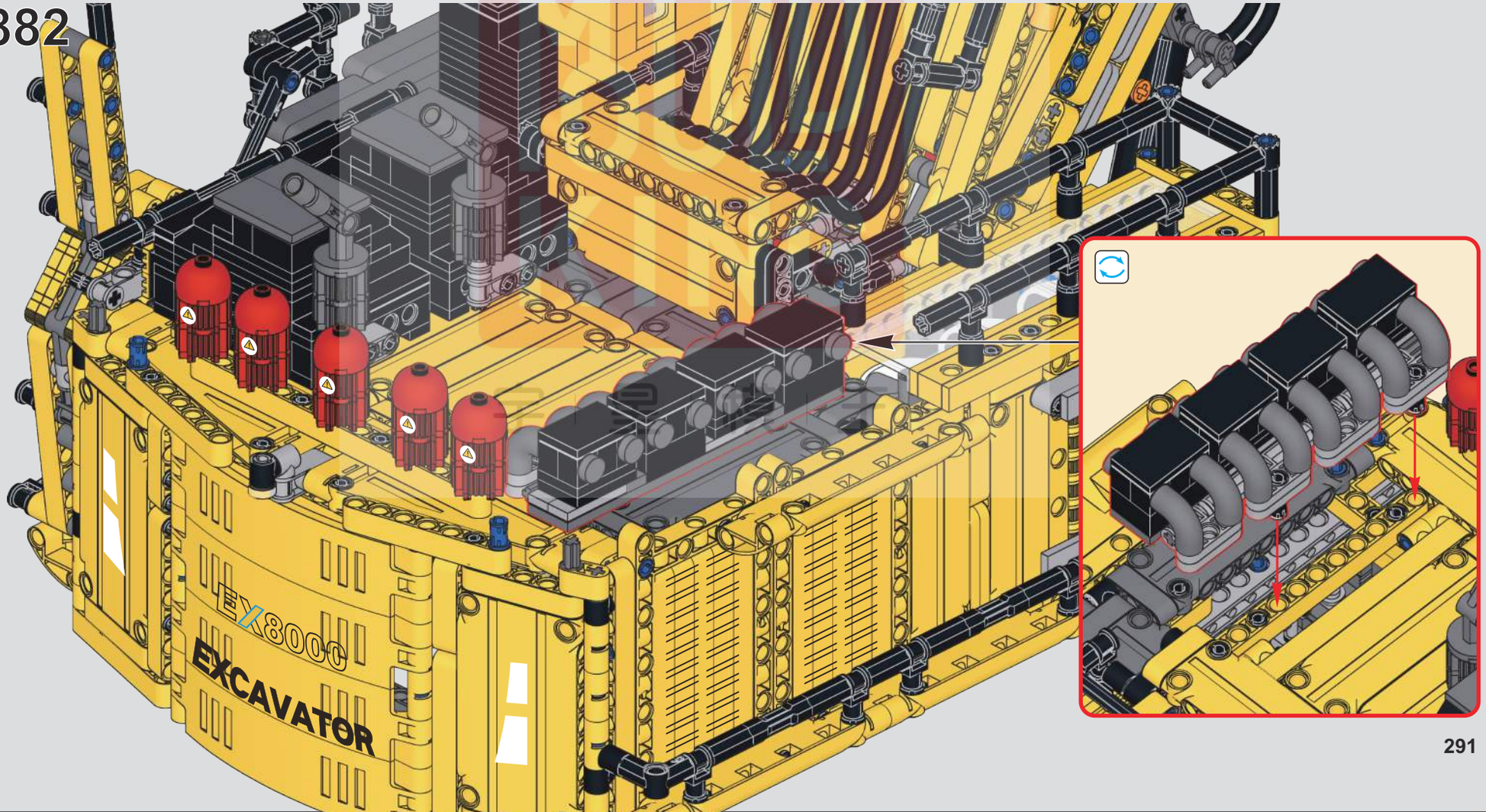

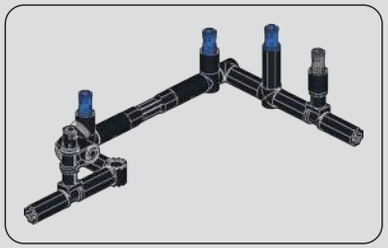

884

885

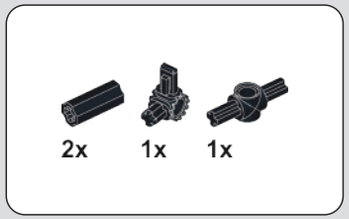

886

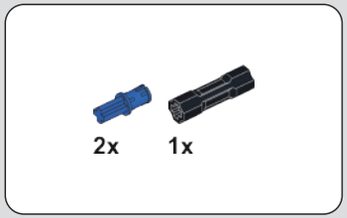

883

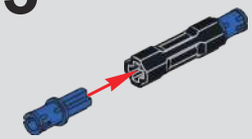

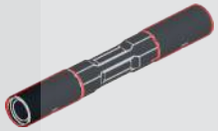

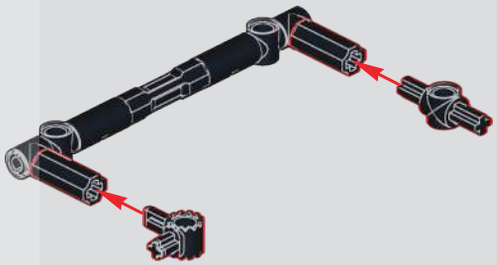

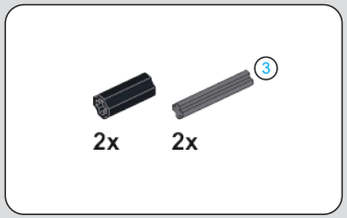

887

888

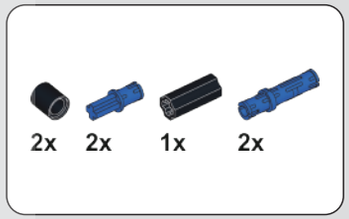

889

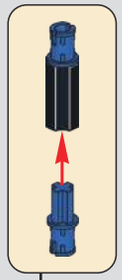

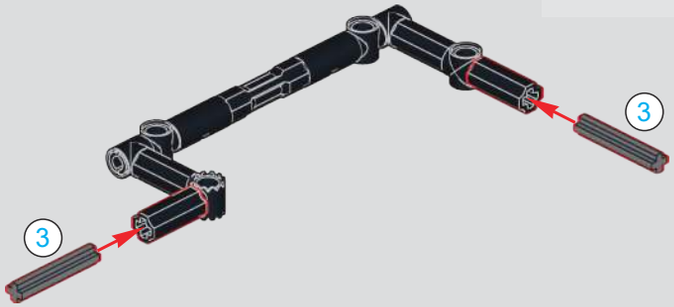

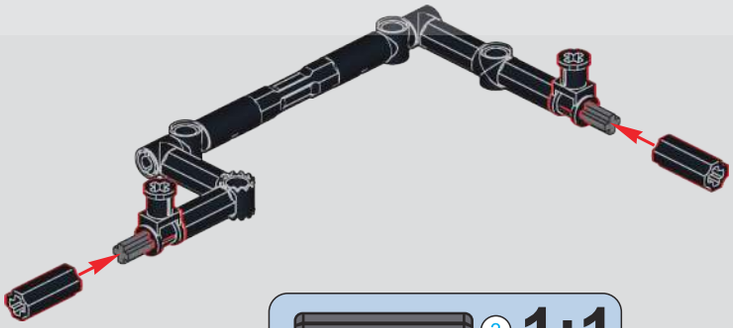

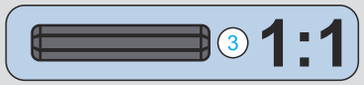

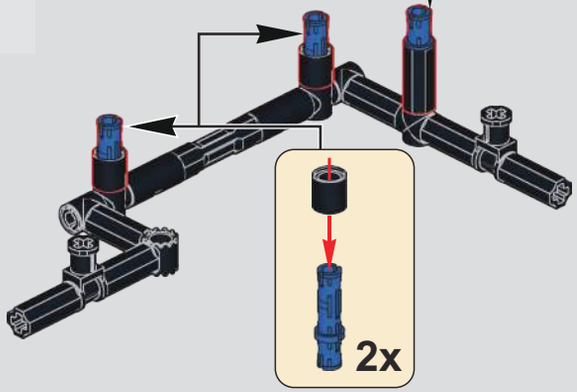

MUD KING
宇 星 模 王

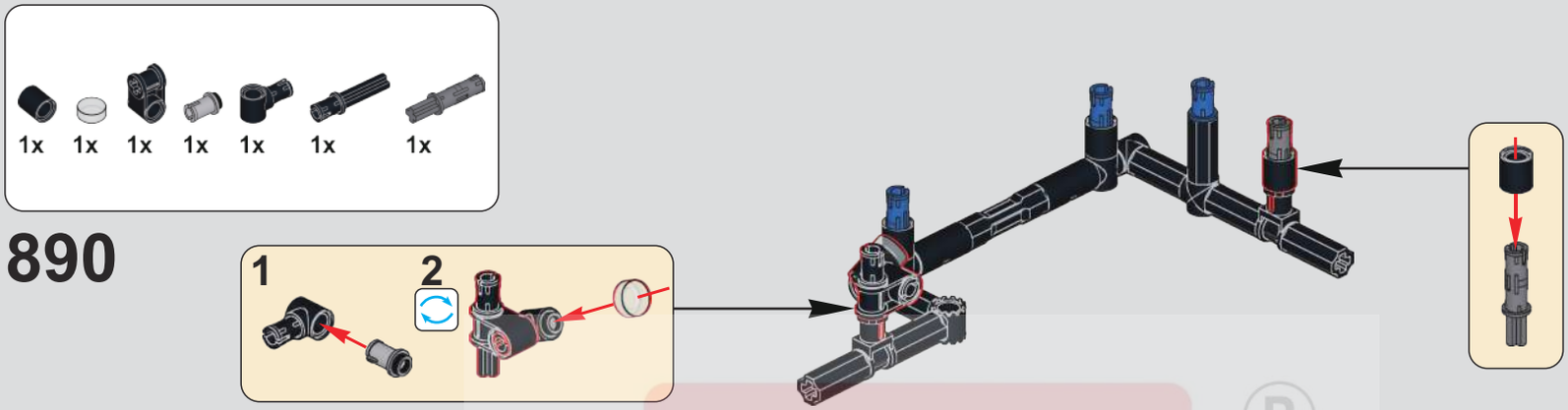

891

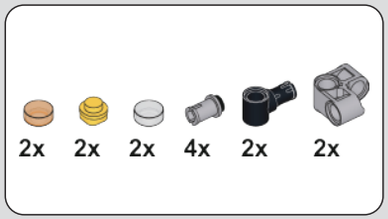

892

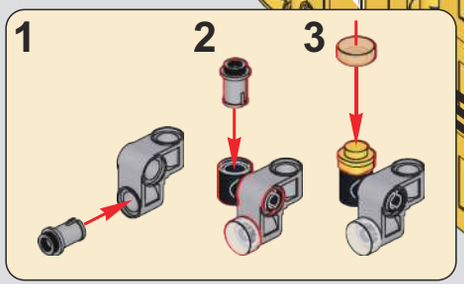

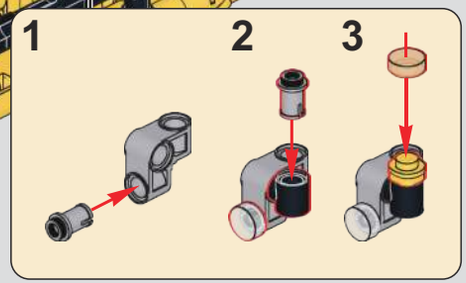

893

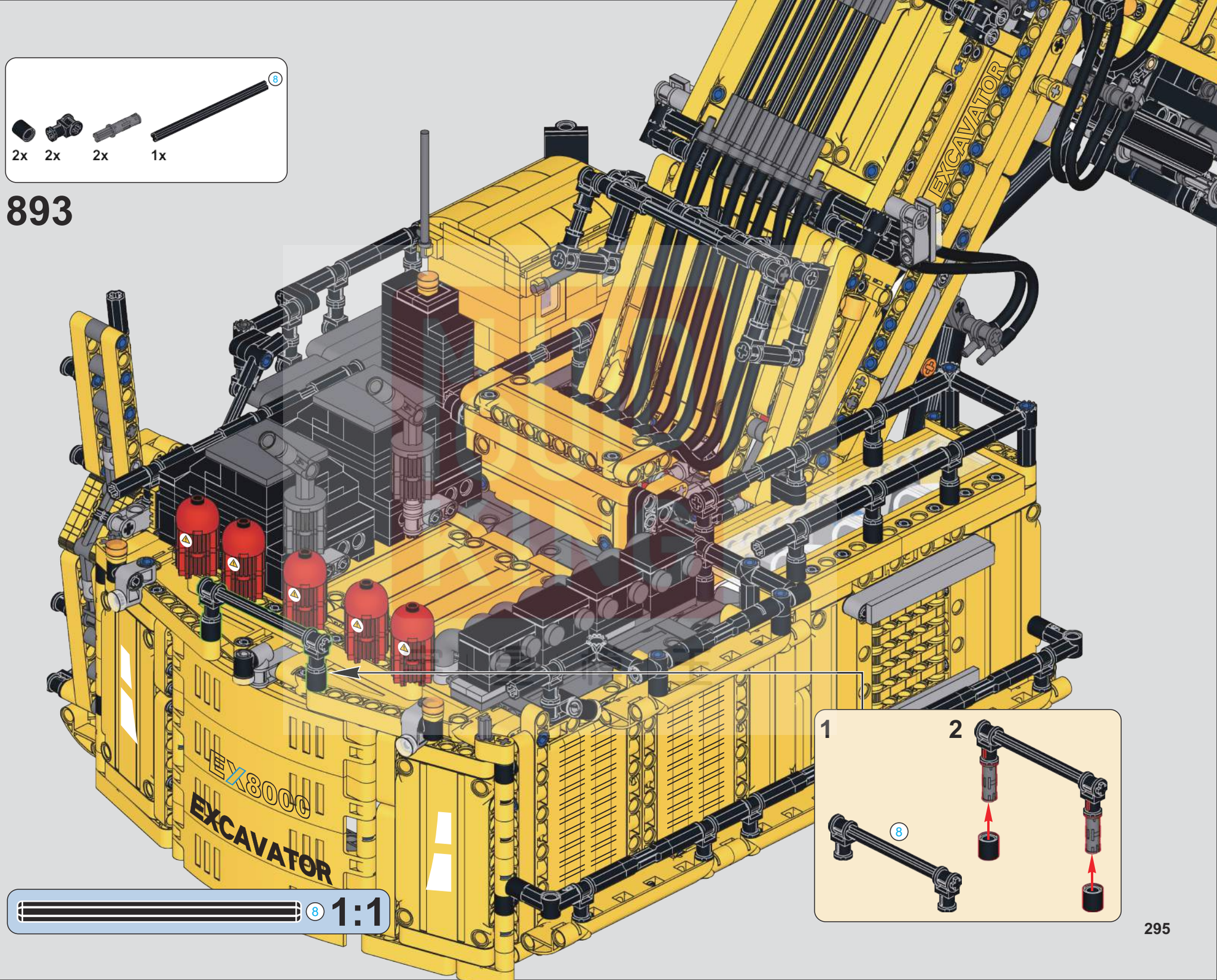

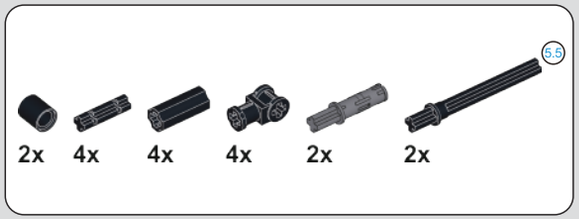

894

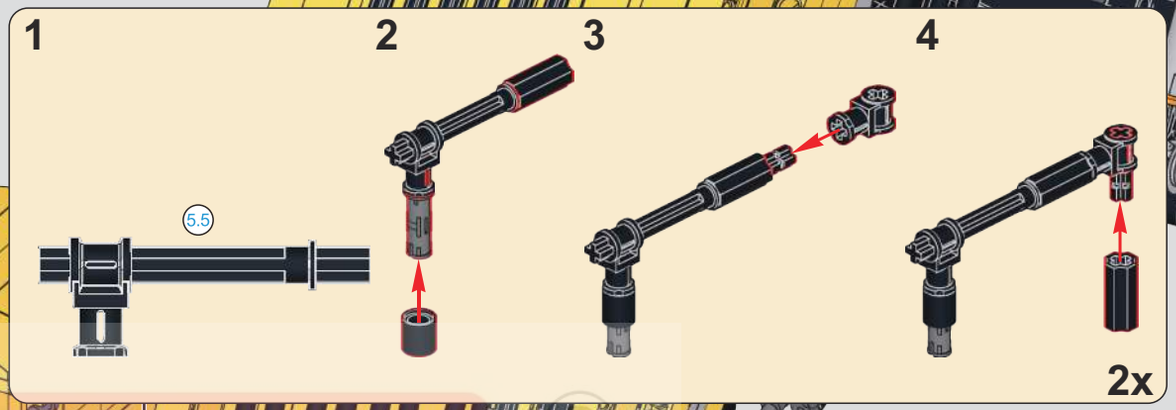

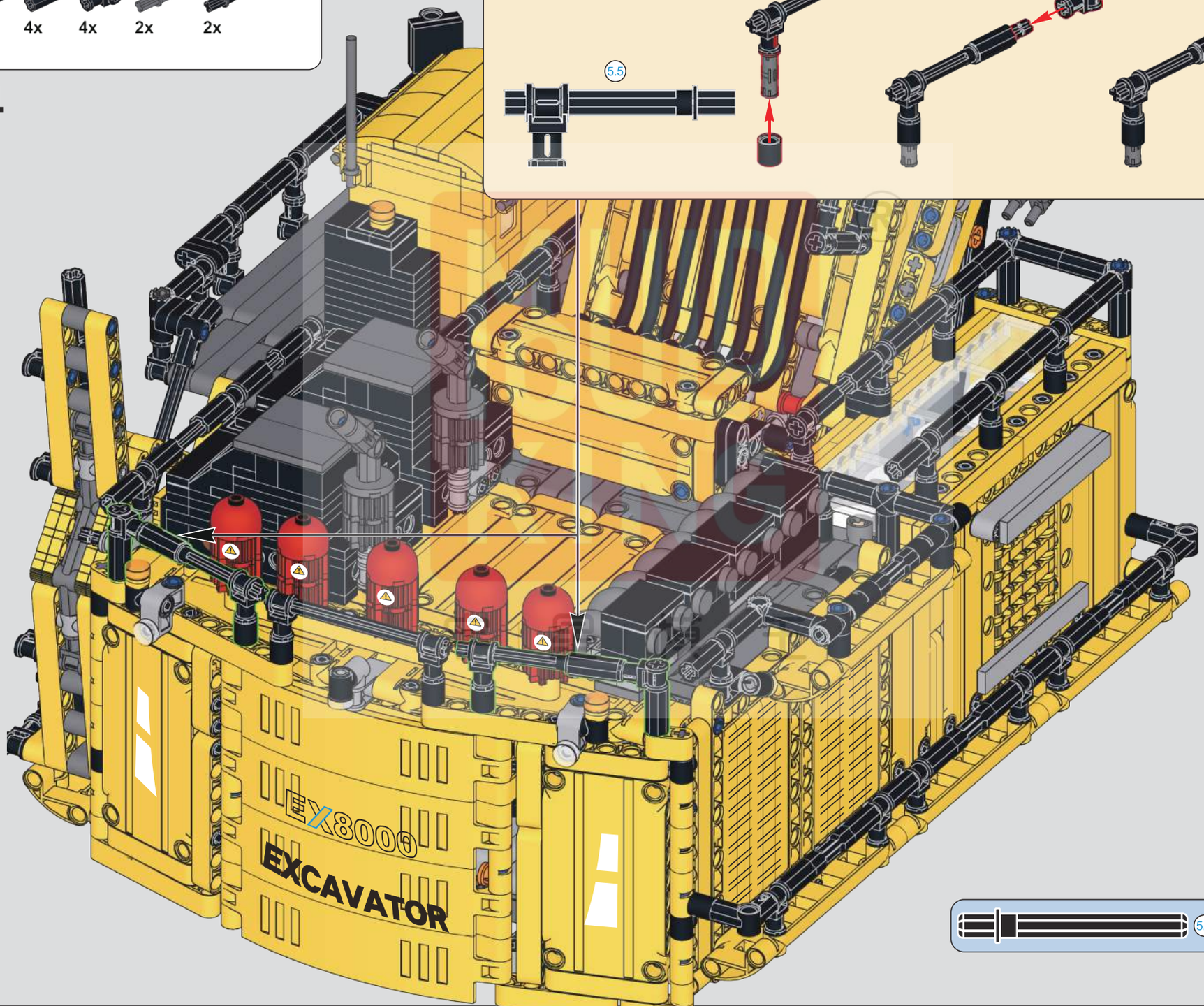

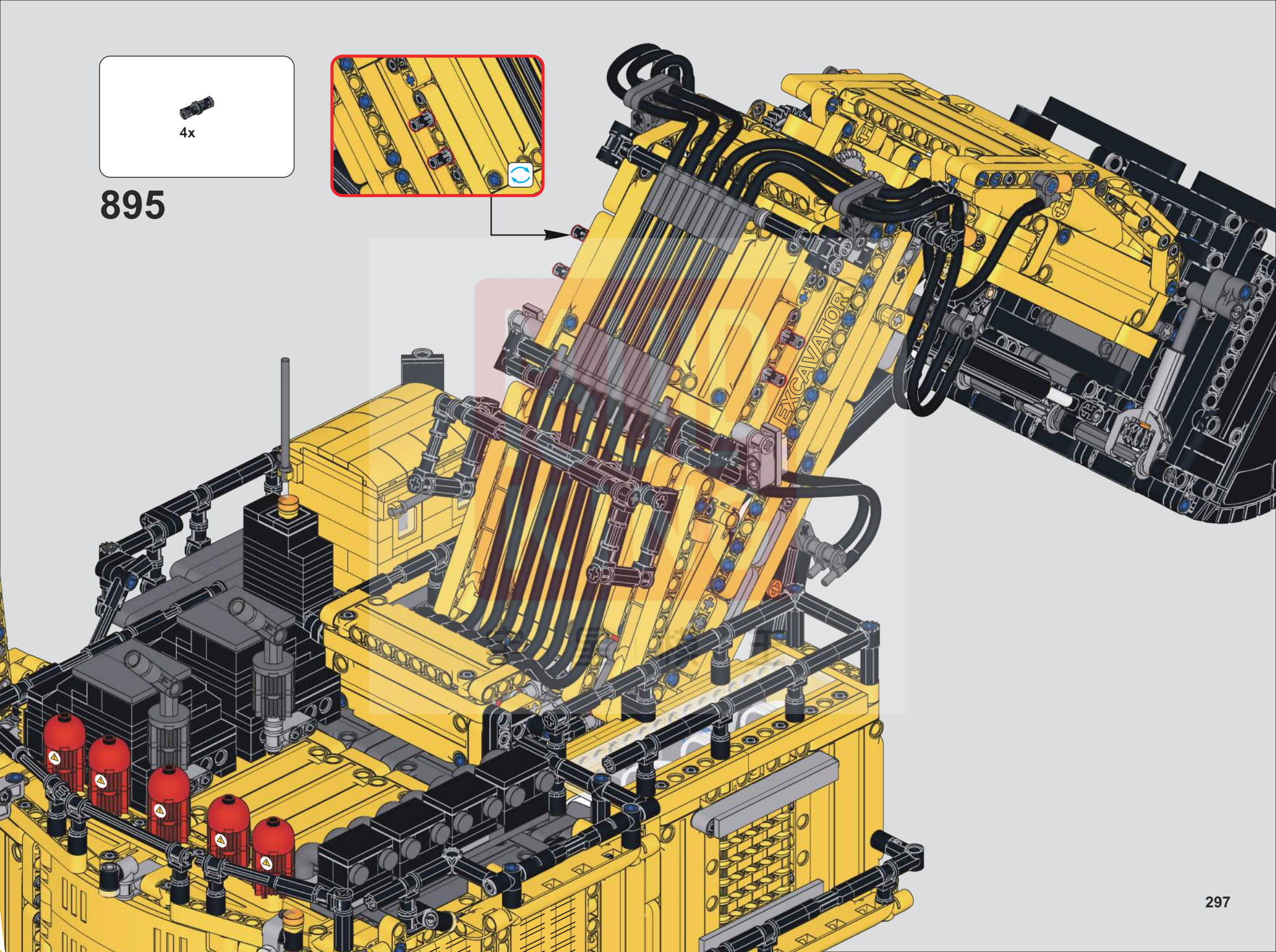
4x
895
EXCAVATOR

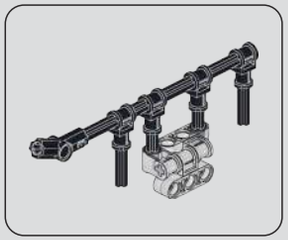

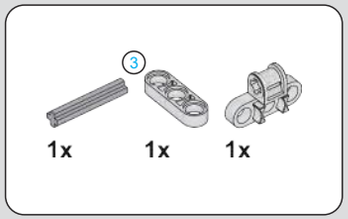

896

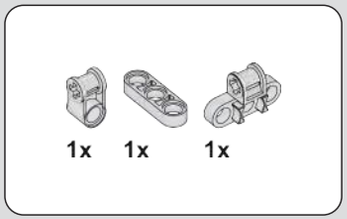

897

898

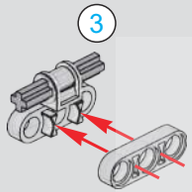

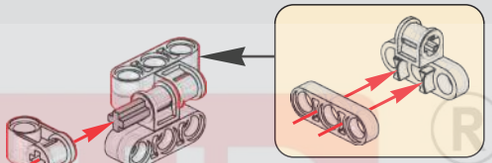

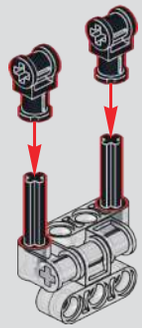

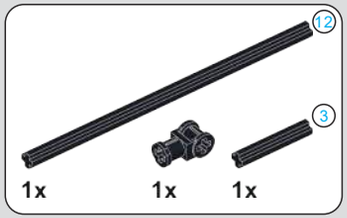

899

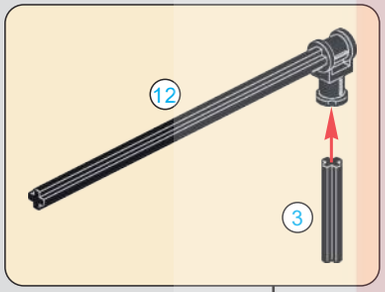

900

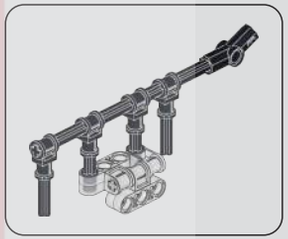

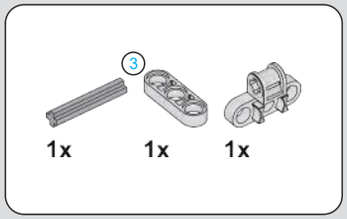

901

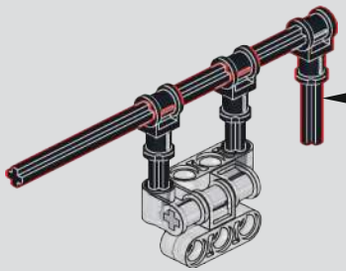

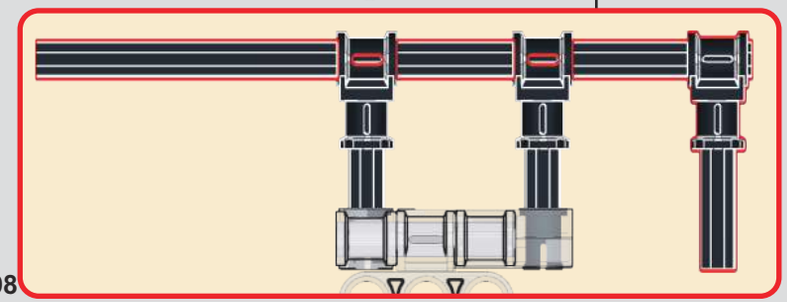

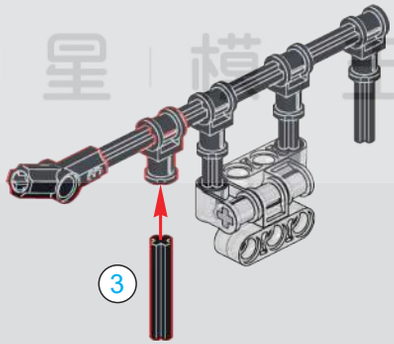

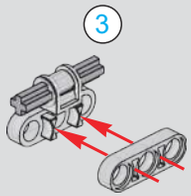

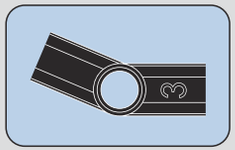

MOUD KING
宇 星 模 王

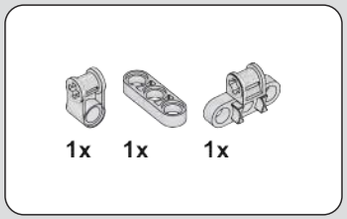

902

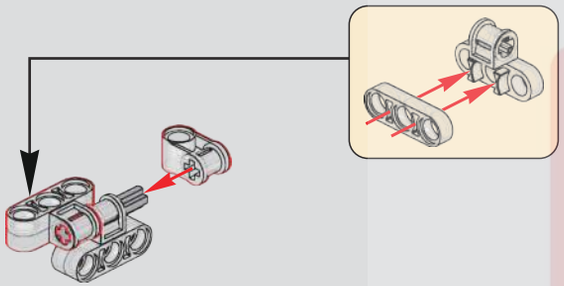

903

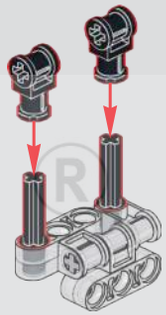

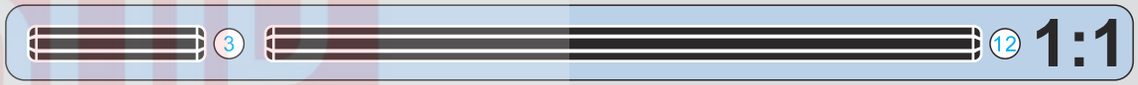

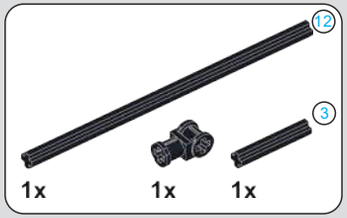

904

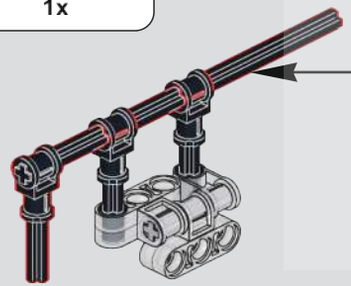

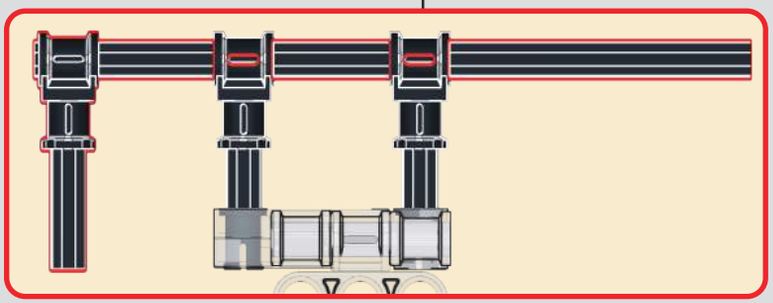

905

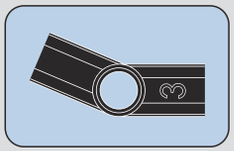

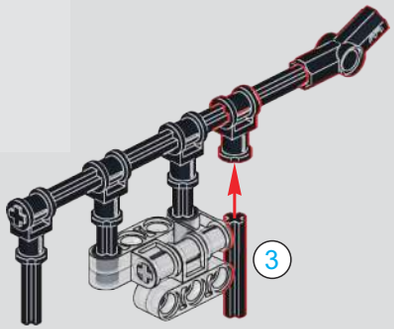

MUD KING
泥星模王

906

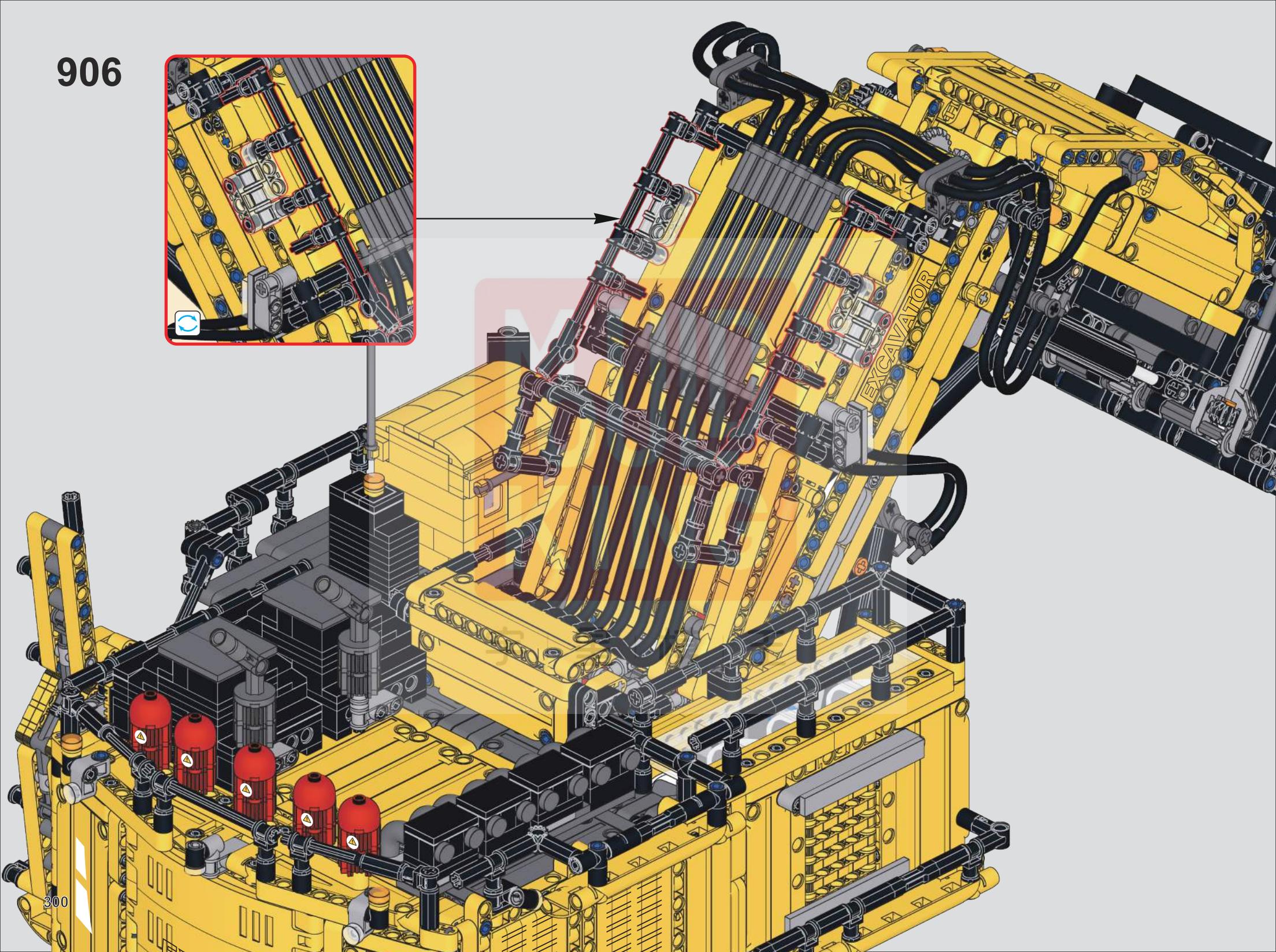

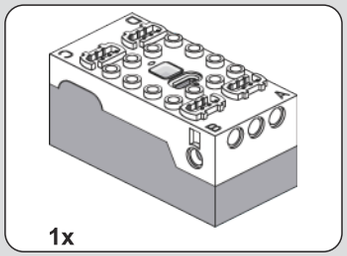

907

908

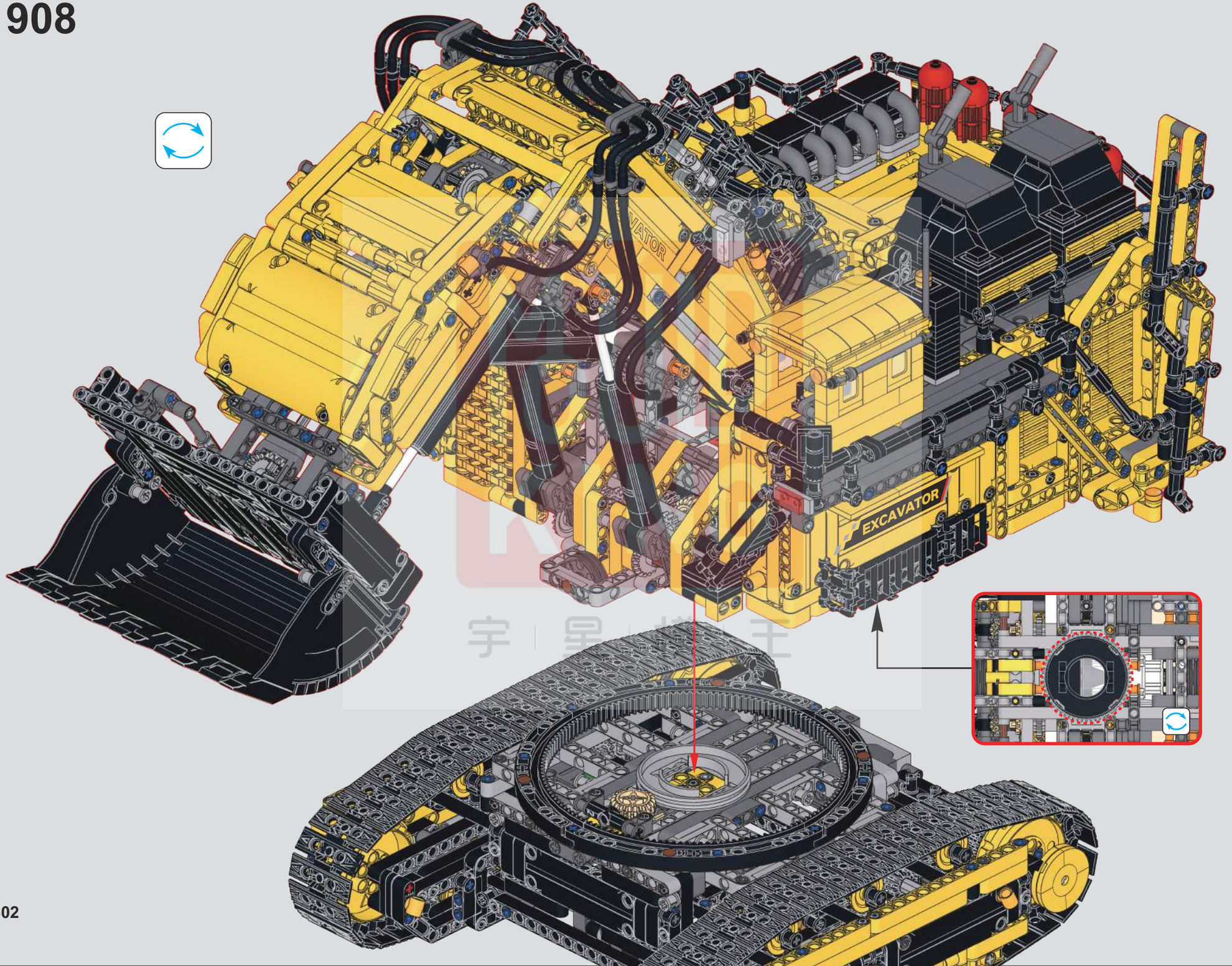

909

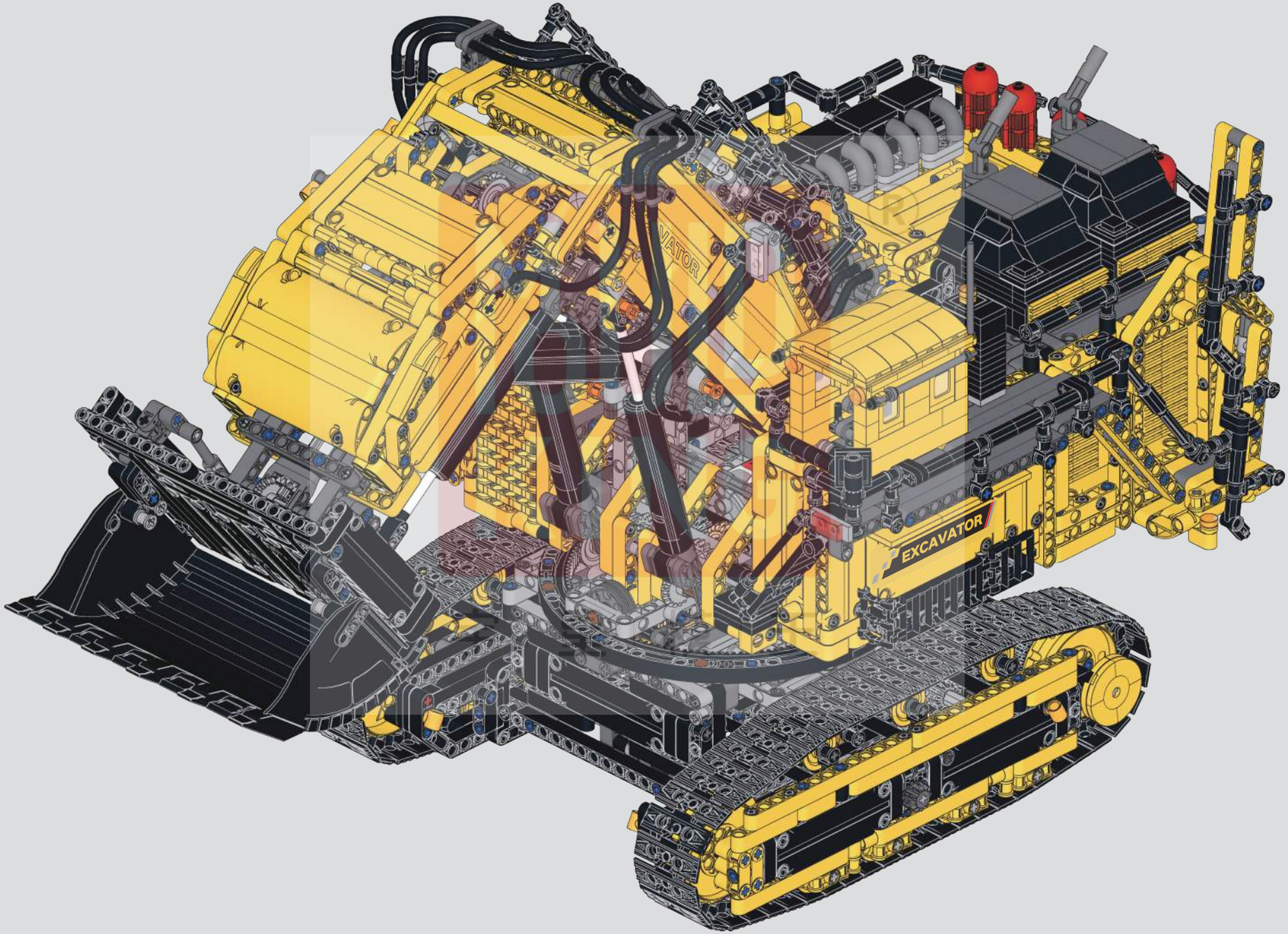

910

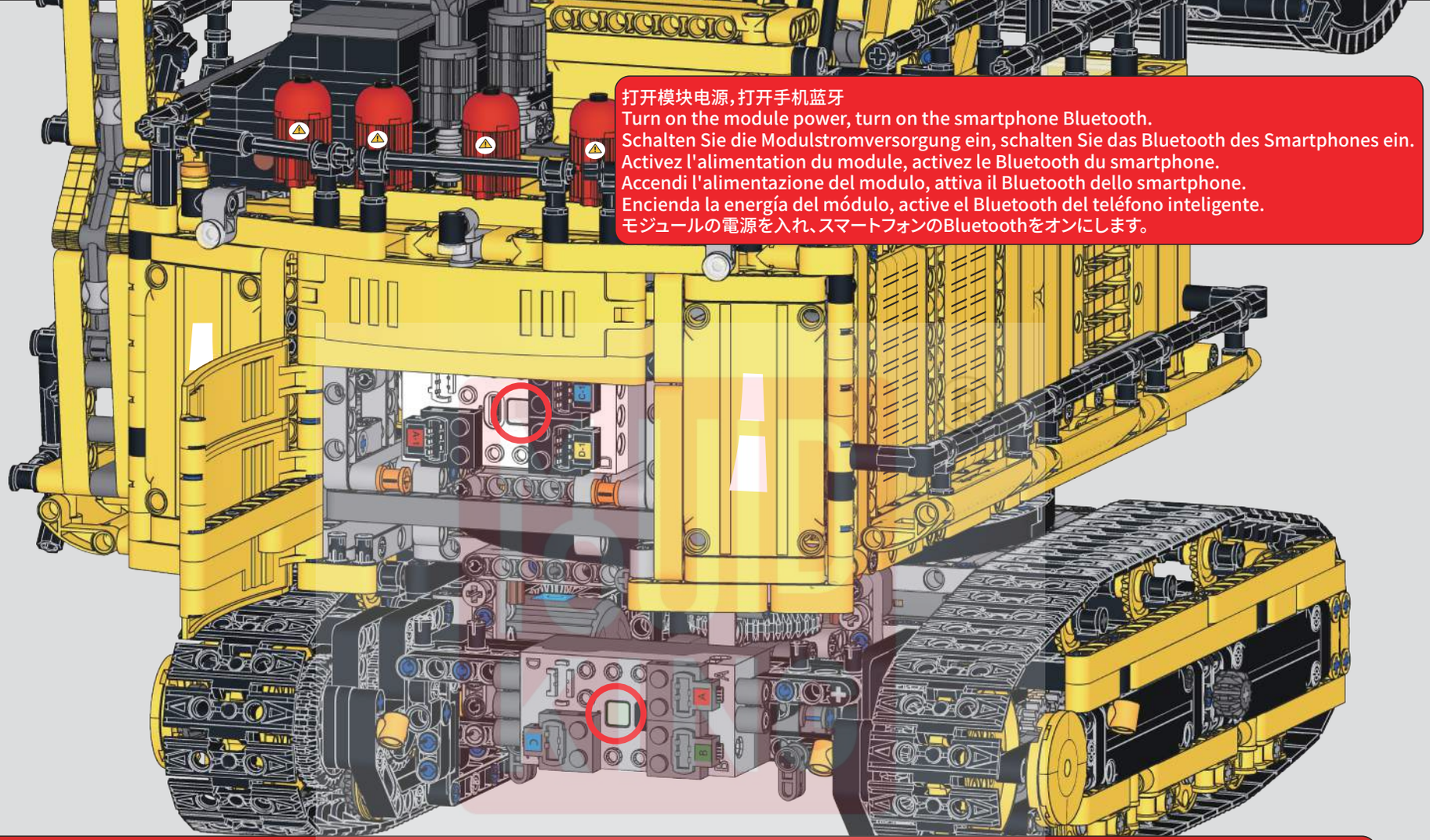

打开模块电源，打开手机蓝牙
Turn on the module power, turn on the smartphone Bluetooth.
Schalten Sie die Modulstromversorgung ein, schalten Sie das Bluetooth des Smartphones ein.
Activez l'alimentation du module, activez le Bluetooth du smartphone.
Accendi l'alimentazione del modulo, attiva il Bluetooth dello smartphone.
Encienda la energía del módulo, active el Bluetooth del teléfono inteligente.
モジュールの電源を入れ、スマートフォンのBluetoothをオンにします。

请扫描此二维码，获取并仔细查看4.0模块的操作说明书。
Please scan this QR code to obtain and carefully review the operation manual for the 4.0 module.
Bitte scannen Sie diesen QR-Code, um die Bedienungsanleitung für das Modul 4.0 zu erhalten und sorgfältig zu überprüfen.
Veuillez scanner ce code QR pour obtenir et examiner attentivement le manuel d'utilisation du module 4.0.
Si prega di scansionare questo codice QR per ottenere e esaminare attentamente il manuale operativo del modulo 4.0.
Por favor, escanee este código QR para obtener y revisar cuidadosamente el manual de operación del módulo 4.0.
このQRコードをスキャンして、4.0モジュールの操作マニュアルを入手し、注意深く確認してください。

请扫描此二维码，获取并仔细查看H4.0模块的操作说明书。
Please scan this QR code to obtain and carefully review the operation manual for the H4.0 module.
Bitte scannen Sie diesen QR-Code, um die Bedienungsanleitung für das Modul H4.0 zu erhalten und sorgfältig zu überprüfen.
Veuillez scanner ce code QR pour obtenir et examiner attentivement le manuel d'utilisation du module H4.0.
Si prega di scansionare questo codice QR per ottenere e esaminare attentamente il manuale operativo del modulo H4.0.
Por favor, escanee este código QR para obtener y revisar cuidadosamente el manual de operación del módulo H4.0.
このQRコードをスキャンして、H4.0モジュールの操作マニュアルを入手し、注意深く確認してください。

911

扫描二维码, 下载APP
Scan the QR code to download the app.
Scannen Sie den QR-Code, um die App herunterzuladen.
Scannez le code QR pour télécharger l'application.
Scansiona il codice QR per scaricare l'app.
Escanee el código QR para descargar la aplicación.
QRコードをスキャンしてアプリをダウンロードします。

进入APP, 点击手动选择设备
Enter the app and click to manually select a device.
Gehen Sie in die App und klicken Sie, um ein Gerät manuell auszuwählen.
Entrez dans l'application et cliquez pour sélectionner manuellement un appareil.
Entra nell'app e clicca per selezionare manualmente un dispositivo.
Ingresa a la aplicación y haz clic para seleccionar un dispositivo manualmente.
アプリに入り、手動でデバイスを選択するためにクリックします。

选择17070
Select 17070.
Wählen Sie 17070.
Sélectionnez 17070.
Seleziona 17070.
Seleccione 17070.
17070を選択します。

点击YX-XXXXXX
Click YX-XXXXXX.
Klicken Sie auf YX-XXXXXX.
Cliquez sur YX-XXXXXX.
Clicca su YX-XXXXXX.
Haga clic en YX-XXXXXX.
YX-XXXXXXをクリックします。

MUD KING 泥王 星模王

912

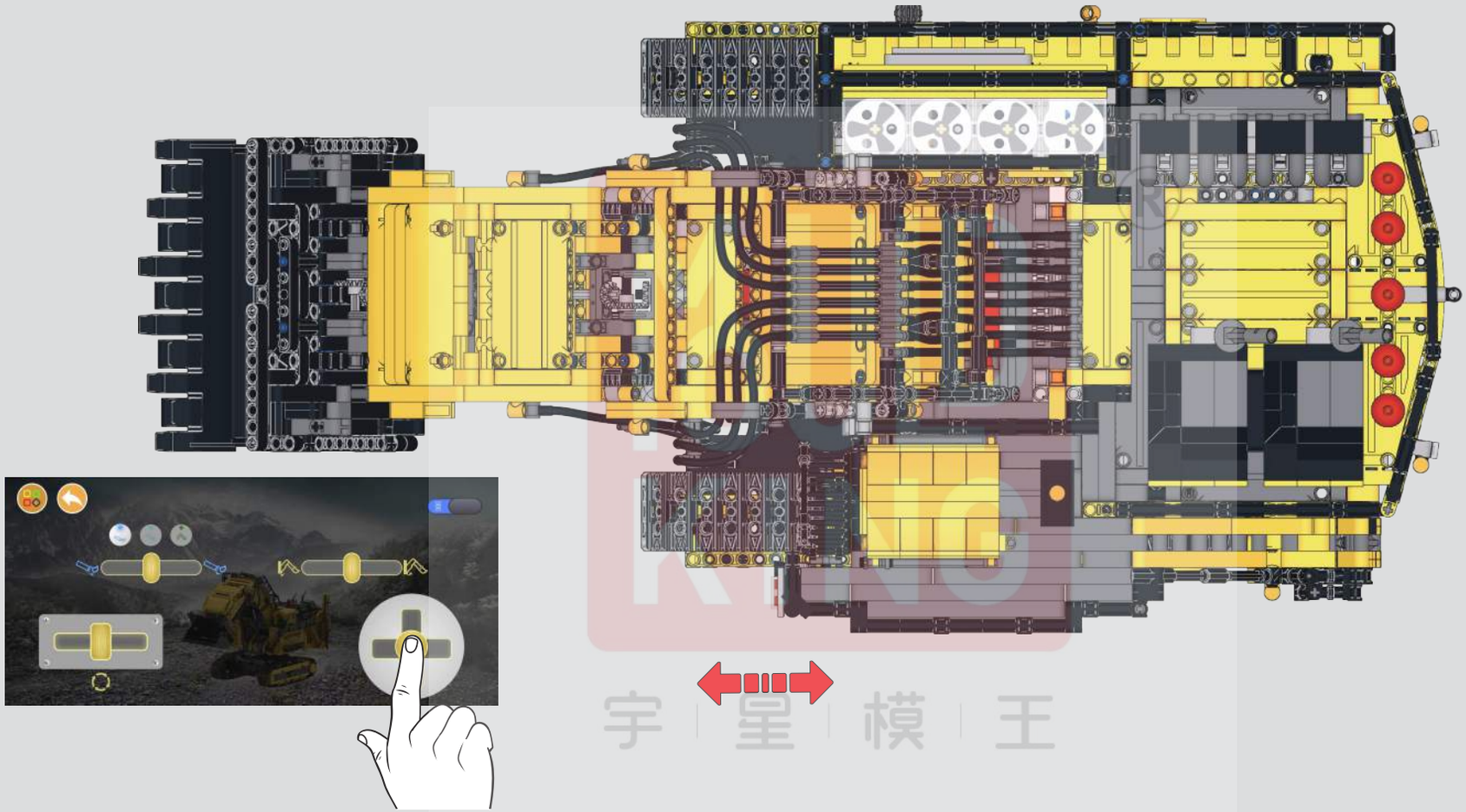

右摇杆↑移，控制前进。右摇杆↓移，控制后退。
Move the right joystick up to control forward movement. Move it down to control backward movement.
Bewegen Sie den rechten Joystick nach oben, um vorwärts zu fahren. Bewegen Sie ihn nach unten, um rückwärts zu fahren.
Déplacez le joystick droit vers le haut pour avancer. Déplacez-le vers le bas pour reculer.
Muovi il joystick destro verso l'alto per avanzare. Muovilo verso il basso per retrocedere.
Mueva el joystick derecho hacia arriba para avanzar. Muévalo hacia abajo para retroceder.
右のジョイスティックを上に動かして前進します。下に動かして後退します。

913

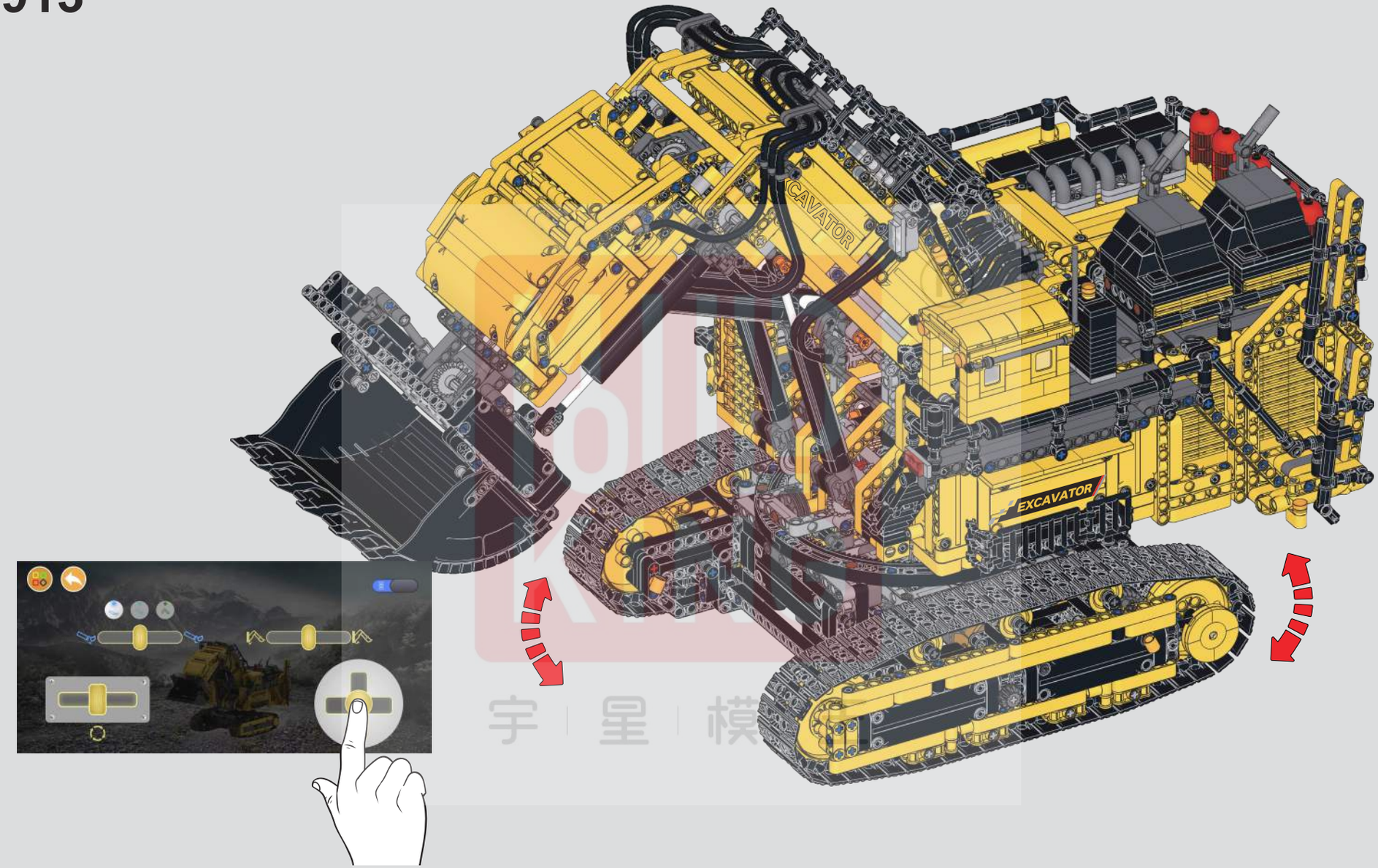

右摇杆←移,整体向左旋转。右摇杆→移，整体向右旋转。
Move the right joystick left to rotate the entire structure to the left. Move it right to rotate to the right.
Bewegen Sie den rechten Joystick nach links, um die gesamte Struktur nach links zu drehen. Bewegen Sie ihn nach rechts, um sie nach rechts zu drehen.
Déplacez le joystick droit vers la gauche pour faire tourner toute la structure vers la gauche. Déplacez-le vers la droite pour la tourner vers la droite.
Muovi il joystick destro verso sinistra per ruotare l'intera struttura a sinistra. Muovilo a destra per ruotare a destra.
Mueva el joystick derecho hacia la izquierda para rotar toda la estructura hacia la izquierda. Muévalo hacia la derecha para rotar hacia la derecha.
右のジョイスティックを左に動かして全体を左に回転させます。右に動かして右に回転させます。

914

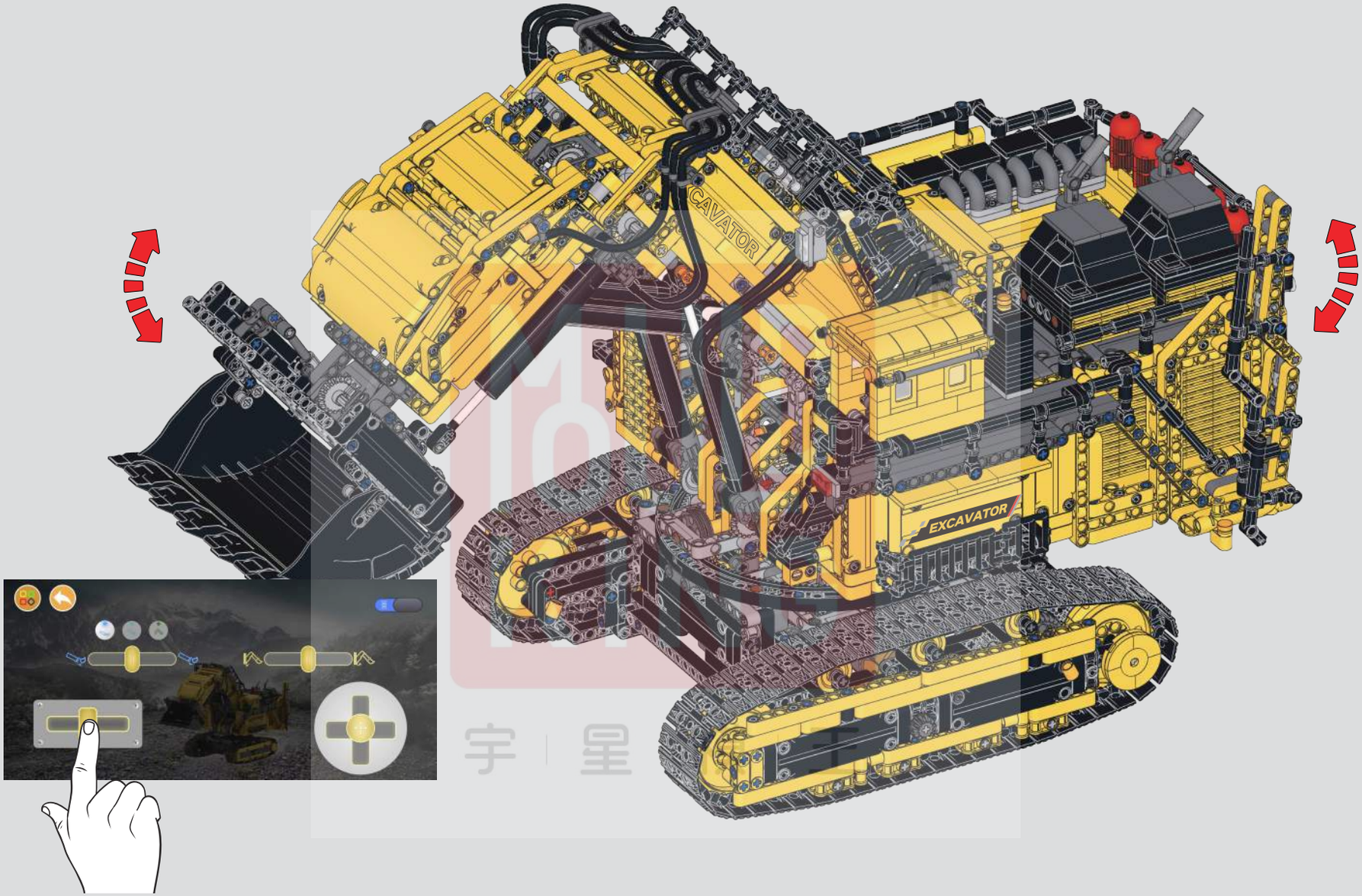

左摇杆←移,上部结构向左旋转。左摇杆→移，上部结构向右旋转。
Move the left joystick left to rotate the upper structure to the left. Move it right to rotate to the right.
Bewegen Sie den linken Joystick nach links, um die obere Struktur nach links zu drehen. Bewegen Sie ihn nach rechts, um sie nach rechts zu drehen.
Déplacez le joystick gauche vers la gauche pour faire tourner la structure supérieure vers la gauche. Déplacez-le vers la droite pour la tourner vers la droite.
Muovi il joystick sinistro verso sinistra per ruotare la struttura superiore a sinistra. Muovilo a destra per ruotare a destra.
Mueva el joystick izquierdo hacia la izquierda para rotar la estructura superior hacia la izquierda. Muévalo hacia la derecha para rotar hacia la derecha.
左のジョイスティックを左に動かして上部構造を左に回転させます。右に動かして右に回転させます。

915

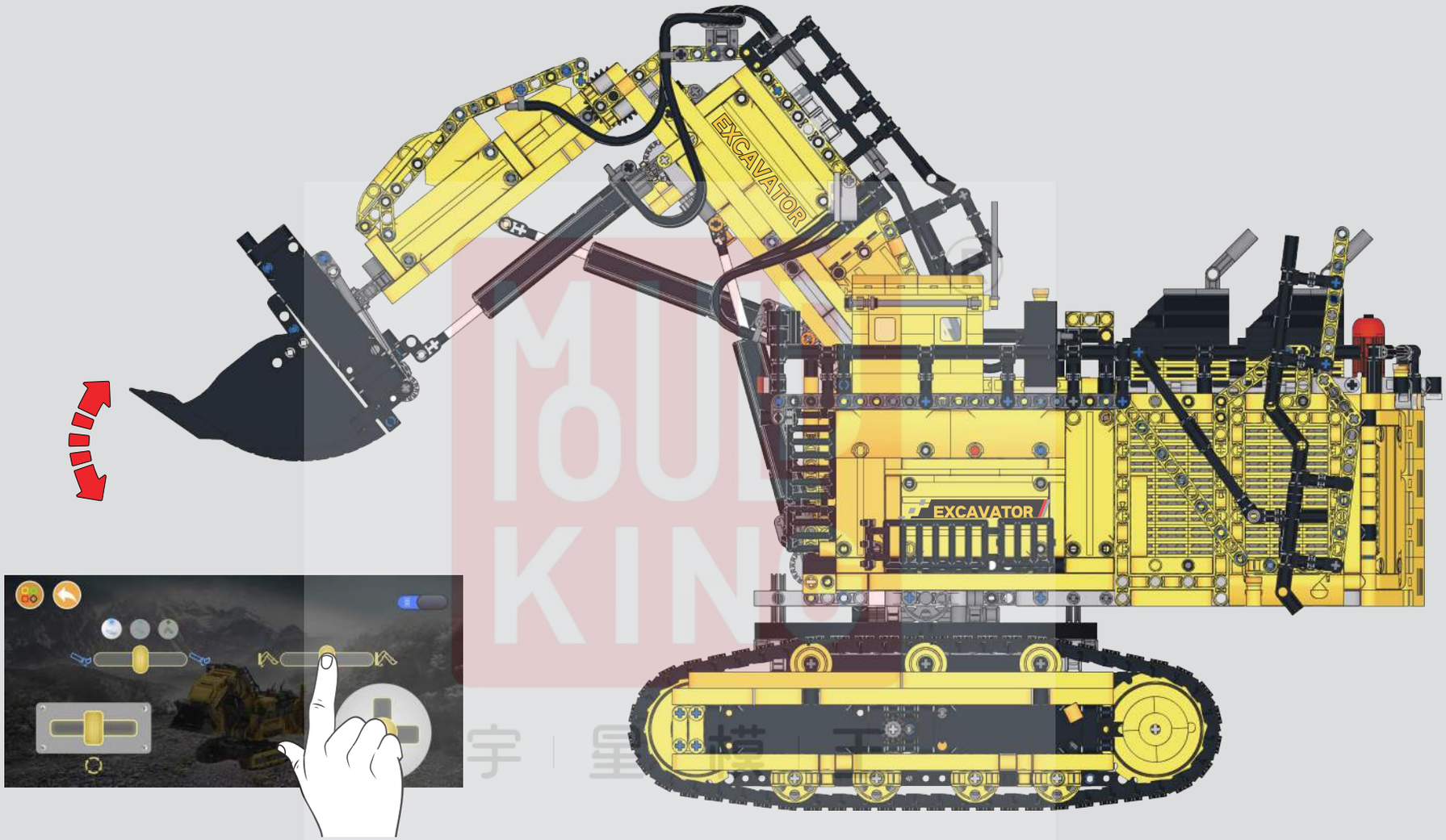

此摇杆←移,大臂向下。此摇杆→移,大臂向上。
Move this joystick left to lower the main arm. Move it right to raise the main arm.
Bewegen Sie diesen Joystick nach links, um den Hauptarm zu senken. Bewegen Sie ihn nach rechts, um ihn zu heben.
Déplacez ce joystick vers la gauche pour abaisser le bras principal. Déplacez-le vers la droite pour le lever.
Muovi questa leva a sinistra per abbassare il braccio principale. Muovila a destra per sollevarlo.
Mueva este joystick hacia la izquierda para bajar el brazo principal. Muévalo hacia la derecha para subirlo.
このジョイスティックを左に動かしてメインアームを下げます。右に動かして上げます。

916

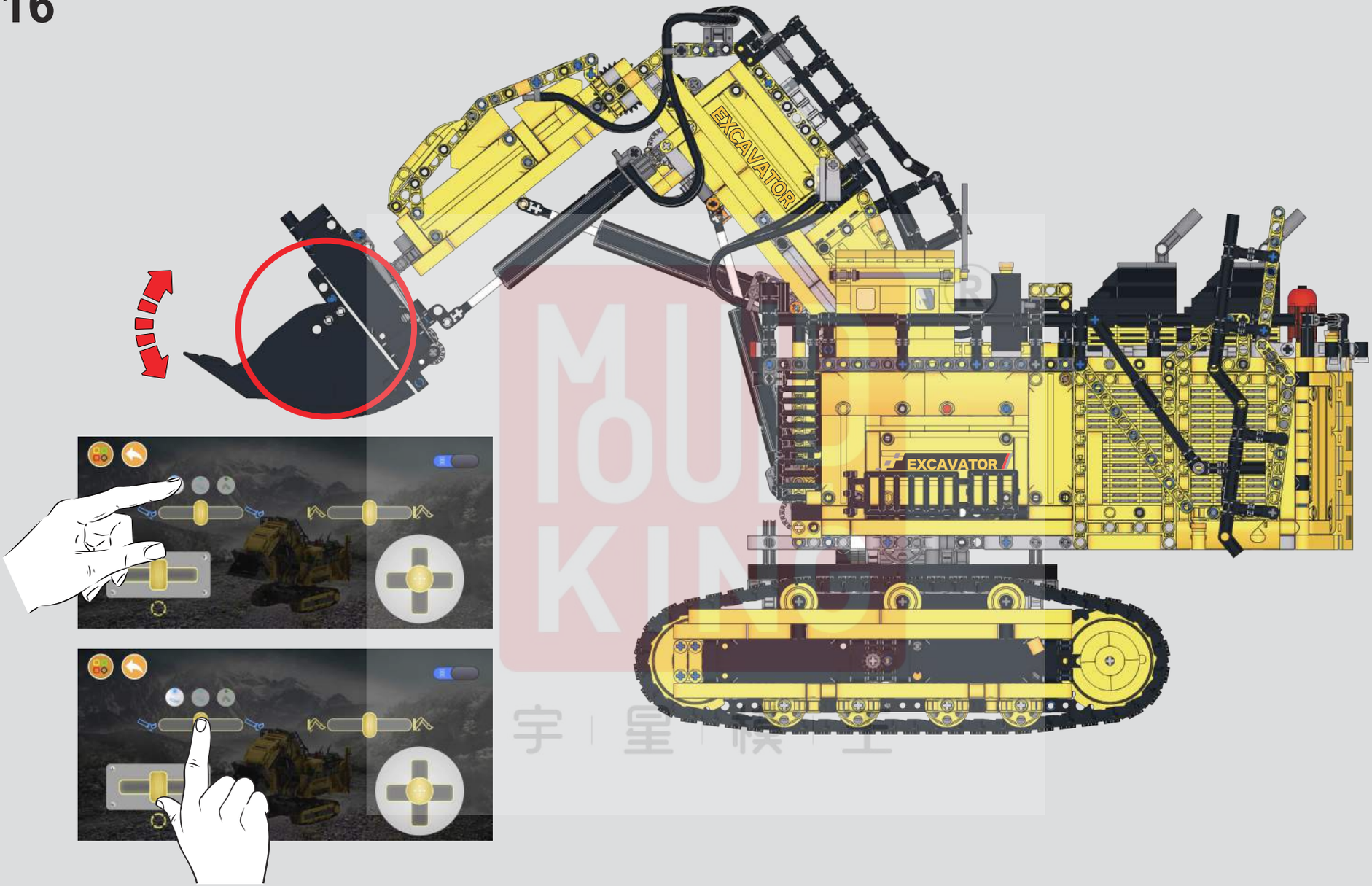

点击此处切换按钮，摇杆←移，铲头上抬。摇杆→移，铲头下放。
Click here to switch buttons, move the joystick left to lift the bucket. Move it right to lower the bucket.
Klicken Sie hier, um die Tasten zu wechseln, bewegen Sie den Joystick nach links, um den Löffel anzuheben. Bewegen Sie ihn nach rechts, um den Löffel abzusenken.
Cliquez ici pour changer de boutons, déplacez le joystick vers la gauche pour lever le godet. Déplacez-le vers la droite pour l'abaisser.
Clicca qui per cambiare pulsante, muovi la leva a sinistra per sollevare la benna. Muovila a destra per abbassarla.
Haga clic aquí para cambiar los botones, mueva el joystick hacia la izquierda para levantar el cucharón. Muévalo hacia la derecha para bajarlo.
ここをクリックしてボタンを切り替え、ジョイスティックを左に動かしてバケットを持ち上げます。右に動かして下げます。

917

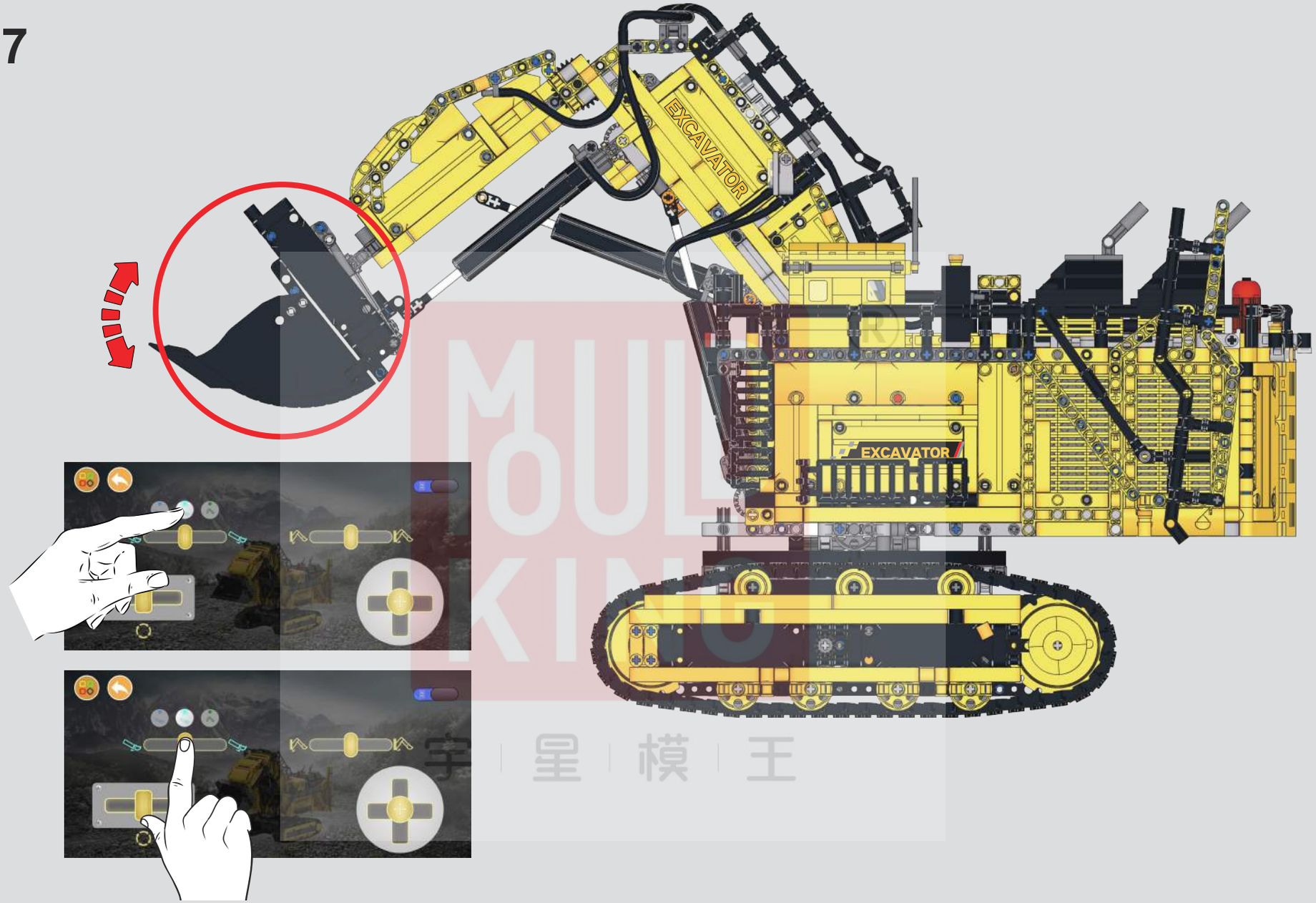

点击此处切换按钮，摇杆←移，铲斗下放。摇杆→移，铲斗上抬。
Click here to switch buttons, move the joystick left to lower the bucket. Move it right to raise the bucket.
Klicken Sie hier, um die Tasten zu wechseln, bewegen Sie den Joystick nach links, um den Löffel abzusenken. Bewegen Sie ihn nach rechts, um ihn anzuheben.
Cliquez ici pour changer de boutons, déplacez le joystick vers la gauche pour abaisser le godet. Déplacez-le vers la droite pour le lever.
Clicca qui per cambiare pulsante, muovi la leva a sinistra per abbassare la benna. Muovila a destra per sollevarla.
Haga clic aquí para cambiar los botones, mueva el joystick hacia la izquierda para bajar el cucharón. Muévalo hacia la derecha para levantarlo.
ここをクリックしてボタンを切り替え、ジョイスティックを左に動かしてバケットを下げます。右に動かして上げます。

918

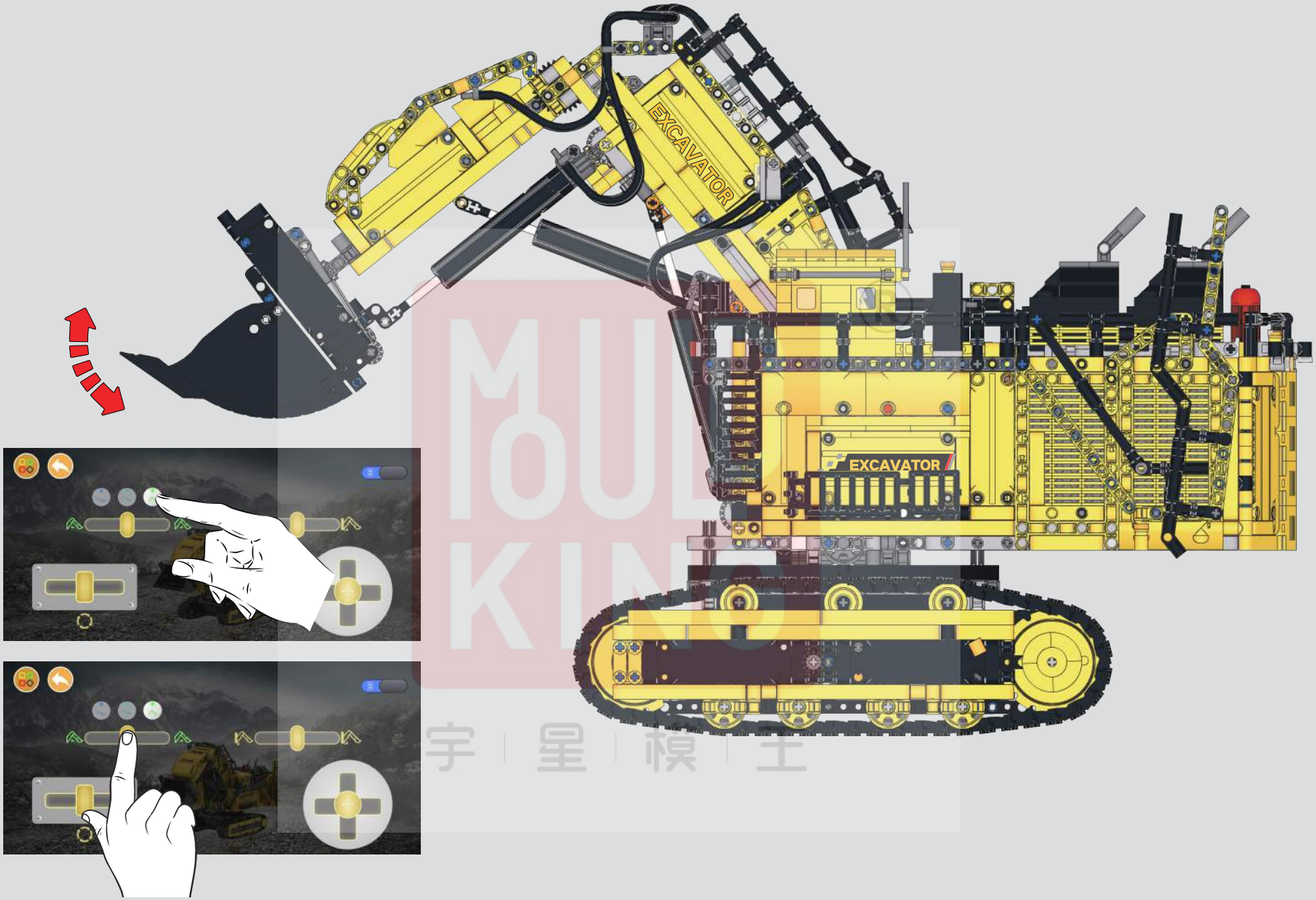

点击此处切换按钮，摇杆←移，小臂向下。摇杆→移，小臂向上。
Click here to switch buttons, move the joystick left to lower the small arm. Move it right to raise the small arm.
Klicken Sie hier, um die Tasten zu wechseln, bewegen Sie den Joystick nach links, um den kleineren Arm abzusenken. Bewegen Sie ihn nach rechts, um ihn anzuheben.
Cliquez ici pour changer de boutons, déplacez le joystick vers la gauche pour abaisser le petit bras. Déplacez-le vers la droite pour le lever.
Clicca qui per cambiare pulsante, muovi la leva a sinistra per abbassare il braccio piccolo. Muovila a destra per sollevarlo.
Haga clic aquí para cambiar los botones, mueva el joystick hacia la izquierda para bajar el brazo pequeño. Muévalo hacia la derecha para levantarlo.
ここをクリックしてボタンを切り替え、ジョイスティックを左に動かして小さなアームを下げます。右に動かして上げます。

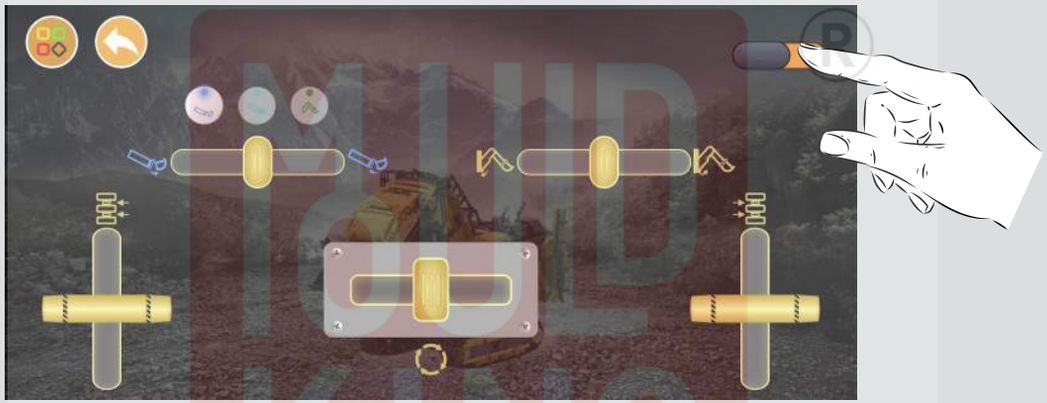

按此处可切换操作界面。
Press here to switch the operating interface.
Drücken Sie hier, um die Bedienoberfläche zu wechseln.
Appuyez ici pour changer d'interface opérationnelle.
Premi qui per cambiare interfaccia operativa.
Presione aquí para cambiar la interfaz de operación.
ここを押して操作インターフェースを切り替えます。

920

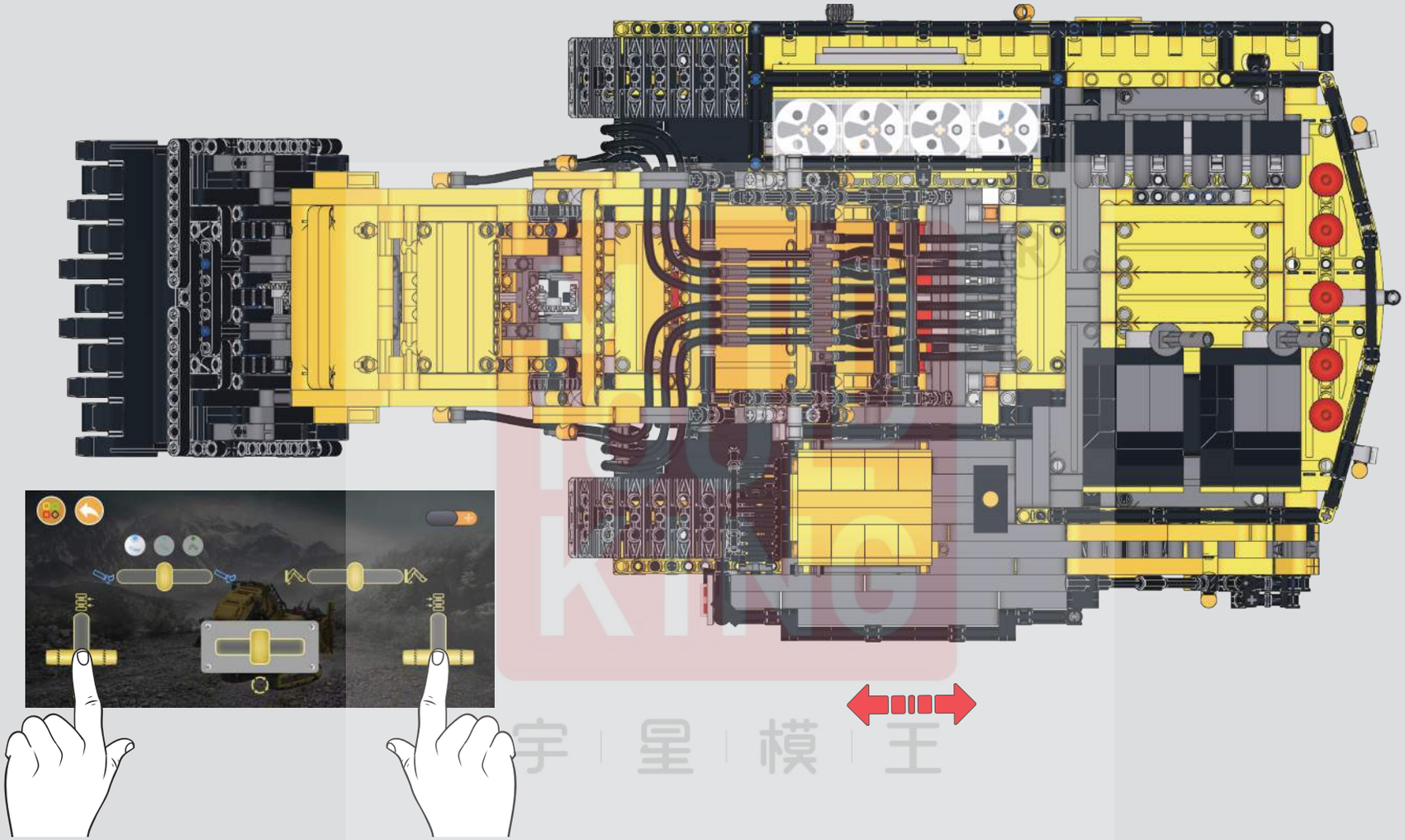

两侧摇杆同时↑移，控制前进。两侧摇杆同时↓移，控制后退。
Move both joysticks up simultaneously to control forward movement. Move them down simultaneously to control backward movement.
Bewegen Sie beide Joysticks gleichzeitig nach oben, um vorwärts zu fahren. Bewegen Sie sie gleichzeitig nach unten, um rückwärts zu fahren.
Déplacez simultanément les deux joysticks vers le haut pour avancer. Déplacez-les simultanément vers le bas pour reculer.
Muovi entrambi i joystick contemporaneamente verso l'alto per avanzare. Muovili contemporaneamente verso il basso per retrocedere.
Mueva ambos joysticks hacia arriba simultáneamente para controlar el movimiento hacia adelante. Muévalos hacia abajo simultáneamente para controlar el movimiento hacia atrás.
両方のジョイスティックを同時に上に動かして前進を制御します。同時に下に動かして後退を制御します。

921

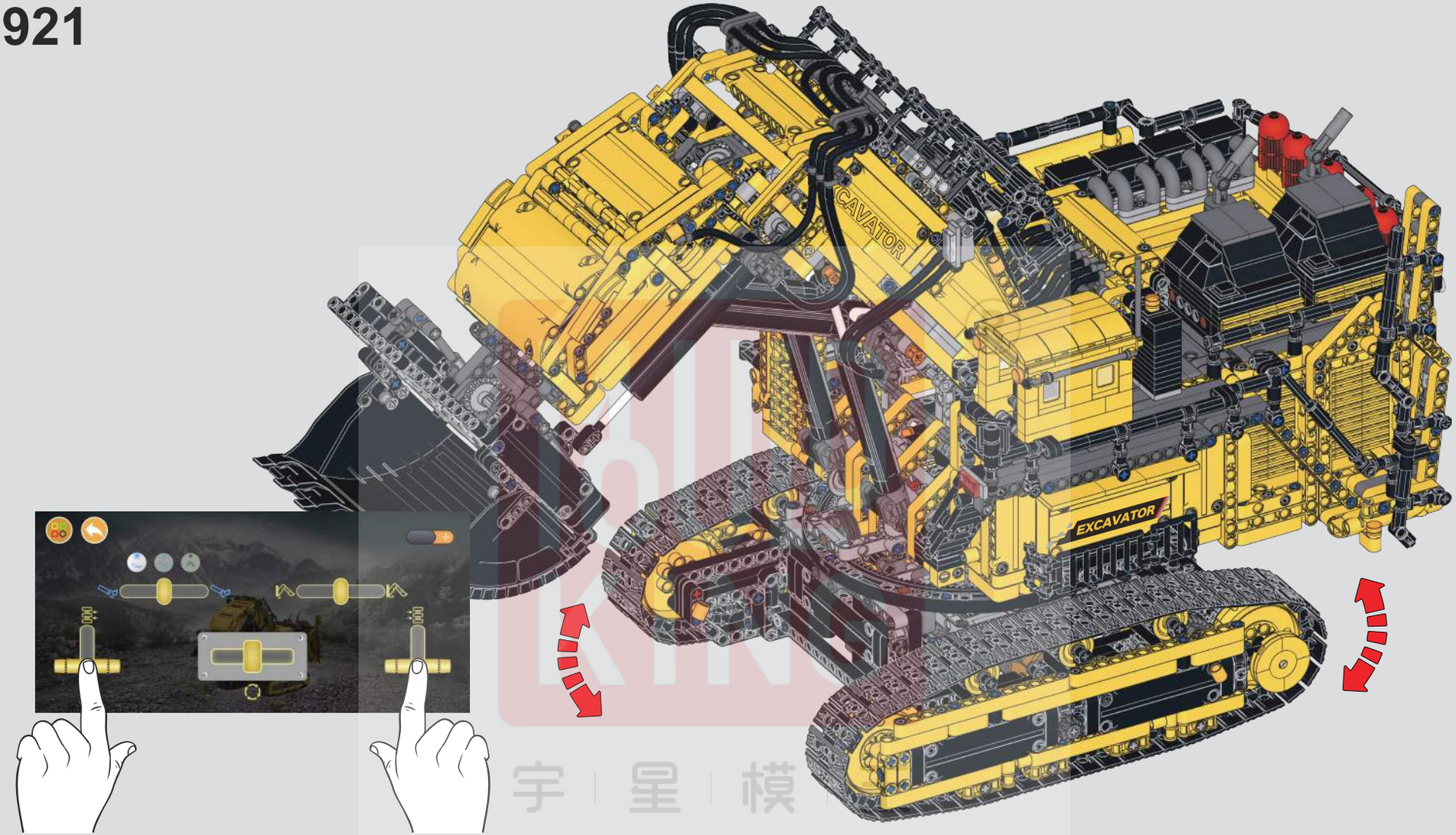

左摇杆↓移，右摇杆↑移，整体向左旋转。左摇杆↑移，右摇杆↑移，整体向右旋转。
Move the left joystick down and the right joystick up to rotate the entire structure to the left. Move both joysticks up to rotate the entire structure to the right.
Bewegen Sie den linken Joystick nach unten und den rechten Joystick nach oben, um die gesamte Struktur nach links zu drehen. Bewegen Sie beide Joysticks nach oben, um die gesamte Struktur nach rechts zu drehen.
Déplacez le joystick gauche vers le bas et le joystick droit vers le haut pour faire tourner toute la structure vers la gauche. Déplacez les deux joysticks vers le haut pour tourner toute la structure vers la droite.
Muovi il joystick sinistro verso il basso e il joystick destro verso l'alto per ruotare l'intera struttura a sinistra. Muovi entrambi i joystick verso l'alto per ruotare l'intera struttura a destra.
Mueva el joystick izquierdo hacia abajo y el joystick derecho hacia arriba para rotar toda la estructura hacia la izquierda. Mueva ambos joysticks hacia arriba para rotar toda la estructura hacia la derecha.
左のジョイスティックを下に、右のジョイスティックを上に動かして全体を左に回転させます。両方のジョイスティックを上に動かして全体を右に回転させます。

922

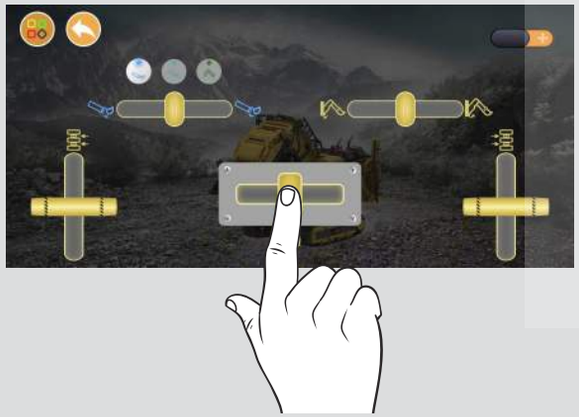

中间摇杆←移,上部结构向左旋转。中间摇杆→移,上部结构向右旋转。
Move the middle joystick left to rotate the upper structure to the left. Move it right to rotate the upper structure to the right.
Bewegen Sie den mittleren Joystick nach links, um die obere Struktur nach links zu drehen. Bewegen Sie ihn nach rechts, um die obere Struktur nach rechts zu drehen.
Déplacez le joystick central vers la gauche pour tourner la structure supérieure vers la gauche. Déplacez-le vers la droite pour la tourner vers la droite.
Muovi il joystick centrale verso sinistra per ruotare la struttura superiore a sinistra. Muovilo a destra per ruotare la struttura superiore a destra.
Mueva el joystick central hacia la izquierda para rotar la estructura superior hacia la izquierda. Muévalo hacia la derecha para rotarla hacia la derecha.
中央のジョイスティックを左に動かして上部構造を左に回転させます。右に動かして上部構造を右に回転させます。

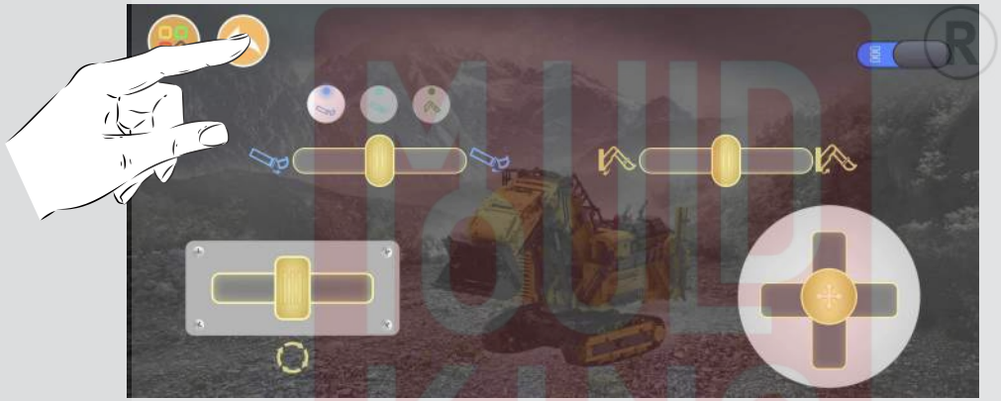

按此处可退出操作界面
Press here to exit the operating interface.
Drücken Sie hier, um die Bedienoberfläche zu verlassen.
Appuyez ici pour quitter l'interface utilisateur.
Premi qui per uscire dall'interfaccia operativa.
Presione aquí para salir de la interfaz de operación.
ここを押して操作インターフェイスを終了します。

924

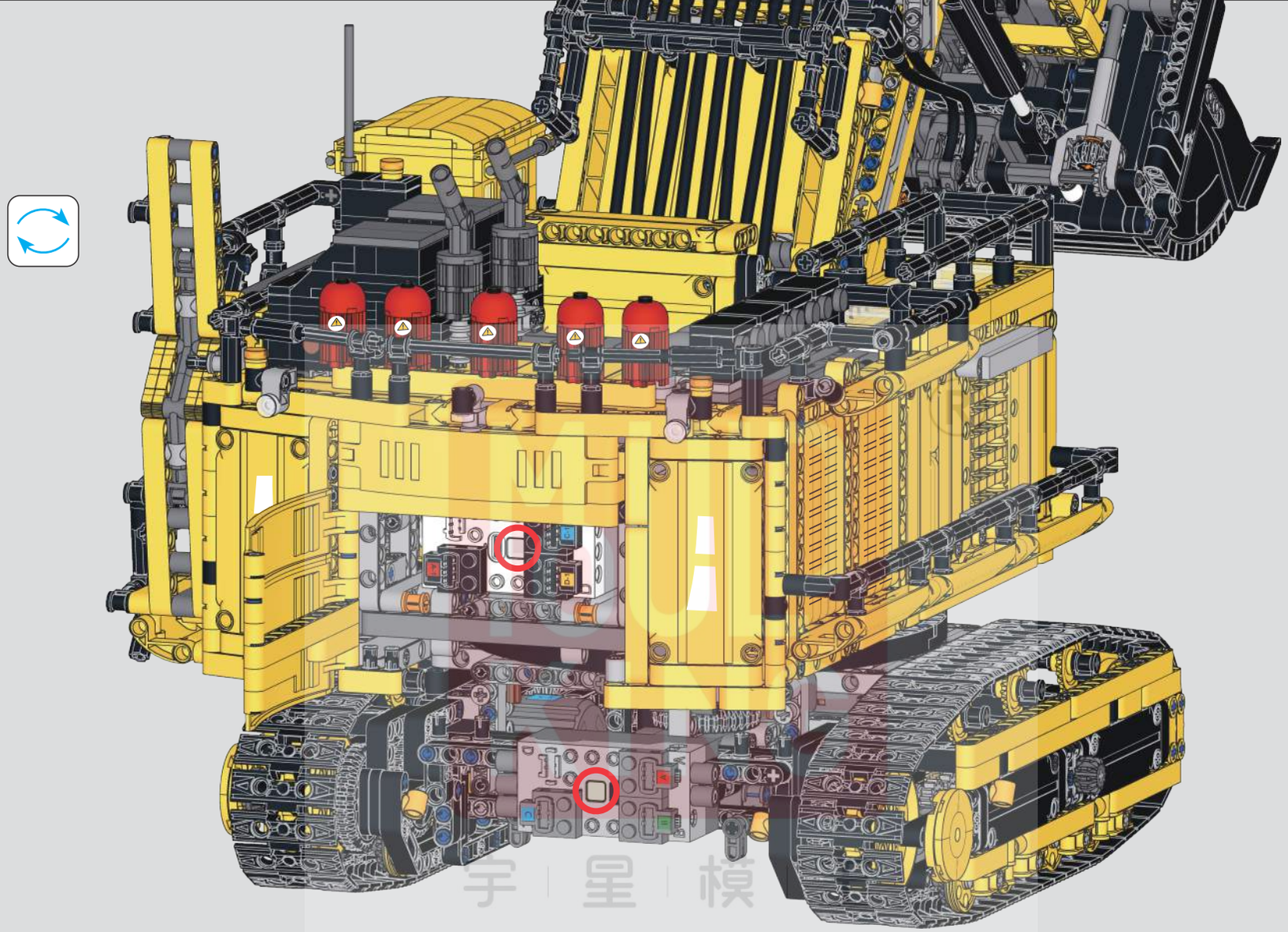

长按模块电源关闭
Long press the module power to turn it off.
Halten Sie den Netzschalter des Moduls lange gedrückt, um es auszuschalten.
Maintenez enfoncé le bouton d'alimentation du module pour l'éteindre.
Premere a lungo l'alimentazione del modulo per spegnerlo.
Mantenga presionado el botón de encendido del módulo para apagarlo.
モジュールの電源を長押ししてオフにします。

925

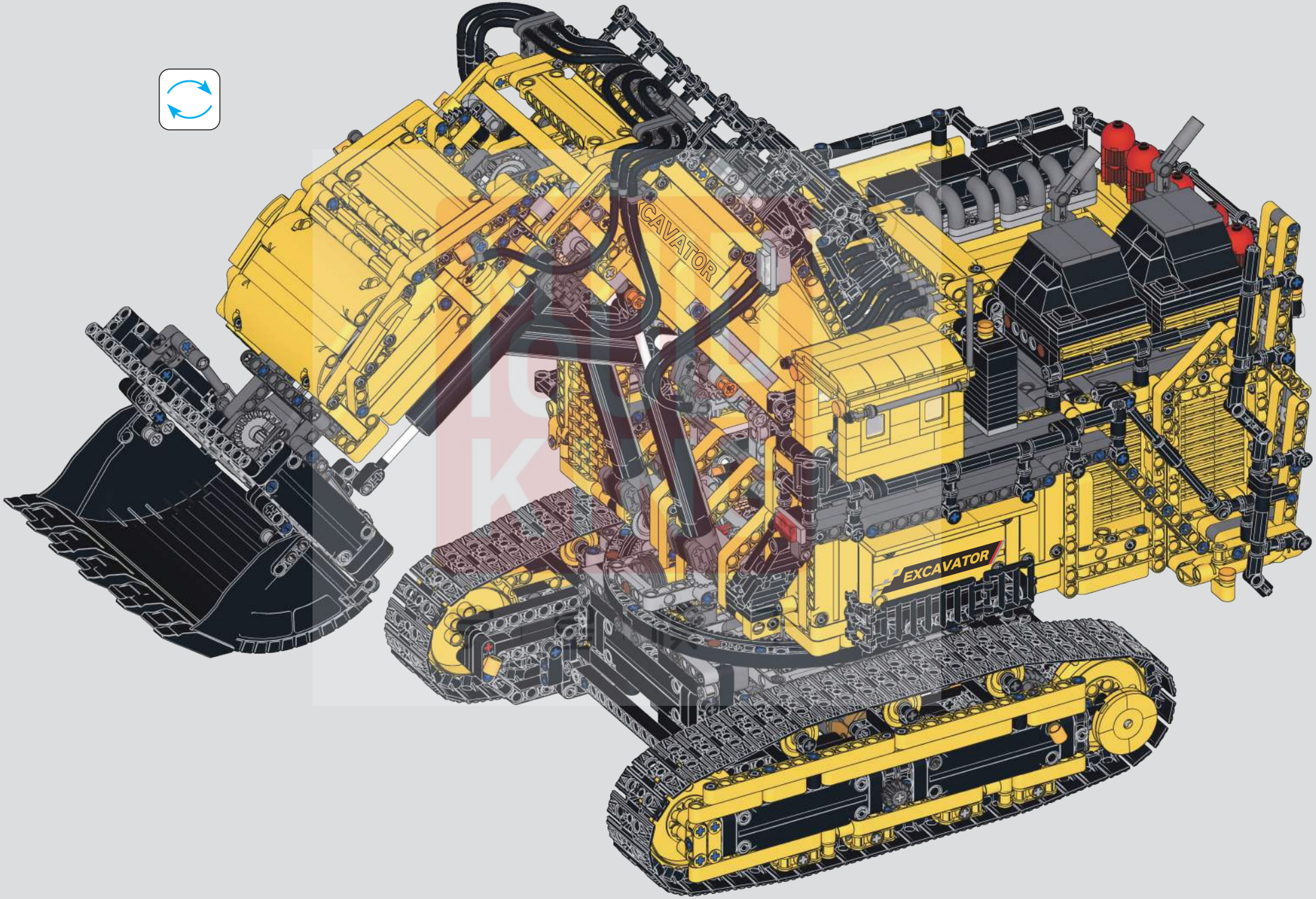

MOULD KING®

宇 星 模 王