MOULD KING®

宇 星 模 王

宇星工程系列

MODELS

LTM1110吊车

NO.LTM 1110 CRANE

17073

3218+
Pcs/Pza

需要苹果iOS 12.0及以上，安卓8.0及以上，鸿蒙OS 2.0及以上版本
Requires iOS 12.0 or above, Android 8.0 or above, and HarmonyOS 2.0 or above.
Erfordert iOS 12.0 oder höher, Android 8.0 oder höher und HarmonyOS 2.0 oder höher.
Nécessite iOS 12.0 ou version ultérieure, Android 8.0 ou version ultérieure, et HarmonyOS 2.0 ou version ultérieure.
Richiede iOS 12.0 o superiore, Android 8.0 o superiore e HarmonyOS 2.0 o superiore.
Requiere iOS 12.0 o superior, Android 8.0 o superior y HarmonyOS 2.0 o superior.
iOS 12.0以上、Android 8.0以上、HarmonyOS 2.0以上が必要です。

此APP支持市场上大多数主流安卓机型。然而，由于安卓机型众多，系统和硬件配置各不相同，部分机型可能无法支持，具体兼容性请根据实际测试为准！

*This APP supports most of the mainstream Android models on the market, but due to the large number of Android models, different models of systems and hardware reasons, there may be some models do not supported,specific according to the actual test!

*Diese App unterstützt die meisten gängigen Android-Modelle auf dem Markt. Aufgrund der großen Anzahl von Android-Modellen und unterschiedlicher System- und Hardwarebedingungen kann es jedoch sein, dass einige Modelle nicht unterstützt werden. Die Kompatibilität hängt vom tatsächlichen Test ab!

*Cette application prend en charge la plupart des modèles Android populaires sur le marché, mais en raison du grand nombre de modèles Android, de différents systèmes de modèles et de raisons matérielles, certains modèles peuvent ne pas être pris en charge, selon le test réel !

*Questa app supporta la maggior parte dei modelli Android mainstream sul mercato, ma a causa del grande numero di modelli Android, diversi modelli di sistemi e motivi hardware, potrebbero esserci alcuni modelli che non sono supportati, specifici secondo il test effettivo!

*Esta aplicación es compatible con la mayoría de los modelos Android principales en el mercado, pero debido al gran número de modelos de Android, diferentes modelos de sistemas y razones de hardware, puede haber algunos modelos que no son compatibles, específicos según la prueba real!

*このアプリは市場に出ている主流のAndroidモデルのほとんどをサポートしていますが、Androidモデルの数が非常に多く、システムやハードウェアの違いにより、サポートされないモデルが存在する可能性があります。実際のテストによります！

广东宇星科技
Mould King

产品资讯
Product Information
Produktinformation
Information sur le produit
Informazioni sul prodotto
Información del producto
製品情報

防伪查询
Anti-counterfeiting Verification
Echtheitsprüfung
Vérification anti-contrefaçon
Verifica anti-contraffazione
Verificación de autenticidad
防偽確認

积木补件
Brick Replacement Service
Ziegelstein-Ersatzdienst
Service de remplacement de briques
Servizio di sostituzione dei mattoncini
Servicio de reemplazo de ladrillos
ブロック交換サービス

电子说明书
Electronic Manual
Elektrisches Handbuch
Manuel électronique
Manuale elettronico
Manual electrónico
電子マニュアル

OPEN

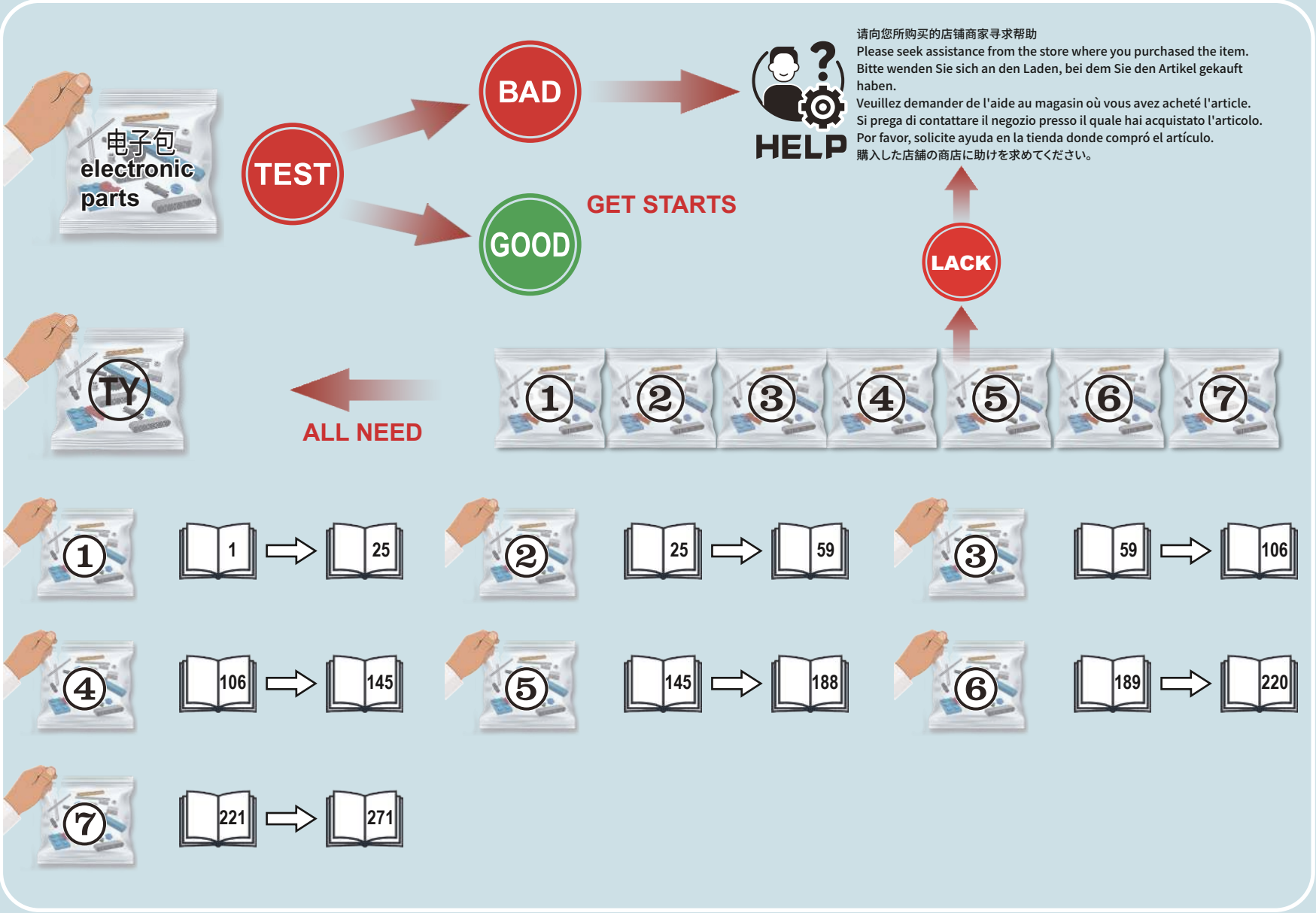
电子包
electronic
parts
TEST
BAD
GOOD
GET STARTS
HELP
请向您所购买的店铺商家寻求帮助
Please seek assistance from the store where you purchased the item.
Bitte wenden Sie sich an den Laden, bei dem Sie den Artikel gekauft haben.
Veuillez demander de l'aide au magasin où vous avez acheté l'article.
Si prega di contattare il negozio presso il quale hai acquistato l'articolo.
Por favor, solicite ayuda en la tienda donde compró el artículo.
購入した店舗の商店に助けを求めてください。
LACK
TY
ALL NEED
1
2
3
4
5
6
7
1 1 25
2 25 59
3 59 106
4 106 145
5 145 188
6 189 220
7 221 271

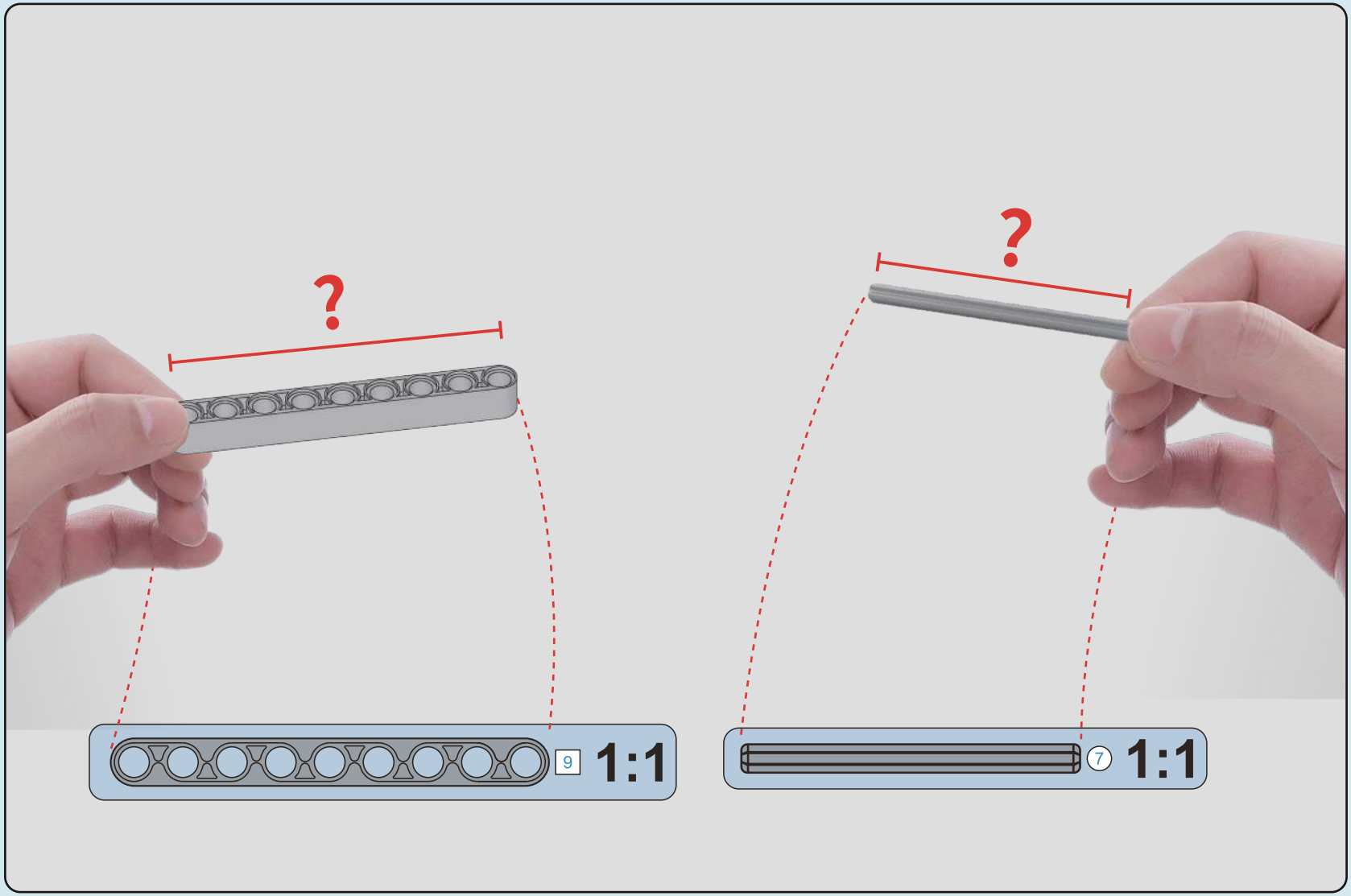
?
9
1:1
?
7
1:1

(17074)

本说明书适用于两种颜色的产品。看到此符号时，如果您的产品型号为17074（封面左下方），请使用对应颜色的零件替换。产品型号为17073请略过此符号。

EN: This manual applies to products in two colors. When you see this symbol, if your product model is 17074 (bottom Left of the cover), please use the parts corresponding to the color of this symbol. If your product model is 17073, please disregard this symbol.

DE: Dieses Handbuch gilt für Produkte in zwei Farben. Wenn Sie dieses Symbol sehen und Ihr Produktmodell 17074 (Unten Links auf dem Cover) lautet, verwenden Sie bitte die Teile in der Farbe des Symbols. Wenn Ihr Produktmodell 17073 lautet, ignorieren Sie dieses Symbol.

FR: Ce manuel s'applique à des produits de deux couleurs. Lorsque vous voyez ce symbole, si votre modèle de produit est 17074 (En Bas à Gauche de la Couverture), veuillez utiliser les pièces correspondant à la couleur de ce symbole. Si votre modèle de produit est 17073, veuillez ignorer ce symbole.

IT: Questo manuale è valido per prodotti di due colori. Quando vedi questo simbolo, se il modello del tuo prodotto è 17074 (In basso a sinistra sulla copertura), utilizza i pezzi corrispondenti al colore di questo simbolo. Se il modello del tuo prodotto è 17073, ignora questo simbolo.

ES: Este manual es aplicable a productos de dos colores. Cuando veas este símbolo, si tu modelo de producto es 17074 (Abajo a la izquierda en la portada), utiliza las piezas correspondientes al color de este símbolo. Si tu modelo de producto es 17073, ignora este símbolo.

JA: この説明書は、2種類の色の製品に適用されます。このシンボルが表示されている場合、製品モデルが17074（表紙の左下）であれば、このシンボルの色に対応する部品を使用してください。製品モデルが17073の場合は、このシンボルを無視してください。

例：
Example:
Beispiel:
Exemple :
Esempio:
Ejemplo:

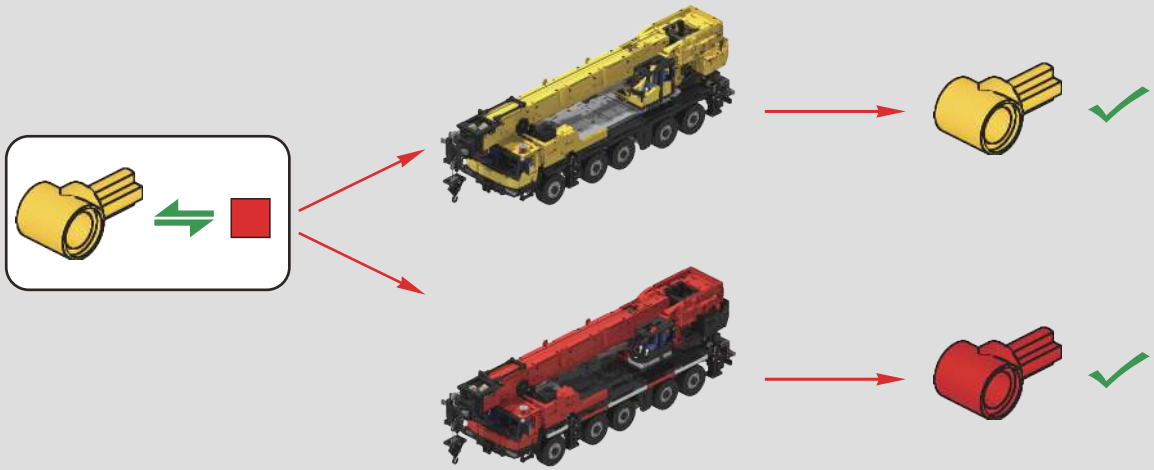

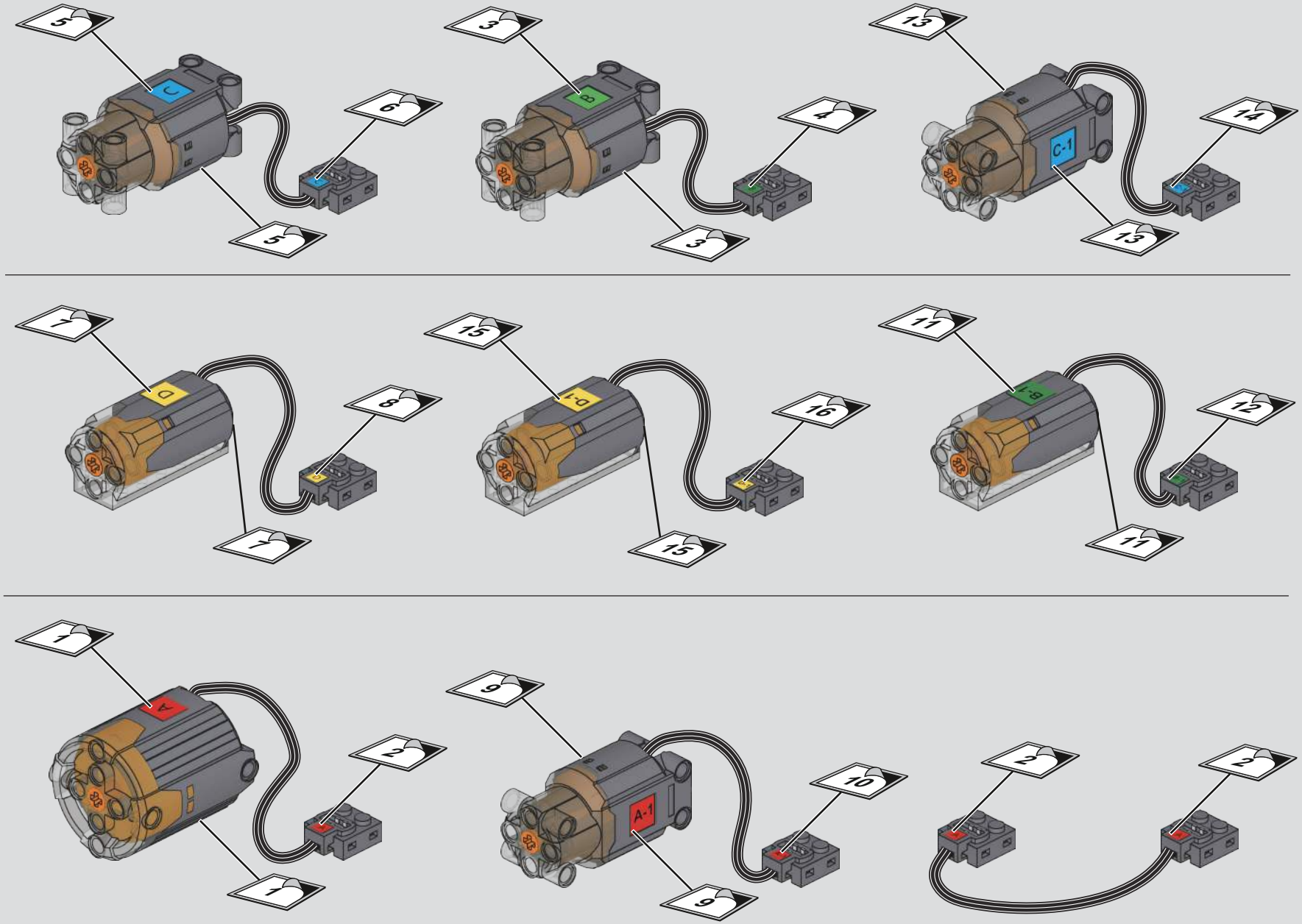
5
C
6
5
3
B
4
3
13
C-1
14
13
1
D
8
1
15
D-1
16
15
11
B-1
12
11
1
A
2
1
9
A-1
10
9
2
2

TEST

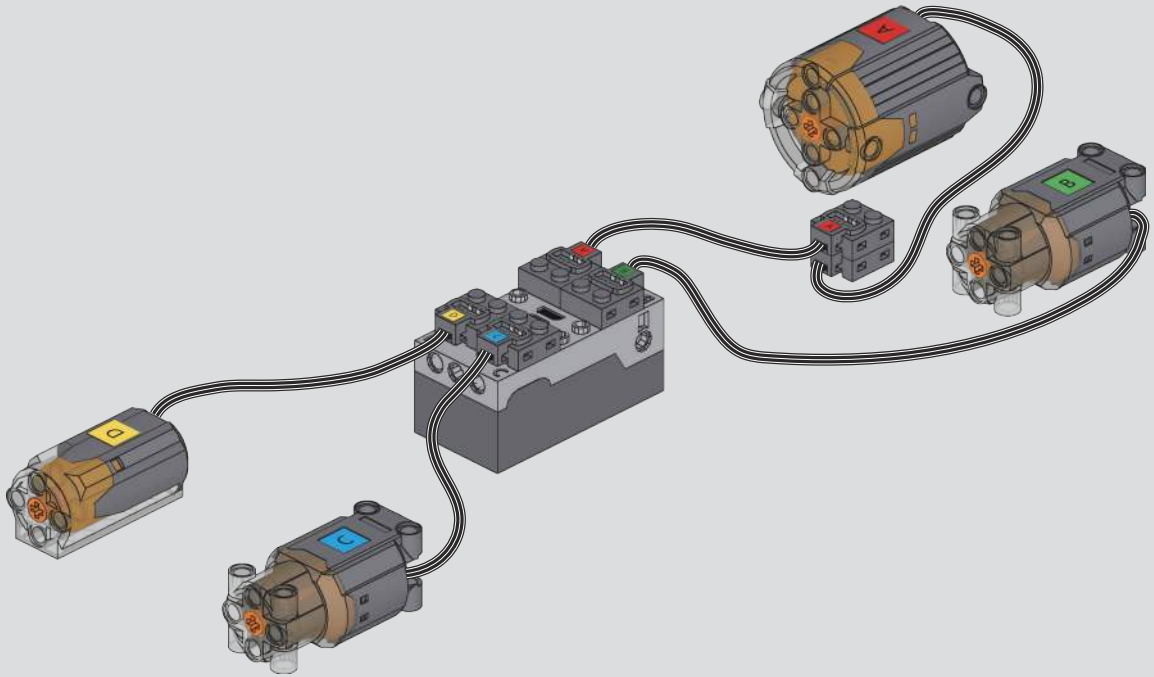

TEST

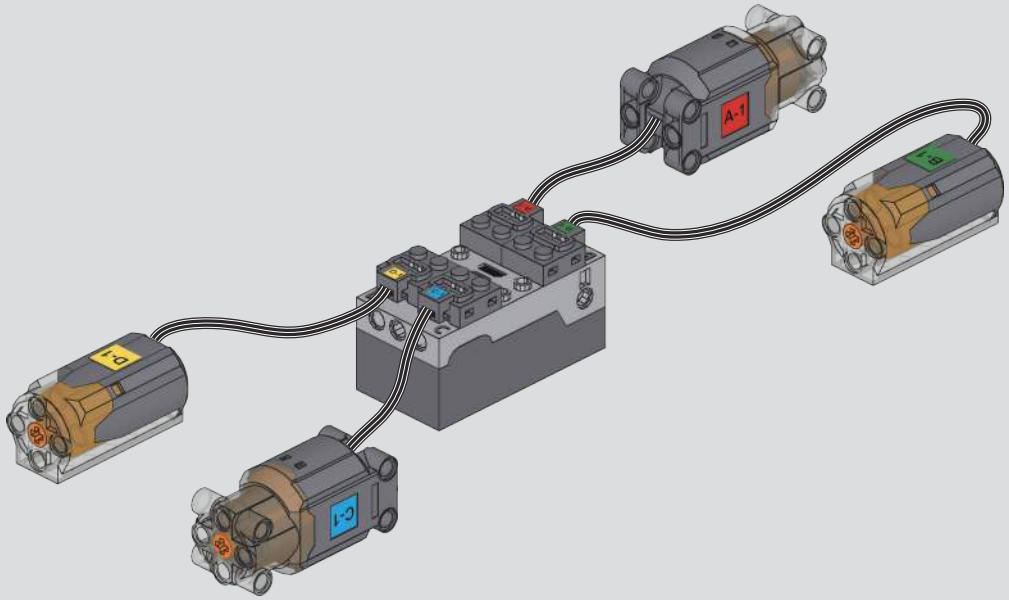

锂电模块连接遥控器

EN: Connect the Lithium Battery Module to the Remote Control
DE: Lithiumbatteriemodul mit der Fernbedienung verbinden
FR: Connecter le module de batterie lithium à la télécommande
IT: Collegare il modulo della batteria al litio al telecomando
ES: Conectar el módulo de batería de litio al control remoto
JA: リチウムバッテリーモジュールをリモコンに接続する

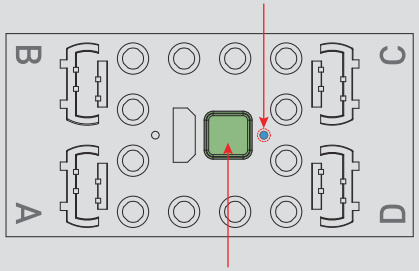

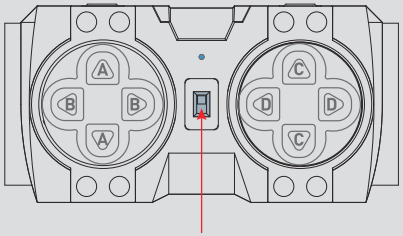

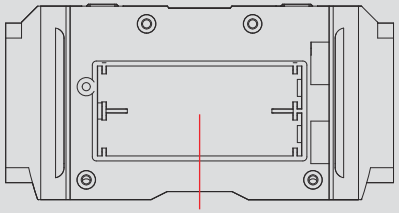

需自行装配两节AAA号电池
Requires installation of two AAA batteries by the user.
Zwei AAA-Batterien müssen vom Benutzer selbst installiert werden.
Nécessite l'installation de deux piles AAA par l'utilisateur.
Richiede l'installazione di due batterie AAA da parte dell'utente.
Requiere que el usuario instale dos pilas AAA.
ユーザーが**2**本の**AAA**電池を取り付ける必要があります。

①首先按下模块电源键打开模块。
②遥控器连接：打开遥控器开关,若连接成功,锂电和遥控器蓝色指示灯同时显示常亮状态。
③模块充电：连接充电线（USB变压器输出电压不能超过5V，电流不能超过1A）；充电时绿灯闪烁，充满时绿灯常亮；充满电时间约1-2小时。
④注意：如果长时间不使用遥控器，请将电池取出

EN:
①First, press the module power button to turn on the module.
②Remote Control Connection: Turn on the remote control switch. If the connection is successful, the blue indicator lights on both the lithium battery and the remote control will remain on.
③Module Charging: Connect the charging cable (USB transformer output voltage should not exceed 5V, current should not exceed 1A). During charging, the green light will blink, and when fully charged, the green light will remain on. Charging time is approximately 1-2 hours.
④Note: If the remote control is not used for an extended period, please remove the batteries.

DE:
①Zuerst drücken Sie die Modul-Einschalttaste, um das Modul einzuschalten.
②Fernbedienungsverbindung: Schalten Sie den Schalter der Fernbedienung ein. Bei erfolgreicher Verbindung bleiben die blauen Kontrollleuchten sowohl auf der Lithiumbatterie als auch auf der Fernbedienung konstant eingeschaltet.
③Modulaufladung: Schließen Sie das Ladekabel an (die Ausgangsspannung des USB-Transformators darf 5V nicht überschreiten, der Strom darf 1A nicht überschreiten). Während des Ladevorgangs blinkt das grüne Licht, und bei vollständiger Aufladung bleibt das grüne Licht eingeschaltet. Die Ladezeit beträgt etwa 1-2 Stunden.
④Hinweis: Wenn die Fernbedienung längere Zeit nicht verwendet wird, entfernen Sie bitte die Batterien.

FR:
①Tout d'abord, appuyez sur le bouton d'alimentation du module pour allumer le module.
②Connexion de la télécommande : Allumez l'interrupteur de la télécommande. Si la connexion est réussie, les voyants bleus de la batterie lithium et de la télécommande resteront allumés.
③Chargement du module : Connectez le câble de chargement (la tension de sortie du transformateur USB ne doit pas dépasser 5V, le courant ne doit pas dépasser 1A). Pendant la charge, la lumière verte clignote, et lorsqu'elle est complètement chargée, la lumière verte reste allumée. Le temps de charge est d'environ 1 à 2 heures.
④Remarque : Si la télécommande n'est pas utilisée pendant une période prolongée, veuillez retirer les piles.

IT:
①Per prima cosa, premere il pulsante di accensione del modulo per accendere il modulo.
②Connessione del telecomando: Accendere l'interruttore del telecomando. Se la connessione è riuscita, le luci blu sulla batteria al litio e sul telecomando rimarranno accese.
③Caricamento del modulo: Collegare il cavo di ricarica (la tension di uscita del trasformatore USB non deve superare i 5V, la corrente non deve superare 1A). Durante la ricarica, la luce verde lampeggia, e quando è completamente carico, la luce verde rimane accesa. Il tempo di ricarica è di circa 1-2 ore.
④Nota: Se il telecomando non viene utilizzato per un lungo periodo, si prega di rimuovere le batterie.

ES:
①Primero, presione el botón de encendido del módulo para encender el módulo.
②Conexión del control remoto: Encienda el interruptor del control remoto. Si la conexión es exitosa, las luces indicadoras azules en la batería de litio y en el control remoto permanecerán encendidas.
③Carga del módulo: Conecte el cable de carga (la tensión de salida del transformador USB no debe exceder los 5V, la corriente no debe exceder 1A). Durante la carga, la luz verde parpadea, y cuando esté completamente cargado, la luz verde permanecerá encendida. El tiempo de carga es de aproximadamente 1-2 horas.
④Nota: Si el control remoto no se utiliza durante un período prolongado, retire las pilas.

JA:
①最初に、モジュールの電源ボタンを押してモジュールをオンにします。
②リモコン接続：リモコンのスイッチをオンにします。接続が成功すると、リチウムバッテリーとリモコンの青いインジケーターライトが同時に点灯します。
③モジュール充電：充電ケーブルを接続します（USB変圧器の出力電圧は5Vを超えてはいけません、電流は1Aを超えてはいけません）。充電中は緑のランプが点滅し、充電が完了すると緑のランプが点灯します。充電時間は約1～2時間です。
④注意：リモコンを長時間使用しない場合は、電池を取り出してください。

1

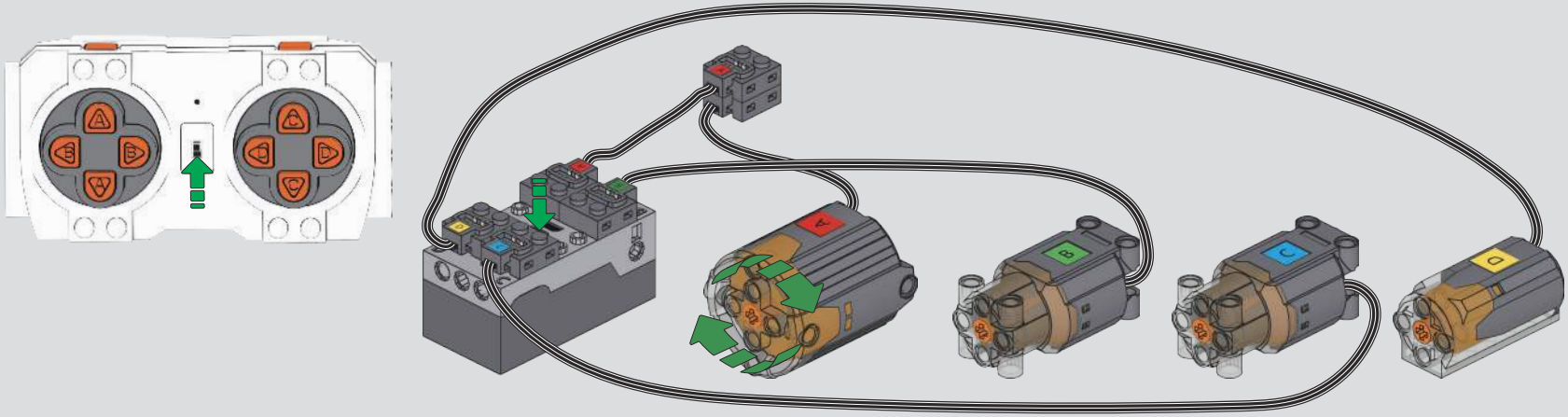

2

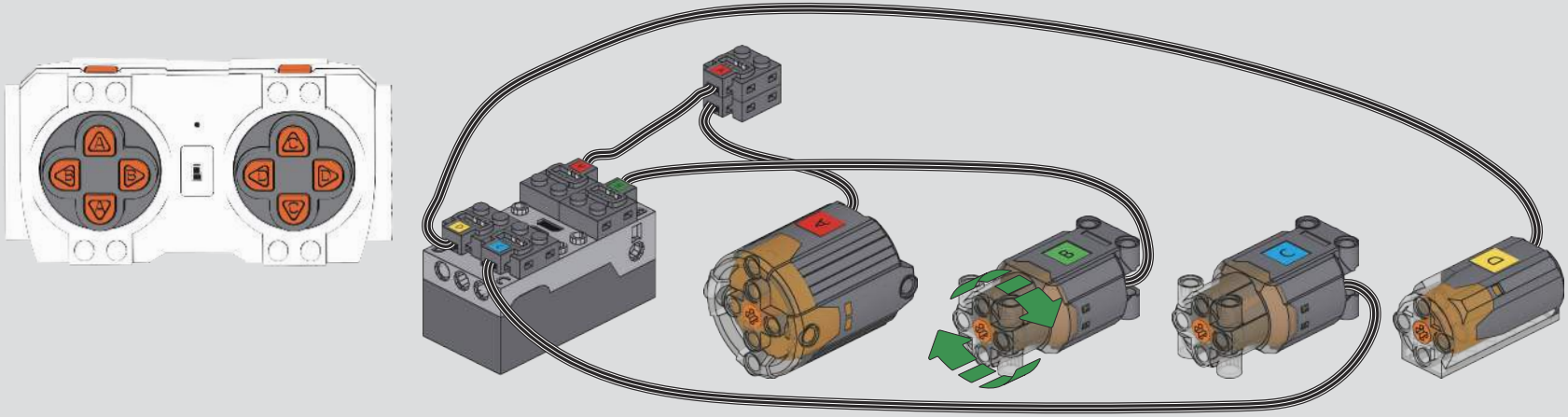

3

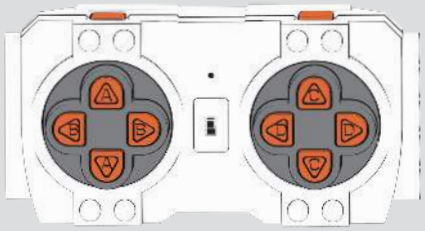

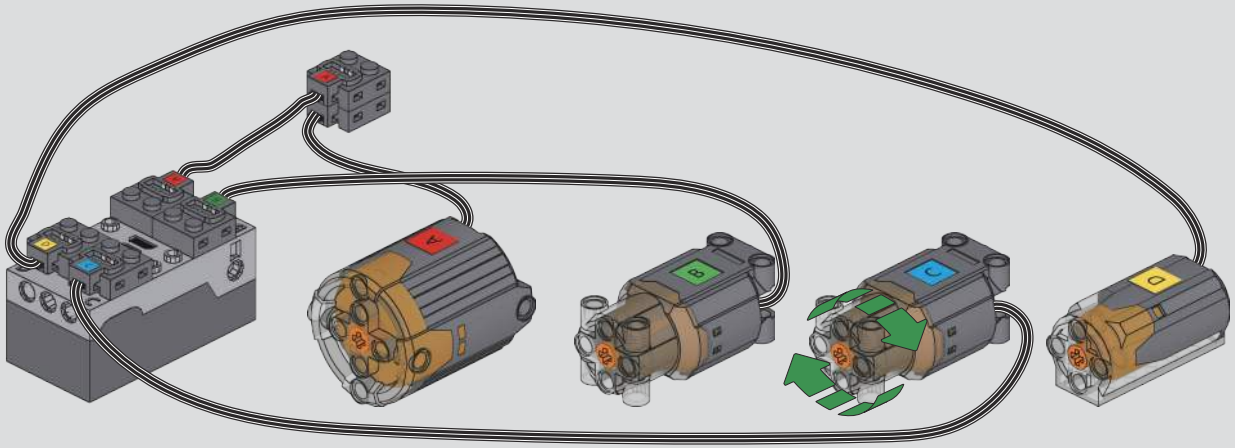

4

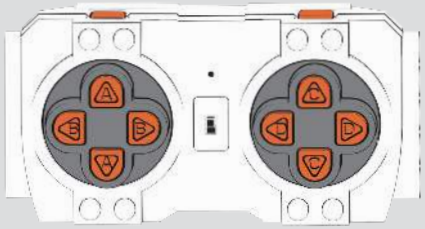

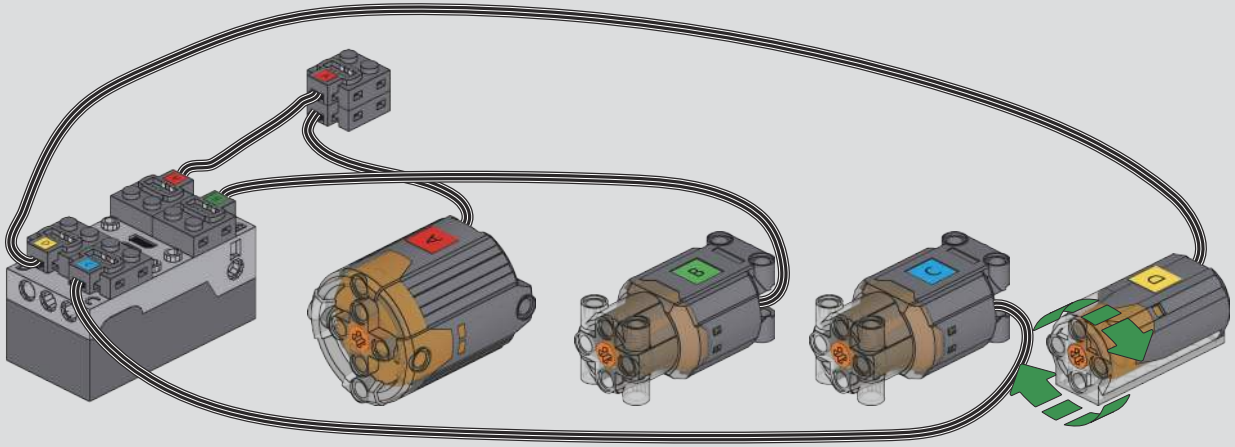

5

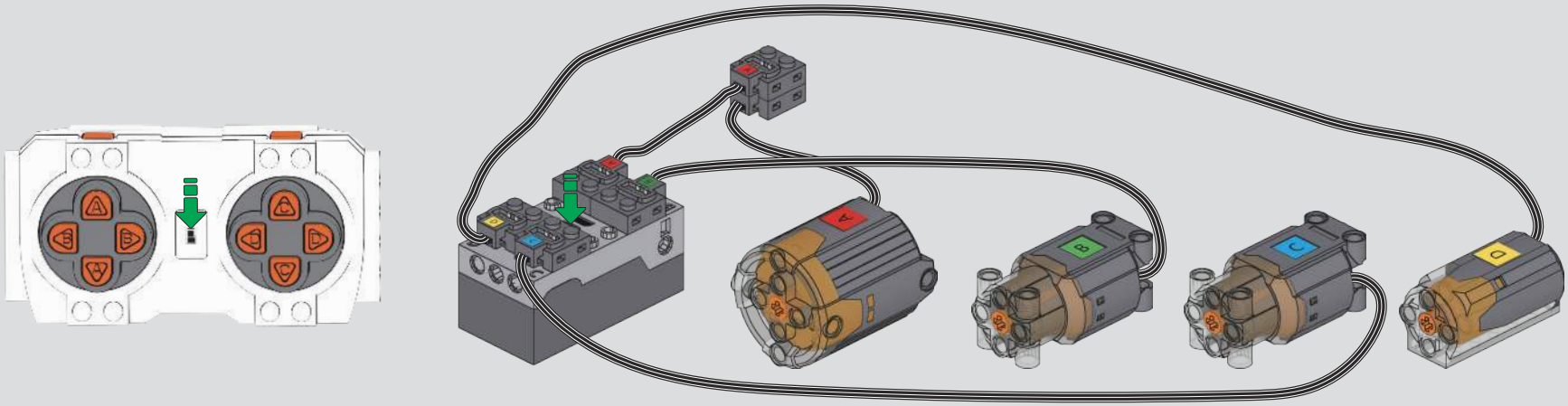

6

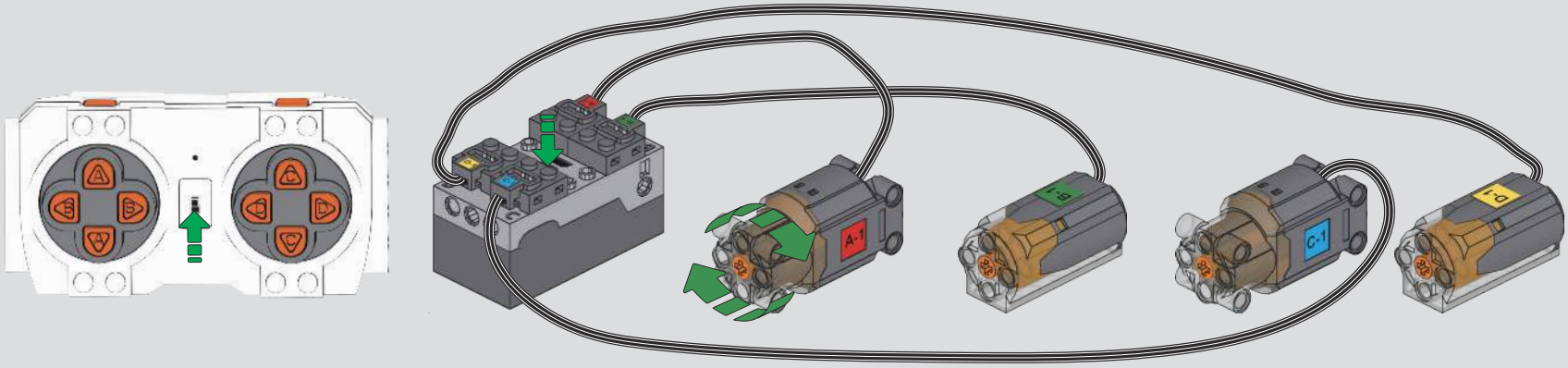

7

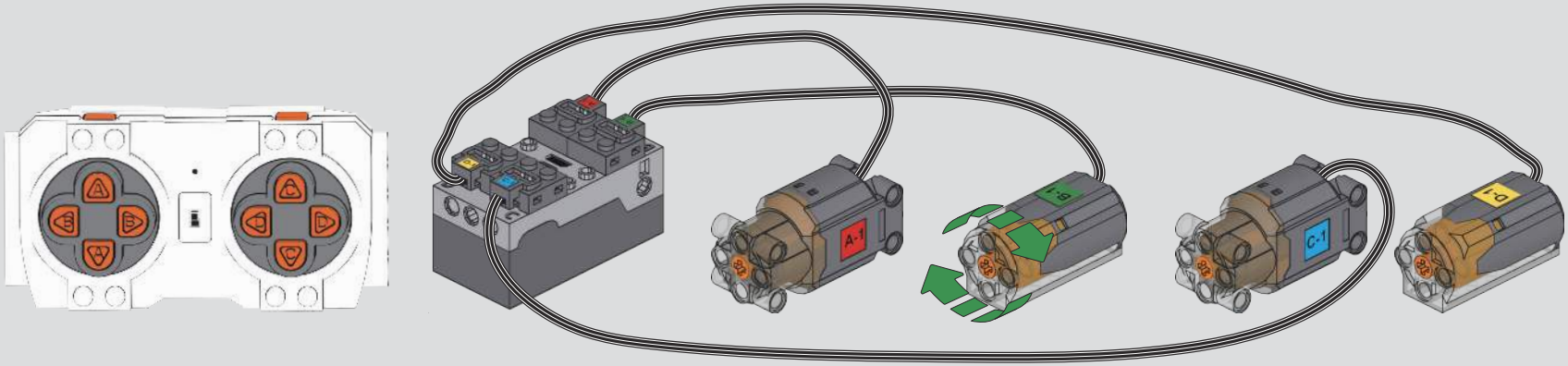

8

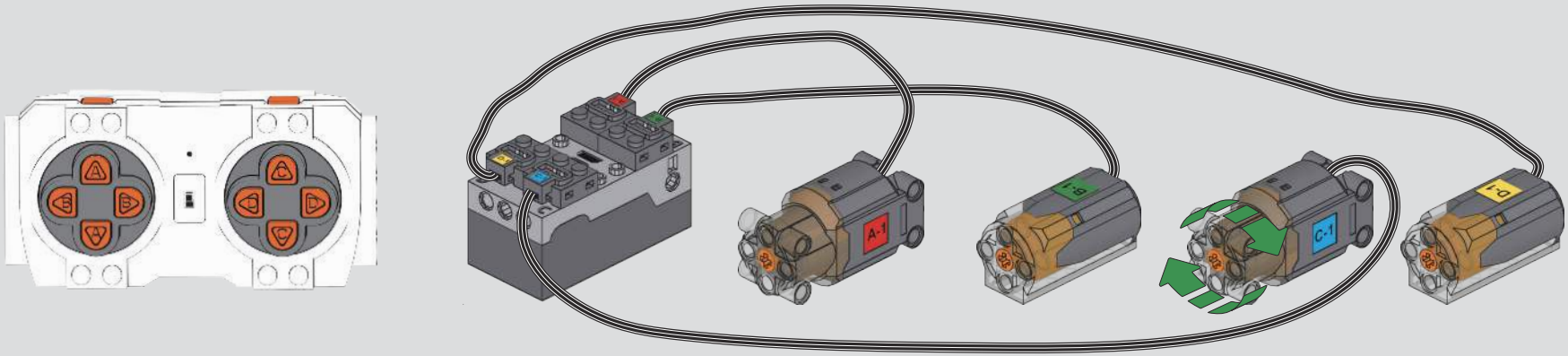

9

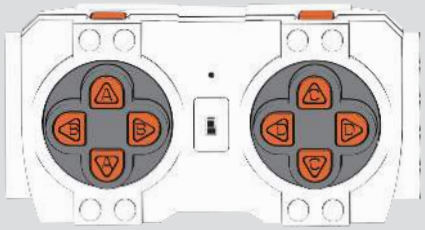

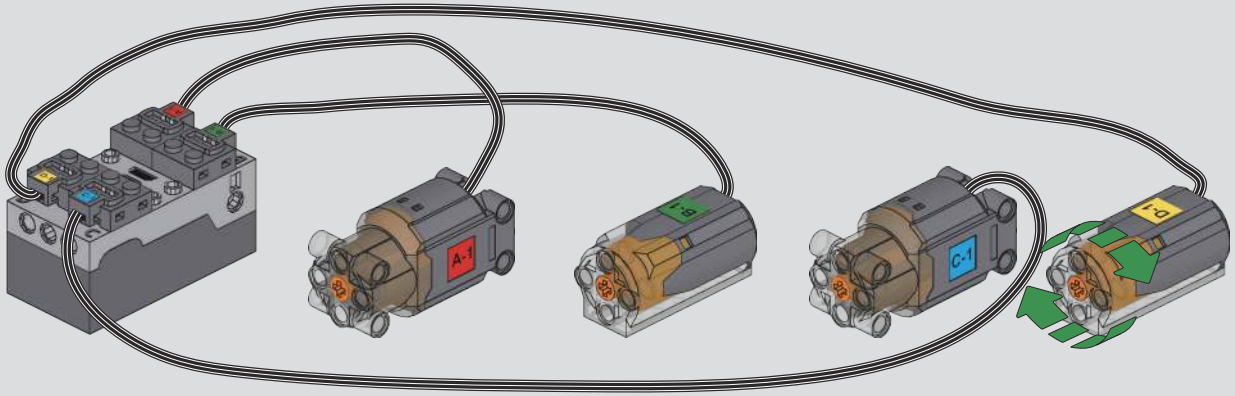

10

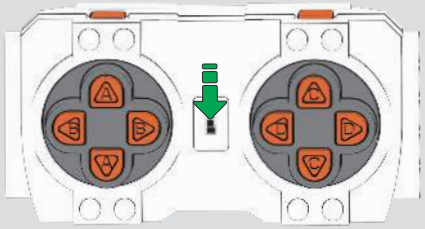

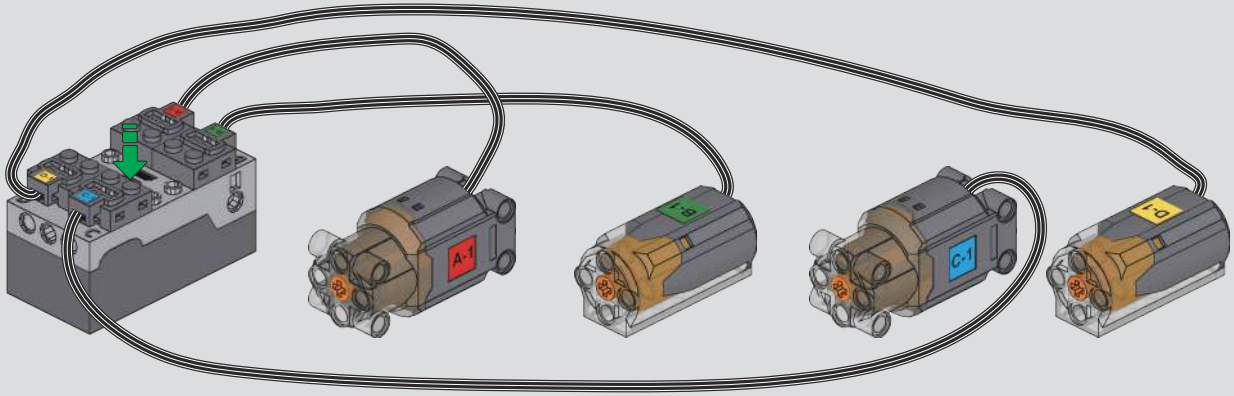

遥控器可更改电机旋转方向
EN: The remote control can change the motor rotation direction.
DE: Die Fernbedienung kann die Rotationsrichtung des Motors ändern.
FR: La télécommande peut changer la direction de rotation du moteur.
IT: Il telecomando può cambiare la direzione di rotazione del motore.
ES: El control remoto puede cambiar la dirección de rotación del motor.
JA: リモコンでモーターの回転方向を変更できます。

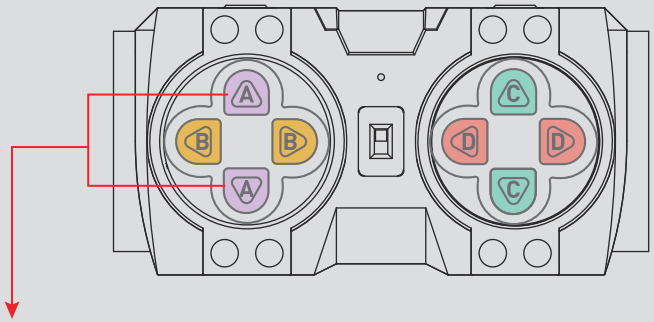

同时按下
EN: Press simultaneously
DE: Gleichzeitig drücken
FR: Appuyer simultanément
IT: Premere simultaneamente
ES: Presionar simultáneamente
JA: 同時に押す

①同时按下遥控器字母相同的按键3秒
②遥控器指示灯闪烁代表更改完成
③A、B、C、D通道设置步骤相同

EN:
①Press and hold the buttons with the same letter on the remote control for 3 seconds.
②The flashing indicator light on the remote control signifies that the change is complete.
③The setup steps for channels A, B, C, and D are the same.
DE:
①Drücken und halten Sie die Tasten mit demselben Buchstaben auf der Fernbedienung für 3 Sekunden.
②Das blinkende Indikatorlicht an der Fernbedienung zeigt an, dass die Änderung abgeschlossen ist.
③Die Einrichtungsschritte für die Kanäle A, B, C und D sind gleich.
FR:
①Appuyez simultanément sur les boutons avec la même lettre sur la télécommande pendant 3 secondes.
②La lumière indicatrice clignotante sur la télécommande indique que le changement est terminé.
③Les étapes de configuration des canaux A, B, C et D sont les mêmes.
IT:
①Premi e tieni premuti i pulsanti con la stessa lettera sul telecomando per 3 secondi.
②La luce di indicazione lampeggiante sul telecomando segnala che la modifica è completa.
③I passaggi di configurazione per i canali A, B, C e D sono gli stessi.
ES:
①Mantén presionados simultáneamente los botones con la misma letra en el control remoto durante 3 segundos.
②La luz indicadora parpadeante en el control remoto significa que el cambio se ha completado.
③Los pasos de configuración para los canales A, B, C y D son los mismos.
JA:
①同じ文字のボタンをリモコンで3秒間押し続けてください。
②リモコンの指示灯が点滅していることは、変更が完了したことを示します。
③A、B、C、Dチャネルの設定手順は同じです。

请扫描此二维码，获取4.0模块与遥控器、APP连接的详细说明书。
EN: Please scan this QR code to get the detailed manual for connecting the 4.0 module with the remote control and the APP.
DE: Bitte scannen Sie diesen QR-Code, um das detaillierte Handbuch zur Verbindung des 4.0 Moduls mit der Fernbedienung und der APP zu erhalten.
FR: Veuillez scanner ce code QR pour obtenir le manuel détaillé sur la connexion du module 4.0 avec la télécommande et l'application.
IT: Si prega di scansionare questo codice QR per ottenere il manuale dettagliato per collegare il modulo 4.0 con il telecomando e l'APP.
ES: Por favor, escanee este código QR para obtener el manual detallado sobre cómo conectar el módulo 4.0 con el control remoto y la APP.
JA: このQRコードをスキャンして、4.0モジュールとリモコン、APPの接続に関する詳細な説明書を取得してください。

1

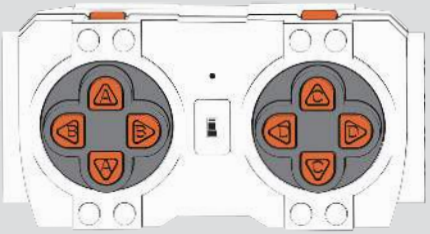

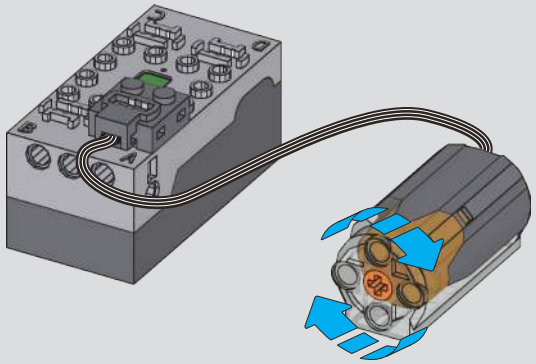

2

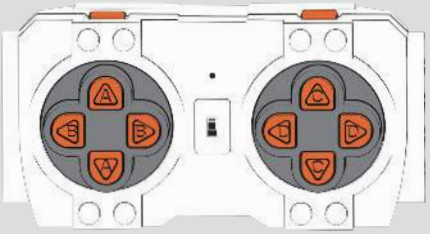

同时长按3秒

EN: Press and hold for 3 seconds simultaneously.

DE: Drücken und halten Sie gleichzeitig 3 Sekunden lang.

FR: Appuyez et maintenez enfoncé pendant 3 secondes simultané-ment.

IT: Premi e tieni premuto per 3 secondi simultaneamente.

ES: Mantén presionado durante 3 segundos simultáneamente.

JA: 同時に3秒間押し続けてください。

3

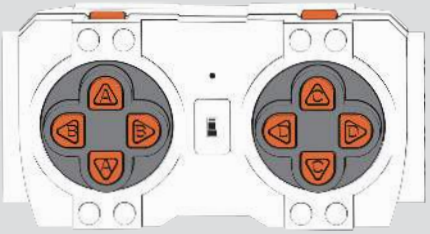

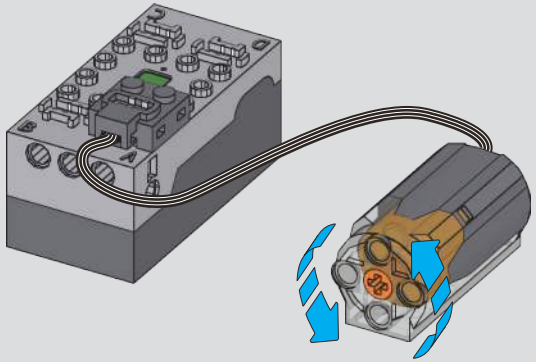

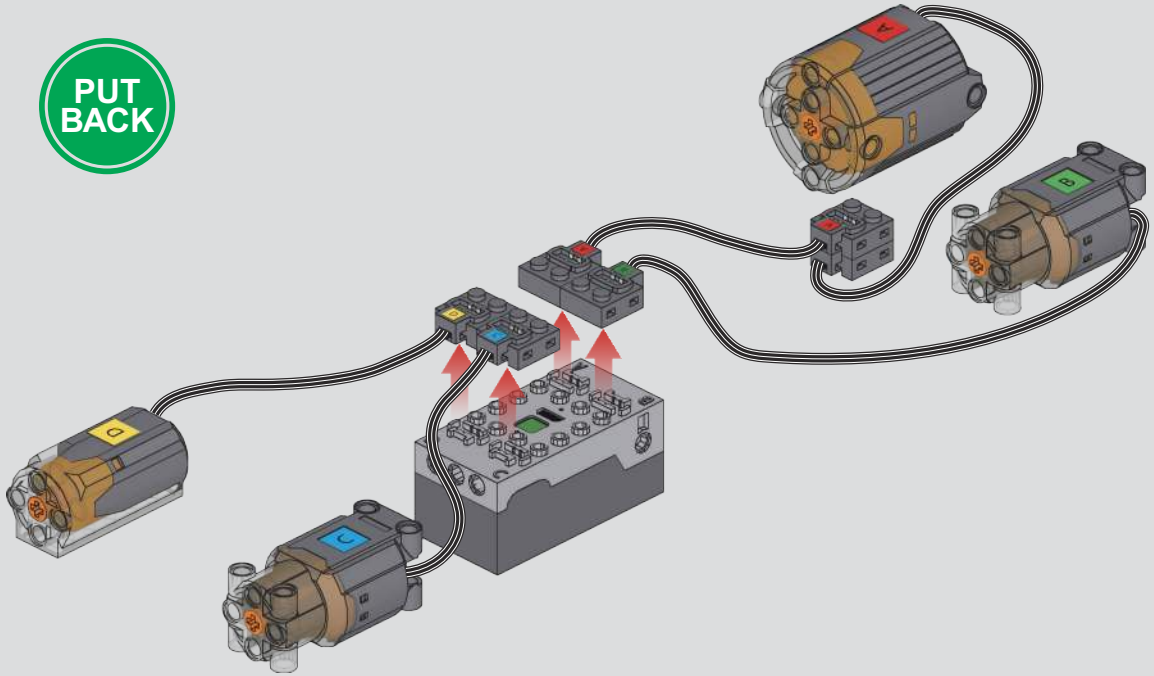
PUT
BACK
A
B
C
D

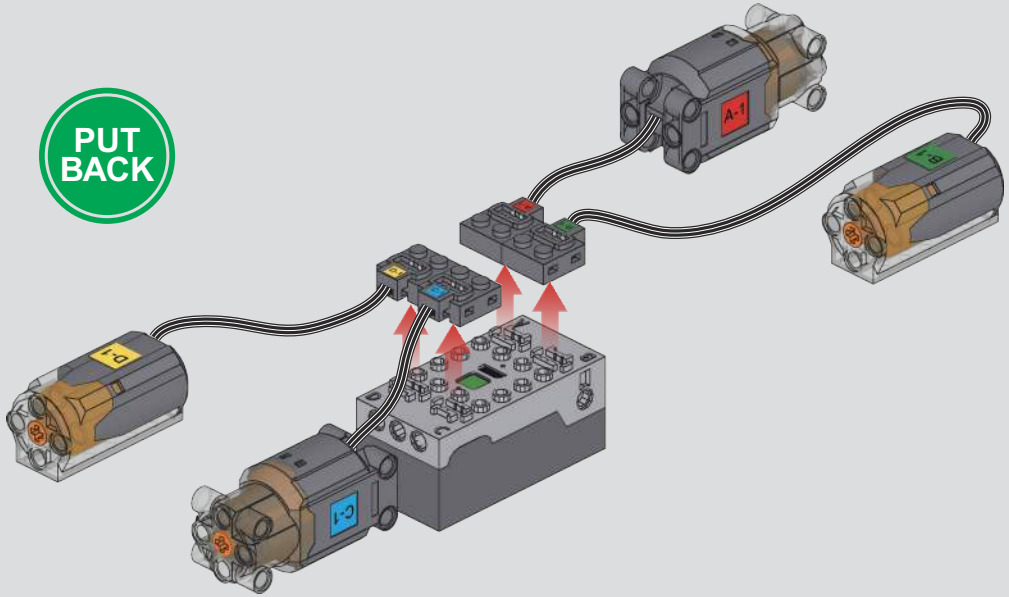
PUT
BACK
A-1
B-1
C-1
D-1

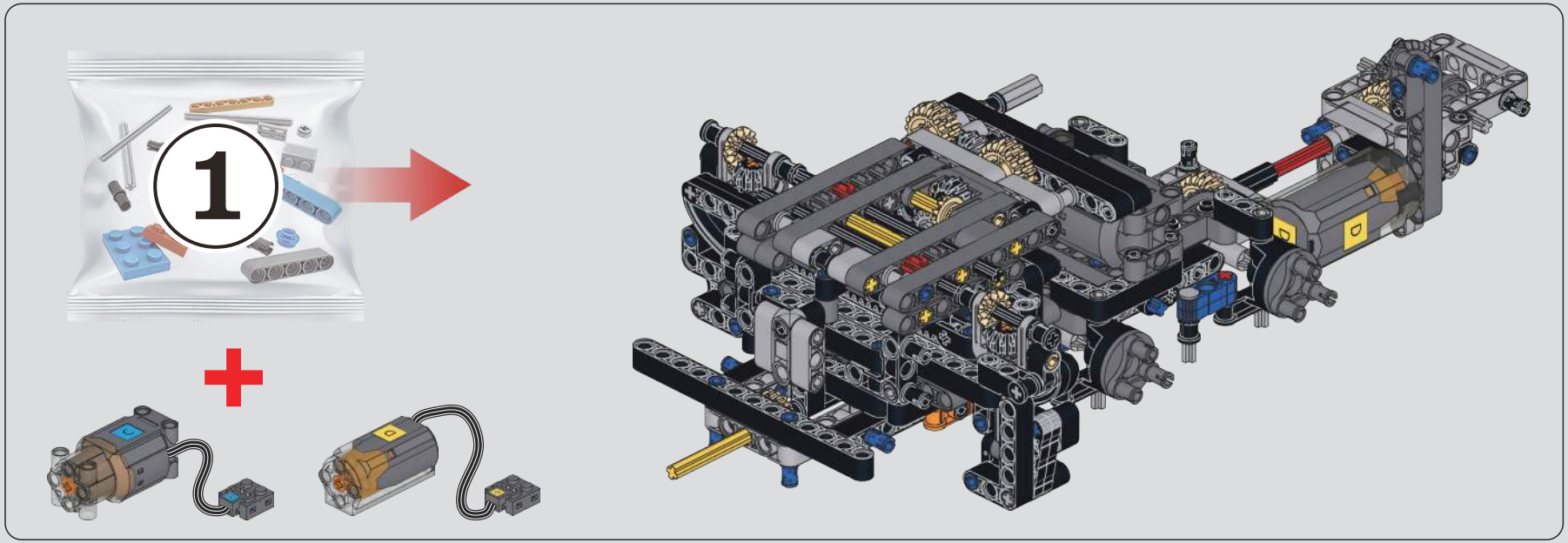

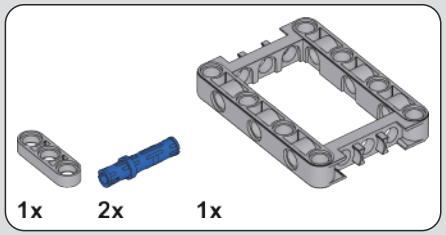

1

2

3

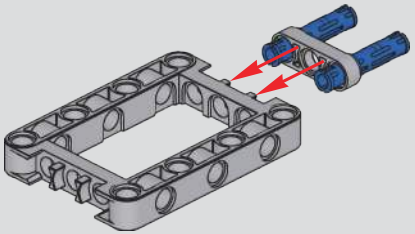

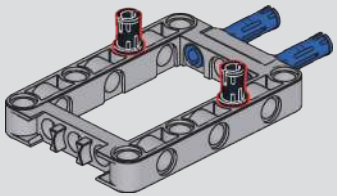

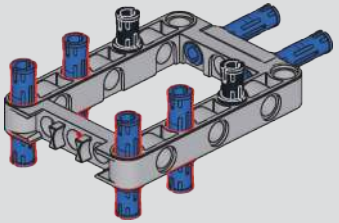

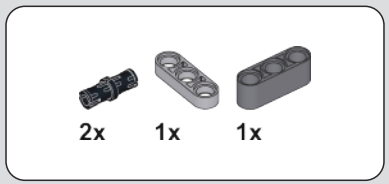

4

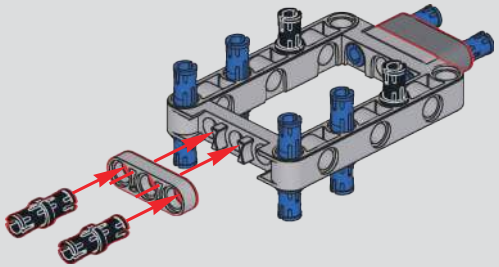

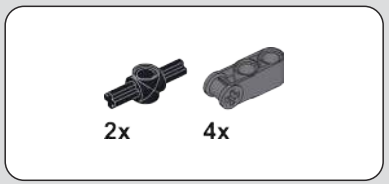

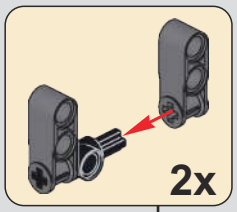

5

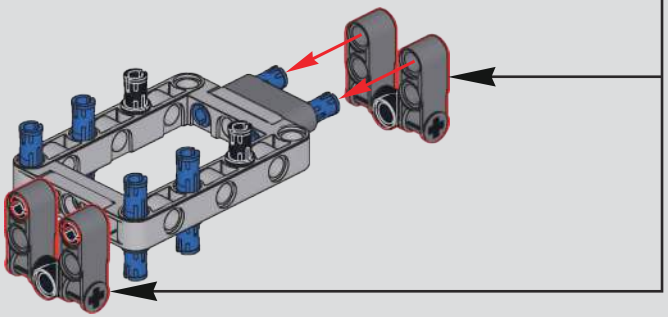

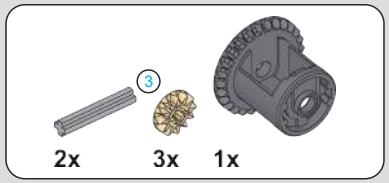

6

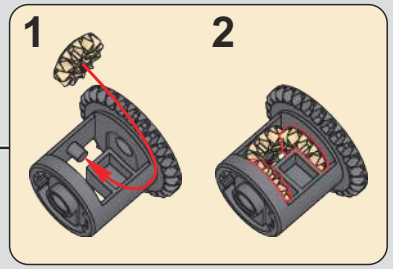

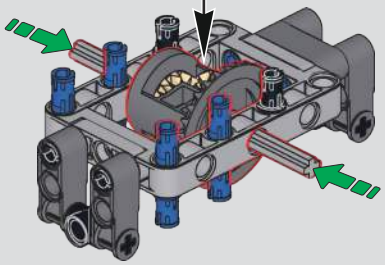

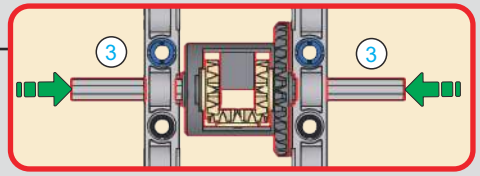

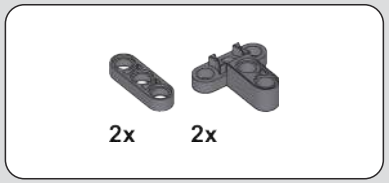

7

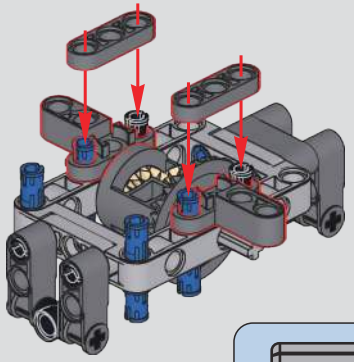

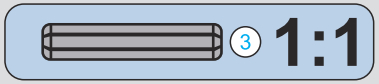

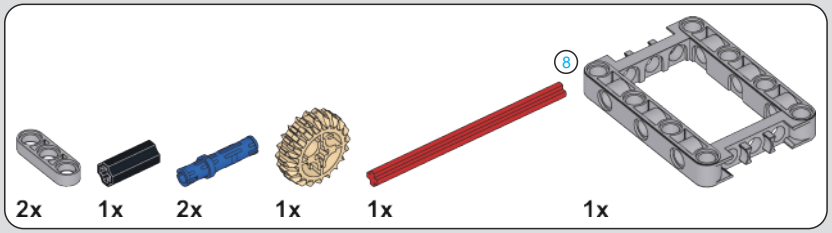

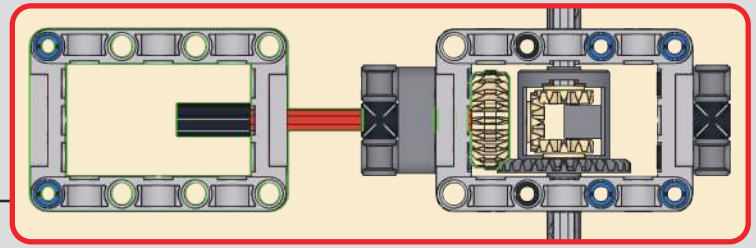

8

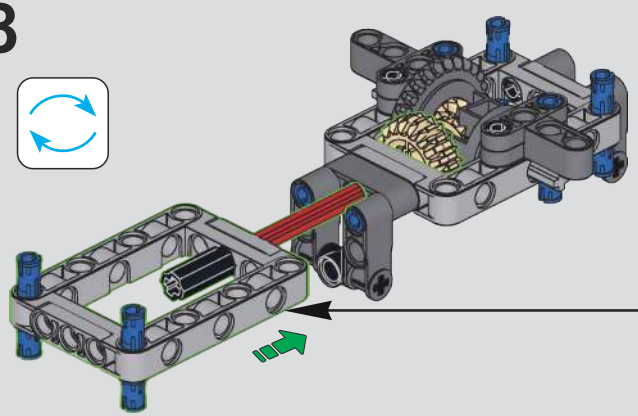

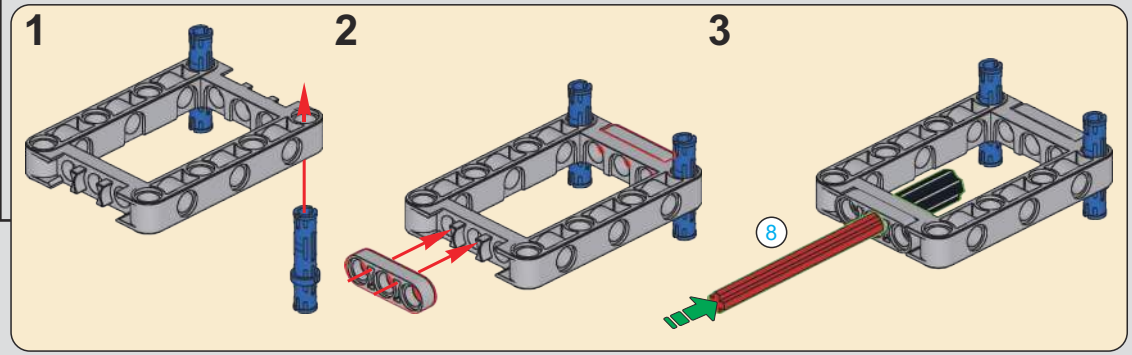

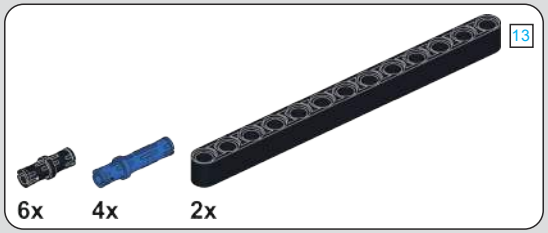

9

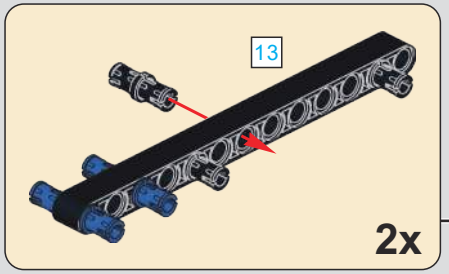

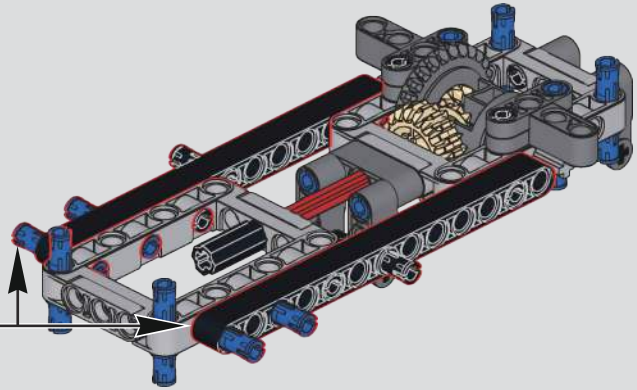

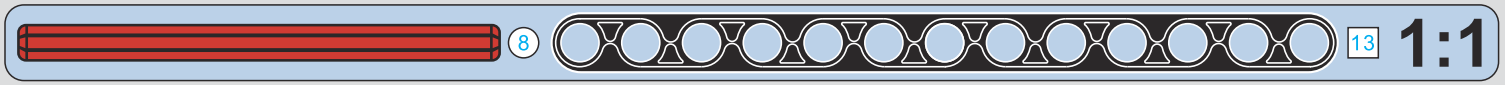

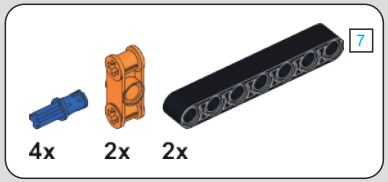

10

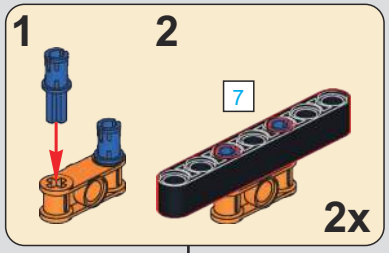

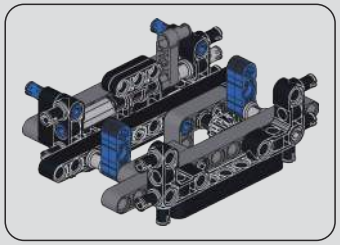

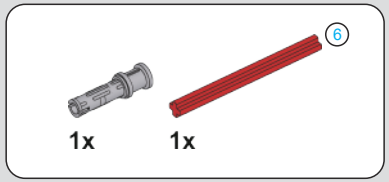

11

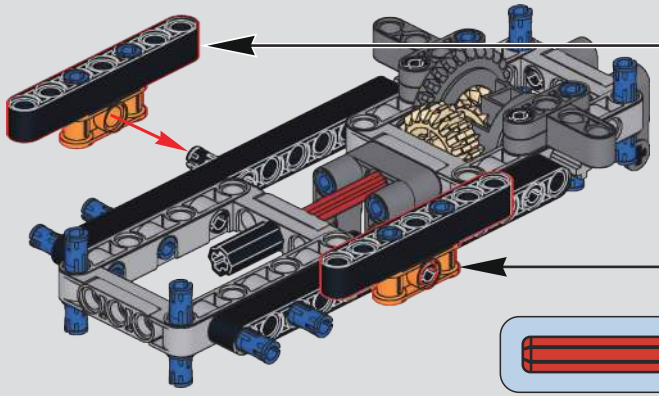

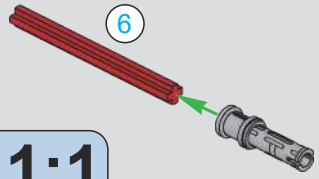

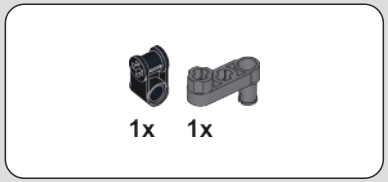

12

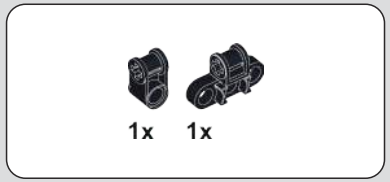

13

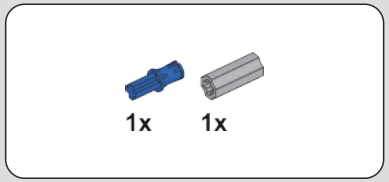

14

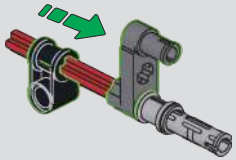

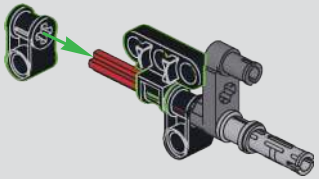

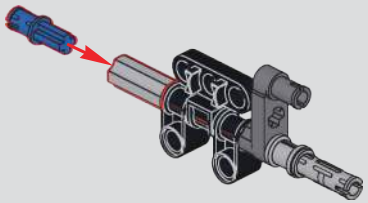

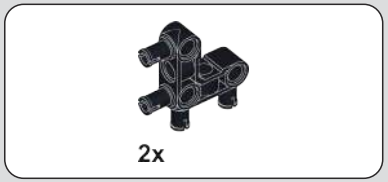

15

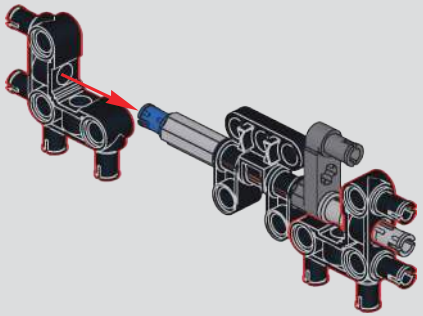

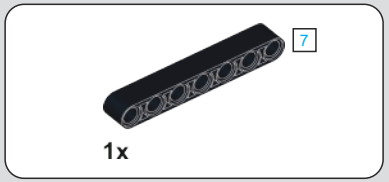

16

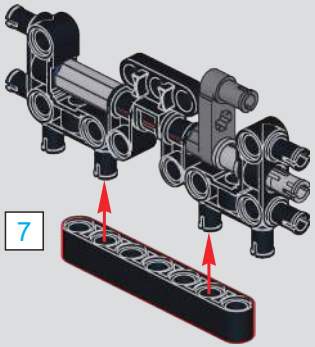

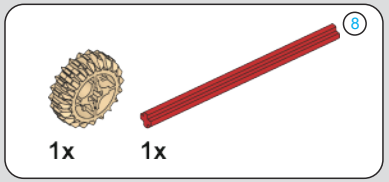

17

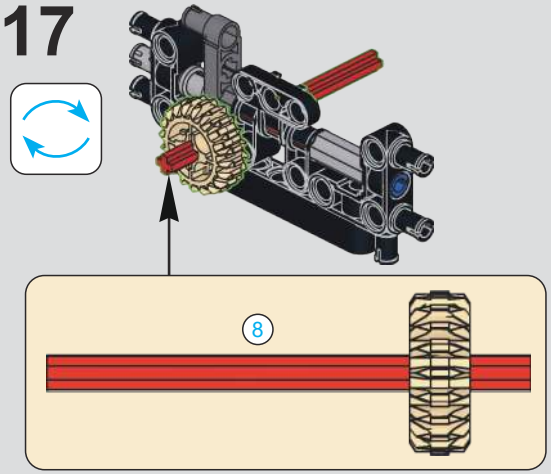

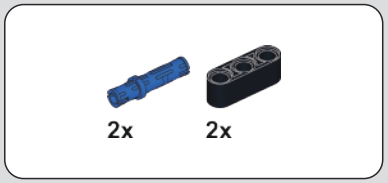

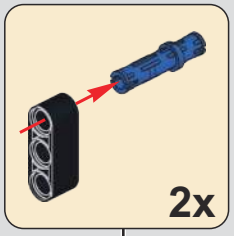

18

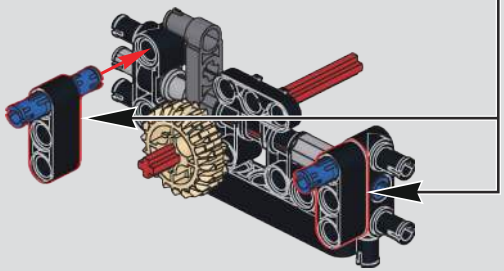

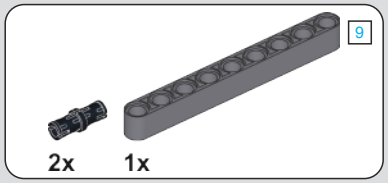

19

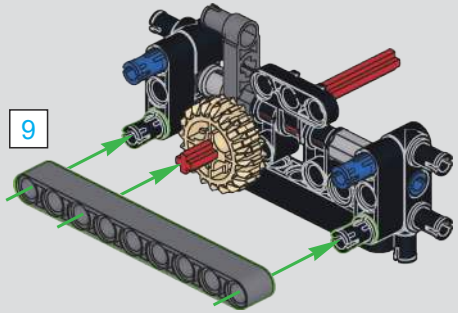

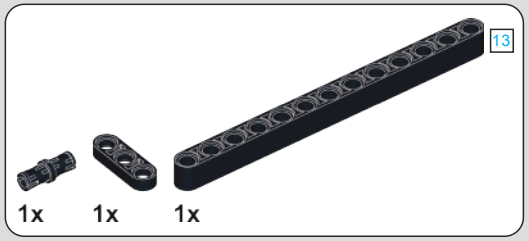

20

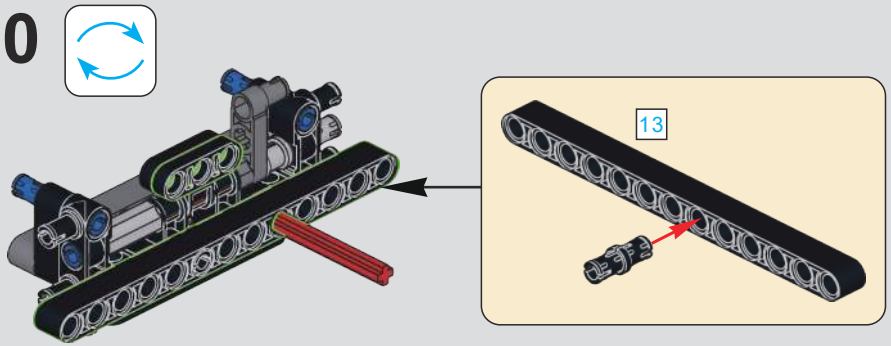

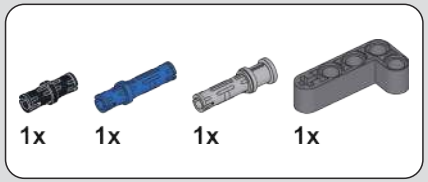

21

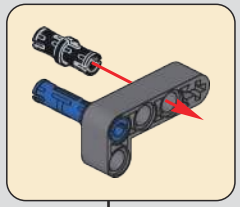

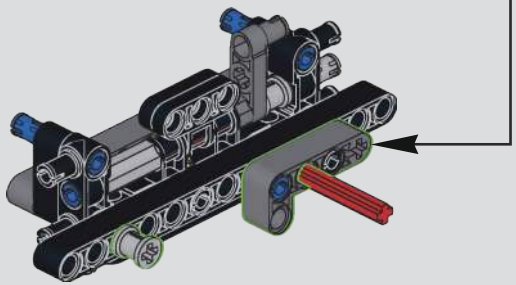

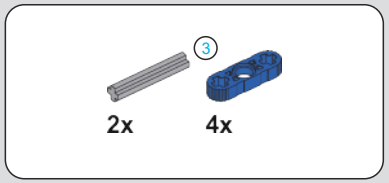

22

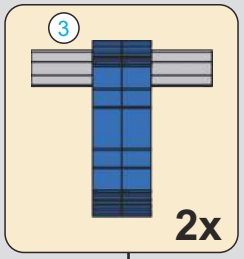

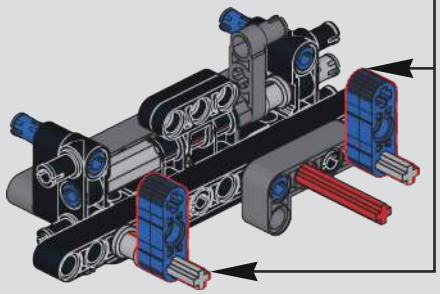

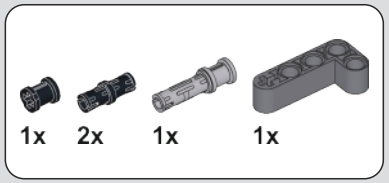

23

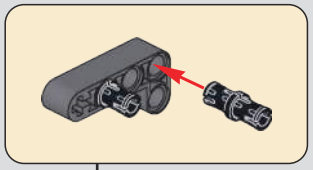

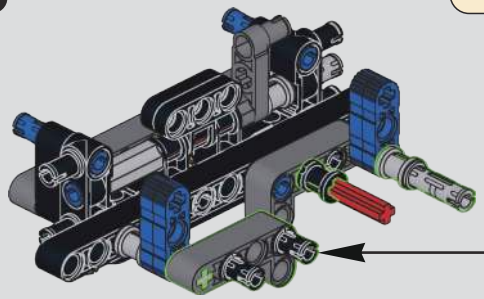

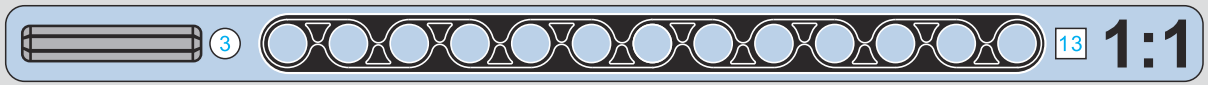

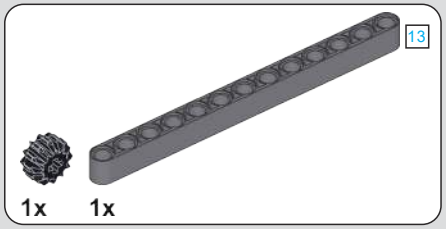

24

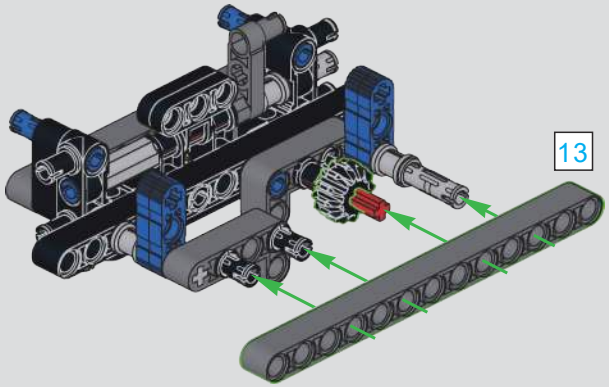

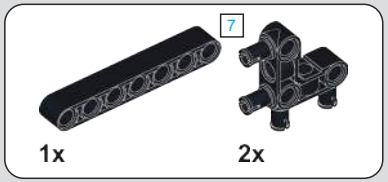

25

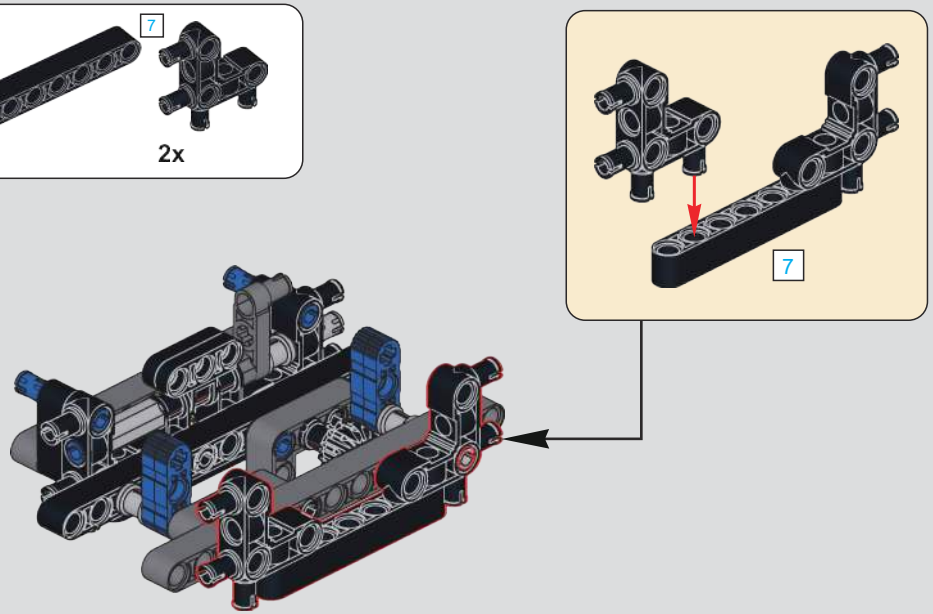

26

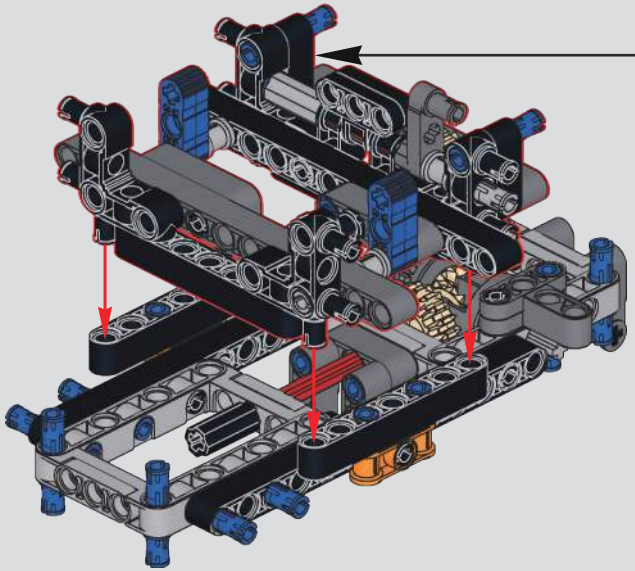

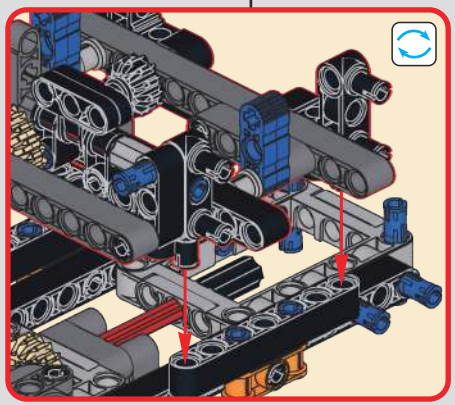

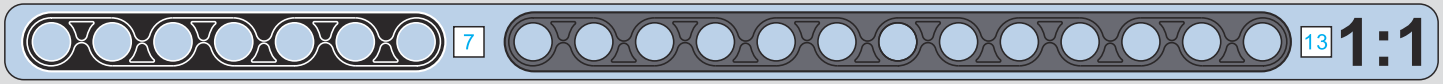

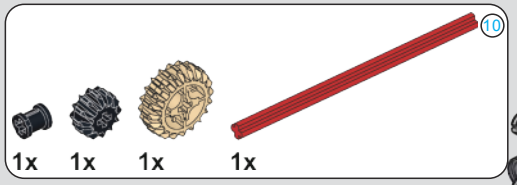
10
1x
1x
1x
1x

27

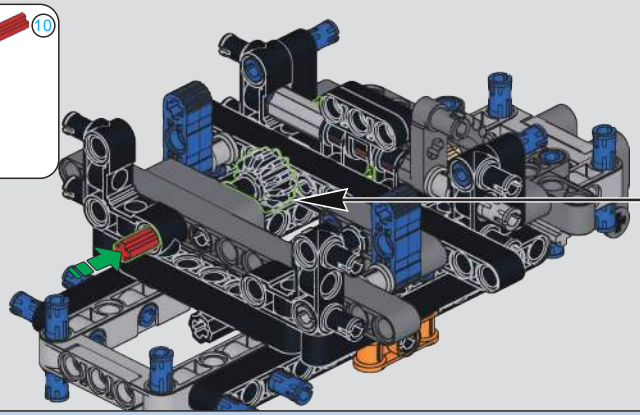

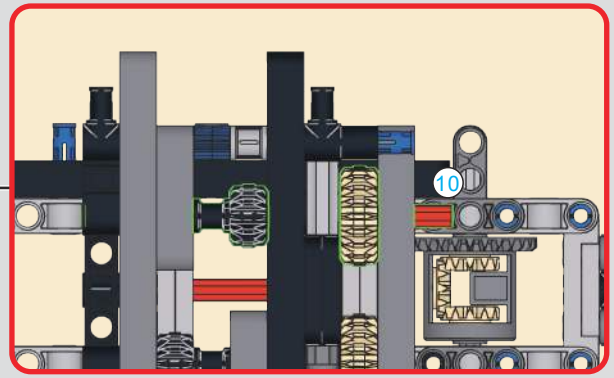
10

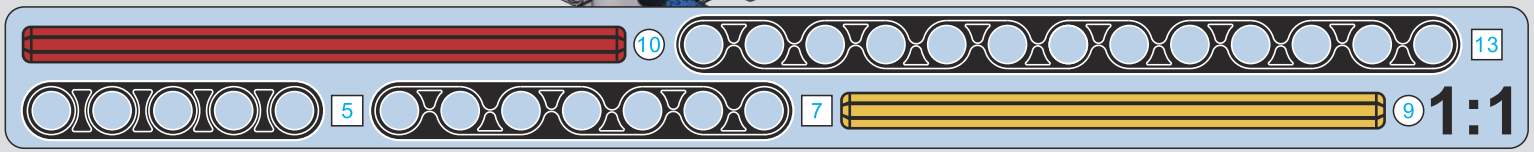
10
13
5
7
9
1:1

1:1

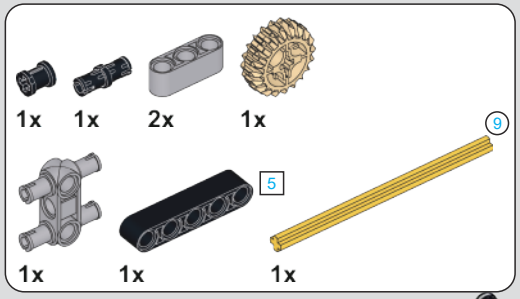
1x
1x
2x
1x
9
5
1x
1x
1x

28

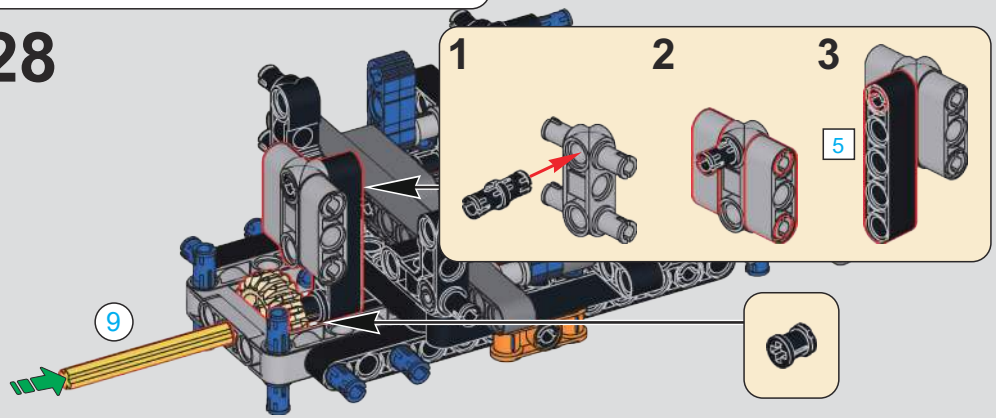
1
2
3
5
9

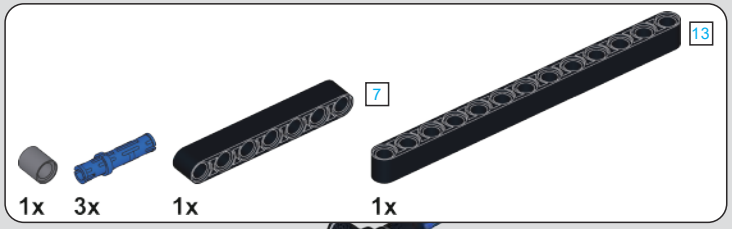
13
7
1x
3x
1x
1x

29

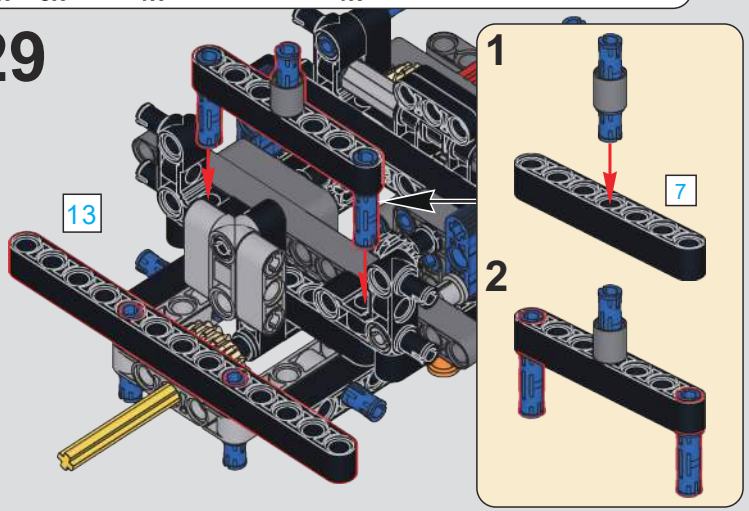
1
7
2
13

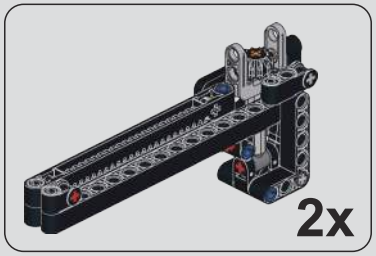

31

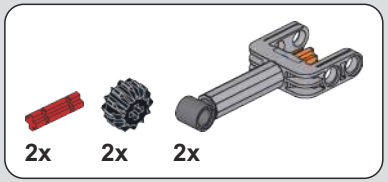

32

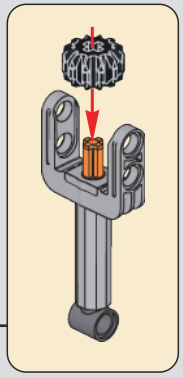

30

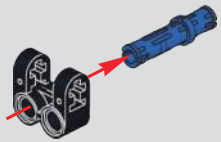

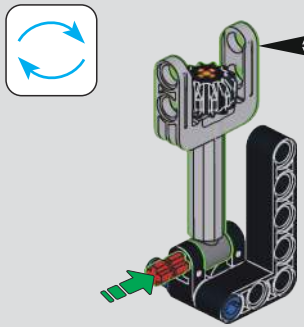

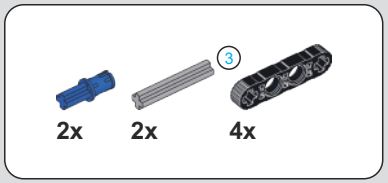

33

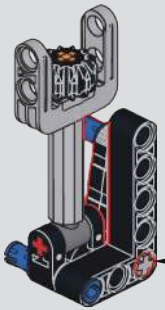

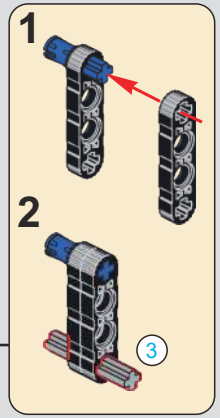

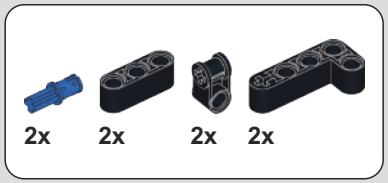

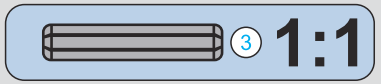

34

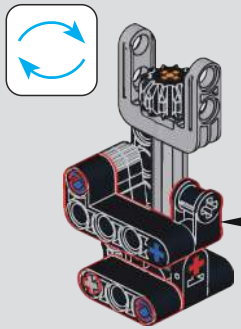

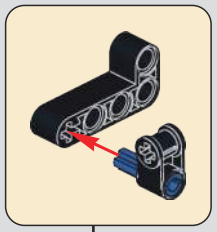

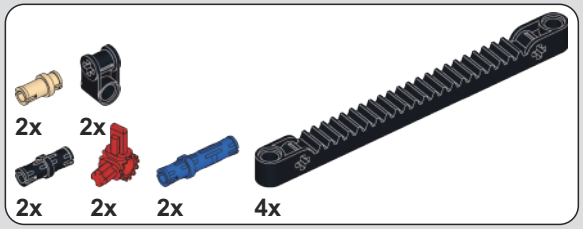

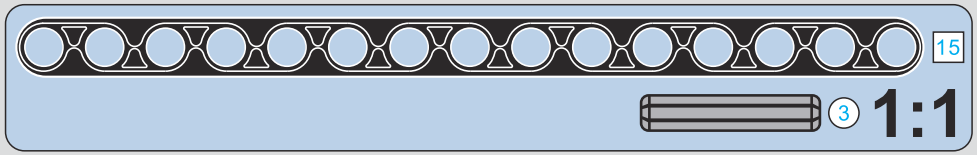

35

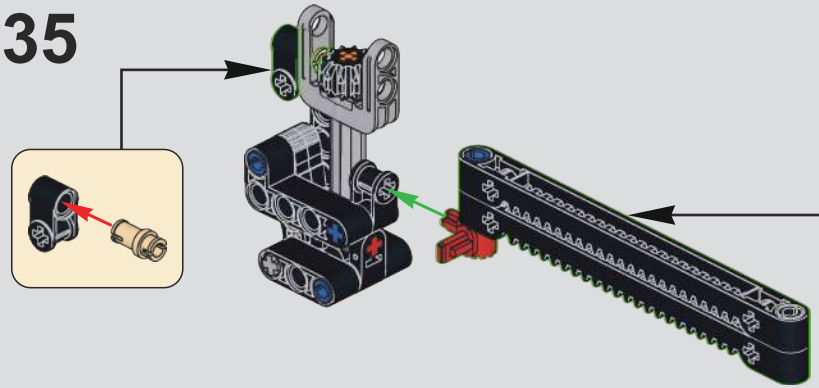

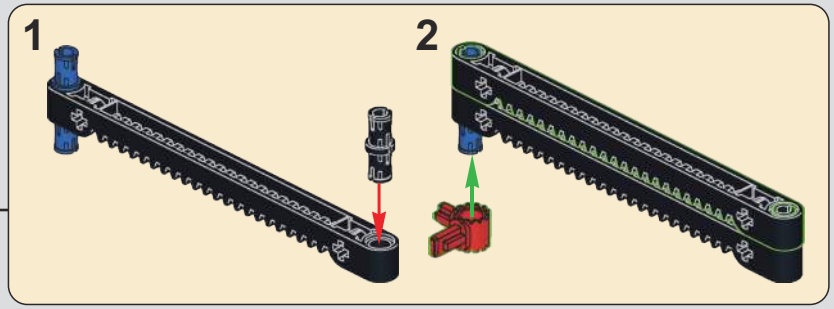

36

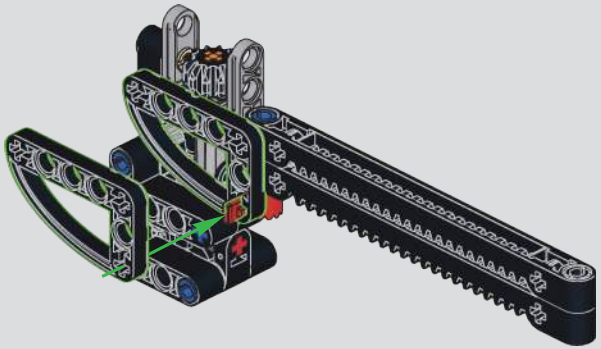

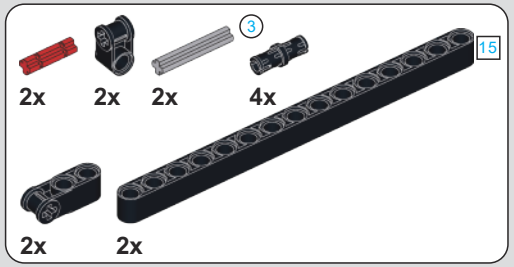

37

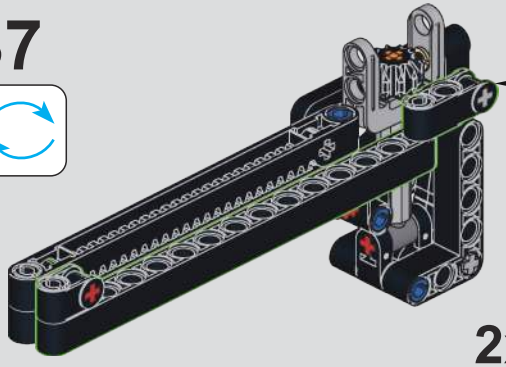

2x

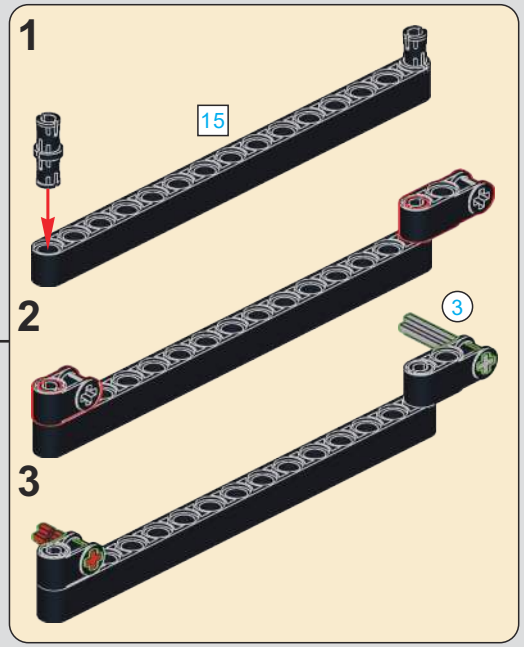

38

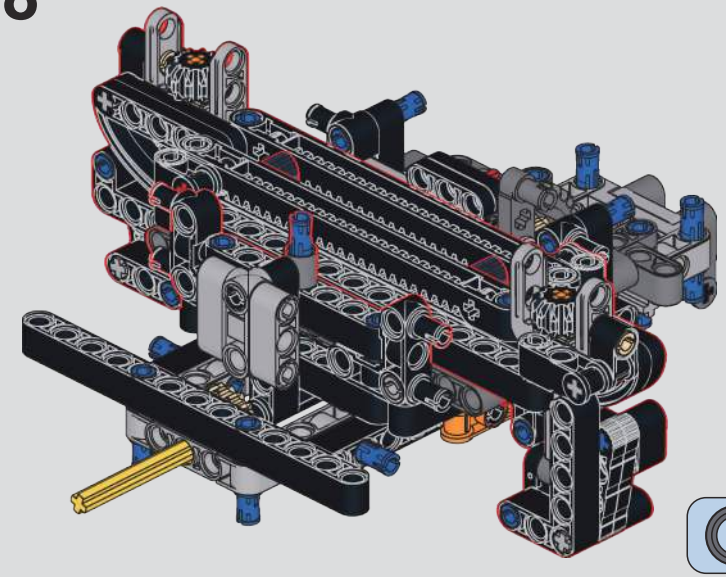

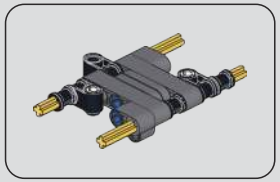

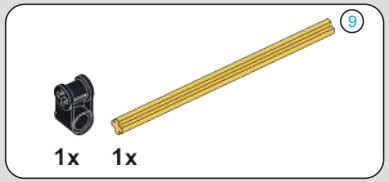

39

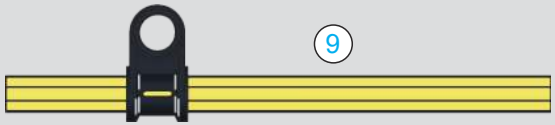

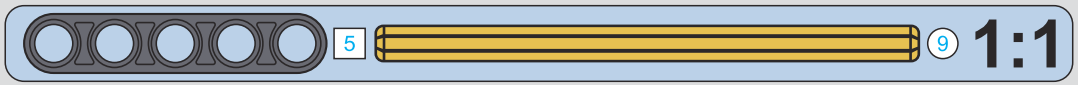

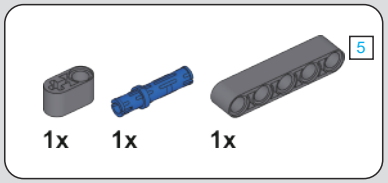

40

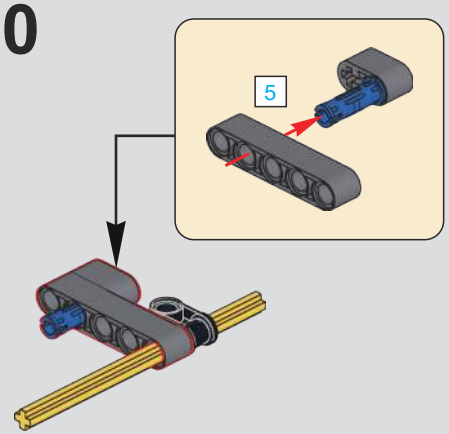

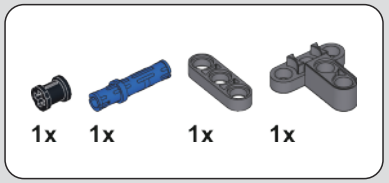

41

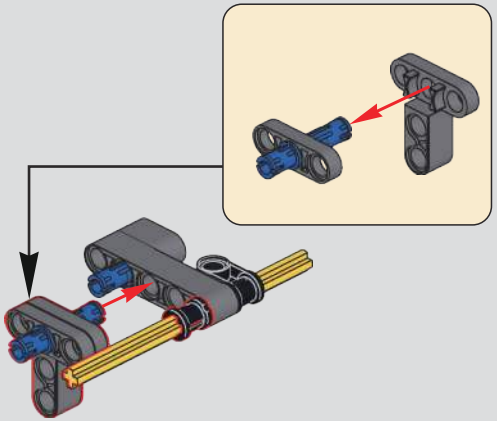

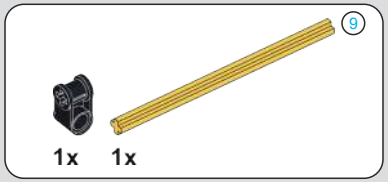

42

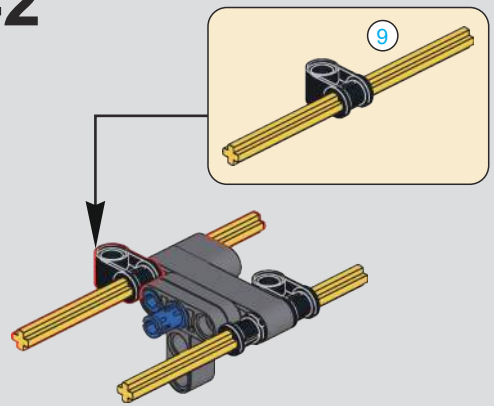

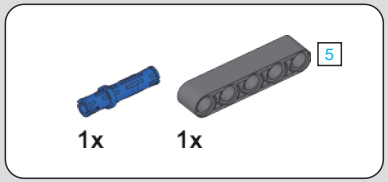

43

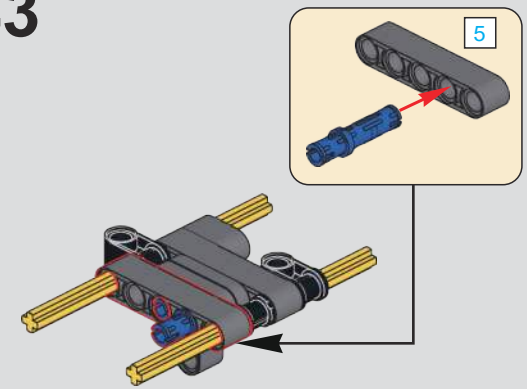

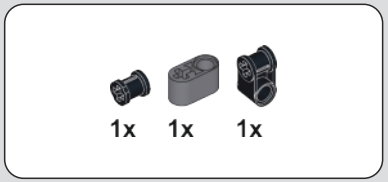

44

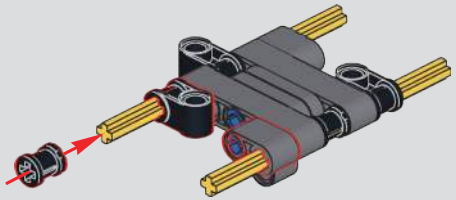

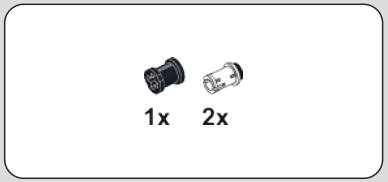

45

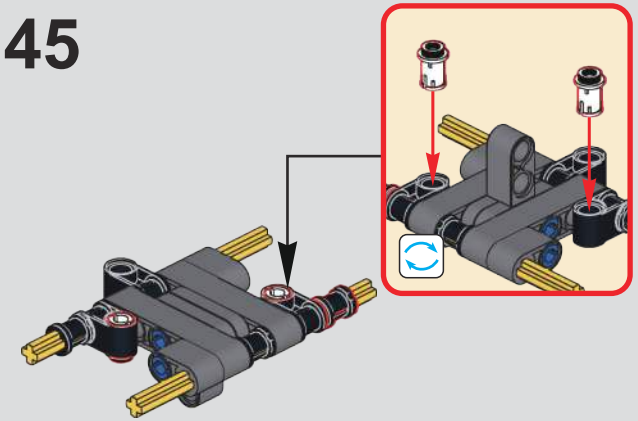

46

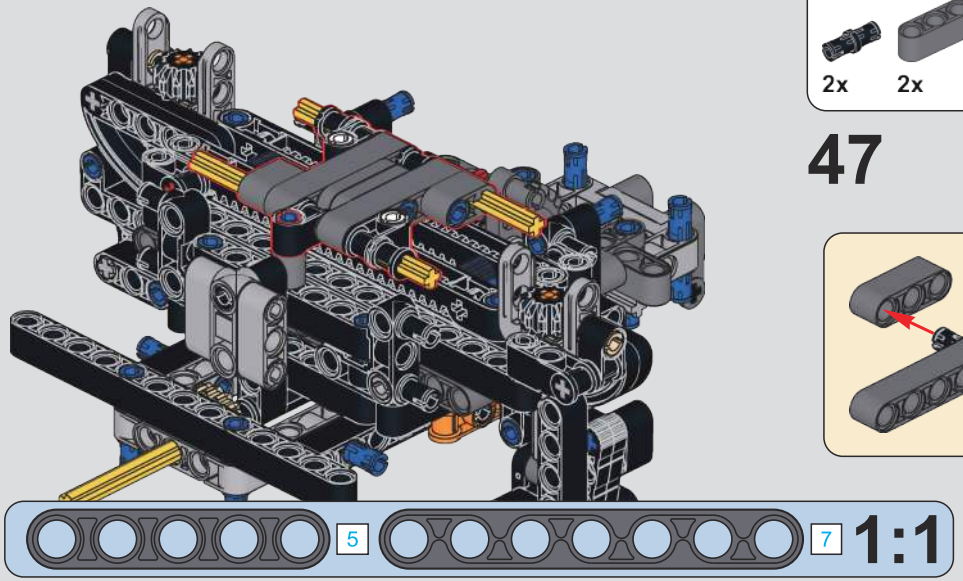

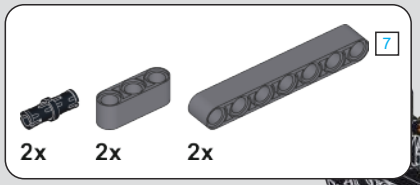

47

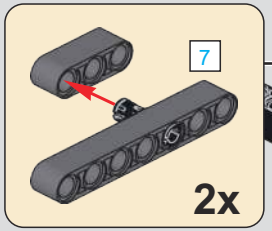

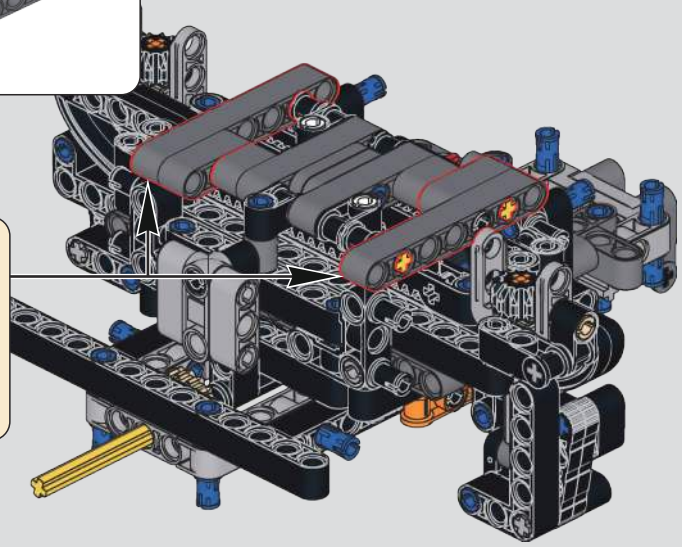

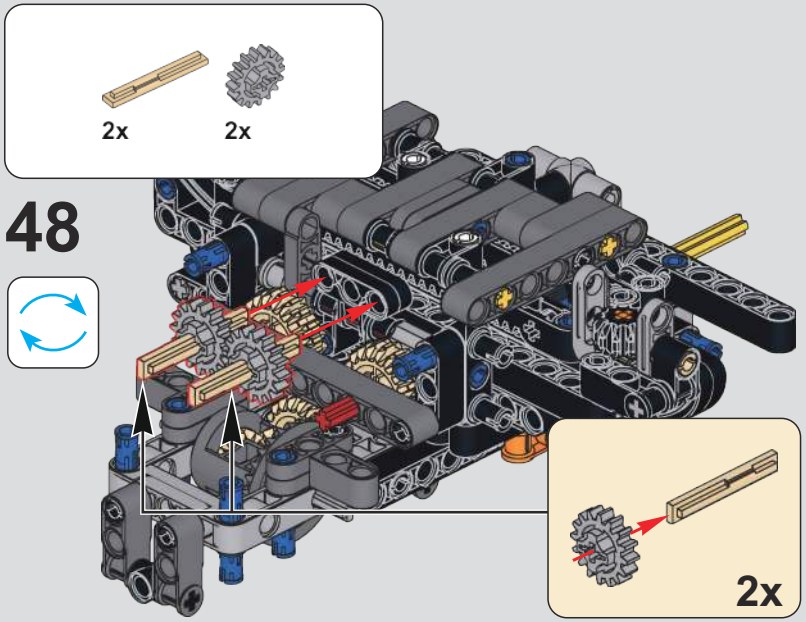

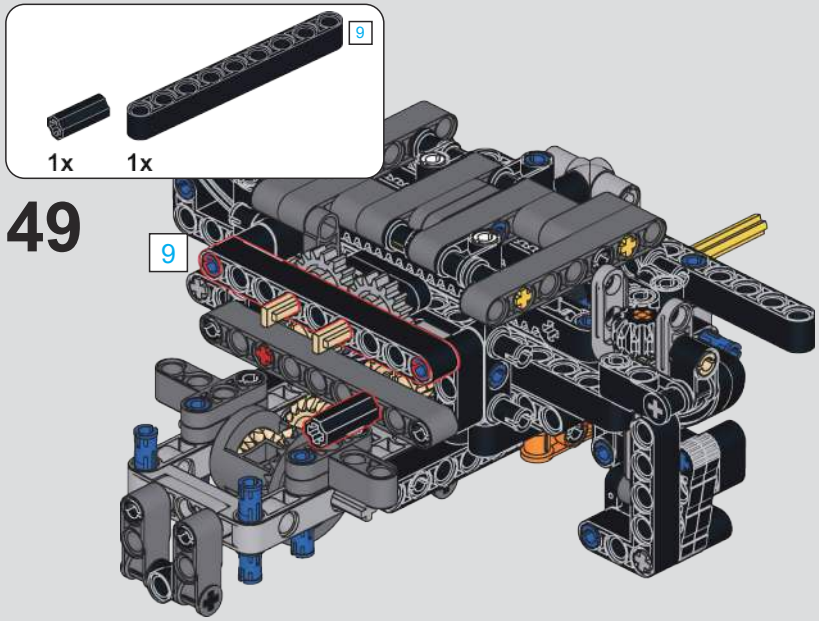

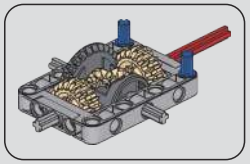

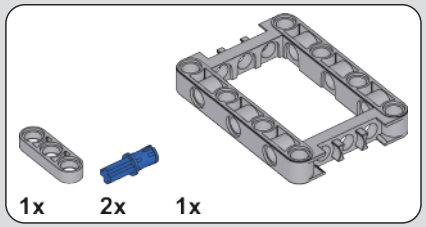

50

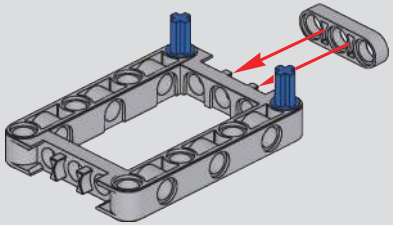

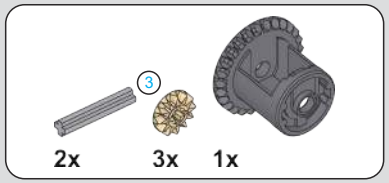

51

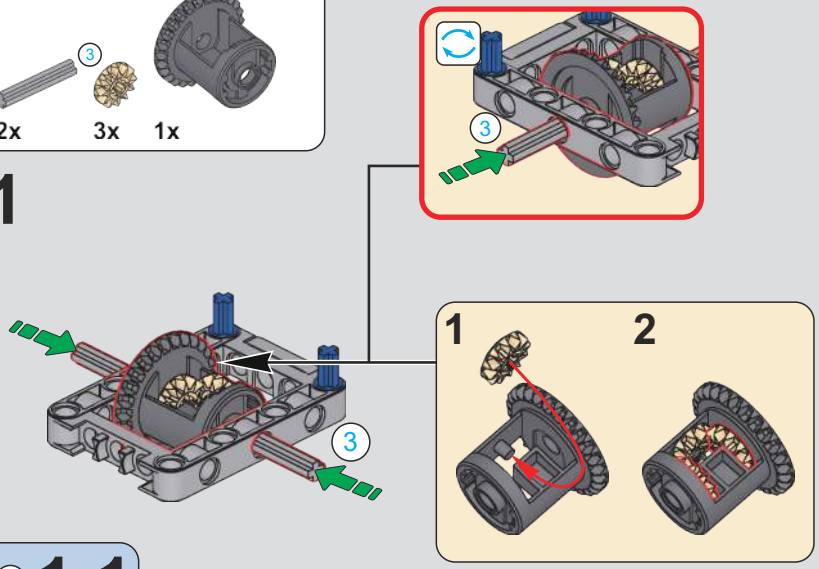

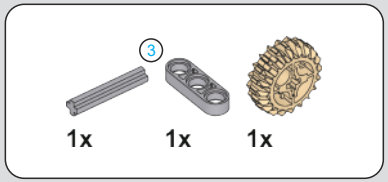

52

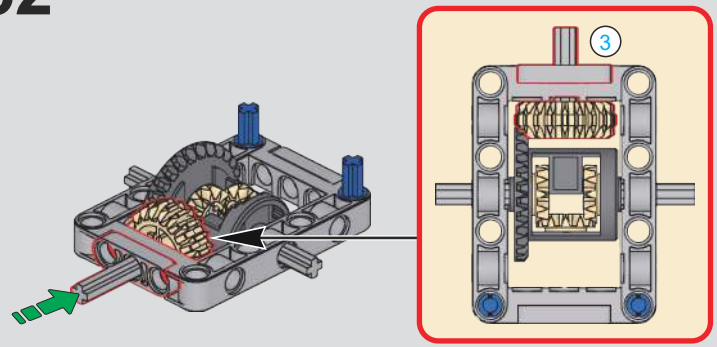

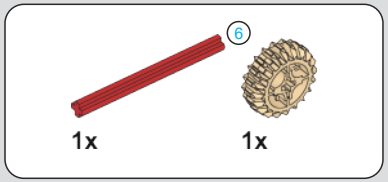

53

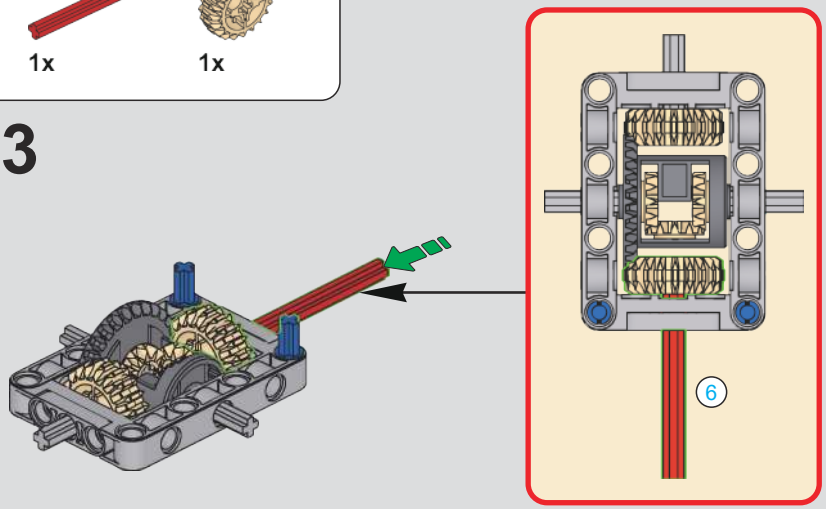

54

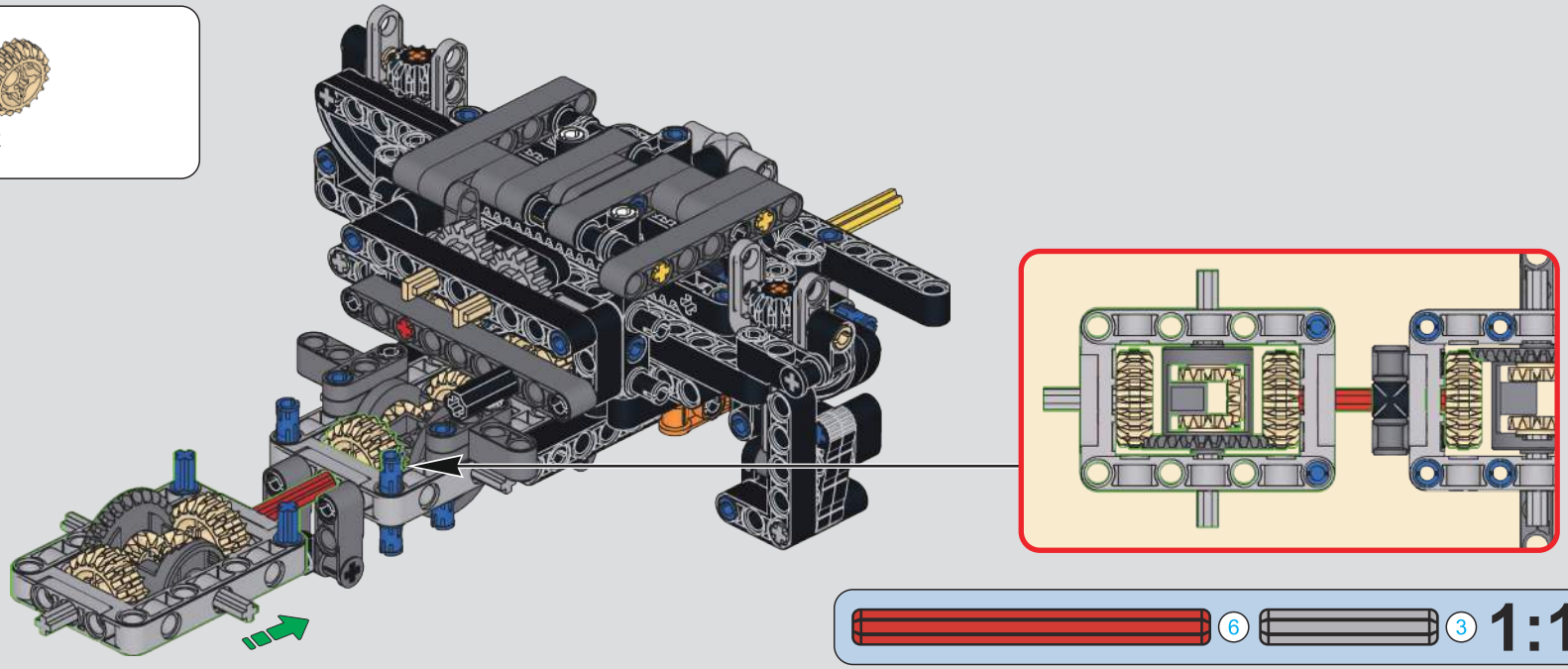

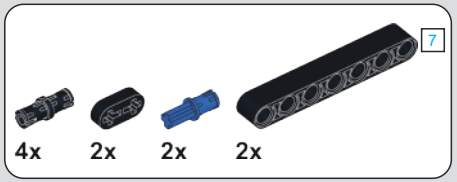

55

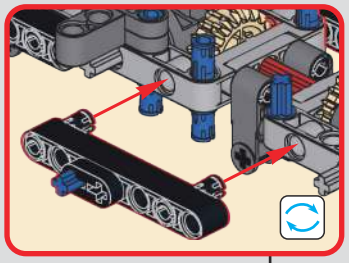

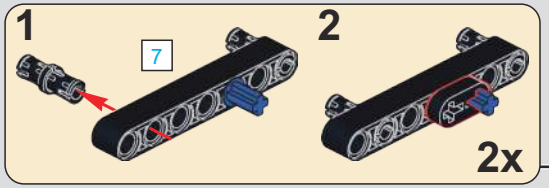

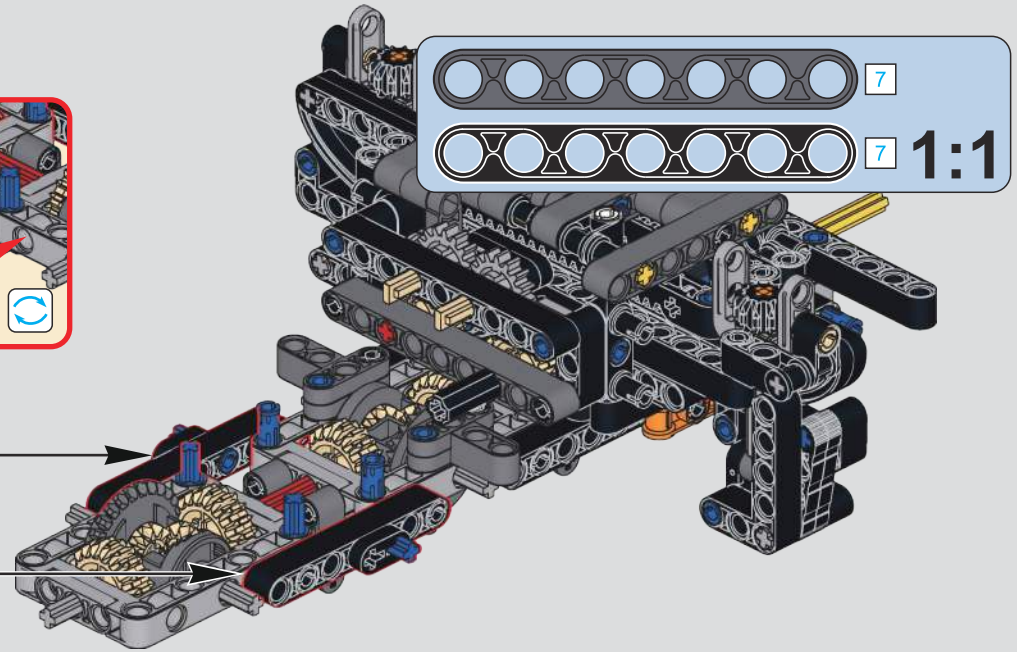

56

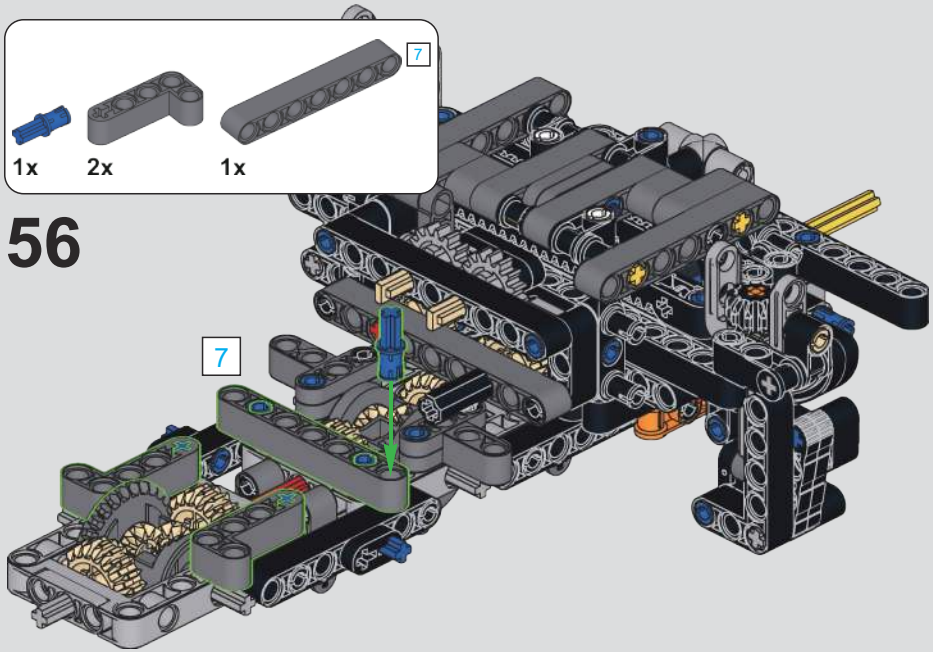

57

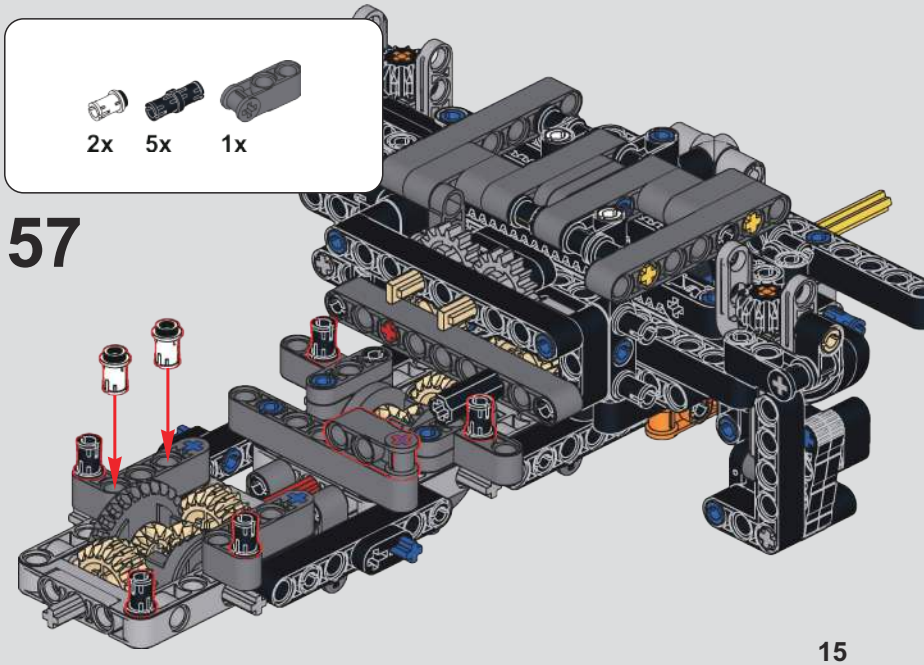

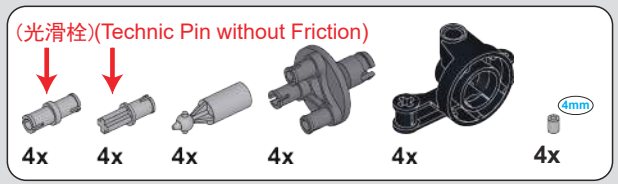
(光滑栓)(Technic Pin without Friction)
4x
4x
4x
4x
4x
4mm
4x

58

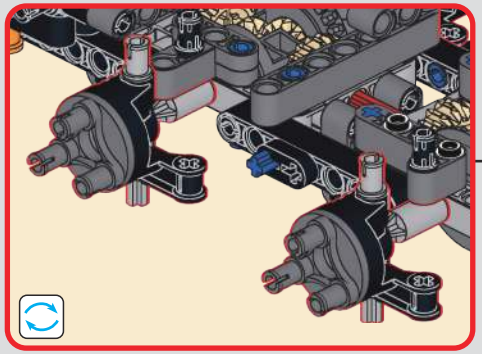

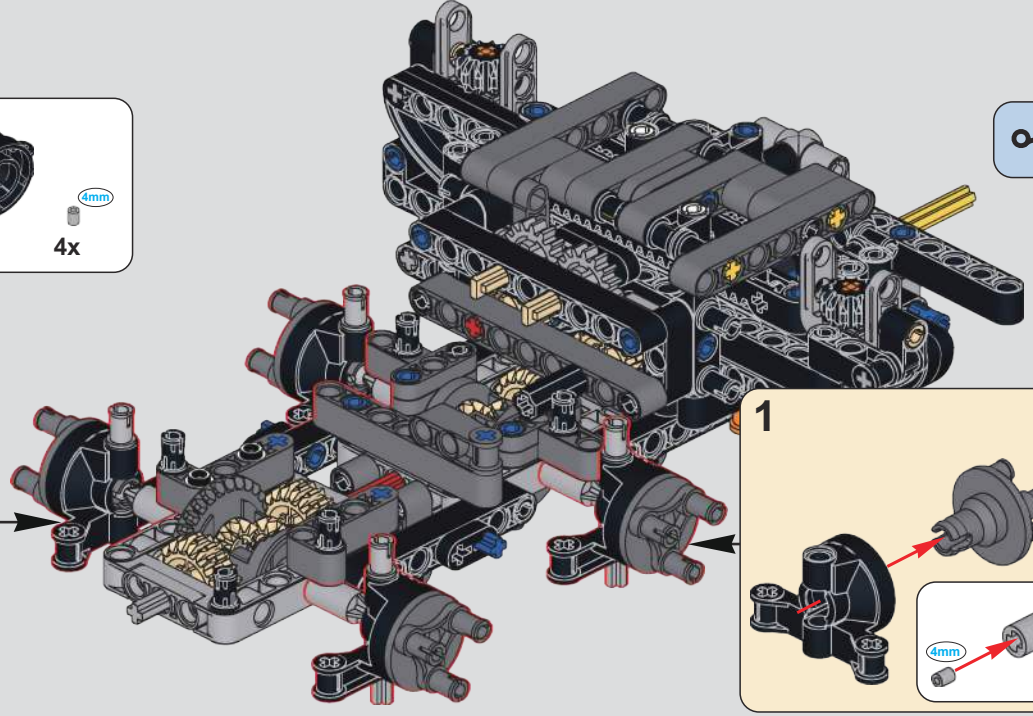

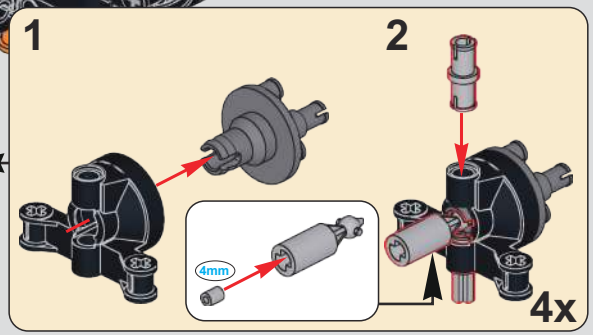
1
2
4mm
4x

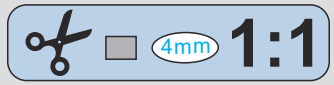
4mm
1:1

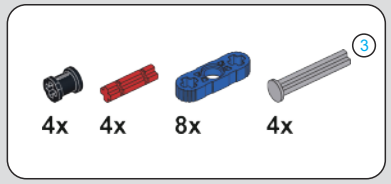
3
4x
4x
8x
4x

59

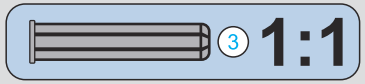
3
1:1

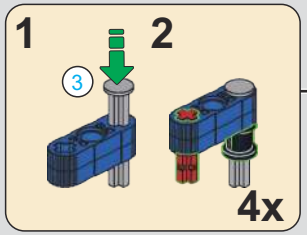
1
2
3
4x

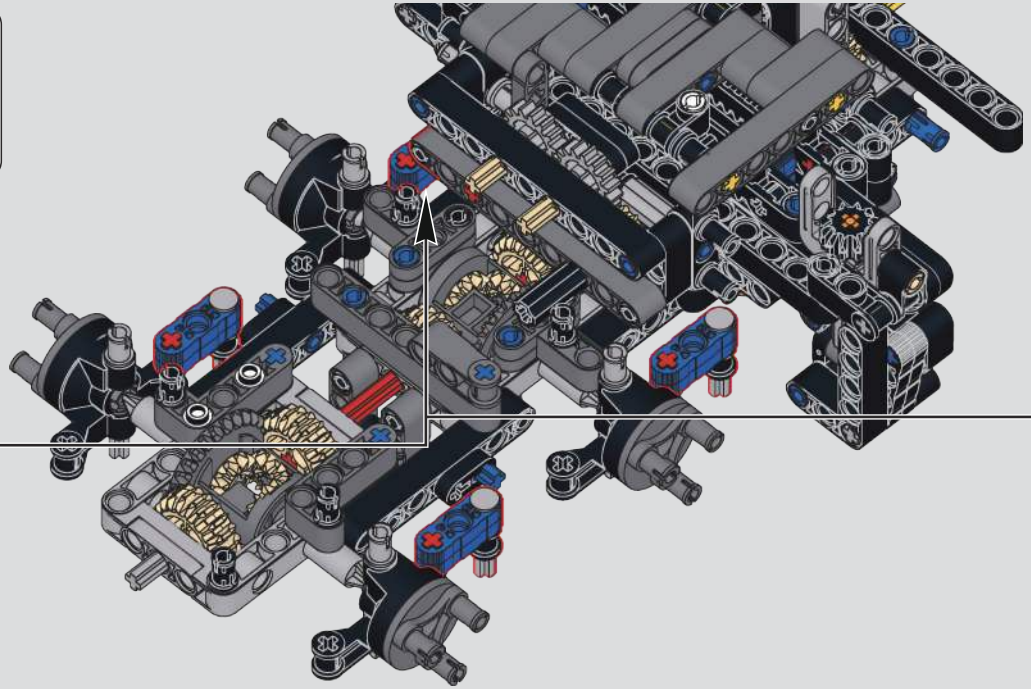

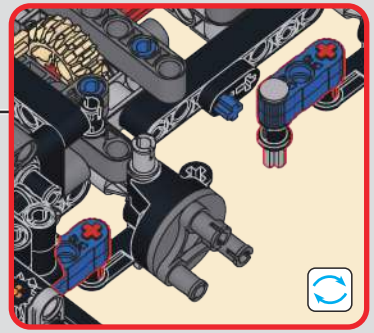

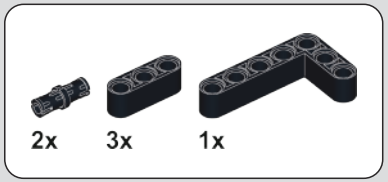

60

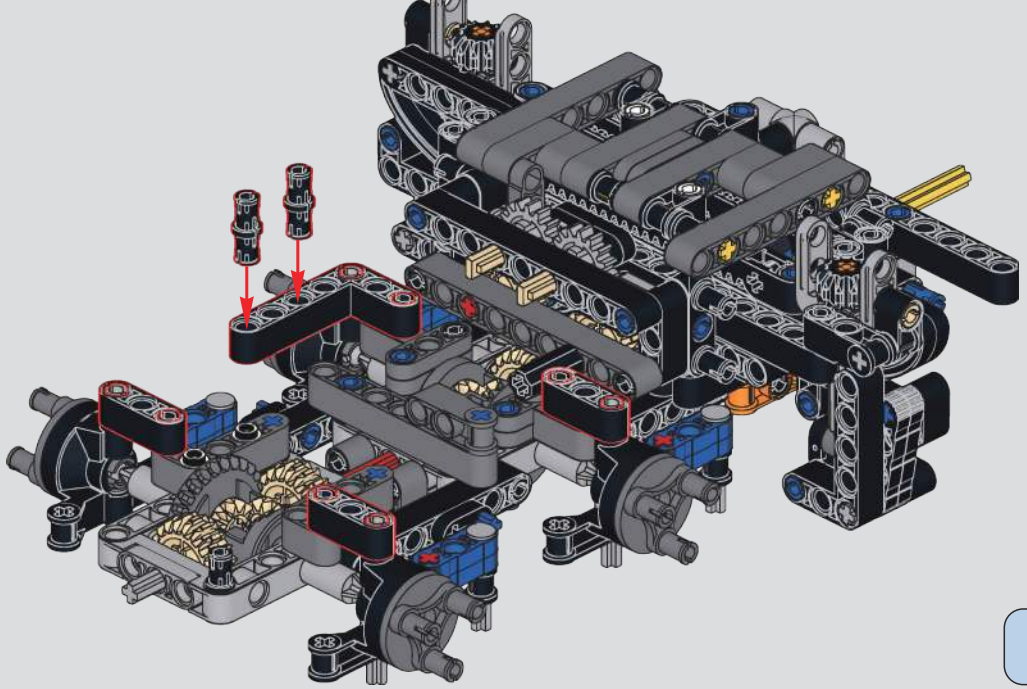

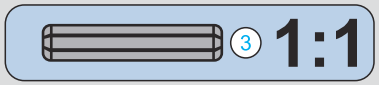

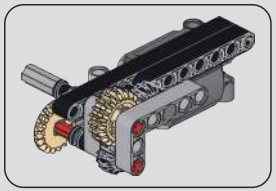

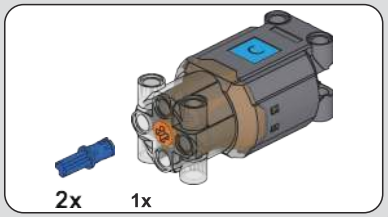

61

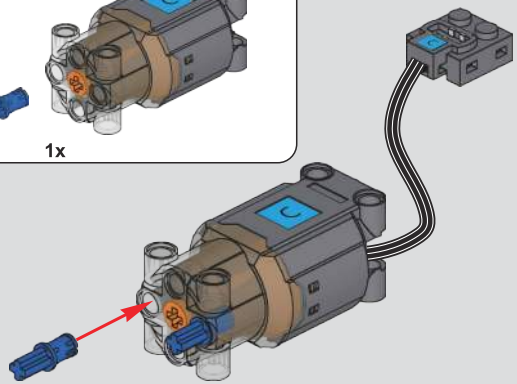

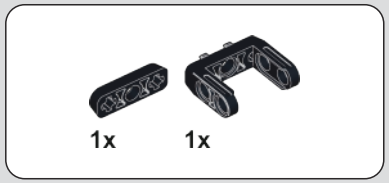

62

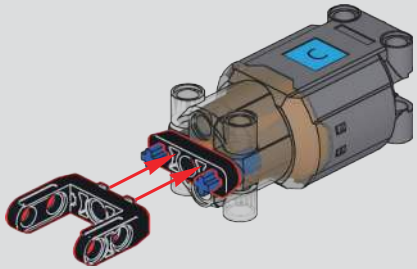

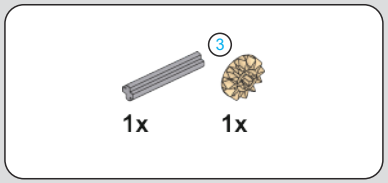

63

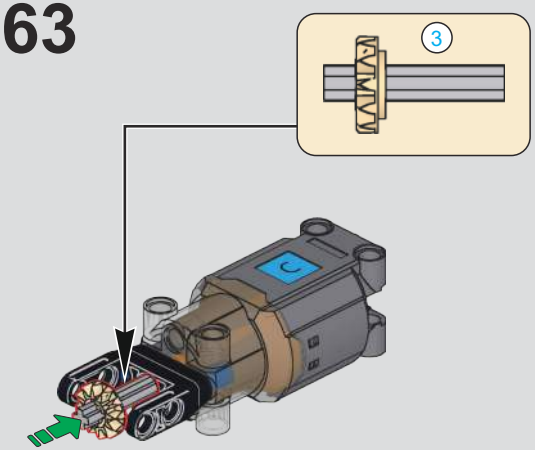

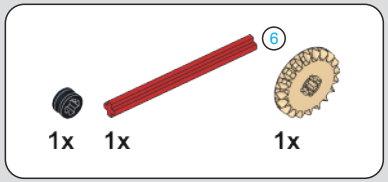

64

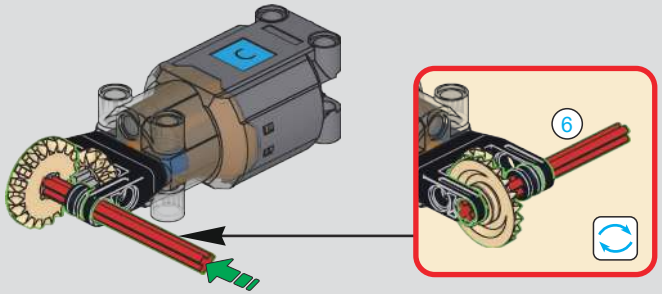

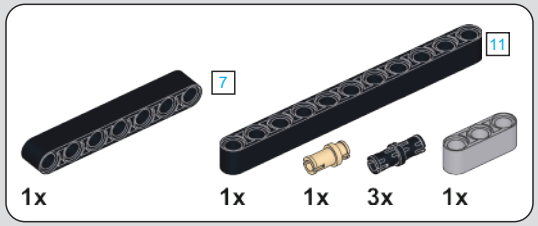

65

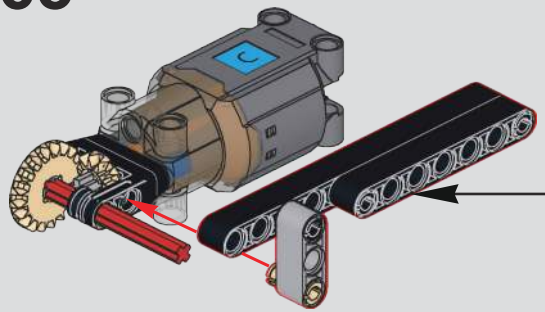

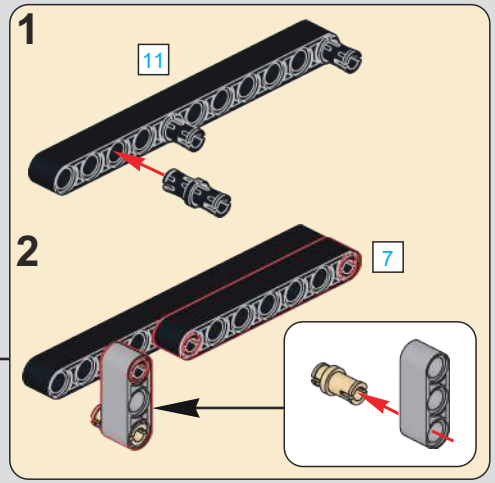

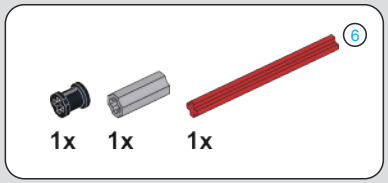

66

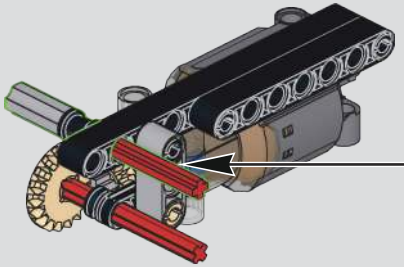

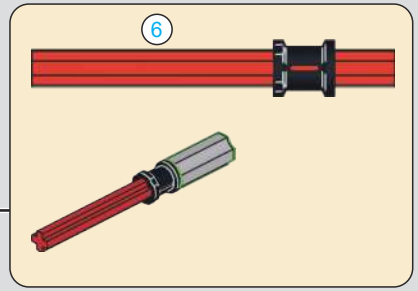

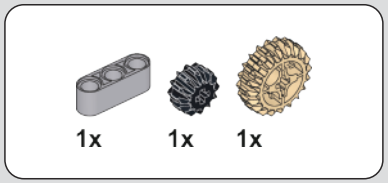

67

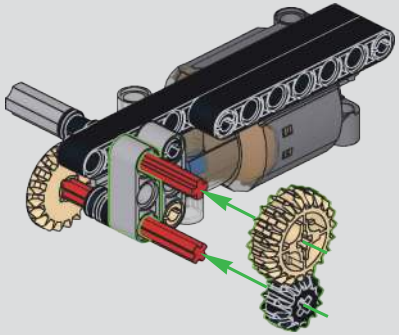

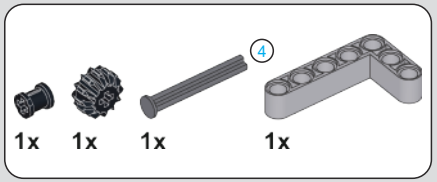

68

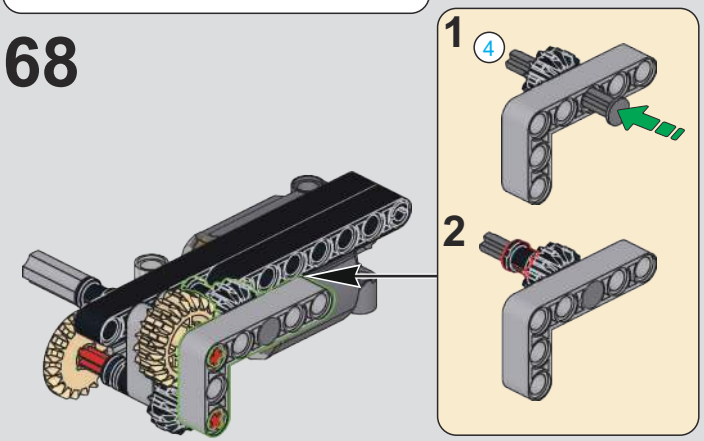

69

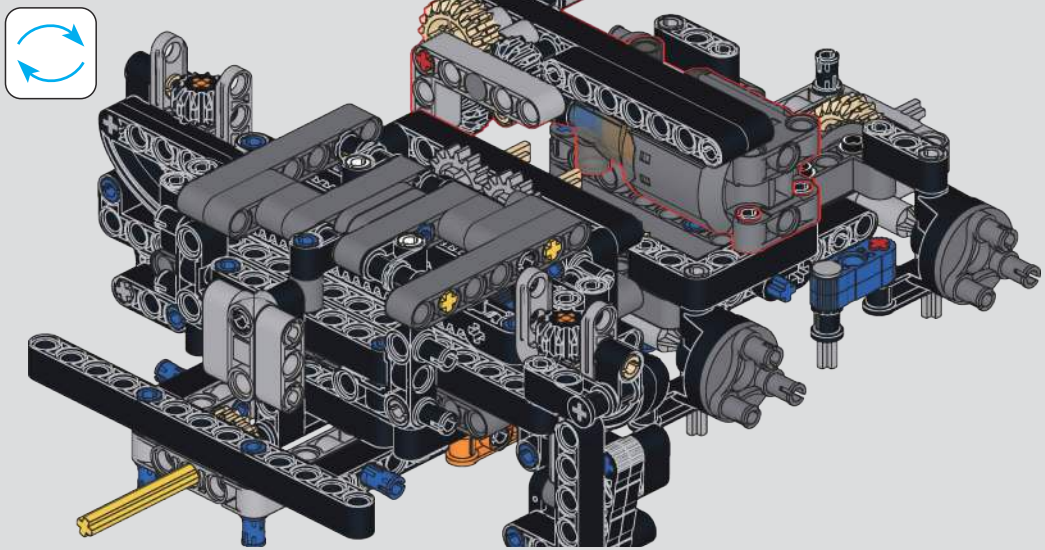

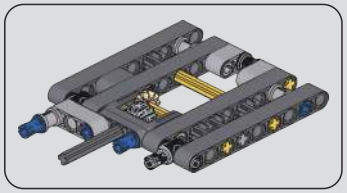

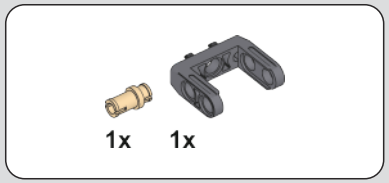

70

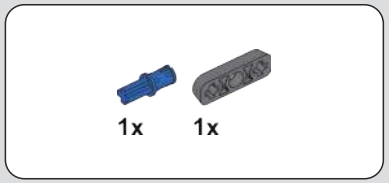

71

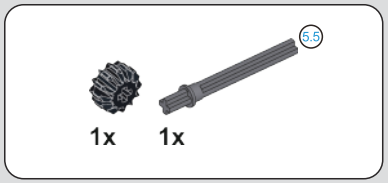

72

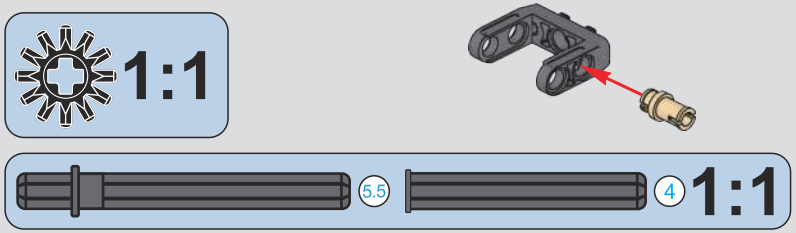

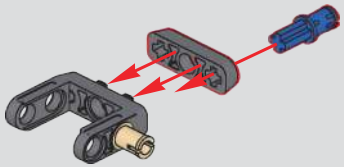

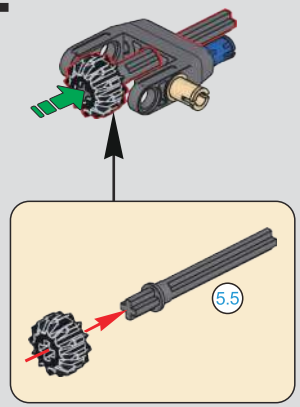

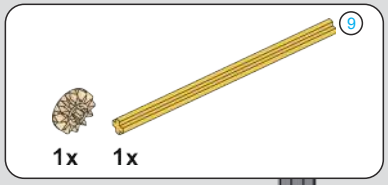

73

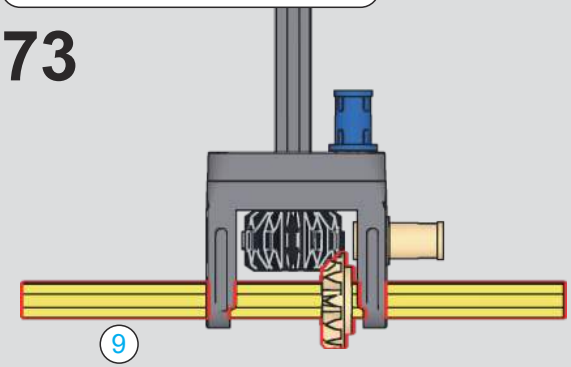

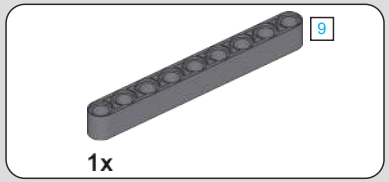

74

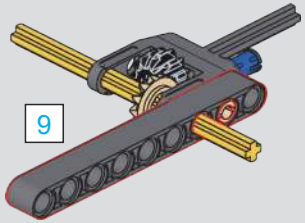

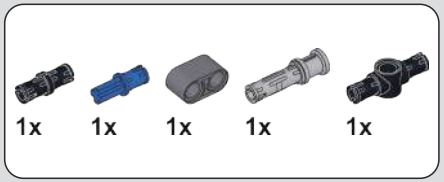

75

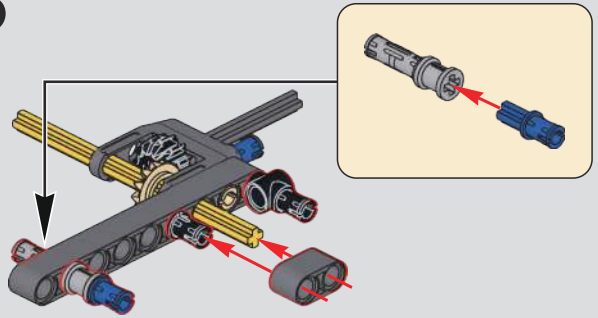

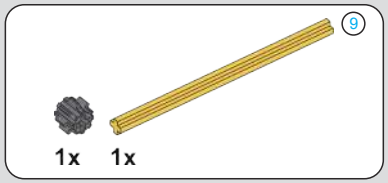

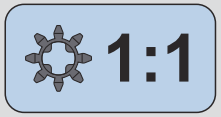

76

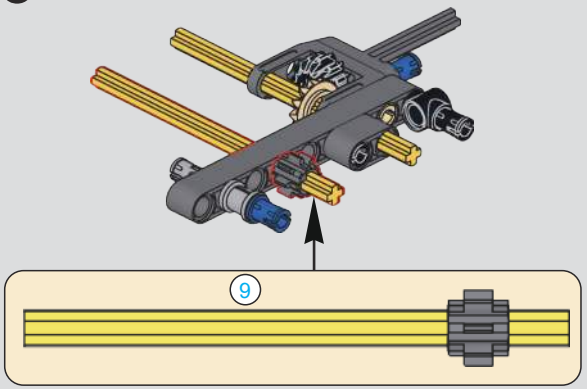

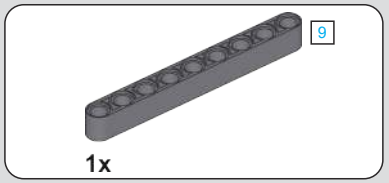

77

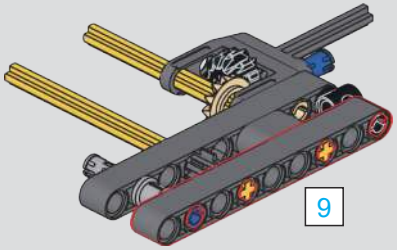

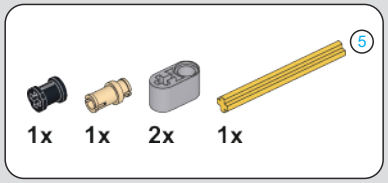

78

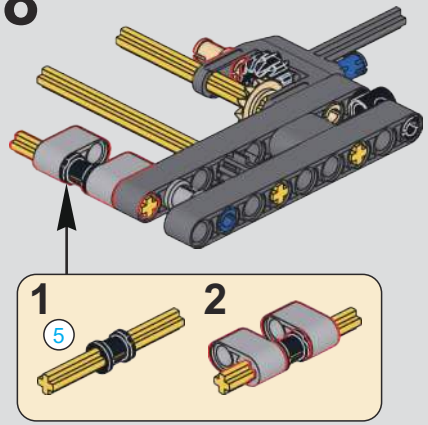

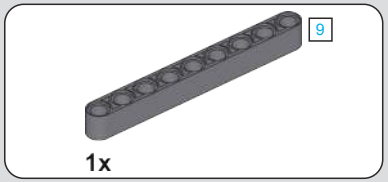

79

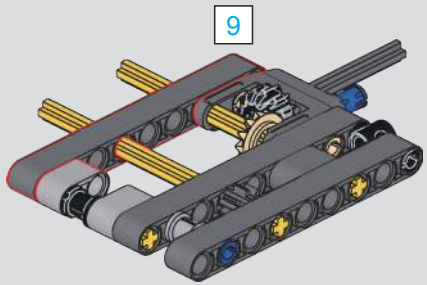

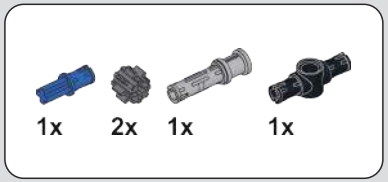

80

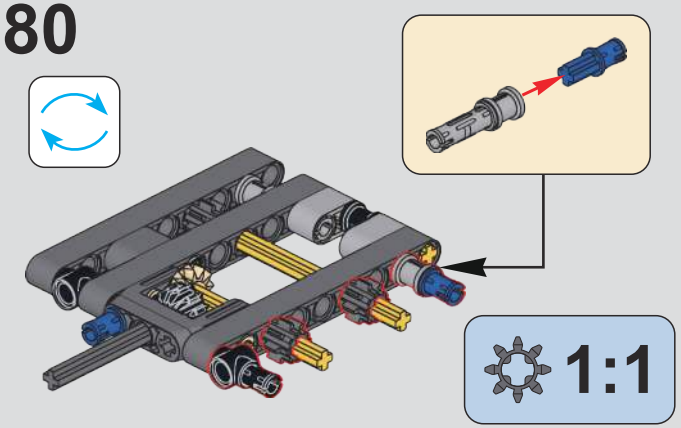

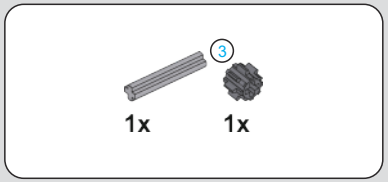

81

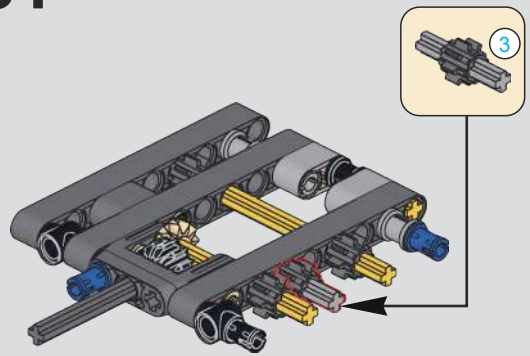

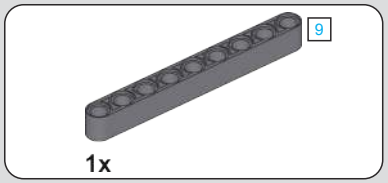

82

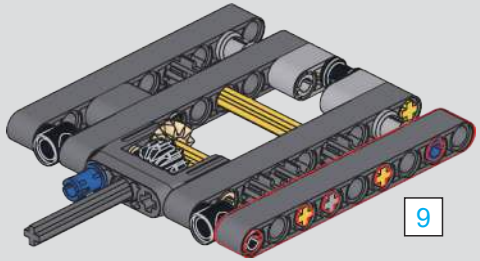

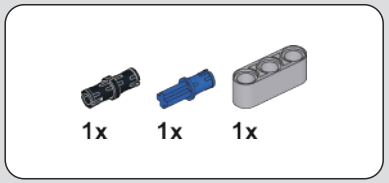

83

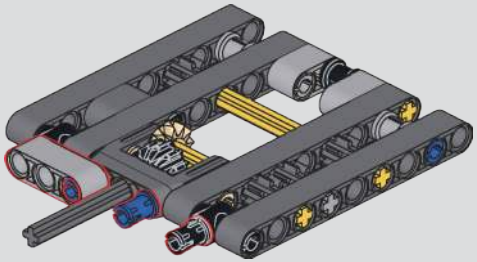

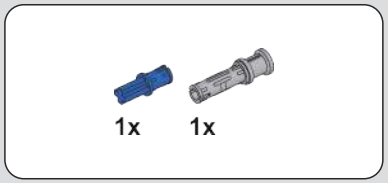

84

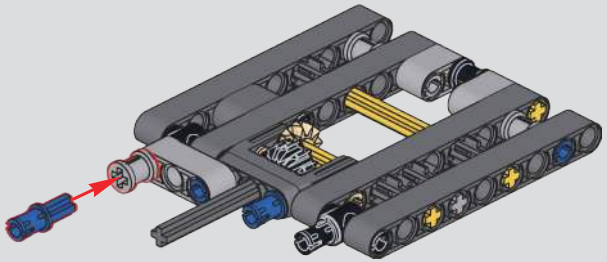

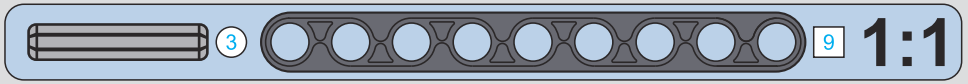

1x

85

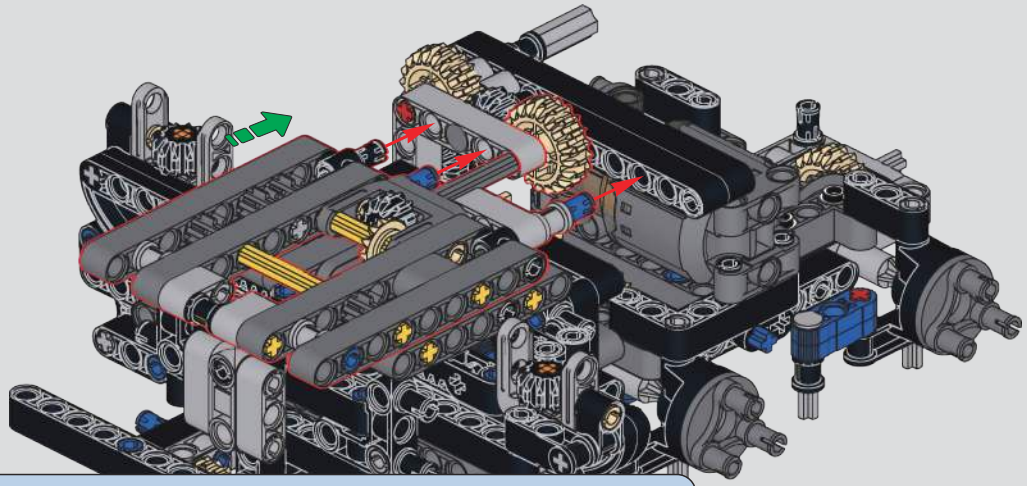

1:1

16 1:1

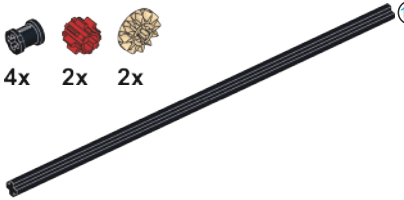

4x 2x 2x

16

2x

86

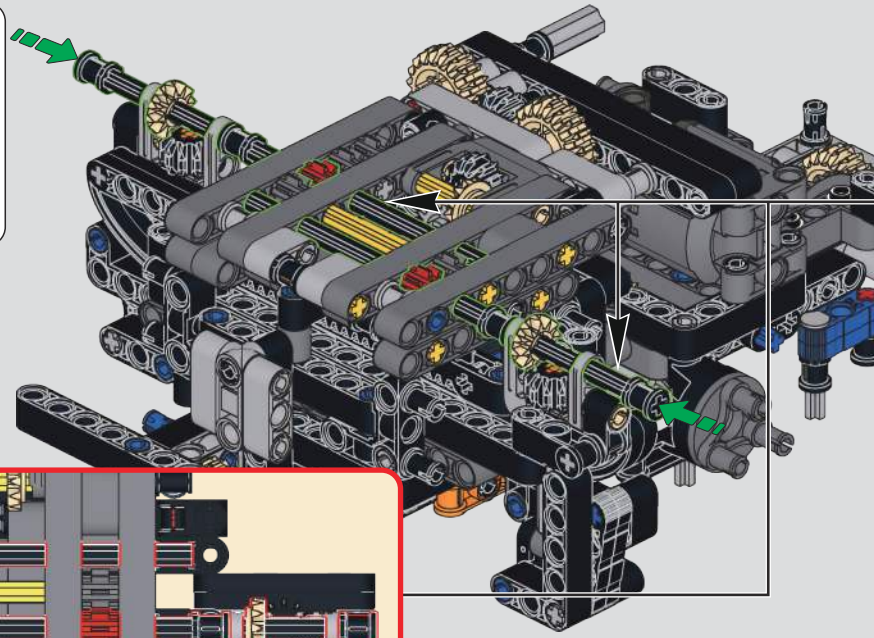

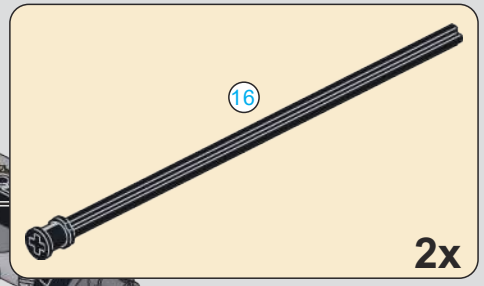

16

2x

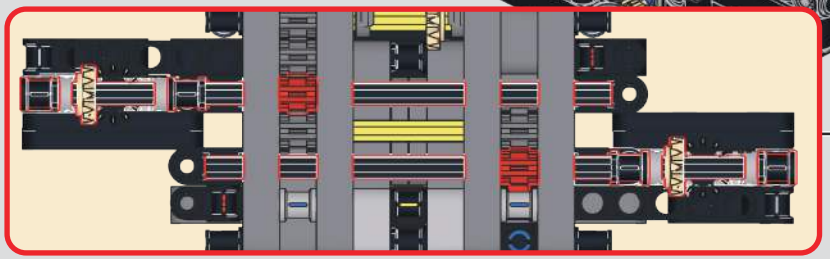

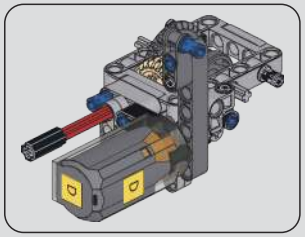

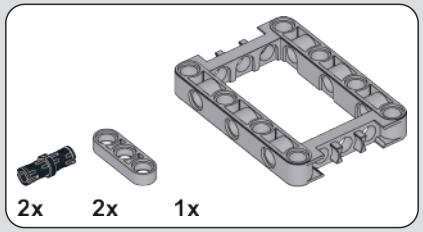

87

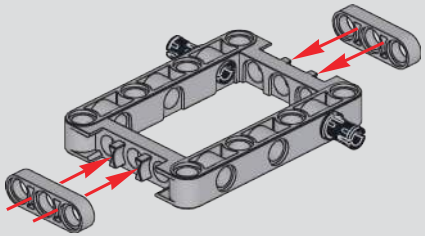

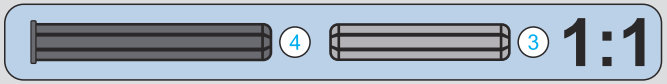

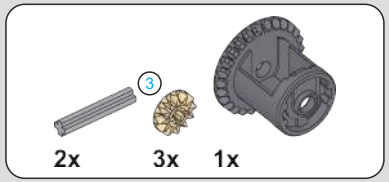

88

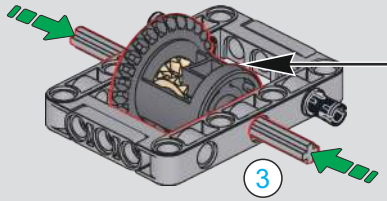

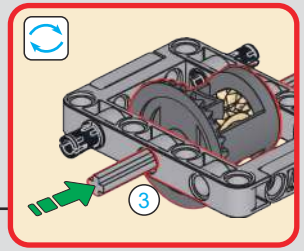

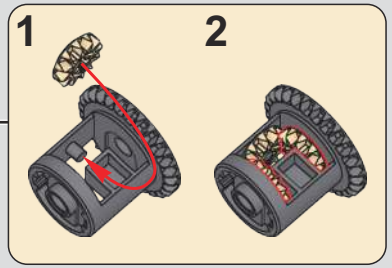

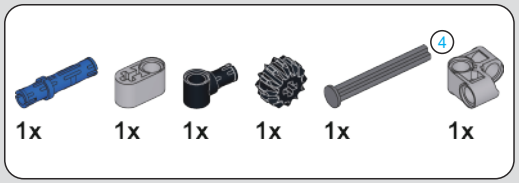

89

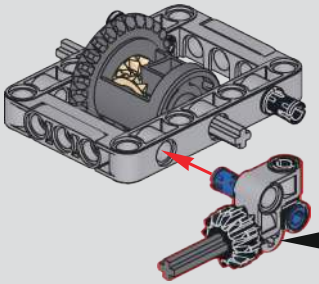

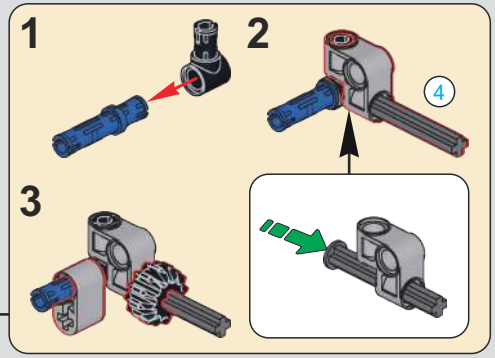

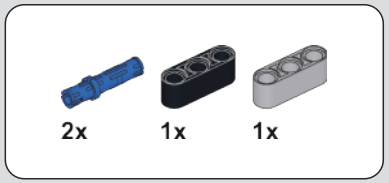

90

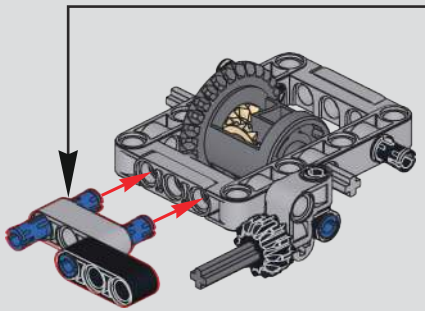

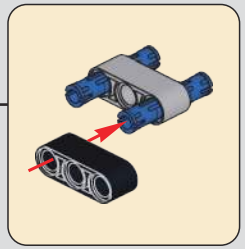

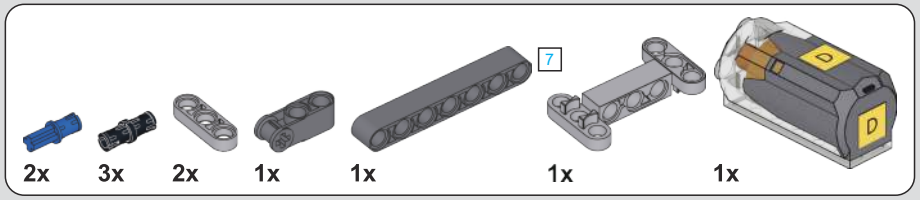

91

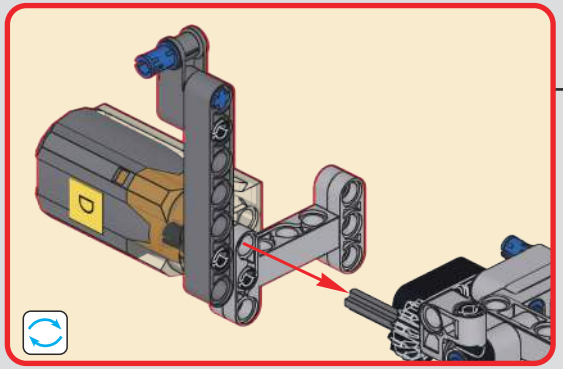

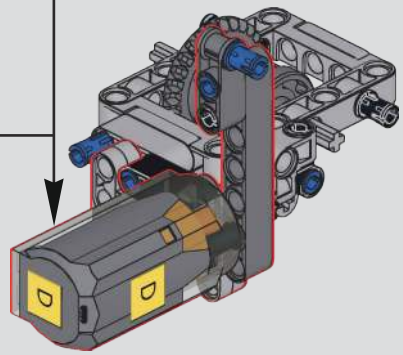

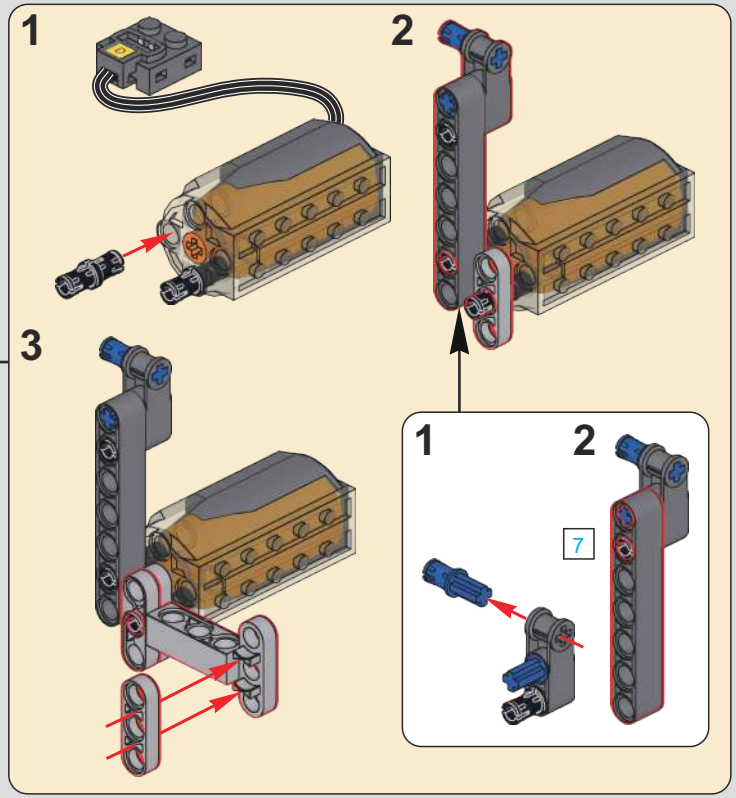

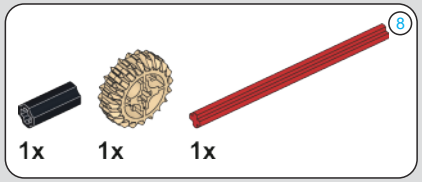

92

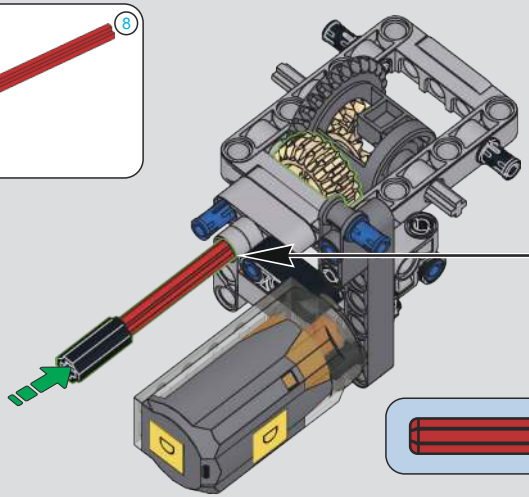

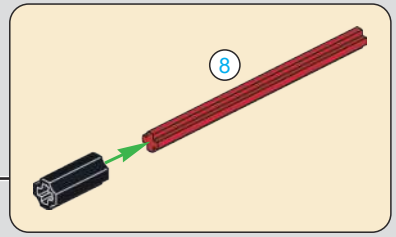

93

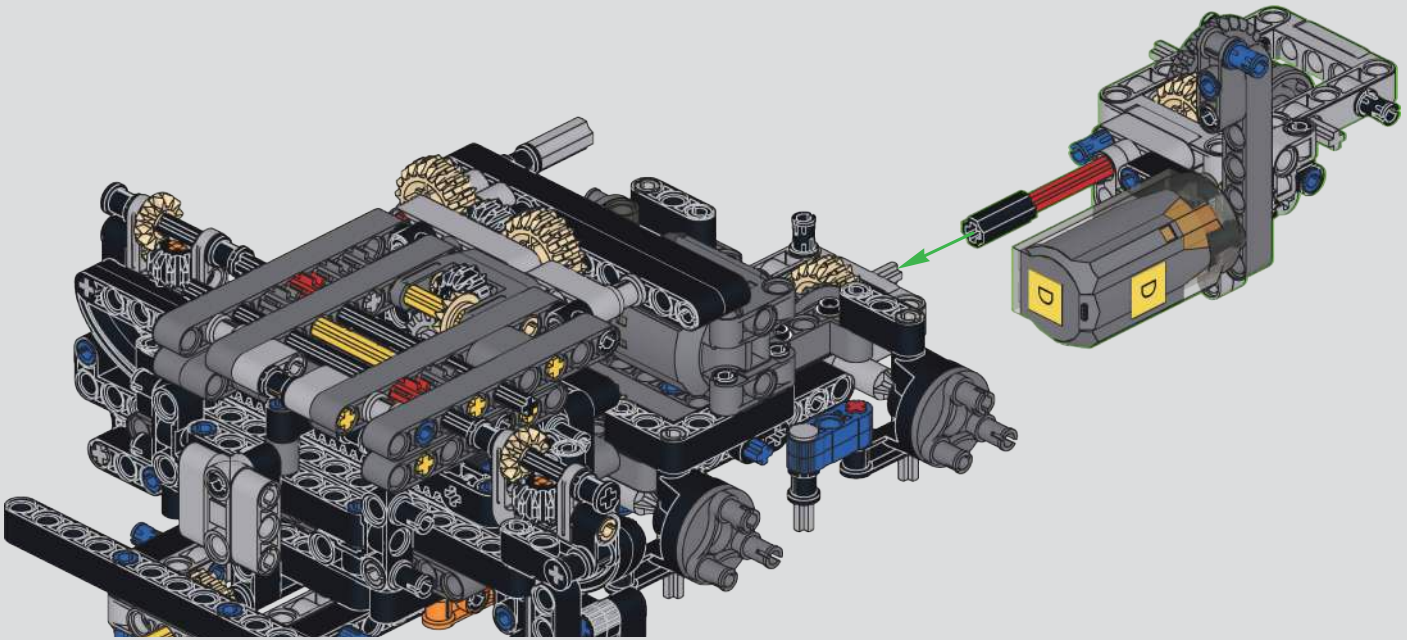

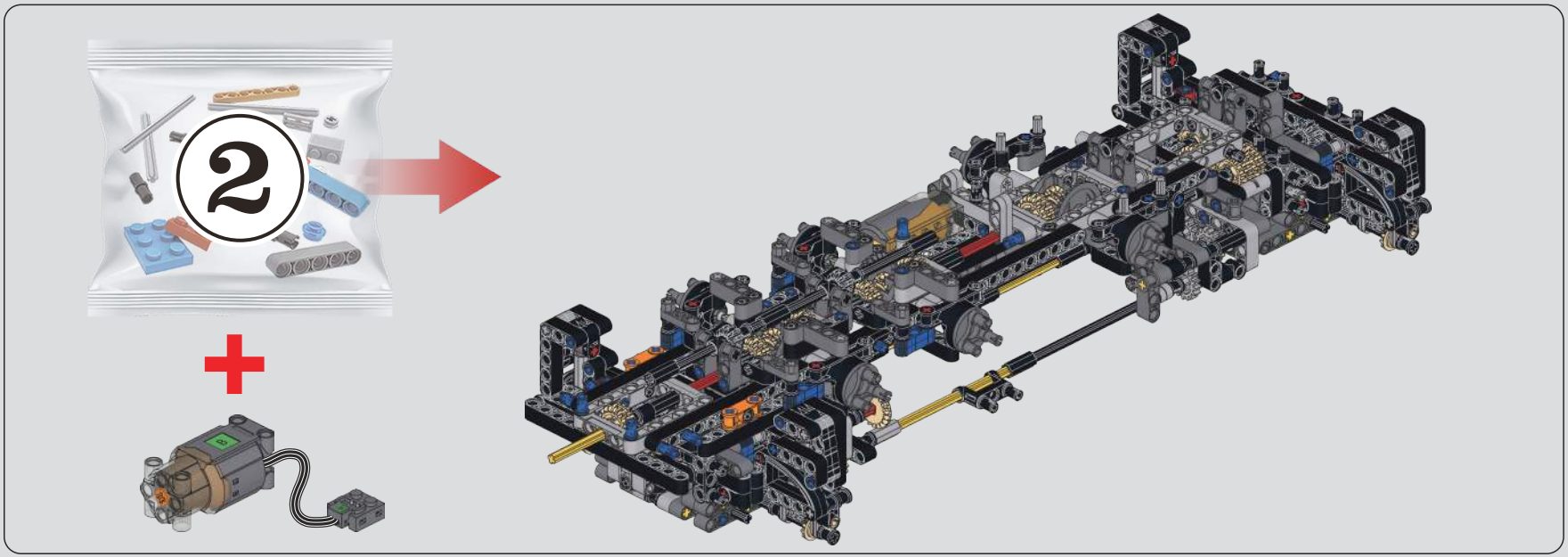

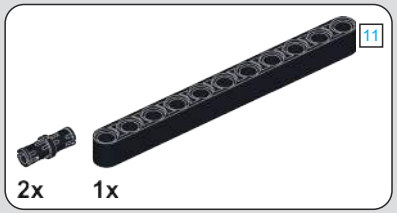

94

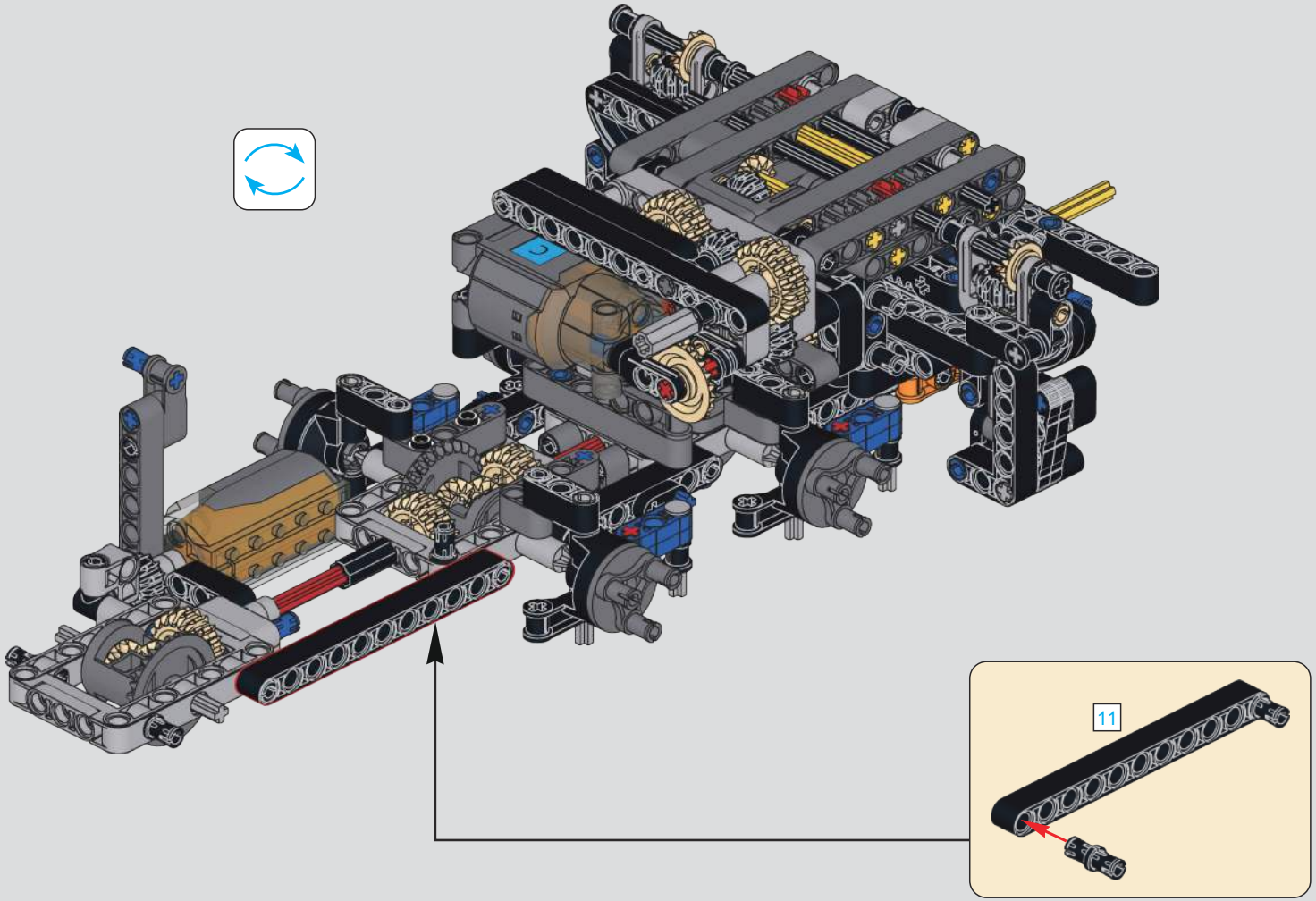

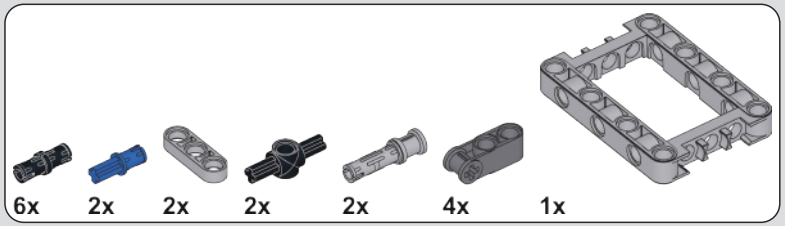

95

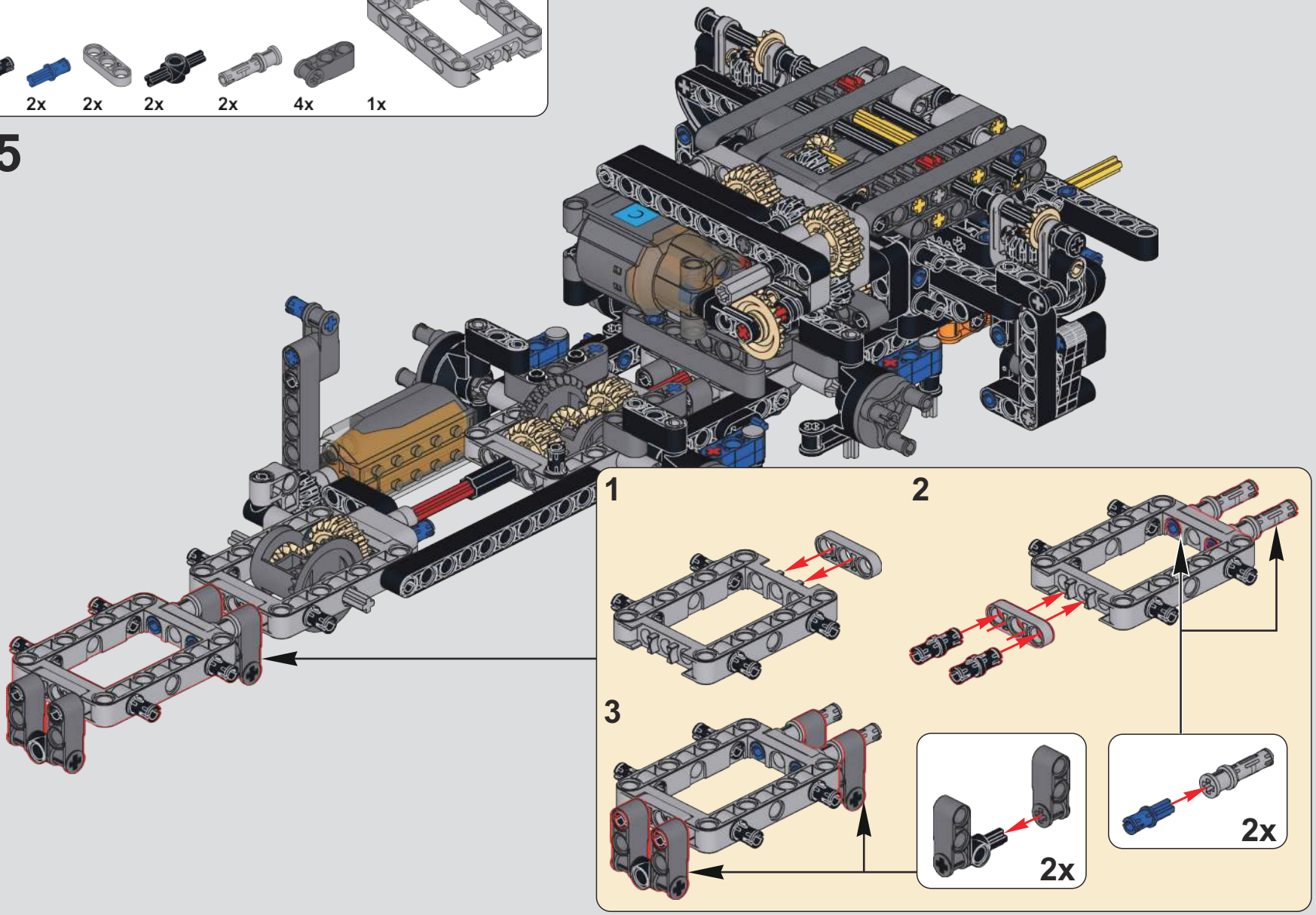

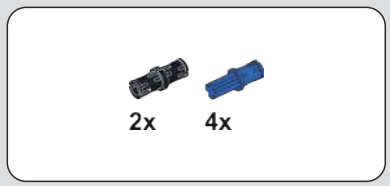

96

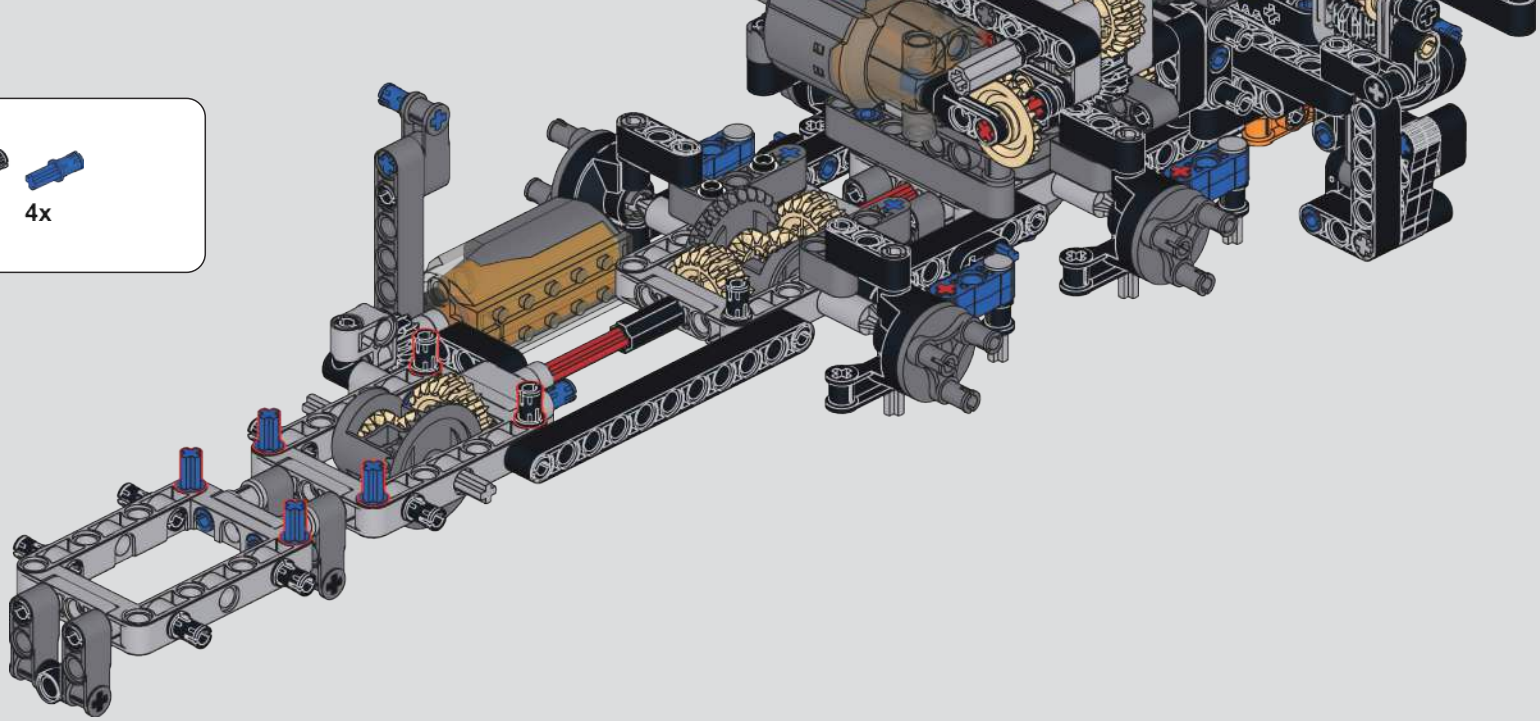

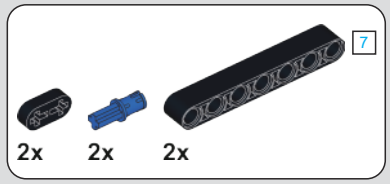

97

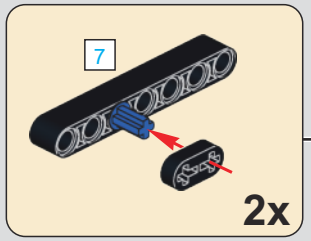

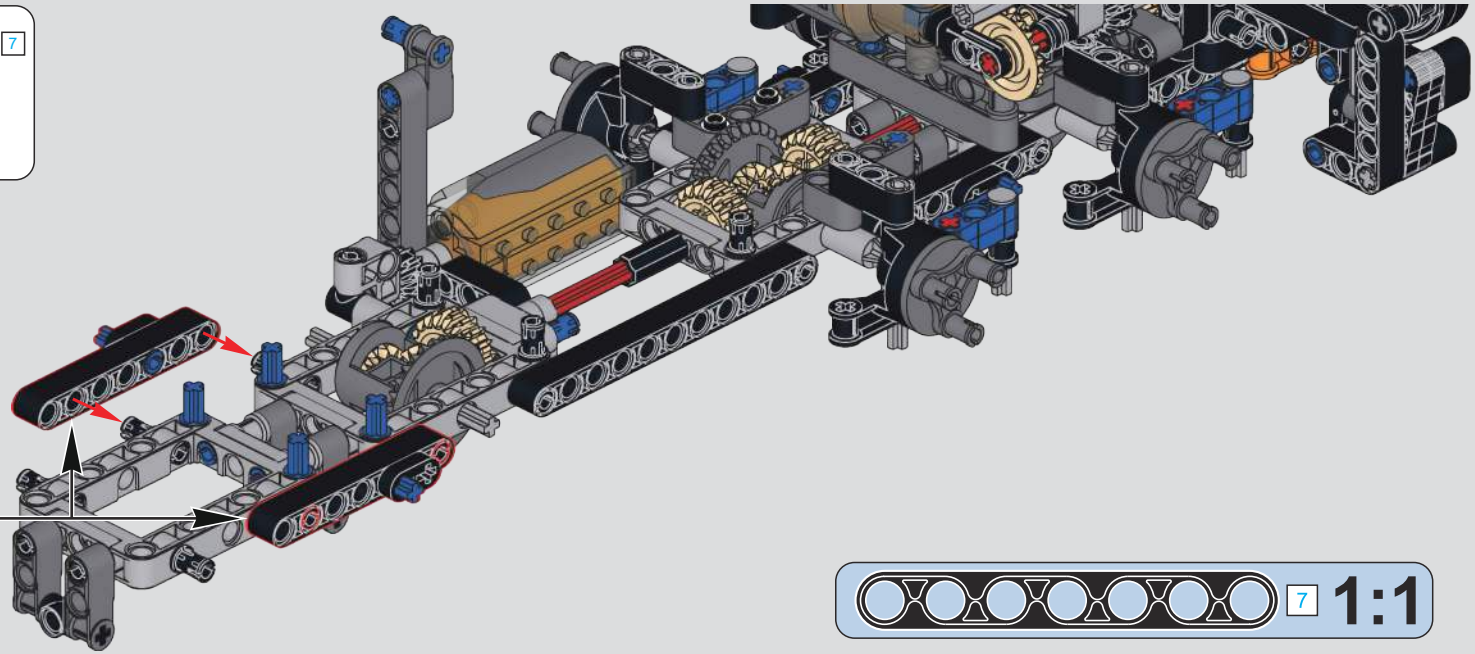

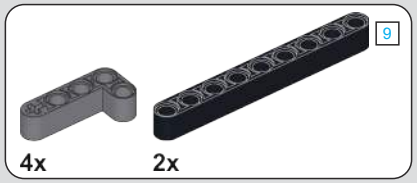

98

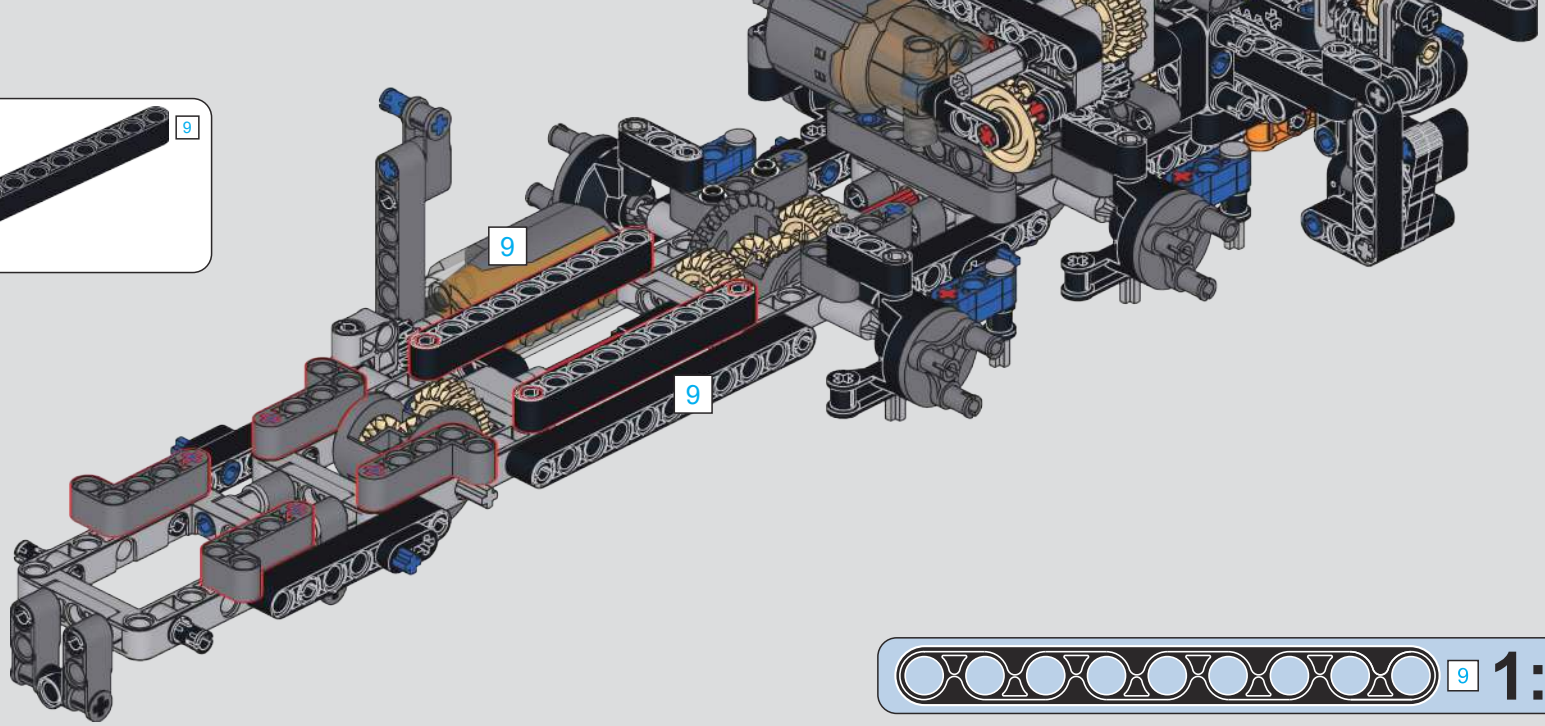

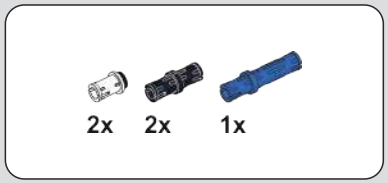

99

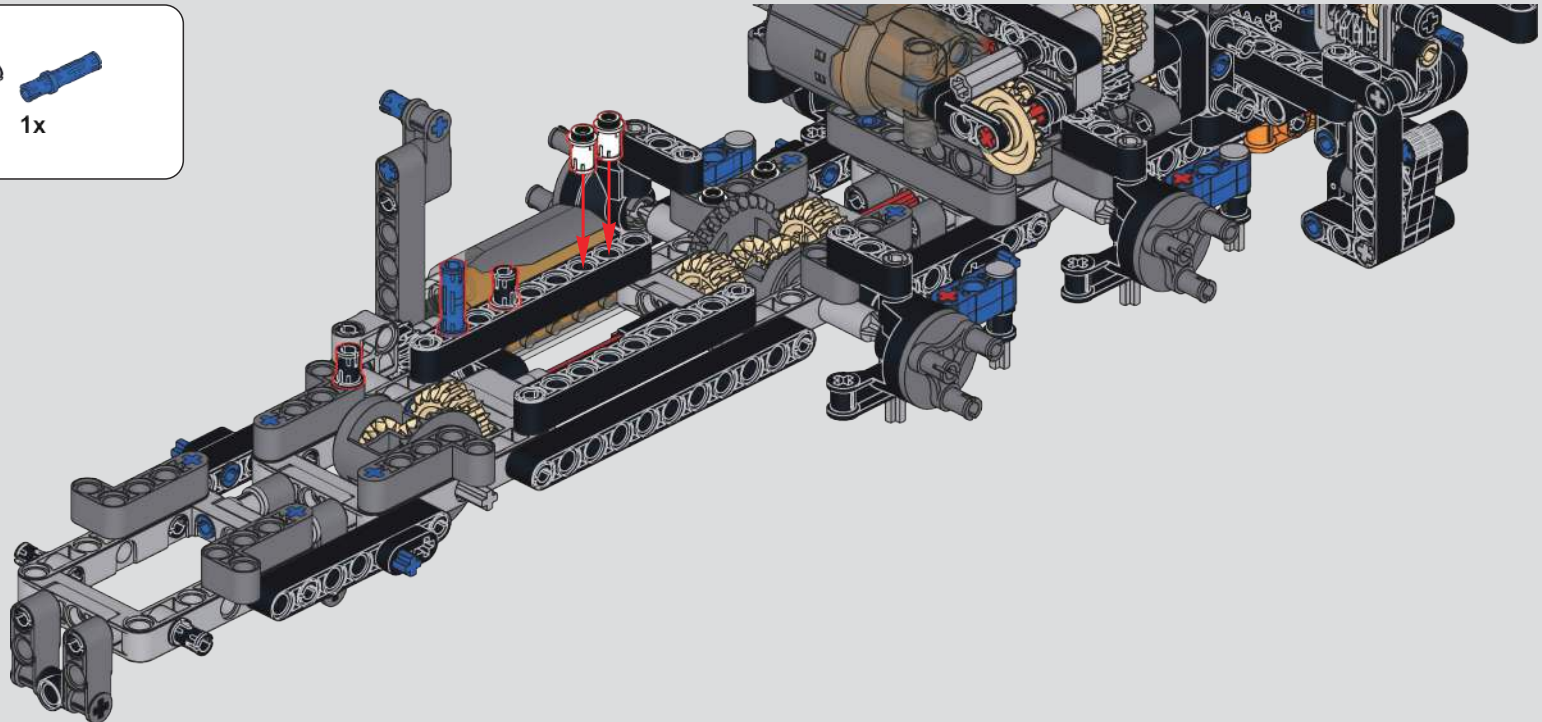

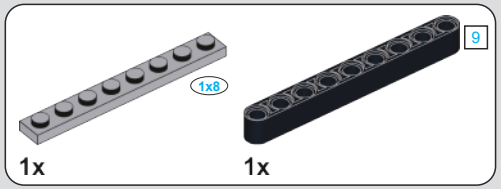

100

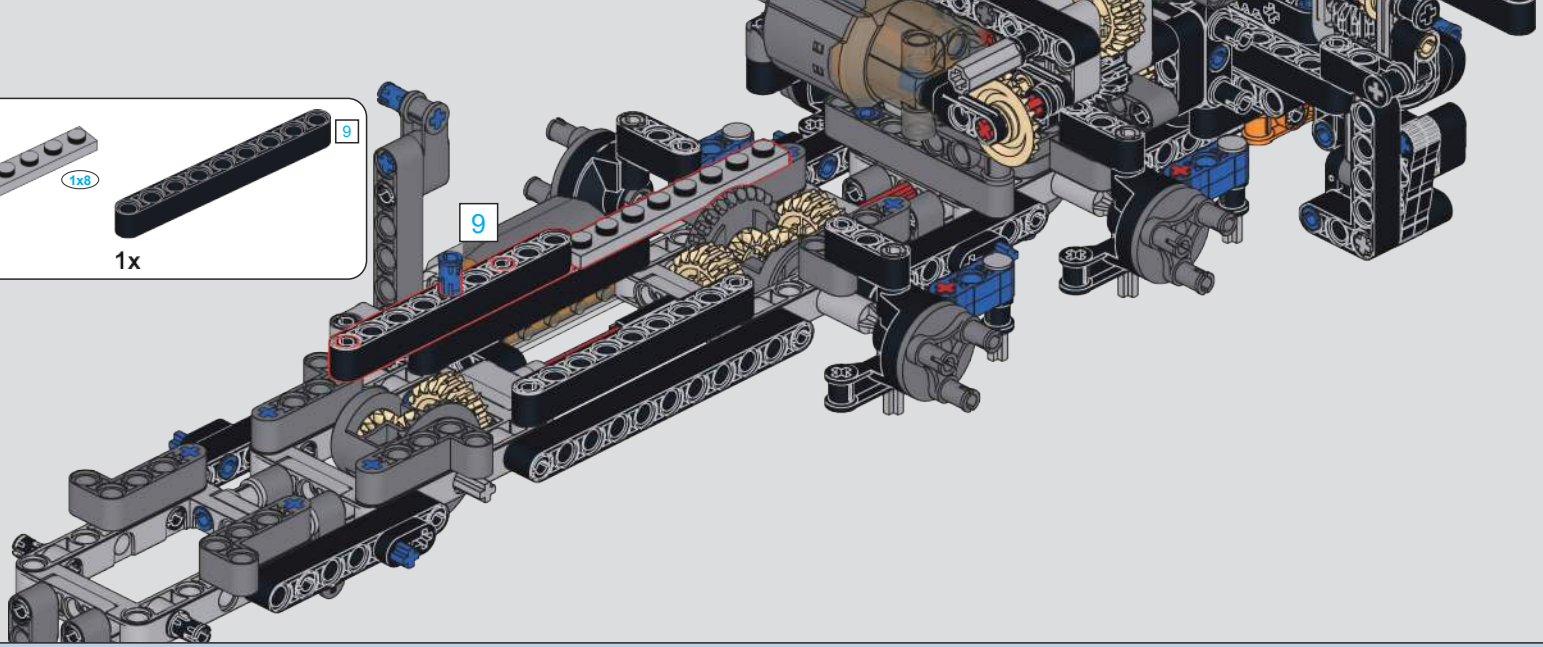

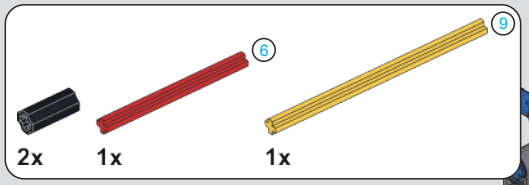

101

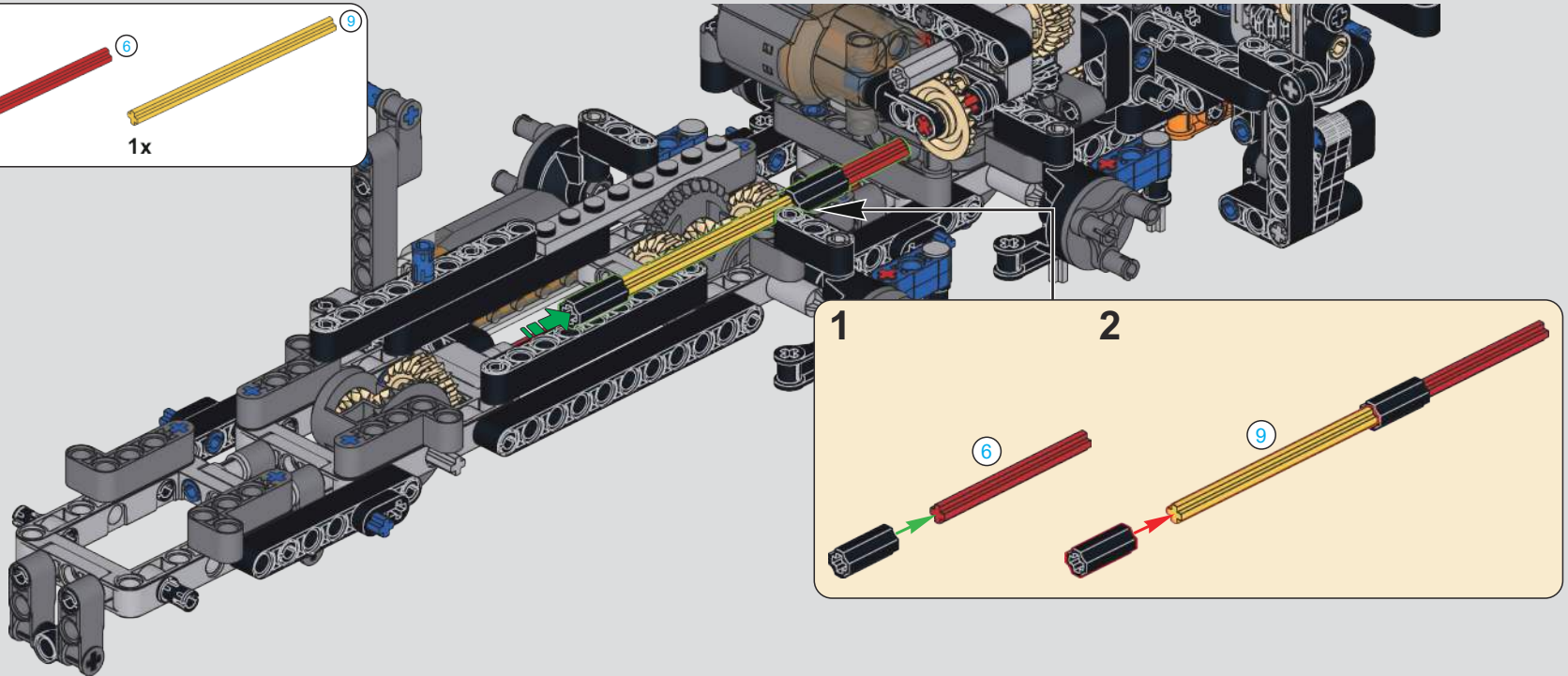

102

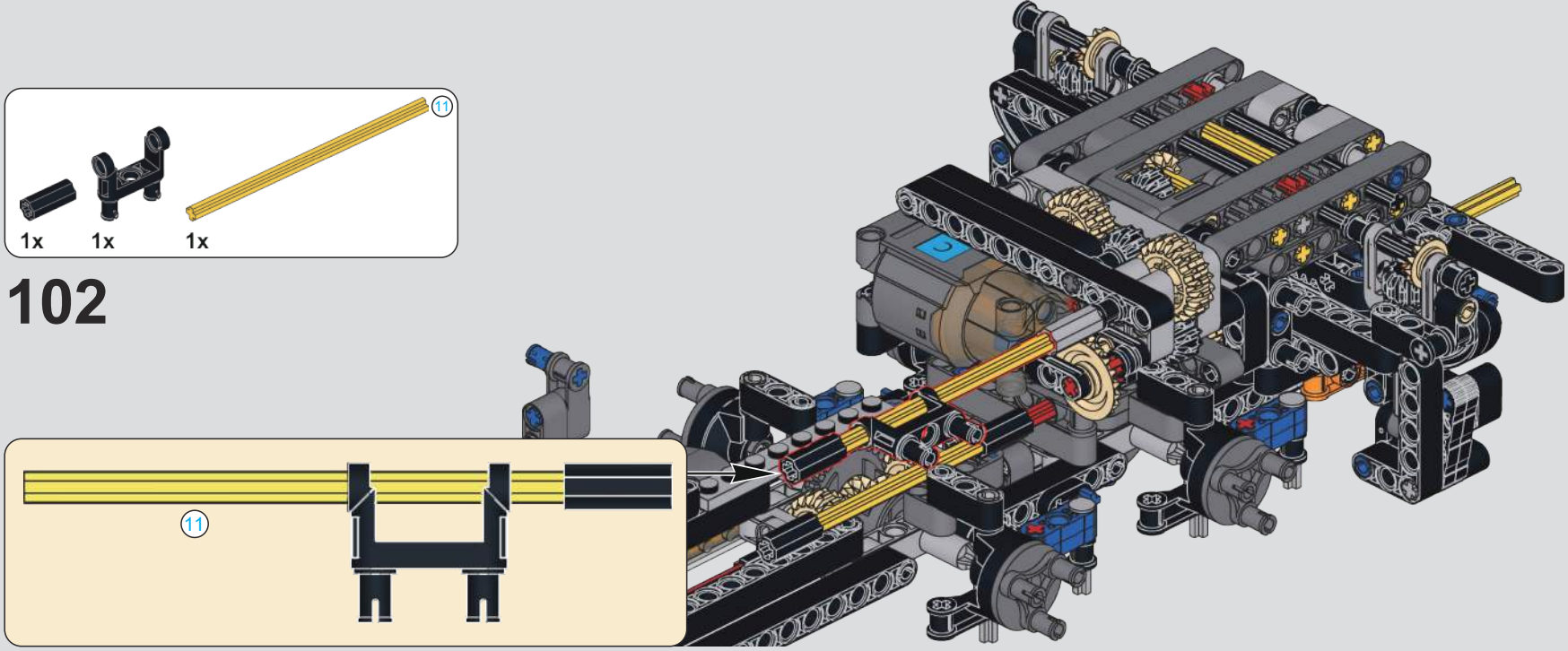

103

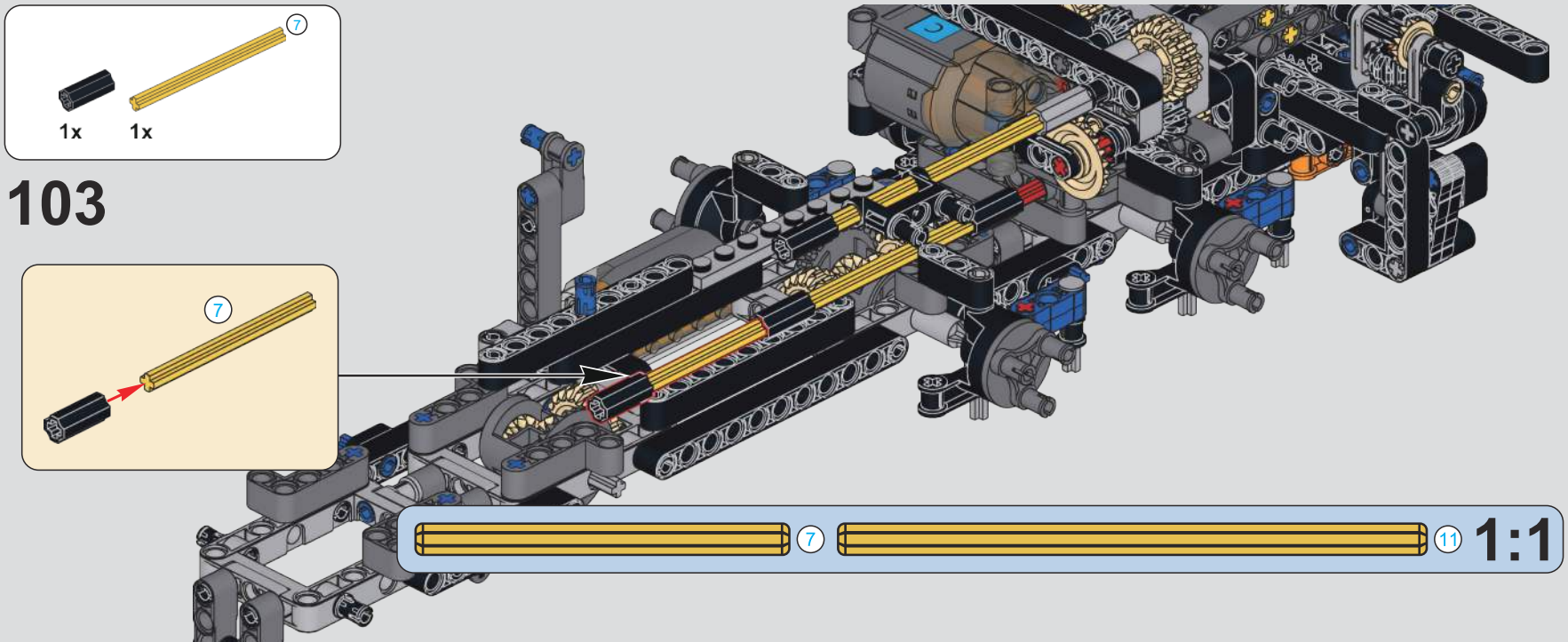

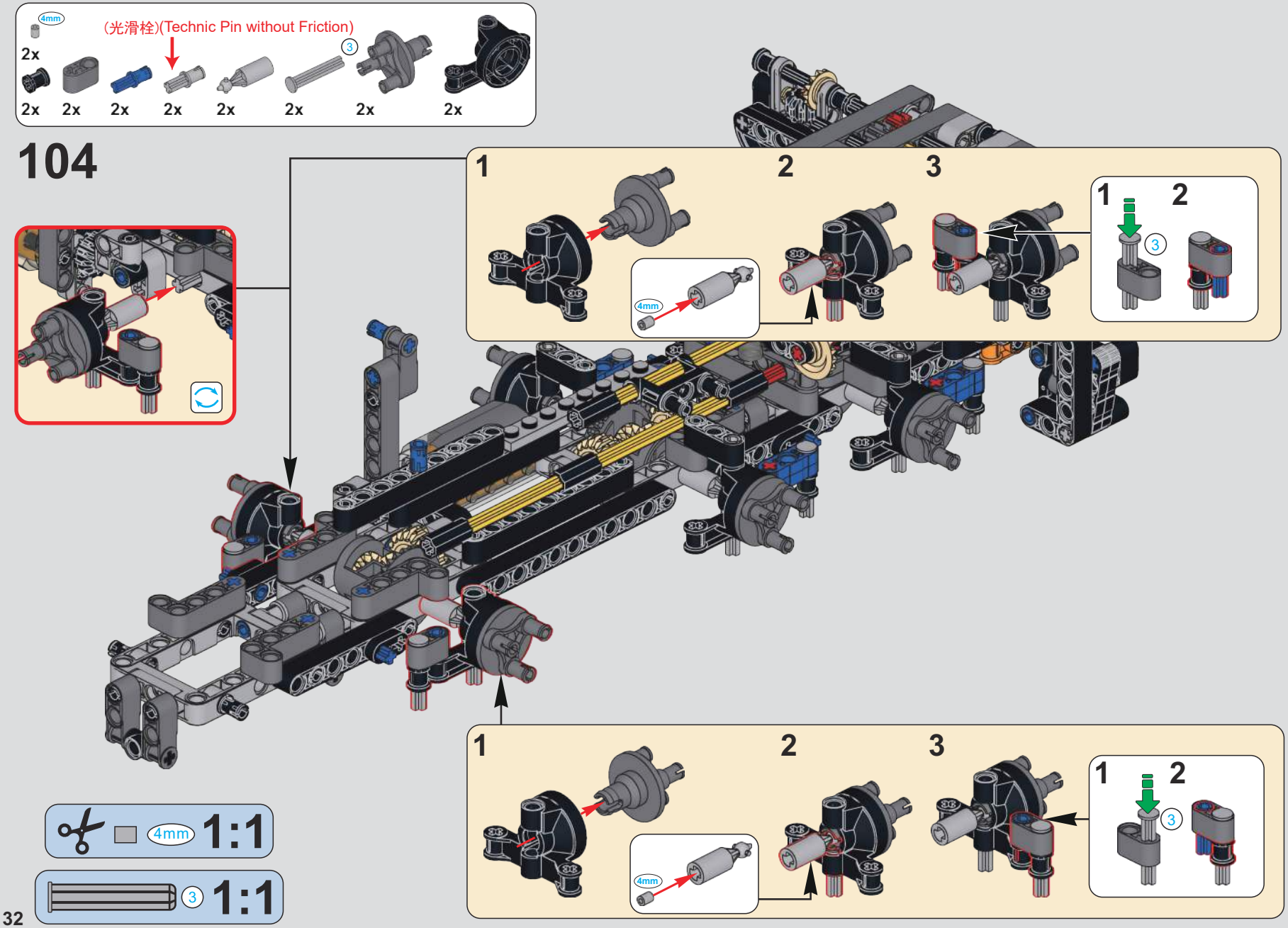
4mm
(光滑栓)(Technic Pin without Friction)
3
2x
2x
2x
2x
2x
2x
2x
2x
2x
104
1
2
3
4mm
1
2
3
1
2
3
4mm
1
2
3
4mm 1:1
3 1:1

(光滑栓)(Technic Pin without Friction)

2x 2x 2x 1x

105

2x

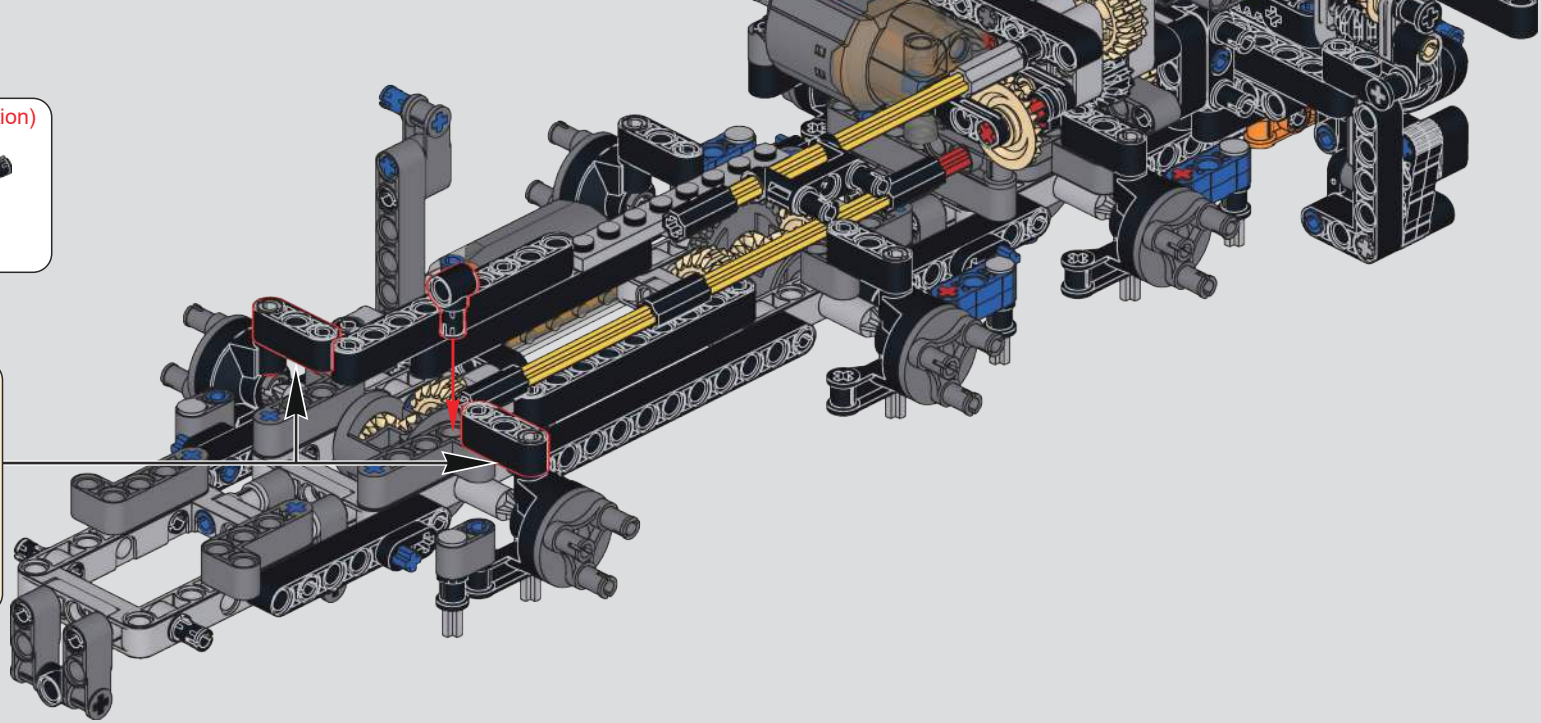

1x 2x 1x 1x 1x

106

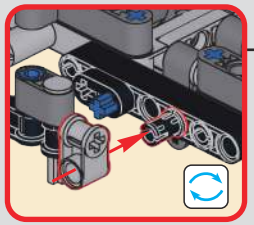

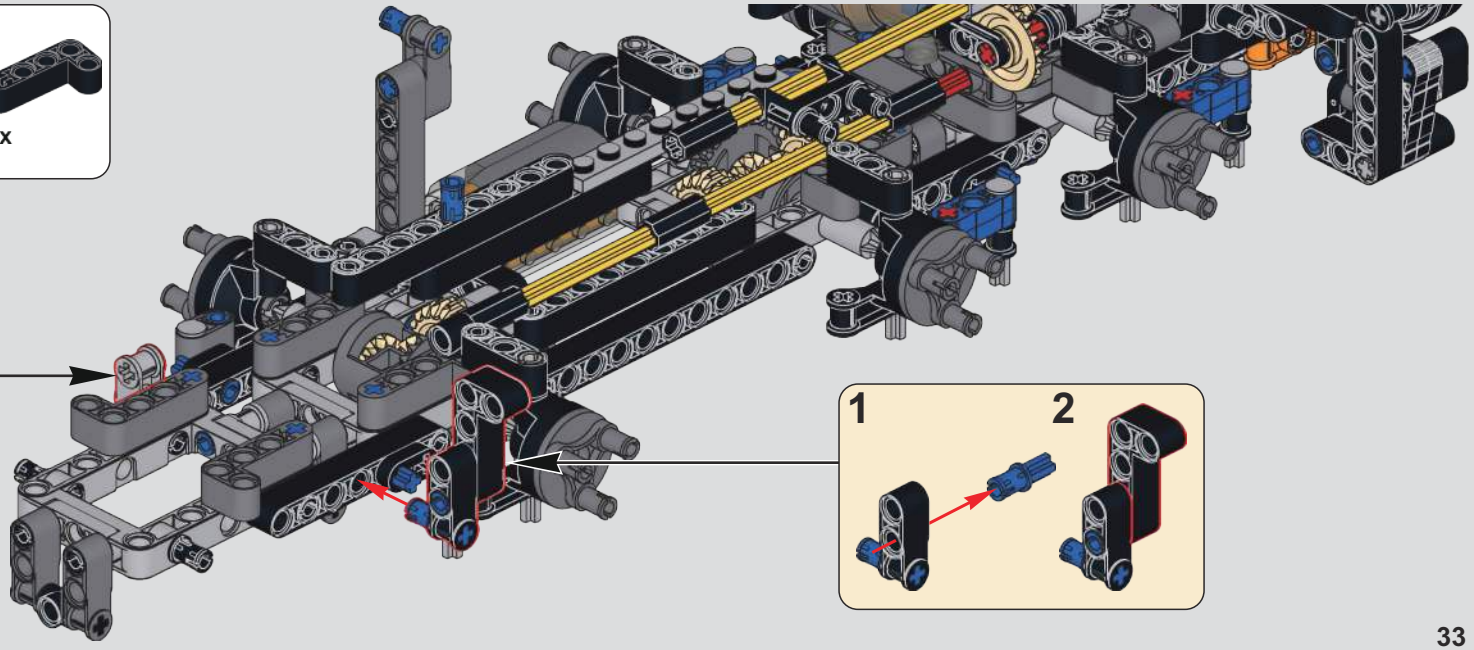

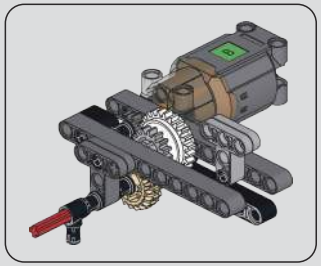

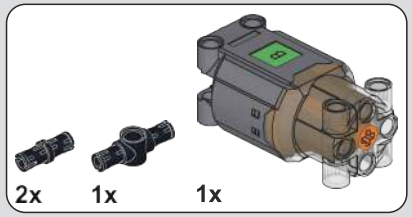

107

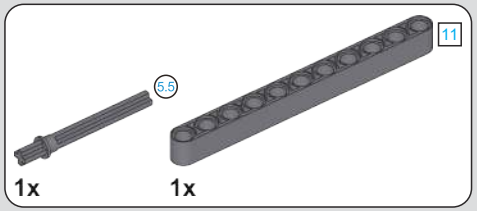

108

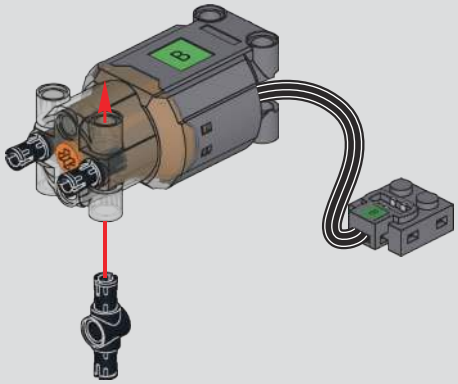

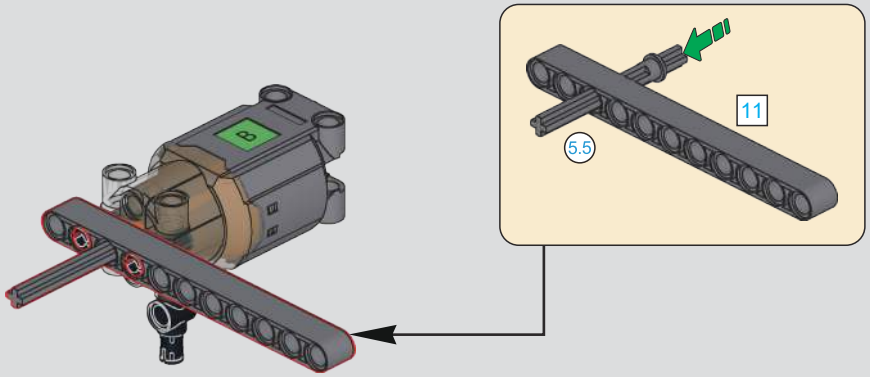

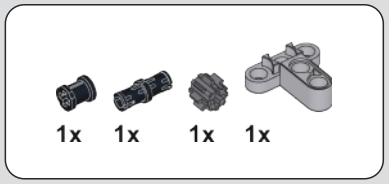

109

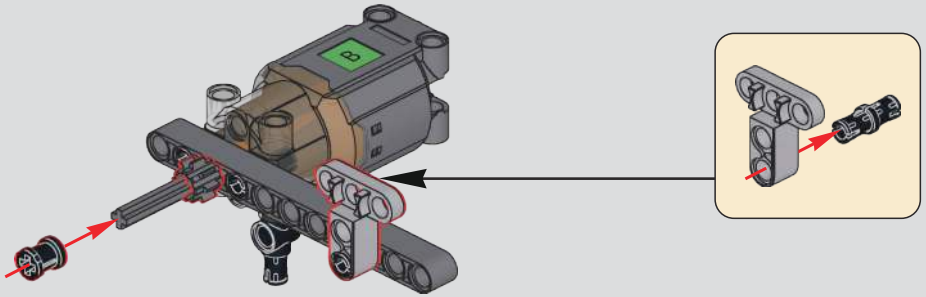

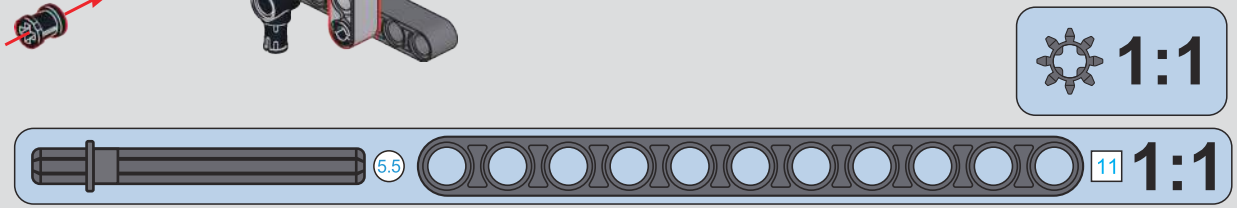

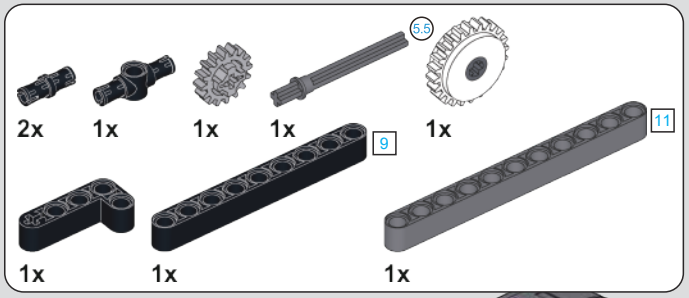
5.5
2x
1x
1x
1x
1x
9
11
1x
1x
1x

110

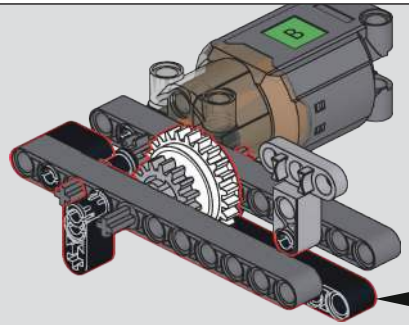

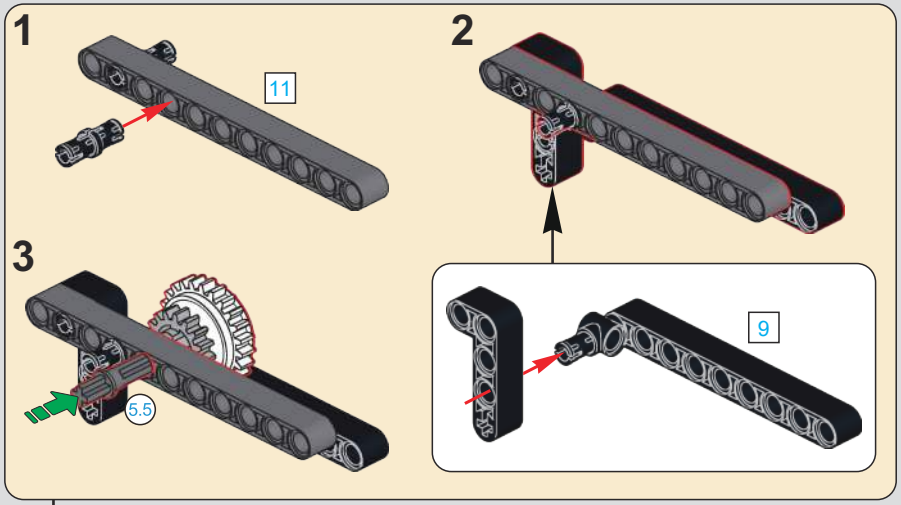
1
11
2
9
3
5.5

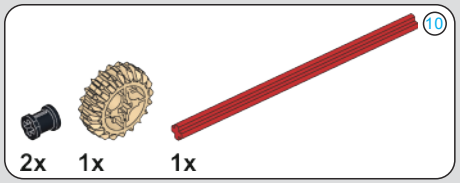
10
2x
1x
1x

111

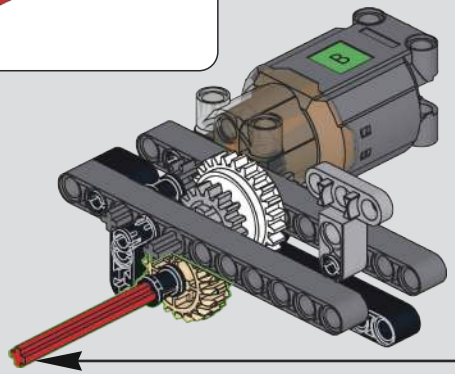

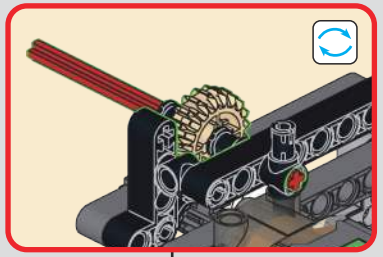

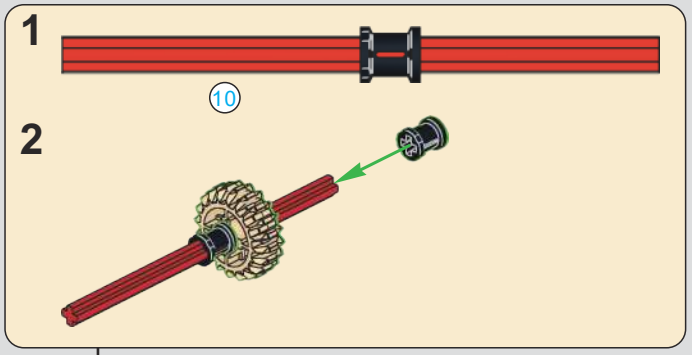
1
10
2

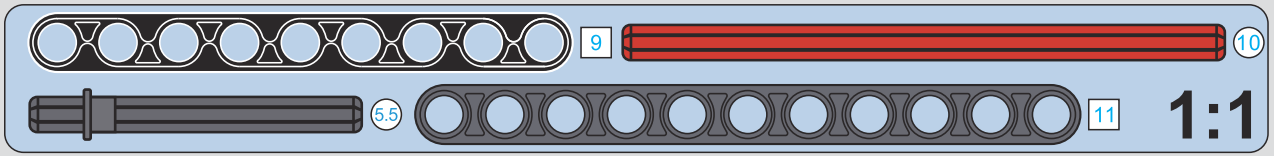
9
10
5.5
11
1:1

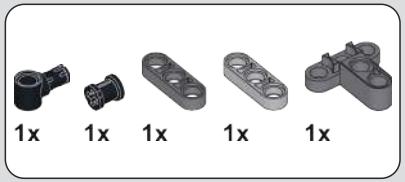

112

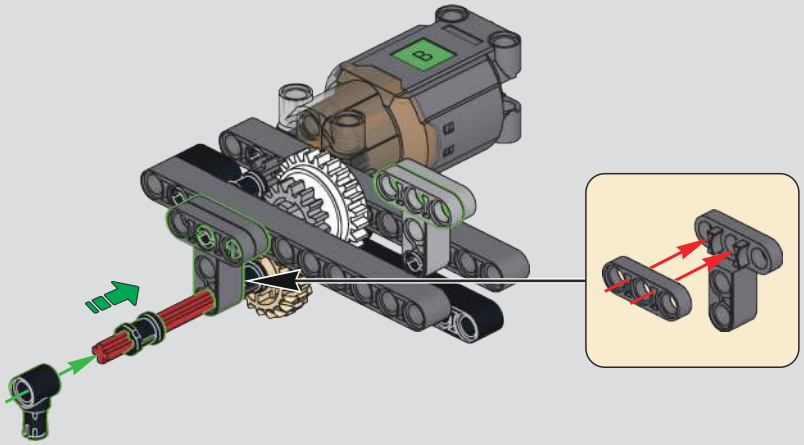

113

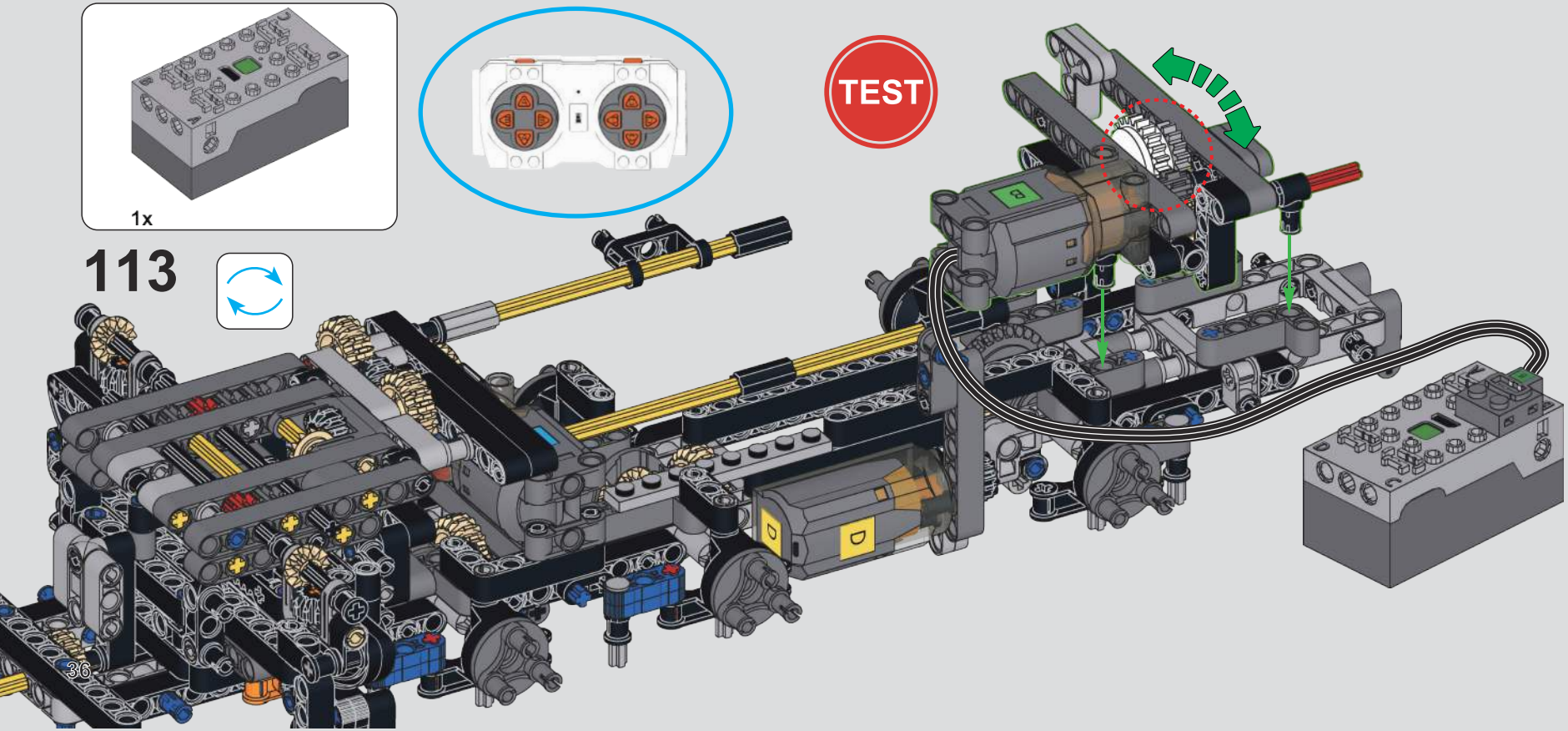

114

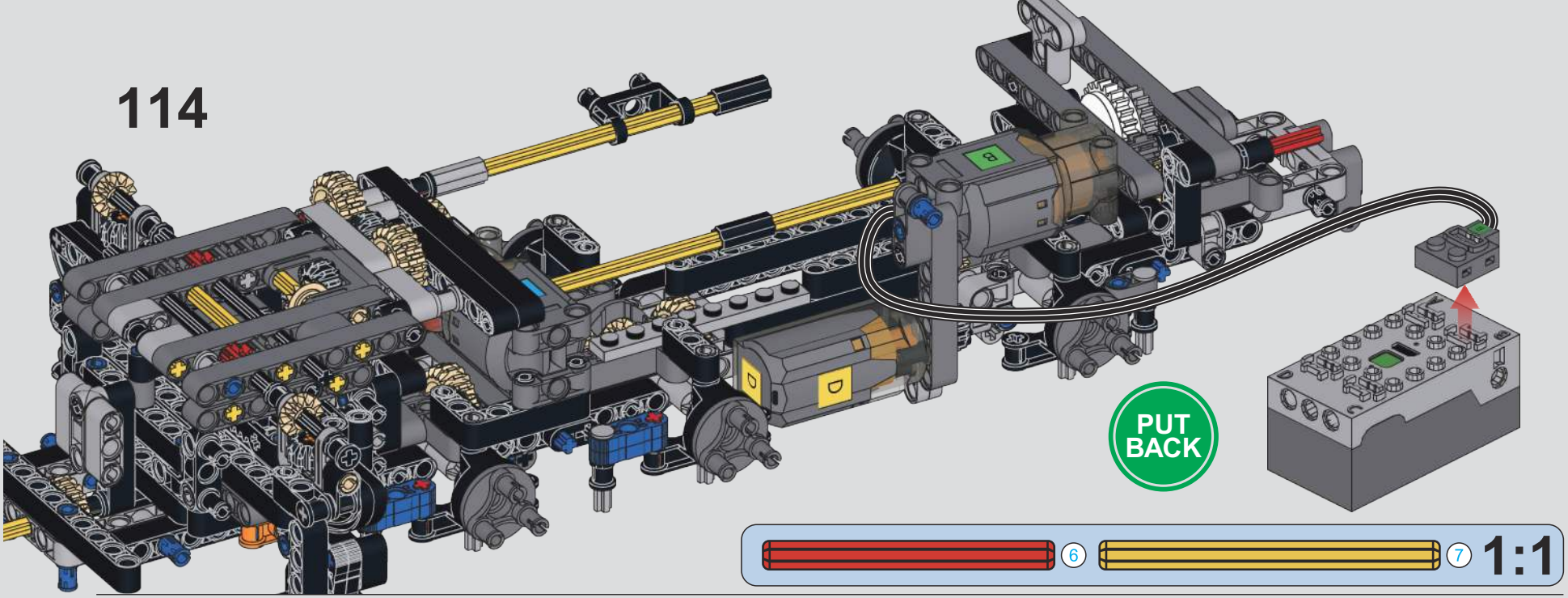

115

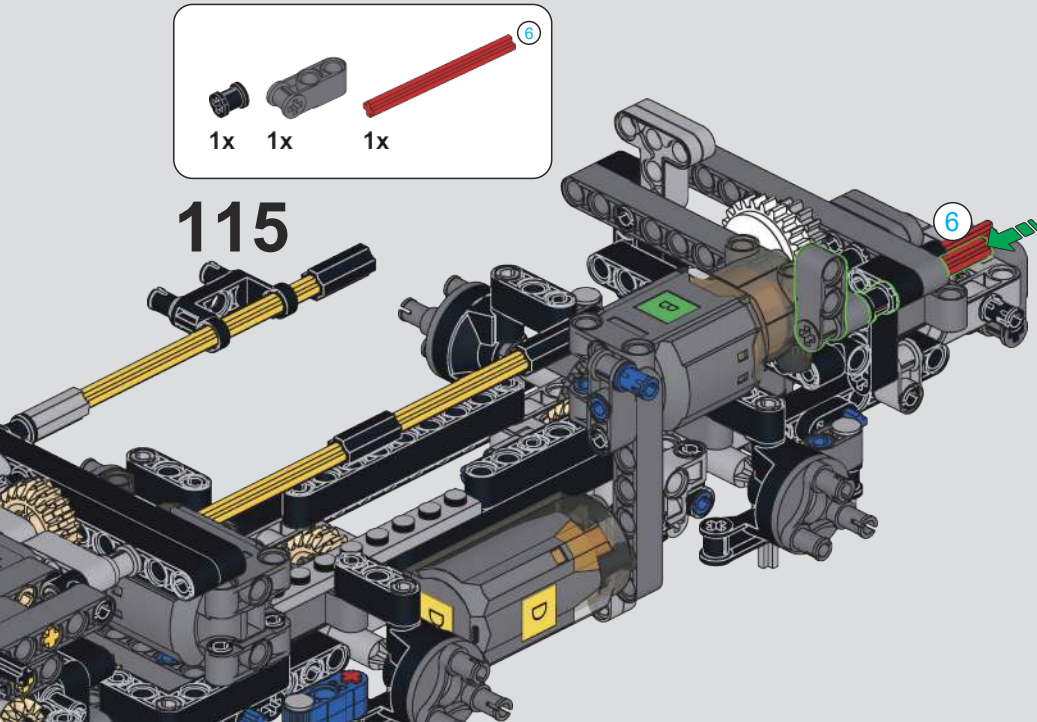

116

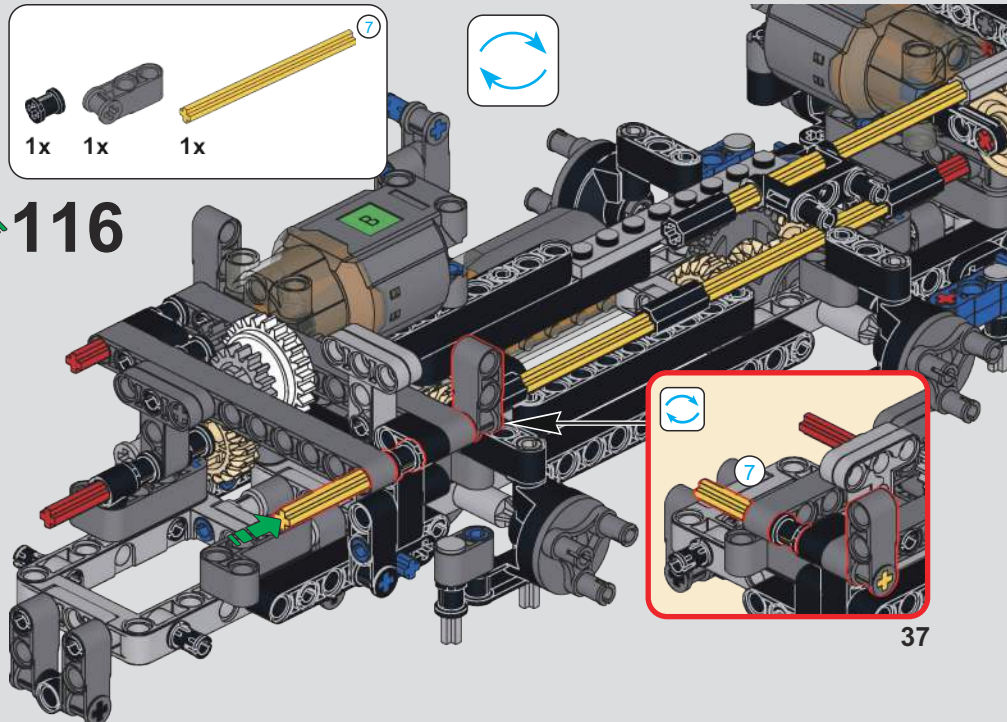

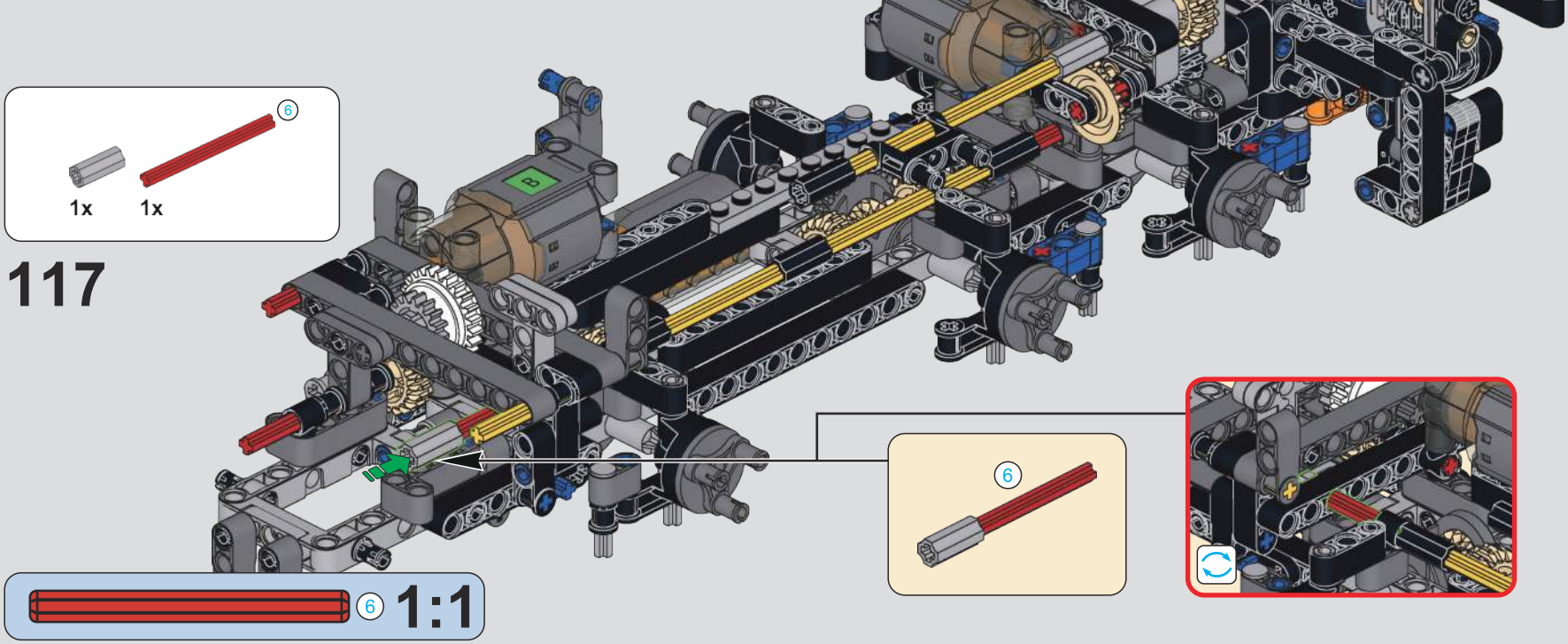
6
1x
1x
117
6
6
1:1

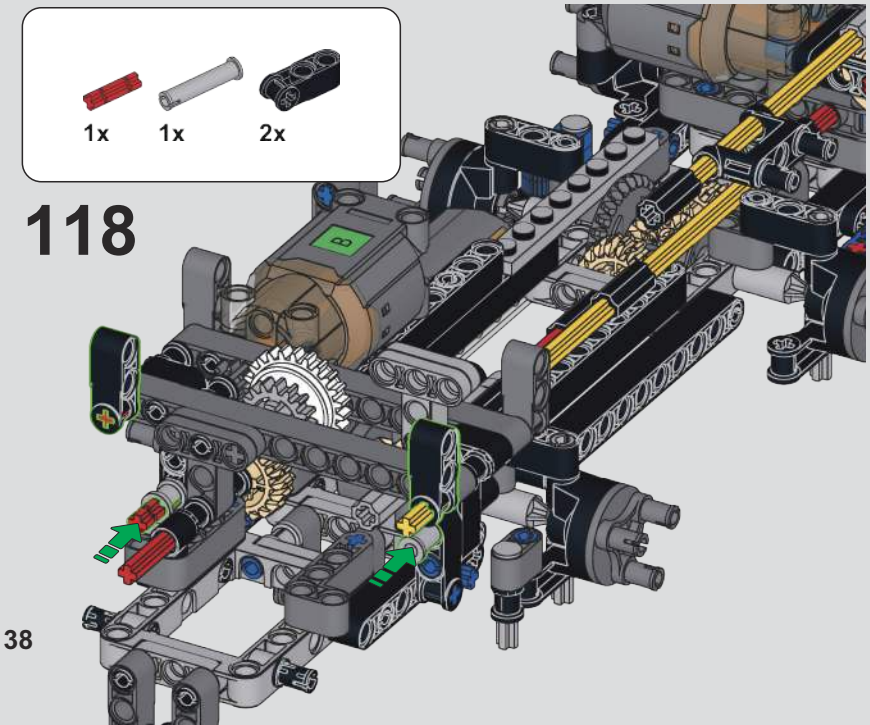
1x
1x
2x
118

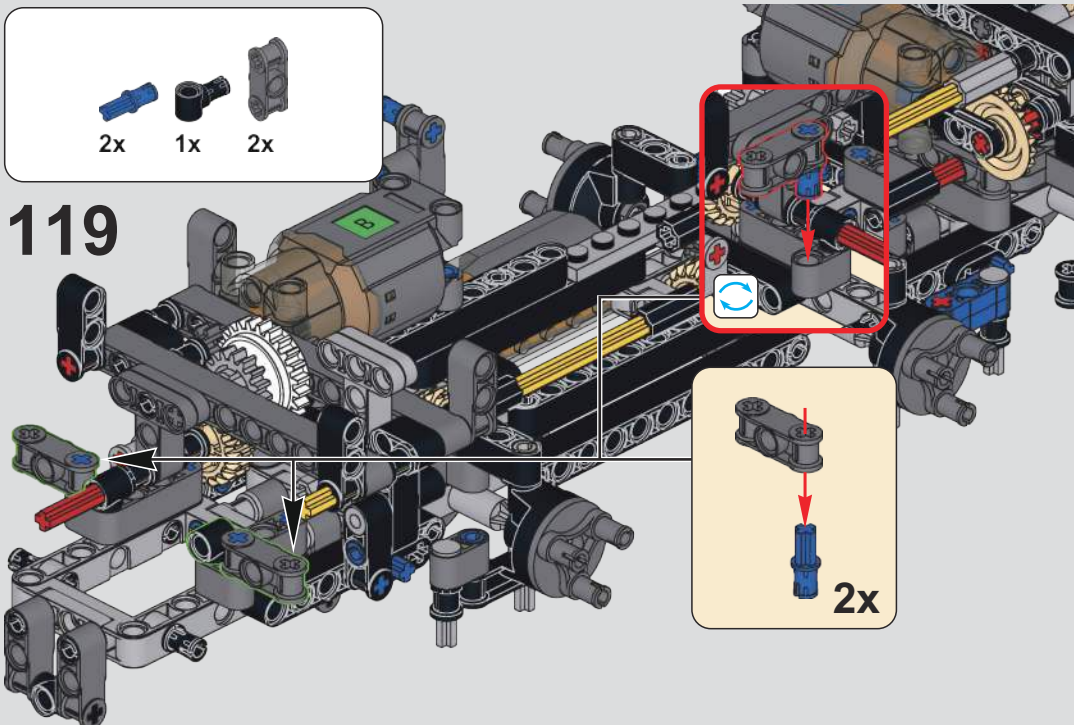
2x
1x
2x
119
2x

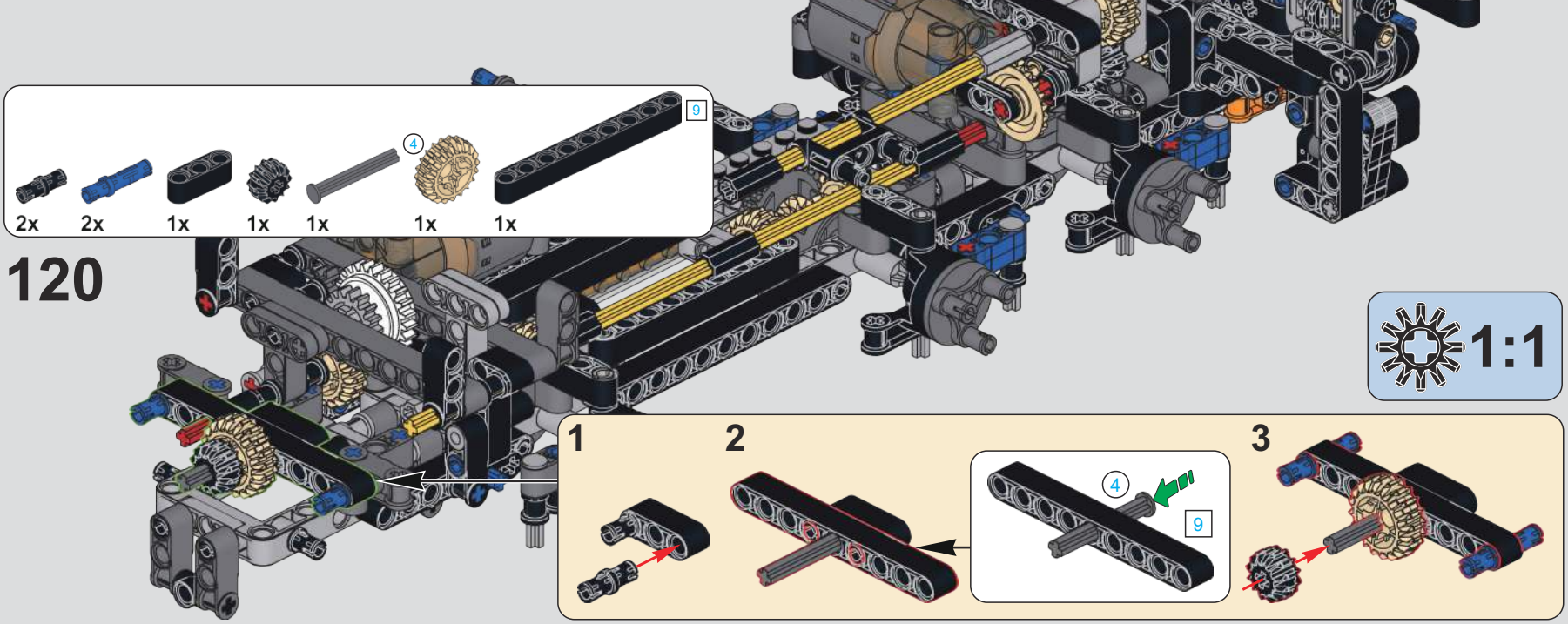
2x
2x
1x
1x
1x
4
1x
9
1x
120
1:1
1
2
3
4
9

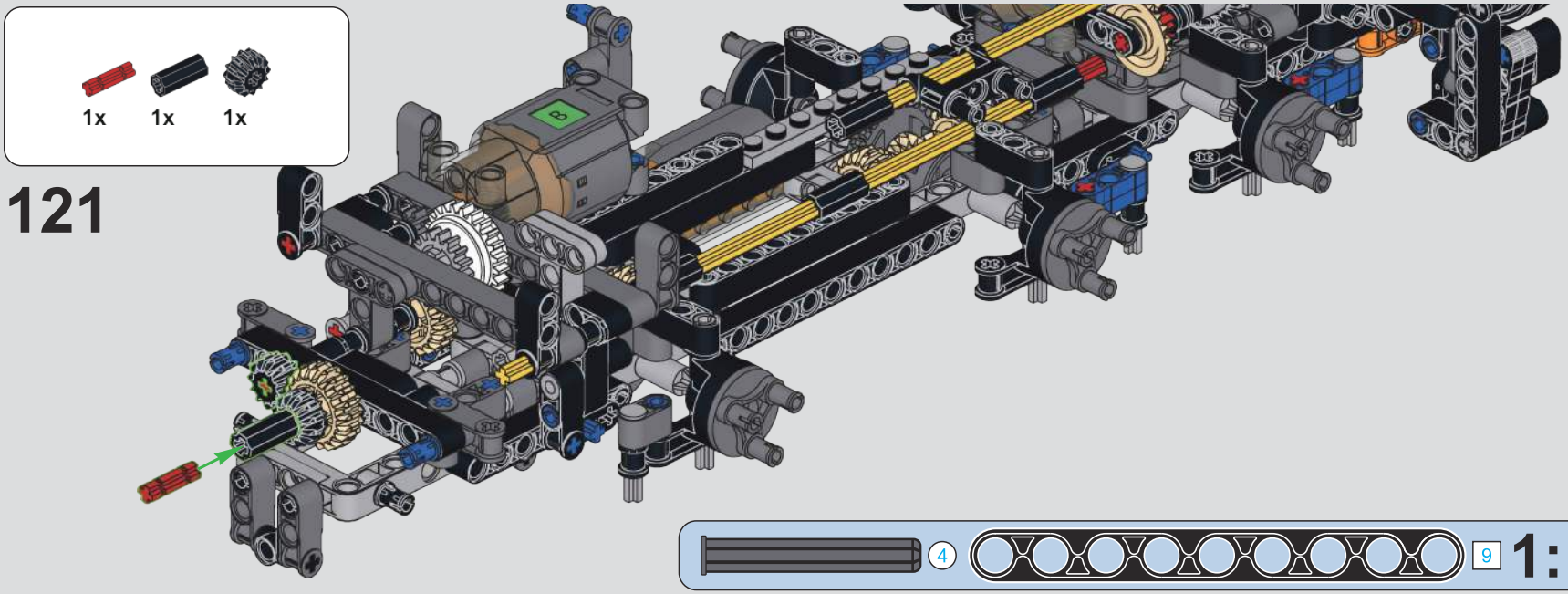
1x
1x
1x
121
4
9
1:1

122

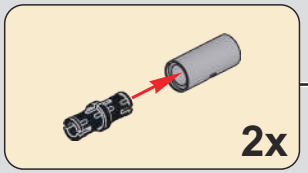

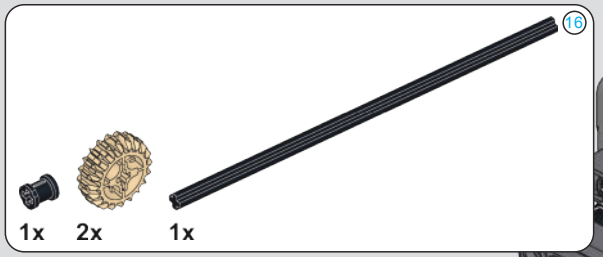

123

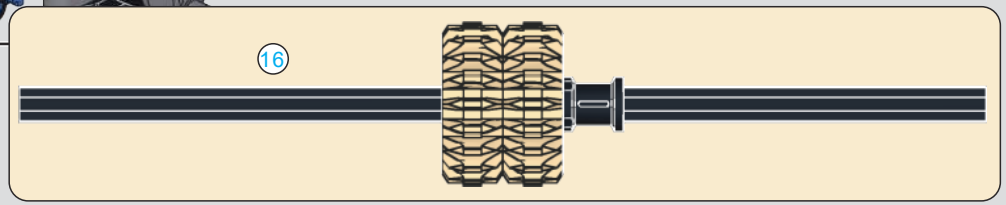

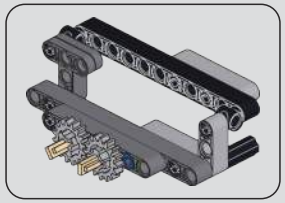

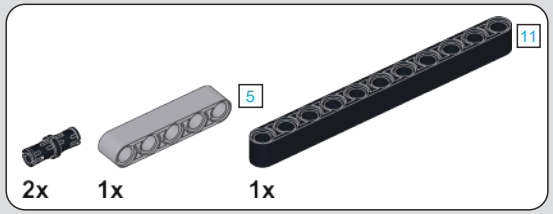

124

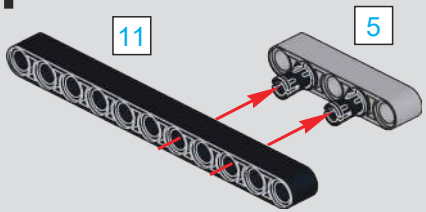

125

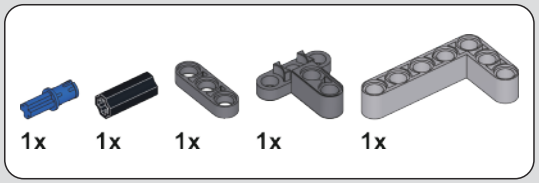

126

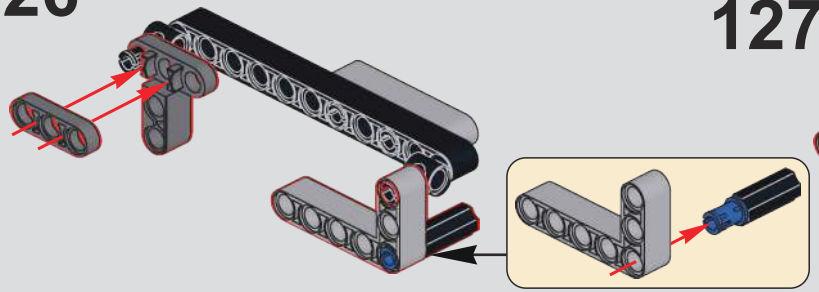

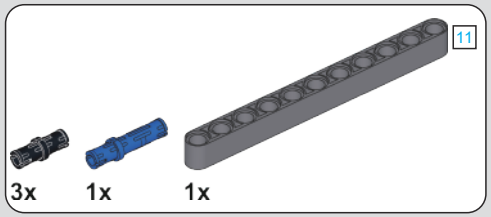

127

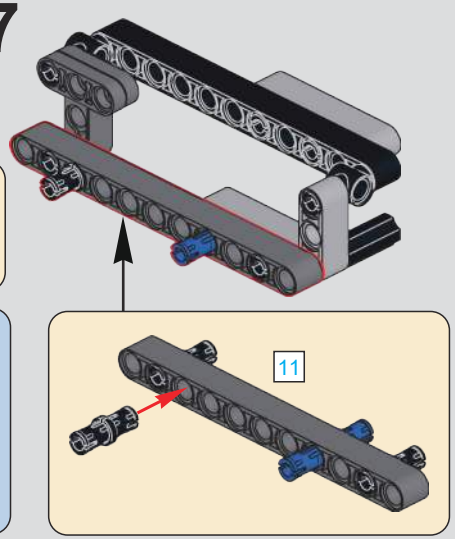

128

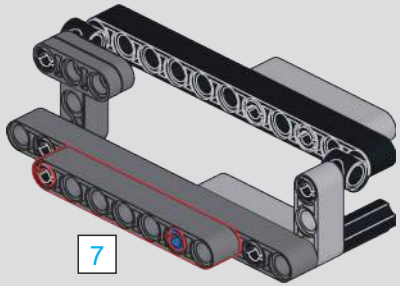

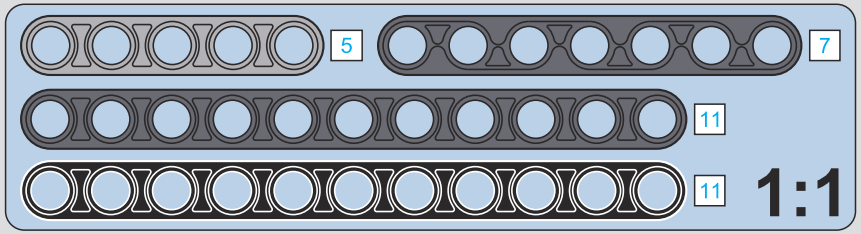

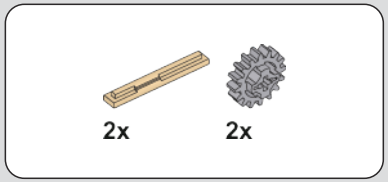

129

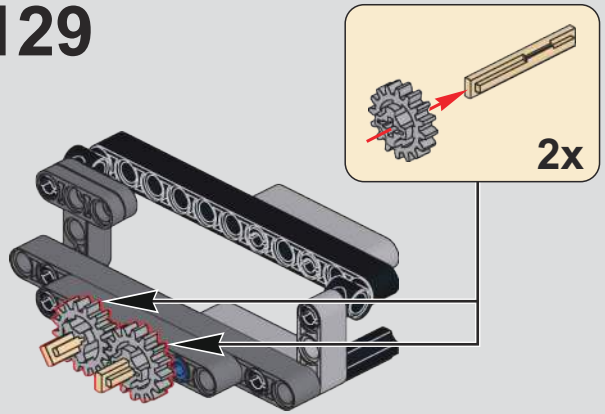

130

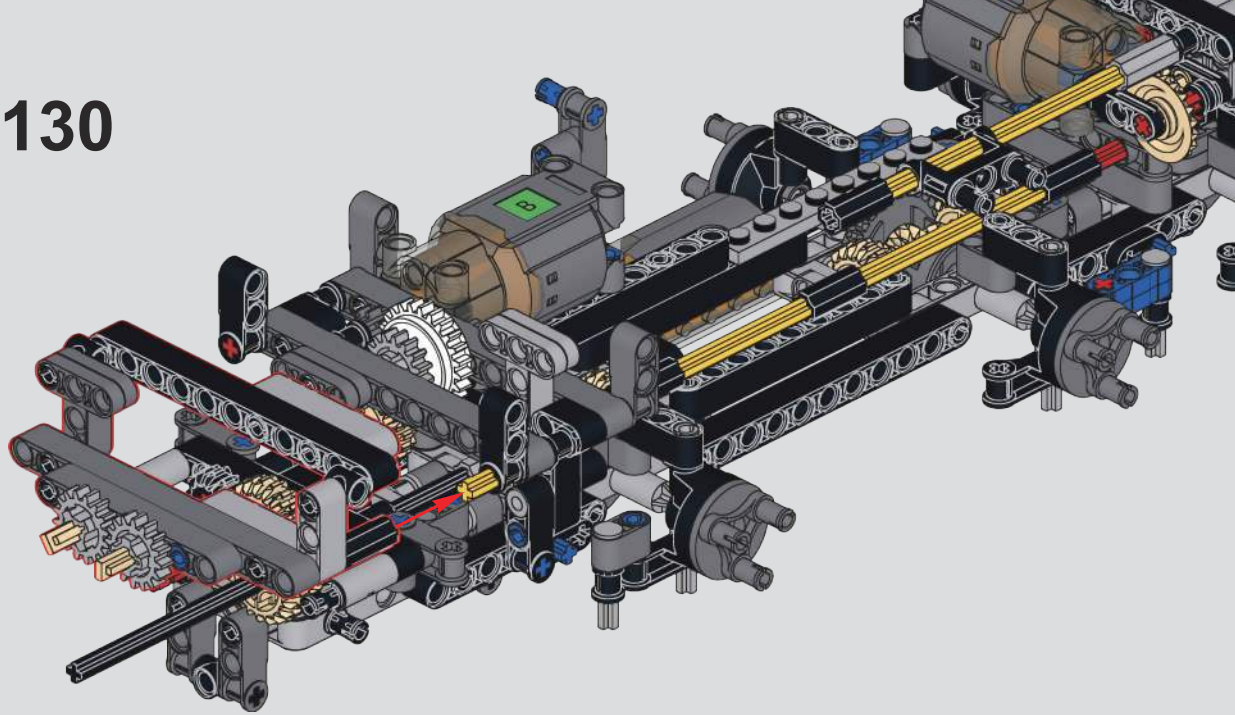

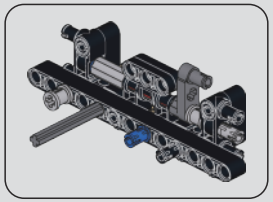

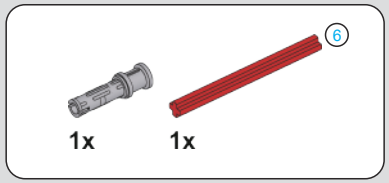

131

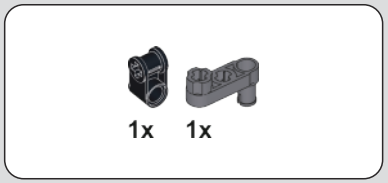

132

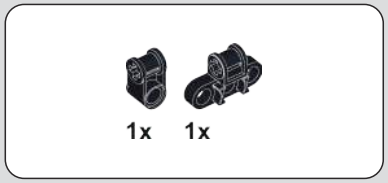

133

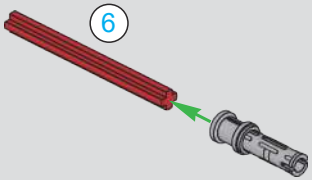

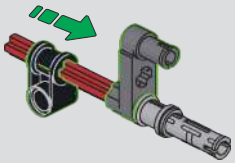

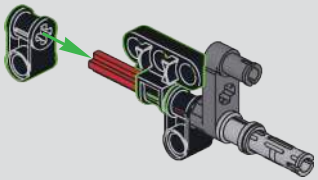

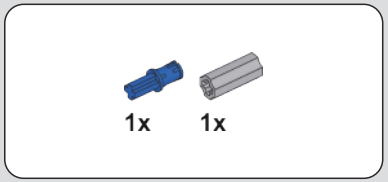

134

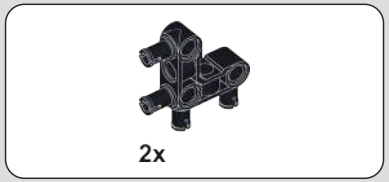

135

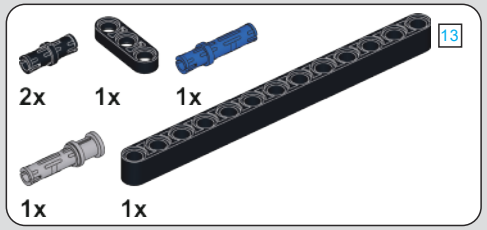

136

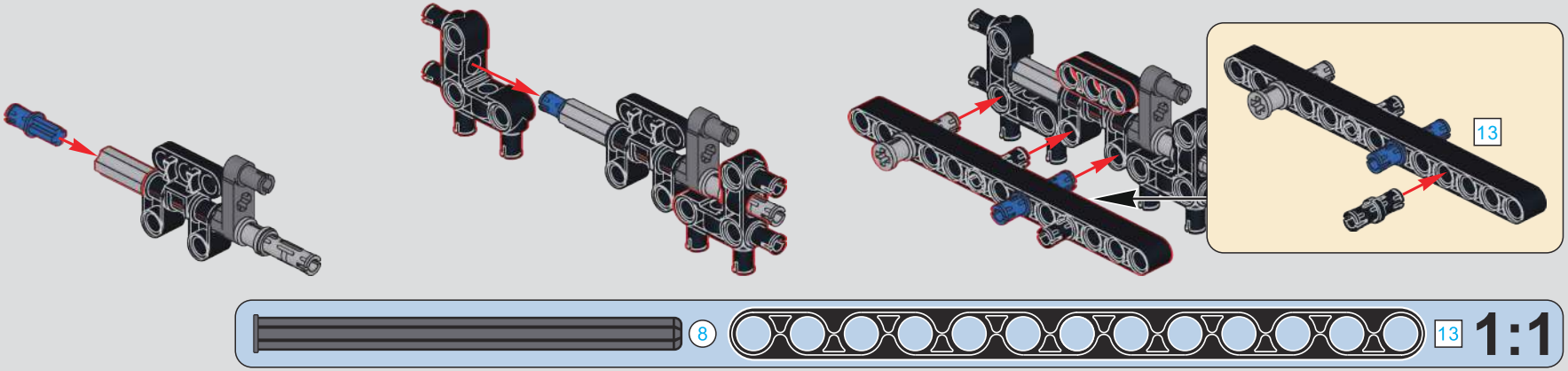

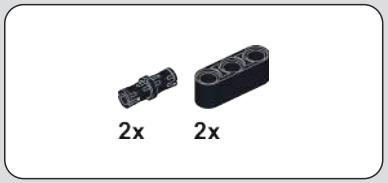

137

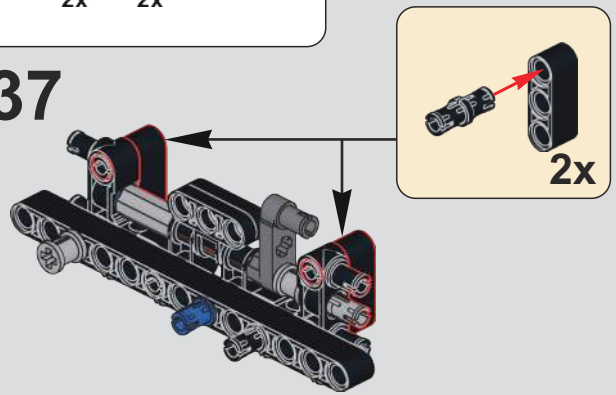

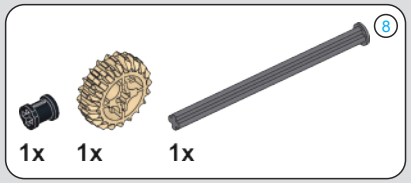

138

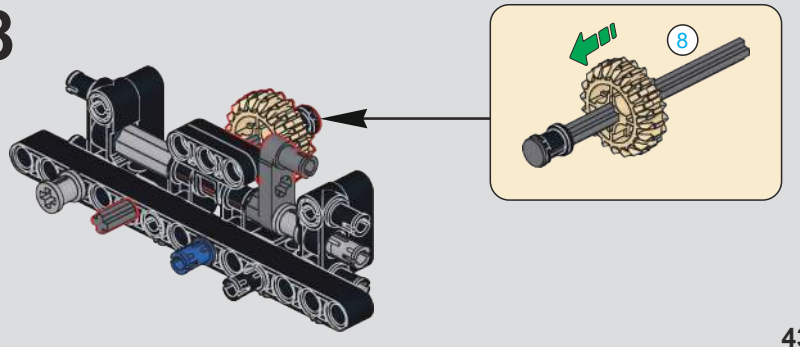

139

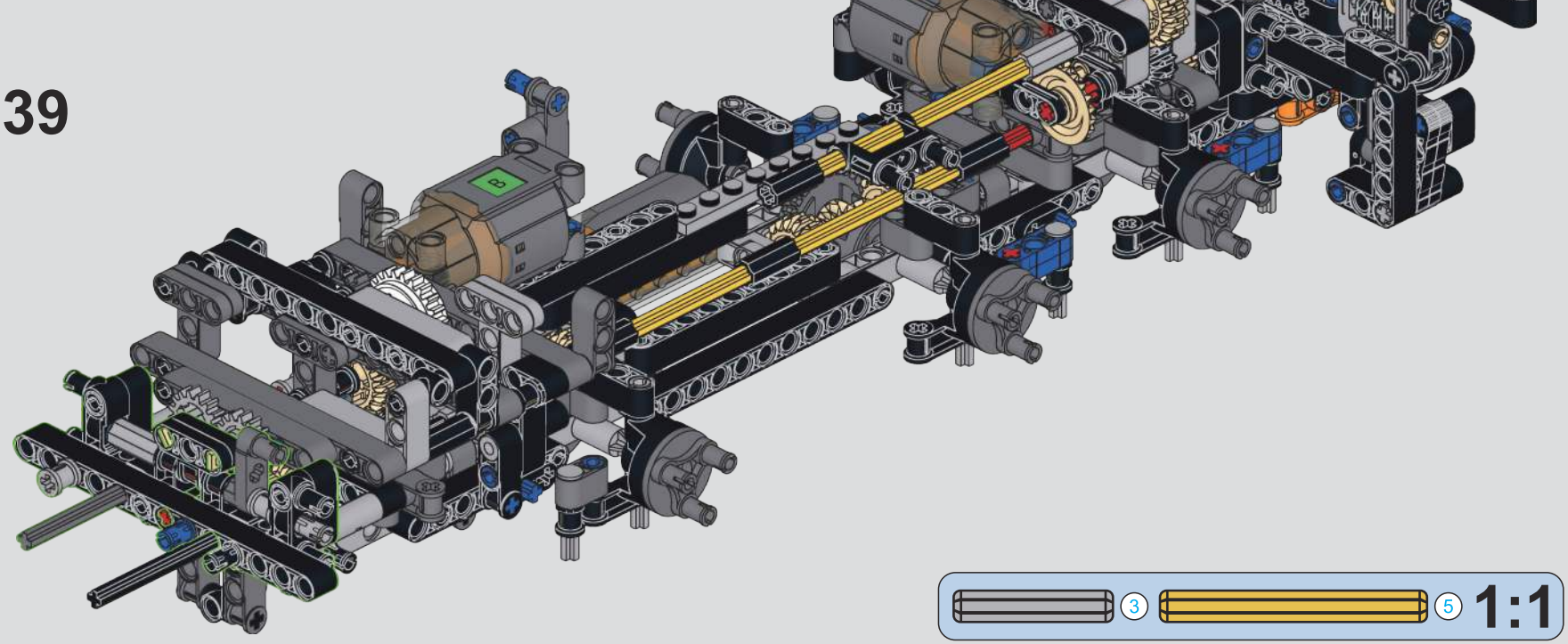

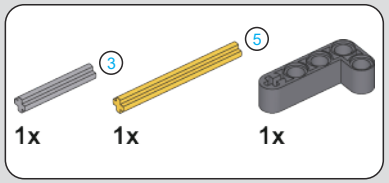

140

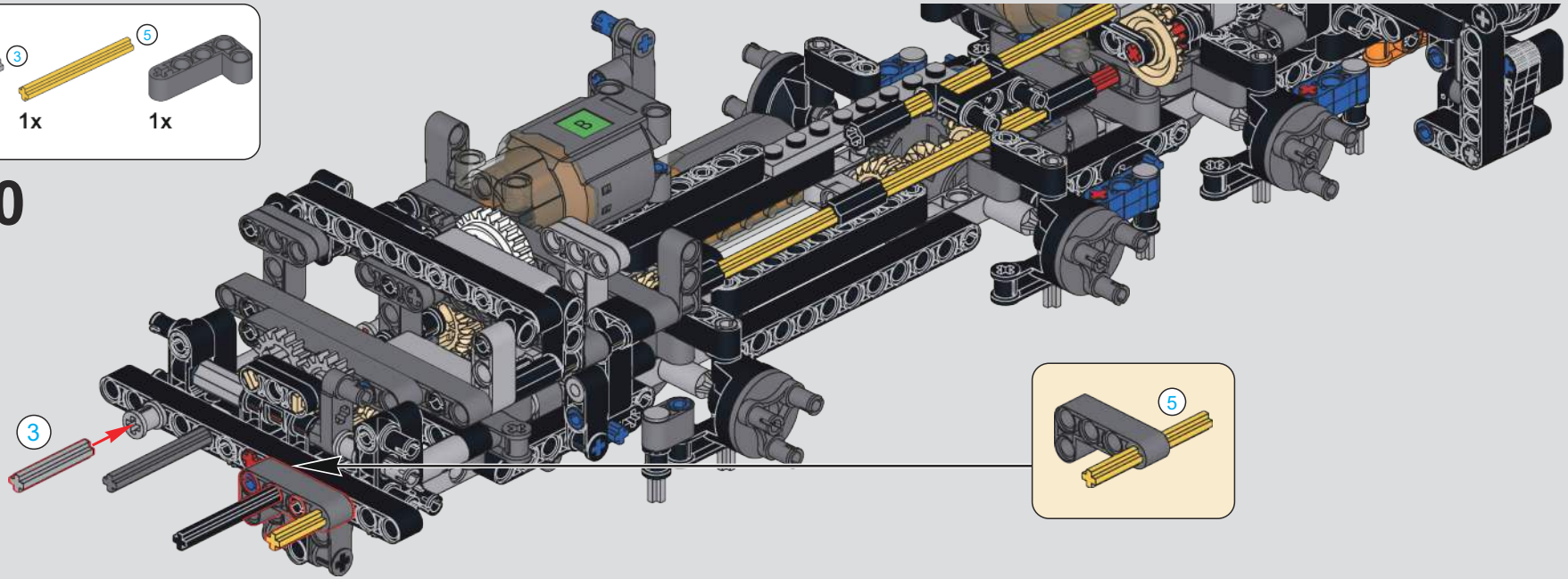

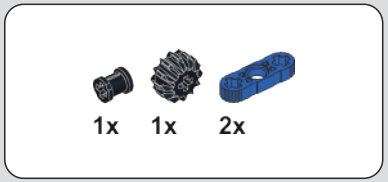

141

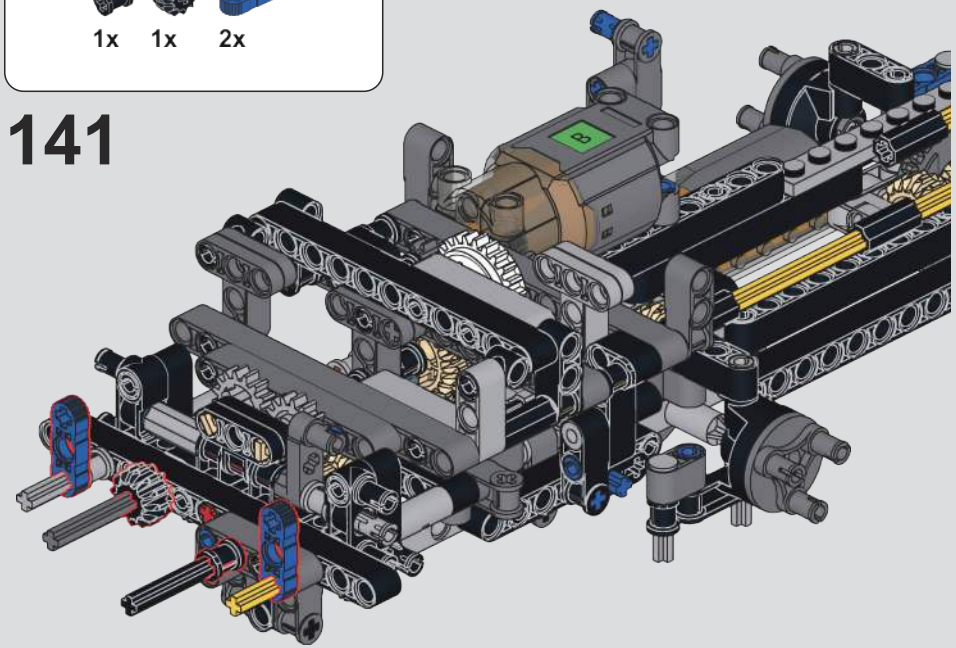

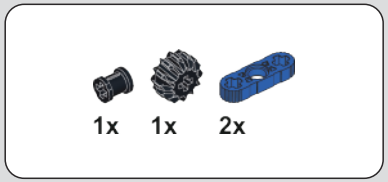

142

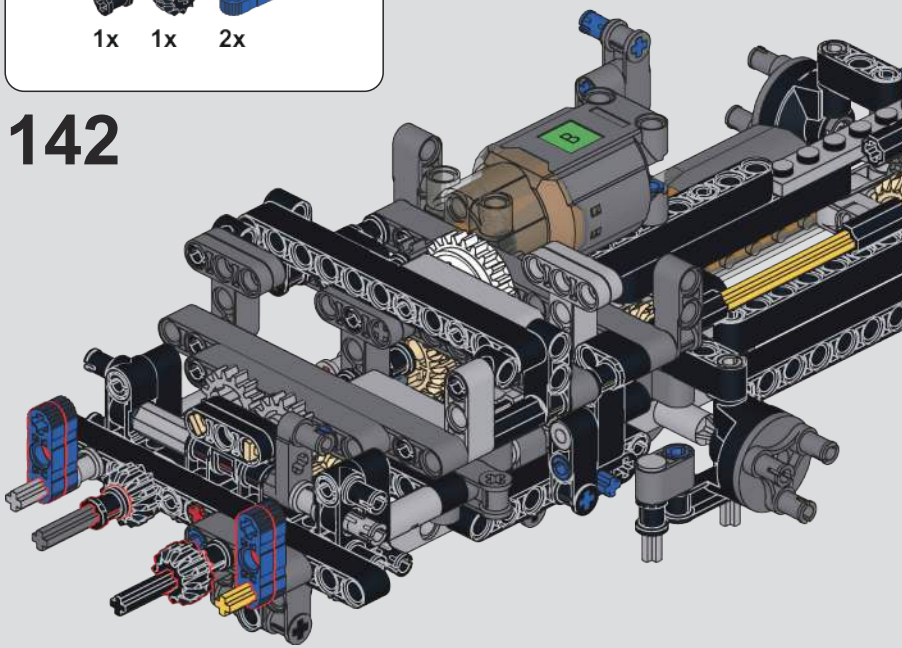

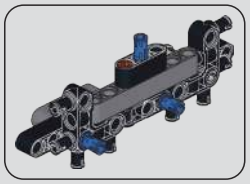

143

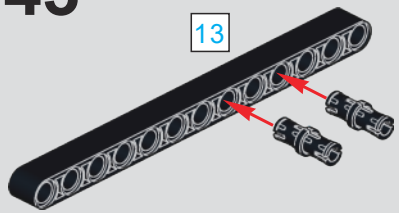

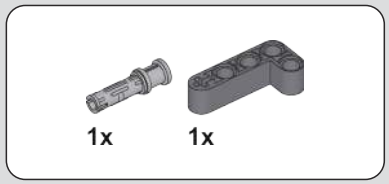

144

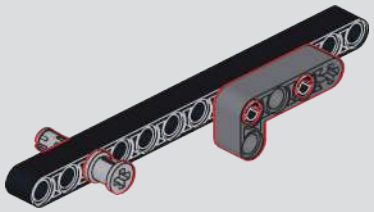

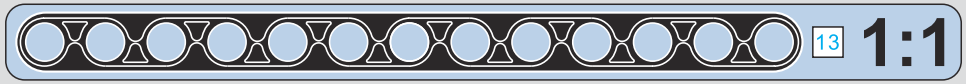

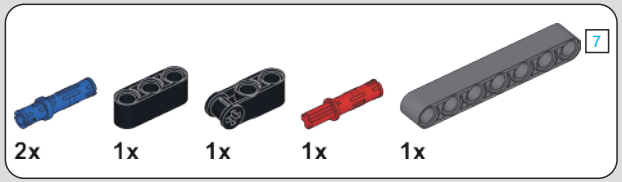

145

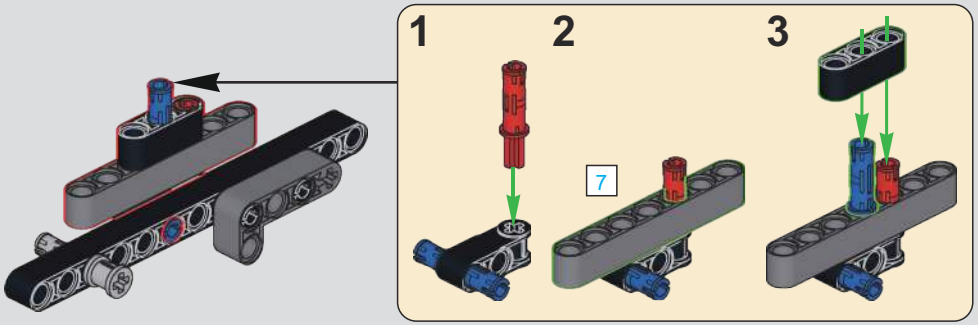

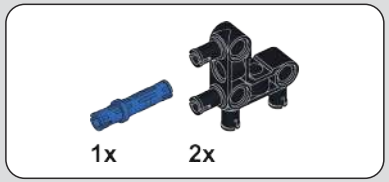

146

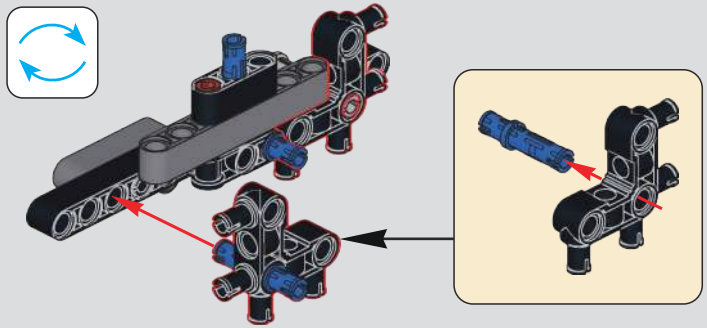

147

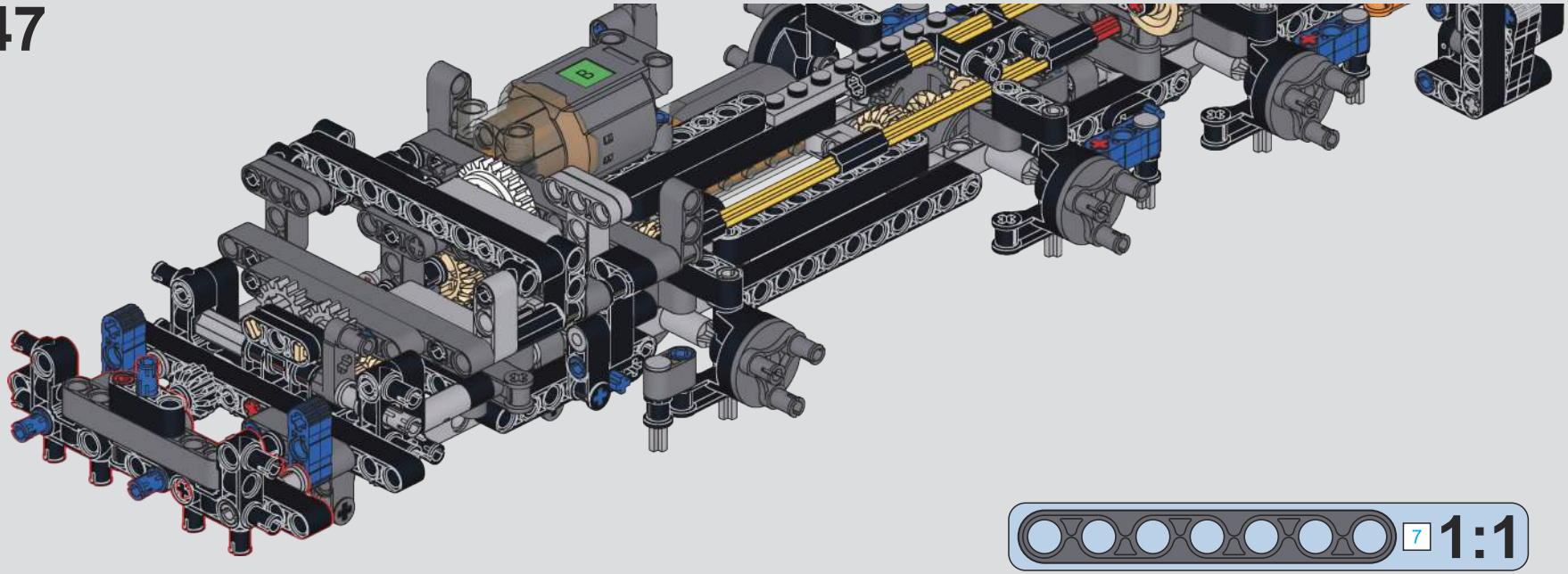

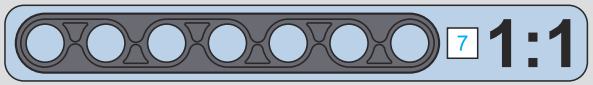

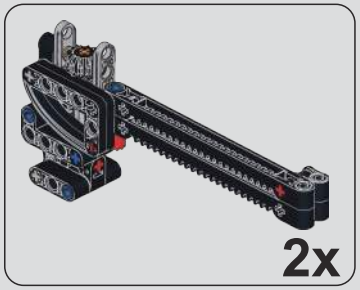

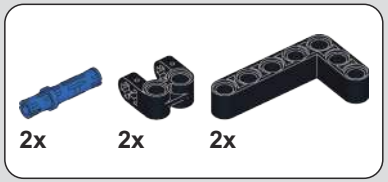

148

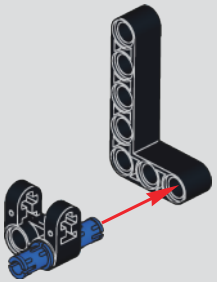

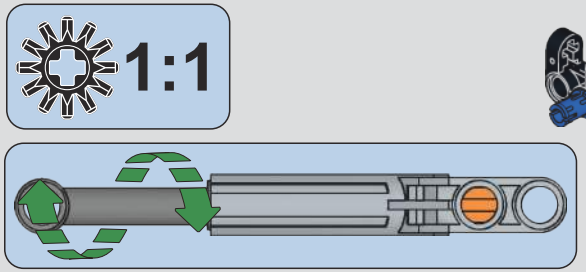

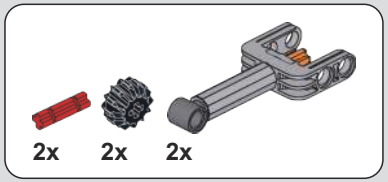

149

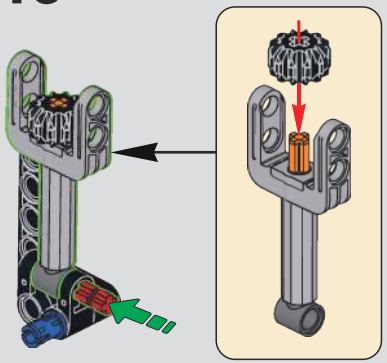

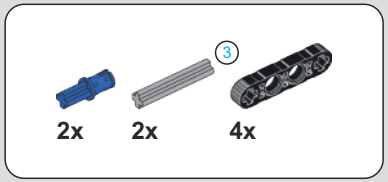

150

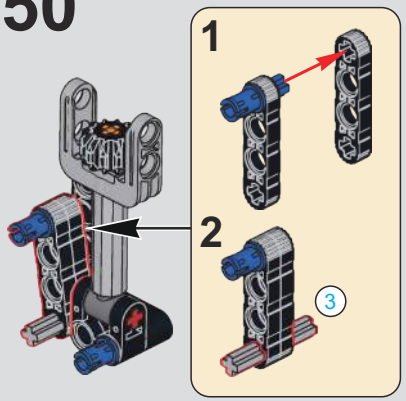

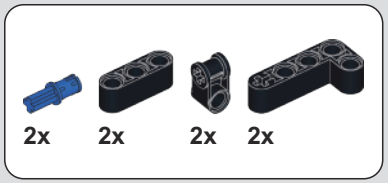

151

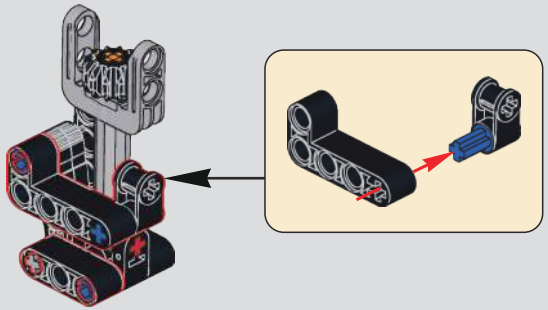

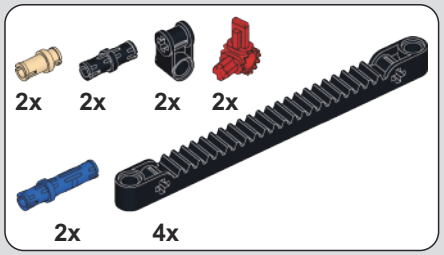

152

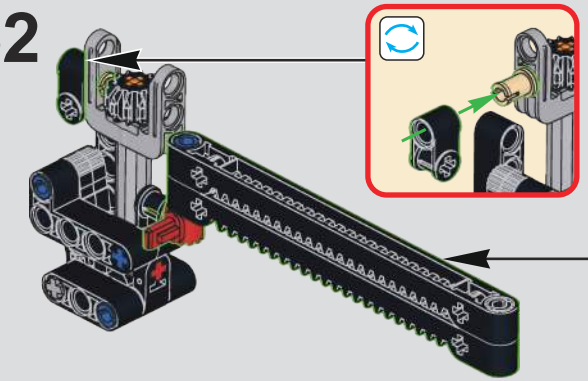

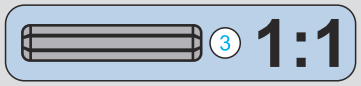

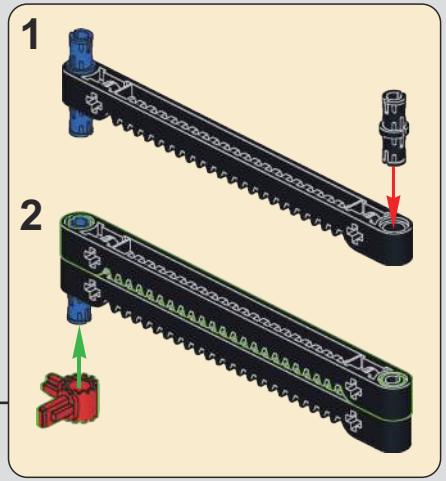

153

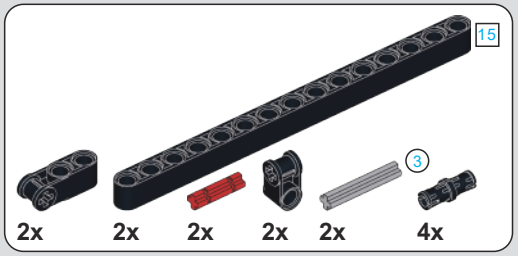

154

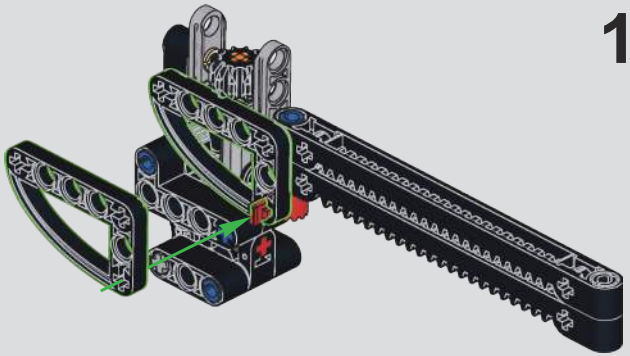

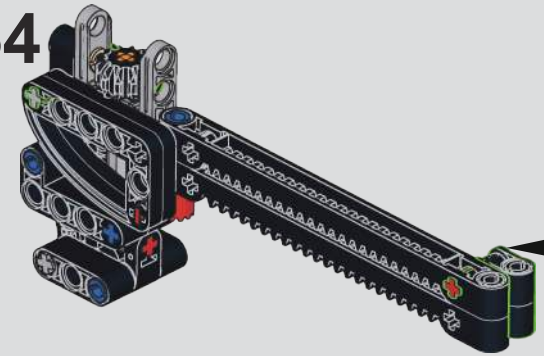

2x

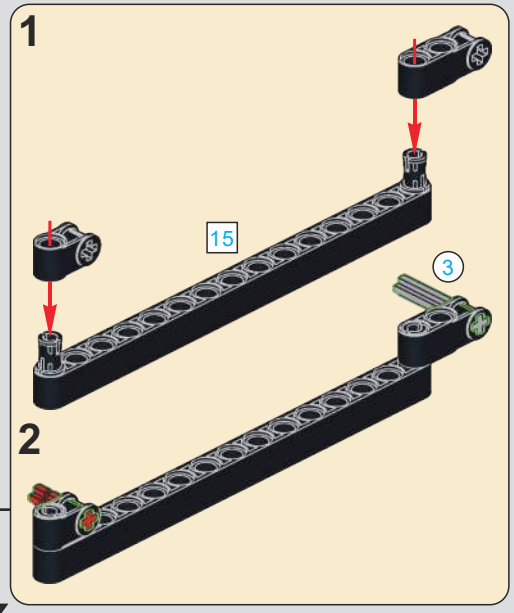

155

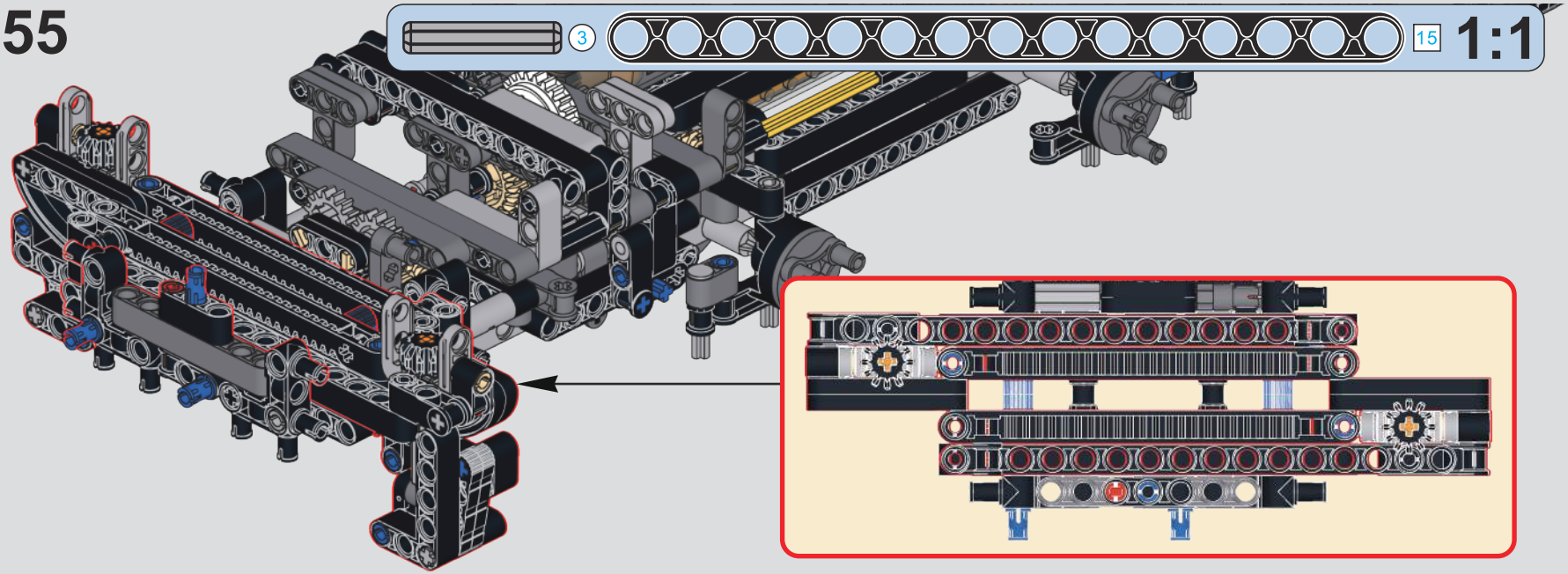

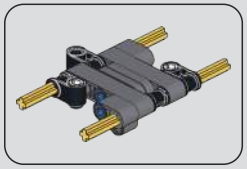

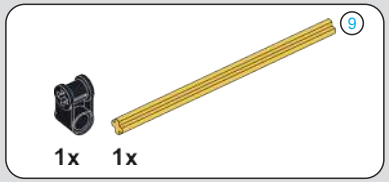

156

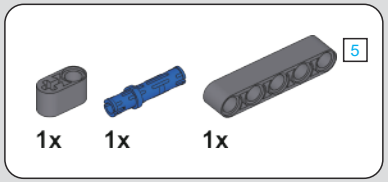

157

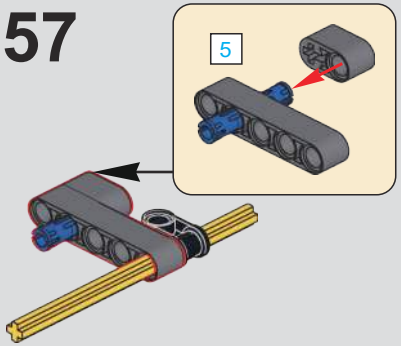

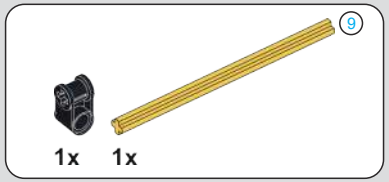

158

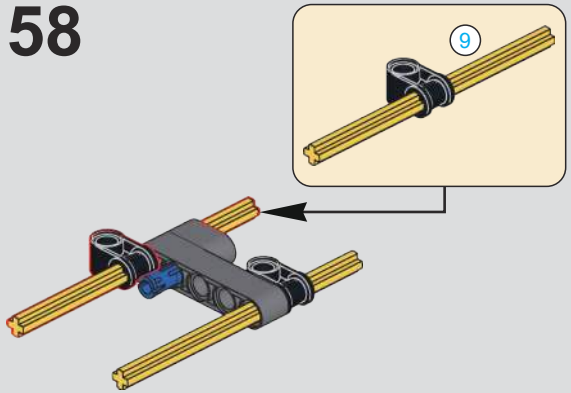

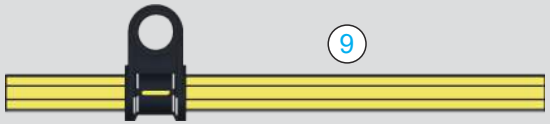

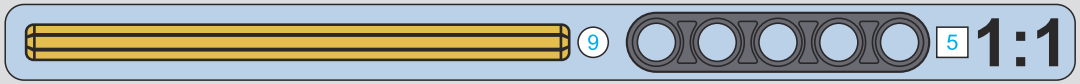

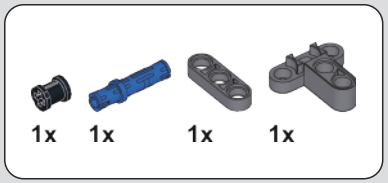

159

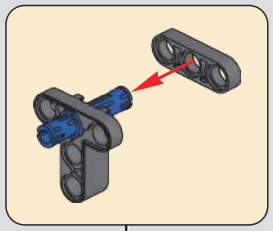

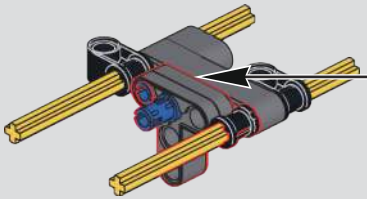

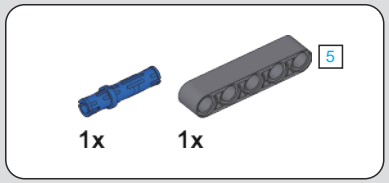

160

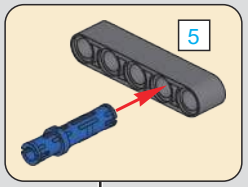

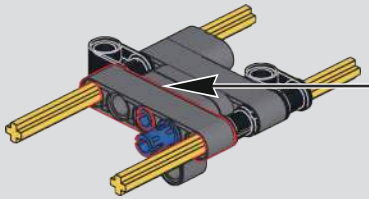

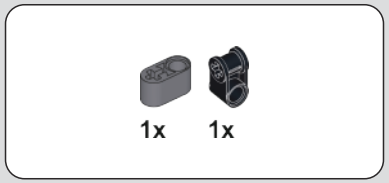

161

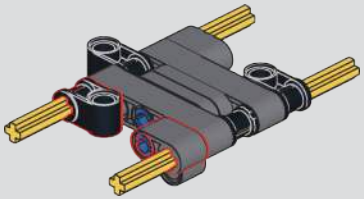

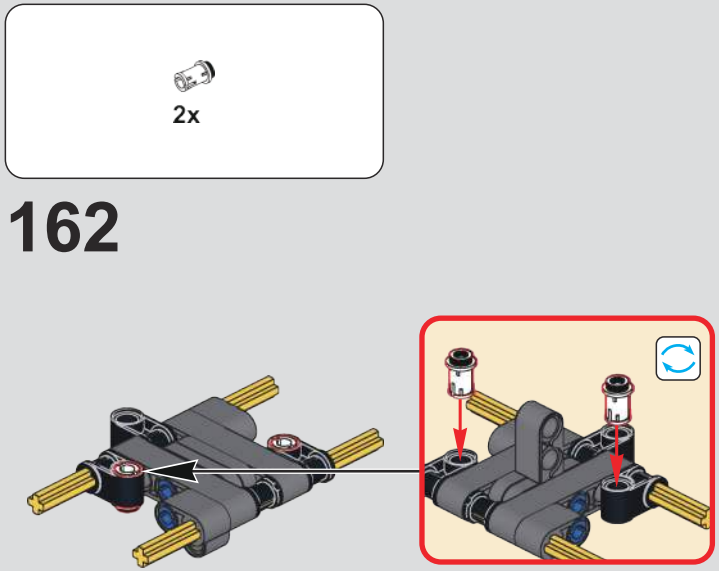
2x
162

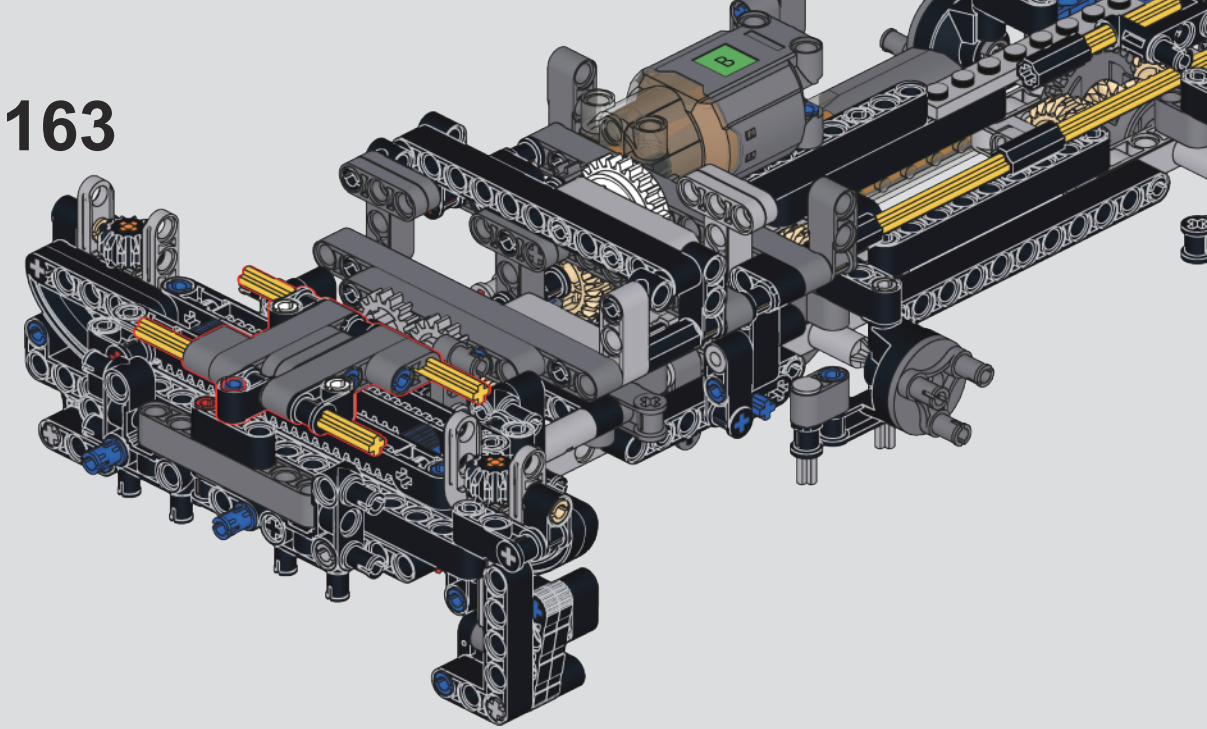
163

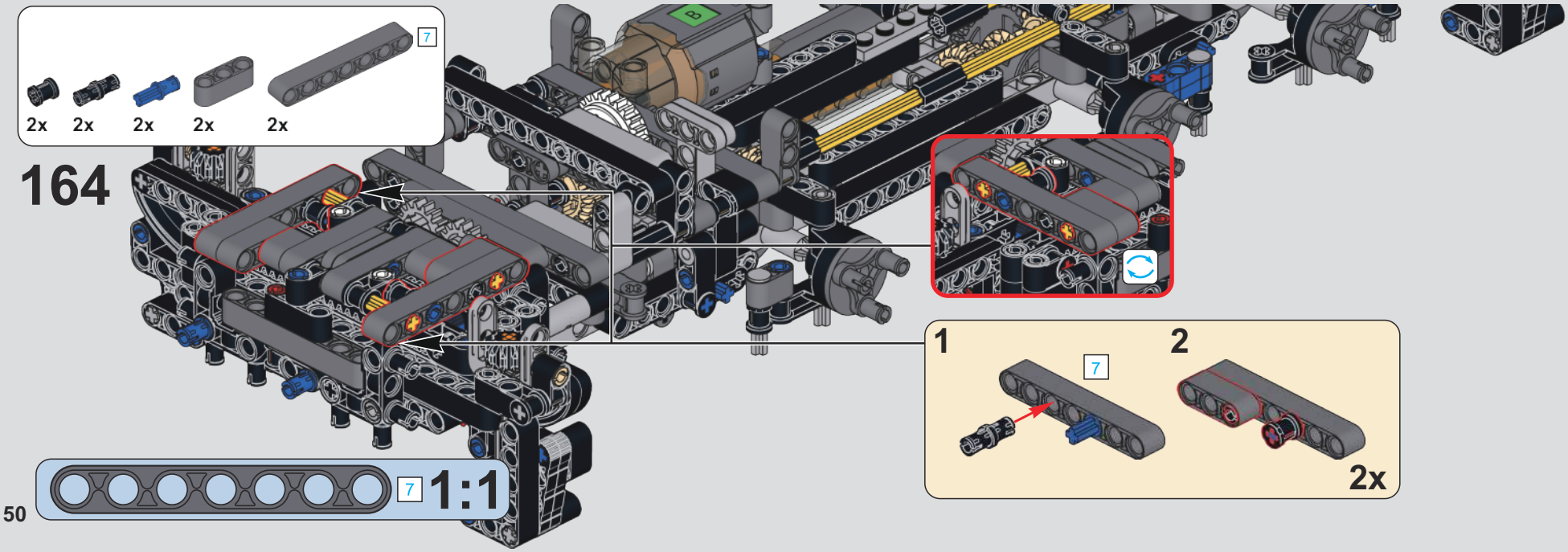
7
2x 2x 2x 2x 2x
164
1
2
7
2x
7
1:1

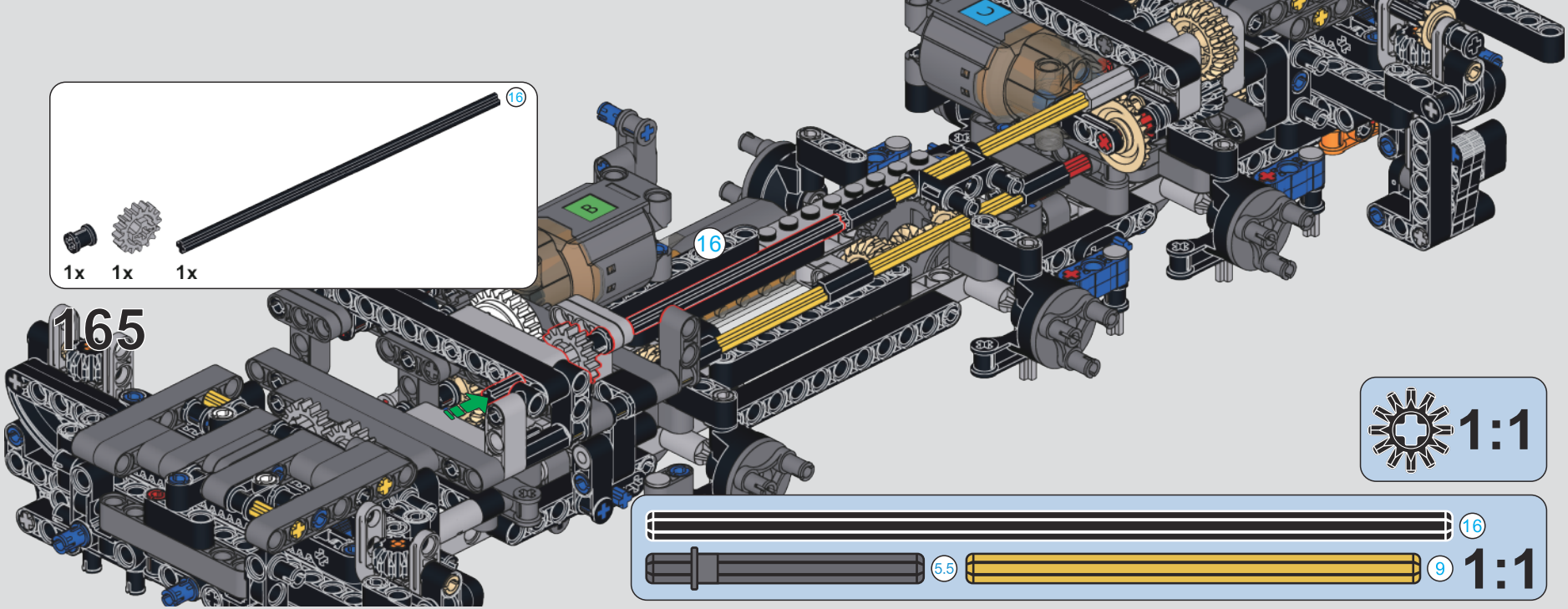

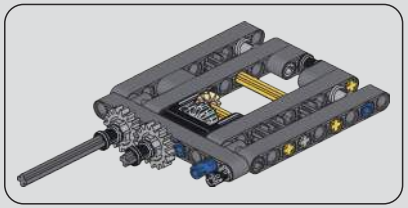

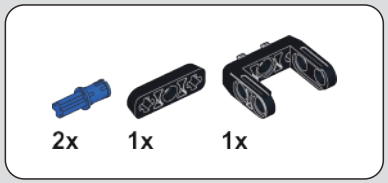

166

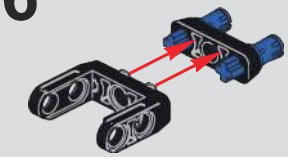

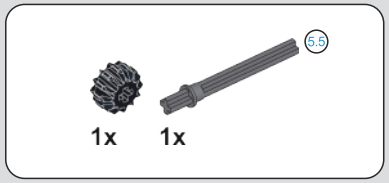

167

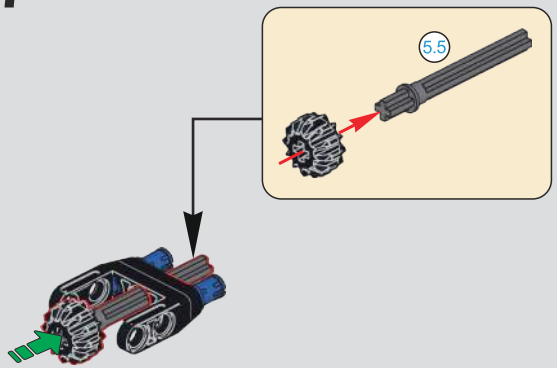

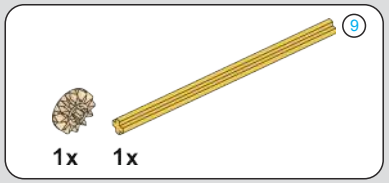

168

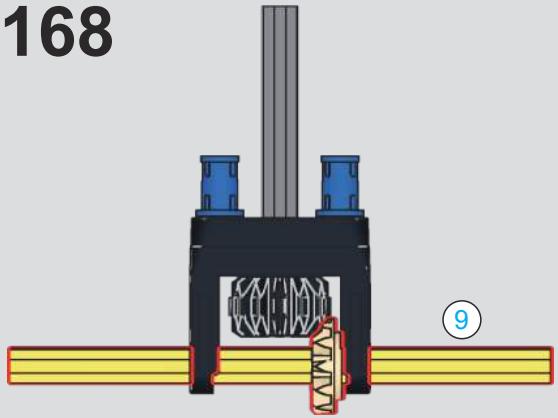

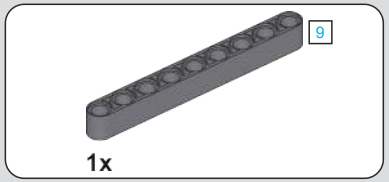

169

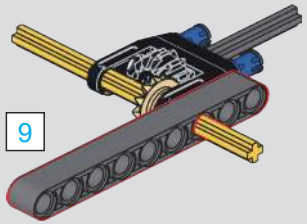

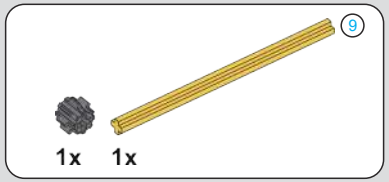

170

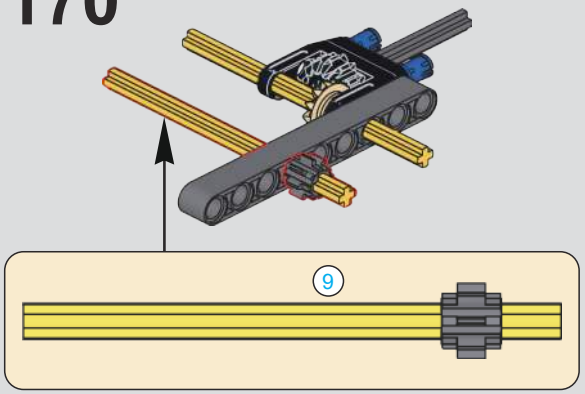

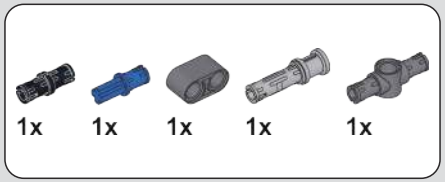

171

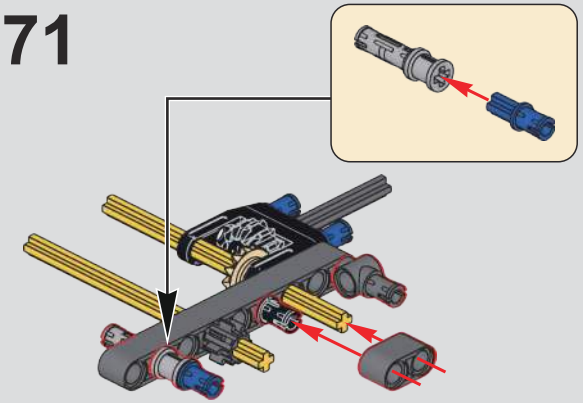

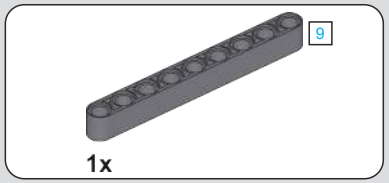

172

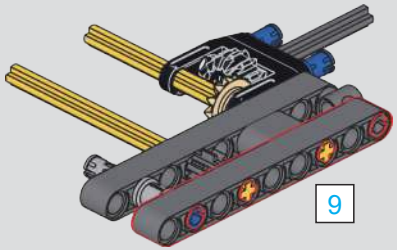

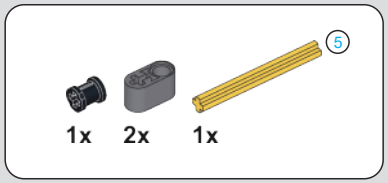

173

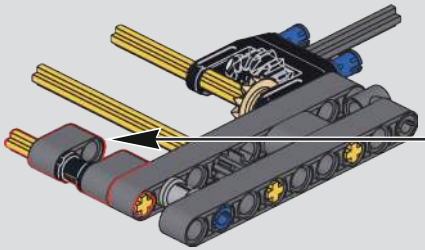

1:1

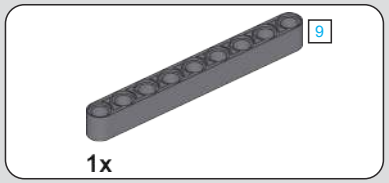

174

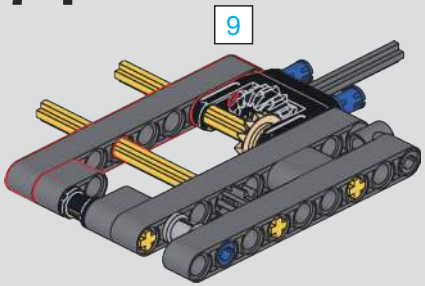

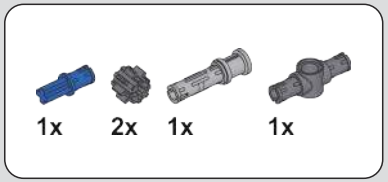

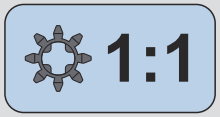

175

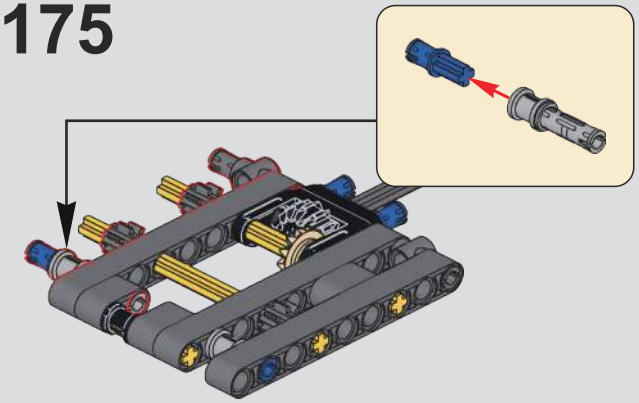

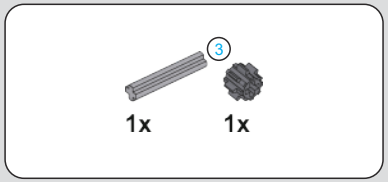

176

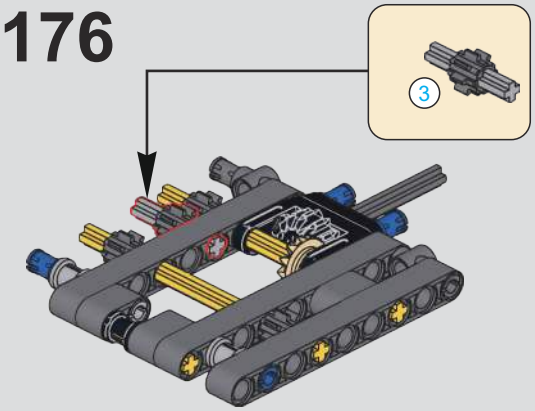

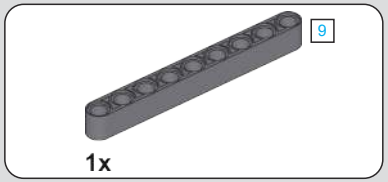

177

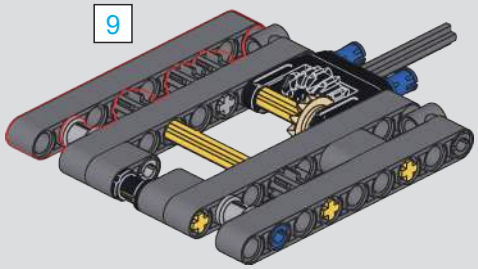

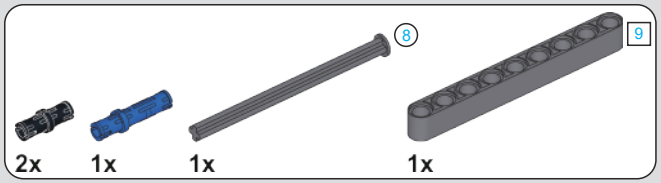

178

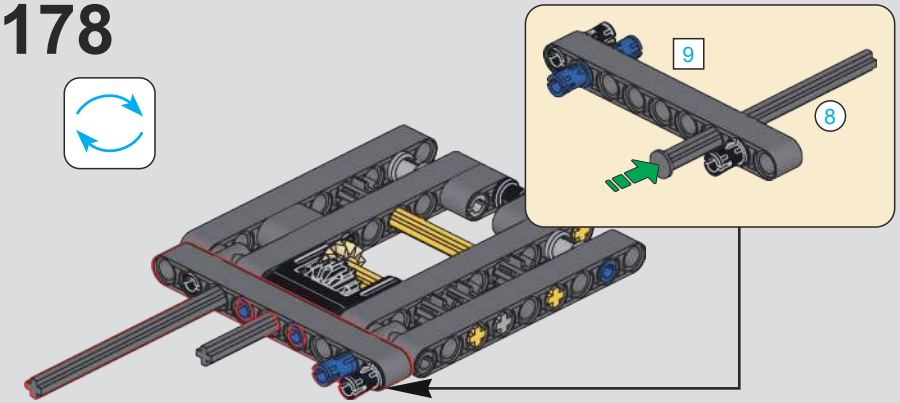

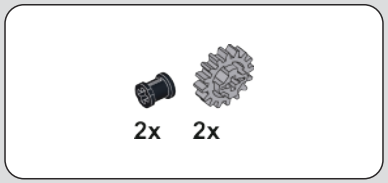

179

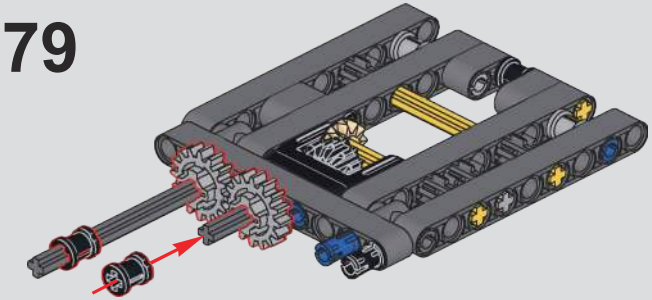

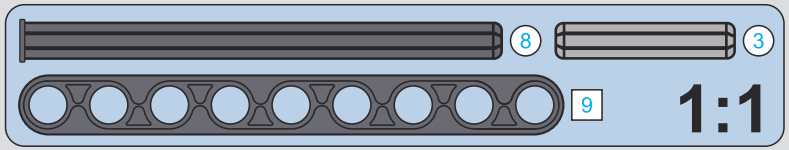

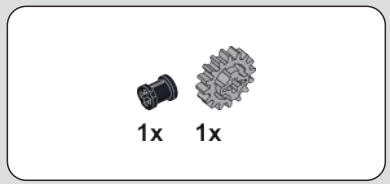

180

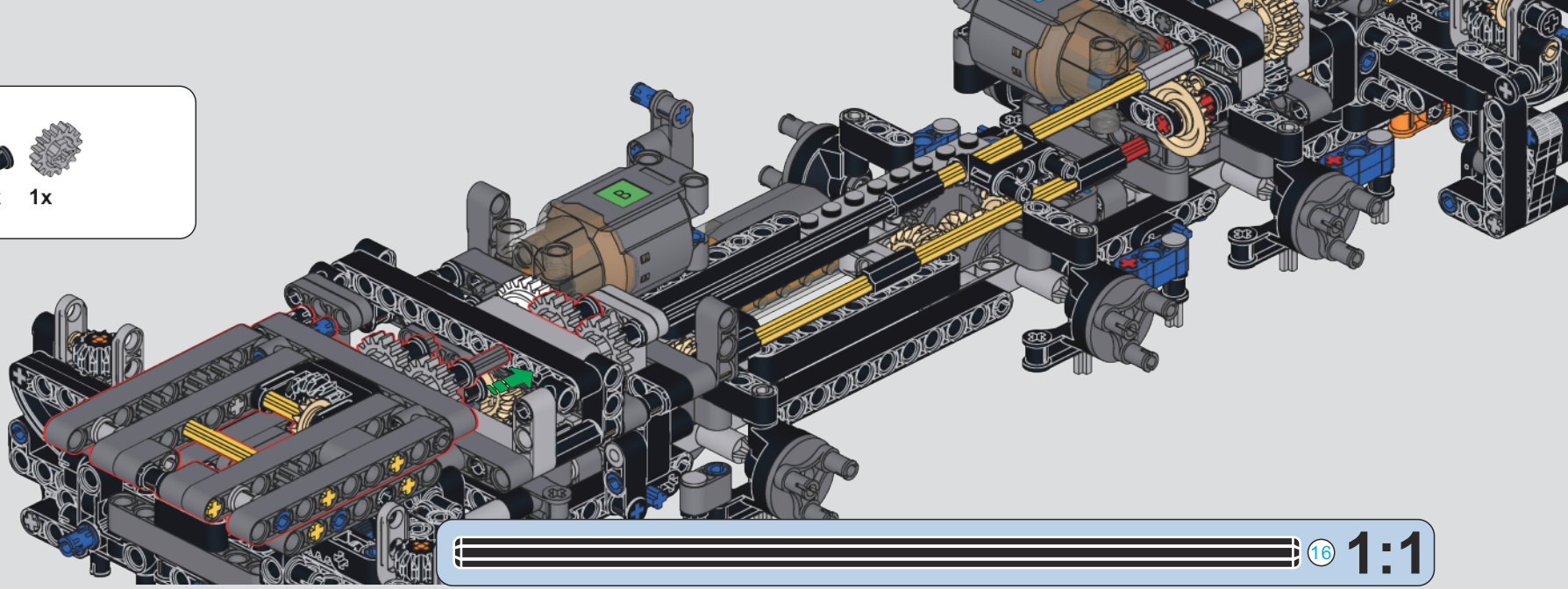

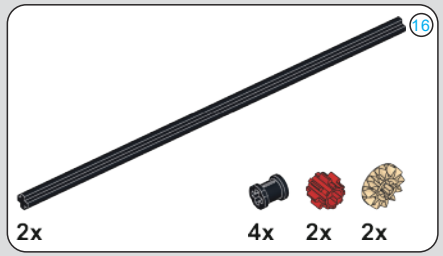

181

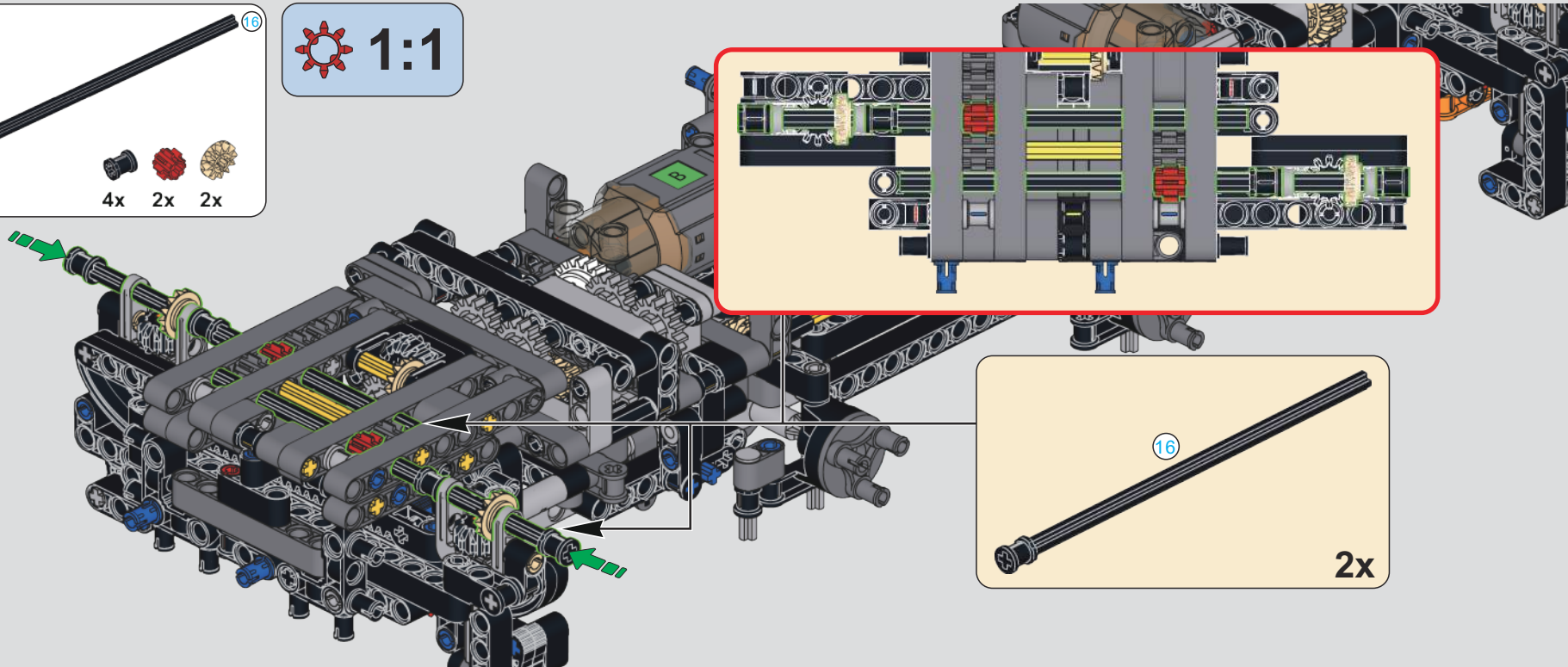

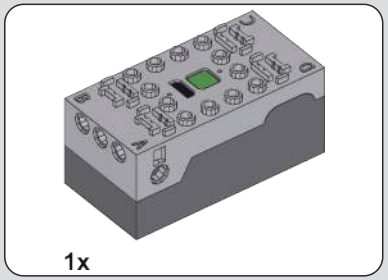

182

TEST

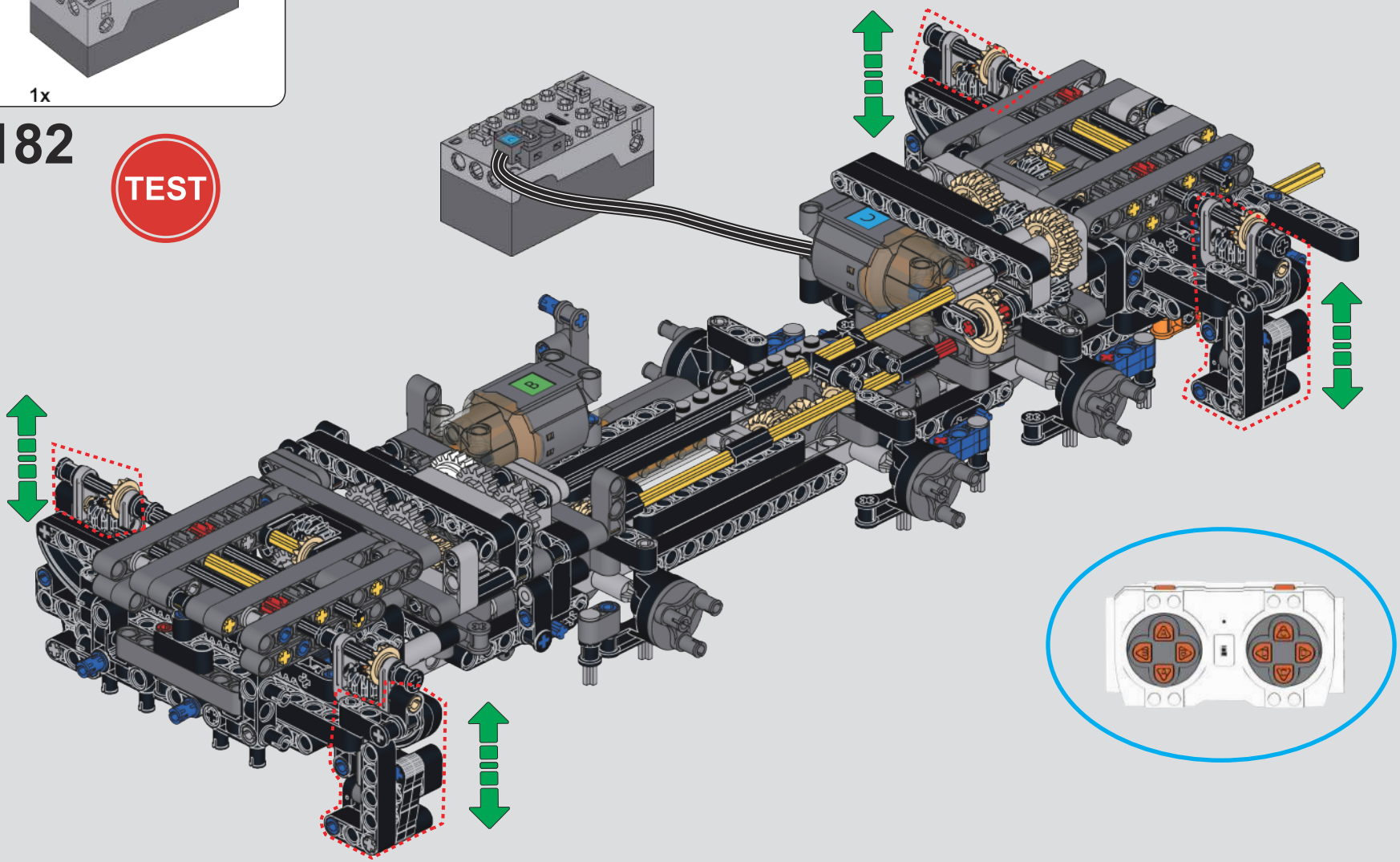

183

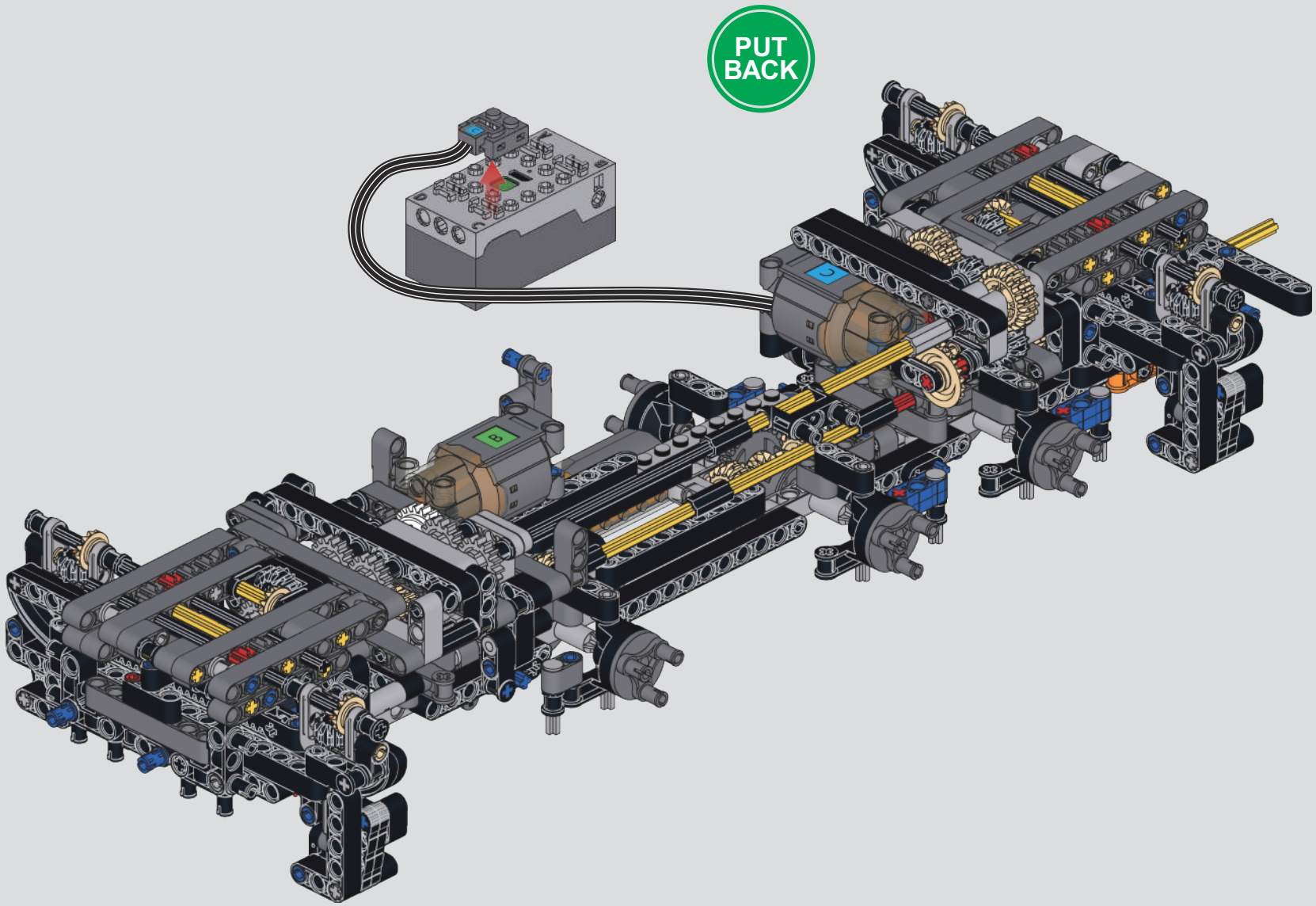

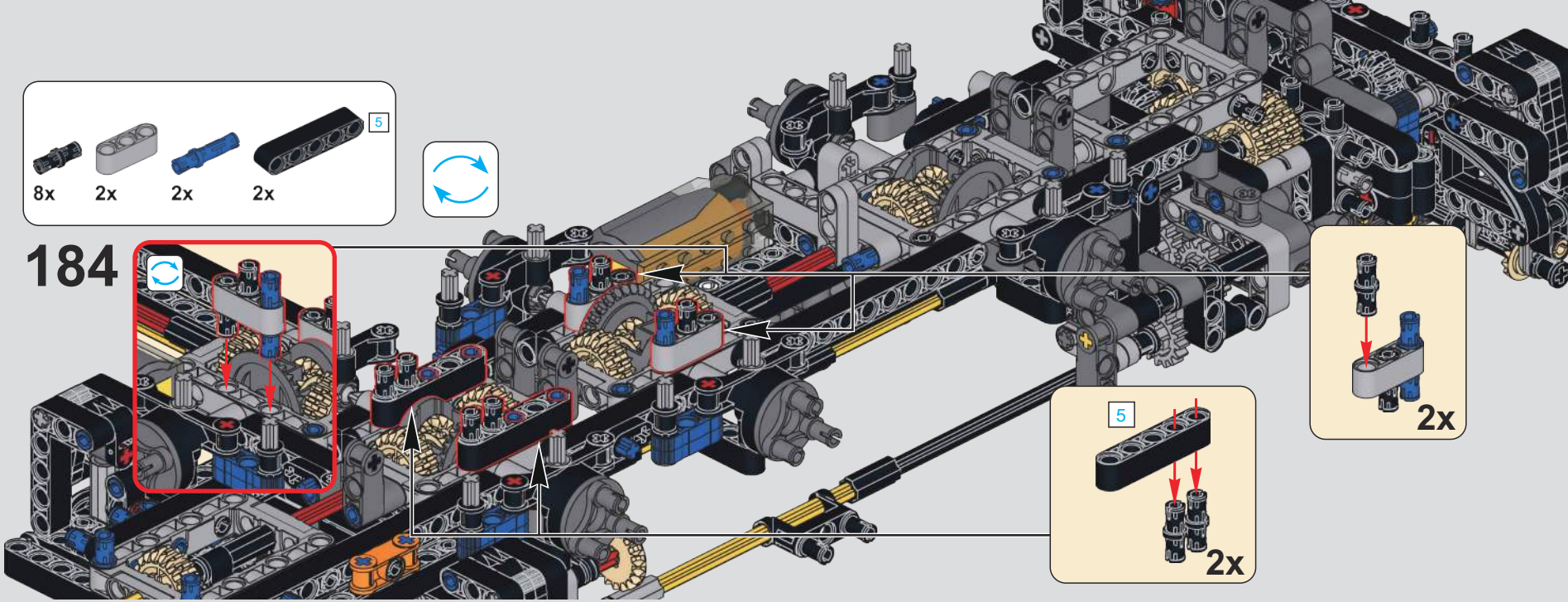
8x
2x
2x
2x
5
184
5
2x
2x

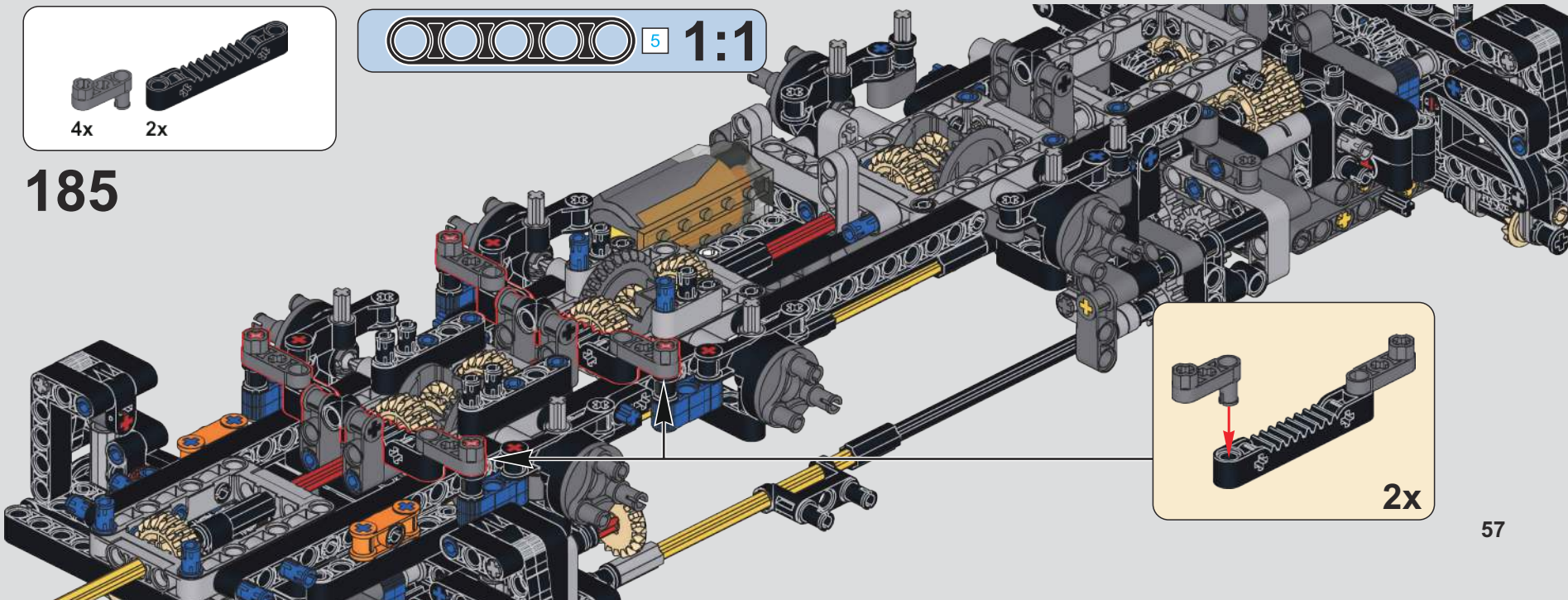
4x
2x
5
1:1
185
2x

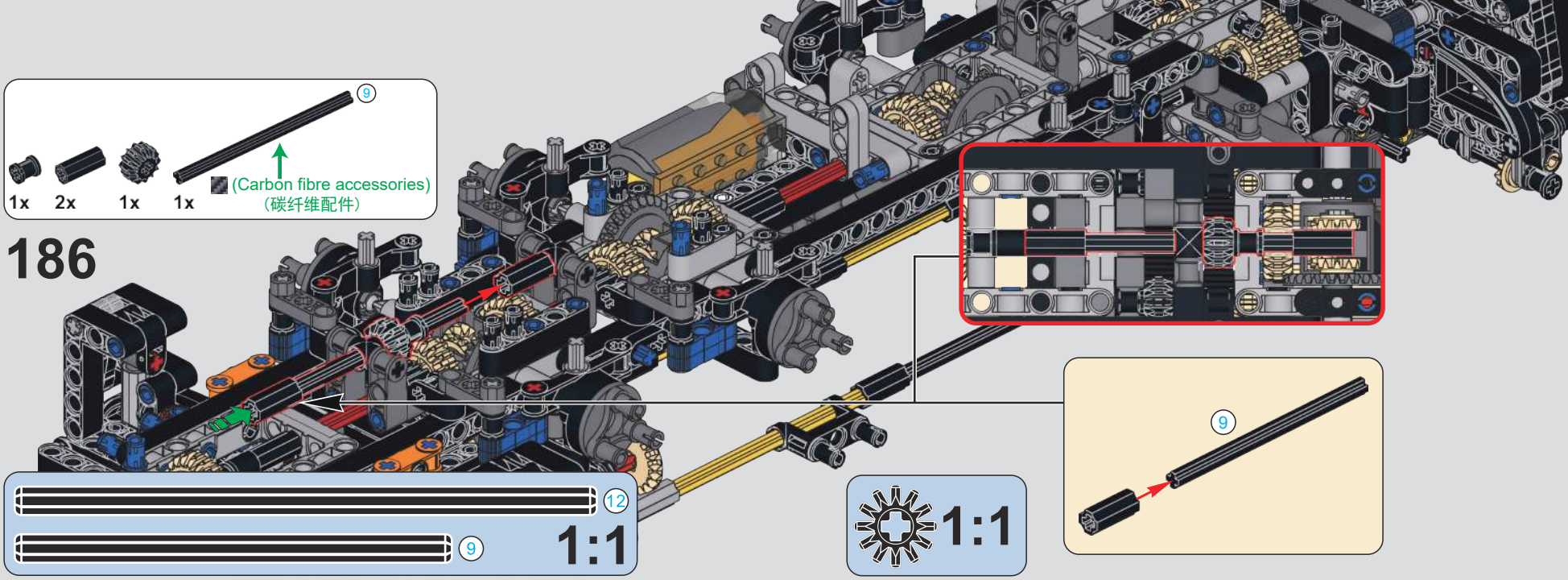
9
1x
2x
1x
1x
(Carbon fibre accessories)
(碳纤维配件)
186
12
9
1:1
1:1
9

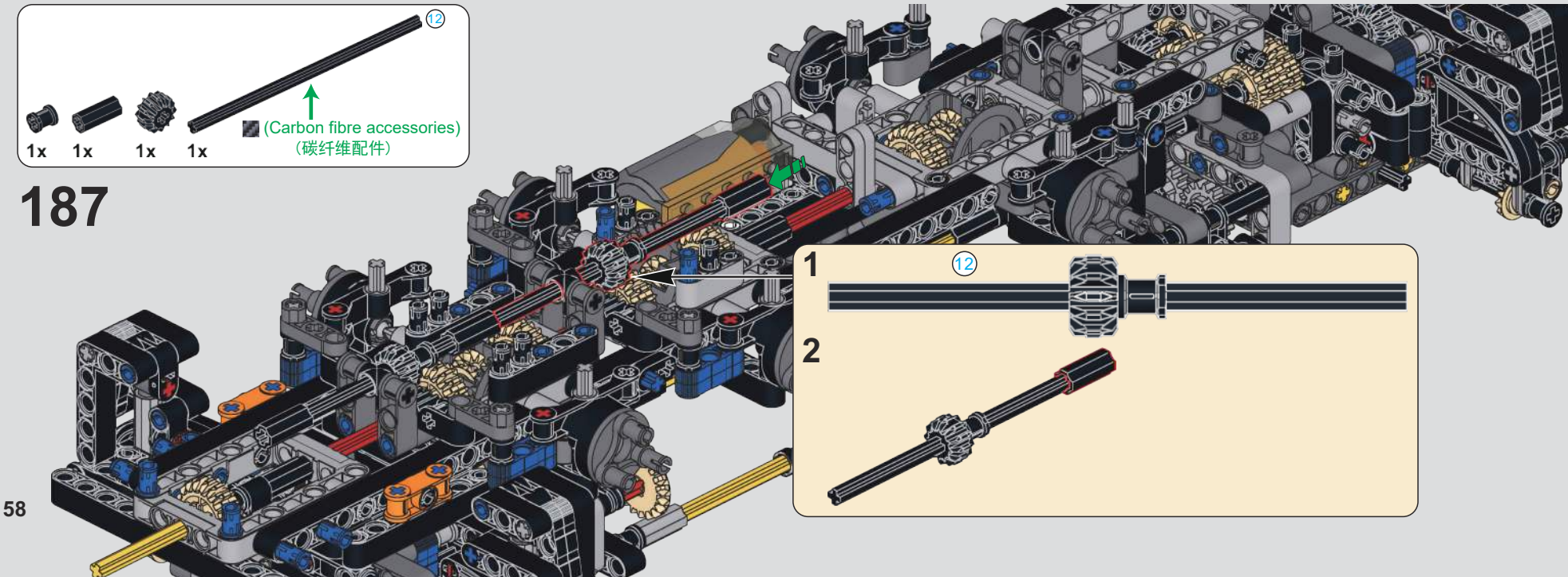
12
1x
1x
1x
1x
(Carbon fibre accessories)
(碳纤维配件)
187
1
12
2

188

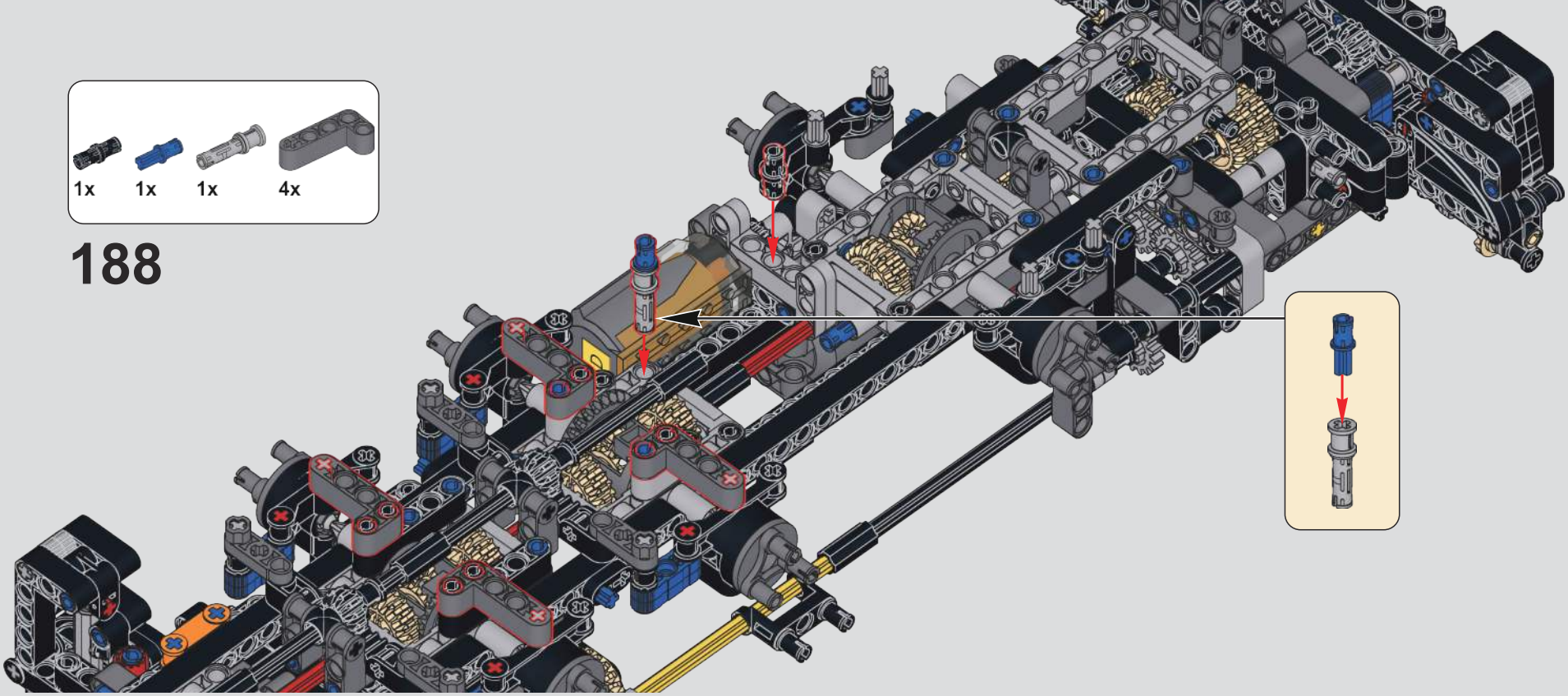

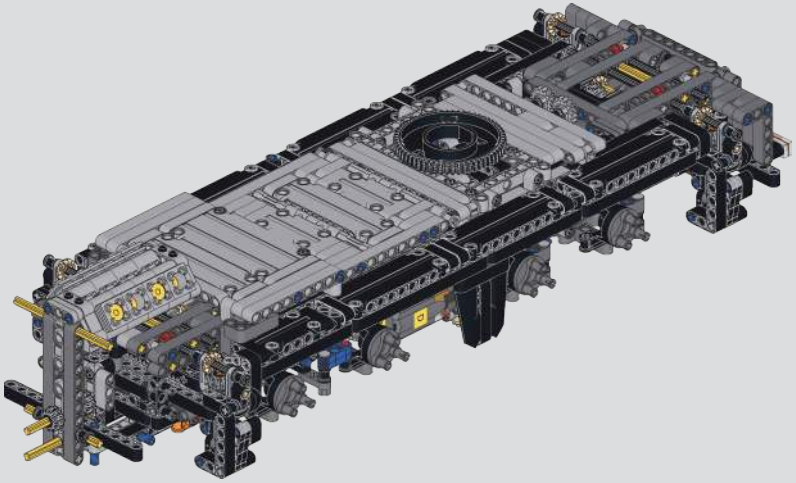

189

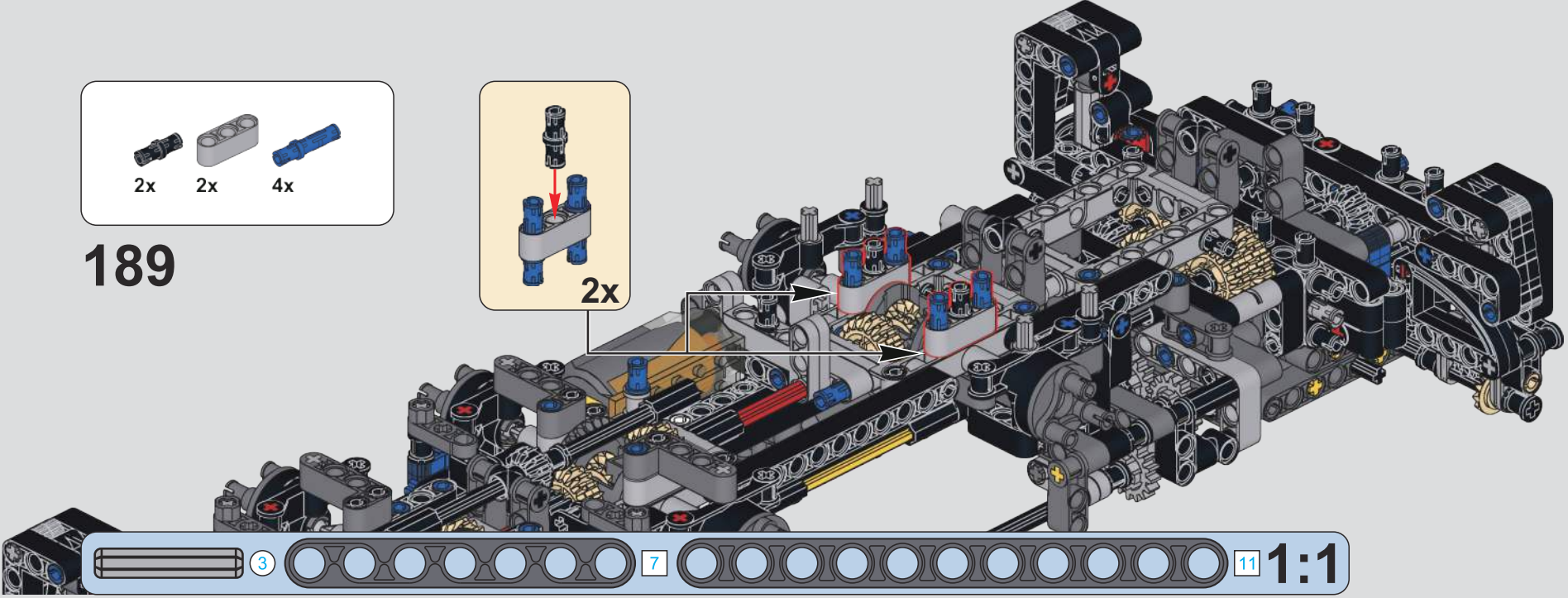

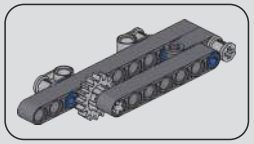

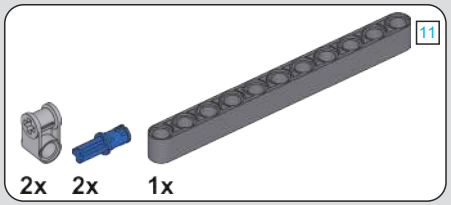

190

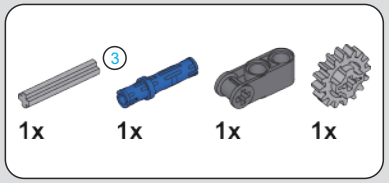

191

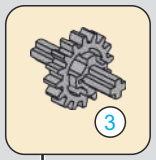

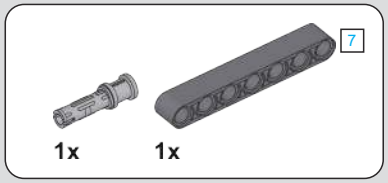

192

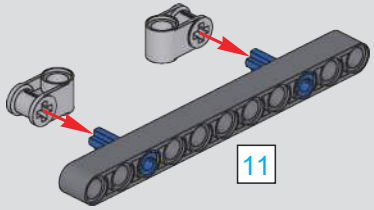

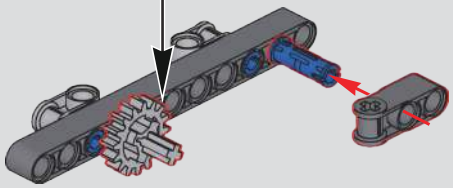

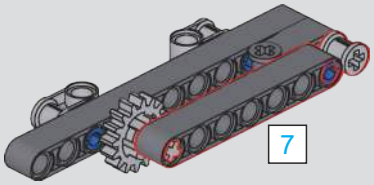

193

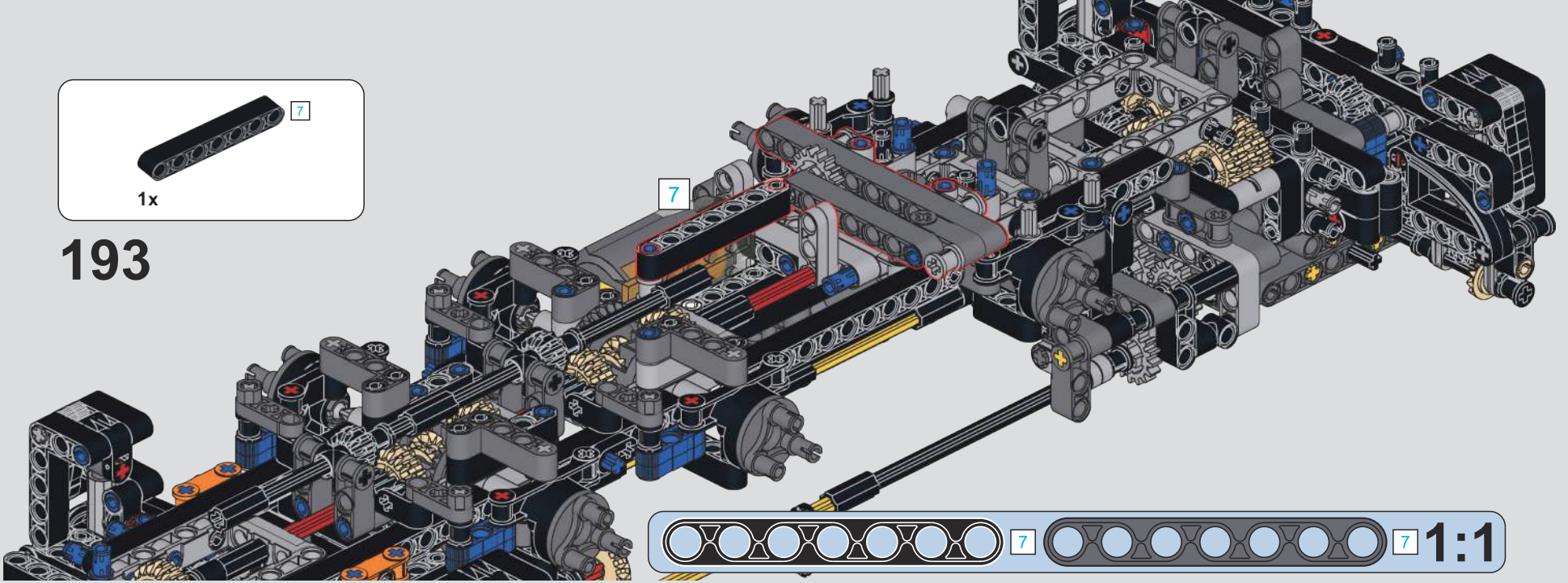

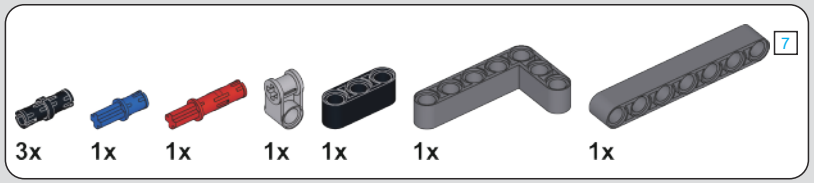

194

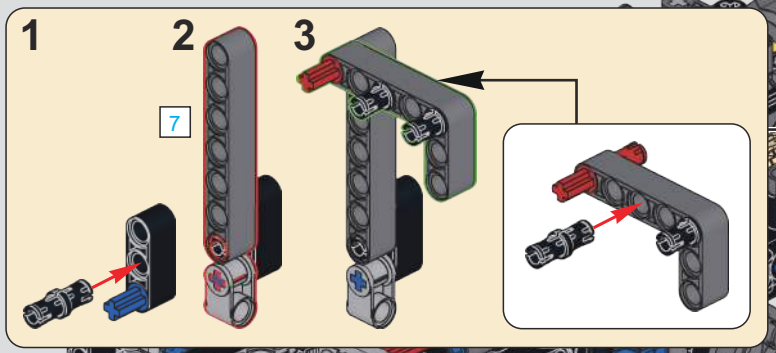

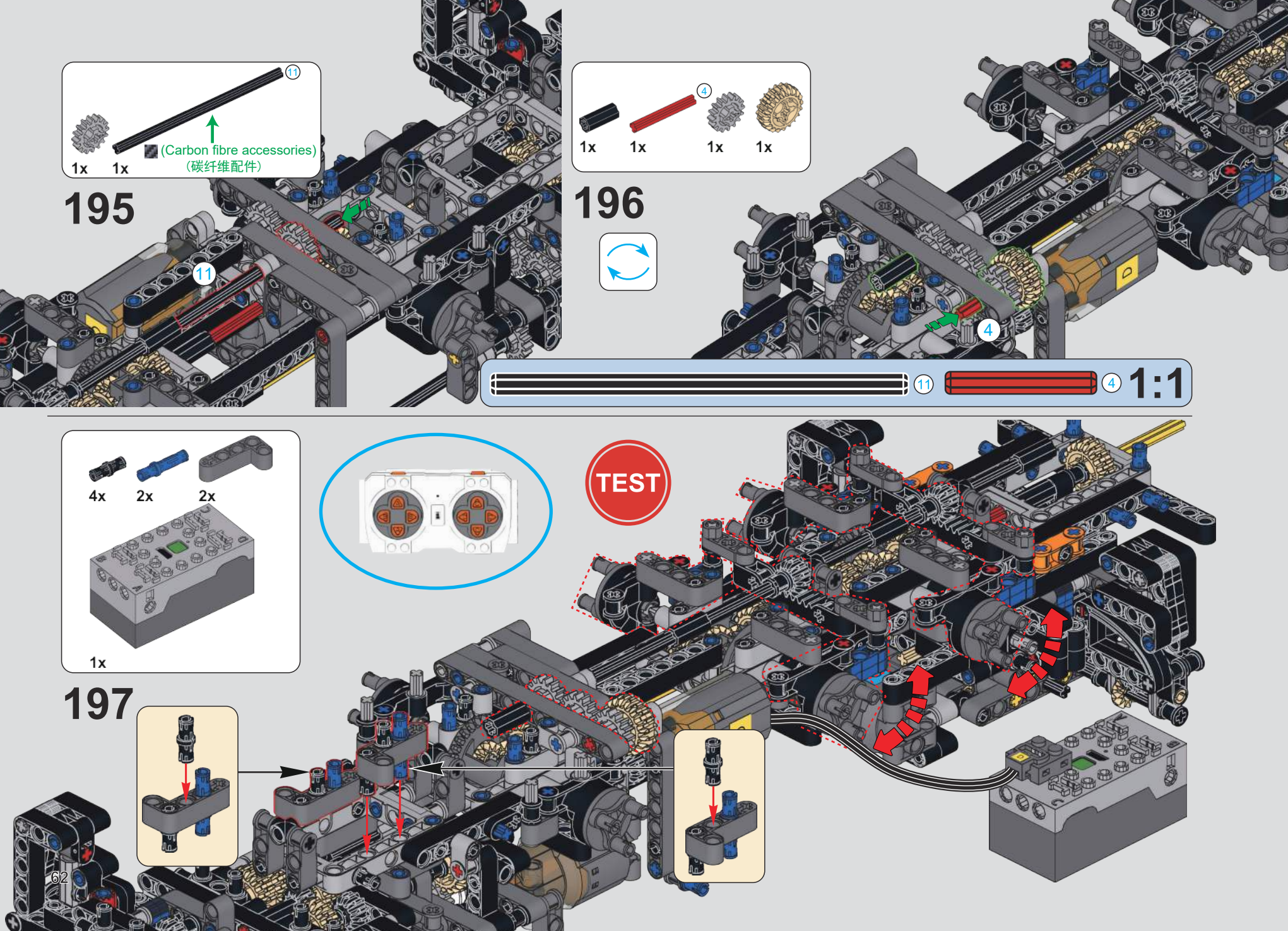
195
1x
1x
11
(Carbon fibre accessories)
(碳纤维配件)
11
196
1x
1x
4
1x
1x
4
11
4
1:1
197
4x
2x
2x
1x
TEST

198

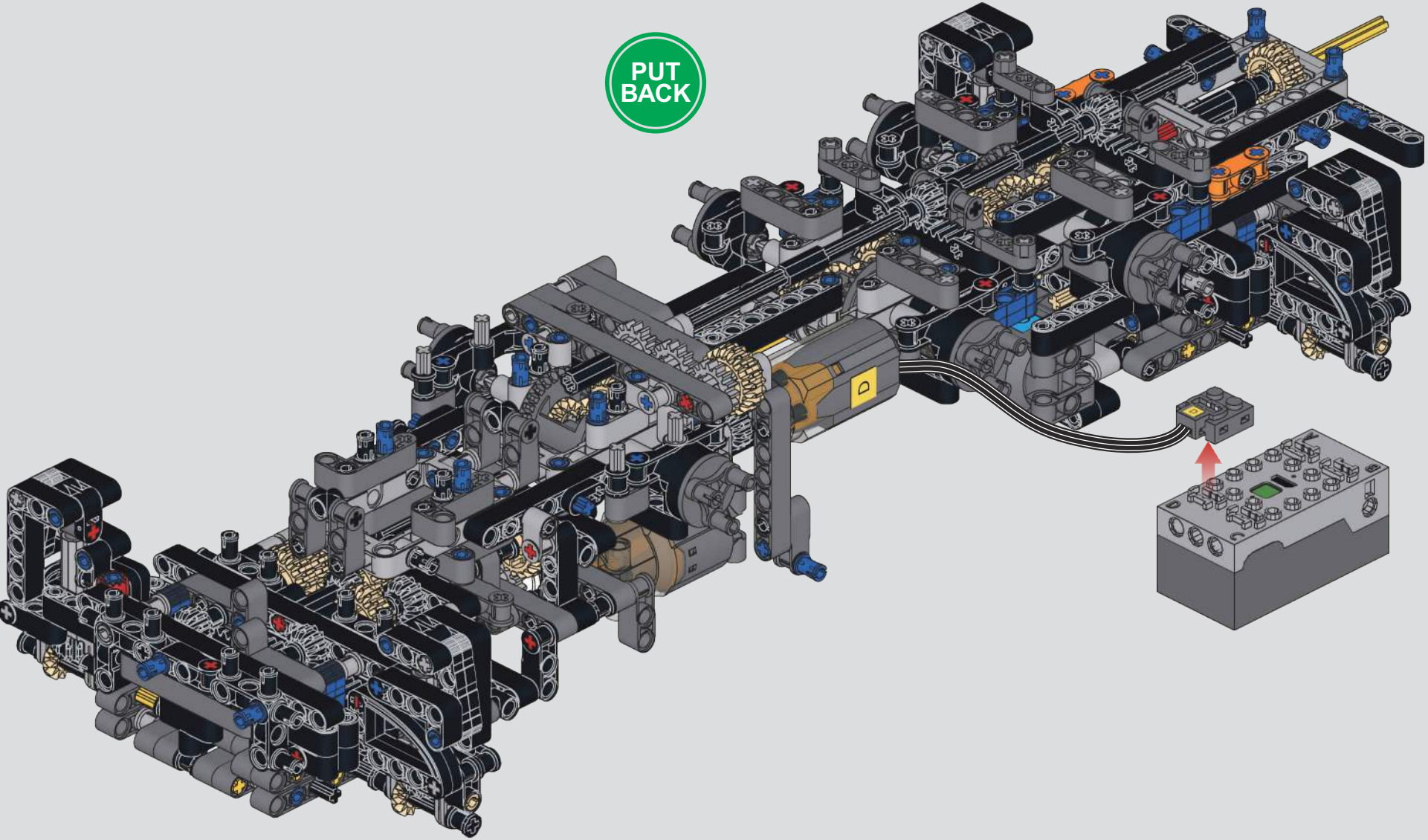

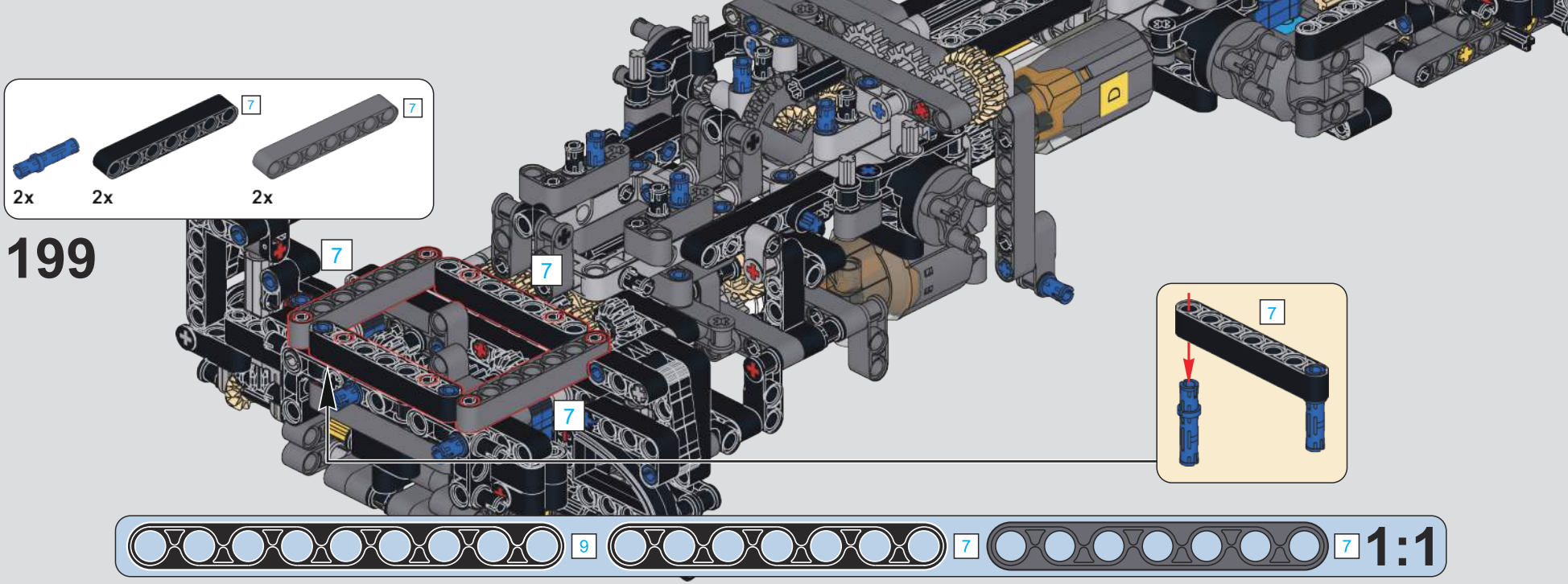
7
2x
7
2x
7
2x
199
7
7
7
7
9
7
7
1:1

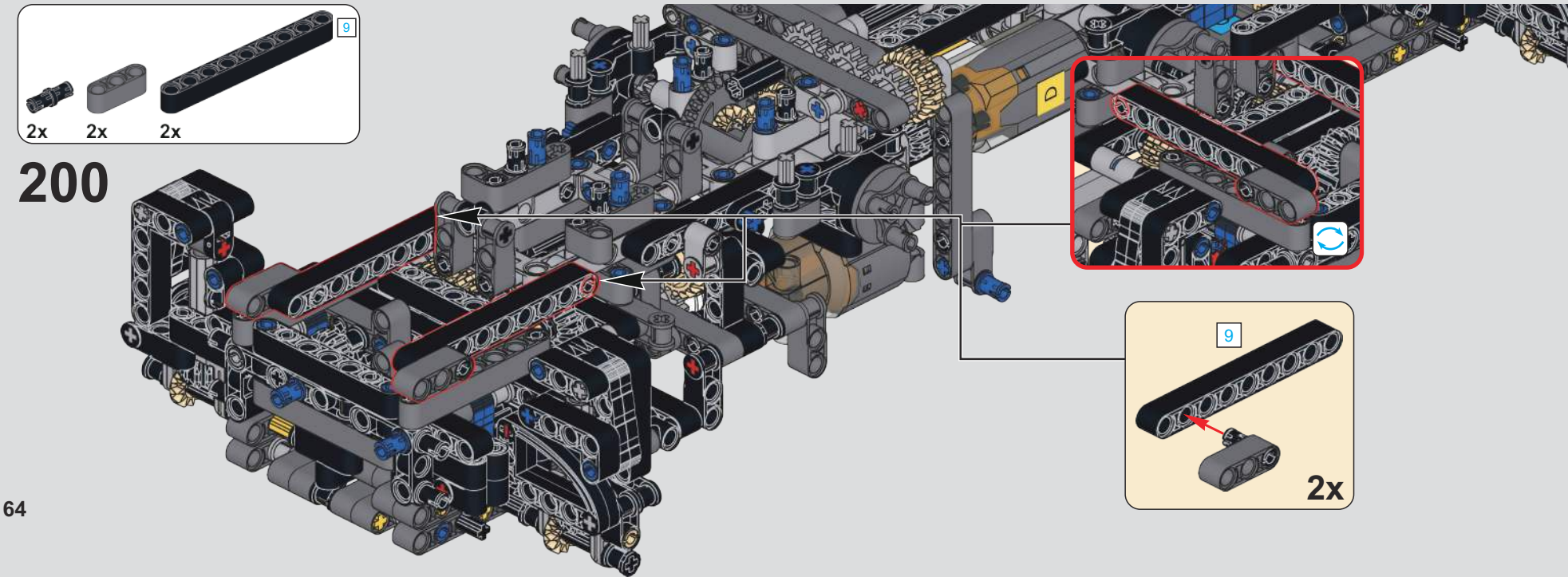
9
2x
2x
2x
200
9
2x

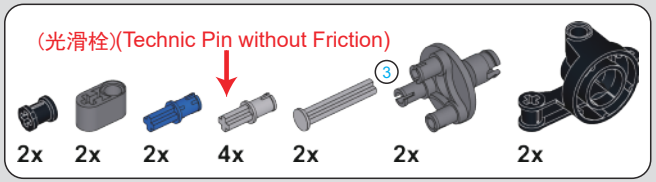
(光滑栓)(Technic Pin without Friction)
3
2x
2x
2x
4x
2x
2x
2x

201

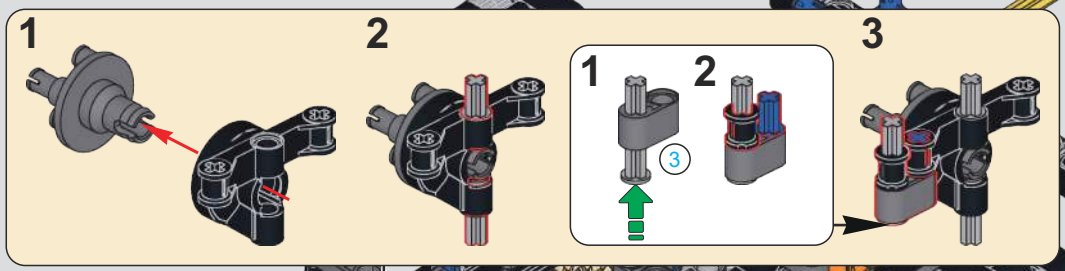
1
2
1
2
3
3

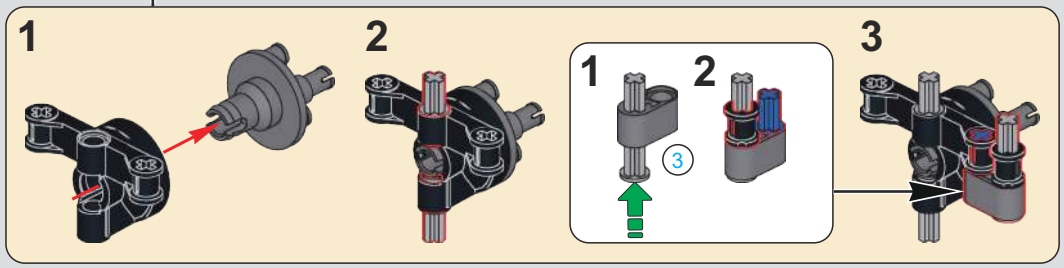
1
2
1
2
3
3

3 1:1

202

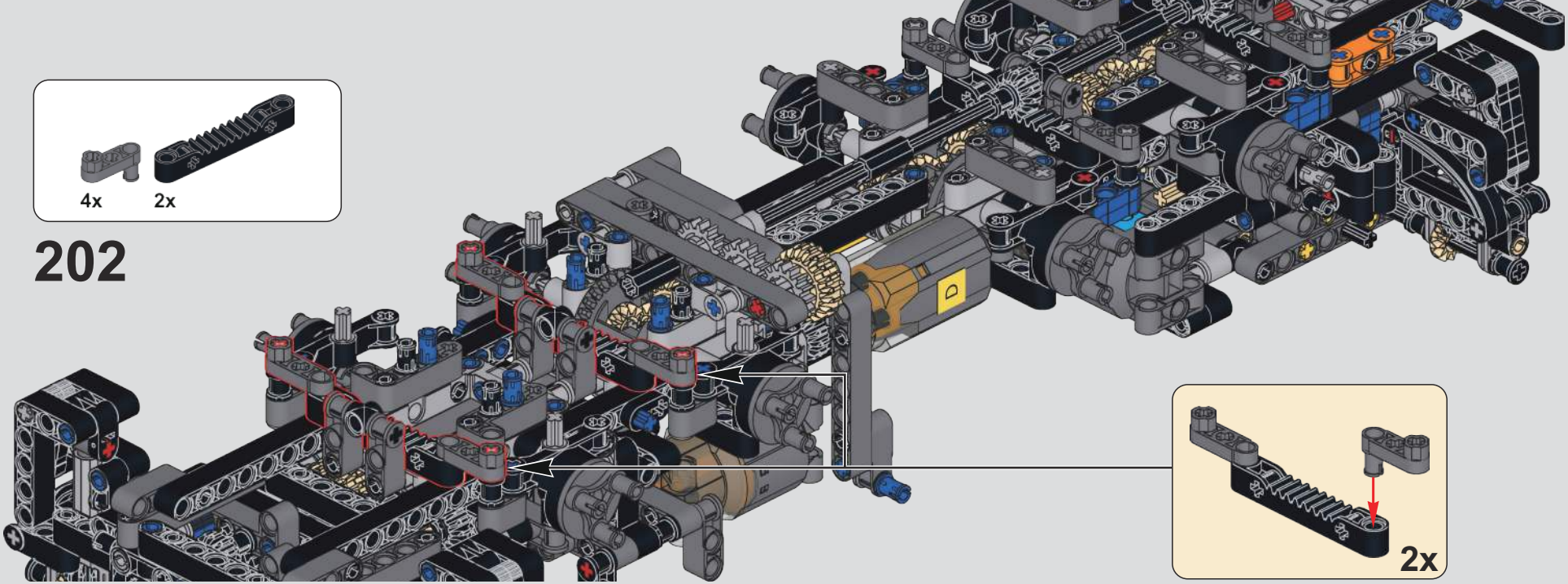

203

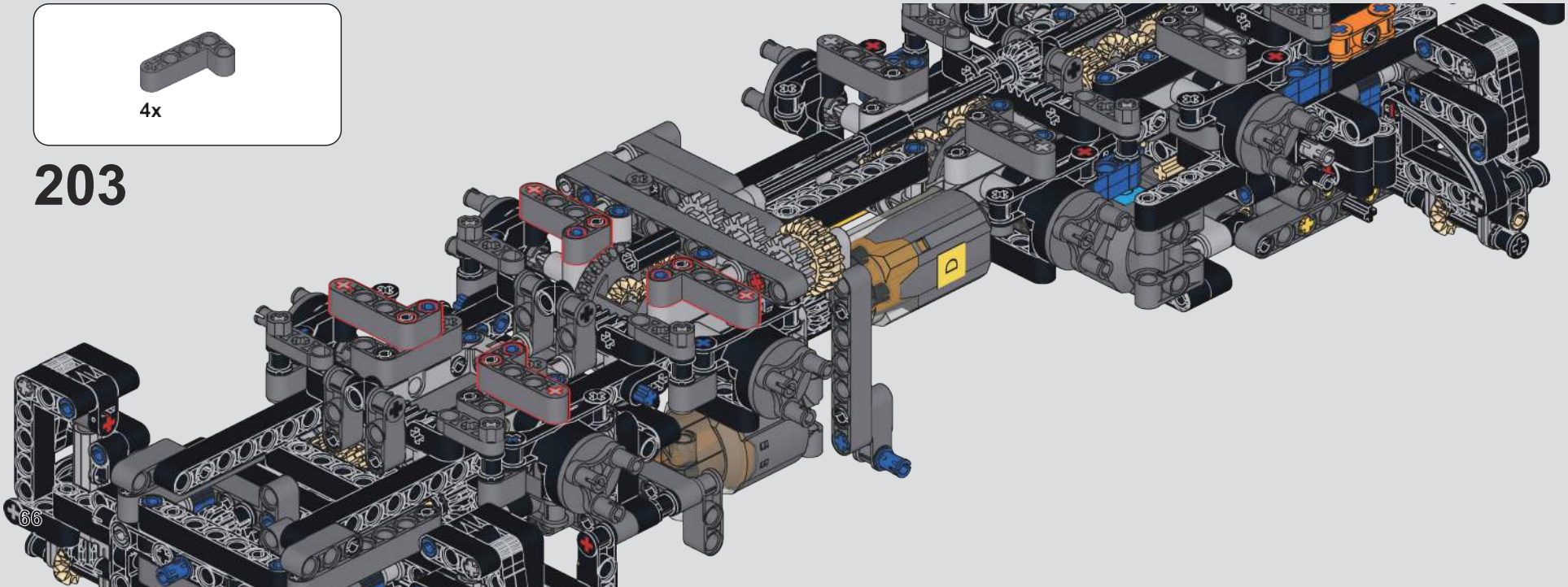

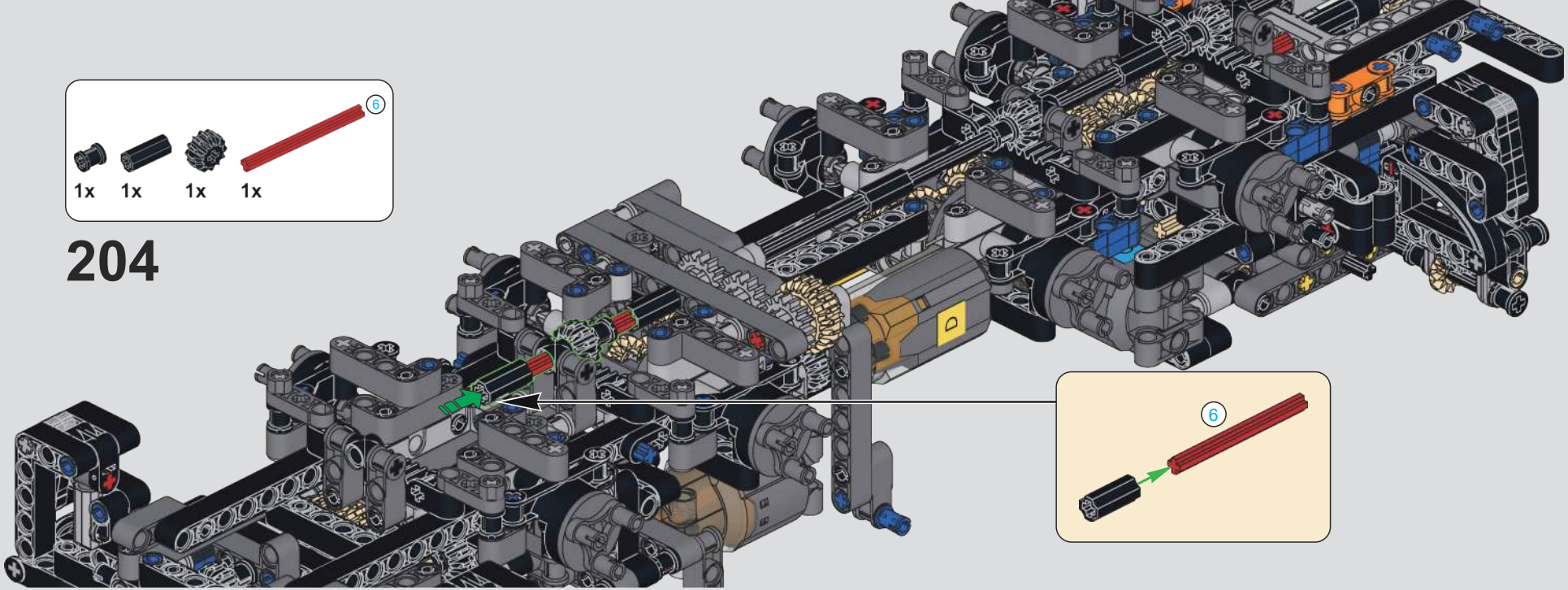
6
1x 1x 1x 1x
204
6

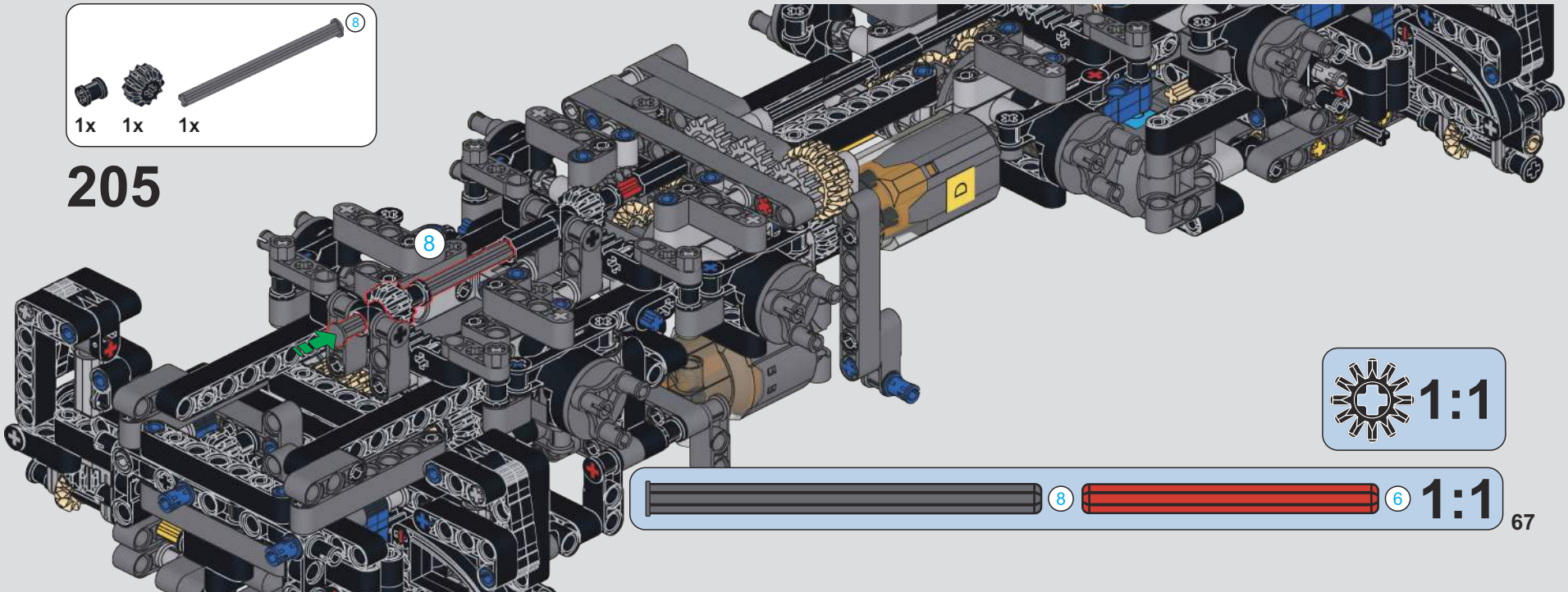
8
1x 1x 1x
205
8
1:1
8
6
1:1

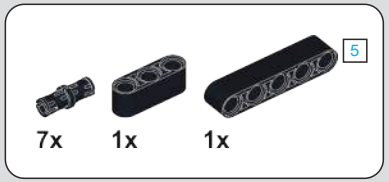

206

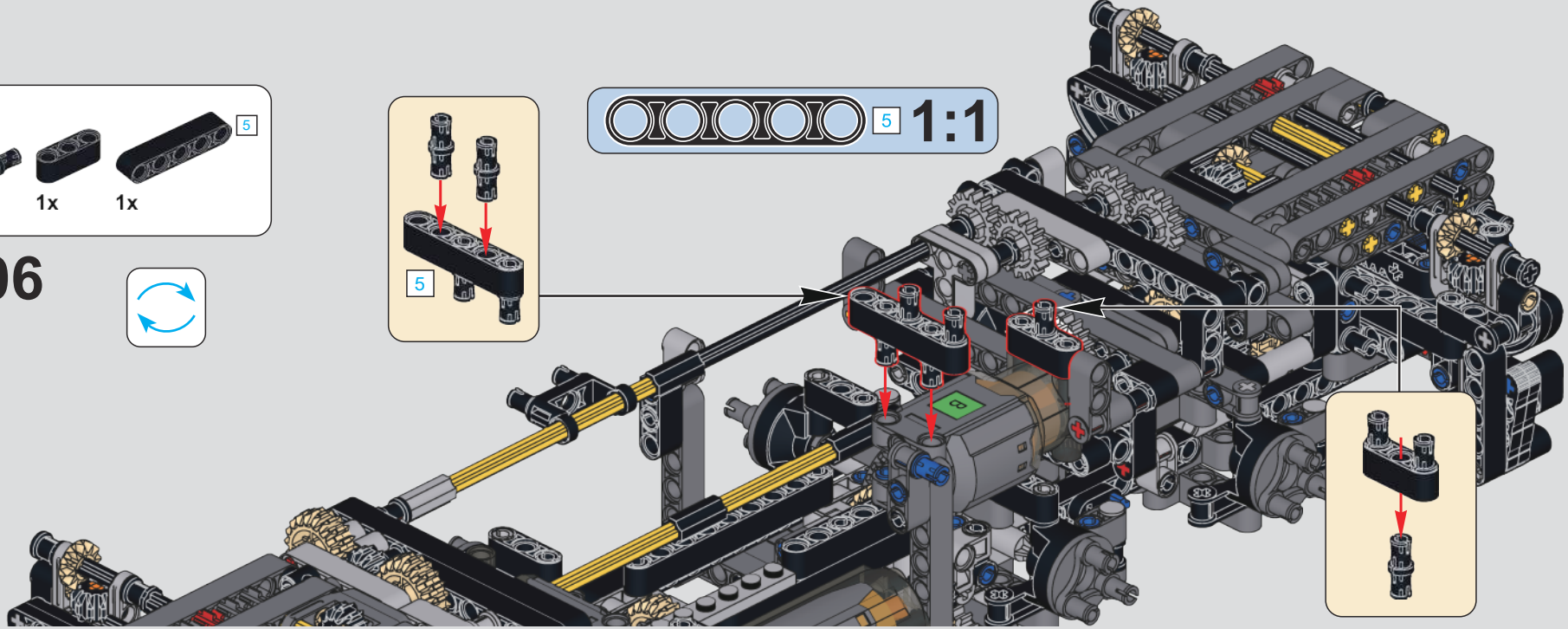

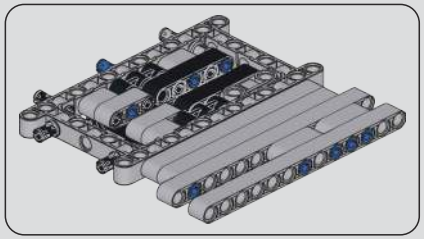

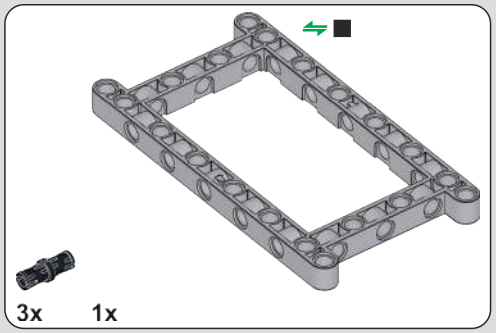

207

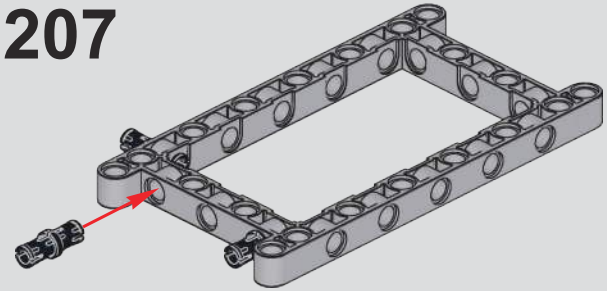

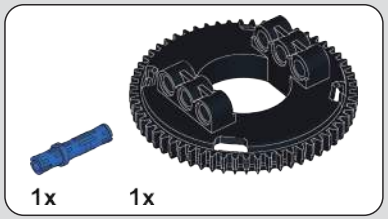

208

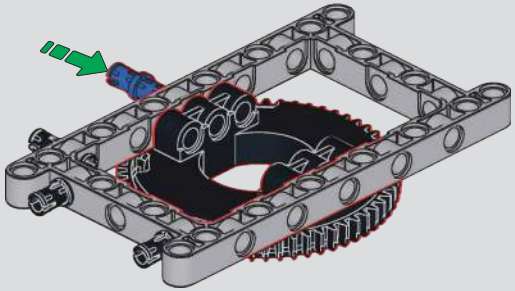

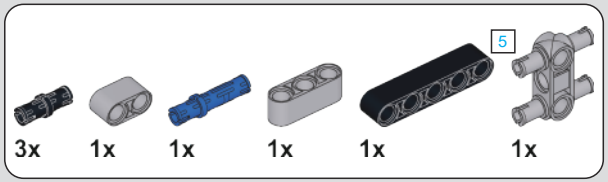

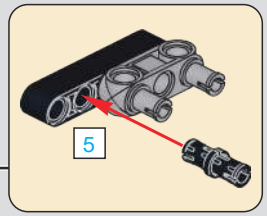

209

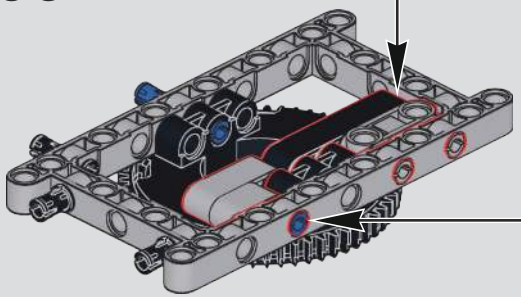

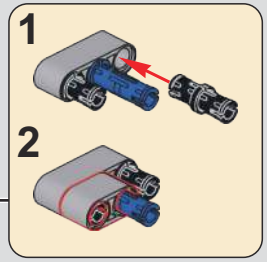

210

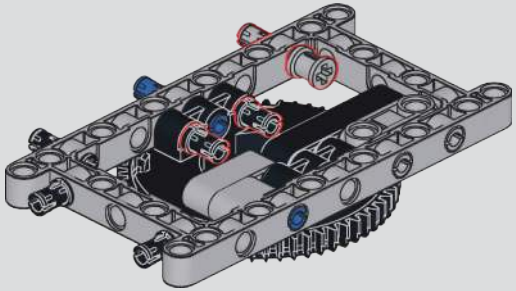

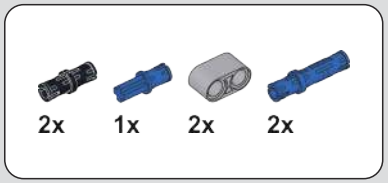

211

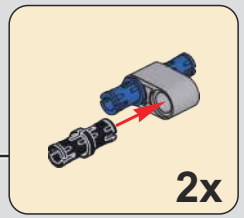

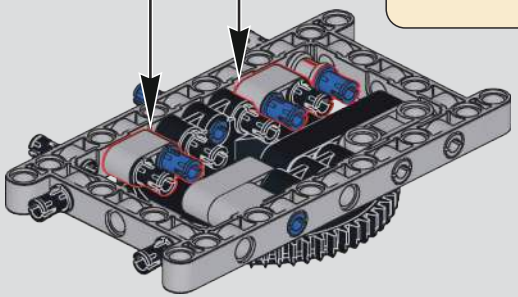

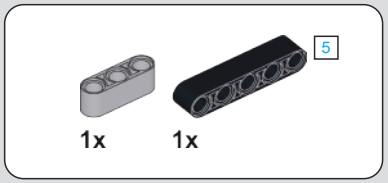

212

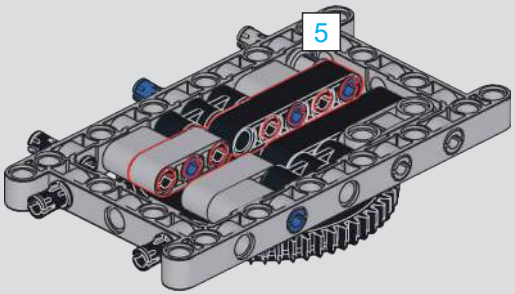

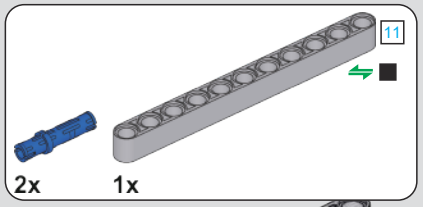

213

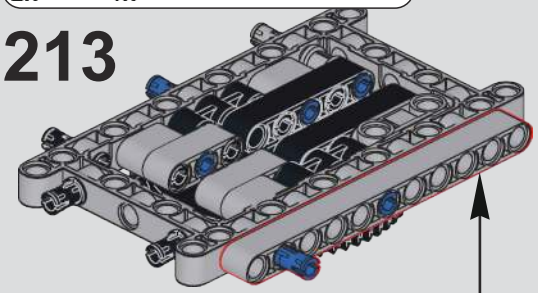

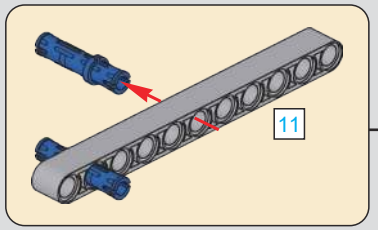

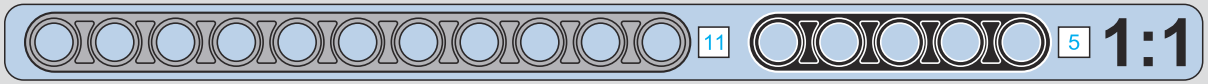

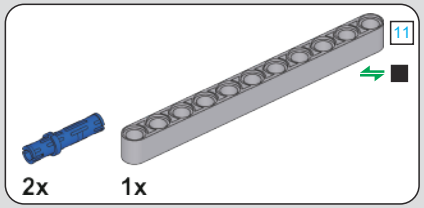

214

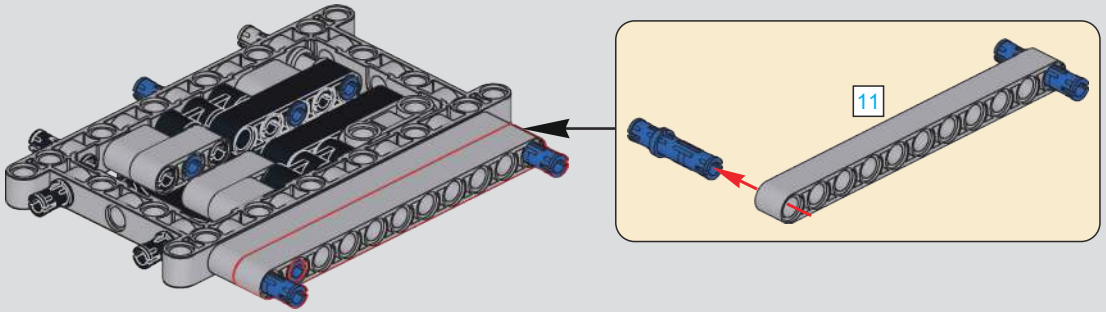

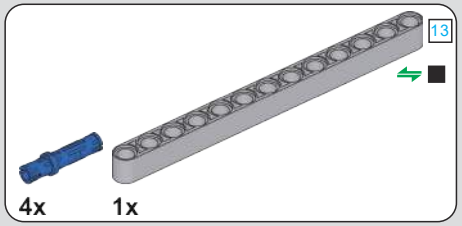

215

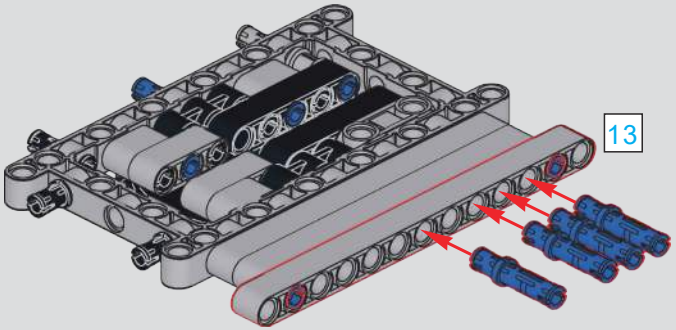

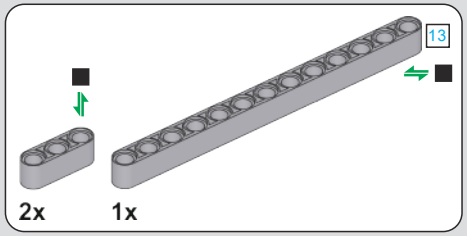

216

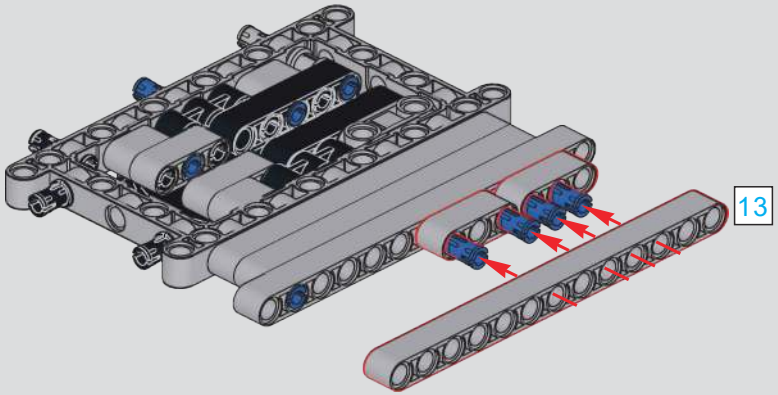

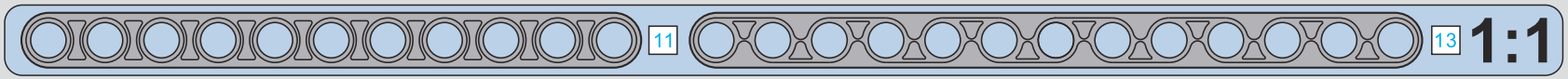

217

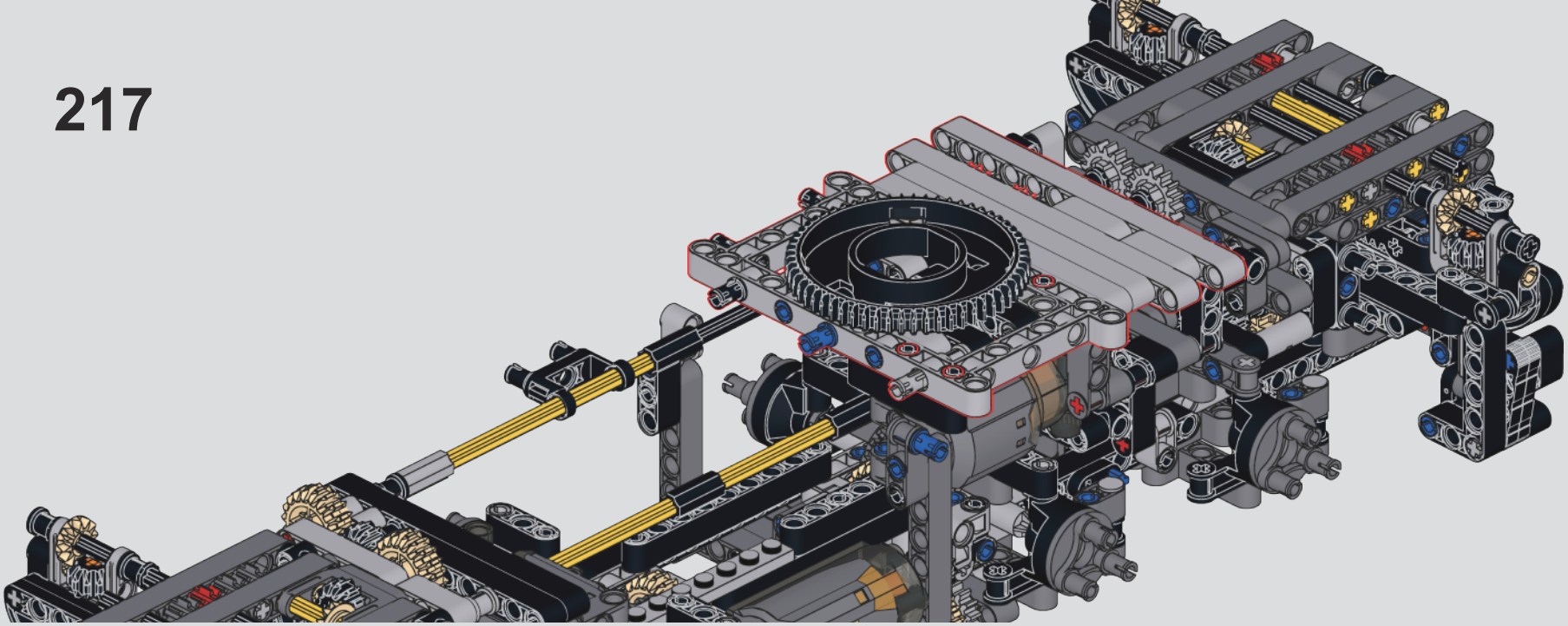

218

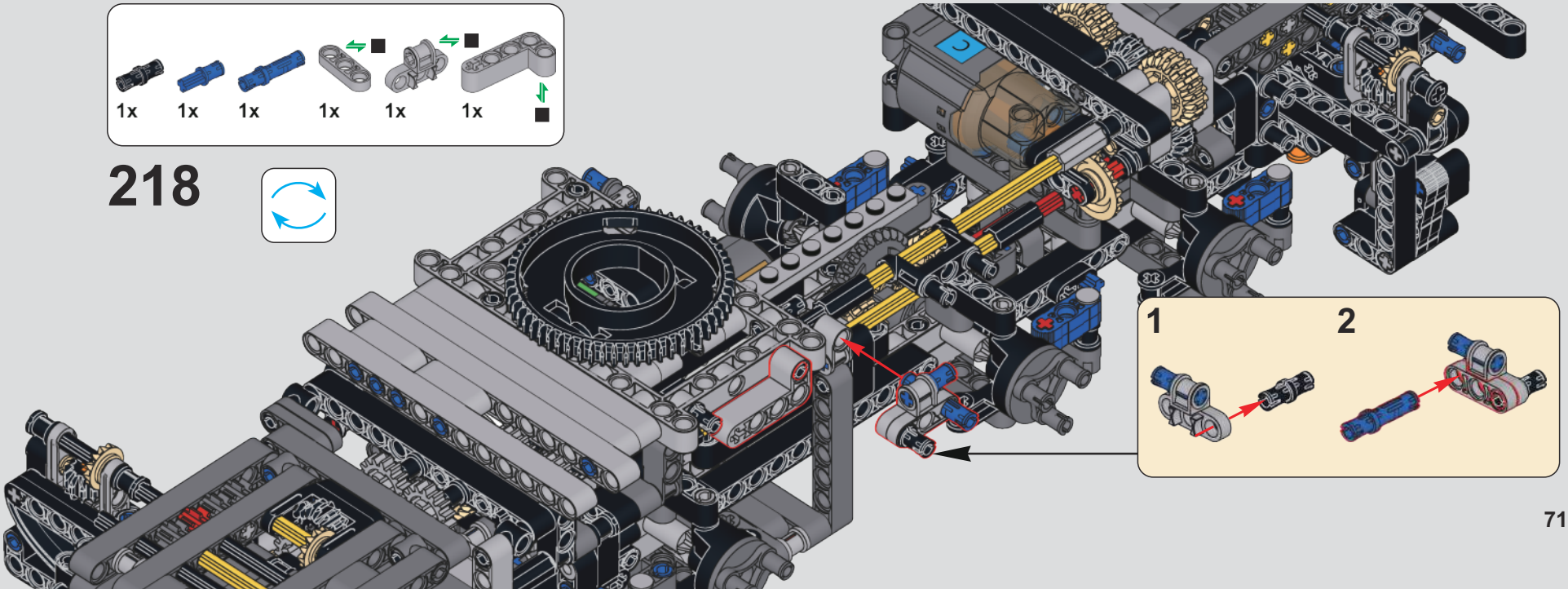

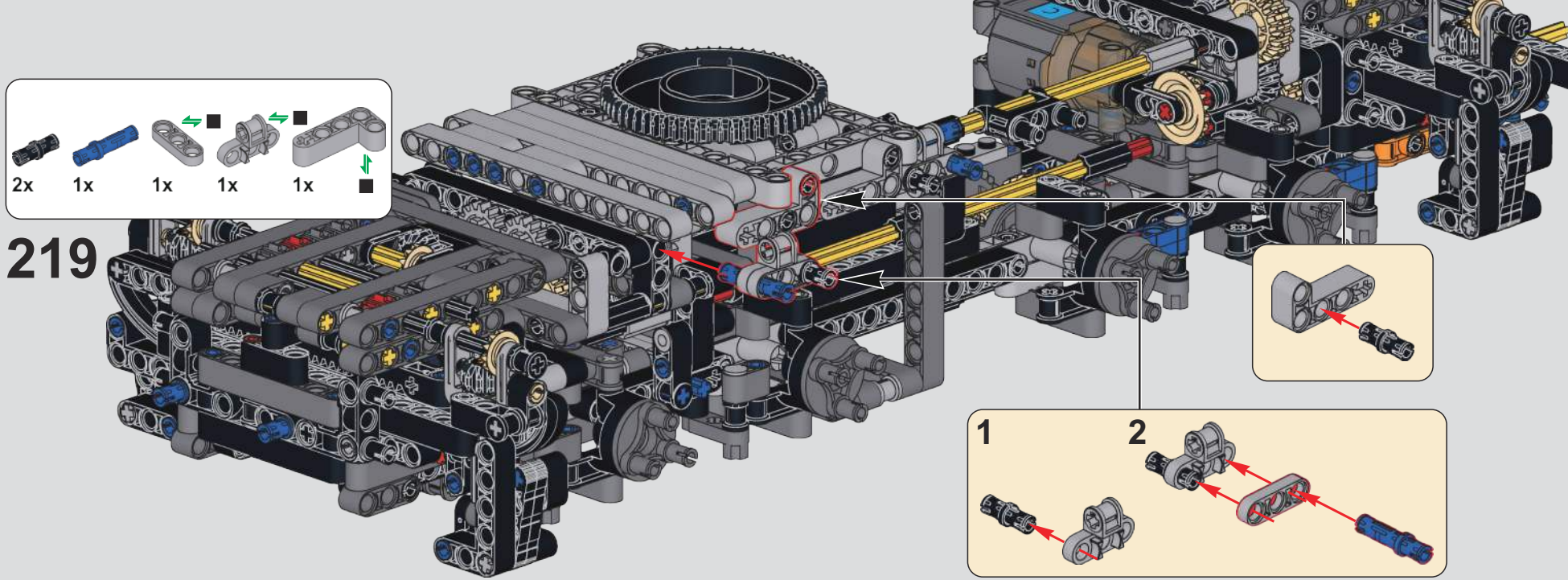
2x
1x
1x
1x
1x
219
1
2

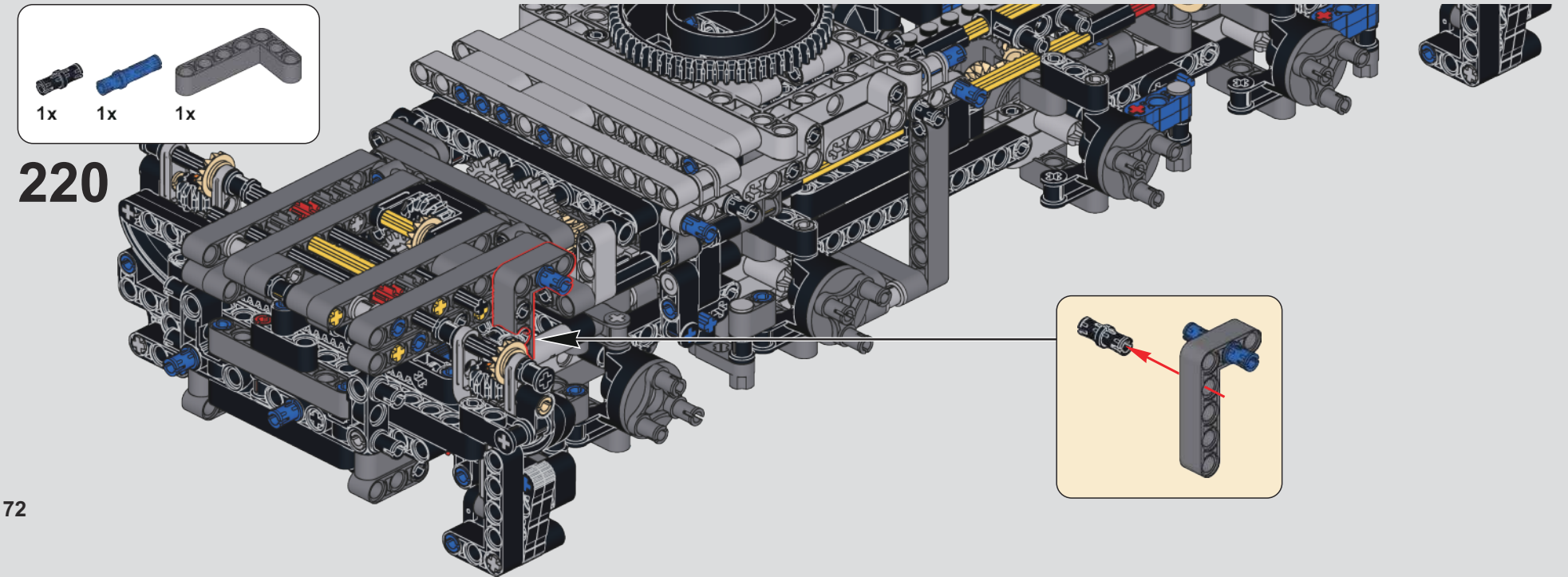
1x
1x
1x
220

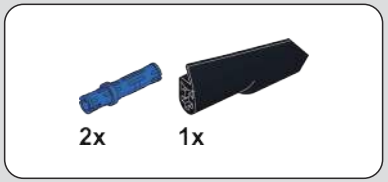

221

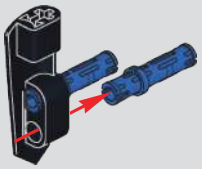

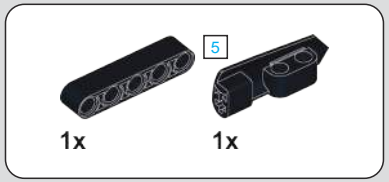

222

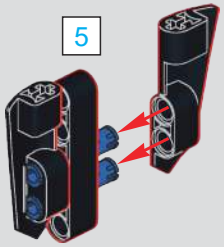

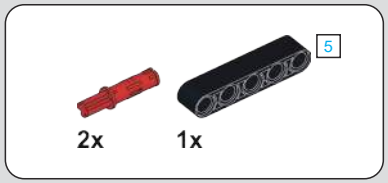

223

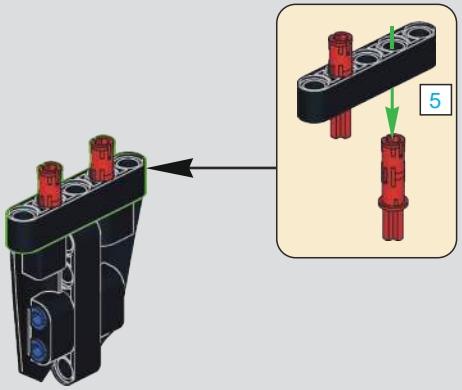

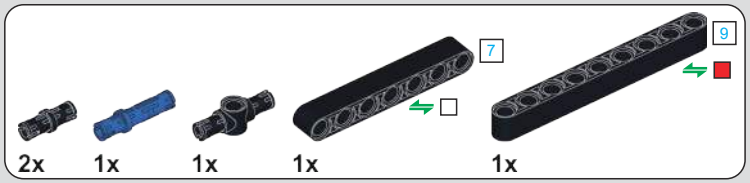

224

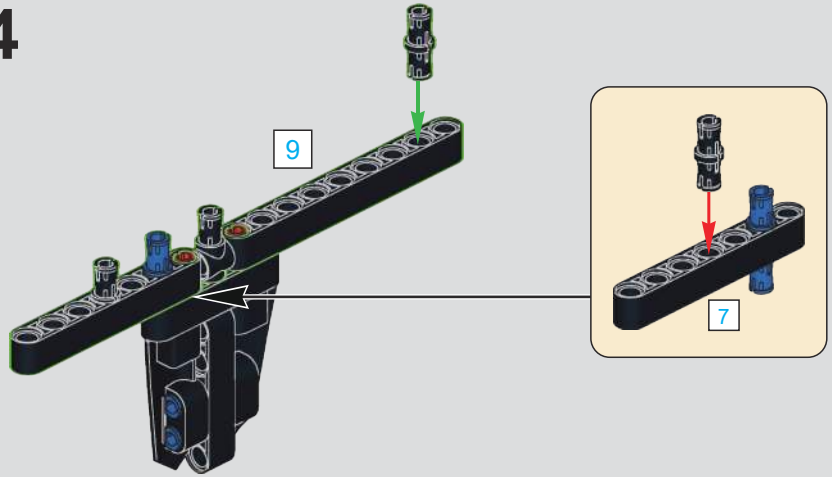

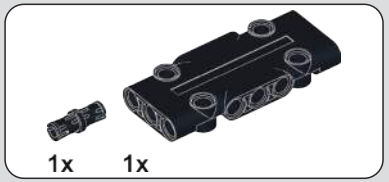

225

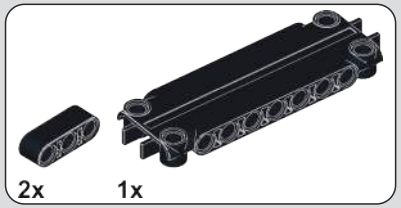

226

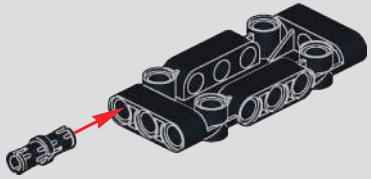

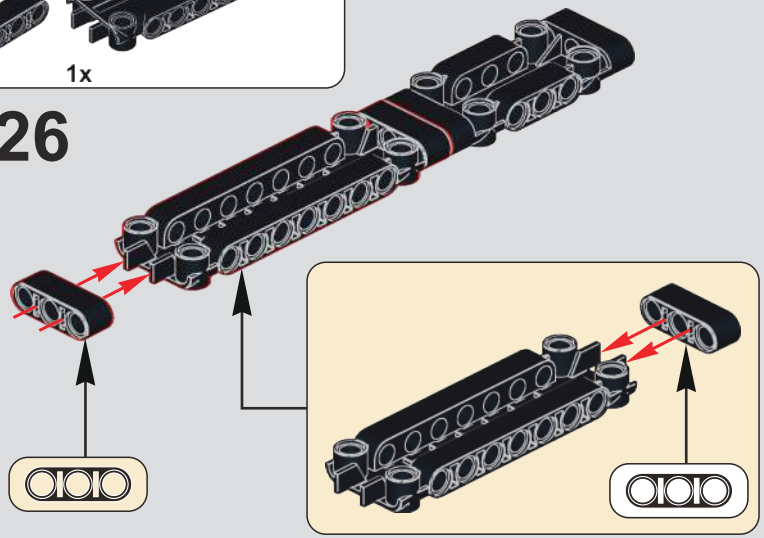

227

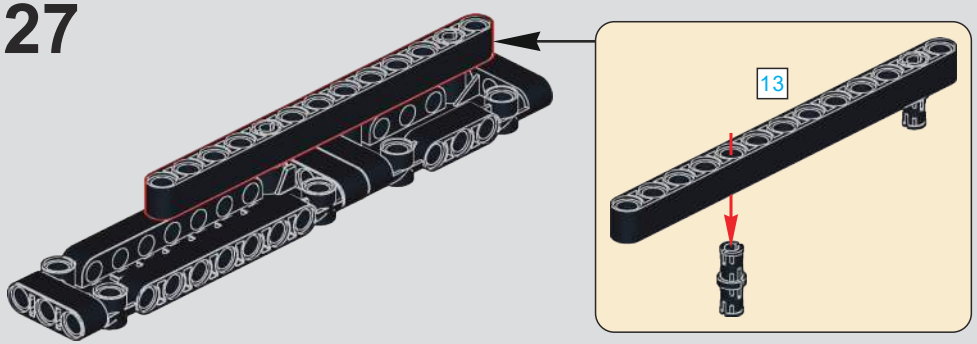

228

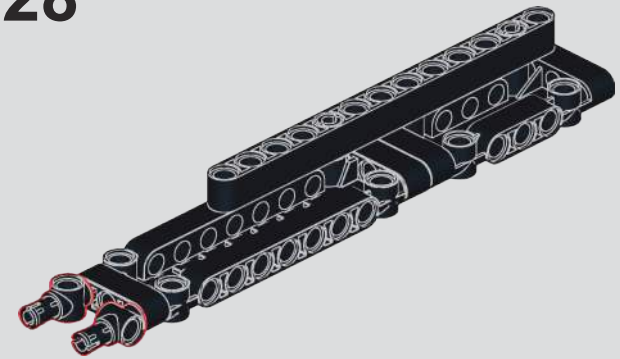

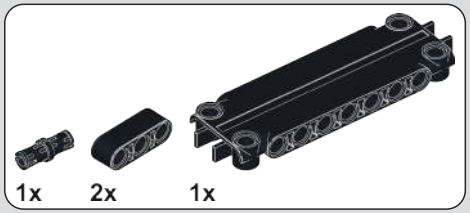

229

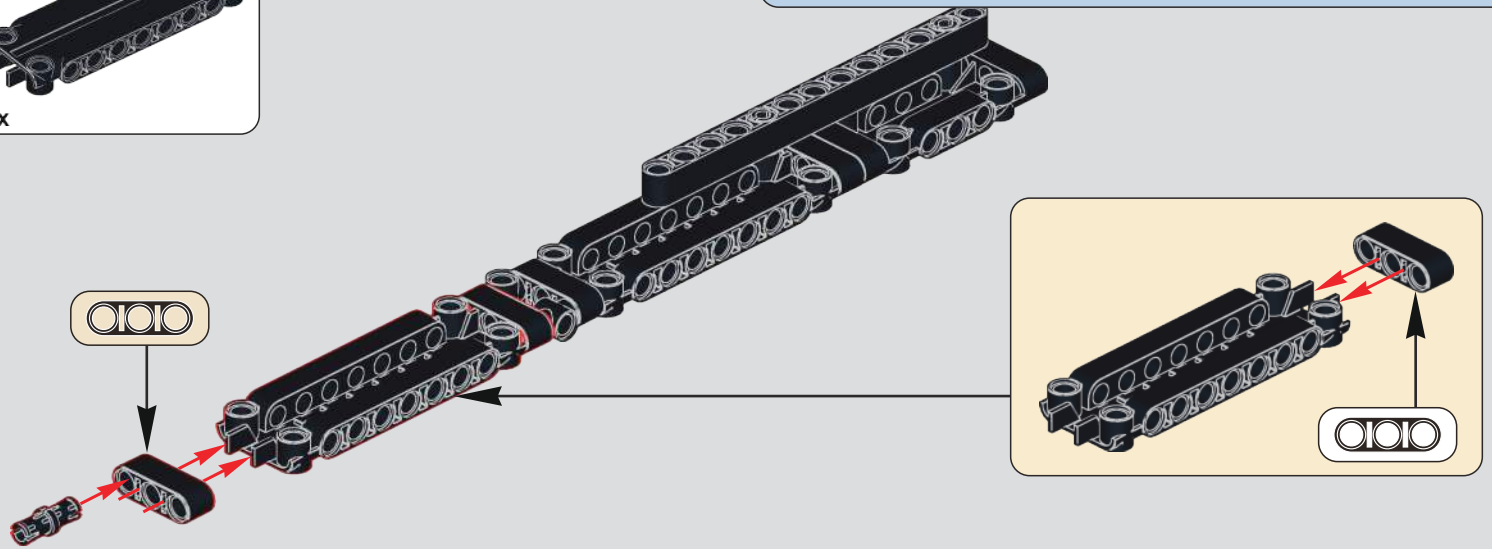

230

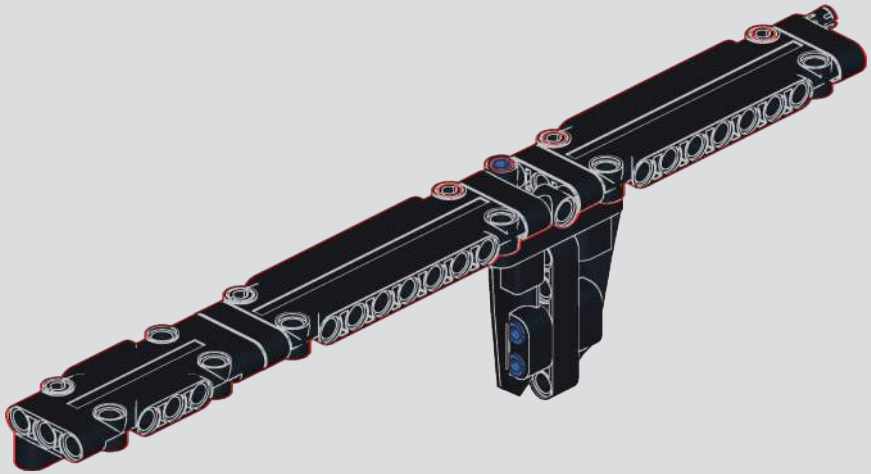

231

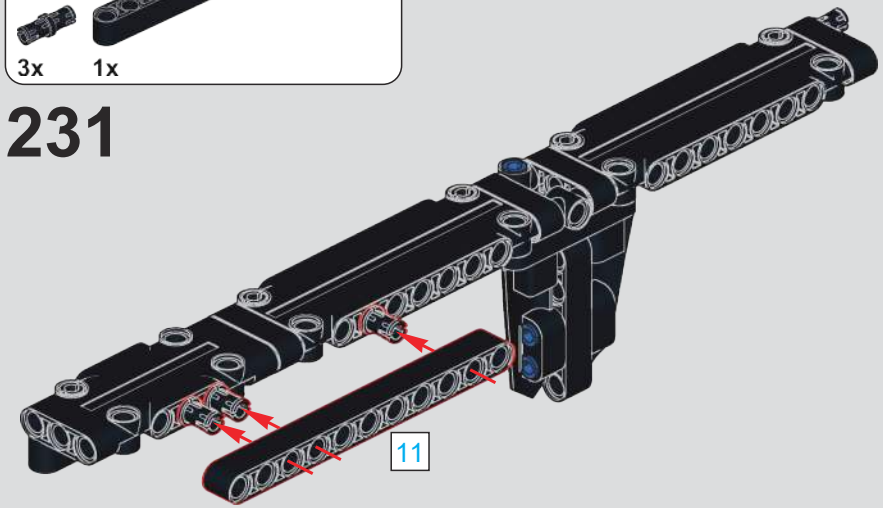

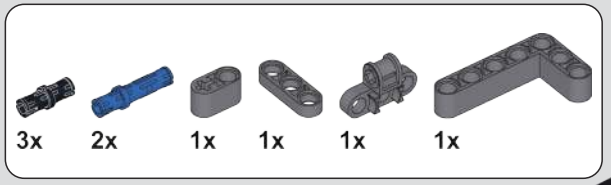

232

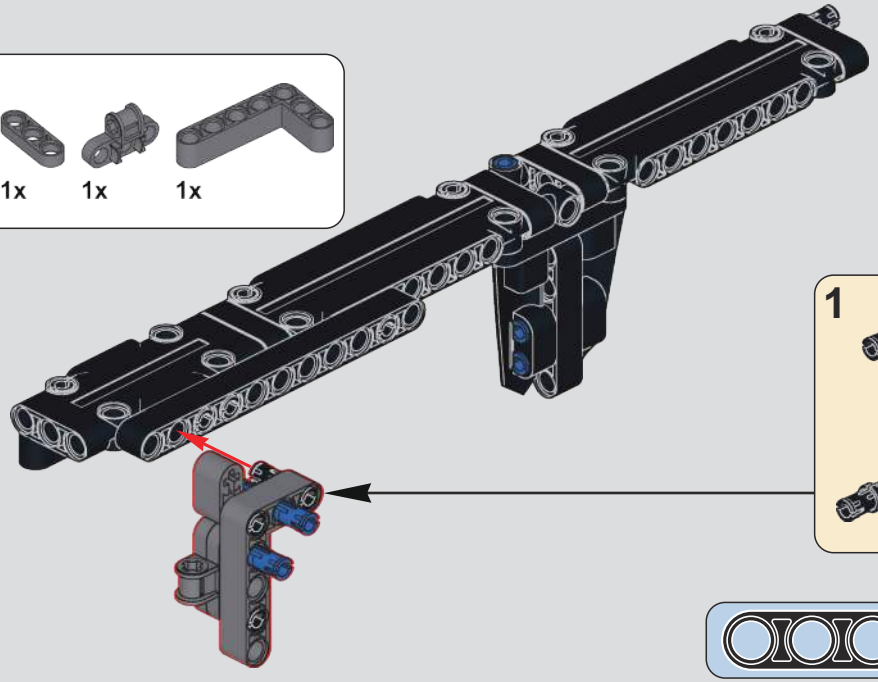

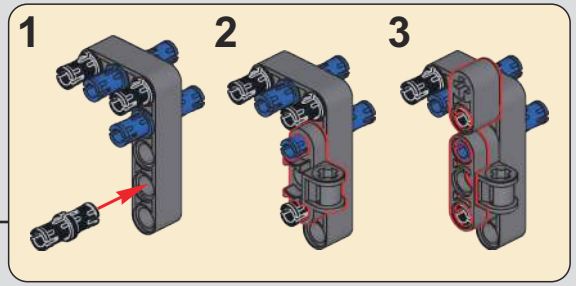

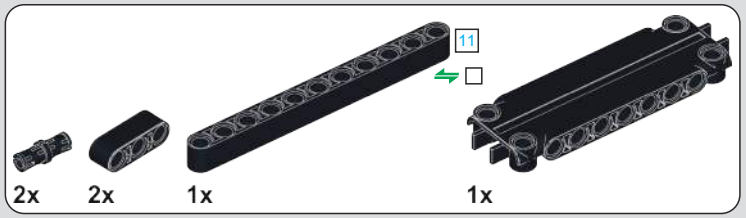

233

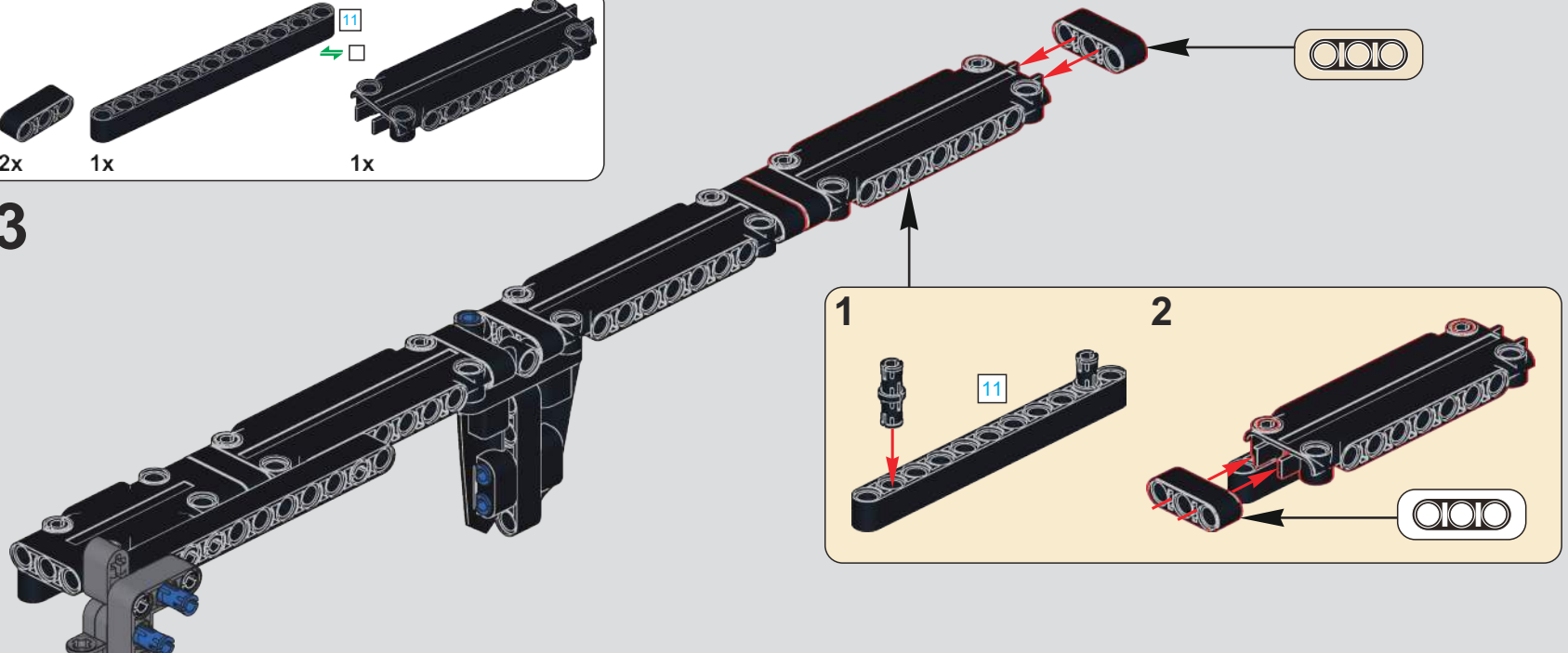

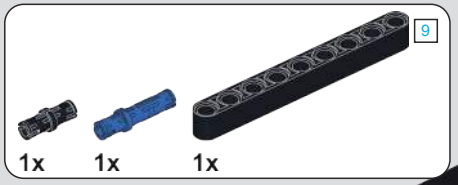

234

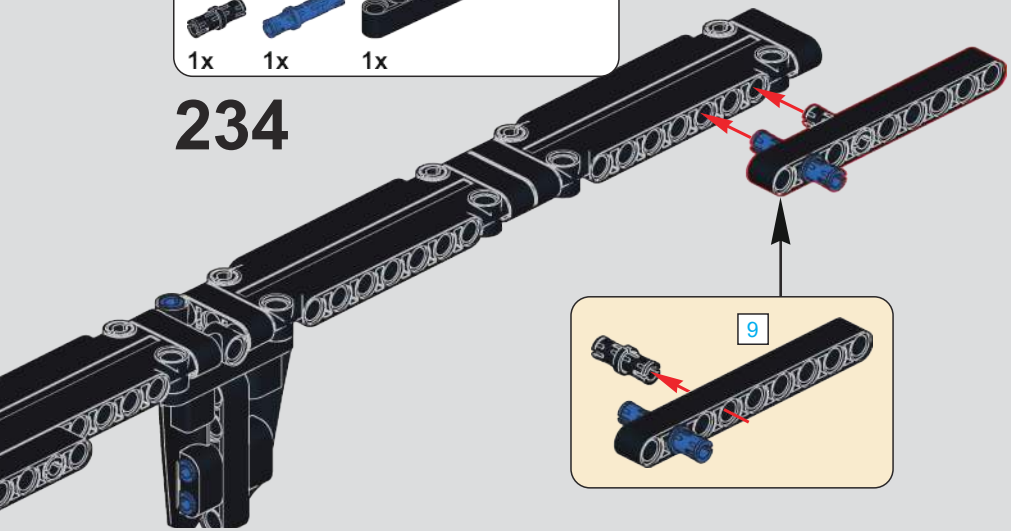

235

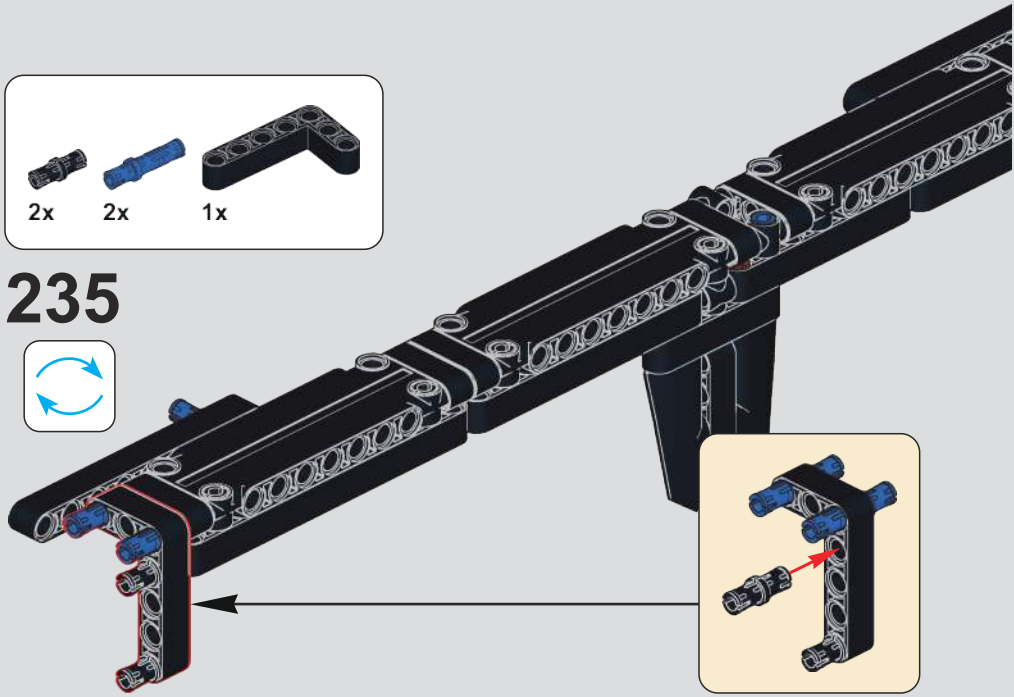

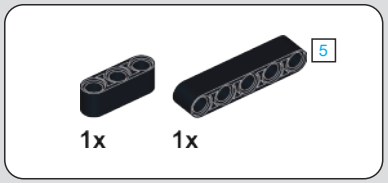

236

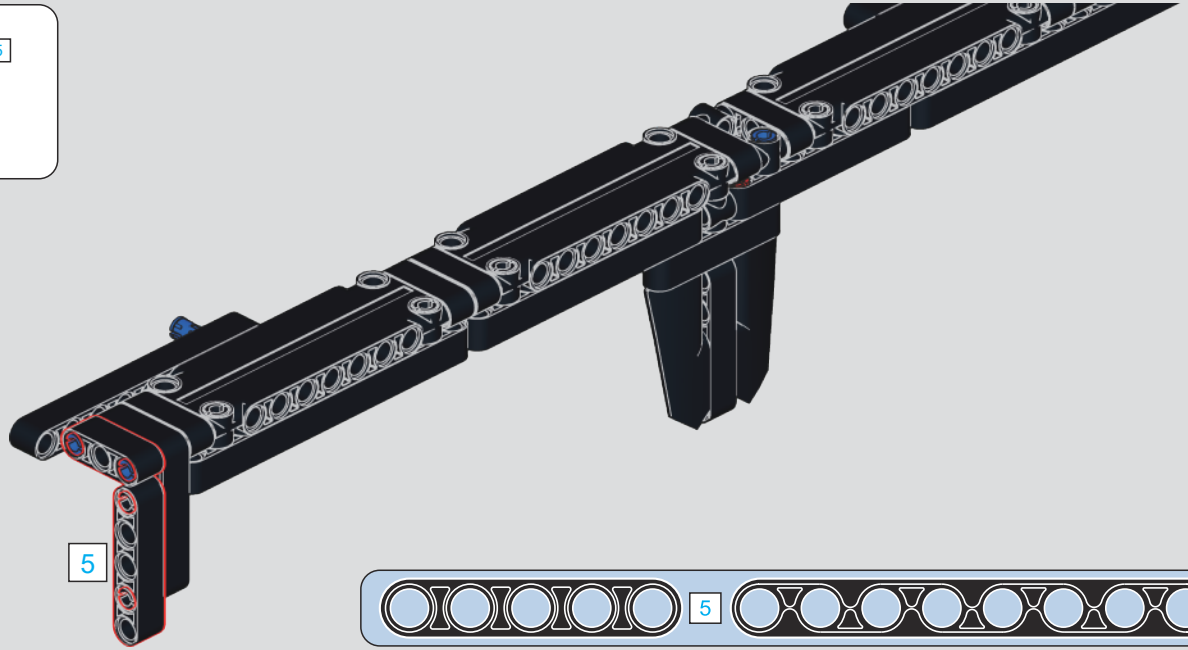

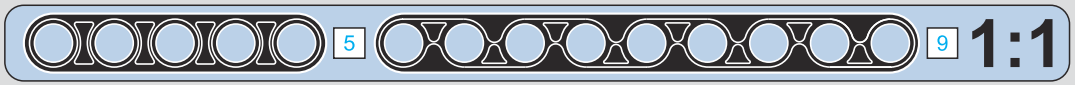

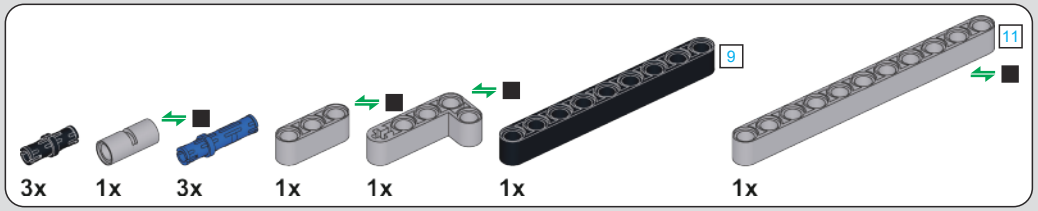

237

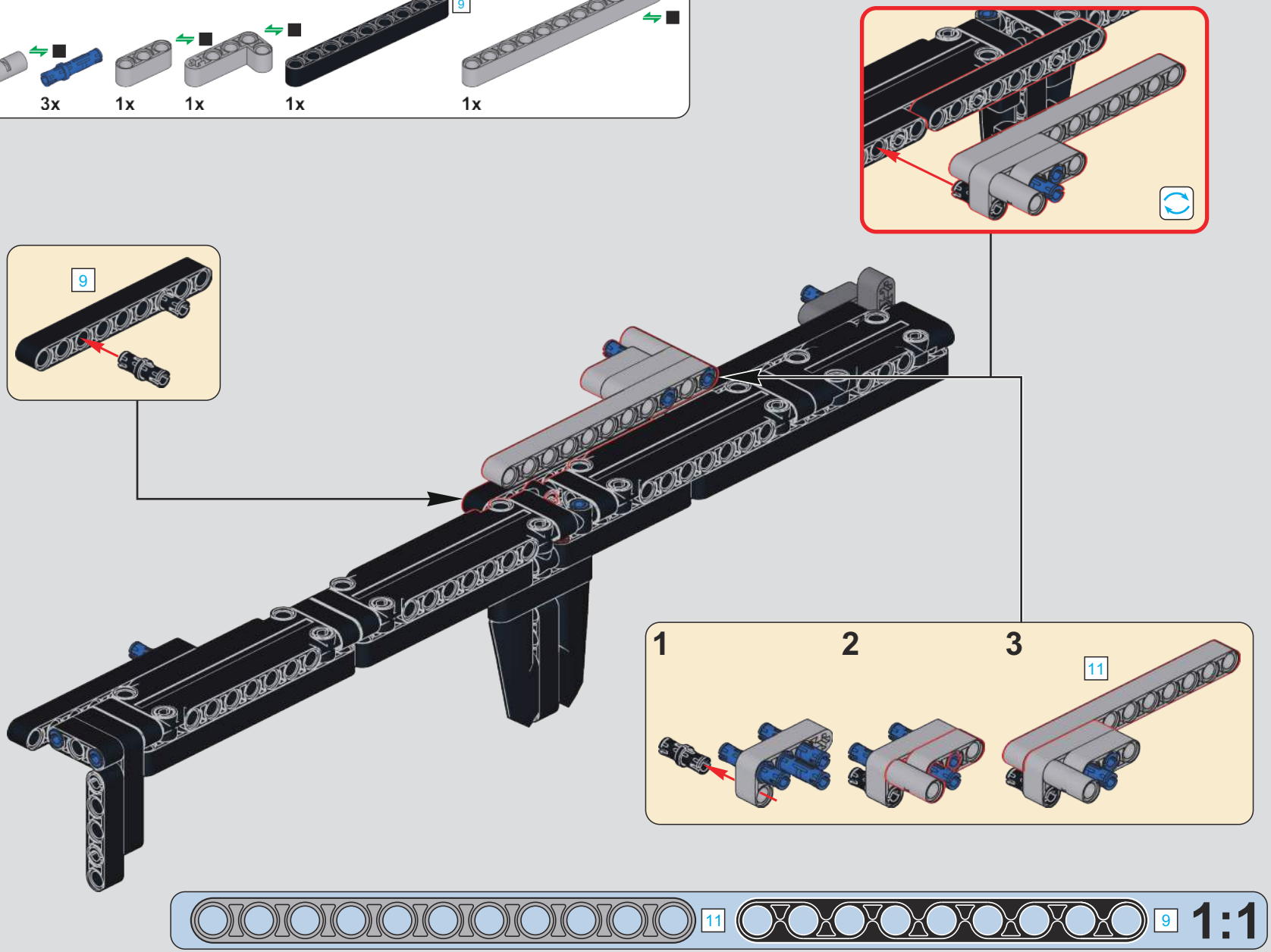

238

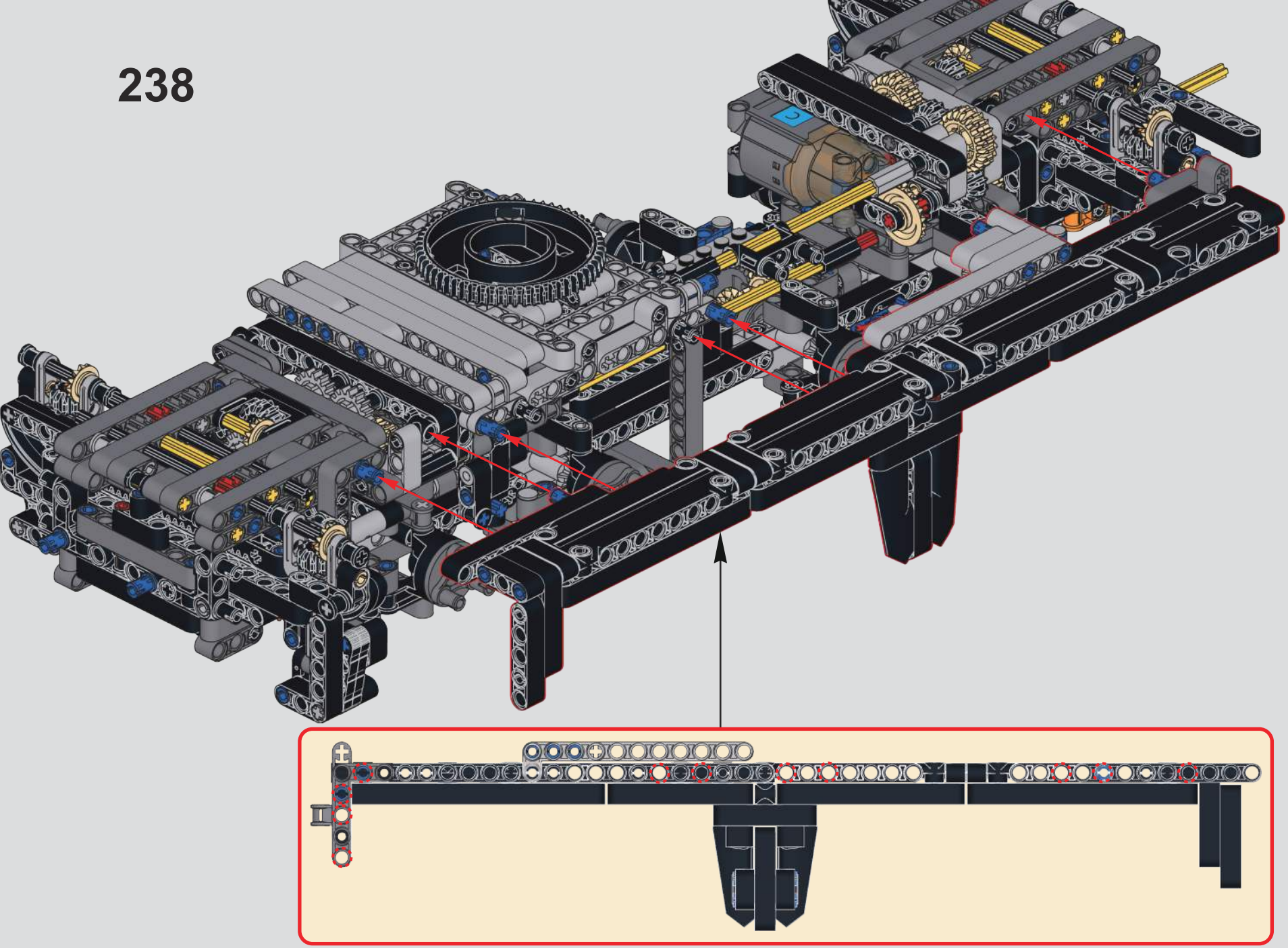

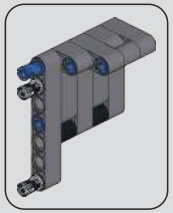

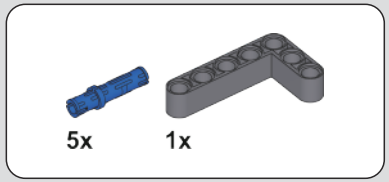

239

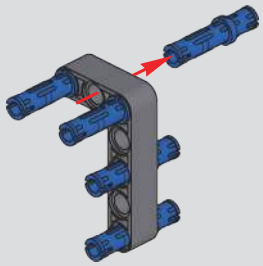

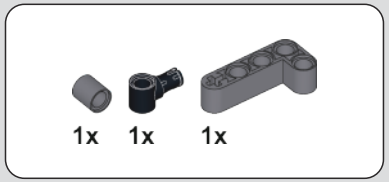

240

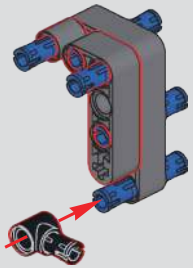

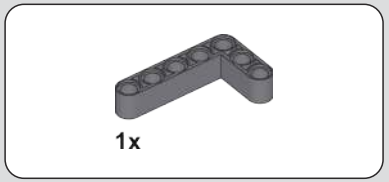

241

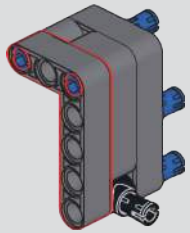

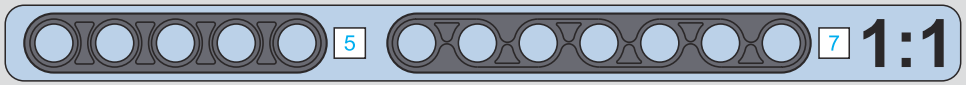

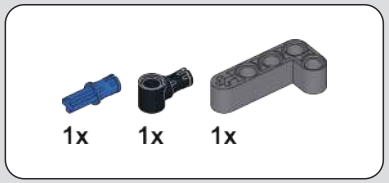

242

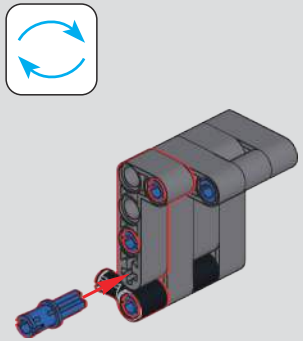

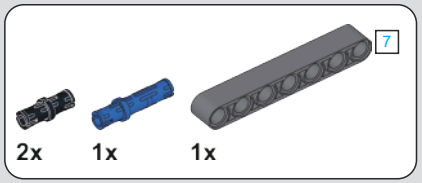

243

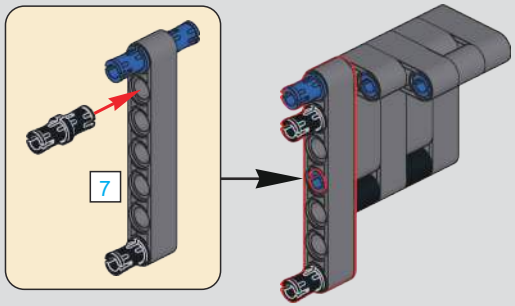

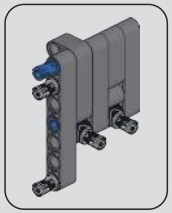

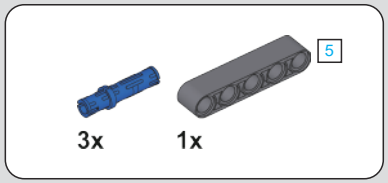

244

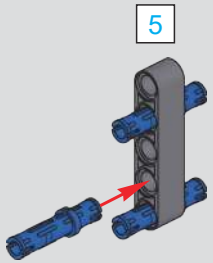

245

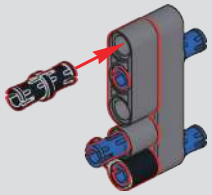

246

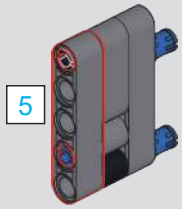

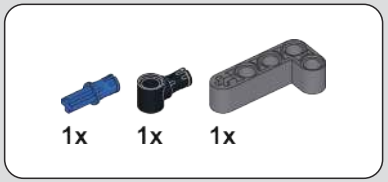

247

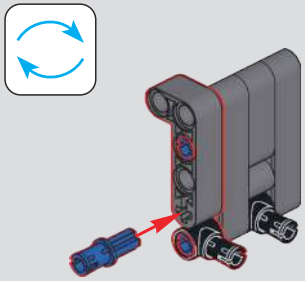

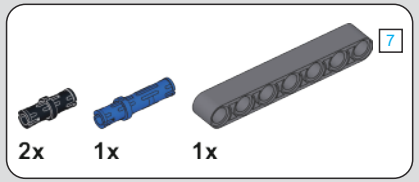

248

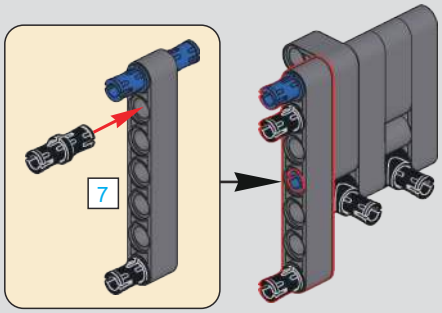

249

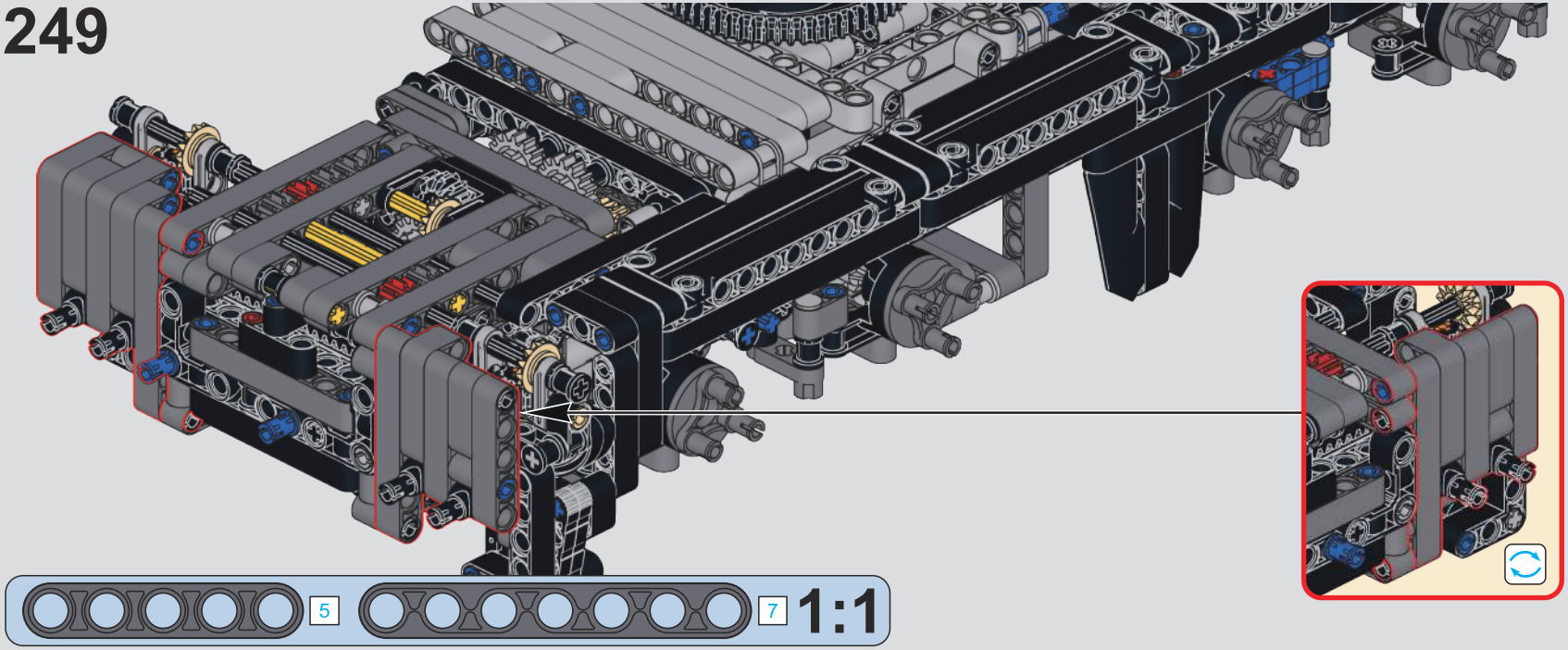

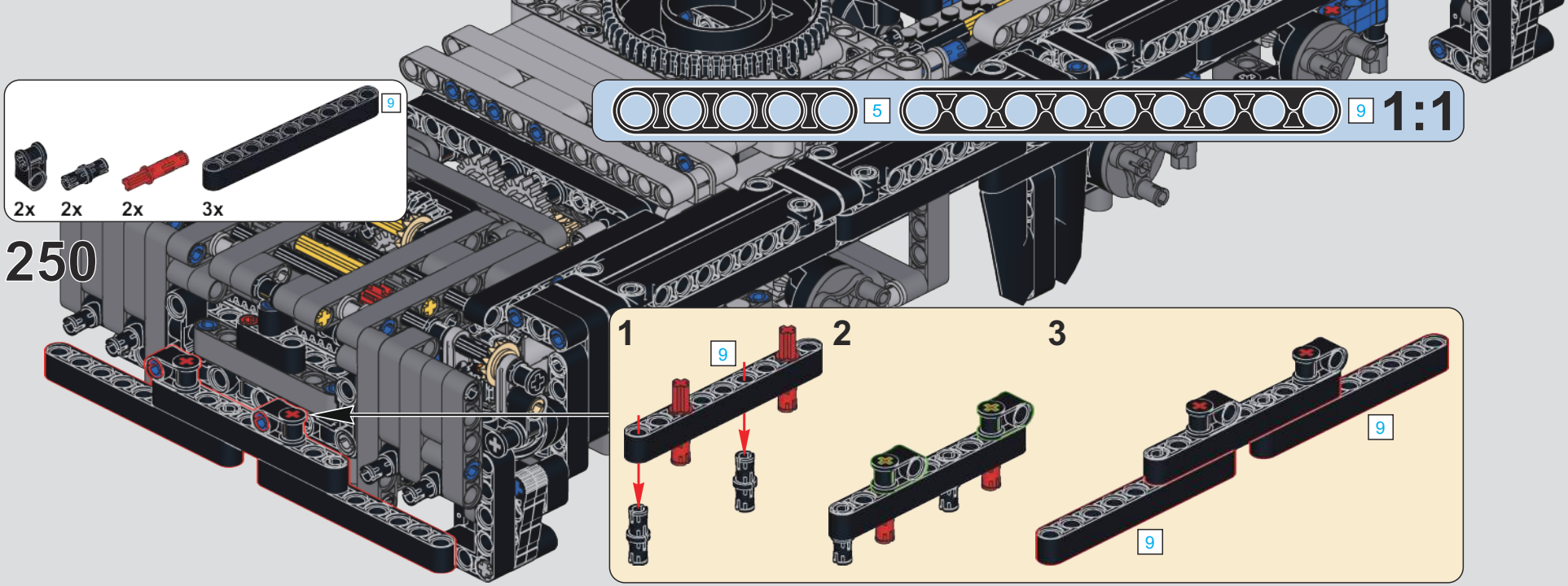
9
2x
2x
2x
3x
250
5
9
1:1
1
9
2
3
9
9

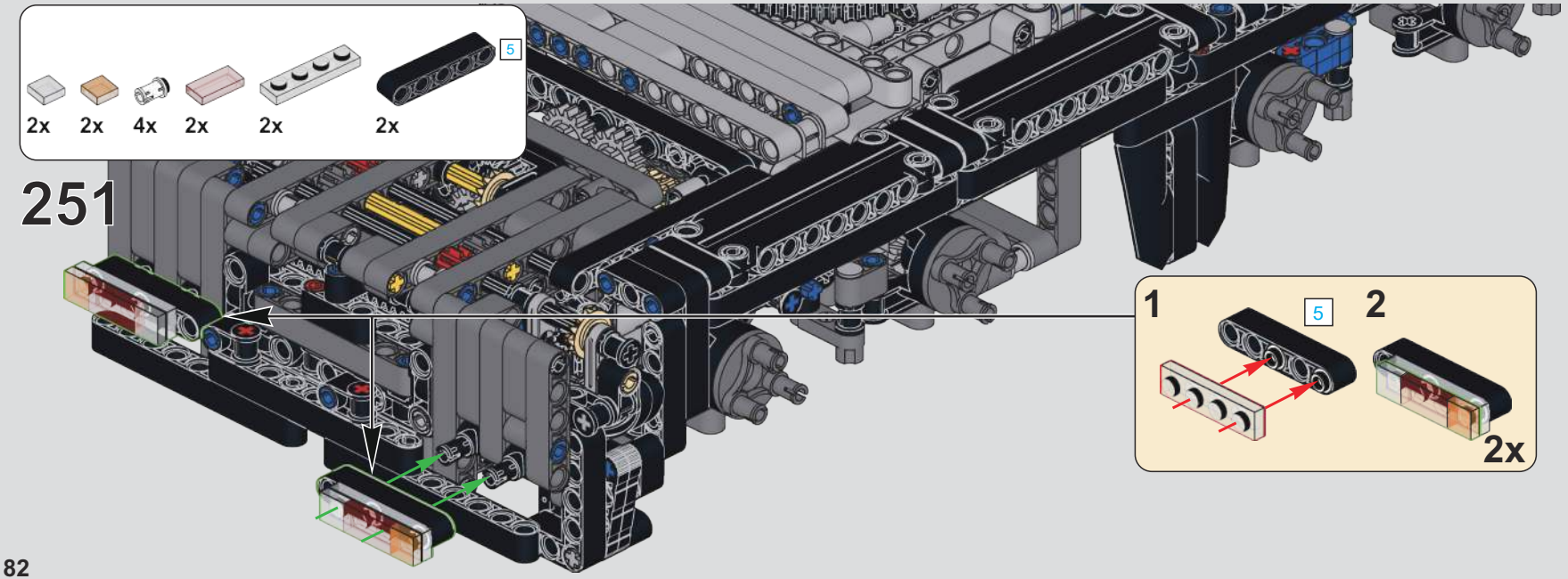
5
2x
2x
4x
2x
2x
2x
251
1
5
2
2x

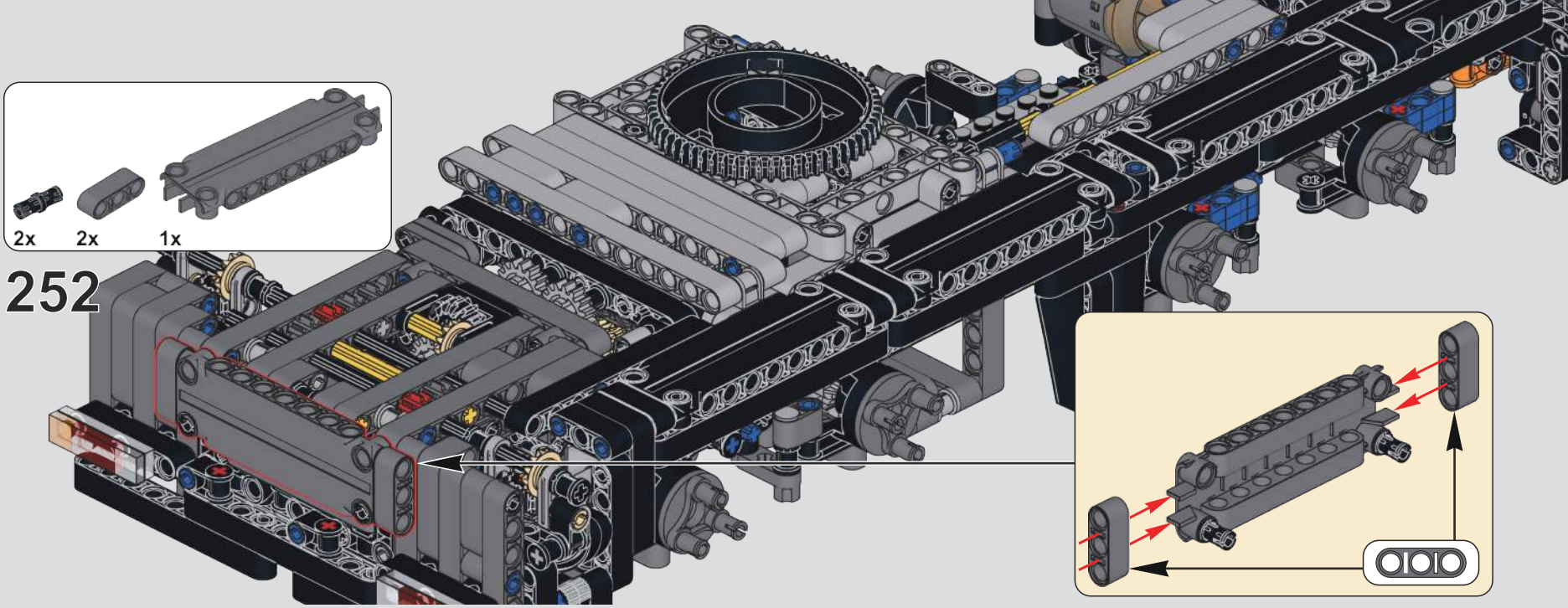
2x
2x
1x
252

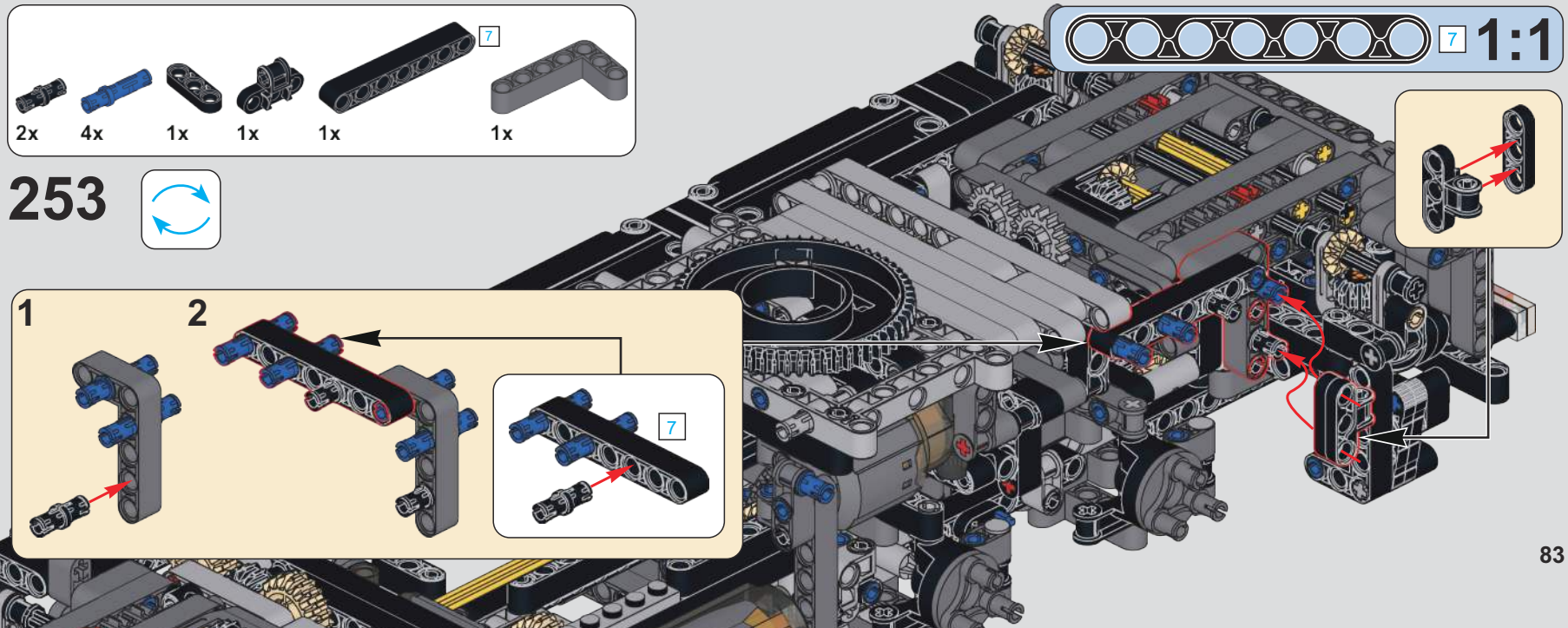
7
1:1
2x
4x
1x
1x
1x
1x
253
1
2
7
7

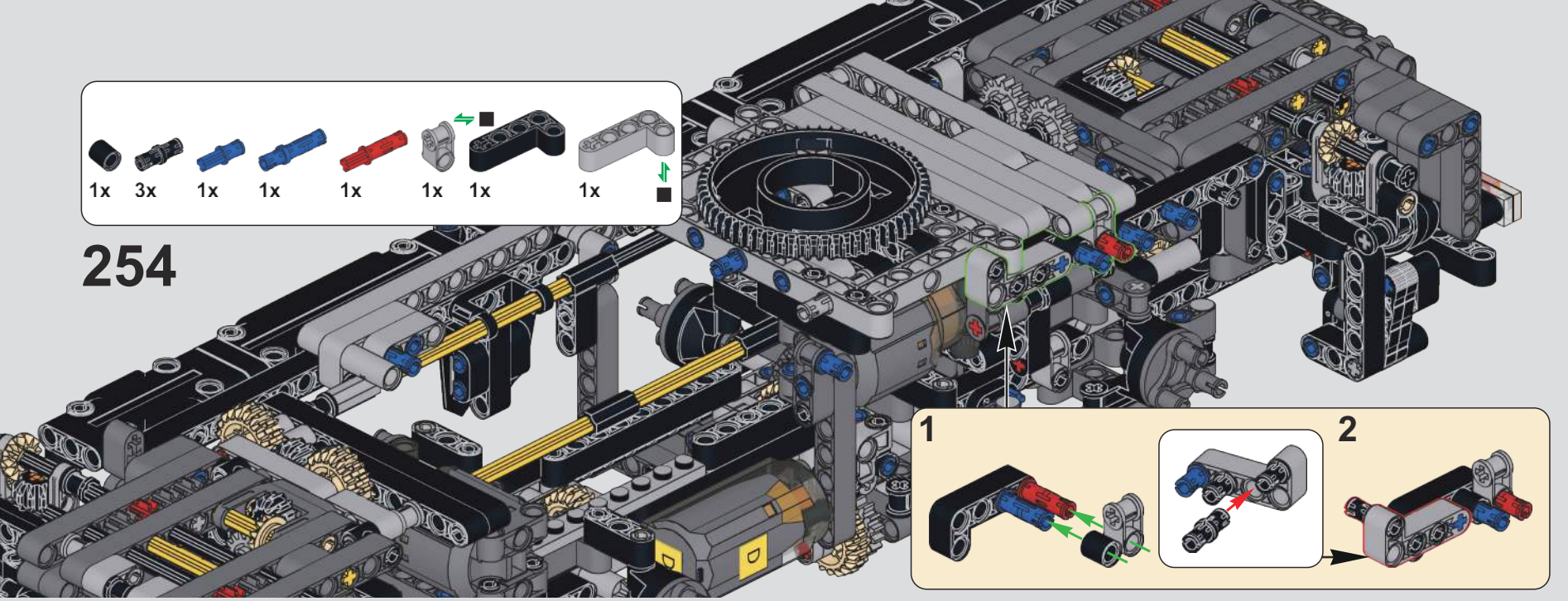
1x
3x
1x
1x
1x
1x
1x
1x
254
1
2

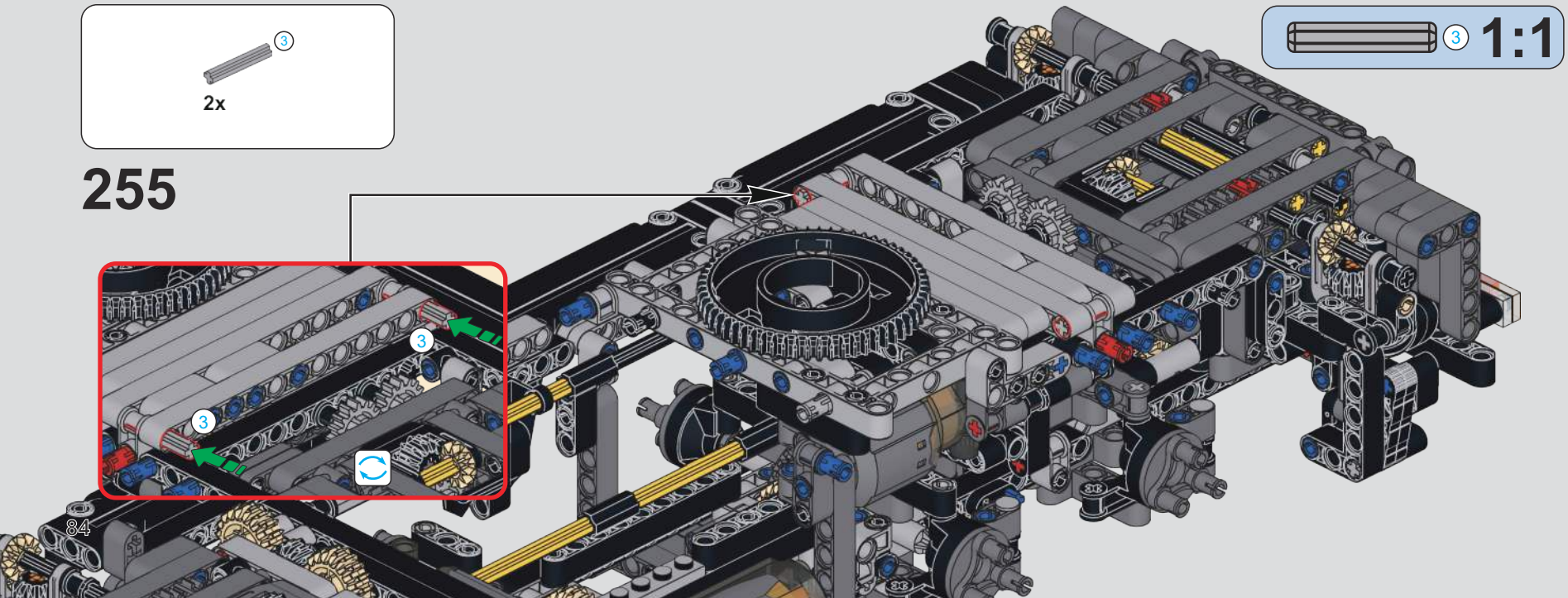
3
2x
3
1:1
255
3
3

256

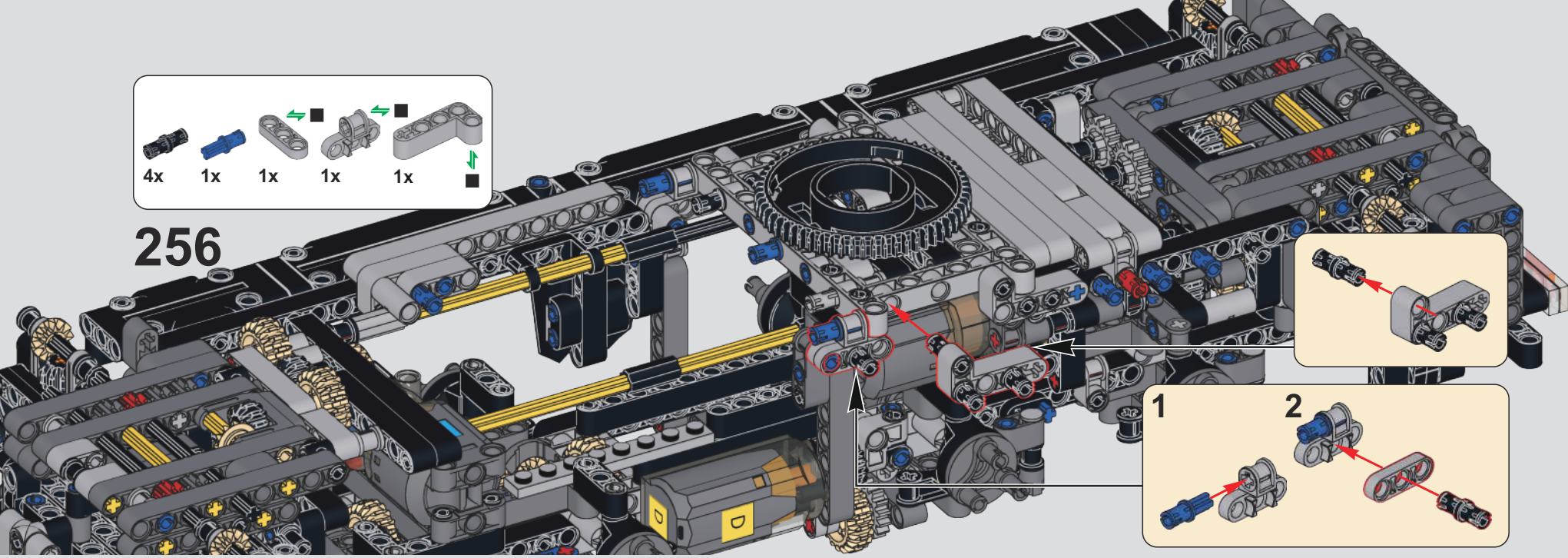

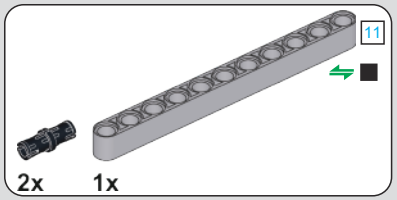

257

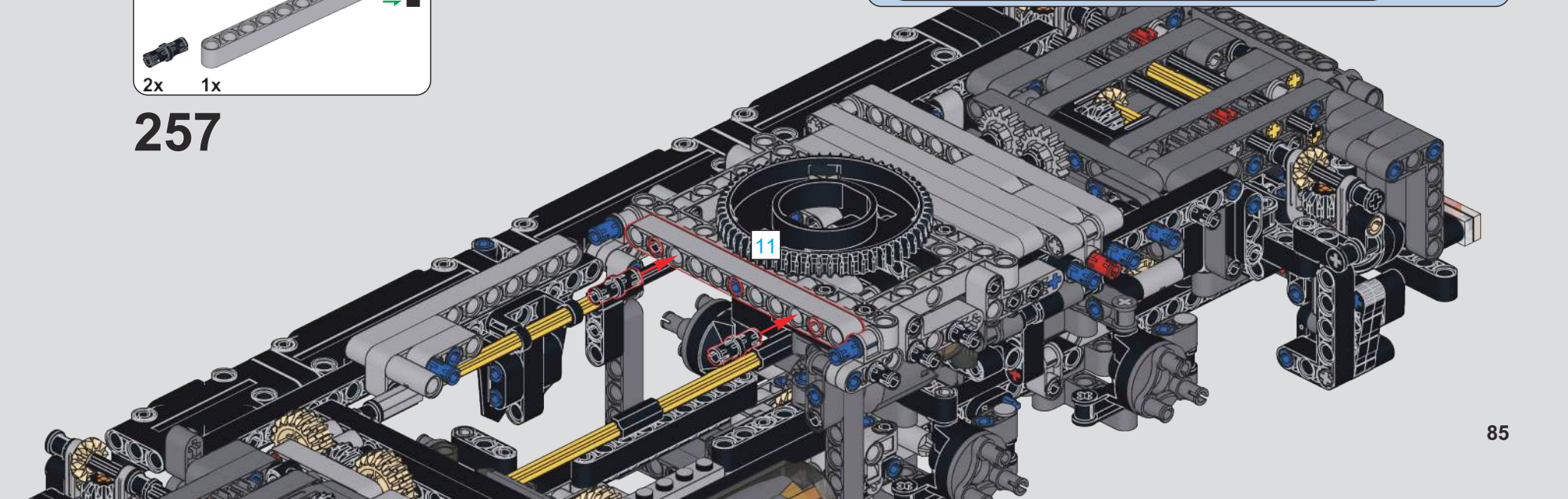

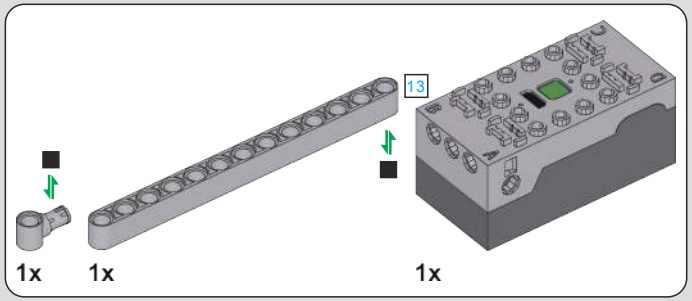

258

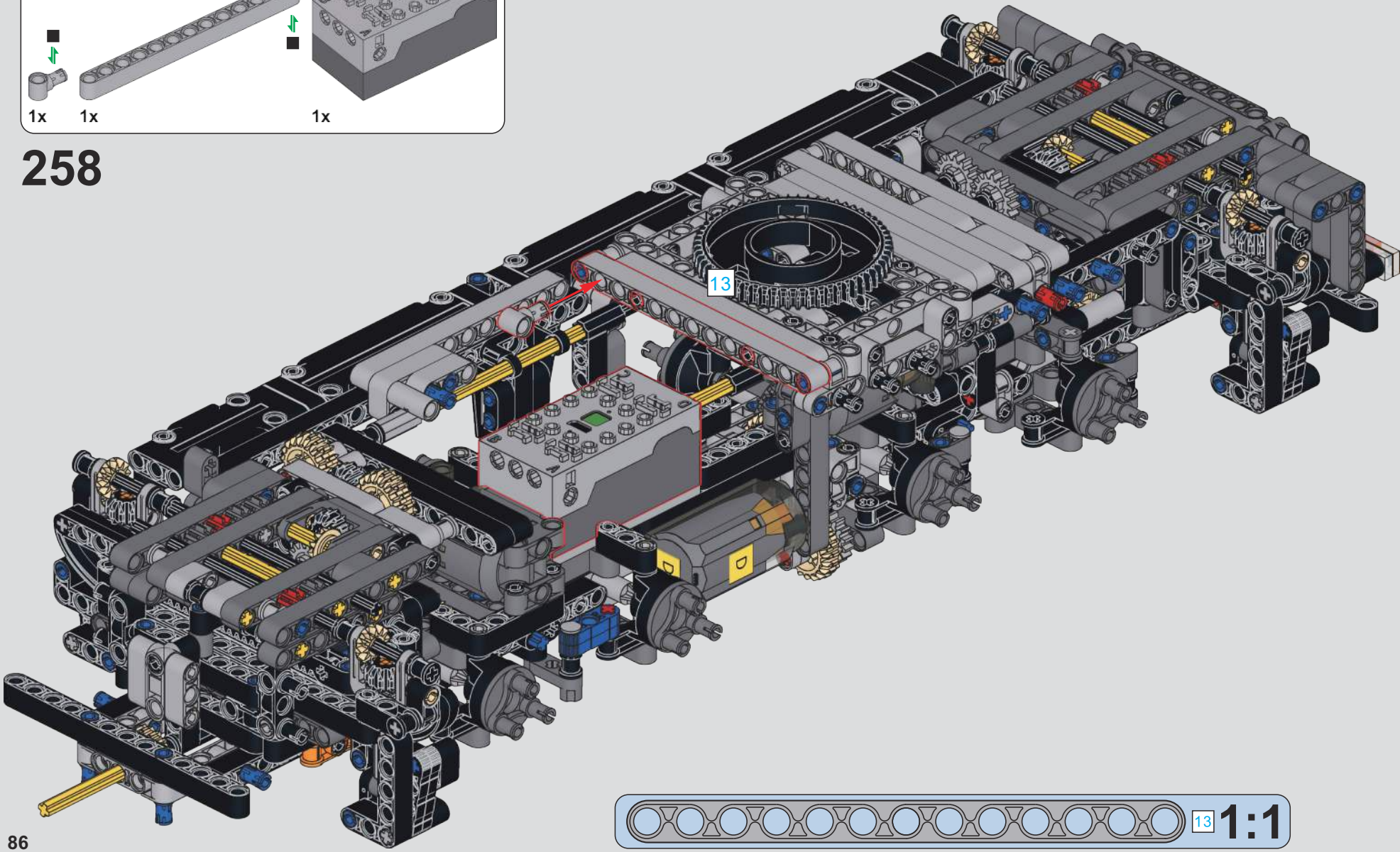

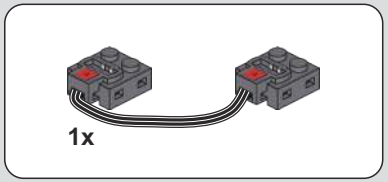

259

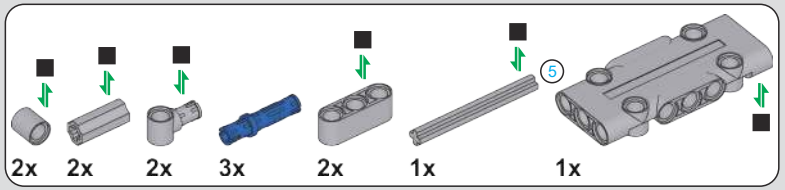

260

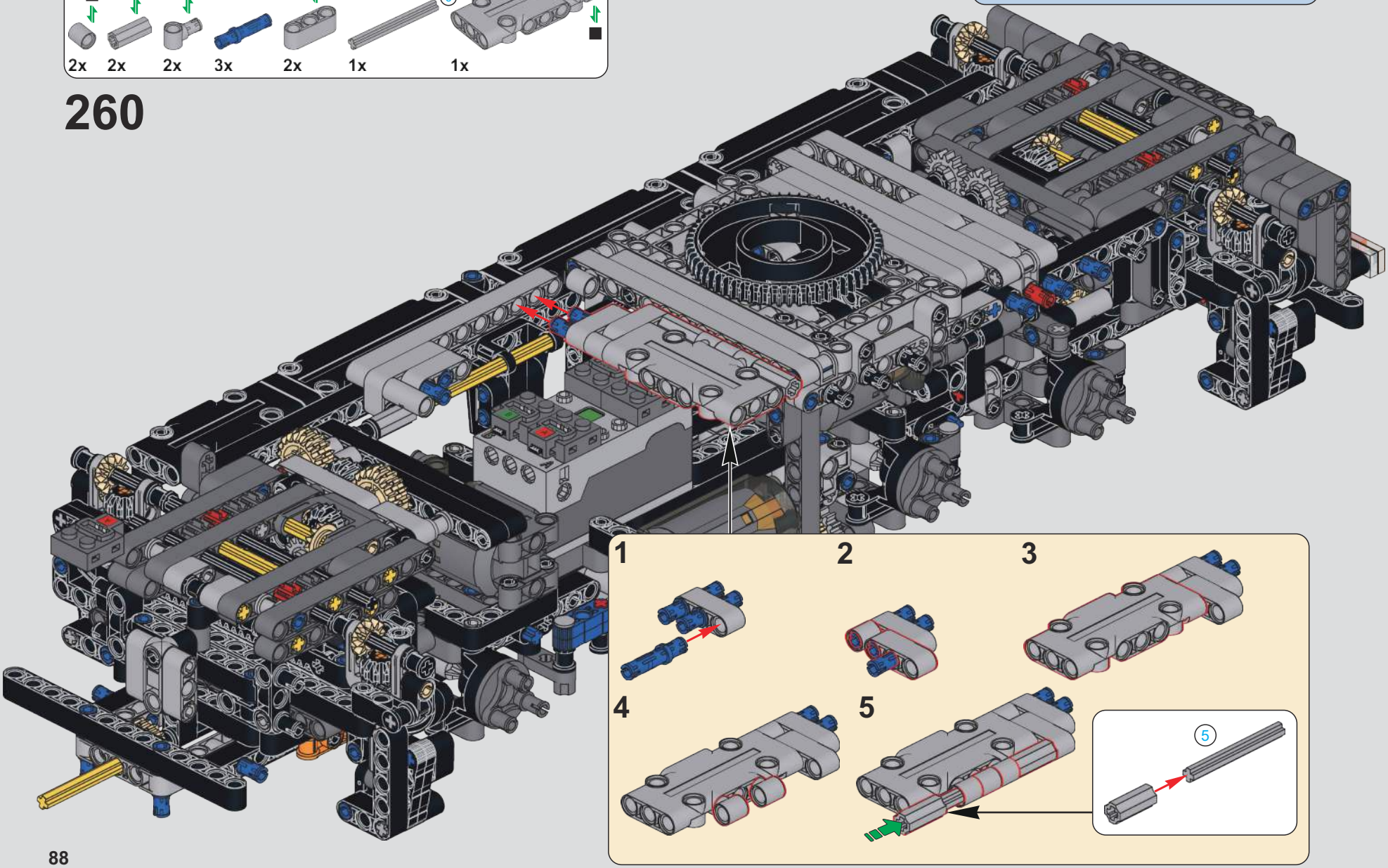

261

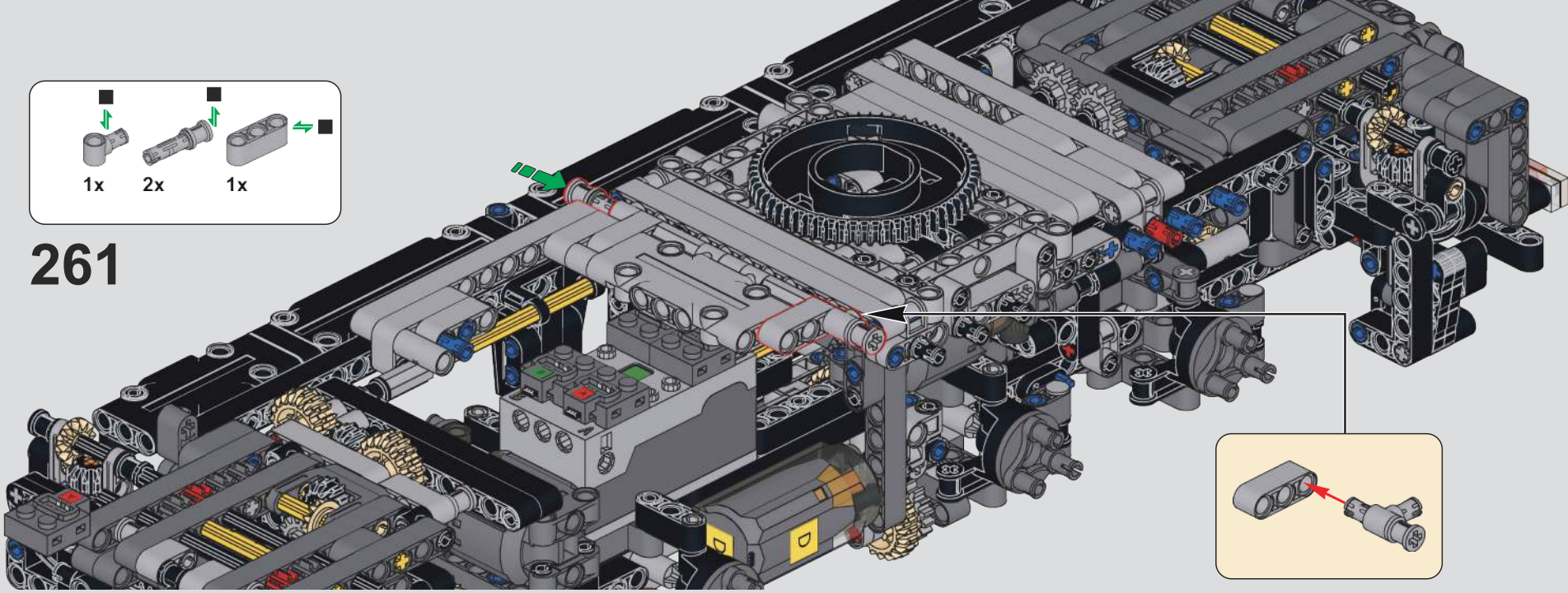

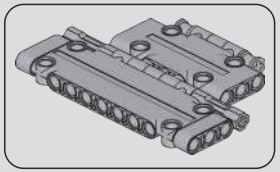

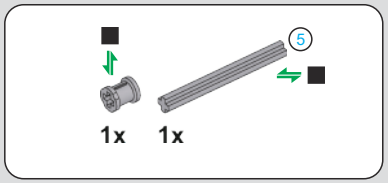

262

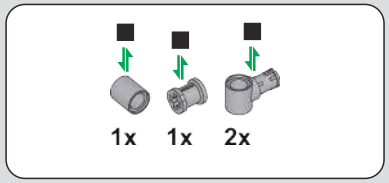

263

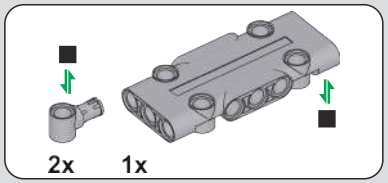

264

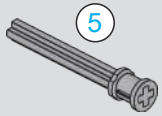

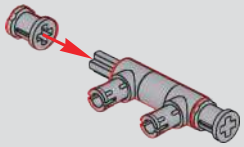

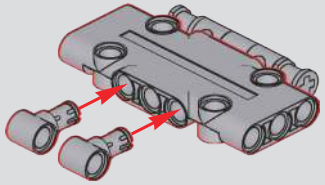

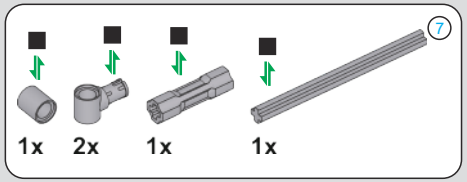

265

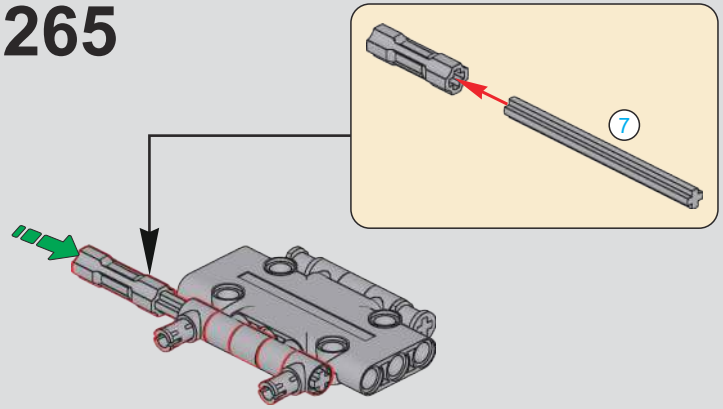

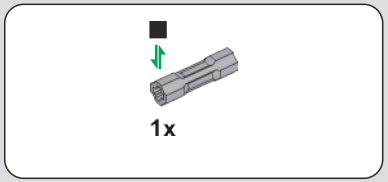

266

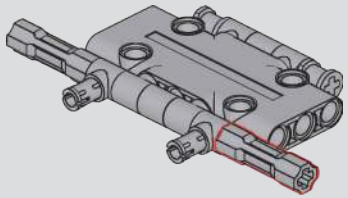

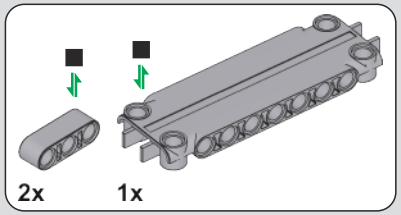

267

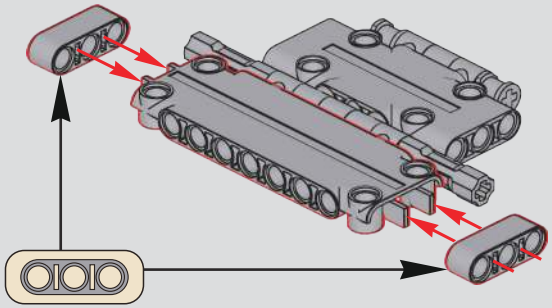

268

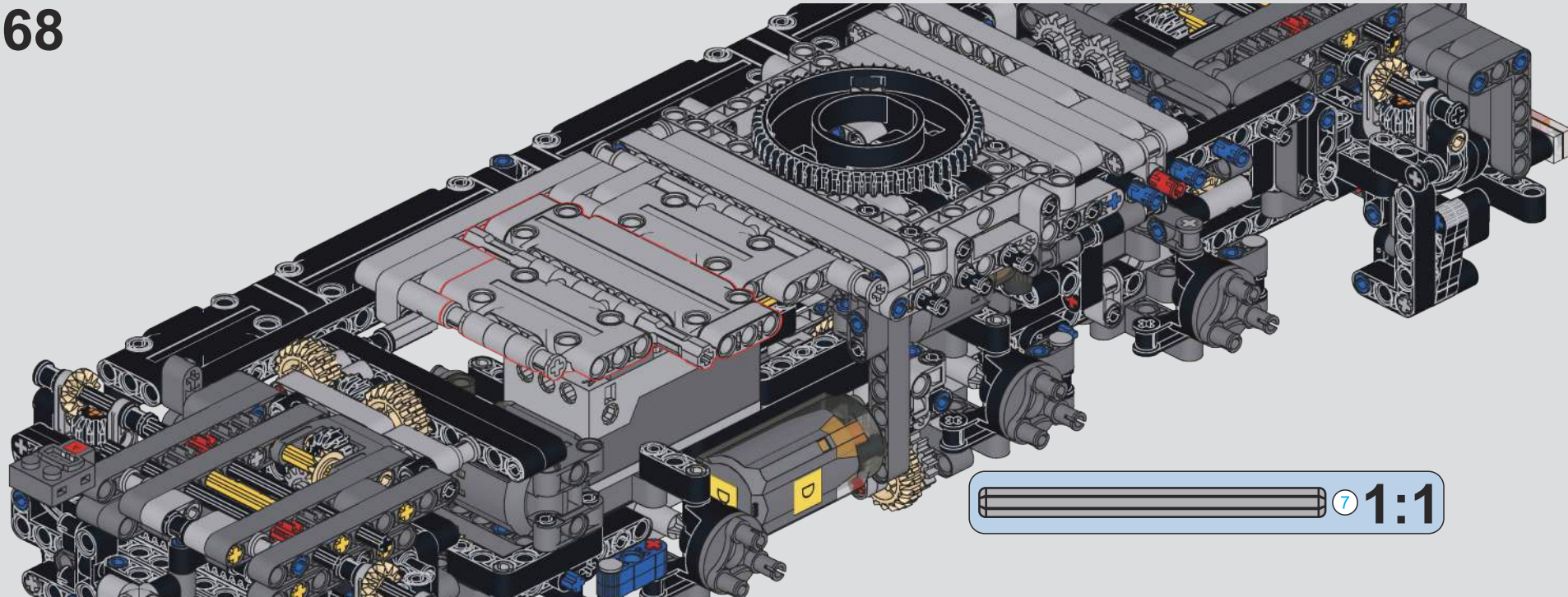

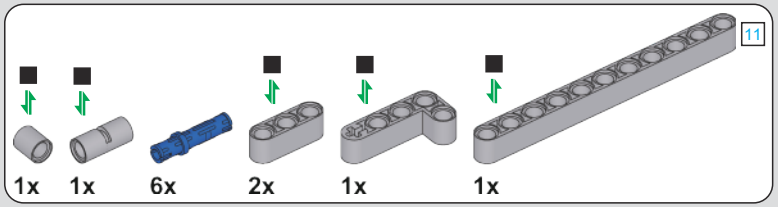

269

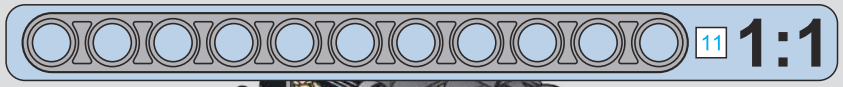

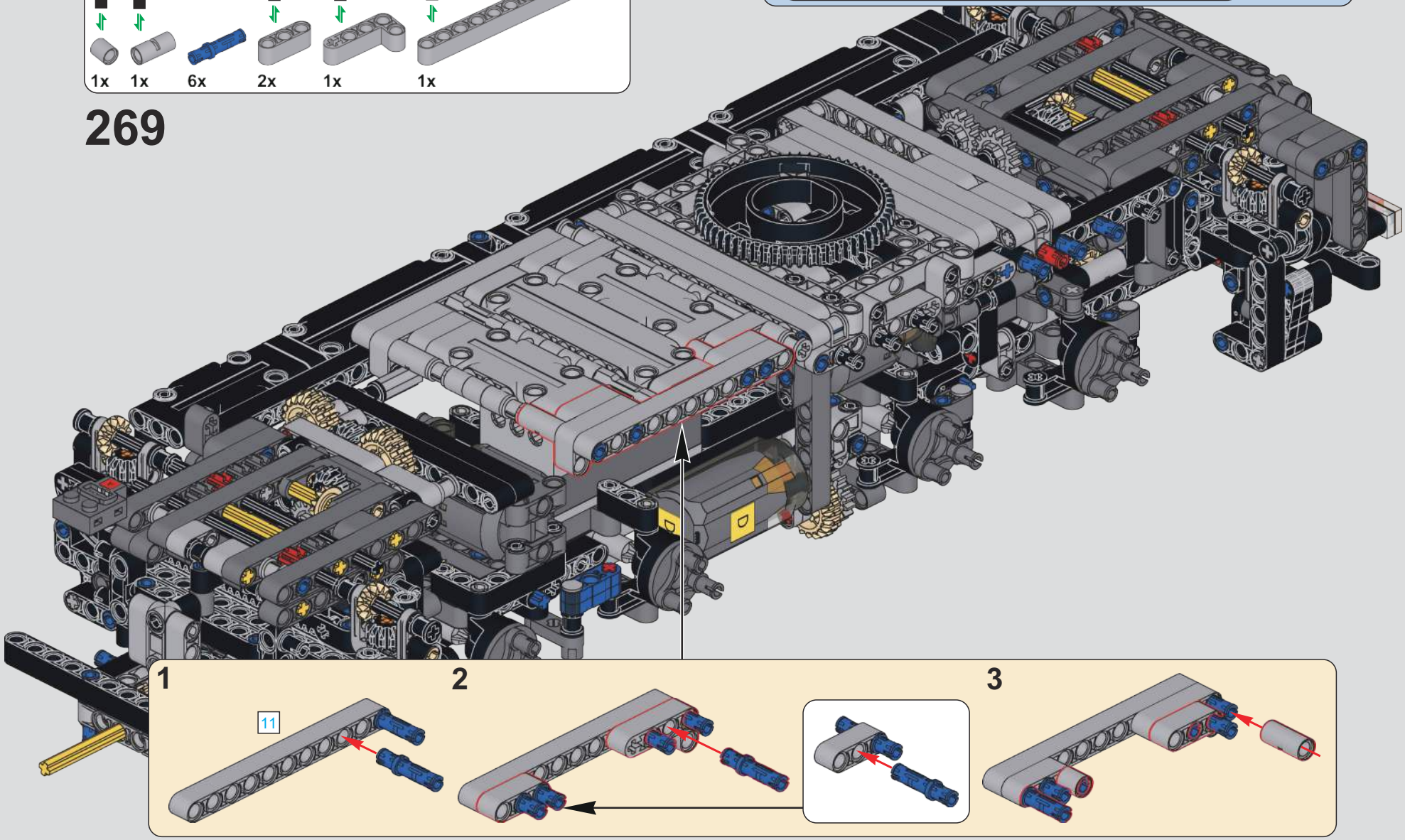

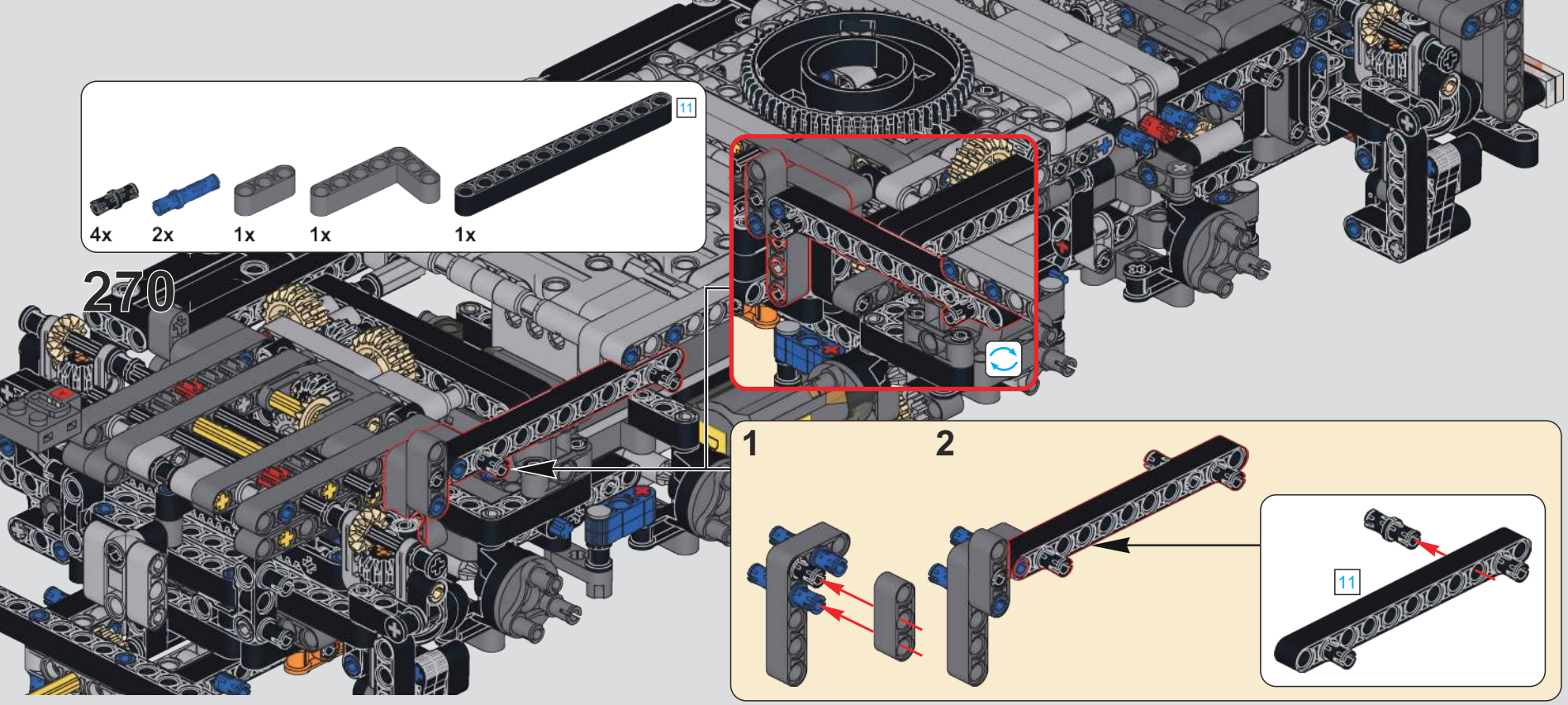

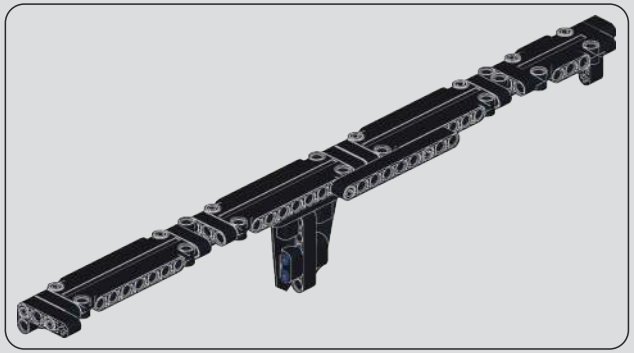

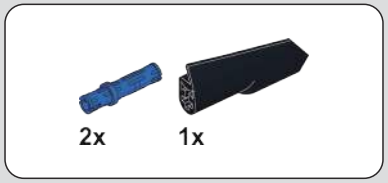

271

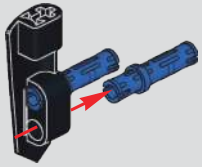

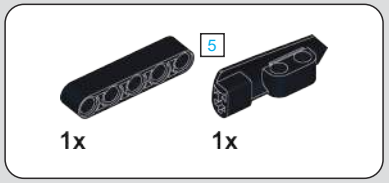

272

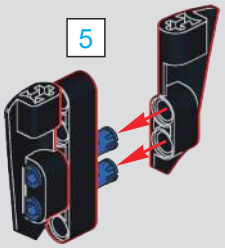

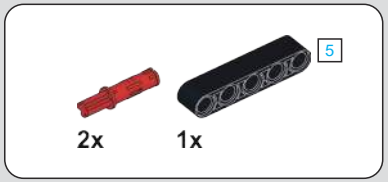

273

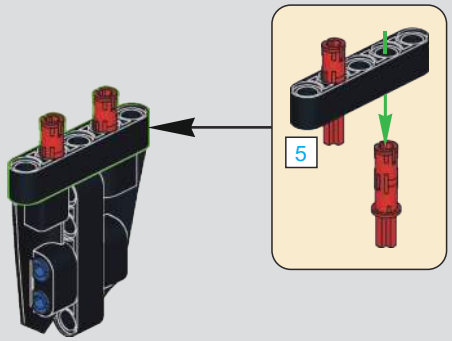

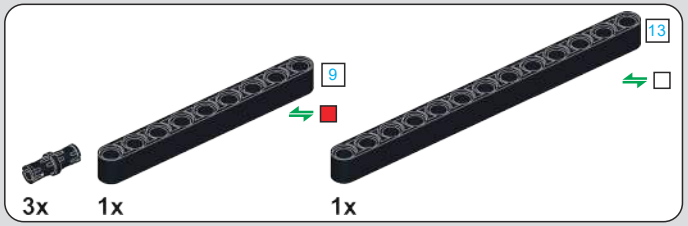

274

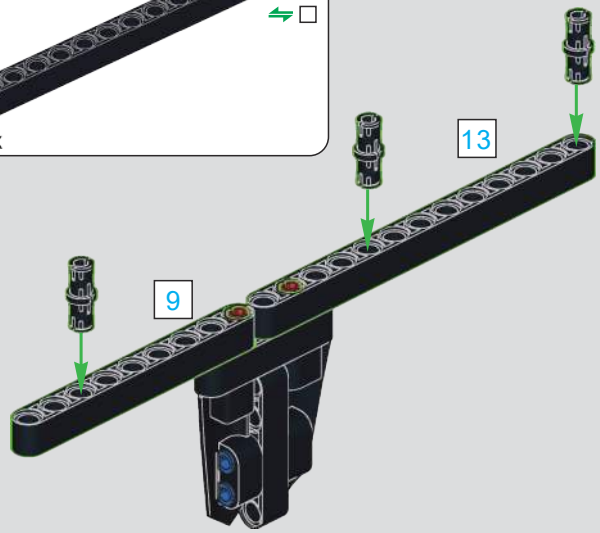

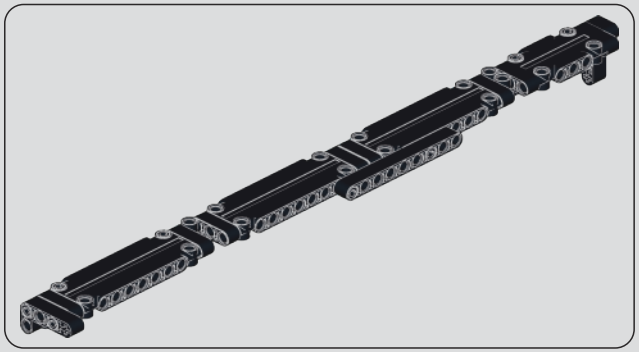

275

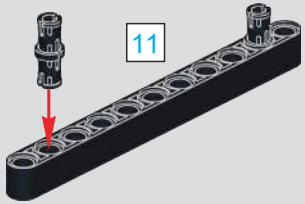

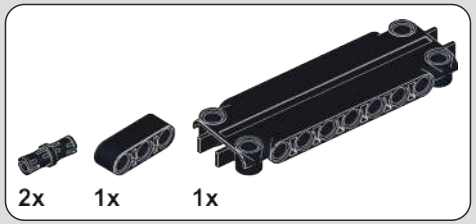

276

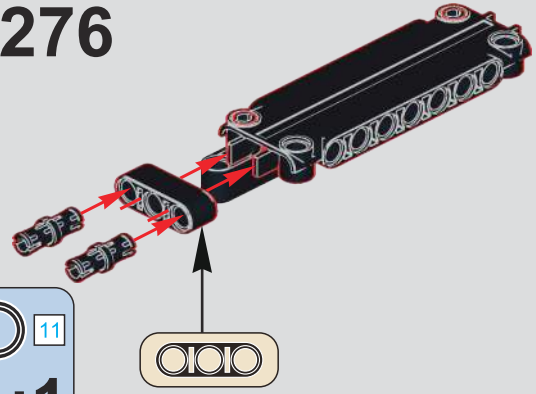

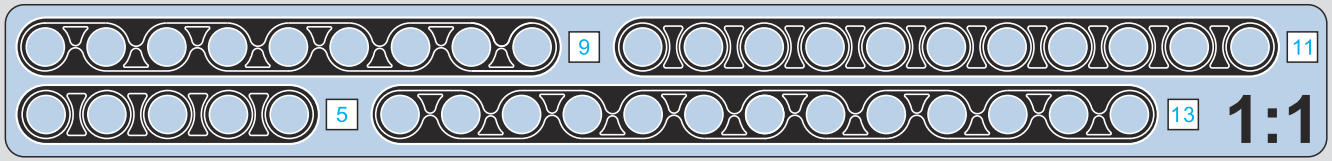

277

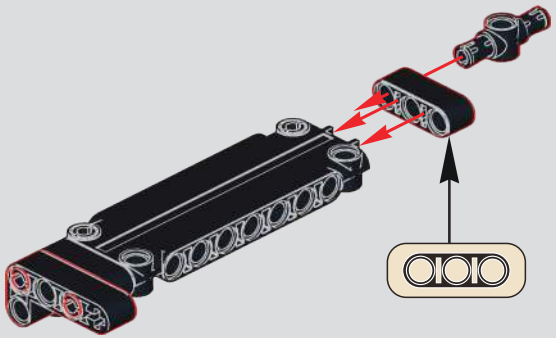

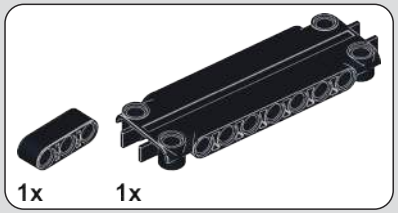

278

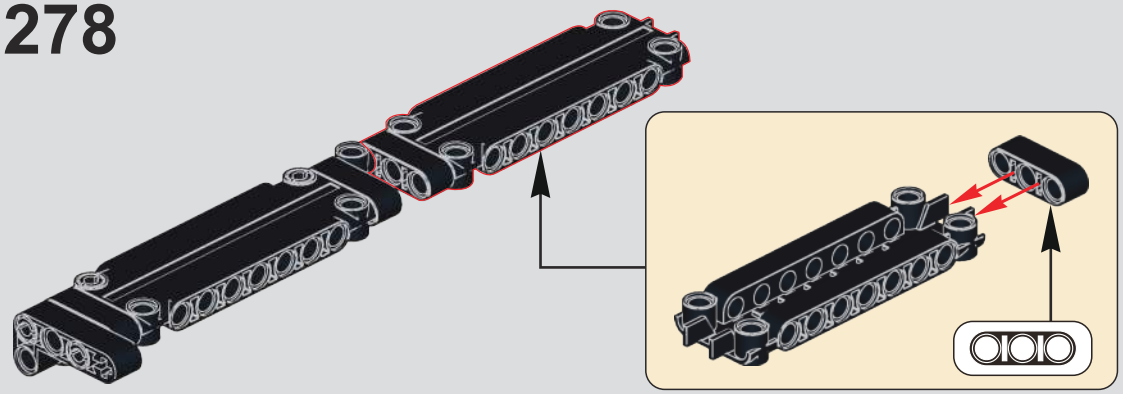

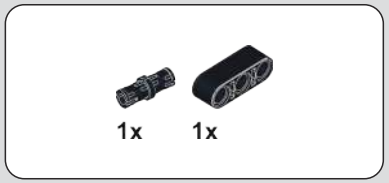

279

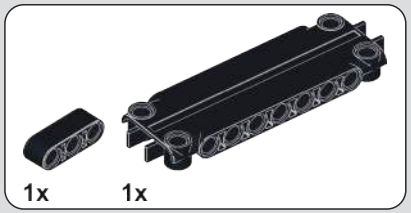

280

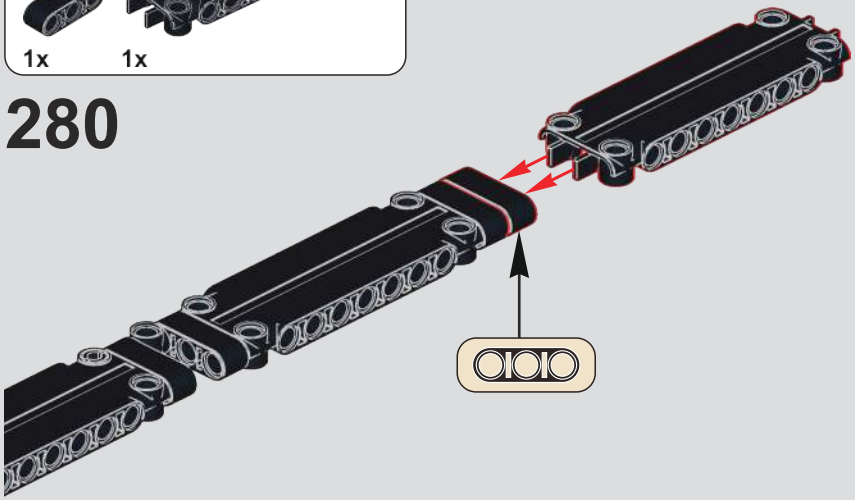

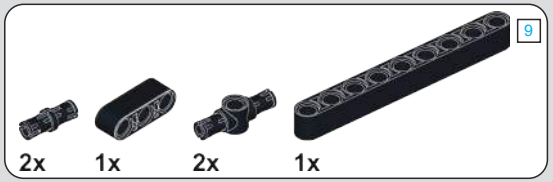

281

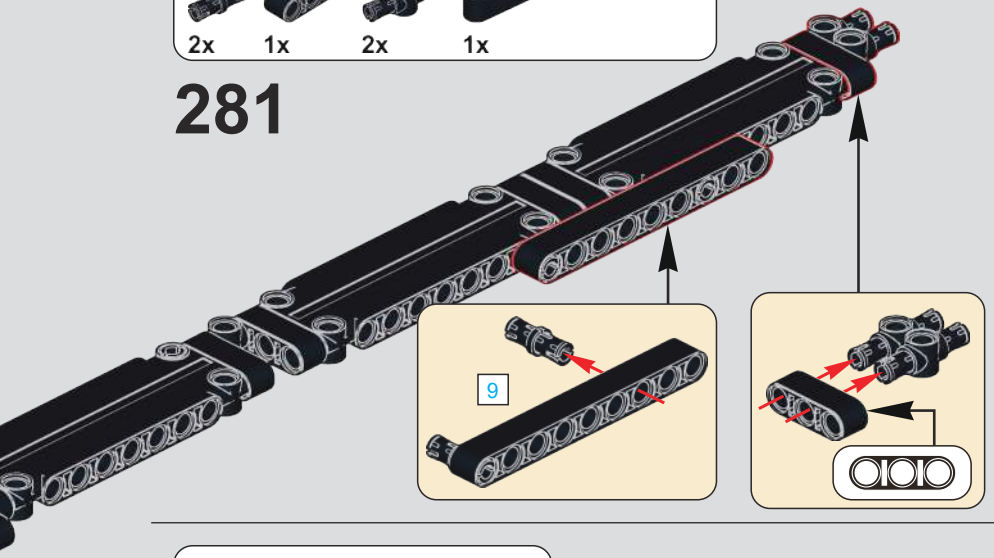

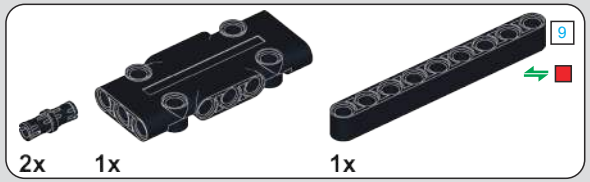

282

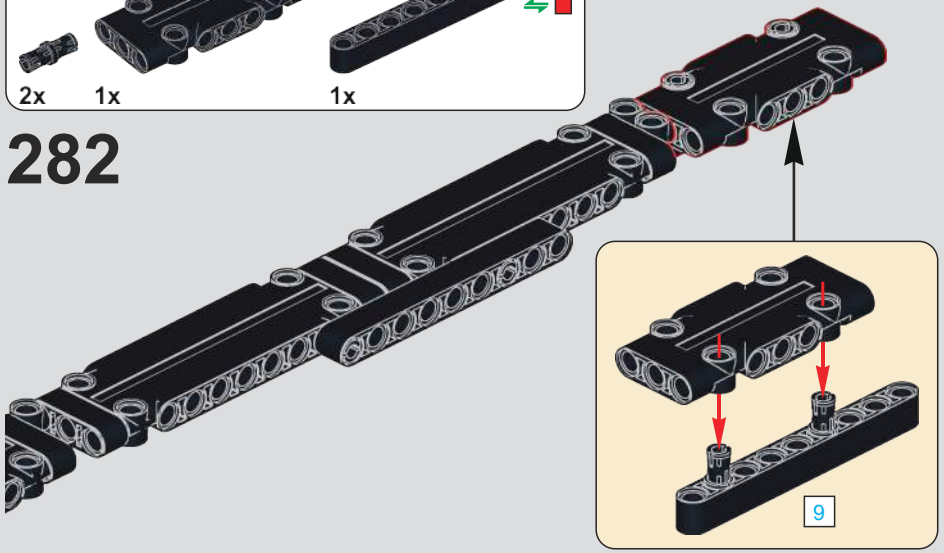

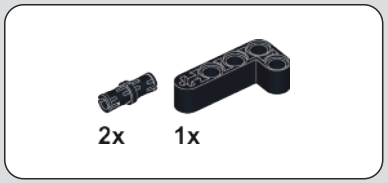

283

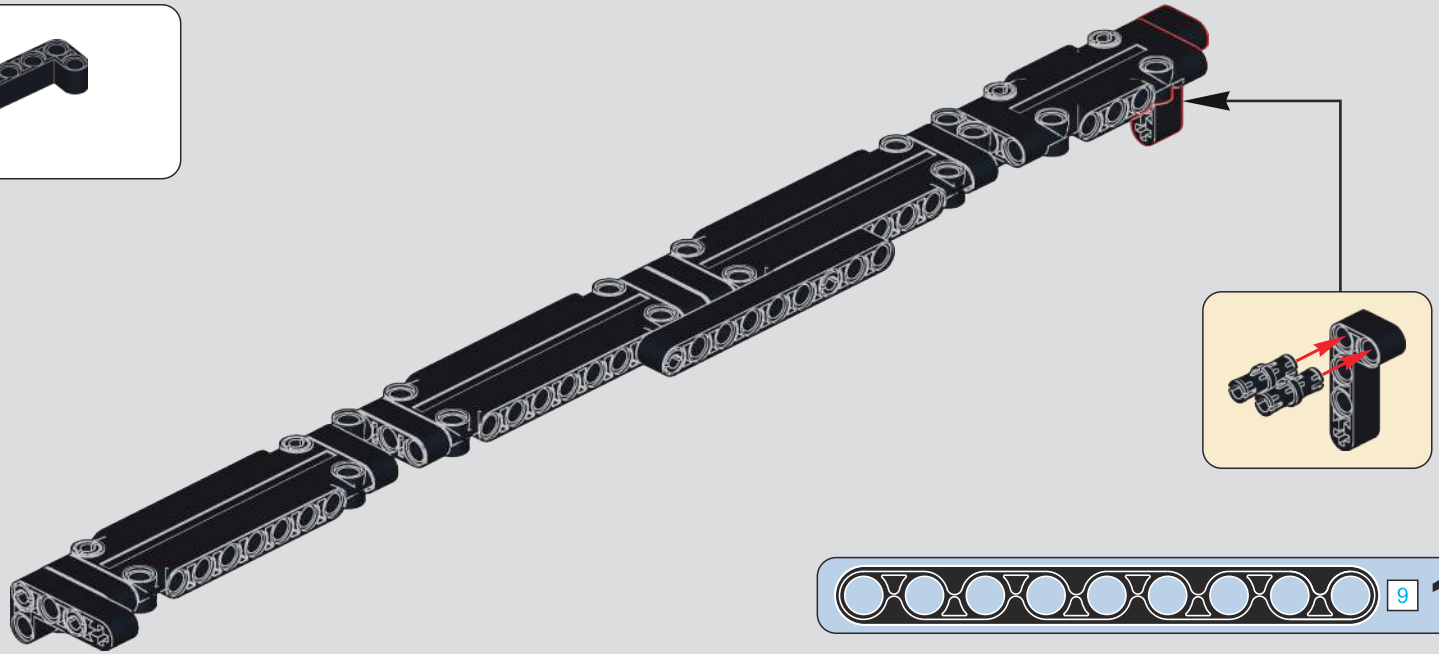

284

285

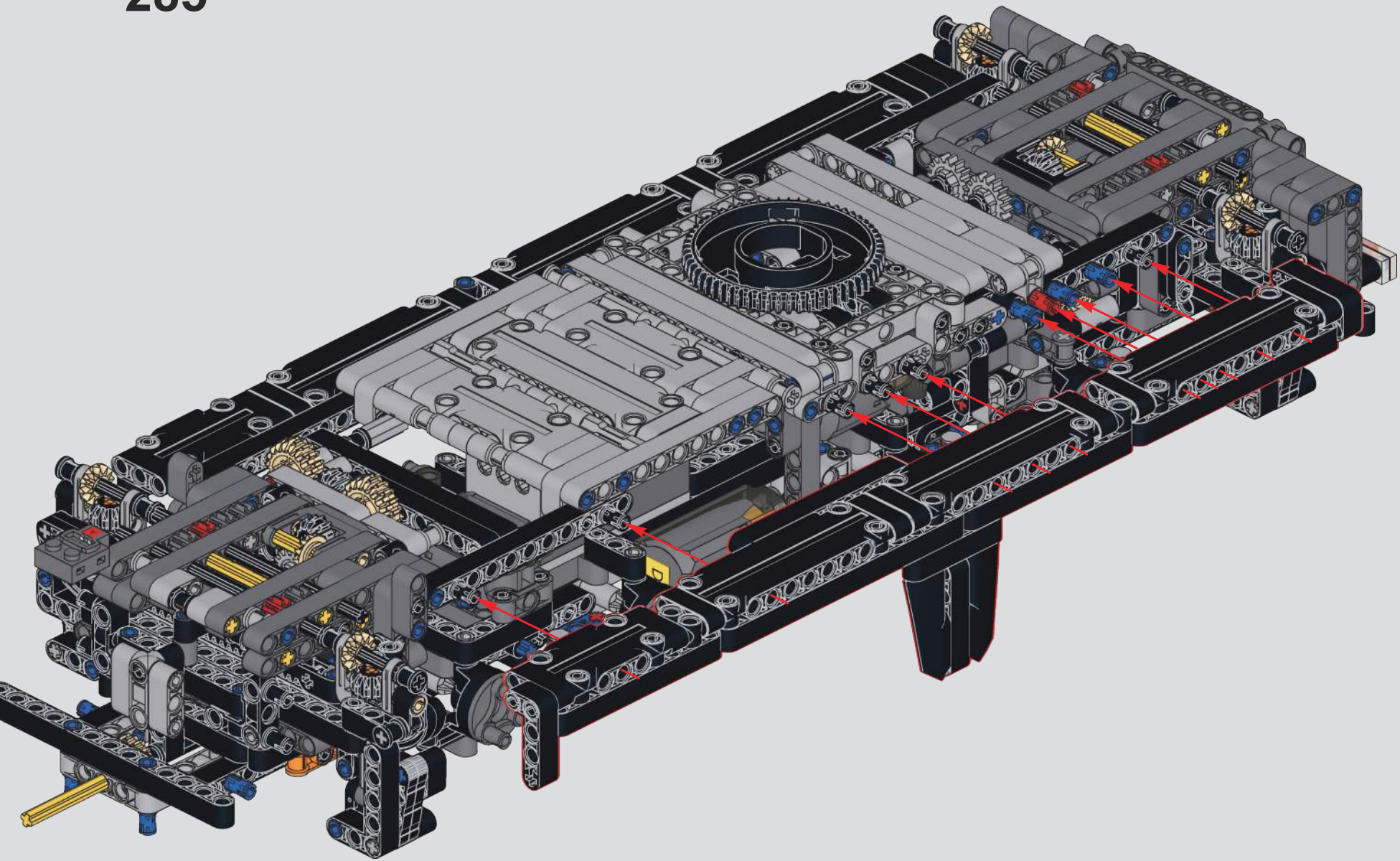

286

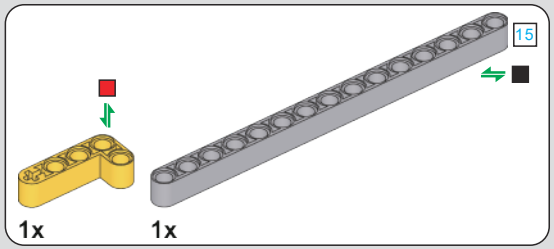

287

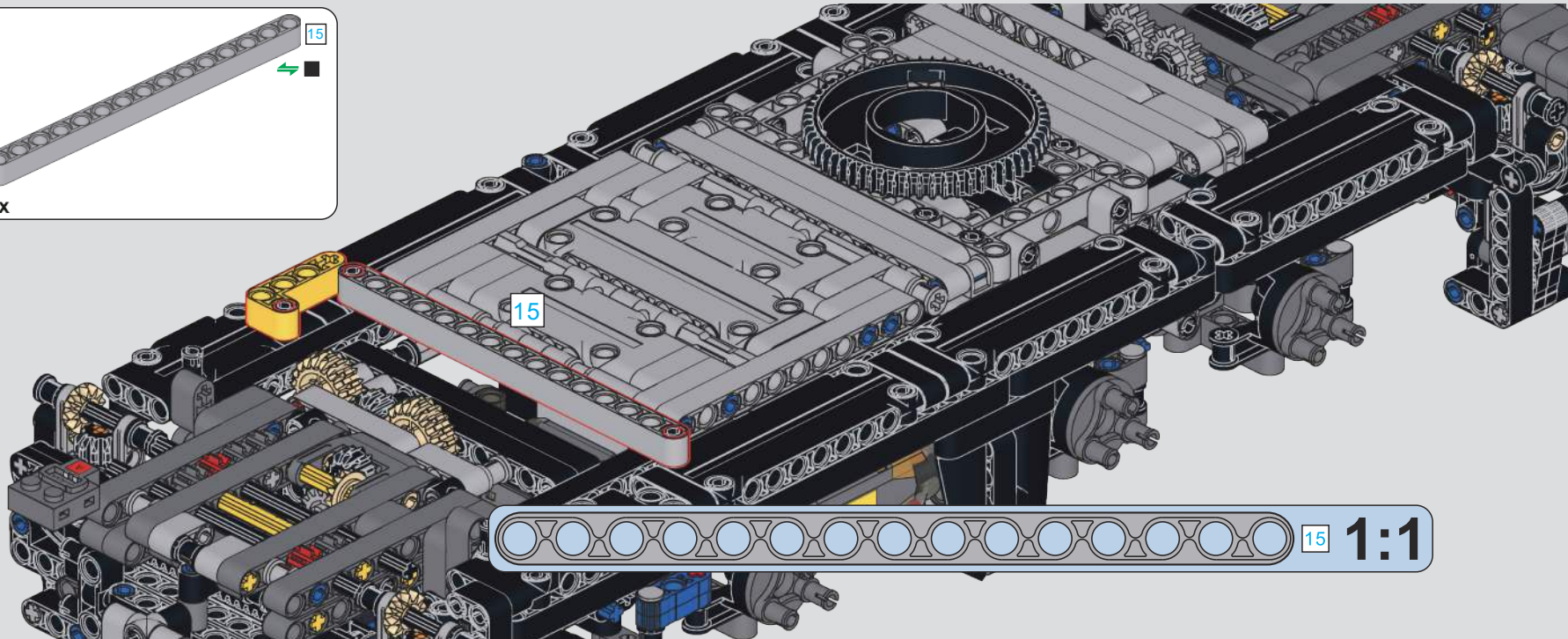

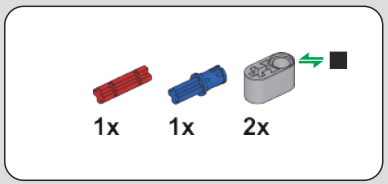

288

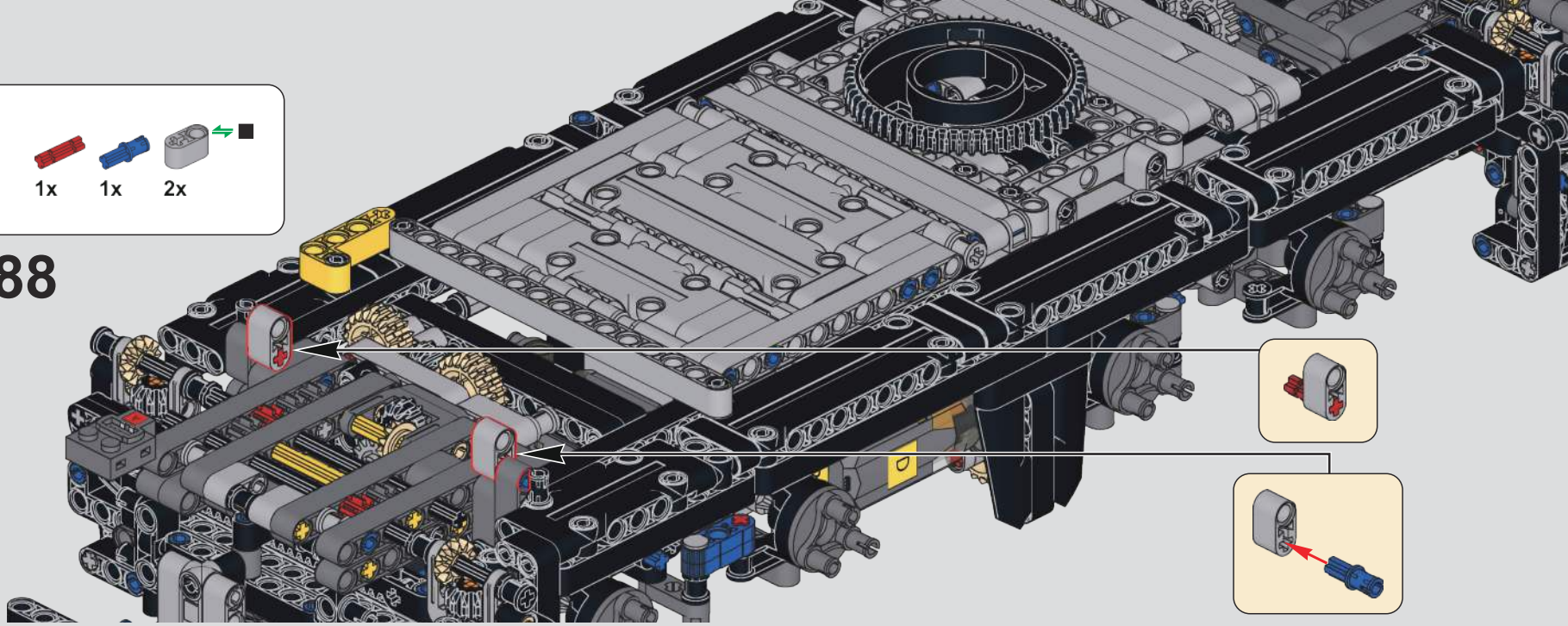

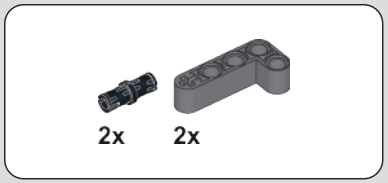

289

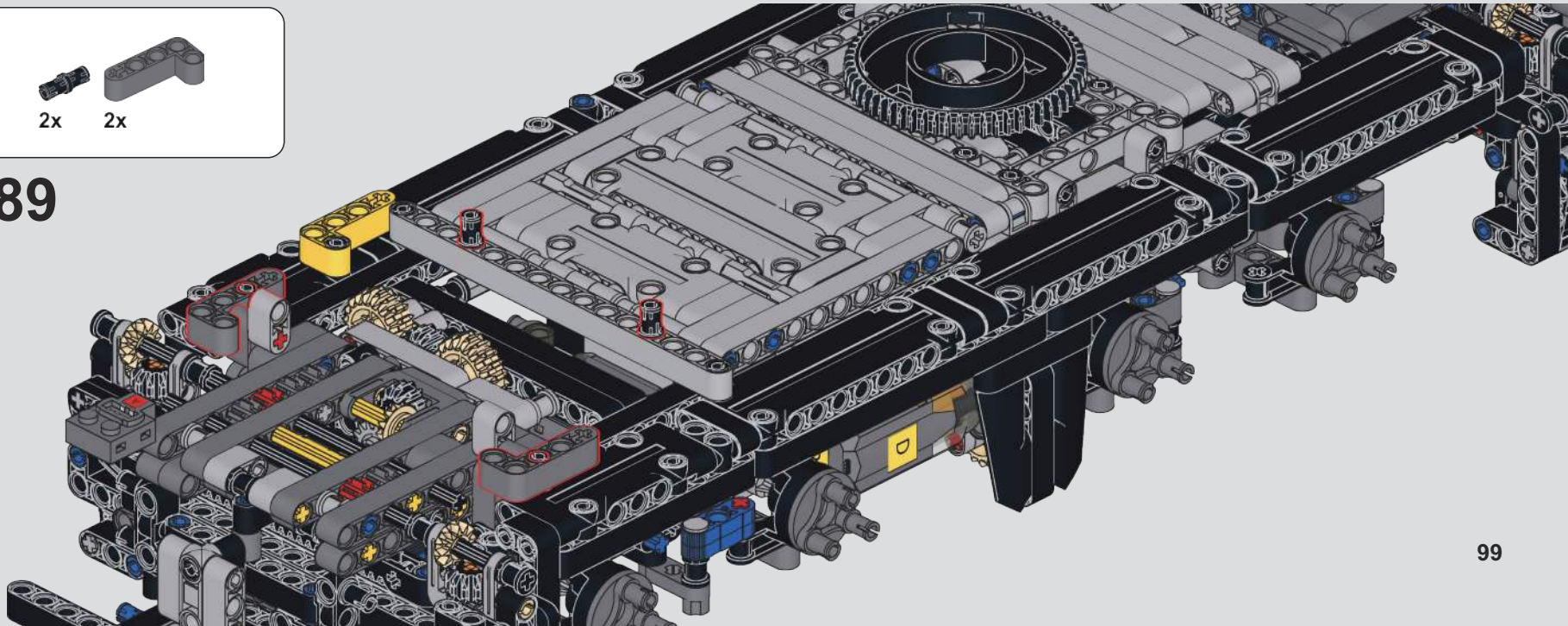

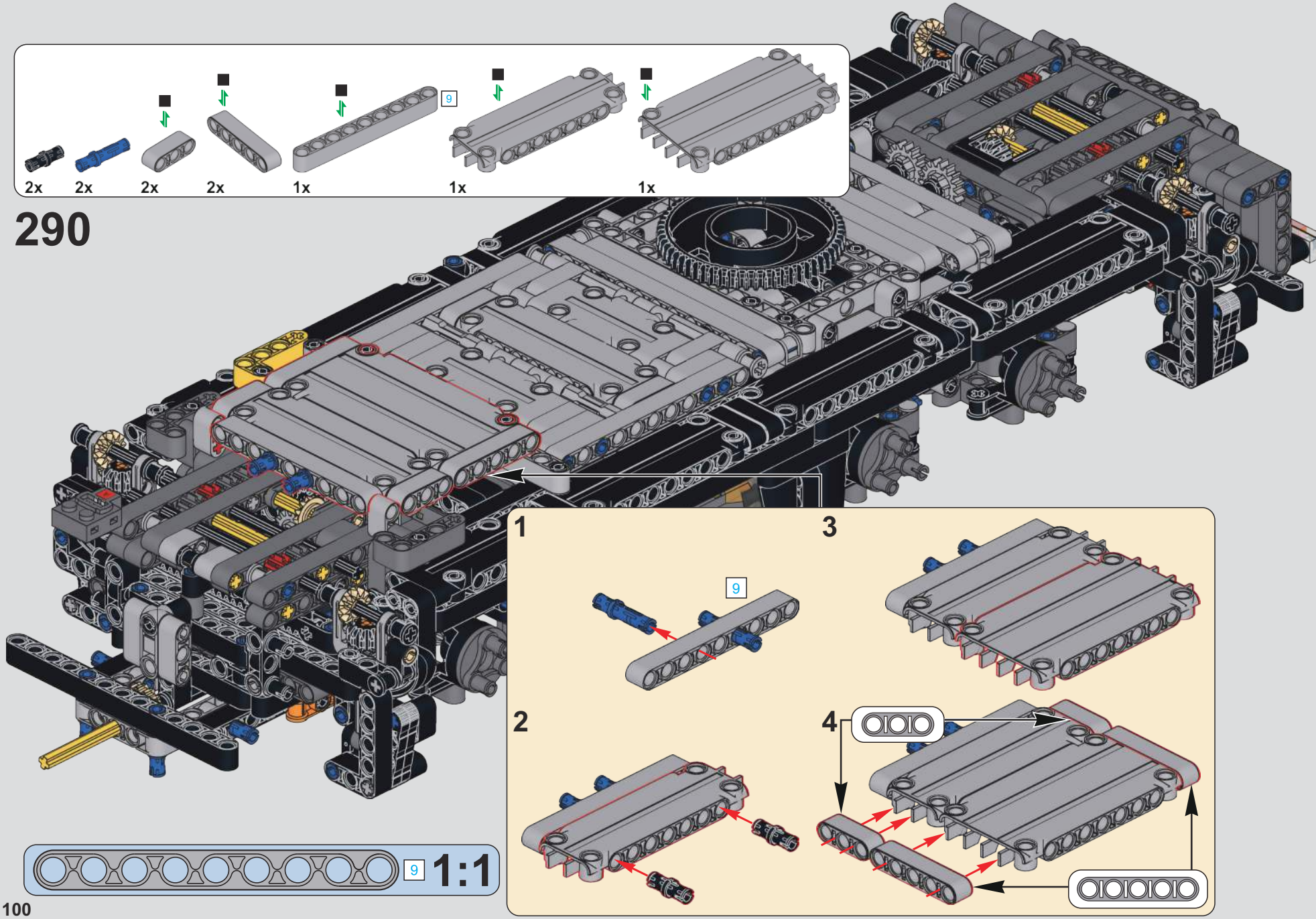
2x
2x
2x
2x
1x
9
1x
1x
290
1
9
2
3
4
9
1:1

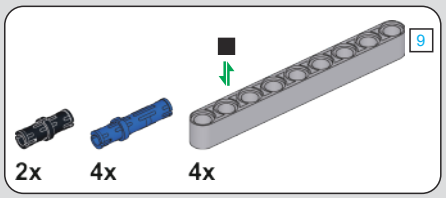

291

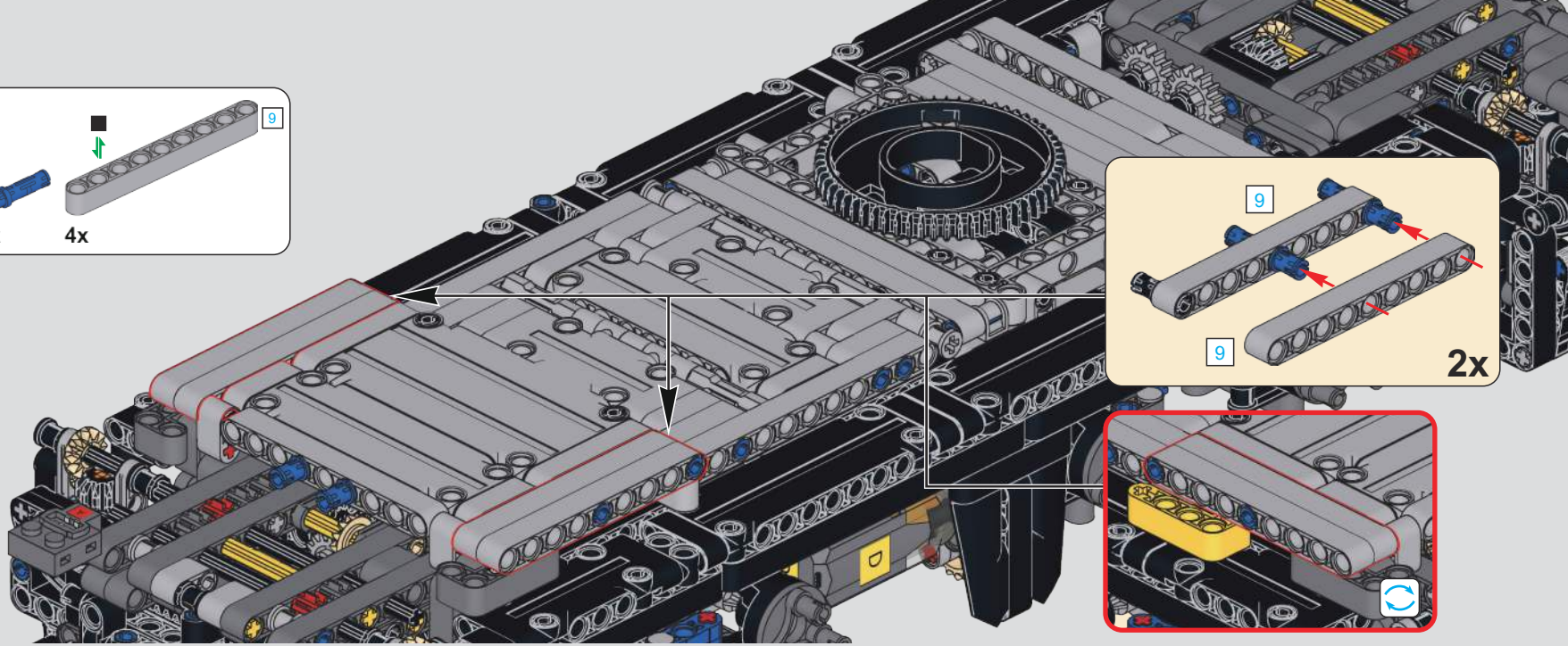

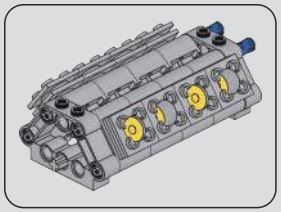

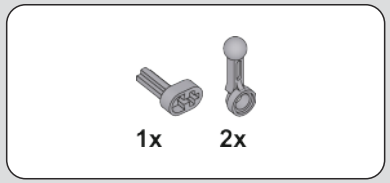

292

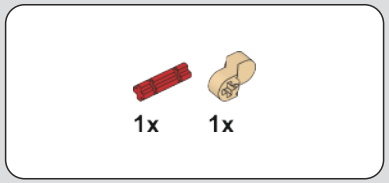

293

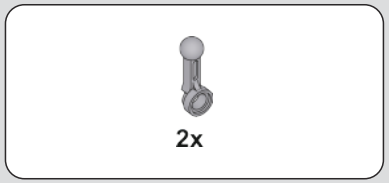

294

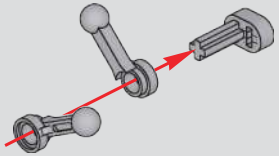

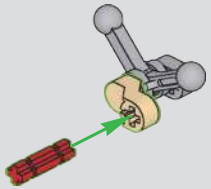

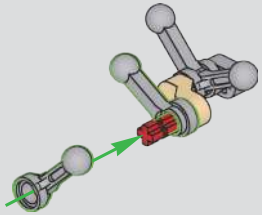

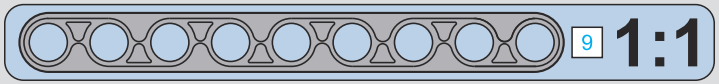

295

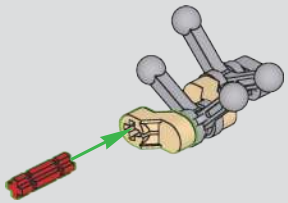

296

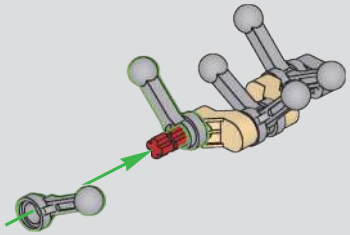

297

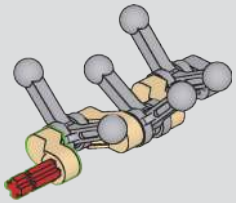

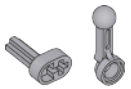

298

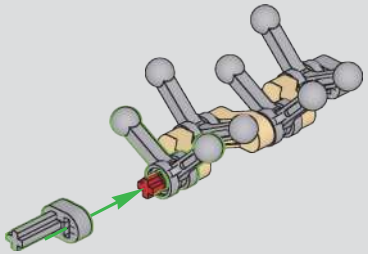

299

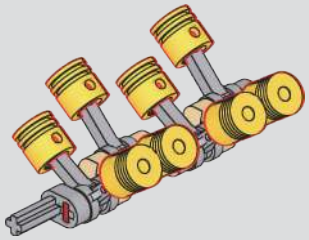

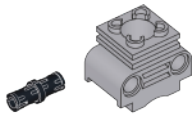

300

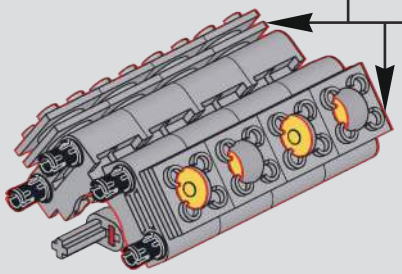

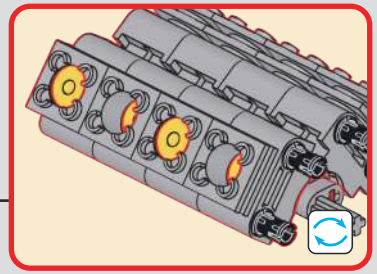

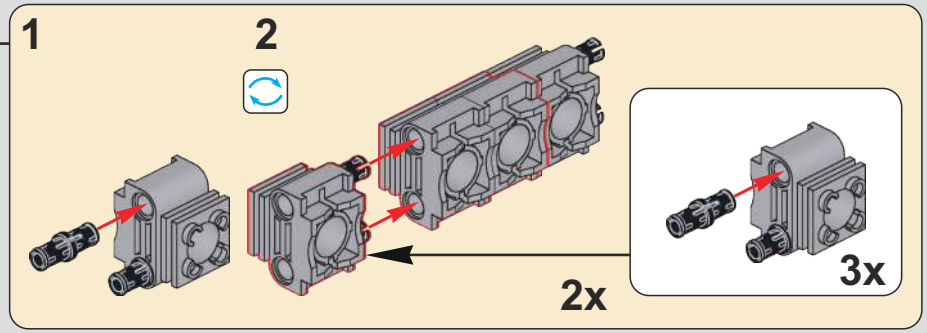

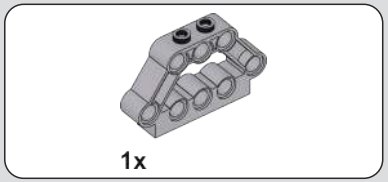

301

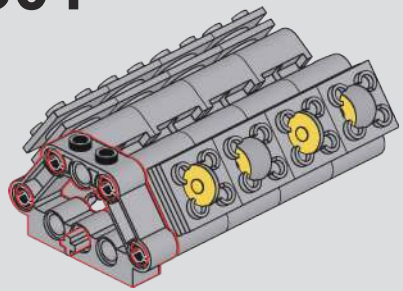

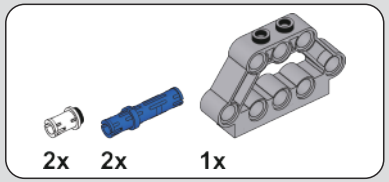

302

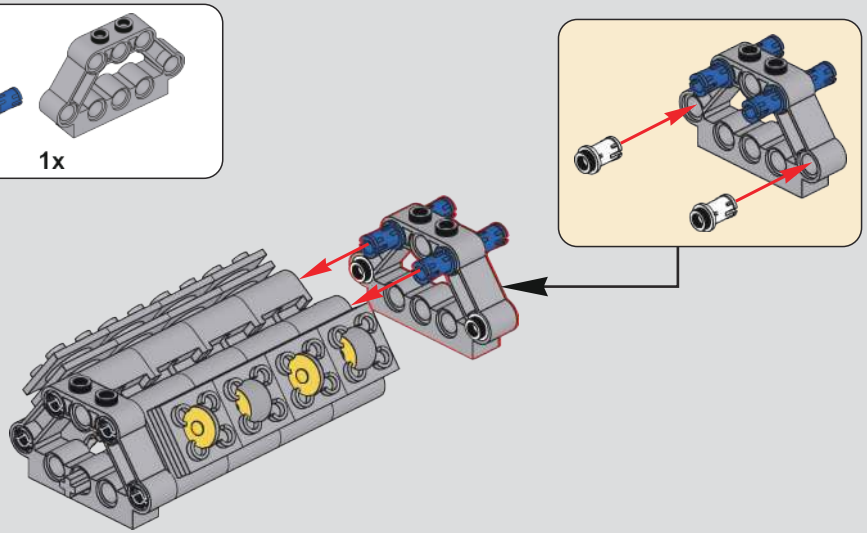

303

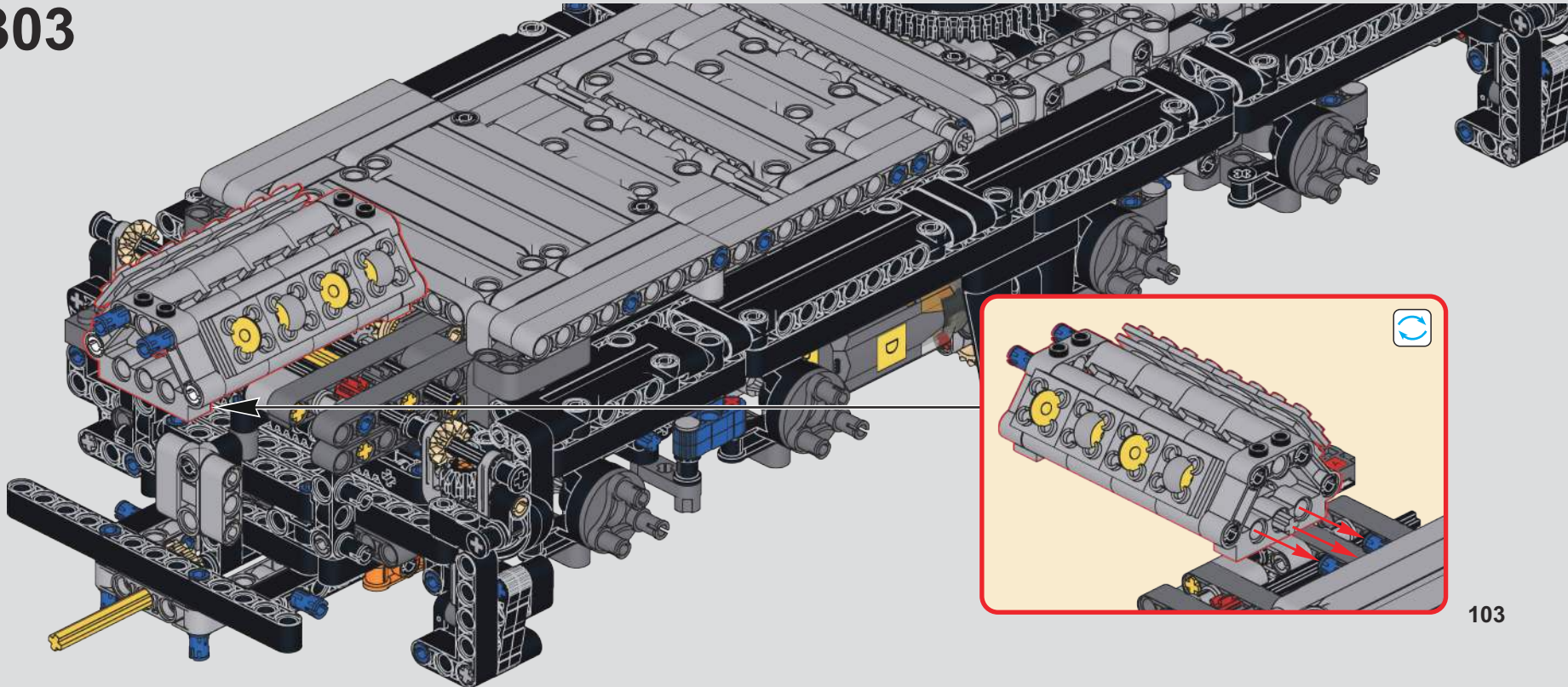

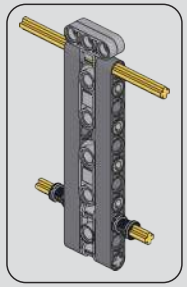

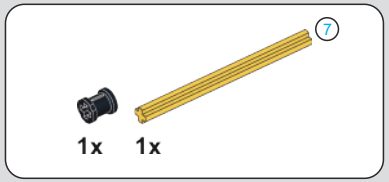

304

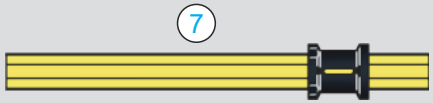

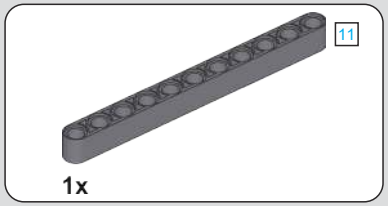

305

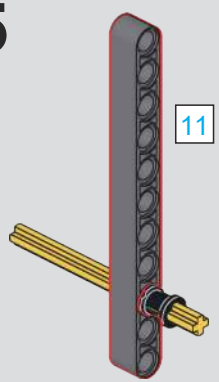

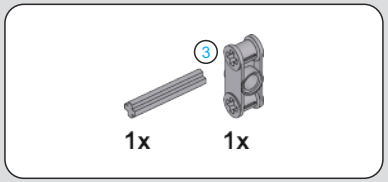

306

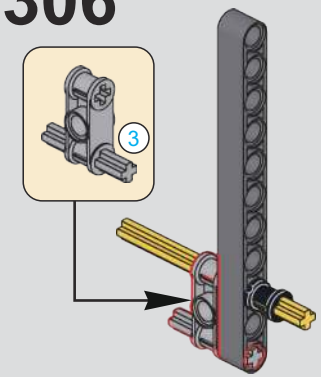

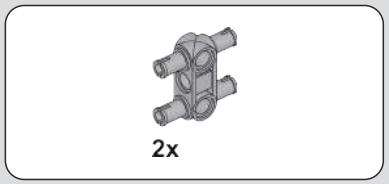

307

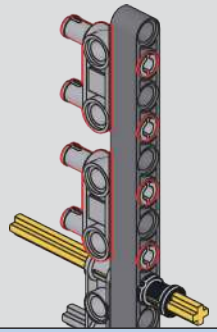

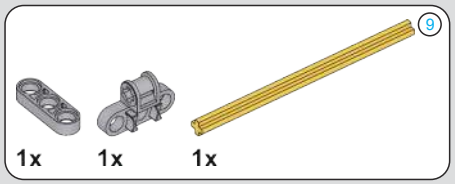

308

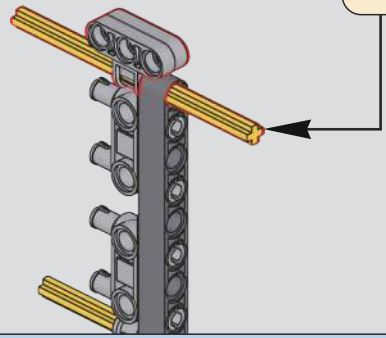

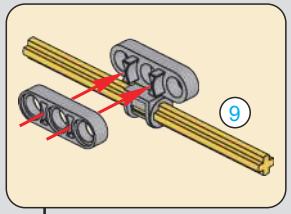

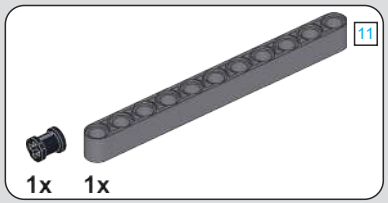

309

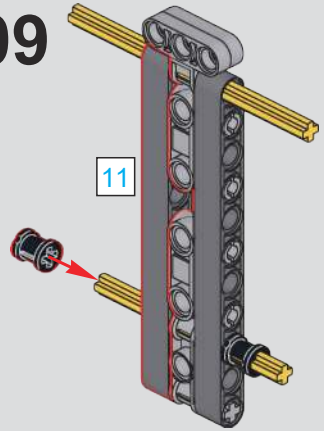

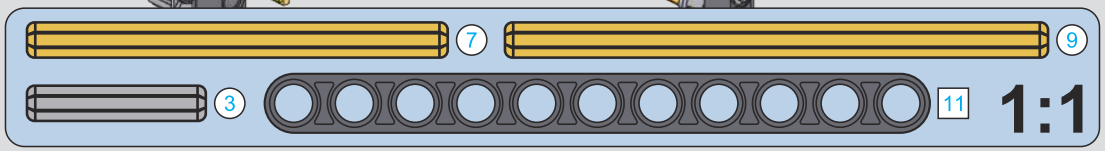

310

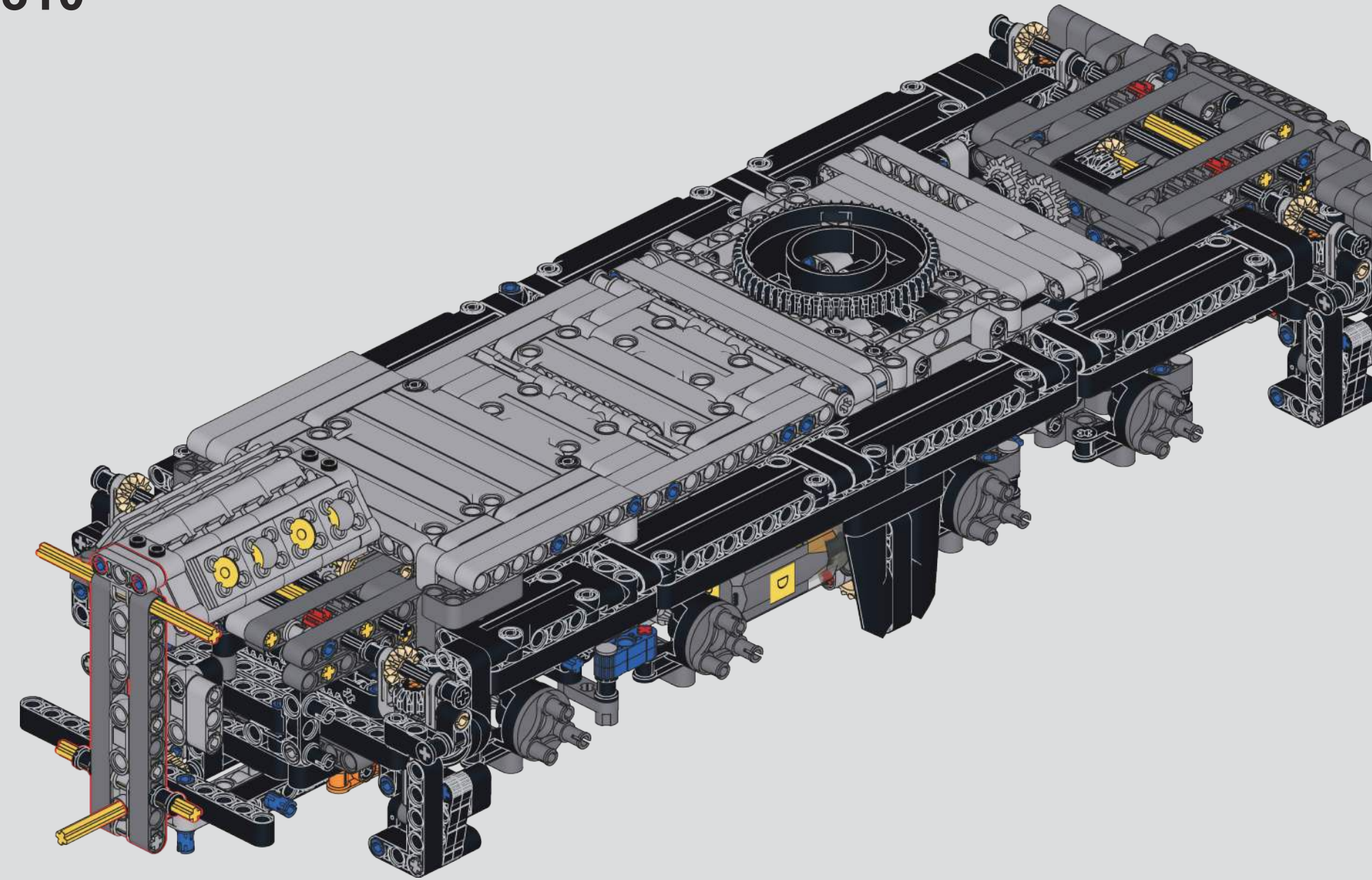

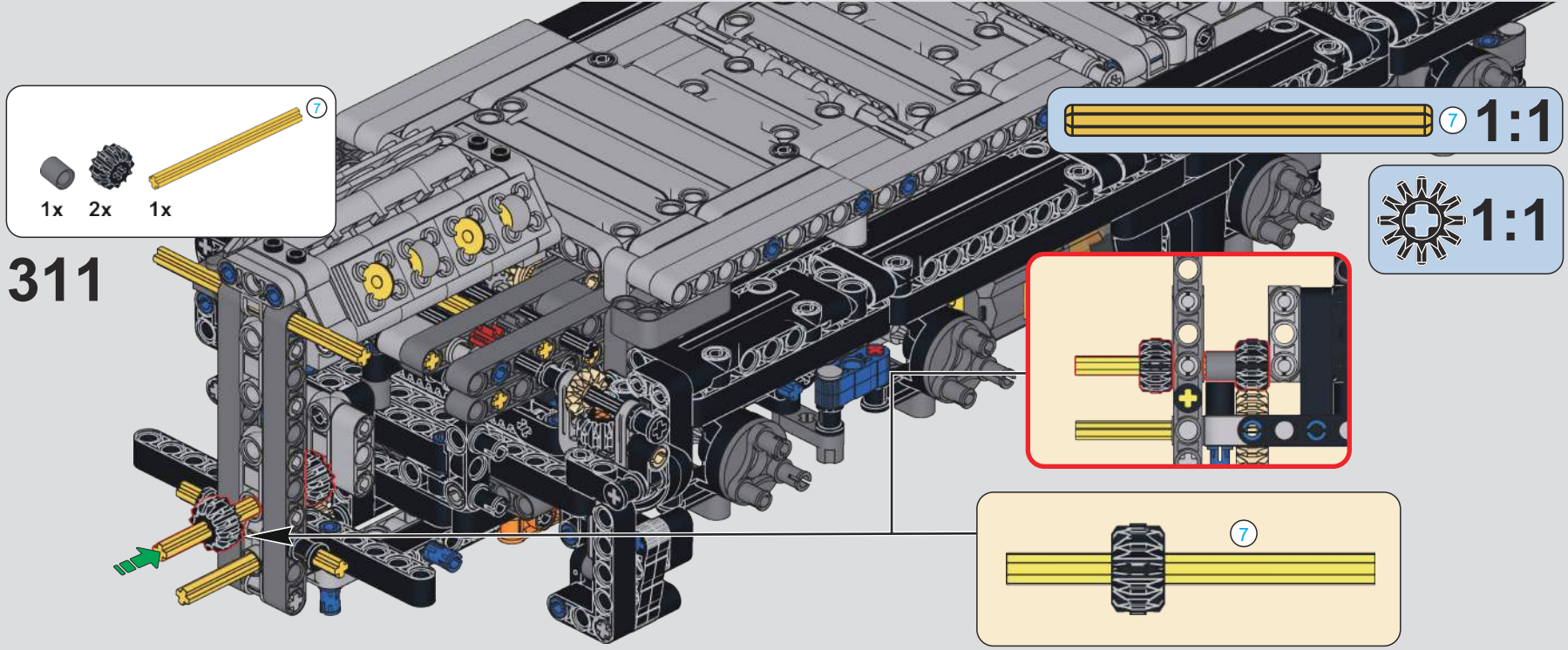
7
1x
2x
1x
311
7
1:1
1:1
7

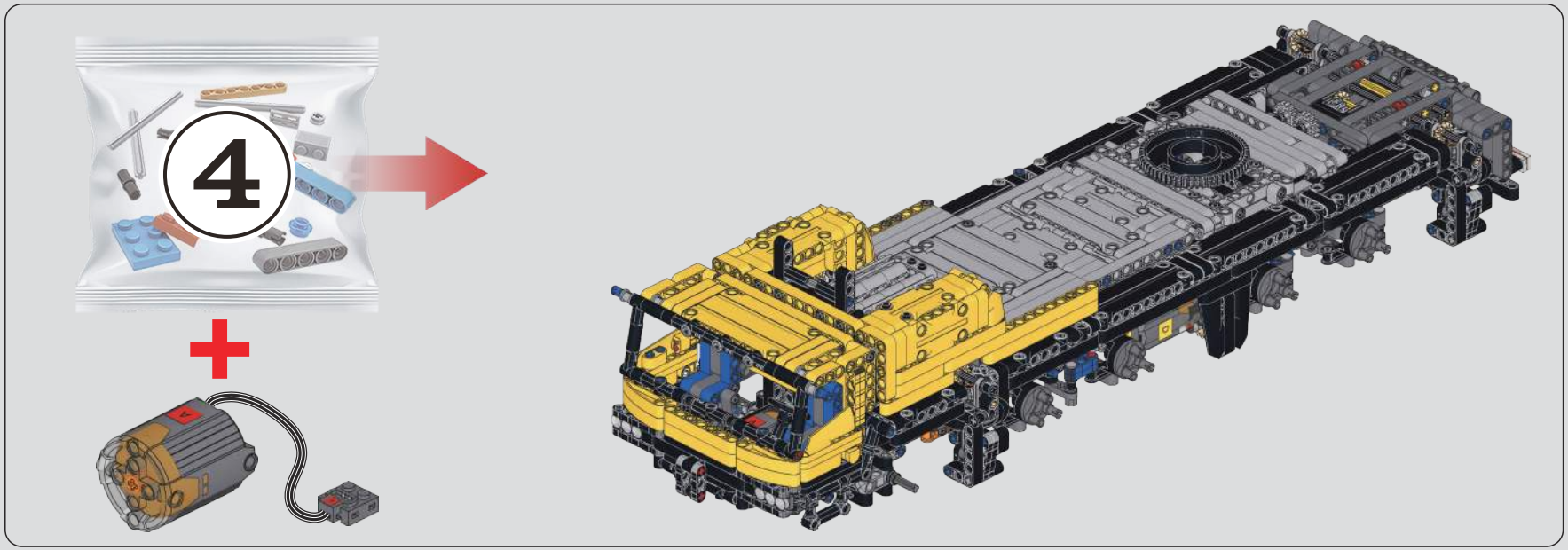
4

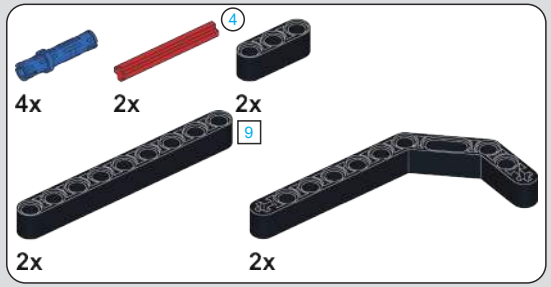

312

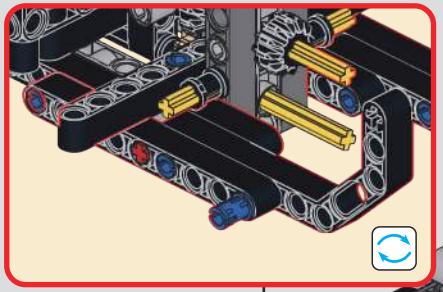

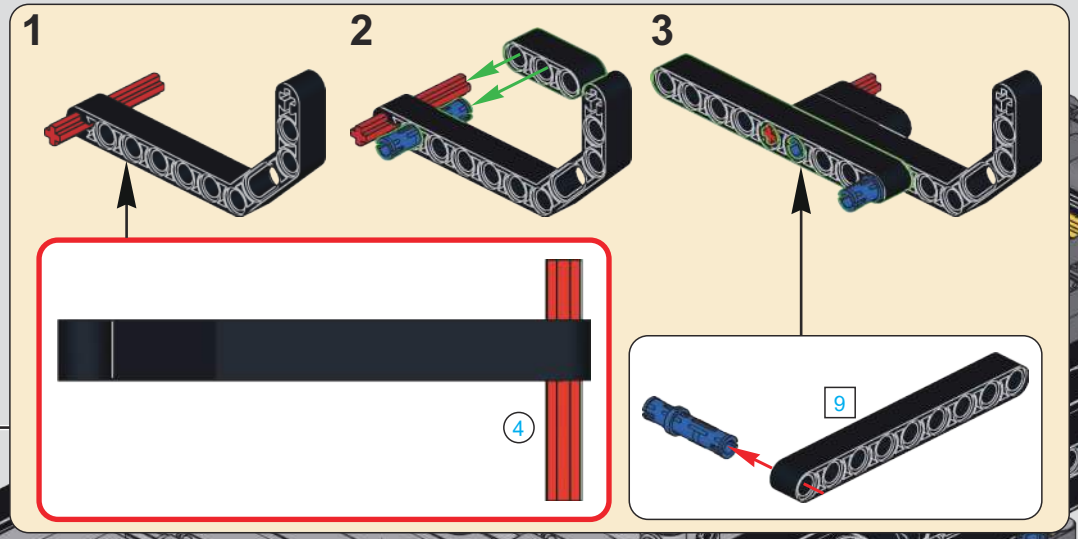

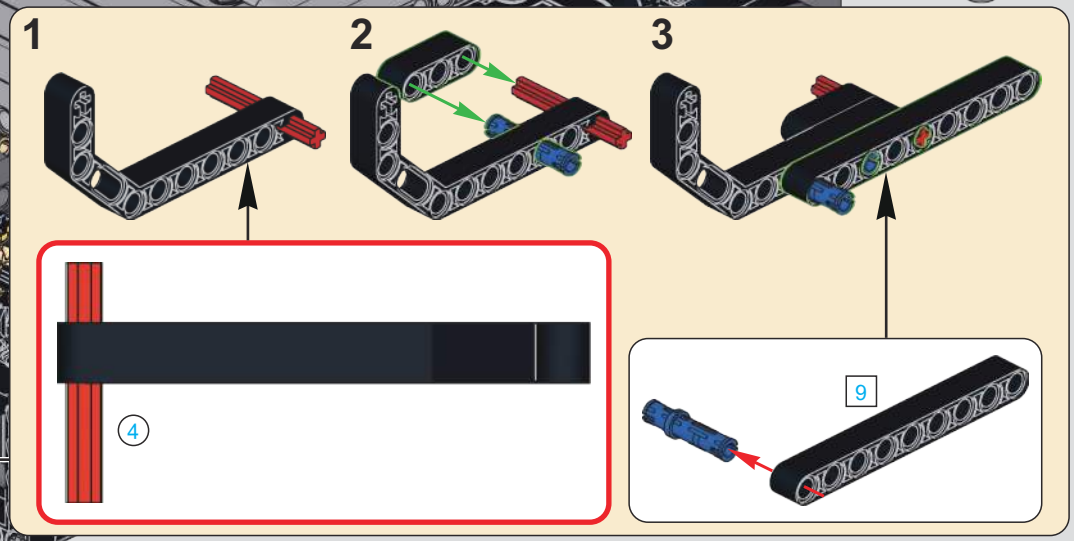

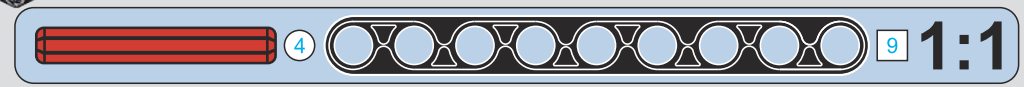

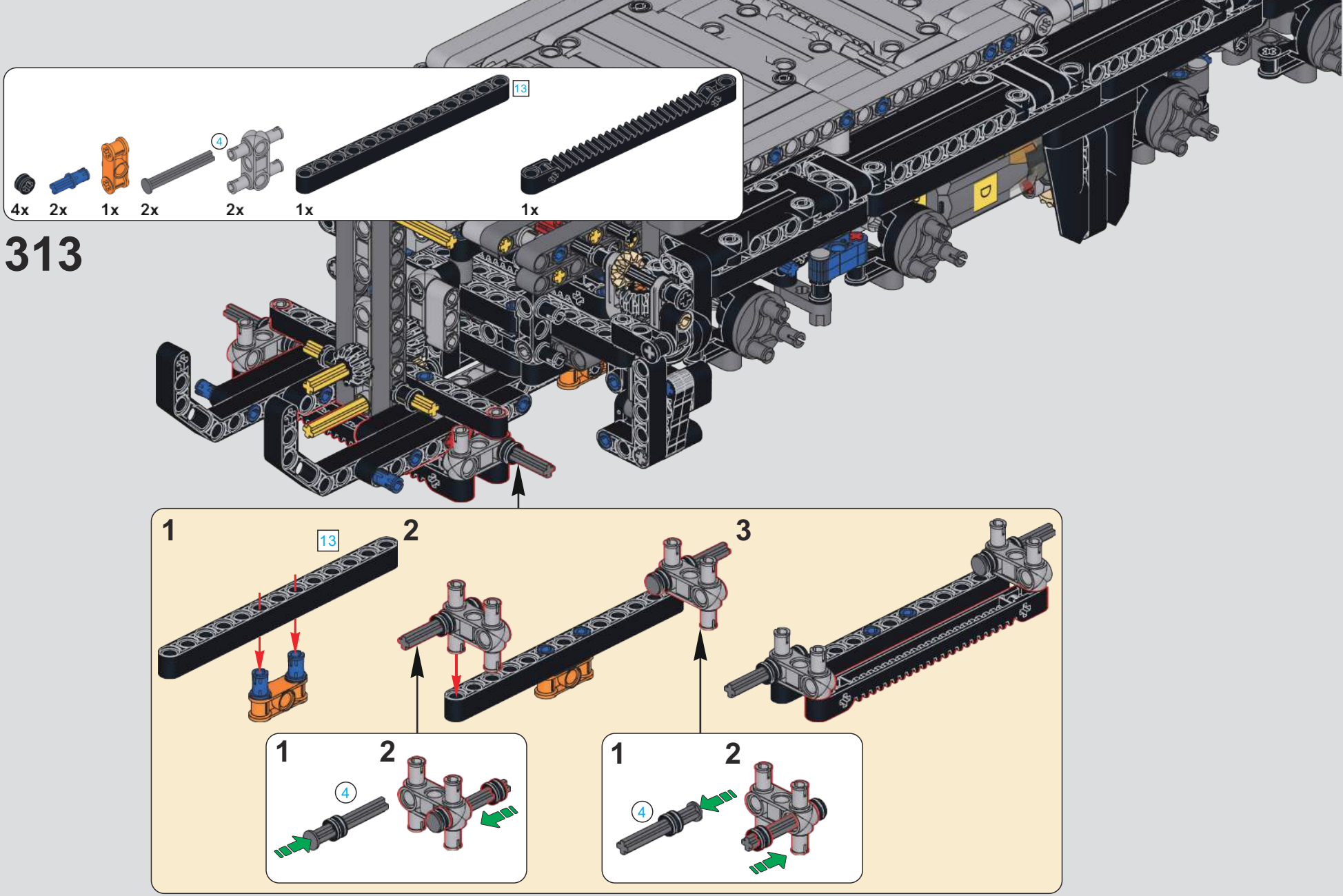
4x
2x
1x
2x
4
2x
13
1x
1x
313
1
13
2
3
1
2
4
1
2
4
13
4
1:1

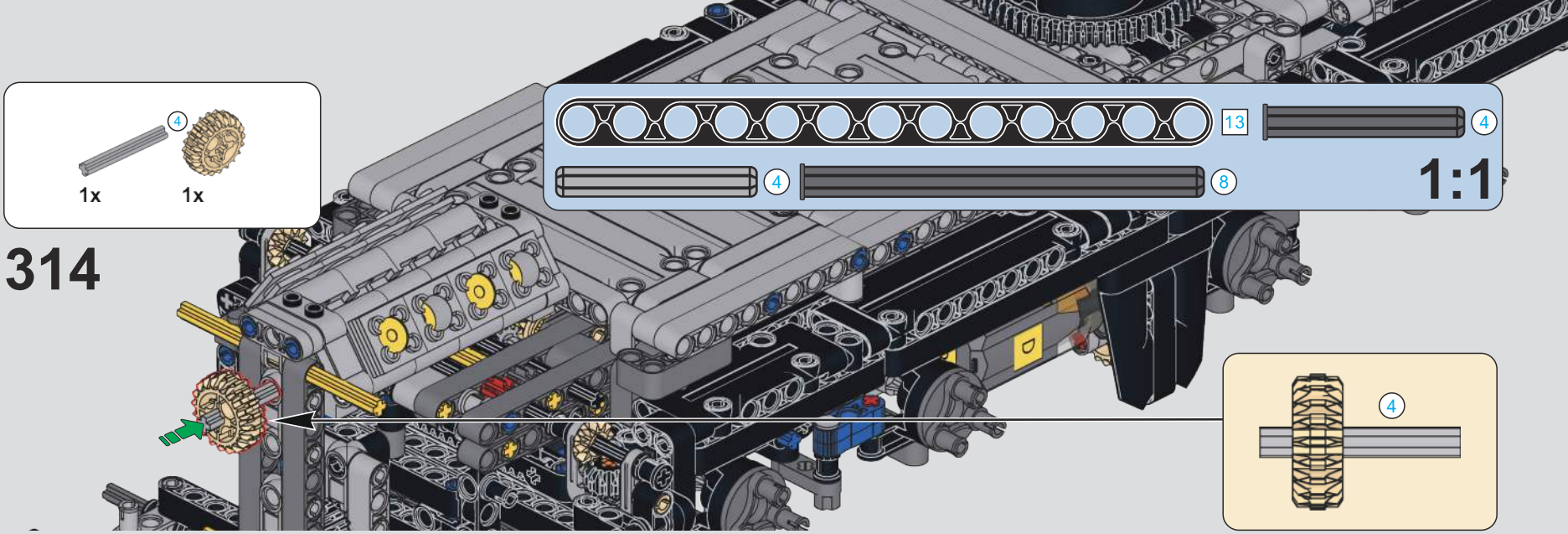

314

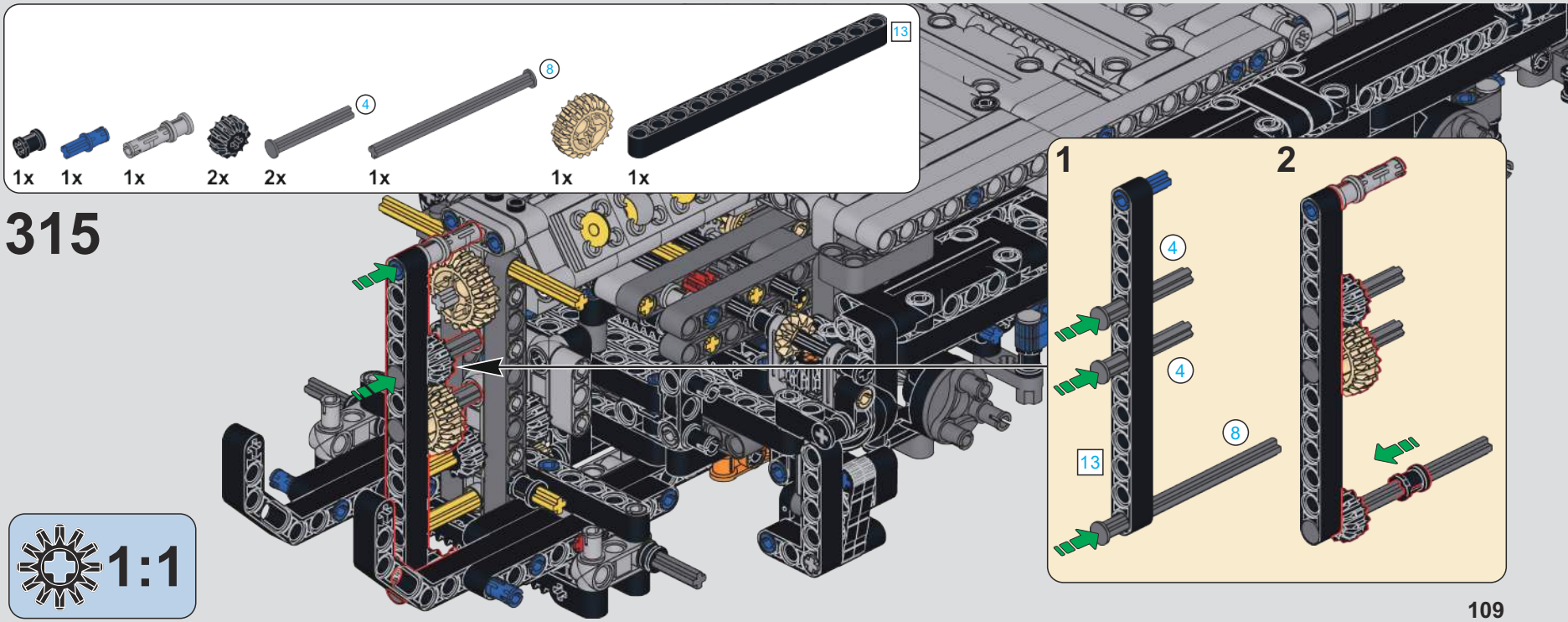

315

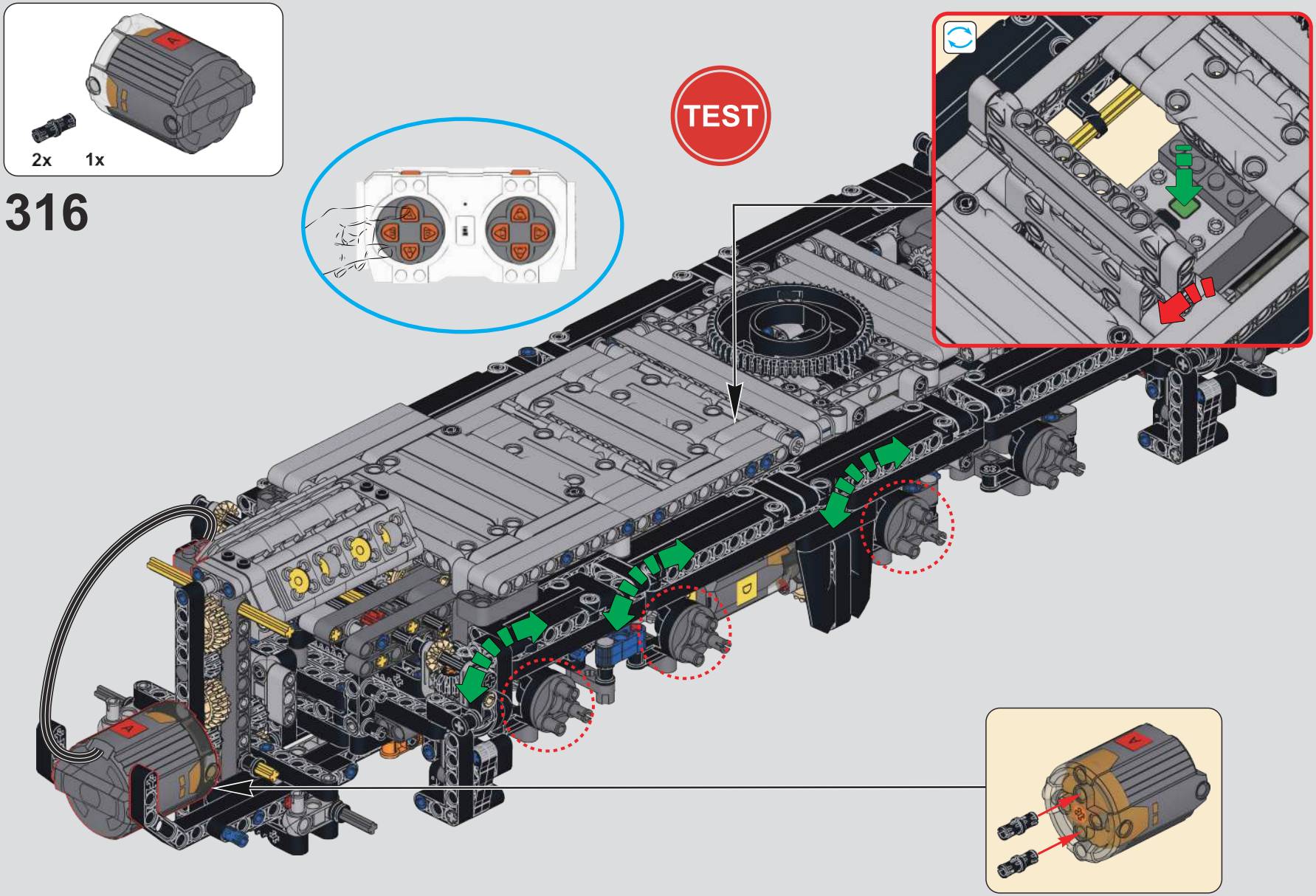
2x
1x
316
TEST

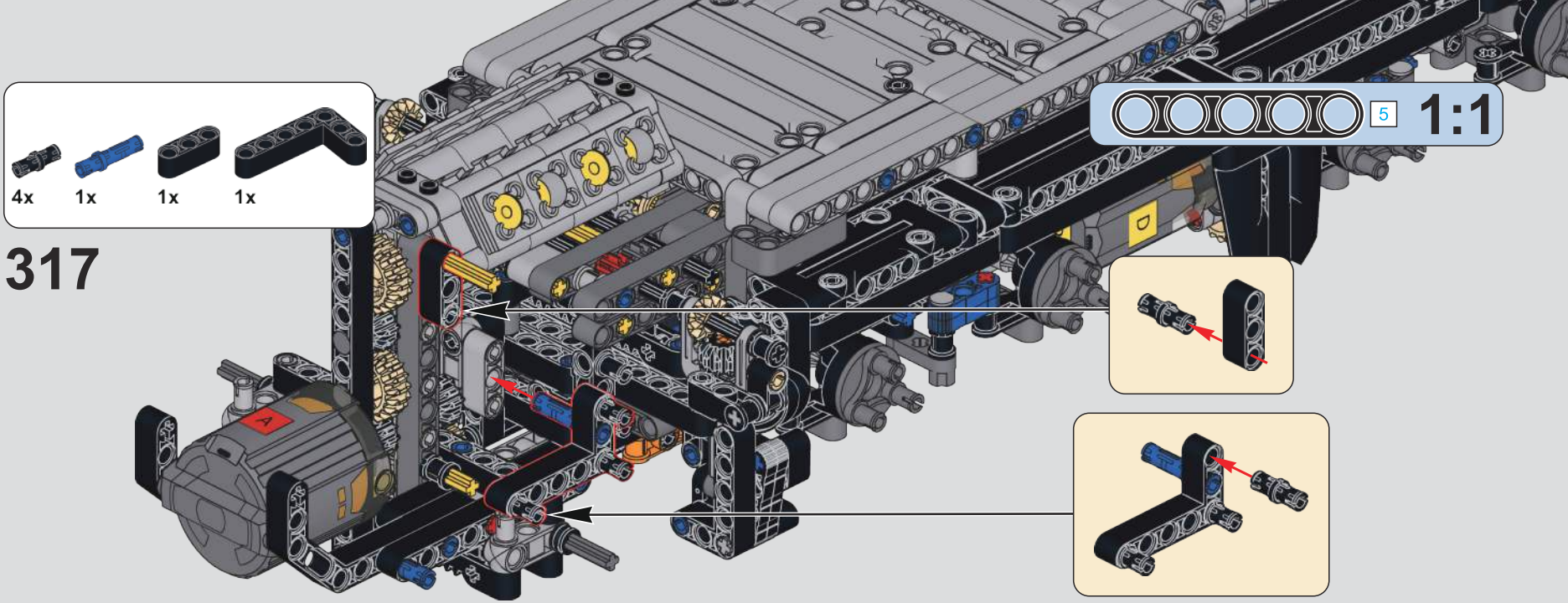
4x
1x
1x
1x
317
5
1:1

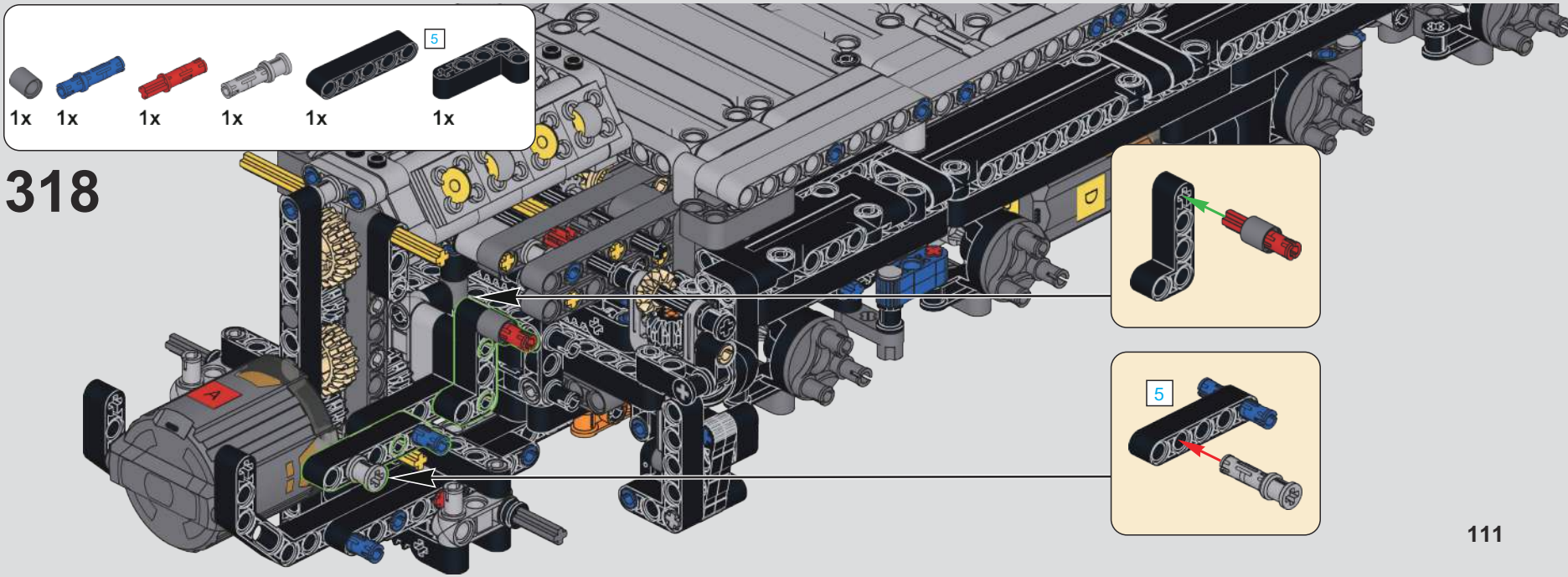
1x
1x
1x
1x
1x
5
1x
318
5

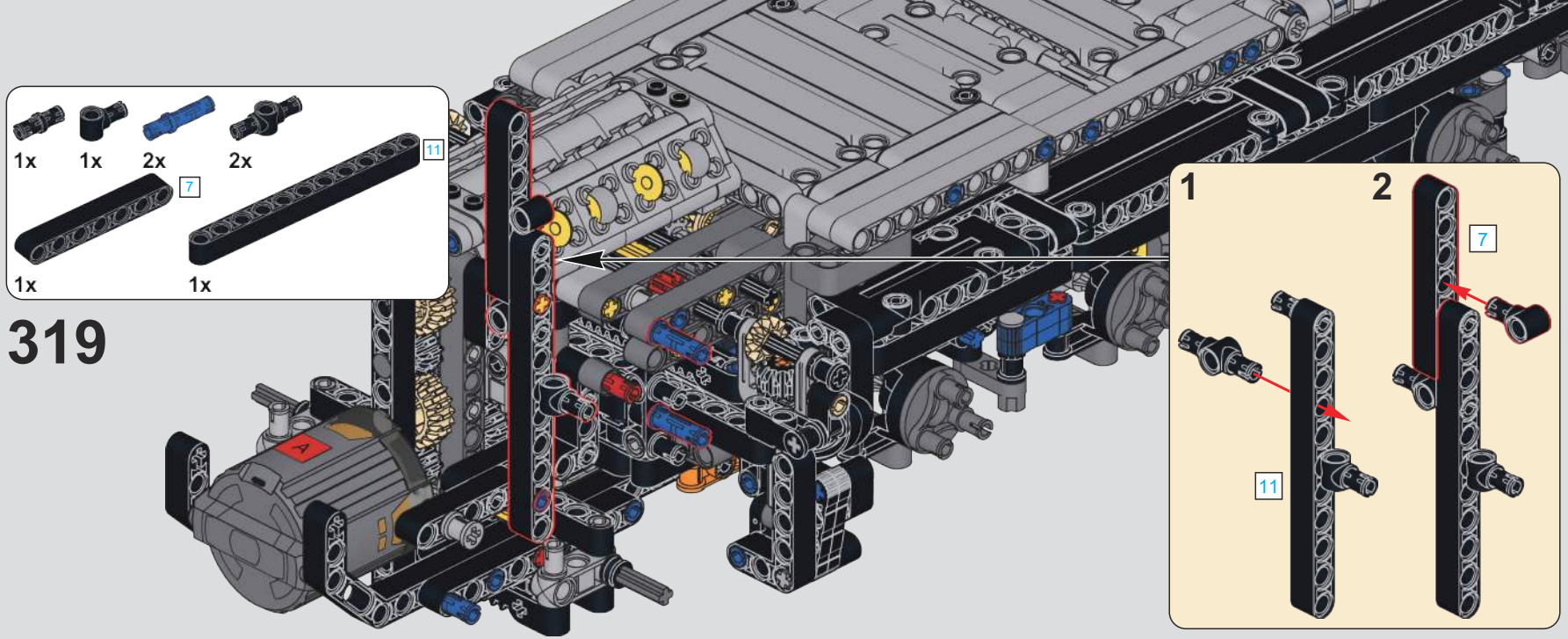
1x
1x
2x
2x
7
11
1x
1x
319
1
2
7
11

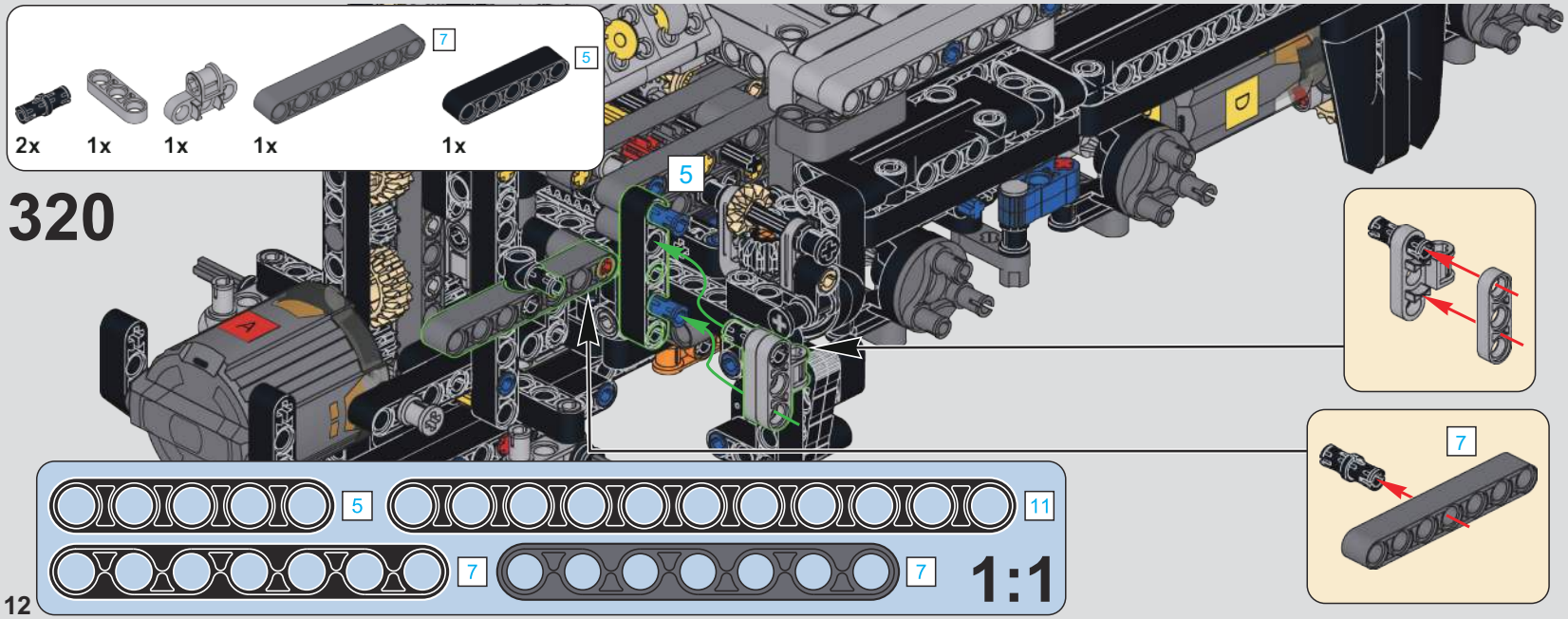
7
5
2x
1x
1x
1x
1x
320
5
7
5
11
7
7
1:1

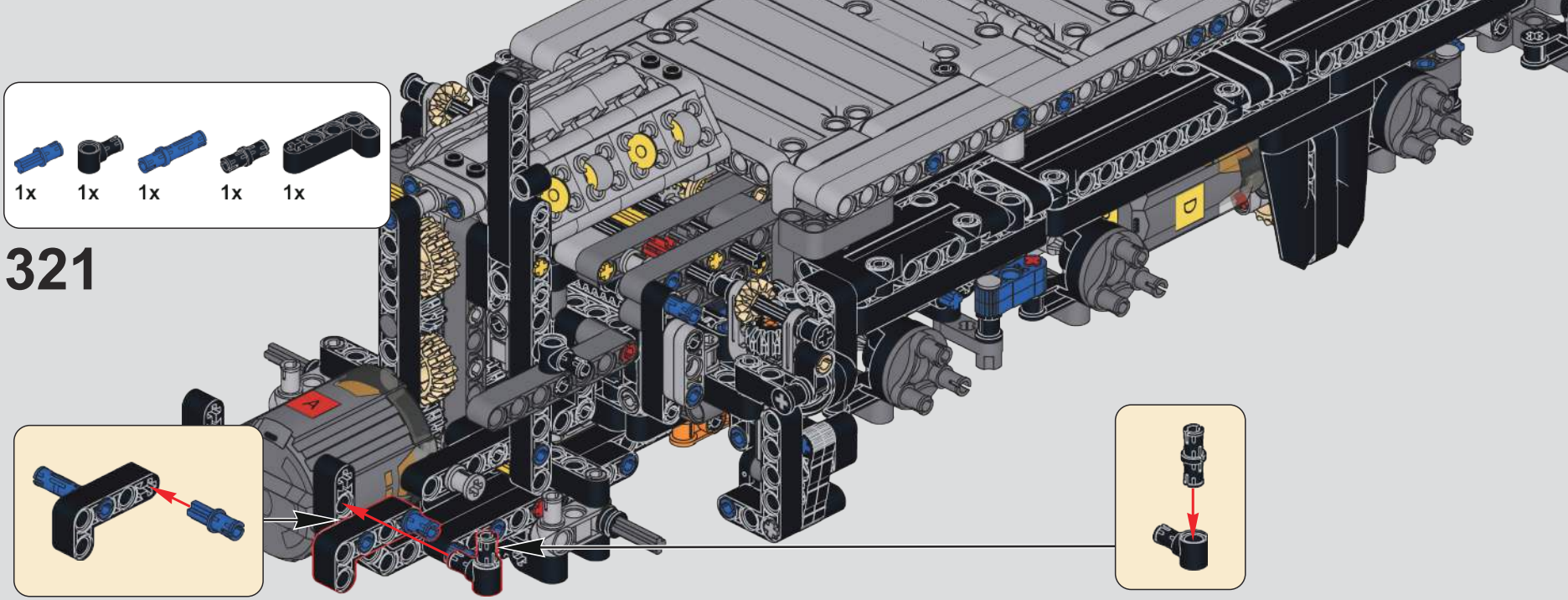

321

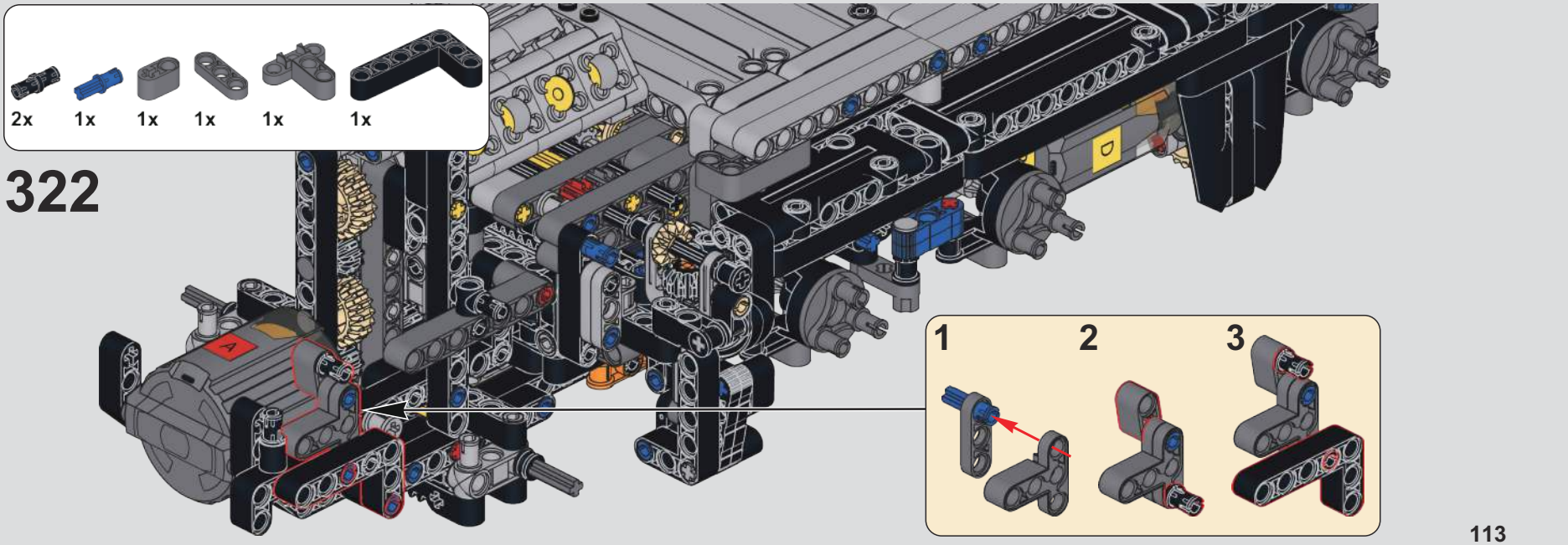

322

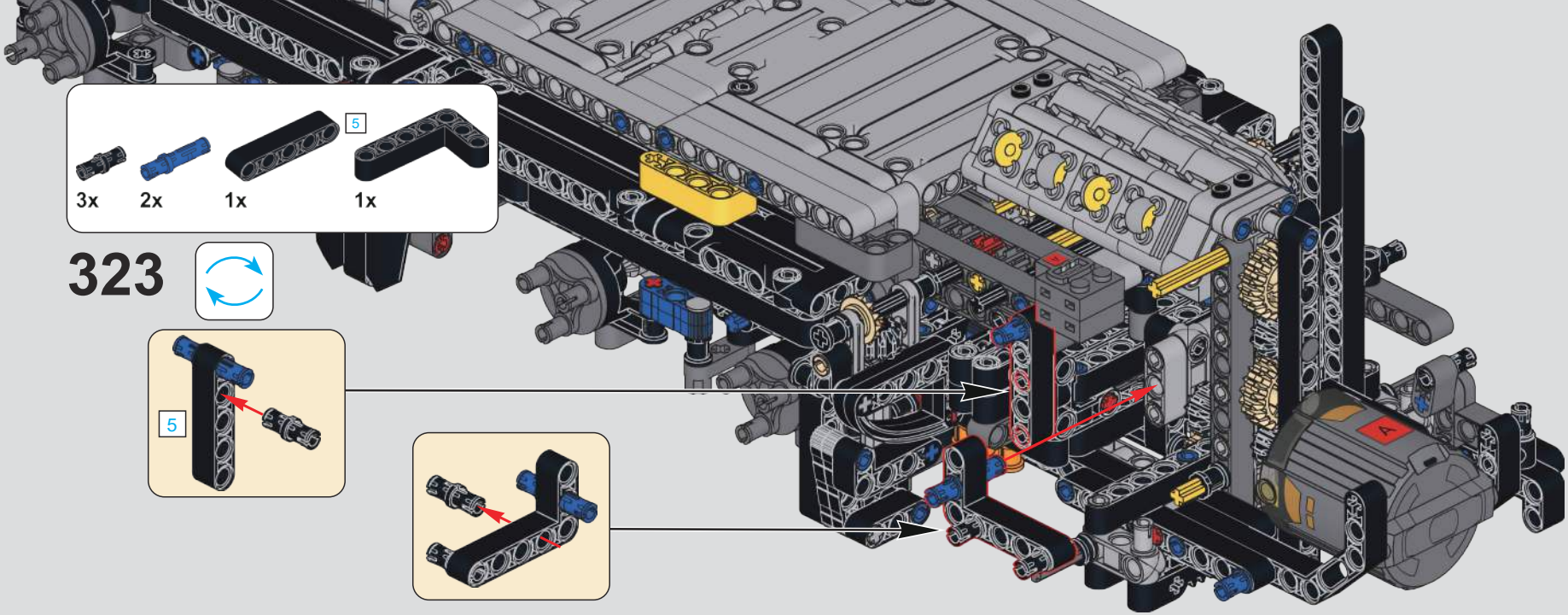
3x
2x
1x
5
1x
323
5

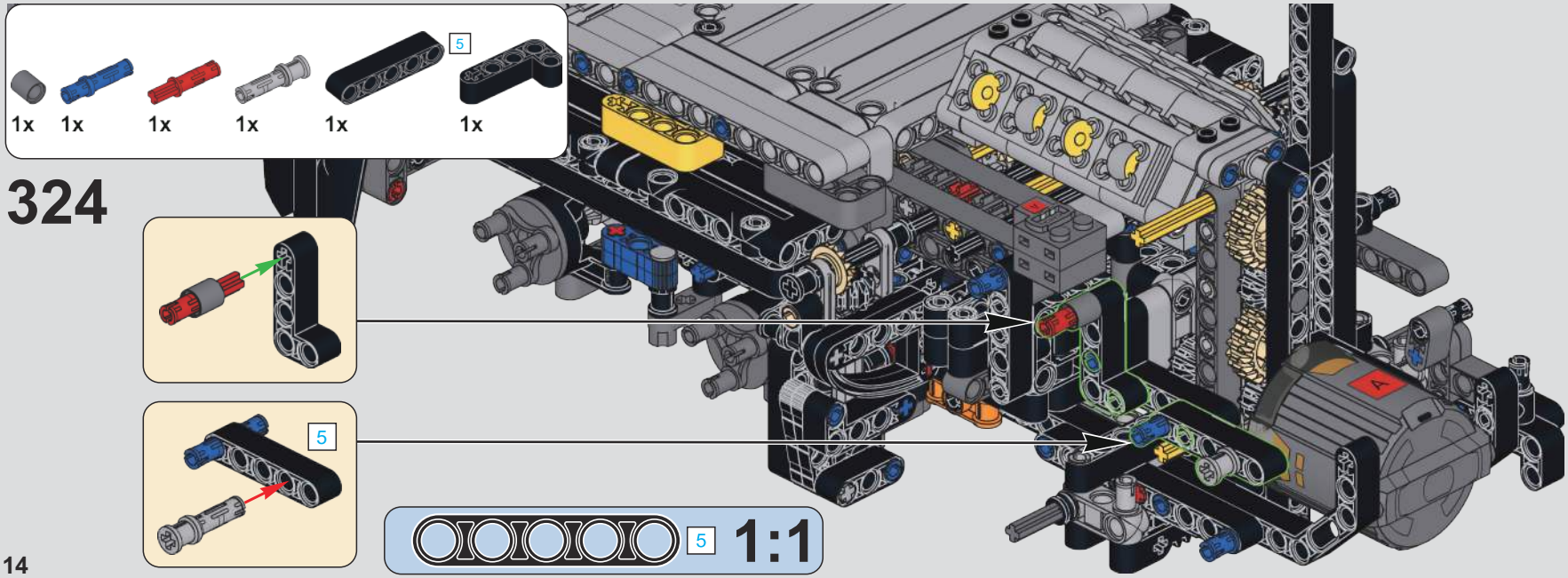
1x
1x
1x
1x
5
1x
1x
324
5
5
1:1

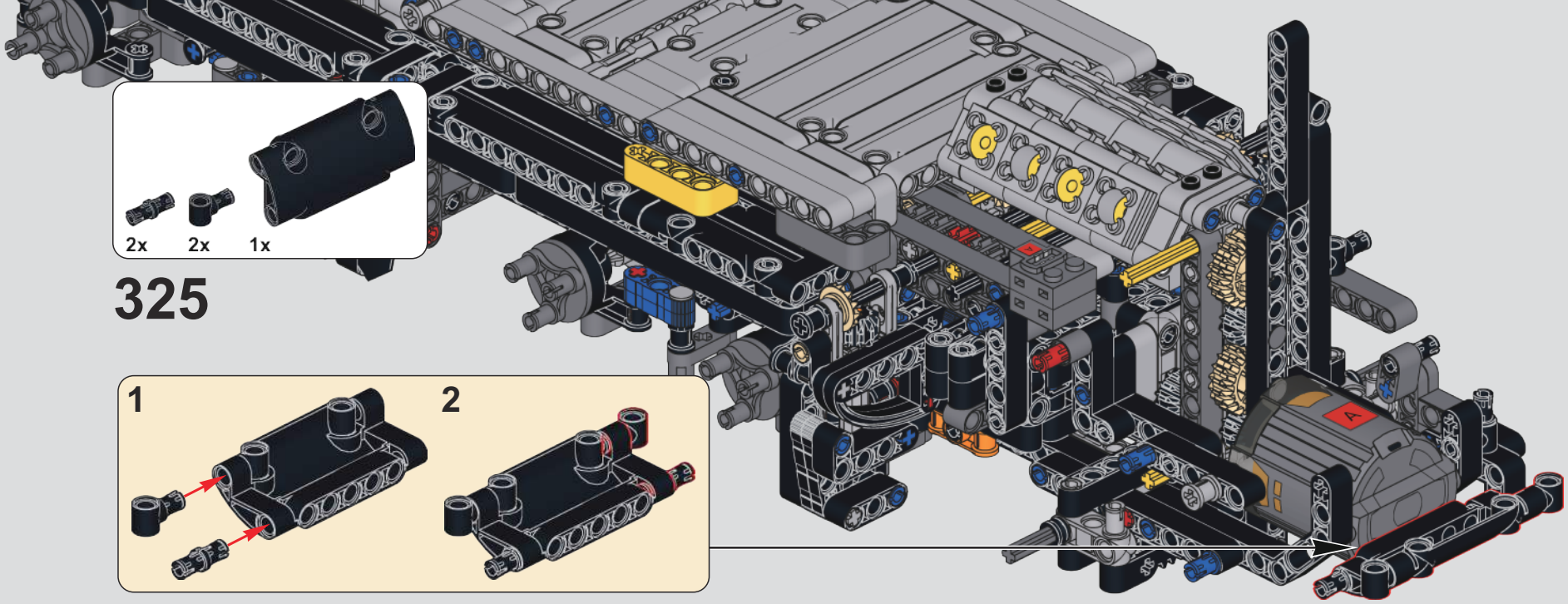
2x
2x
1x
325
1
2

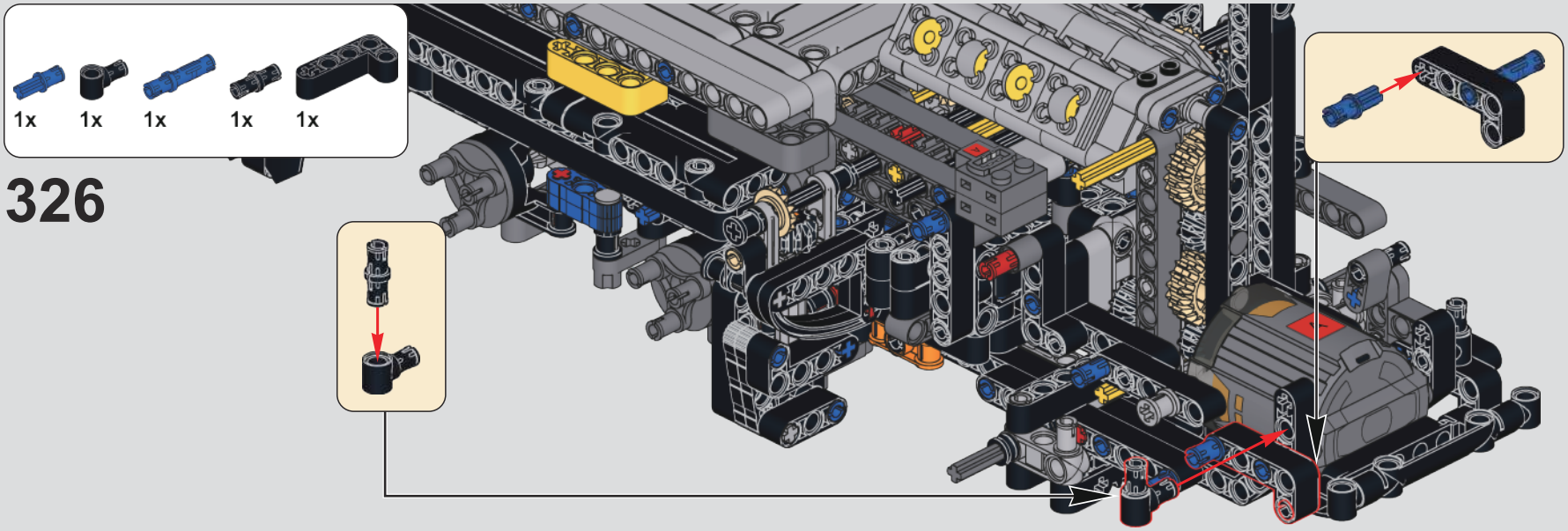
1x
1x
1x
1x
1x
326

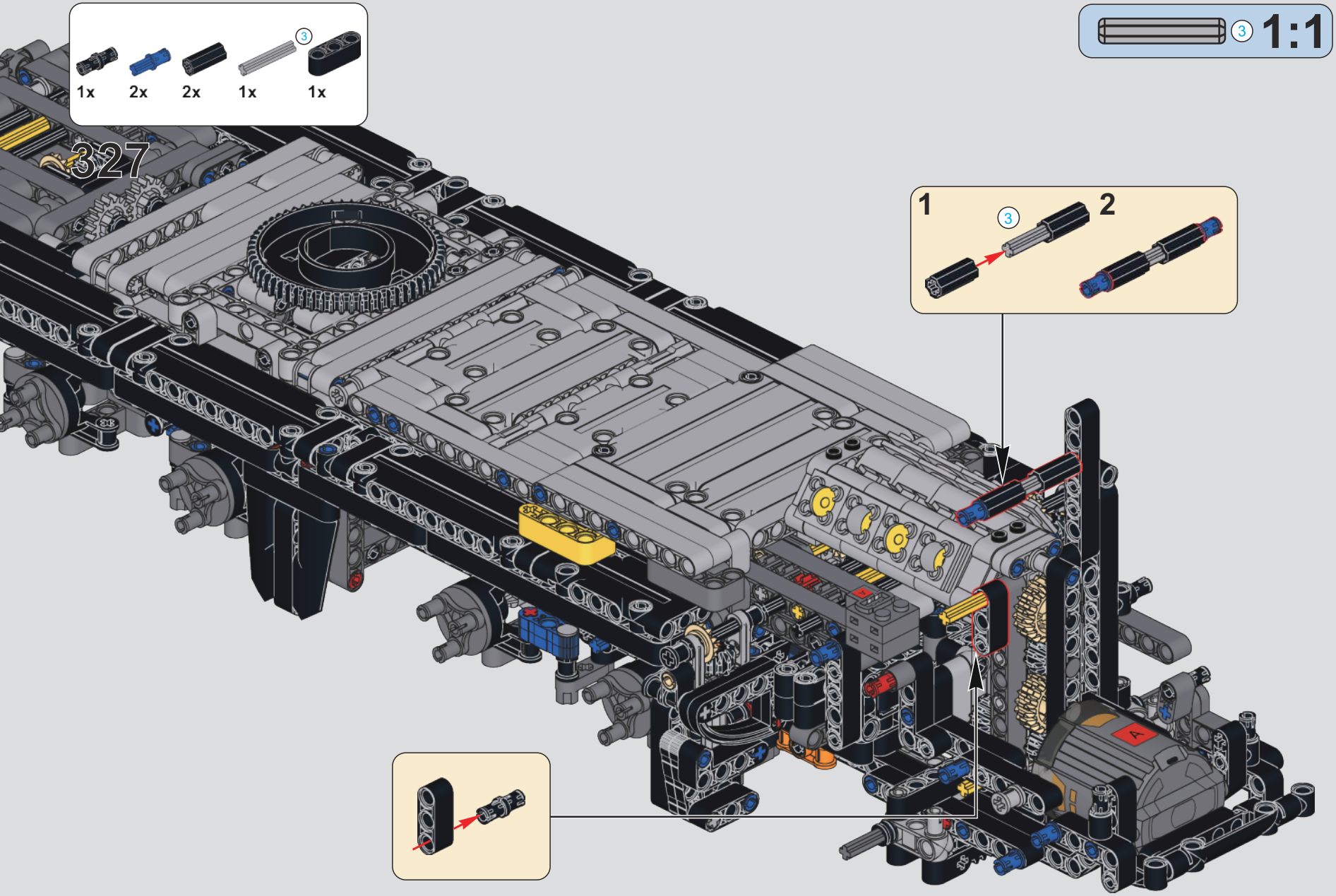
1x
2x
2x
1x
1x
327
1
2
1:1

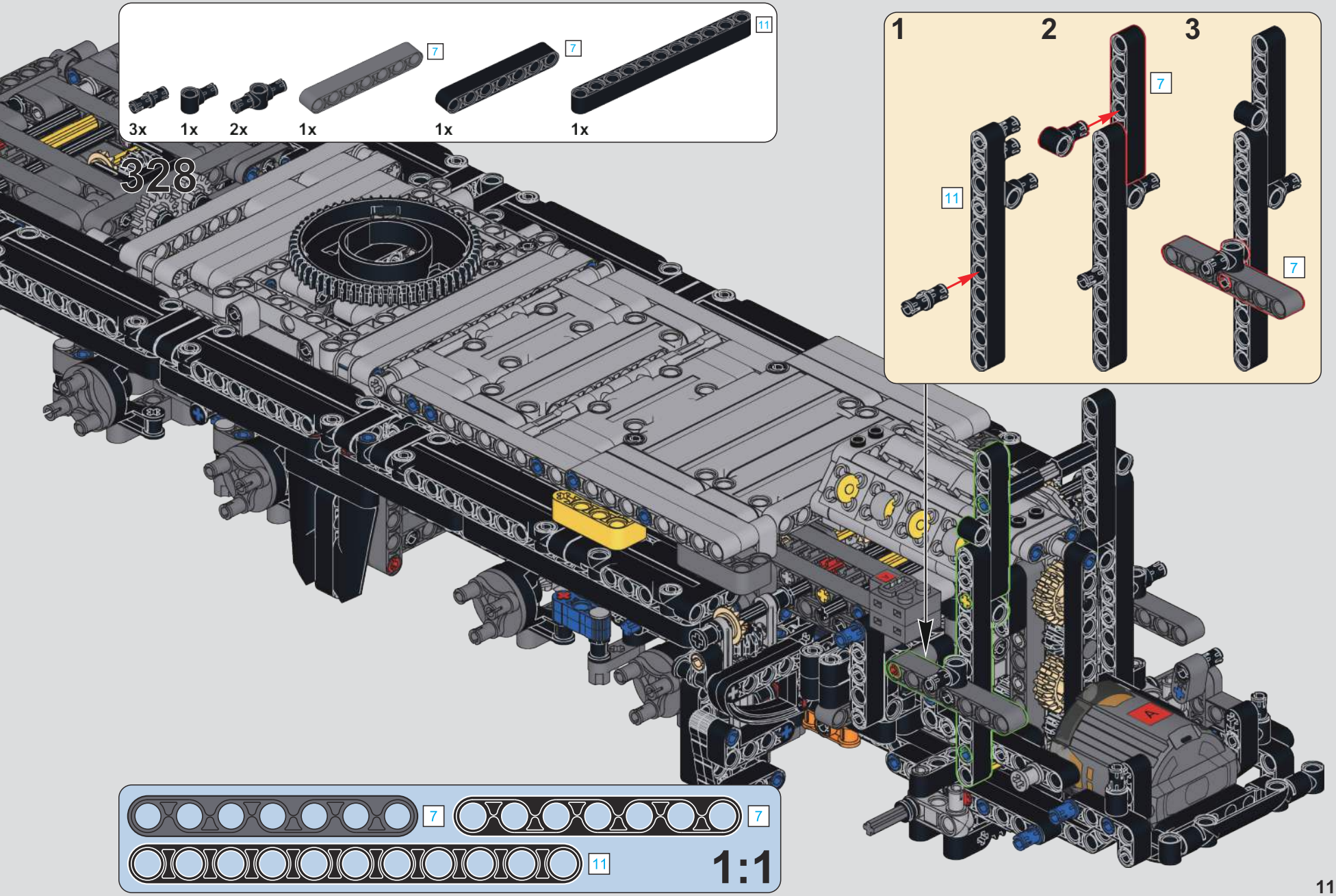
3x
1x
2x
7
1x
7
1x
11
1x
328
1
2
3
7
11
7
7
7
11
1:1

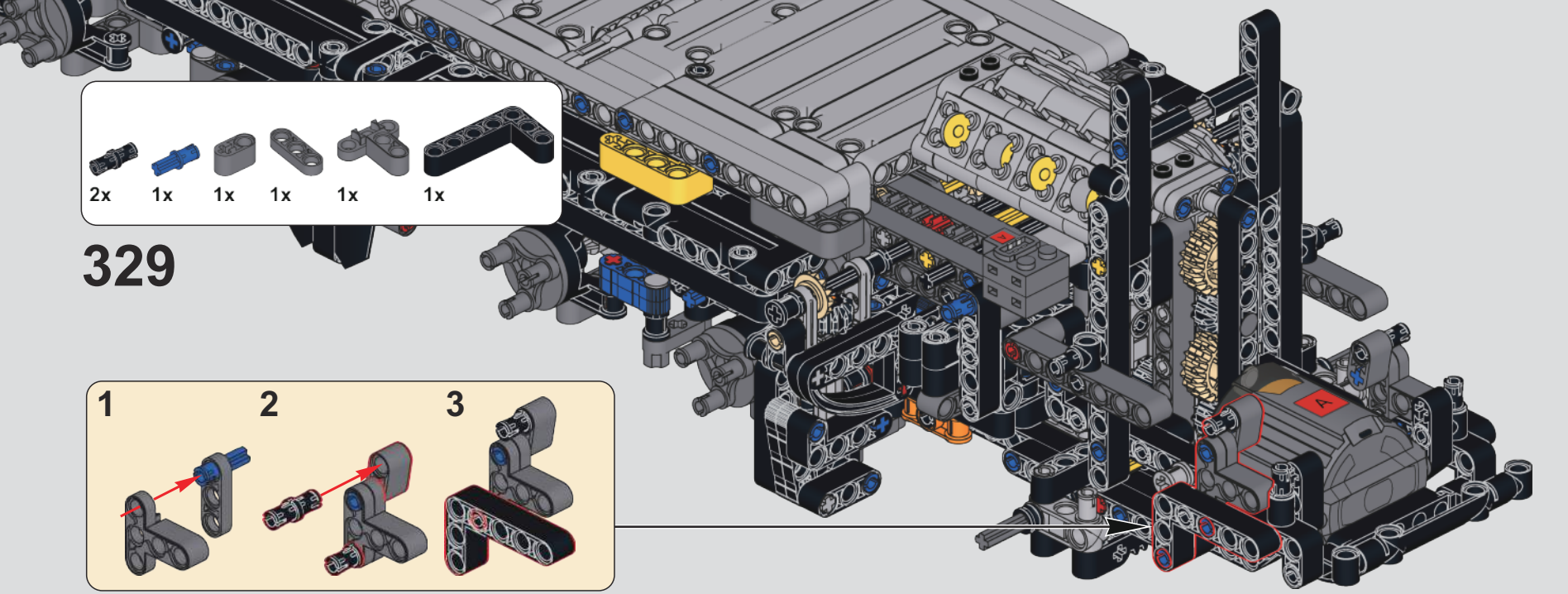

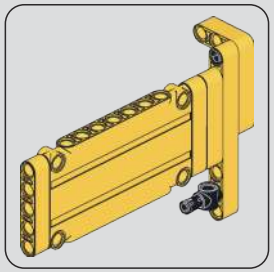

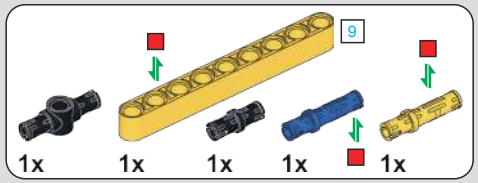

330

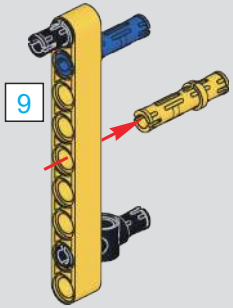

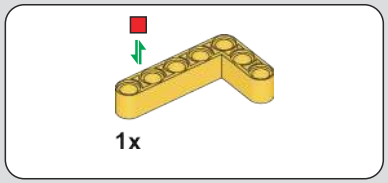

331

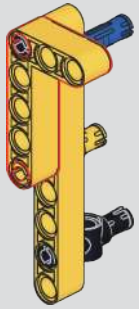

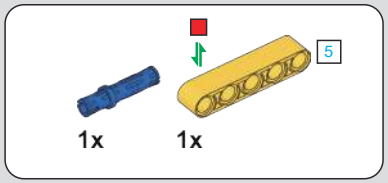

332

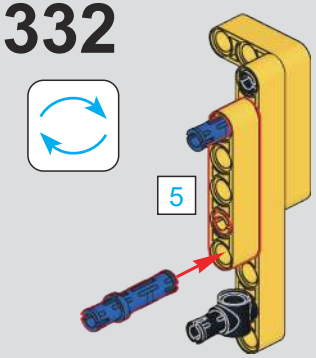

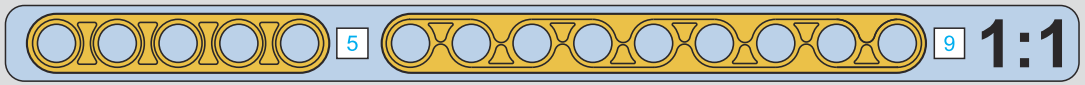

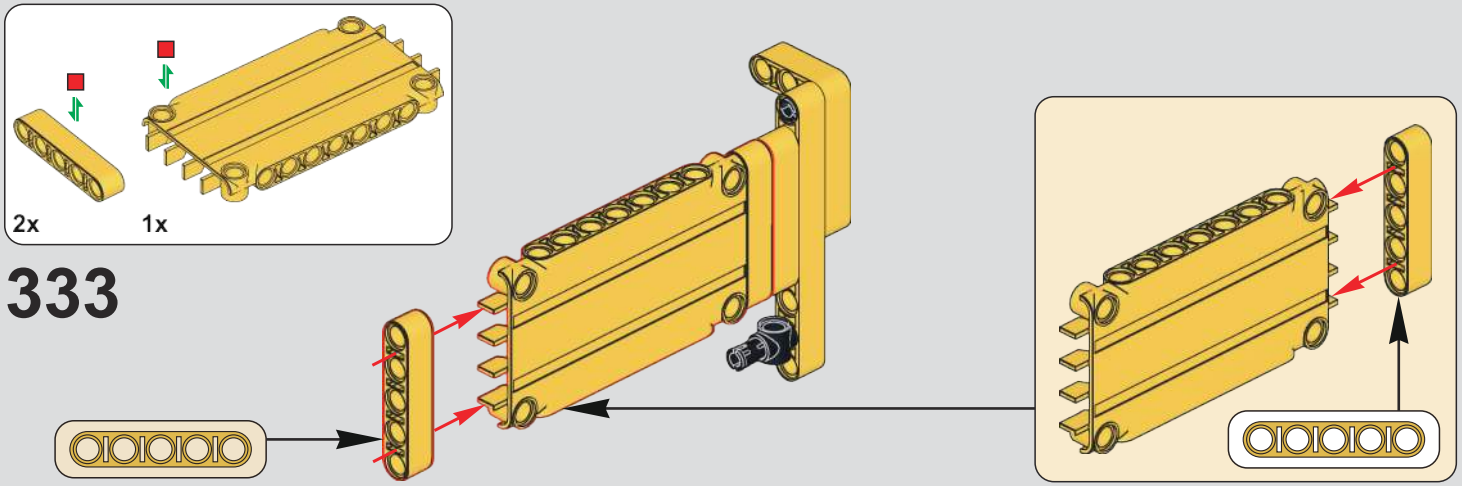

333

334

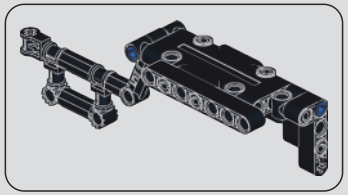

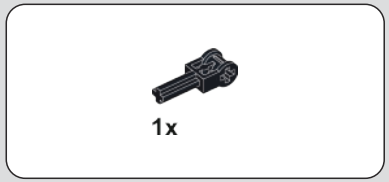

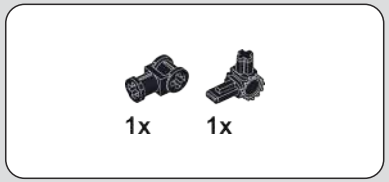

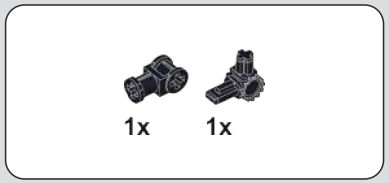

335

336

337

338

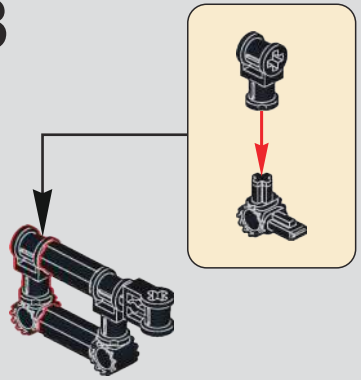

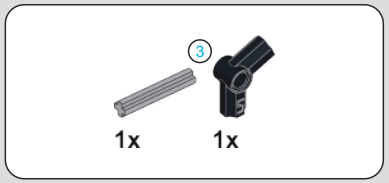

339

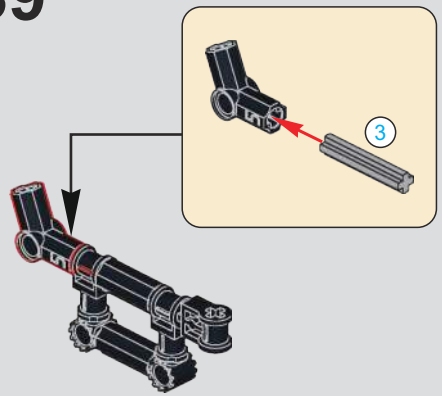

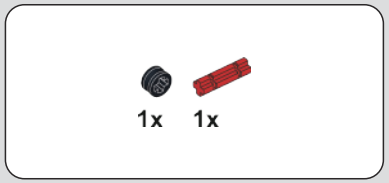

340

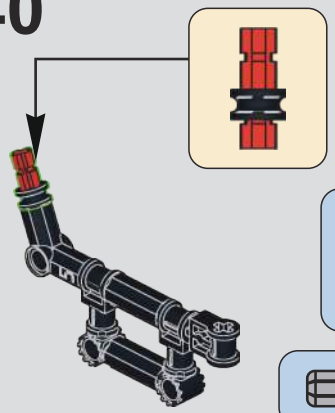

341

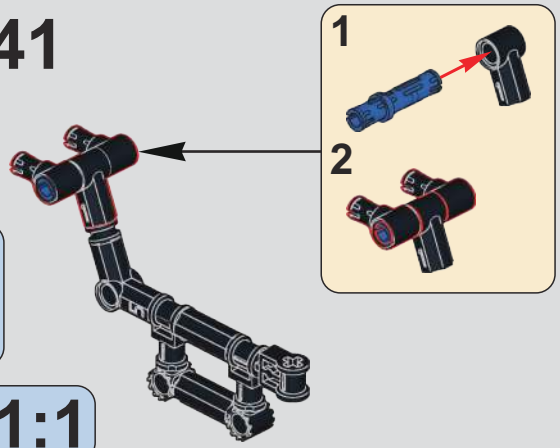

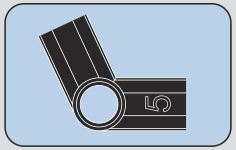

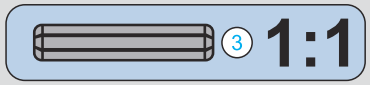

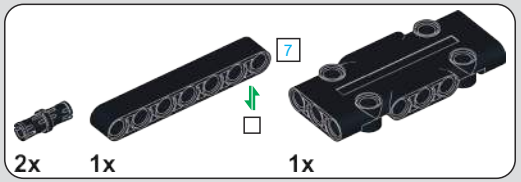

342

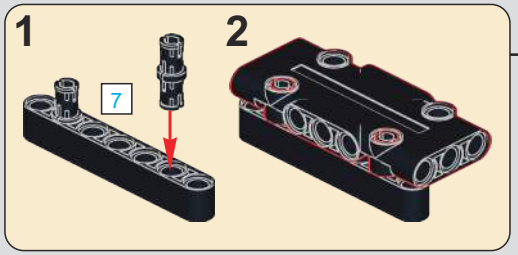

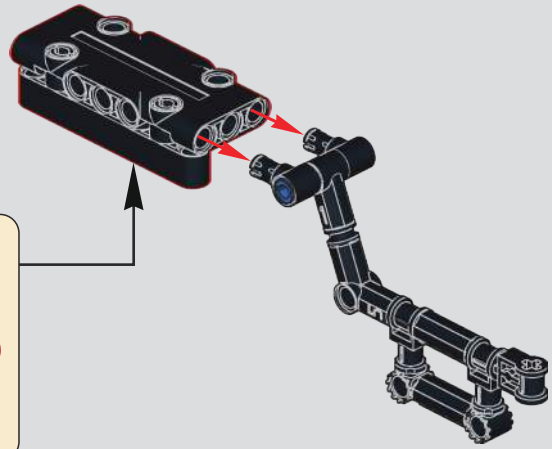

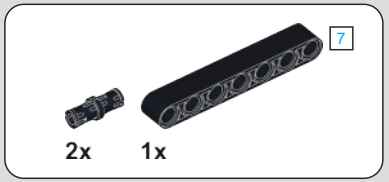

343

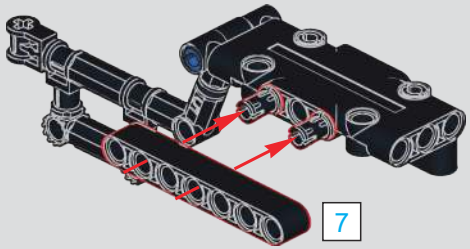

344

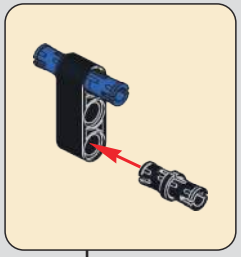

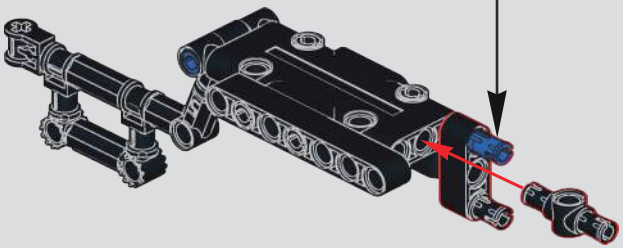

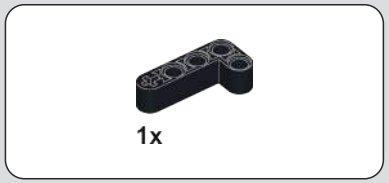

345

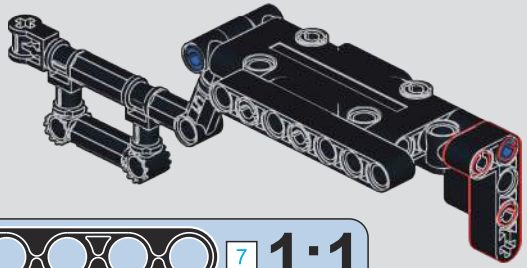

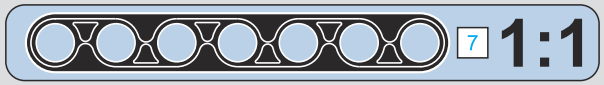

346

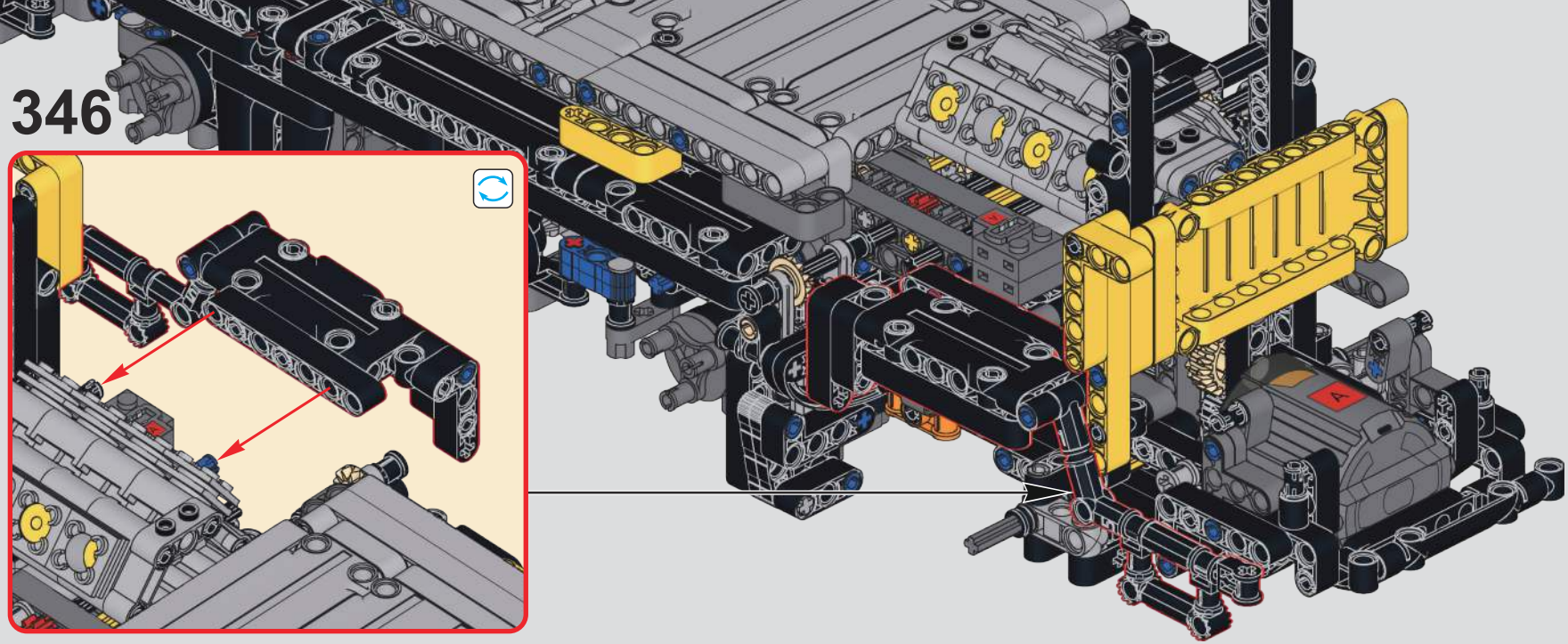

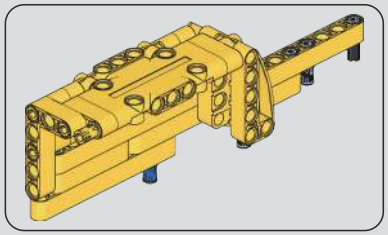

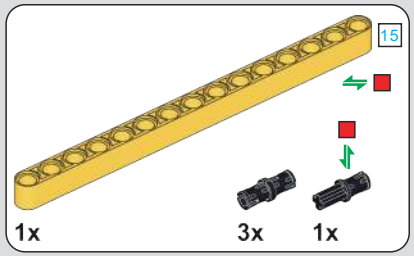

347

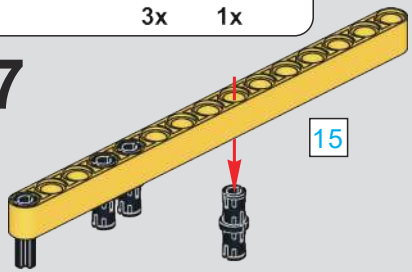

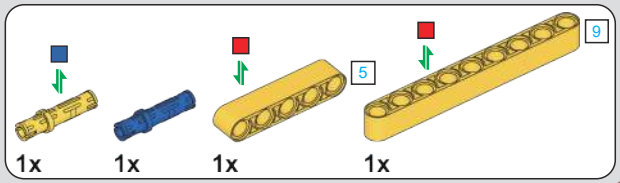

348

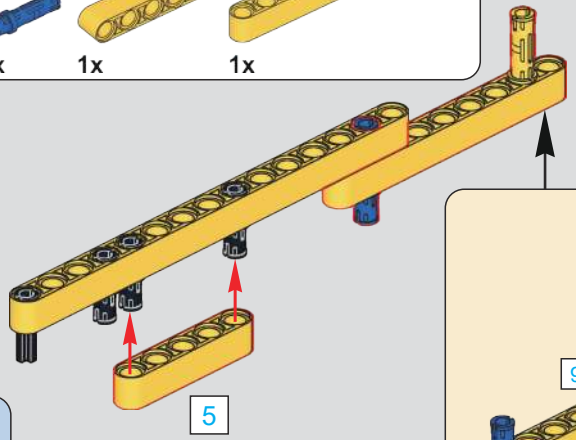

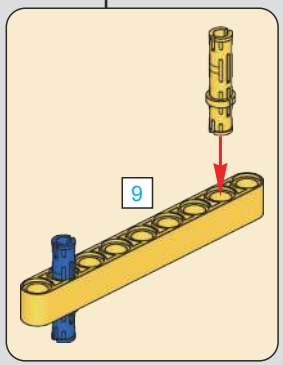

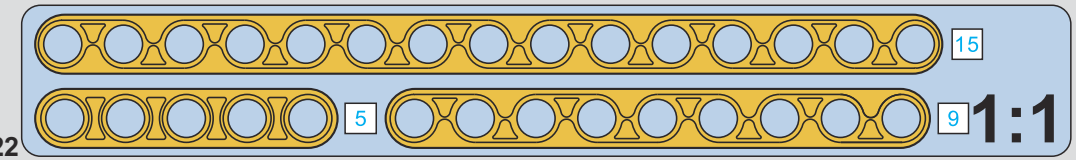

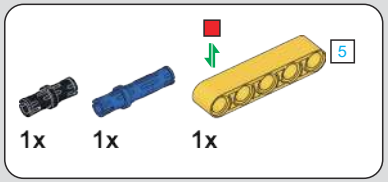

349

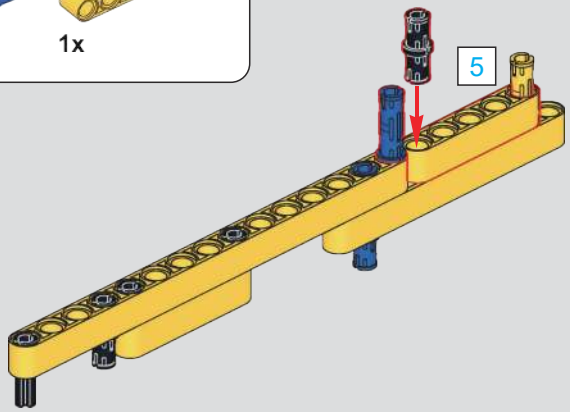

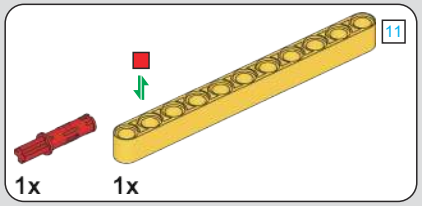

350

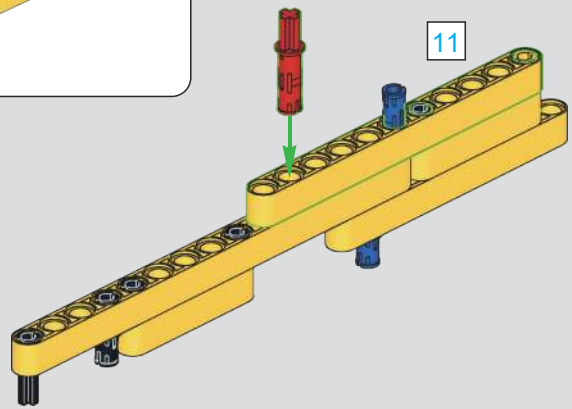

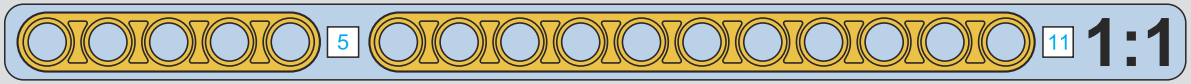

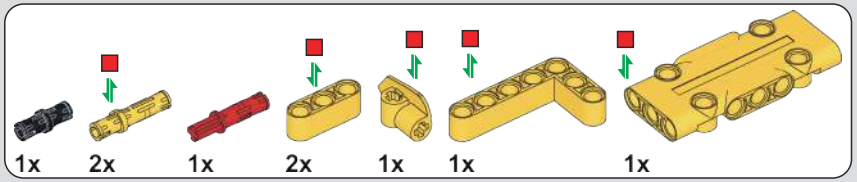

351

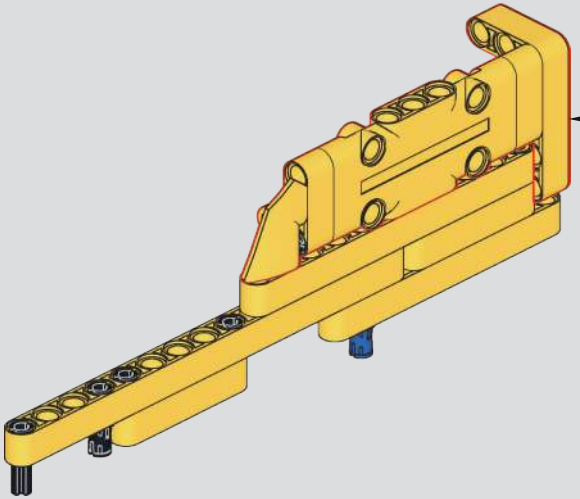

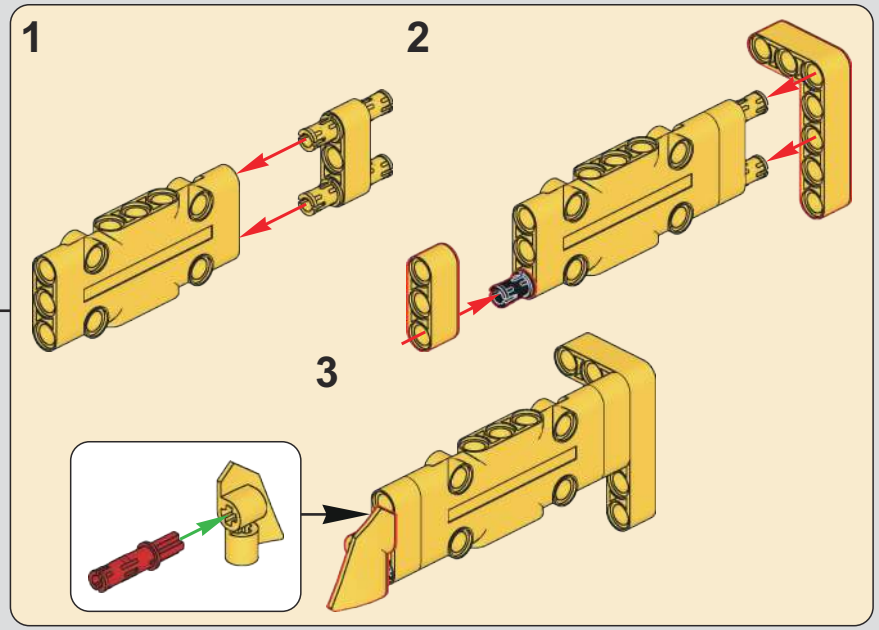

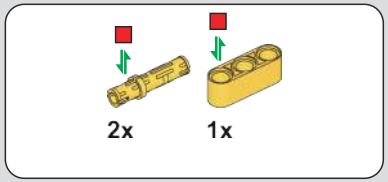

352

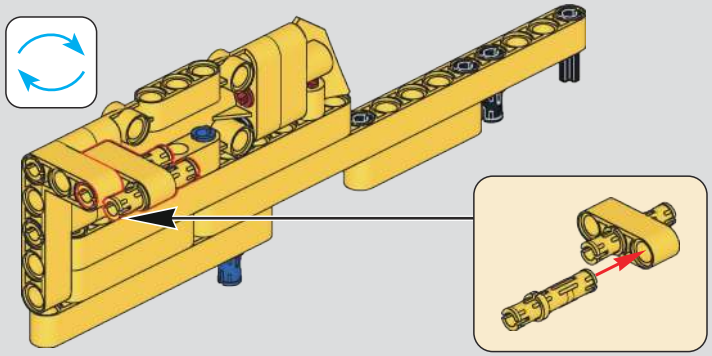

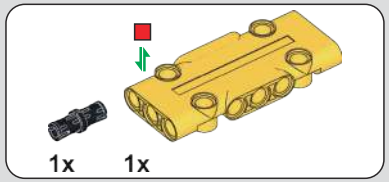

353

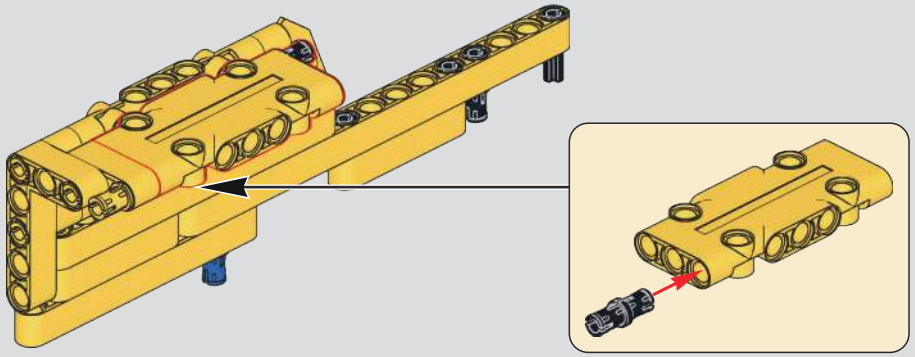

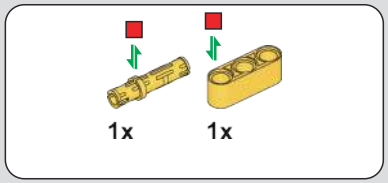

354

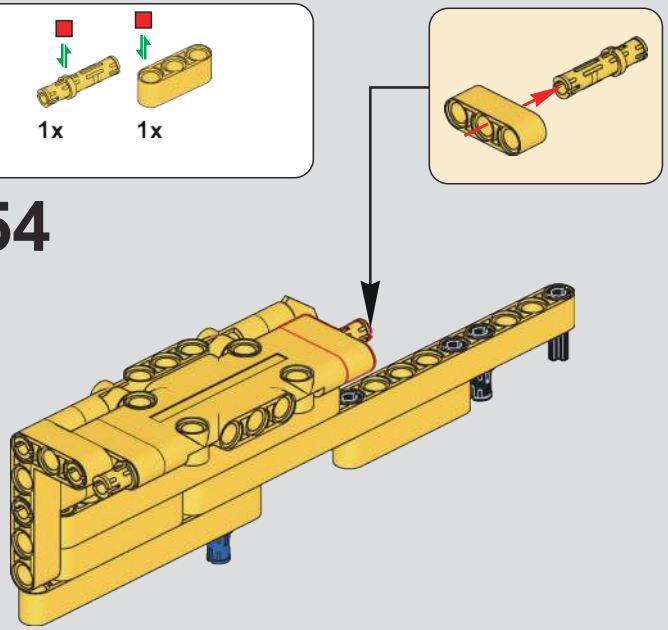

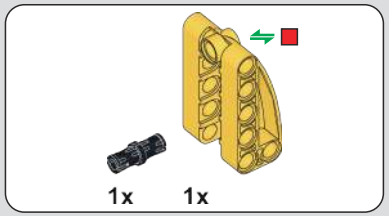

355

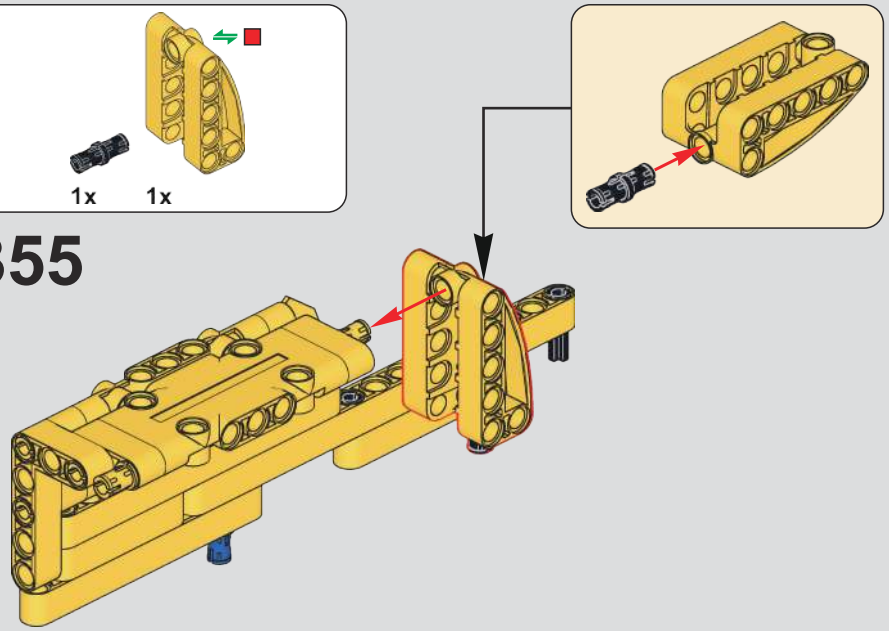

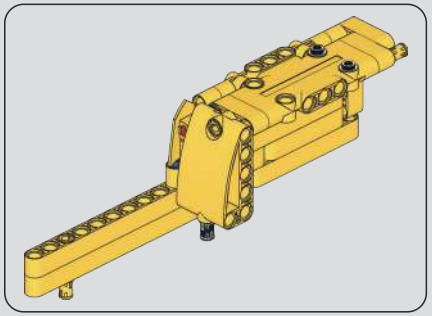

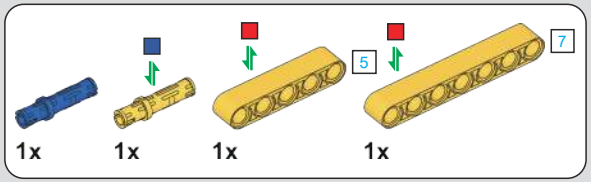

356

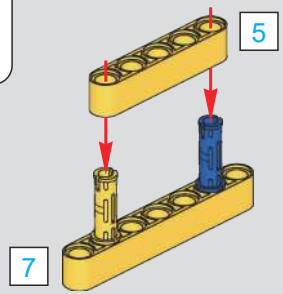

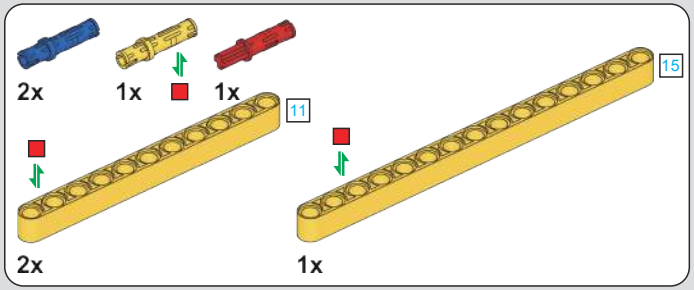

357

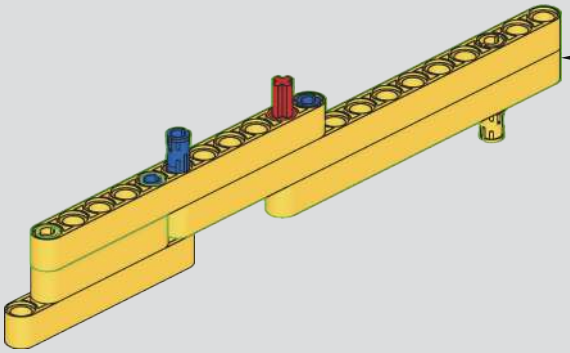

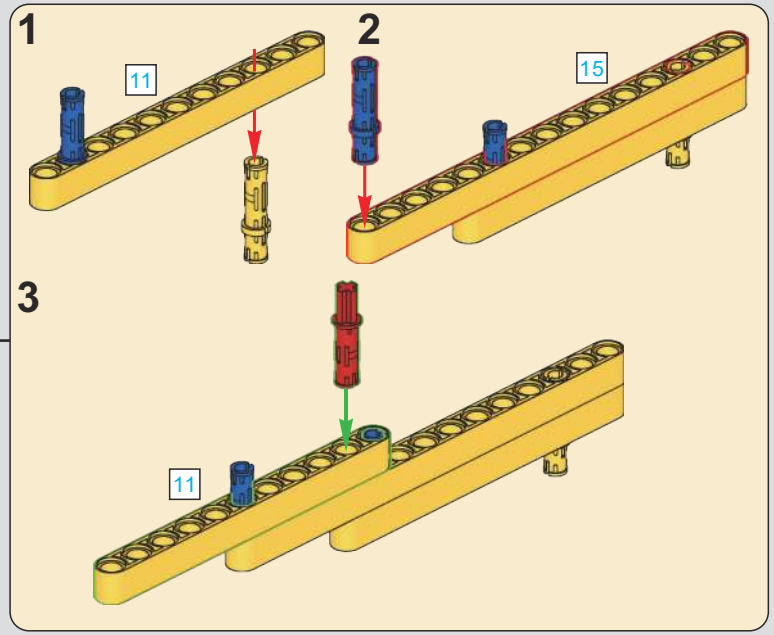

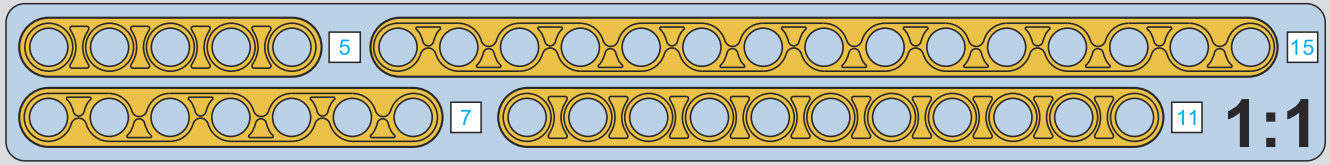

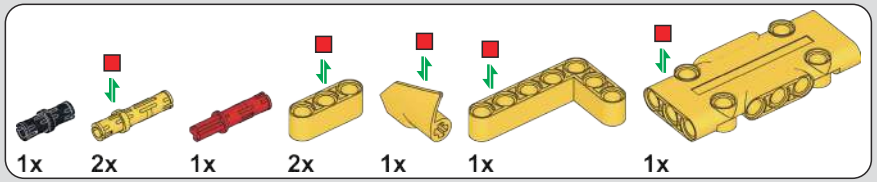

358

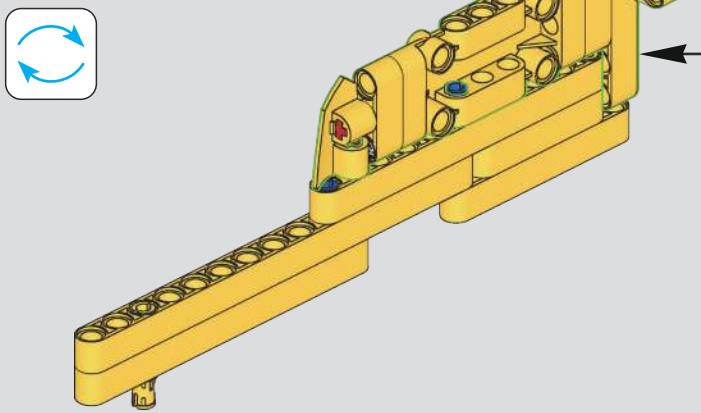

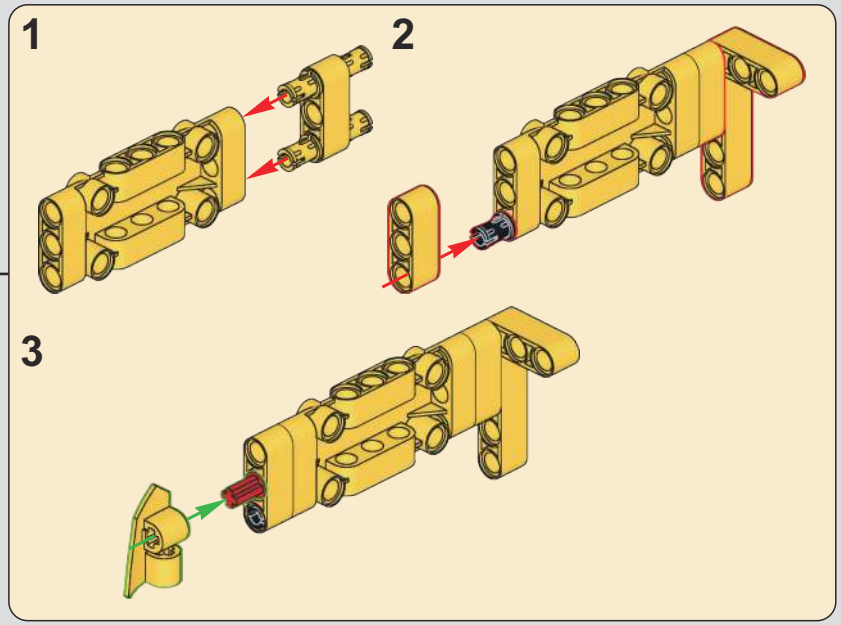

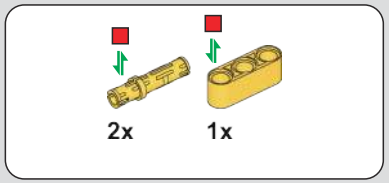

359

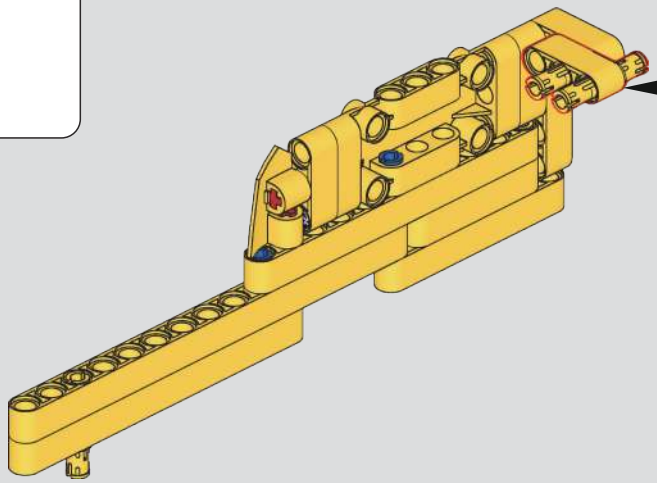

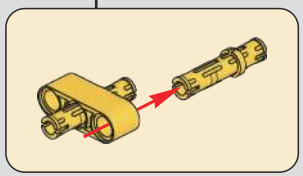

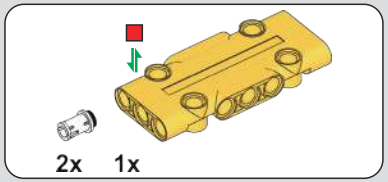

360

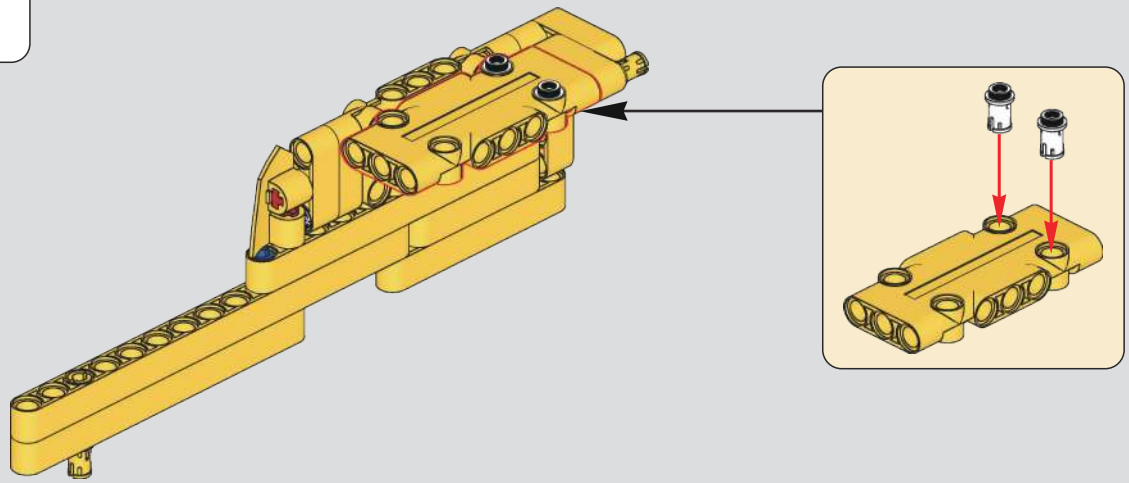

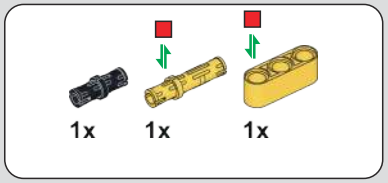

361

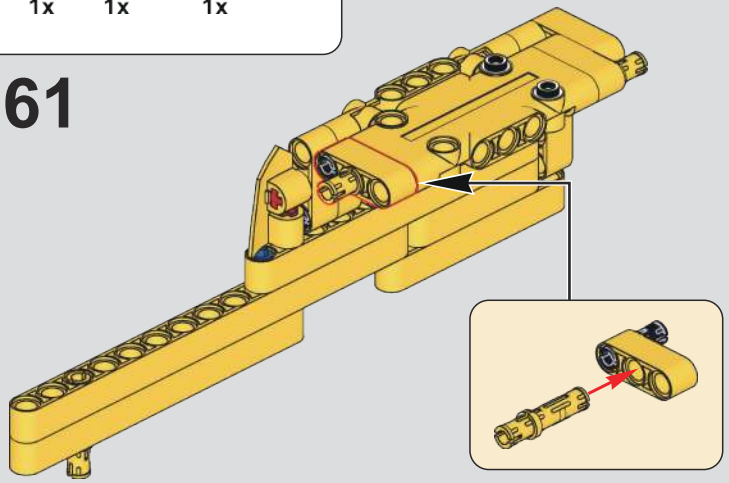

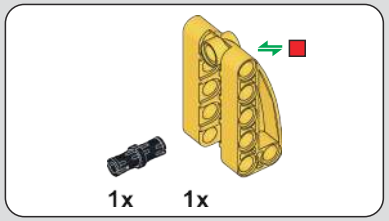

362

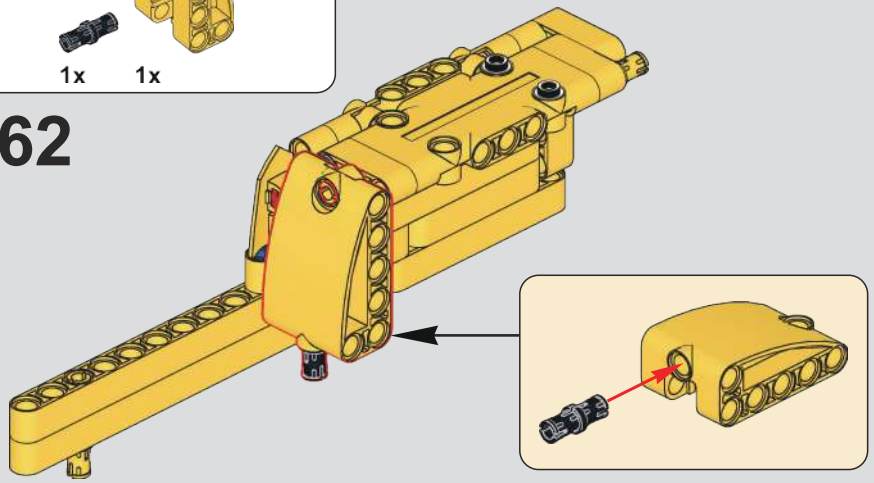

363

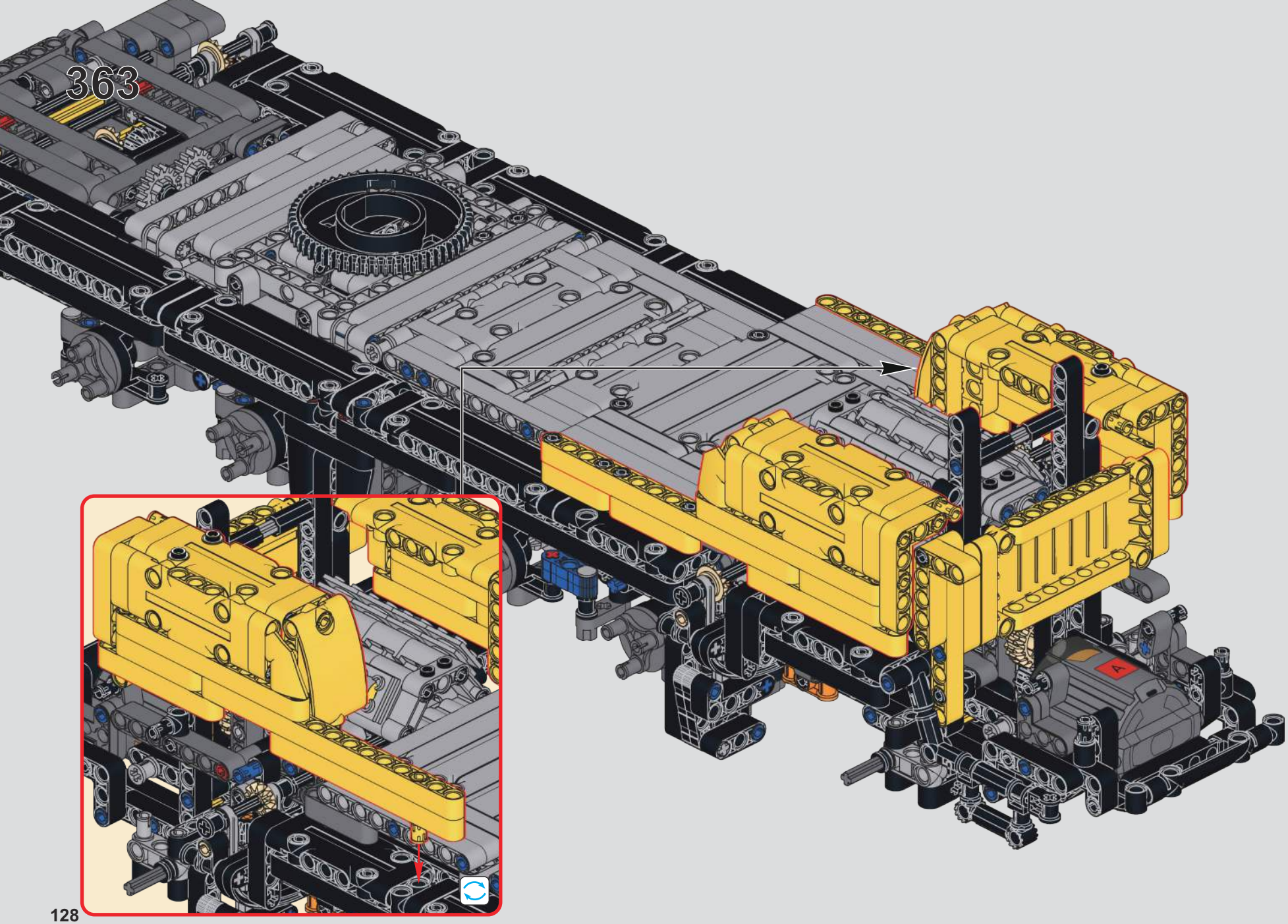

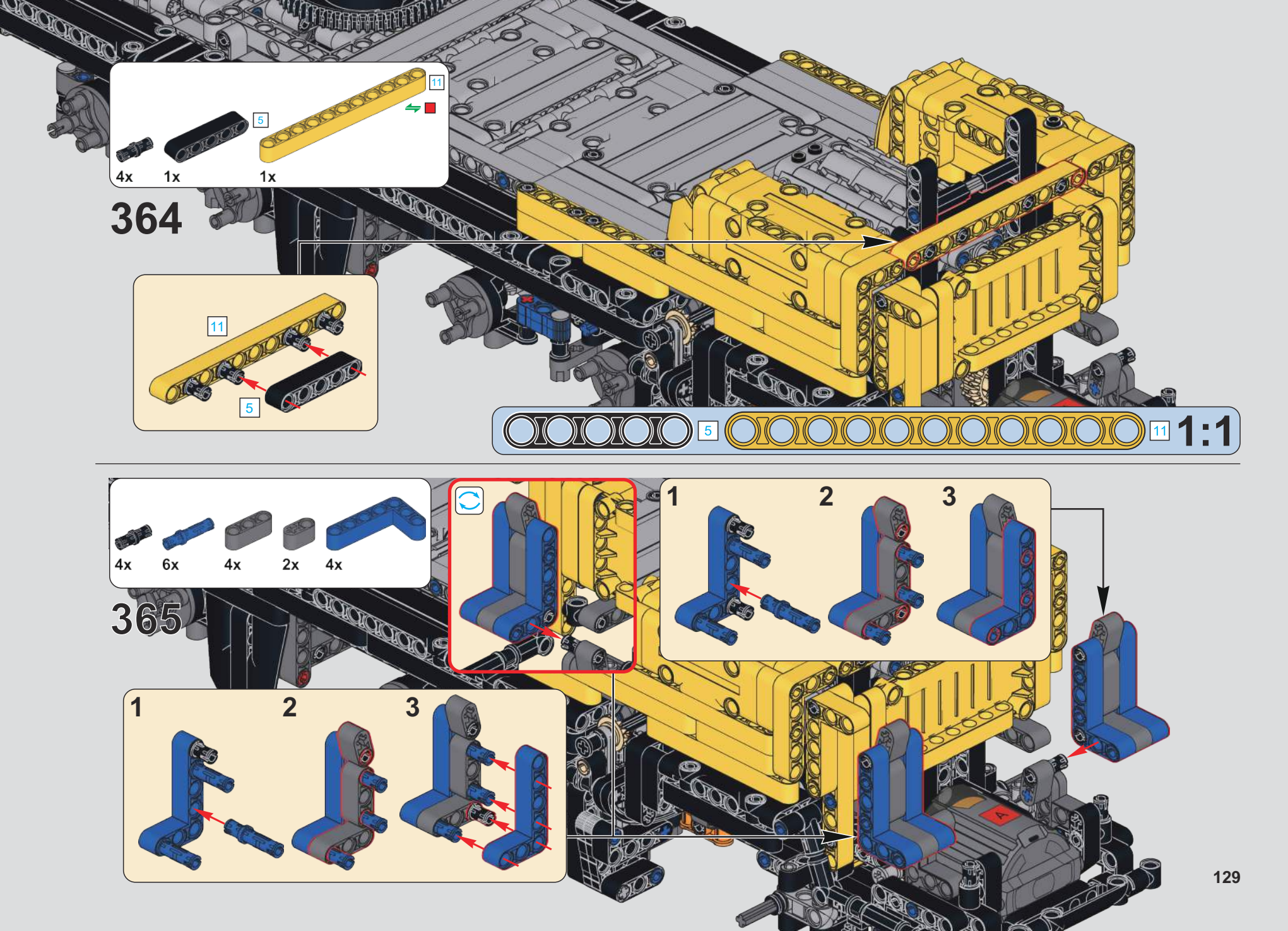
364
4x
1x
5
1x
11
11
5
5
11
1:1
365
4x
6x
4x
2x
4x
1
2
3
1
2
3

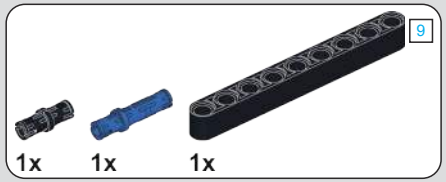

366

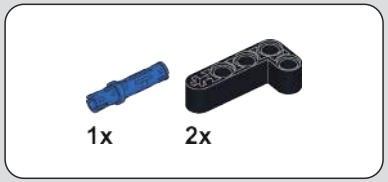

367

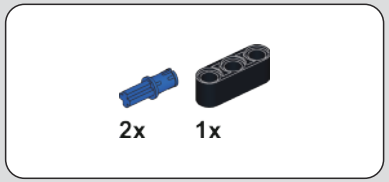

368

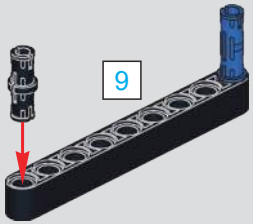

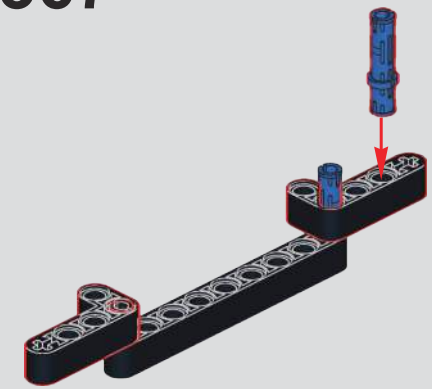

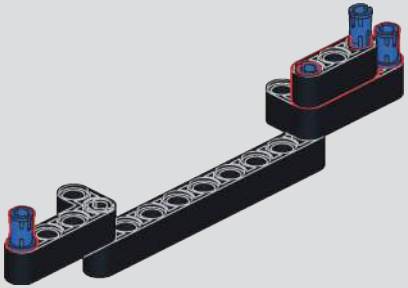

369

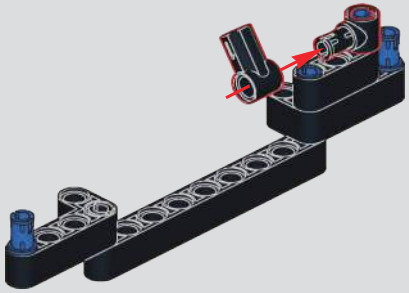

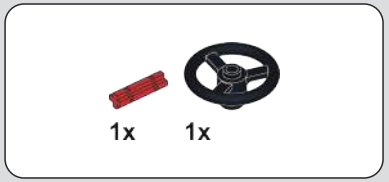

370

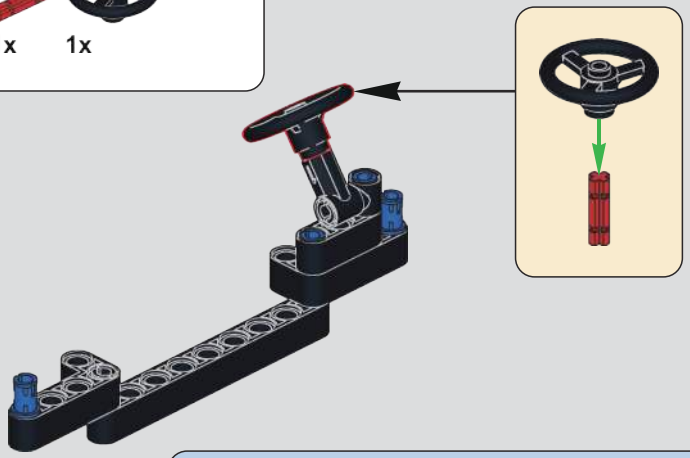

371

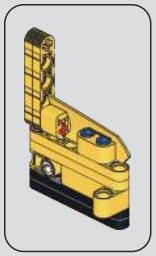

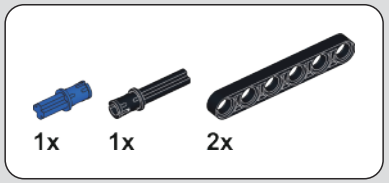

372

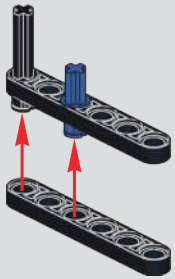

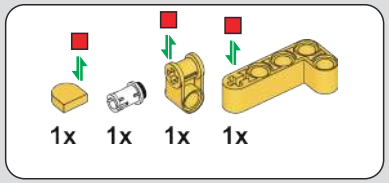

373

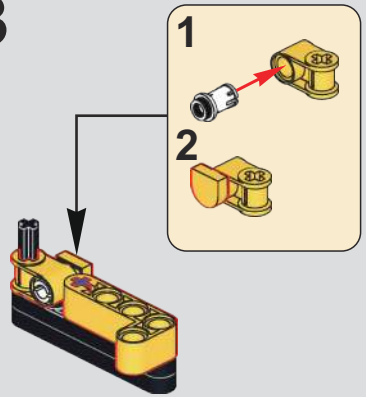

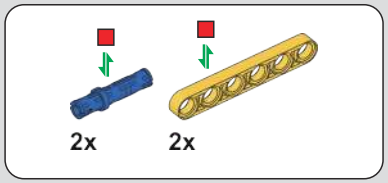

374

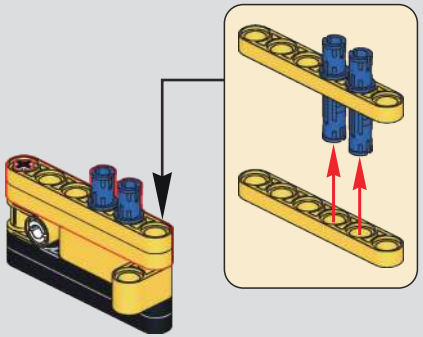

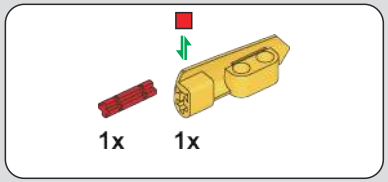

375

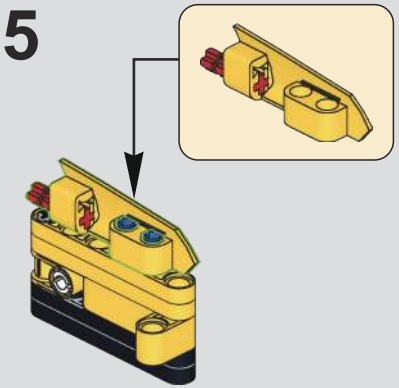

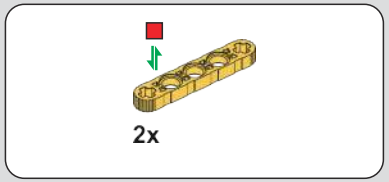

376

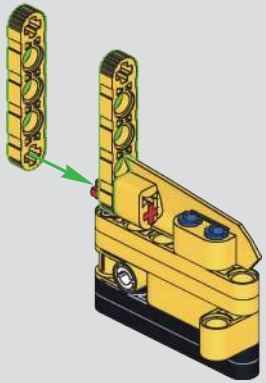

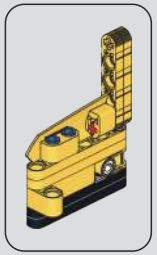

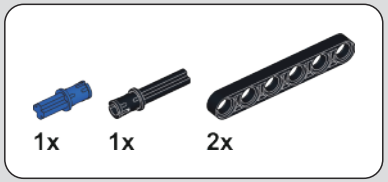

377

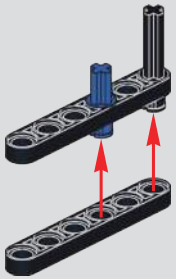

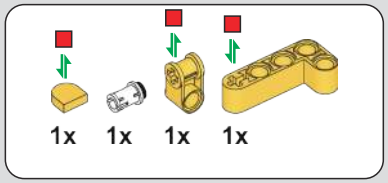

378

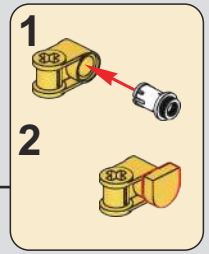

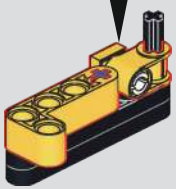

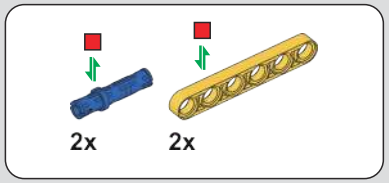

379

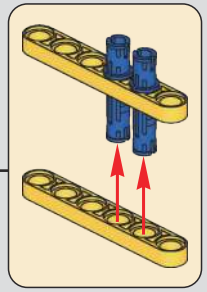

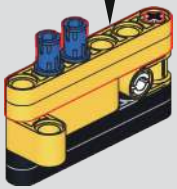

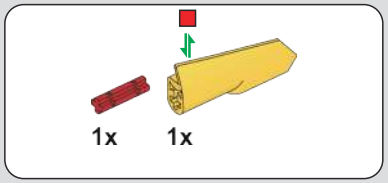

380

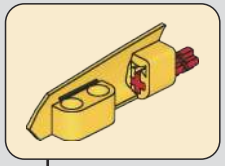

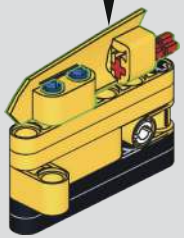

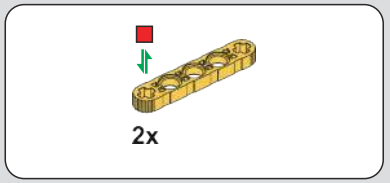

381

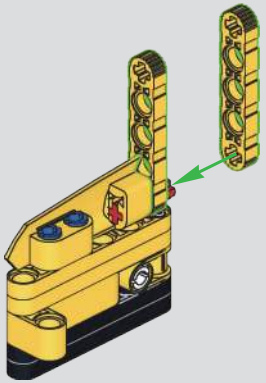

382

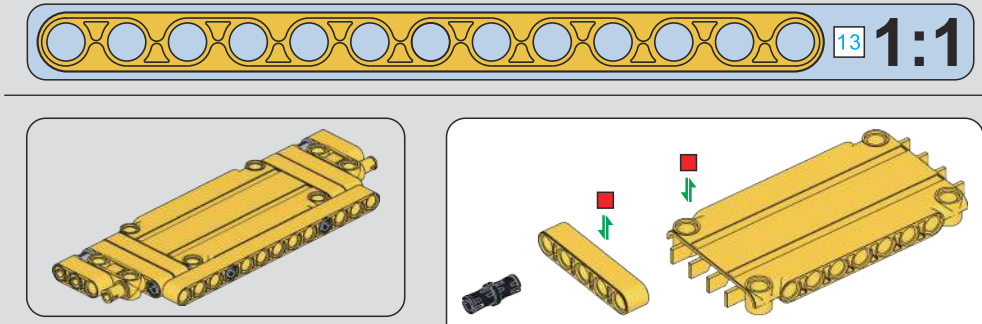

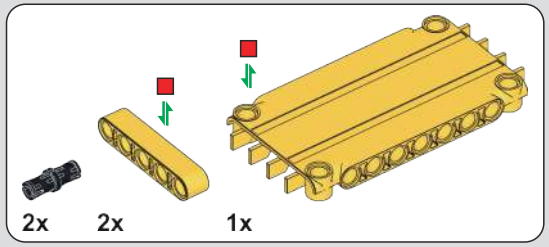

383

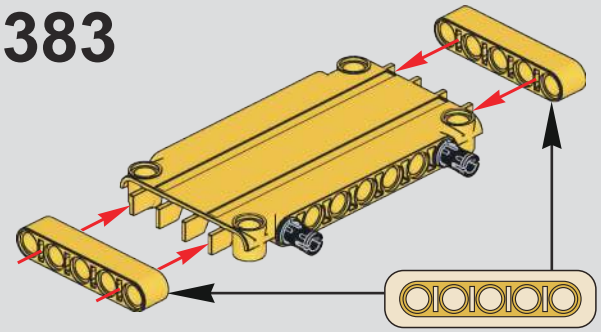

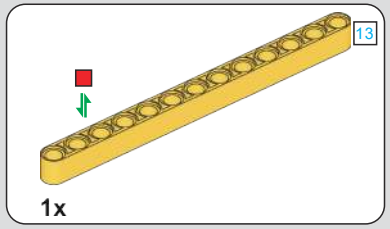

384

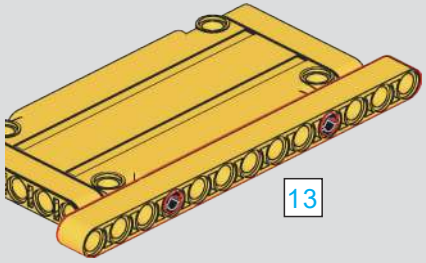

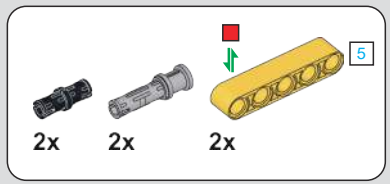

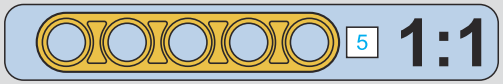

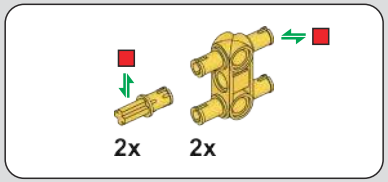

385

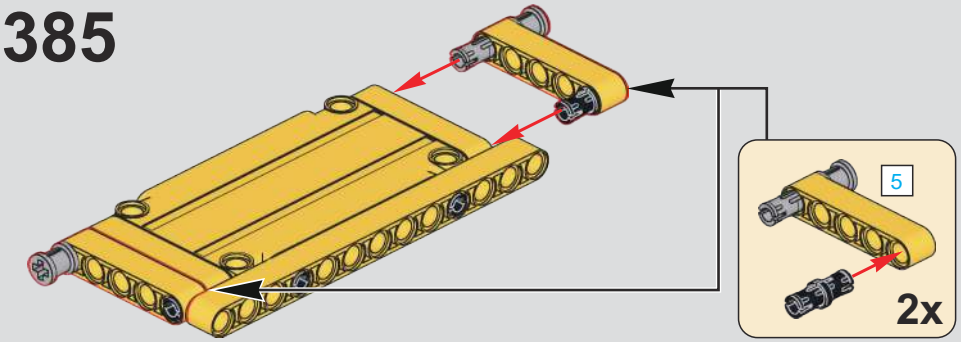

386

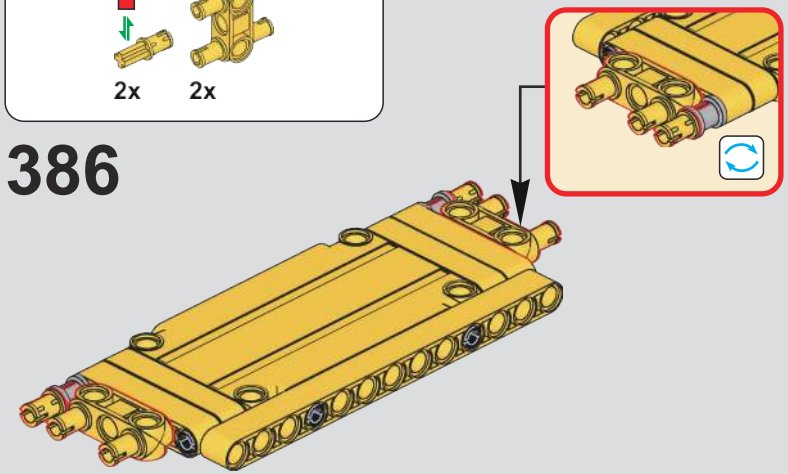

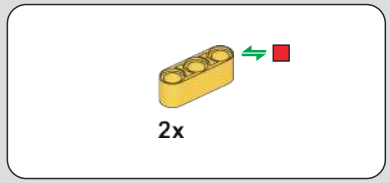

387

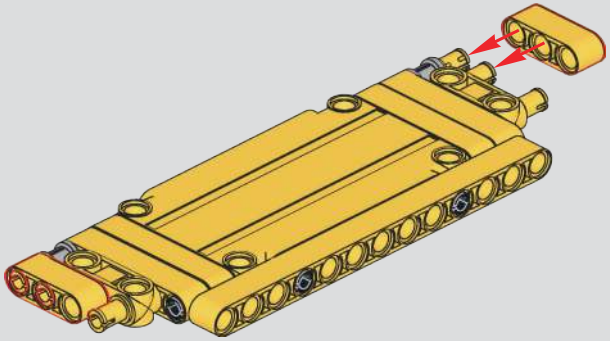

388

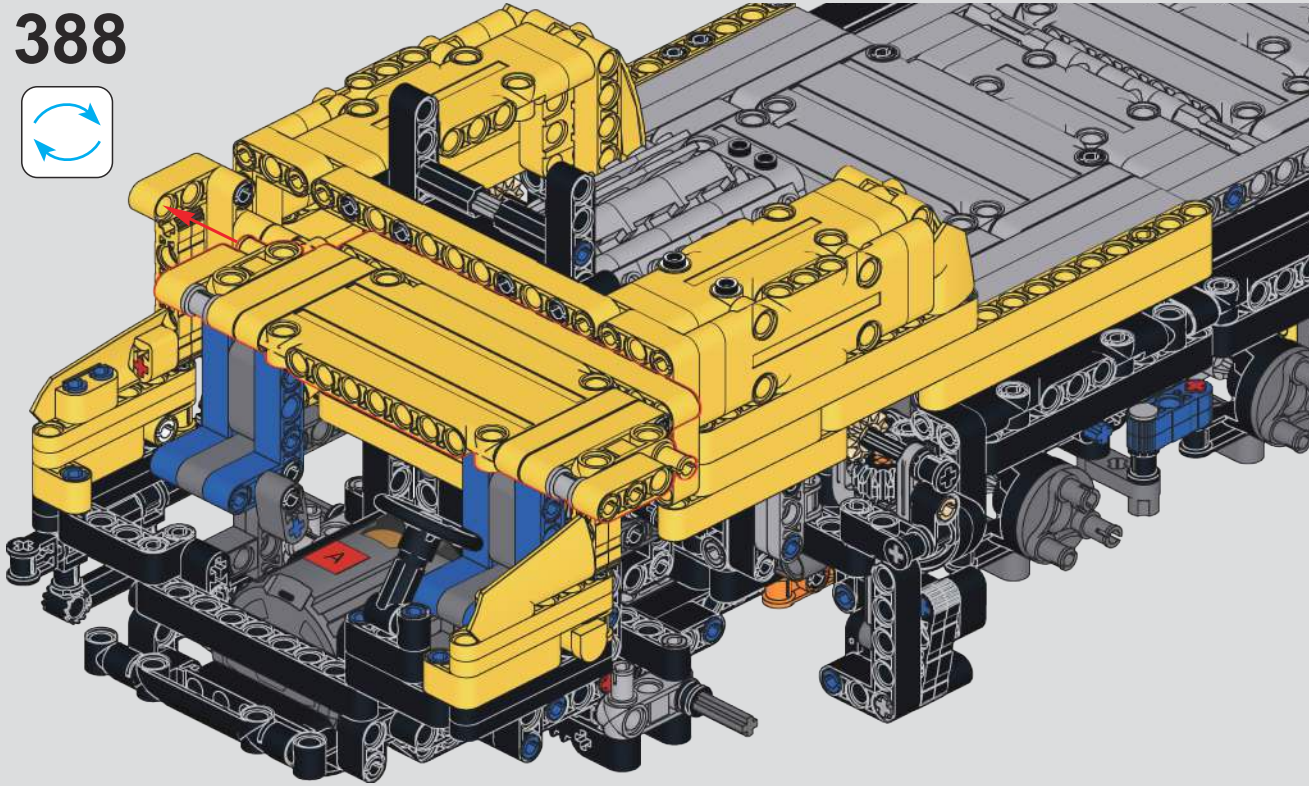

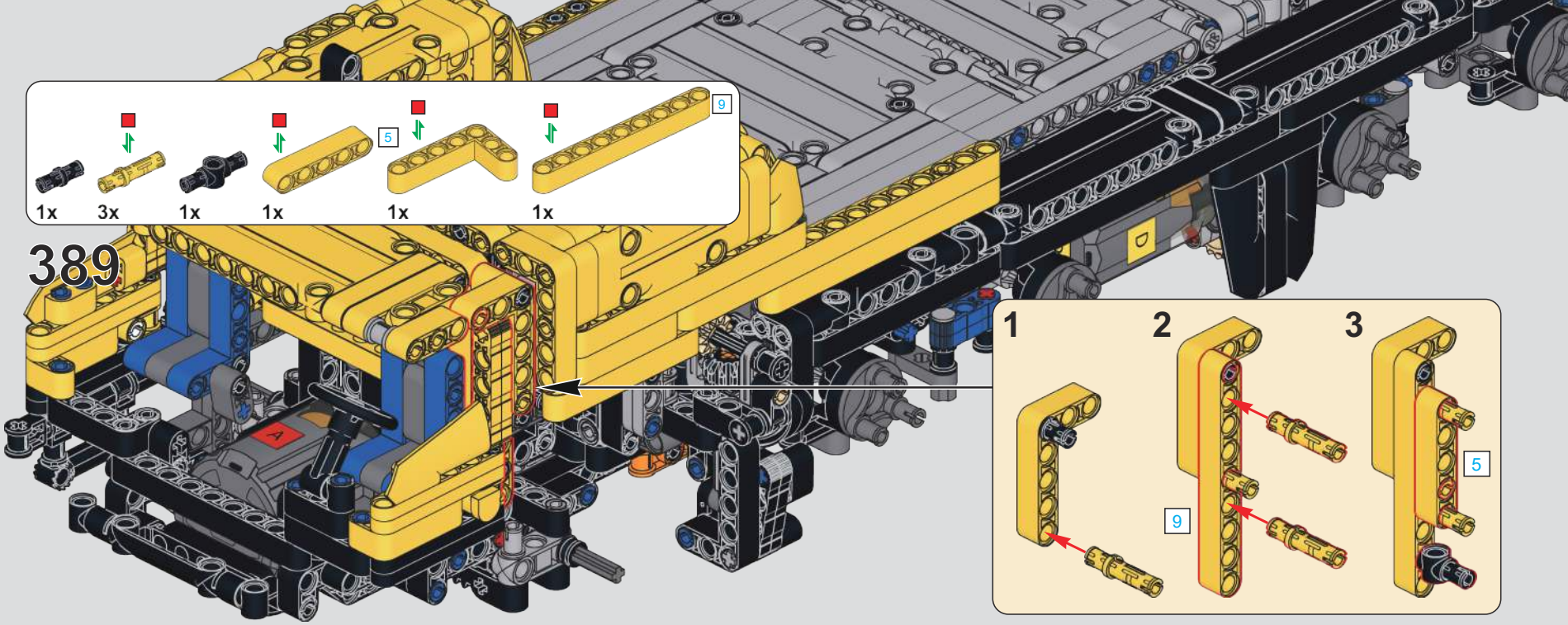

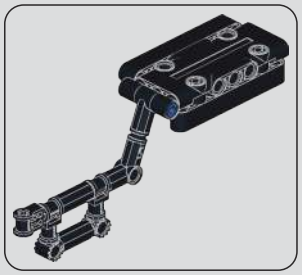

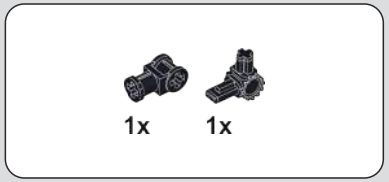

390

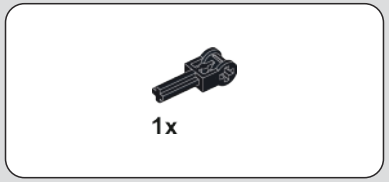

391

392

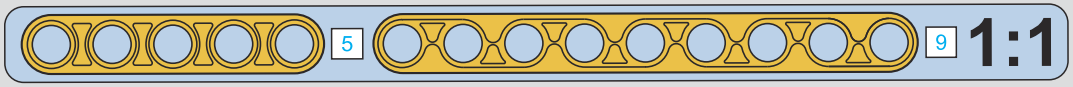

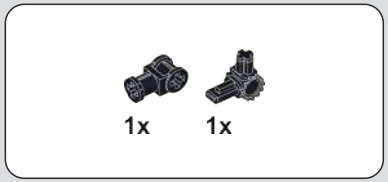

393

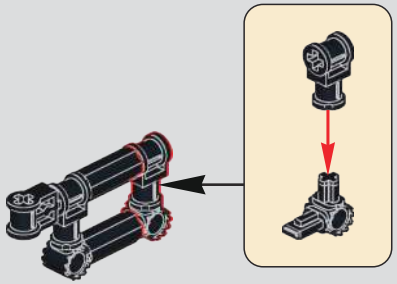

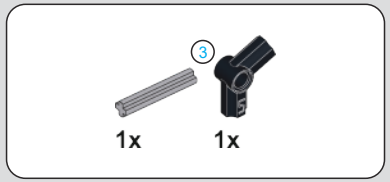

394

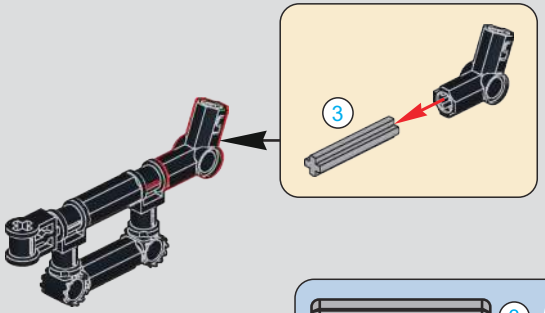

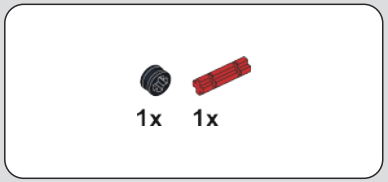

395

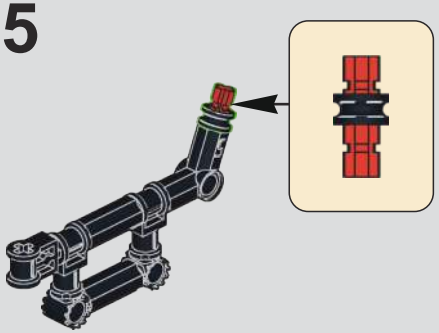

396

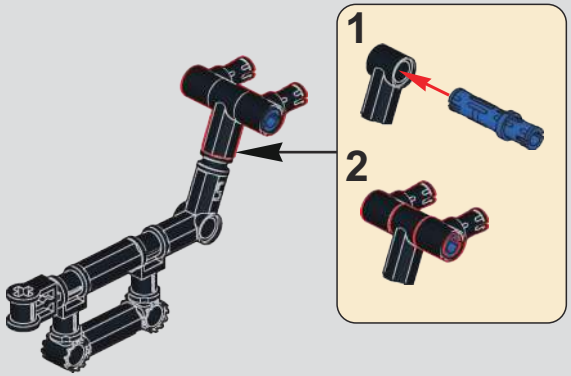

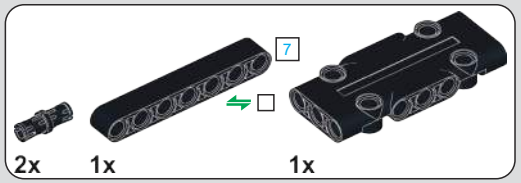

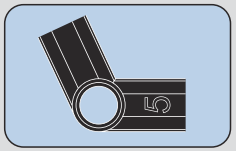

397

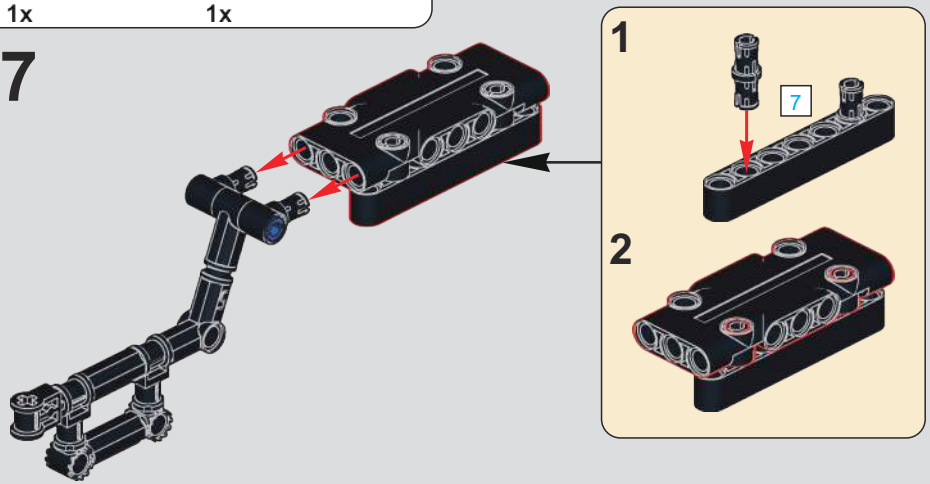

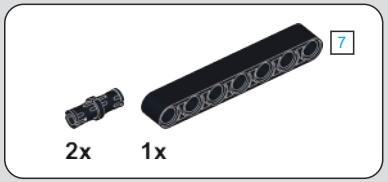

398

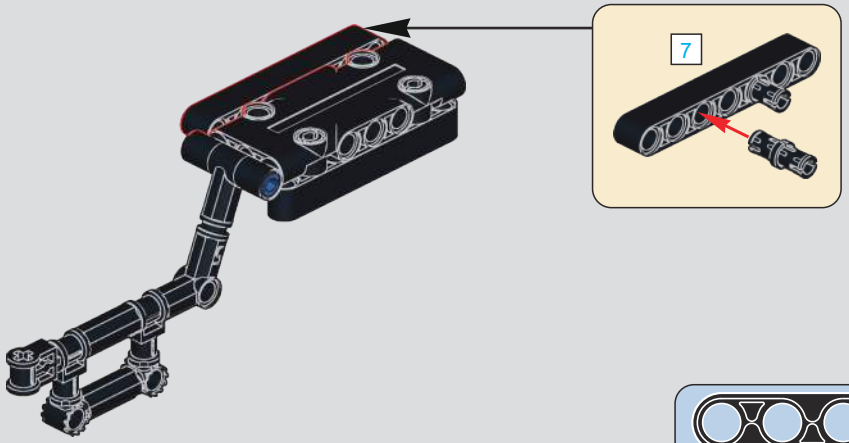

399

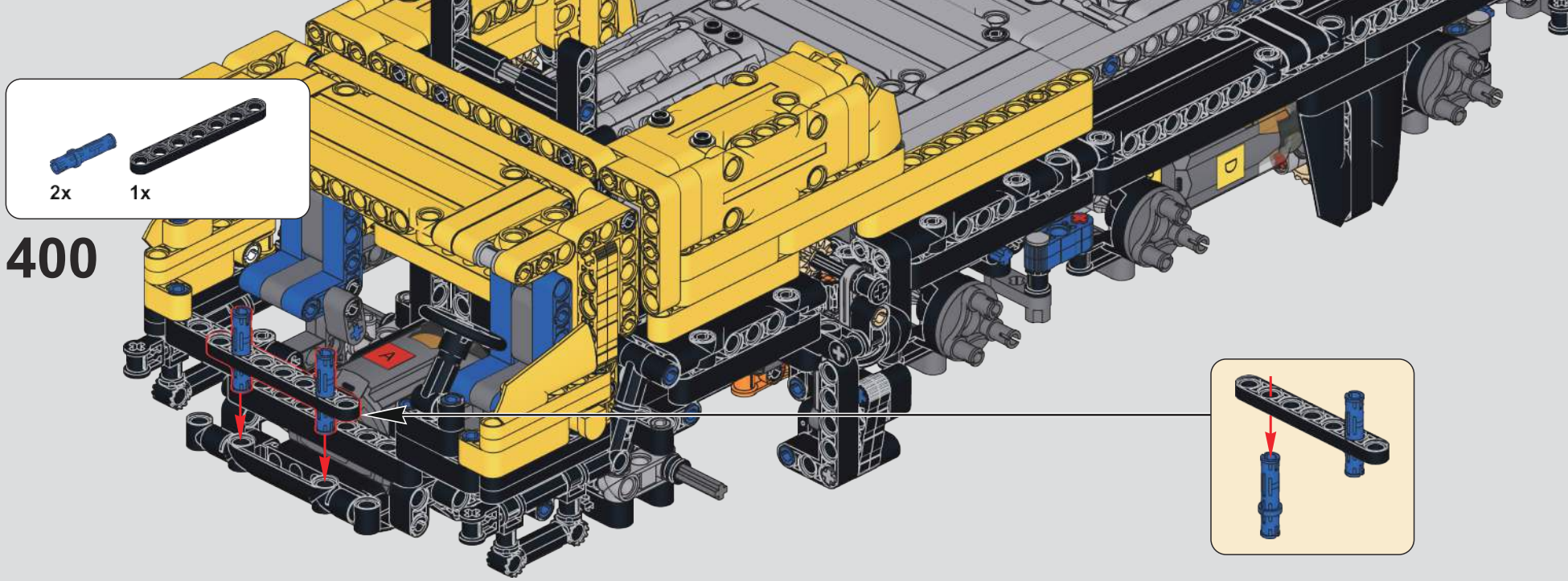
2x
1x
400

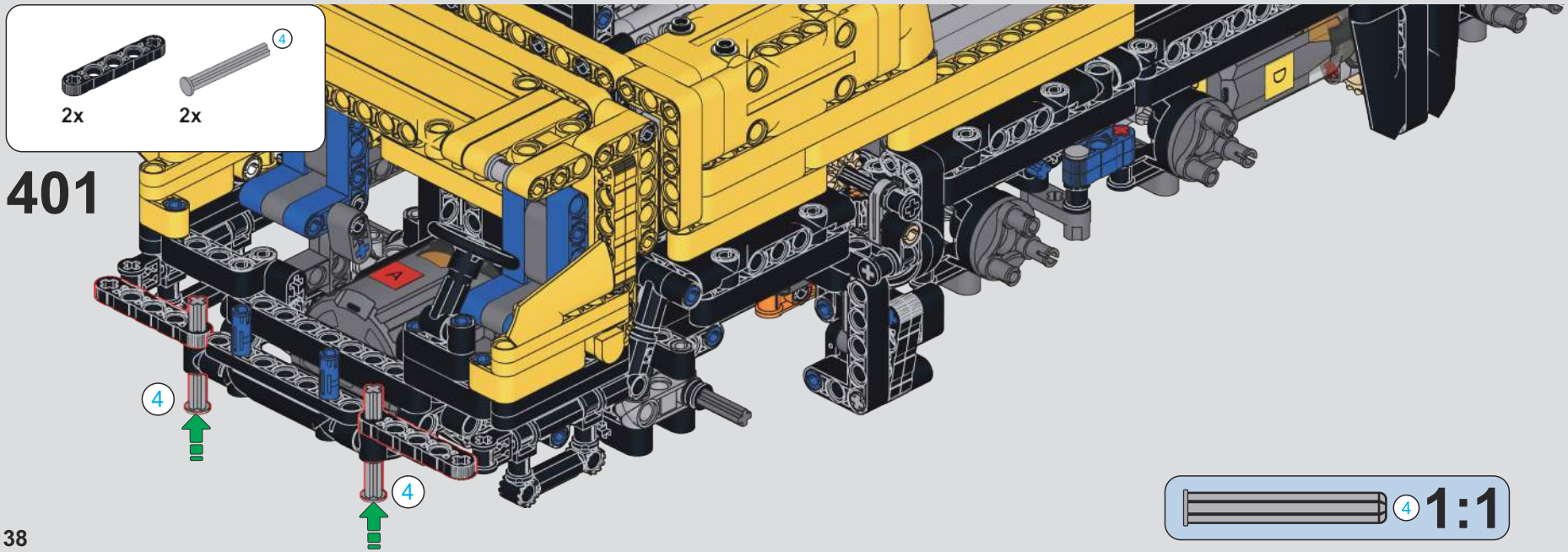
4
2x
2x
401
4
4
4
1:1

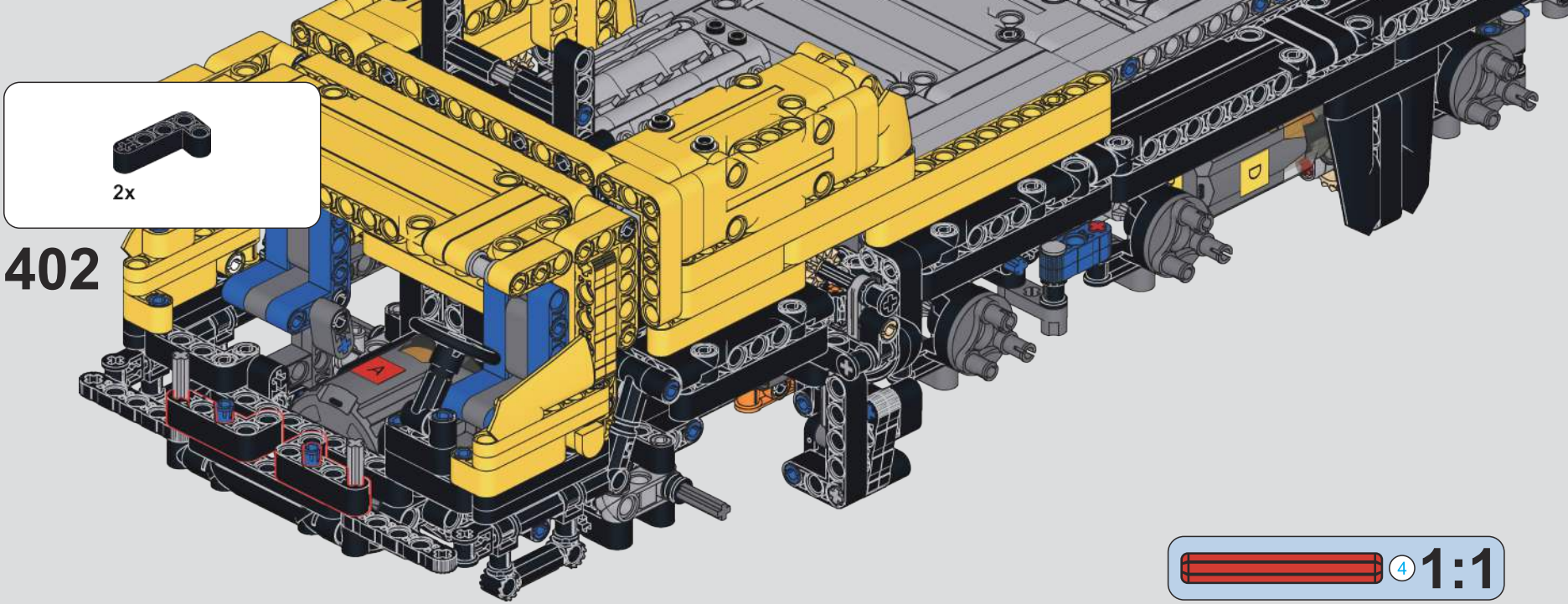
2x
402
4
1:1

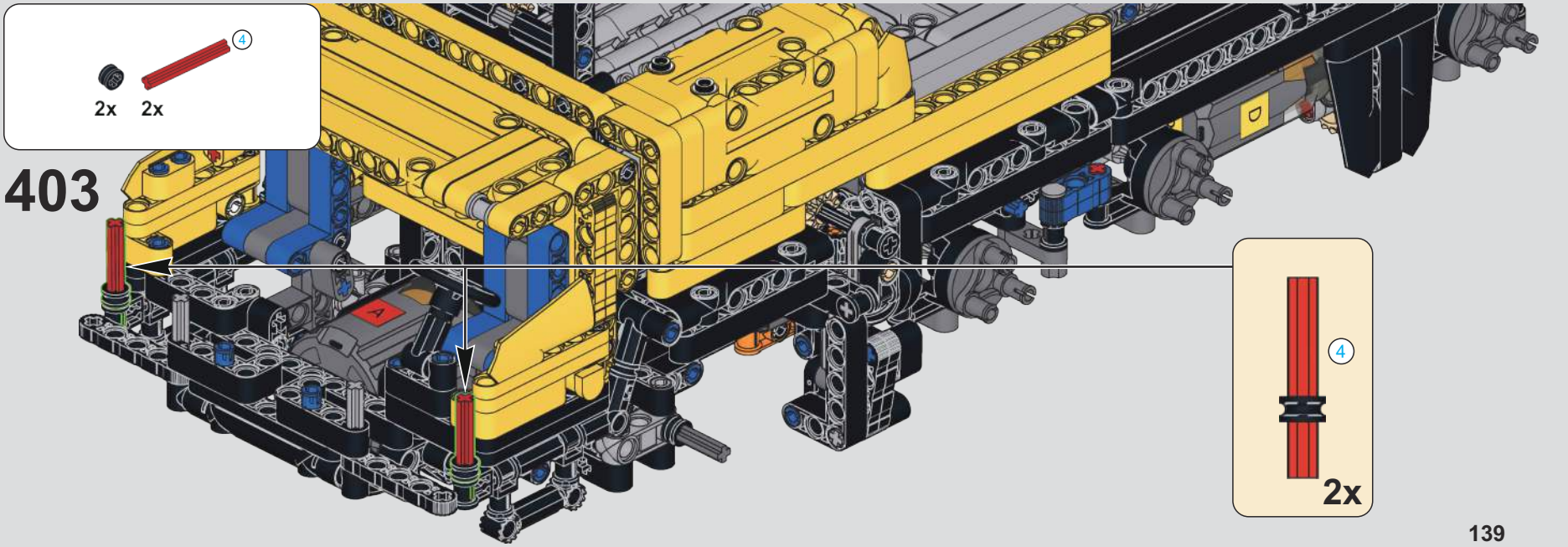
4
2x
2x
403
4
2x

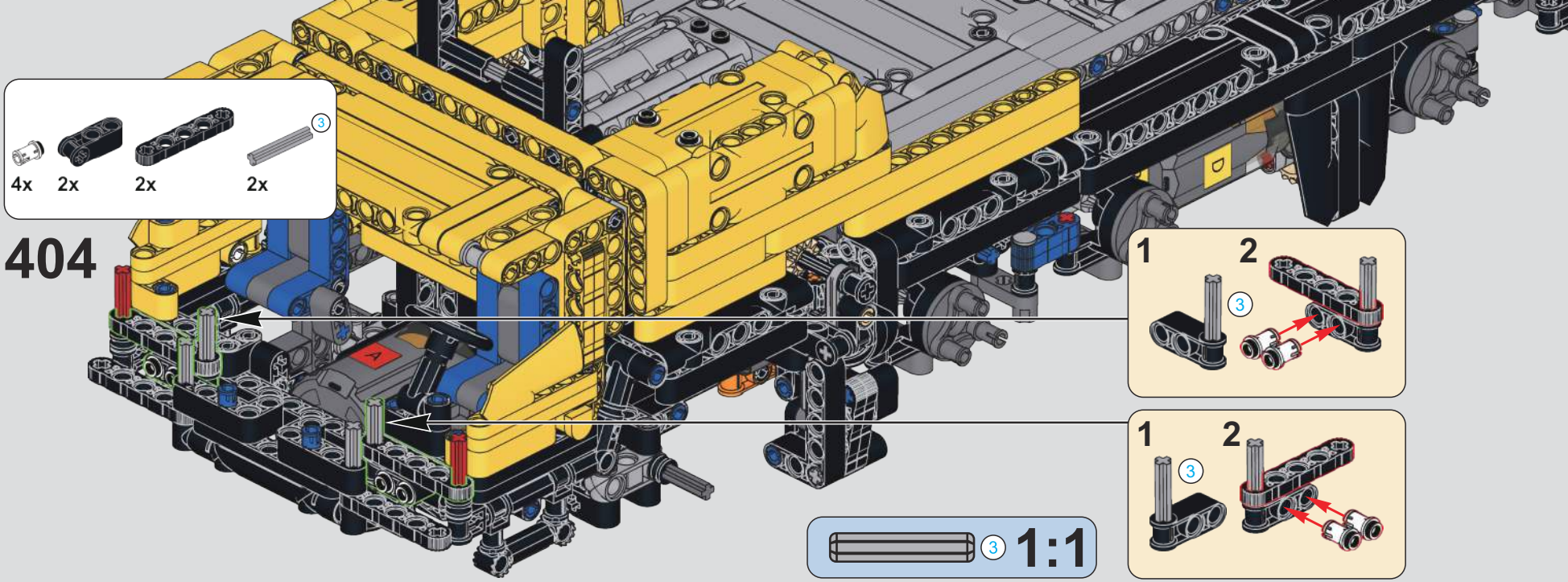
4x
2x
2x
2x
3
404
1
2
3
1
2
3
3
1:1

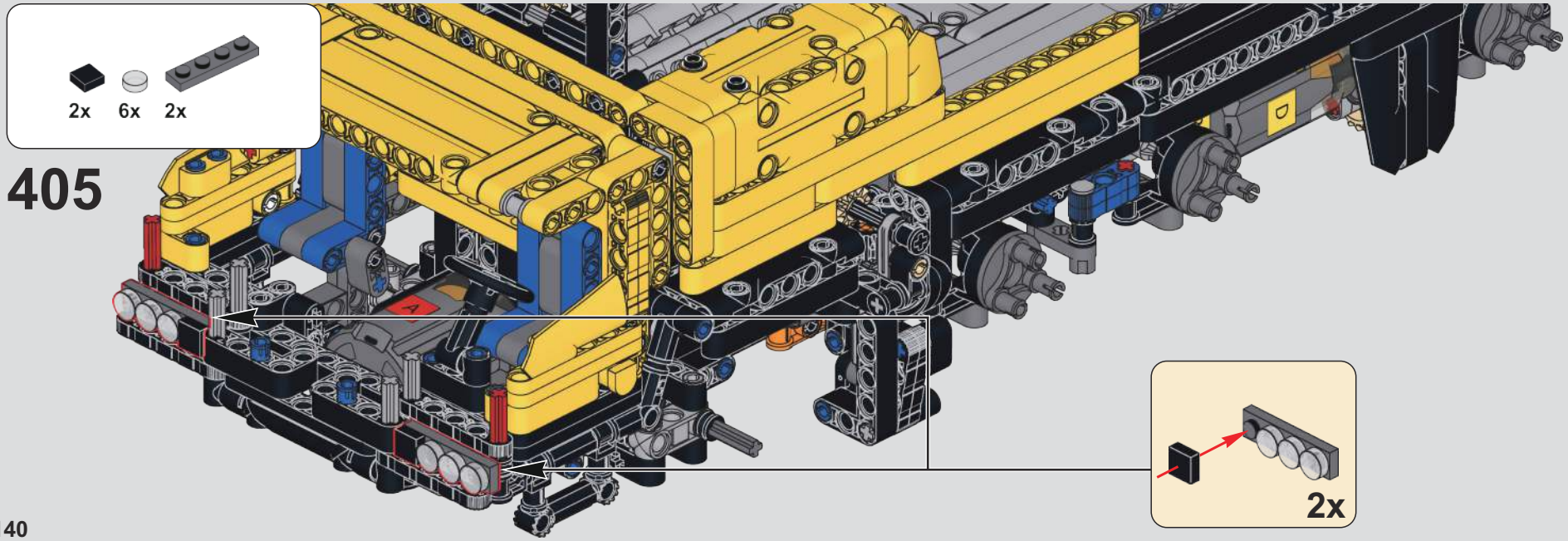
2x
6x
2x
405
2x

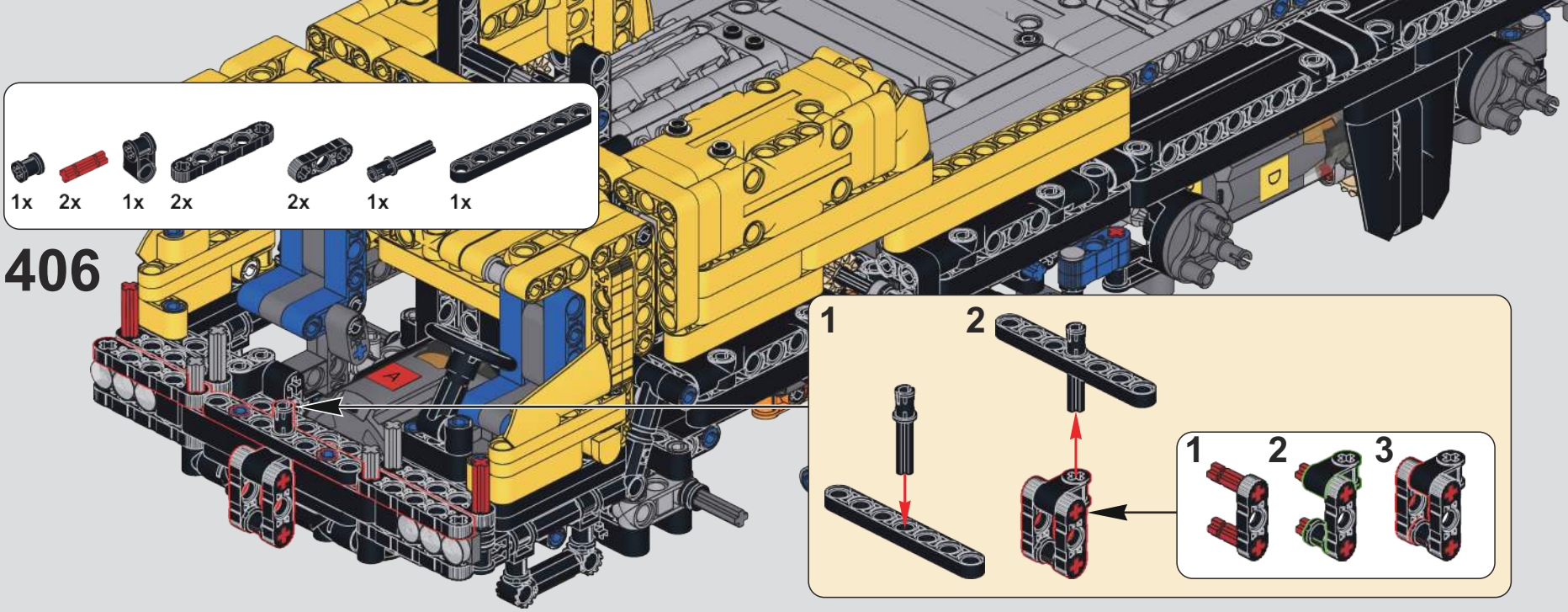
1x
2x
1x
2x
2x
1x
1x
406
1
2
1
2
3

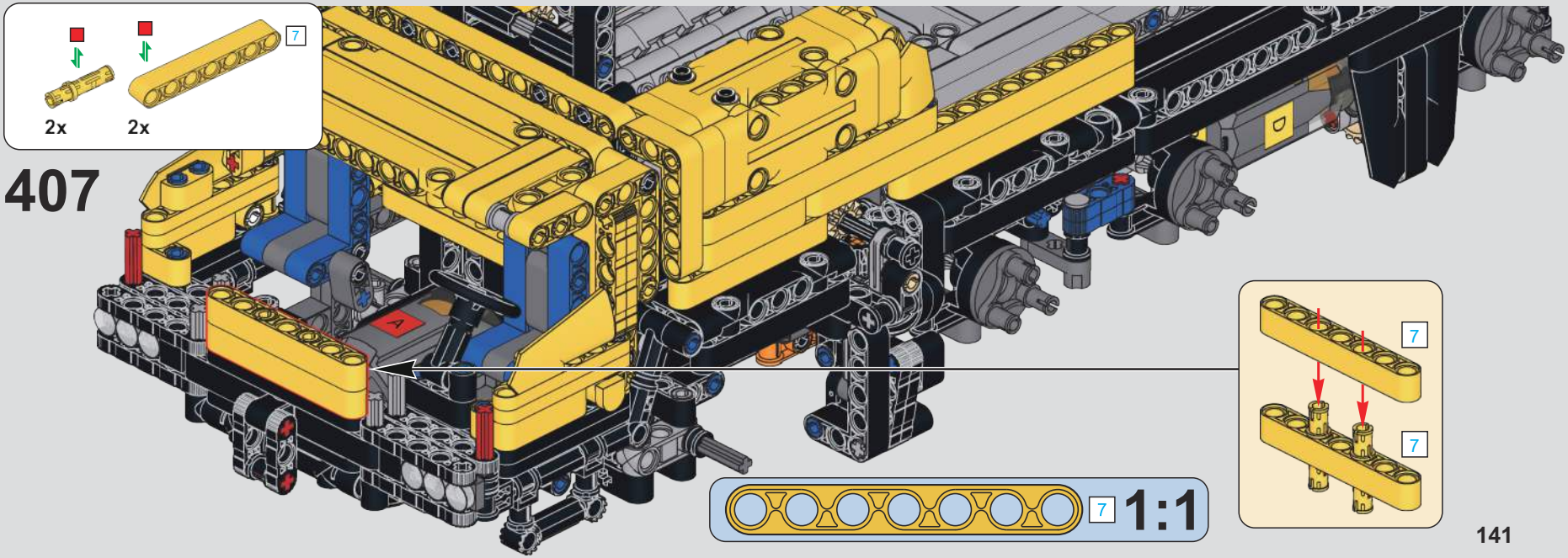
7
2x
2x
407
7
7
7
1:1

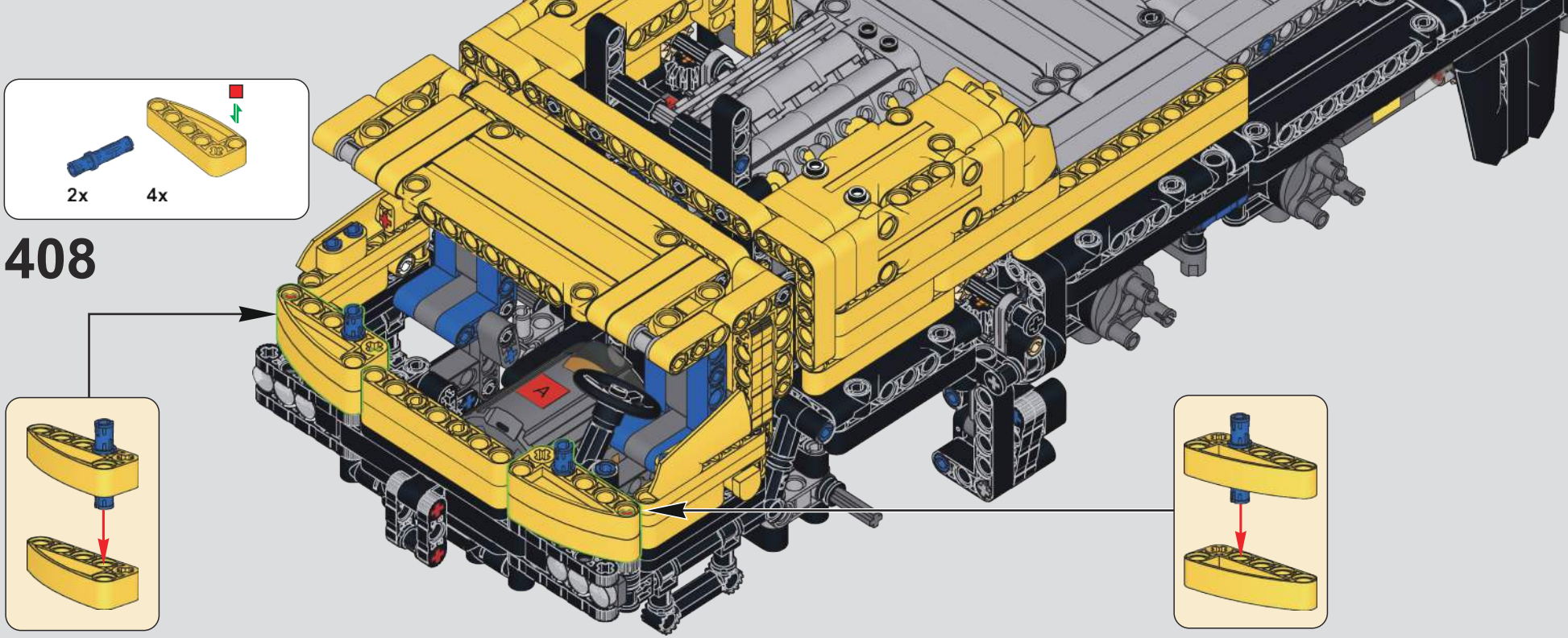

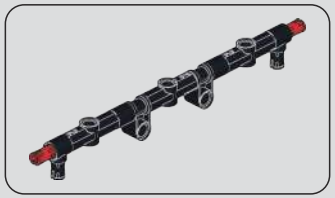

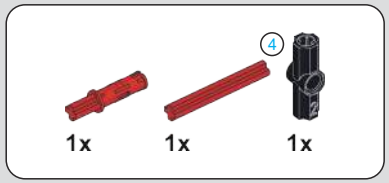

409

410

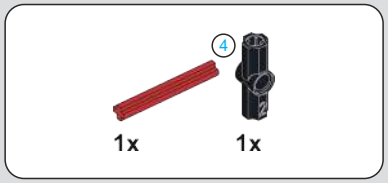

411

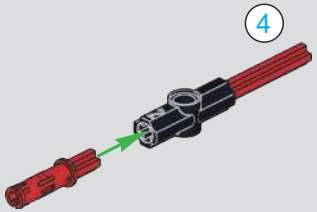

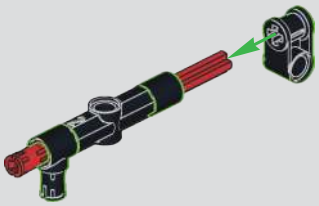

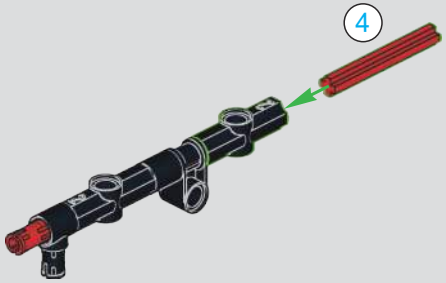

412

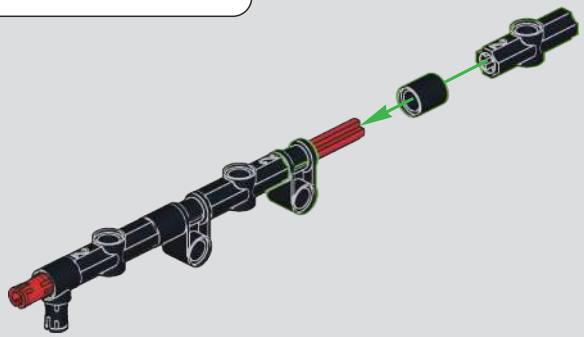

413

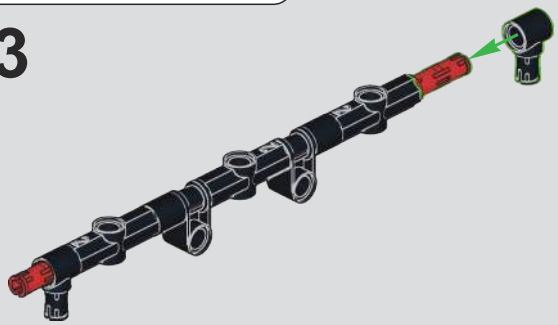

414

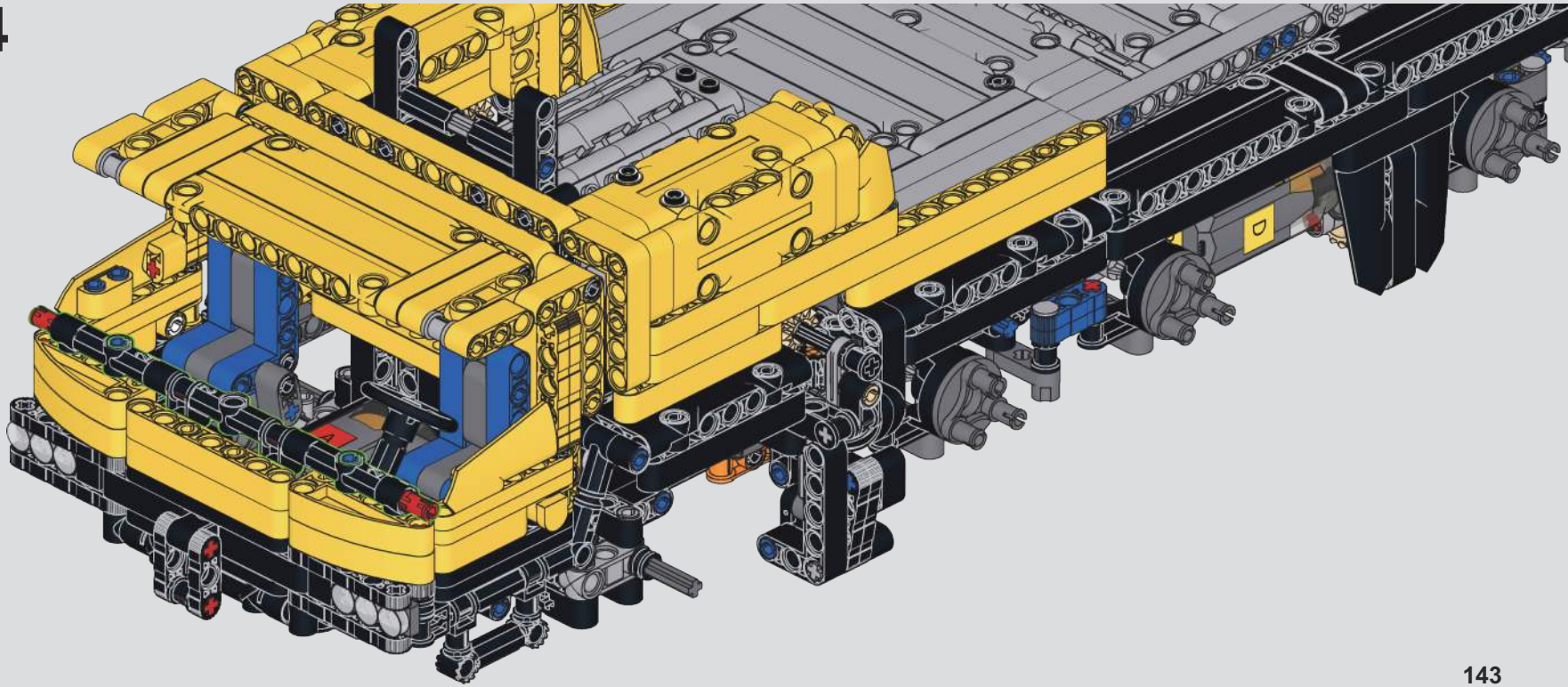

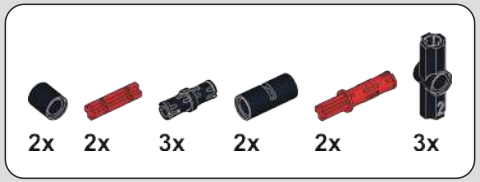

415

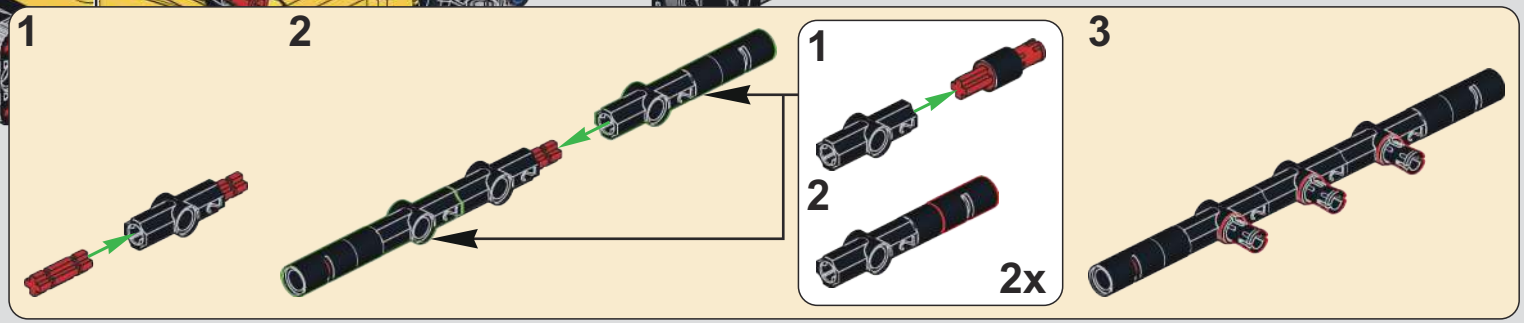

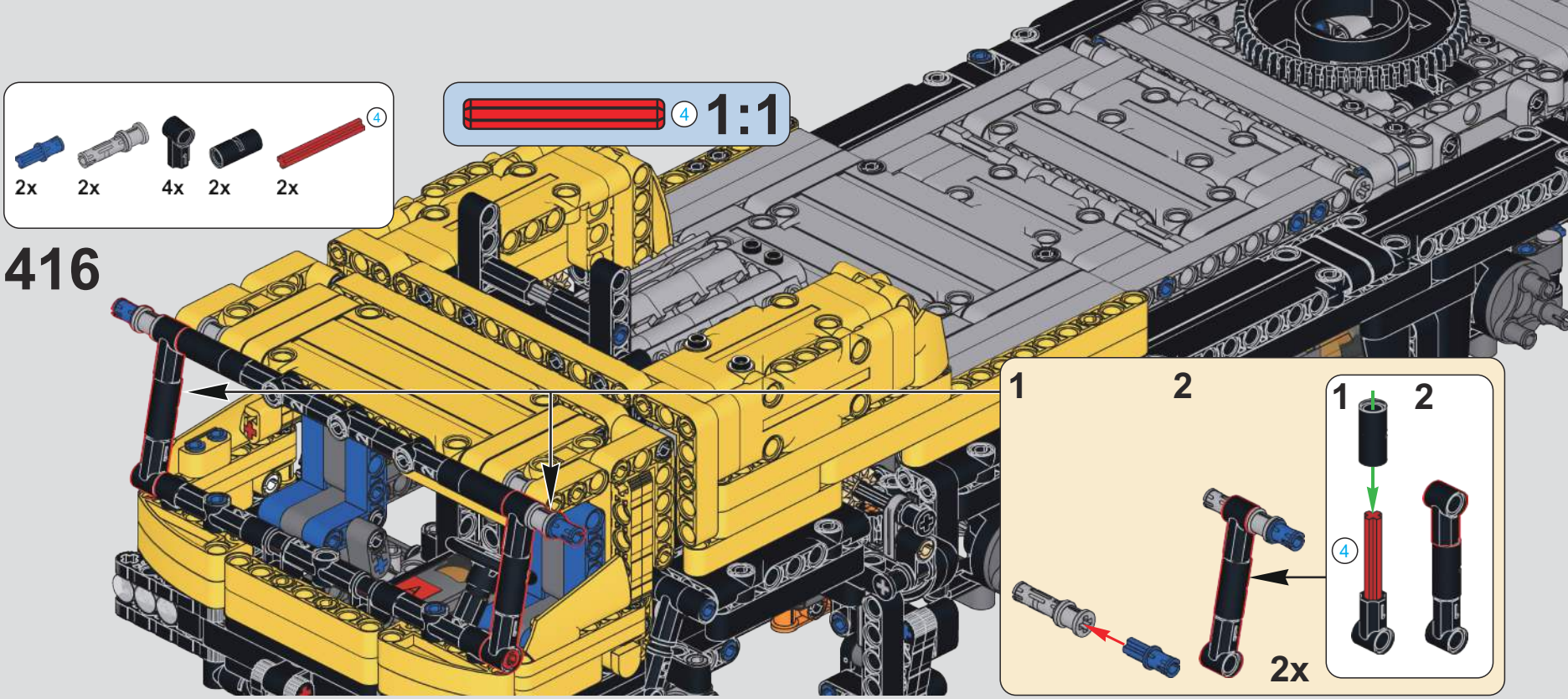
2x
2x
4x
2x
2x
4
4
1:1
416
1
2
2x
1
2
4

5

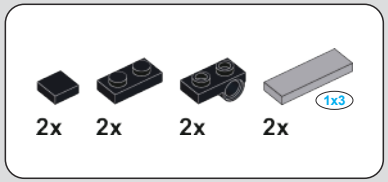

417

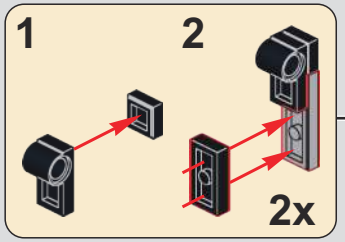

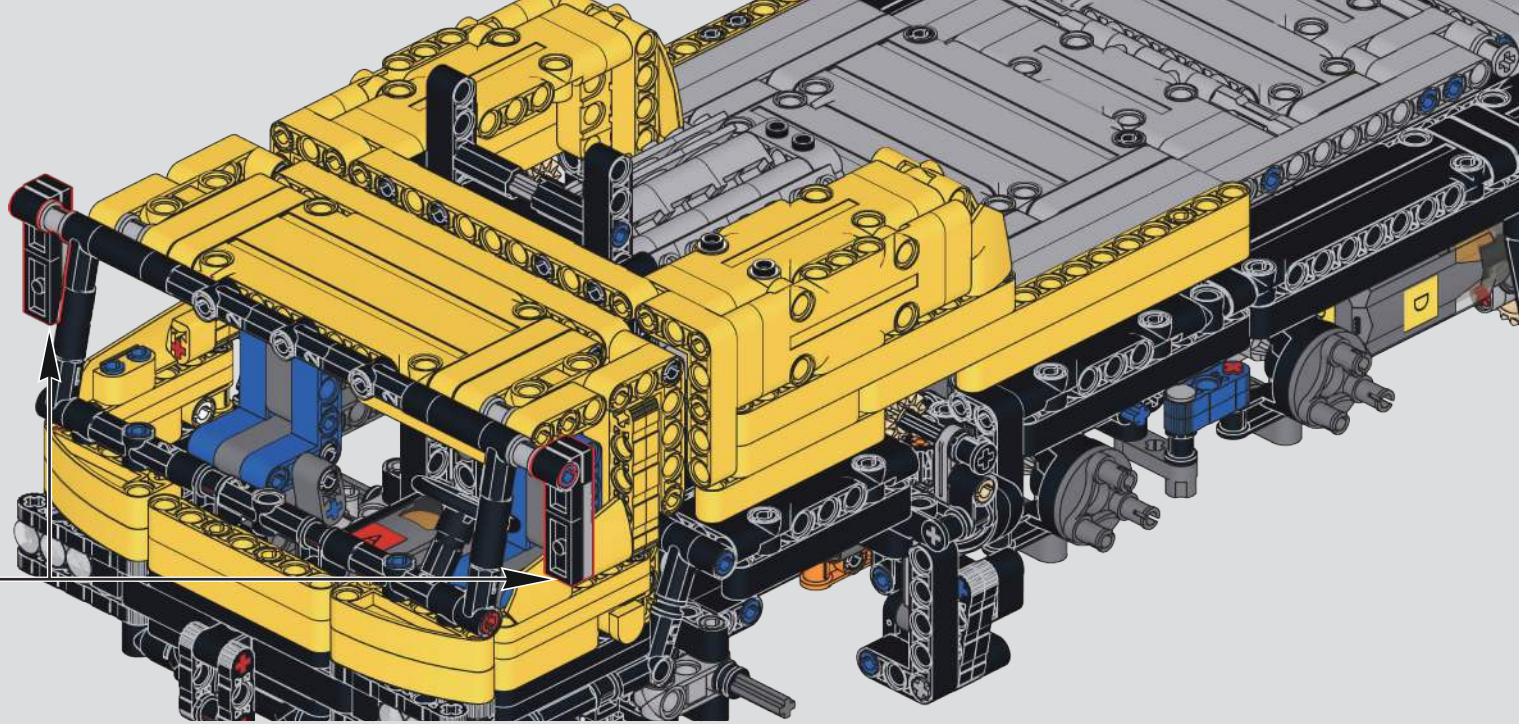

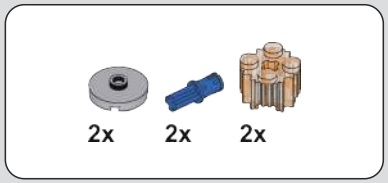

418

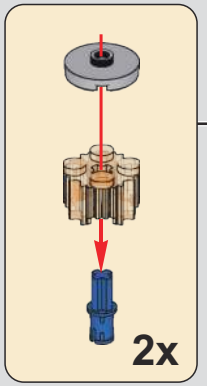

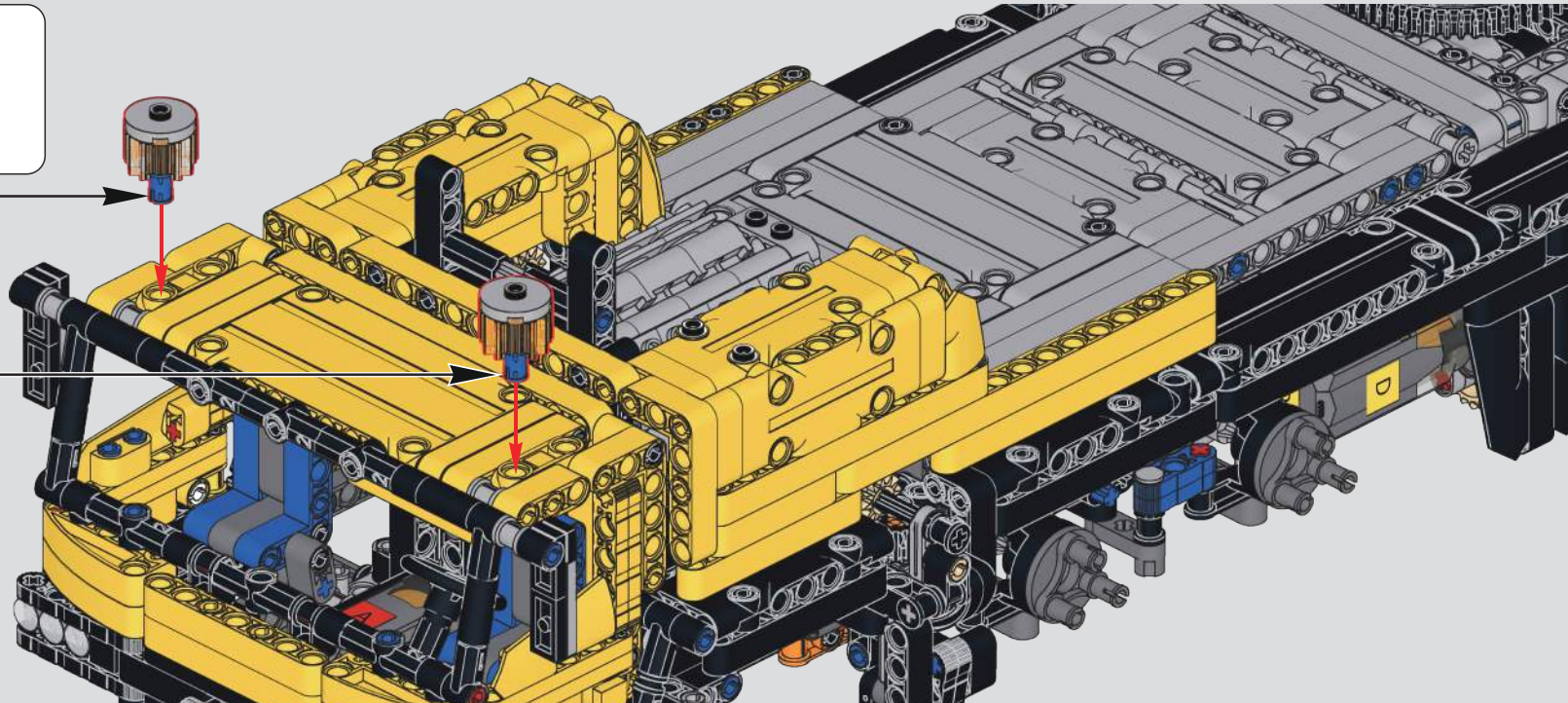

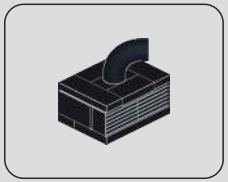

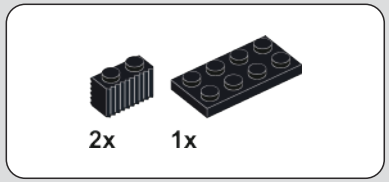

419

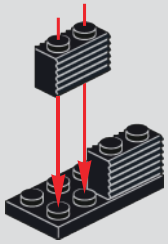

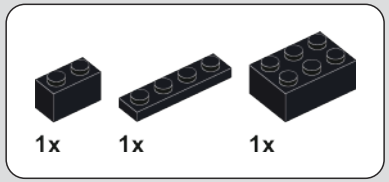

420

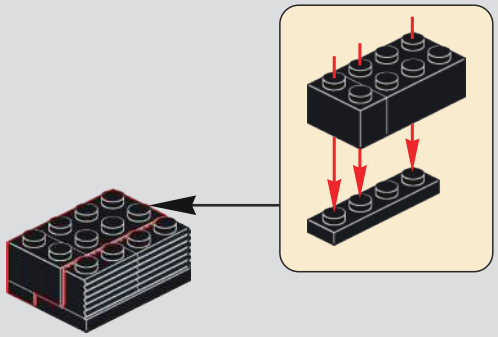

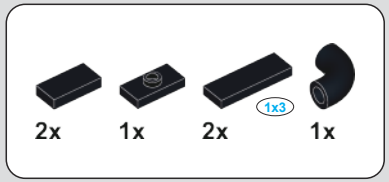

421

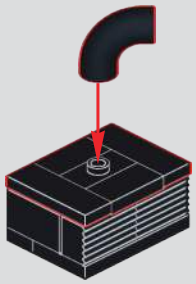

422

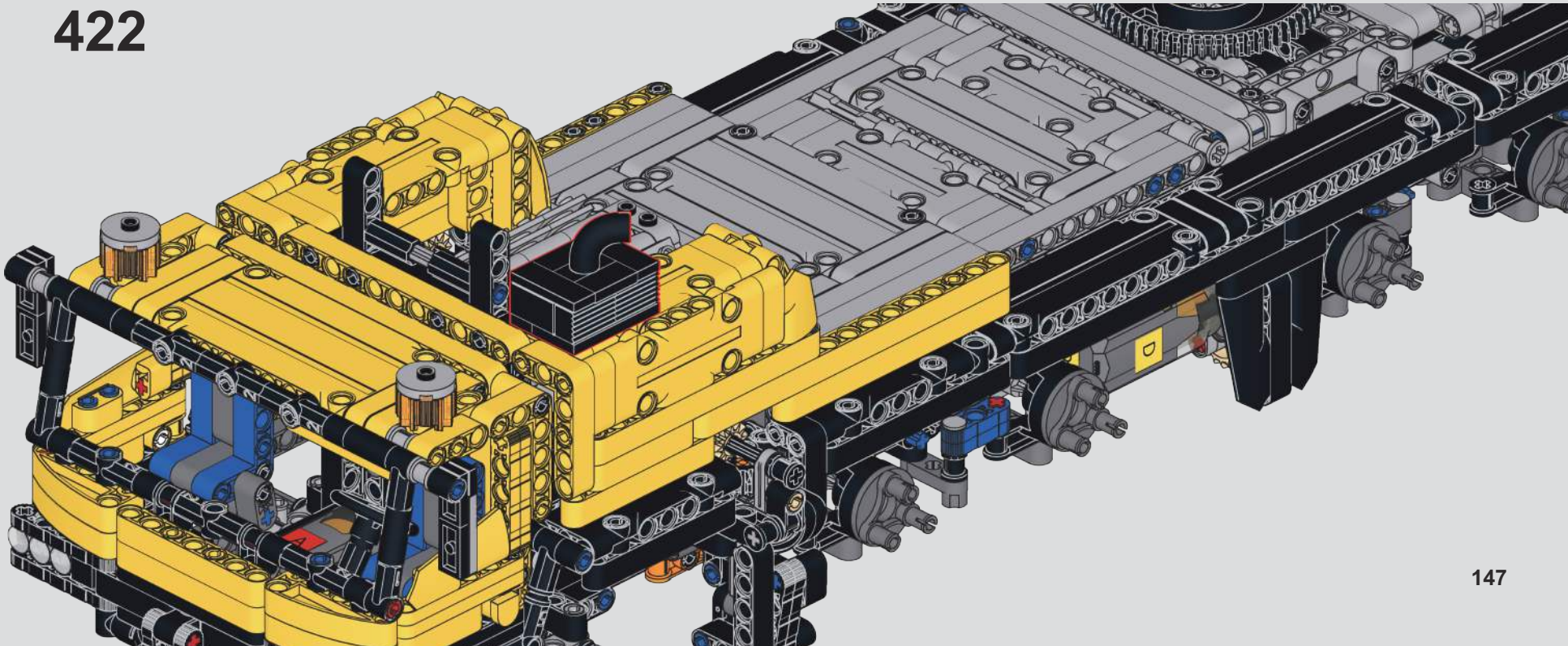

423

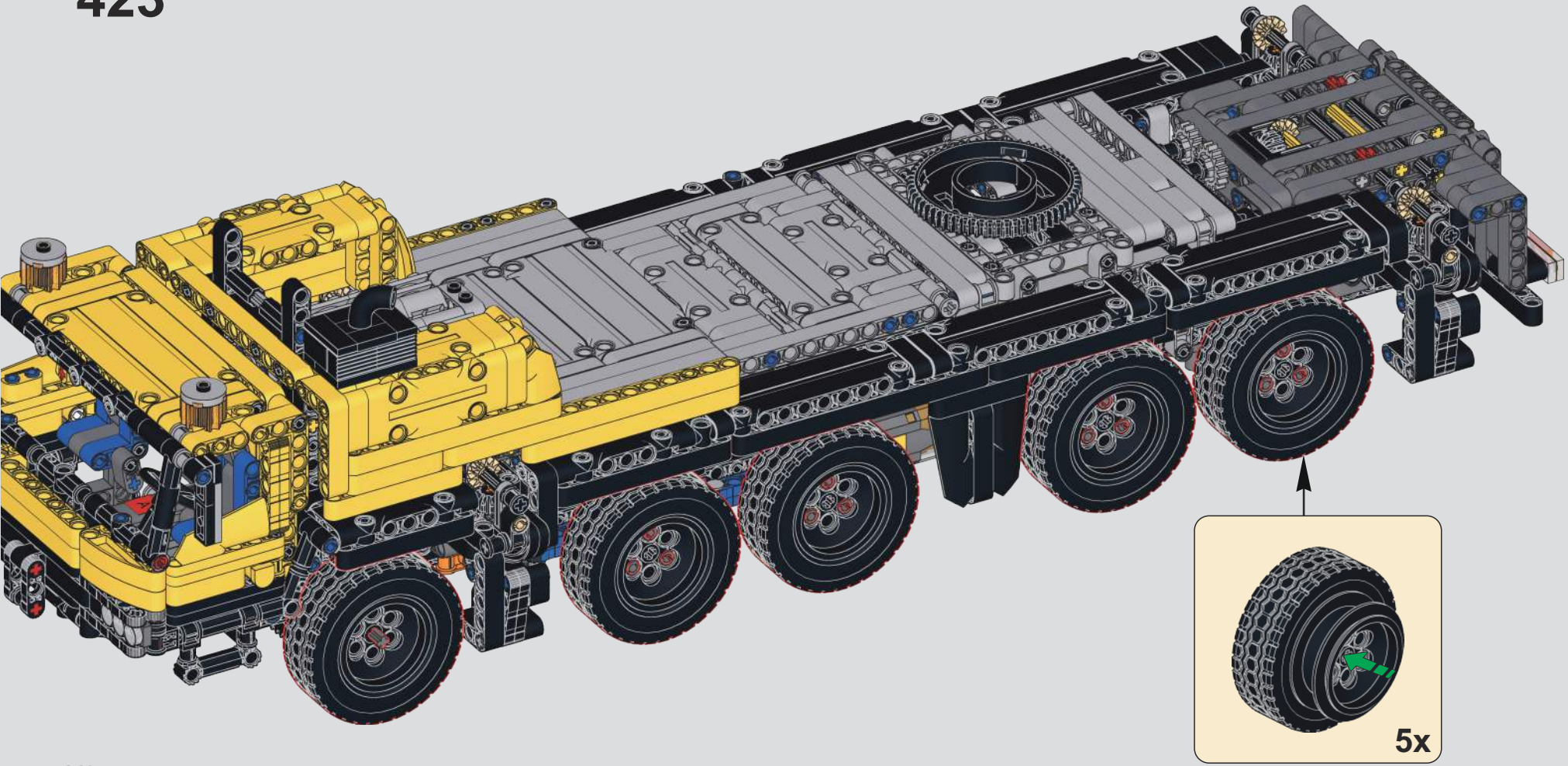

424

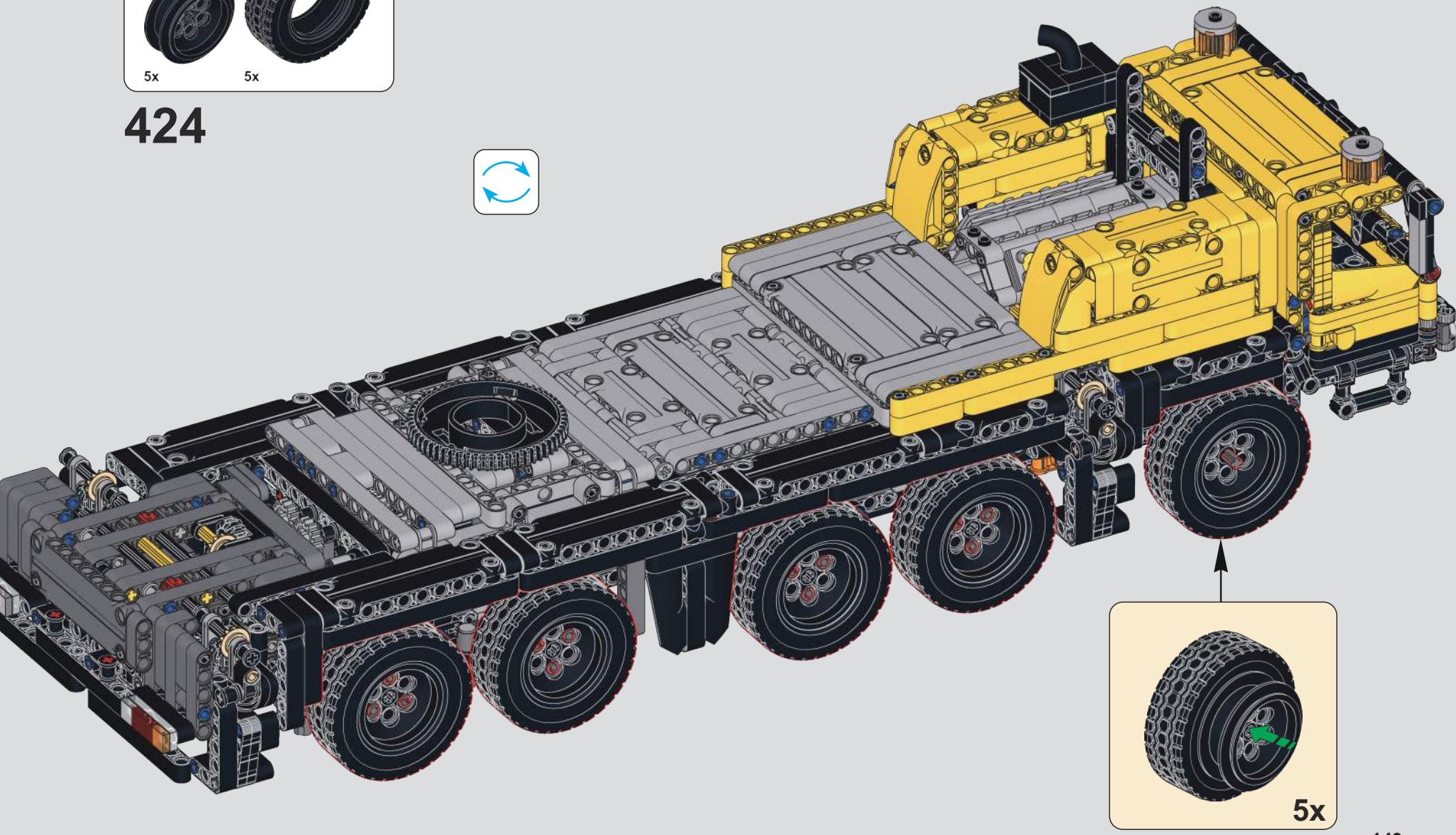

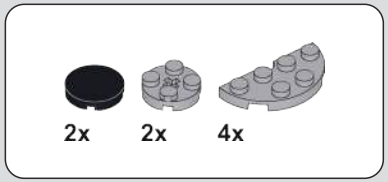

425

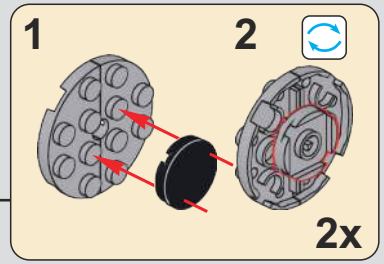

426

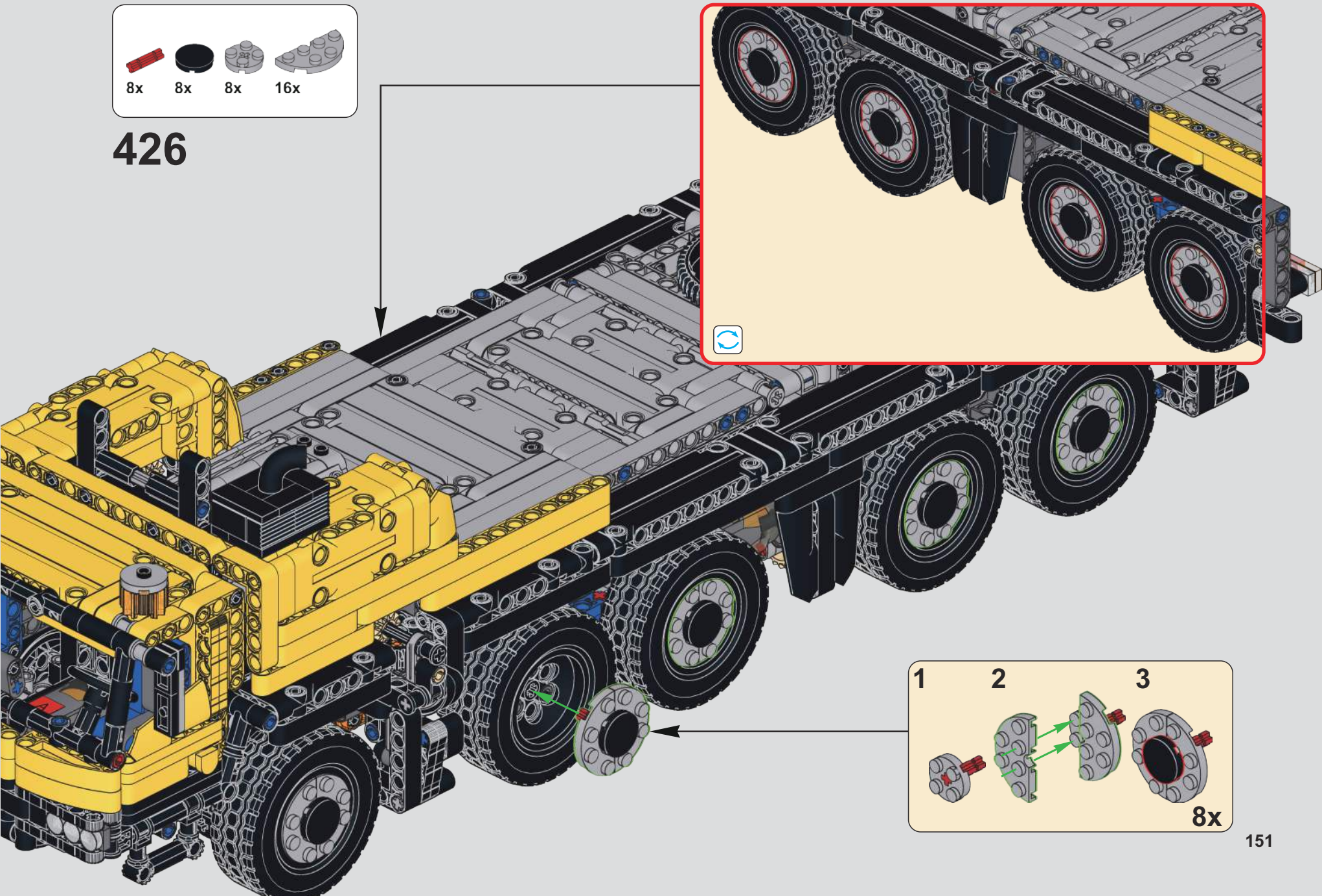

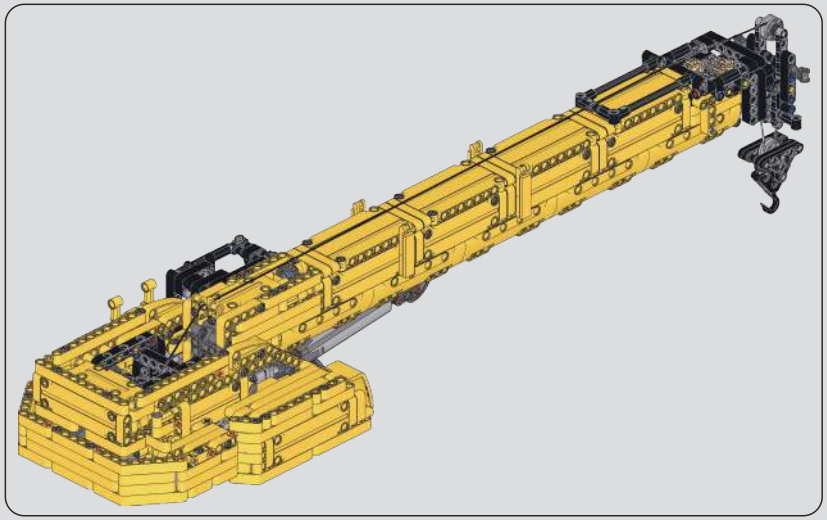

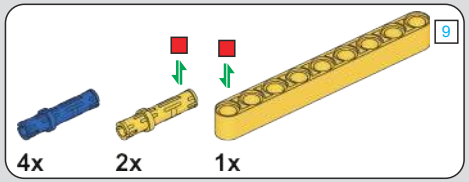

427

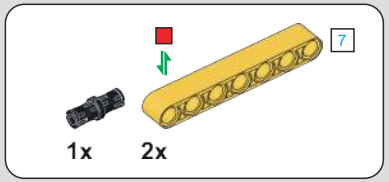

428

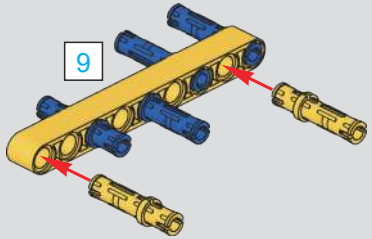

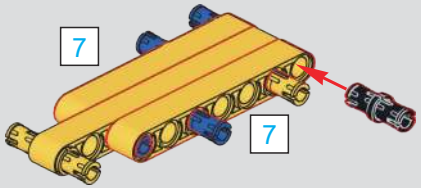

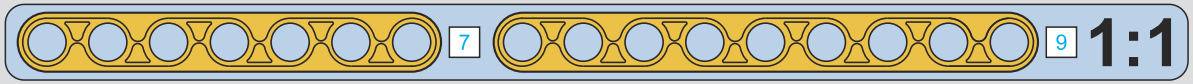

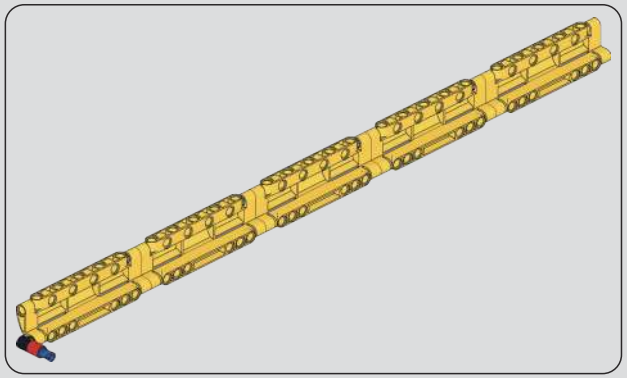

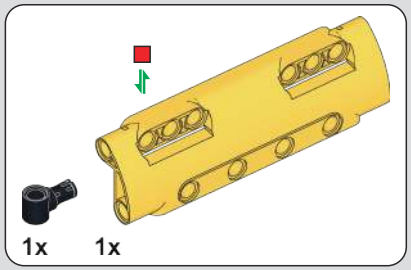

429

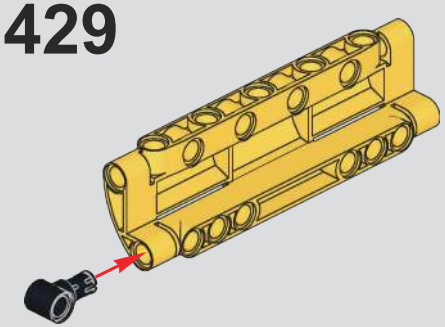

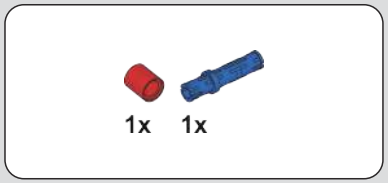

430

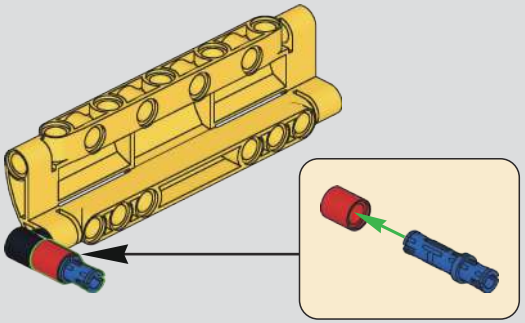

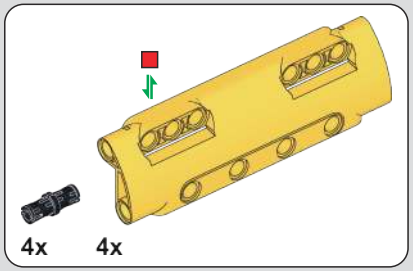

431

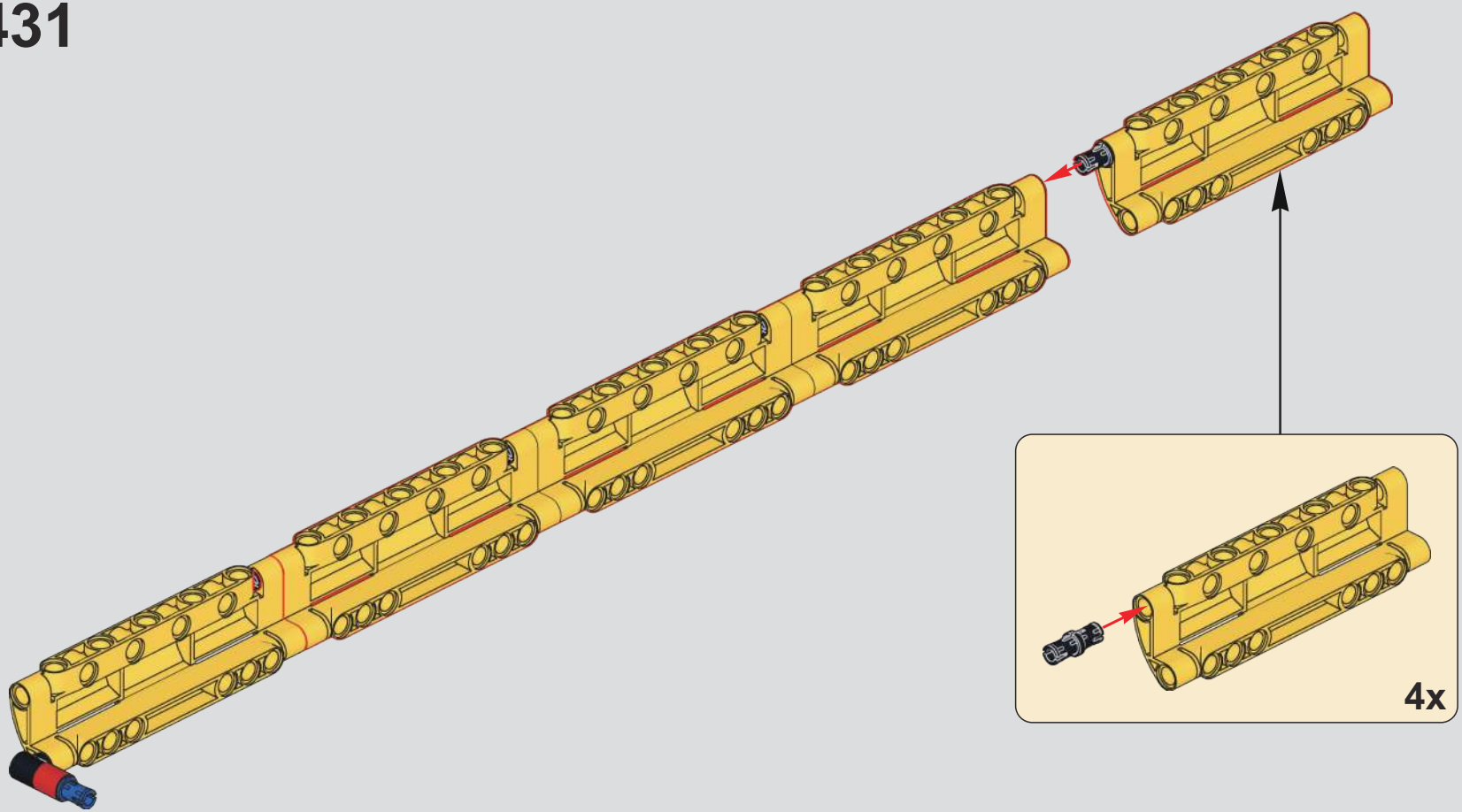

432

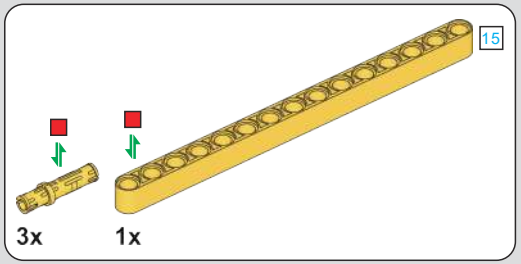

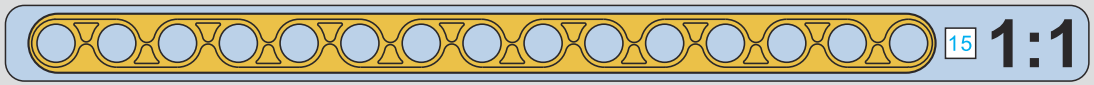

433

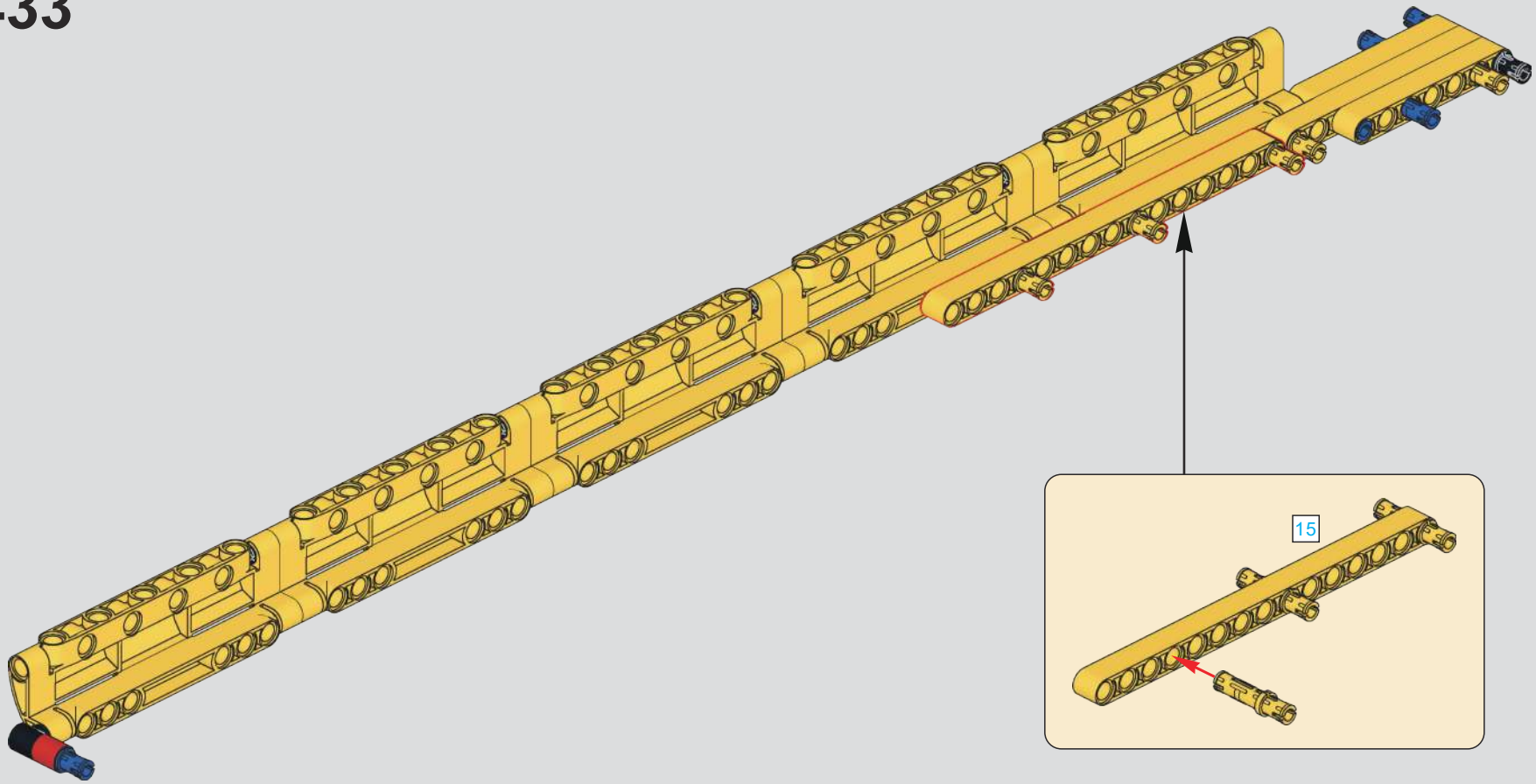

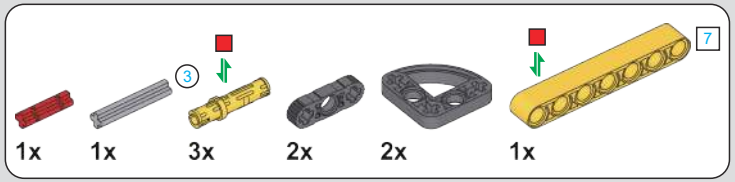

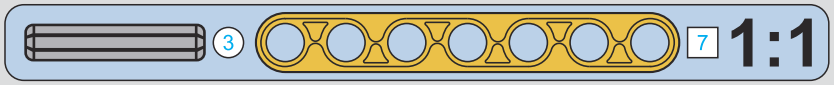

434

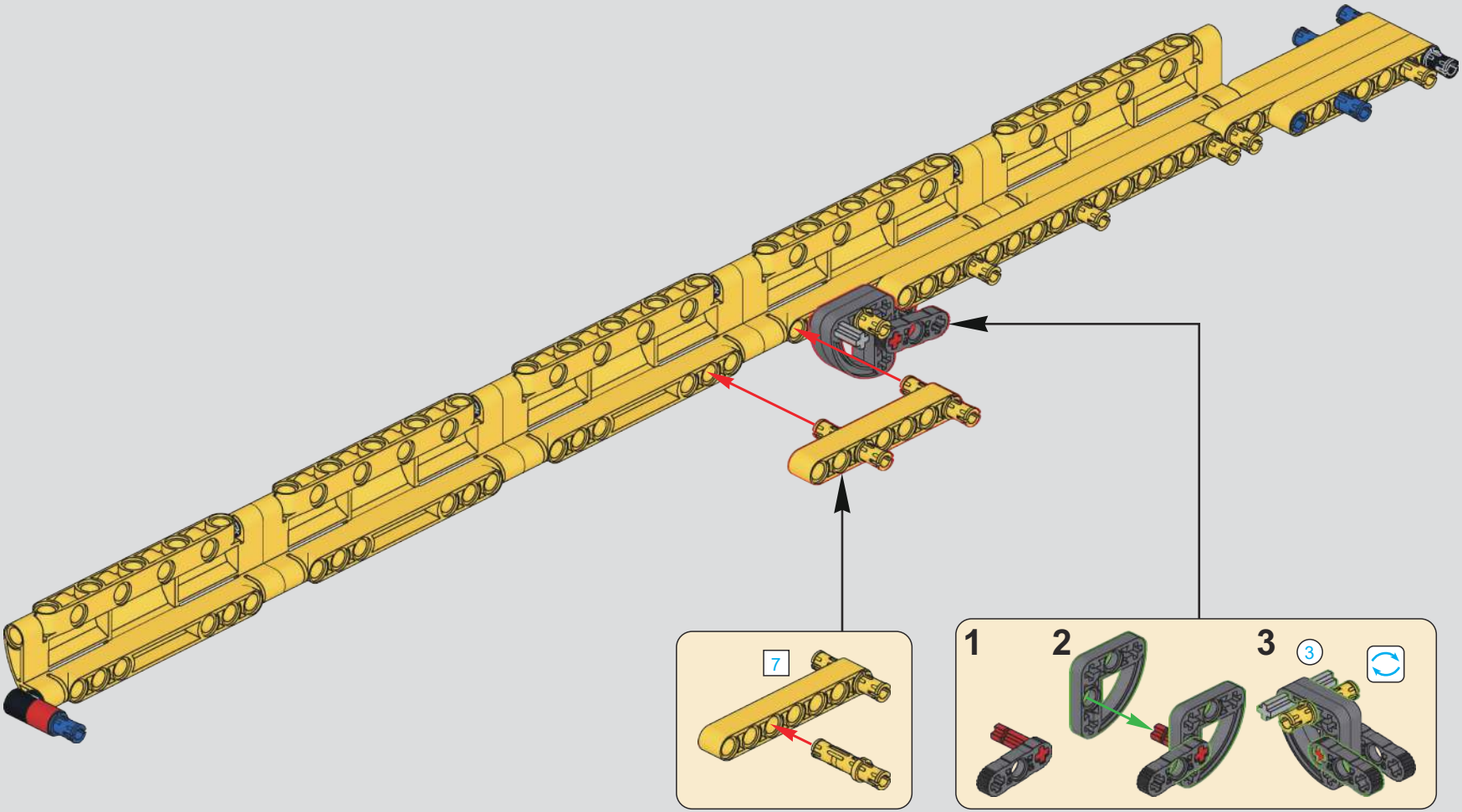

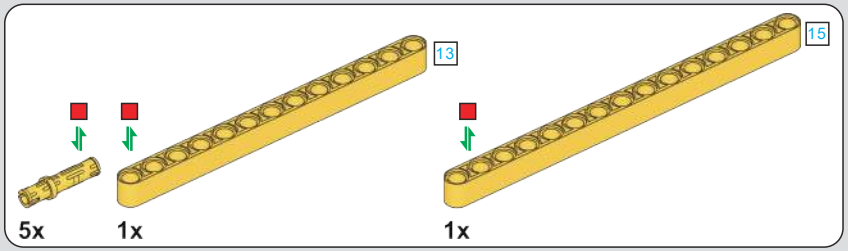

435

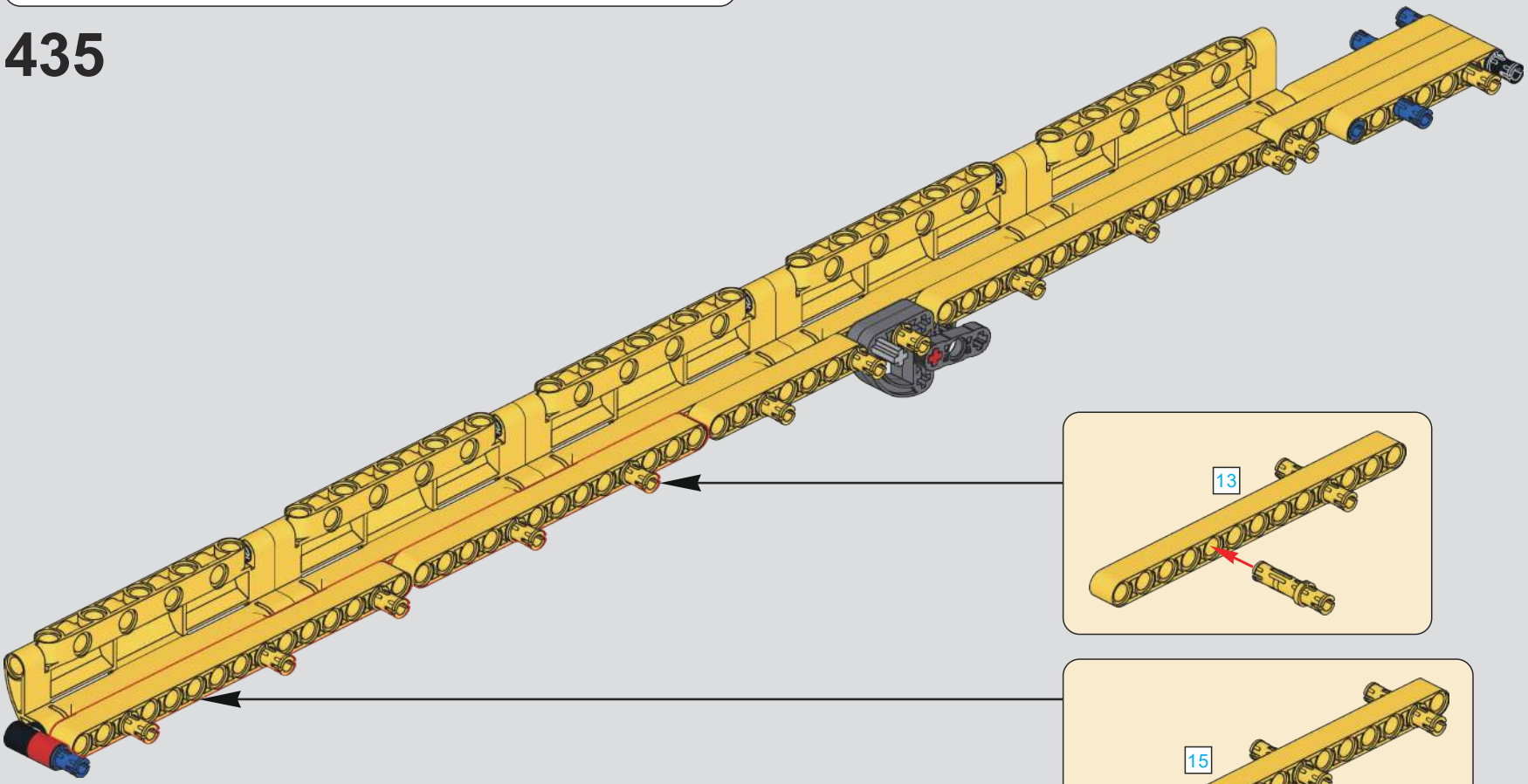

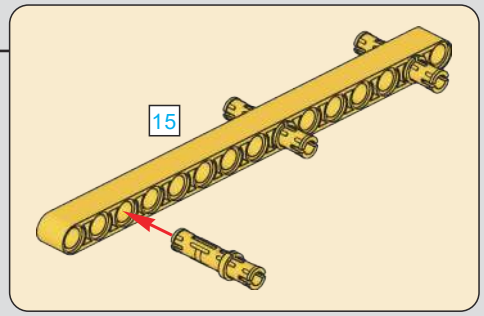

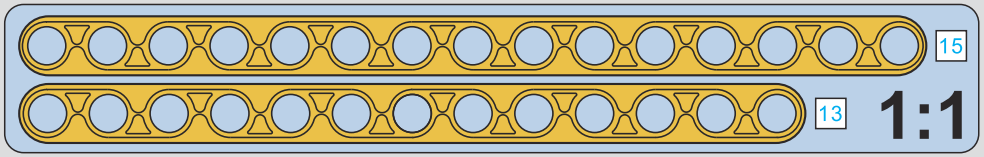

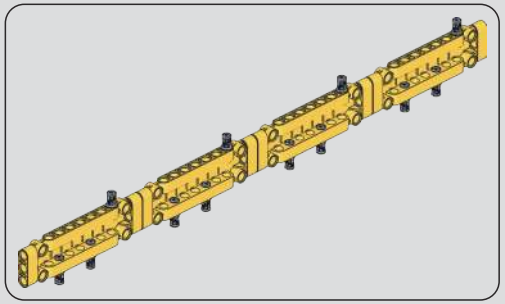

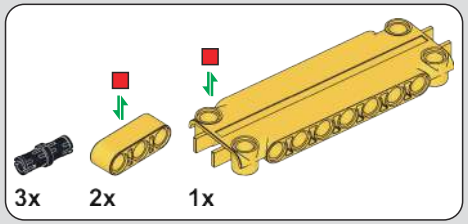

436

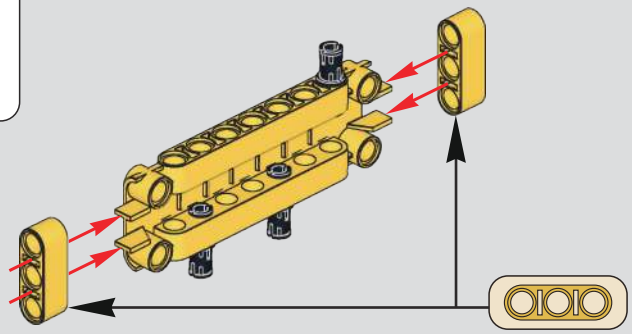

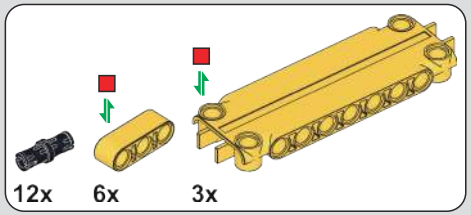

437

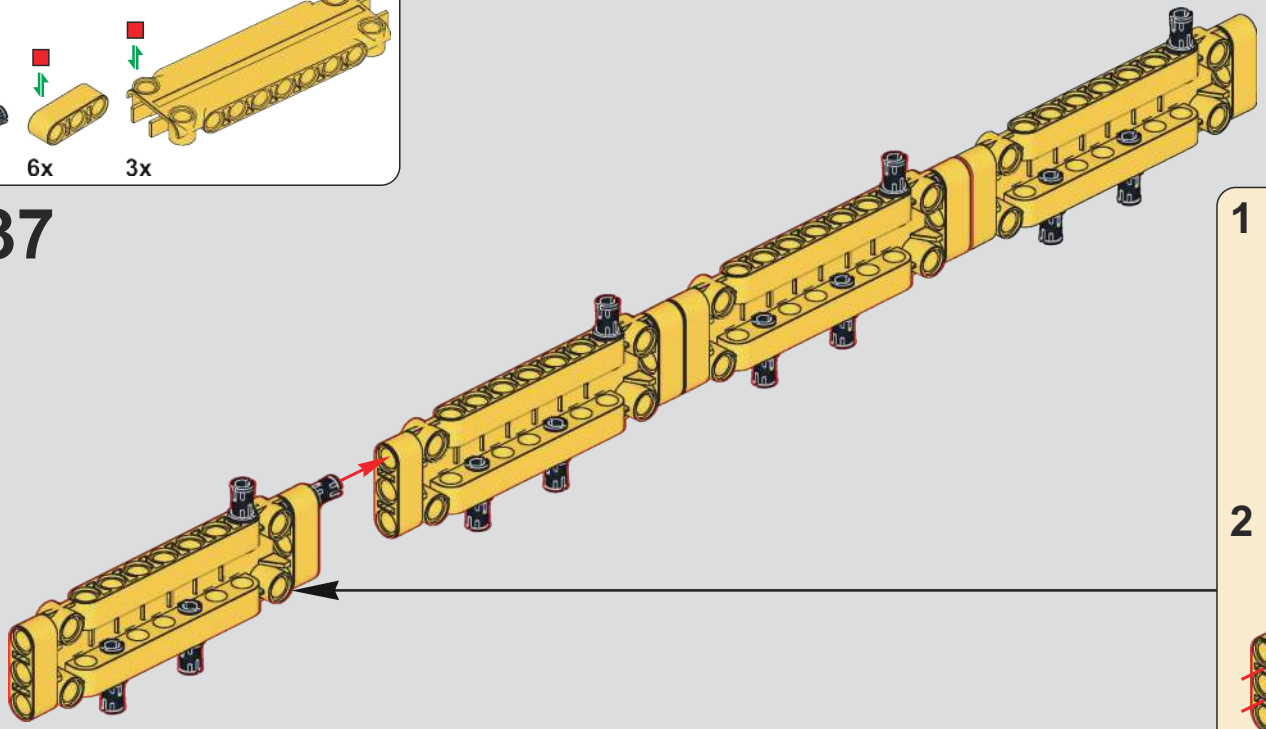

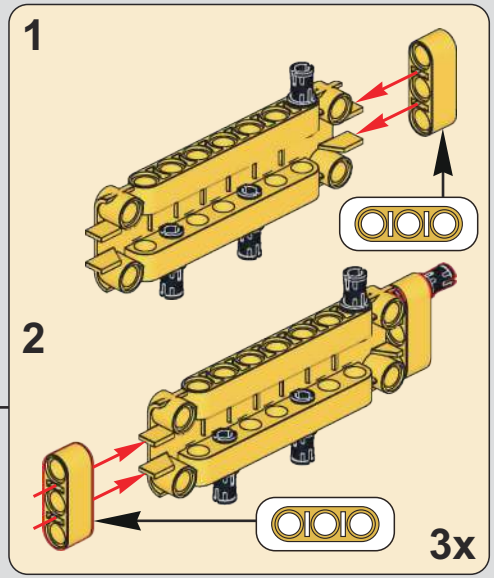

438

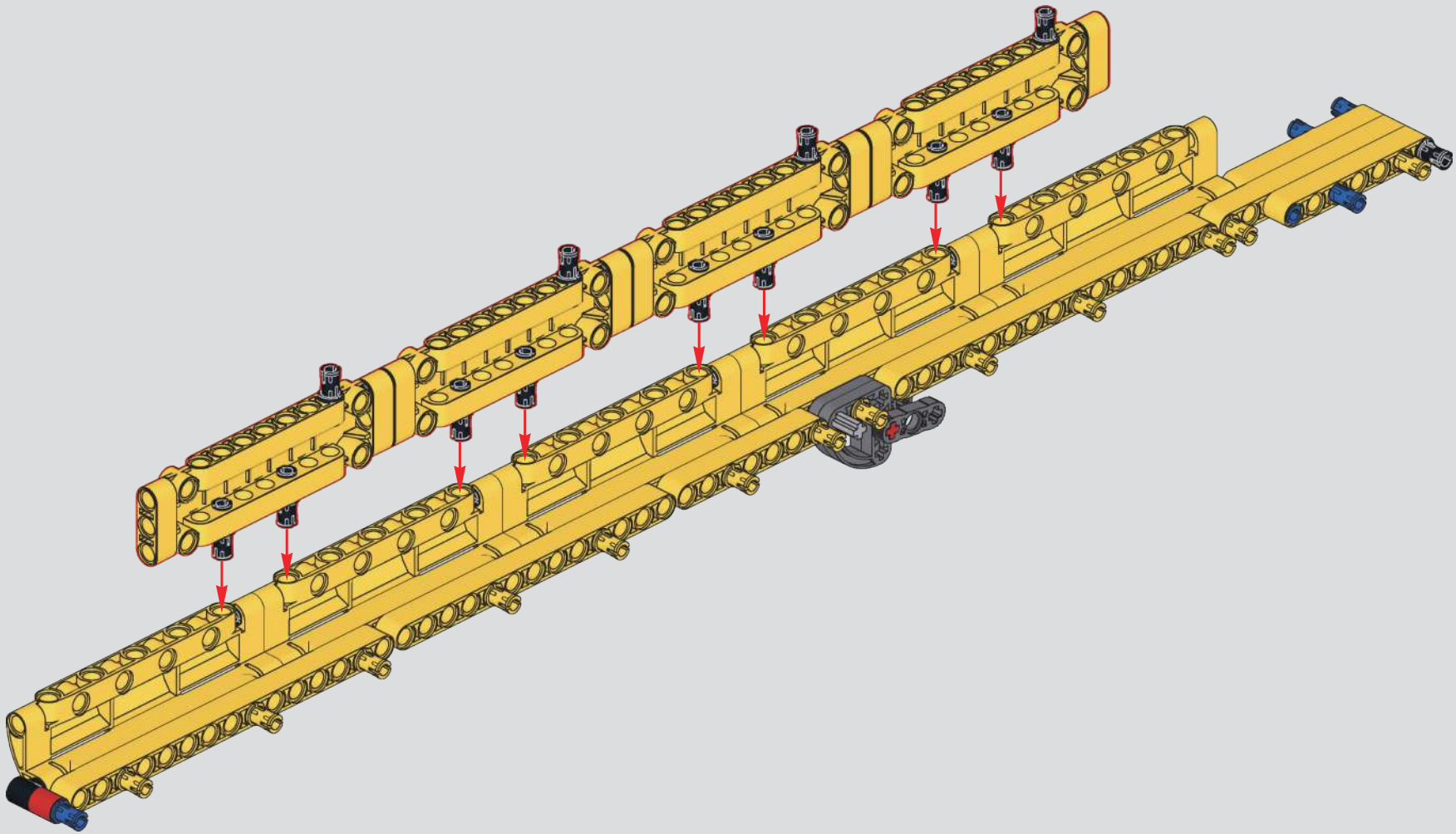

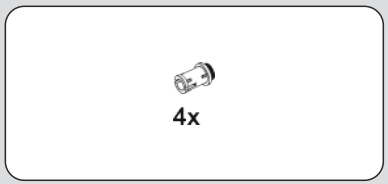

439

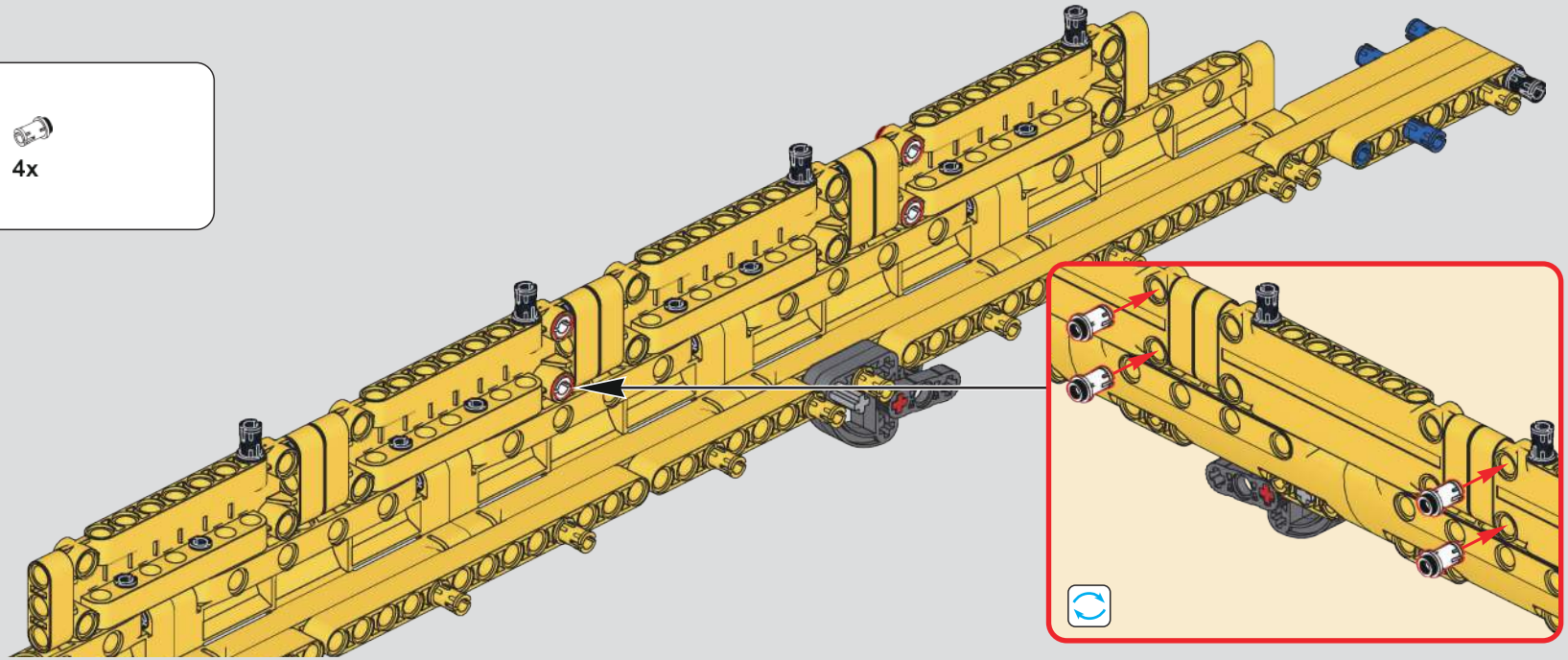

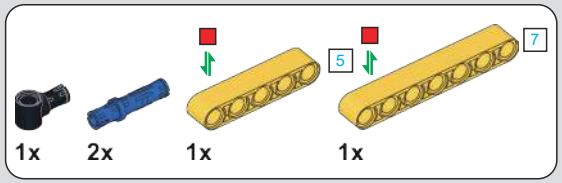

440

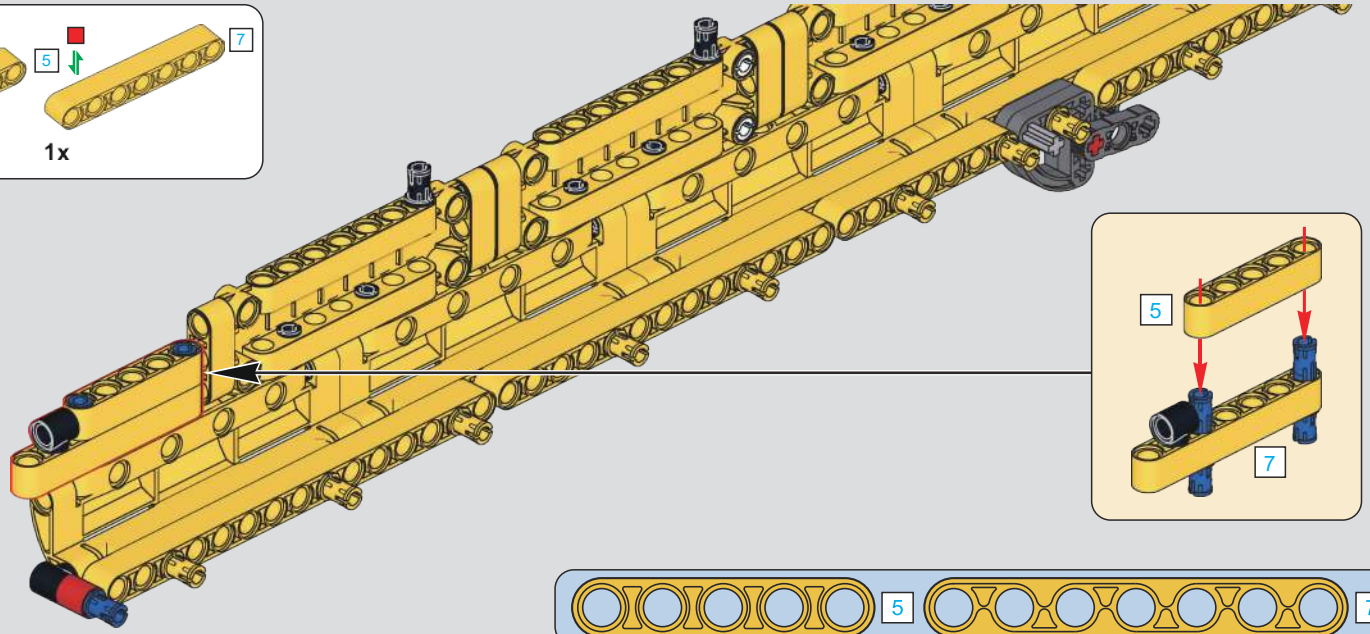

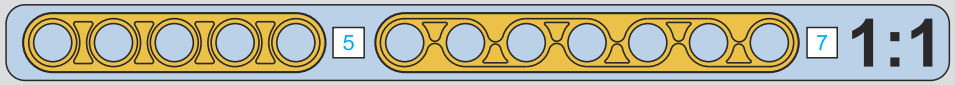

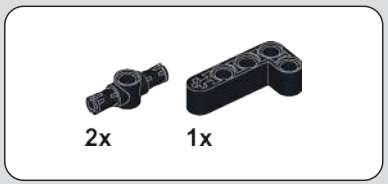

441

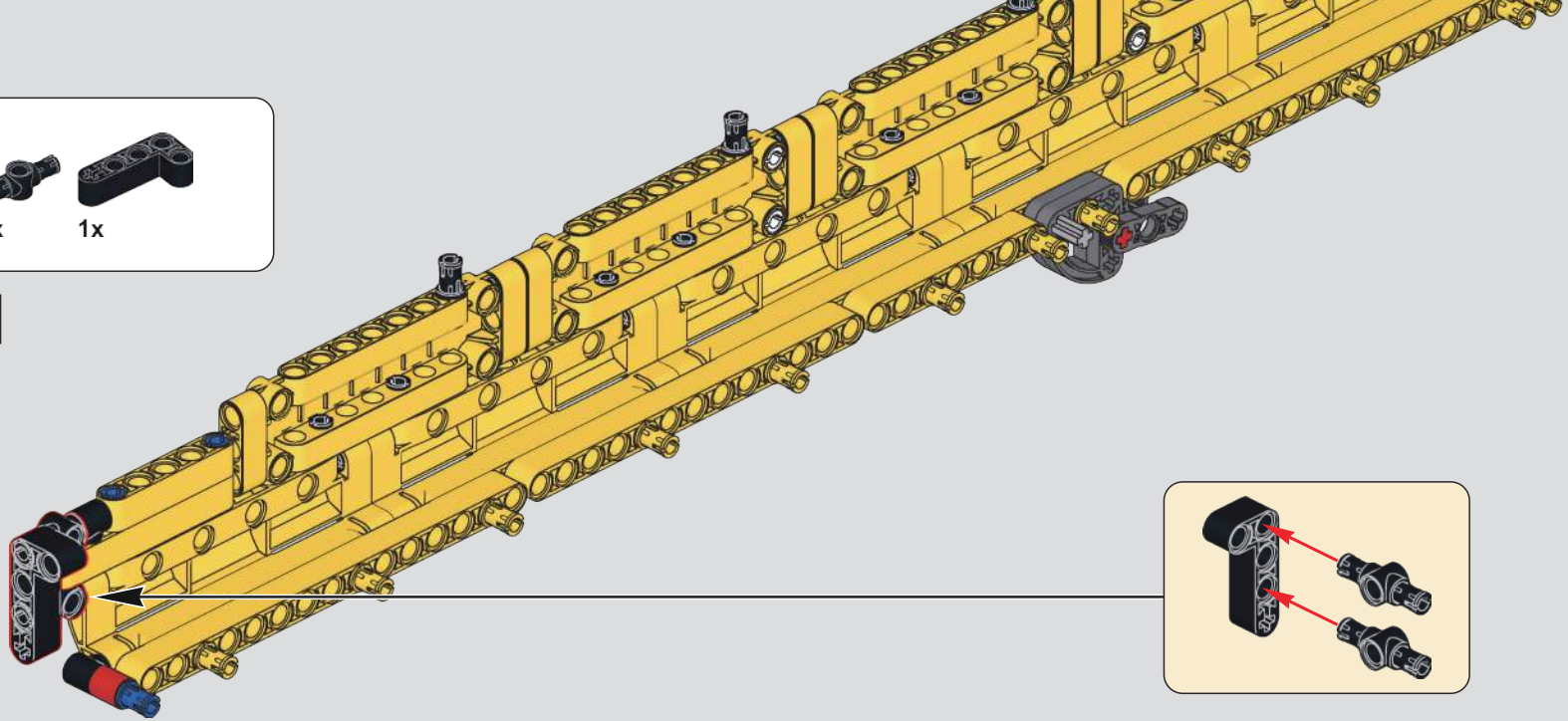

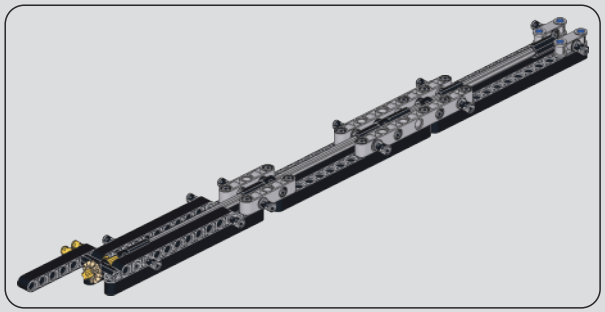

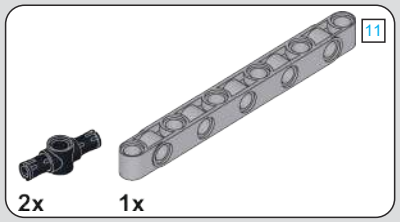

442

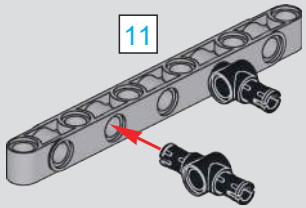

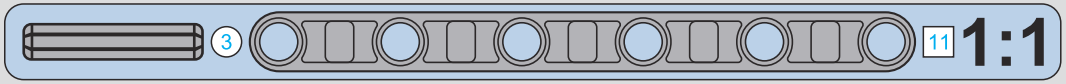

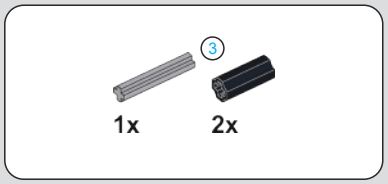

443

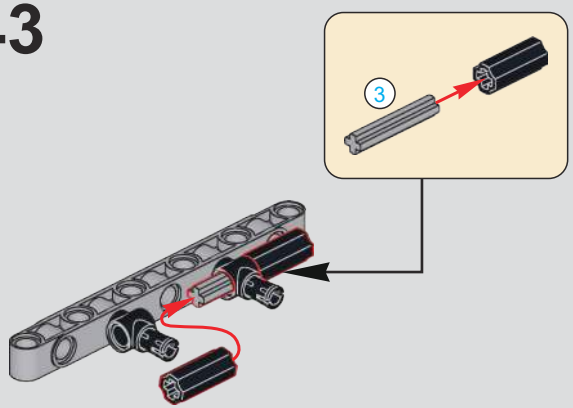

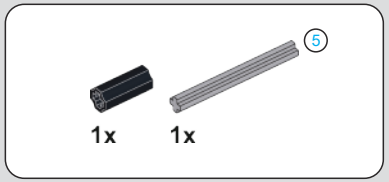

444

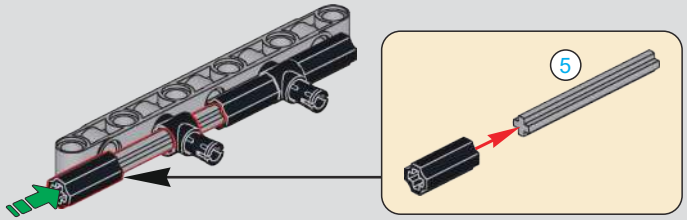

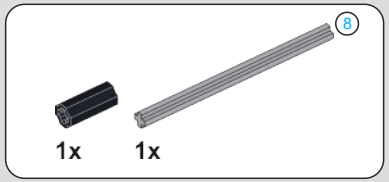

445

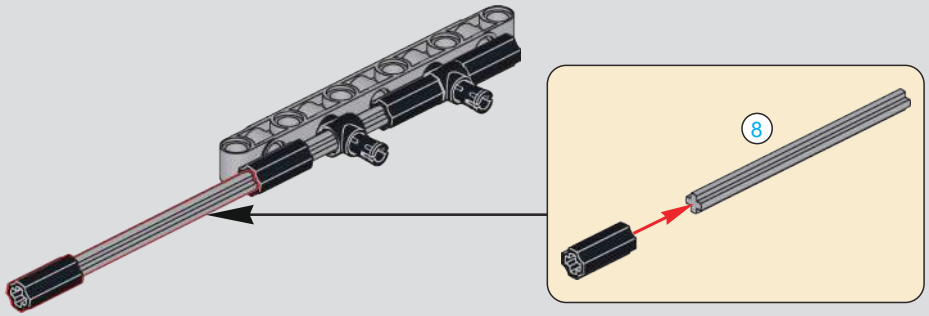

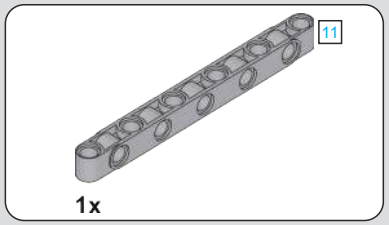

446

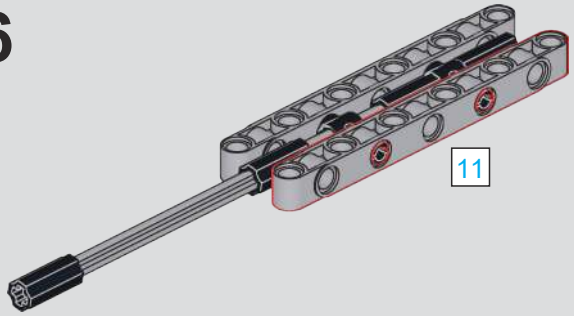

447

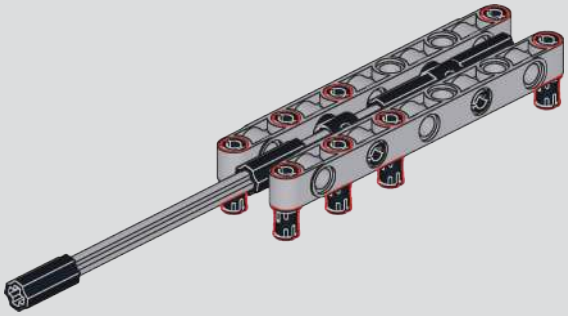

448

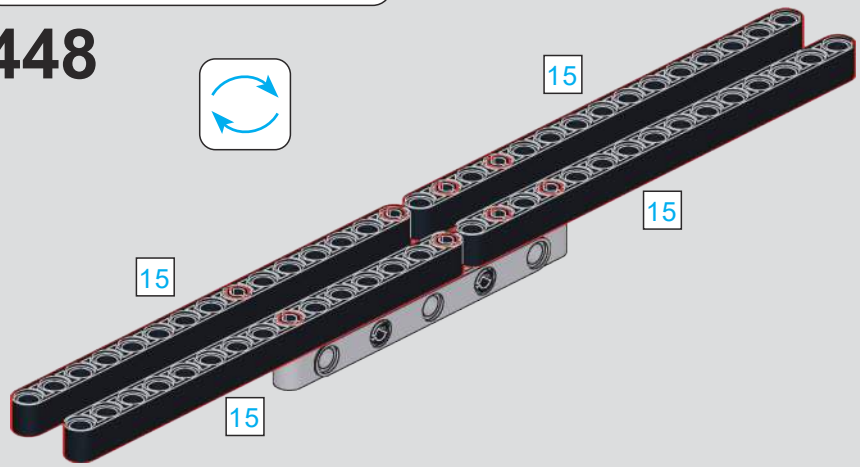

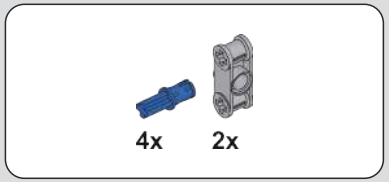

449

450

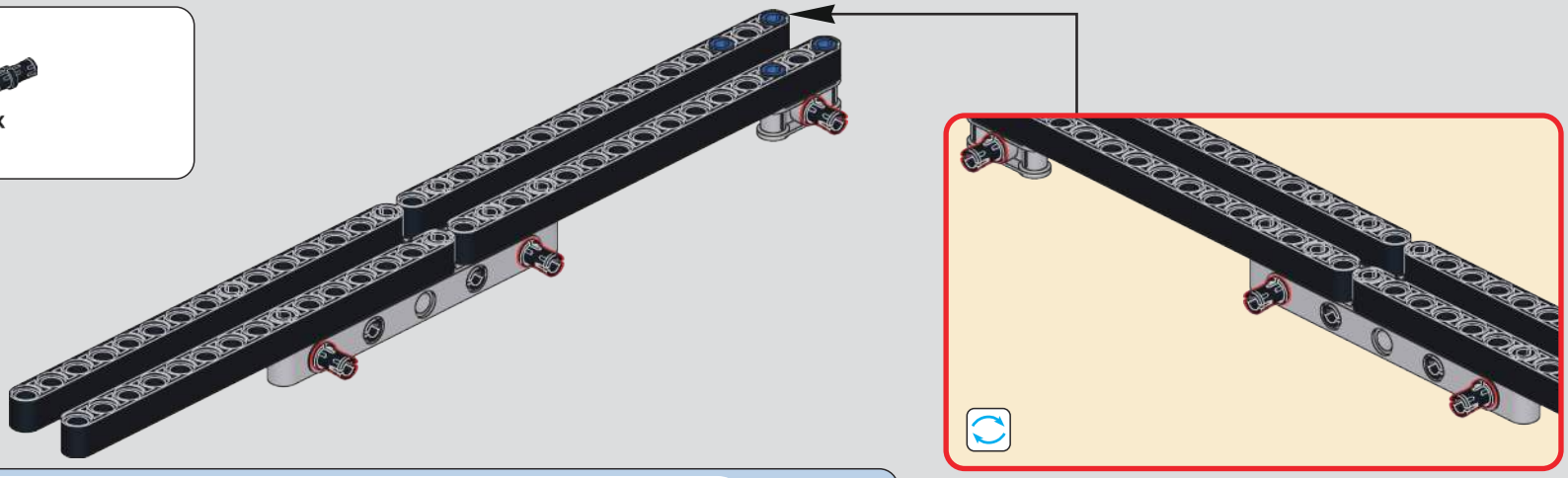

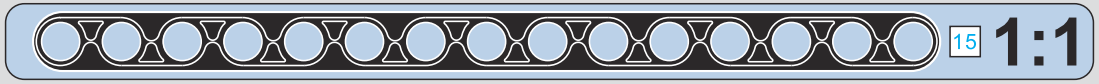

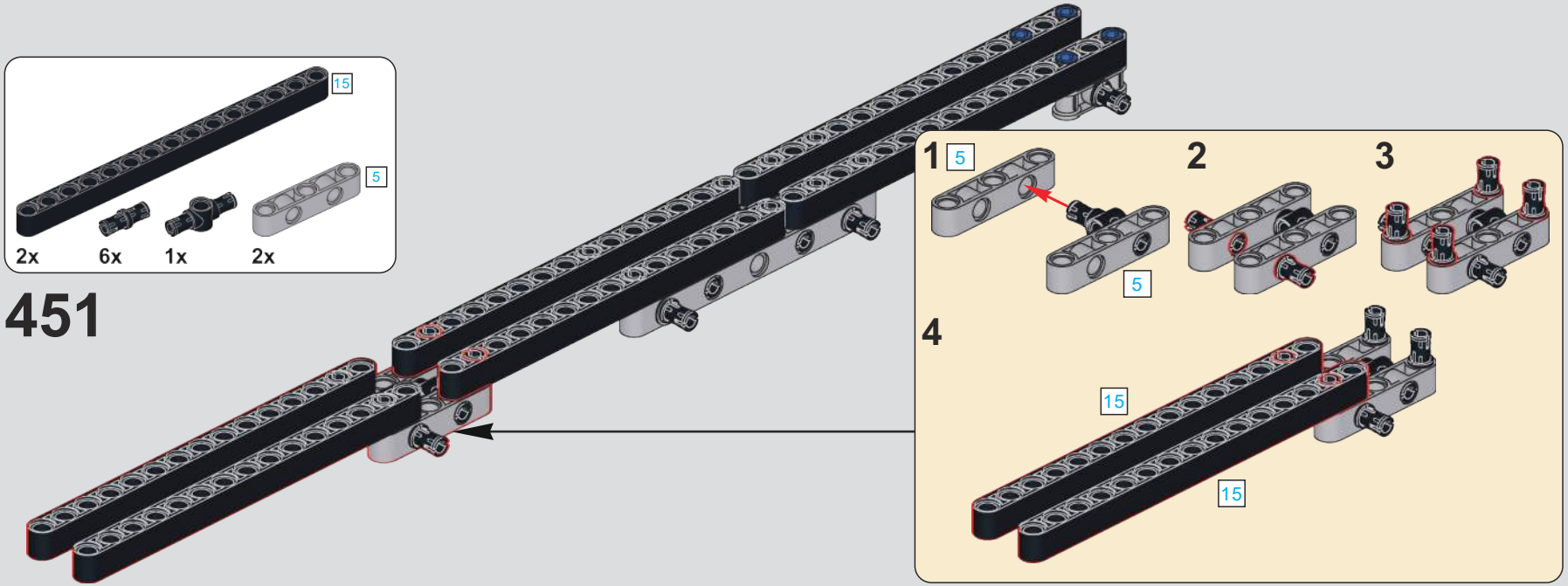
15
5
2x
6x
1x
2x
451
1
5
5
2
3
4
15
15

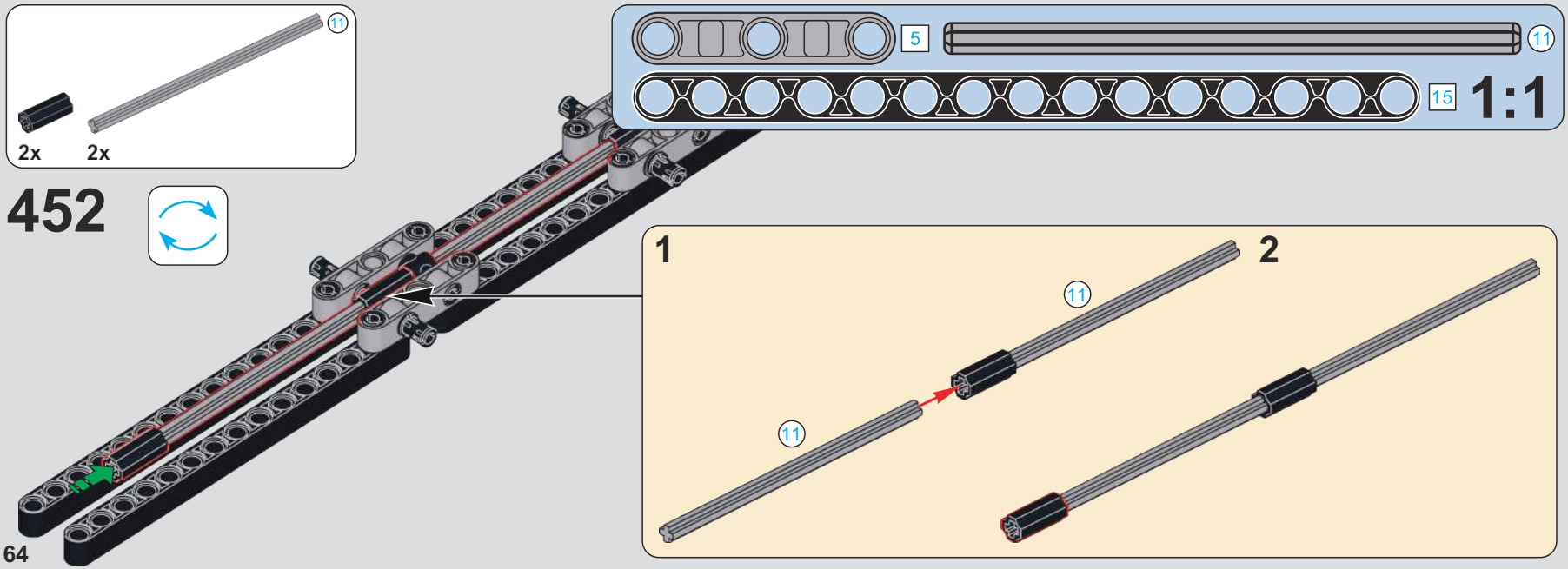
11
2x
2x
452
5
11
15
1:1
1
11
11
2

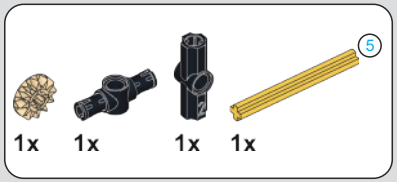

453

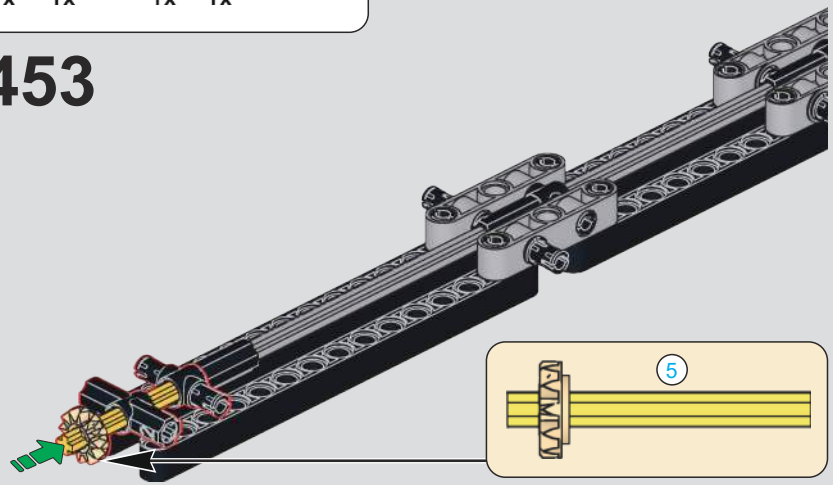

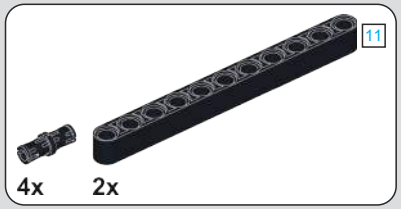

454

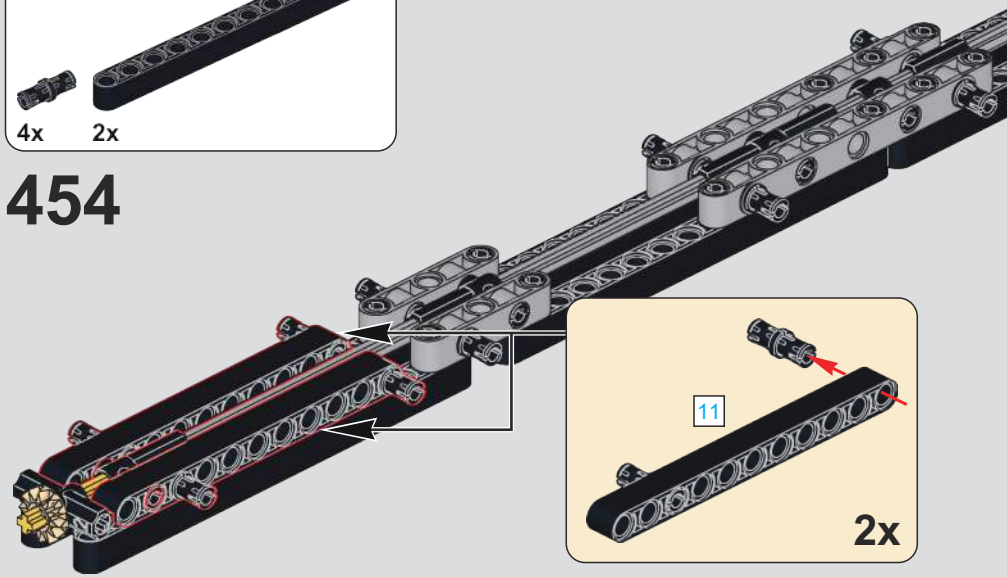

455

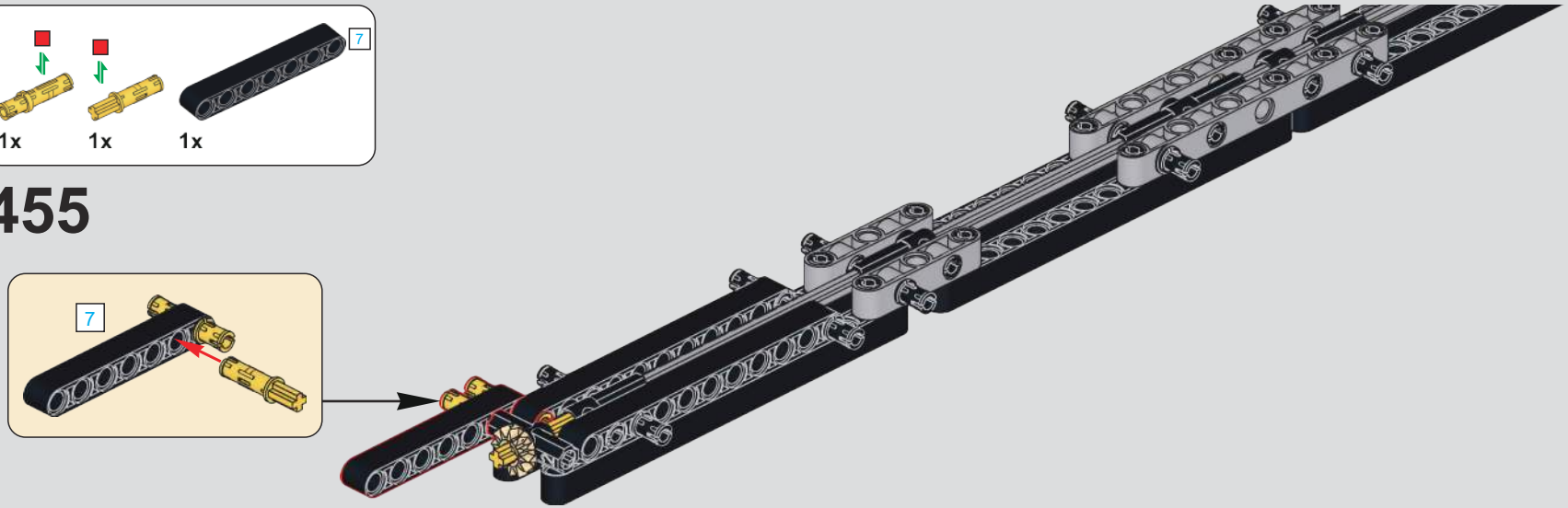

456

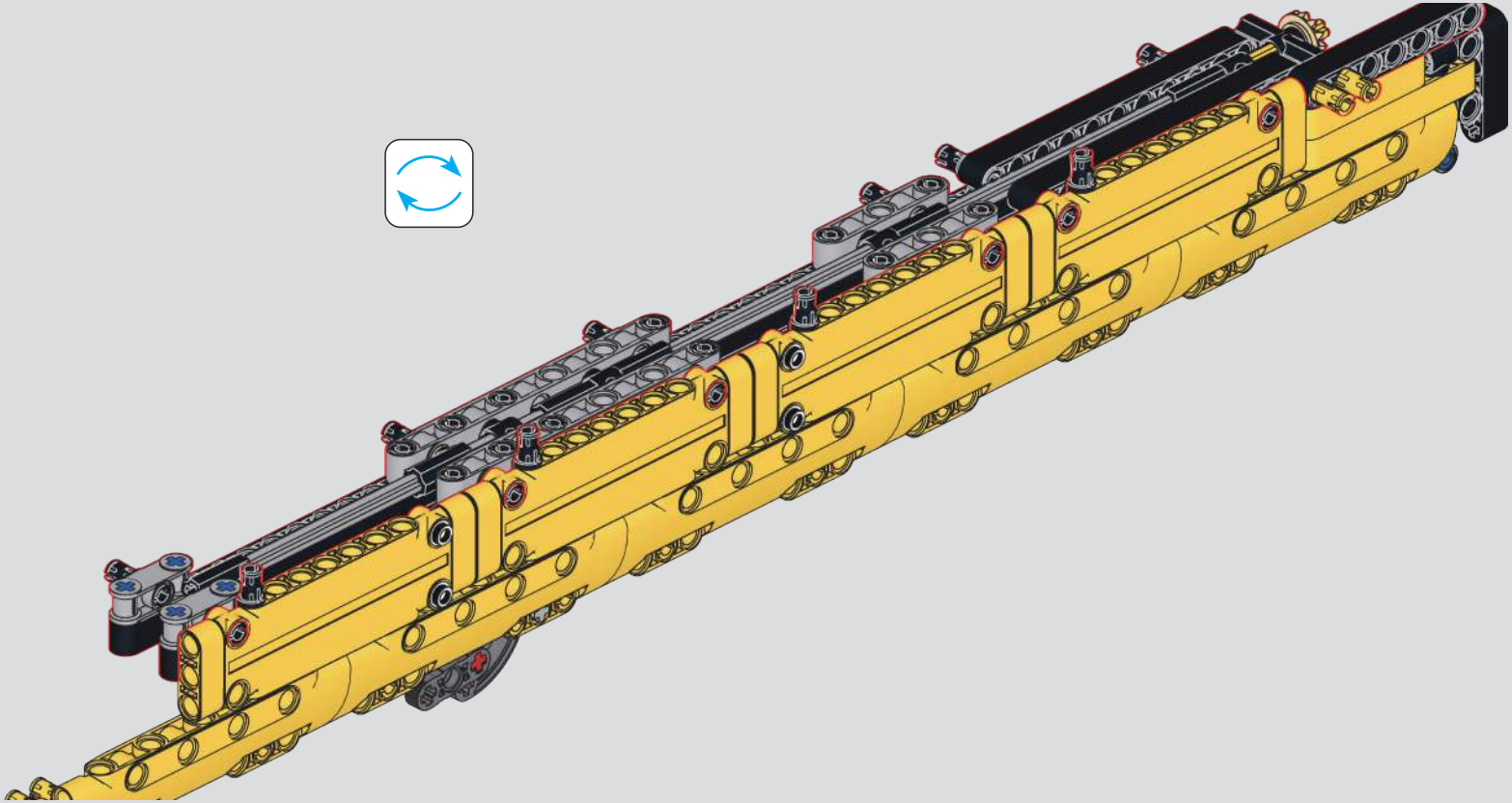

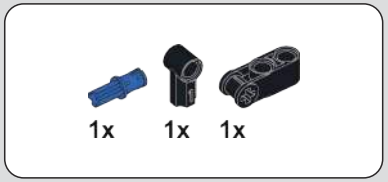

457

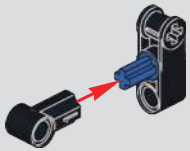

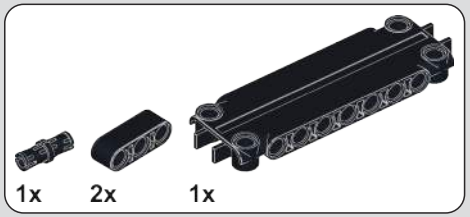

458

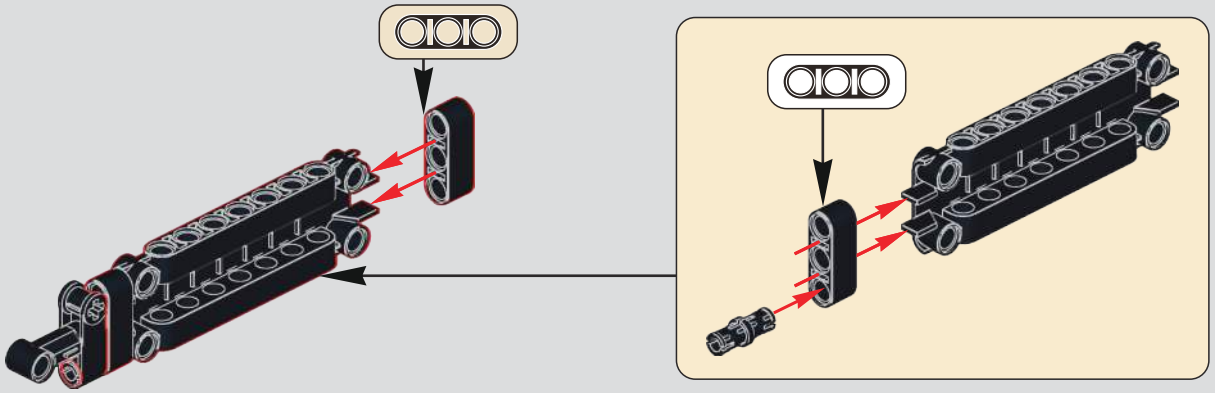

459

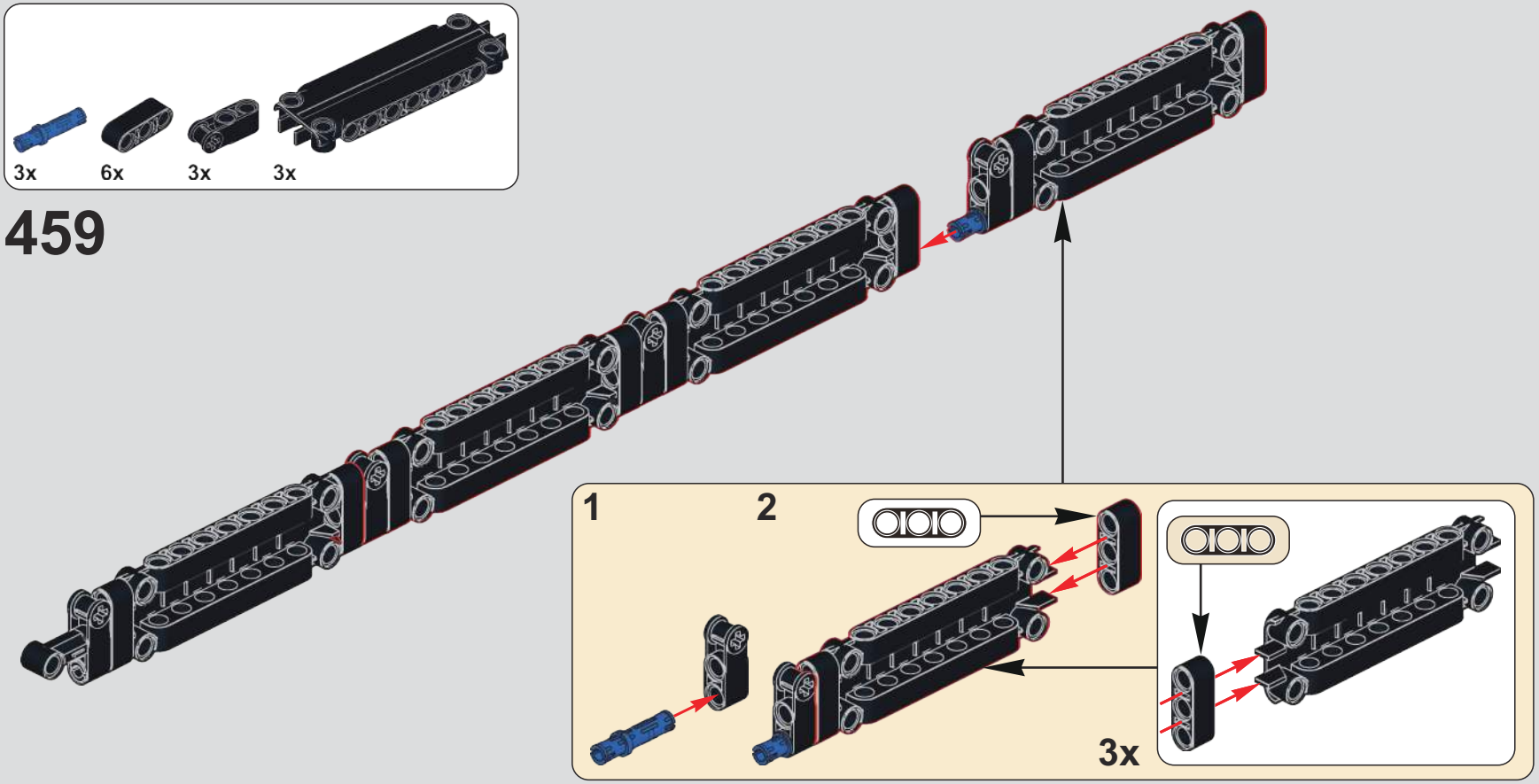

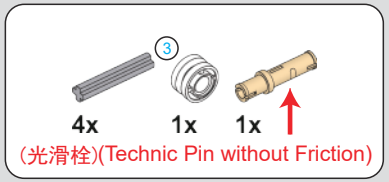

460

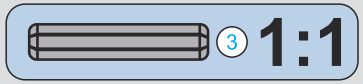

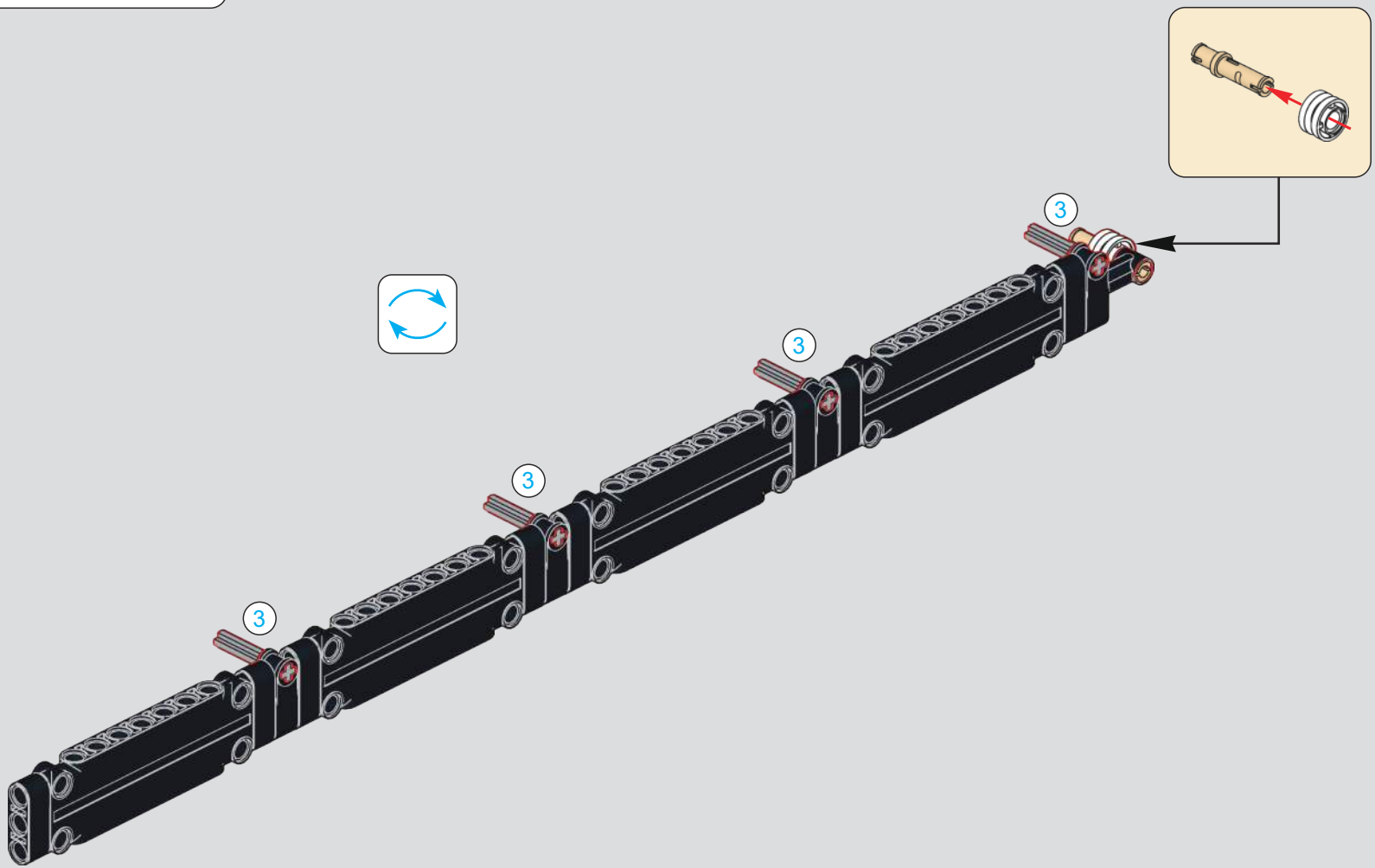

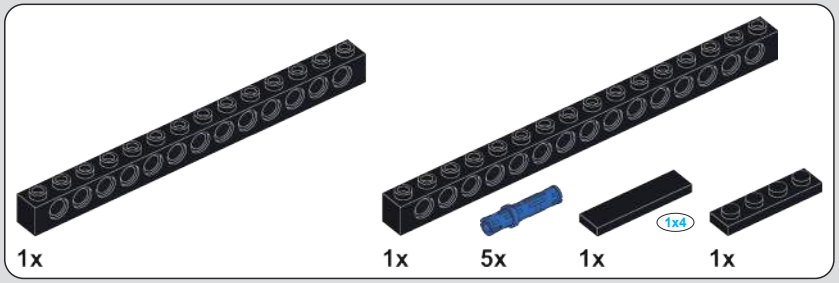

461

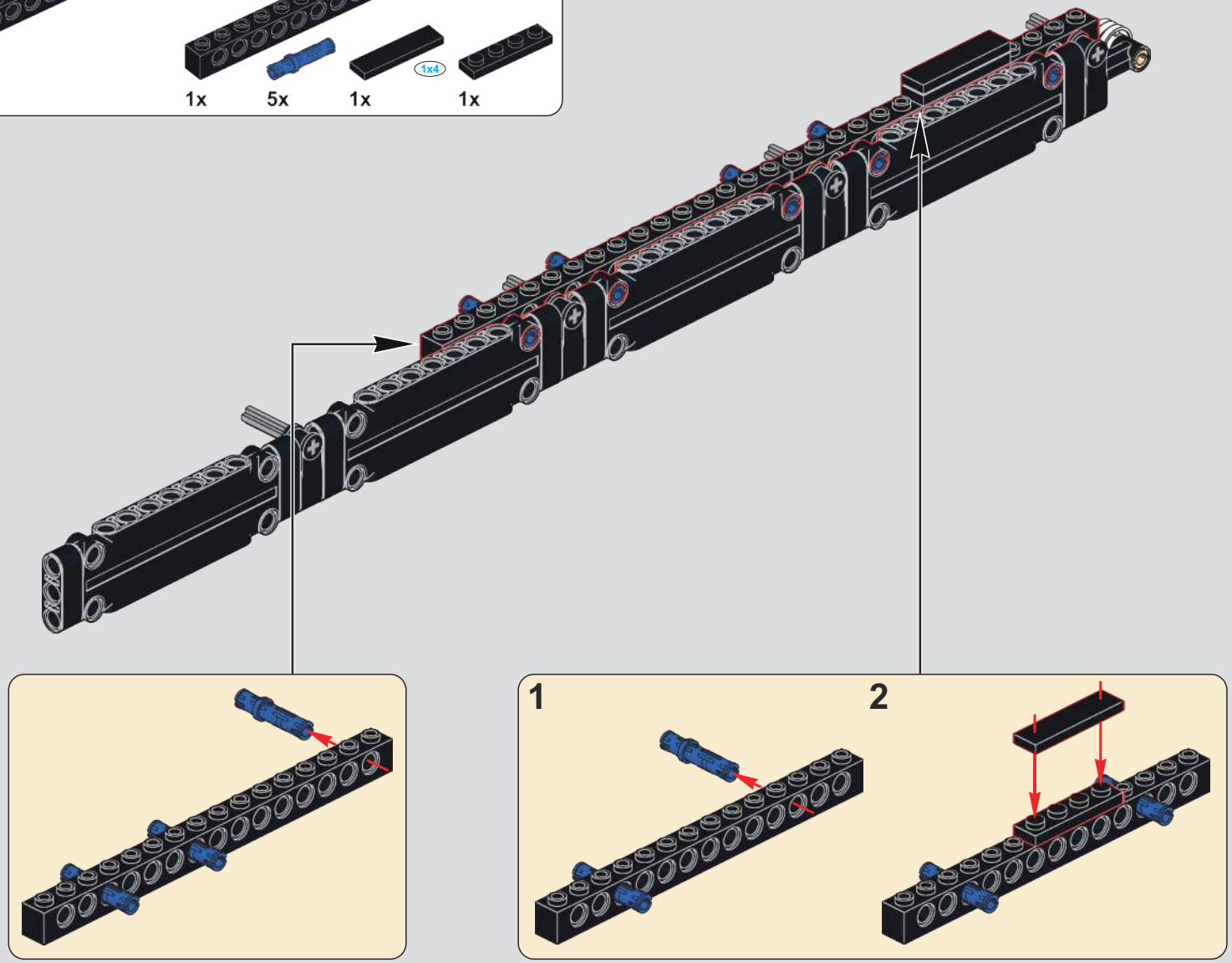

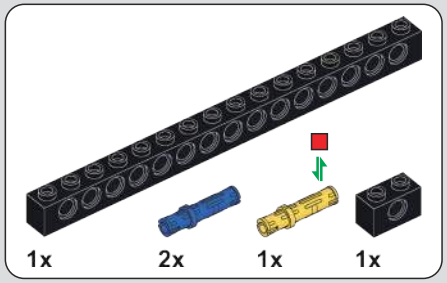

462

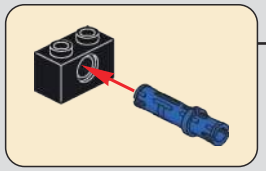

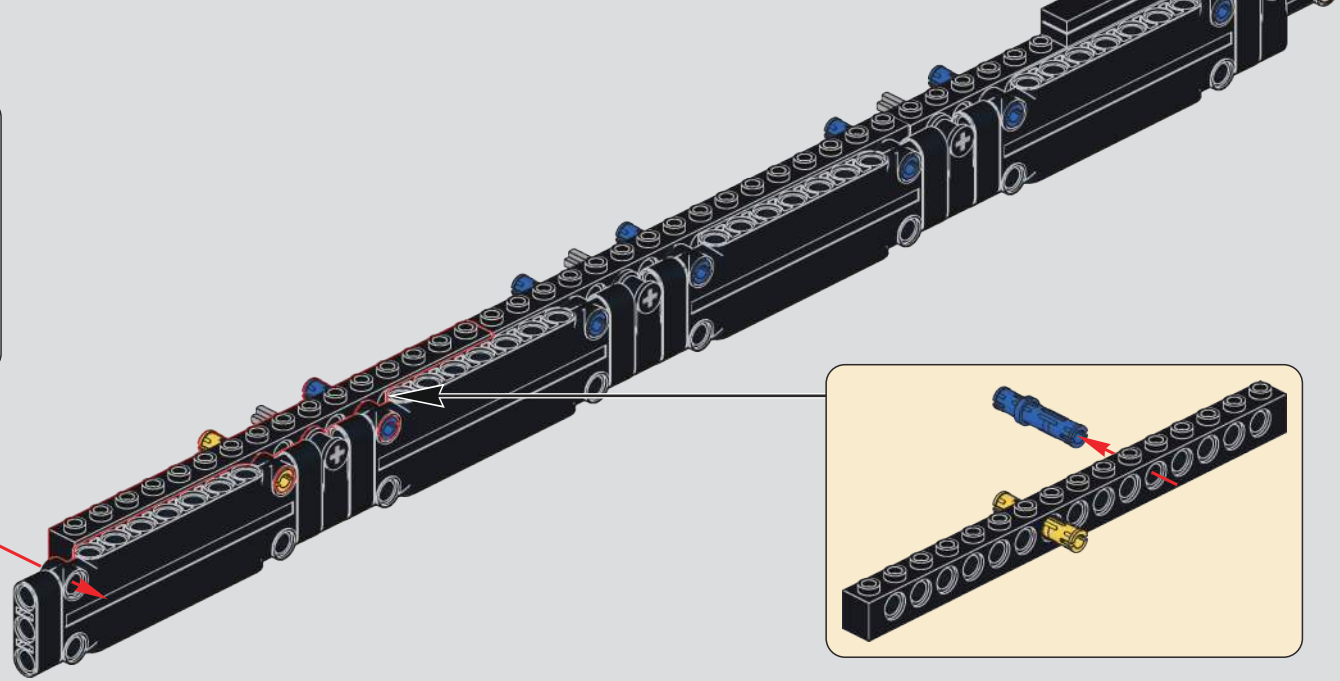

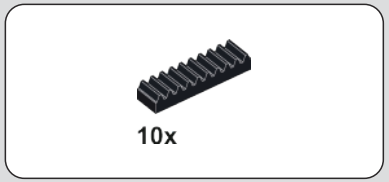

463

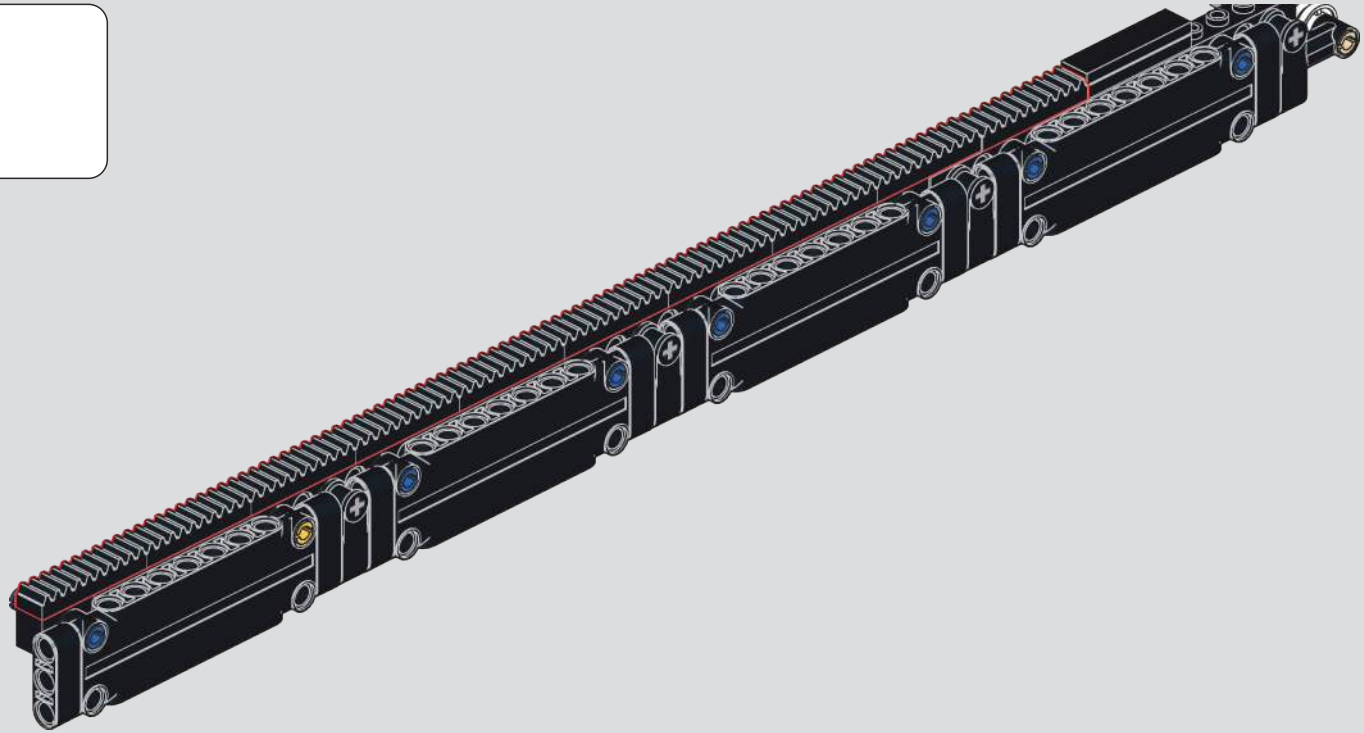

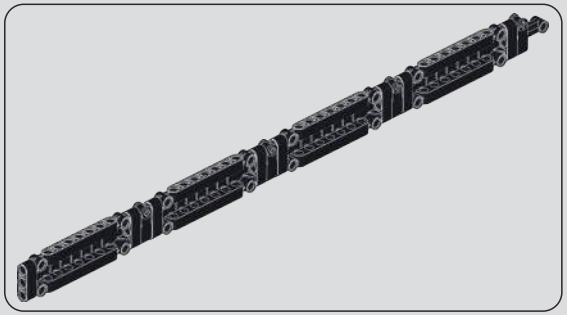

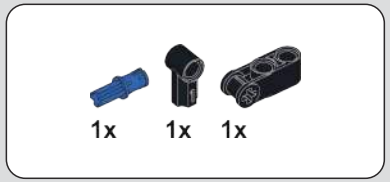

464

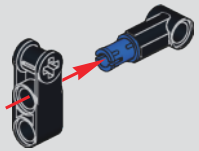

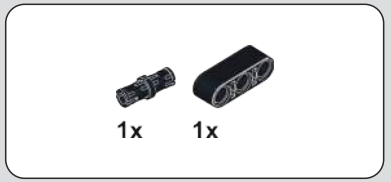

465

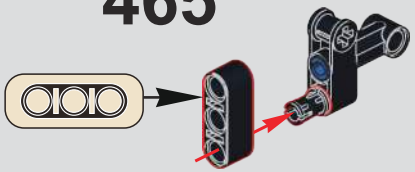

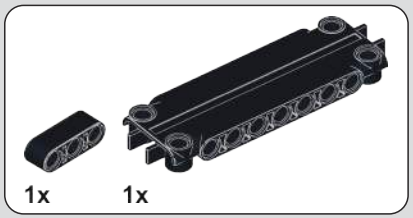

466

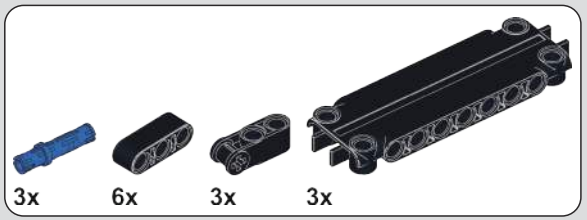

467

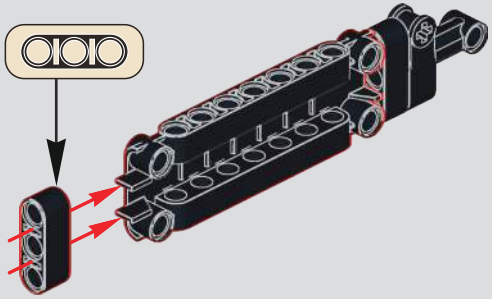

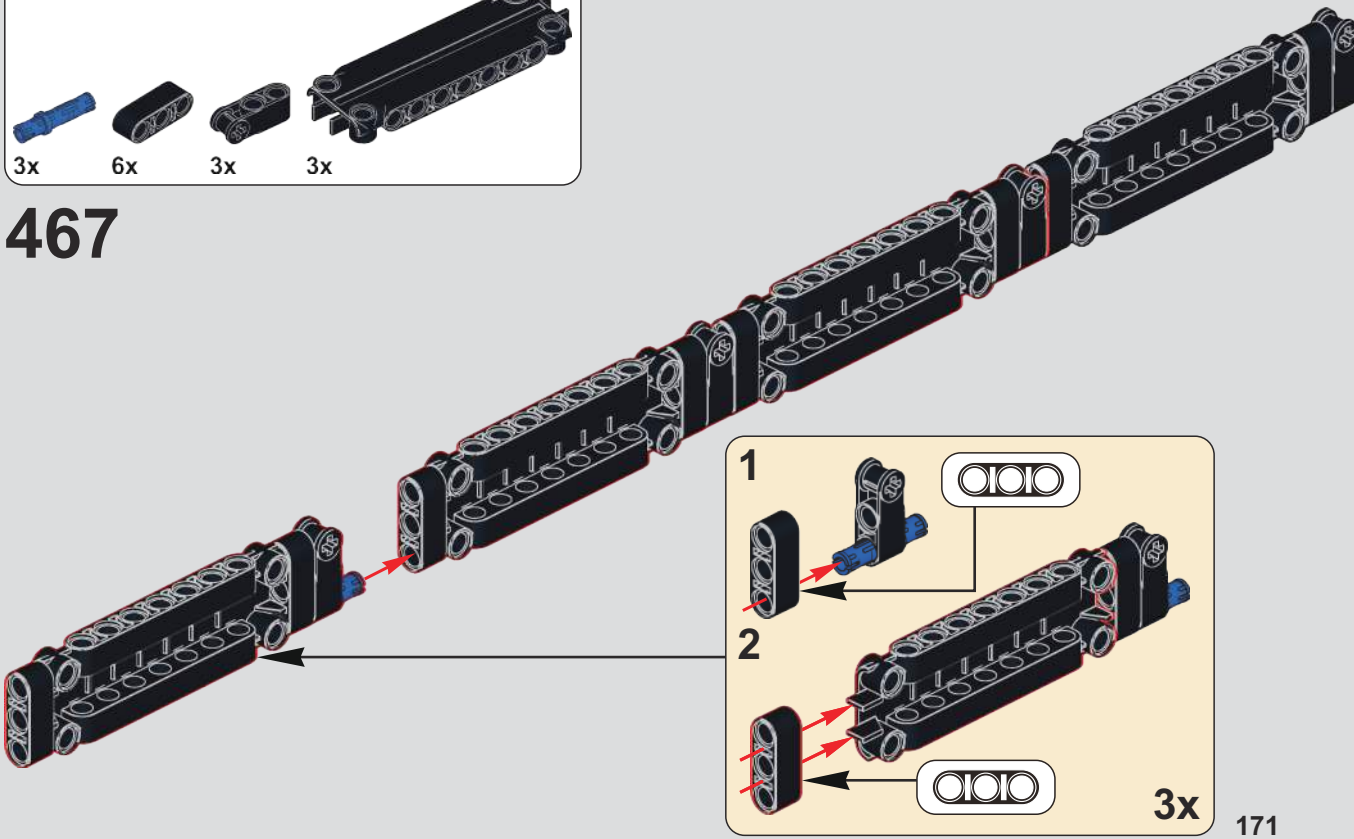

468

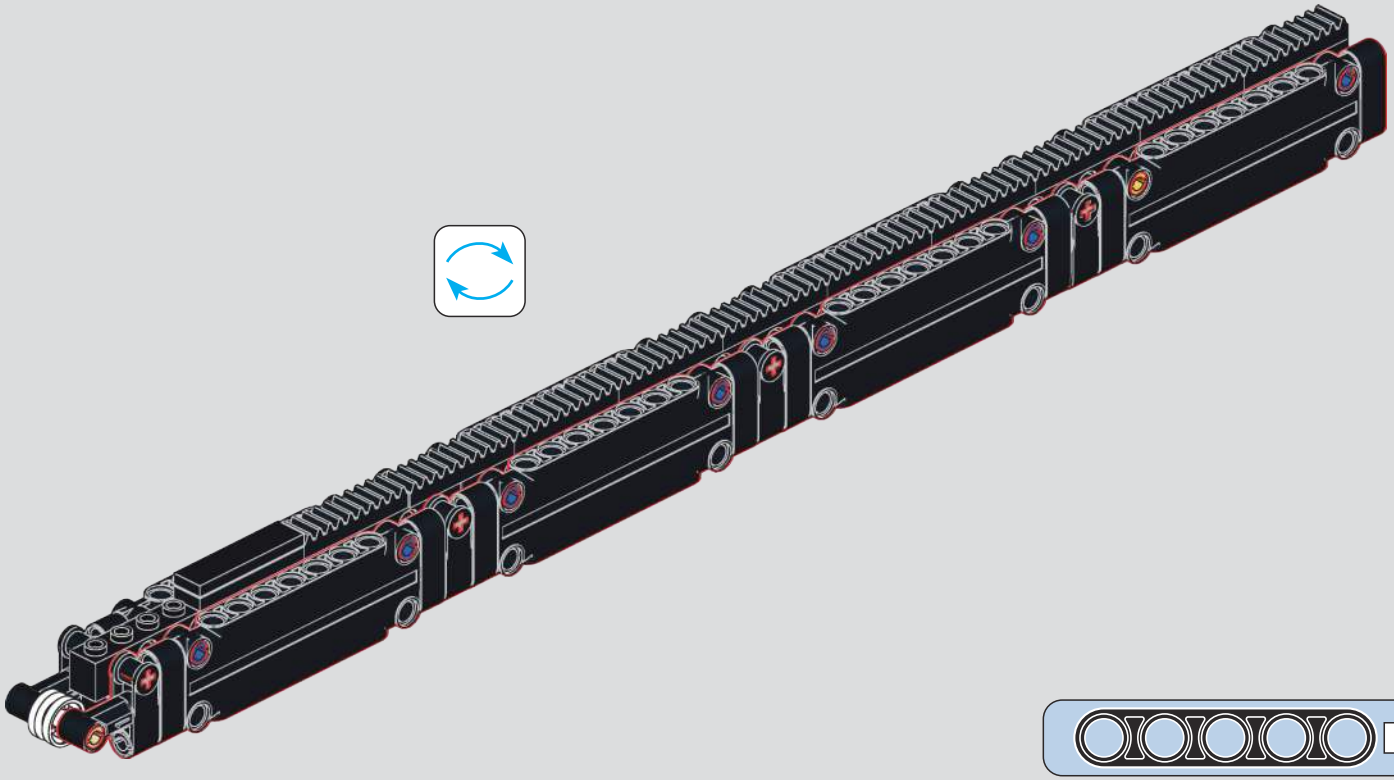

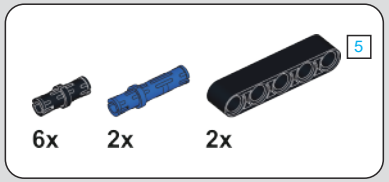

469

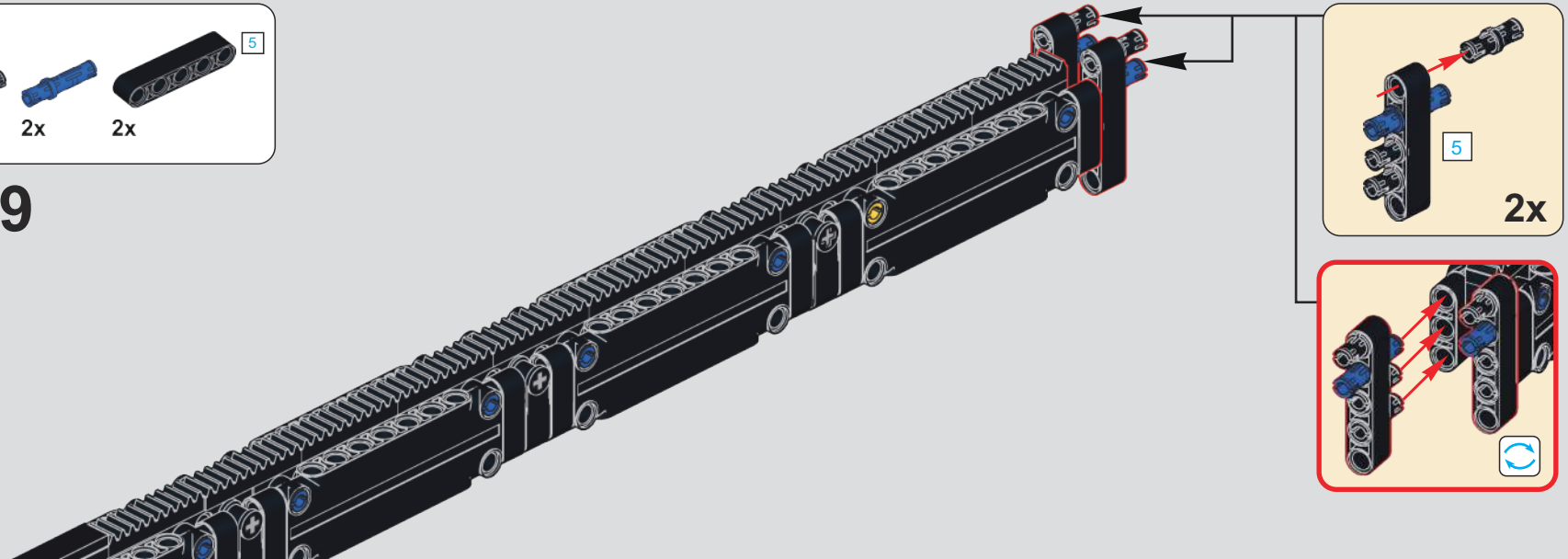

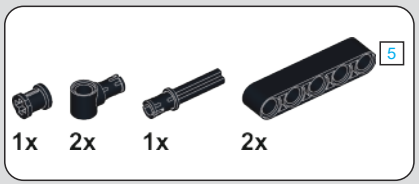

470

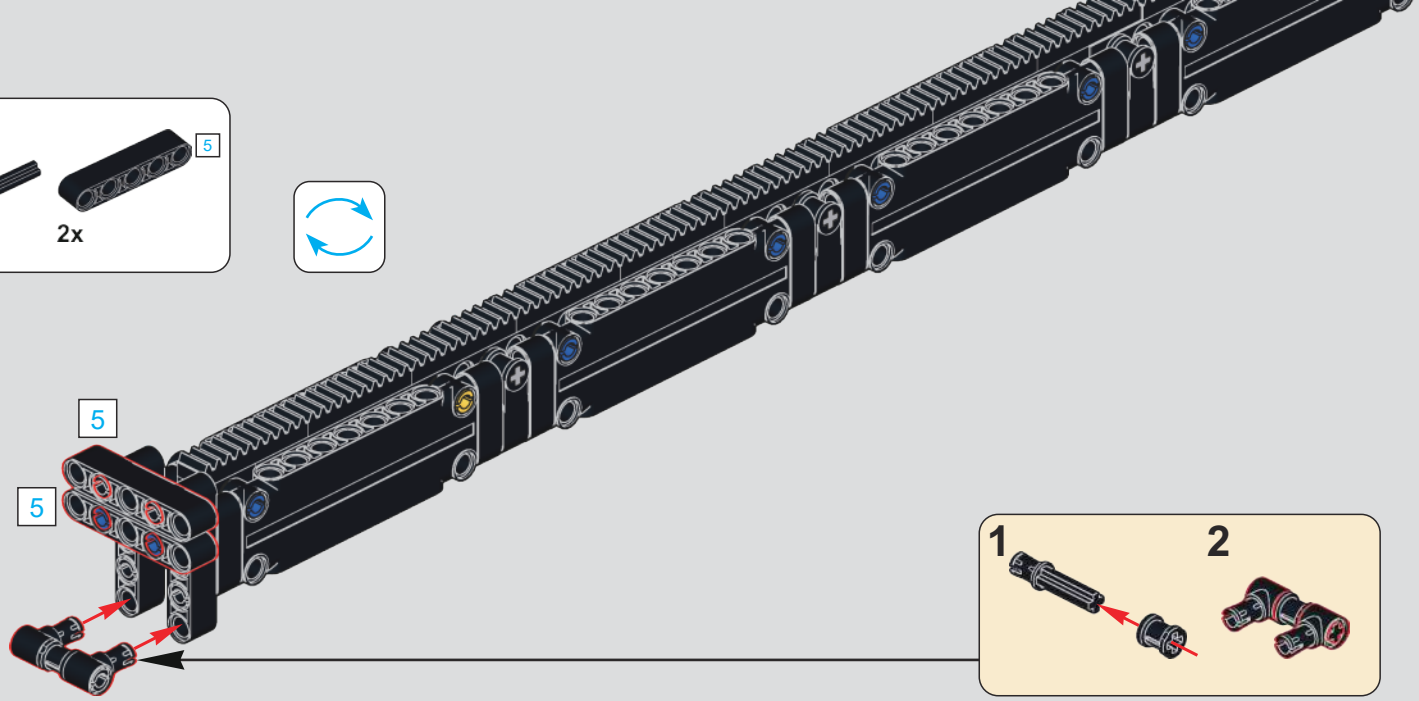

471

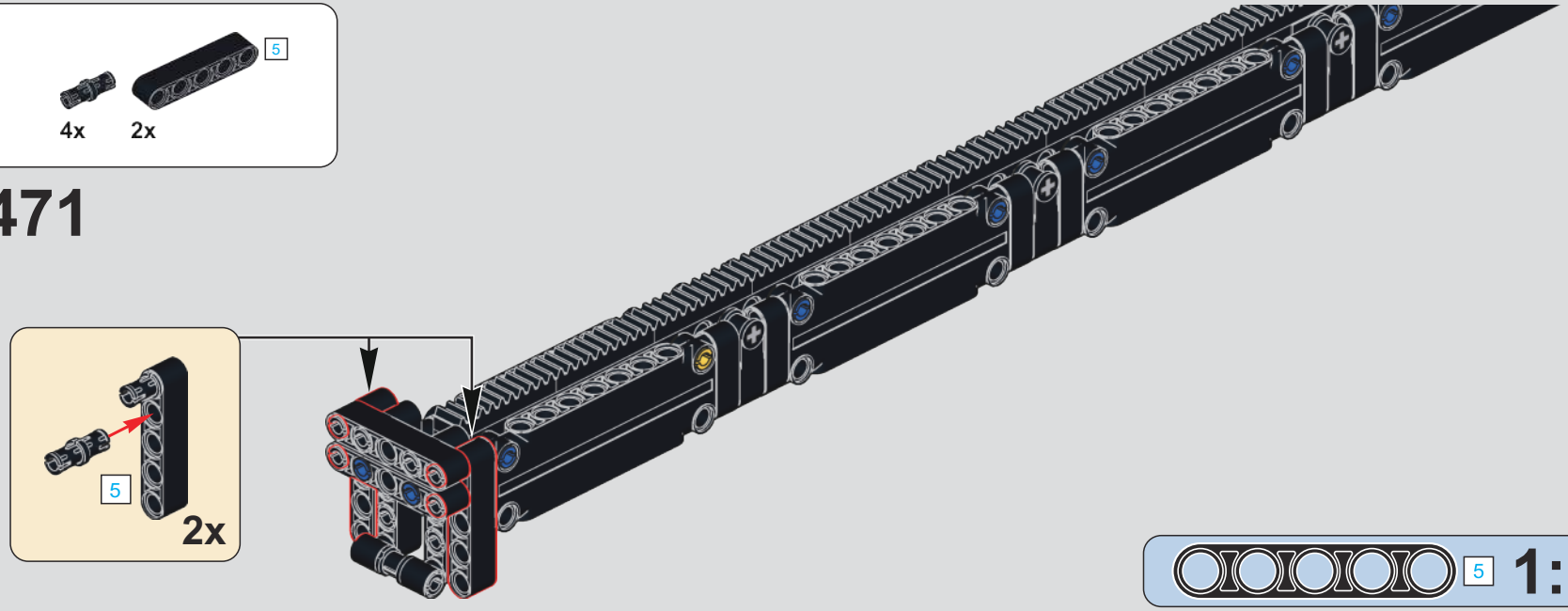

5 1:1

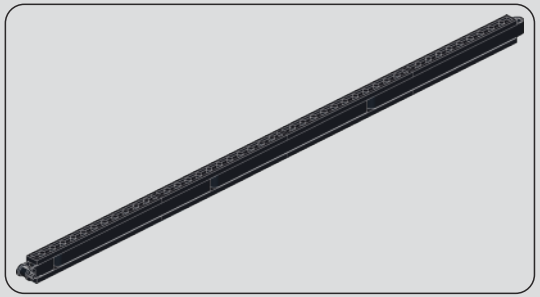

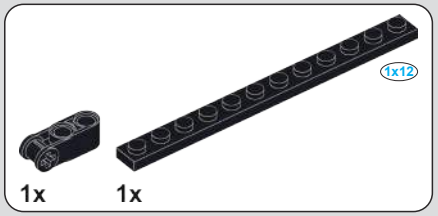

472

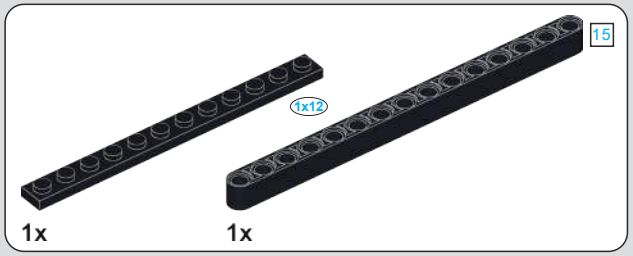

473

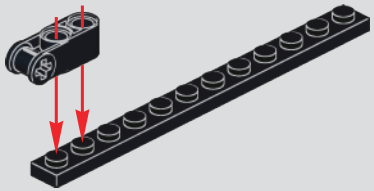

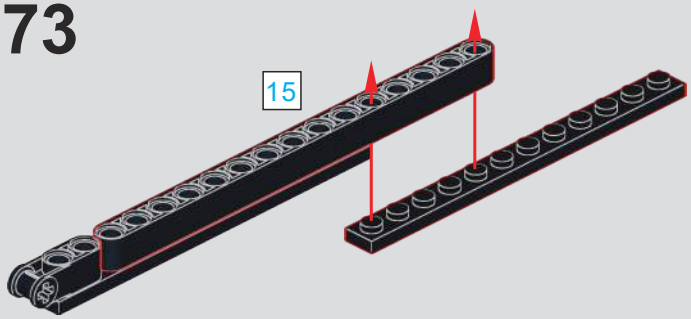

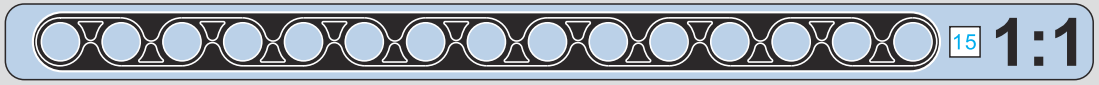

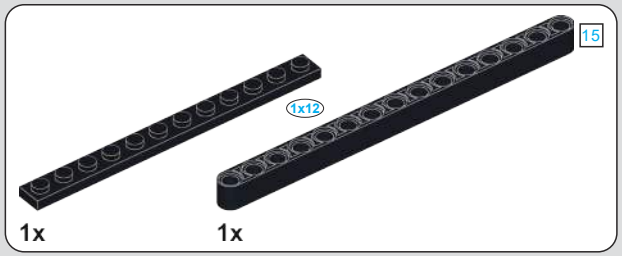

474

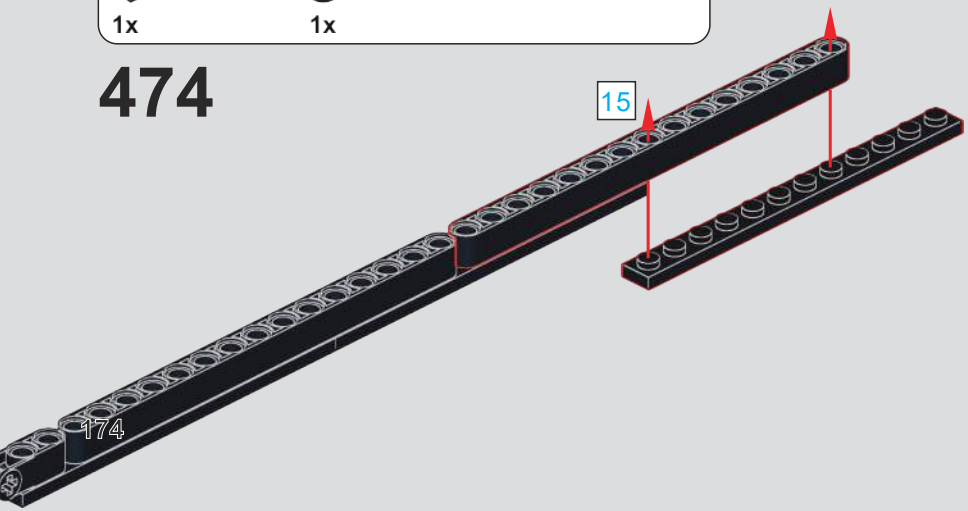

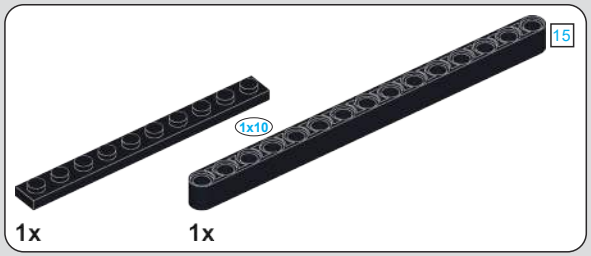

475

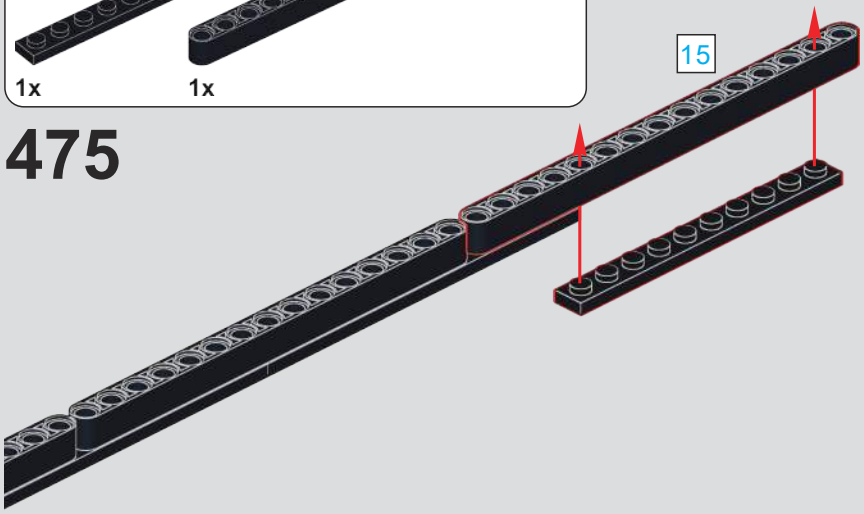

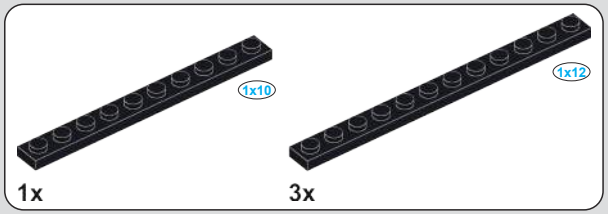

476

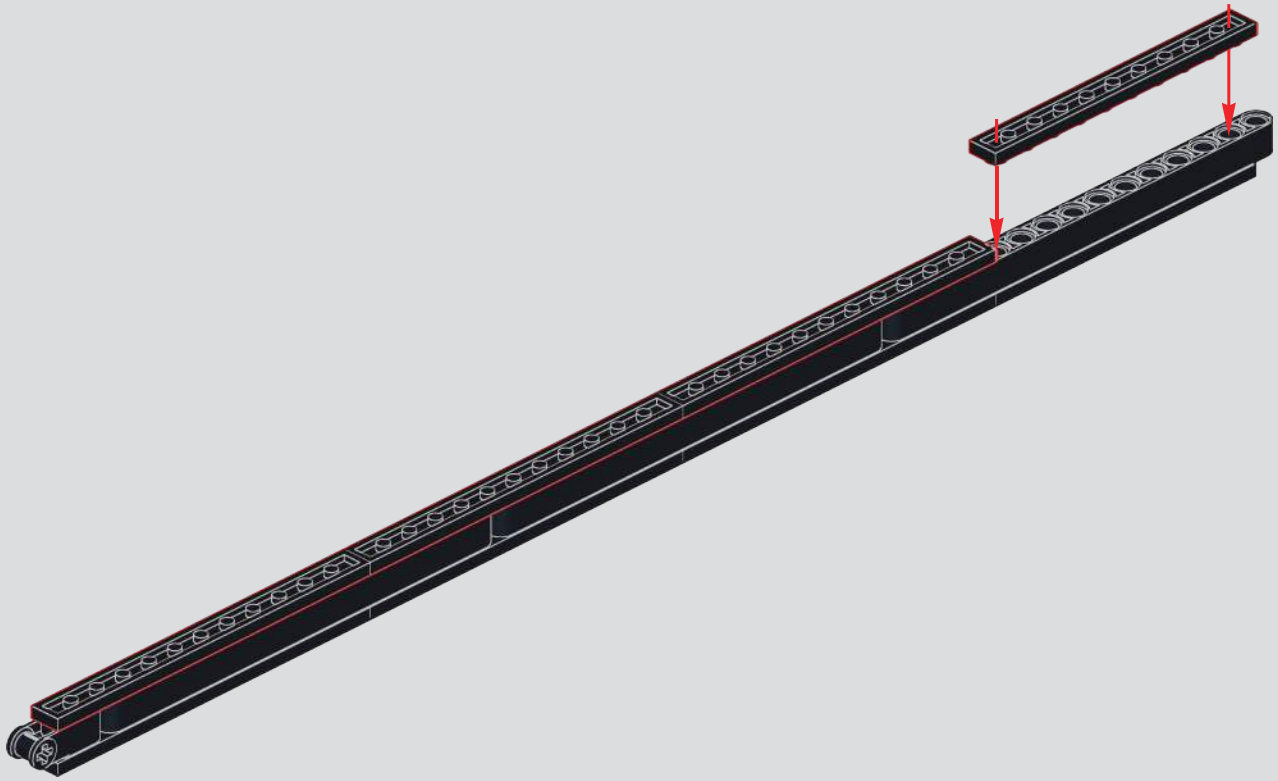

477

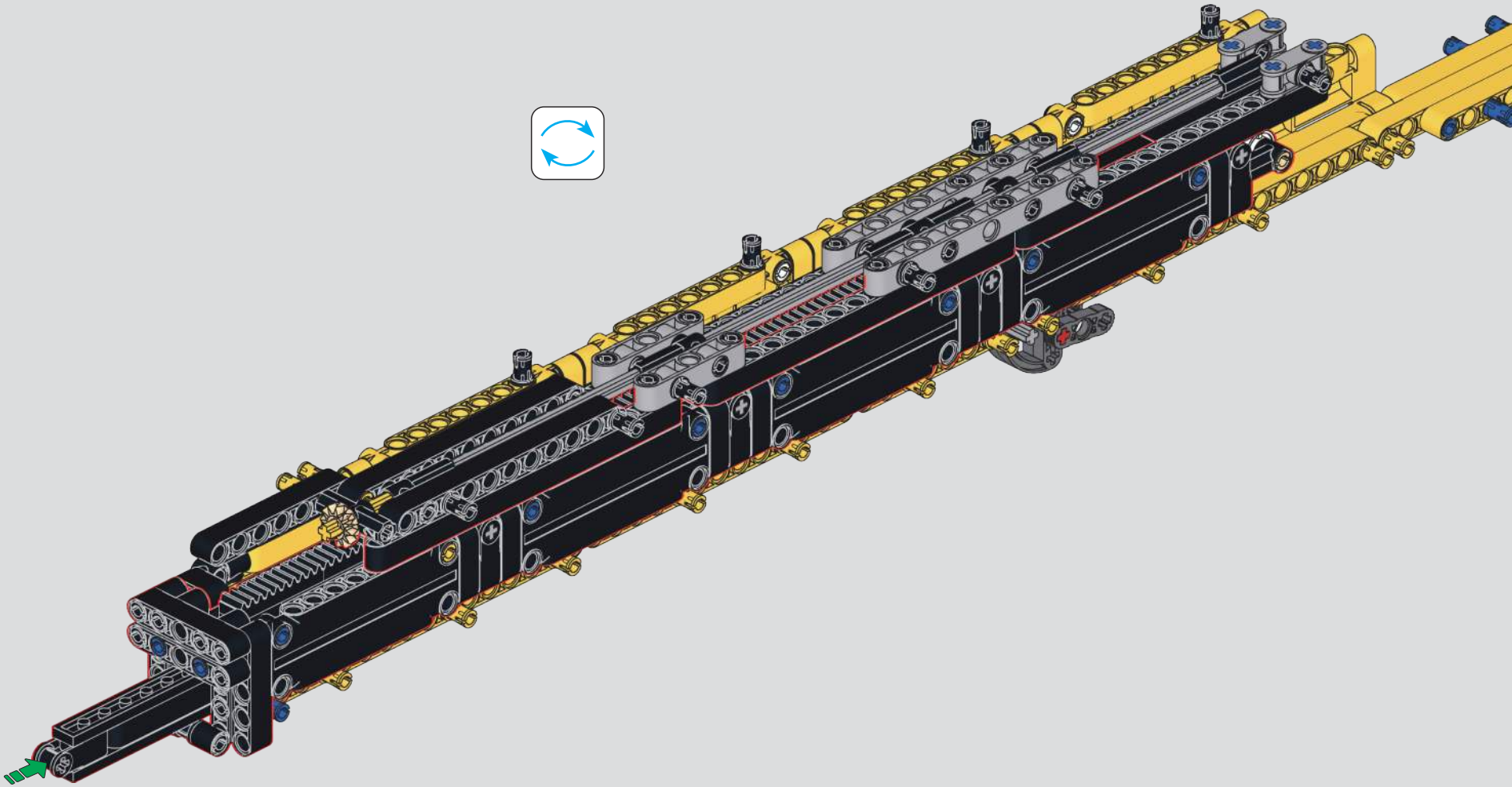

478

将吊臂伸缩处的两节拉出，并使拉出长度保持相等，按照指引顺序依次操作，每步需将绳子拉紧。
EN: Extend the two sections of the boom arm and ensure that the extension lengths are equal. Follow the sequential instructions, tightening the rope at each step.
DE: Ziehen Sie die beiden Abschnitte des Auslegerarms heraus und stellen Sie sicher, dass die Verlängerungslängen gleich sind. Befolgen Sie die nacheinander angegebenen Anweisungen und ziehen Sie das Seil bei jedem Schritt fest.
FR: Étendez les deux sections du bras de grue et assurez-vous que les longueurs d'extension sont égales. Suivez les instructions dans l'ordre, en tendant la corde à chaque étape.
IT: Estendi le due sezioni del braccio telescopico e assicurati che le lunghezze di estensione siano uguali. Segui le istruzioni in ordine, tendendo la corda ad ogni passaggio.
ES: Extiende las dos secciones del brazo de la grúa y asegúrate de que las longitudes de extensión sean iguales. Sigue las instrucciones en orden, tensando la cuerda en cada paso.
JA: ブームアームの2つのセクションを引き出し、引き出しの長さを等しく保ちます。指示に従って順番に操作し、各ステップでロープを締めます。

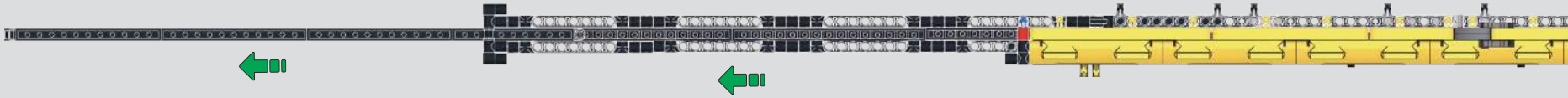

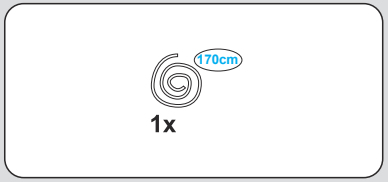

479

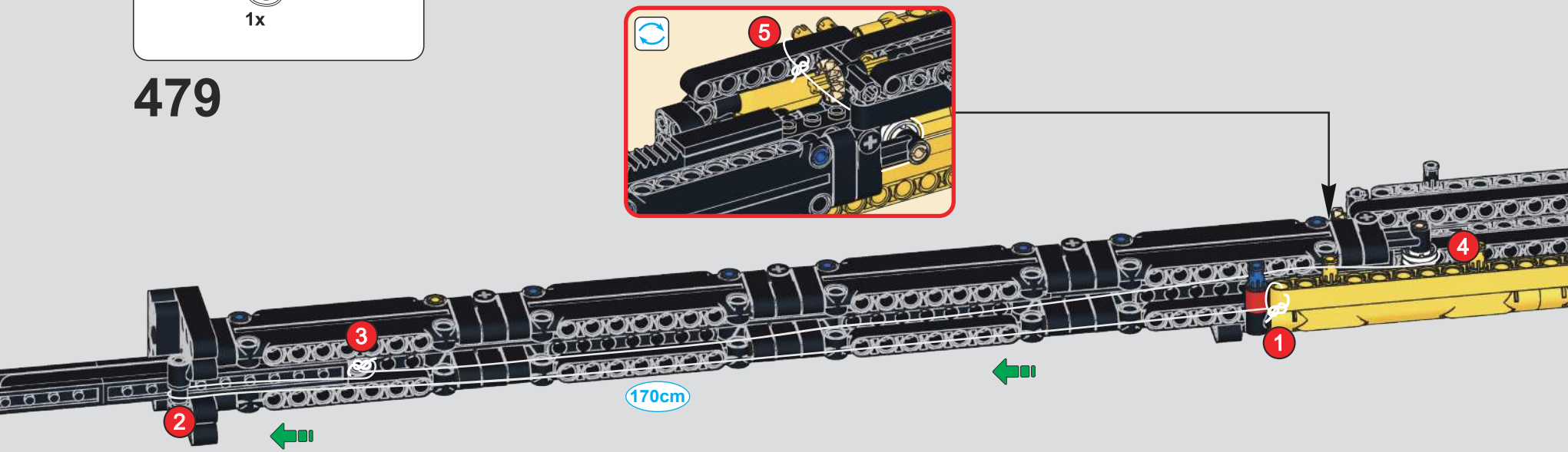

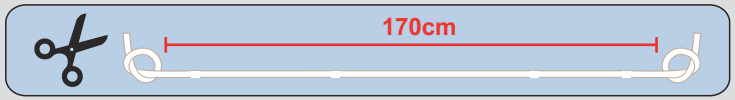

480

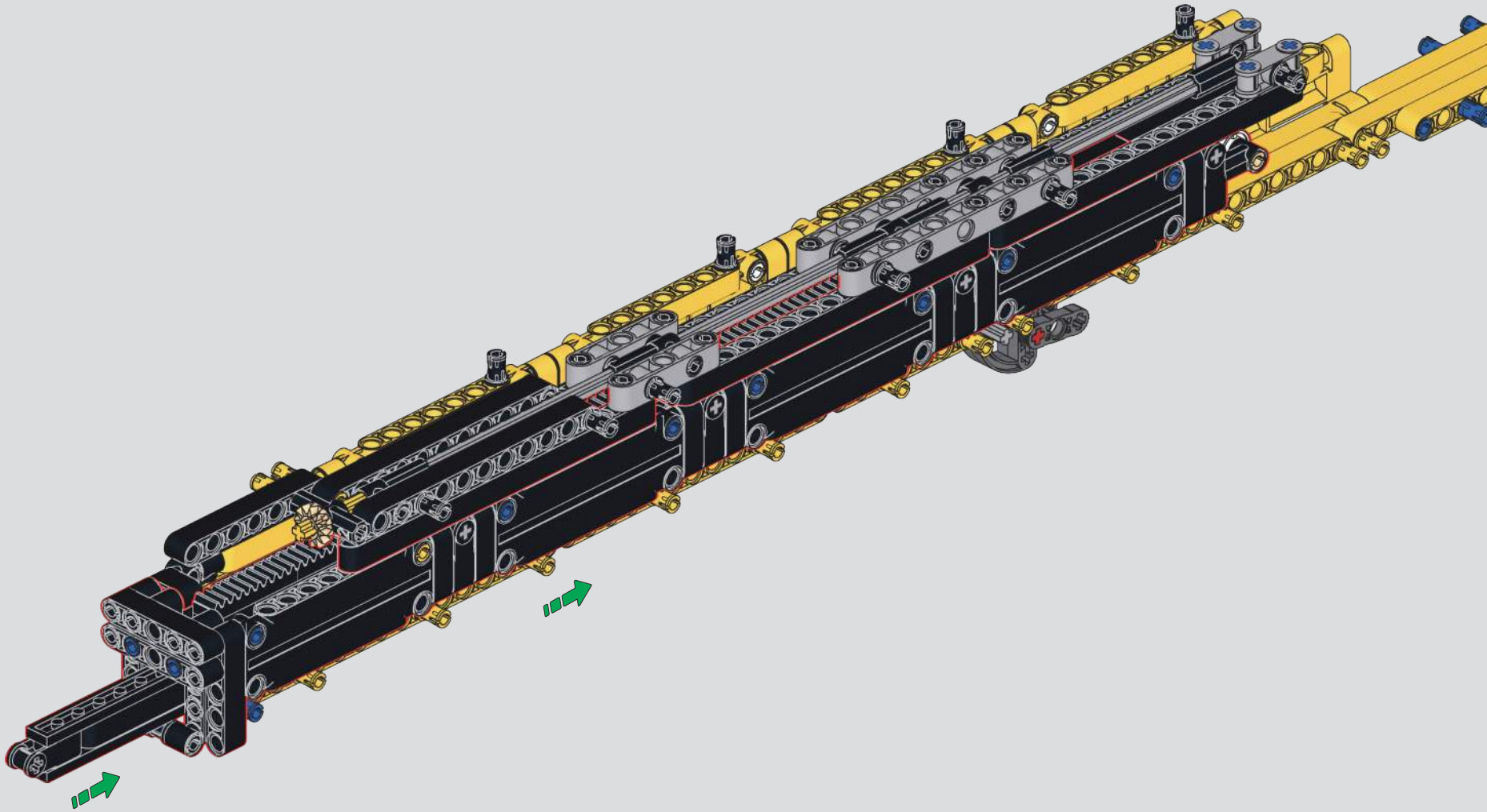

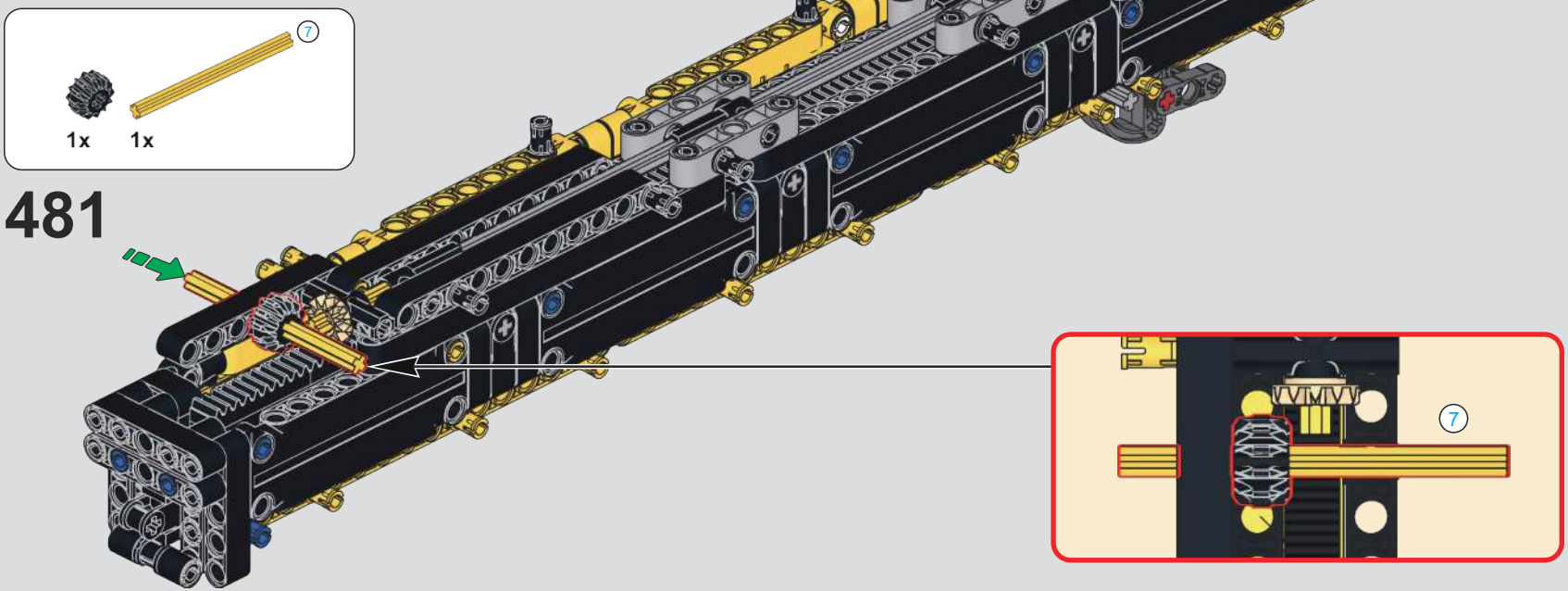
7
1x
1x
481
7

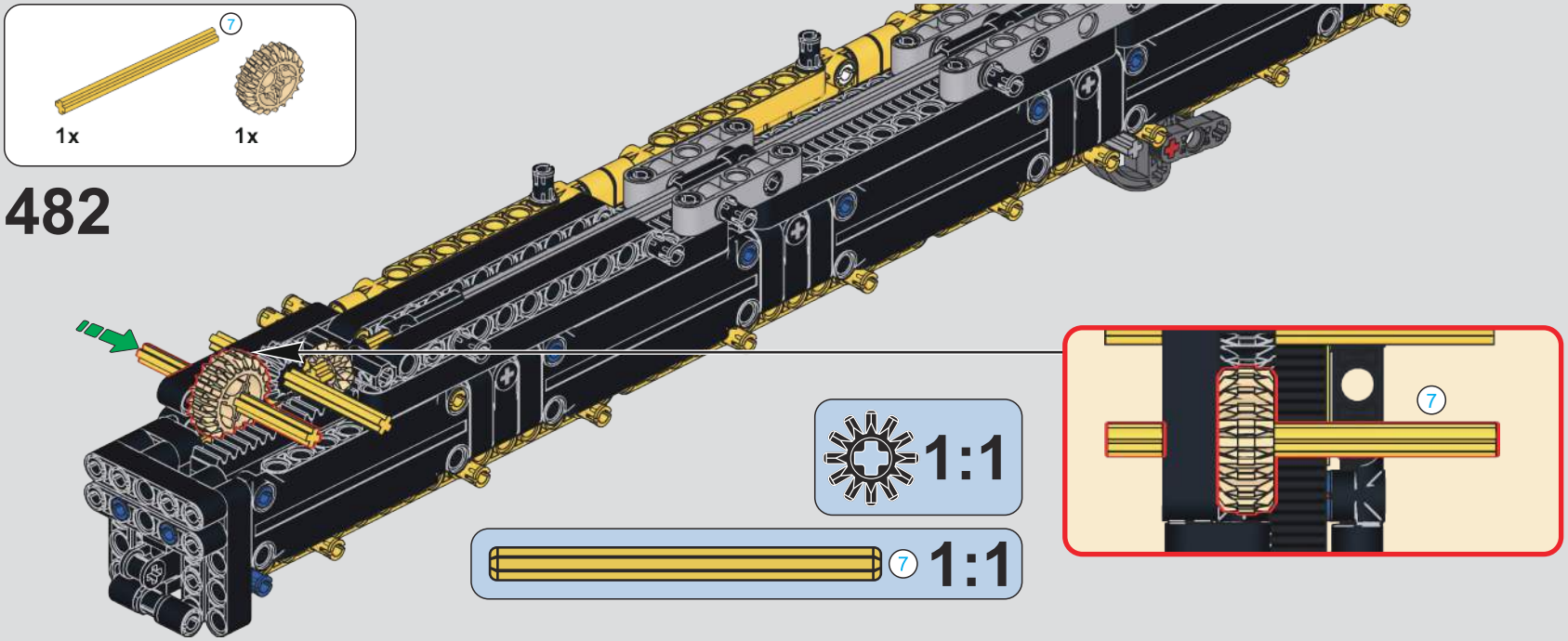
7
1x
1x
482
7
1:1
7
1:1

483

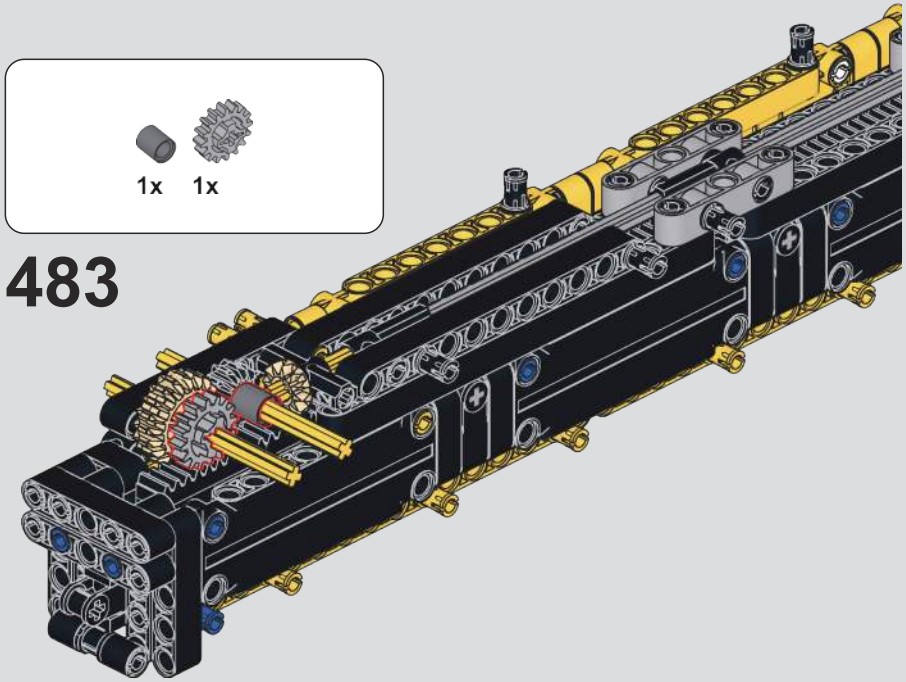

484

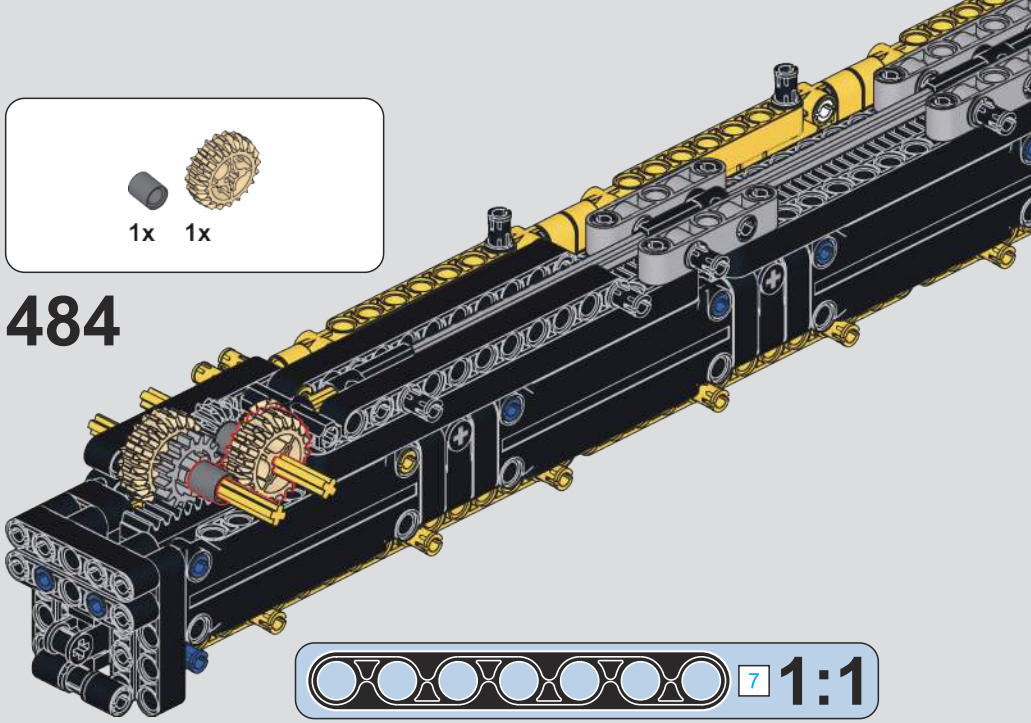

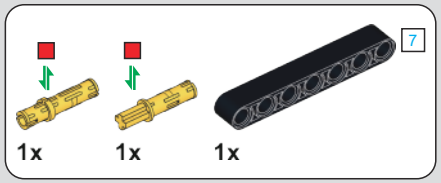

485

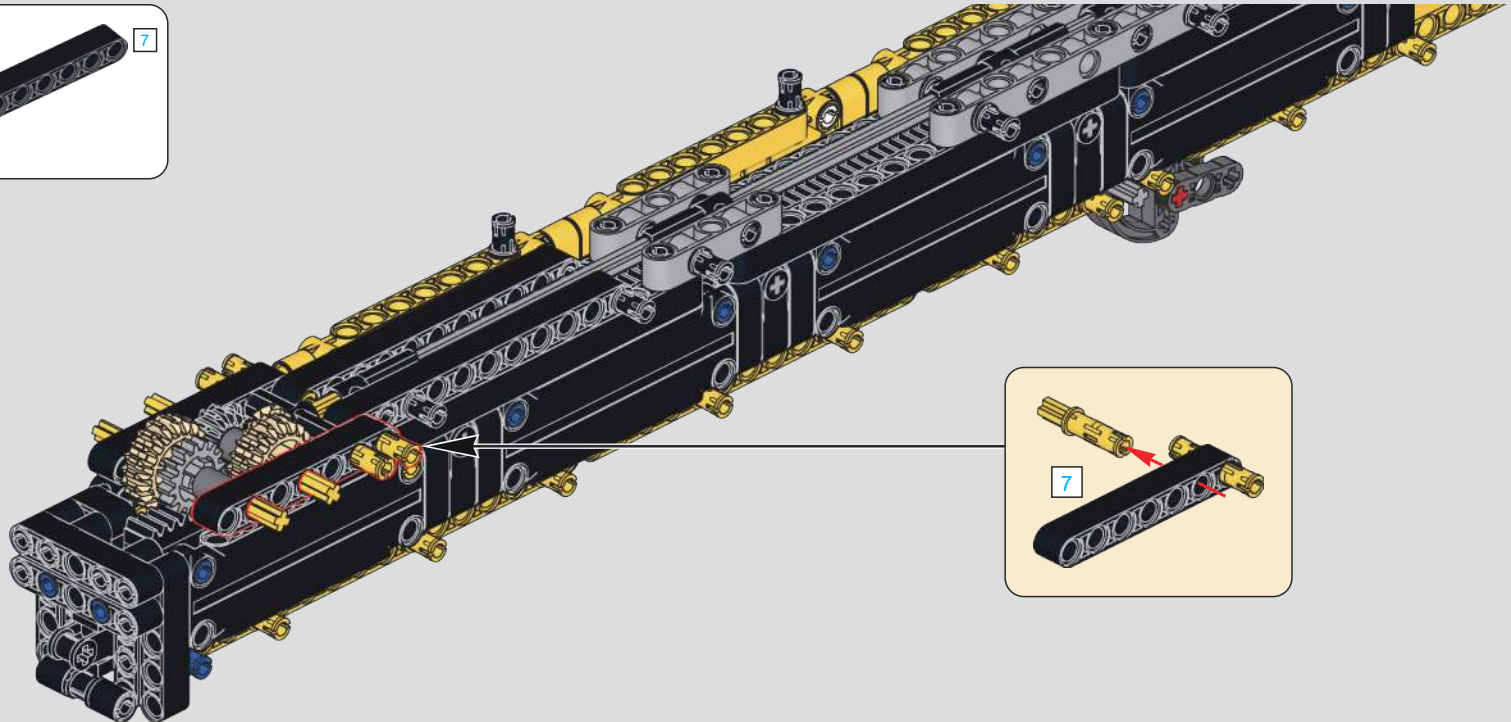

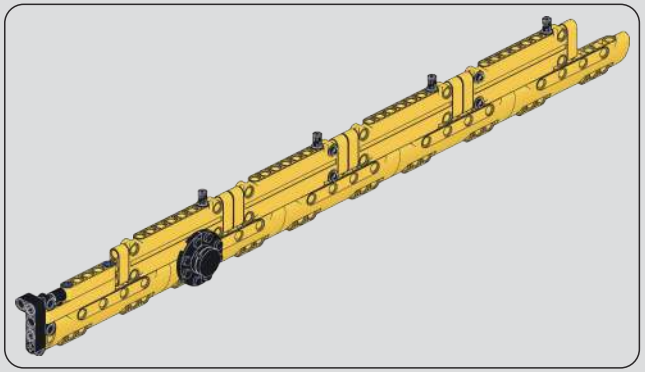

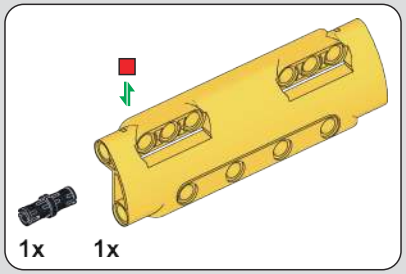

486

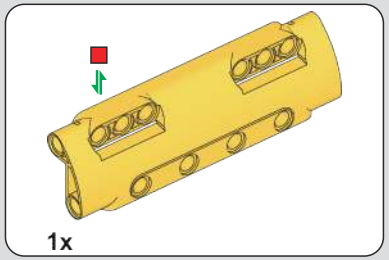

487

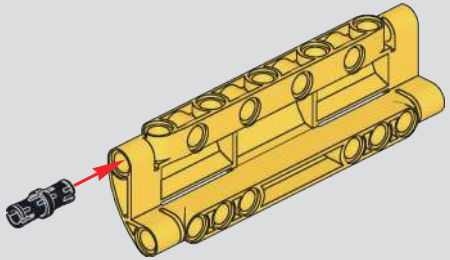

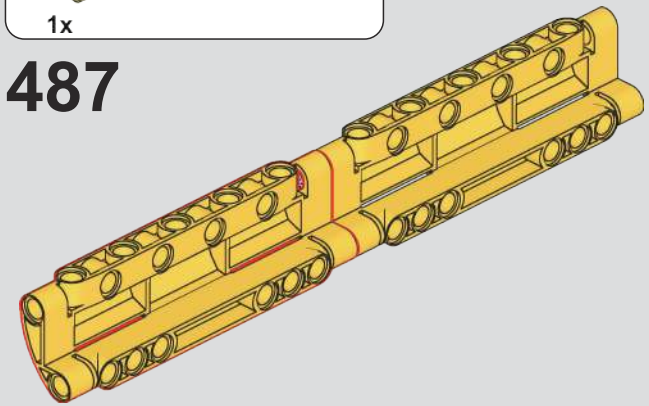

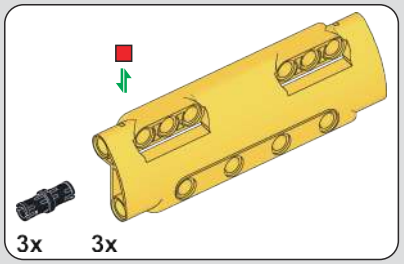

488

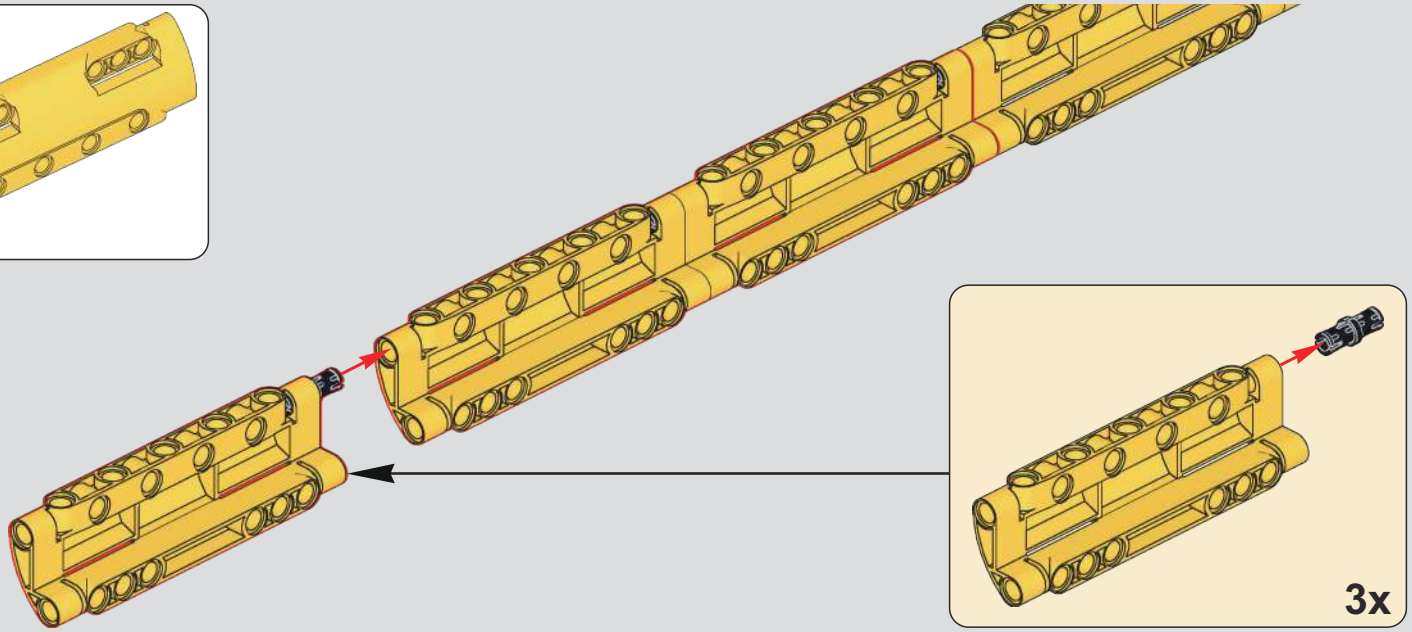

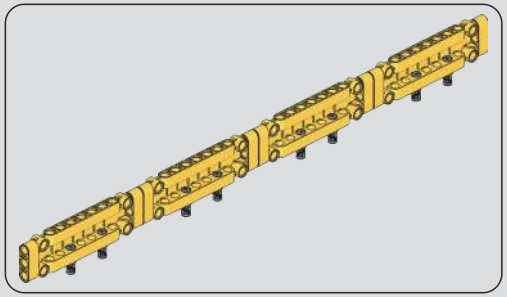

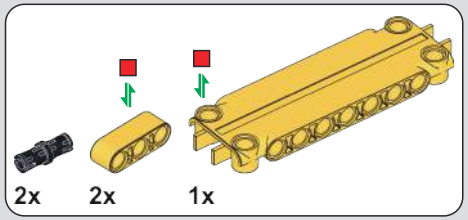

489

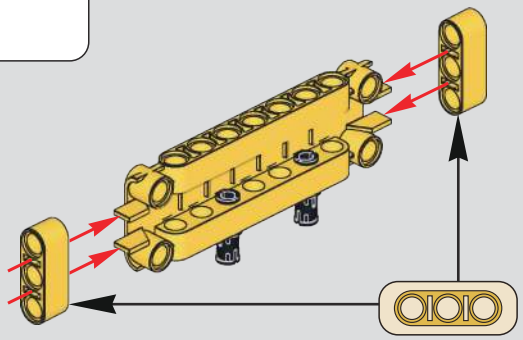

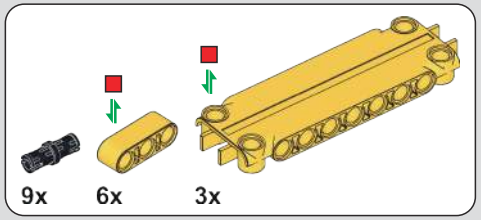

490

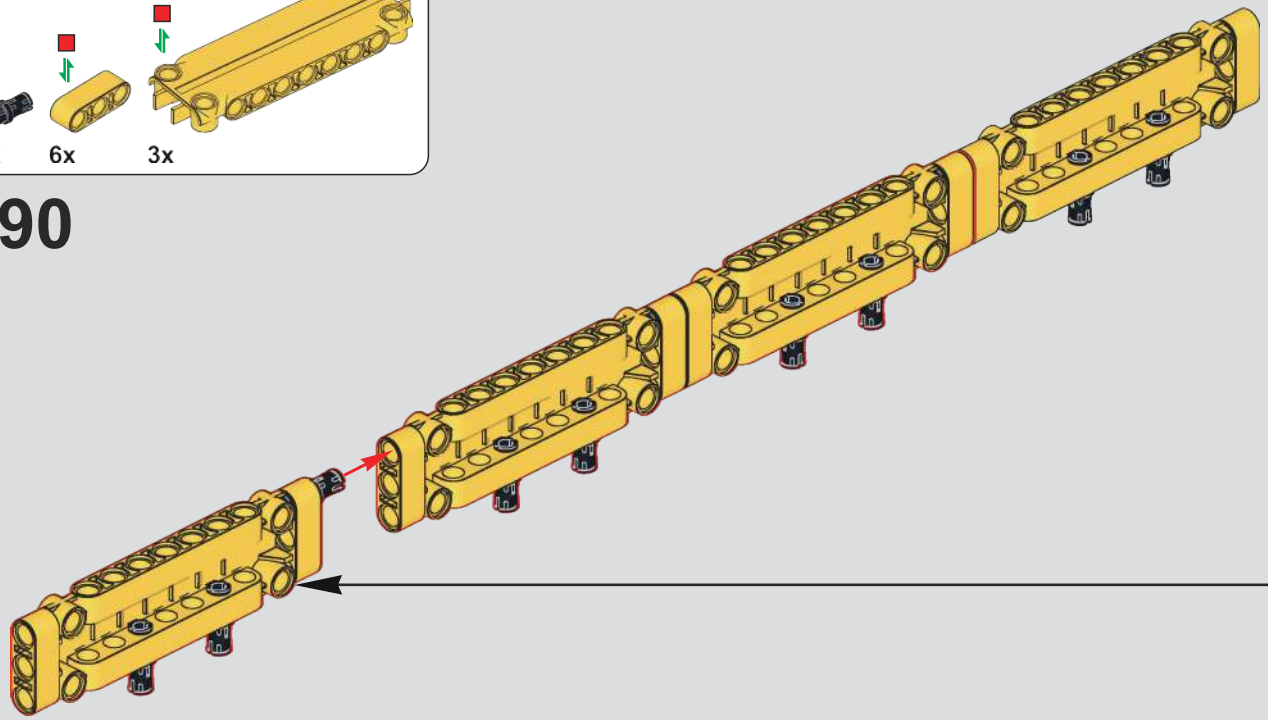

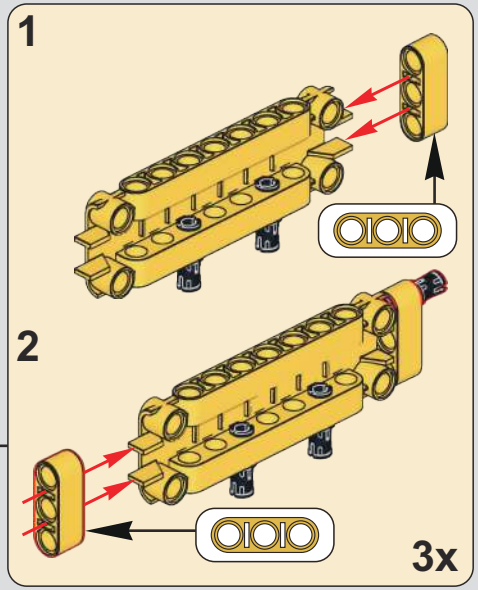

491

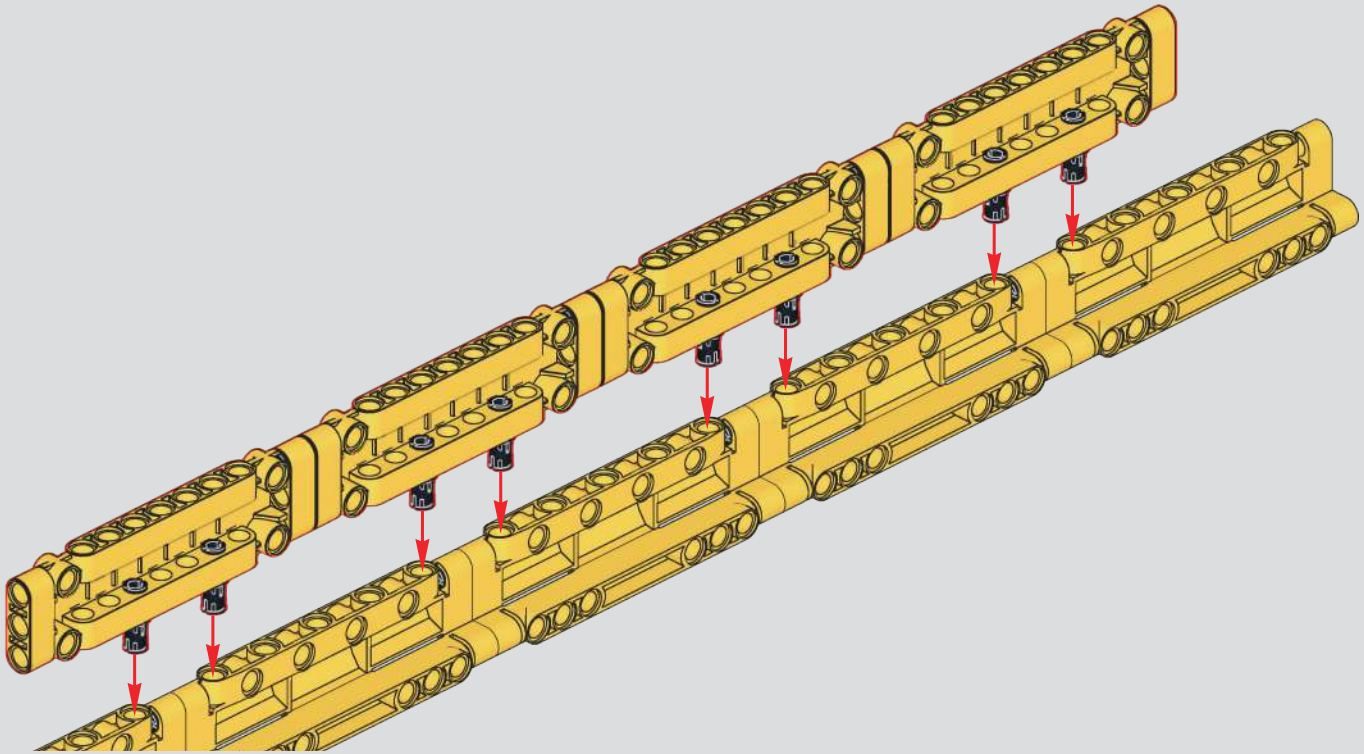

492

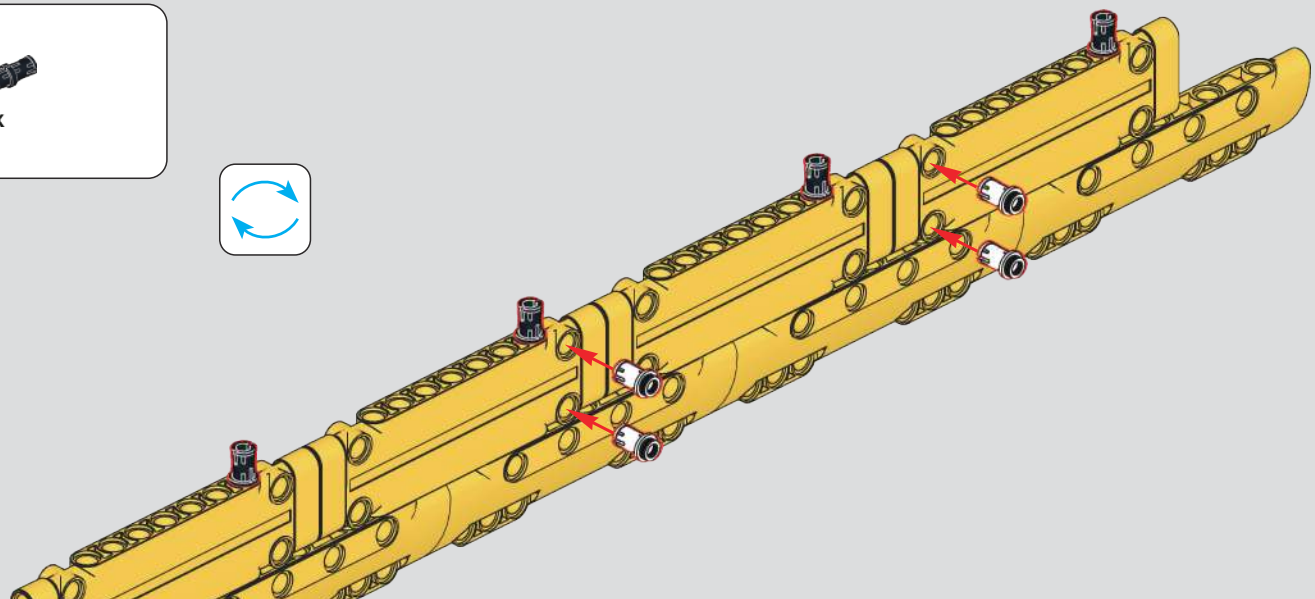

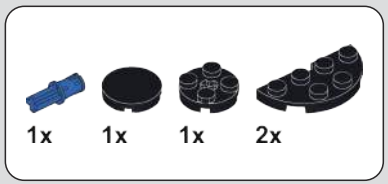

493

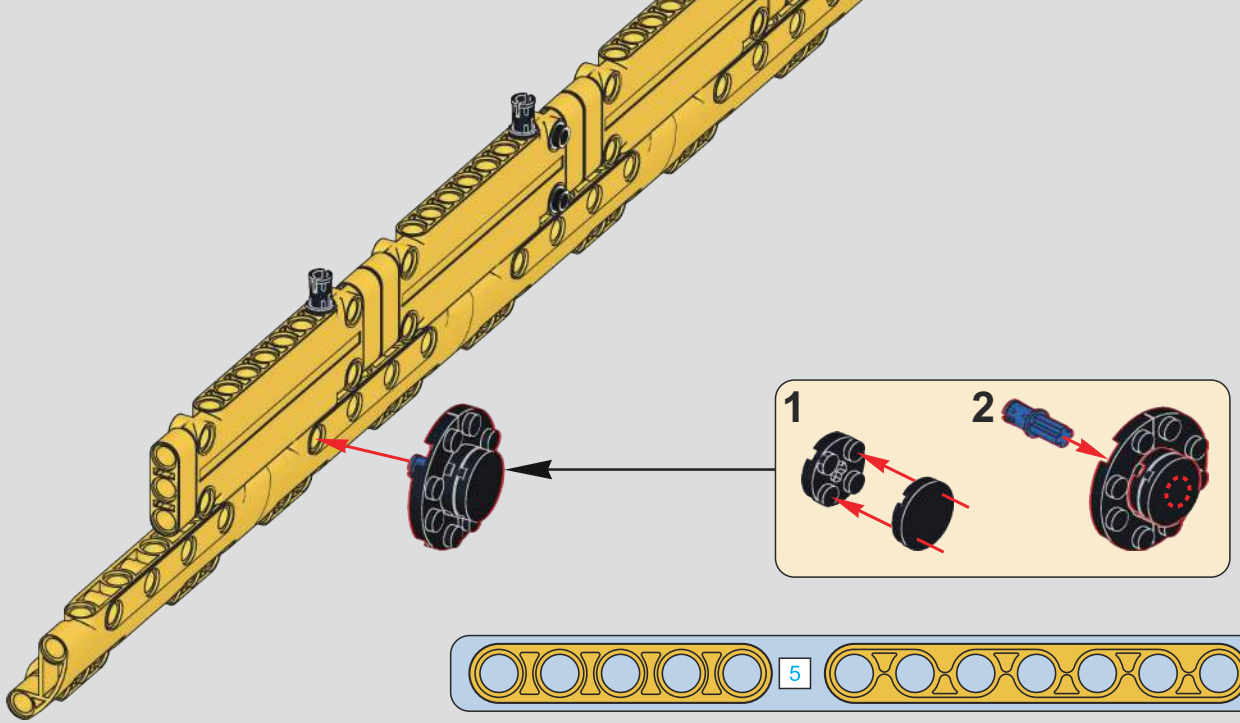

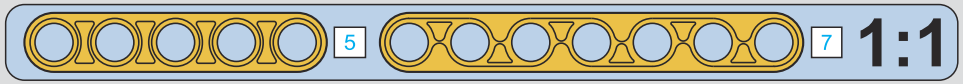

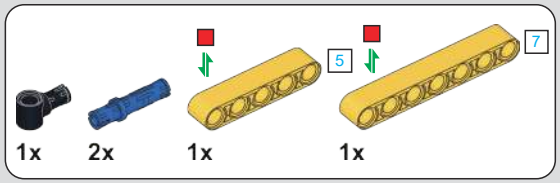

494

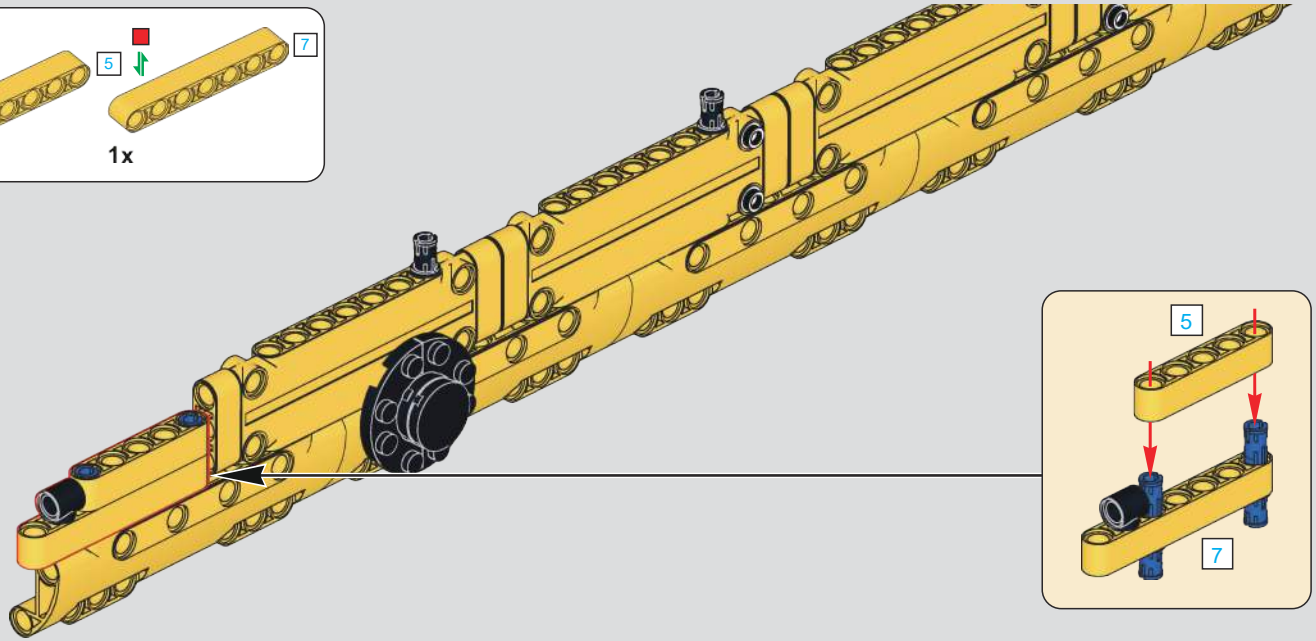

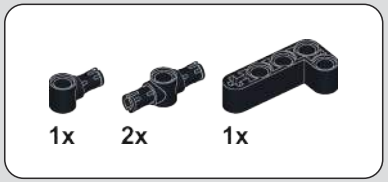

495

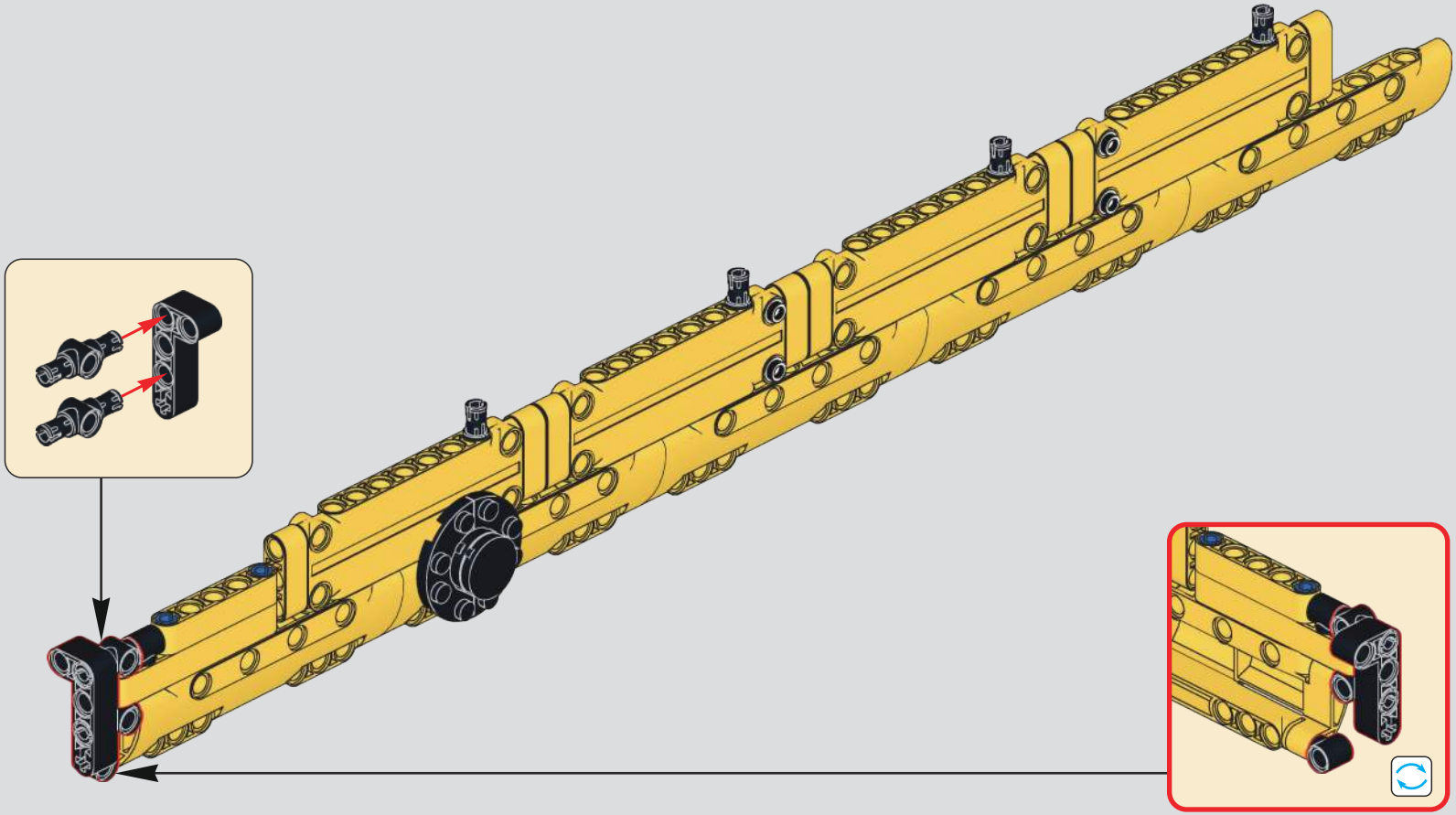

496

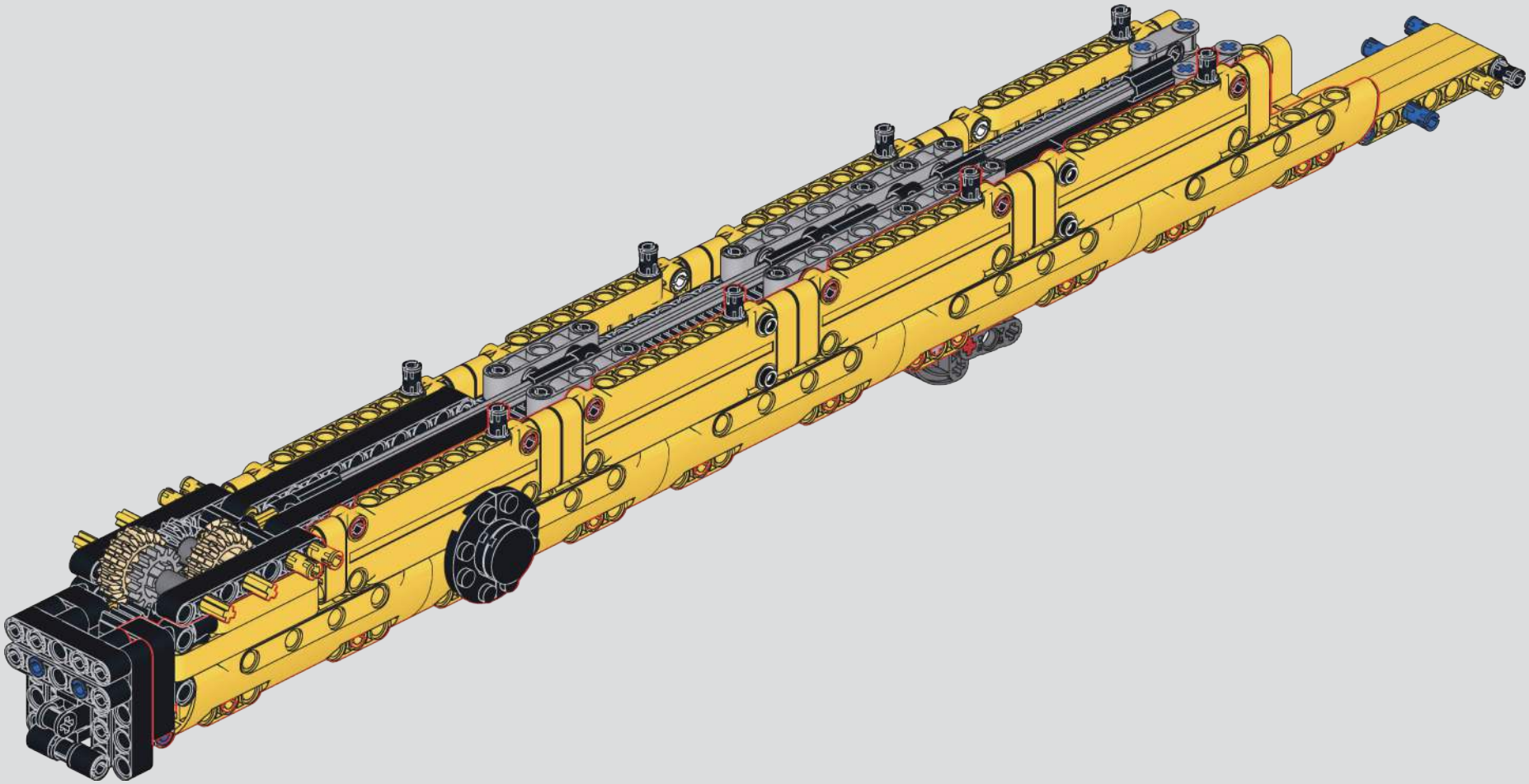

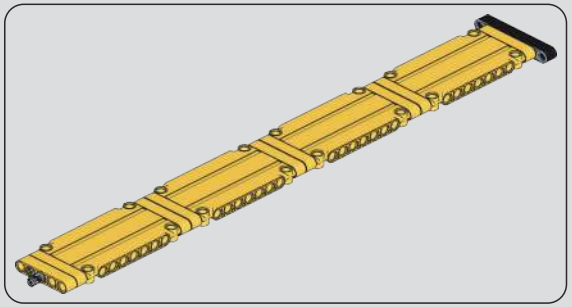

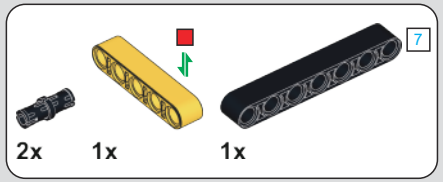

497

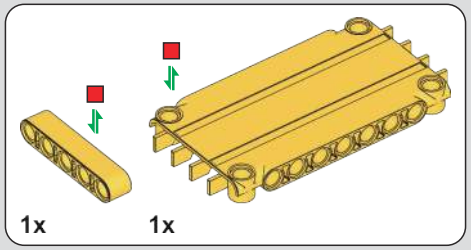

498

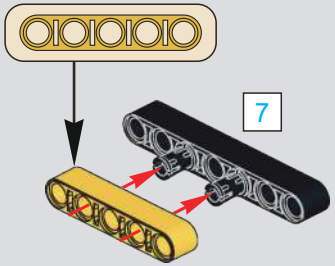

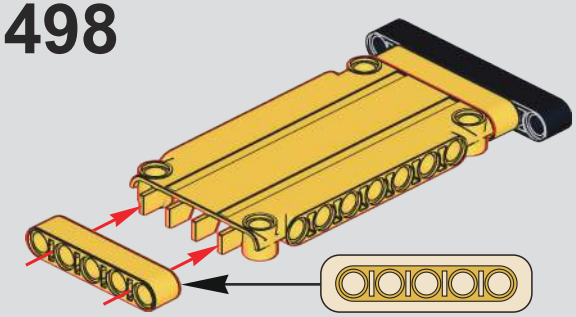

499

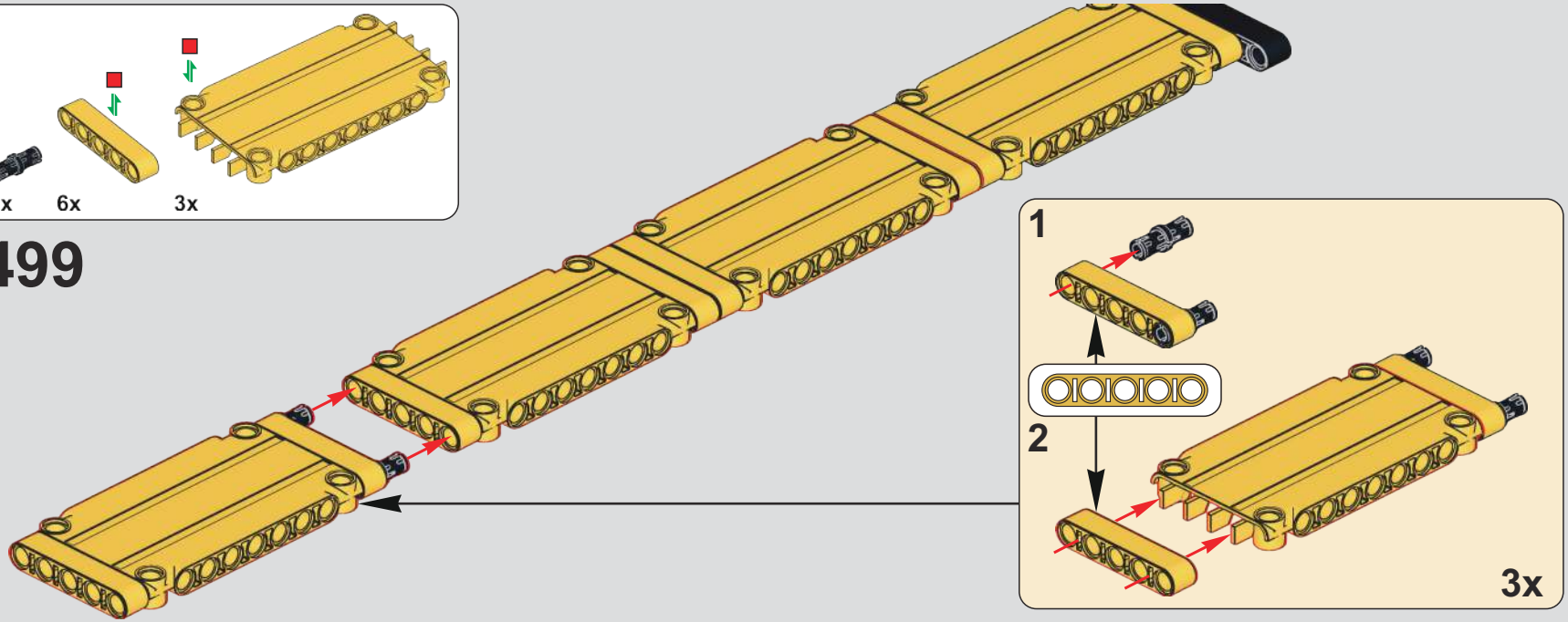

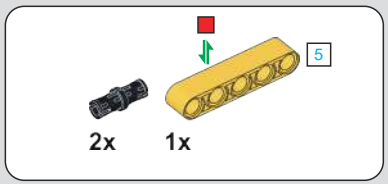

500

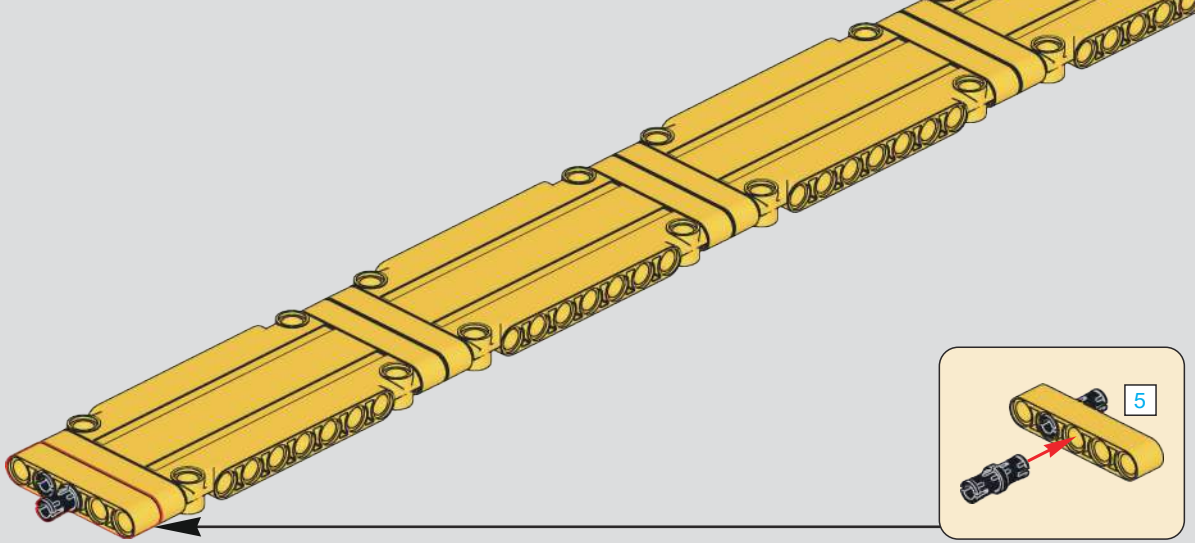

501

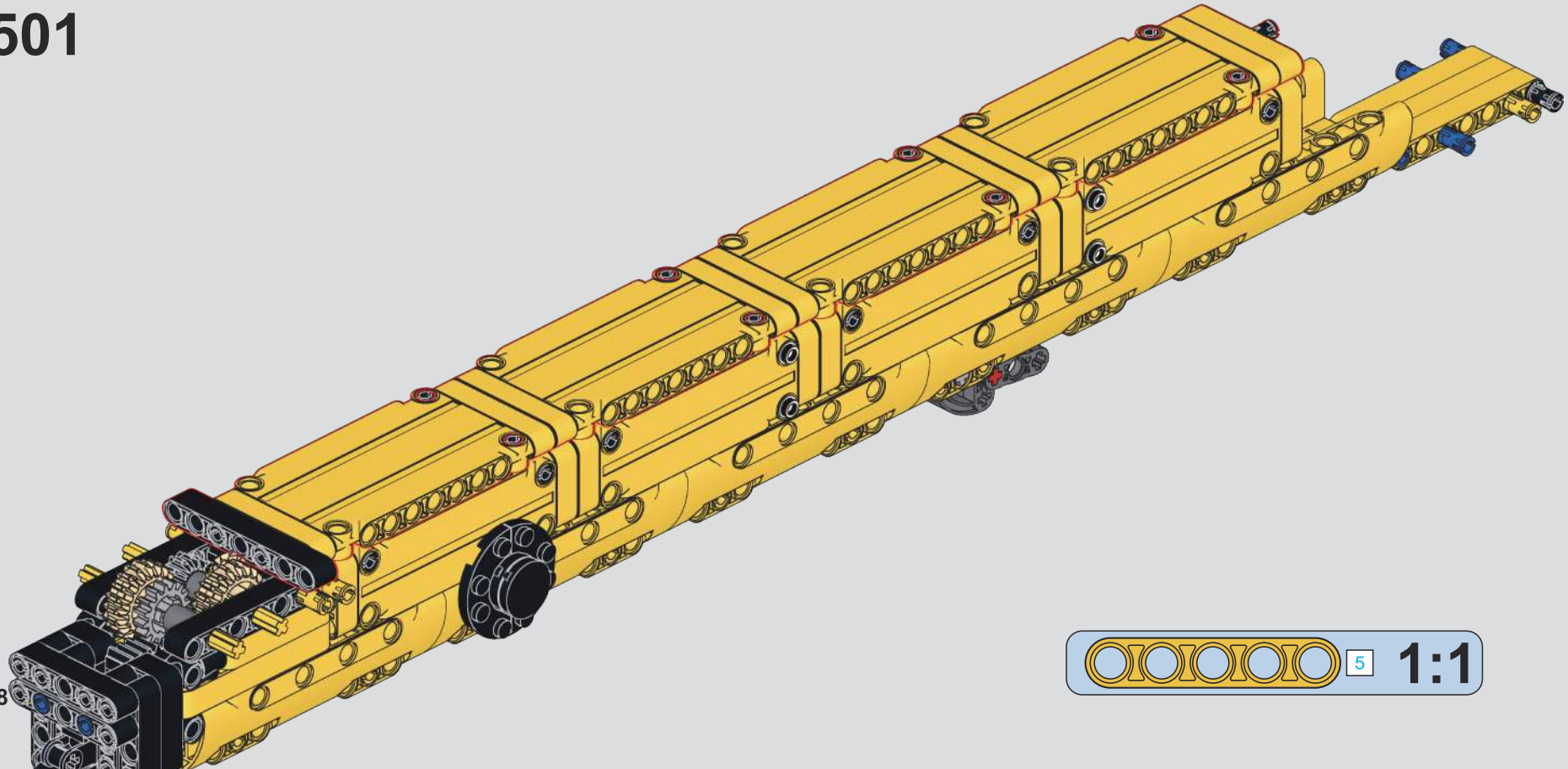

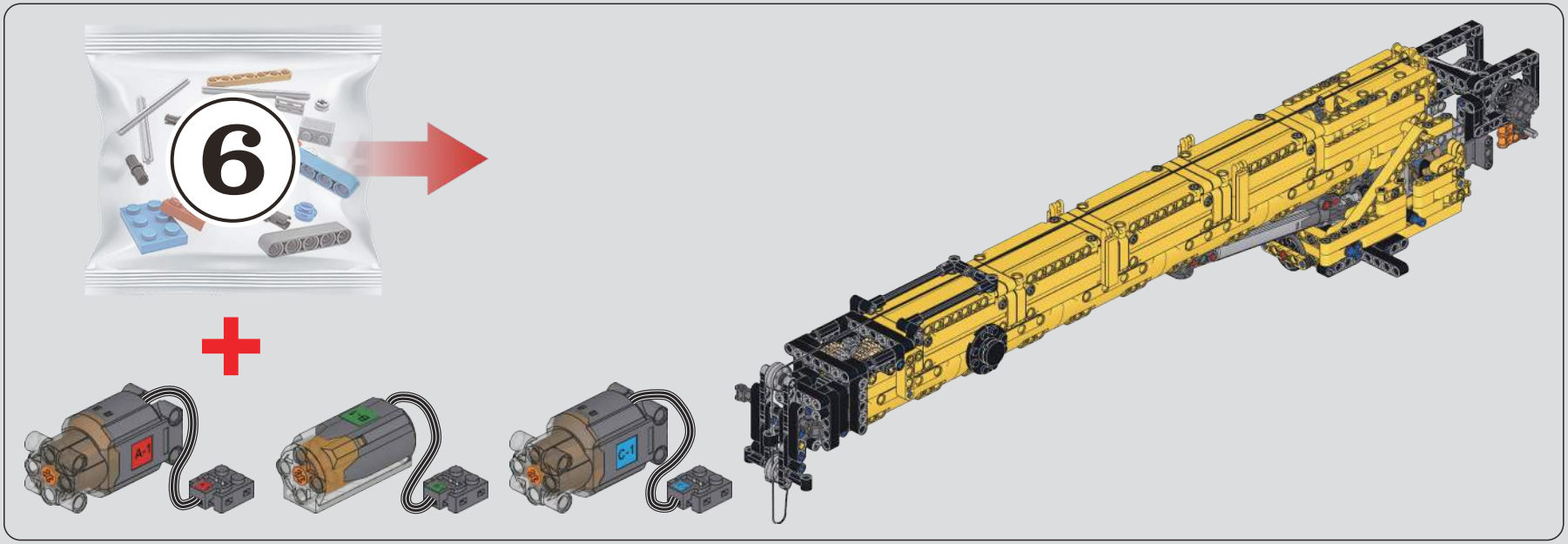

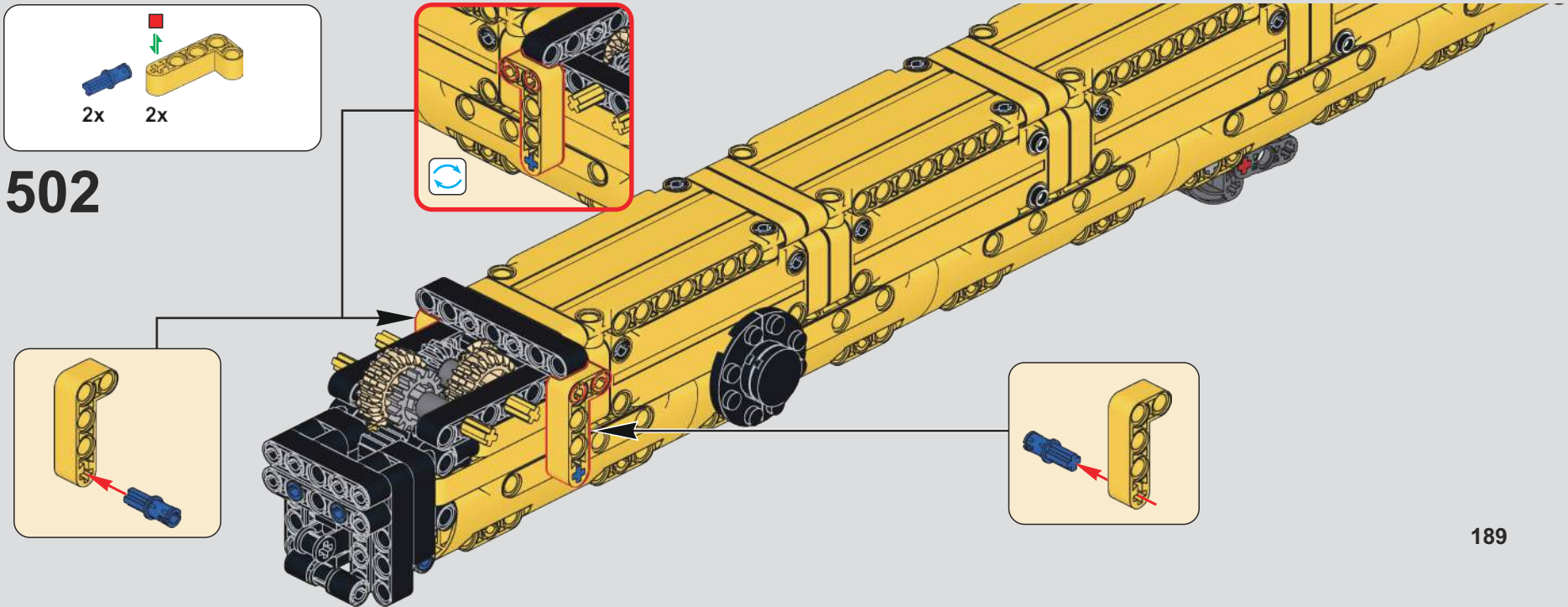

502

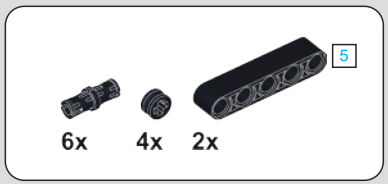

503

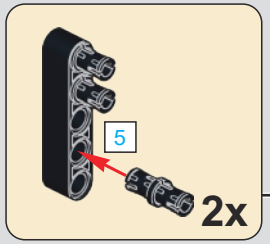

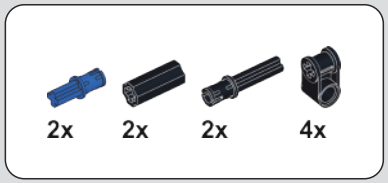

504

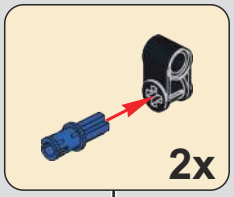

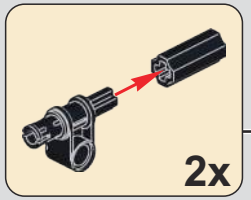

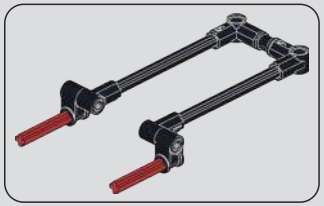

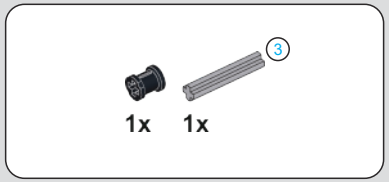

505

506

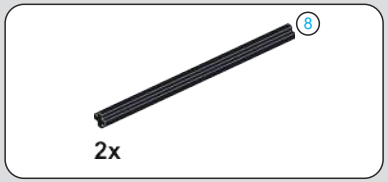

507

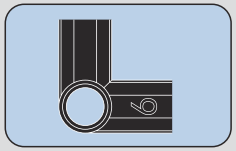

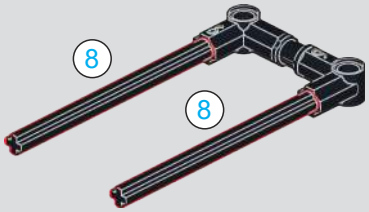

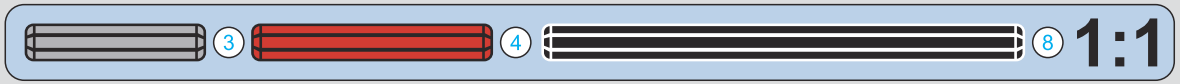

508

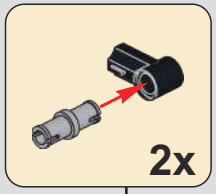

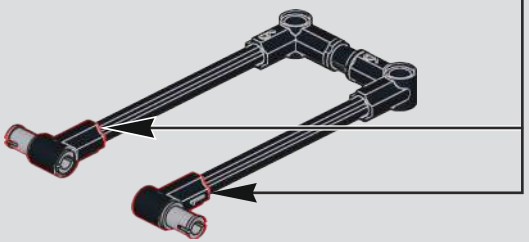

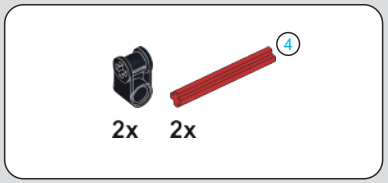

509

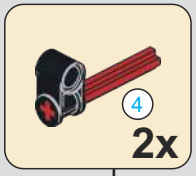

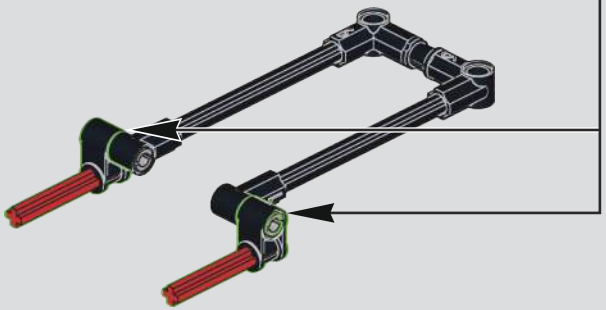

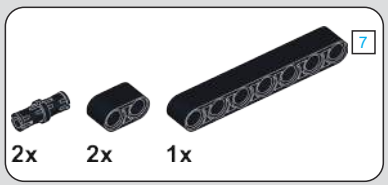

510

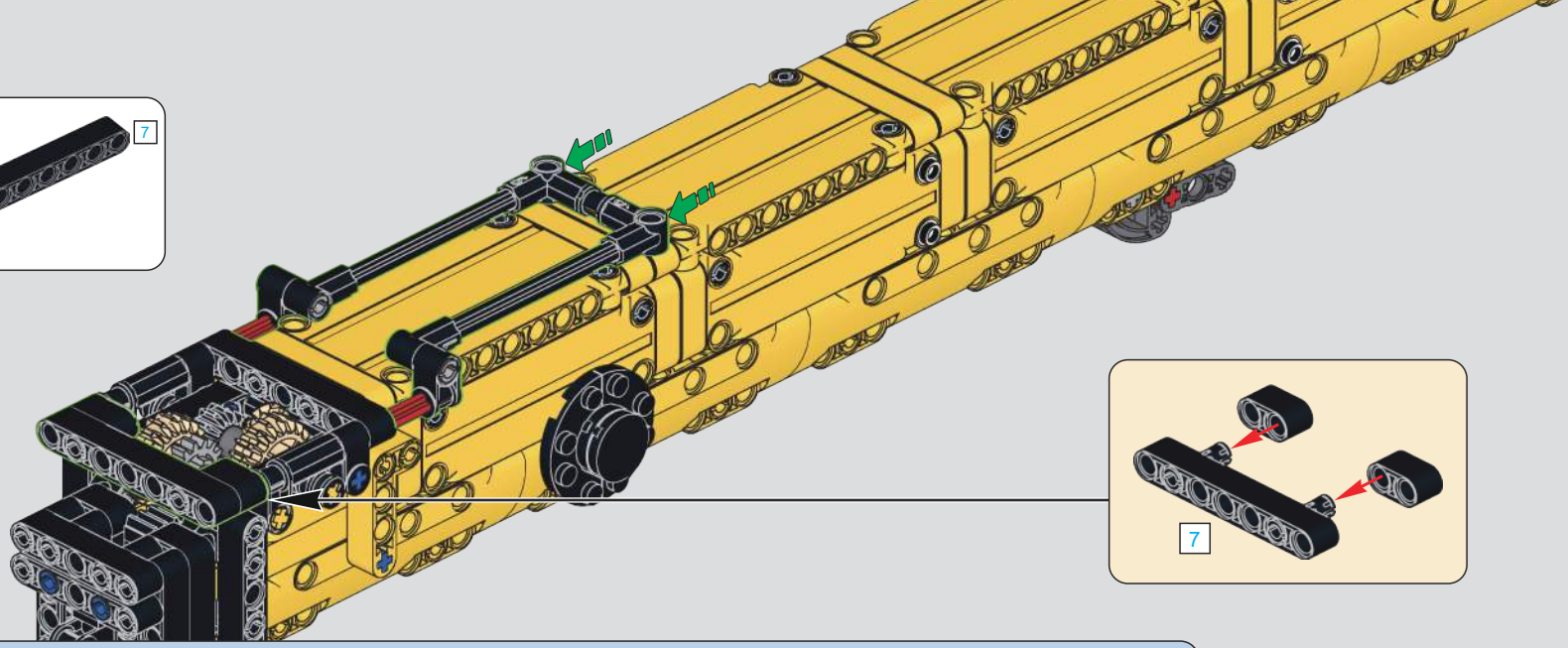

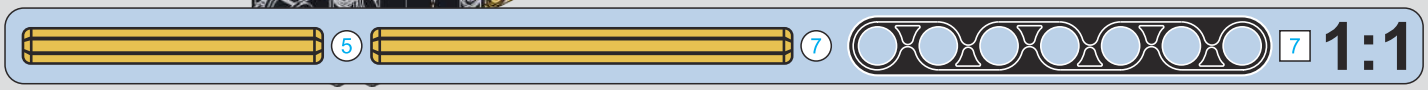

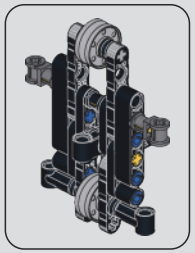

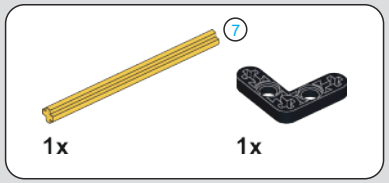

511

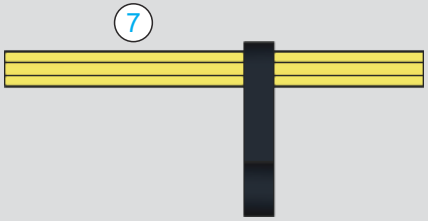

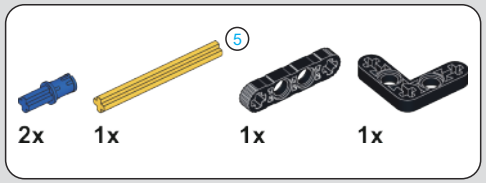

512

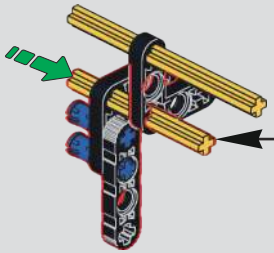

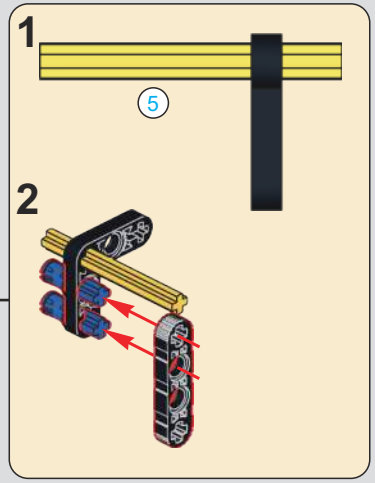

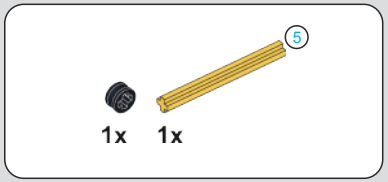

513

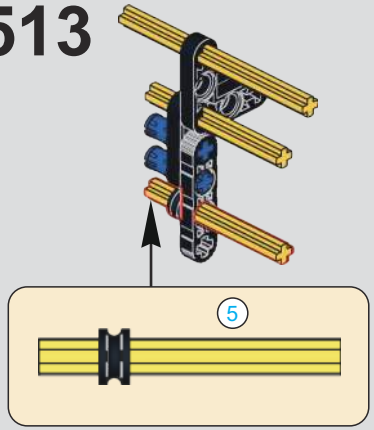

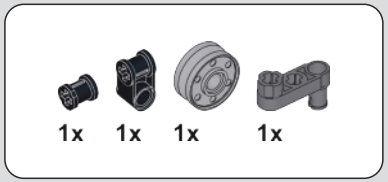

514

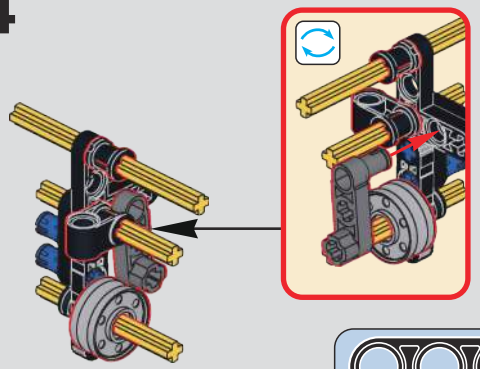

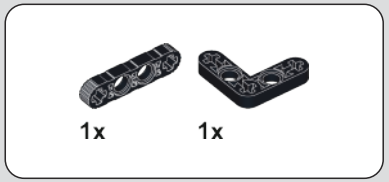

515

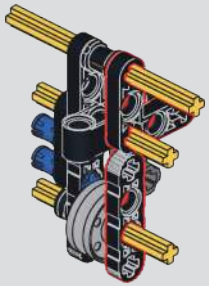

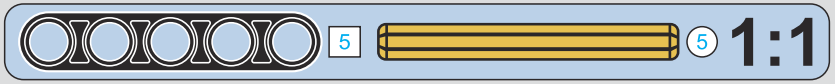

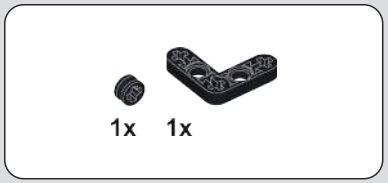

516

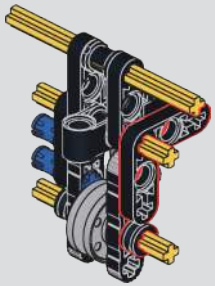

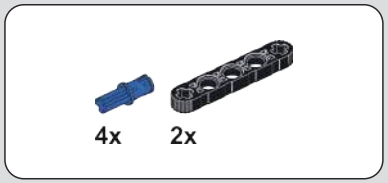

517

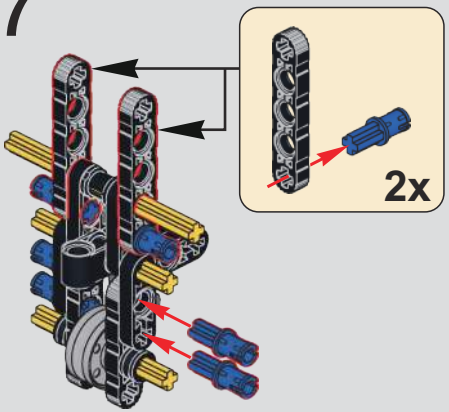

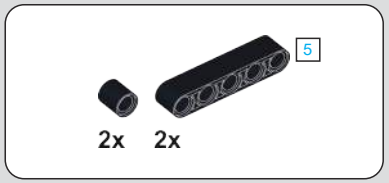

518

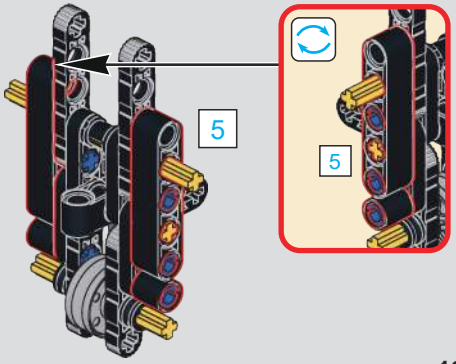

519

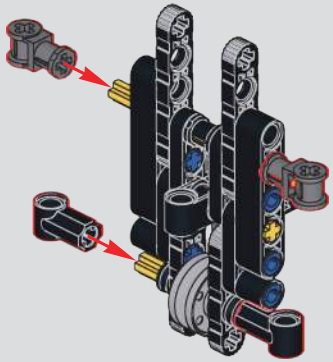

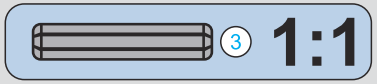

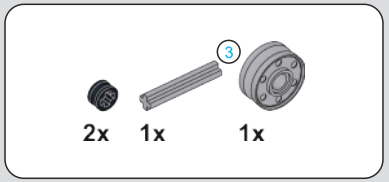

520

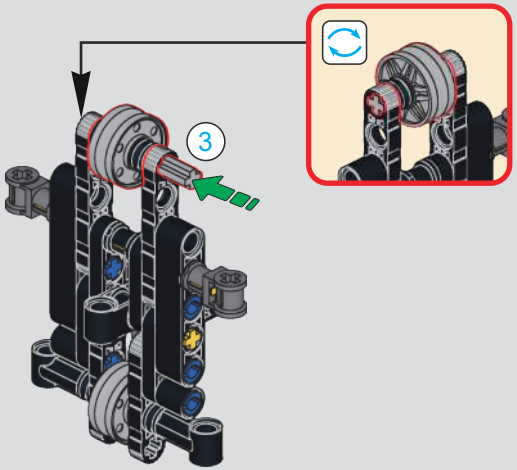

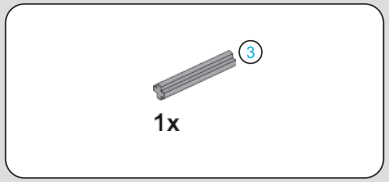

521

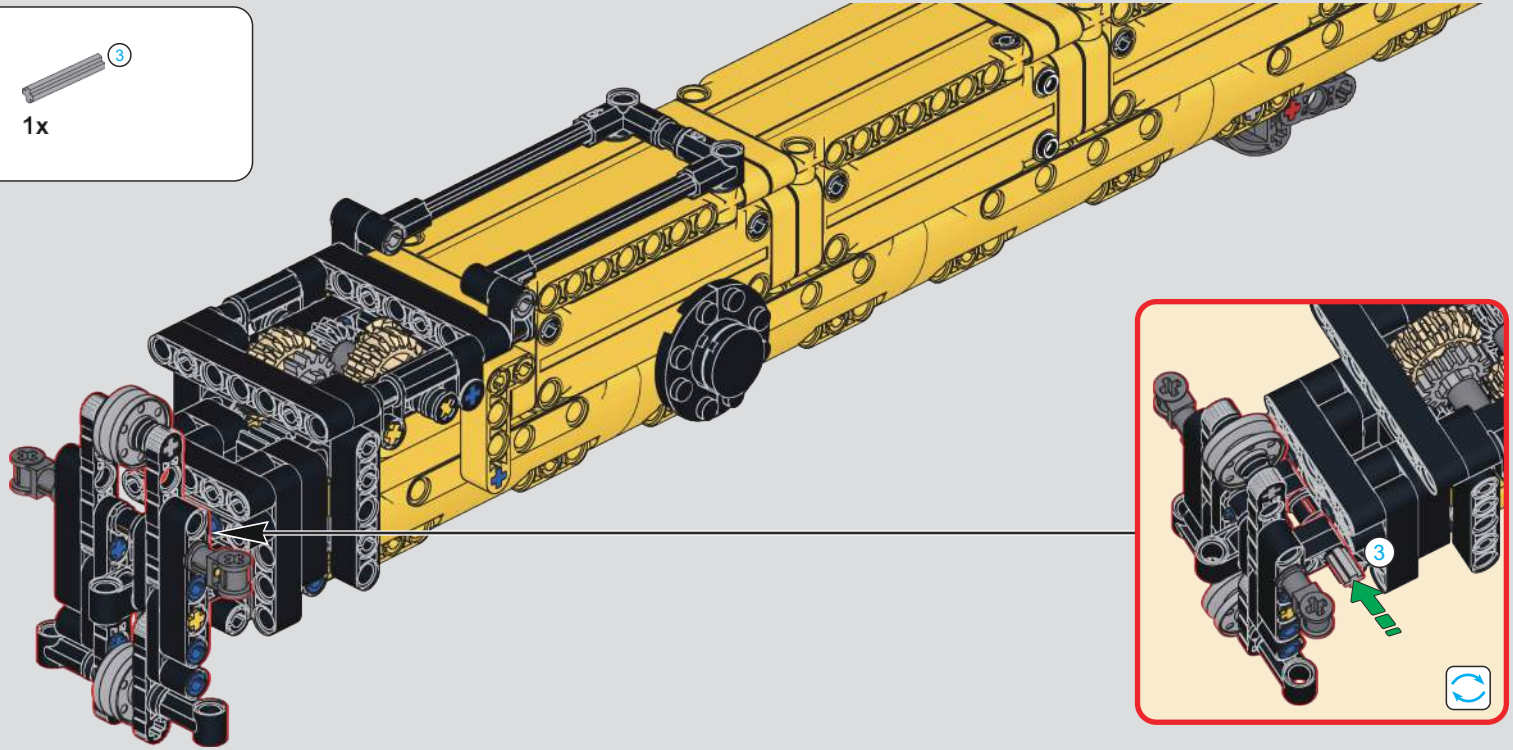

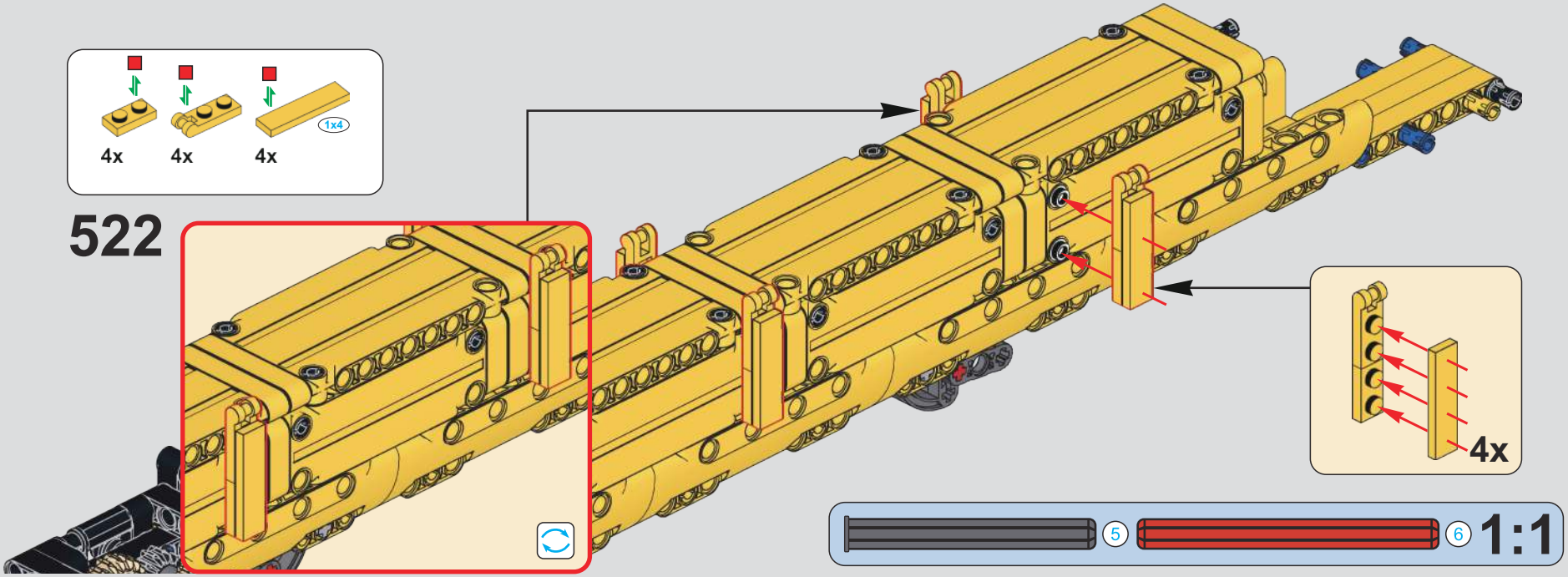
4x
4x
4x
1x4
522
4x
5
6
1:1

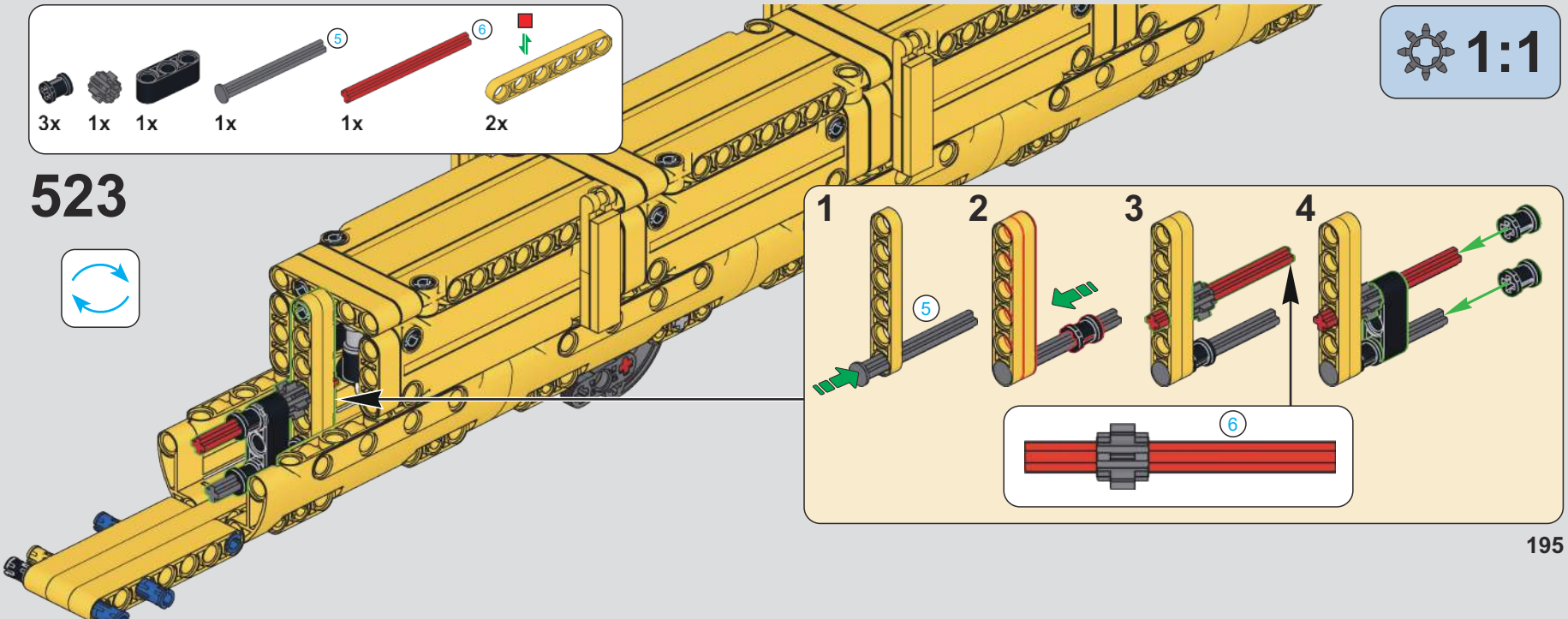
3x
1x
1x
1x
1x
2x
5
6
523
1:1
1
2
3
4
5
6

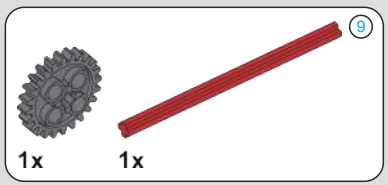

524

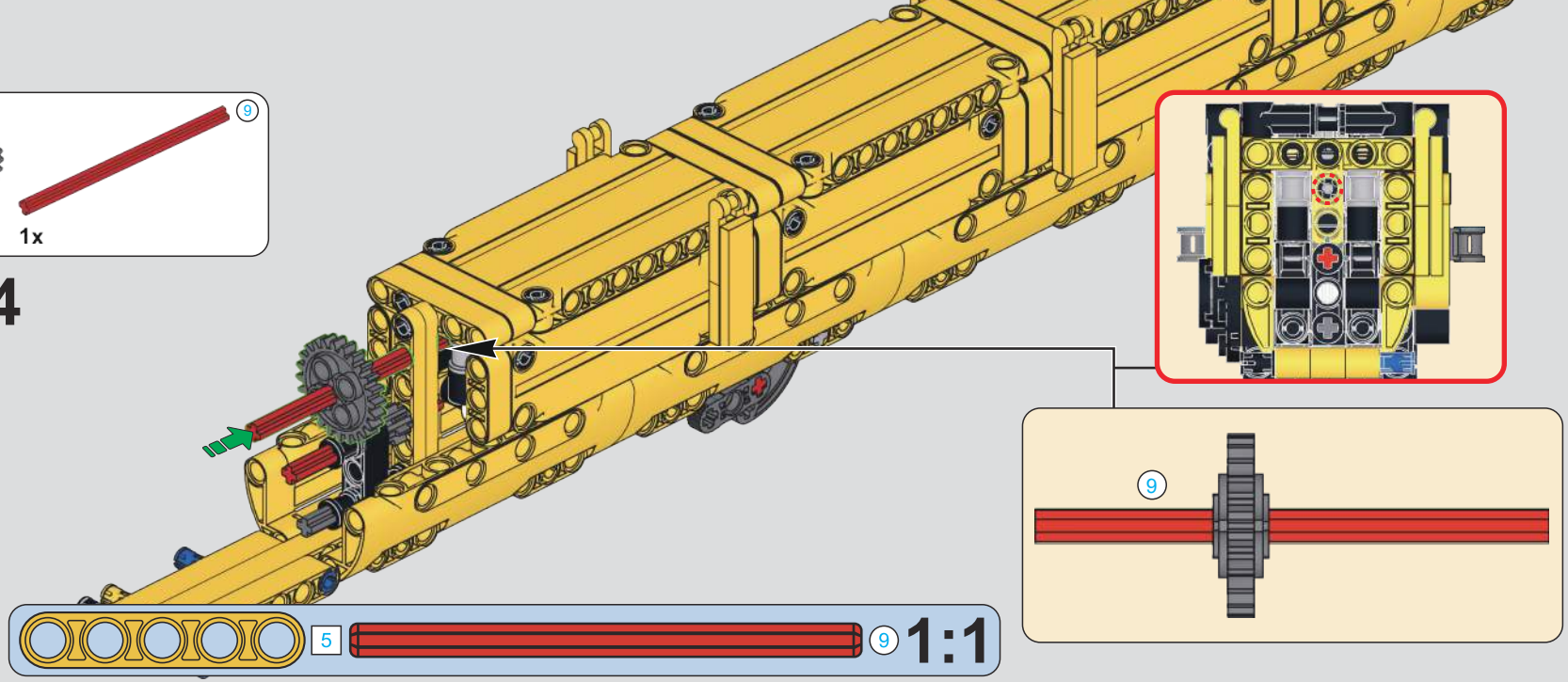

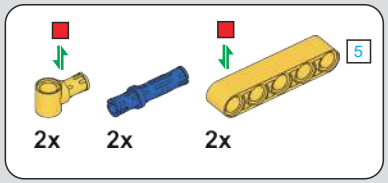

525

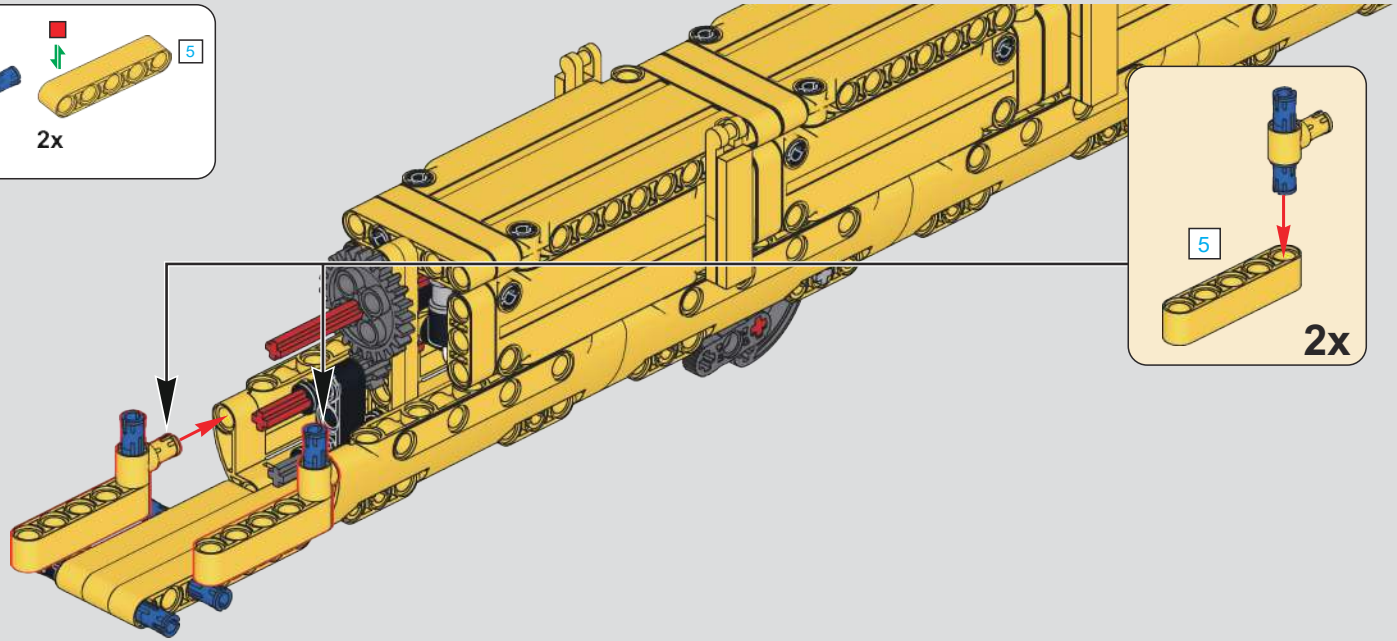

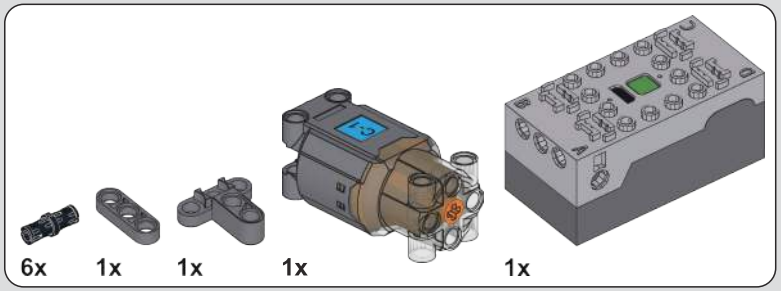

526

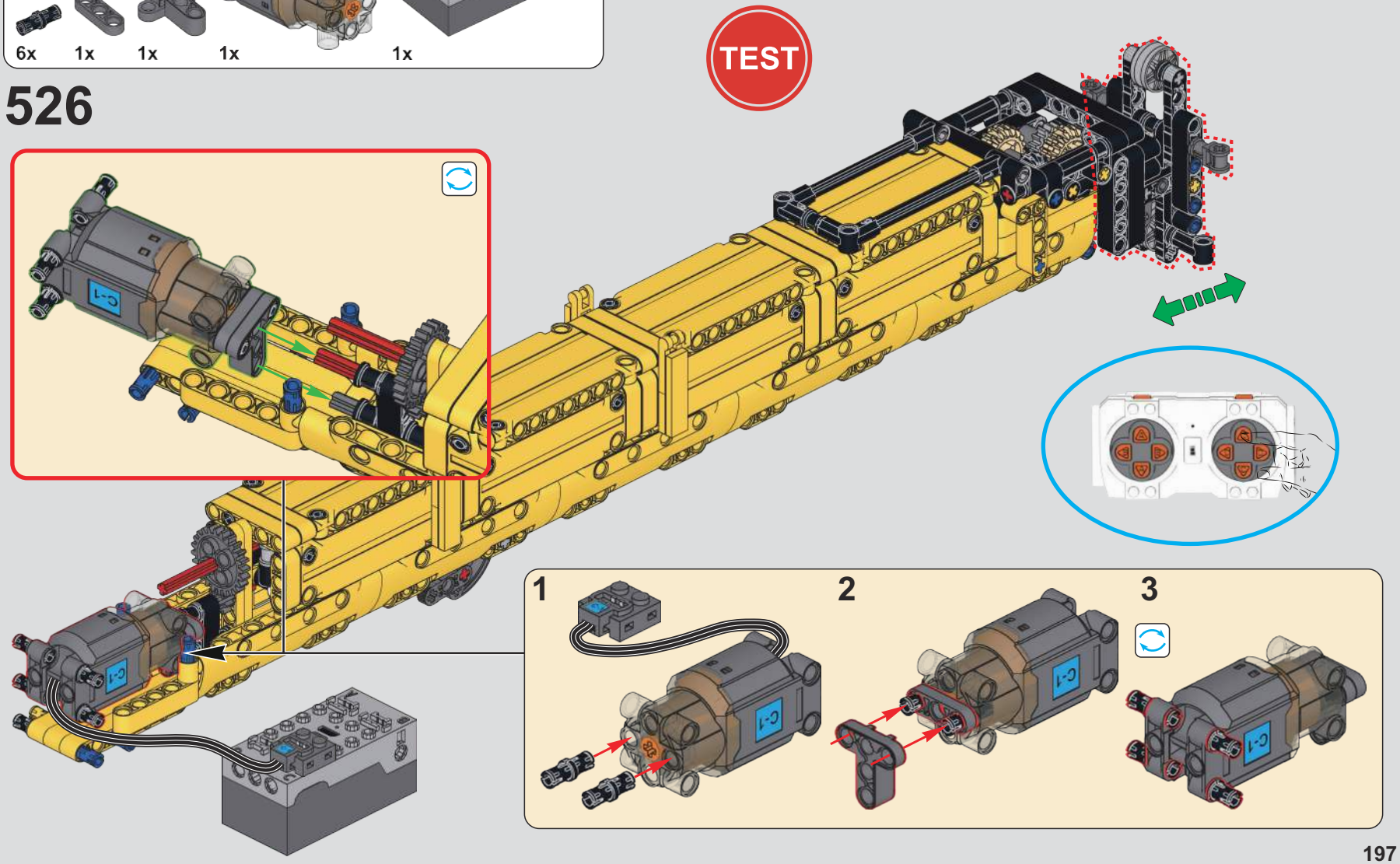

527

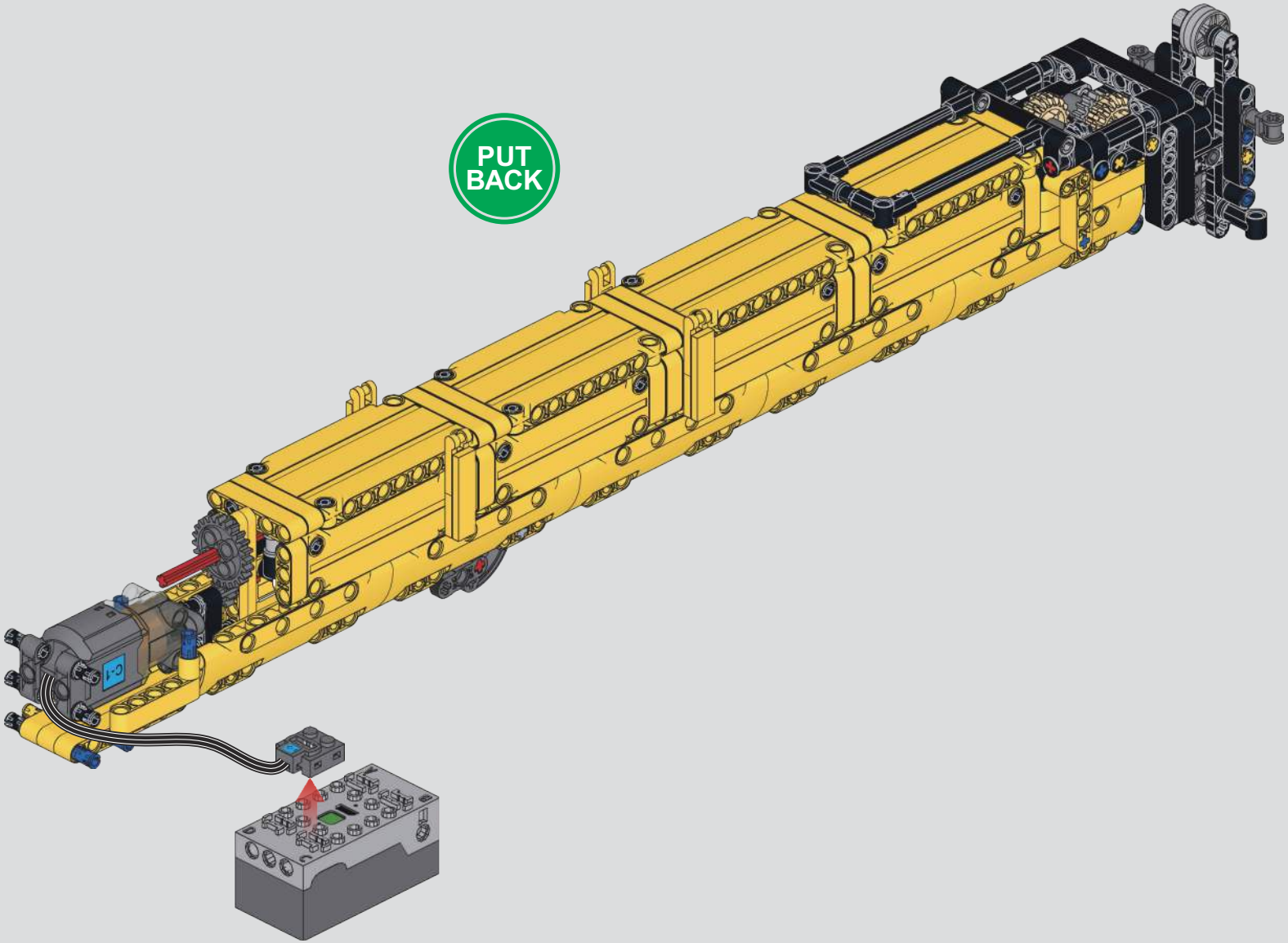

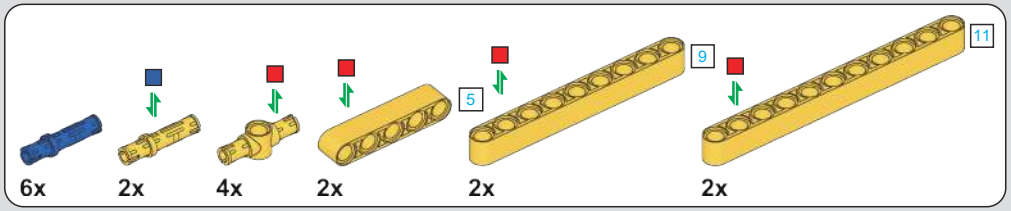

528

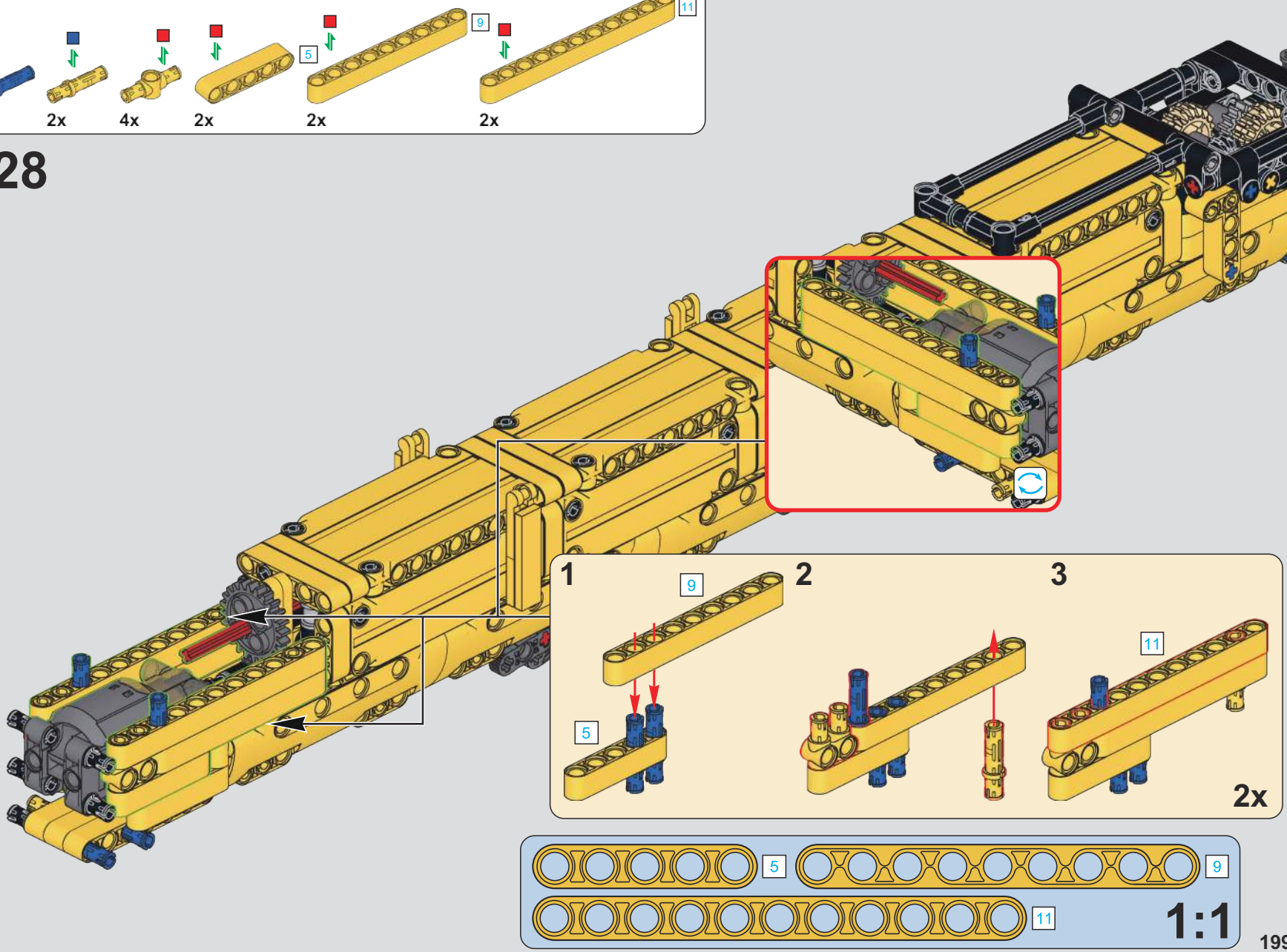

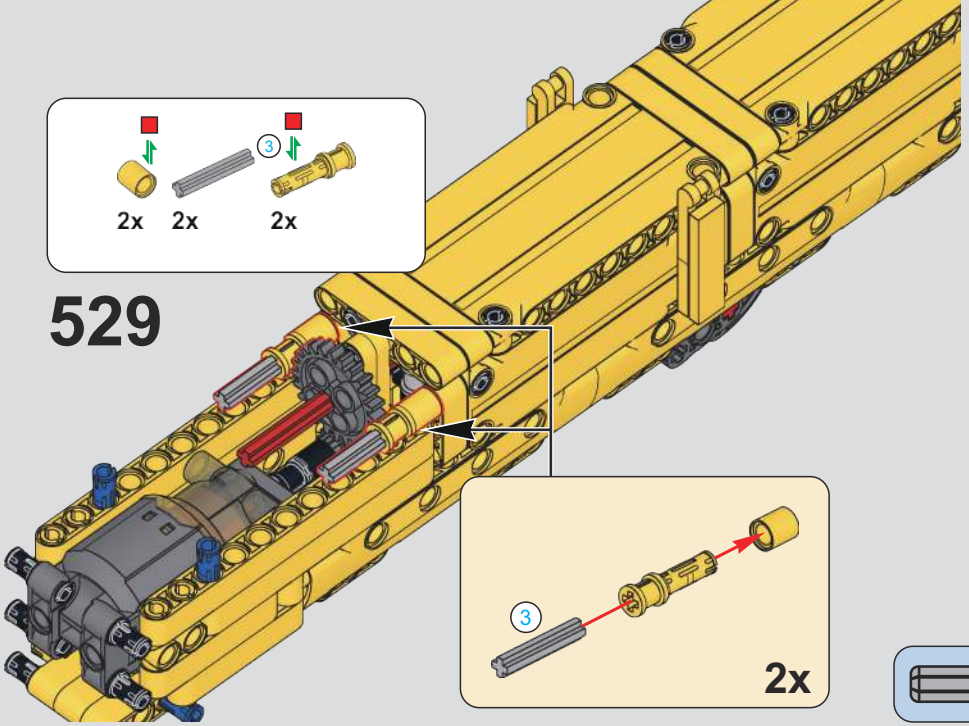
2x
2x
3
2x
529
3
2x

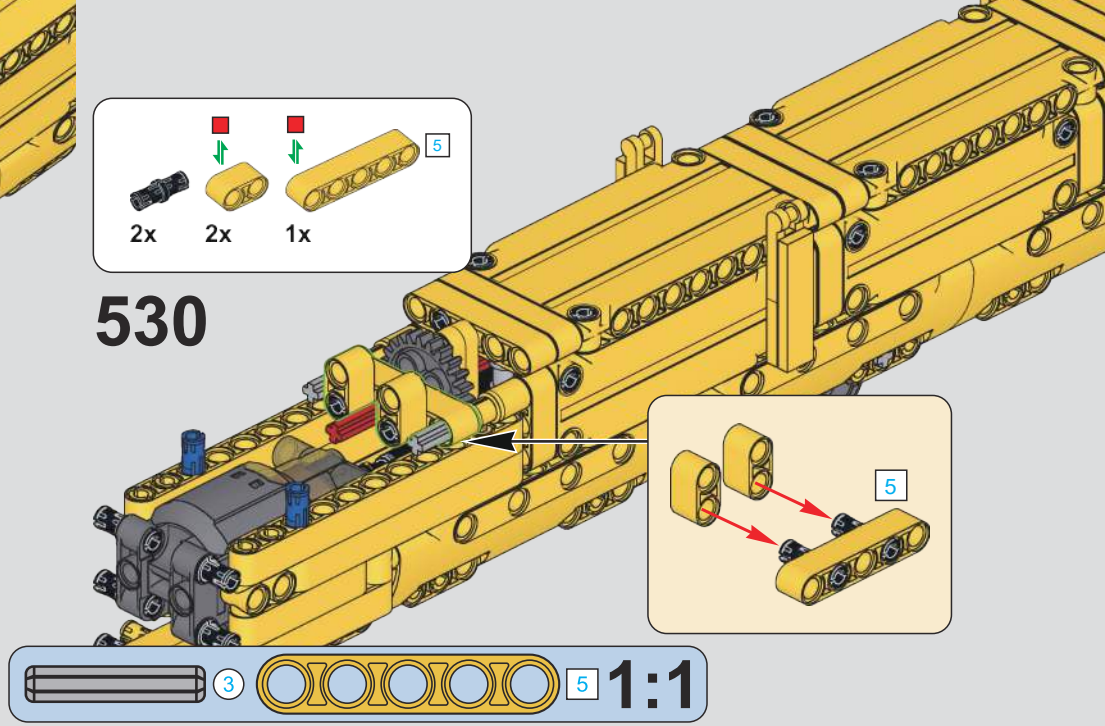
2x
2x
5
1x
530
5
3
5
1:1

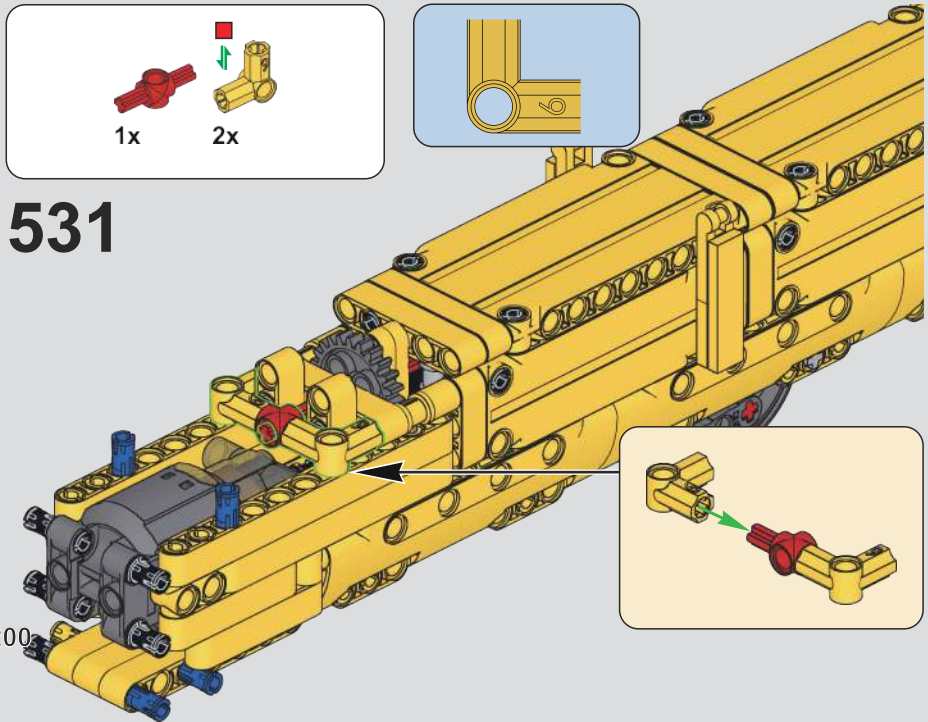
1x
2x
531

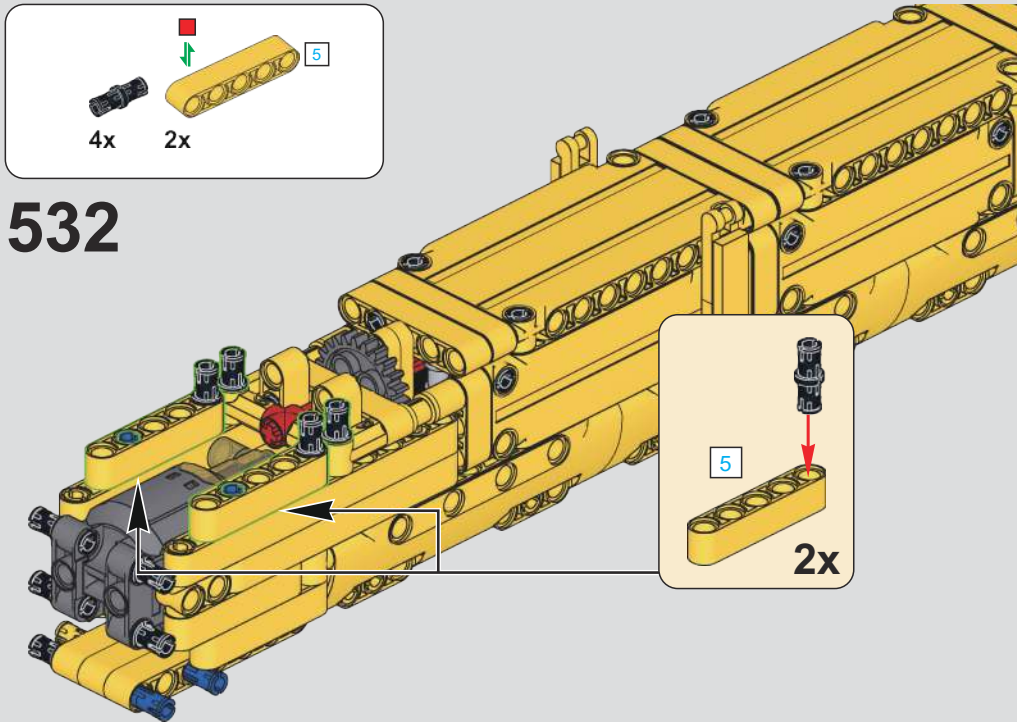
4x
2x
5
532
5
2x

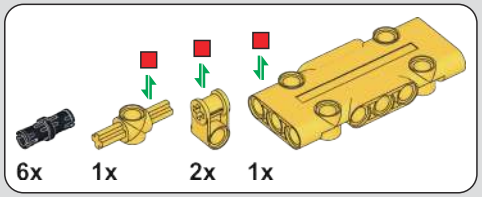

533

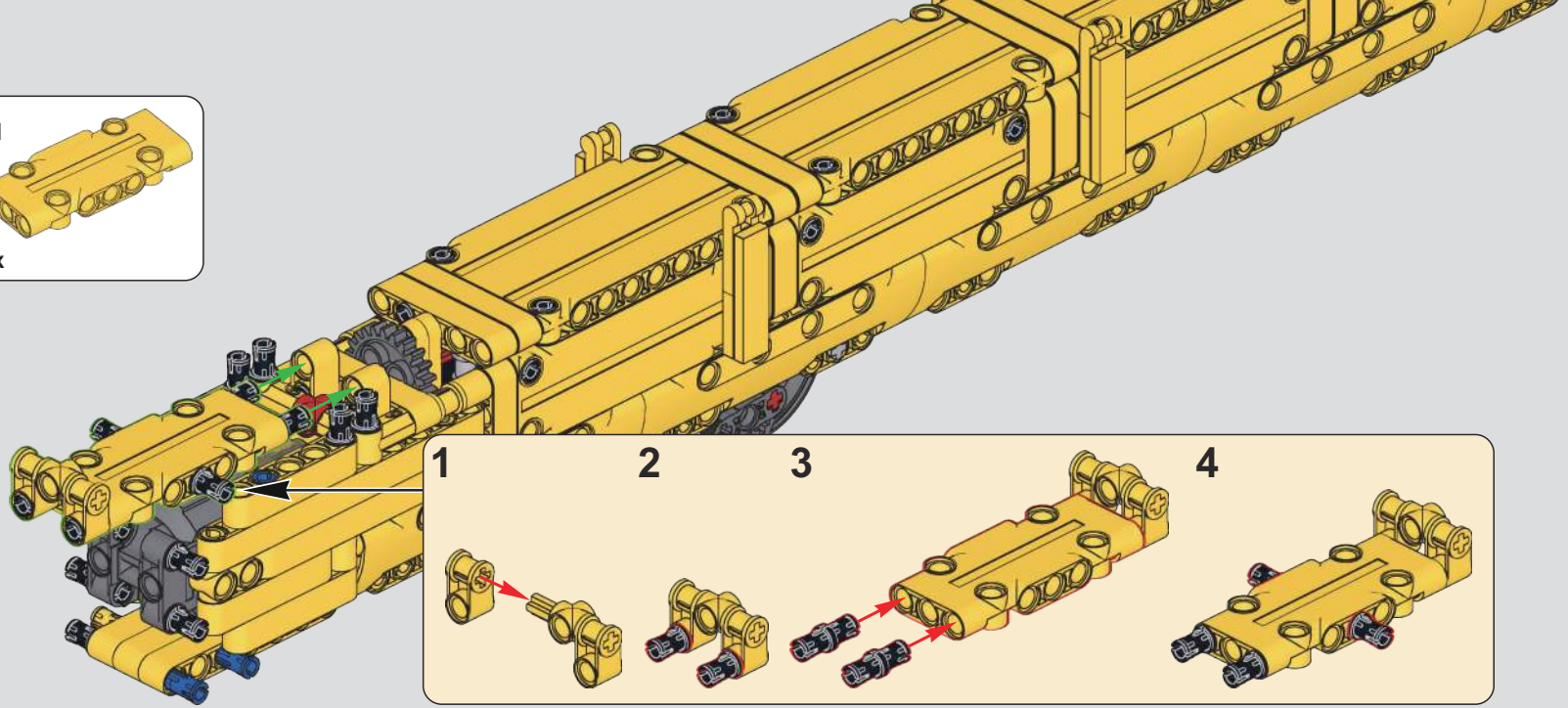

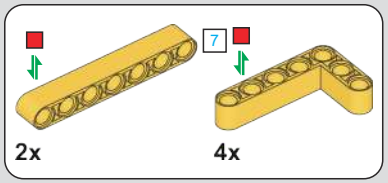

534

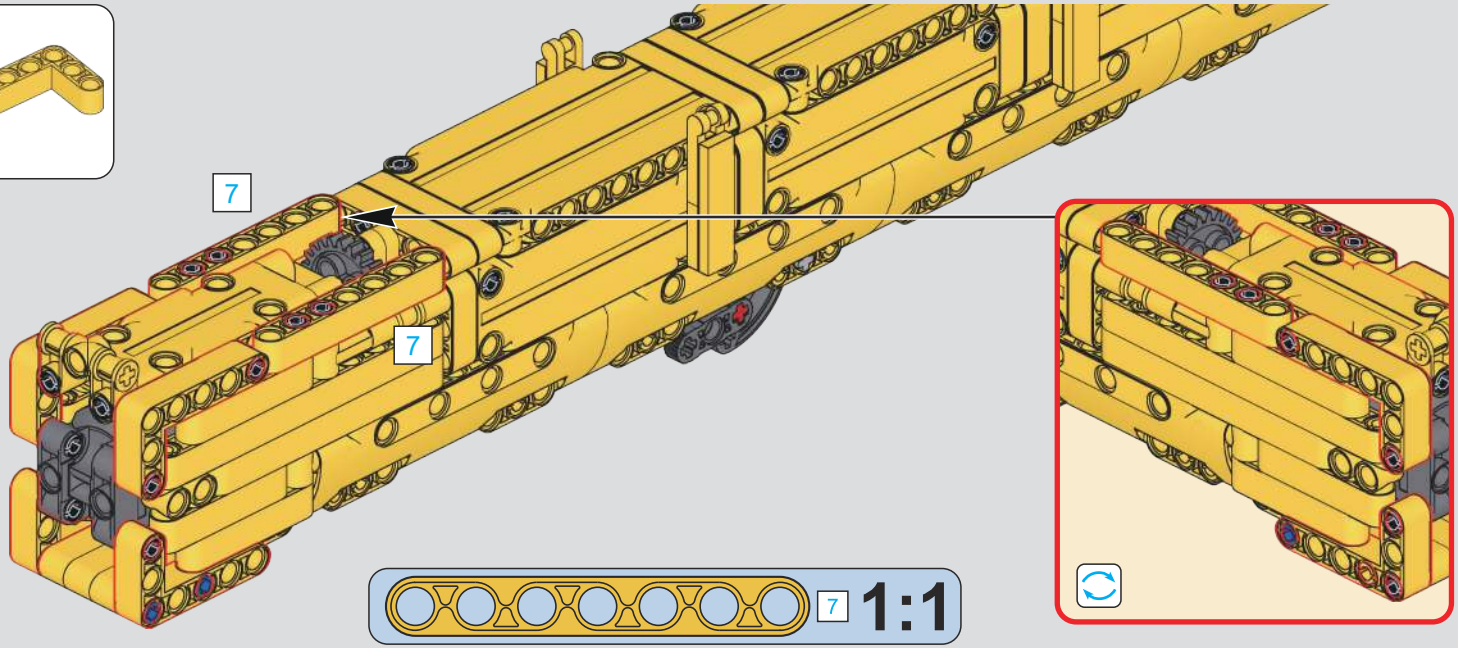

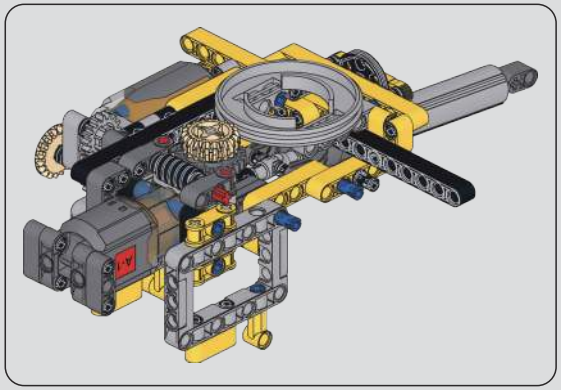

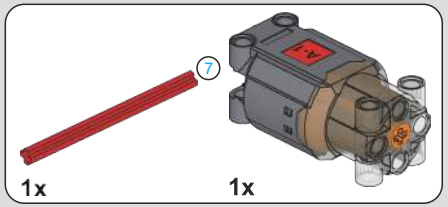

535

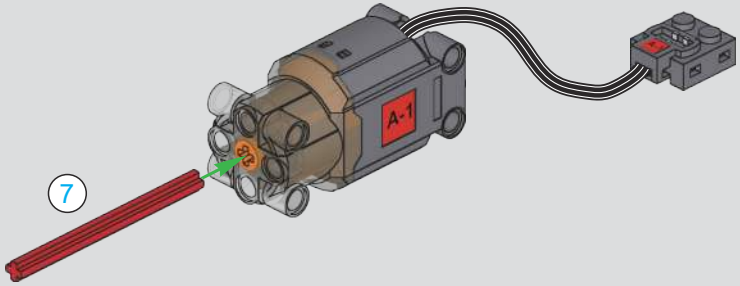

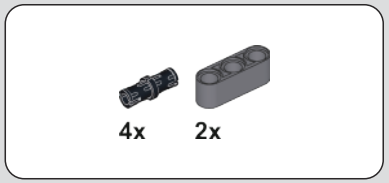

536

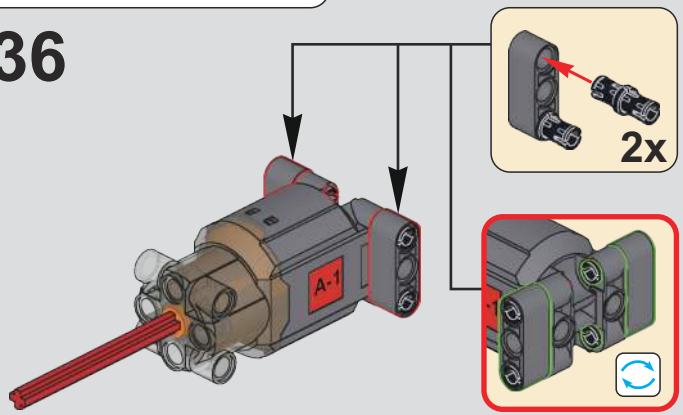

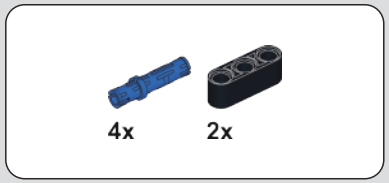

537

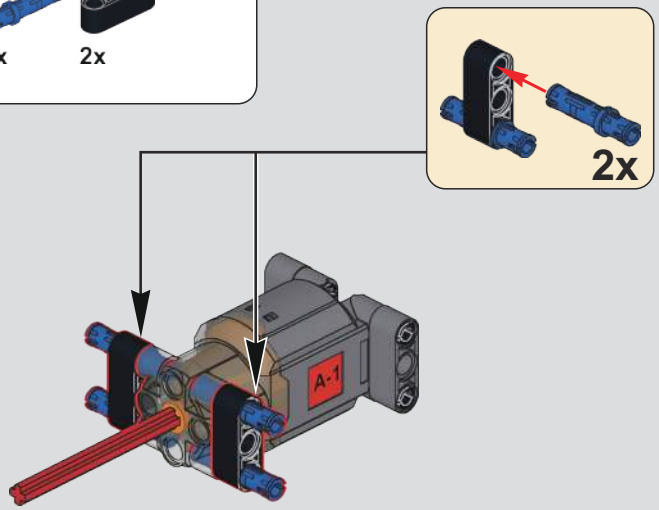

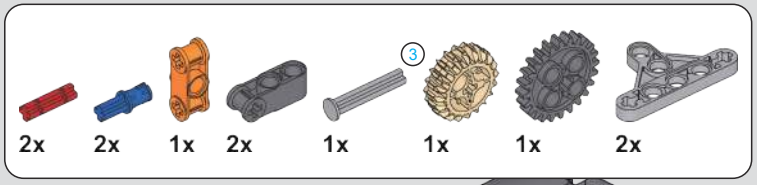
2x
2x
1x
2x
3
1x
1x
1x
2x

538

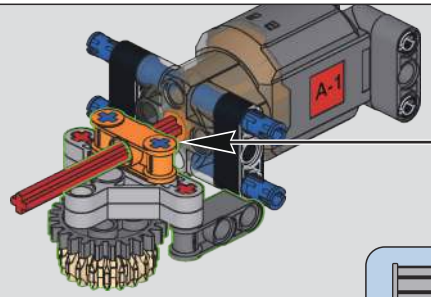
A-1

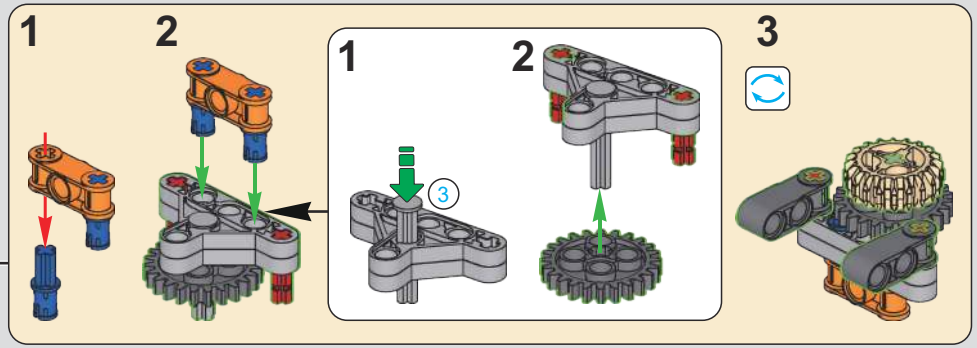
1
2
1
2
3
3
3

3
13
1:1

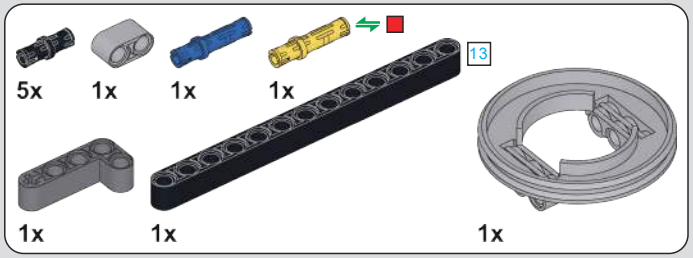
5x
1x
1x
1x
13
1x
1x
1x

539

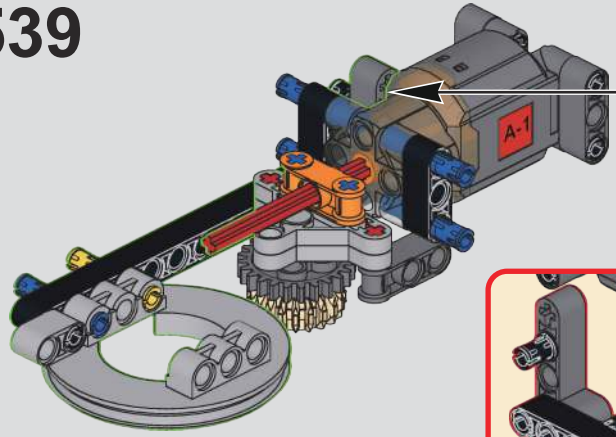
A-1

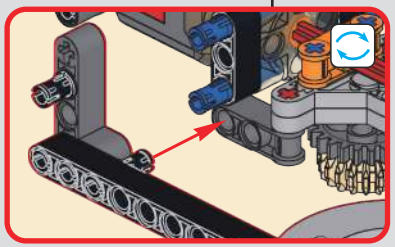

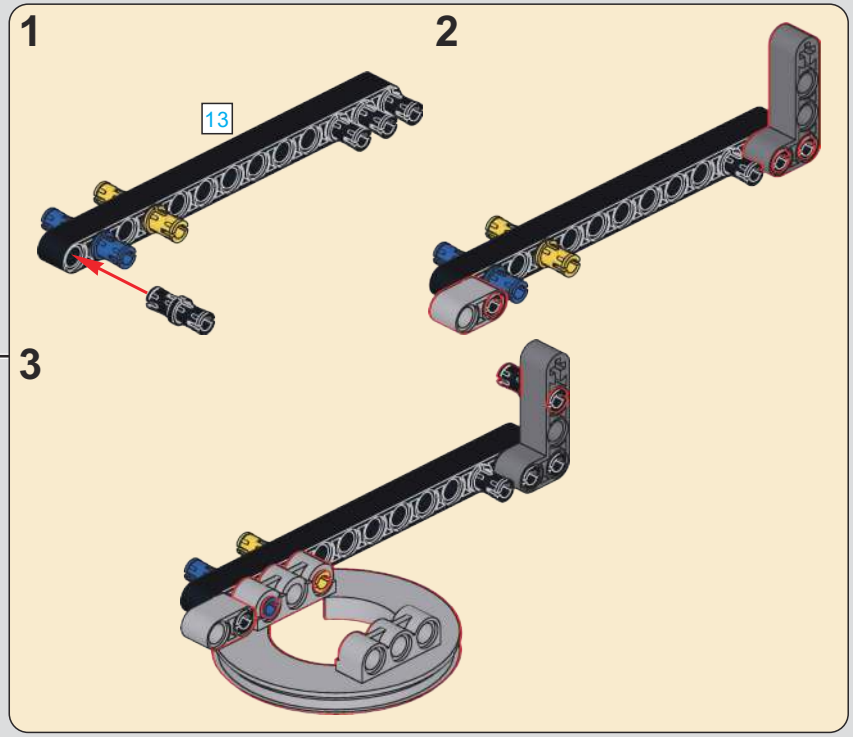
1
2
13
3

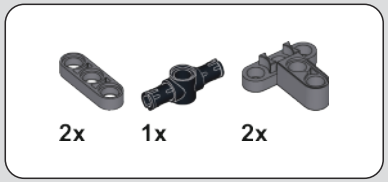
2x
1x
2x

540

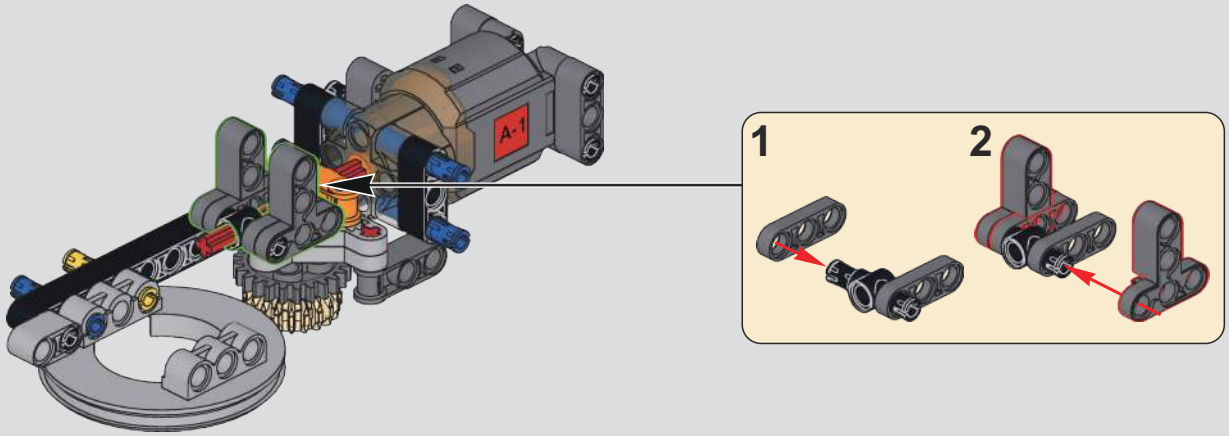
A-1
1
2

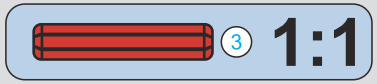
3
1:1

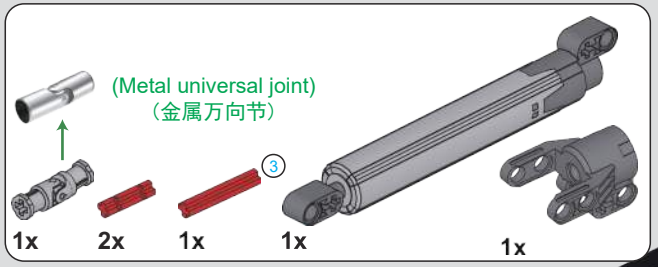
(Metal universal joint)
（金属万向节）
3
1x
2x
1x
1x
1x

541

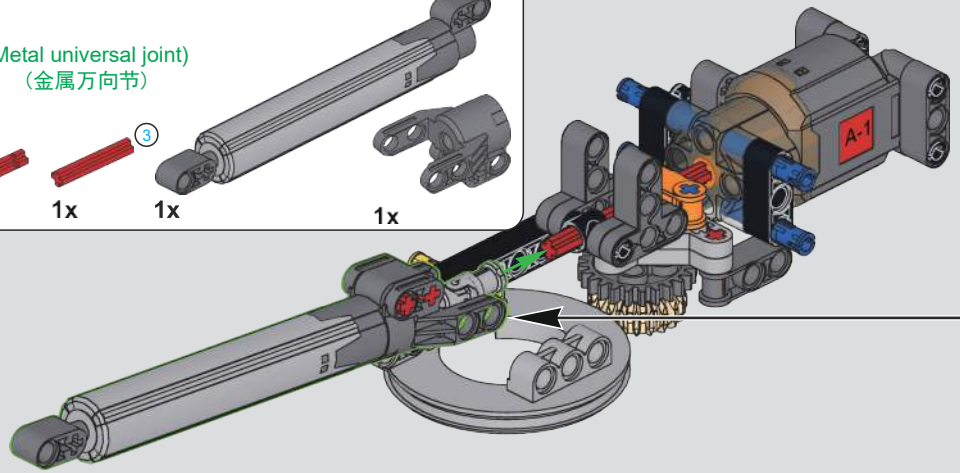
A-1

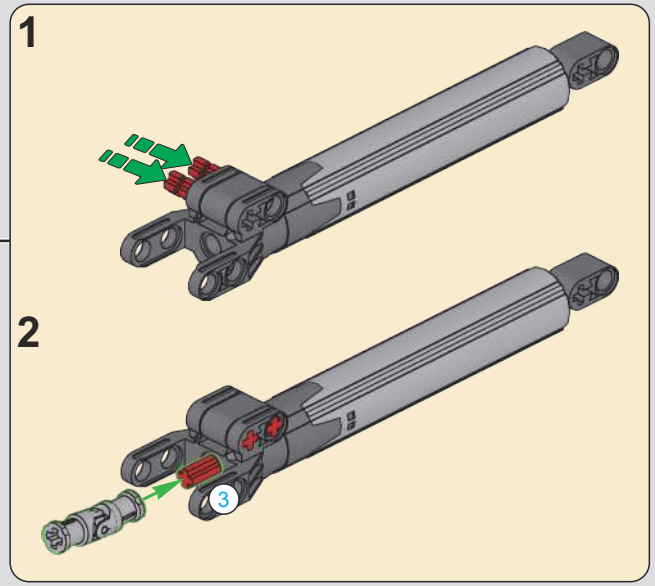
1
2
3

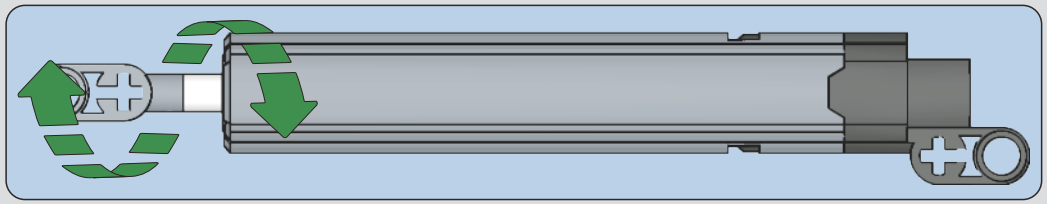

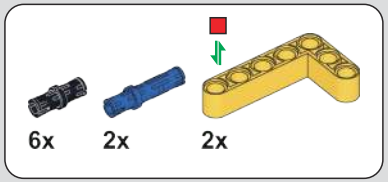

542

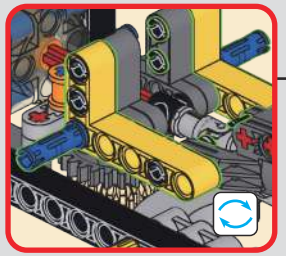

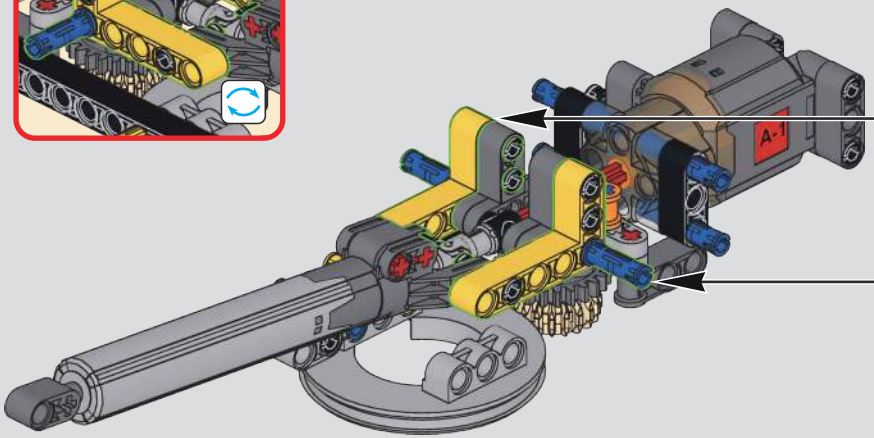

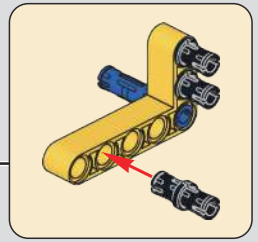

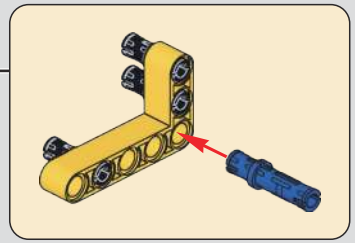

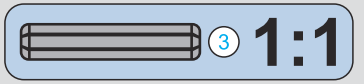

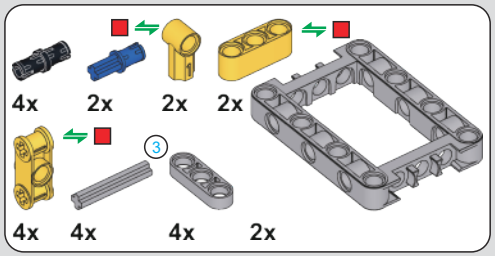

543

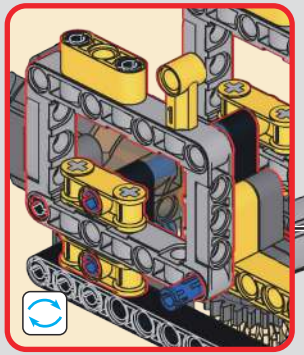

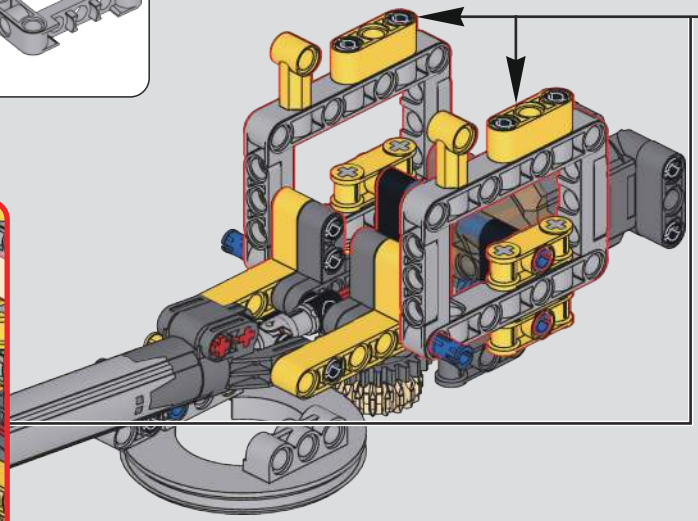

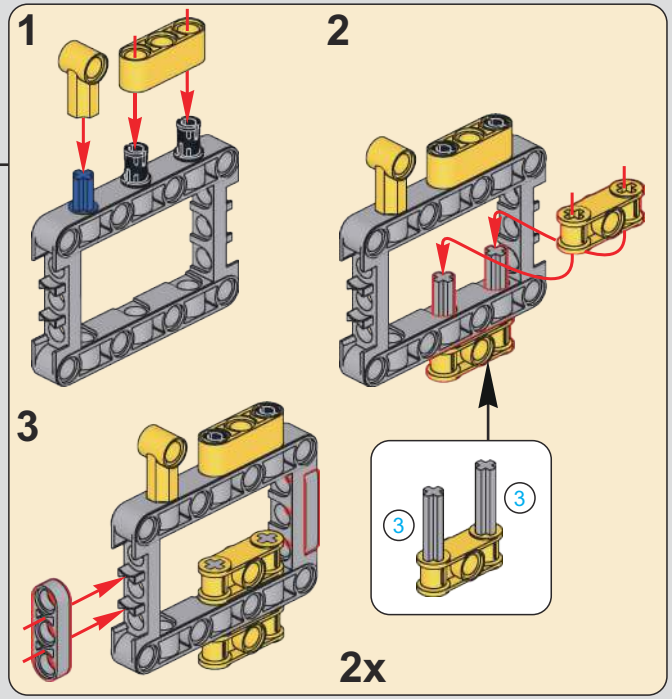

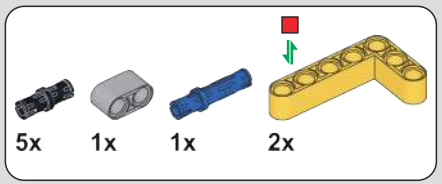

544

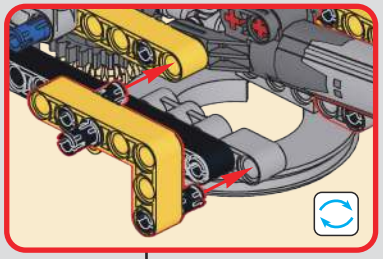

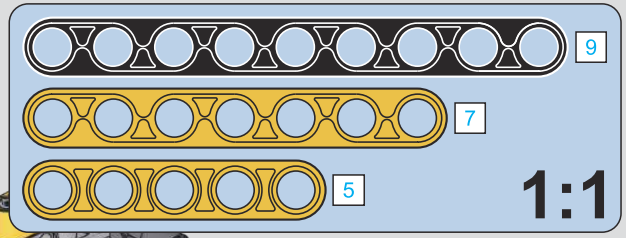

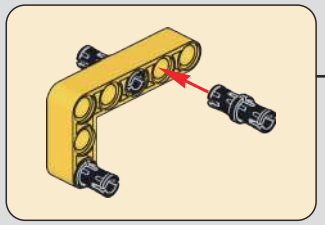

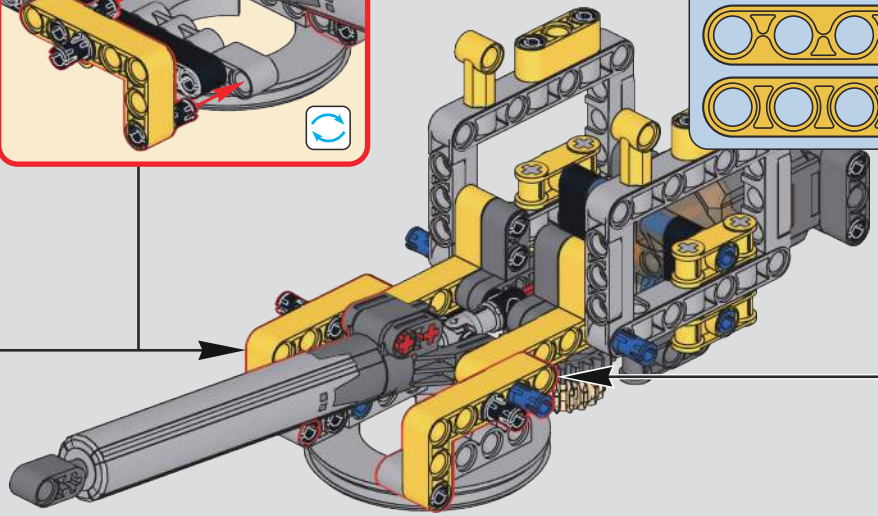

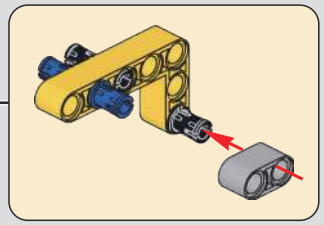

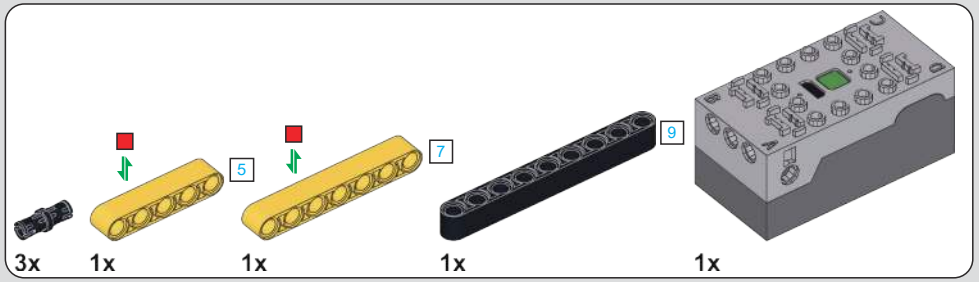

545

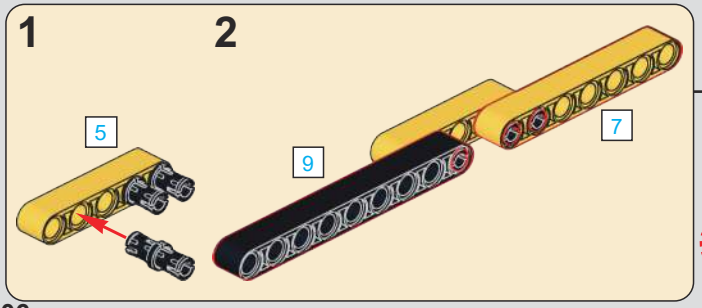

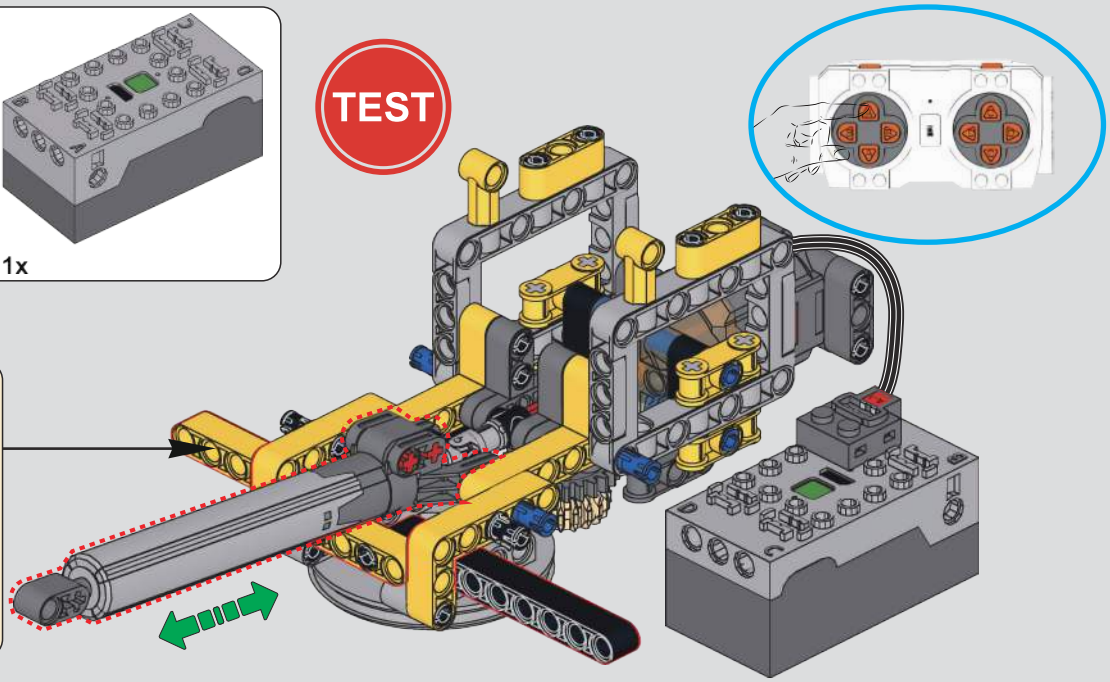

546

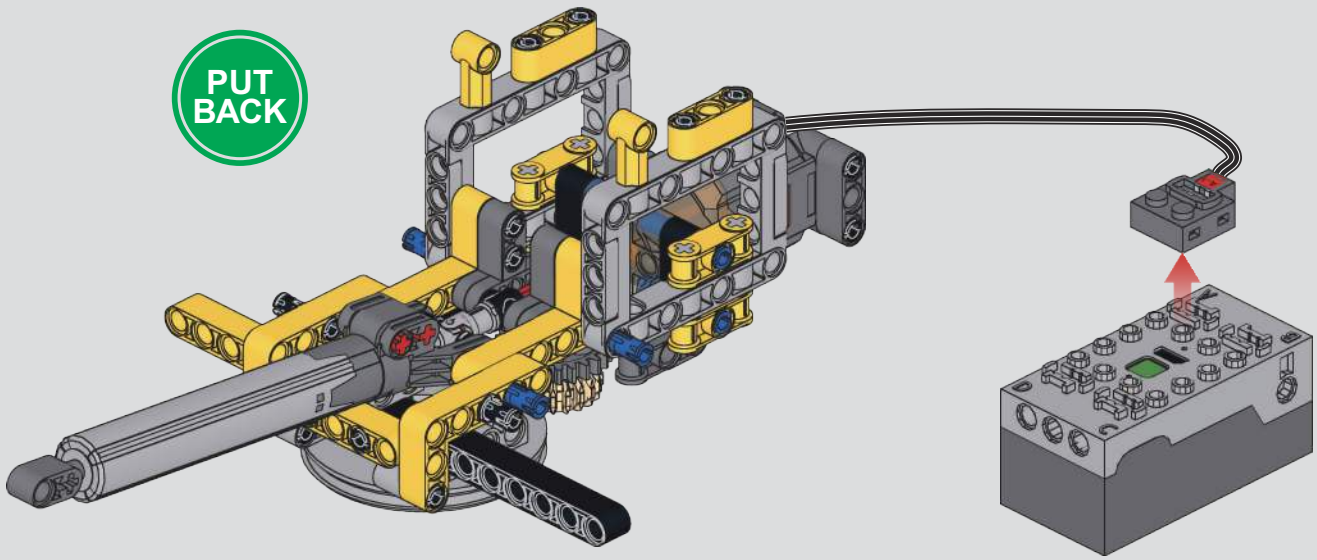

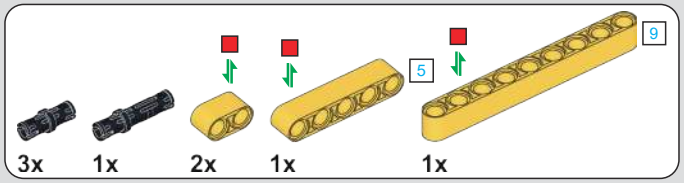

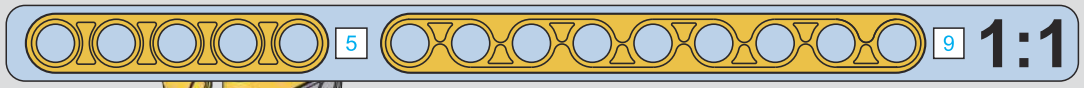

547

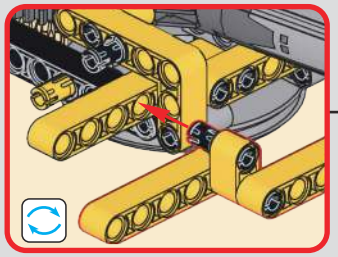

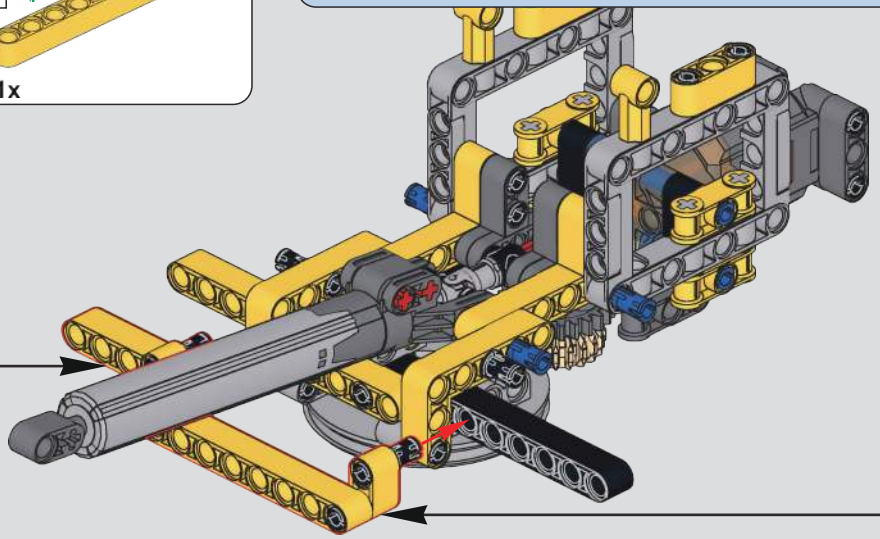

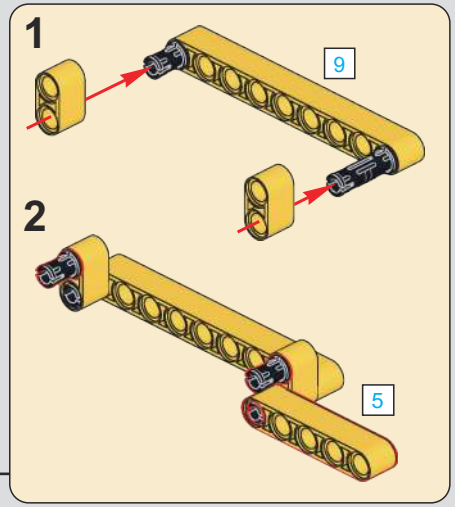

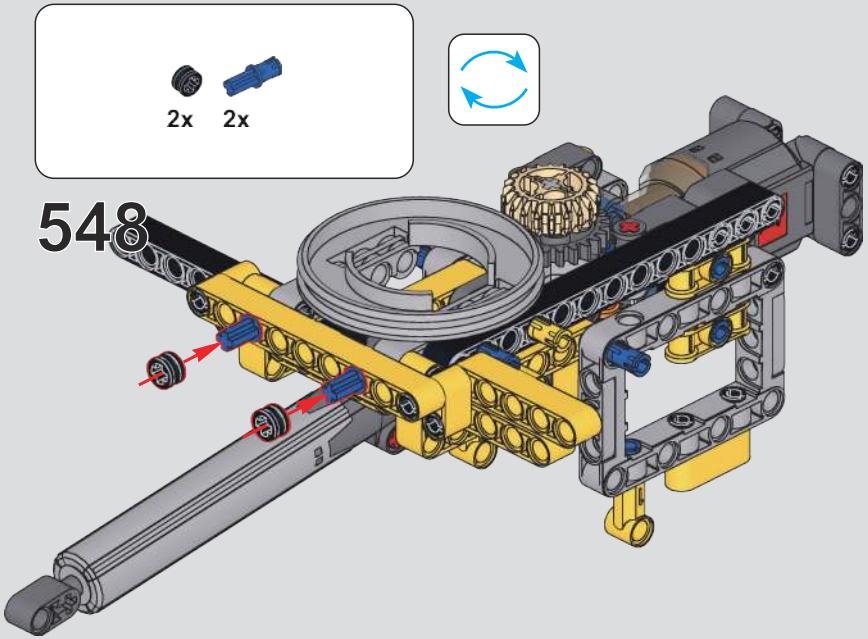
2x
2x
548

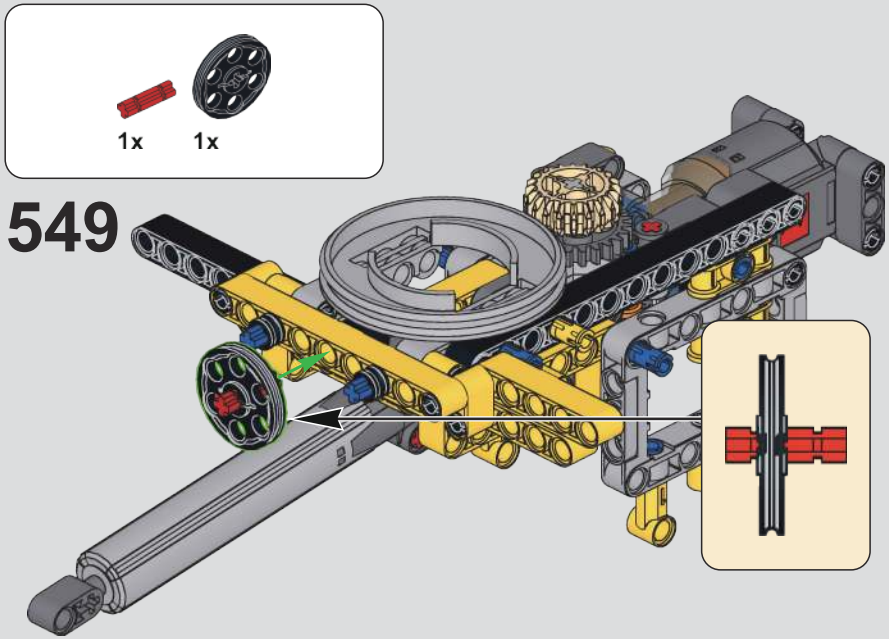
1x
1x
549

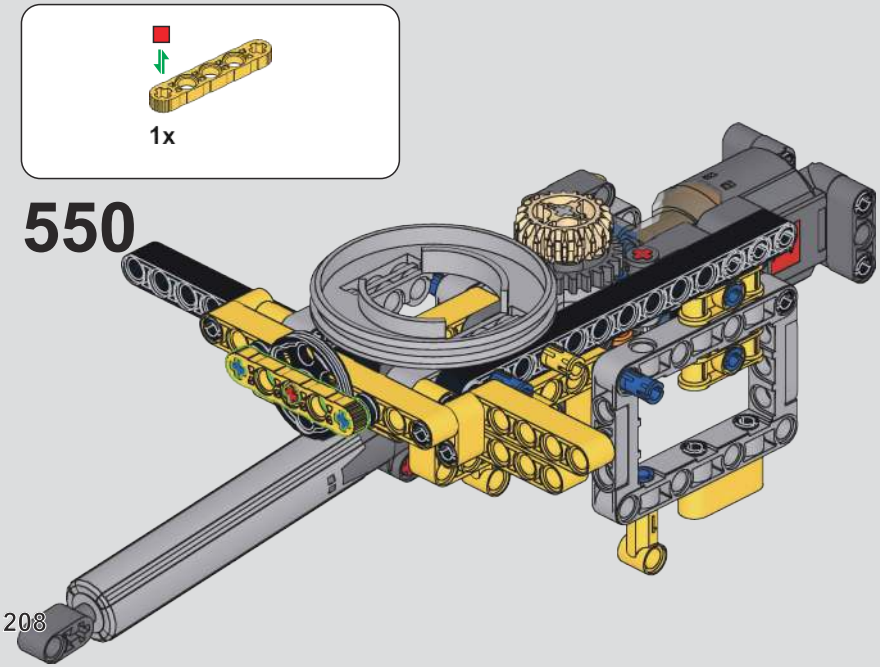
1x
550

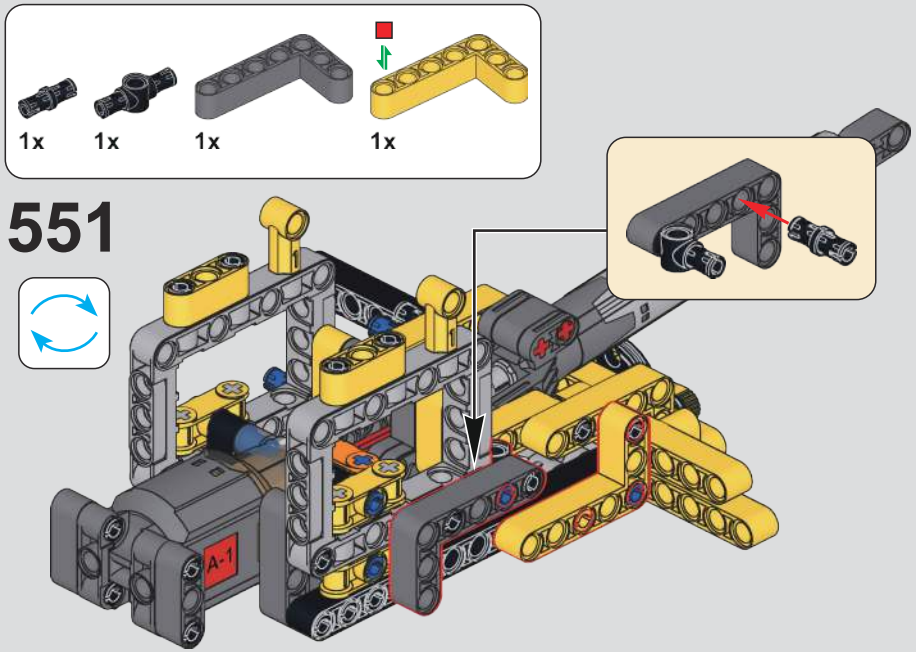
1x
1x
1x
1x
551
A-1

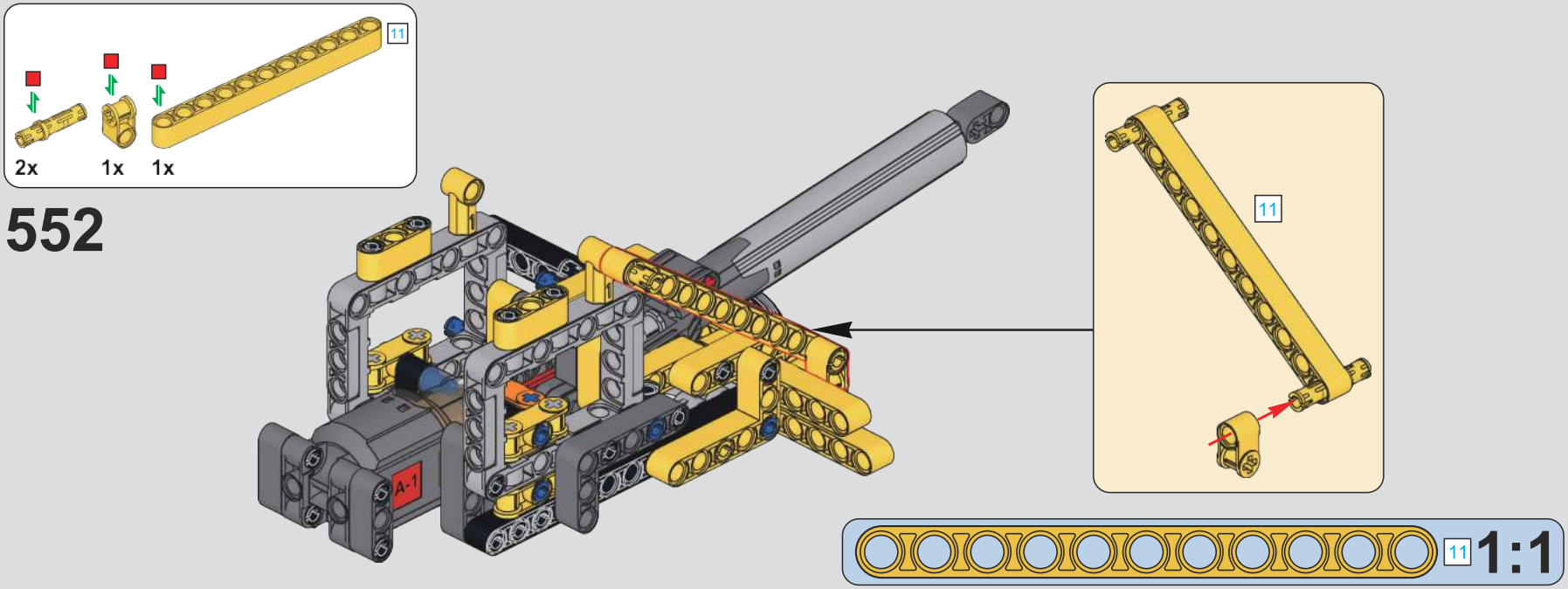
11
2x
1x
1x
552
A-1
11
11
1:1

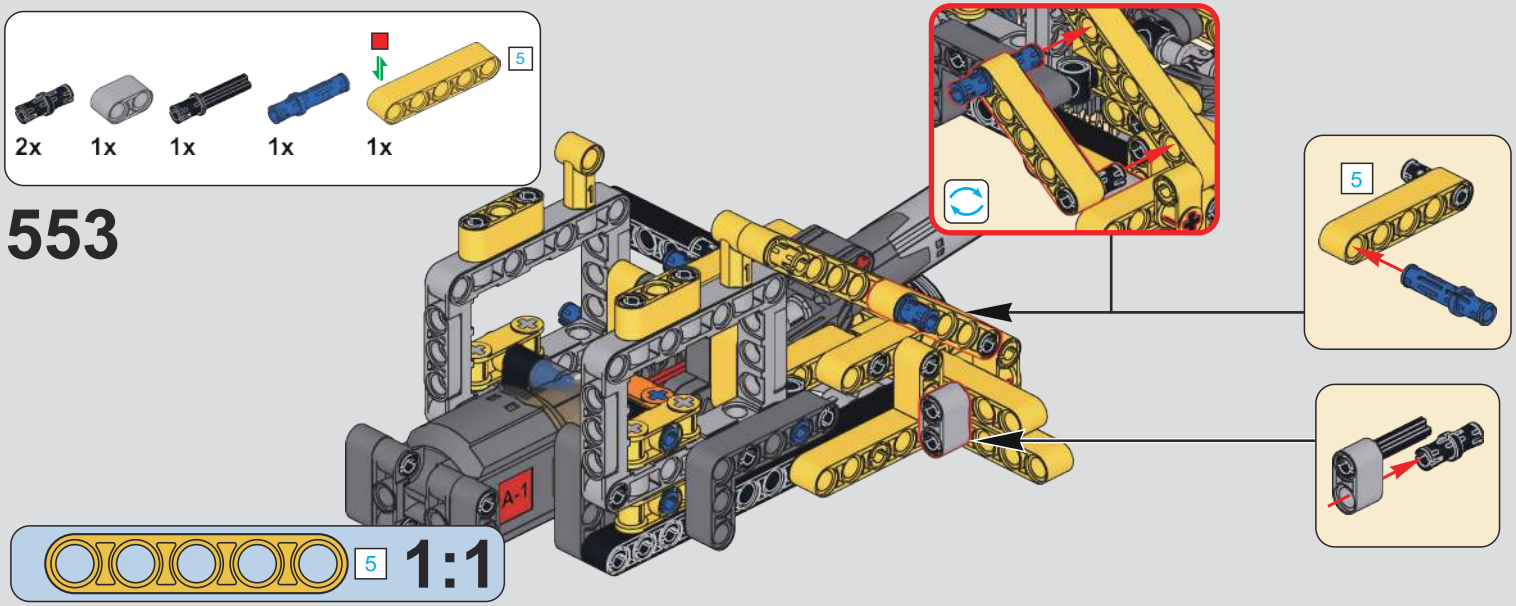
5
2x
1x
1x
1x
1x
553
A-1
5
5
1:1

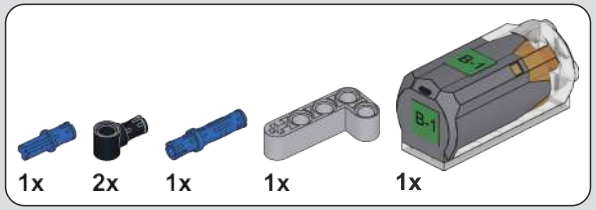

554

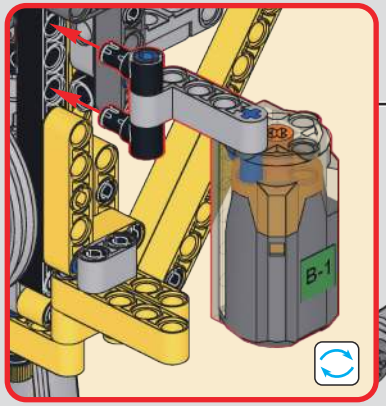

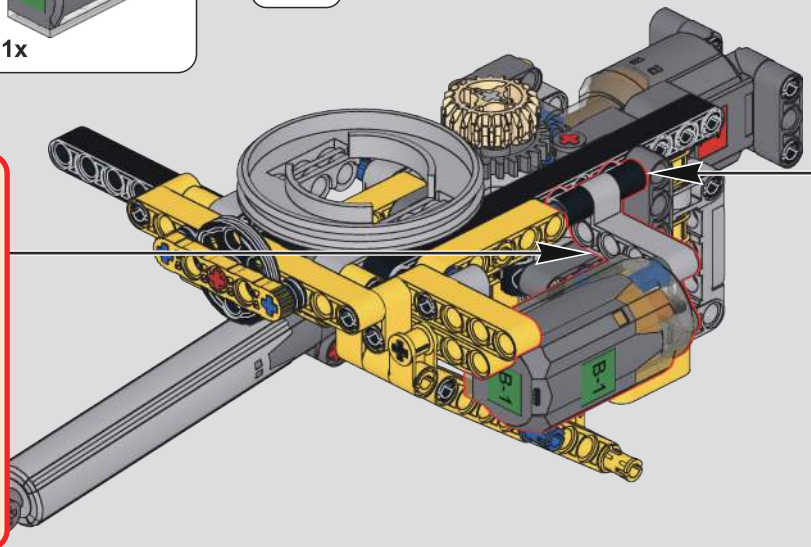

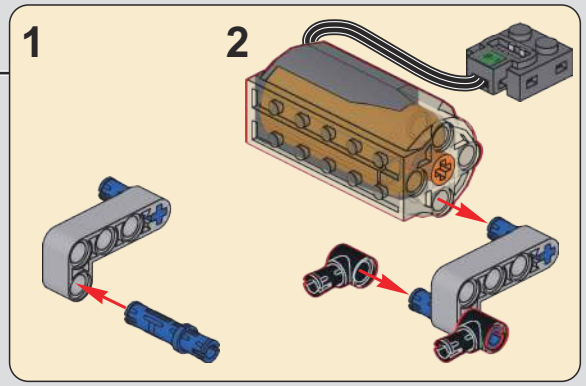

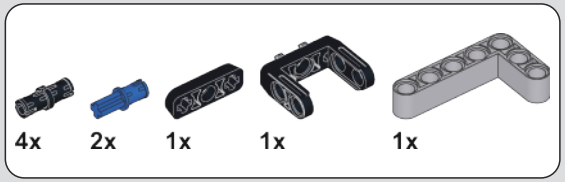

555

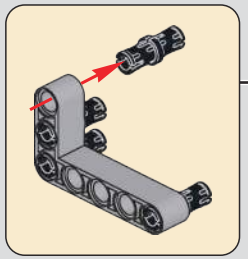

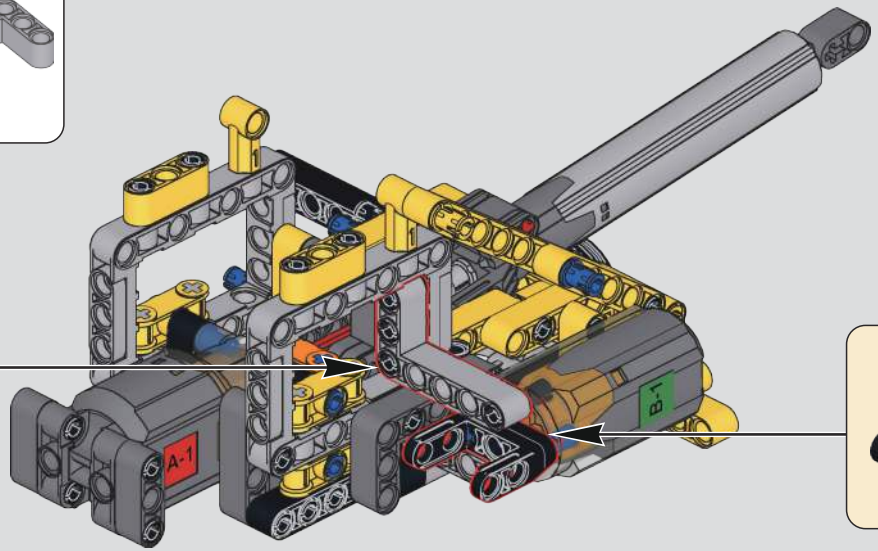

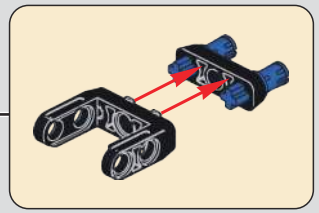

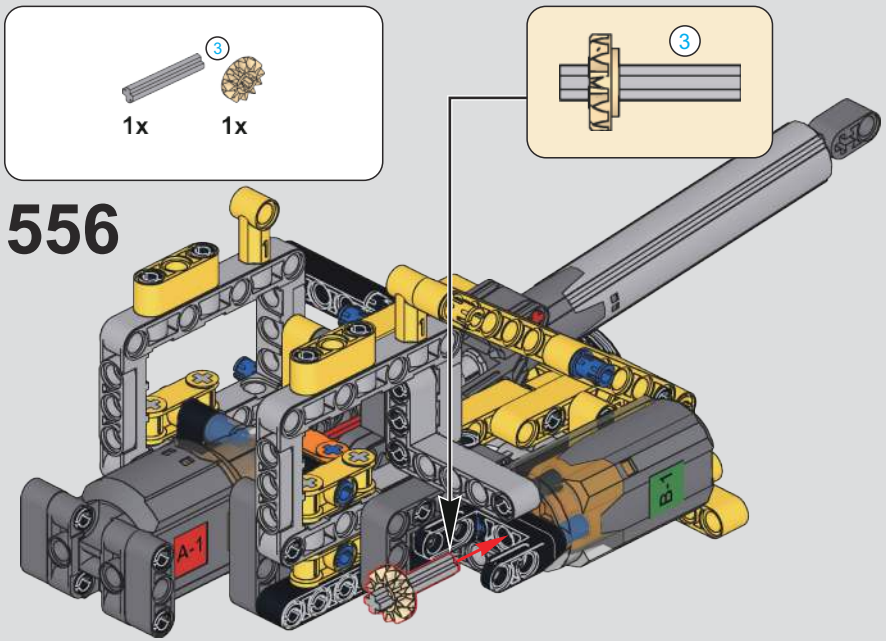
3
1x
1x
3
556
A-1
B-1

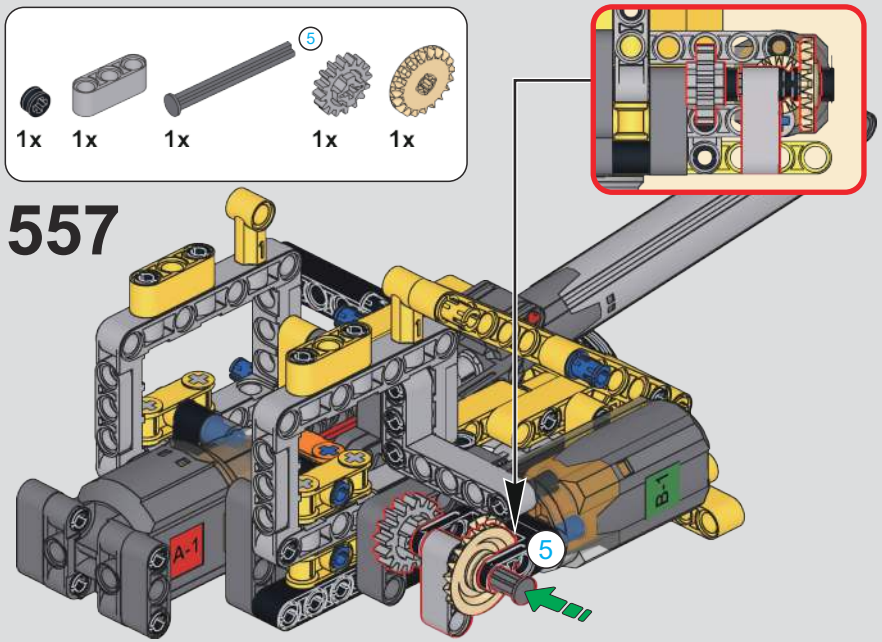
5
1x
1x
1x
1x
1x
557
A-1
B-1
5

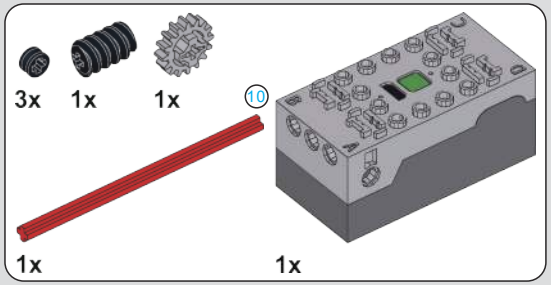
3x
1x
1x
10
1x
1x

558

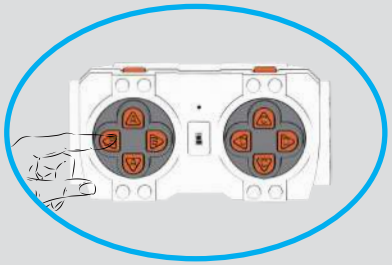

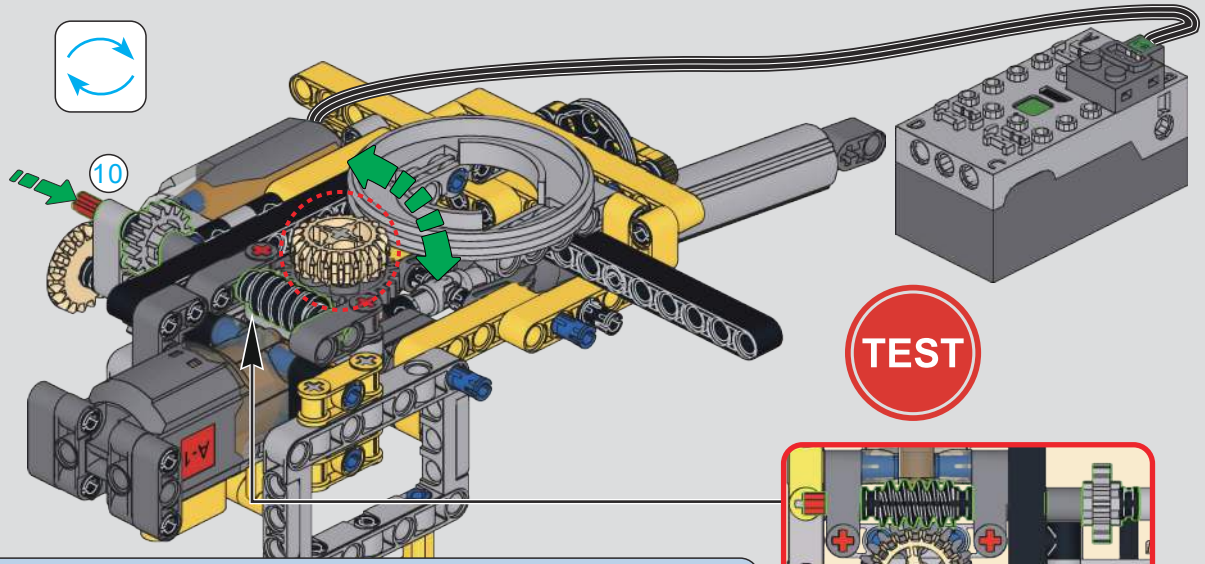
10
A-1
TEST

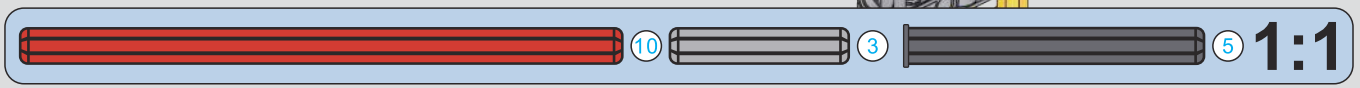
10
3
5
1:1

559

PUT BACK

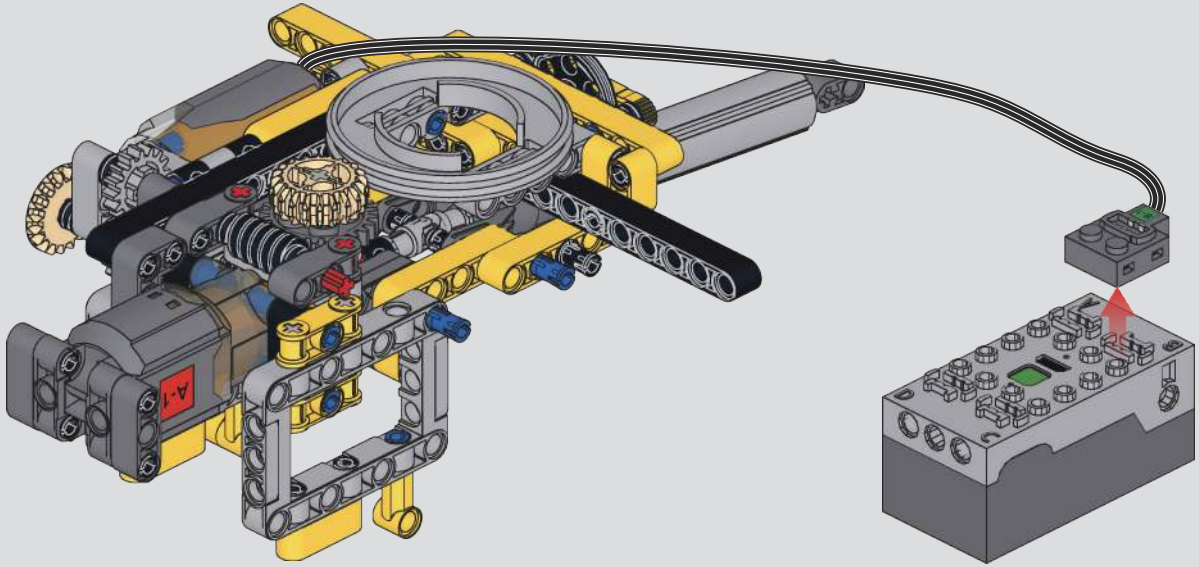

1x

560

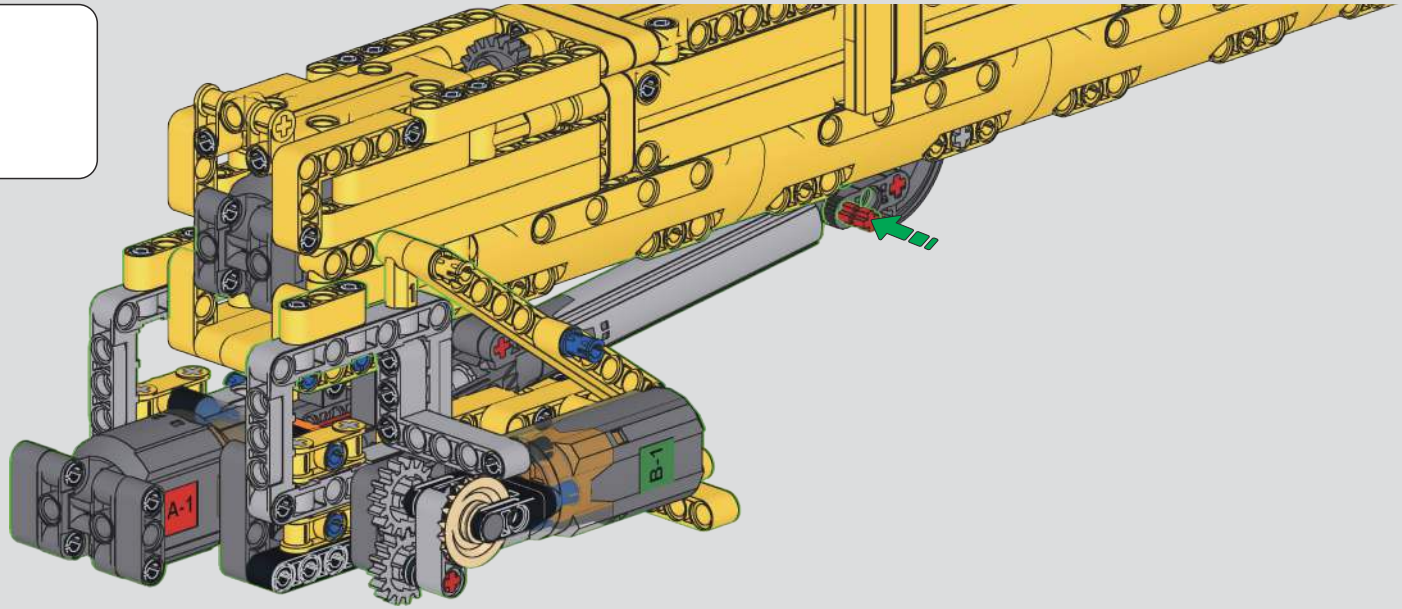

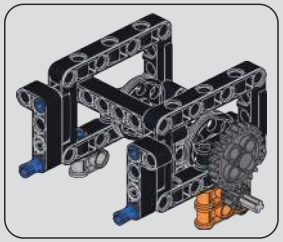

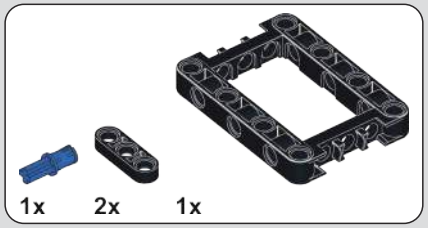

561

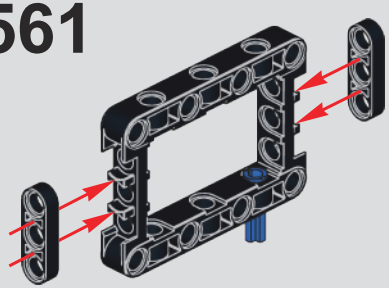

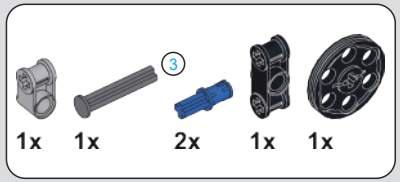

562

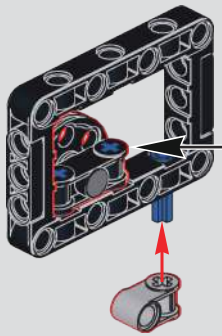

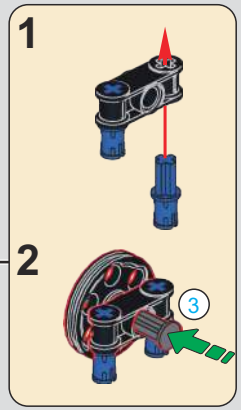

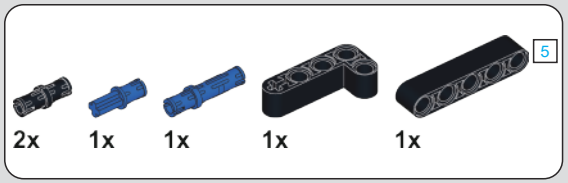

563

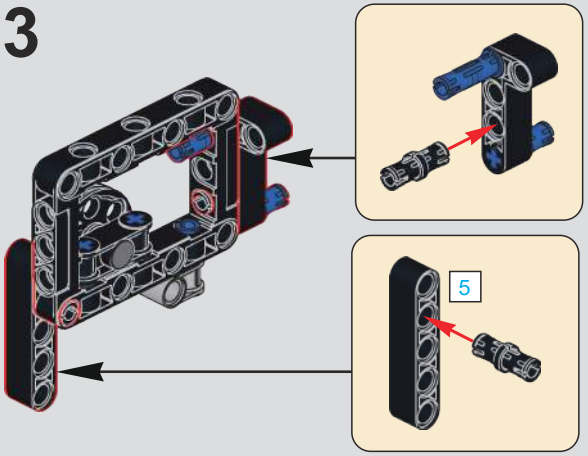

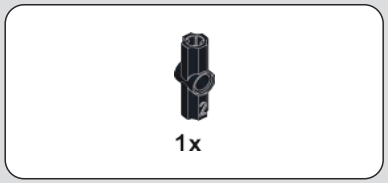

564

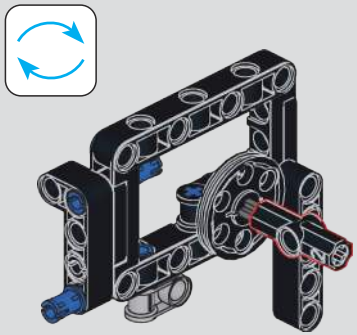

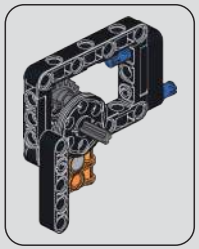

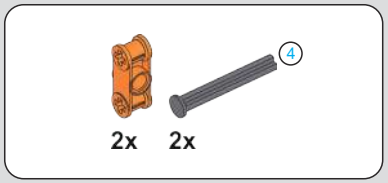

565

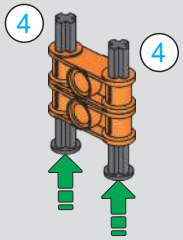

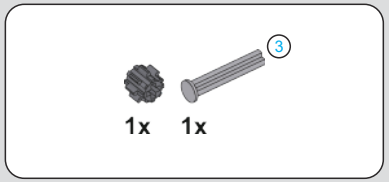

566

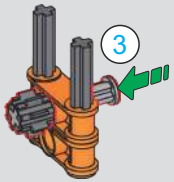

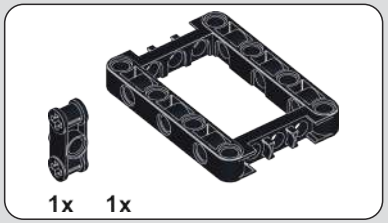

567

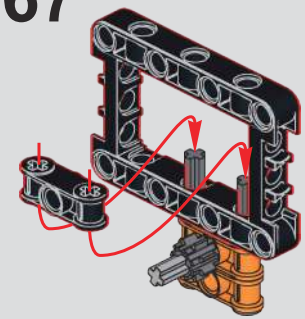

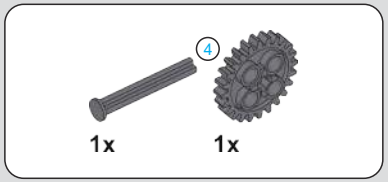

568

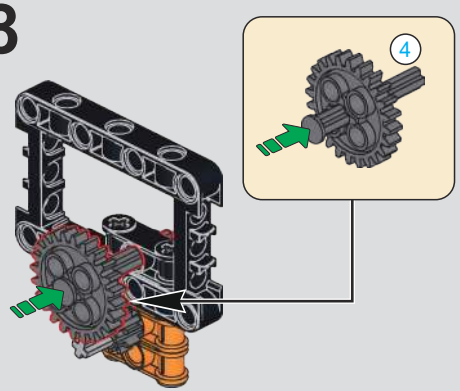

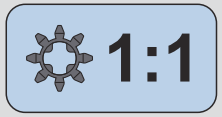

569

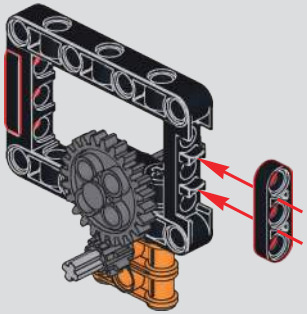

570

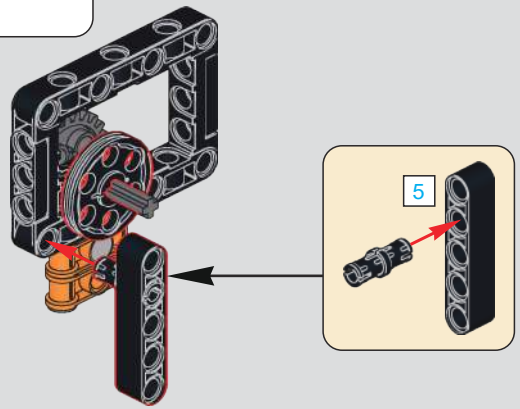

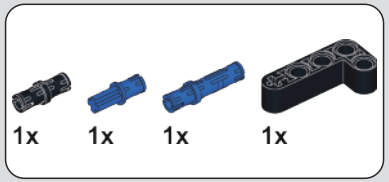

571

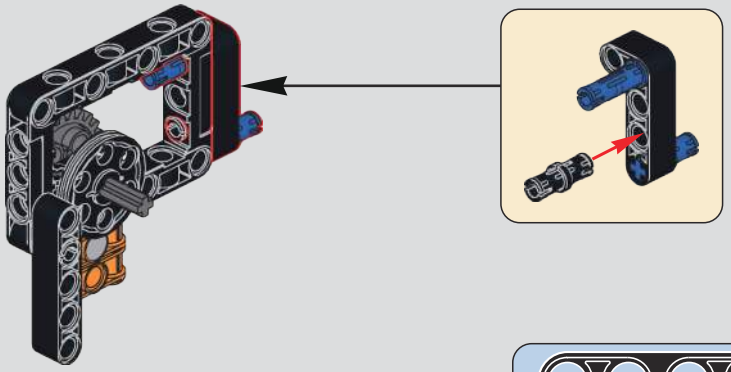

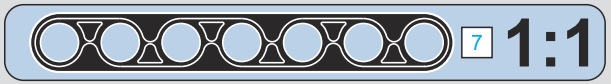

572

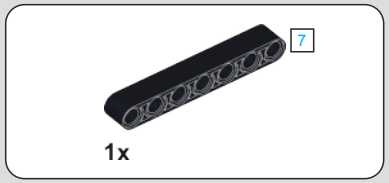

573

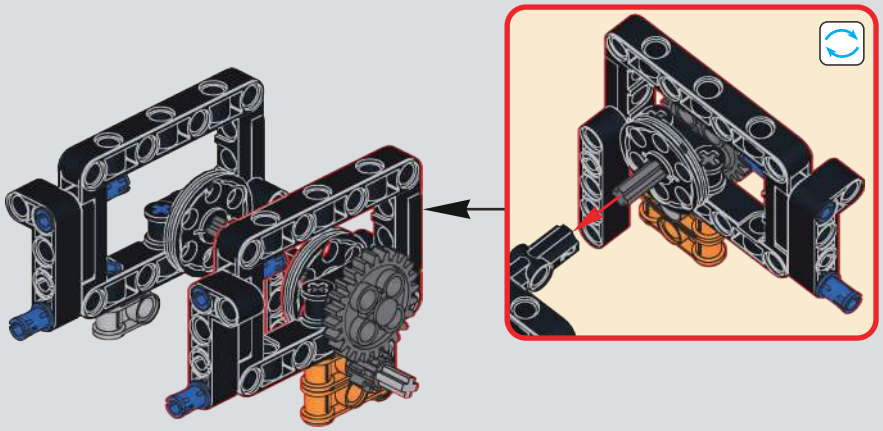

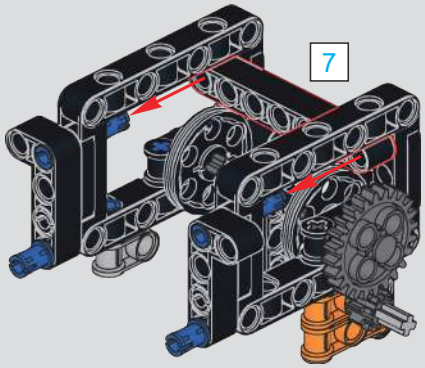

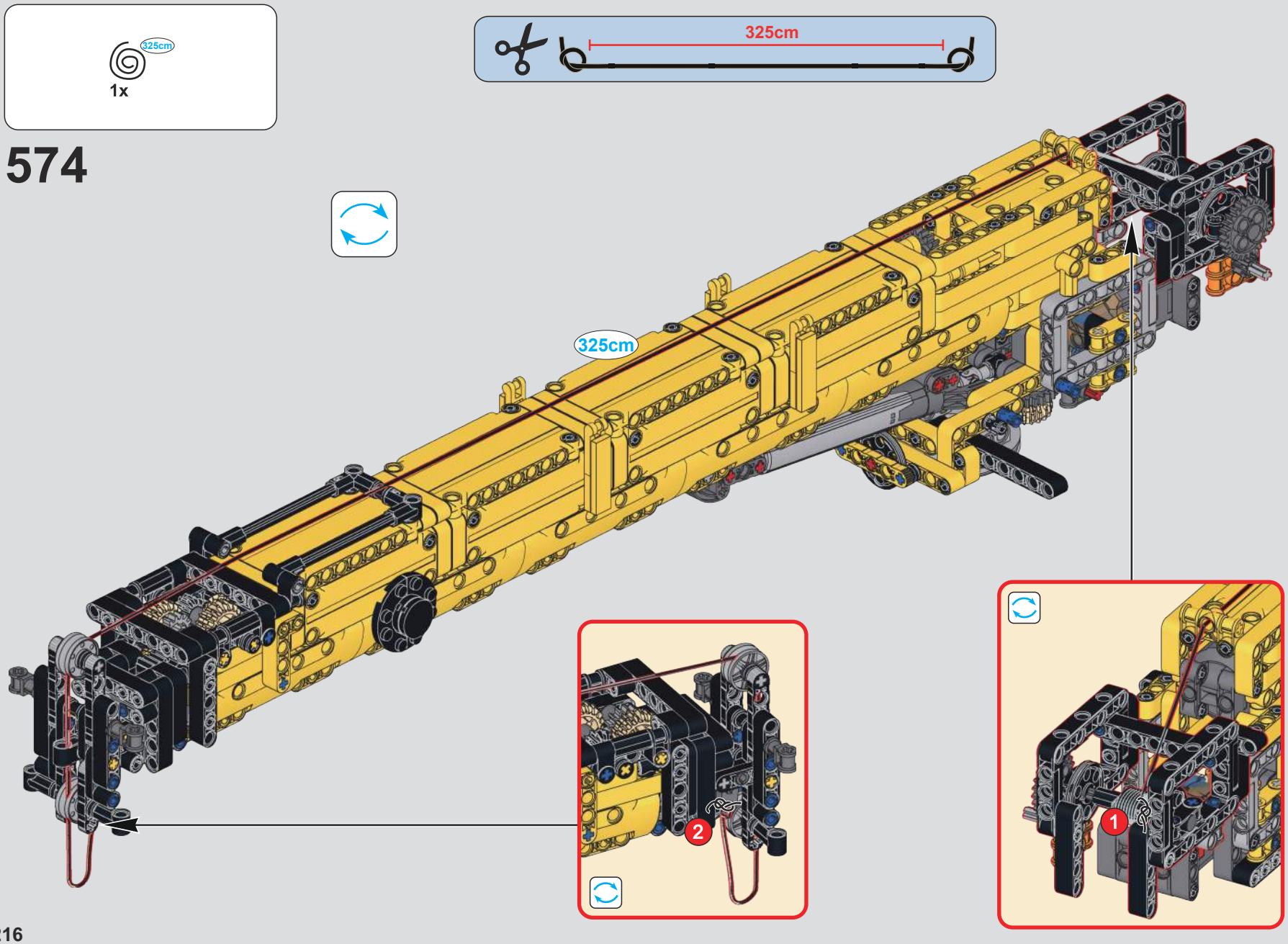
325cm
1x
574
325cm
325cm
2
1

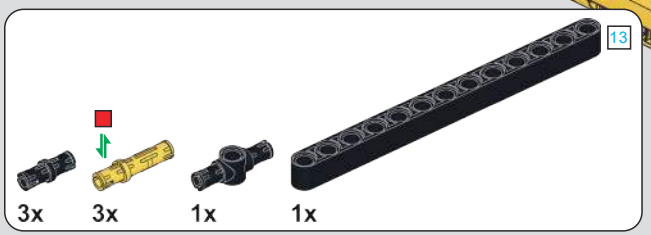

575

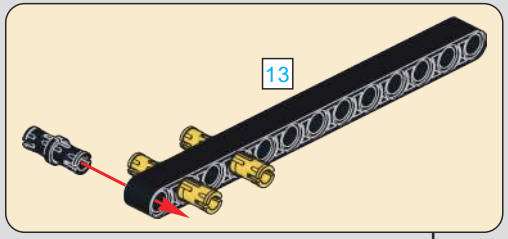

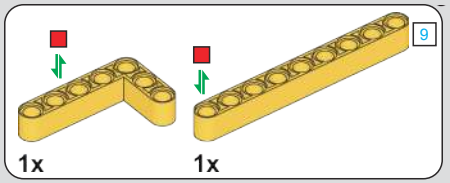

576

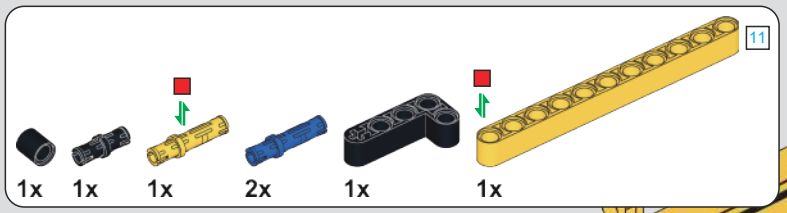

577

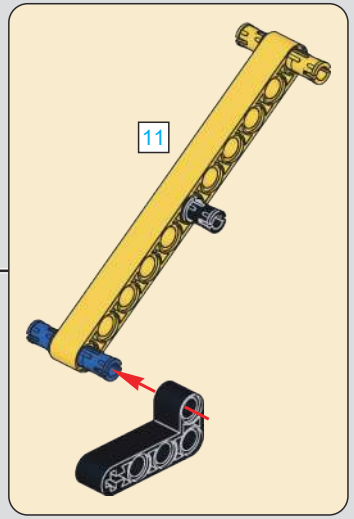

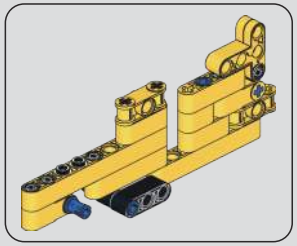

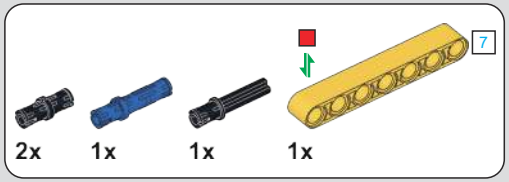

578

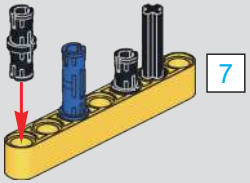

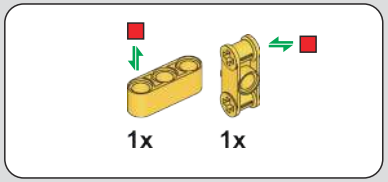

579

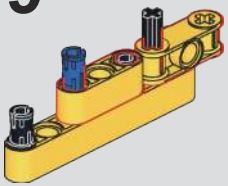

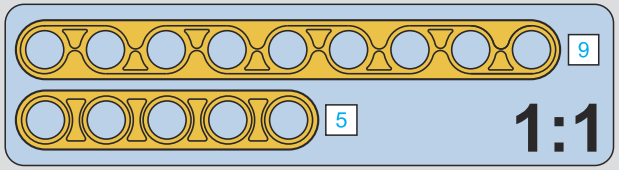

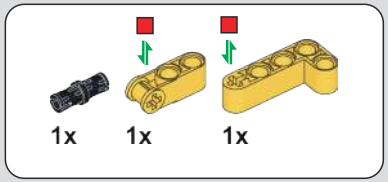

580

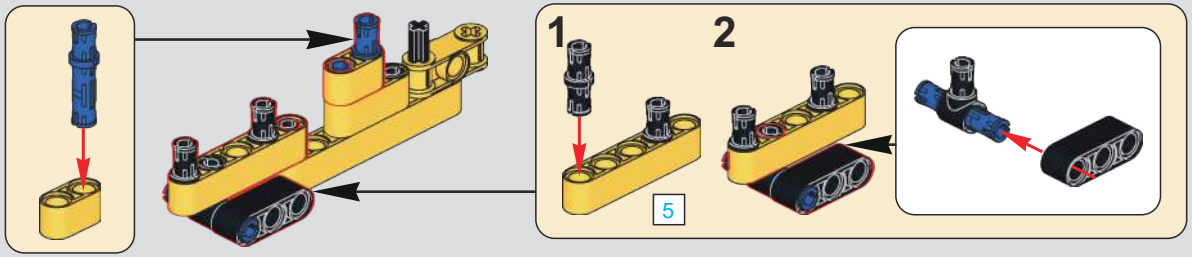

581

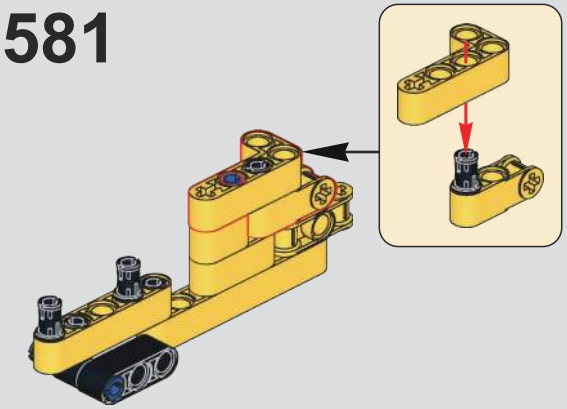

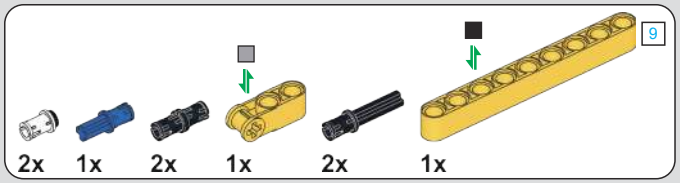

582

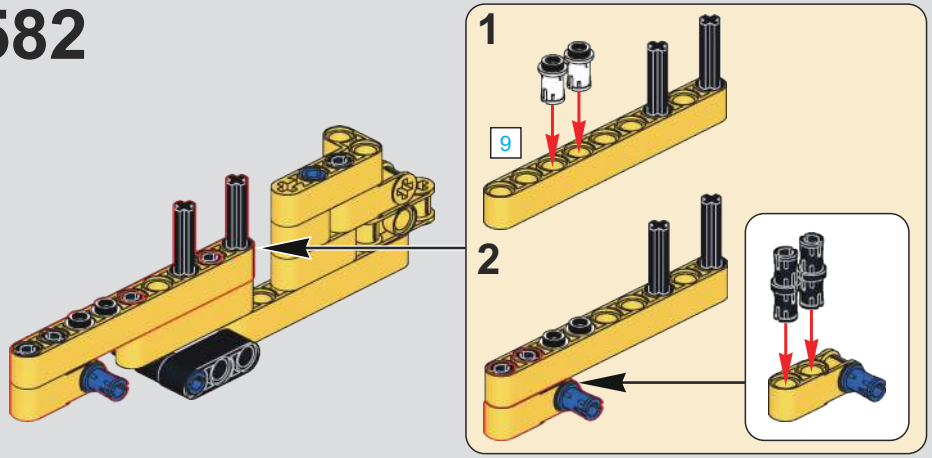

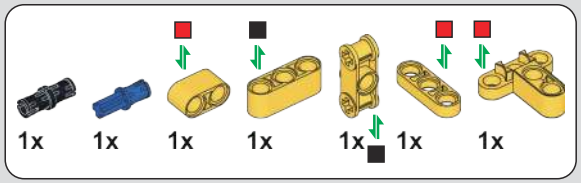

583

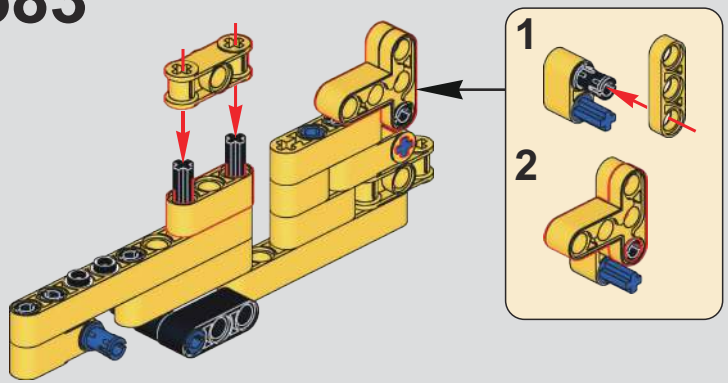

584

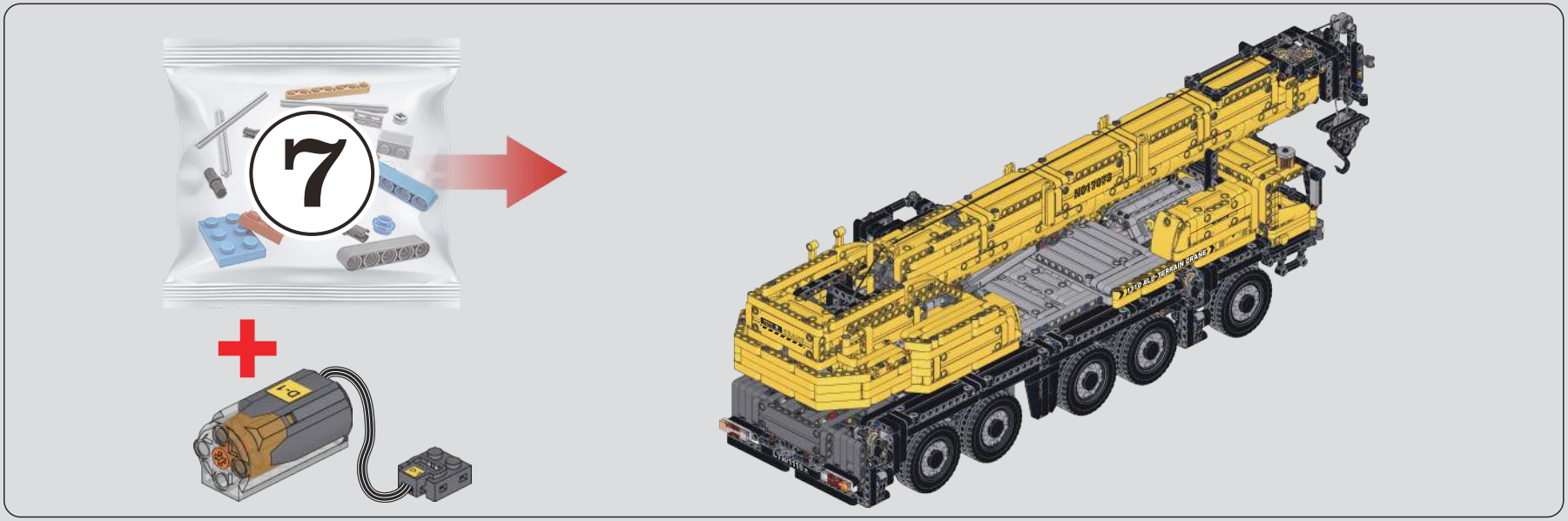

585

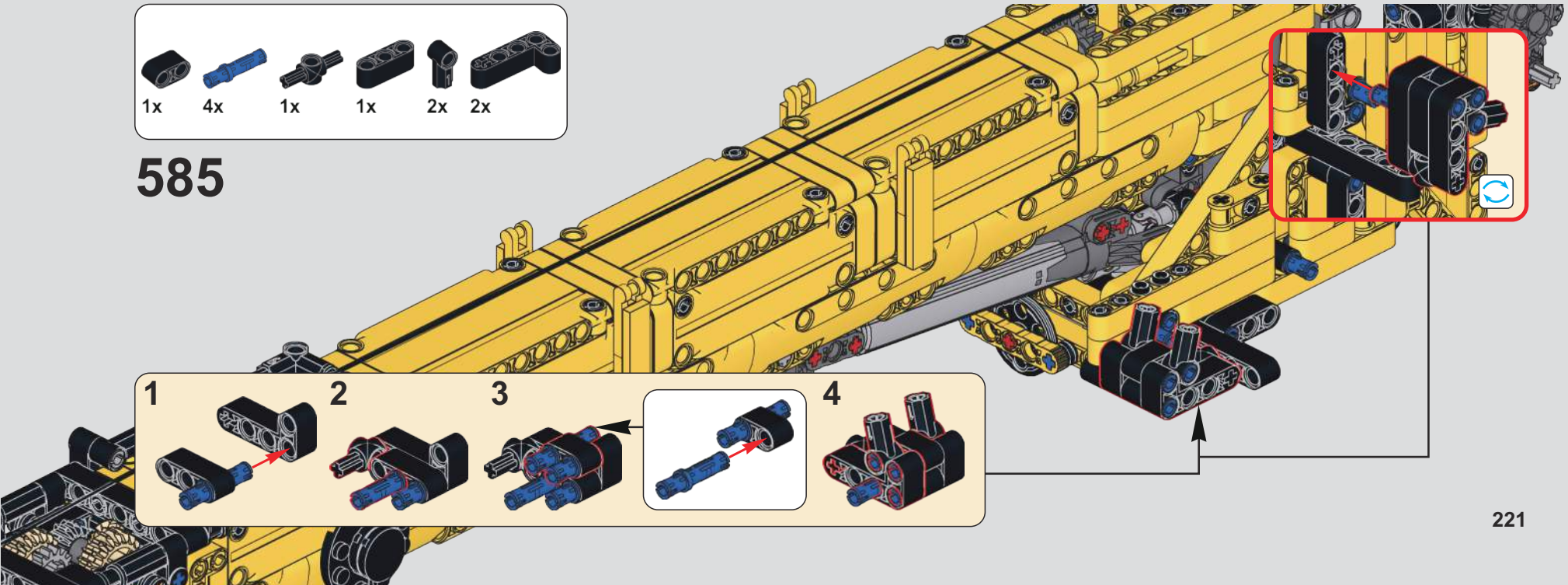

586

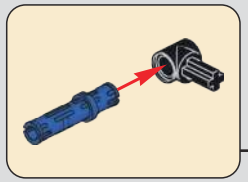

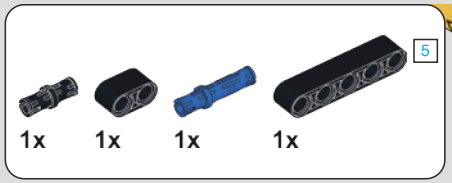

587

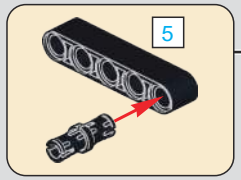

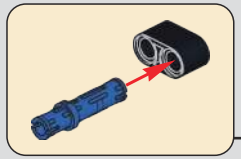

5 1:1

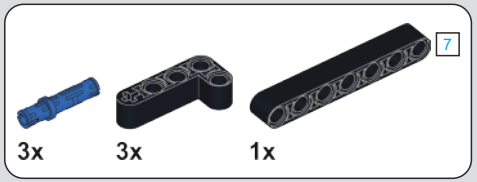

588

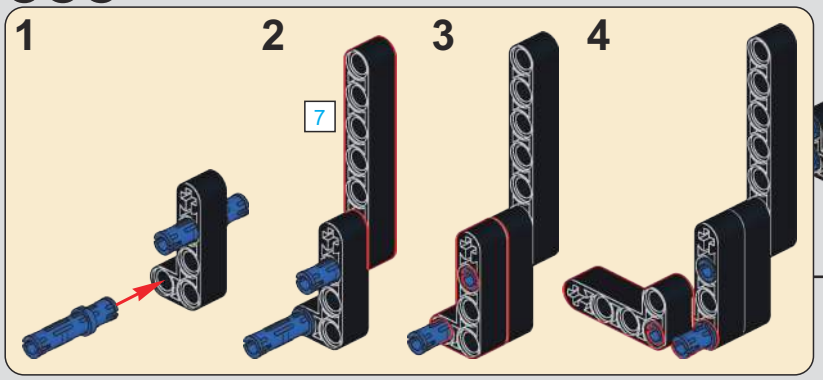

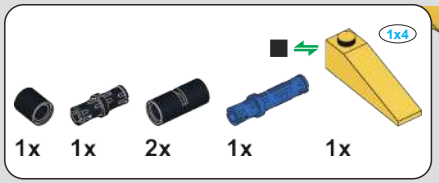

589

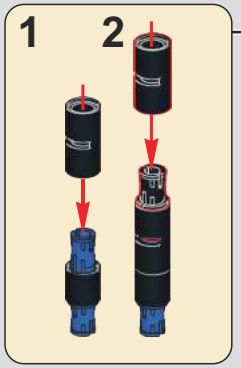

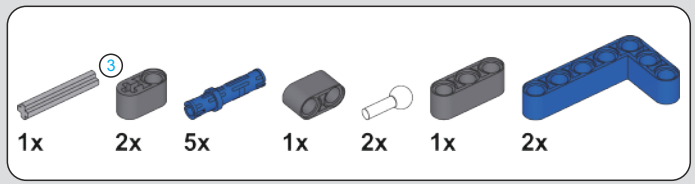

590

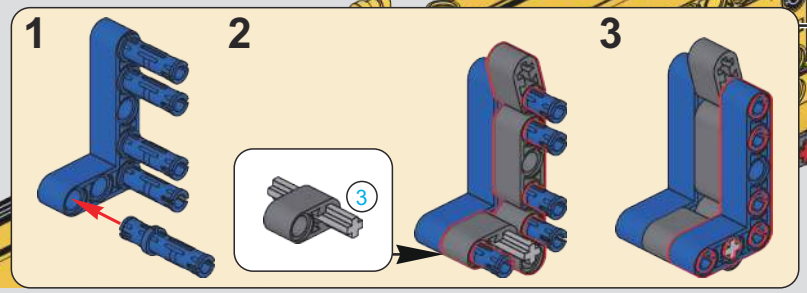

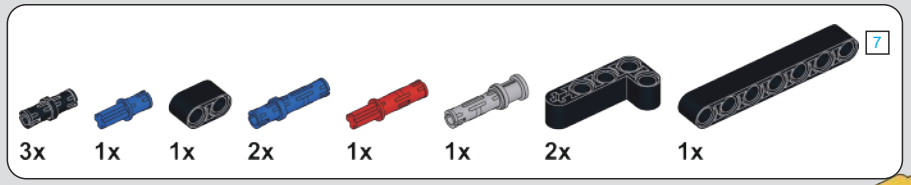

591

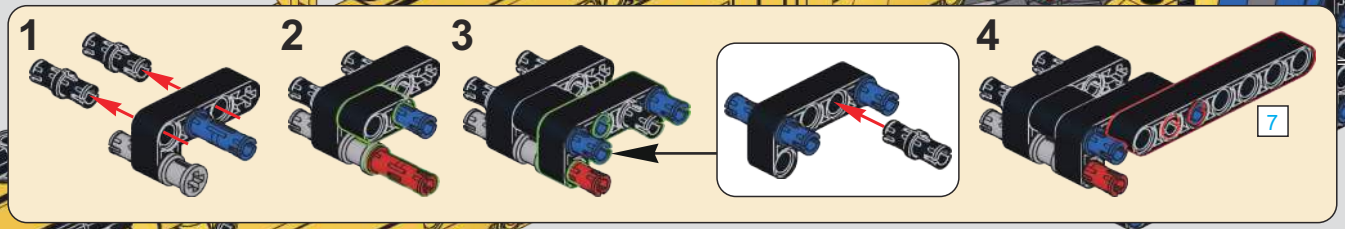

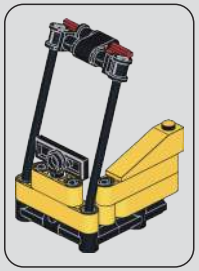

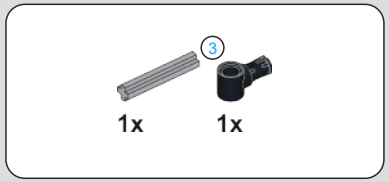

592

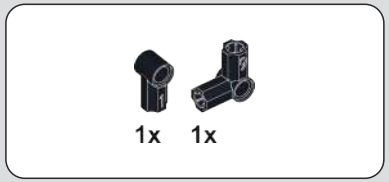

593

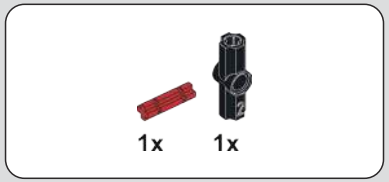

594

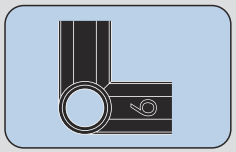

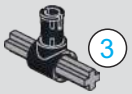

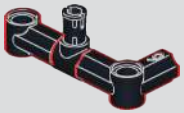

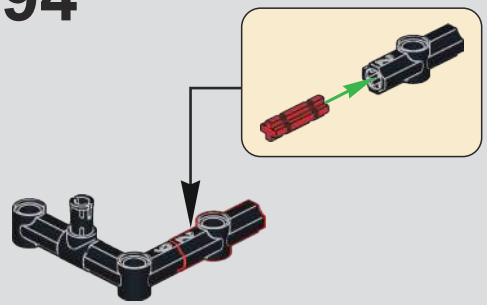

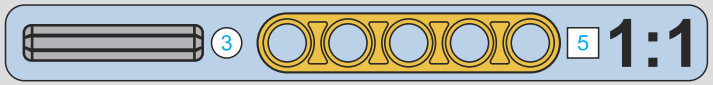

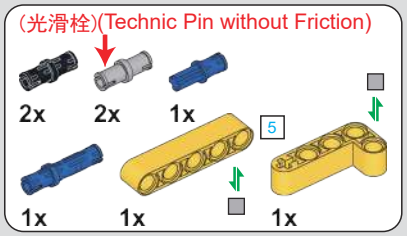

595

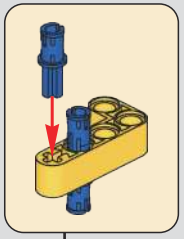

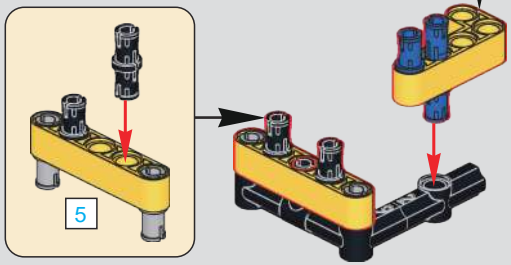

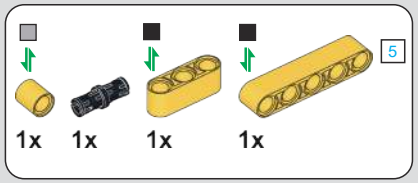

596

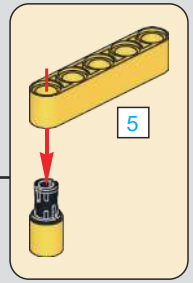

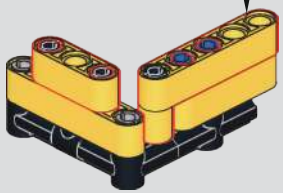

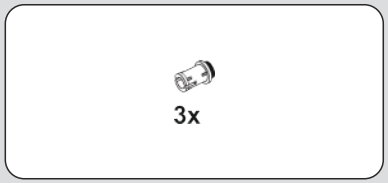

597

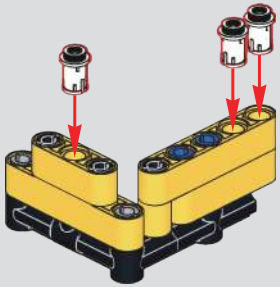

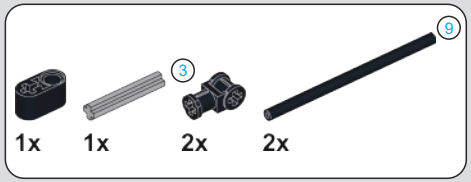

598

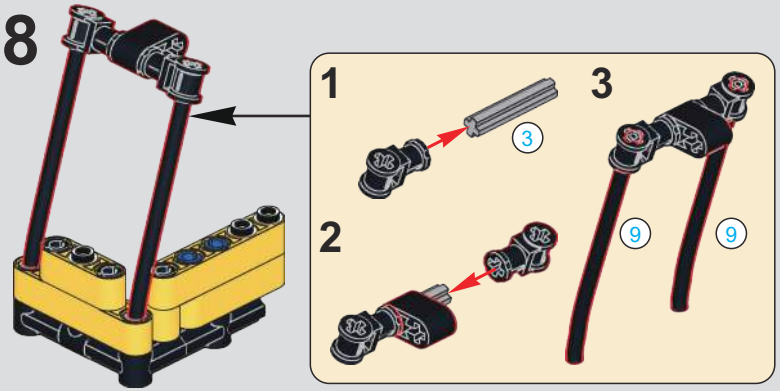

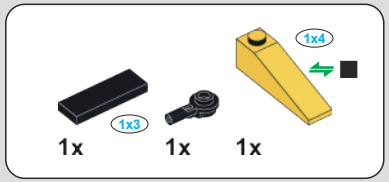

599

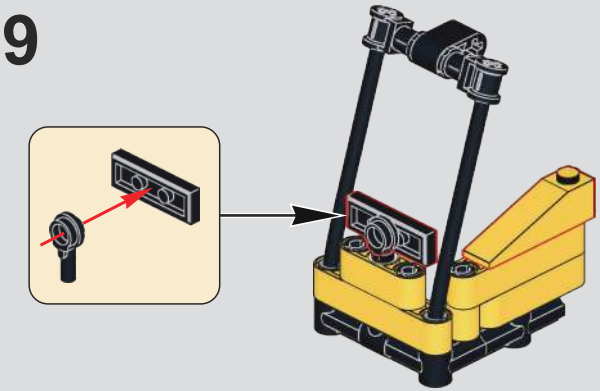

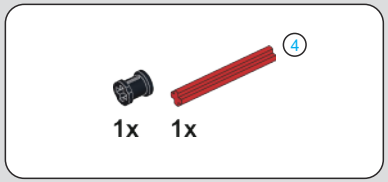

600

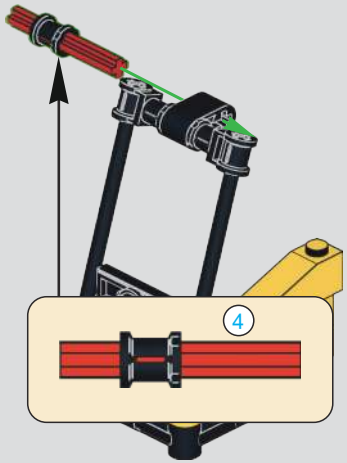

601

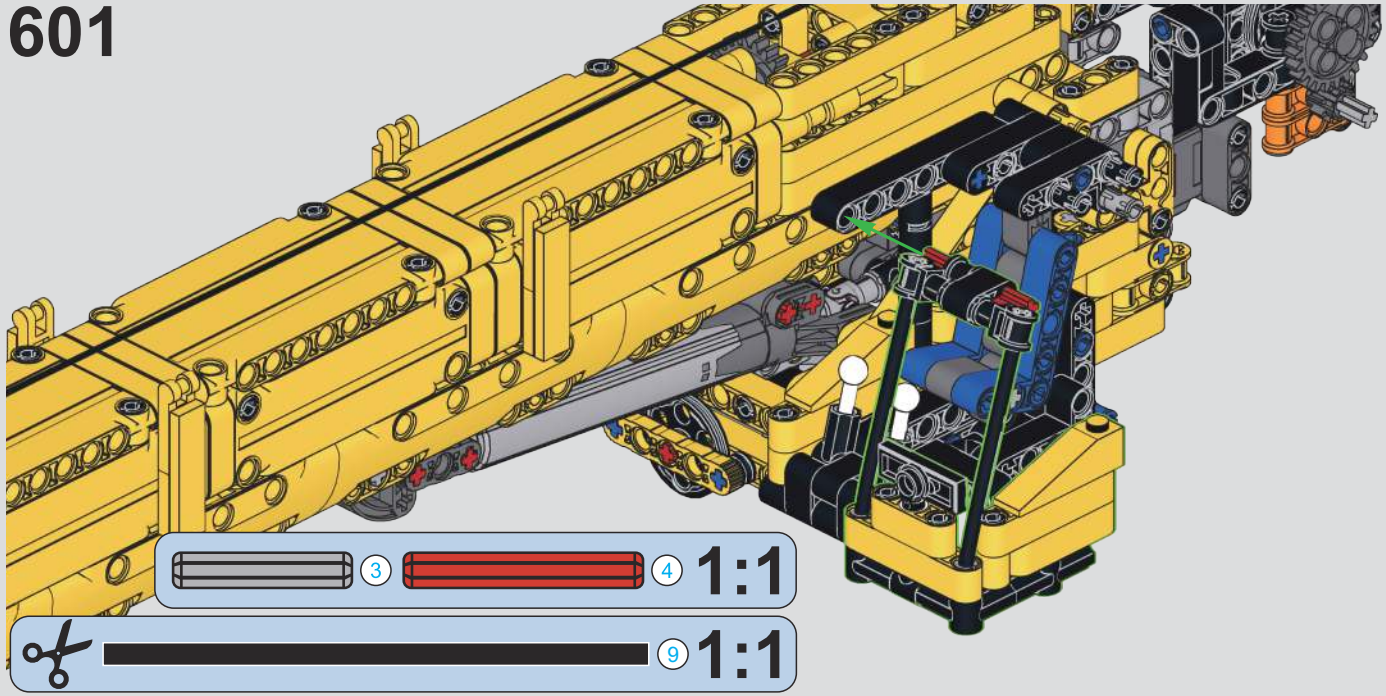

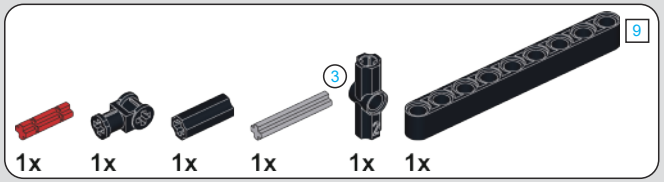

602

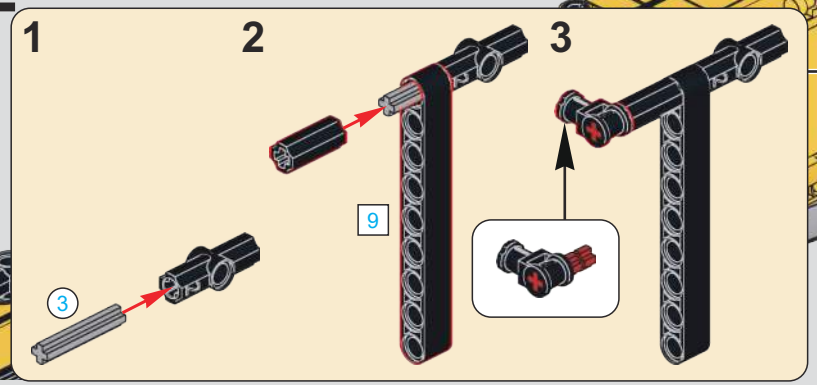

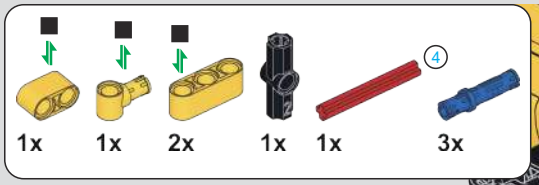

603

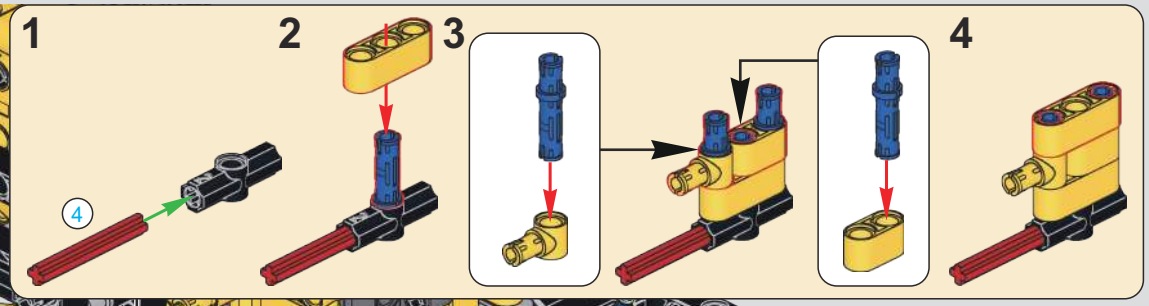

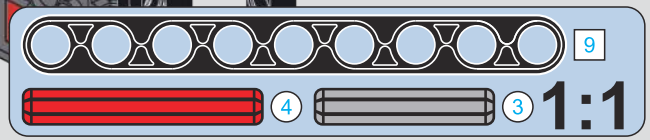

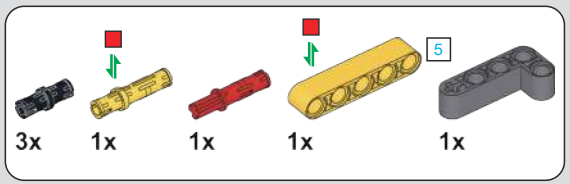

604

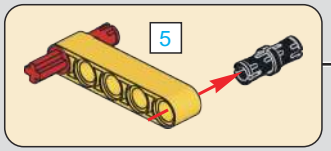

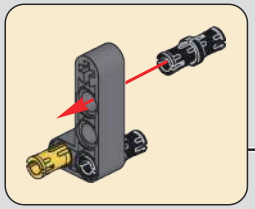

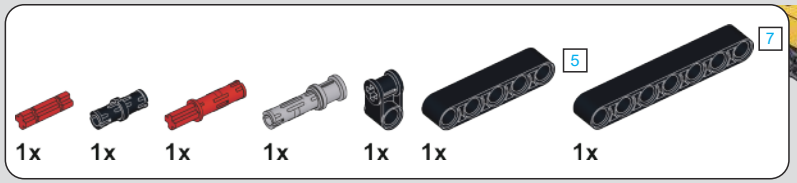

605

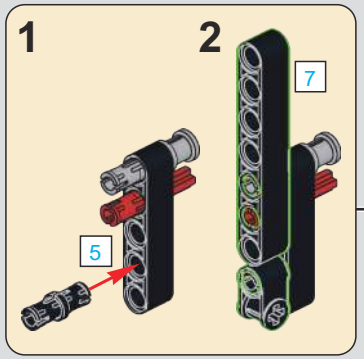

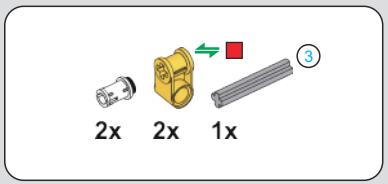

606

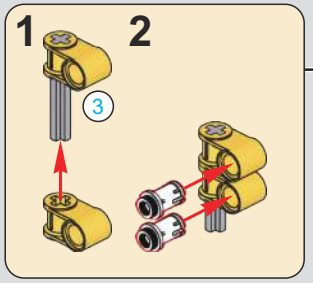

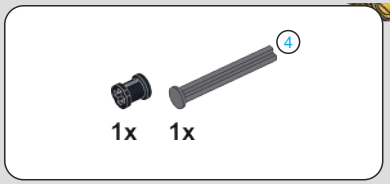

607

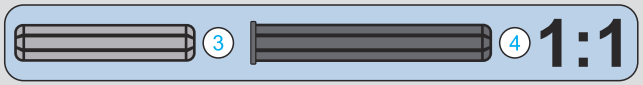

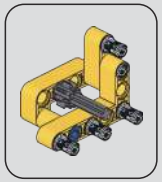

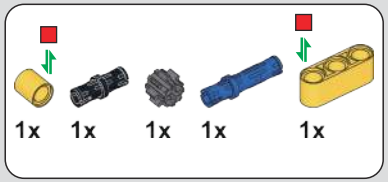

609

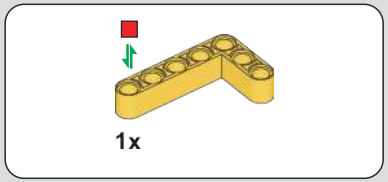

610

611

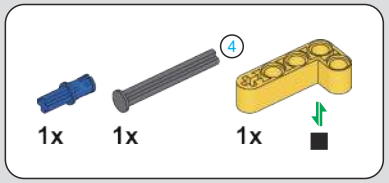

608

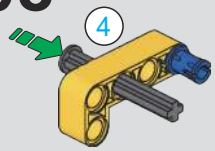

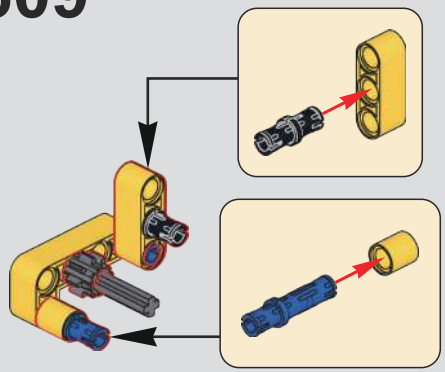

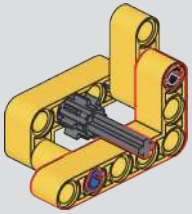

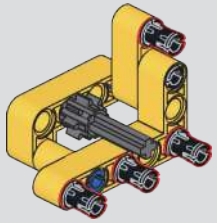

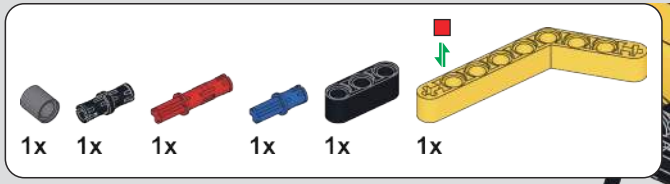

612

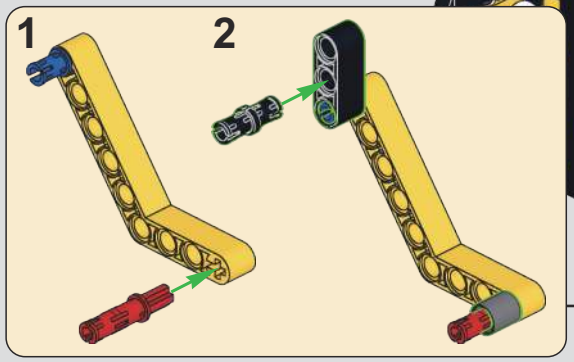

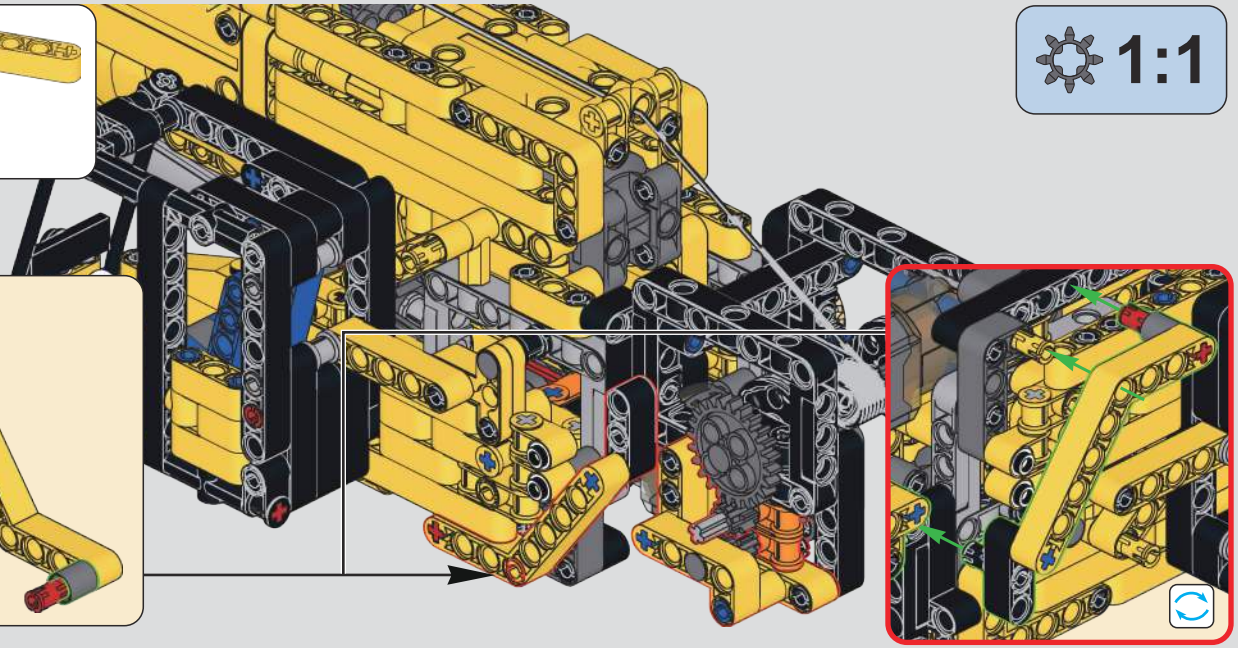

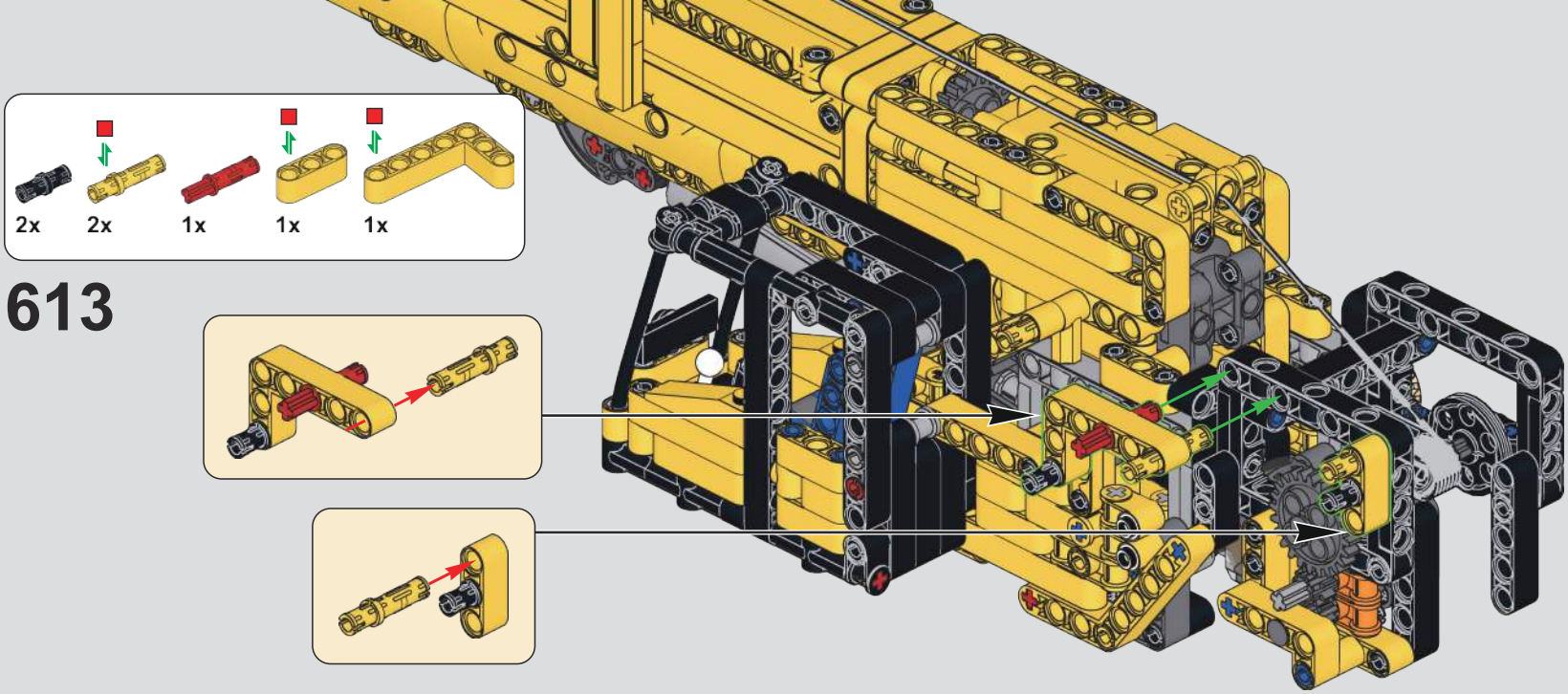

613

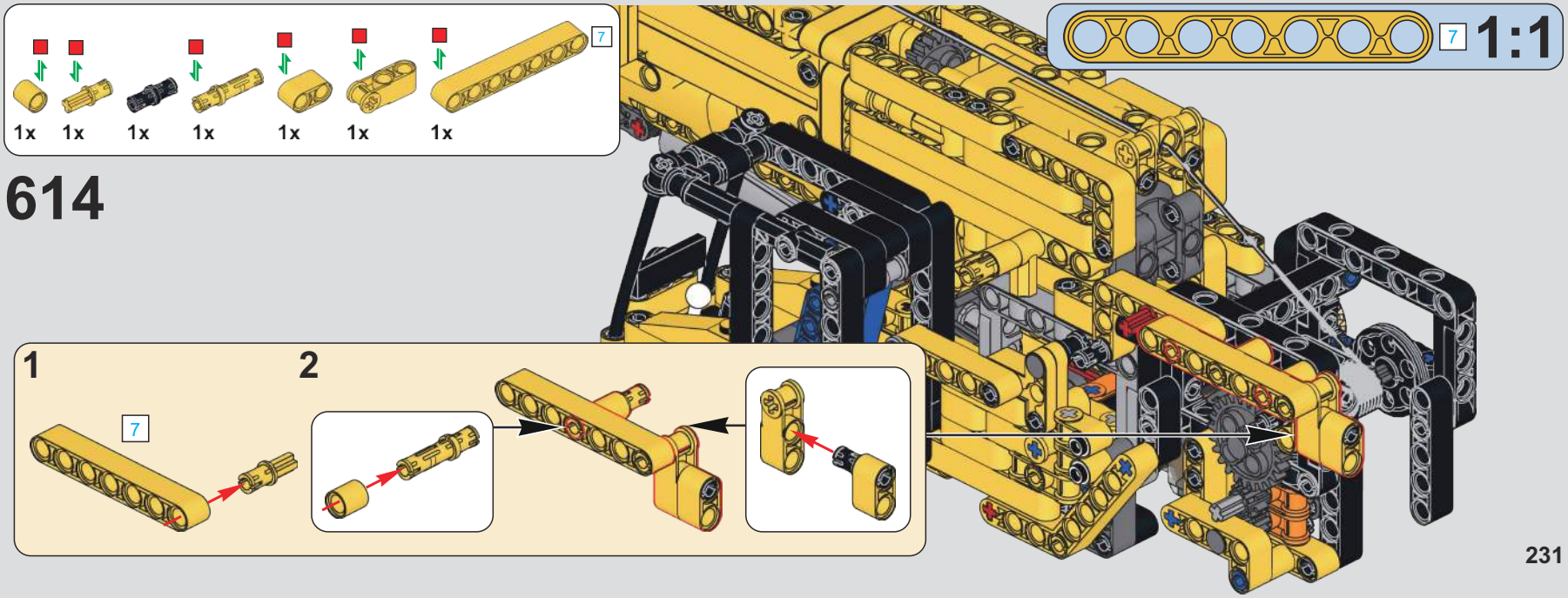

614

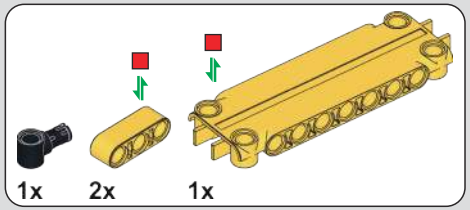

615

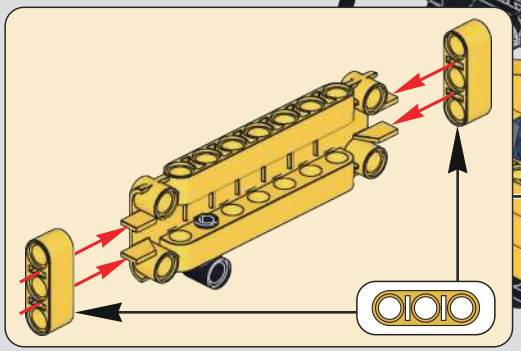

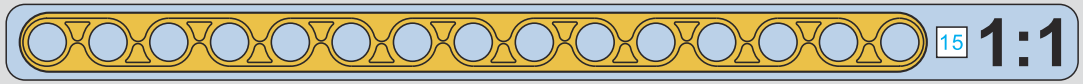

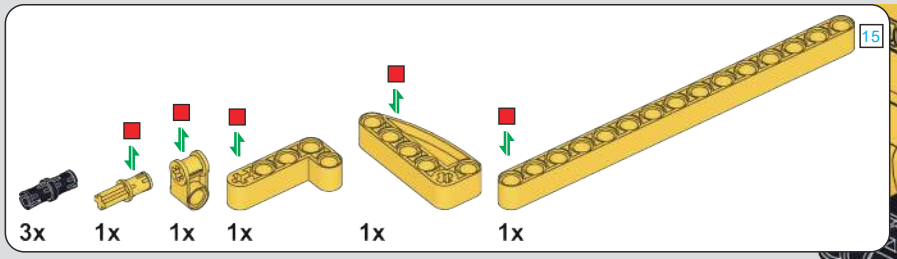

616

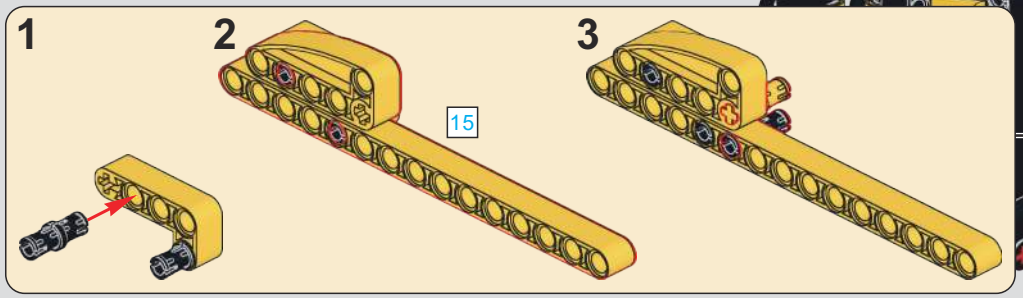

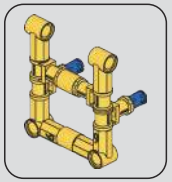

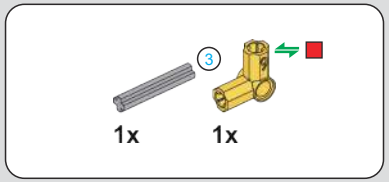

617

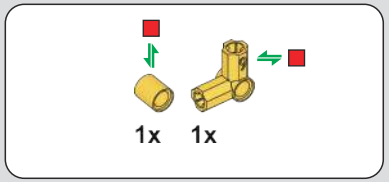

618

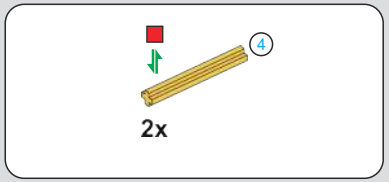

619

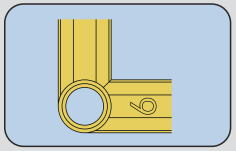

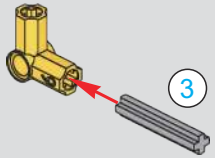

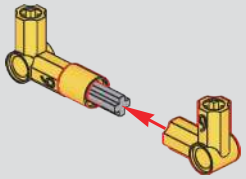

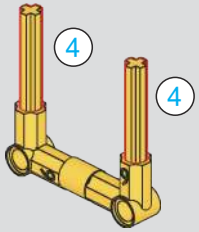

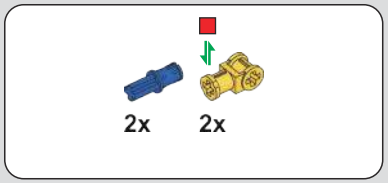

620

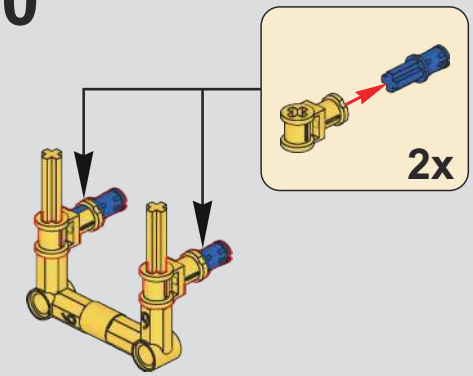

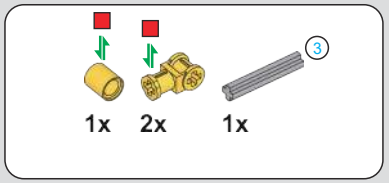

621

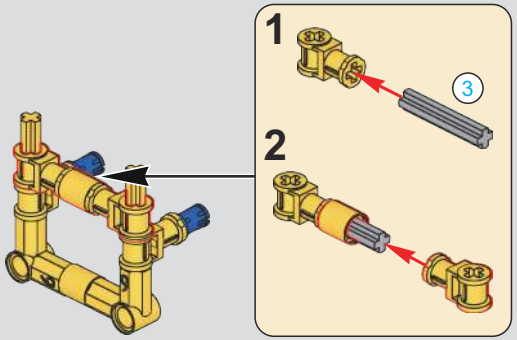

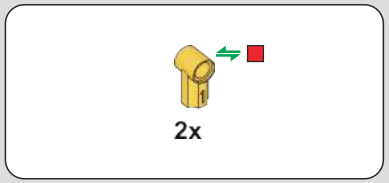

622

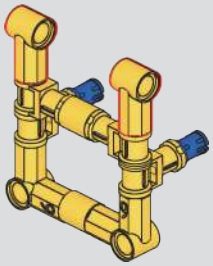

623

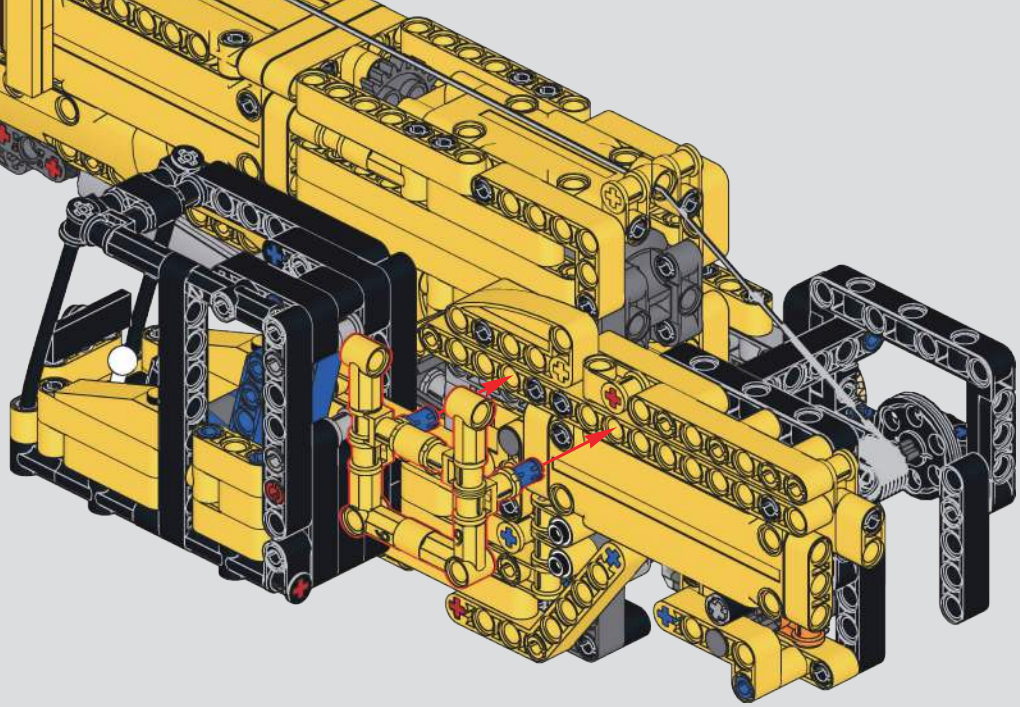

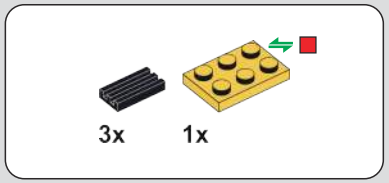

624

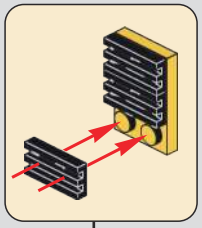

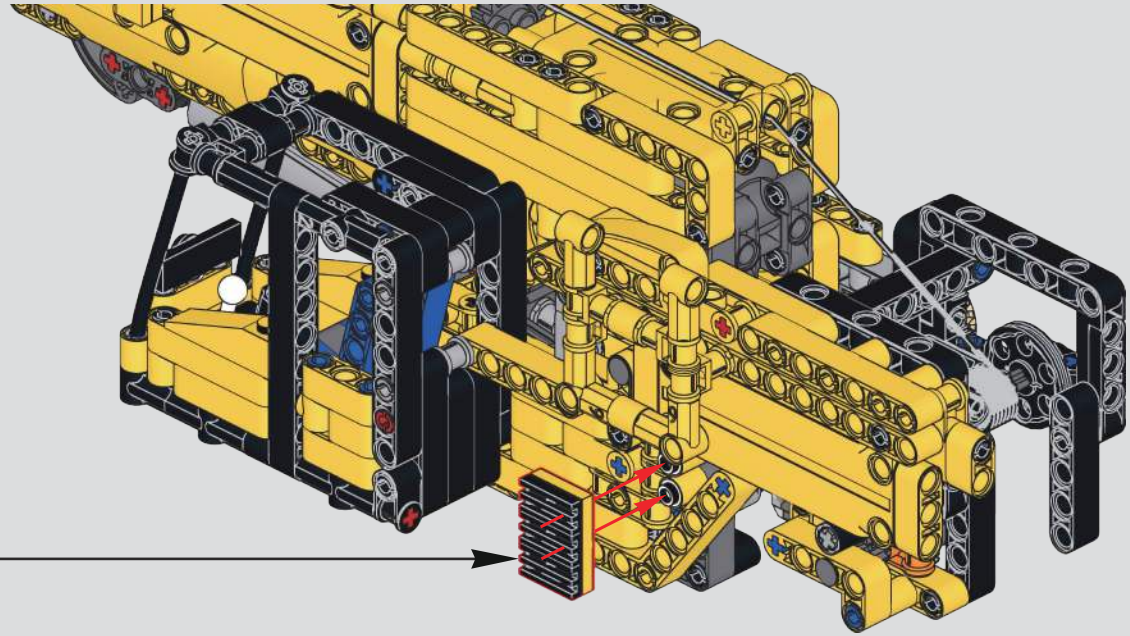

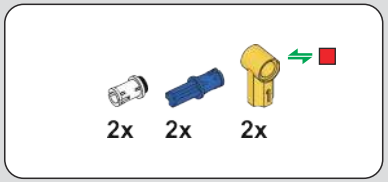

625

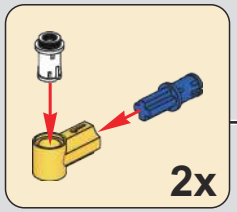

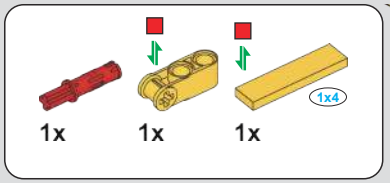

626

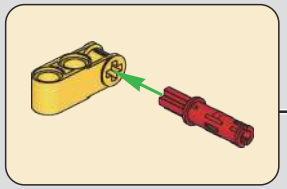

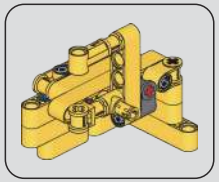

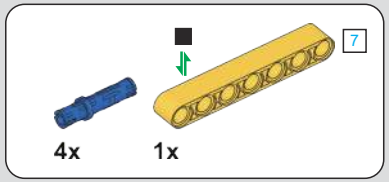

627

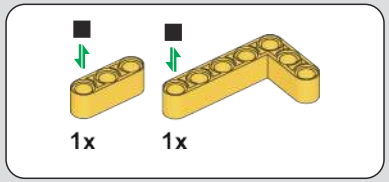

628

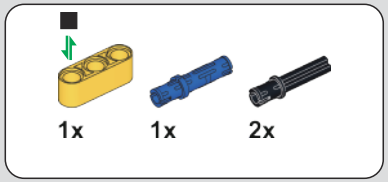

629

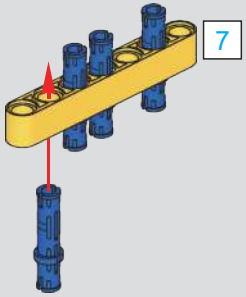

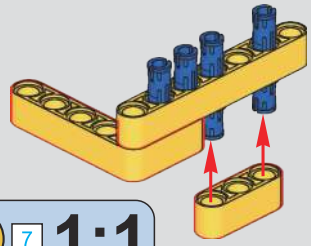

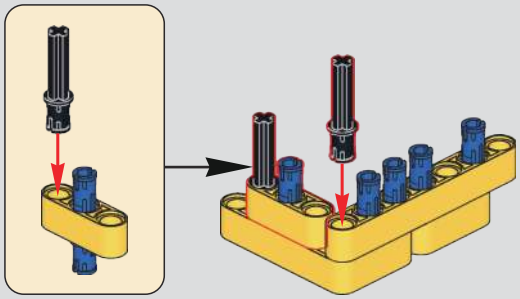

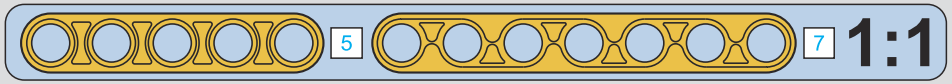

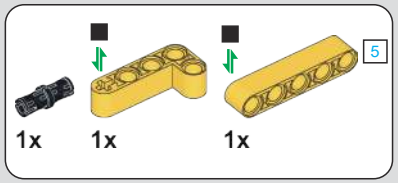

630

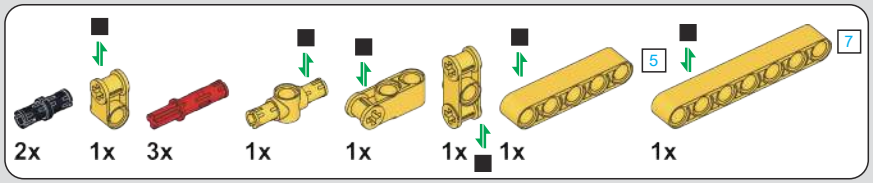

631

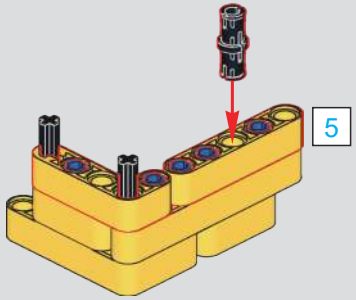

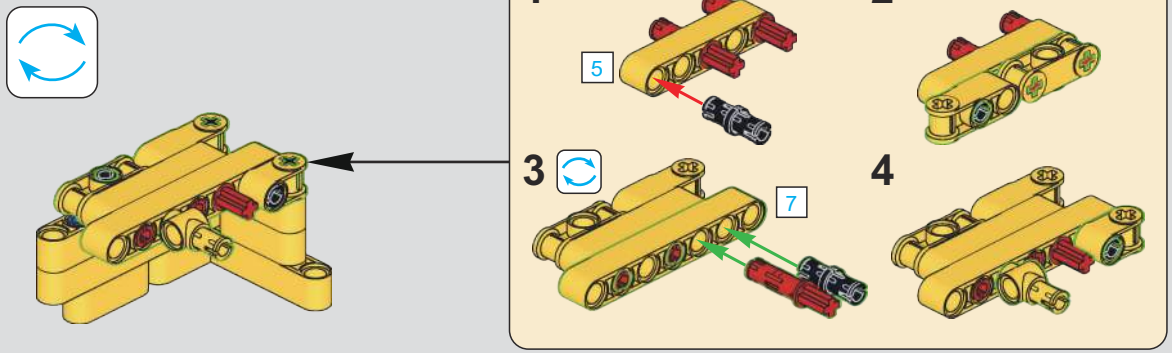

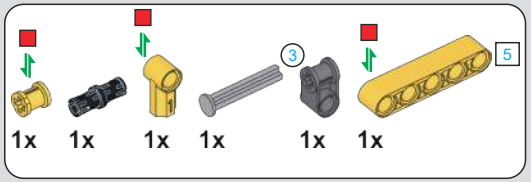

632

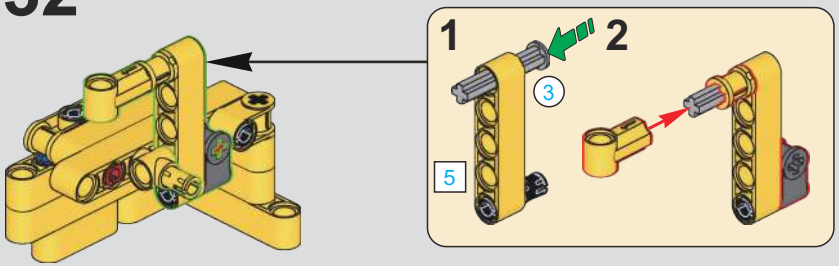

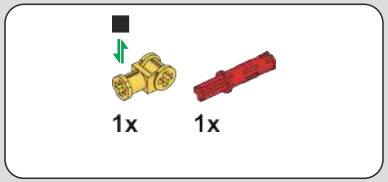

633

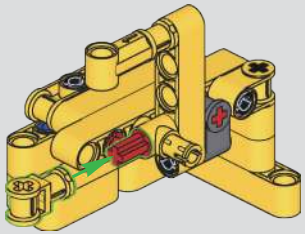

634

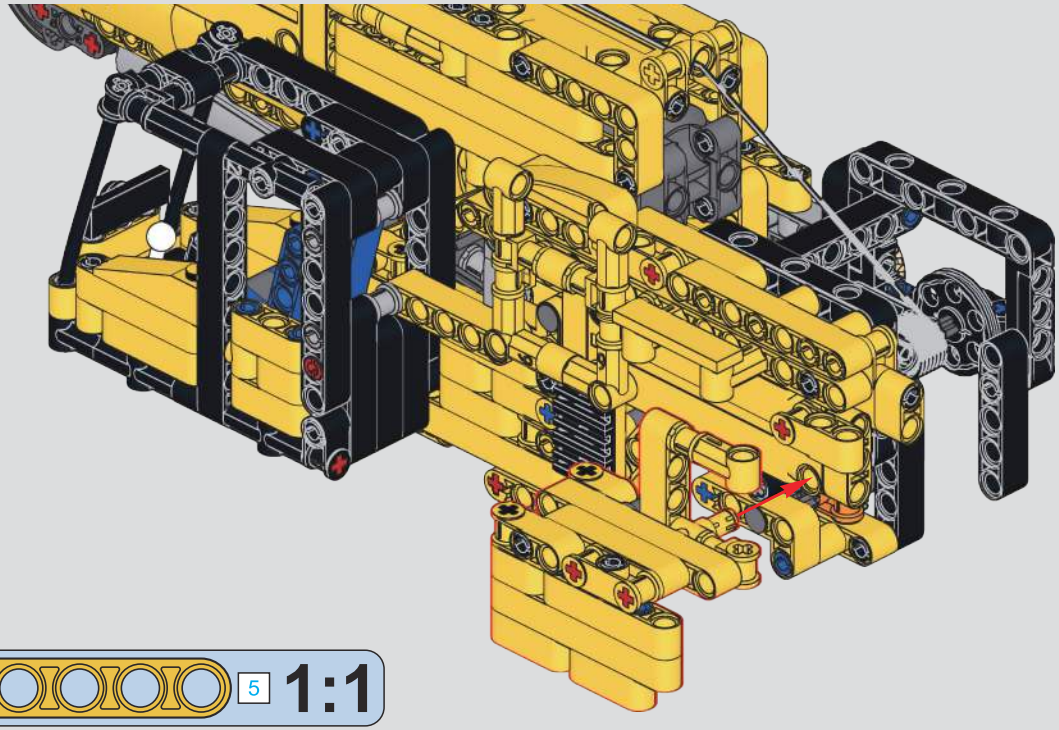

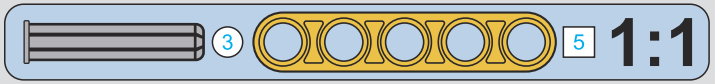

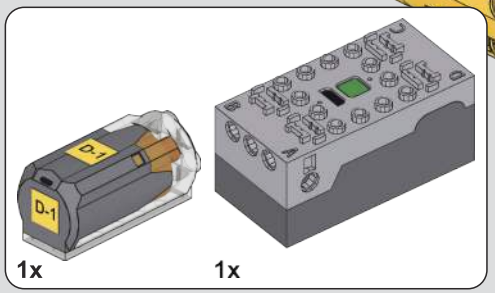

635

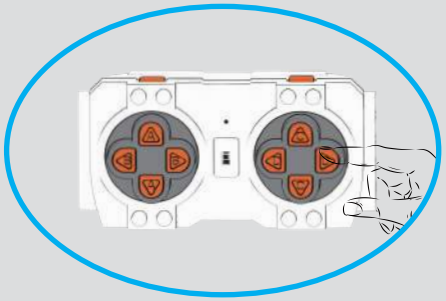

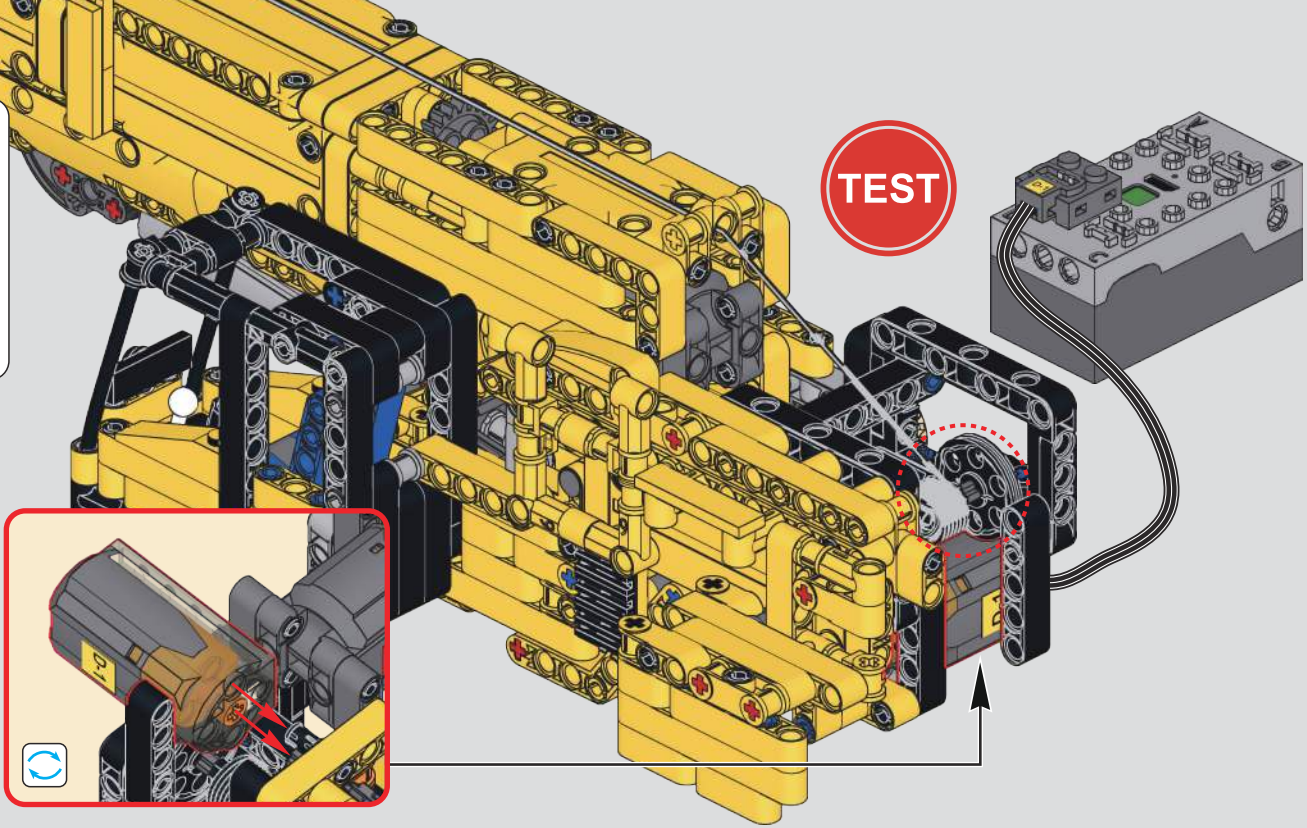

636

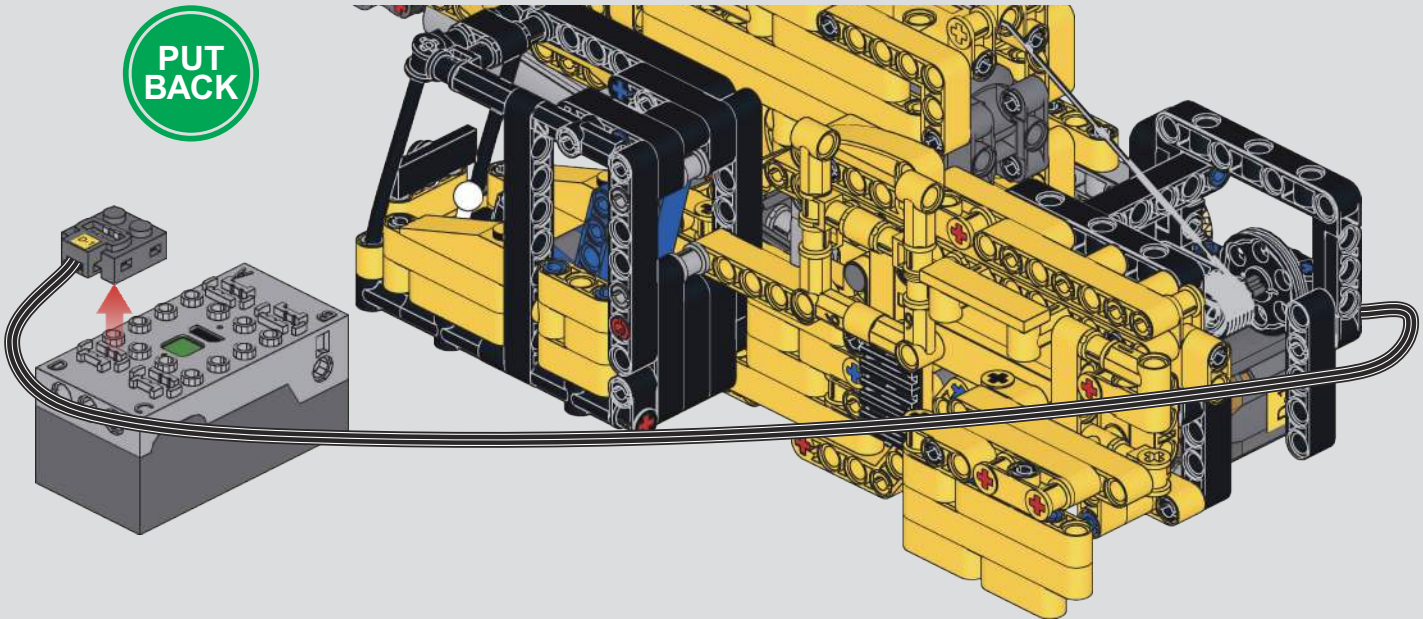

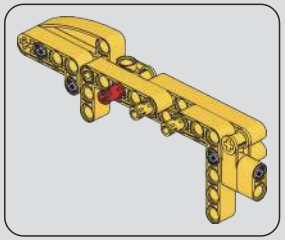

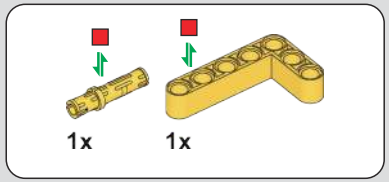

637

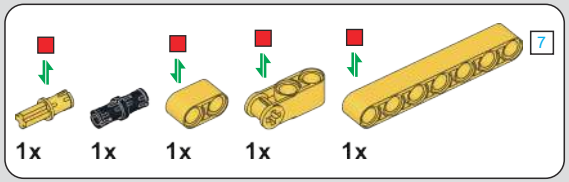

638

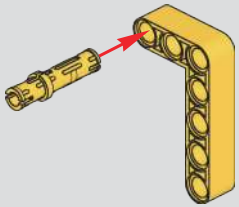

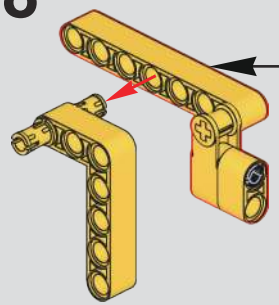

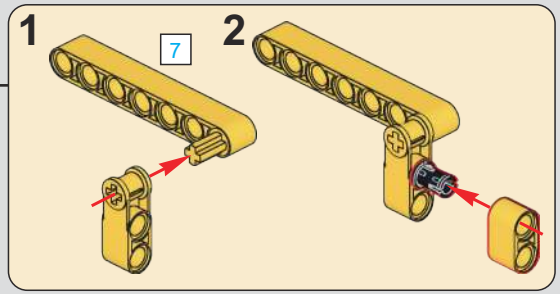

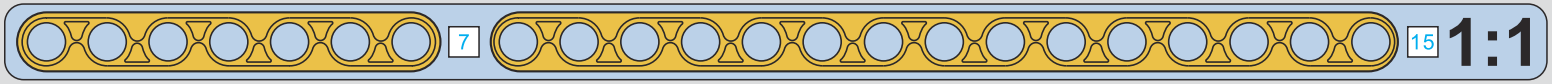

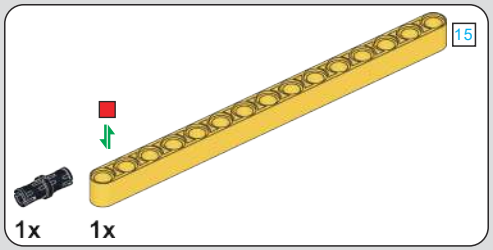

639

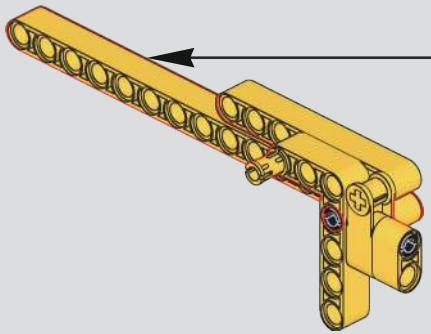

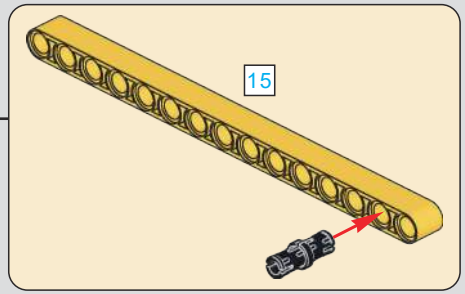

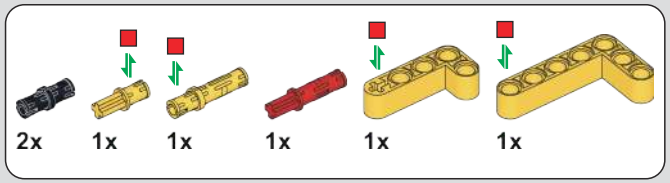

640

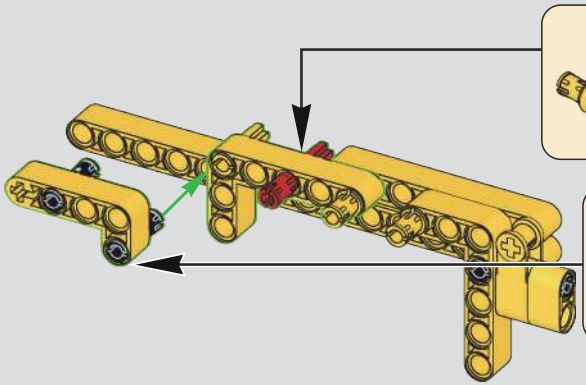

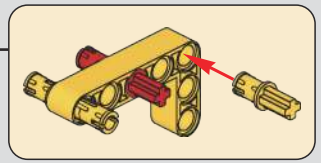

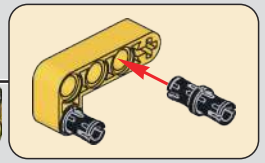

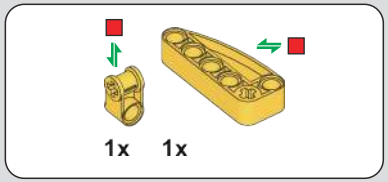

641

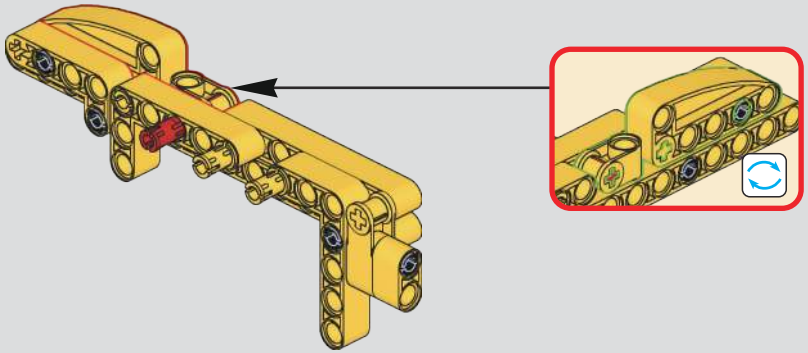

642

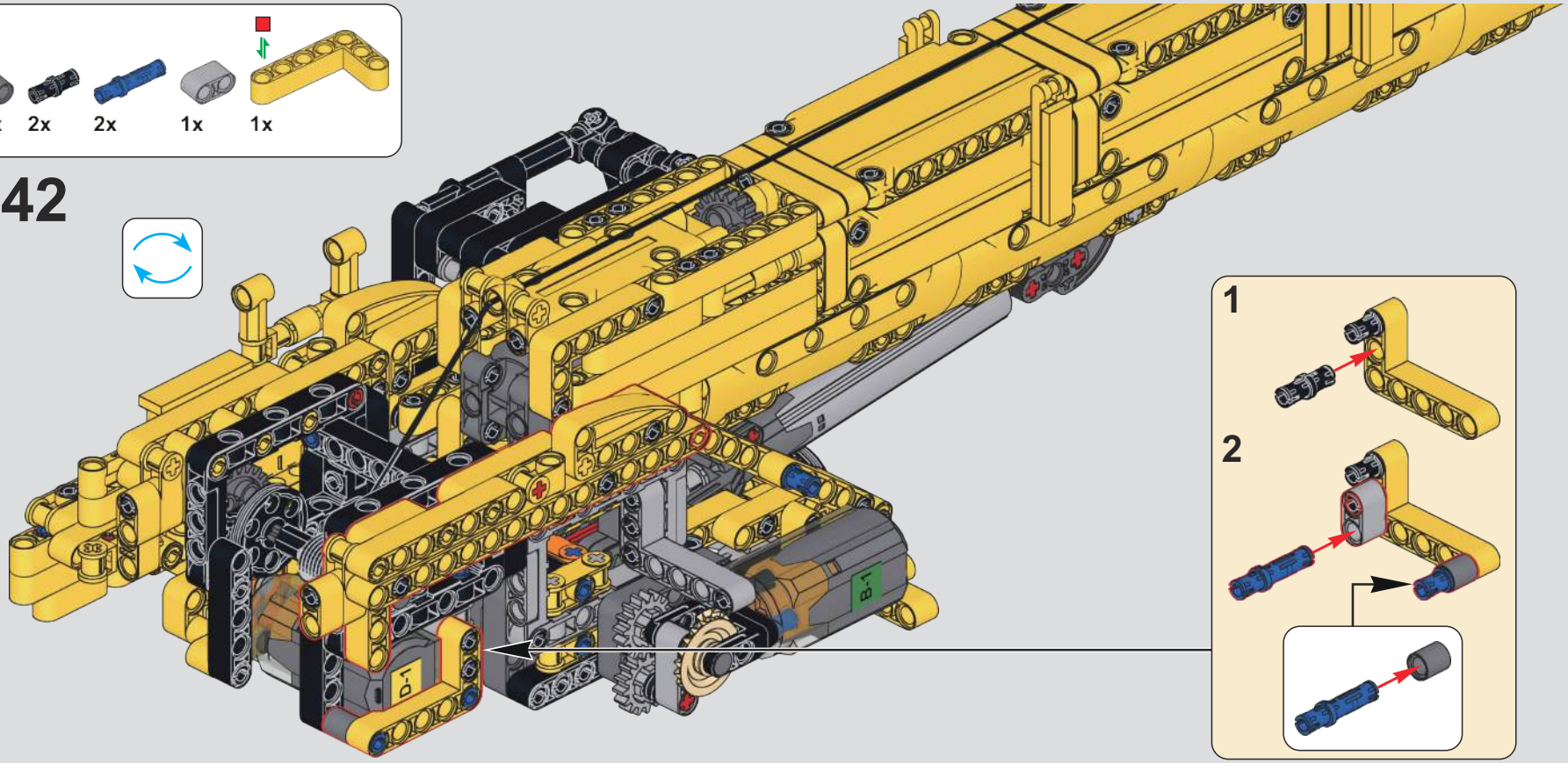

643

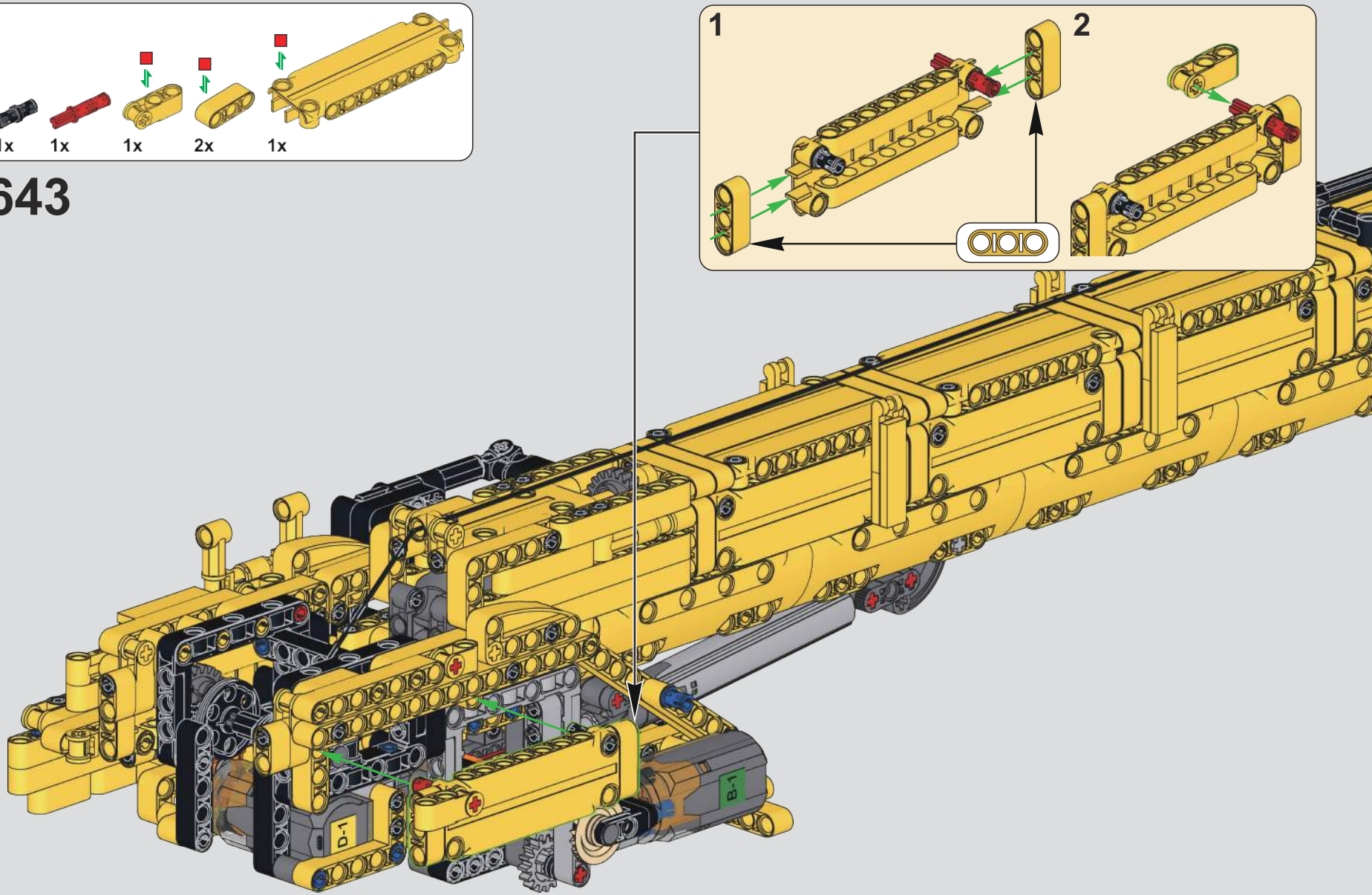

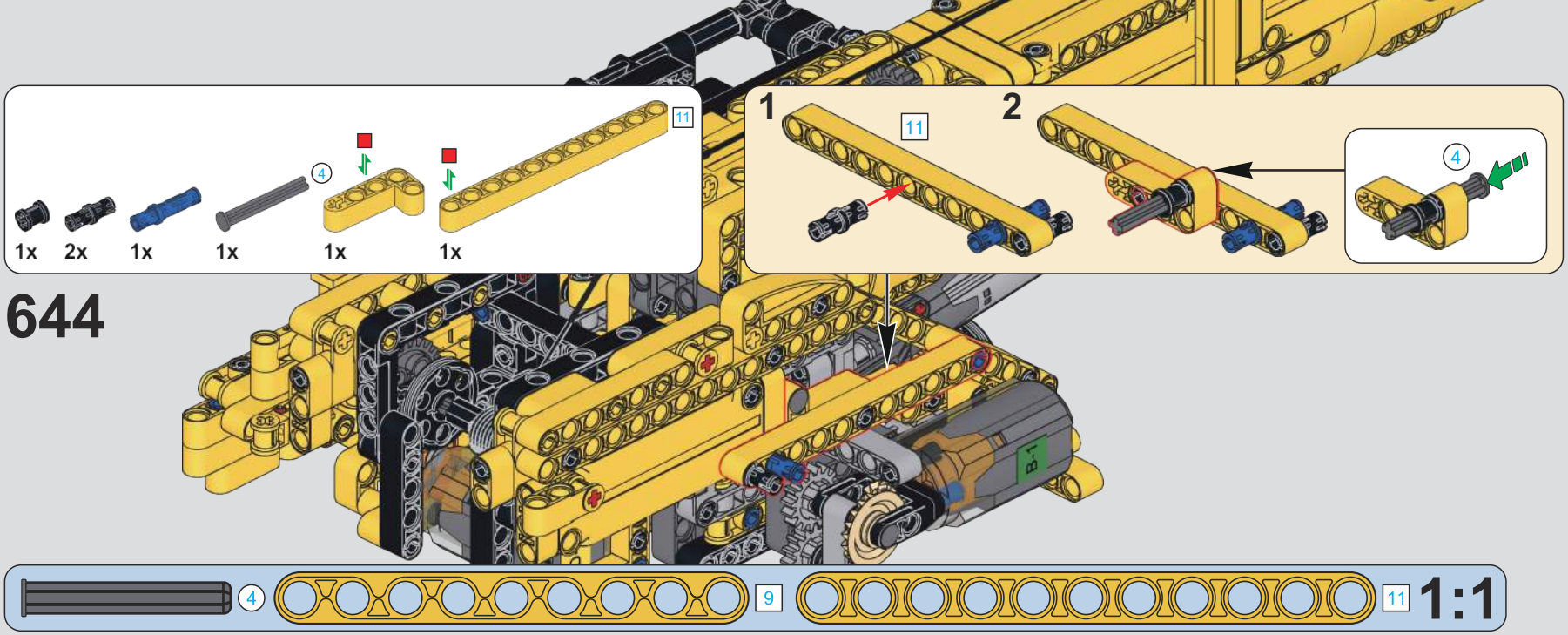

644

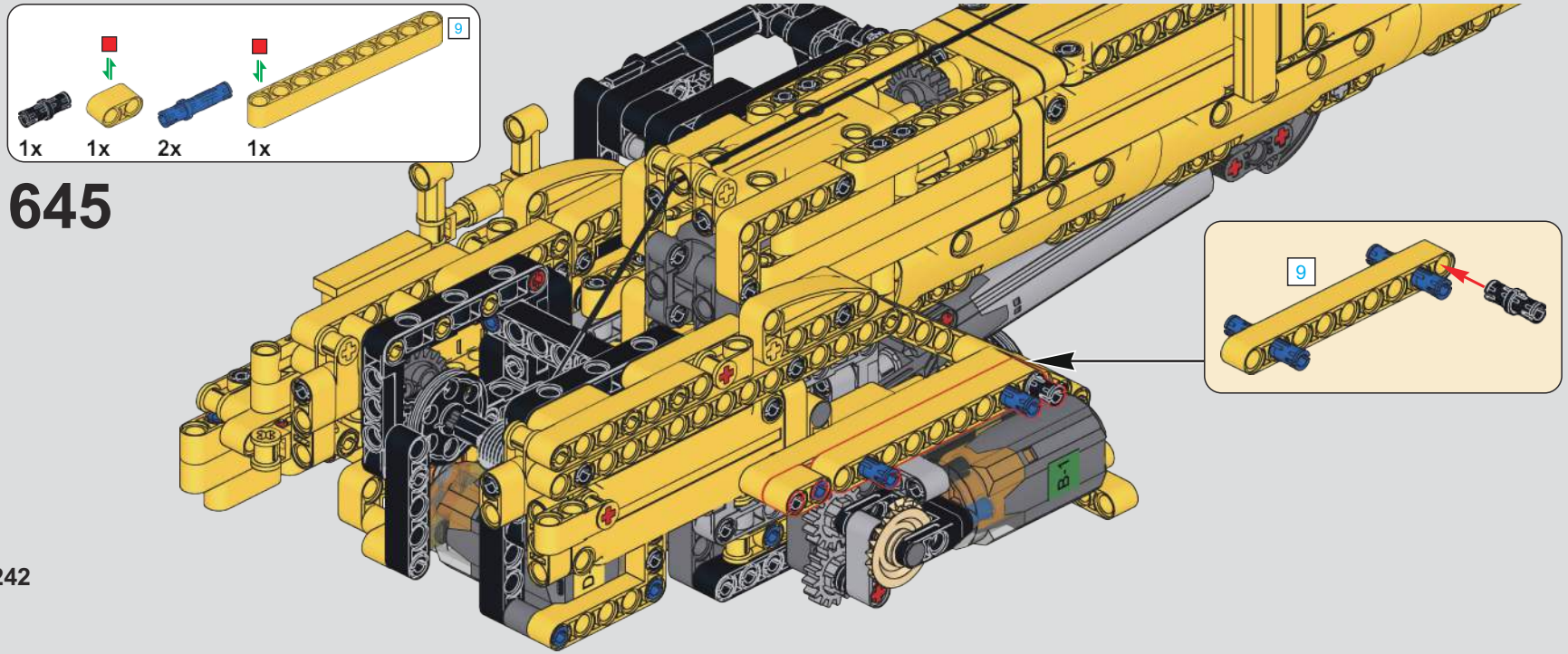

645

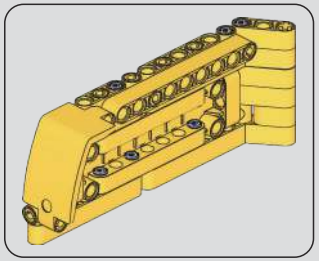

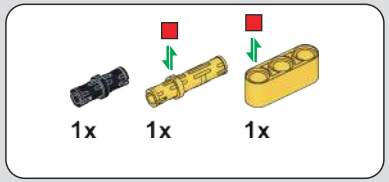

646

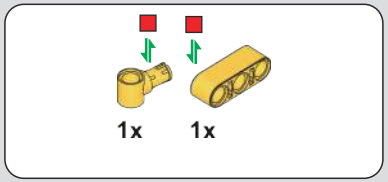

647

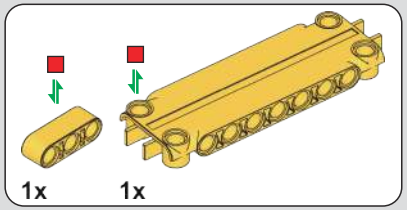

648

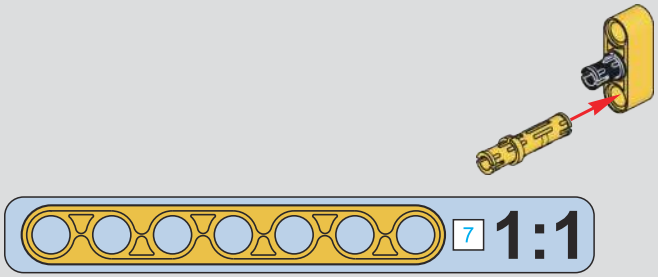

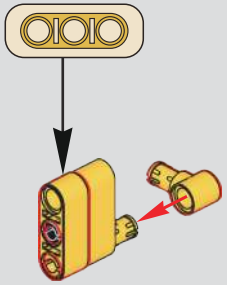

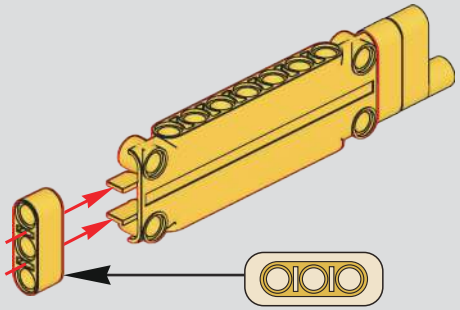

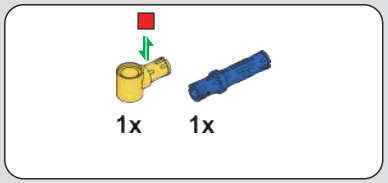

649

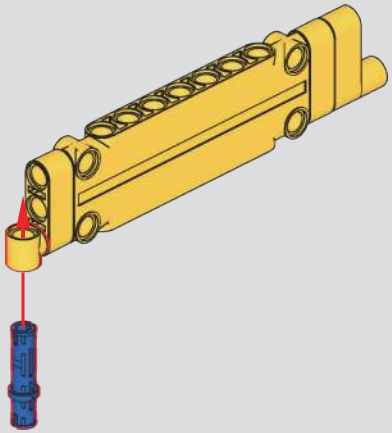

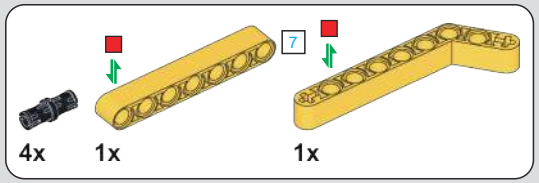

650

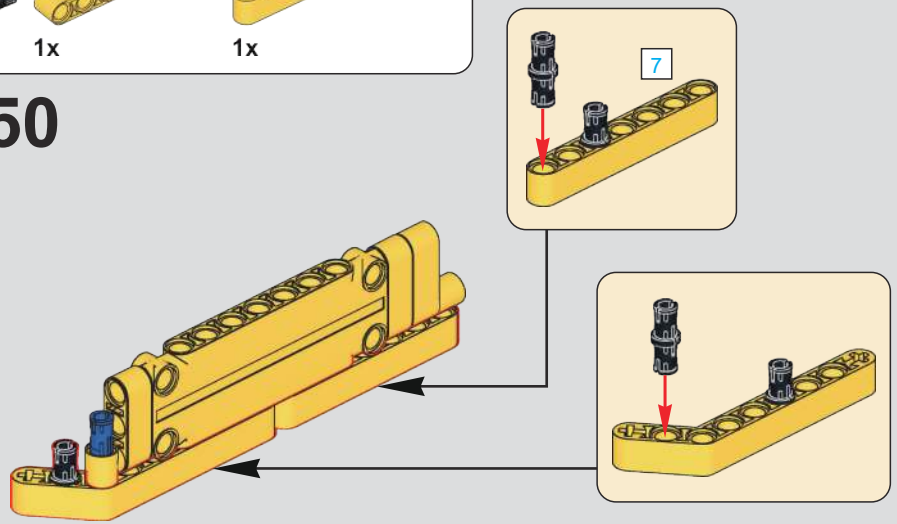

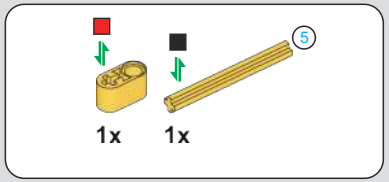

651

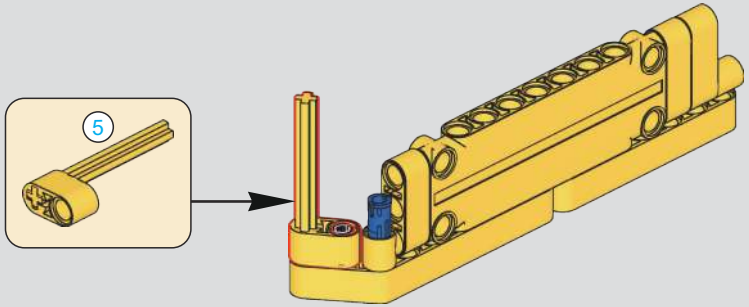

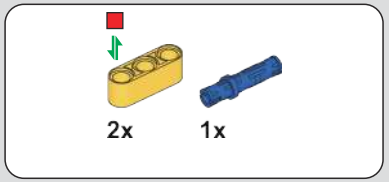

652

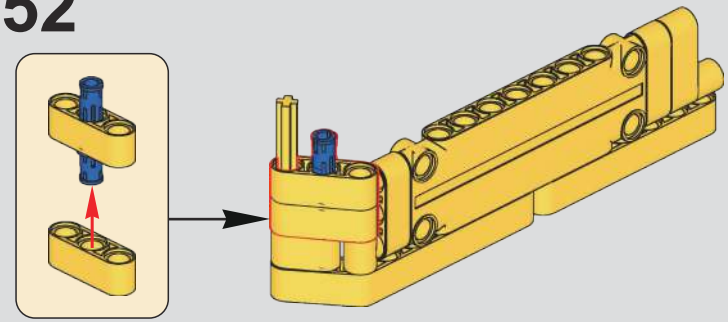

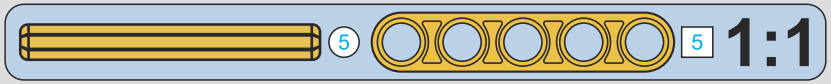

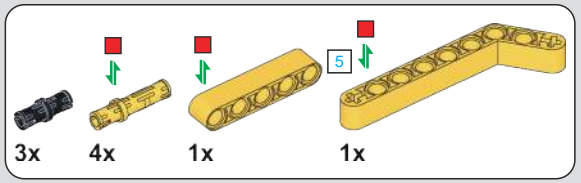

653

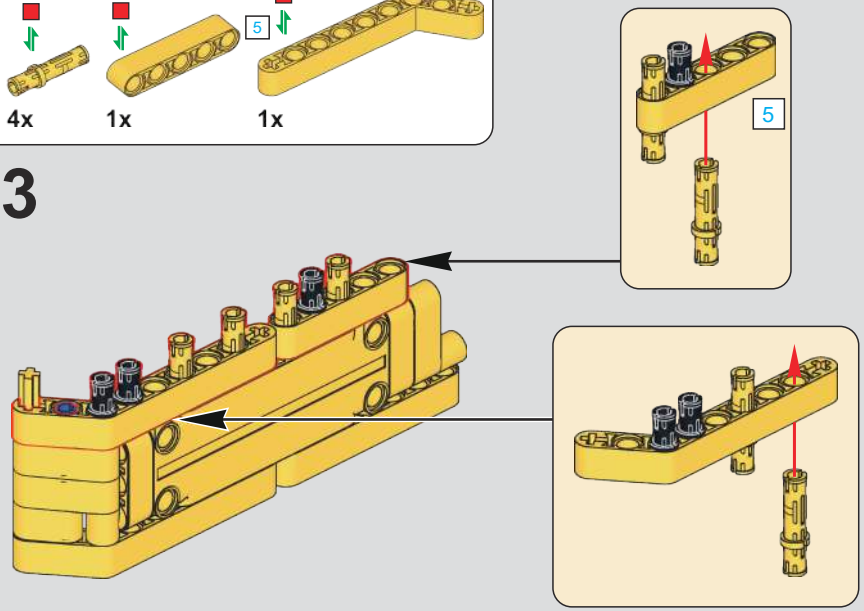

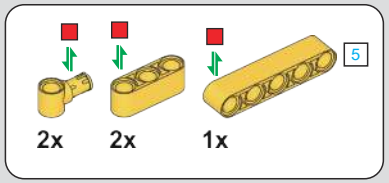

654

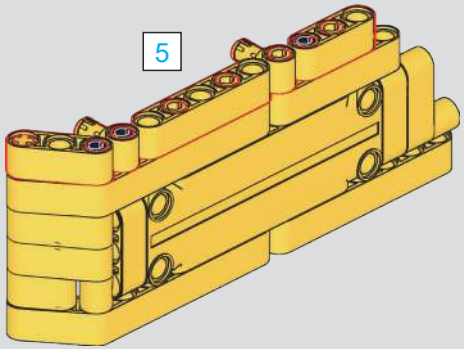

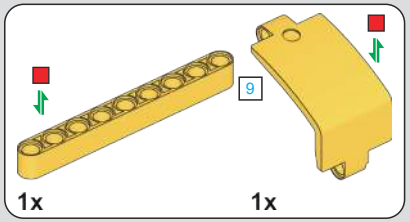

655

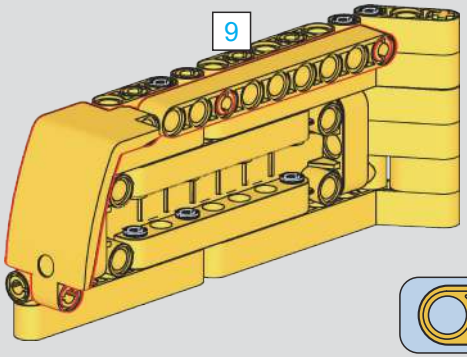

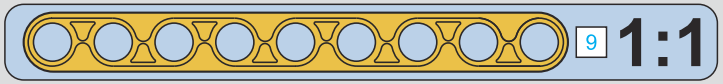

656

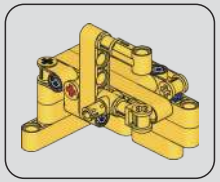

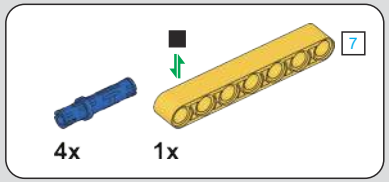

657

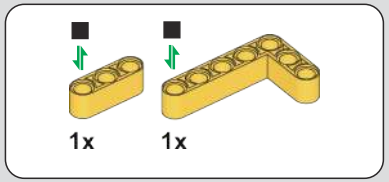

658

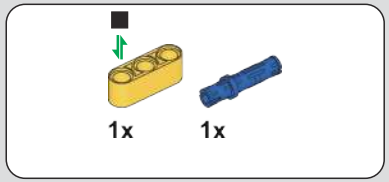

659

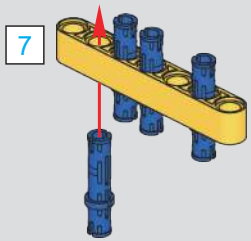

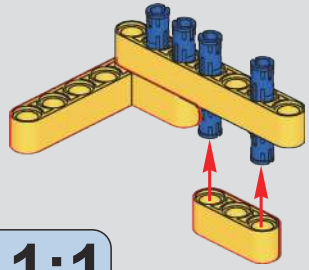

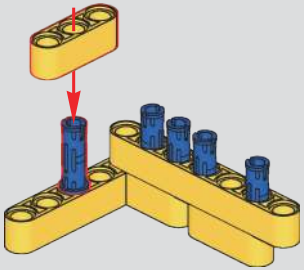

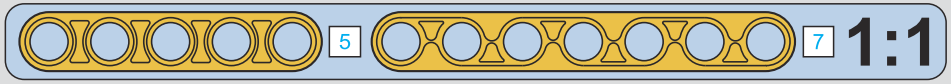

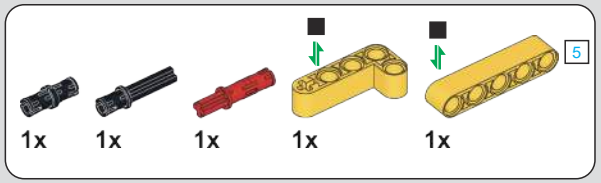

660

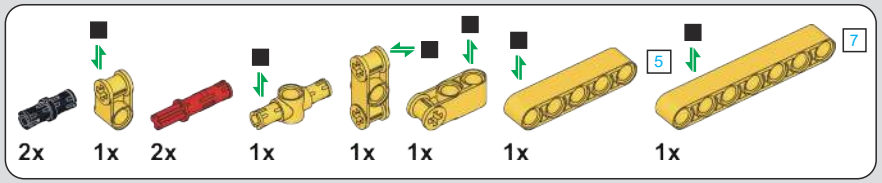

661

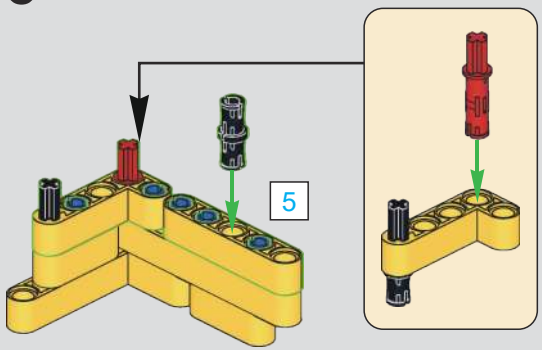

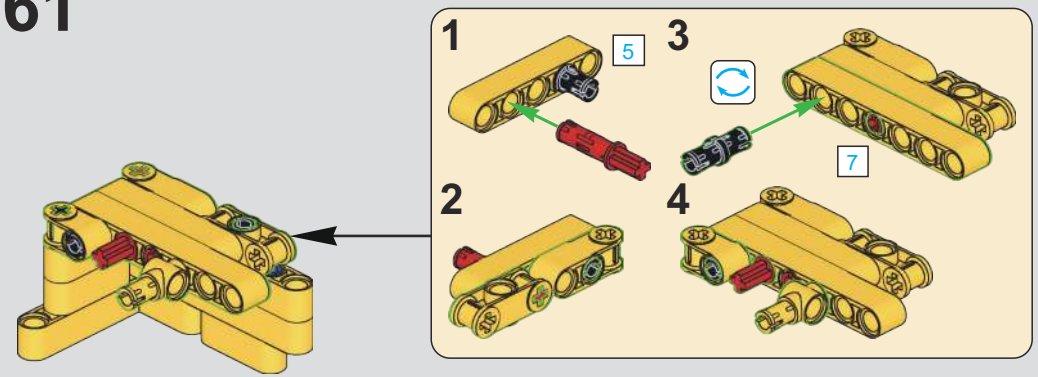

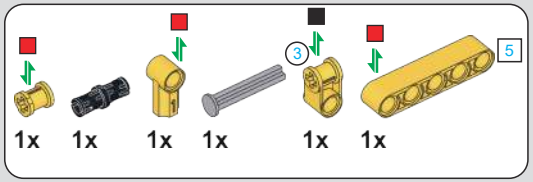

662

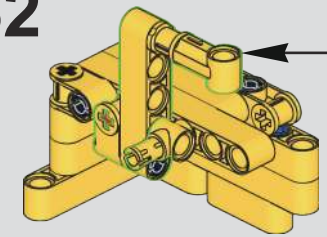

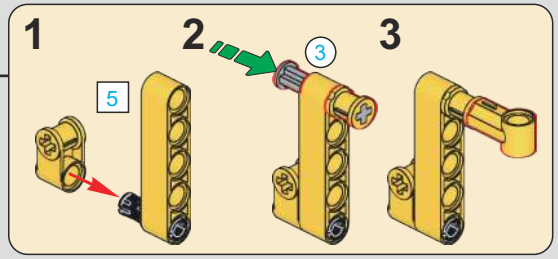

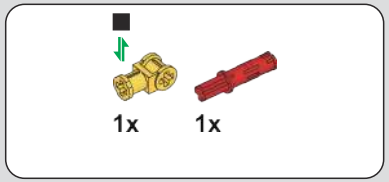

663

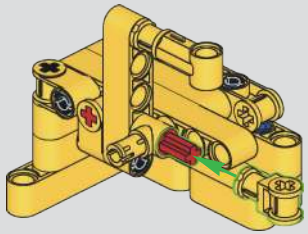

664

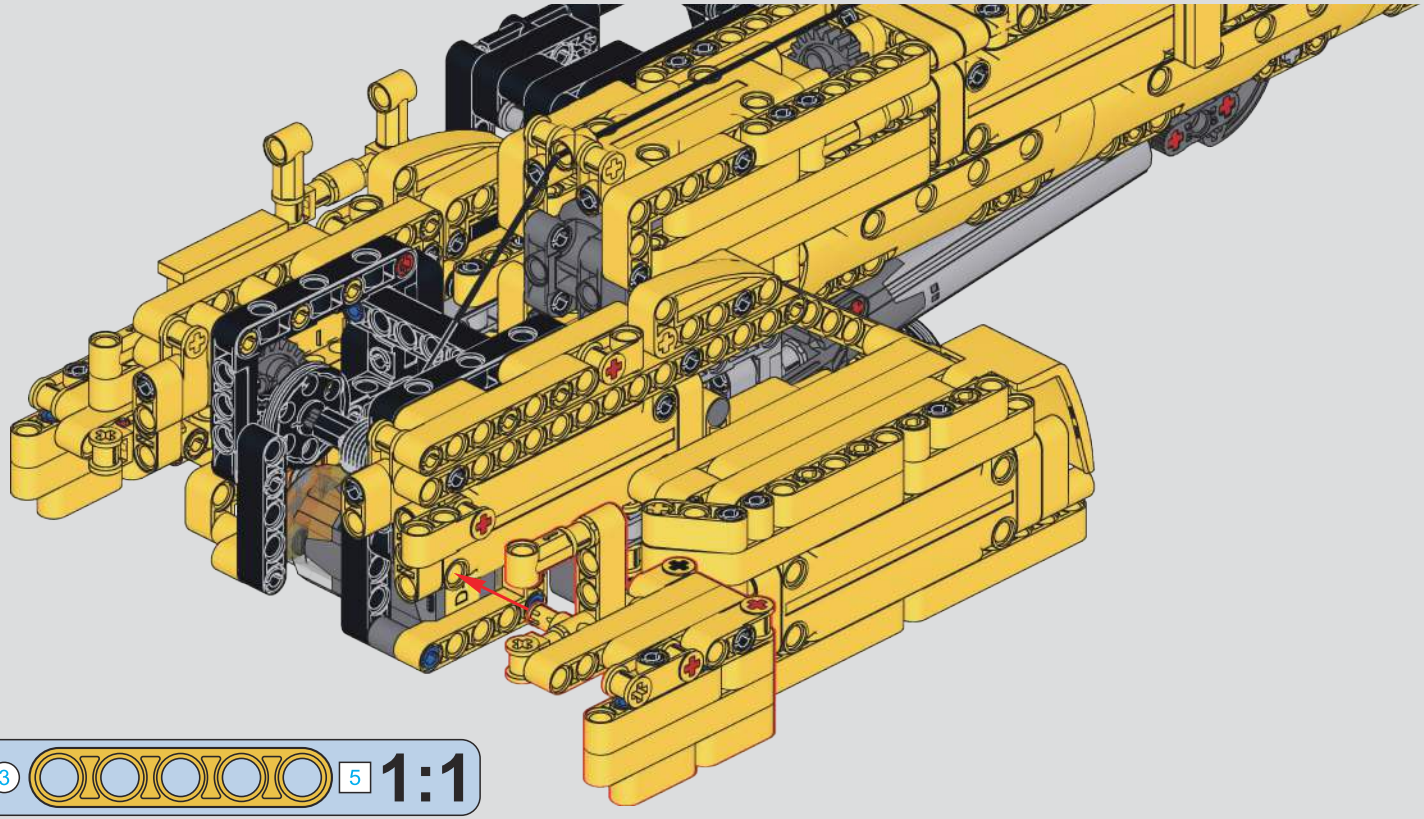

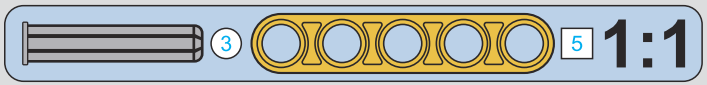

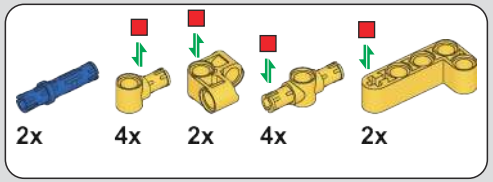

665

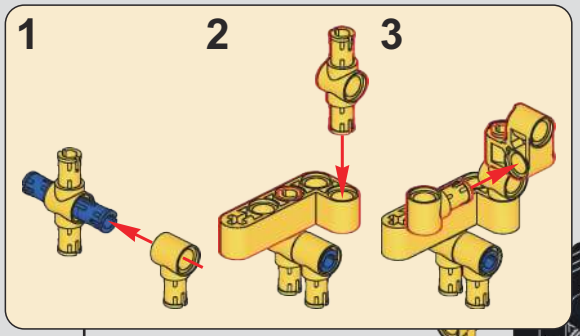

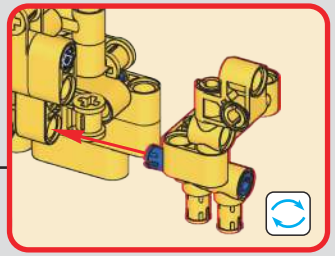

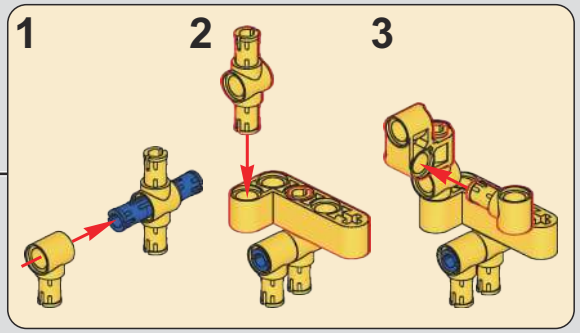

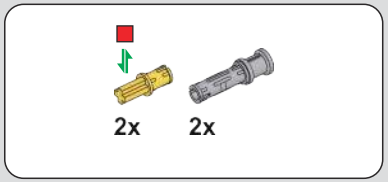

666

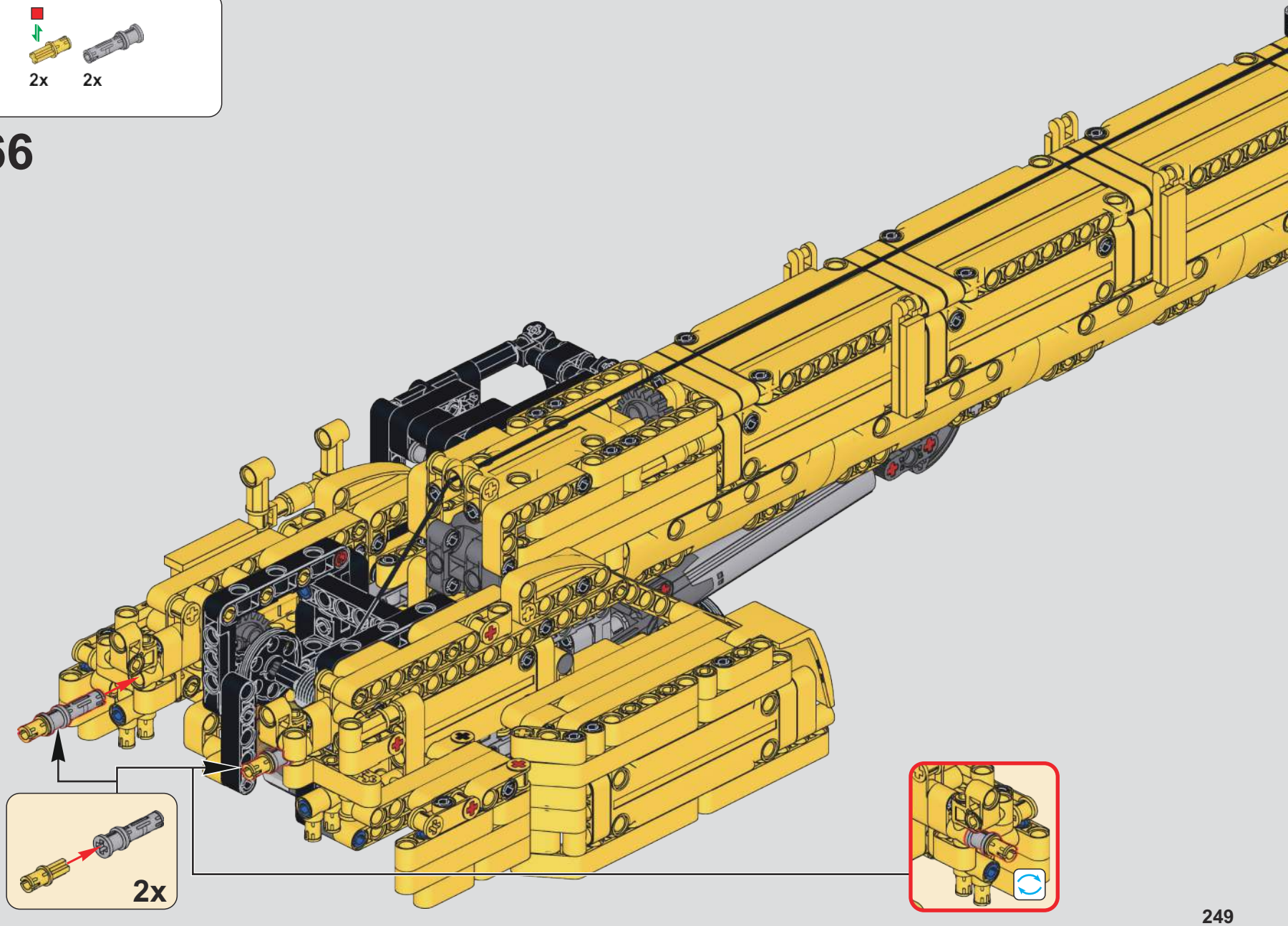

667

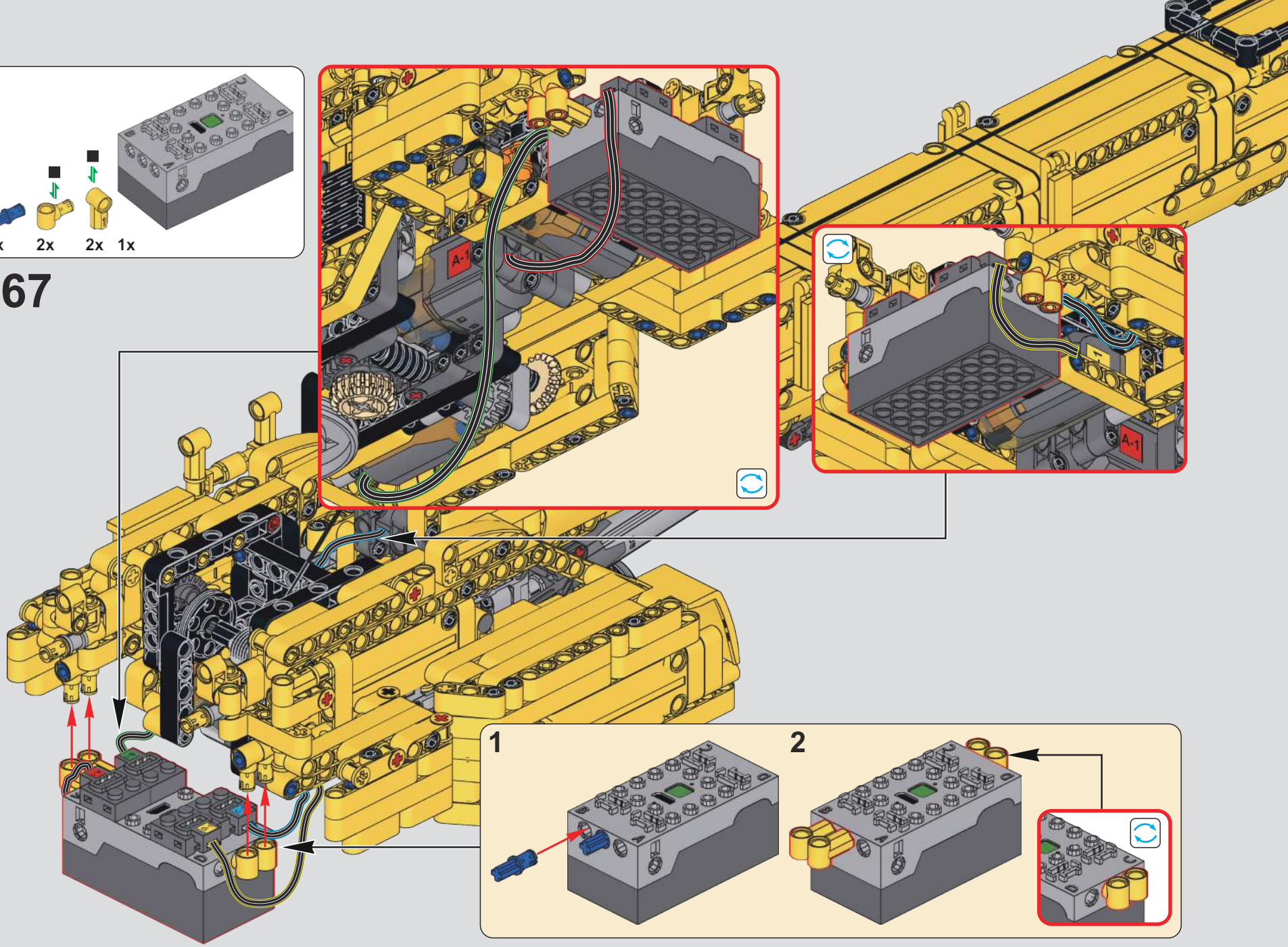

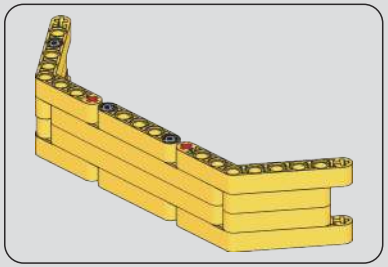

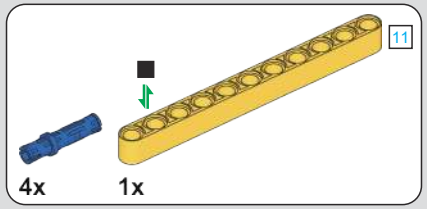

668

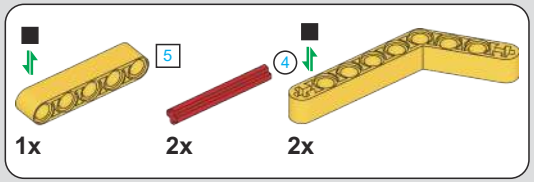

669

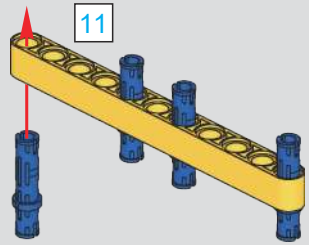

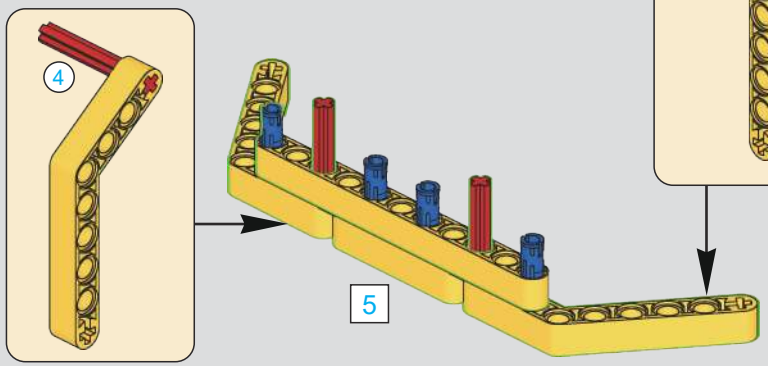

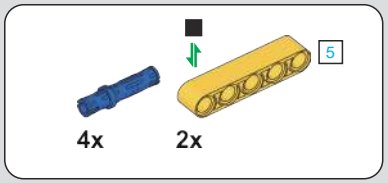

670

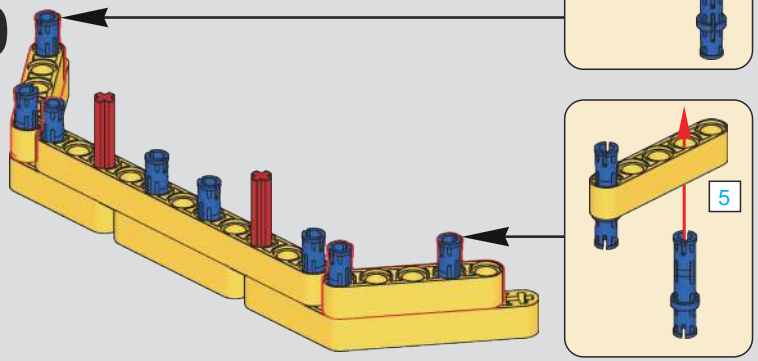

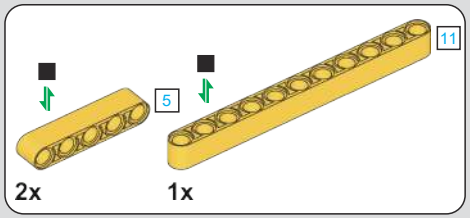

671

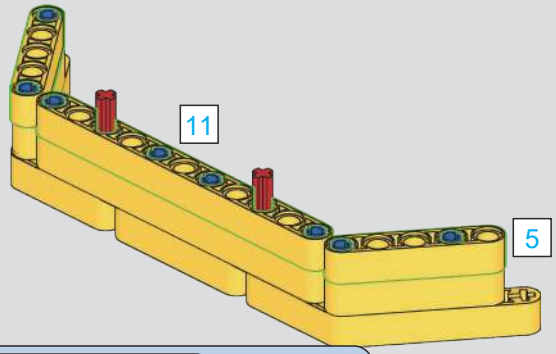

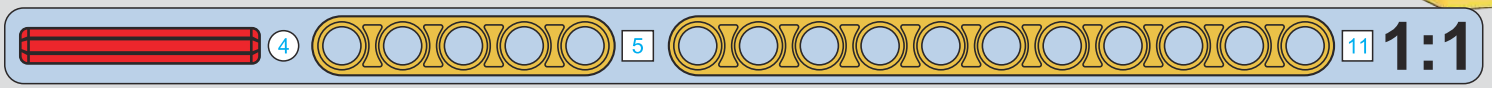

3x

672

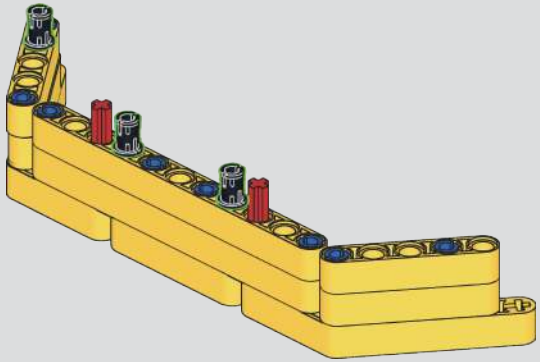

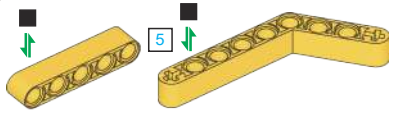

1x 2x

673

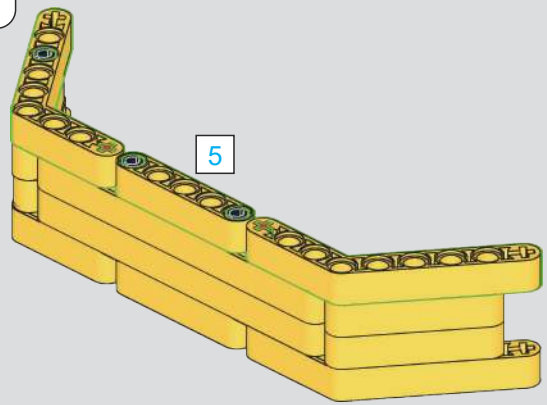

2x

674

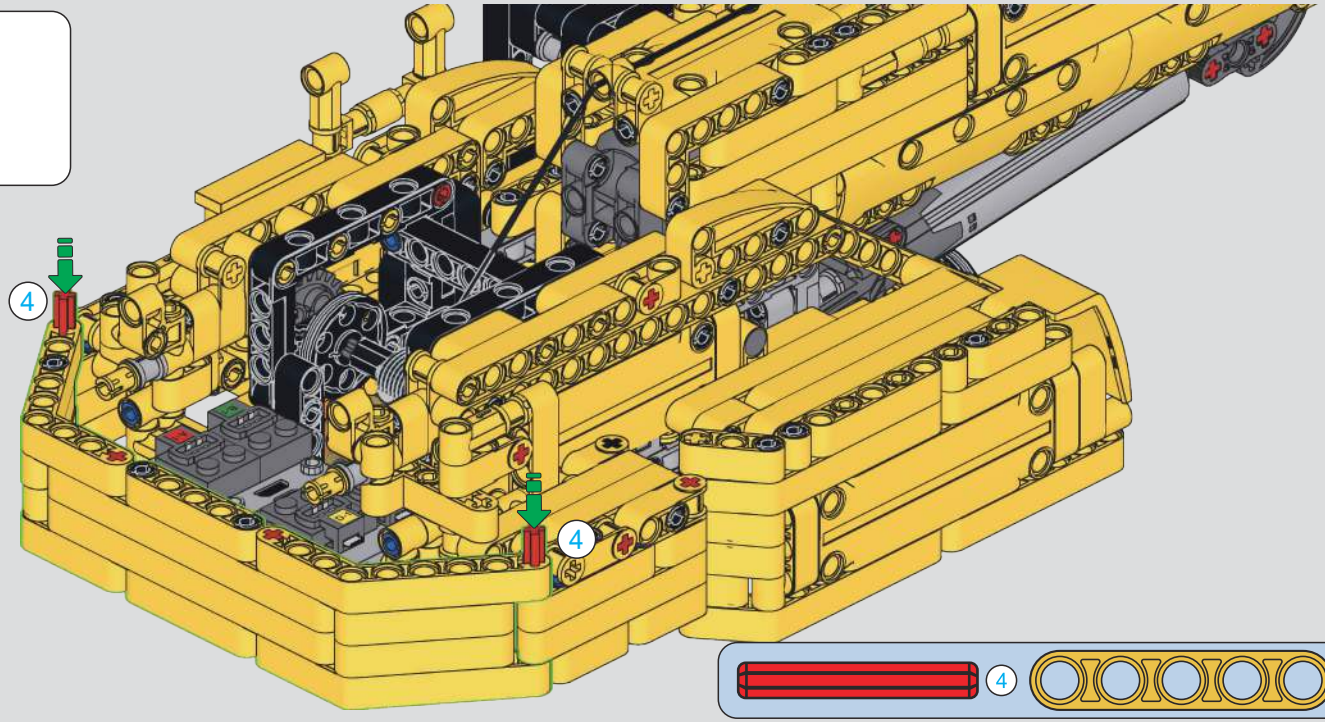

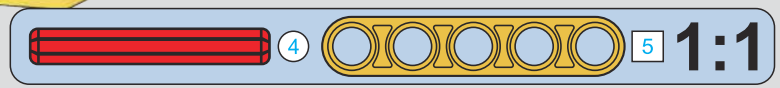

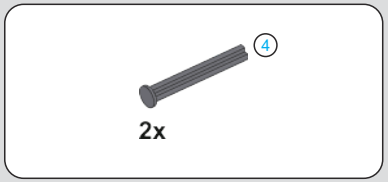

675

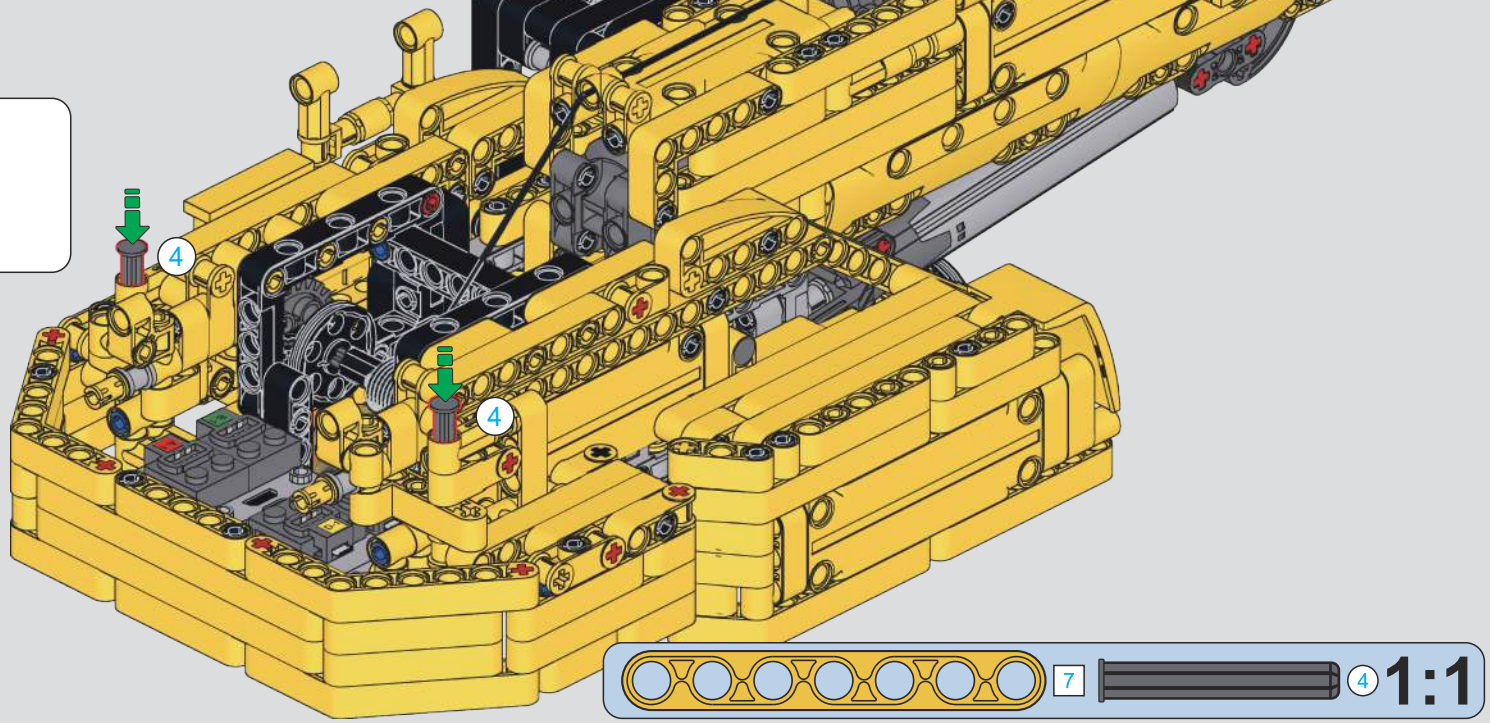

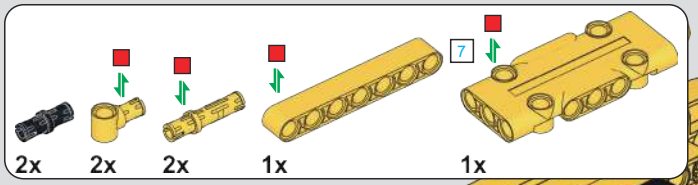

676

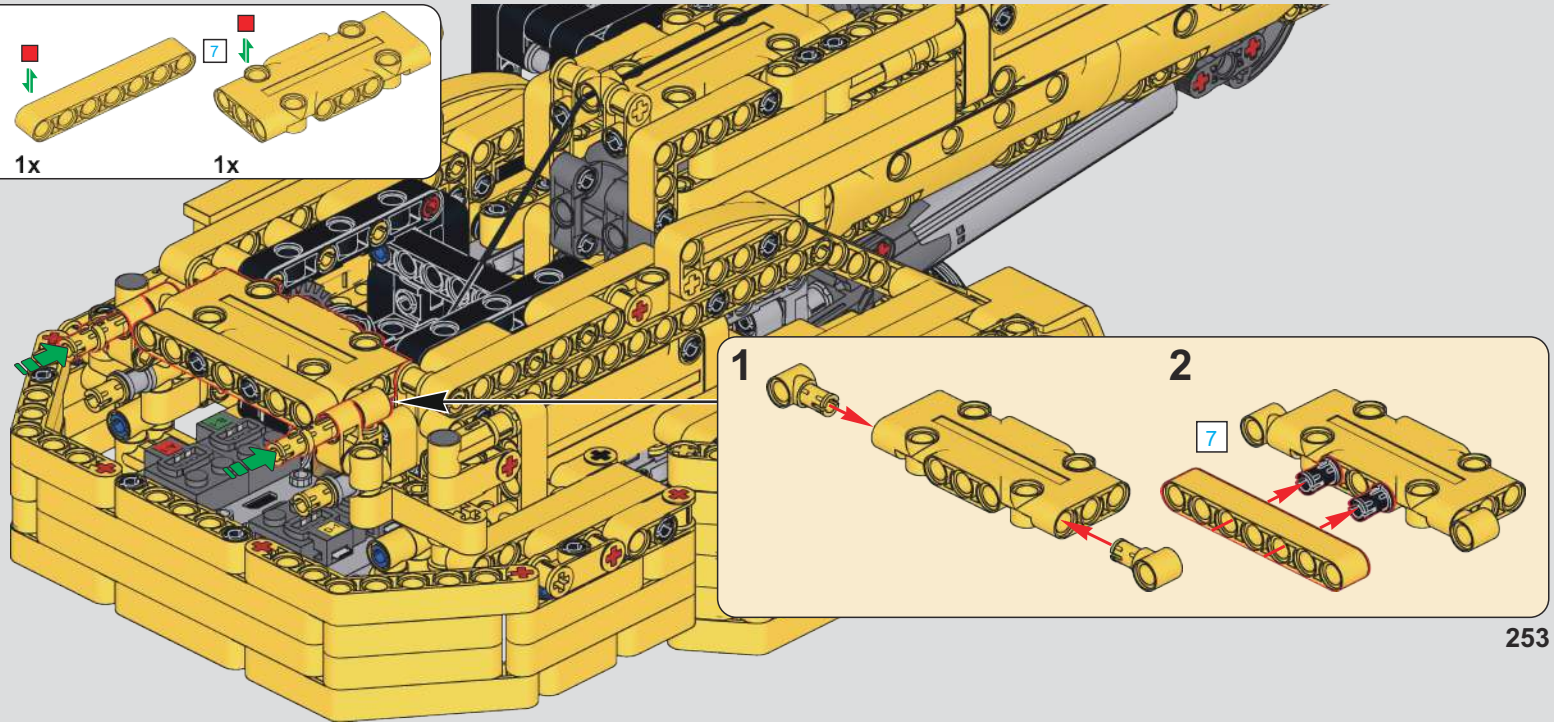

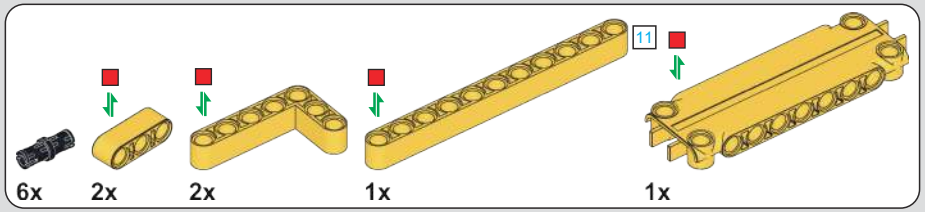

677

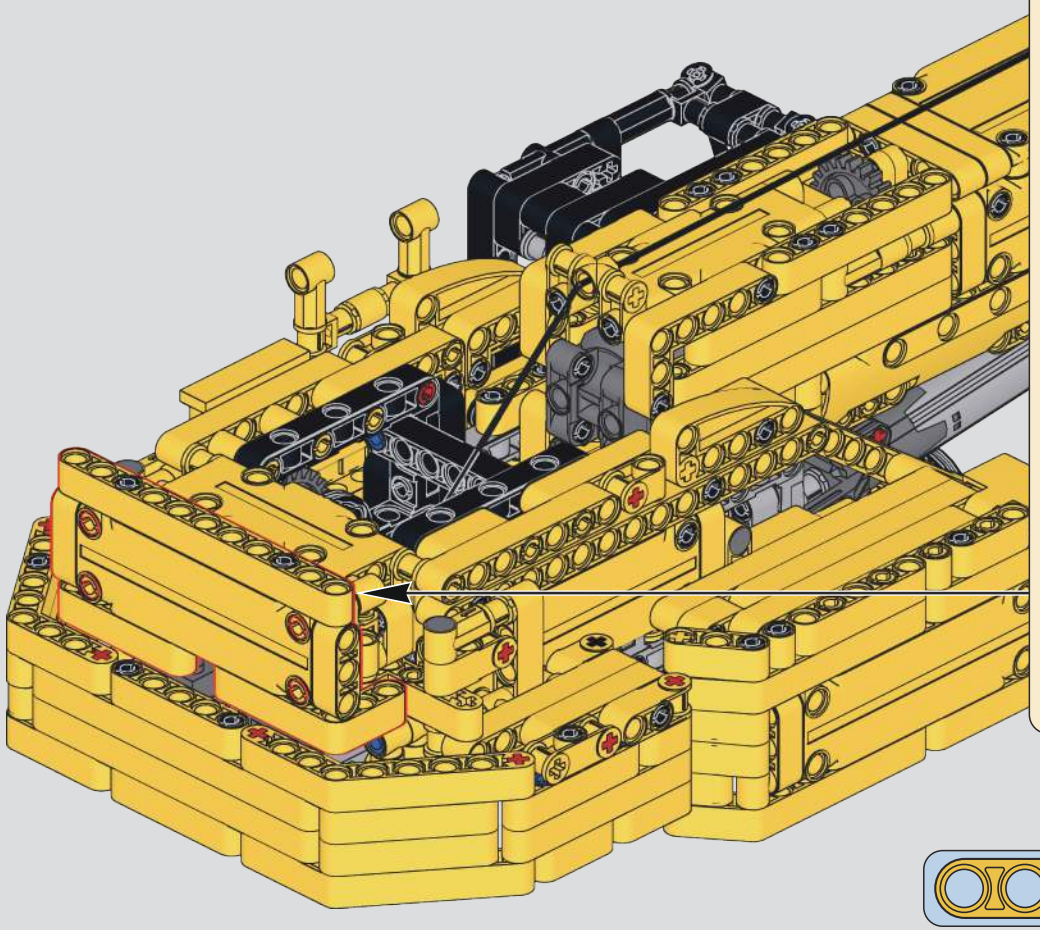

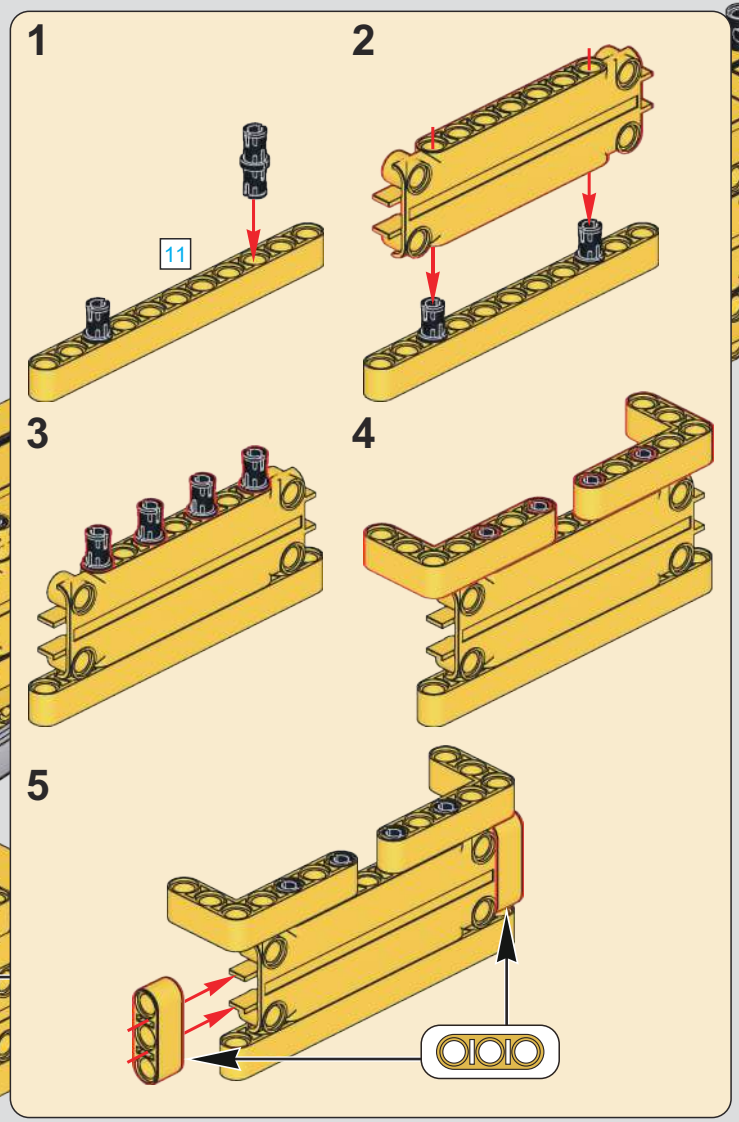

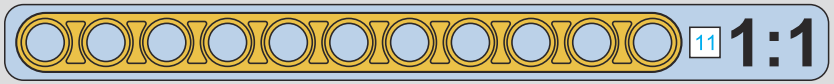

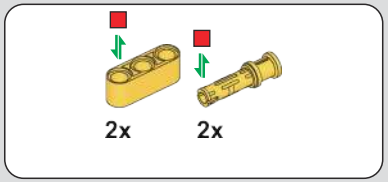

678

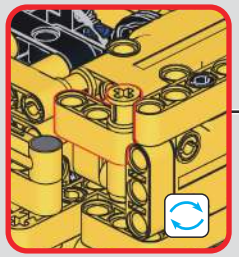

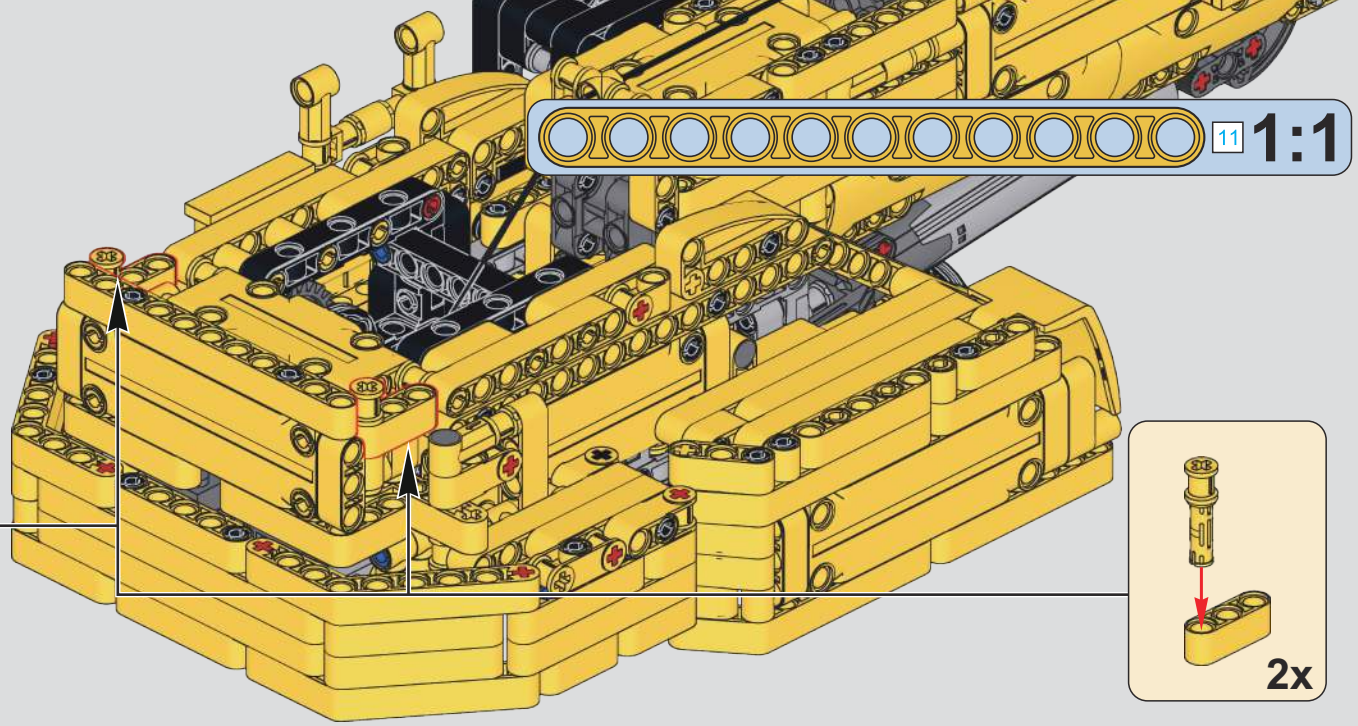

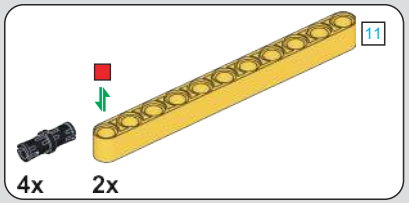

679

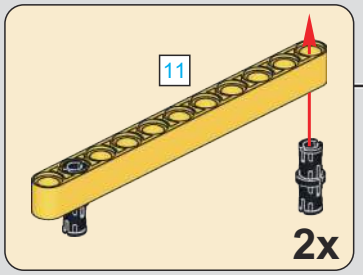

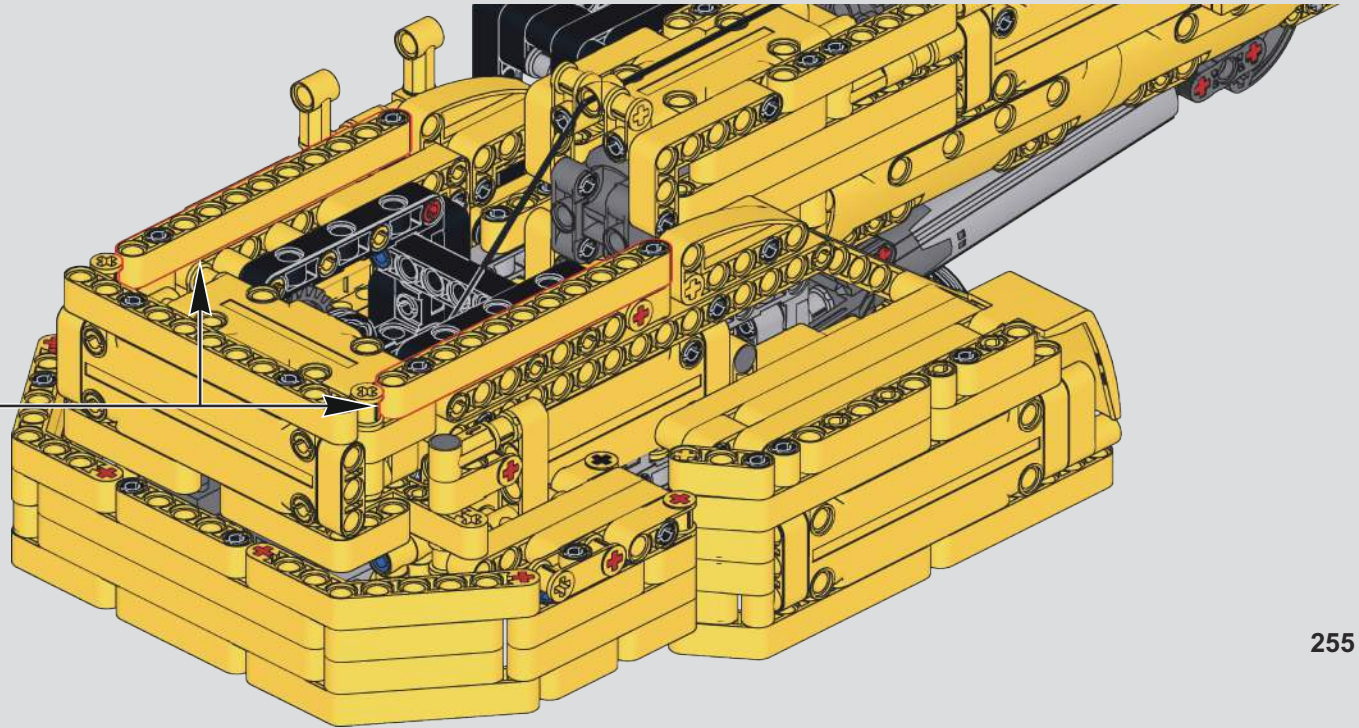

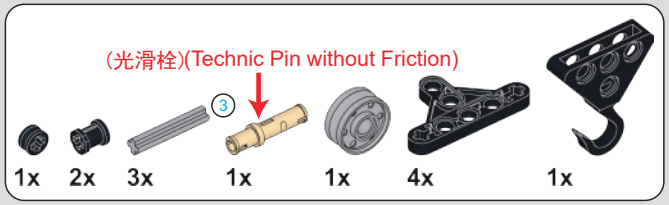
(光滑栓)(Technic Pin without Friction)
3
1x
2x
3x
1x
1x
4x
1x

680

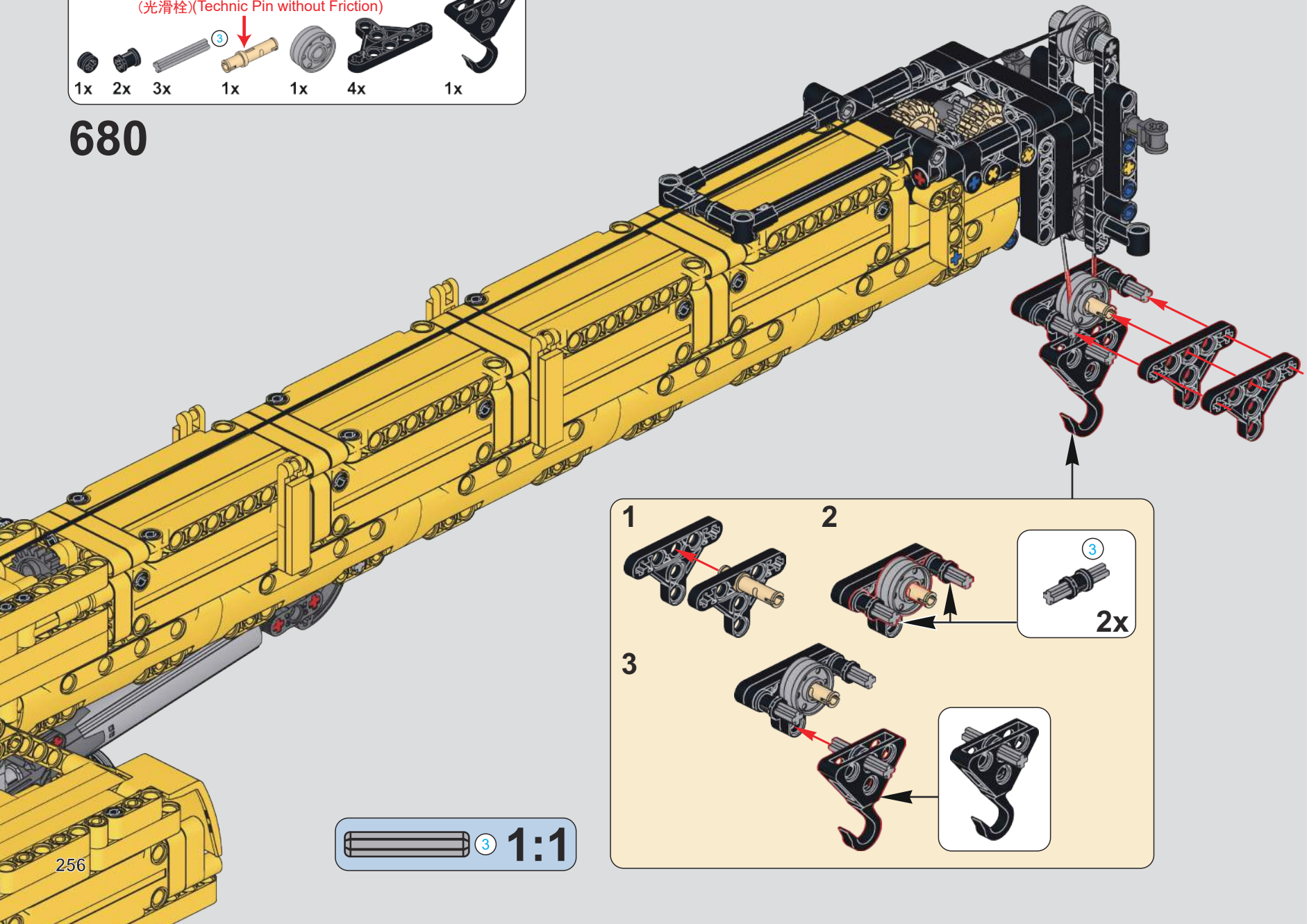
1
2
3
3
2x
3
1:1

681

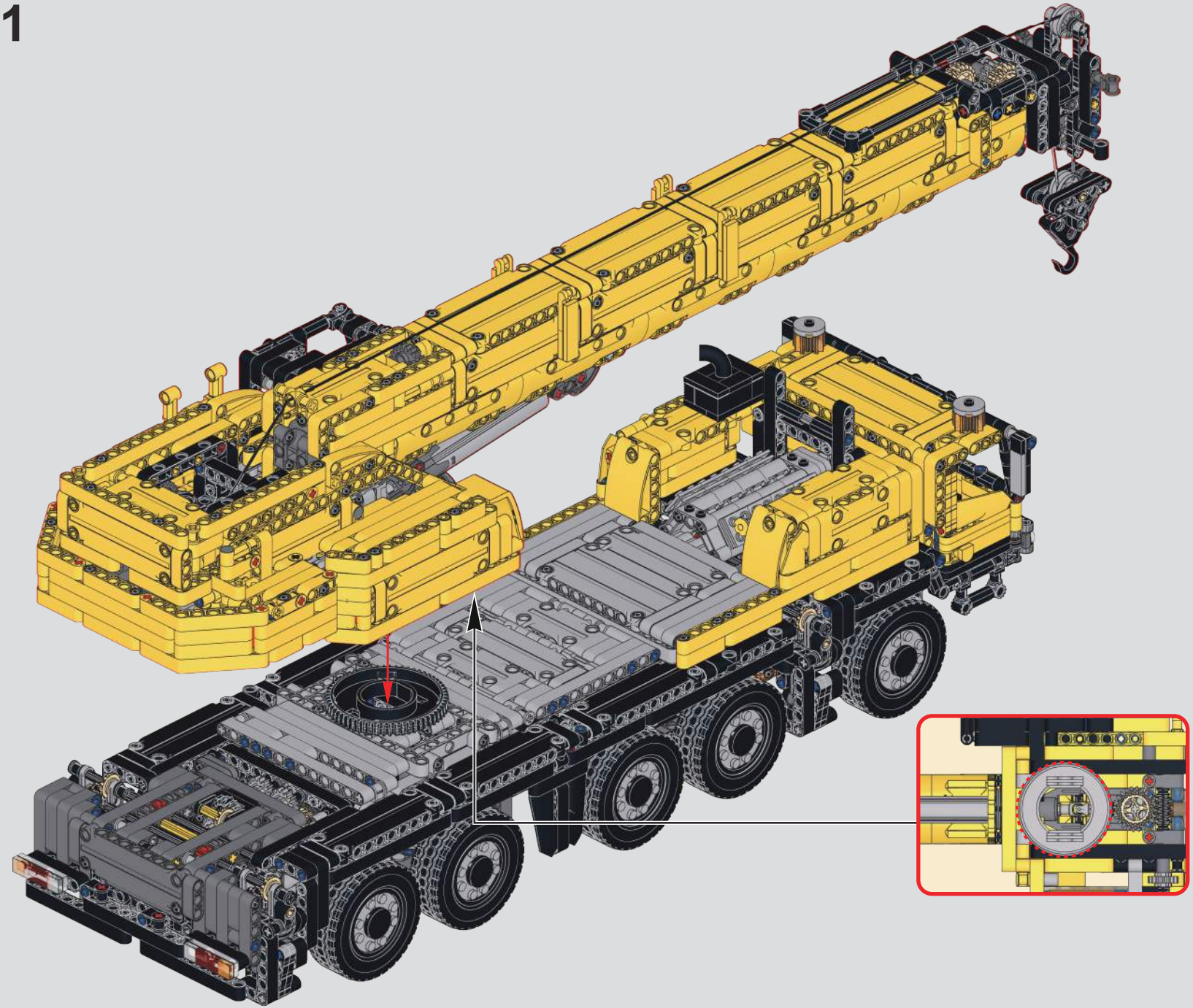

682

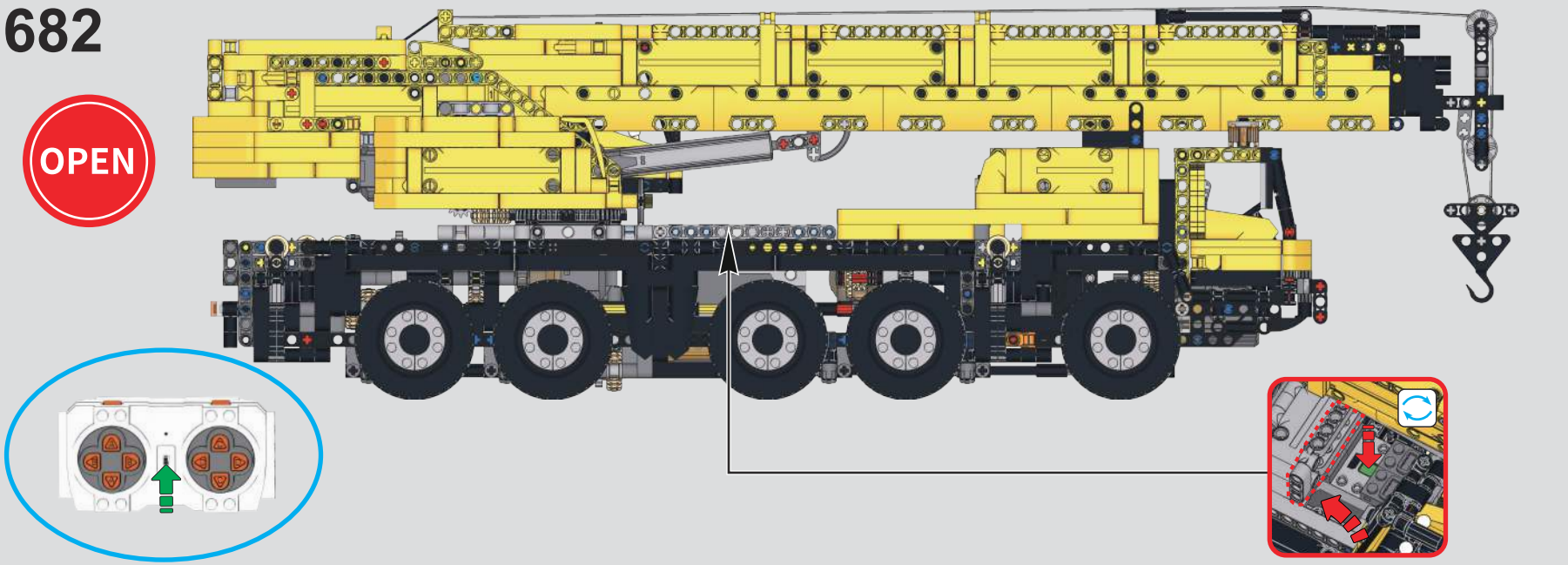

683

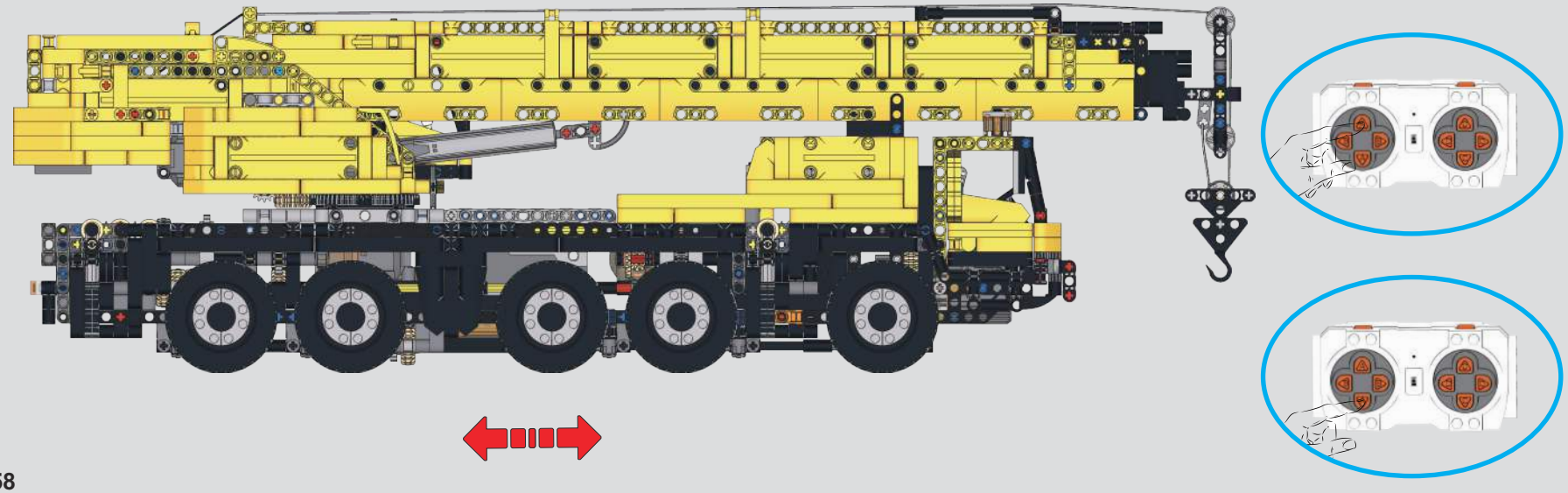

684

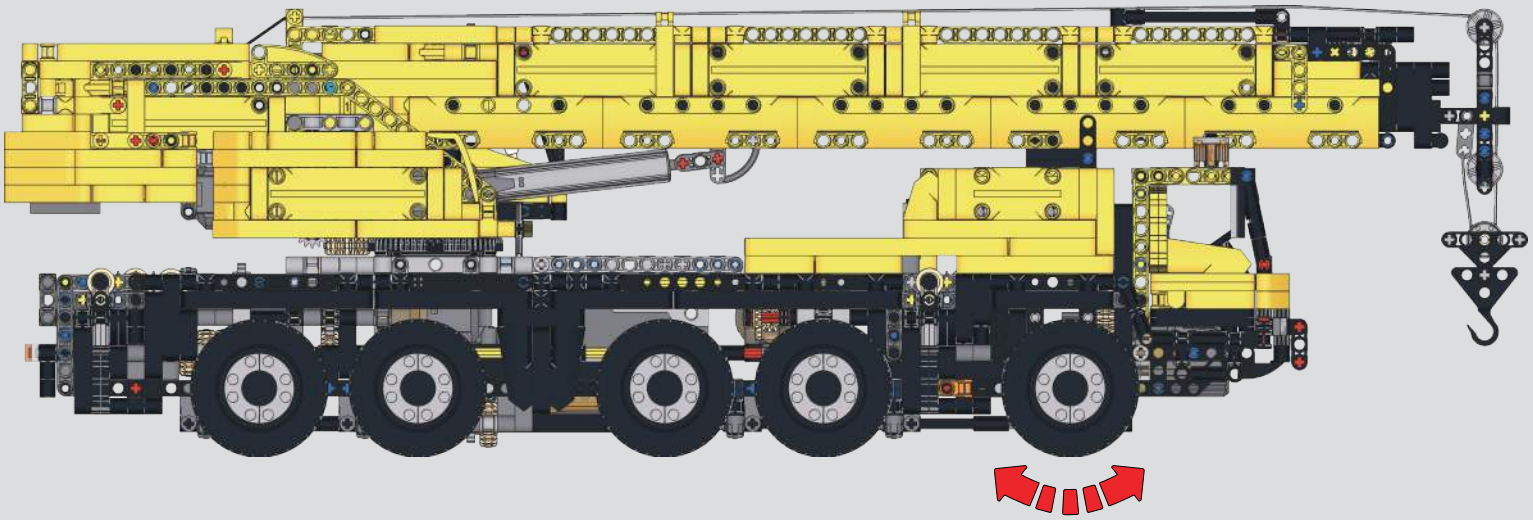

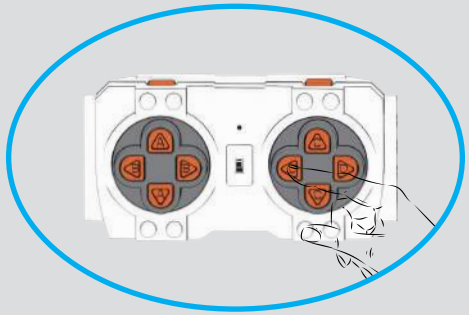

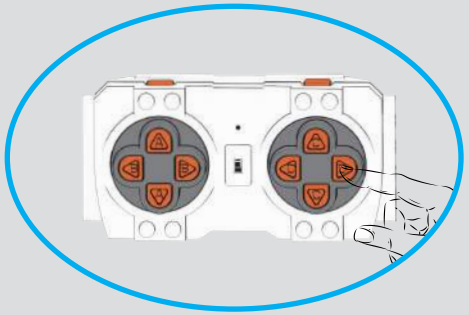

685

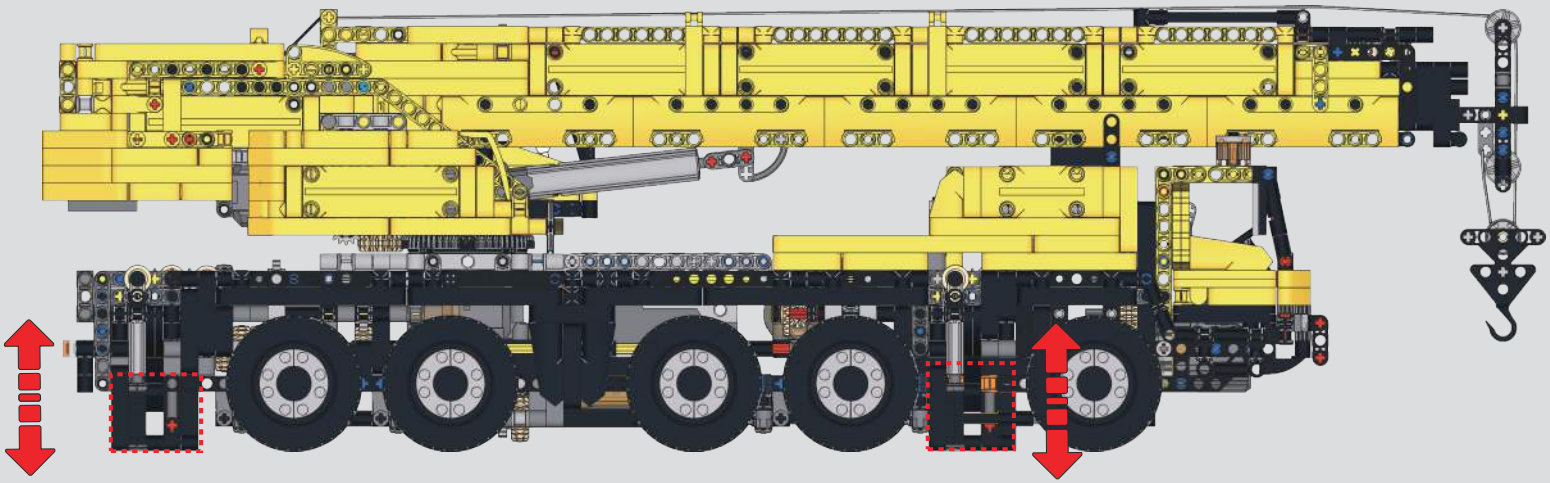

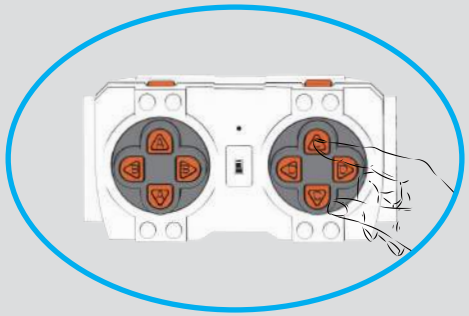

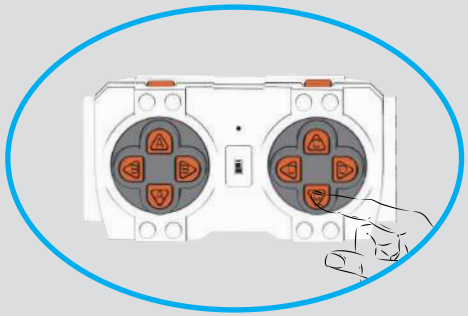

686

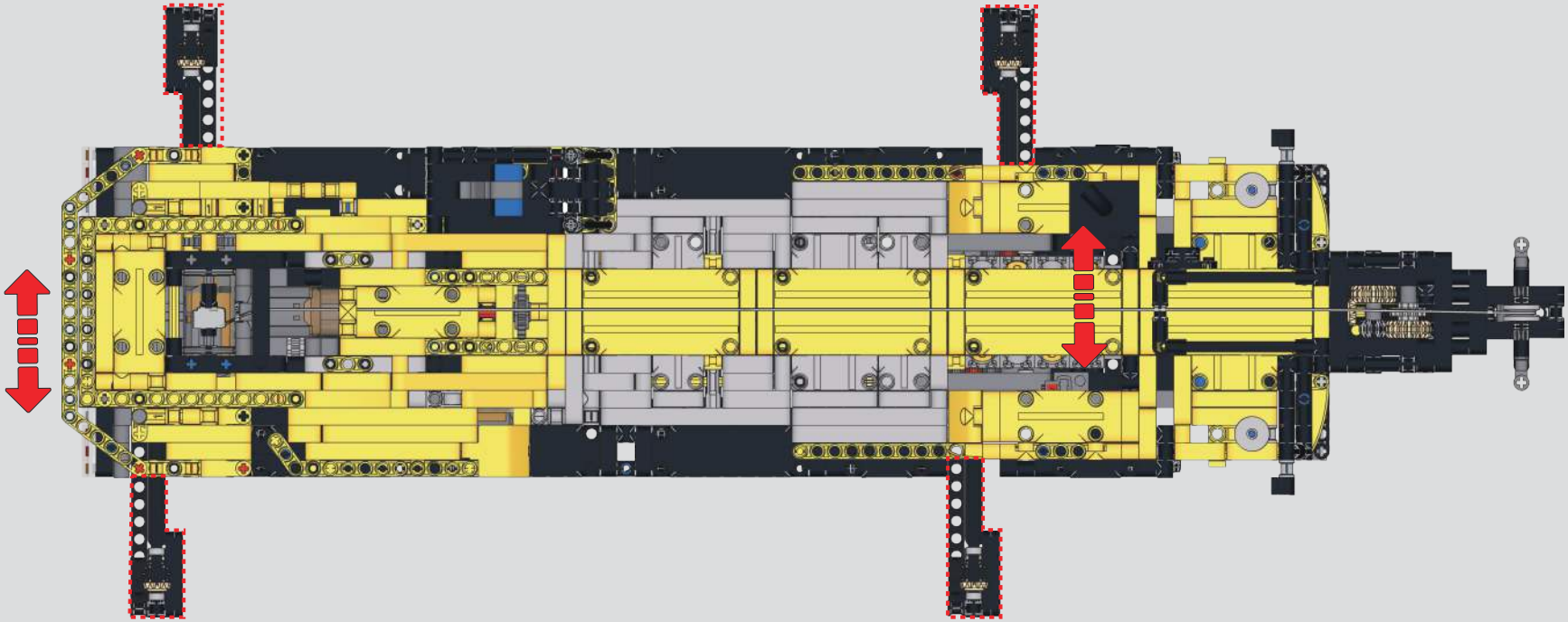

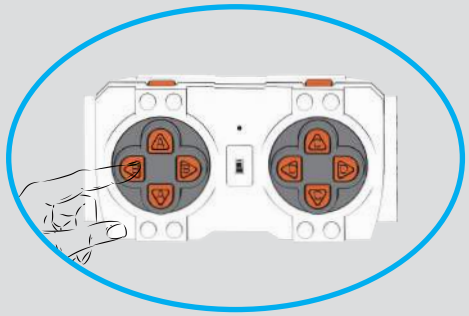

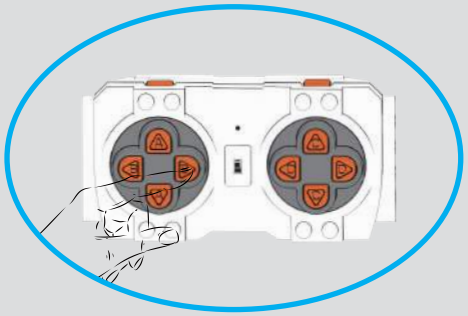

687

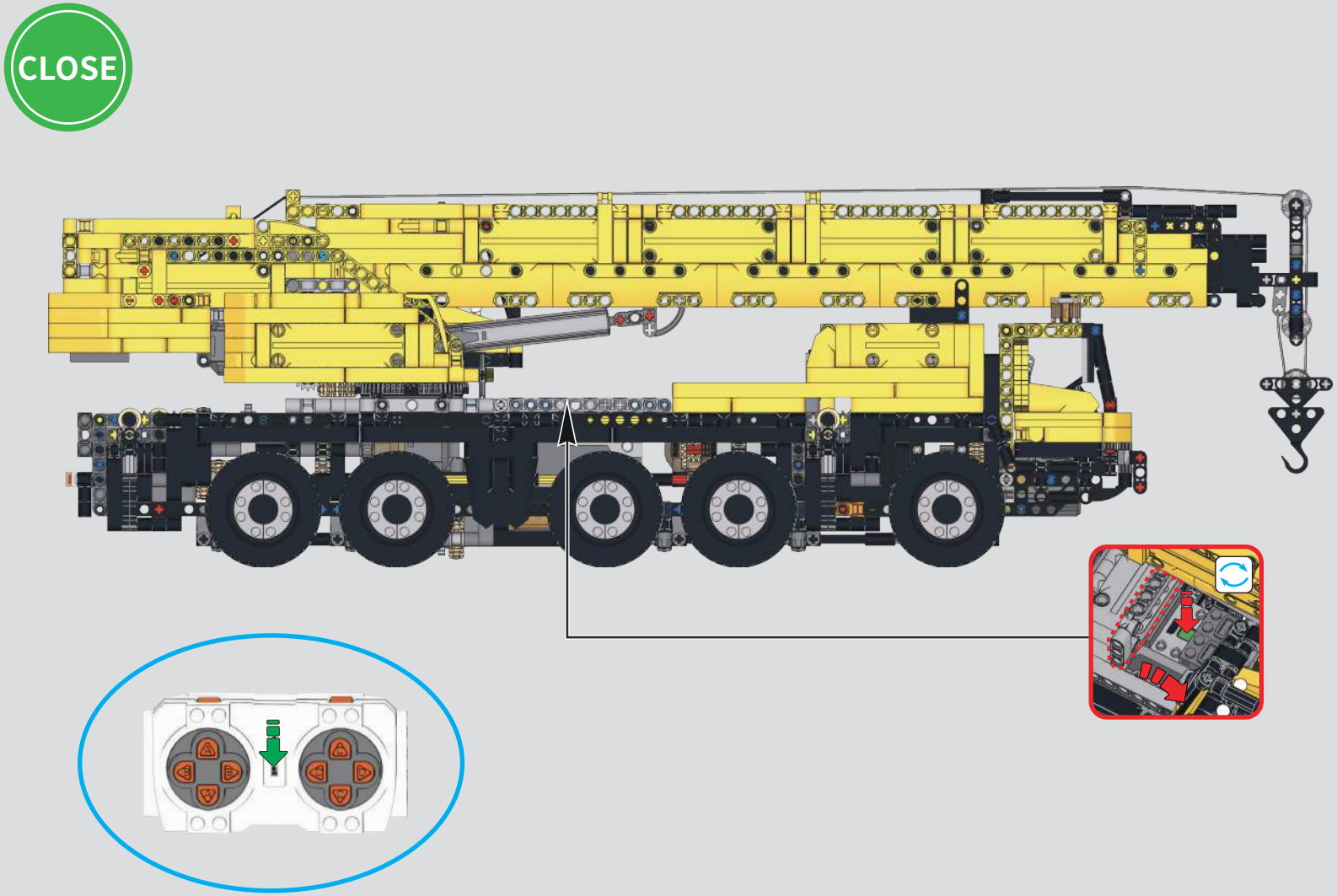

688

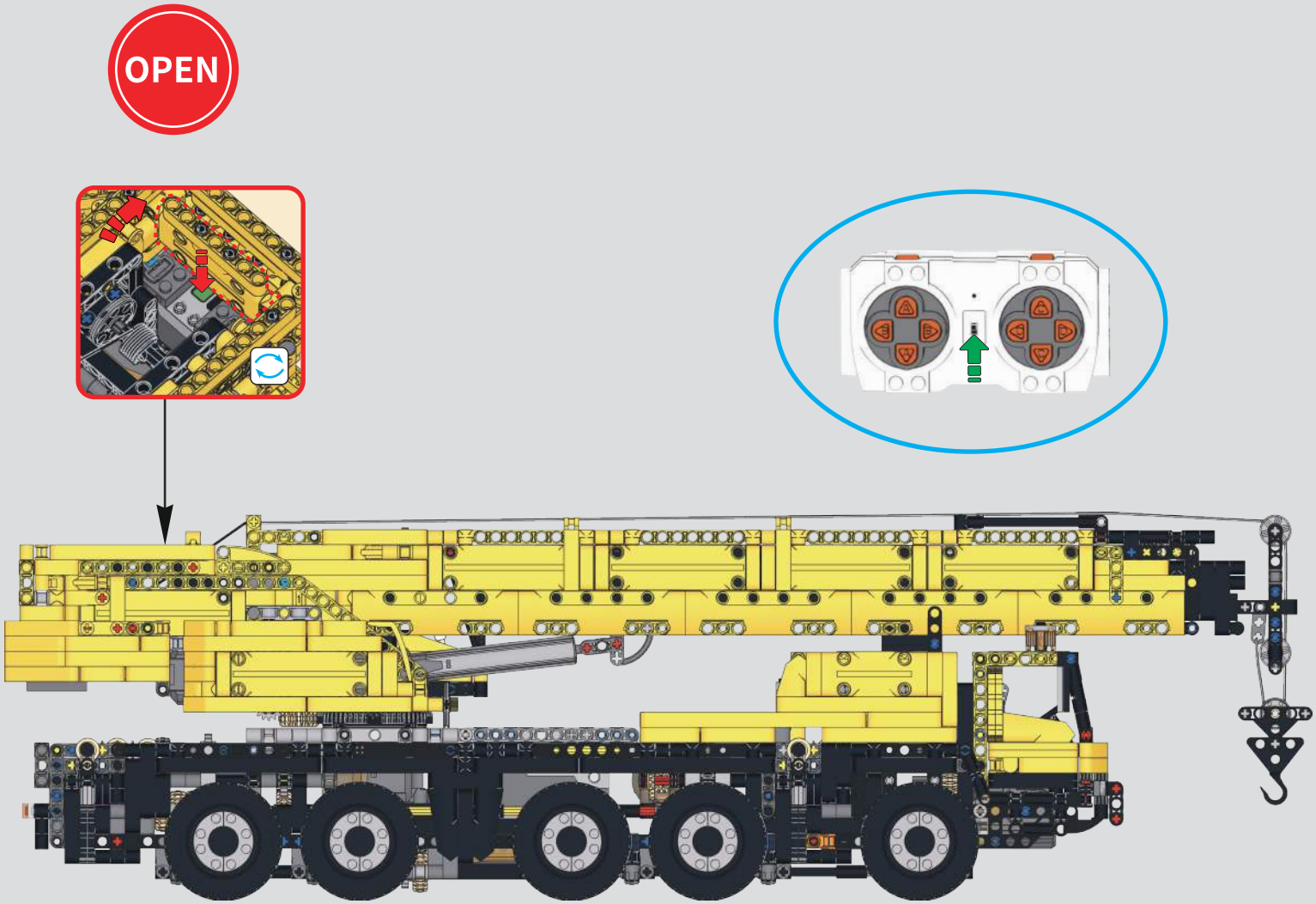

689

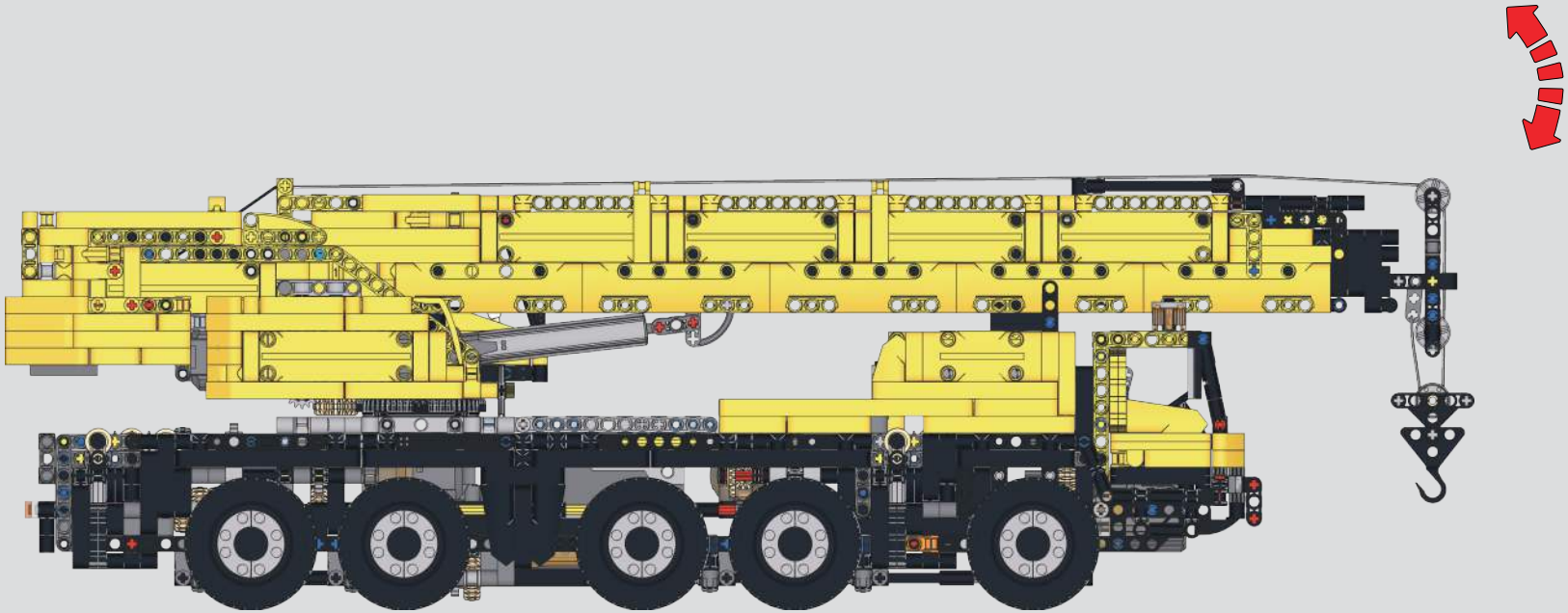

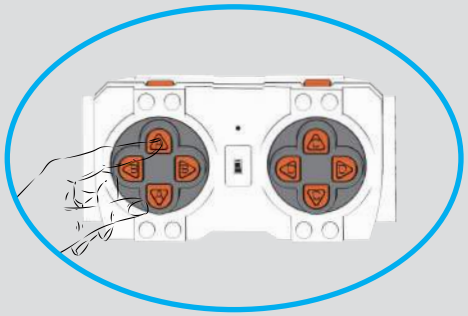

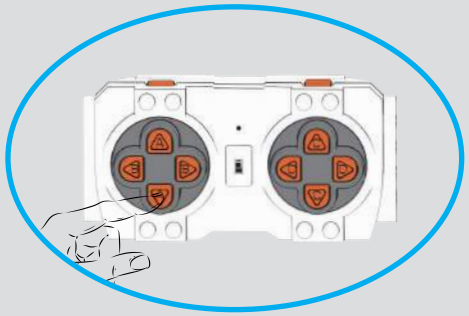

690

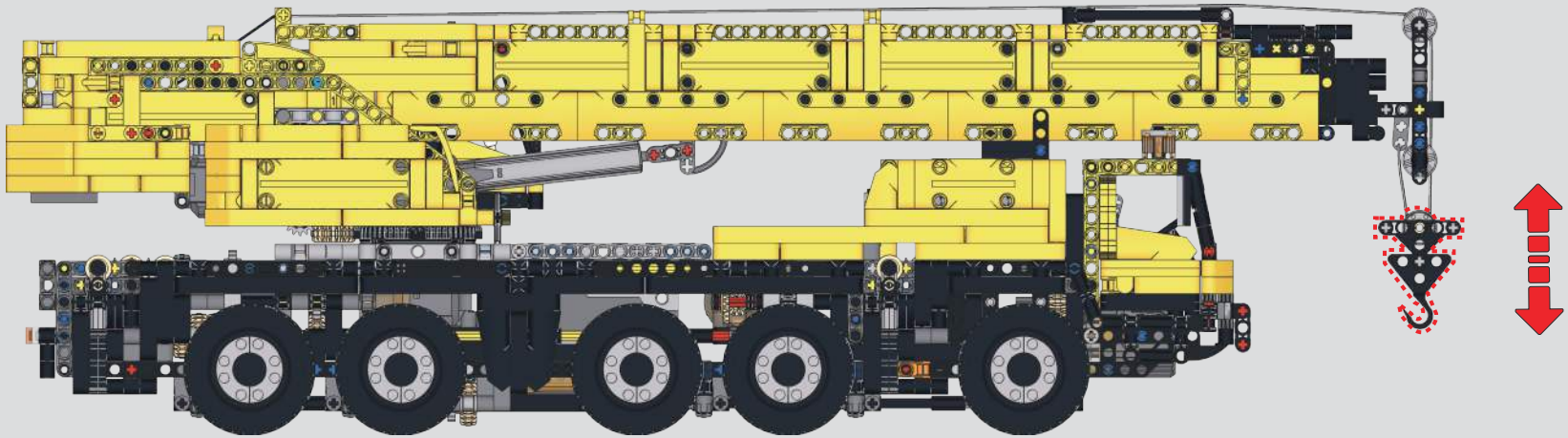

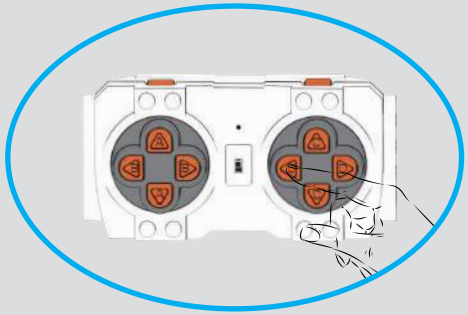

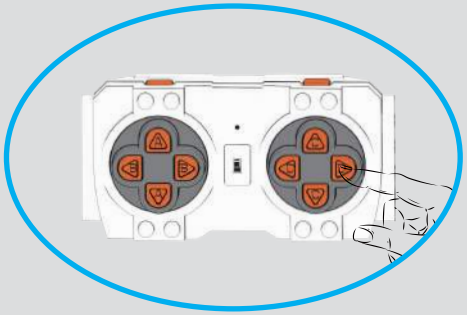

691

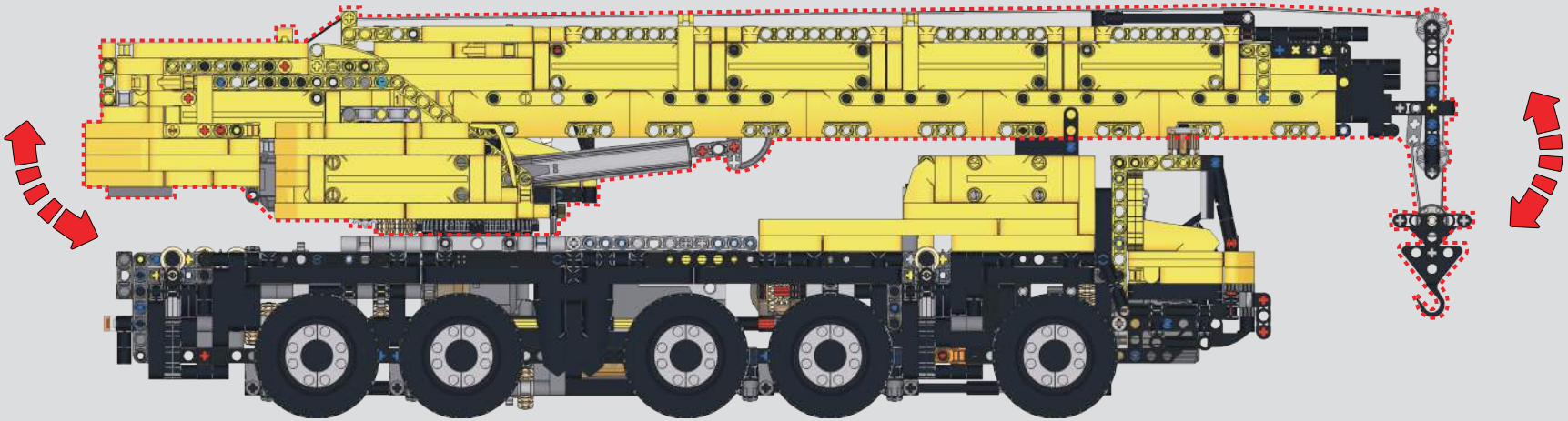

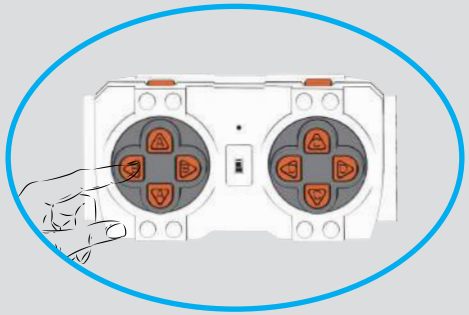

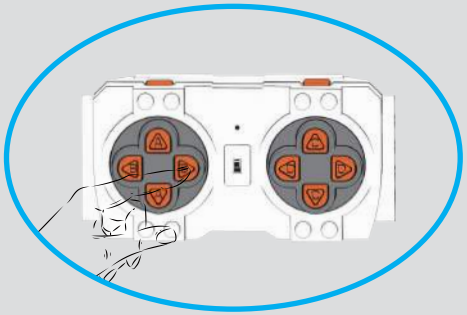

692

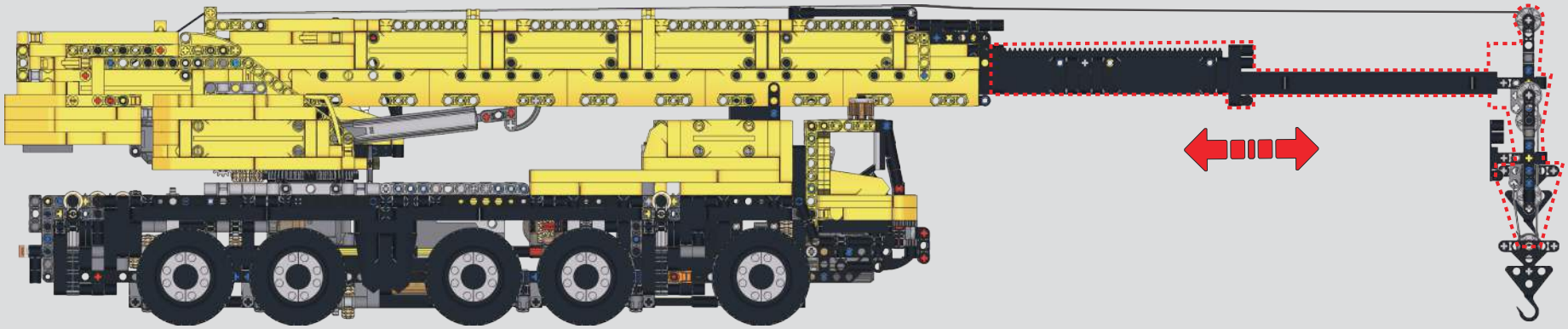

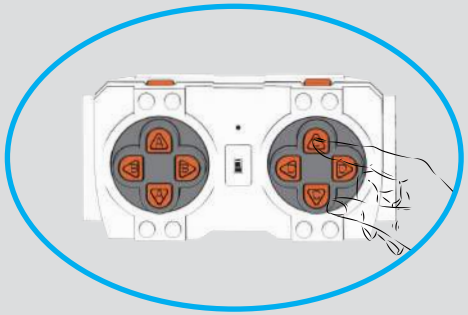

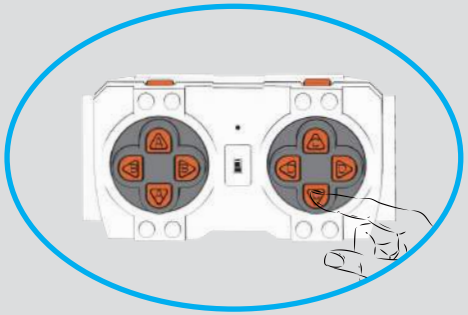

693

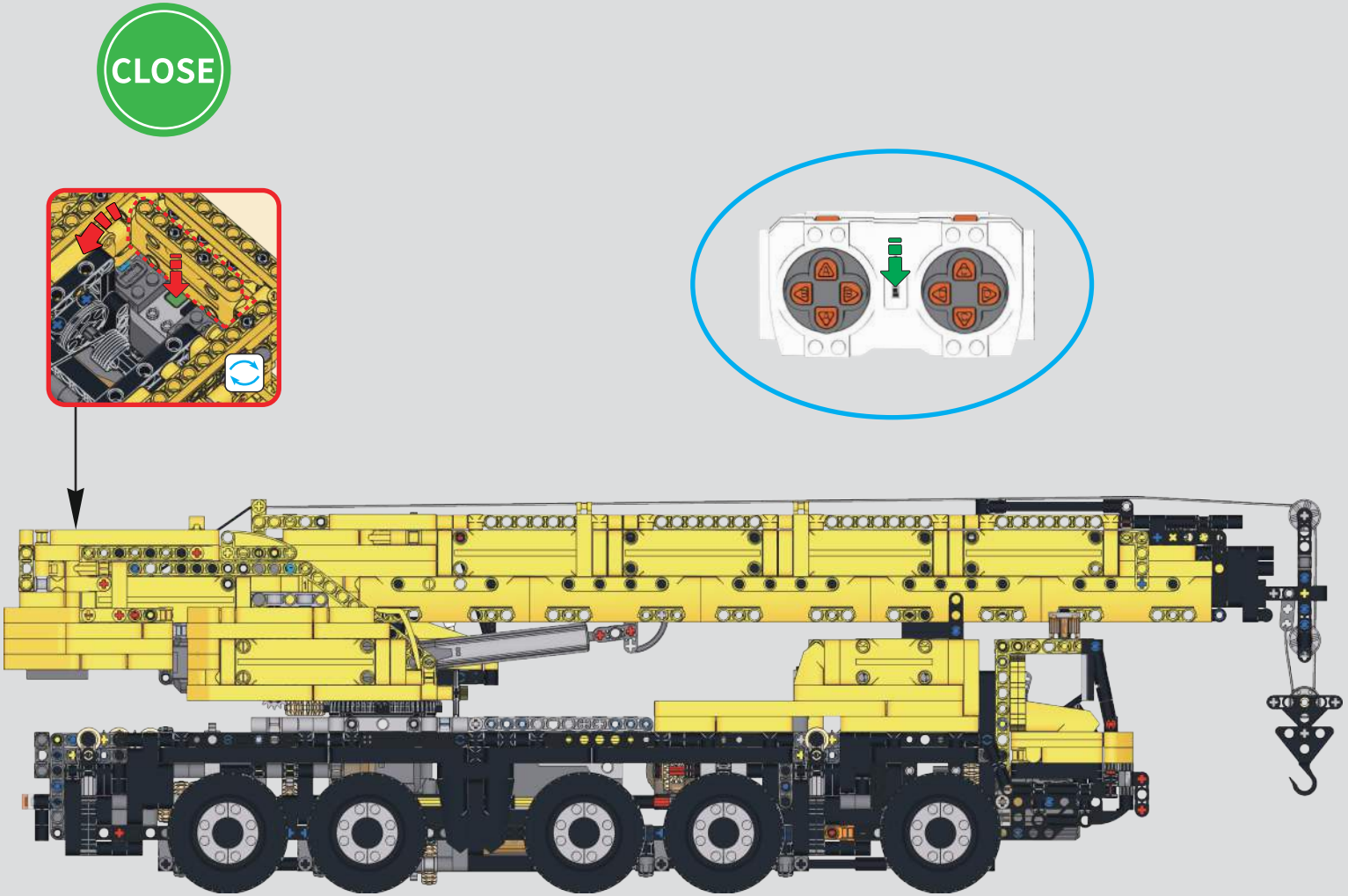

694

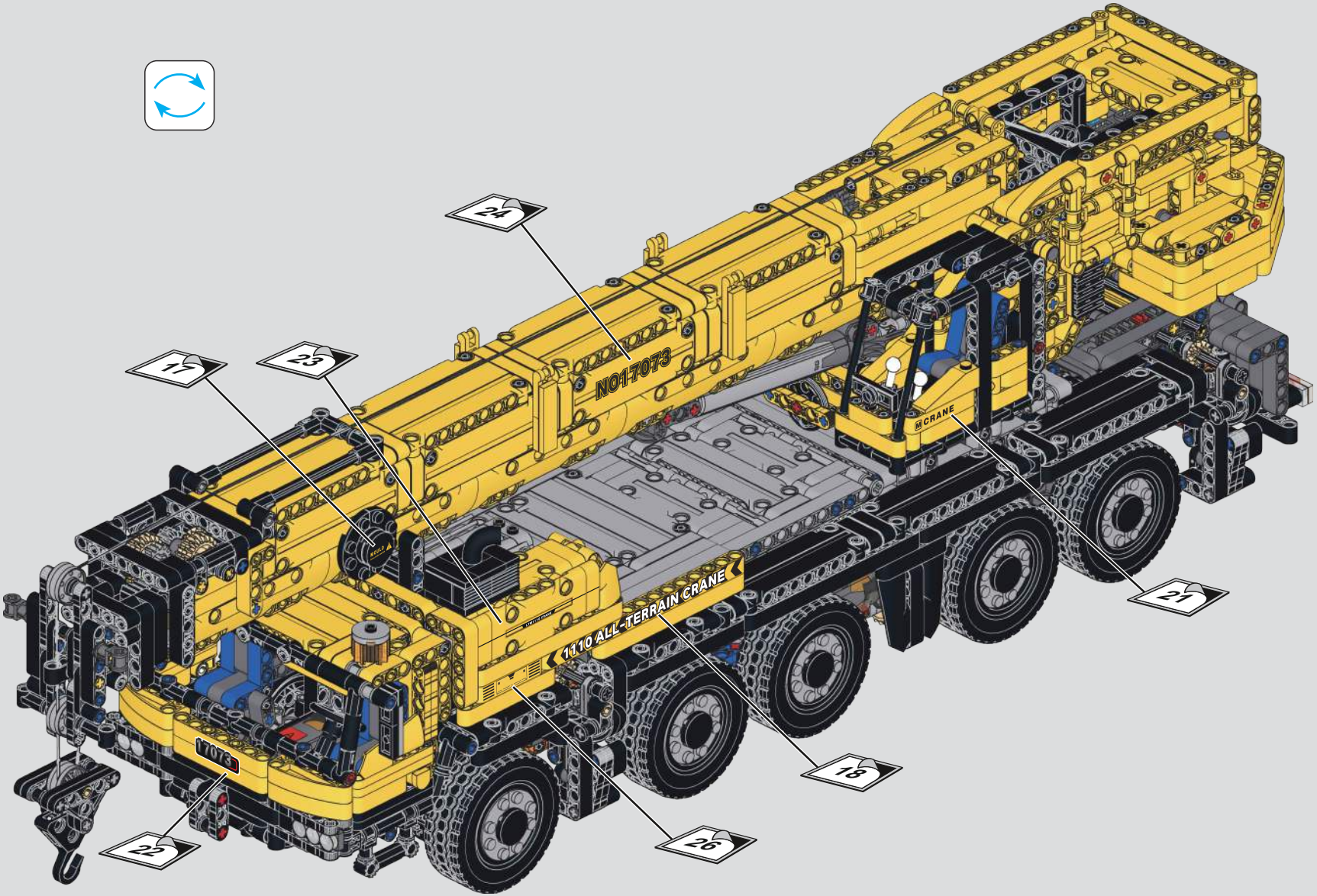
24
17
23
NO17073
CRANE
1110 ALL-TERRAIN CRANE
21
18
17073
22
26

695

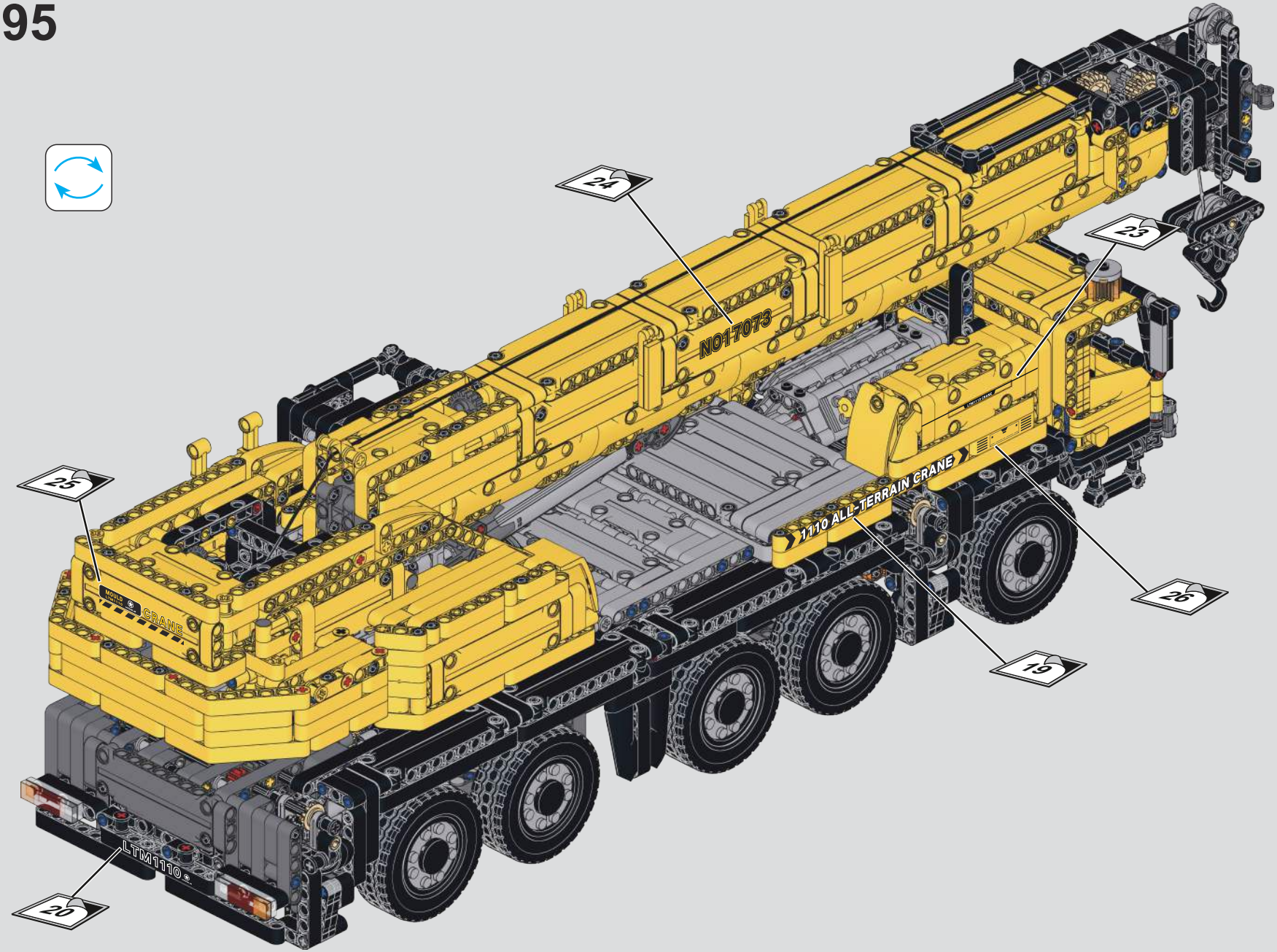
24
23
25
26
19
20
N017073
1110 ALL-TERRAIN CRANE
CRANE
LTM1110

696

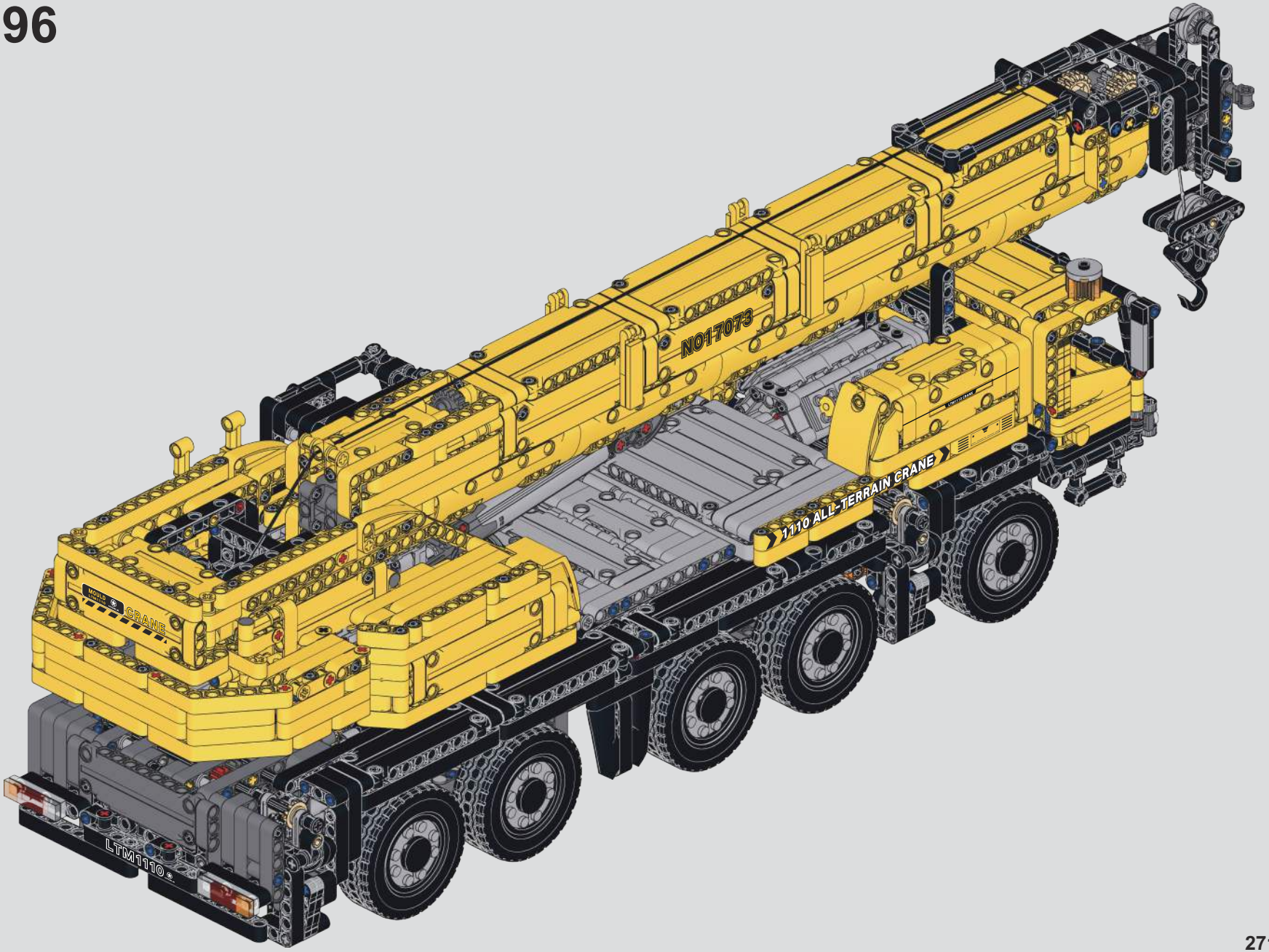

MOULD KING®

宇 星 模 王