MOULD KING®

宇星模王

宇星工程系列

MODELS No. 气动随车吊卡

PNEUMATIC CRANE TRUCK

19002

8238+ Pcs/Pza

高品质气动配件

High quality pneumatic parts

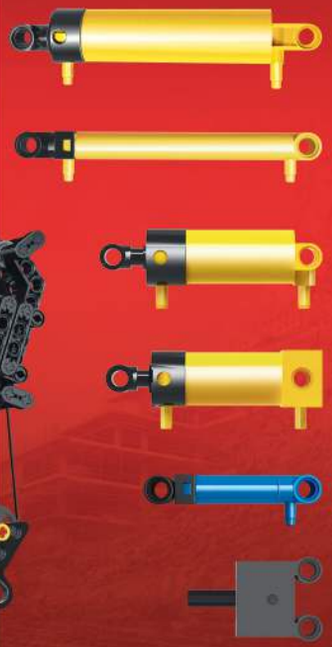

A

OPEN

广东宇星科技

微信扫描二维码，关注公众号。获取第一手的新品资讯，享受便捷的补件服务。

Qr code APP (APP二维码)

Need the apple version 9.0 and above,the android version 5.0 and above.

* This APP supports most of the mainstream Android models on the market, but due to the large number of Android models, different models of systems and hardware reasons, there may be some models do not support, specificaccording to the actual test!

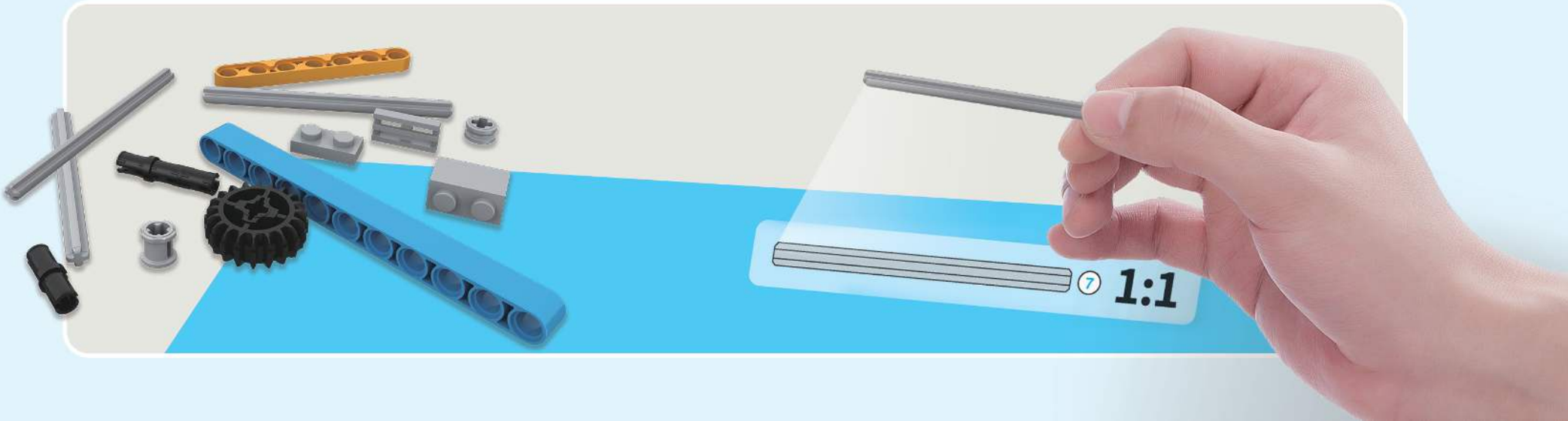

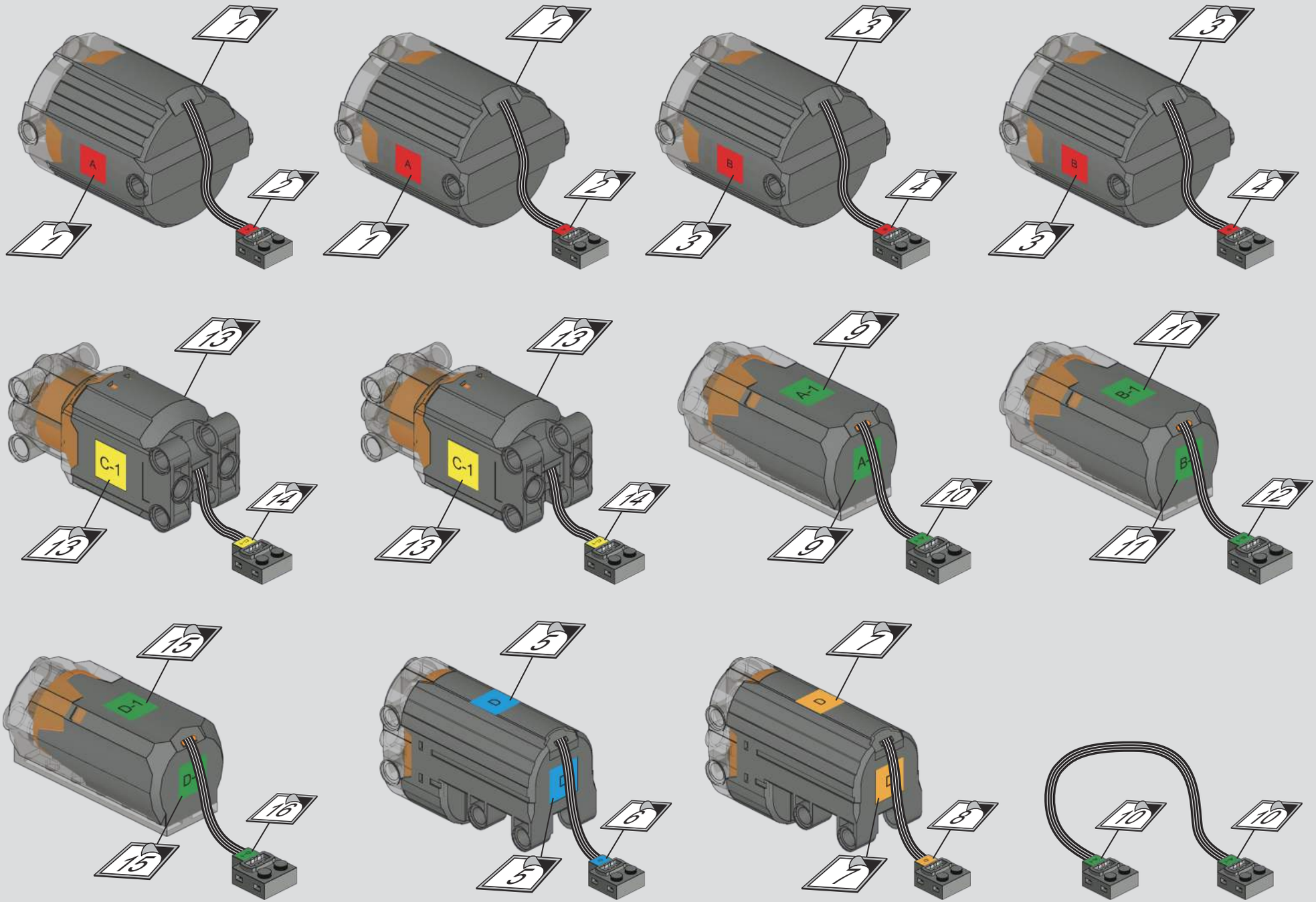
1
A
2
1
1
A
2
1
3
B
4
3
3
B
4
3
13
C-1
14
13
13
C-1
14
13
9
A-1
A
10
9
11
B-1
B
12
11
15
D-1
D
16
15
5
D
D
6
5
7
D
D
8
7
10
10

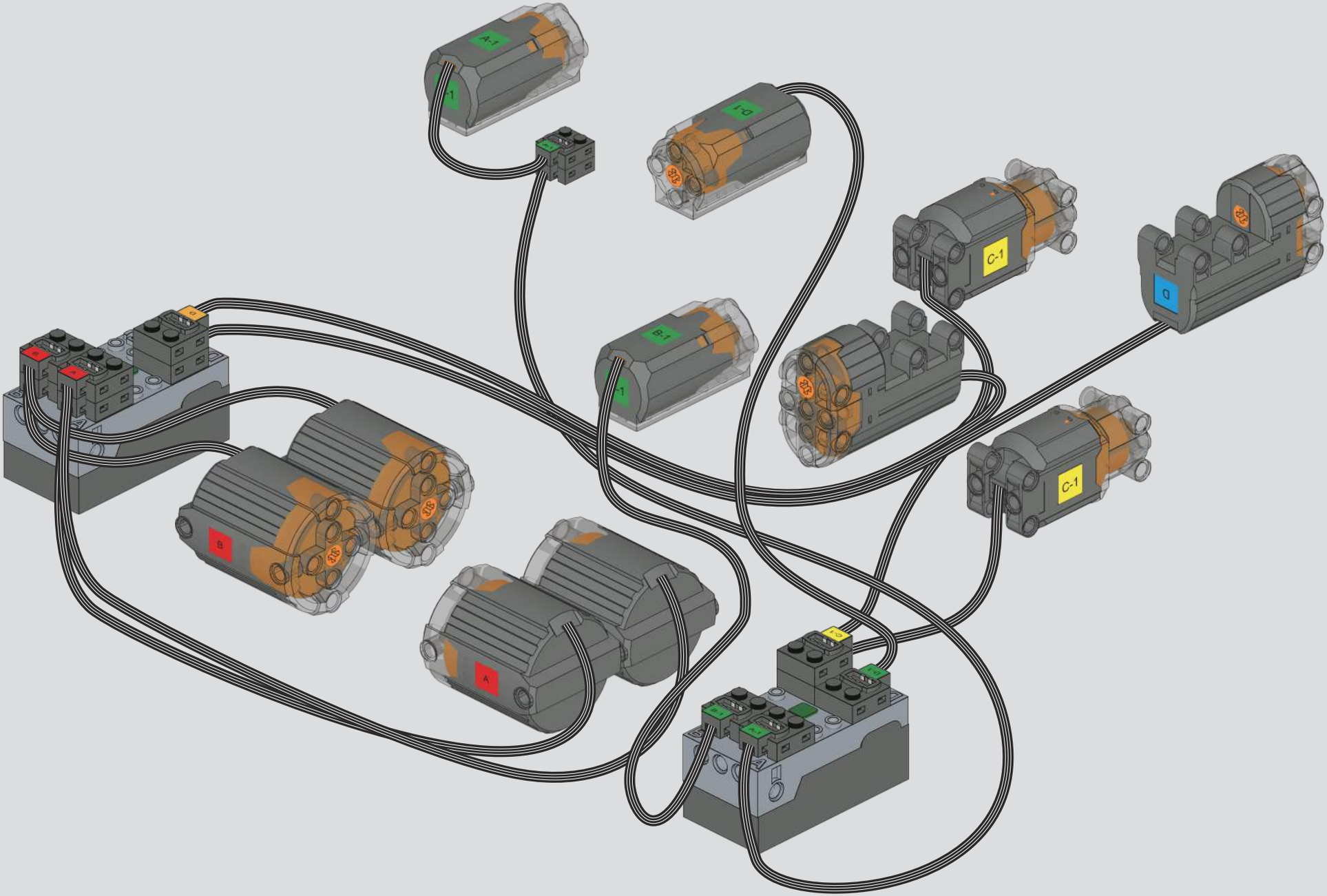
A-1
D-1
C-1
D
B-1
C-1
B
A

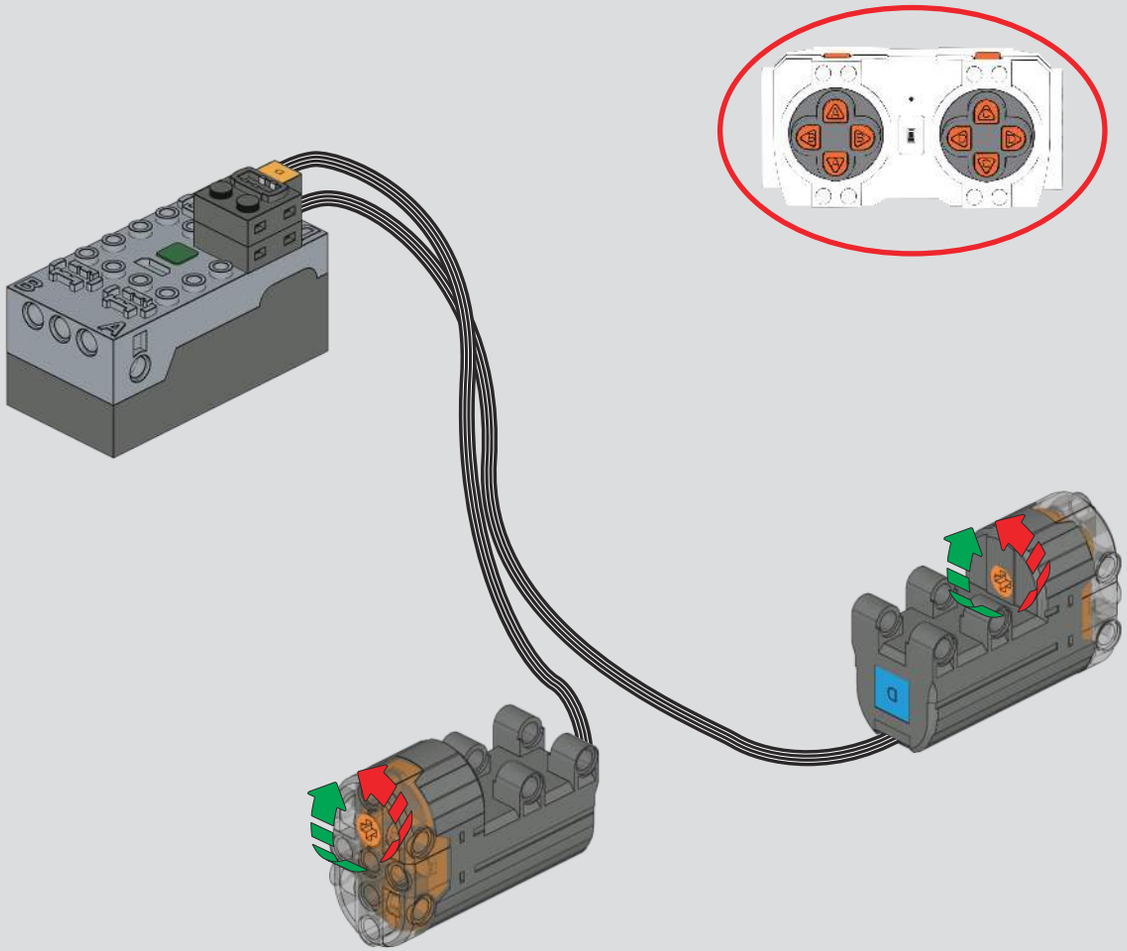

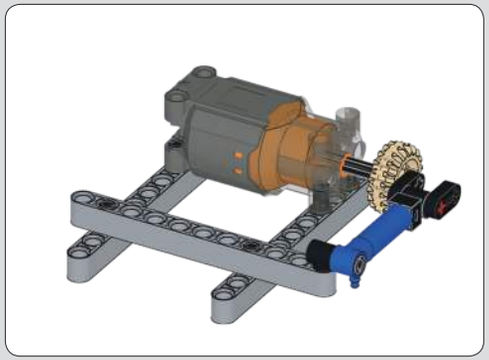

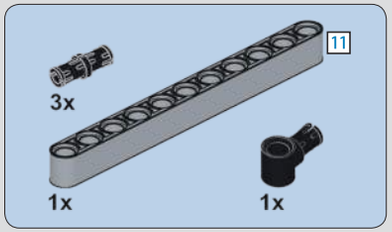

0-1

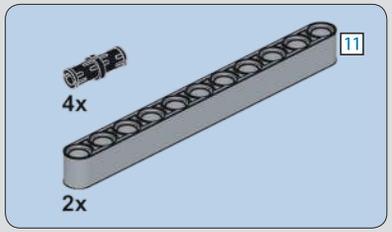

0-2

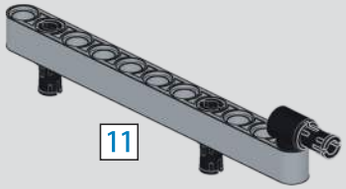

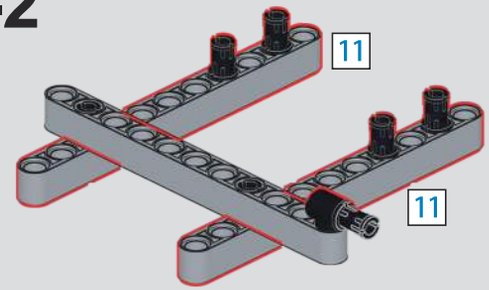

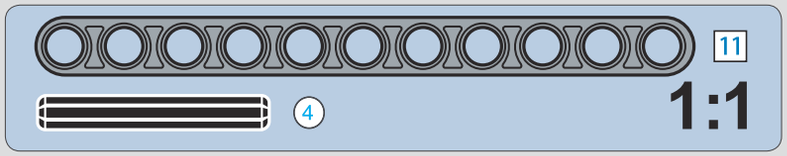

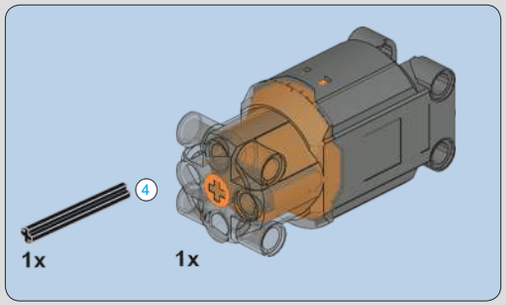

0-3

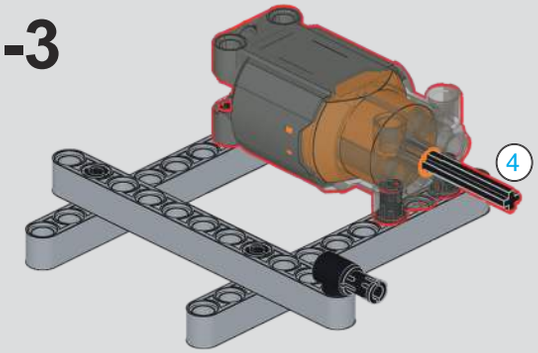

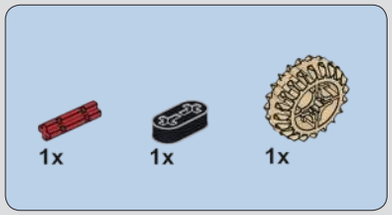

0-4

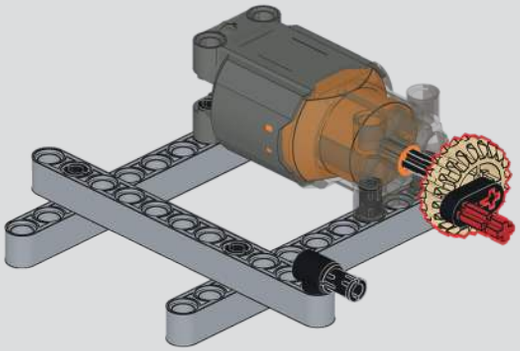

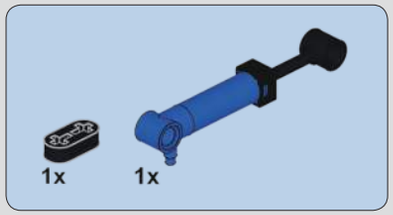

0-5

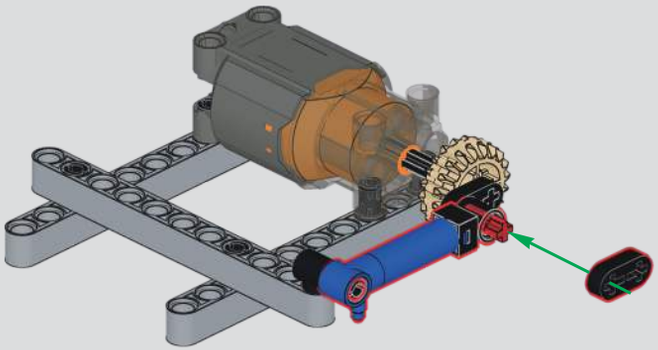

拼装前必须检测确认气泵，气挺杆，控制开关正常工作:测试完请将零件拆开，拼装需要用到。

Before assembly, the air pump, air lifter, and controlswitchmust be checked and confirmed to wworknormally.Please disassemble the parts after testing,it is necessary to assemble them!

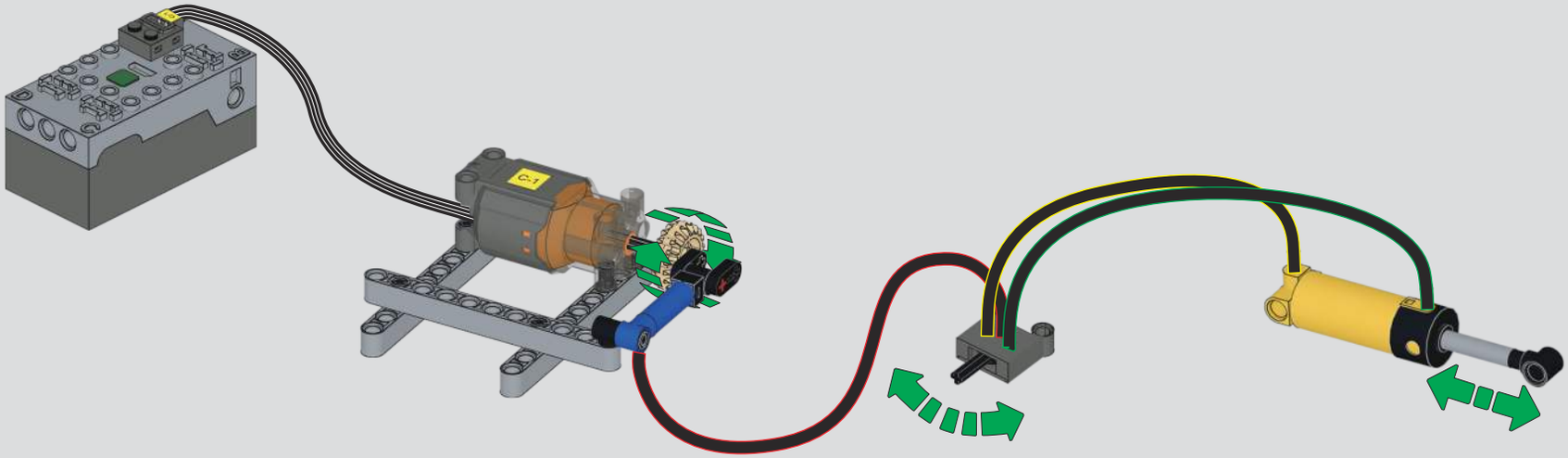

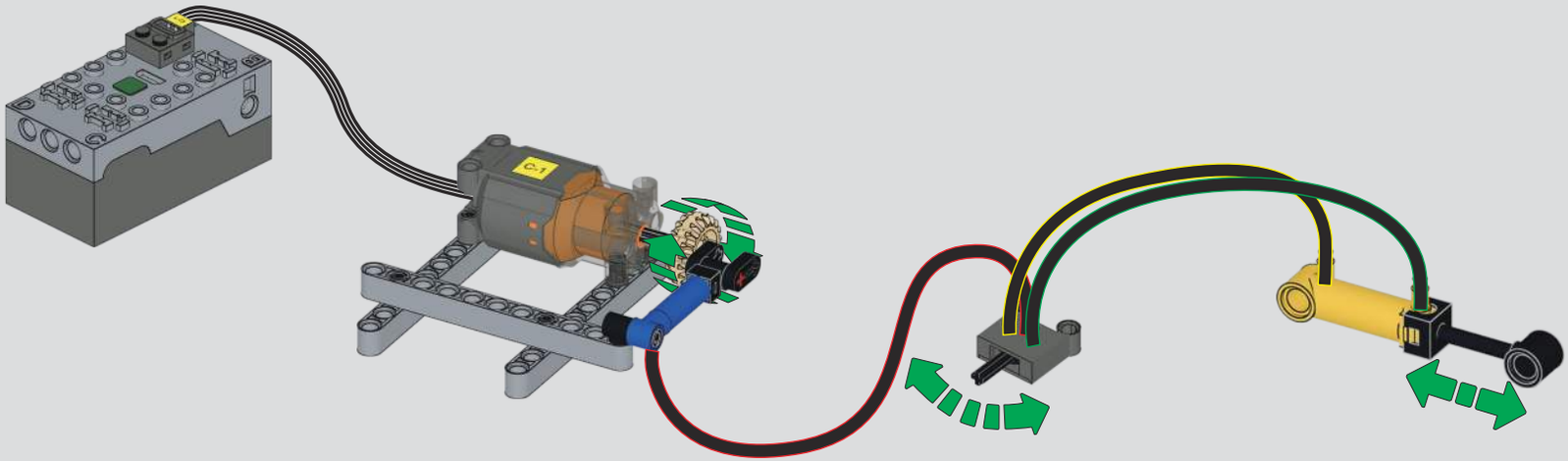

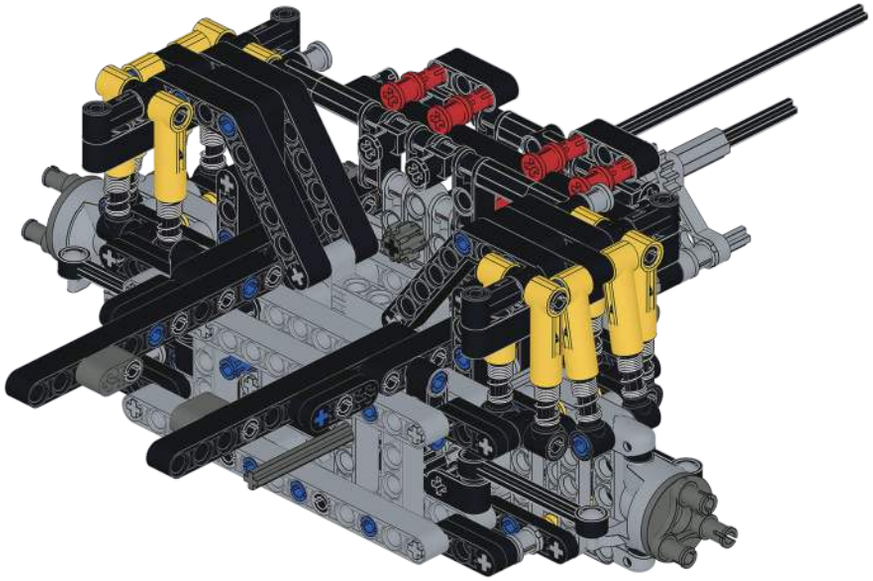

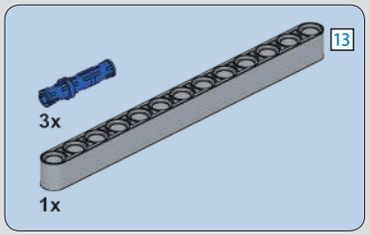

1

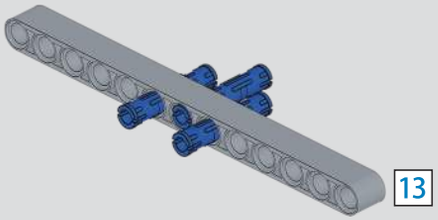

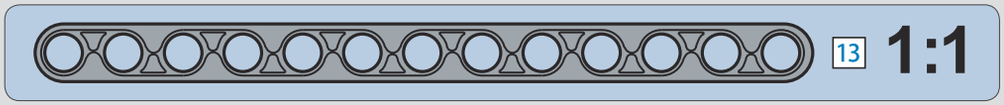

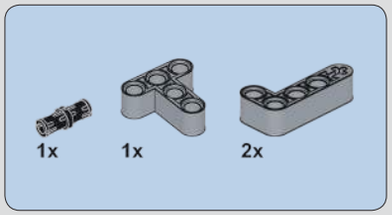

2

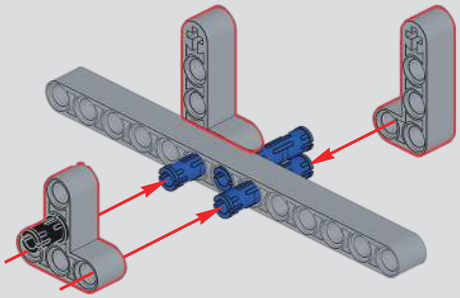

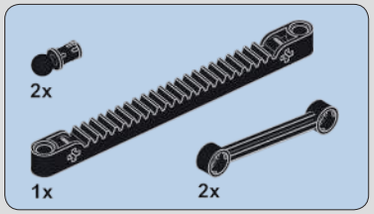

3

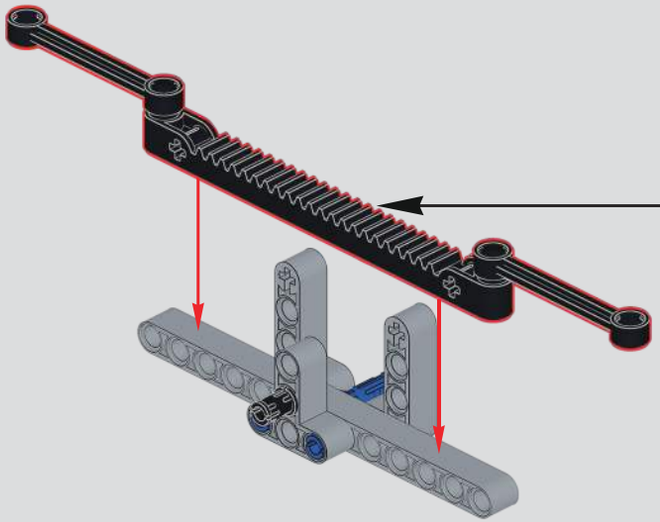

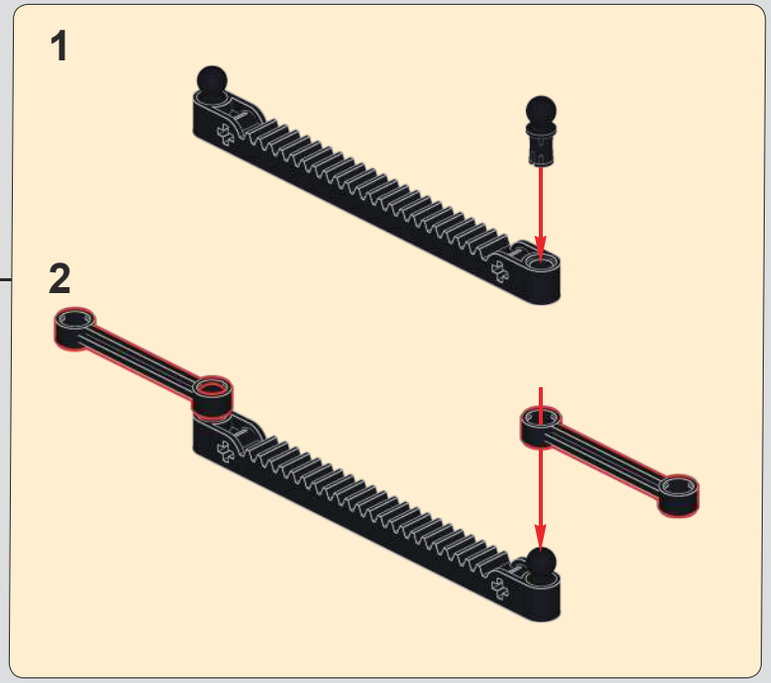

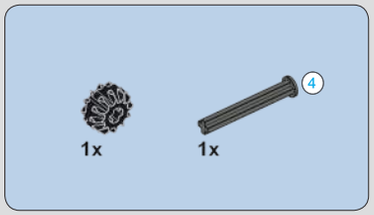

4

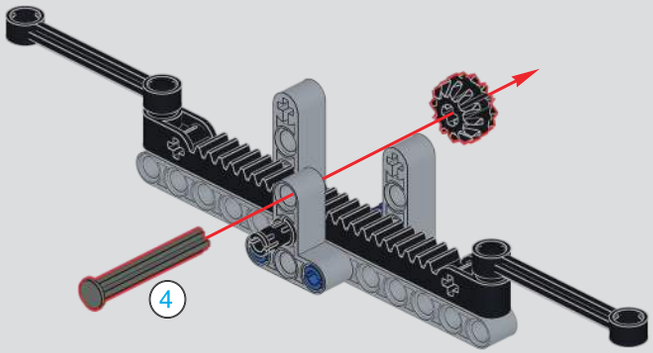

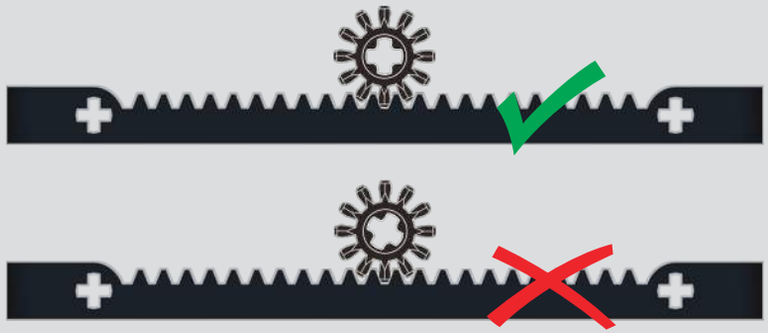

齿轮校正图
Gear Correction Diagram

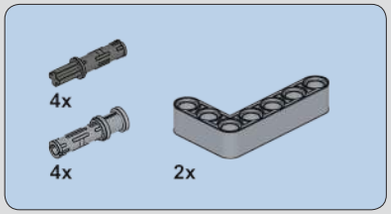

5

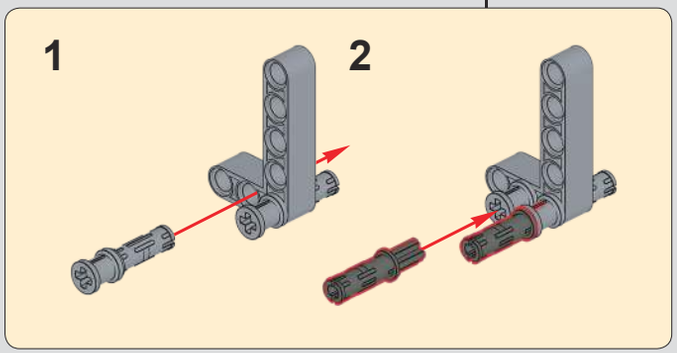

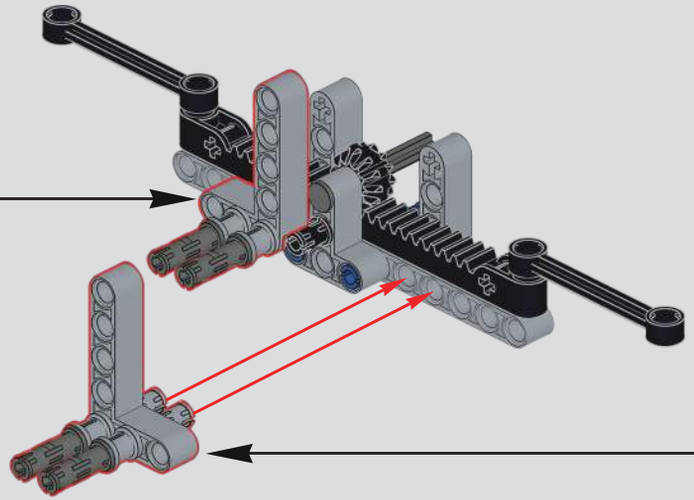

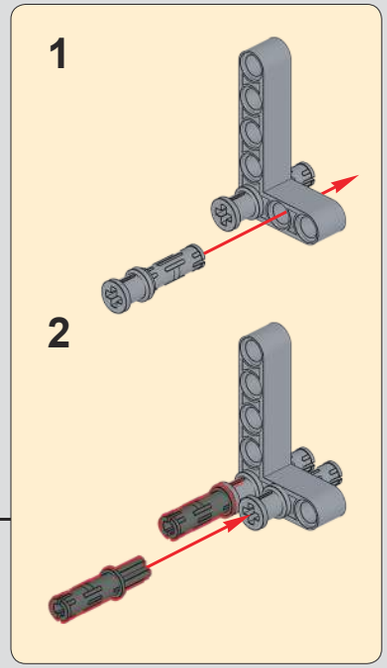

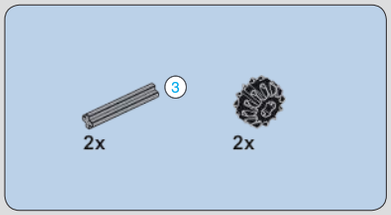

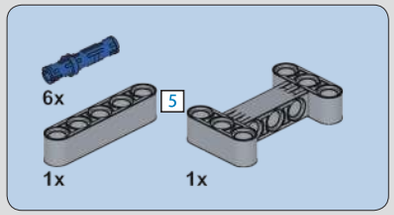

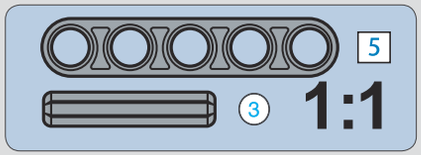

6

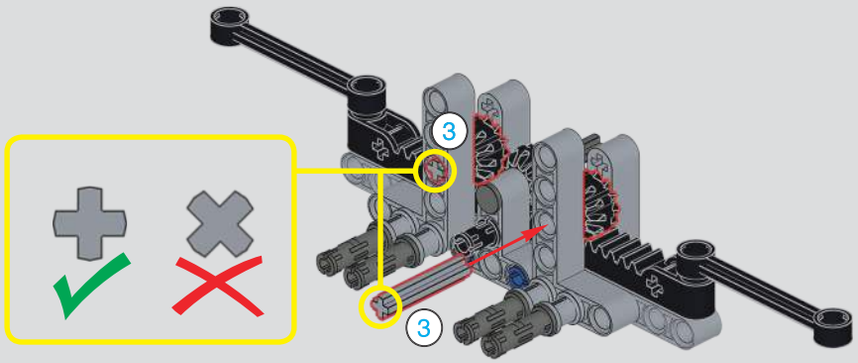

7

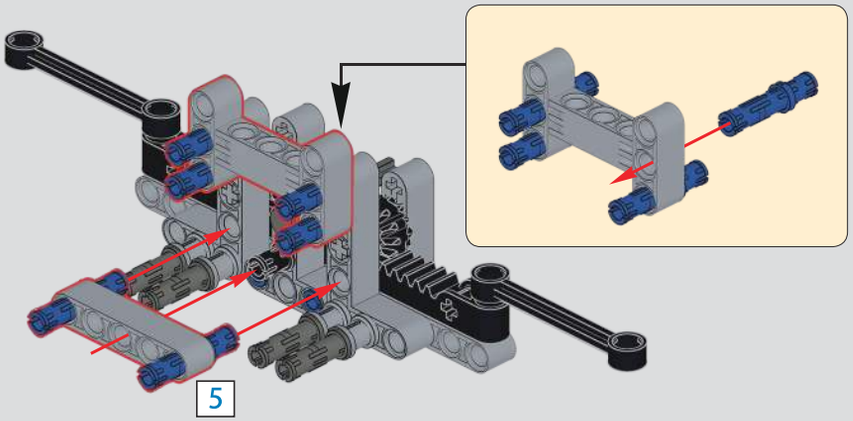

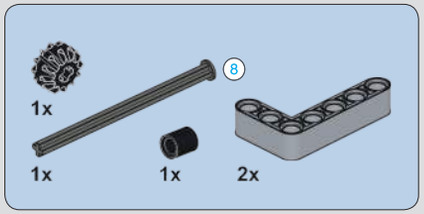

8

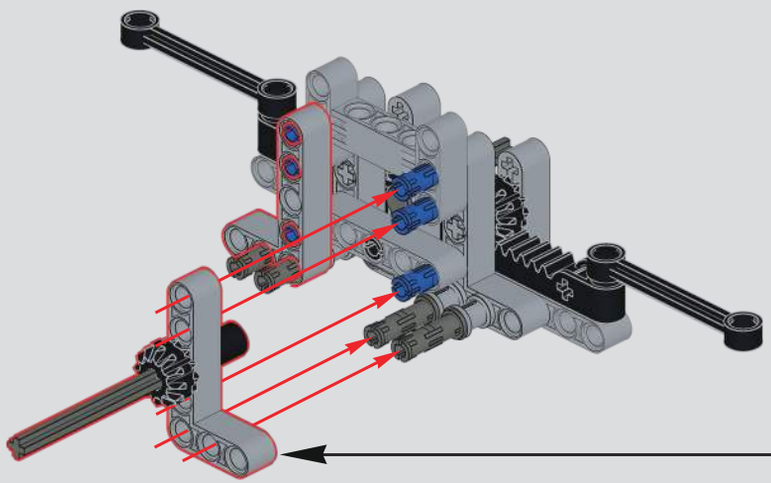

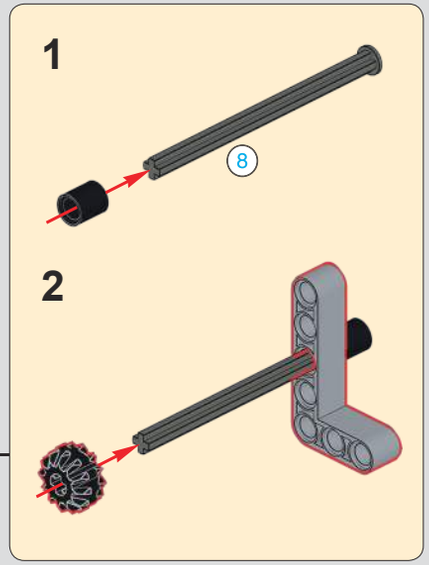

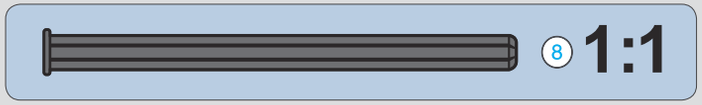

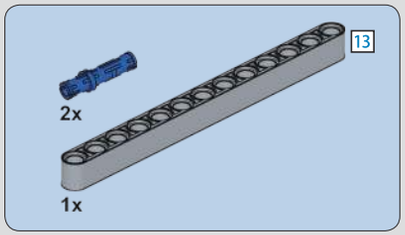

9

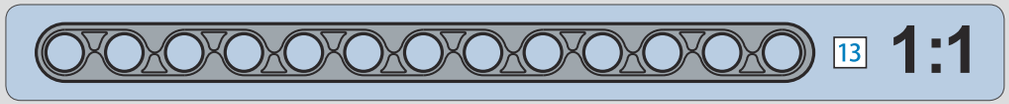

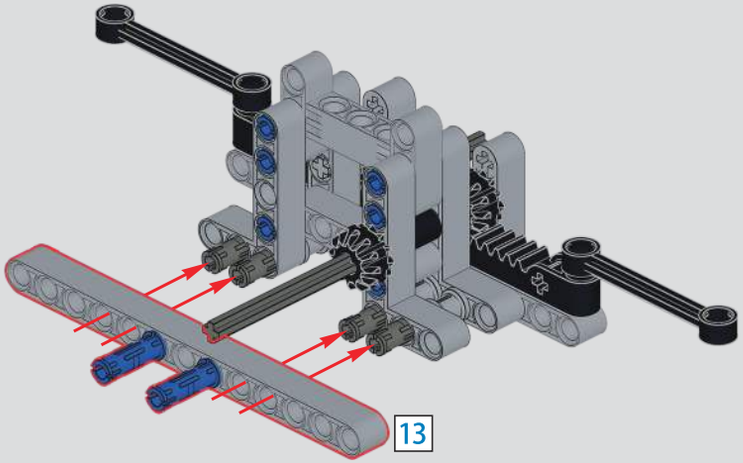

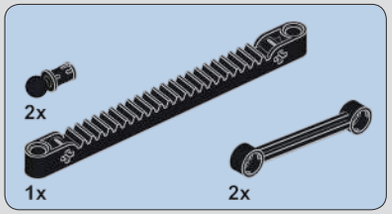
2x
1x
2x

10

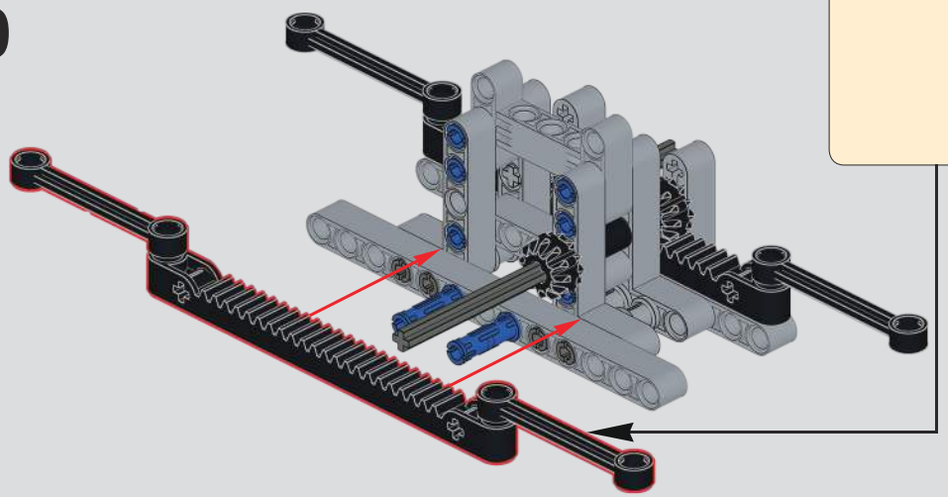

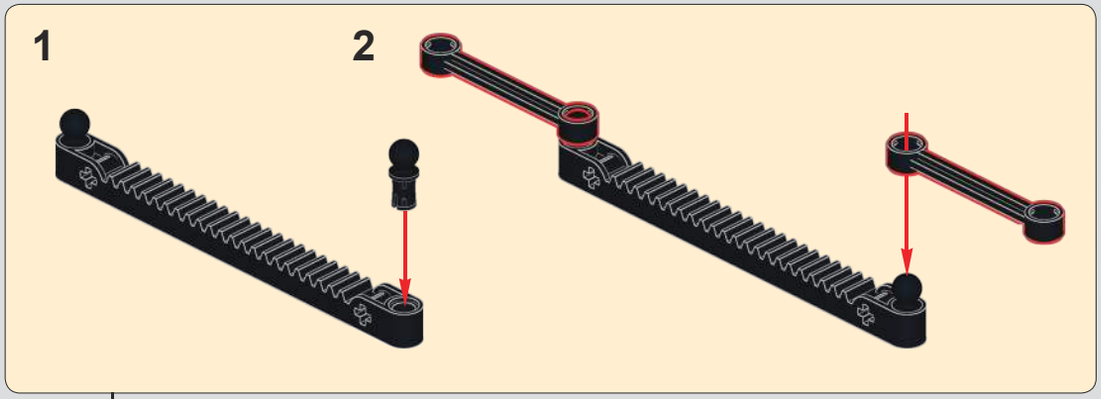
1
2

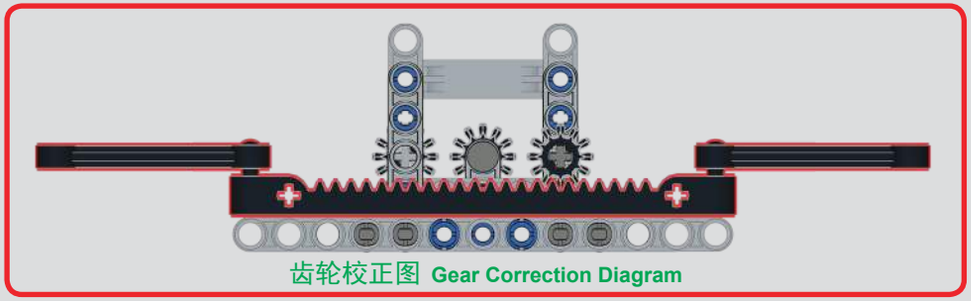
齿轮校正图 Gear Correction Diagram

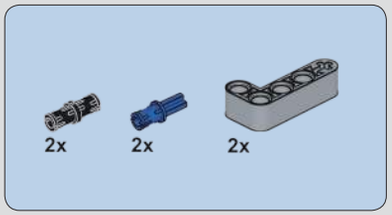
2x
2x
2x

3
1:1

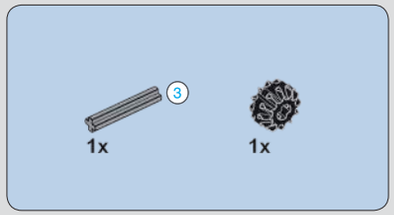
3
1x
1x

1:1

11

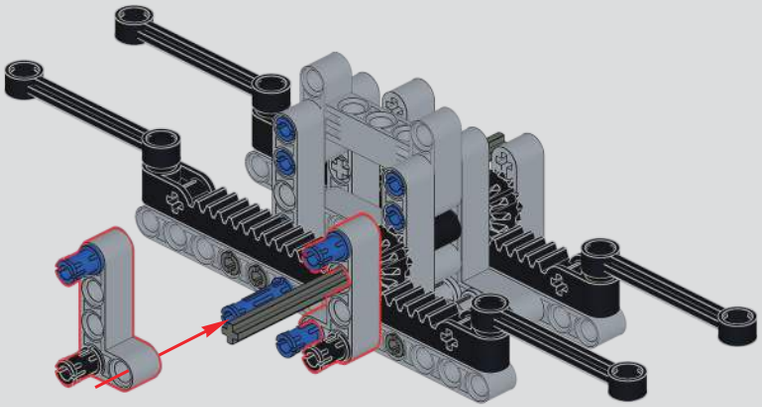

12

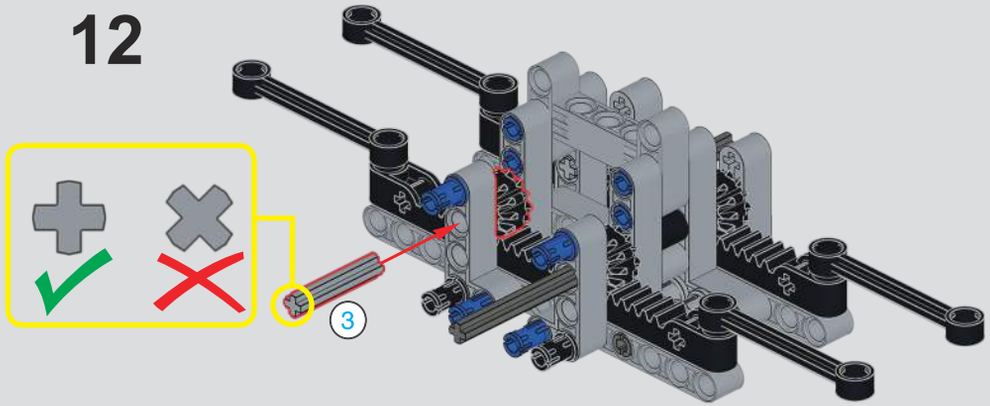
3

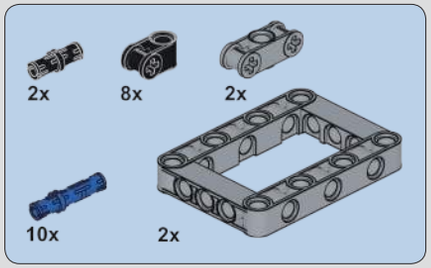

13

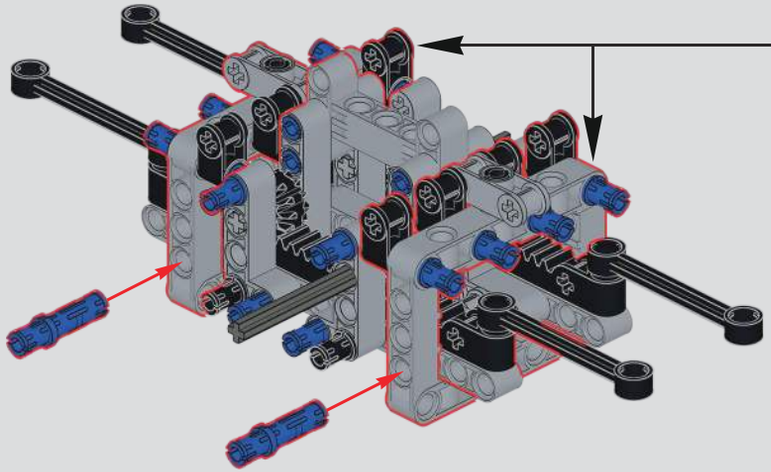

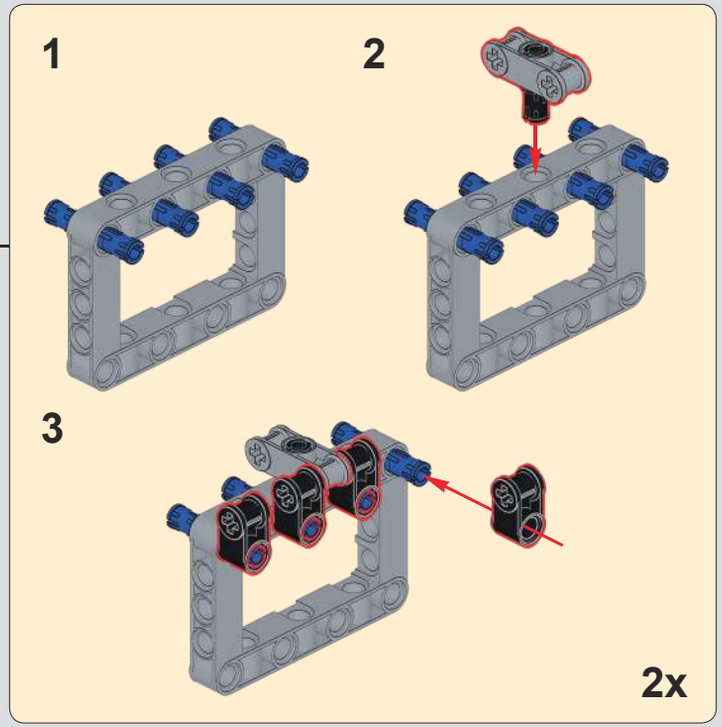

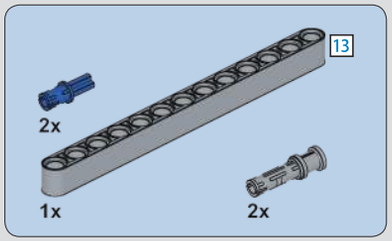

14

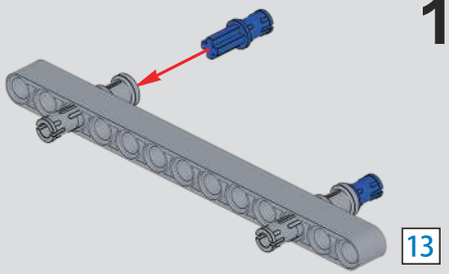

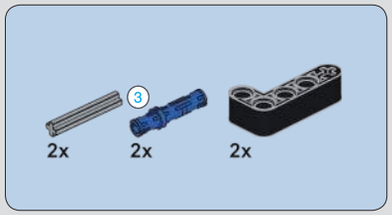

15

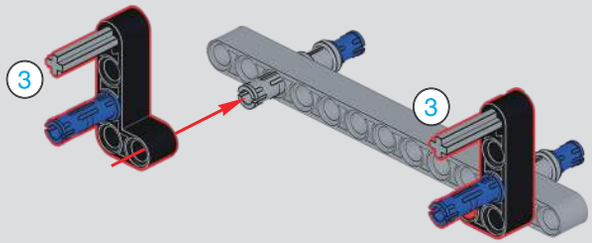

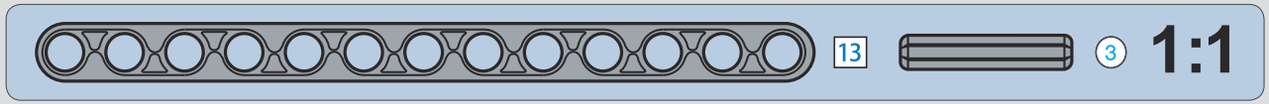

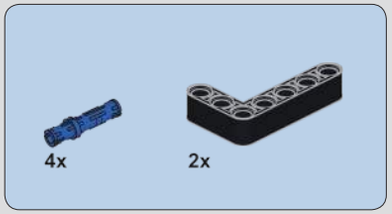

16

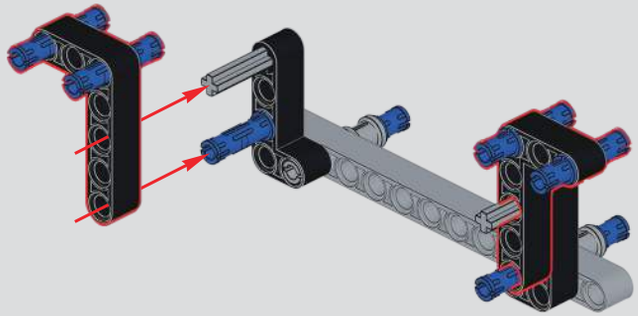

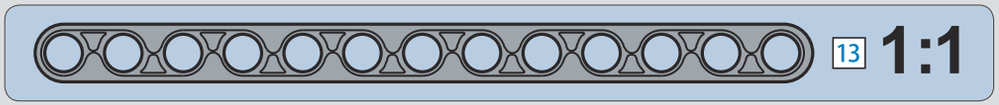

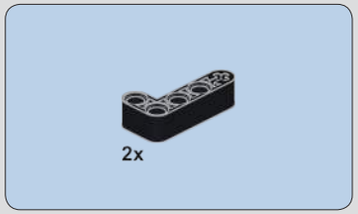

17

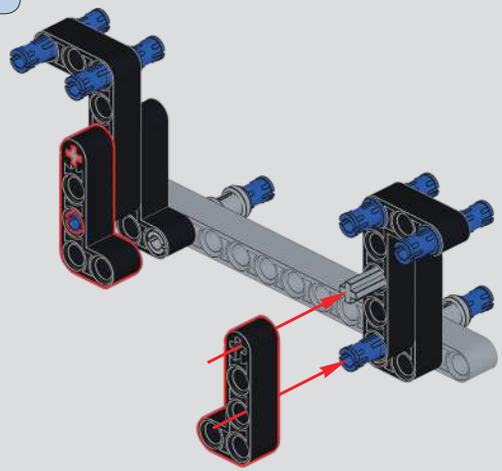

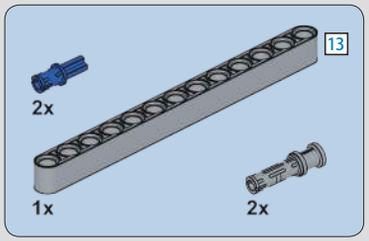

18

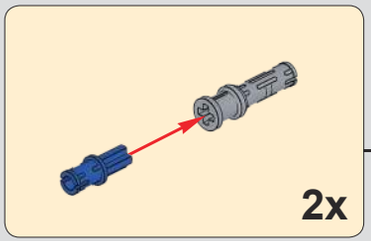

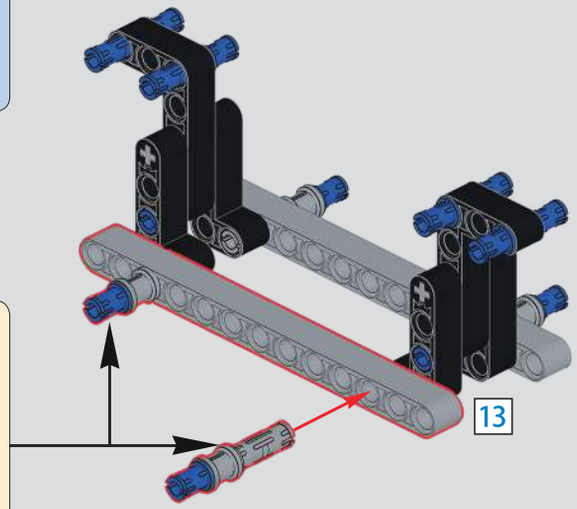

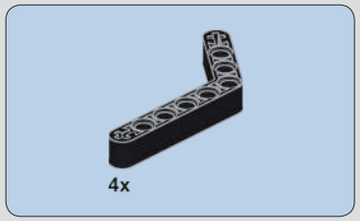

19

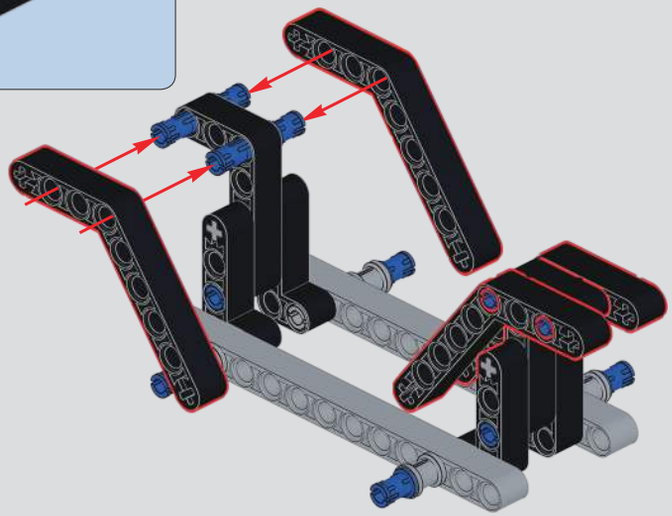

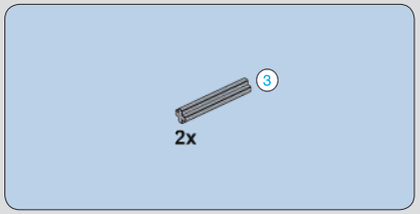

20

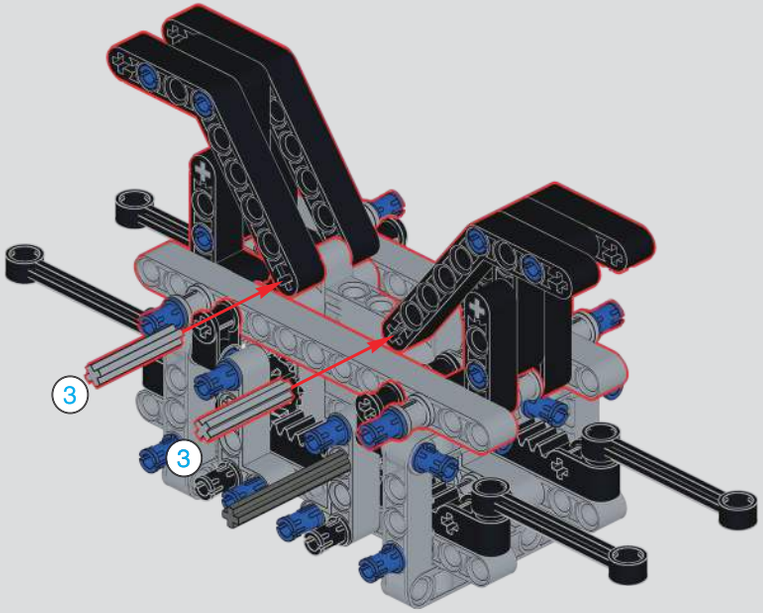

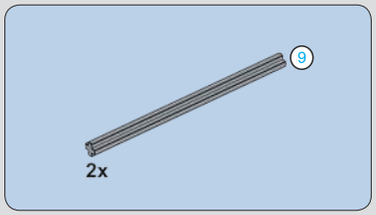

21

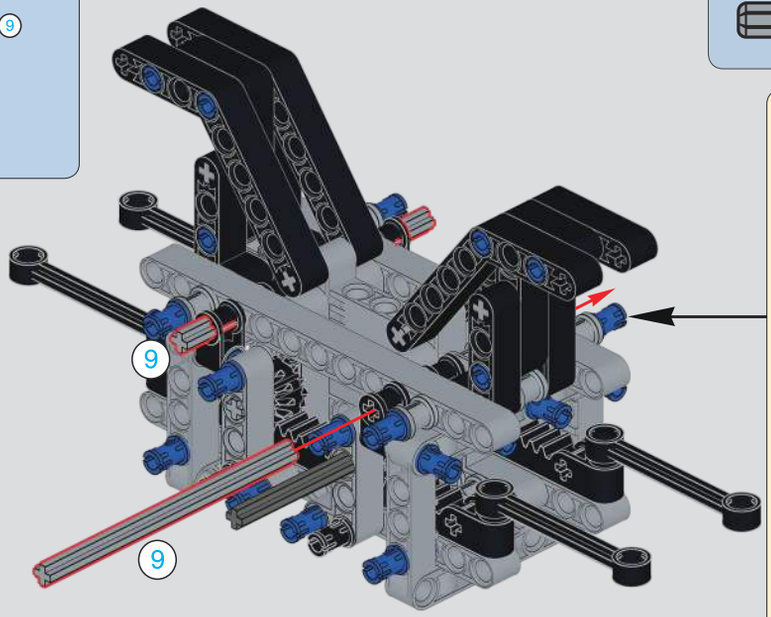

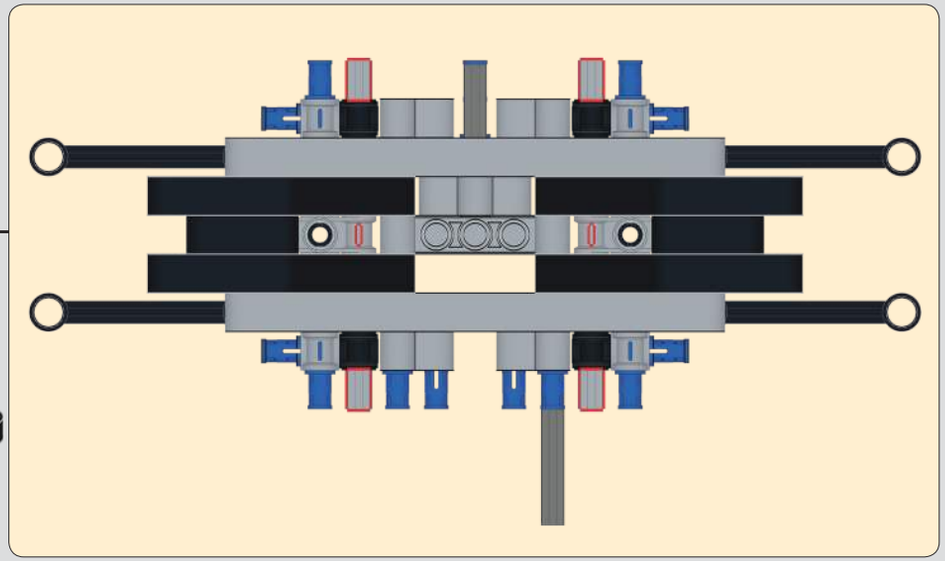

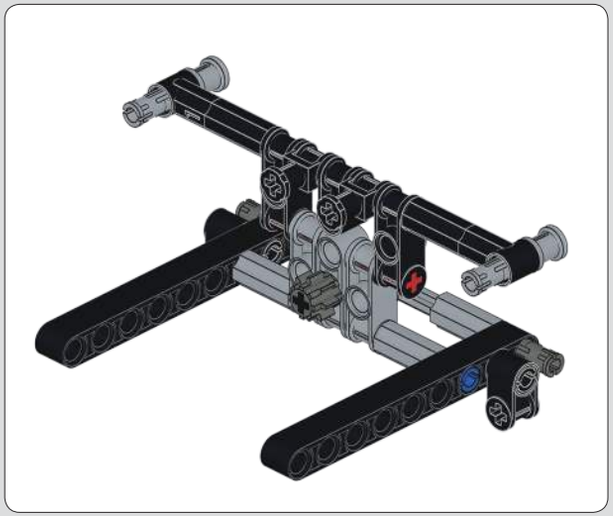

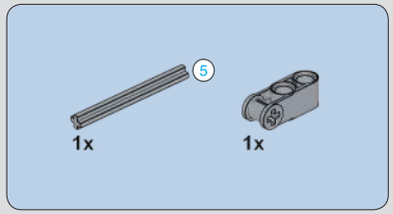

22

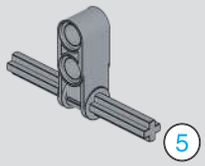

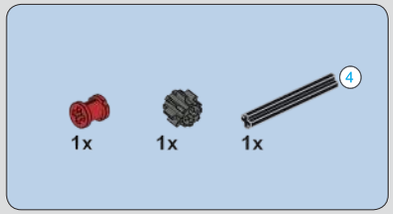

23

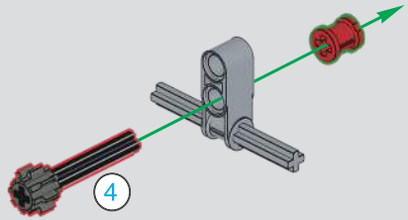

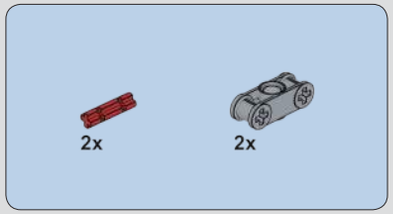

24

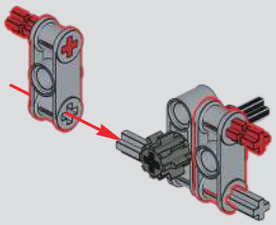

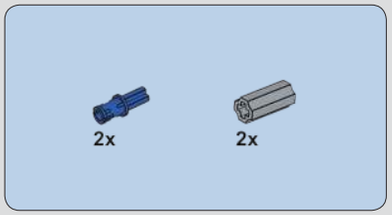

25

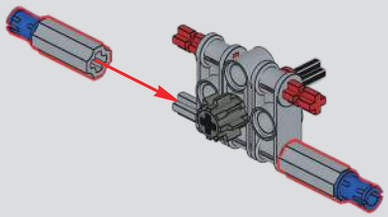

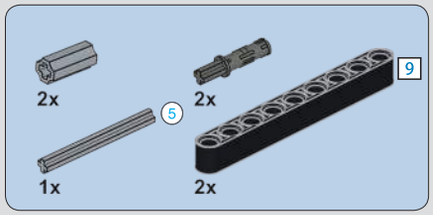

26

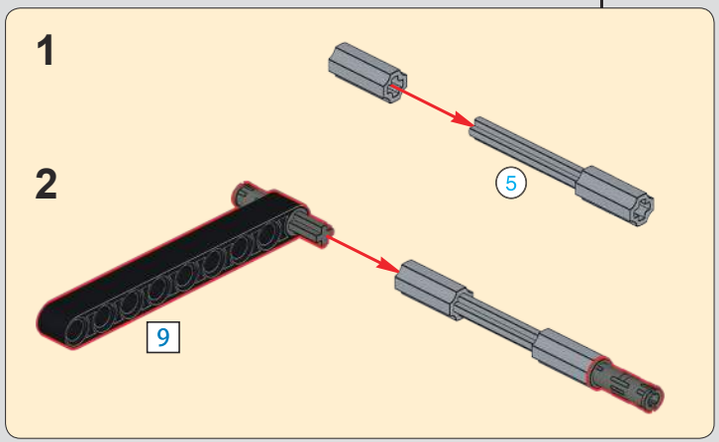

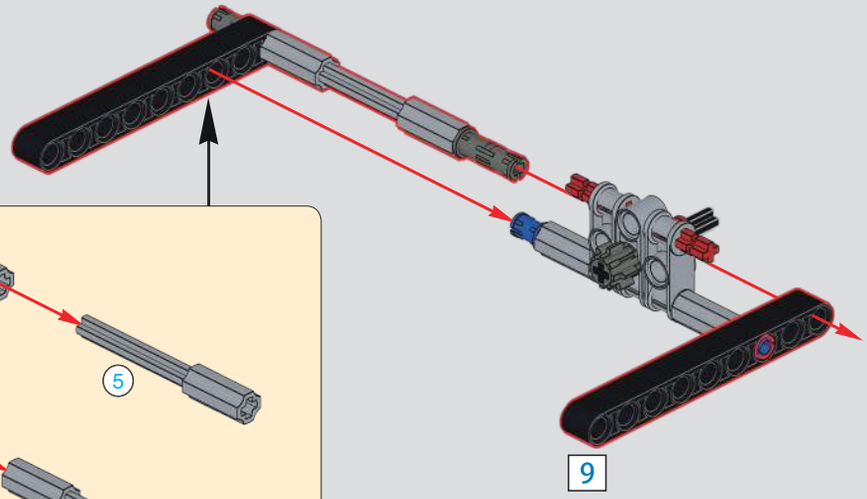

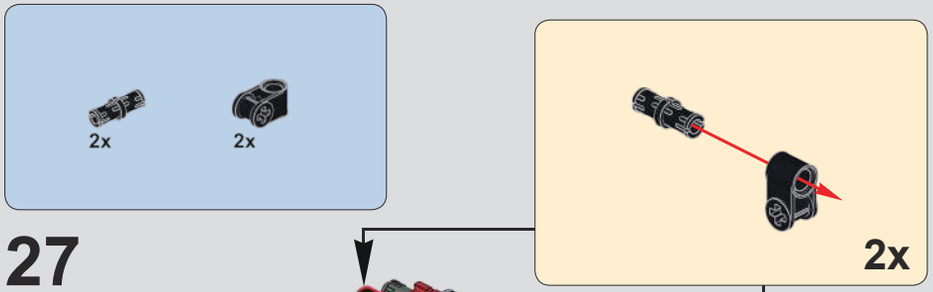

27

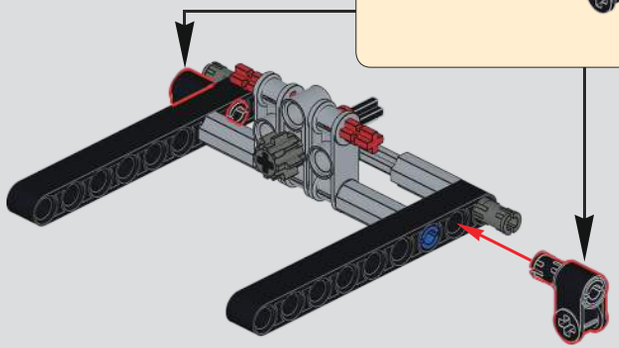

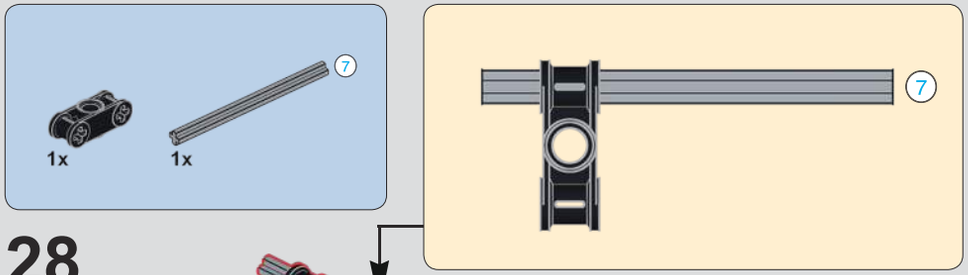

28

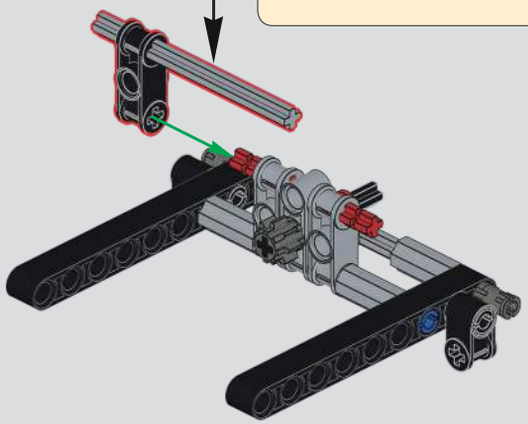

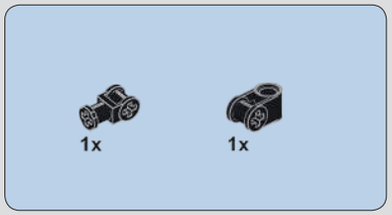

29

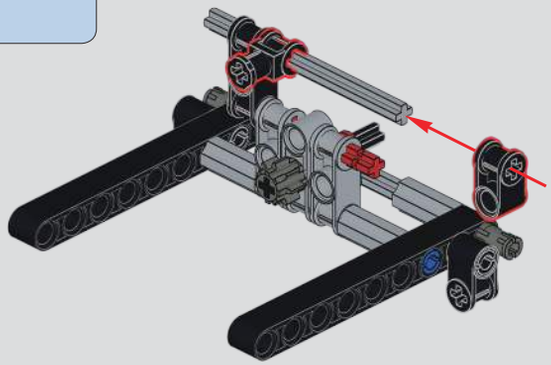

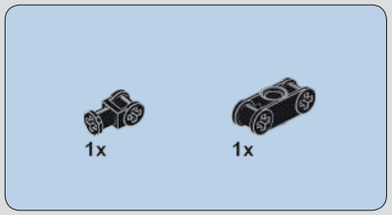

30

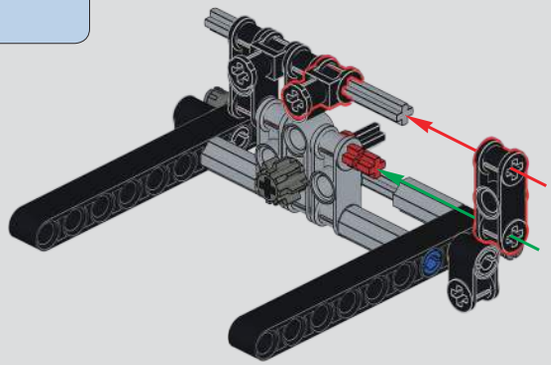

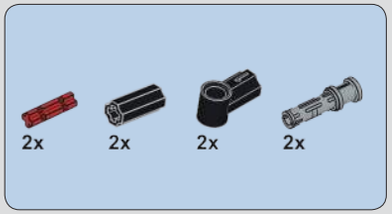

31

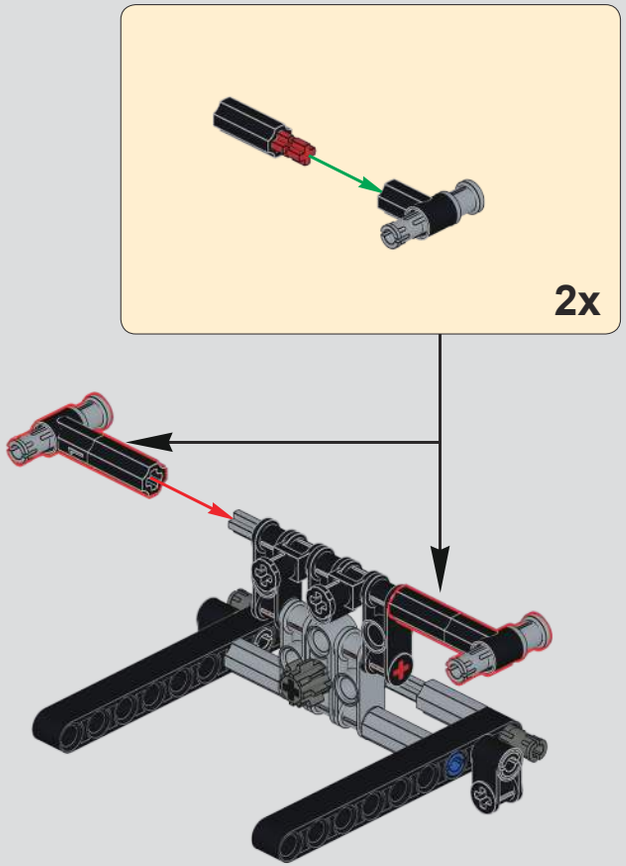

32

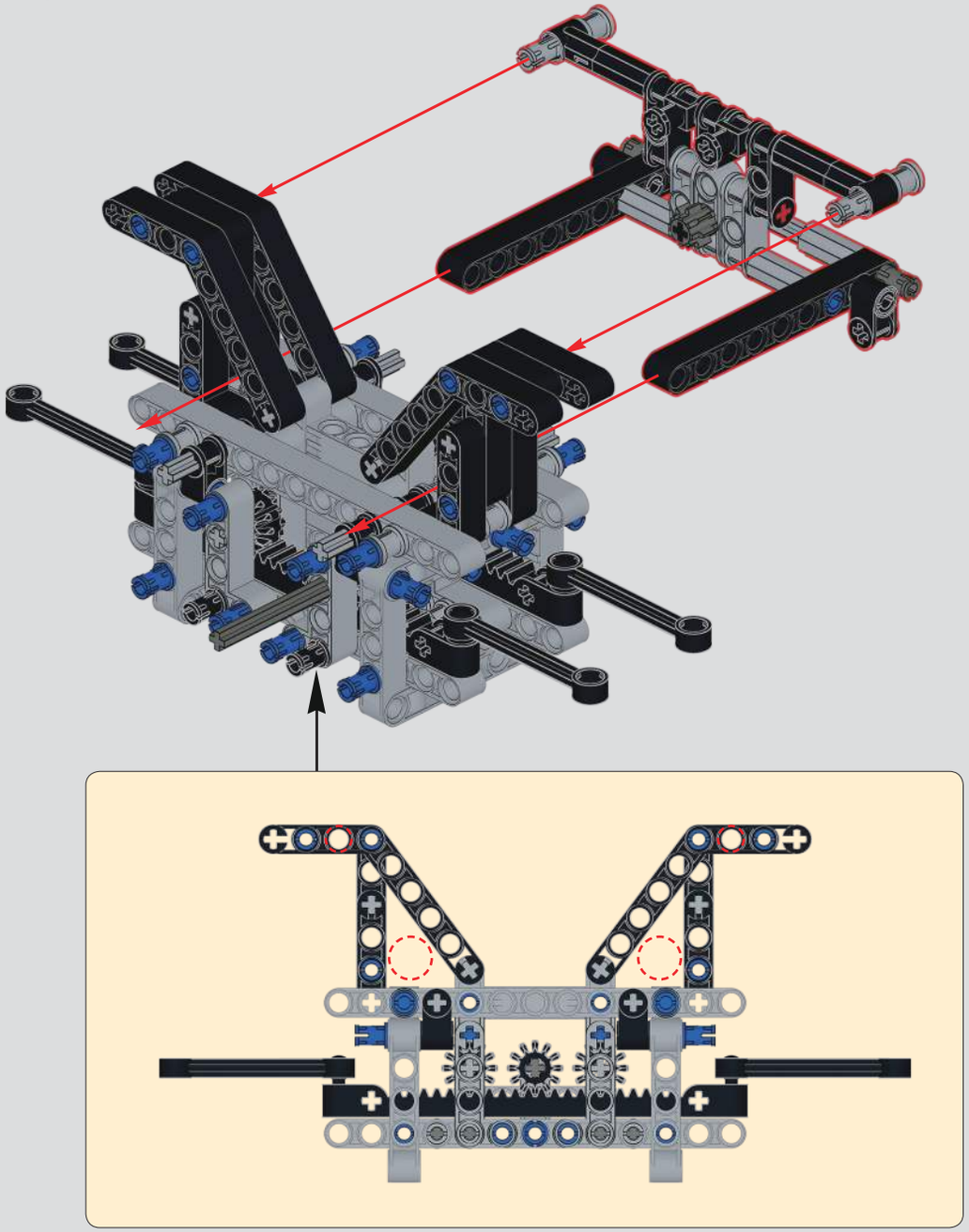

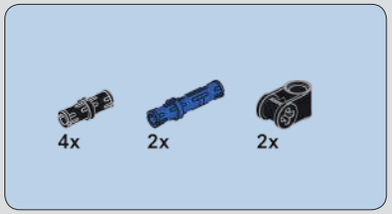

33

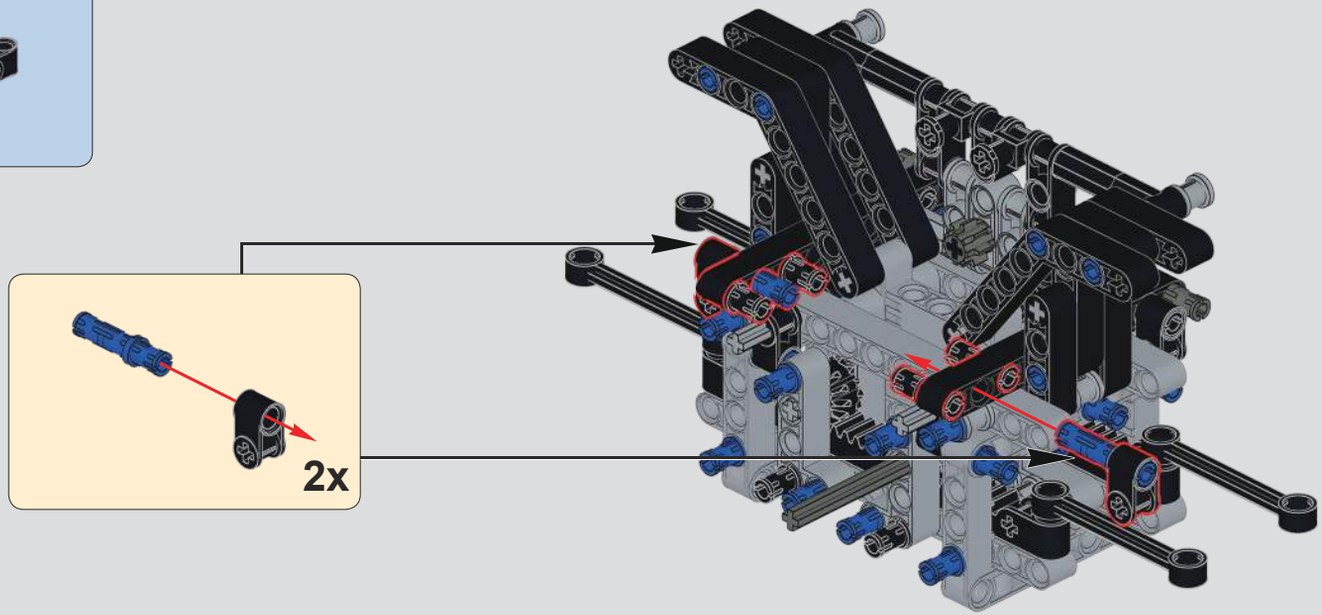

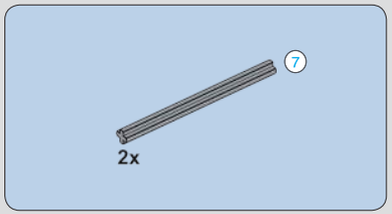

34

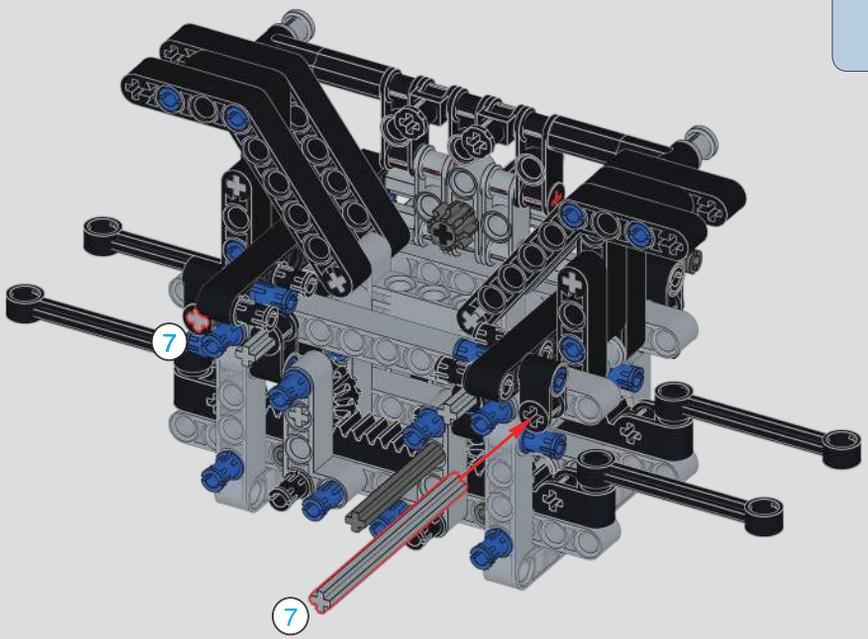

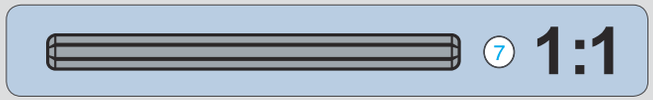

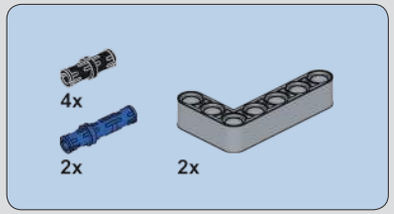

35

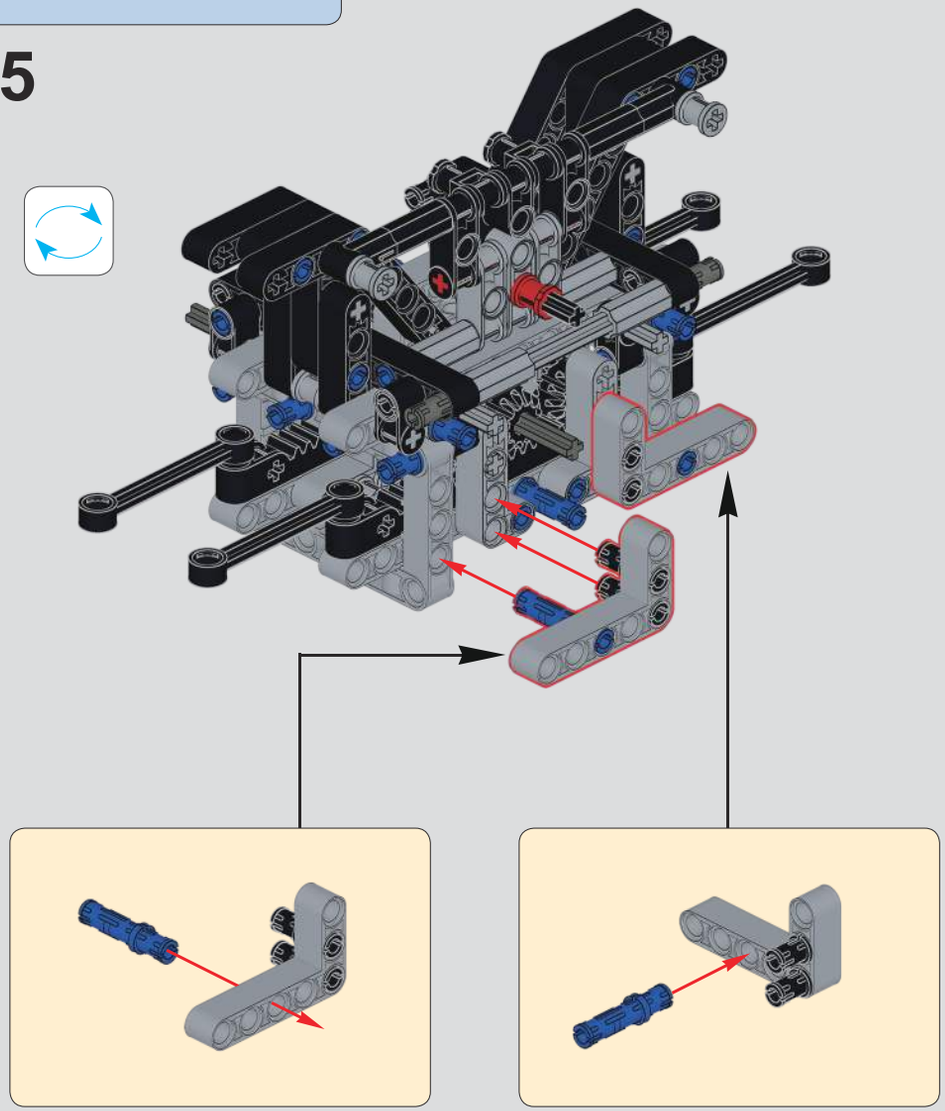

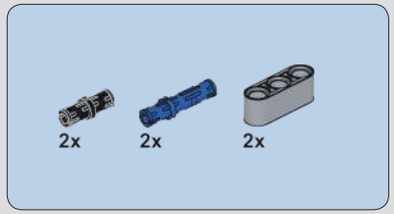

36

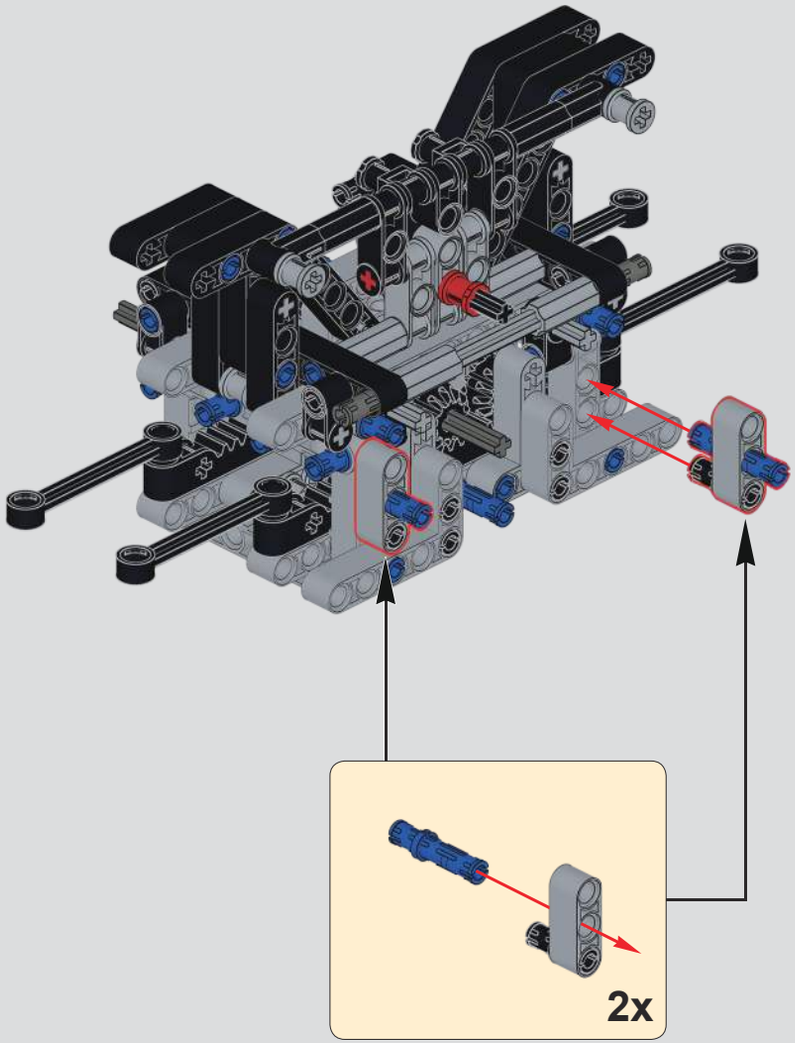

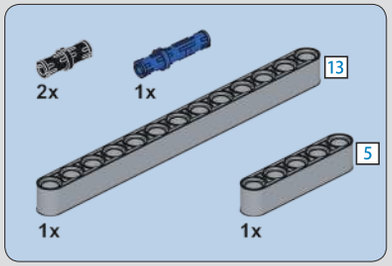

37

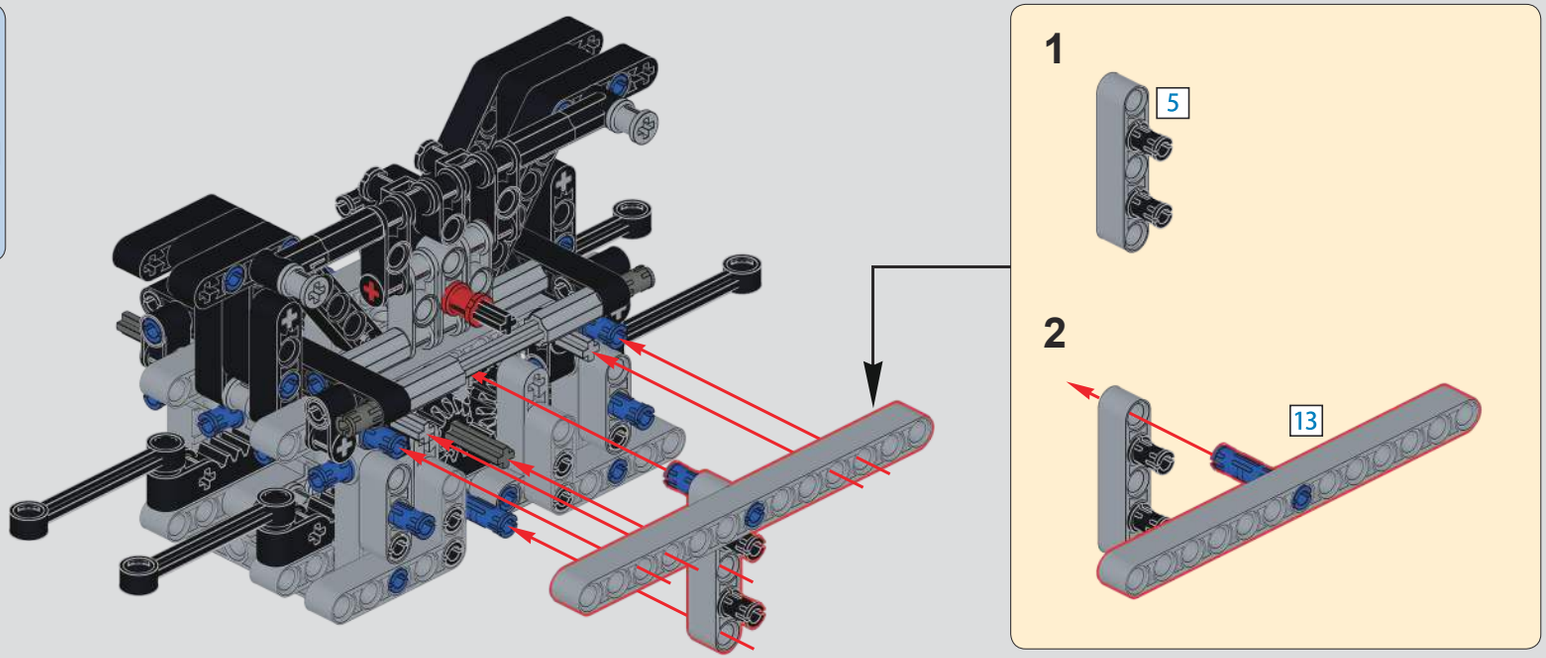

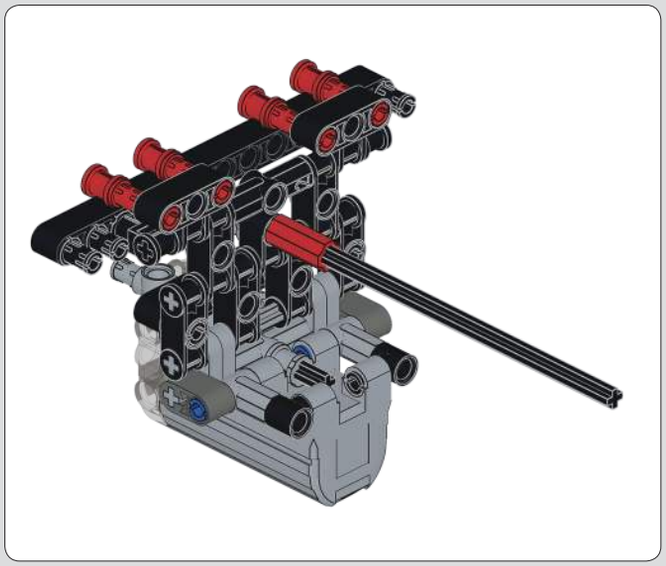

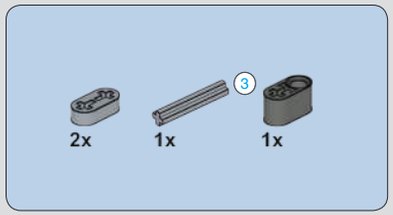

38

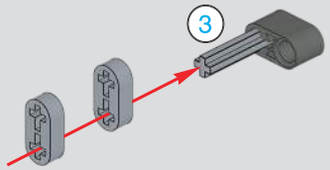

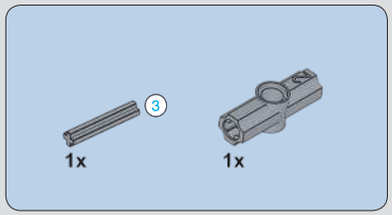

39

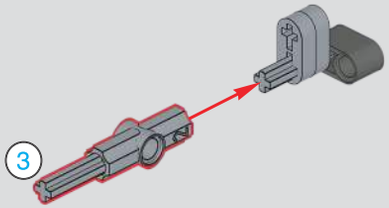

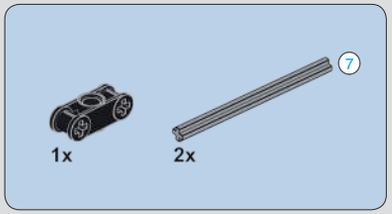

40

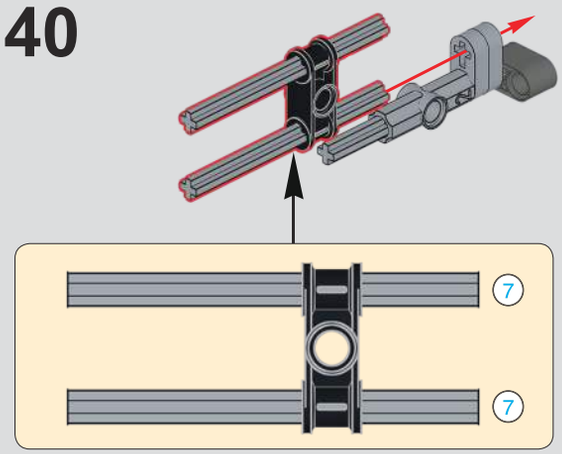

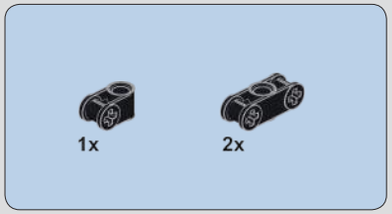

41

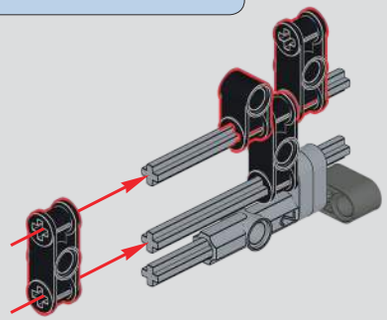

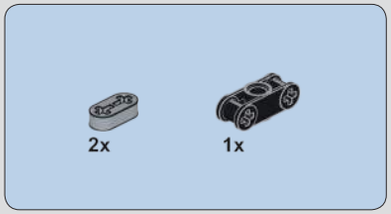

42

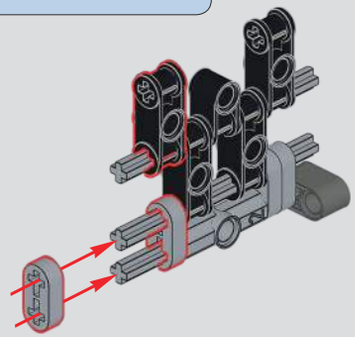

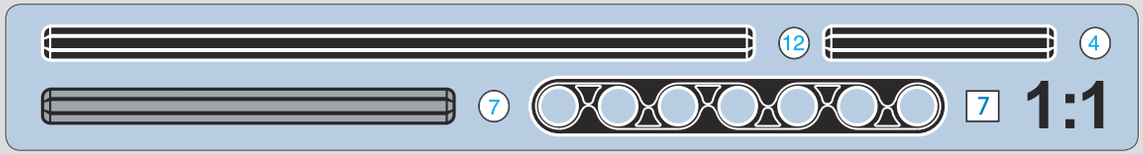

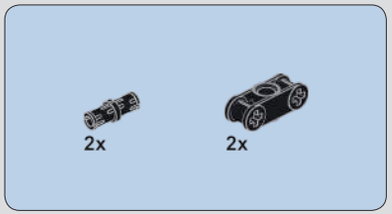

43

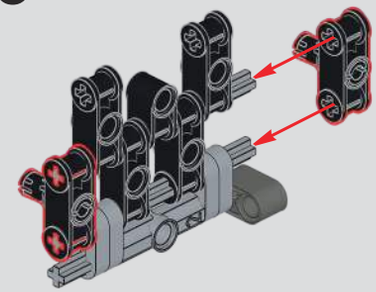

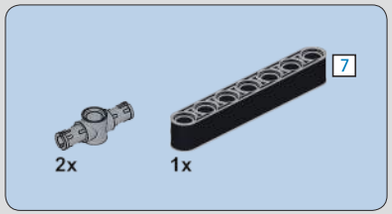

44

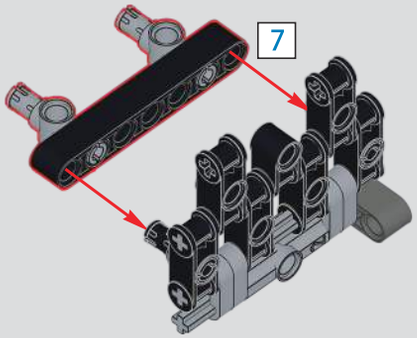

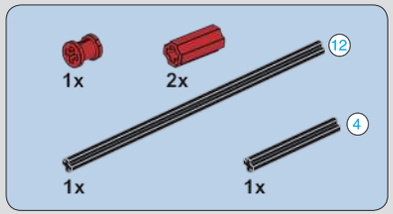

45

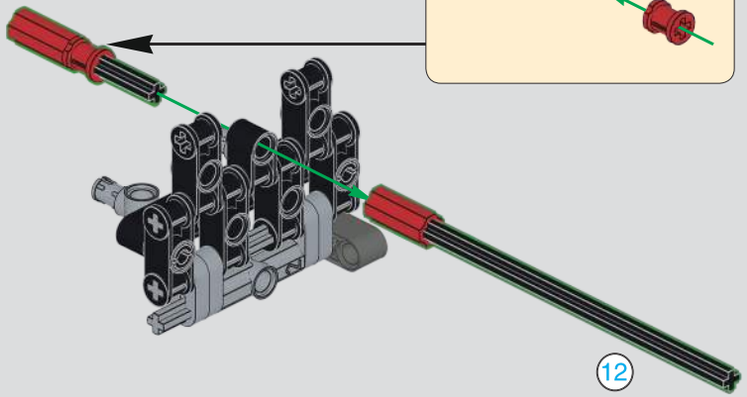

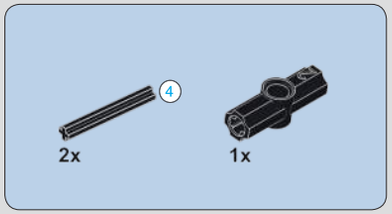

46

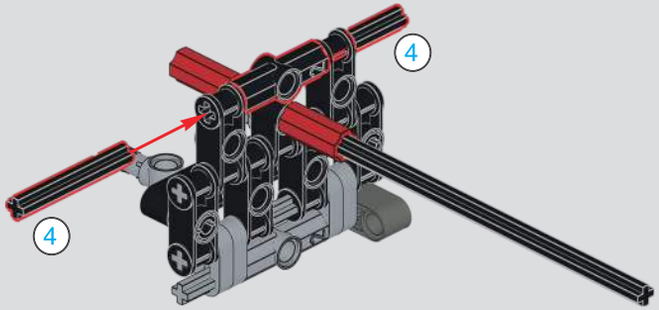

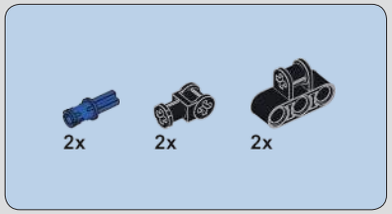

47

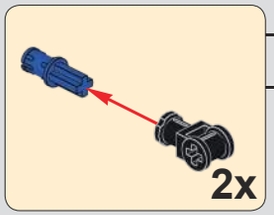

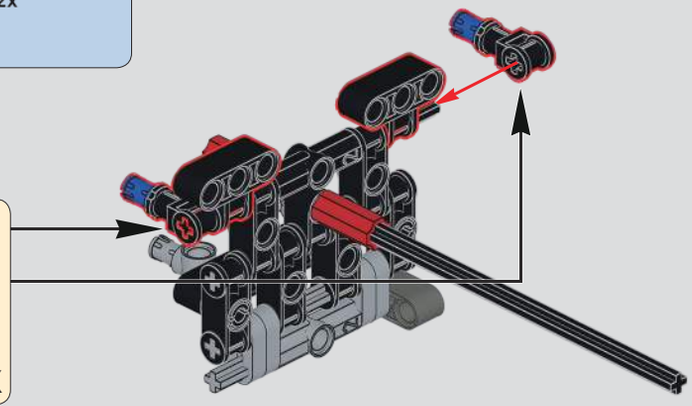

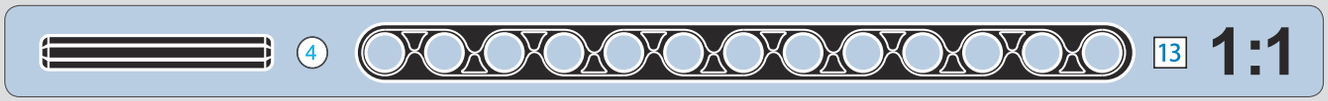

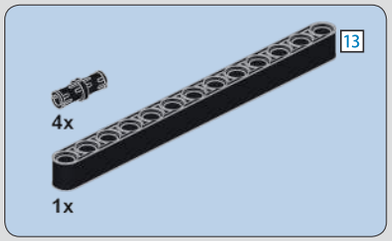

48

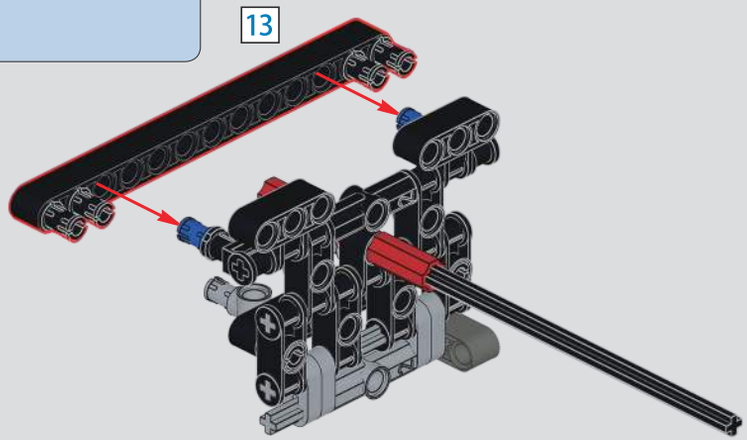

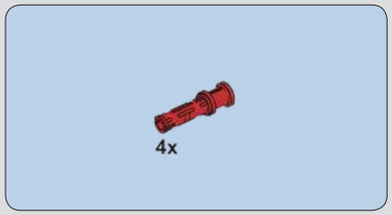

49

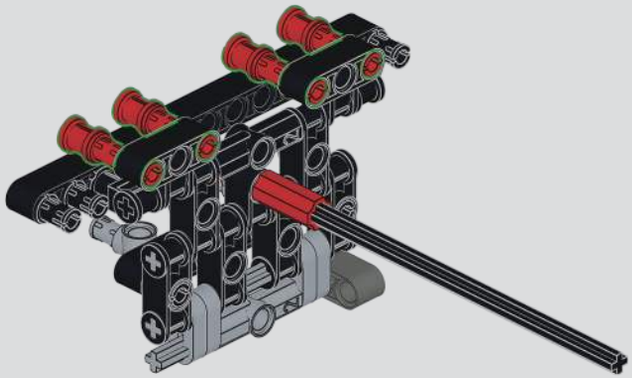

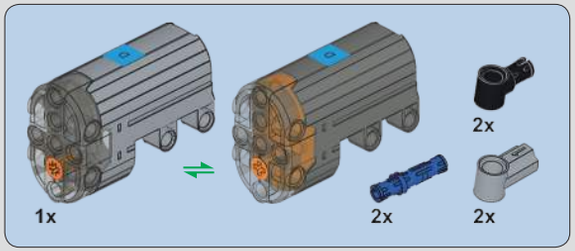

50

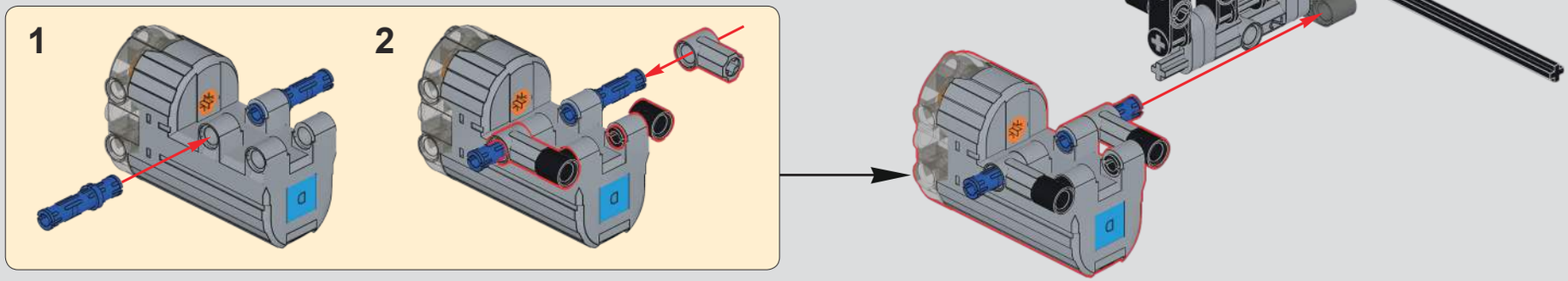

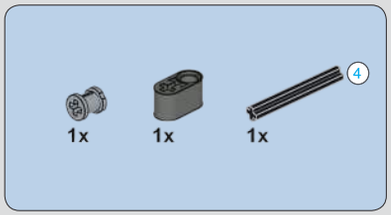

51

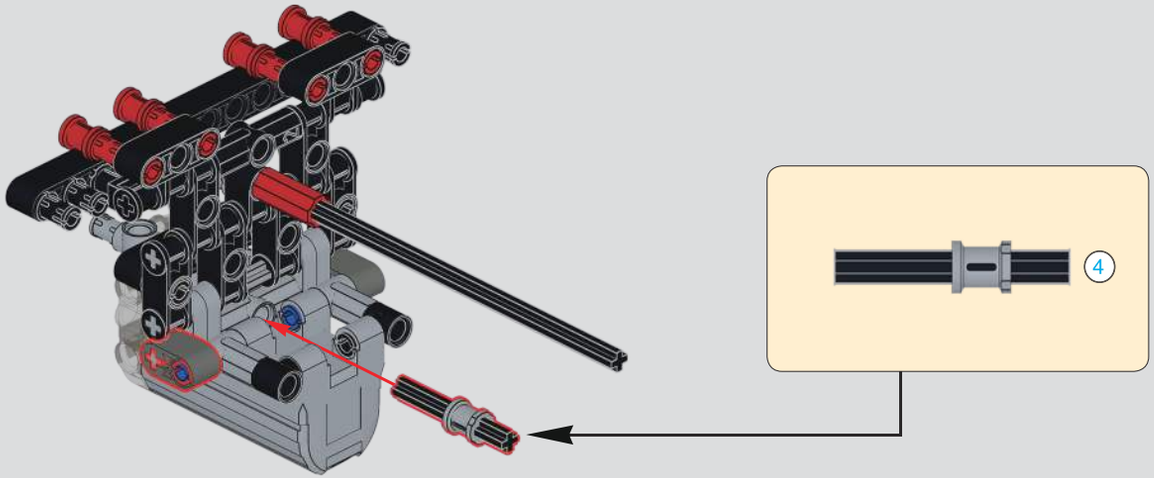

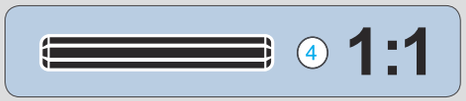

52

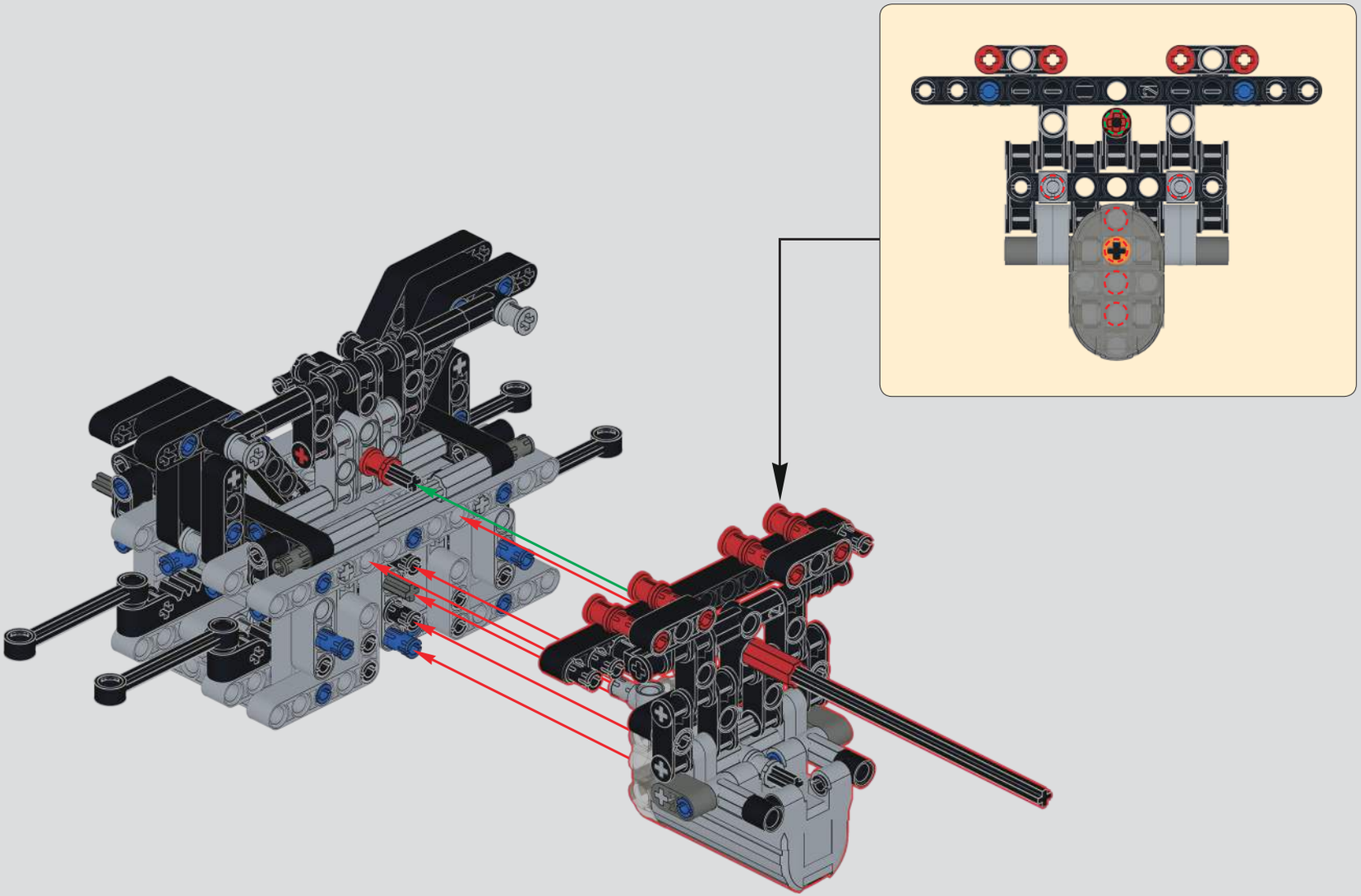

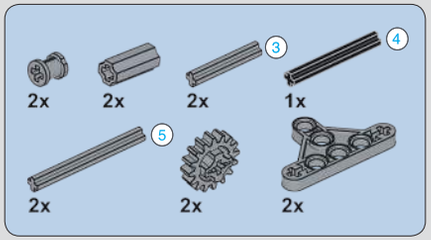

53

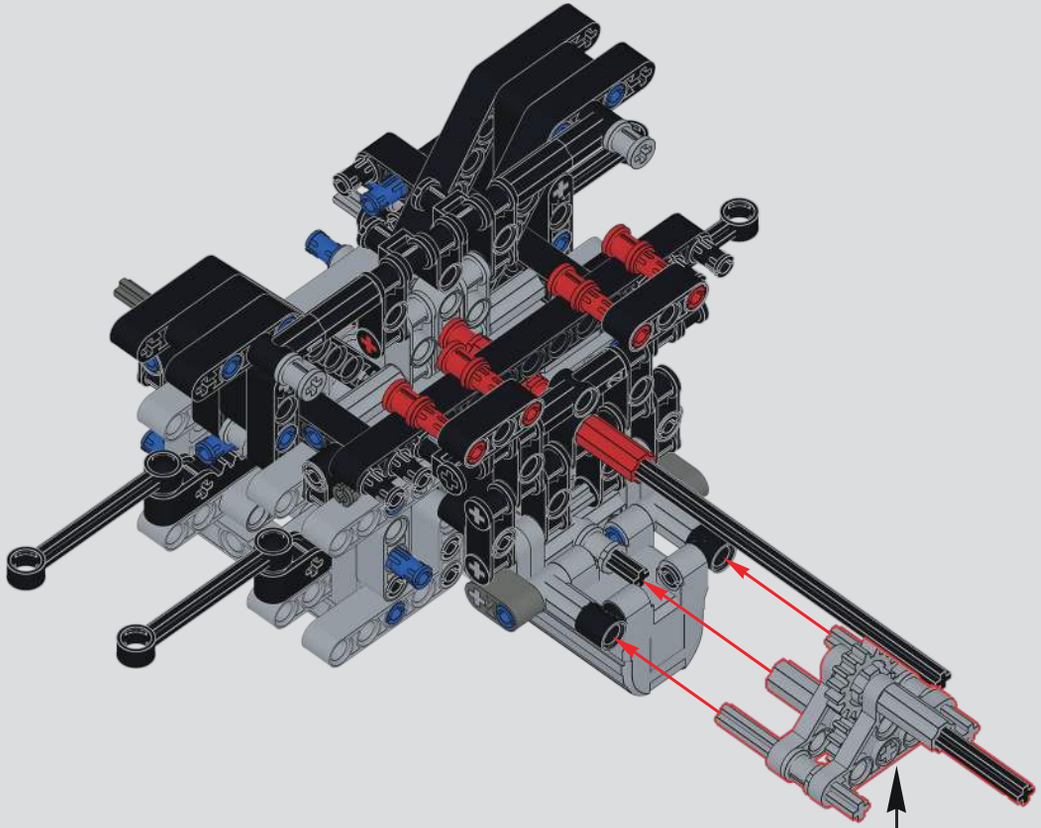

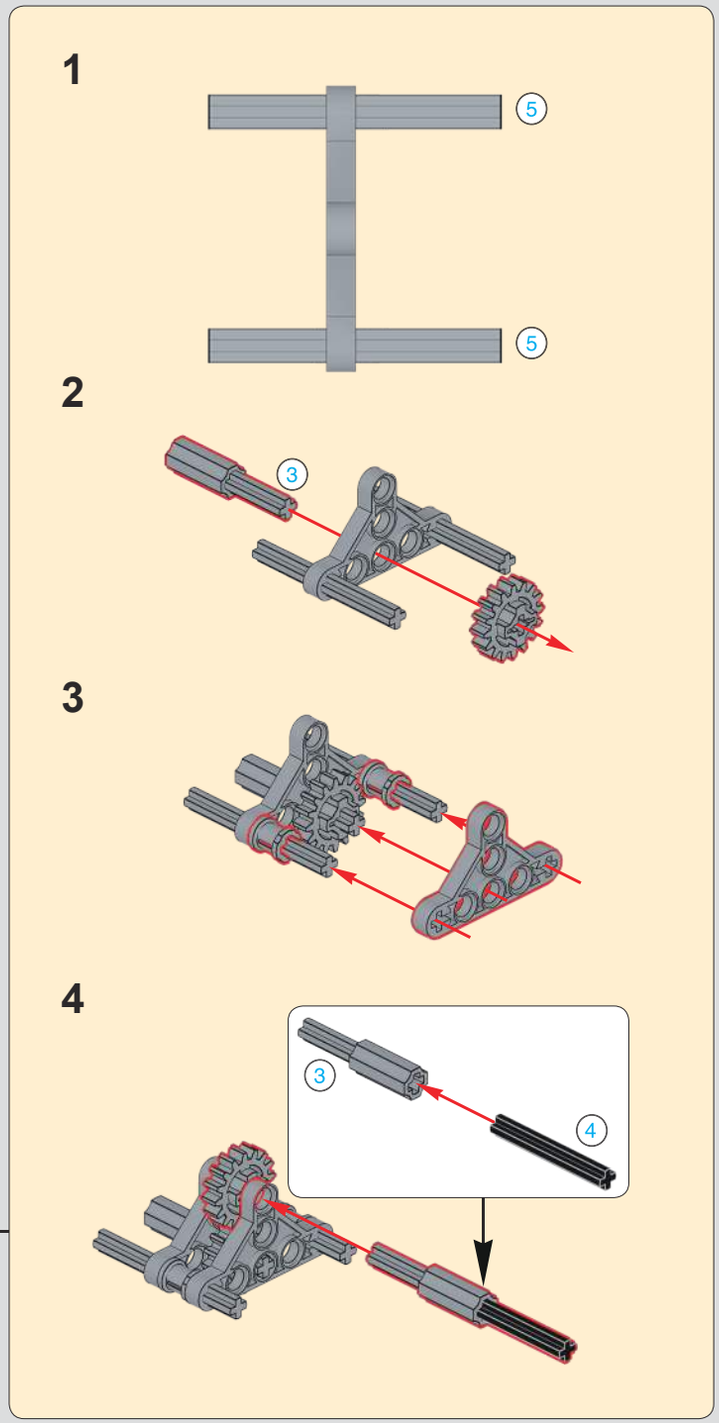

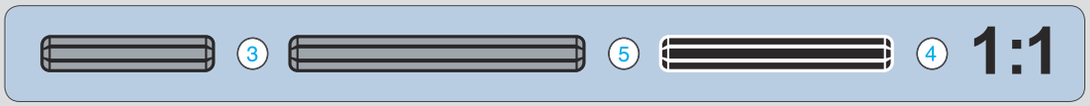

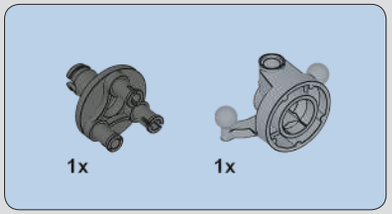

54

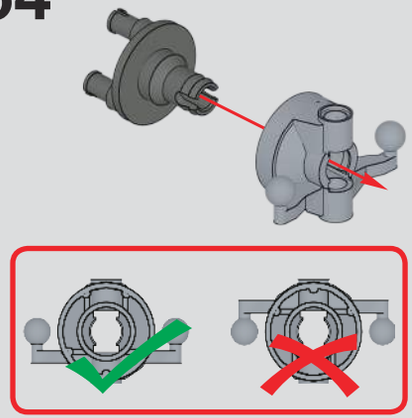

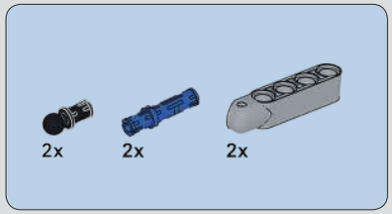

55

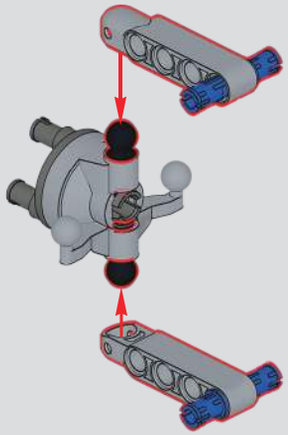

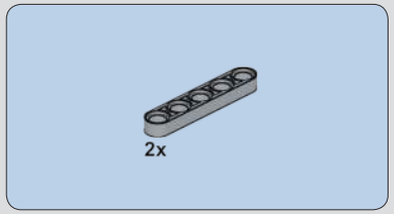

56

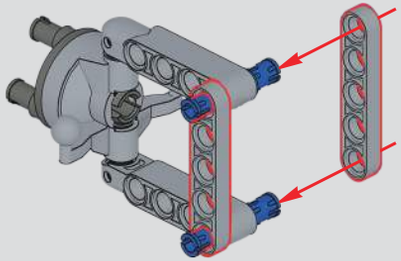

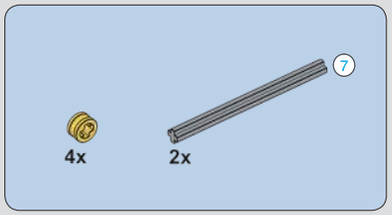

57

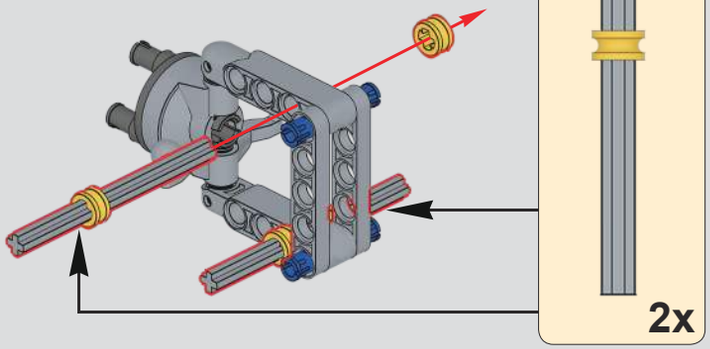

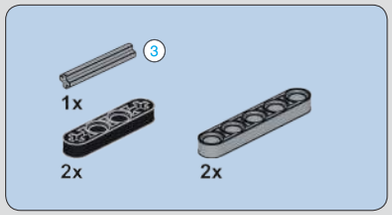

58

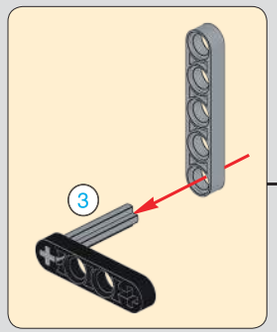

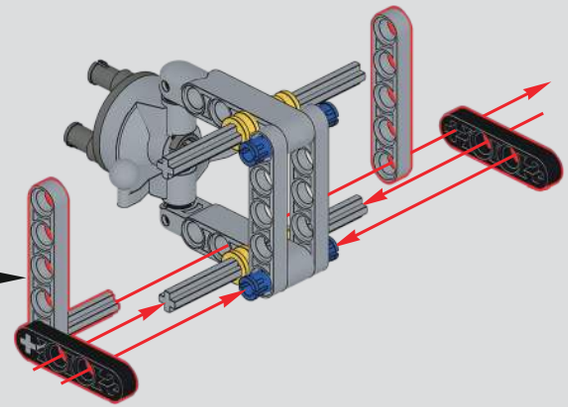

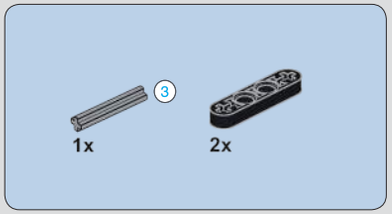

59

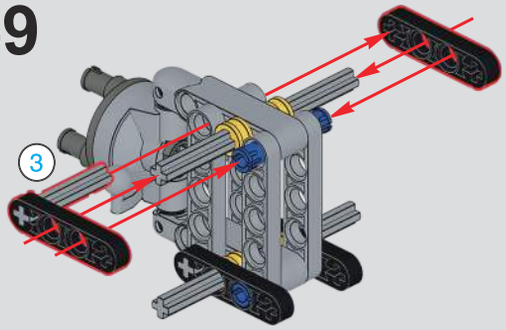

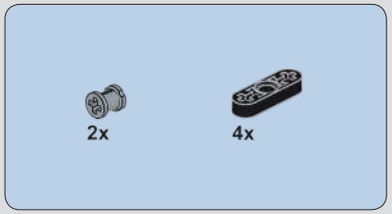

60

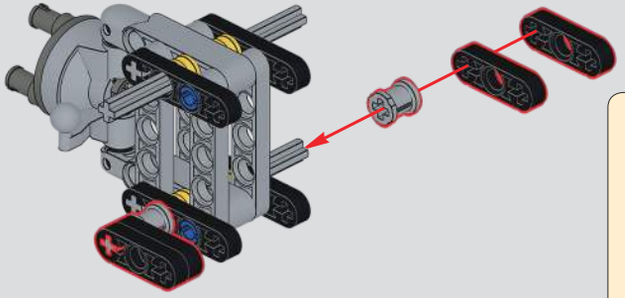

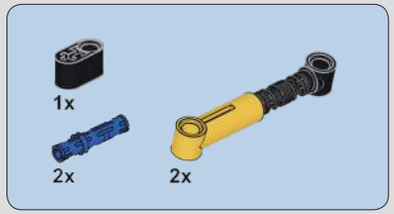

61

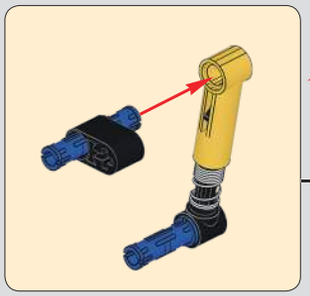

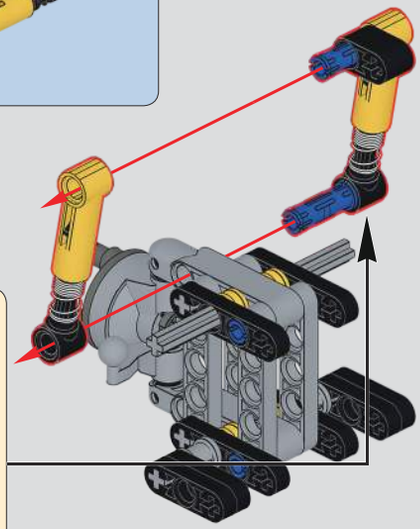

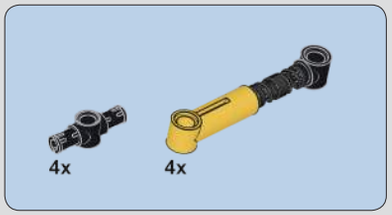

62

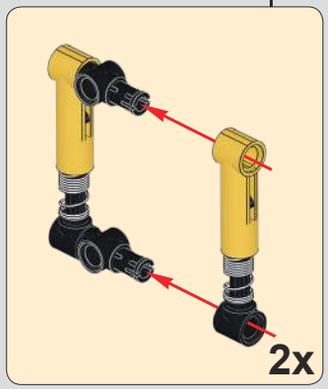

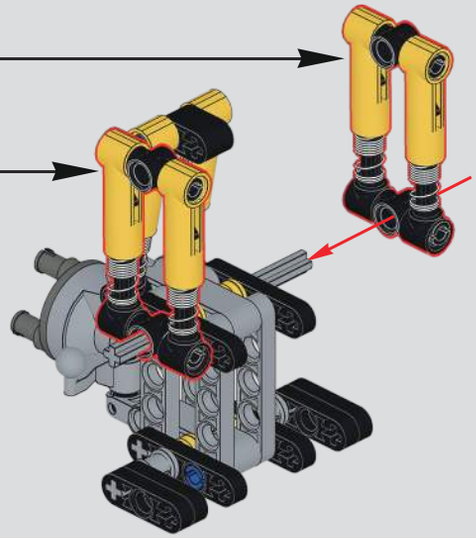

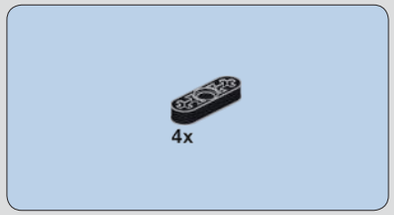

63

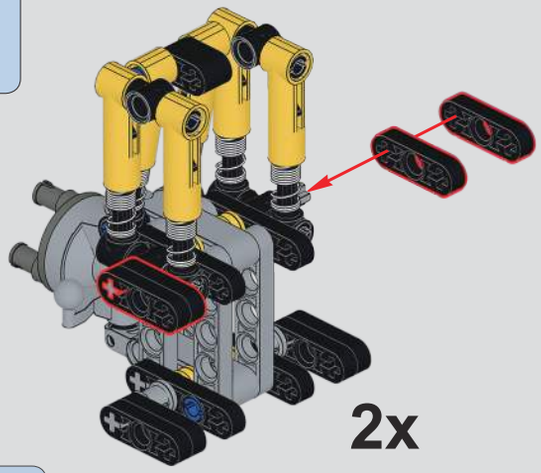

64

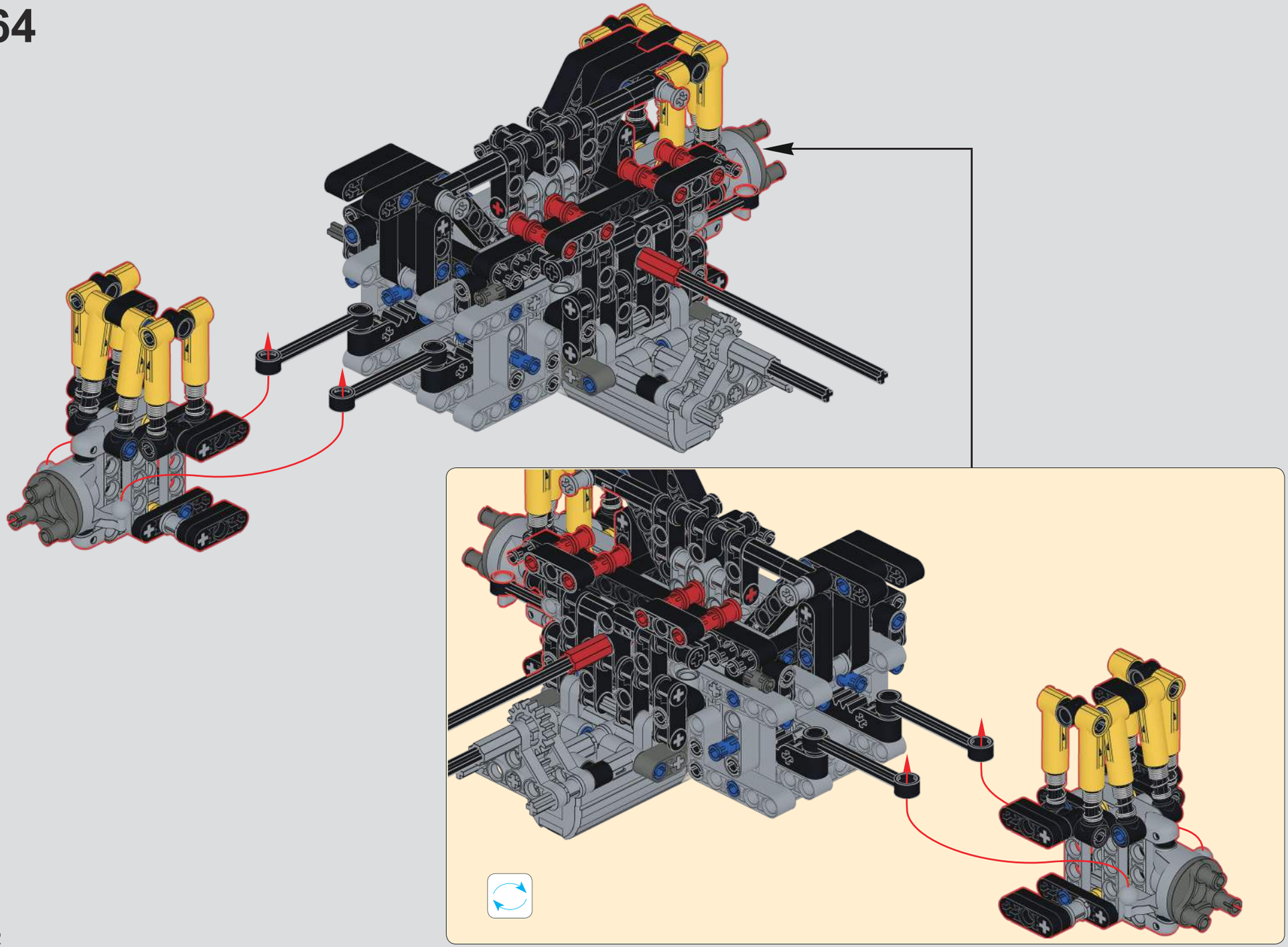

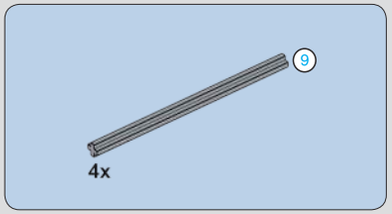

65

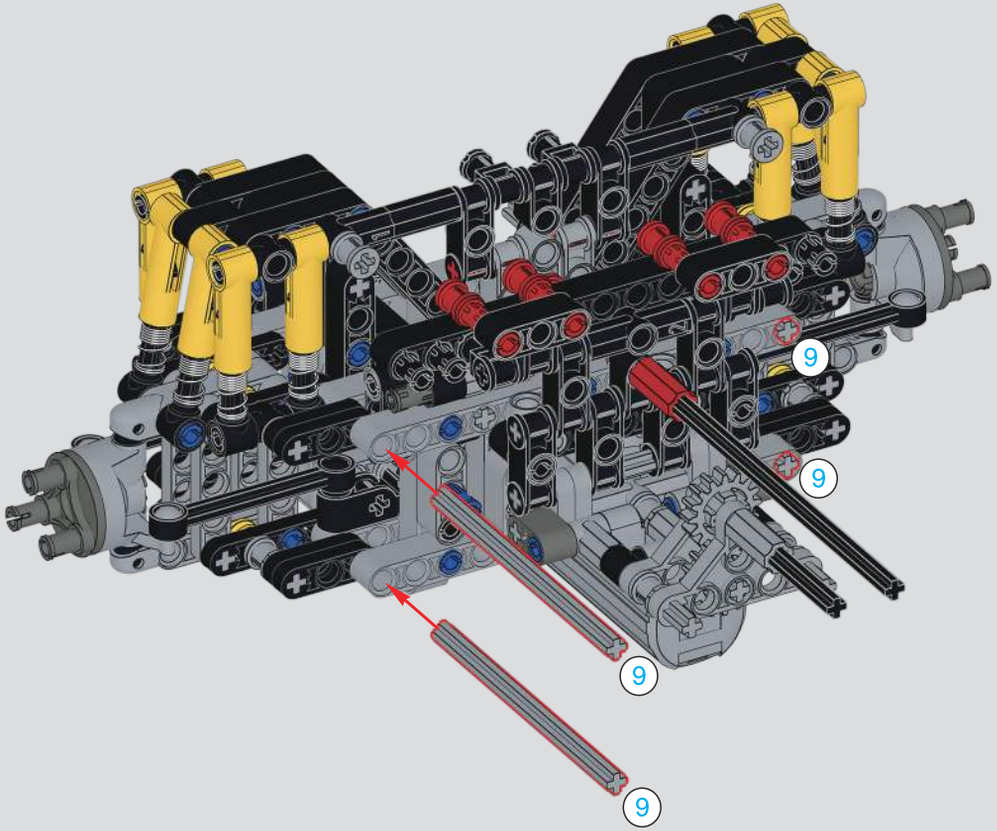

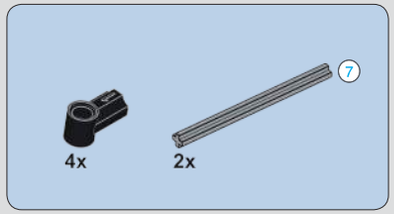

66

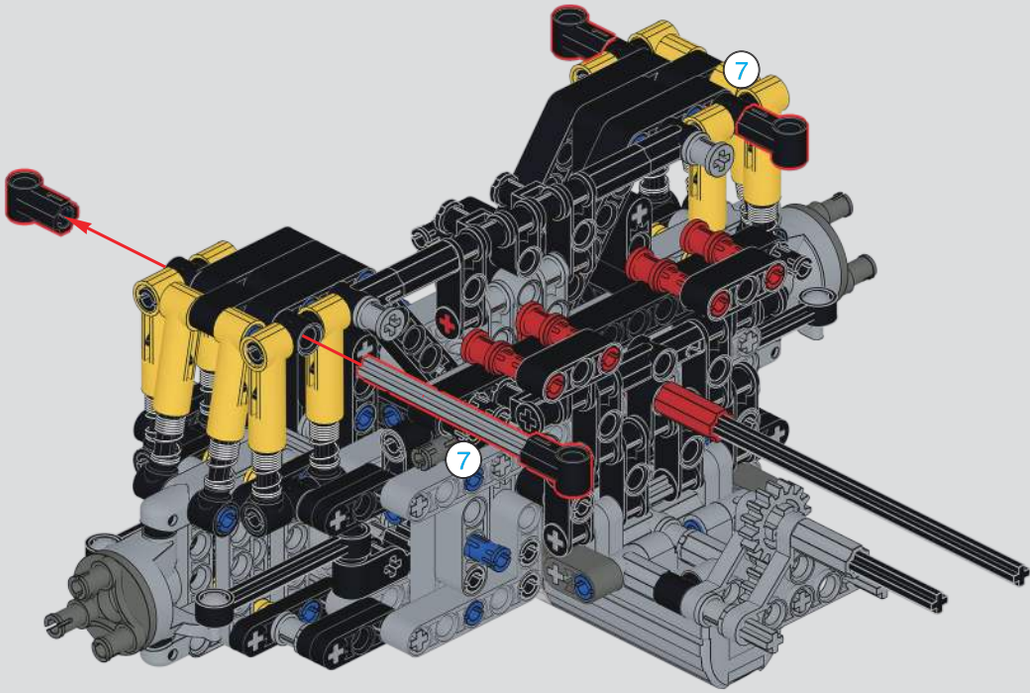

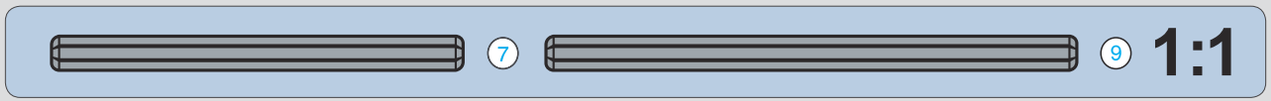

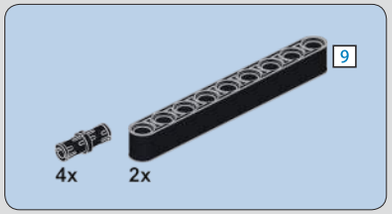

67

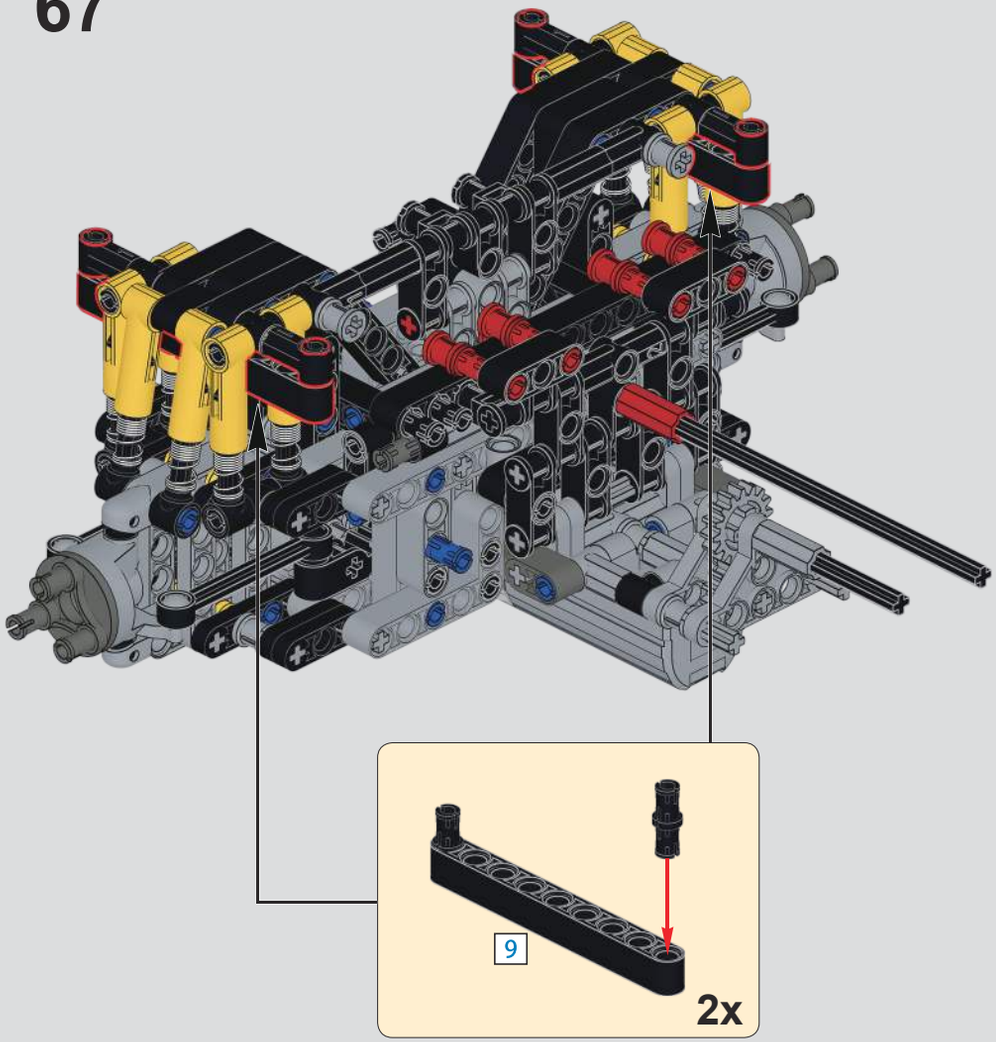

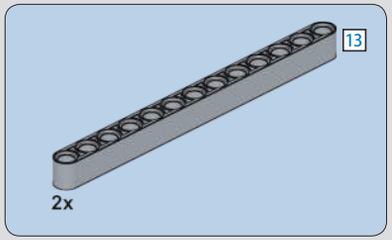

68

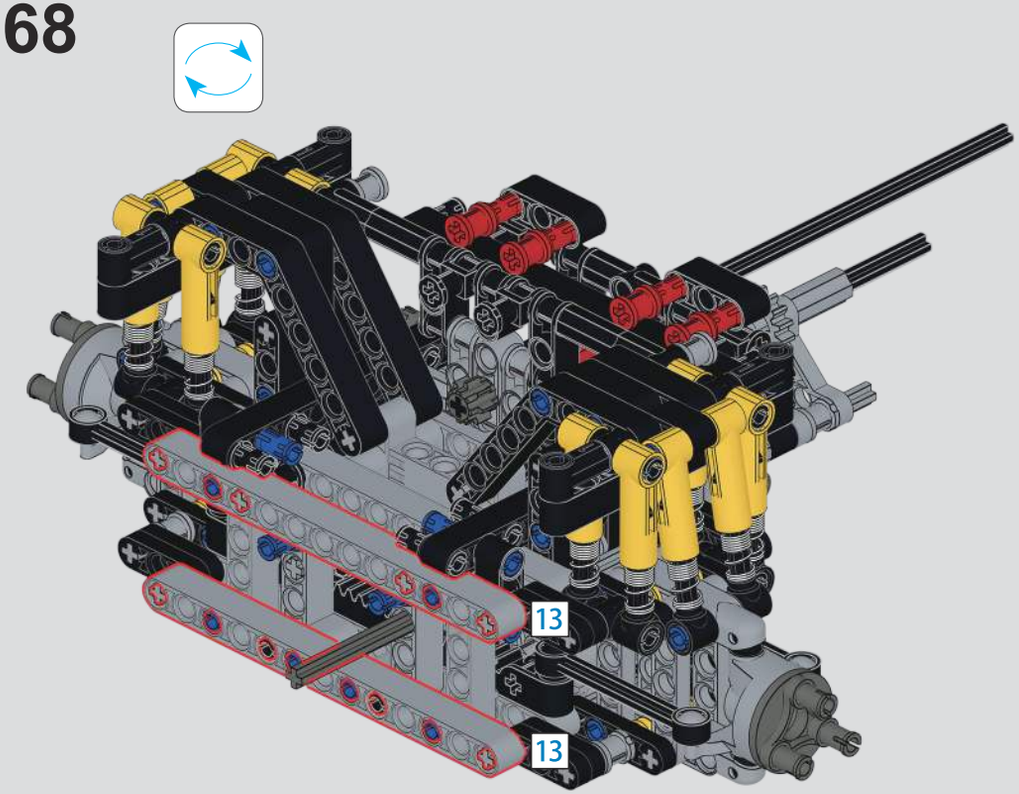

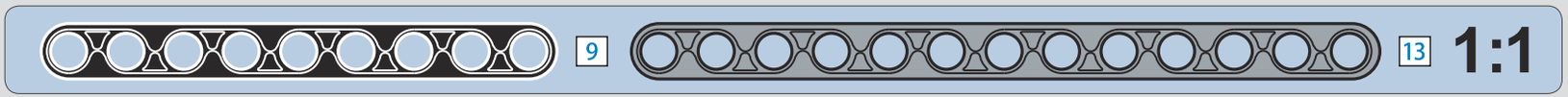

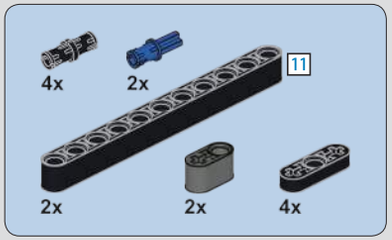

69

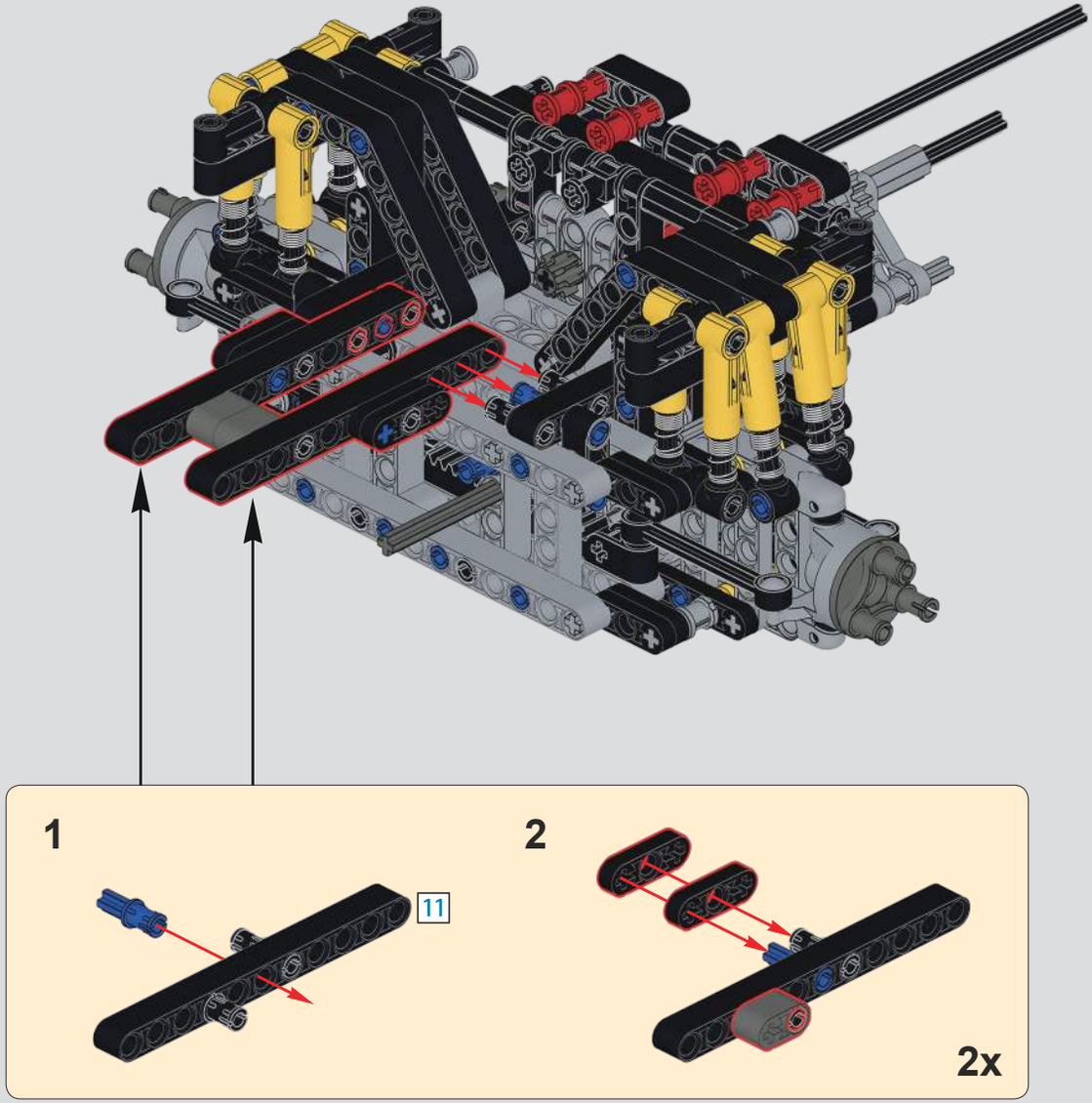

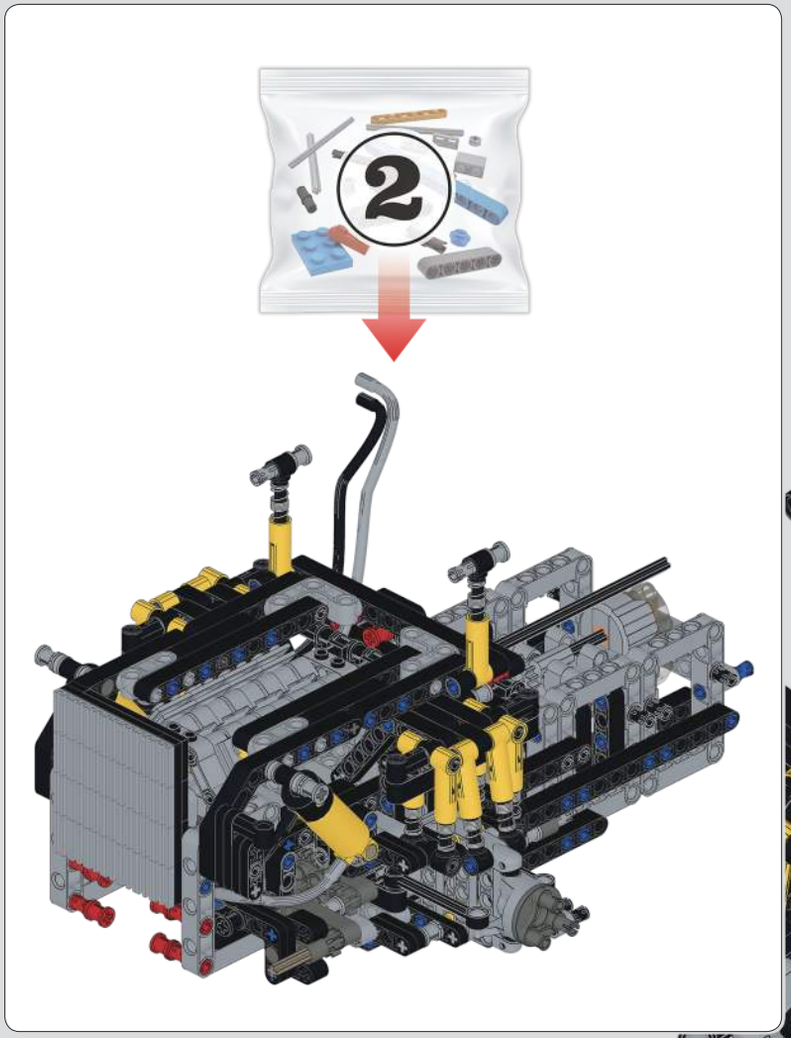

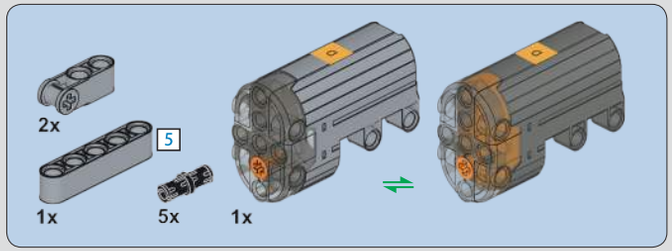

70

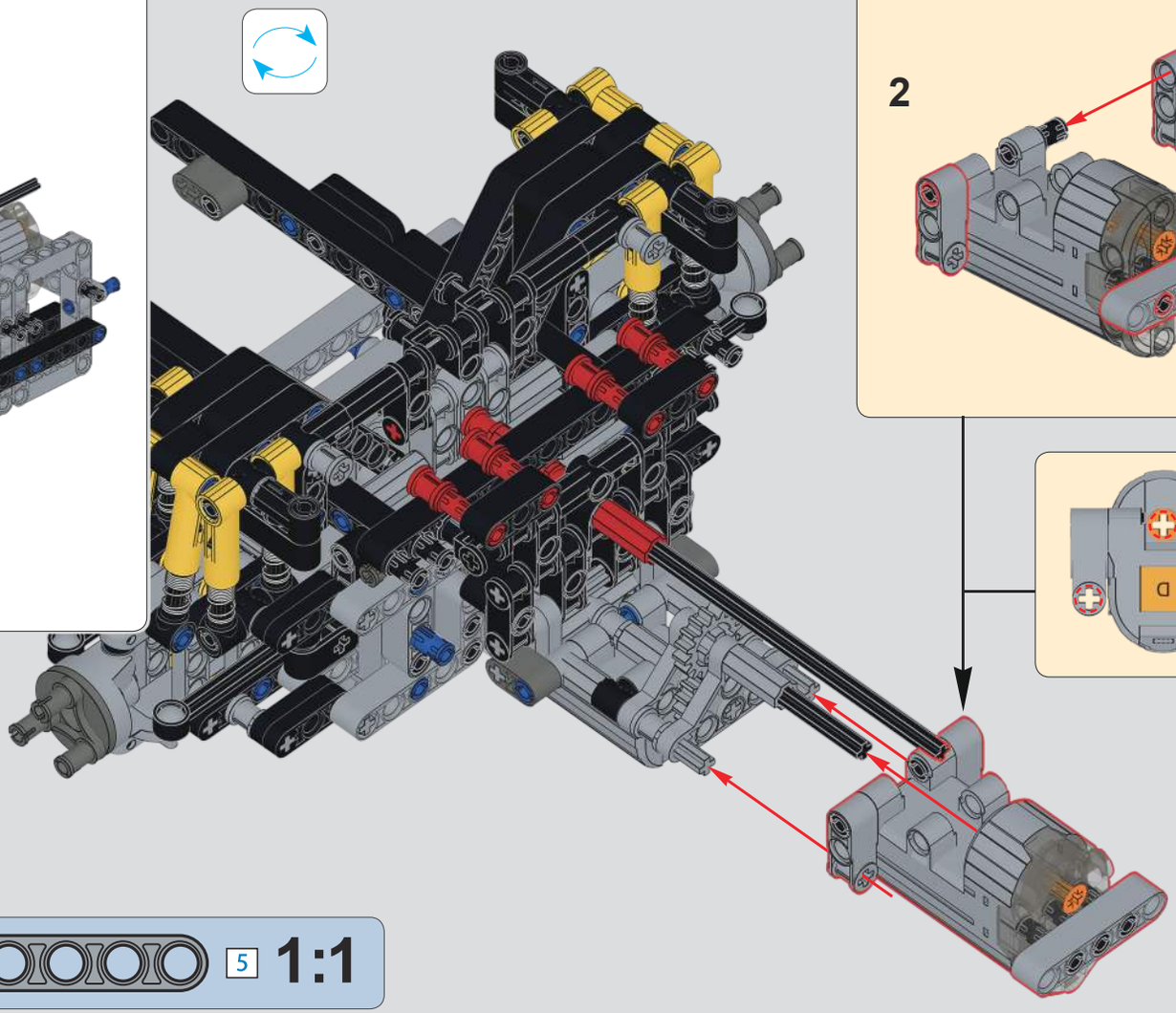

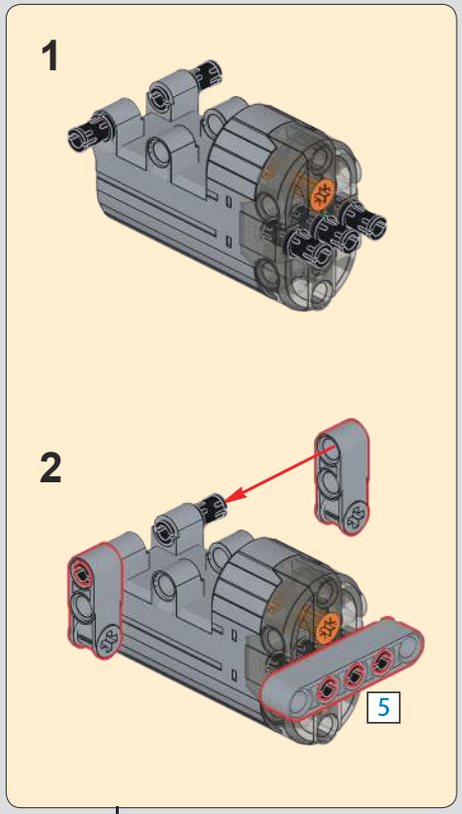

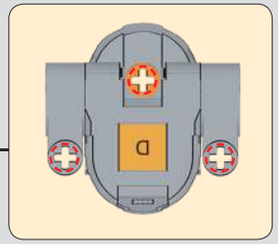

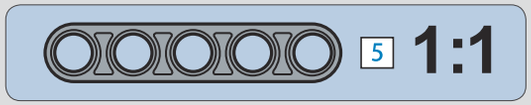

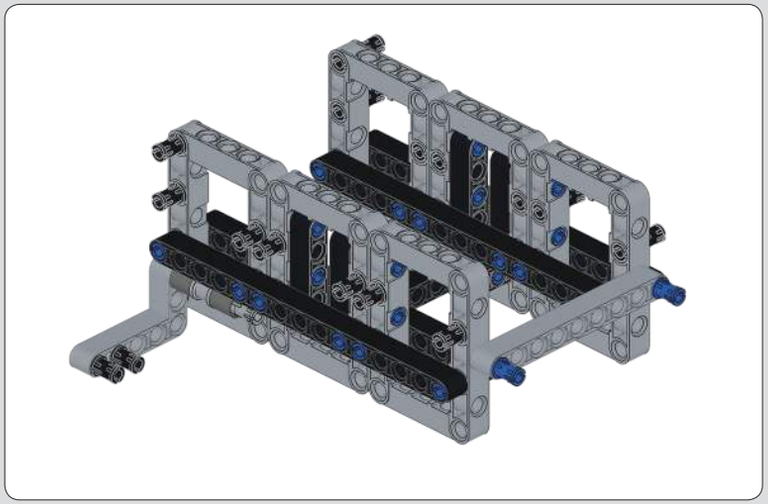

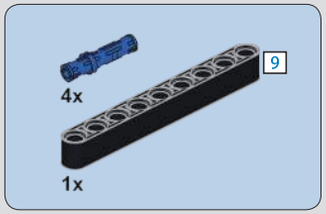

71

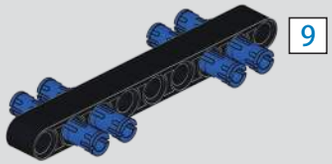

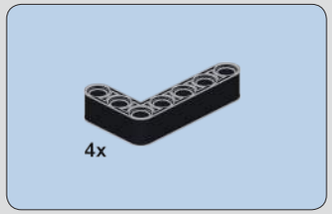

72

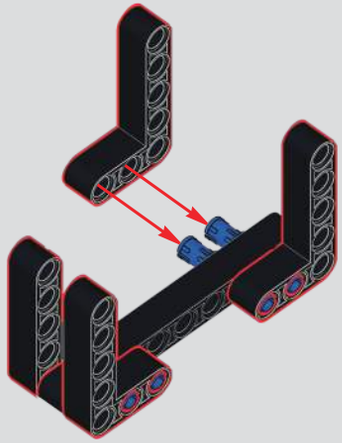

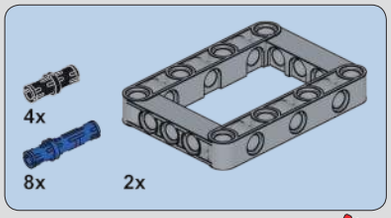

73

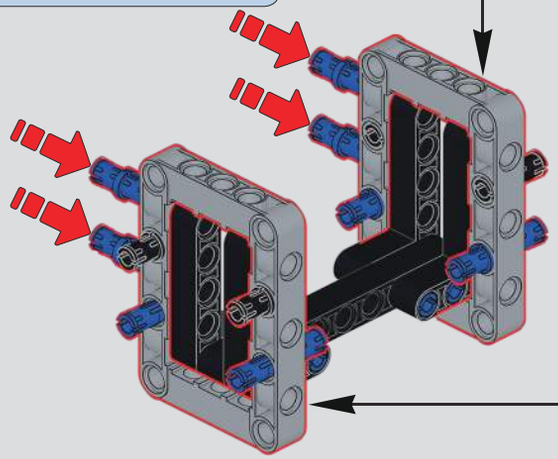

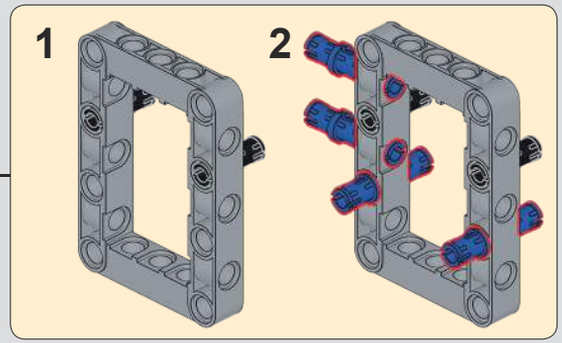

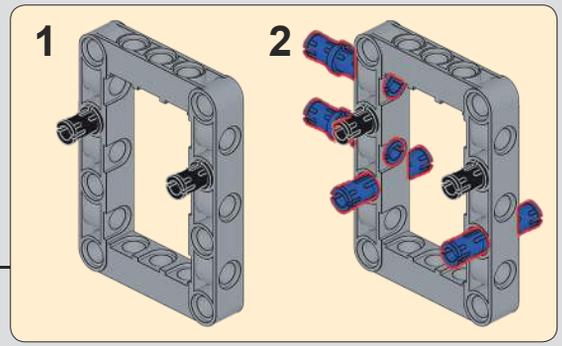

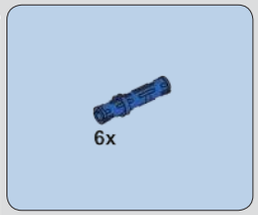

74

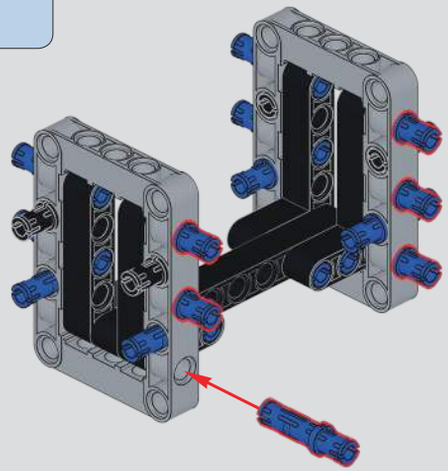

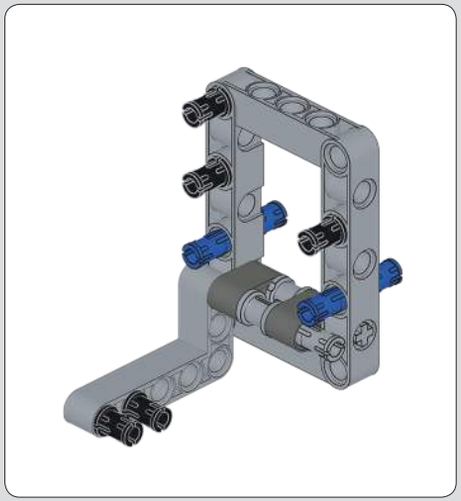

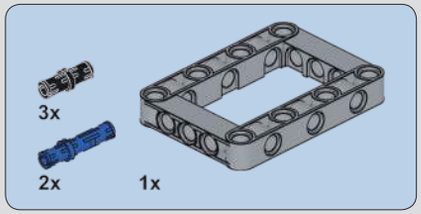

75

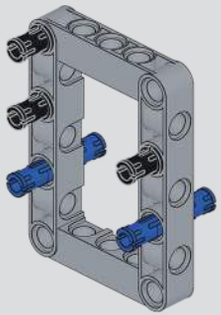

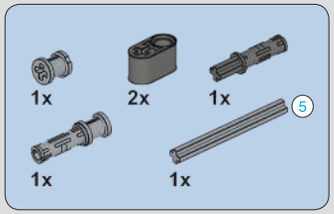

76

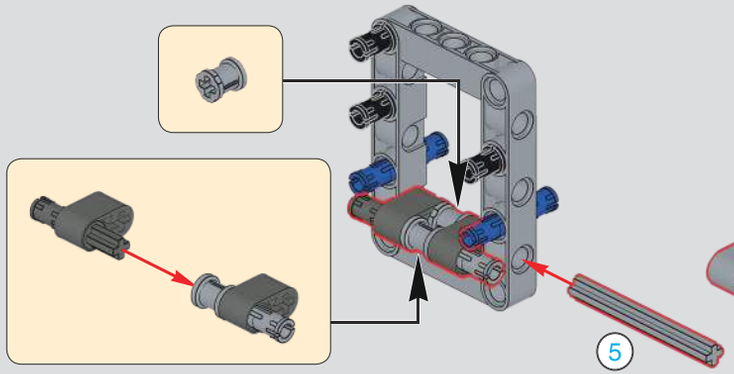

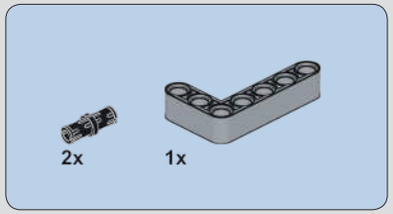

77

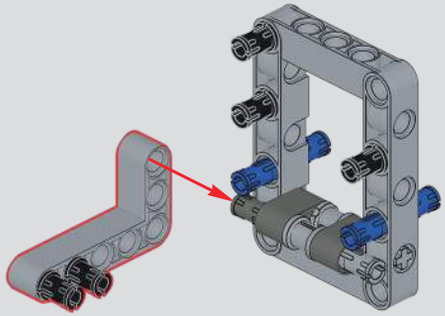

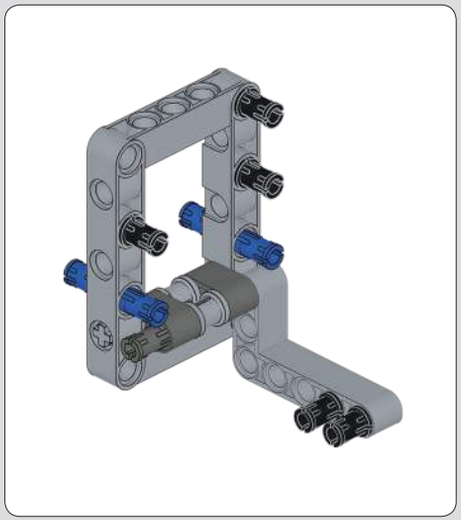

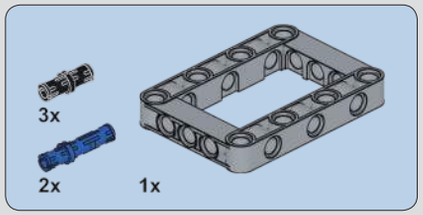

78

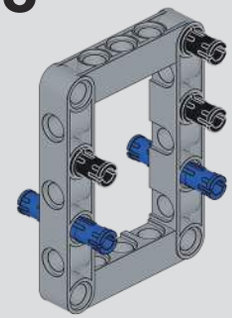

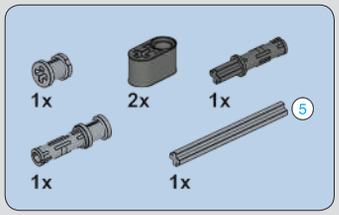

79

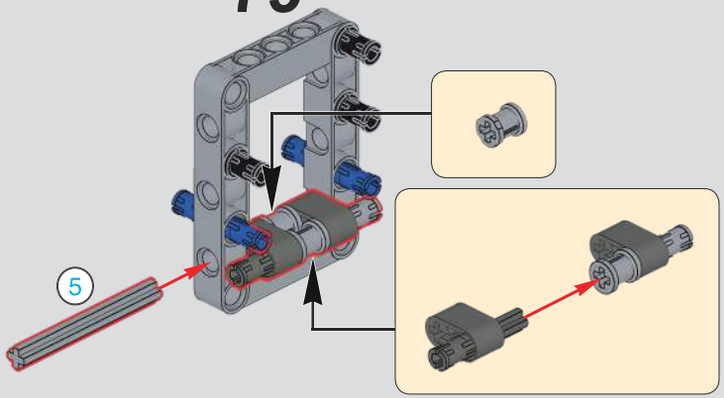

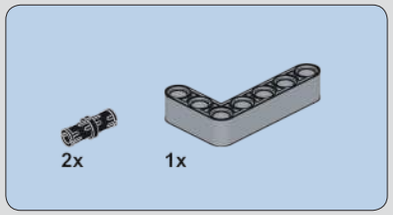

80

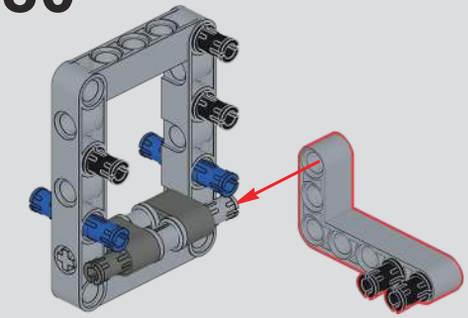

81

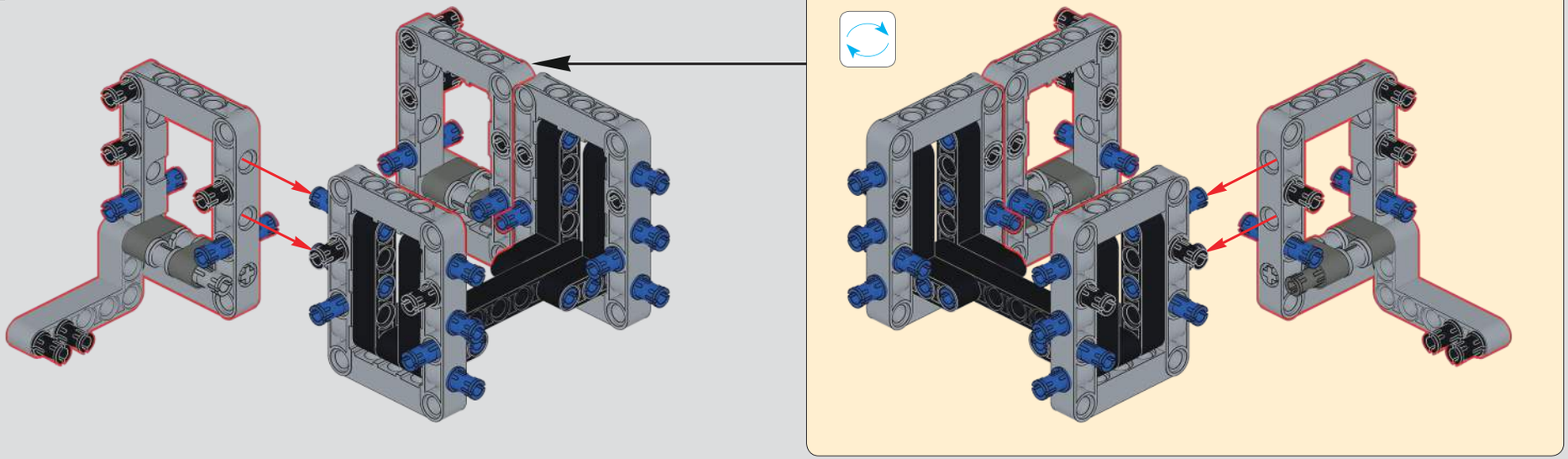

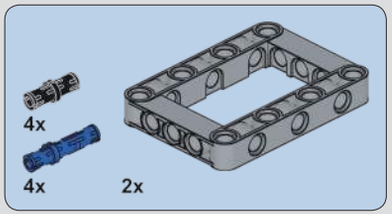

82

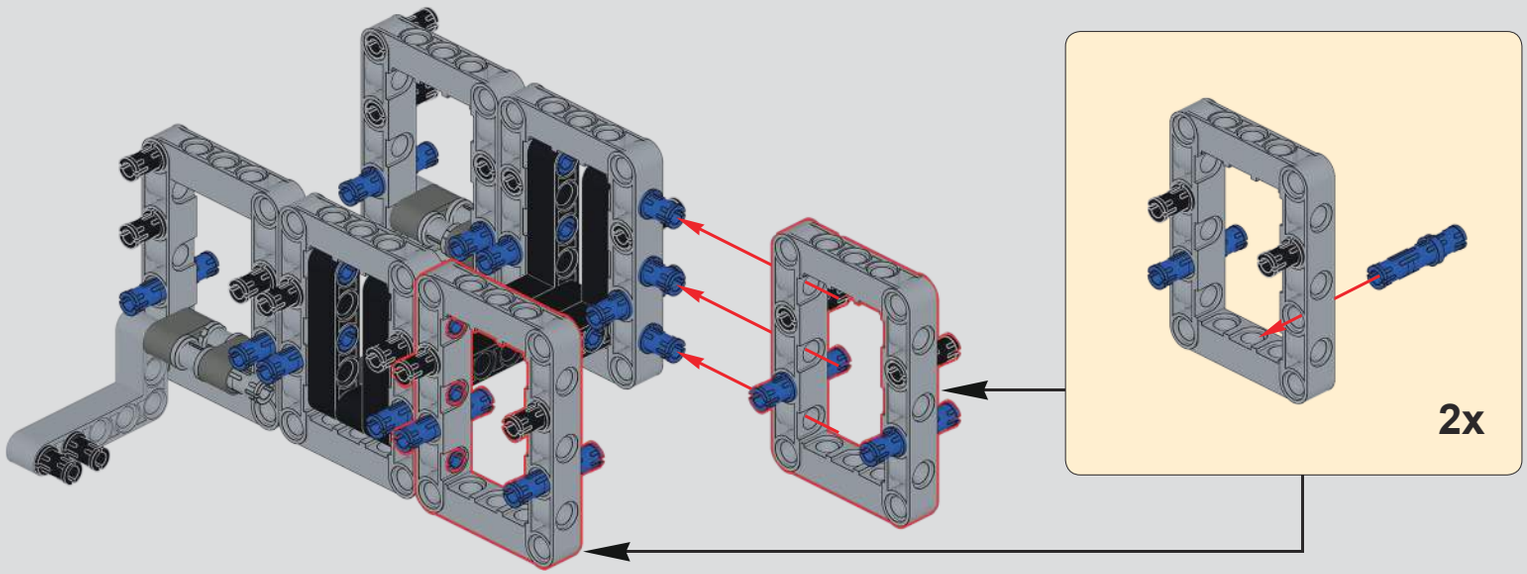

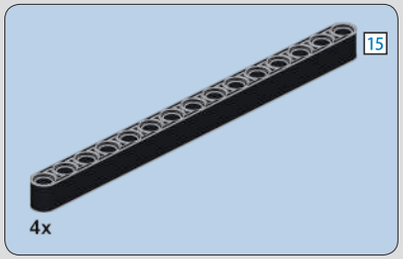

83

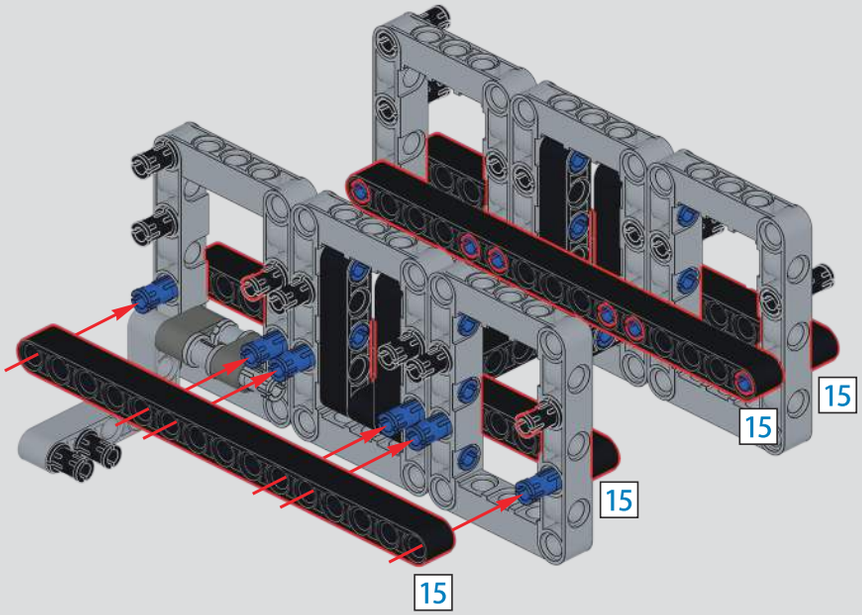

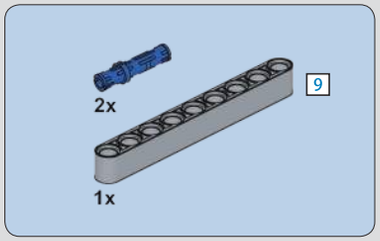

84

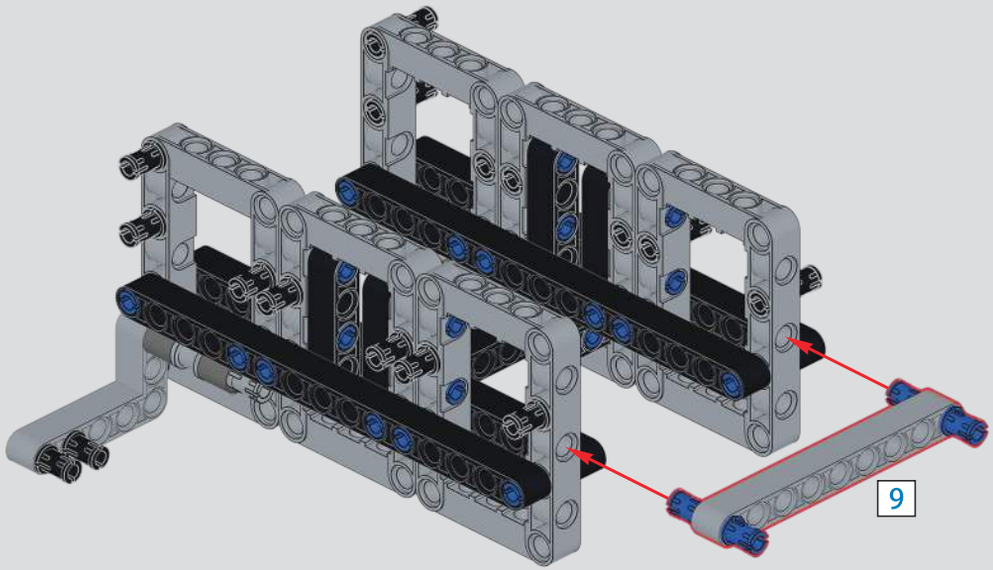

85

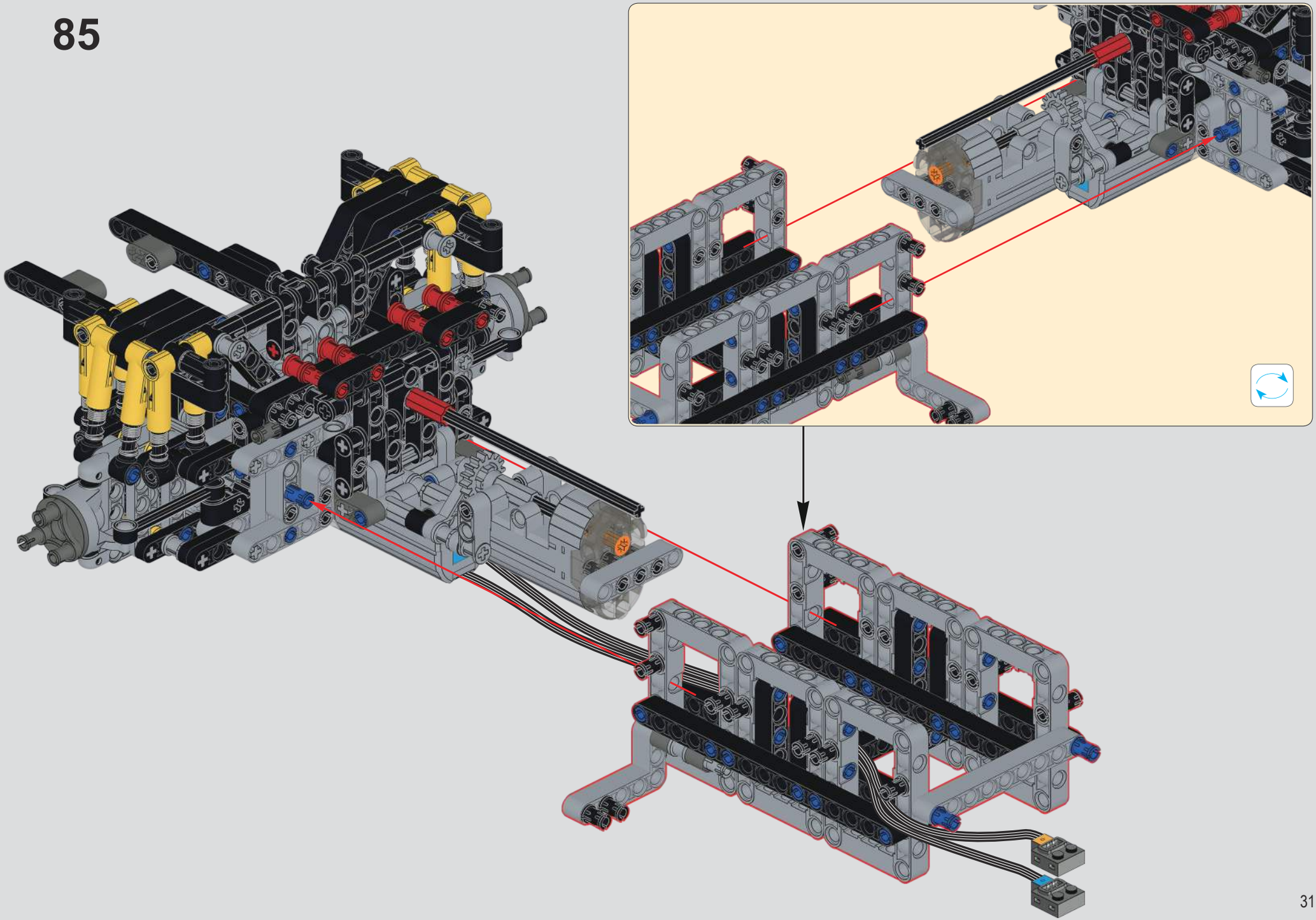

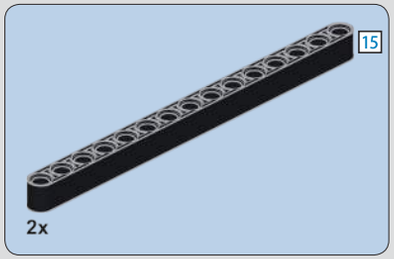

86

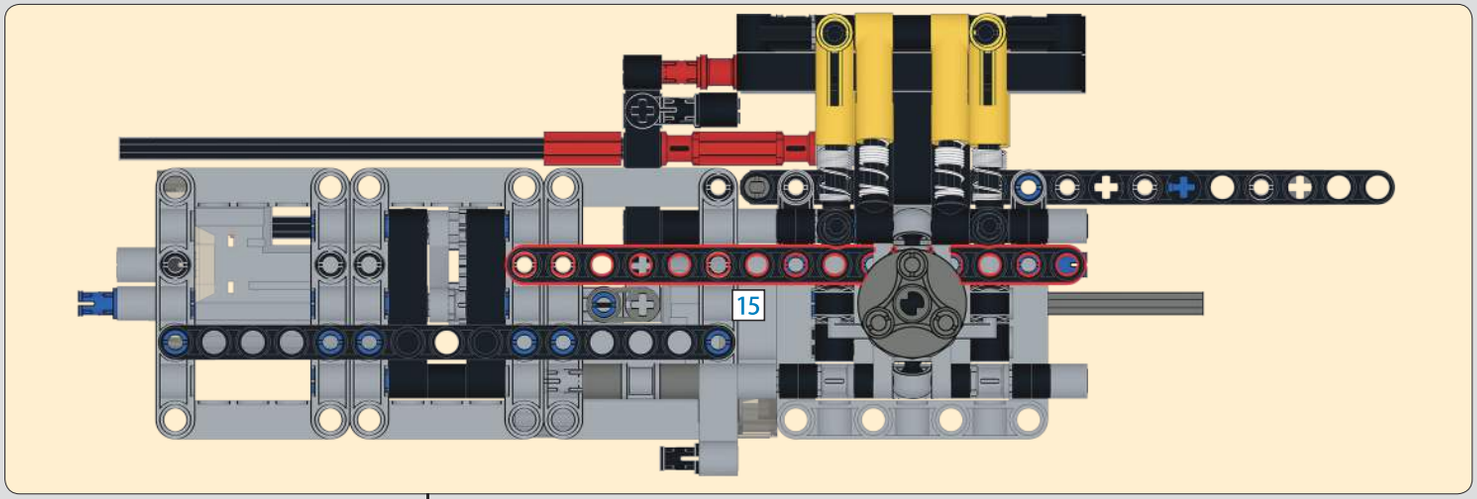

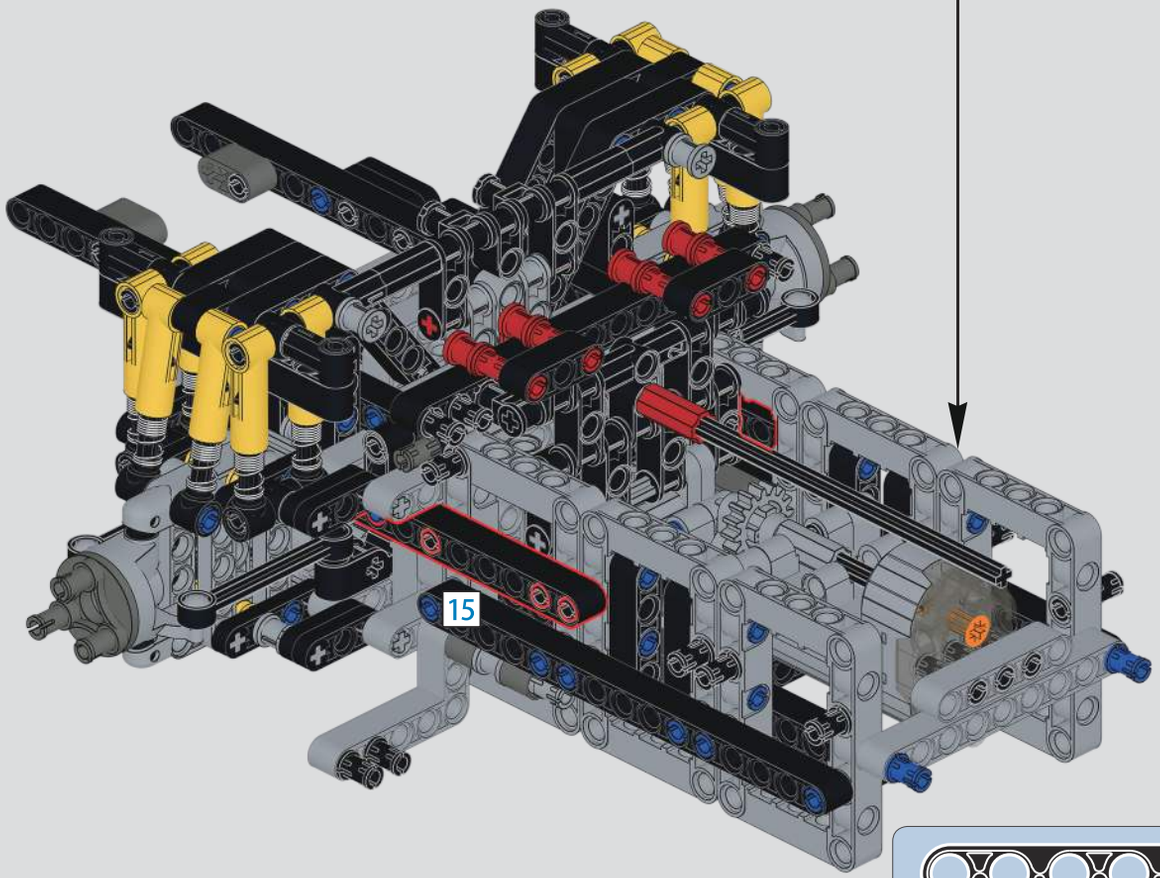

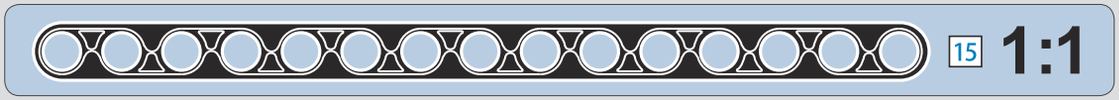

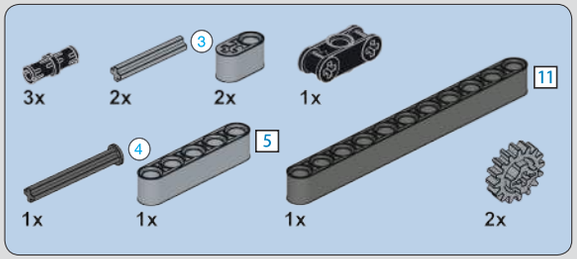

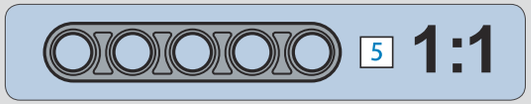

87

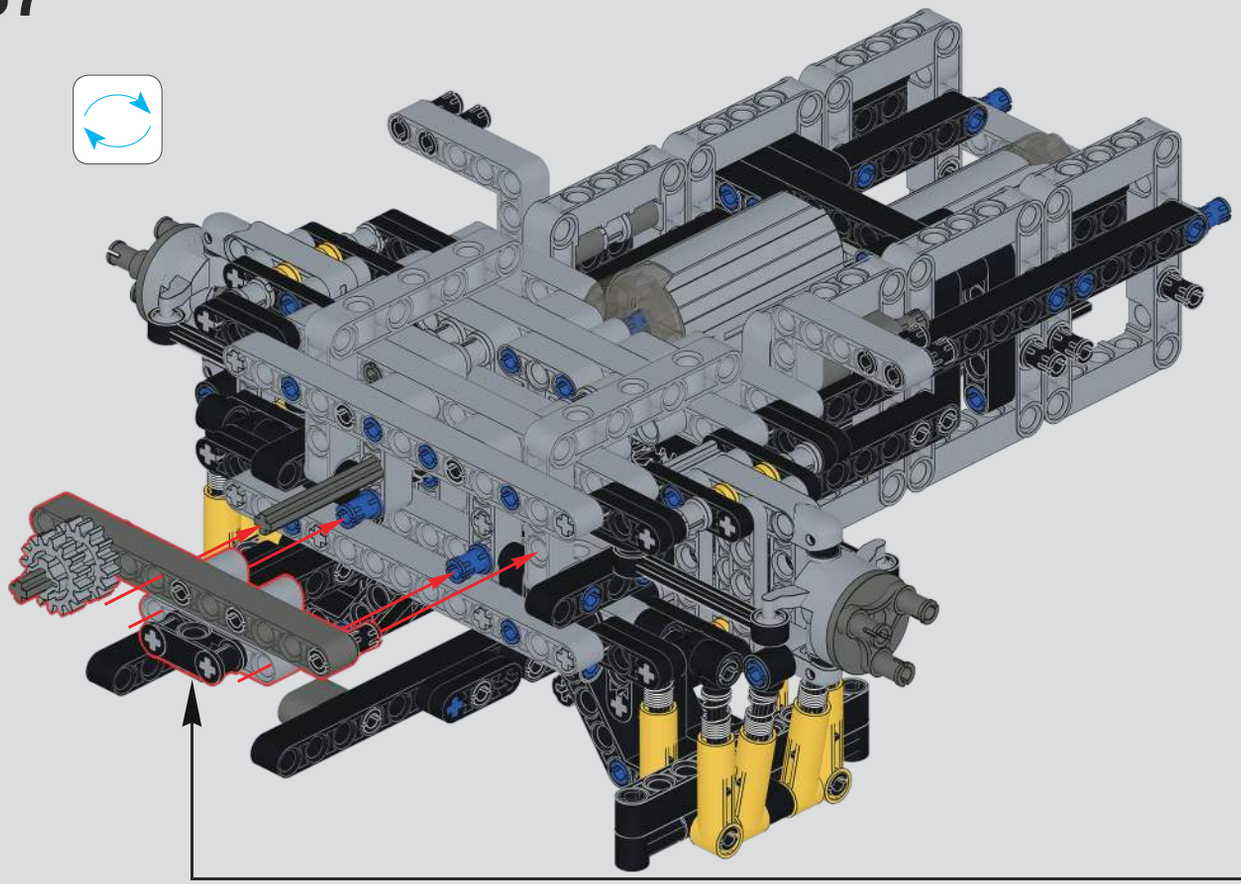

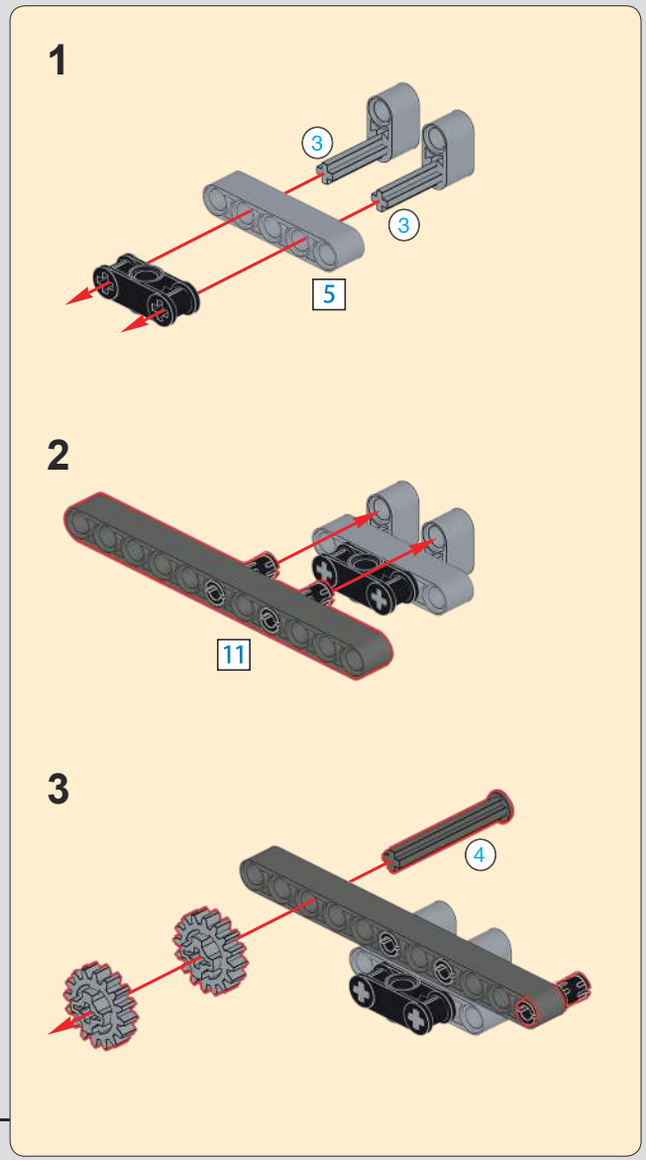

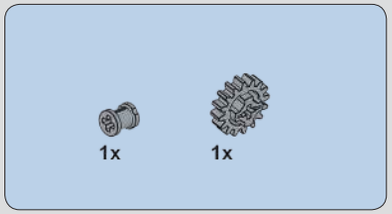

88

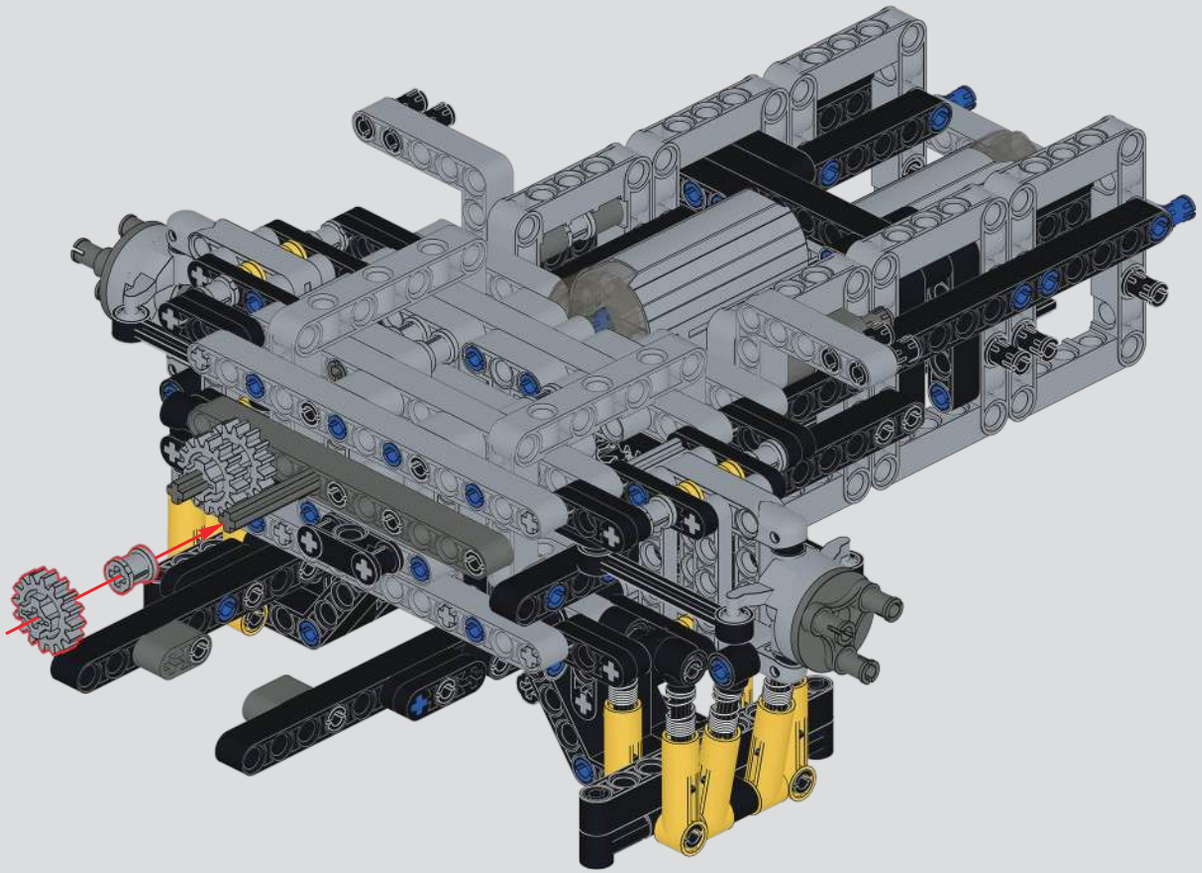

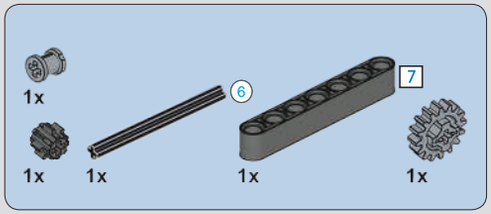

1:1

89

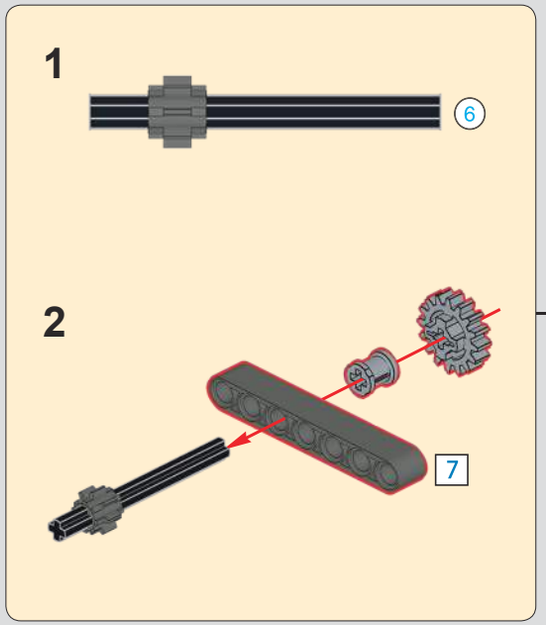

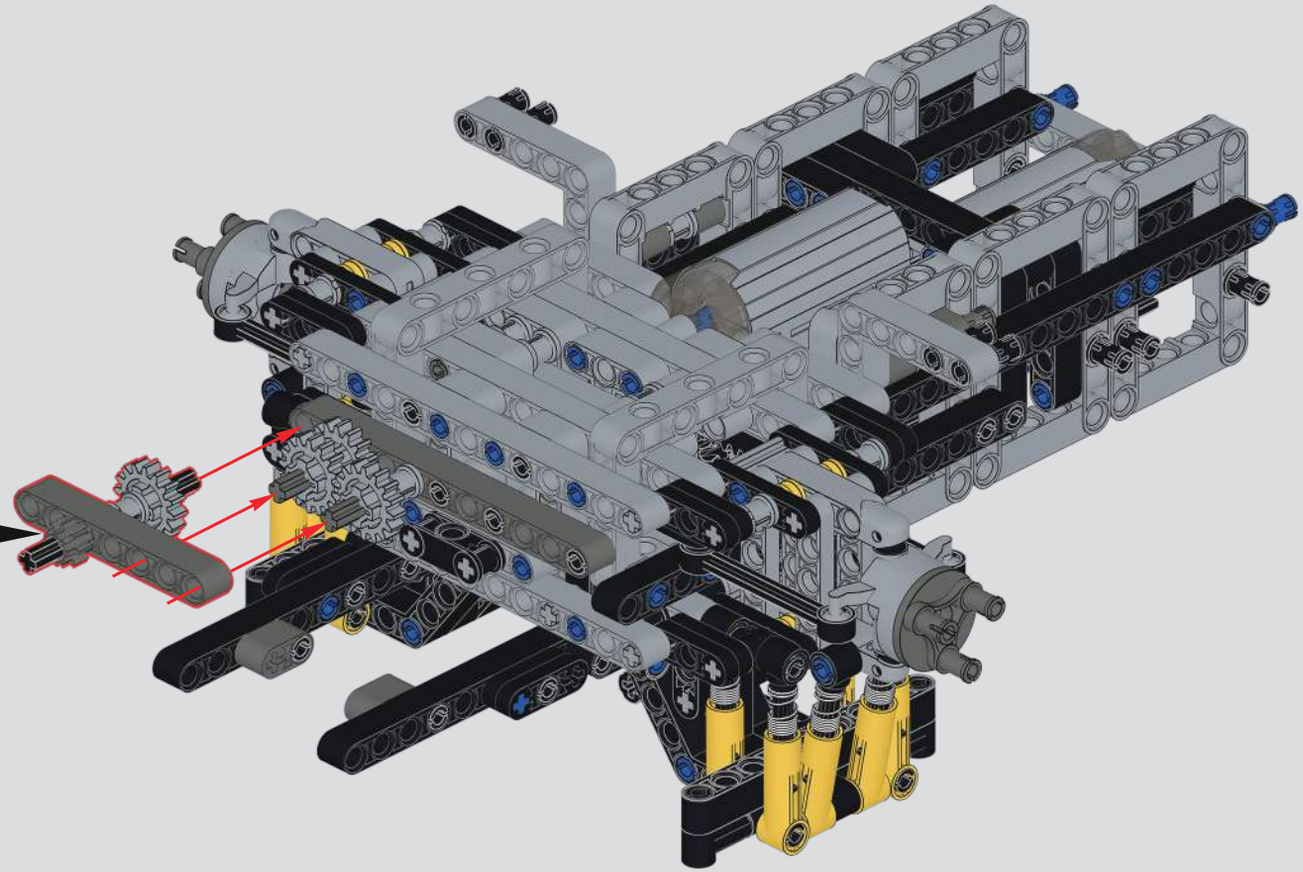

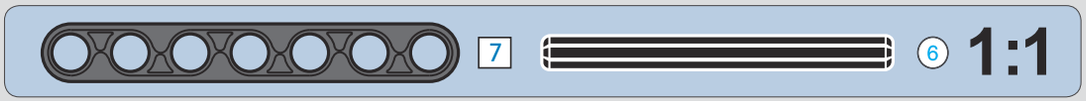

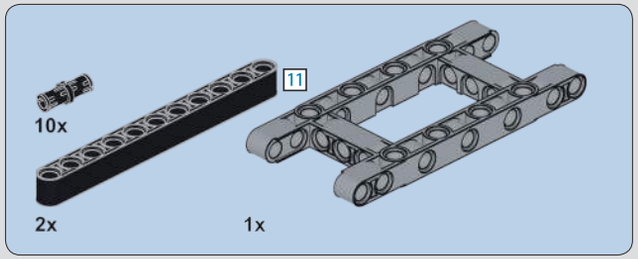

90

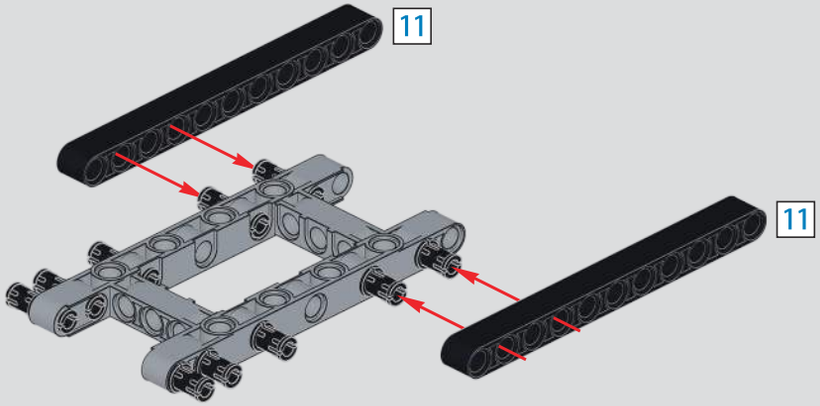

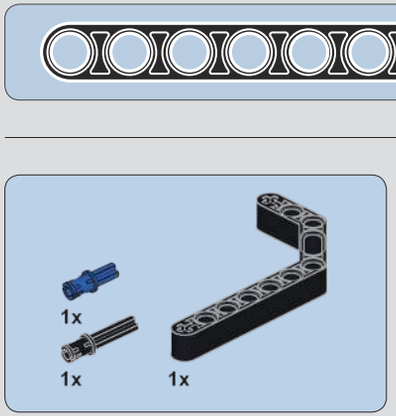

91

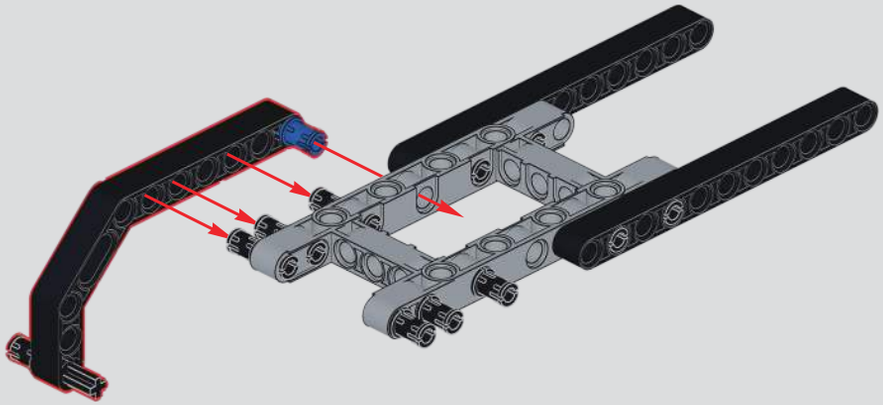

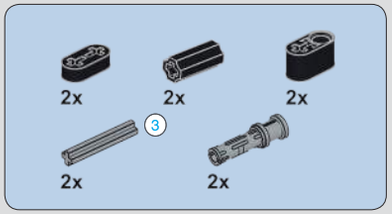

92

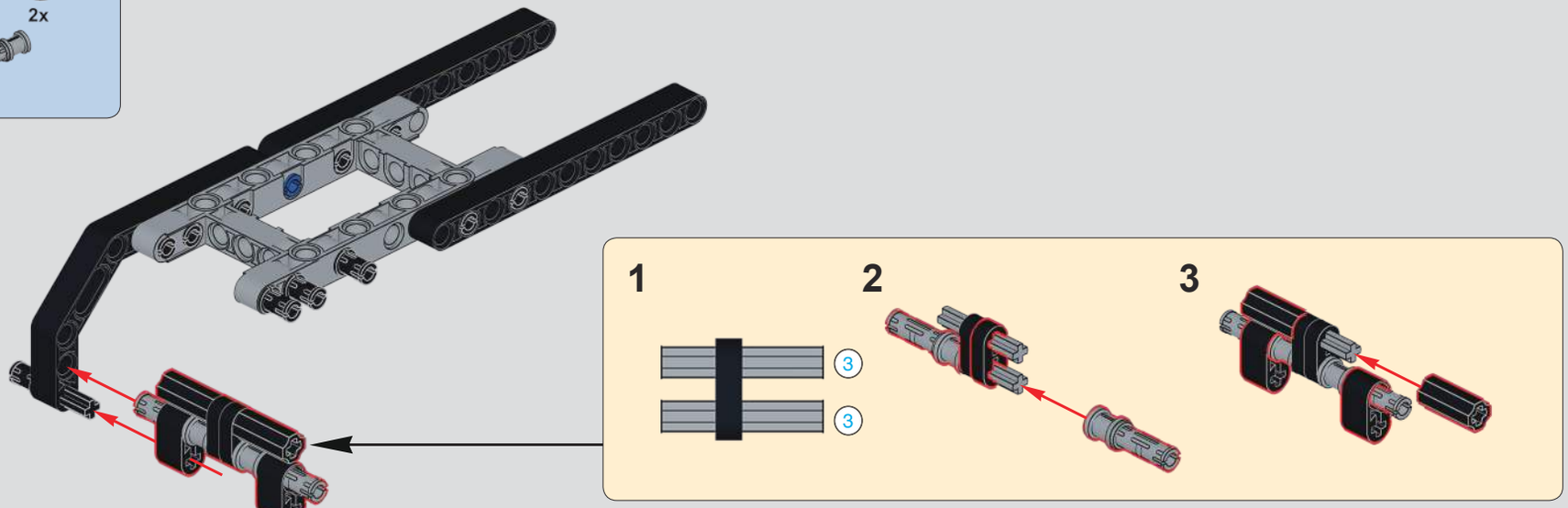

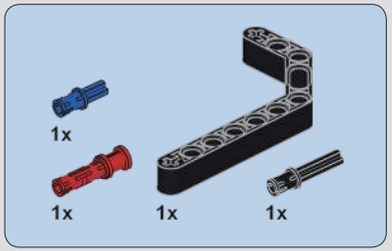

93

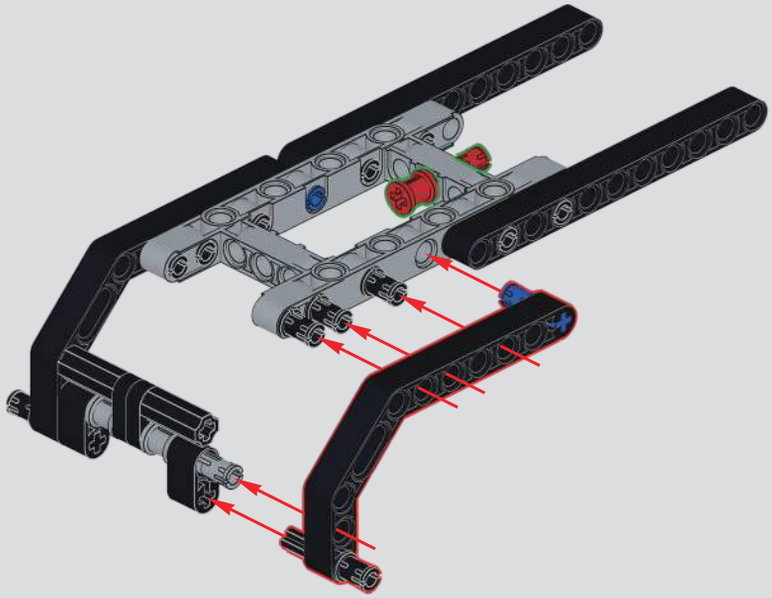

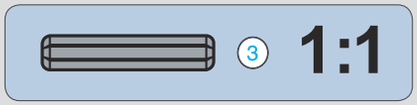

94

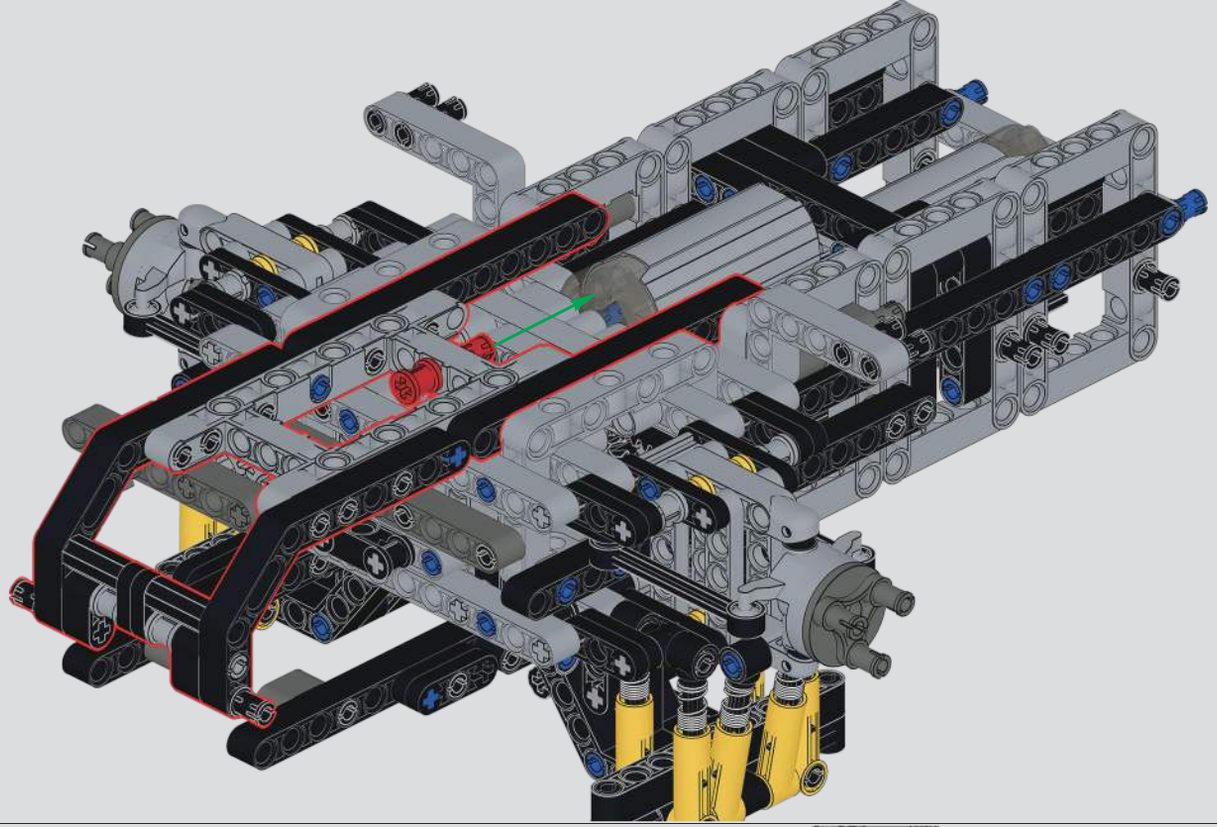

95

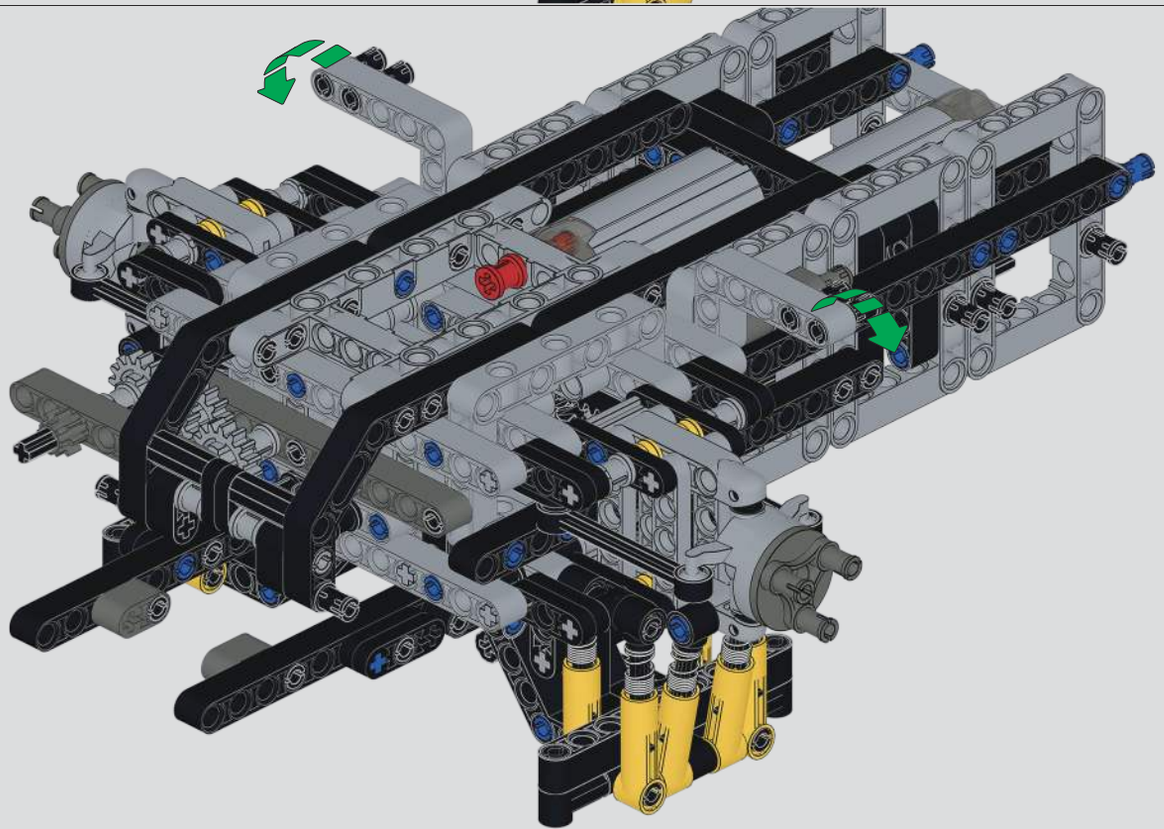

96

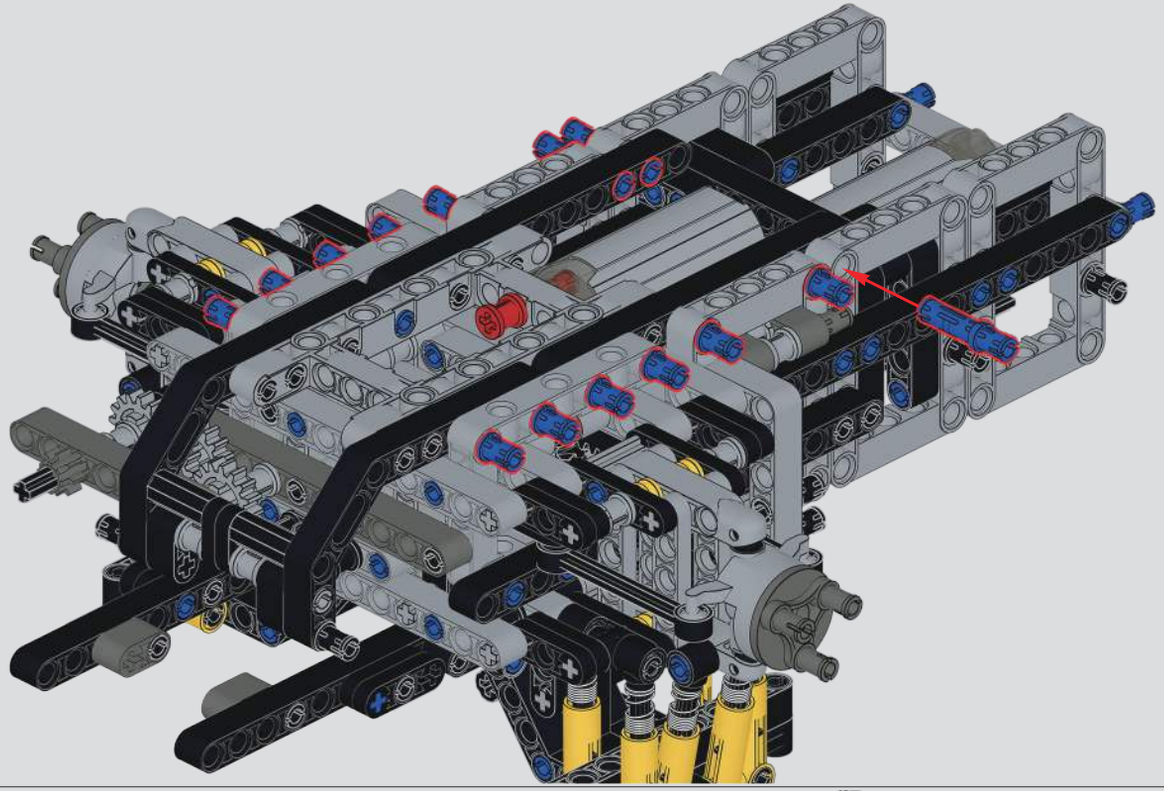

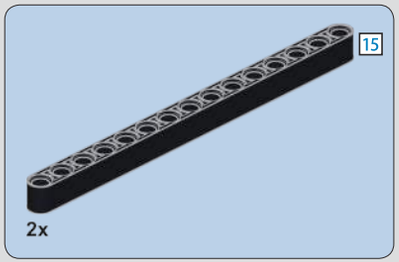

97

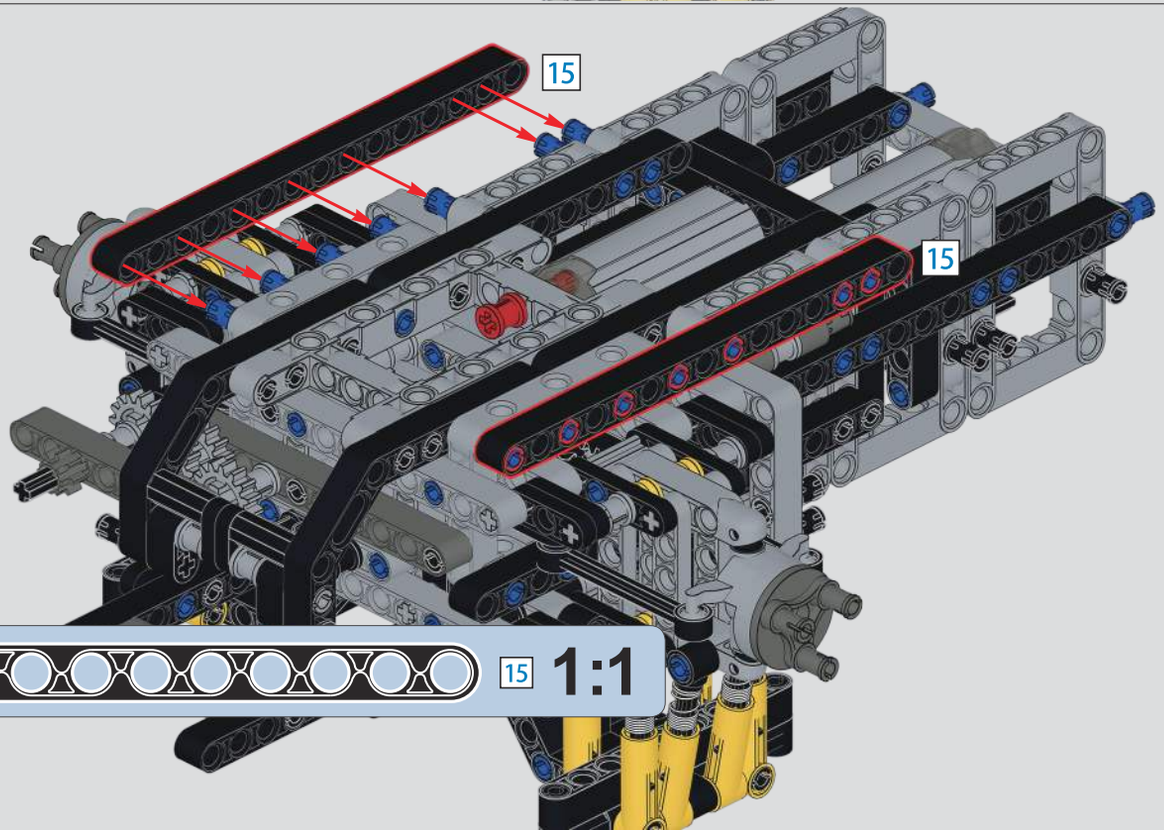

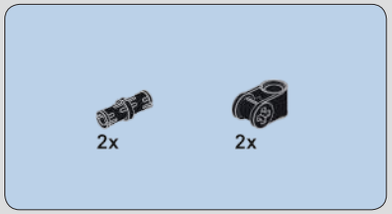

98

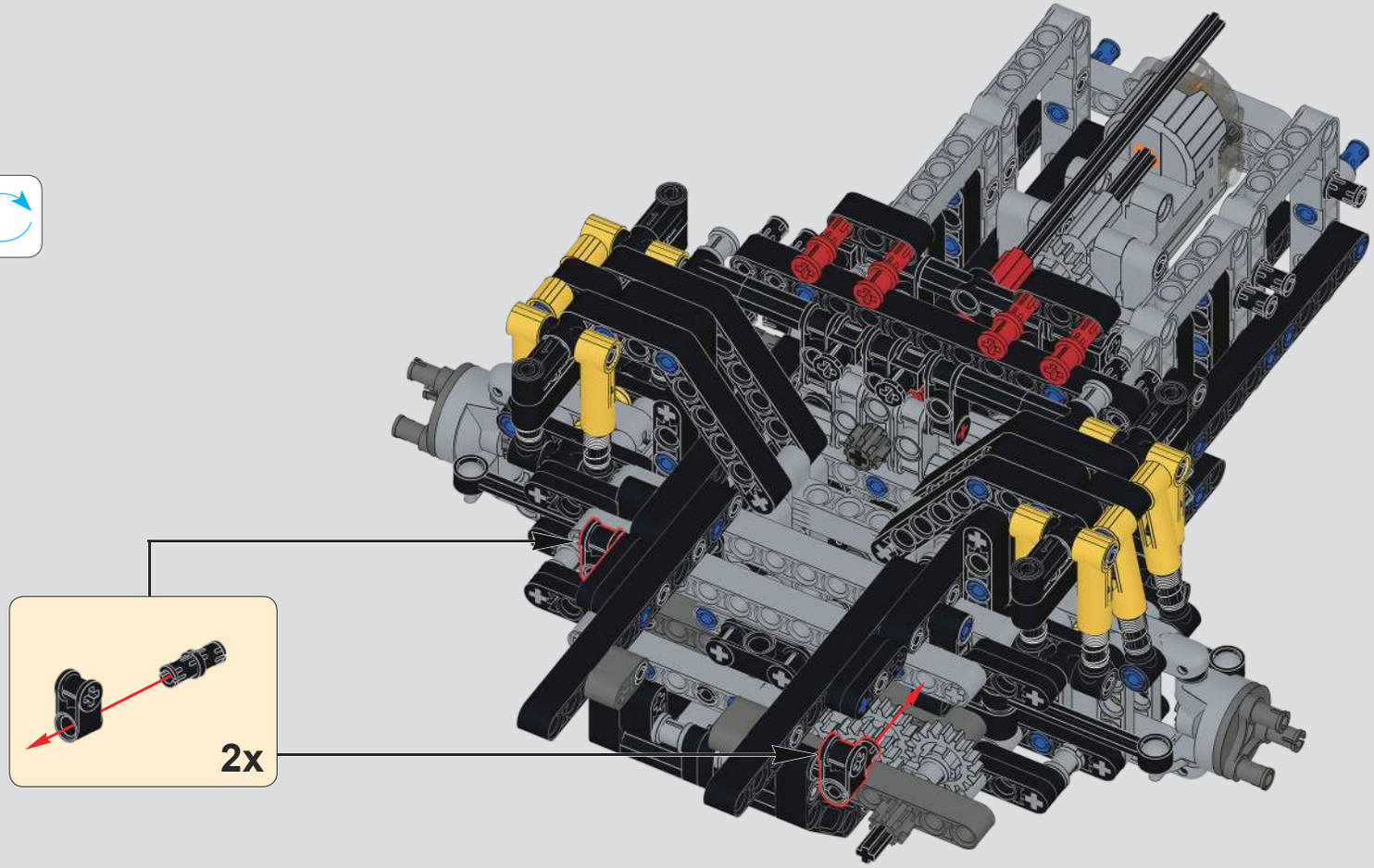

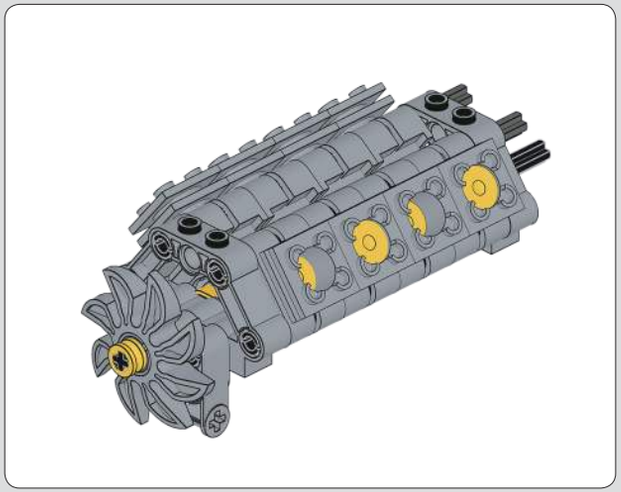

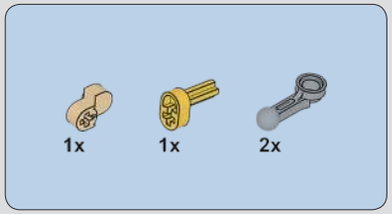

99

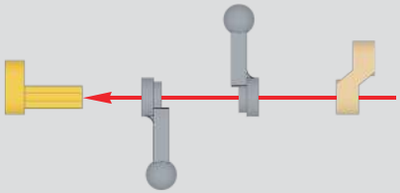

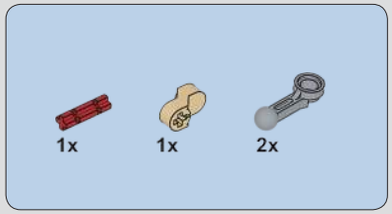

100

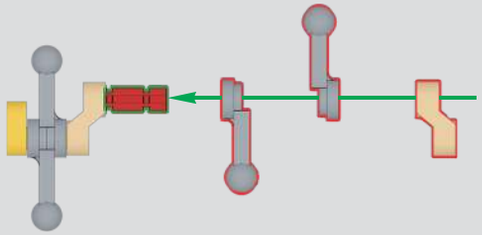

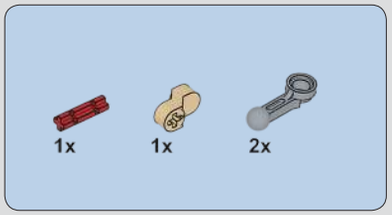

101

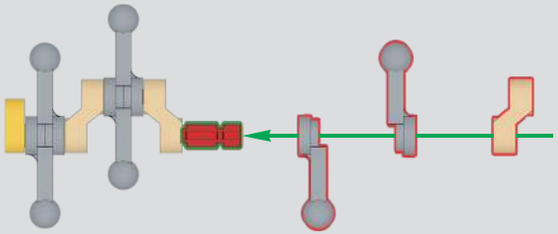

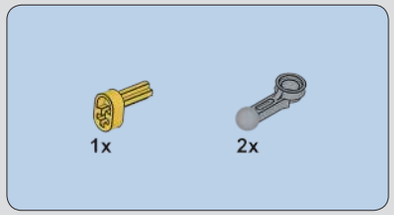

102

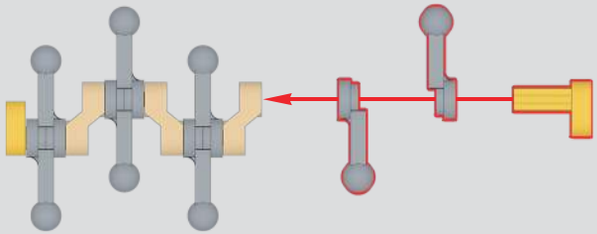

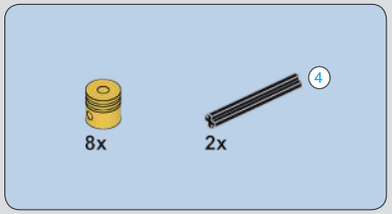

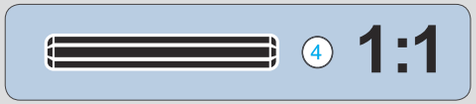

103

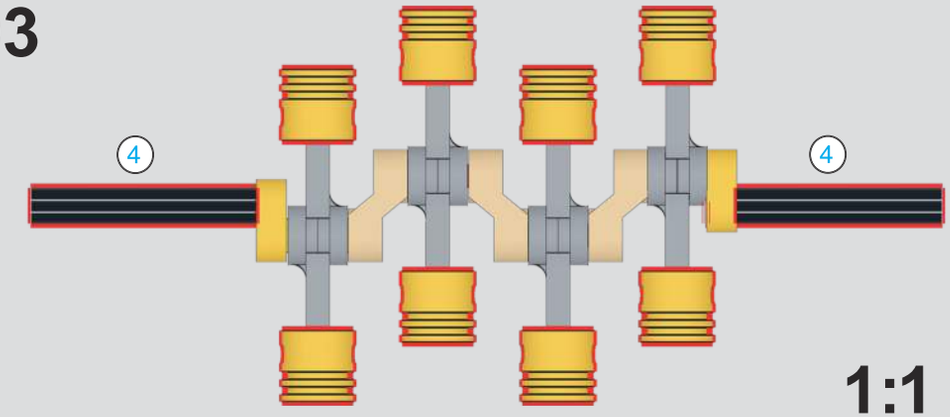

1:1

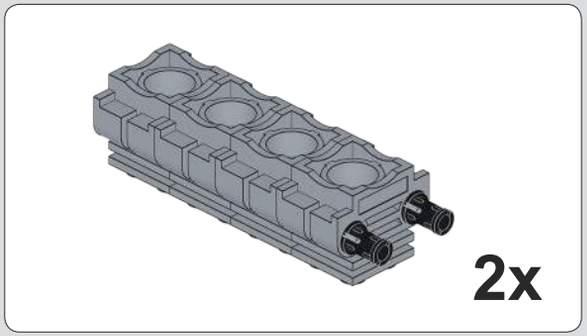

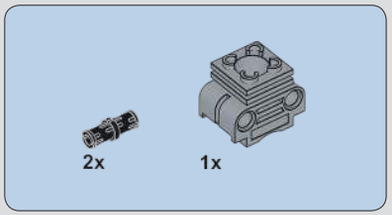

104

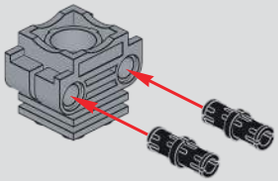

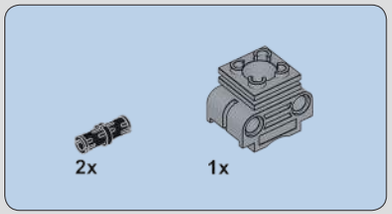

105

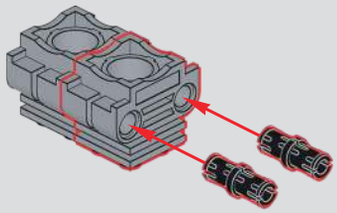

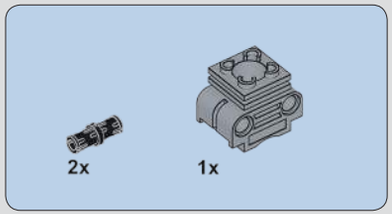

106

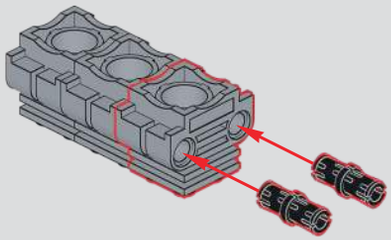

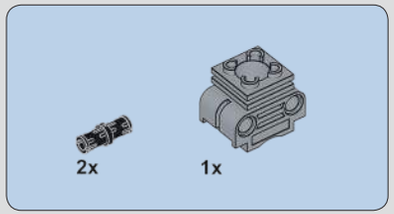

107

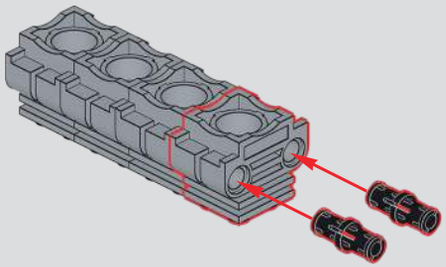

2x

108

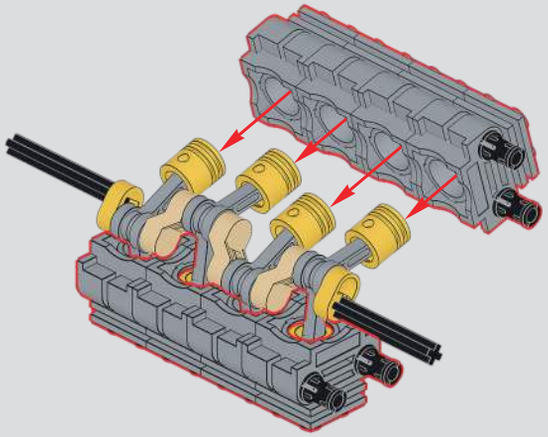

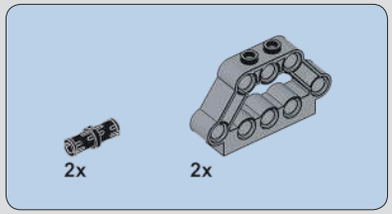

109

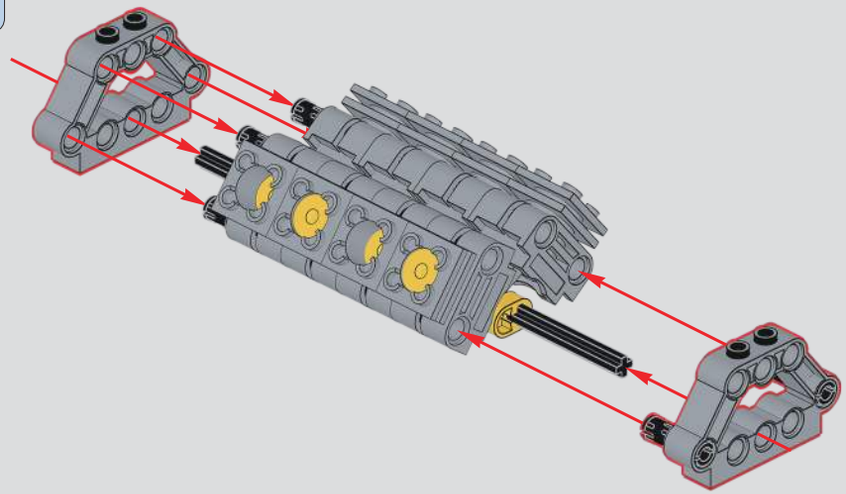

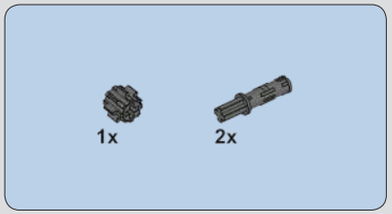

110

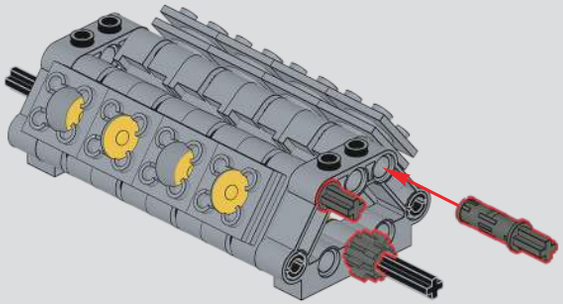

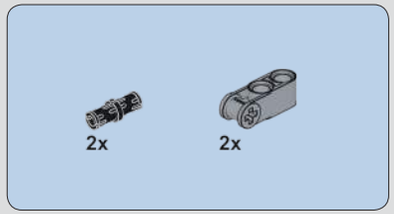

111

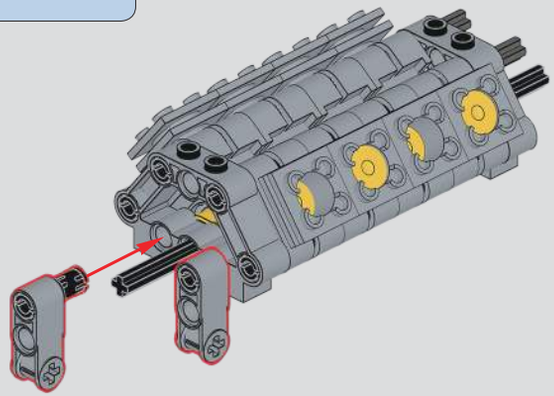

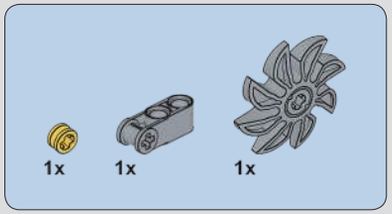

112

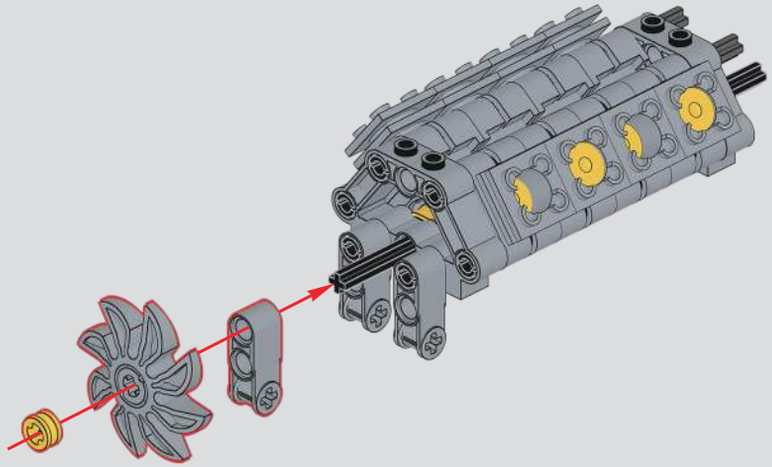

113

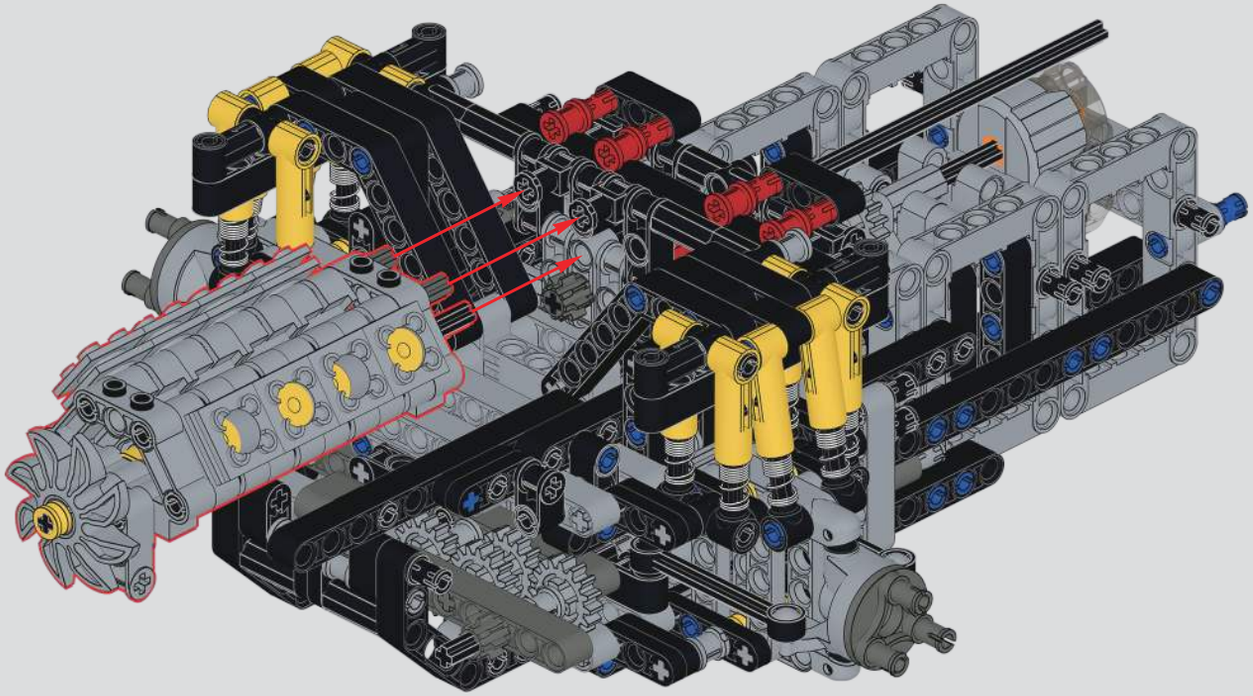

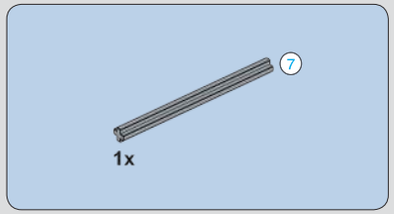

114

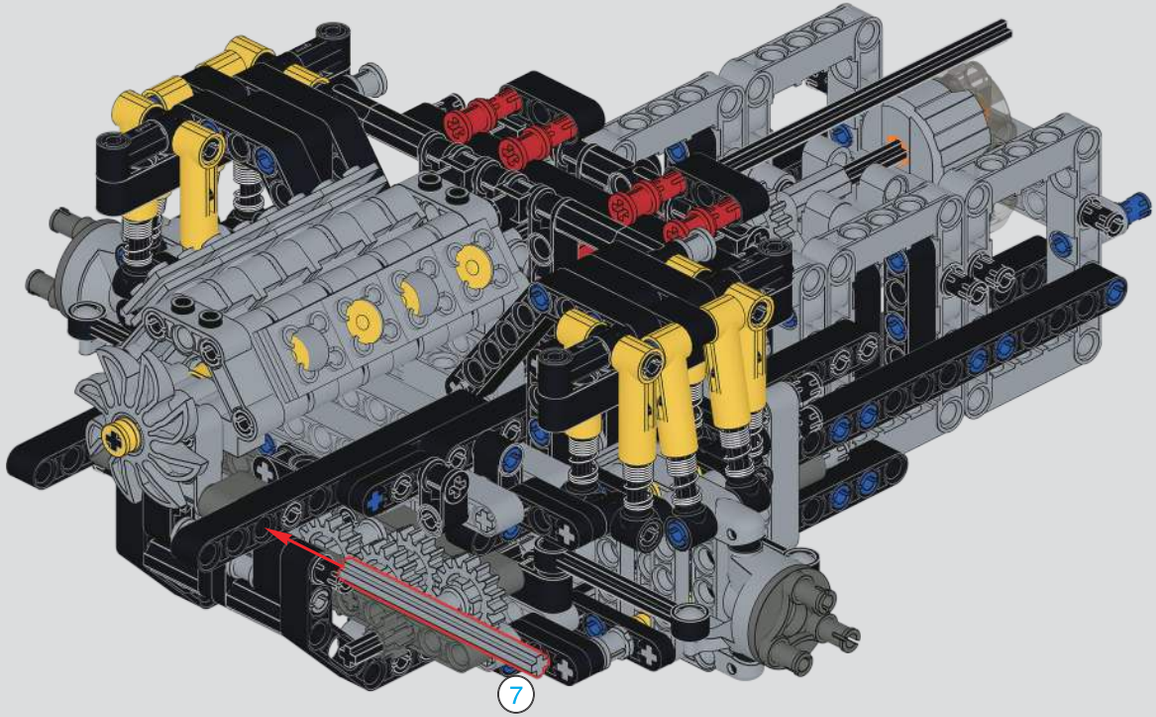

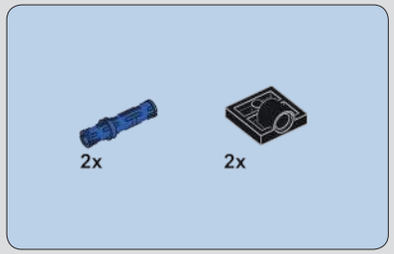

115

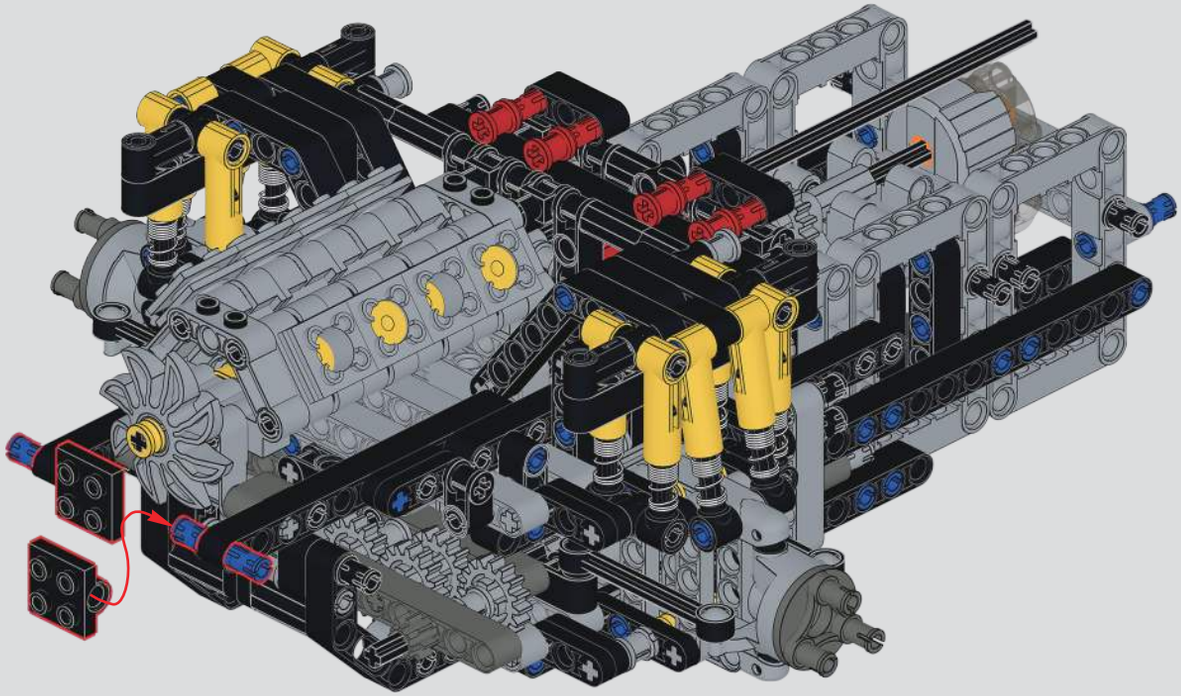

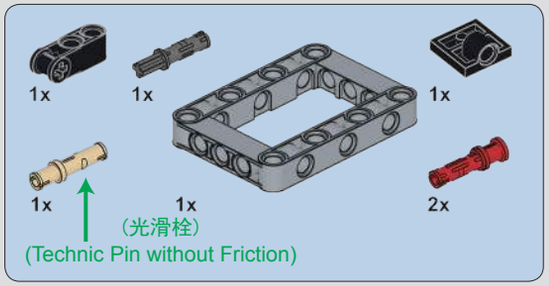

116

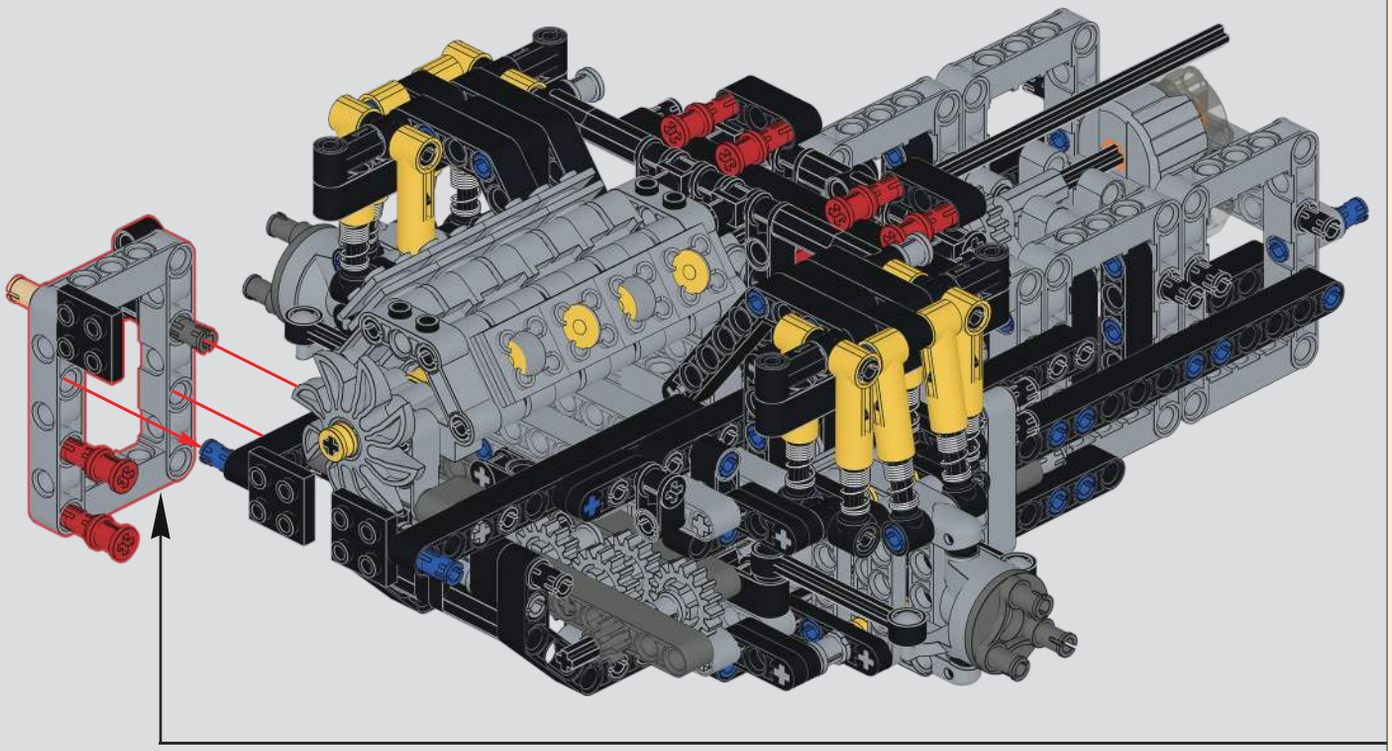

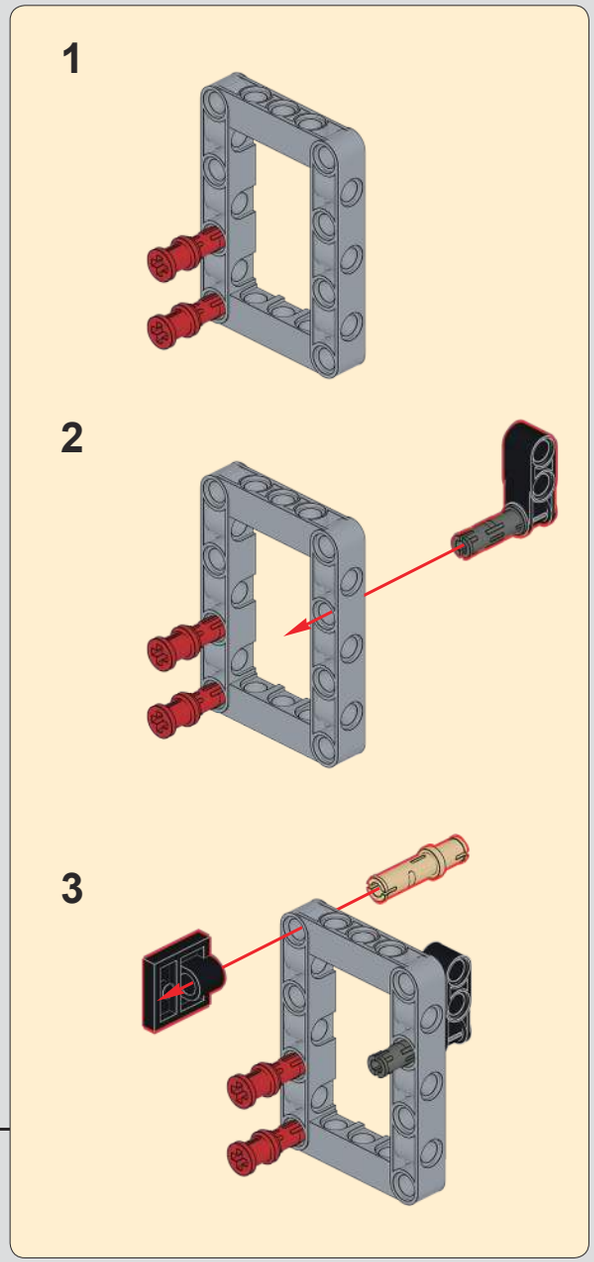

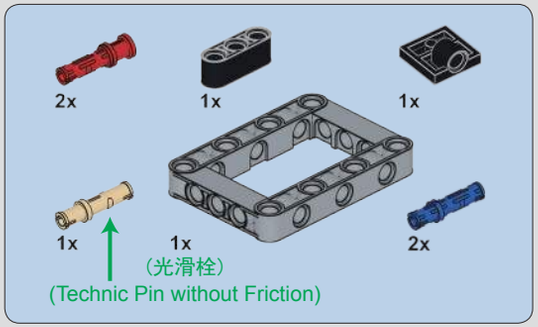

117

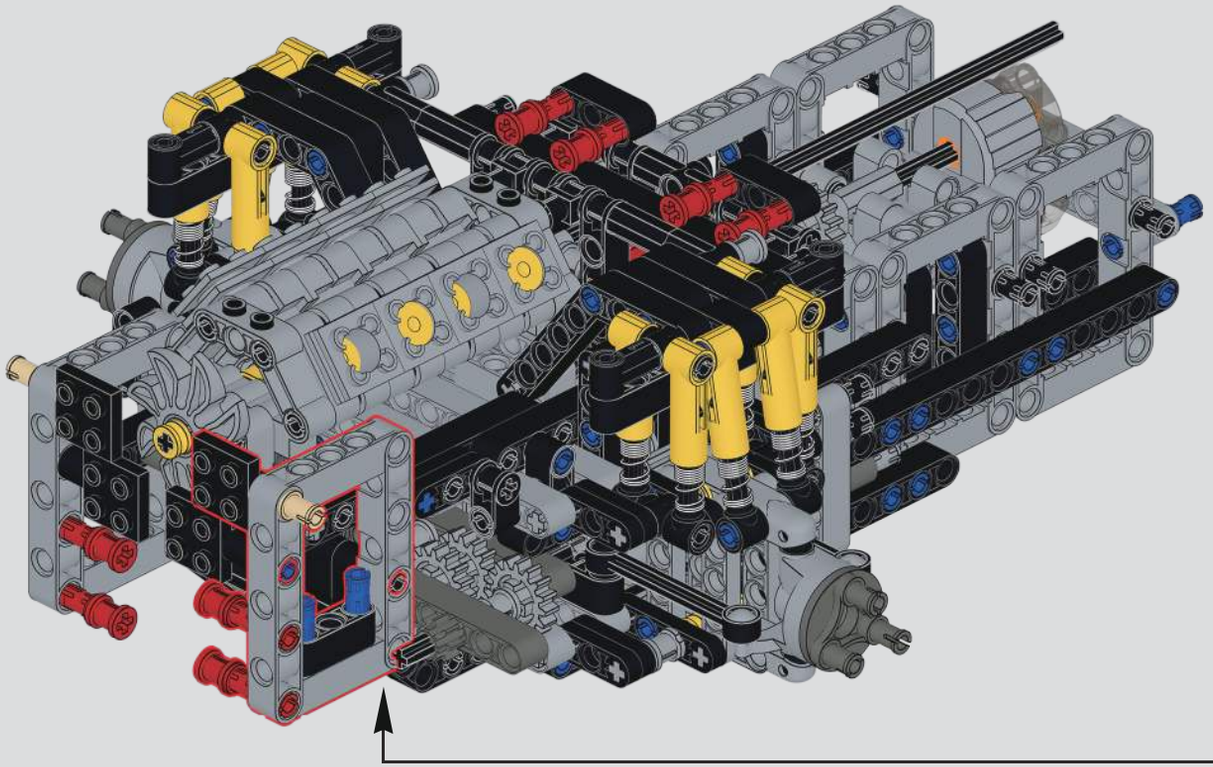

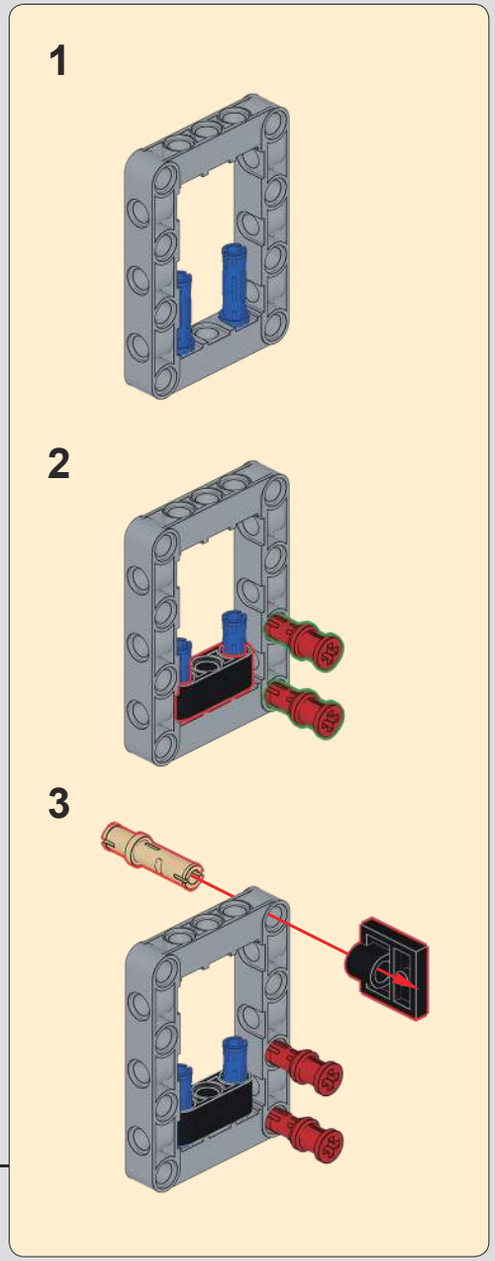

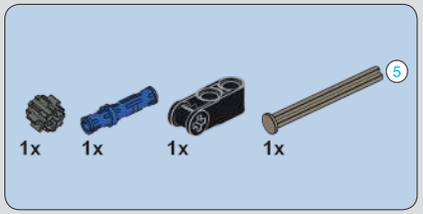

118

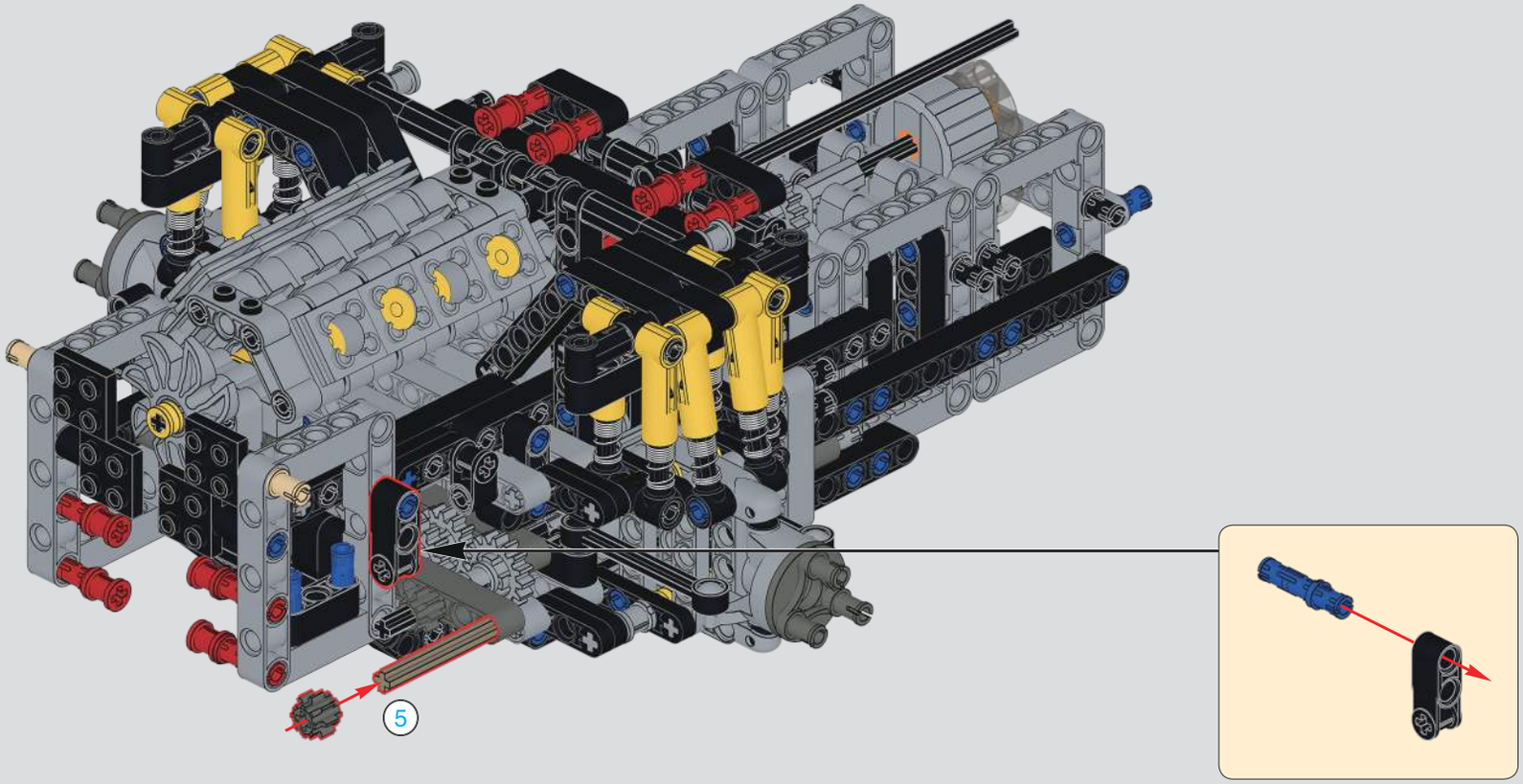

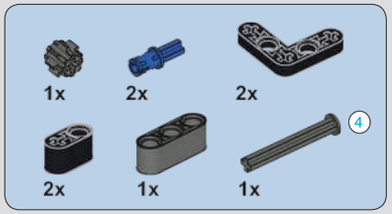

119

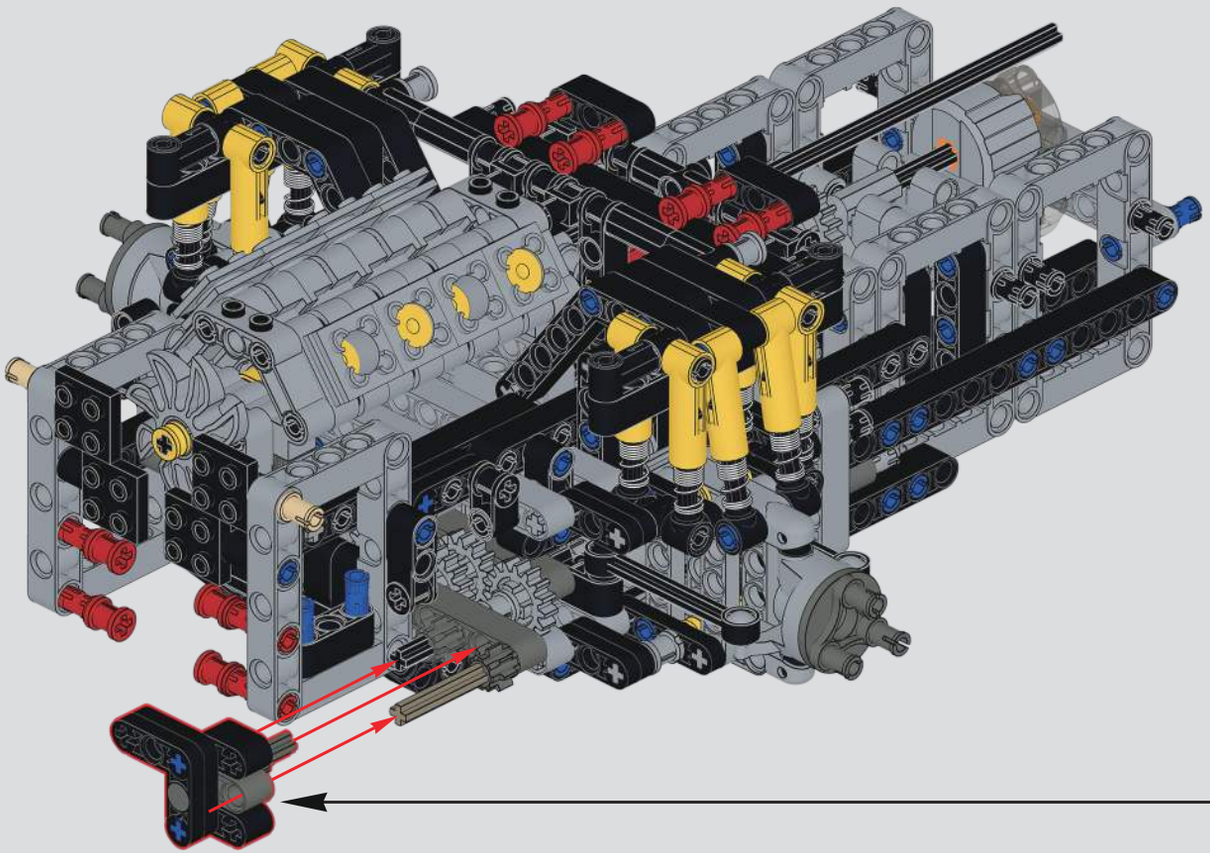

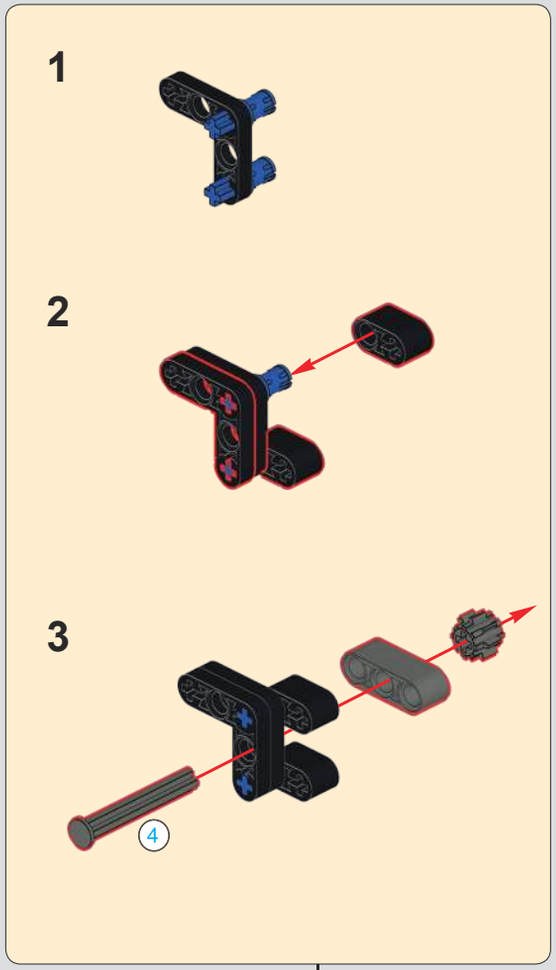

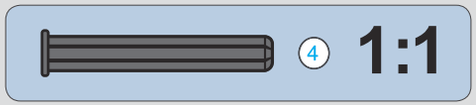

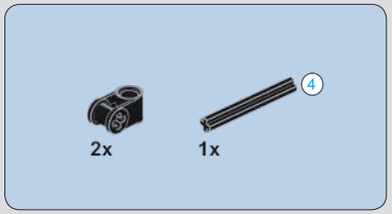

120

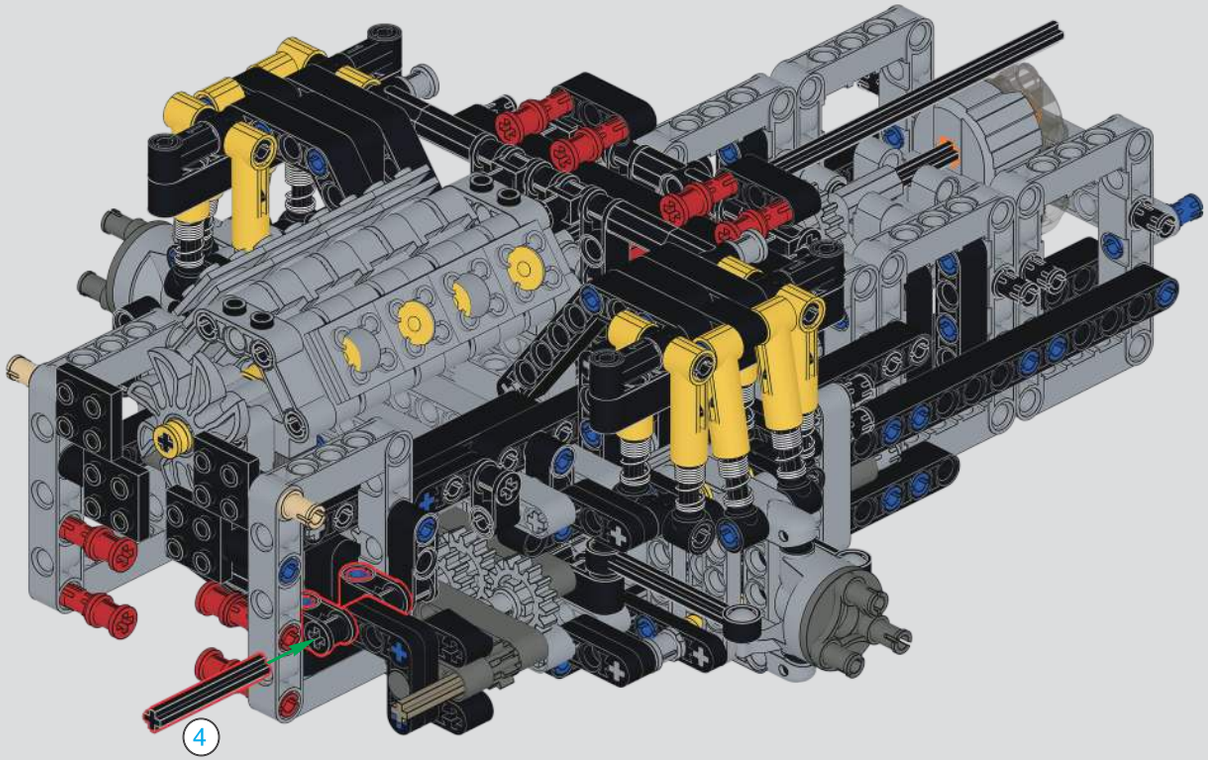

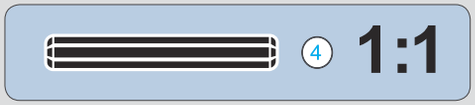

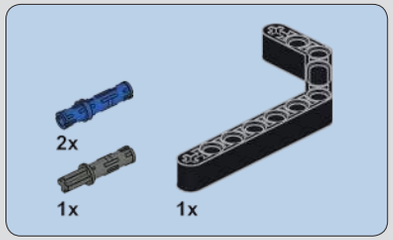

121

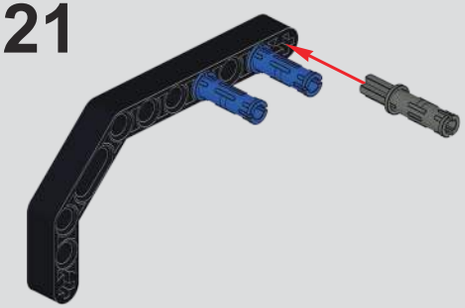

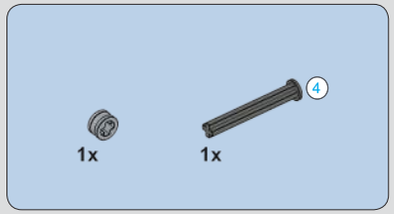

122

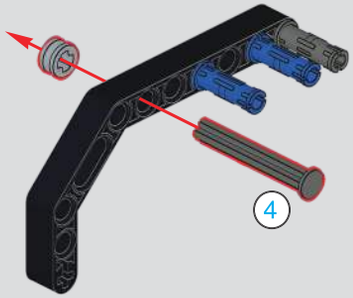

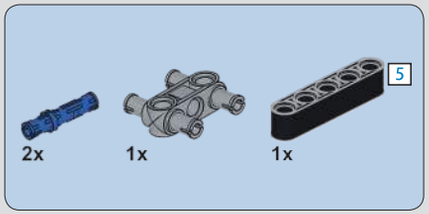

123

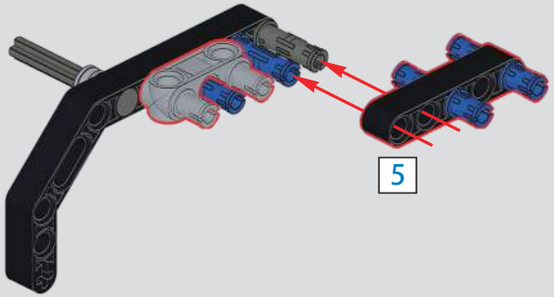

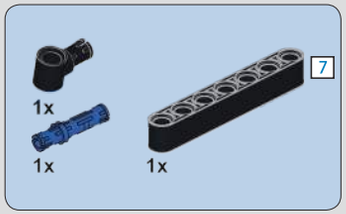

124

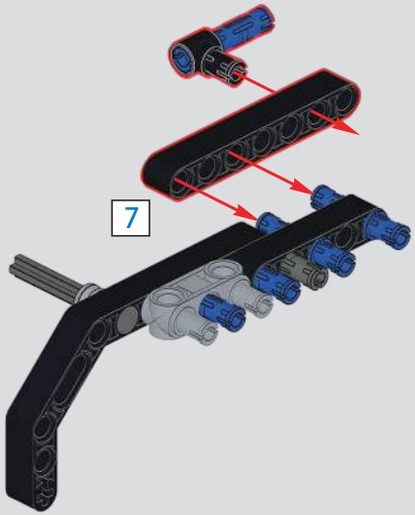

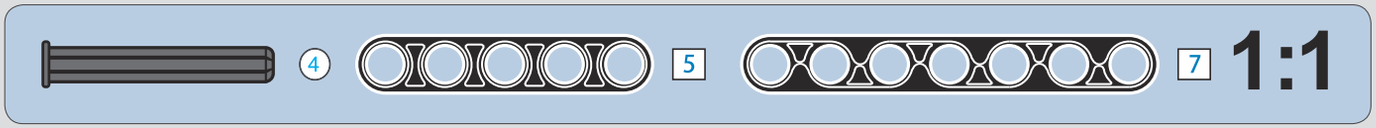

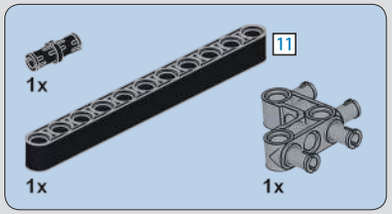

125

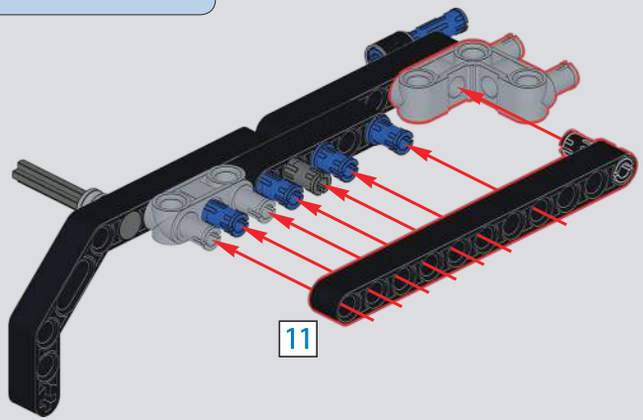

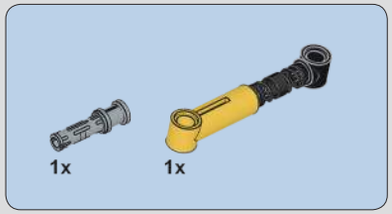

126

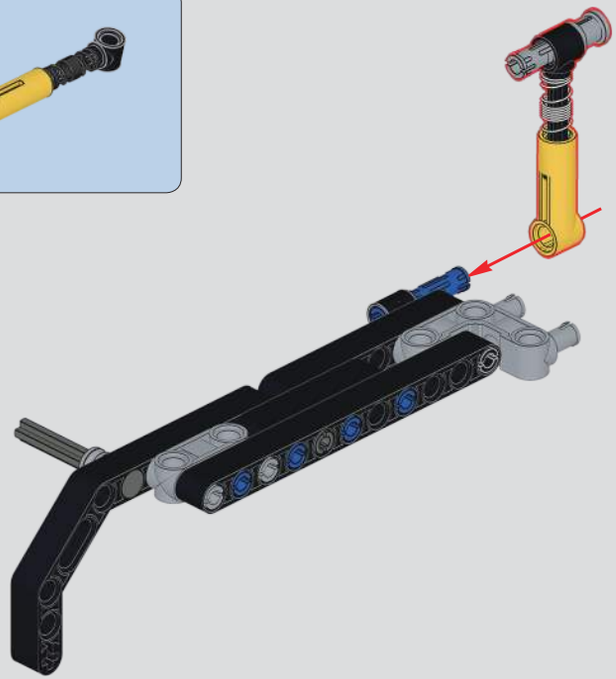

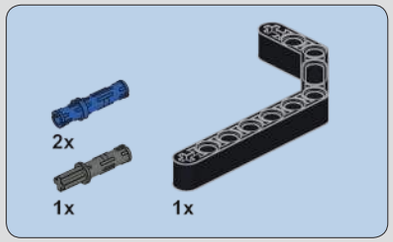

127

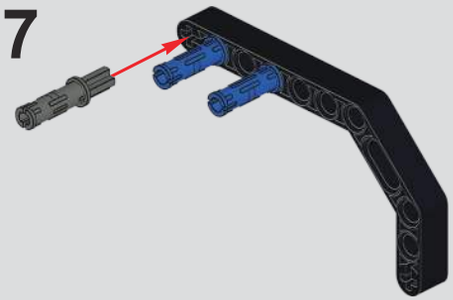

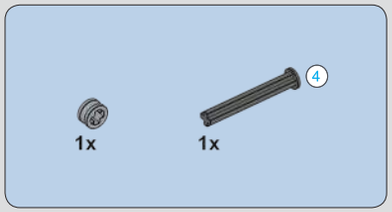

128

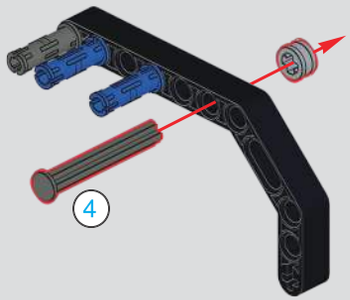

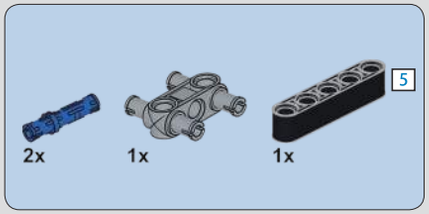

129

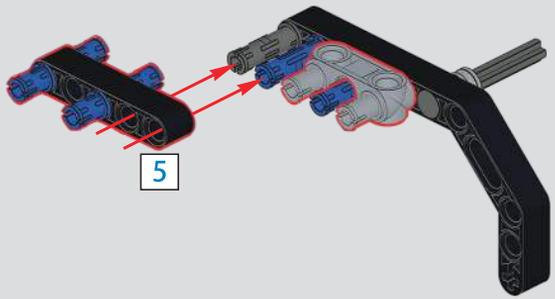

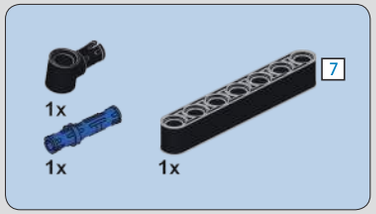

130

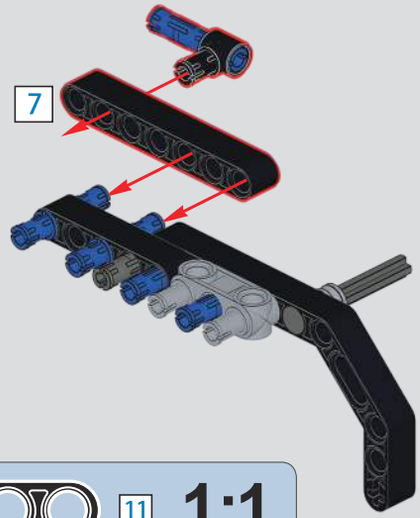

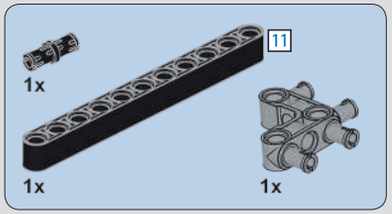

131

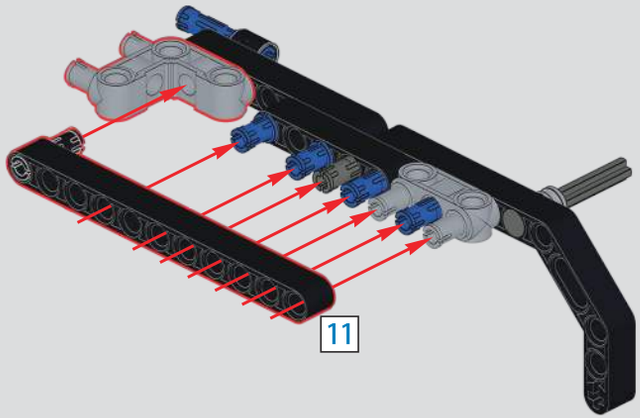

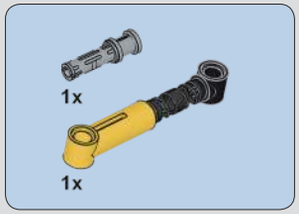

132

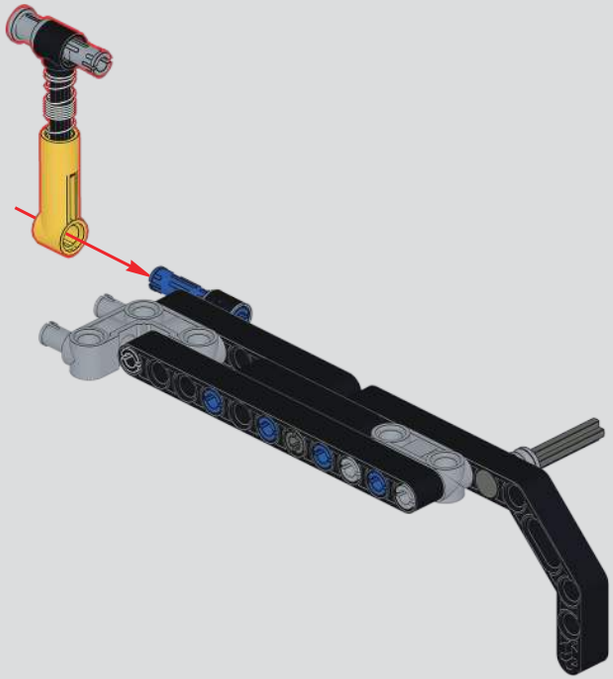

133

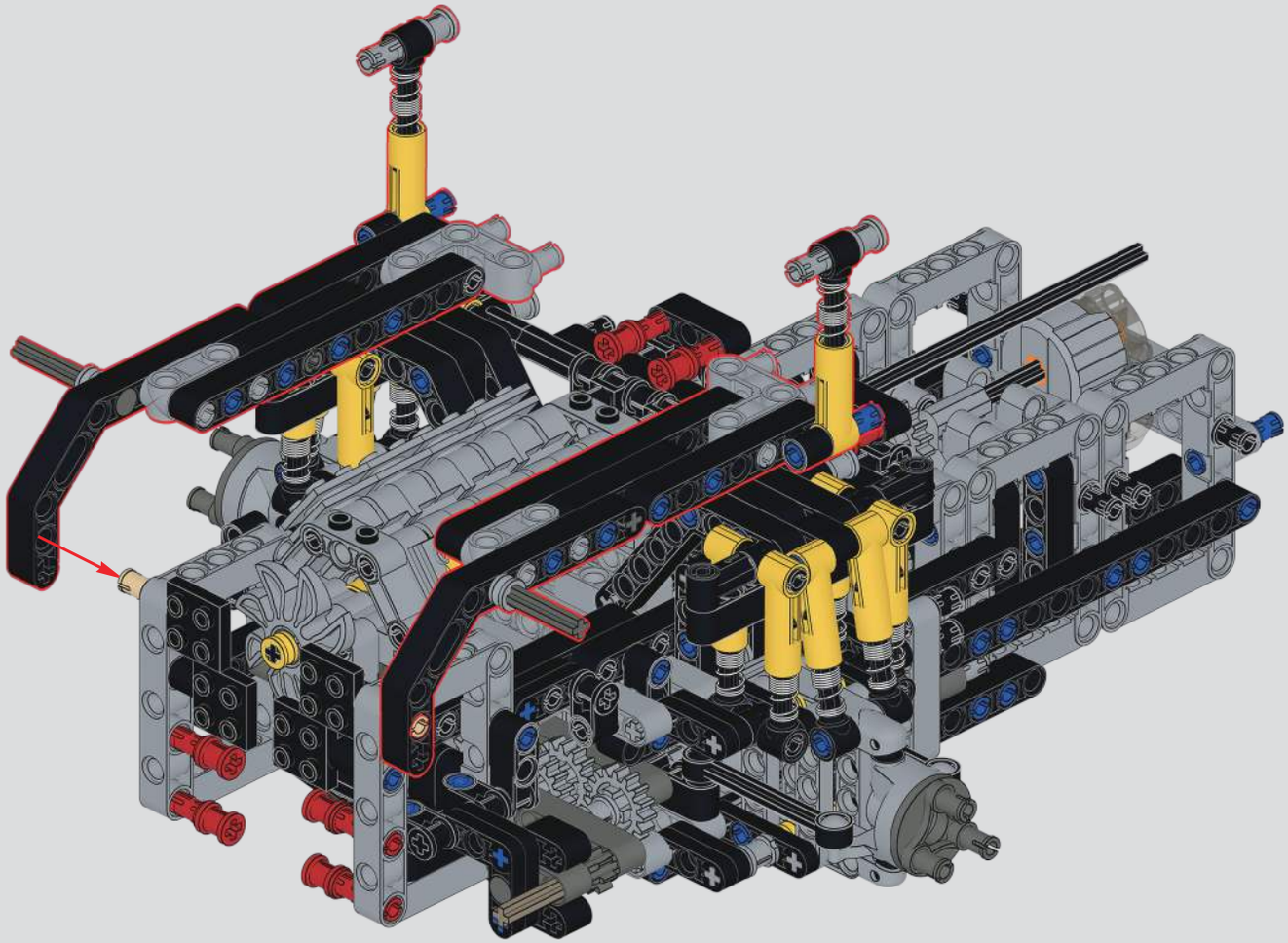

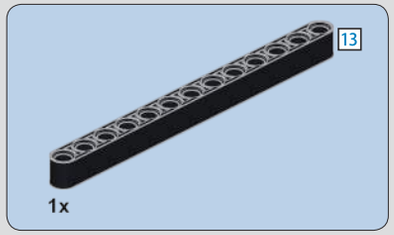

134

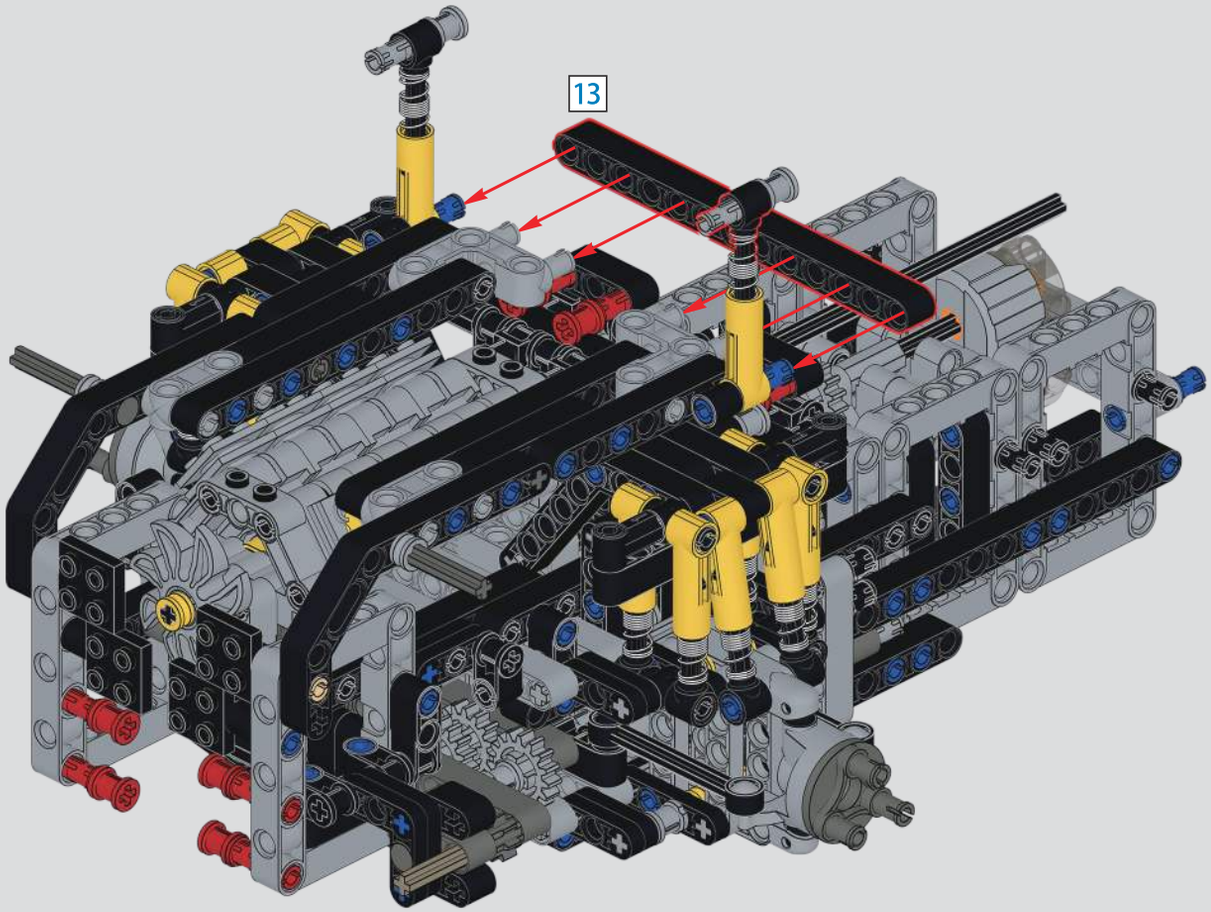

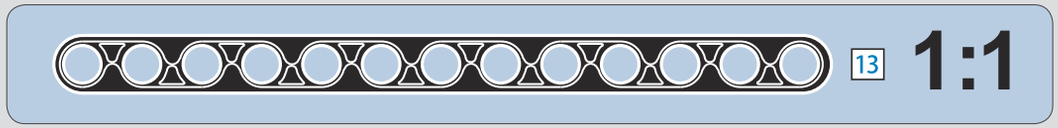

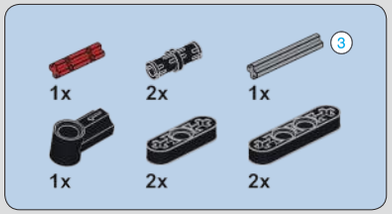

135

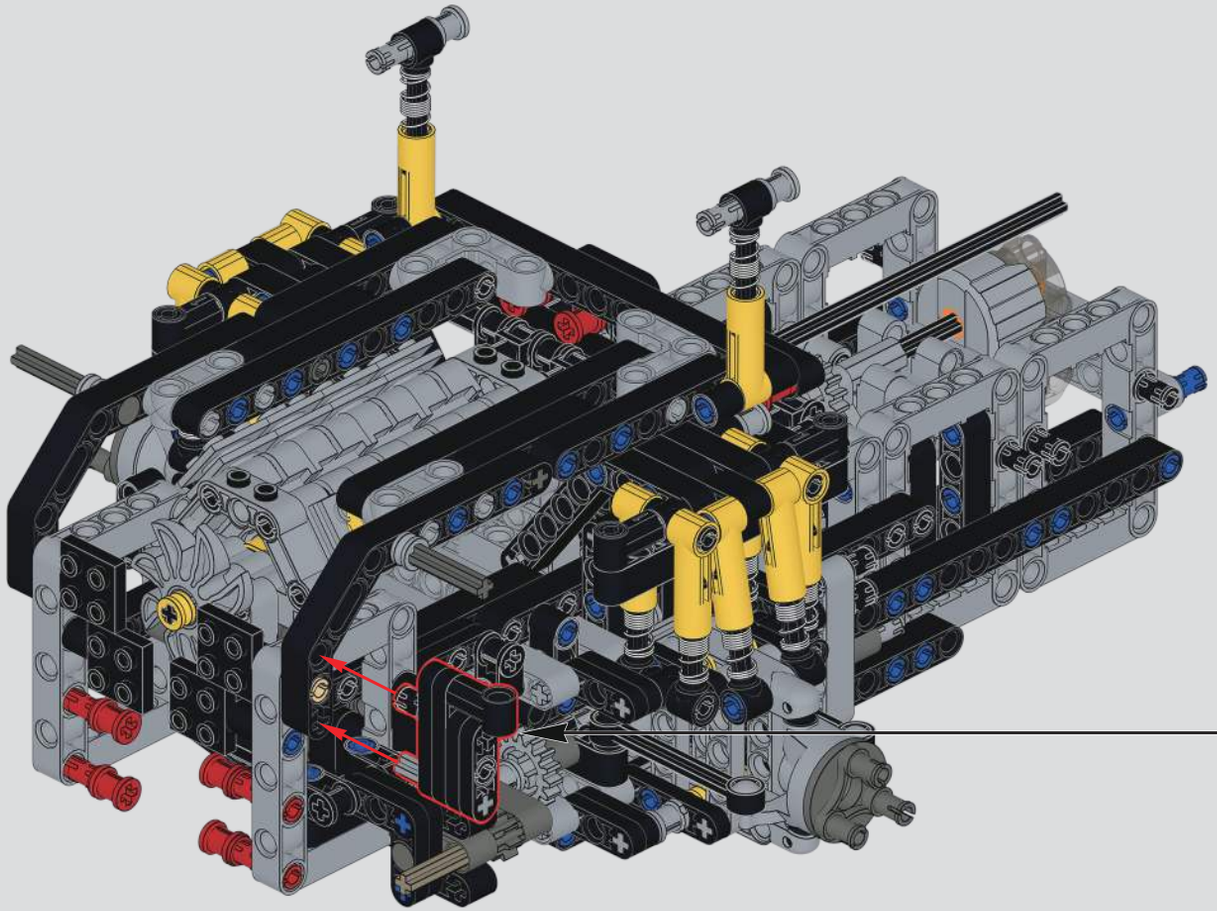

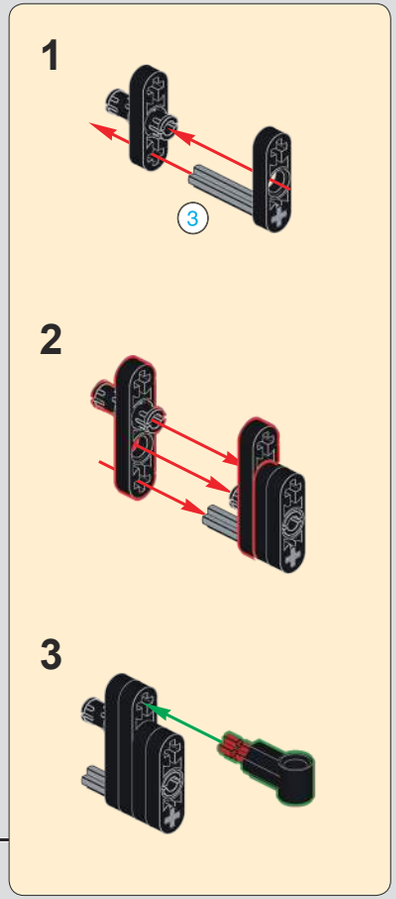

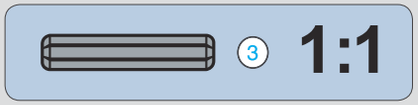

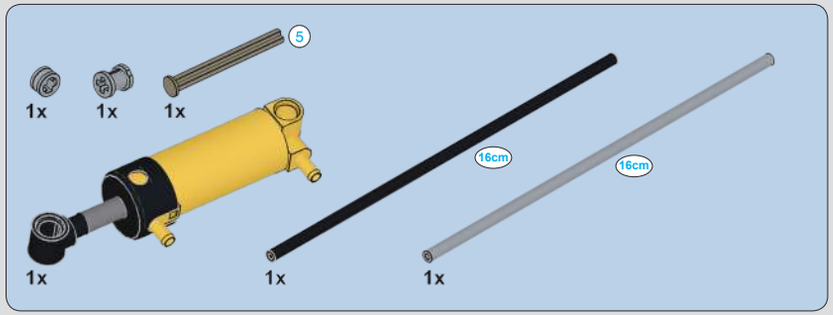

136

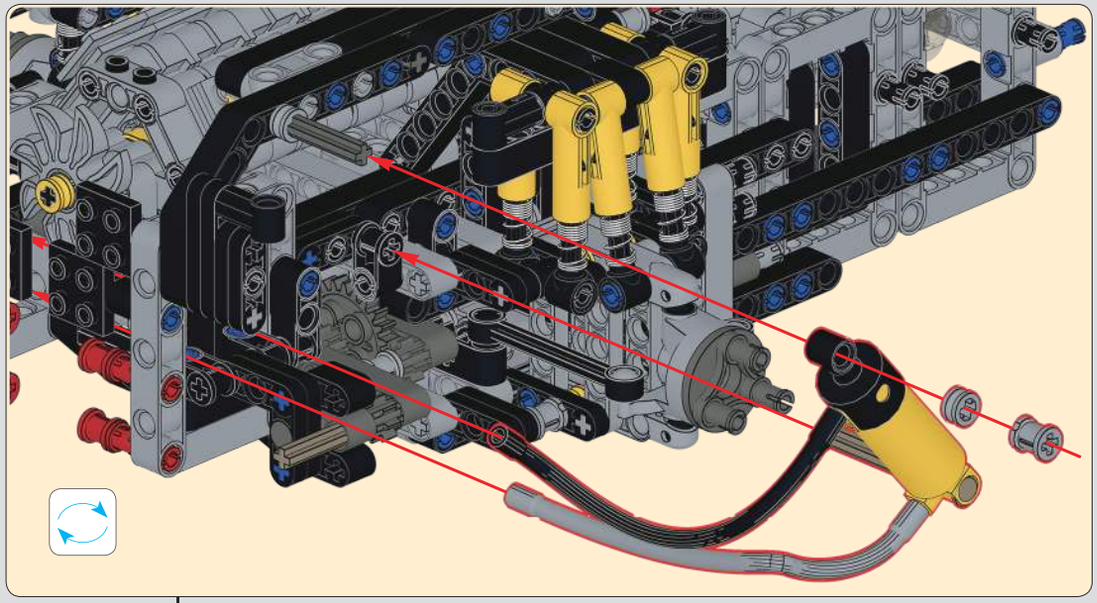

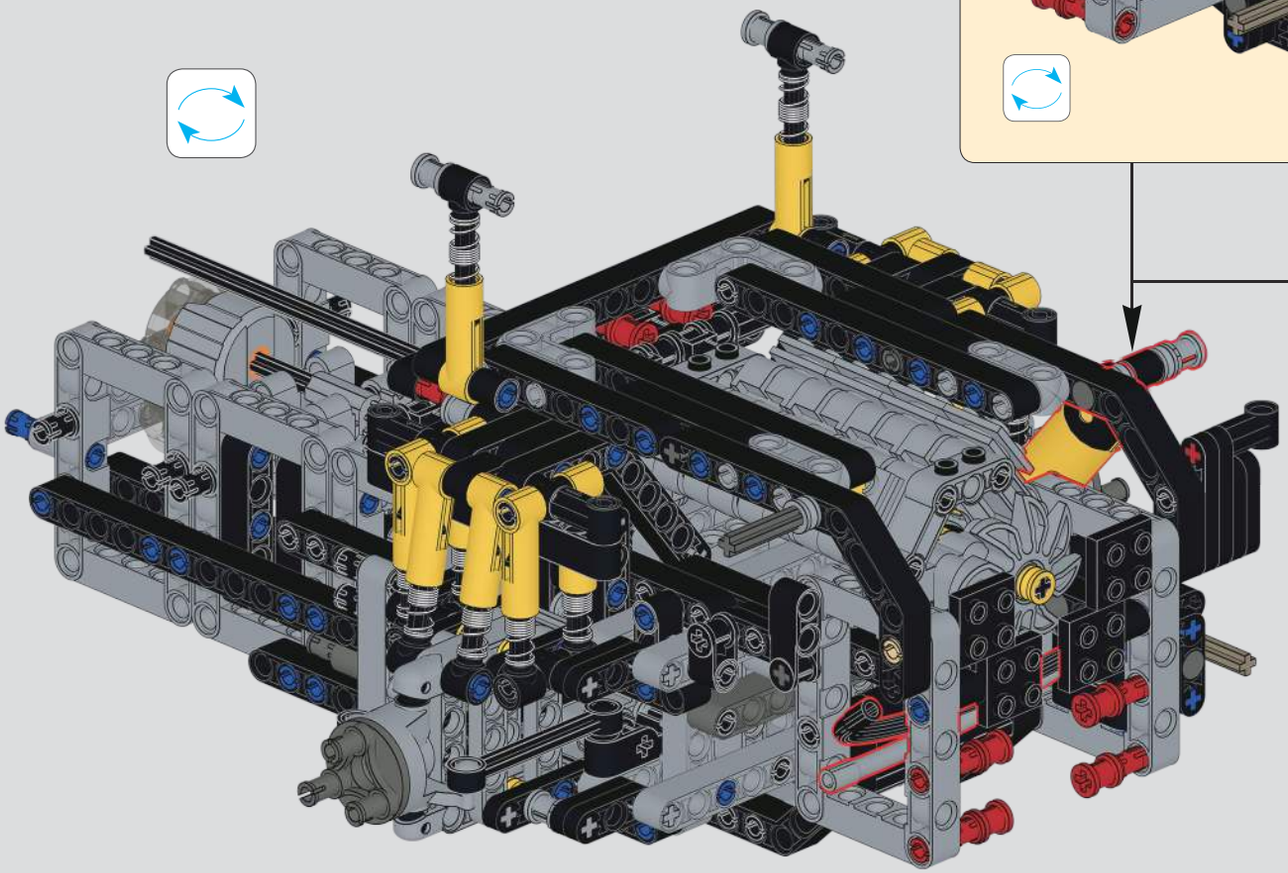

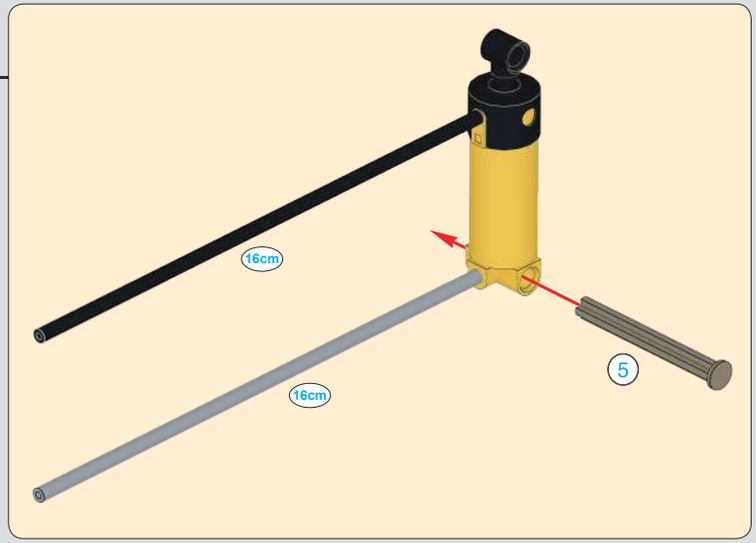

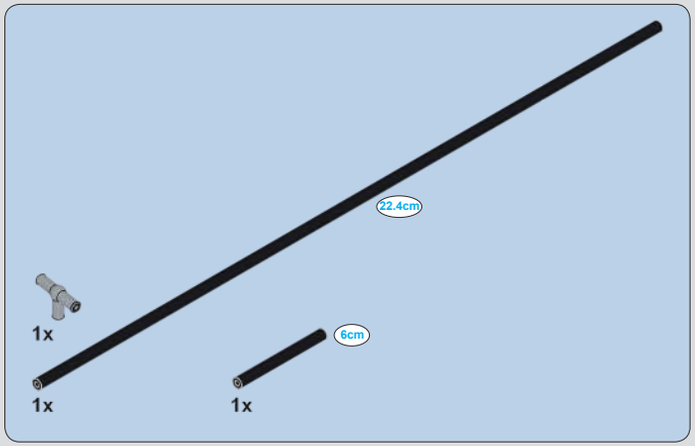

137

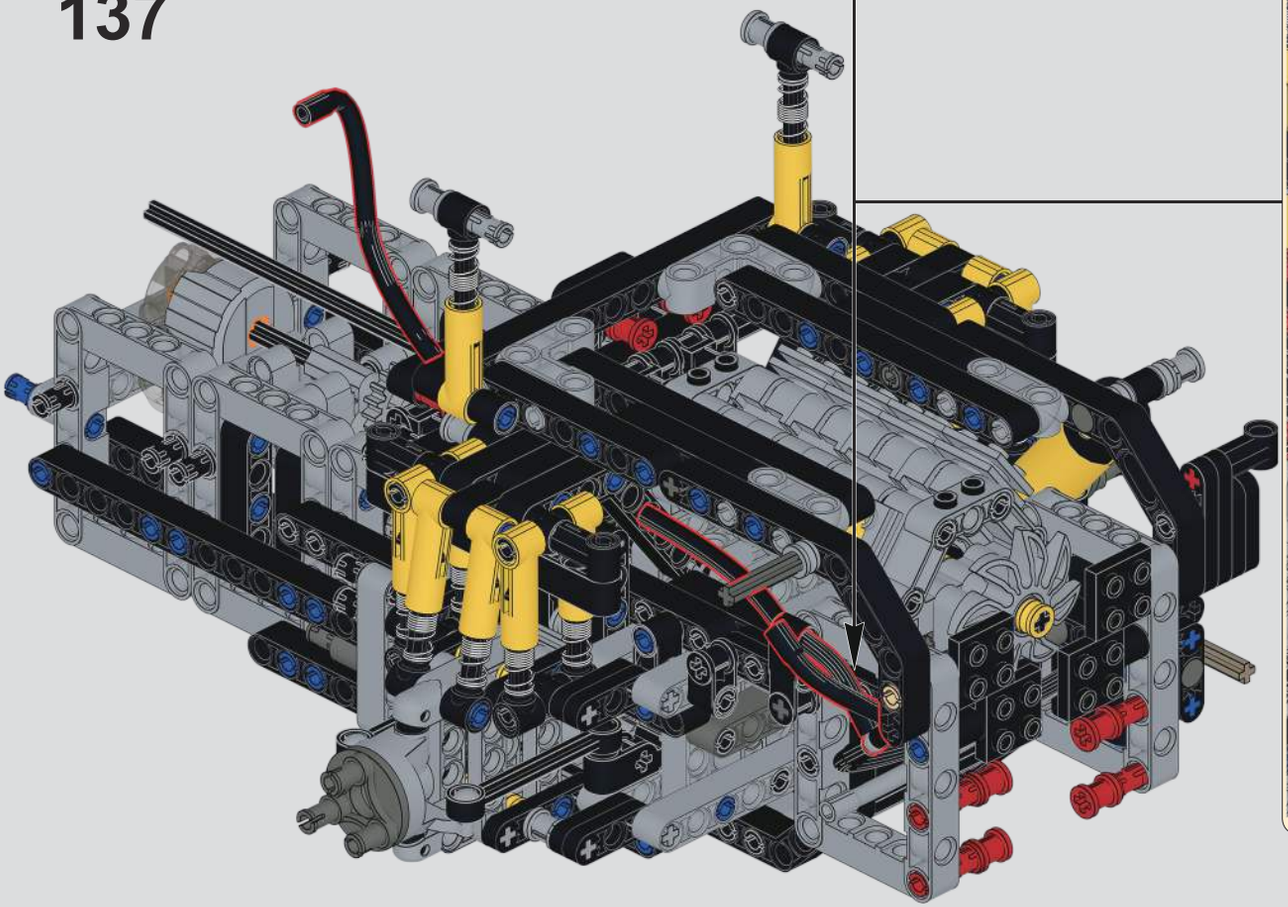

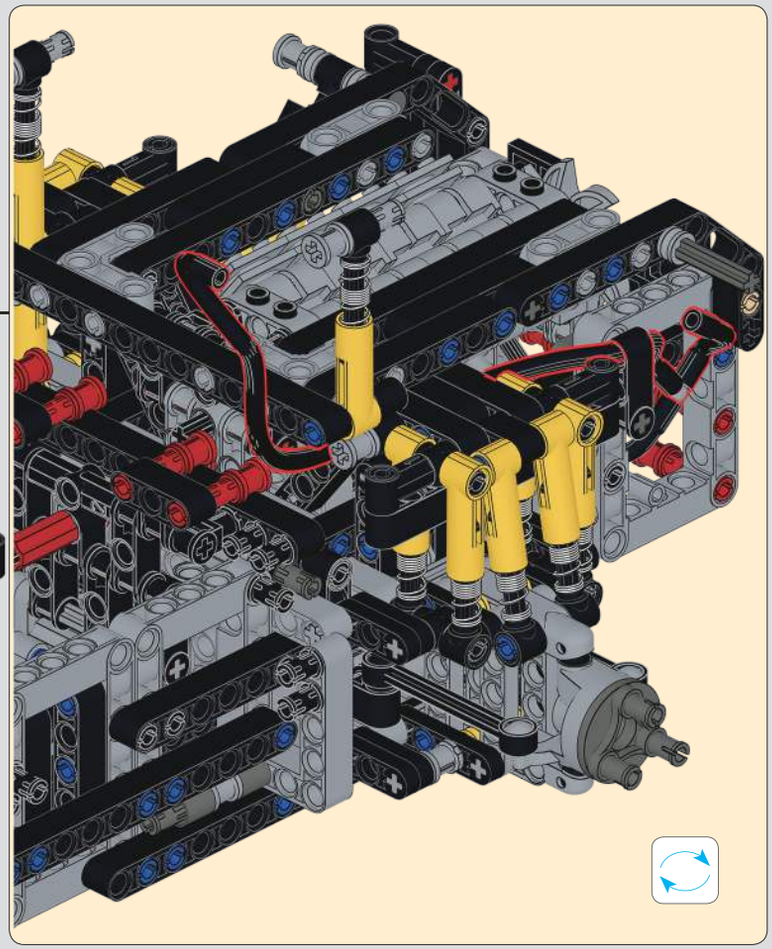

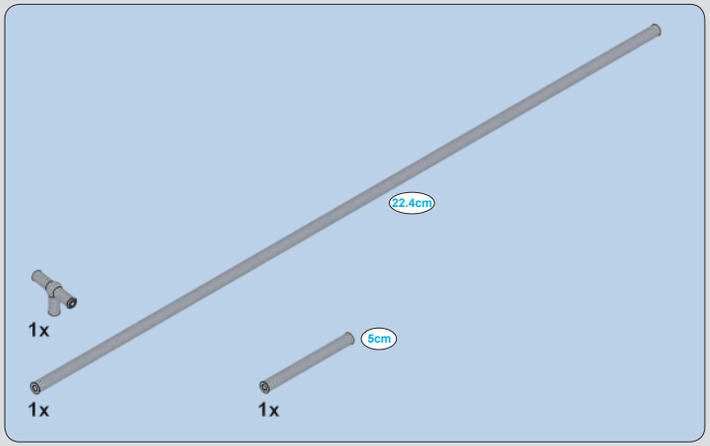

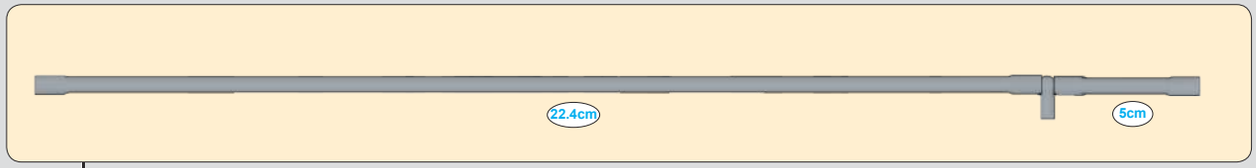

138

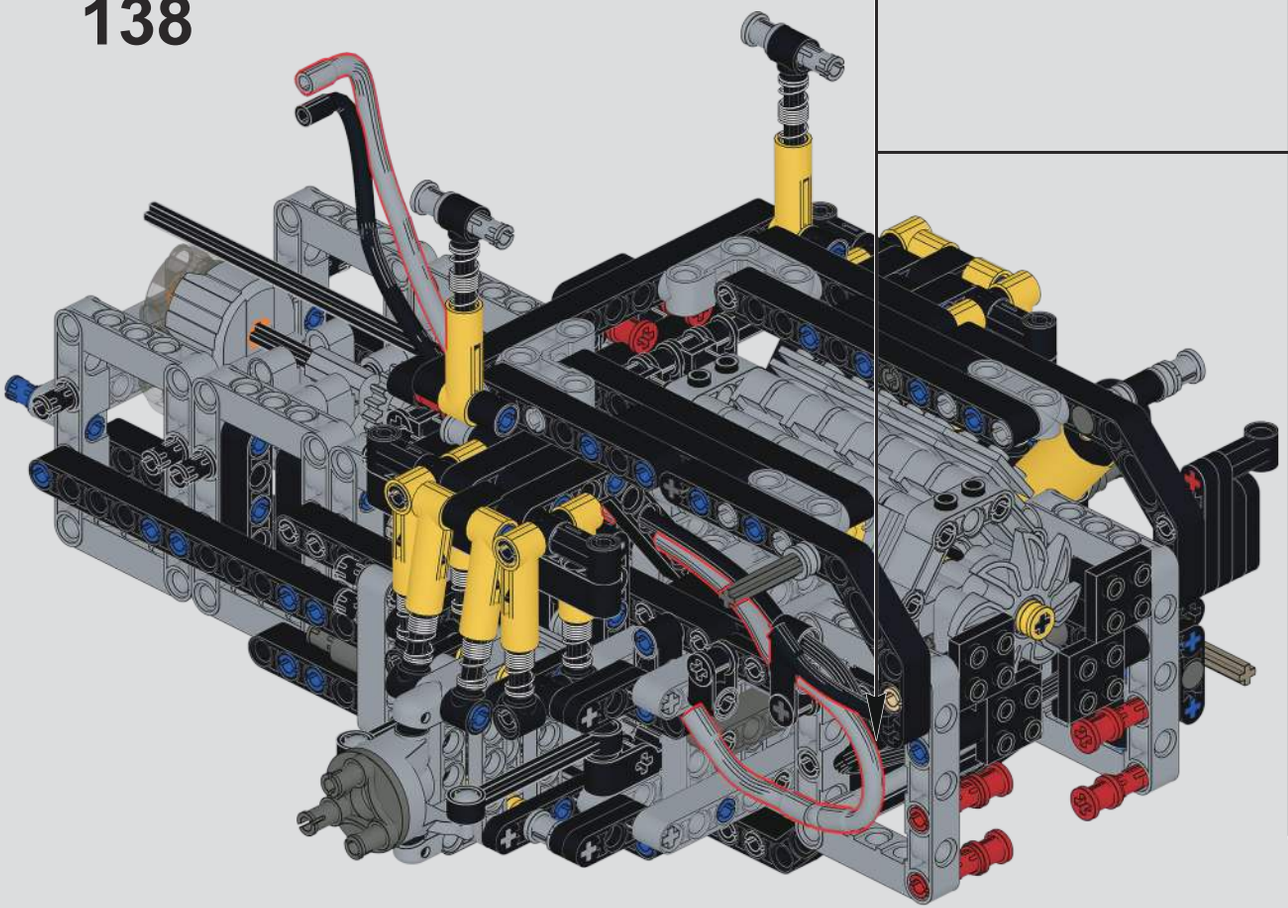

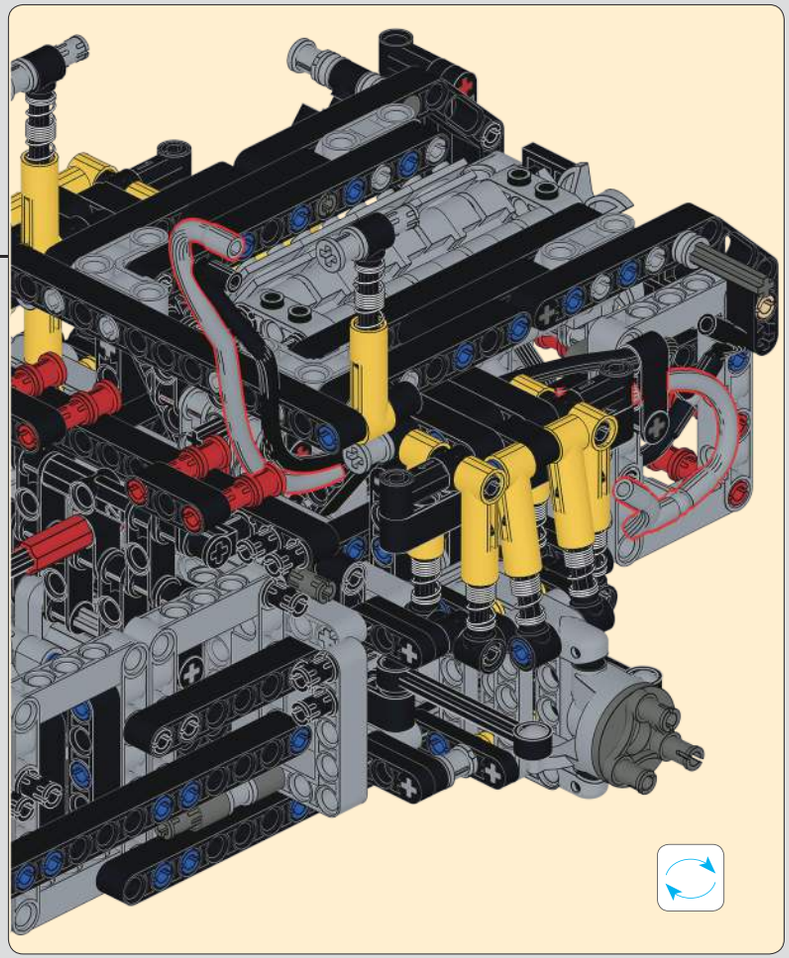

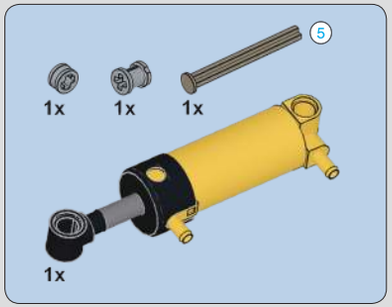

139

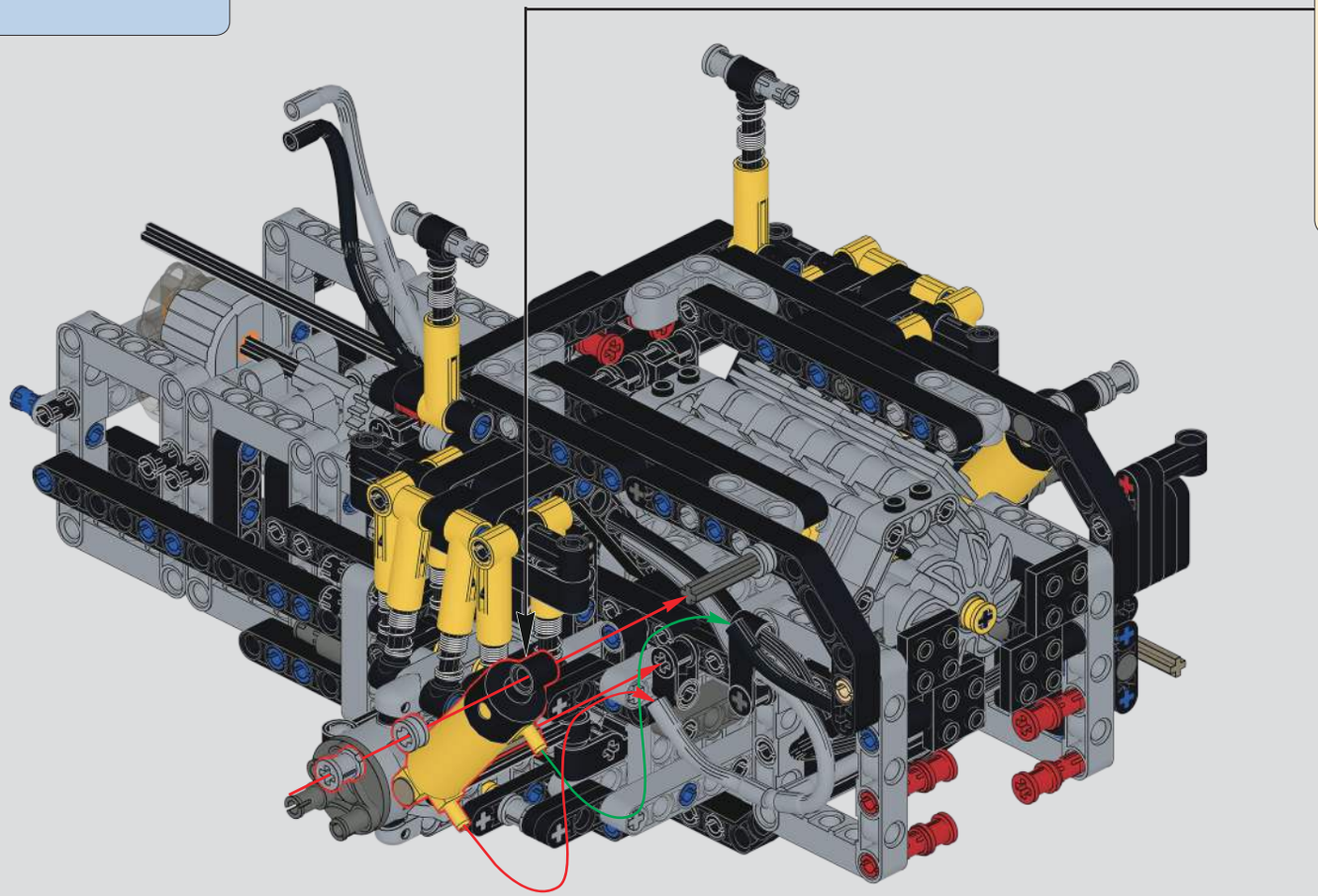

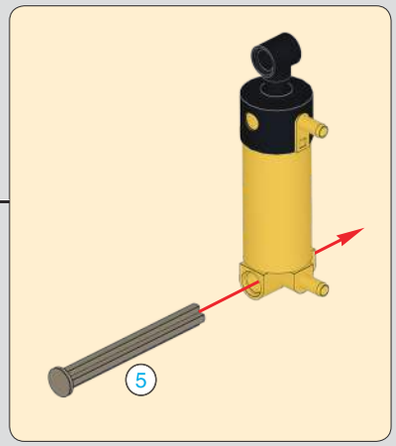

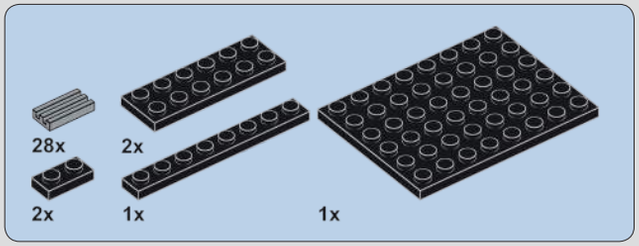

140

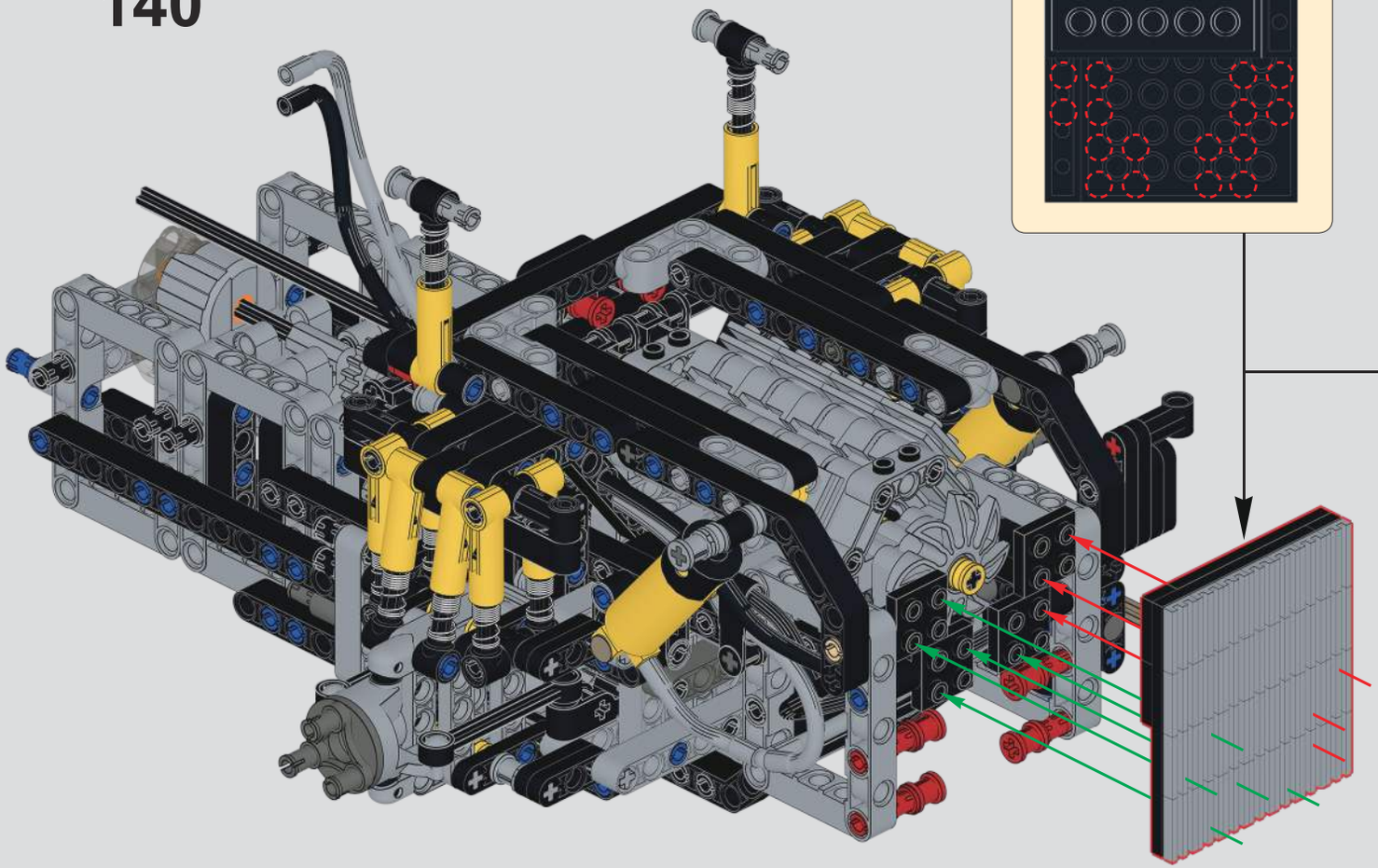

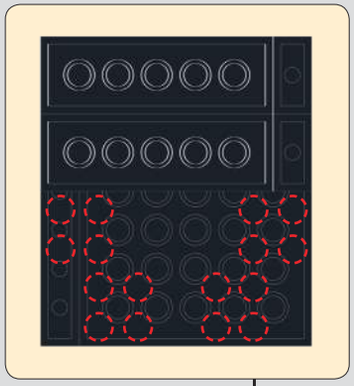

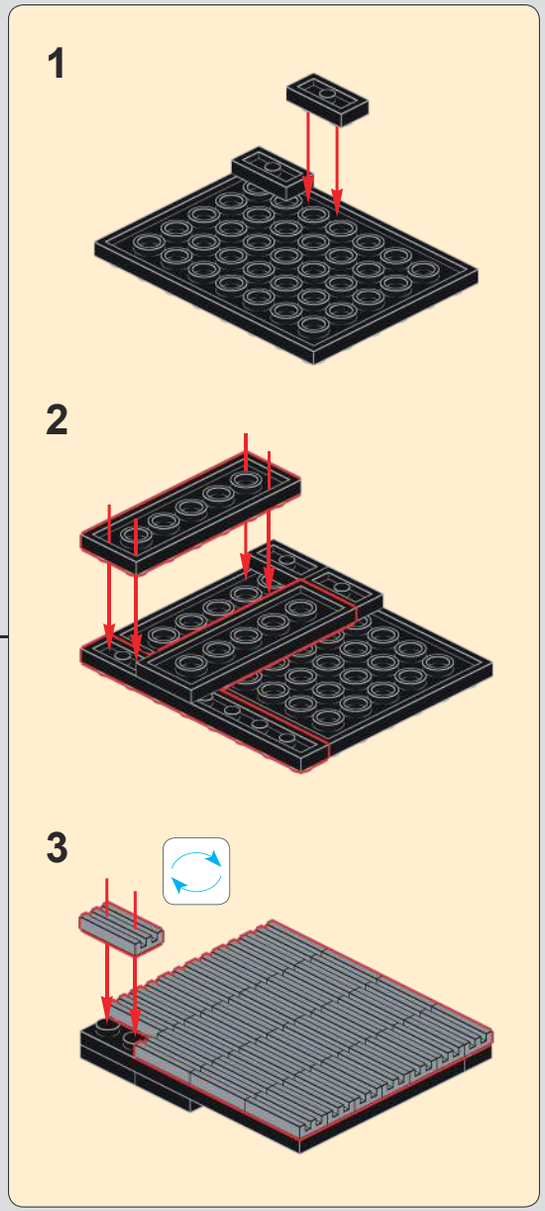

141

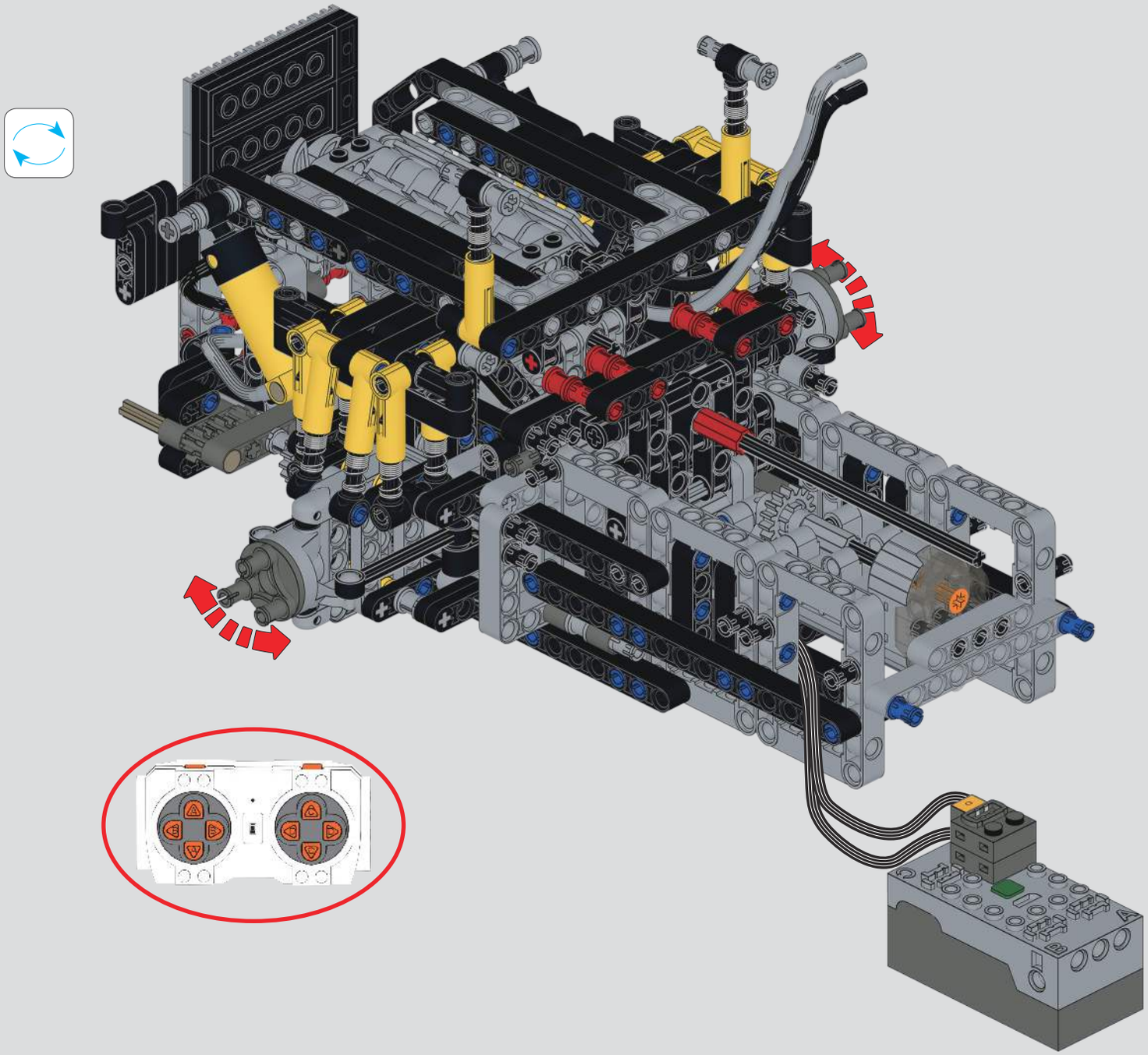

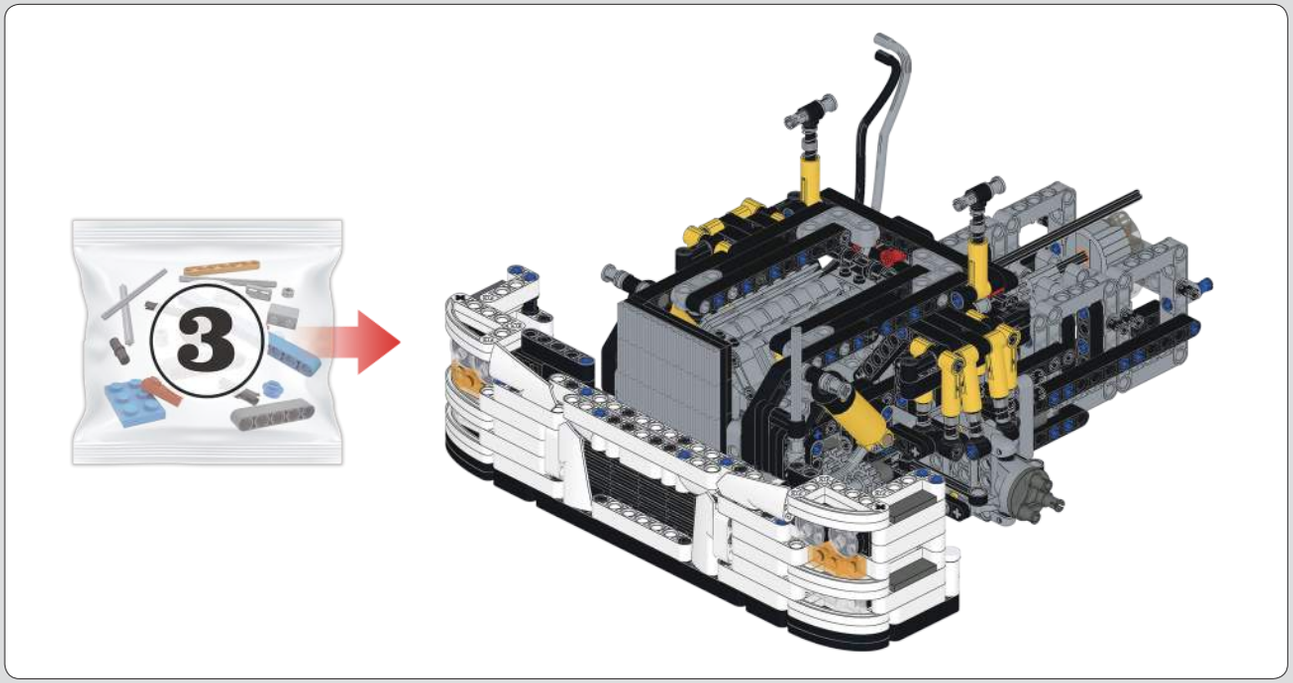

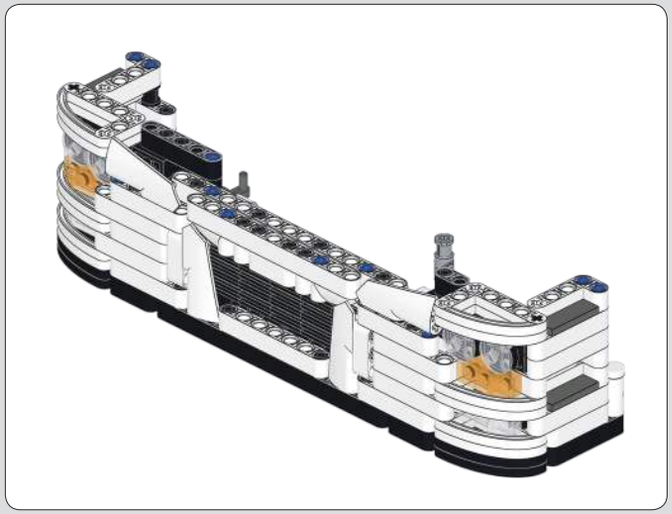

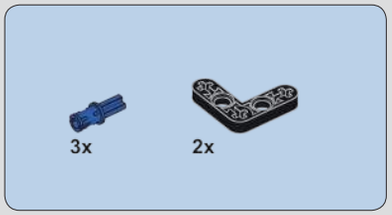

142

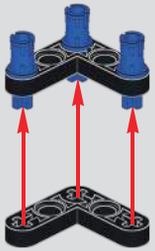

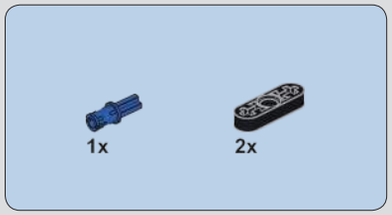

143

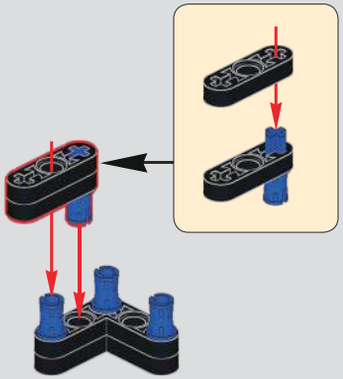

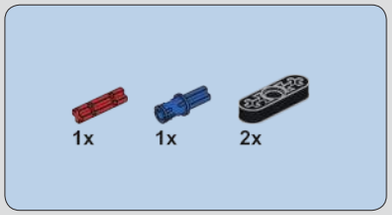

144

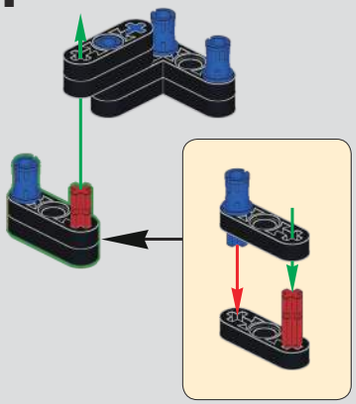

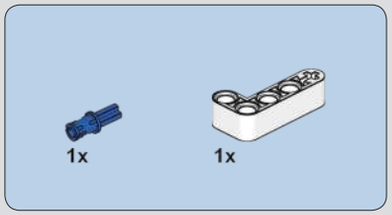

145

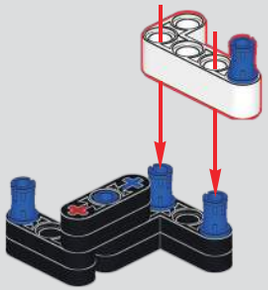

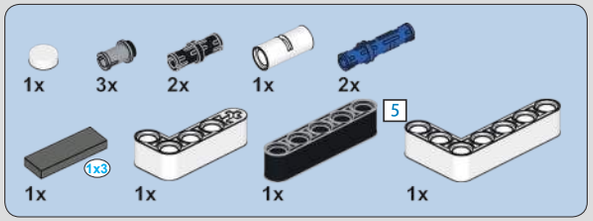
1x
3x
2x
1x
2x
5
1x3
1x
1x
1x
1x

146

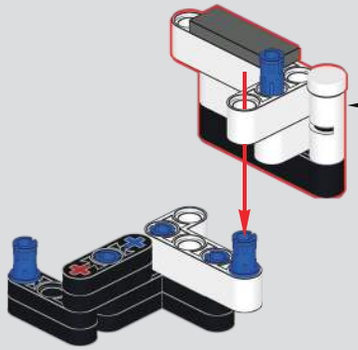

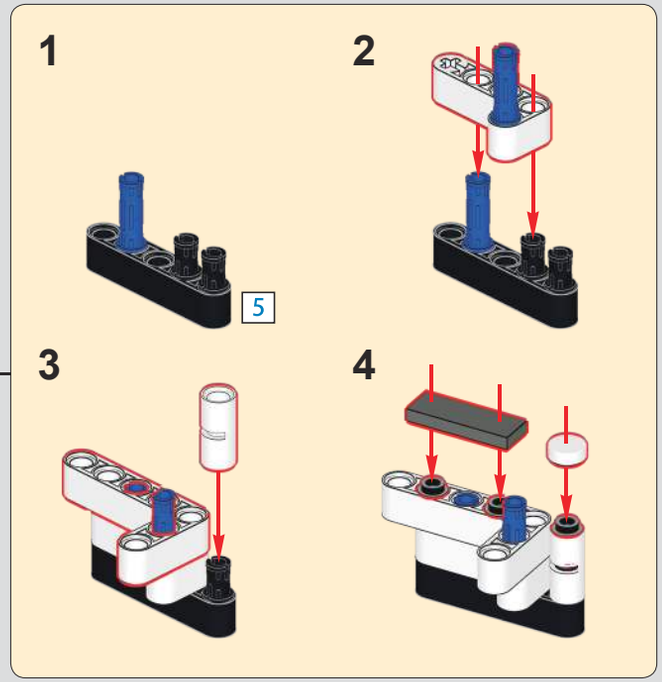
1
2
5
3
4

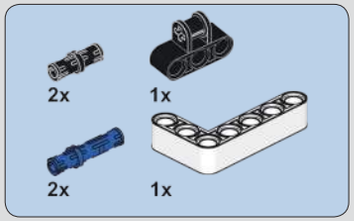
2x
1x
2x
1x

147

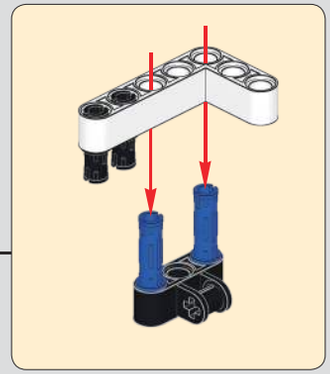

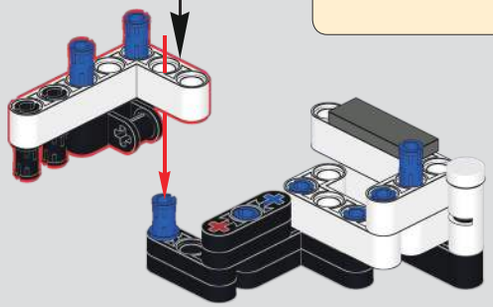

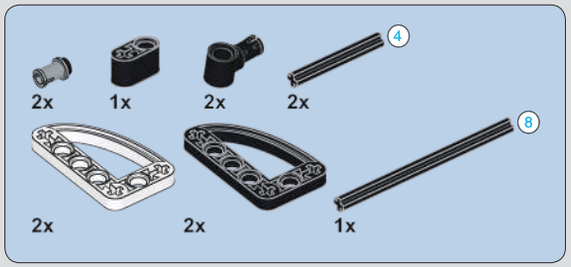
4
2x
1x
2x
2x
8
2x
2x
1x

148

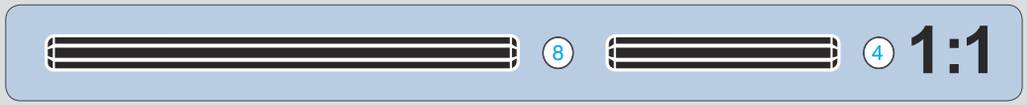
8
4
1:1

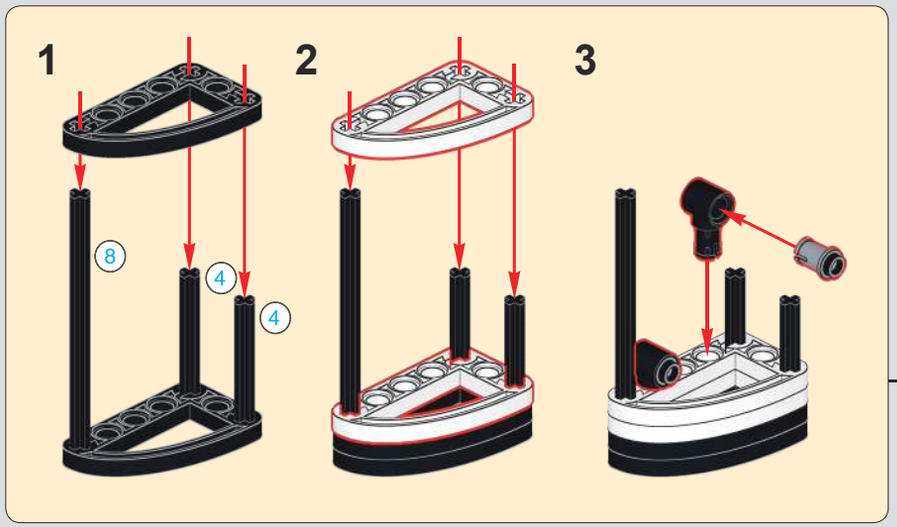
1
2
3
8
4
4

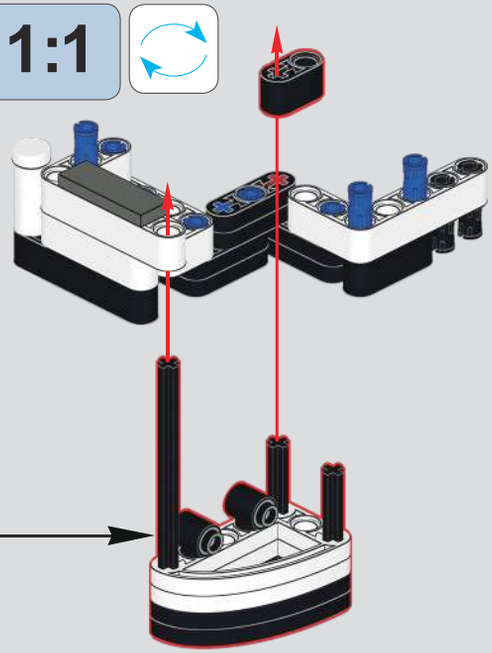

5
1:1

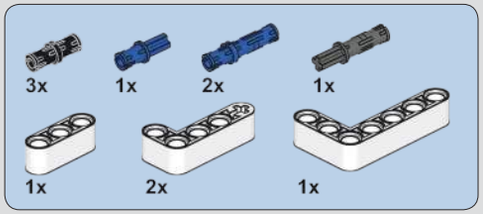

149

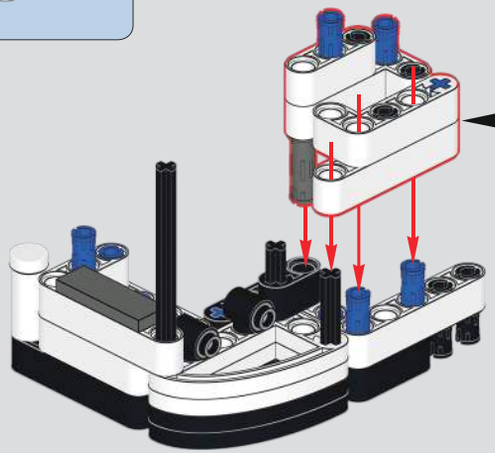

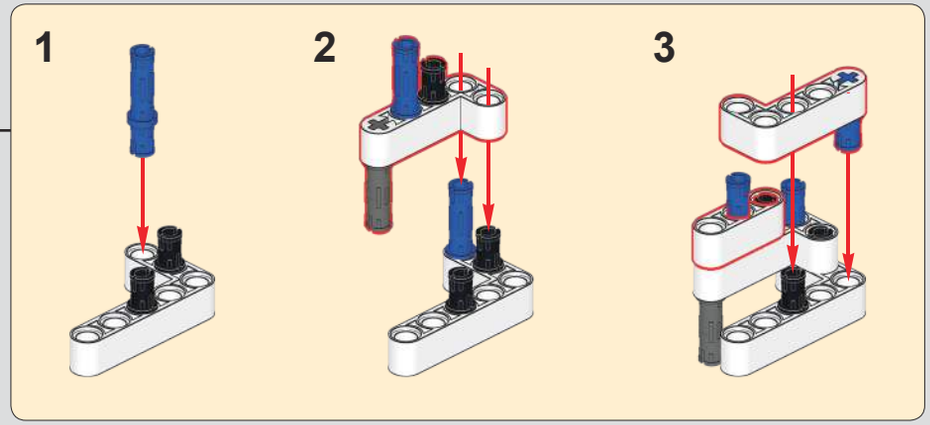

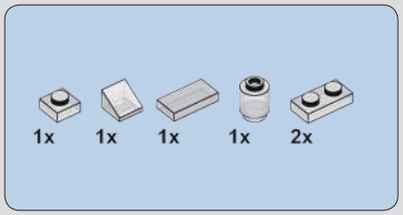

150

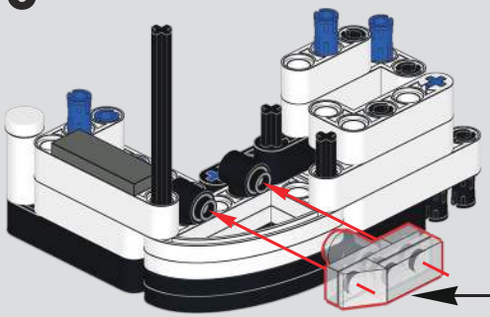

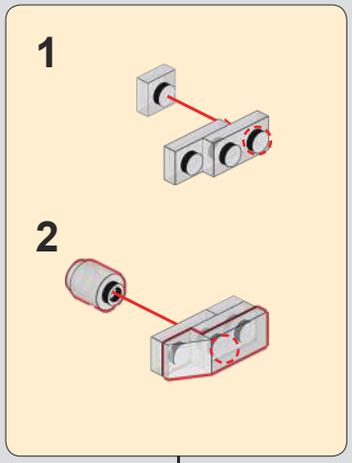

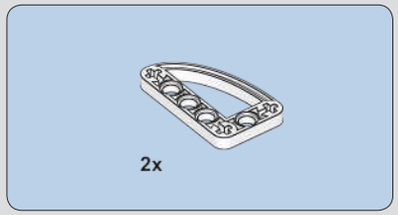

151

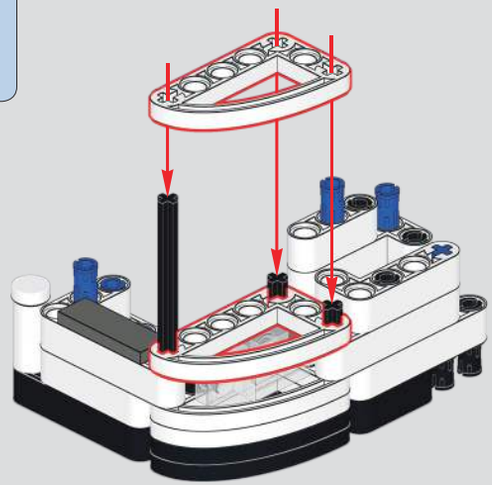

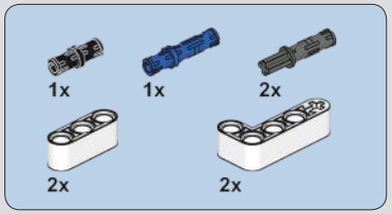

152

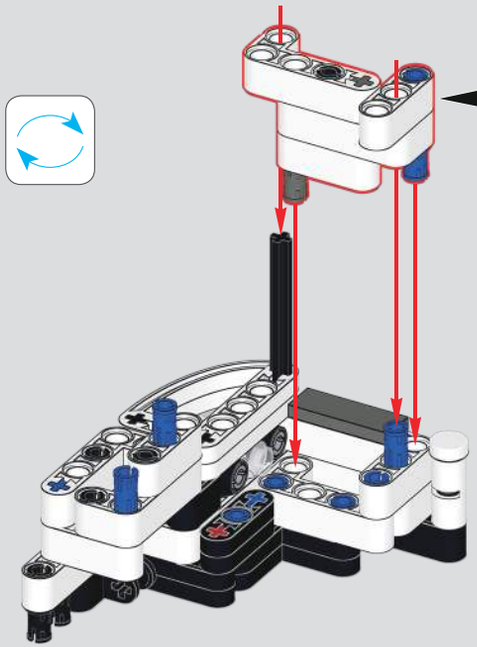

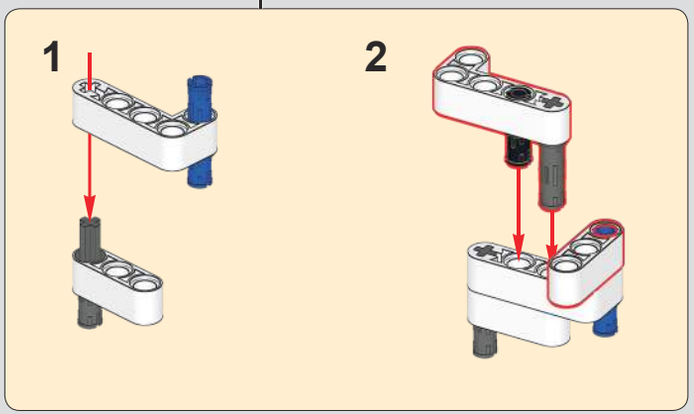

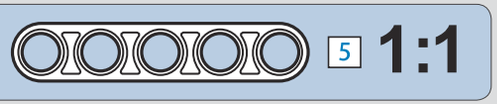

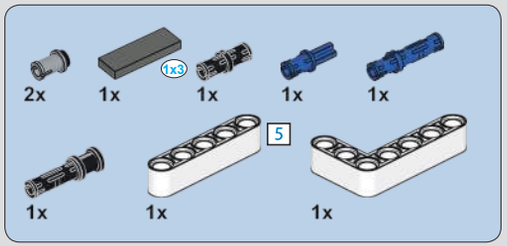

153

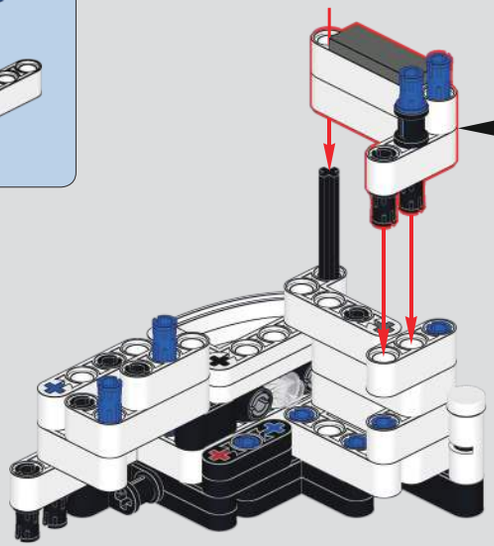

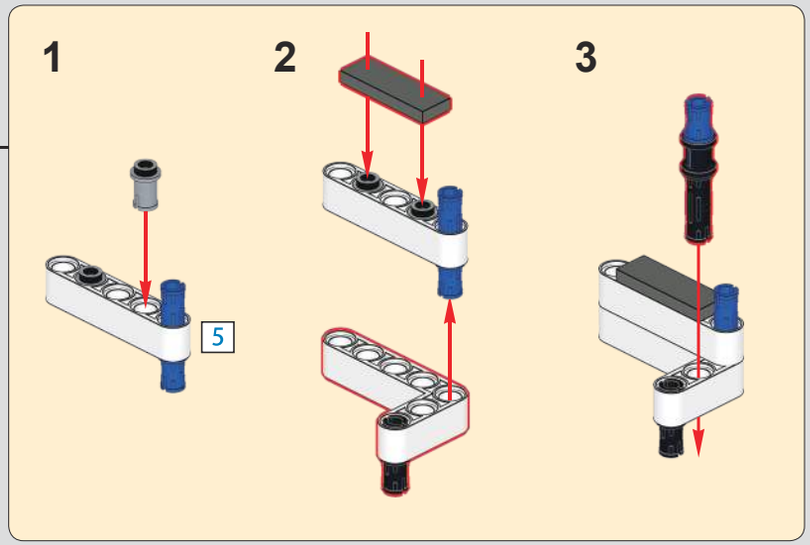

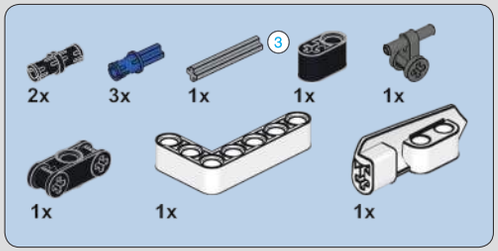

154

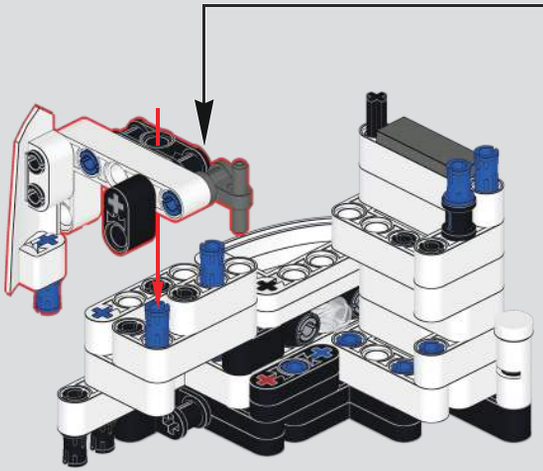

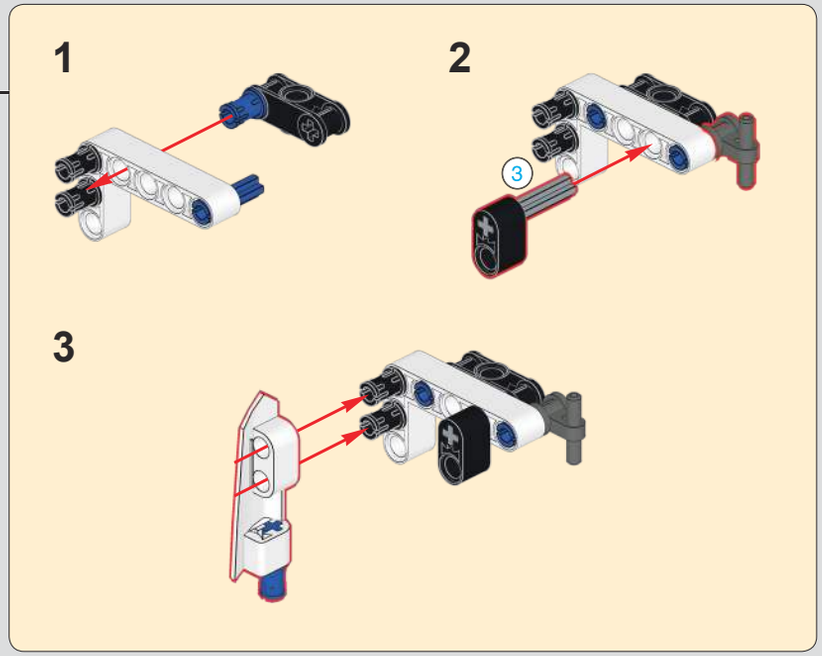

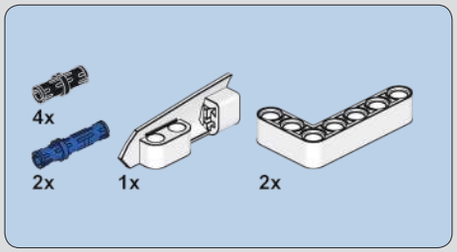

155

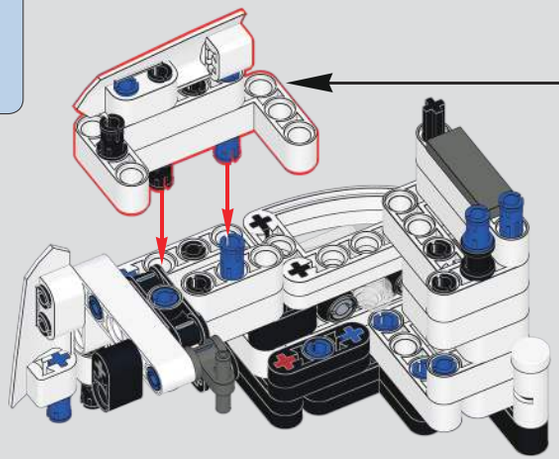

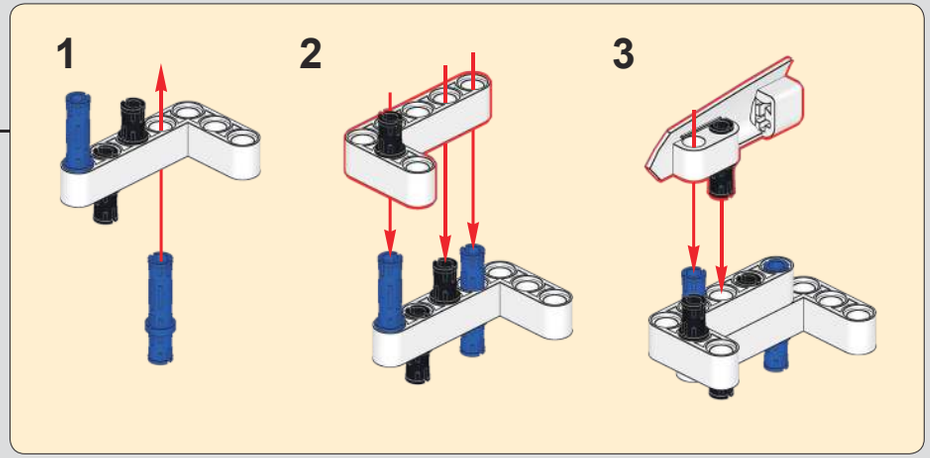

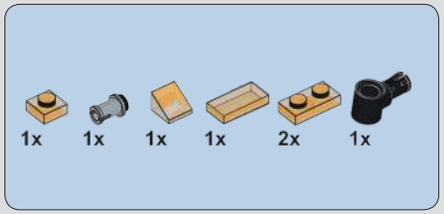

156

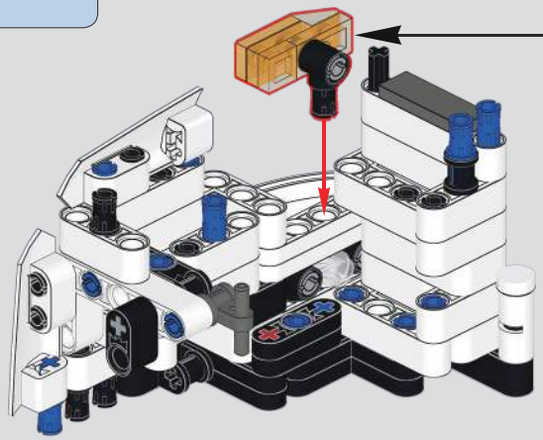

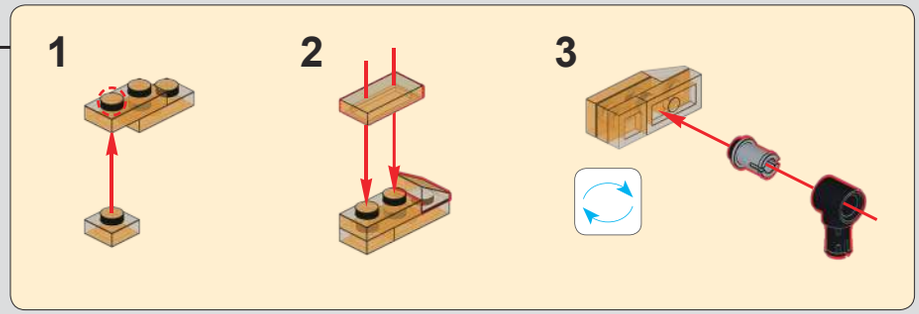

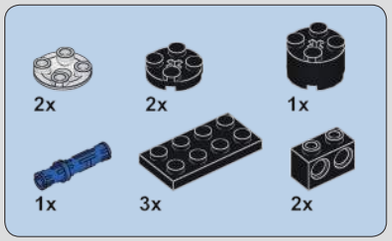

157

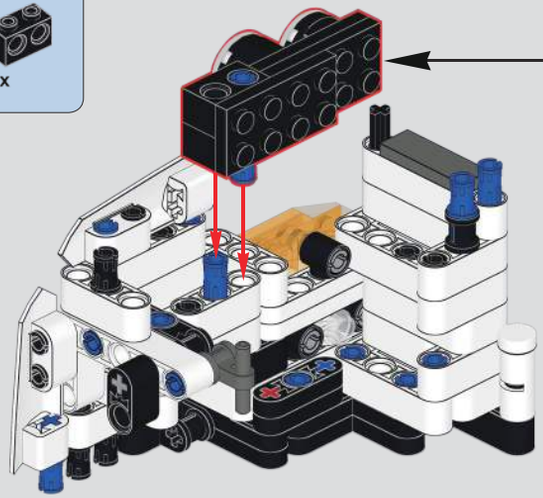

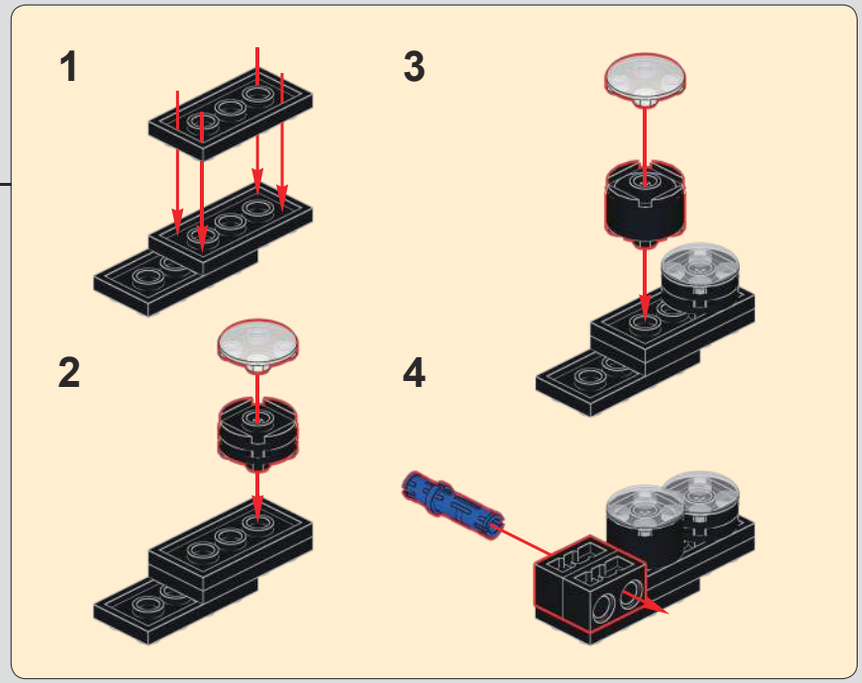

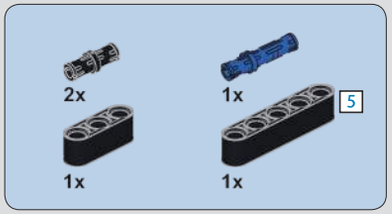

158

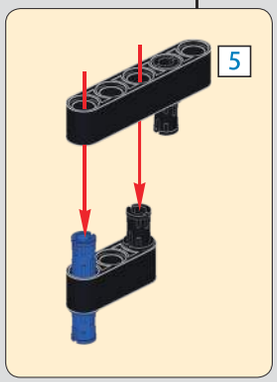

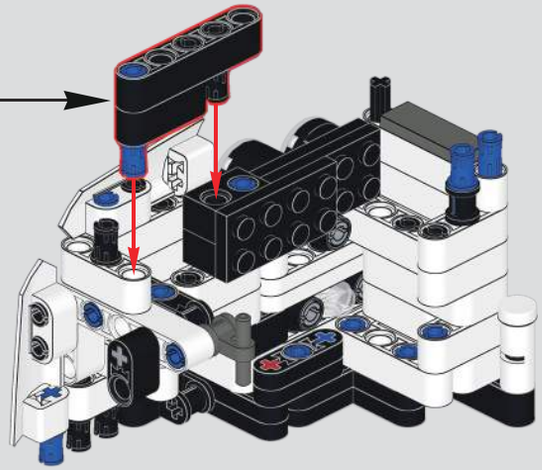

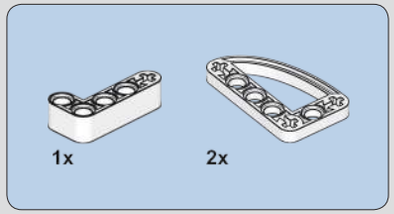

159

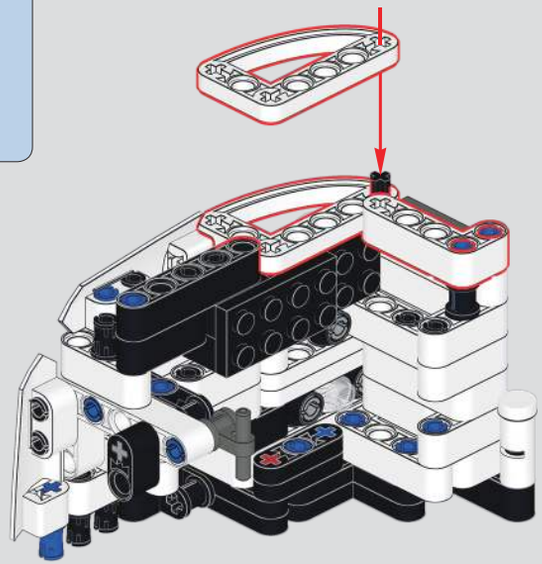

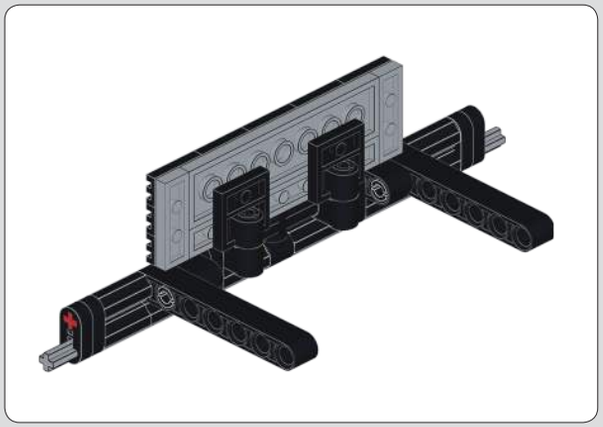

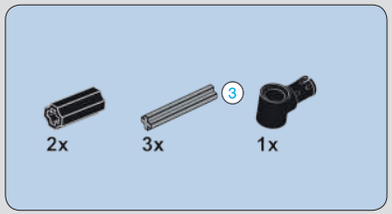

160

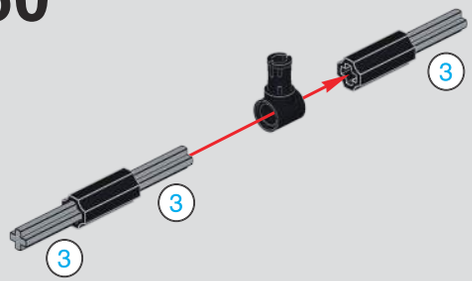

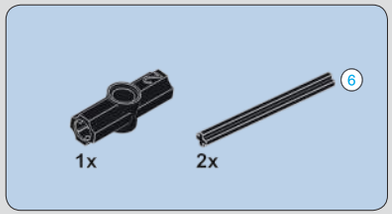

161

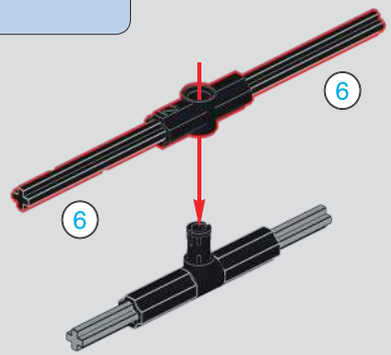

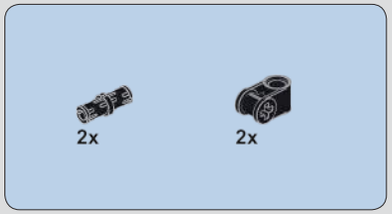

162

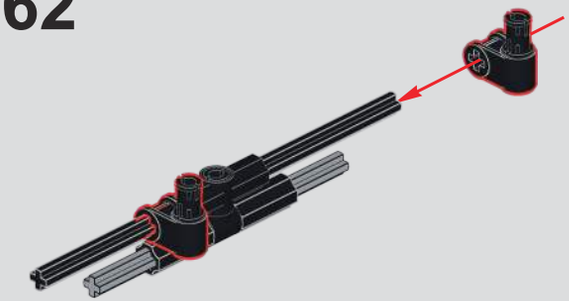

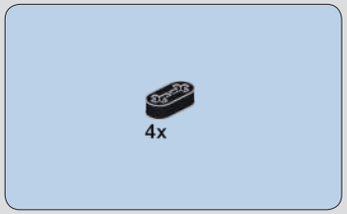

163

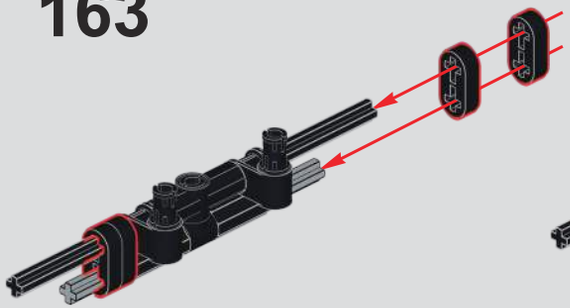

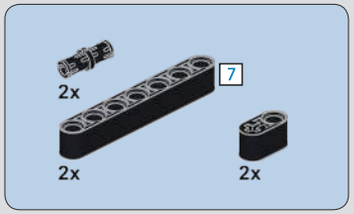

164

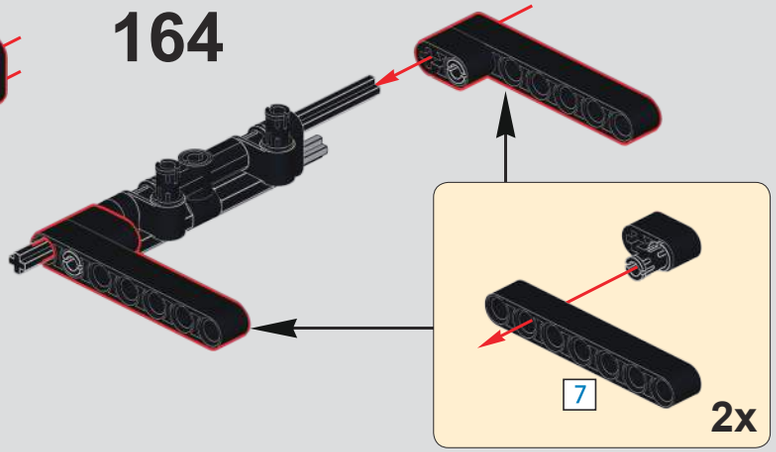

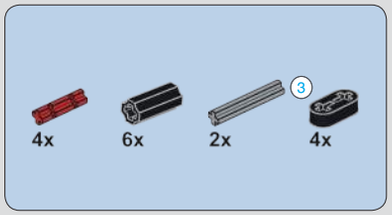

165

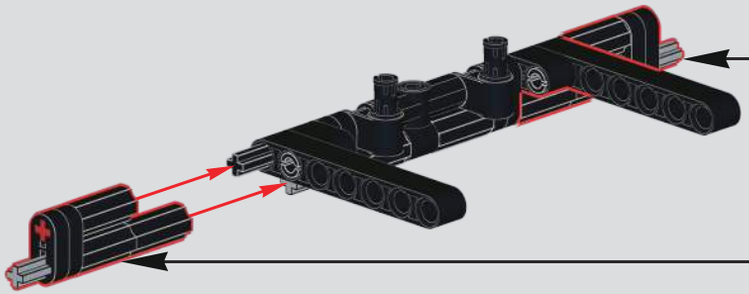

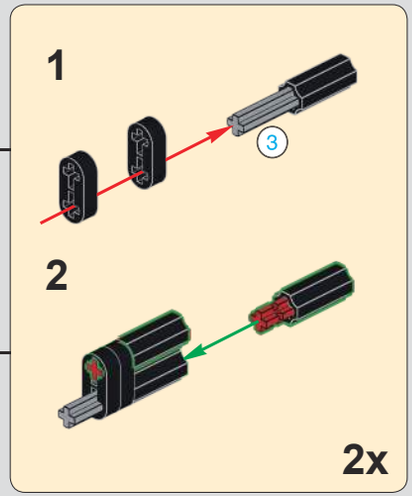

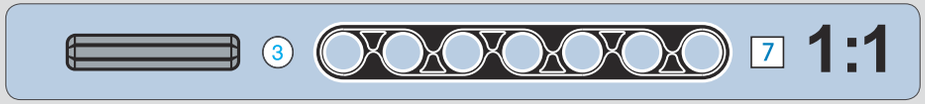

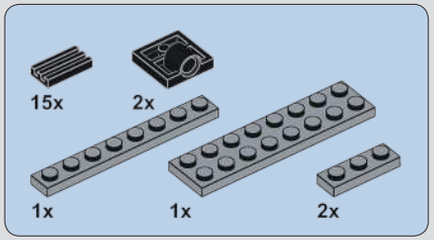

166

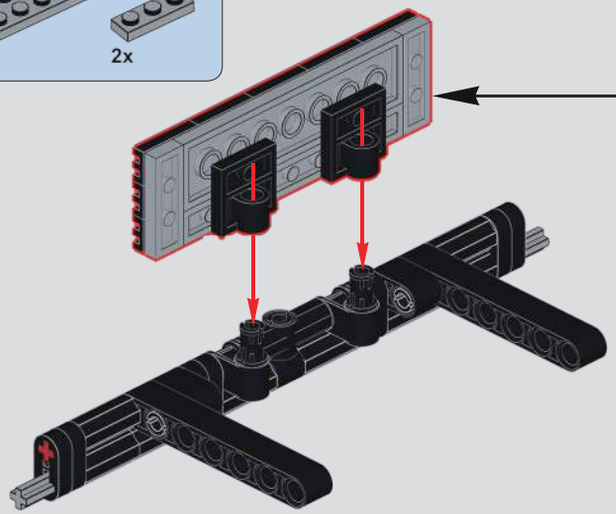

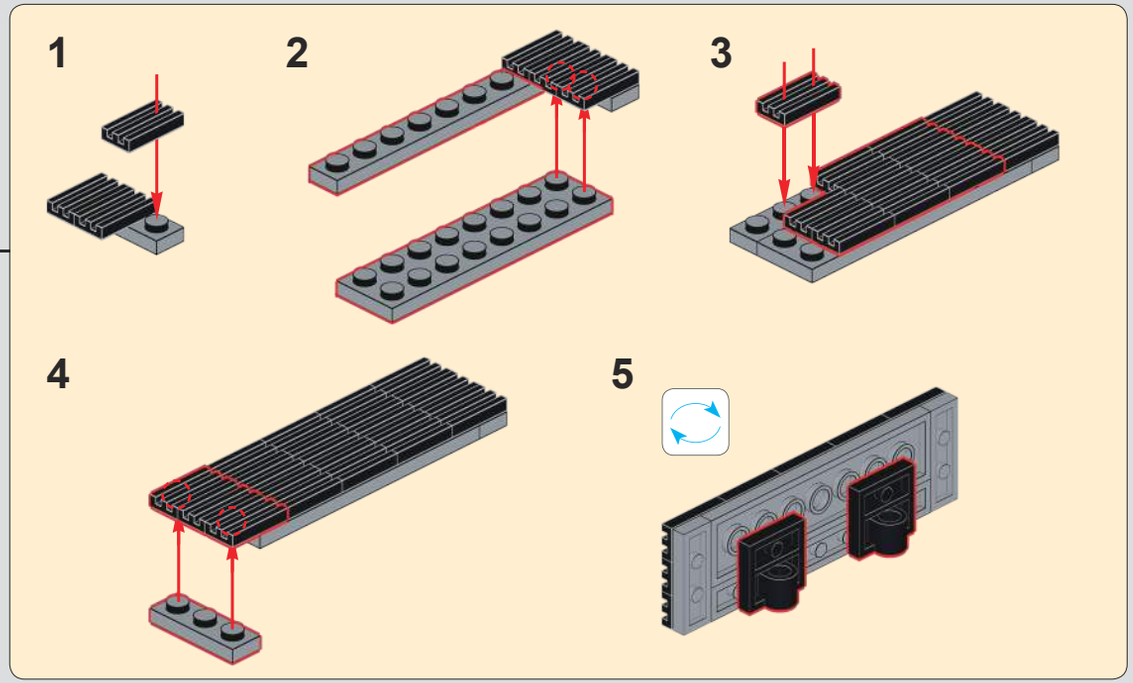

167

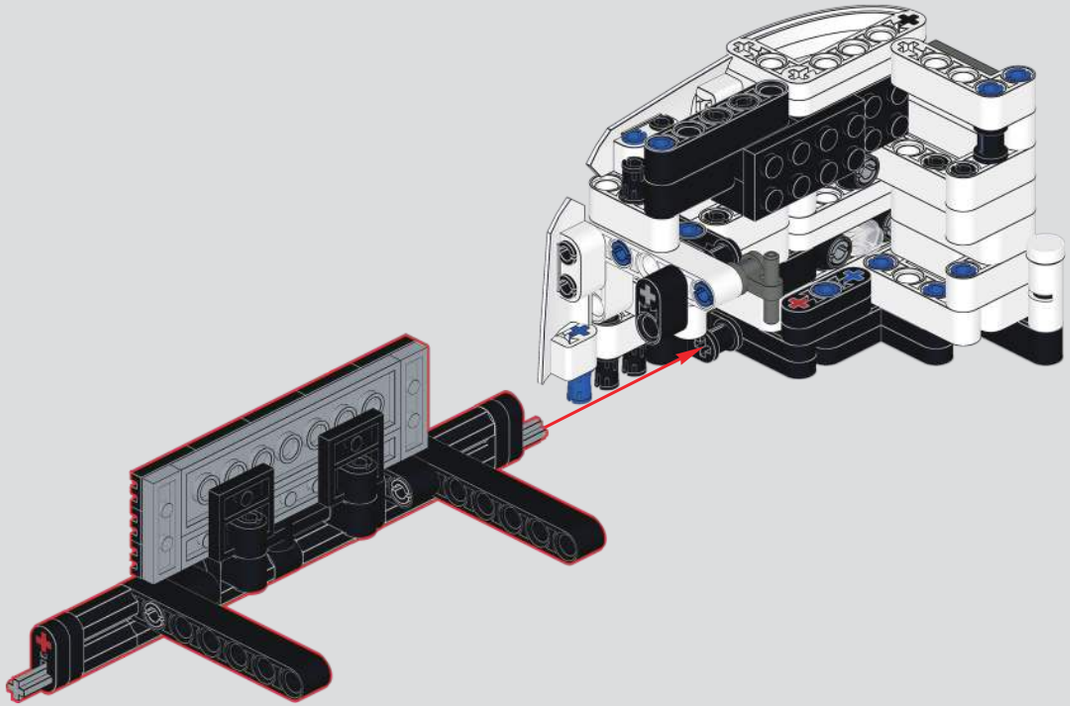

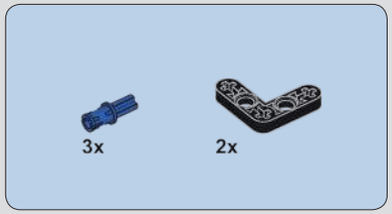

168

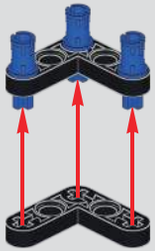

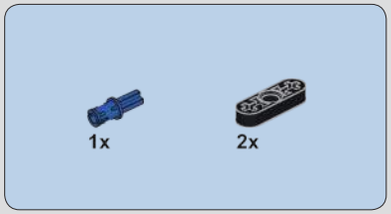

169

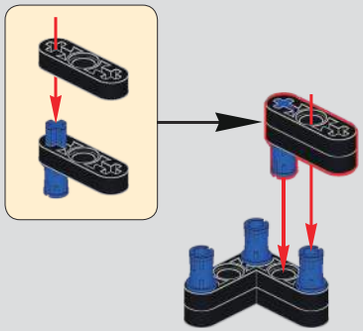

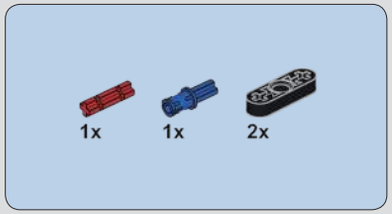

170

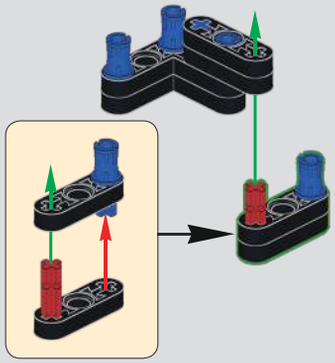

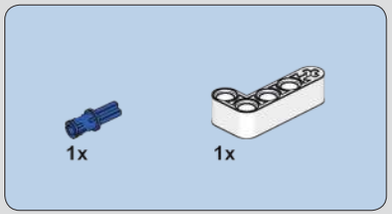

171

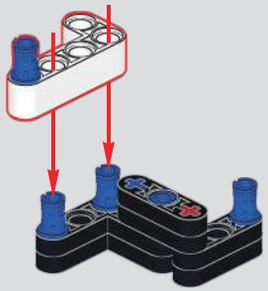

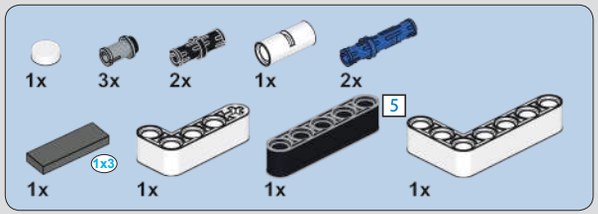

172

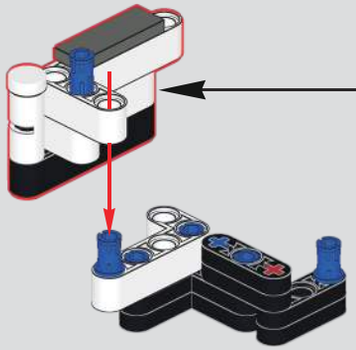

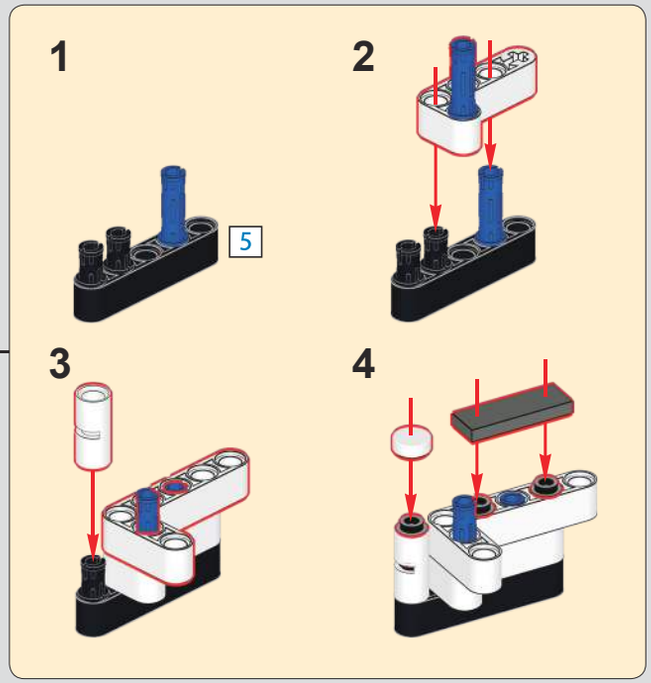

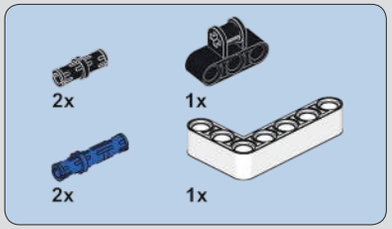

173

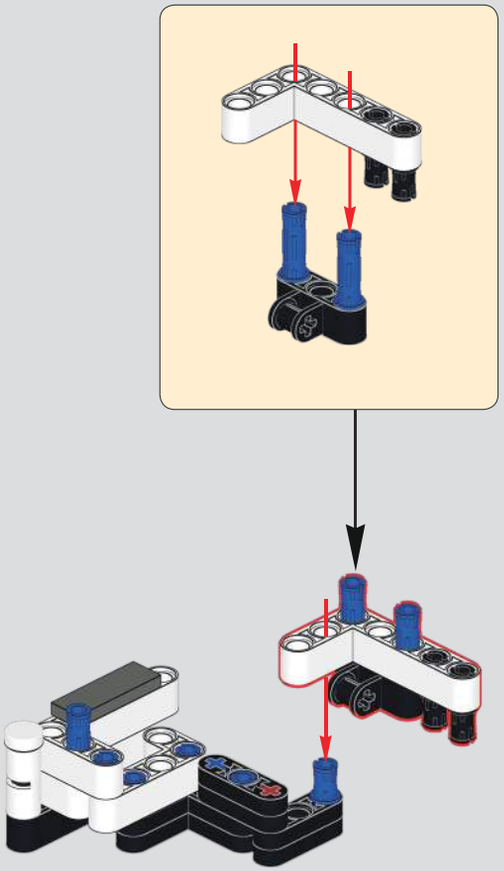

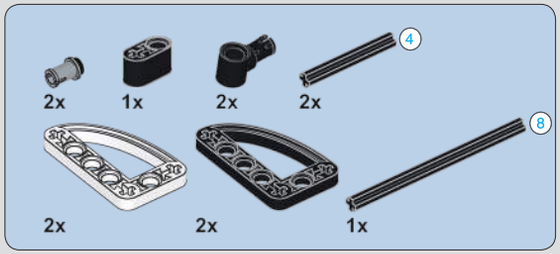

174

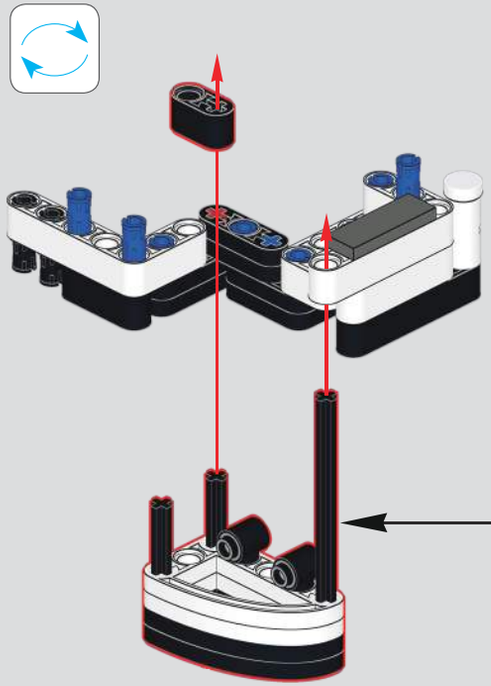

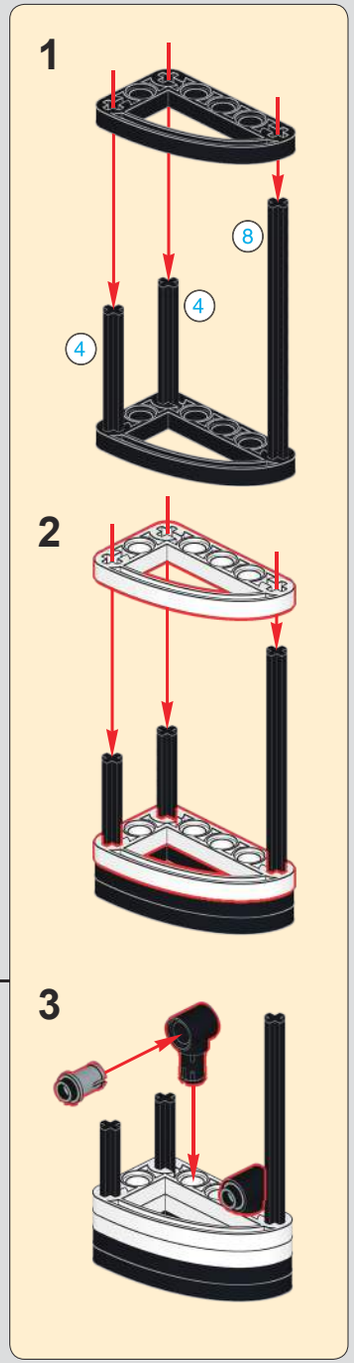

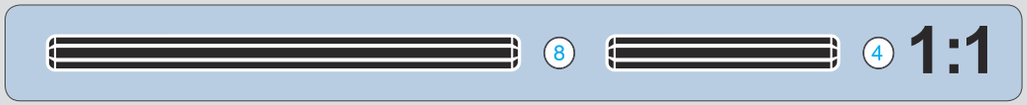

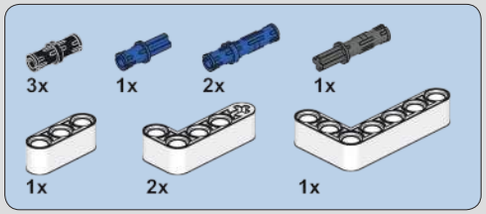

175

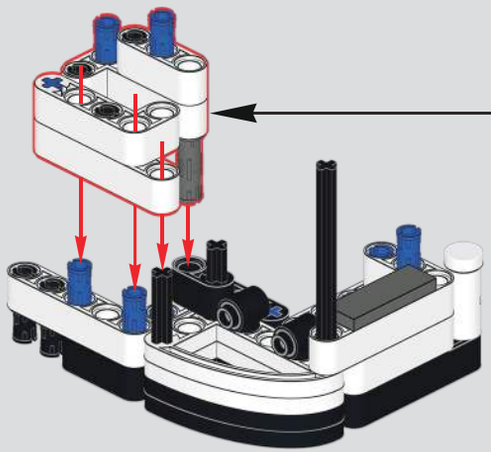

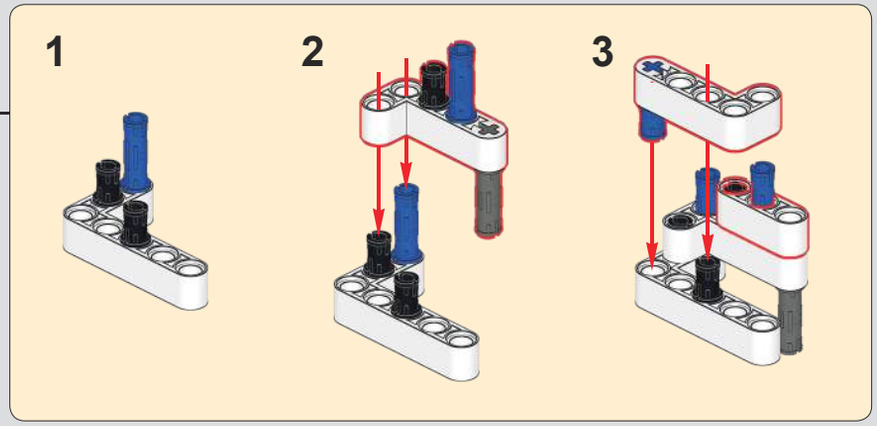

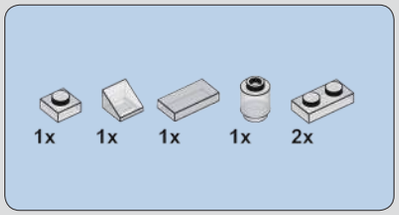

176

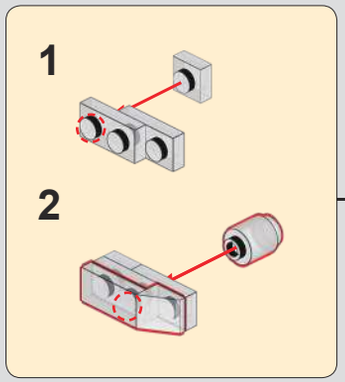

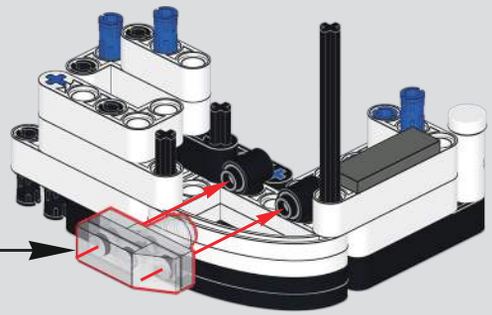

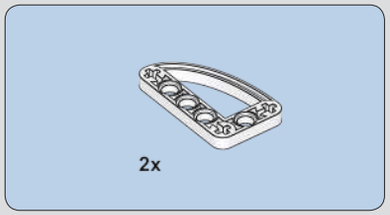

177

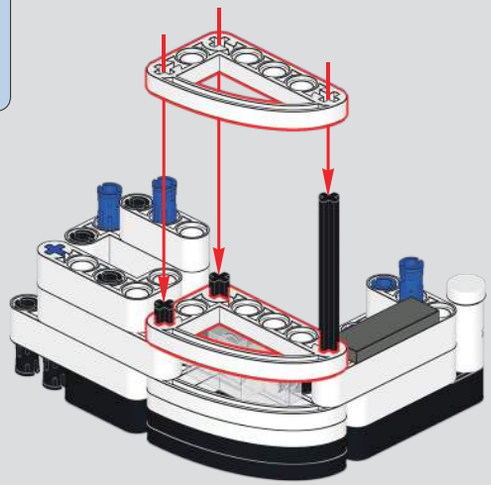

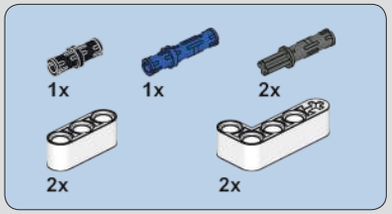

178

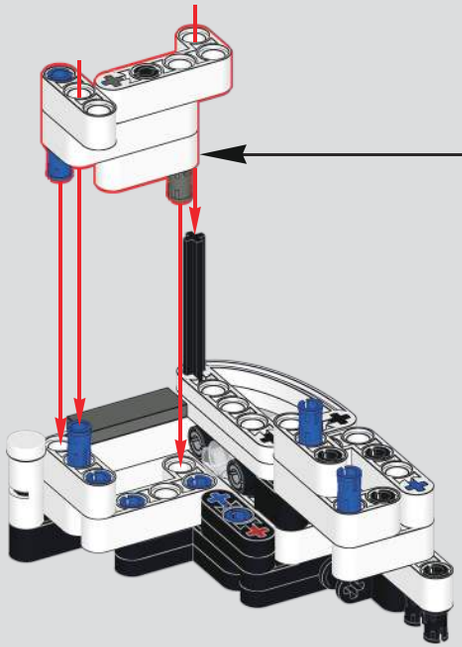

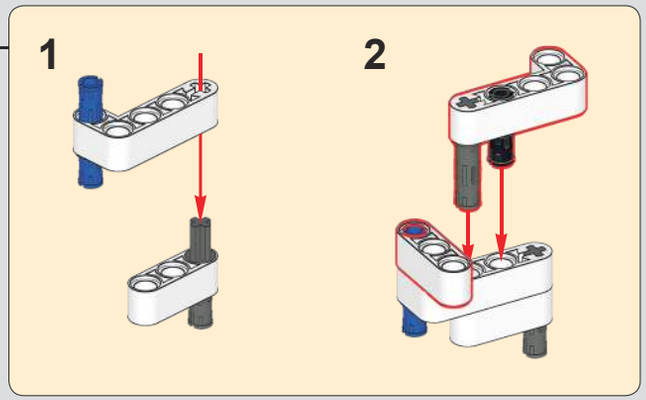

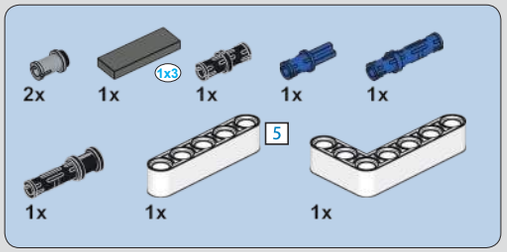

179

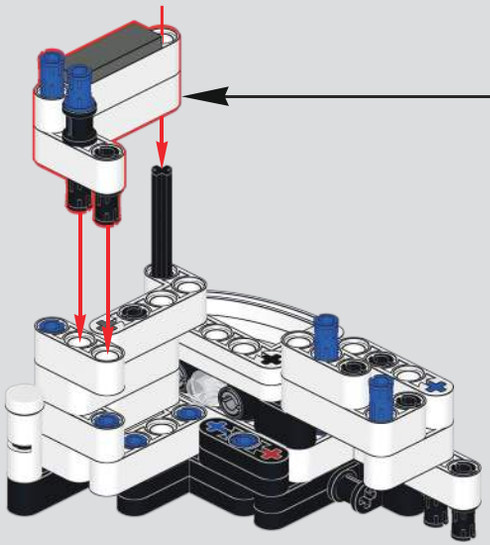

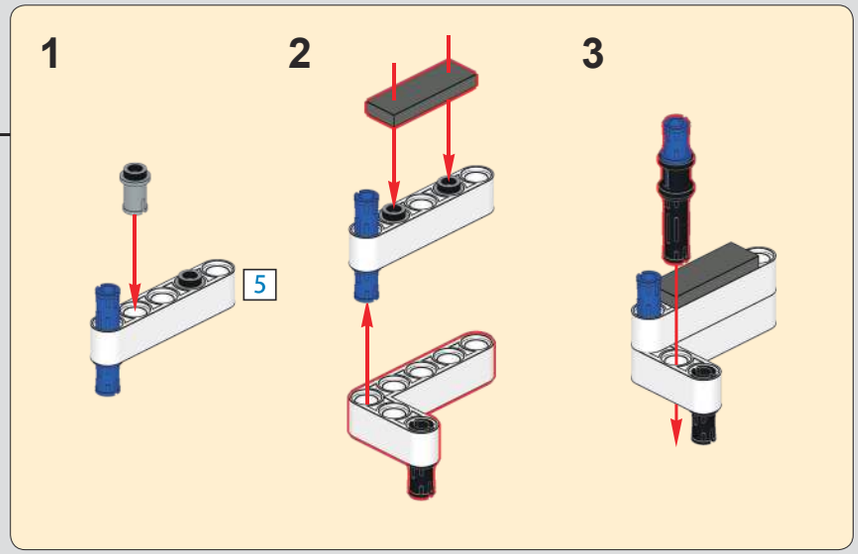

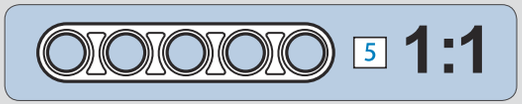

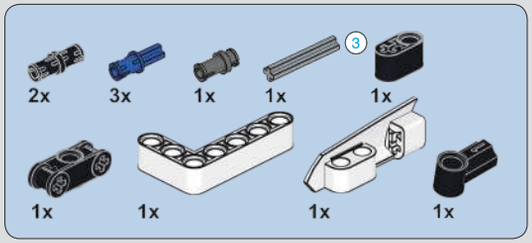

180

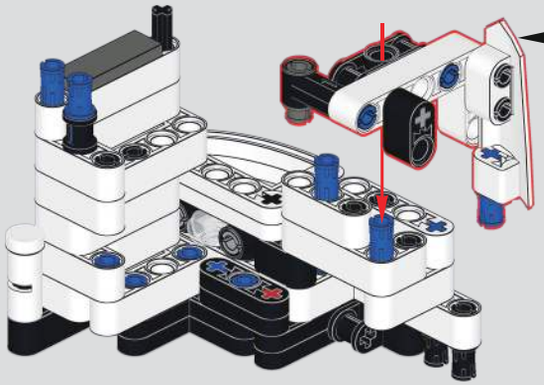

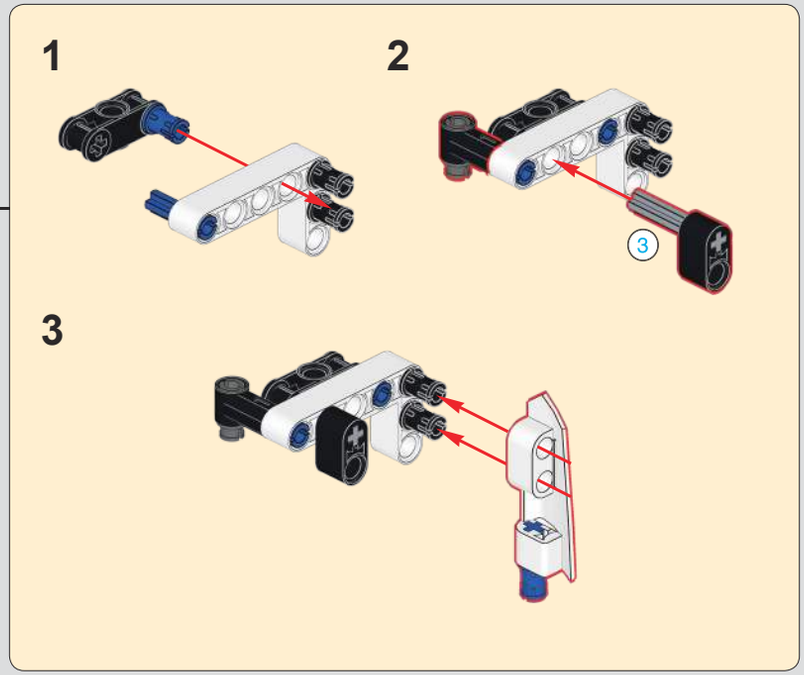

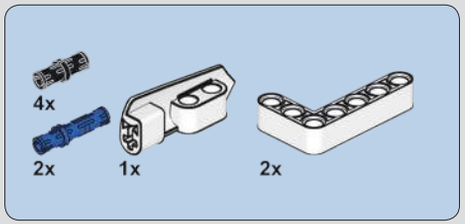

181

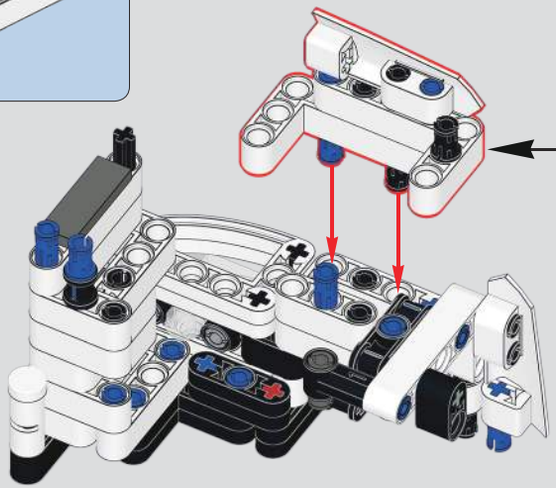

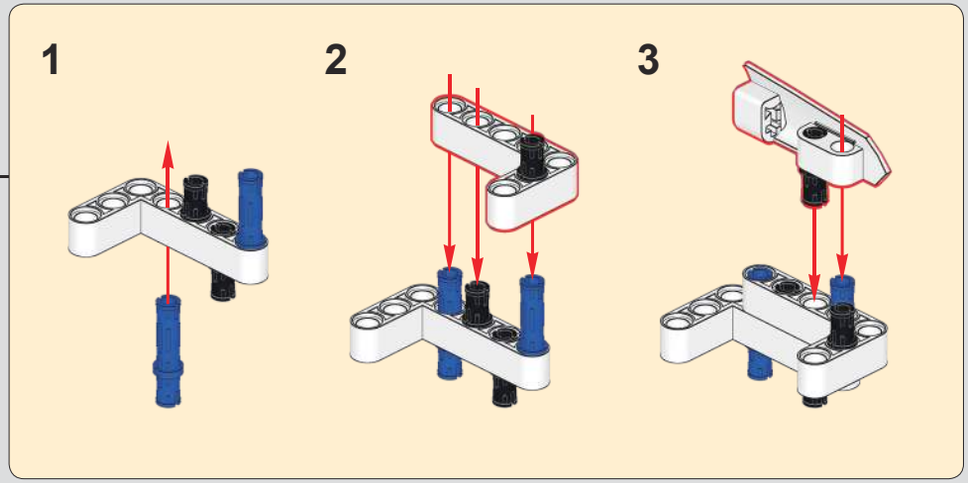

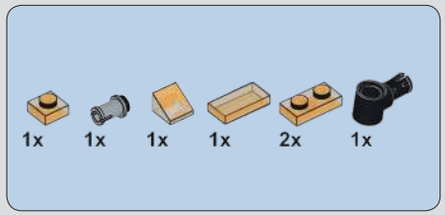

182

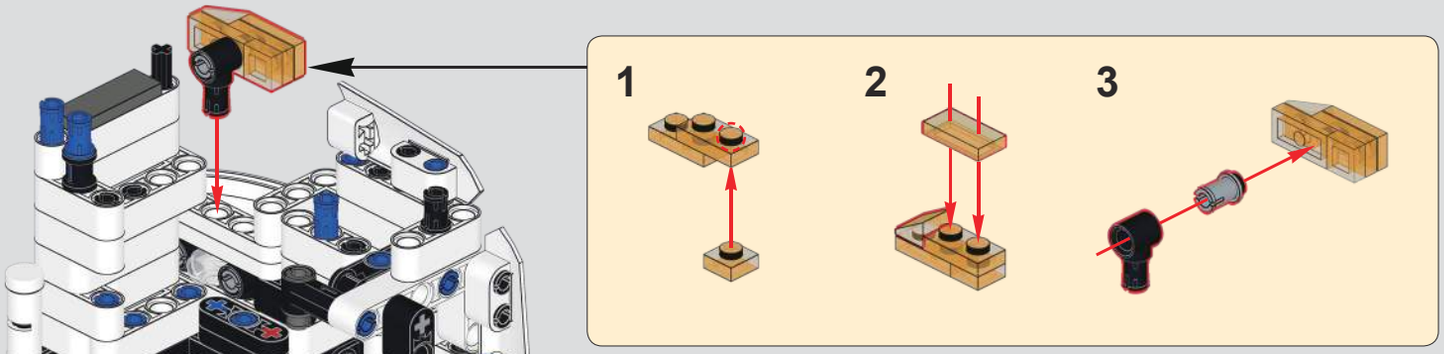

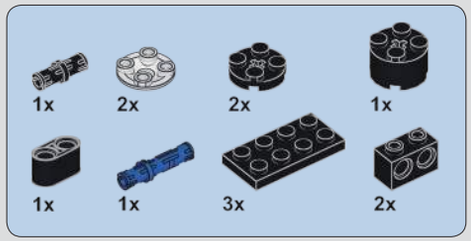

183

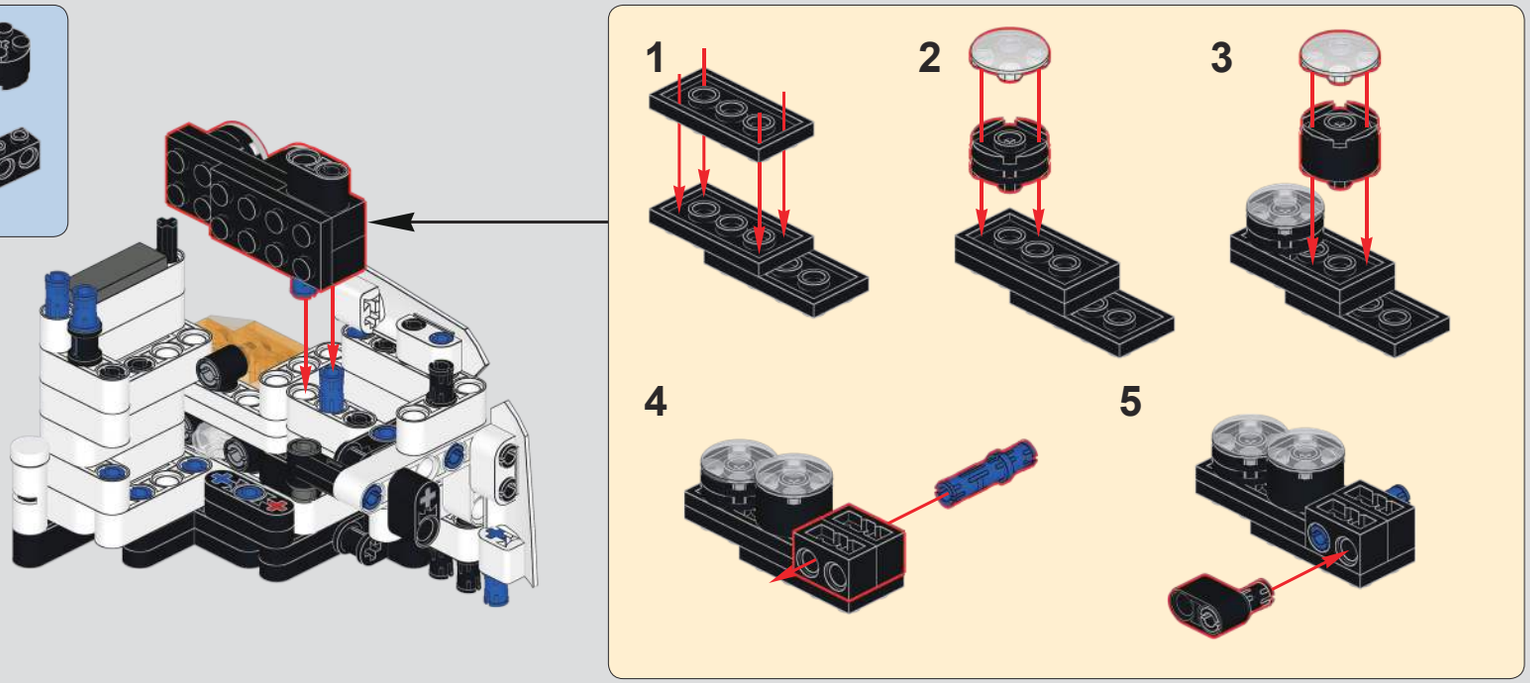

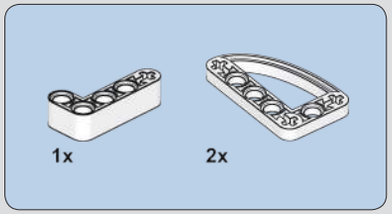

184

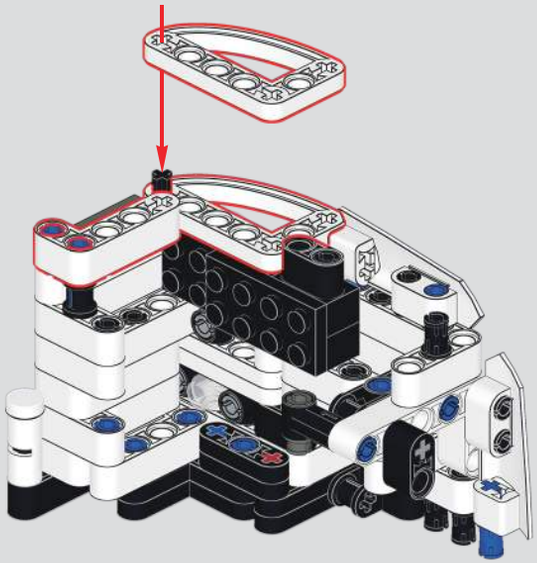

185

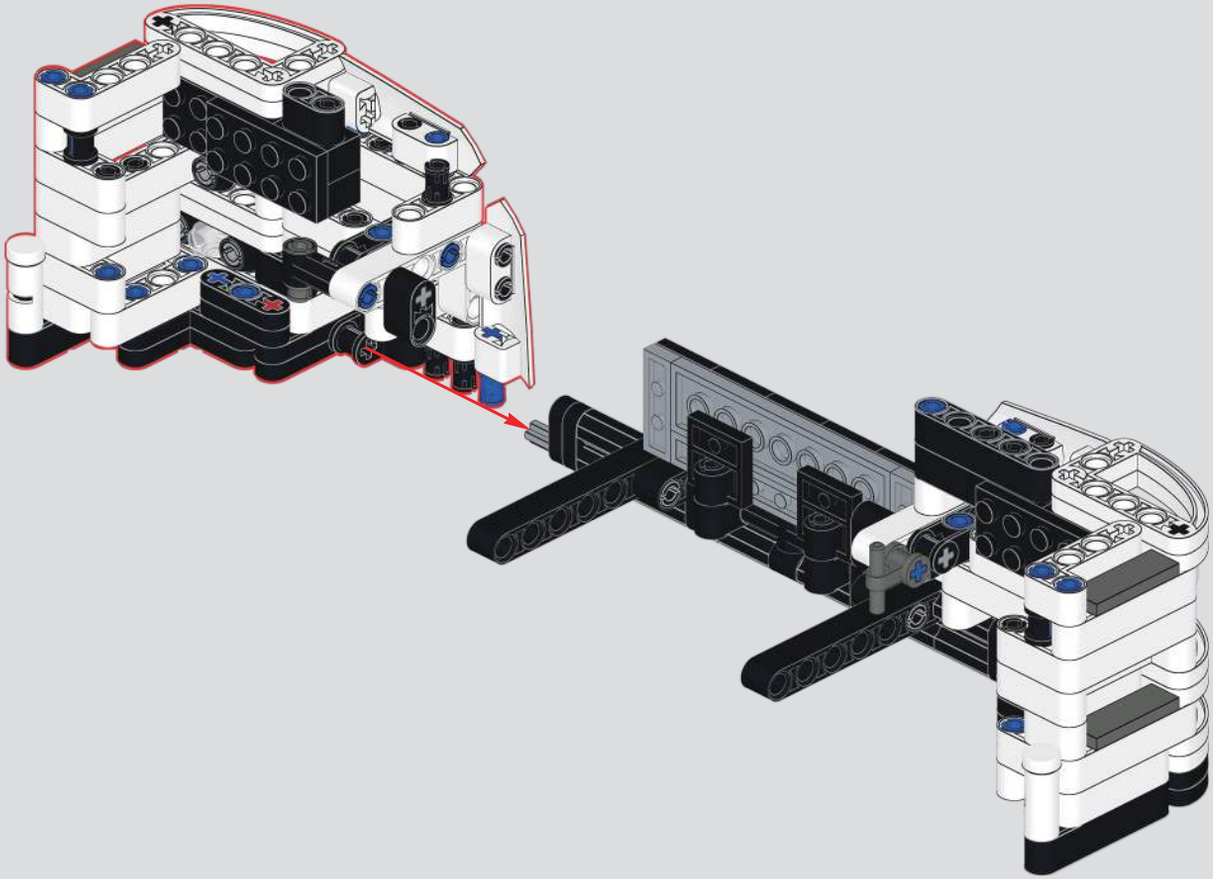

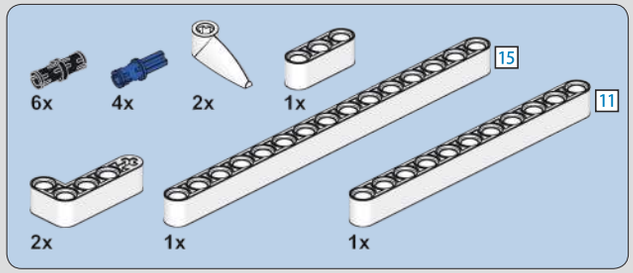

186

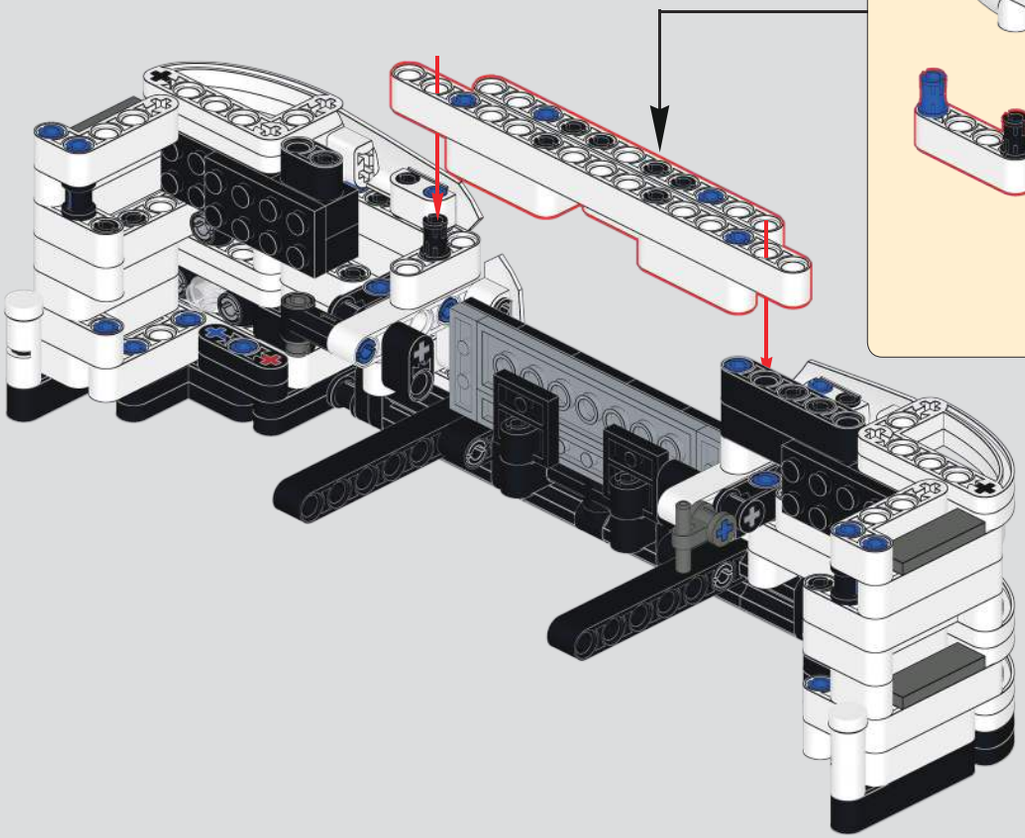

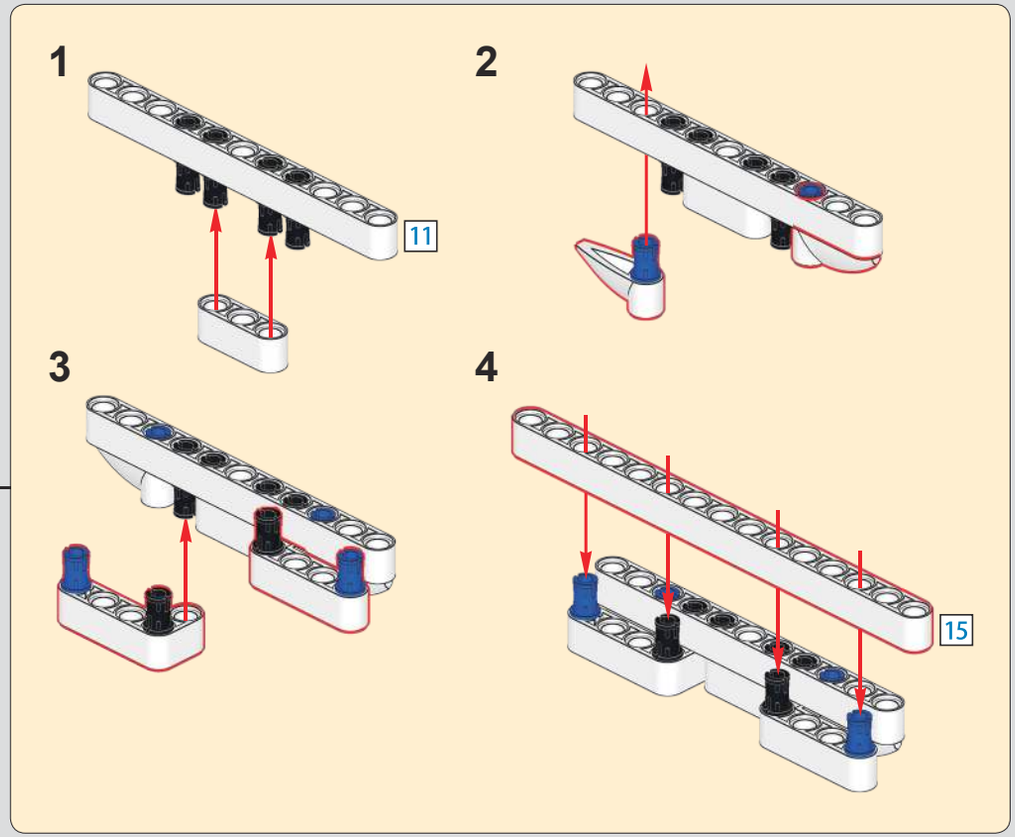

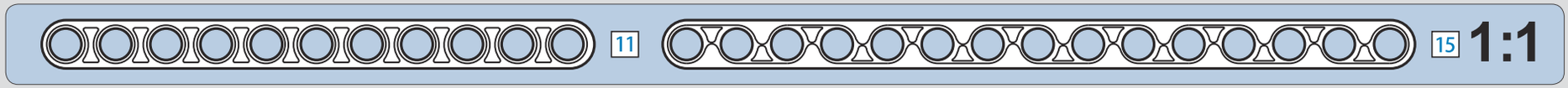

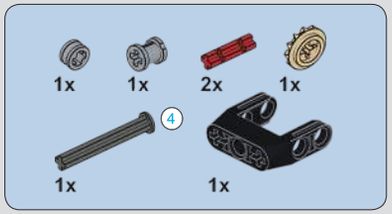

187

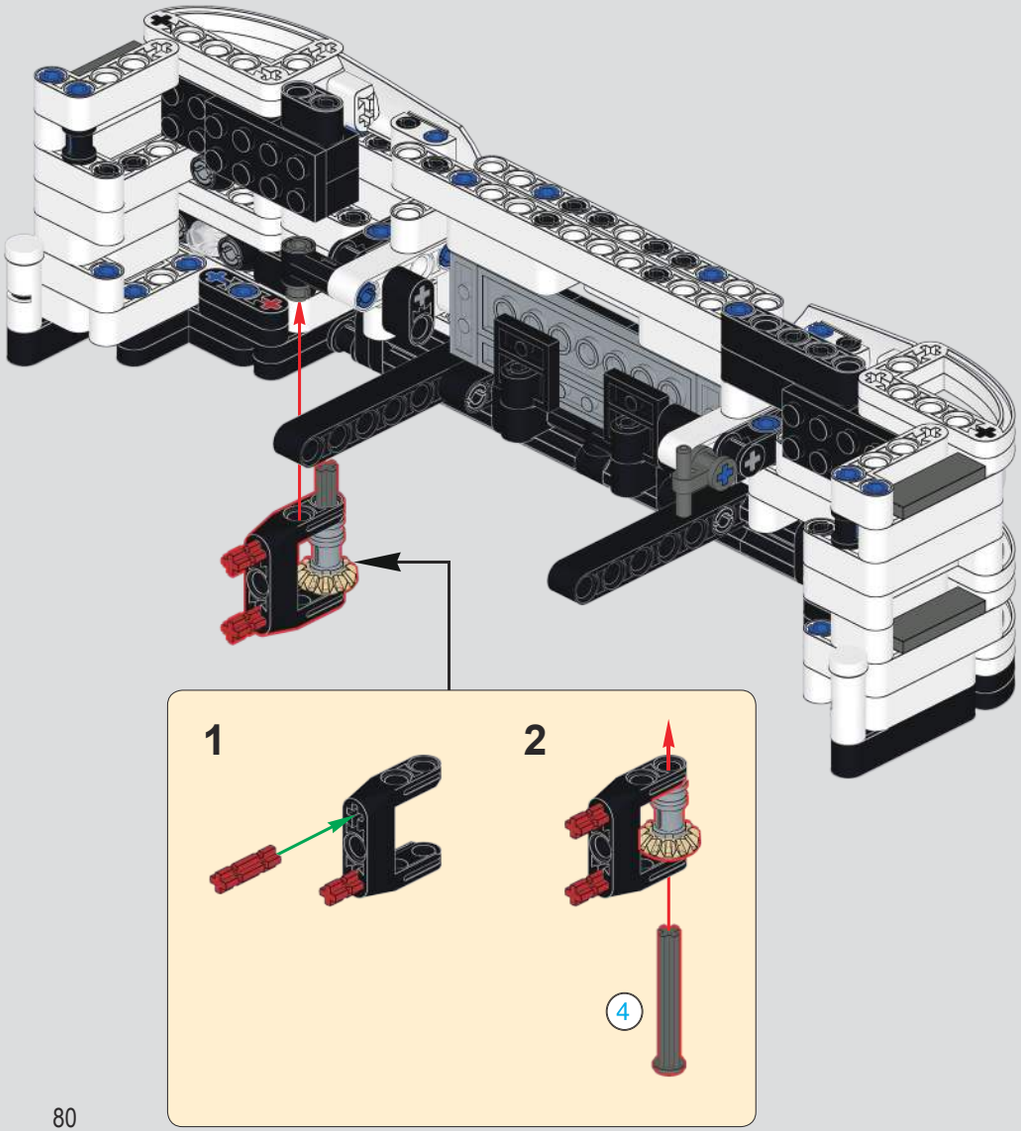

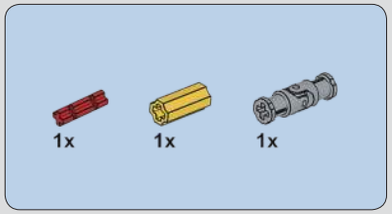

188

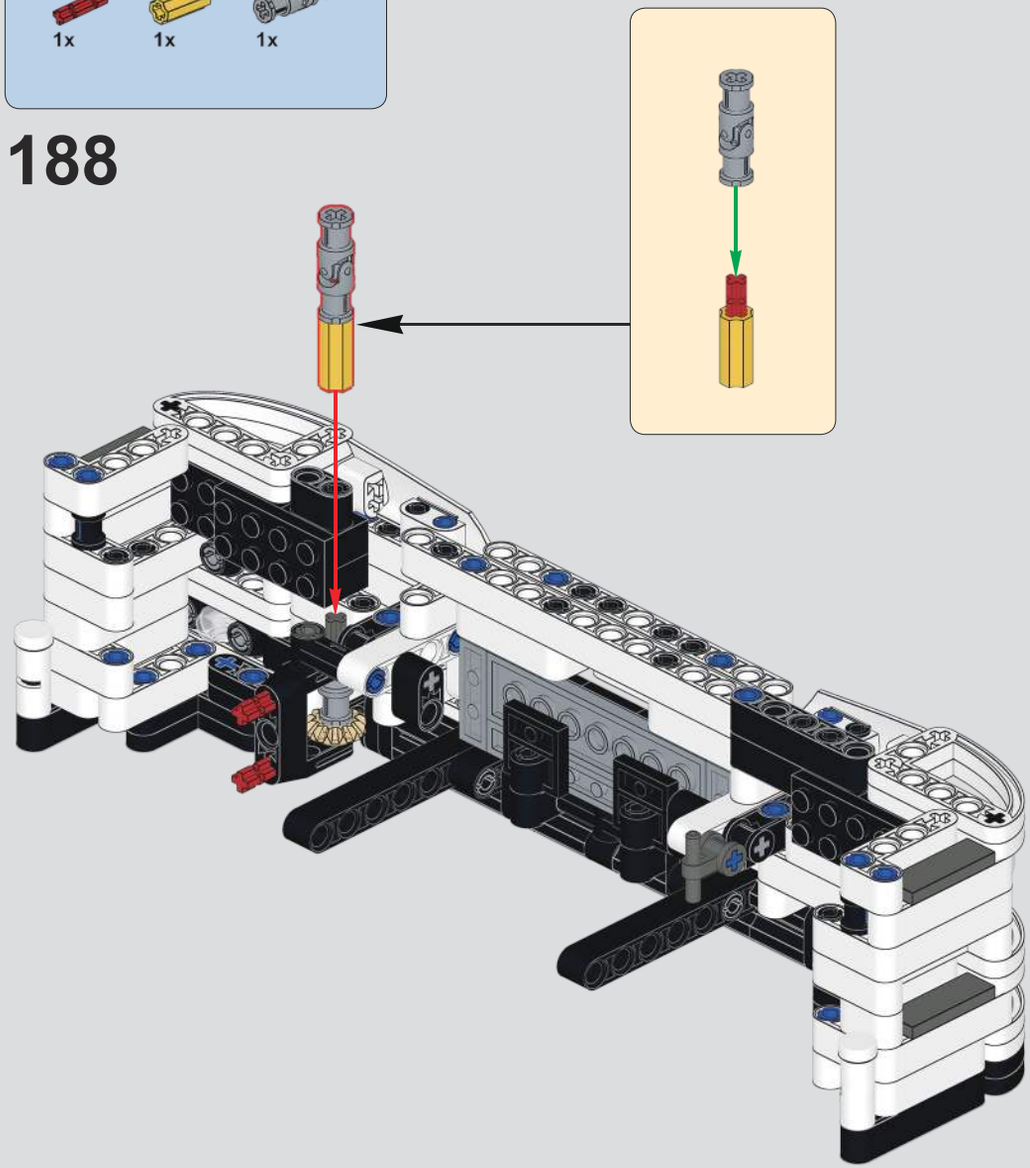

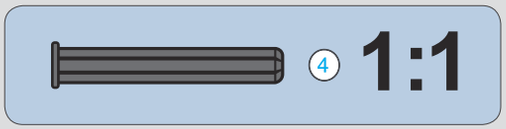

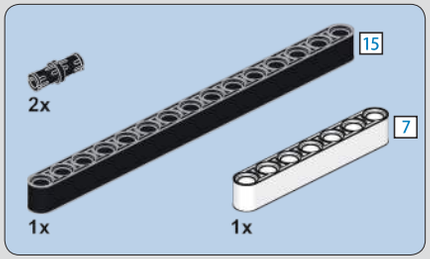

189

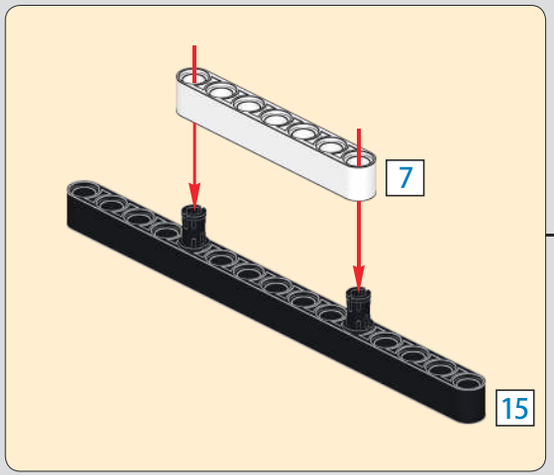

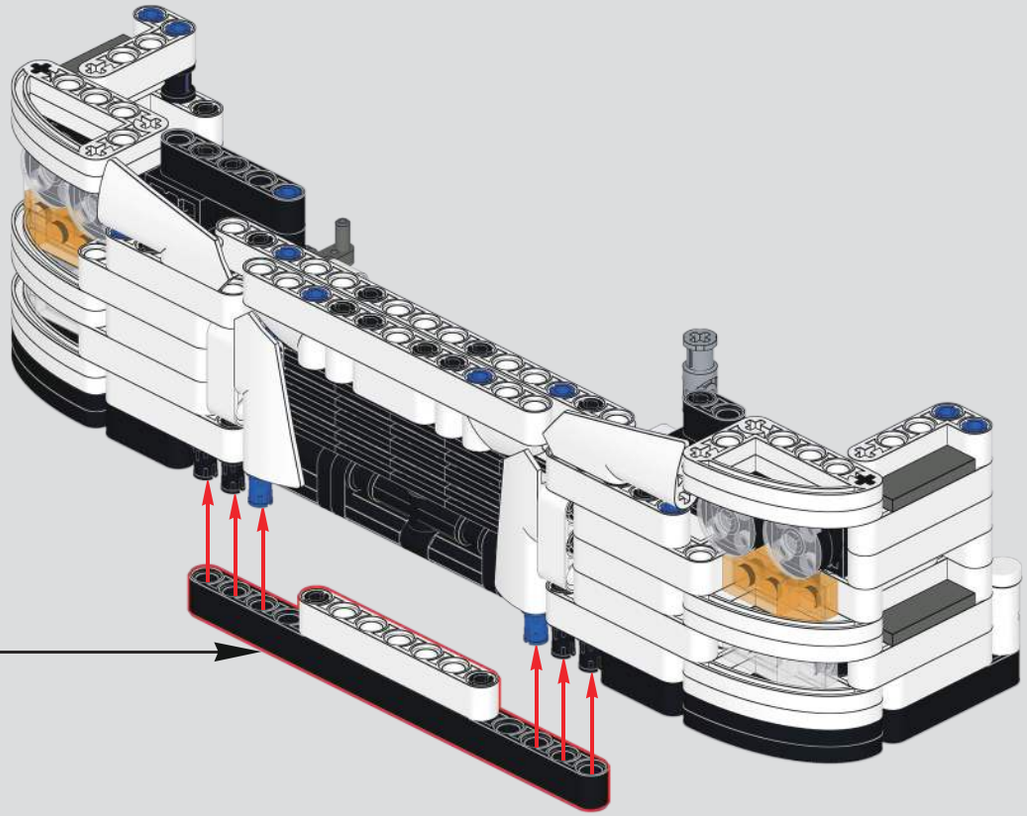

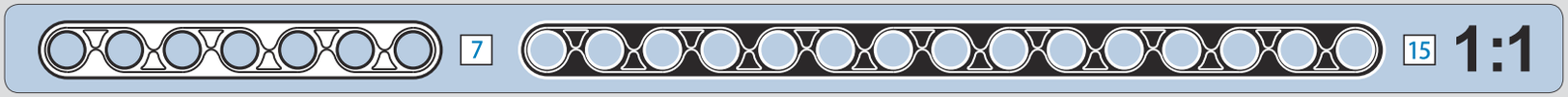

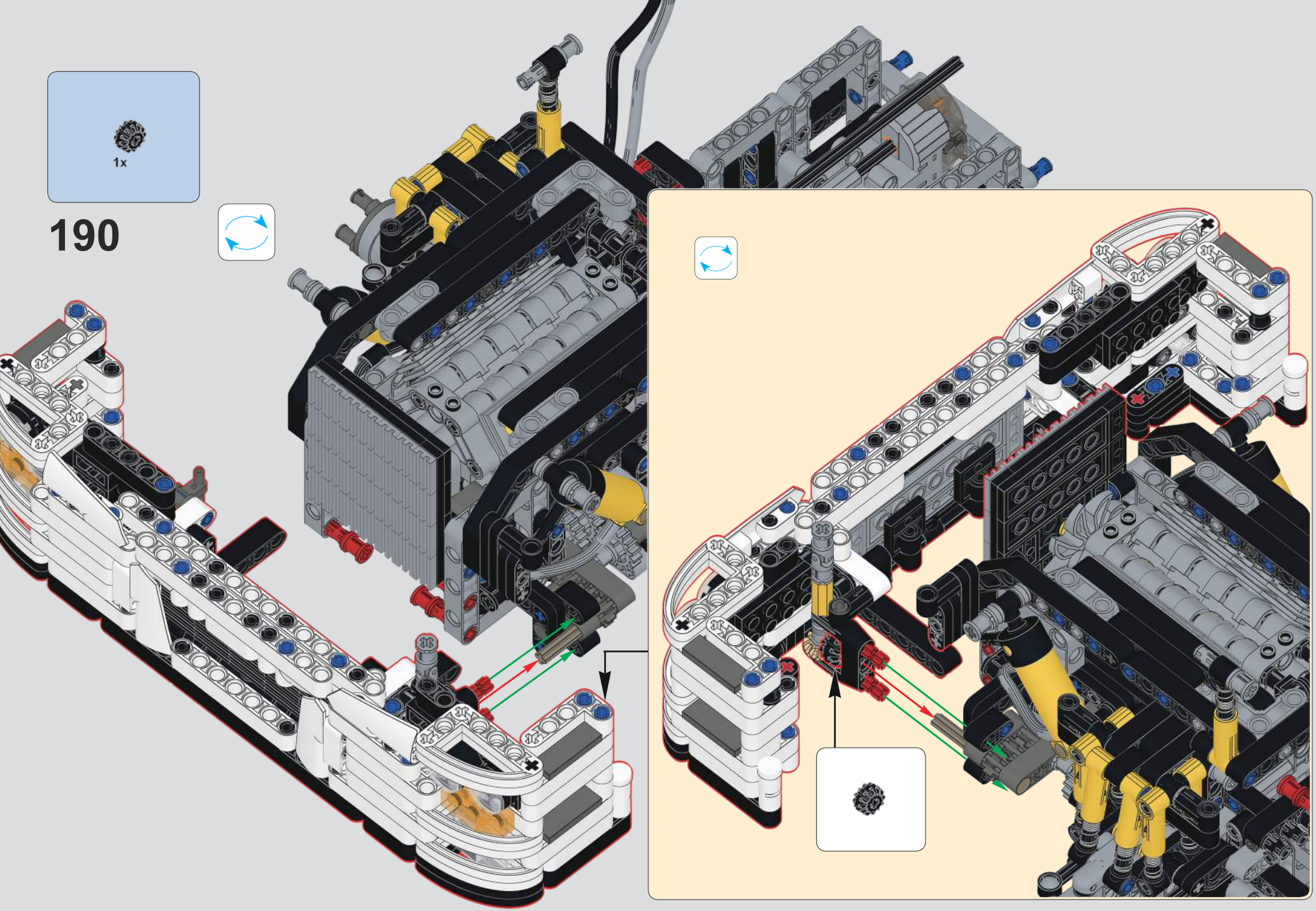
1x
190

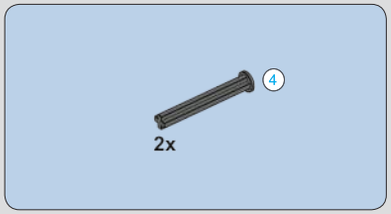

191

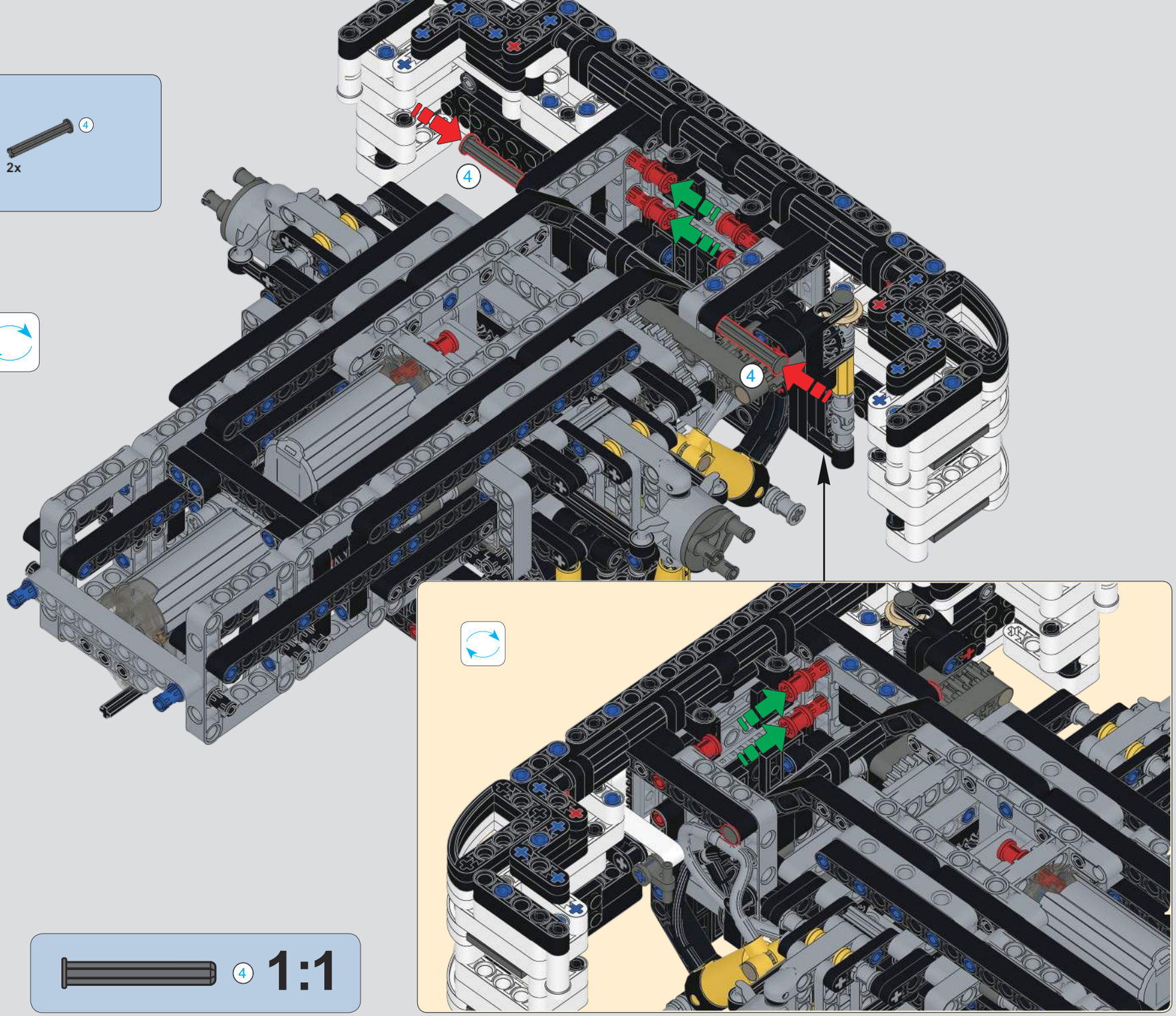

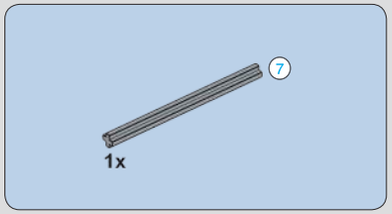

192

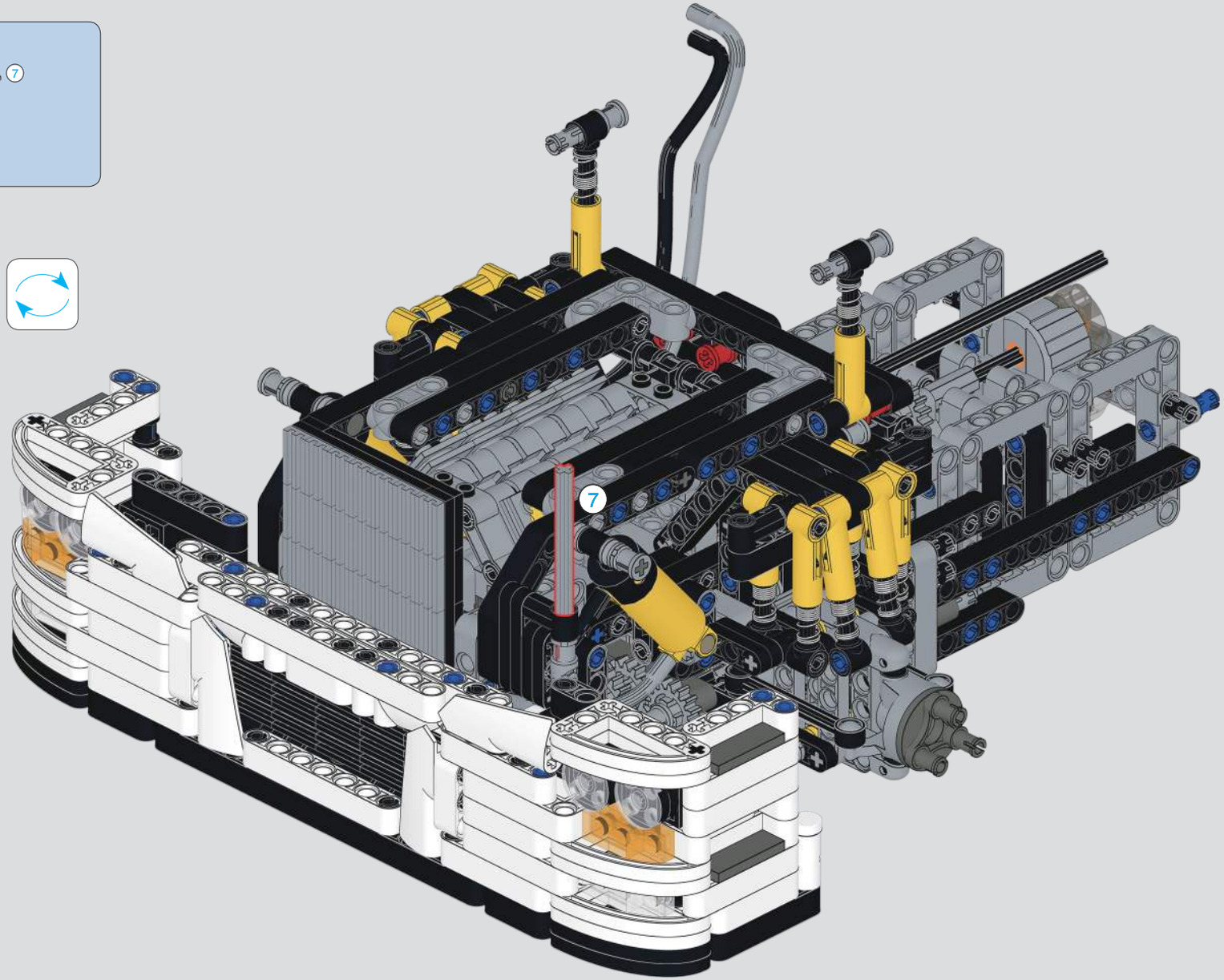

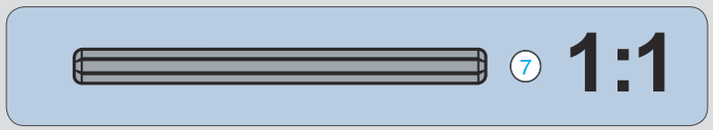

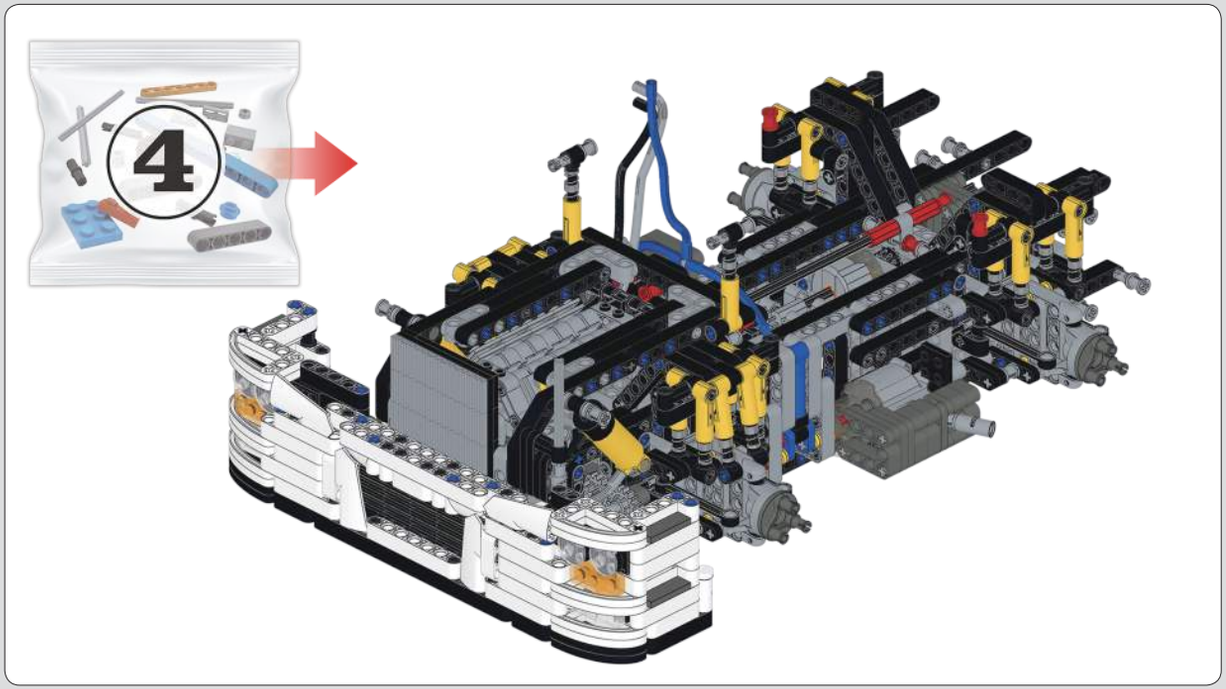

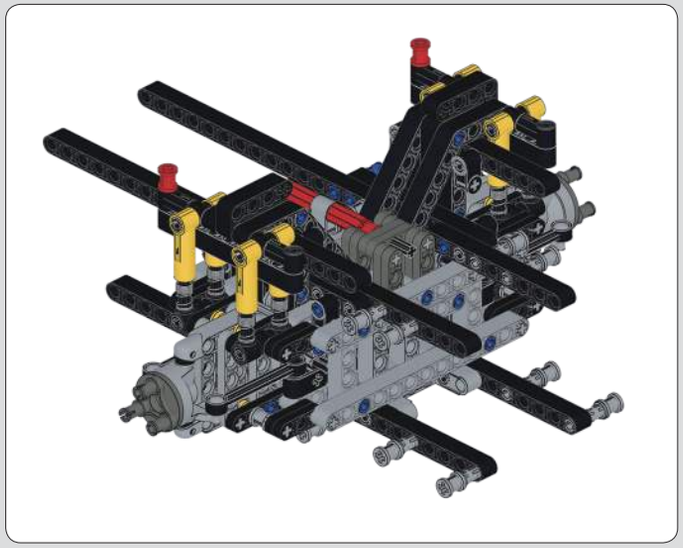

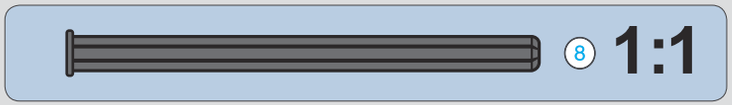

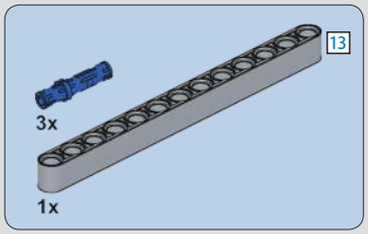

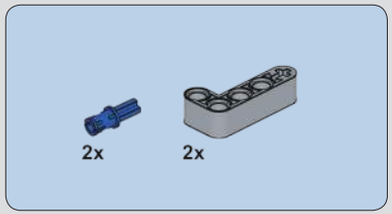

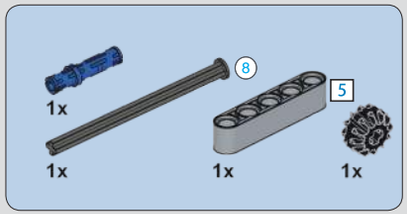

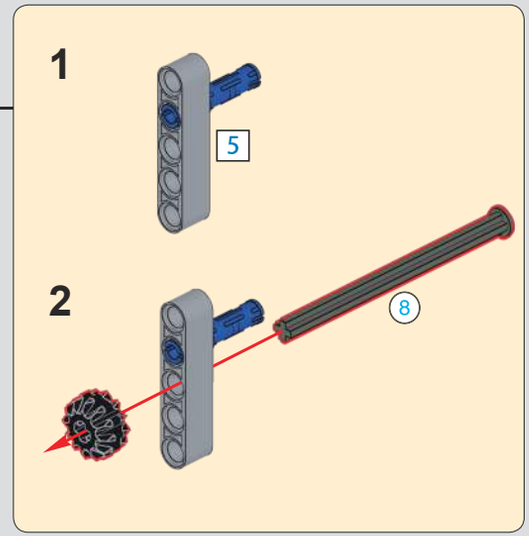

193

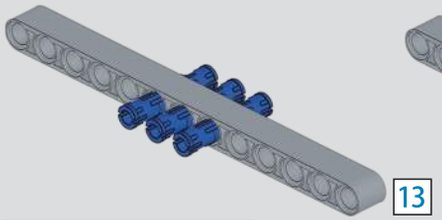

194

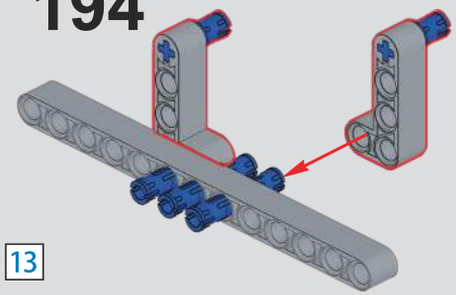

195

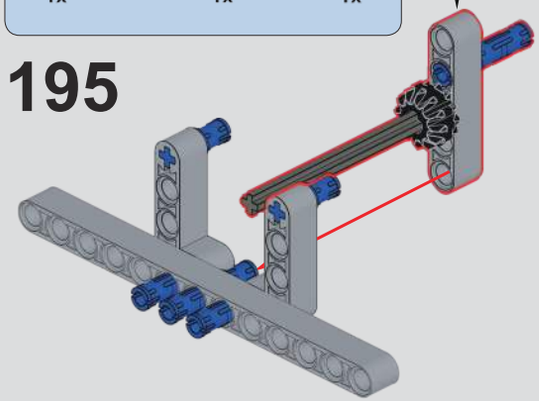

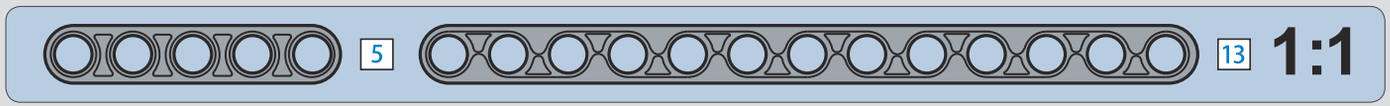

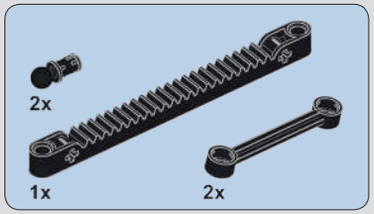

196

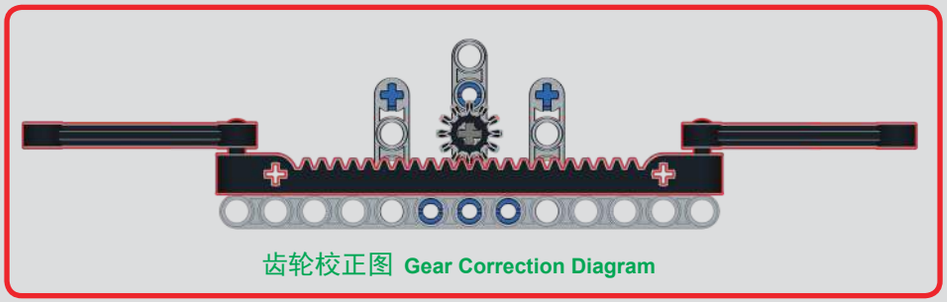

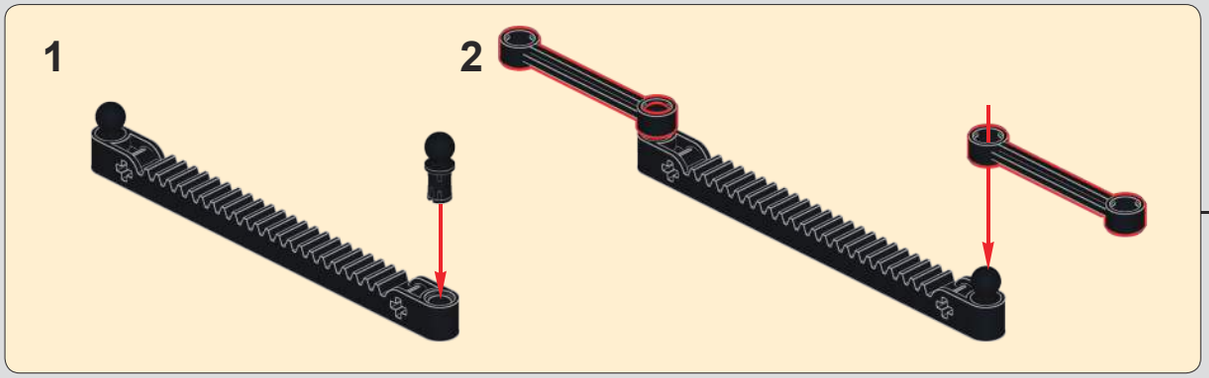

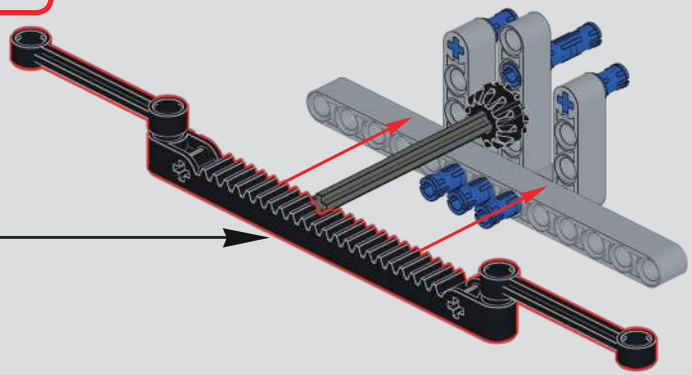

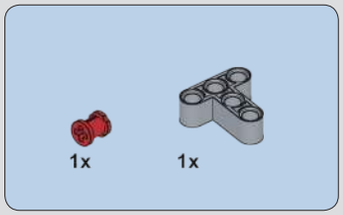

197

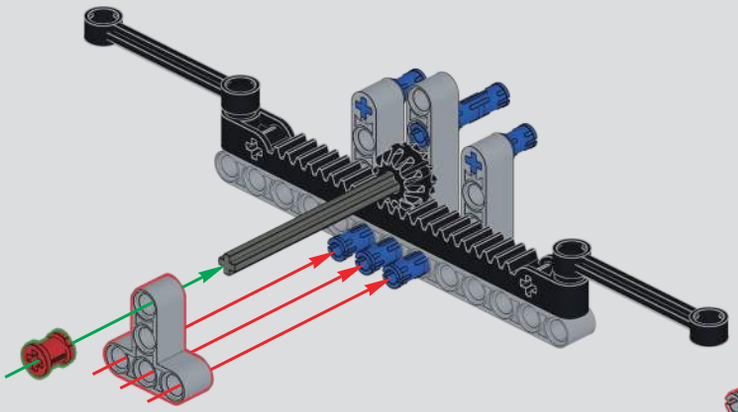

198

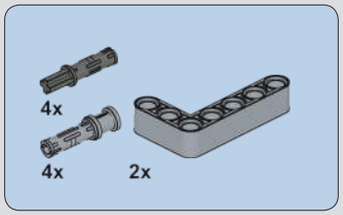

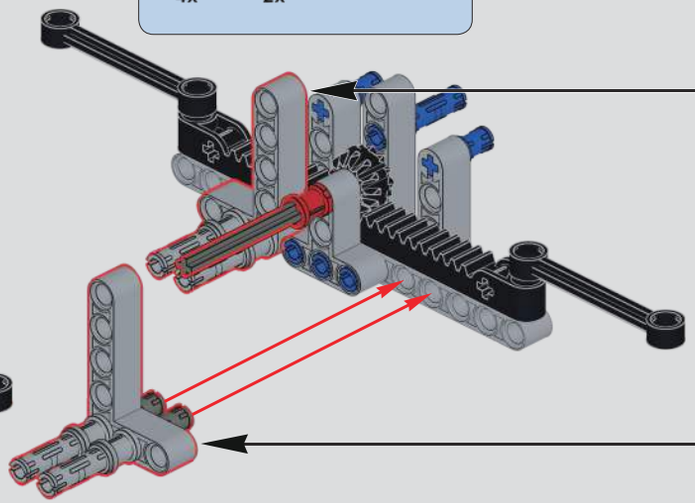

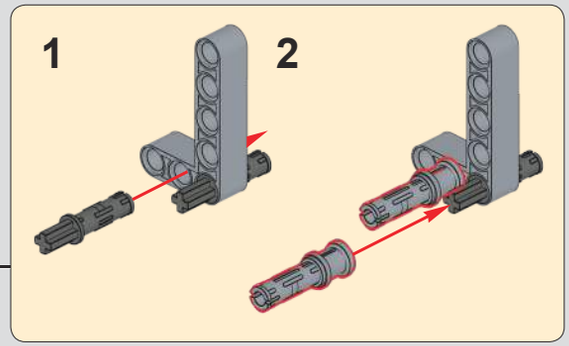

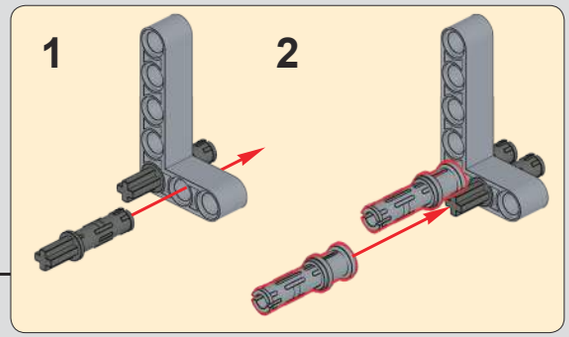

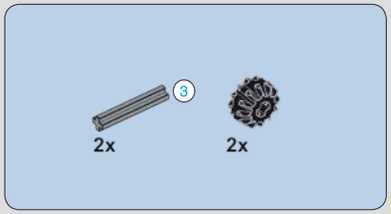

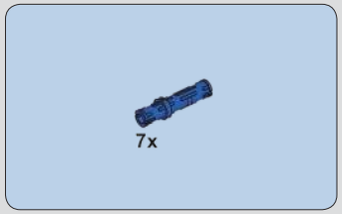

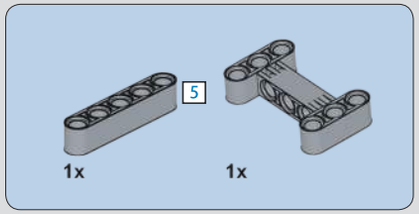

199

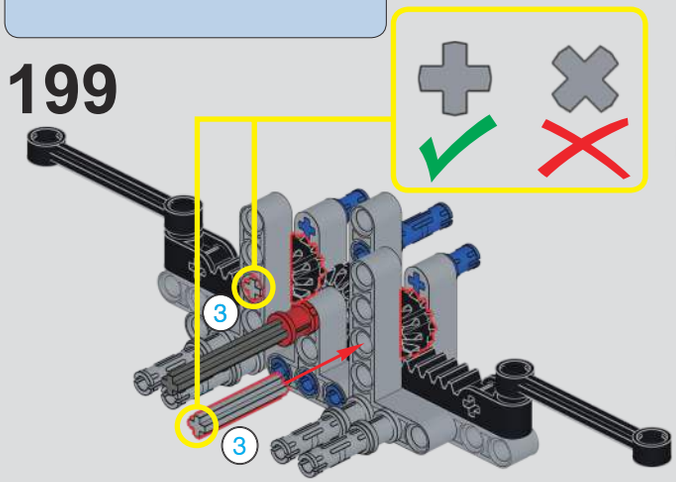

200

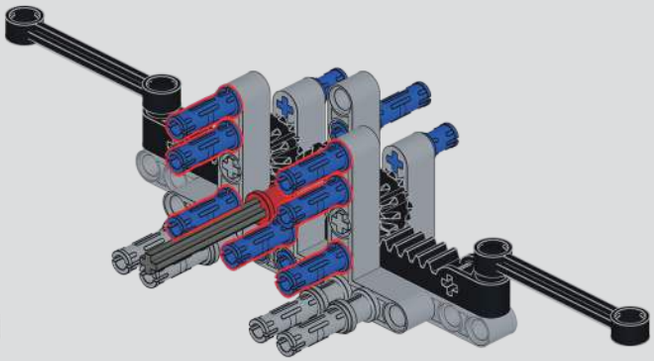

201

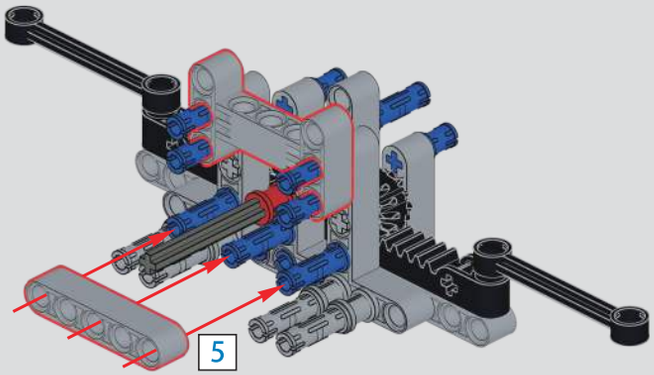

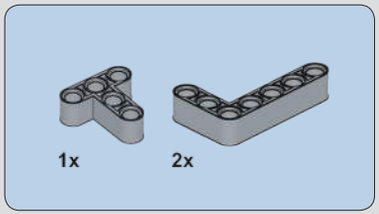

202

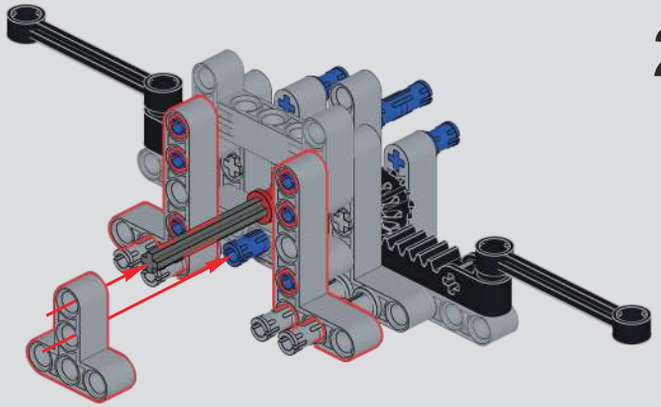

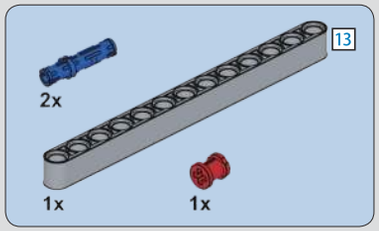

203

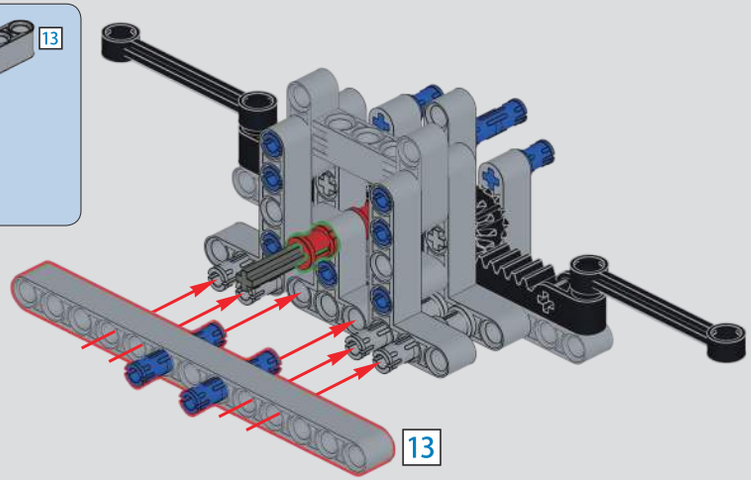

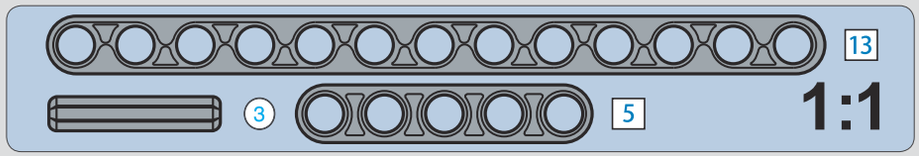

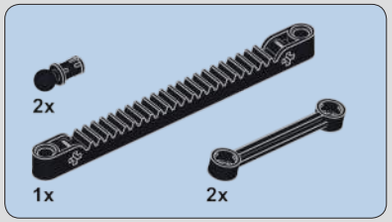
2x
1x
2x

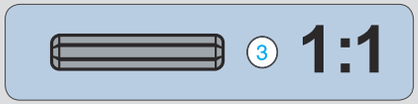
3
1:1

204

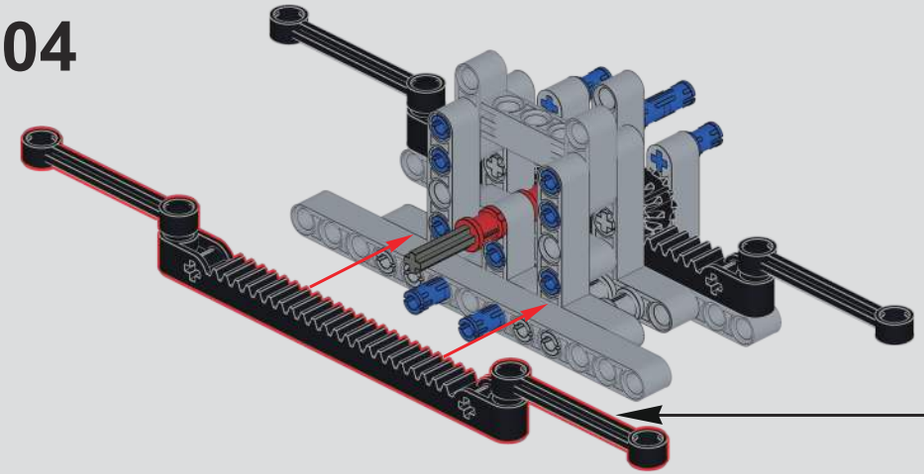

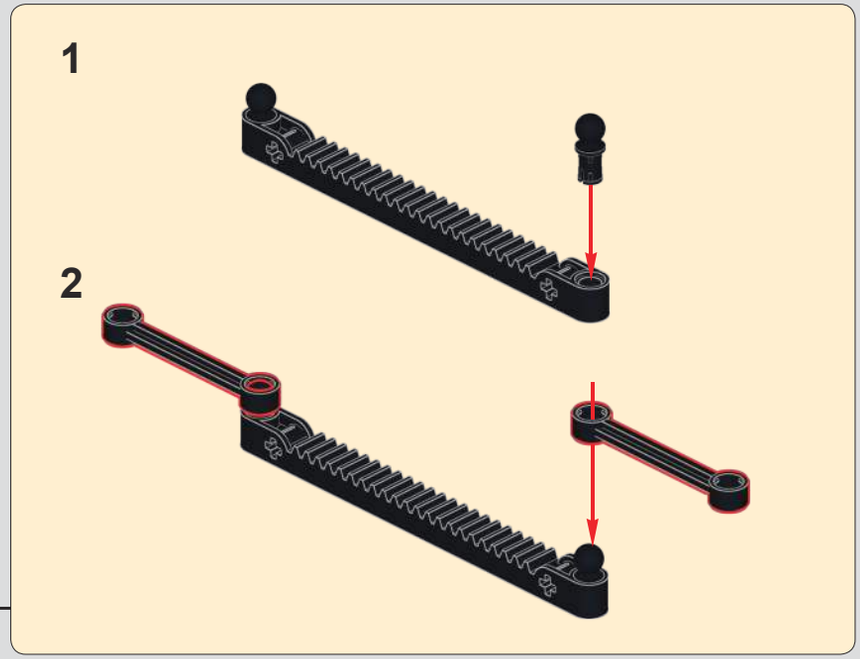
1
2

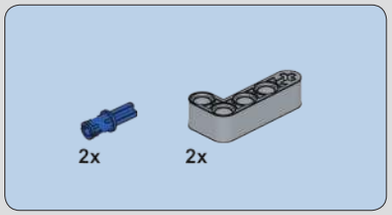
2x
2x

1:1

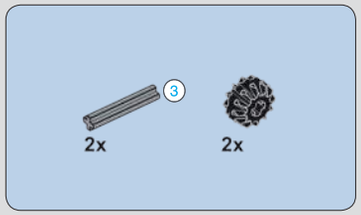
3
2x
2x

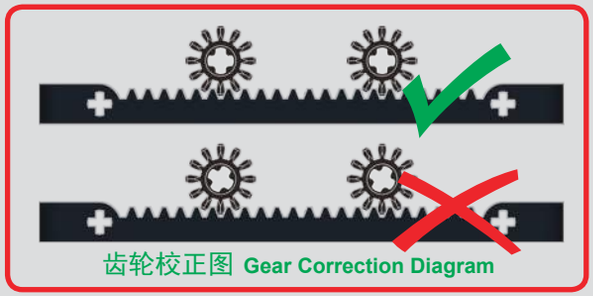
齿轮校正图 Gear Correction Diagram

205

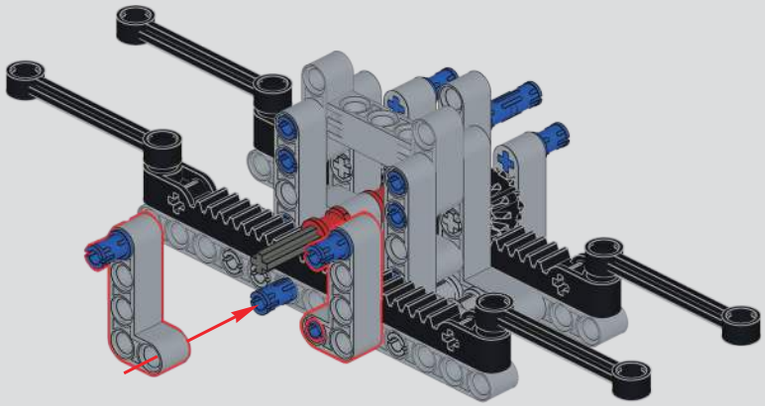

206

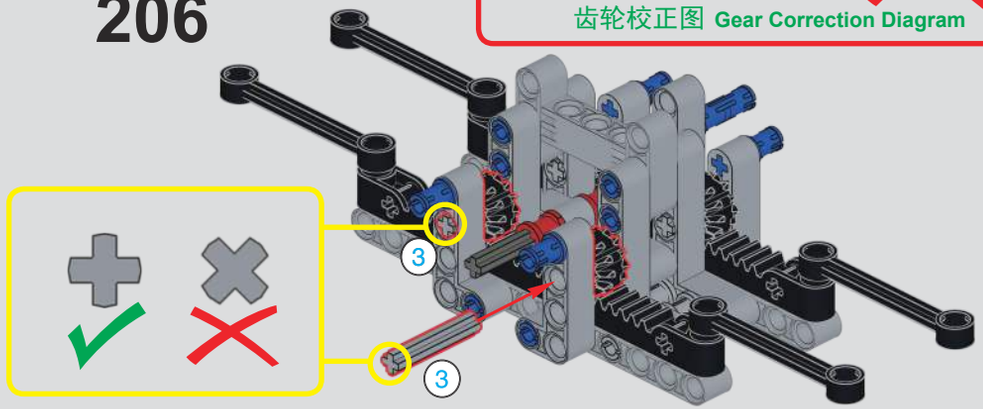
3
3

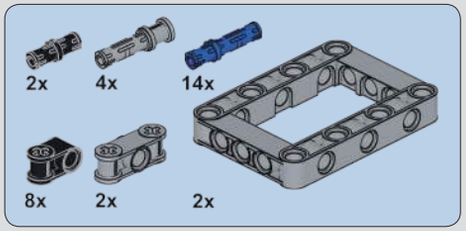

207

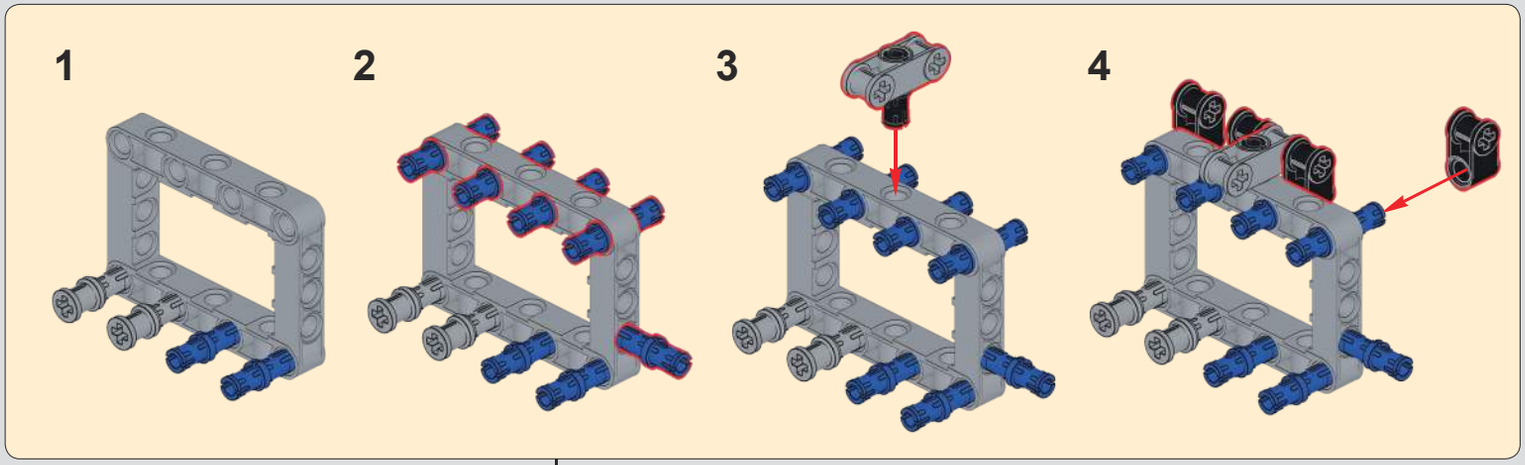

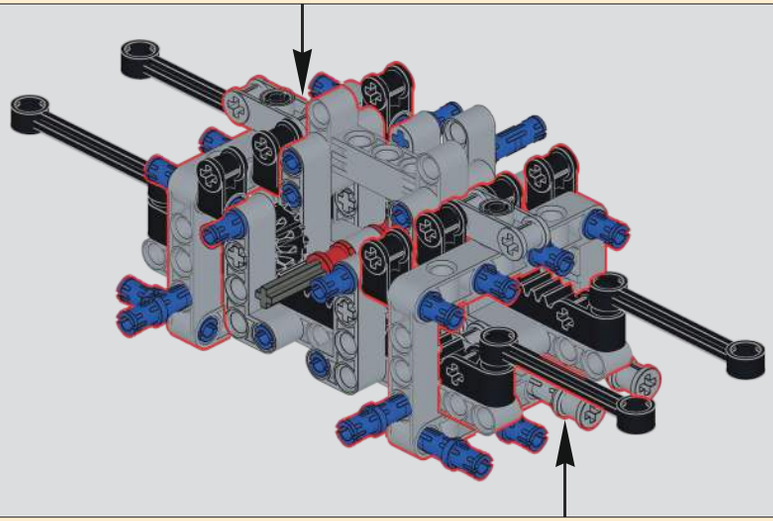

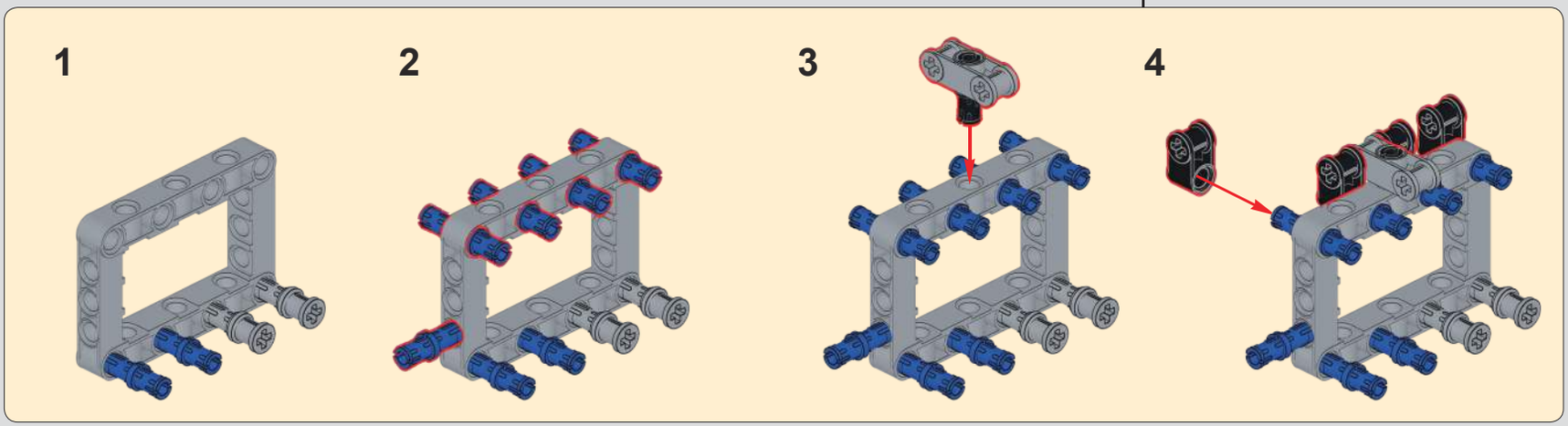

208

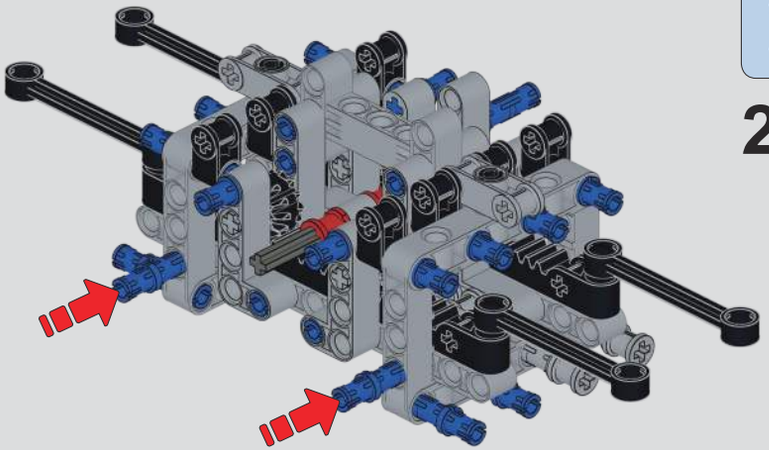

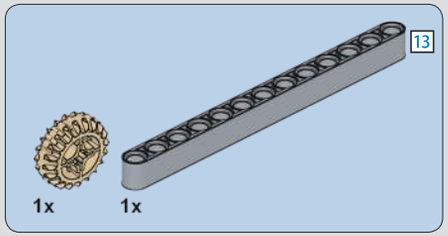

209

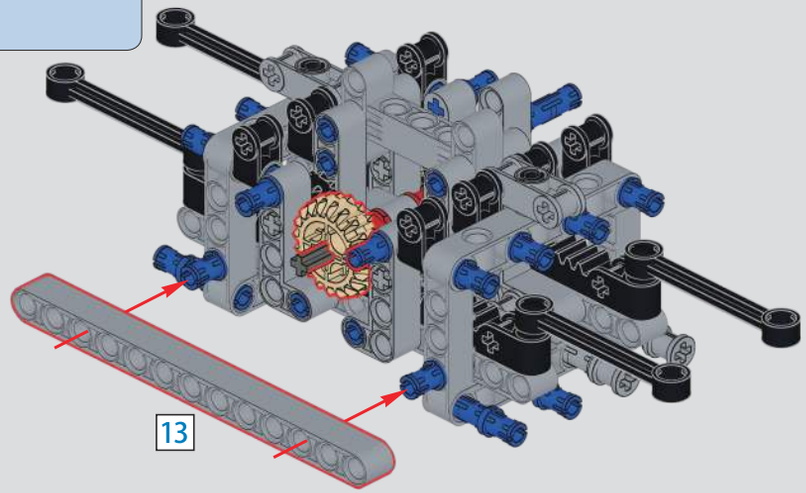

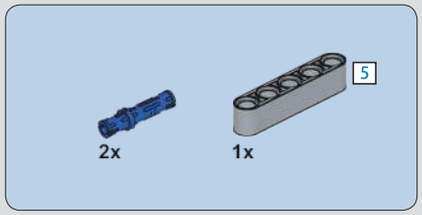

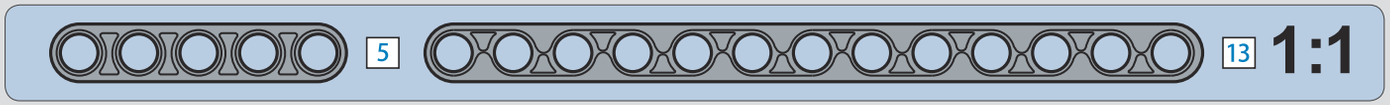

210

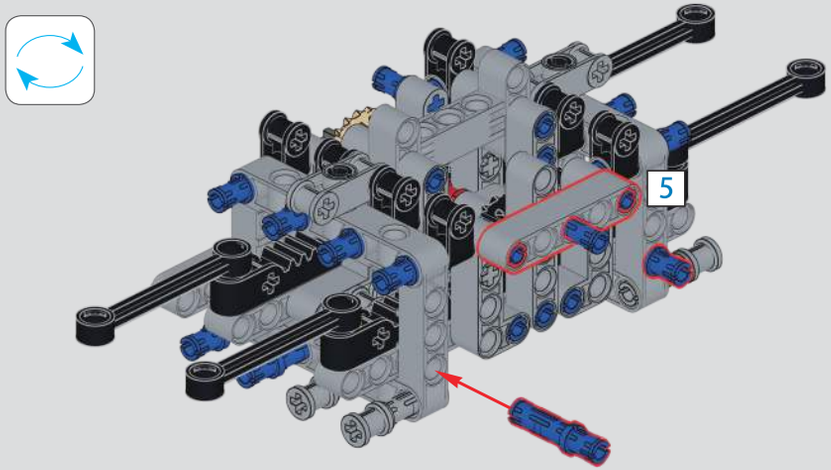

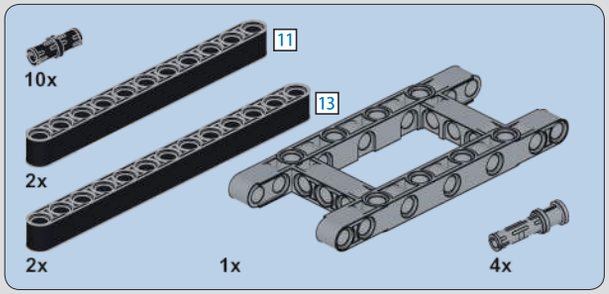

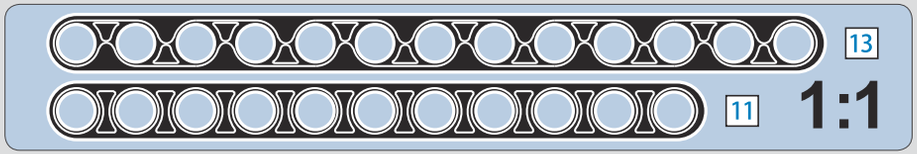

211

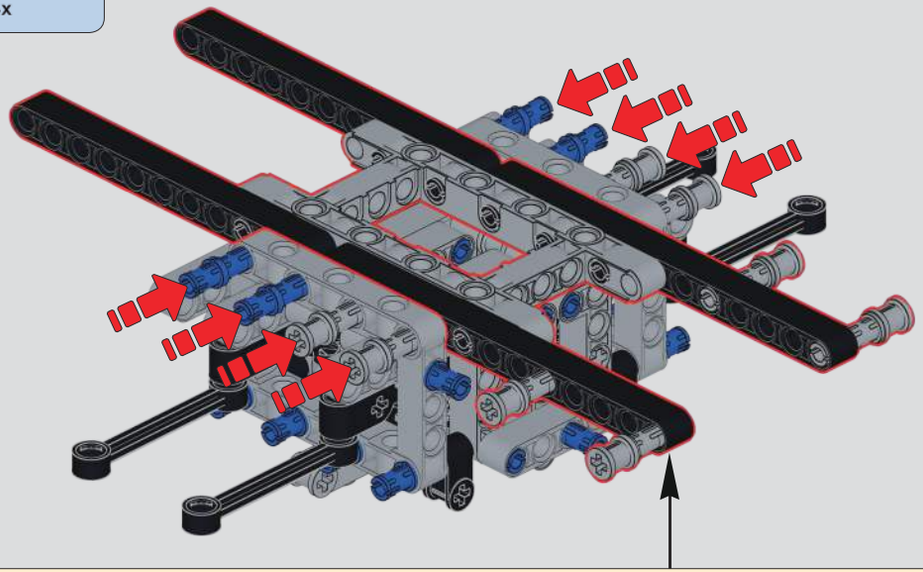

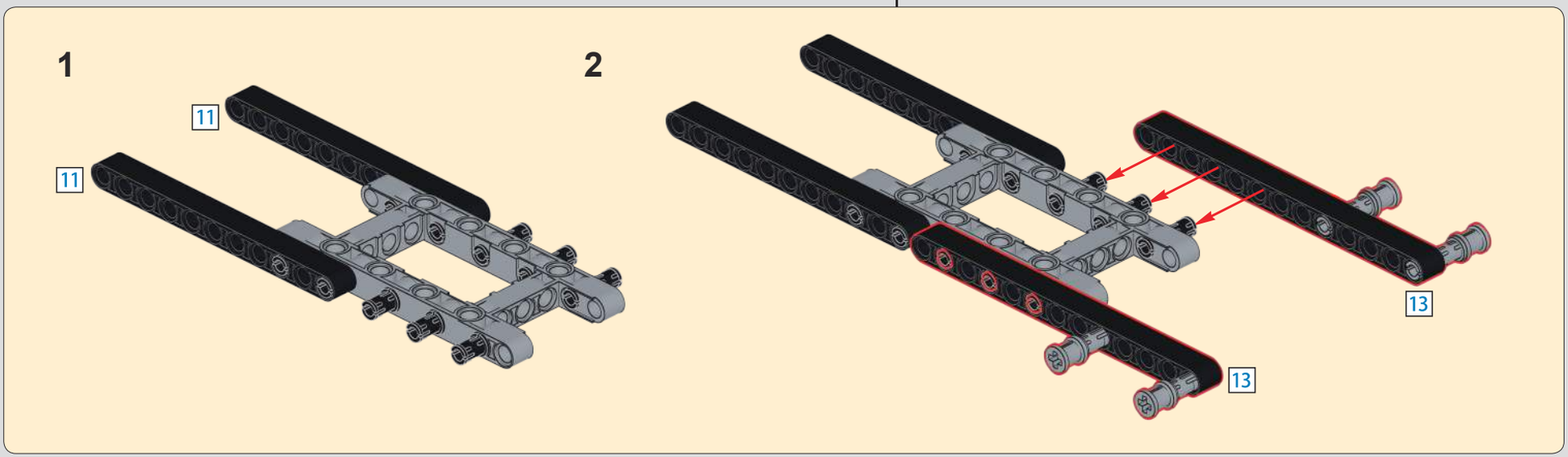

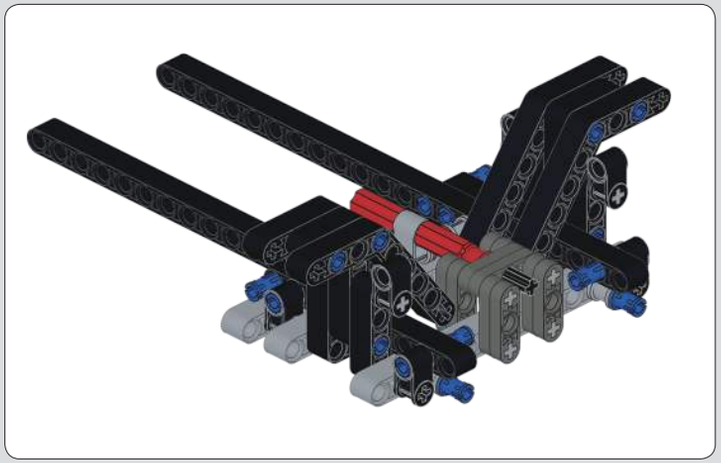

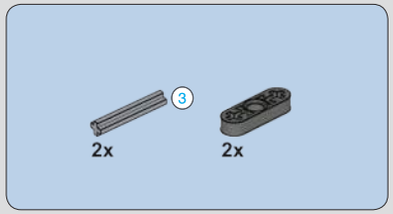

212

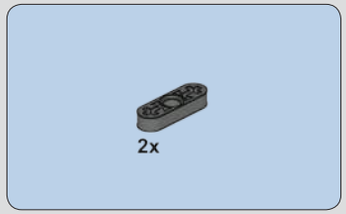

213

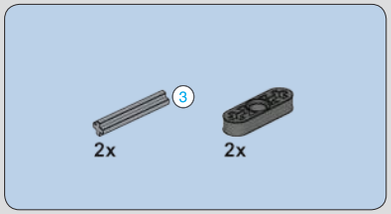

214

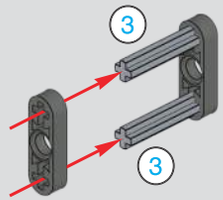

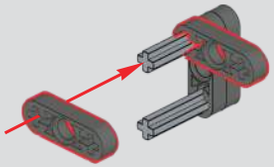

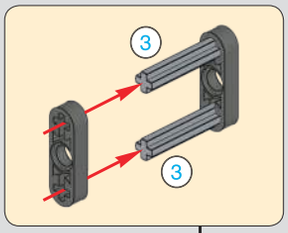

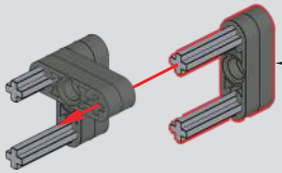

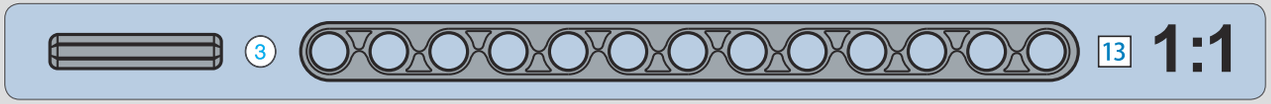

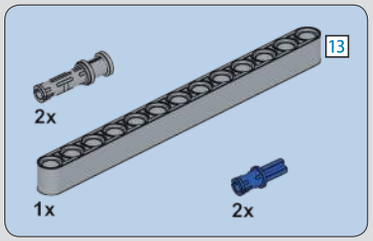

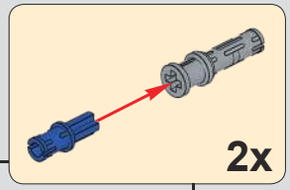

215

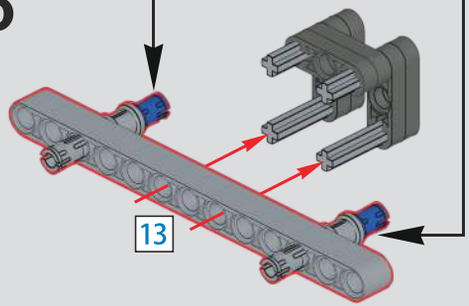

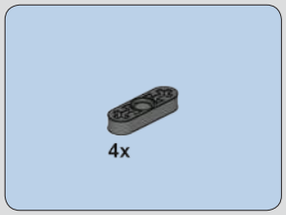

216

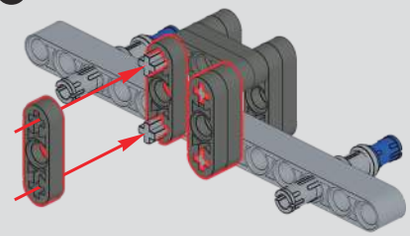

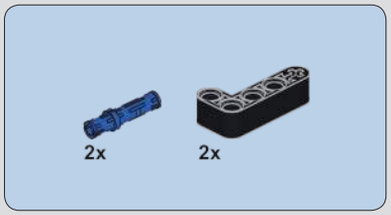

217

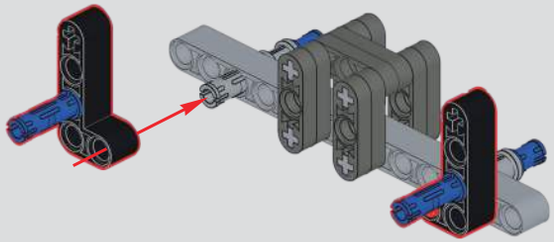

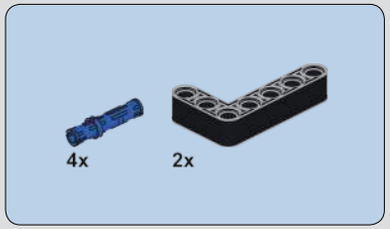

218

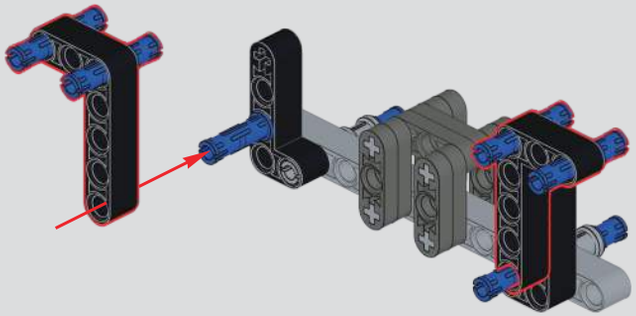

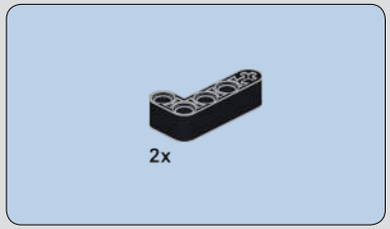

219

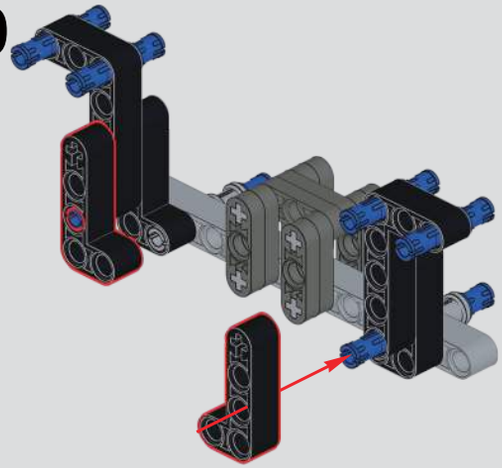

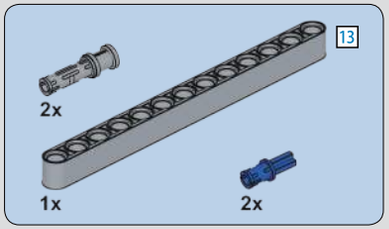

220

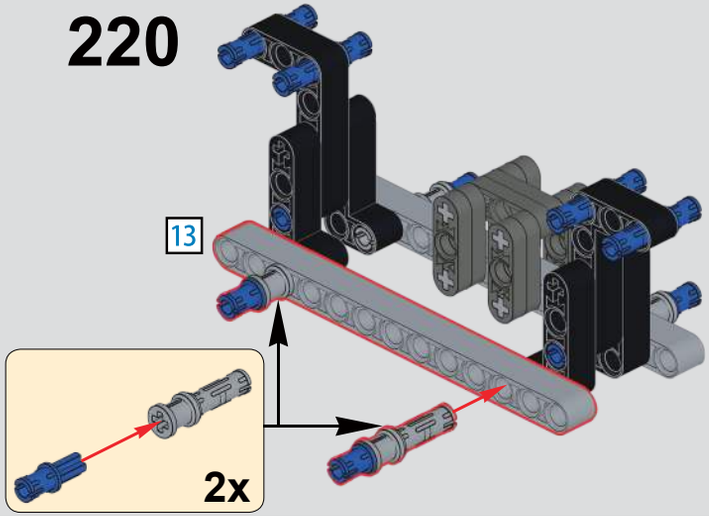

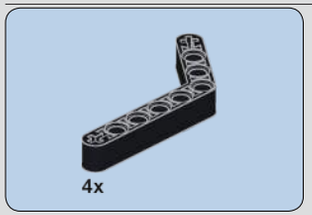

221

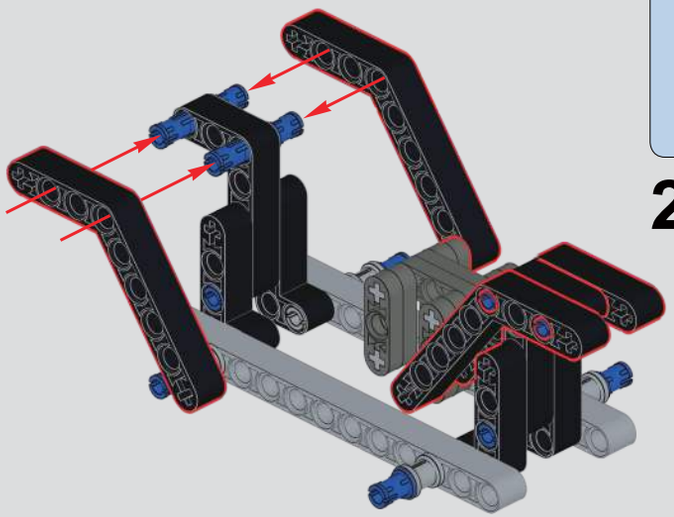

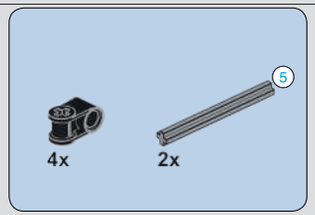

222

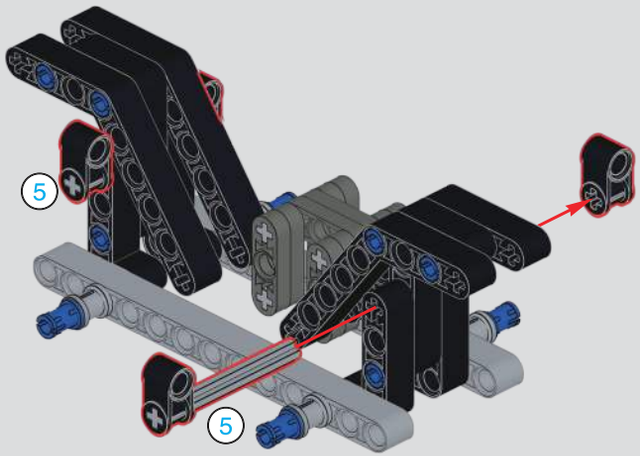

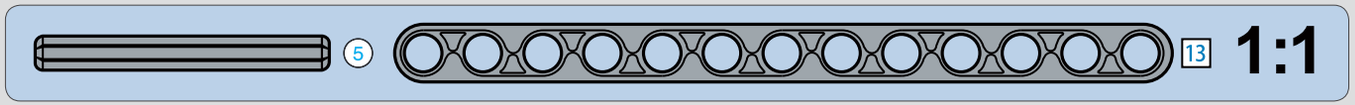

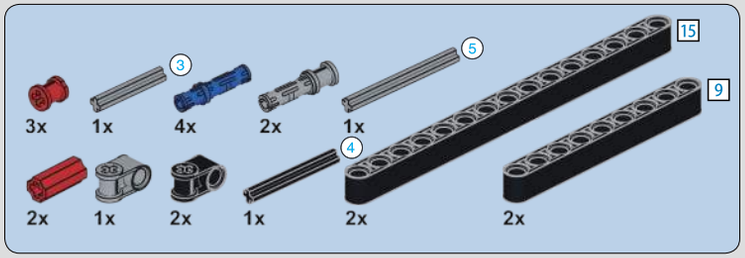
3x
1x
4x
2x
1x
2x
1x
2x
1x
2x
2x
3
4
5
9
15

223

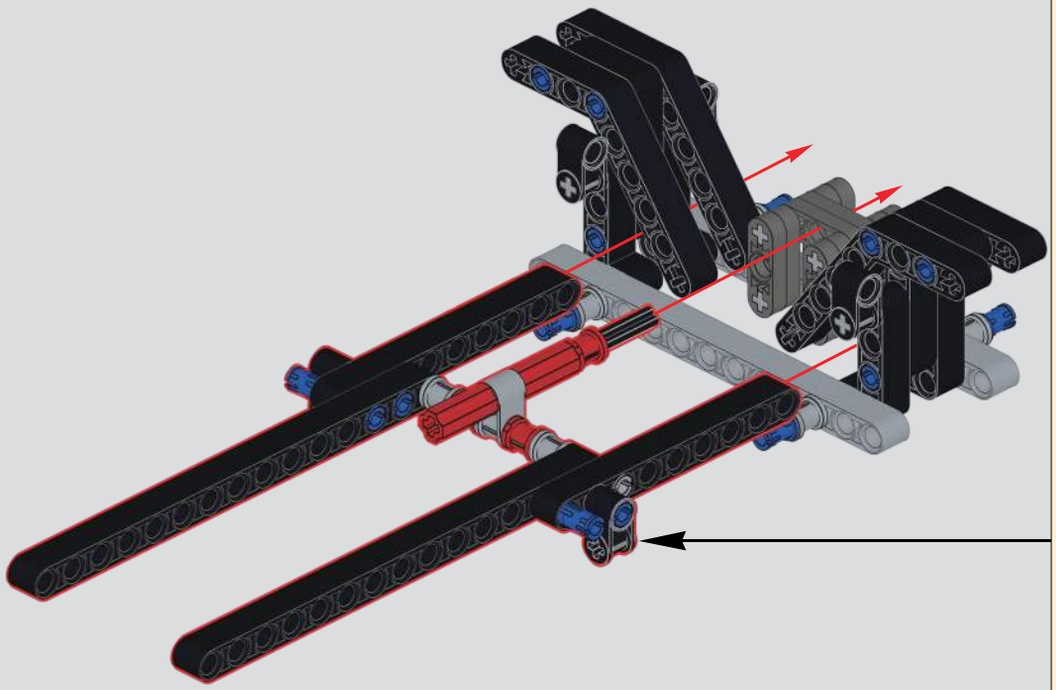

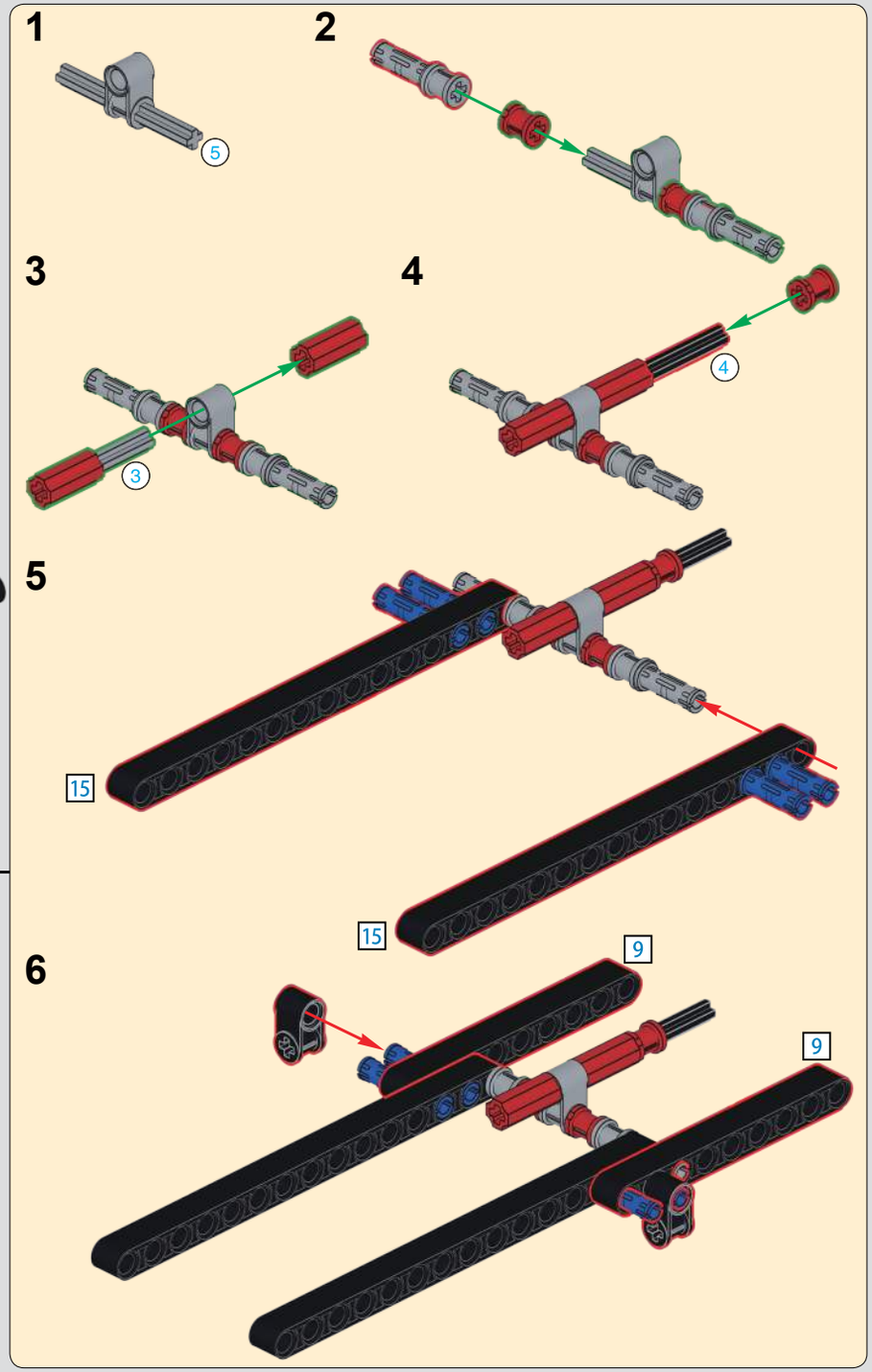
1
2
3
4
5
6
3
4
5
15
15
9
9

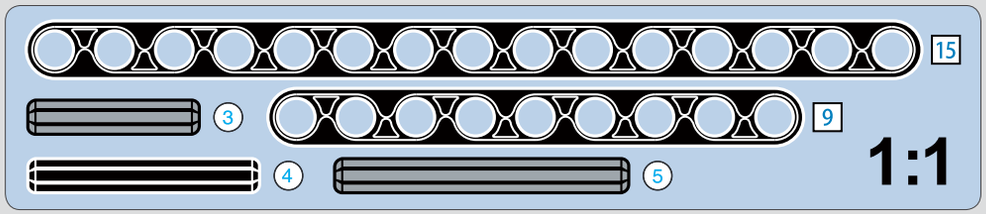
15
3
9
4
5
1:1

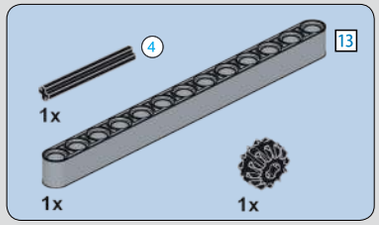

224

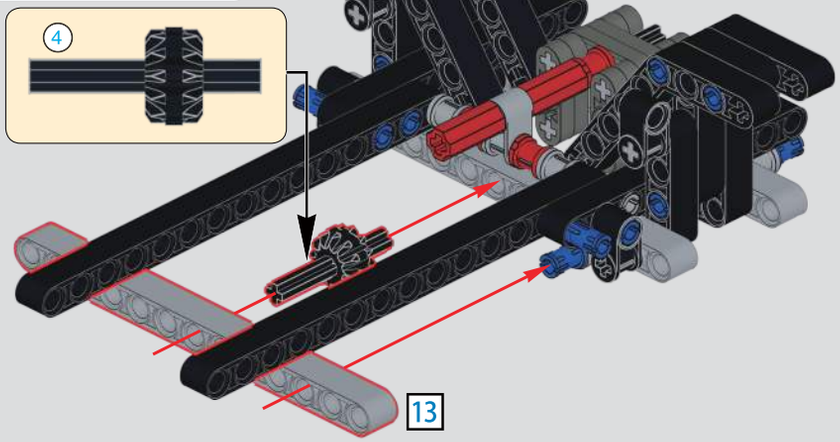

225

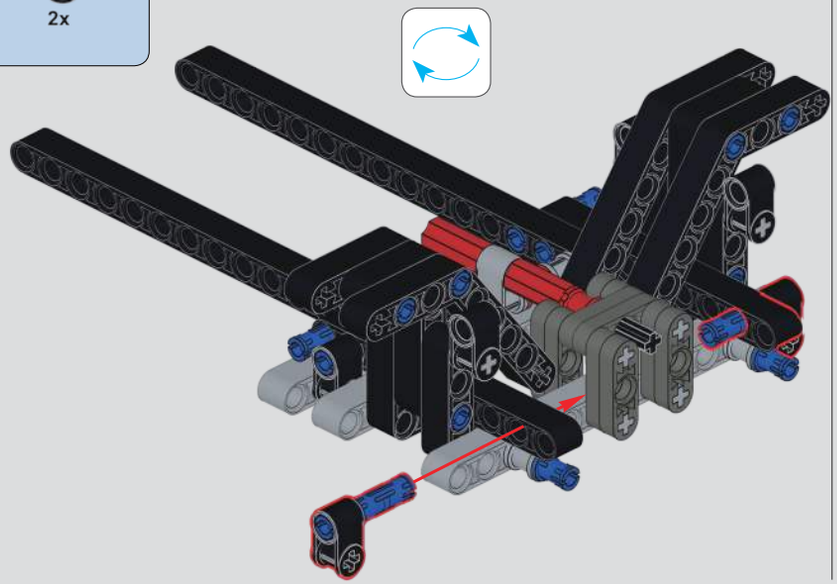

226

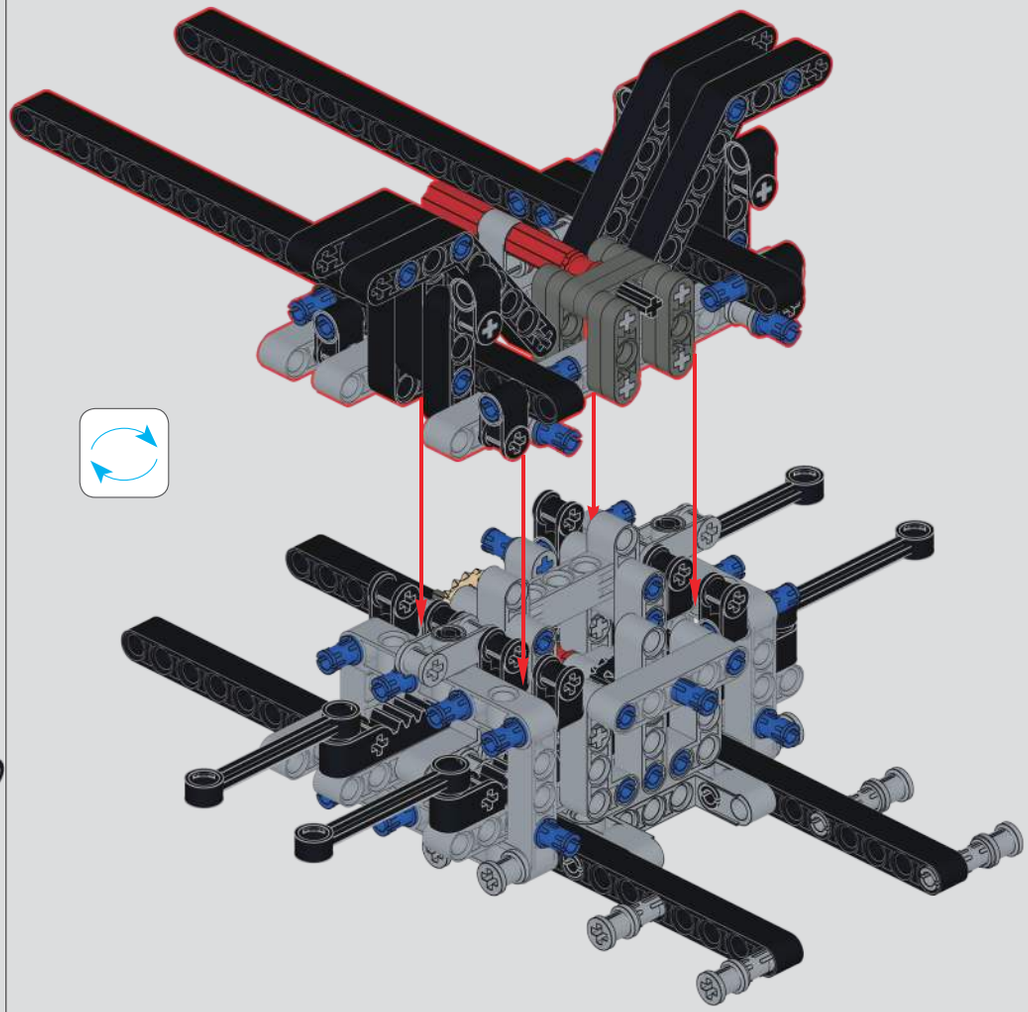

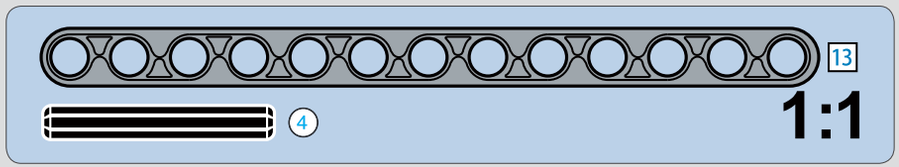

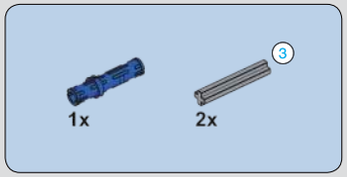

227

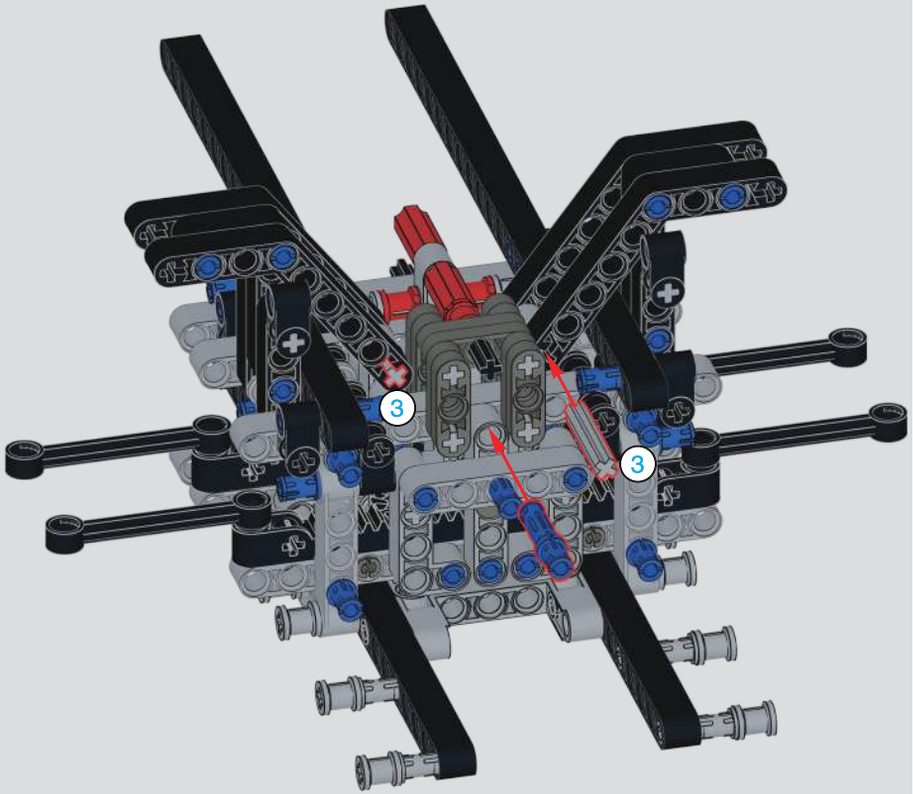

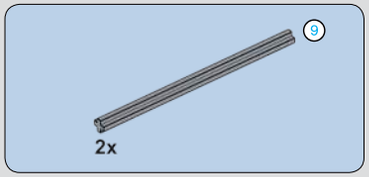

228

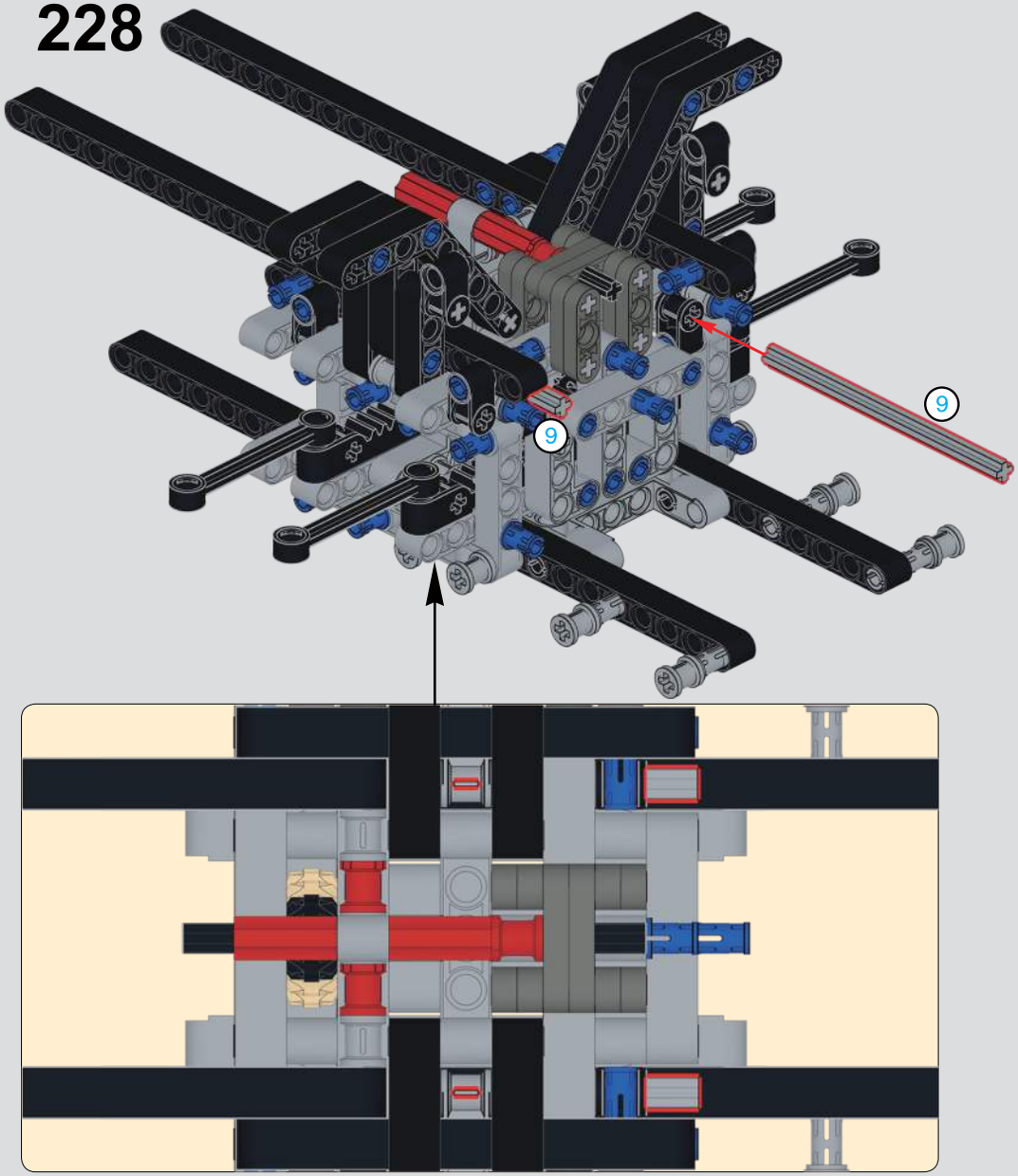

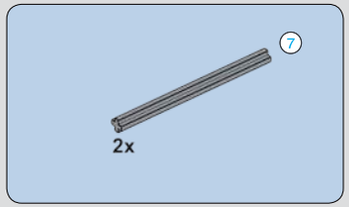

229

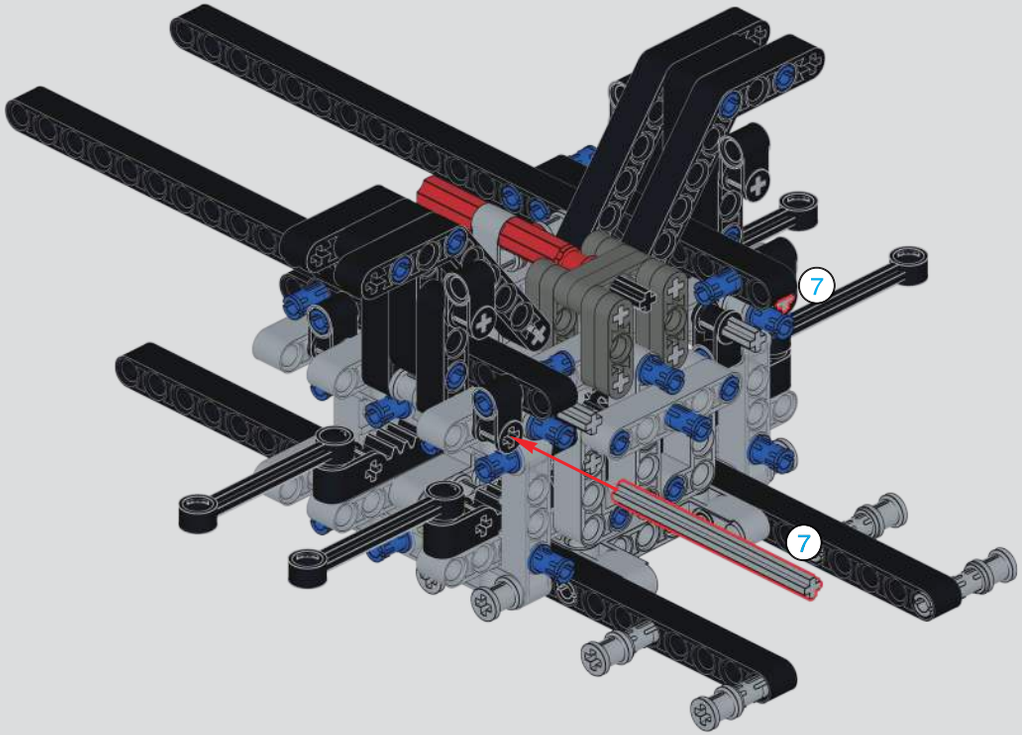

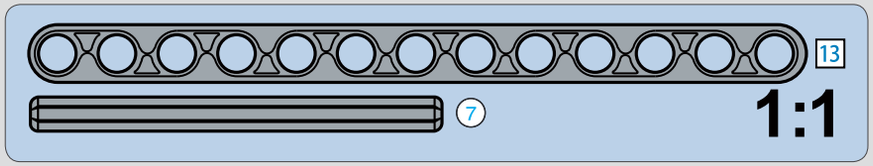

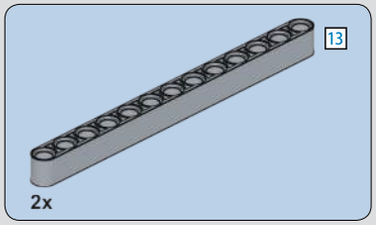

230

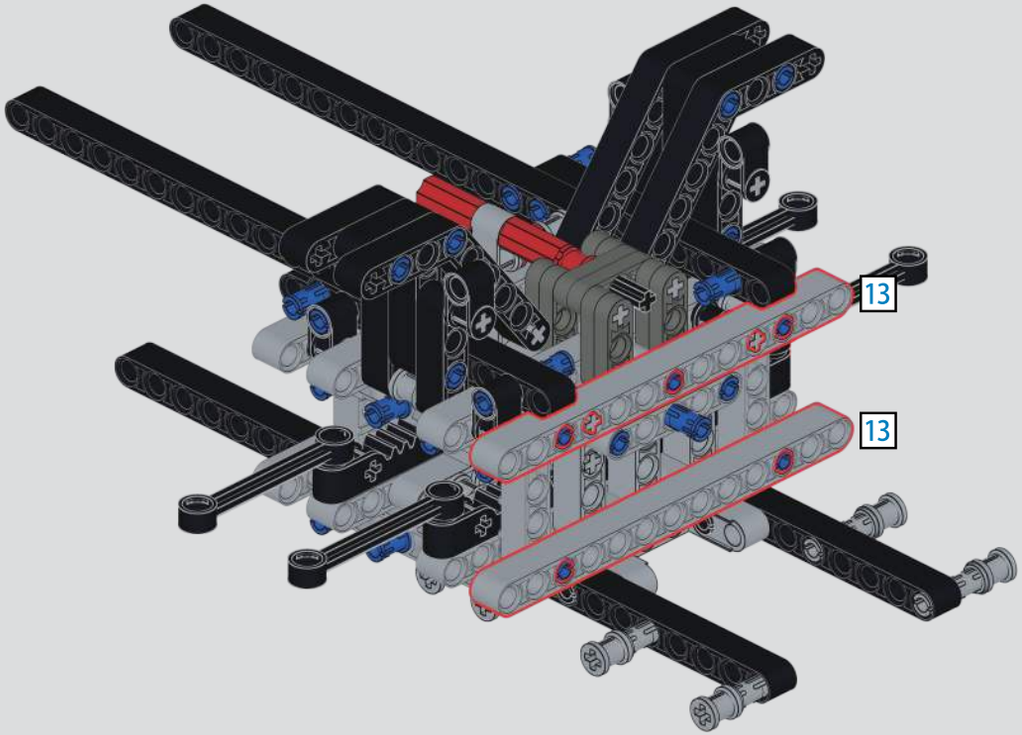

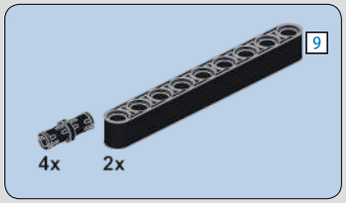

231

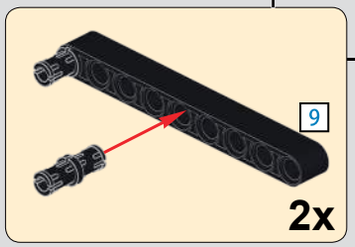

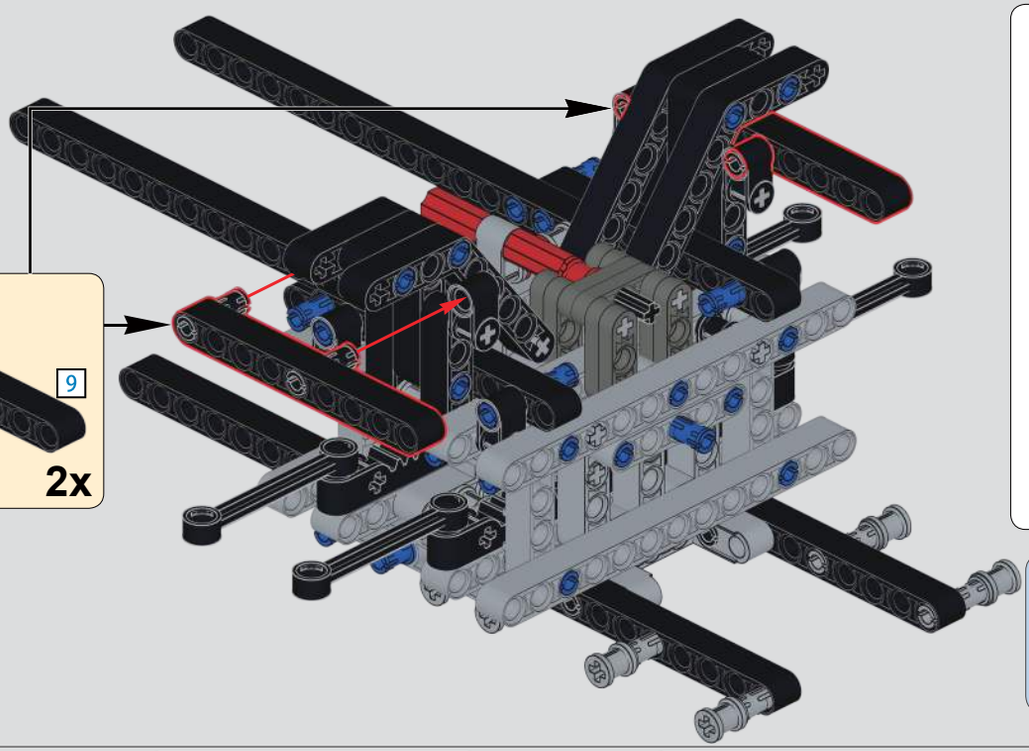

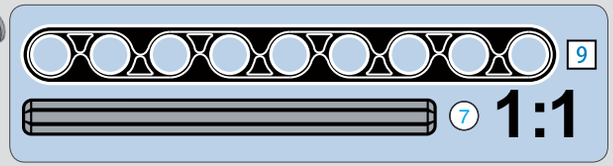

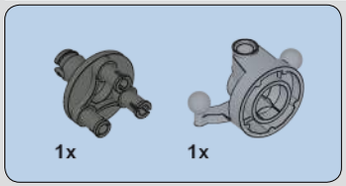

232

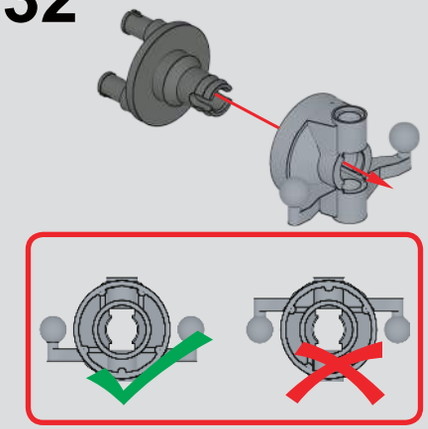

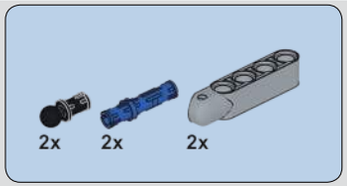

233

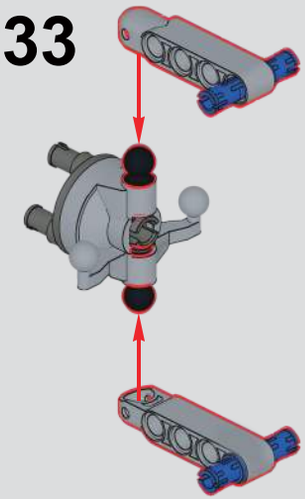

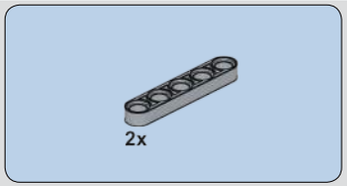

234

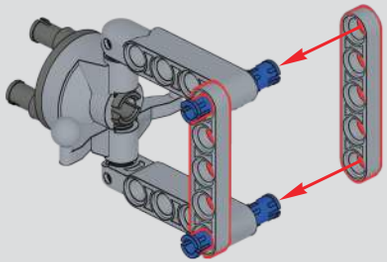

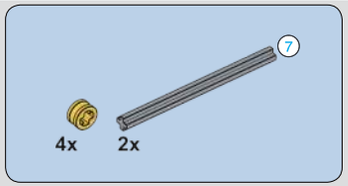

235

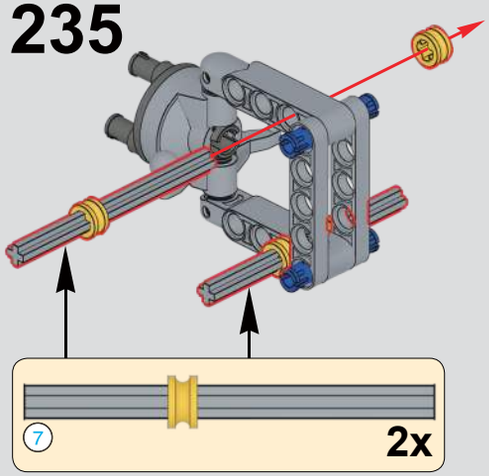

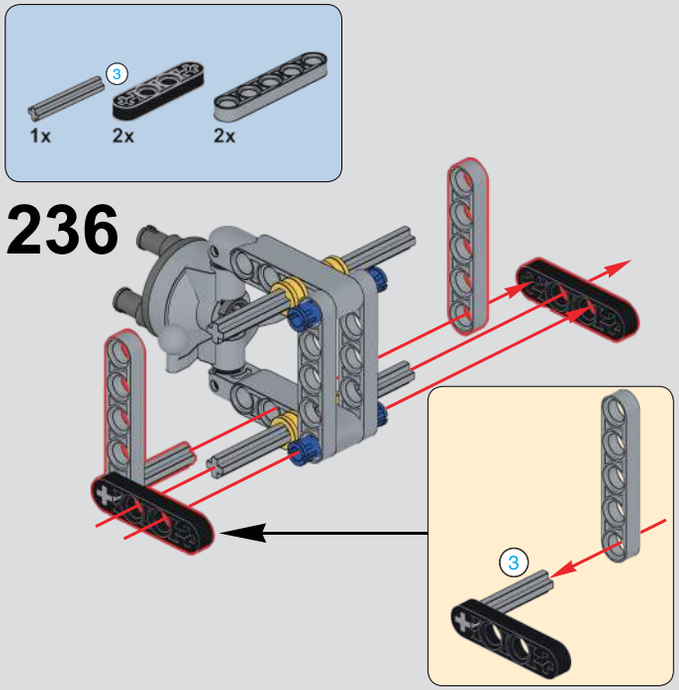
3
1x
2x
2x
236
3

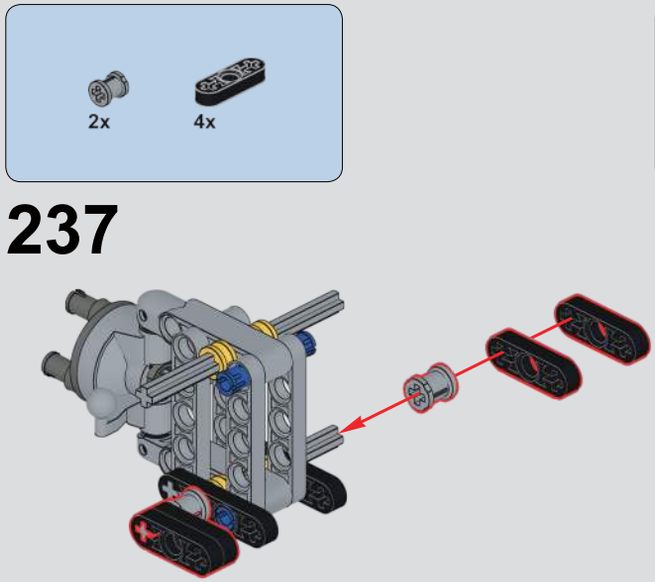
2x
4x
237

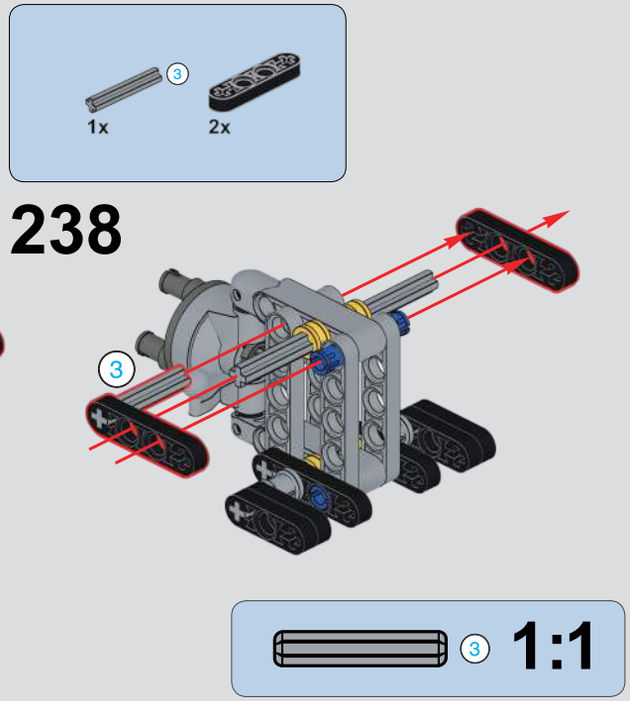
3
1x
2x
238
3
3
1:1

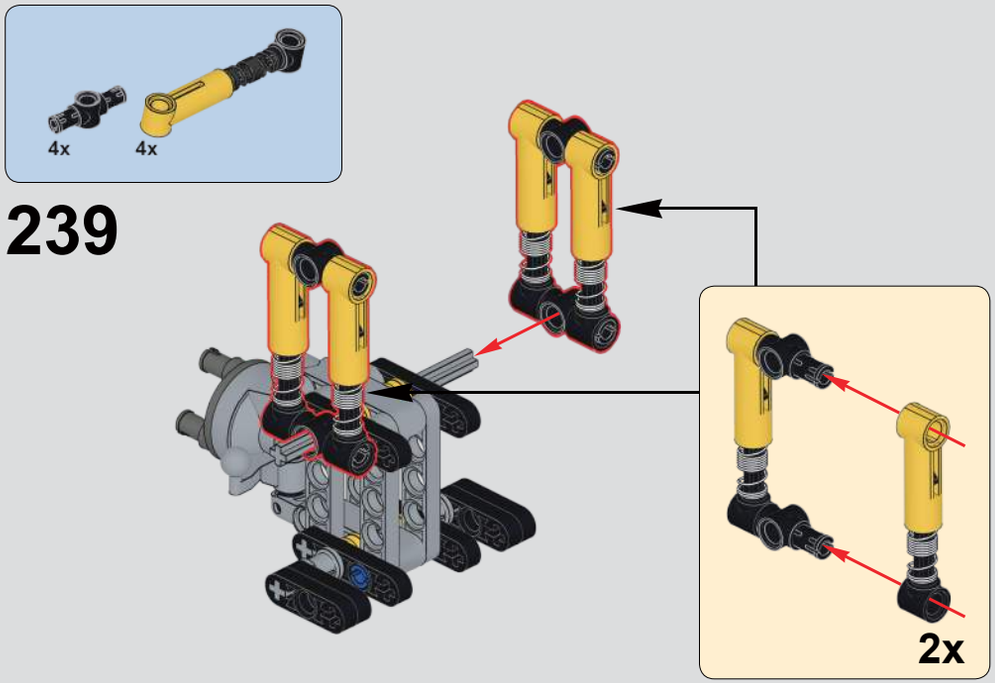
4x
4x
239
2x

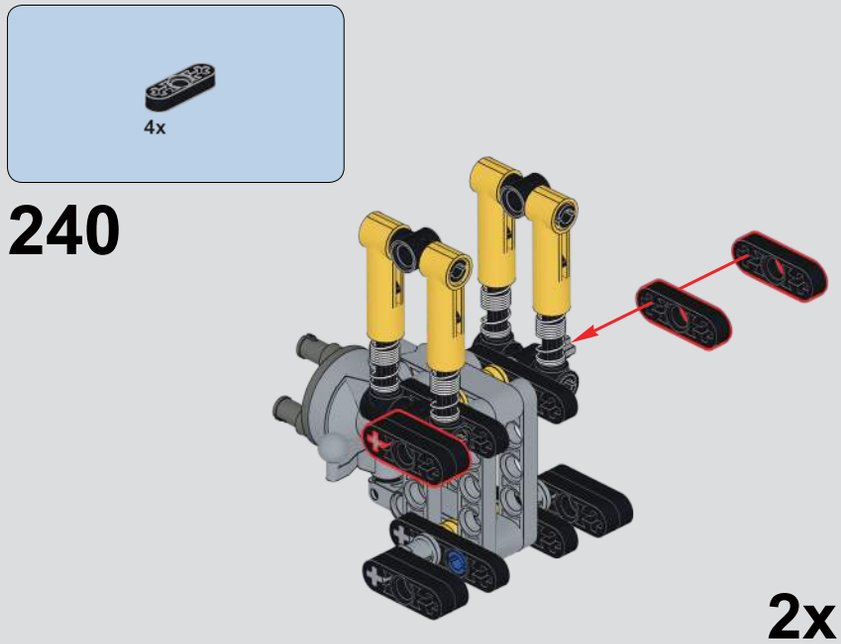
4x
240
2x

241

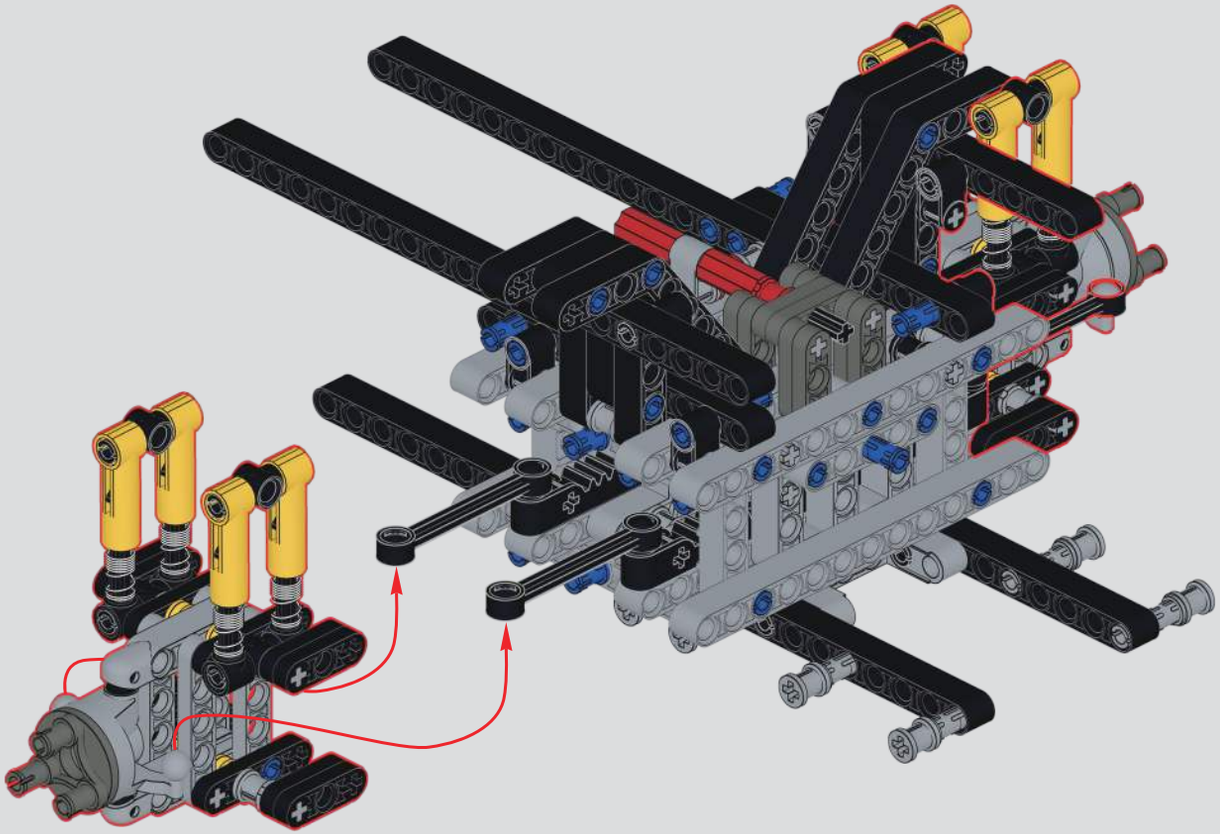

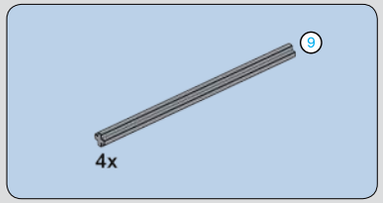

242

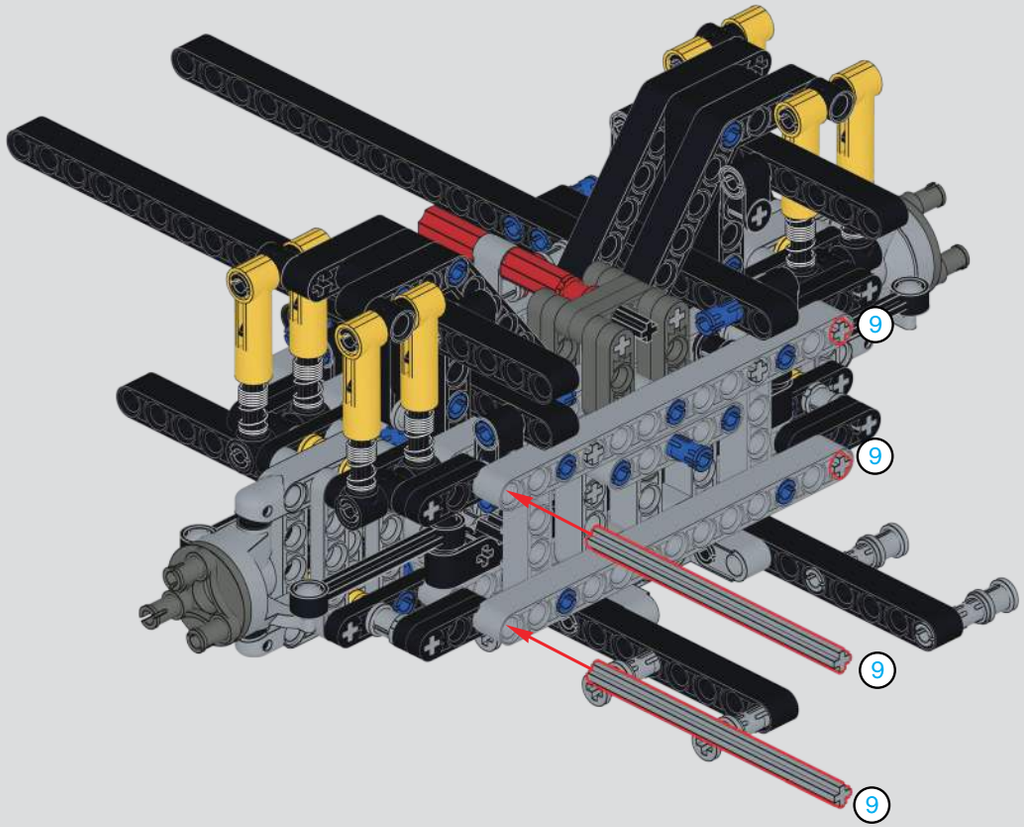

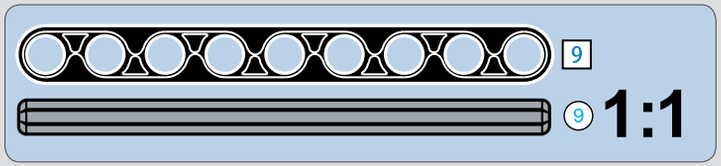

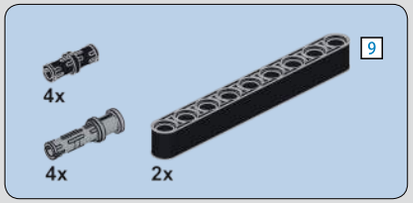

243

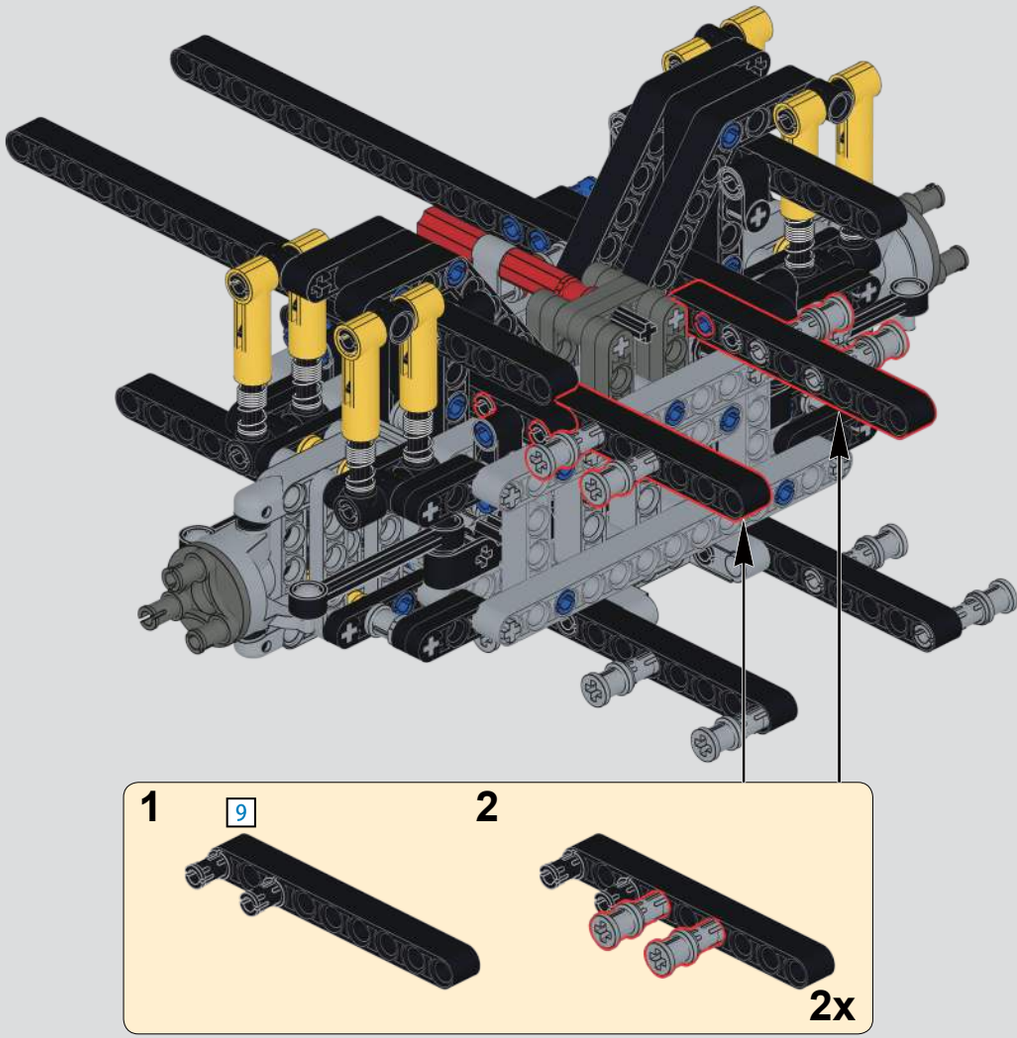

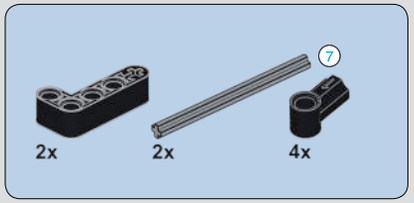

244

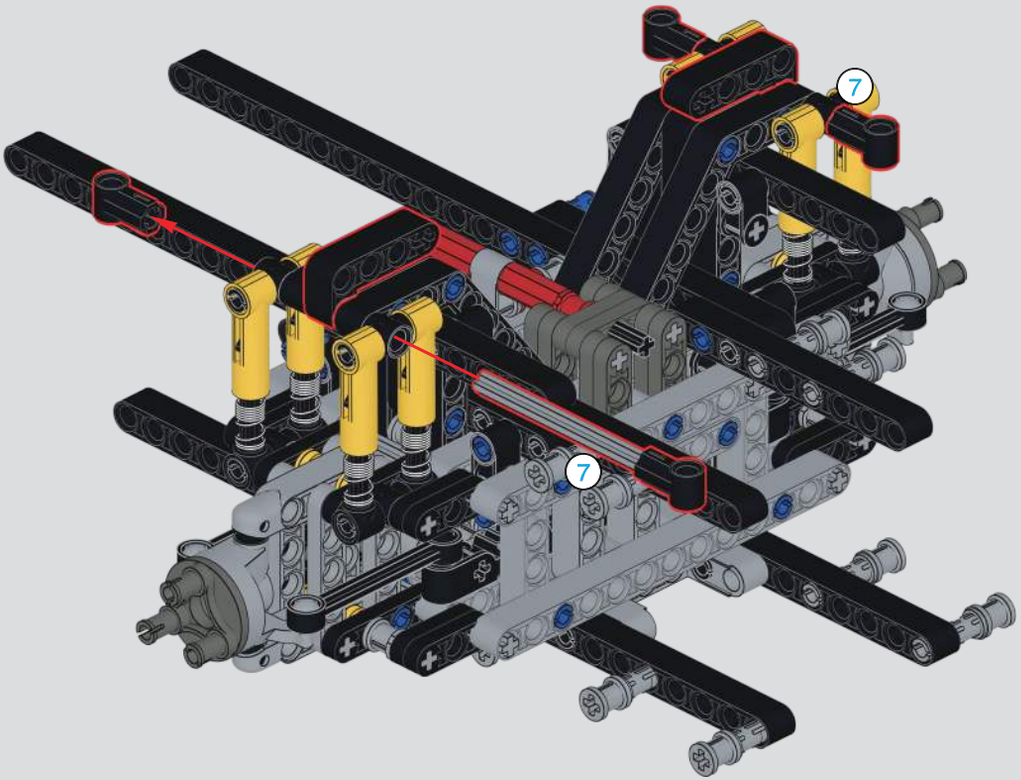

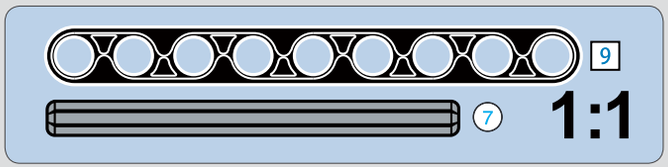

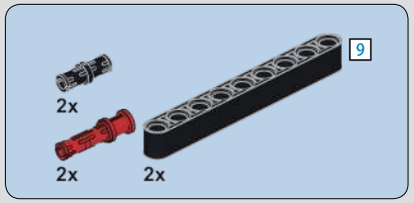

245

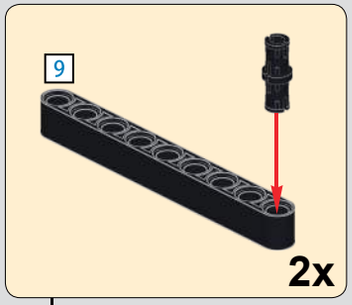

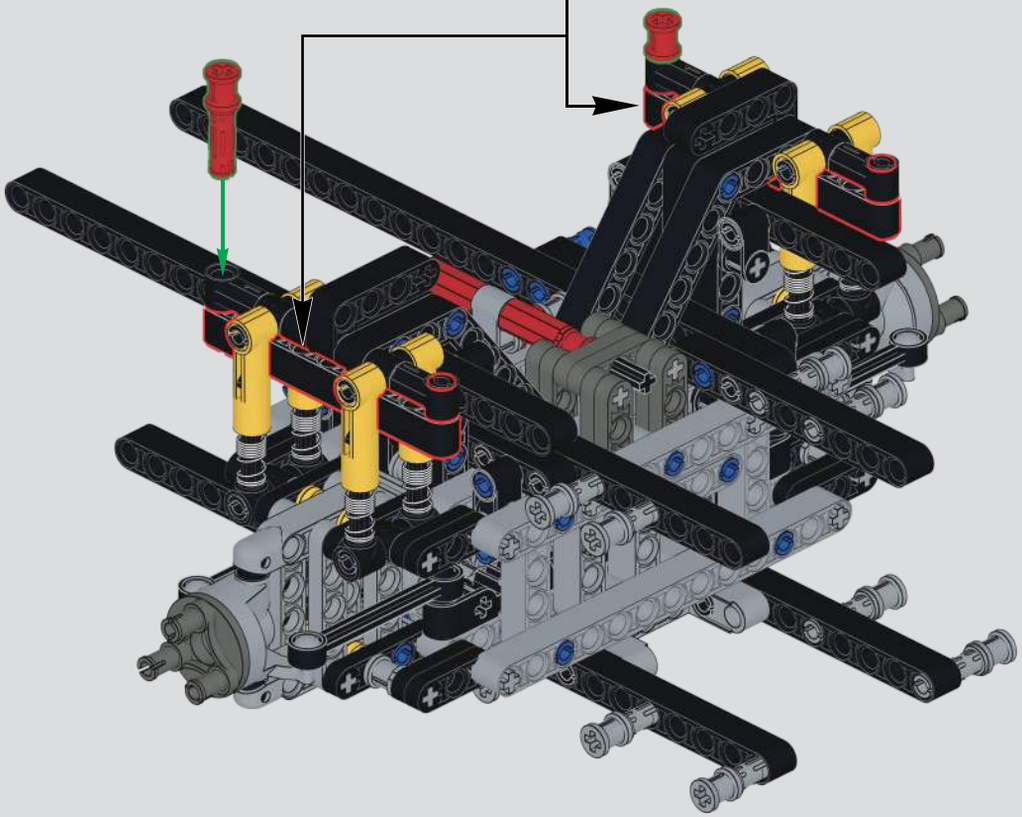

246

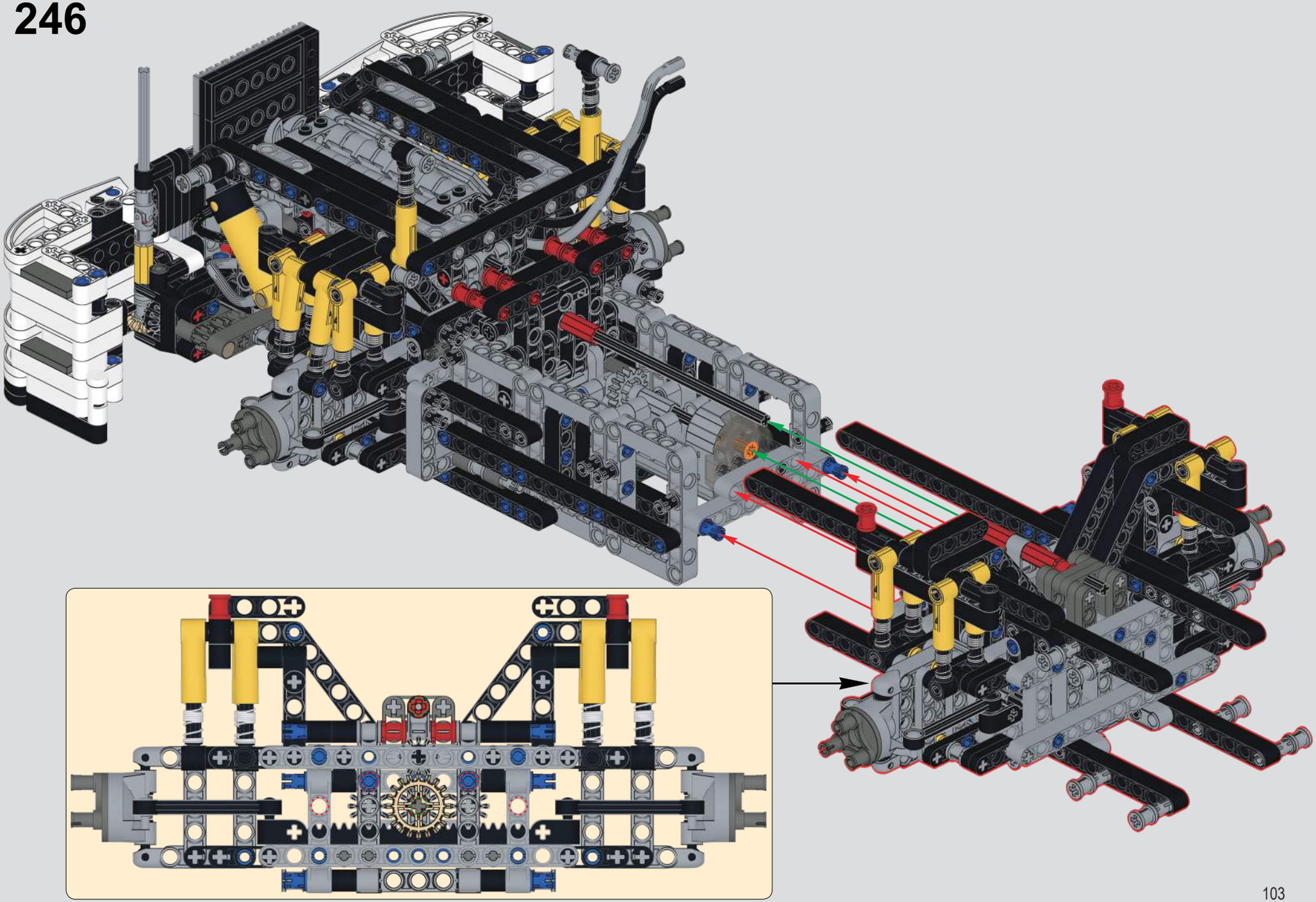

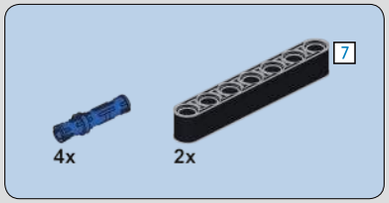

247

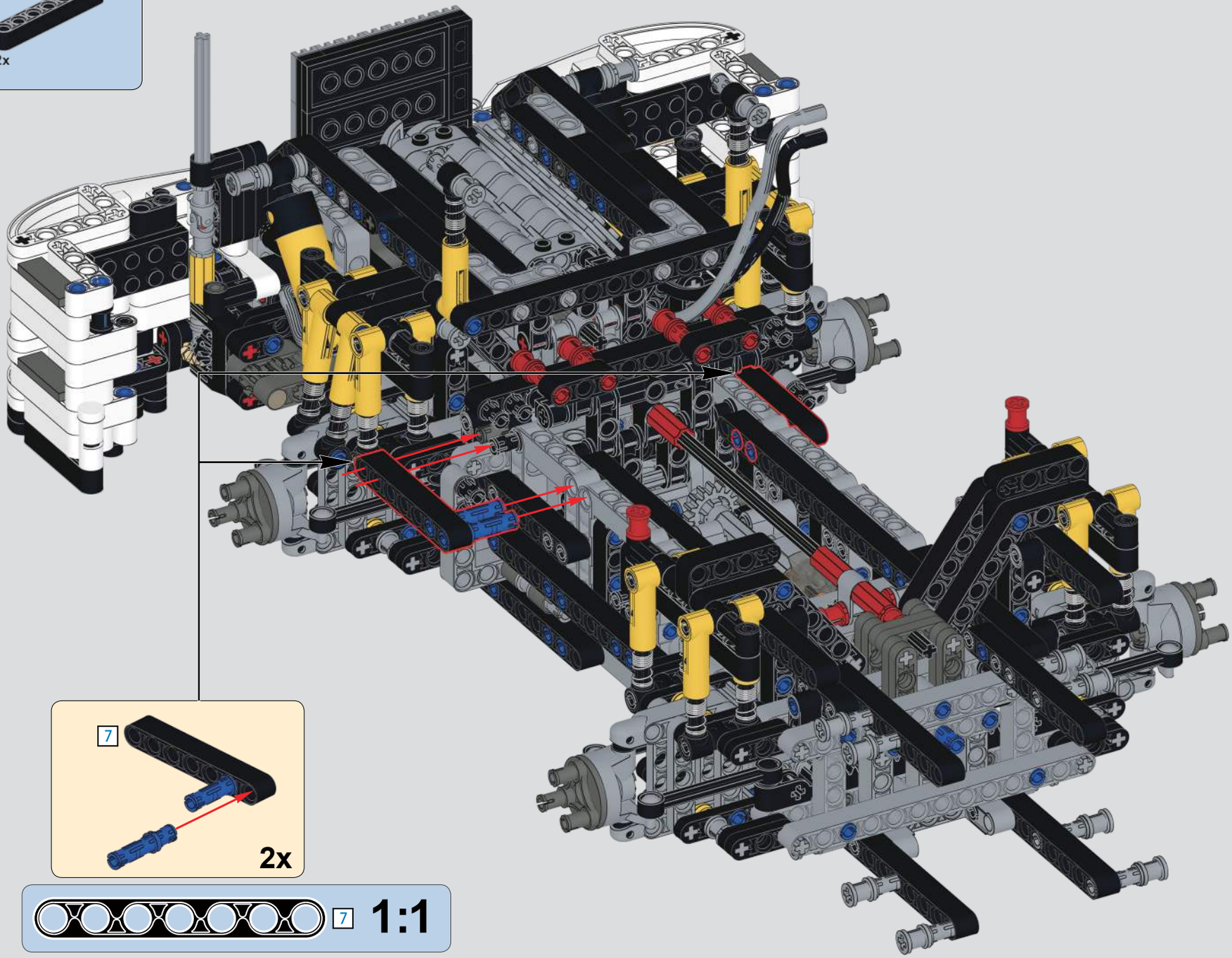

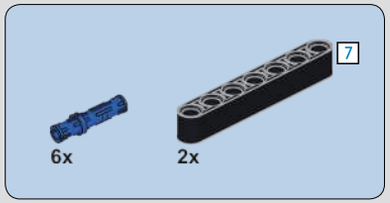

248

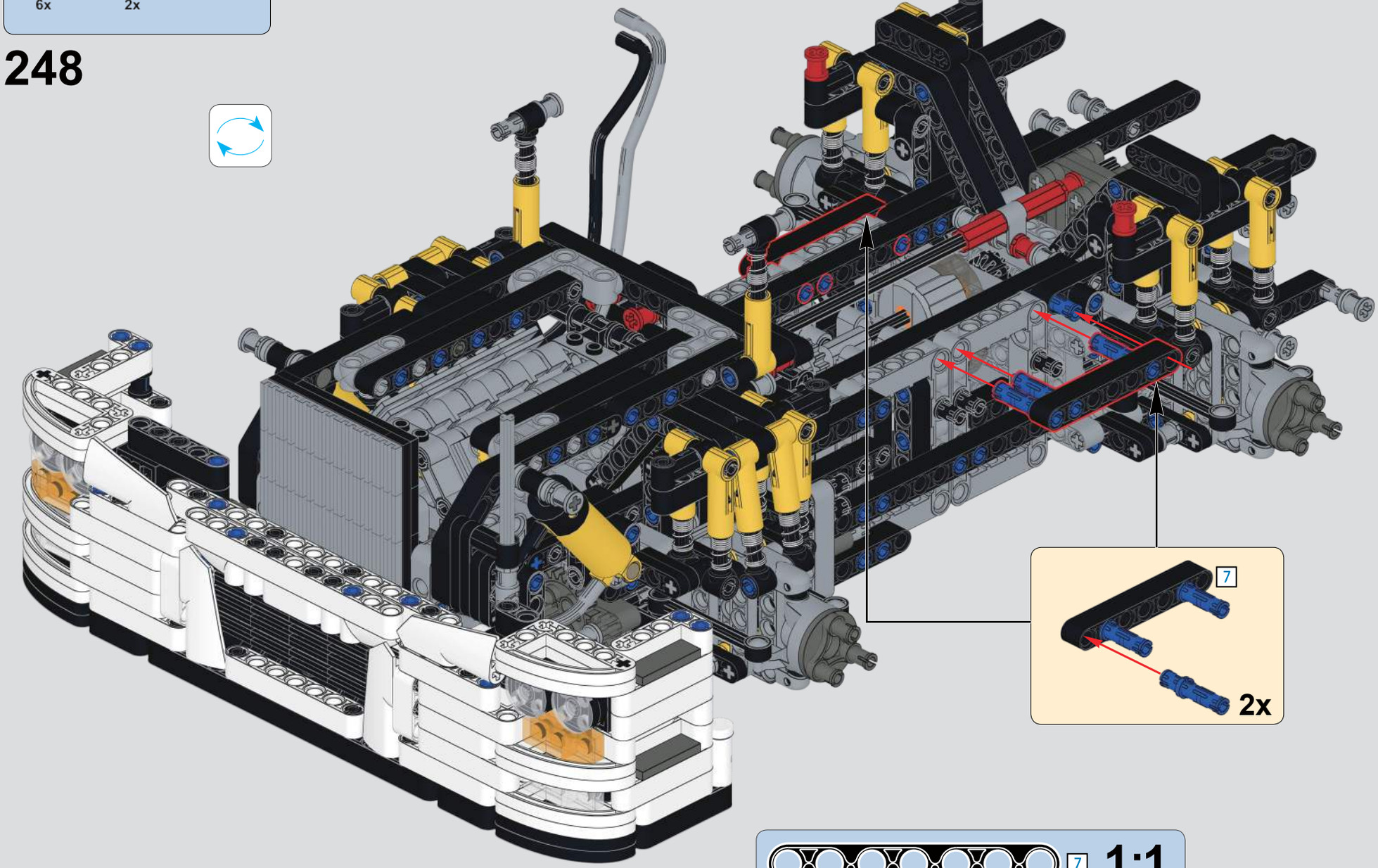

249

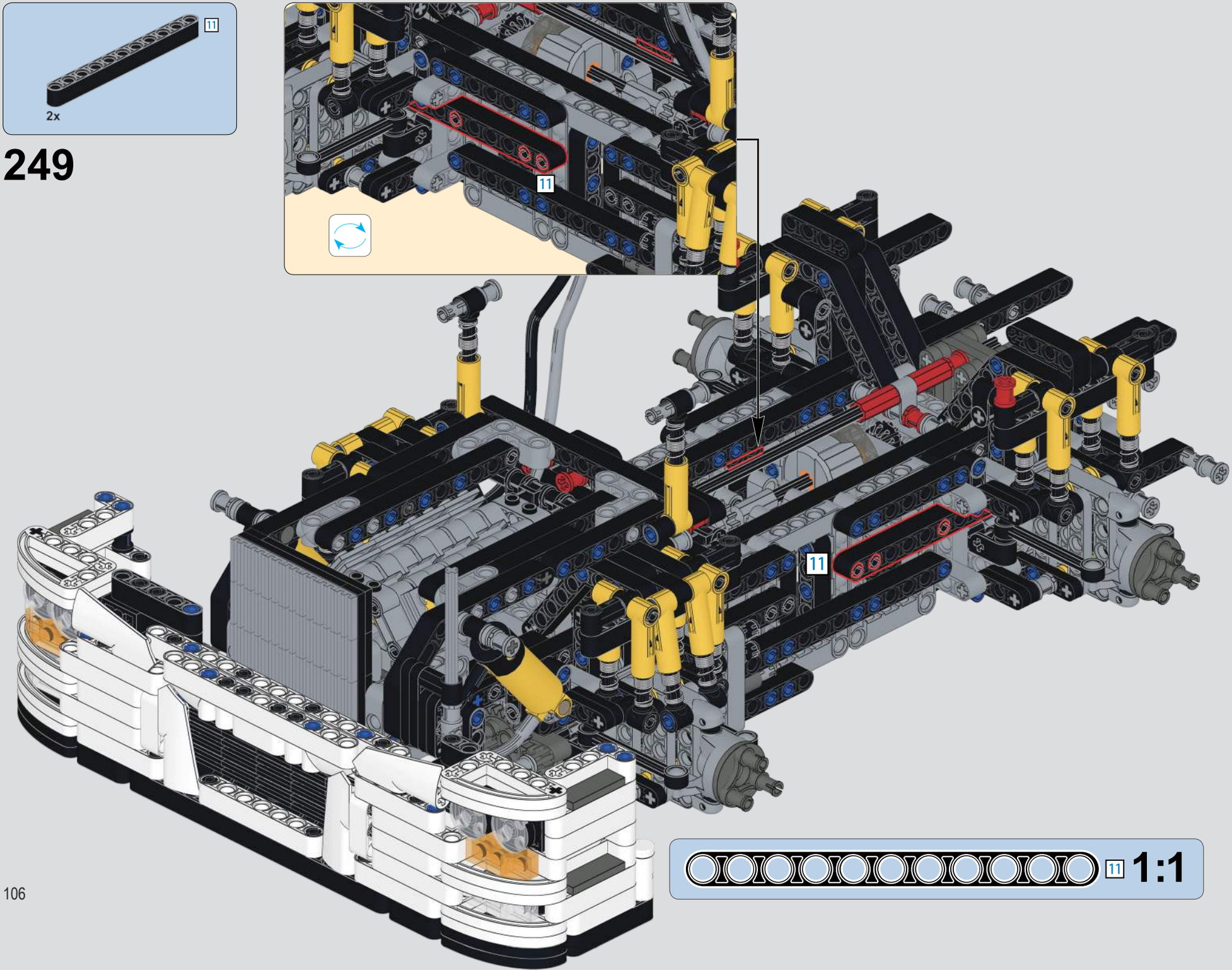

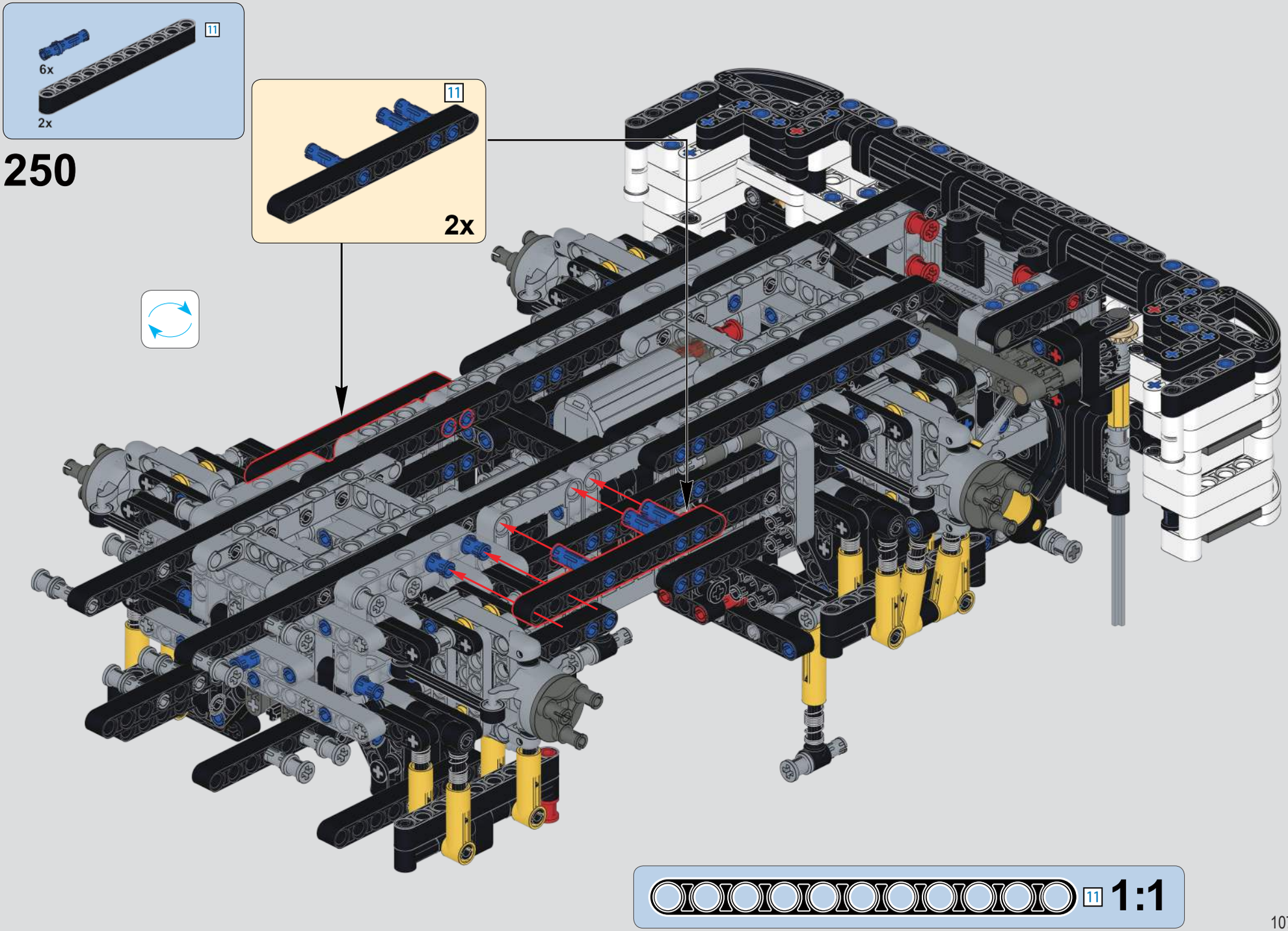
11
6x
2x
250
11
2x
11
1:1

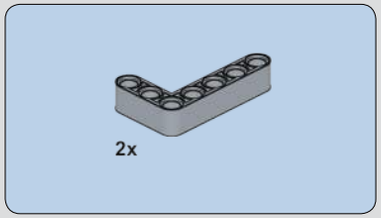

251

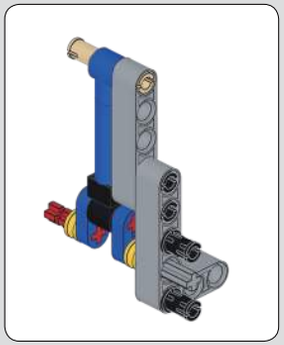

252

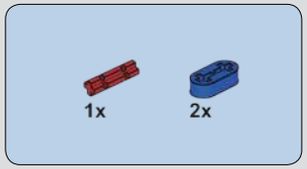

253

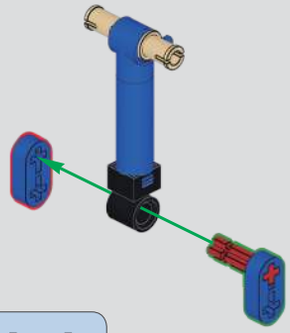

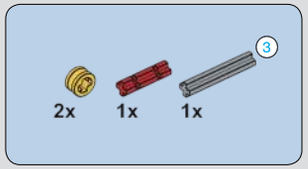

254

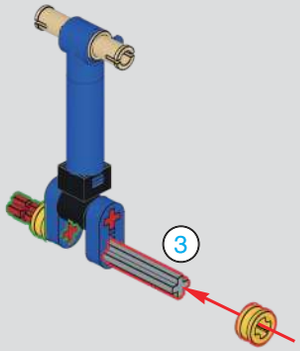

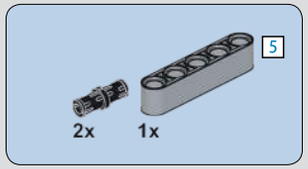

255

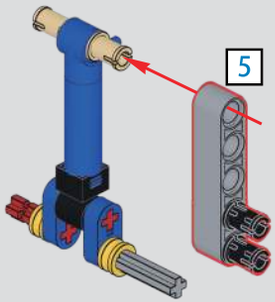

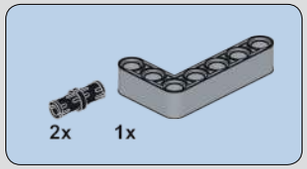

256

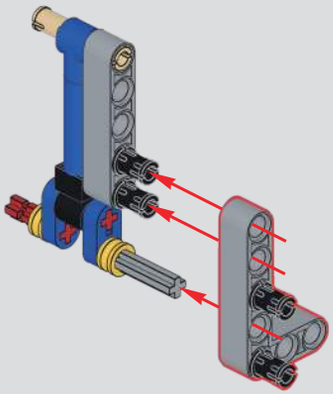

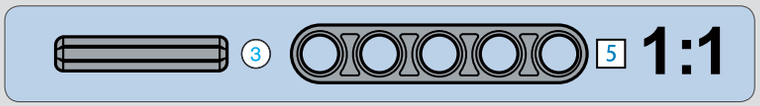

1:1

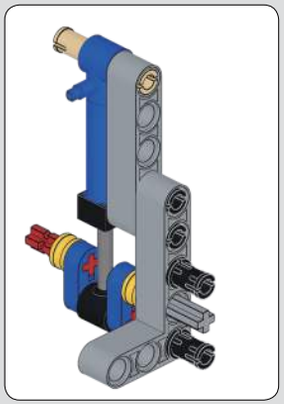

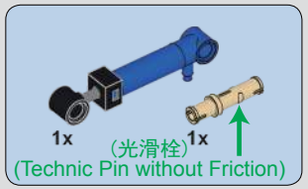

257

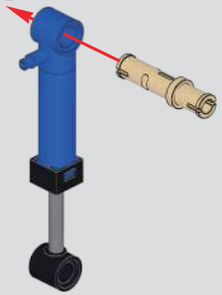

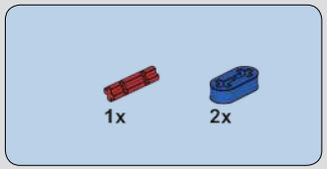

258

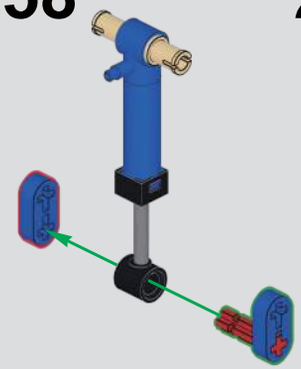

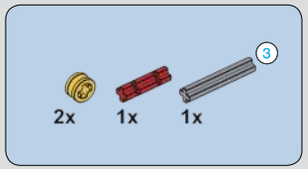

259

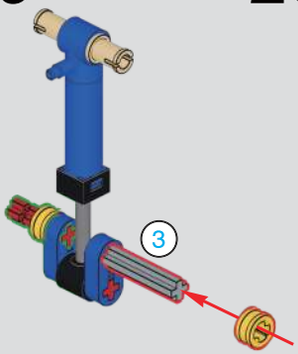

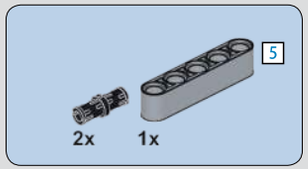

260

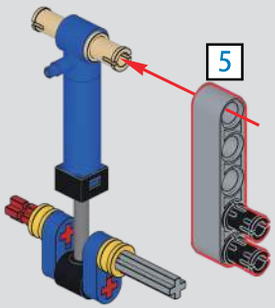

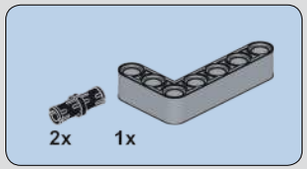

261

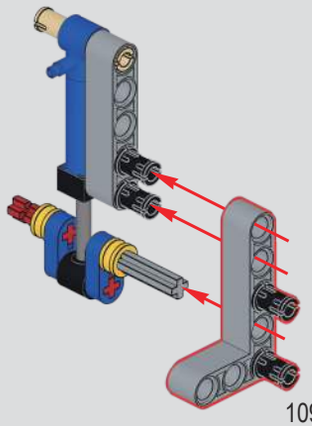

262

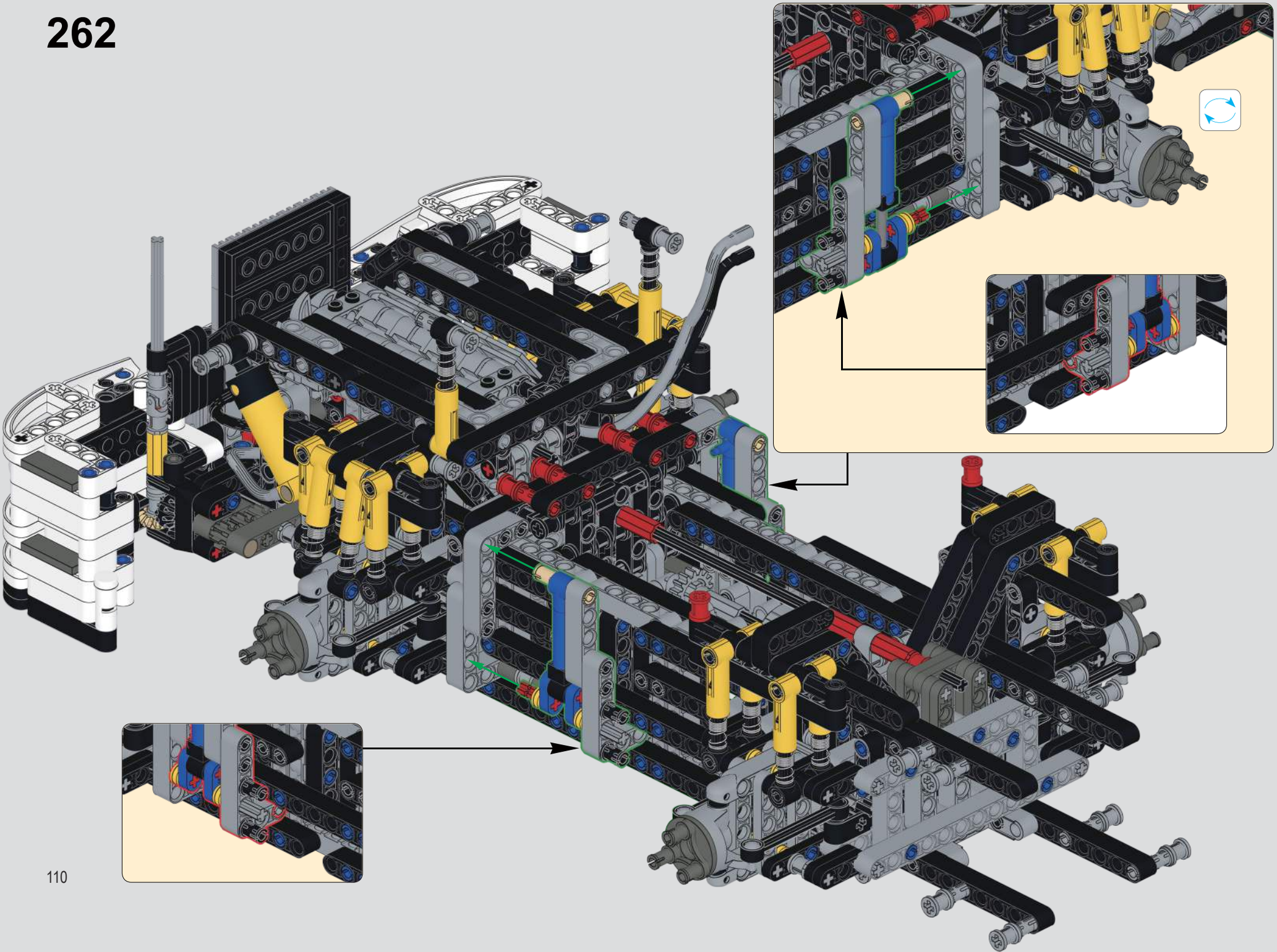

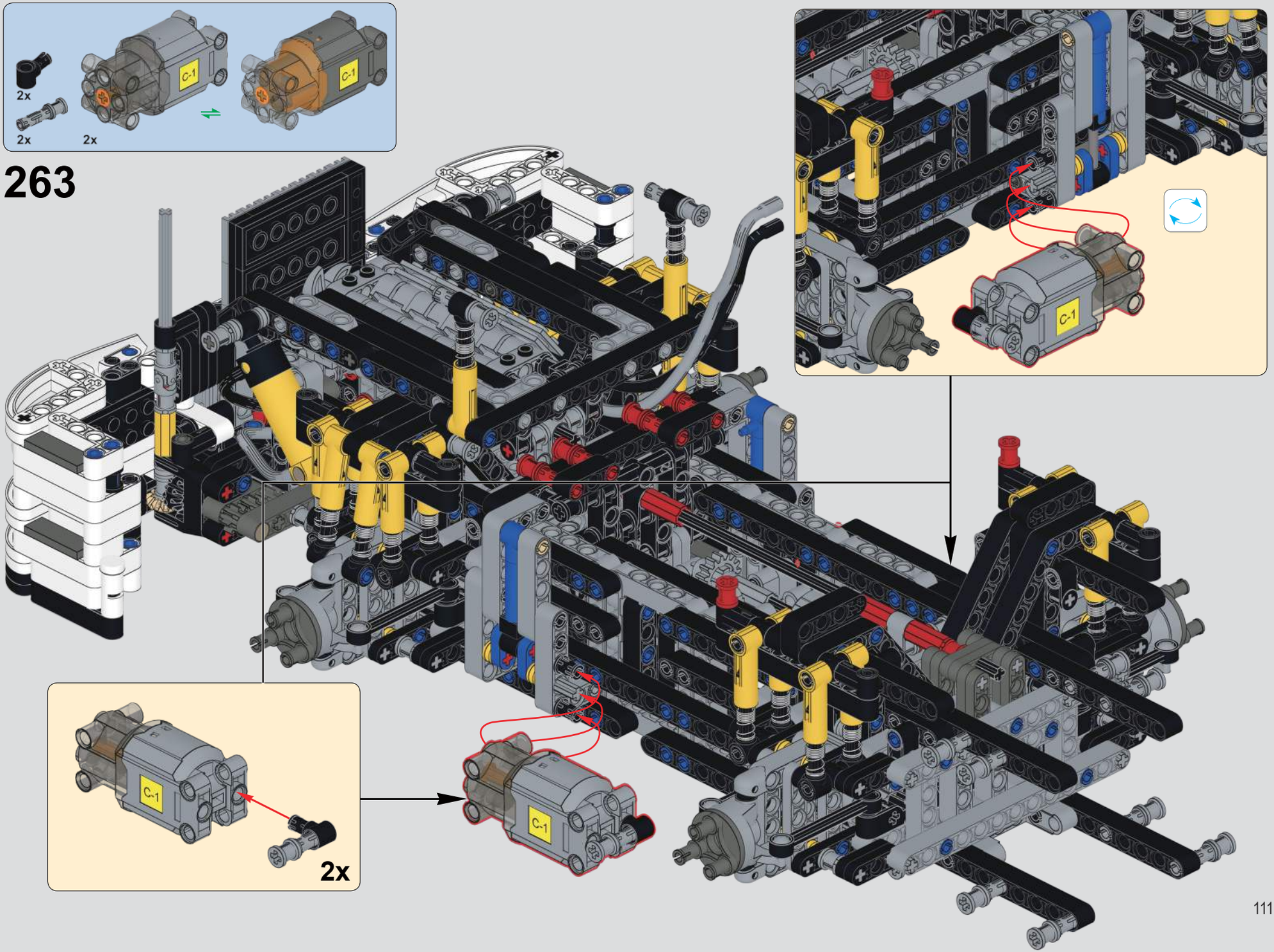
2x
2x
2x
C-1
C-1
263
C-1
C-1
C-1
2x

264

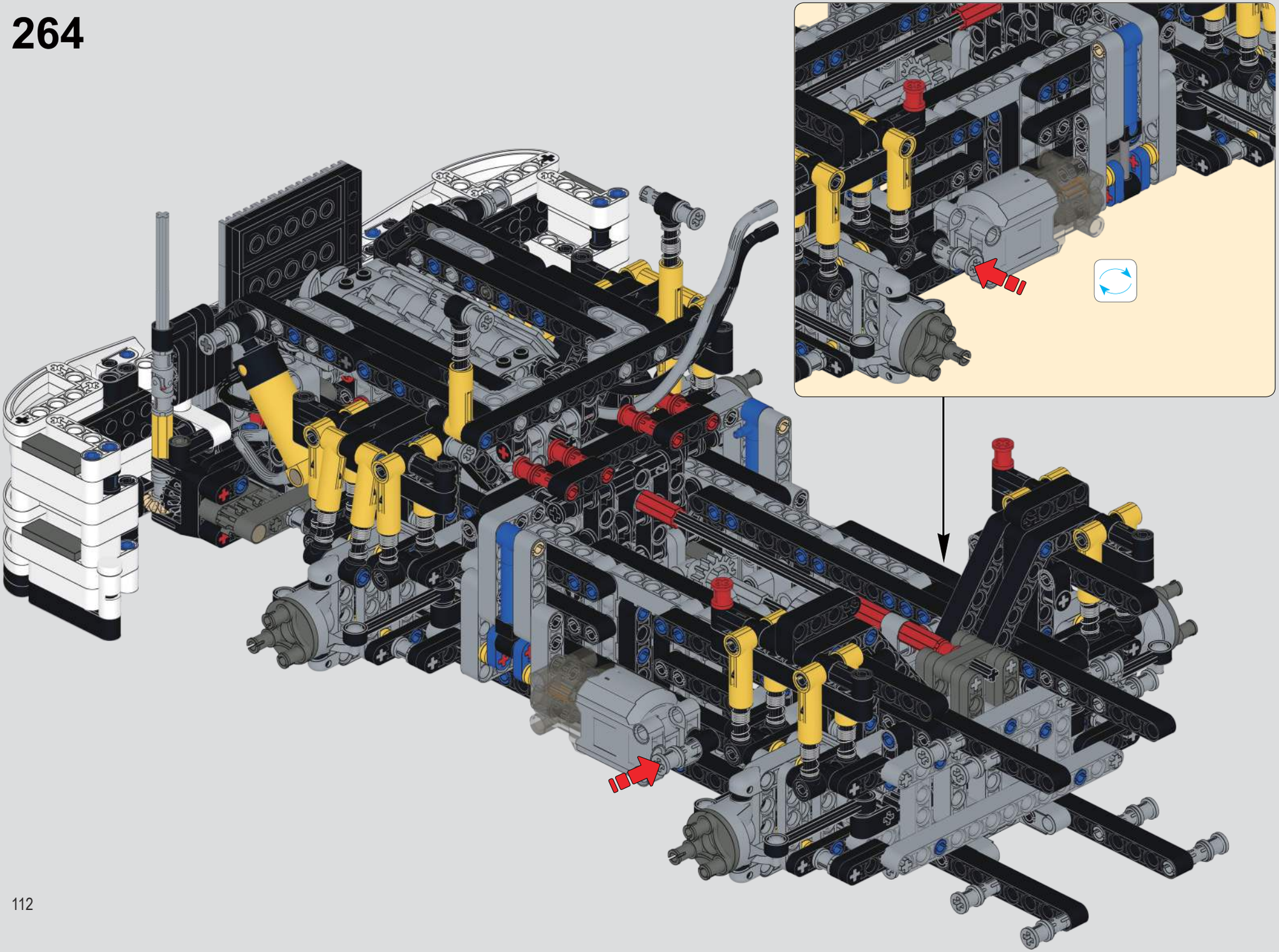

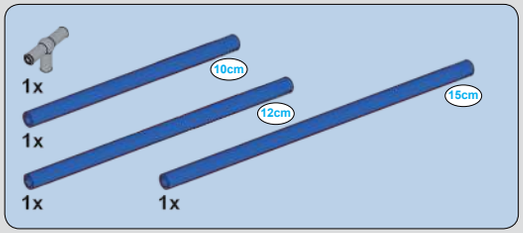

265

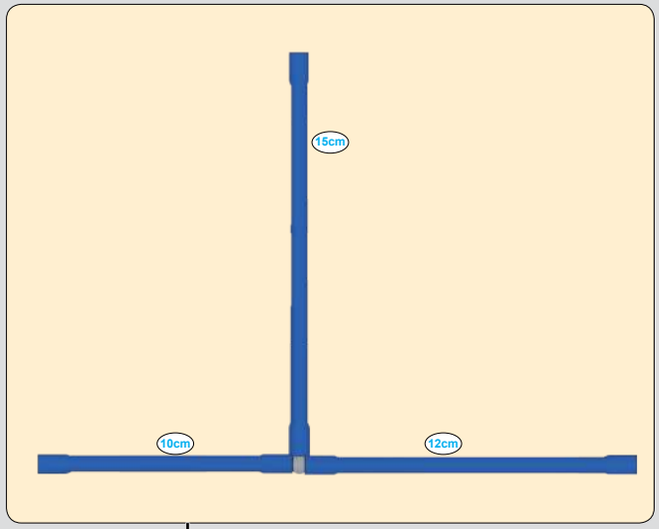

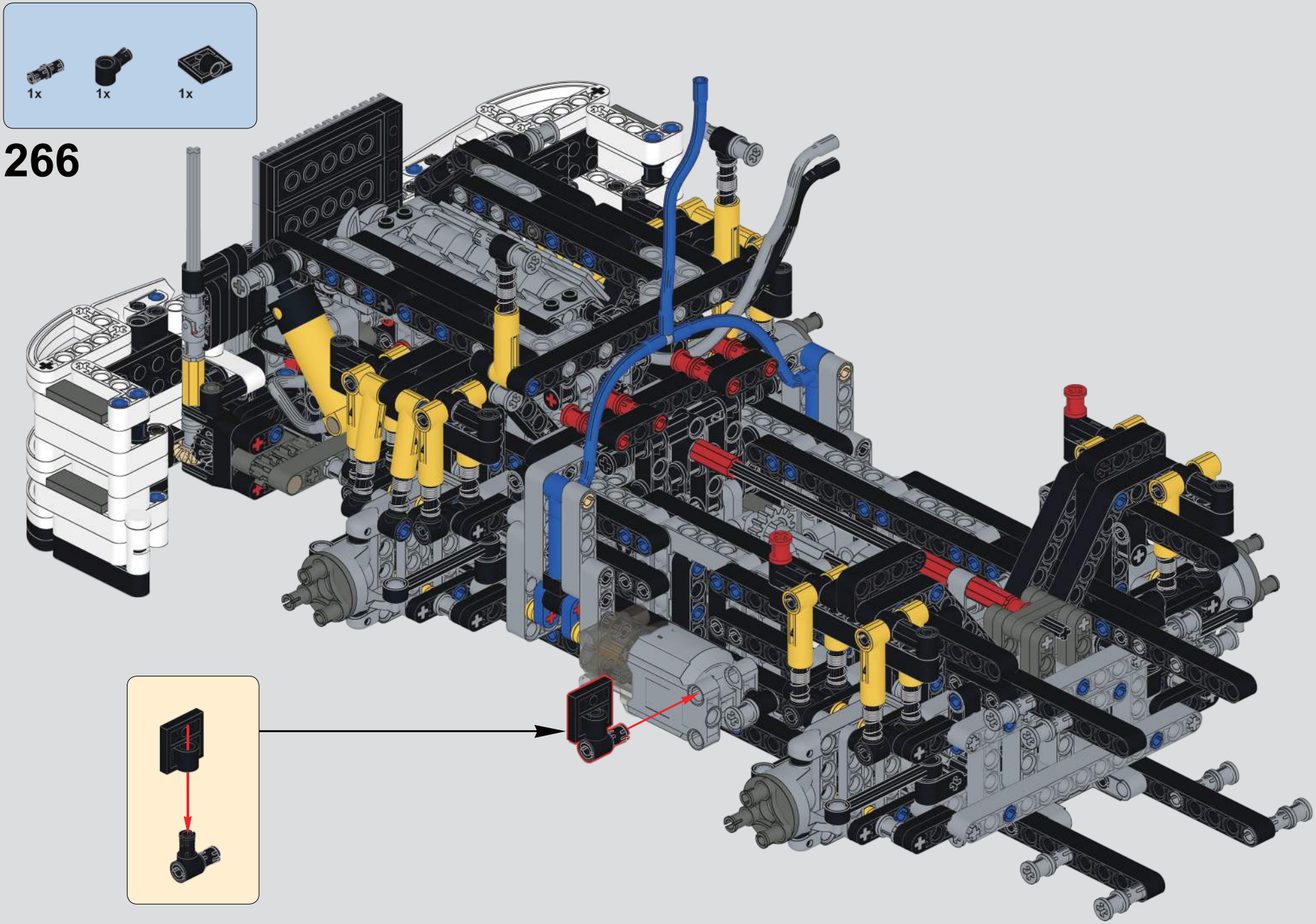
1x
1x
1x
266

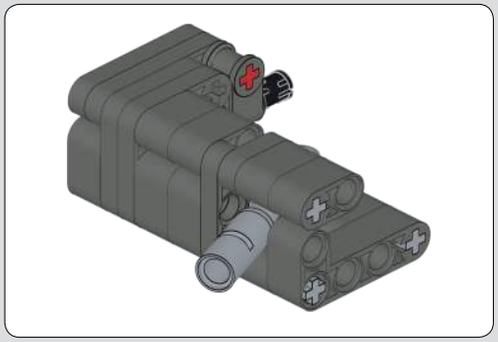

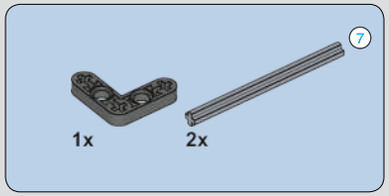

267

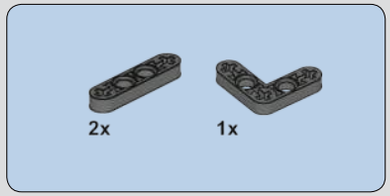

268

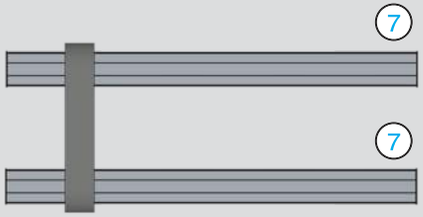

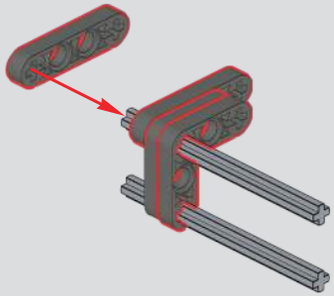

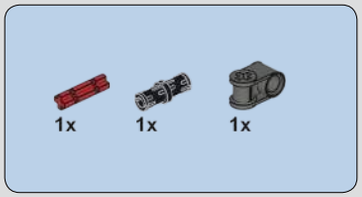

269

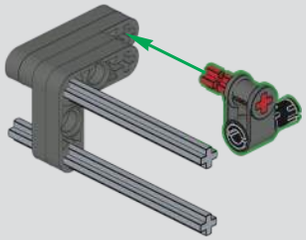

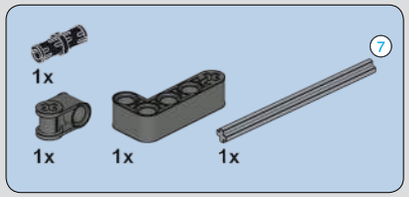

270

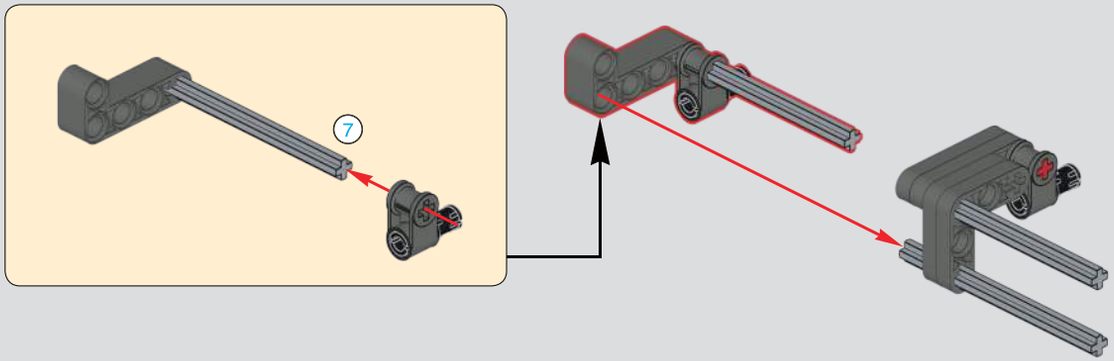

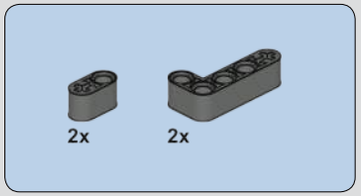

271

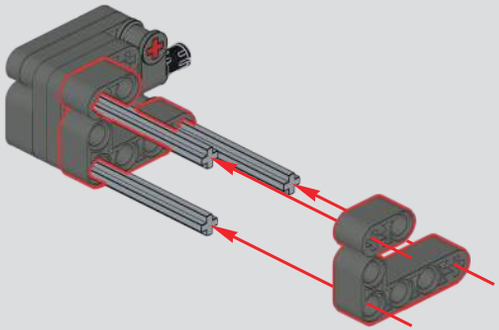

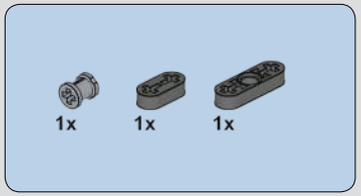

272

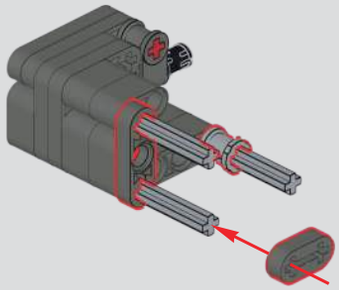

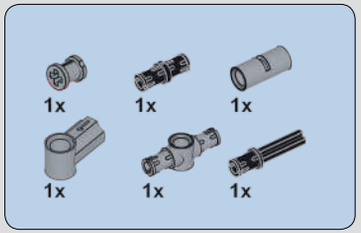

273

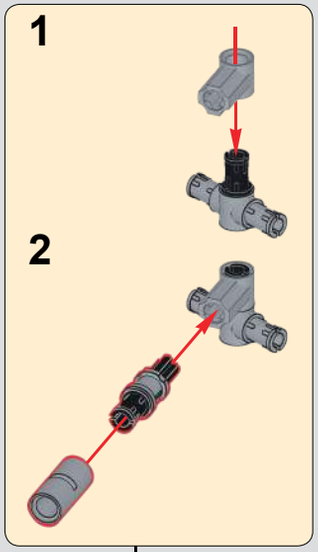

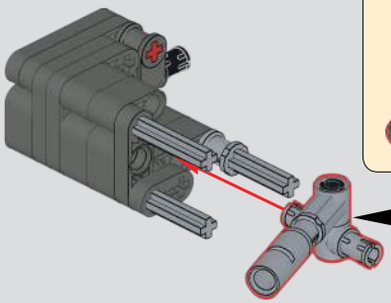

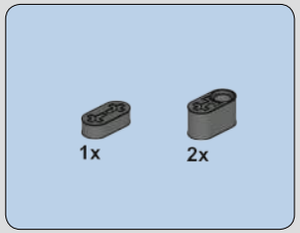

274

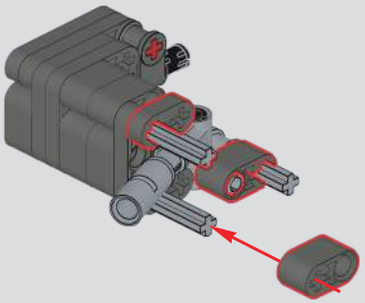

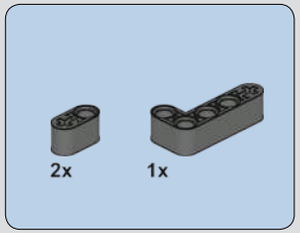

275

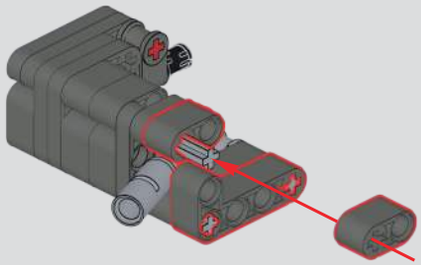

276

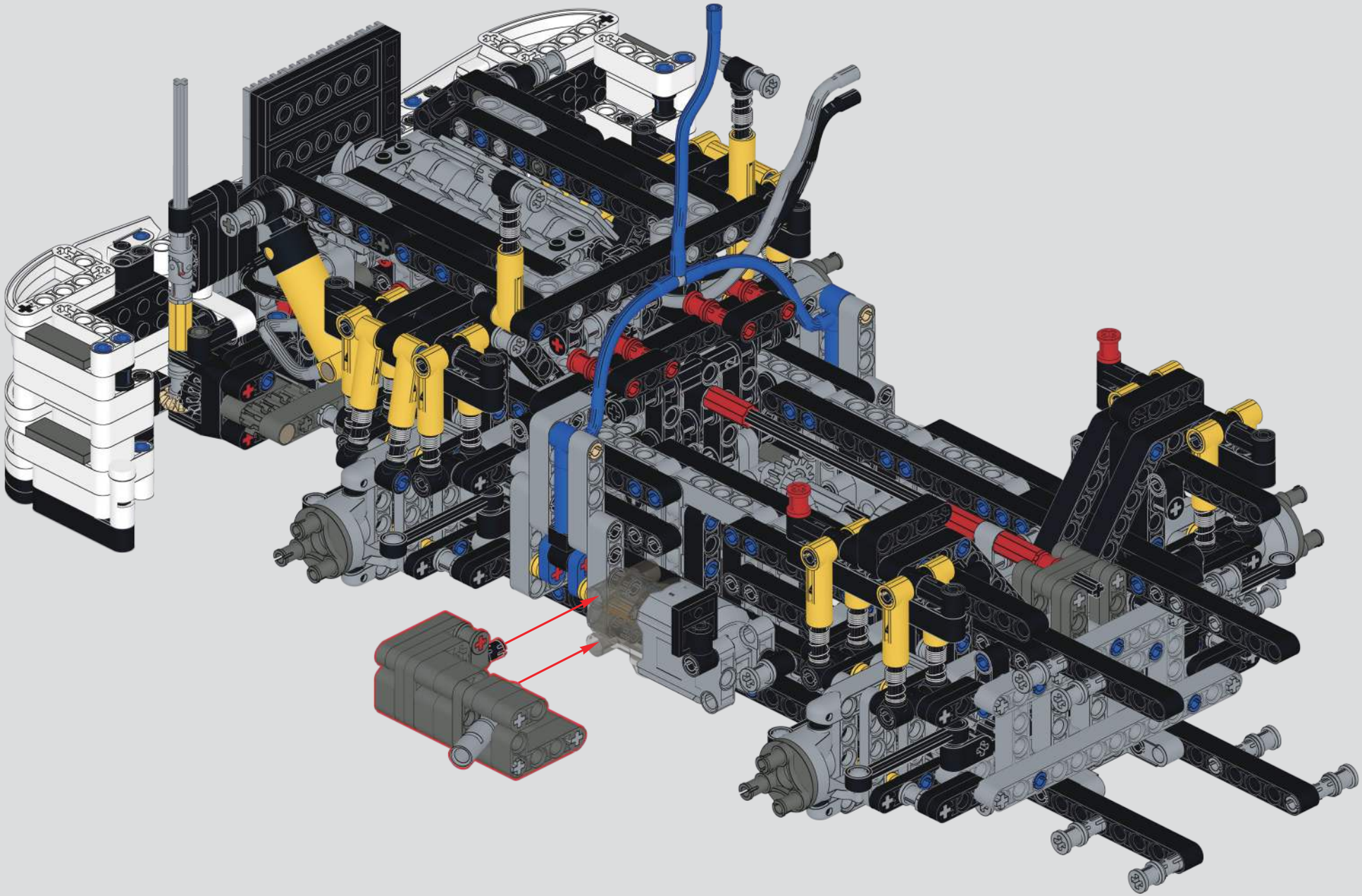

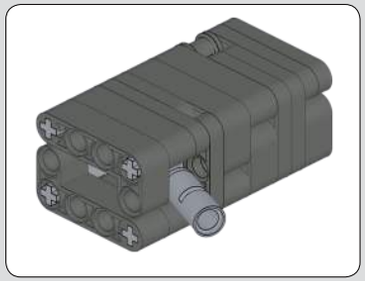

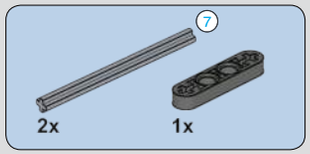

277

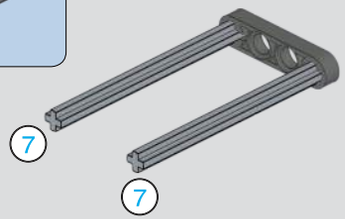

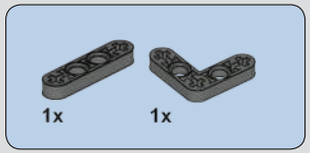

278

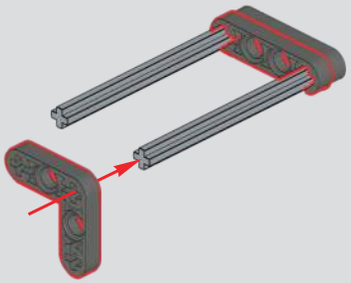

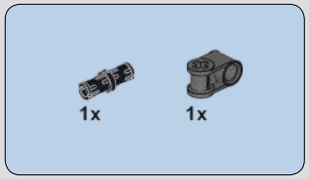

279

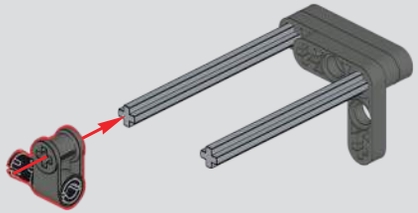

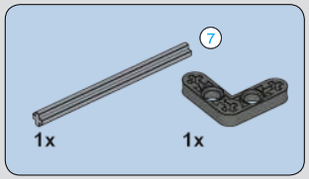

280

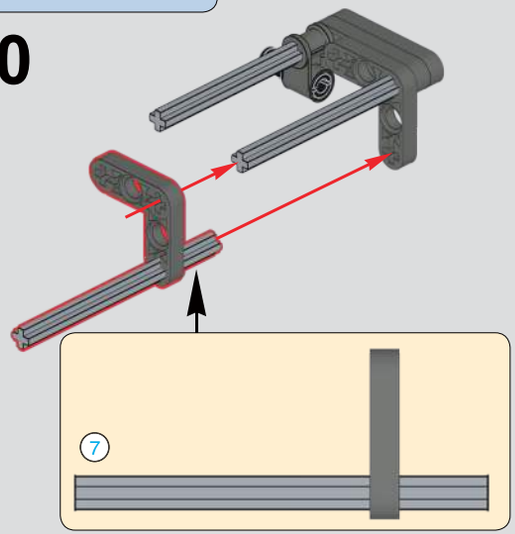

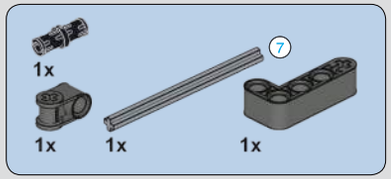

281

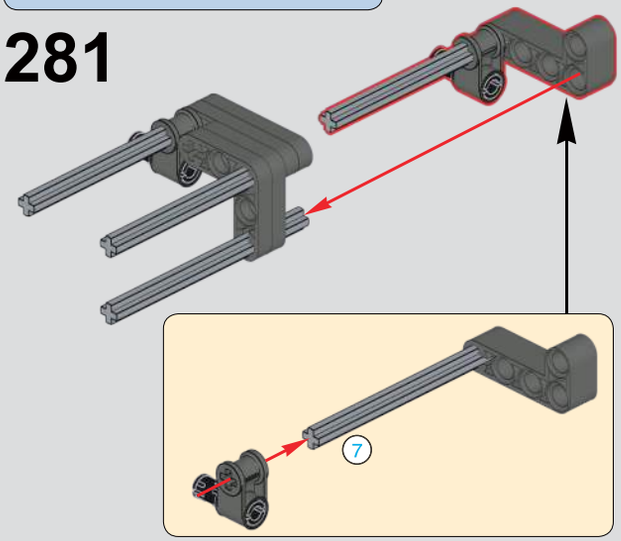

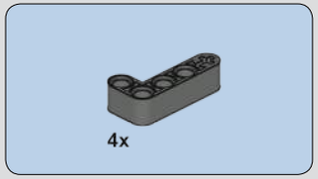

282

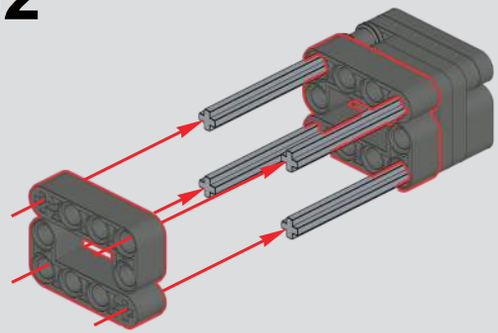

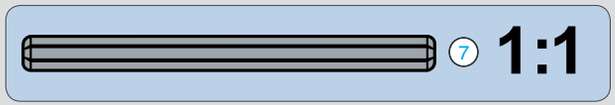

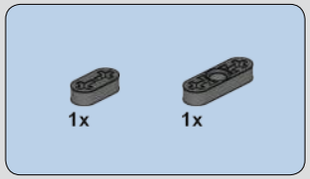

283

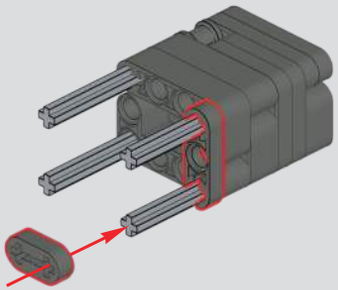

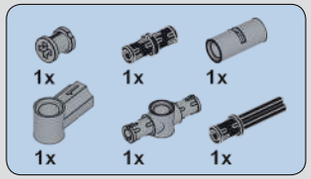

284

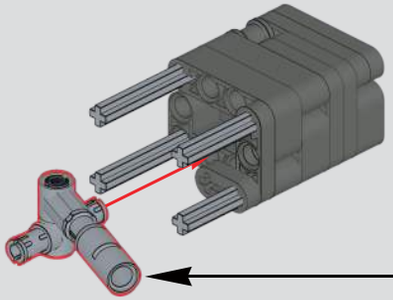

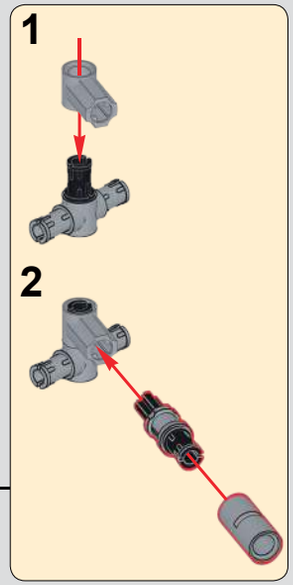

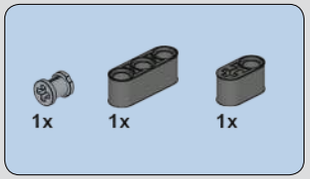

285

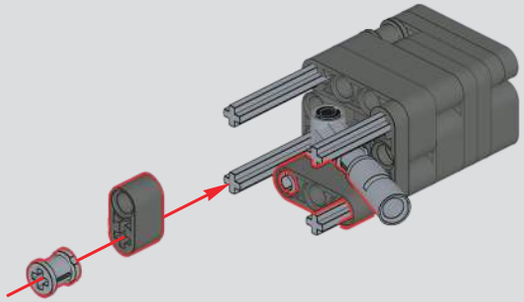

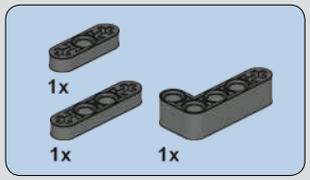

286

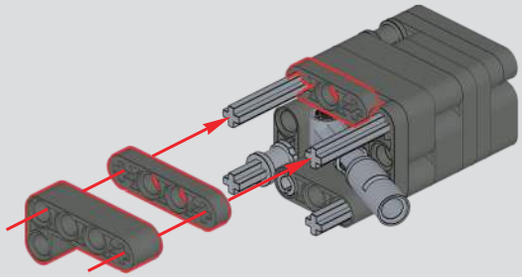

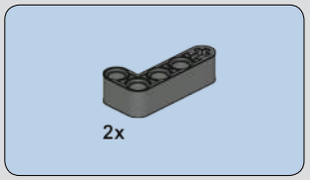

287

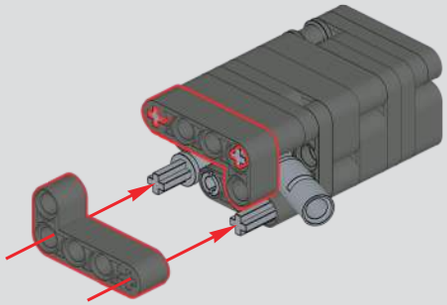

288

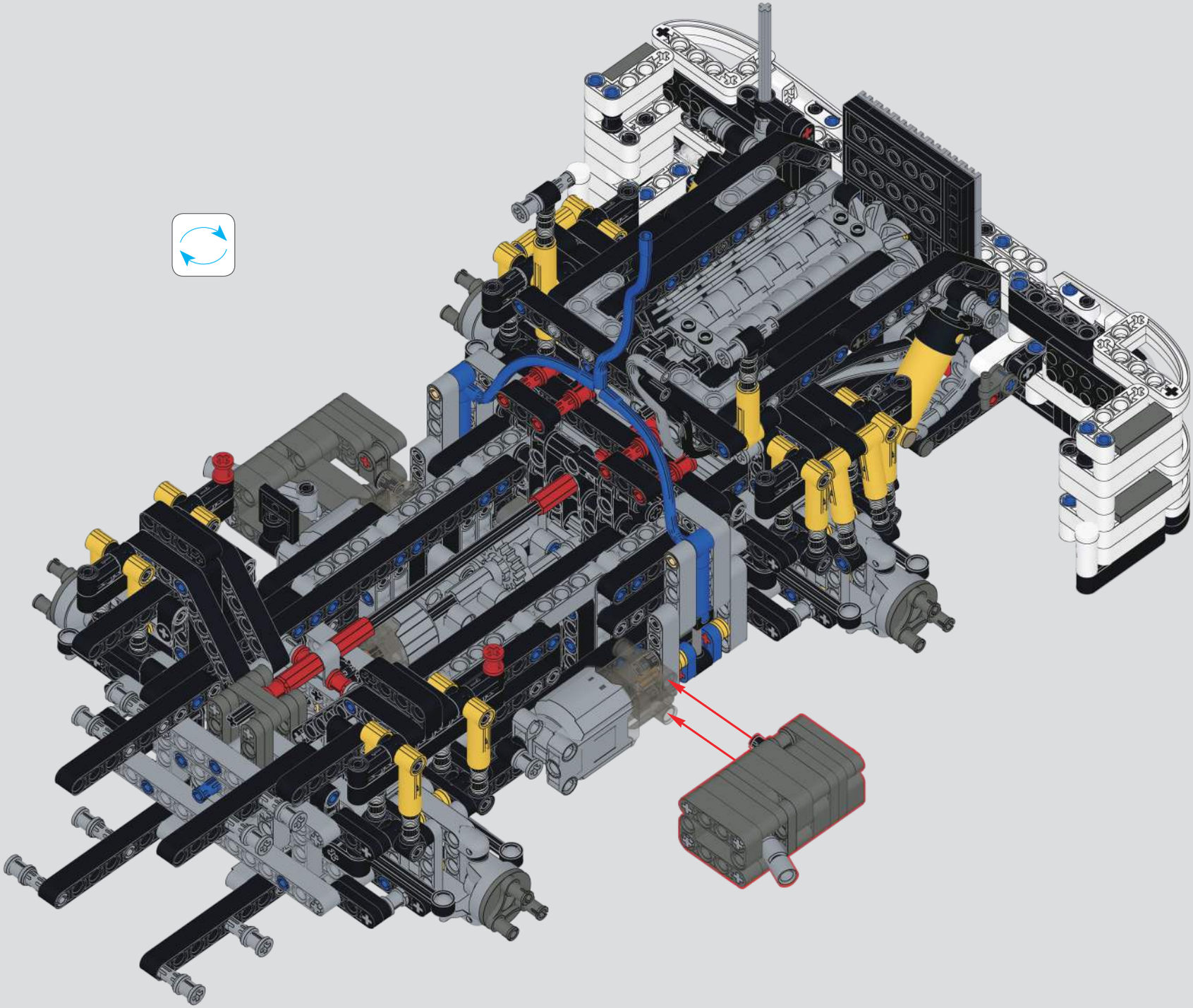

289

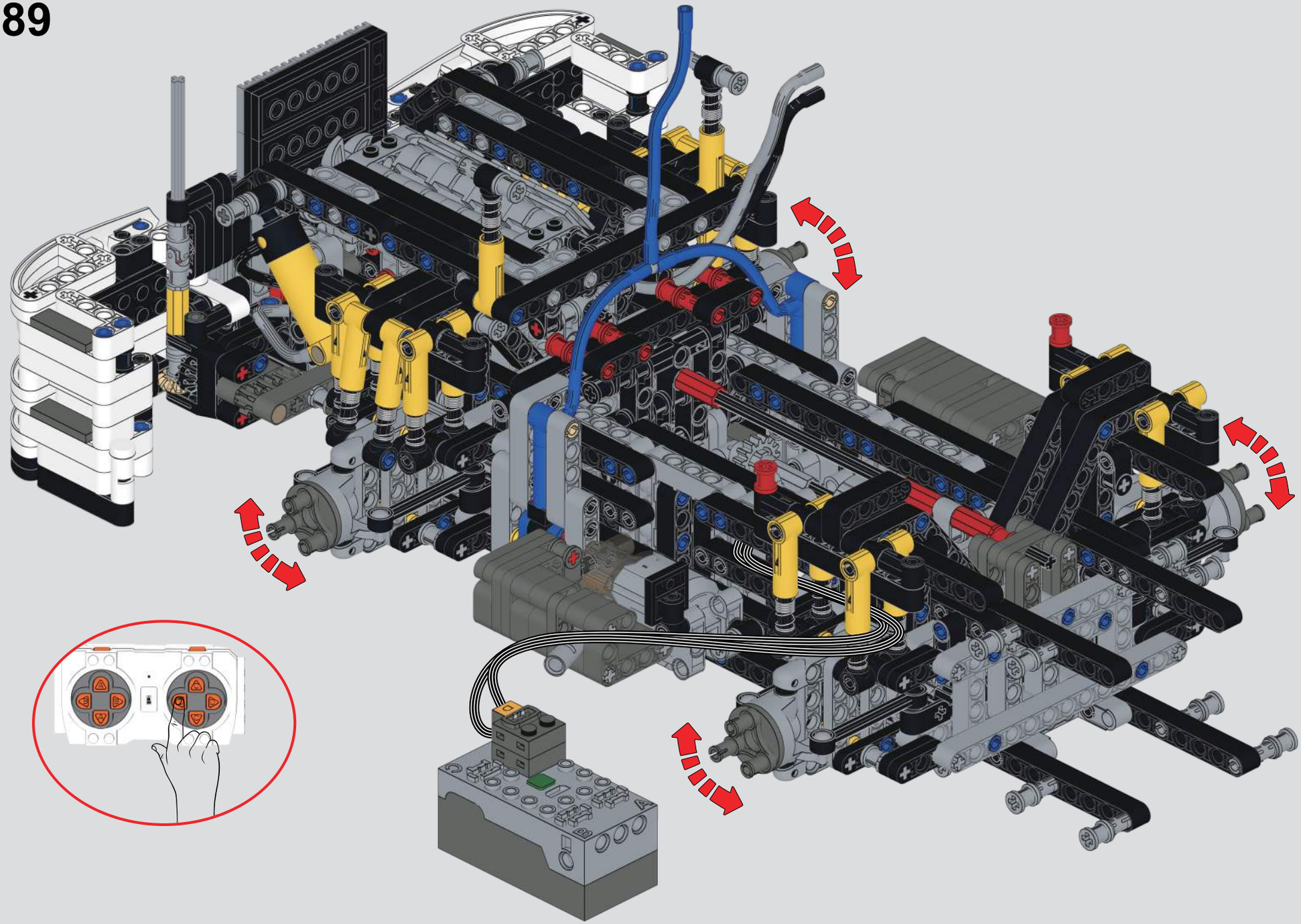

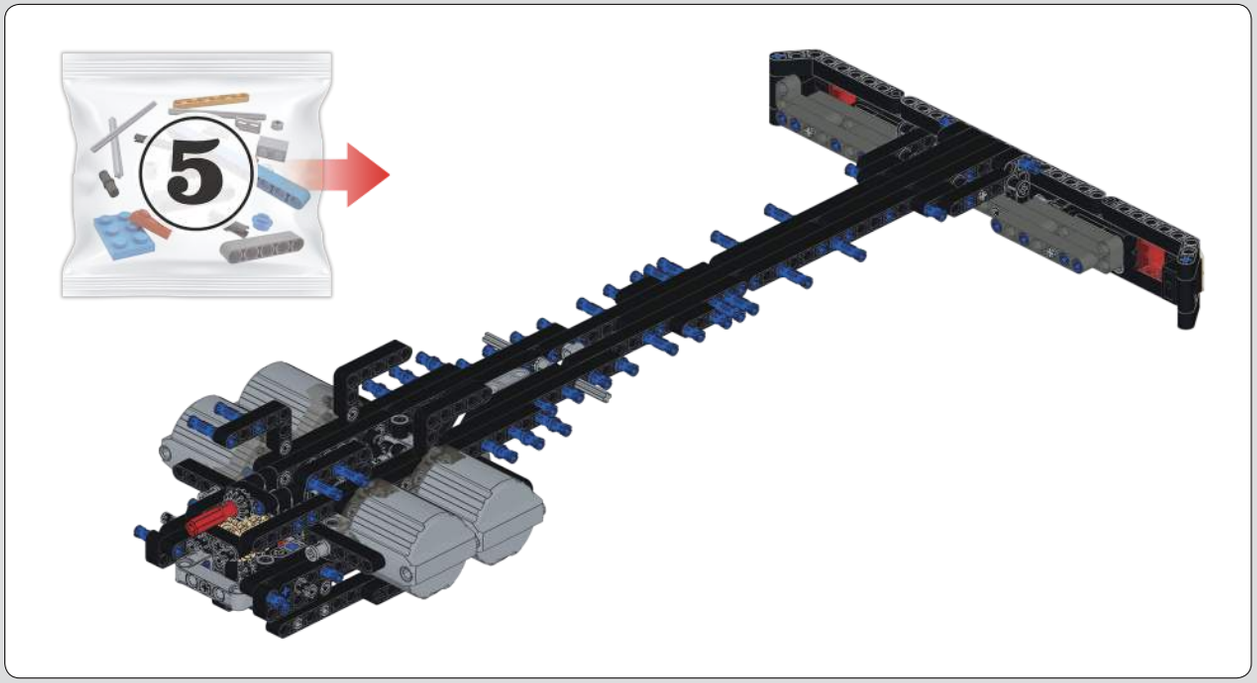

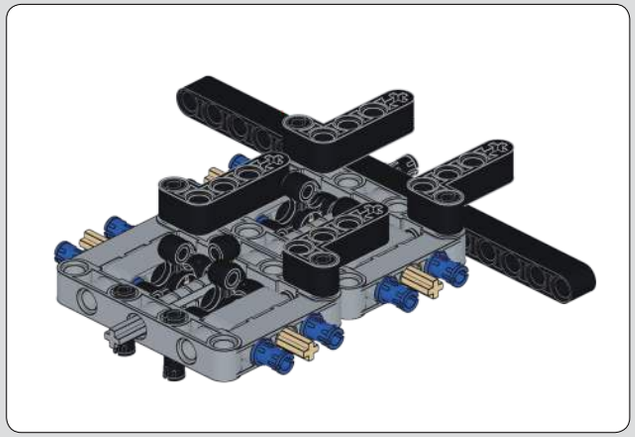

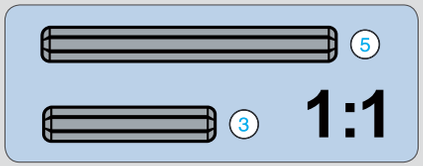

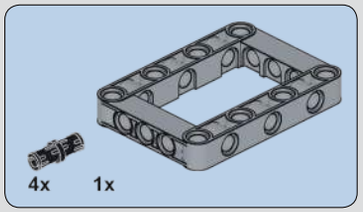

290

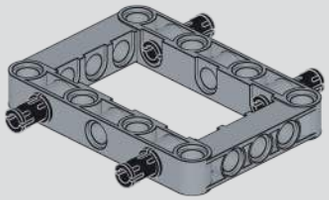

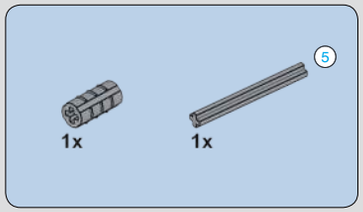

291

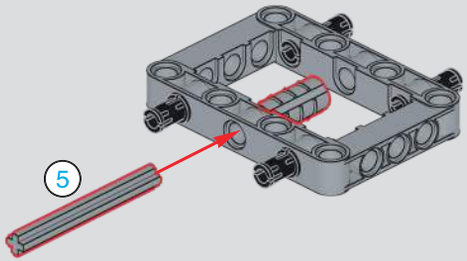

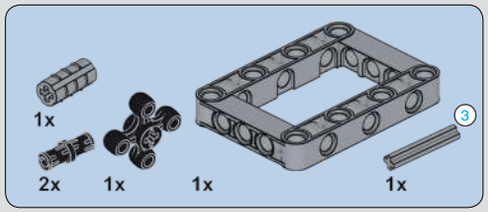

292

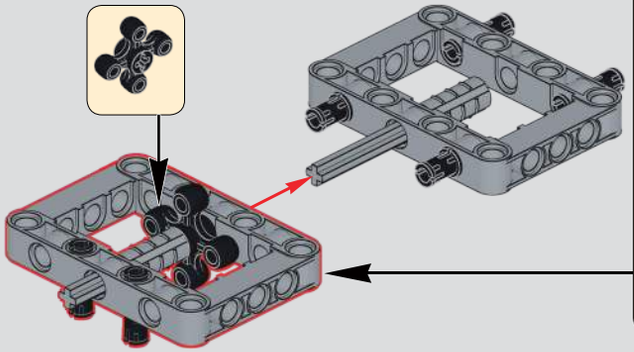

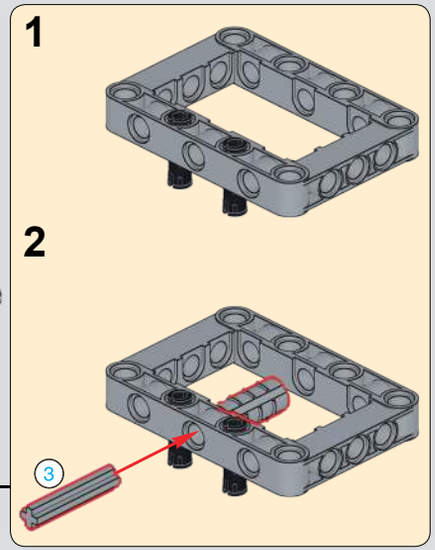

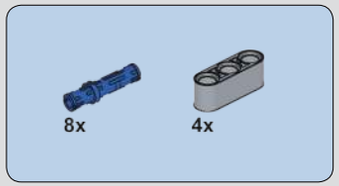

293

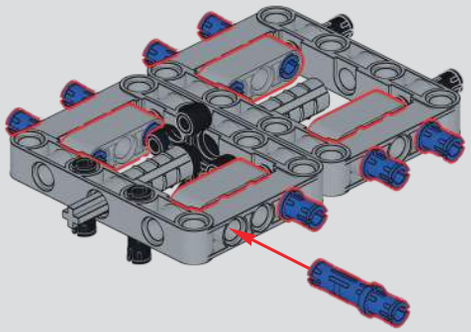

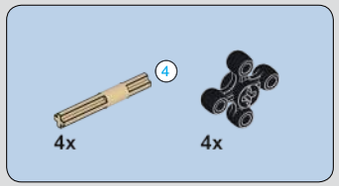

294

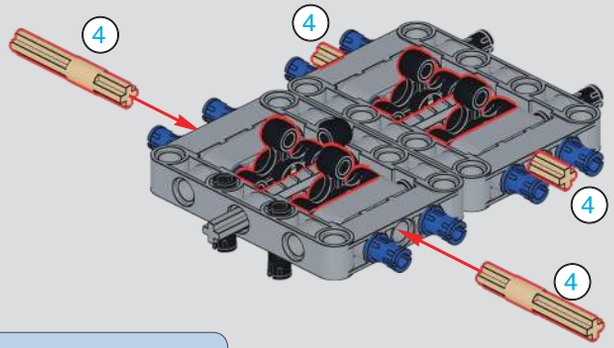

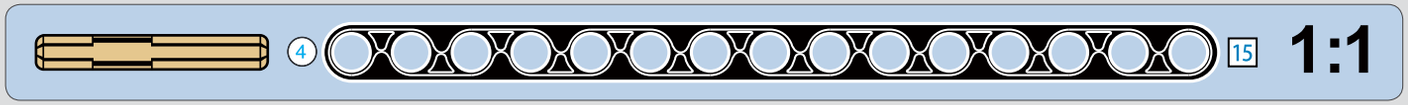

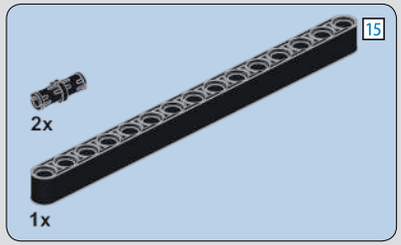

295

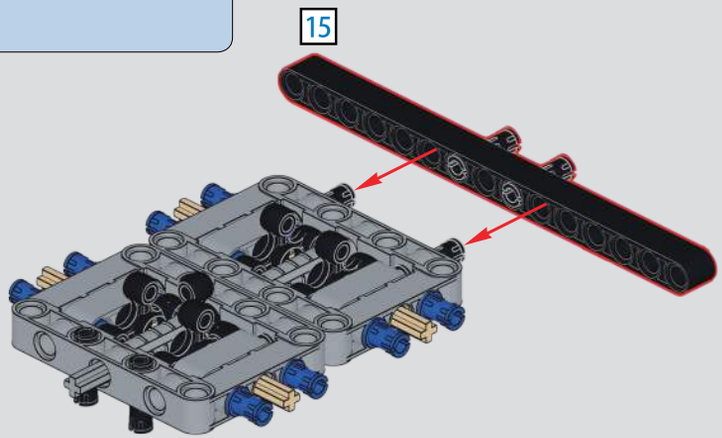

296

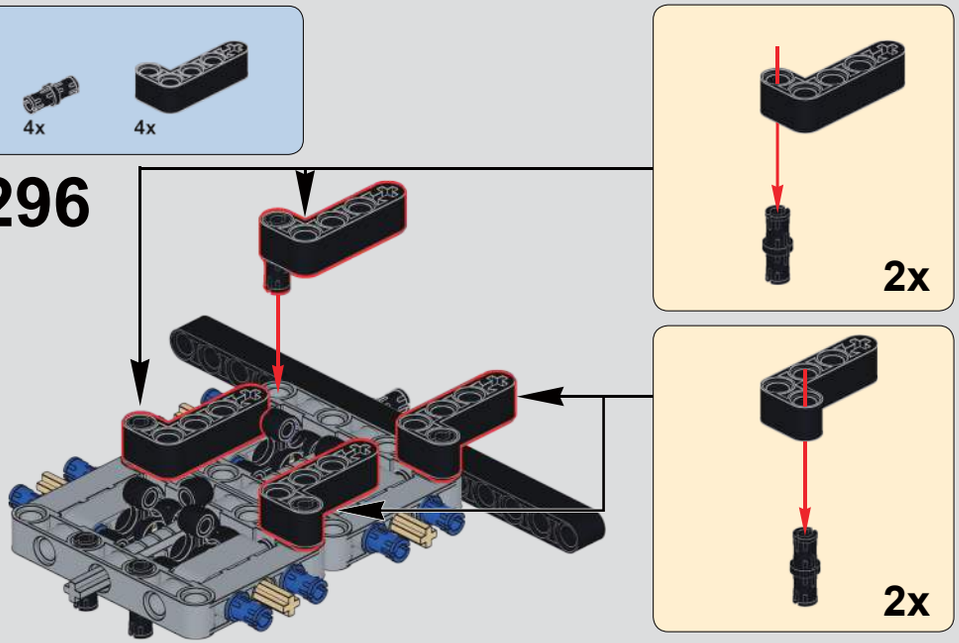

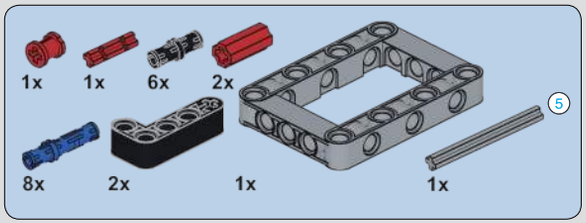

297

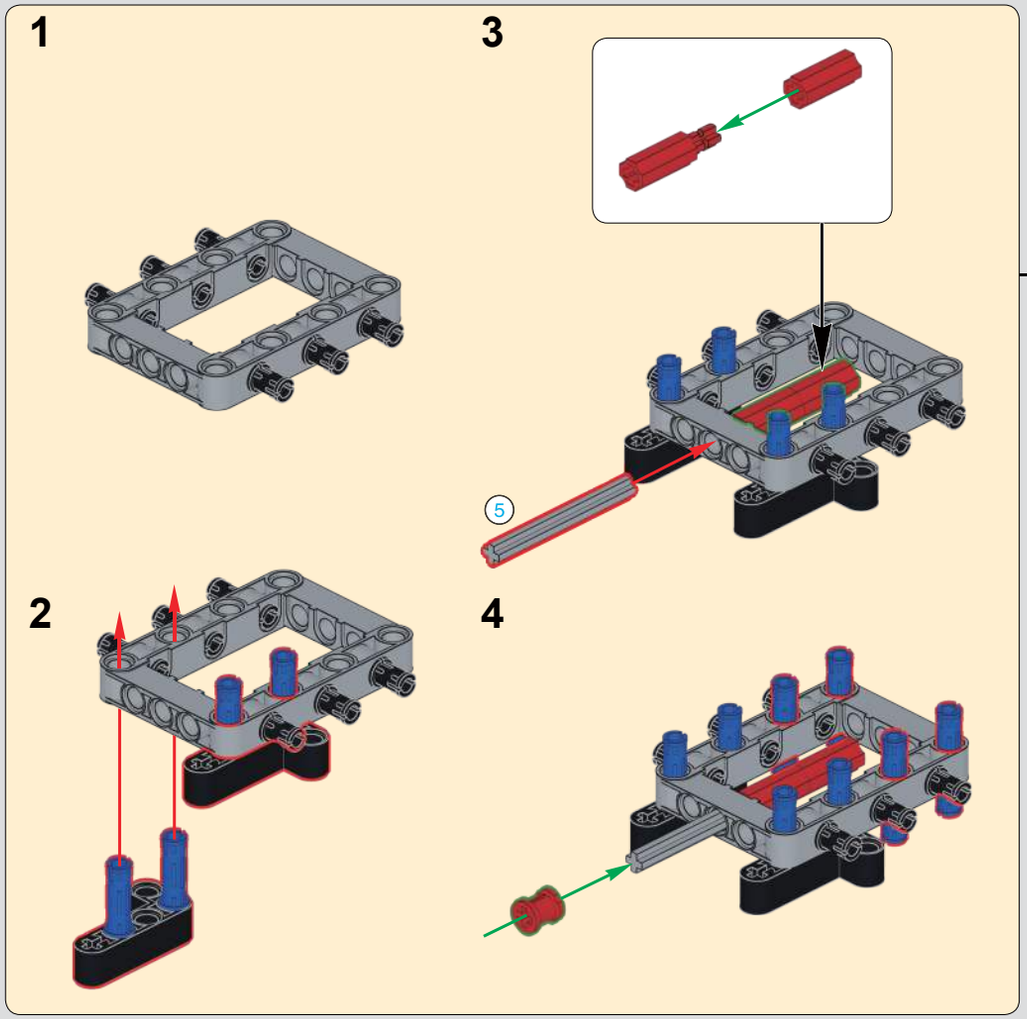

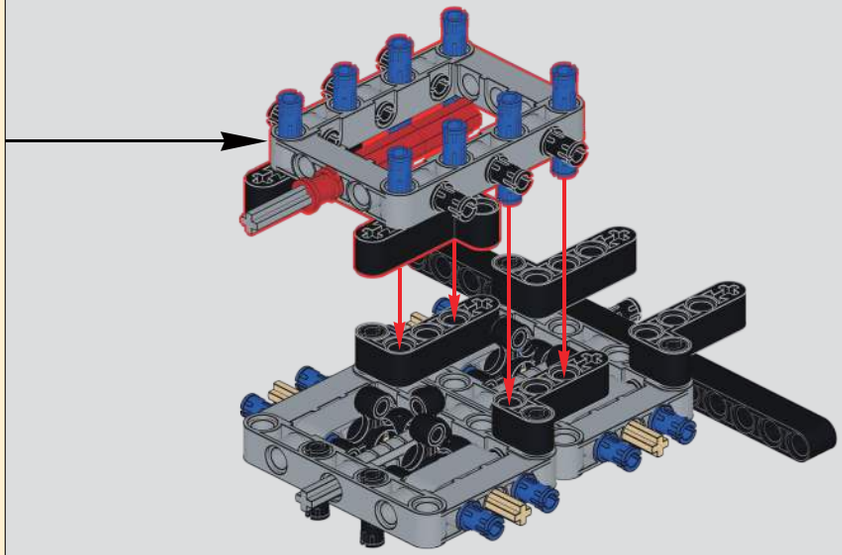

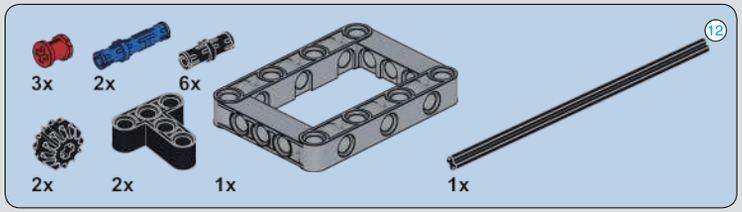

298

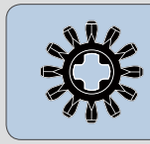

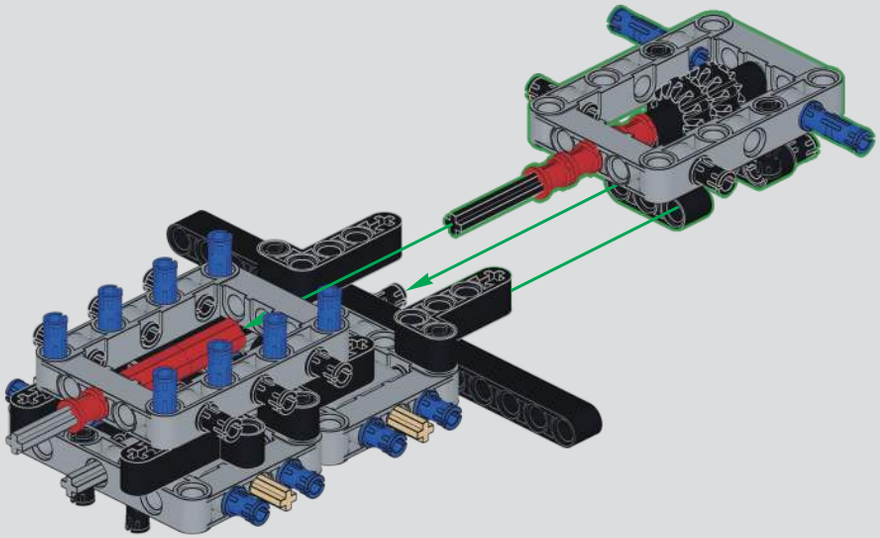

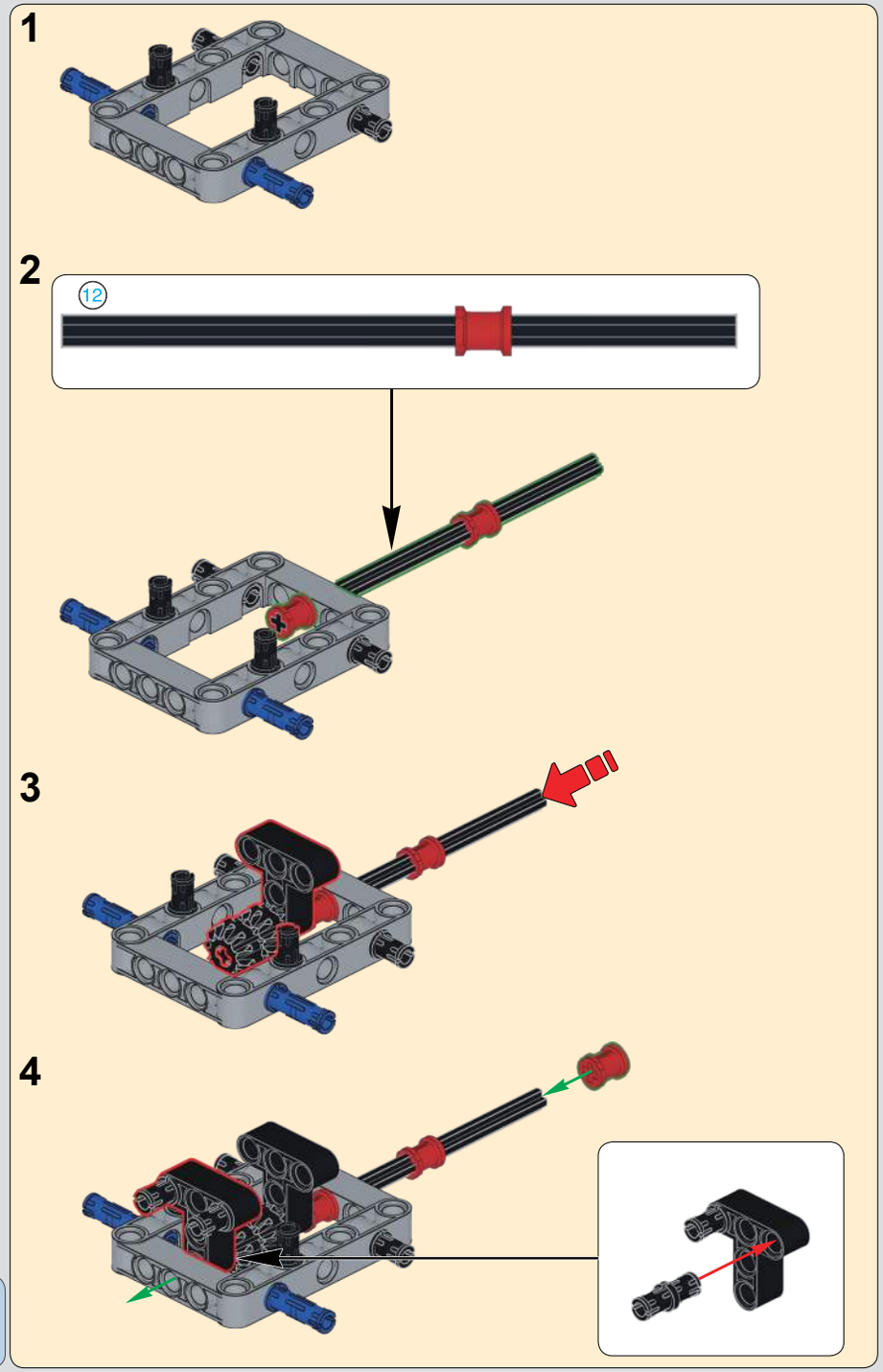

299

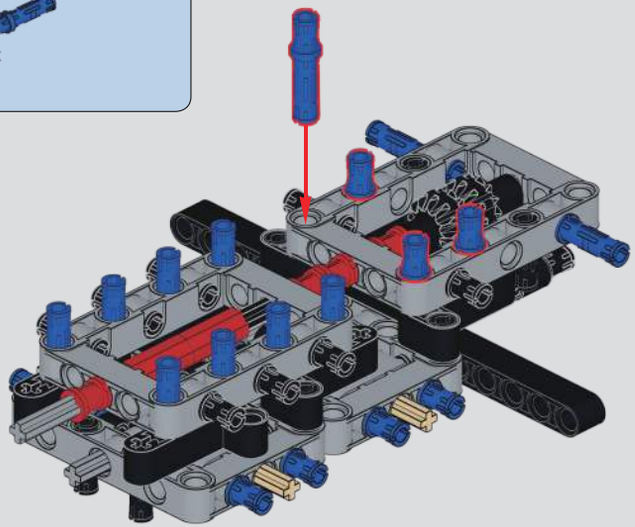

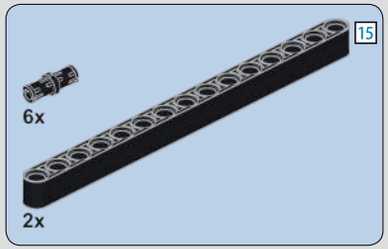

300

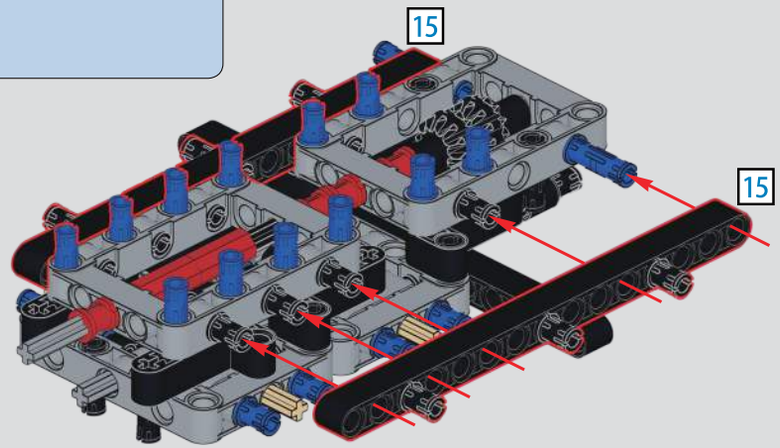

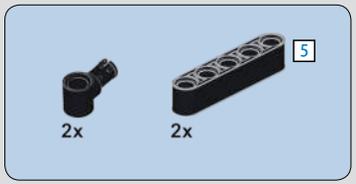

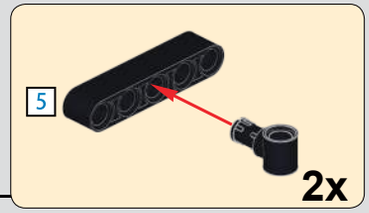

301

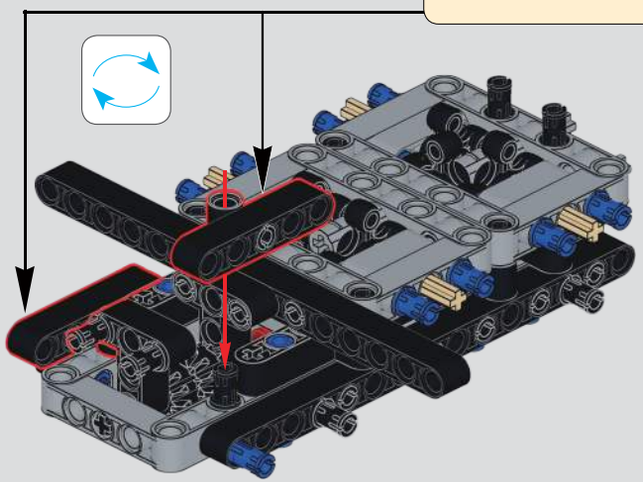

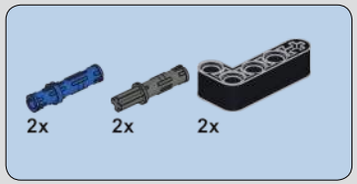

302

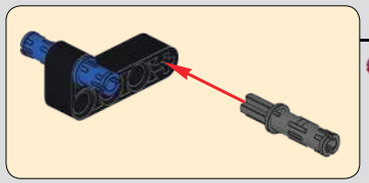

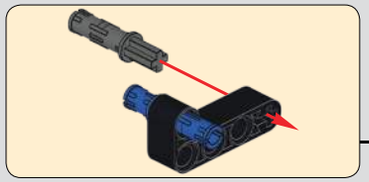

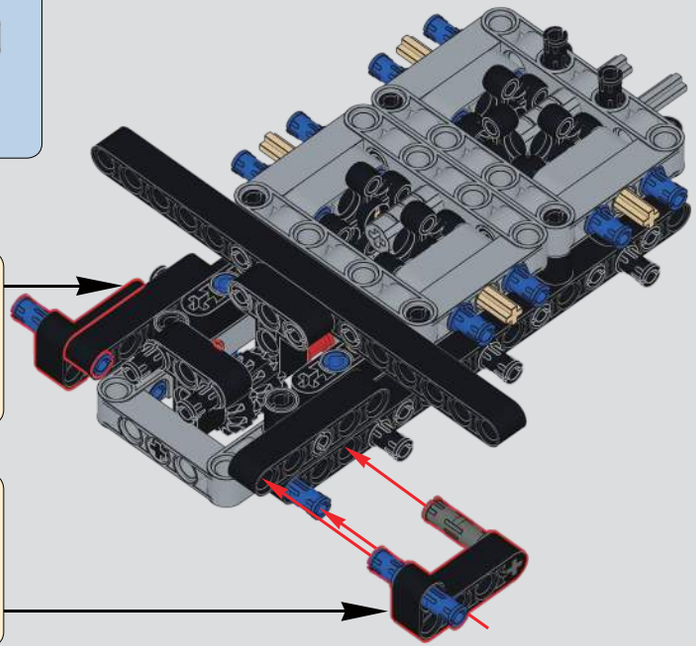

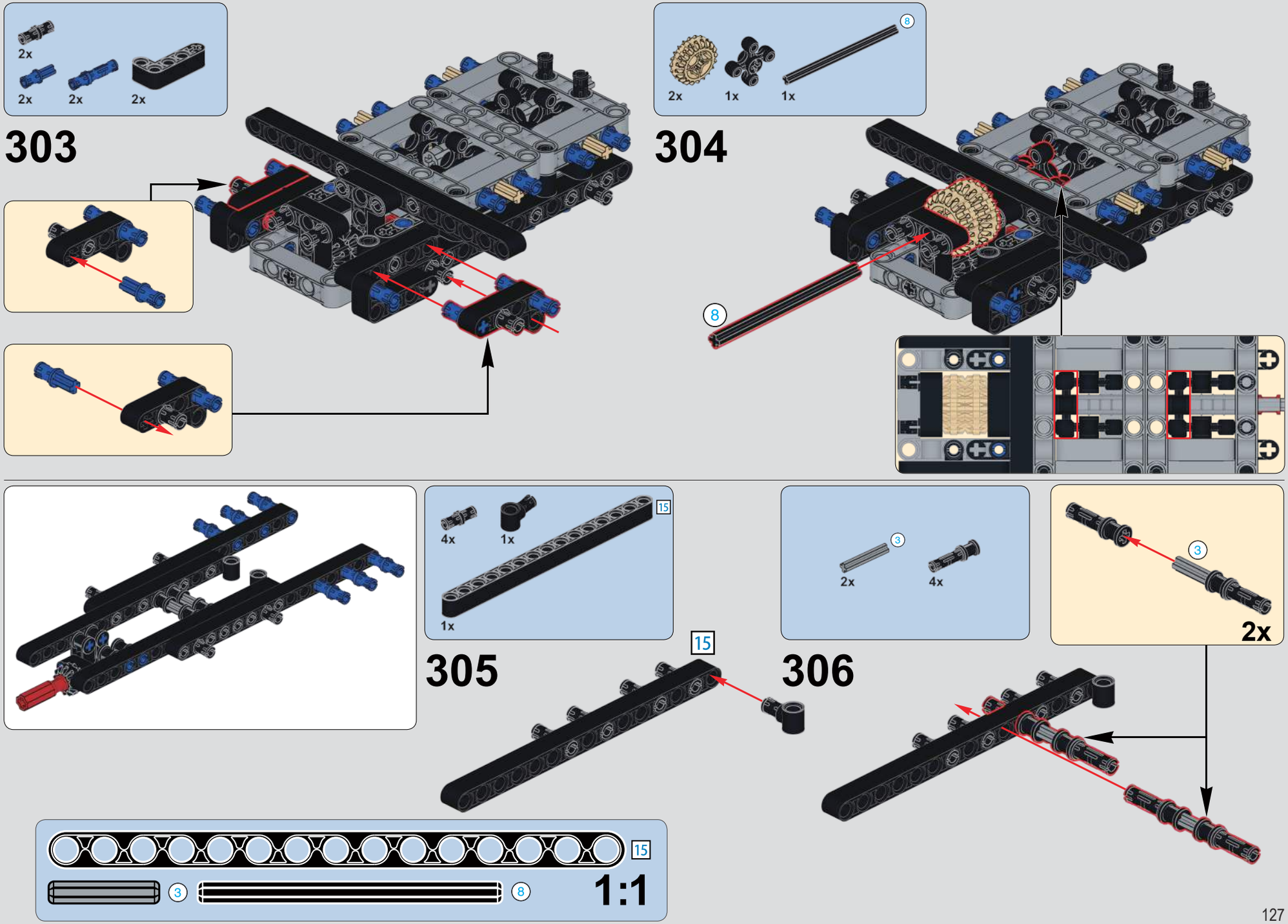
2x
2x
2x
2x
303
8
2x
1x
1x
304
8
4x
1x
15
1x
305
15
2x
4x
3
306
3
2x
15
3
8
1:1

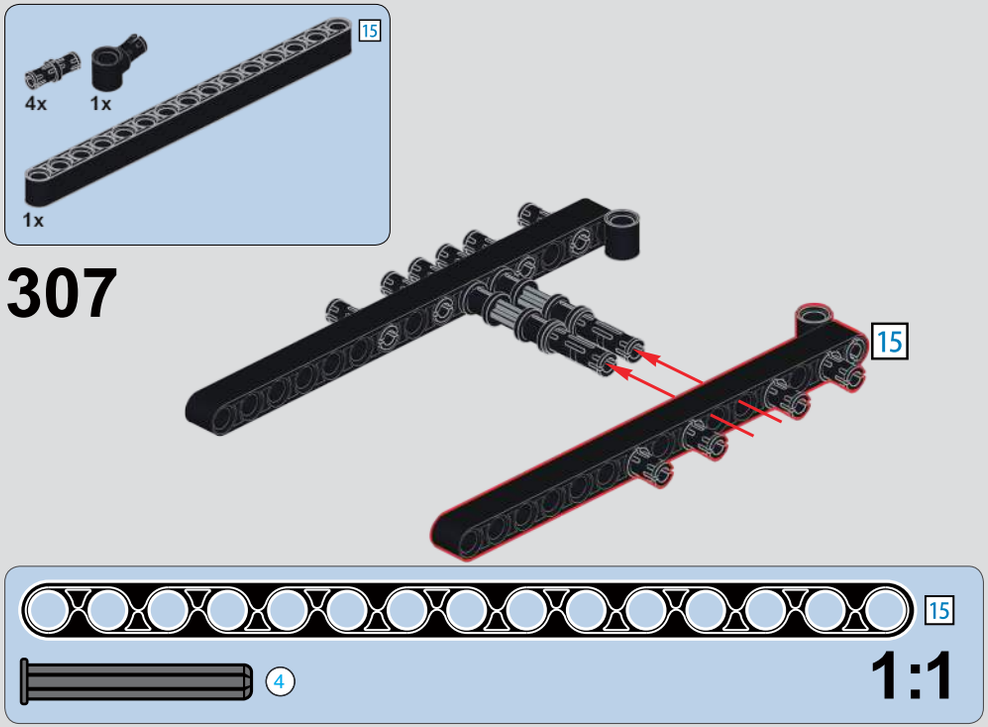
4x
1x
15
1x
307
15
15
4
1:1

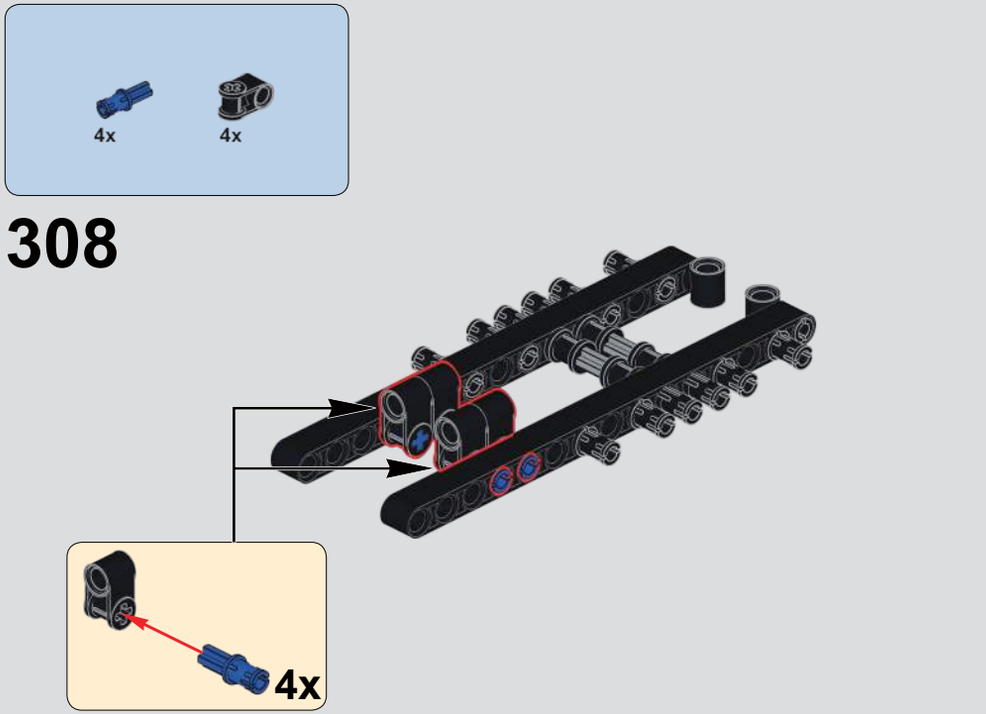
4x
4x
308
4x

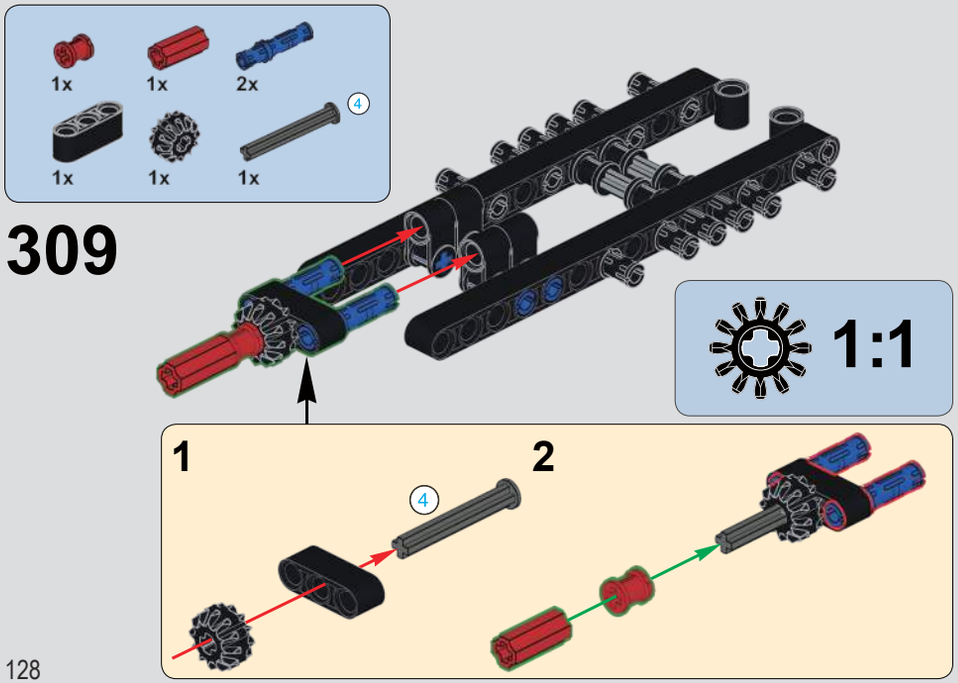
1x
1x
2x
4
1x
1x
1x
309
1:1
1
2
4

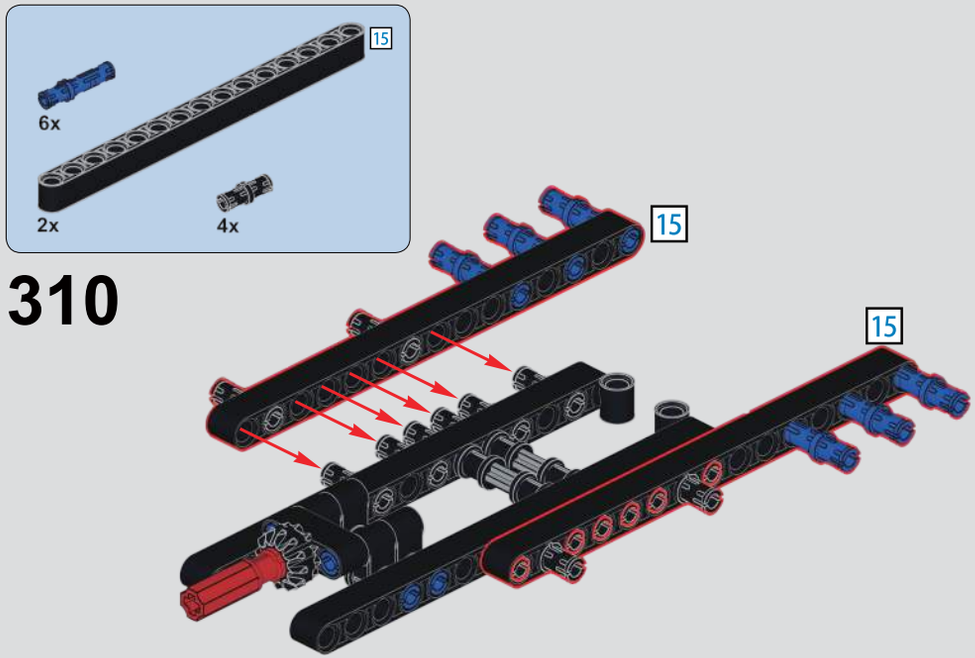
15
6x
2x
4x
310
15
15

311

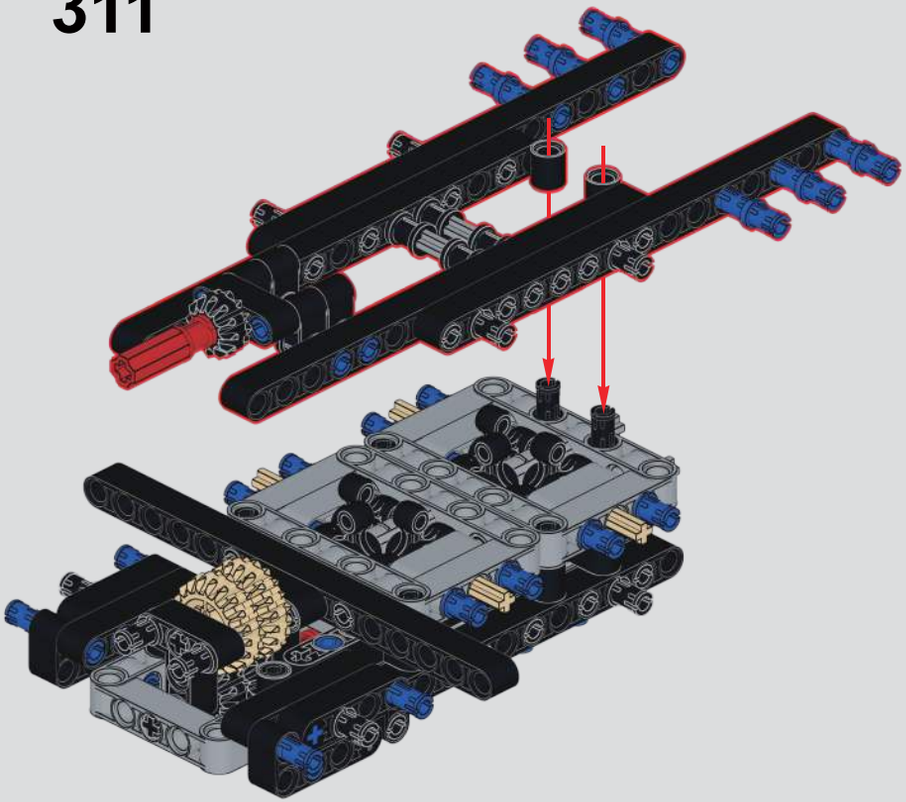

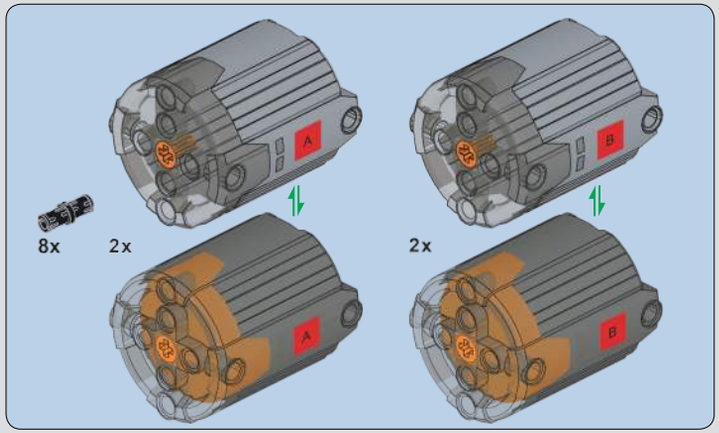

312

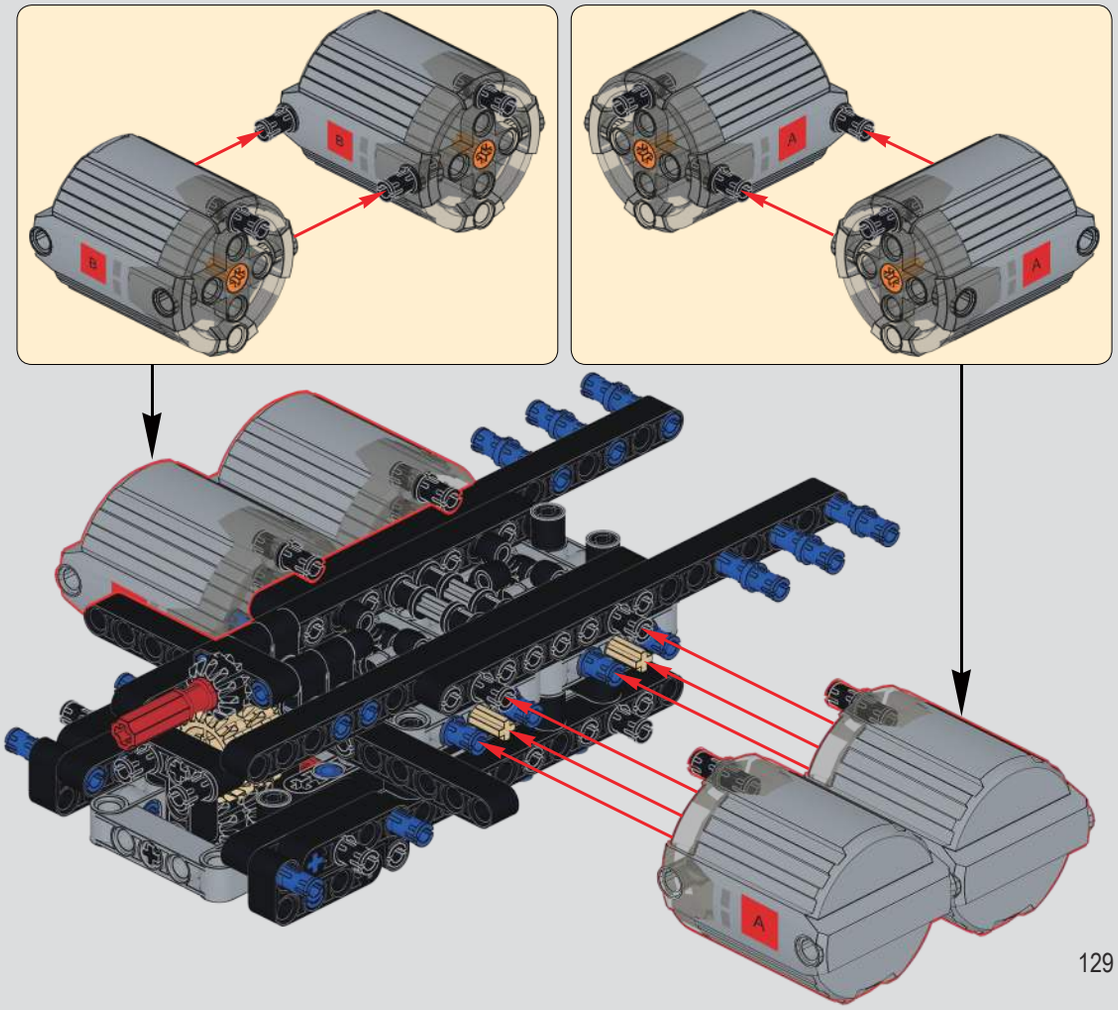

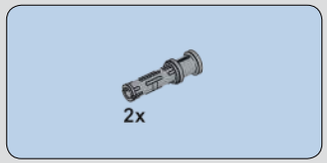

313

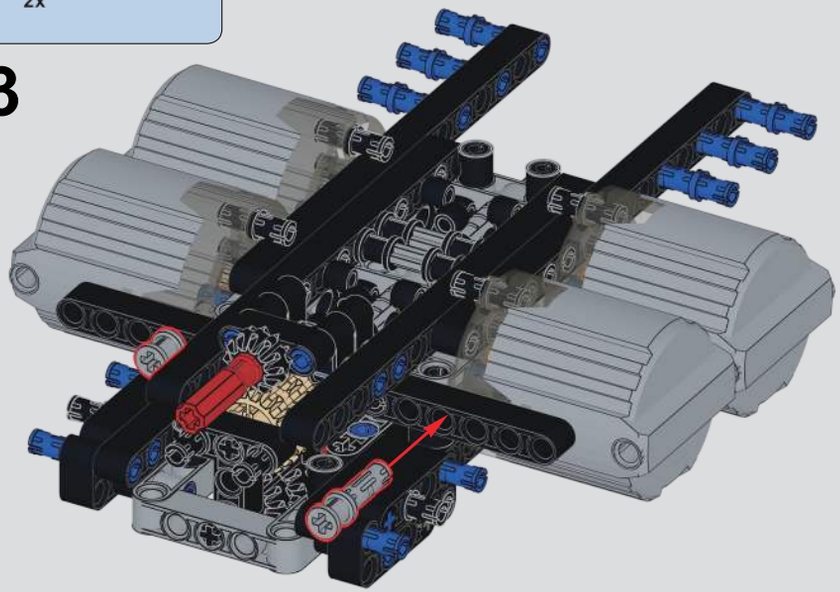

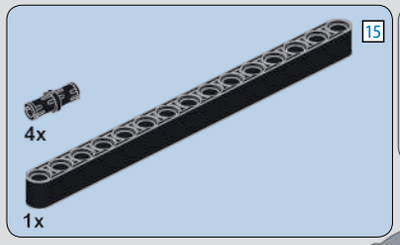

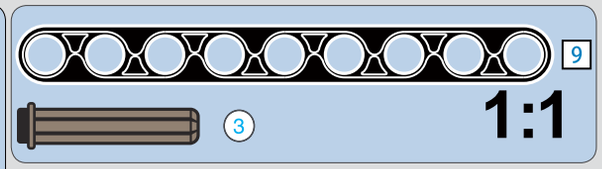

314

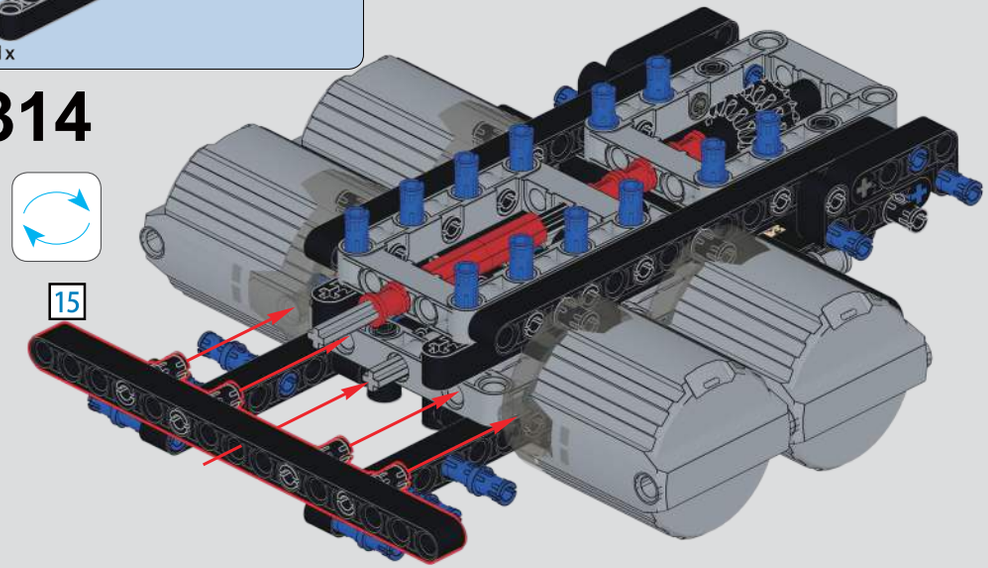

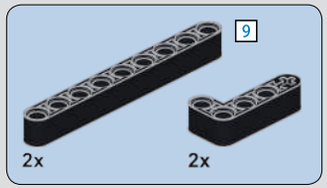

315

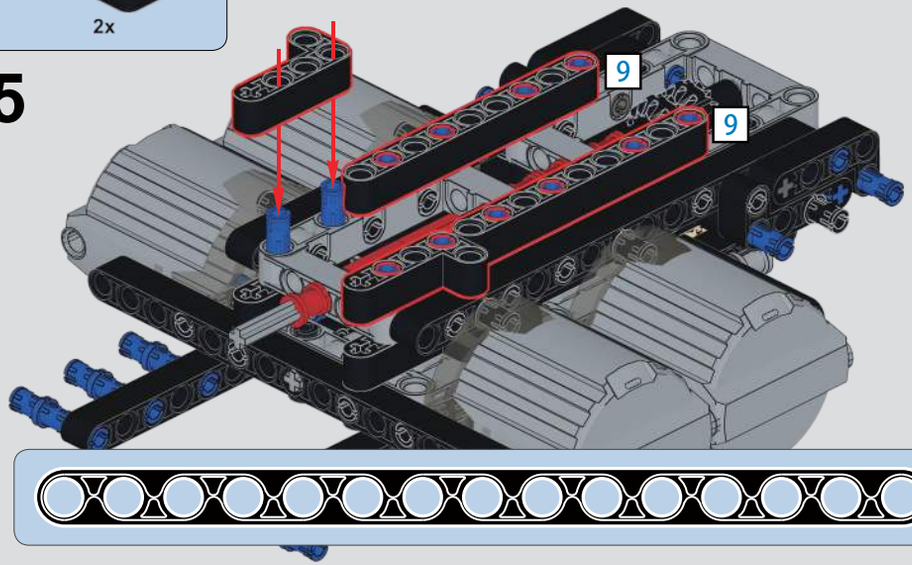

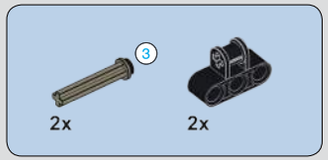

316

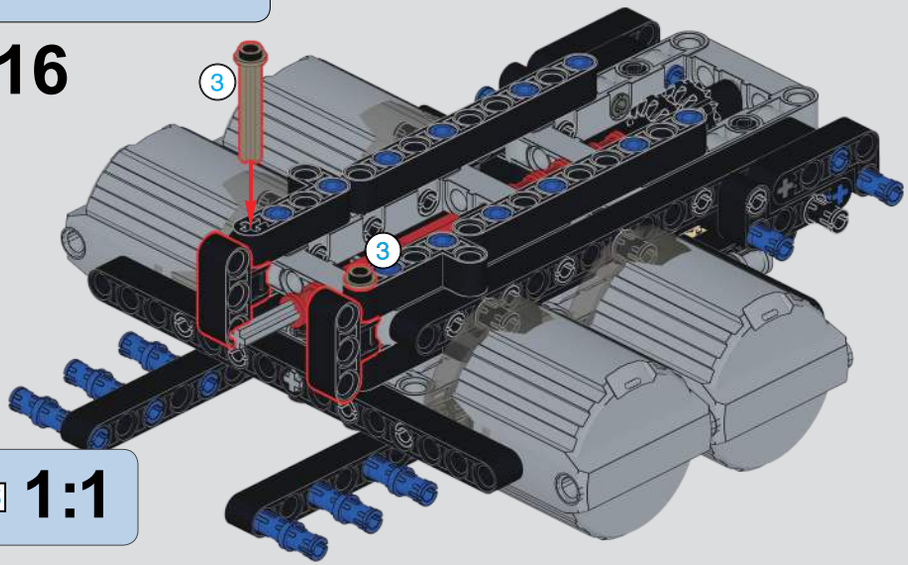

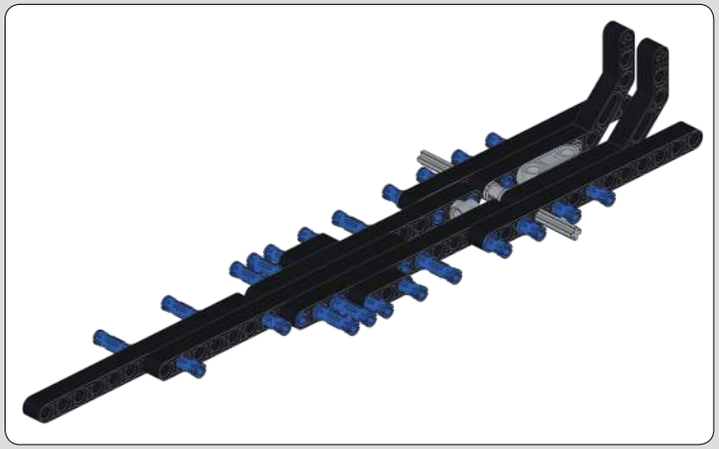

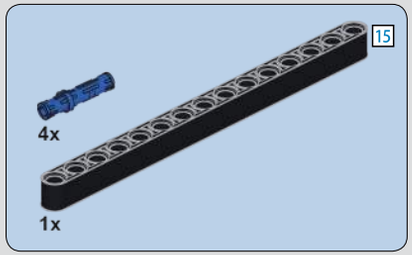

317

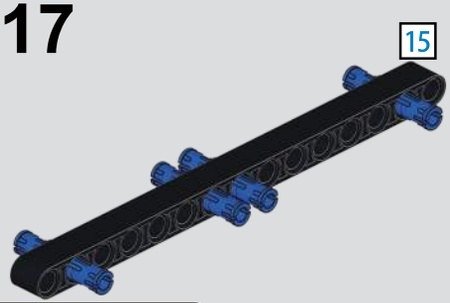

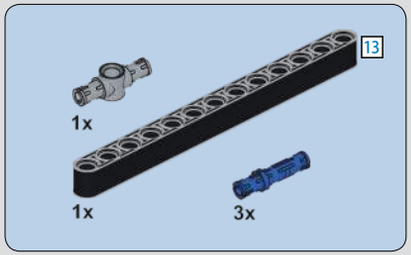

318

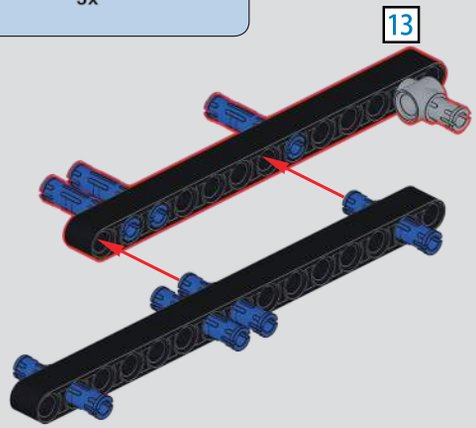

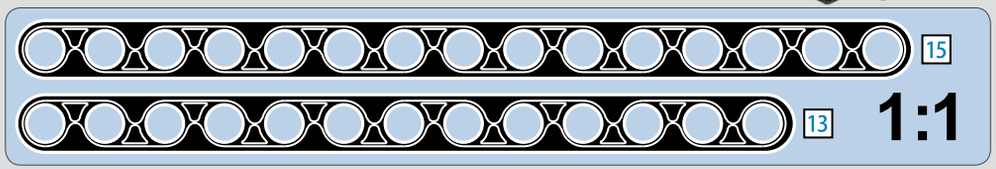

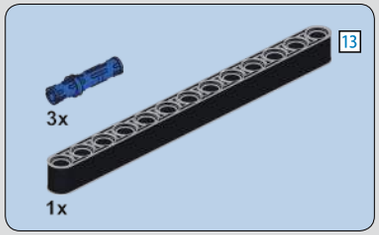

319

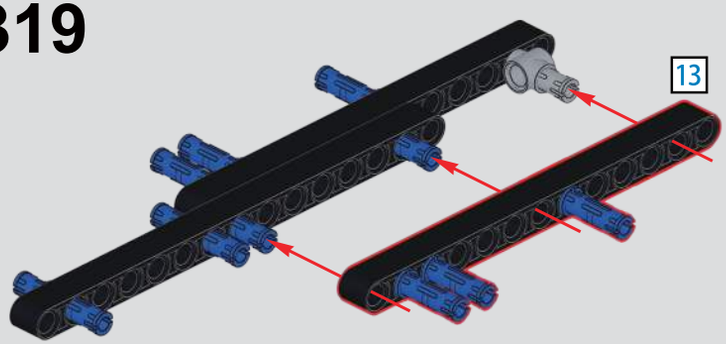

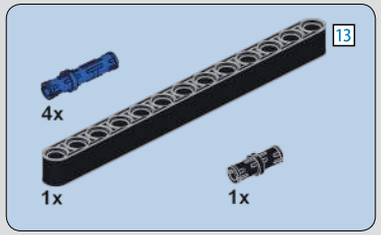

320

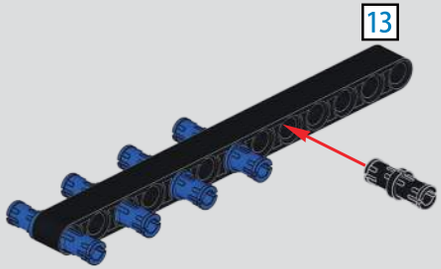

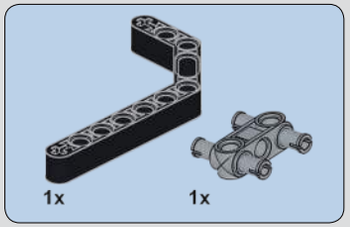

321

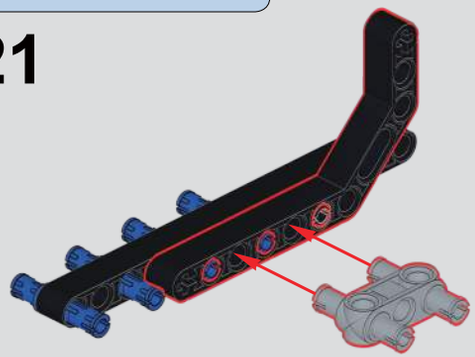

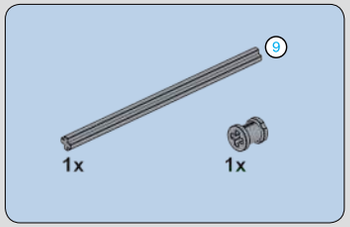

322

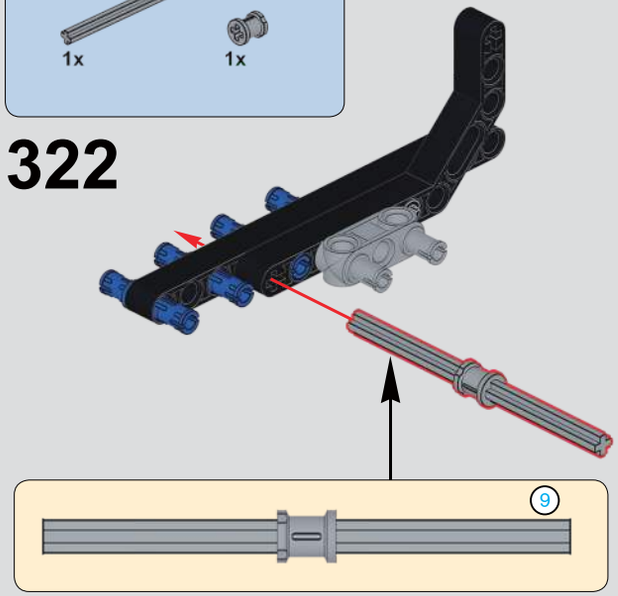

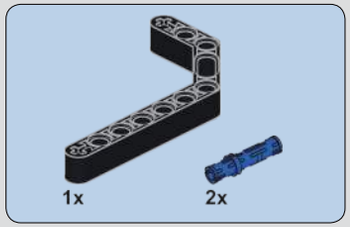

323

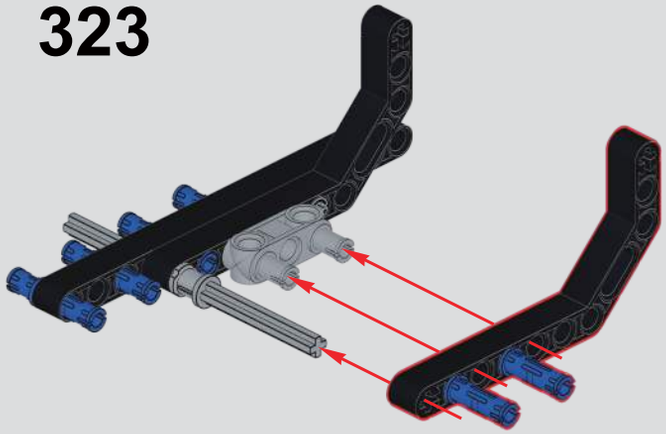

324

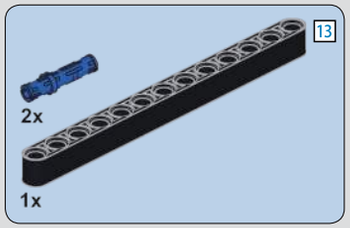

325

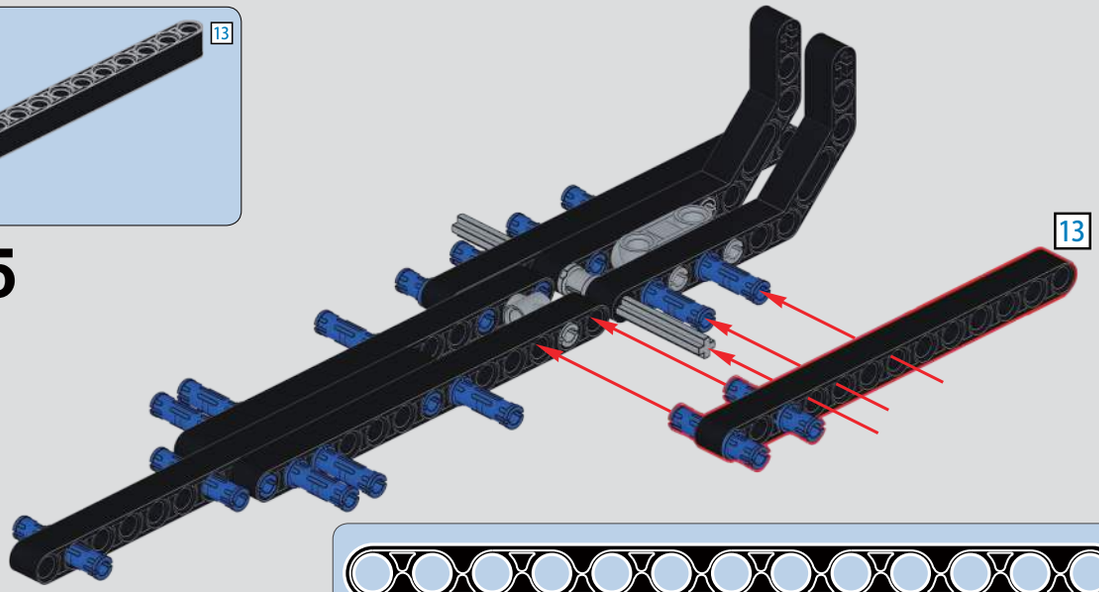

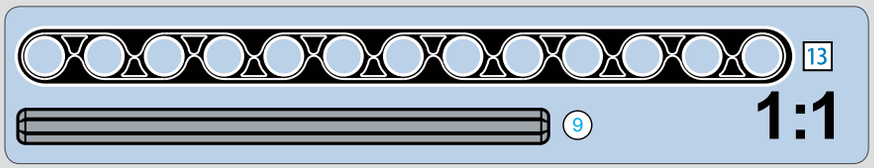

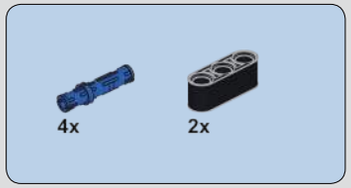

326

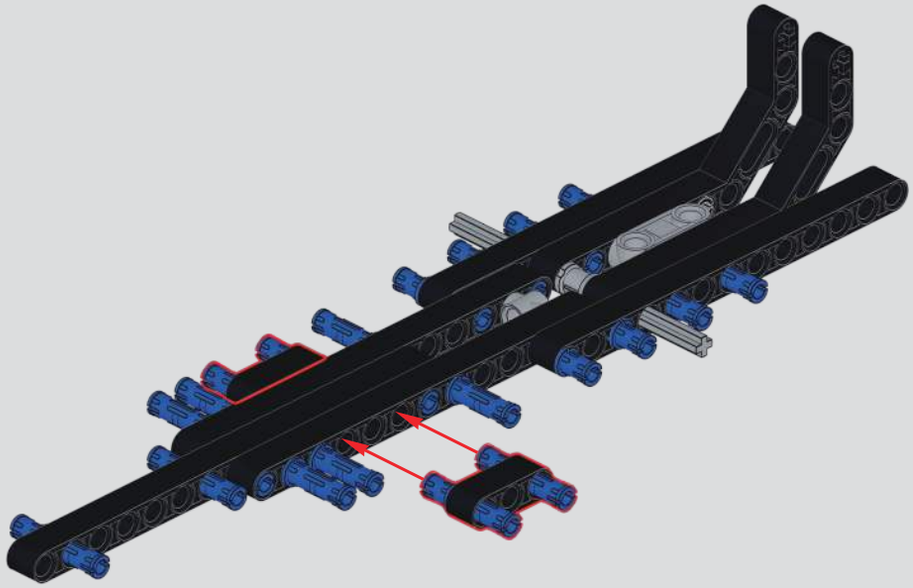

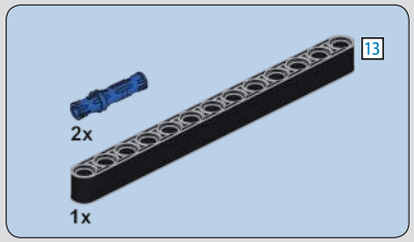

327

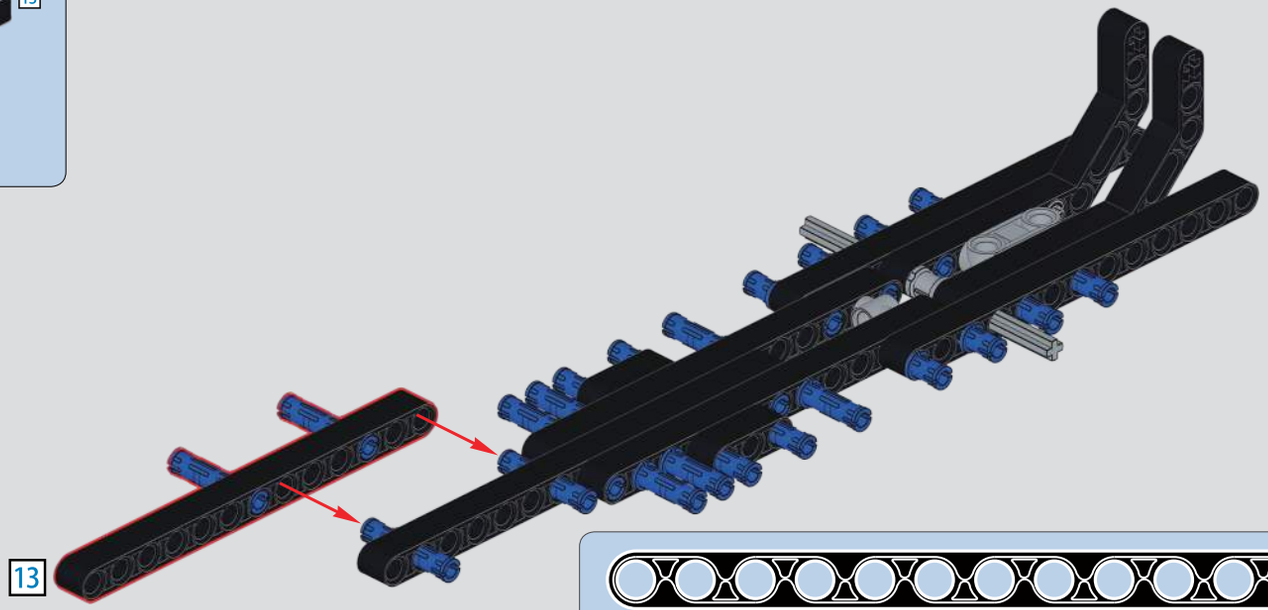

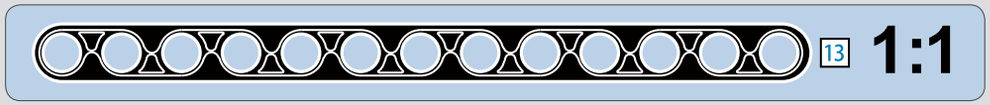

328

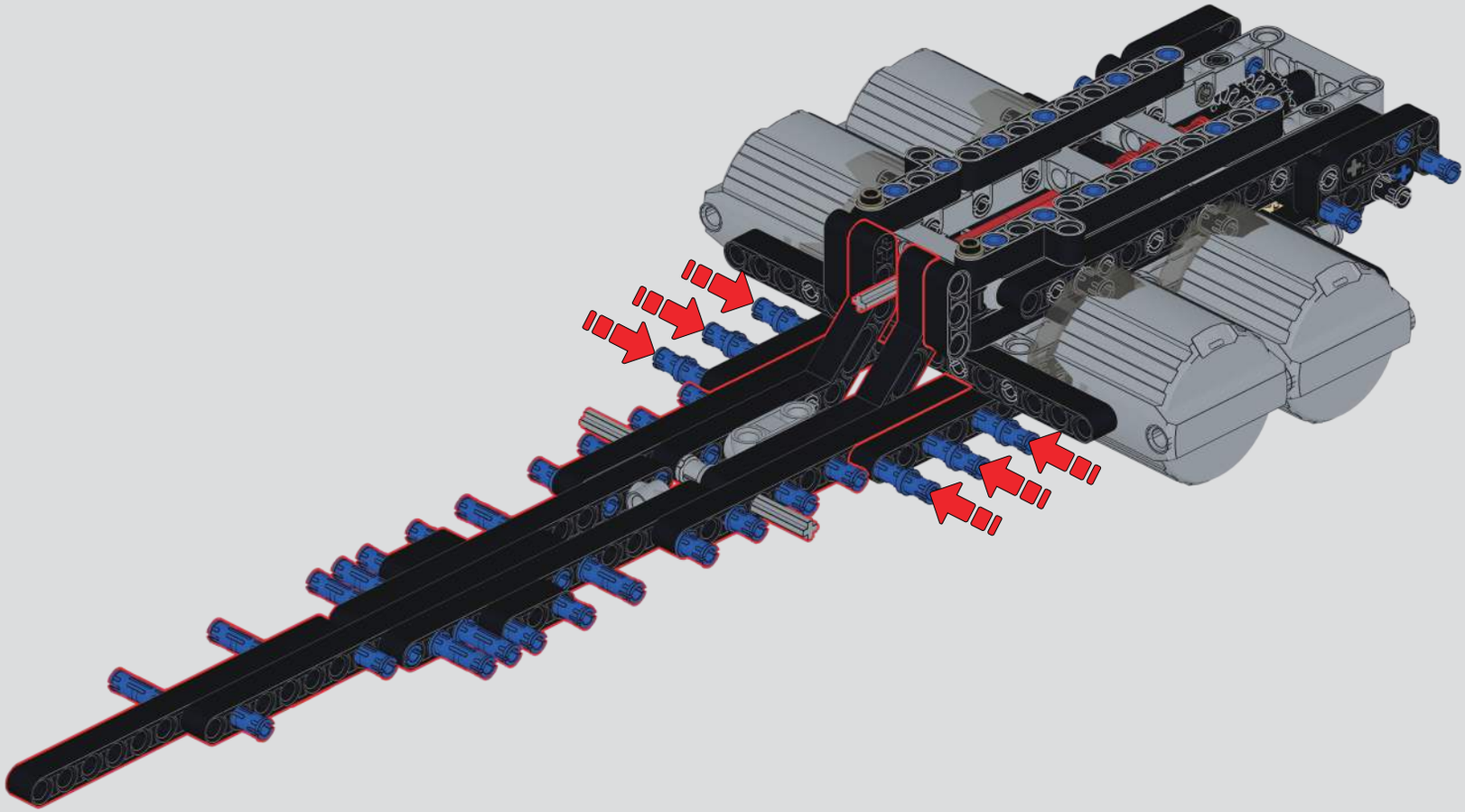

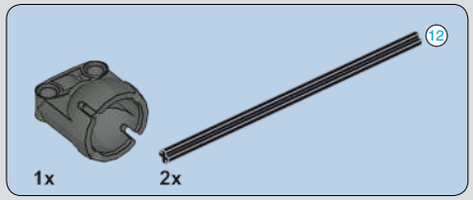

329

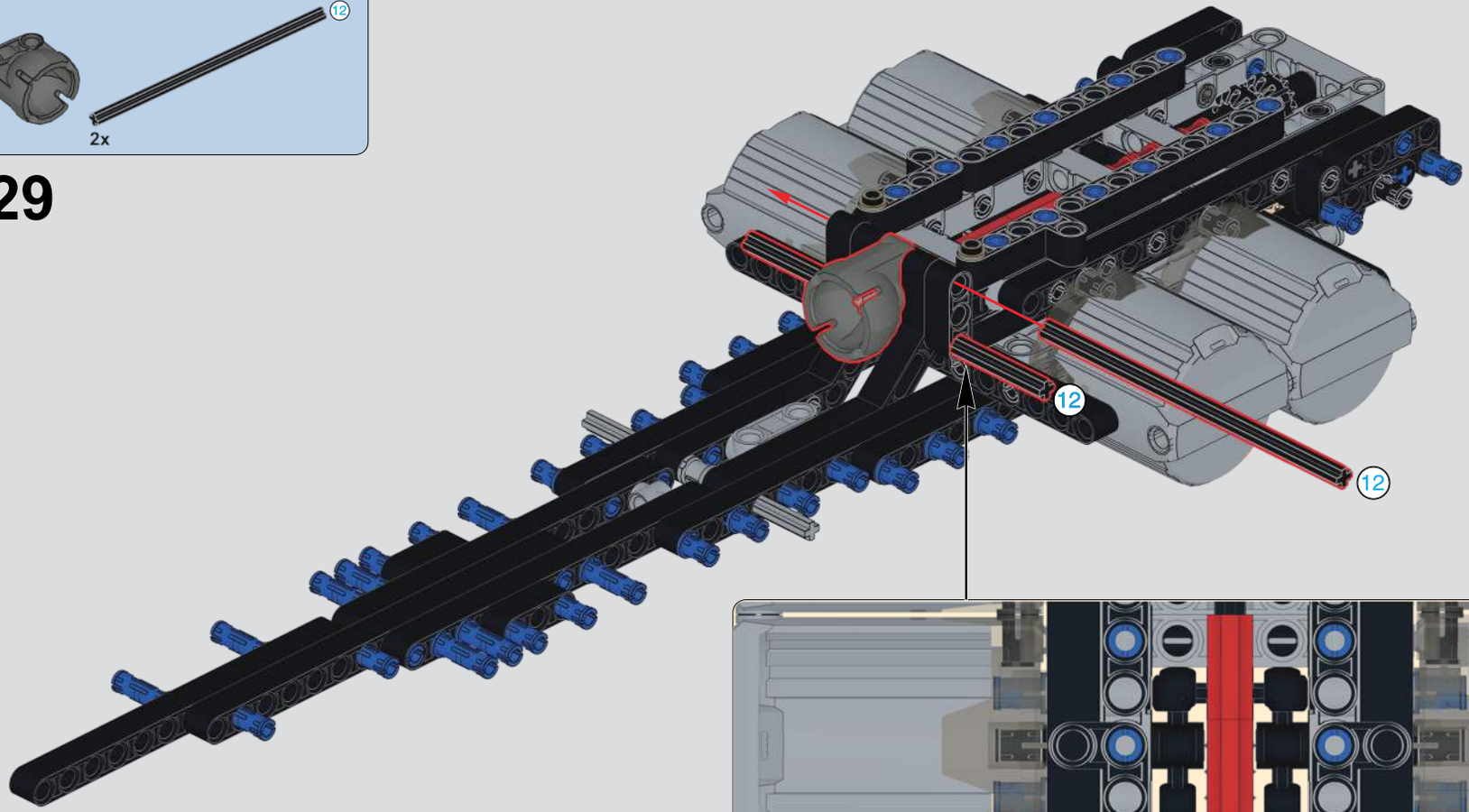

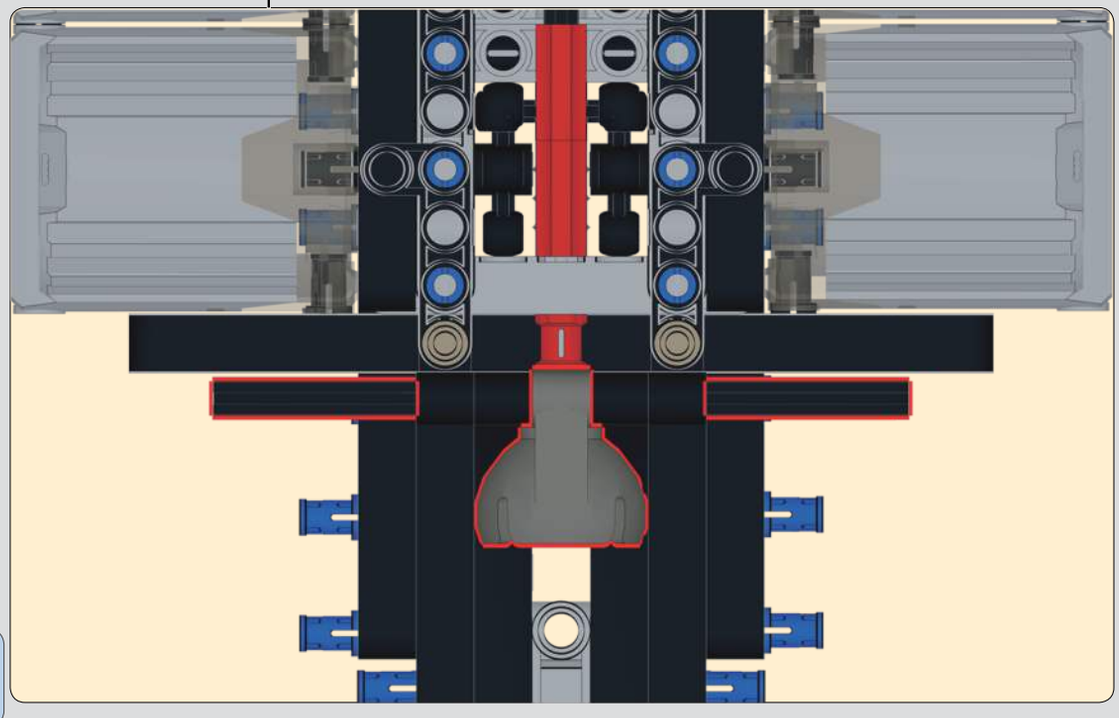

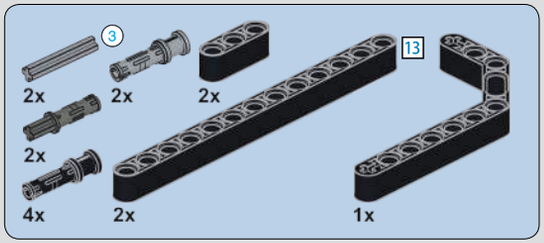

330

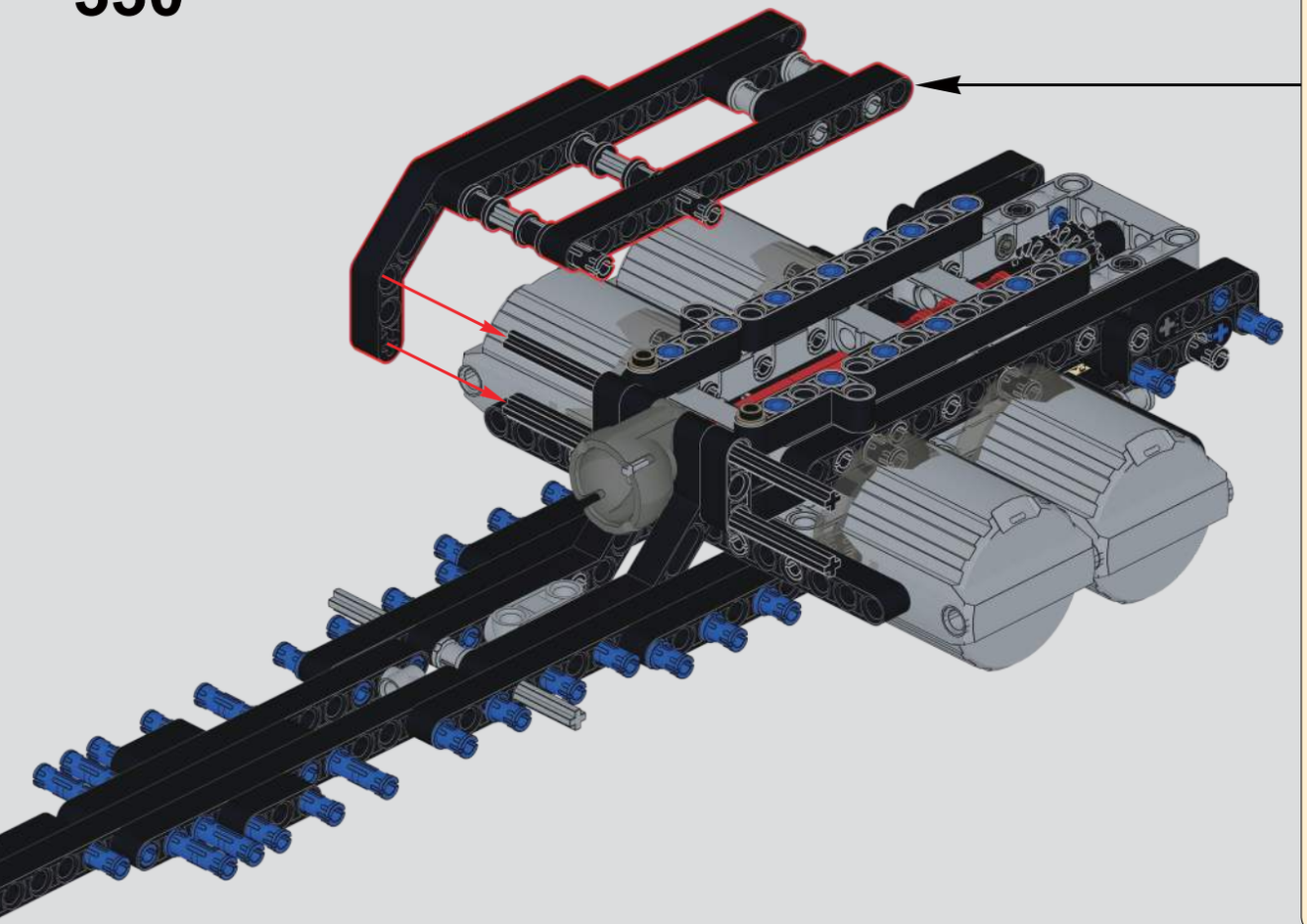

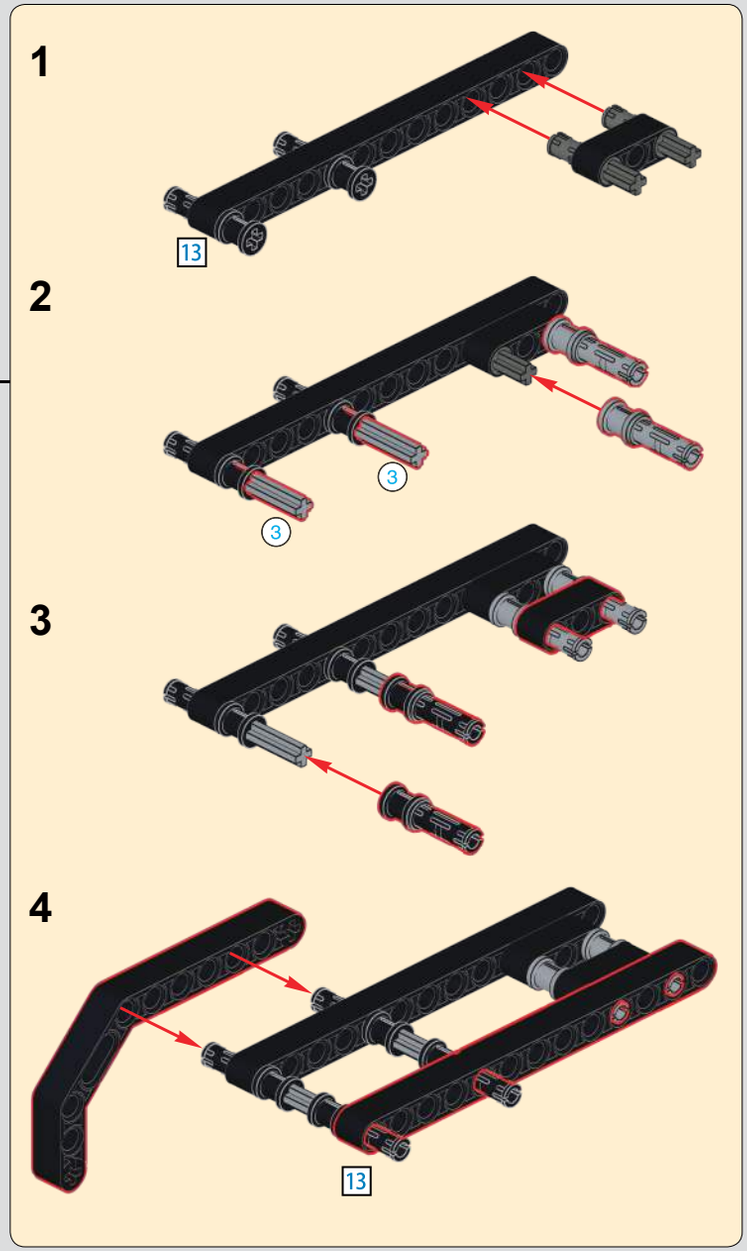

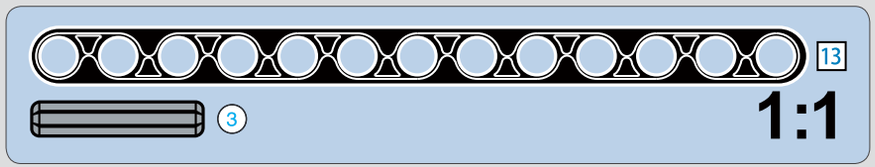

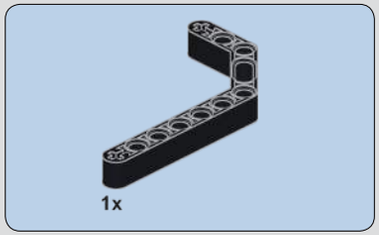

331

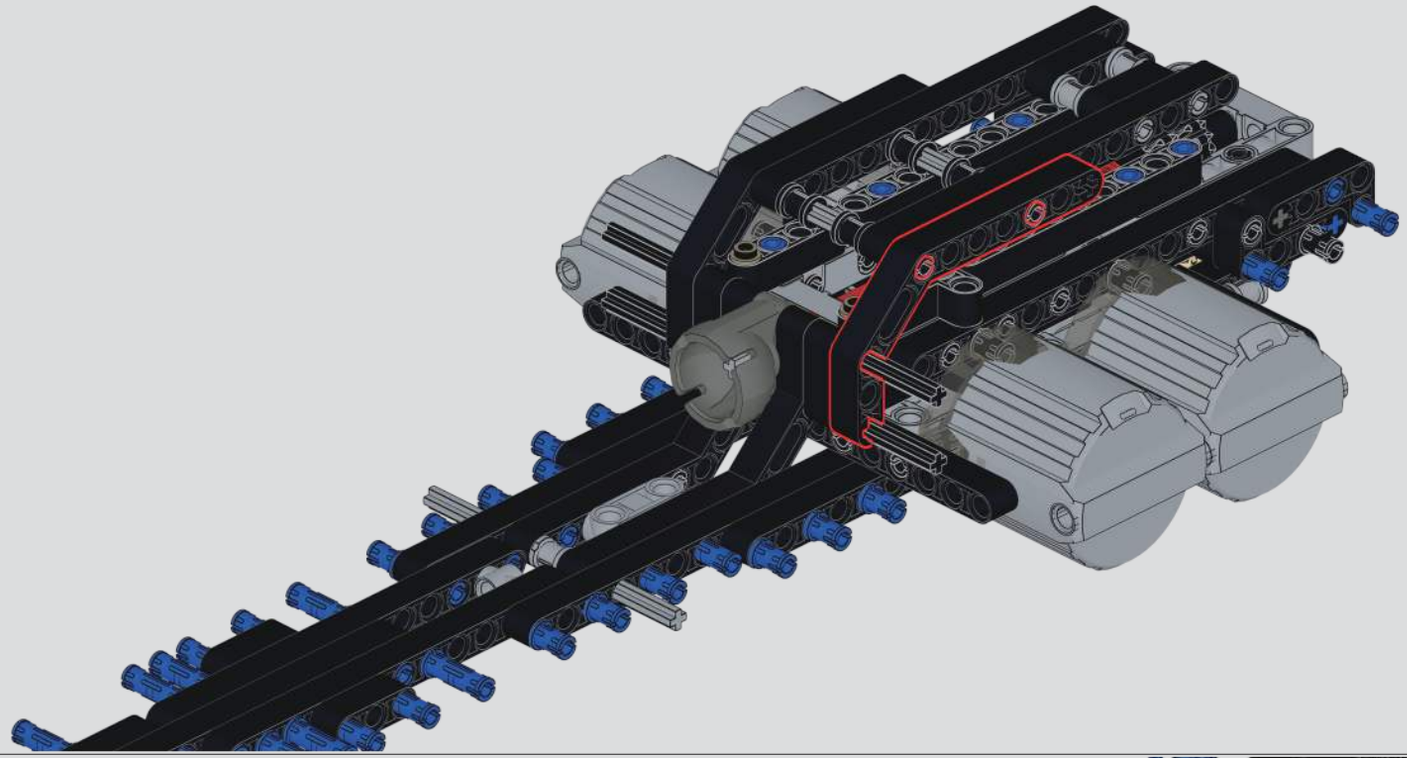

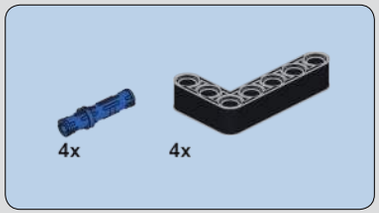

332

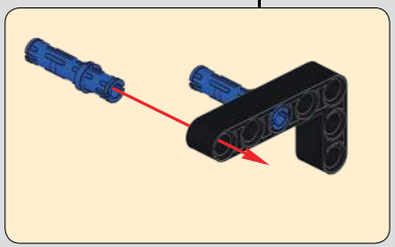

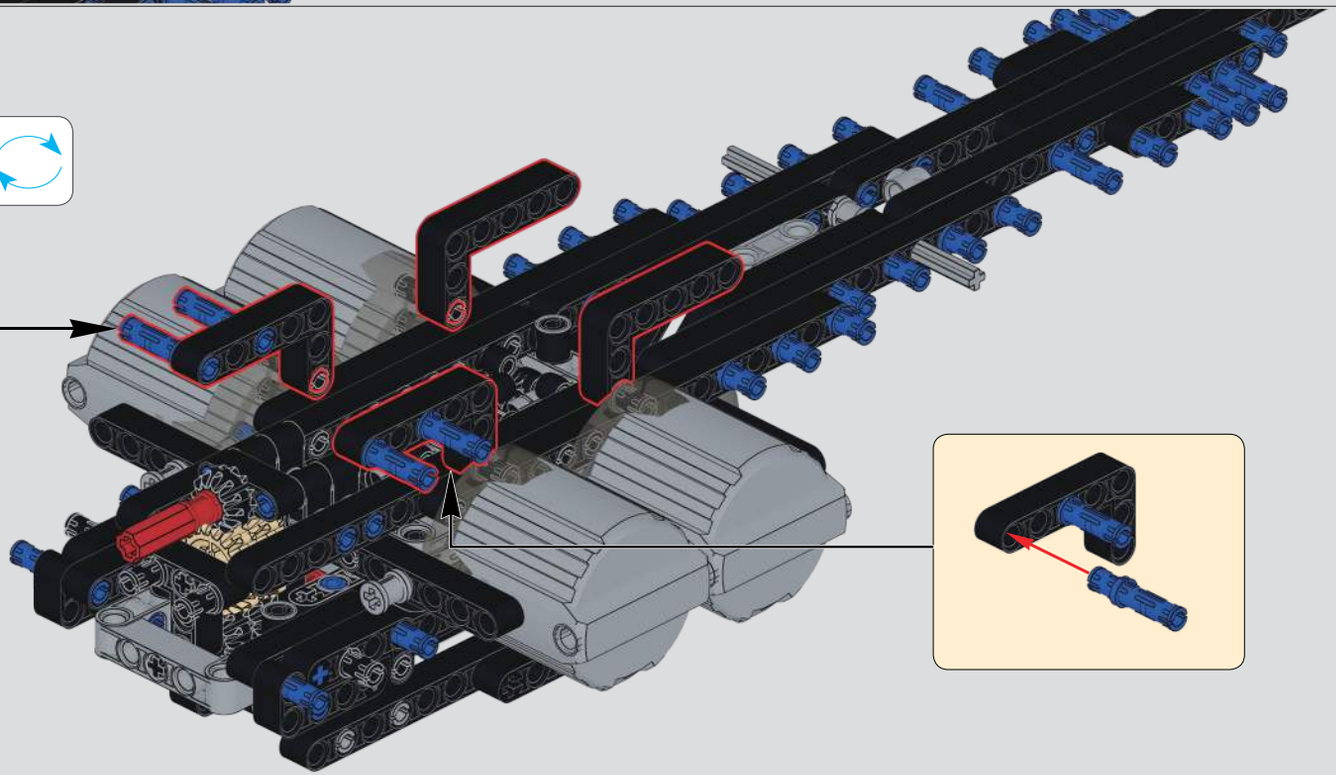

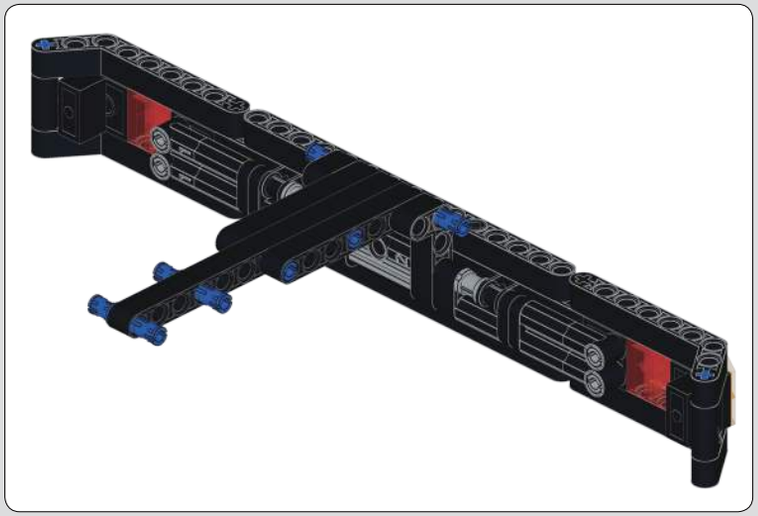

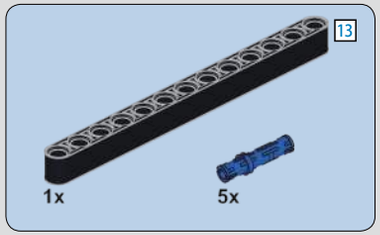

333

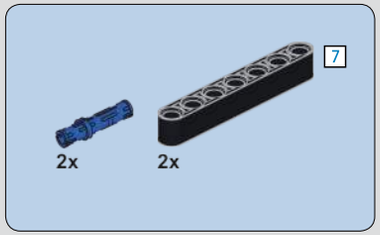

334

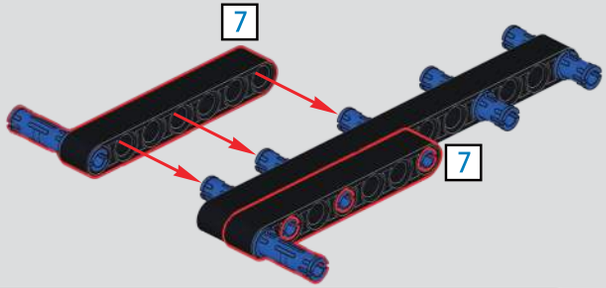

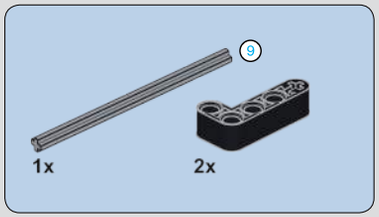

335

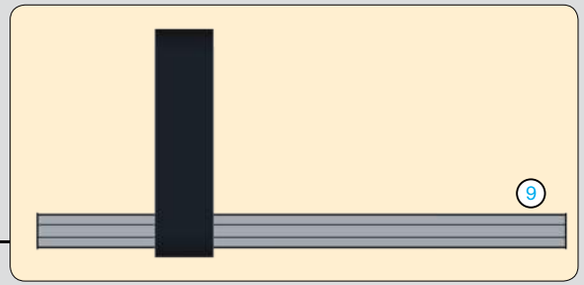

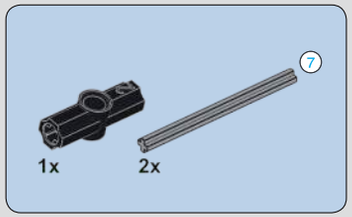

336

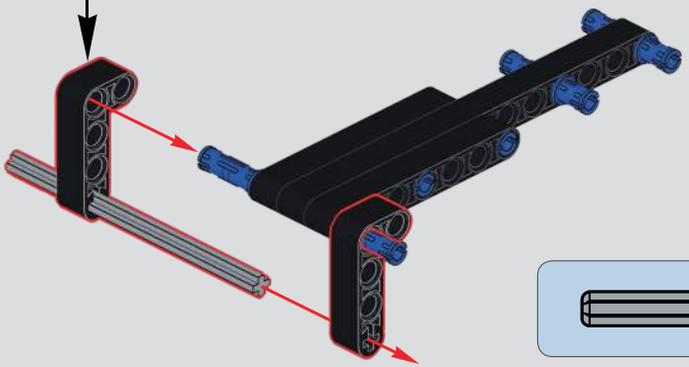

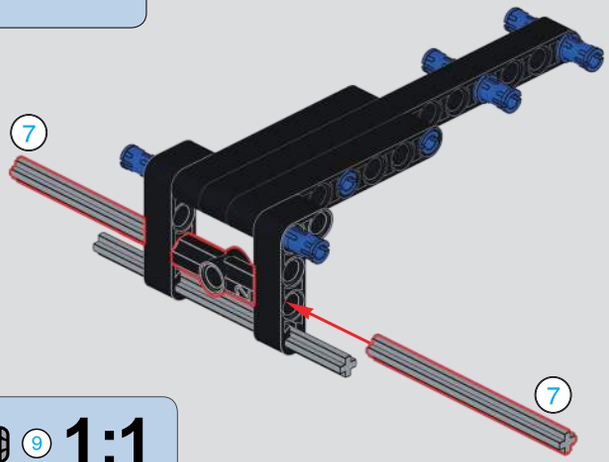

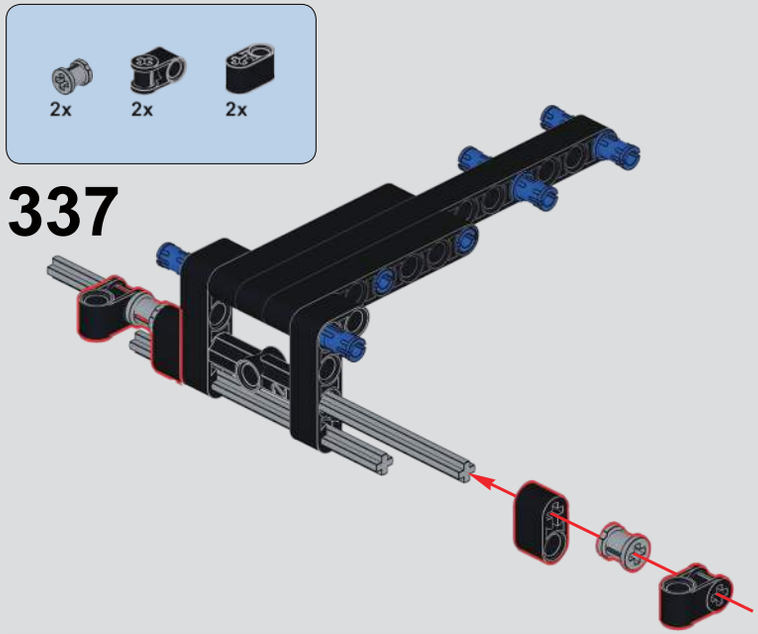
2x
2x
2x
337

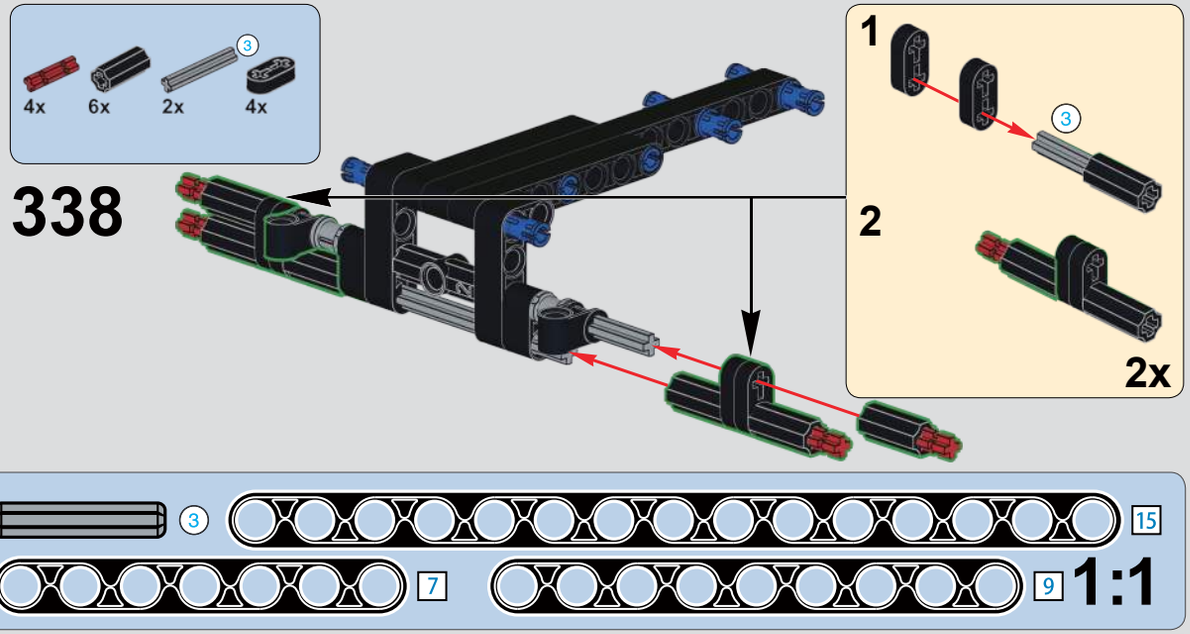
4x
6x
3
2x
4x
338
1
3
2
2x
3
15
7
9
1:1

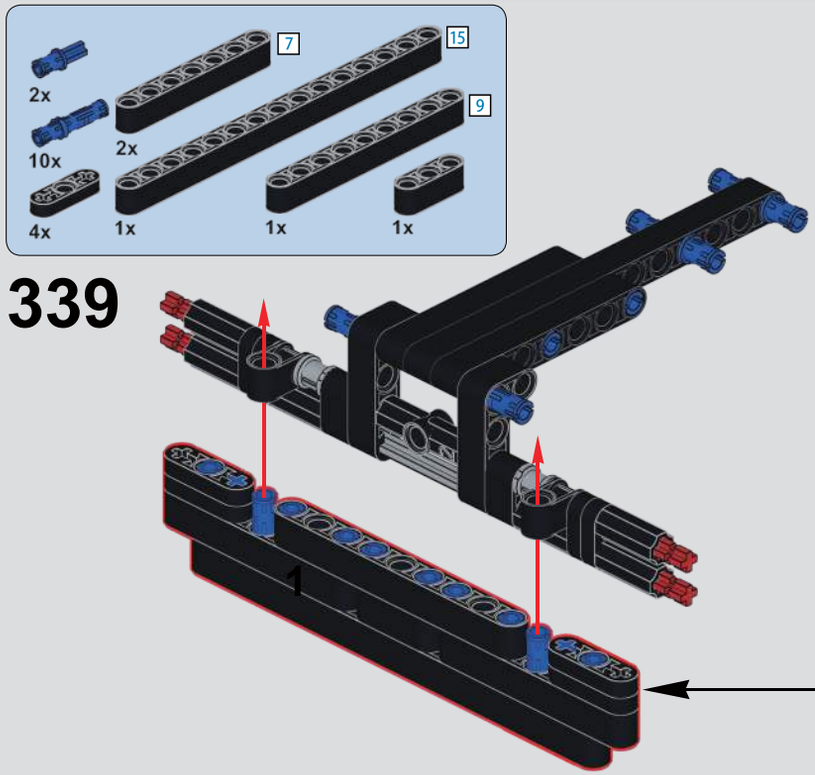
2x
10x
4x
7
2x
15
1x
1x
9
1x
339
1

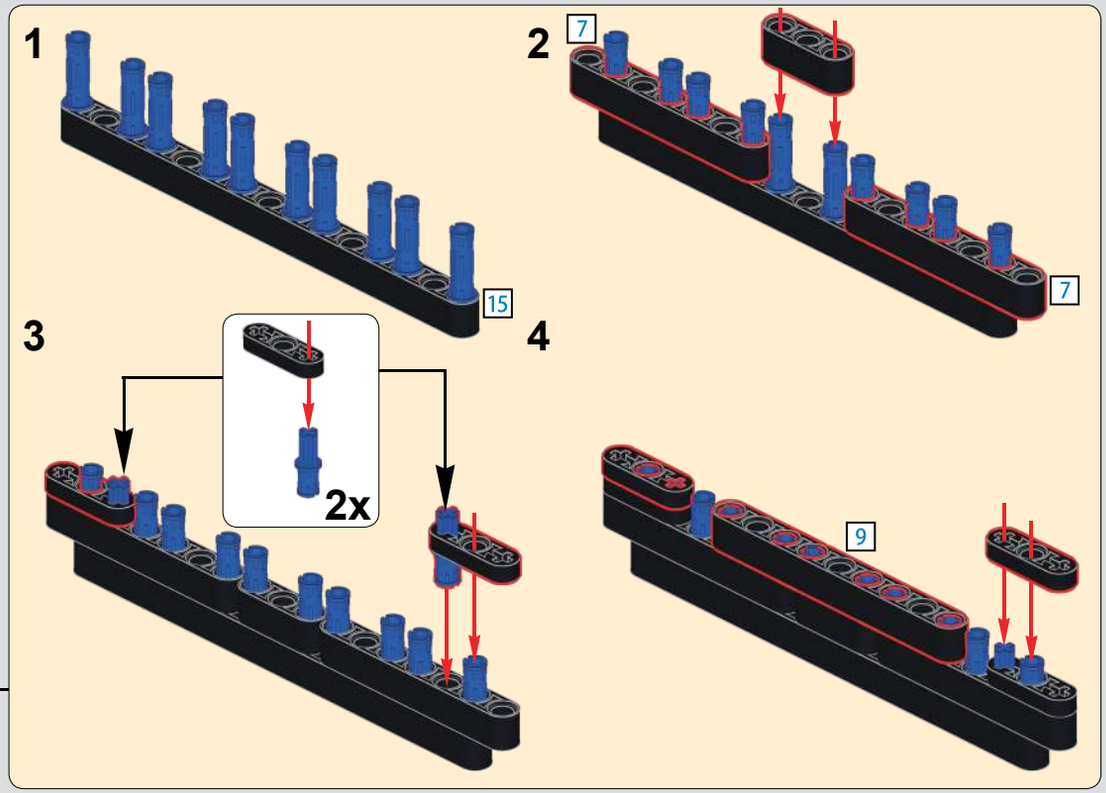
1
15
2
7
7
3
2x
4
9

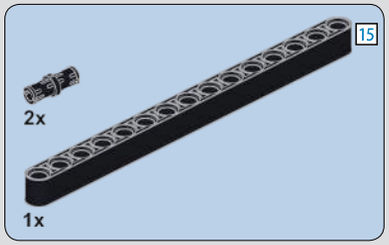

340

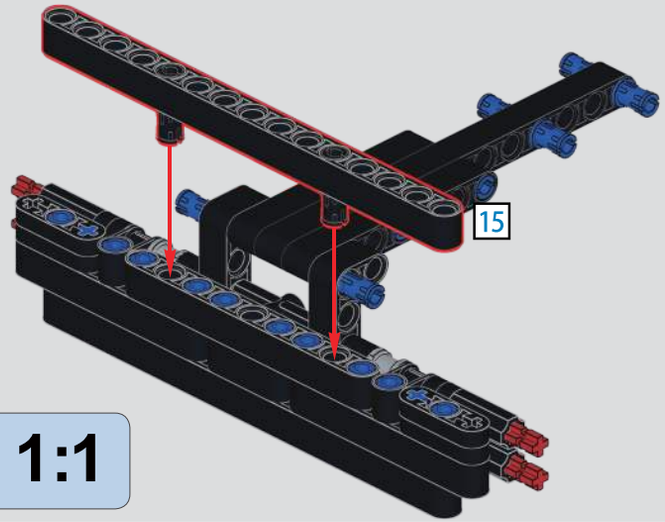

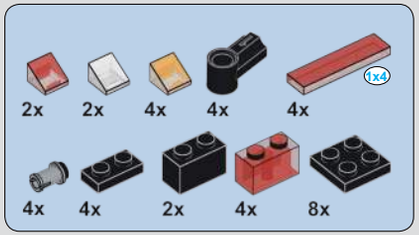

341

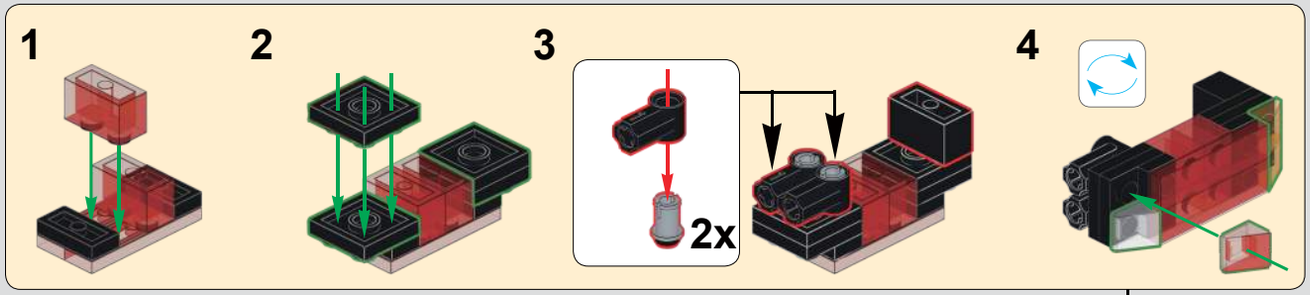

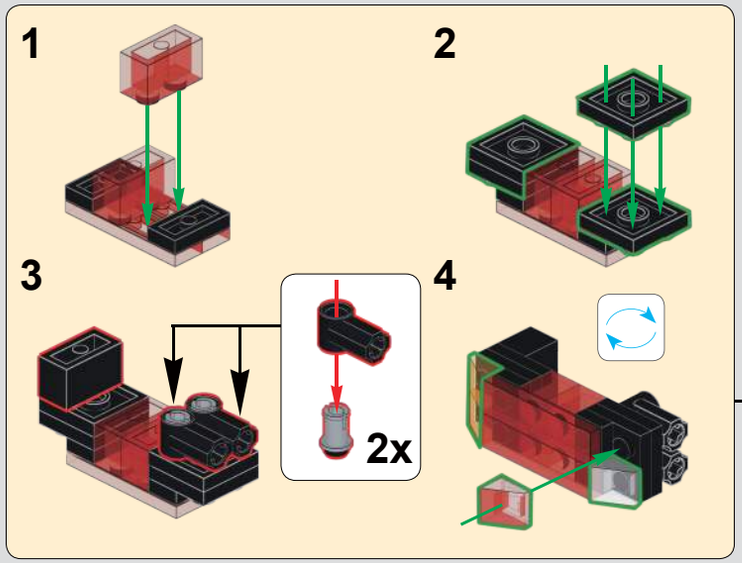

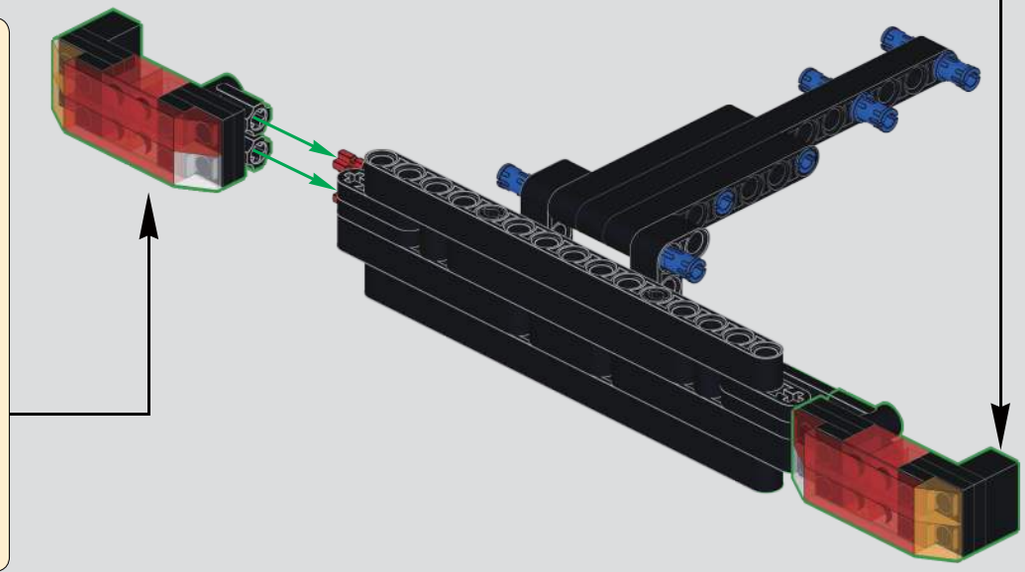

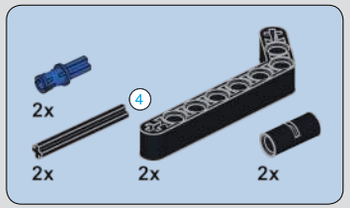

342

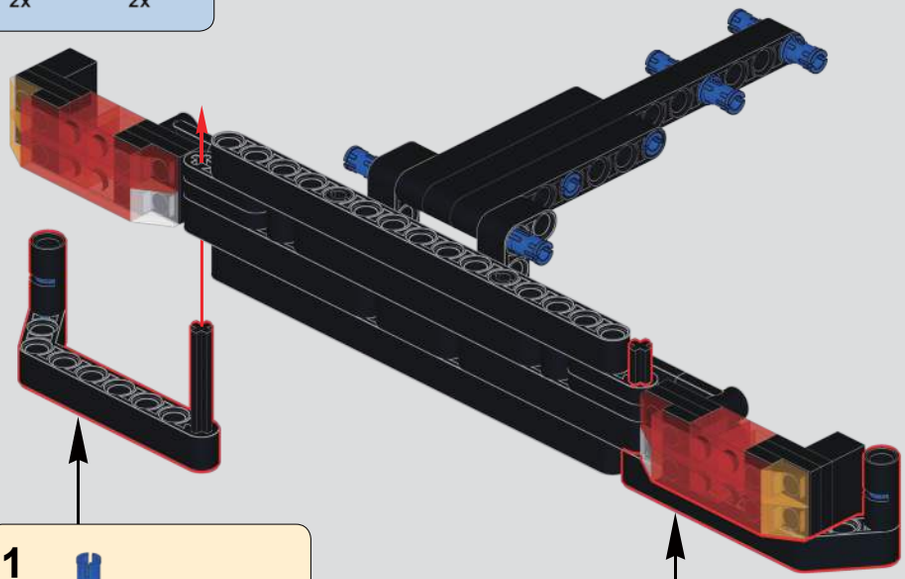

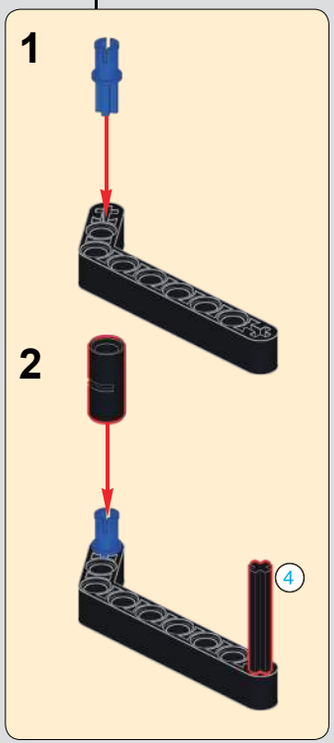

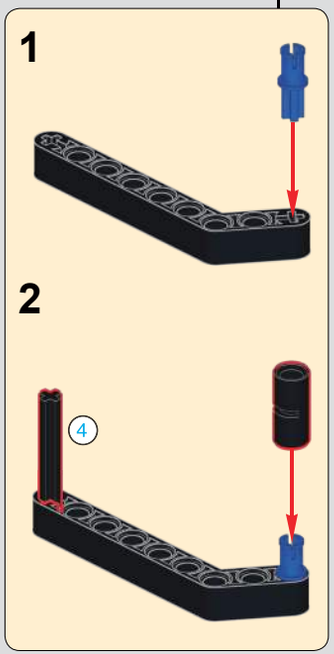

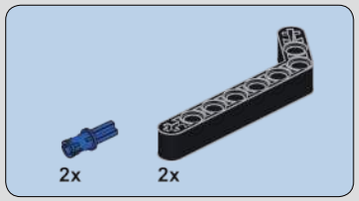

343

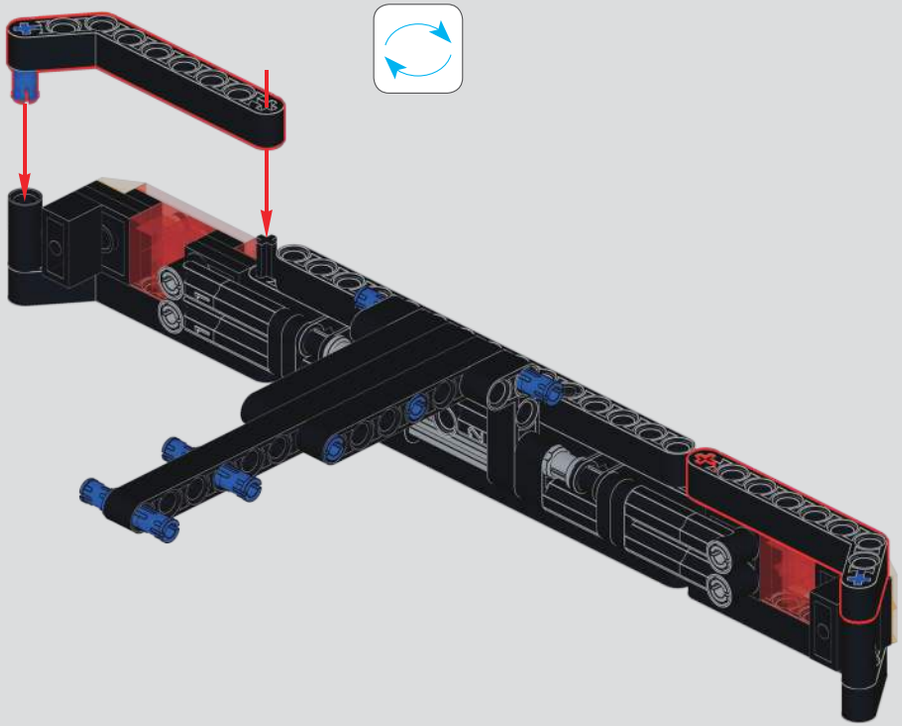

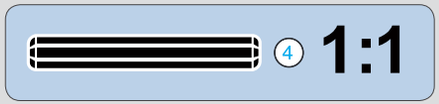

344

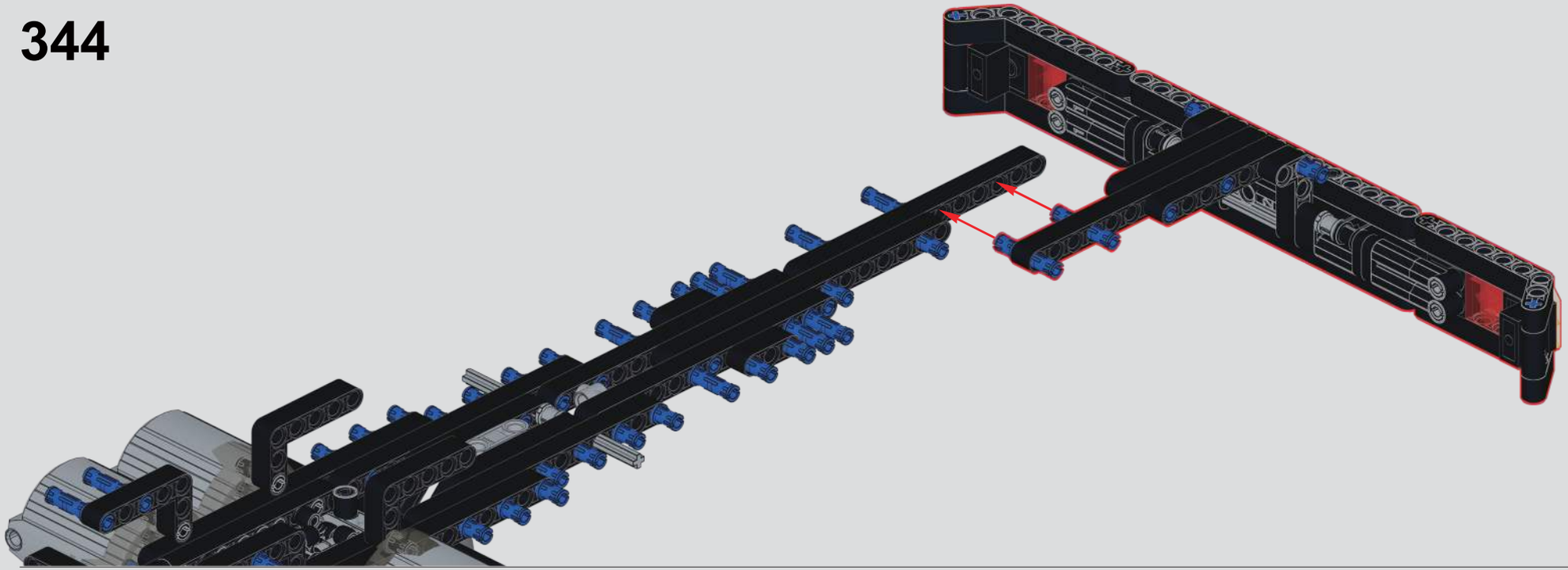

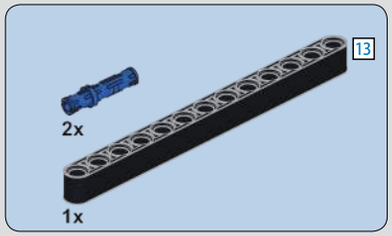

345

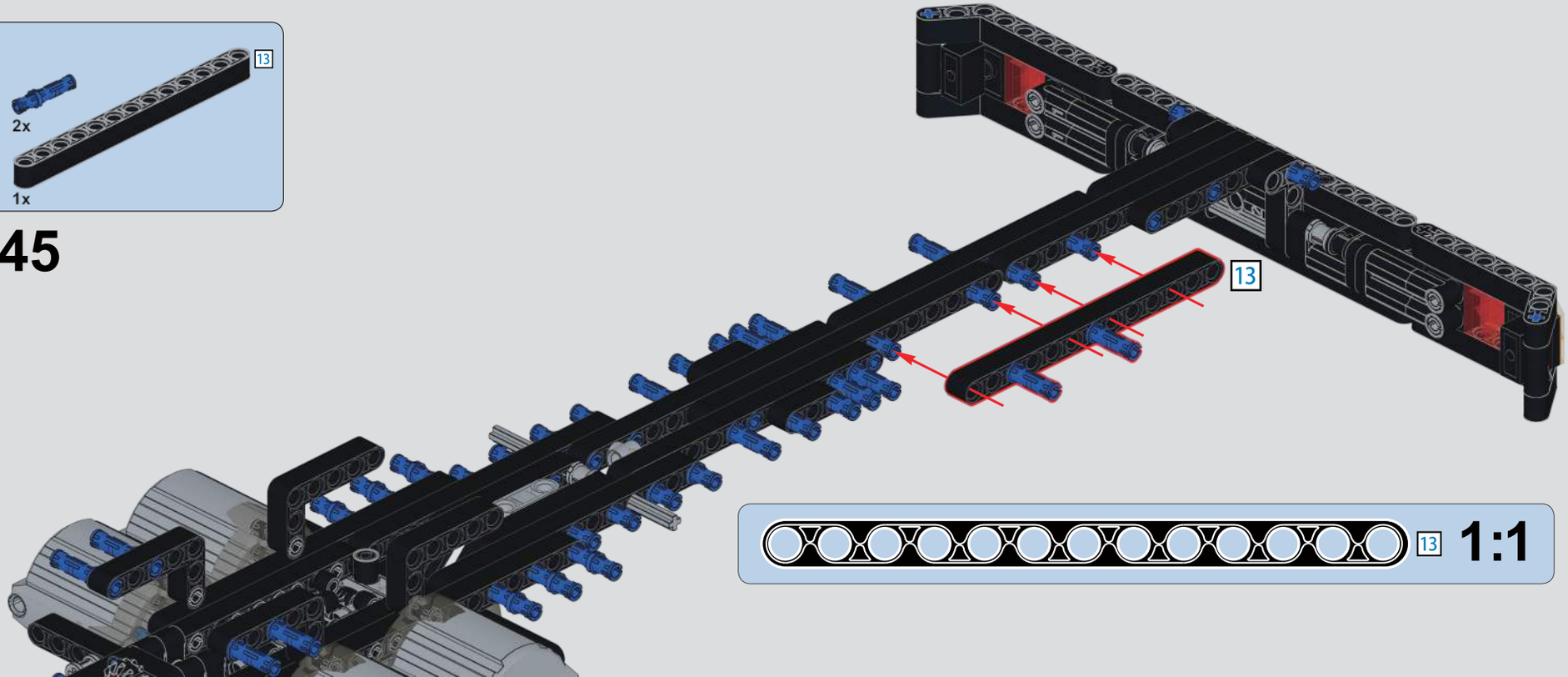

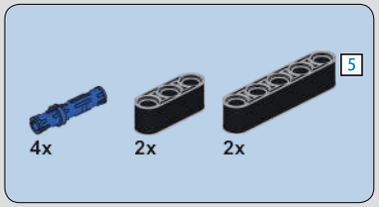

346

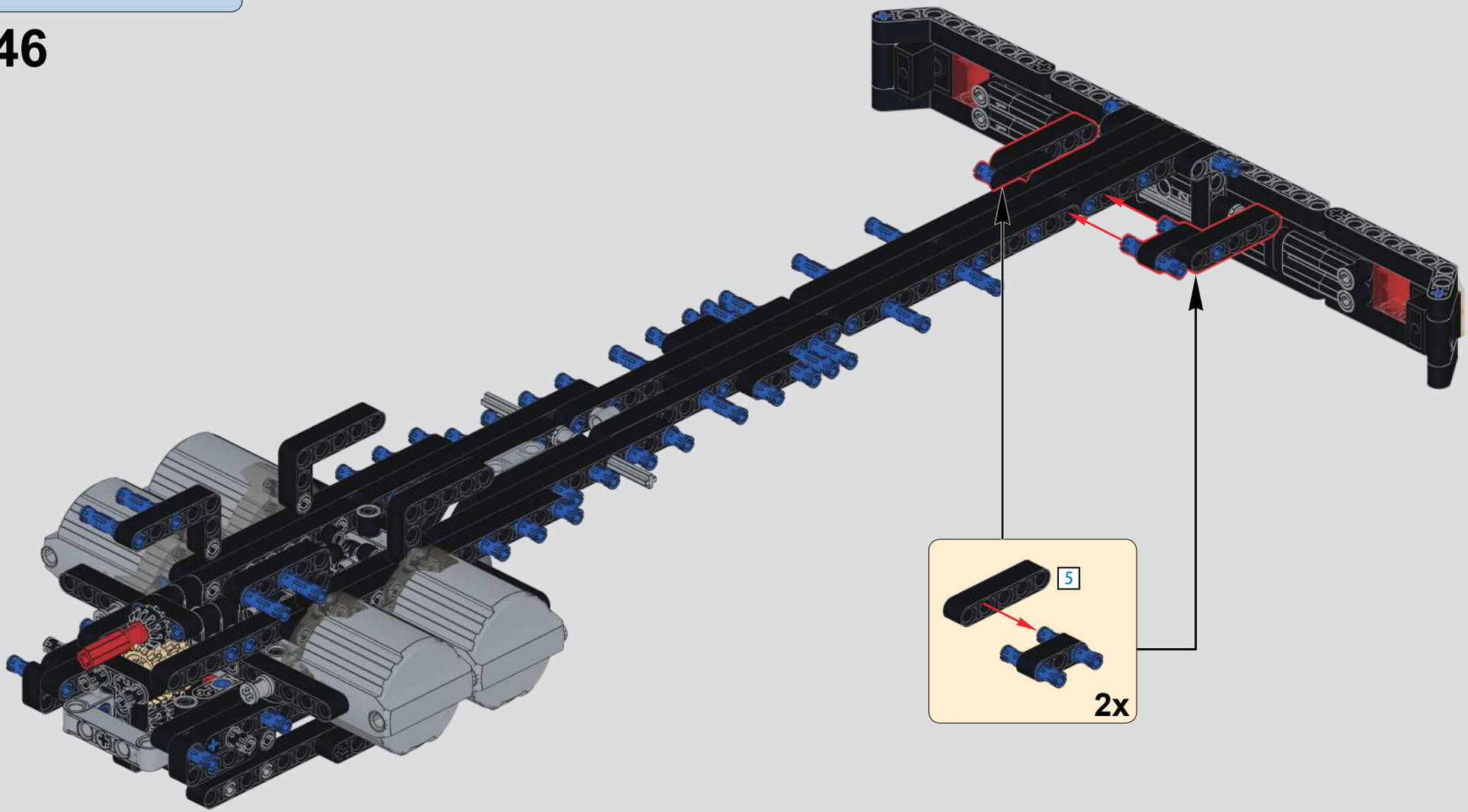

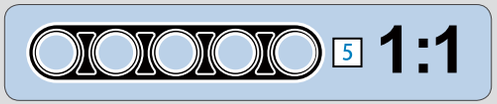

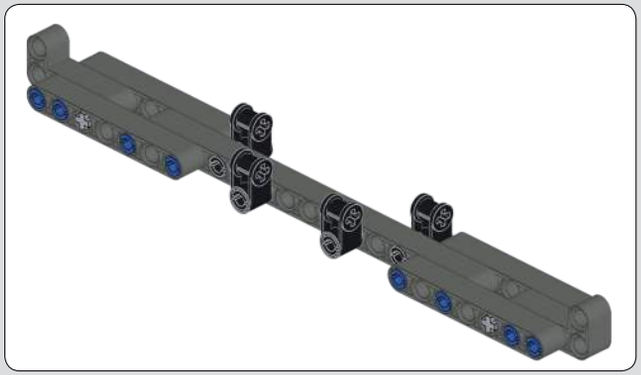

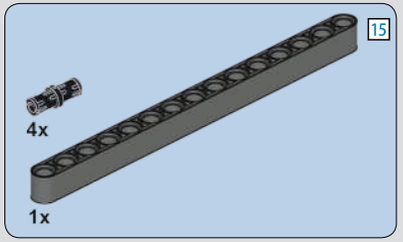

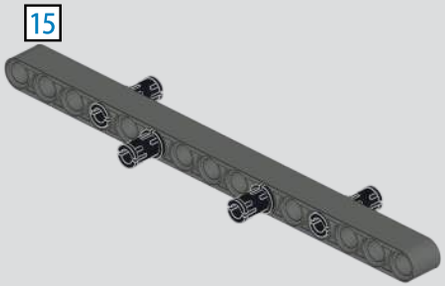

347

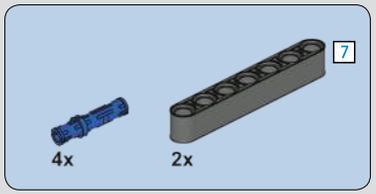

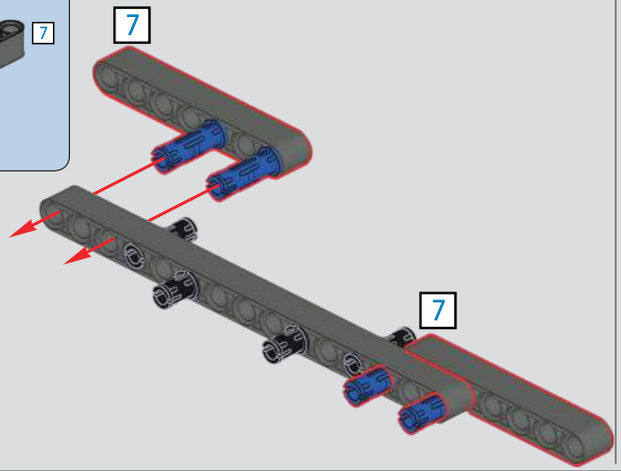

348

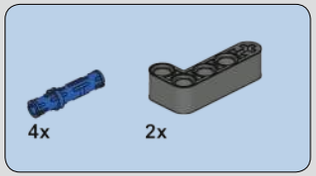

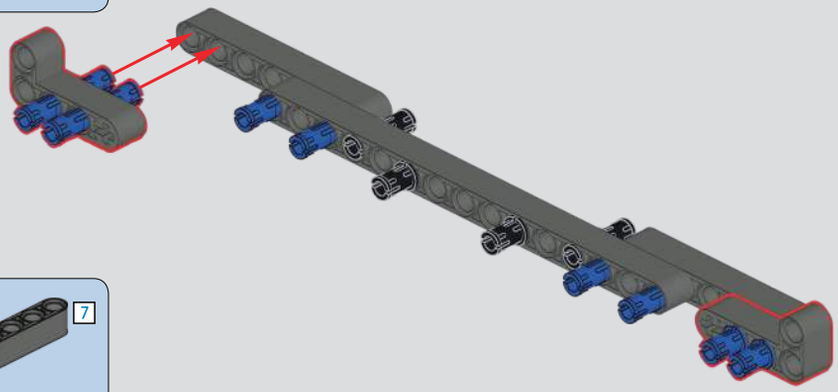

349

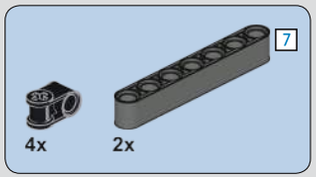

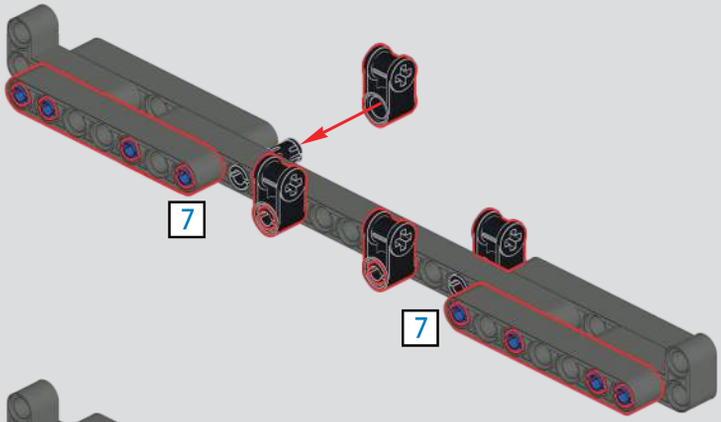

350

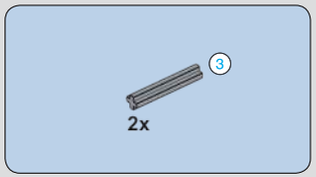

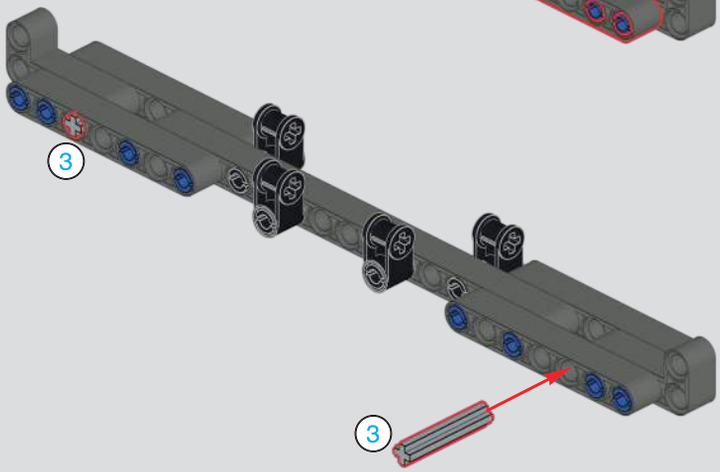

351

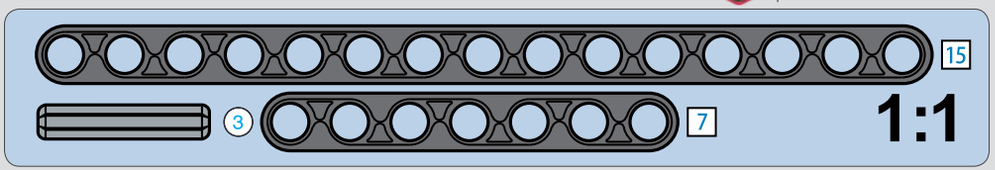

352

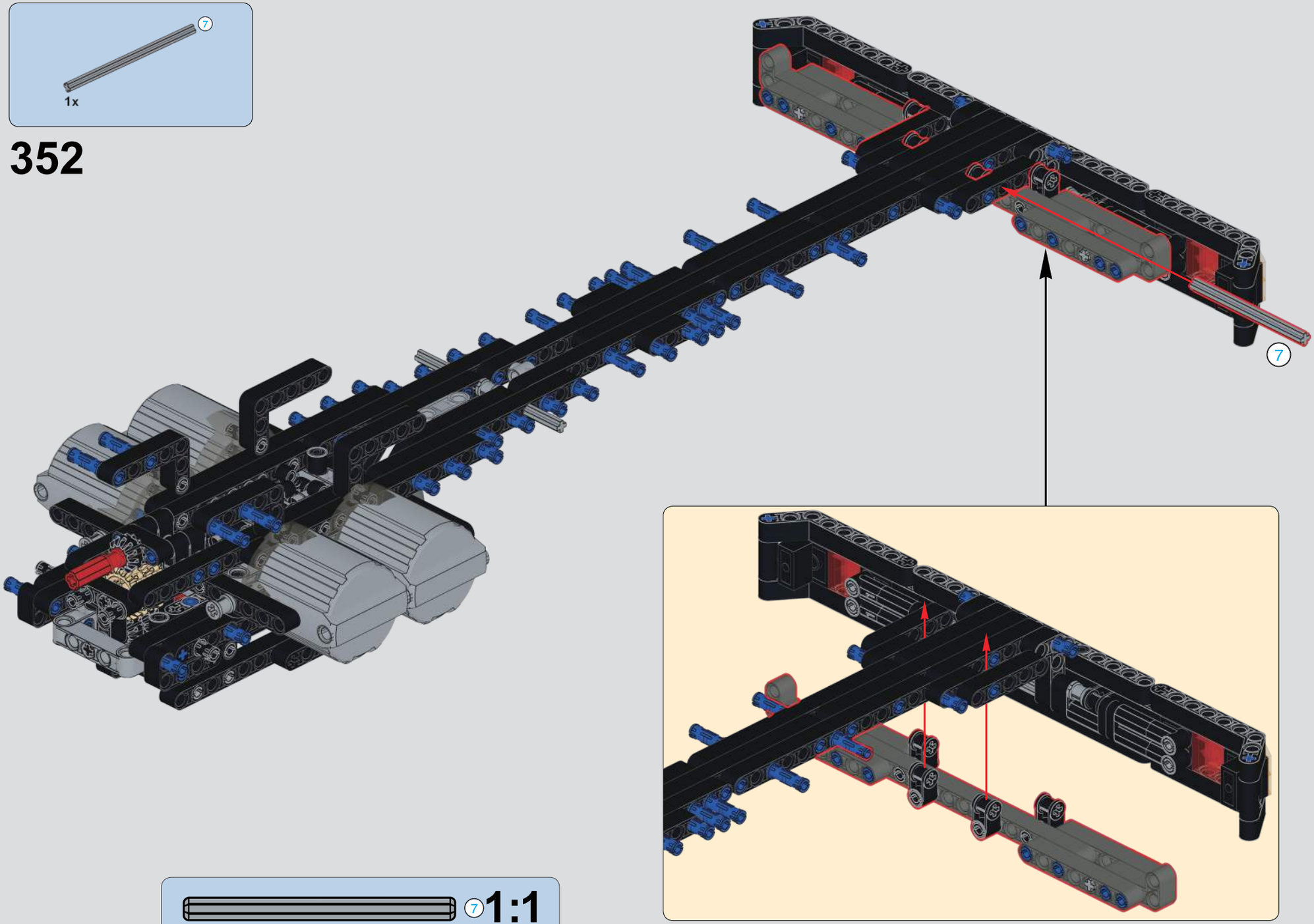

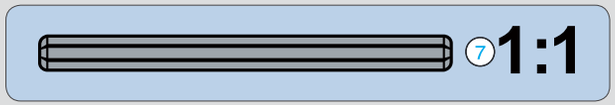

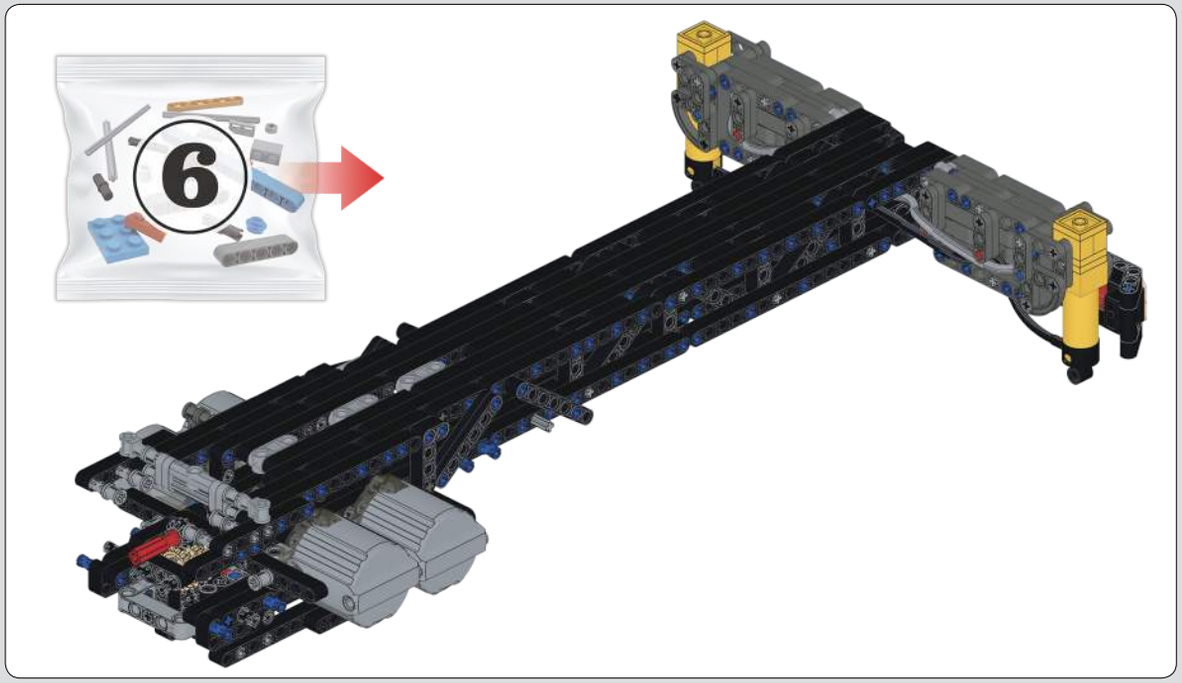

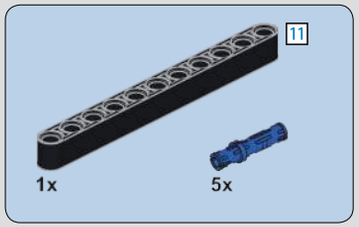

353

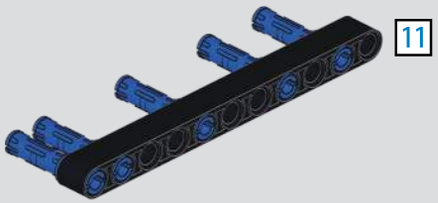

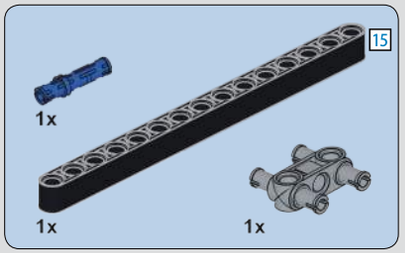

354

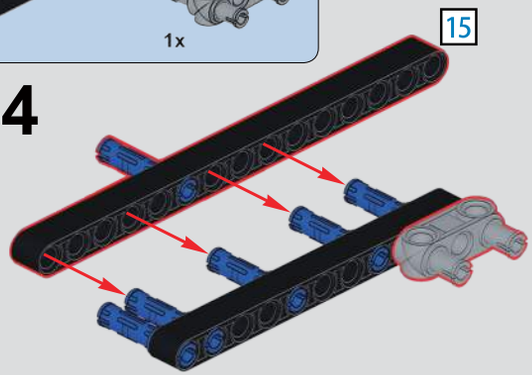

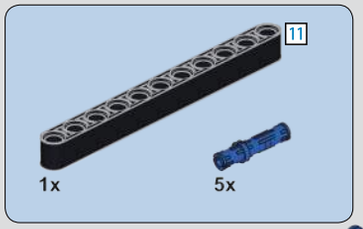

355

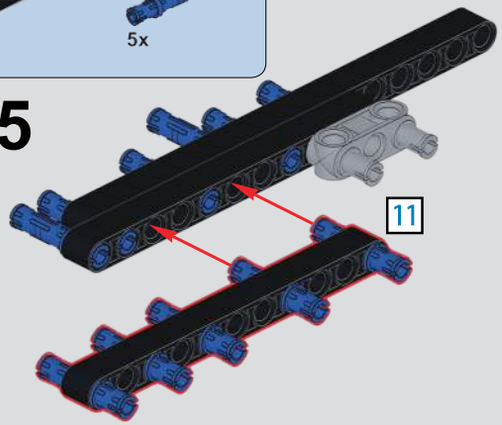

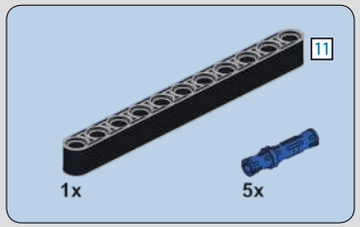

356

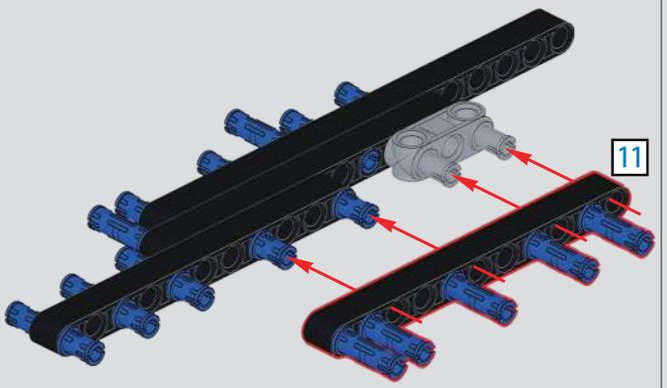

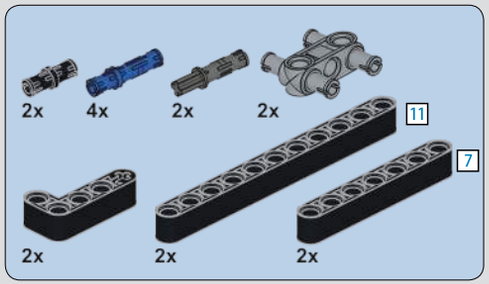

357

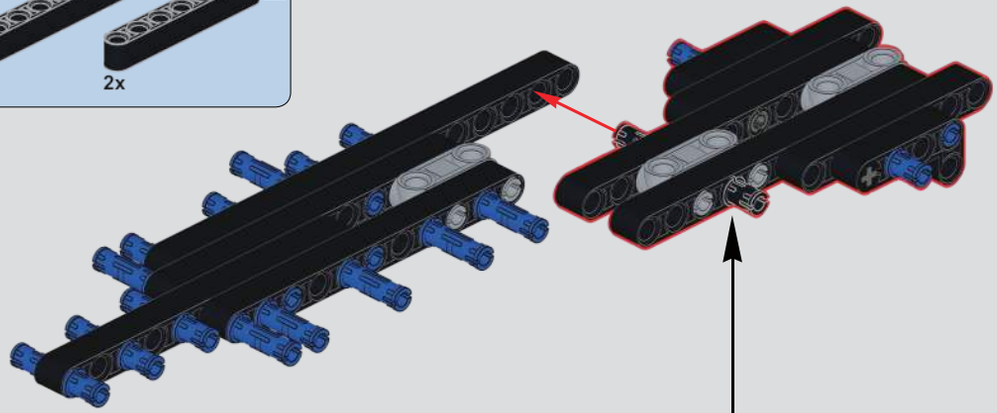

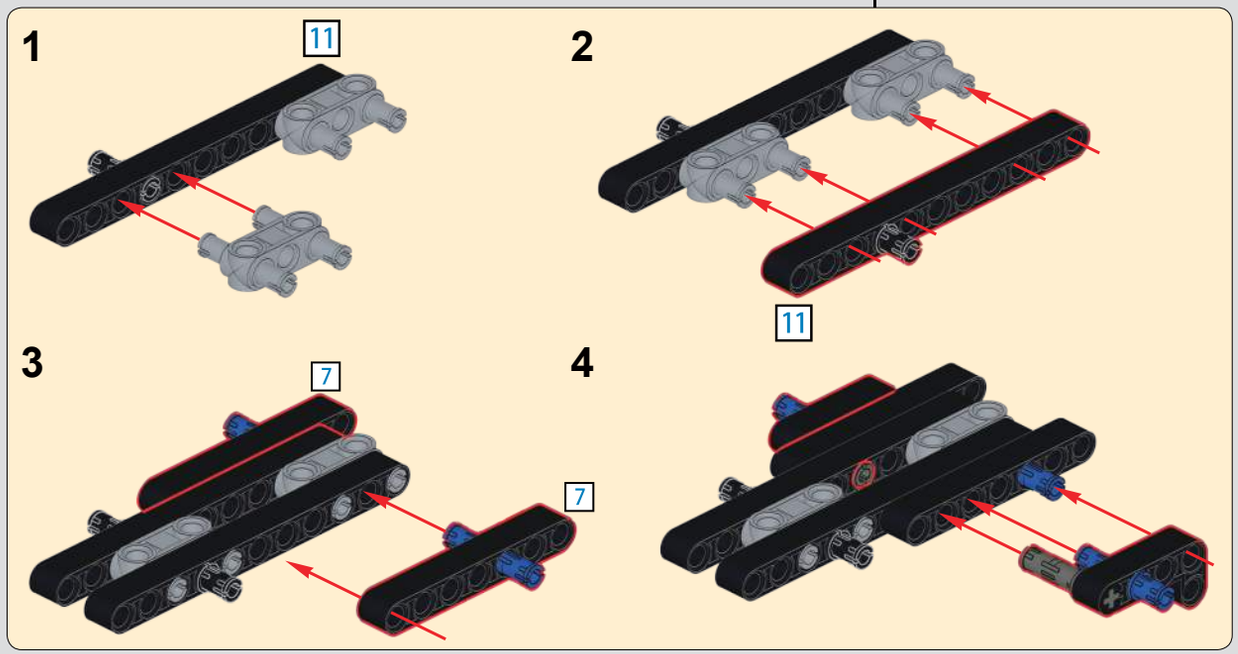

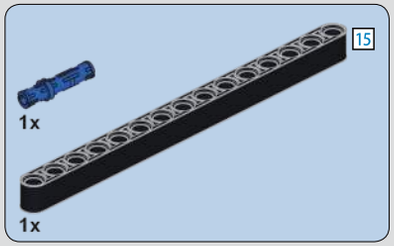

358

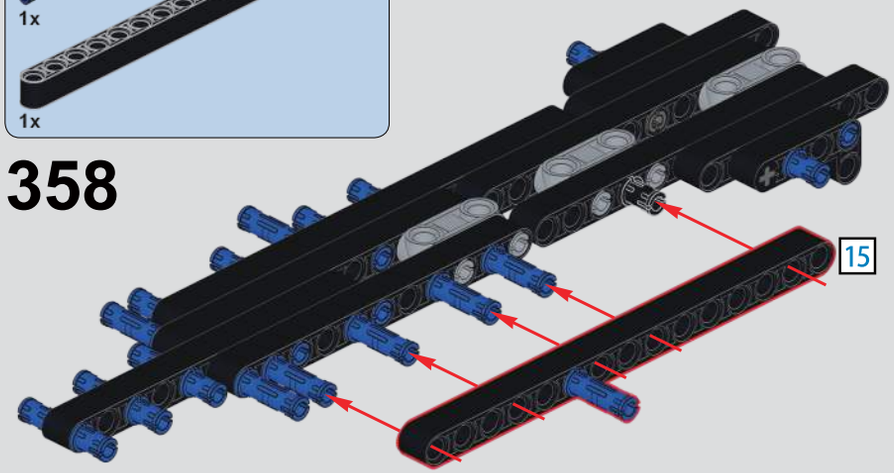

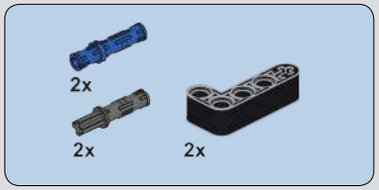

359

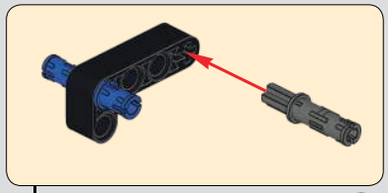

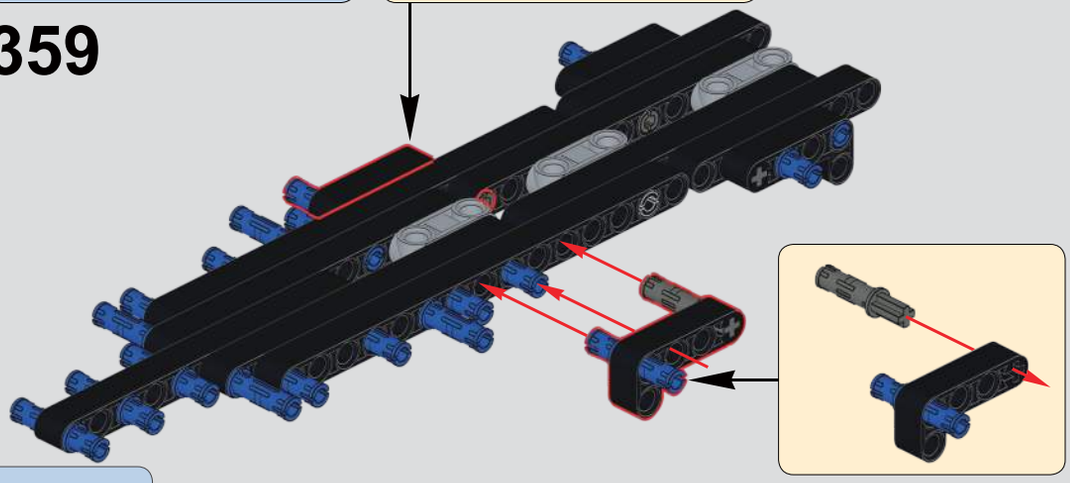

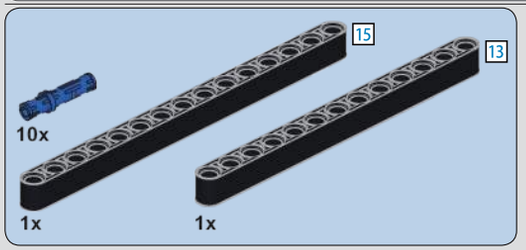

360

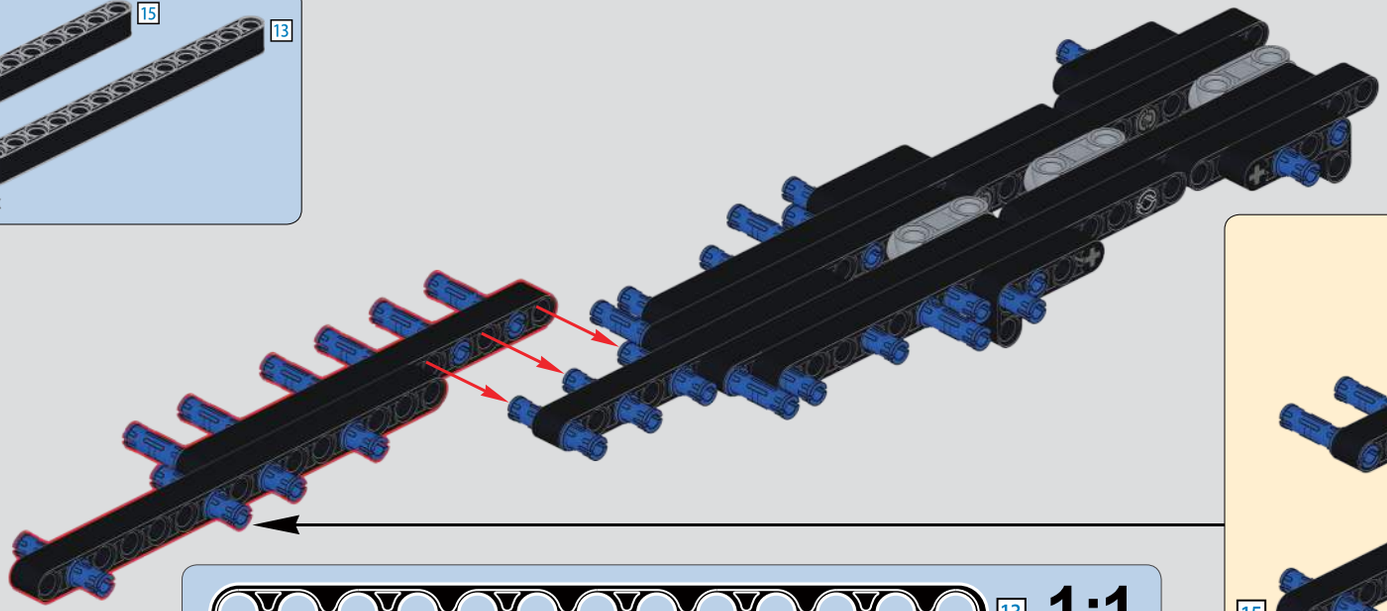

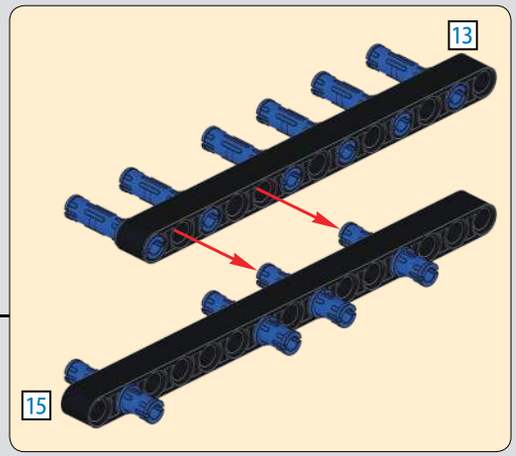

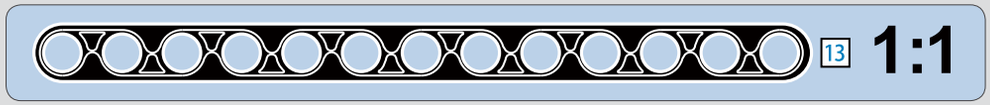

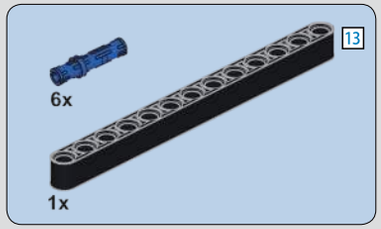

361

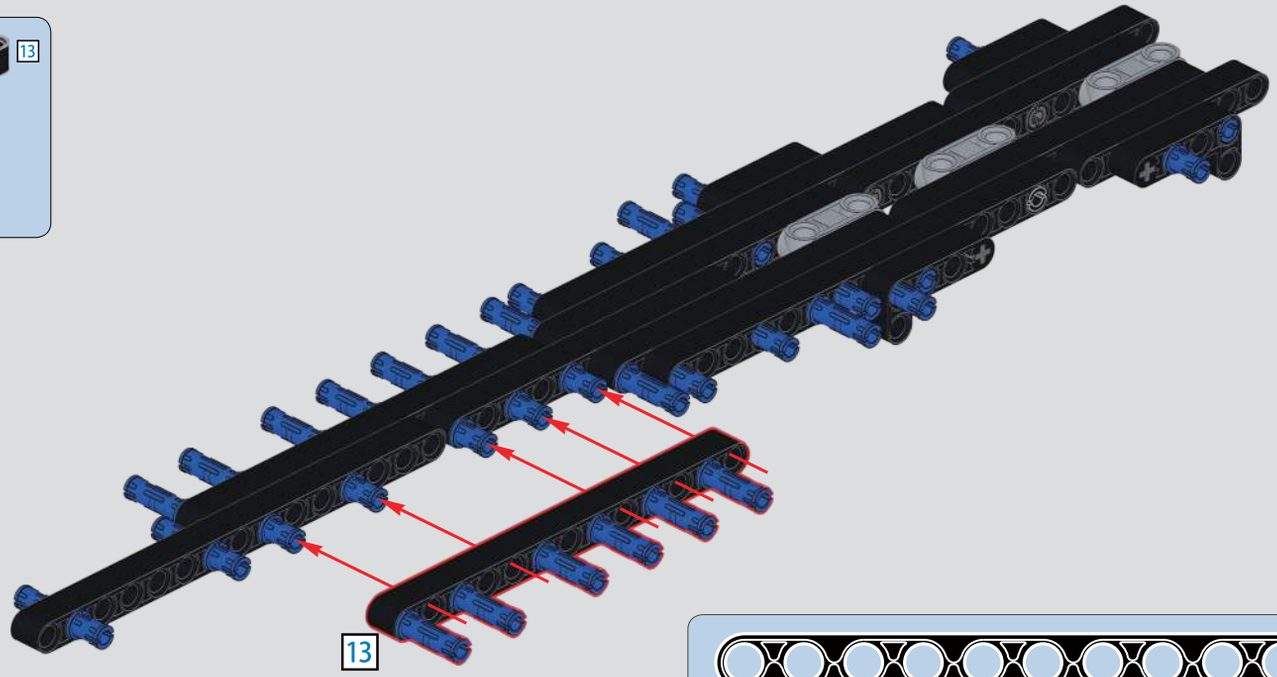

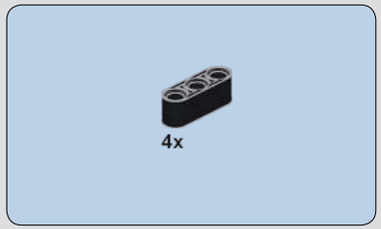

362

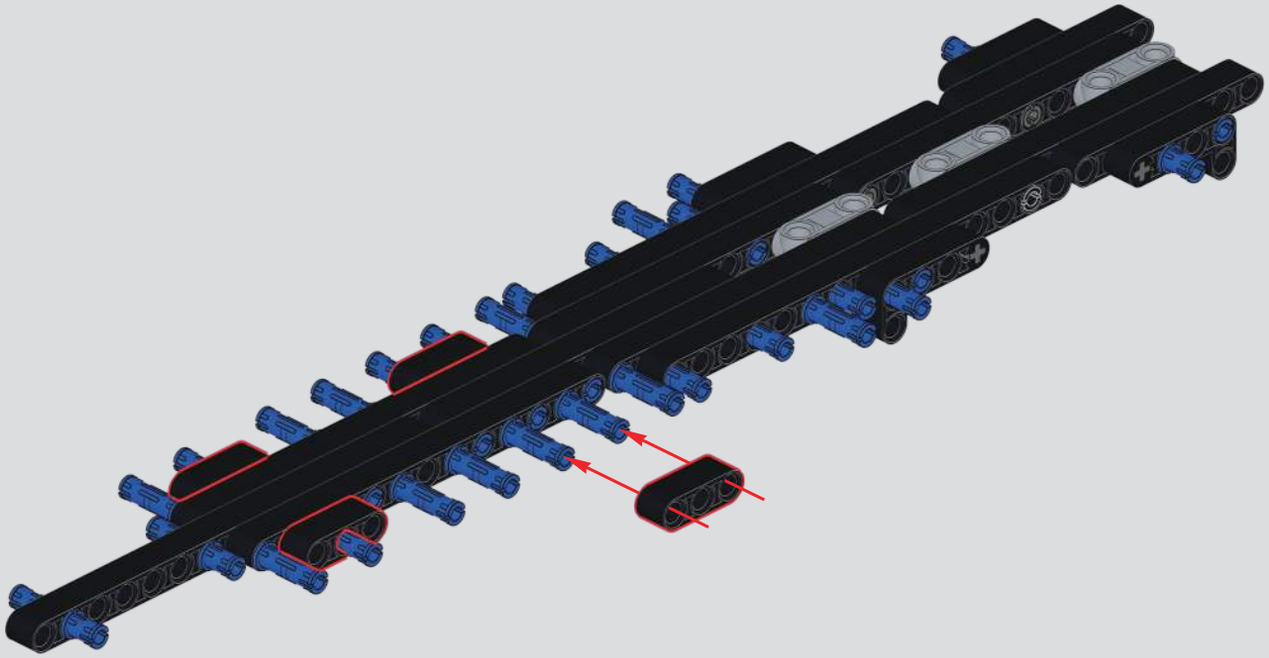

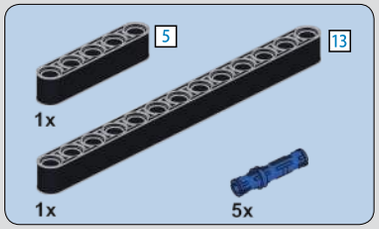

363

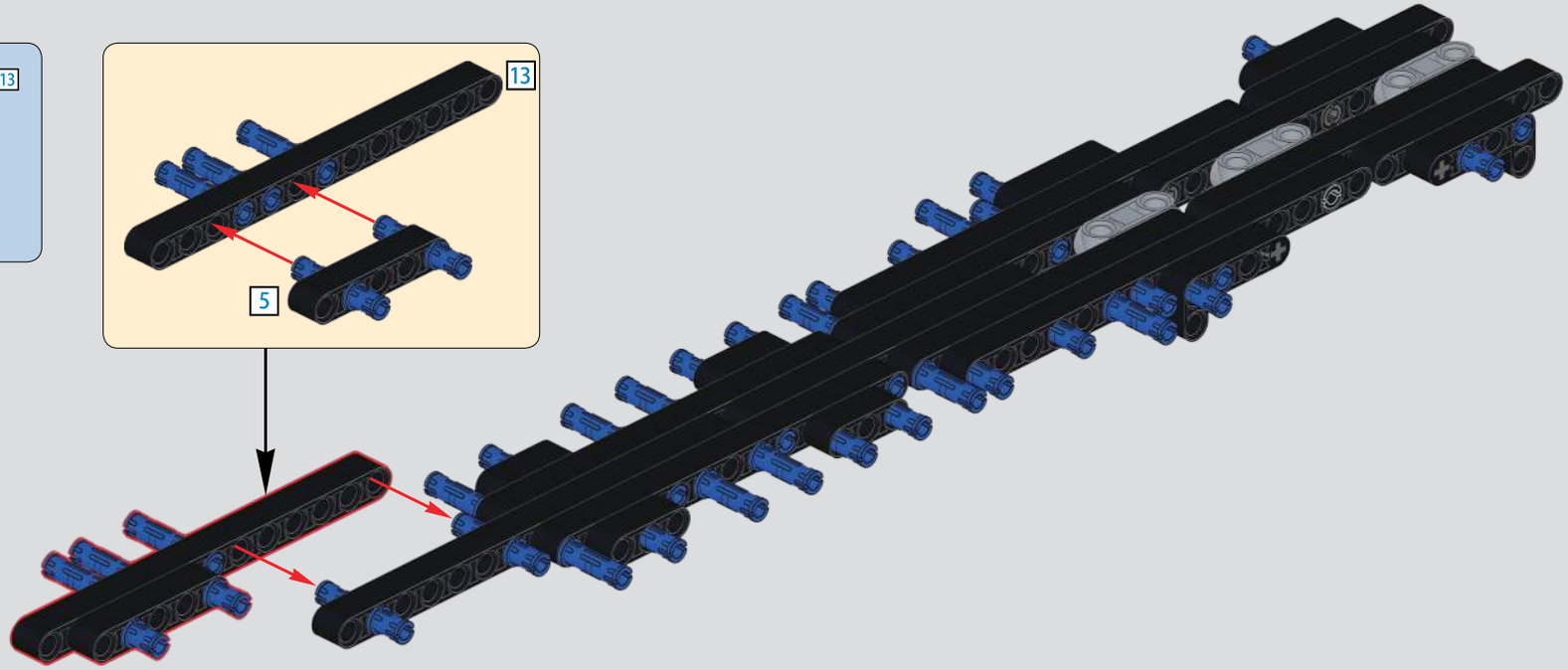

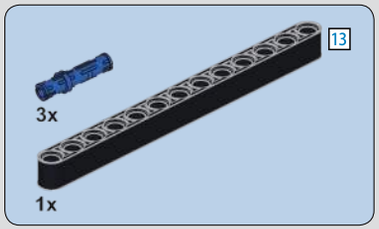

364

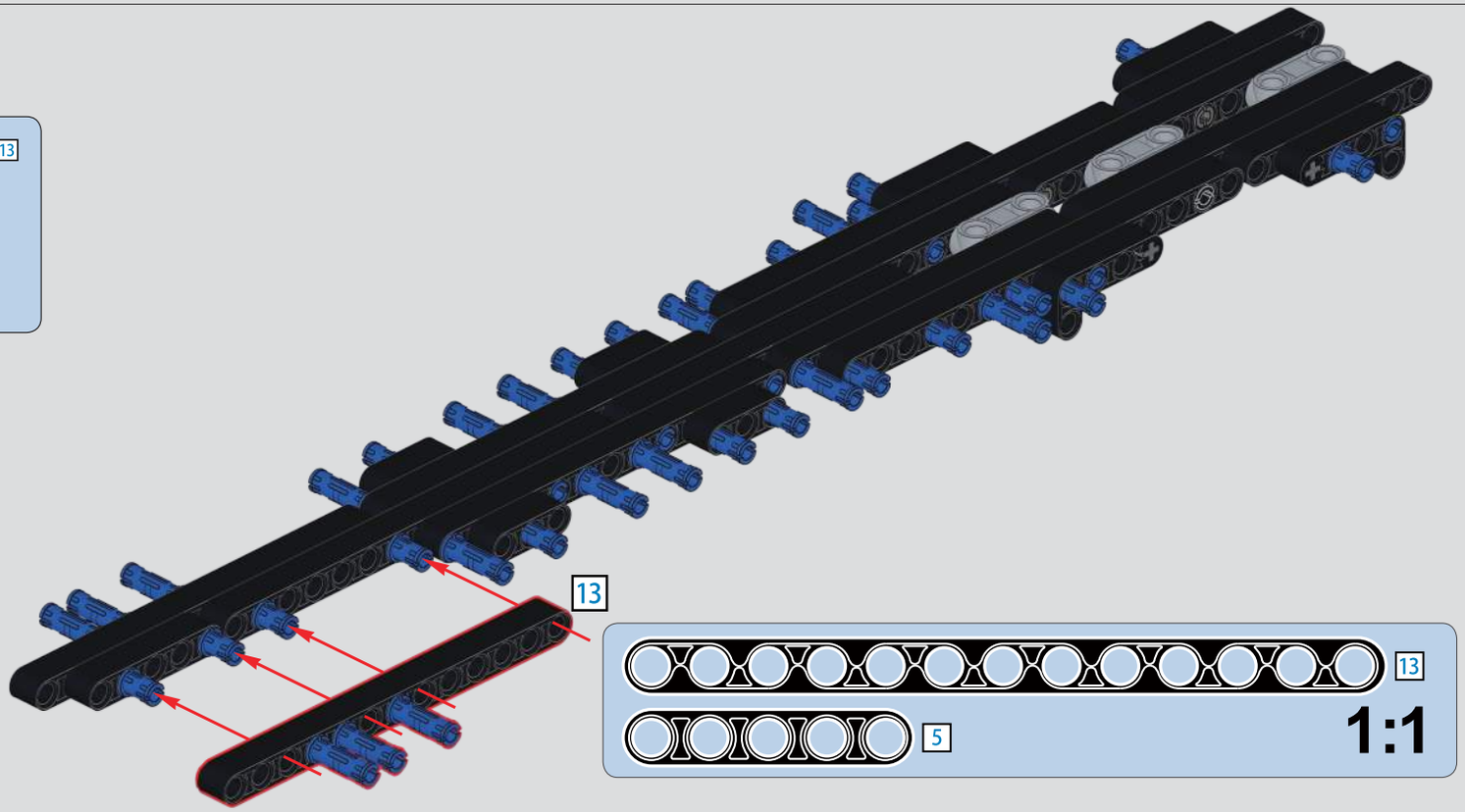

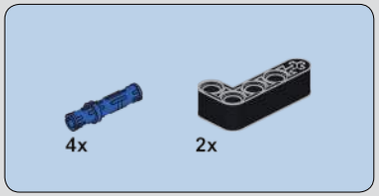

365

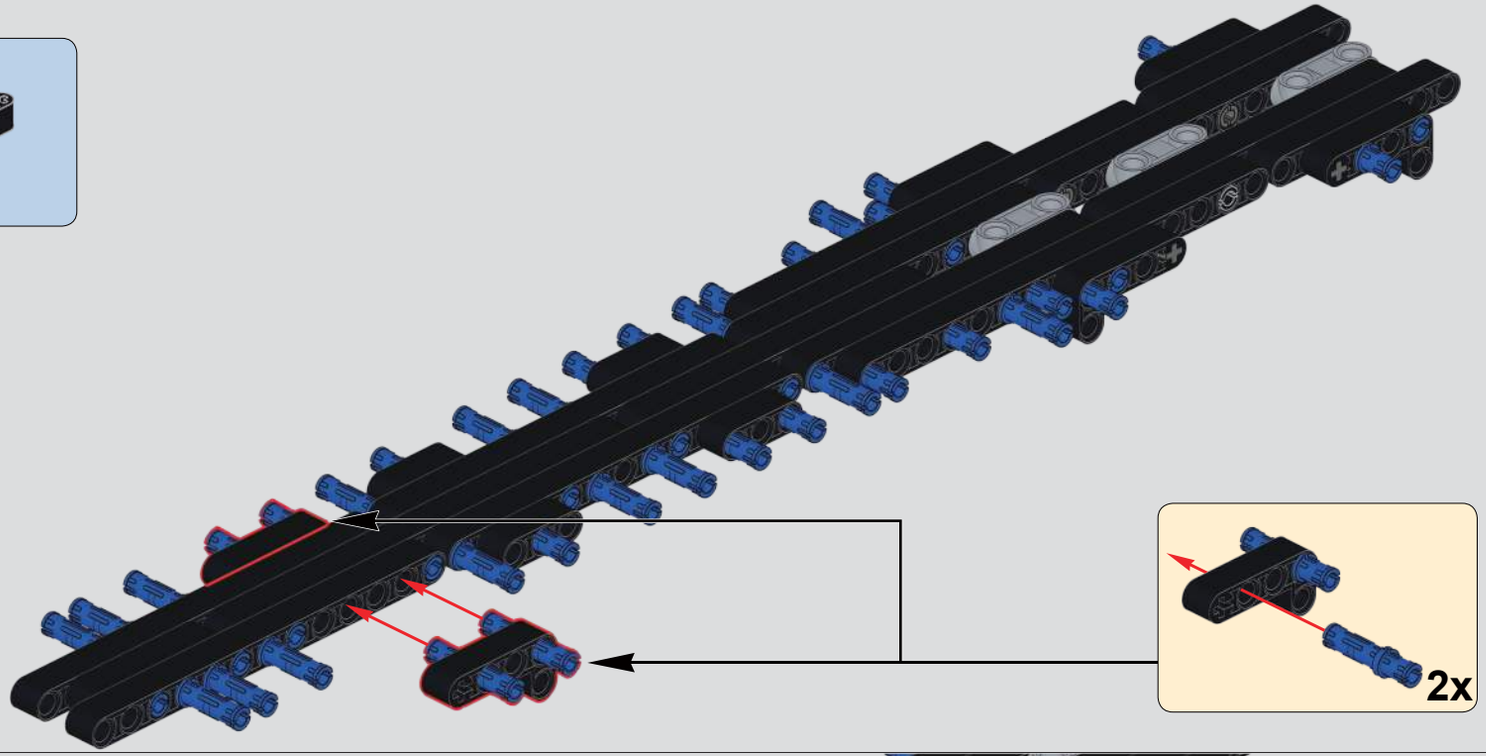

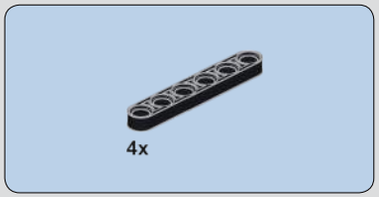

366

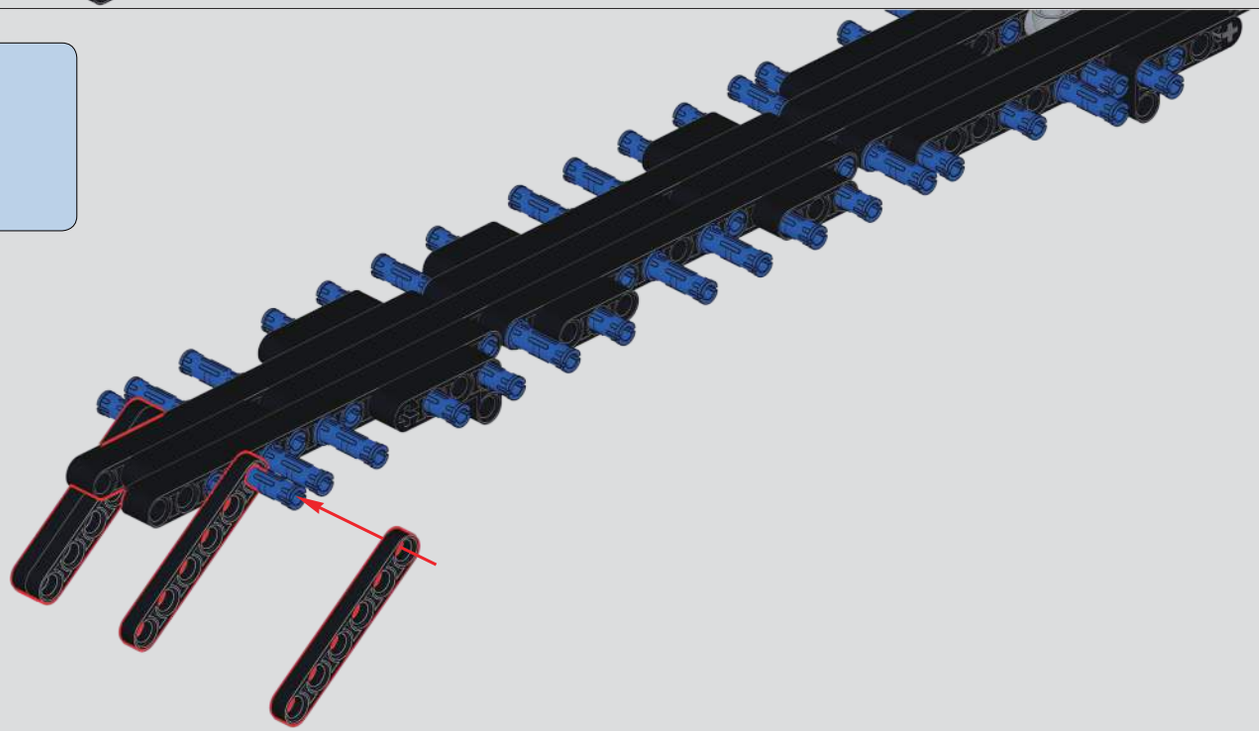

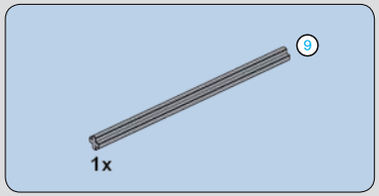

367

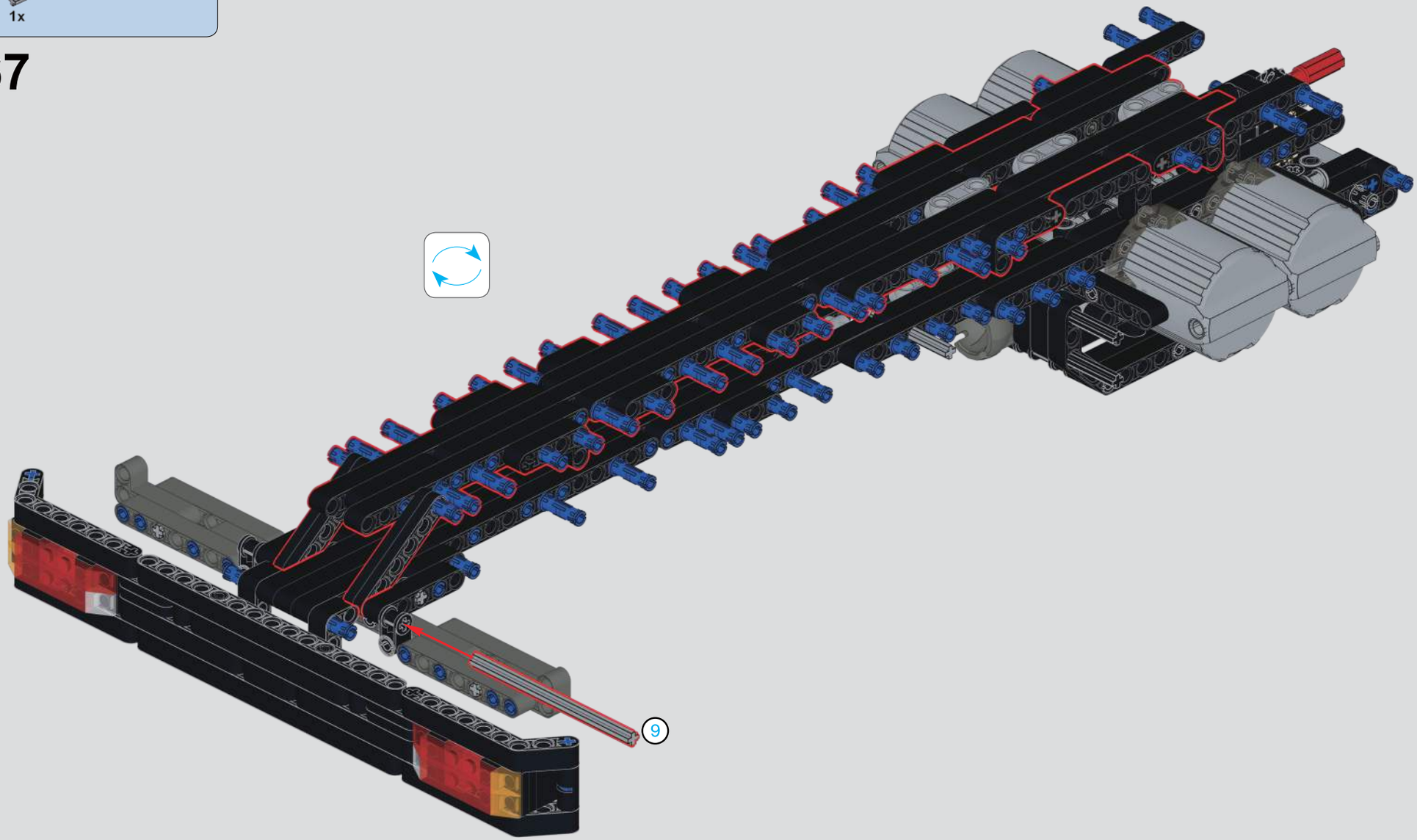

368

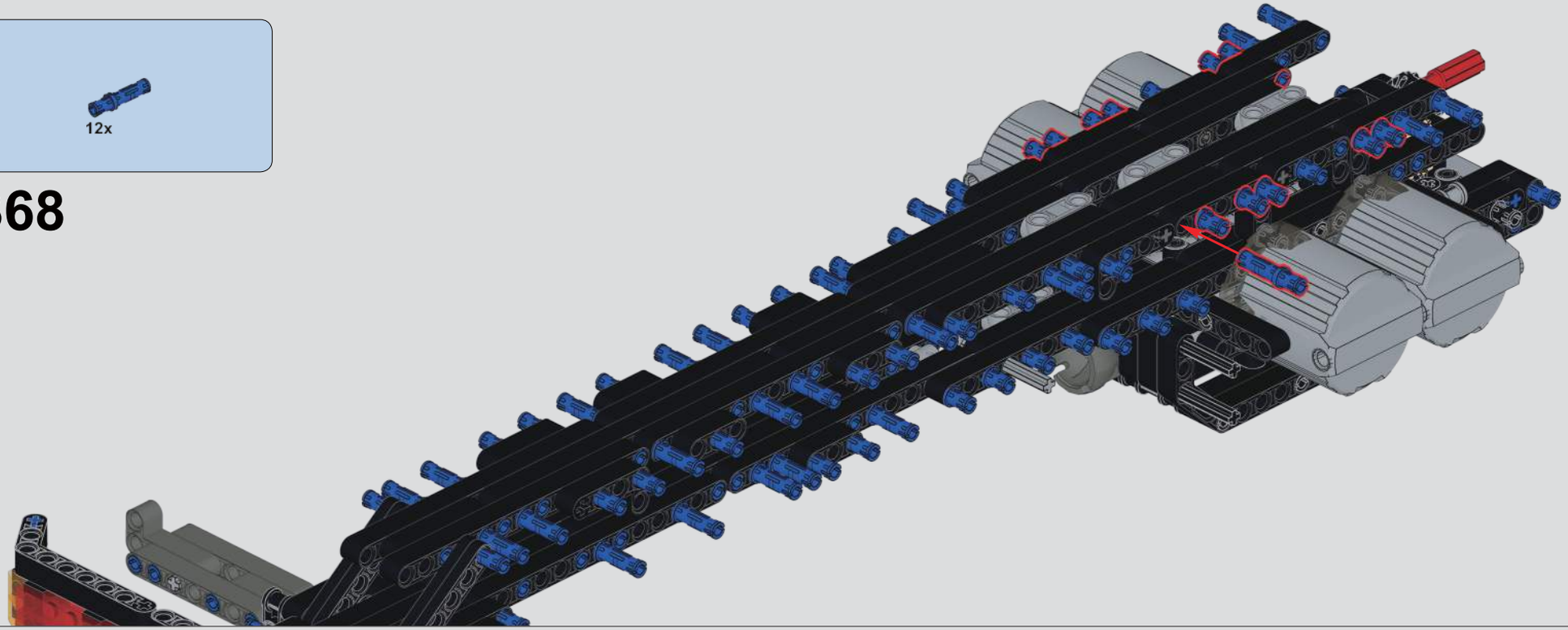

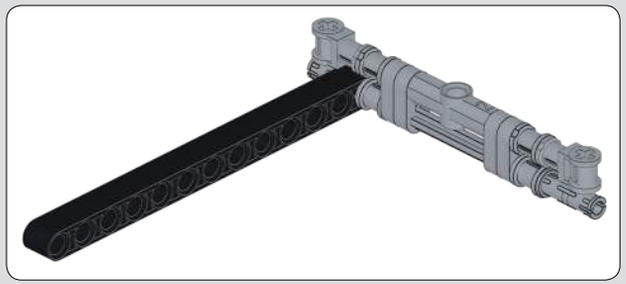

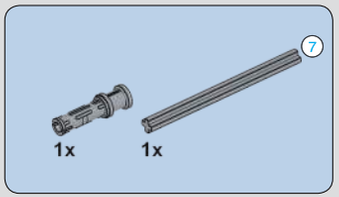

369

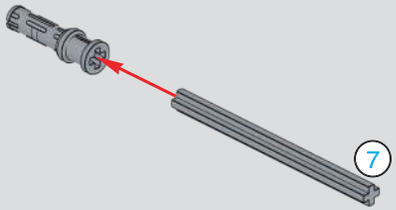

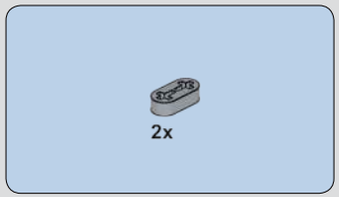

370

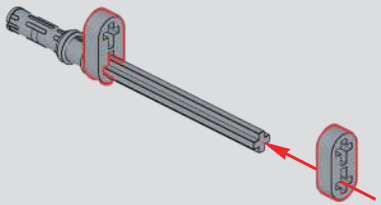

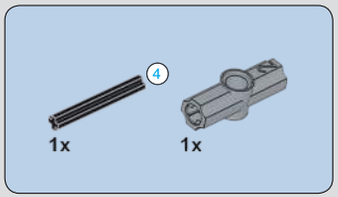

371

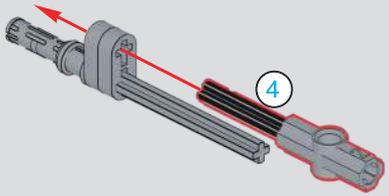

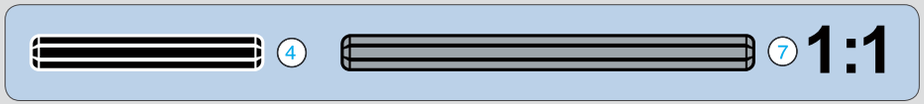

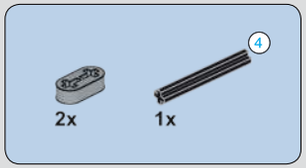

372

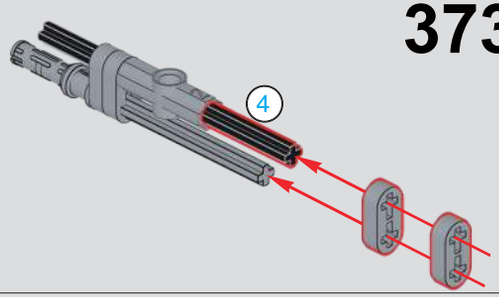

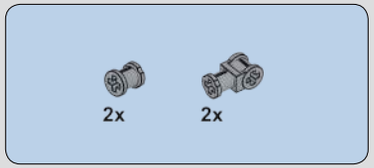

373

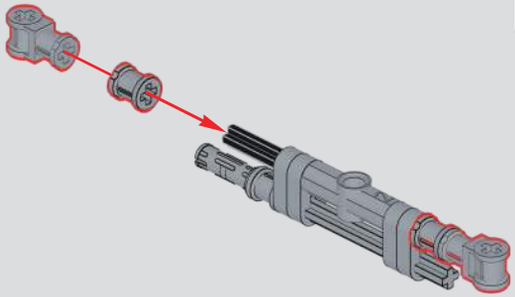

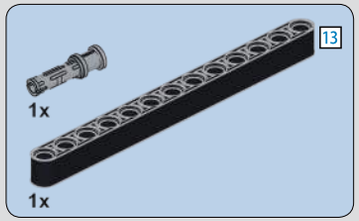

374

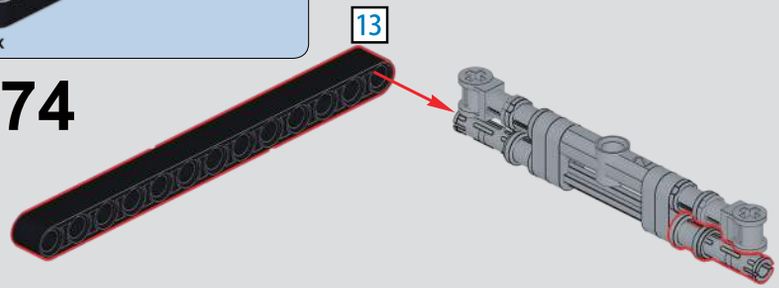

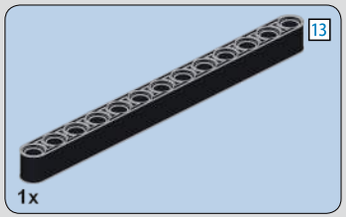

375

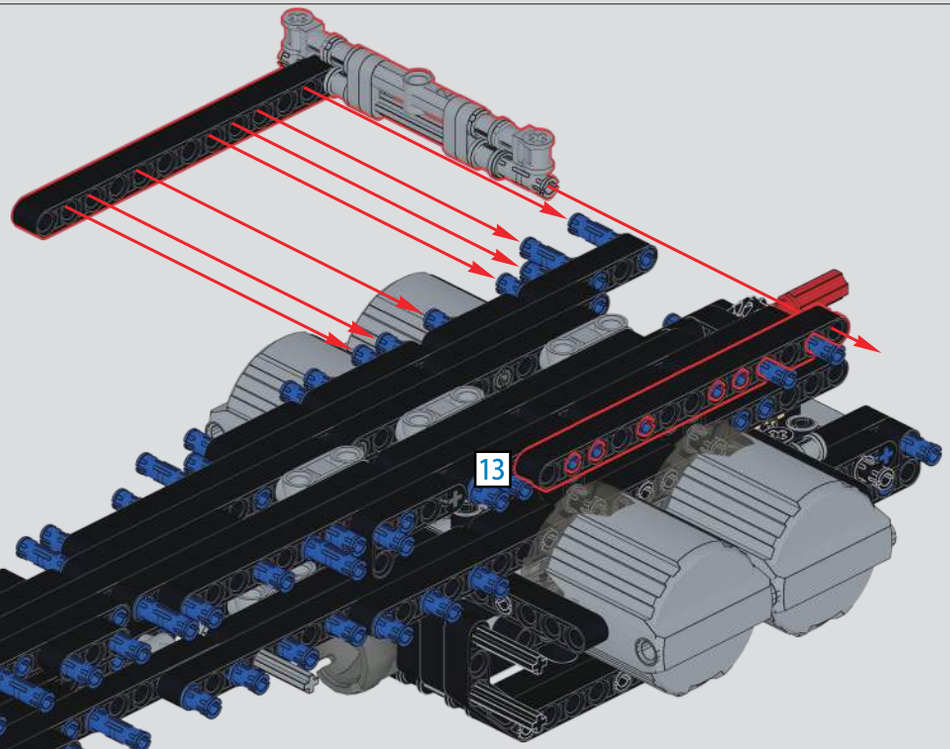

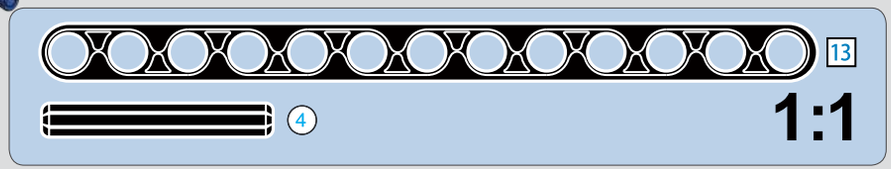

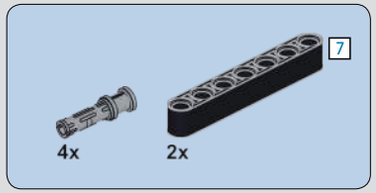

376

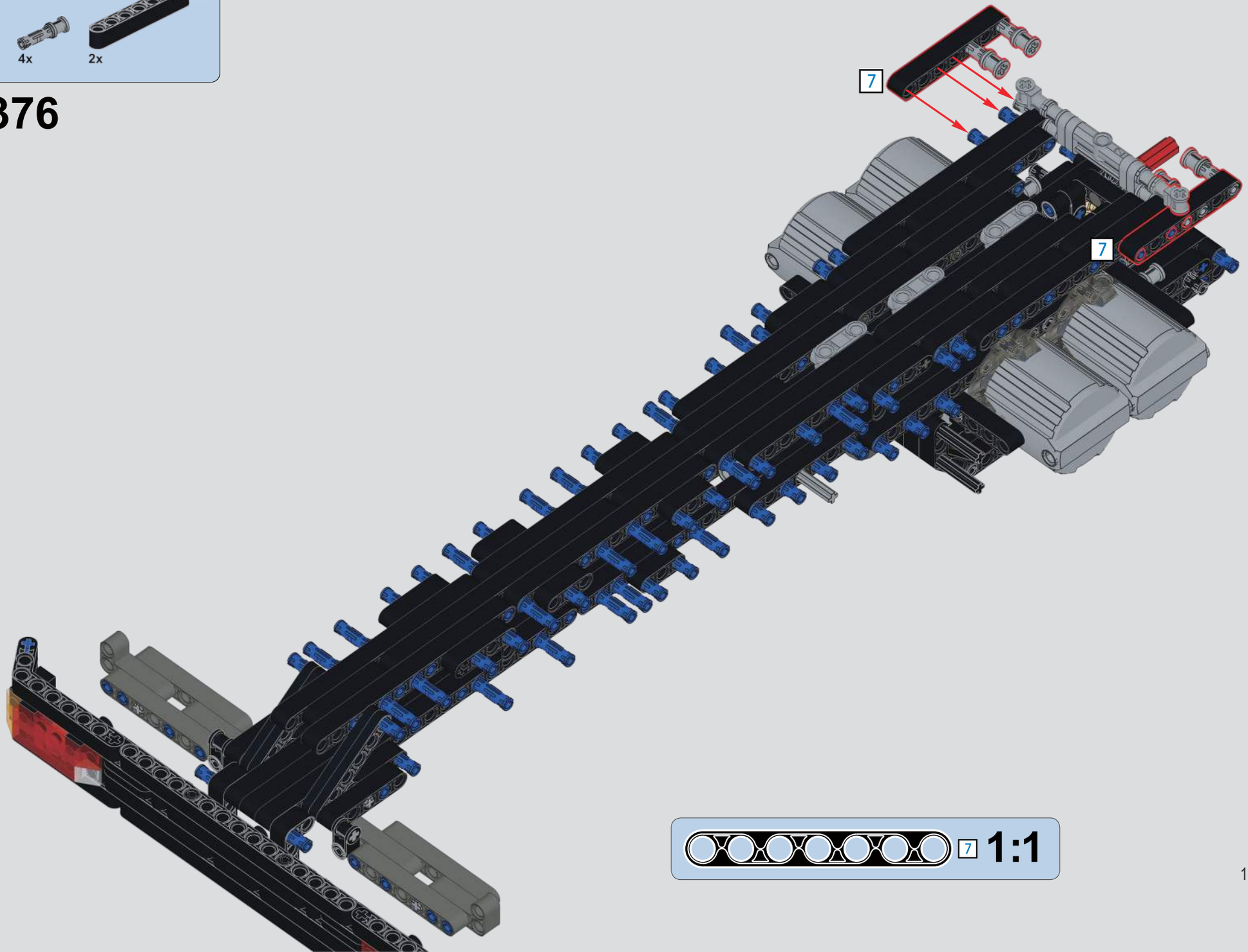

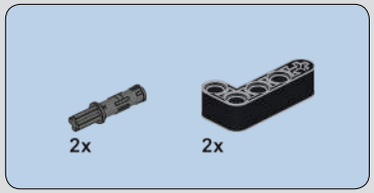

377

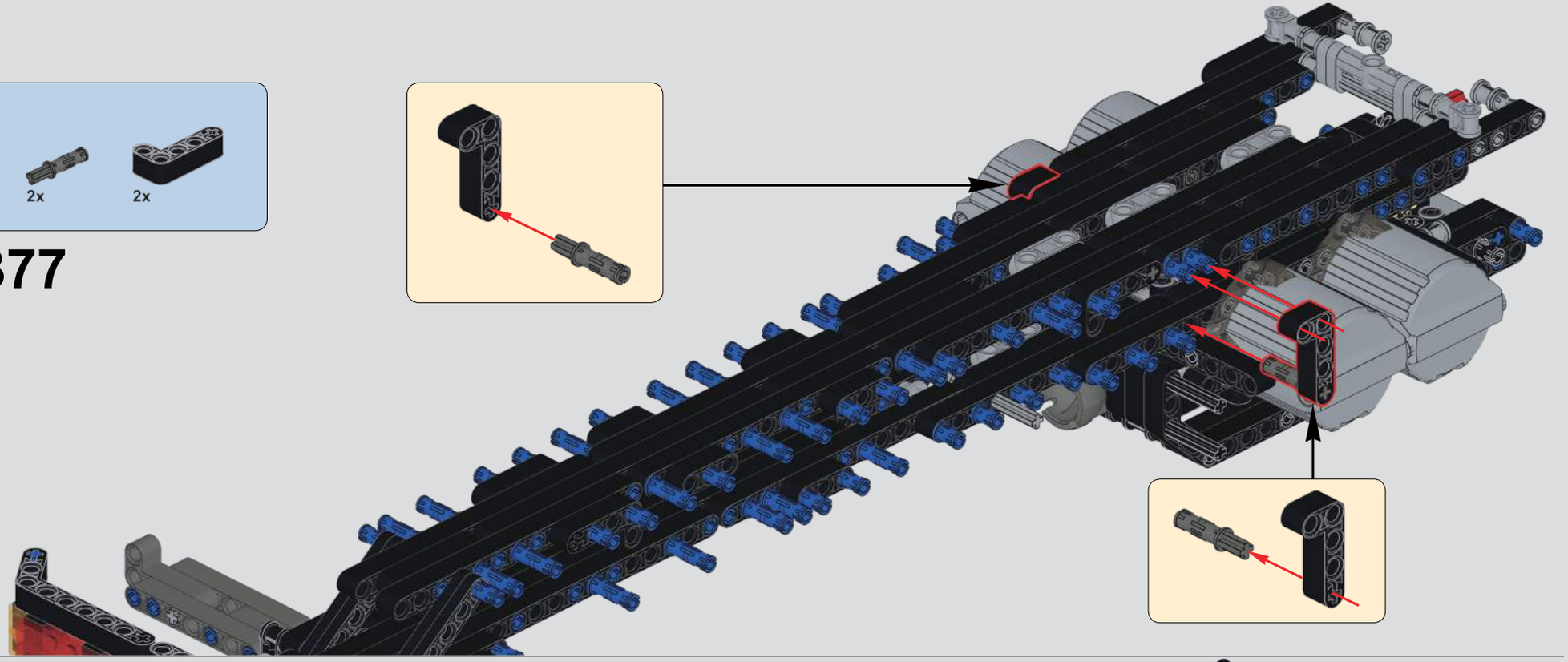

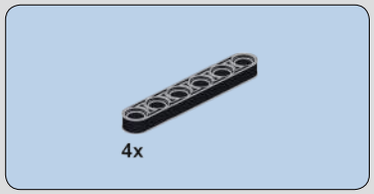

378

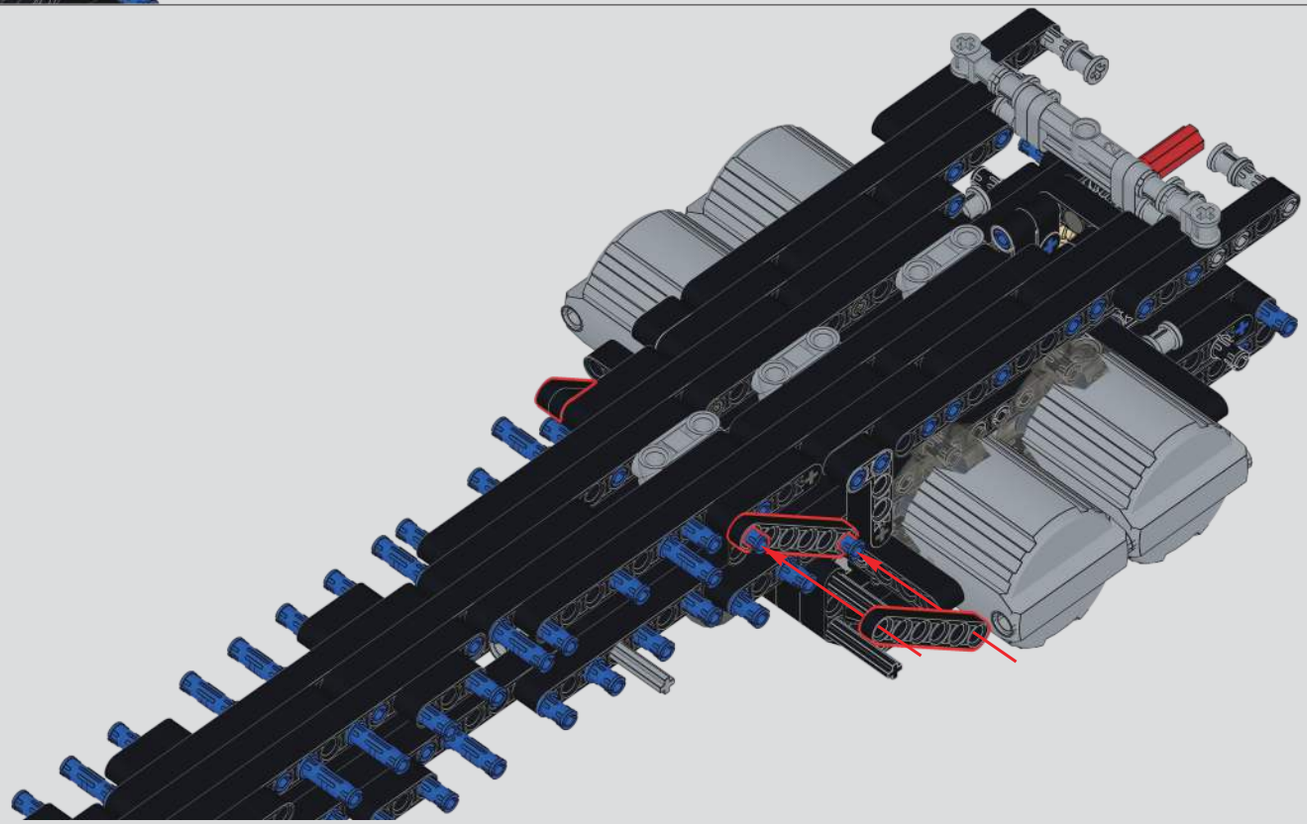

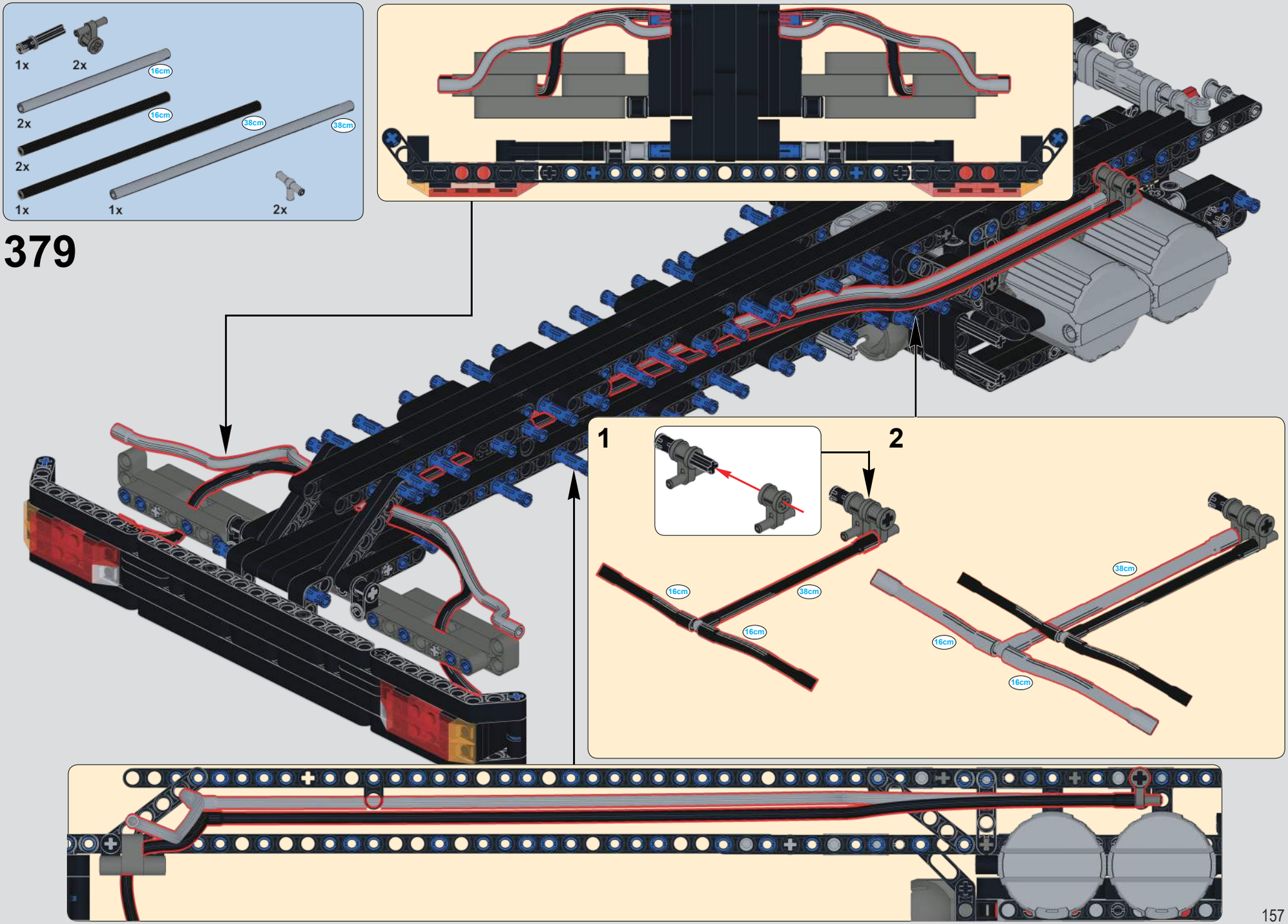
1x
2x
16cm
2x
16cm
38cm
38cm
2x
1x
1x
2x
379
1
2
16cm
38cm
16cm
16cm
38cm
16cm

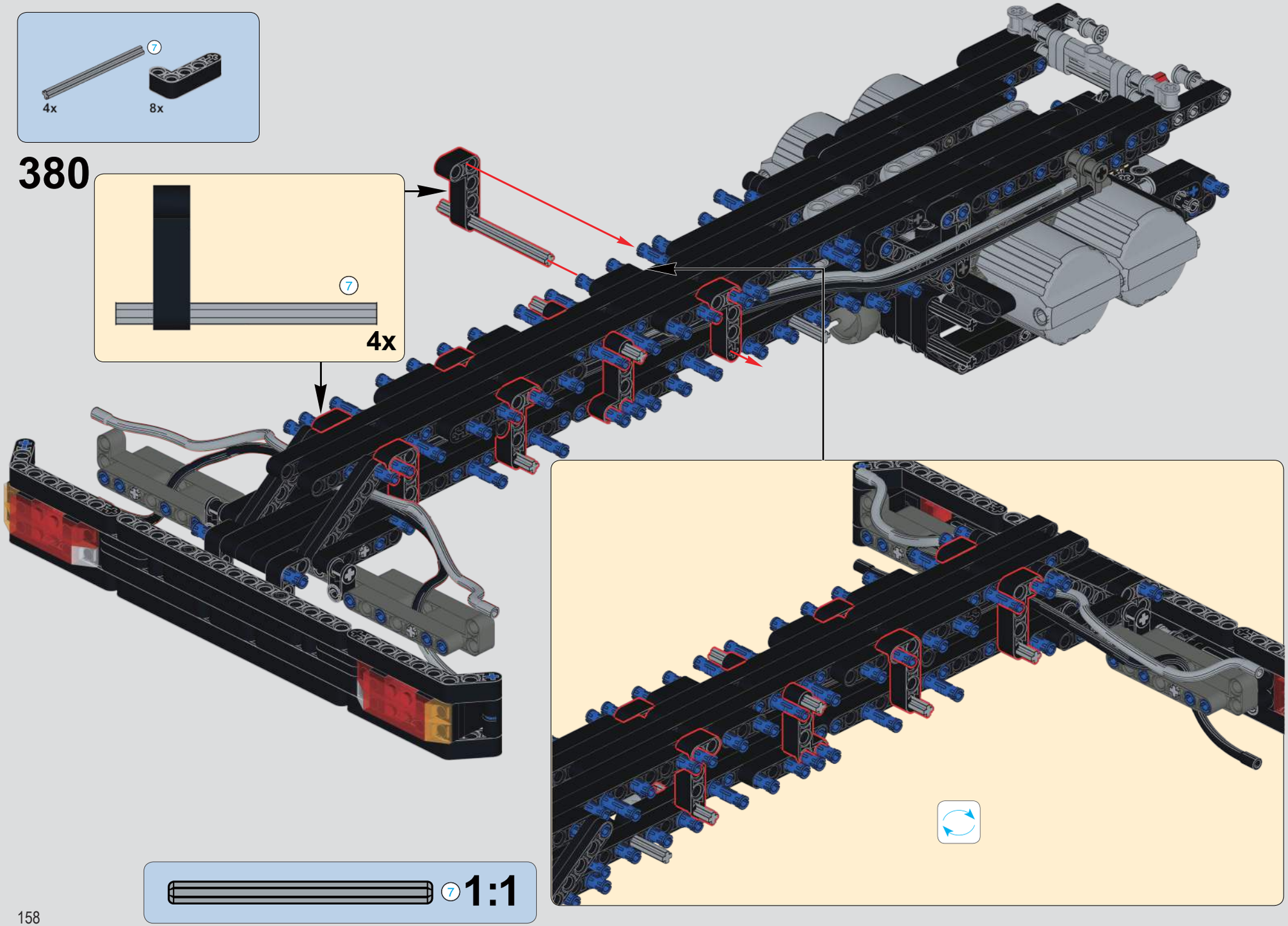
7
4x
8x
380
7
4x
7
1:1

381

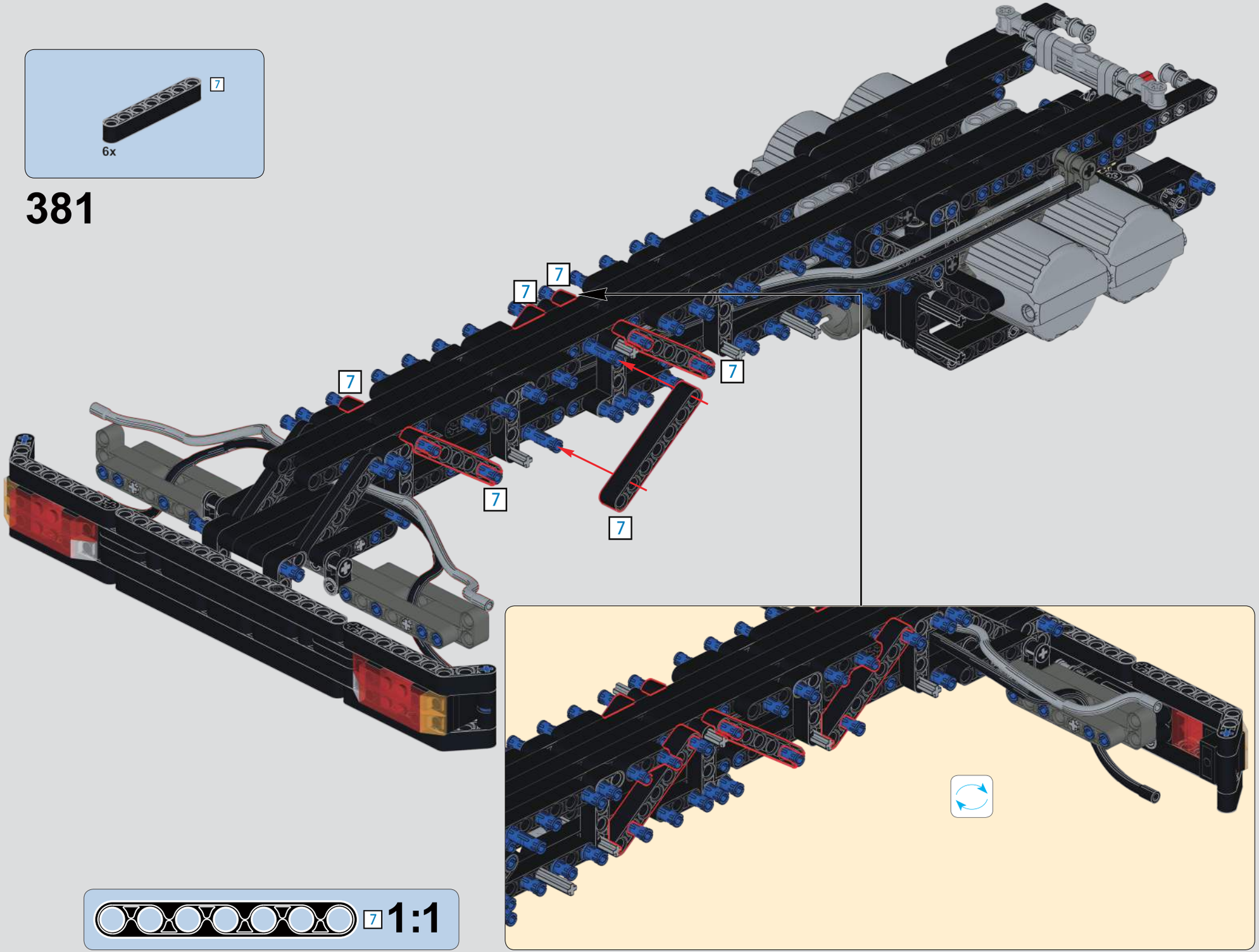

382

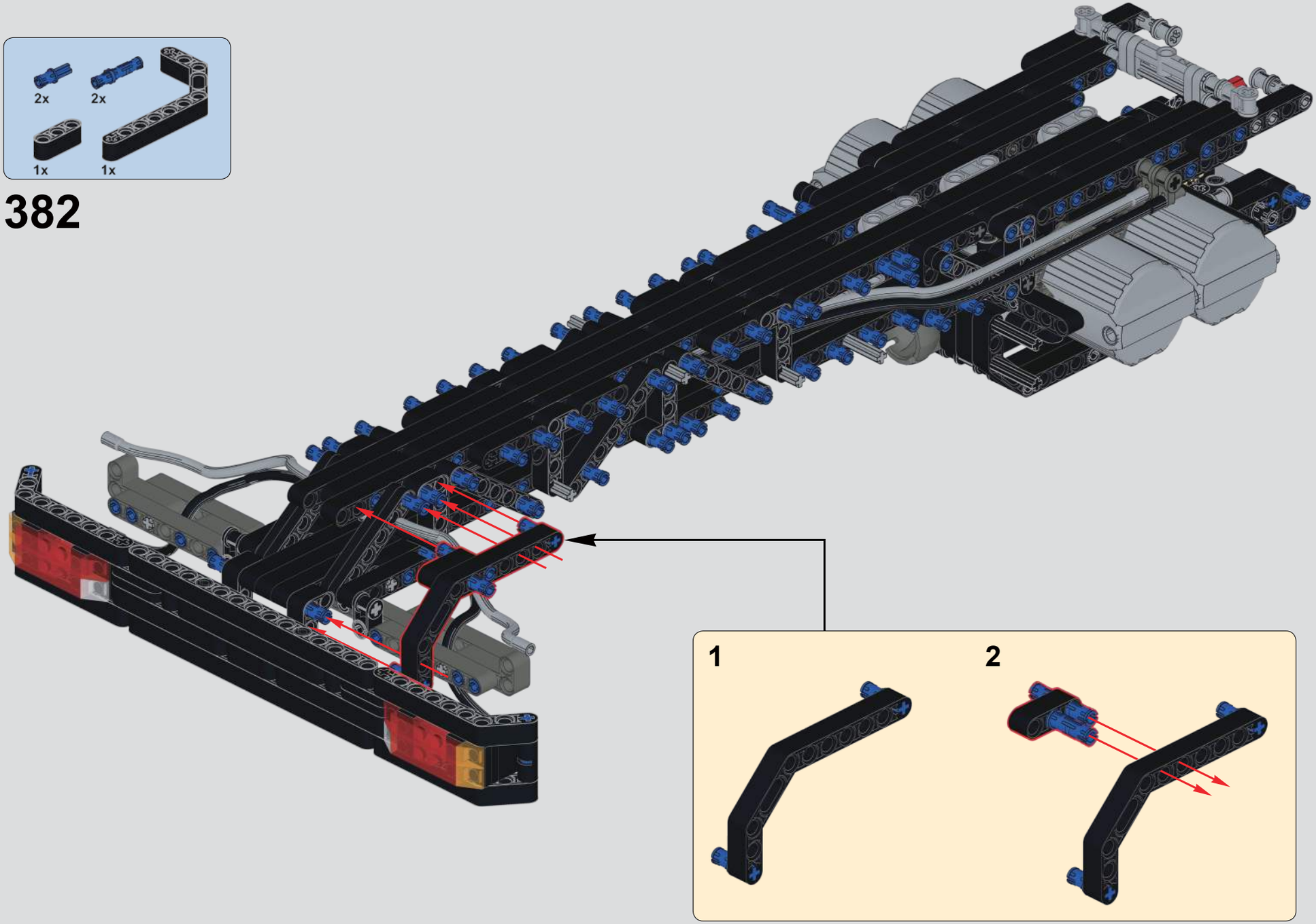

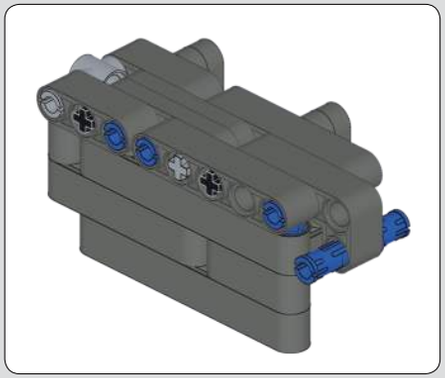

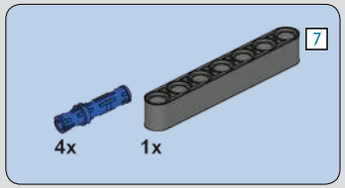

383

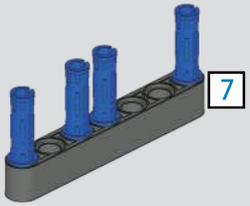

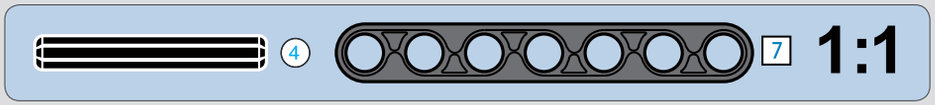

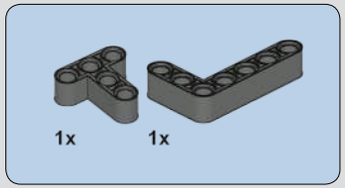

384

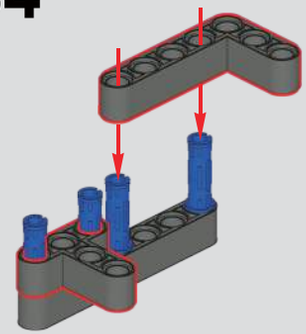

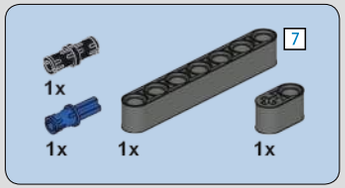

385

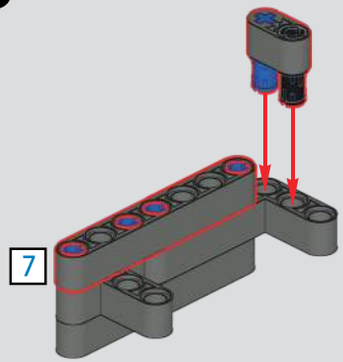

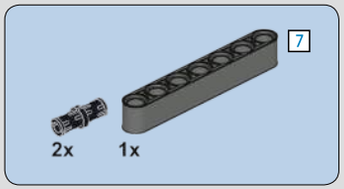

386

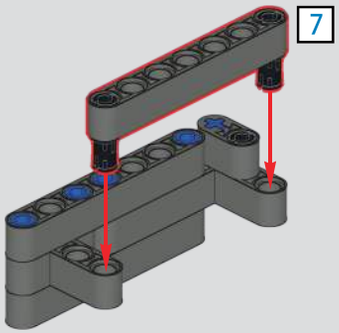

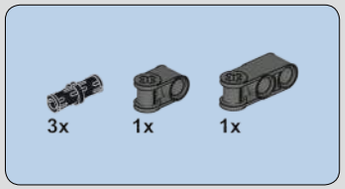

387

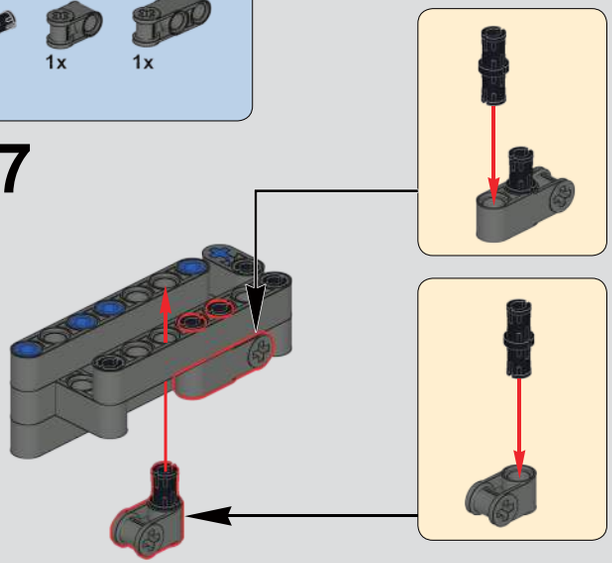

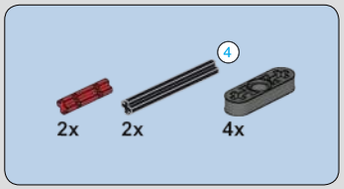

388

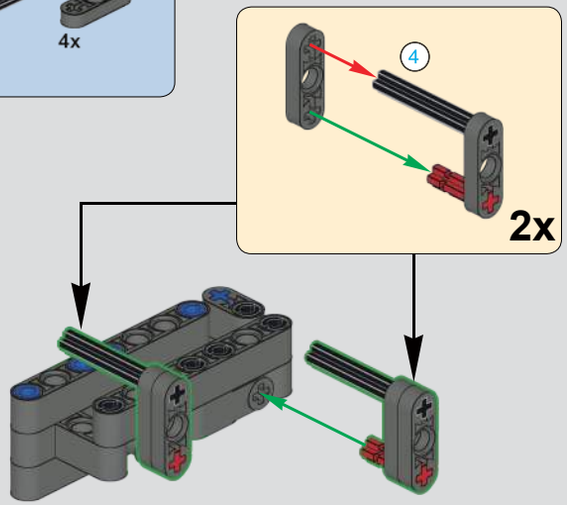

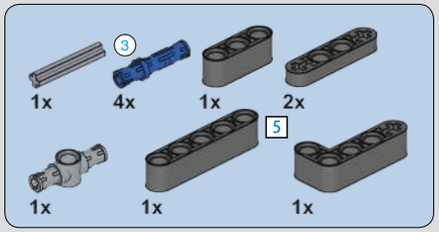

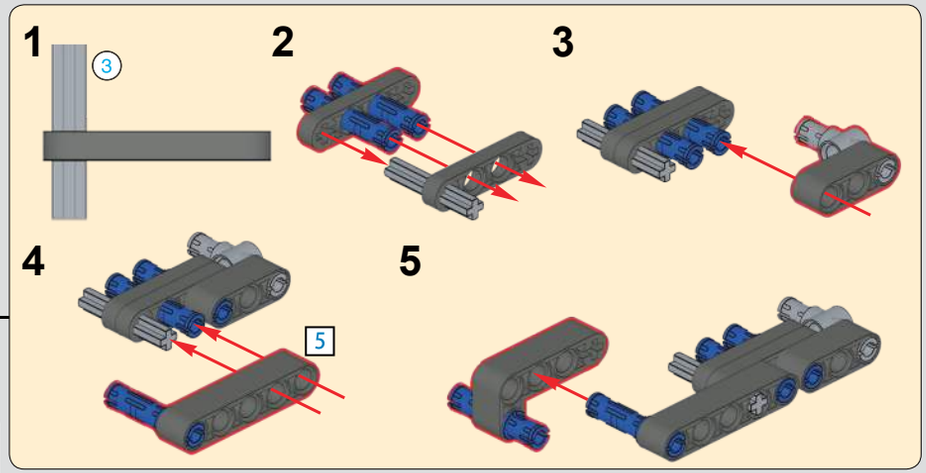

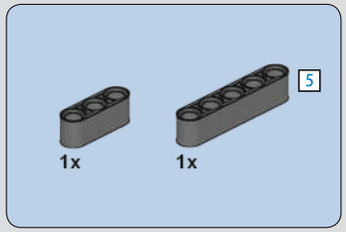

389

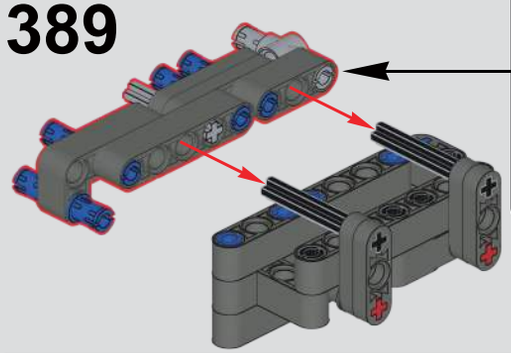

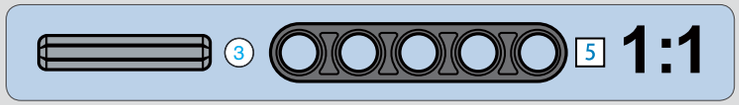

390

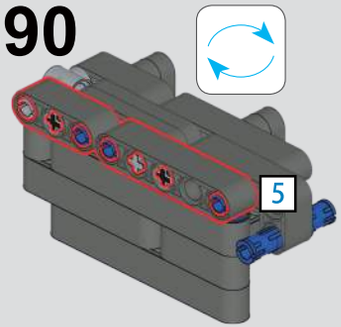

391

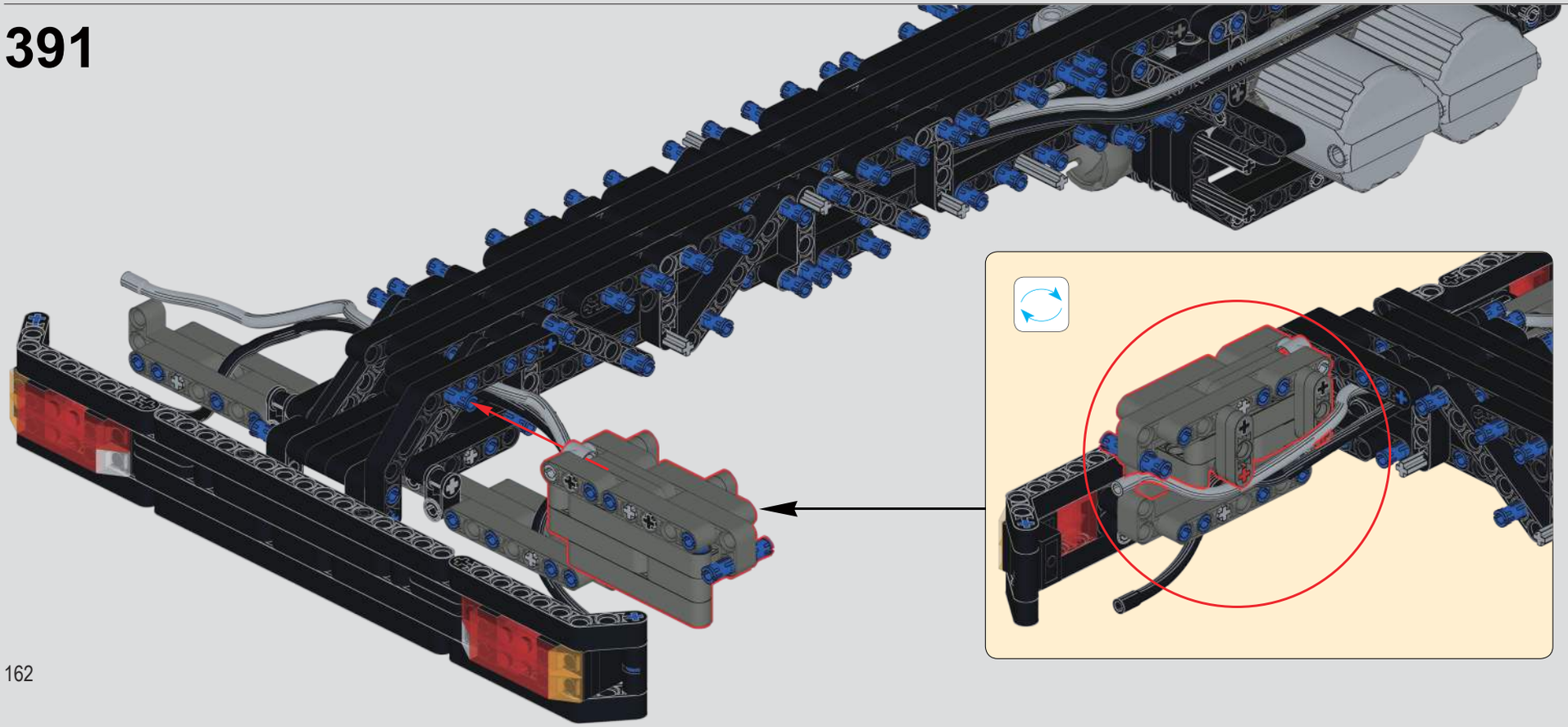

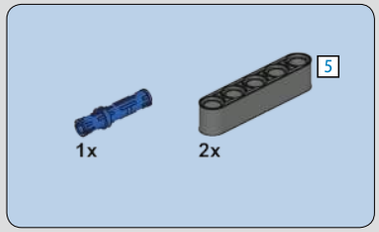

392

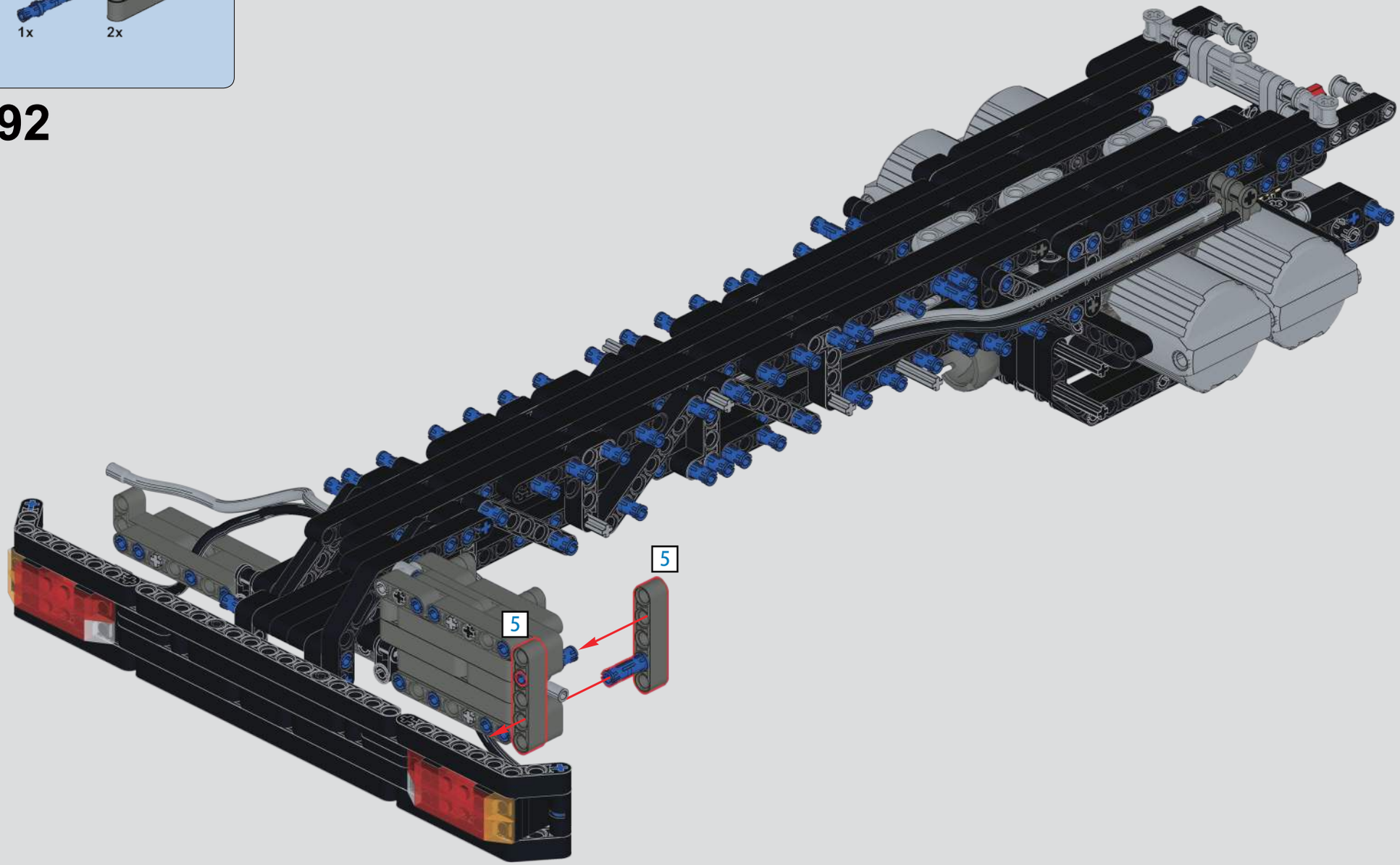

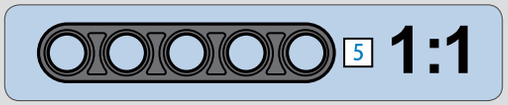

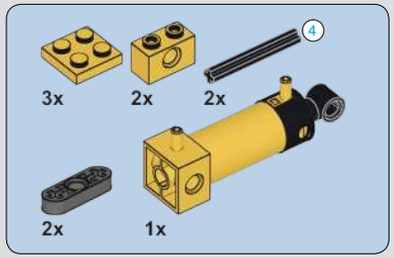

393

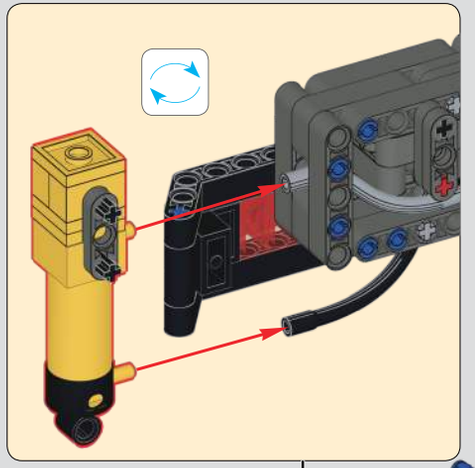

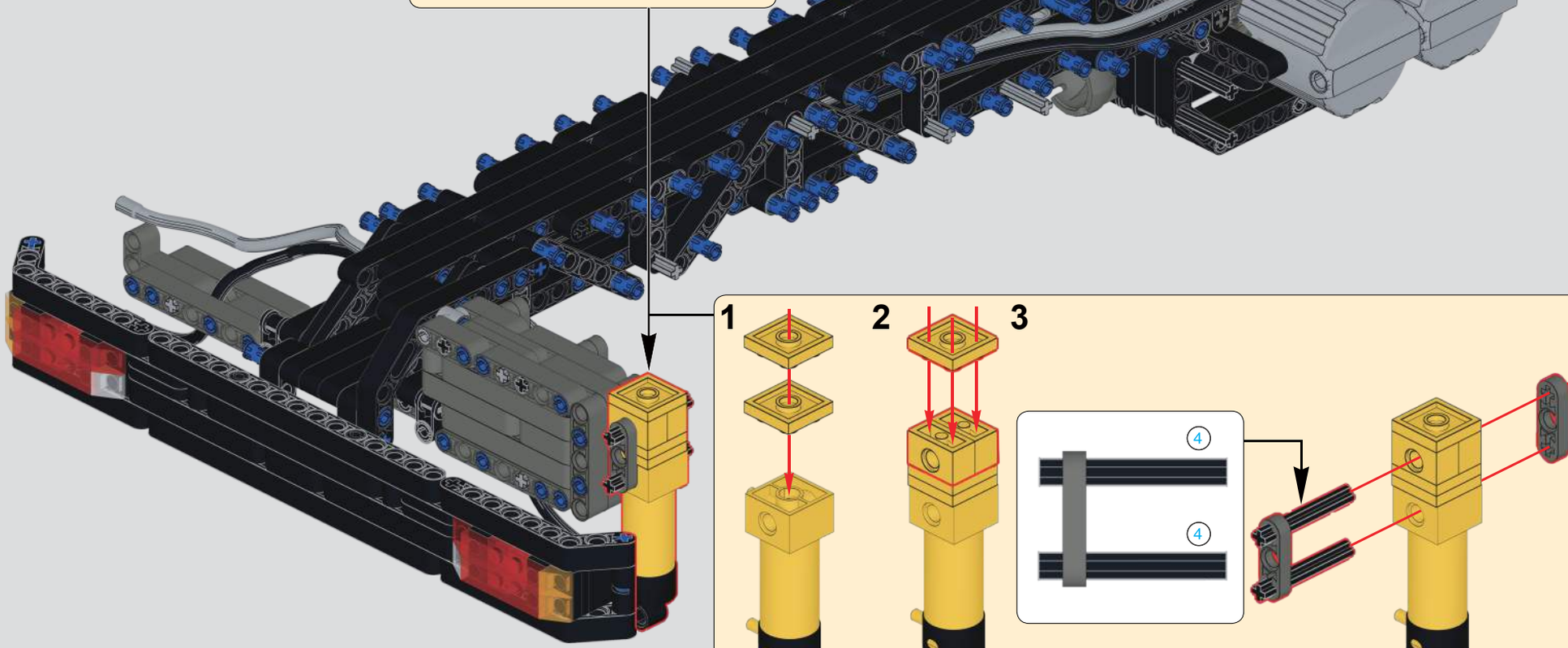

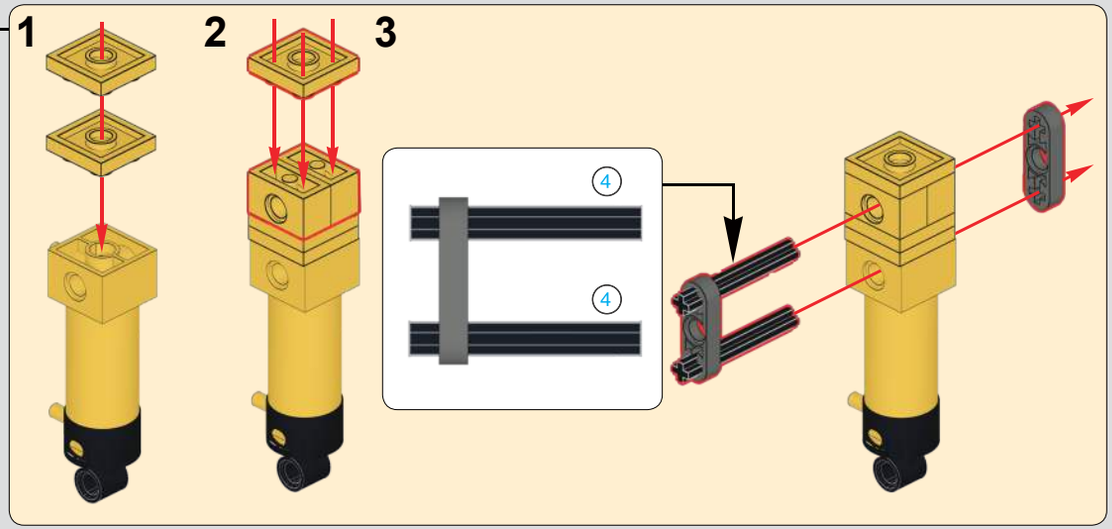

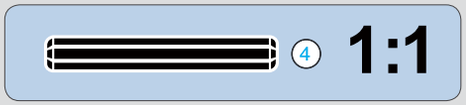

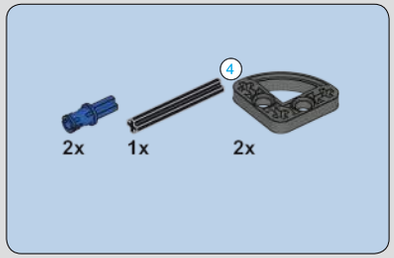

394

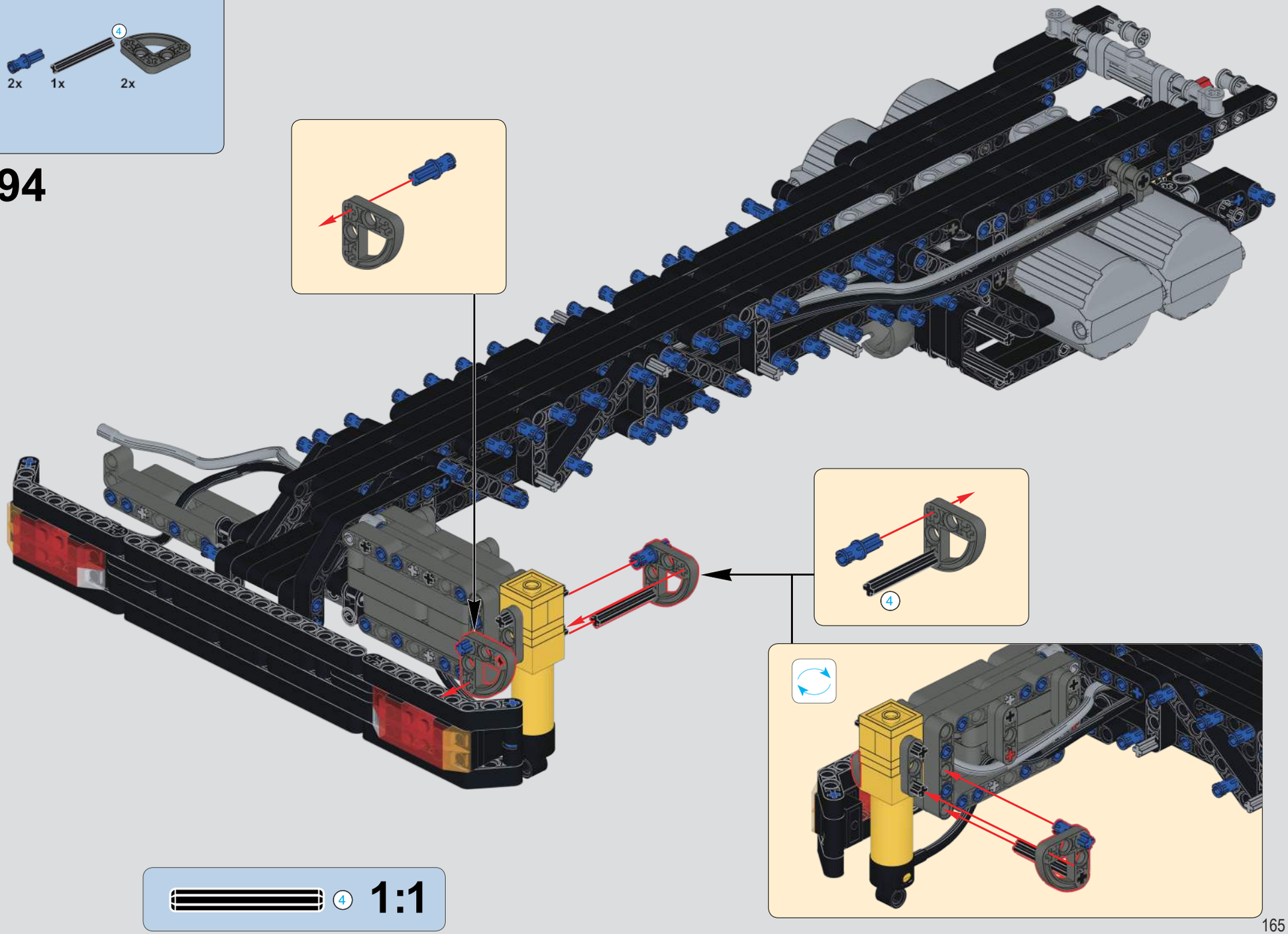

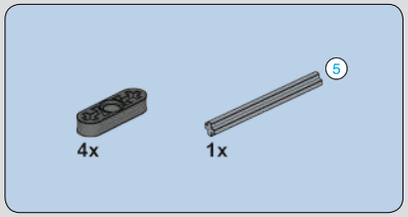

395

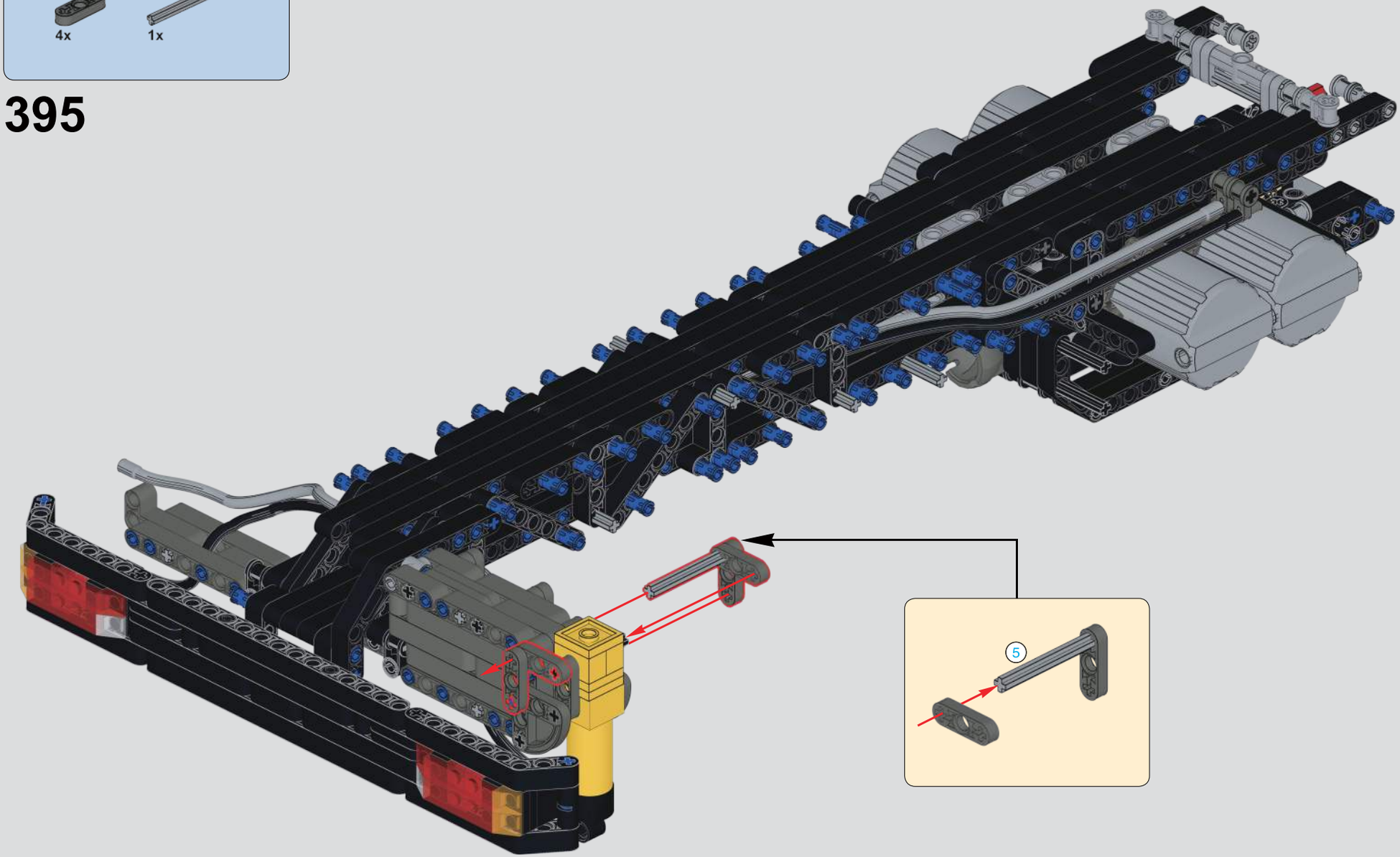

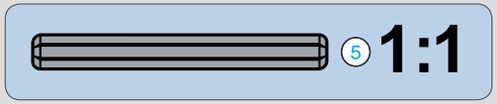

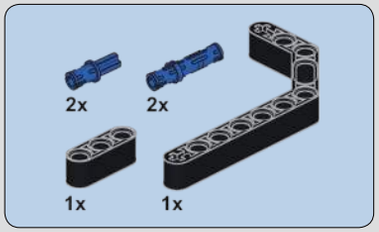

396

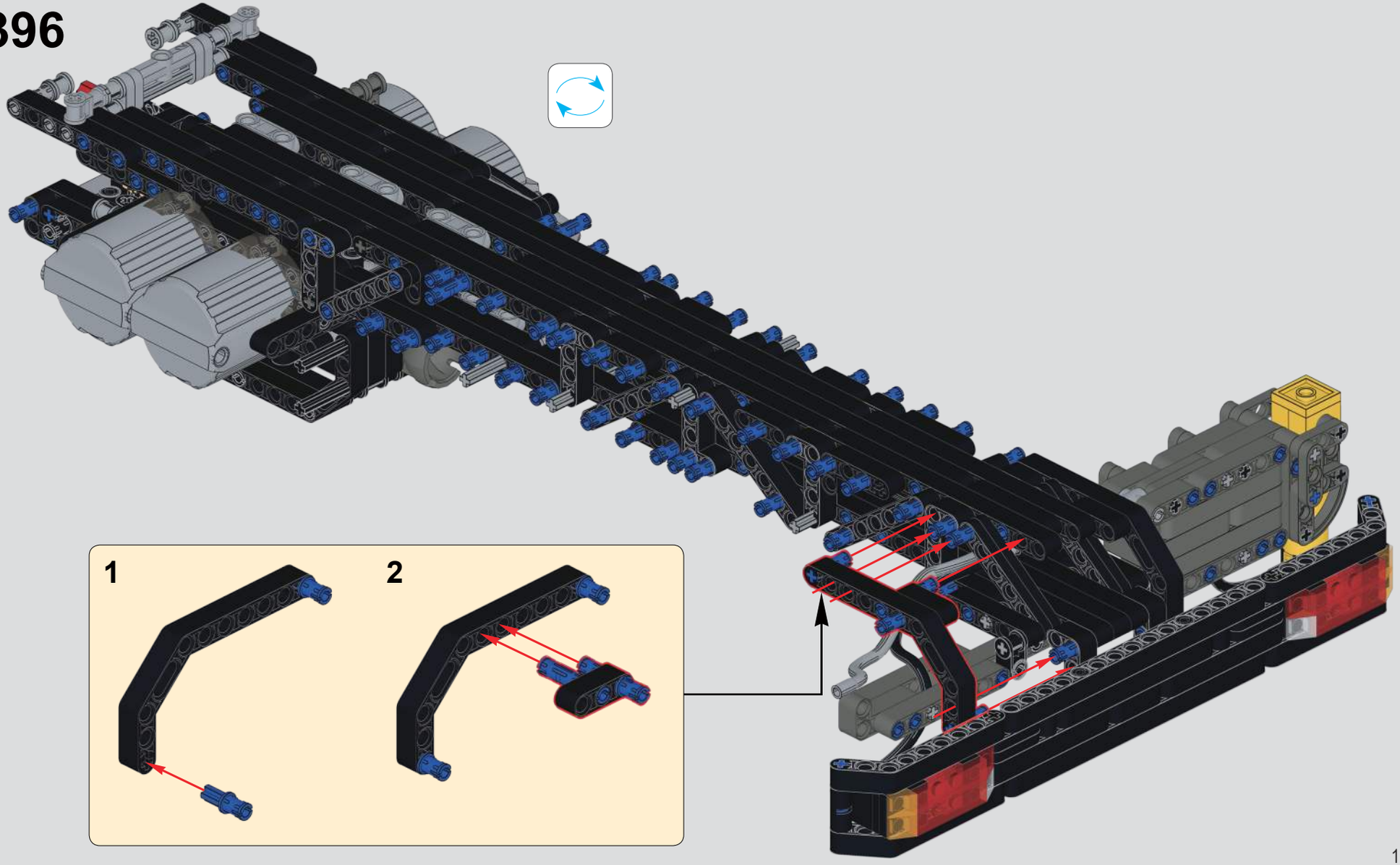

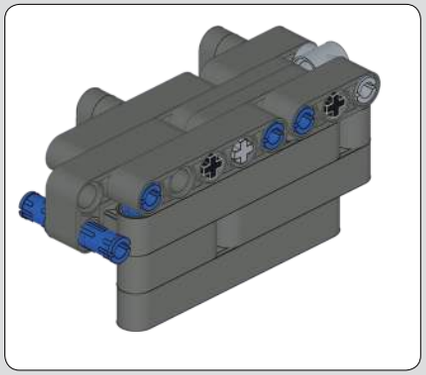

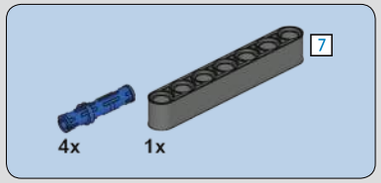

397

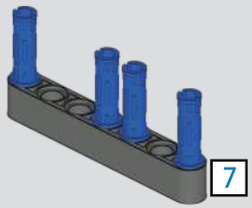

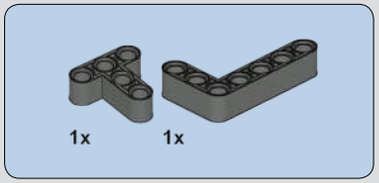

398

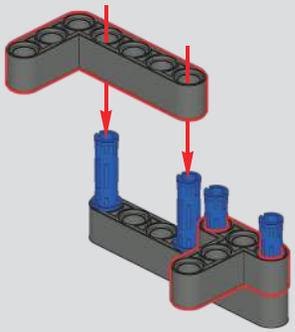

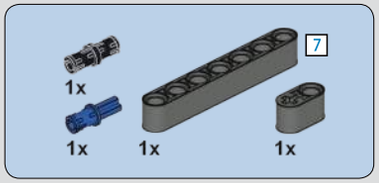

399

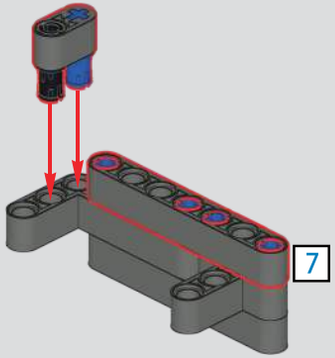

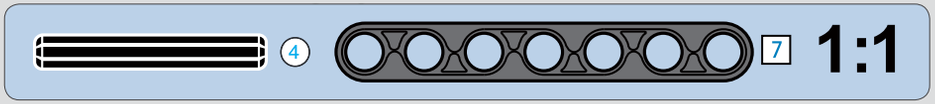

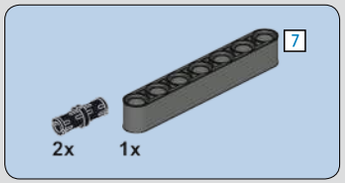

400

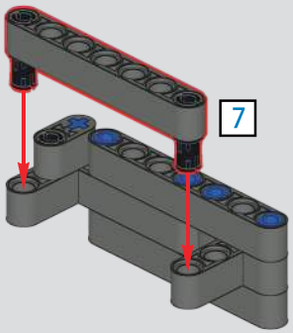

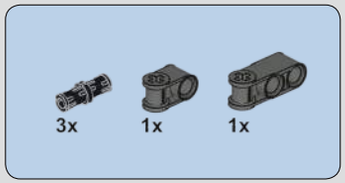

401

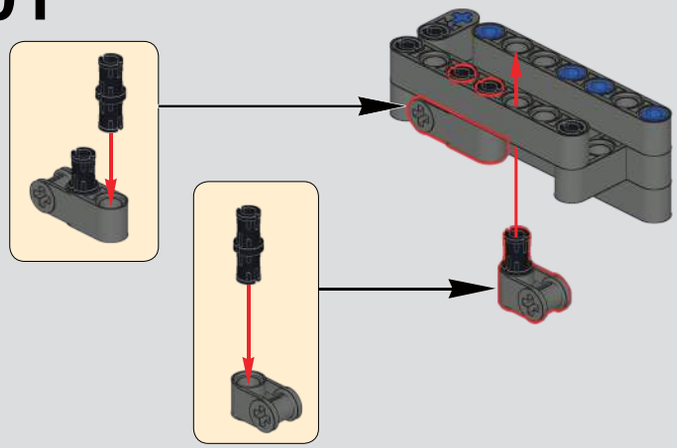

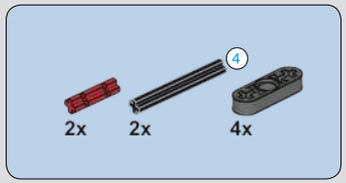

402

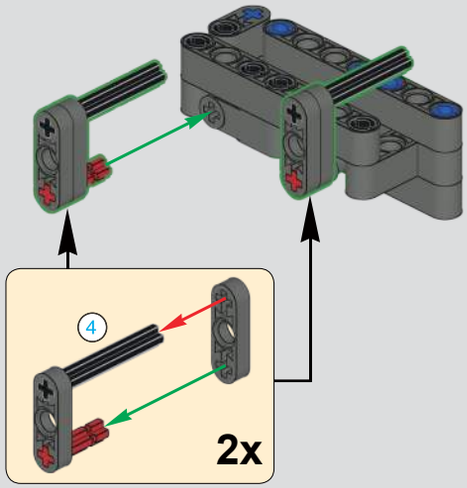

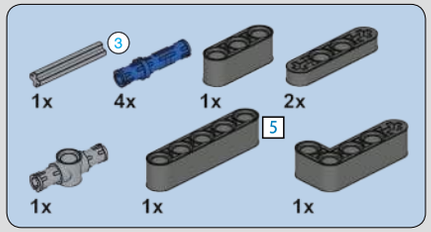

403

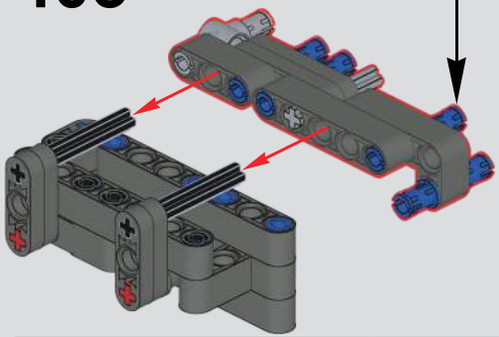

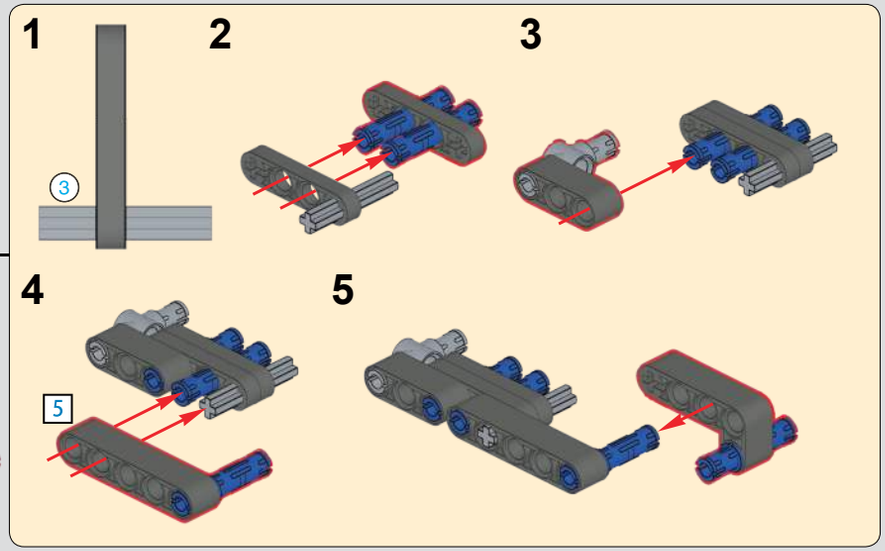

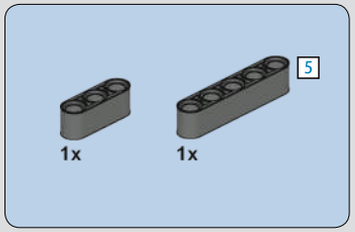

404

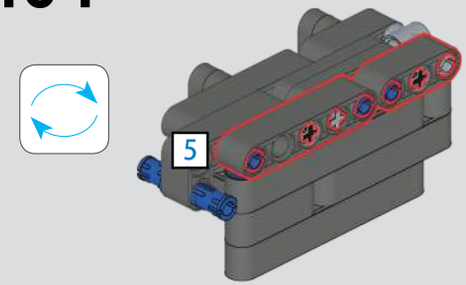

405

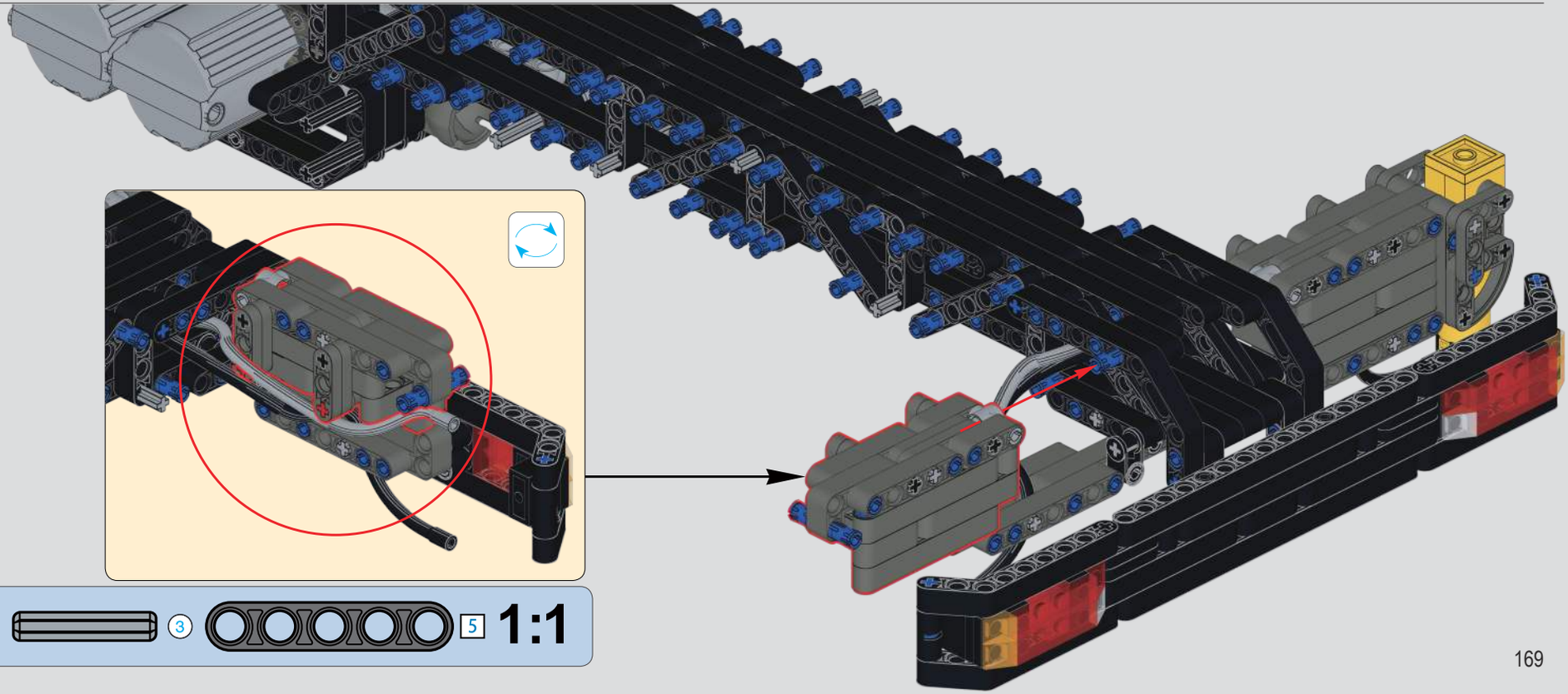

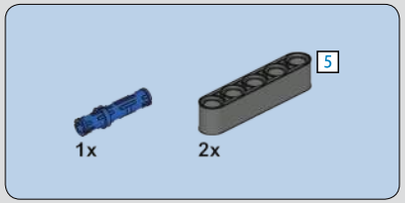

406

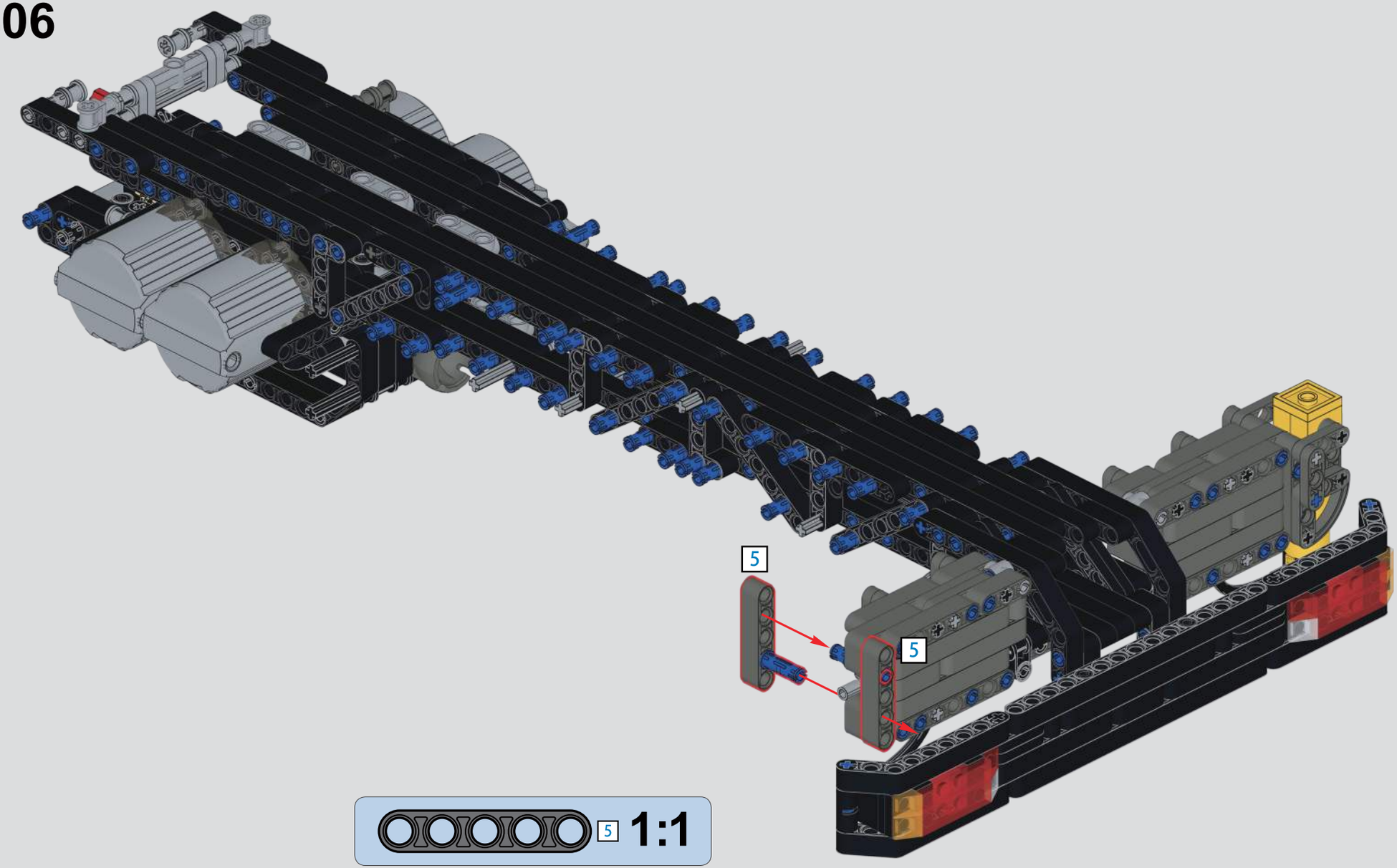

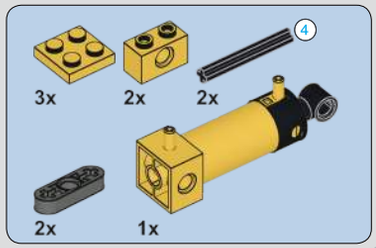

407

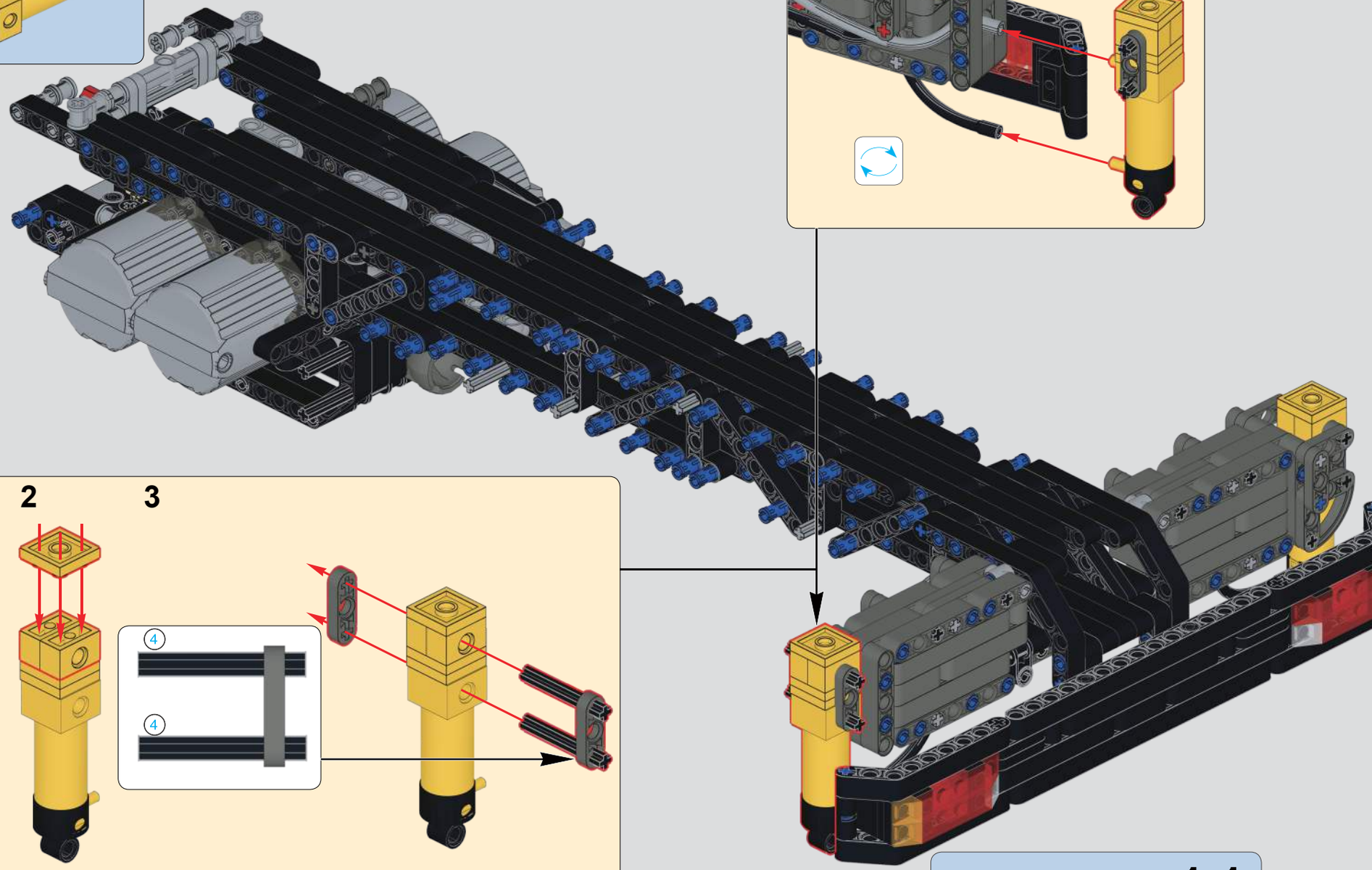

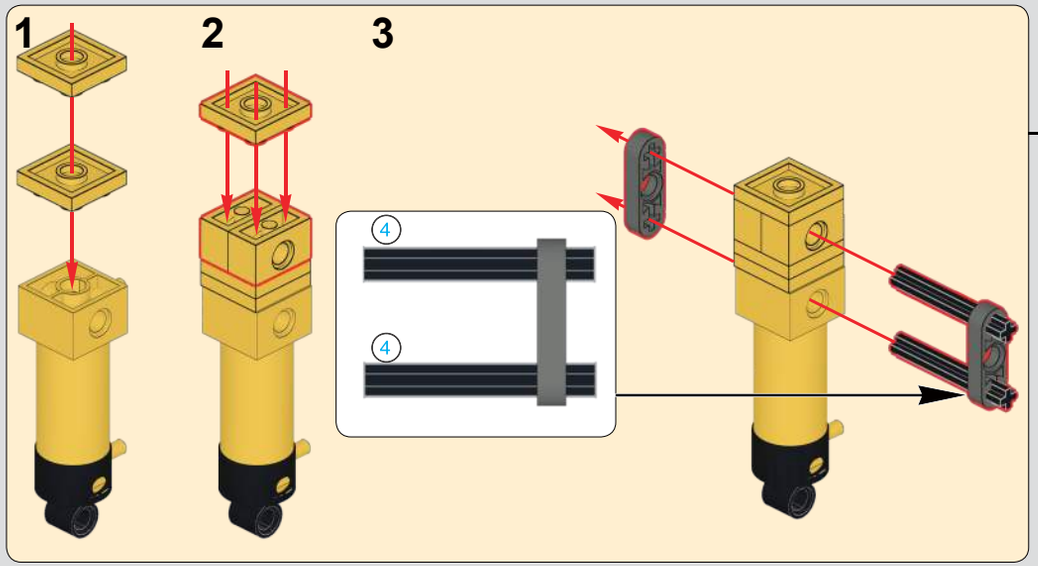

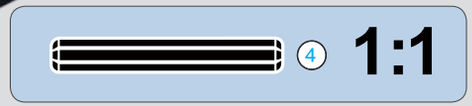

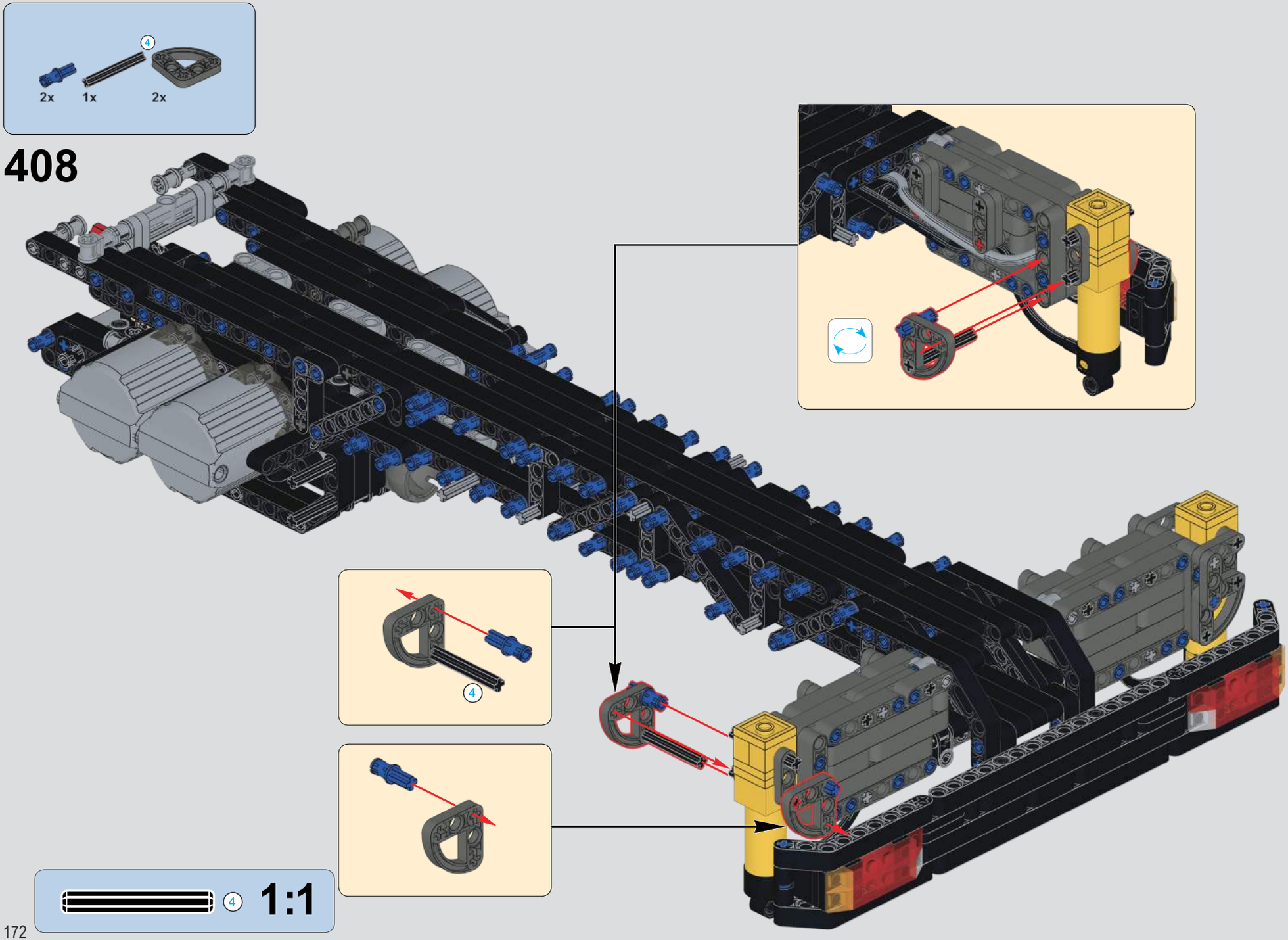
4
2x
1x
2x
408
4
4
4
1:1

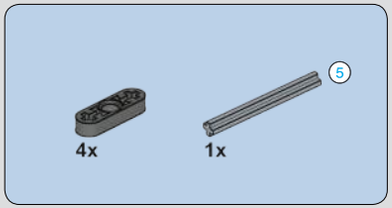

409

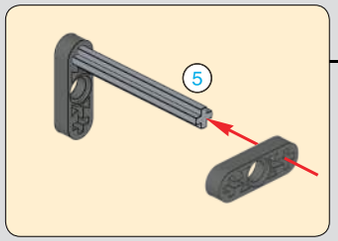

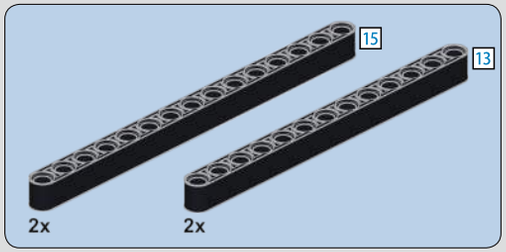

410

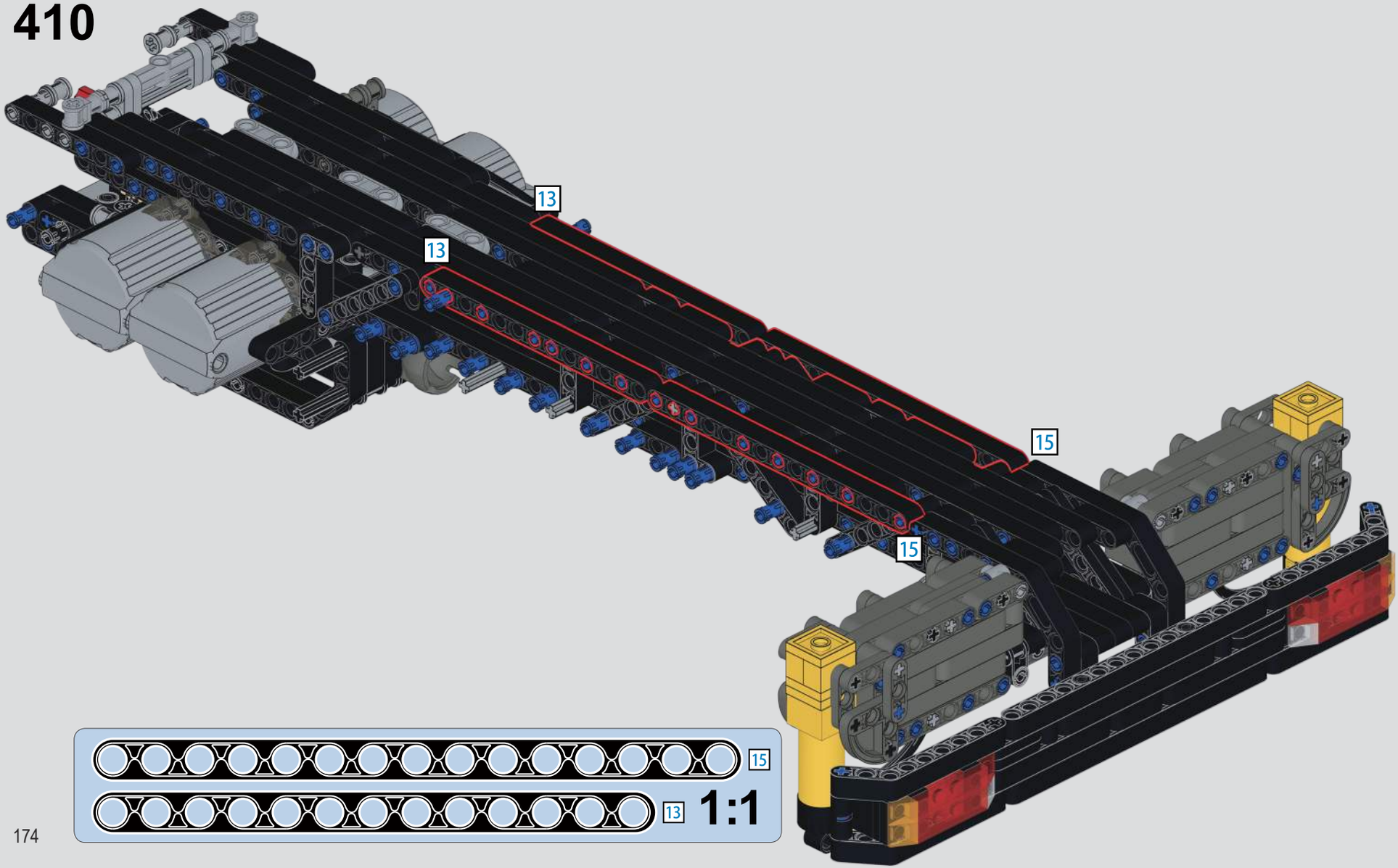

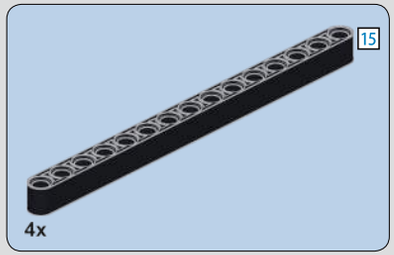

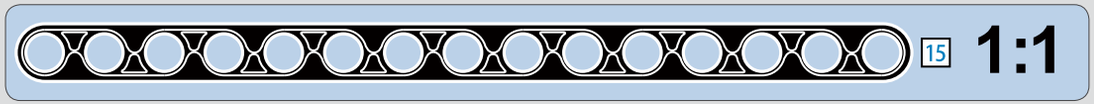

411

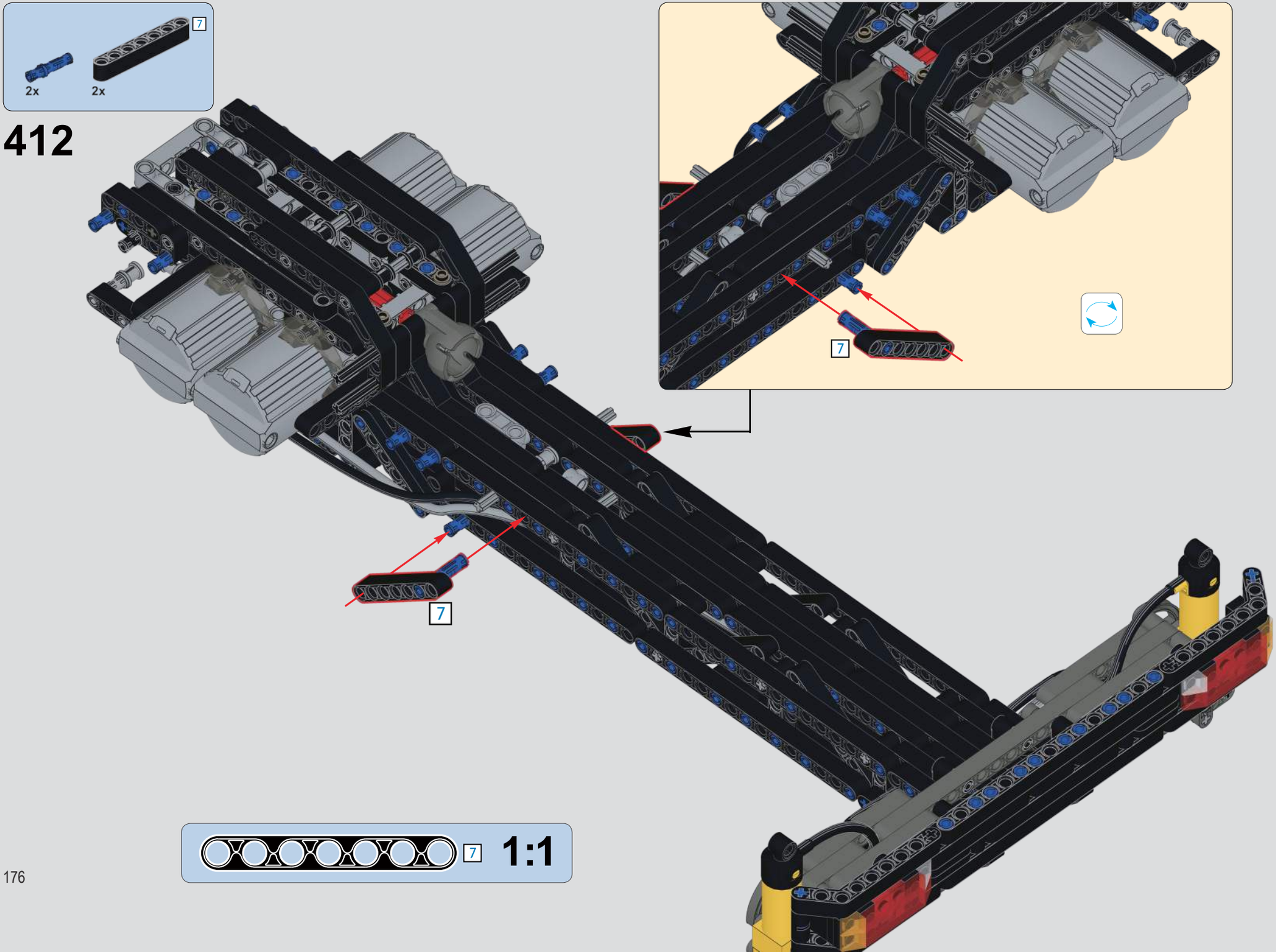
7
2x
2x
412
7
7
7
1:1

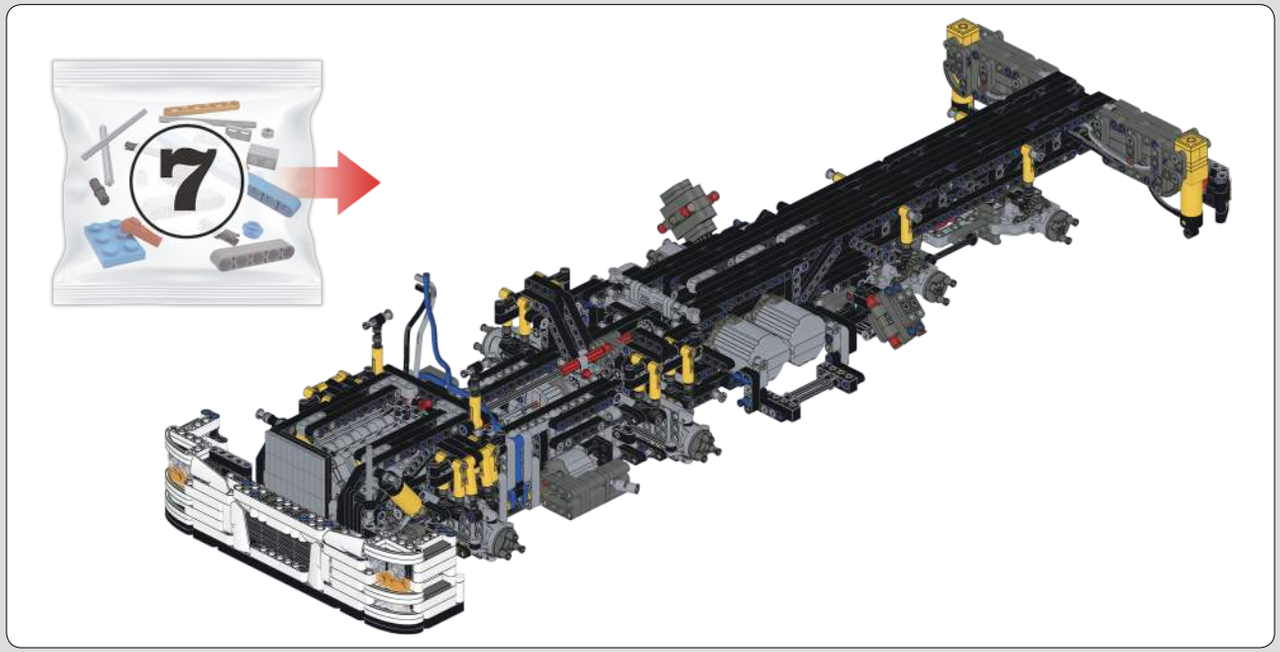

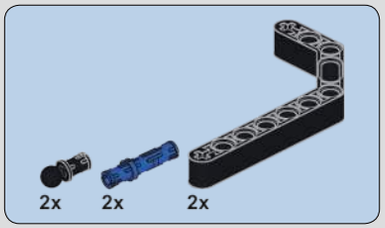

413

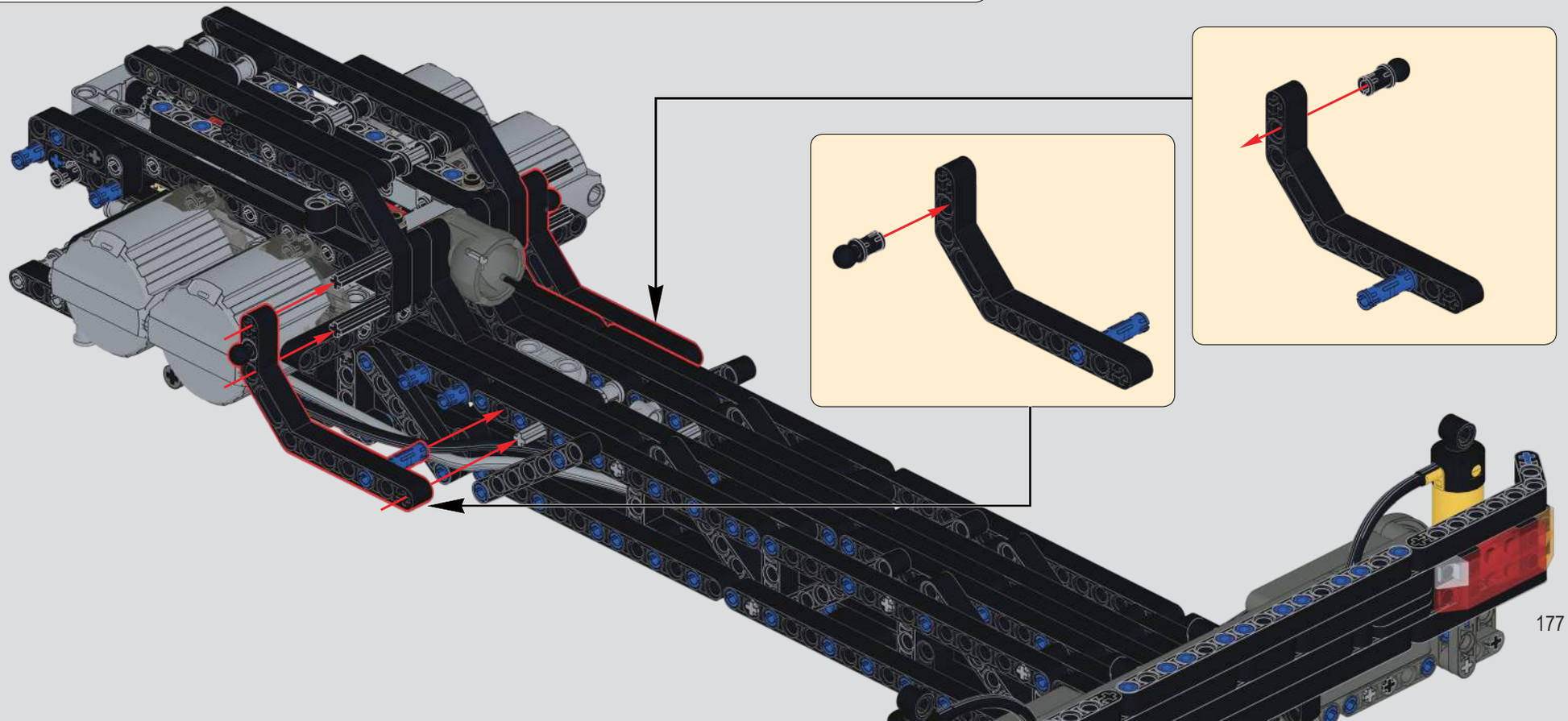

4x
2x
414

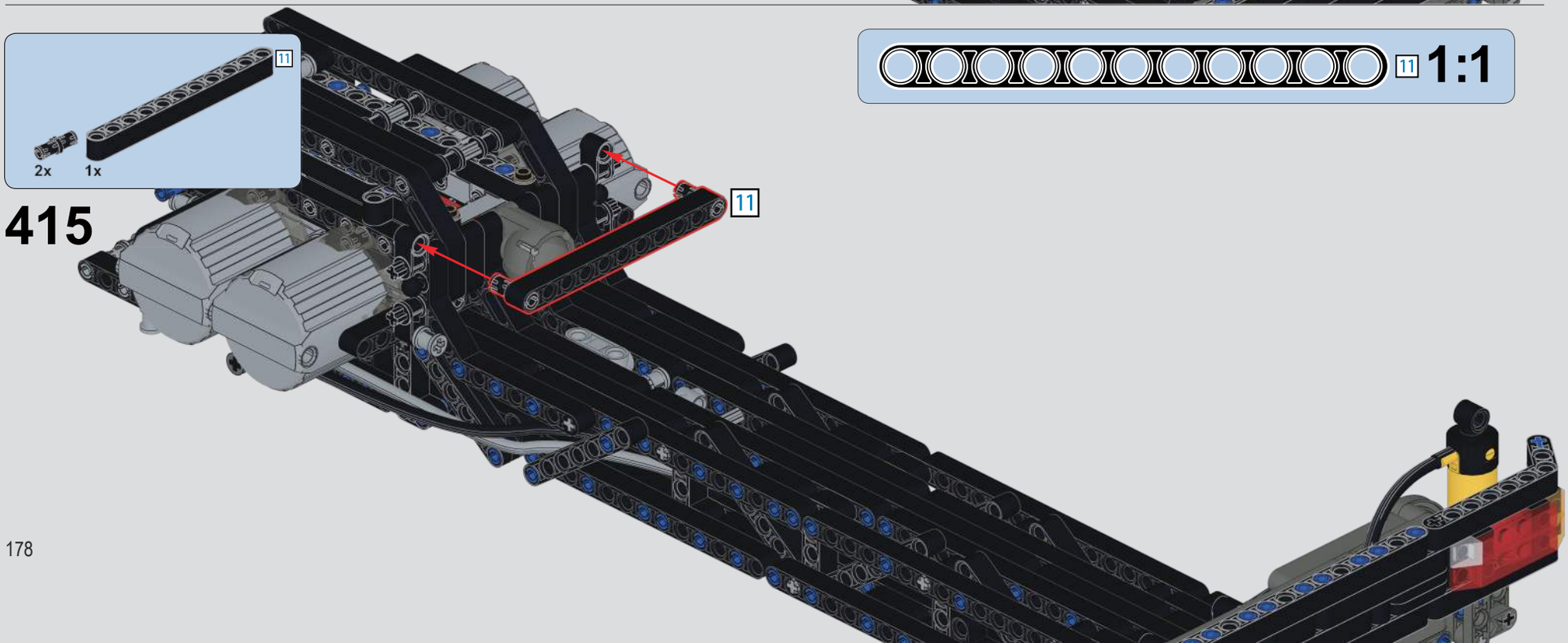
11
2x
1x
415
11
11
1:1

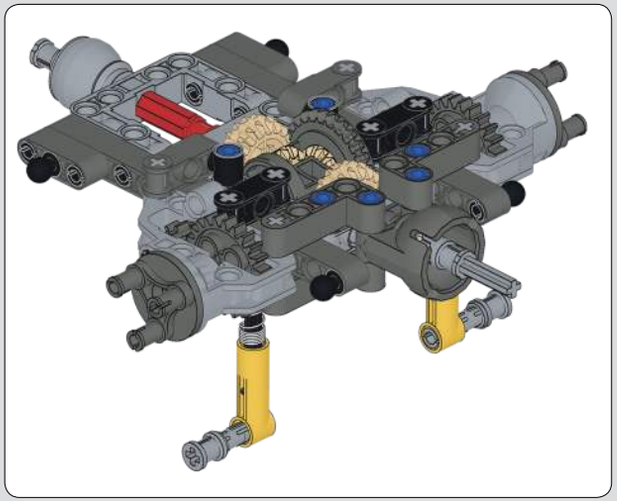

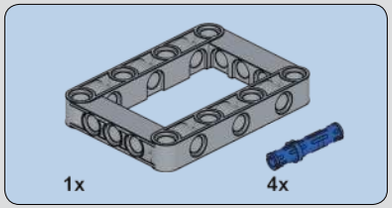

416

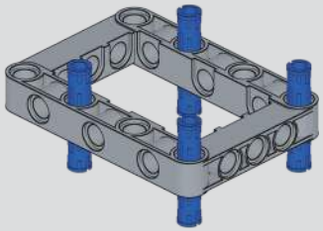

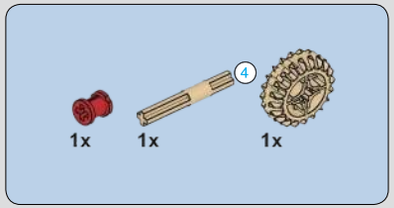

417

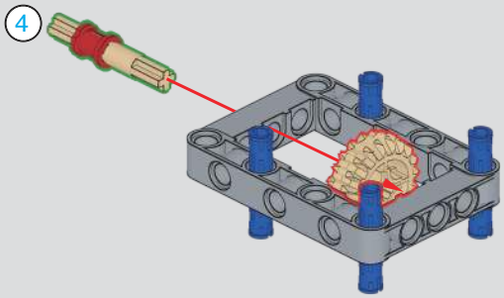

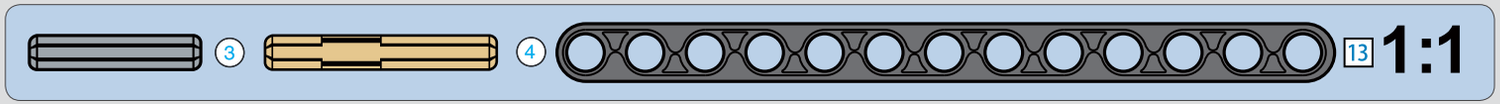

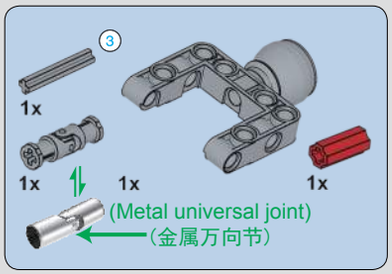

418

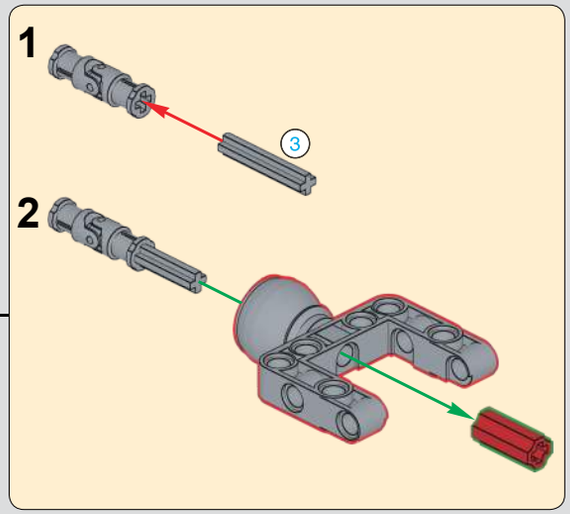

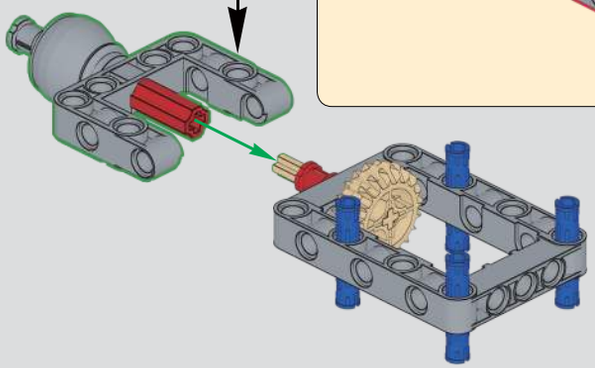

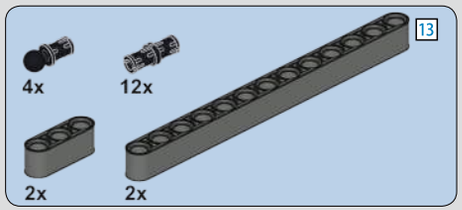

419

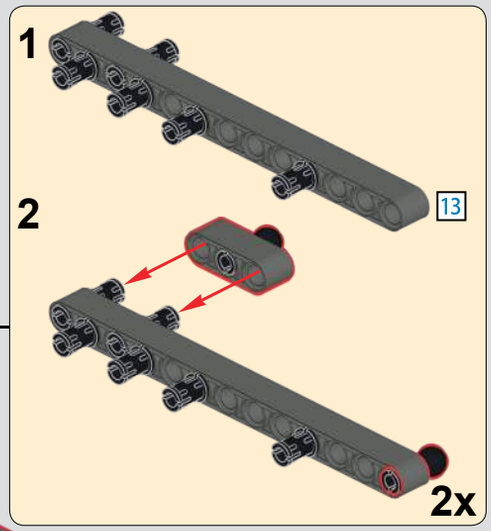

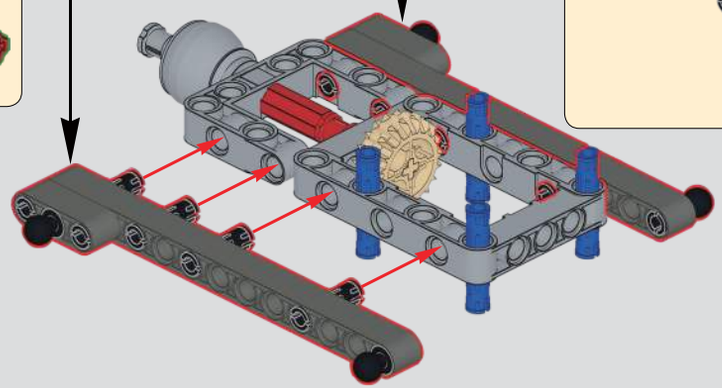

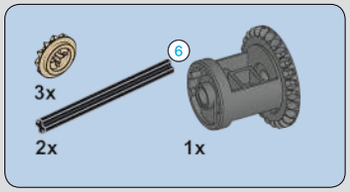

420

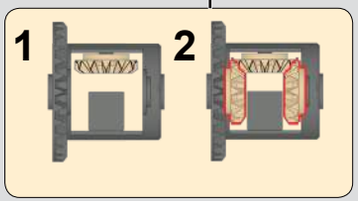

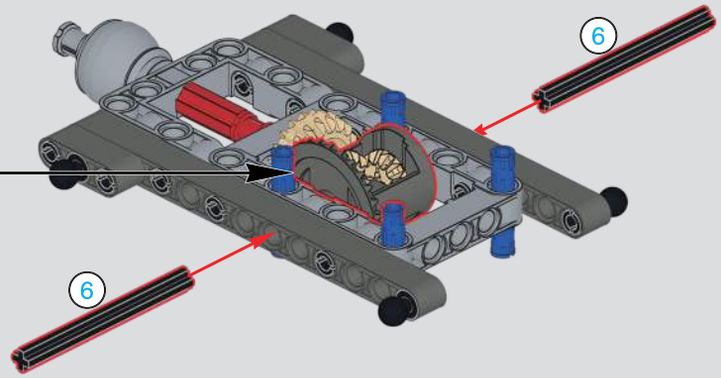

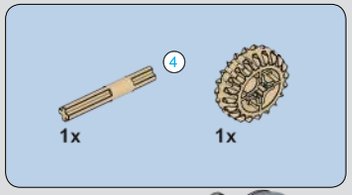

421

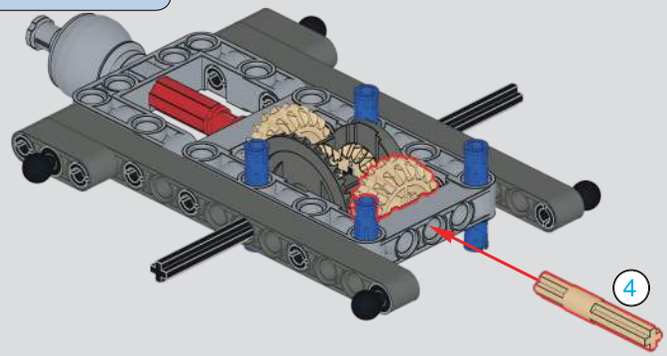

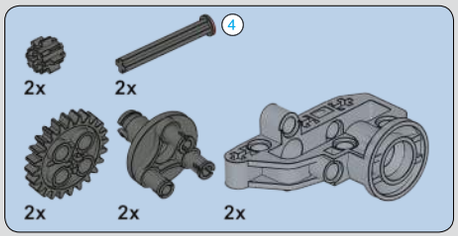

422

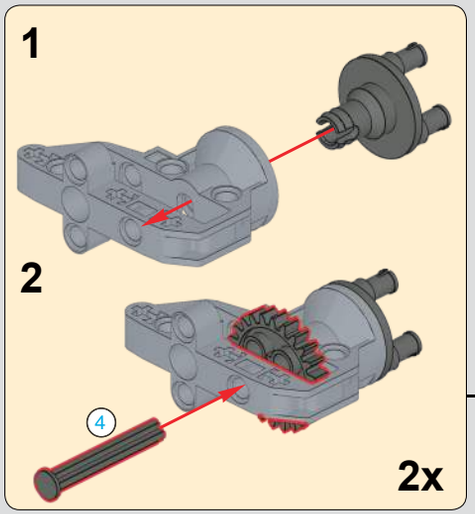

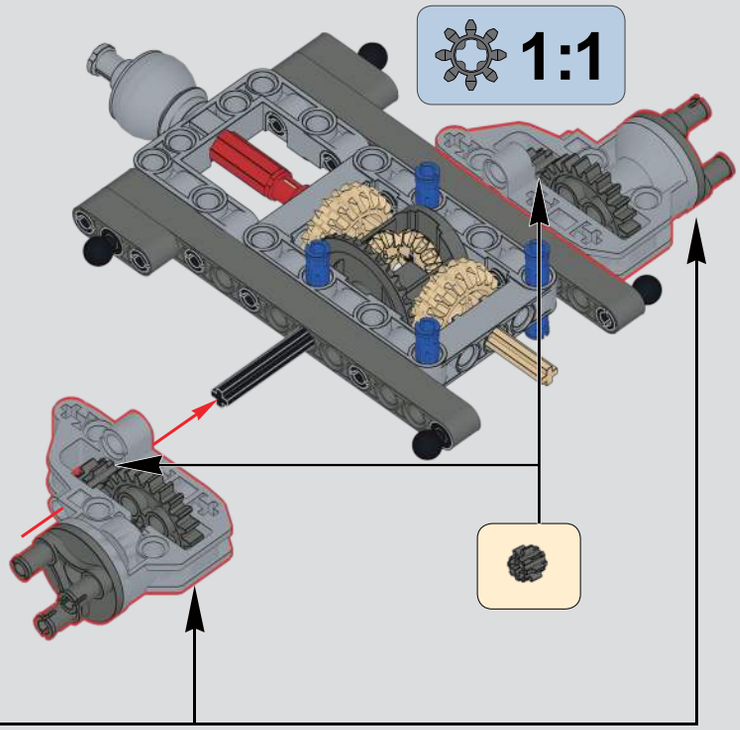

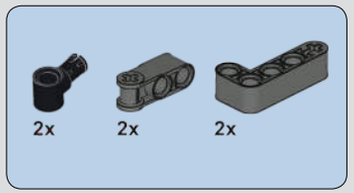

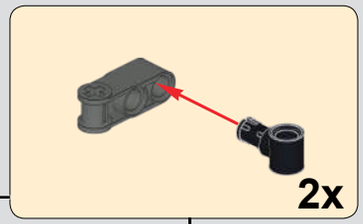

423

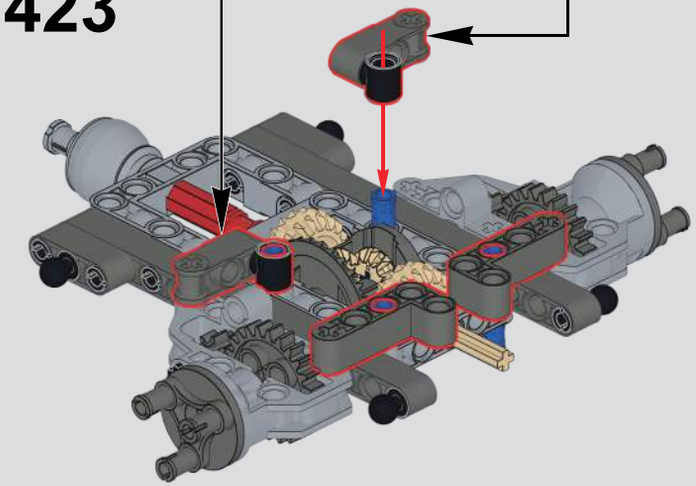

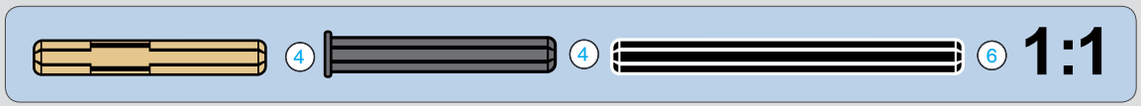

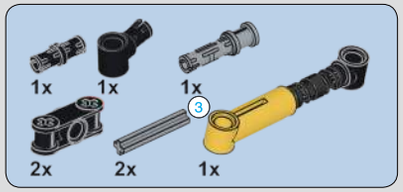

424

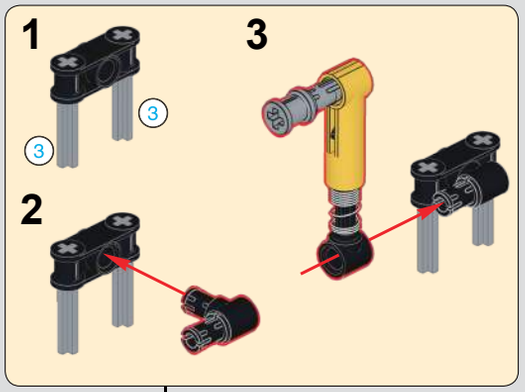

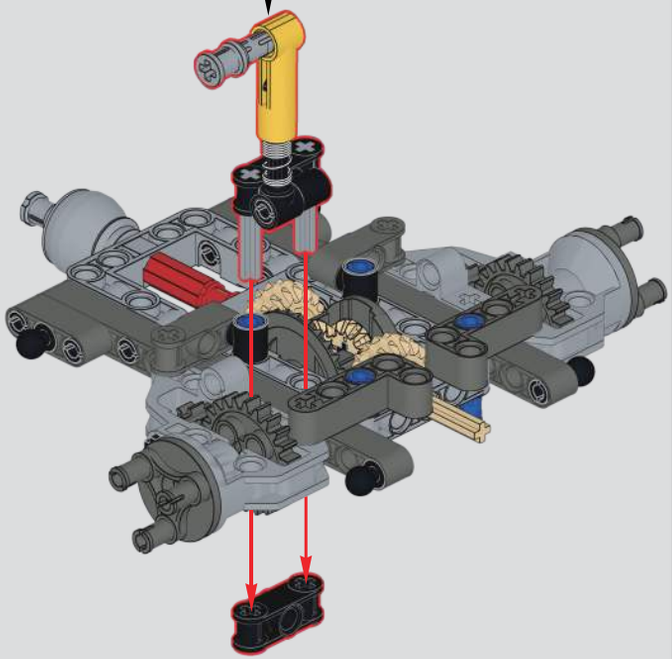

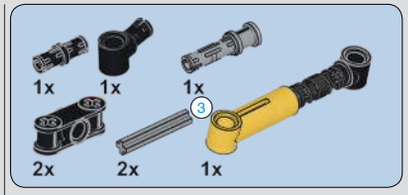

425

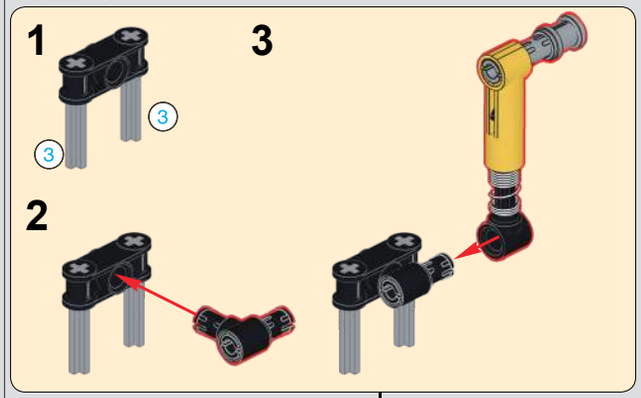

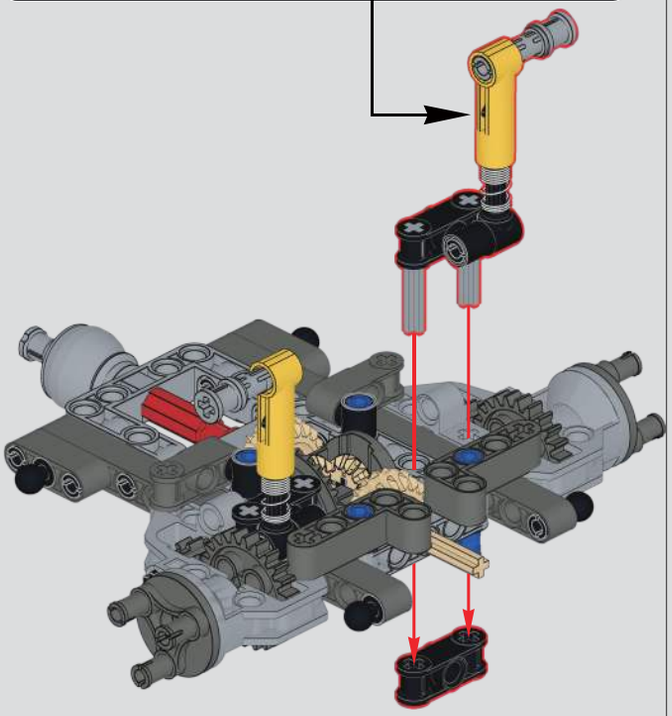

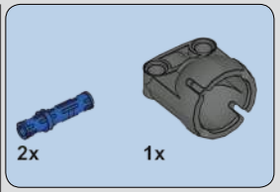

426

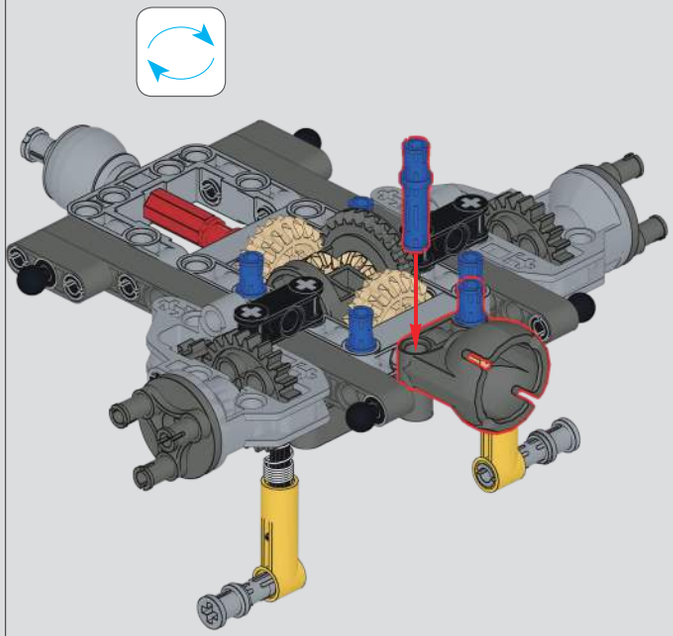

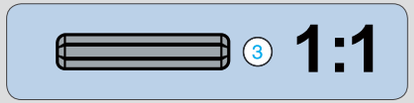

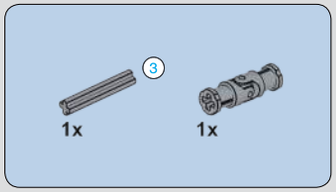

427

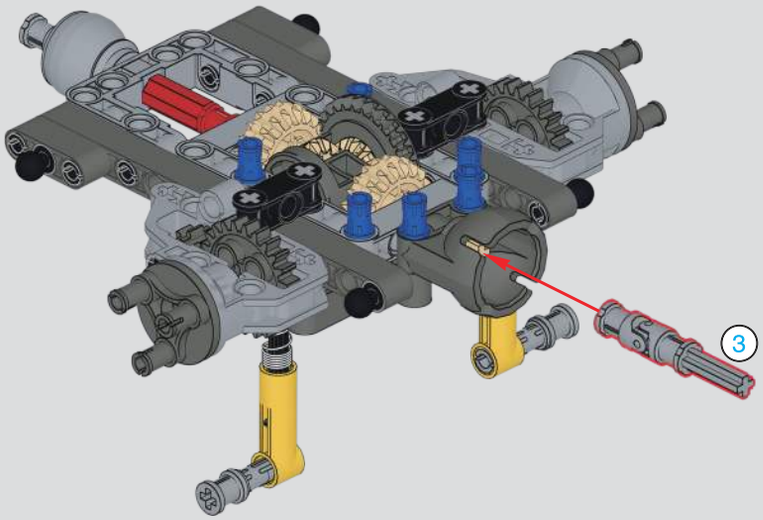

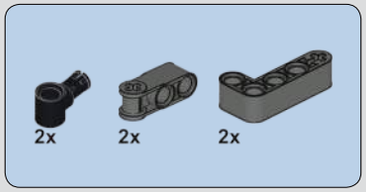

428

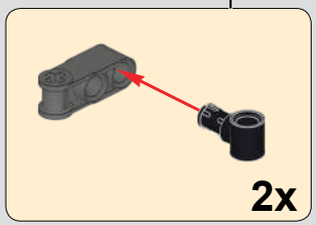

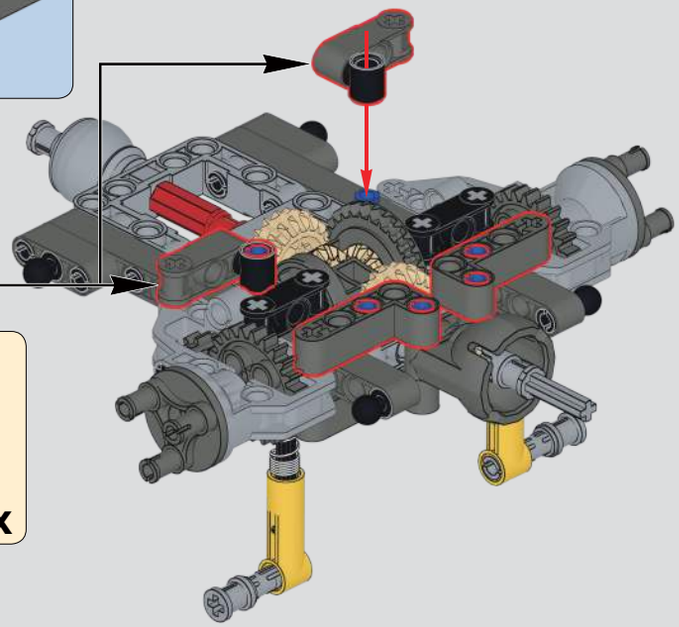

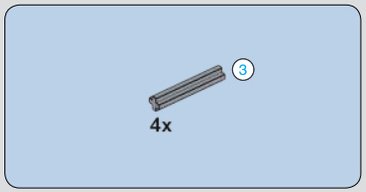

429

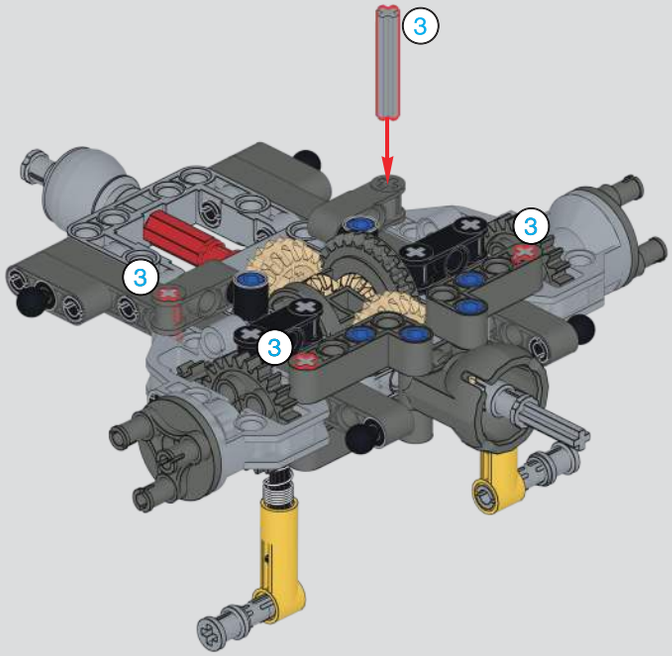

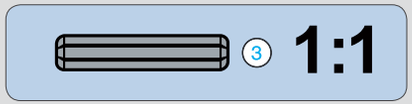

430

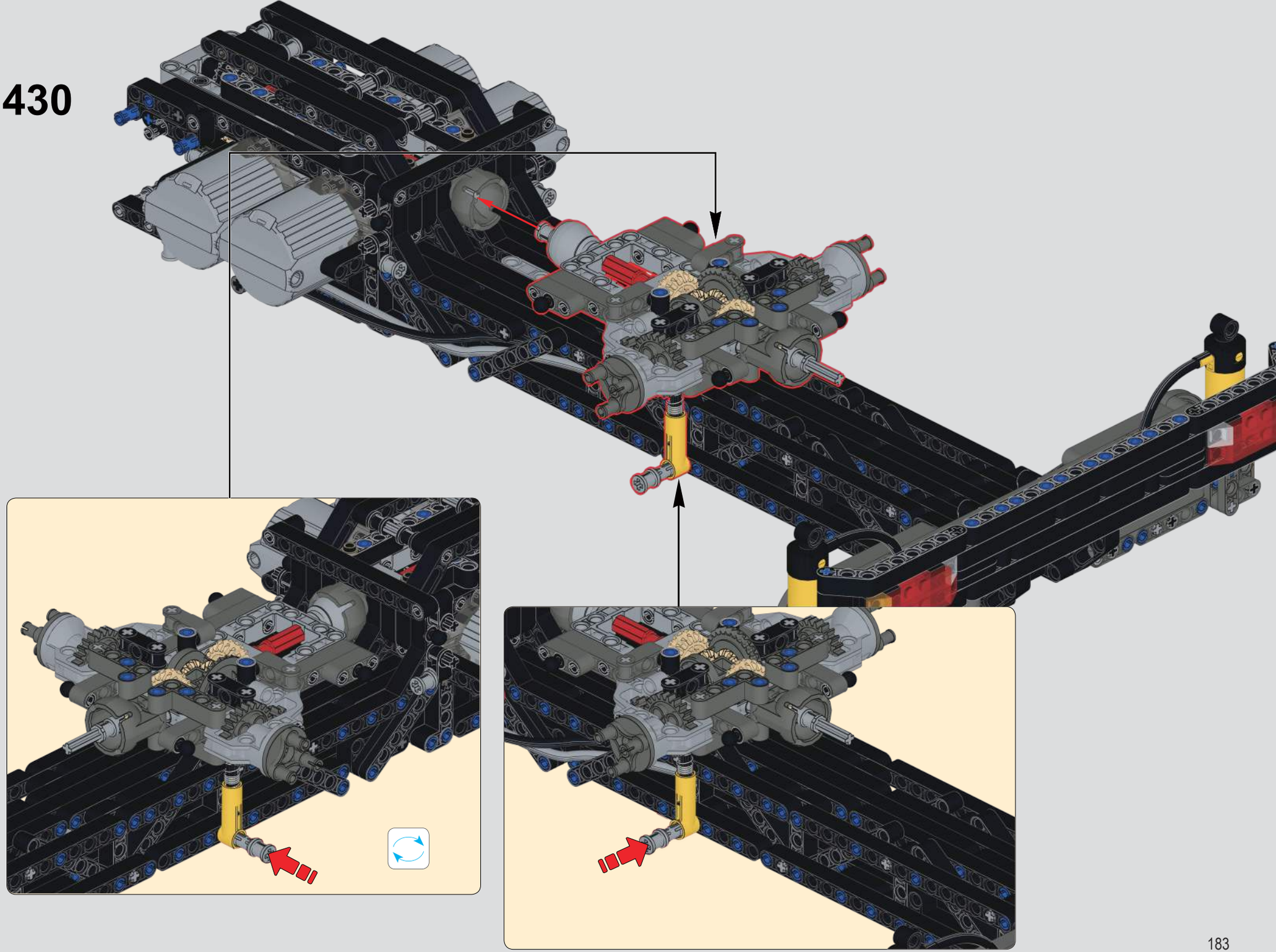

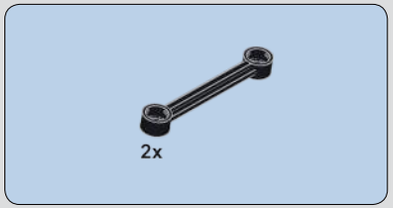

431

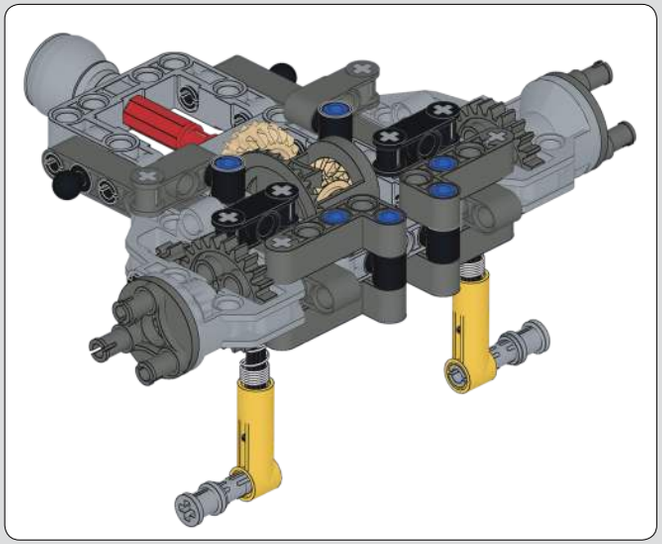

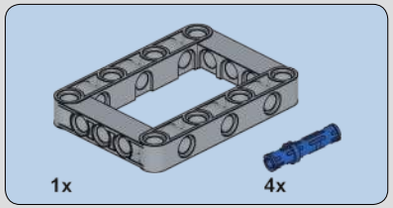

432

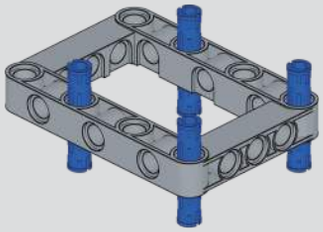

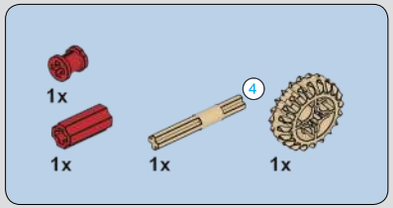

433

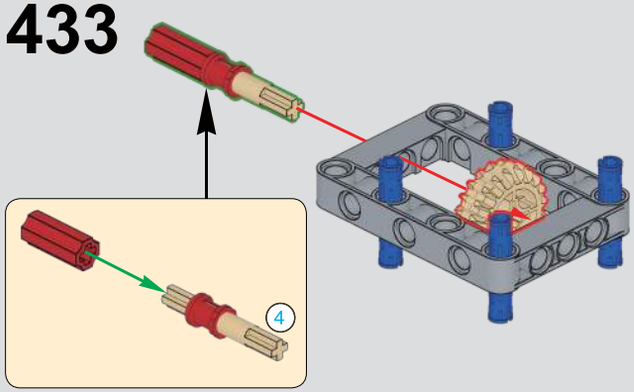

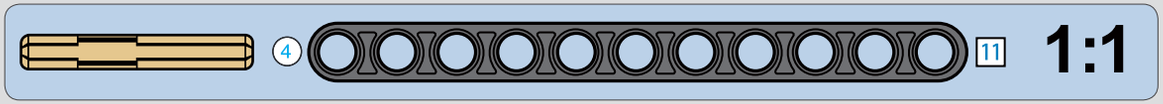

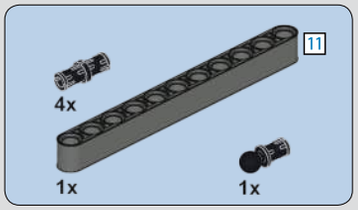

434

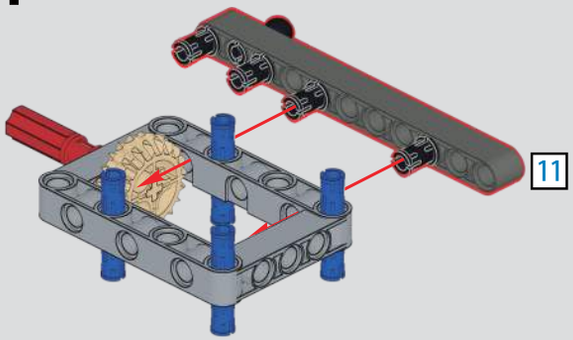

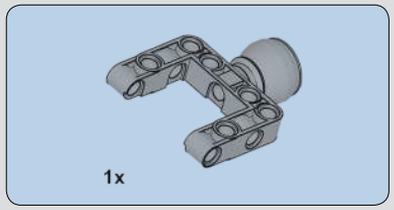

435

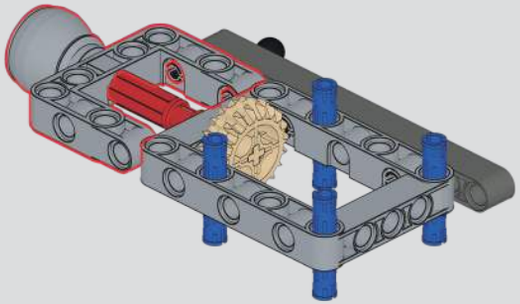

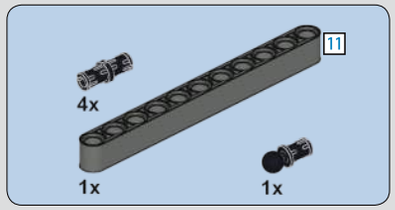

436

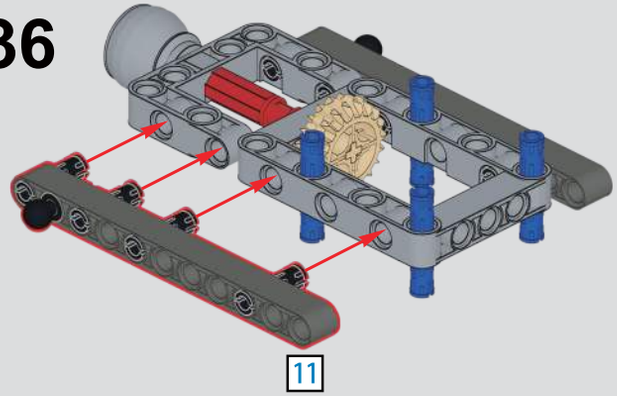

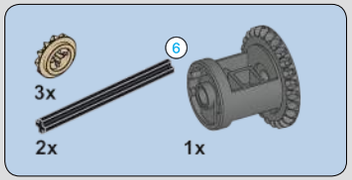

437

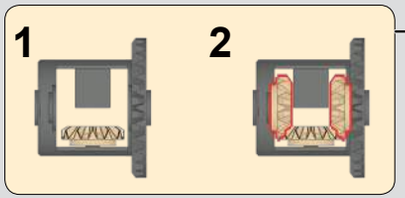

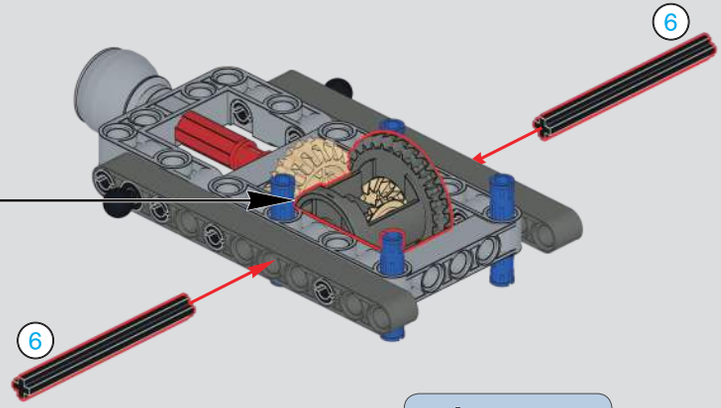

1:1

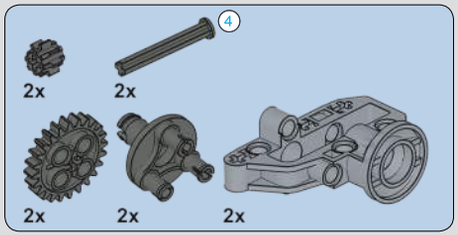

438

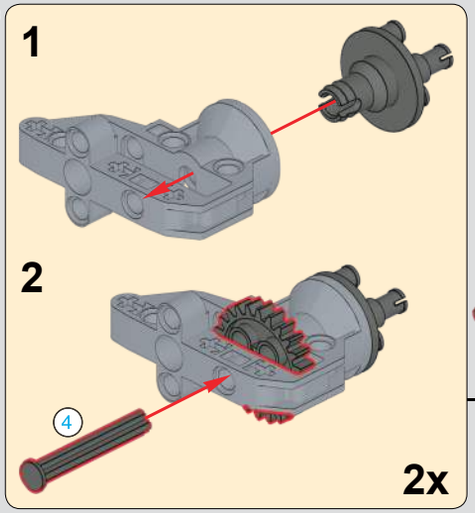

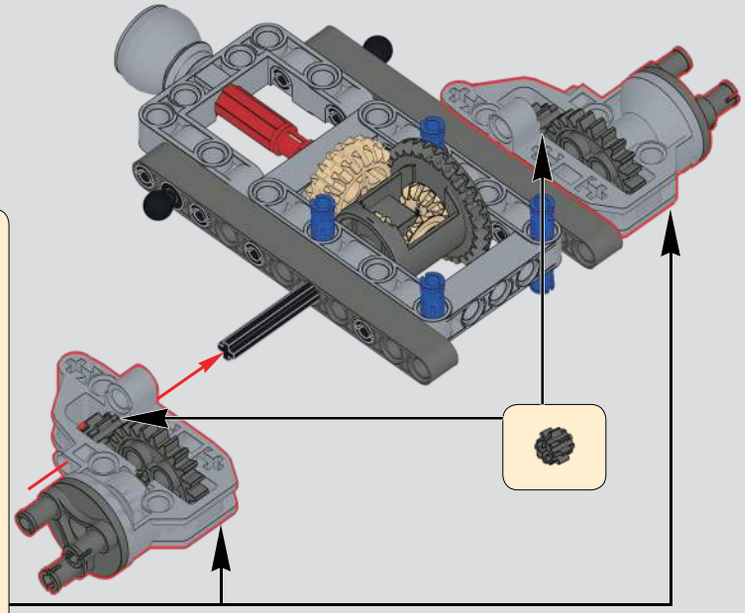

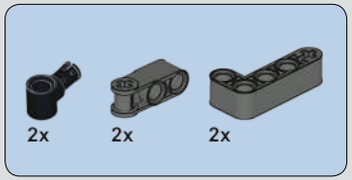

439

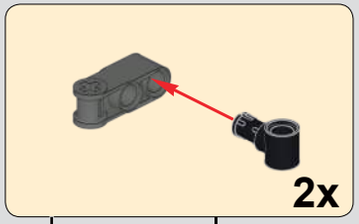

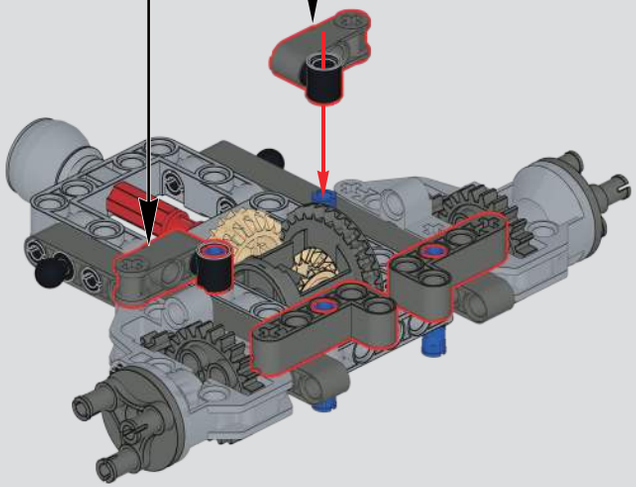

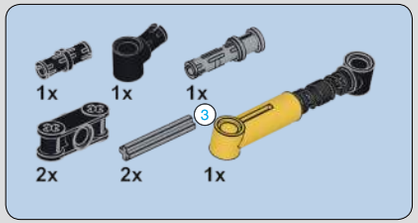

440

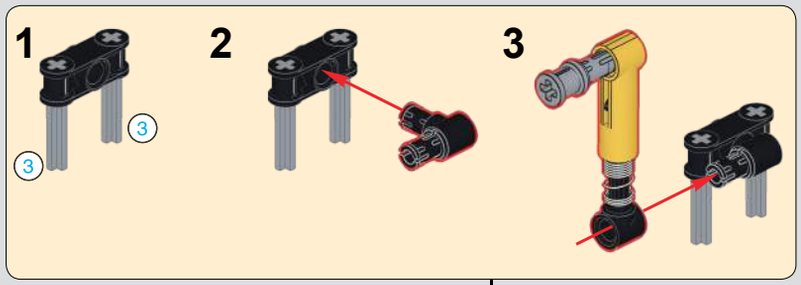

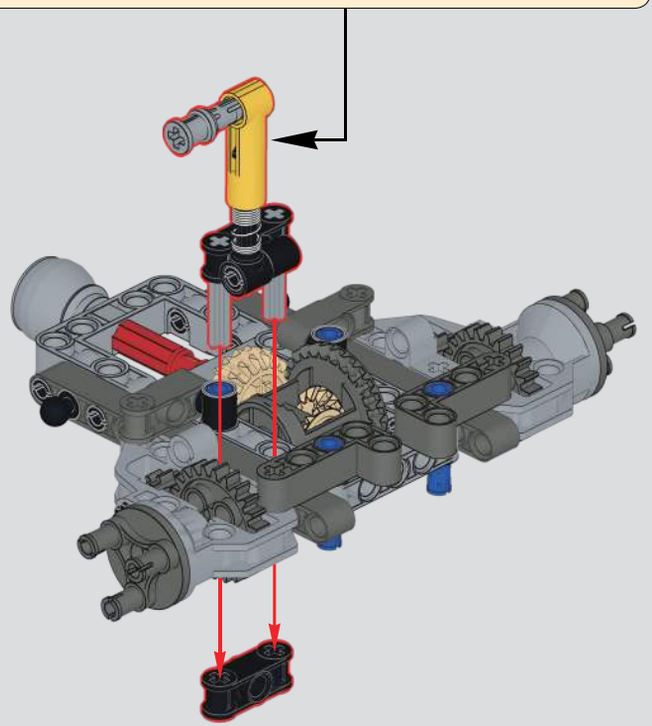

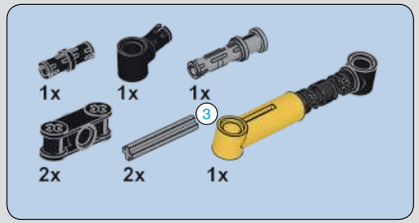

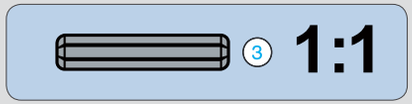

441

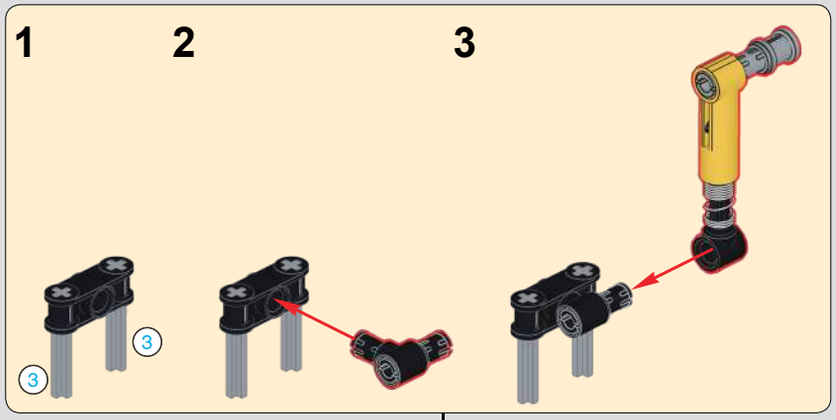

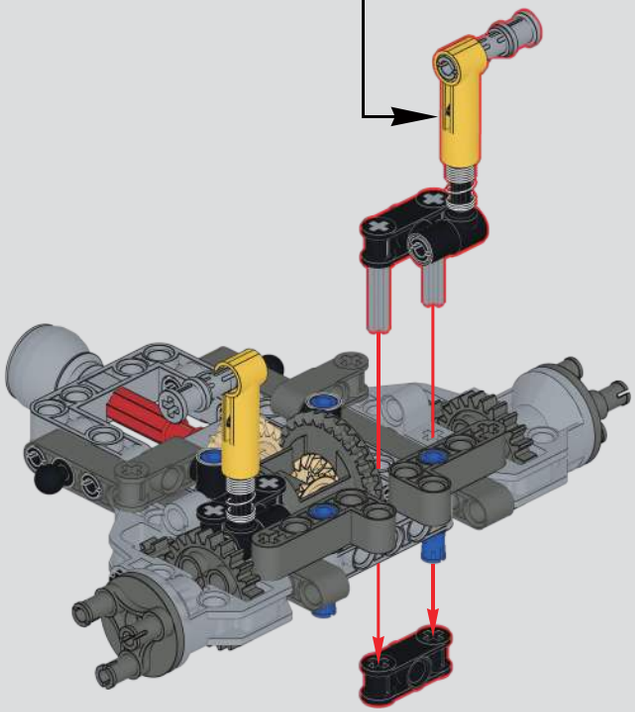

442

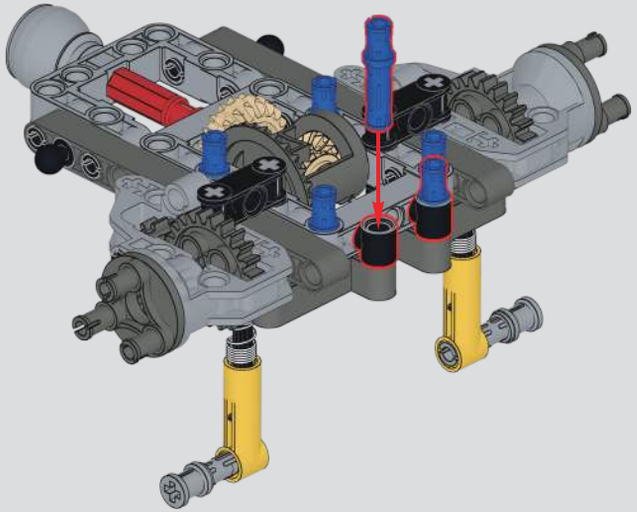

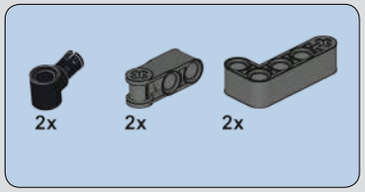

443

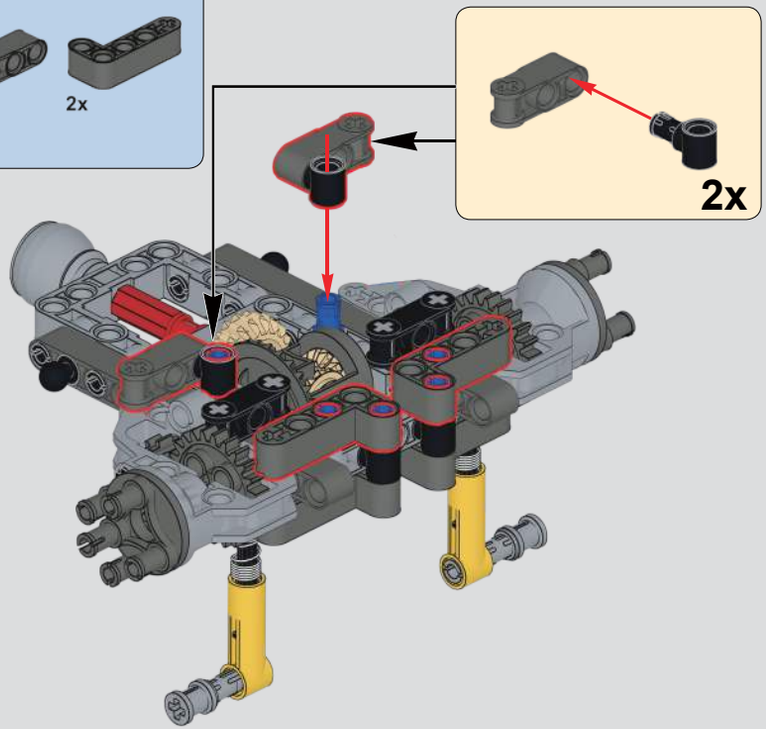

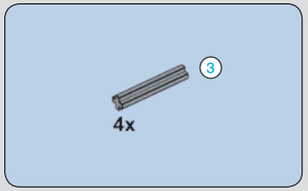

444

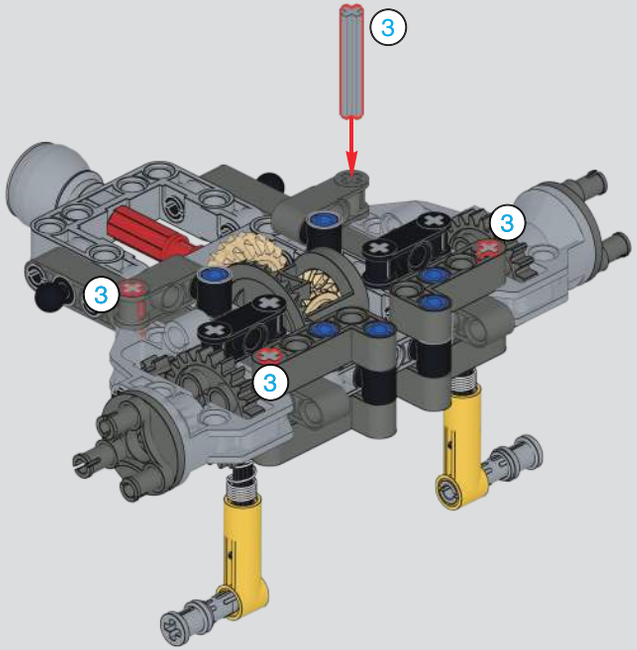

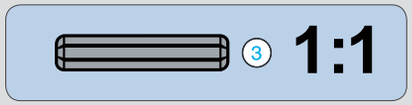

445

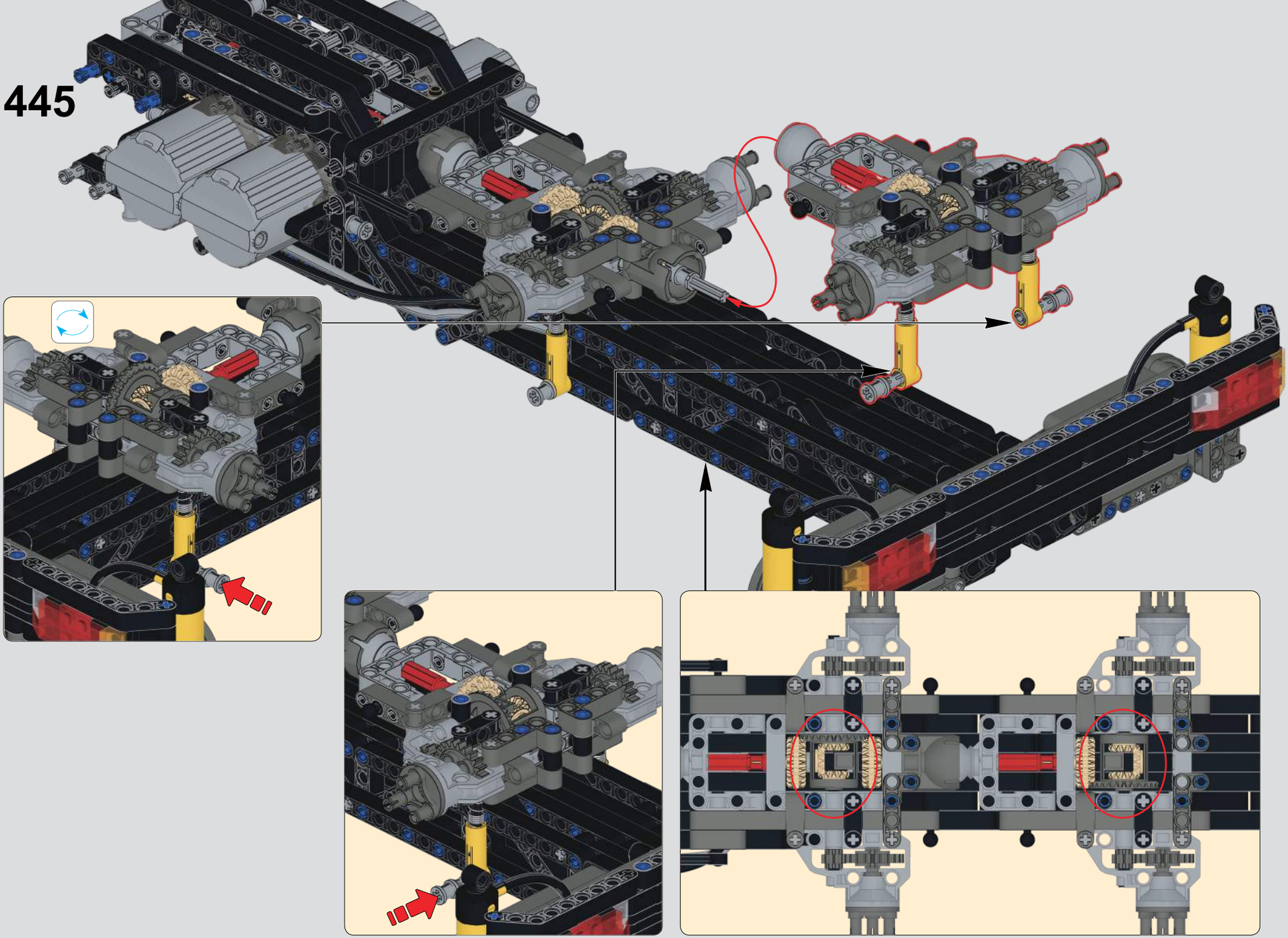

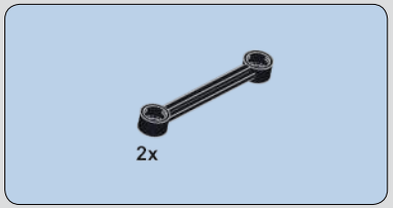

446

447

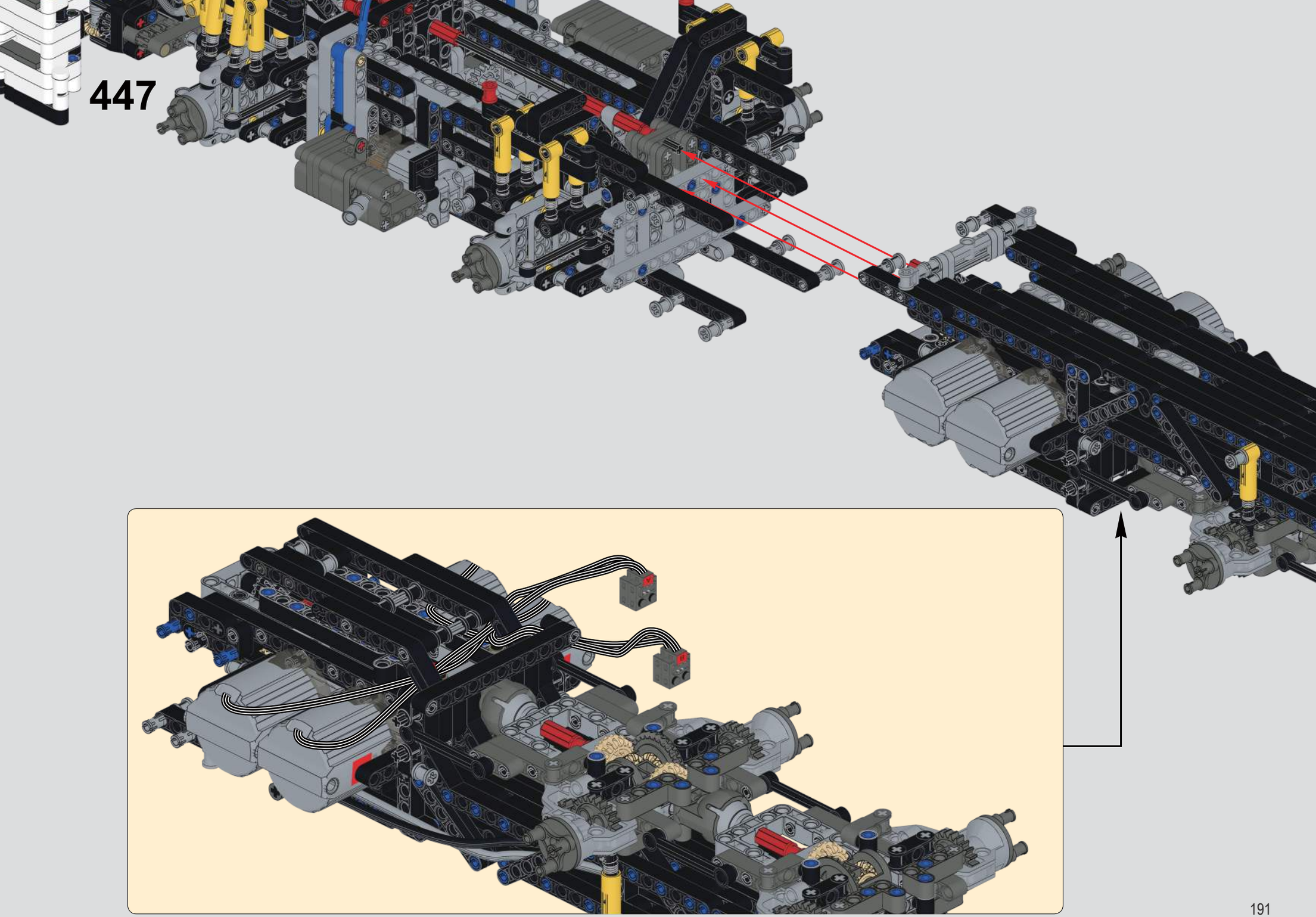

448

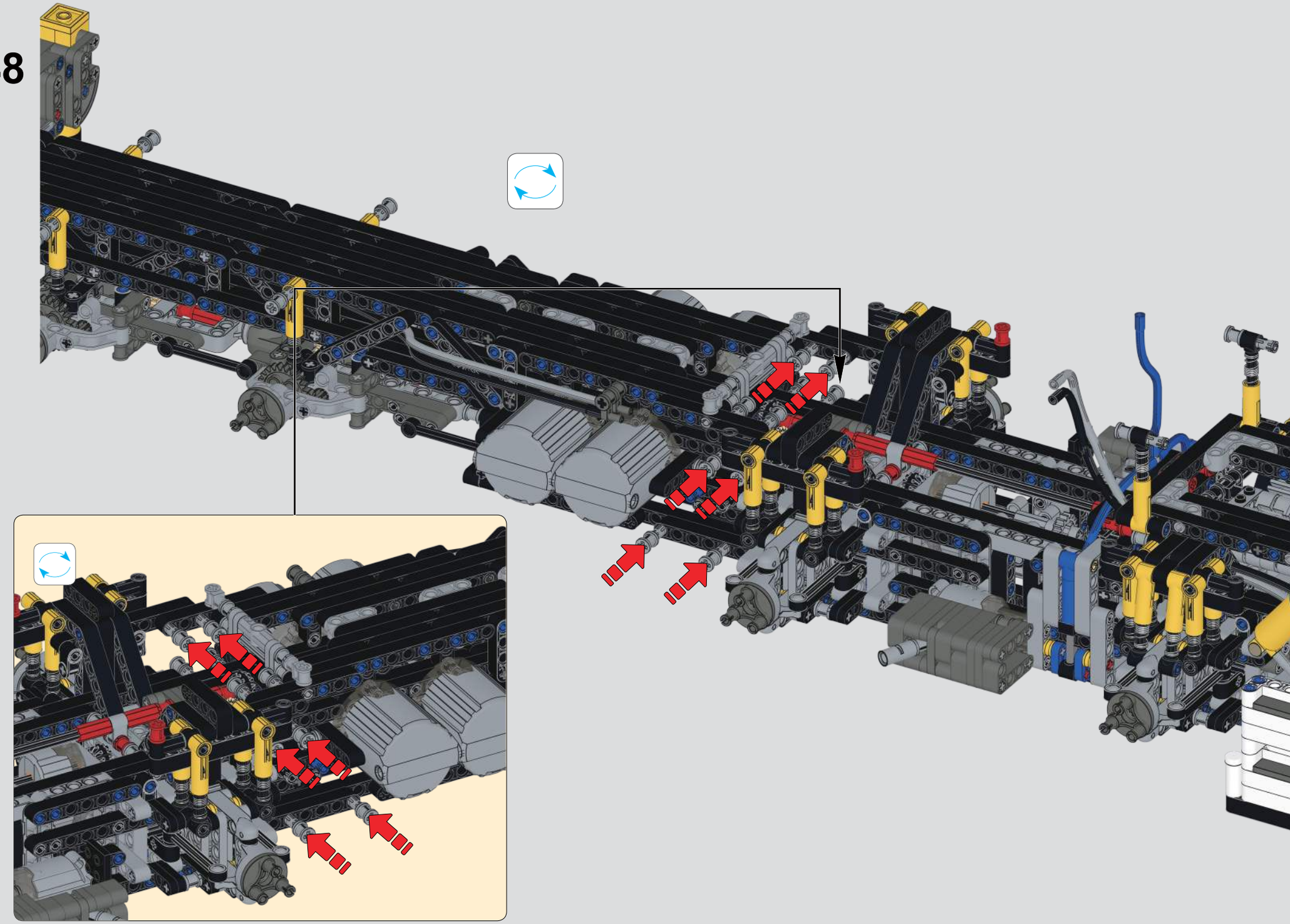

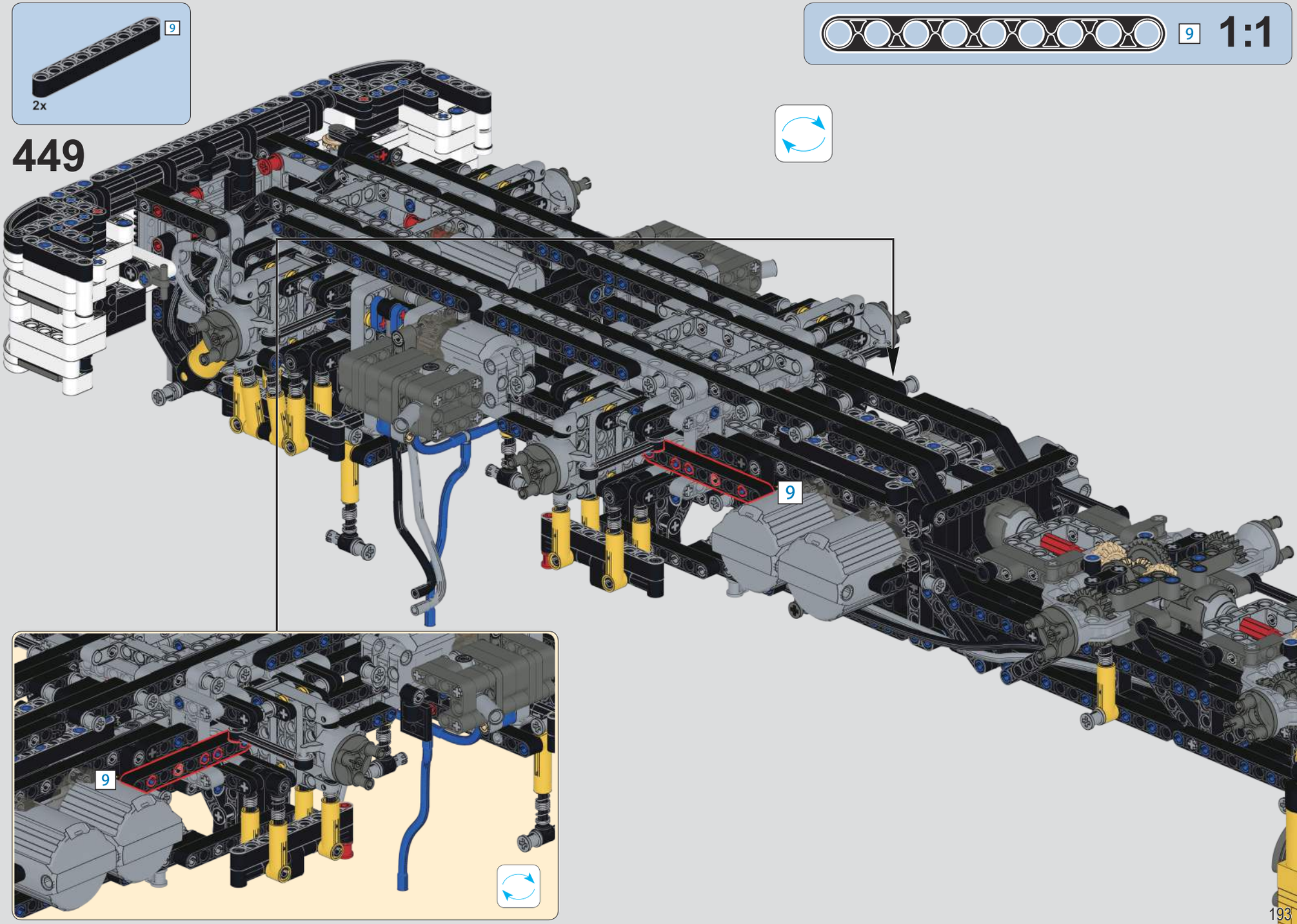
9
2x
449
9
1:1
9
9

450

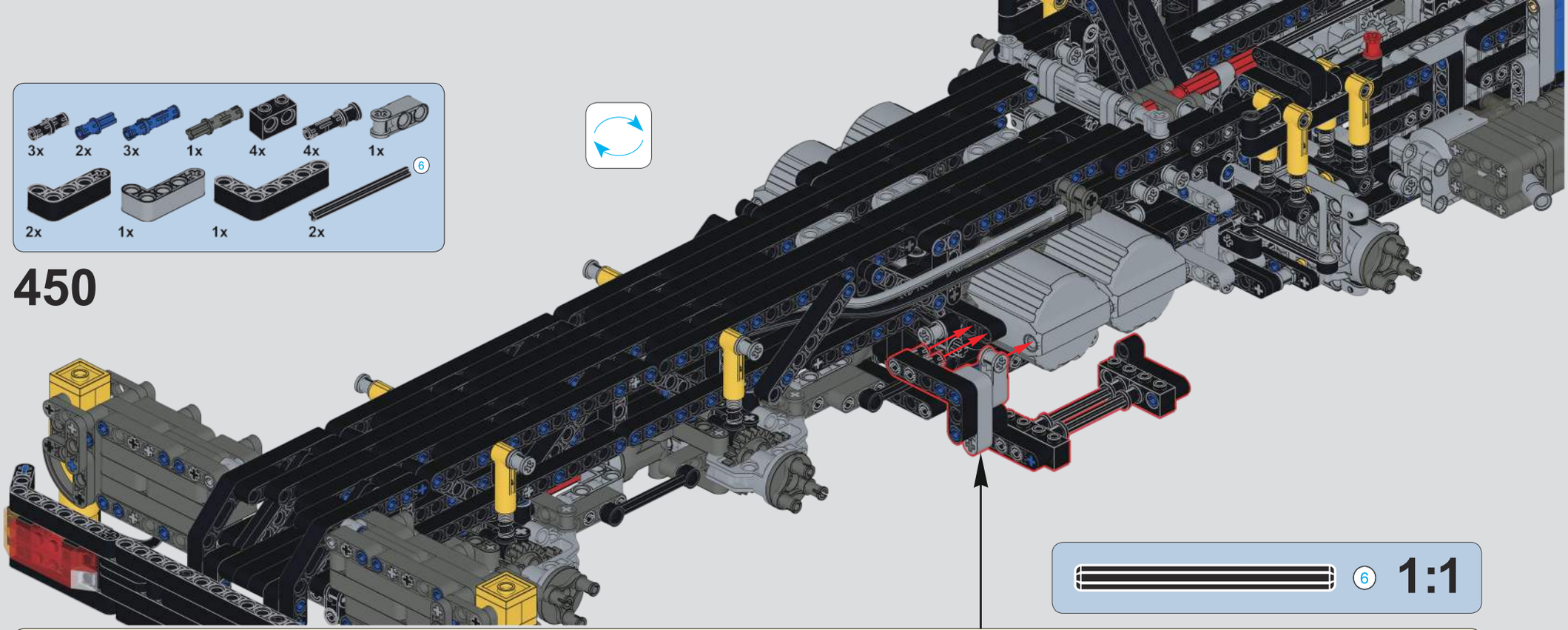

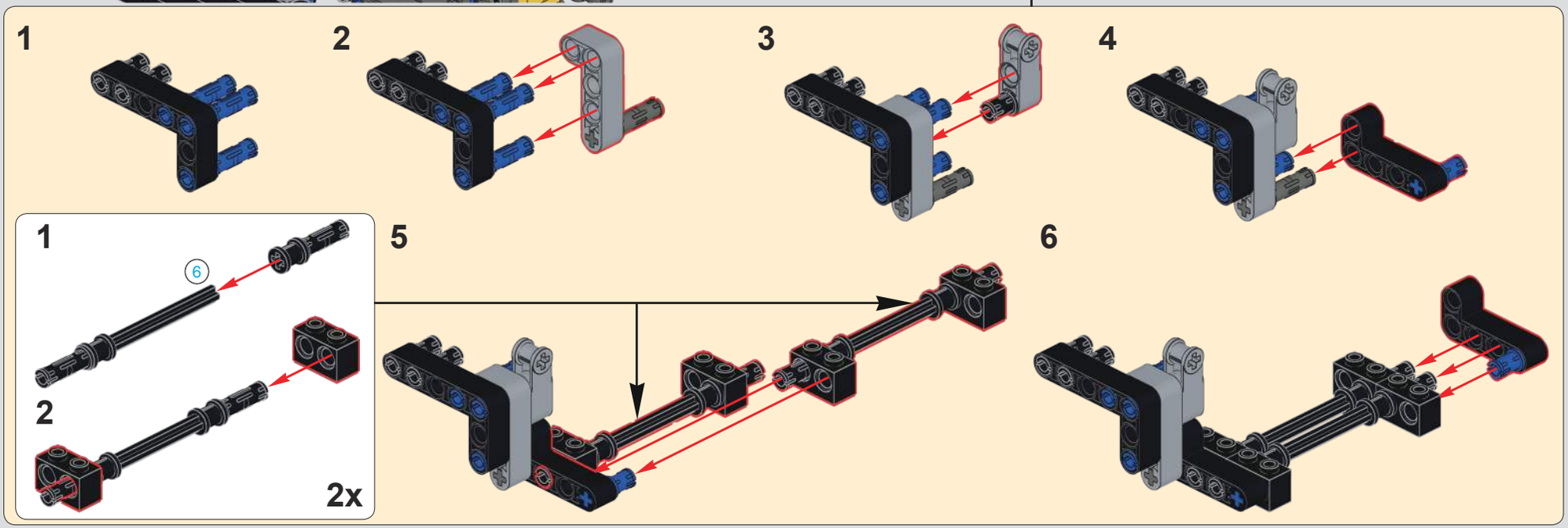

451

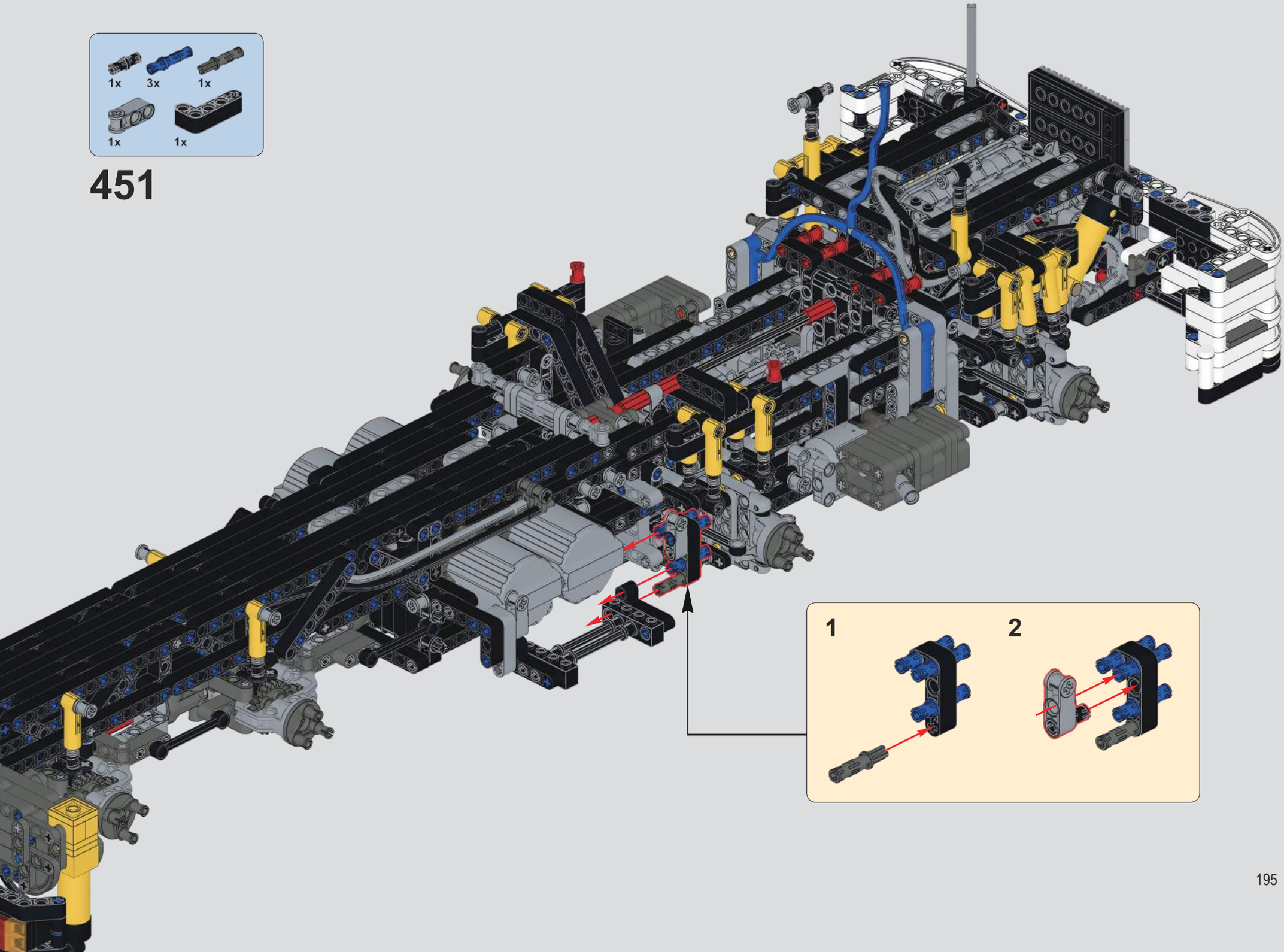

452

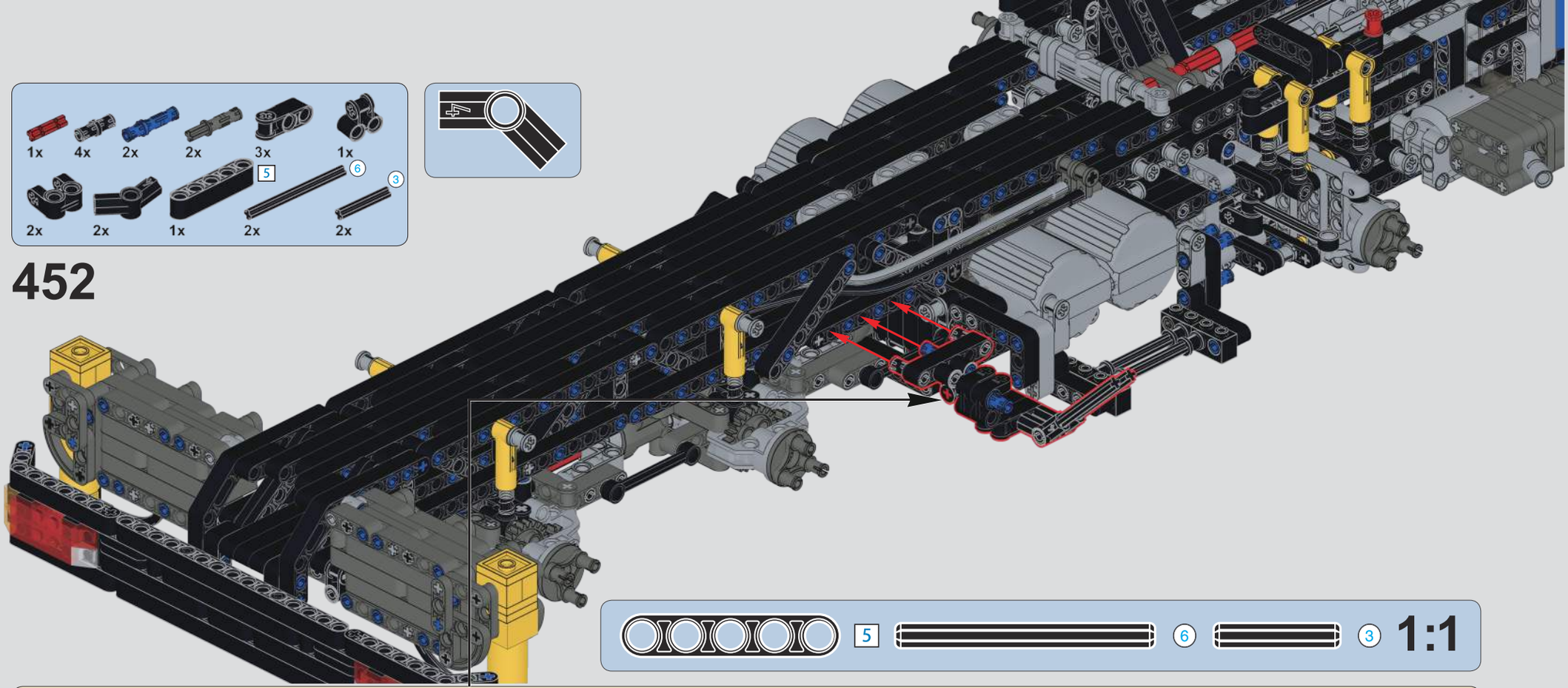

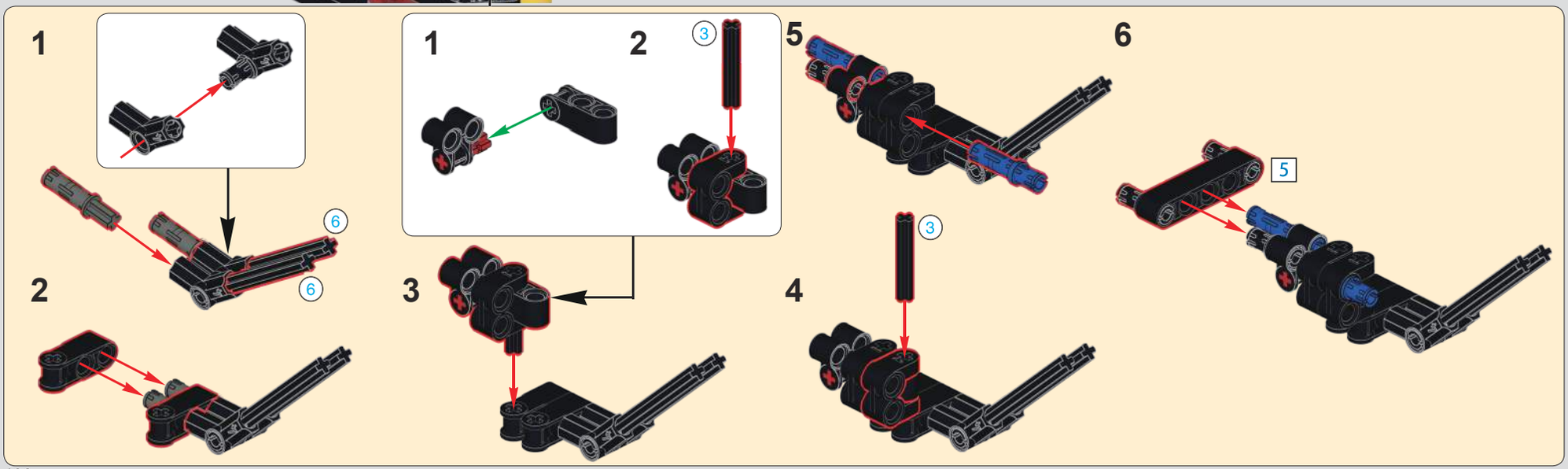

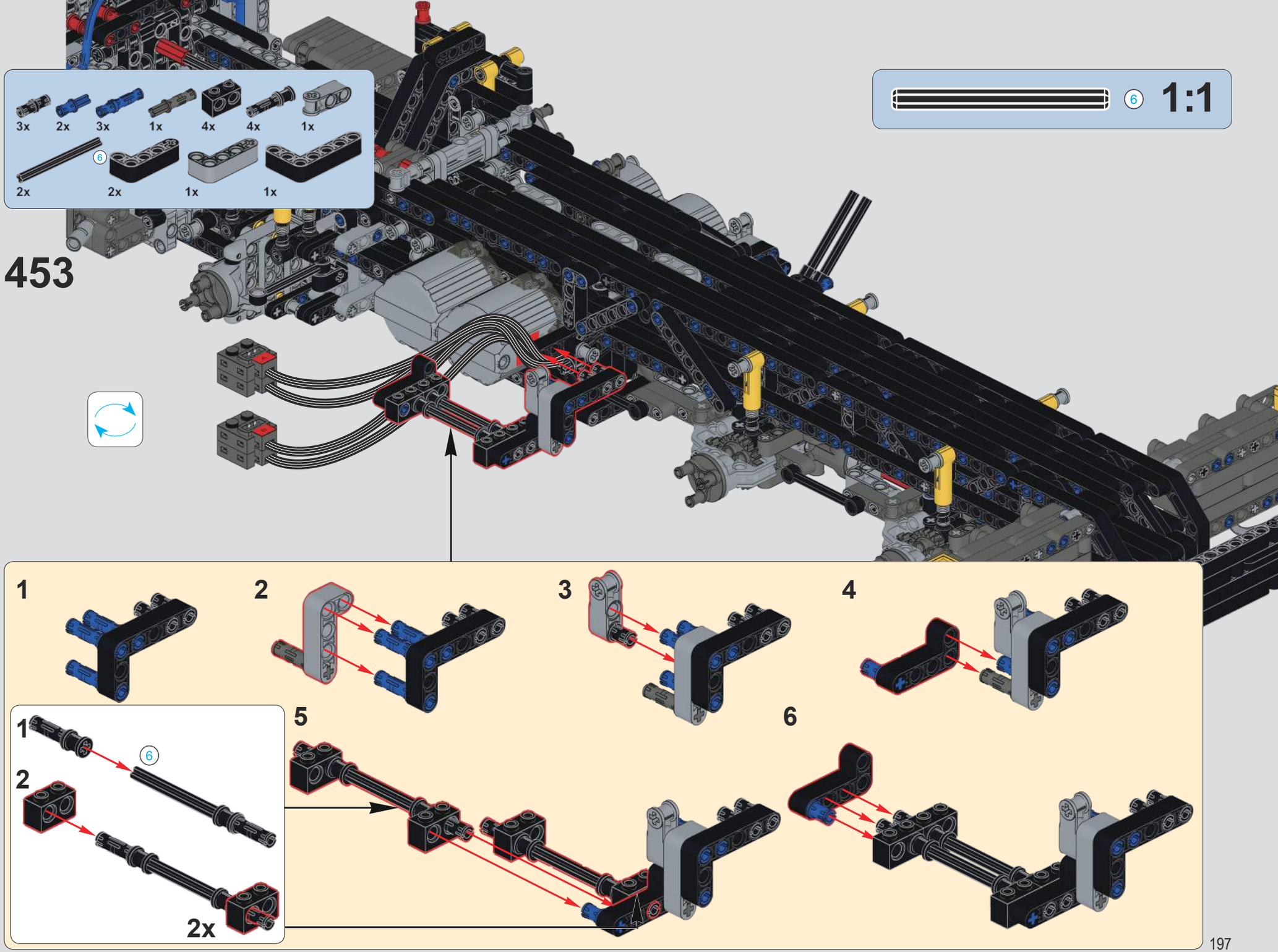
453
3x
2x
3x
1x
4x
4x
1x
6
2x
2x
1x
1x
6
1:1
1
2
3
4
5
6
1
2
6
2x

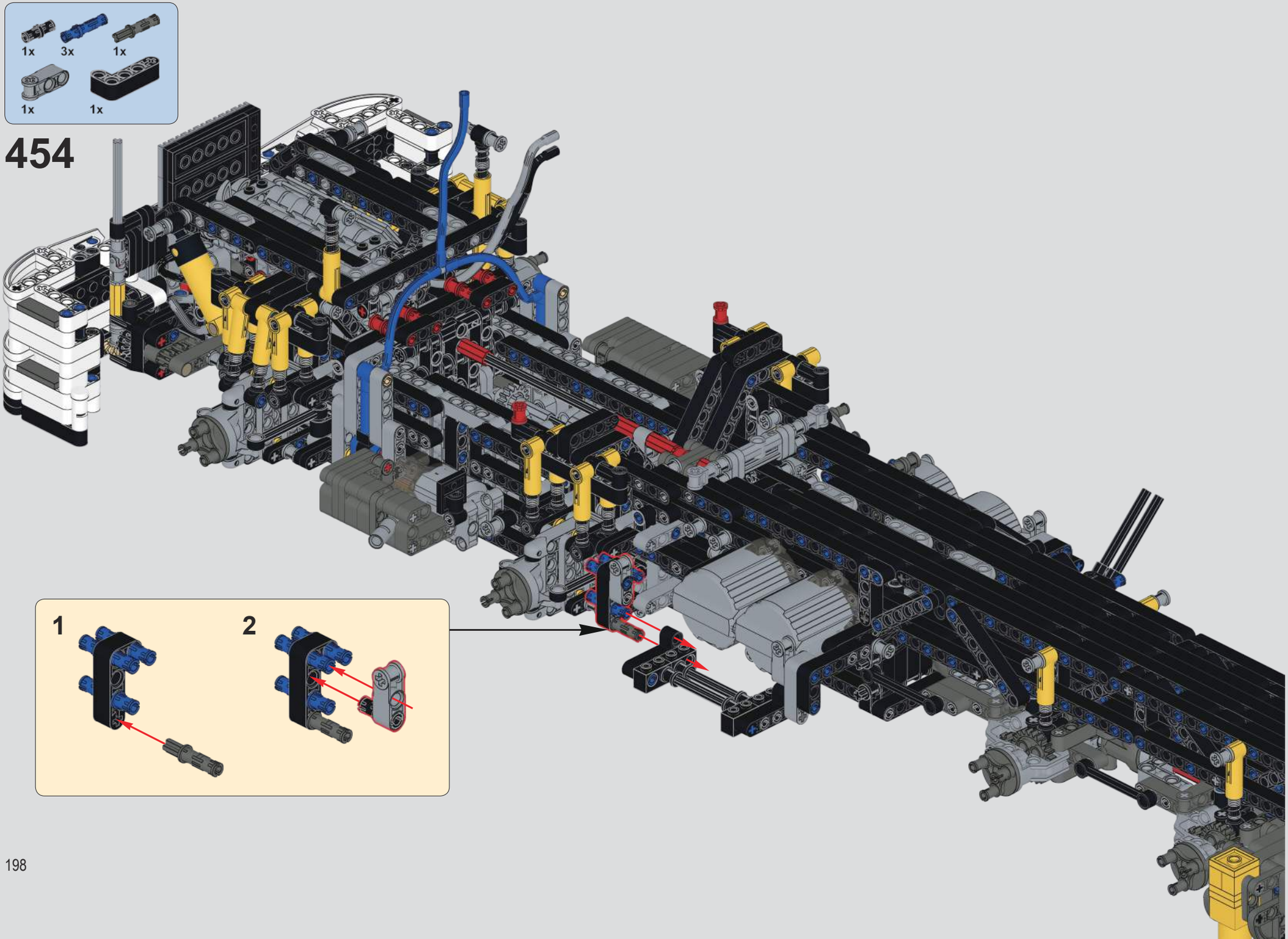
1x
3x
1x
1x
1x
454
1
2

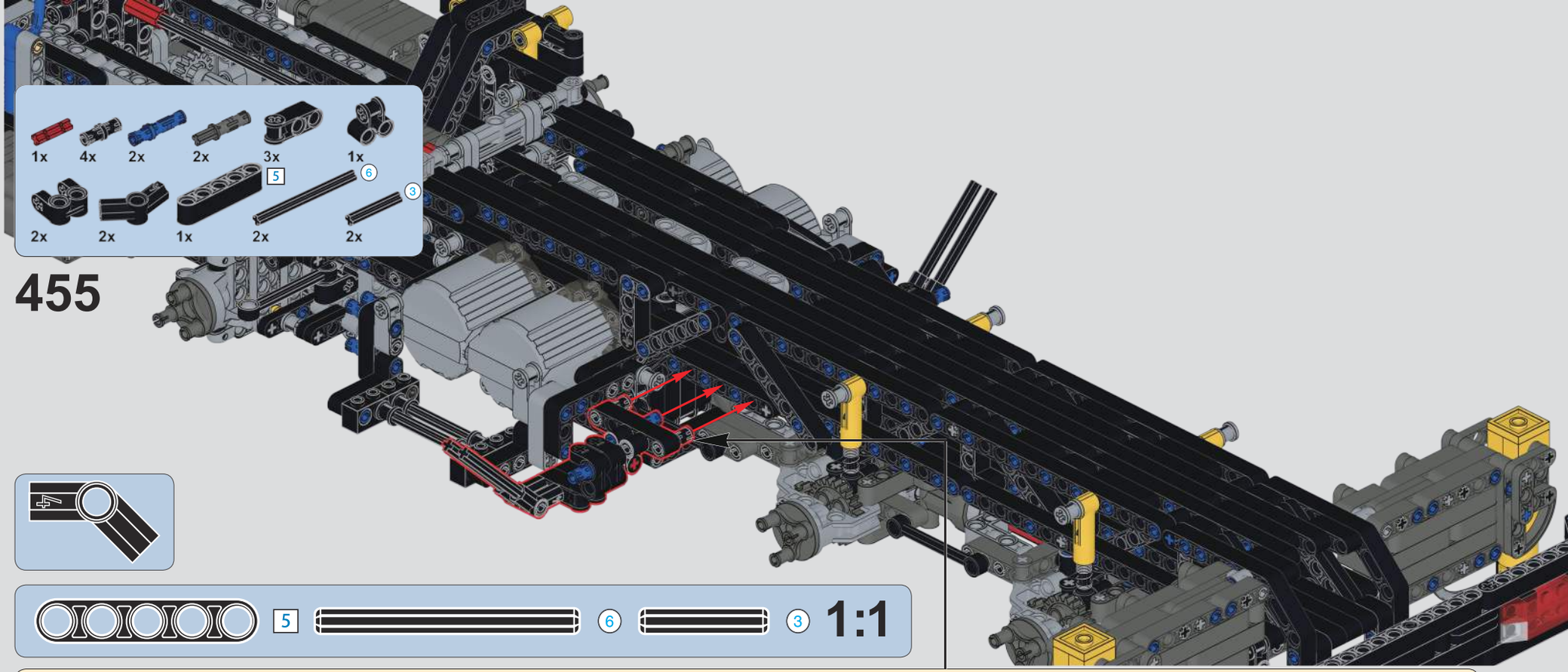

455

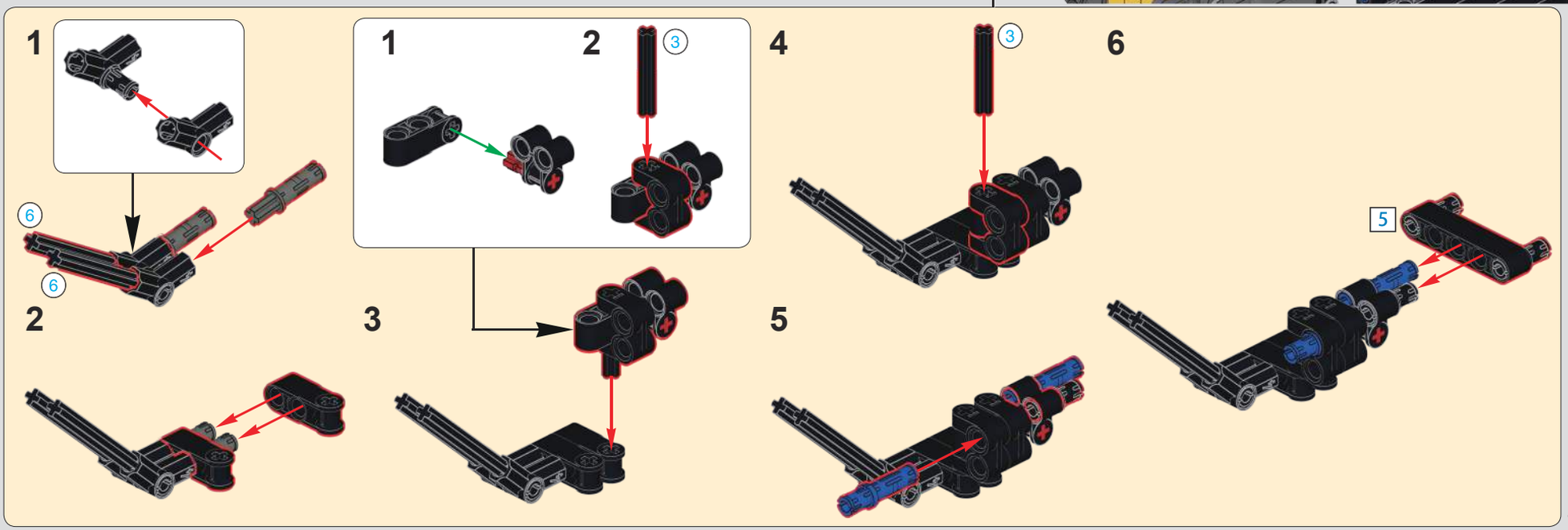

456

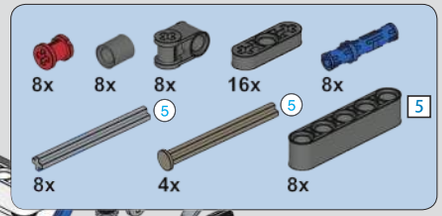

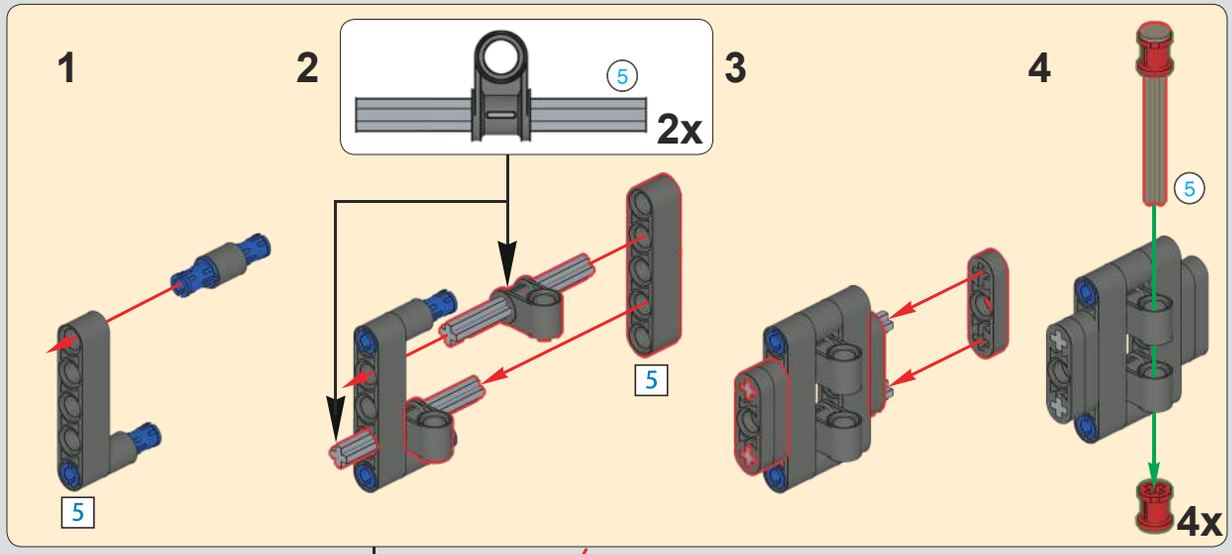

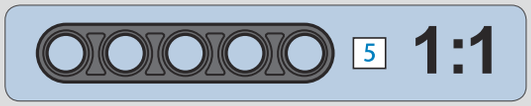

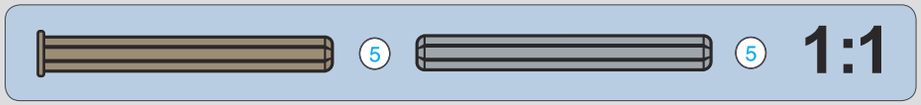

457

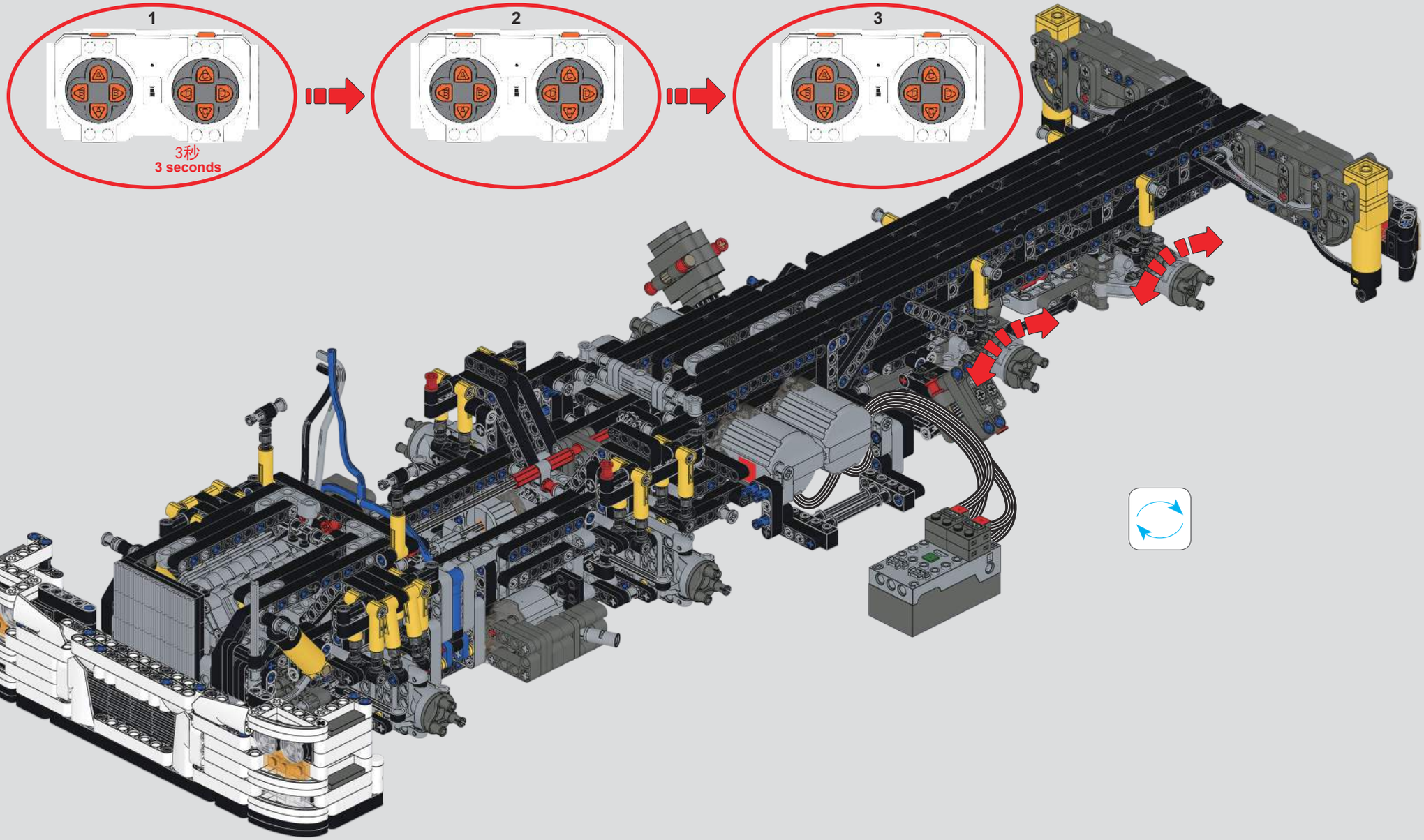

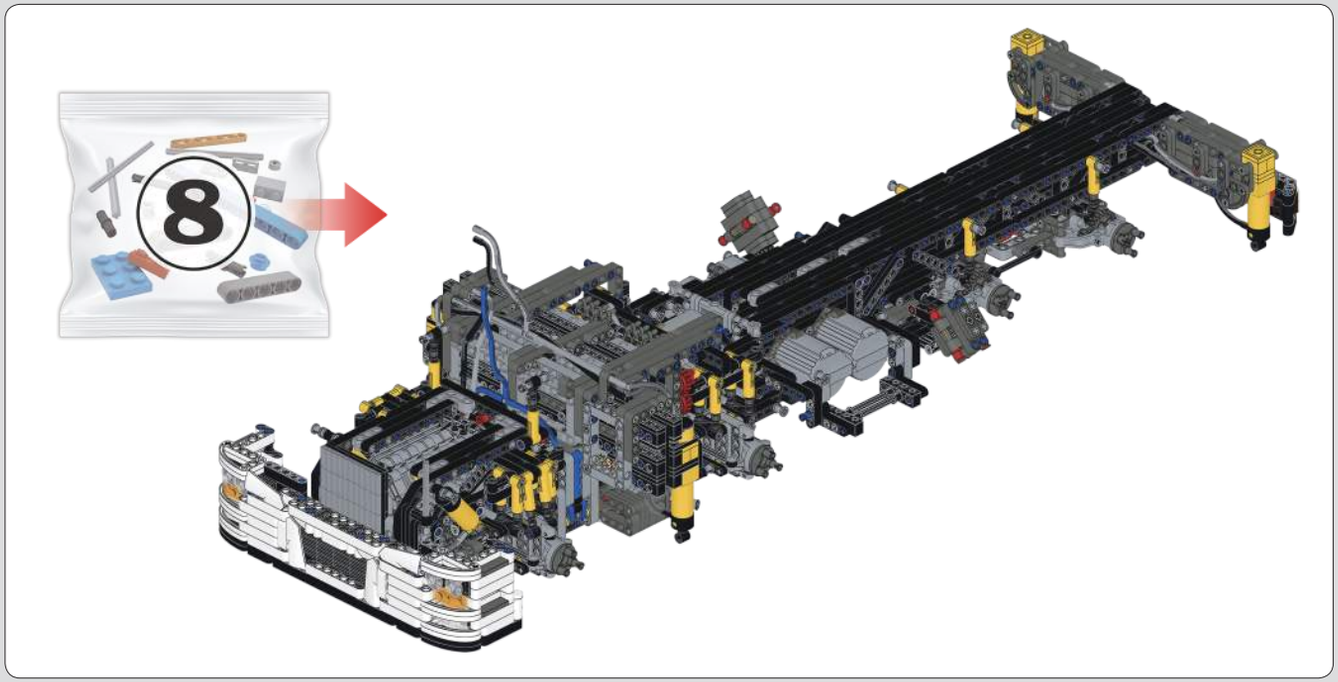

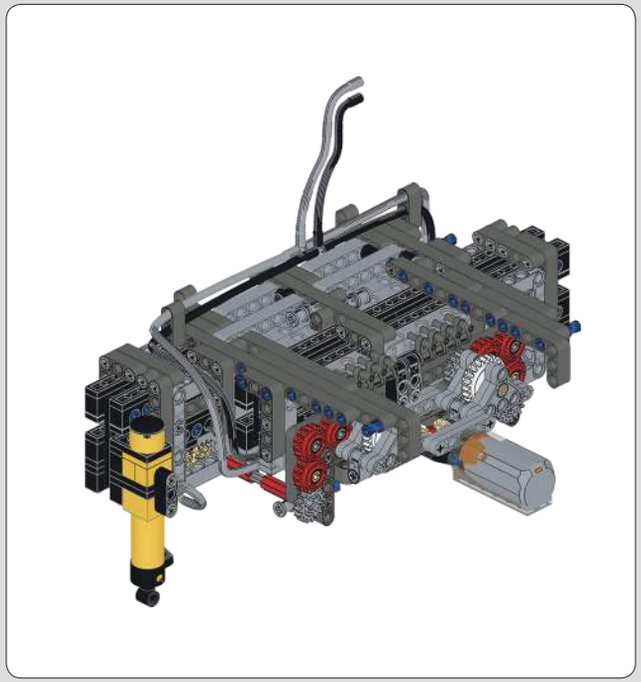

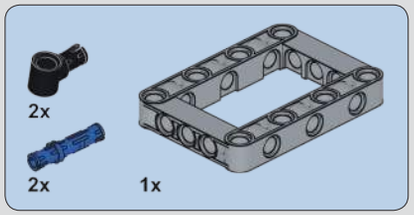

458

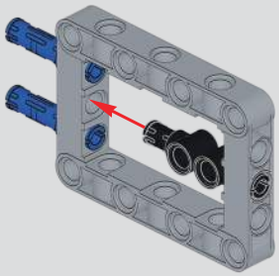

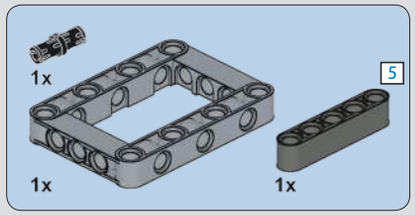

459

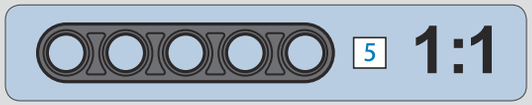

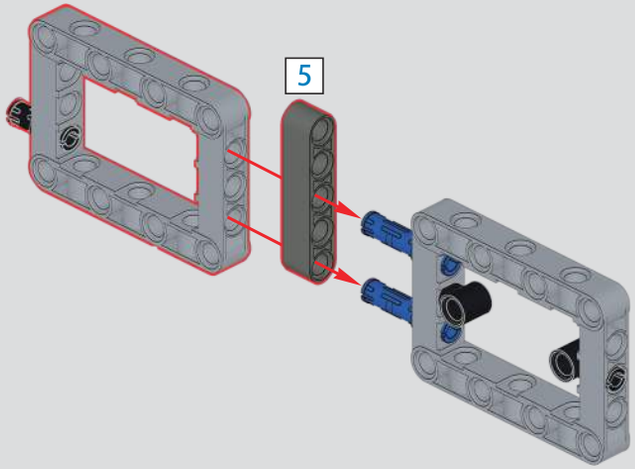

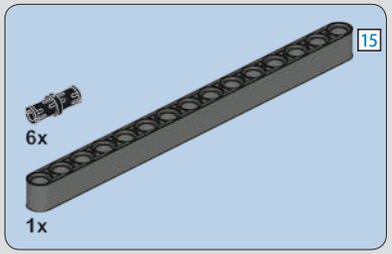

460

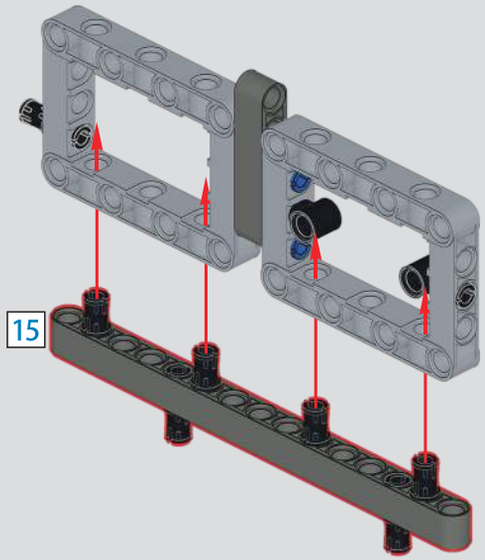

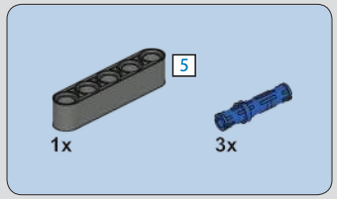

461

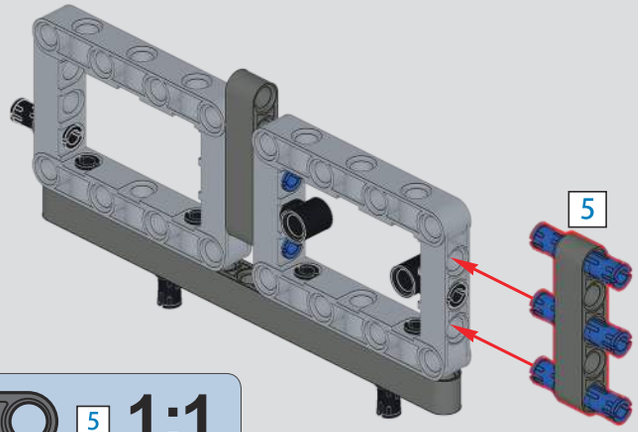

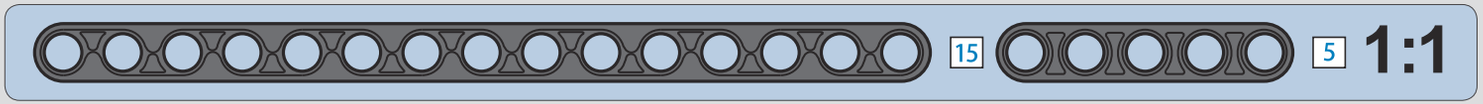

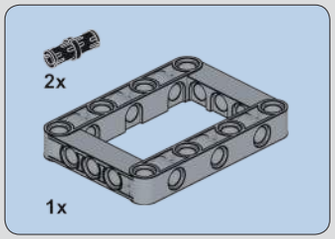

462

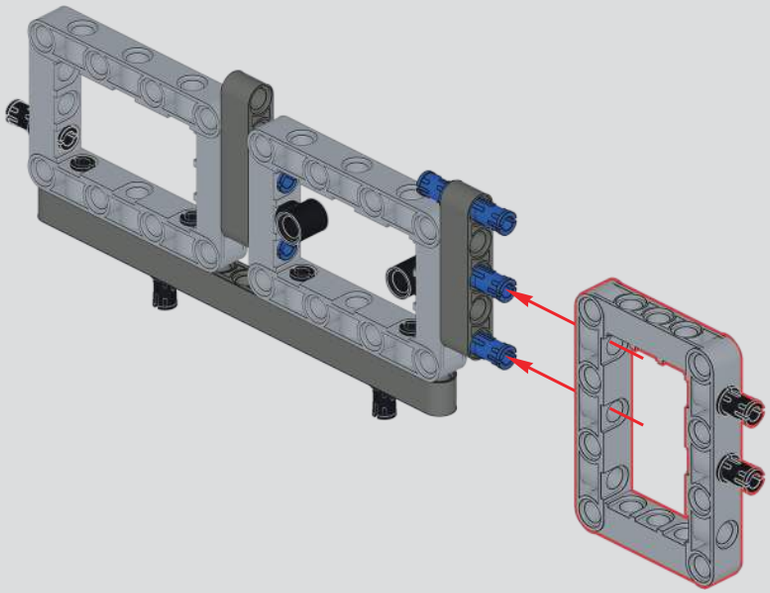

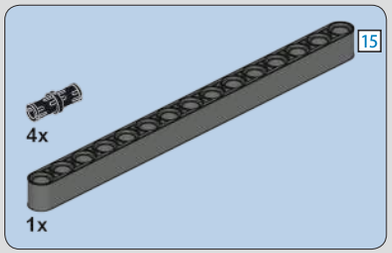

463

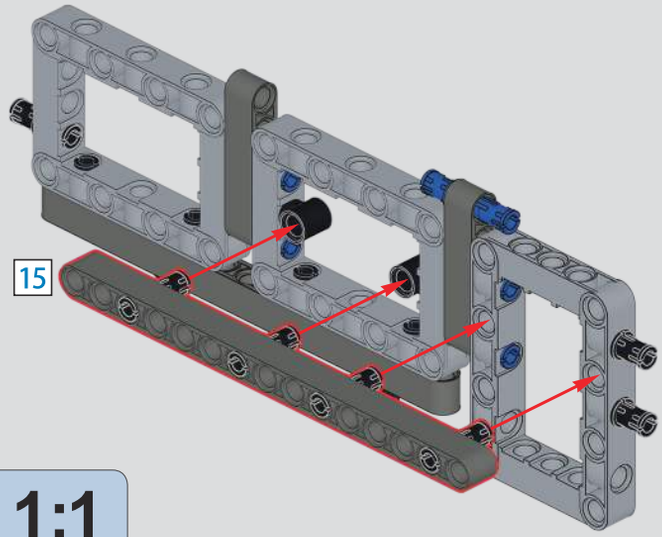

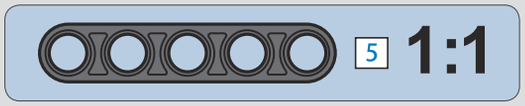

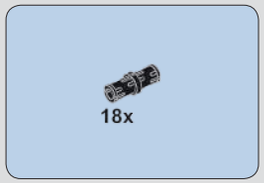

464

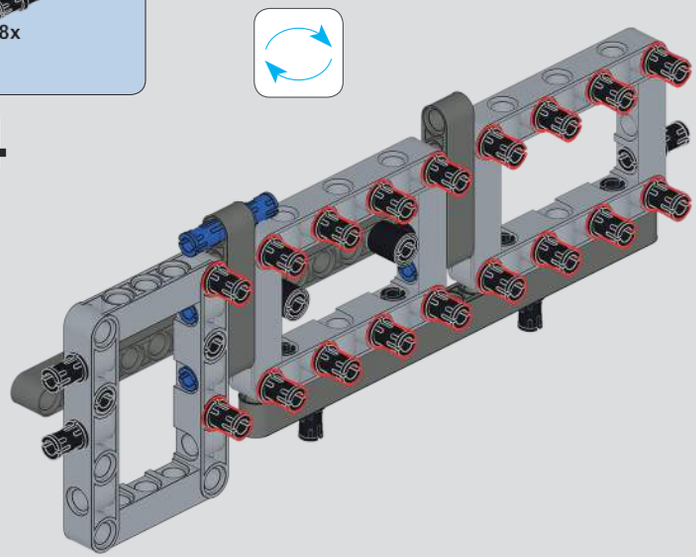

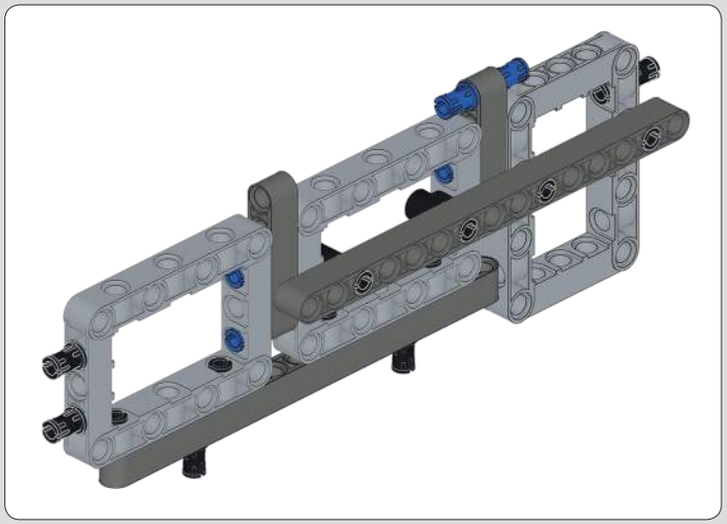

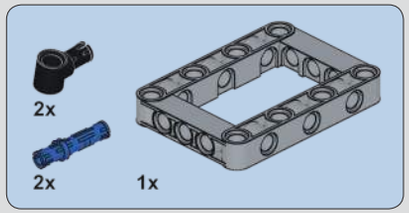

465

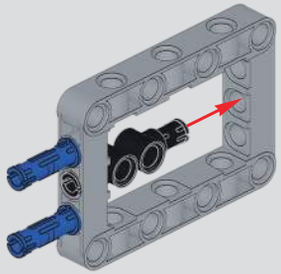

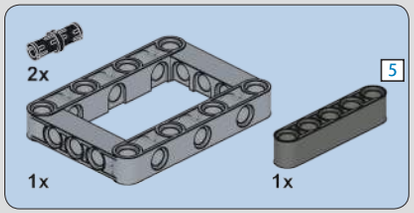

466

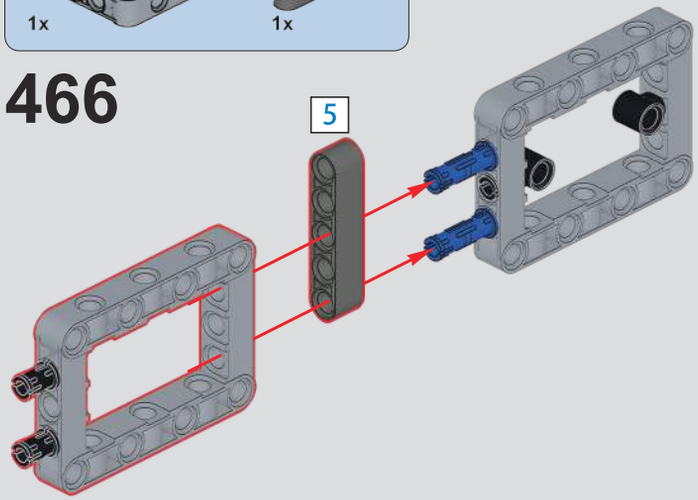

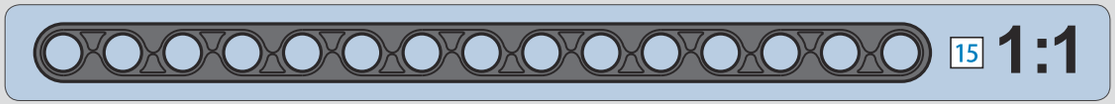

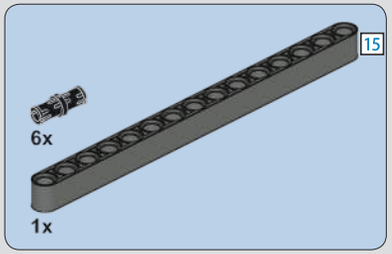

467

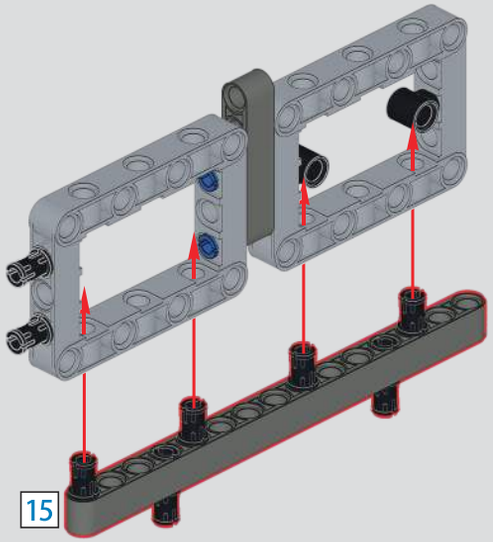

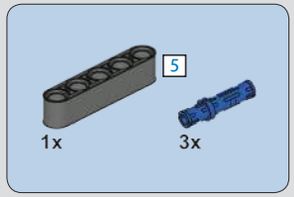

468

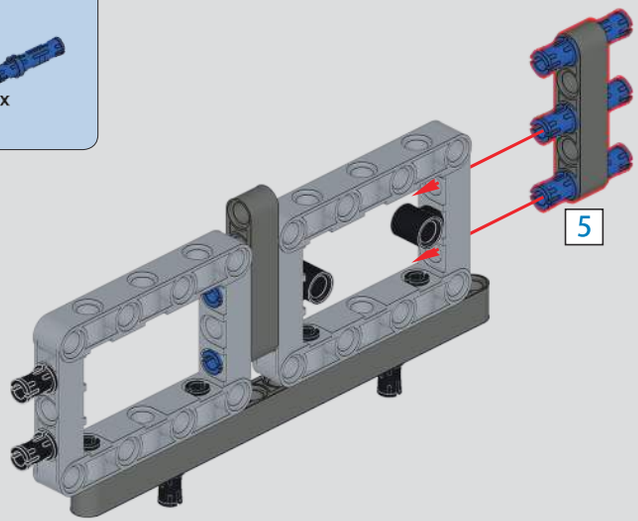

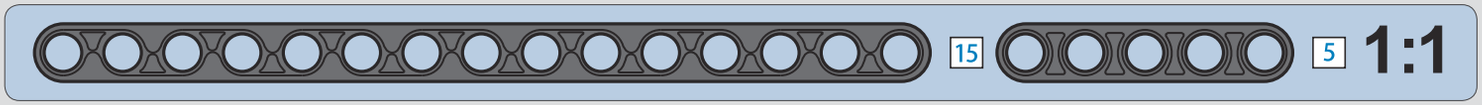

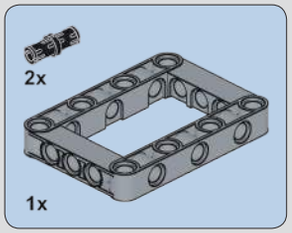

469

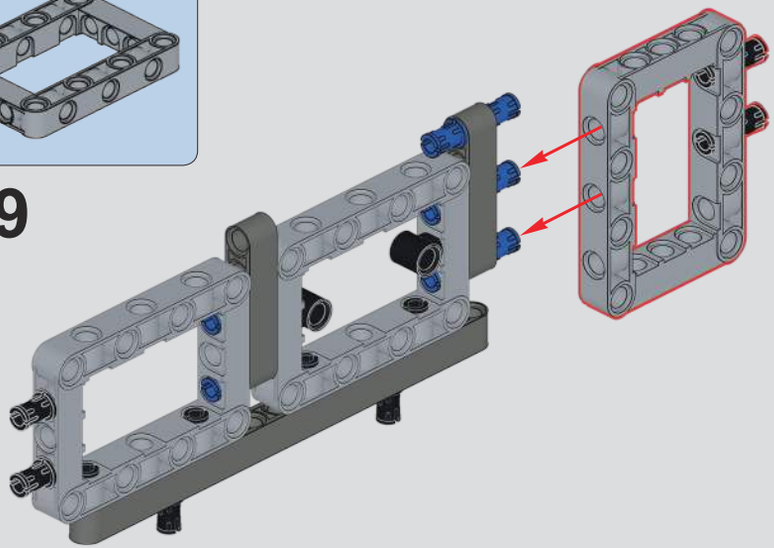

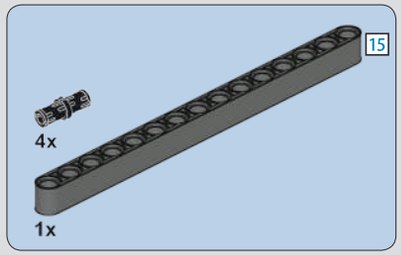

470

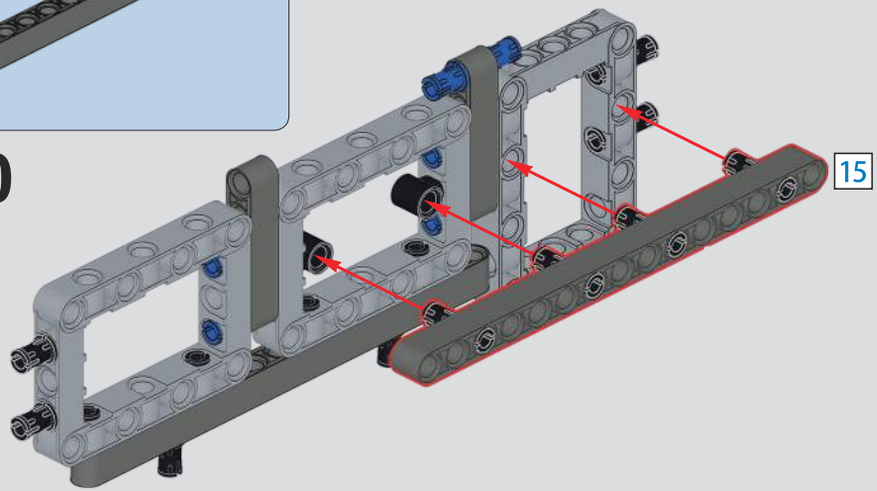

471

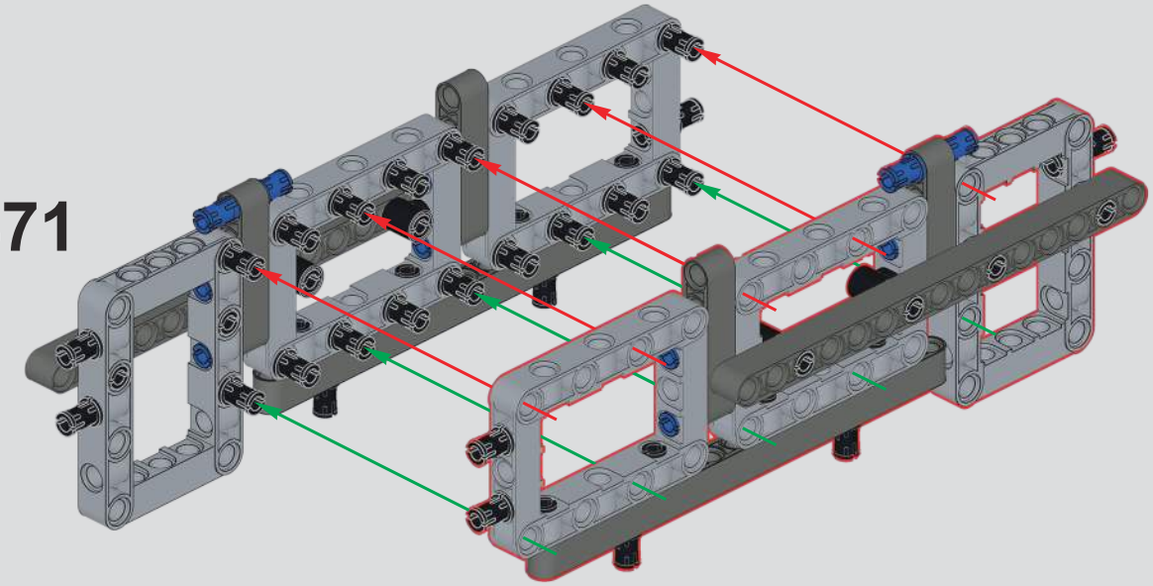

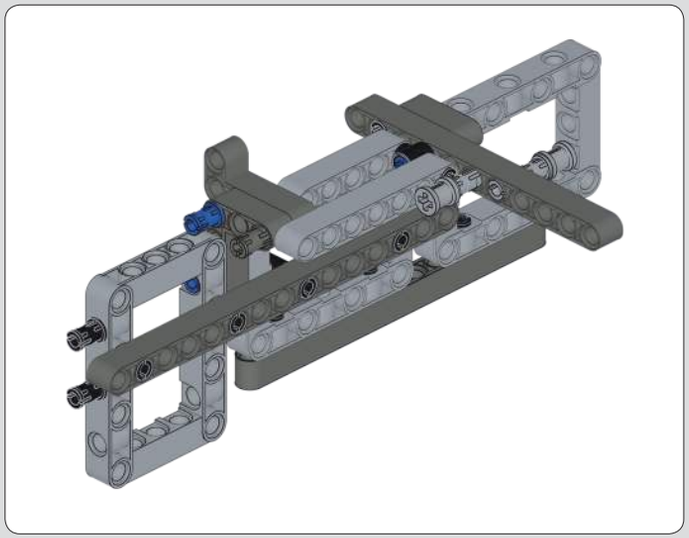

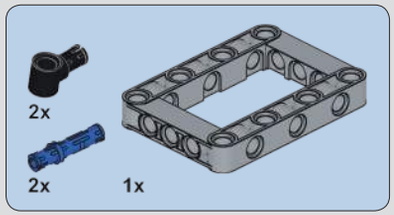

472

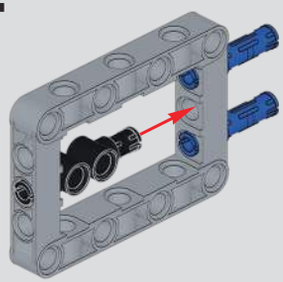

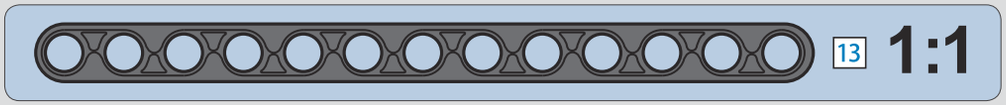

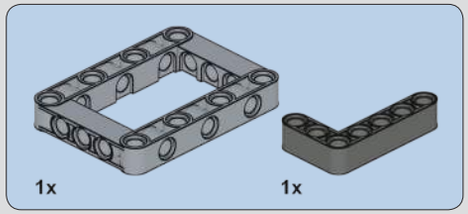

473

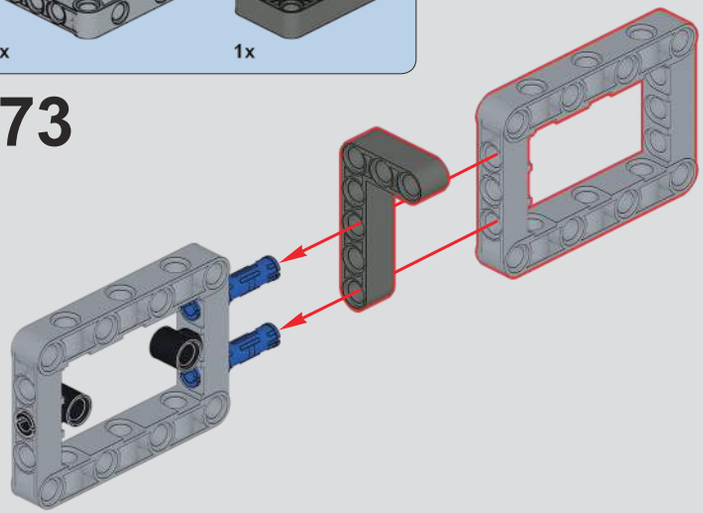

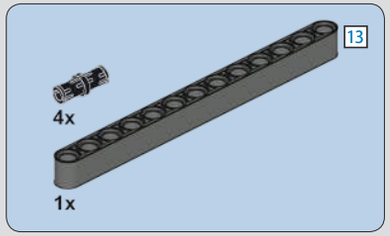

474

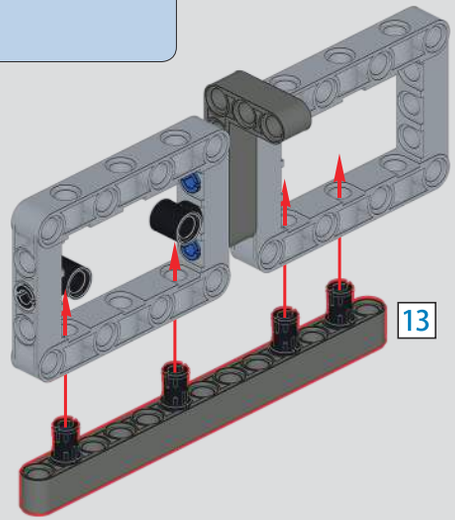

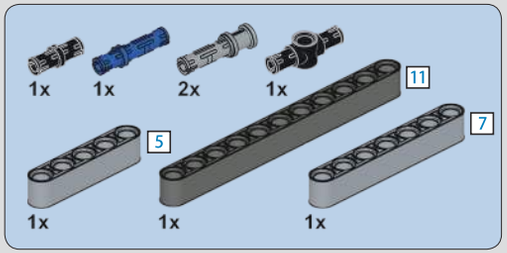

475

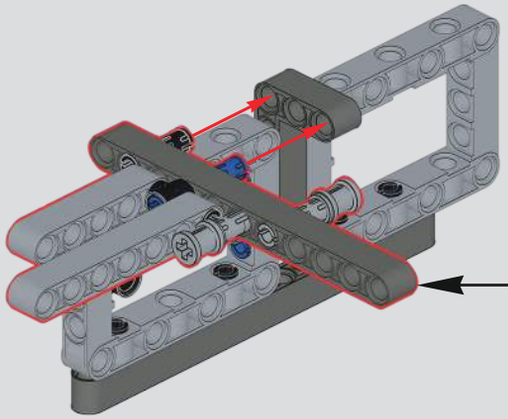

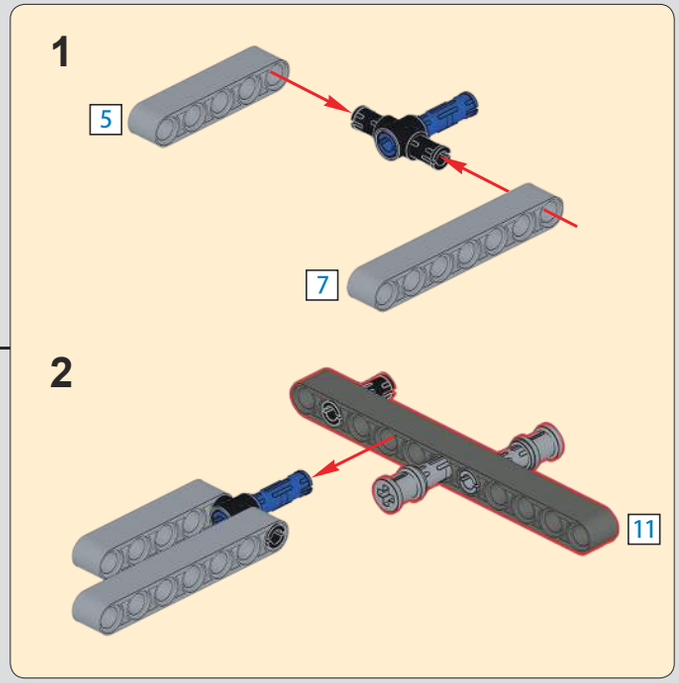

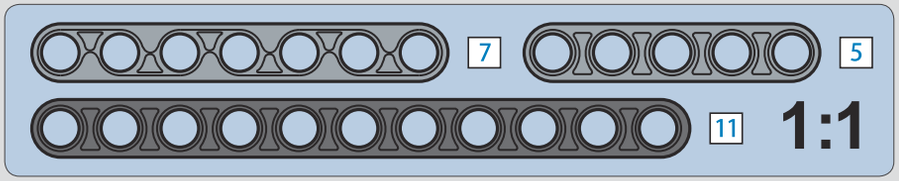

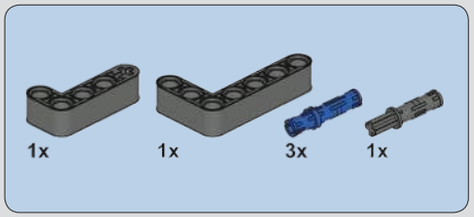

476

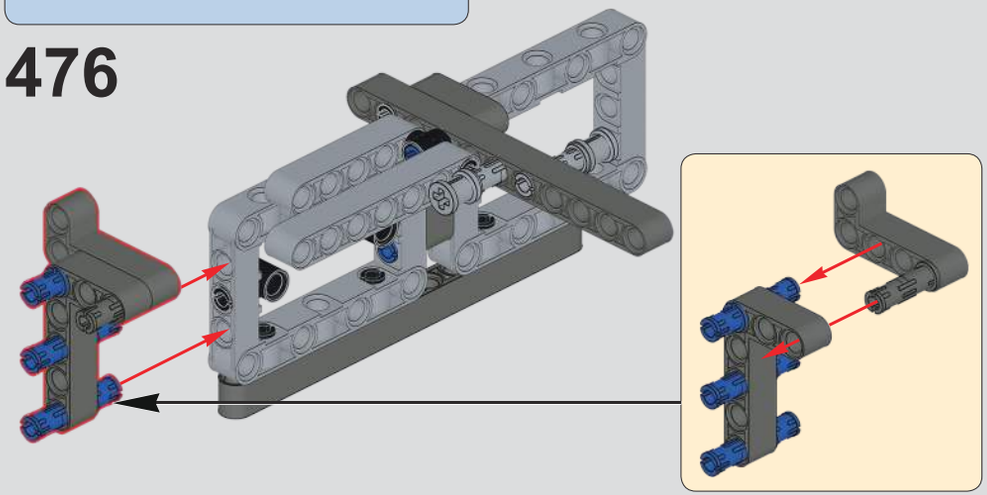

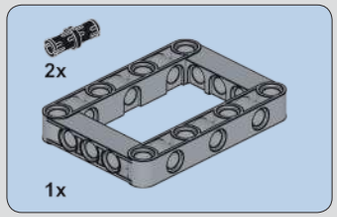

477

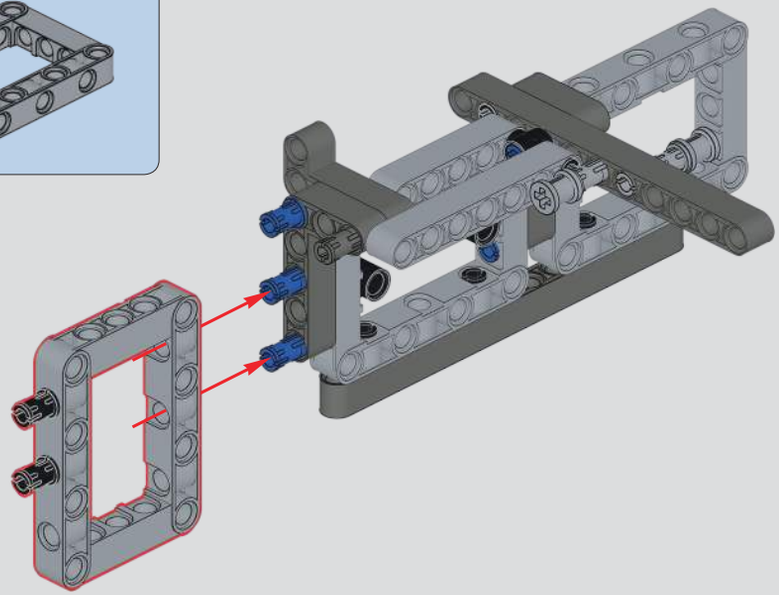

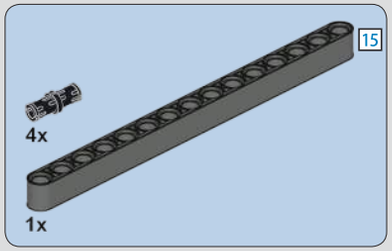

478

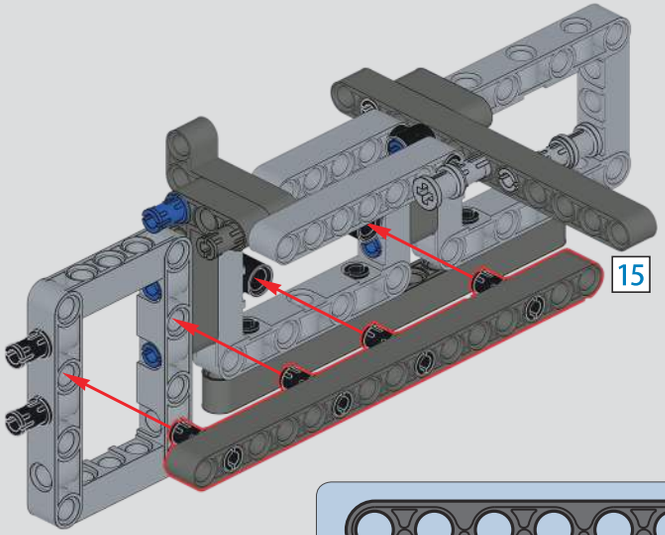

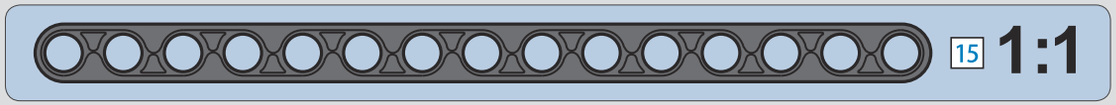

479

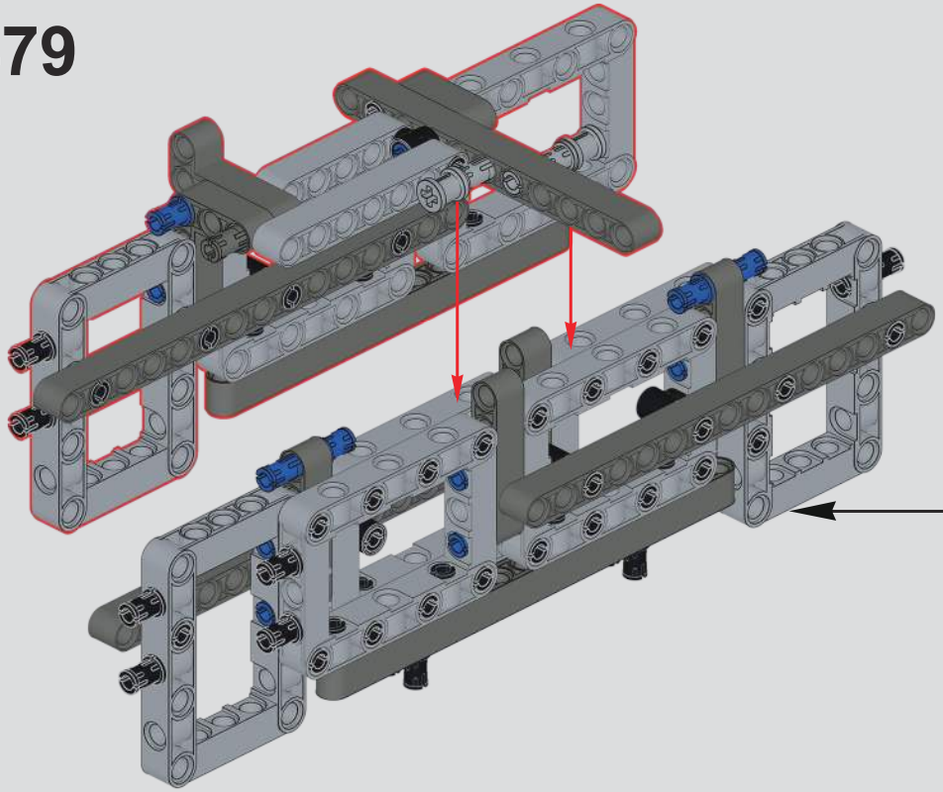

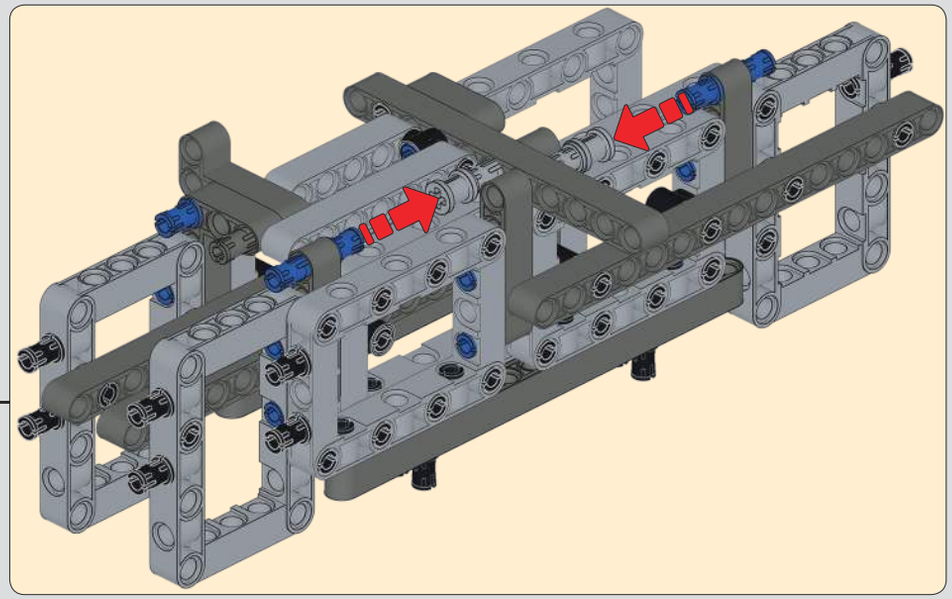

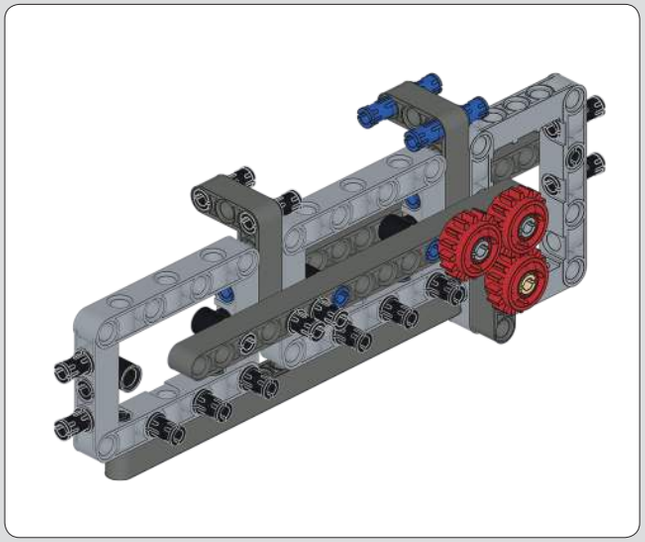

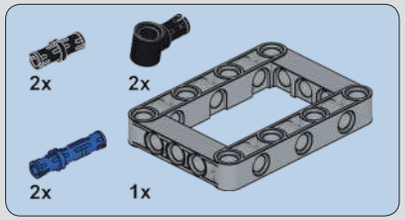

480

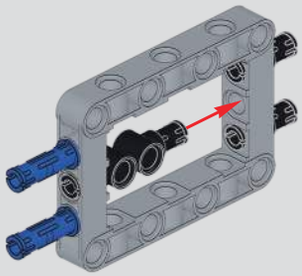

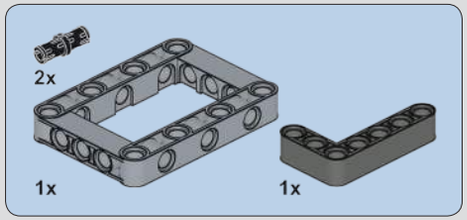

481

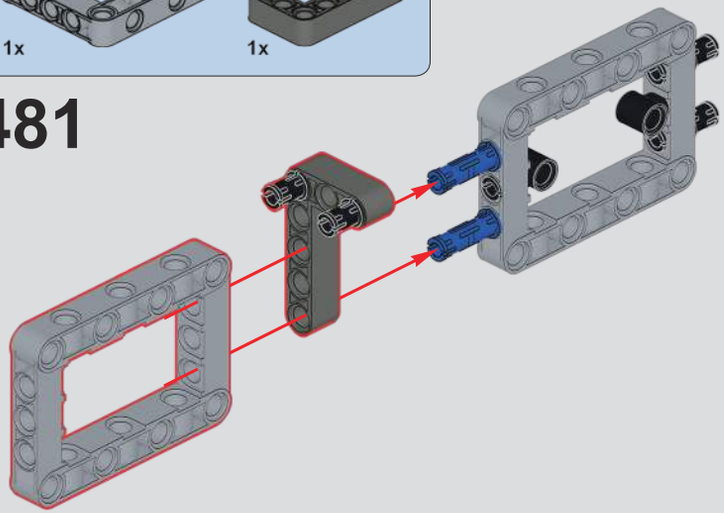

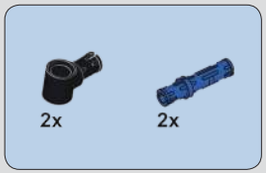

482

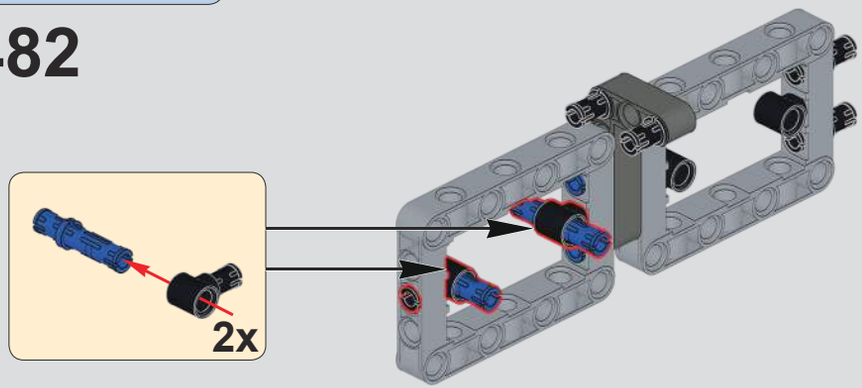

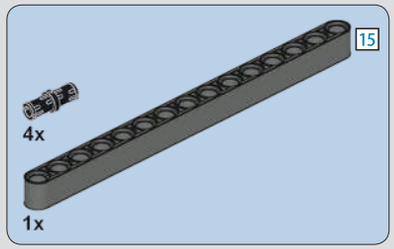

483

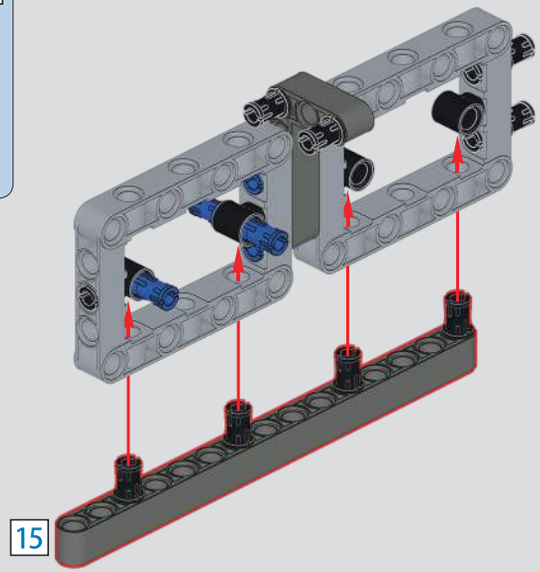

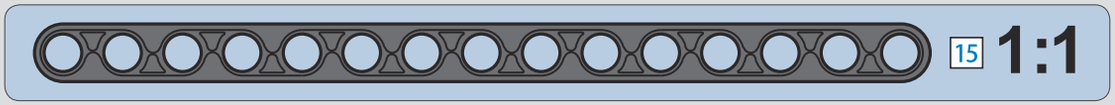

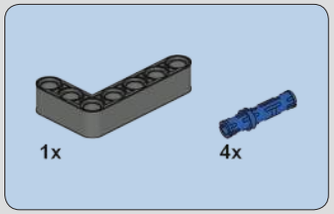

484

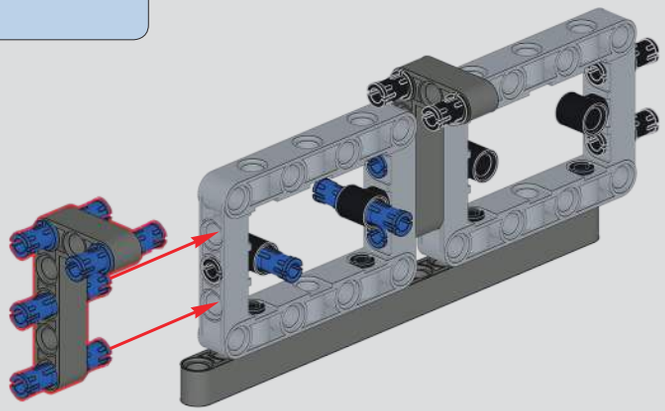

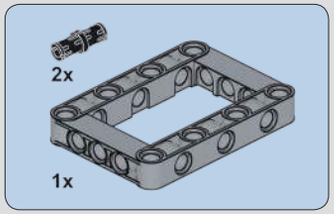

485

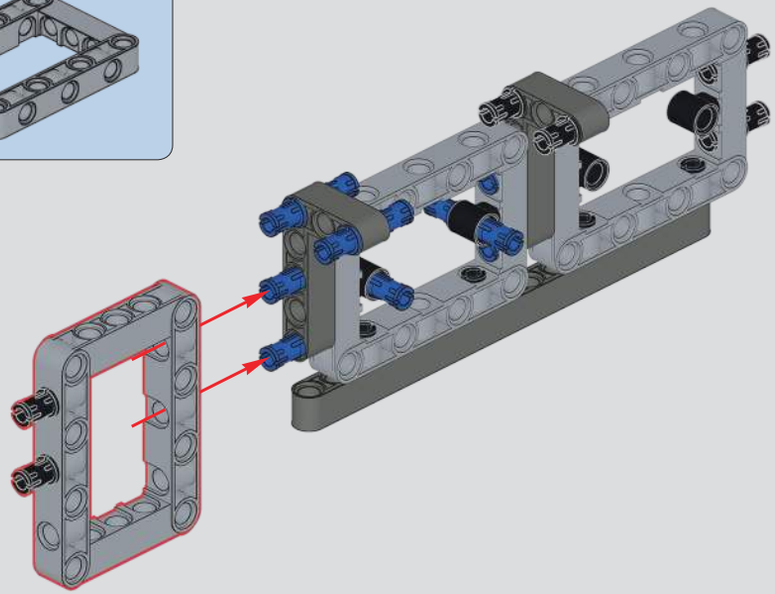

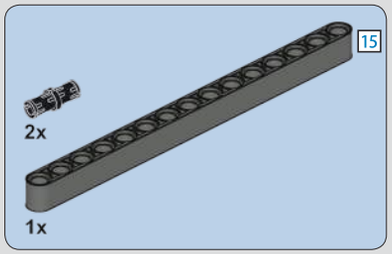

486

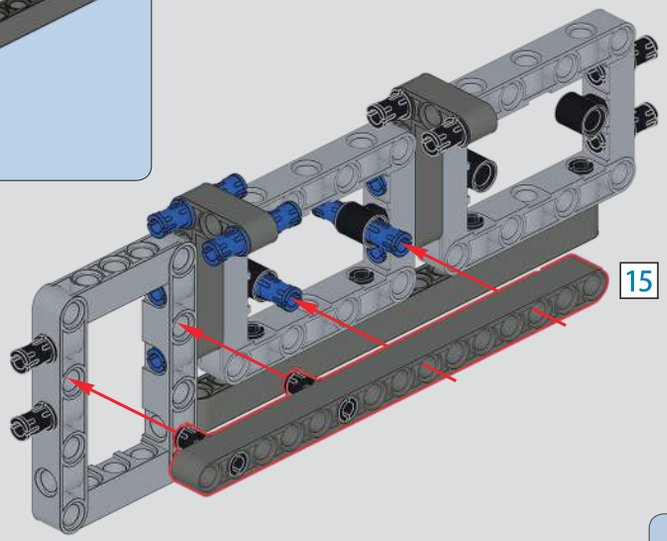

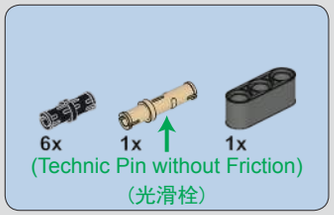

487

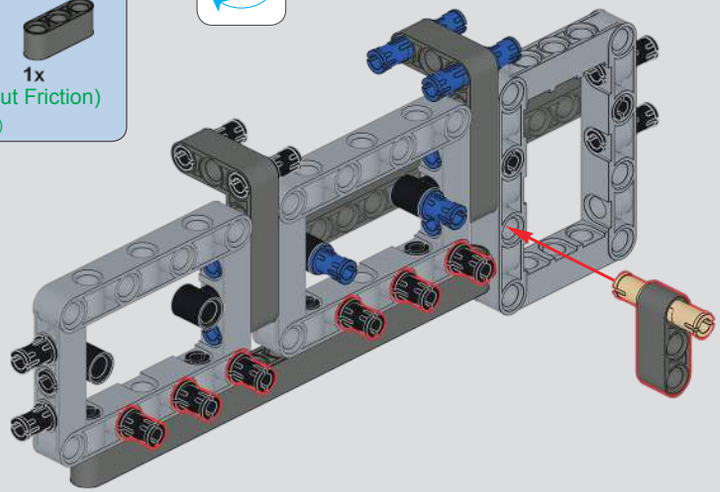

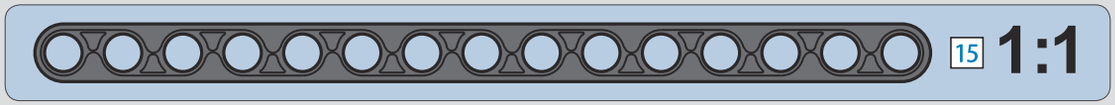

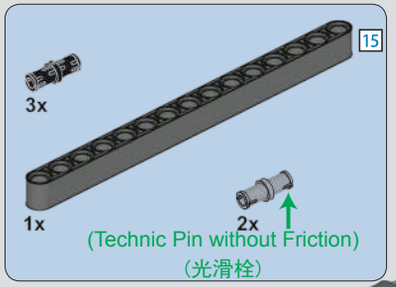

488

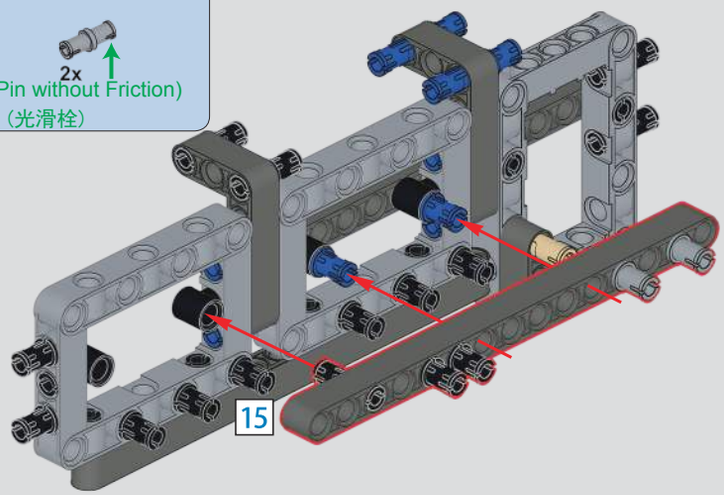

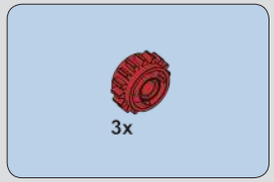

489

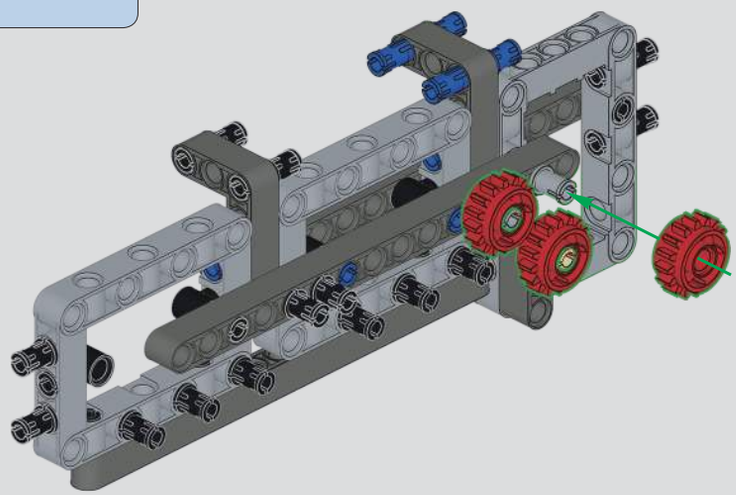

490

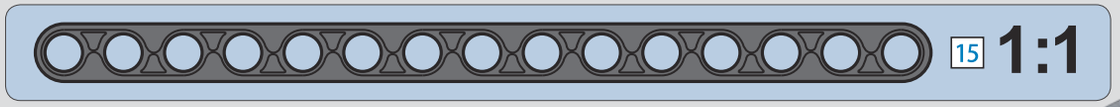

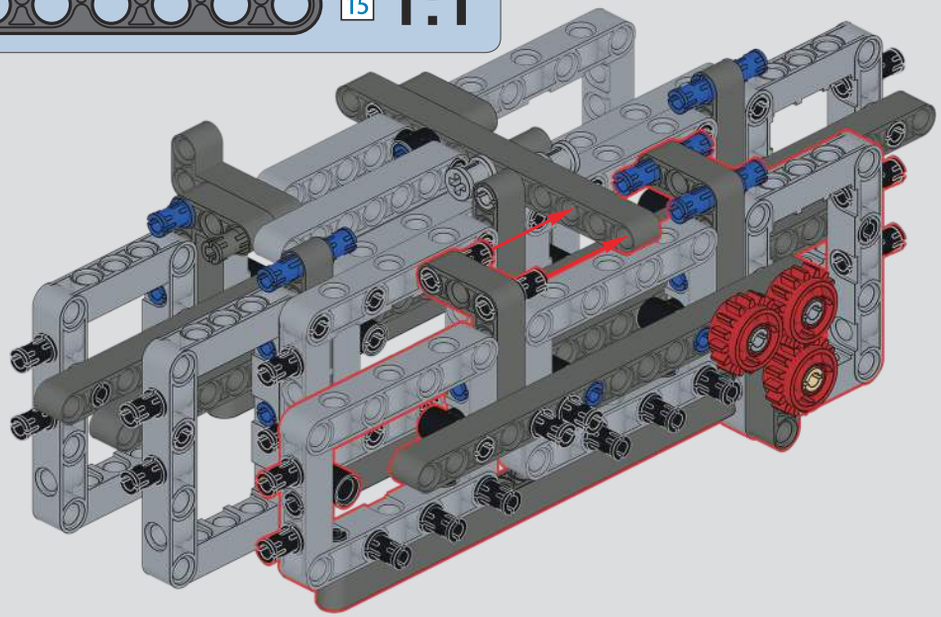

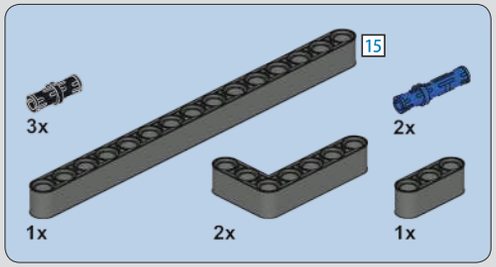

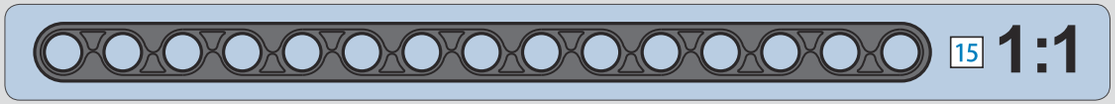

491

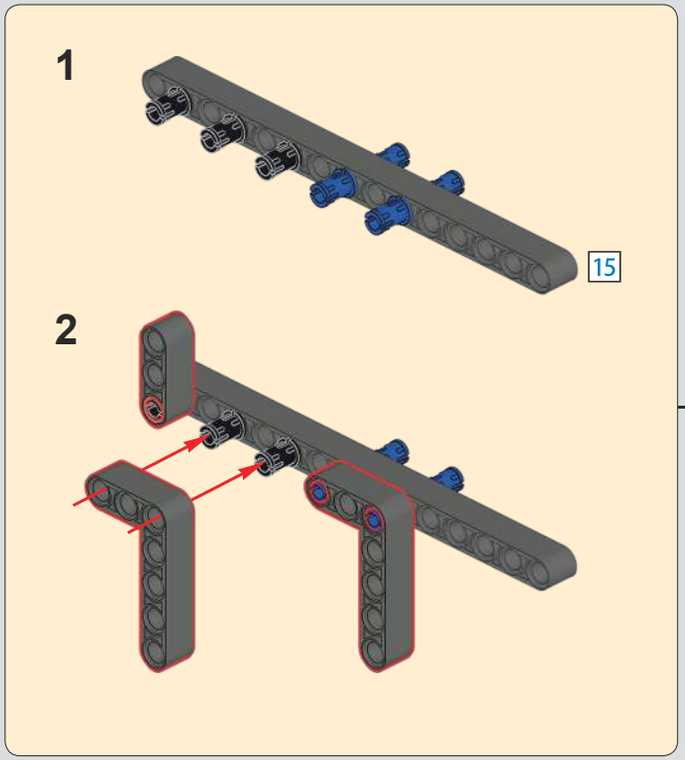

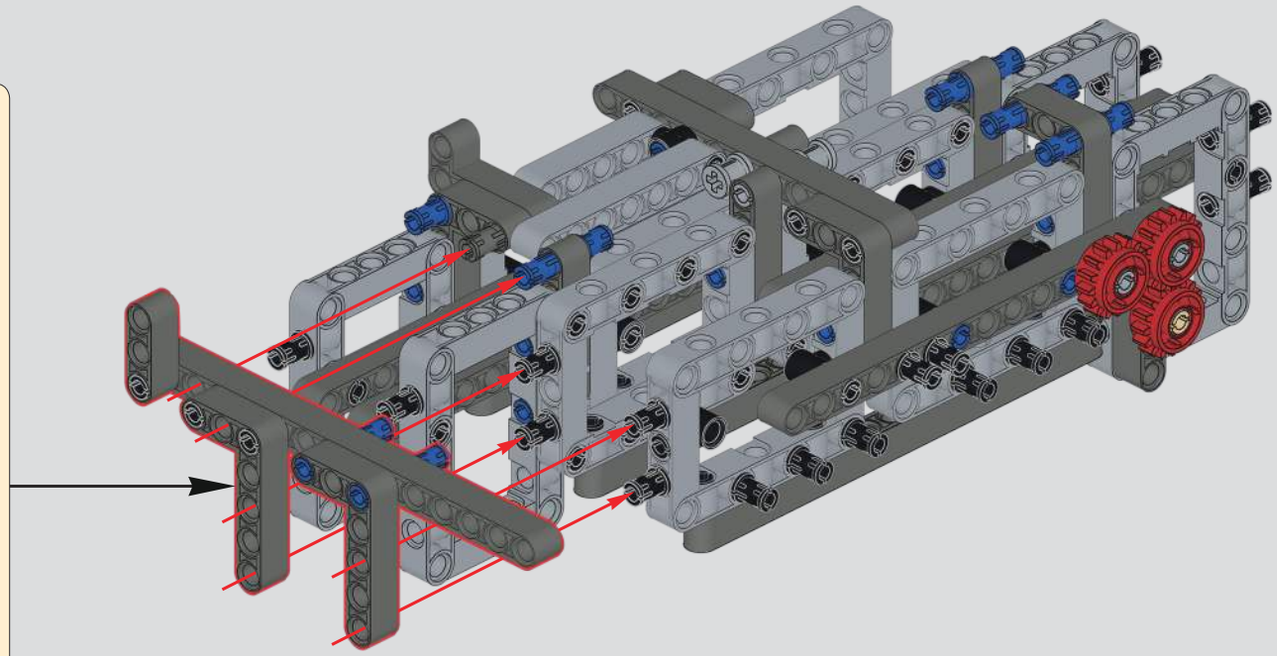

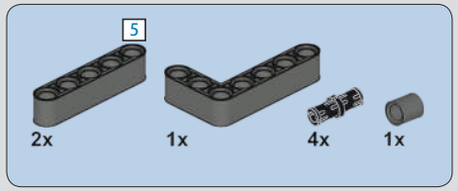

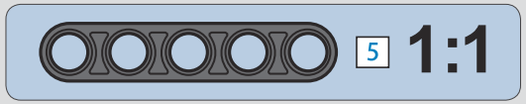

492

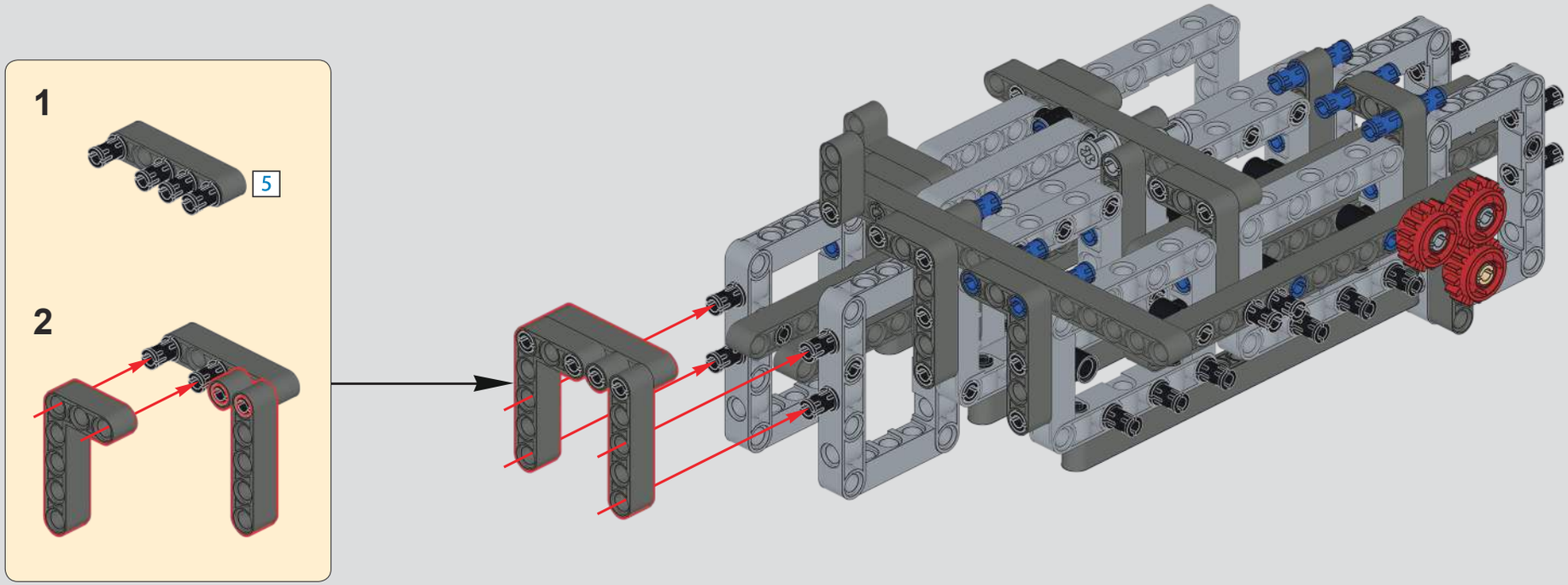

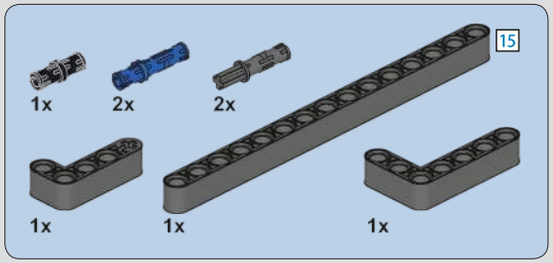

493

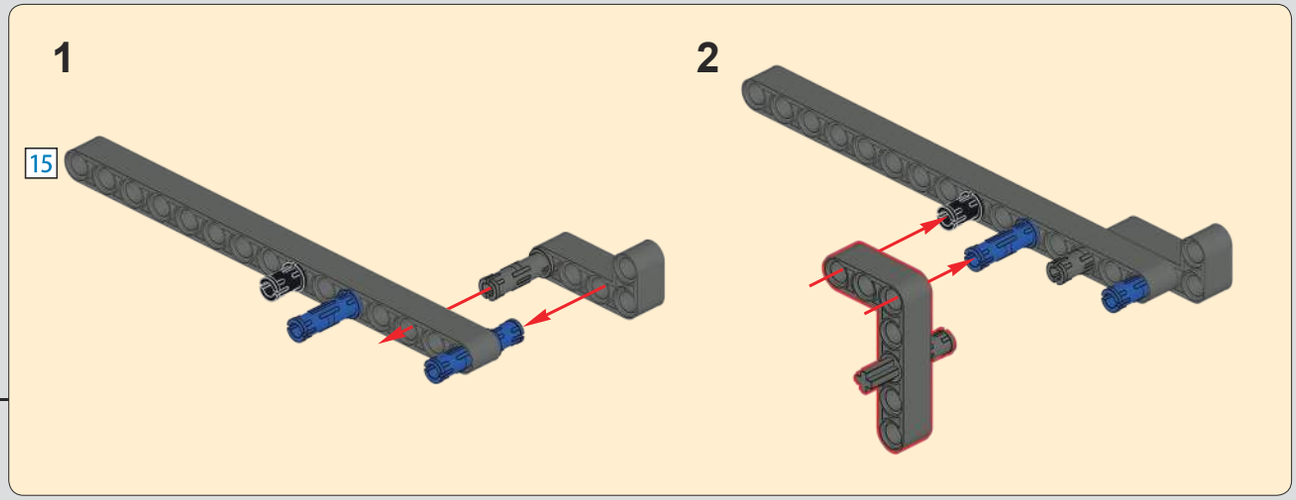

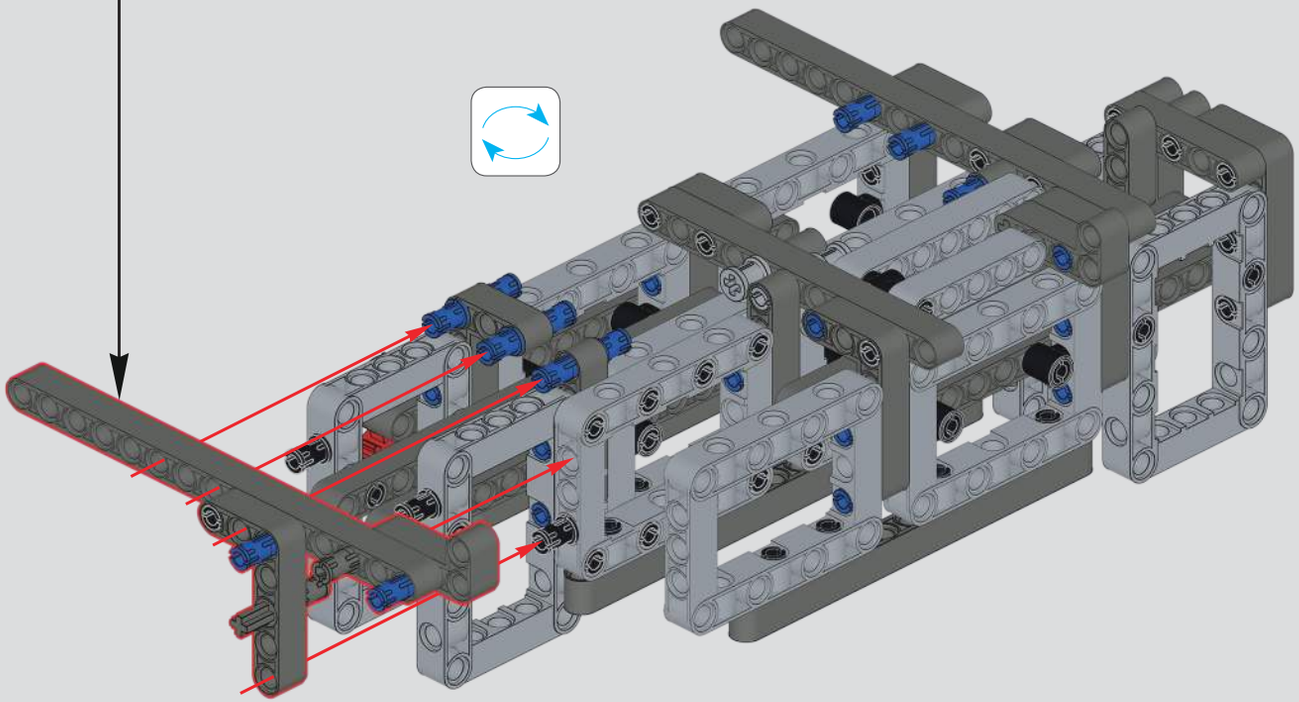

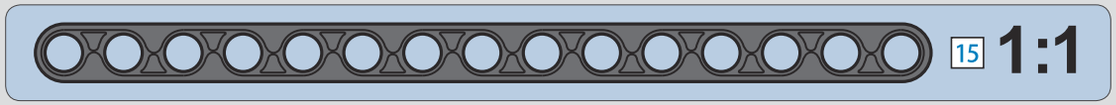

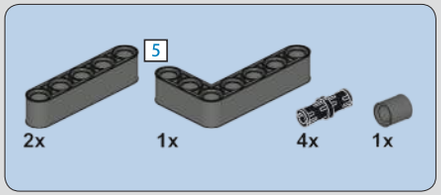

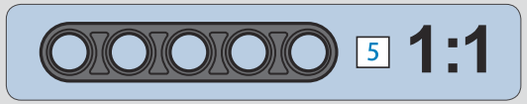

494

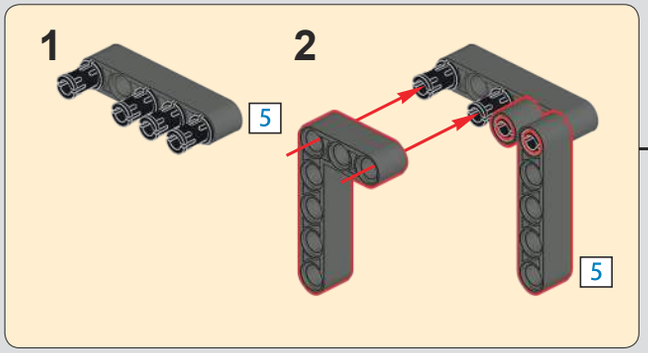

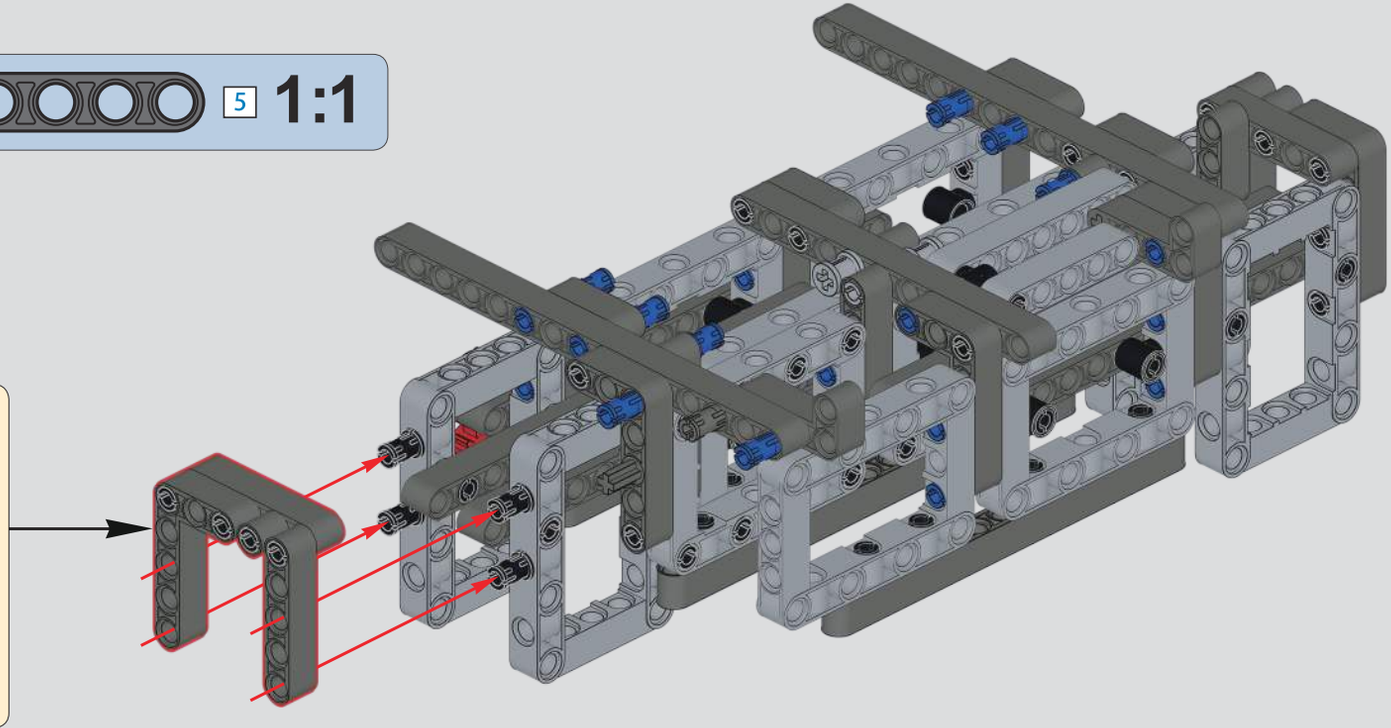

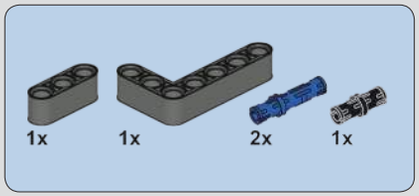

495

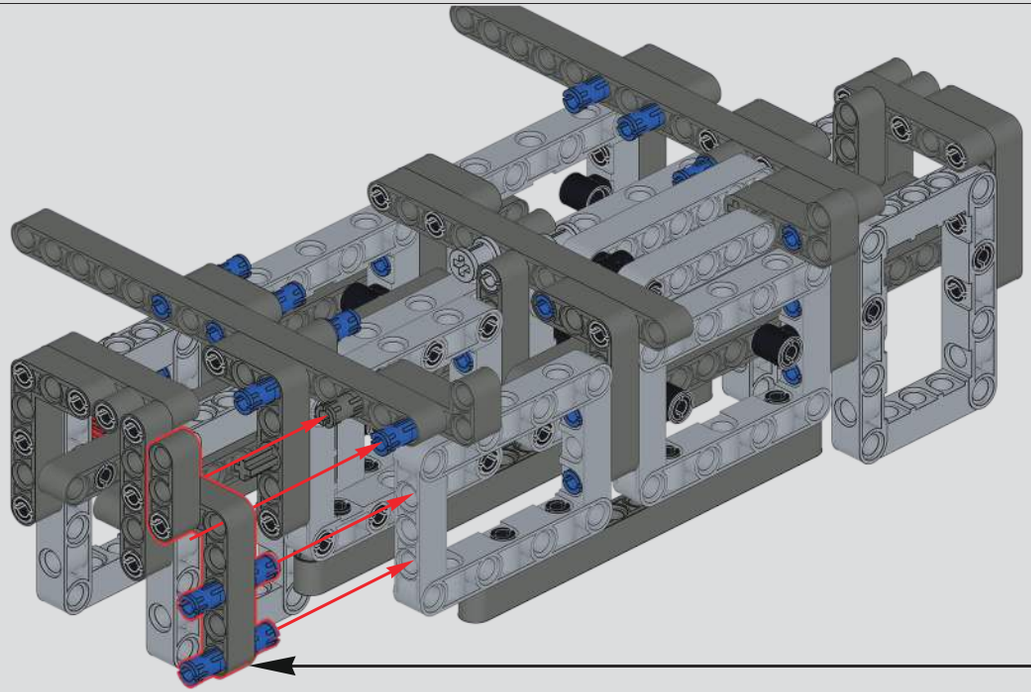

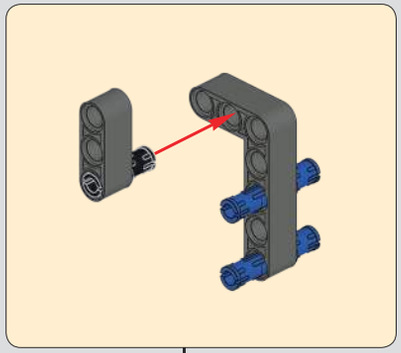

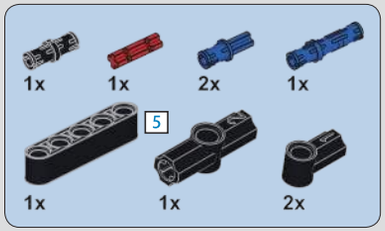

496

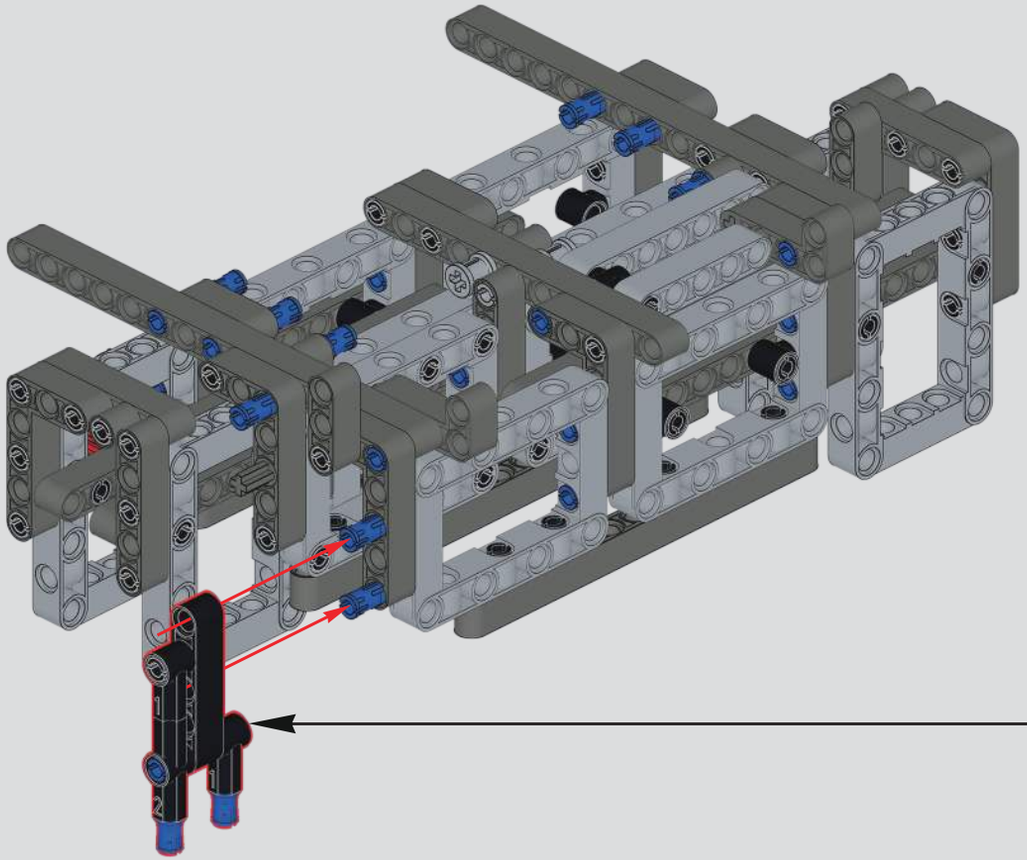

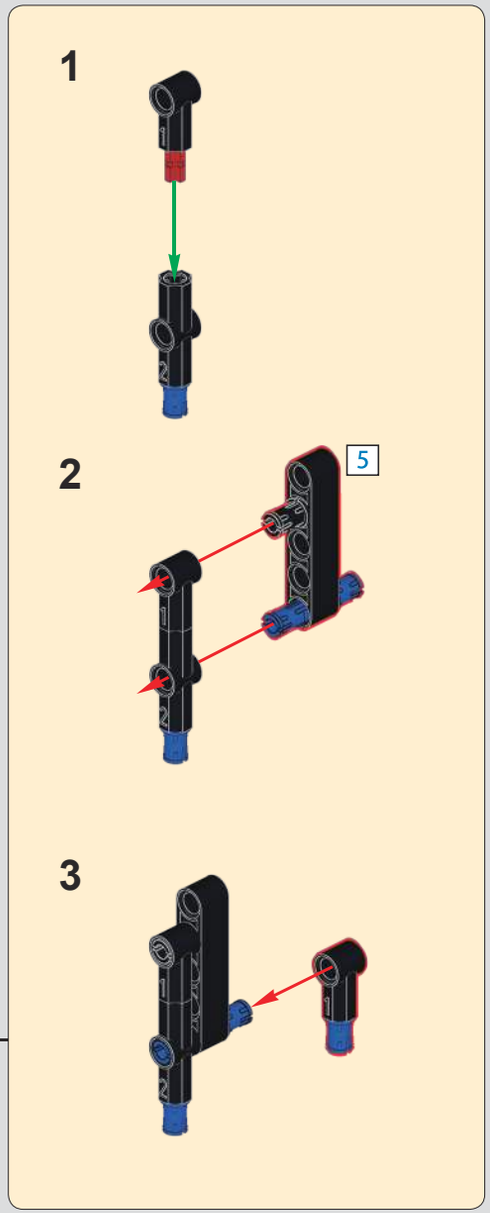

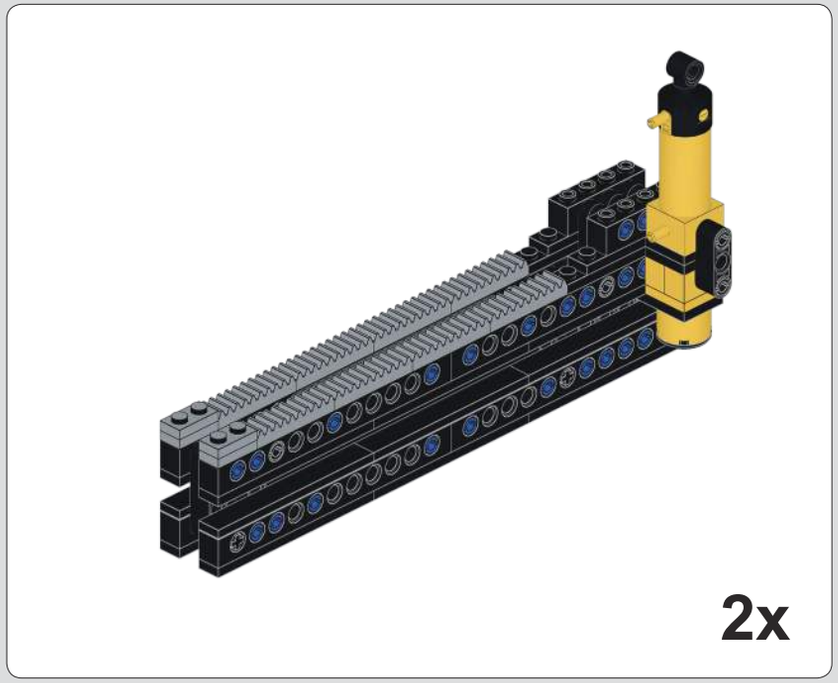

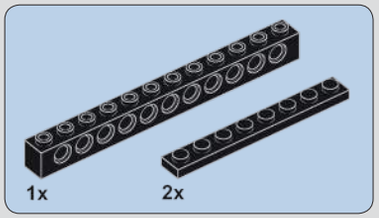

497

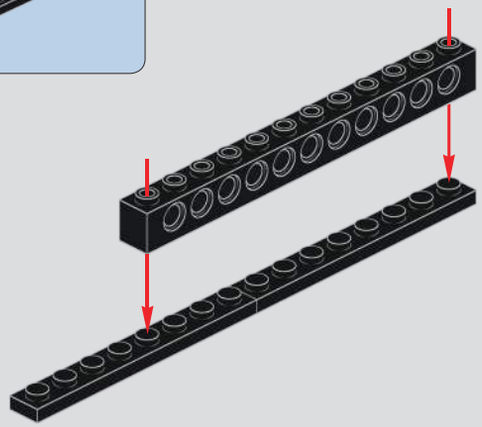

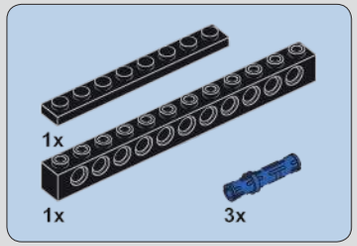

498

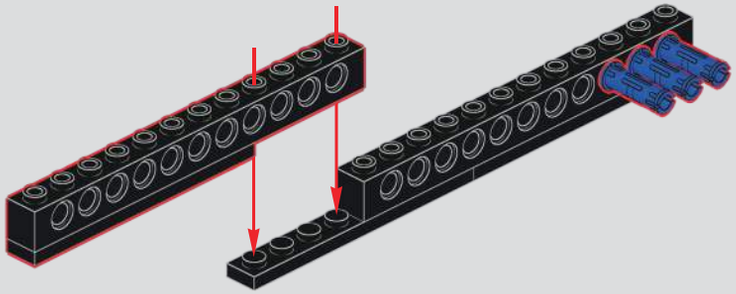

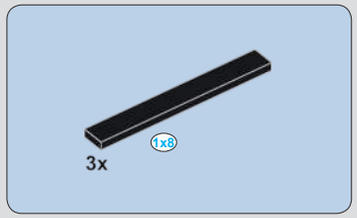

499

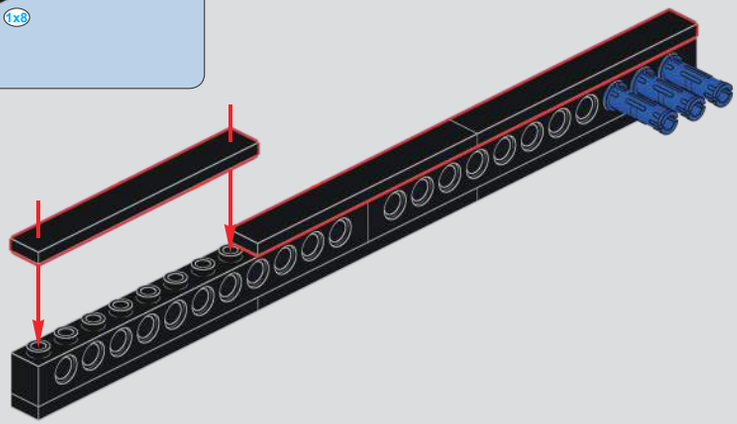

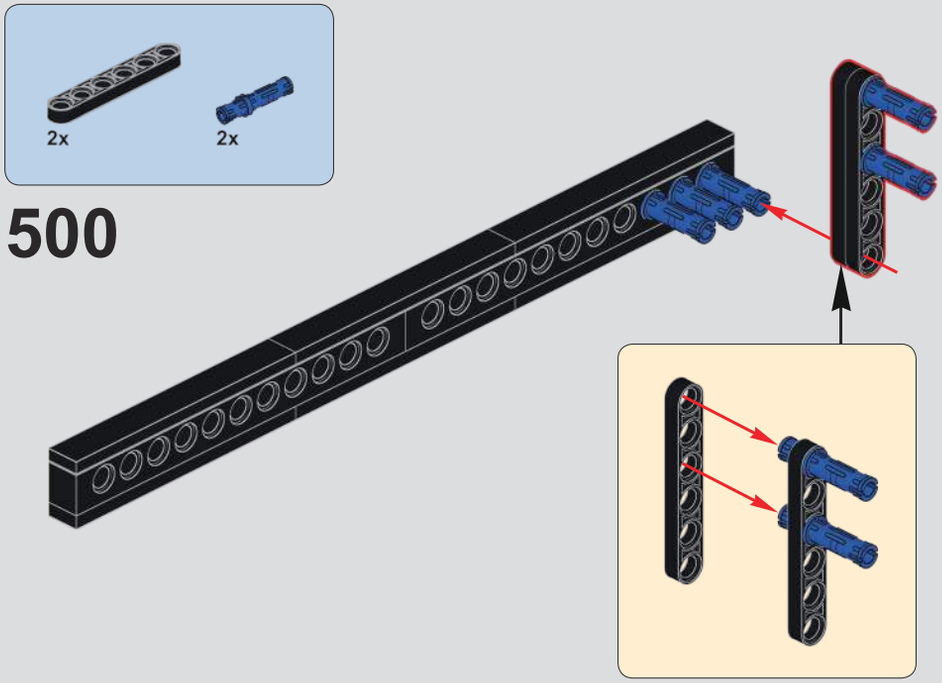
2x
2x
500

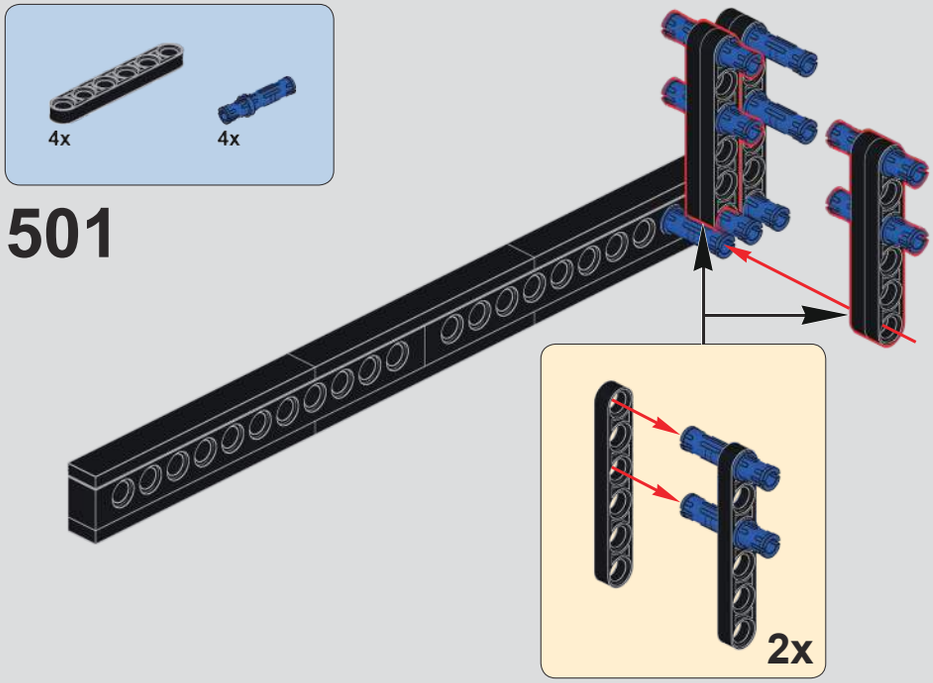
4x
4x
501
2x

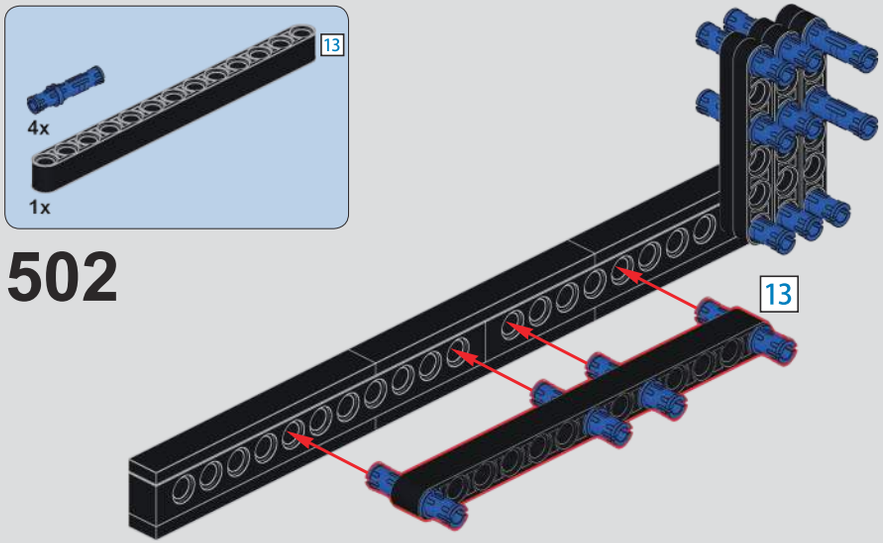
13
4x
1x
502
13

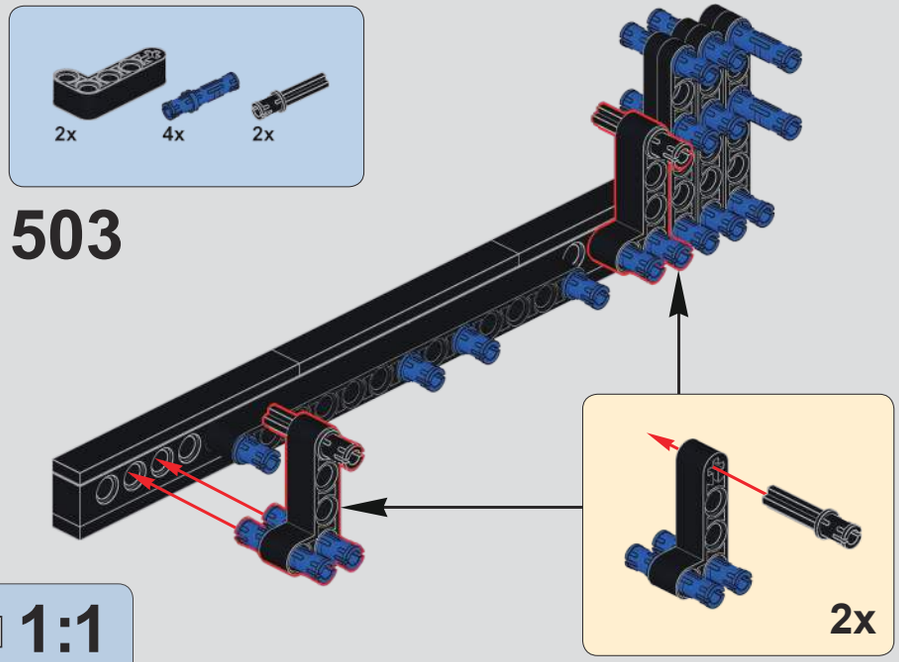
2x
4x
2x
503
2x

13
1:1

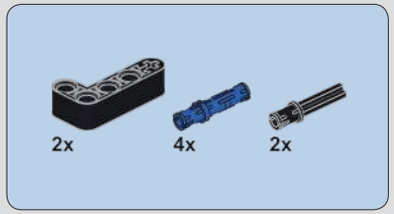

504

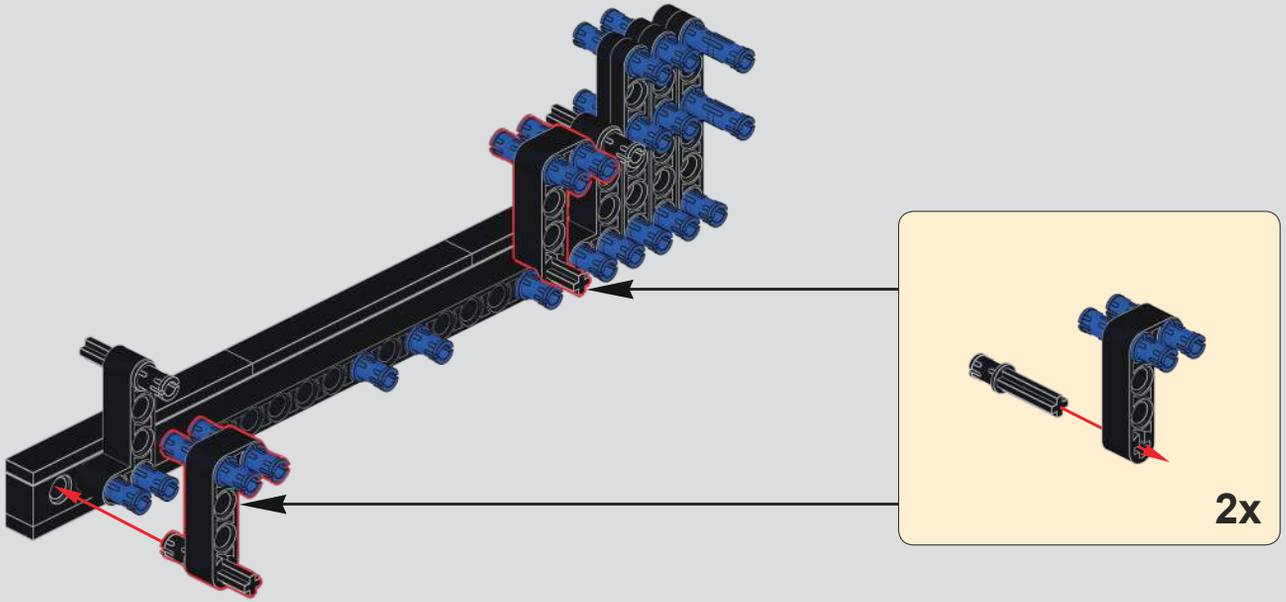

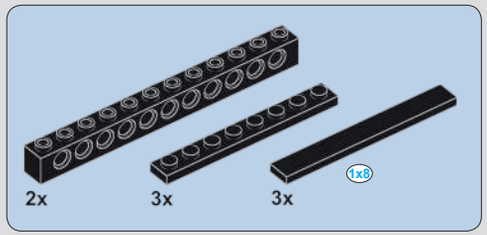

505

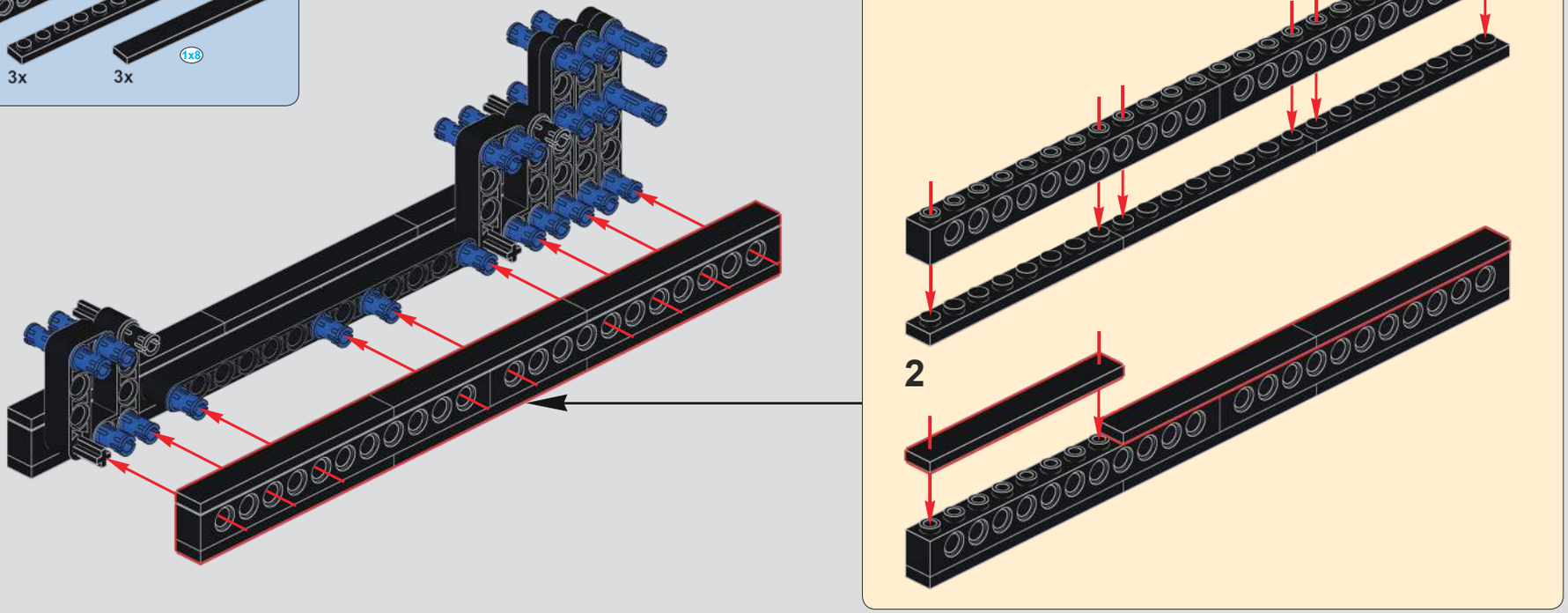

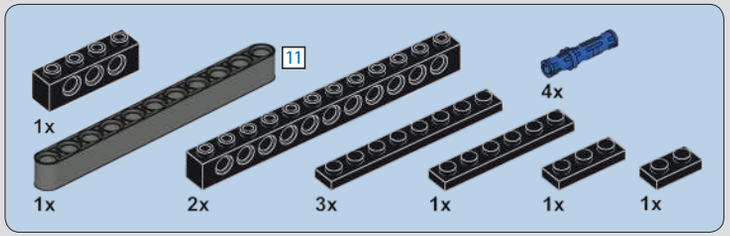

506

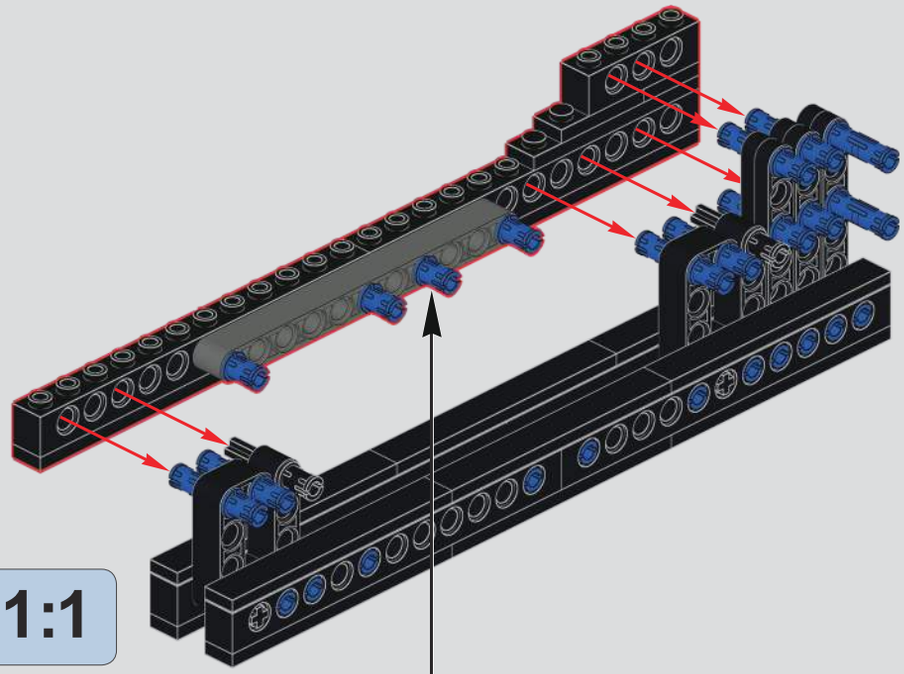

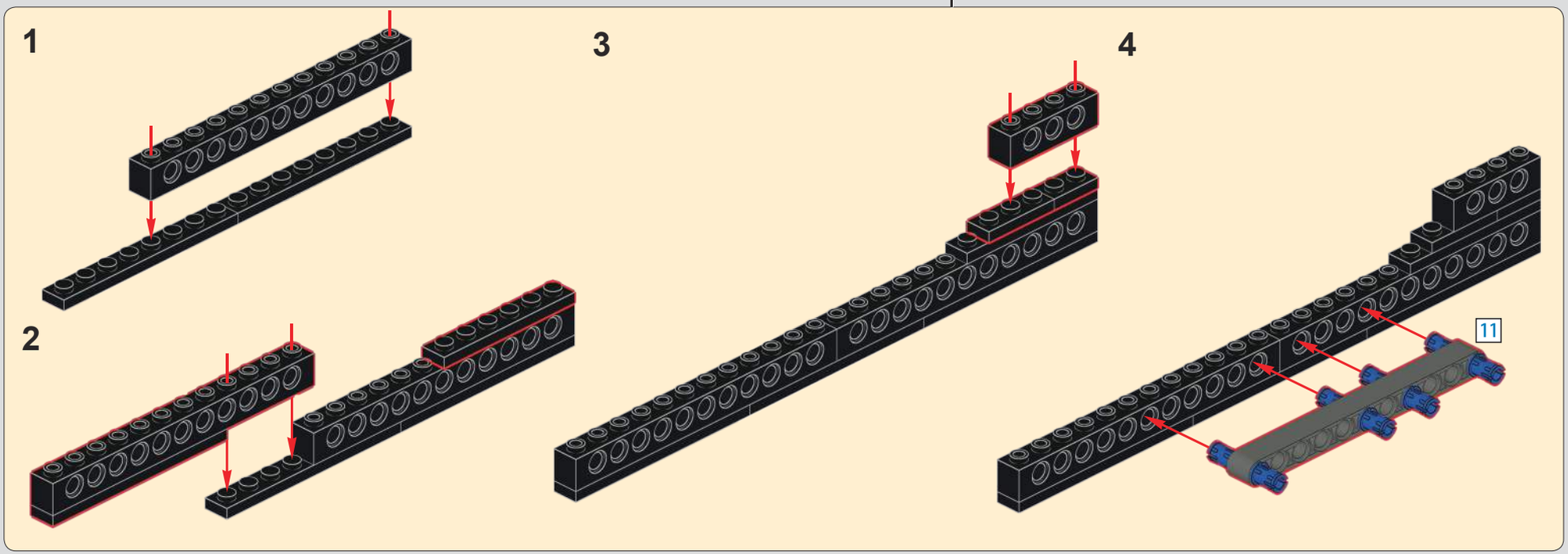

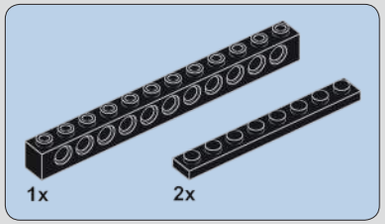

507

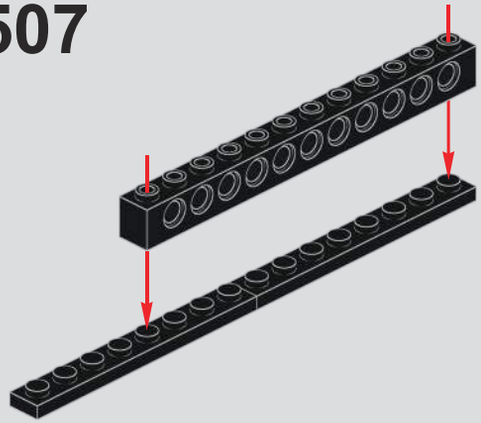

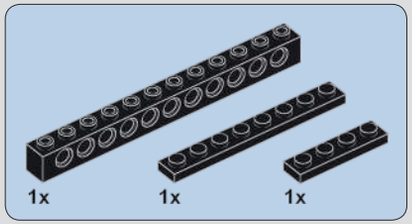

508

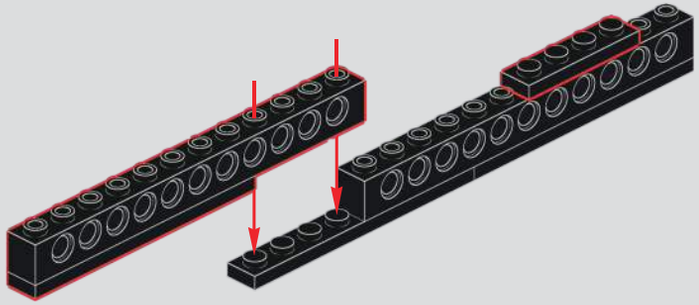

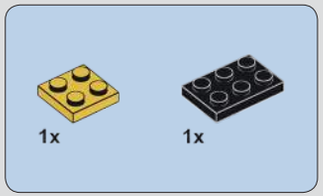

509

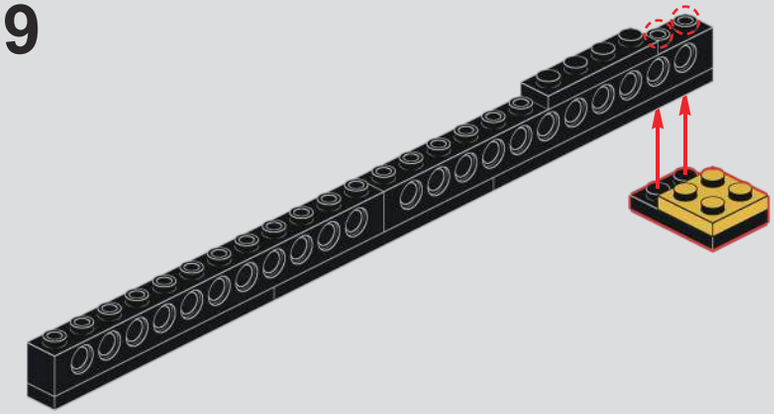

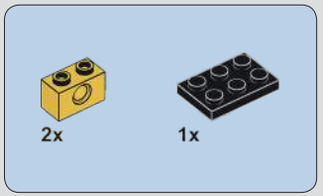

510

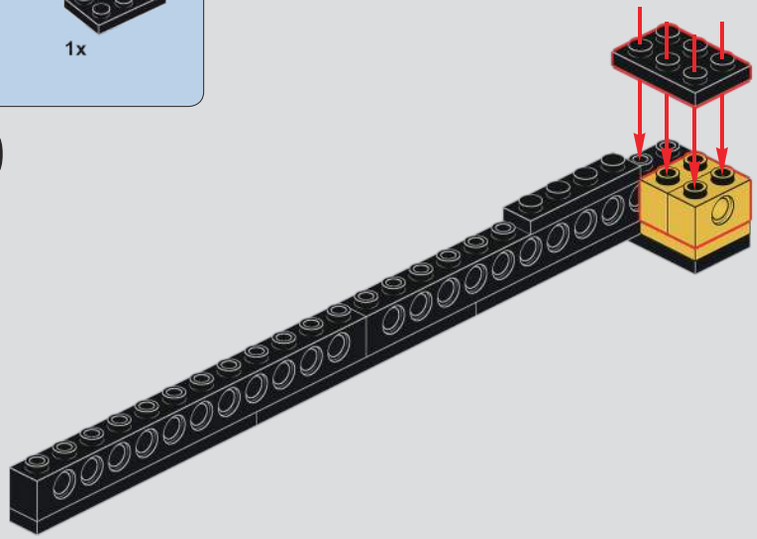

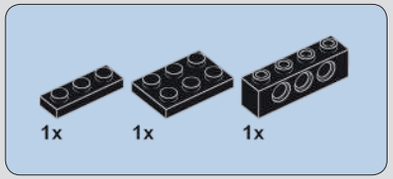

511

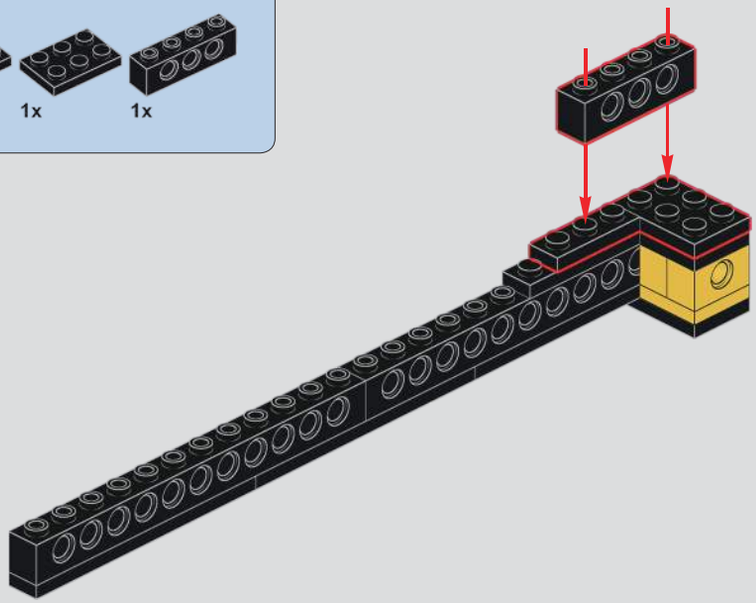

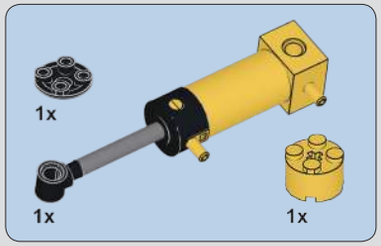

512

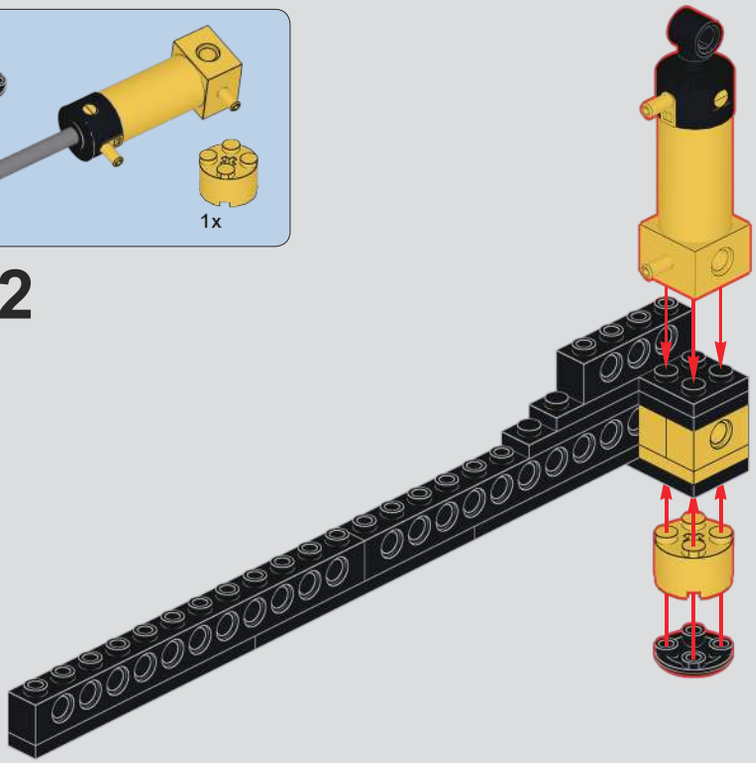

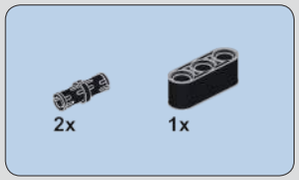

513

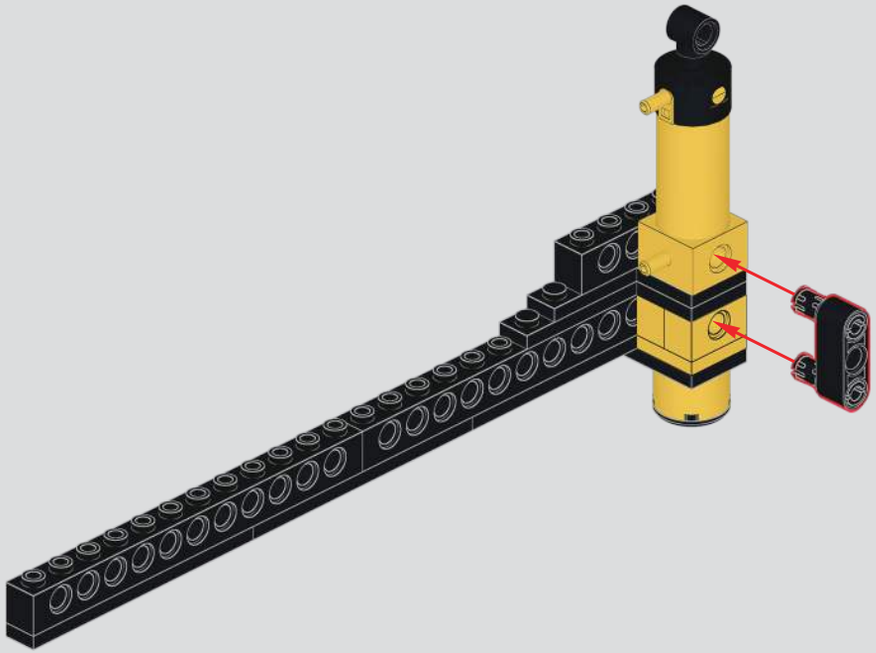

514

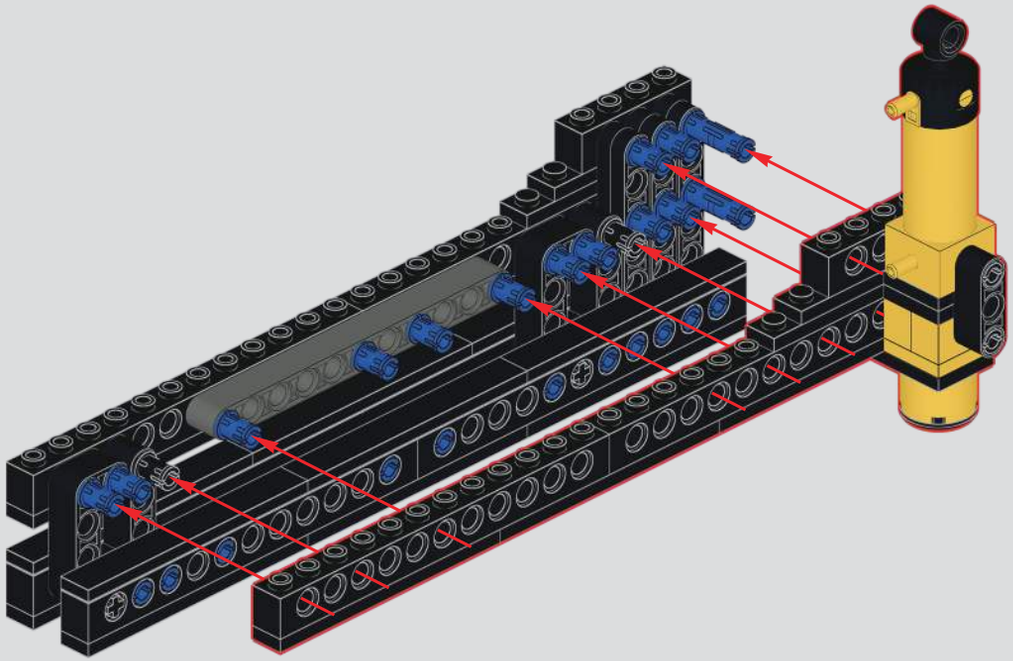

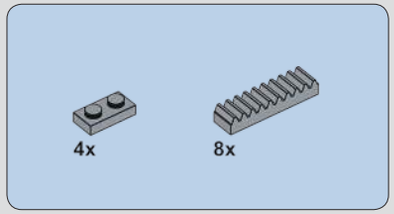

515

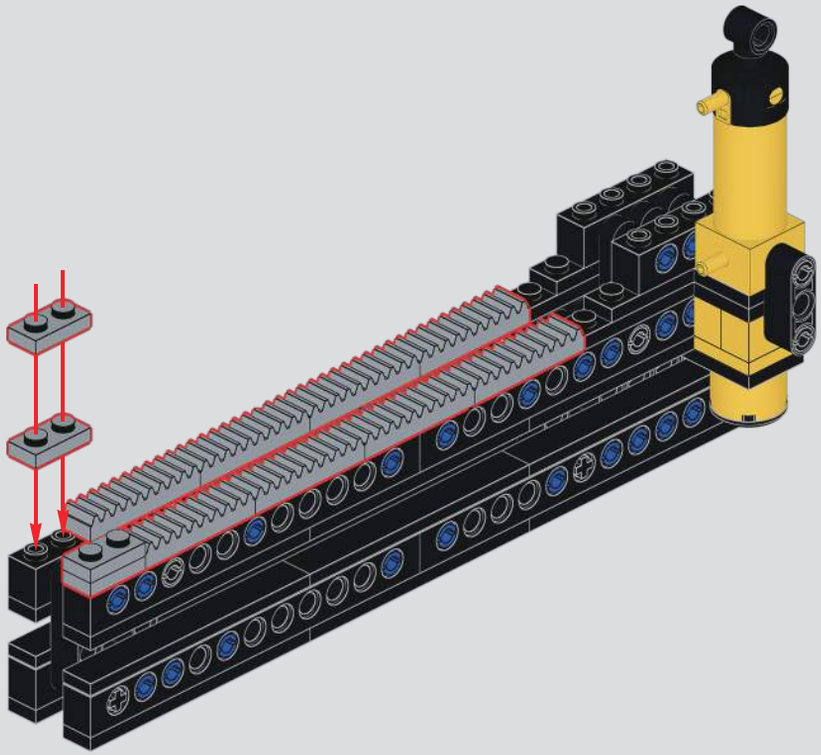

2x

516

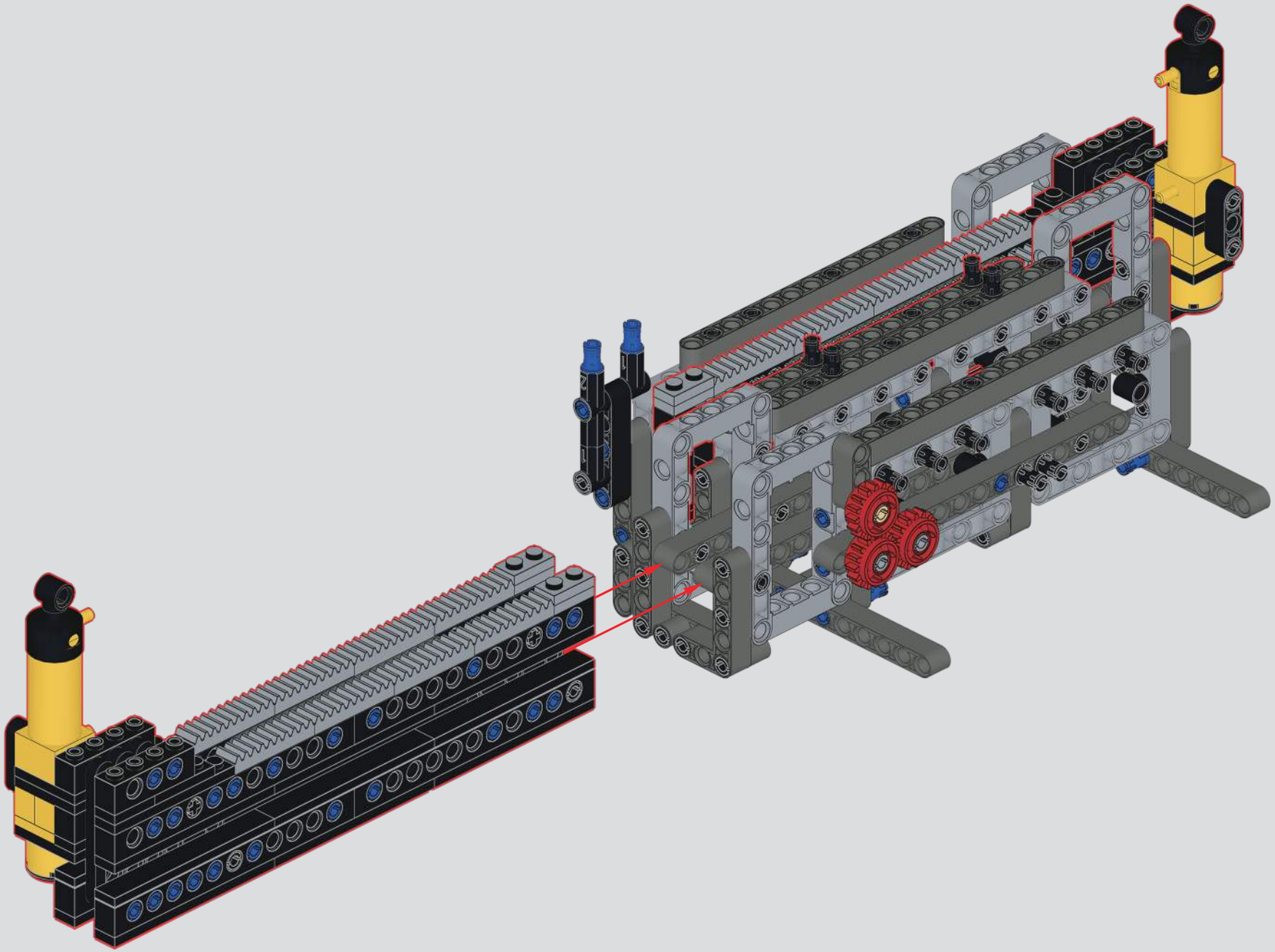

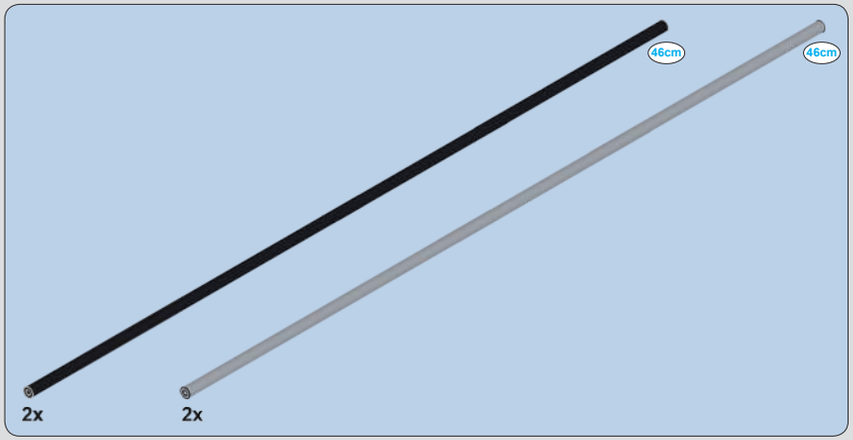

517

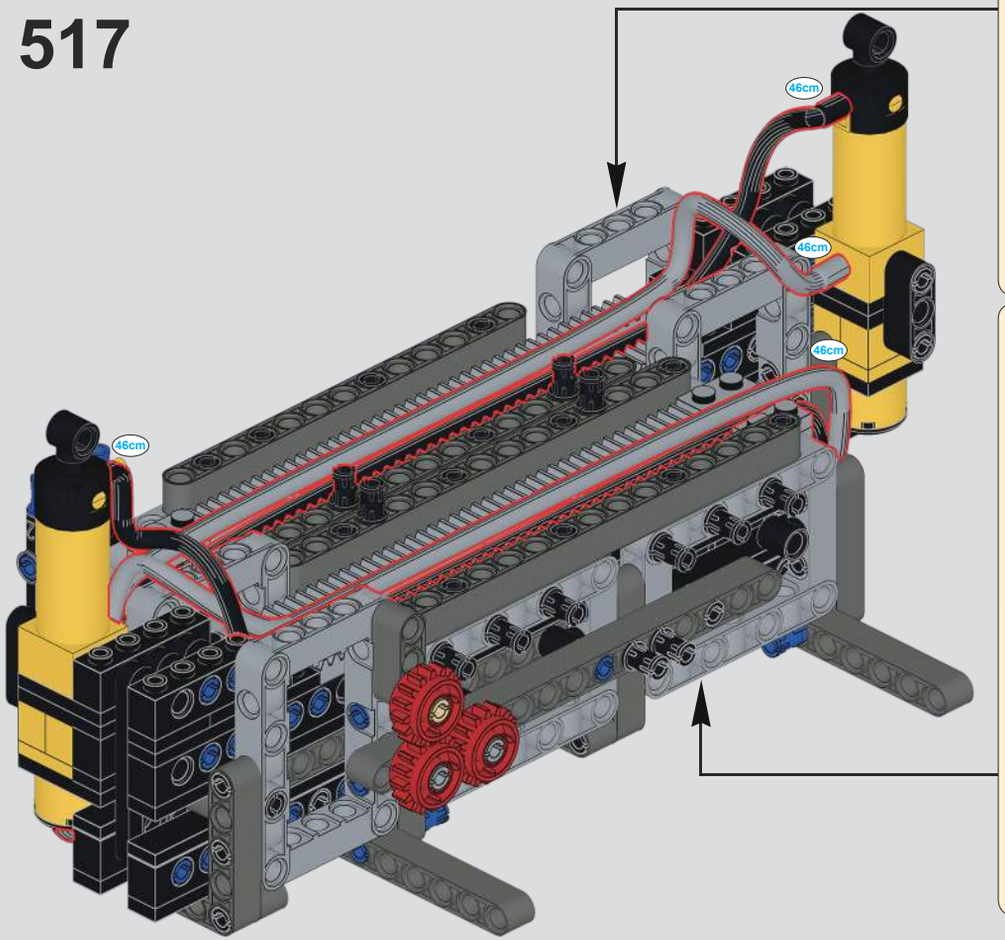

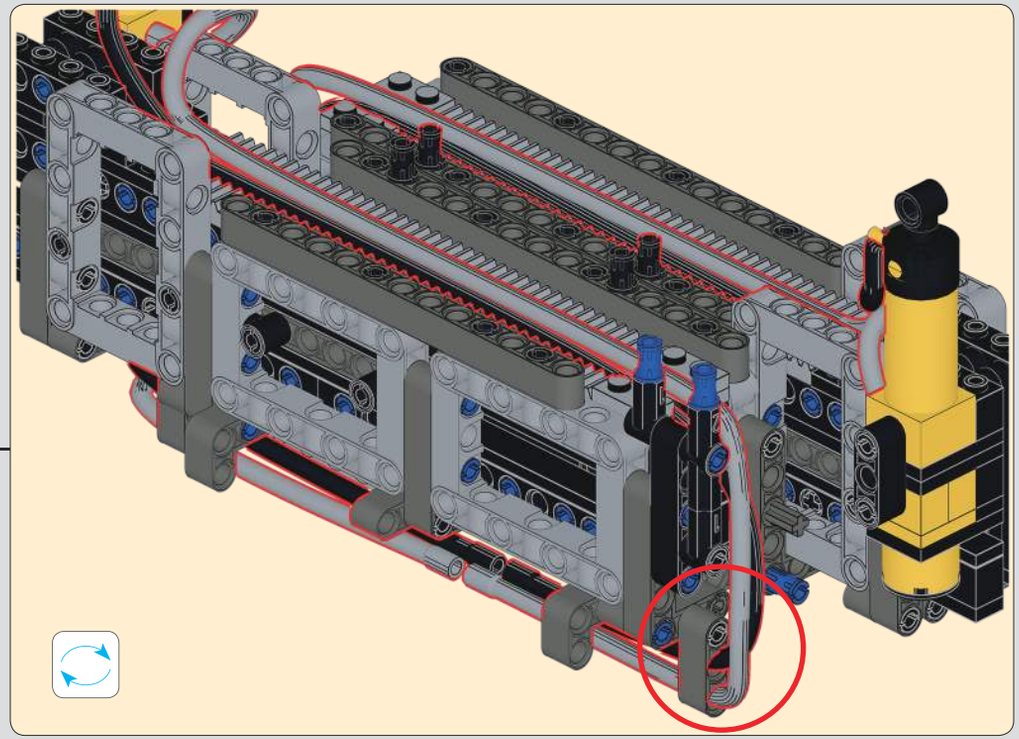

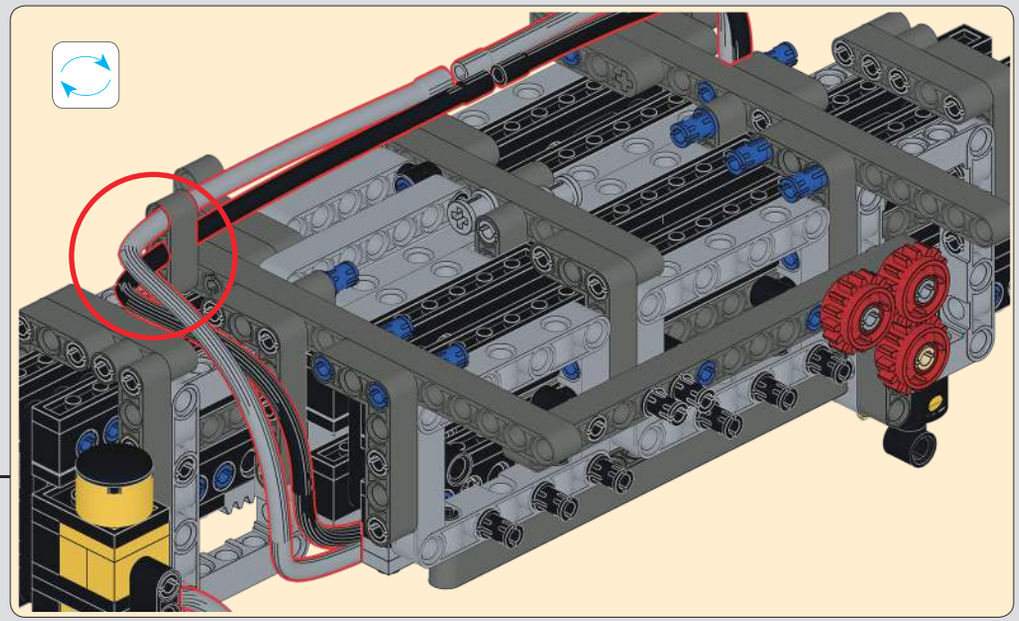

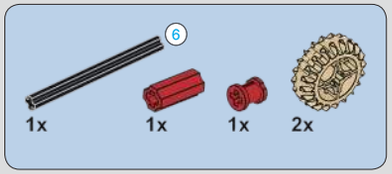

518

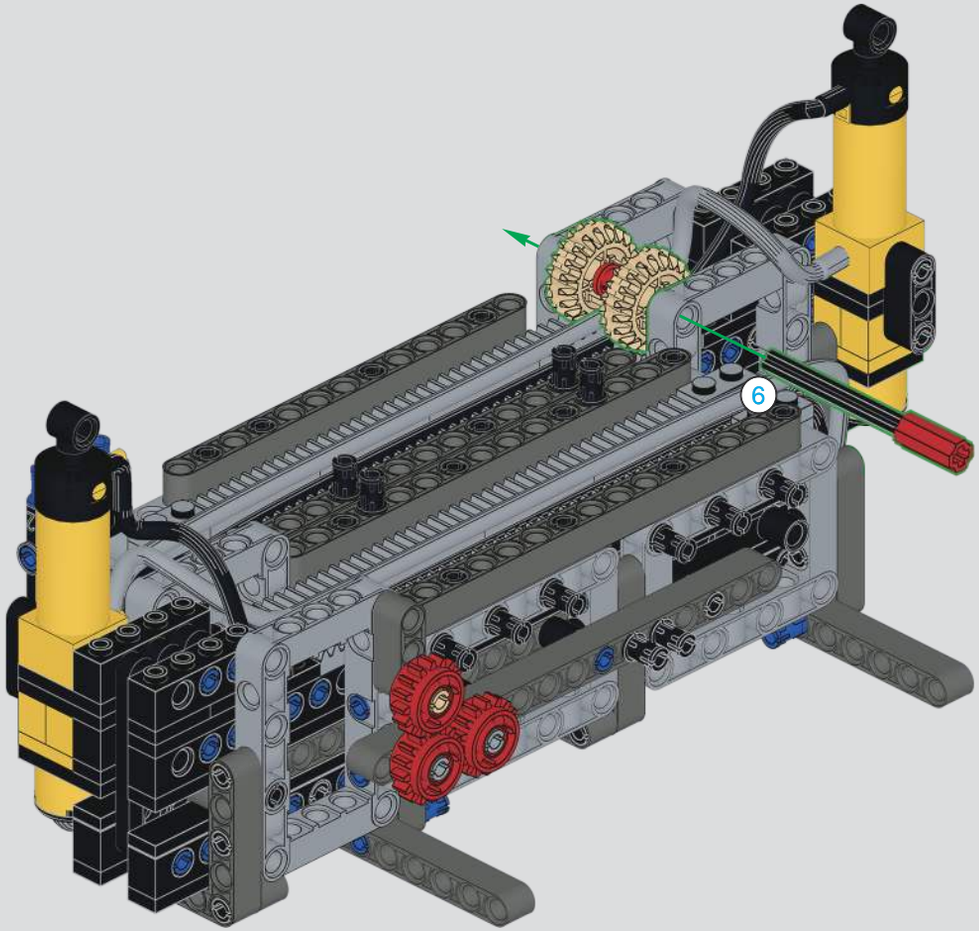

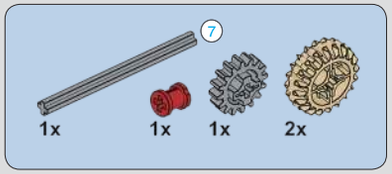

519

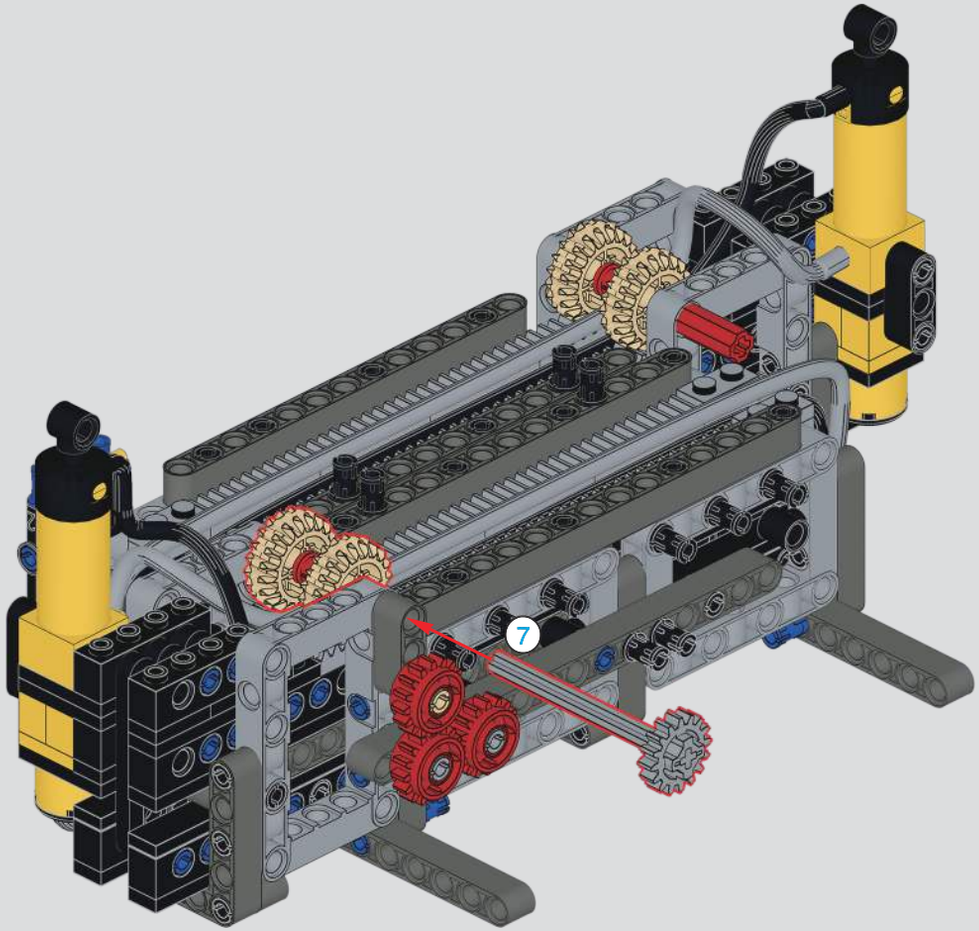

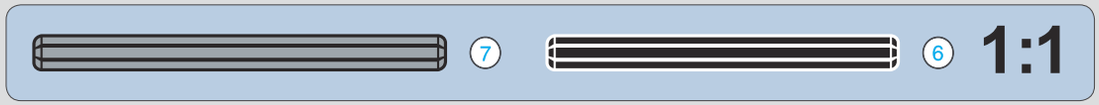

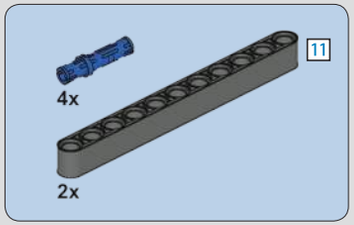

520

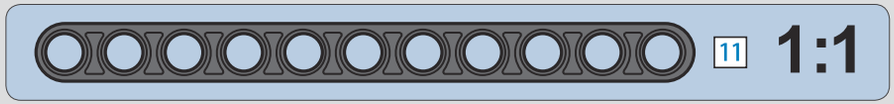

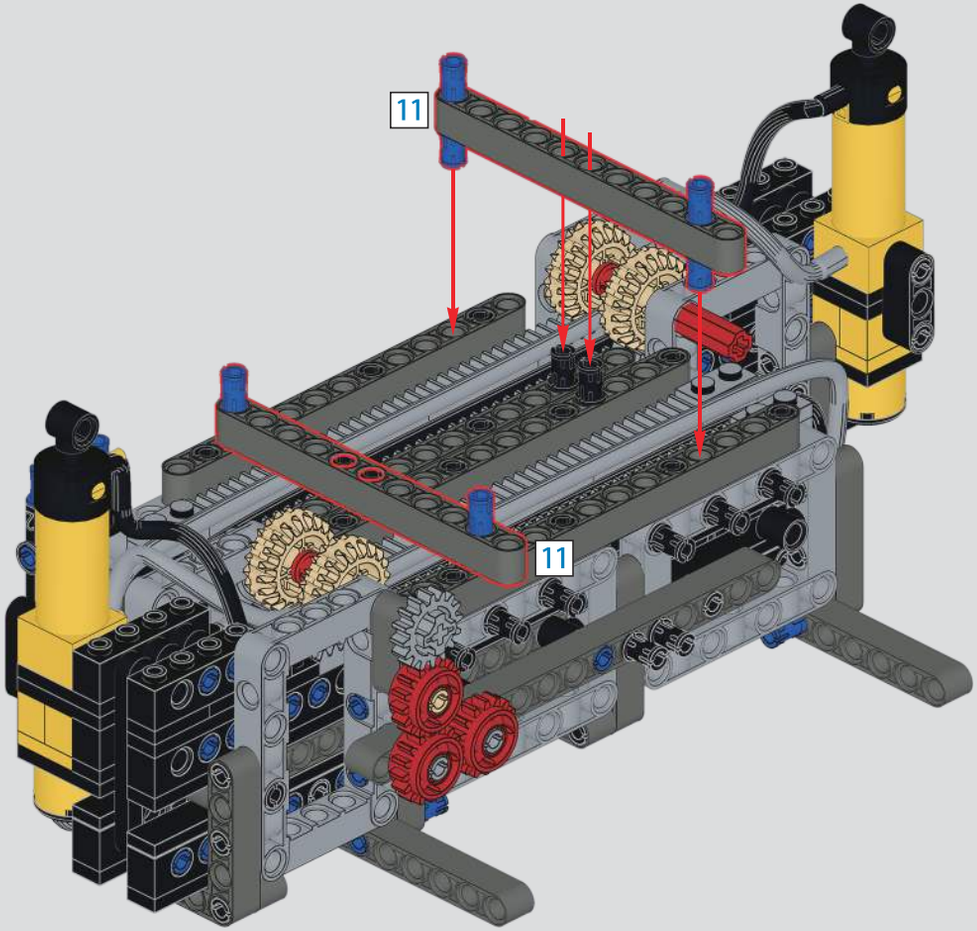

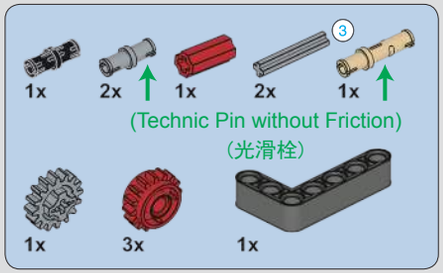
1x
2x
1x
2x
3
1x
(Technic Pin without Friction)
(光滑栓)
1x
3x
1x

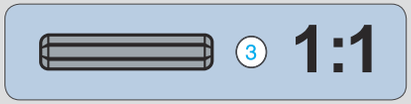
3
1:1

521

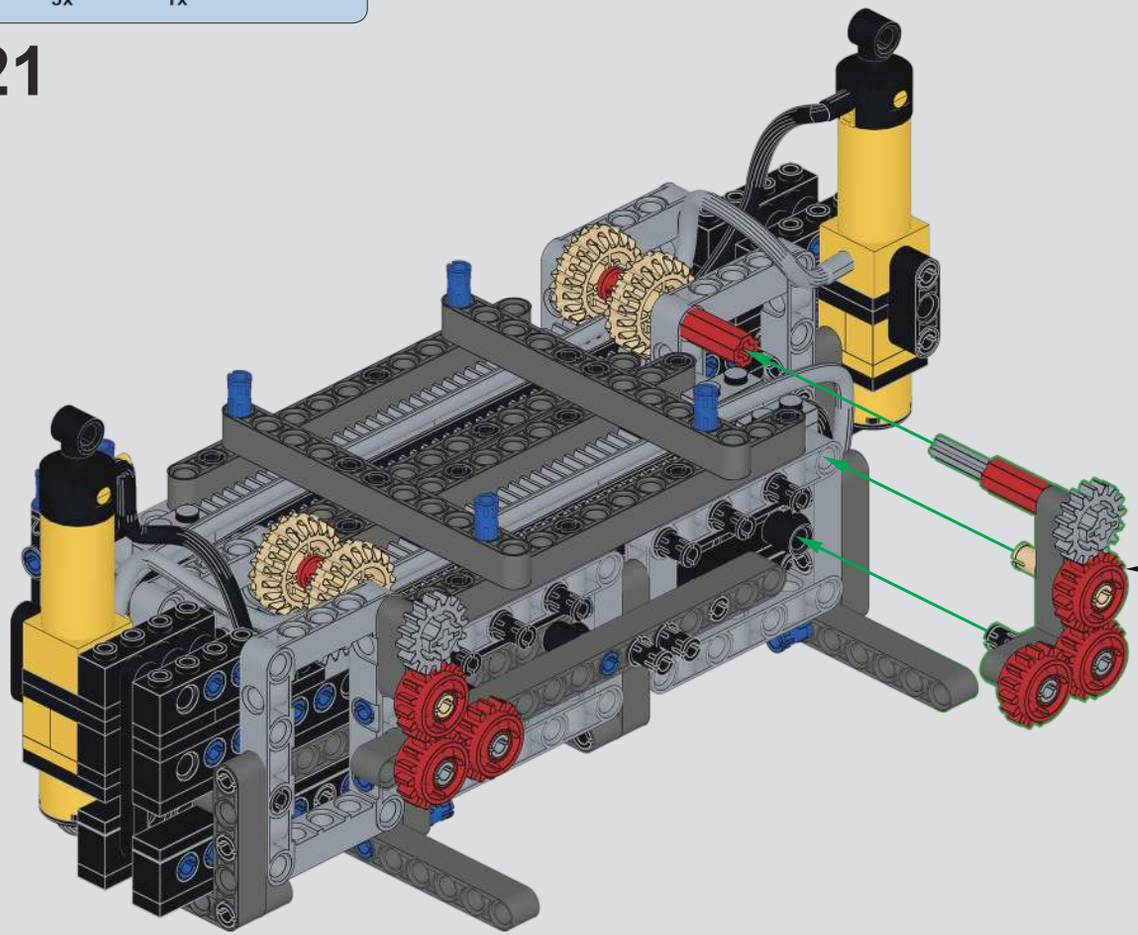

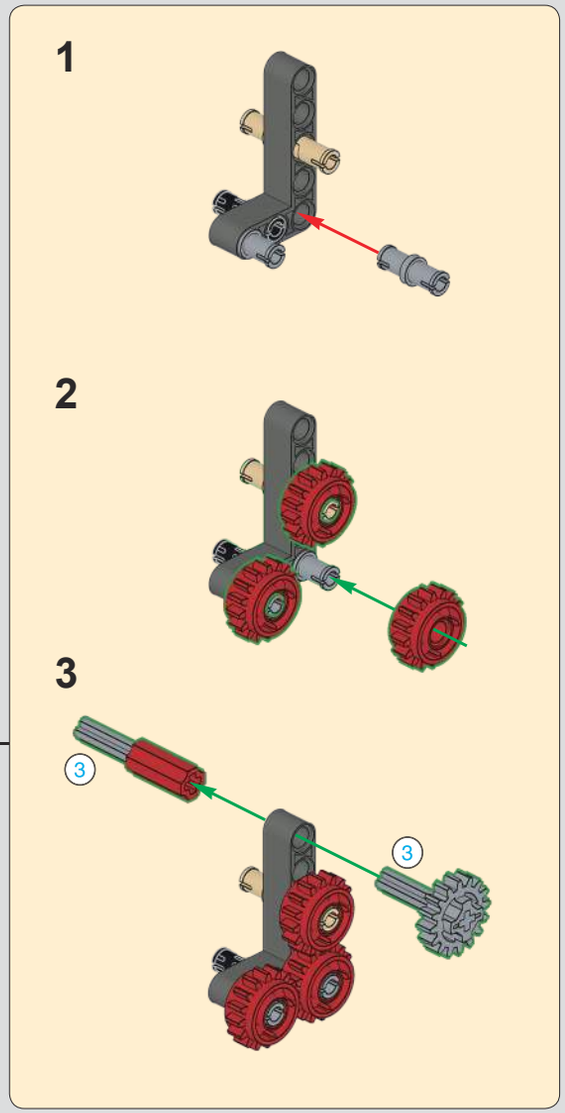
1
2
3
3
3

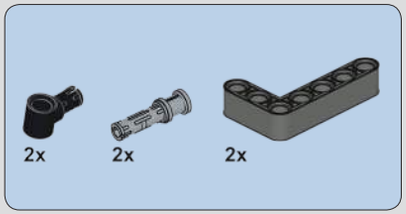

522

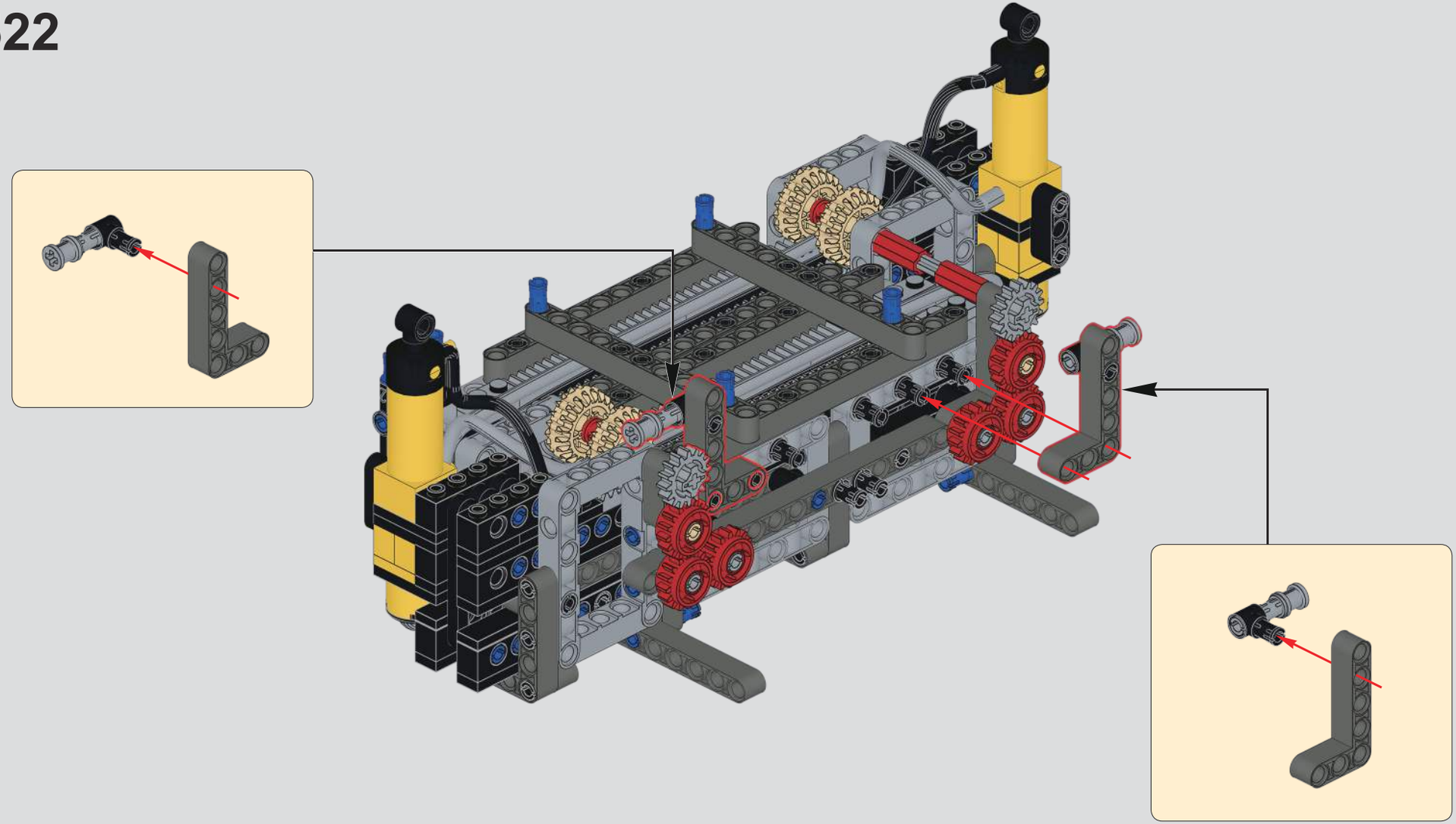

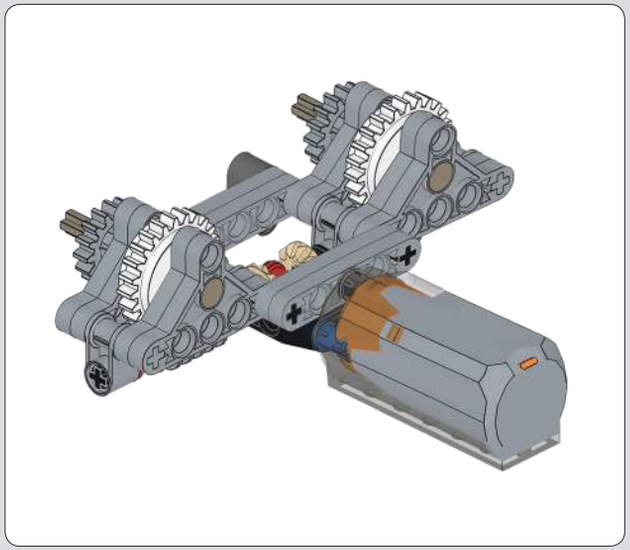

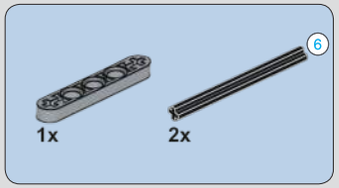

523

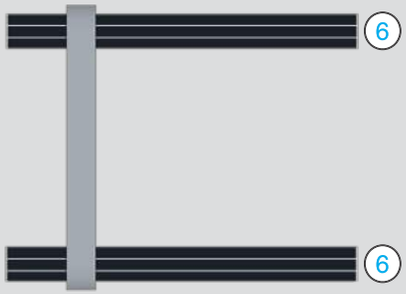

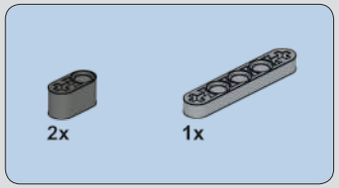

524

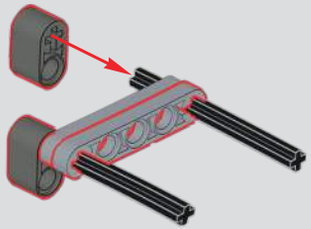

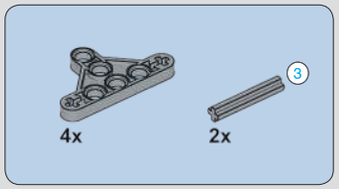

525

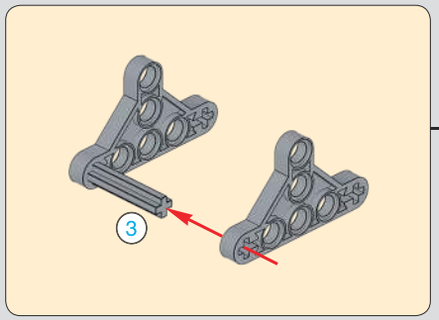

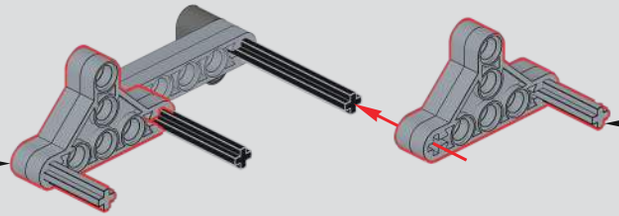

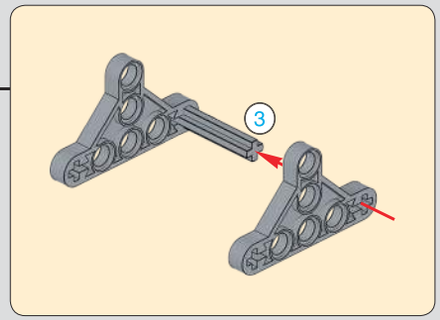

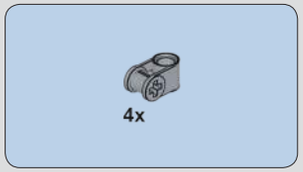

526

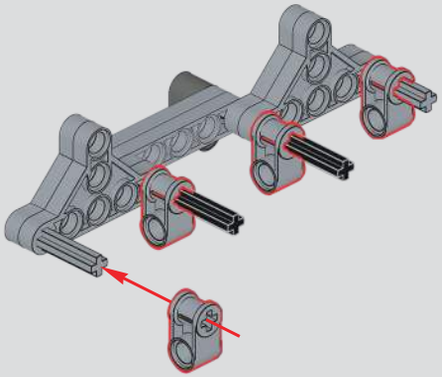

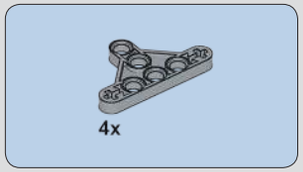

527

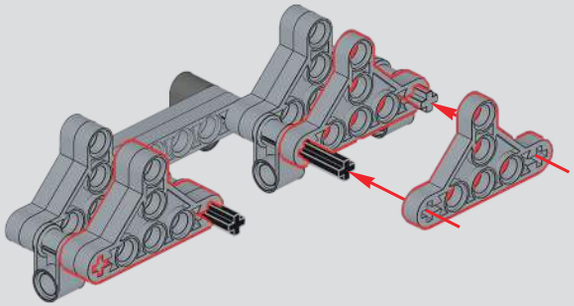

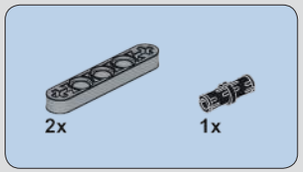

528

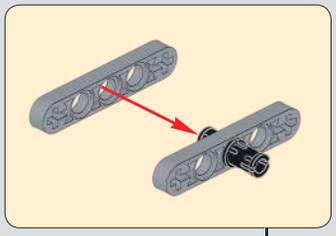

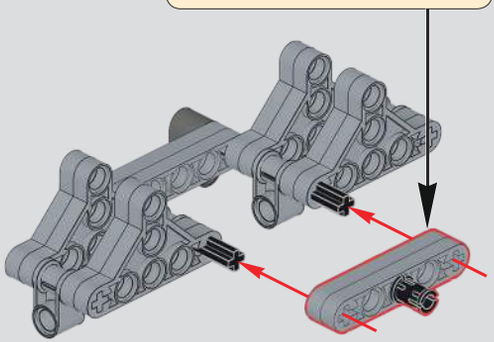

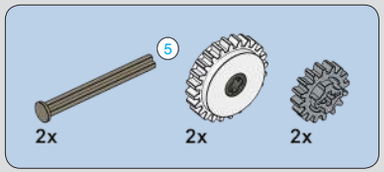

529

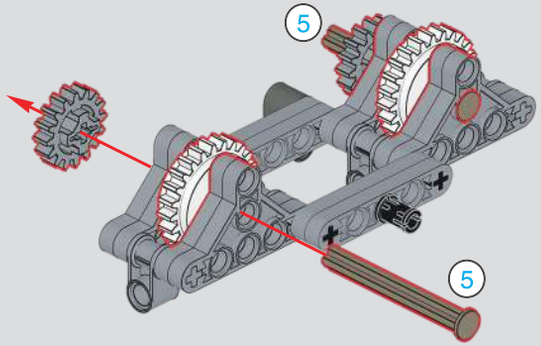

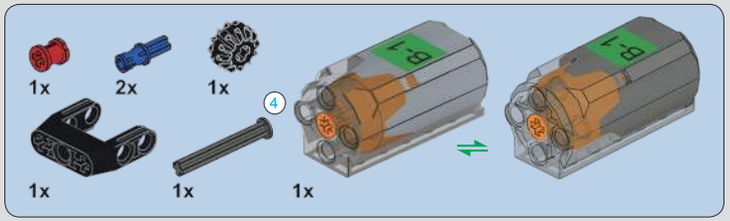

530

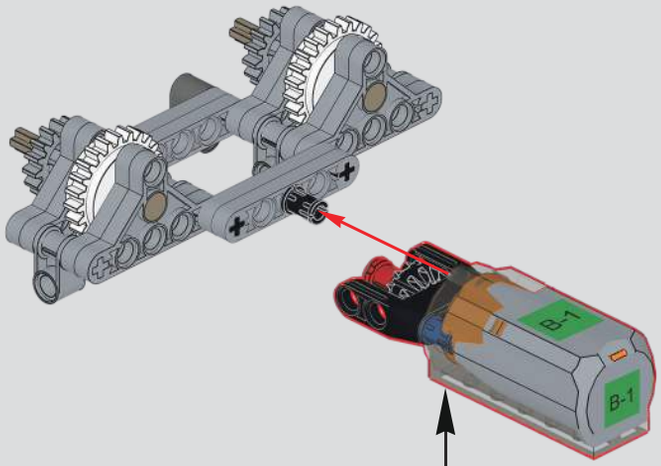

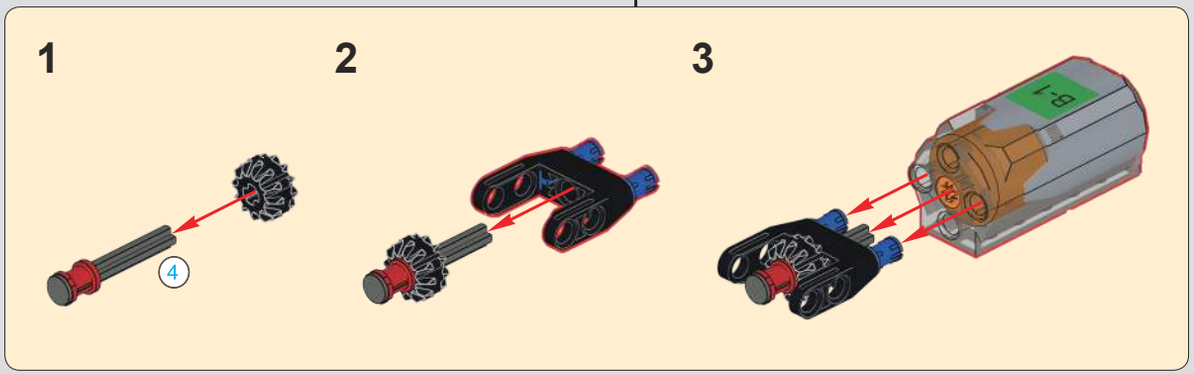

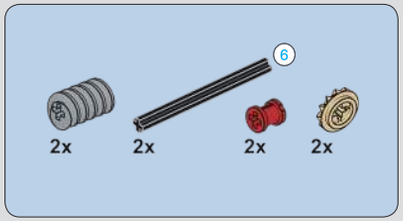

531

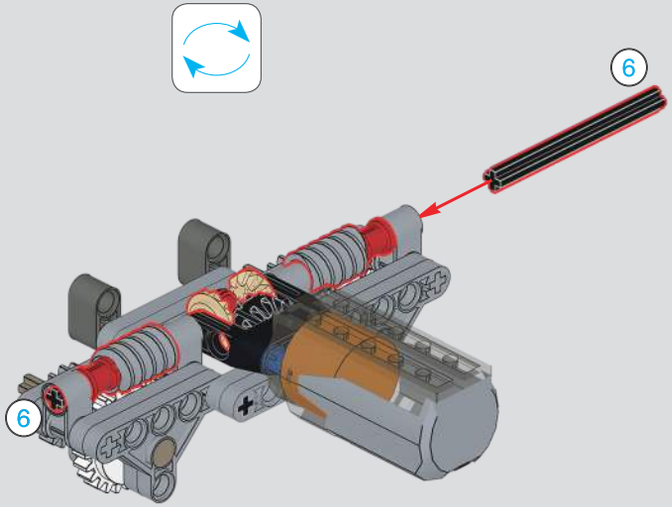

532

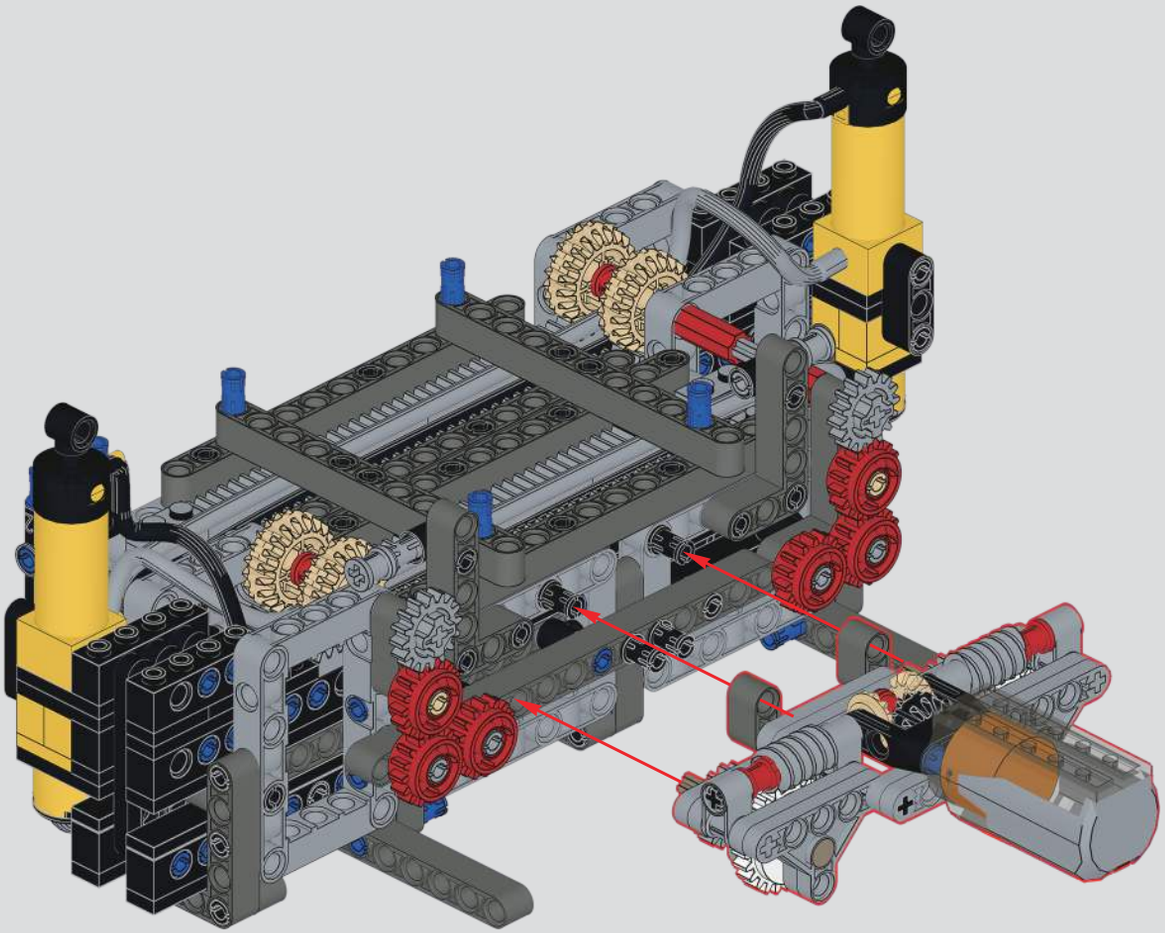

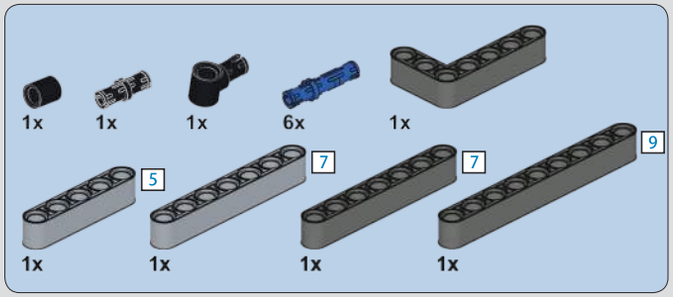

533

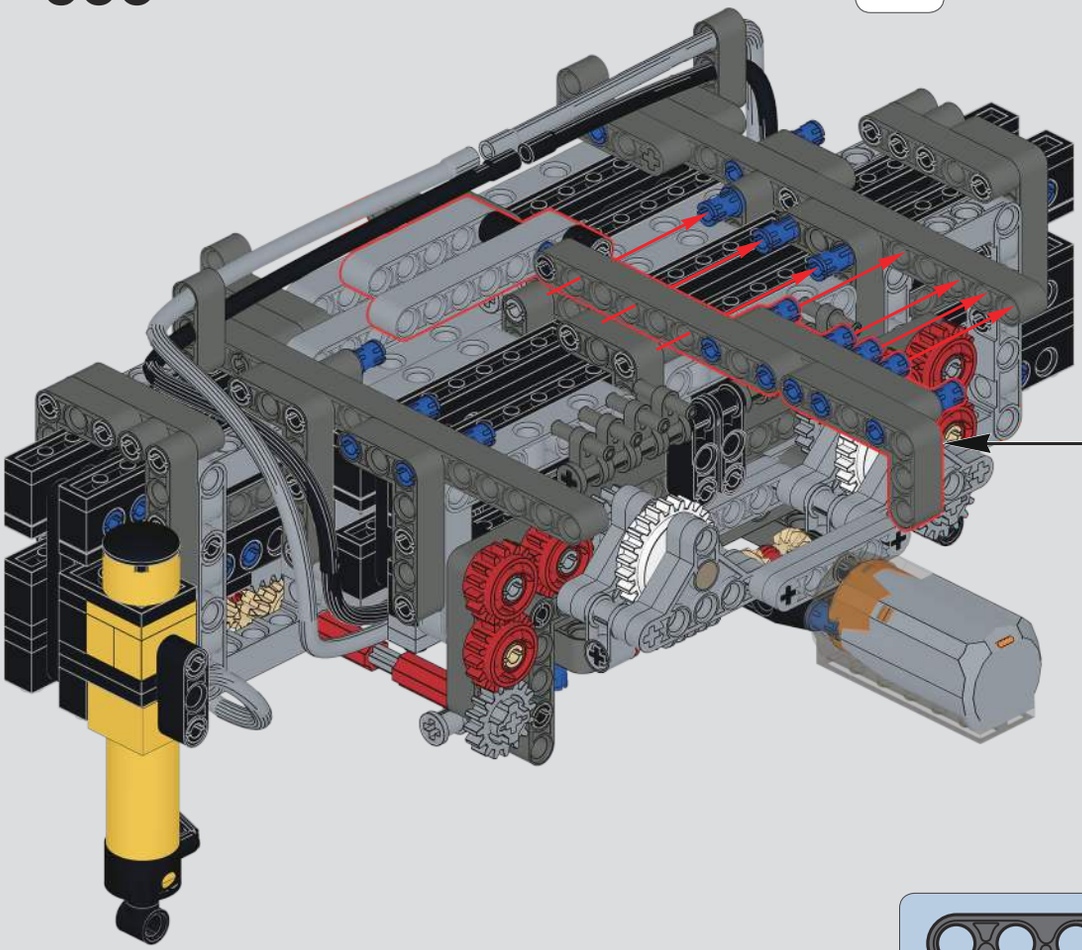

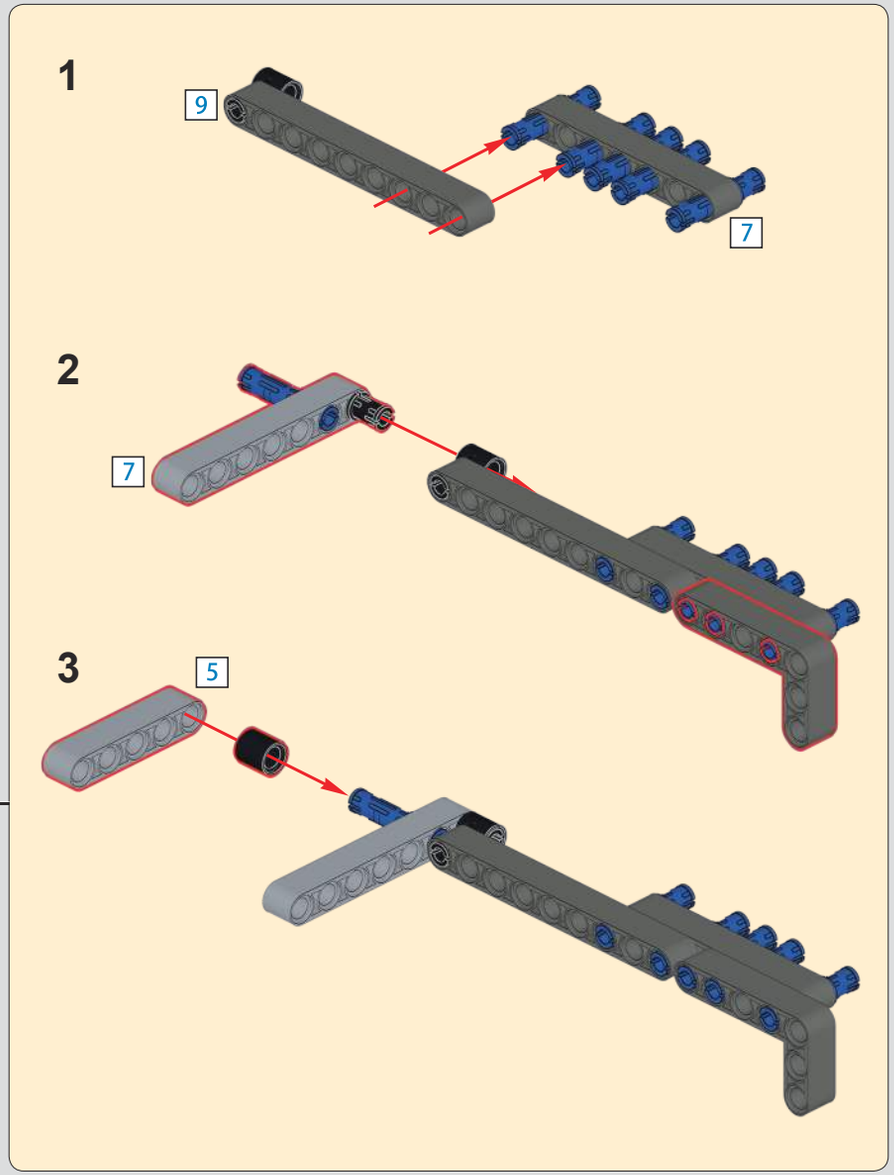

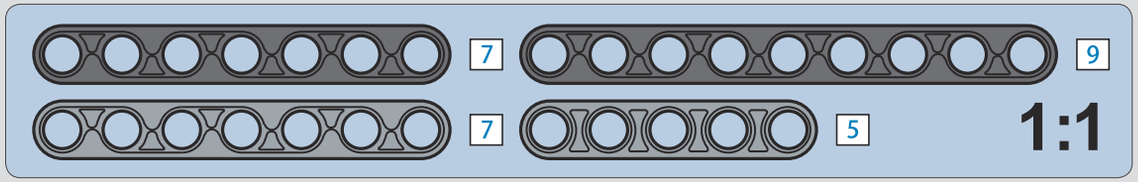

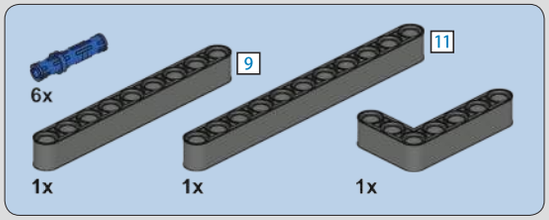

534

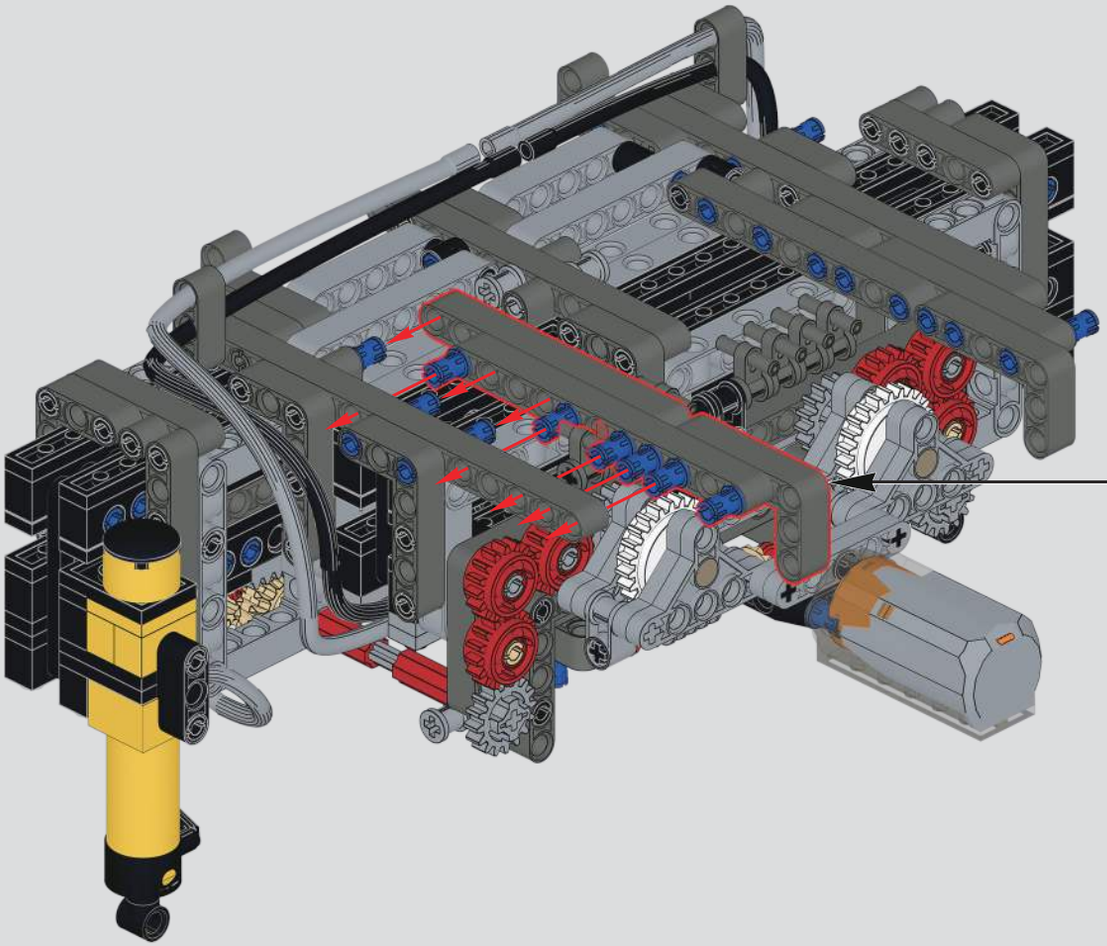

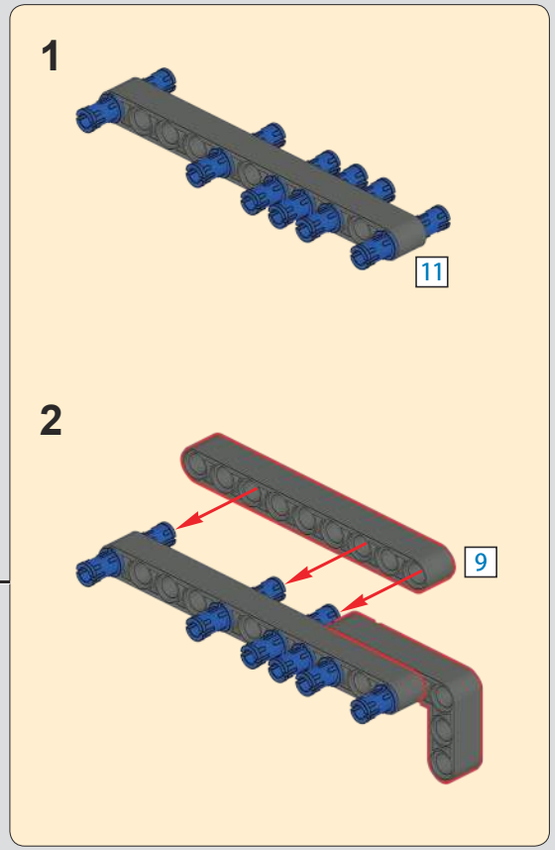

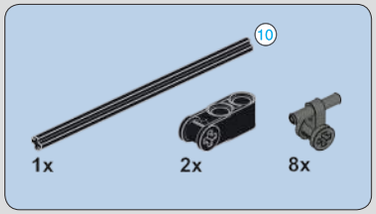

535

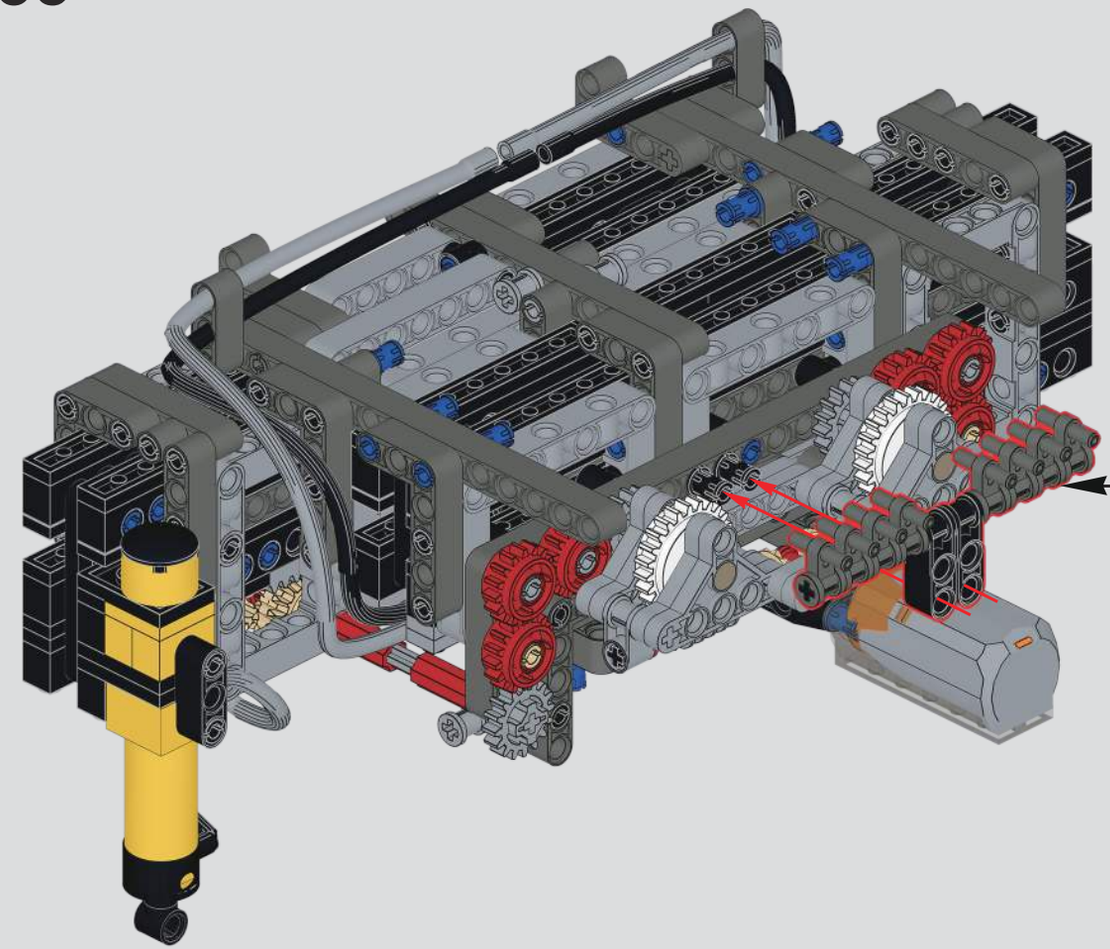

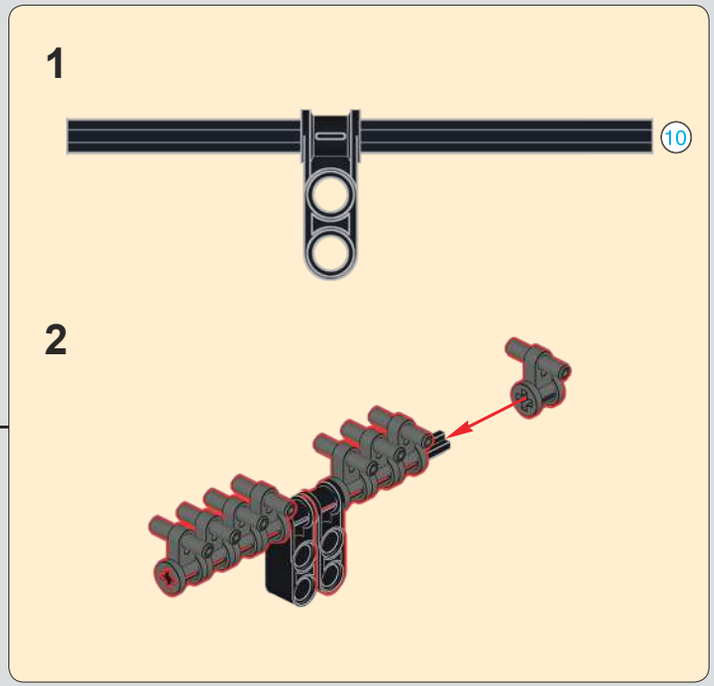

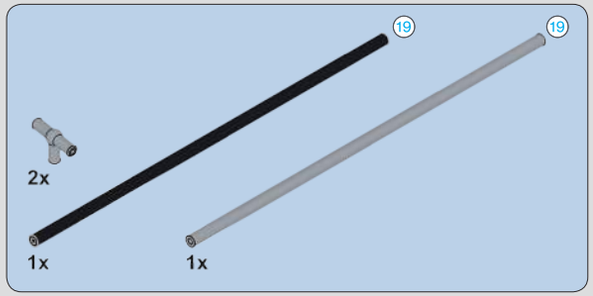

536

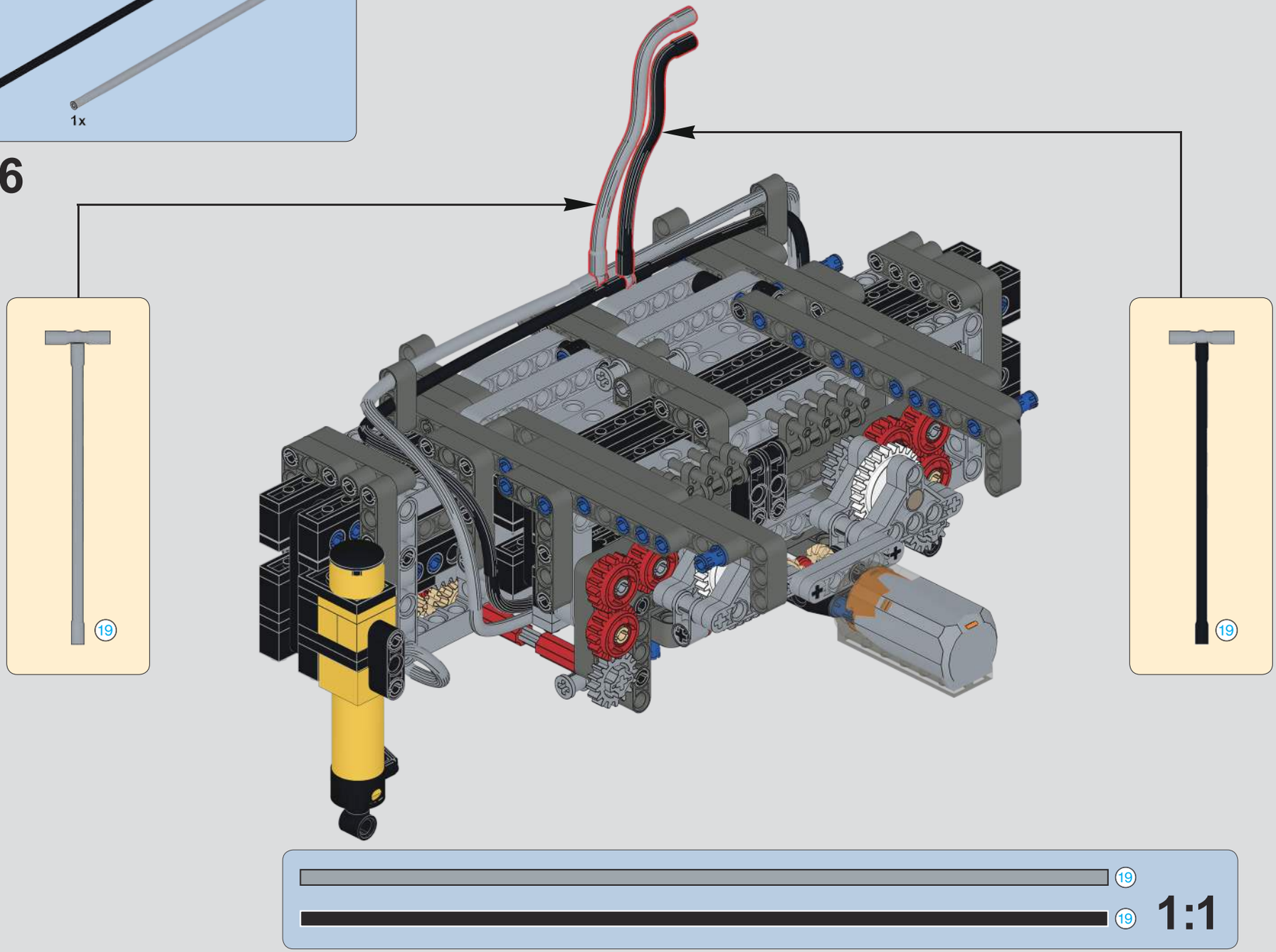

537

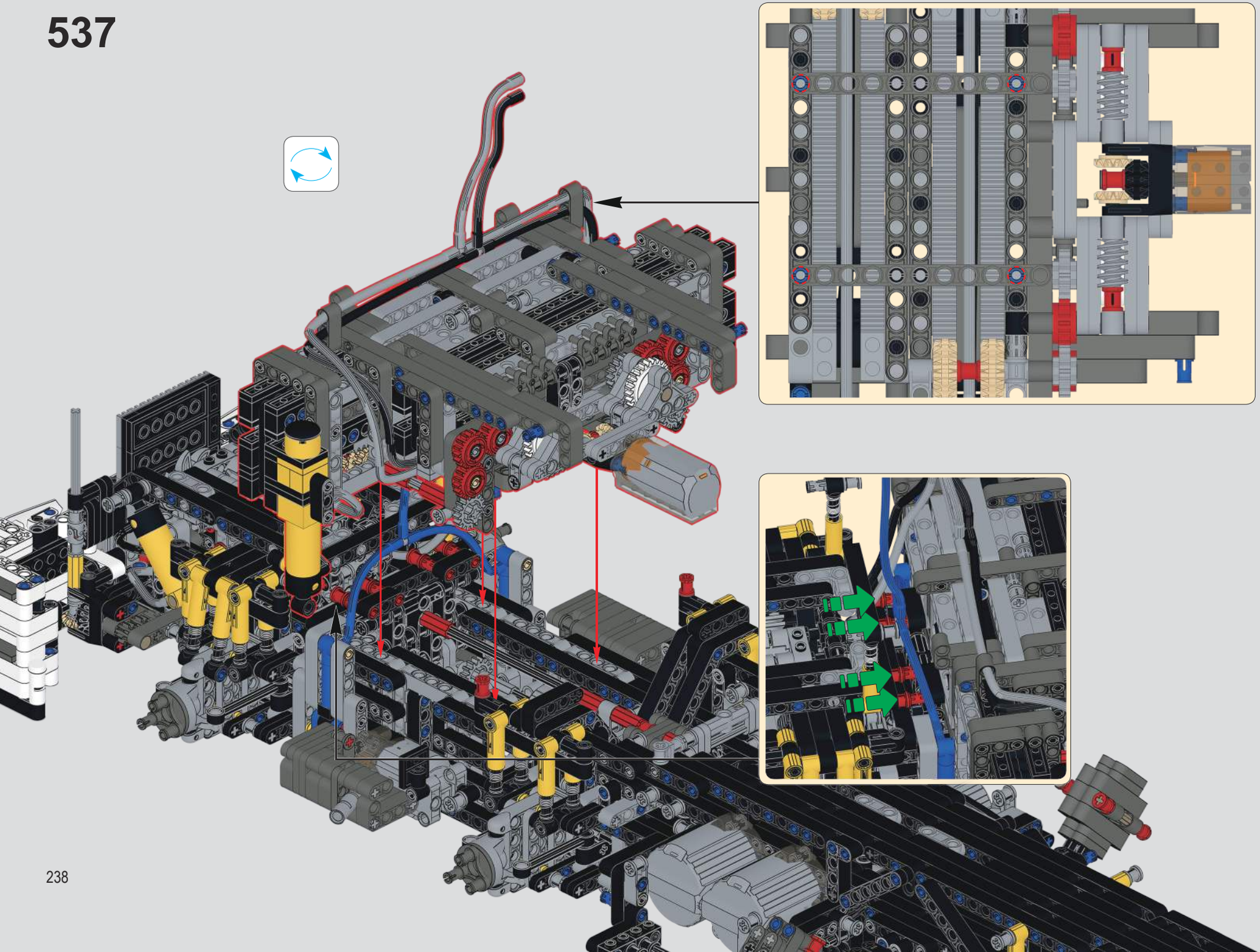

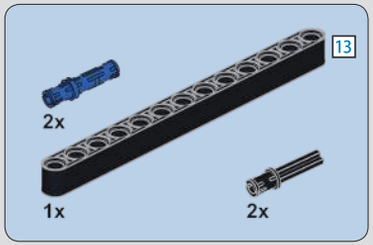

538

539

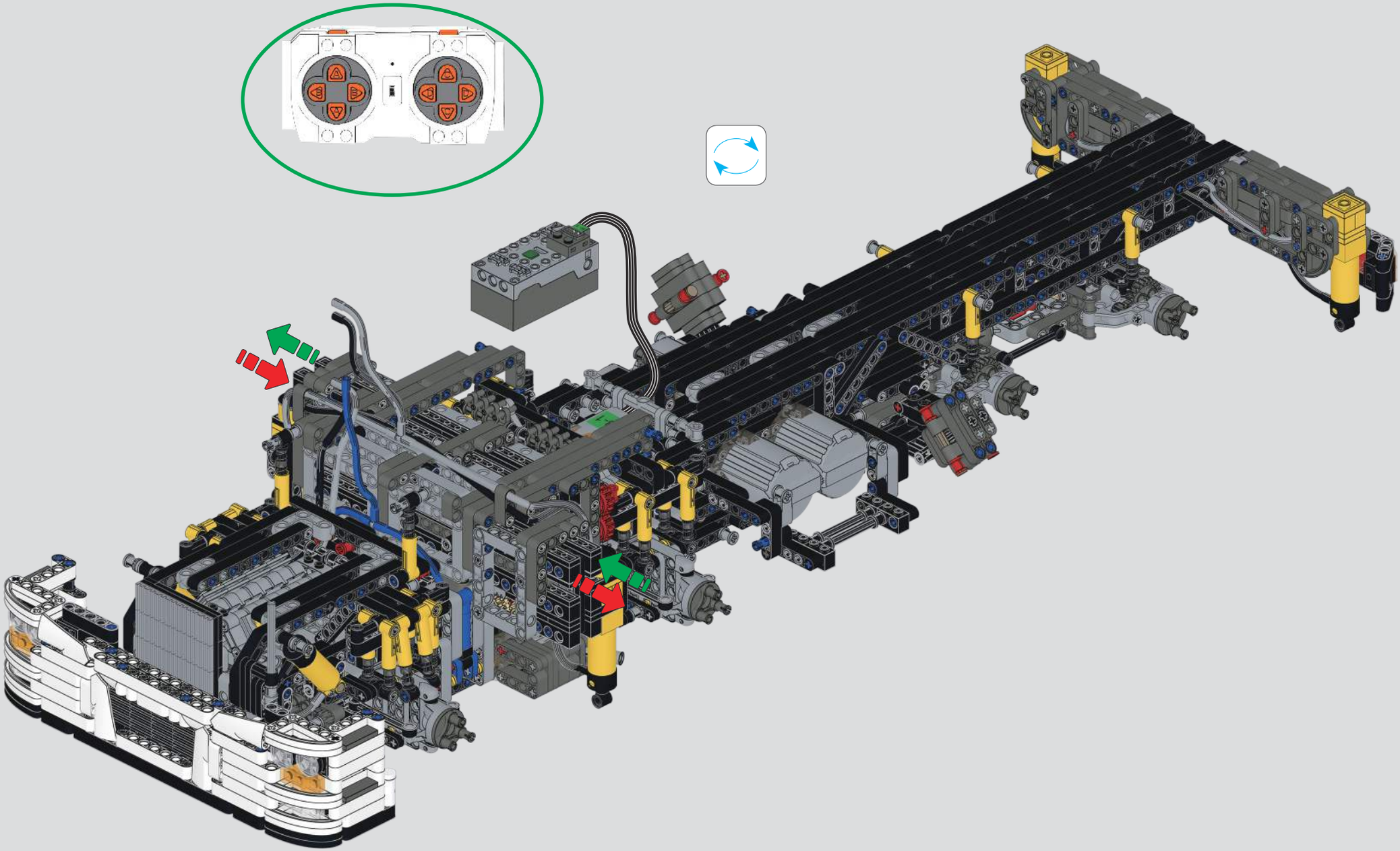

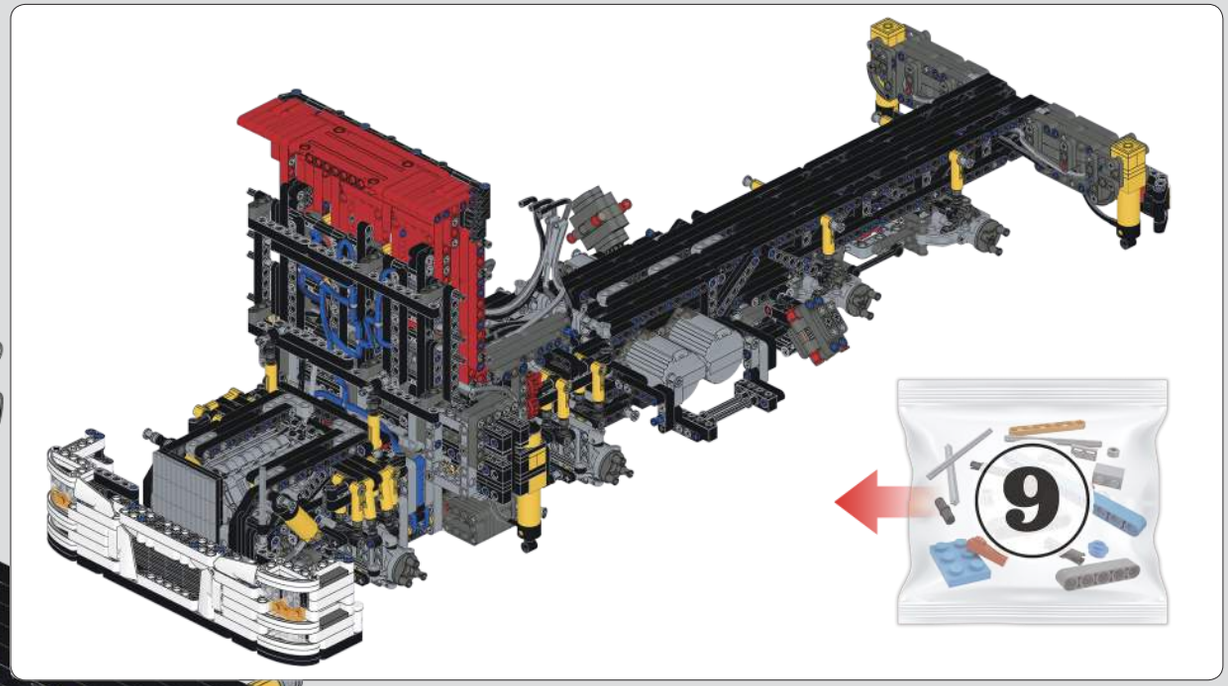

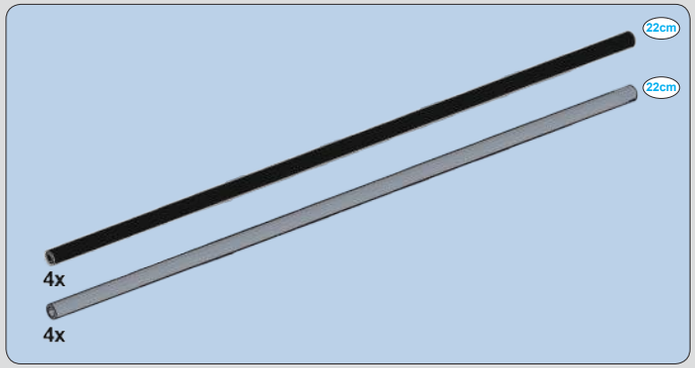

540

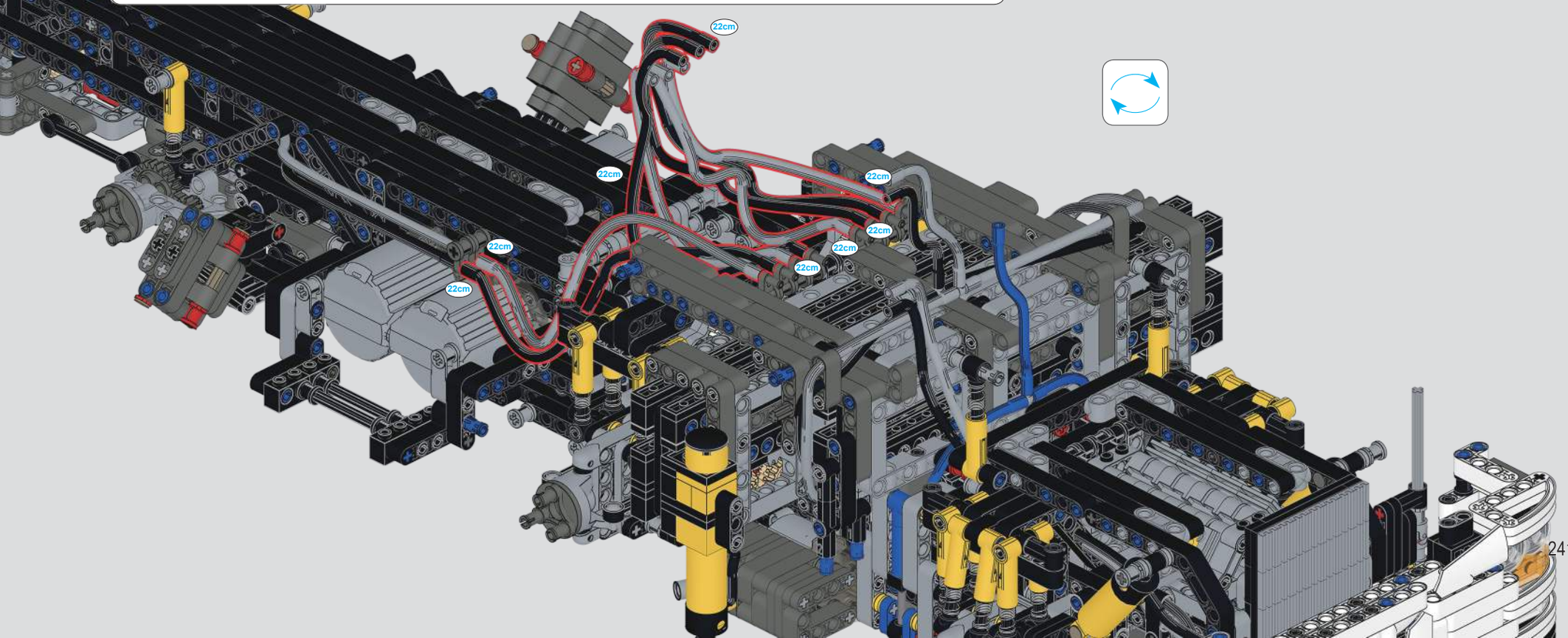

541

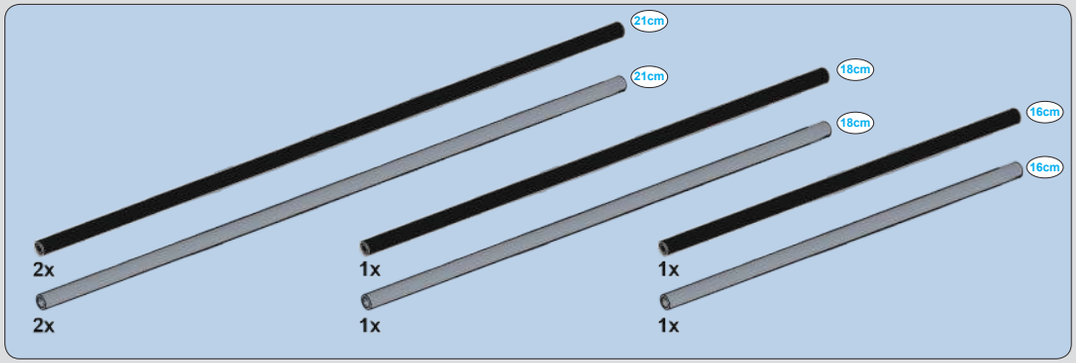
21cm
21cm
18cm
18cm
16cm
16cm
2x
2x
1x
1x
1x
1x

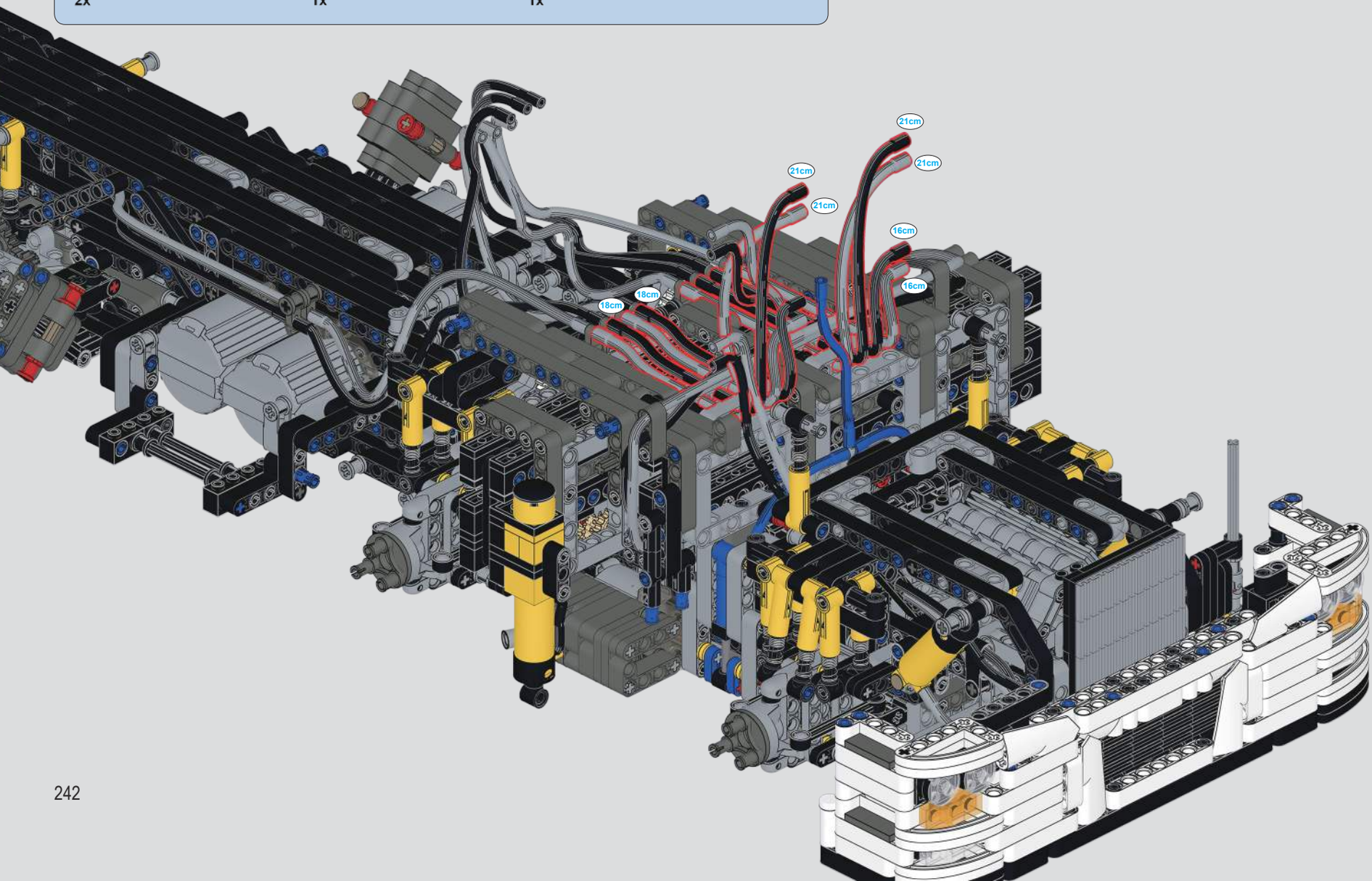
21cm
21cm
21cm
21cm
16cm
16cm
18cm
18cm

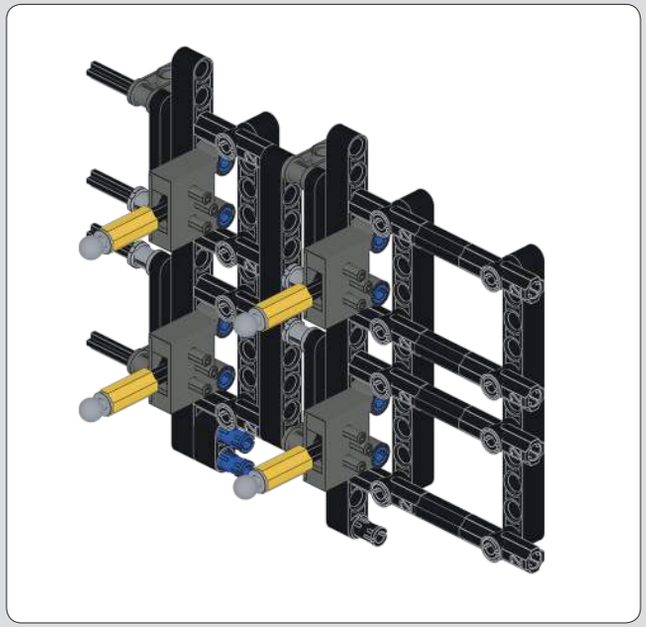

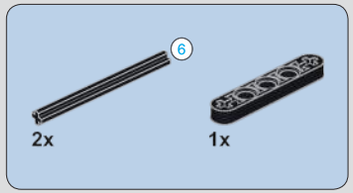

542

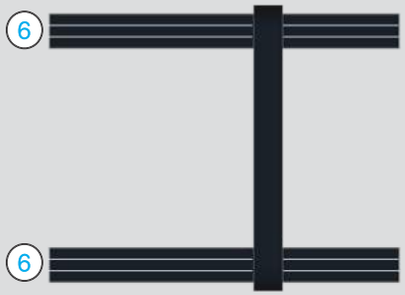

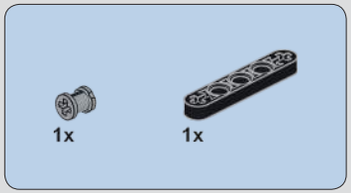

543

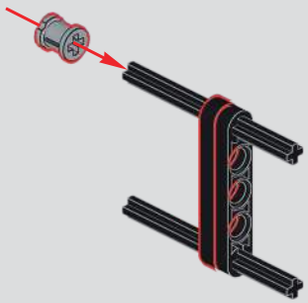

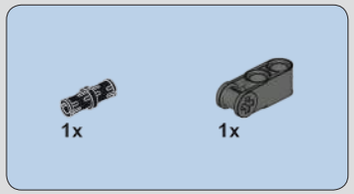

544

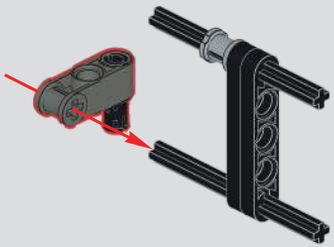

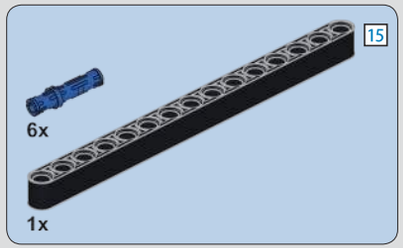

545

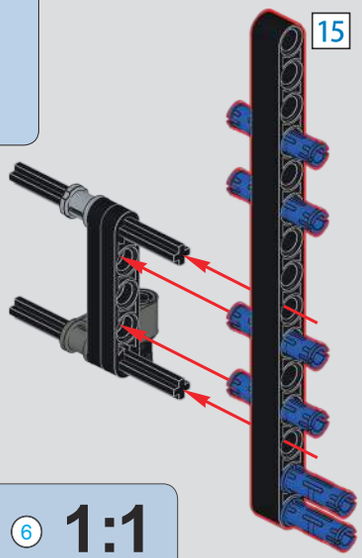

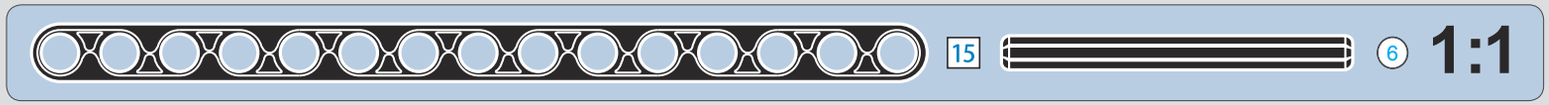

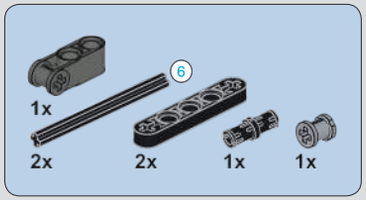

546

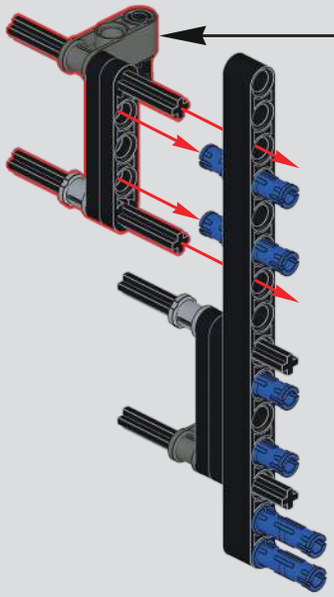

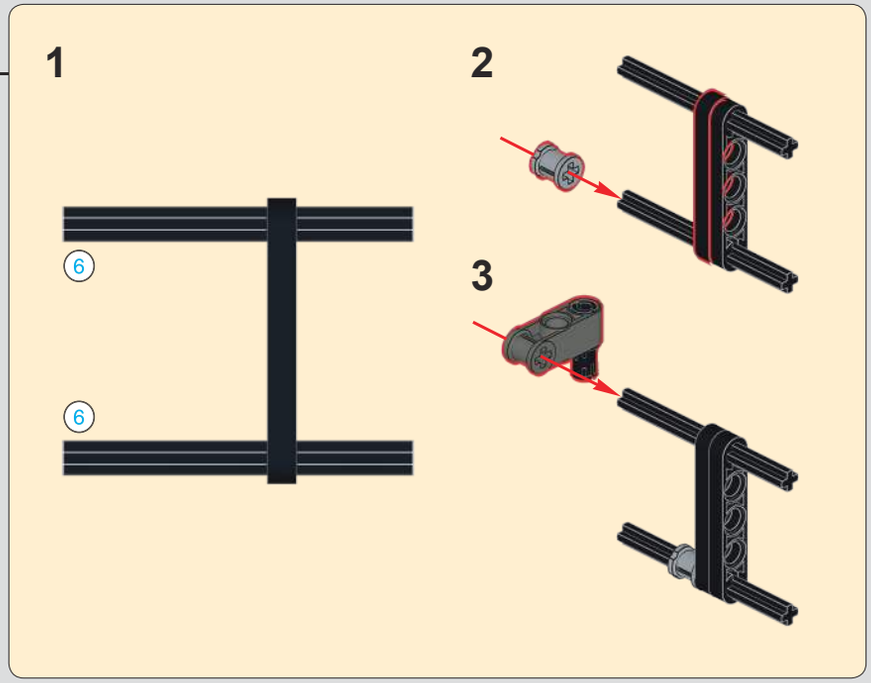

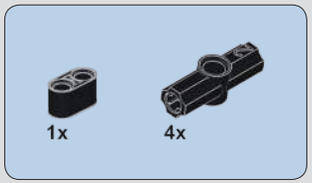

547

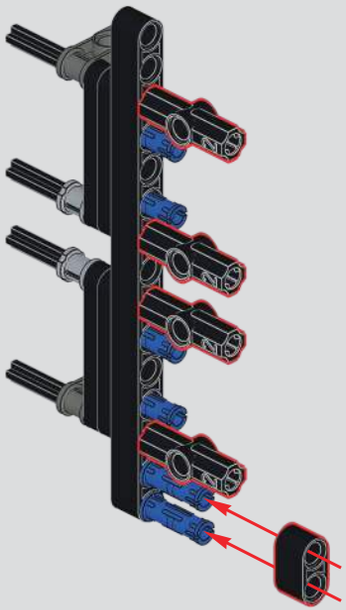

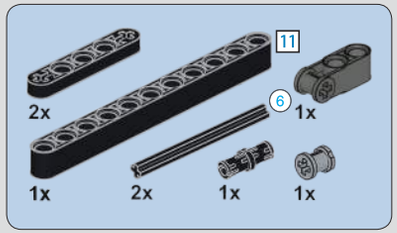

548

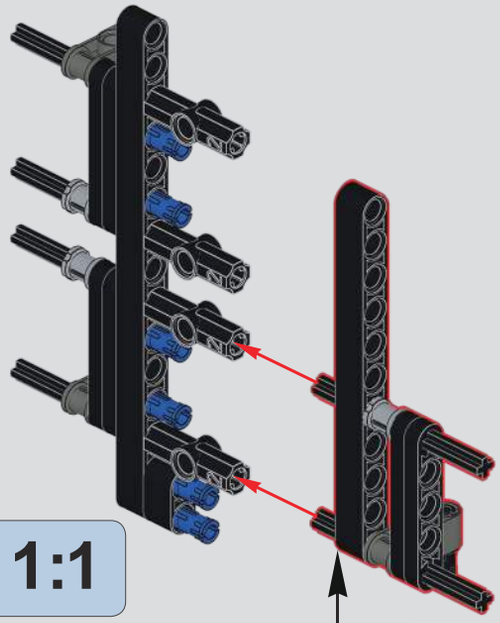

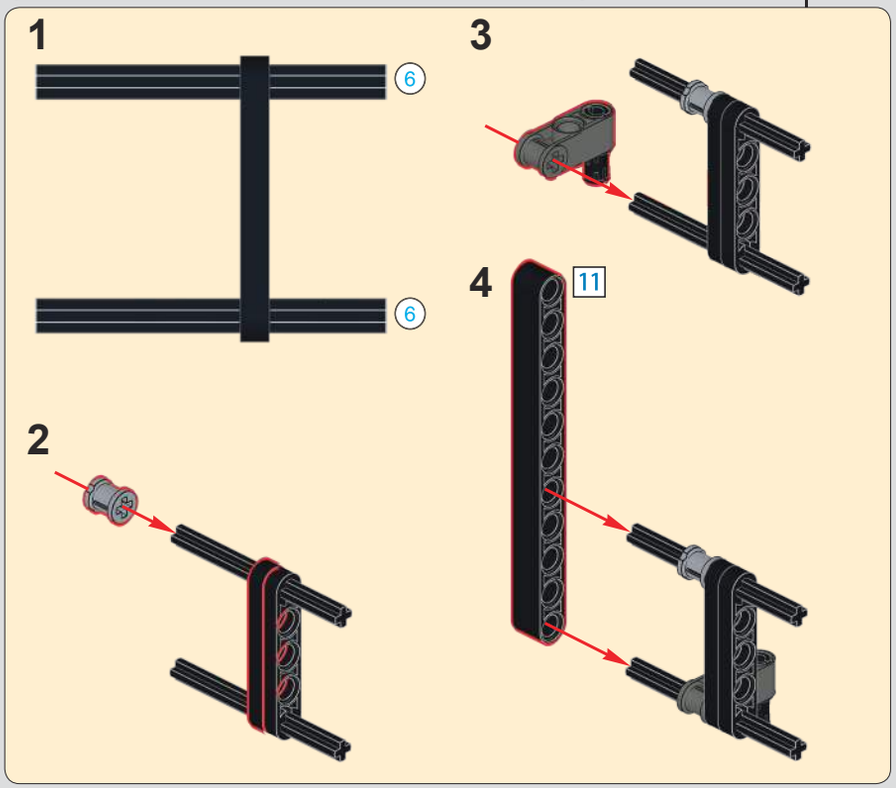

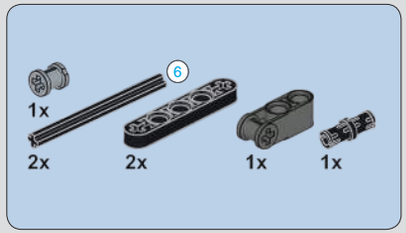

549

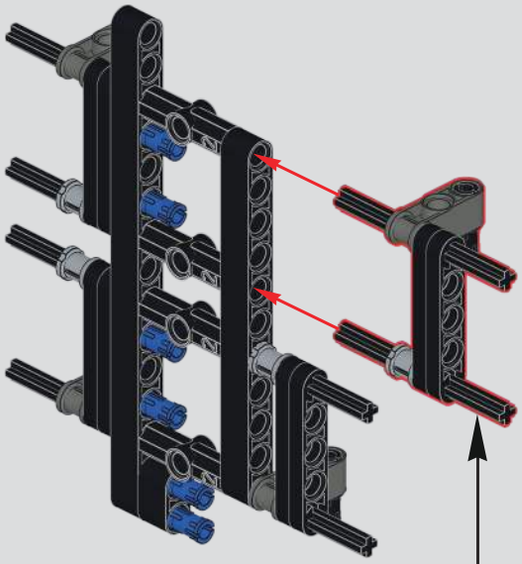

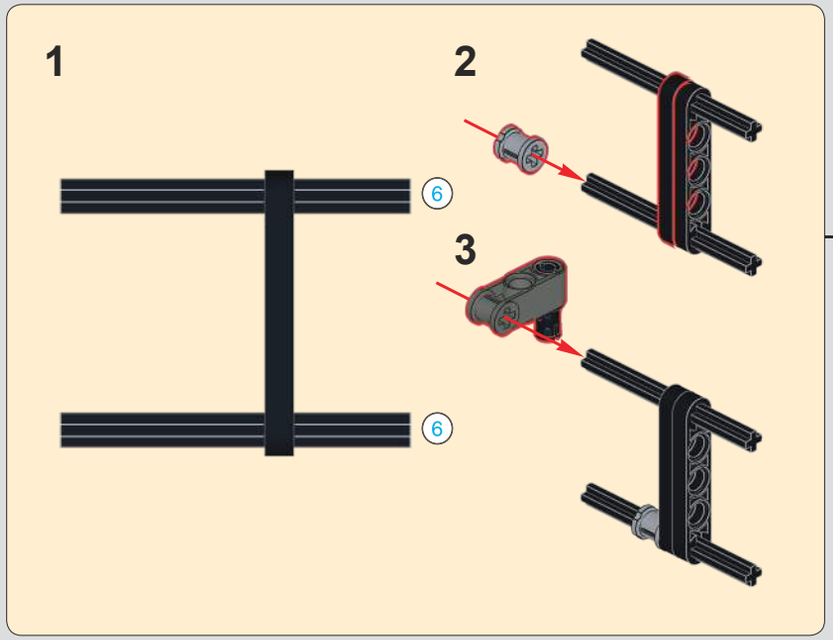

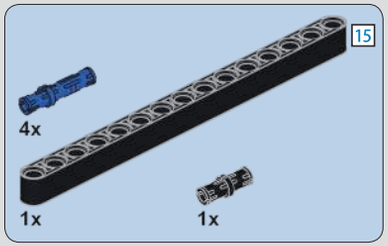

550

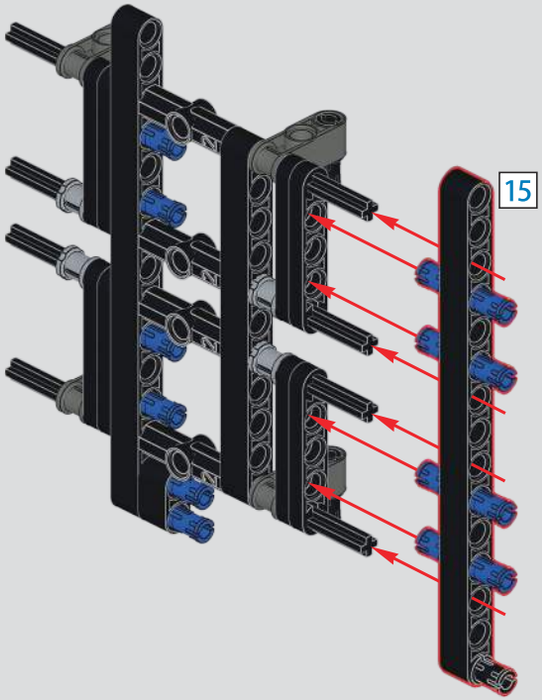

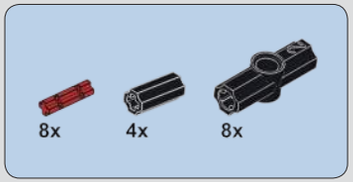

551

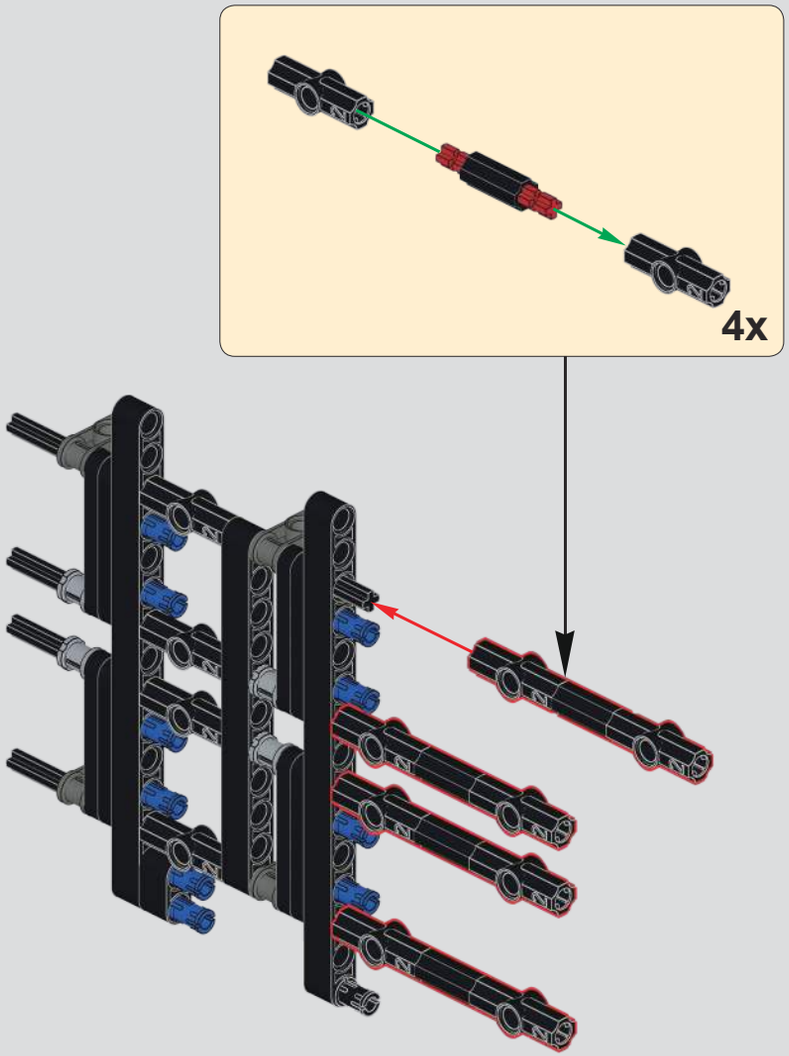

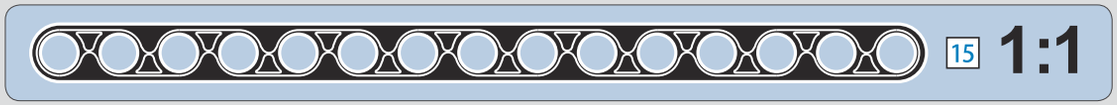

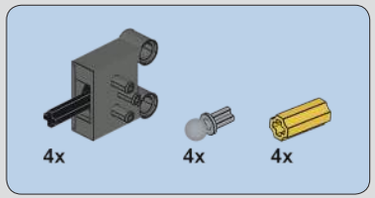

552

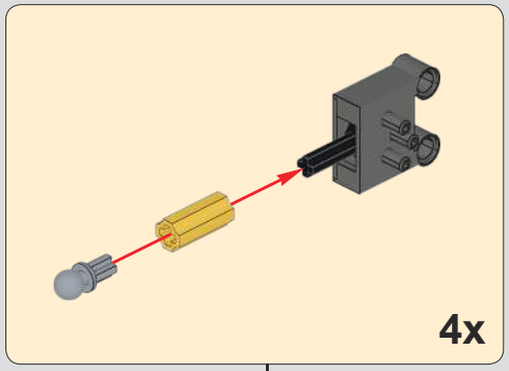

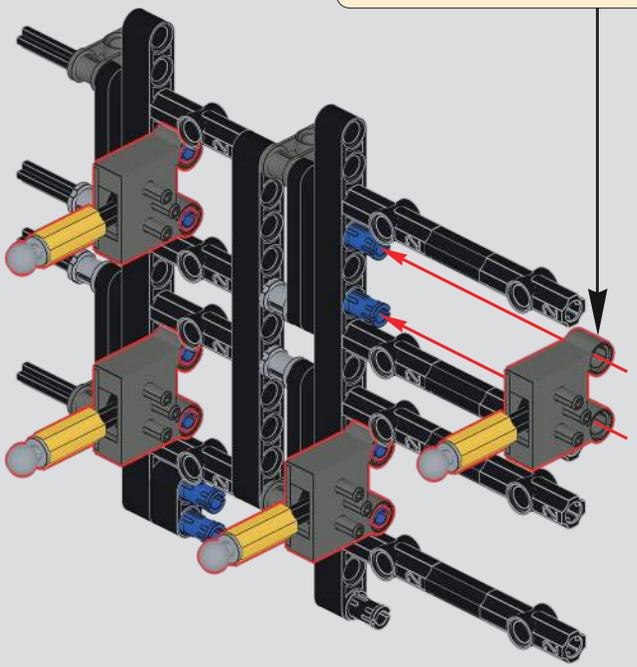

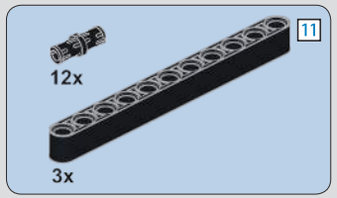

553

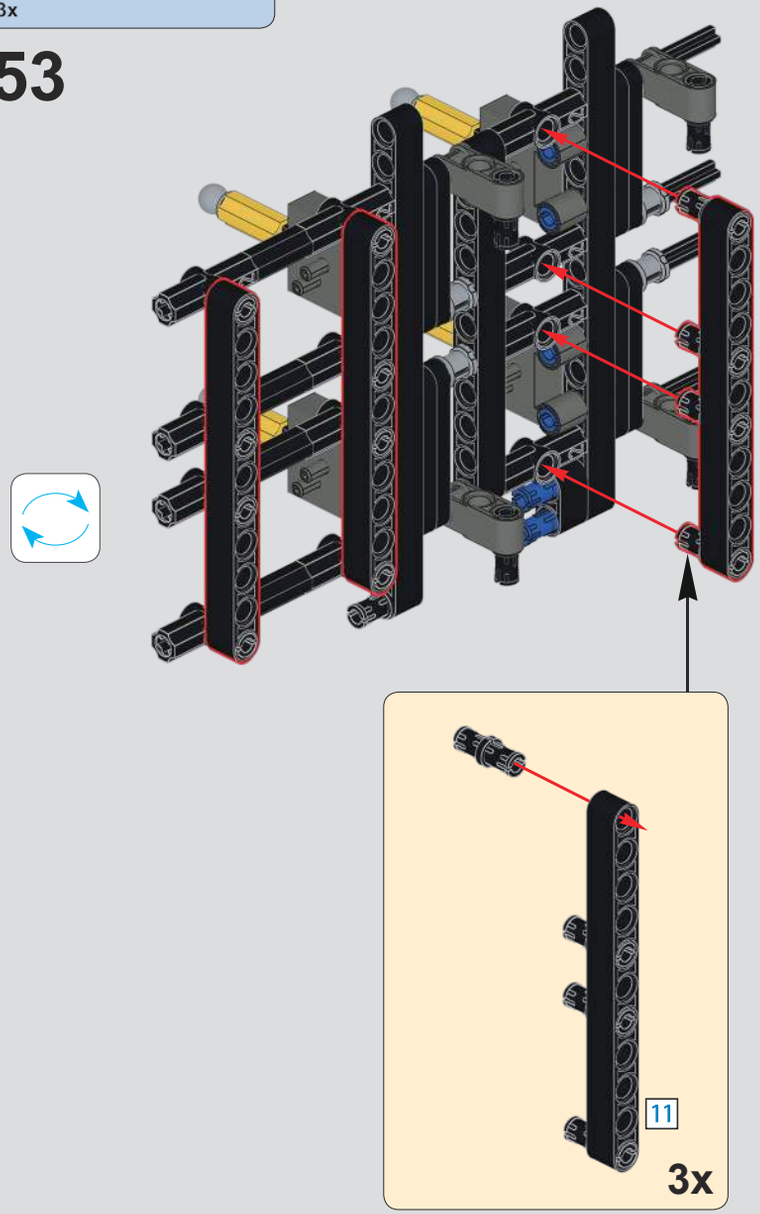

554

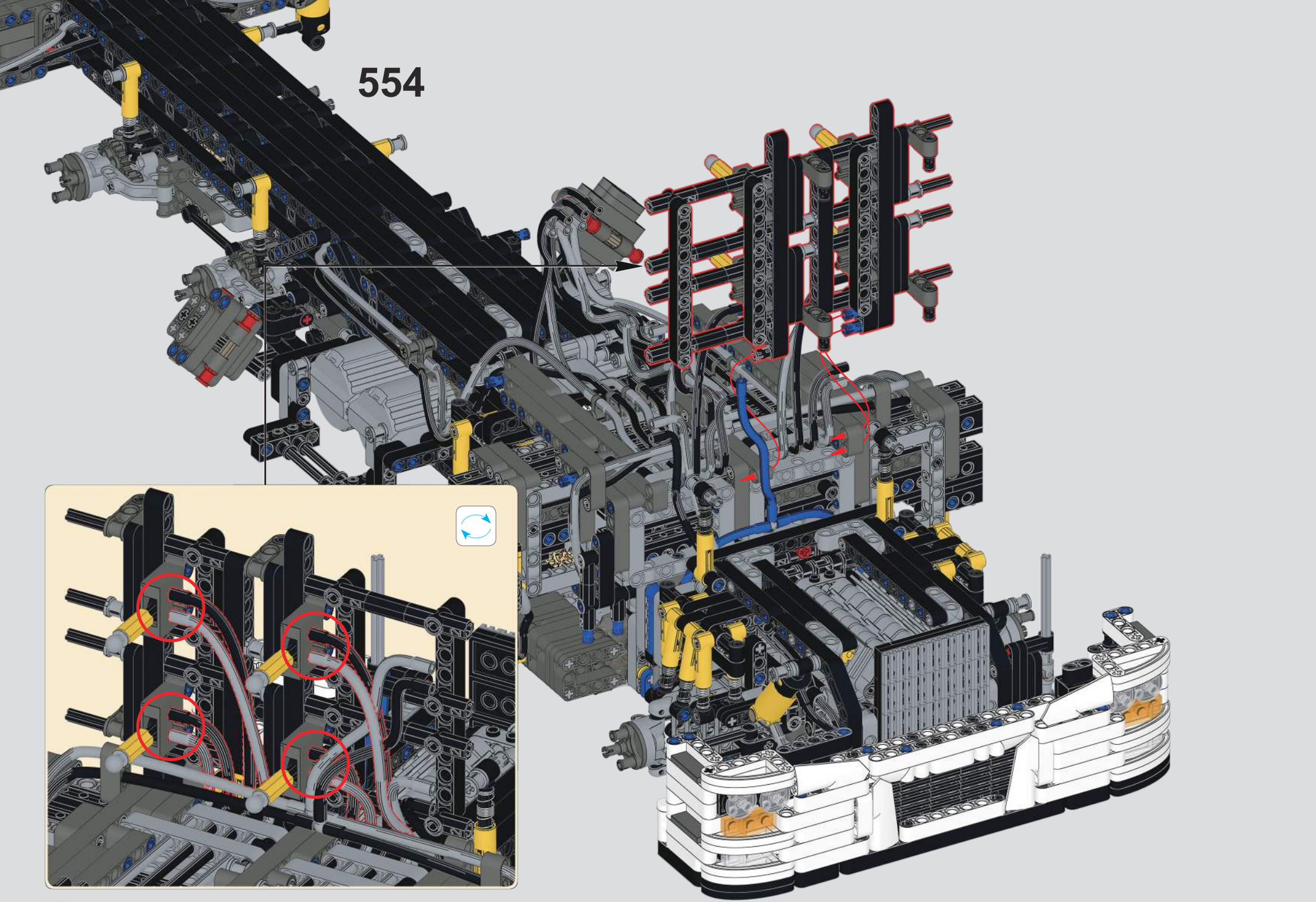

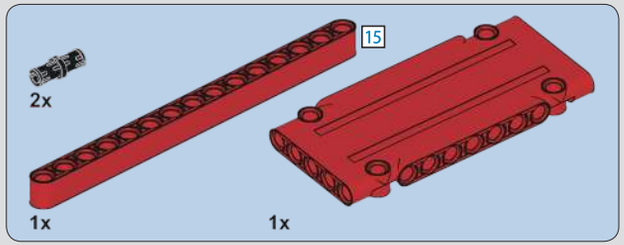

555

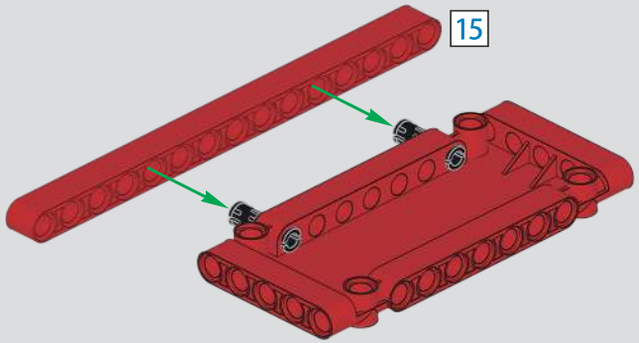

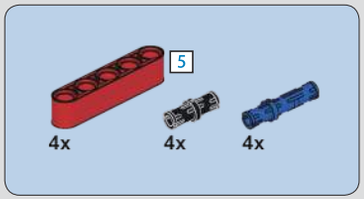

556

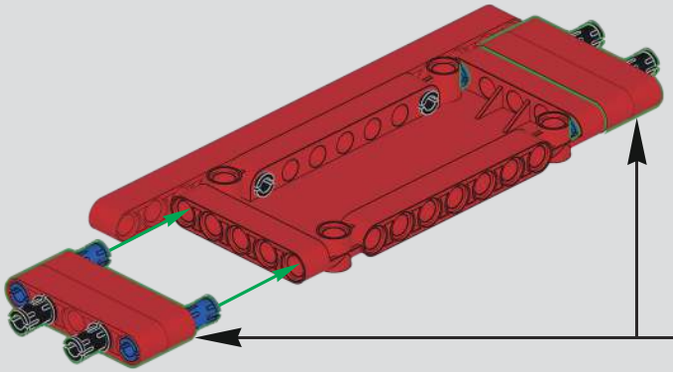

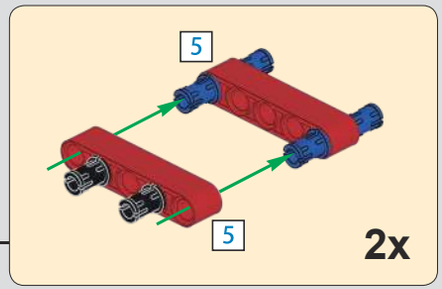

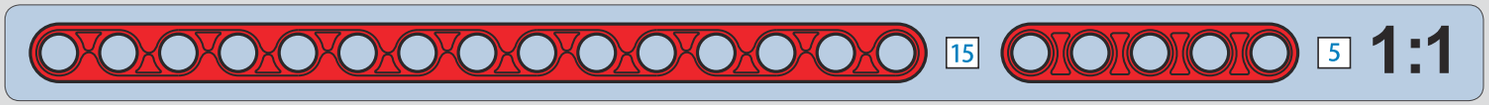

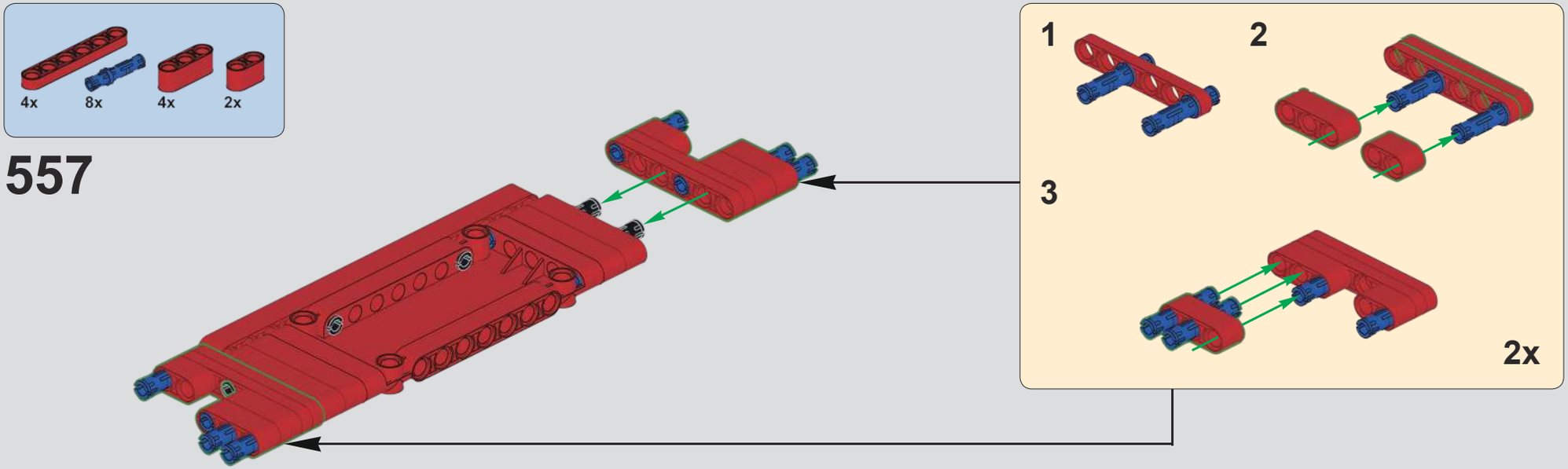
4x
8x
4x
2x
557
1
2
3
2x

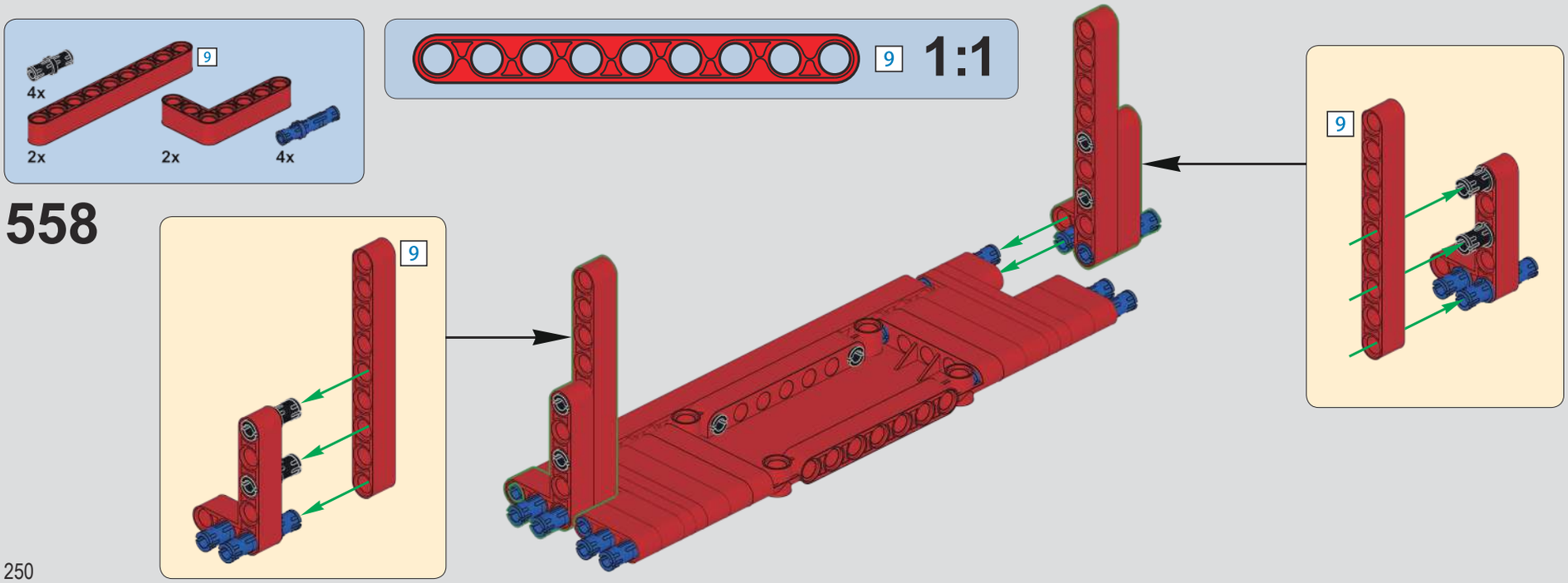
9
4x
2x
2x
4x
9
1:1
558
9
9

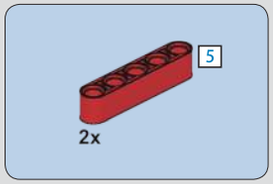

559

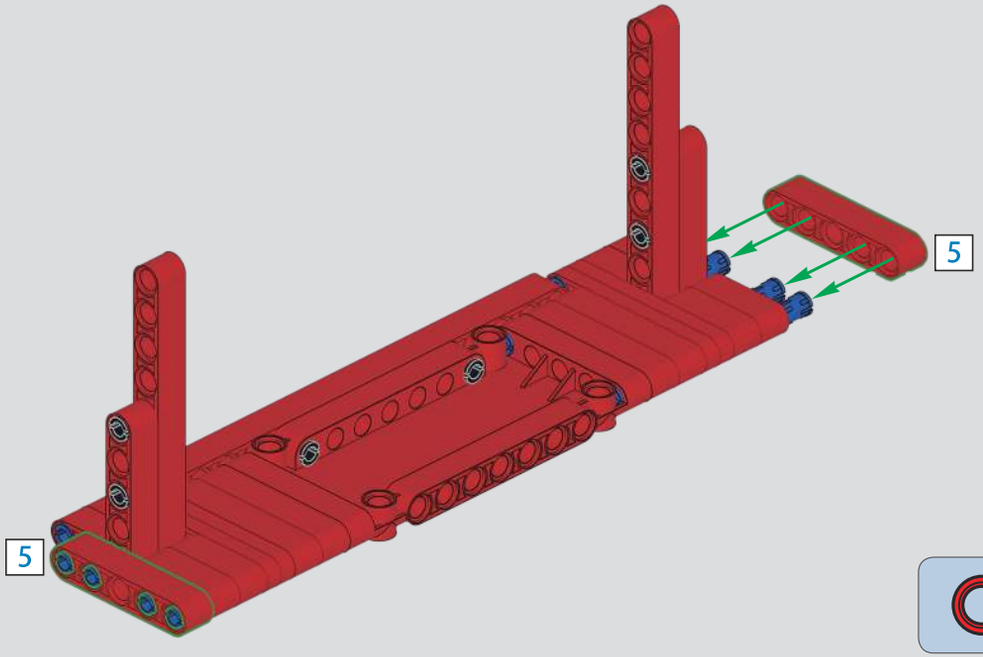

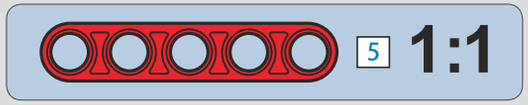

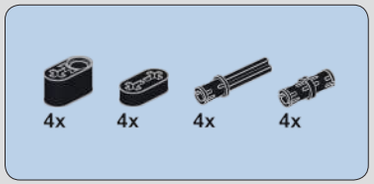

560

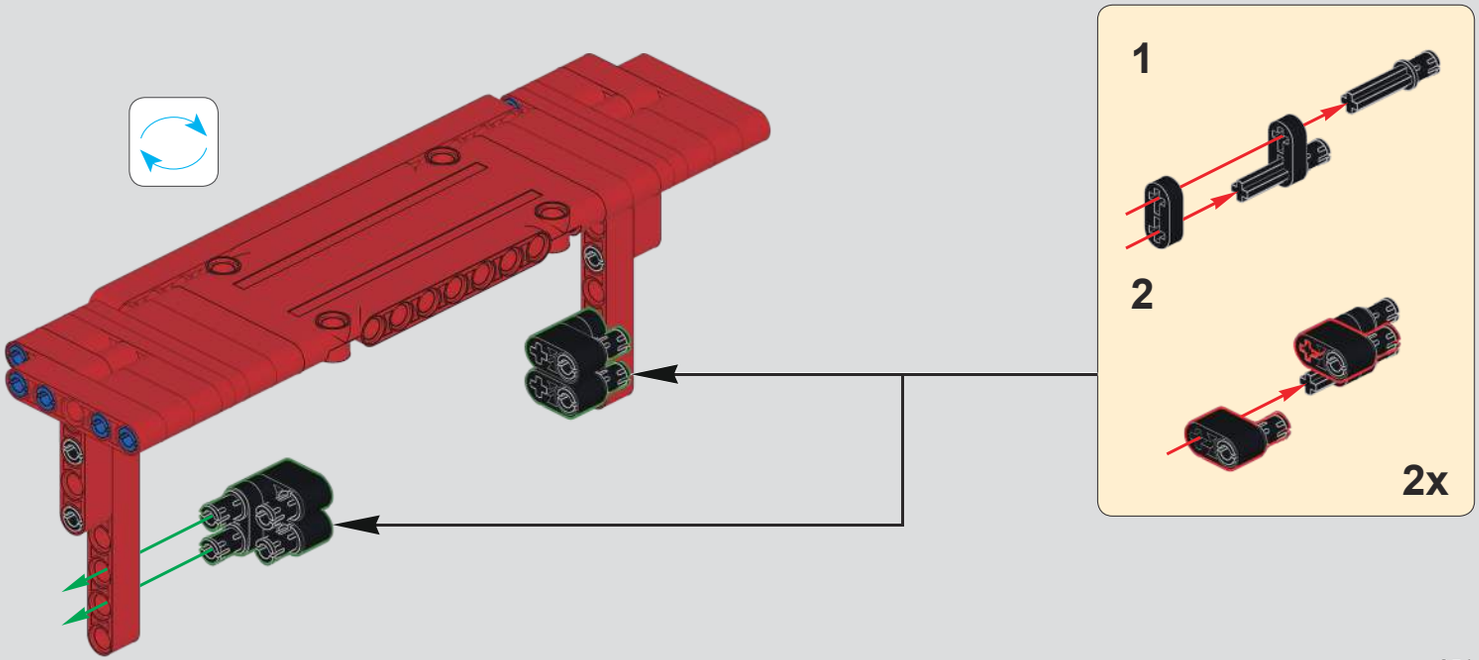

561

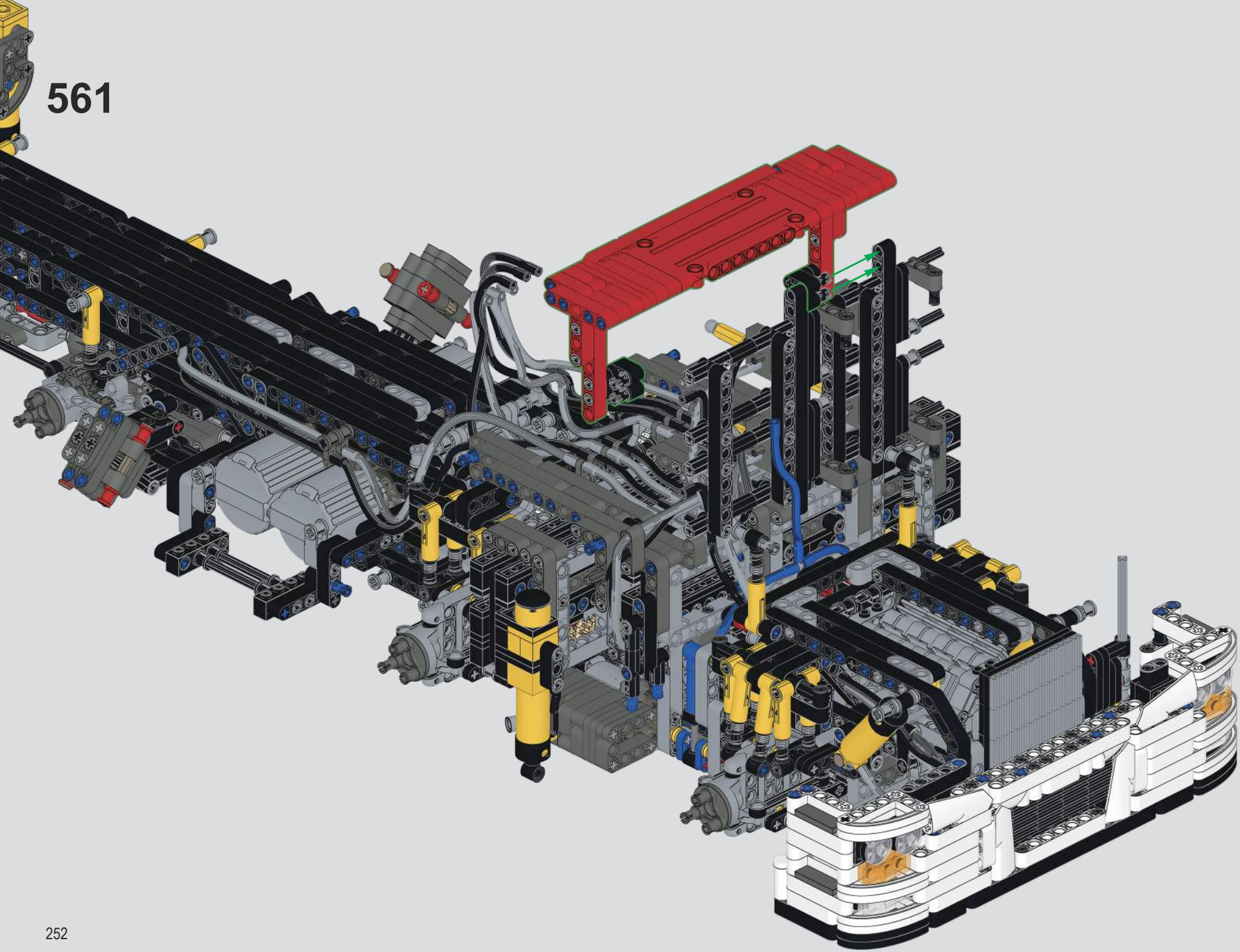

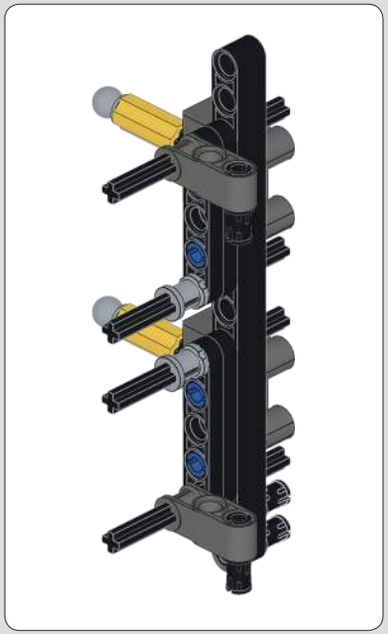

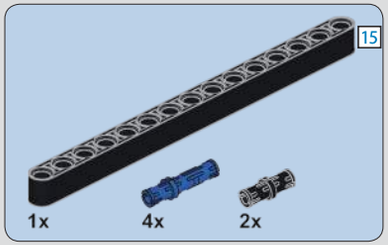

562

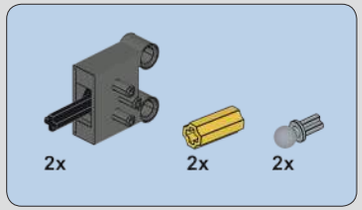

563

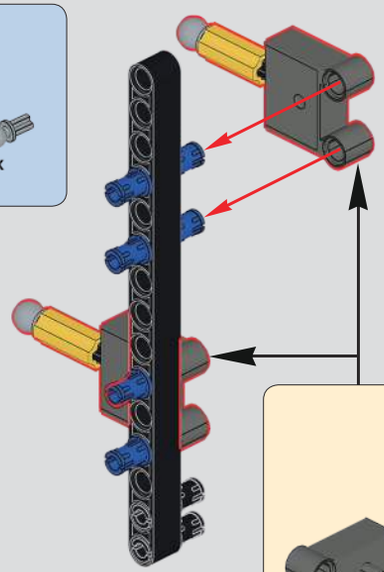

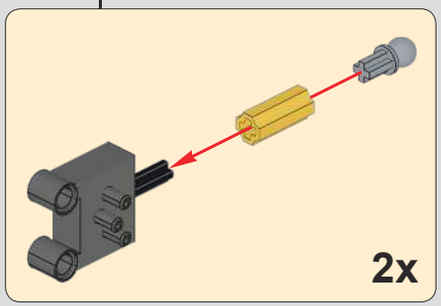

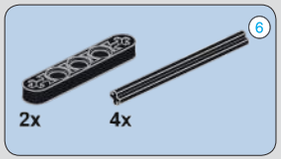

564

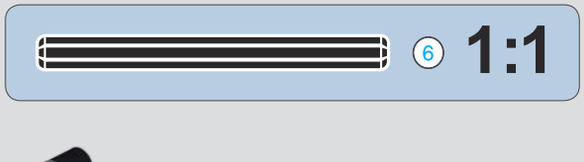

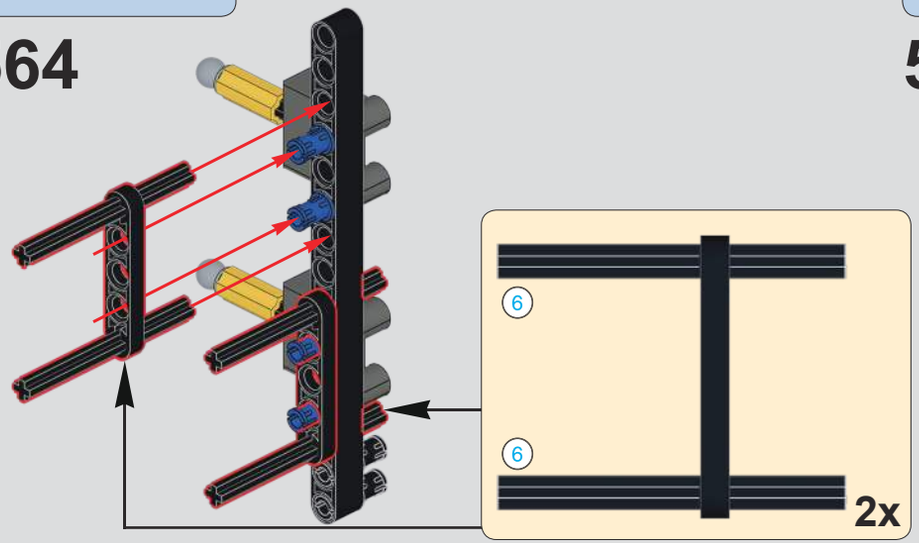

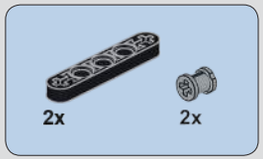

565

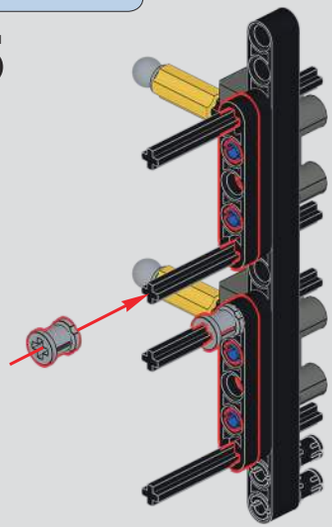

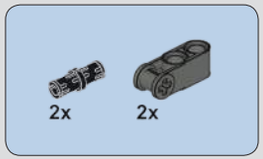

566

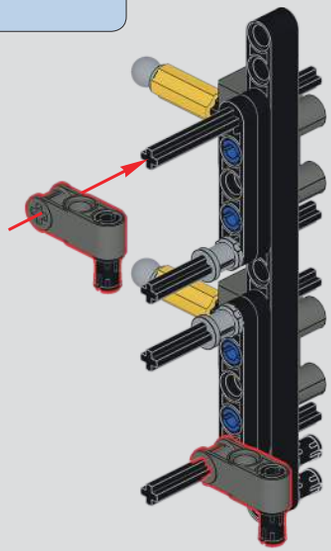

567

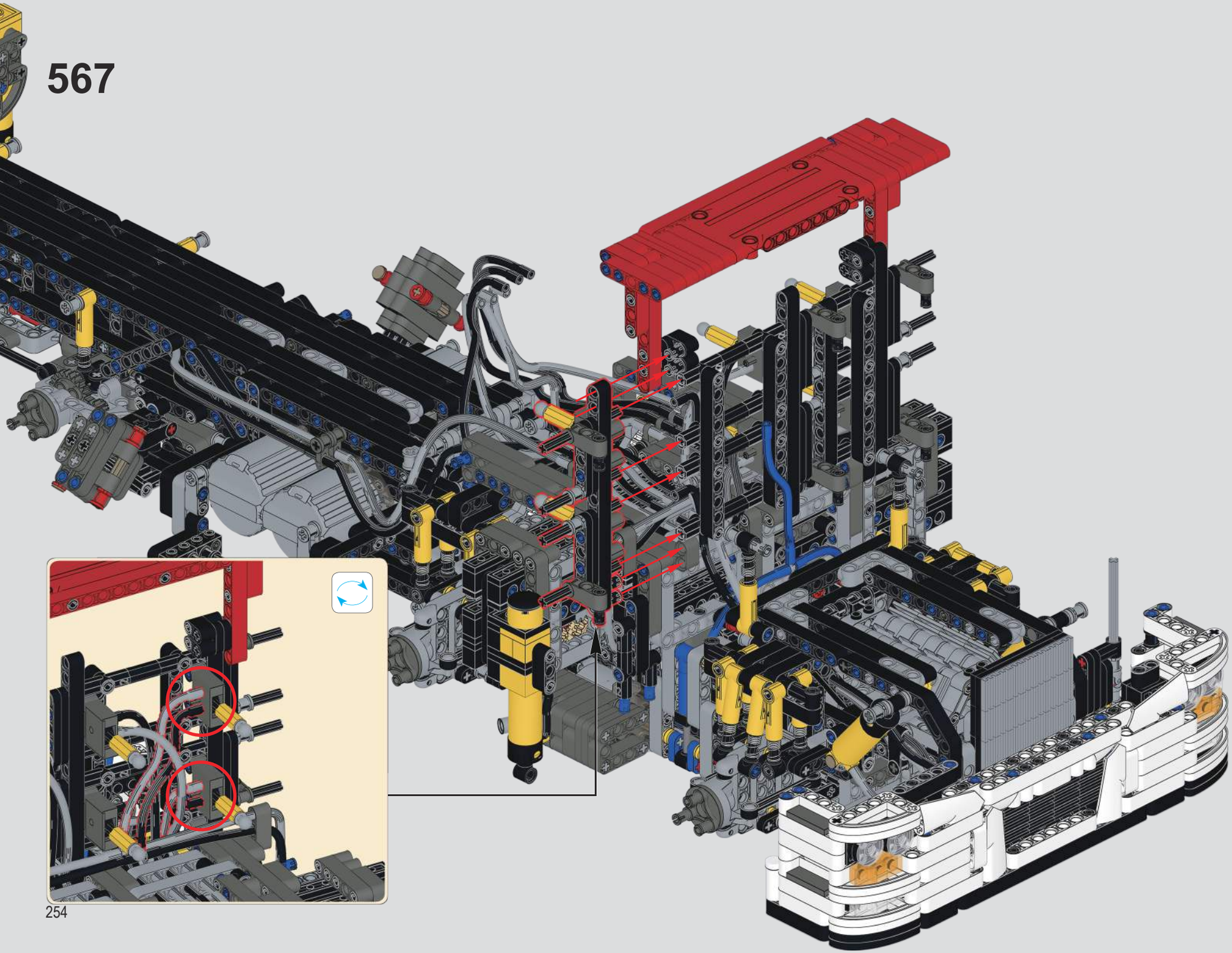

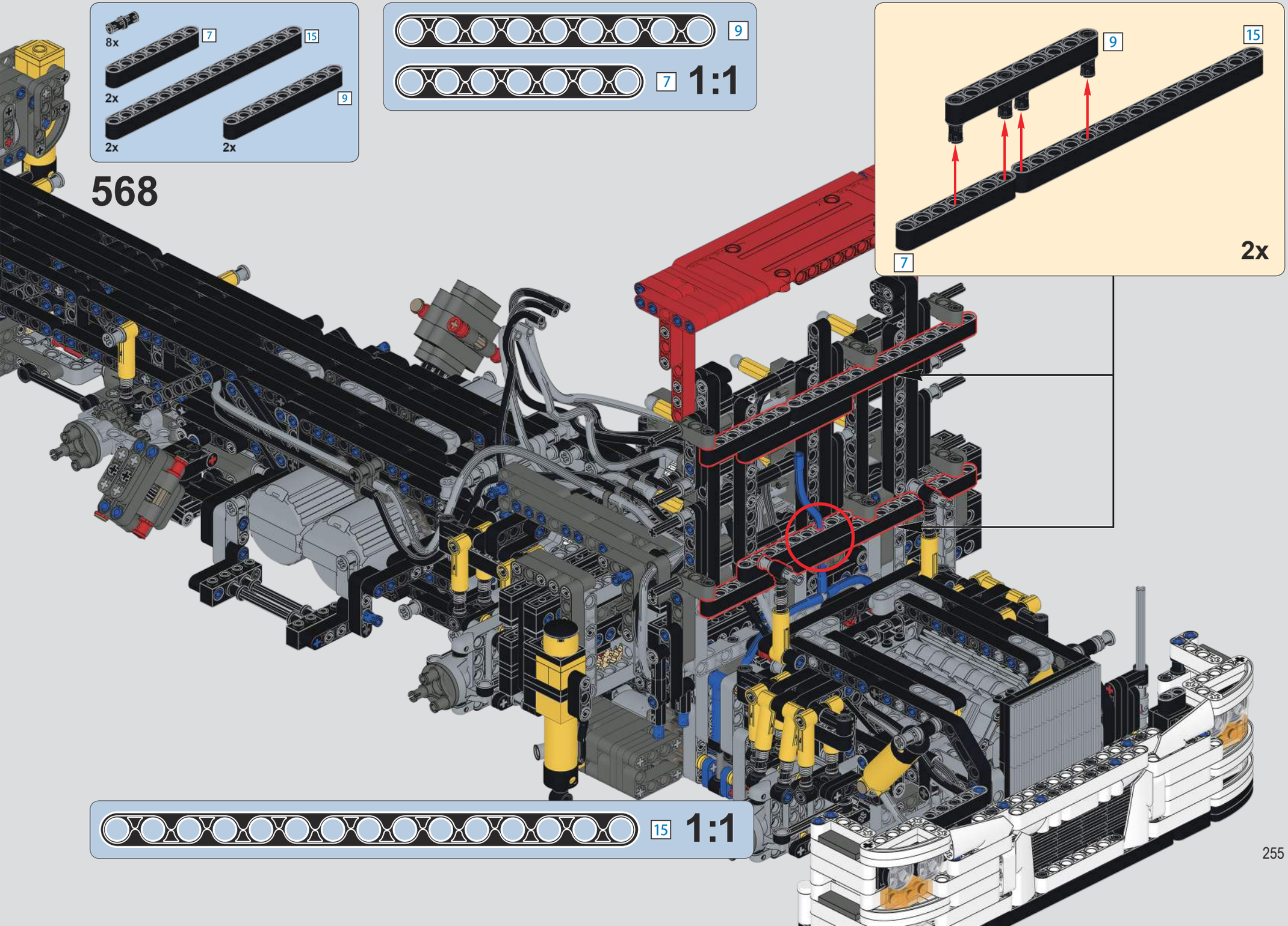

568

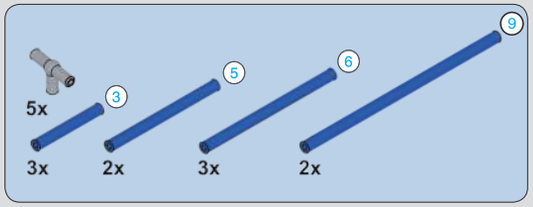

569

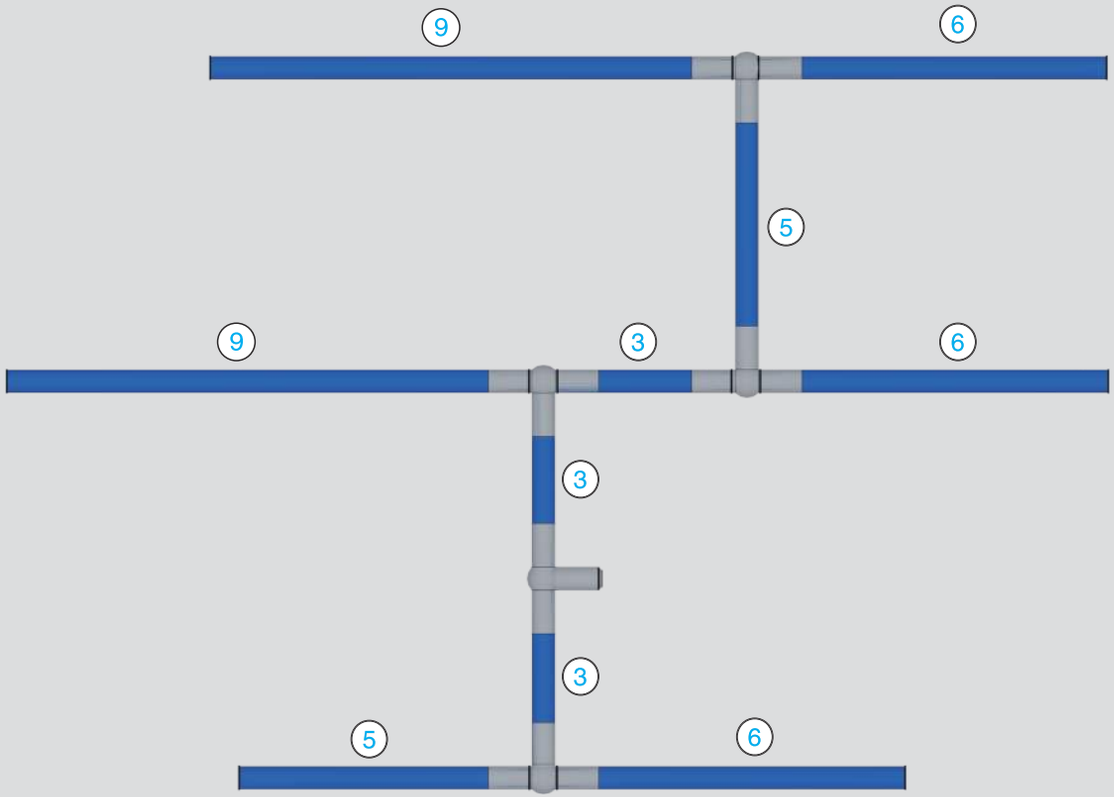

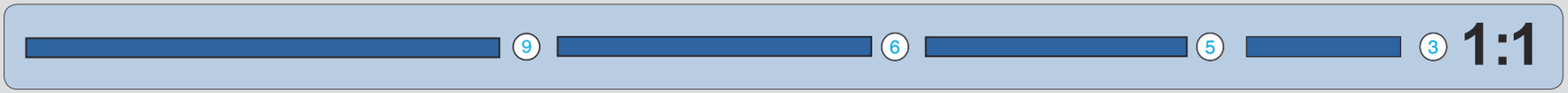

570

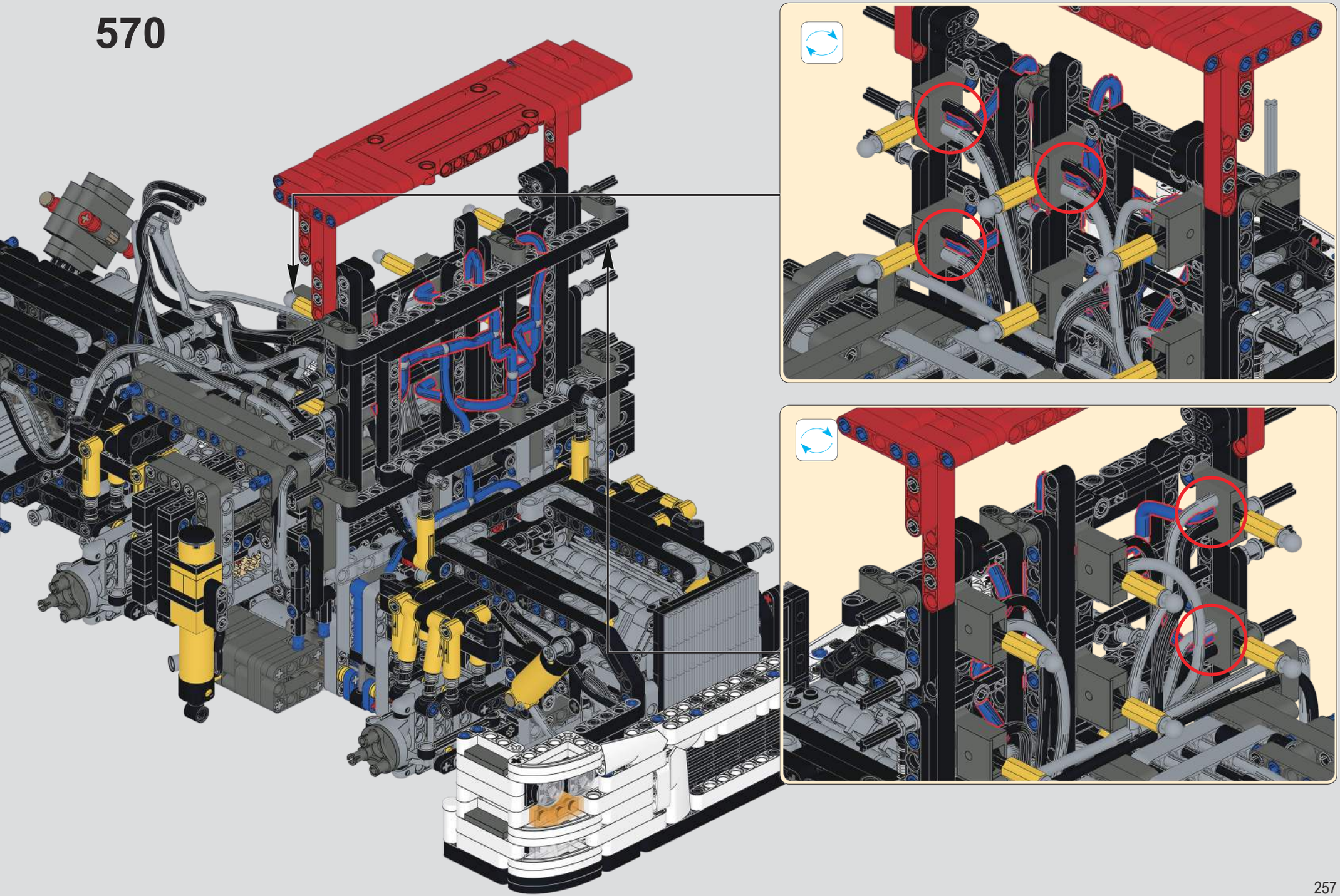

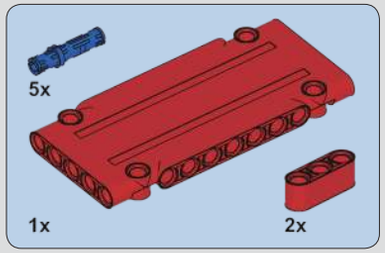

571

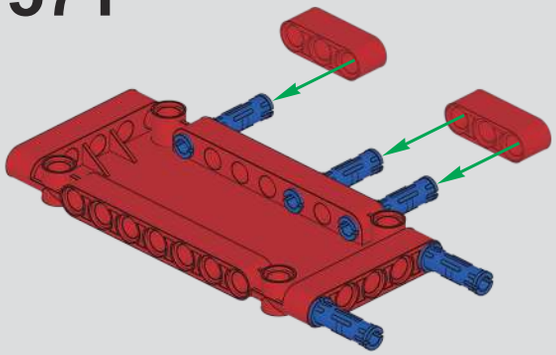

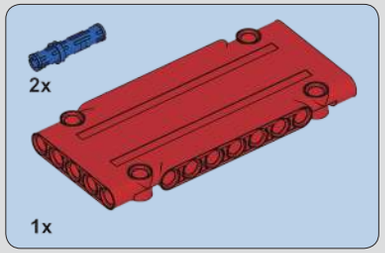

572

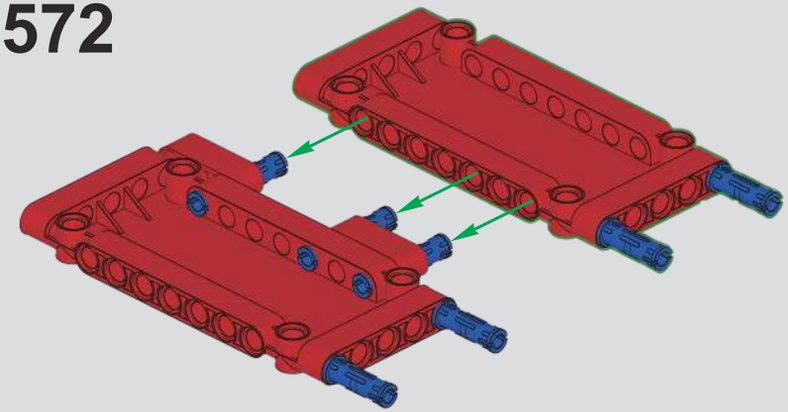

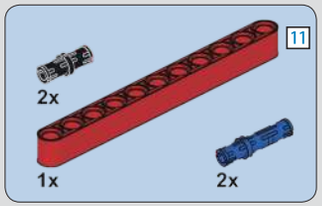

573

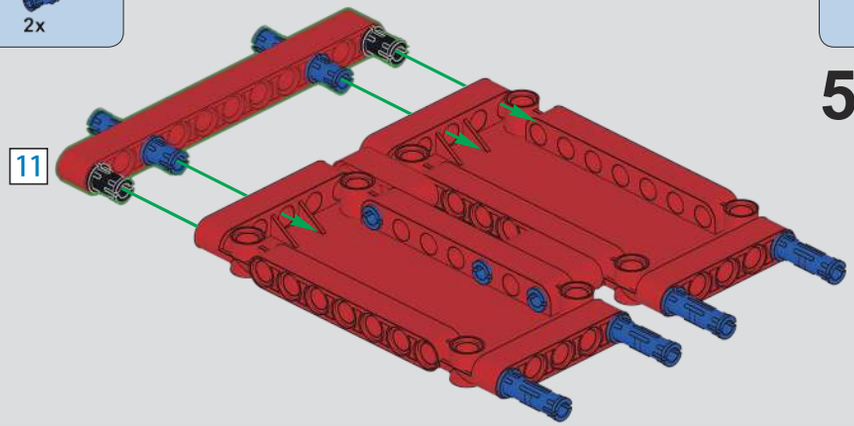

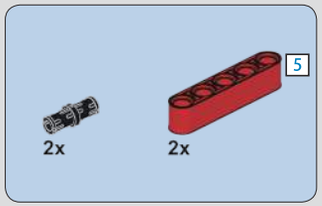

574

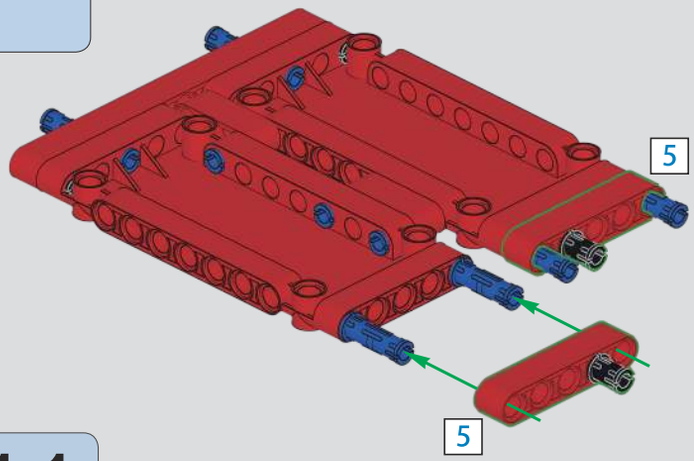

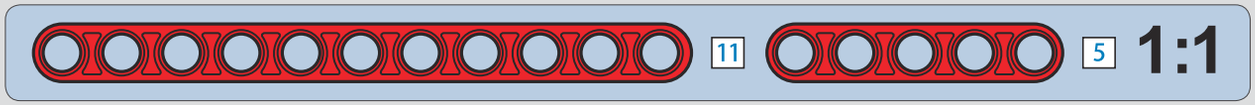

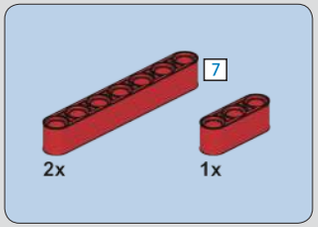

575

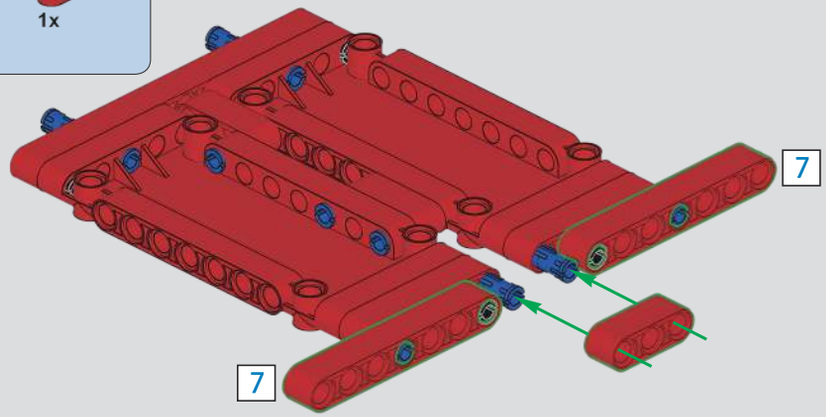

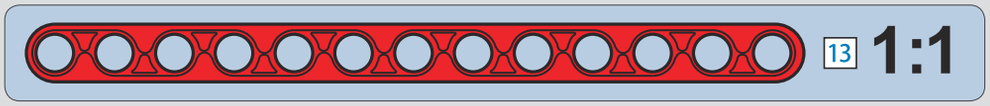

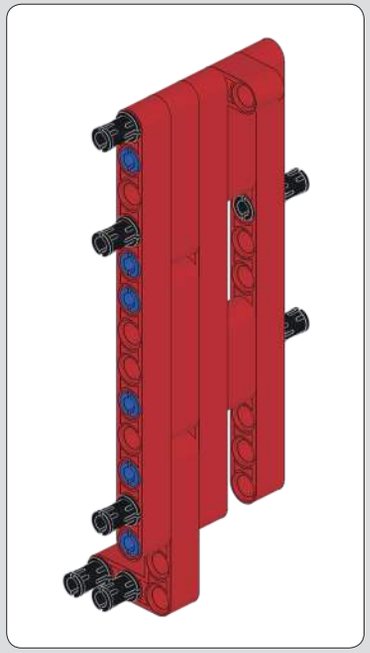

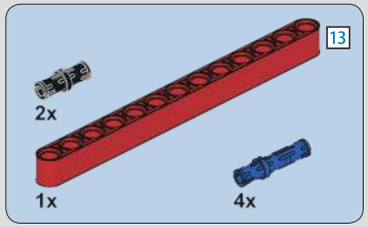

576

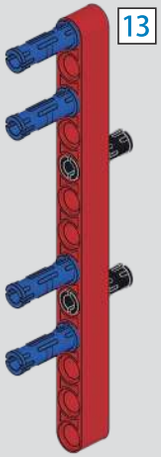

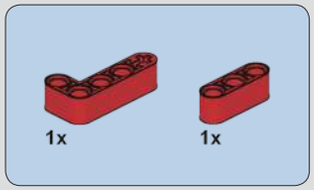

577

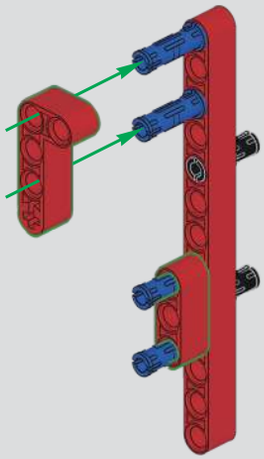

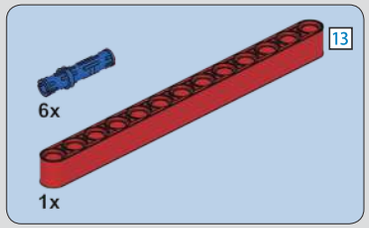

578

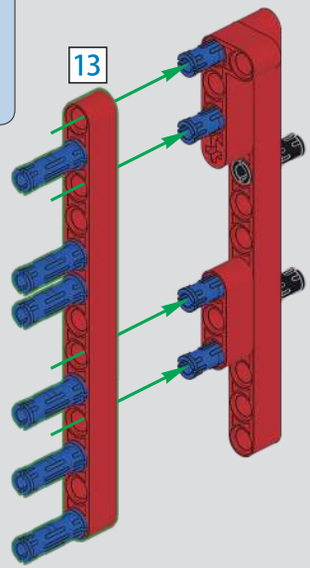

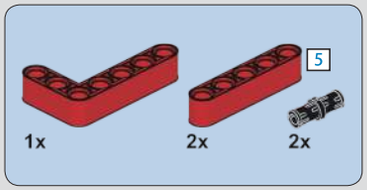

579

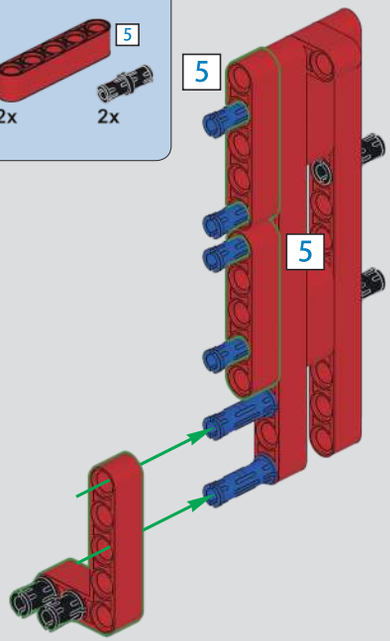

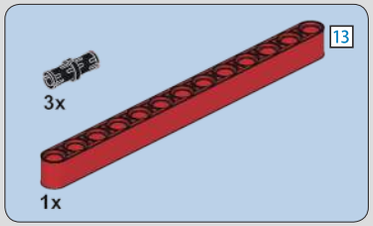

580

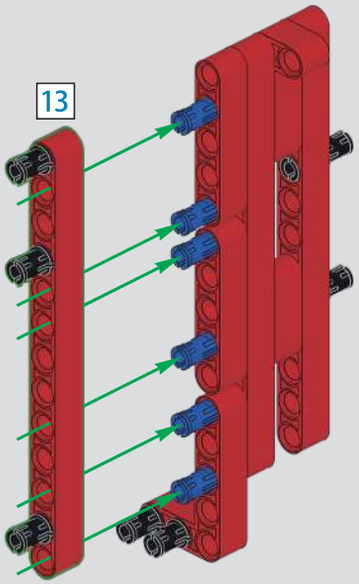

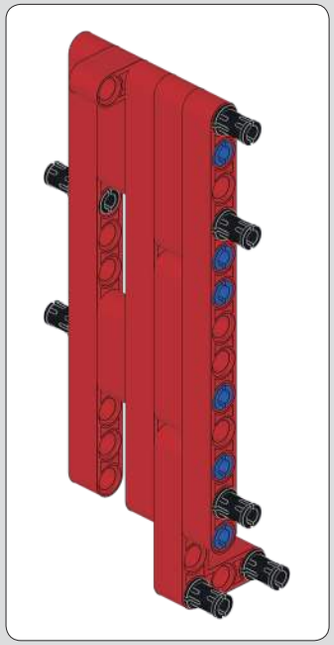

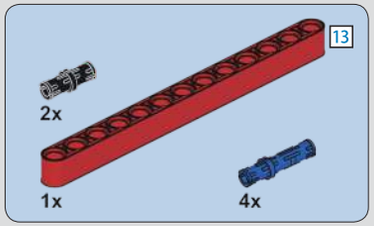

581

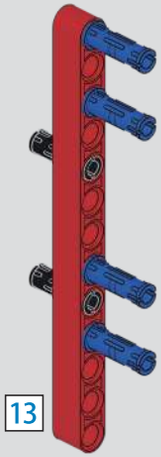

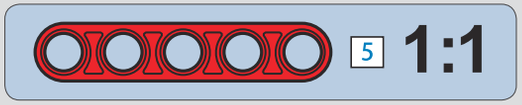

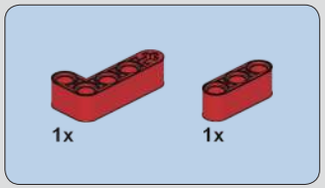

582

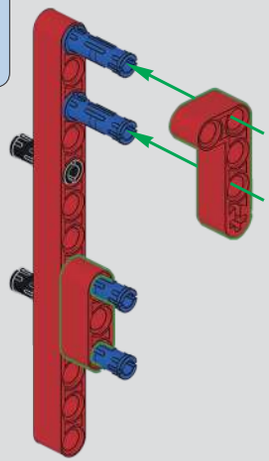

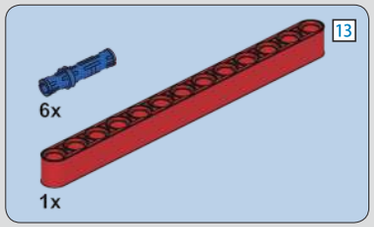

583

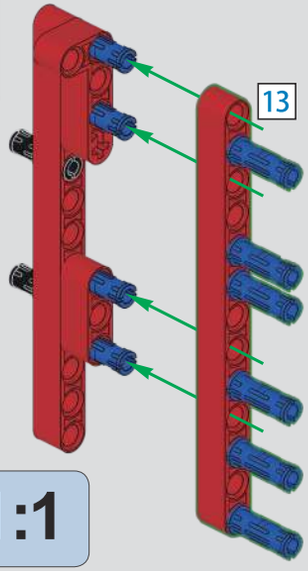

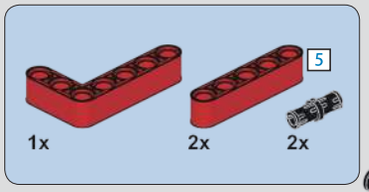

584

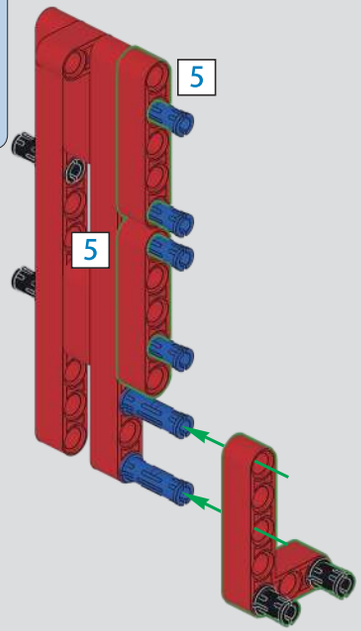

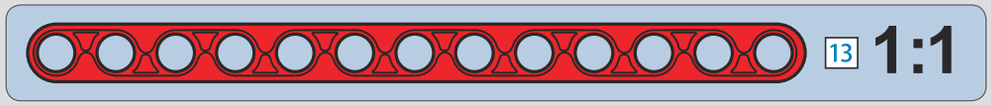

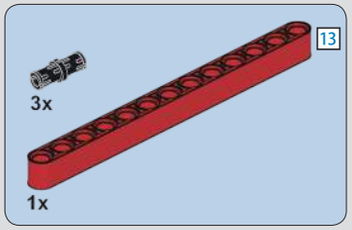

585

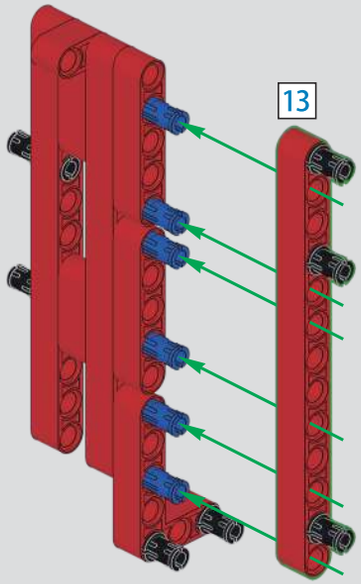

586

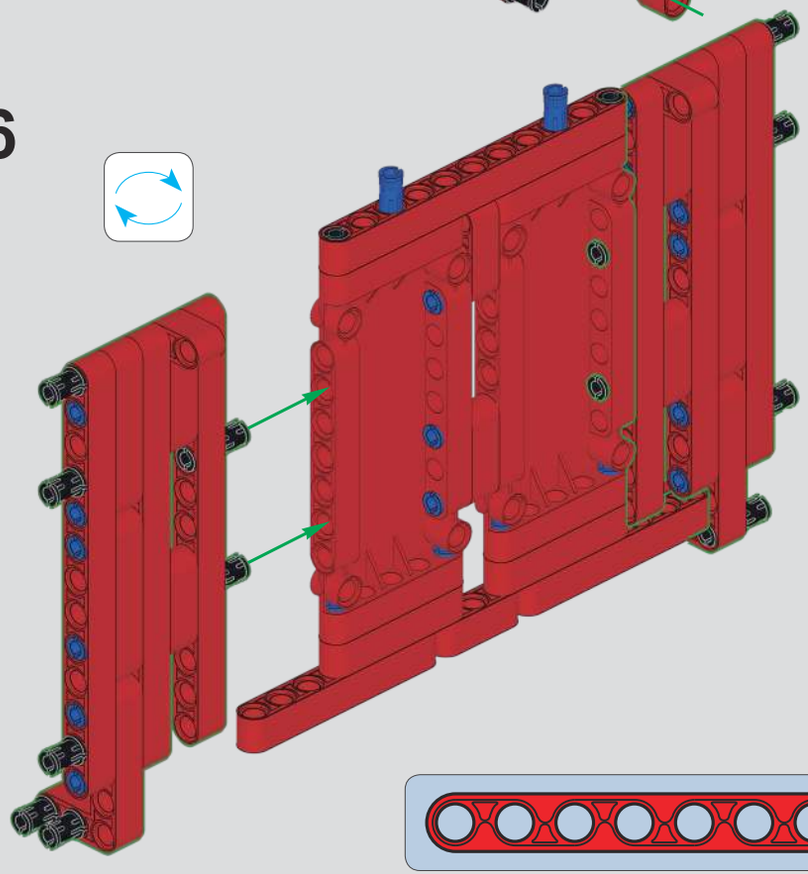

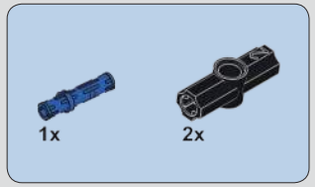

587

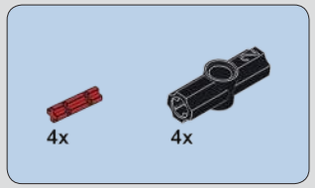

588

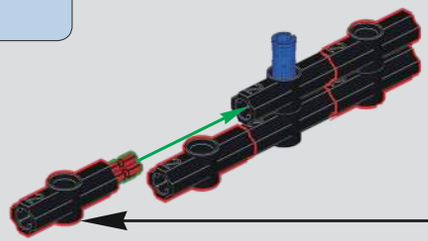

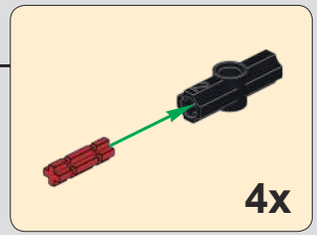

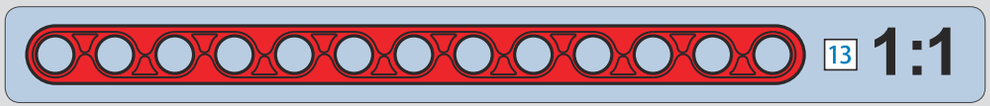

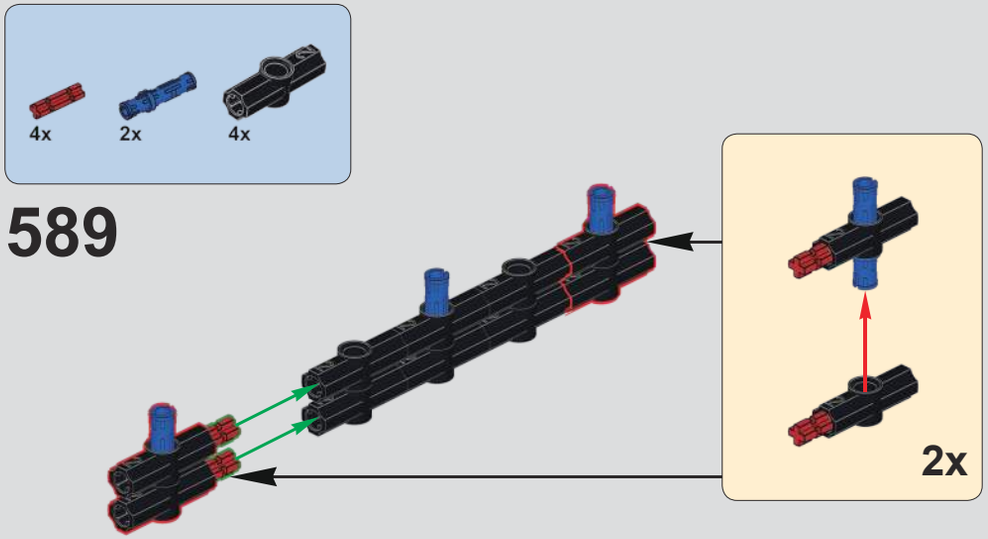
4x
2x
4x
589
2x

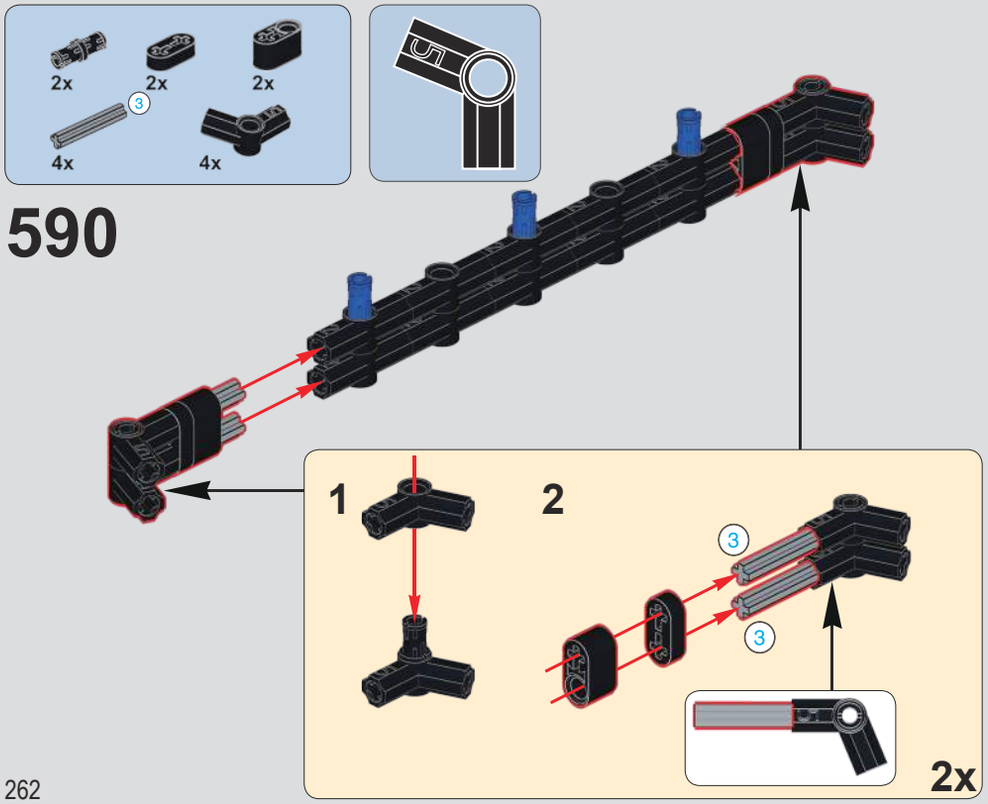
2x
2x
2x
3
4x
4x
590
1
2
3
3
2x

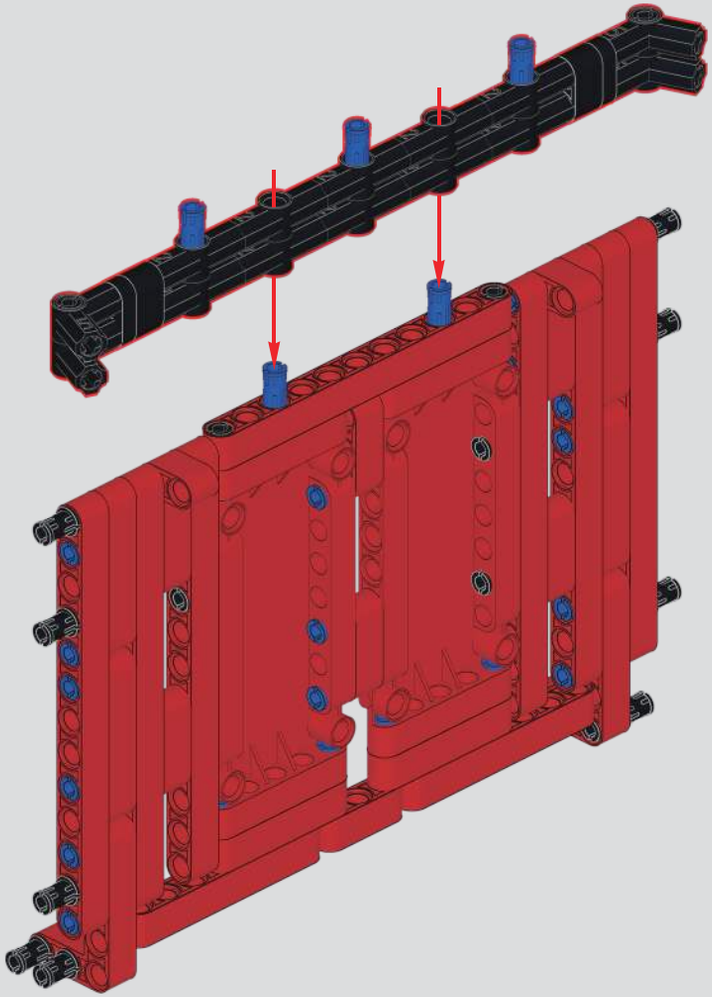
591

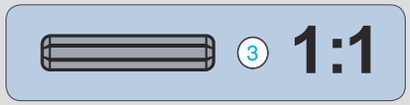
3
1:1

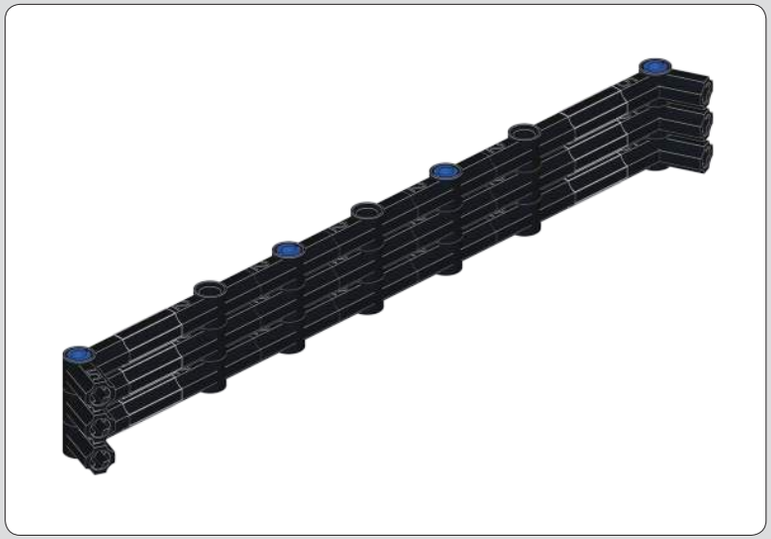

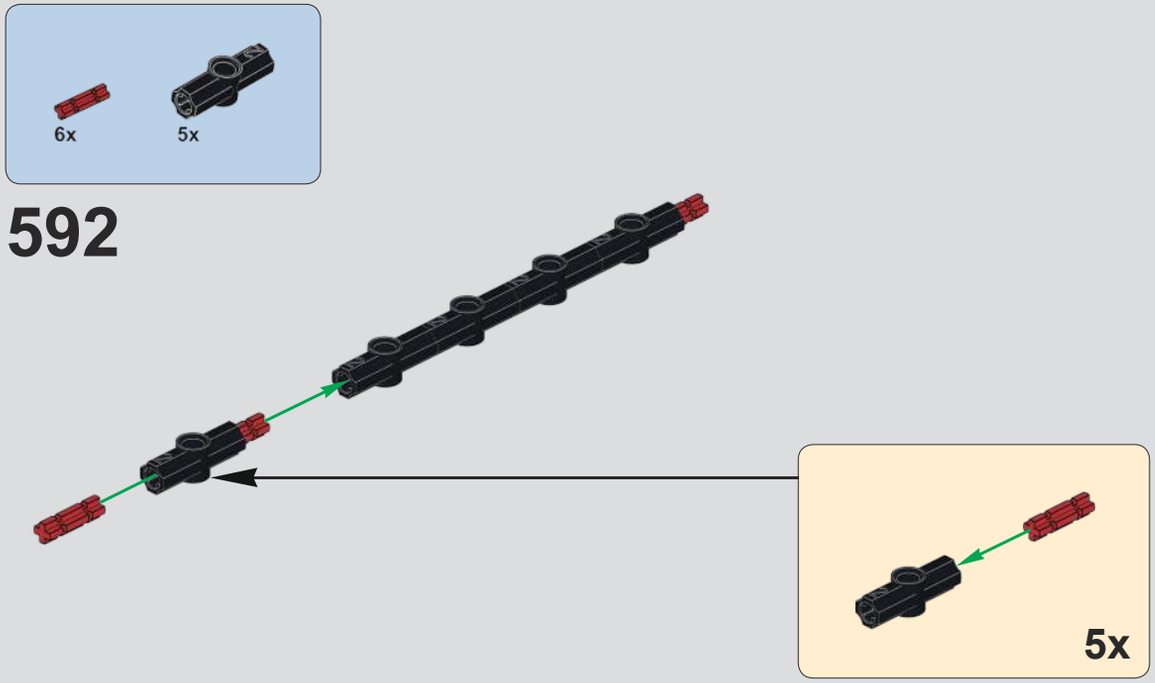
6x
5x
592
5x

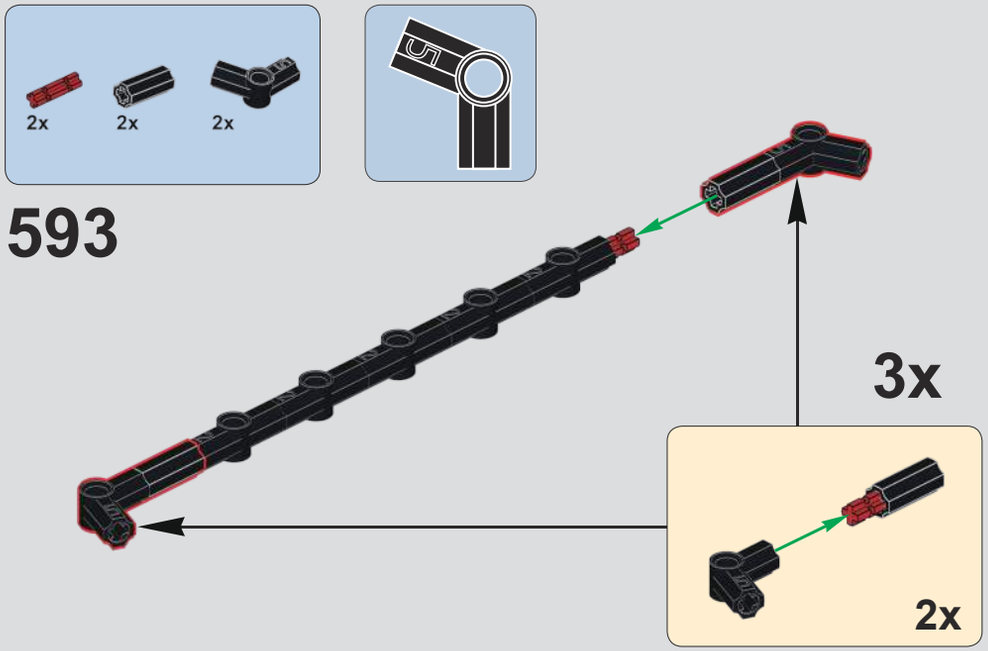
2x
2x
2x
593
3x
2x

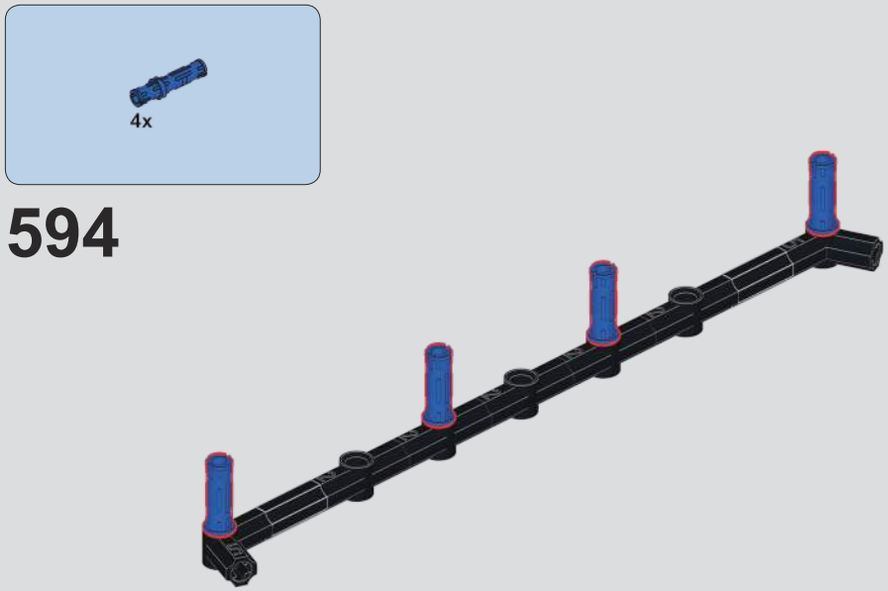
4x
594

595

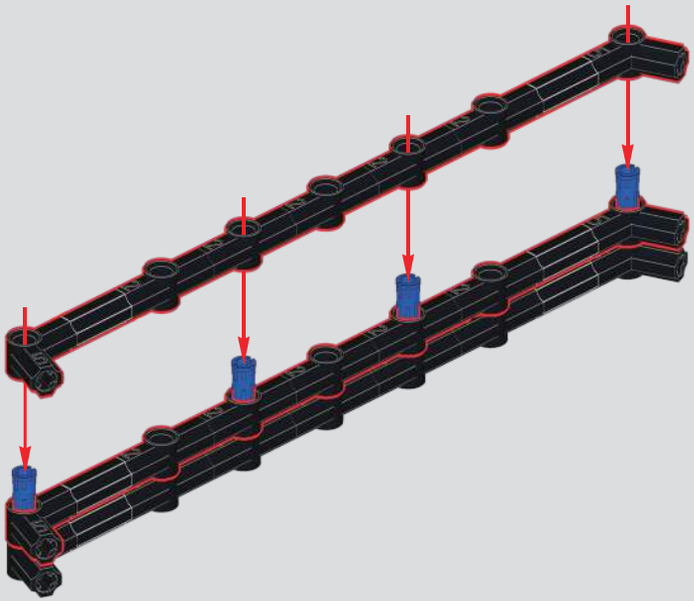

596

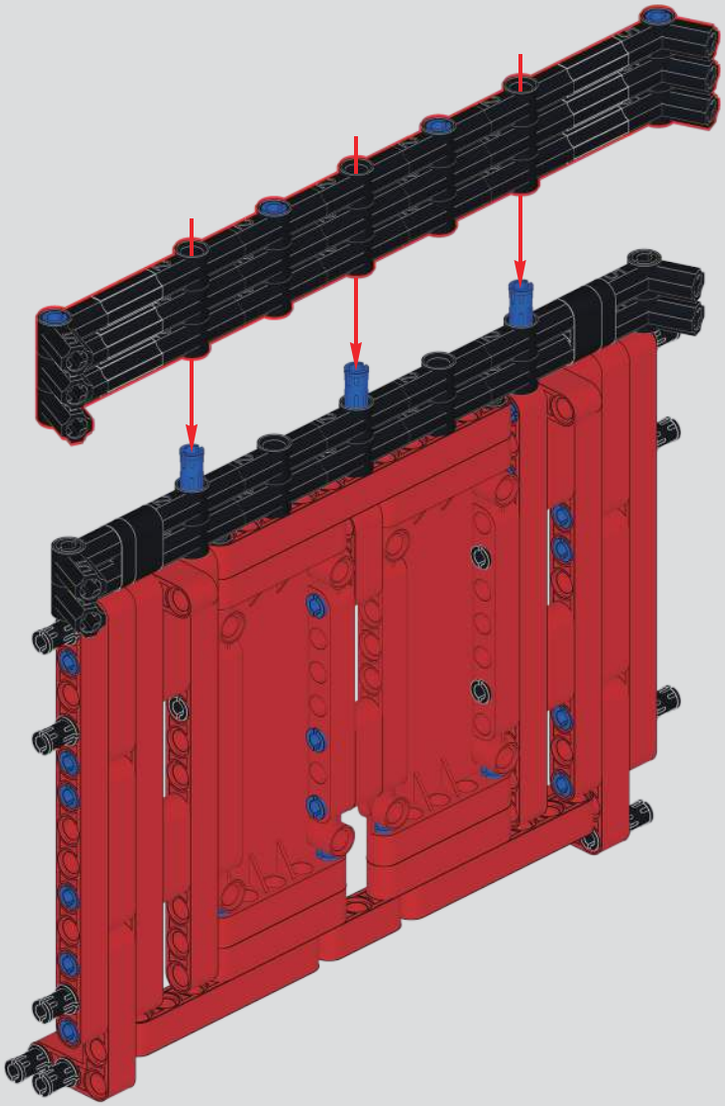

597

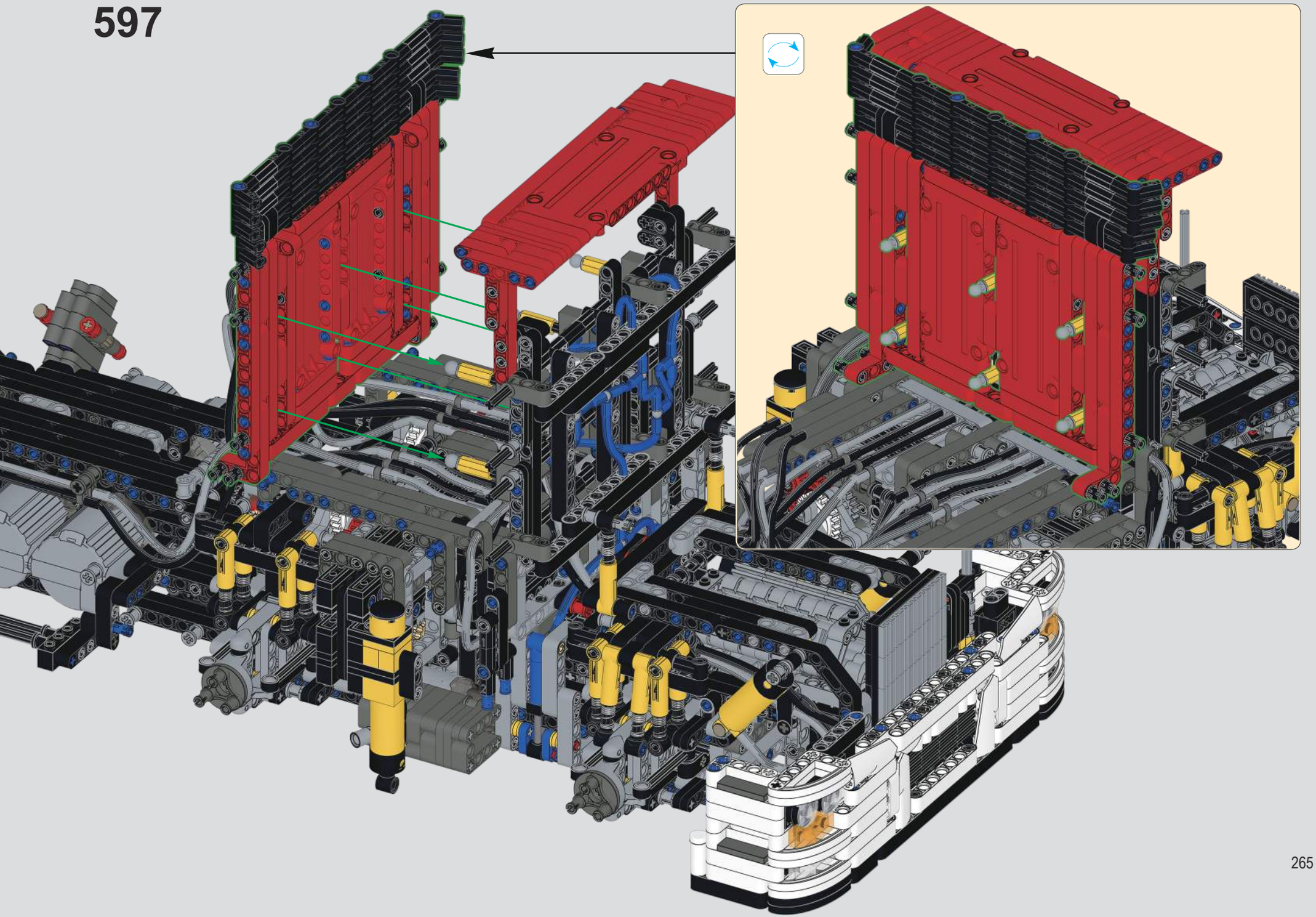

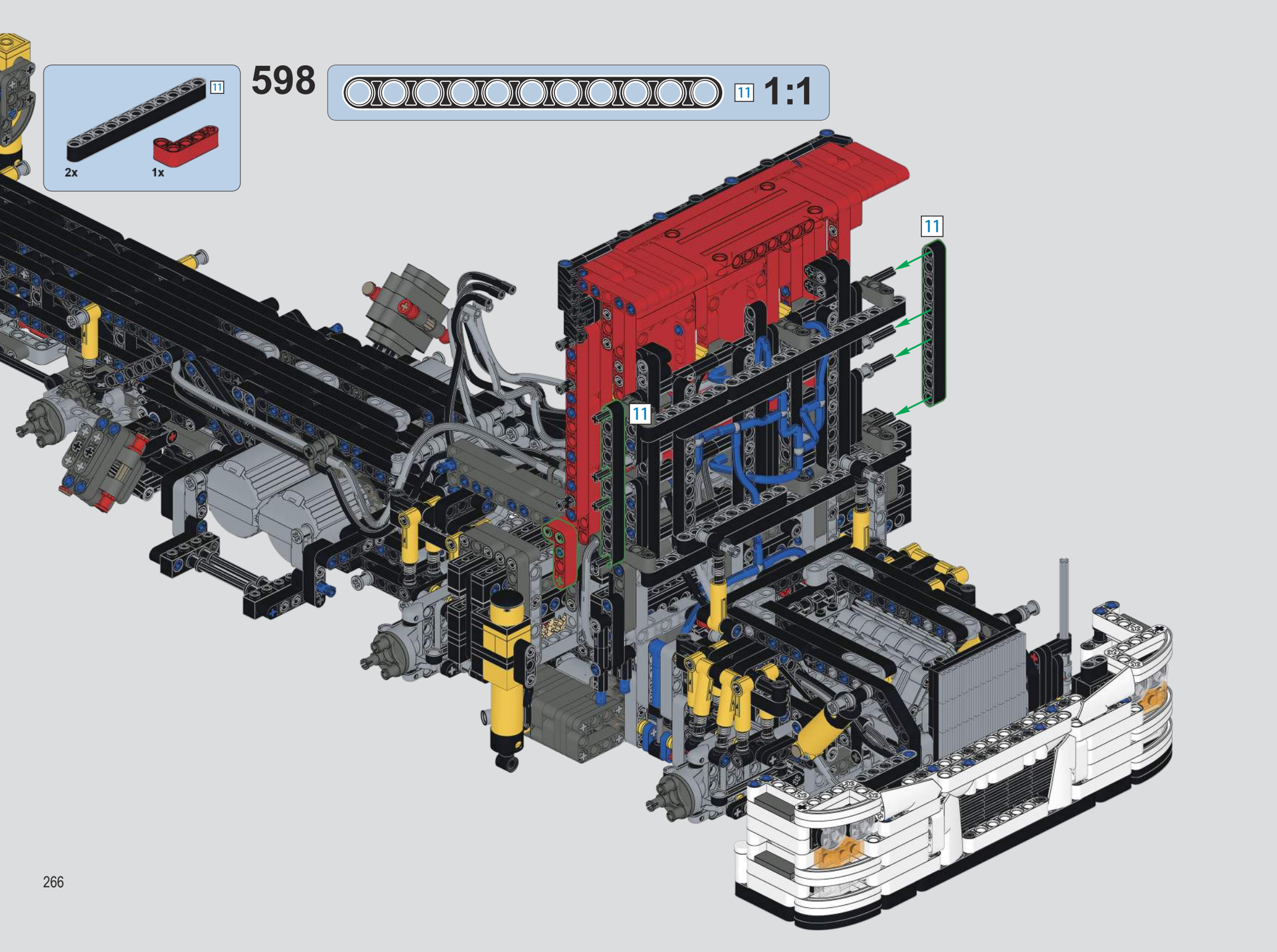
11
2x
1x
598
11
1:1
11
11

599

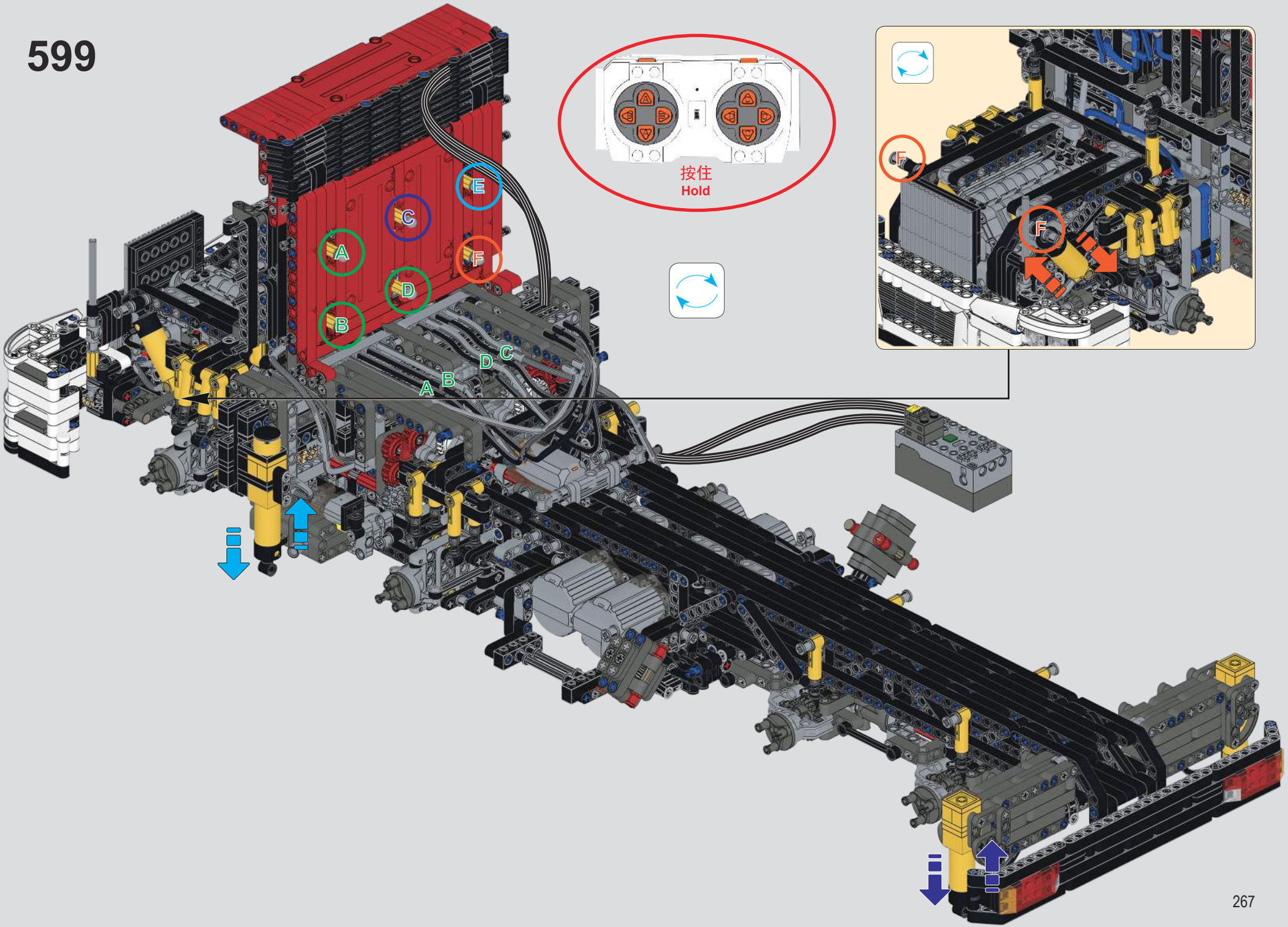

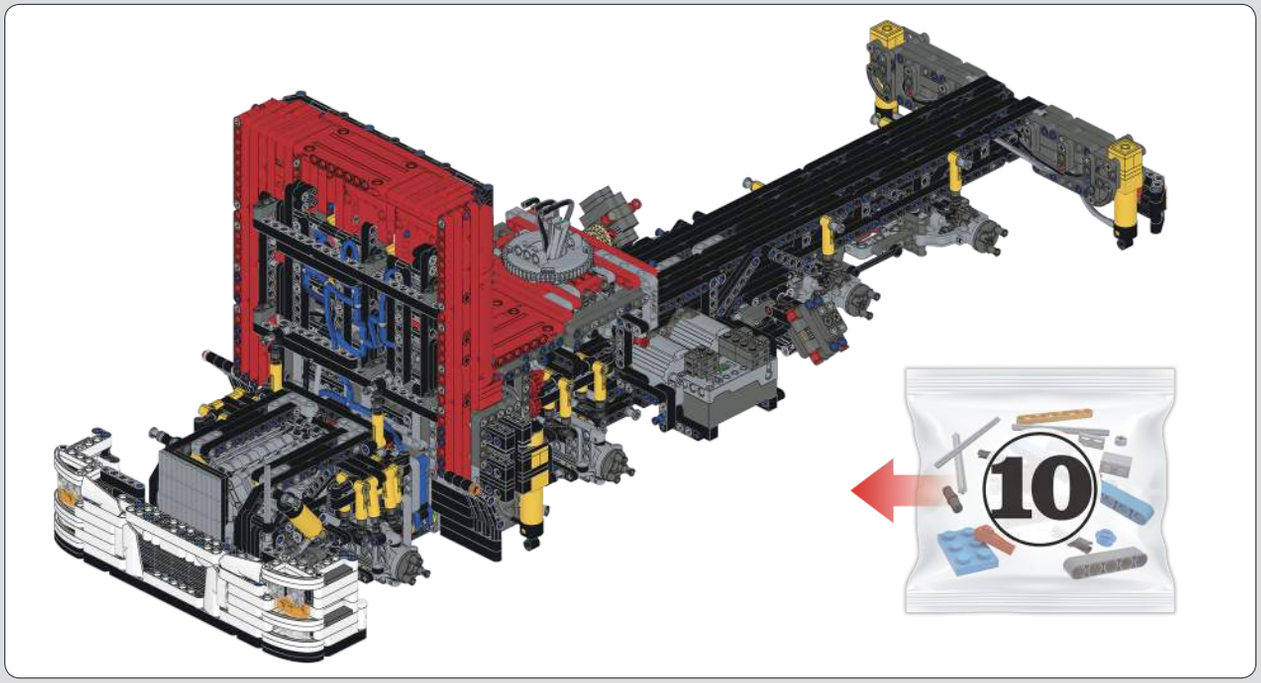

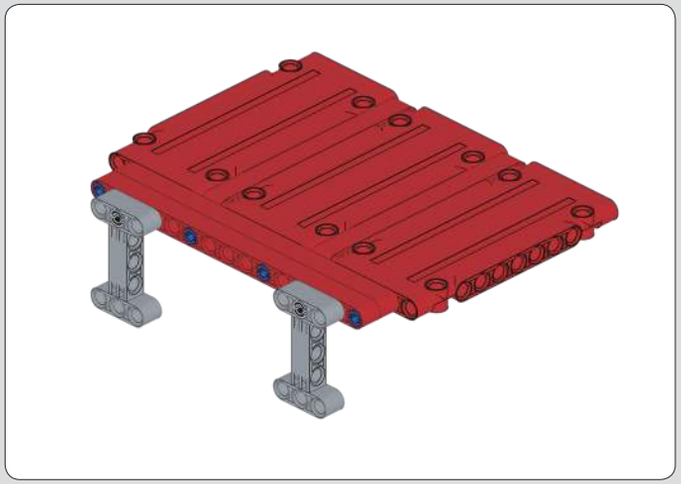

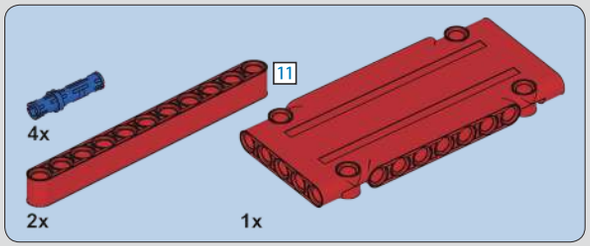

600

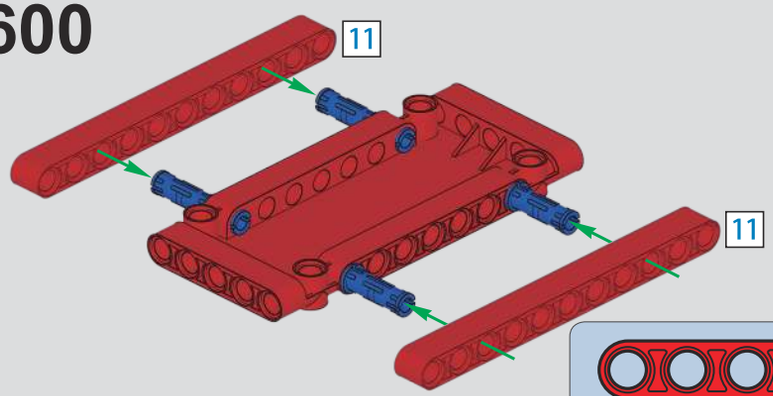

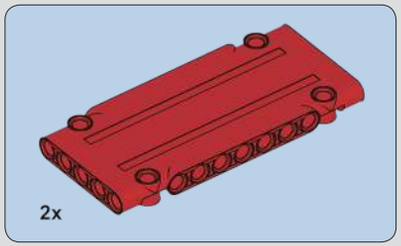

601

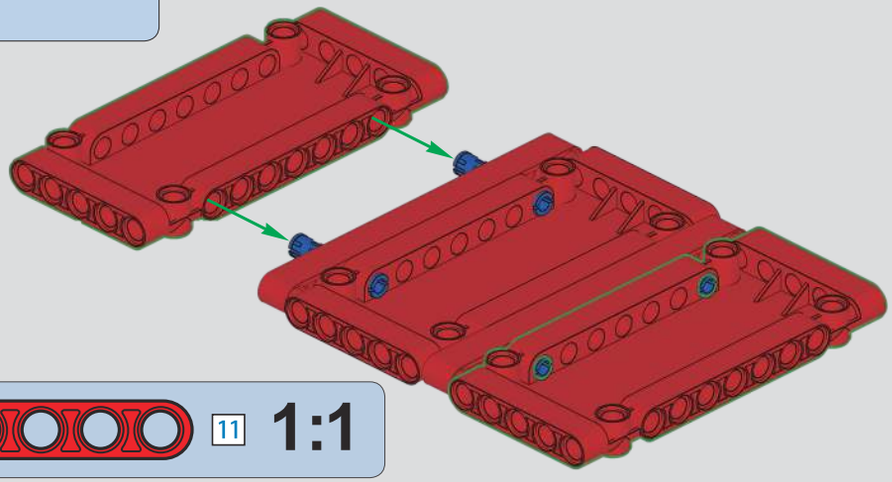

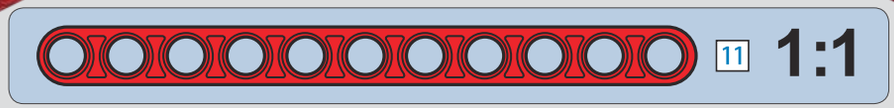

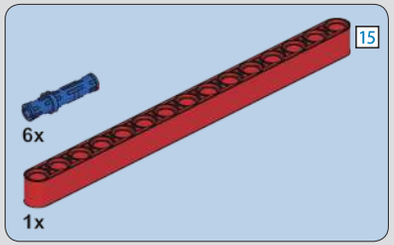

602

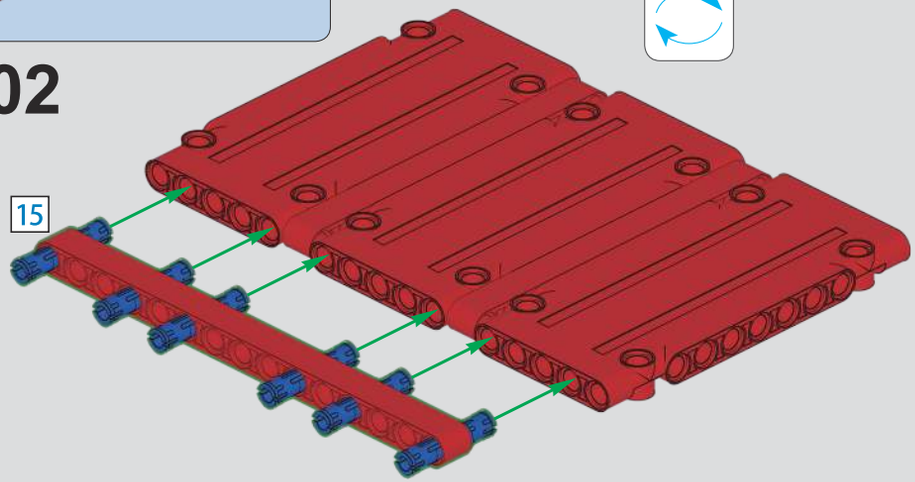

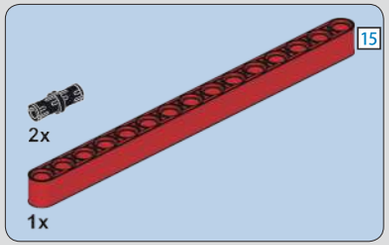

603

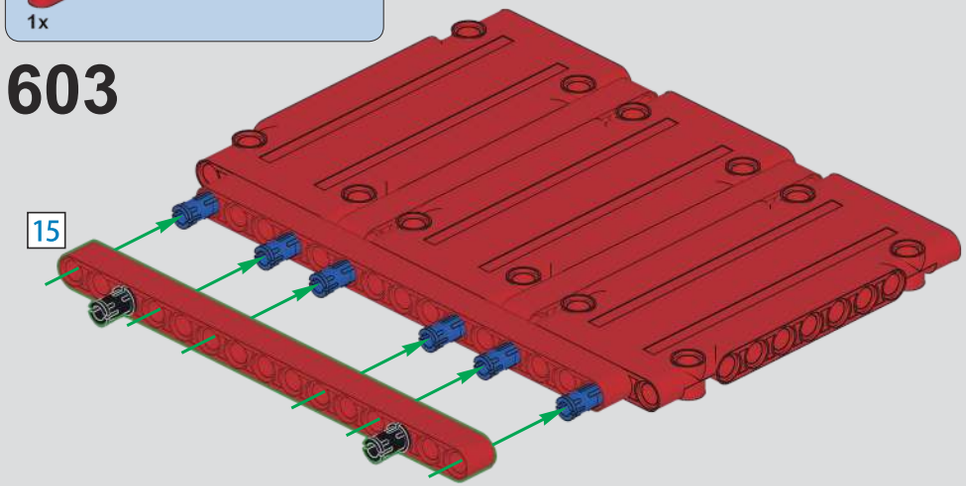

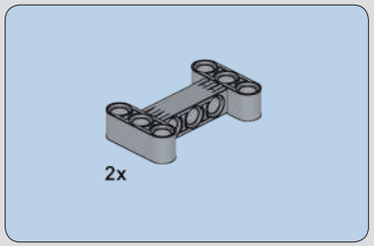

604

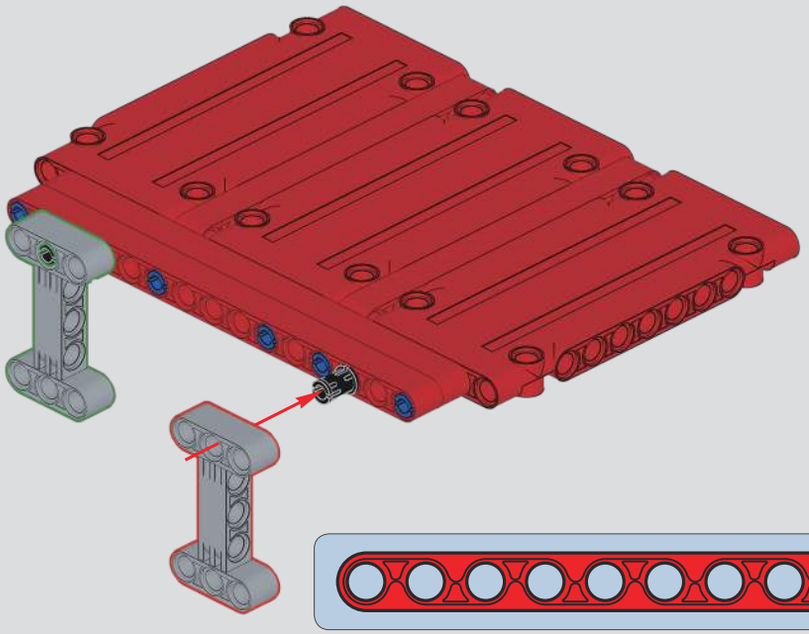

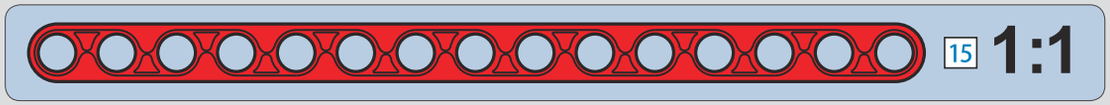

605

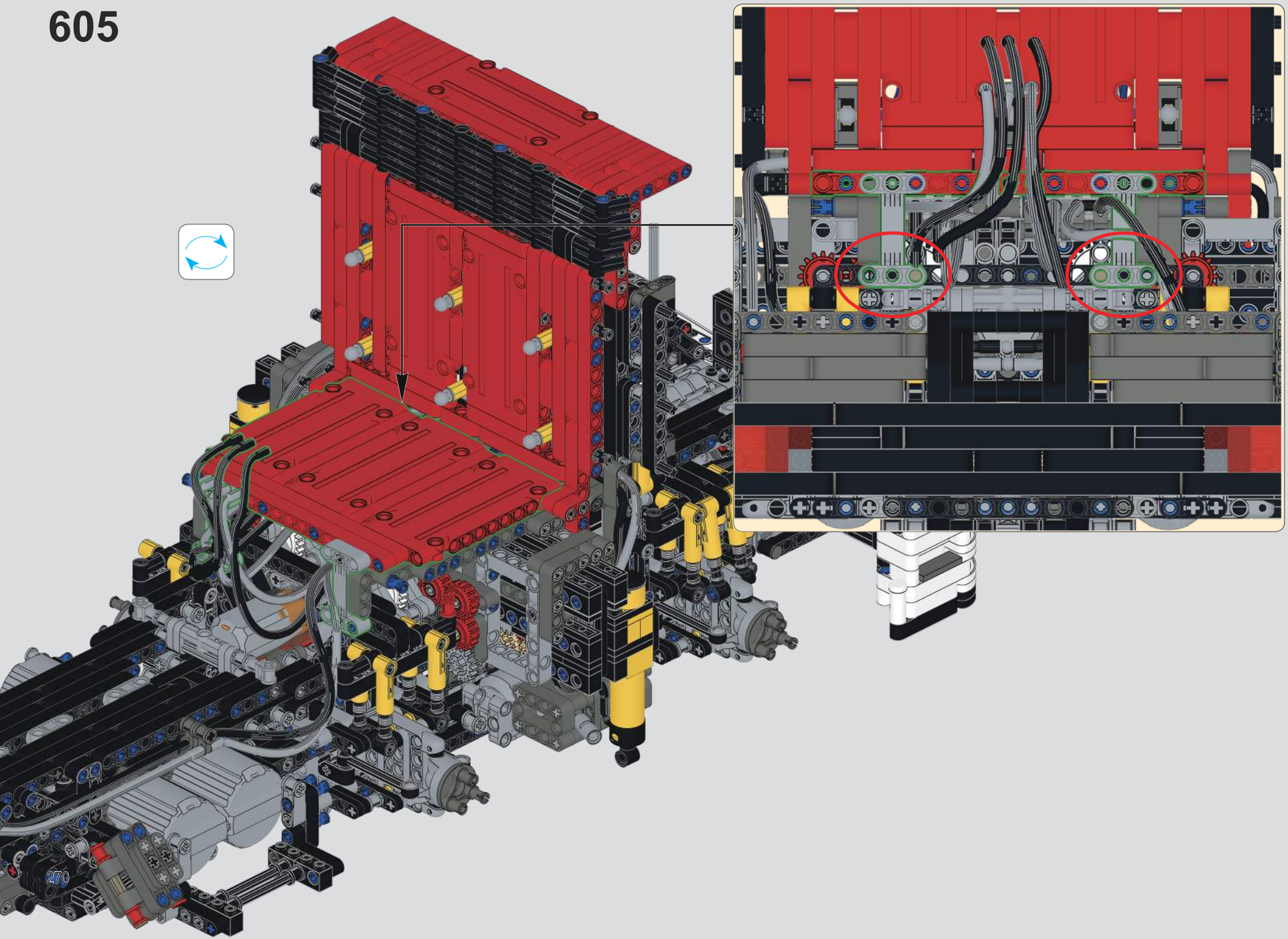

606

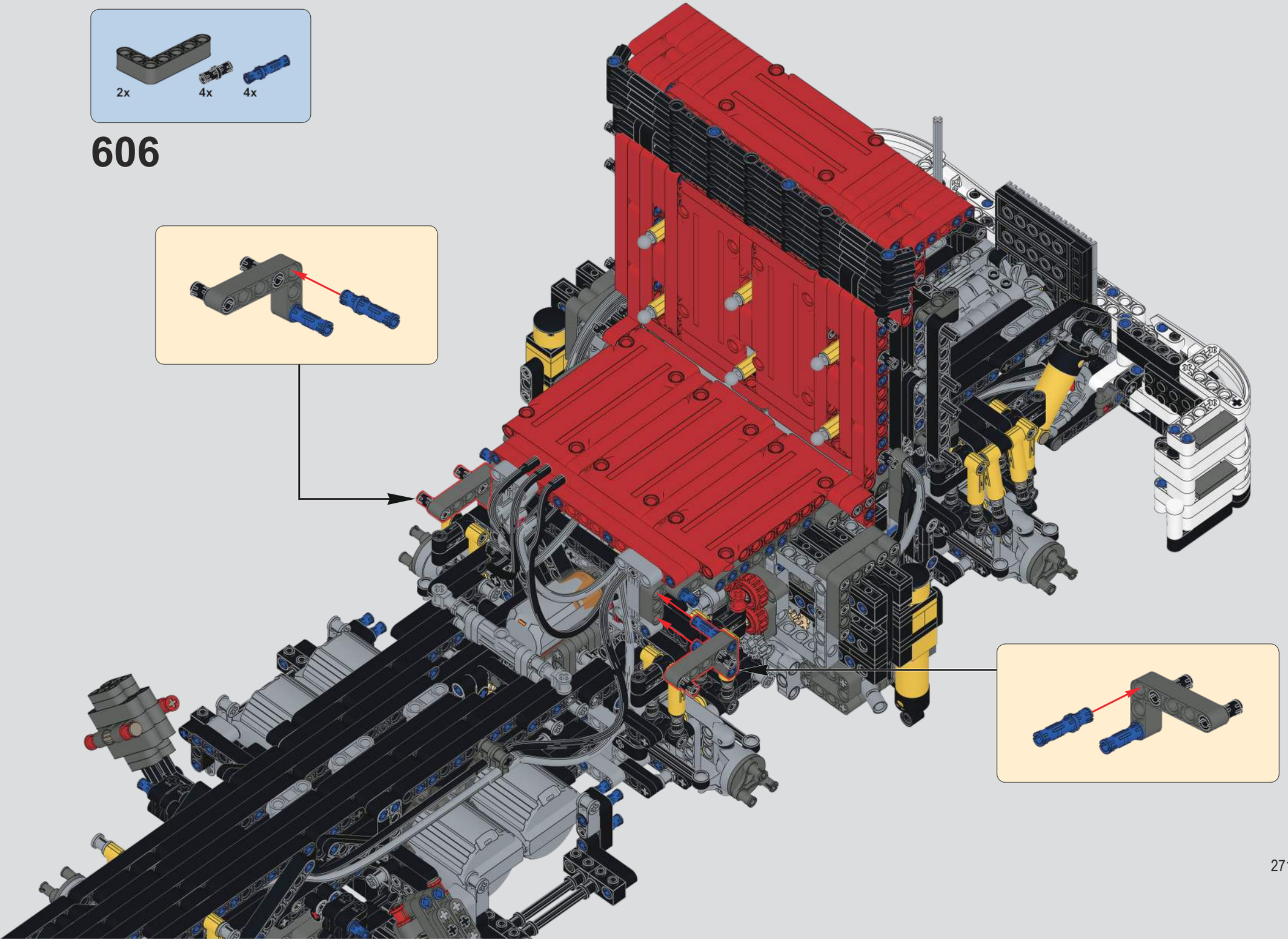

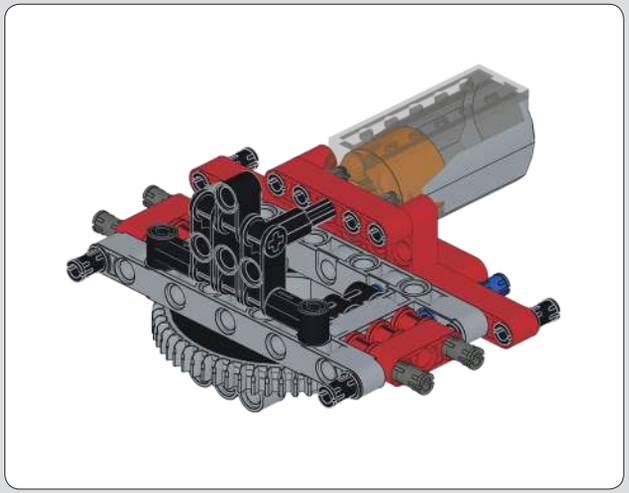

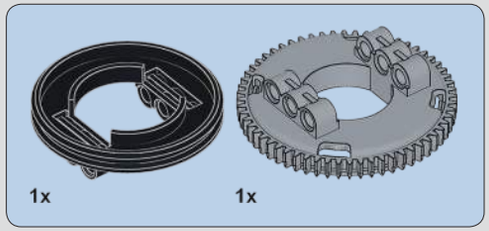

607

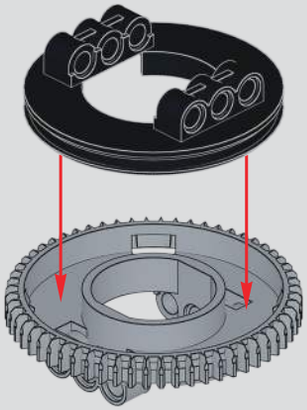

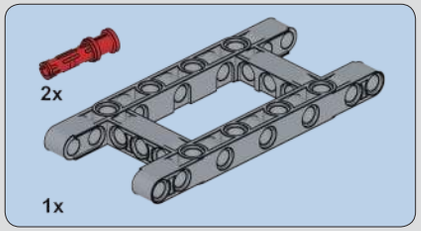

608

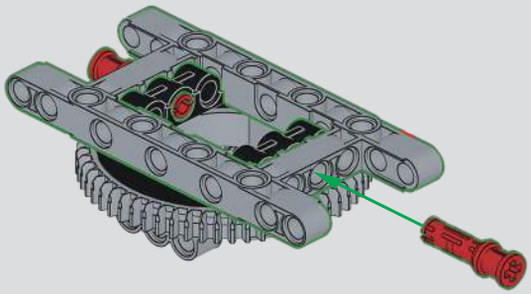

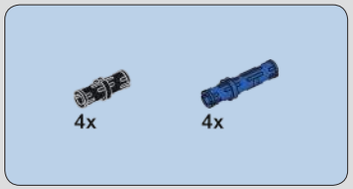

609

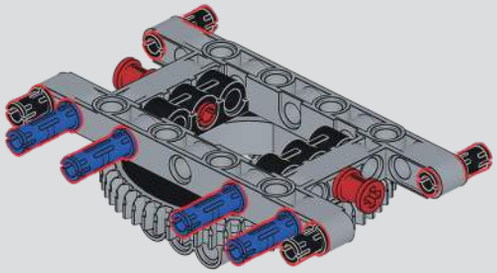

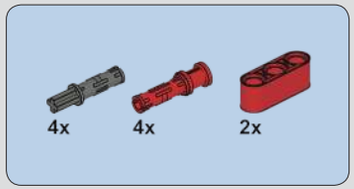

610

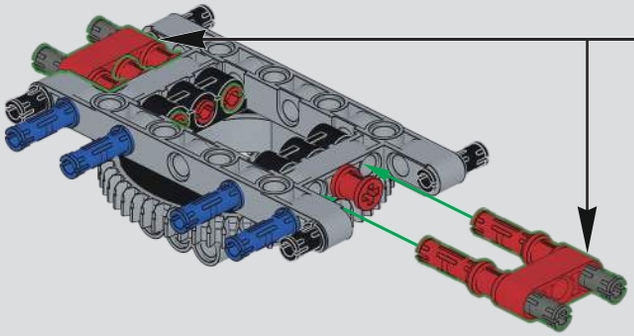

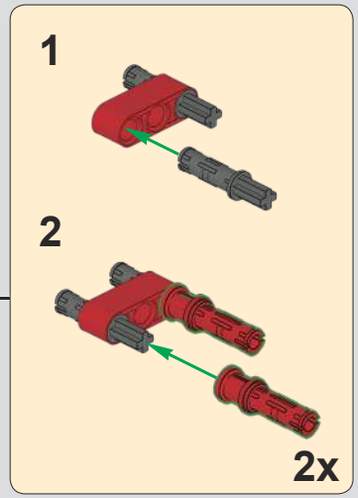

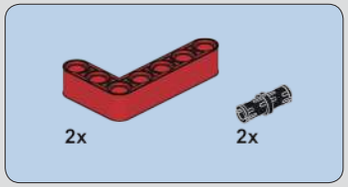

611

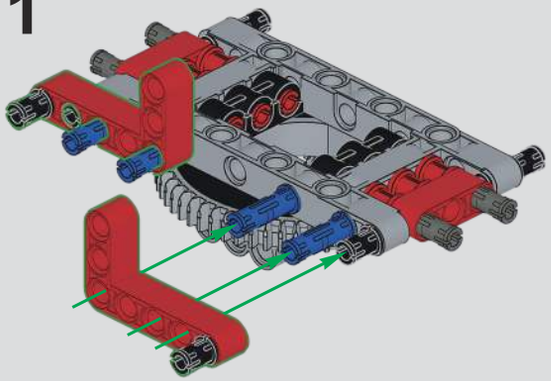

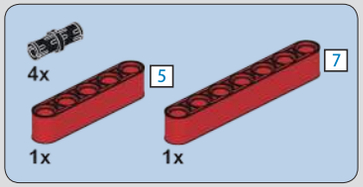

612

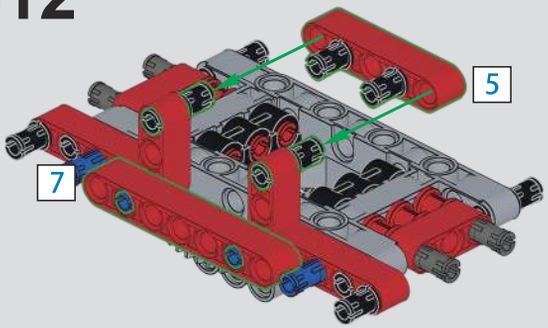

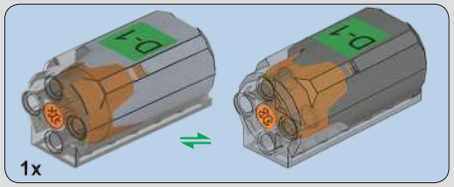

613

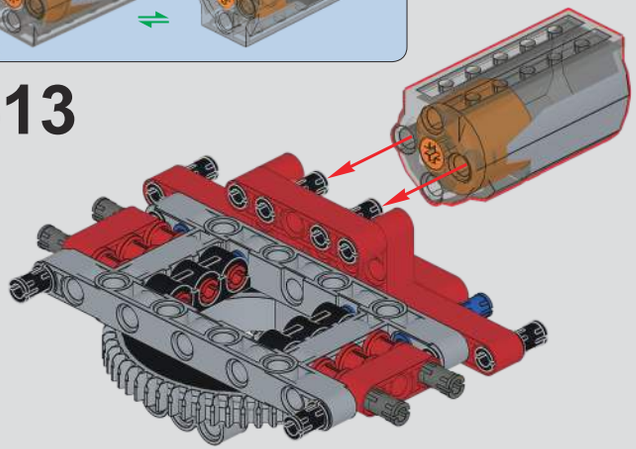

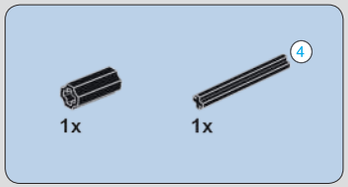

614

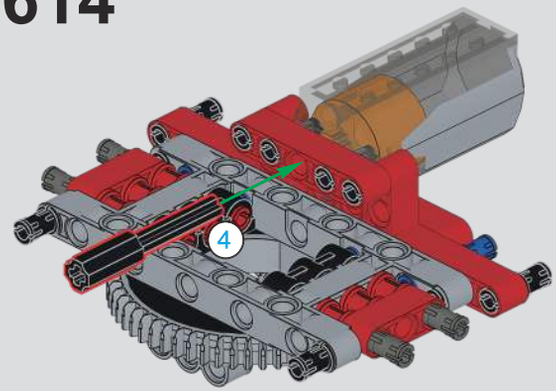

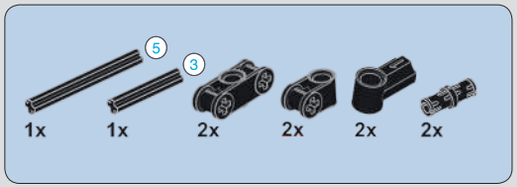

615

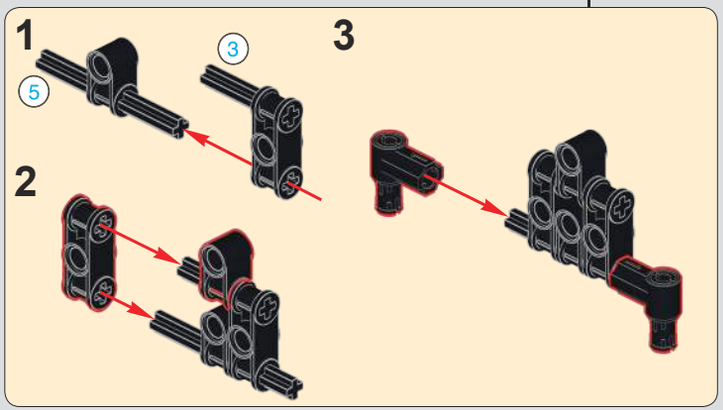

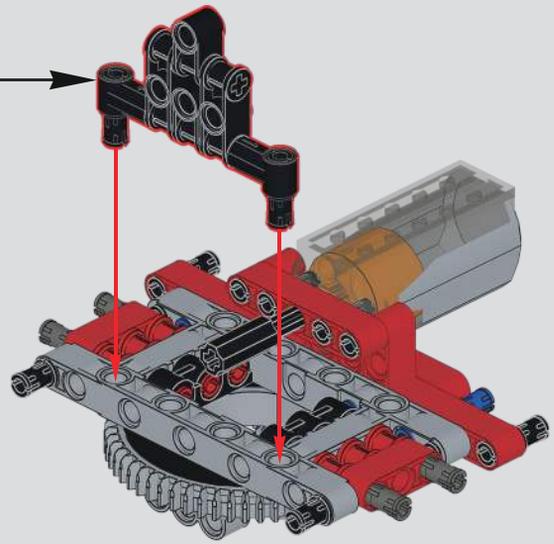

616

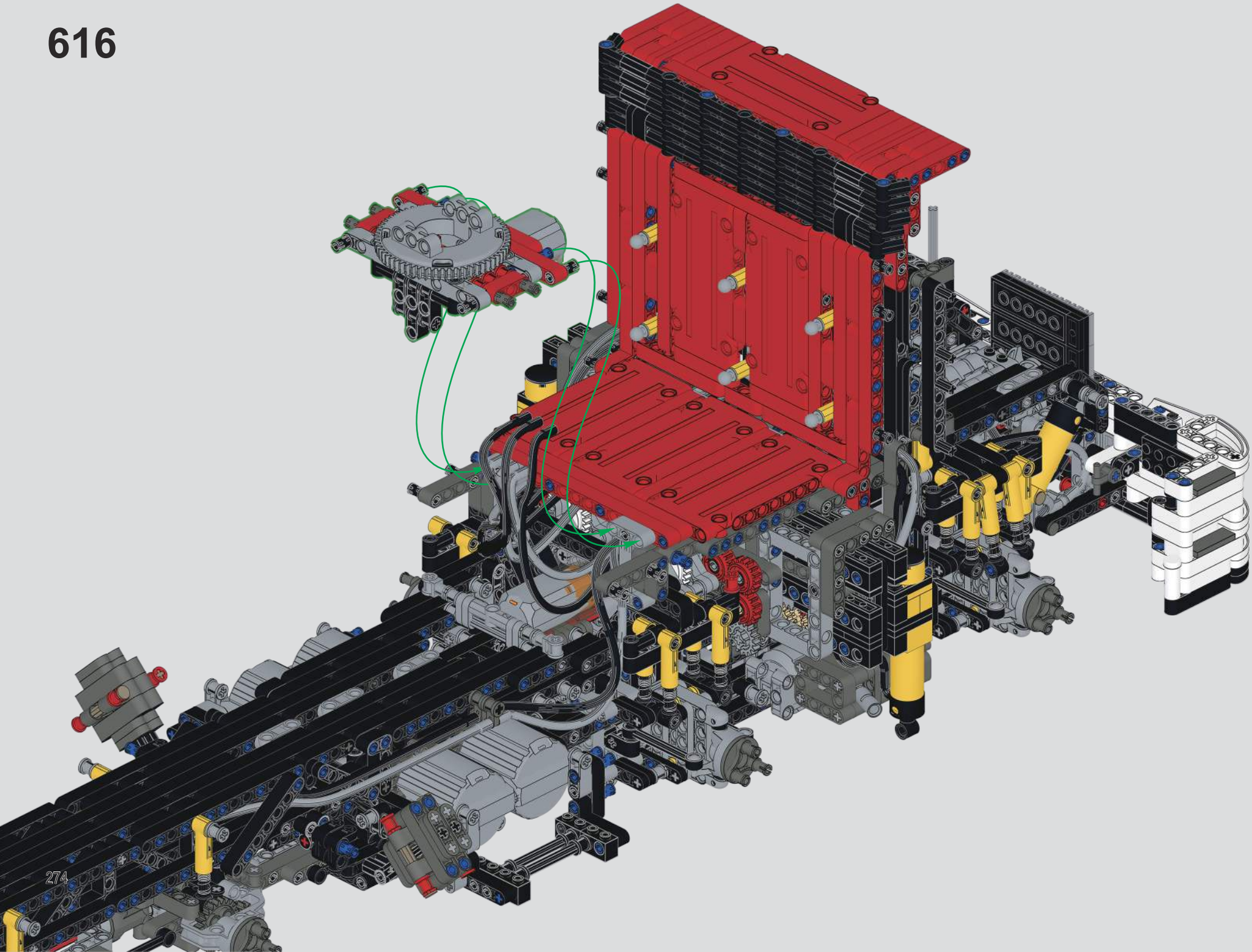

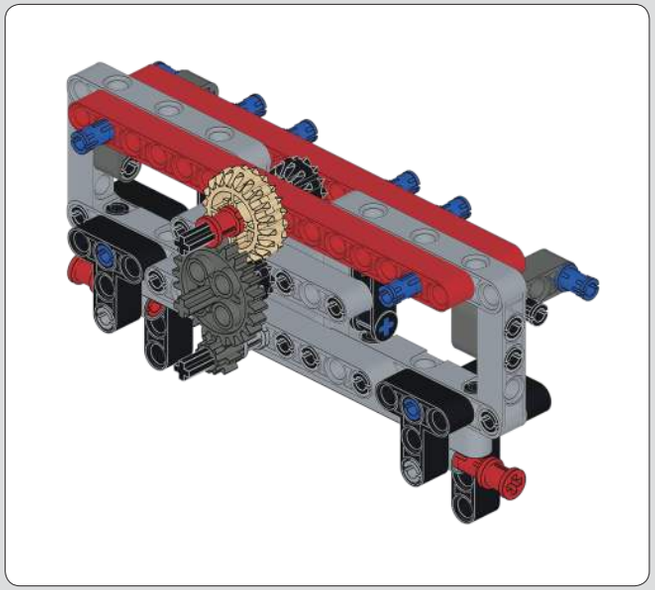

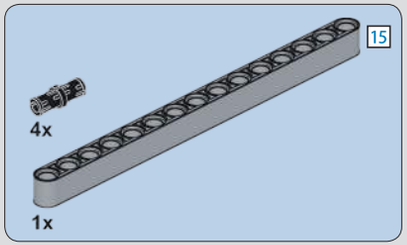

617

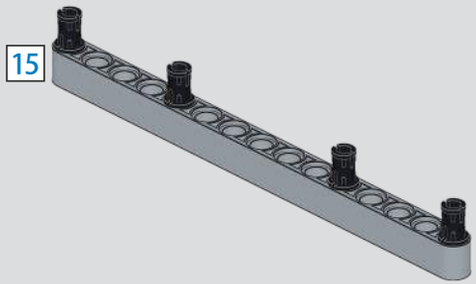

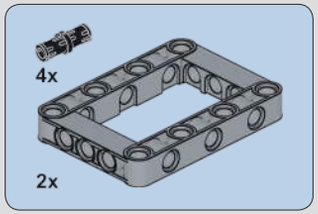

618

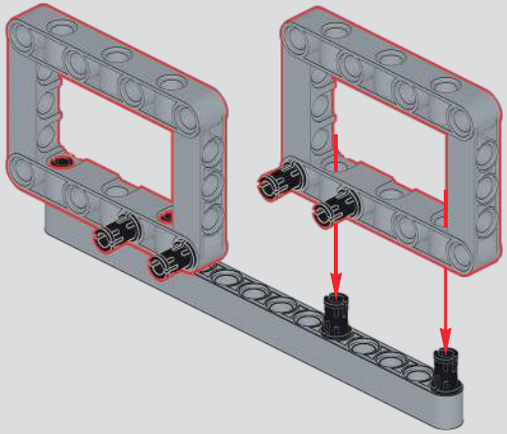

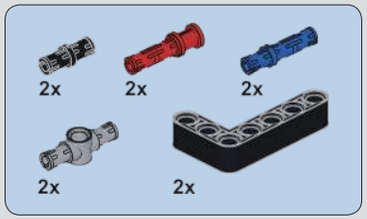

619

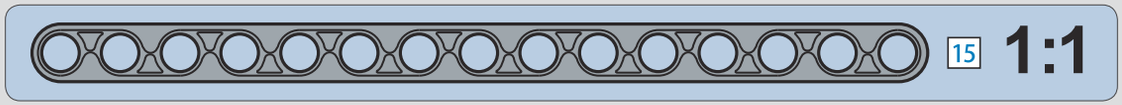

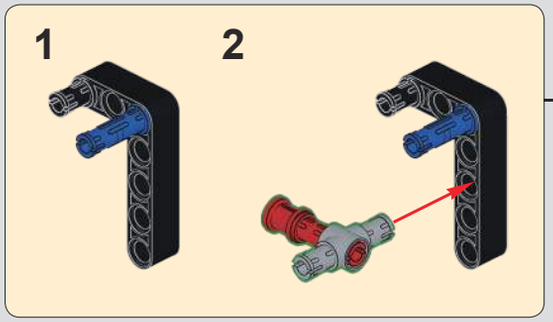

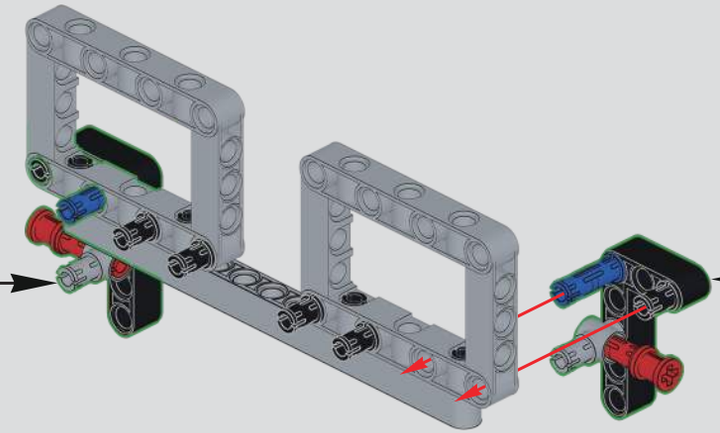

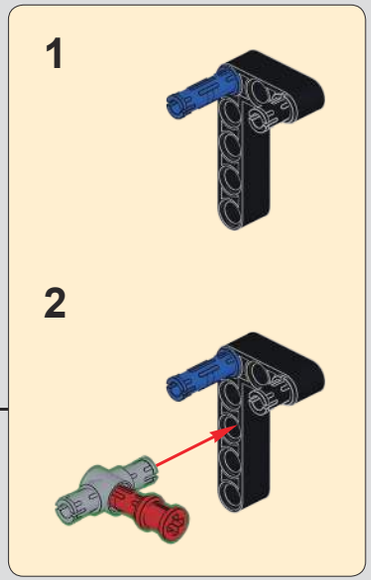

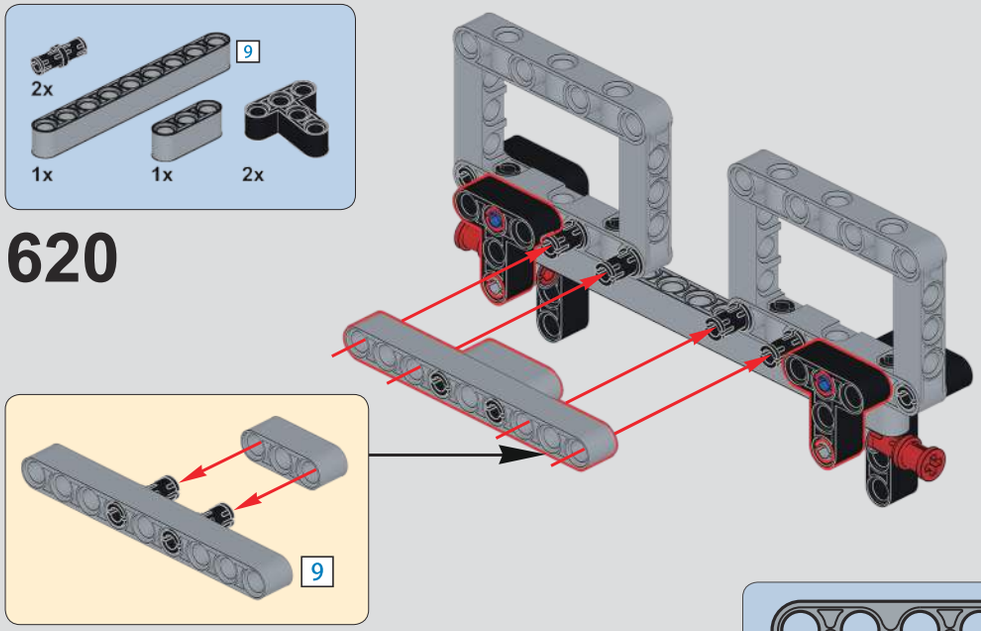
2x
9
1x
1x
2x
620
9

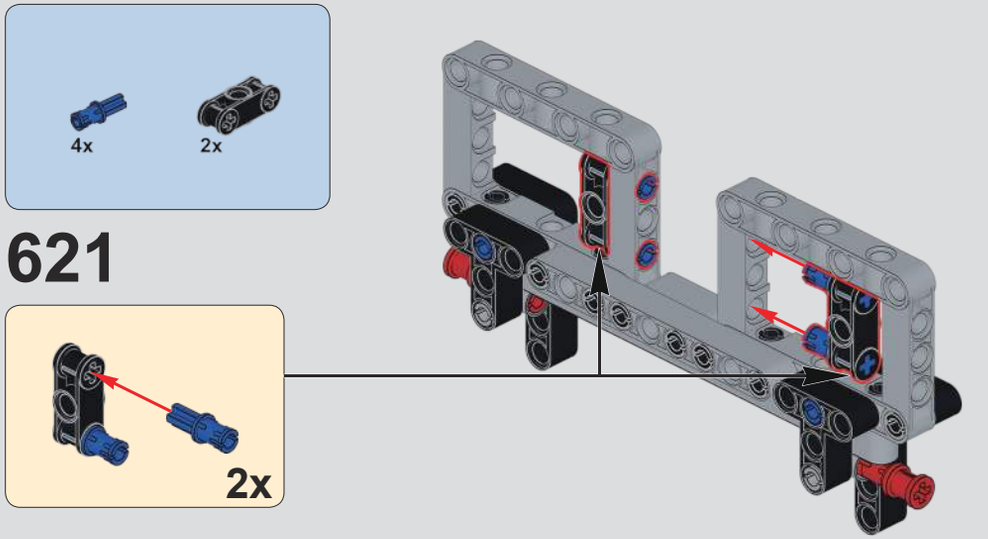
4x
2x
621
2x

9
7
1:1

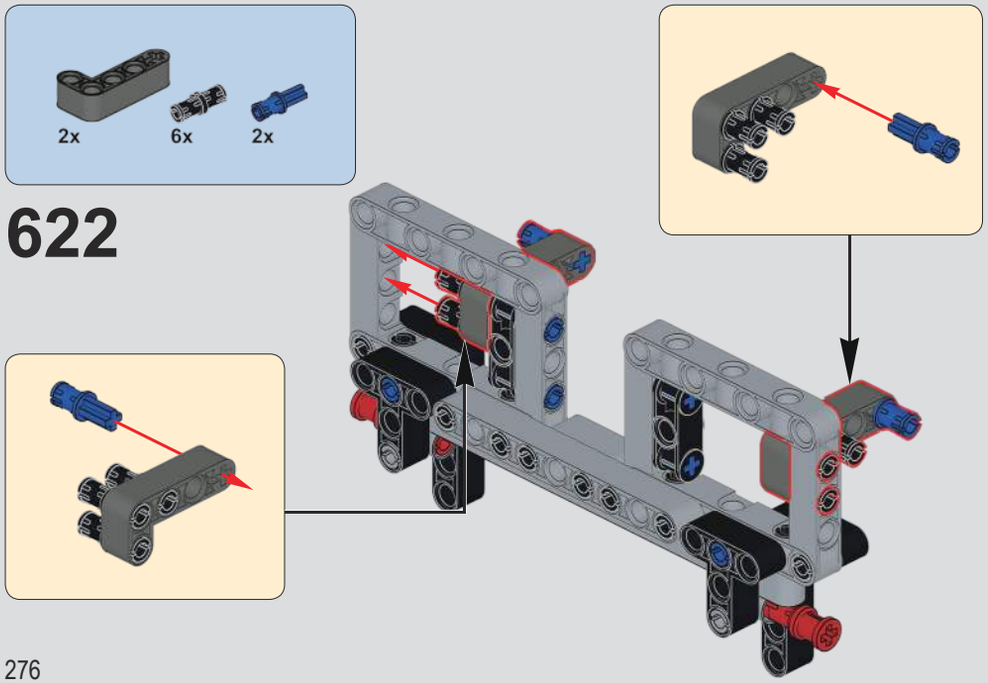
2x
6x
2x
622

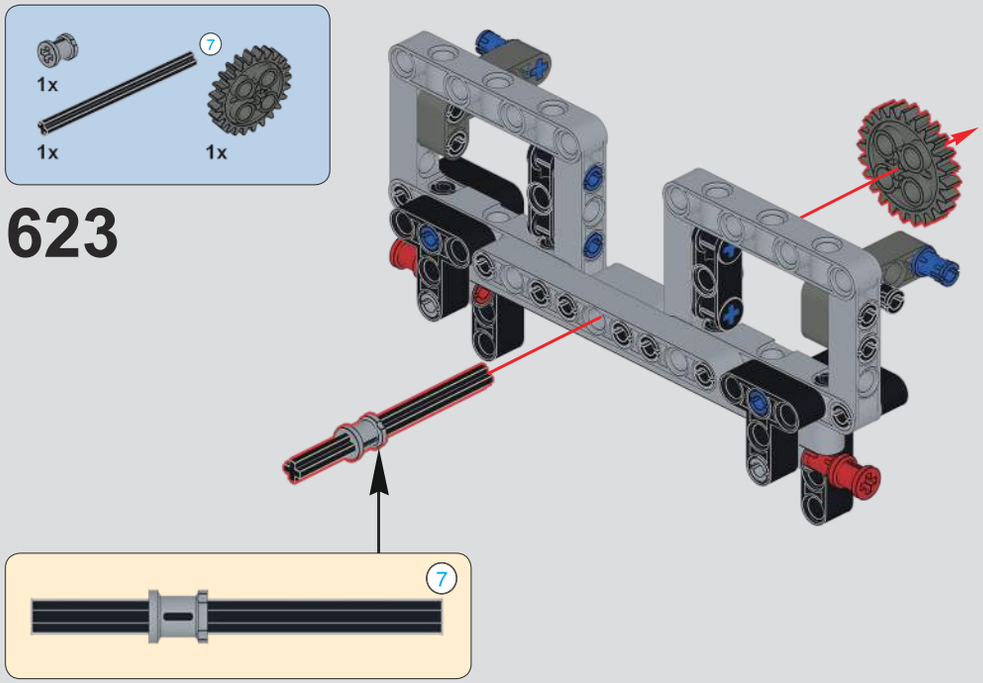
7
1x
1x
1x
623
7

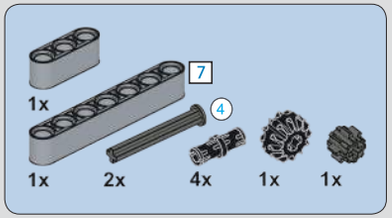

624

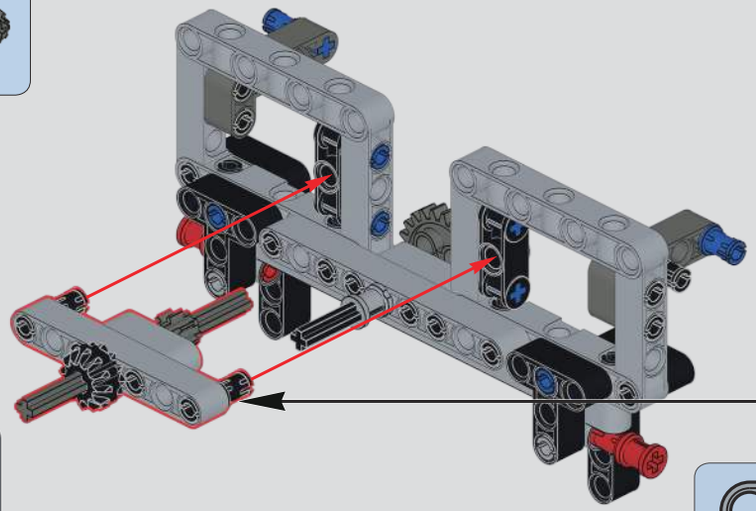

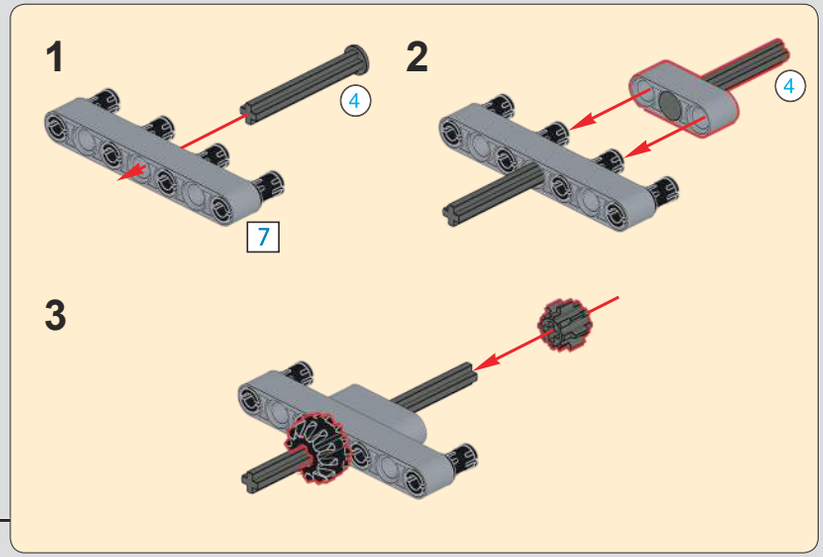

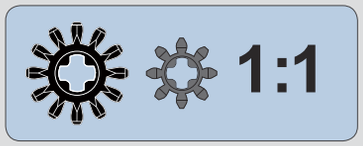

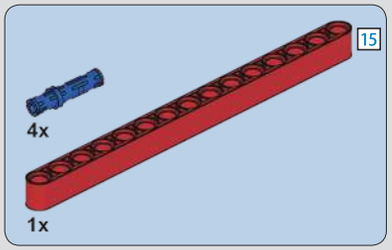

625

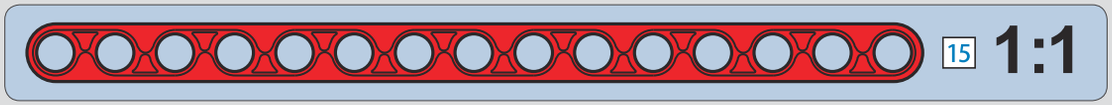

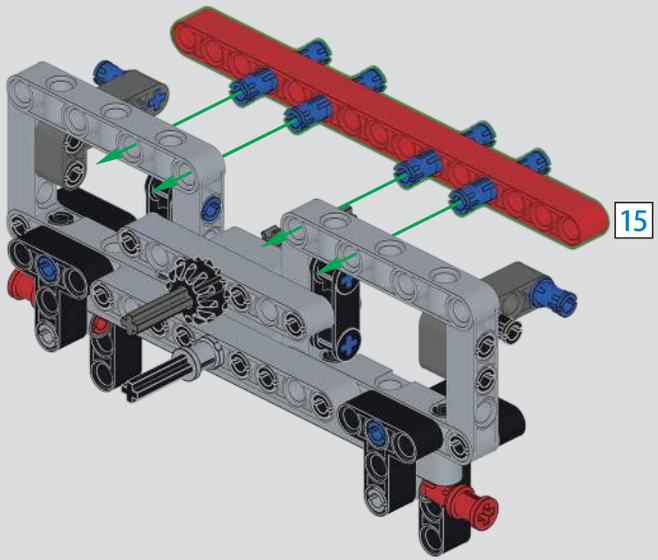

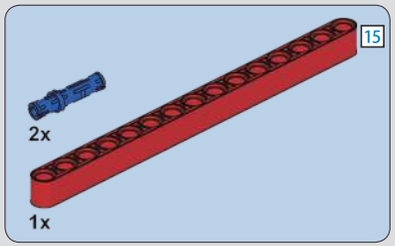

626

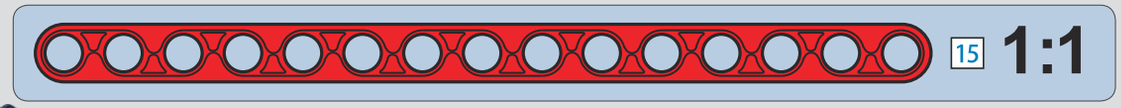

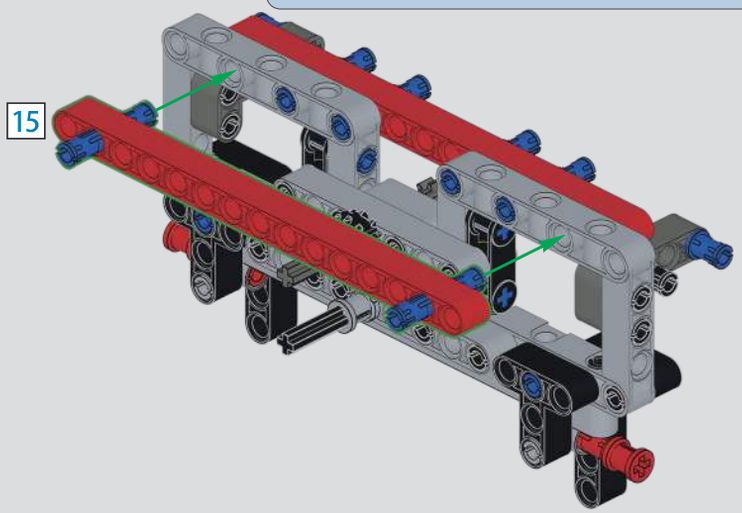

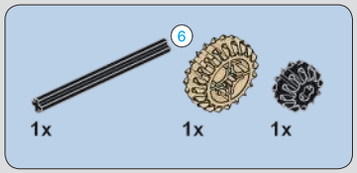

627

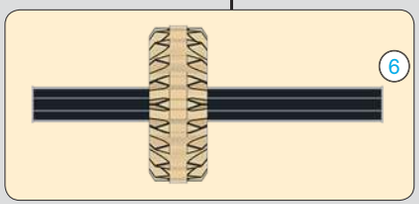

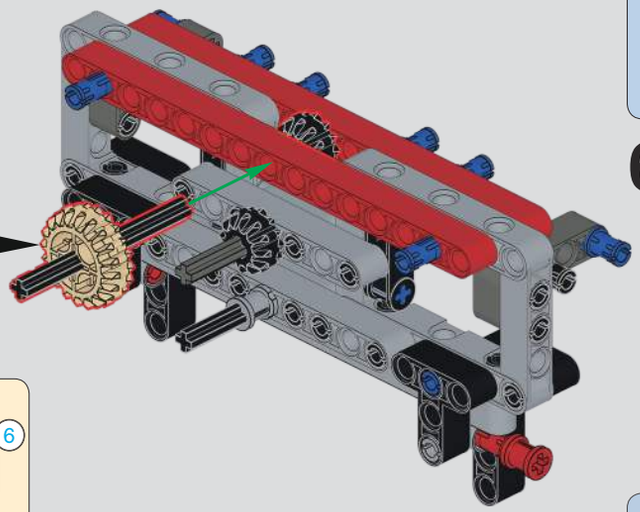

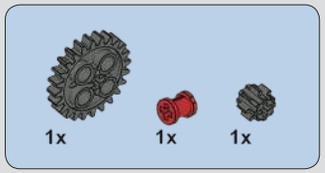

628

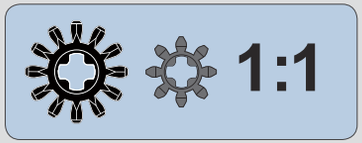

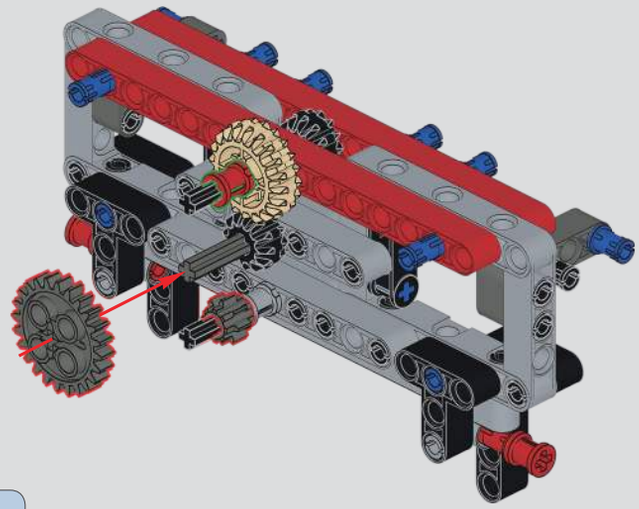

629

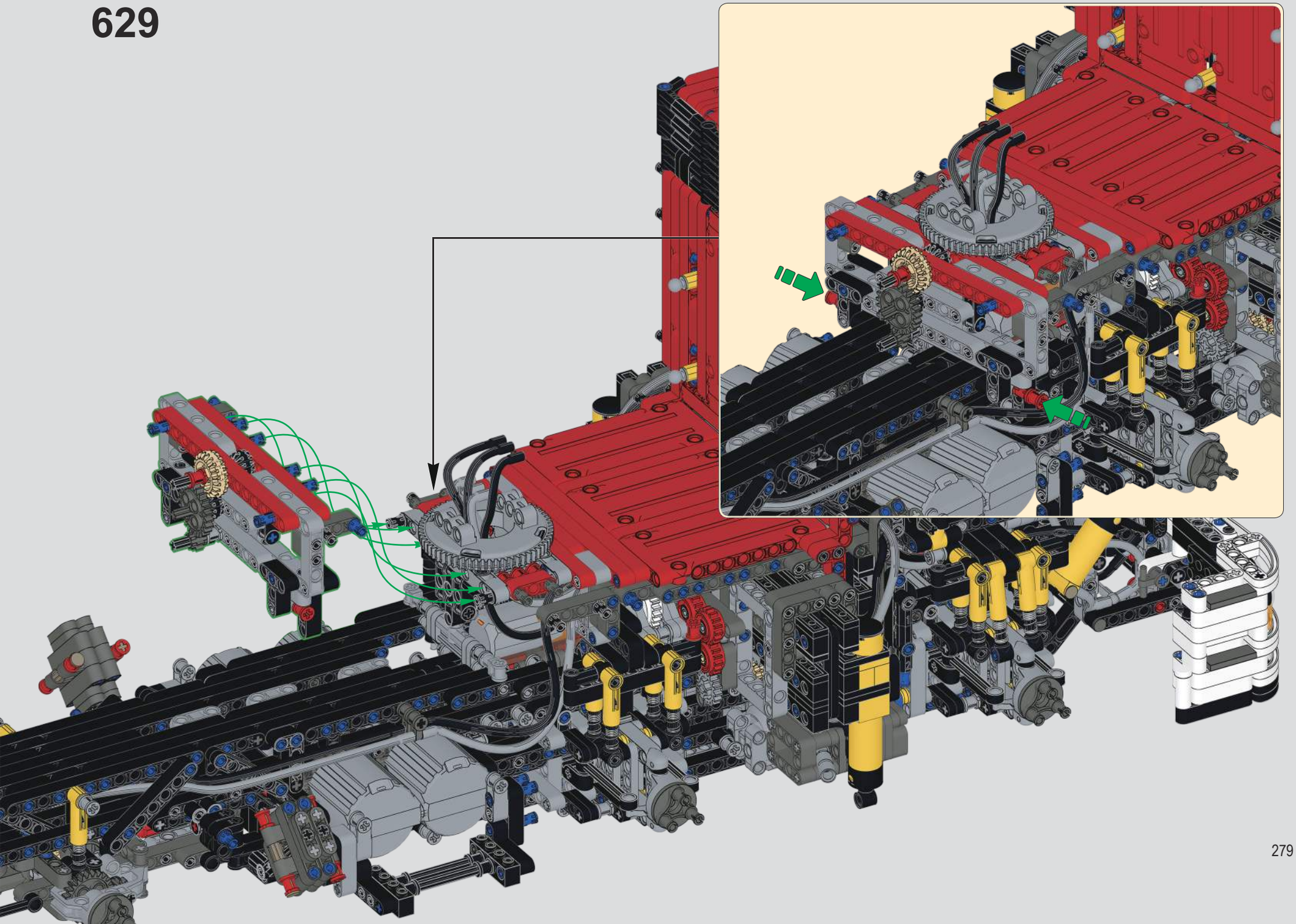

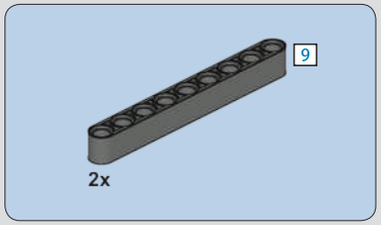

630

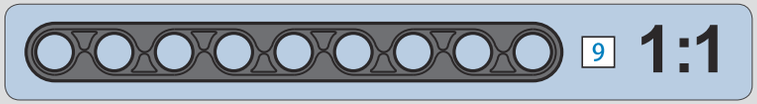

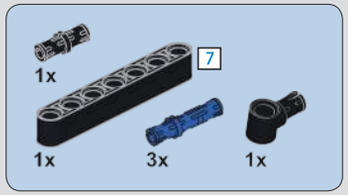

631

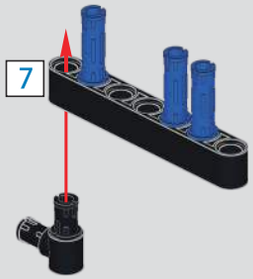

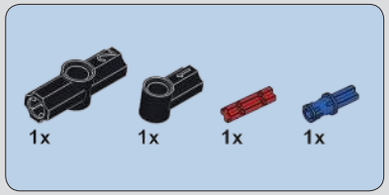

632

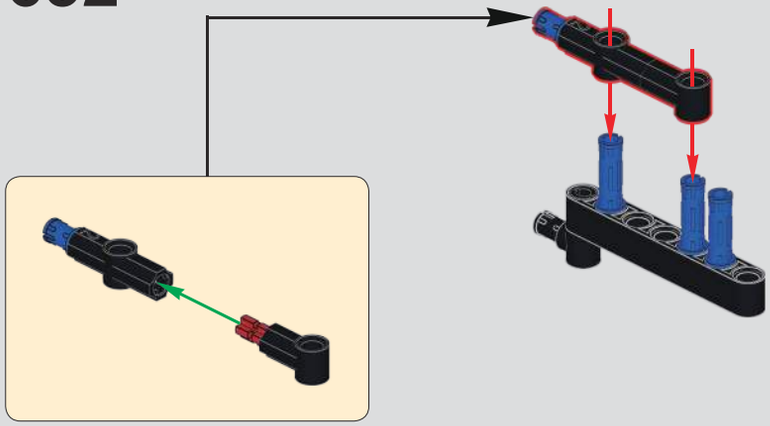

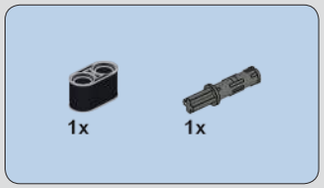

633

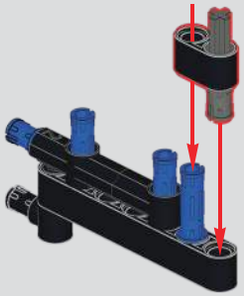

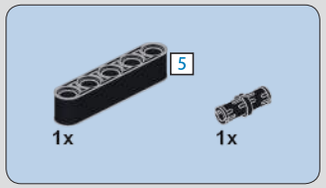

634

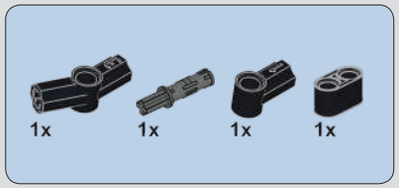

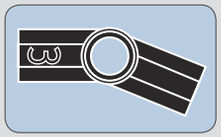

635

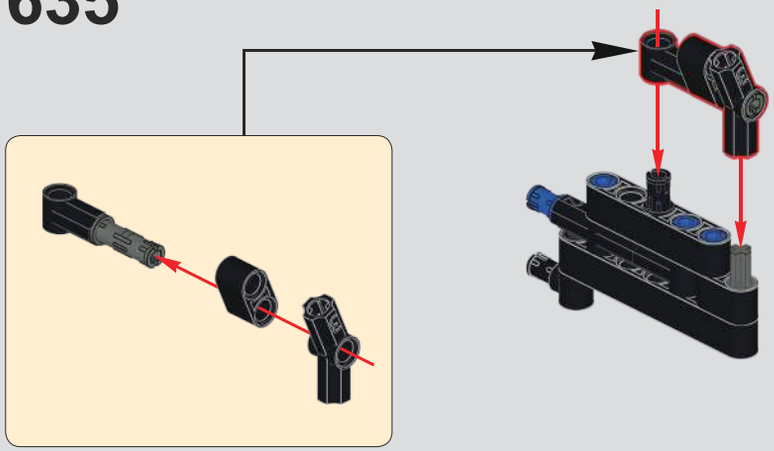

636

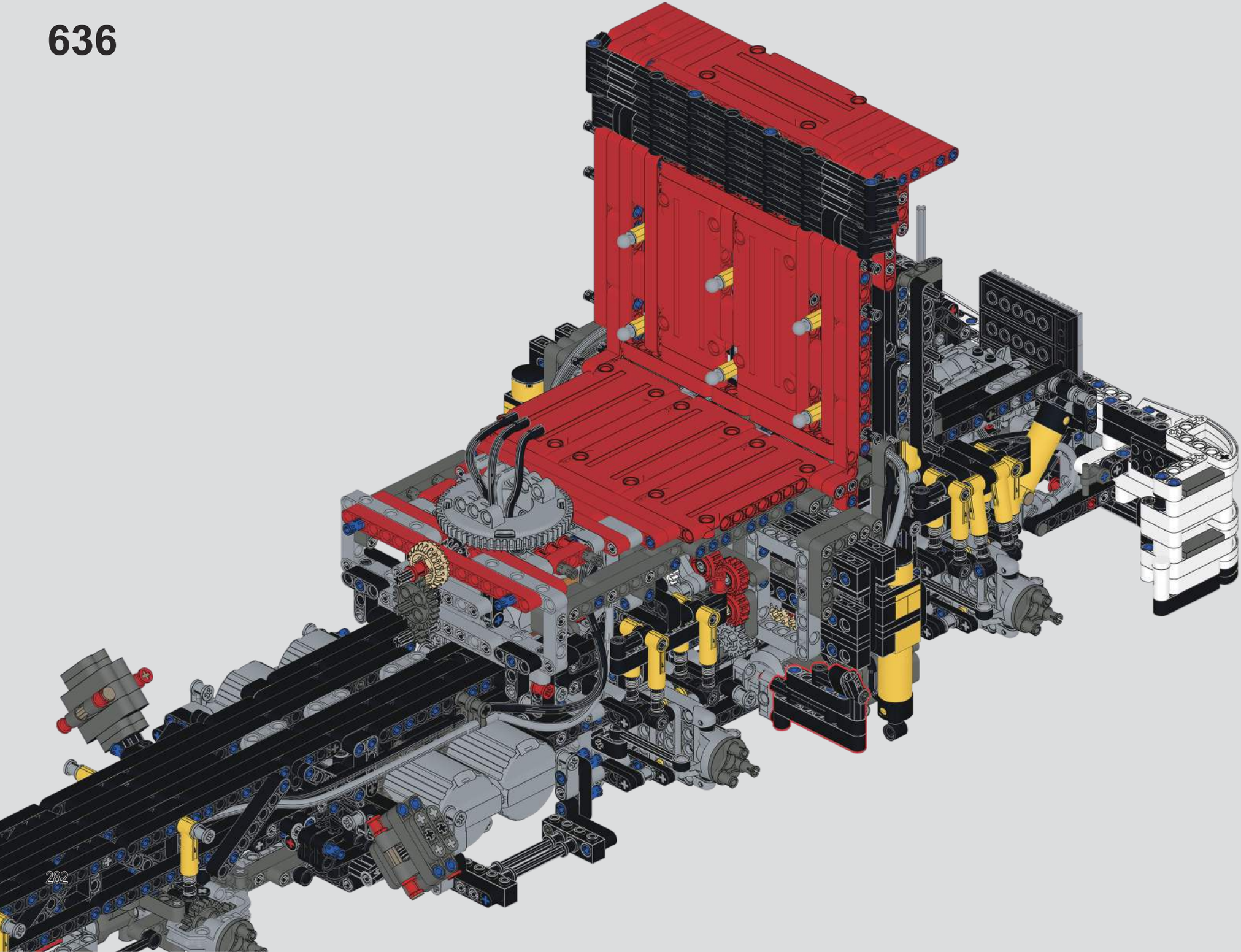

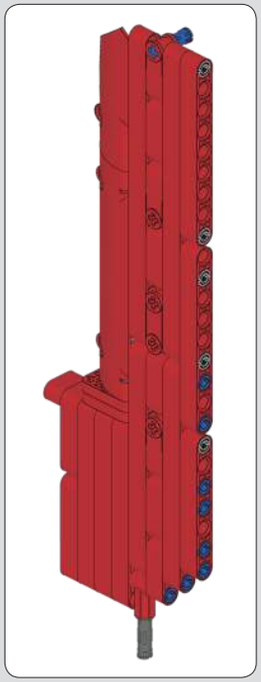

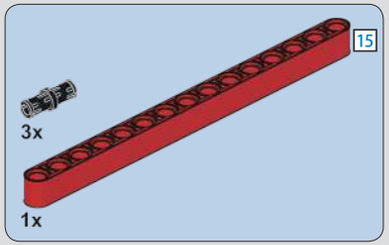

637

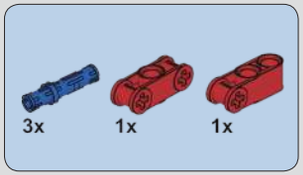

638

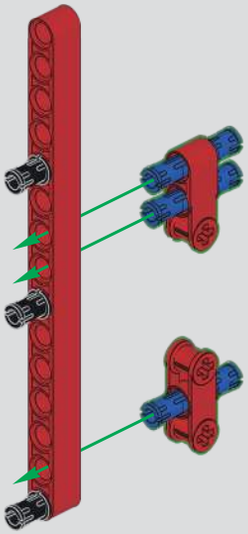

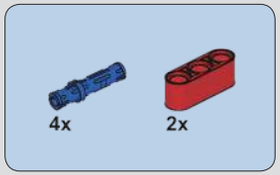

639

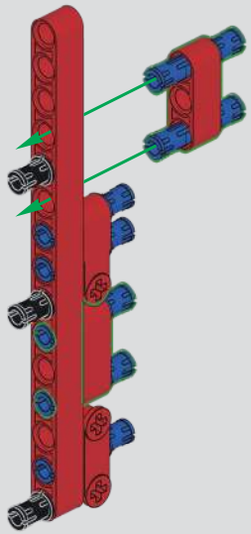

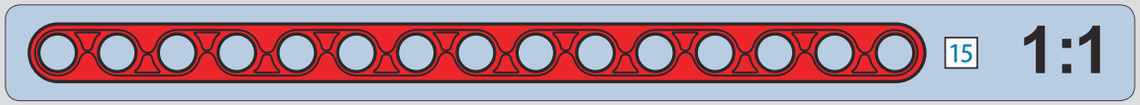

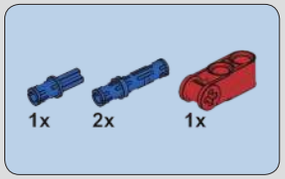

640

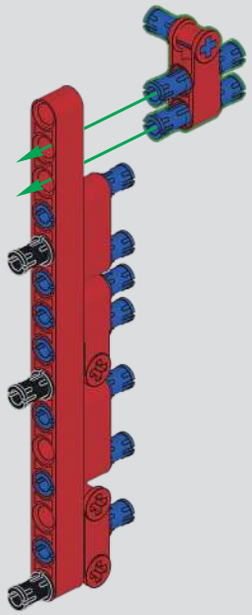

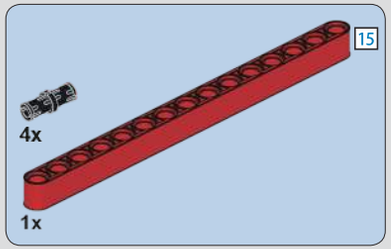

641

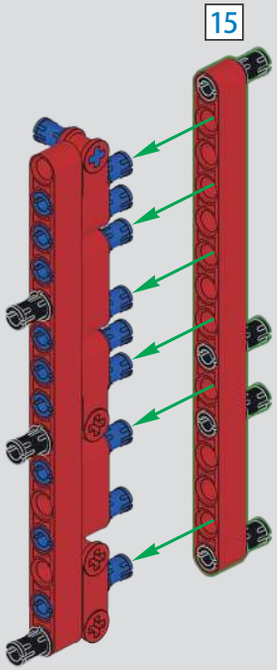

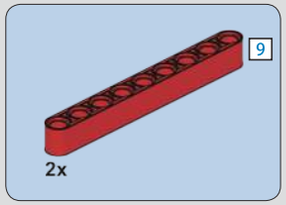

642

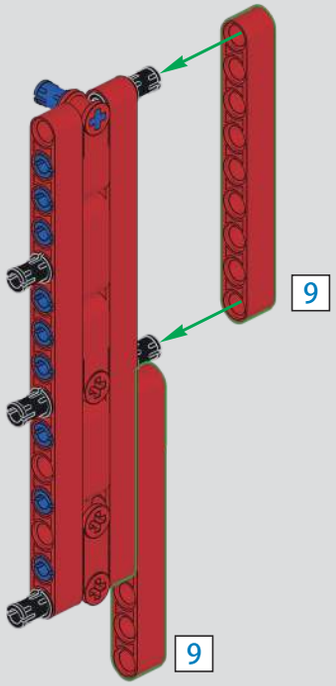

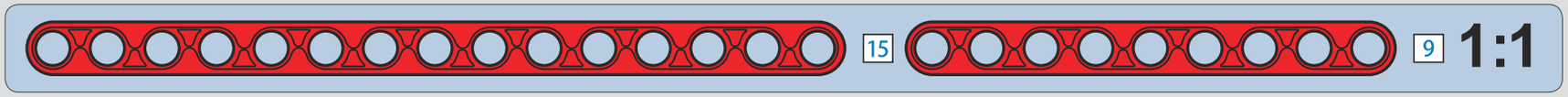

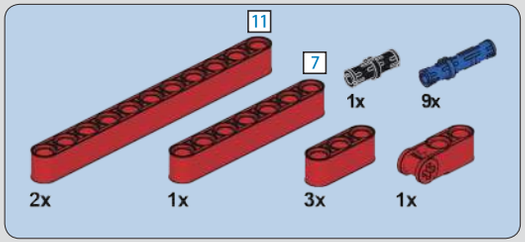

643

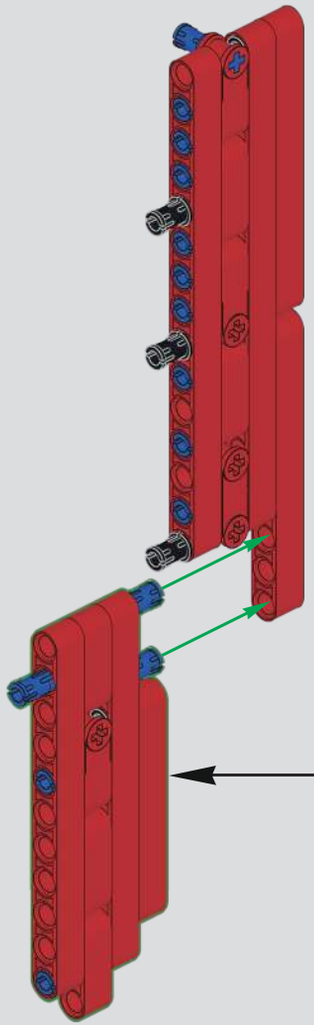

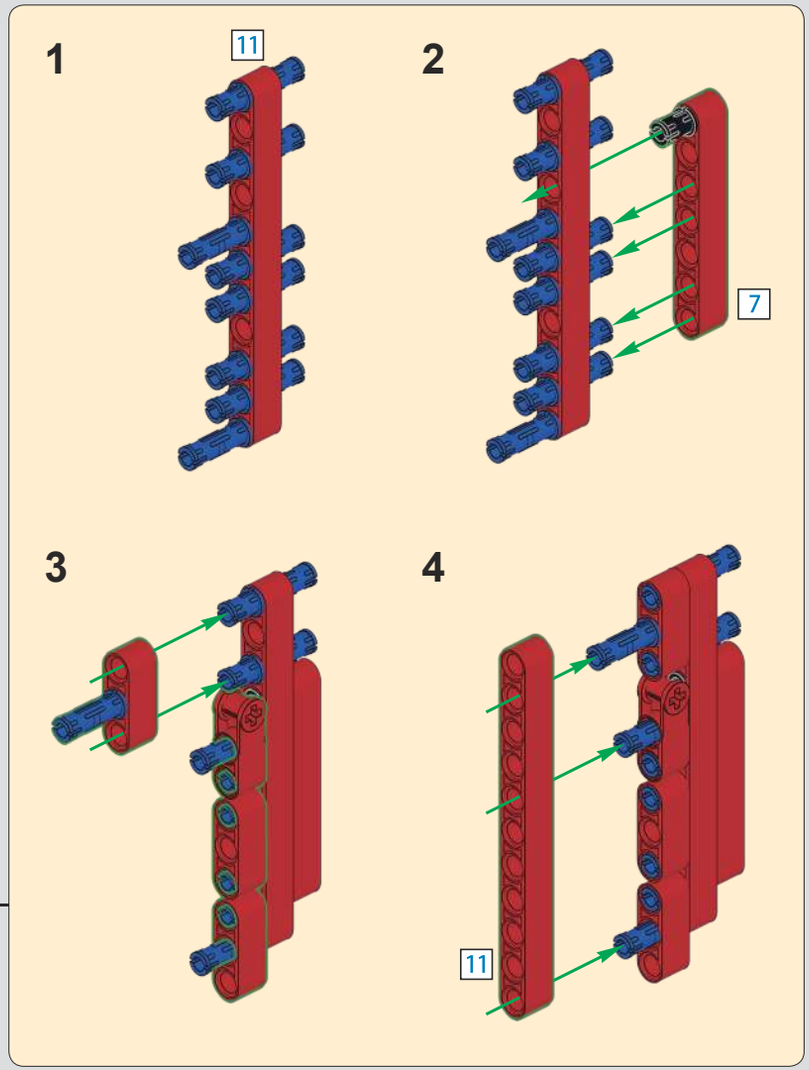

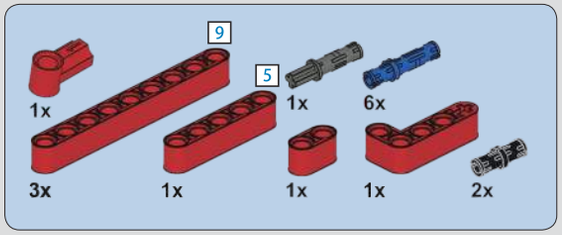

644

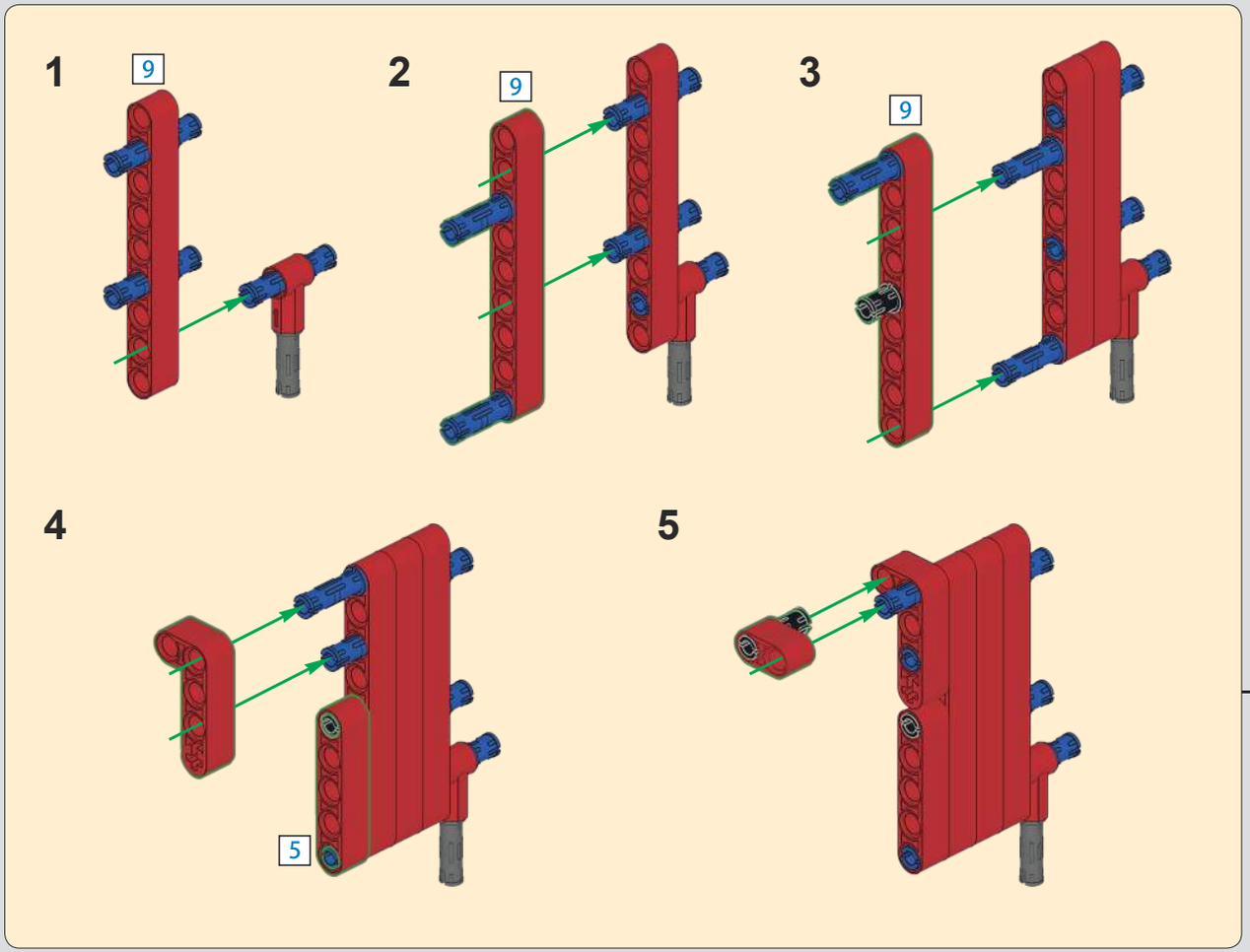

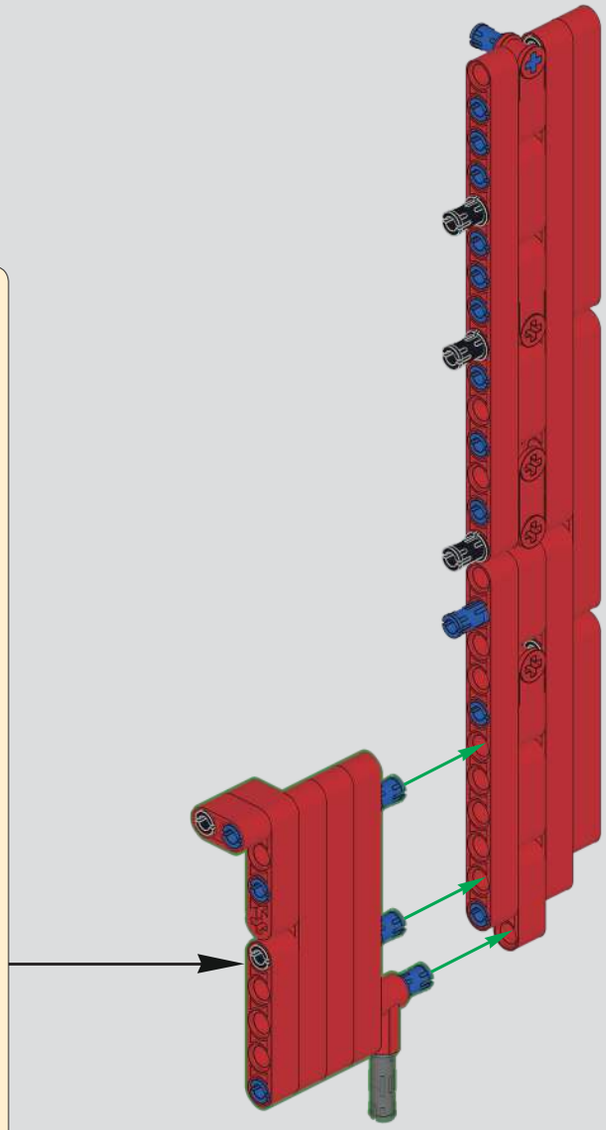

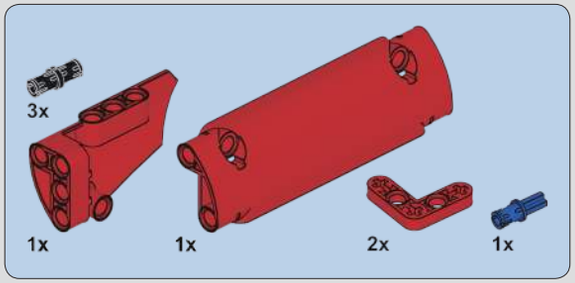

645

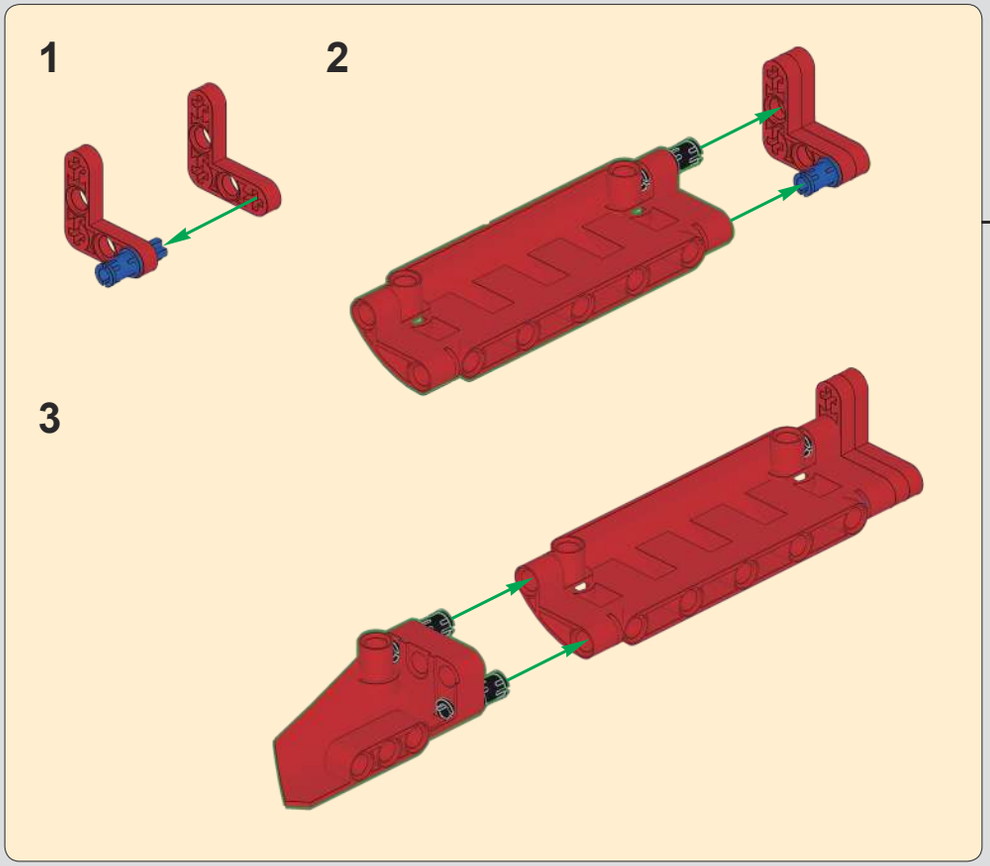

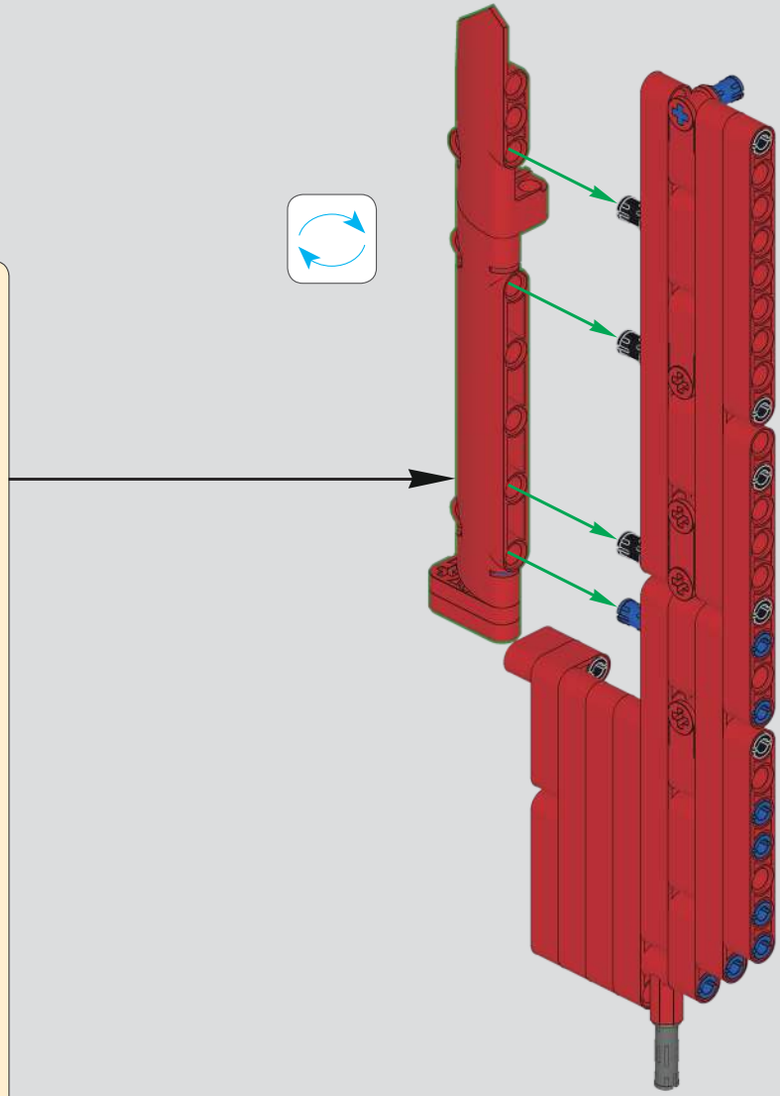

646

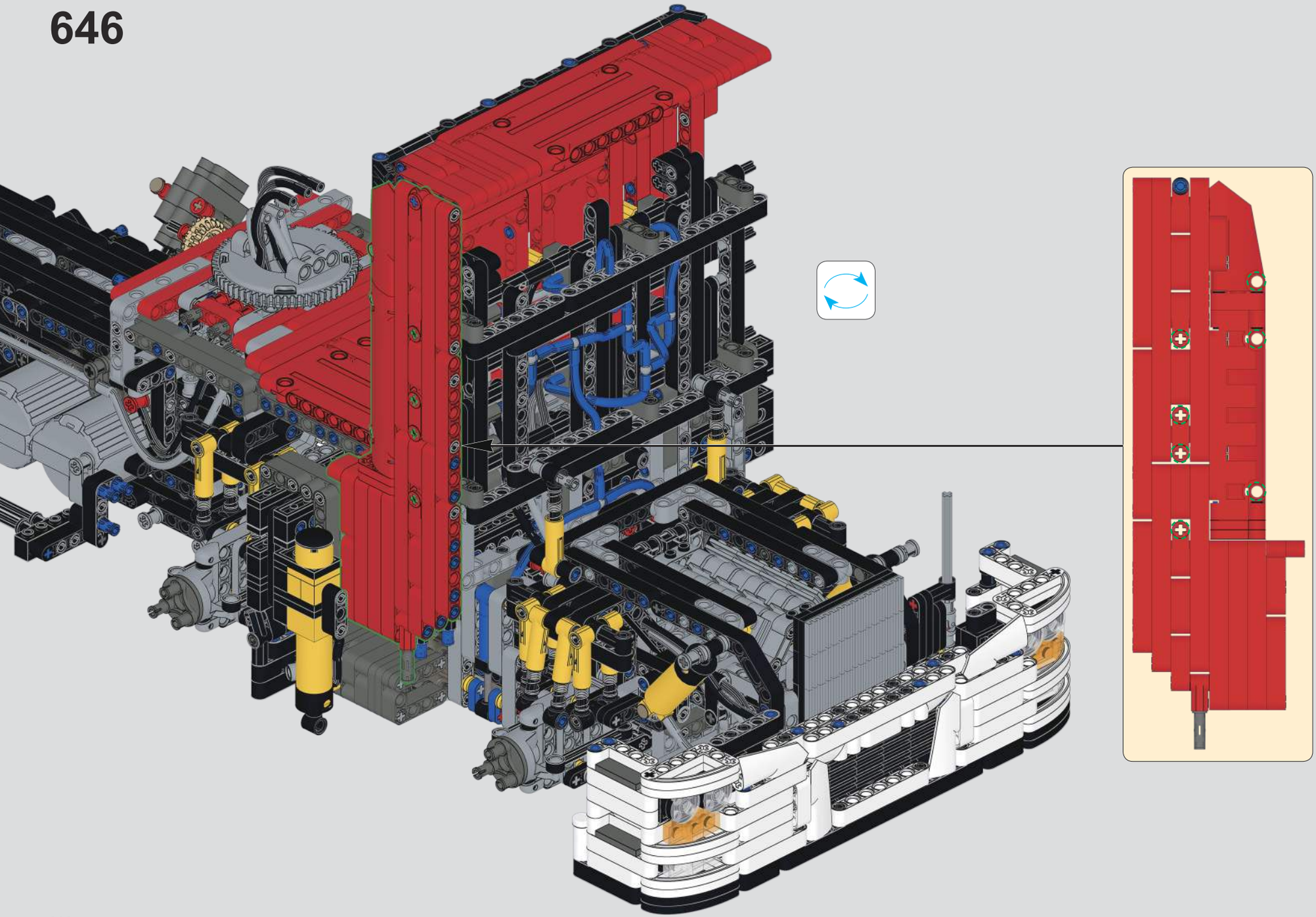

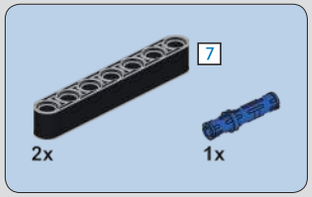

647

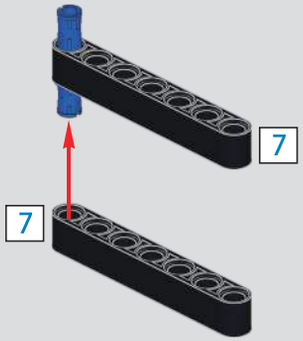

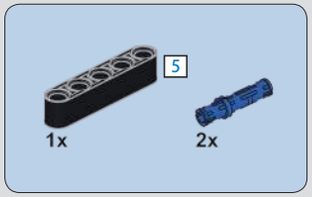

648

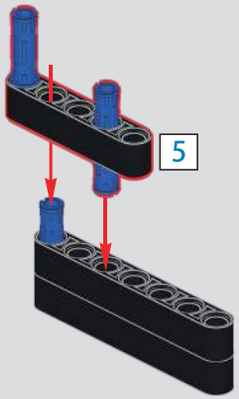

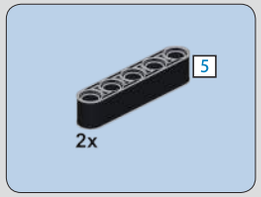

649

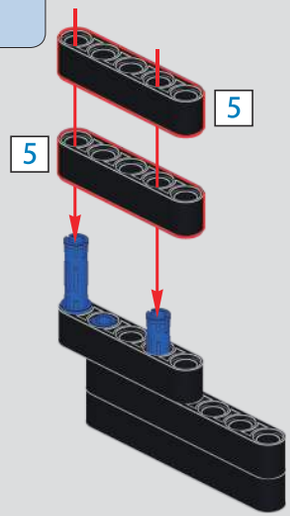

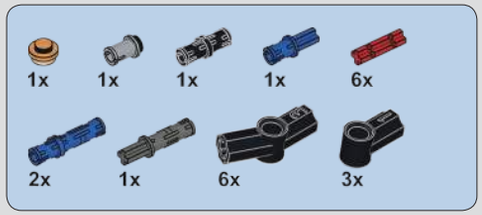

650

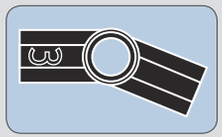

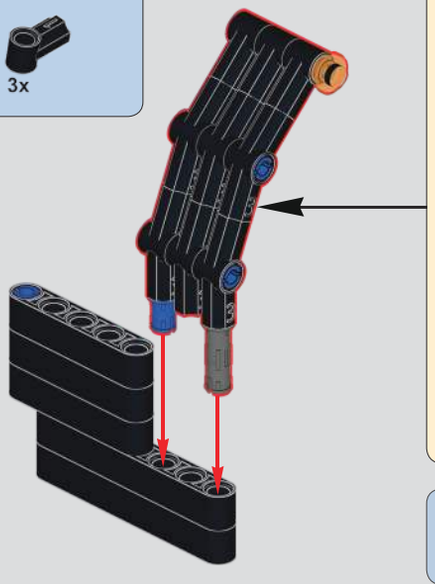

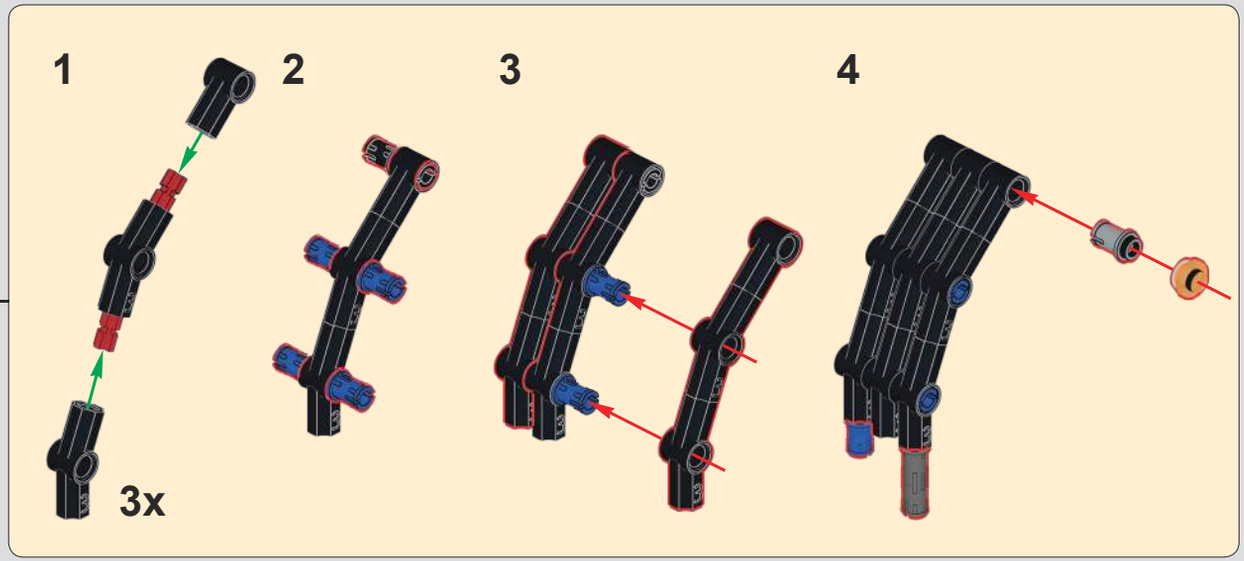

651

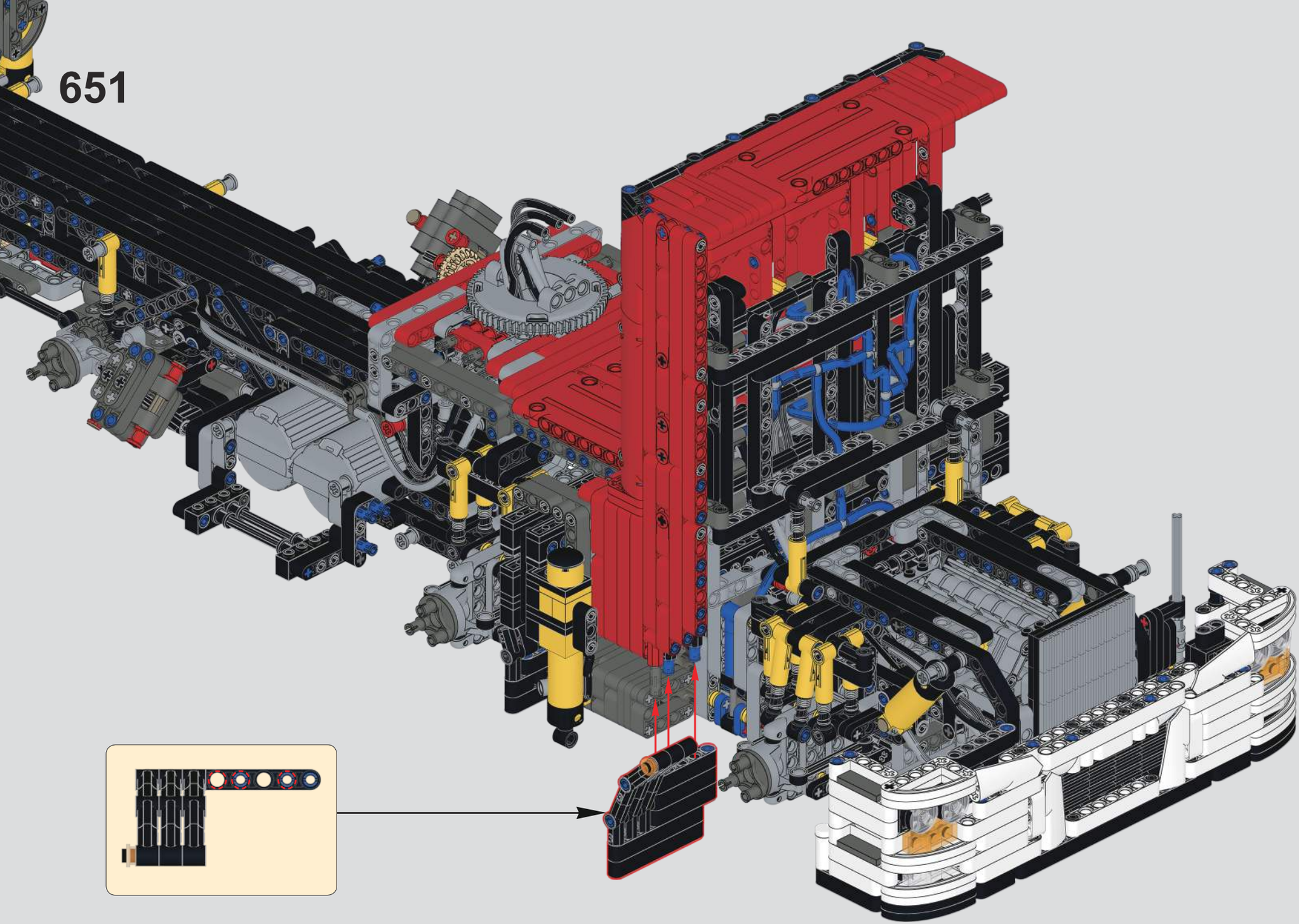

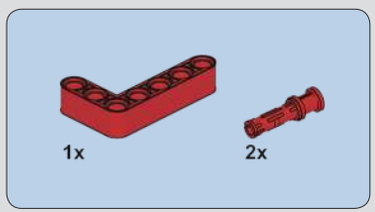

652

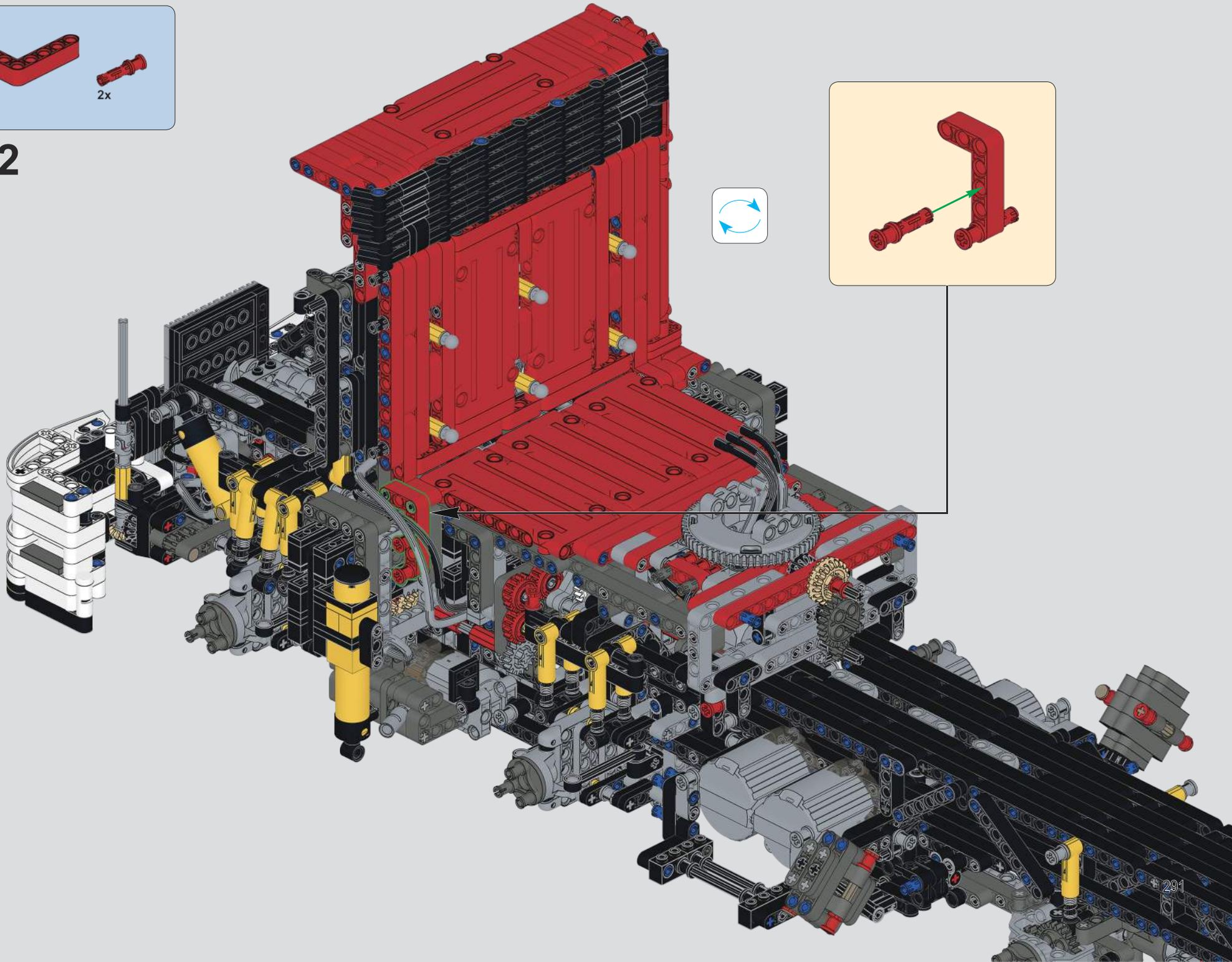

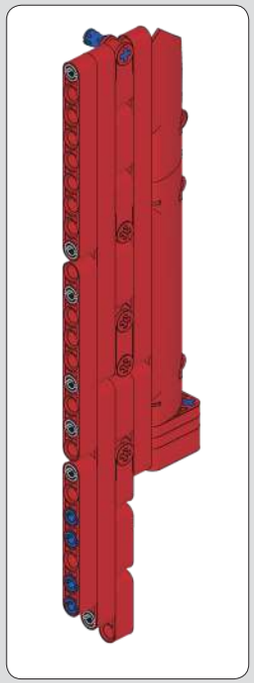

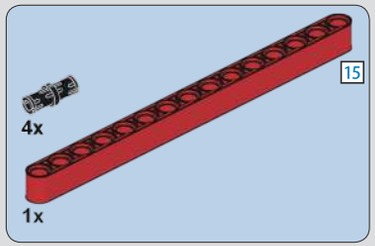

653

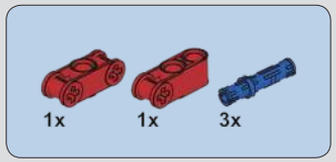

654

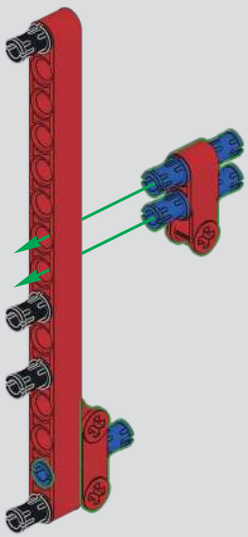

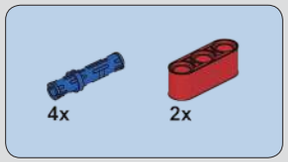

655

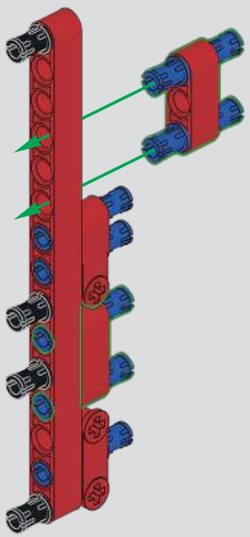

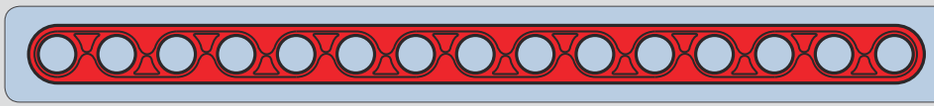

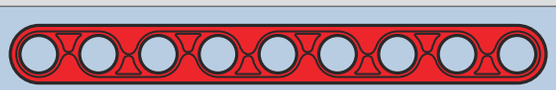

1:1

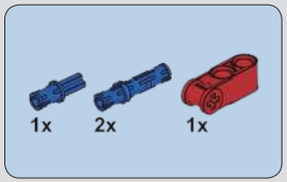

656

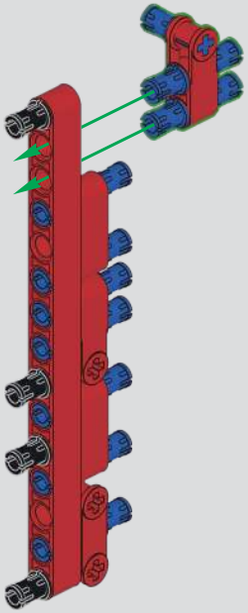

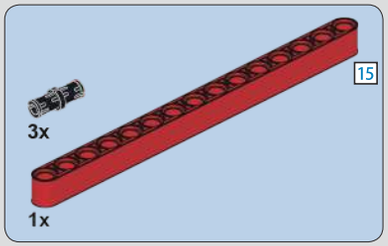

657

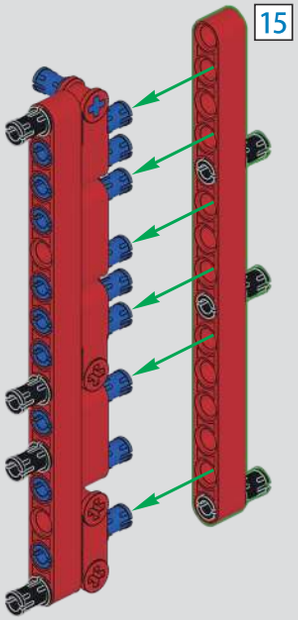

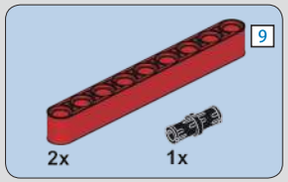

658

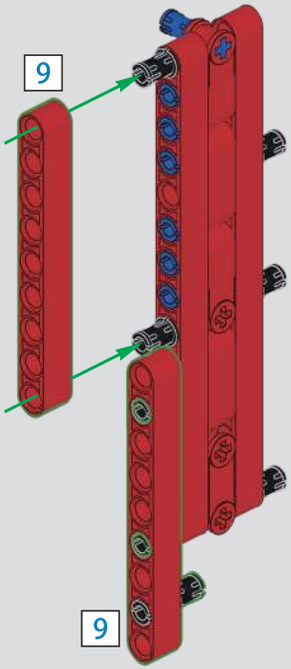

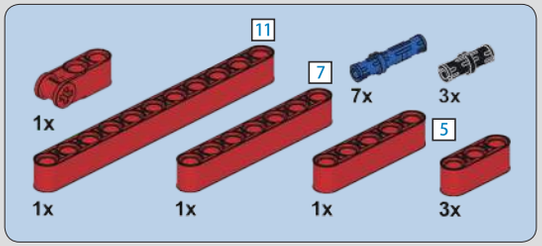

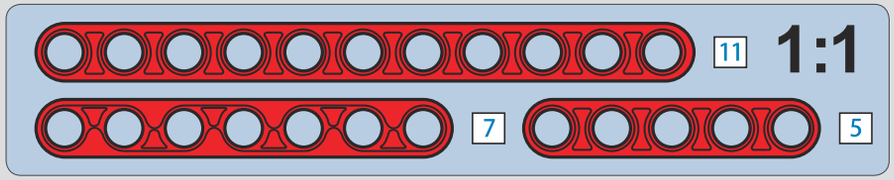

659

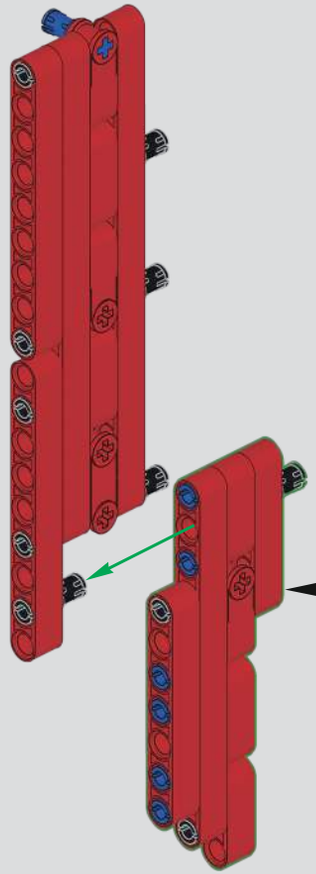

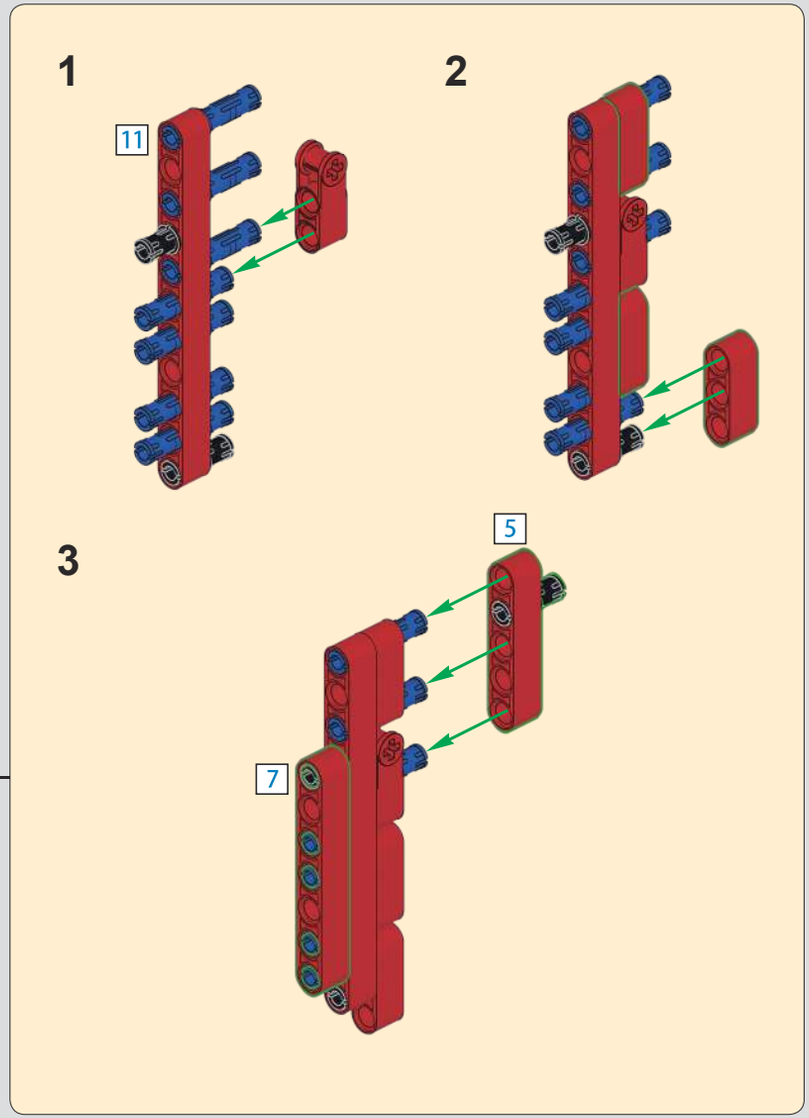

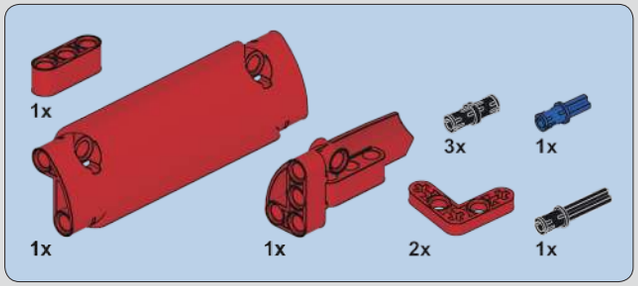

660

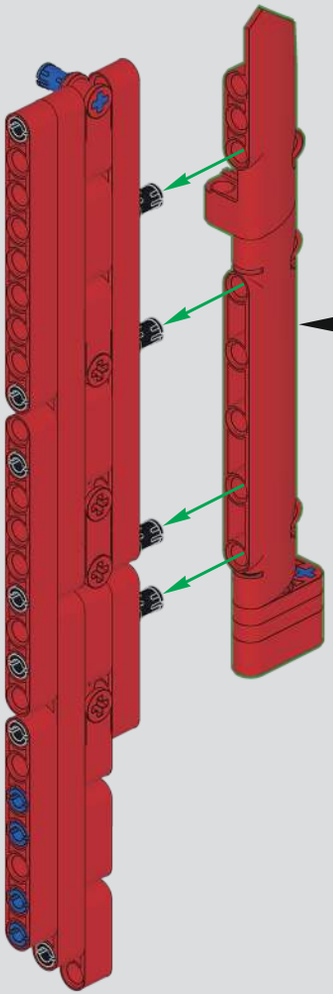

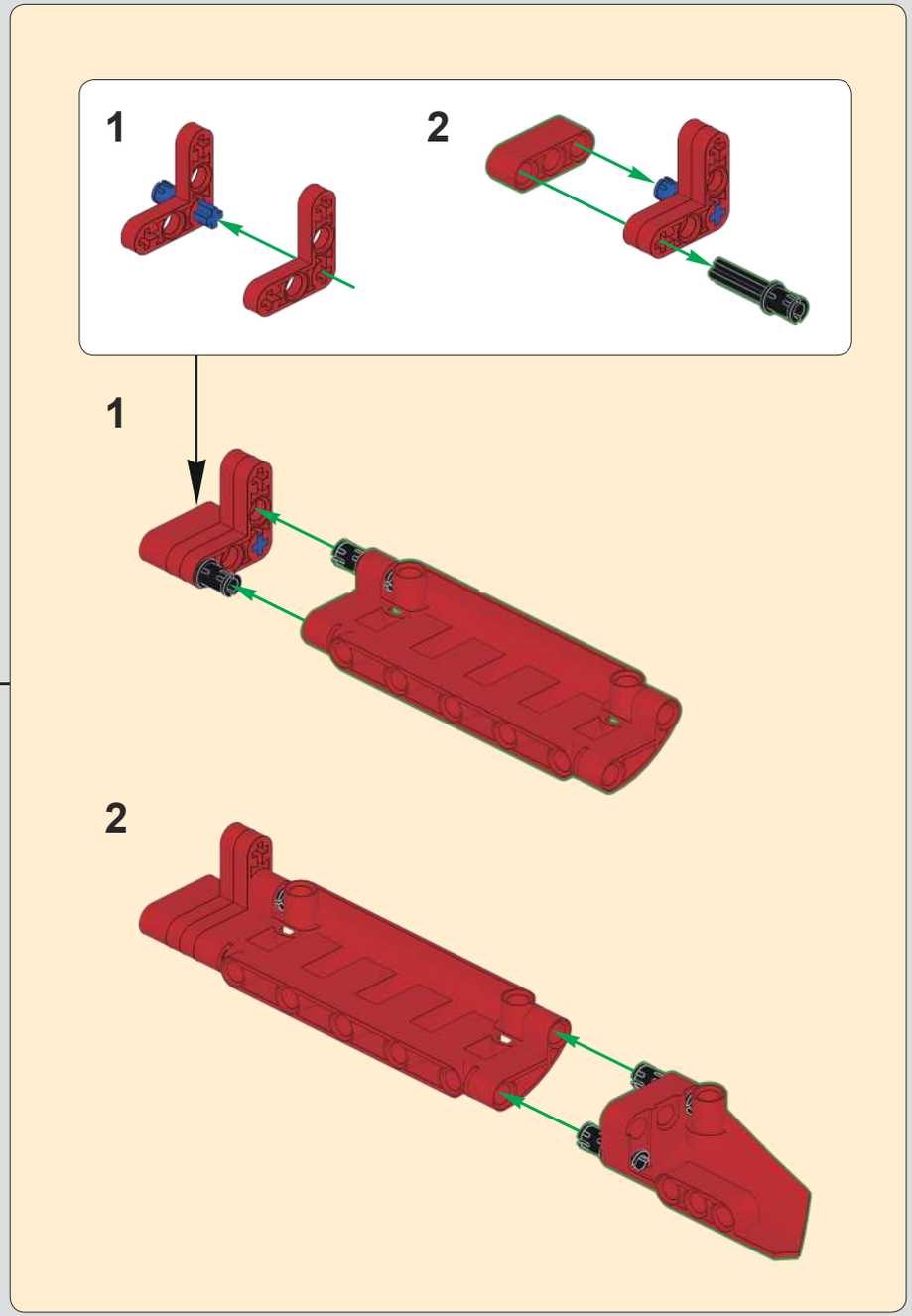

661

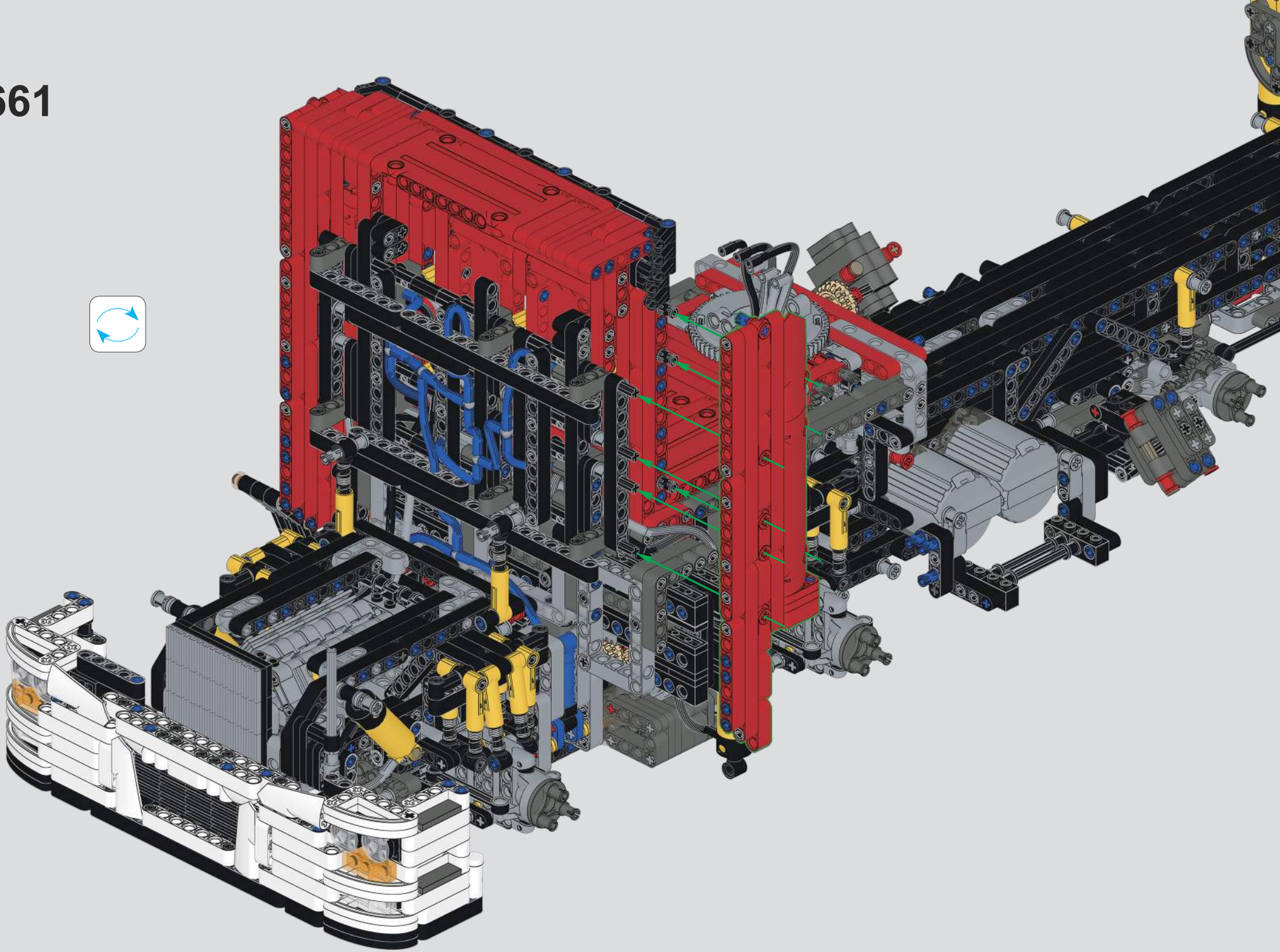

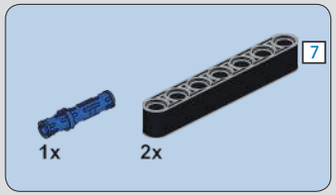

662

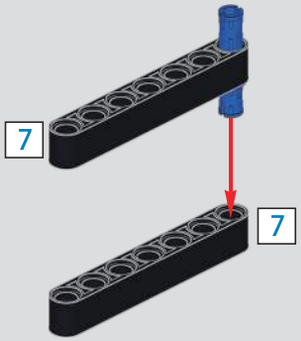

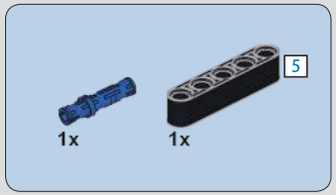

663

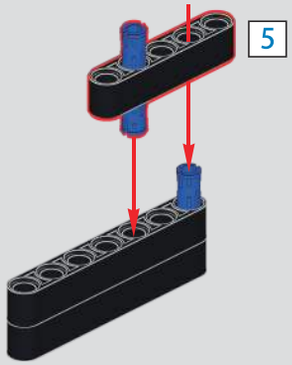

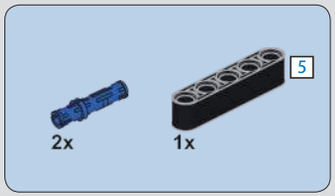

664

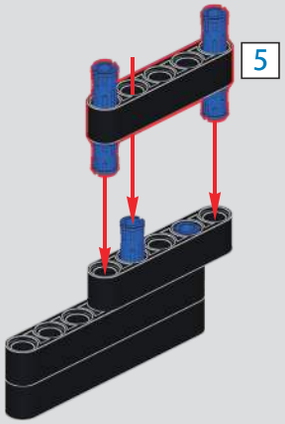

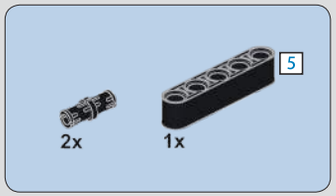

665

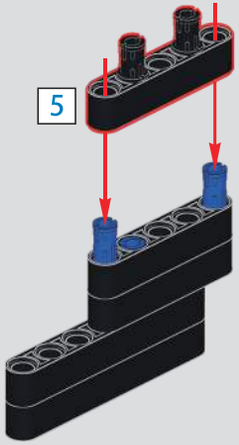

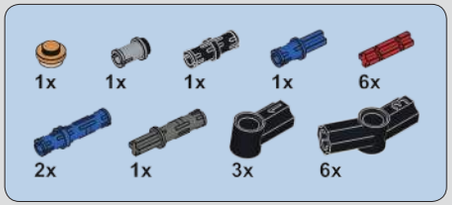

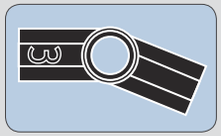

666

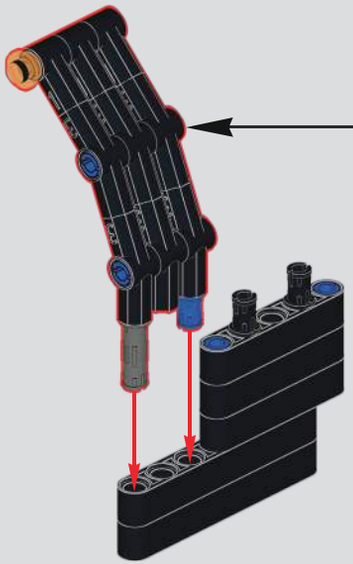

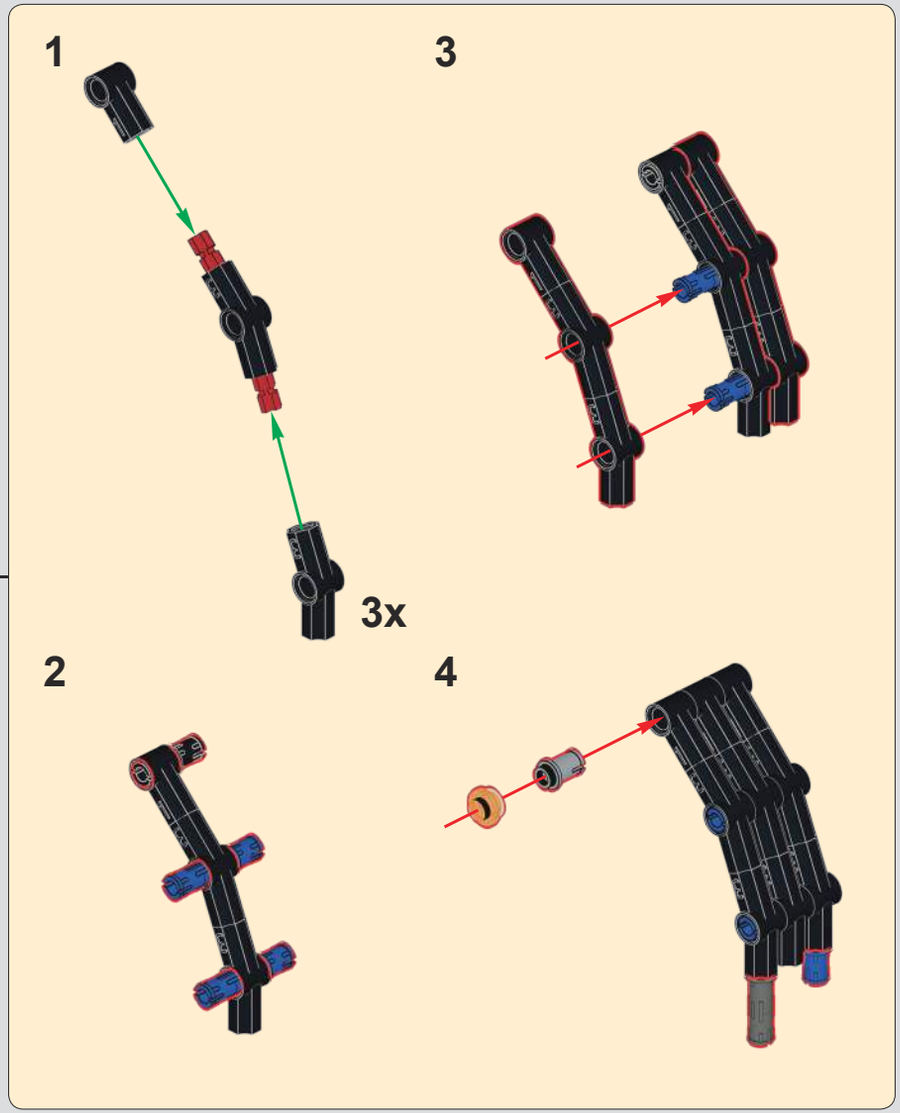

667

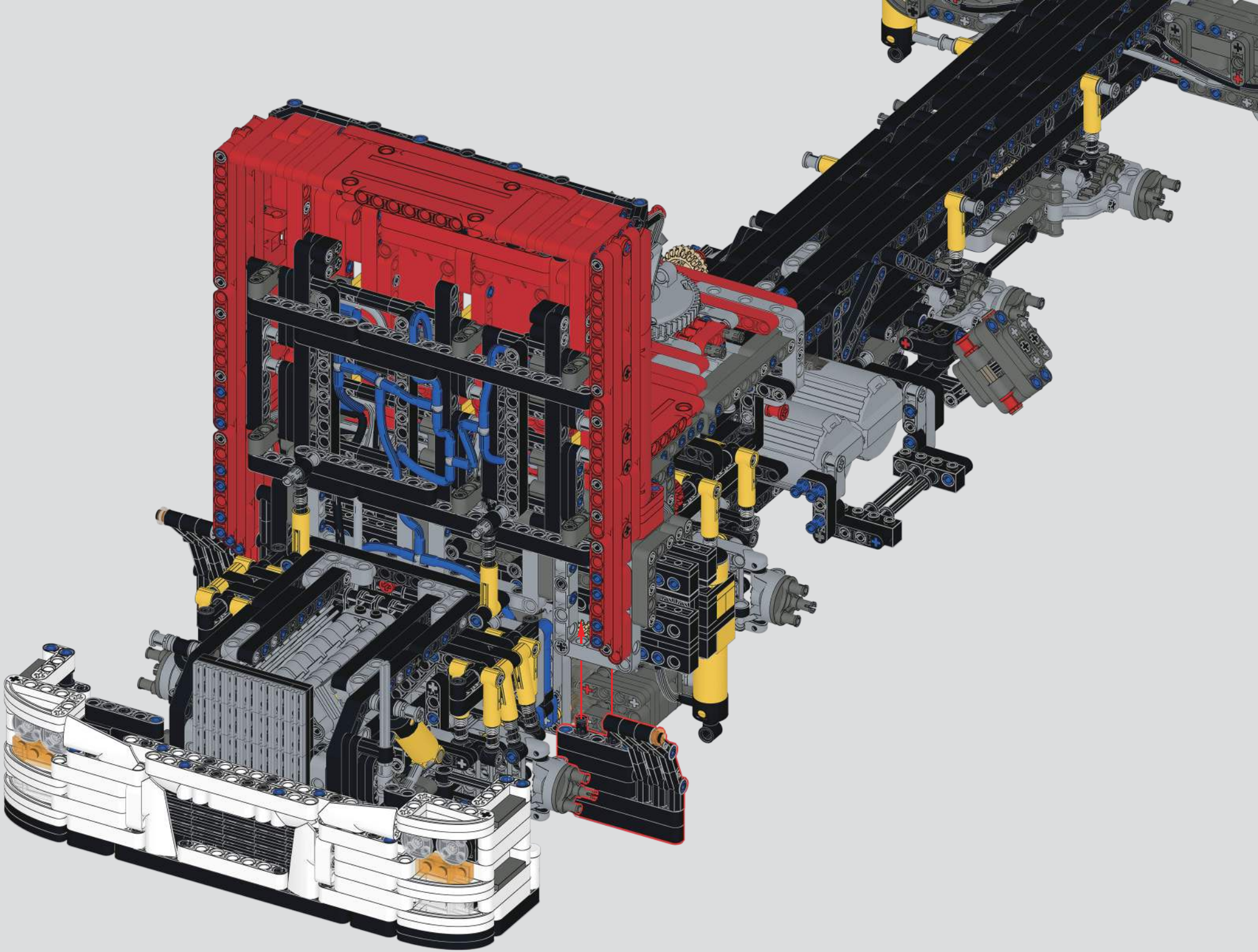

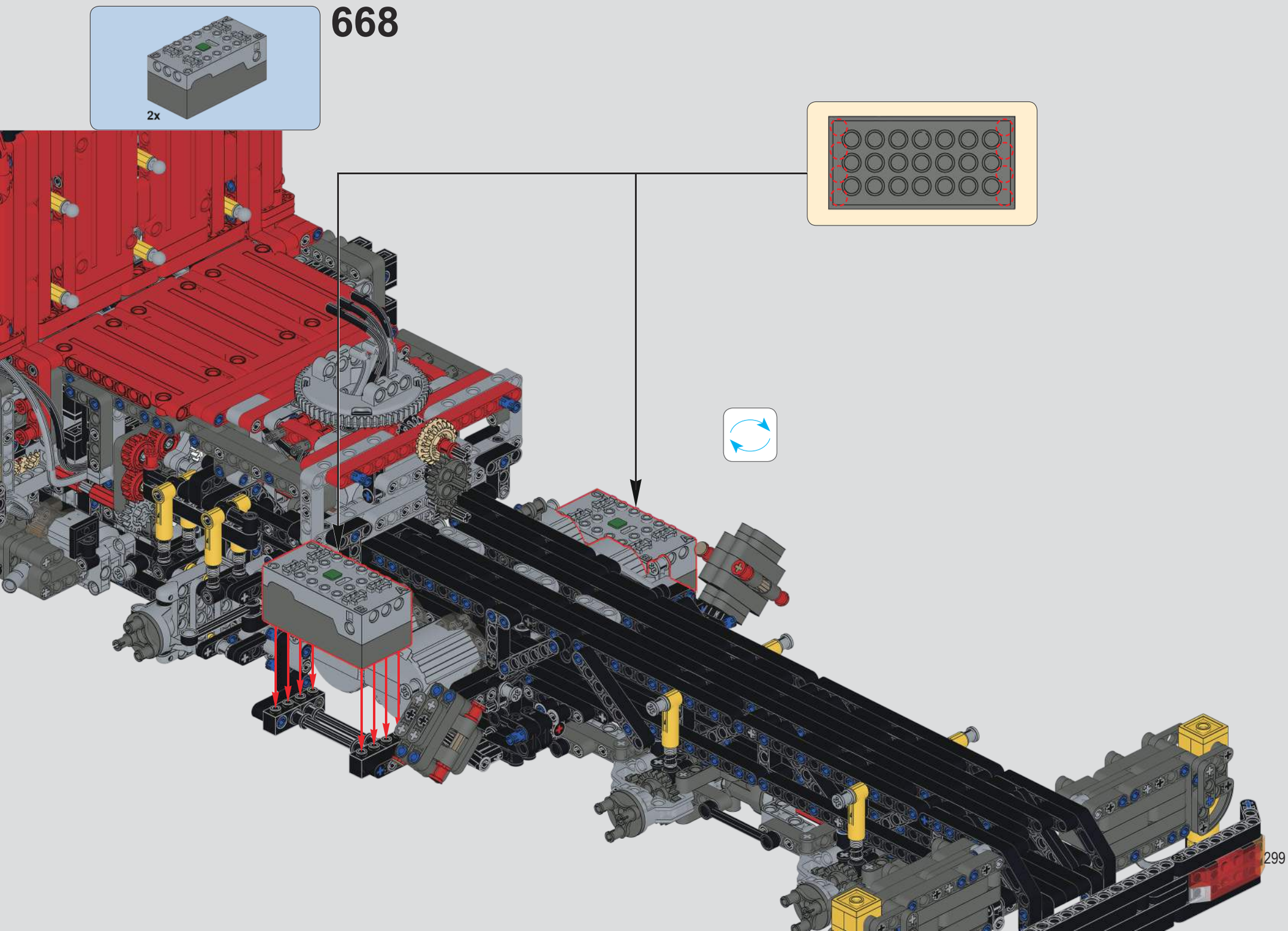
668
2x

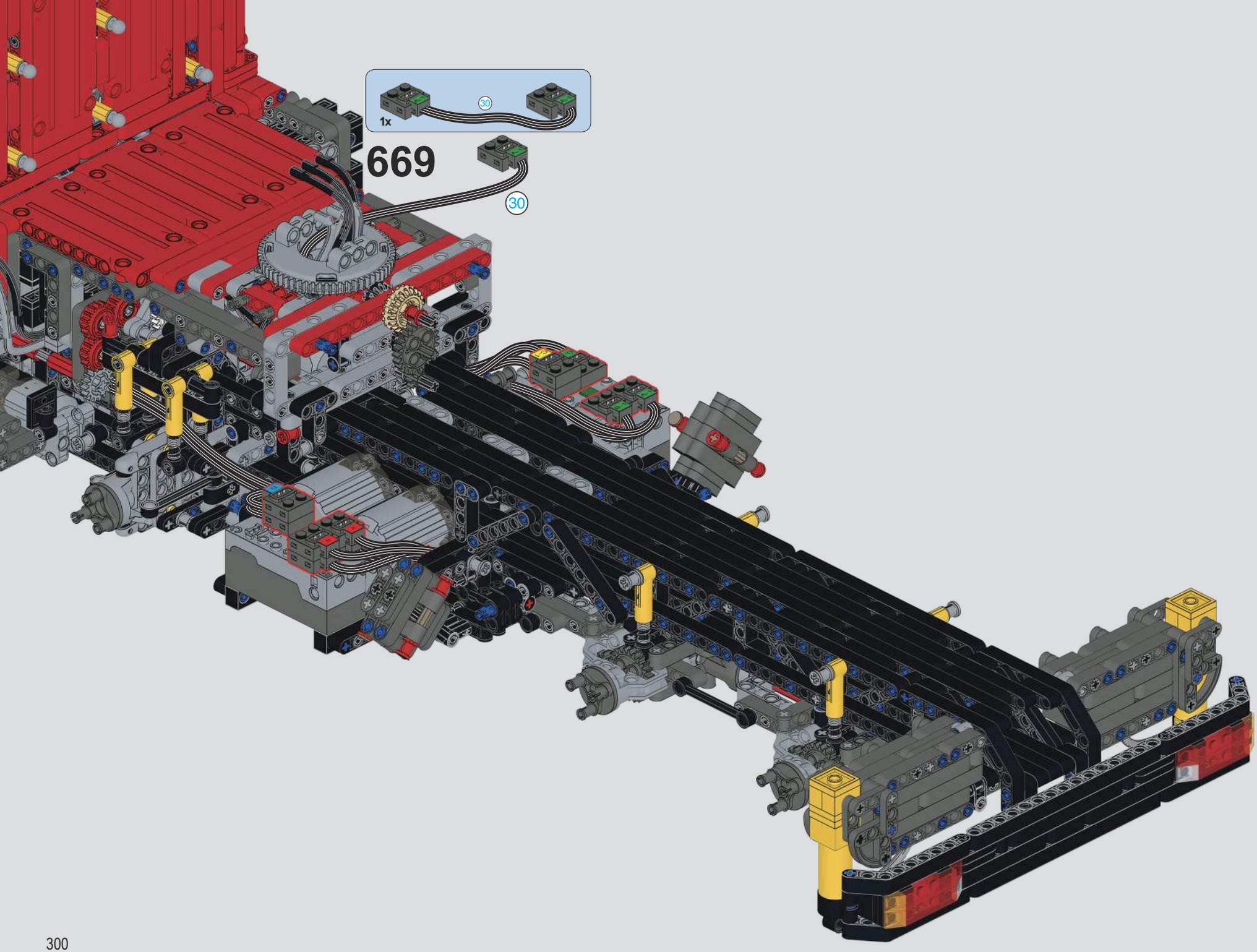
1x
30
669
30

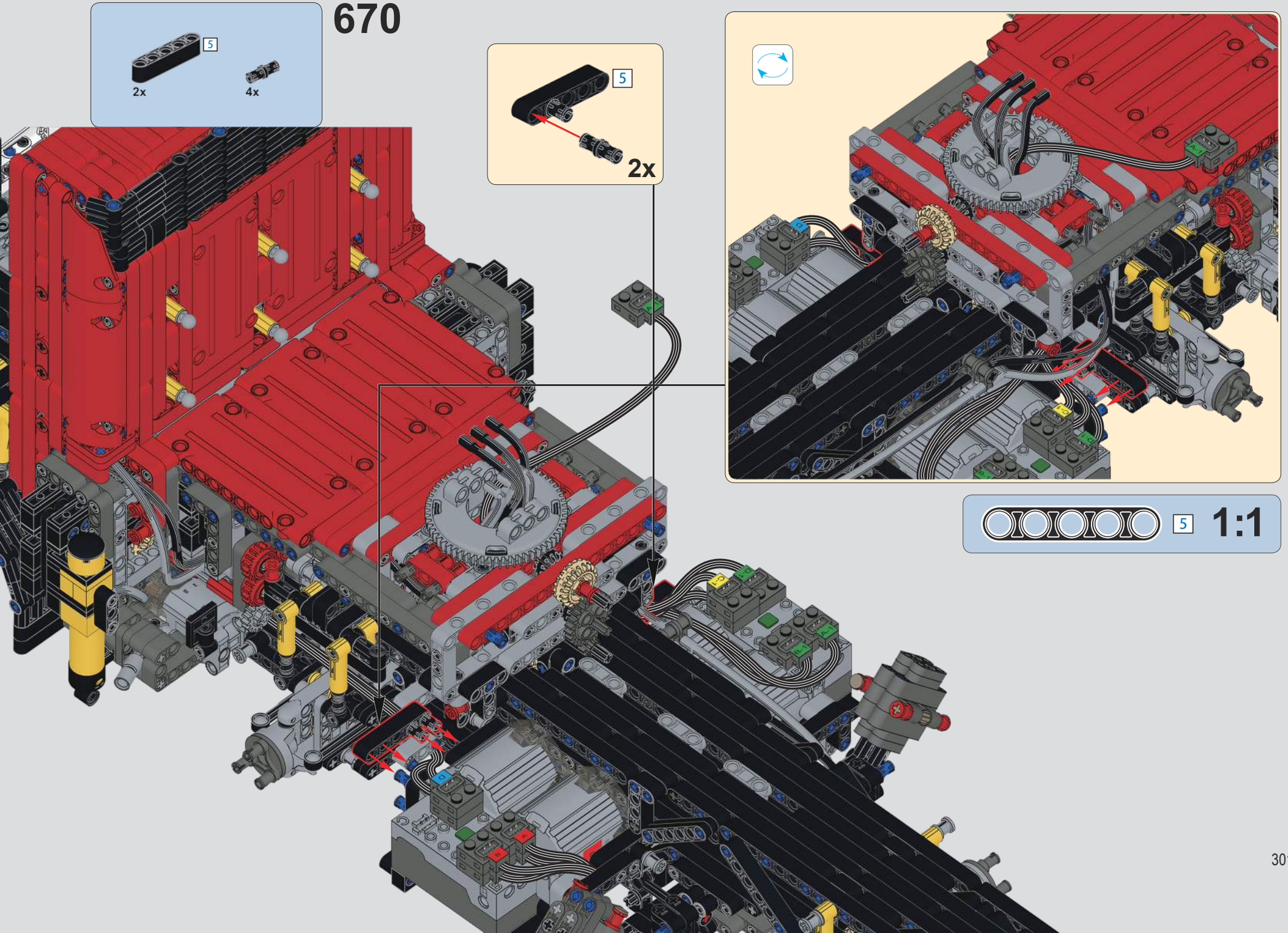
670
5
2x
4x
5
2x
5
1:1

671

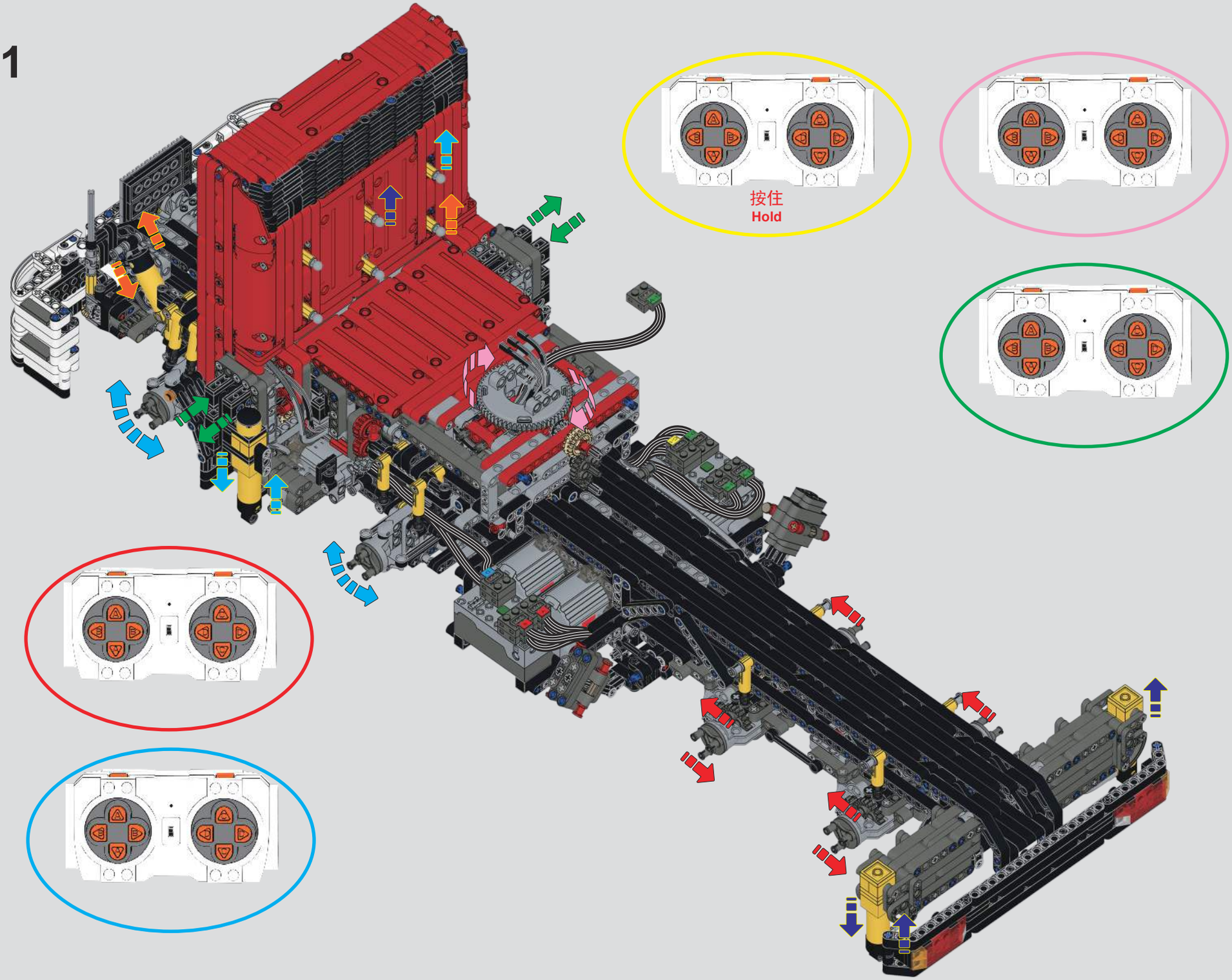

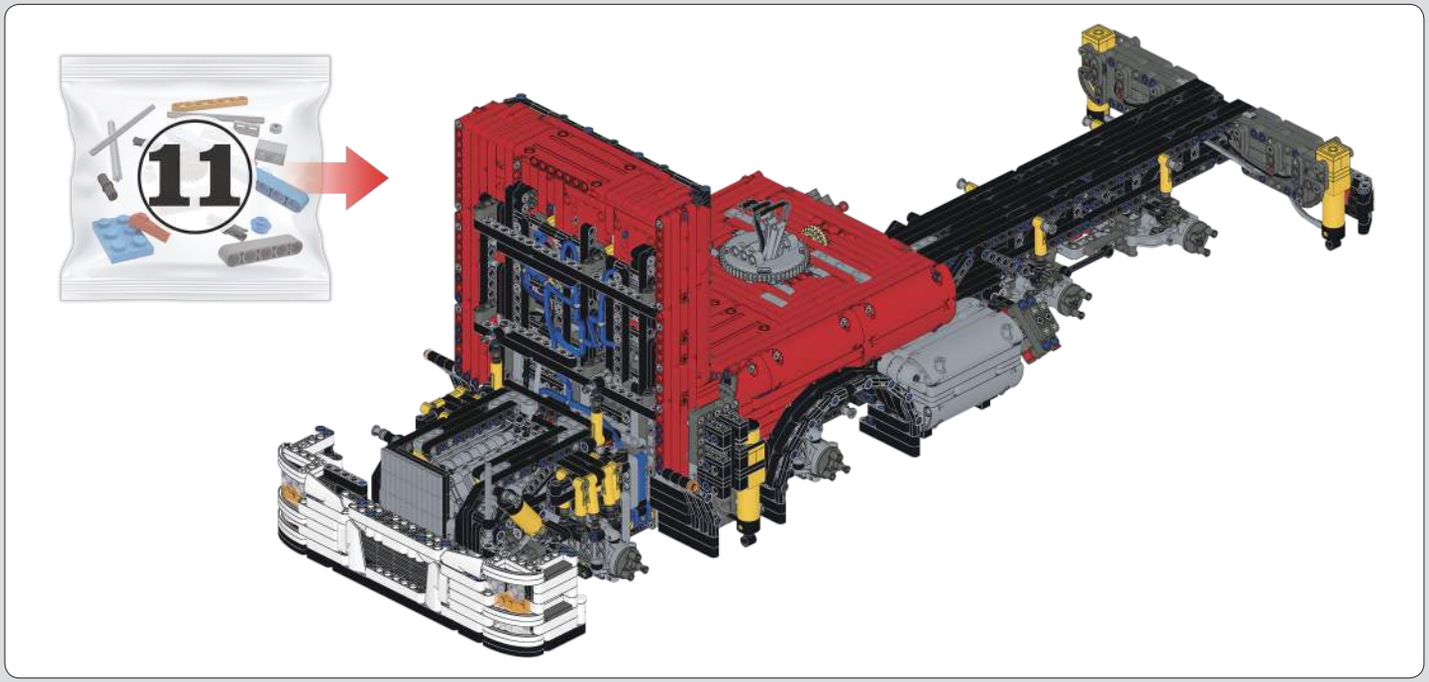

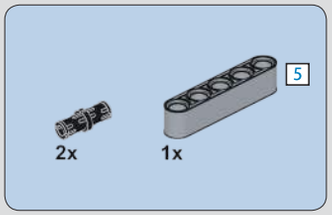

672

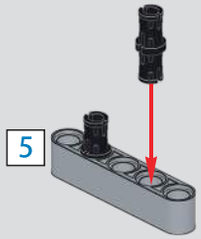

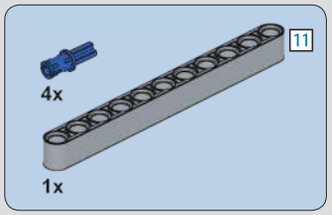

673

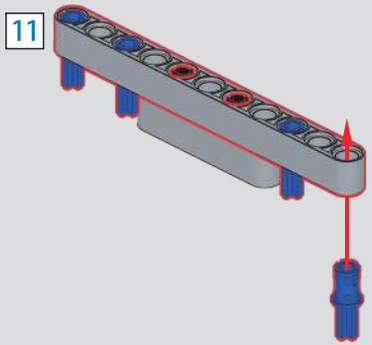

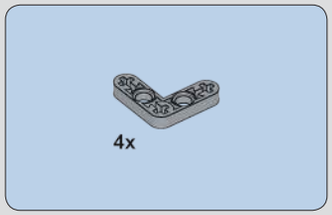

674

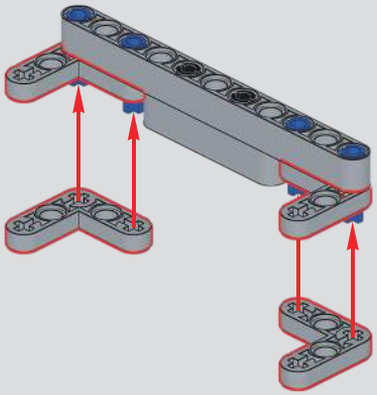

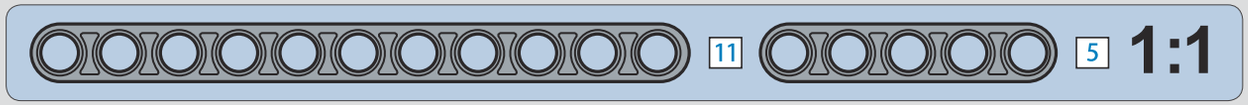

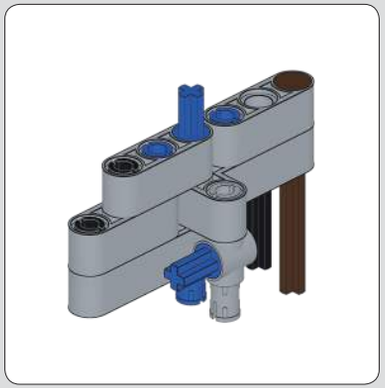

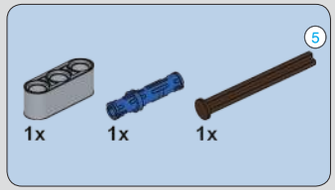

675

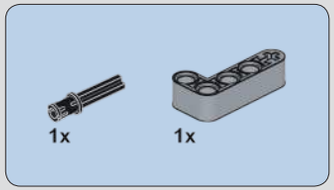

676

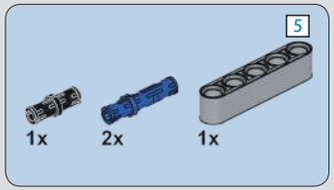

677

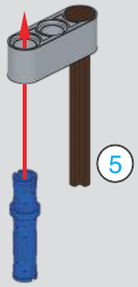

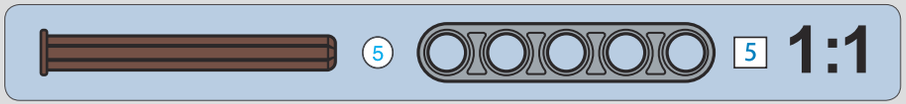

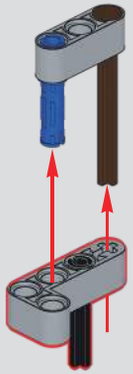

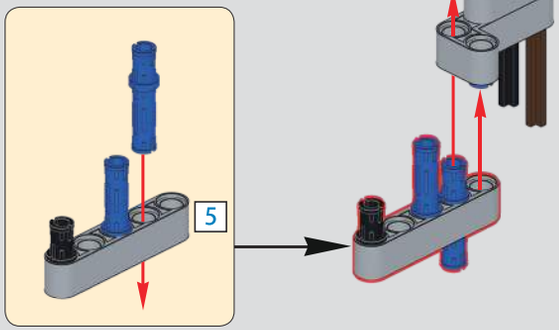

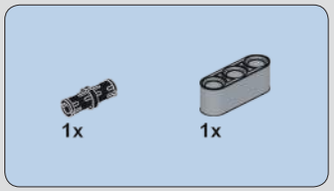

678

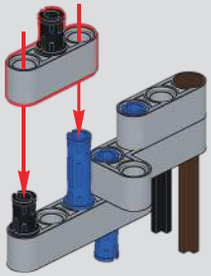

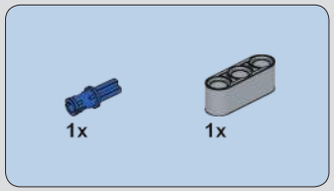

679

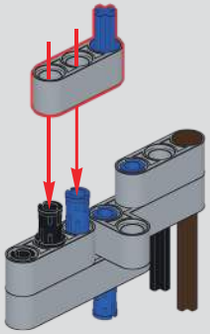

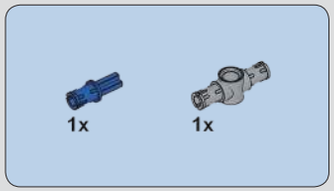

680

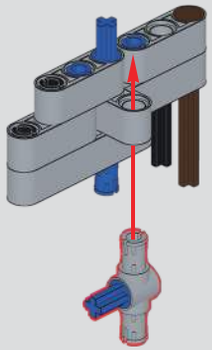

681

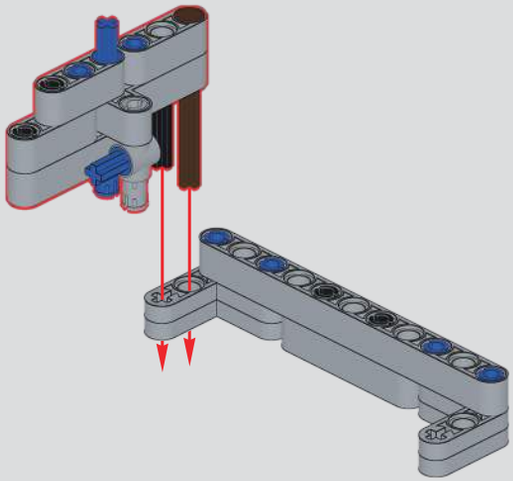

682

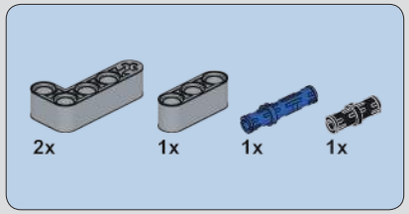

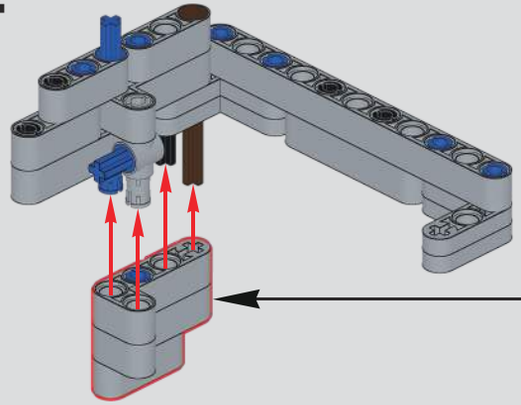

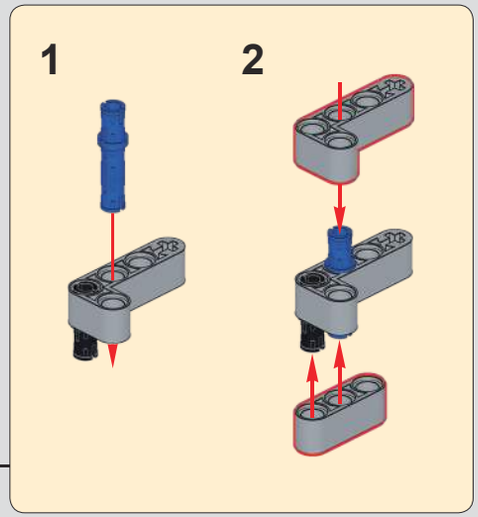

683

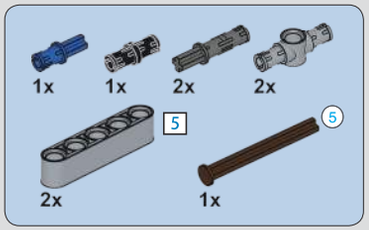

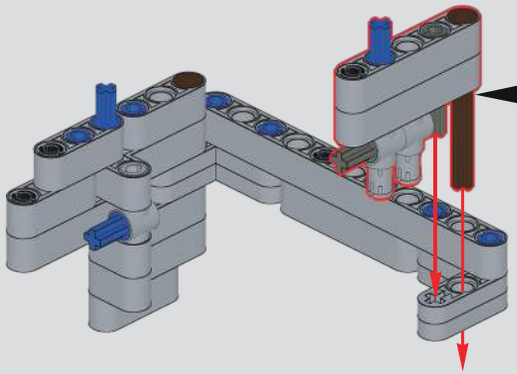

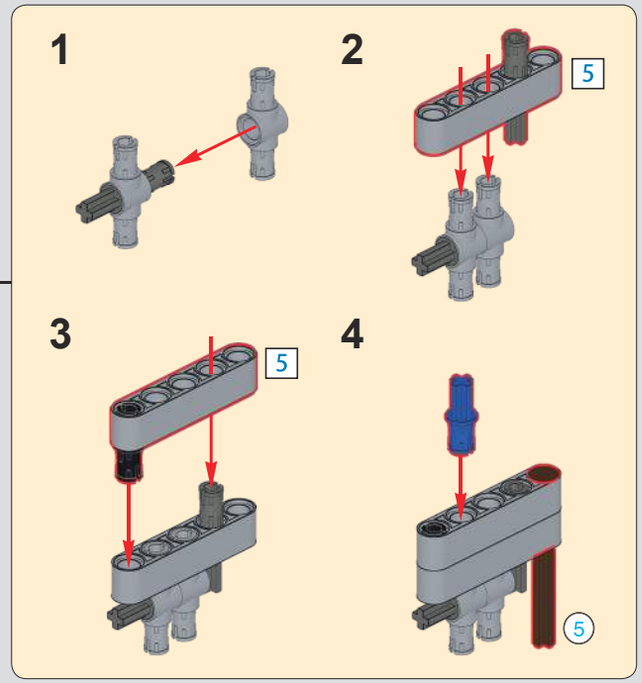

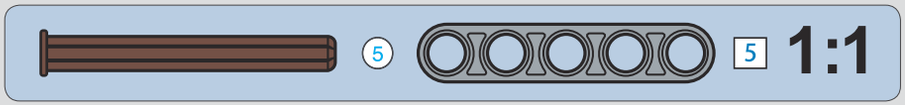

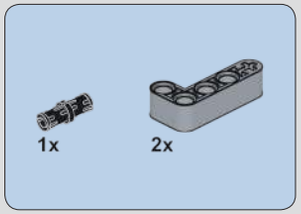

684

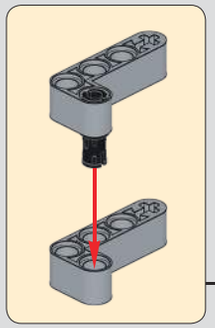

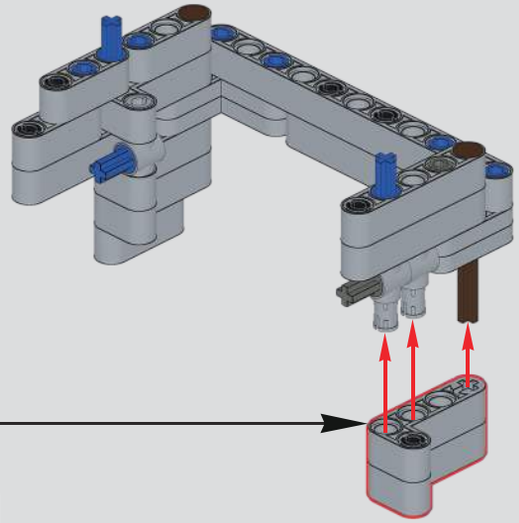

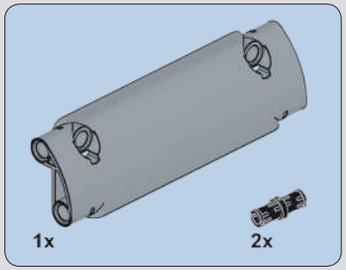

685

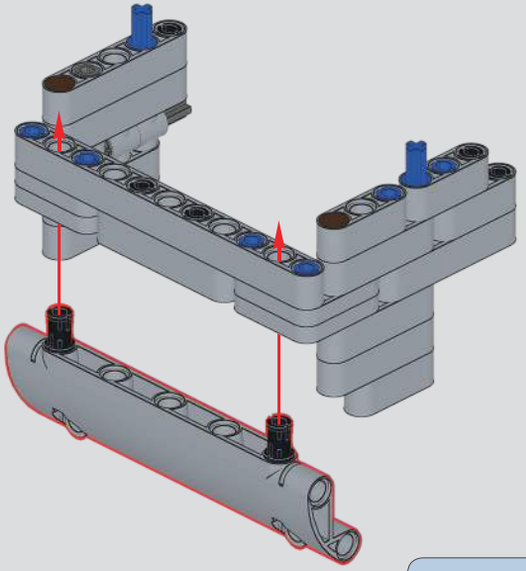

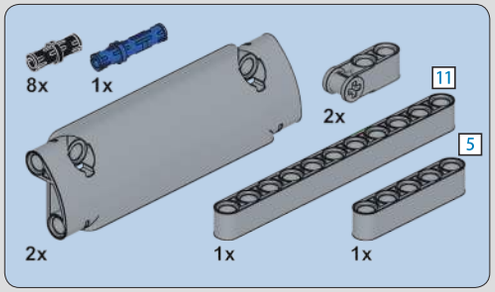

686

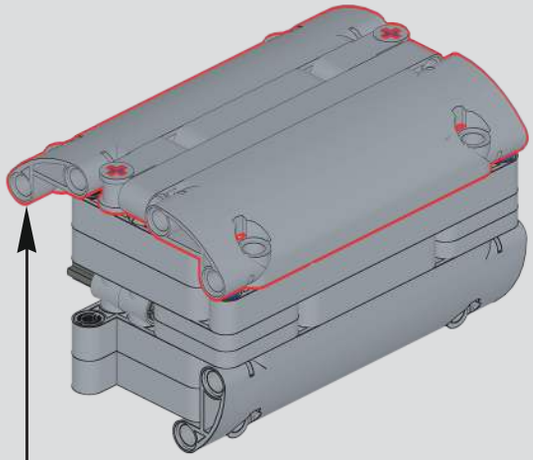

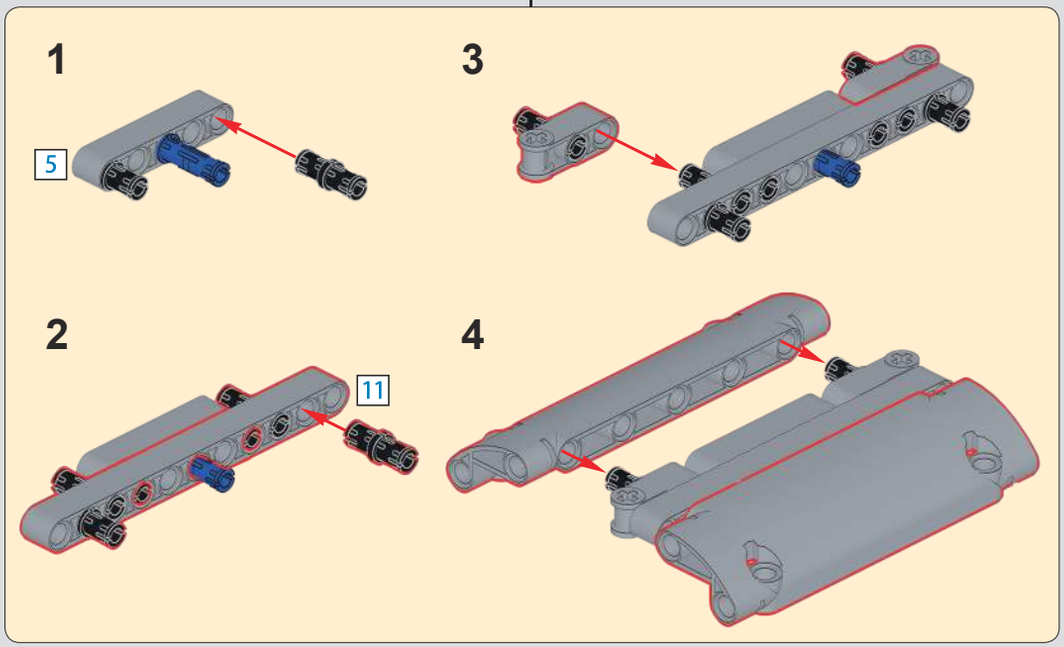

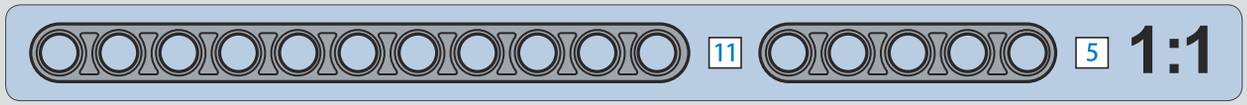

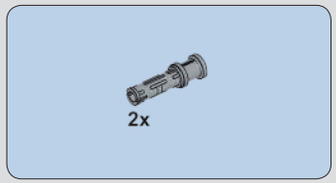

687

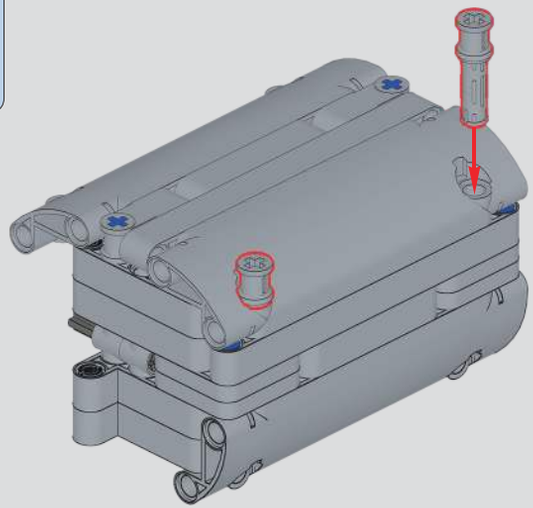

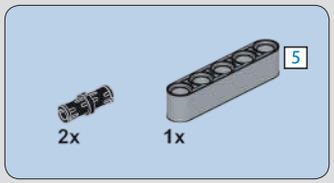

688

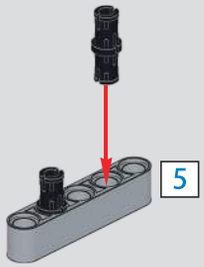

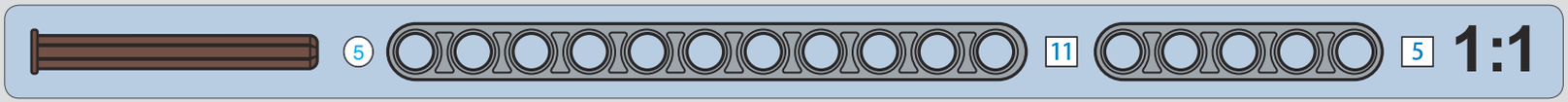

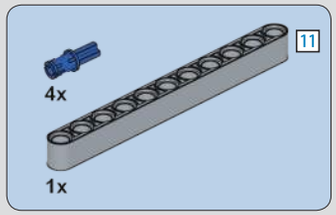

689

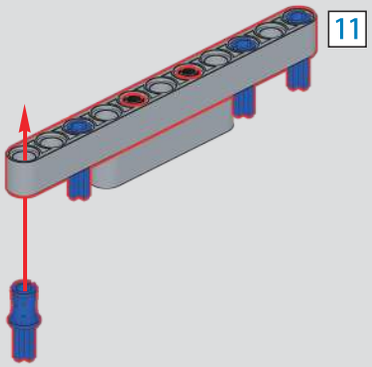

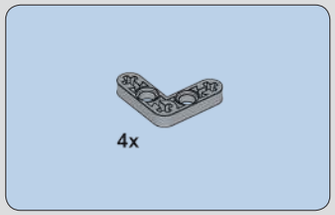

690

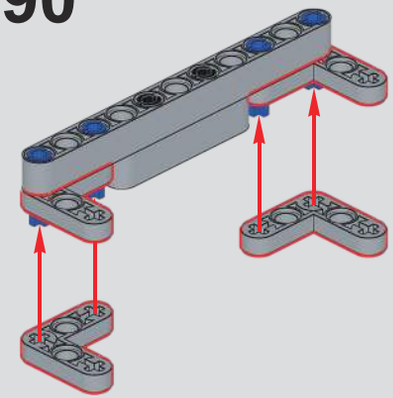

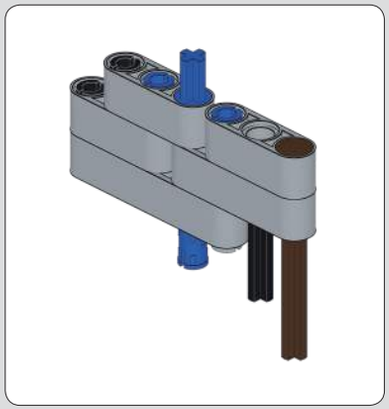

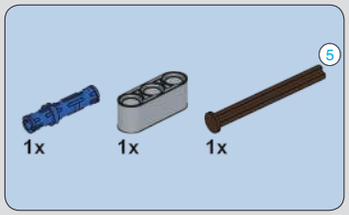

691

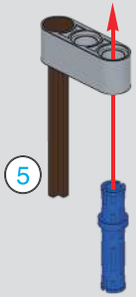

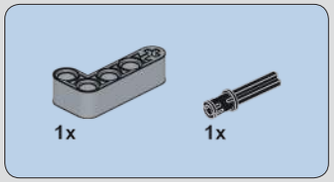

692

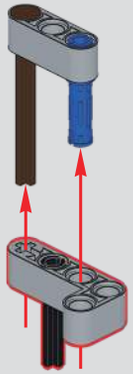

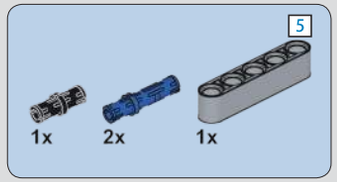

693

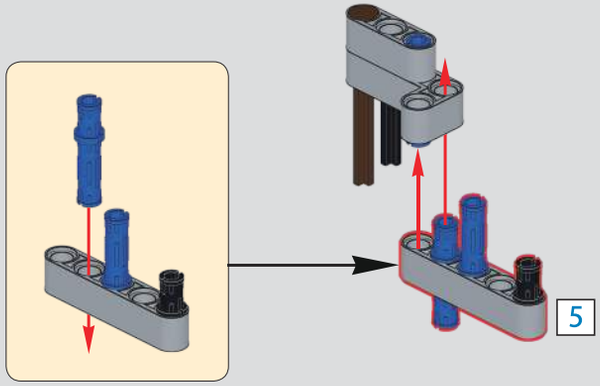

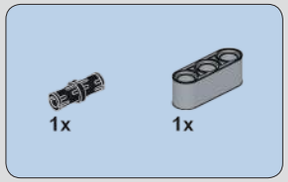

694

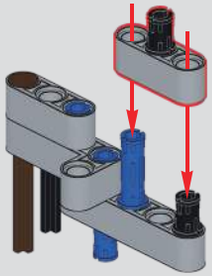

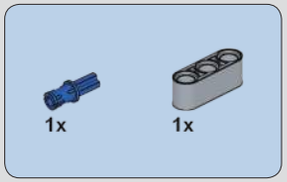

695

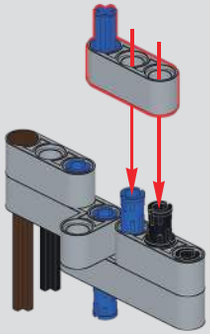

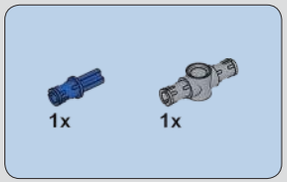

696

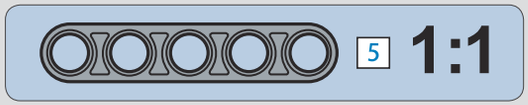

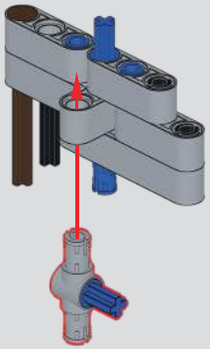

697

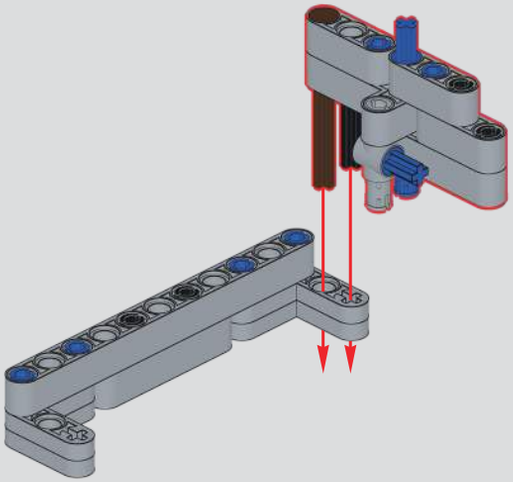

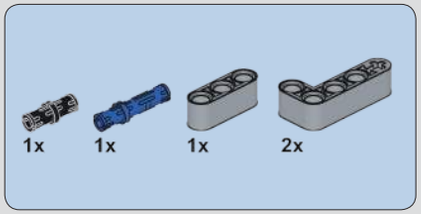

698

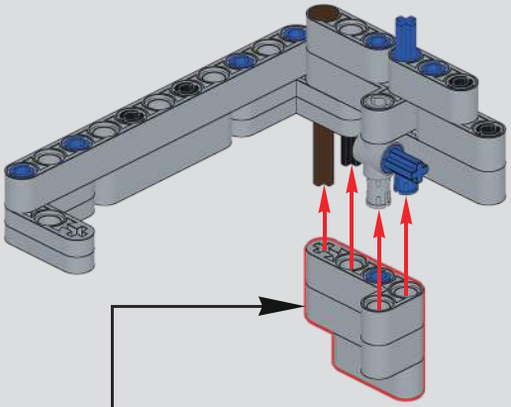

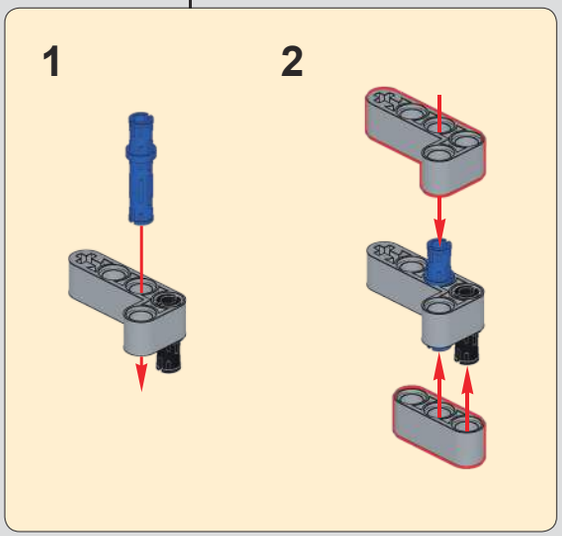

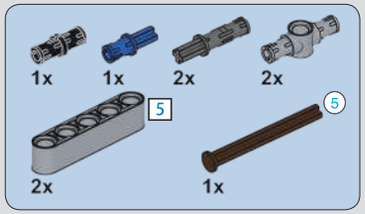

699

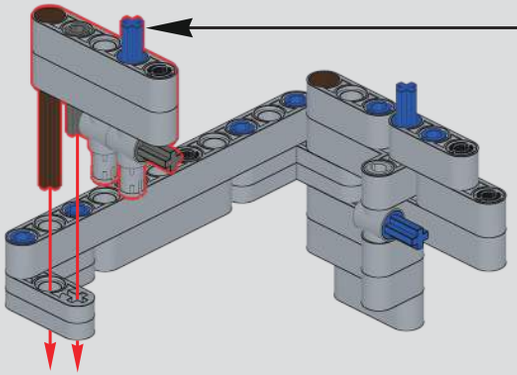

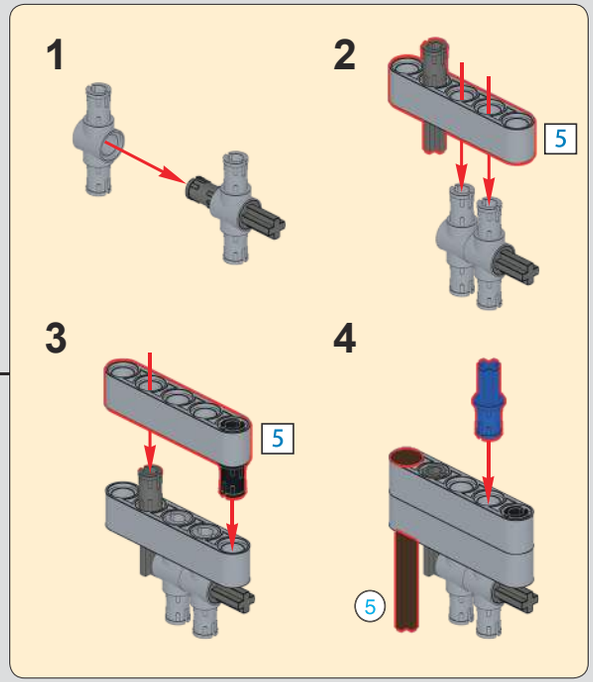

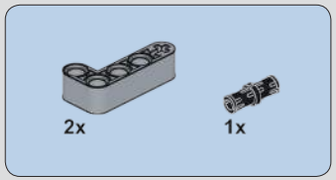

700

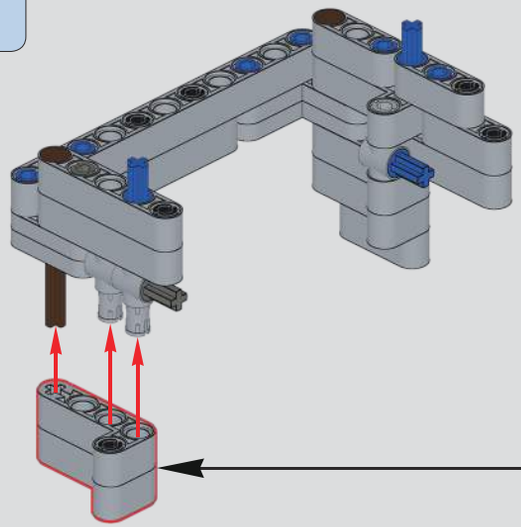

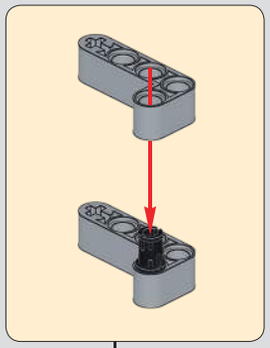

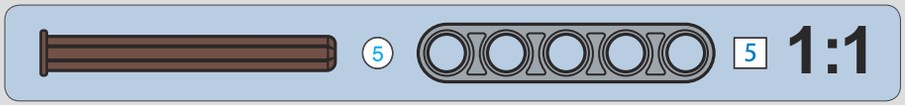

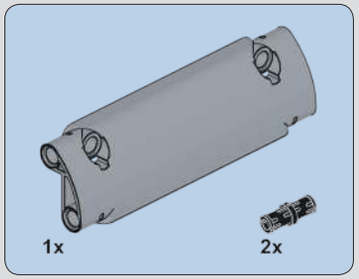

701

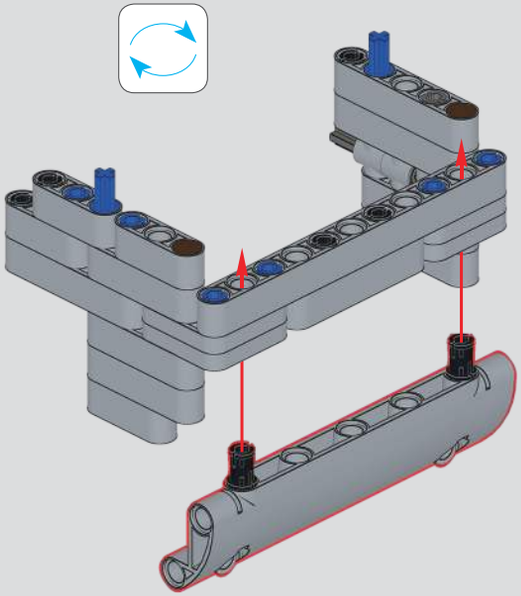

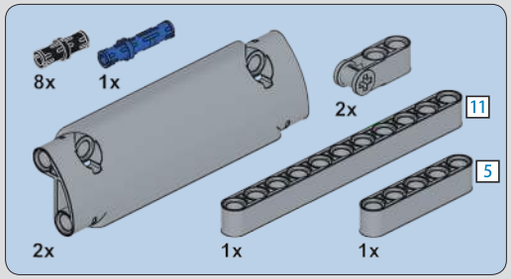

702

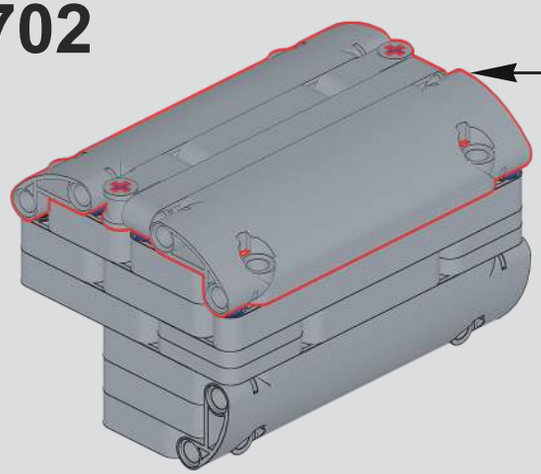

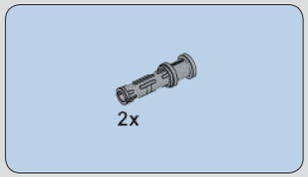

703

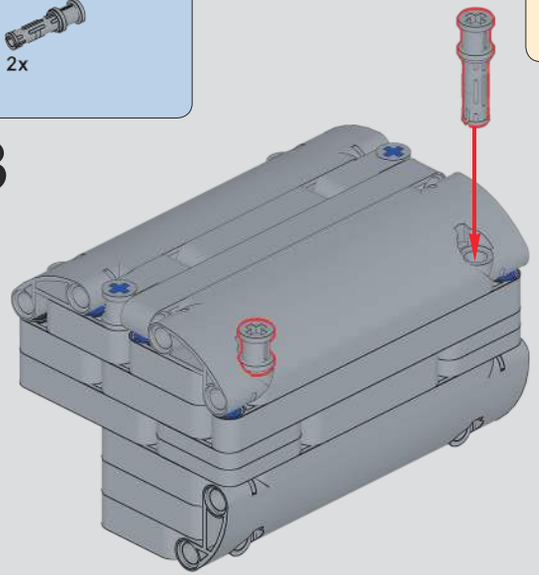

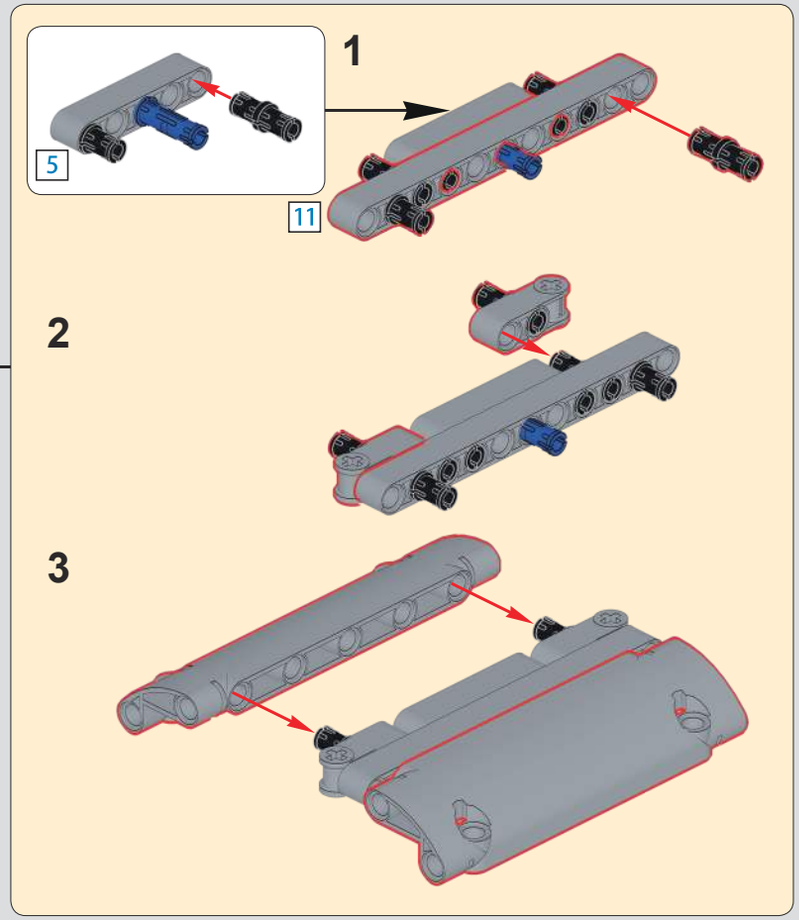

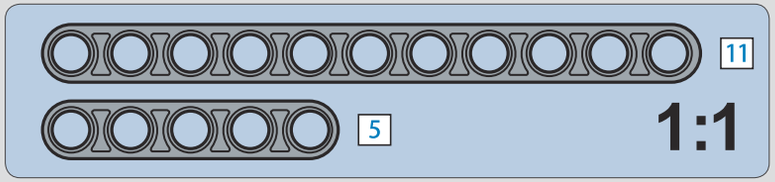

704

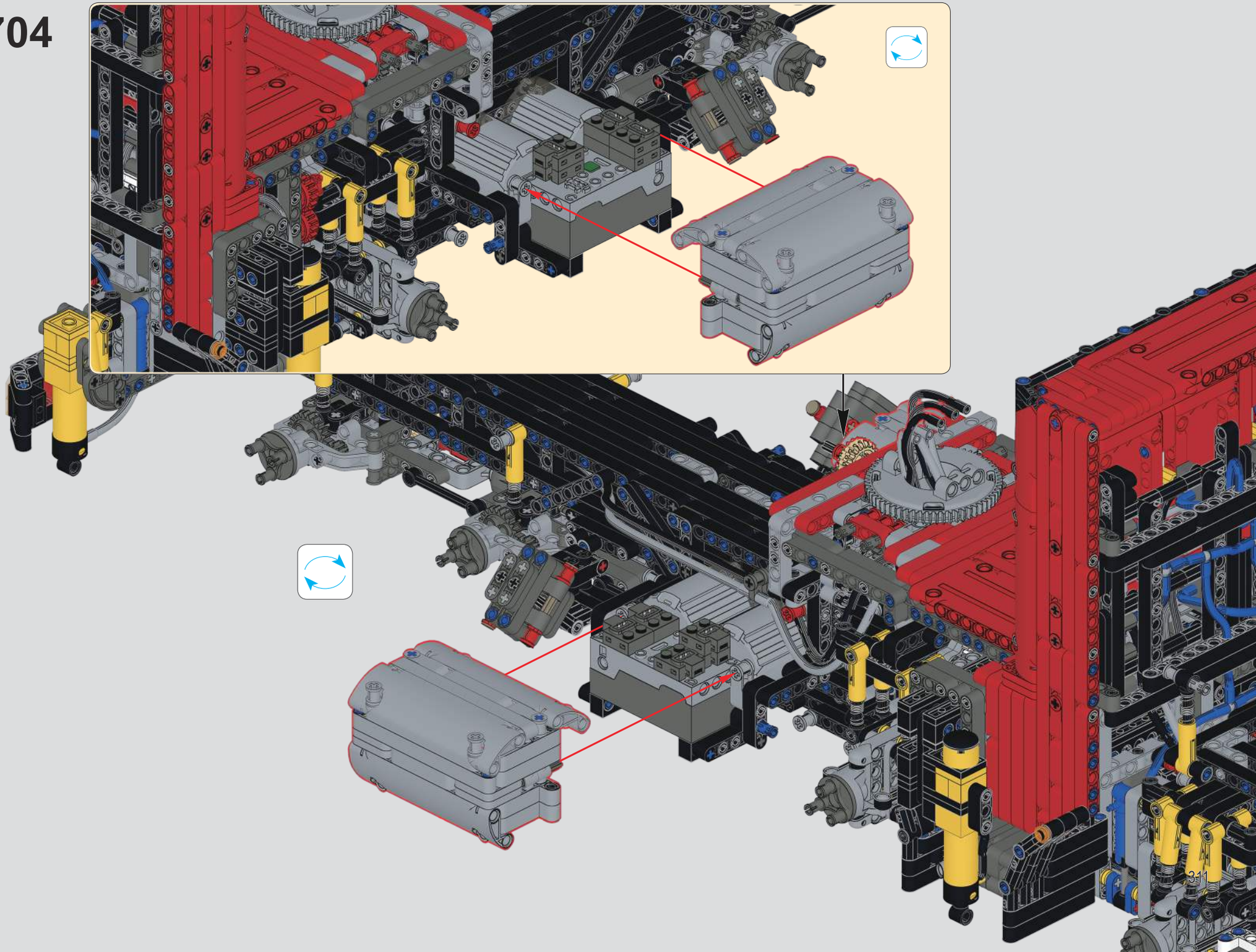

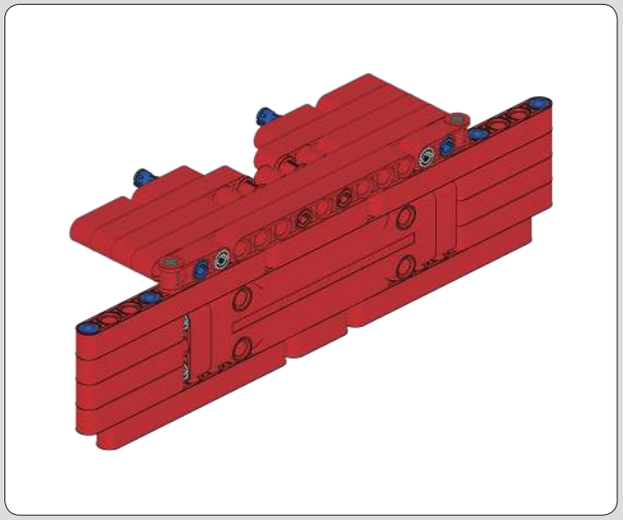

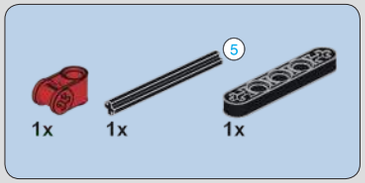

705

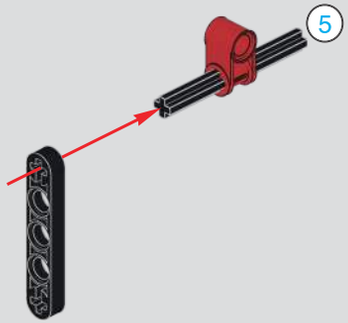

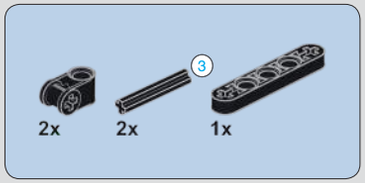

706

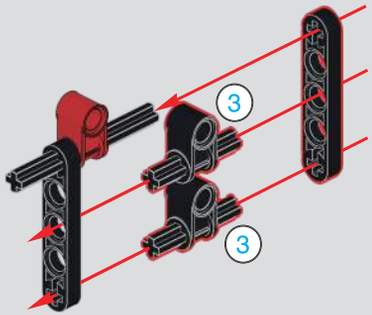

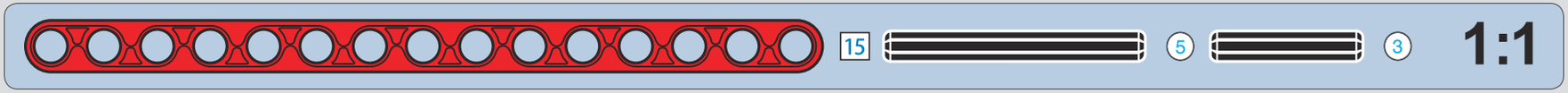

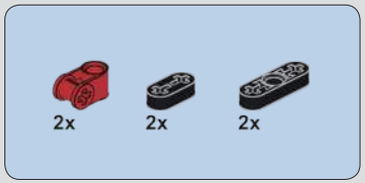

707

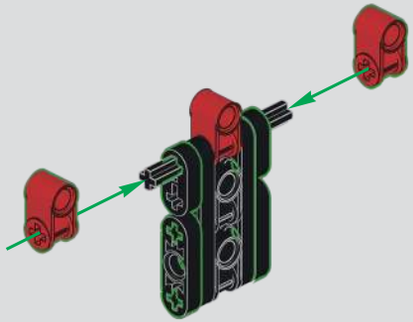

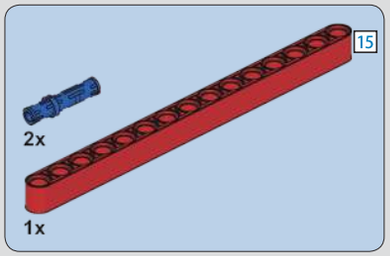

708

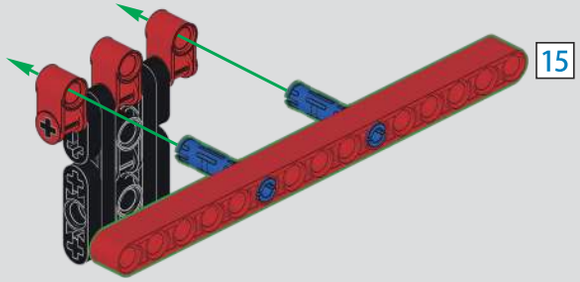

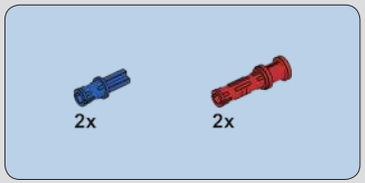

709

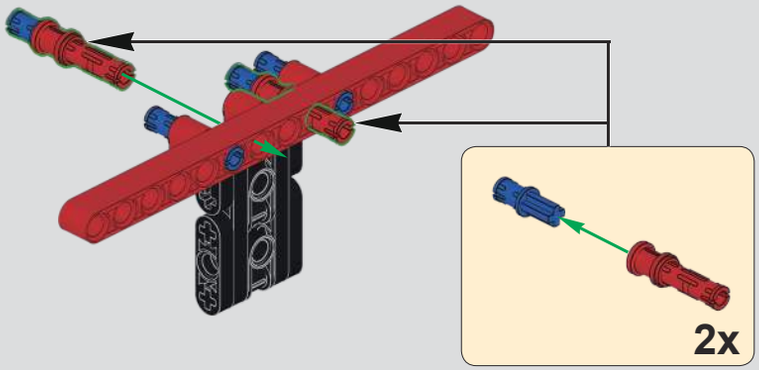

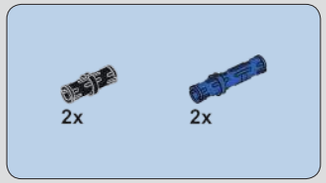

710

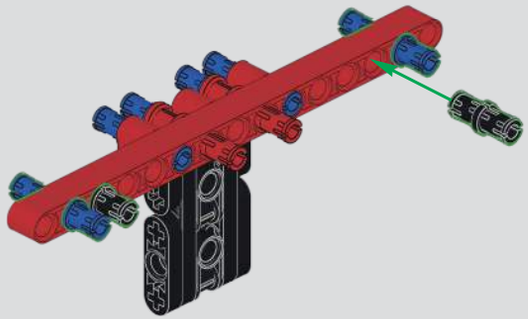

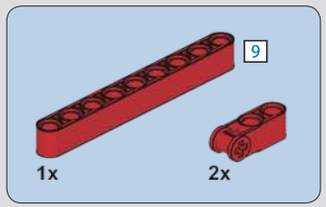

711

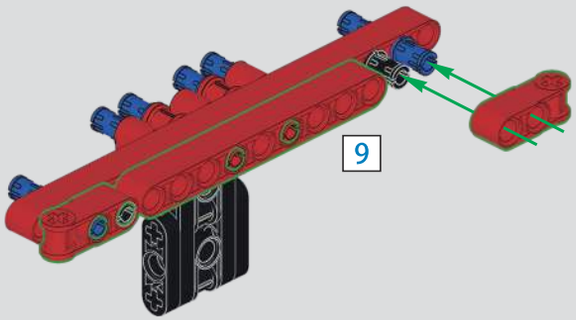

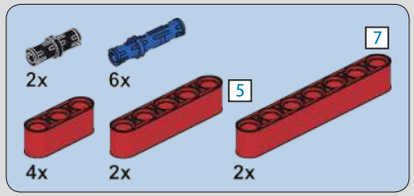

712

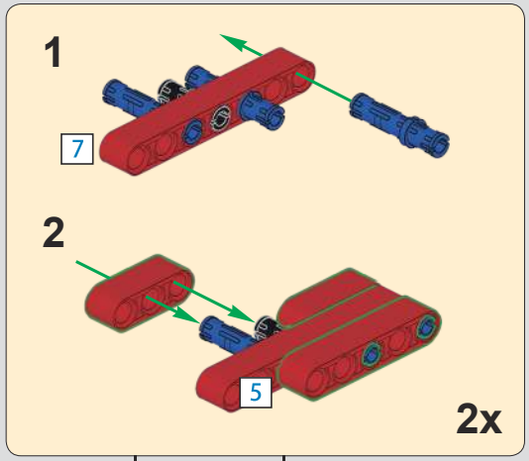

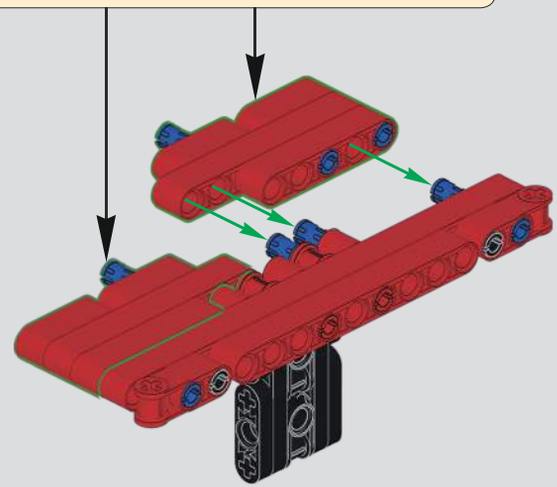

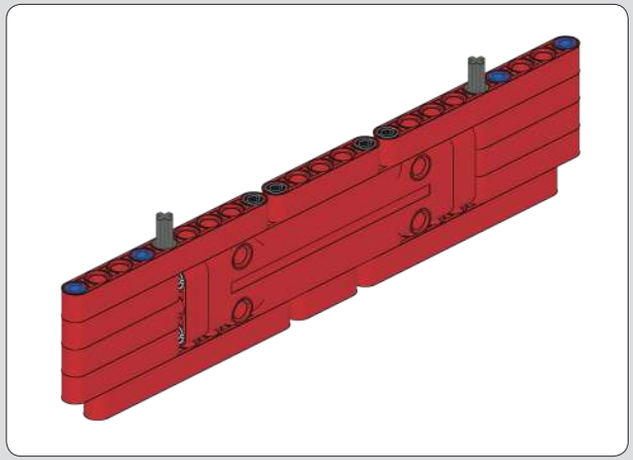

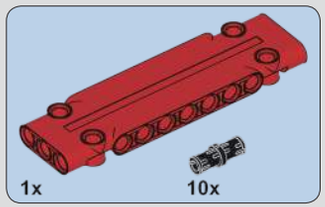

713

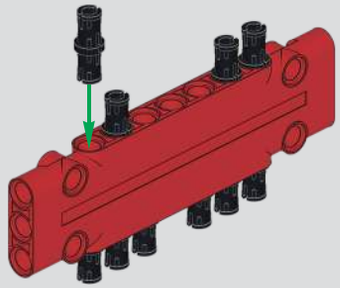

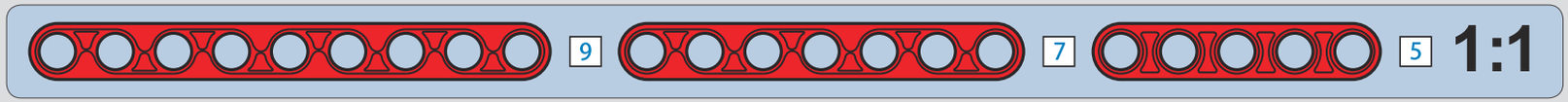

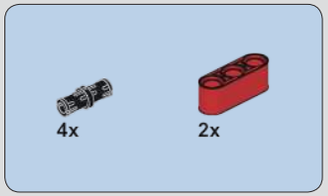

714

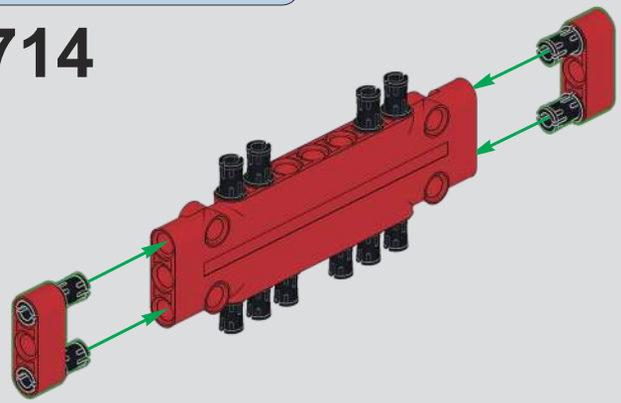

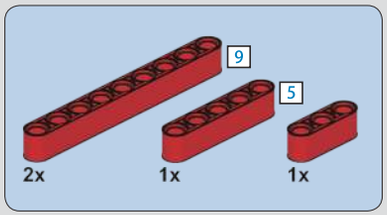

715

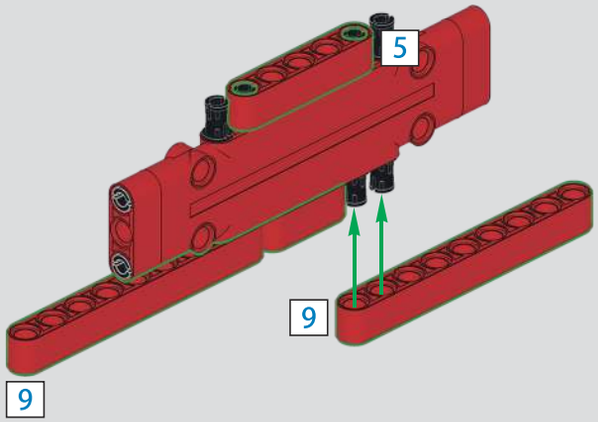

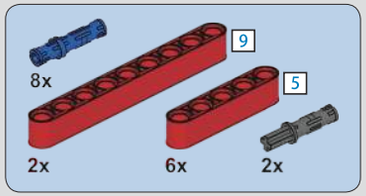

716

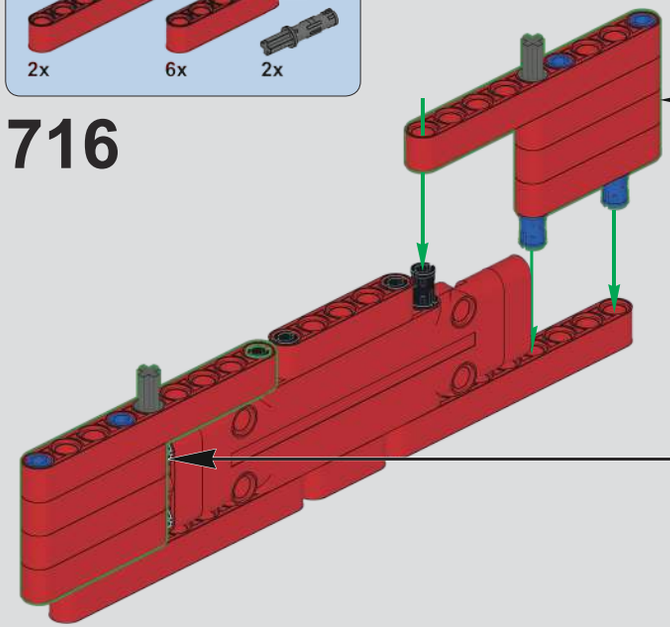

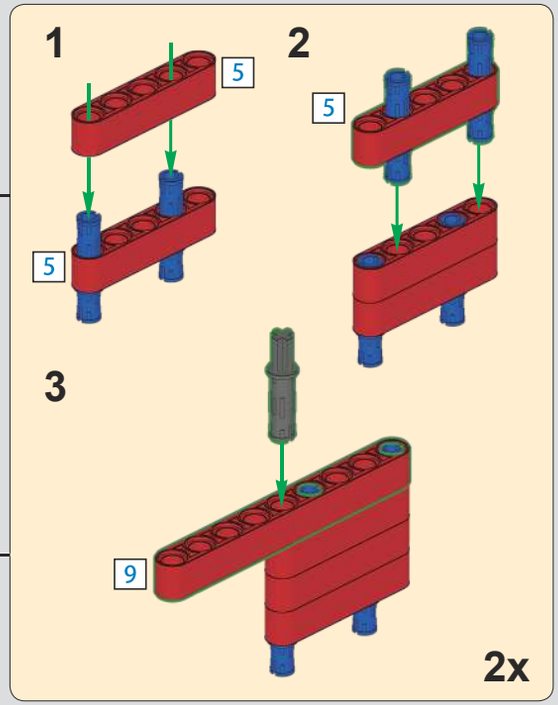

717

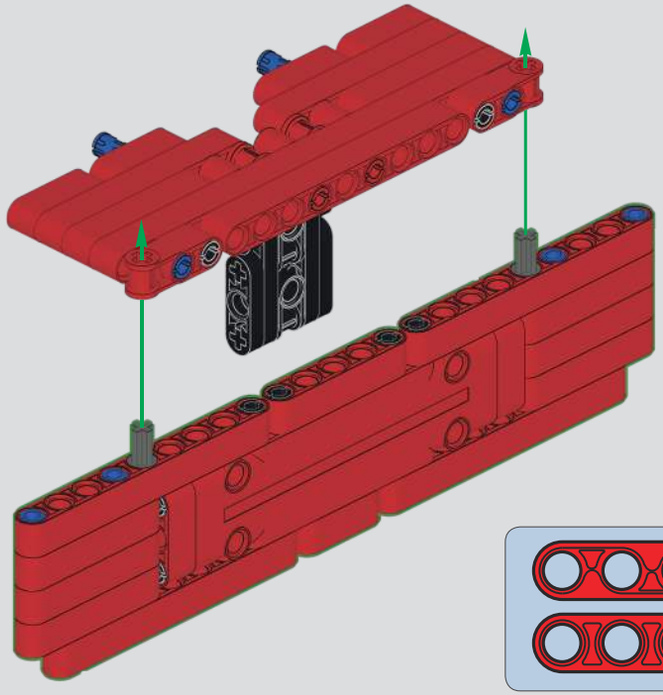

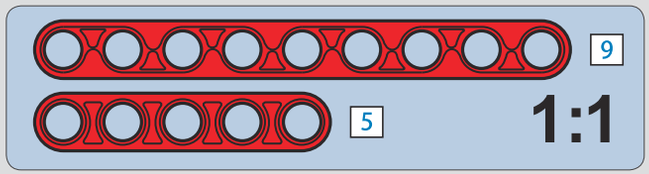

718

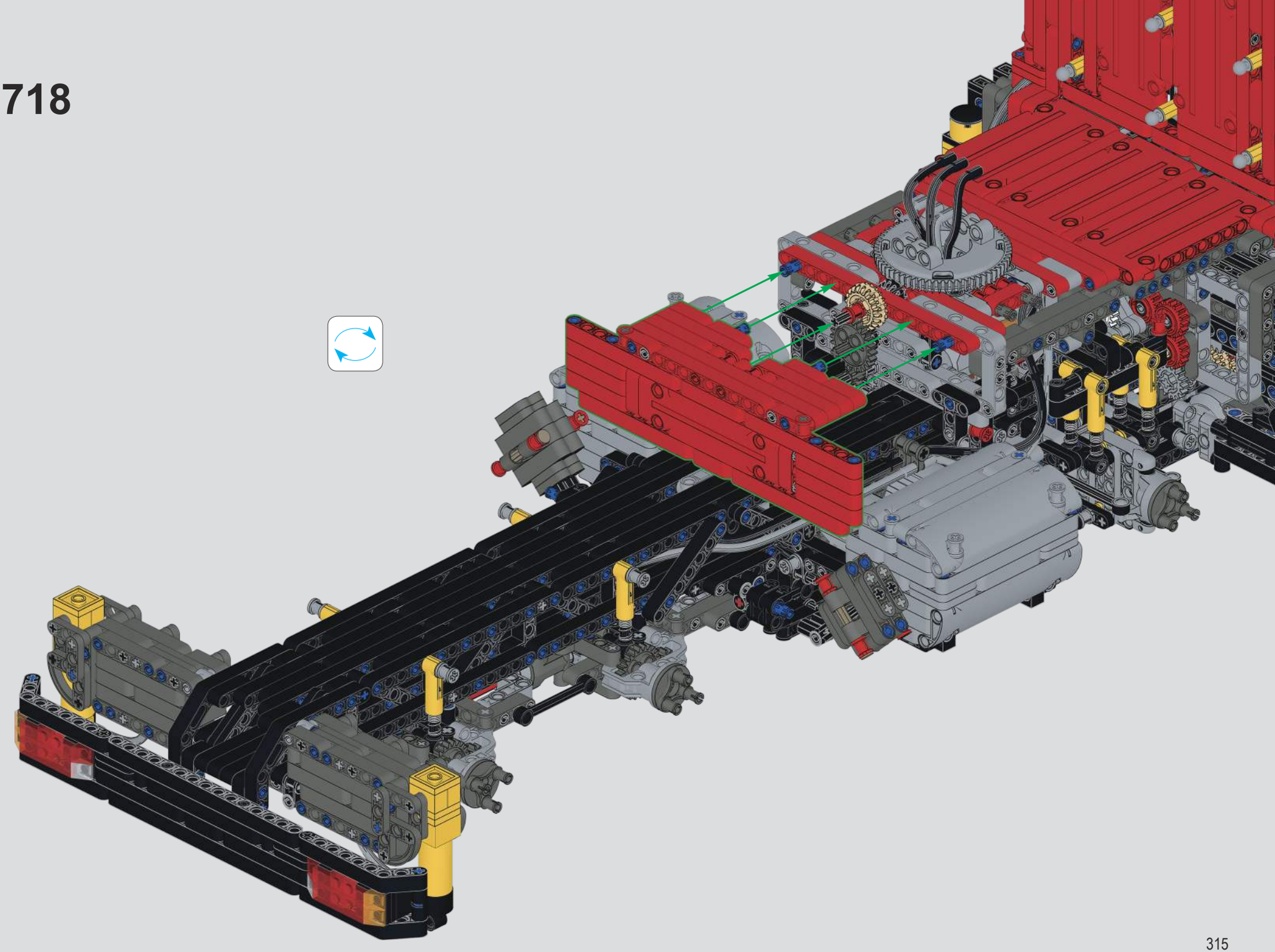

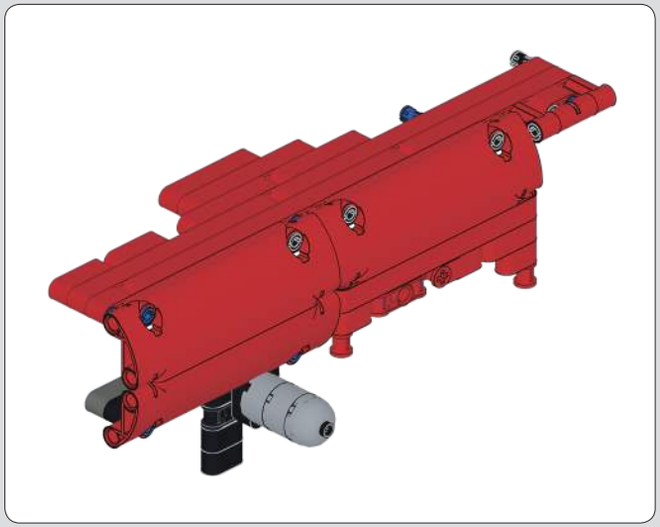

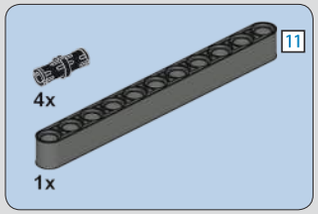

719

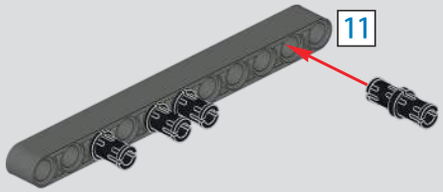

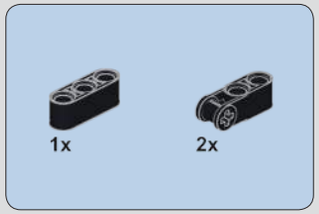

720

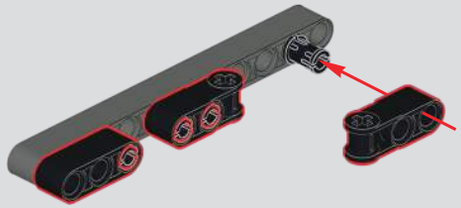

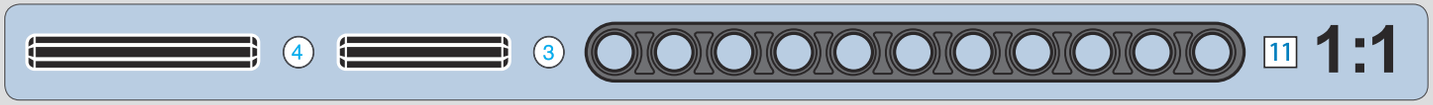

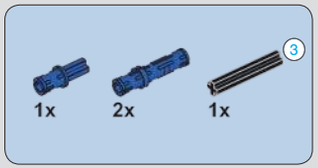

721

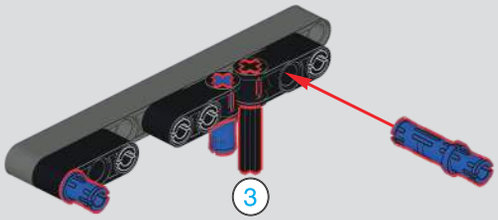

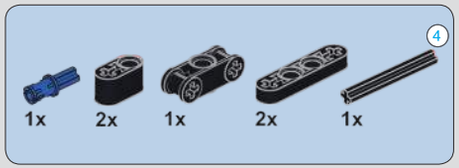

722

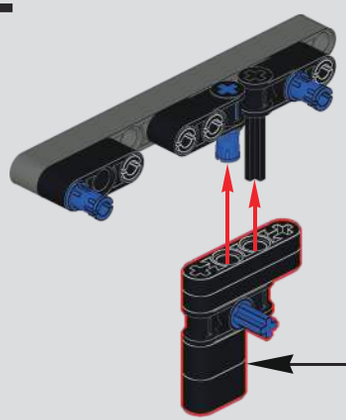

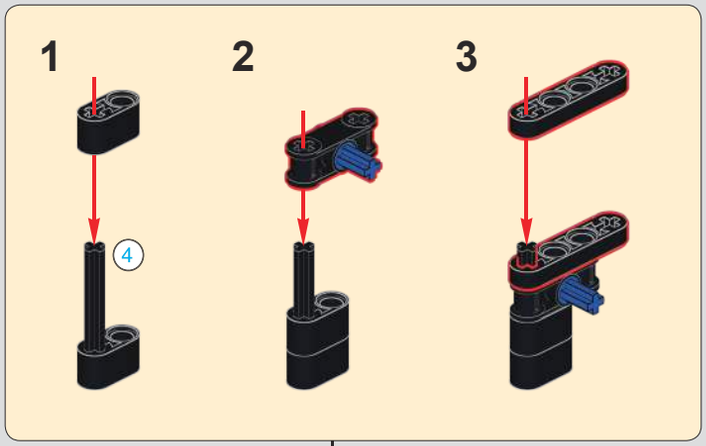

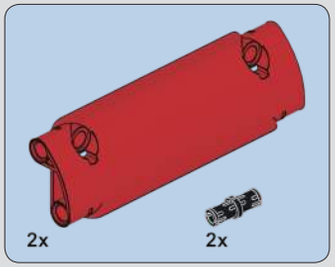

723

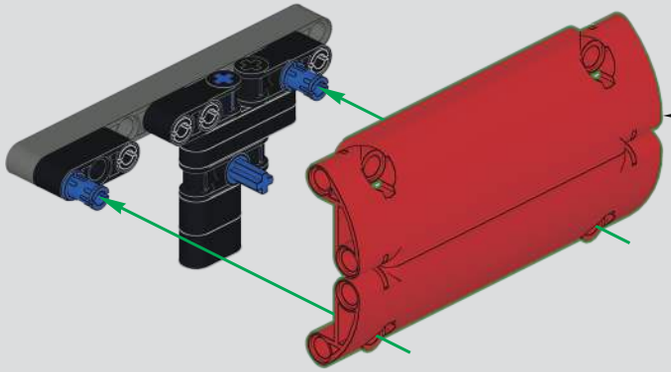

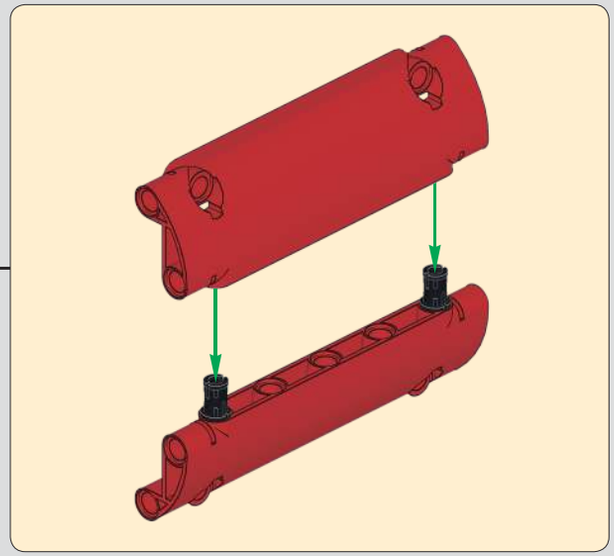

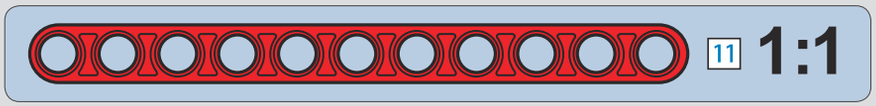

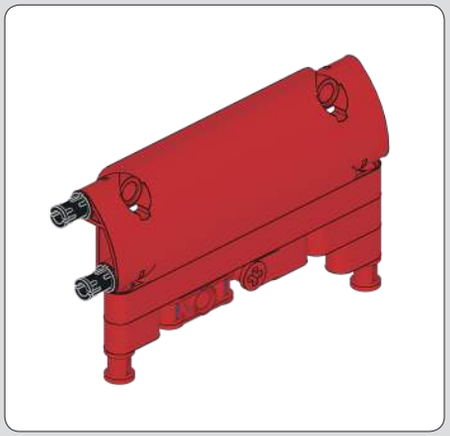

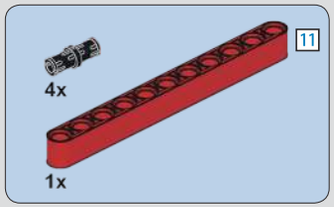

724

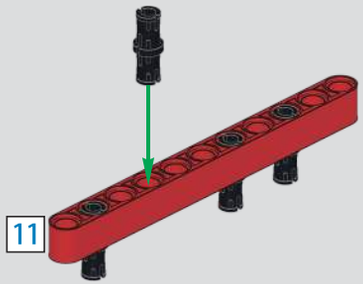

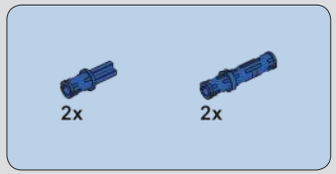

725

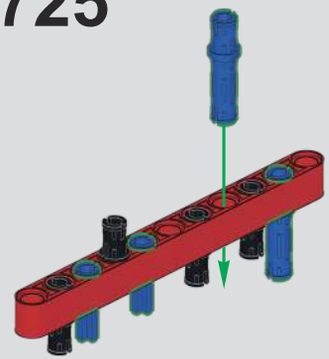

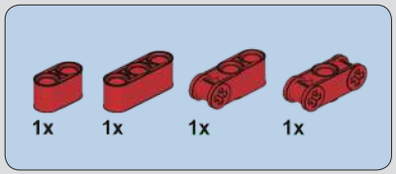

726

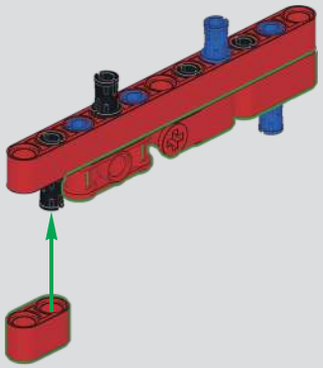

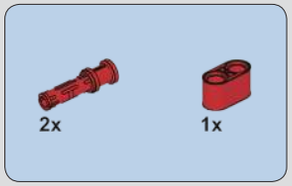

727

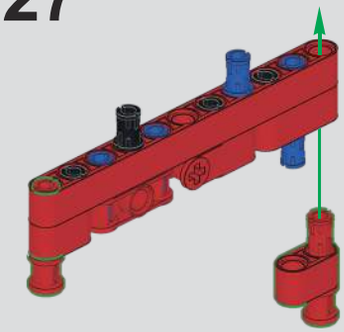

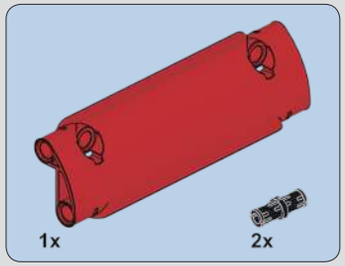

728

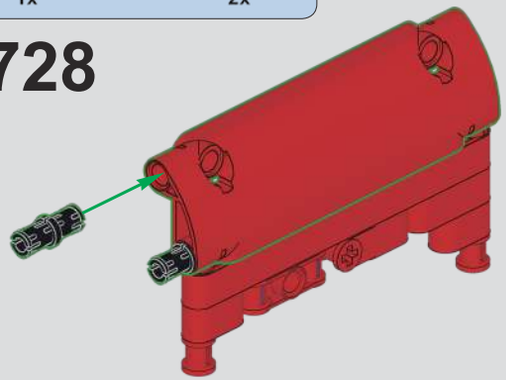

729

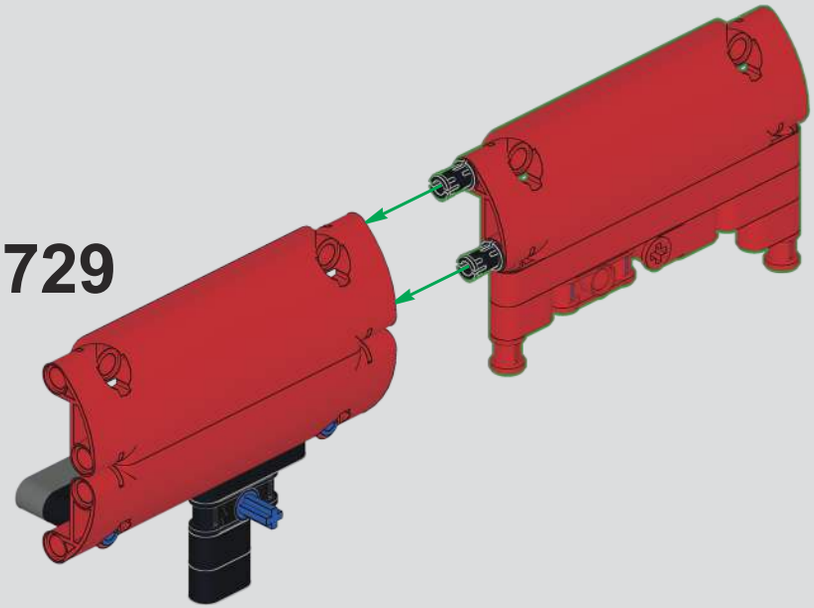

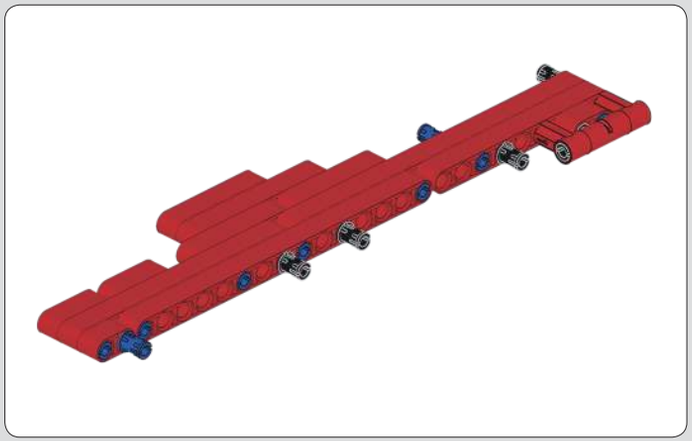

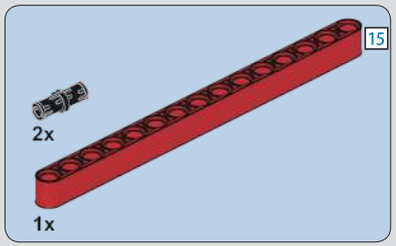

730

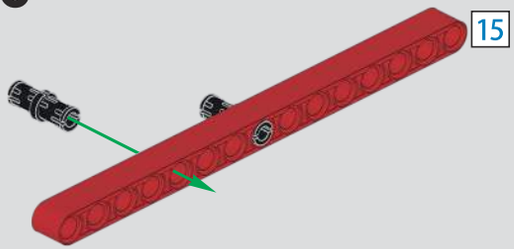

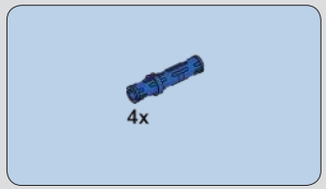

731

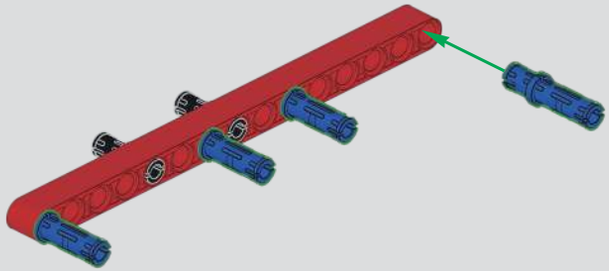

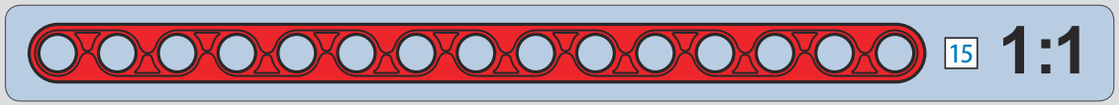

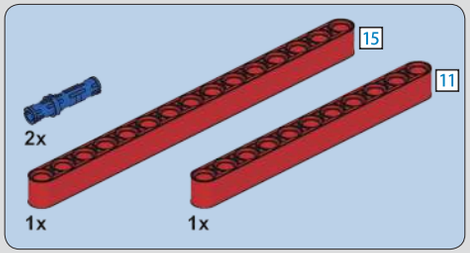

732

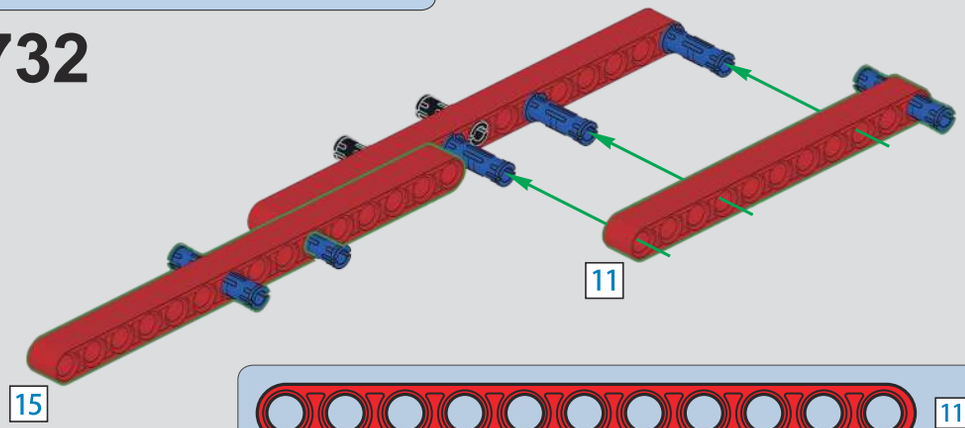

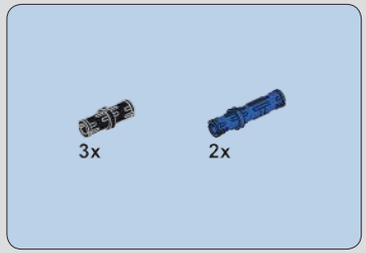

733

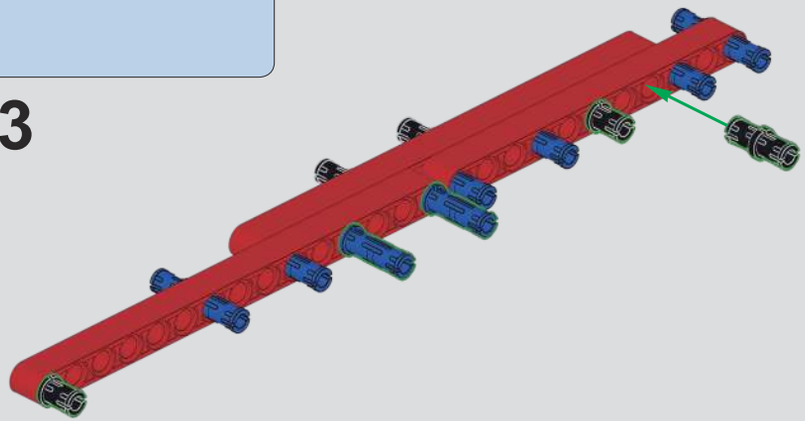

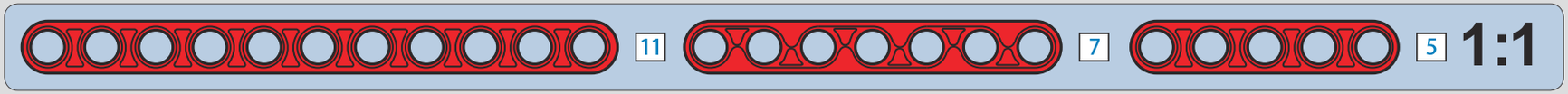

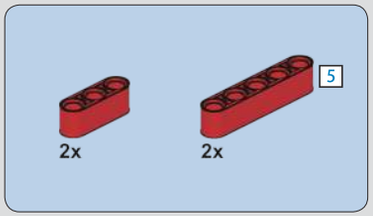

734

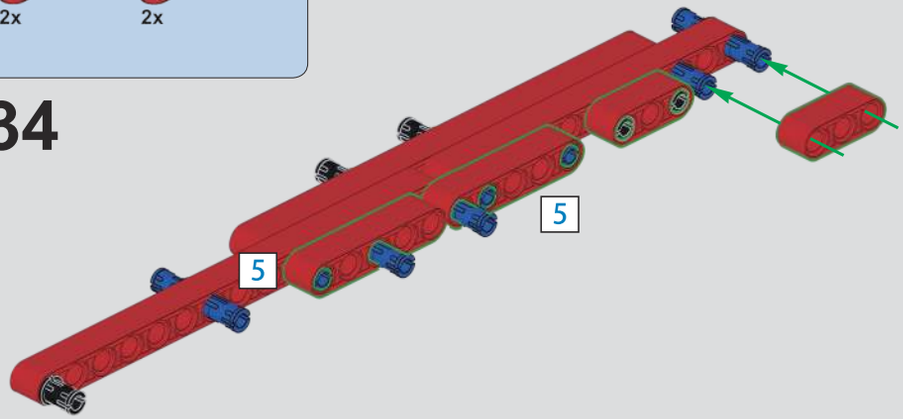

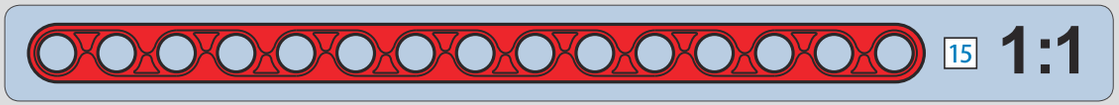

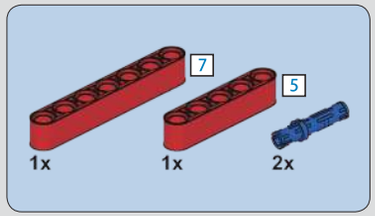

735

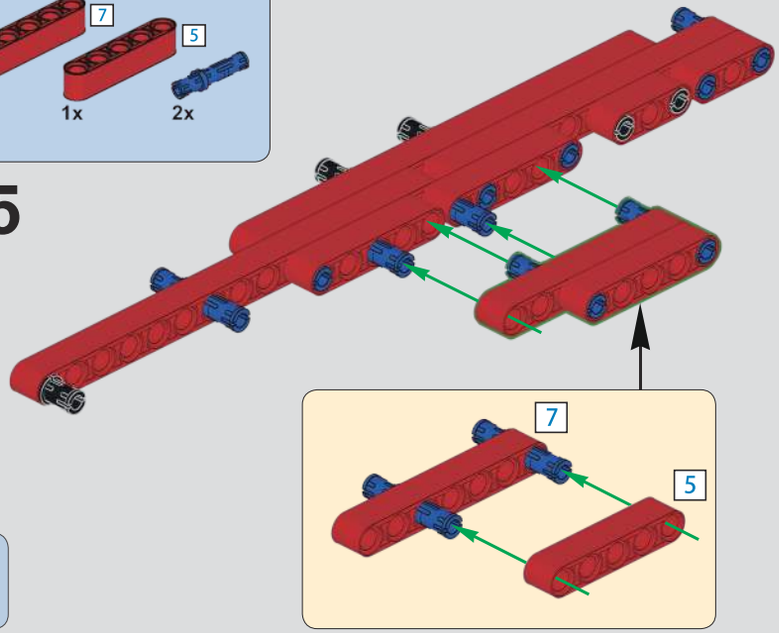

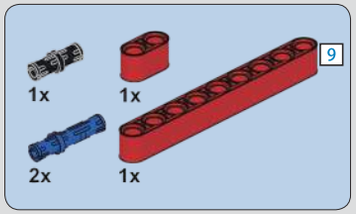

736

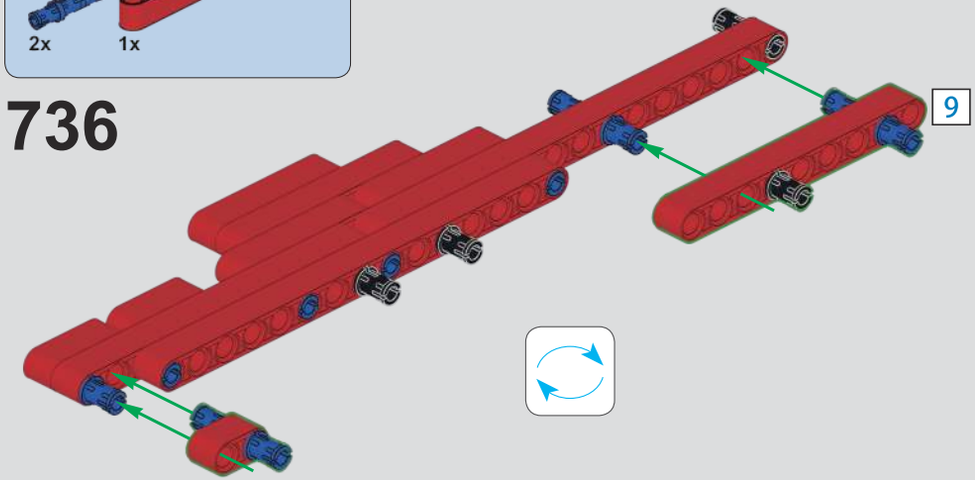

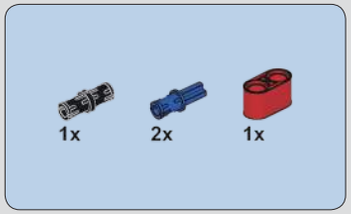

737

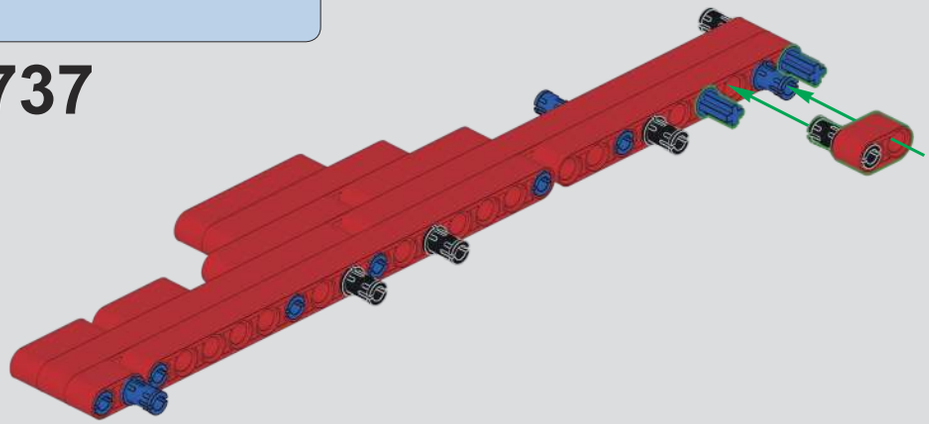

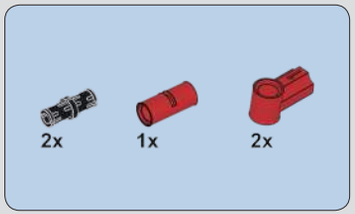

738

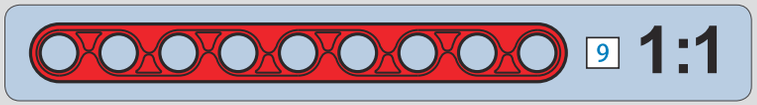

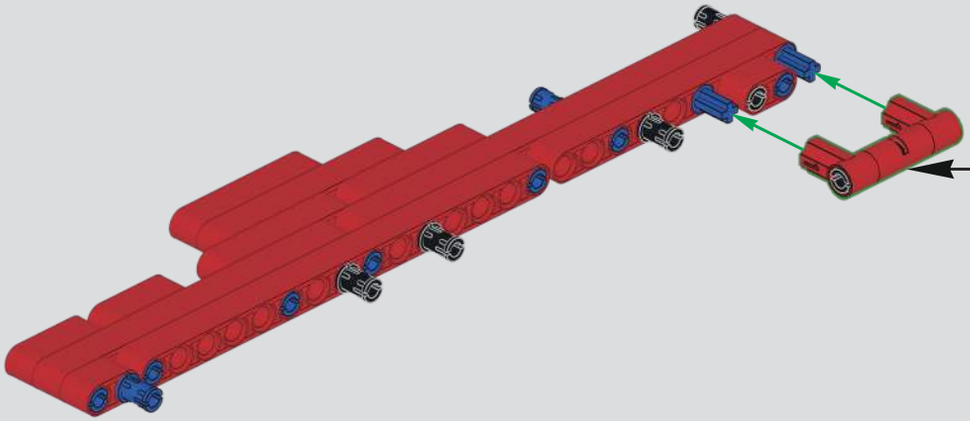

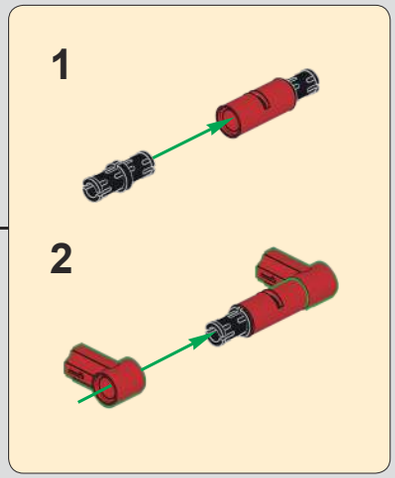

739

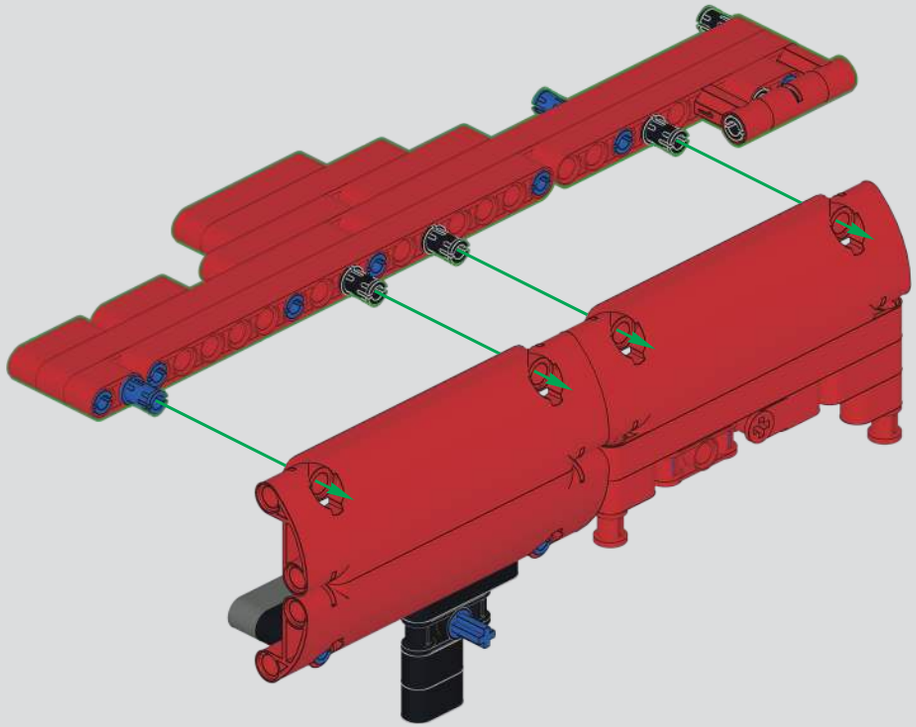

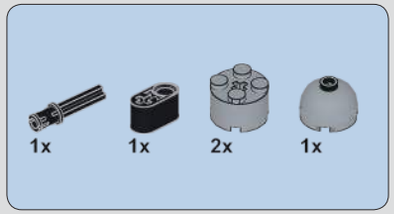

740

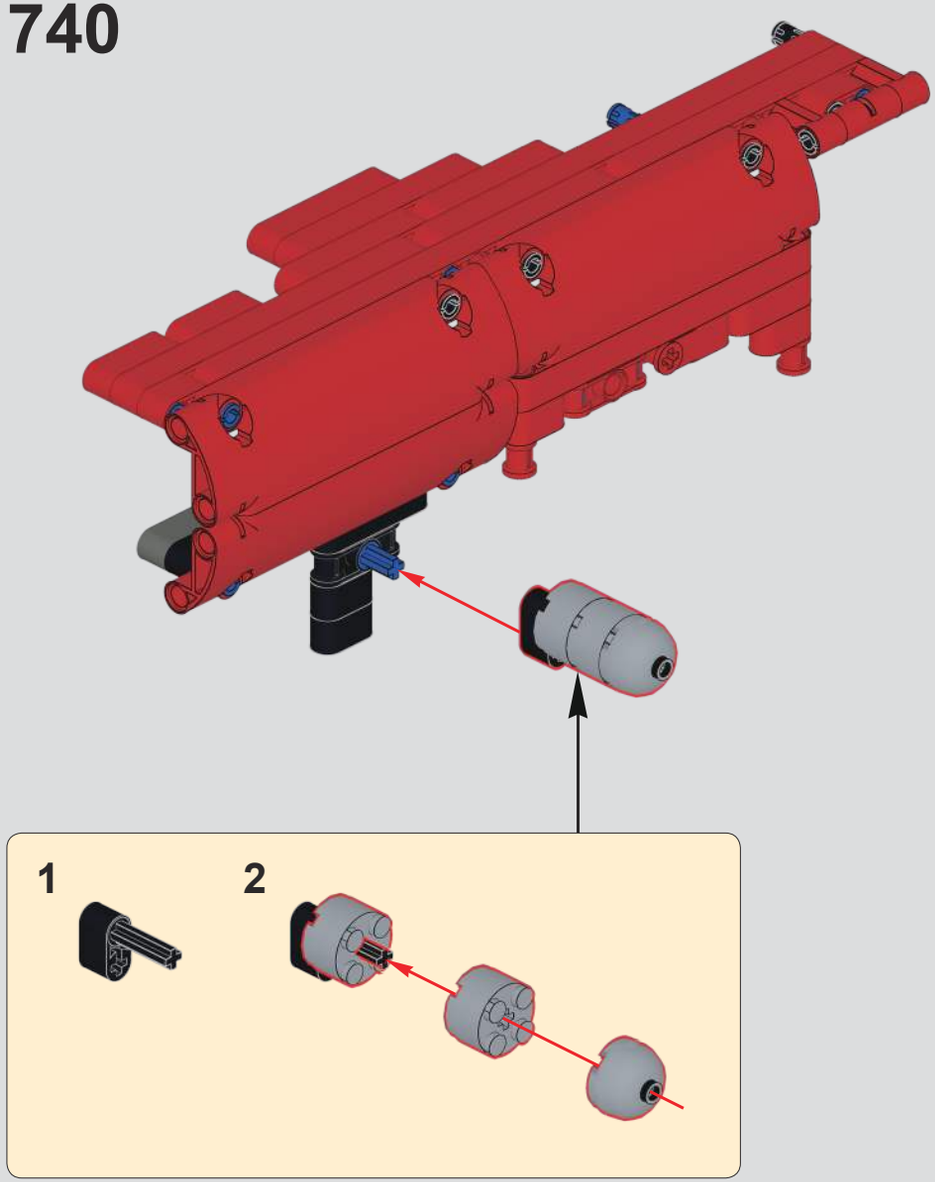

741

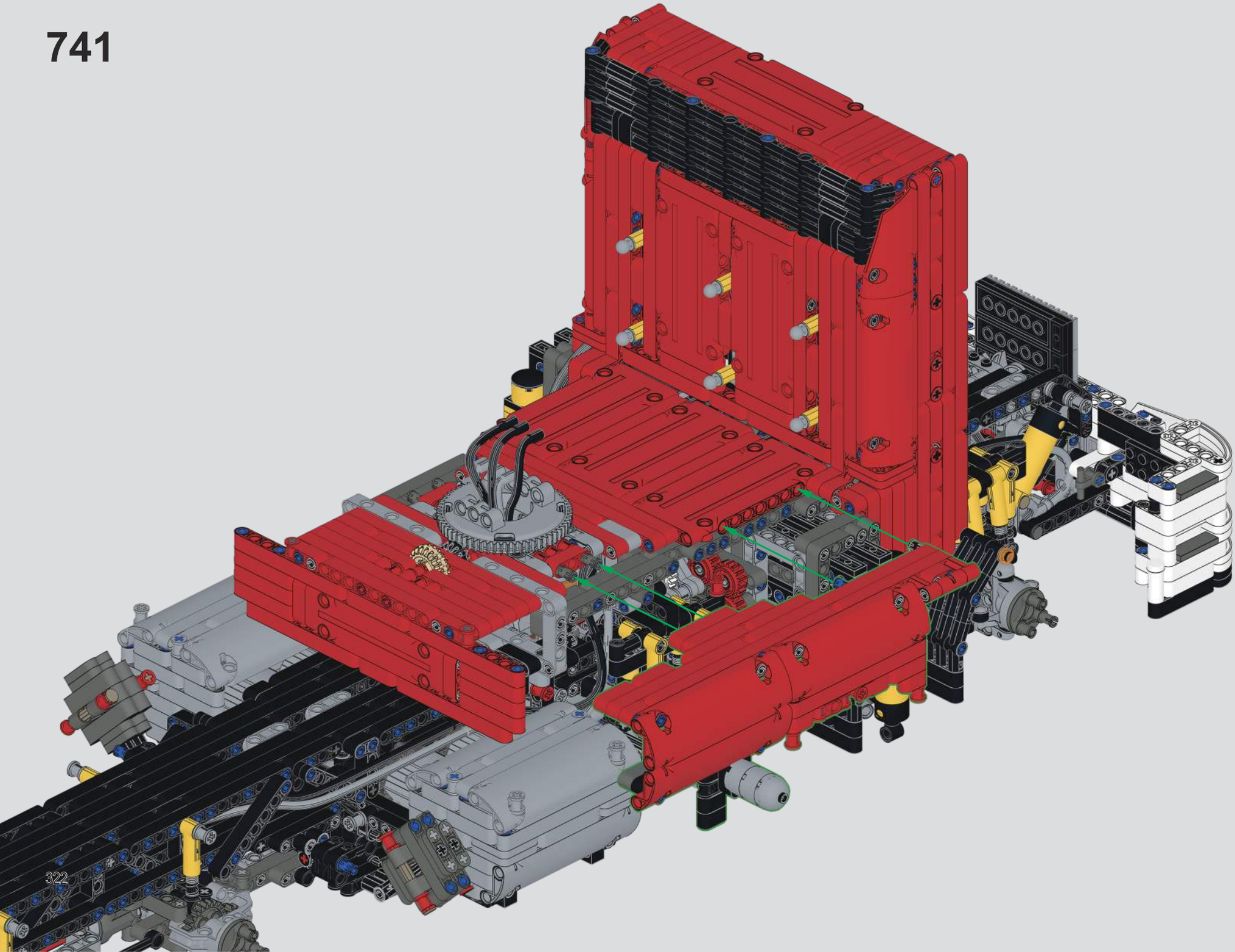

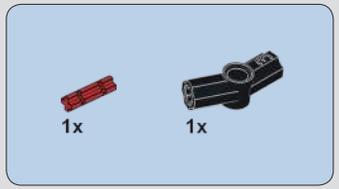

742

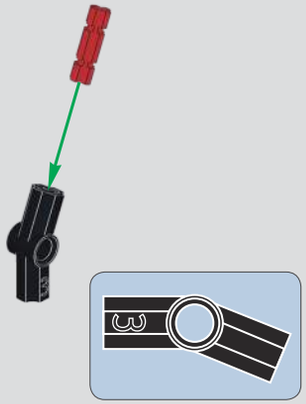

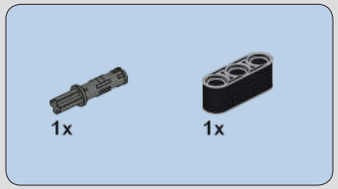

743

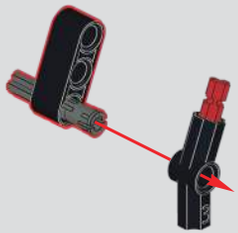

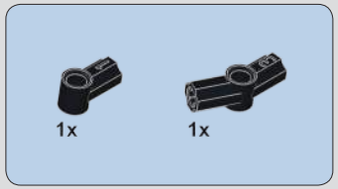

744

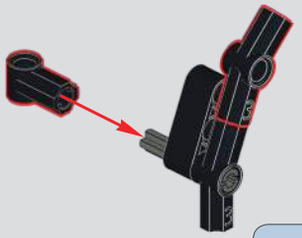

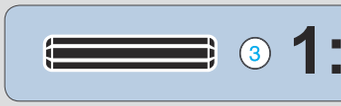

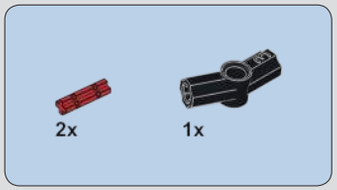

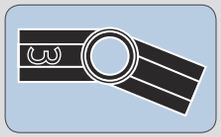

745

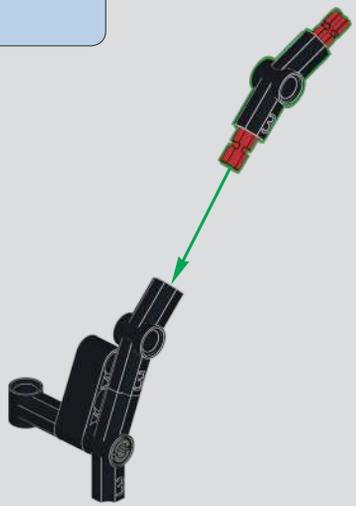

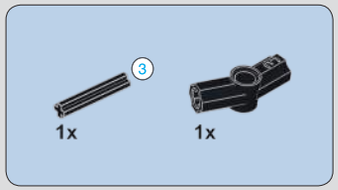

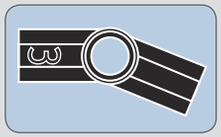

746

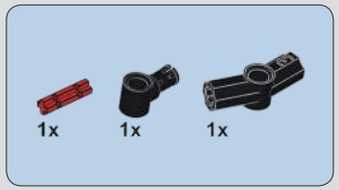

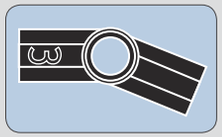

747

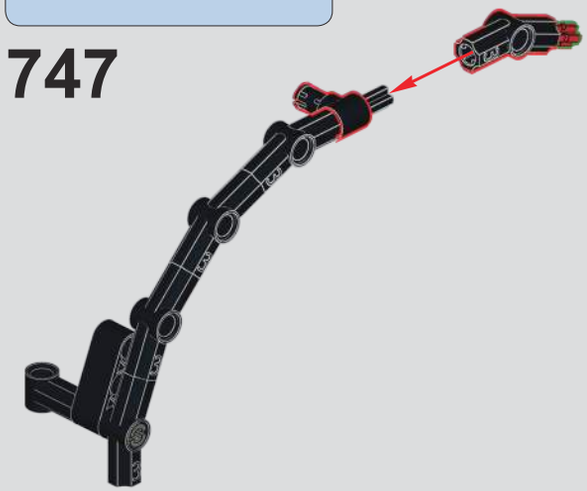

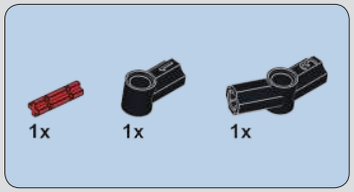

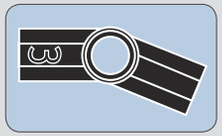

748

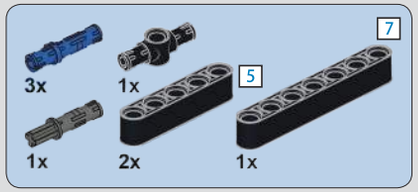

749

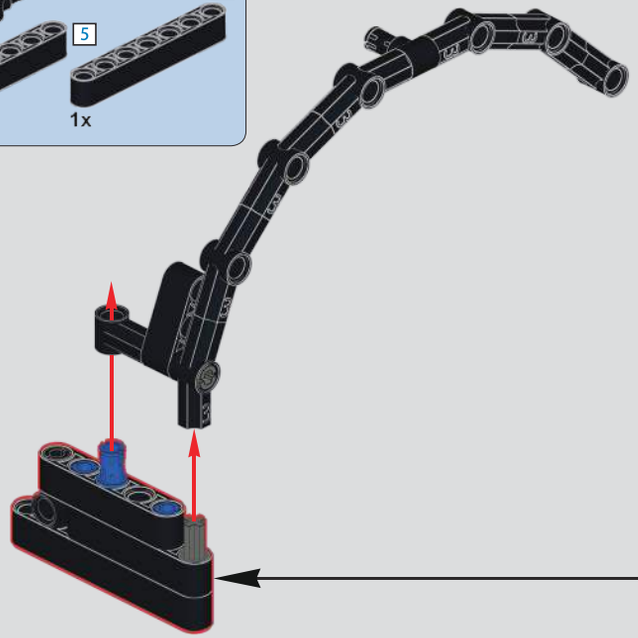

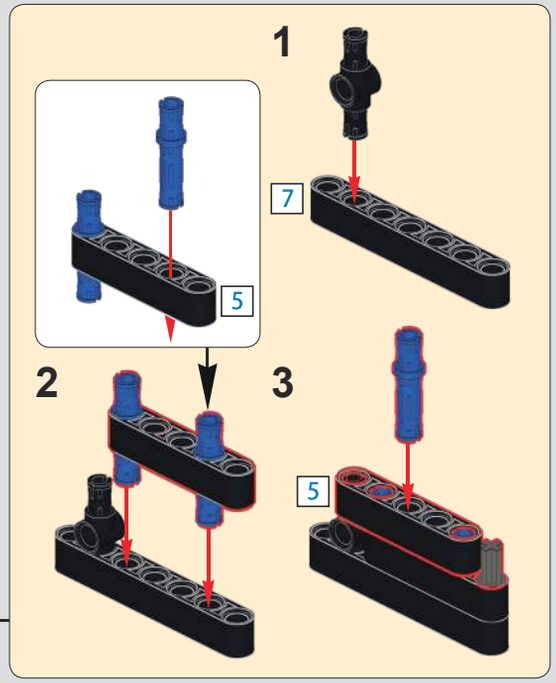

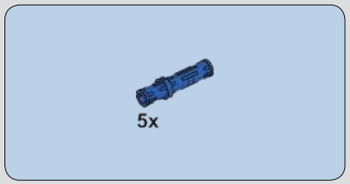

750

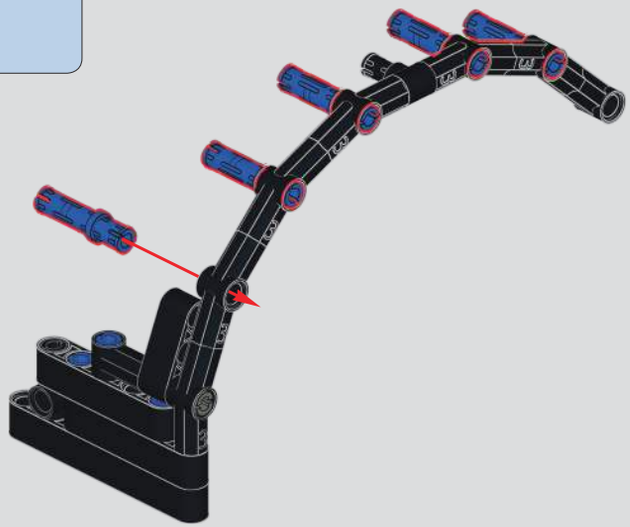

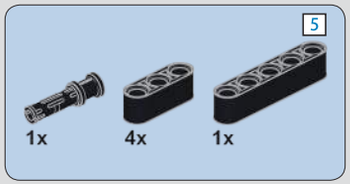

751

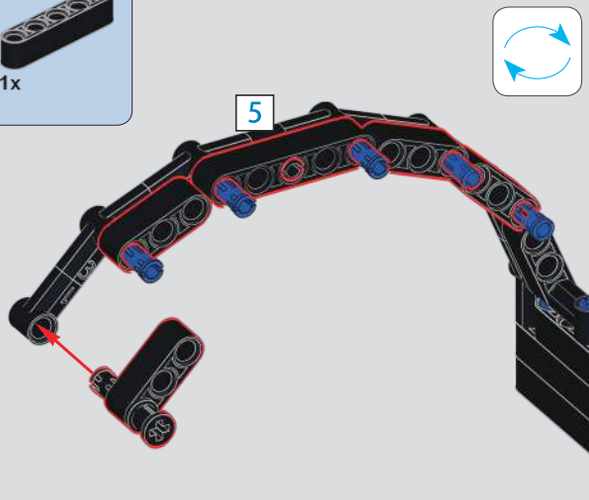

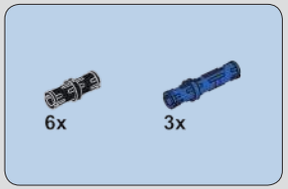

752

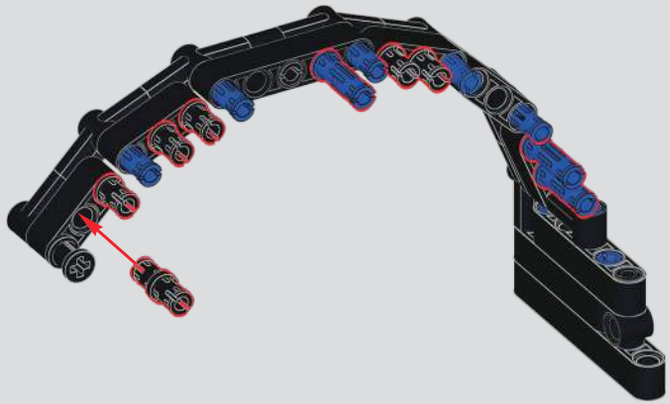

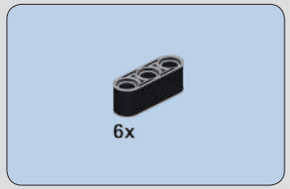

753

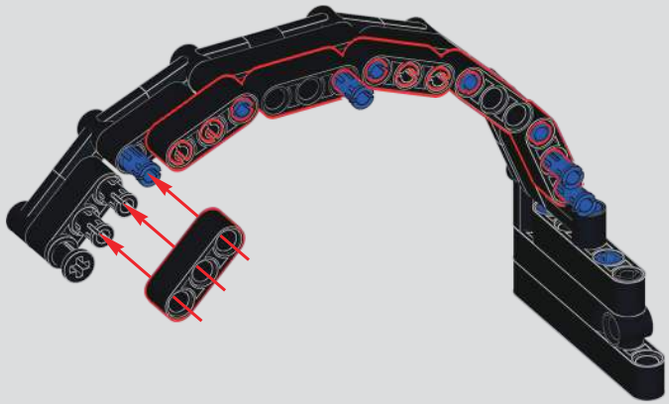

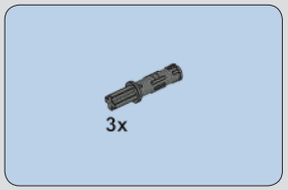

754

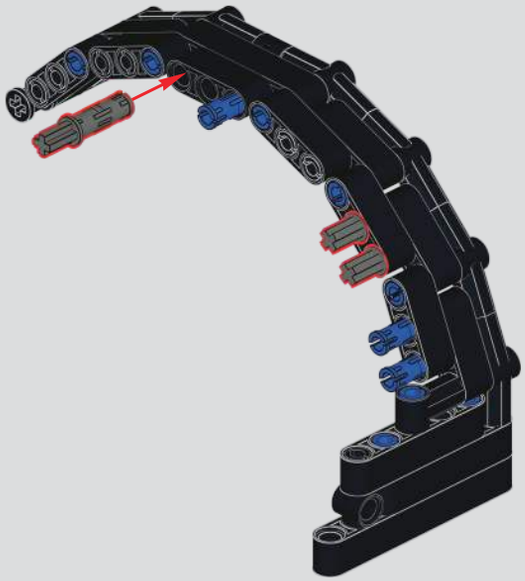

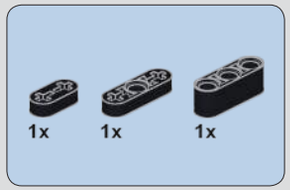

755

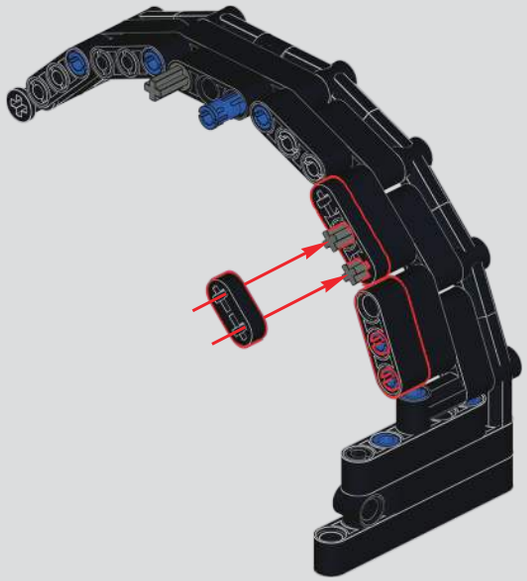

756

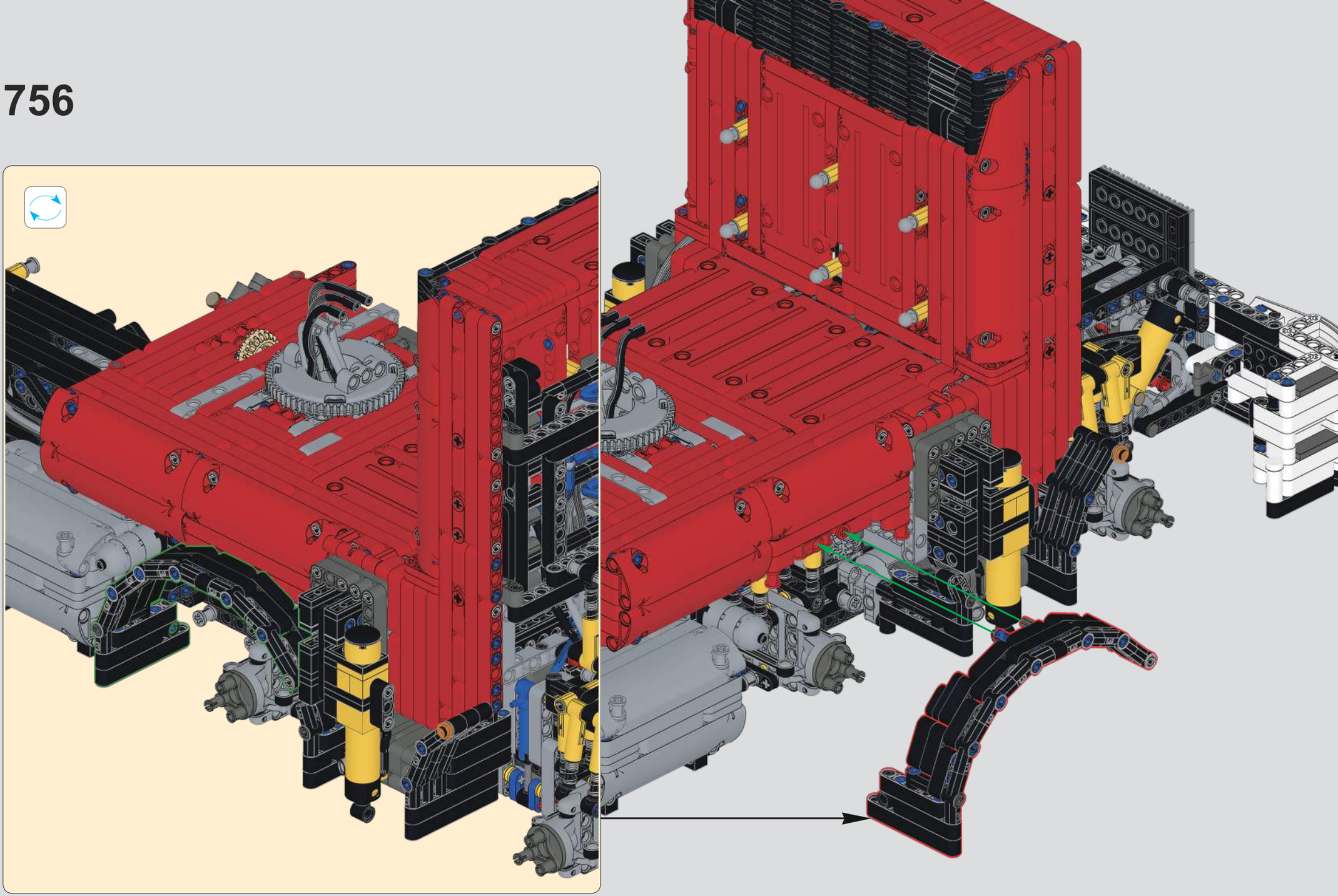

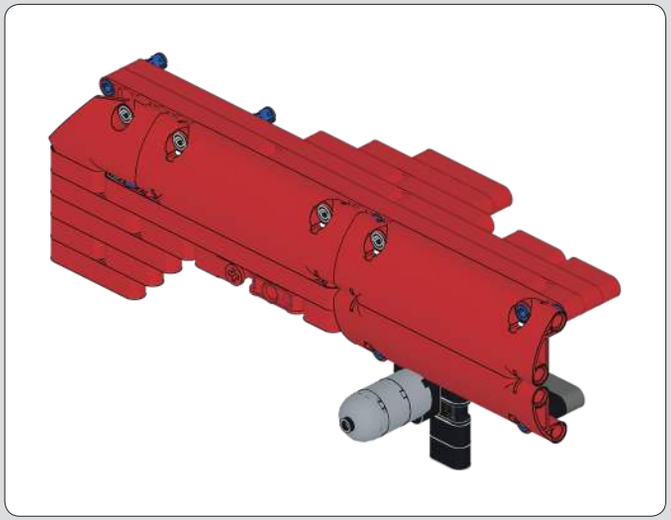

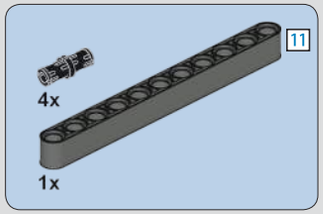

757

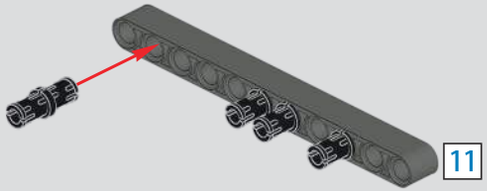

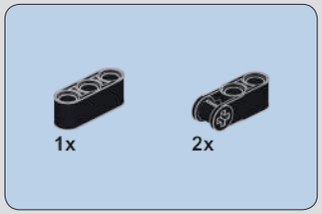

758

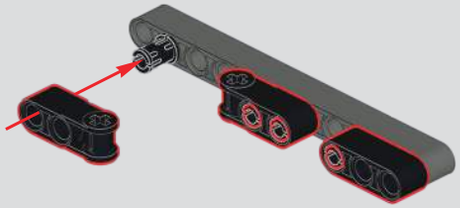

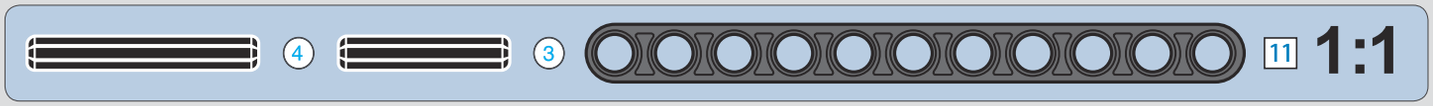

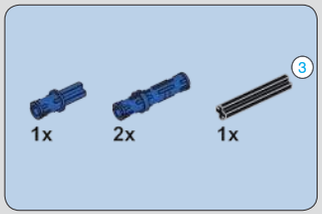

759

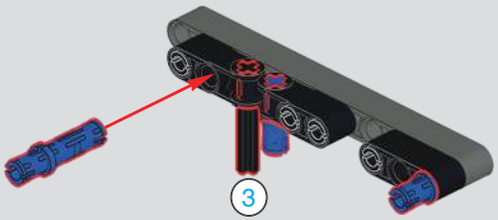

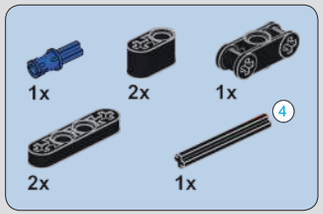

760

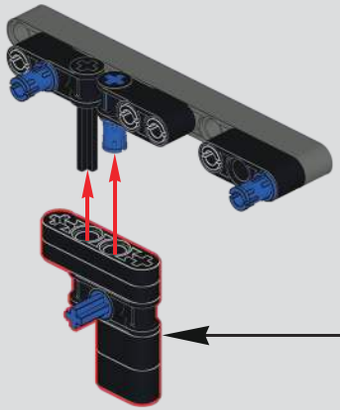

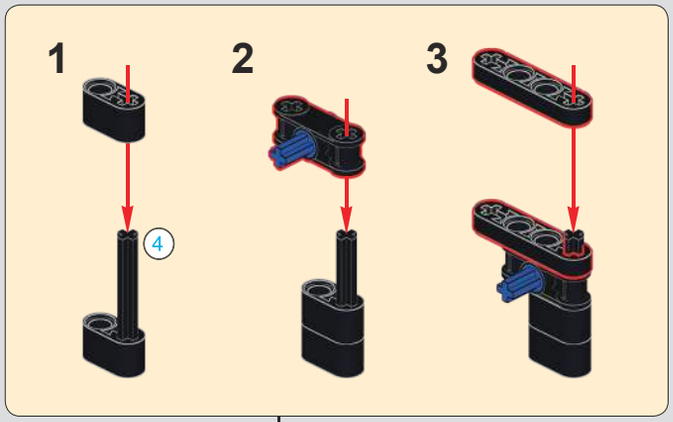

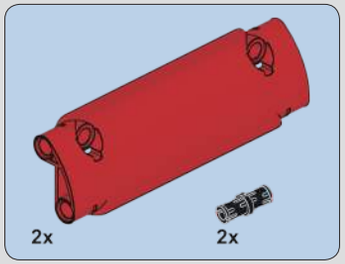

761

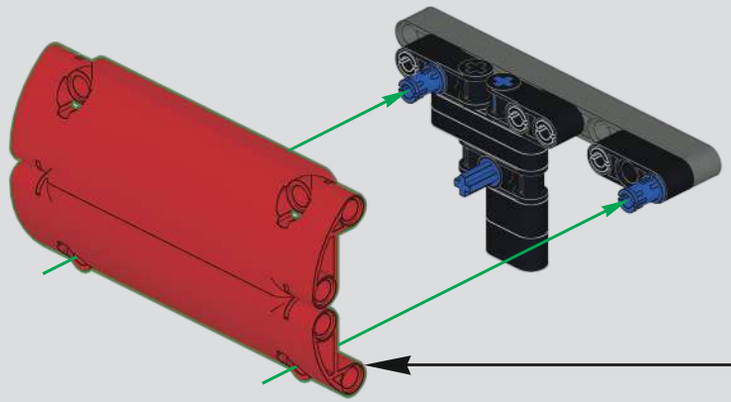

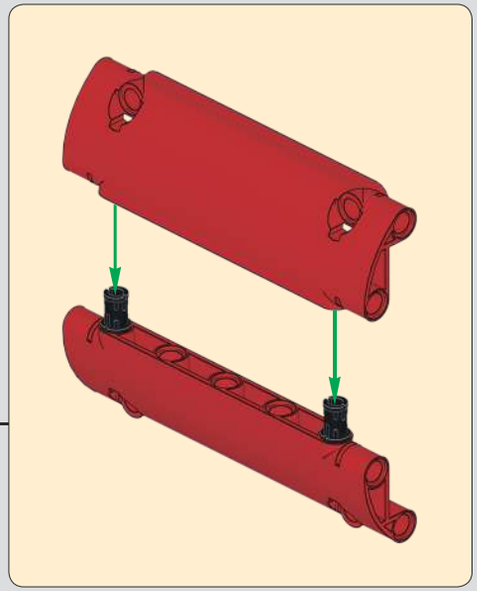

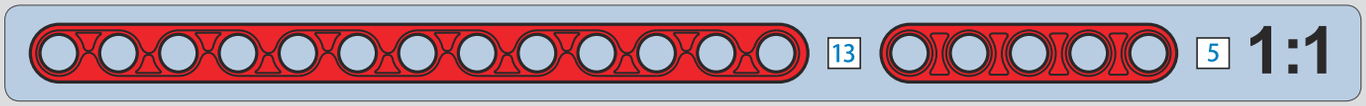

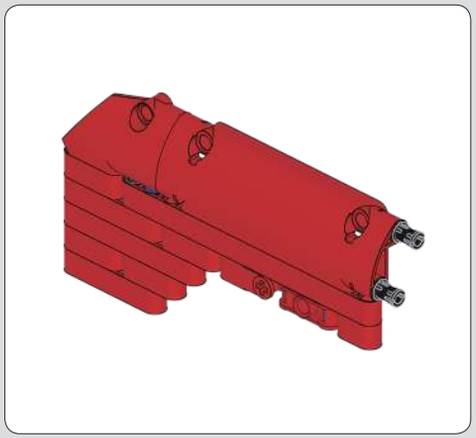

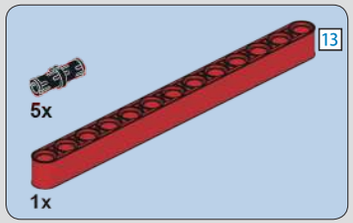

762

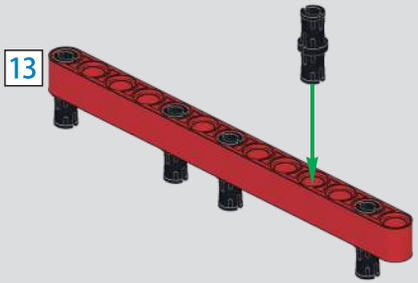

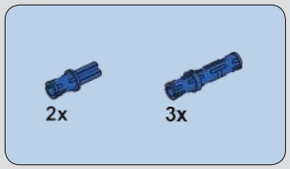

763

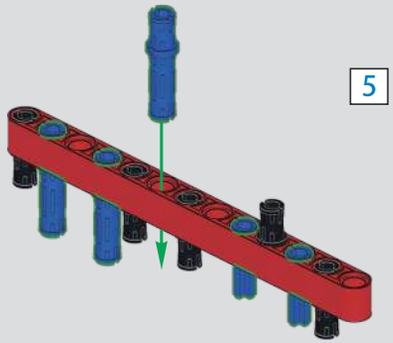

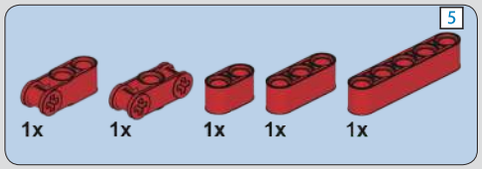

764

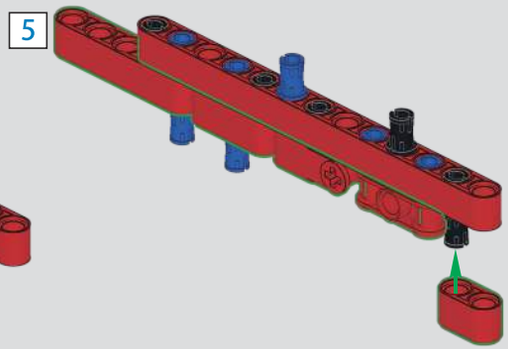

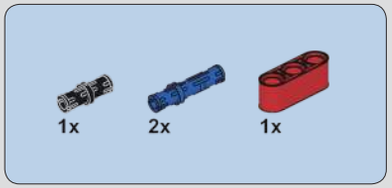

765

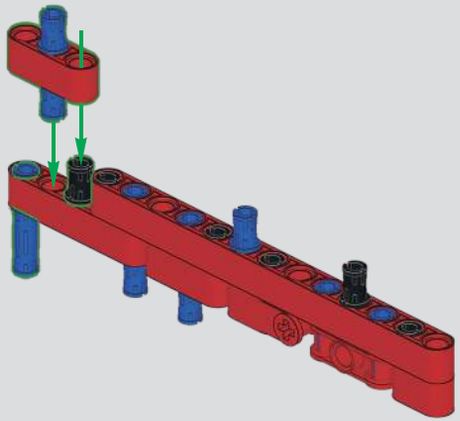

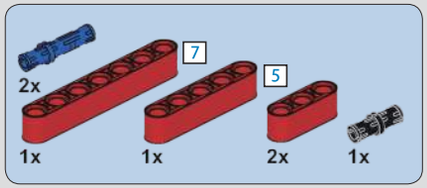

766

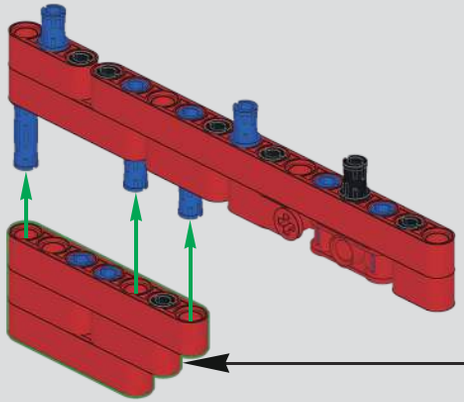

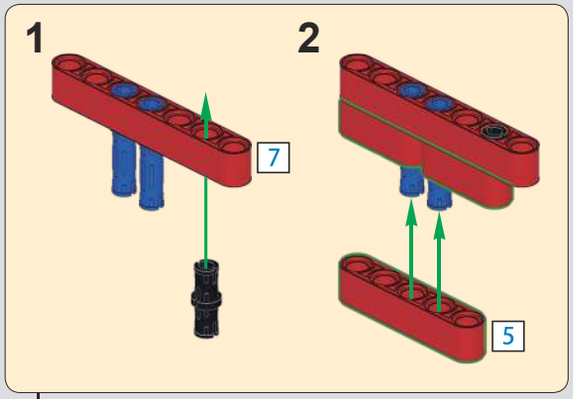

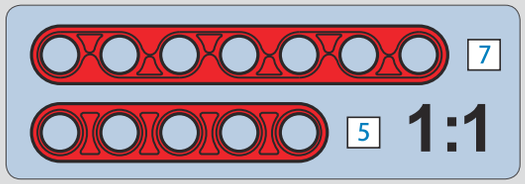

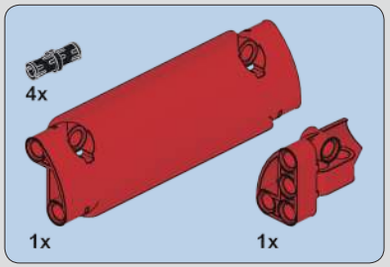

767

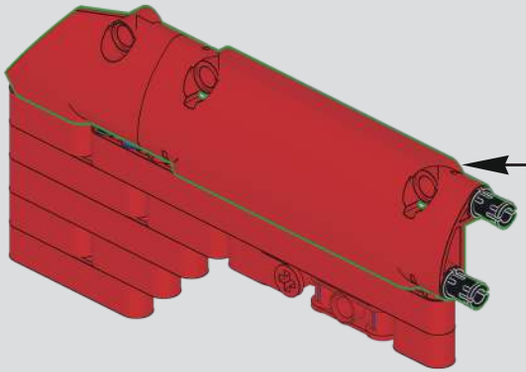

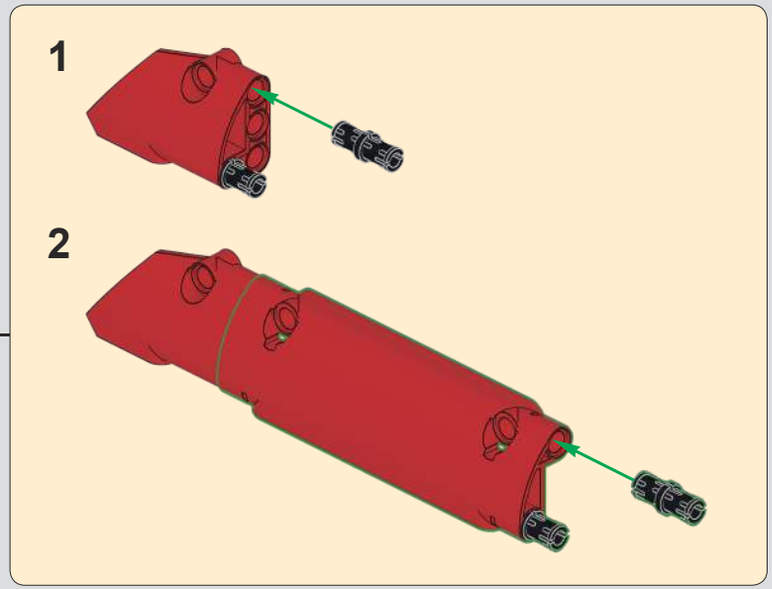

768

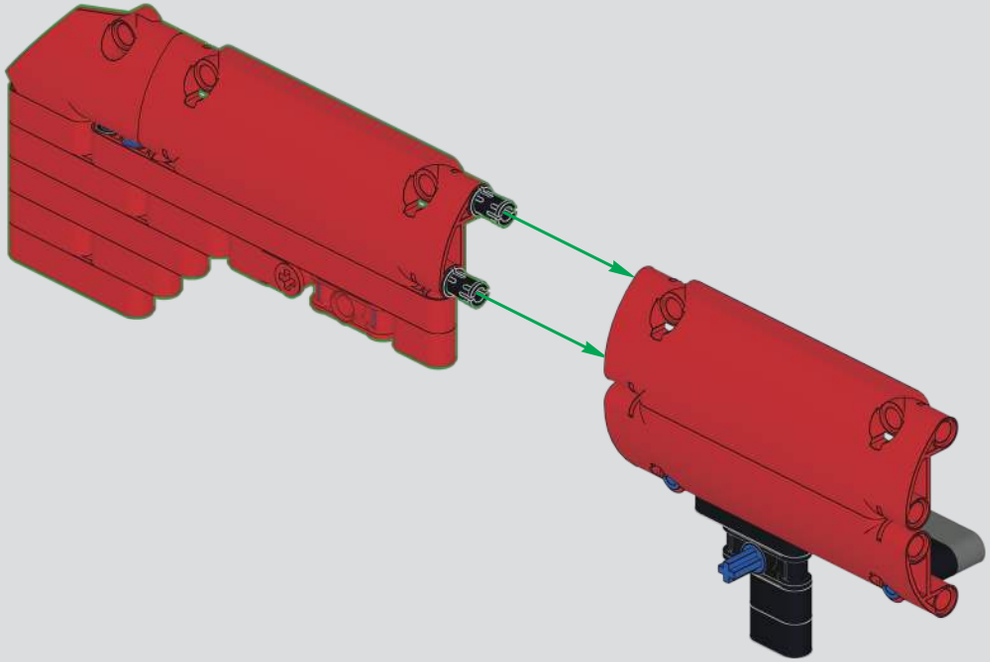

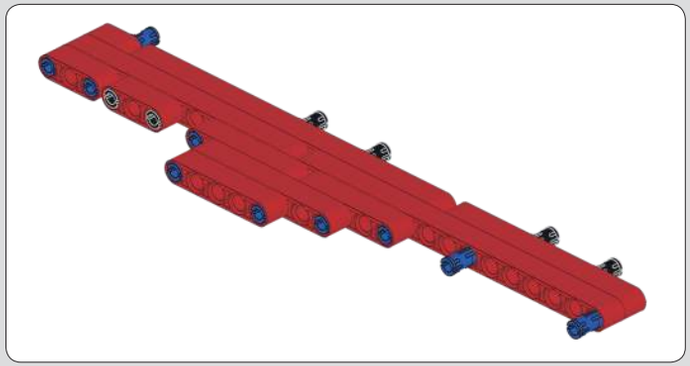

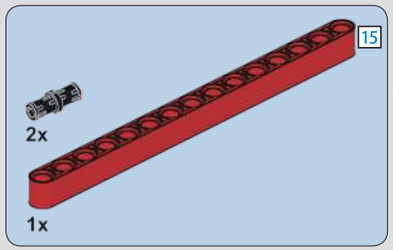

769

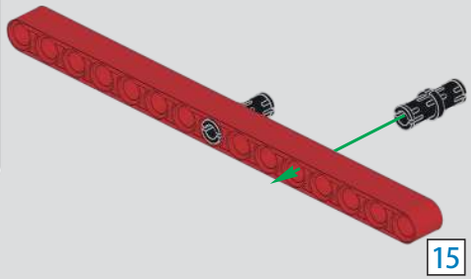

770

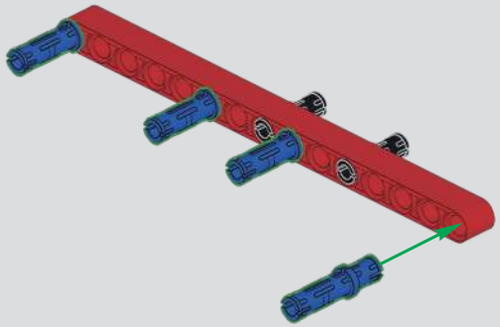

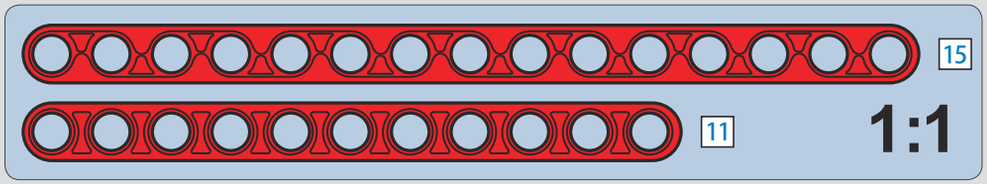

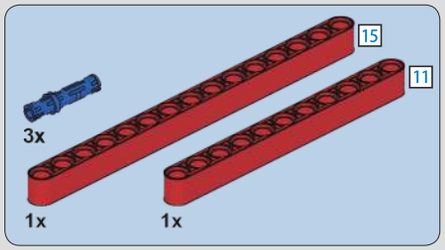

771

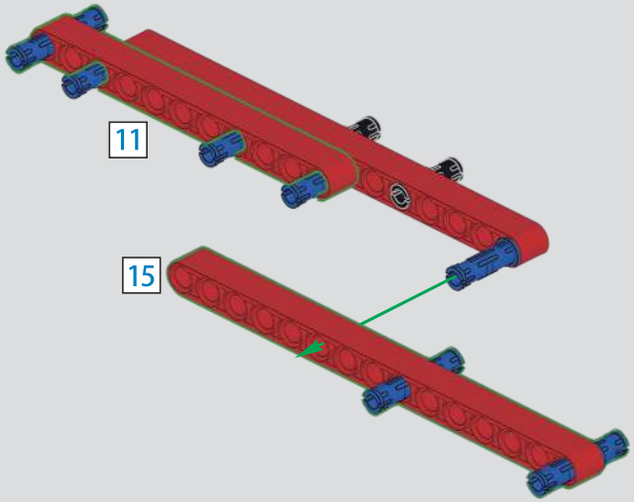

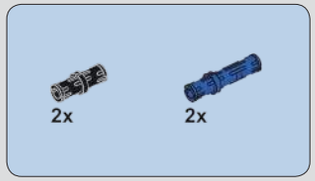

772

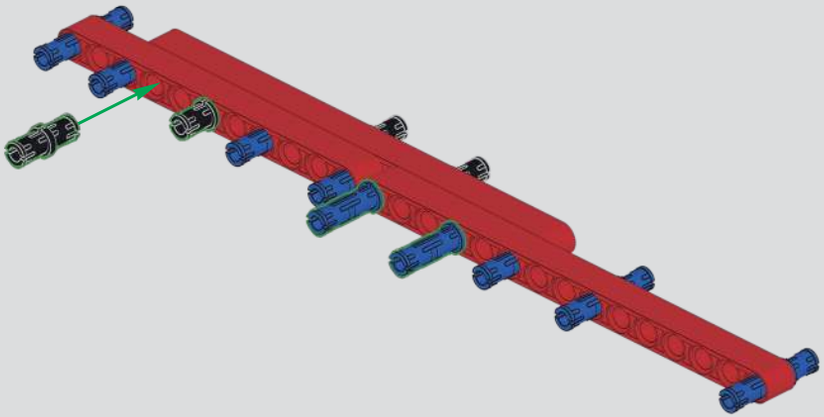

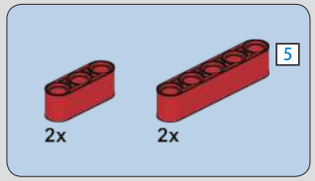

773

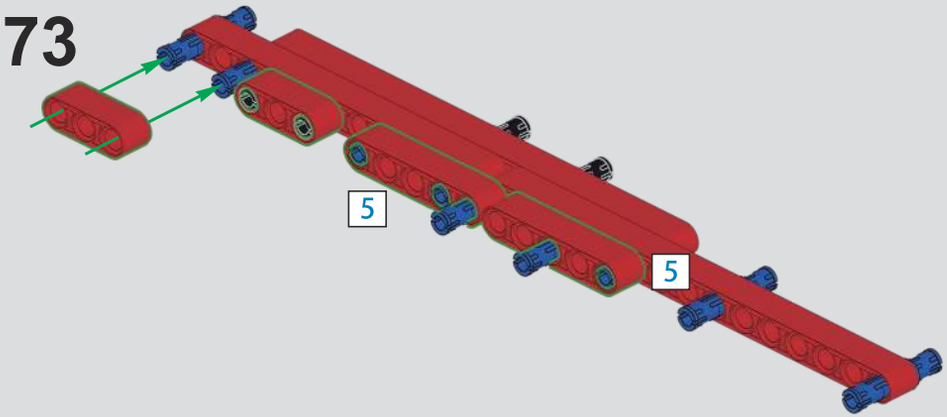

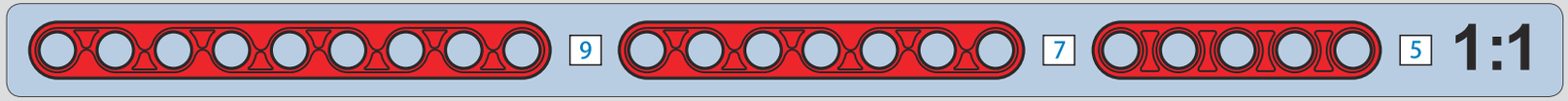

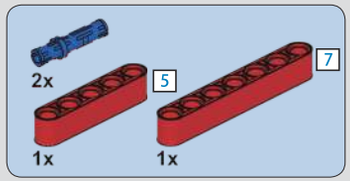

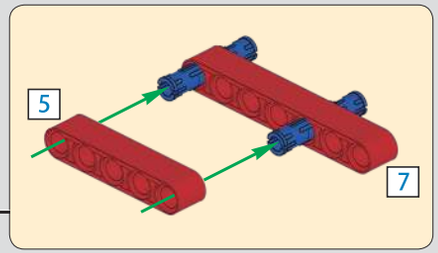

774

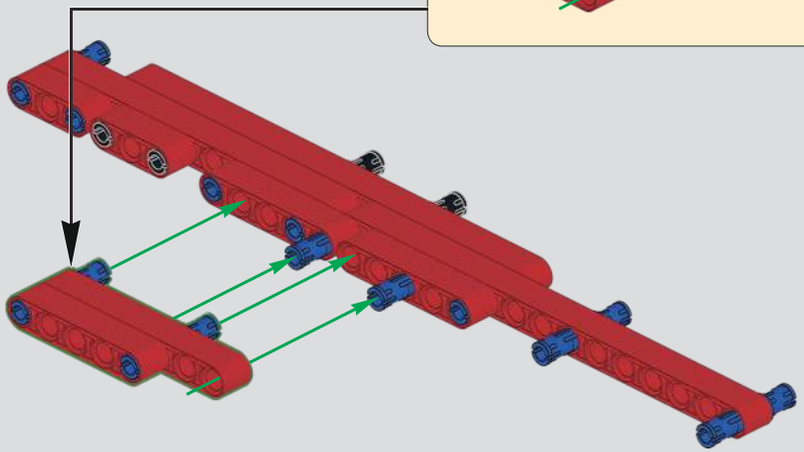

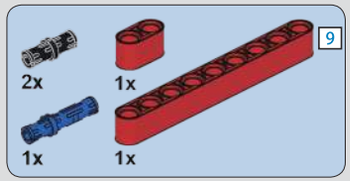

775

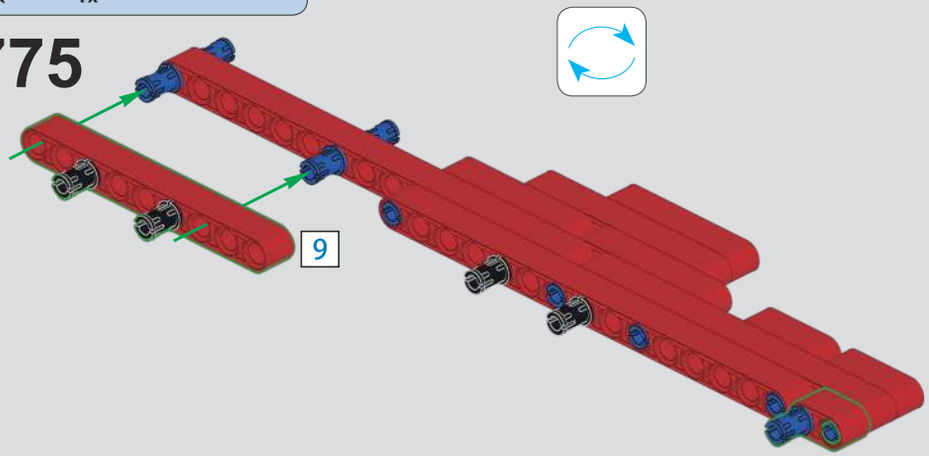

776

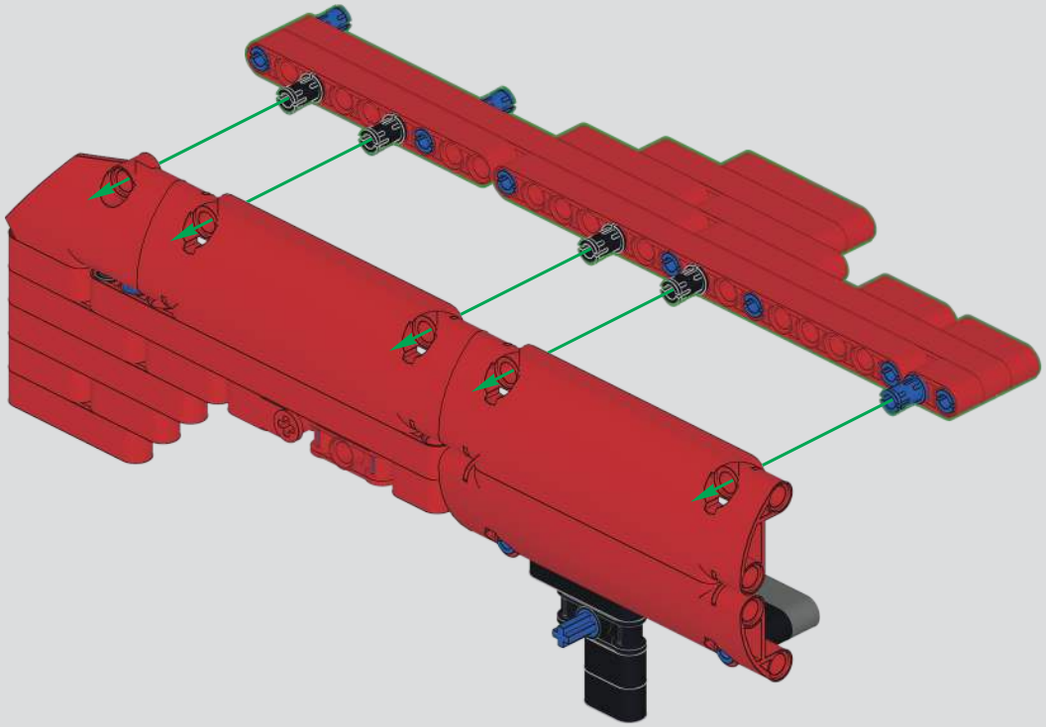

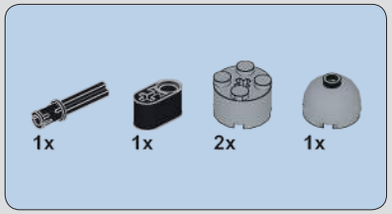

777

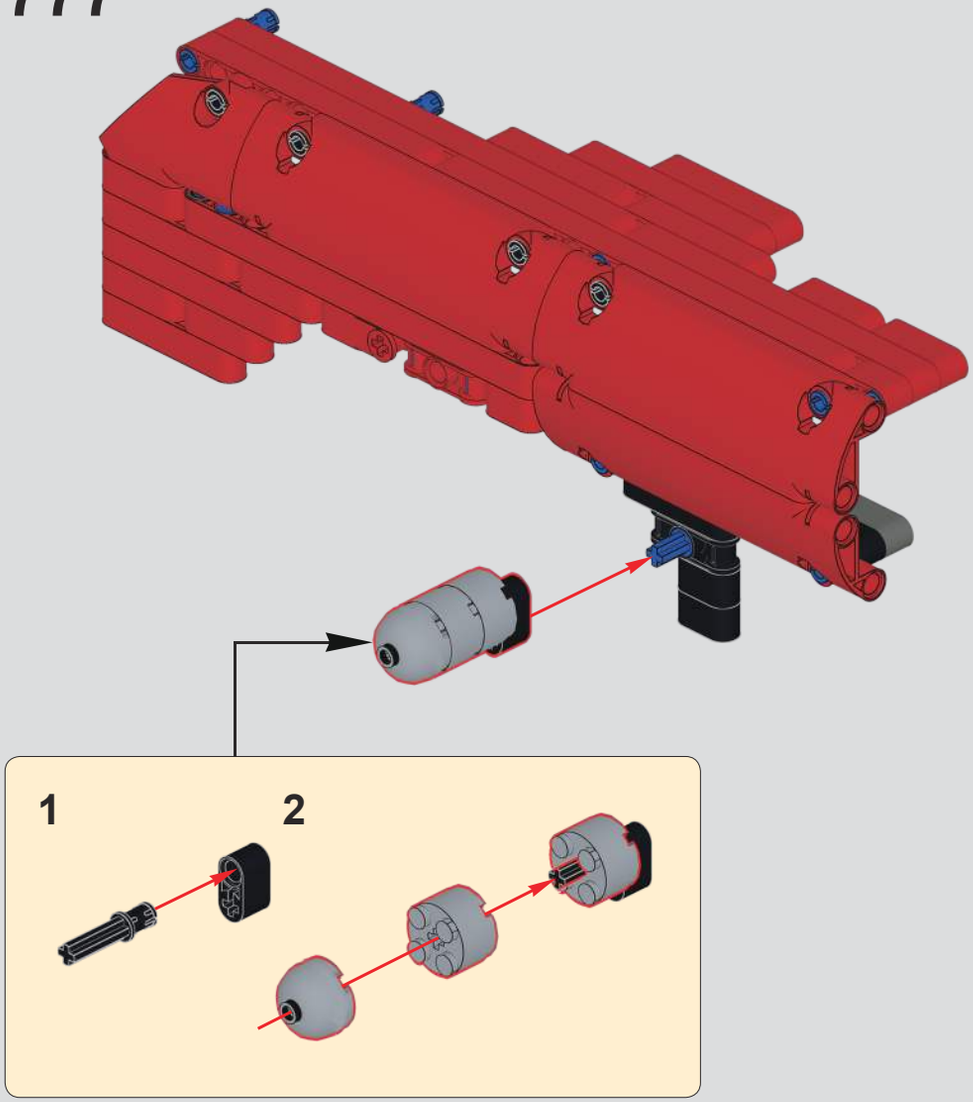

778

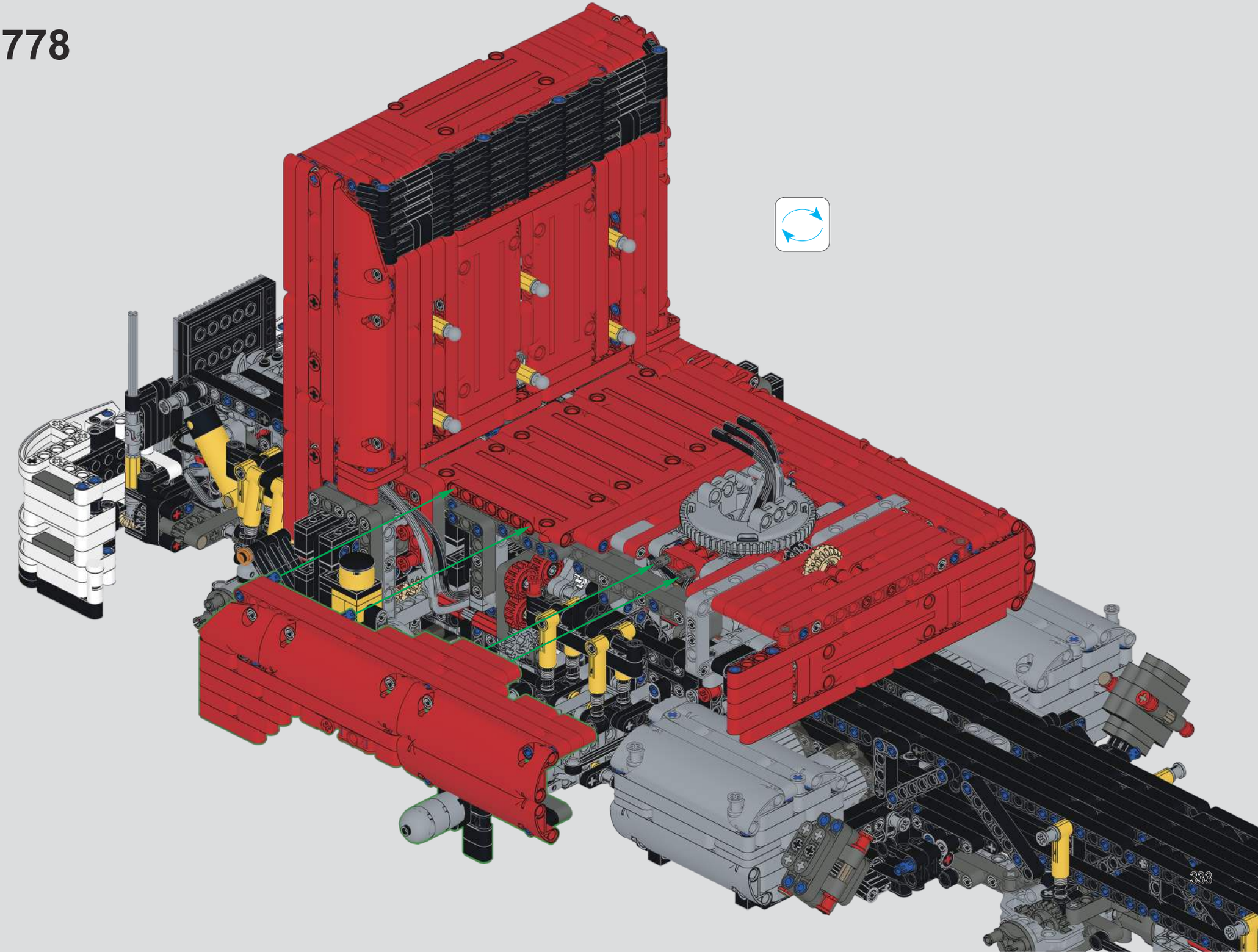

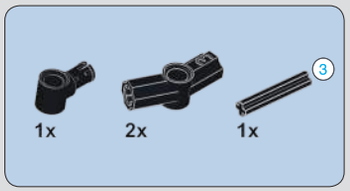

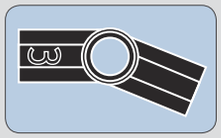

779

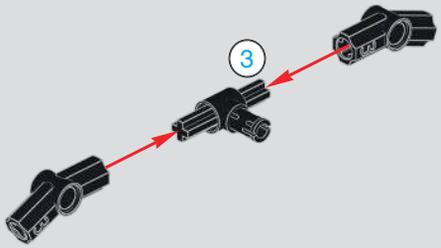

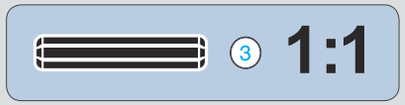

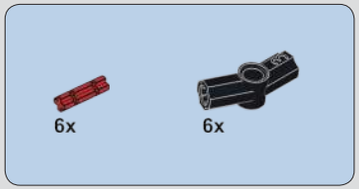

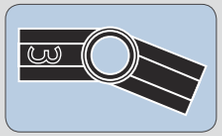

780

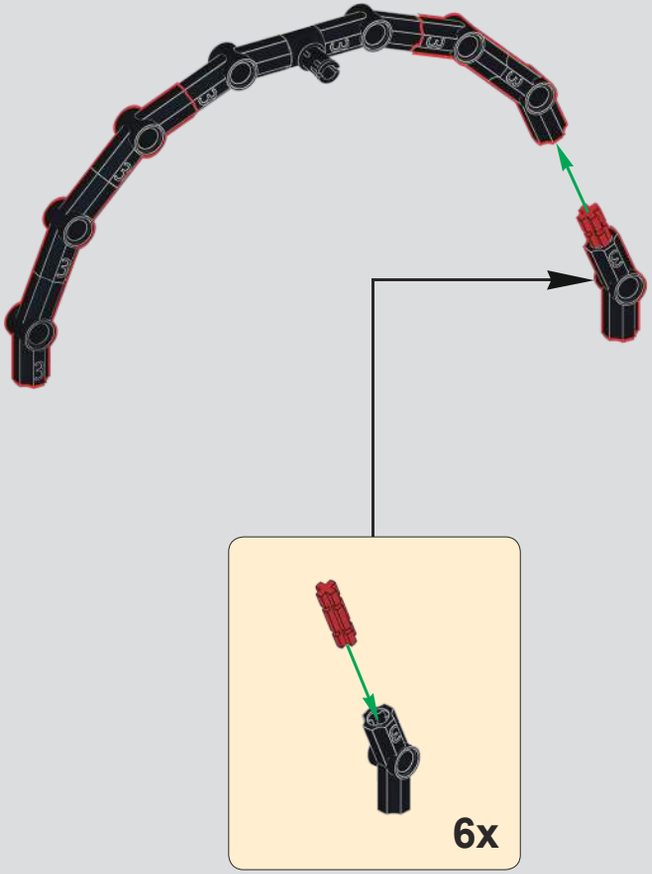

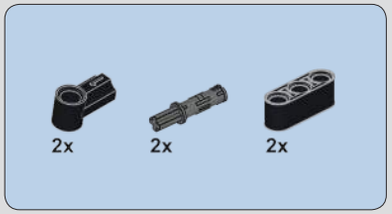

781

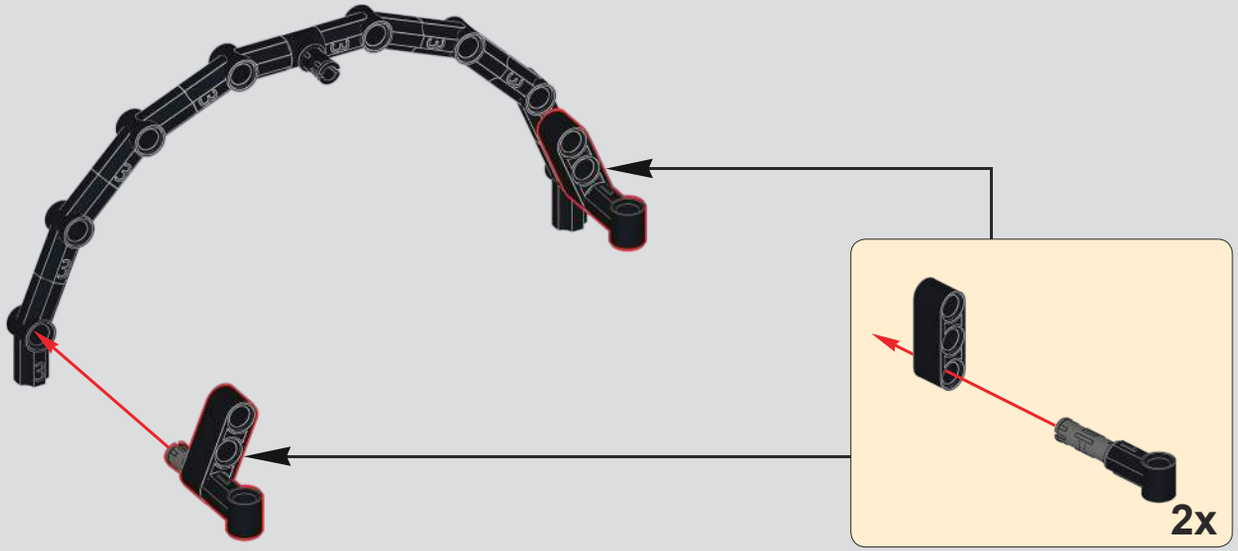

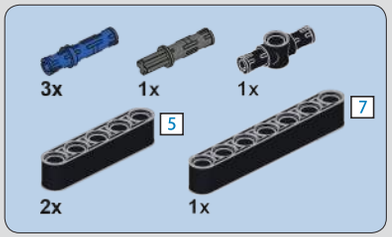

782

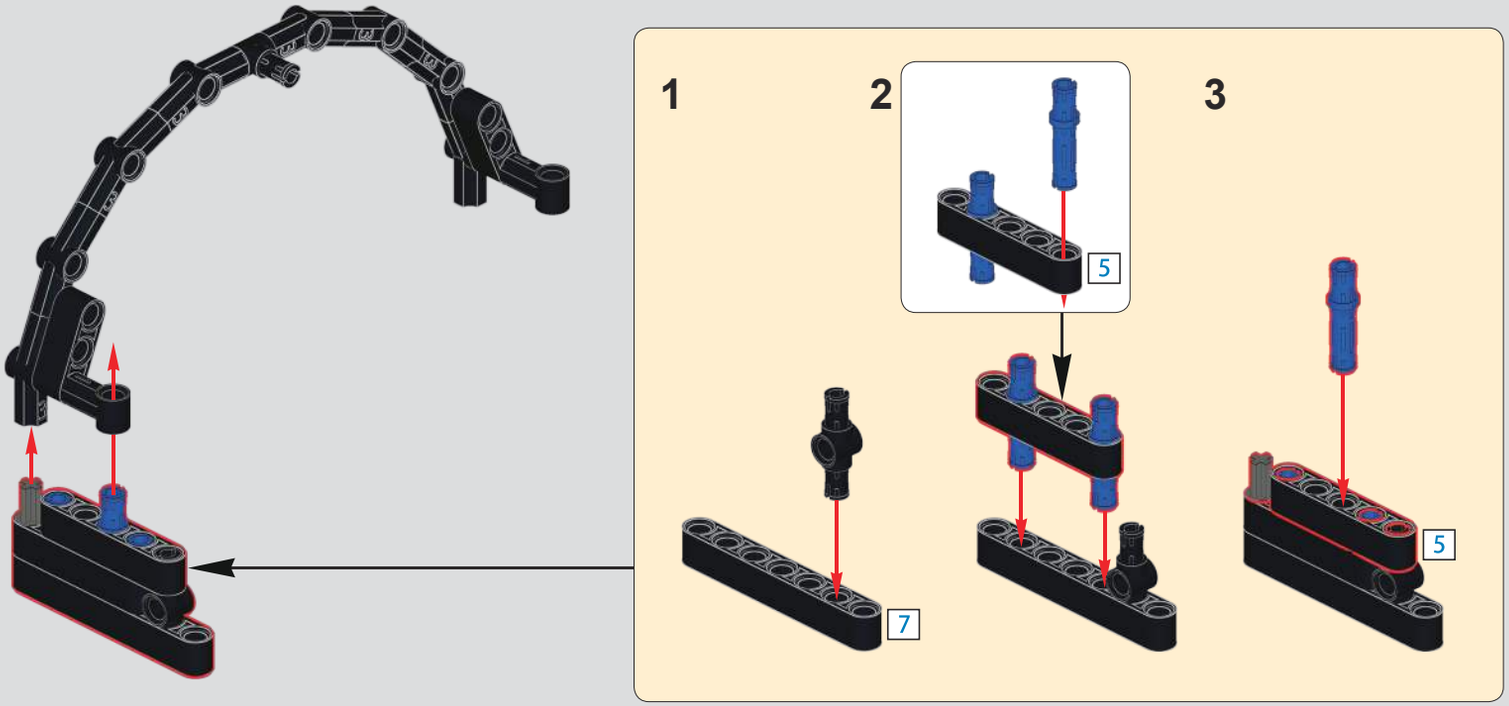

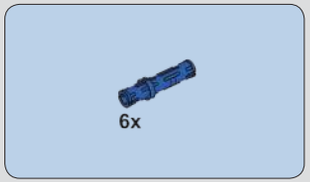

783

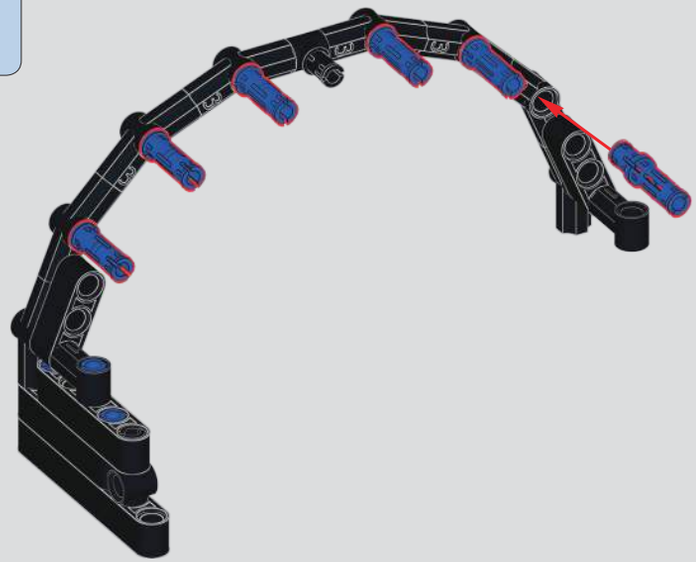

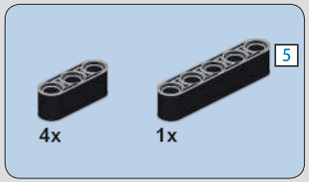

784

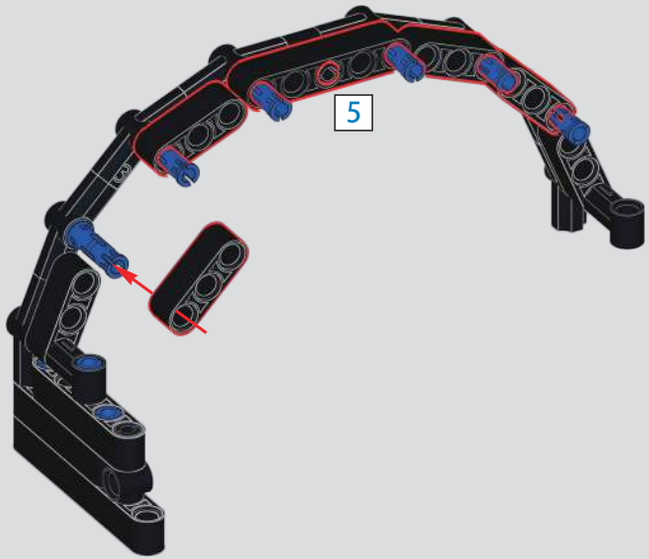

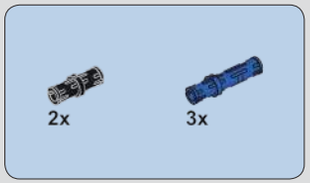

785

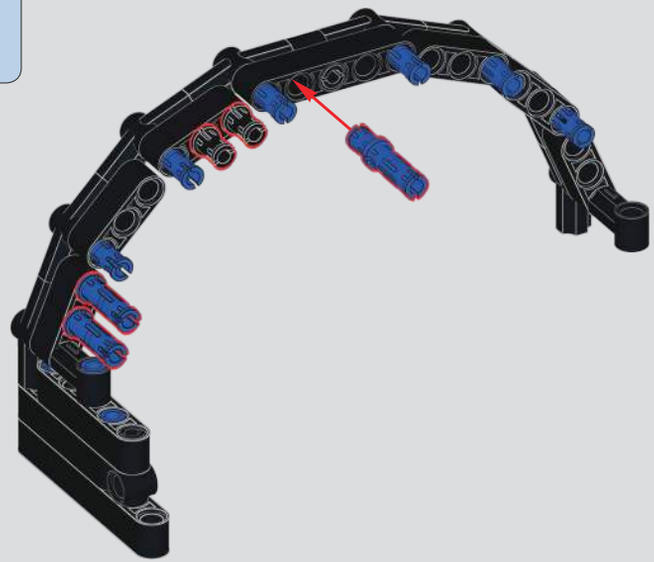

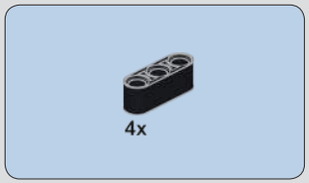

786

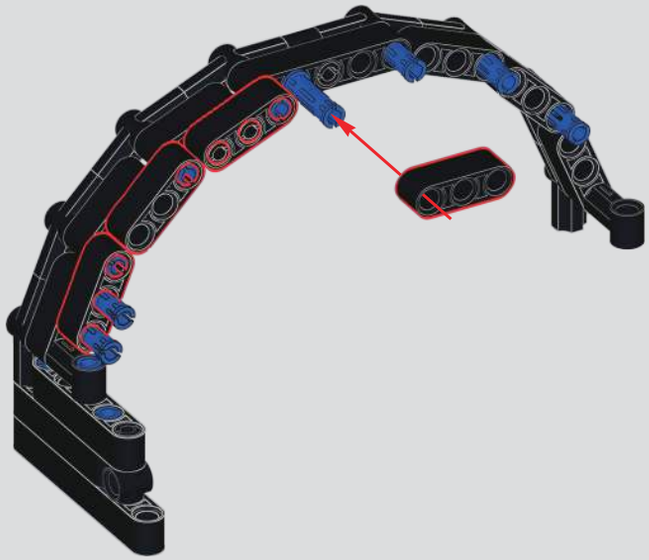

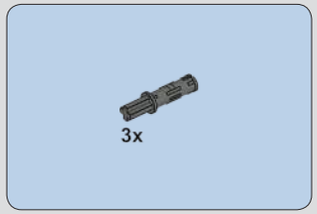

787

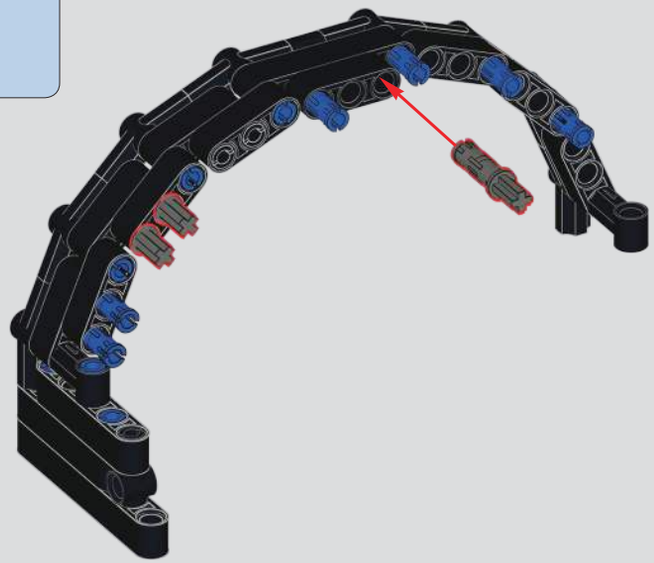

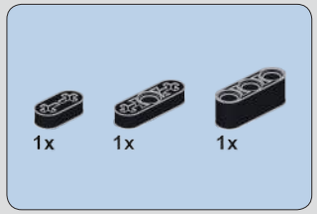

788

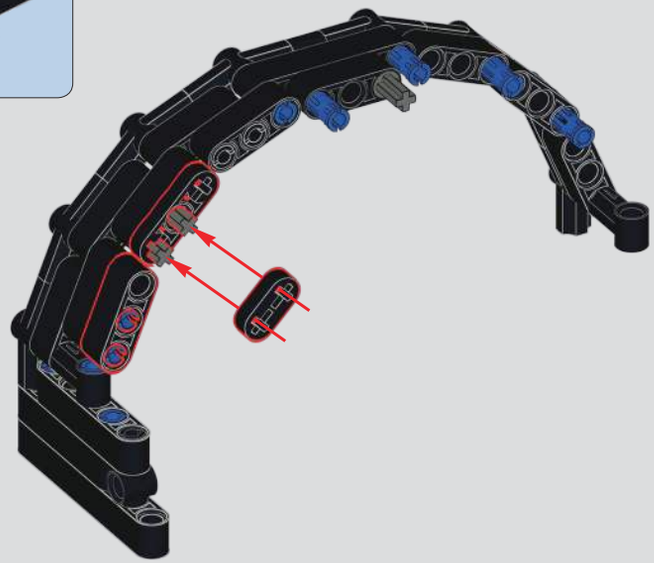

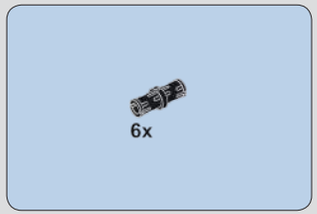

789

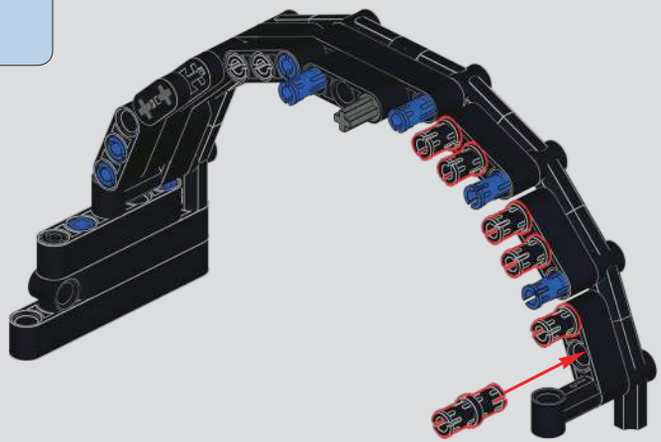

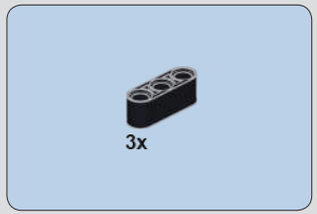

790

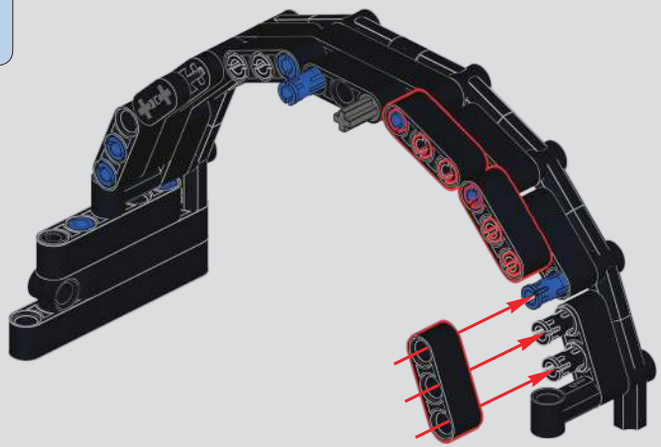

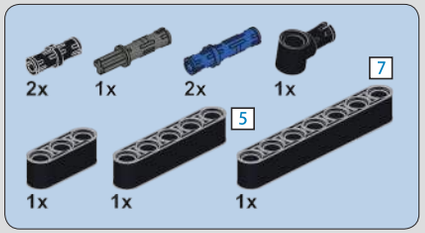

791

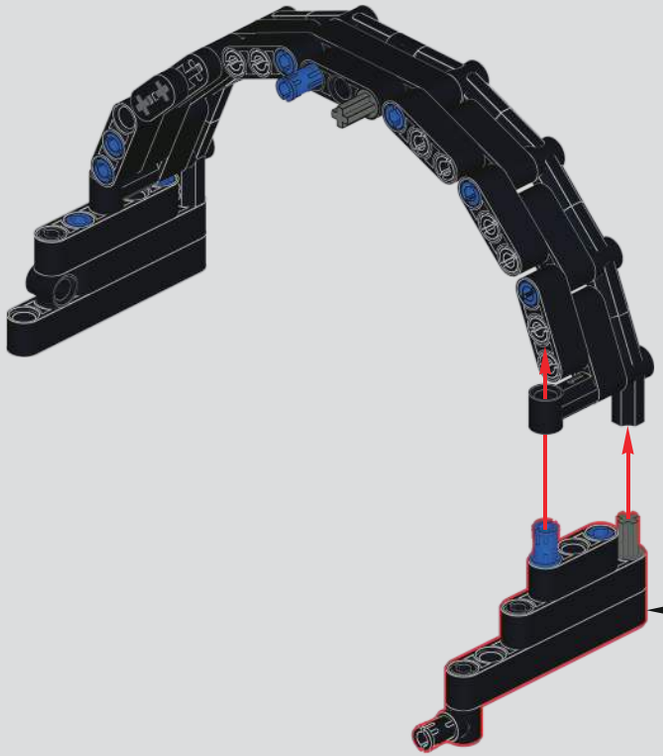

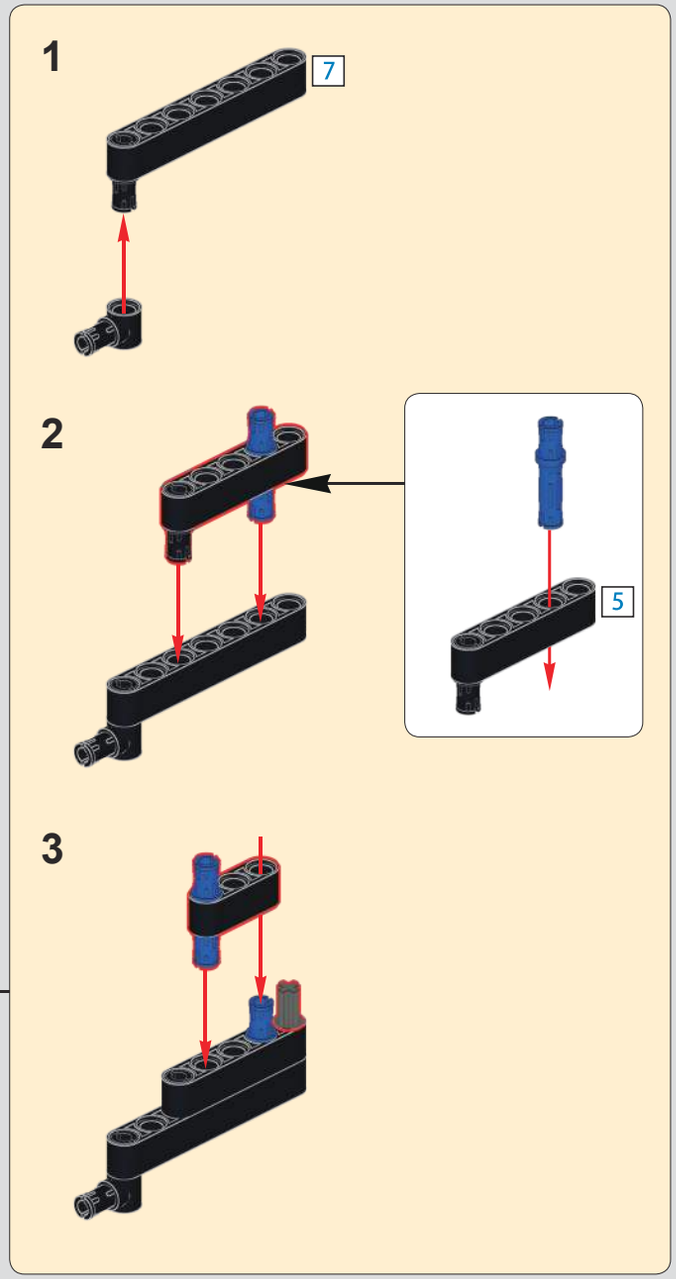

792

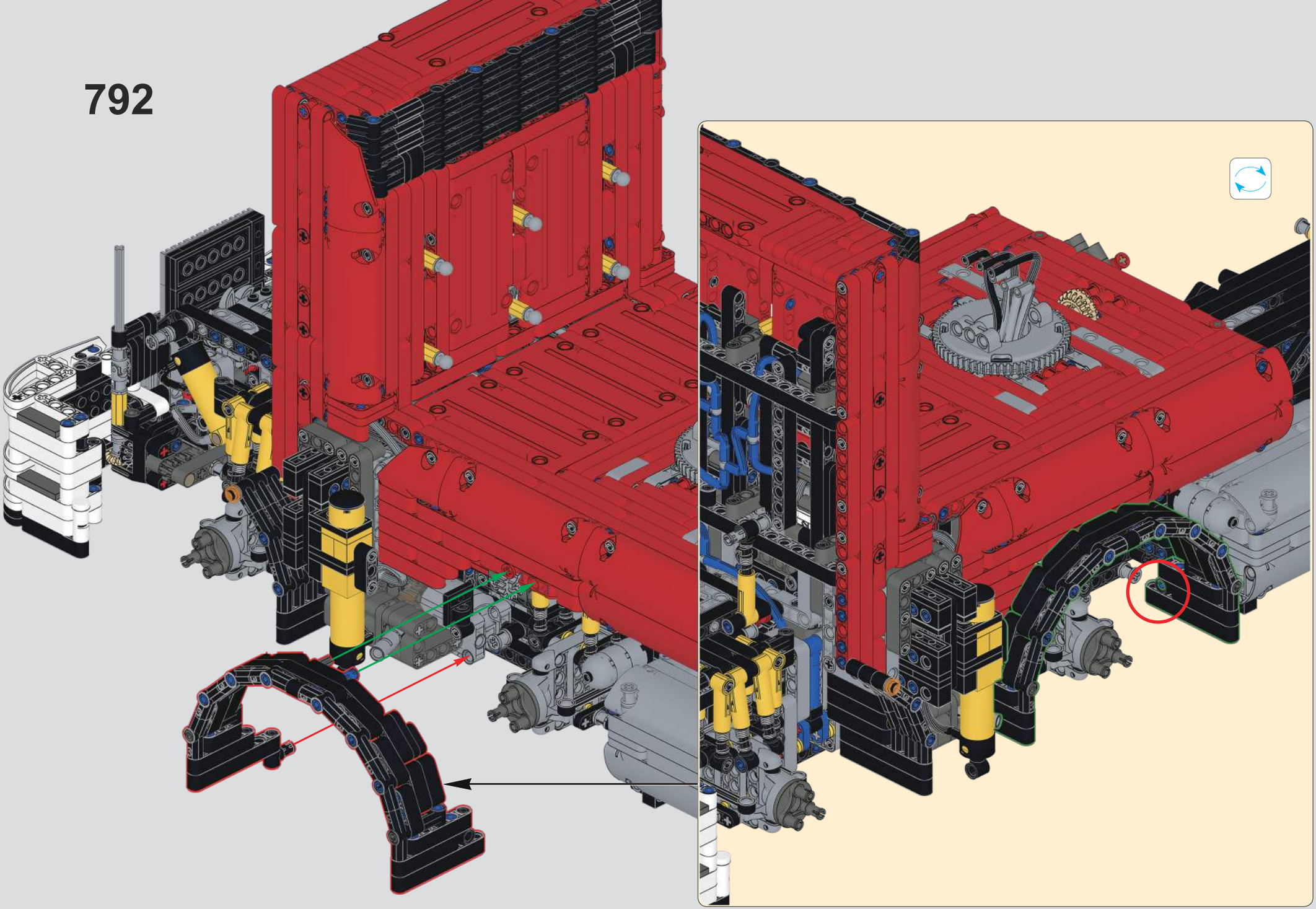

电动功能
RC Functions
手动功能
Manual Functions