MOULD KING®

宇星模王

宇星工程系列

MODELS No. 气动随车吊卡

PNEUMATIC CRANE TRUCK

19002

8238+ Pcs/Pza

高品质气动配件

High quality pneumatic parts

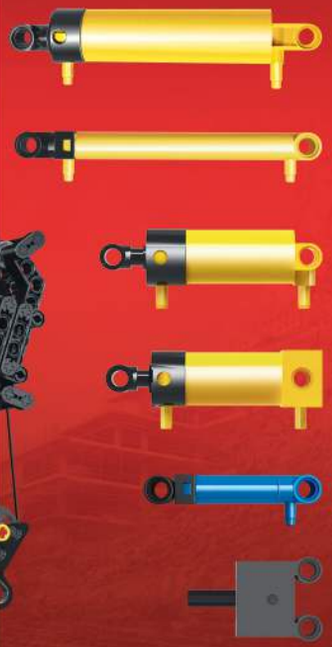

B

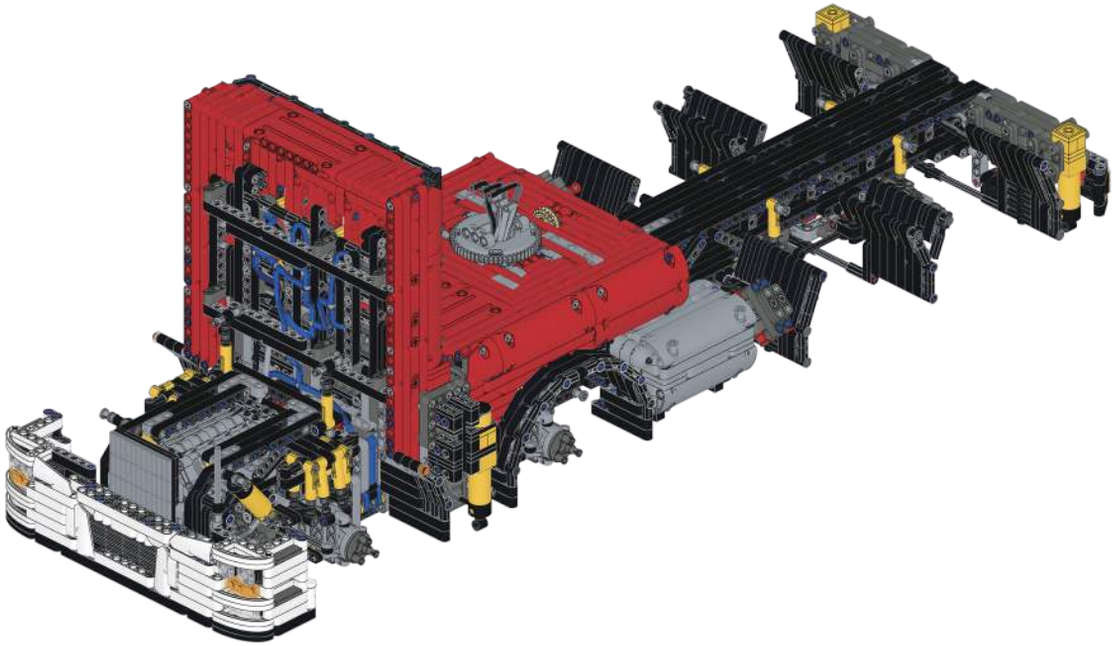

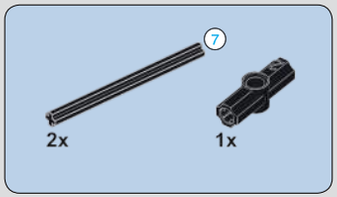

793

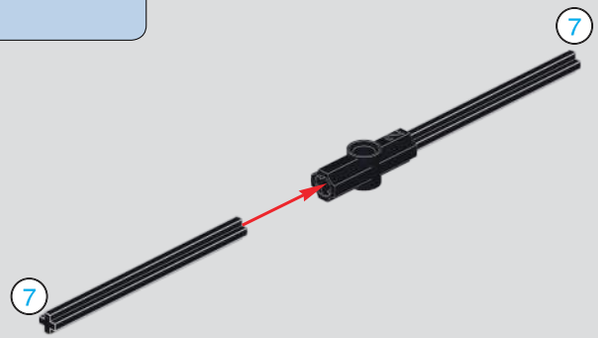

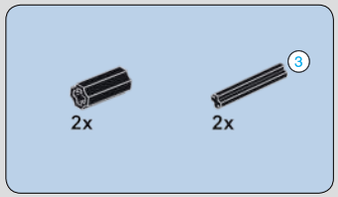

794

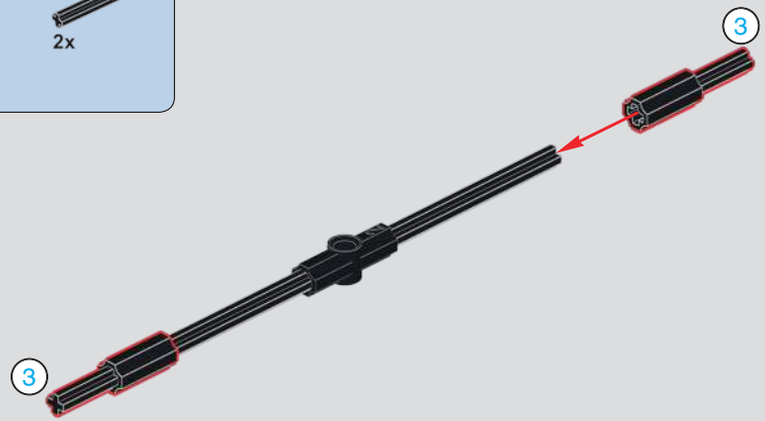

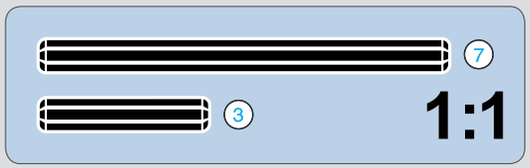

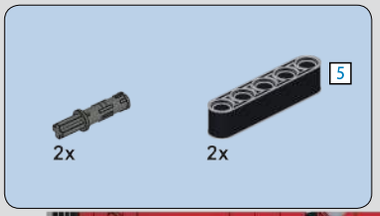

795

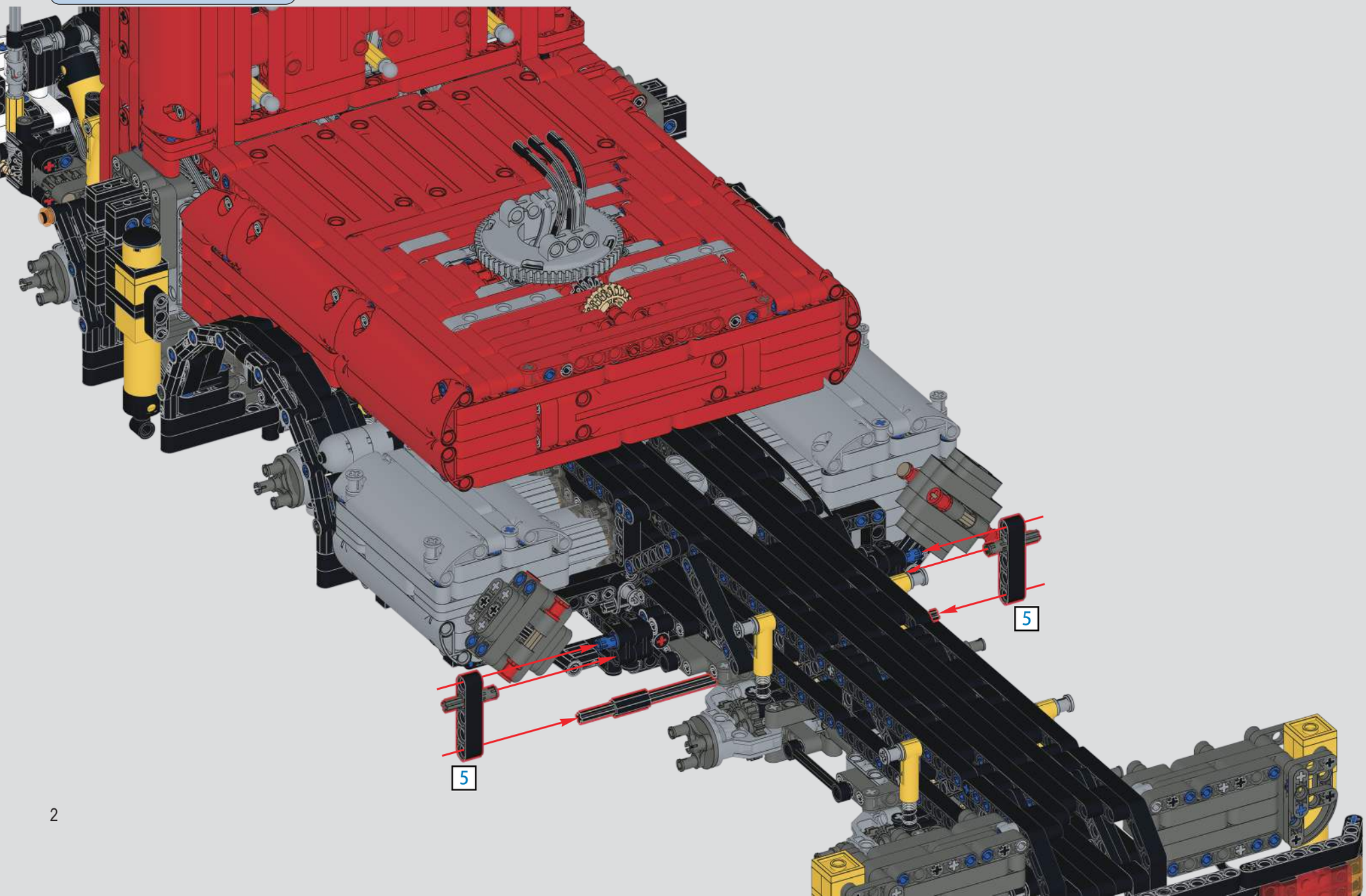

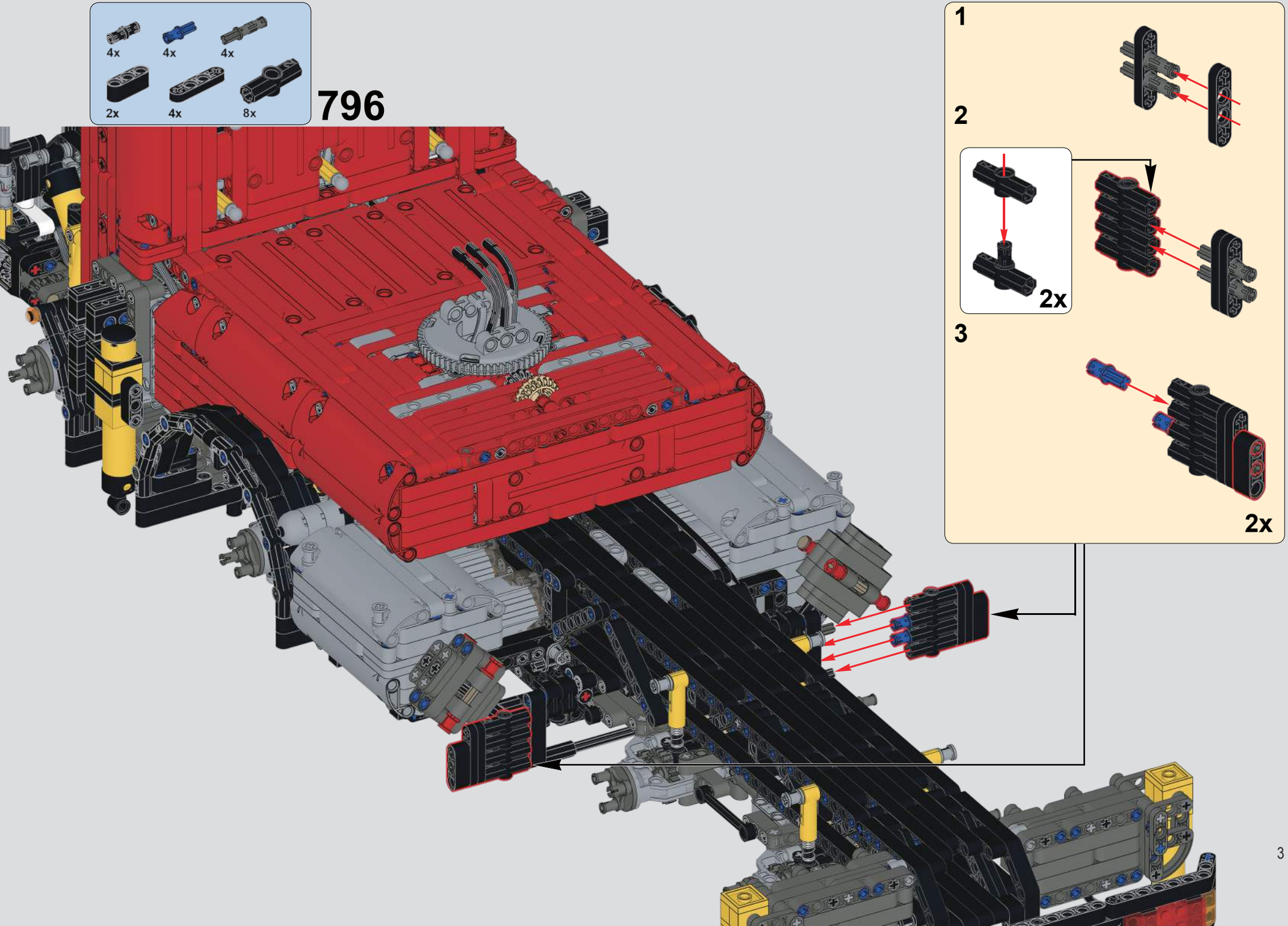
4x
4x
4x
2x
4x
8x
796
1
2
2x
3
2x

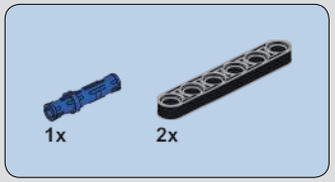

797

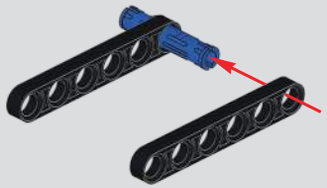

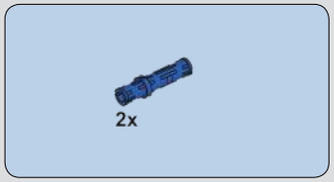

798

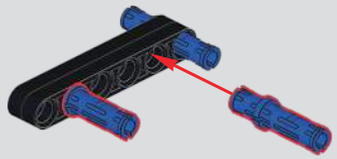

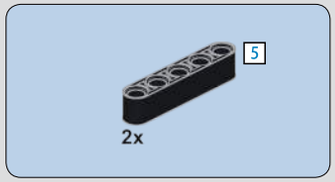

799

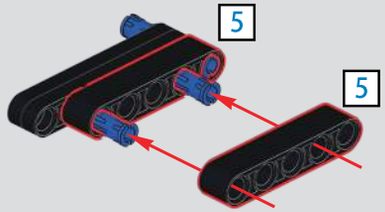

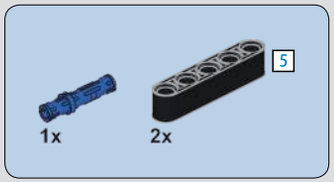

800

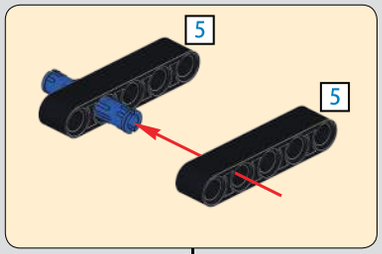

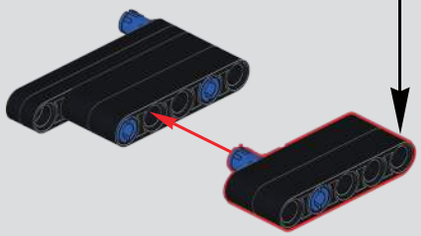

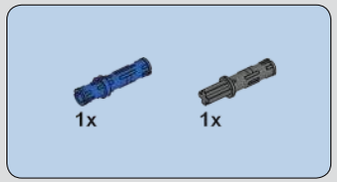

801

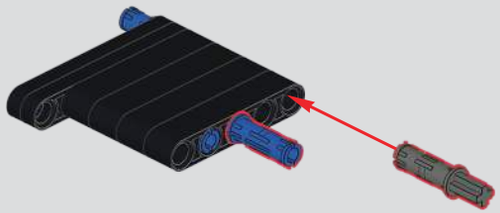

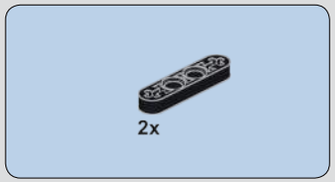

802

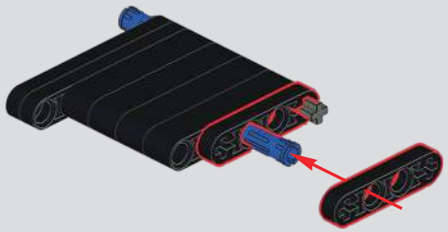

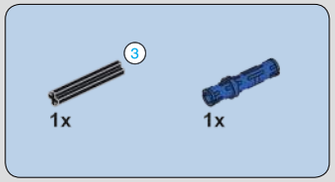

803

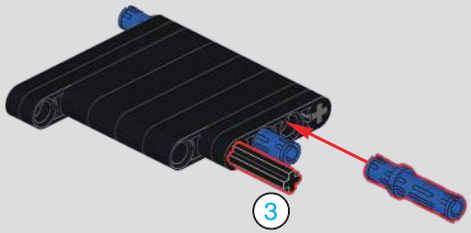

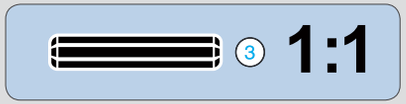

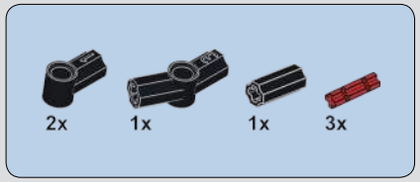

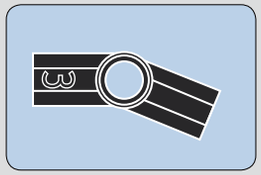

804

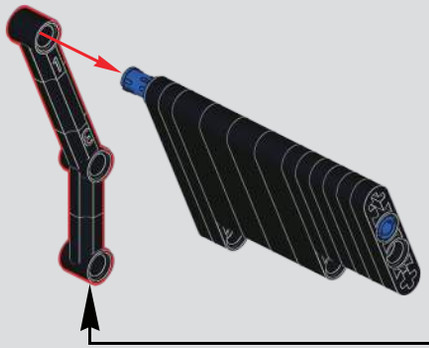

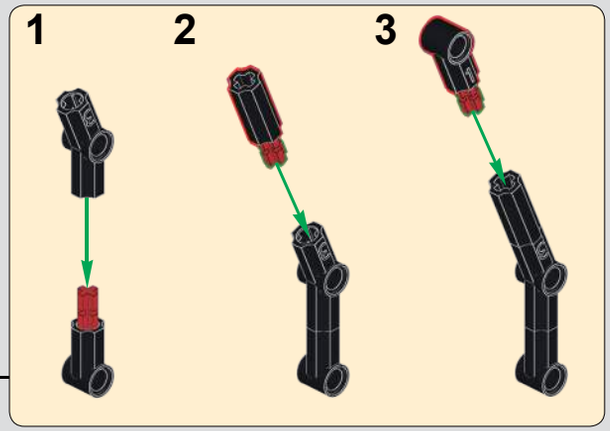

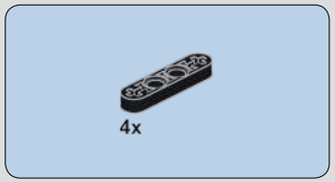

805

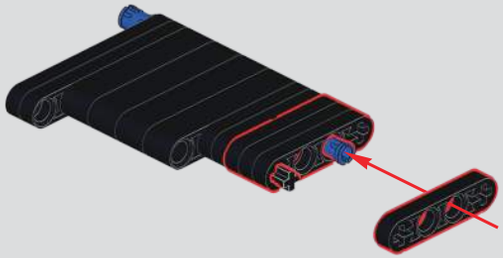

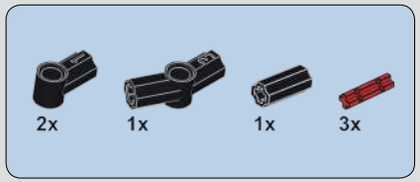

806

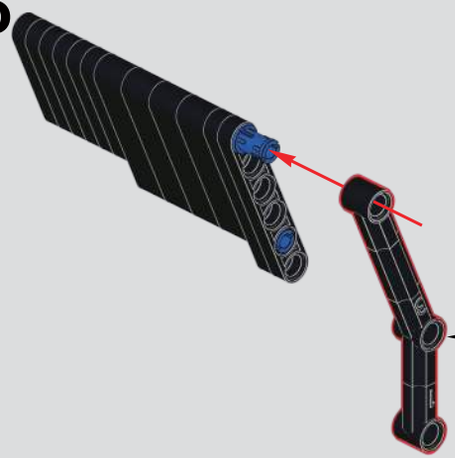

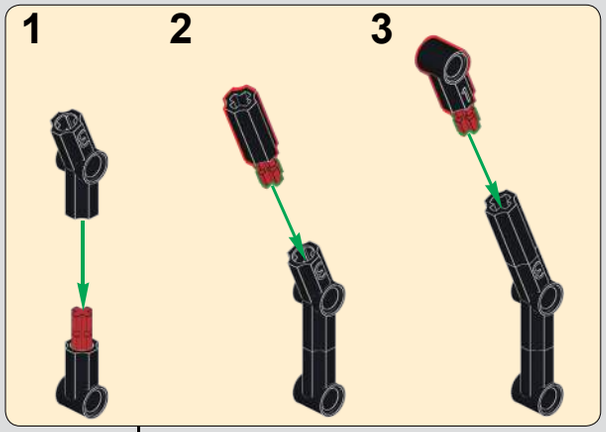

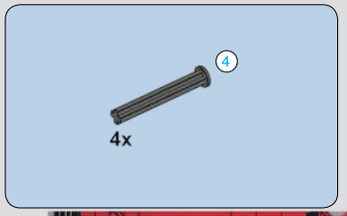

807

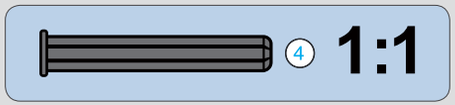

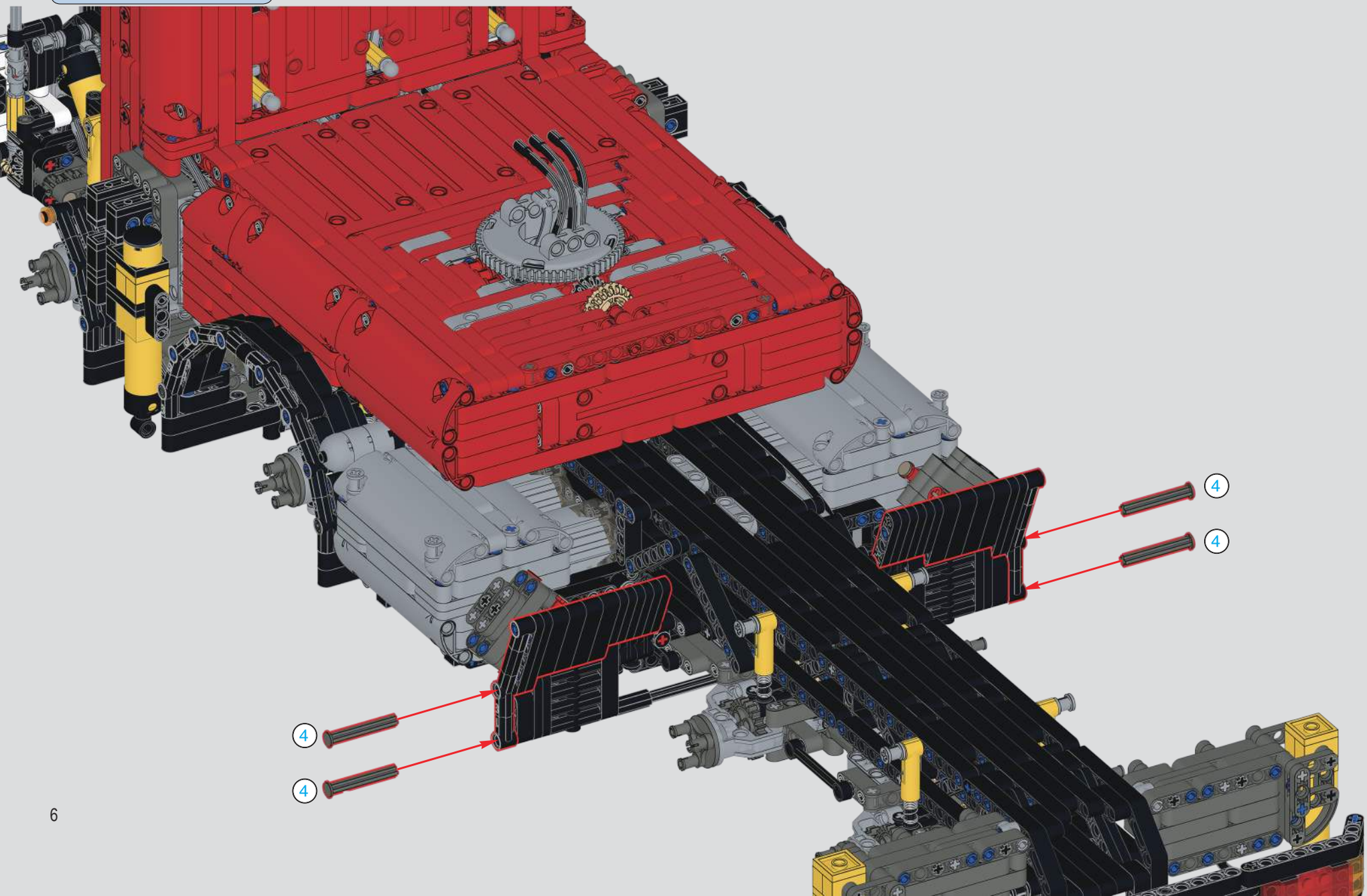

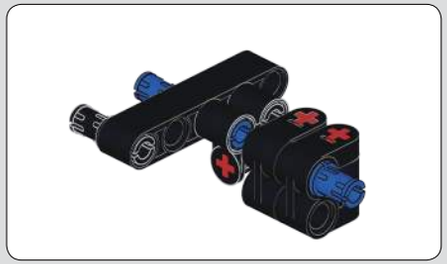

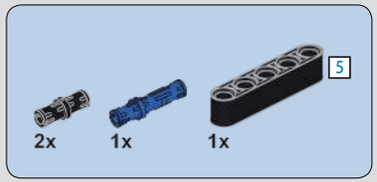

808

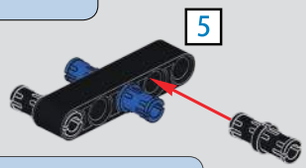

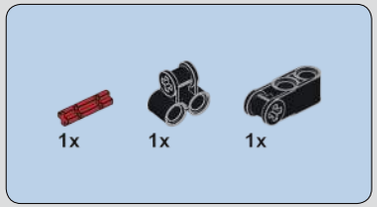

809

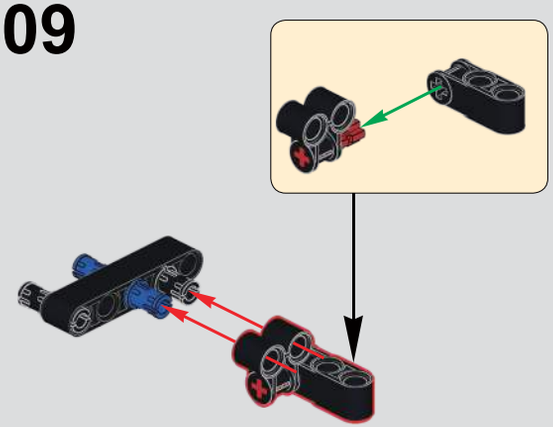

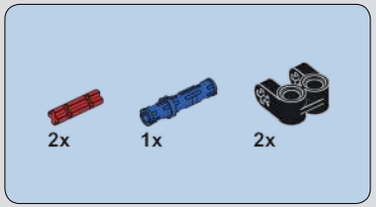

810

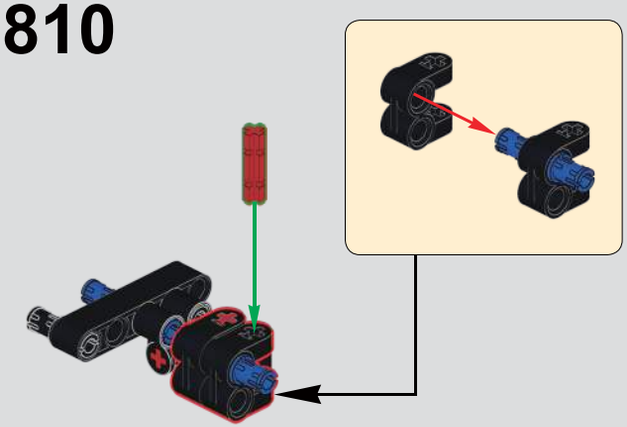

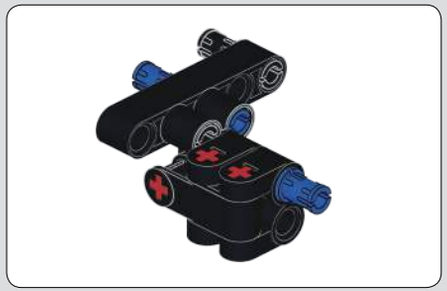

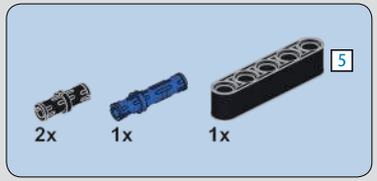

811

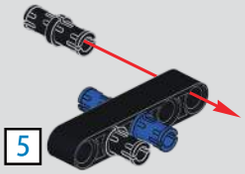

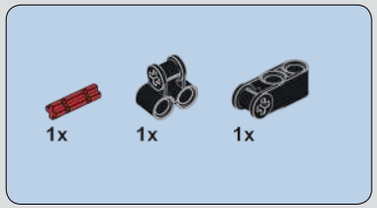

812

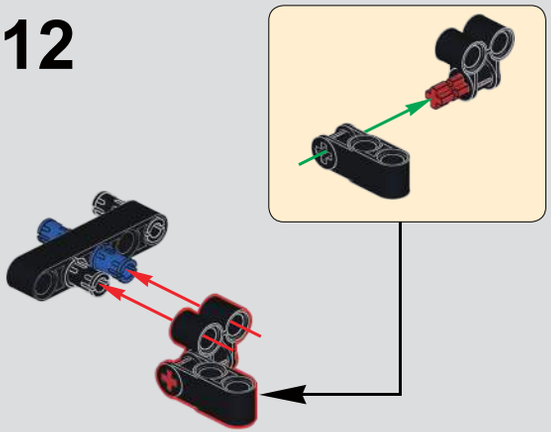

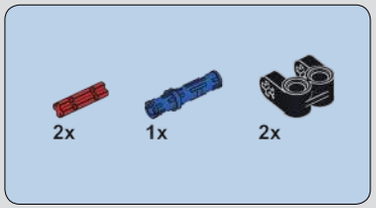

813

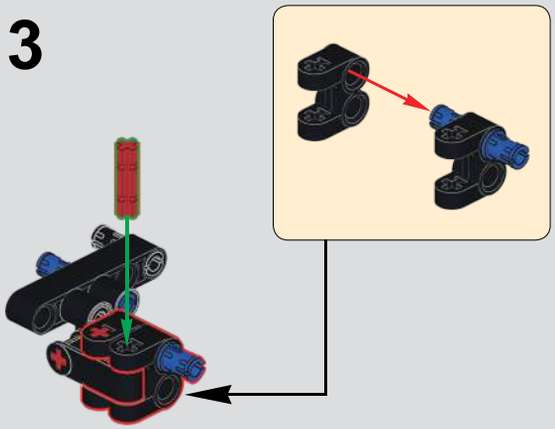

814

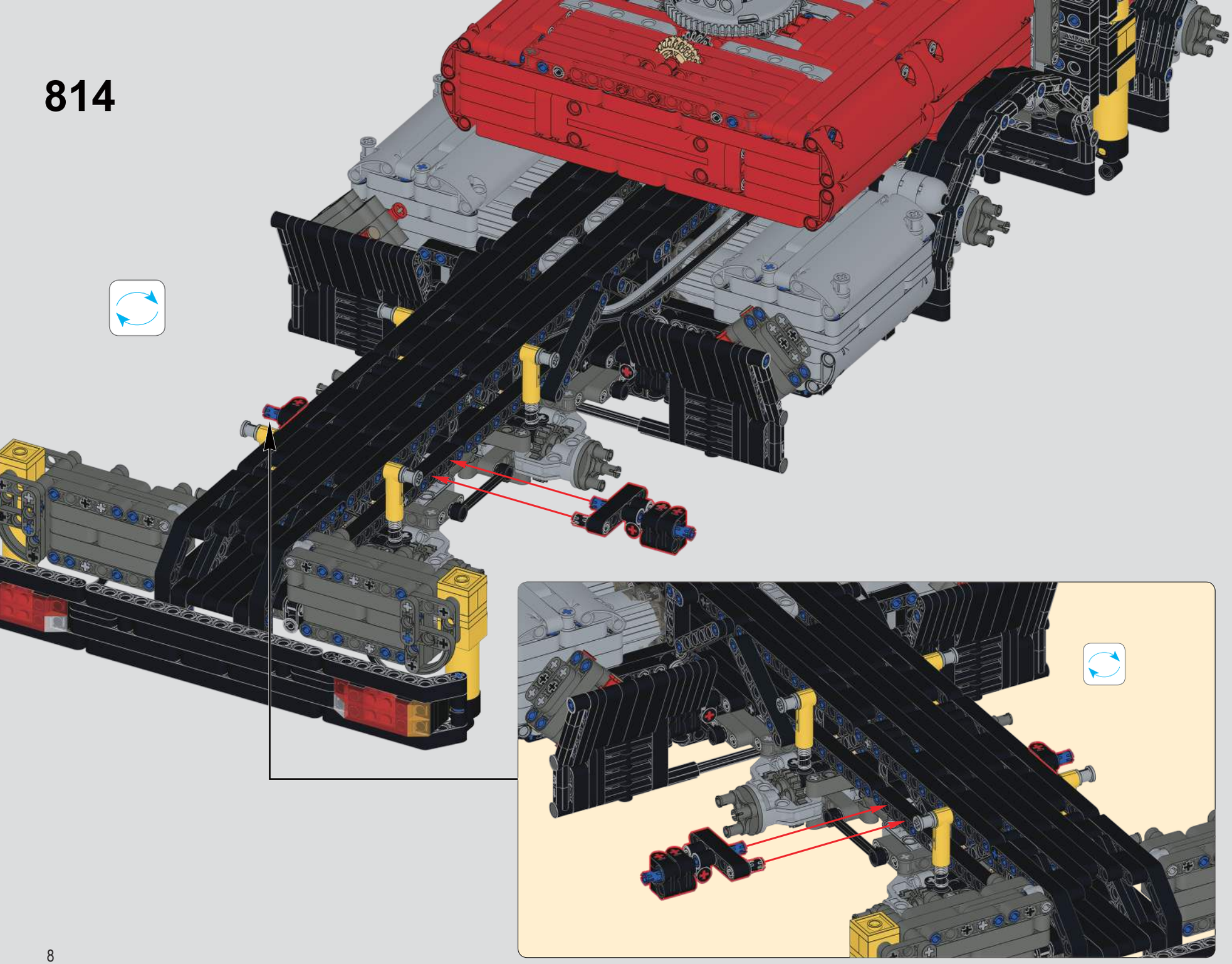

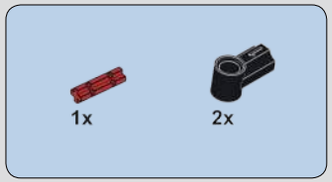

815

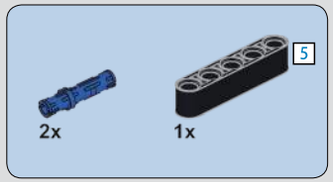

816

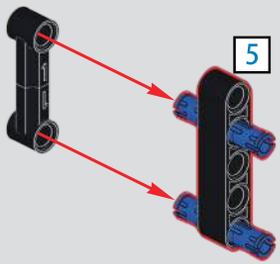

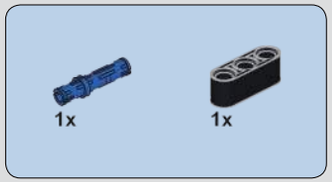

817

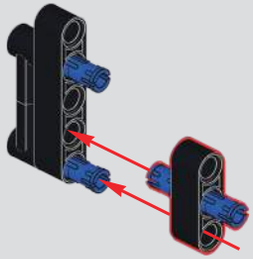

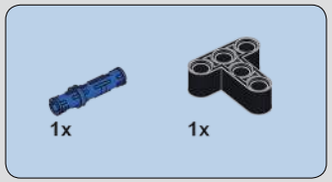

818

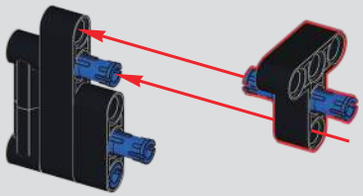

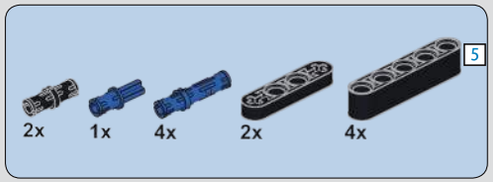

819

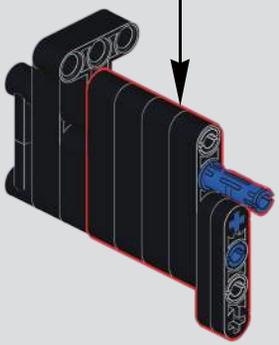

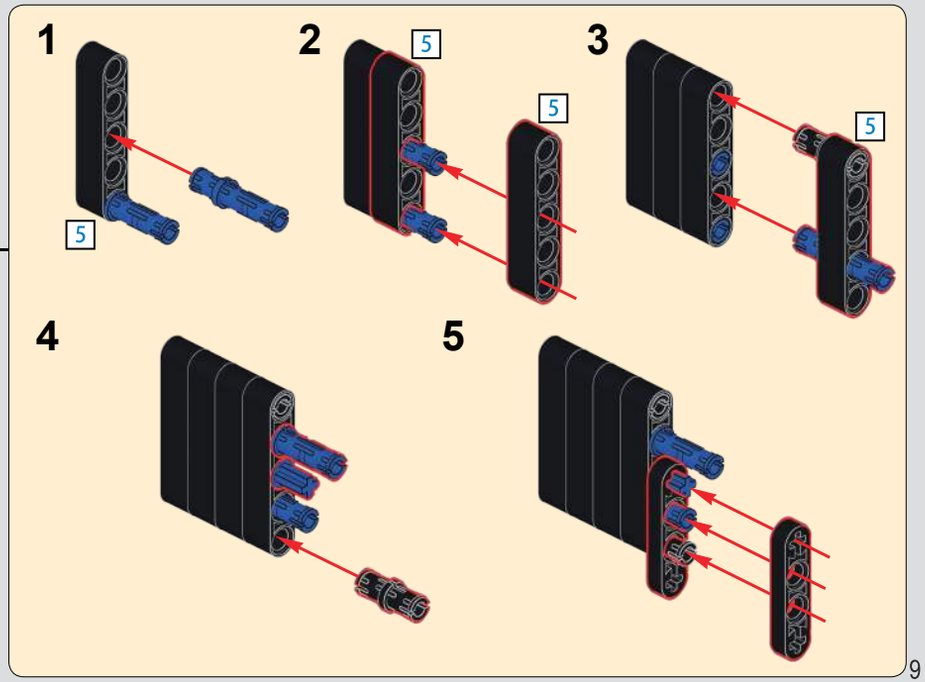

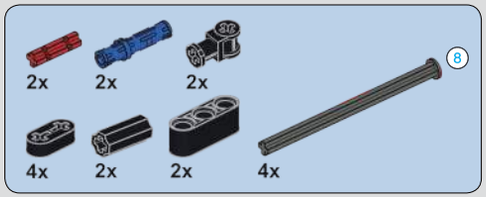

820

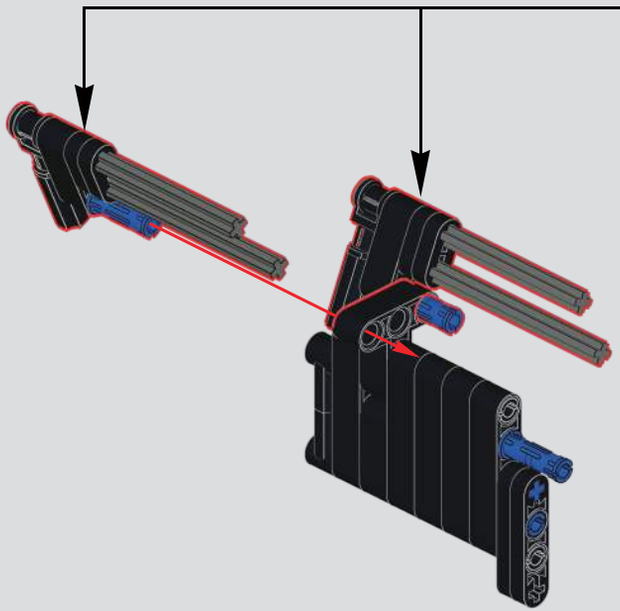

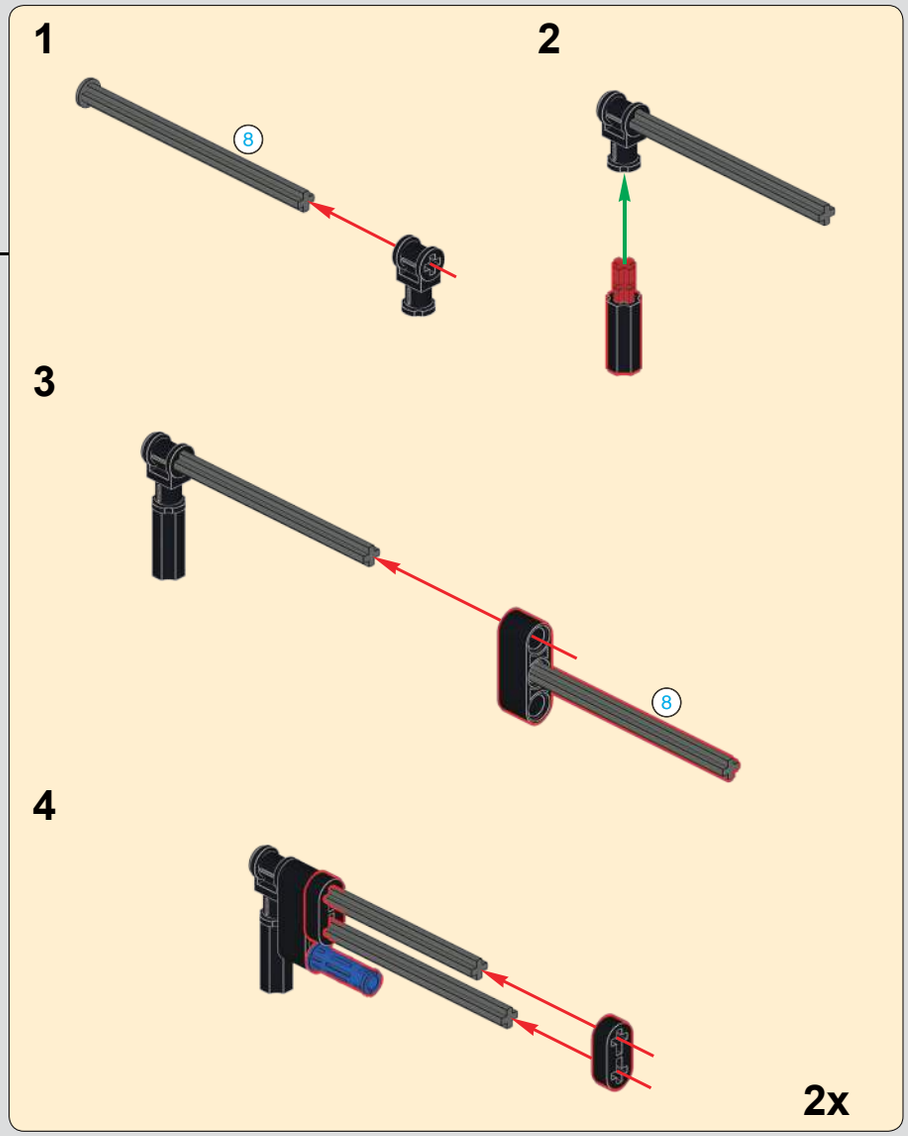

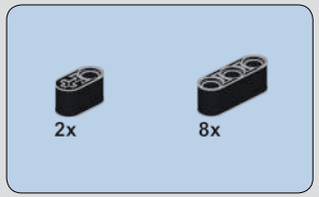

821

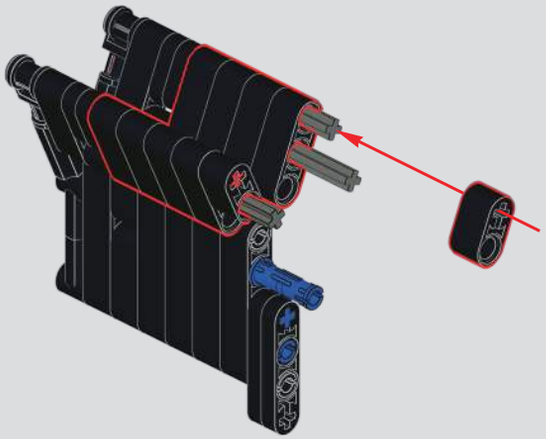

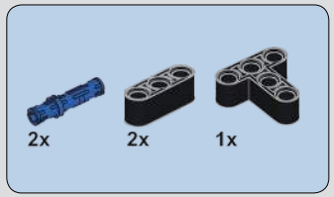

822

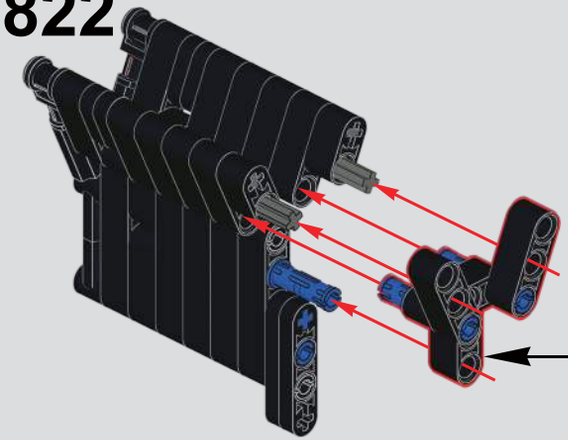

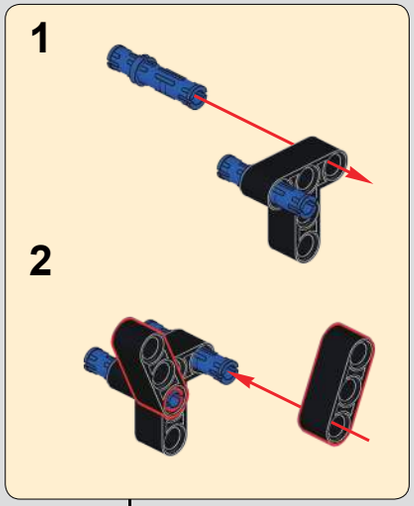

2x

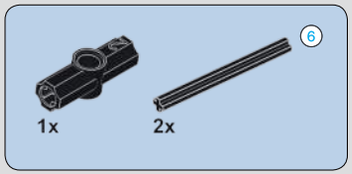

823

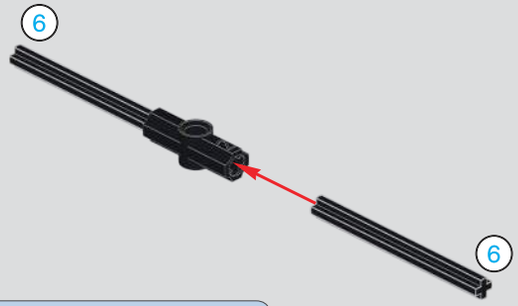

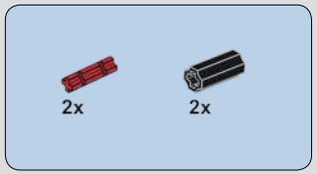

824

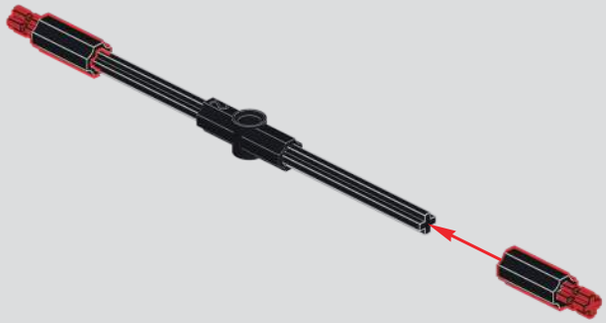

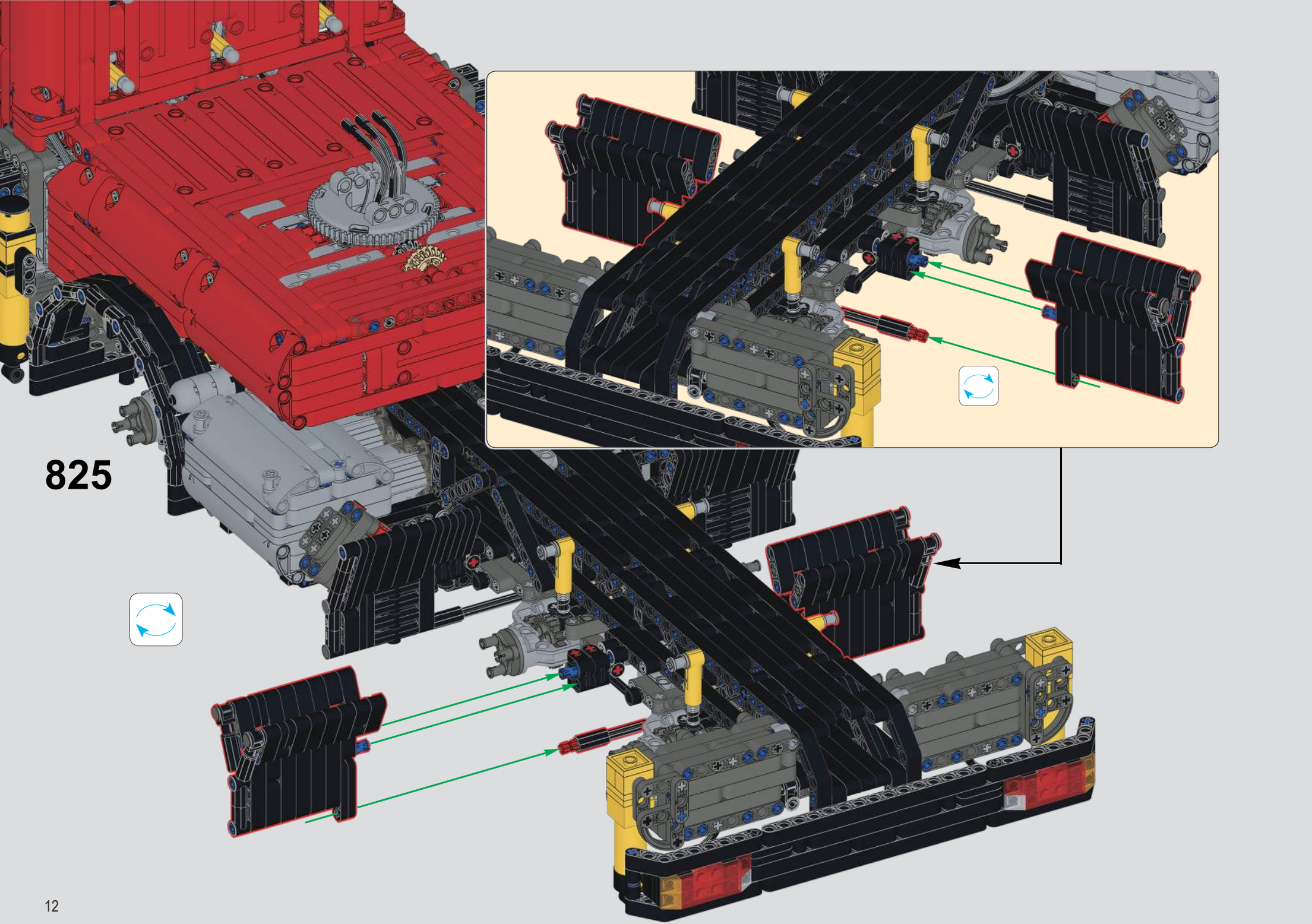
825

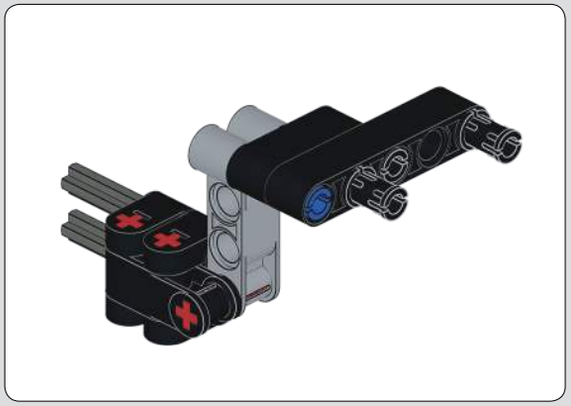

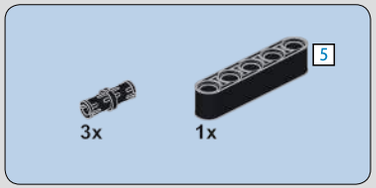

826

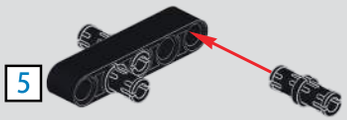

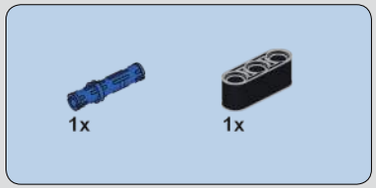

827

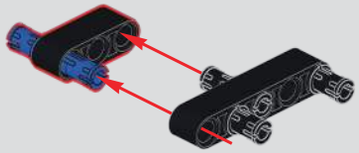

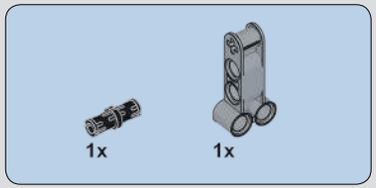

828

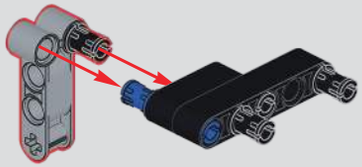

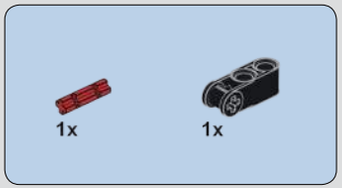

829

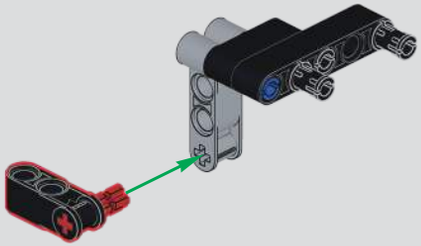

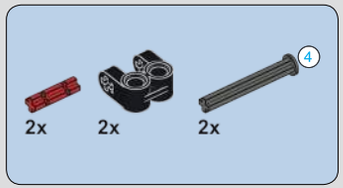

830

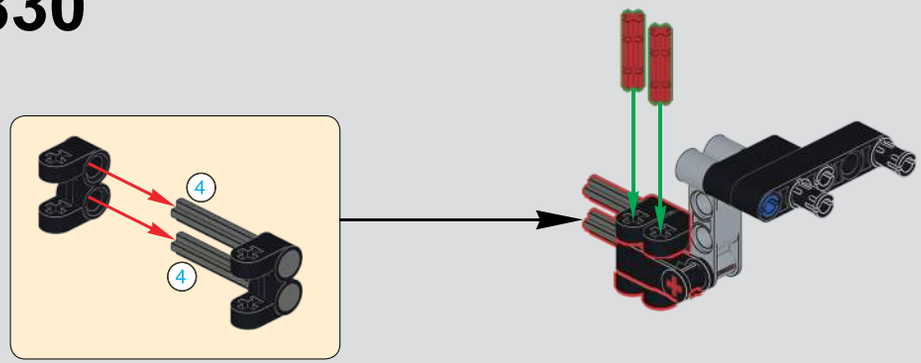

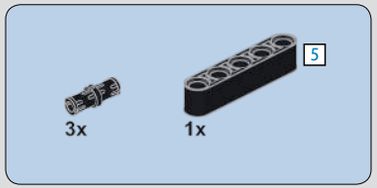

831

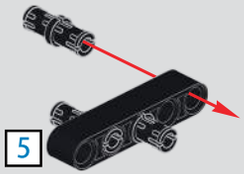

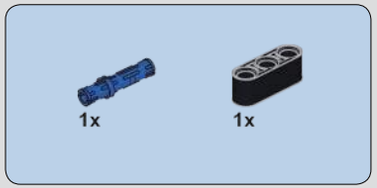

832

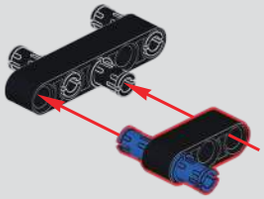

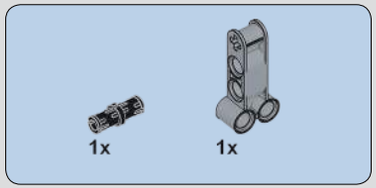

833

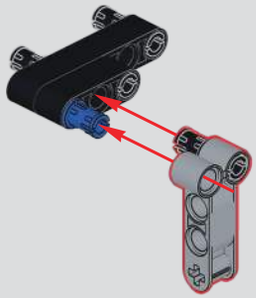

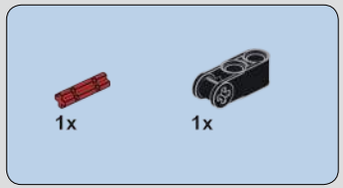

834

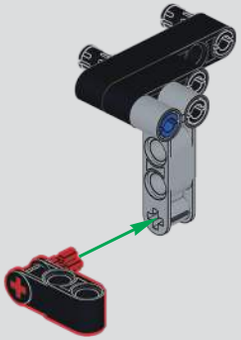

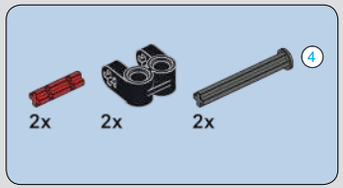

835

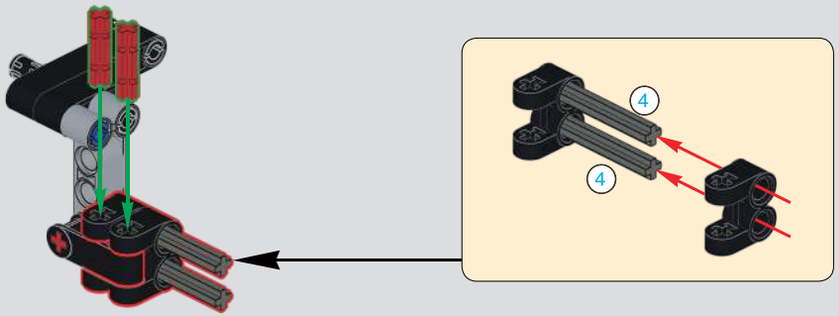

836

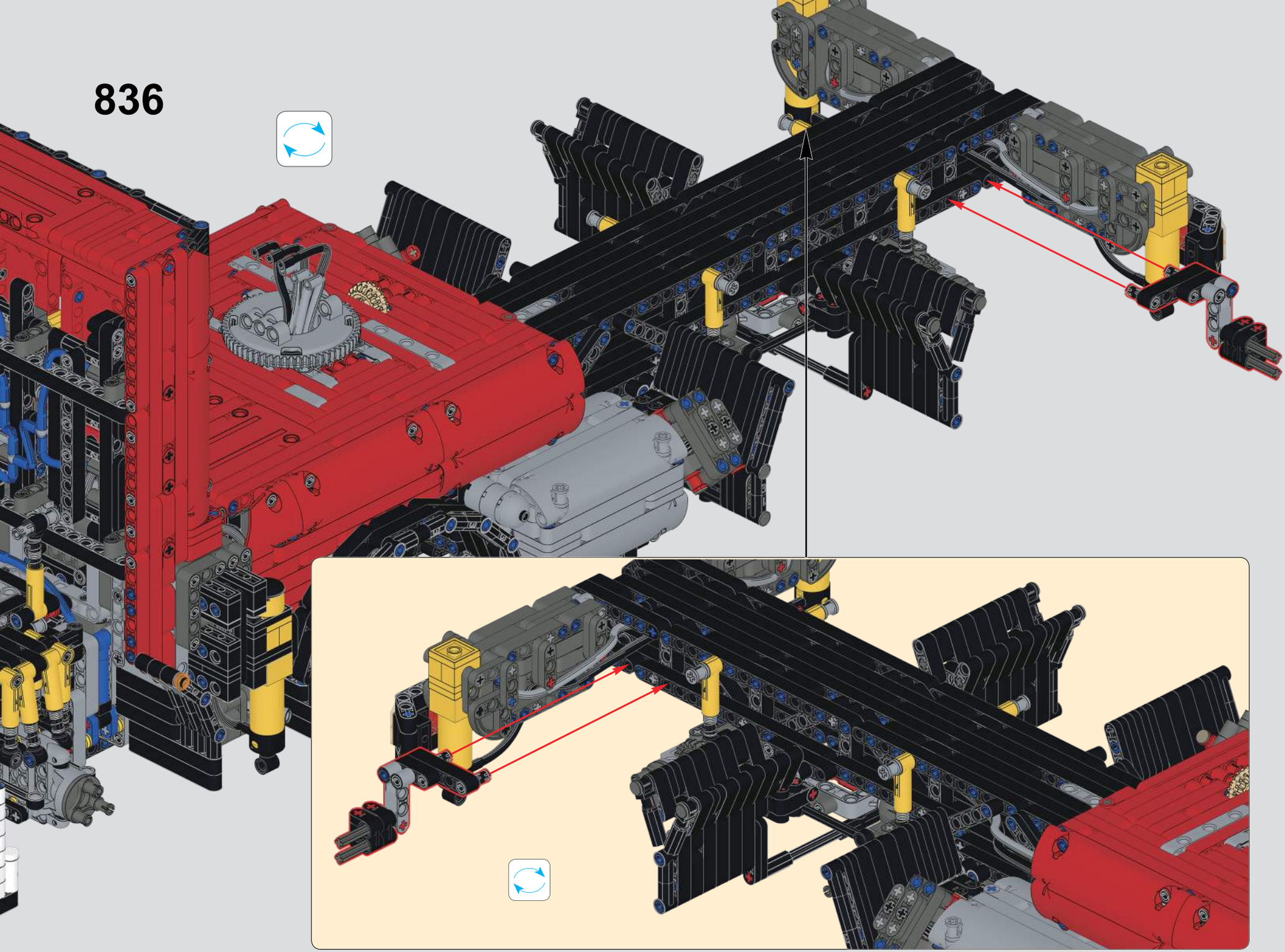

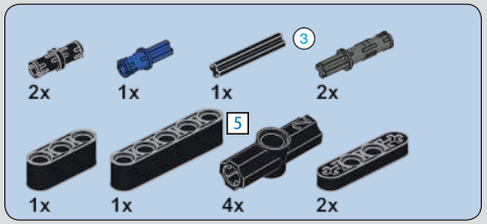

837

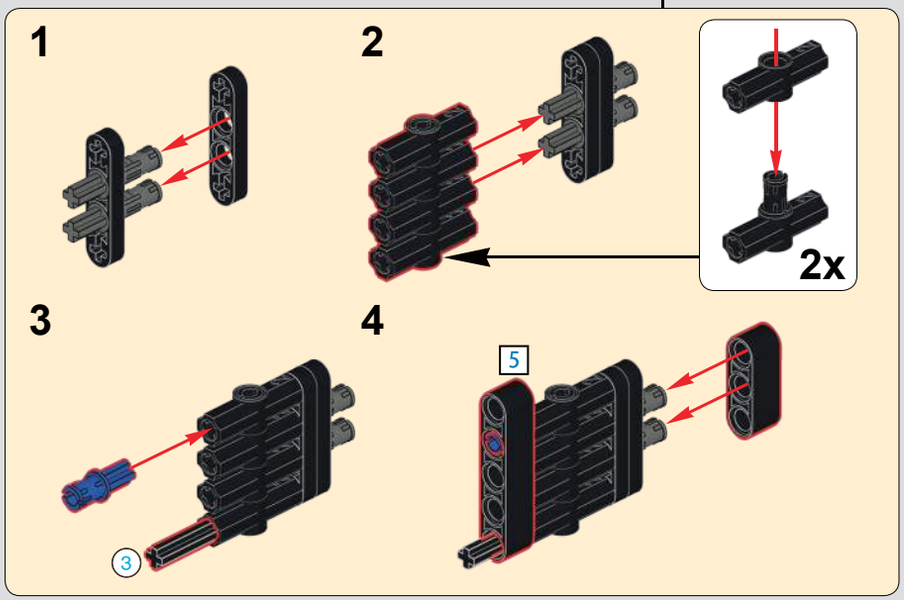

838

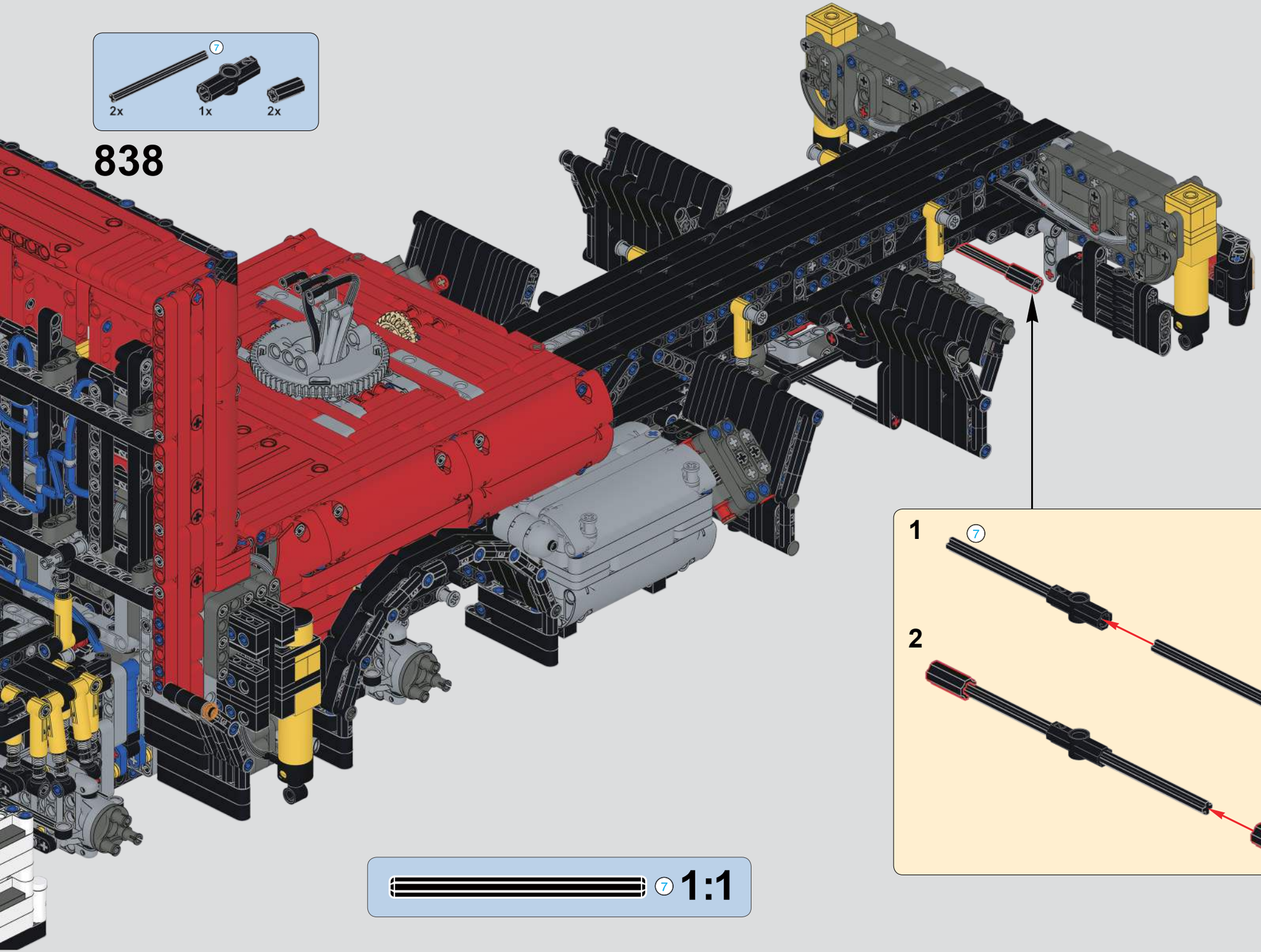

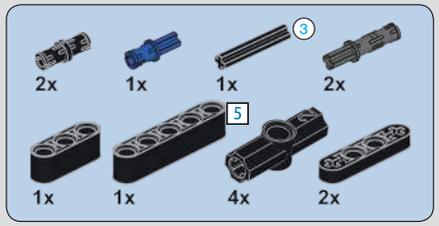

839

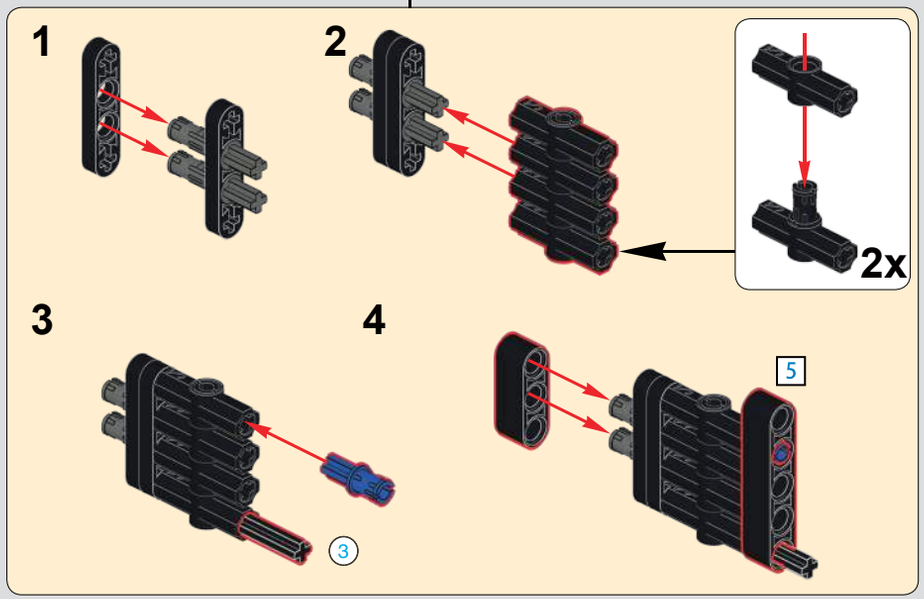

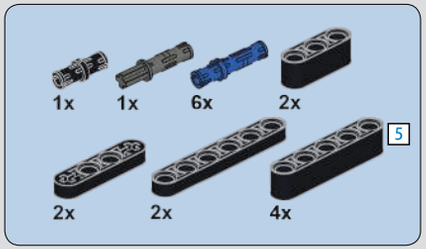

840

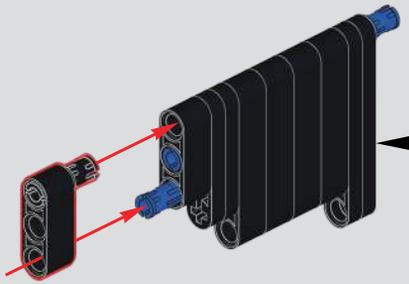

1:1

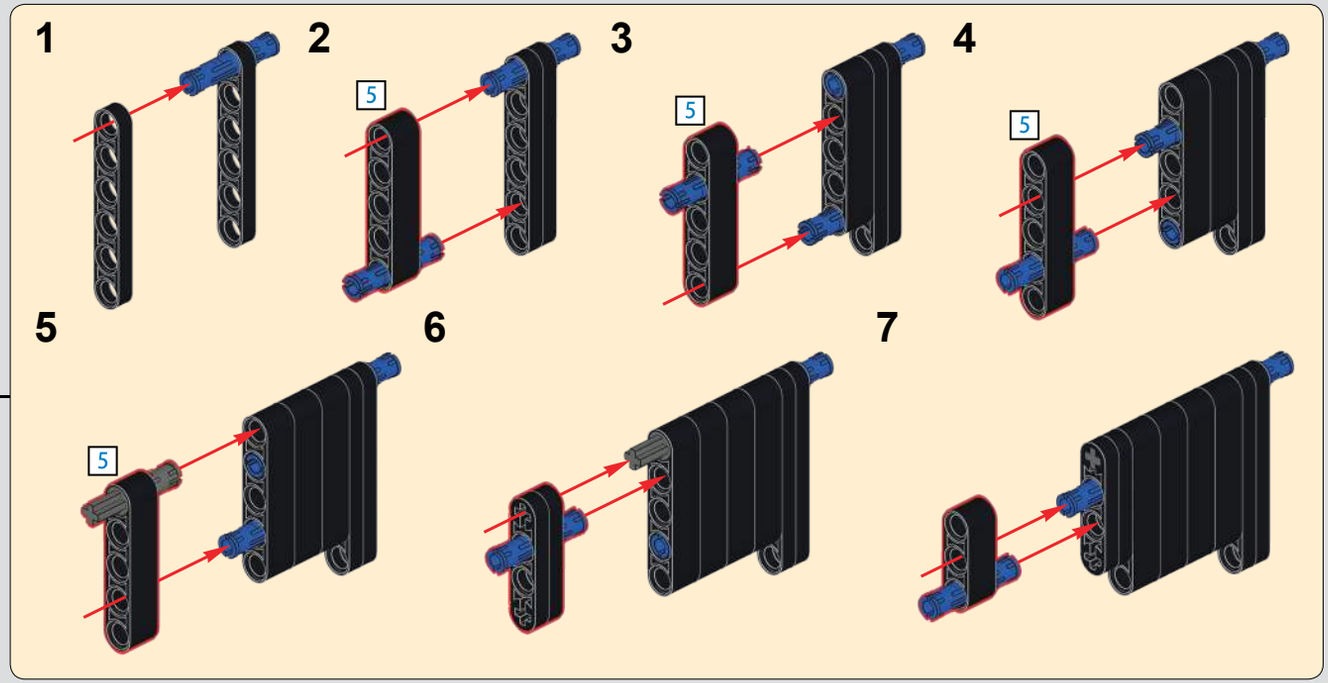

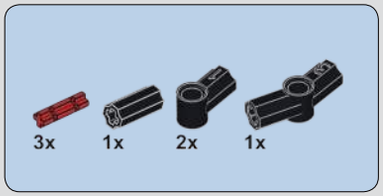

841

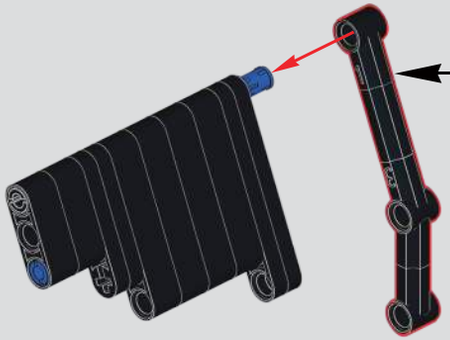

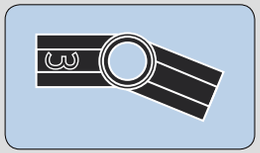

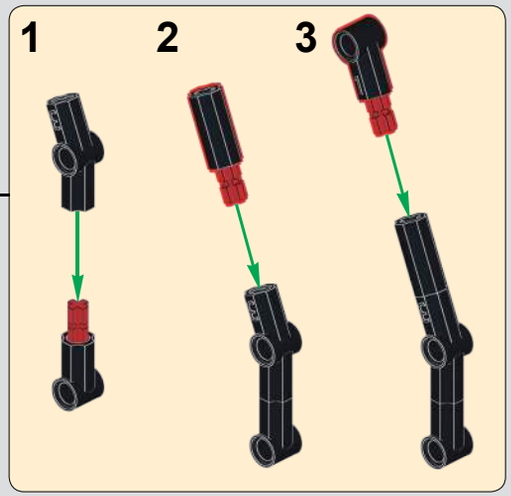

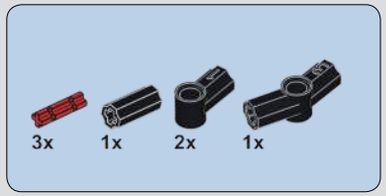

842

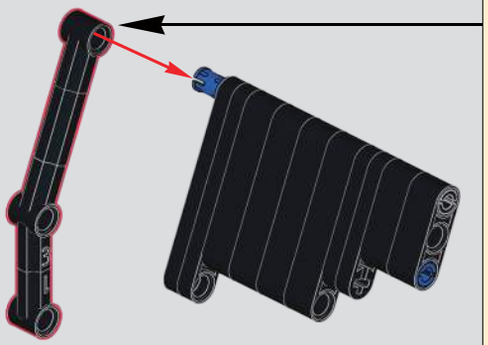

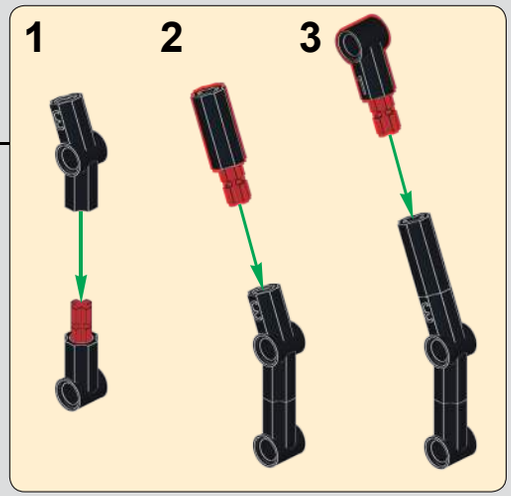

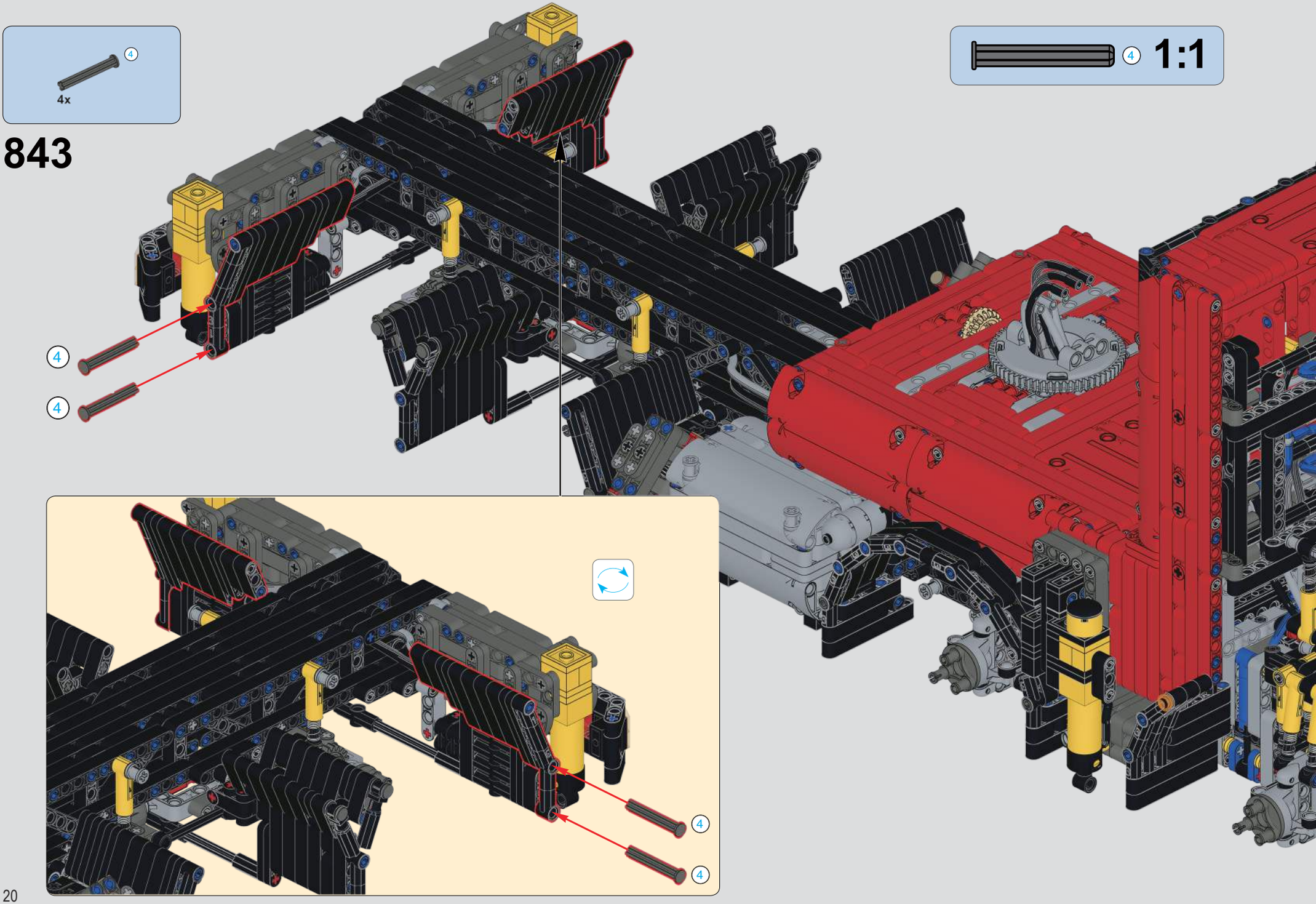
4
4x
843
4
1:1
4
4
4
4

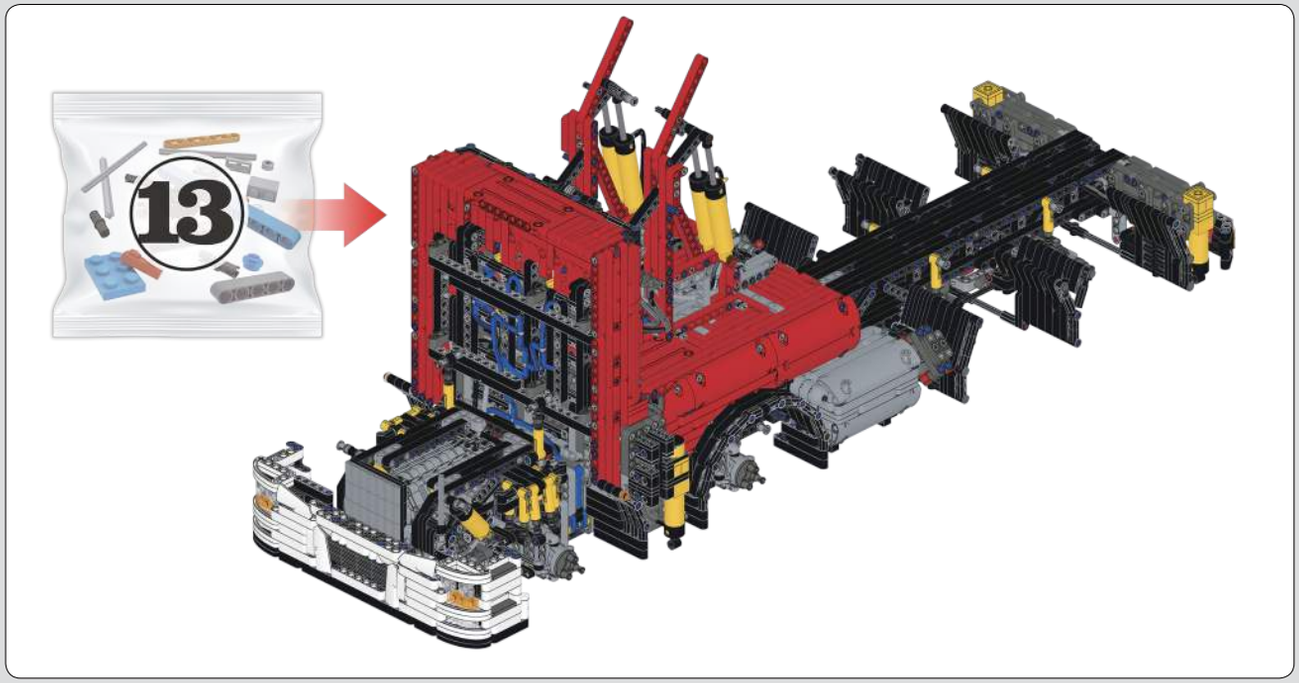

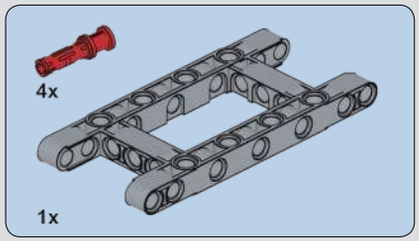

844

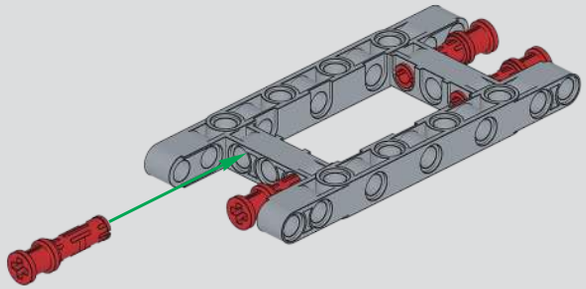

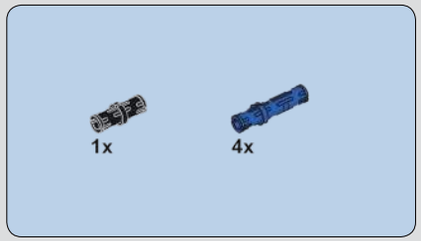

845

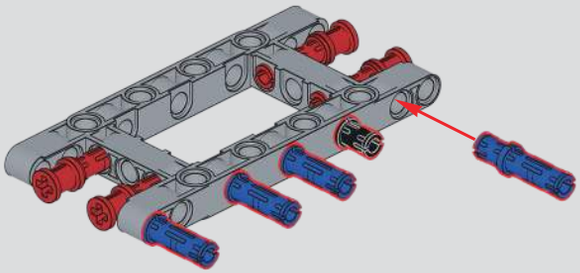

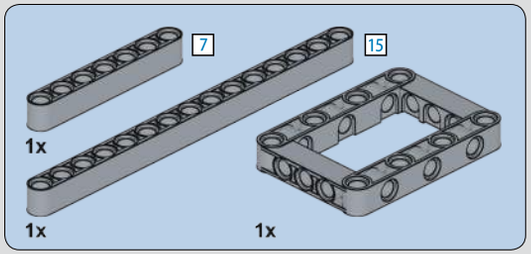

846

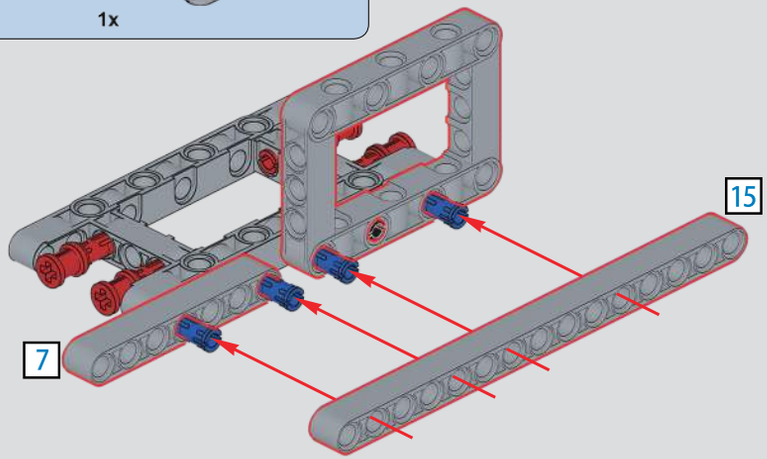

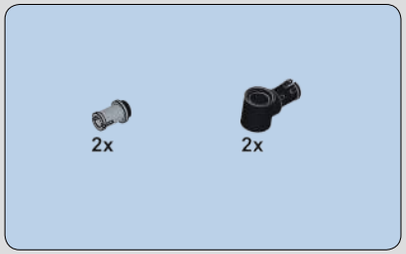

847

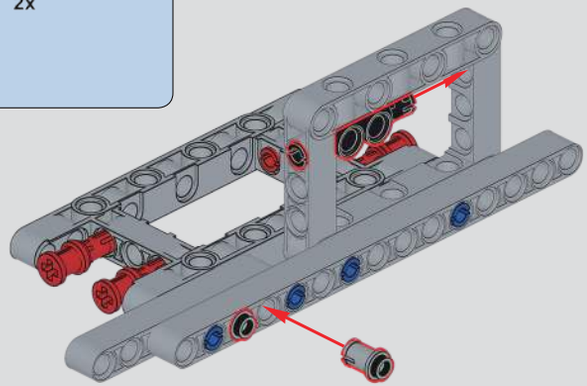

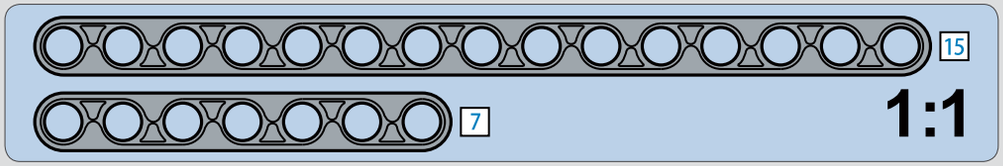

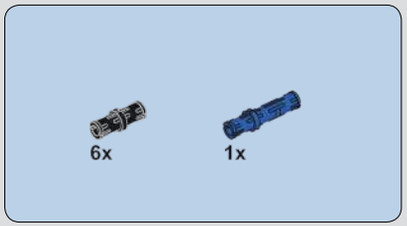

848

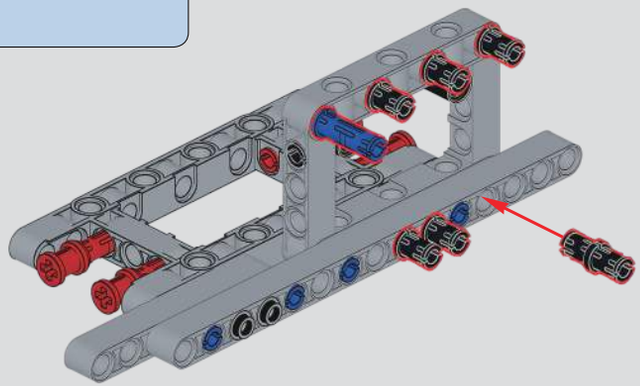

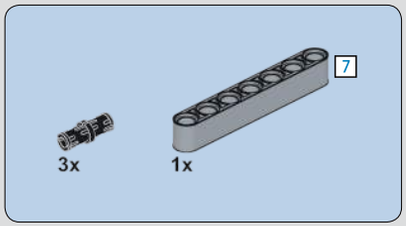

849

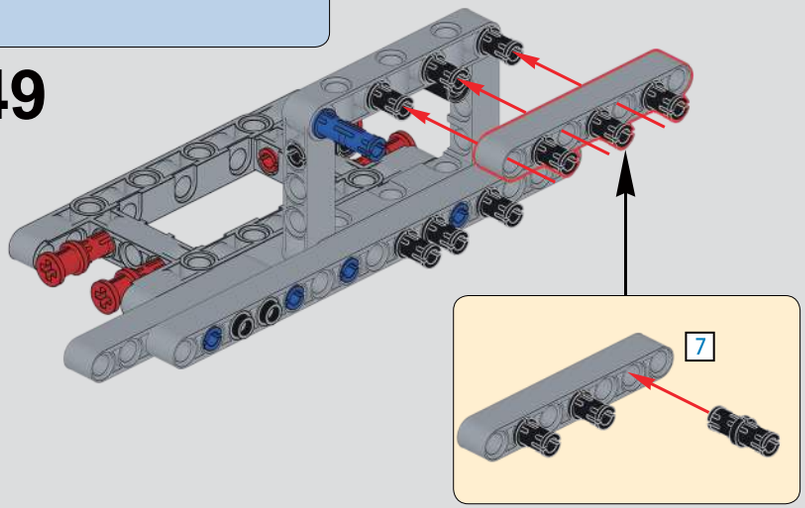

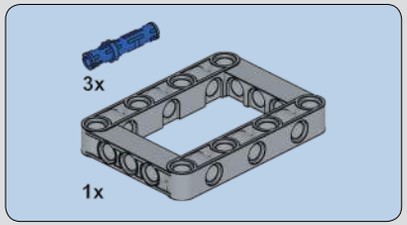

850

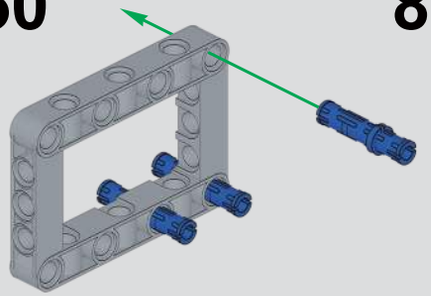

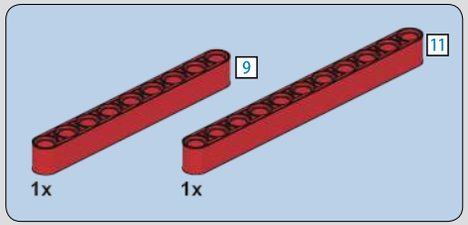

851

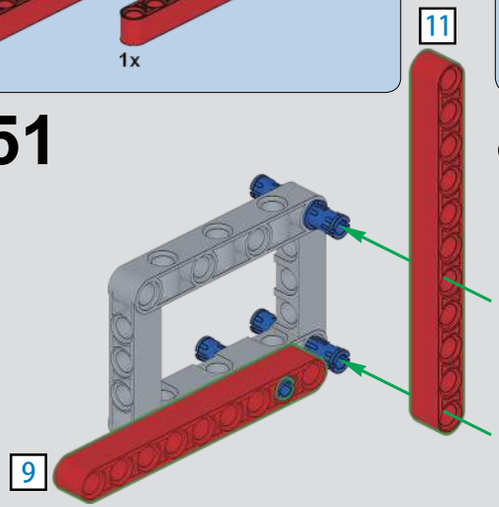

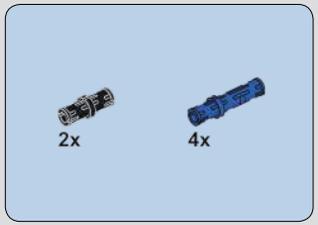

852

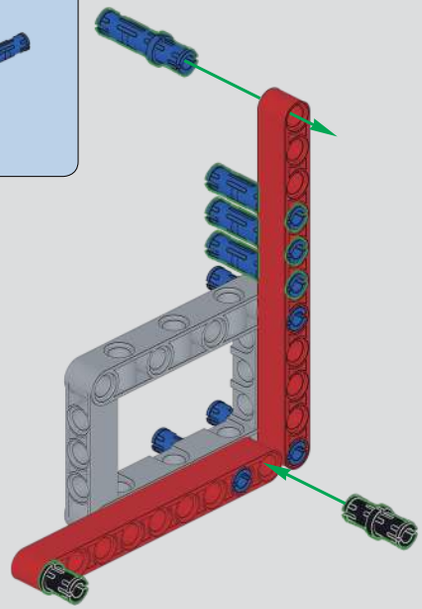

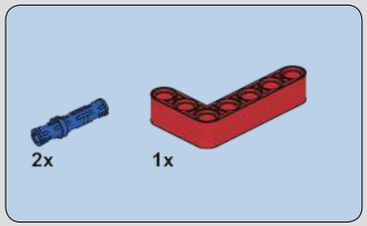

853

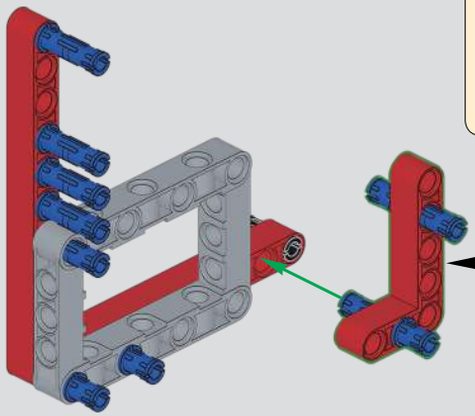

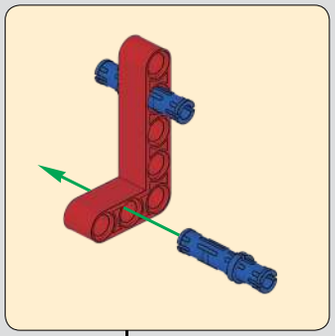

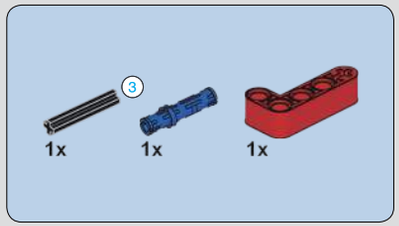

854

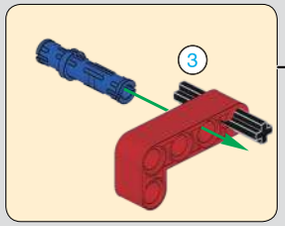

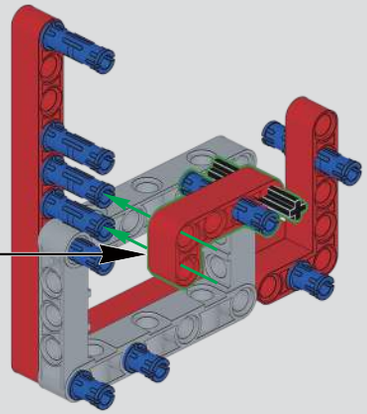

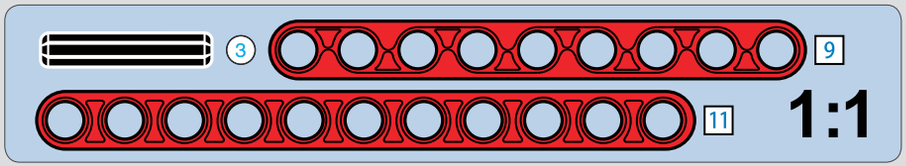

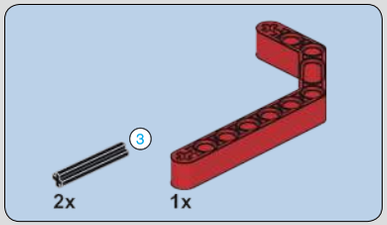

855

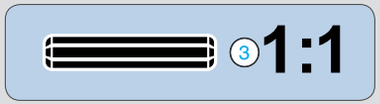

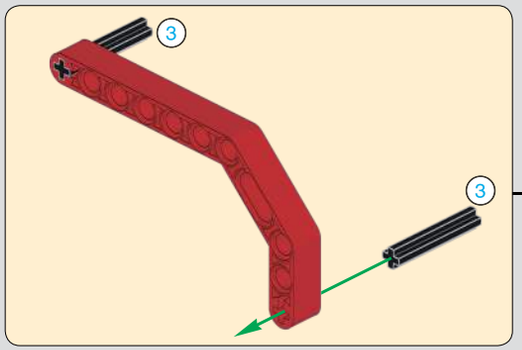

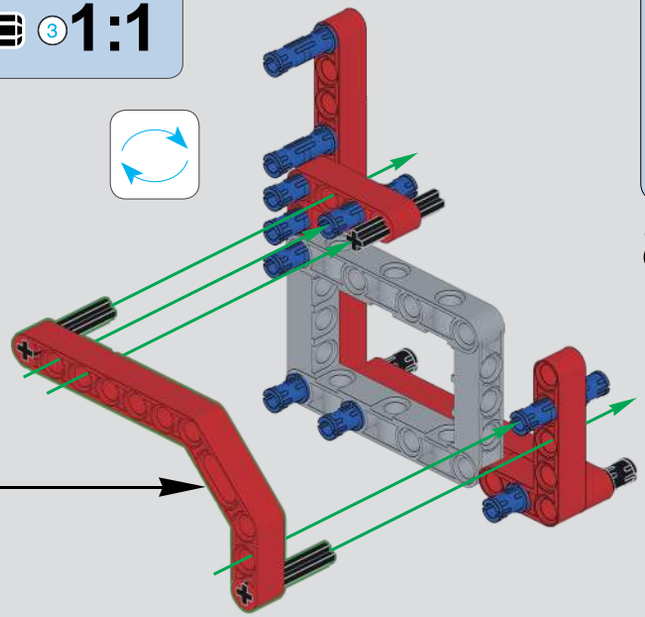

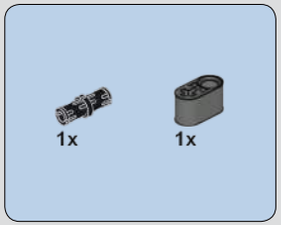

856

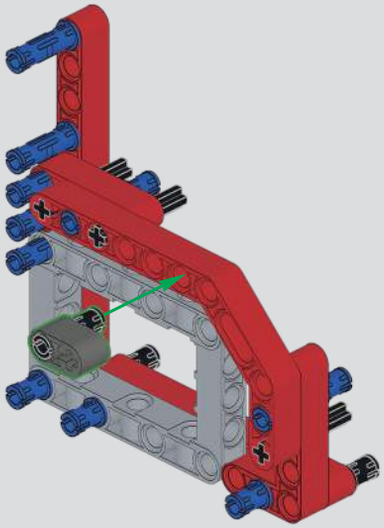

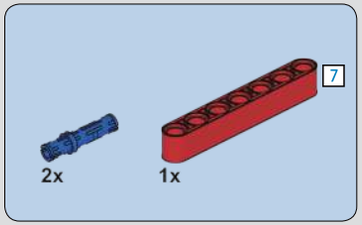

857

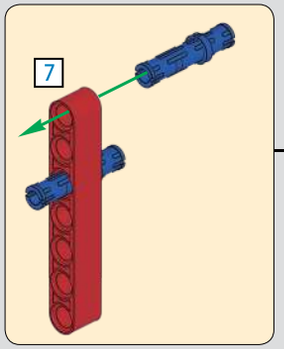

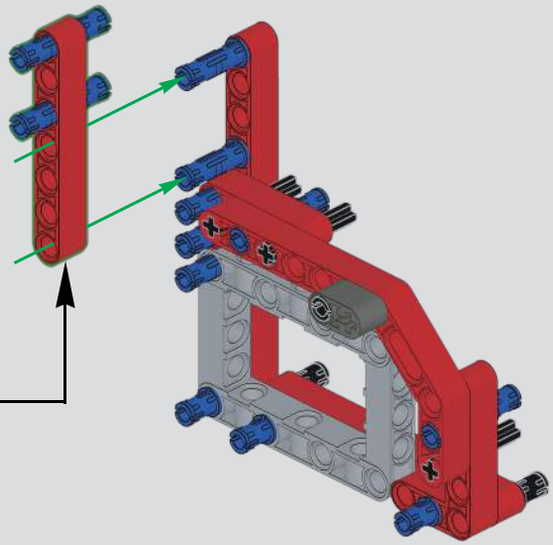

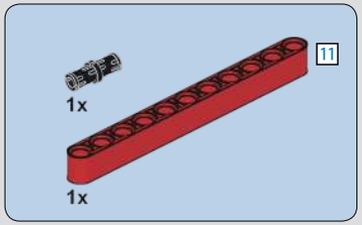

858

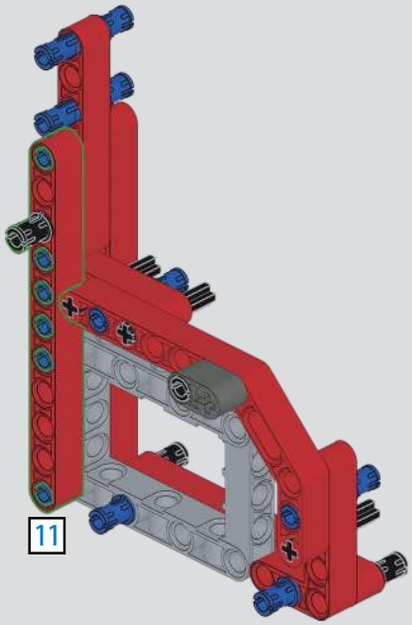

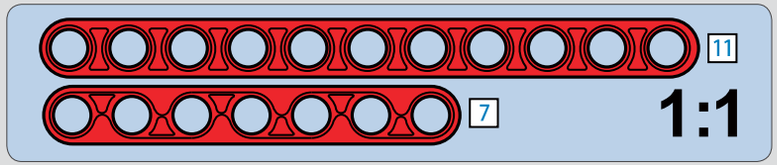

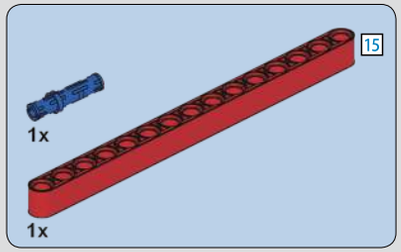

859

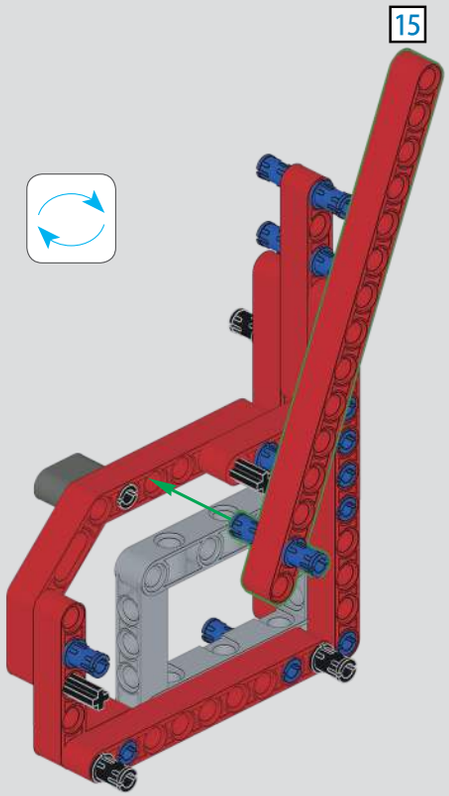

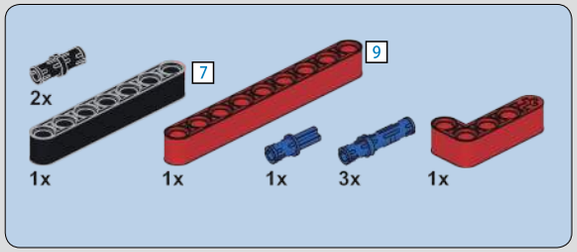

860

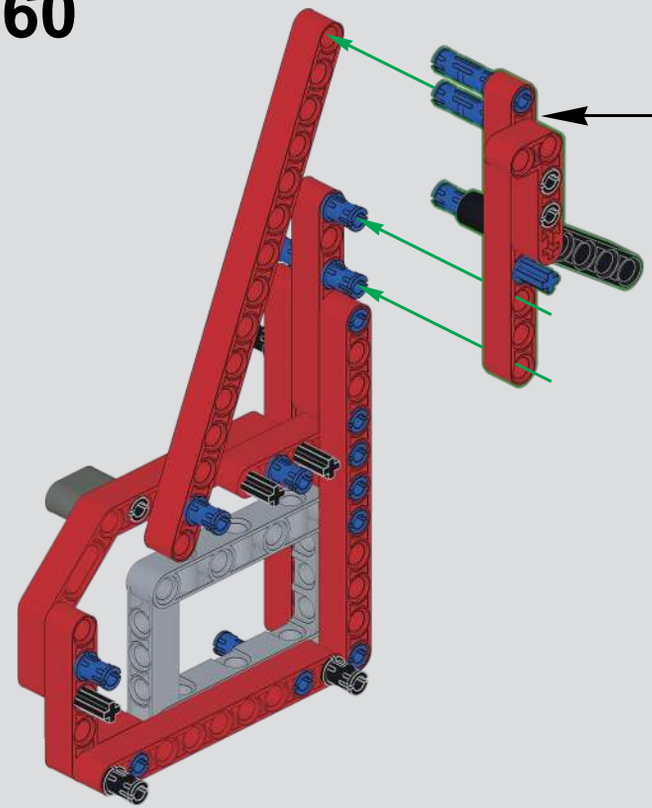

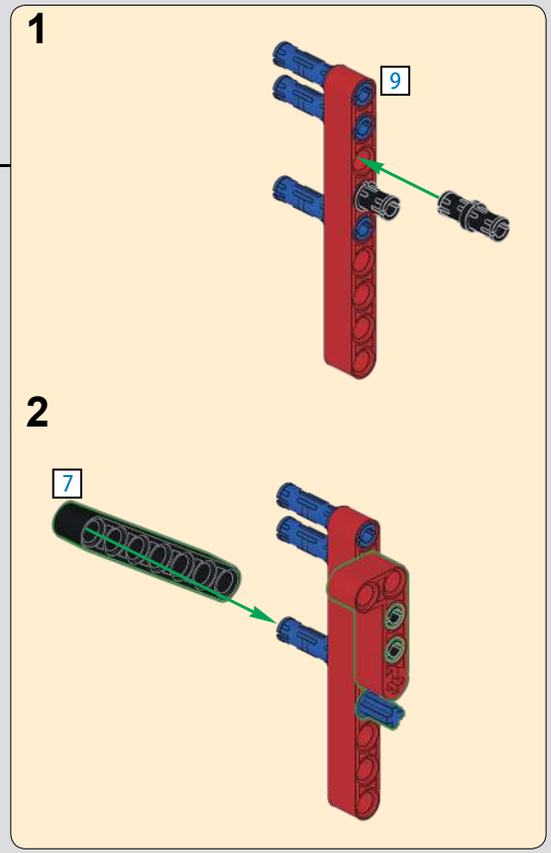

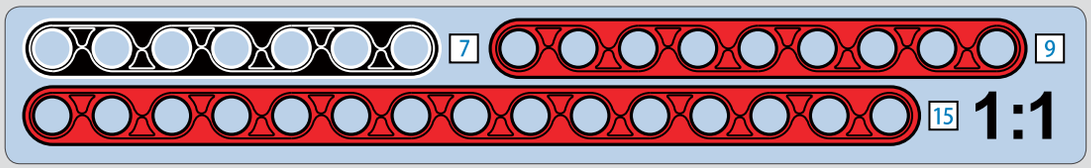

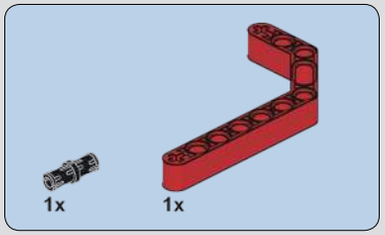

861

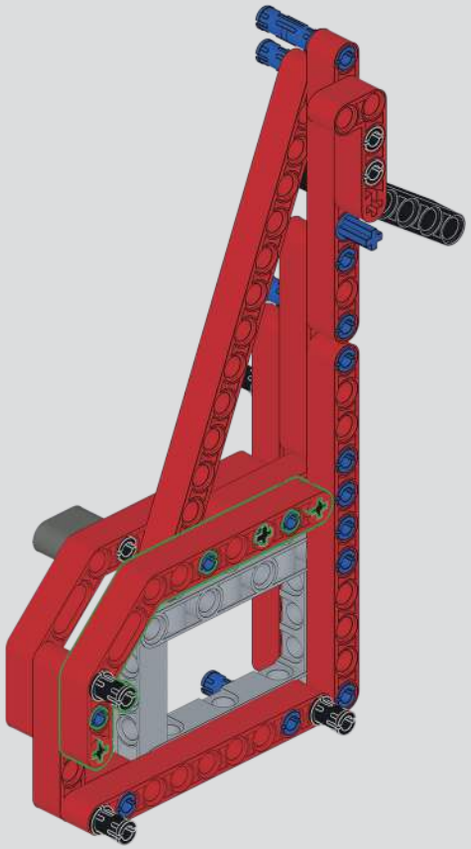

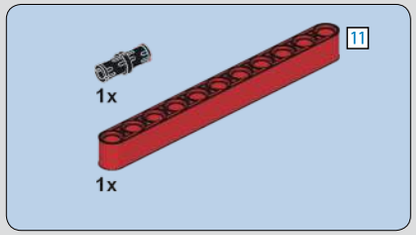

862

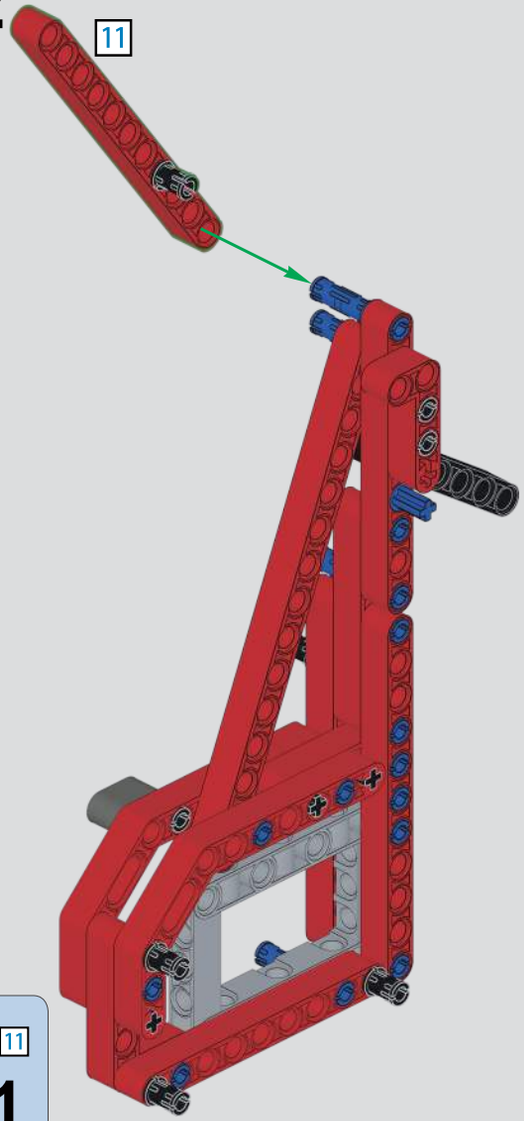

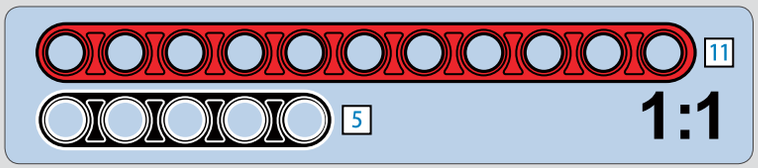

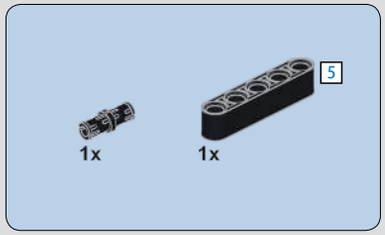

863

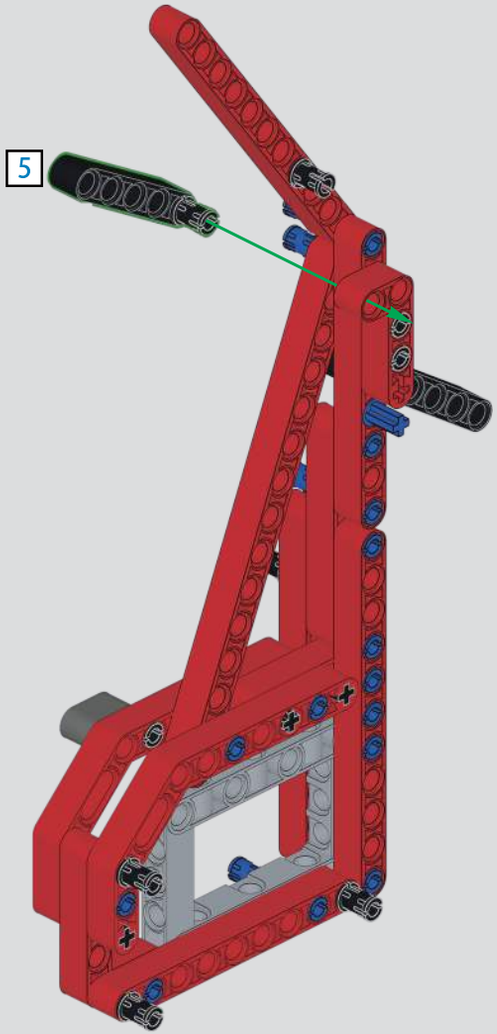

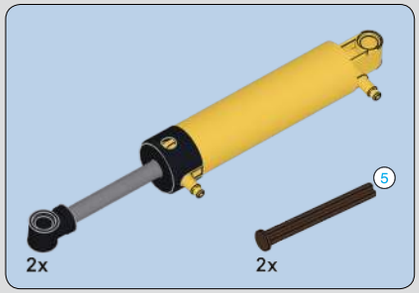

864

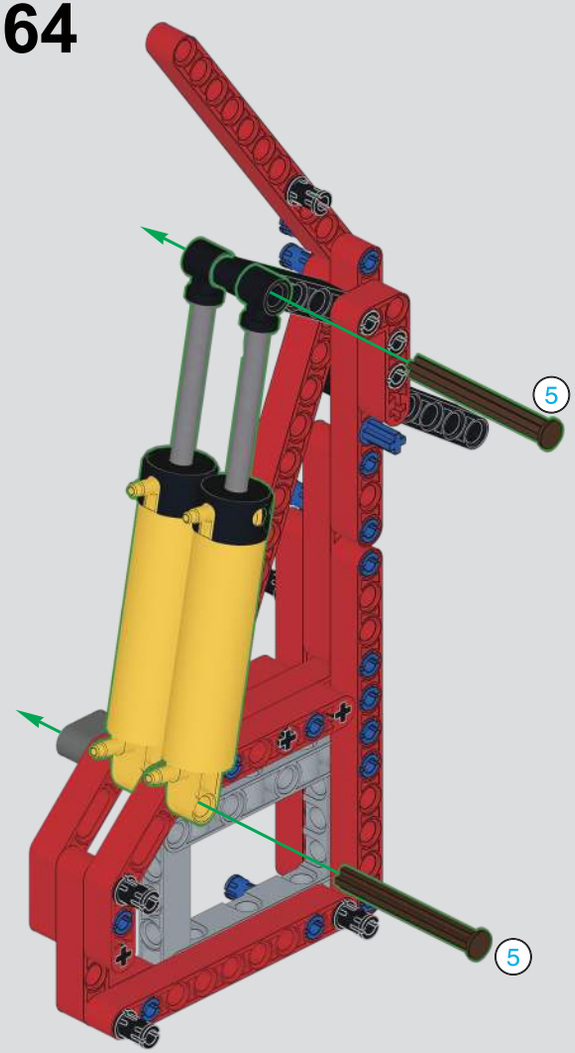

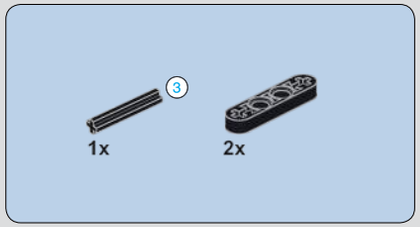

865

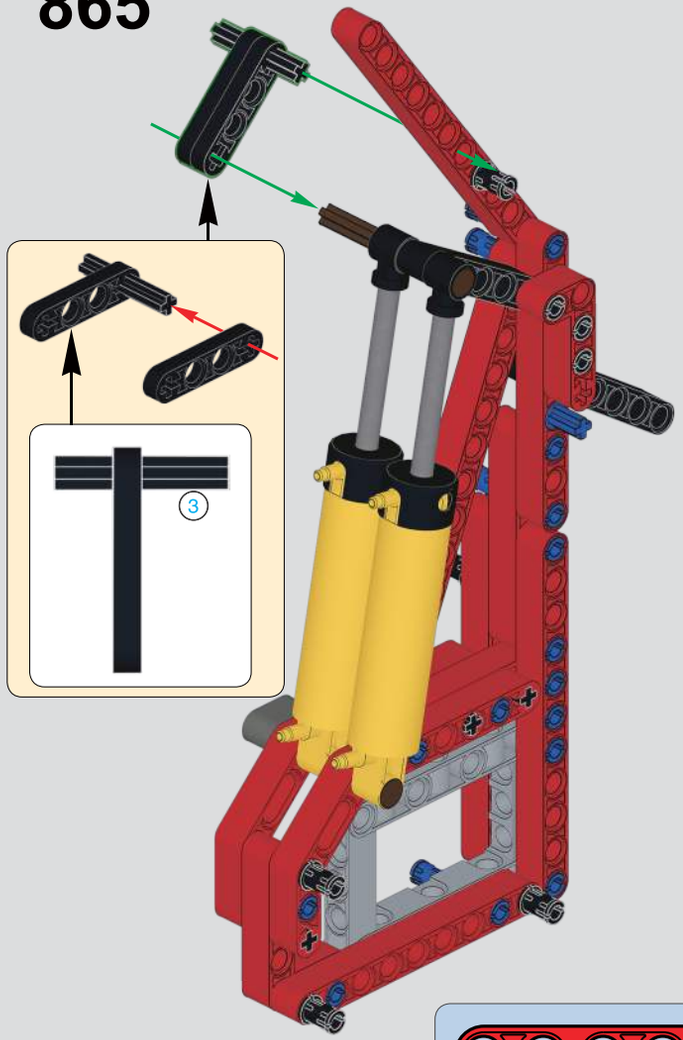

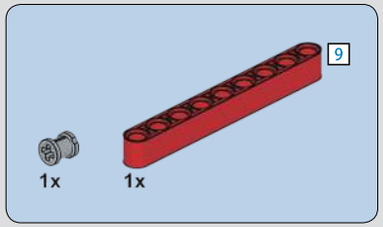

866

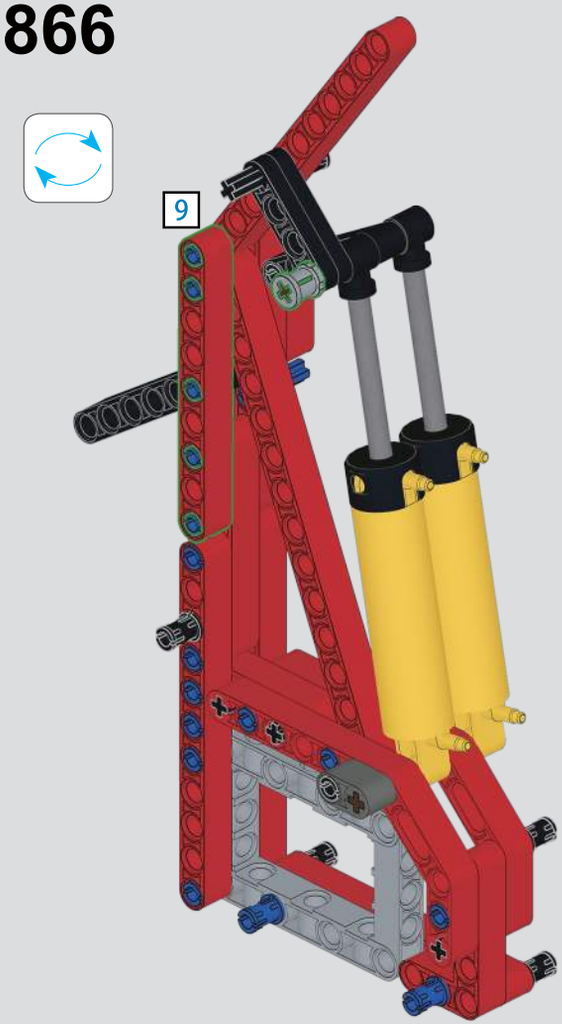

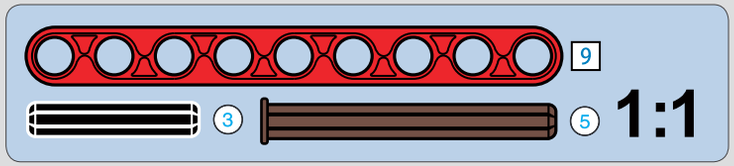

867

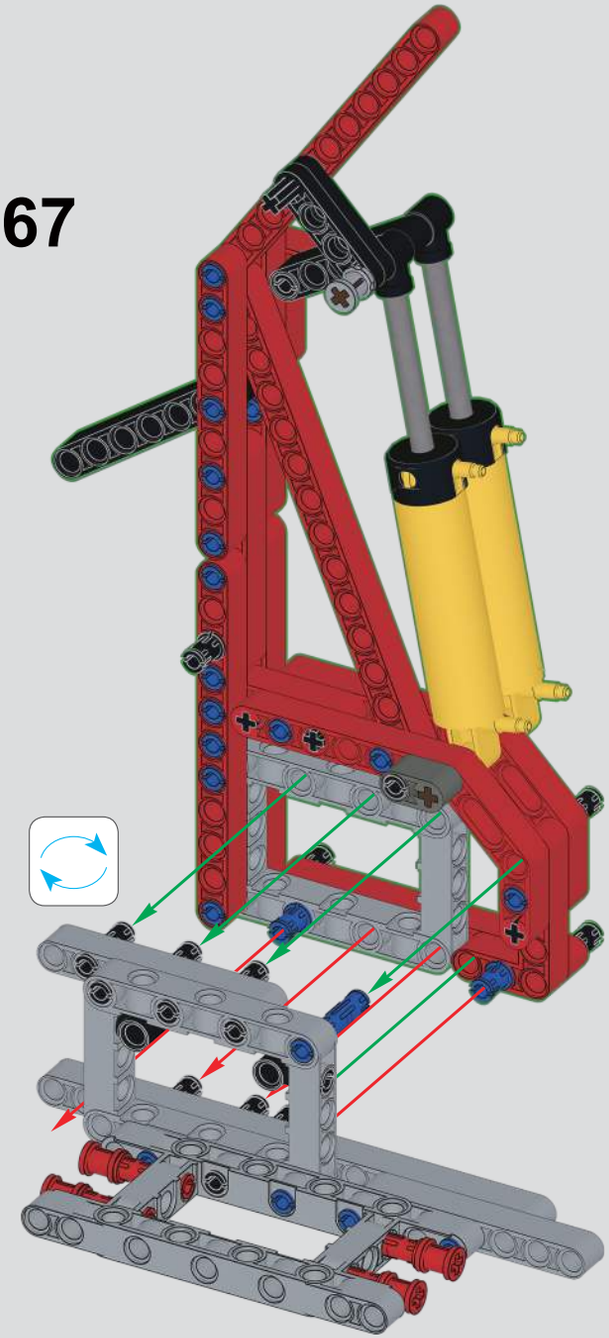

868

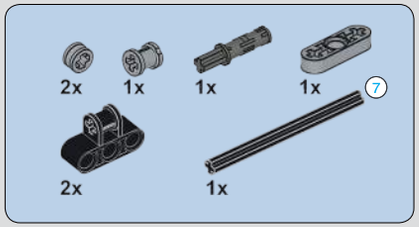

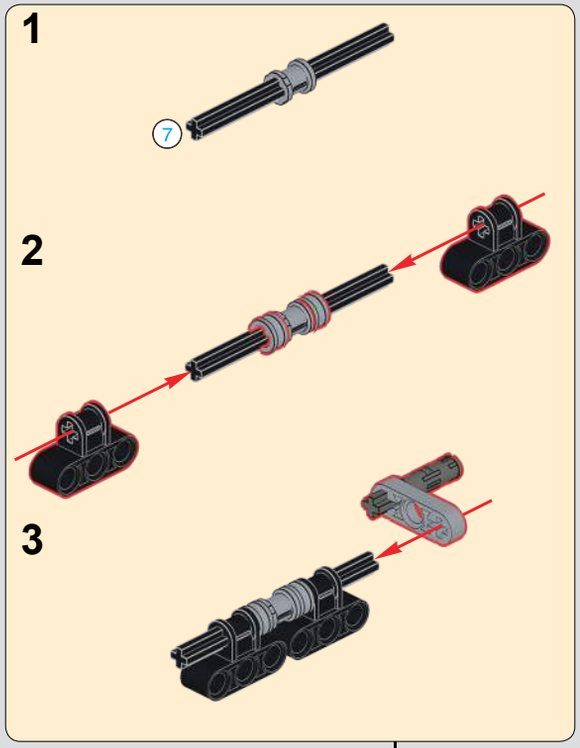

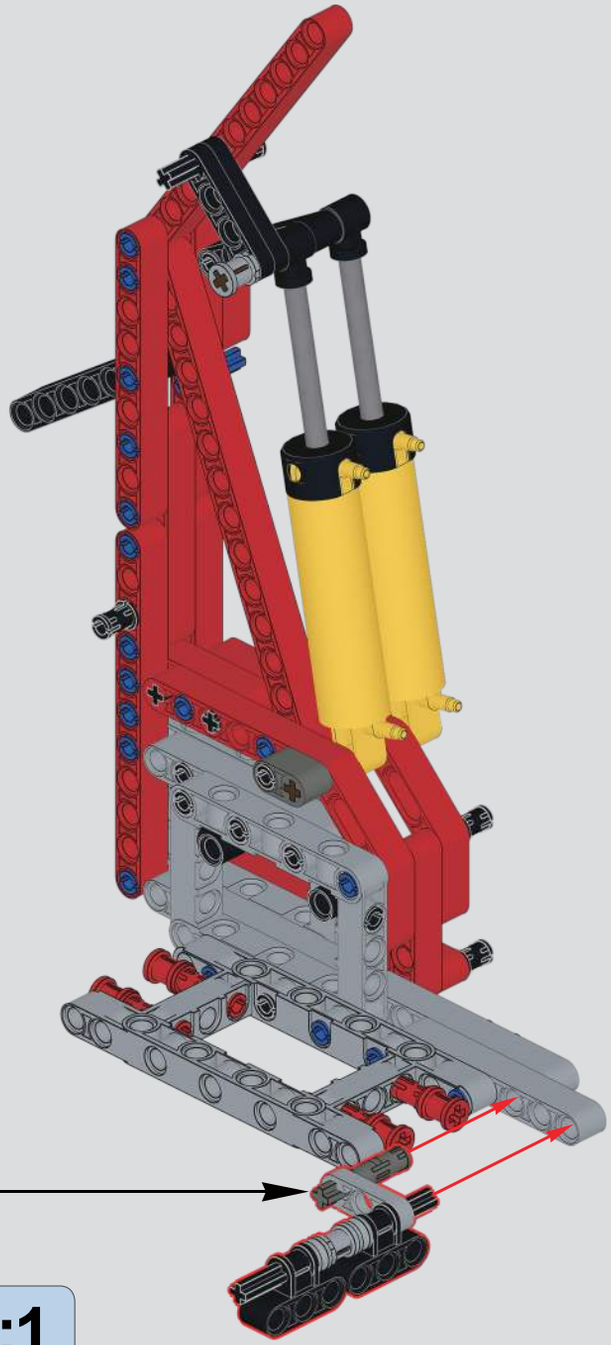

869

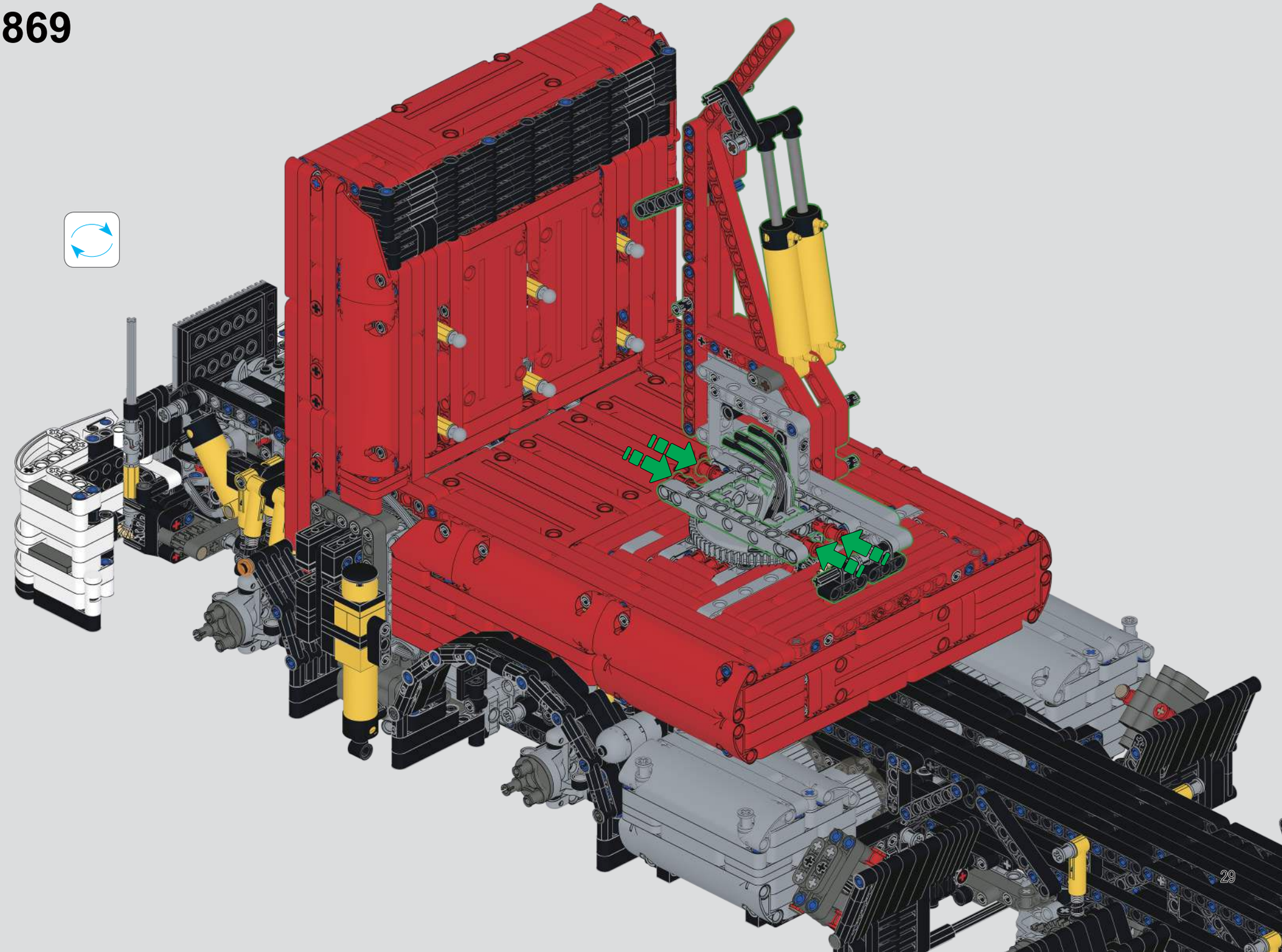

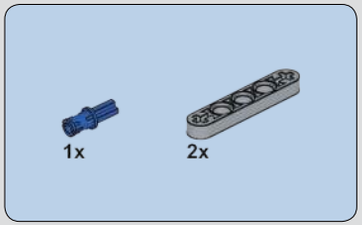

870

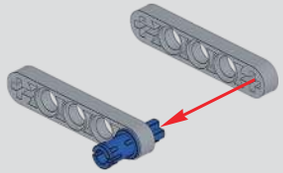

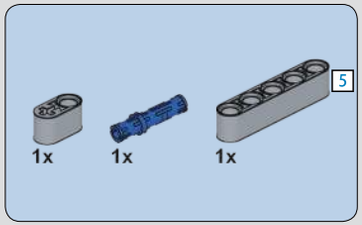

871

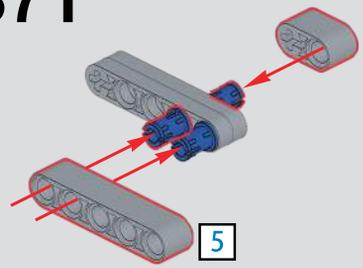

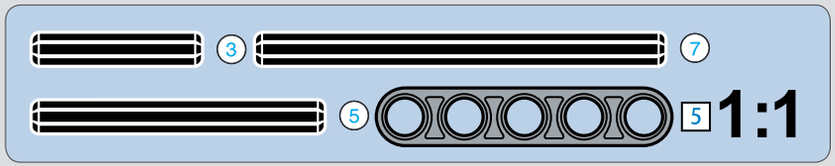

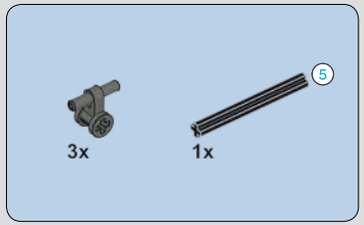

872

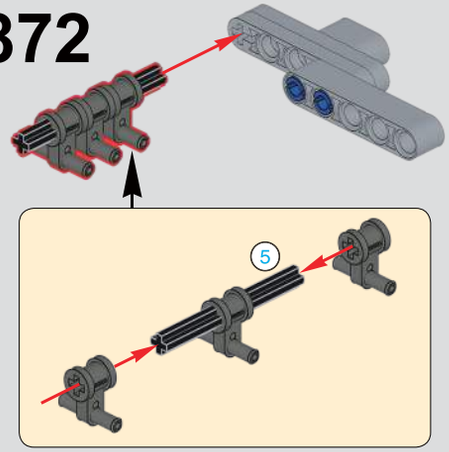

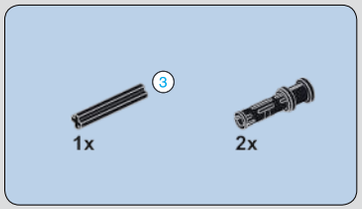

873

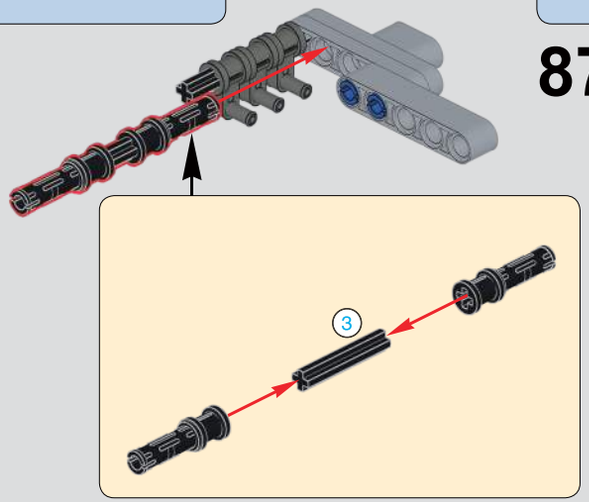

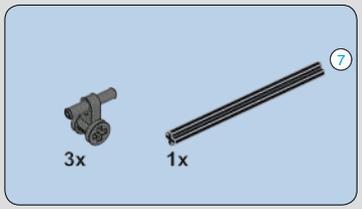

874

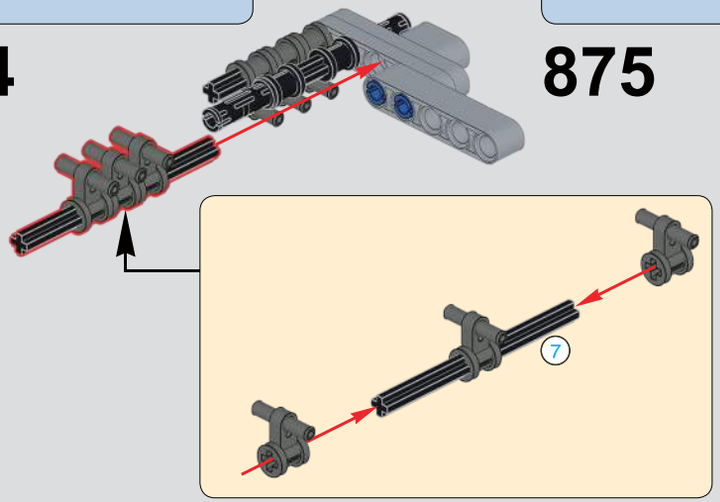

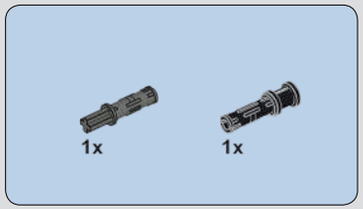

875

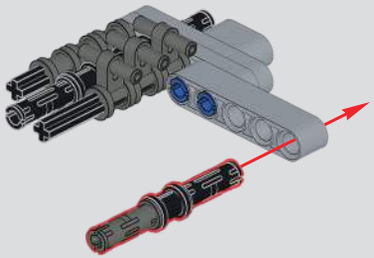

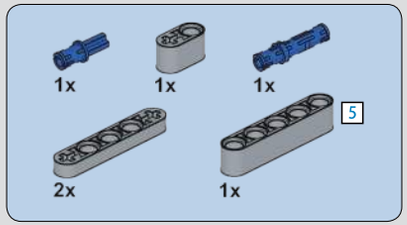

876

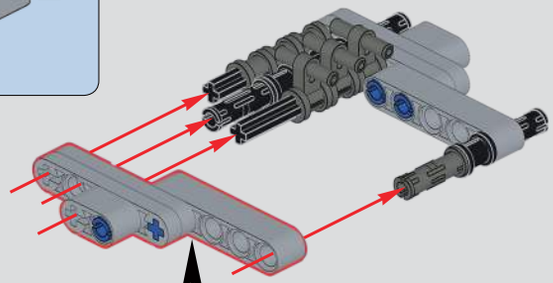

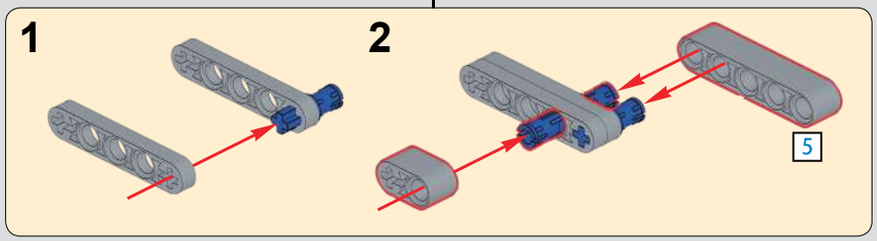

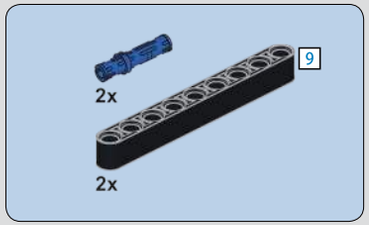

877

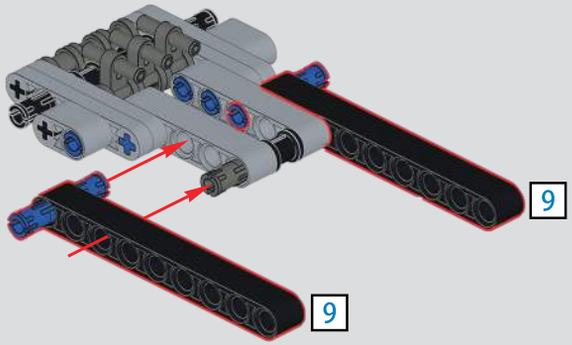

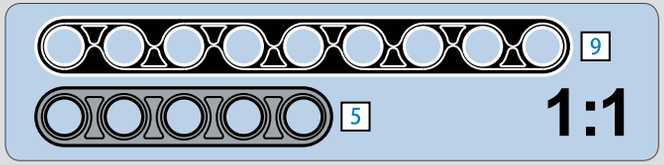

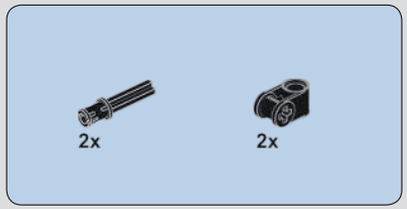

878

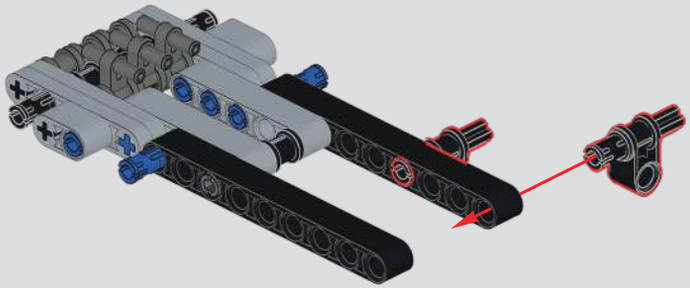

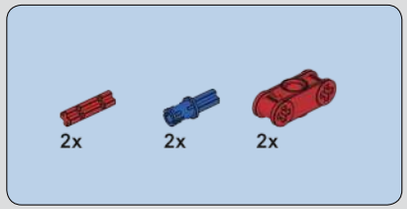

879

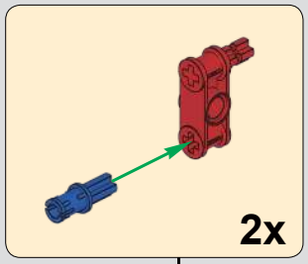

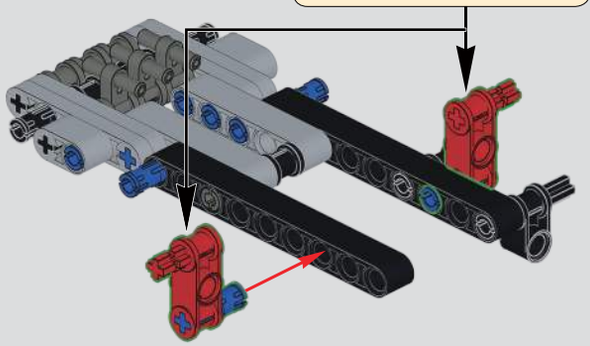

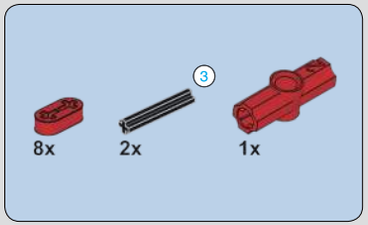

880

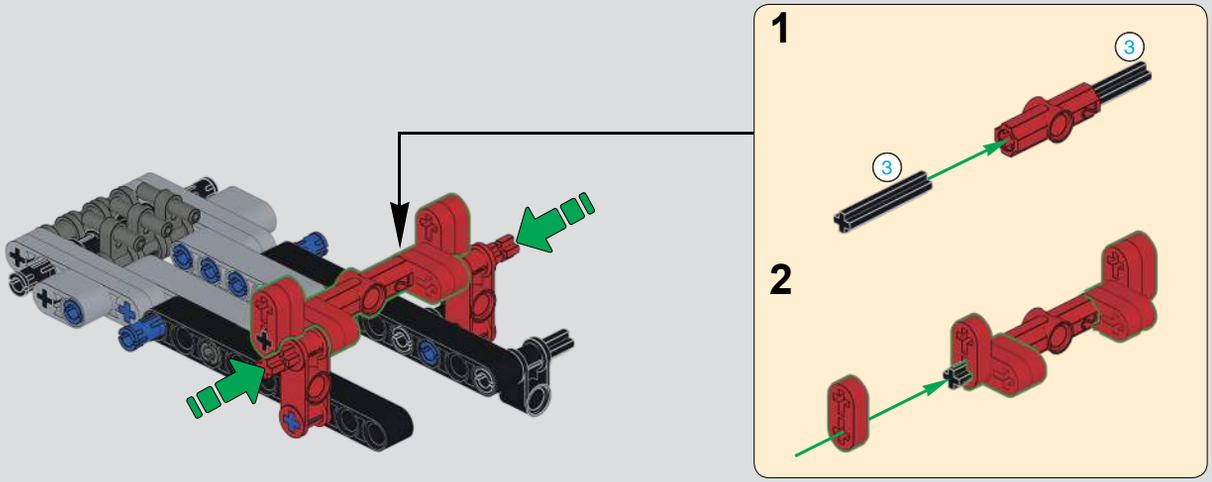

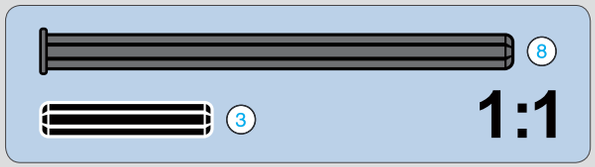

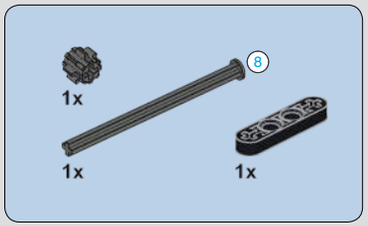

881

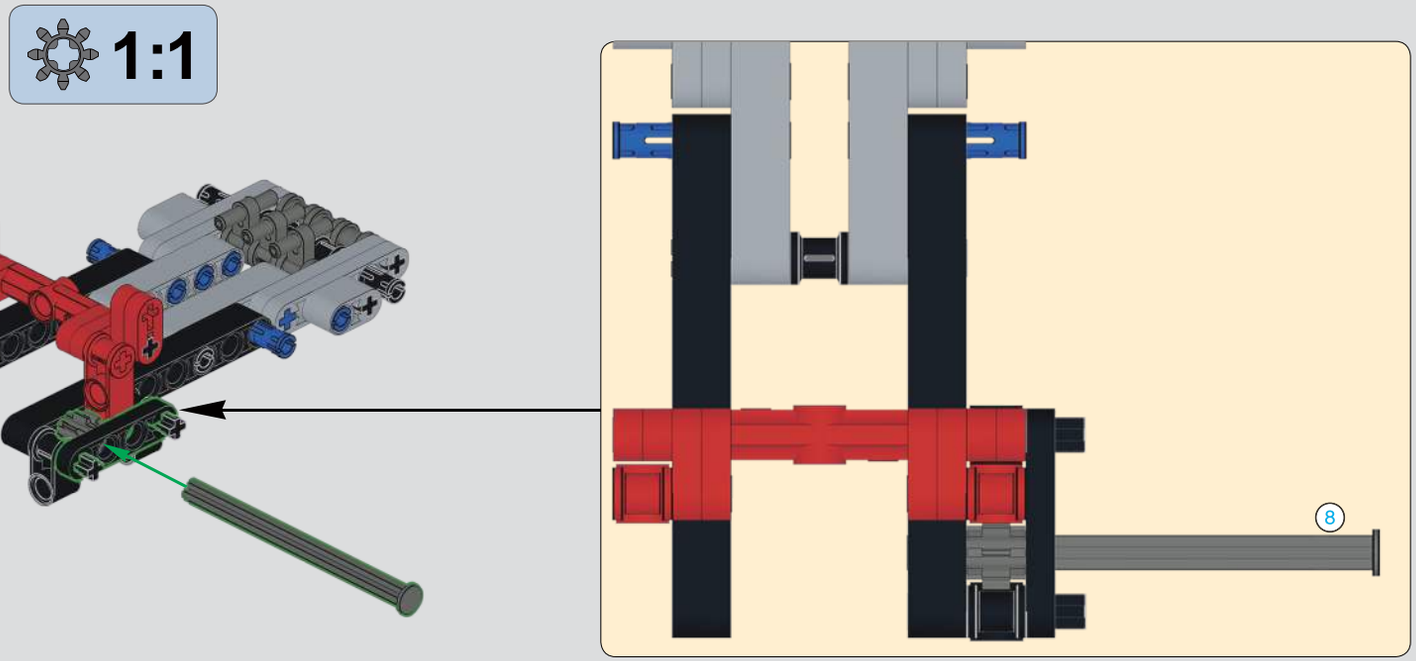

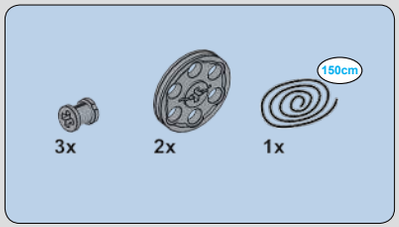

882

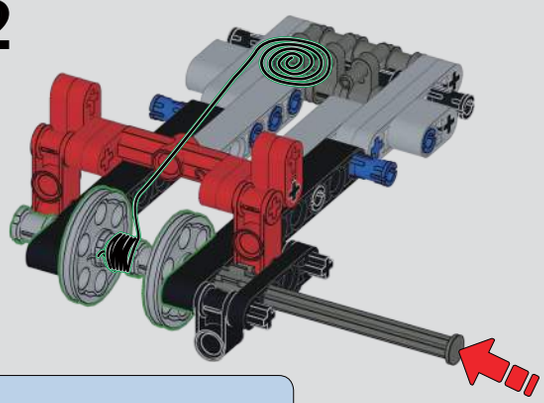

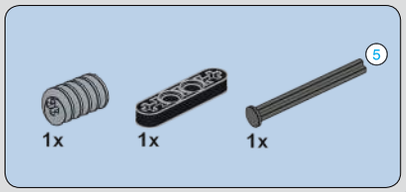

883

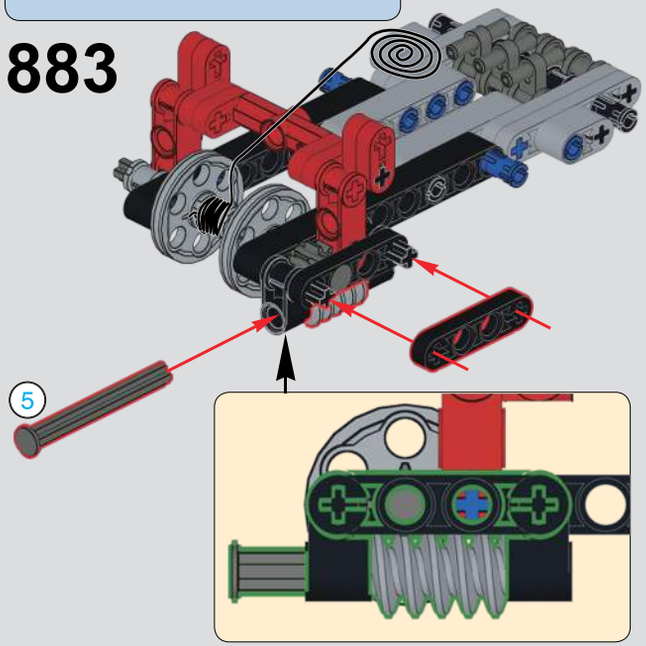

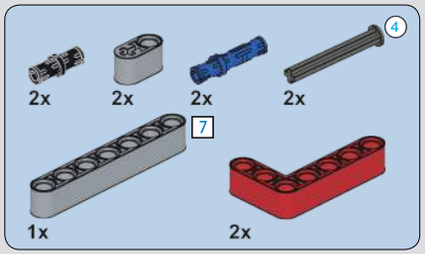

884

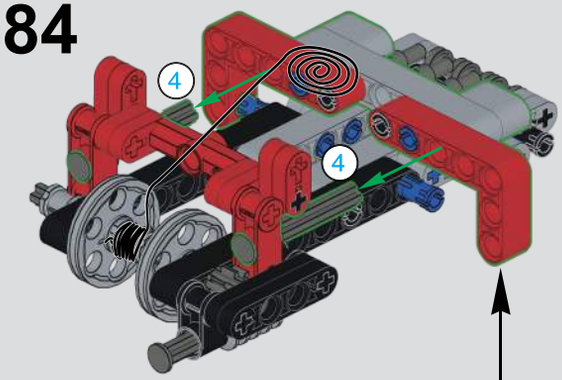

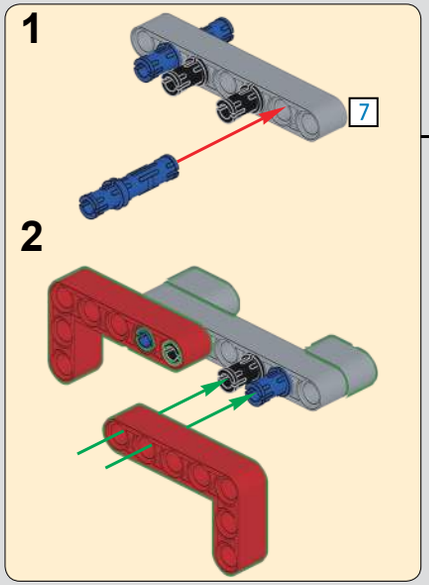

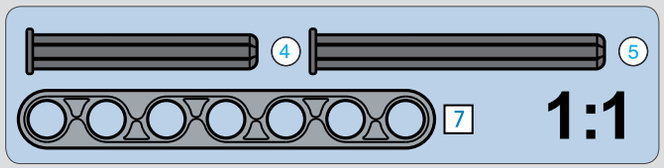

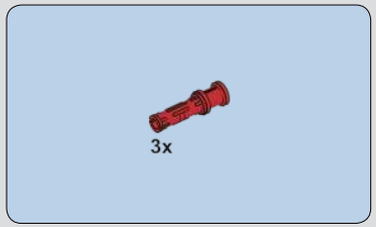

885

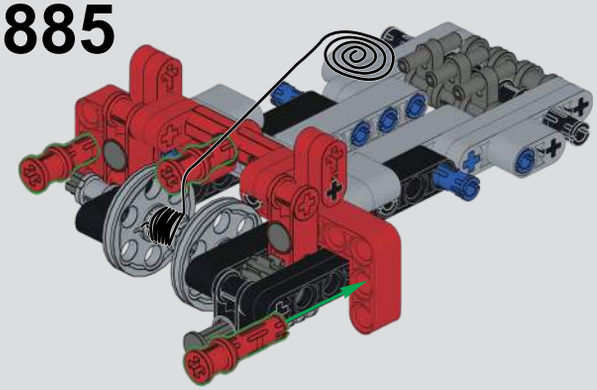

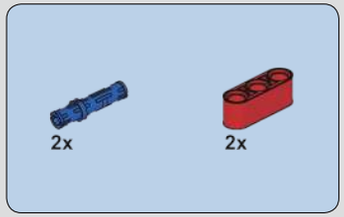

886

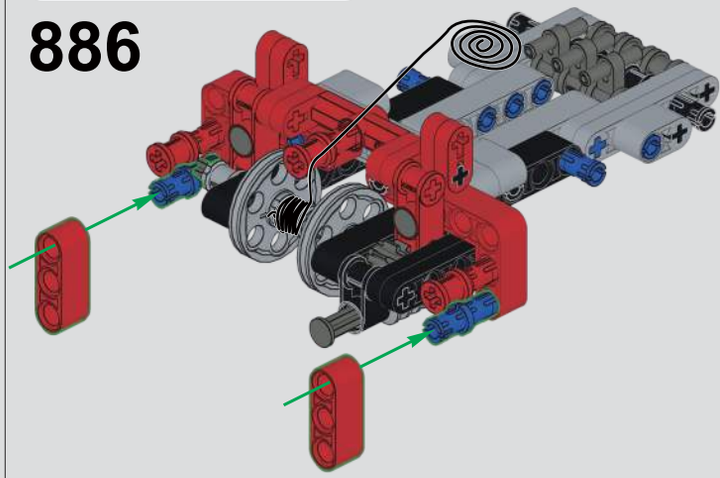

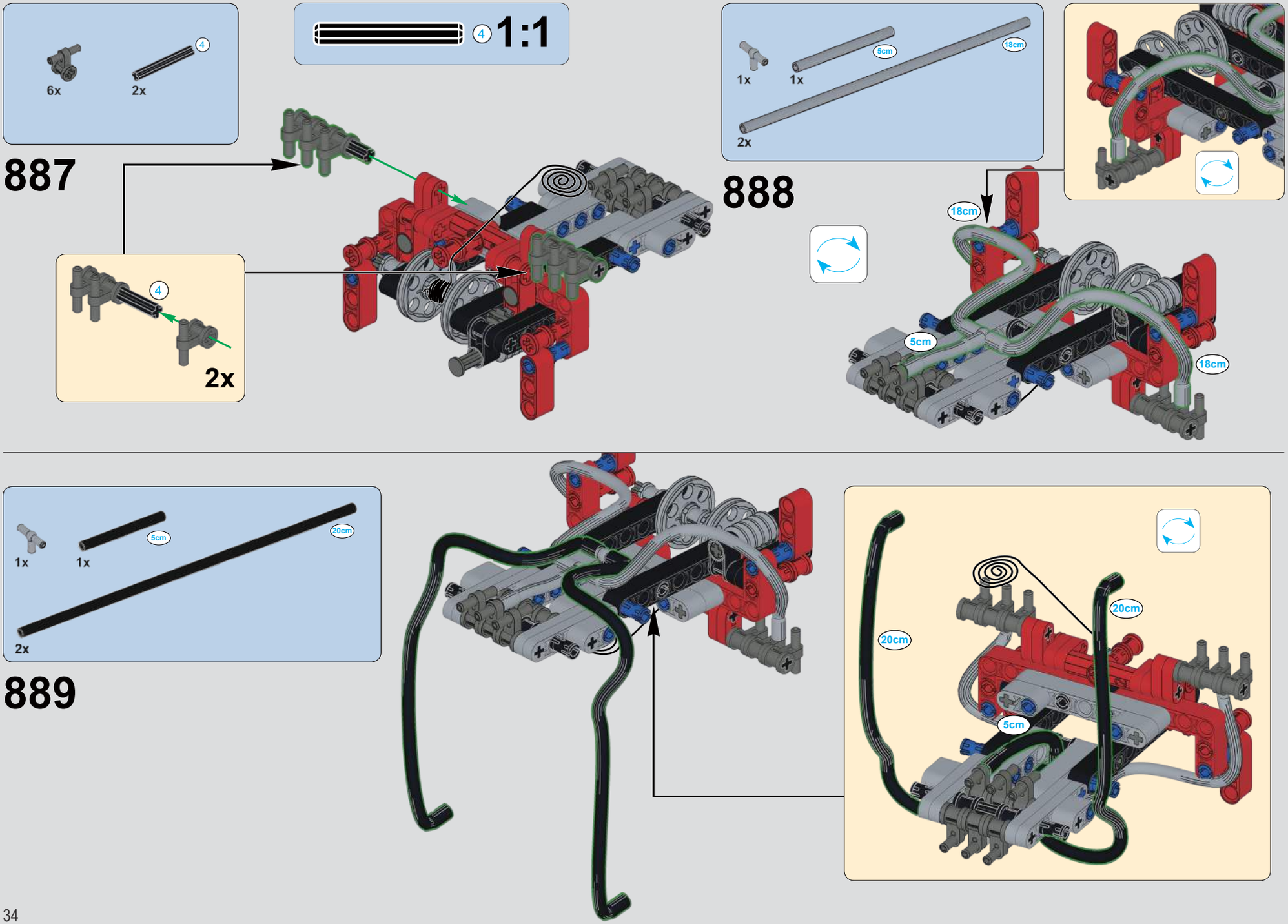
6x
2x
4
1:1
887
2x
888
1x
1x
2x
5cm
18cm
889
1x
1x
2x
5cm
20cm

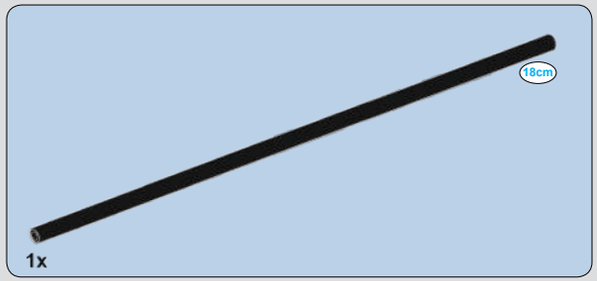

890

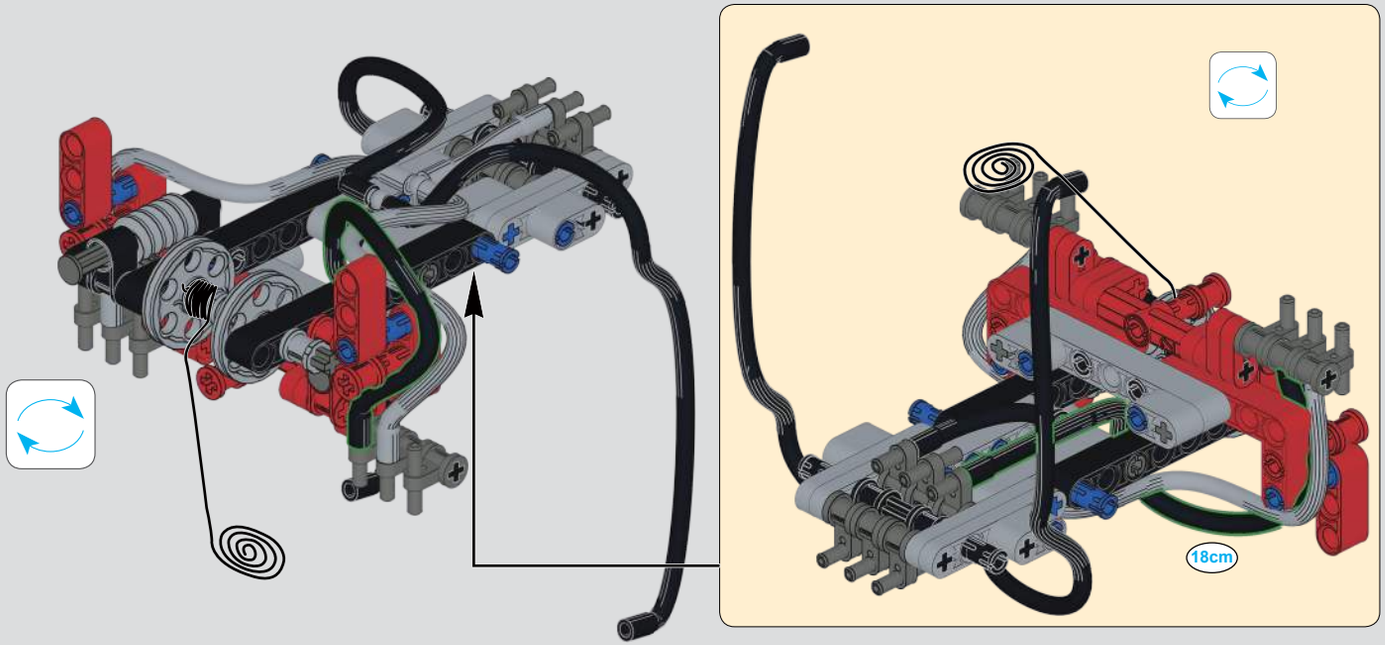

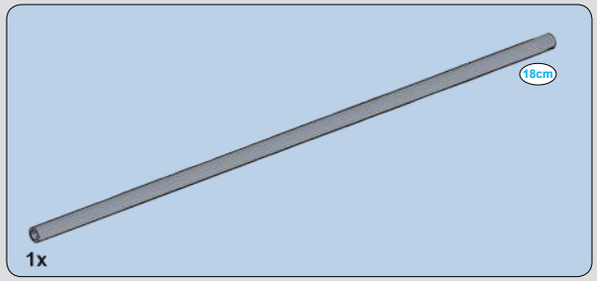

891

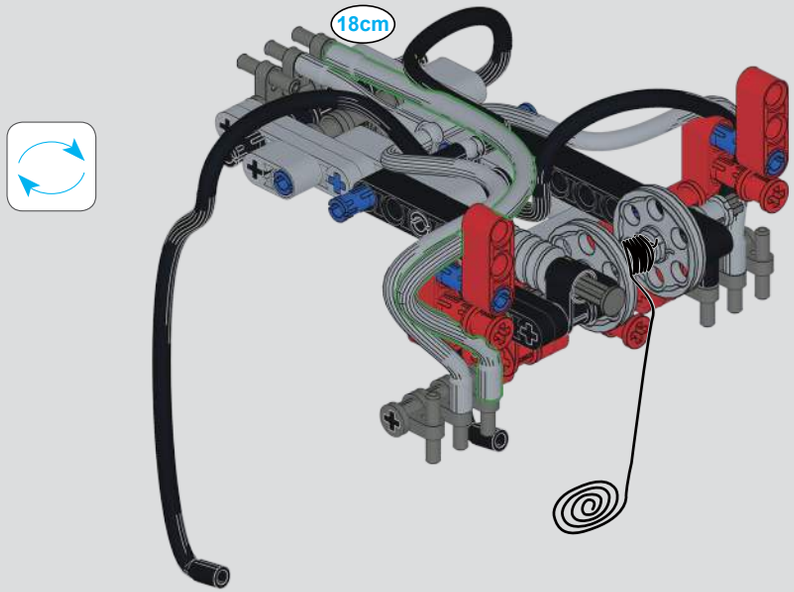

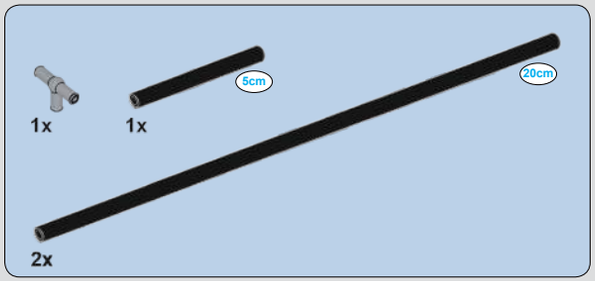
1x
1x
5cm
20cm
2x

892

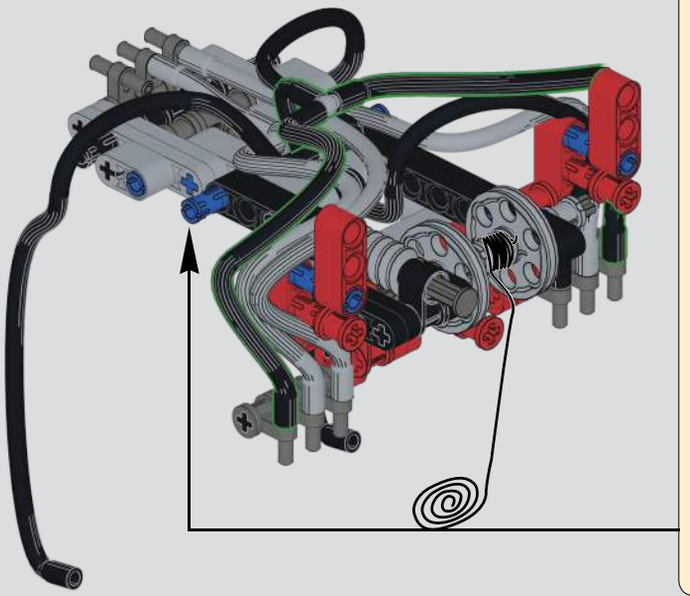

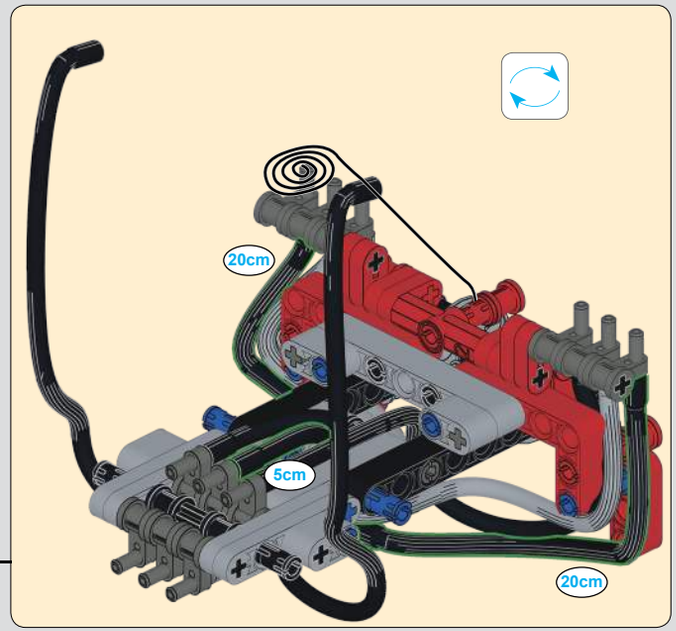
20cm
5cm
20cm

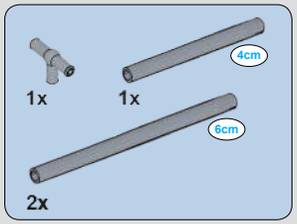
1x
1x
4cm
6cm
2x

893

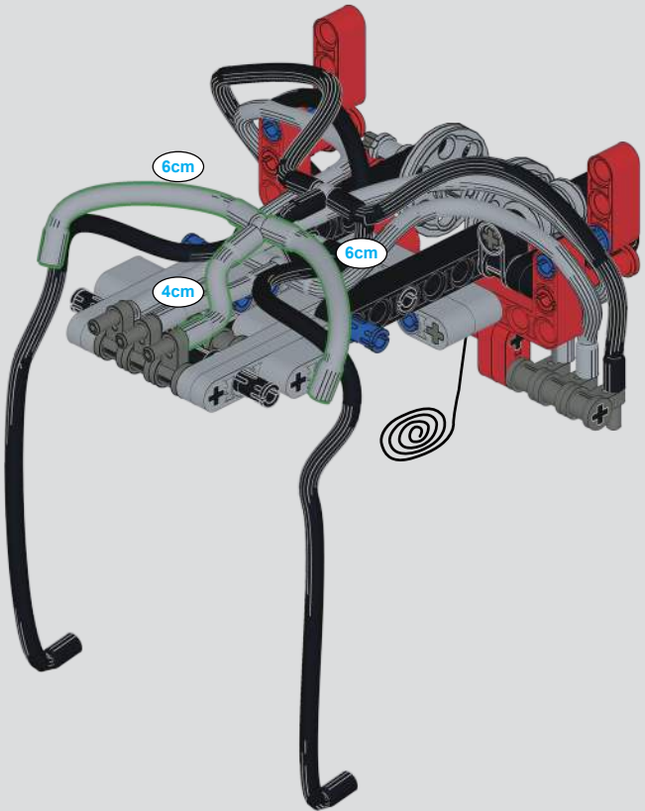
6cm
6cm
4cm

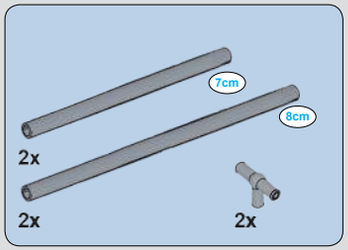
7cm
8cm
2x
2x
2x

894

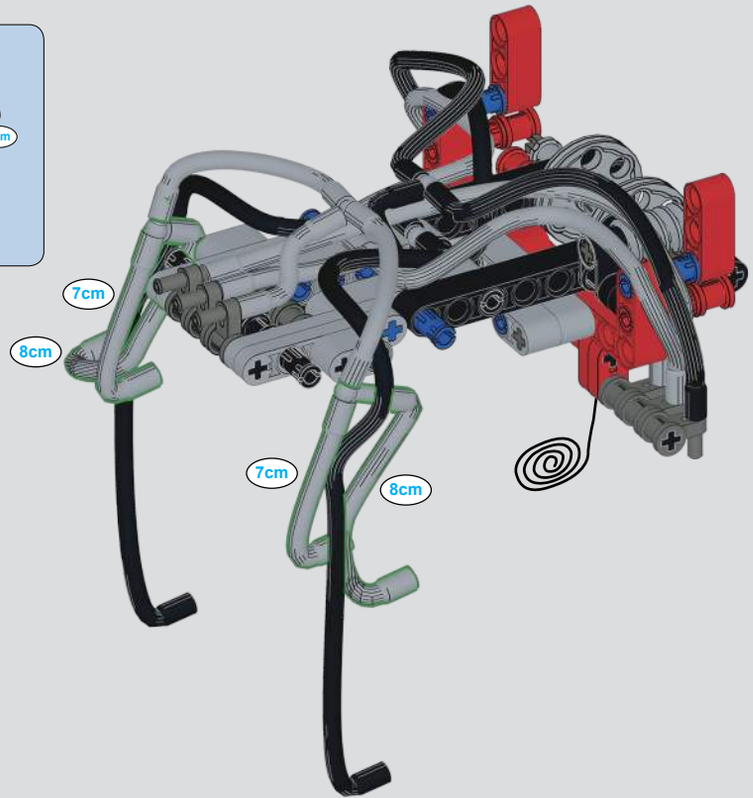
7cm
8cm
7cm
8cm

895

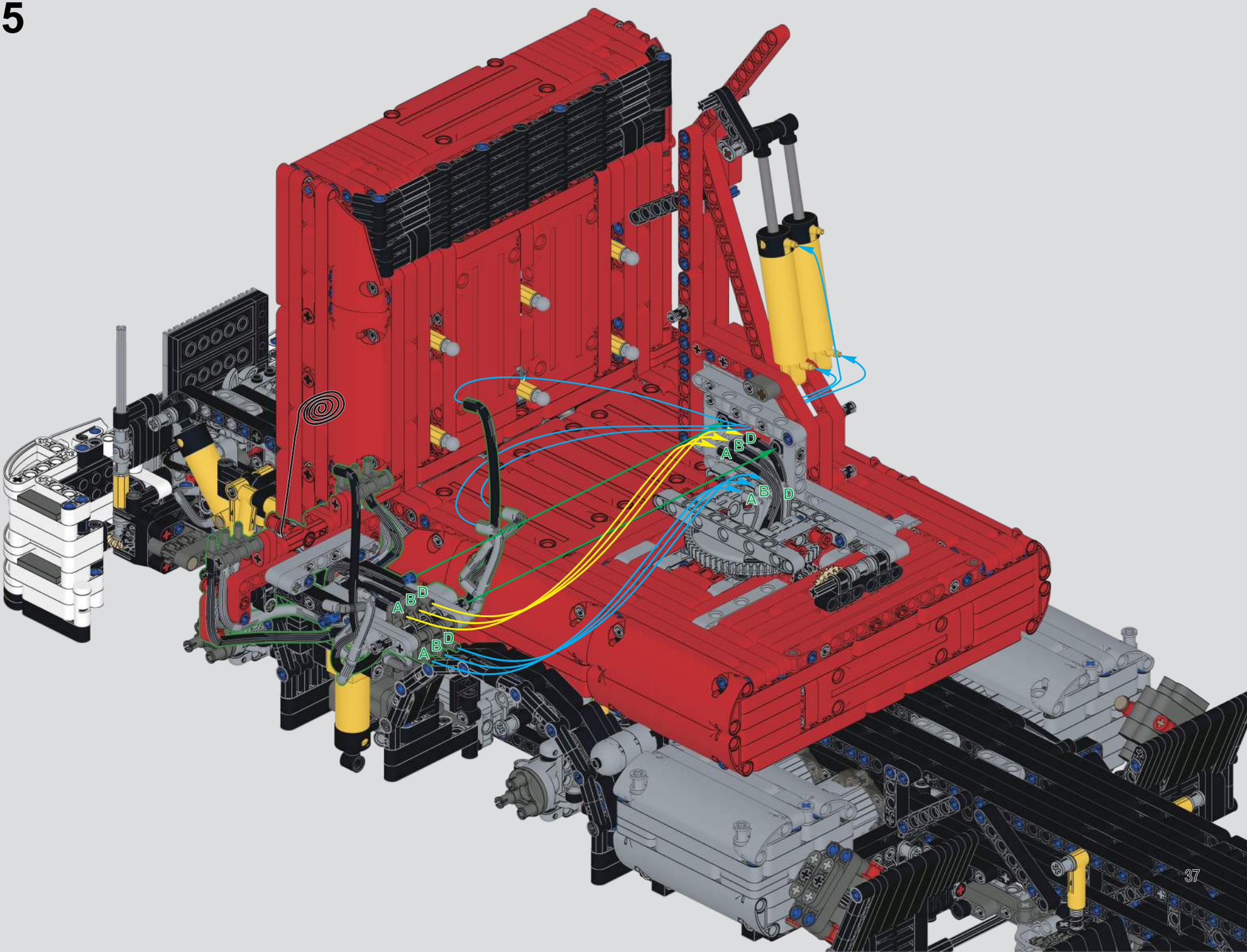

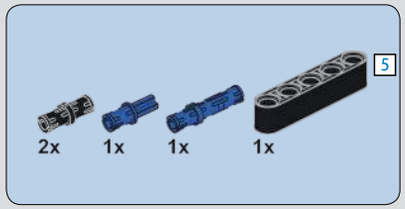

896

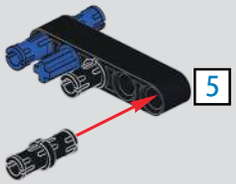

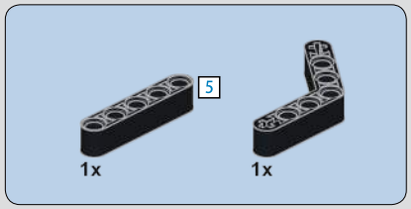

897

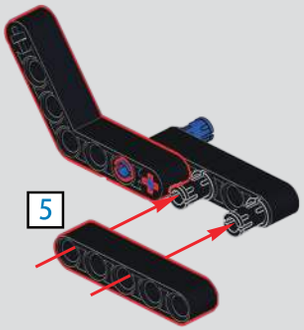

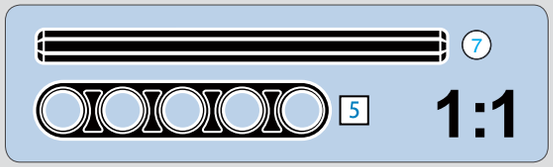

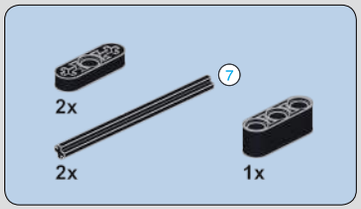

898

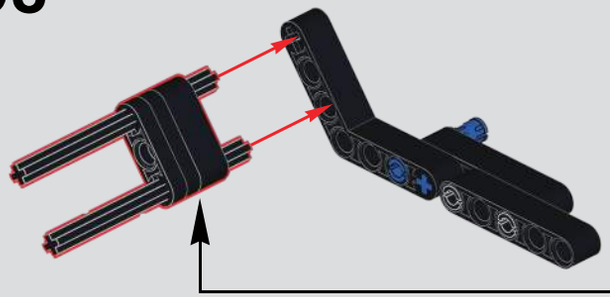

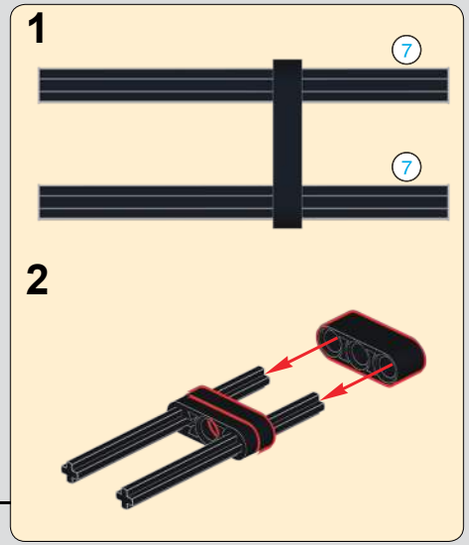

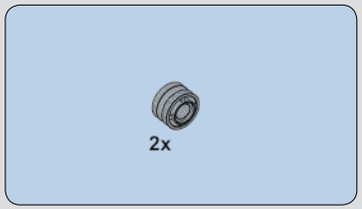

899

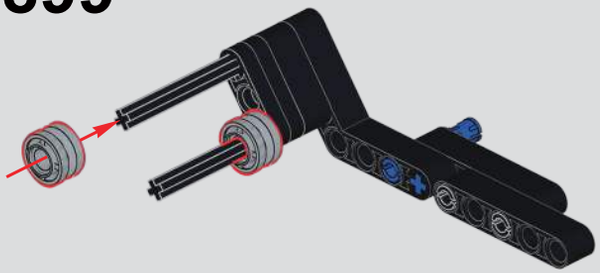

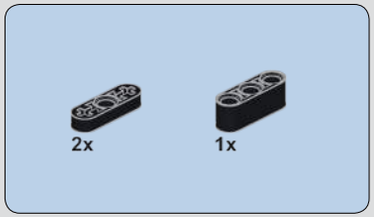

900

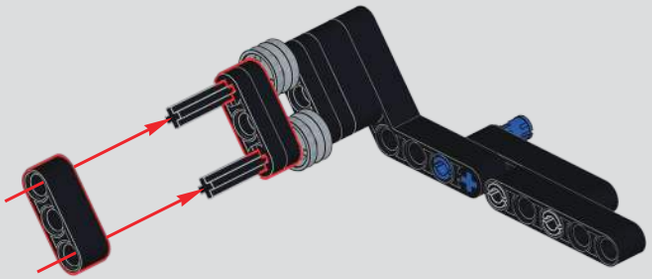

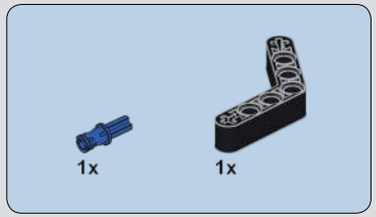

901

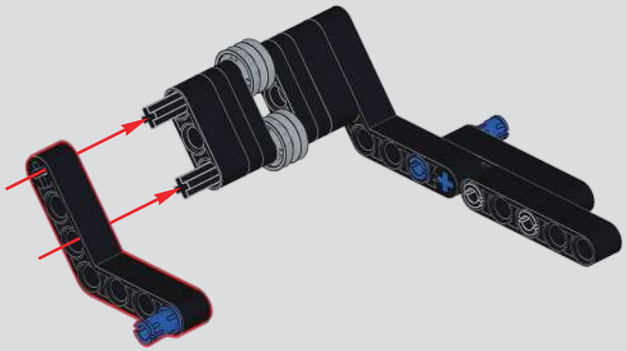

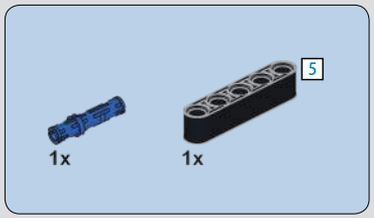

902

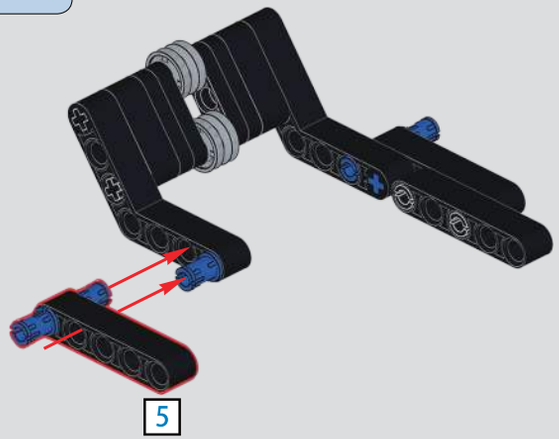

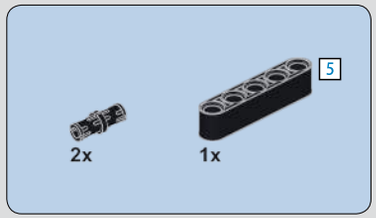

903

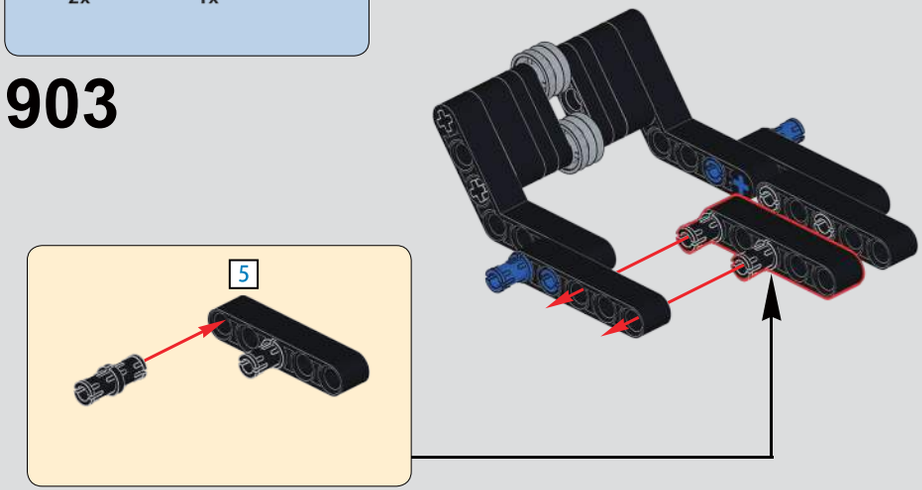

904

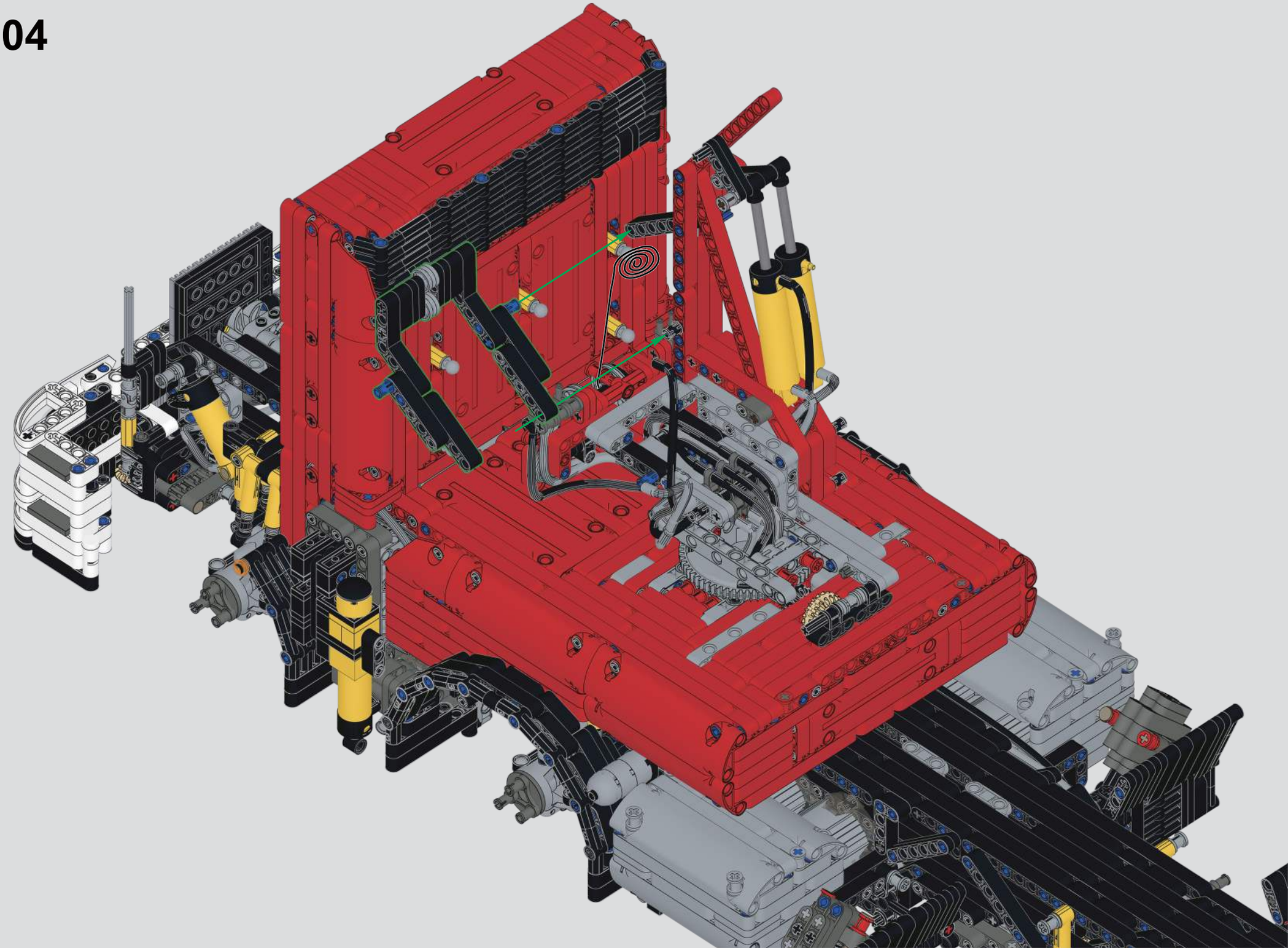

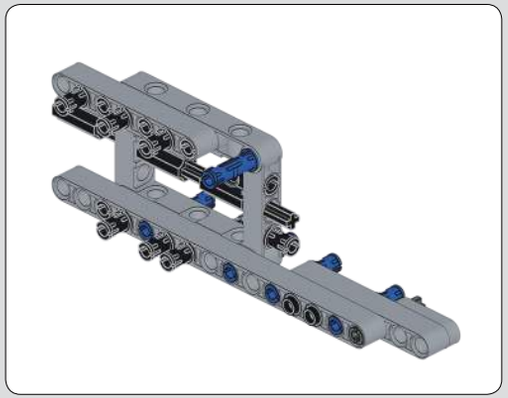

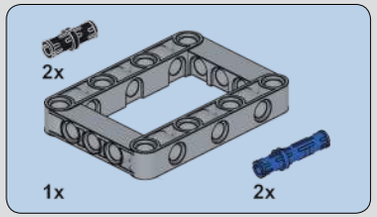

905

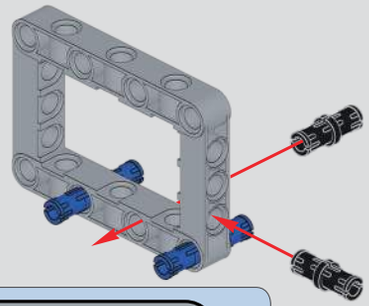

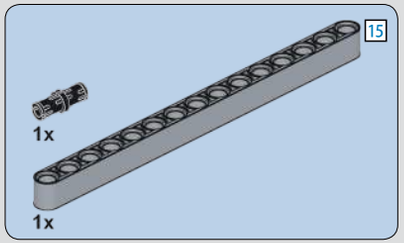

906

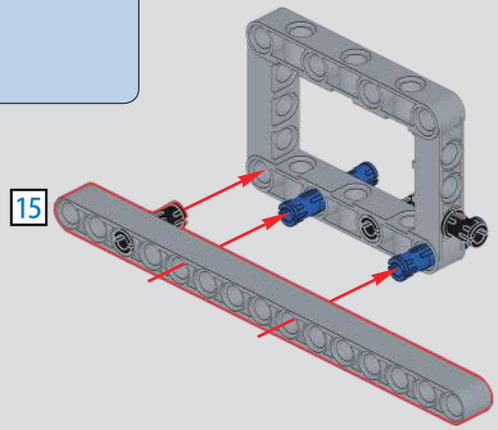

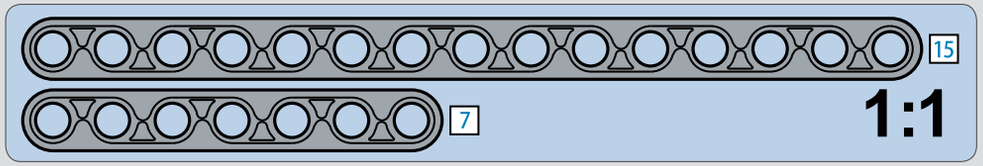

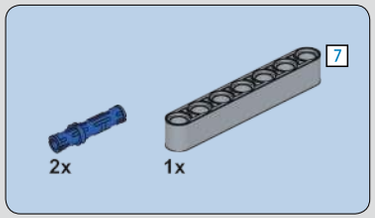

907

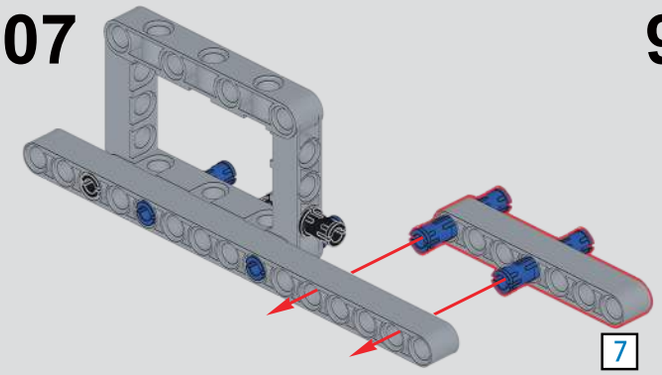

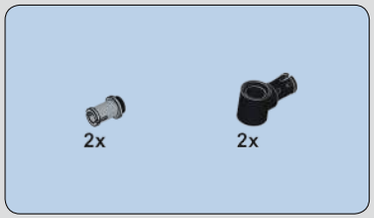

908

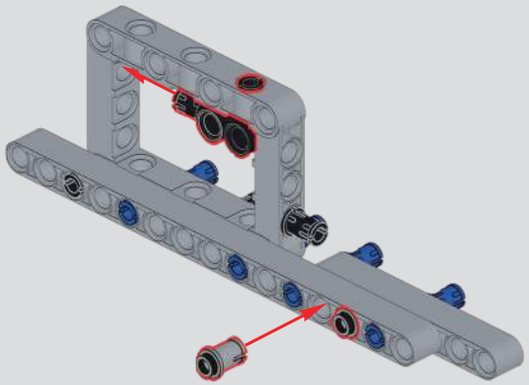

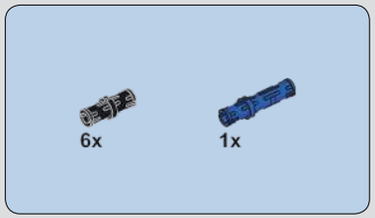

909

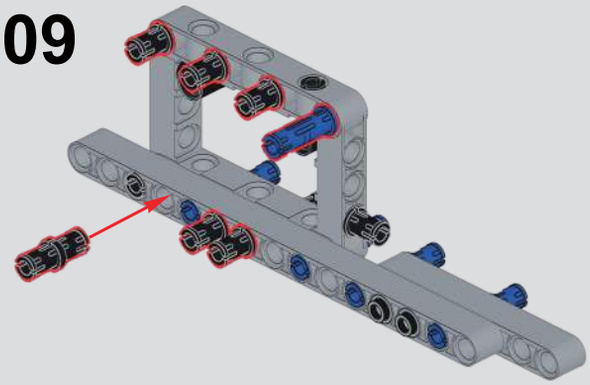

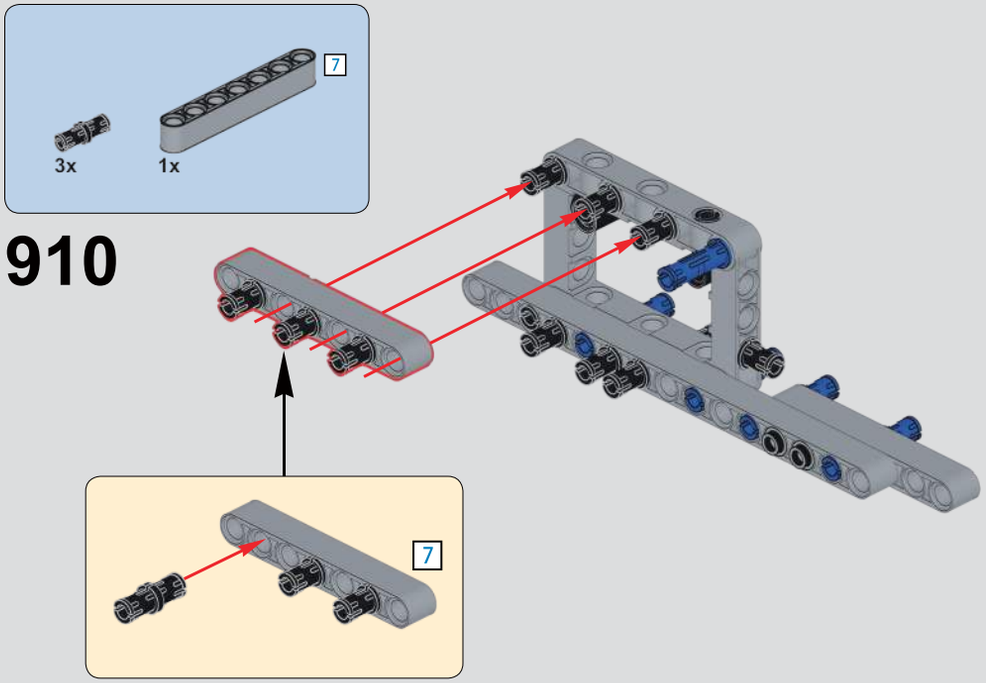
7
3x
1x
910
7

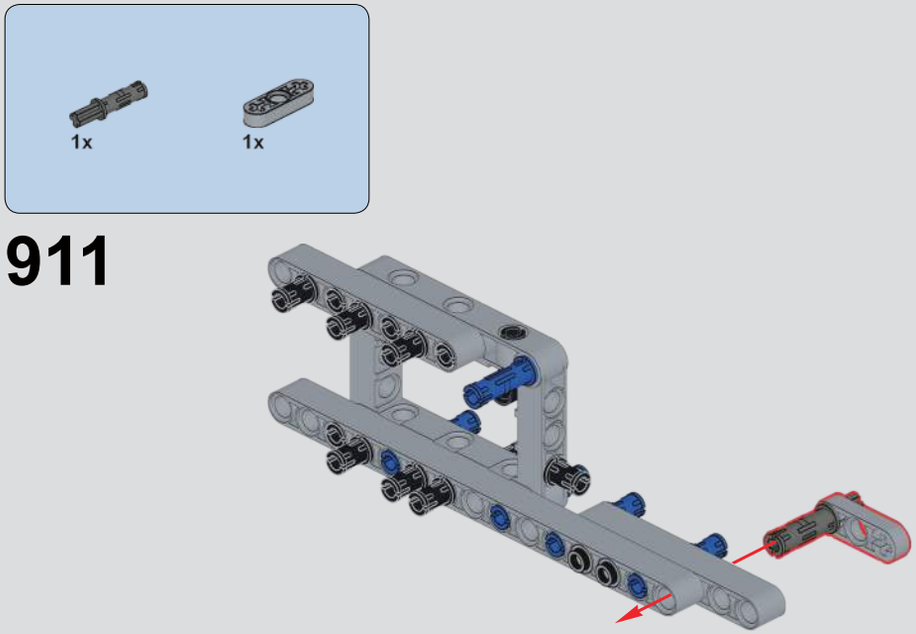
1x
1x
911

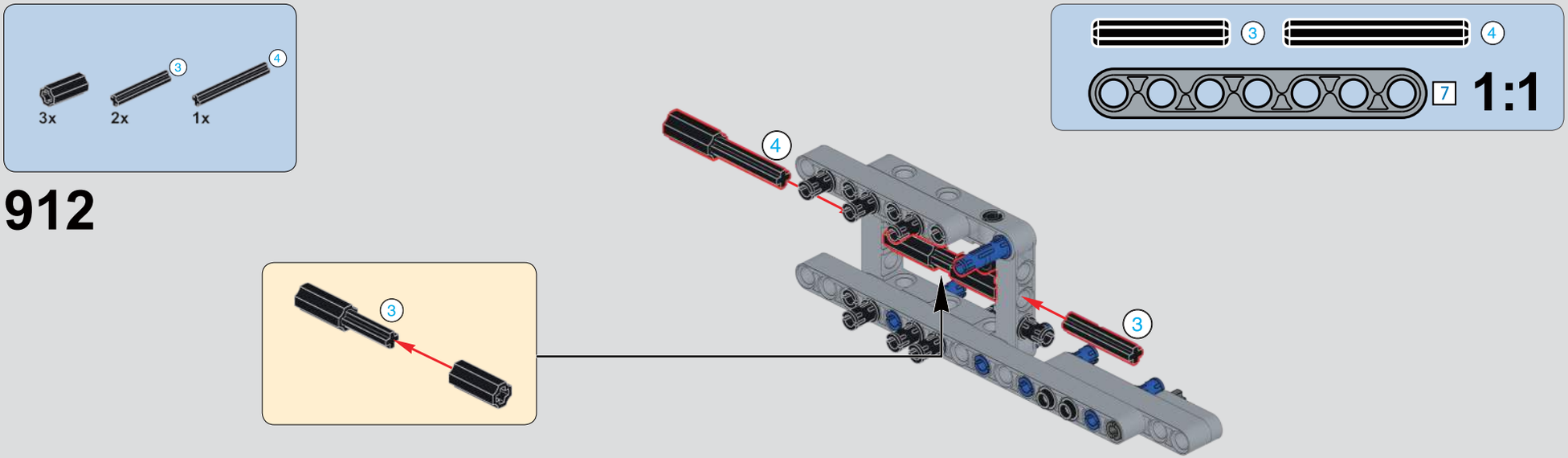
3
4
7
1:1
3x
2x
1x
912
4
3
3

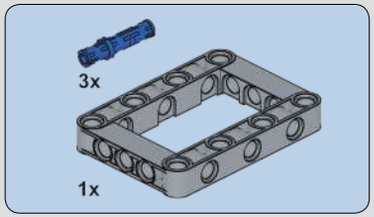

913

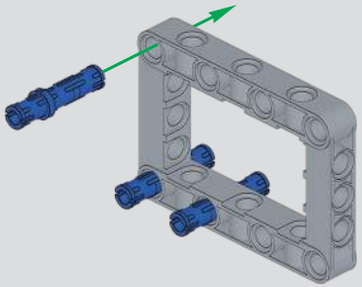

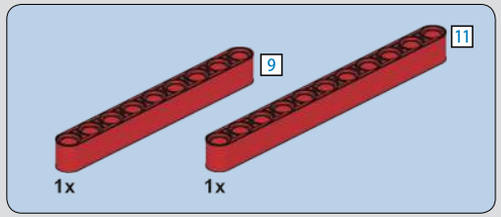

914

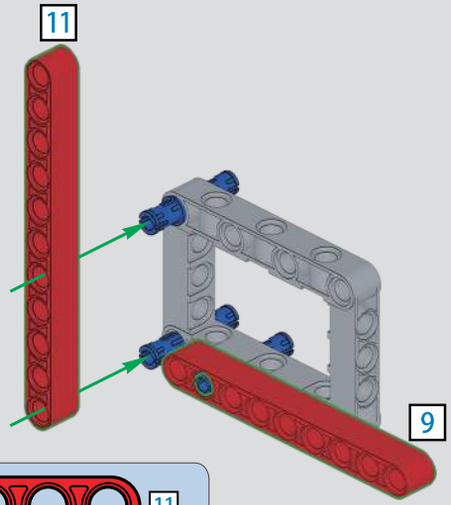

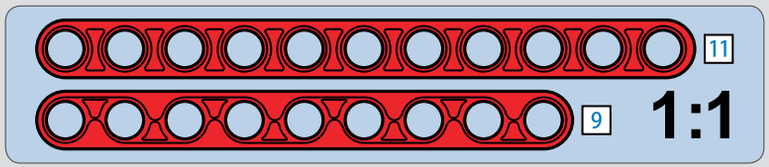

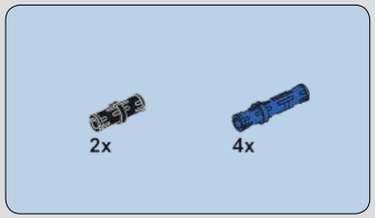

915

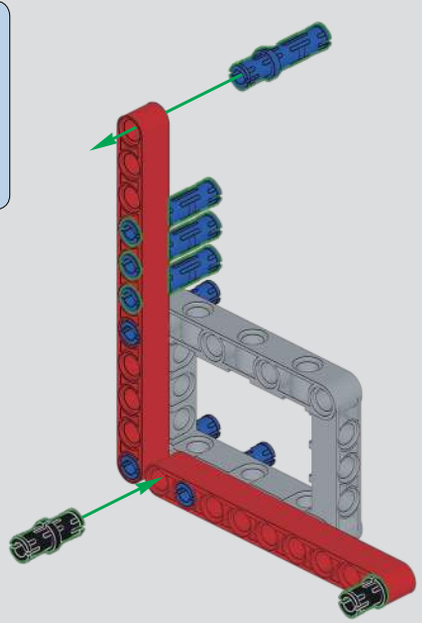

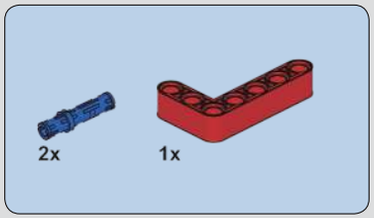

916

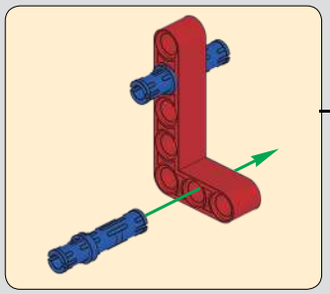

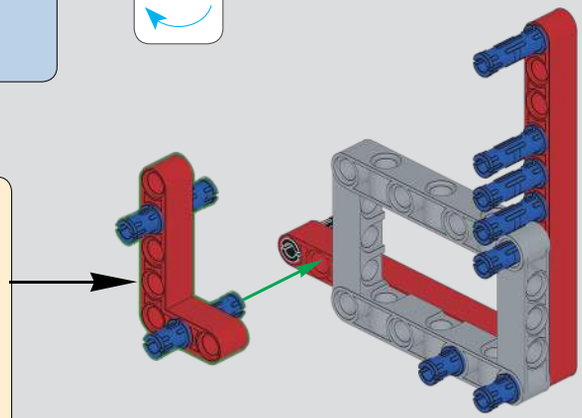

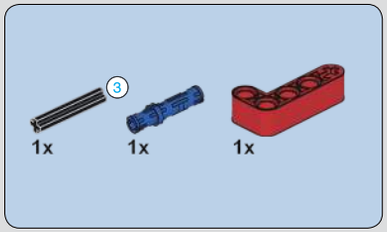

917

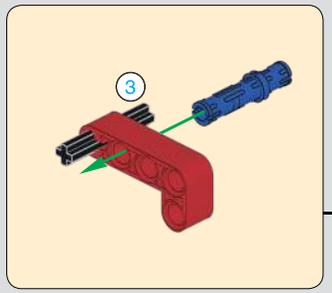

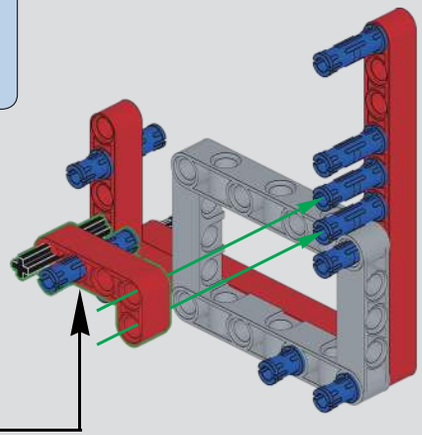

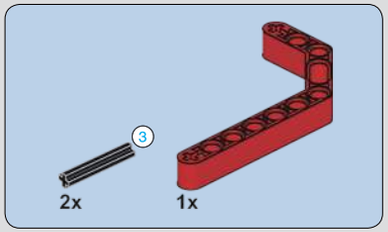

918

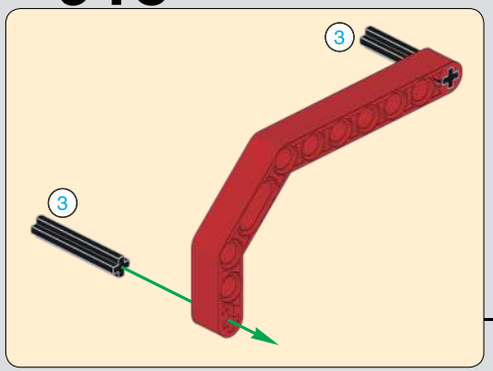

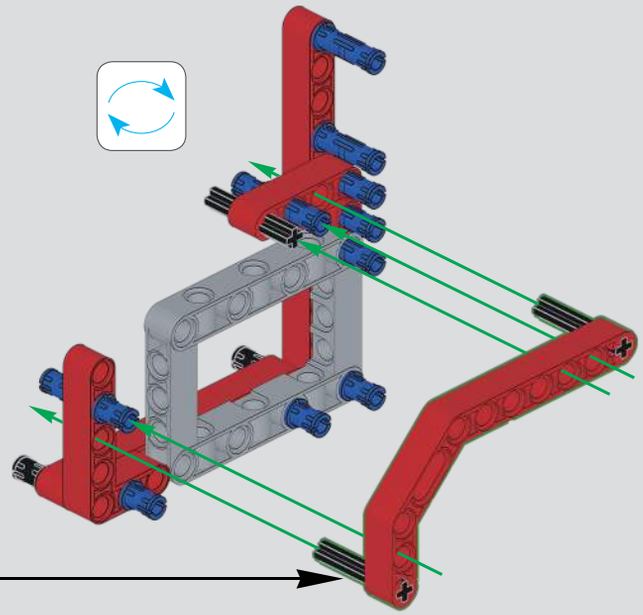

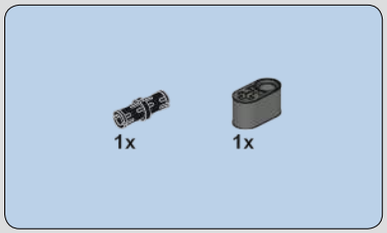

919

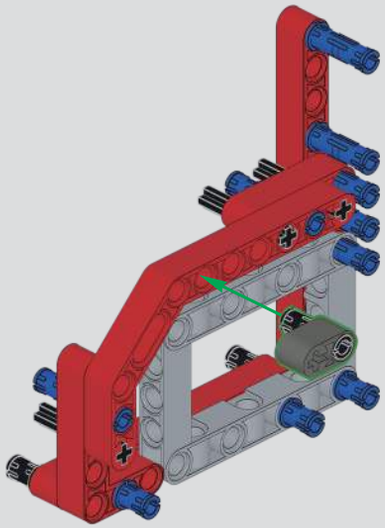

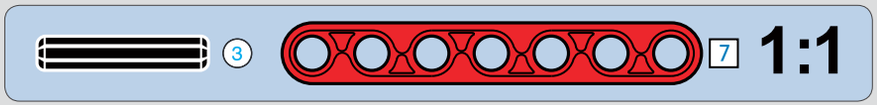

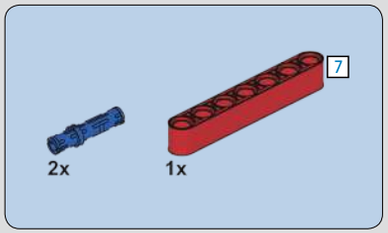

920

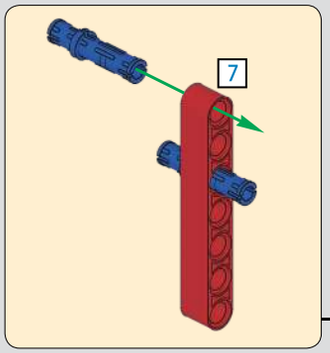

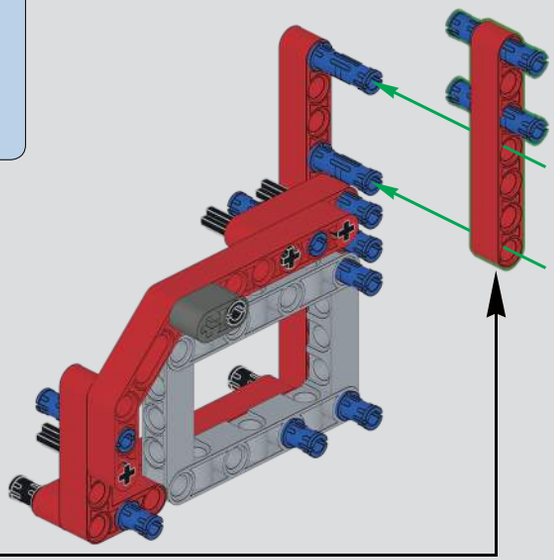

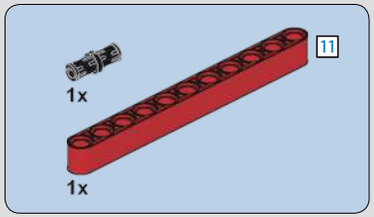

921

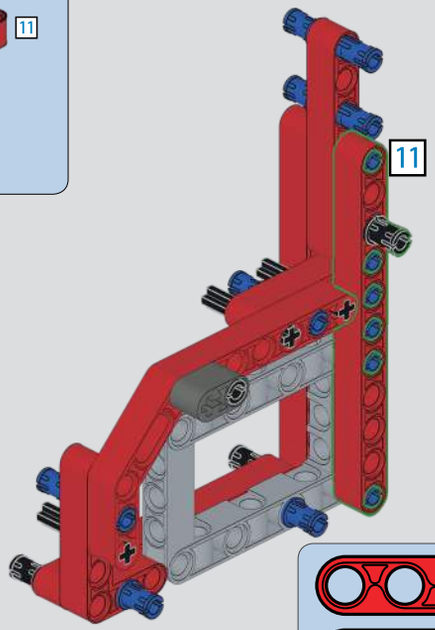

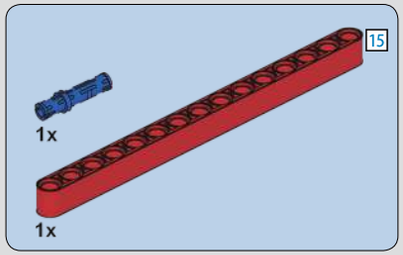

922

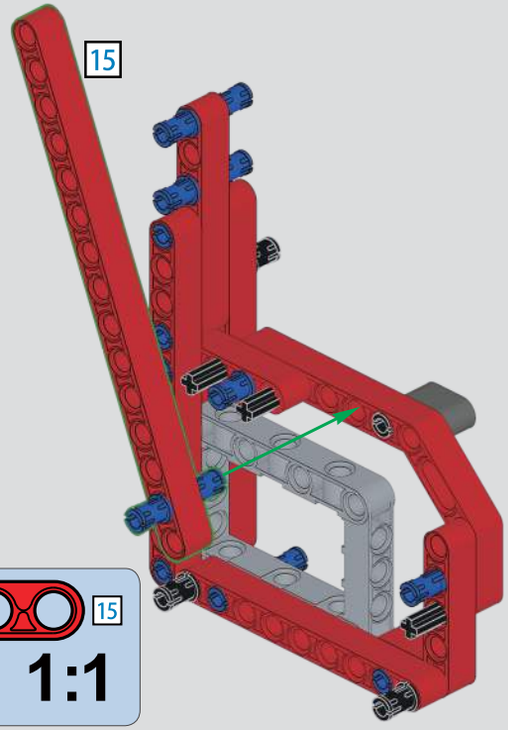

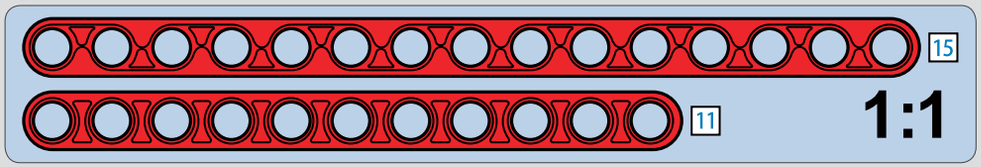

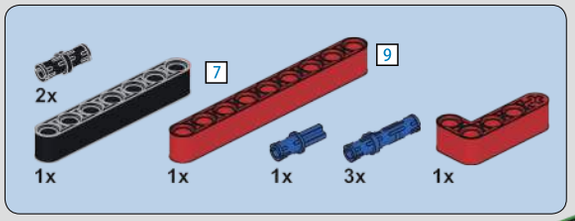

923

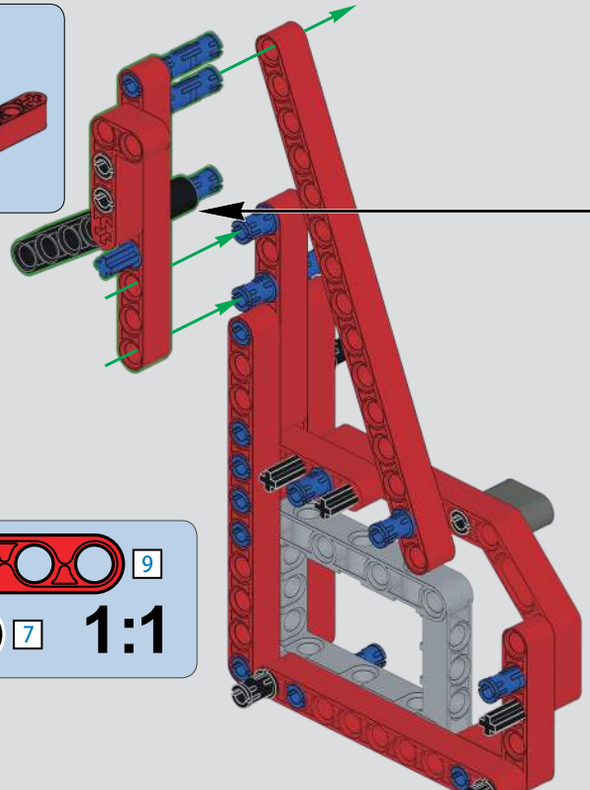

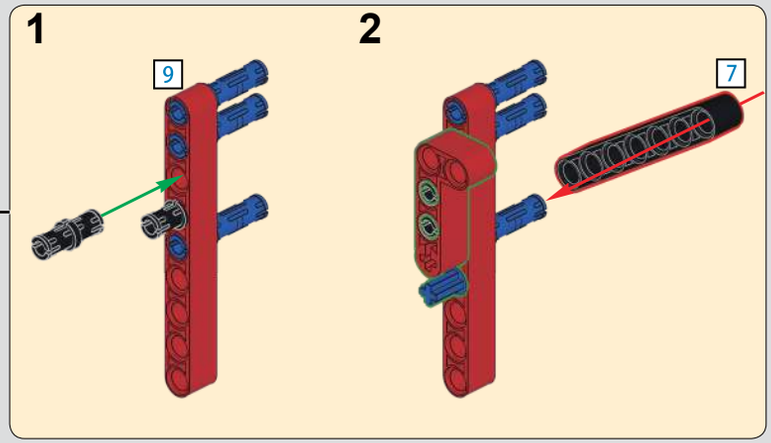

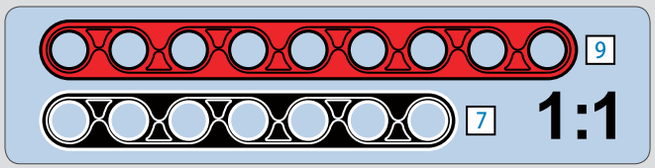

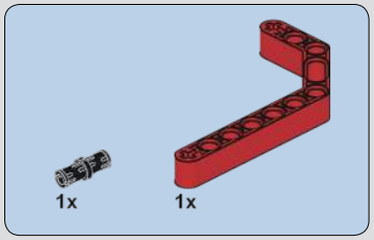

924

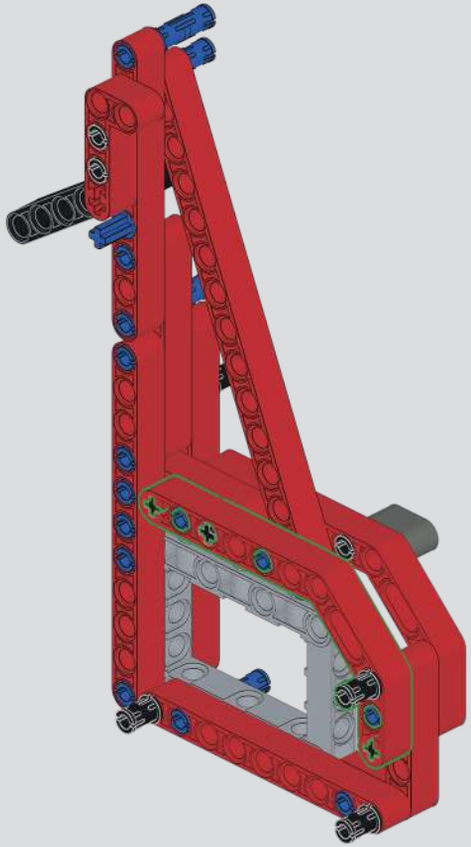

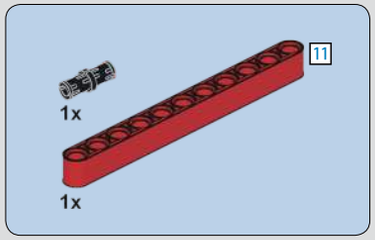

925

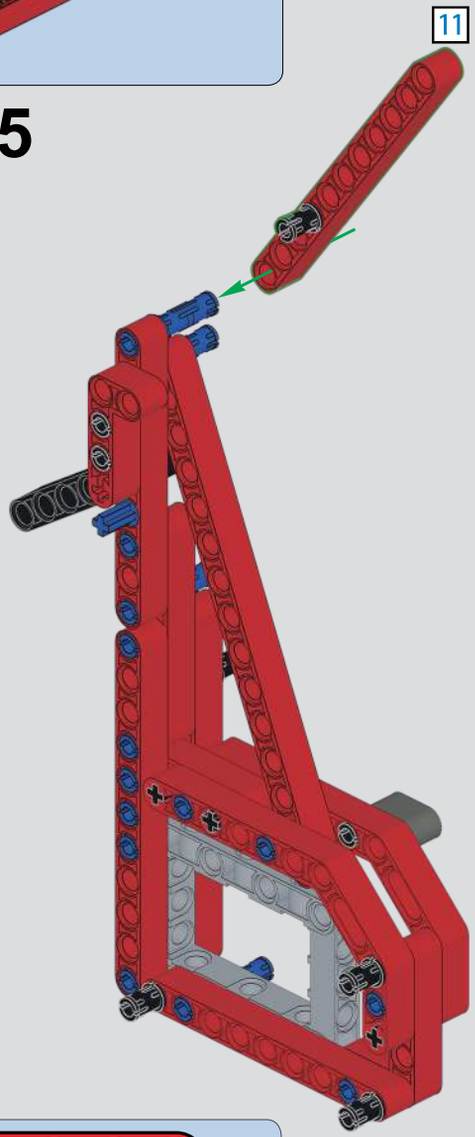

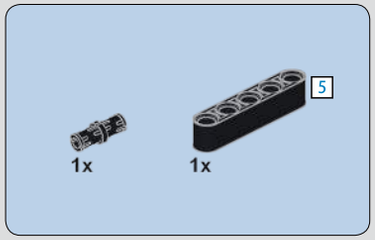

926

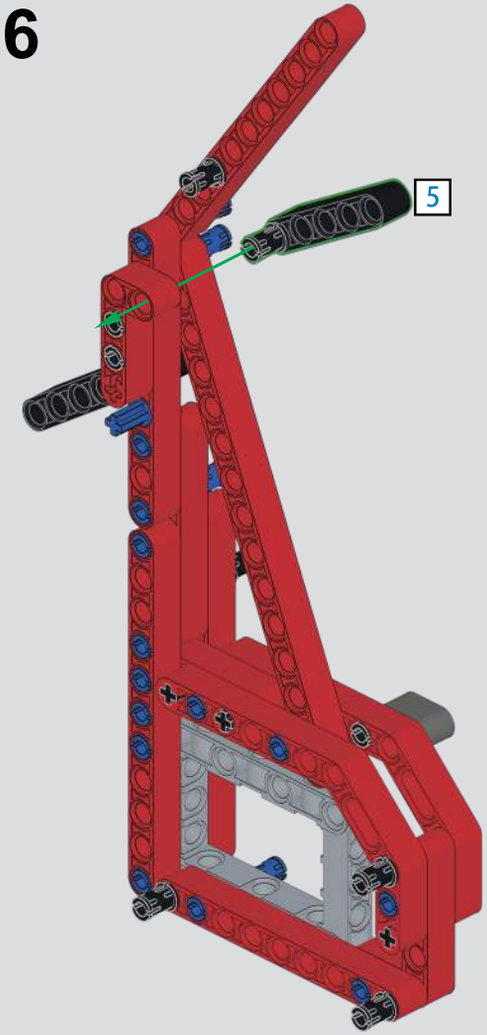

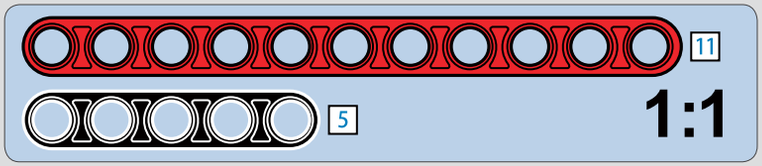

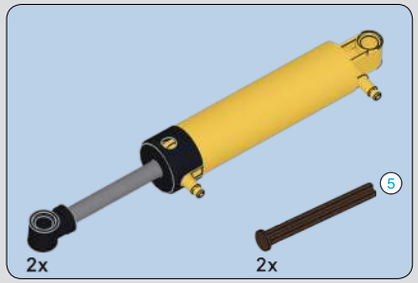

927

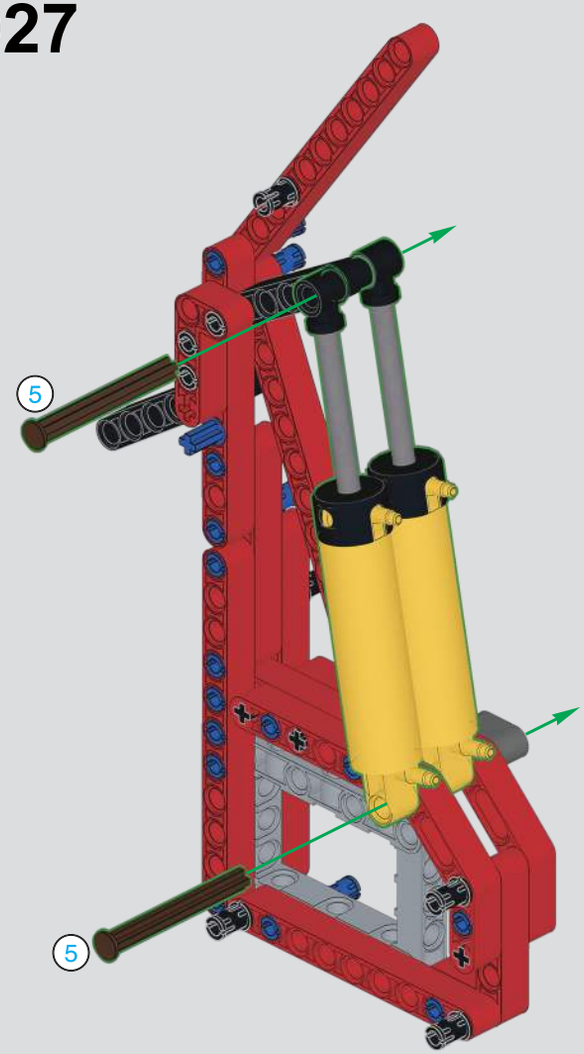

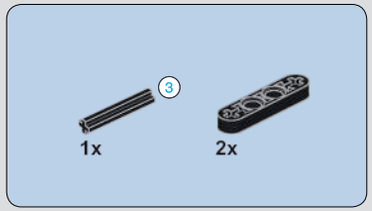

928

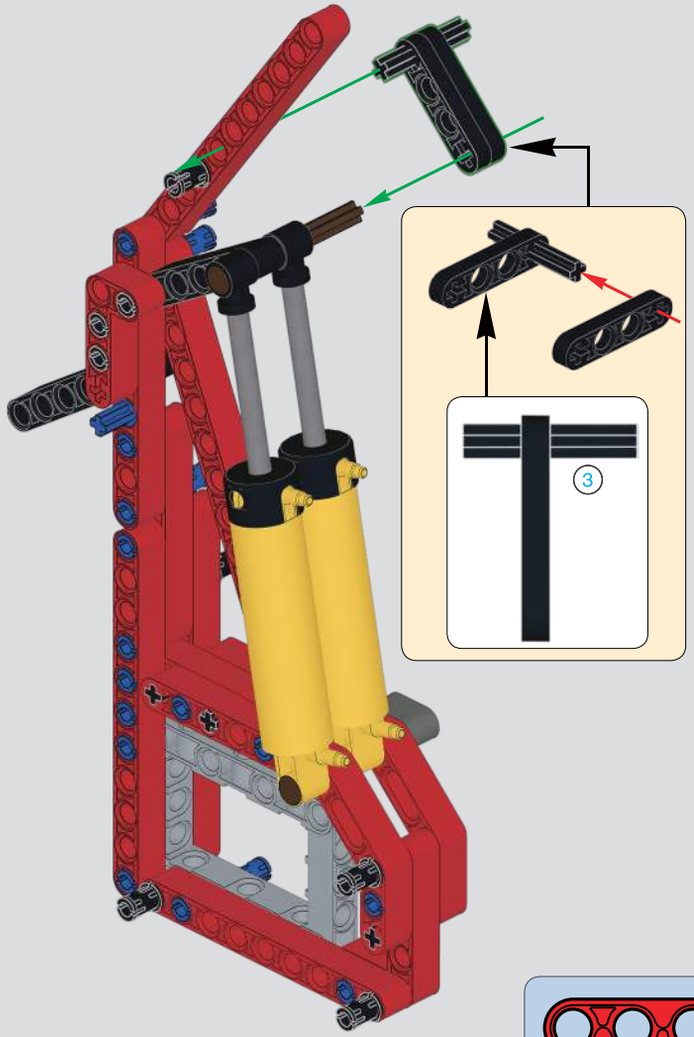

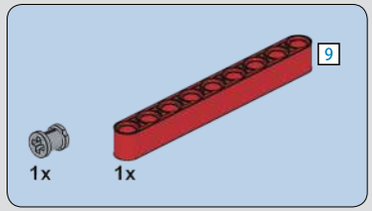

929

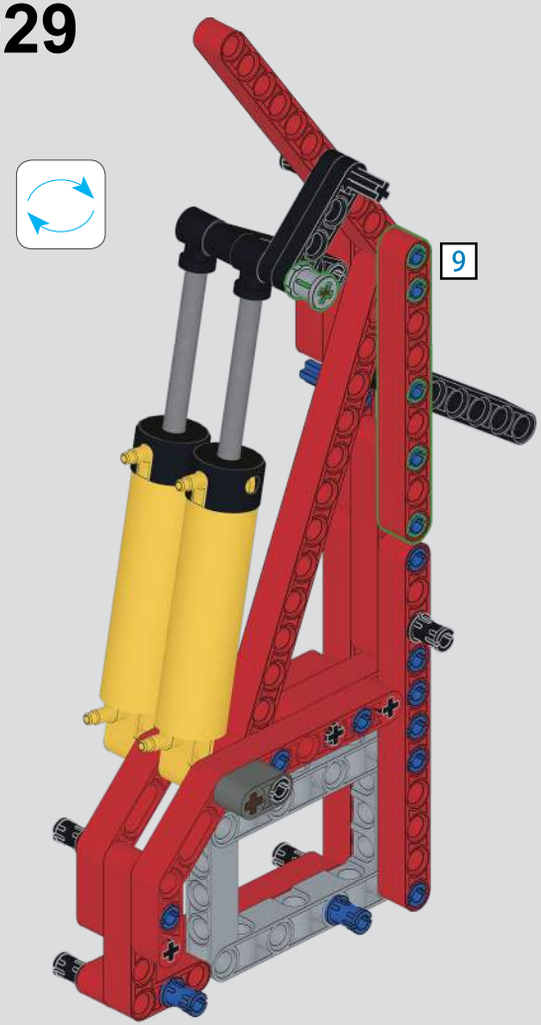

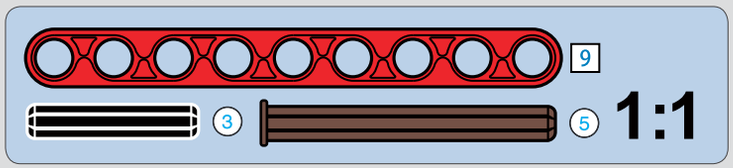

930

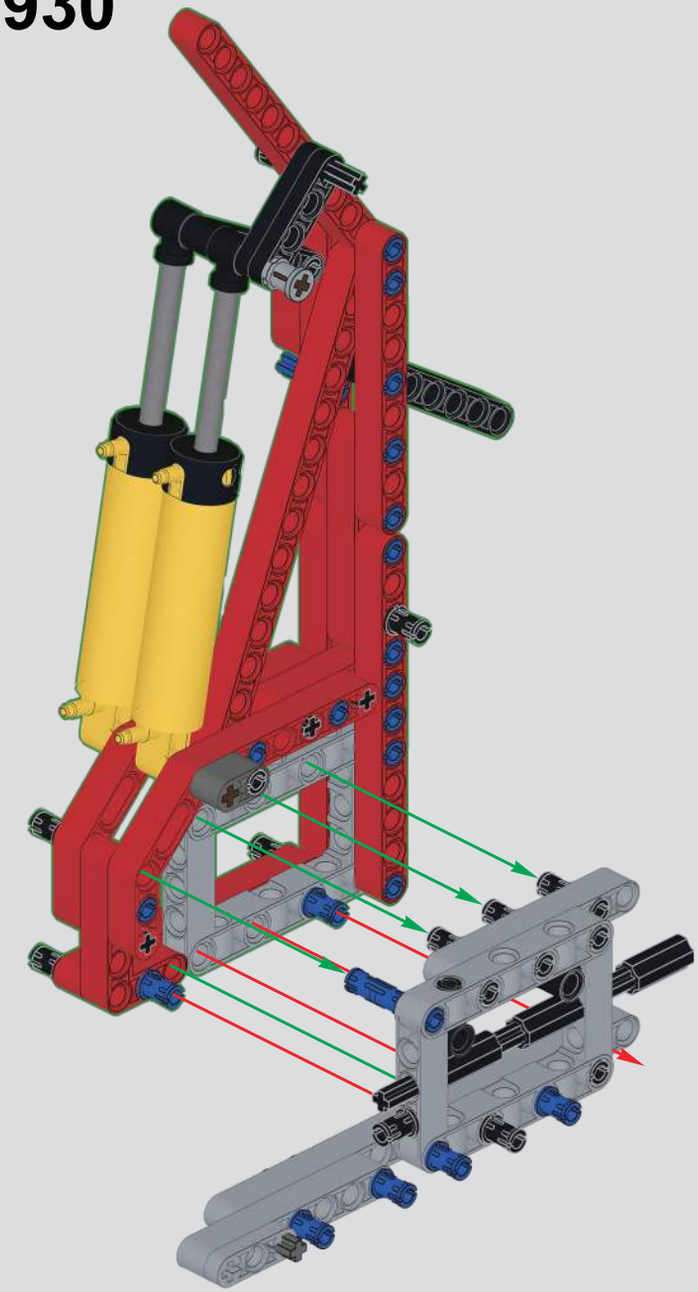

931

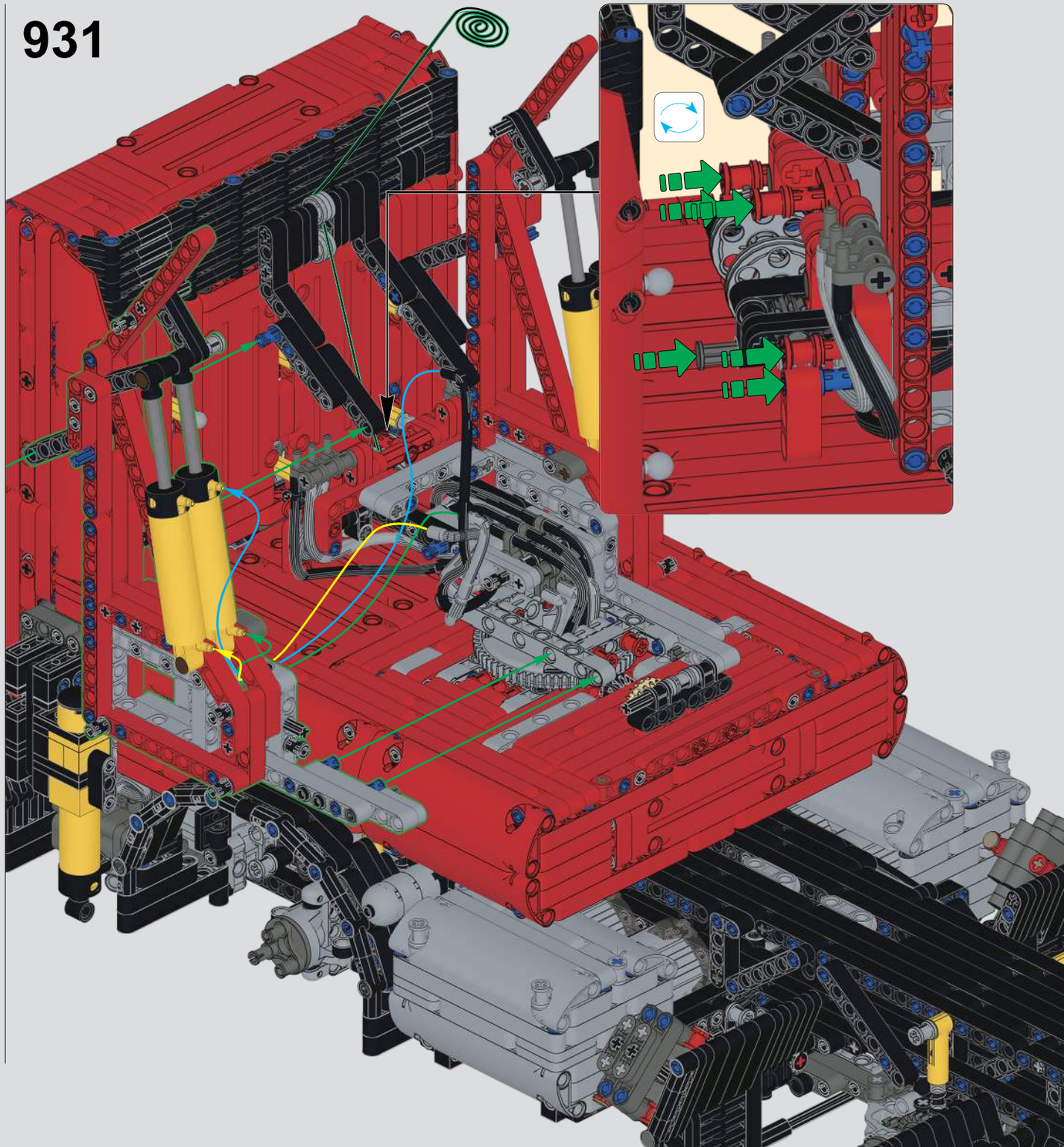

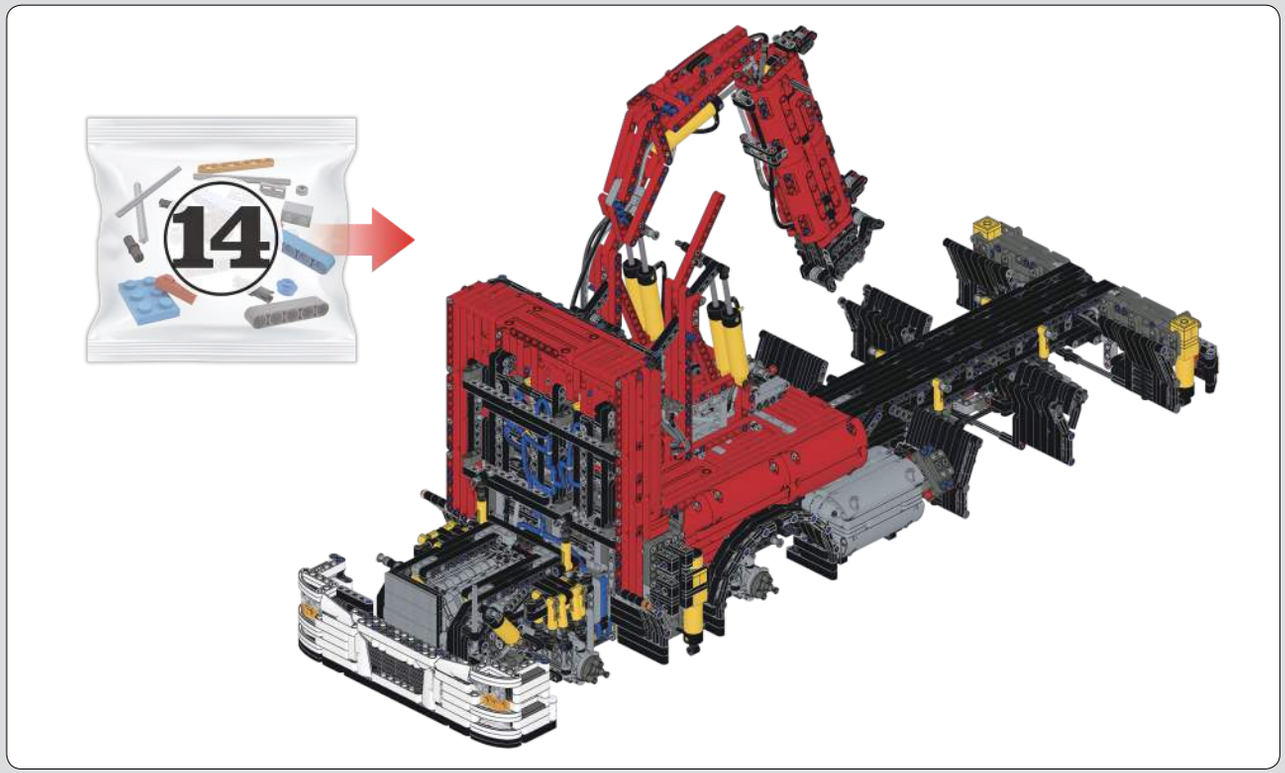

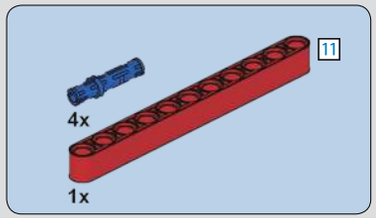

932

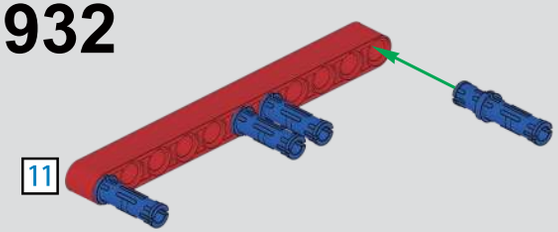

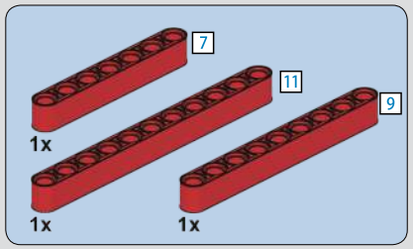

933

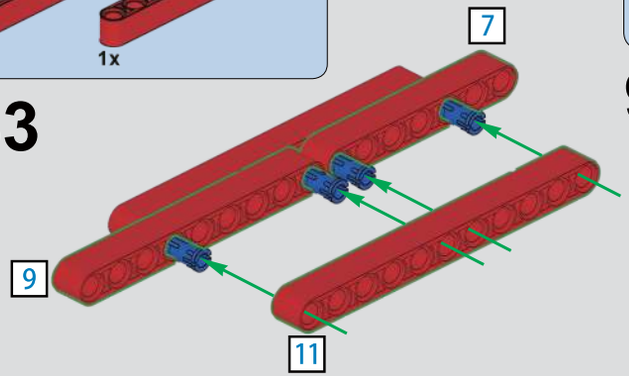

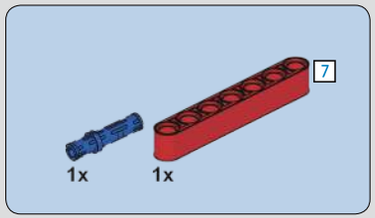

934

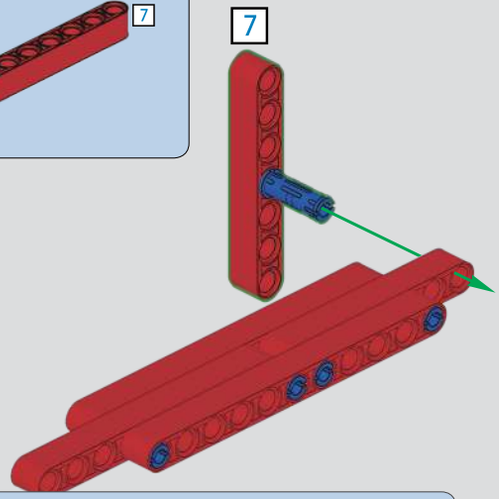

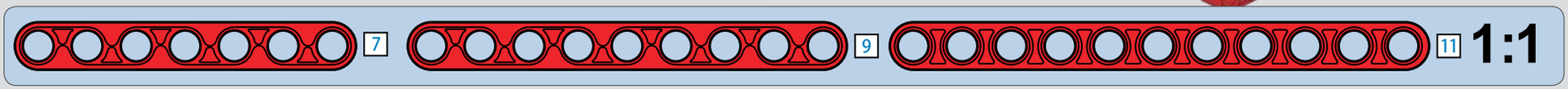

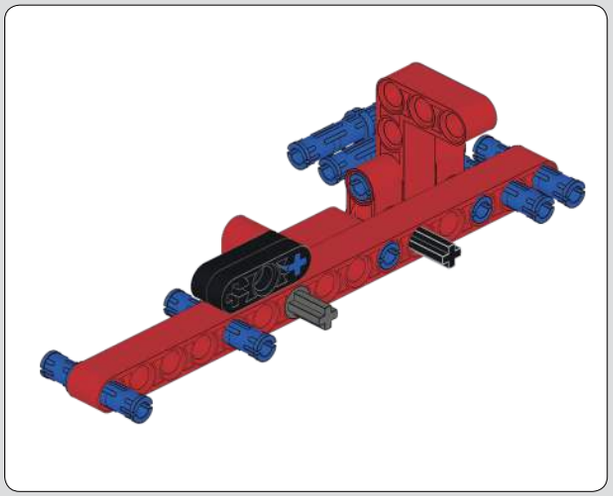

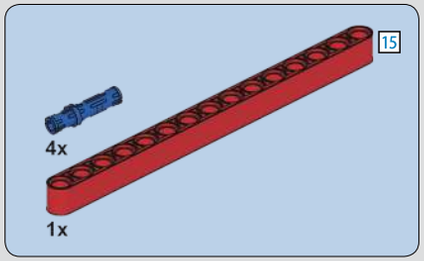

935

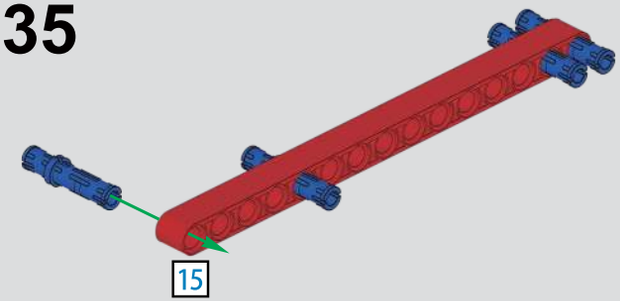

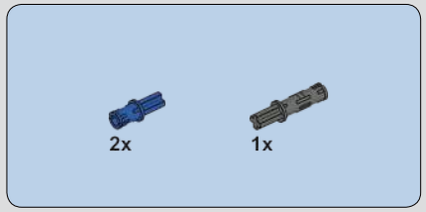

936

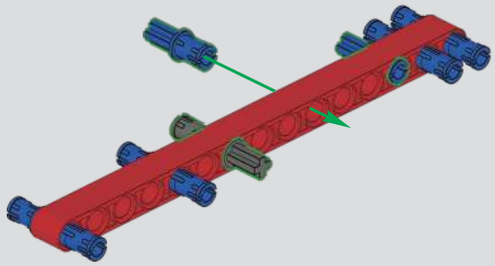

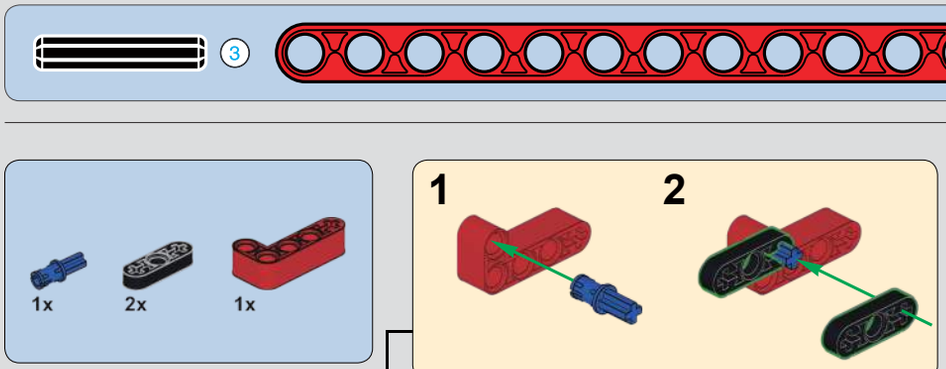

937

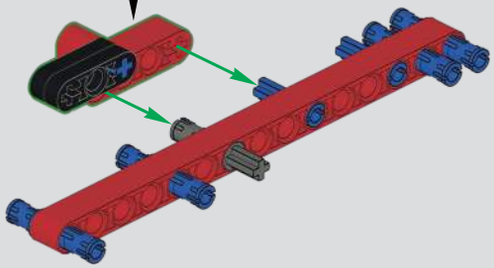

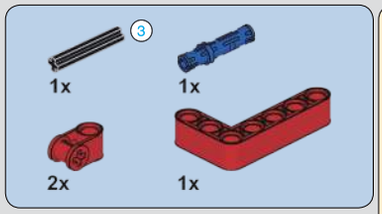

938

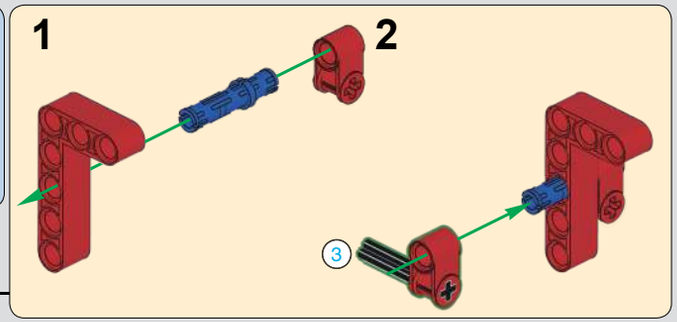

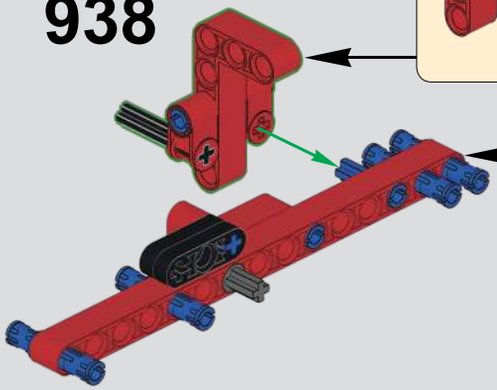

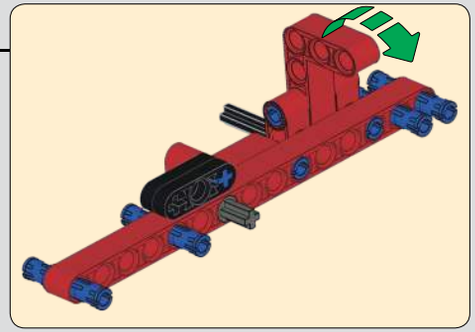

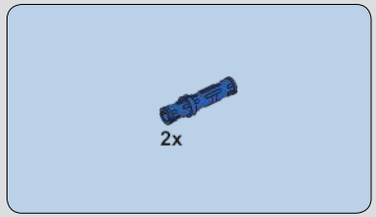

939

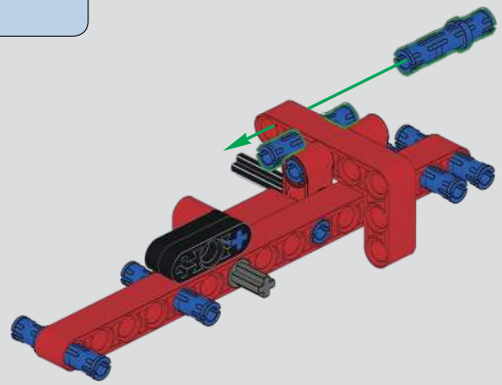

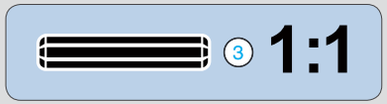

940

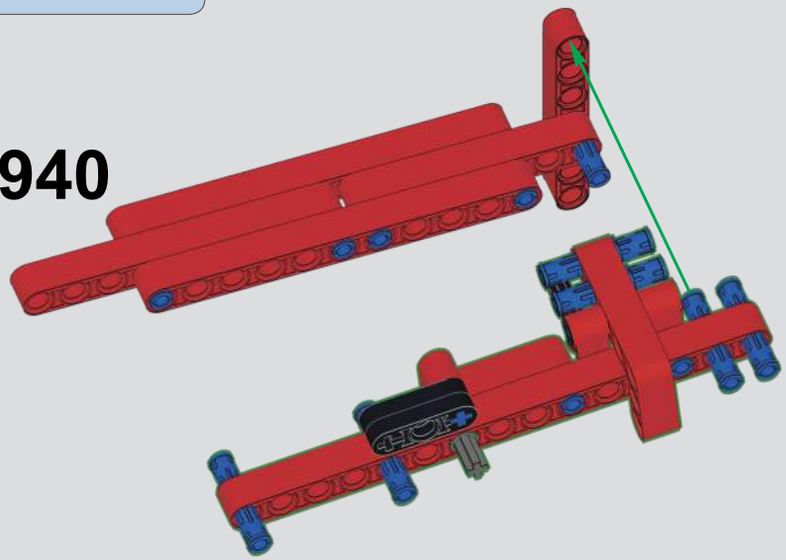

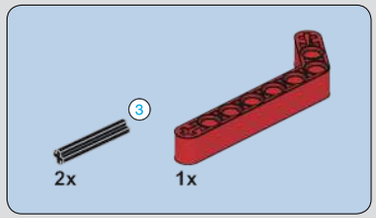

941

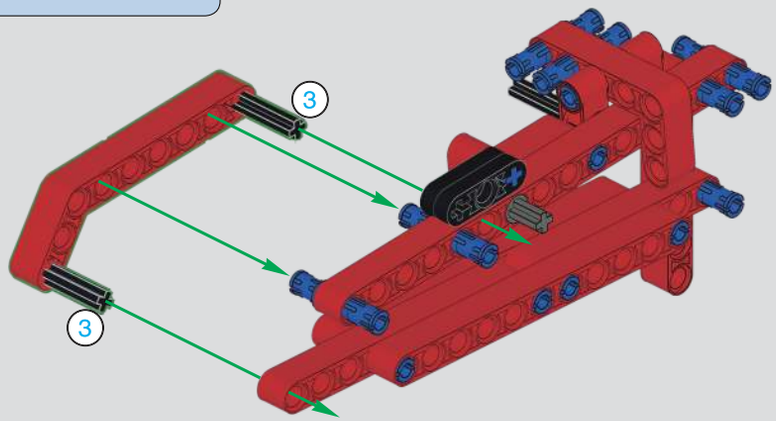

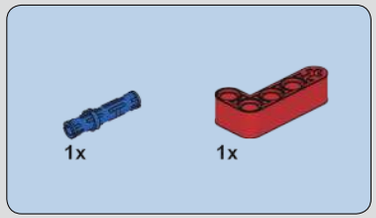

942

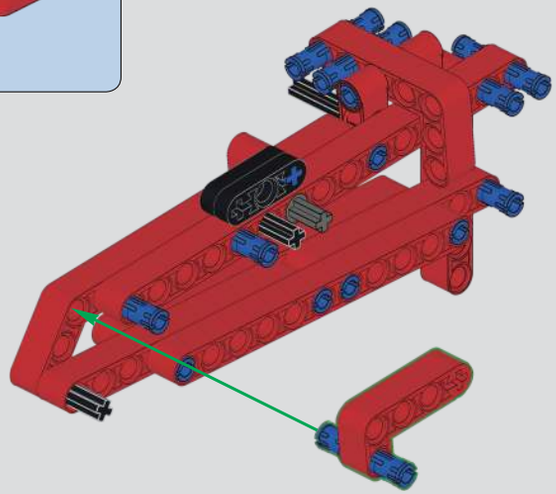

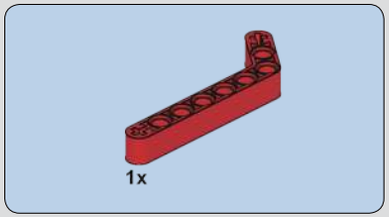

943

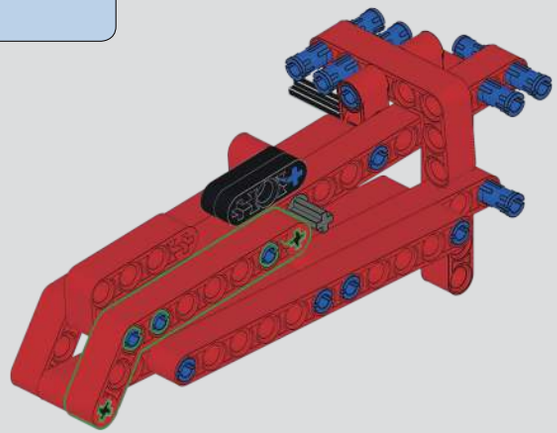

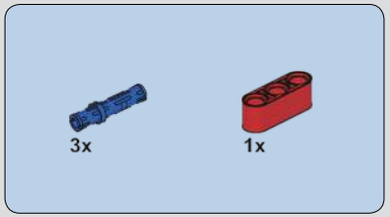

944

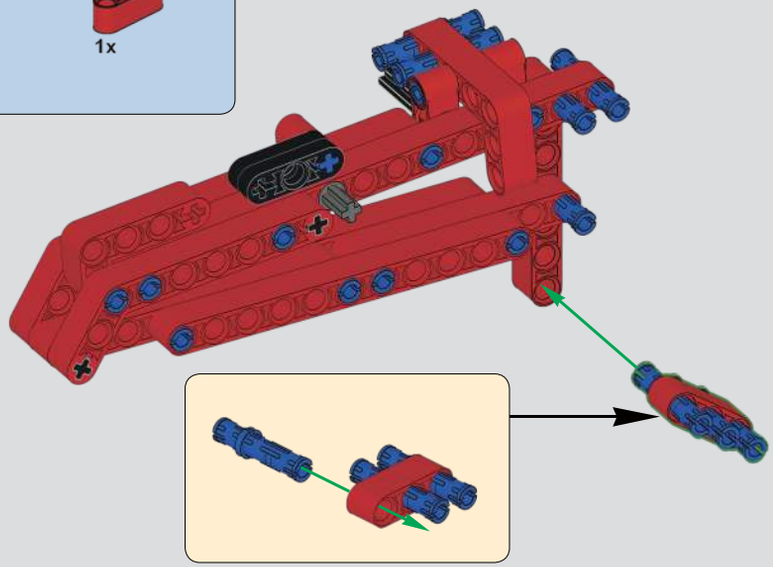

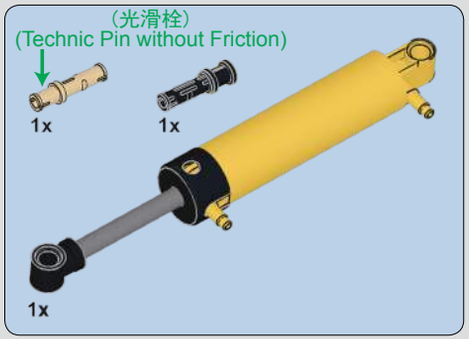

945

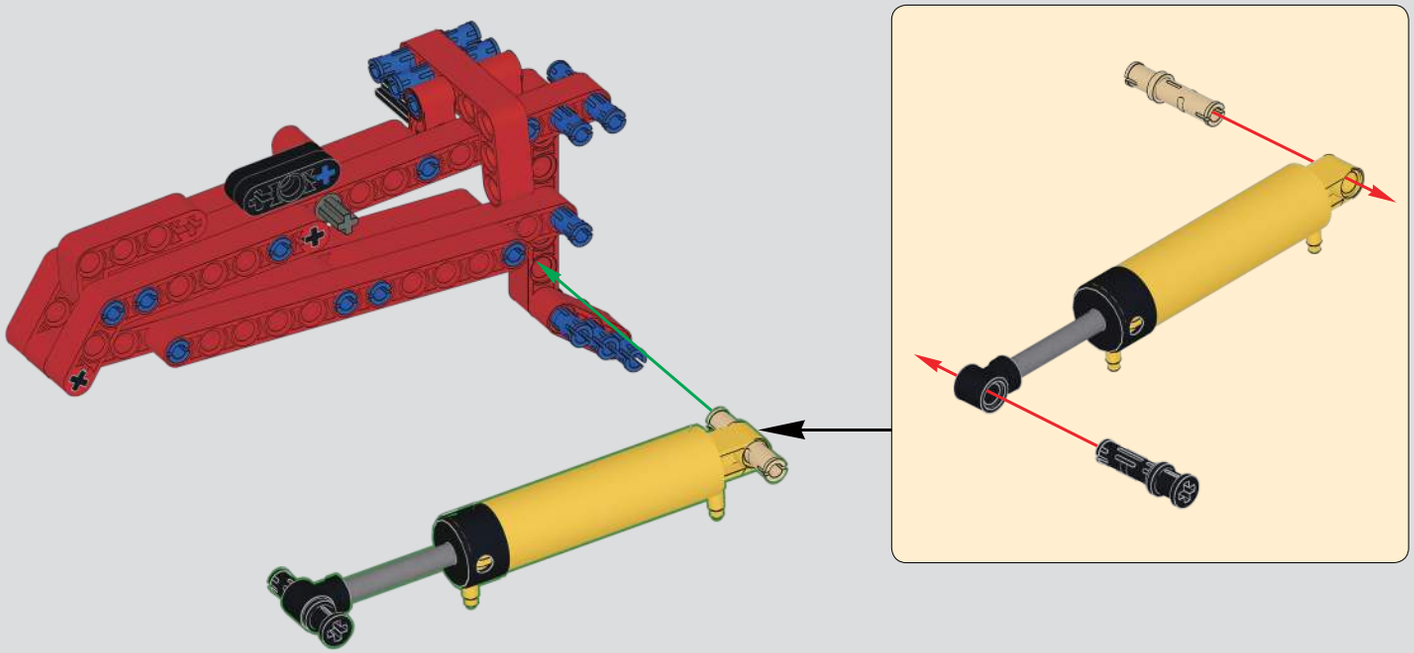

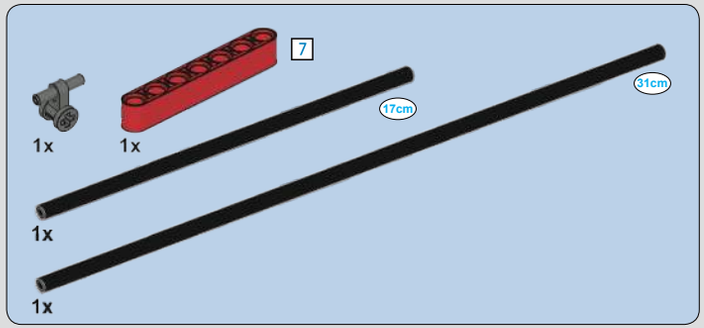

946

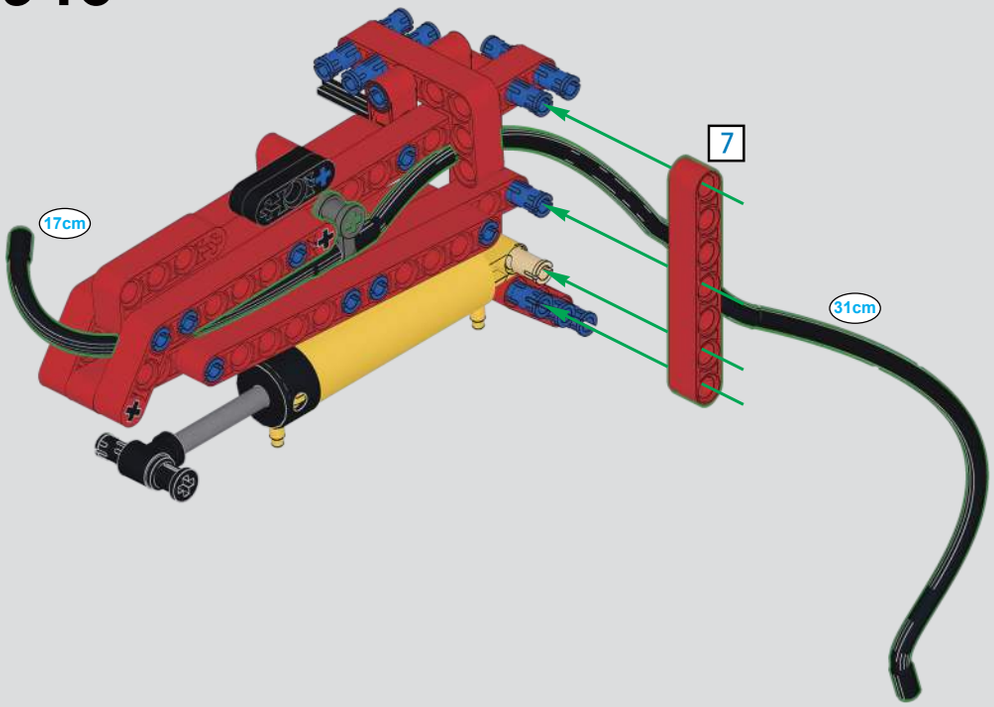

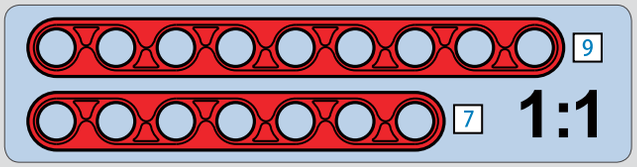

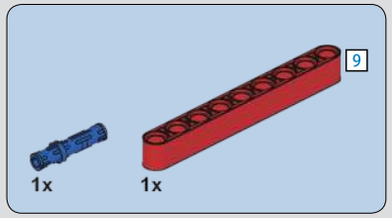

947

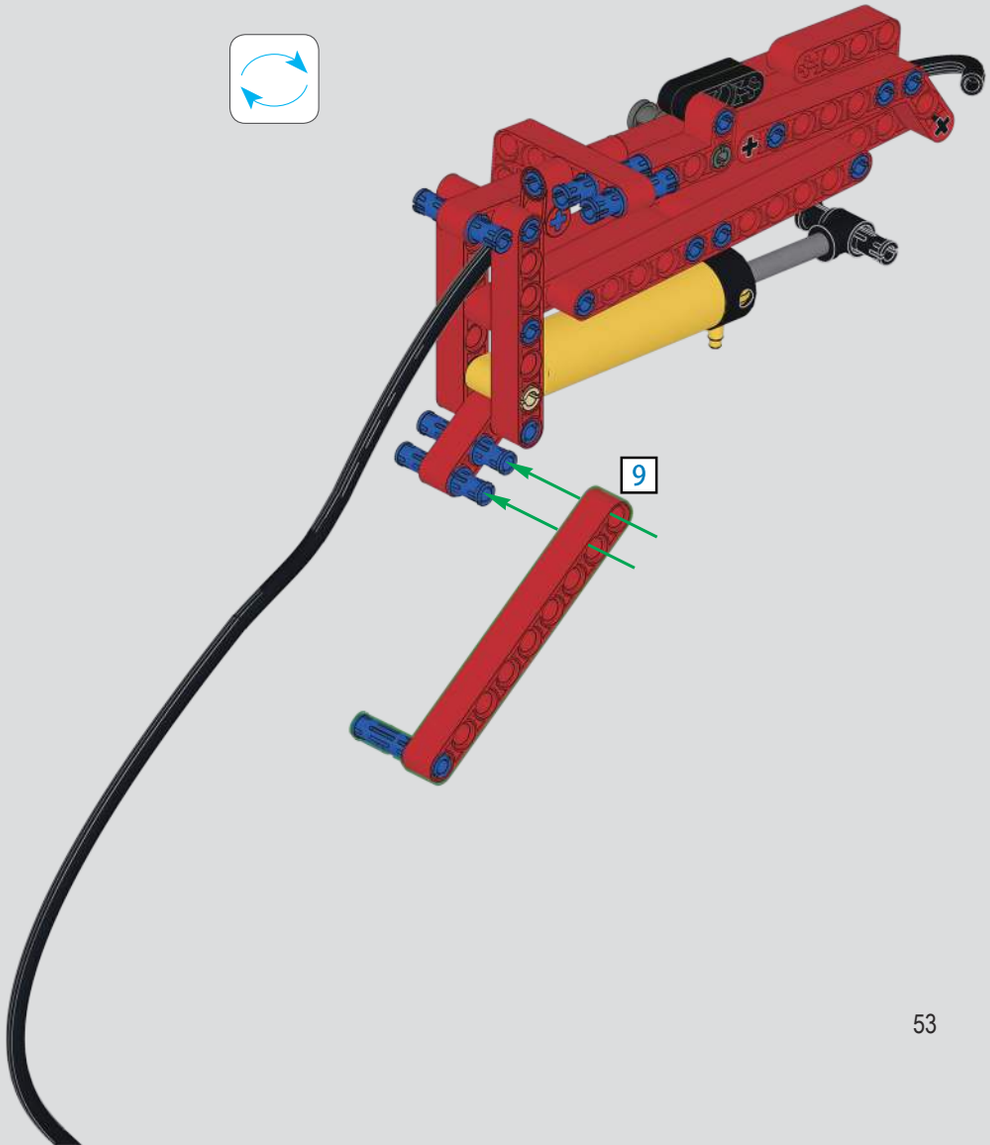

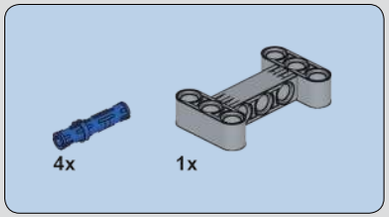

948

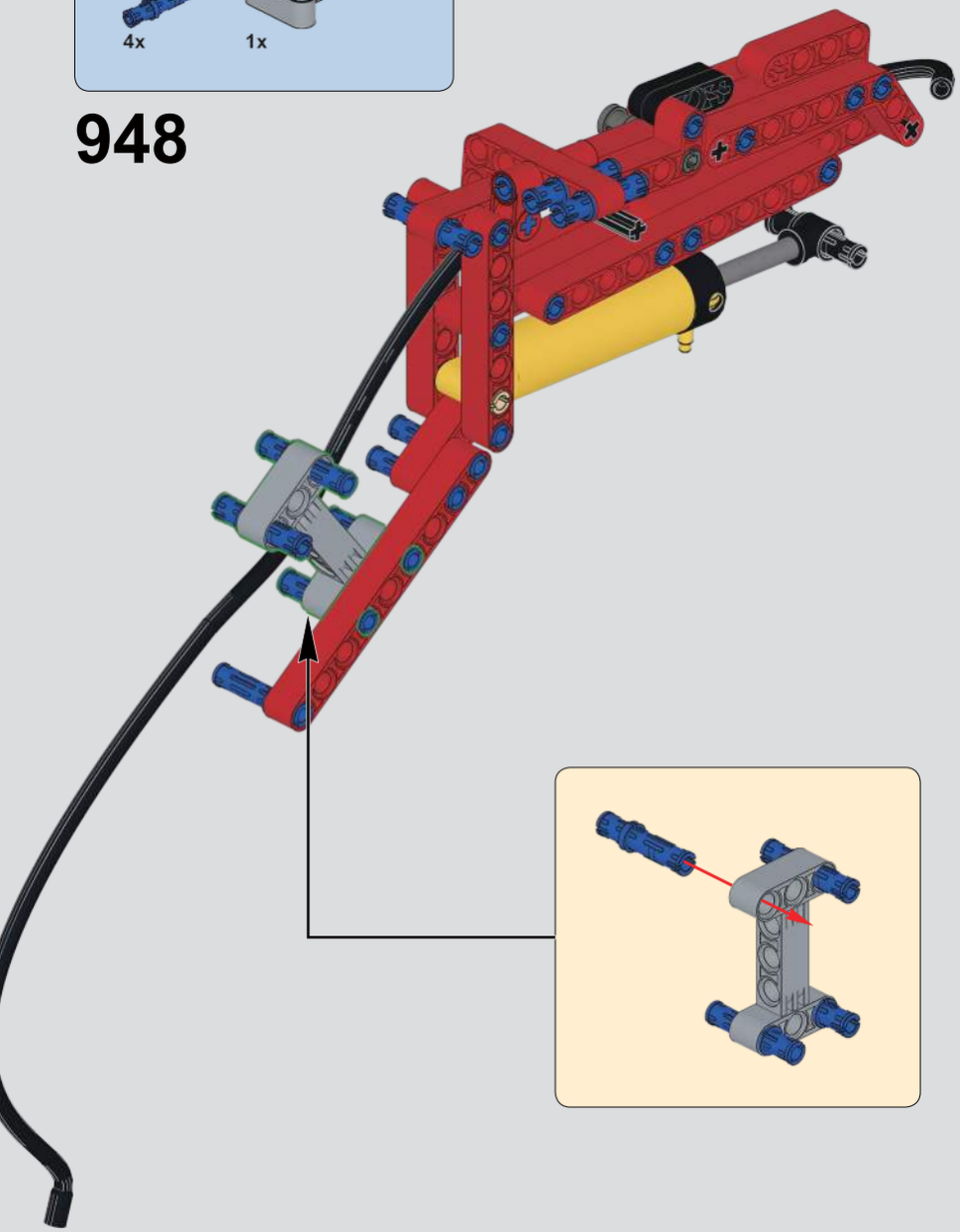

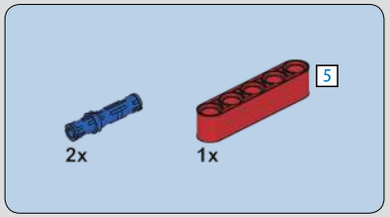

949

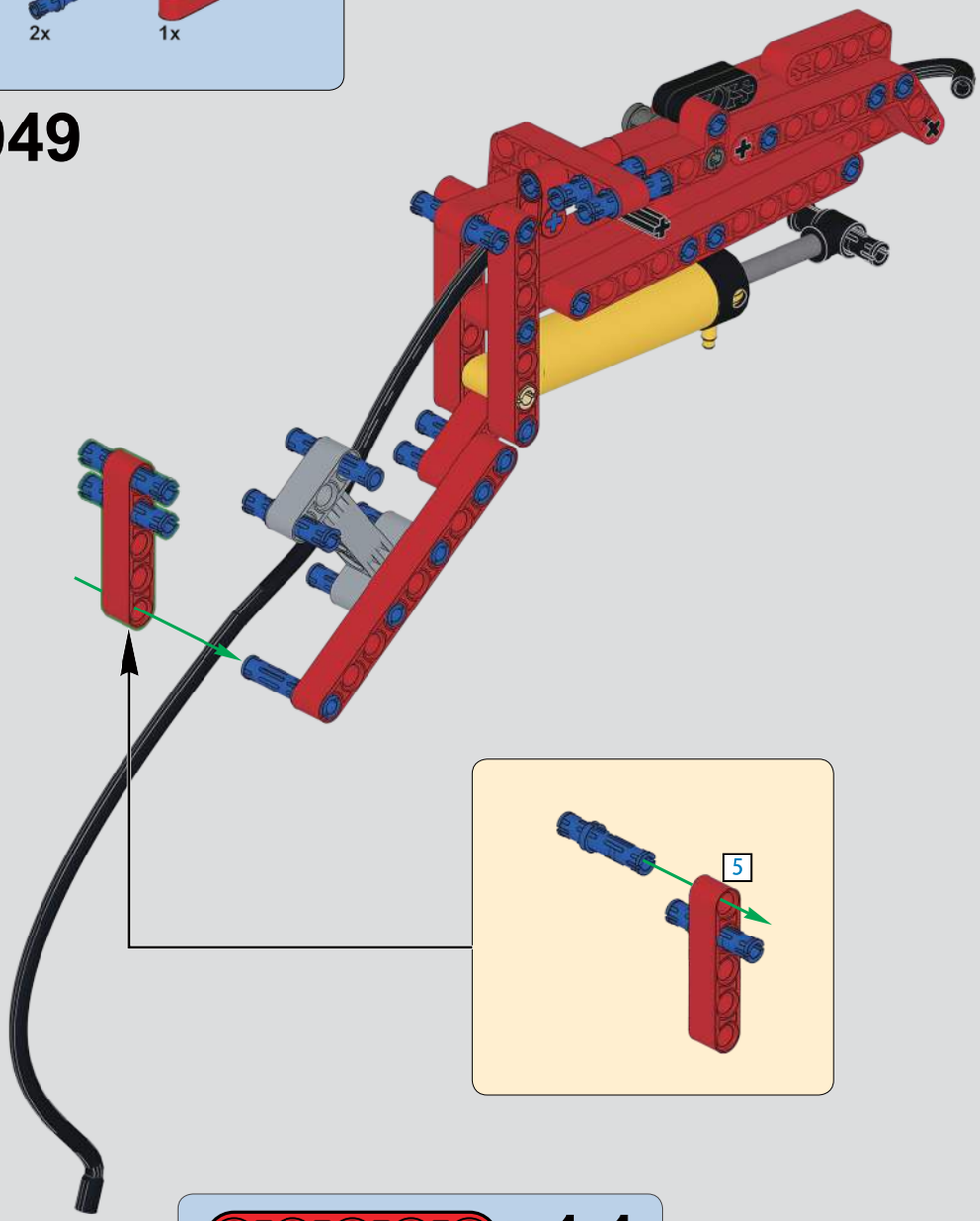

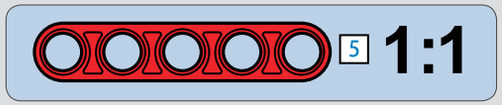

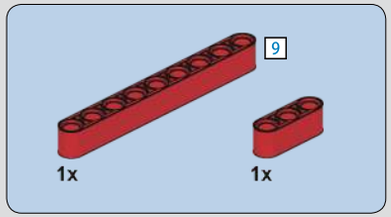

950

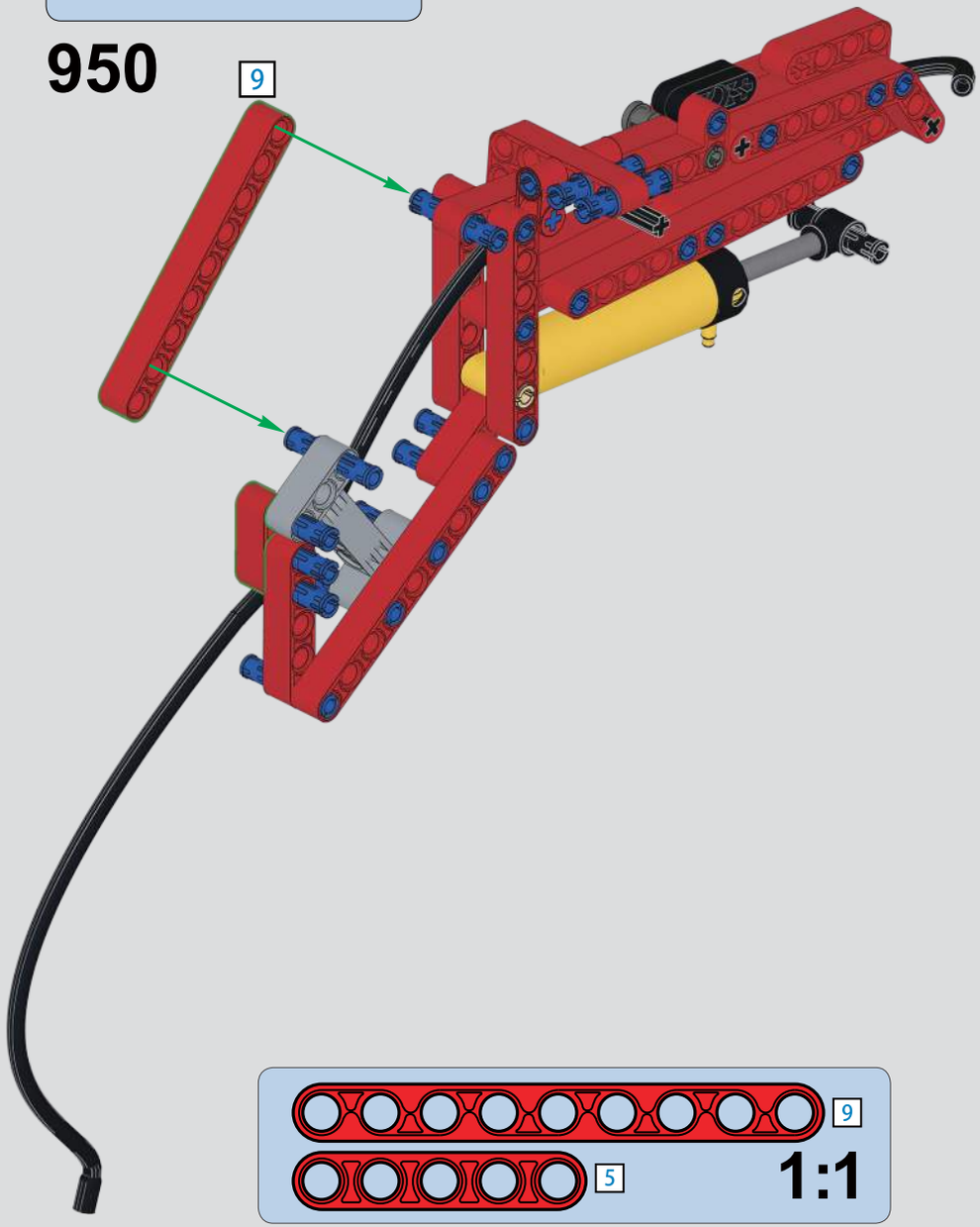

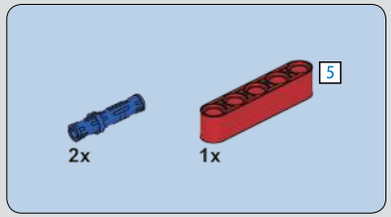

951

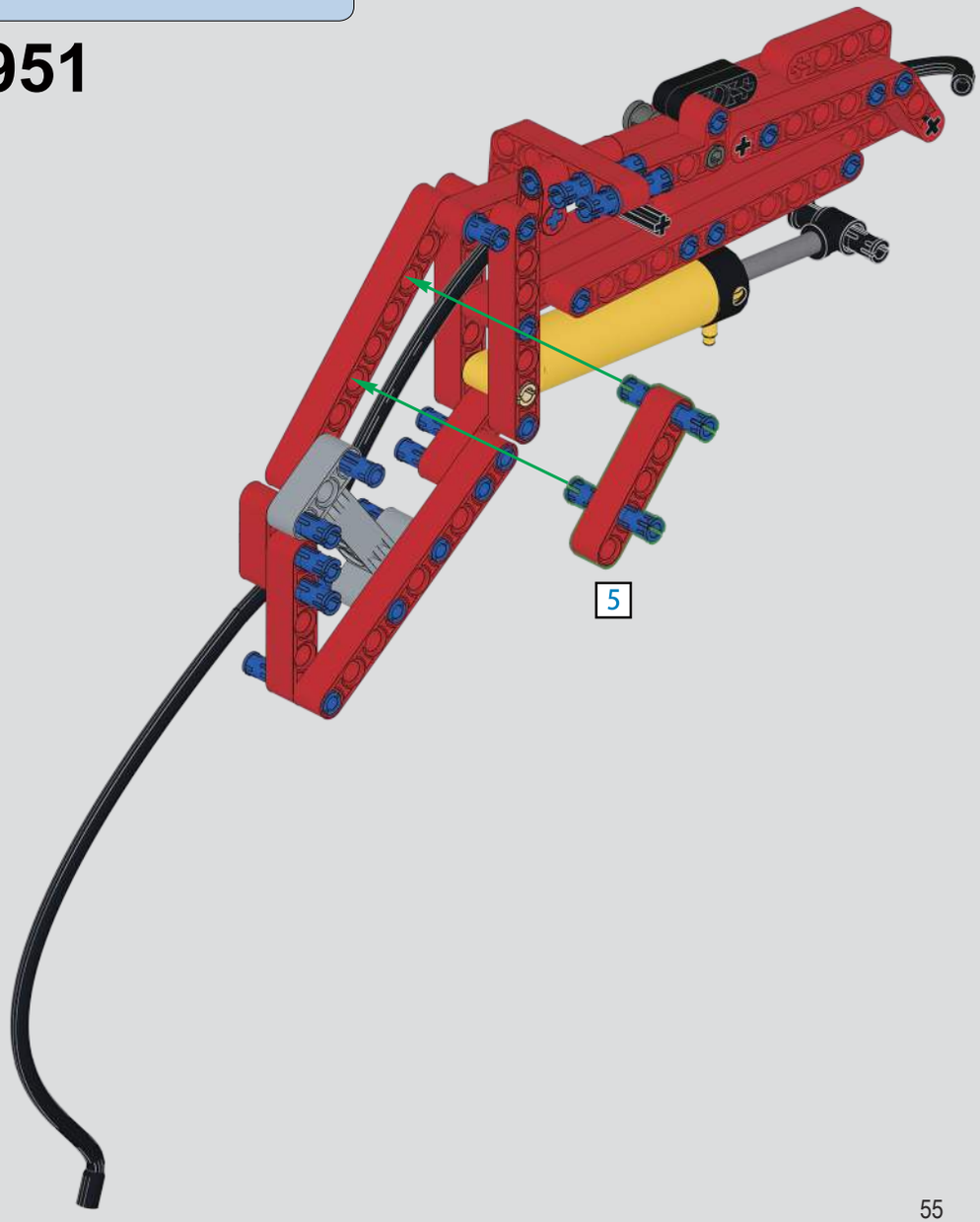

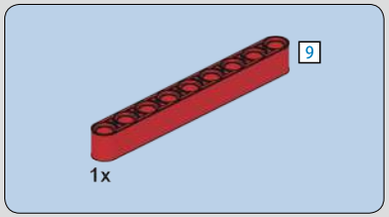

952

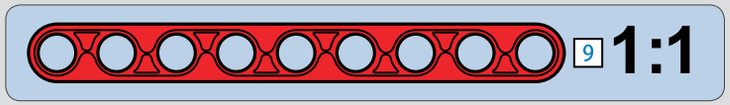

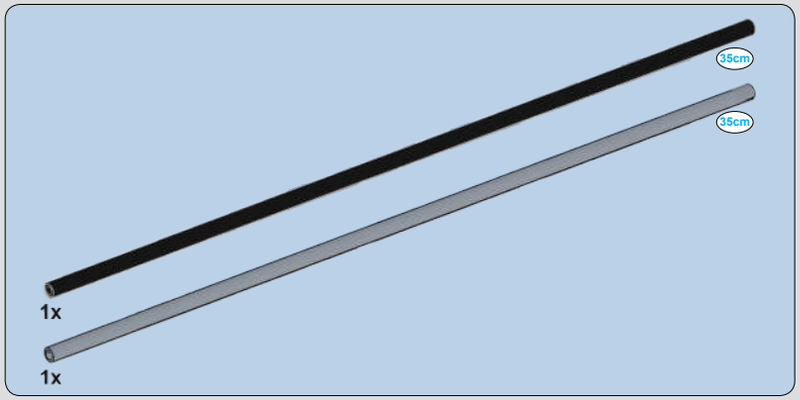

953

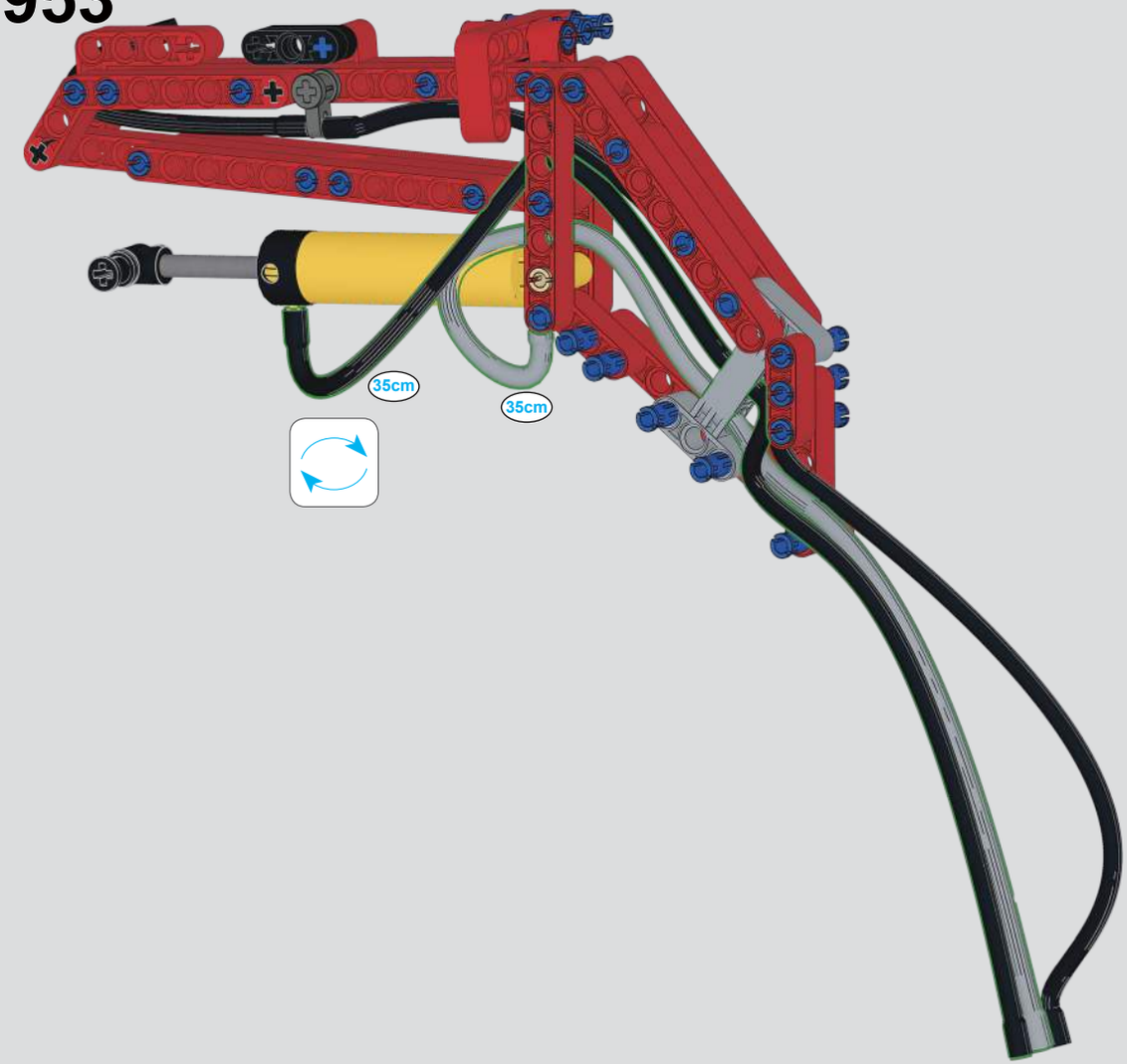

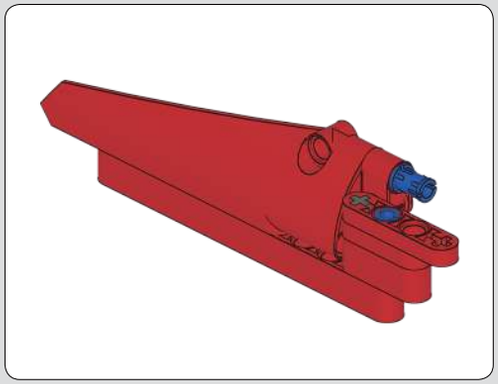

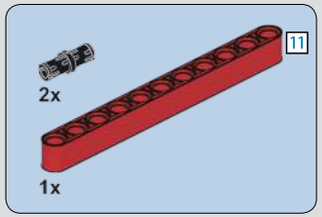

954

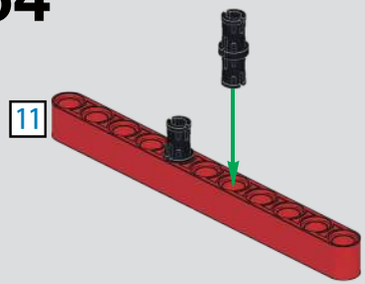

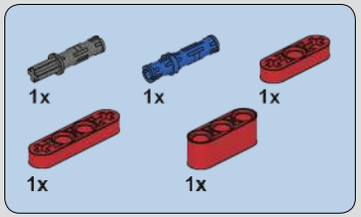

955

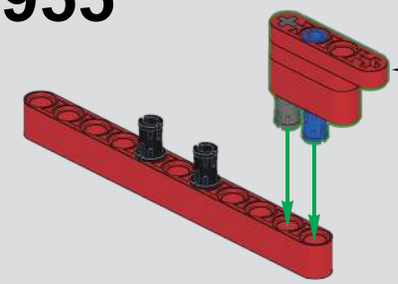

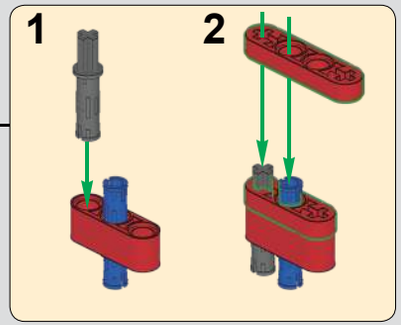

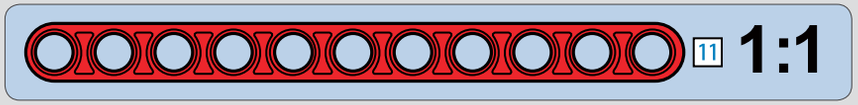

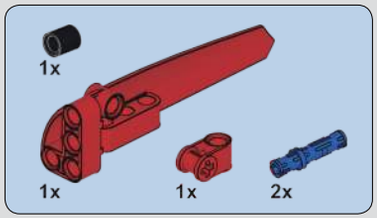

956

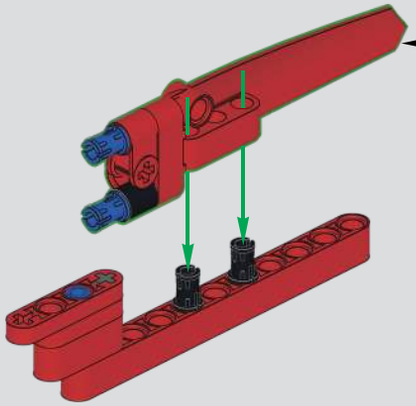

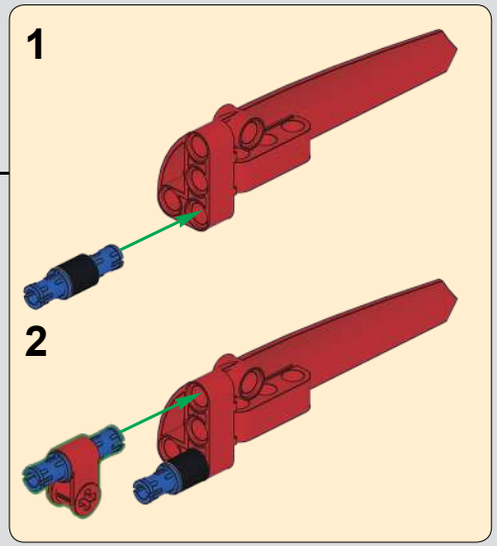

957

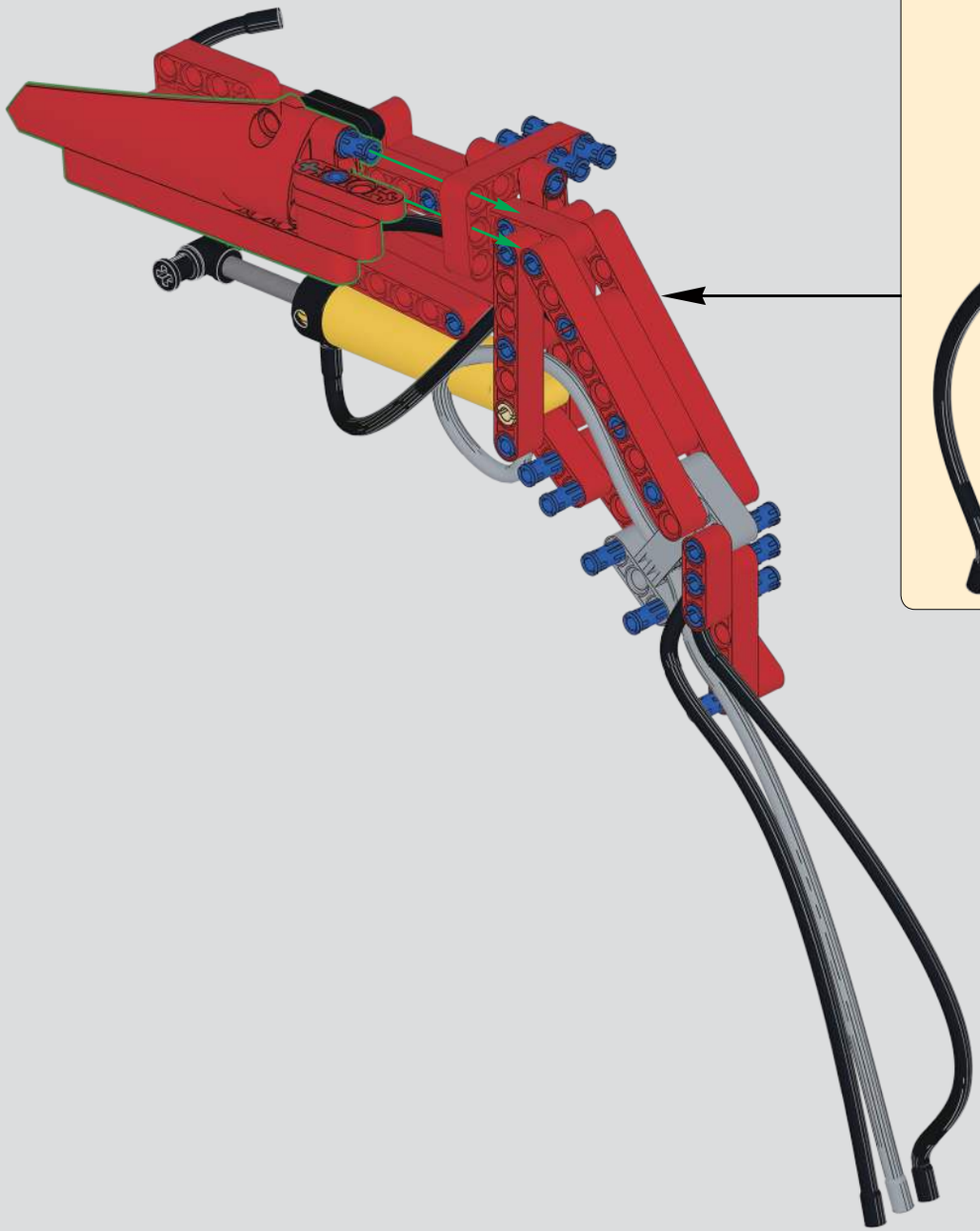

958

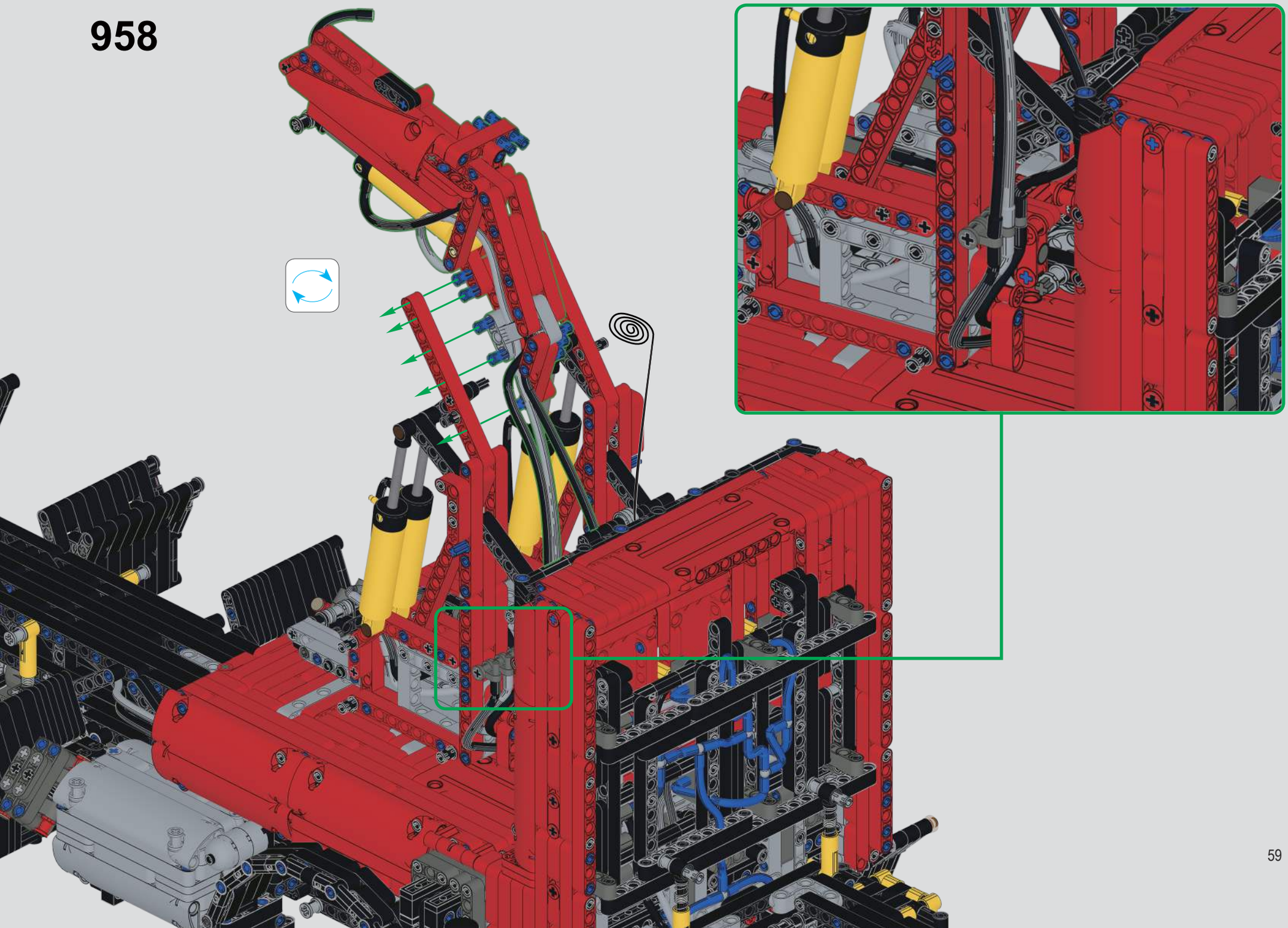

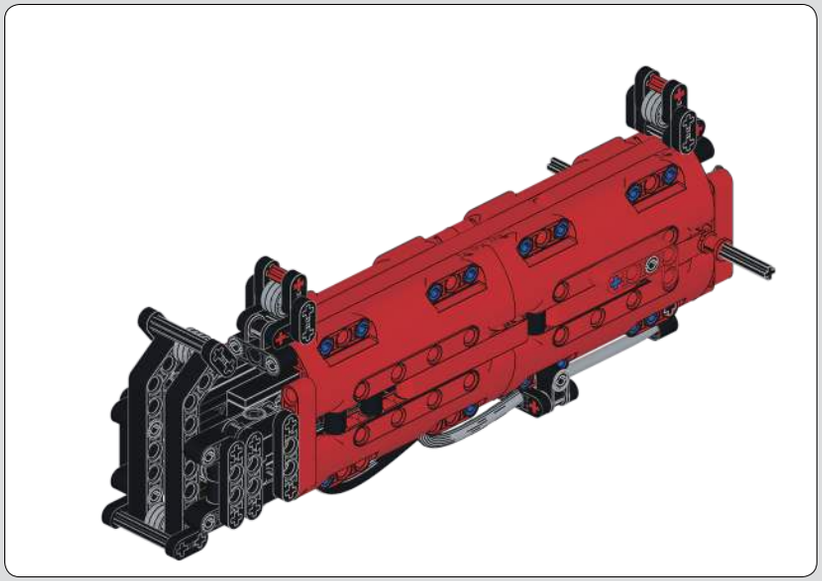

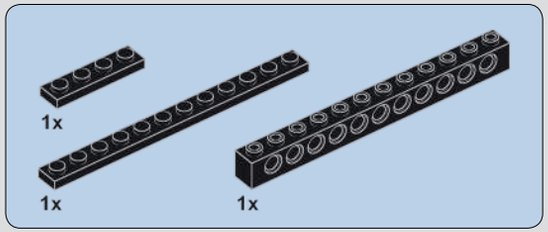

959

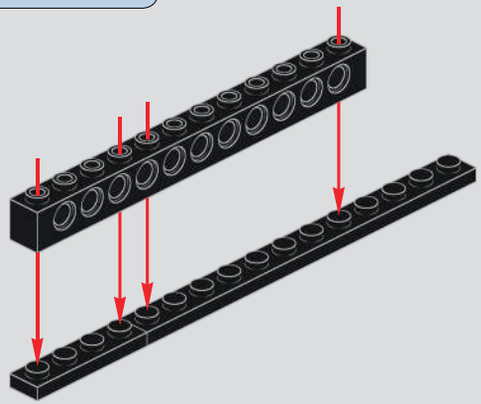

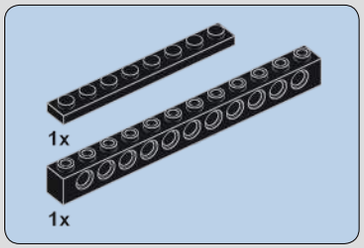

960

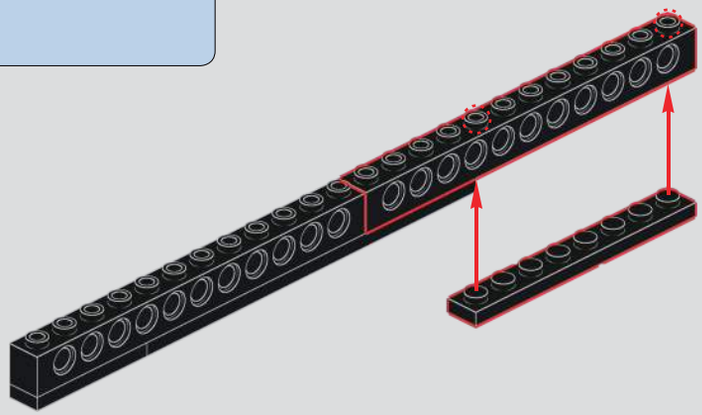

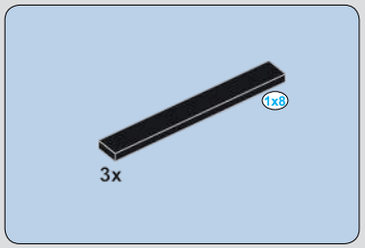

961

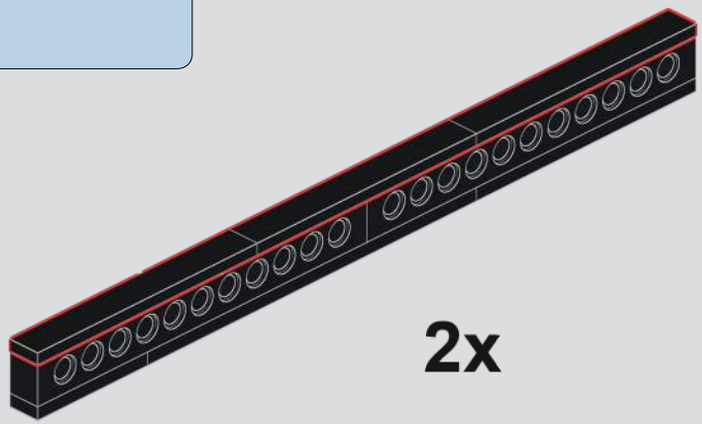

2x

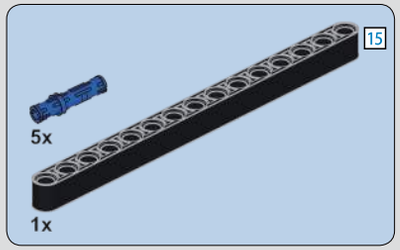

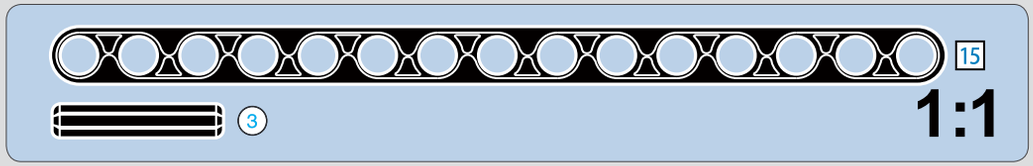

962

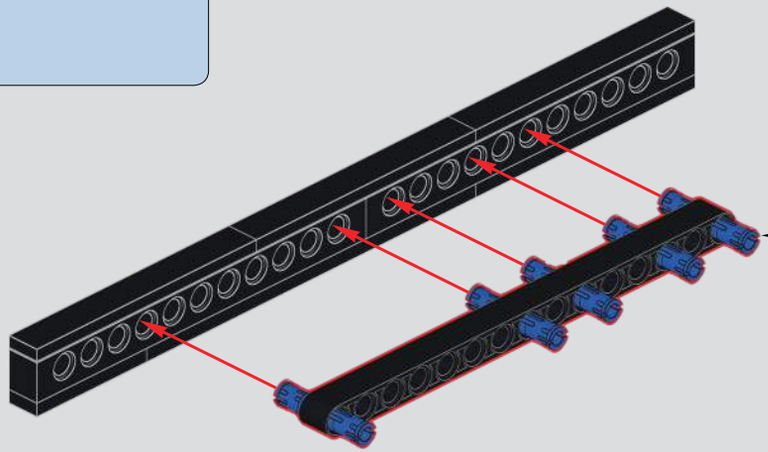

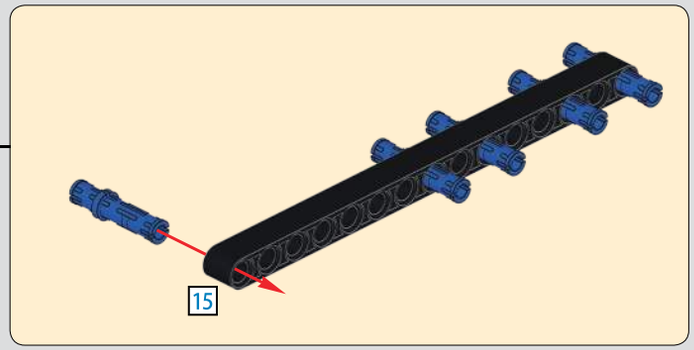

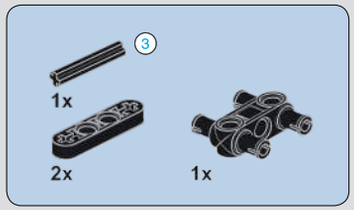

963

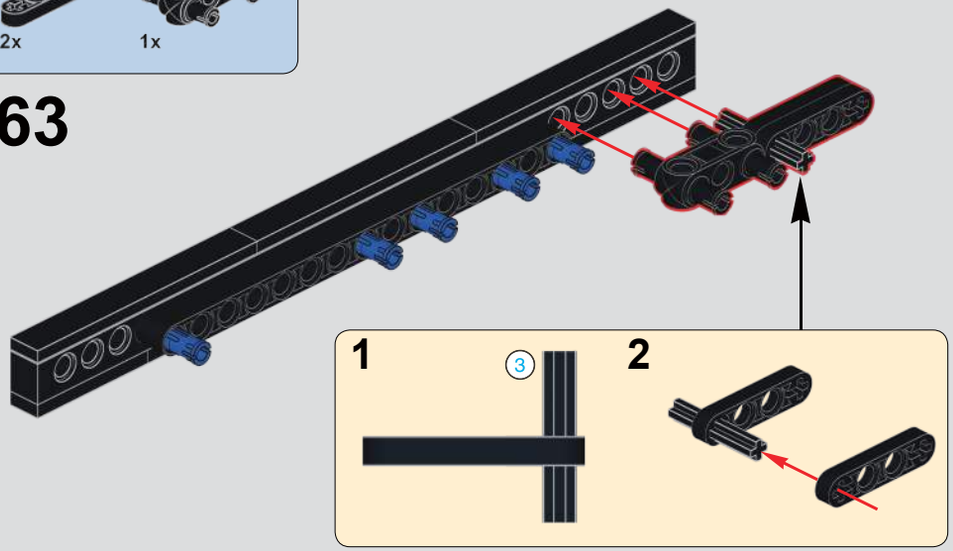

964

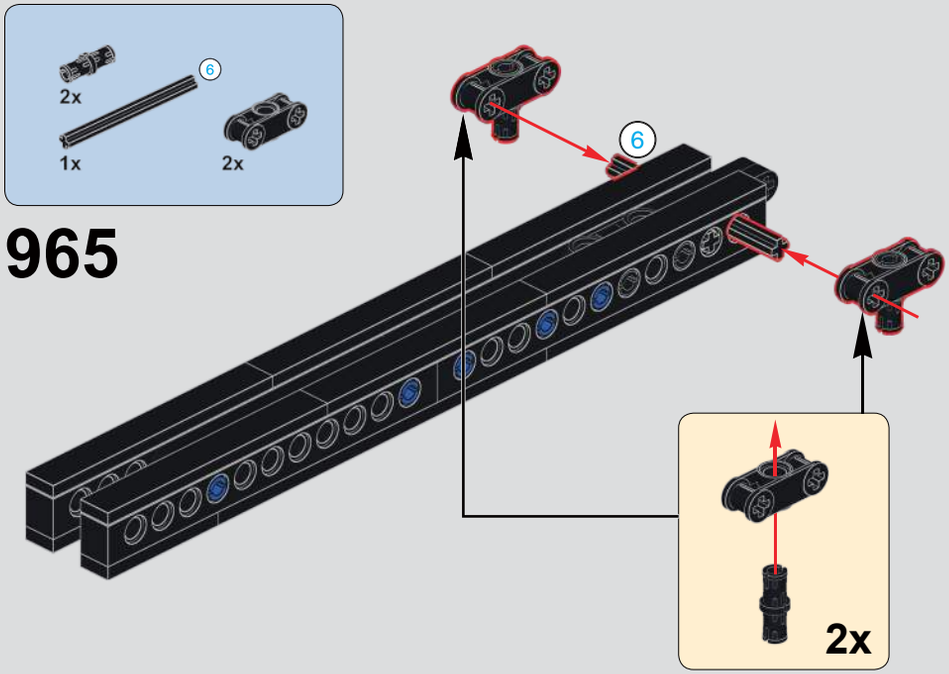
2x
6
1x
2x
965
6
2x

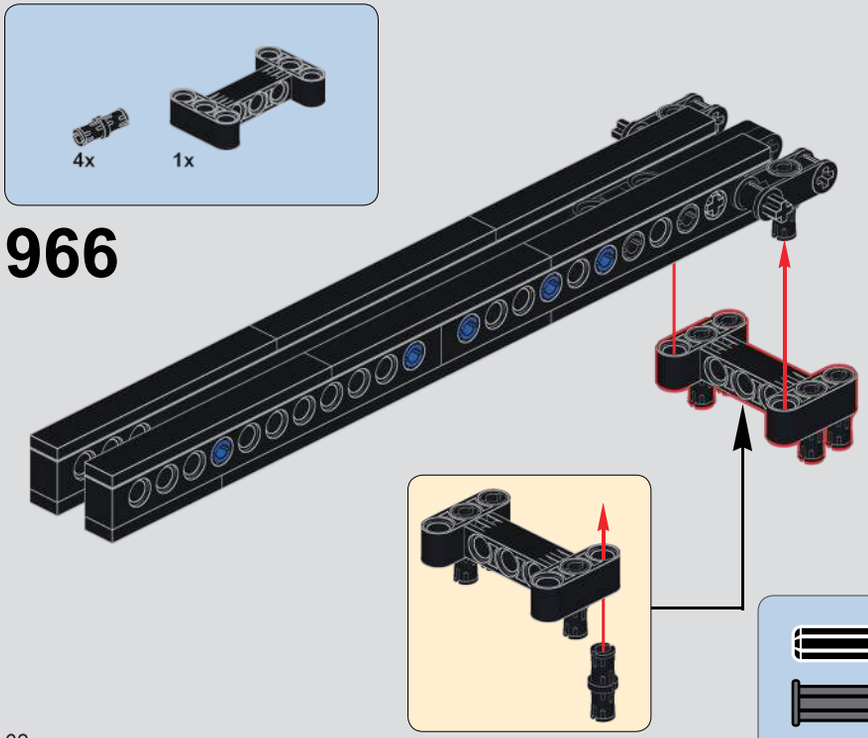
4x
1x
966

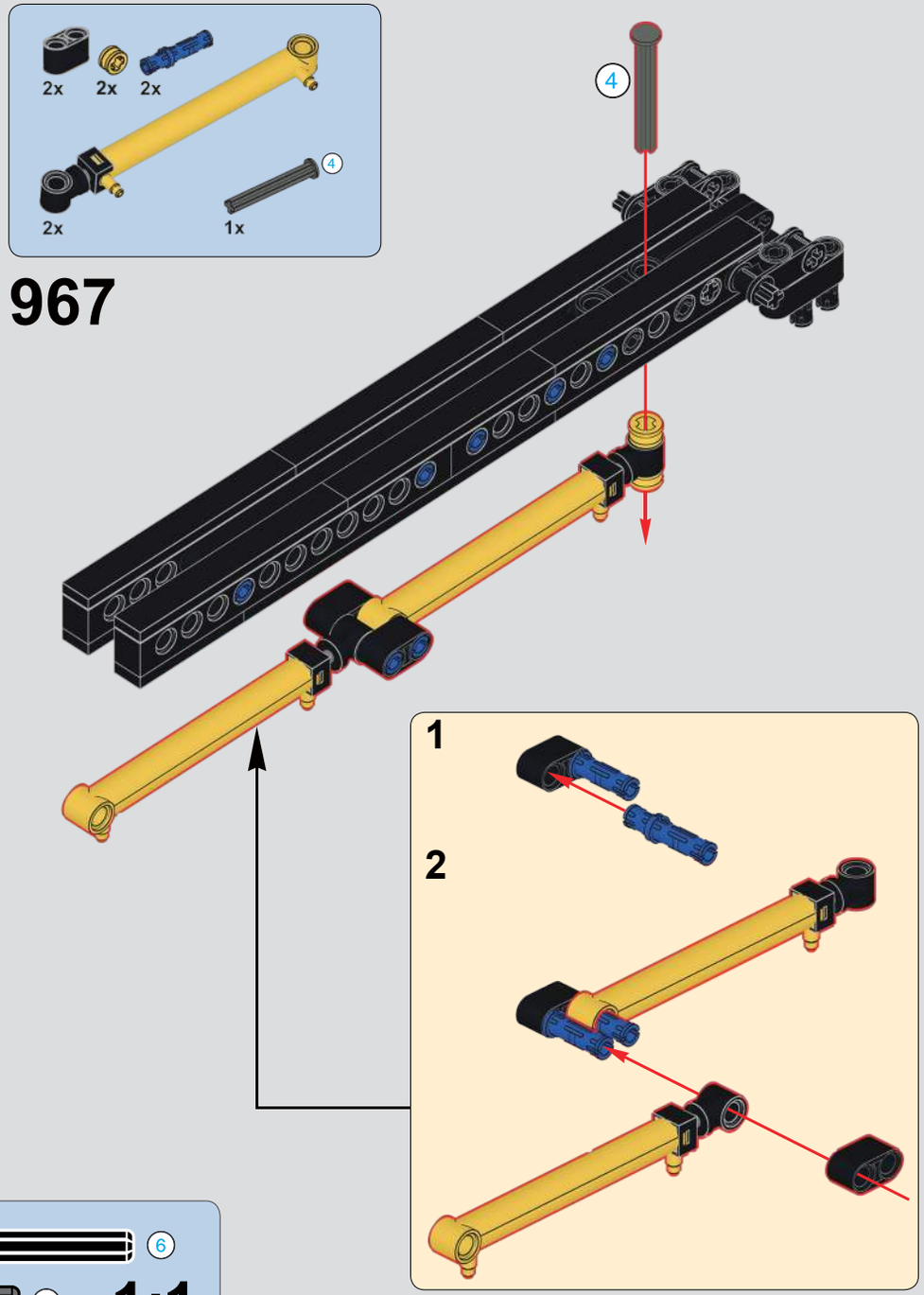
2x
2x
2x
2x
4
1x
967
4
1
2

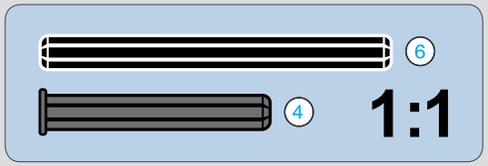
6
4
1:1

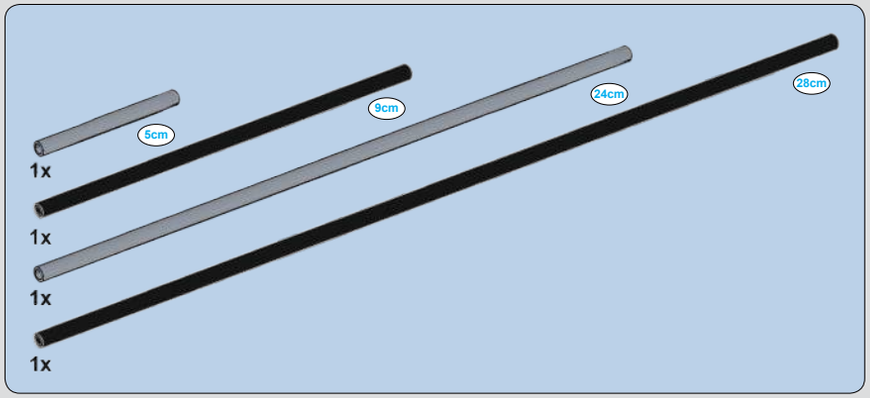

968

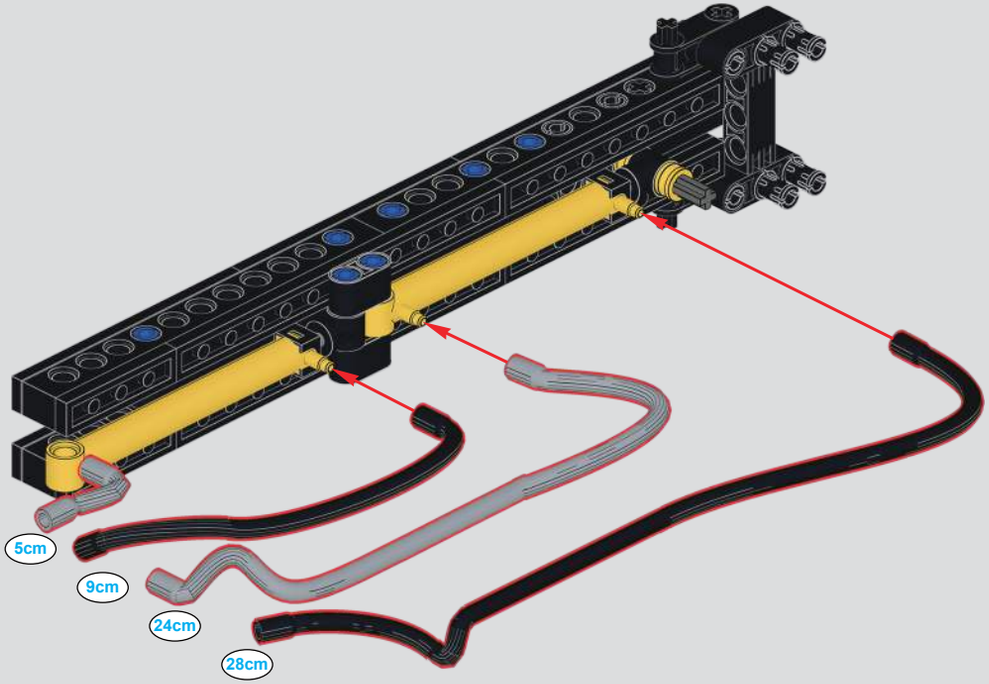

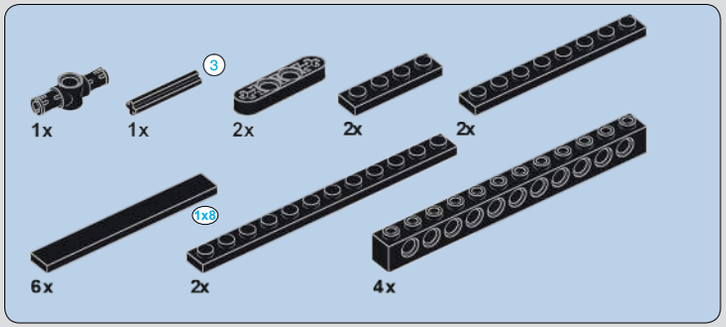

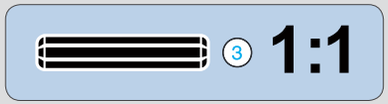

969

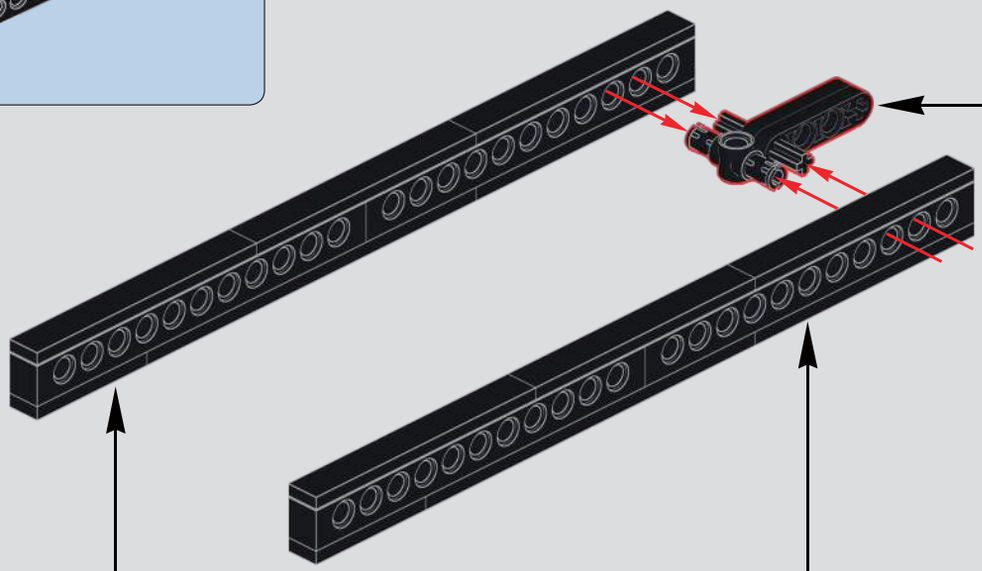

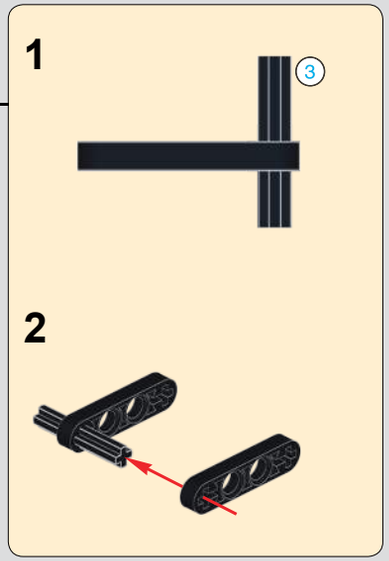

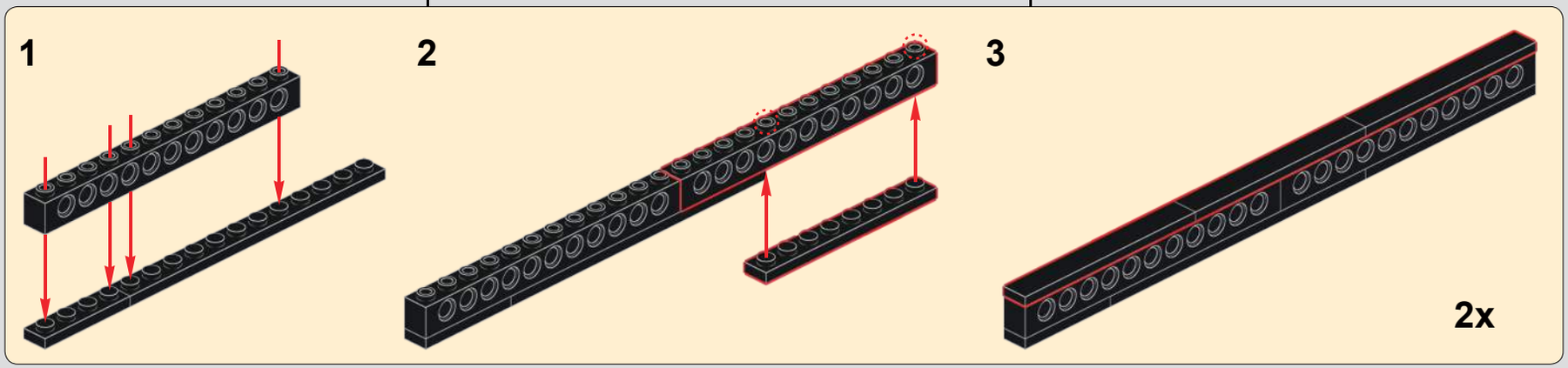

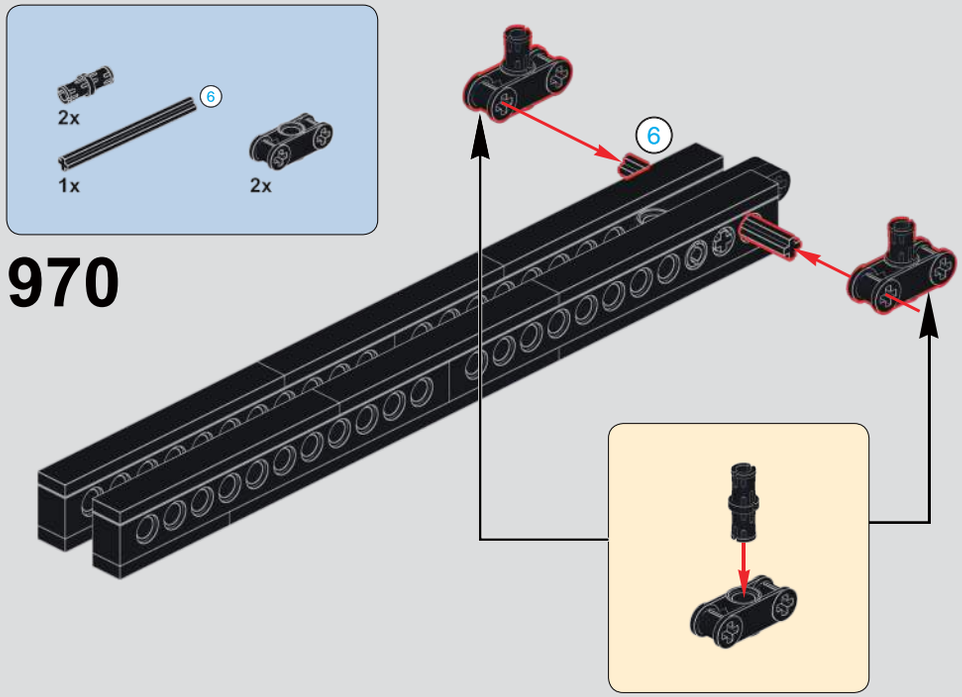
2x
6
1x
2x
970
6

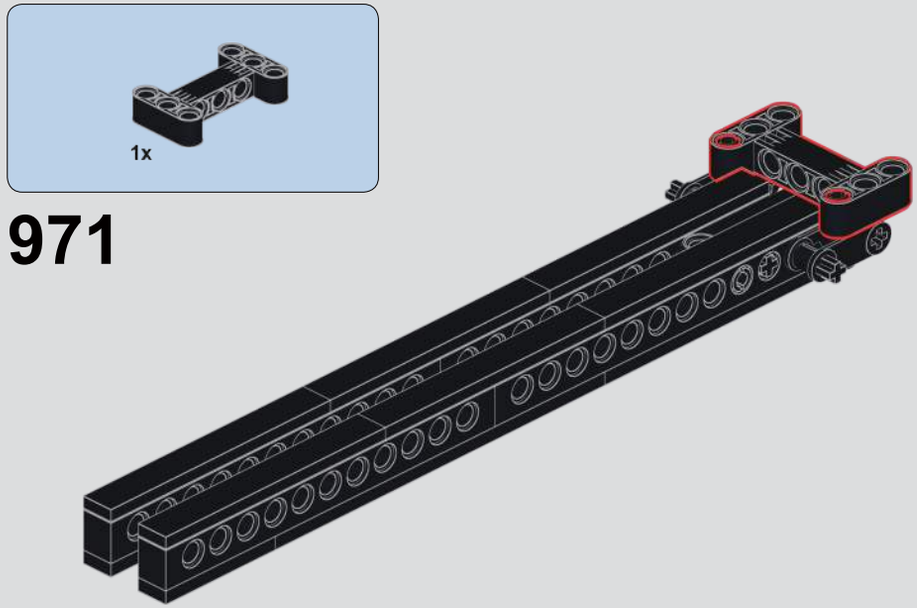
1x
971

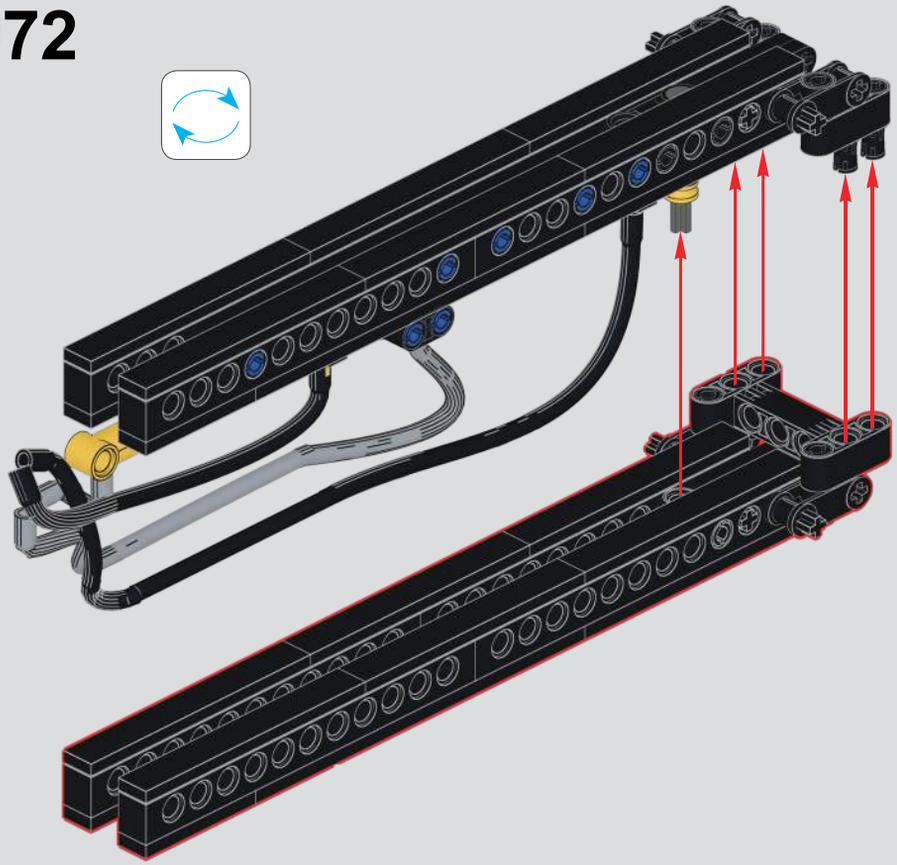
972

6
1:1

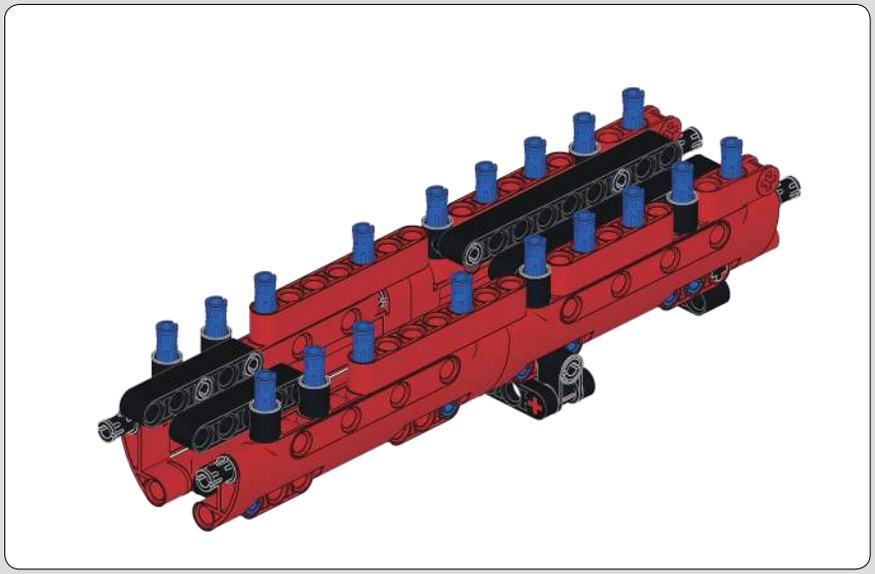

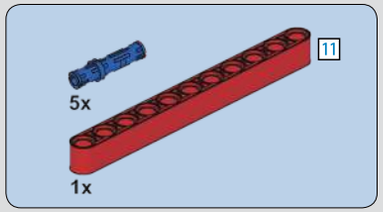

973

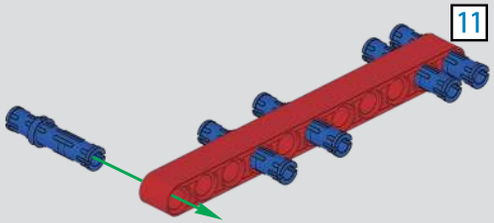

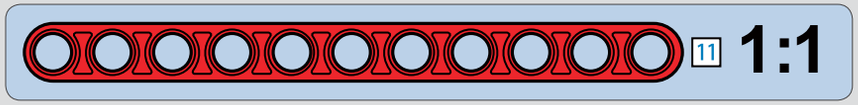

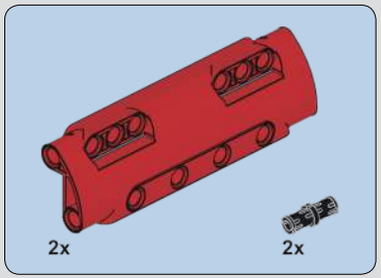

974

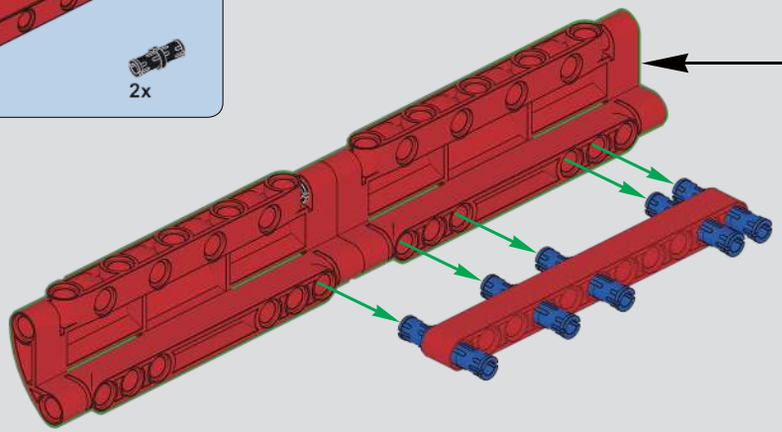

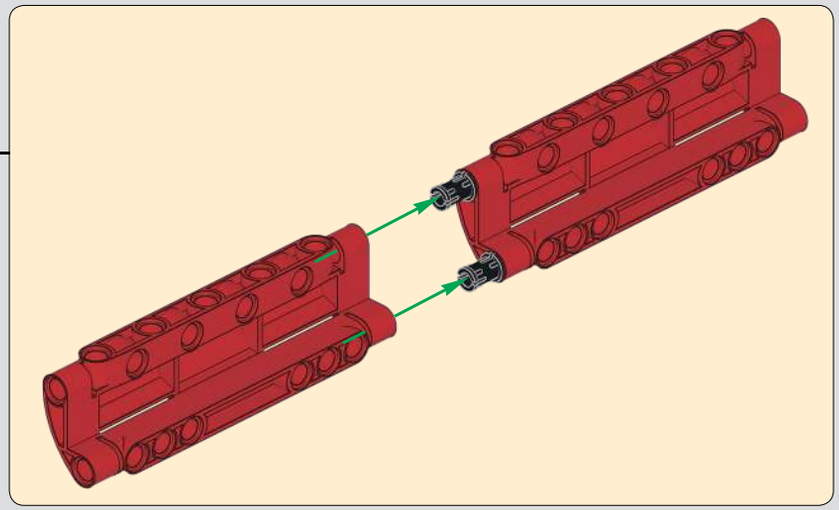

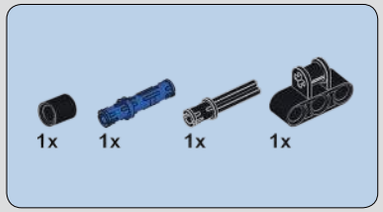

975

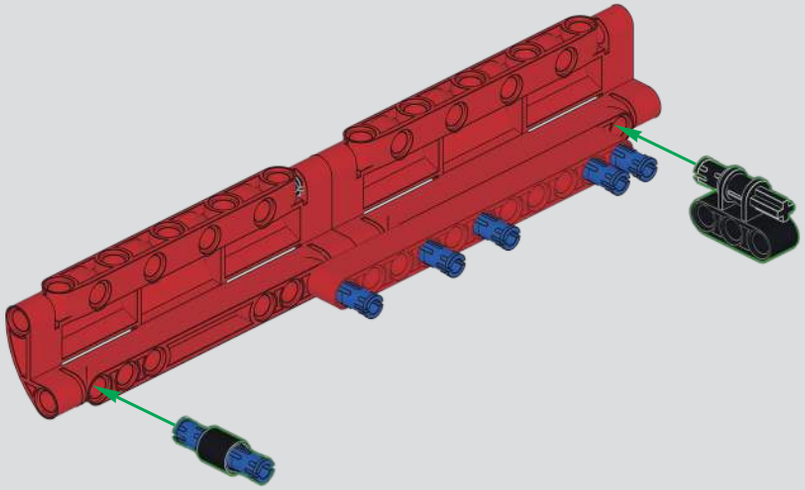

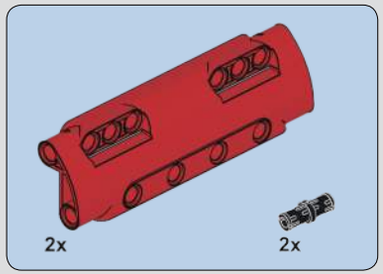

976

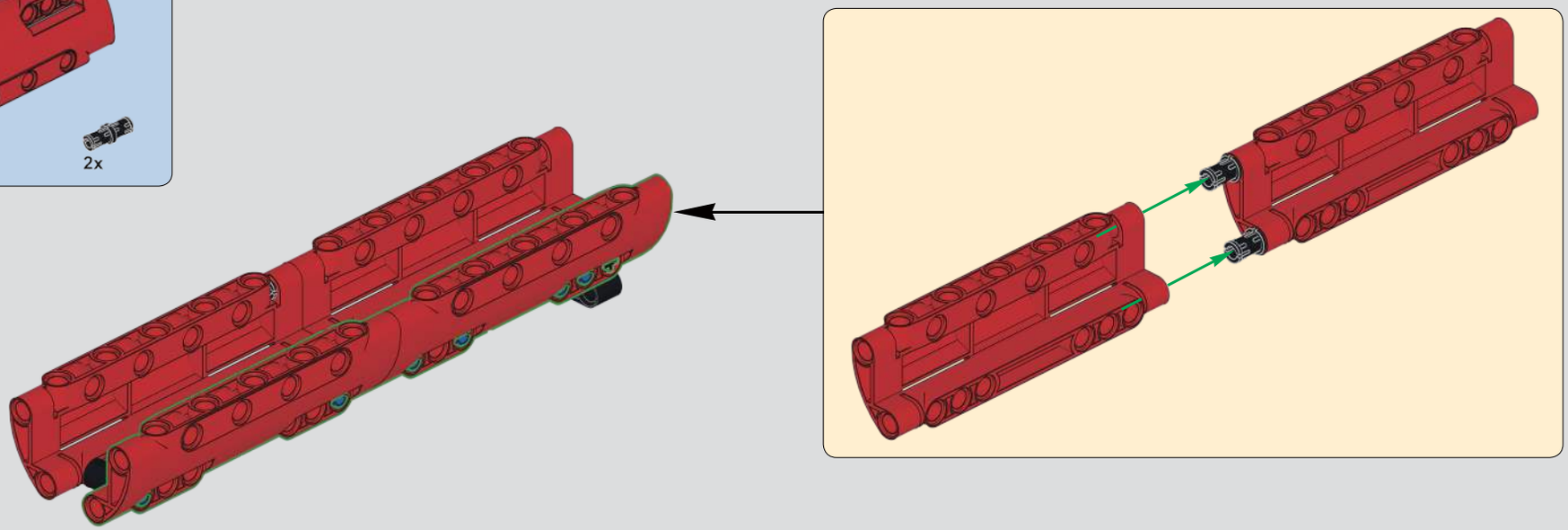

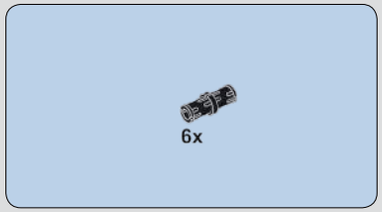

977

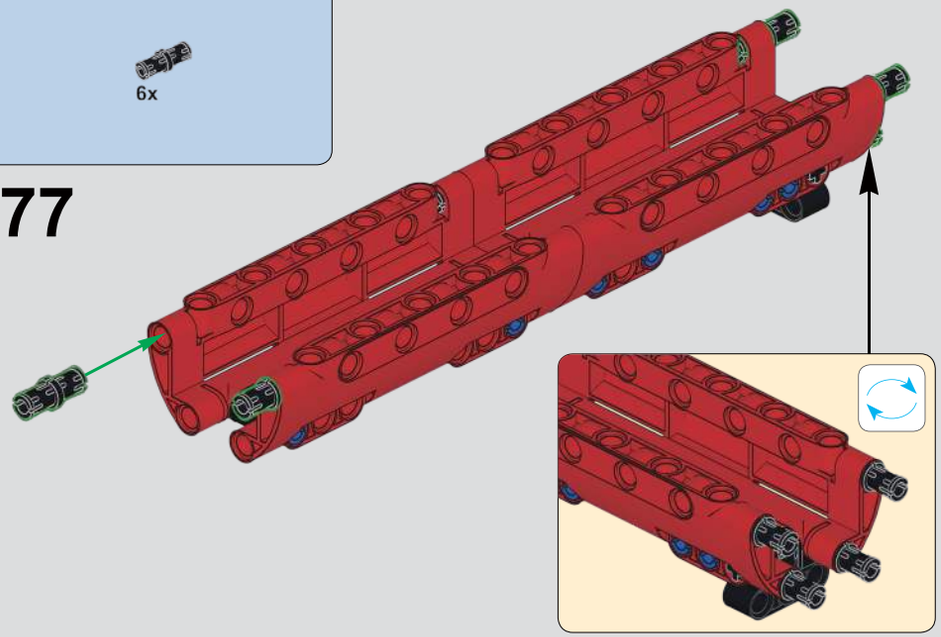

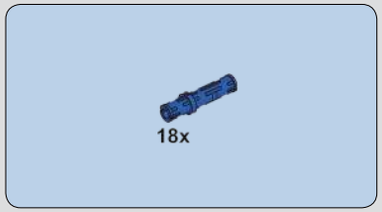

978

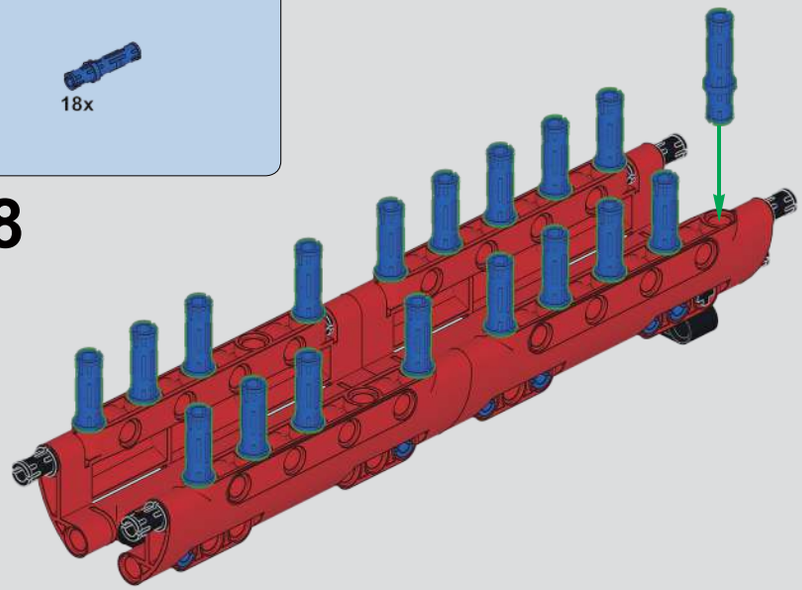

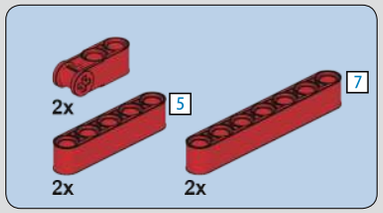

979

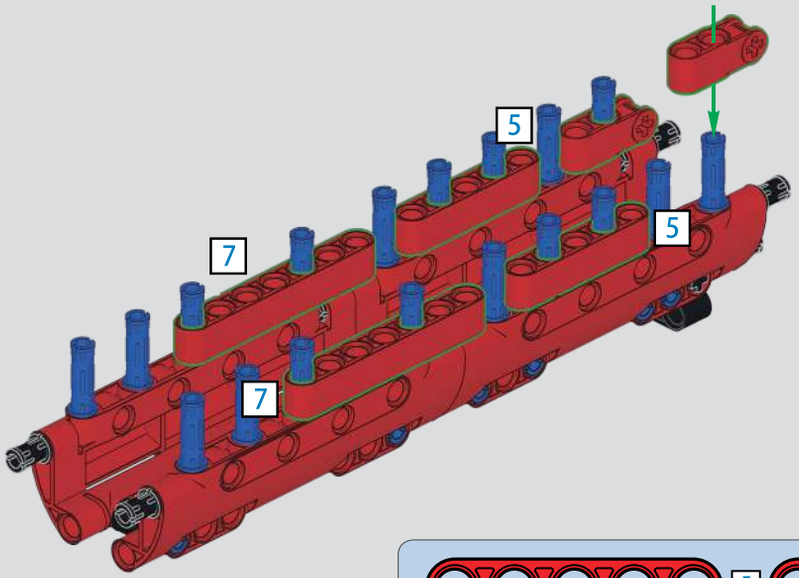

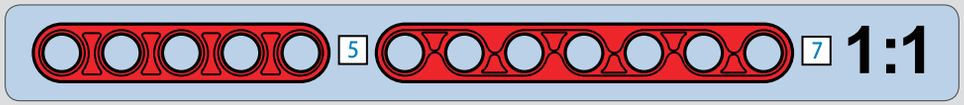

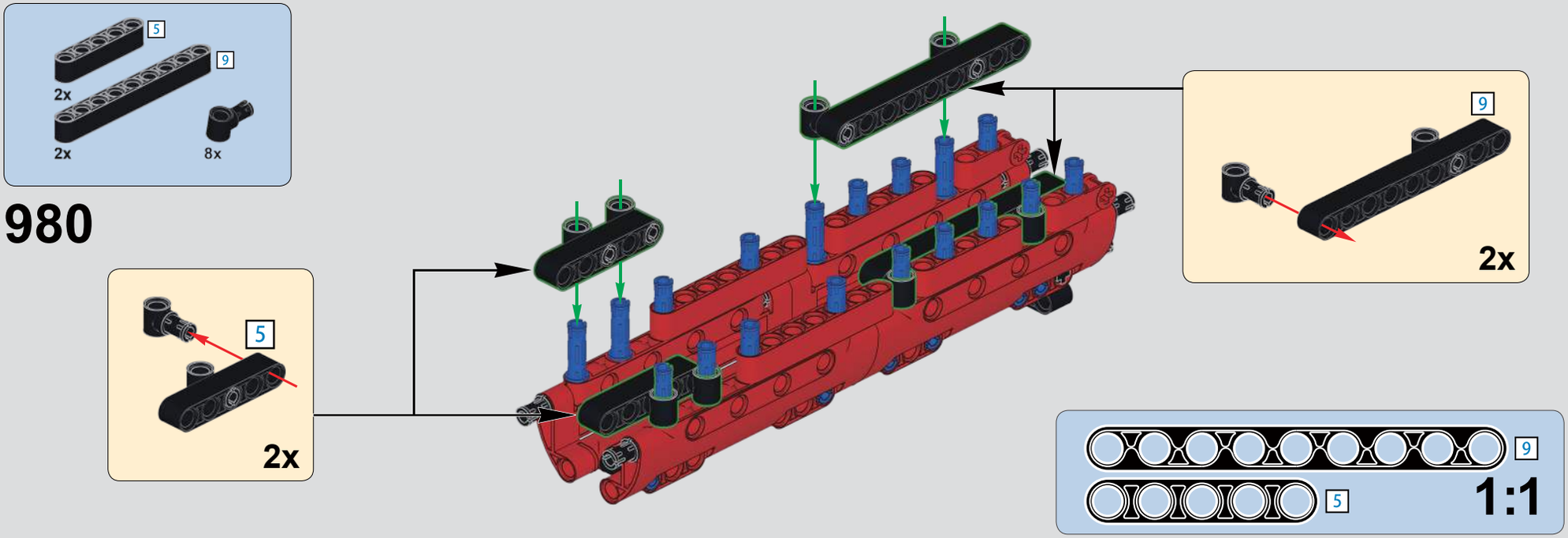
5
9
2x
2x
8x
980
5
2x
9
2x
9
5
1:1

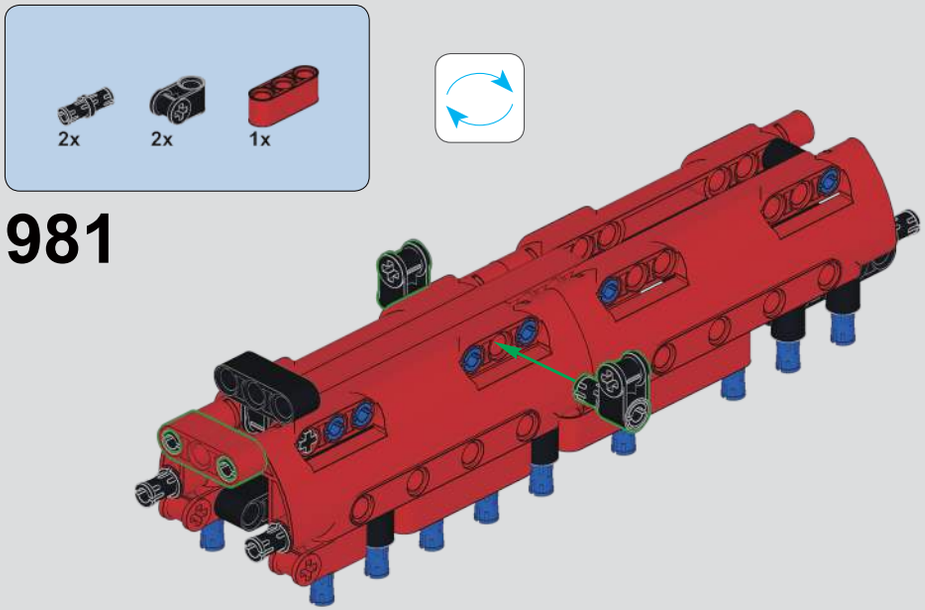
2x
2x
1x
981

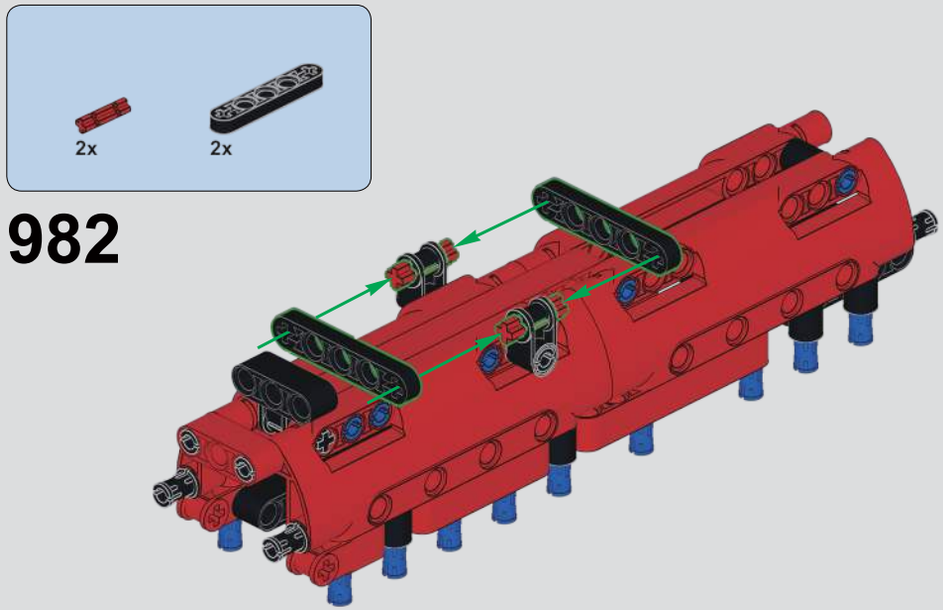
2x
2x
982

983

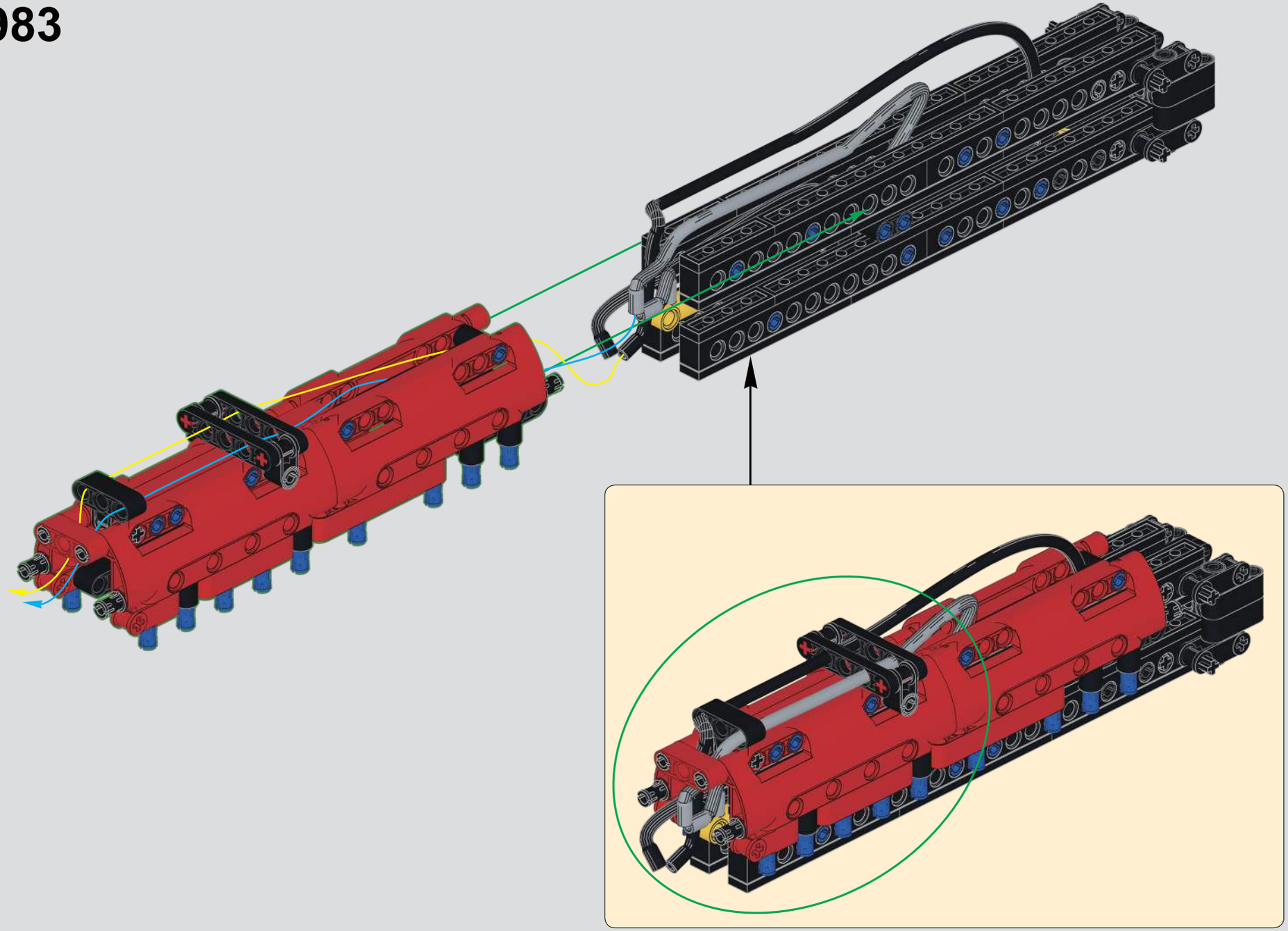

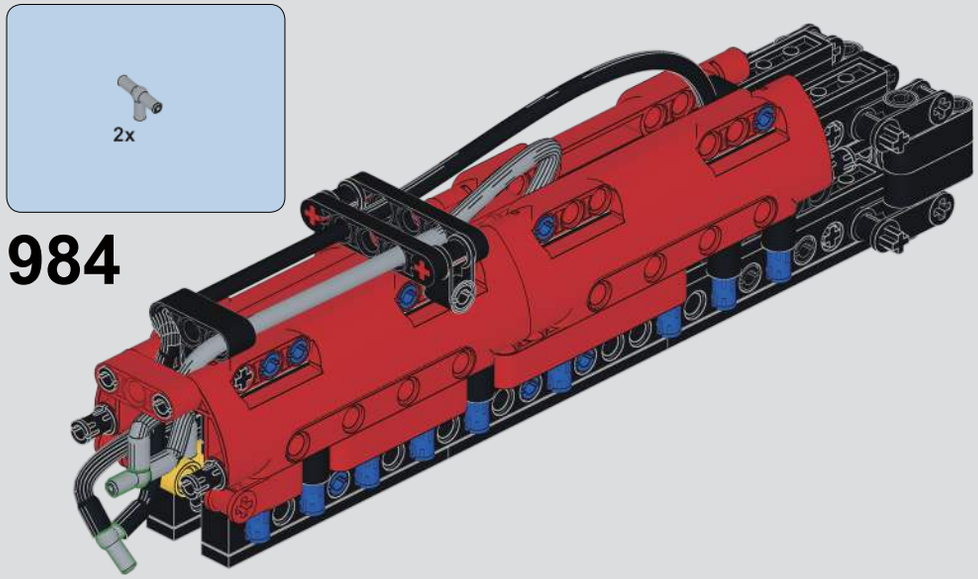
2x
984

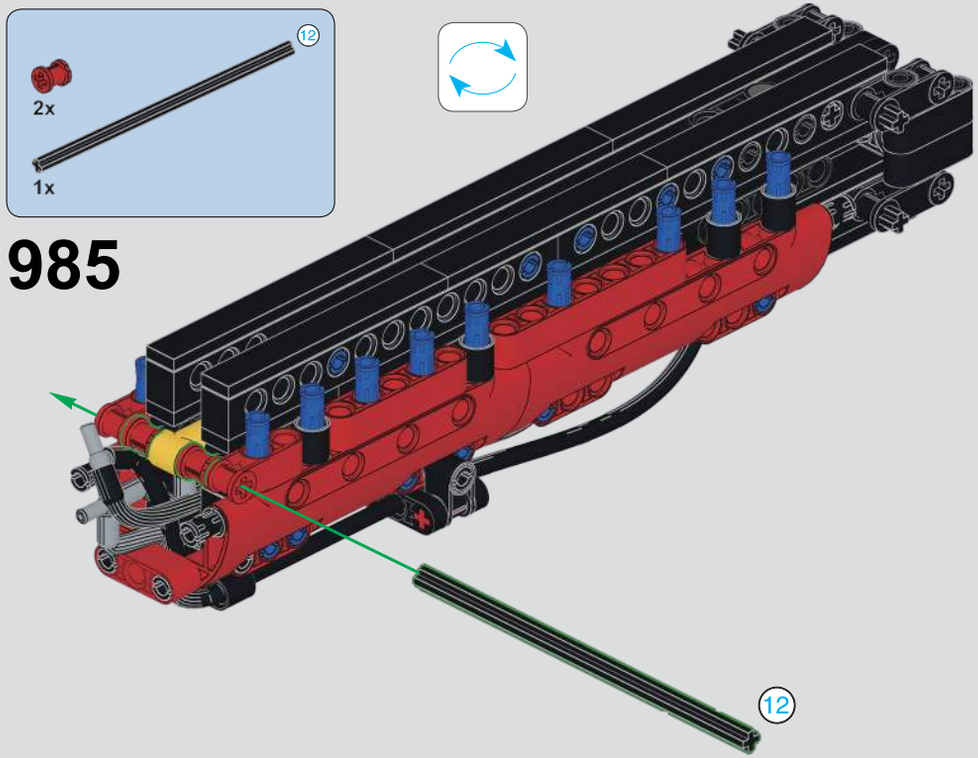
12
2x
1x
985
12

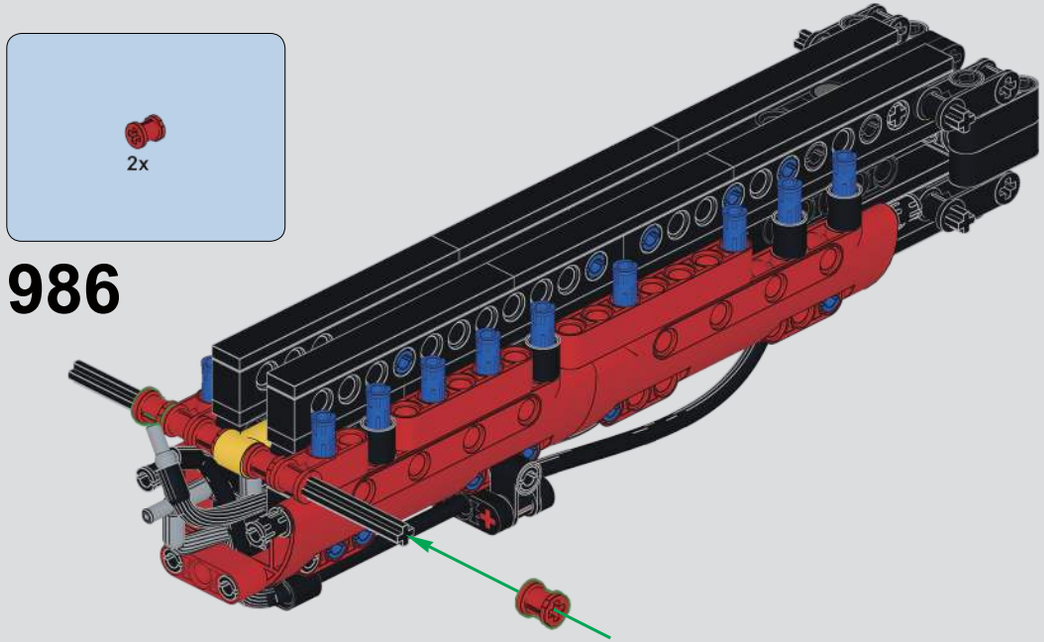
2x
986

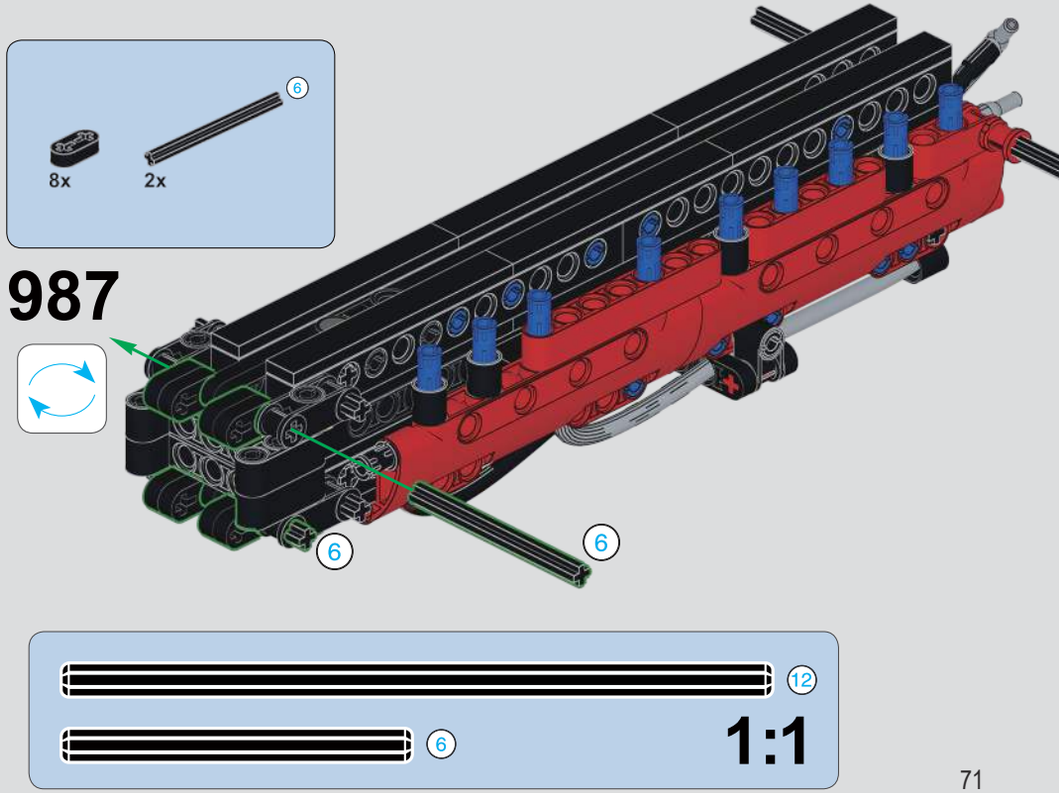
6
8x
2x
987
6
6
12
6
1:1

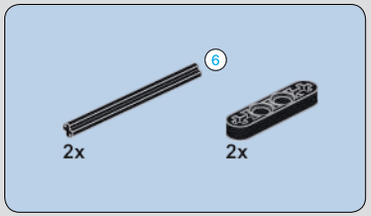

988

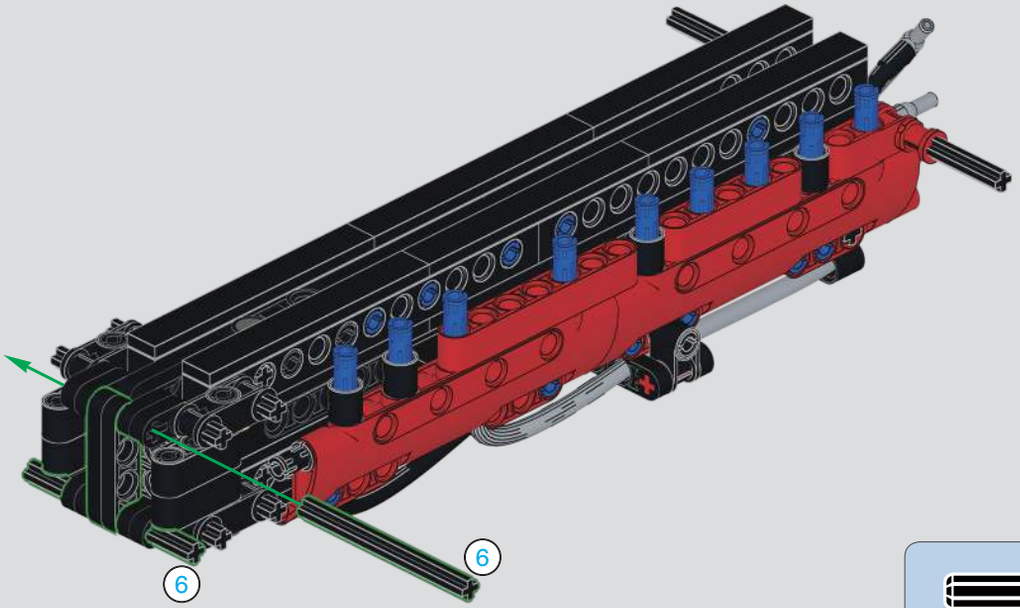

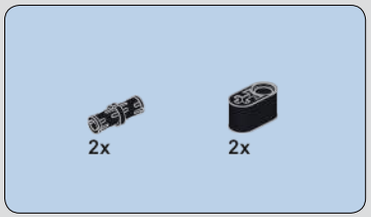

989

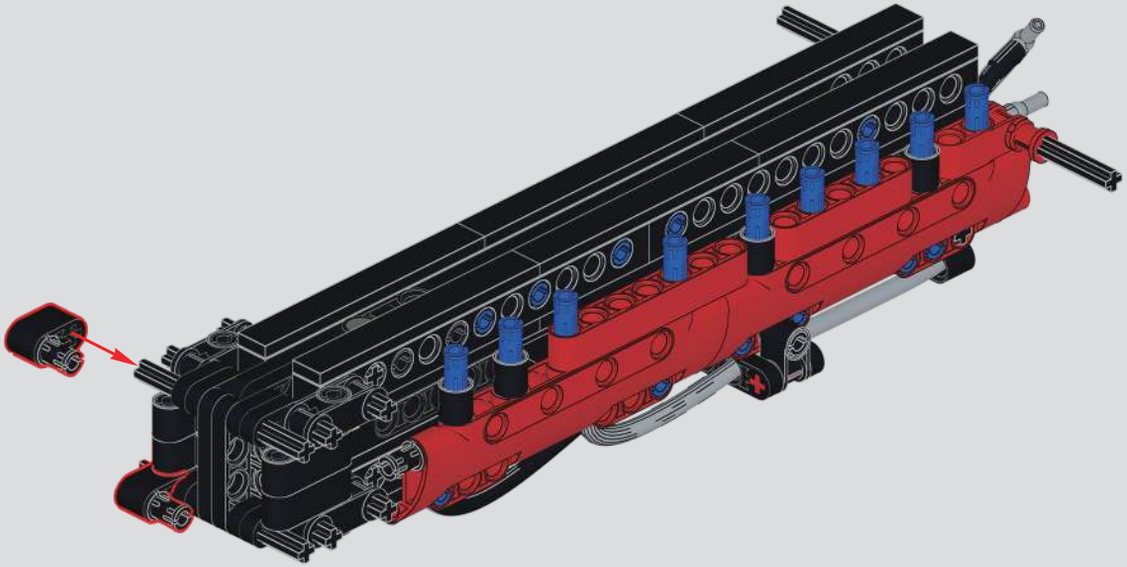

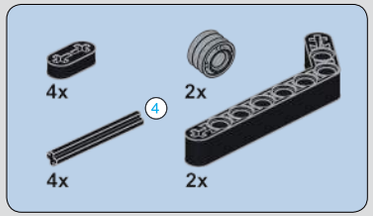

990

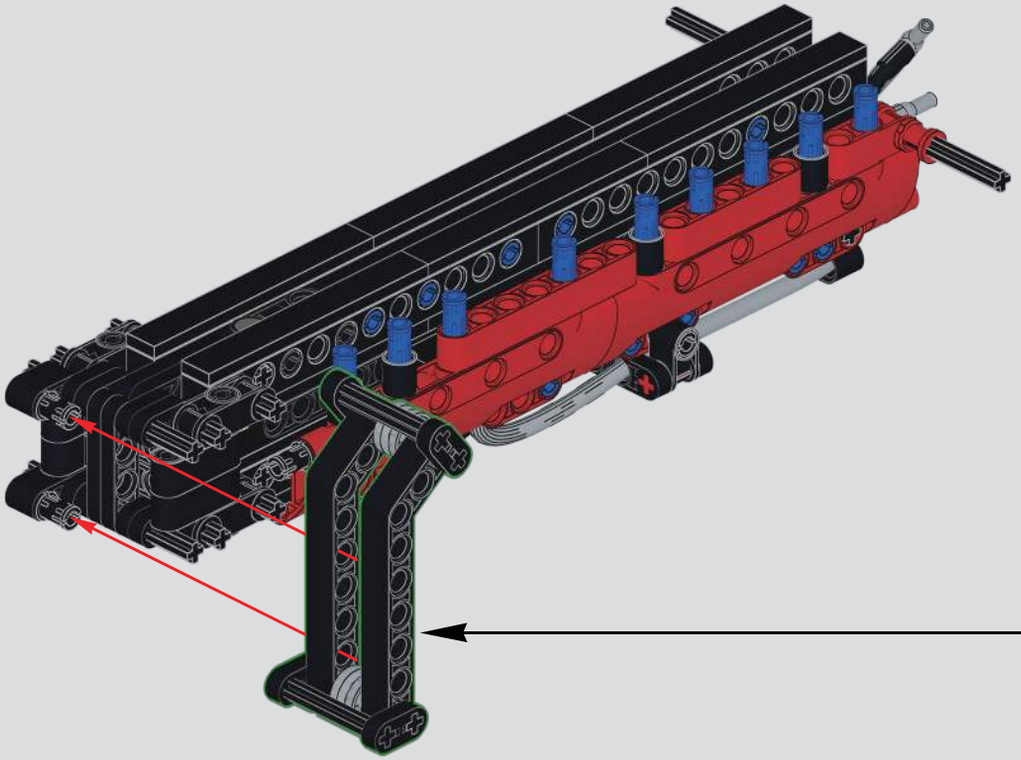

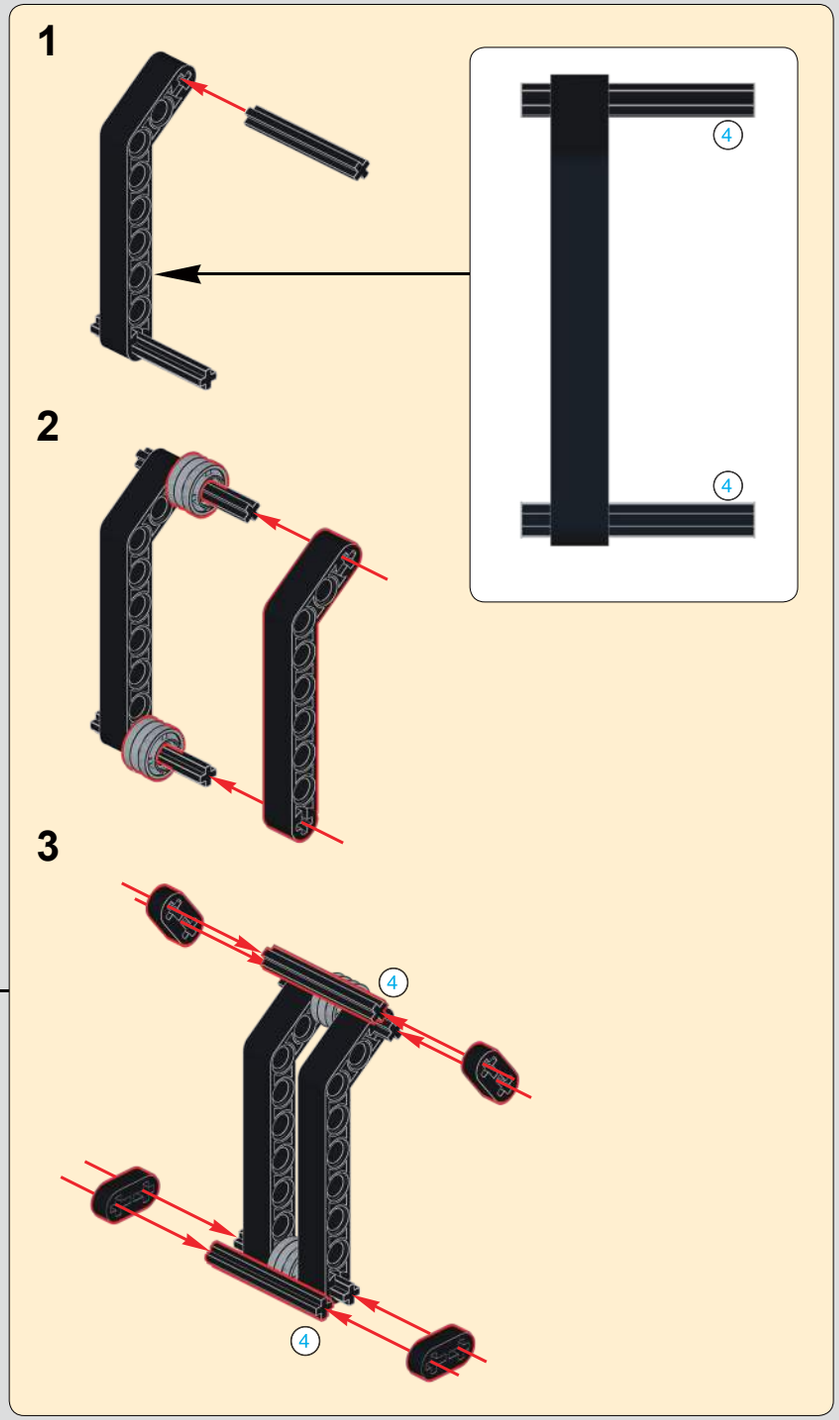

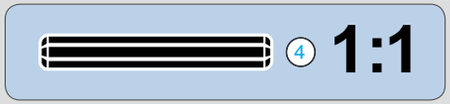

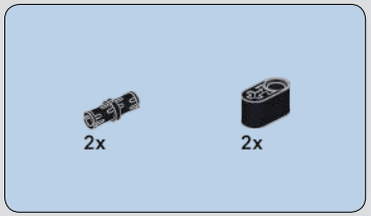

991

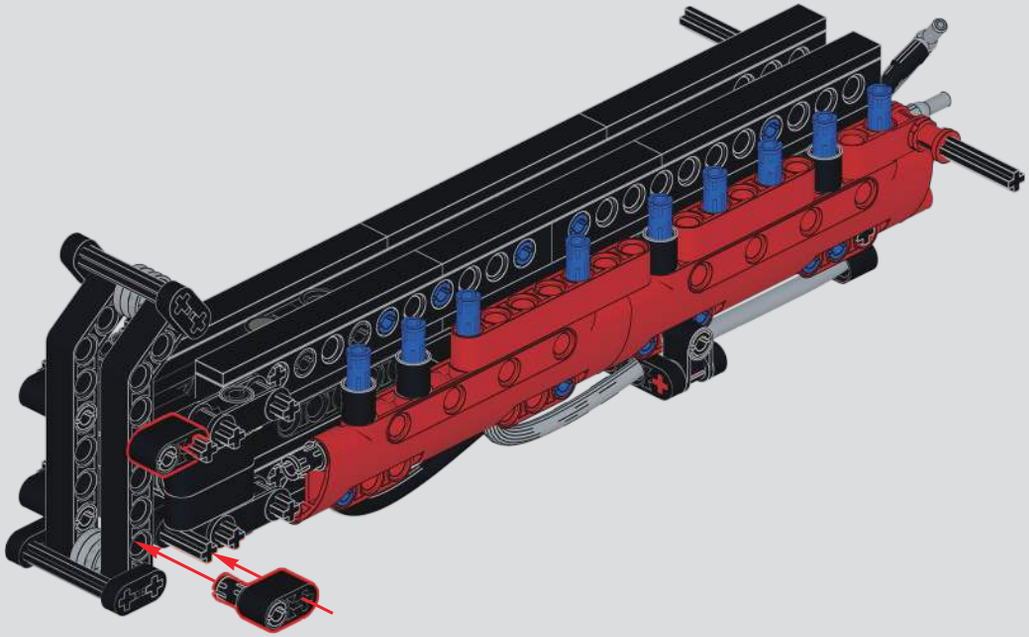

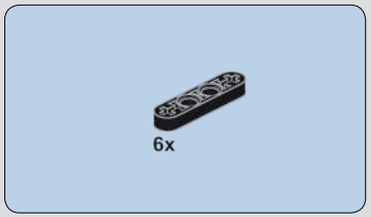

992

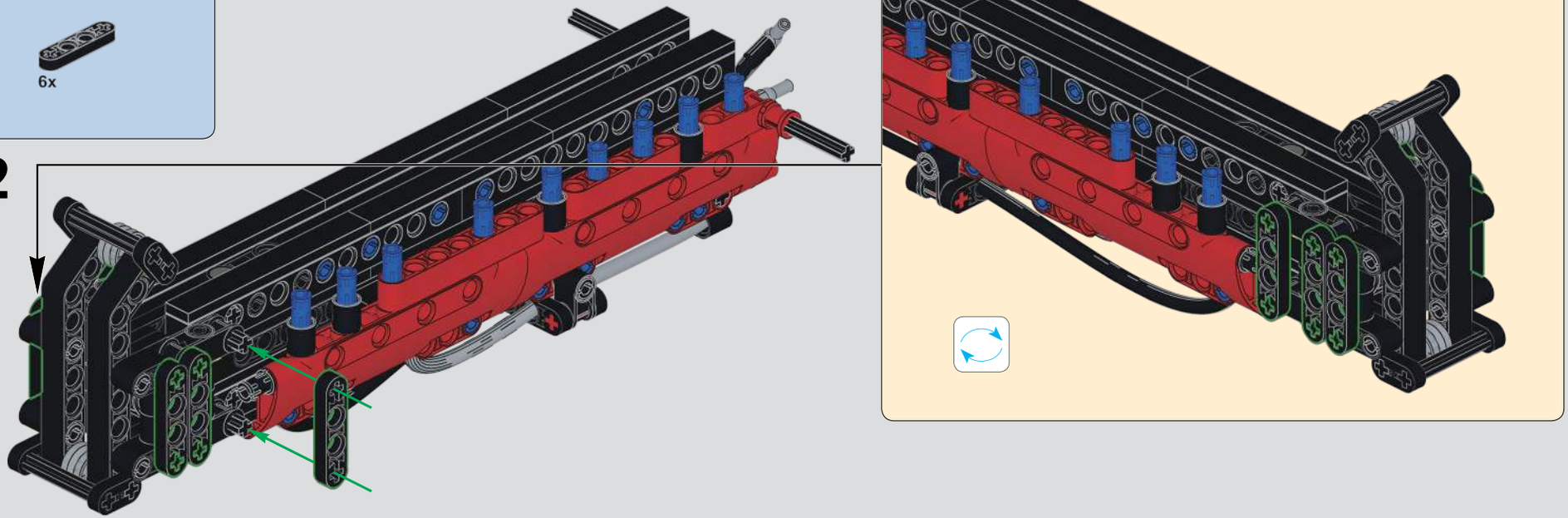

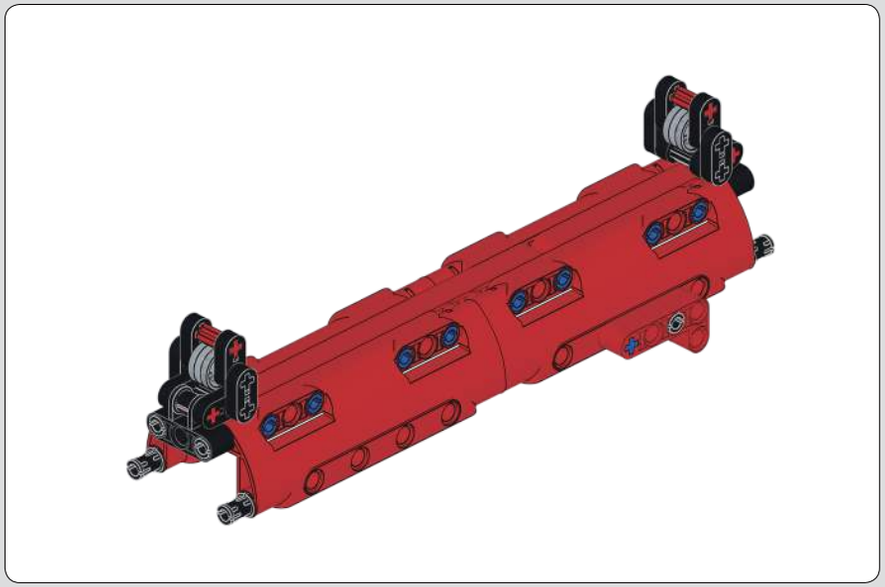

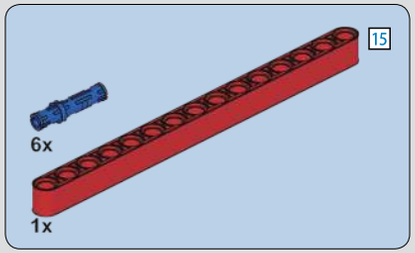

993

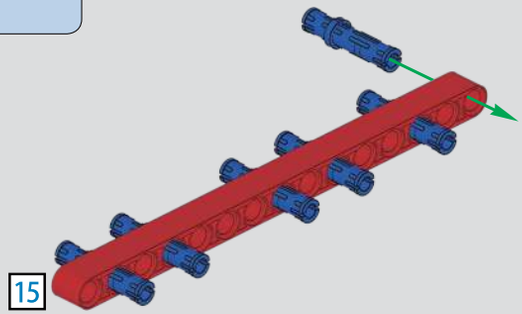

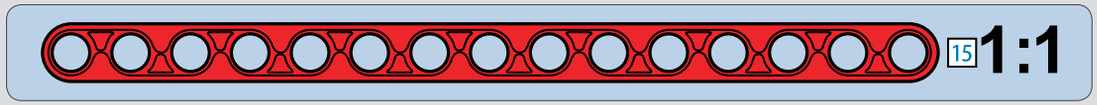

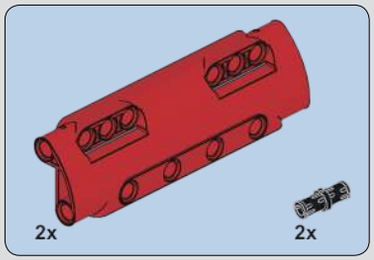

994

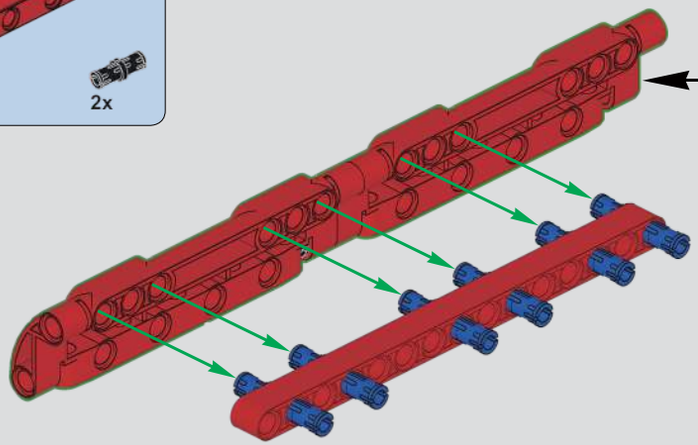

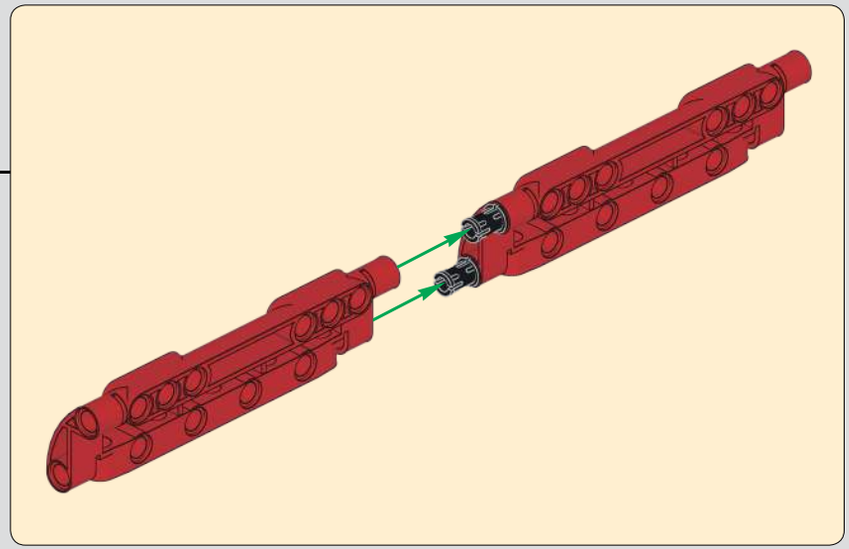

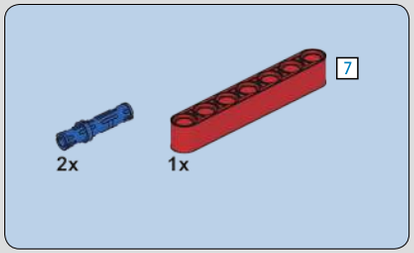

995

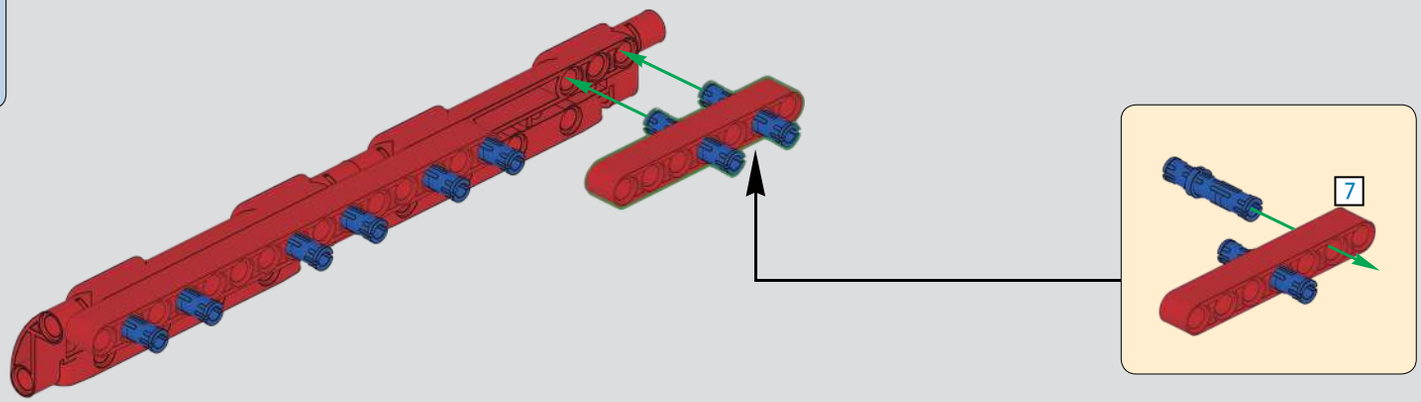

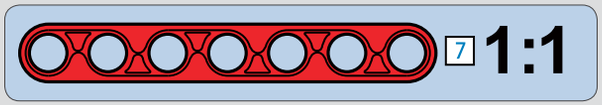

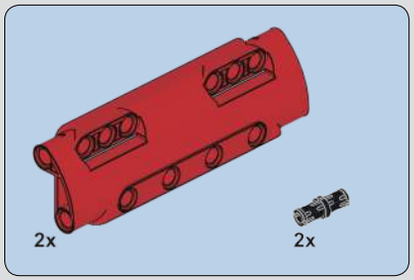

996

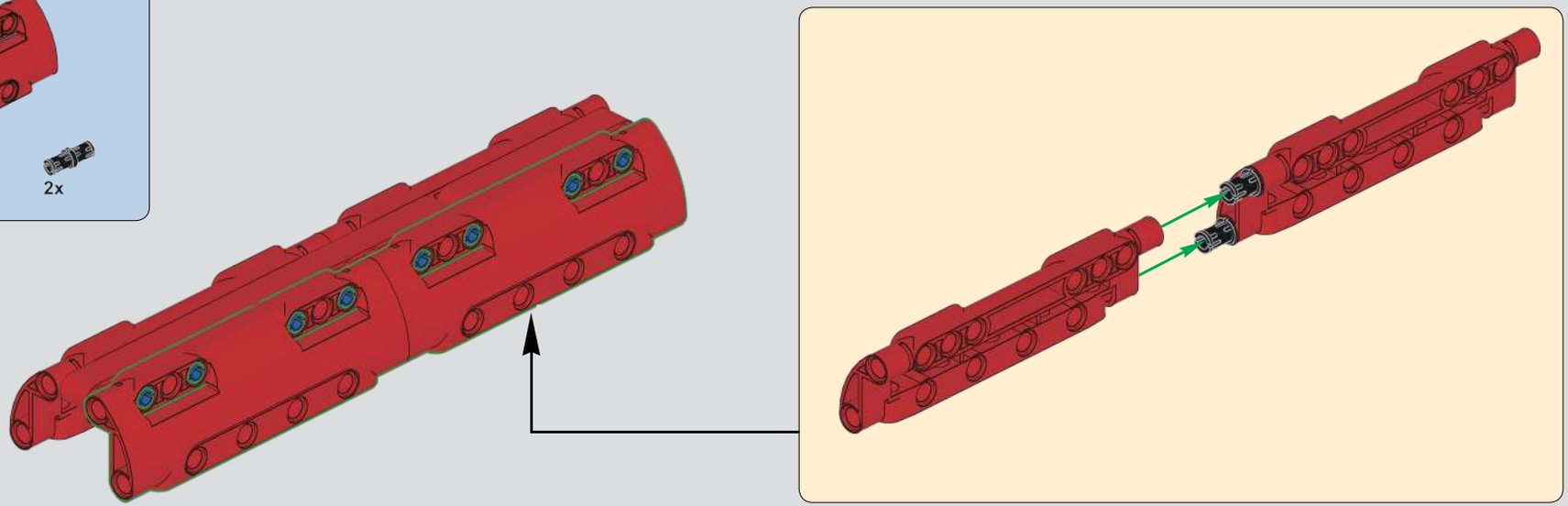

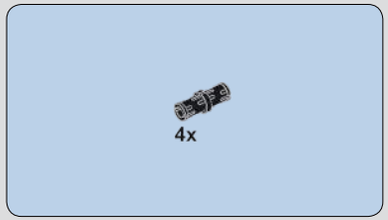

997

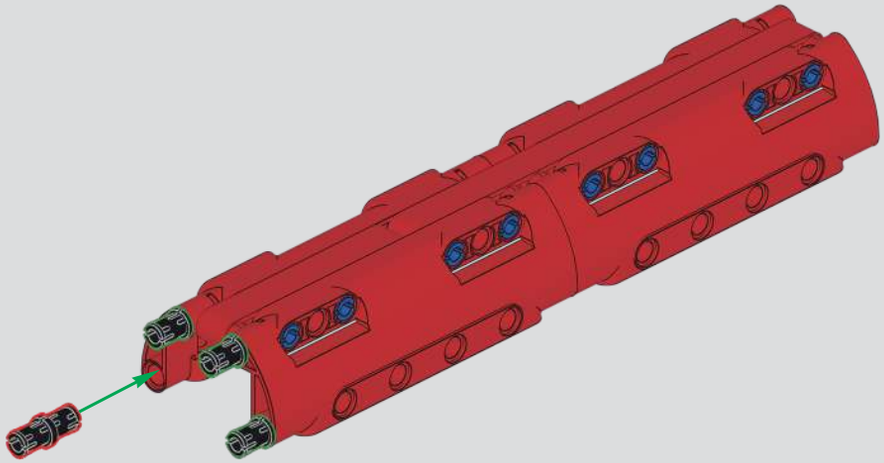

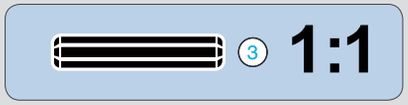

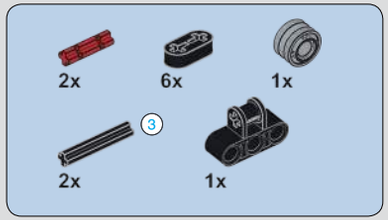

998

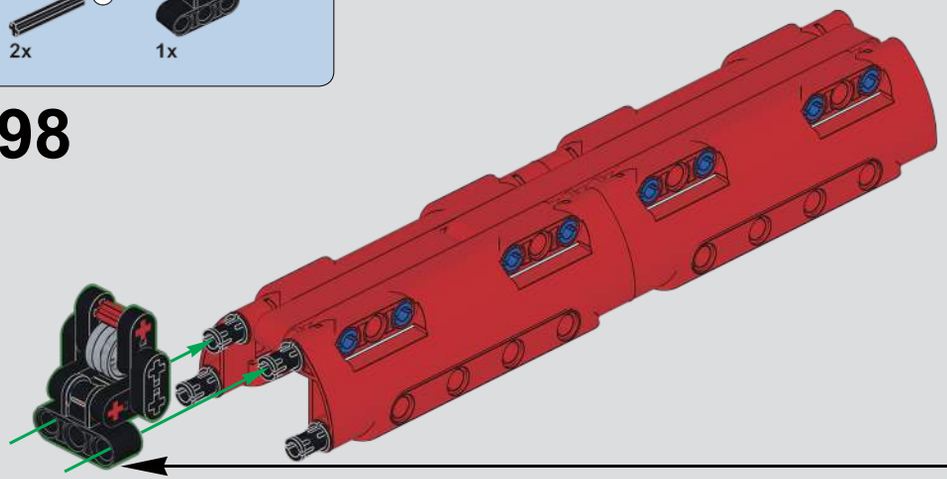

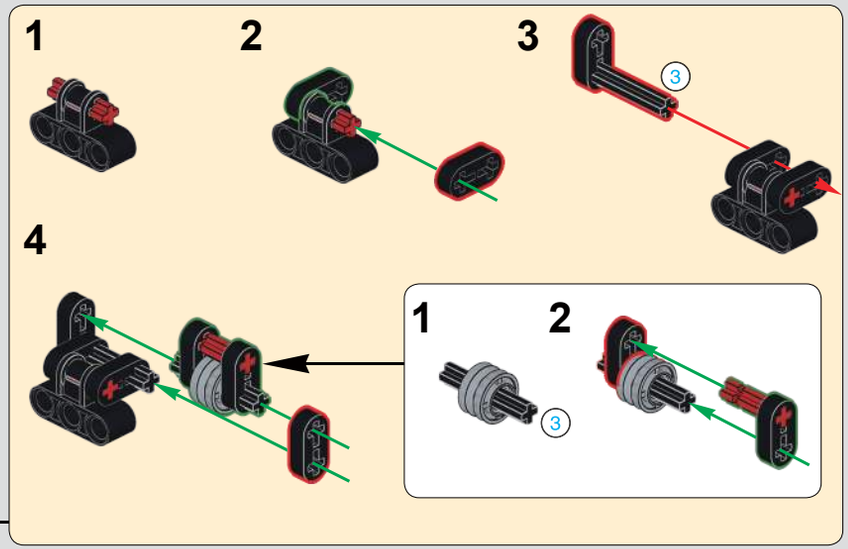

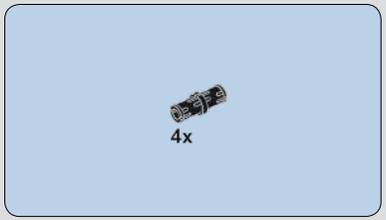

999

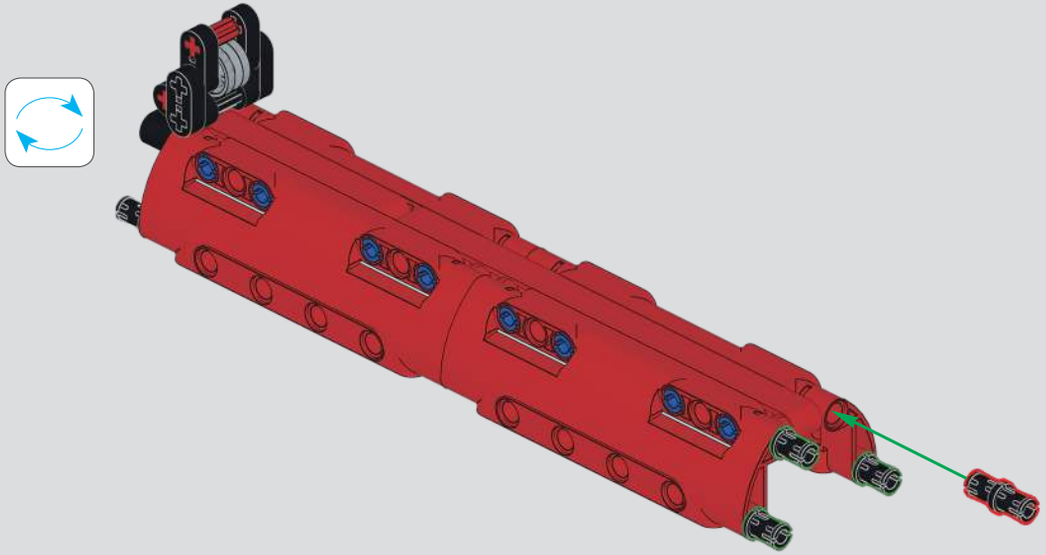

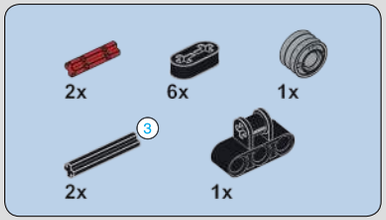

1000

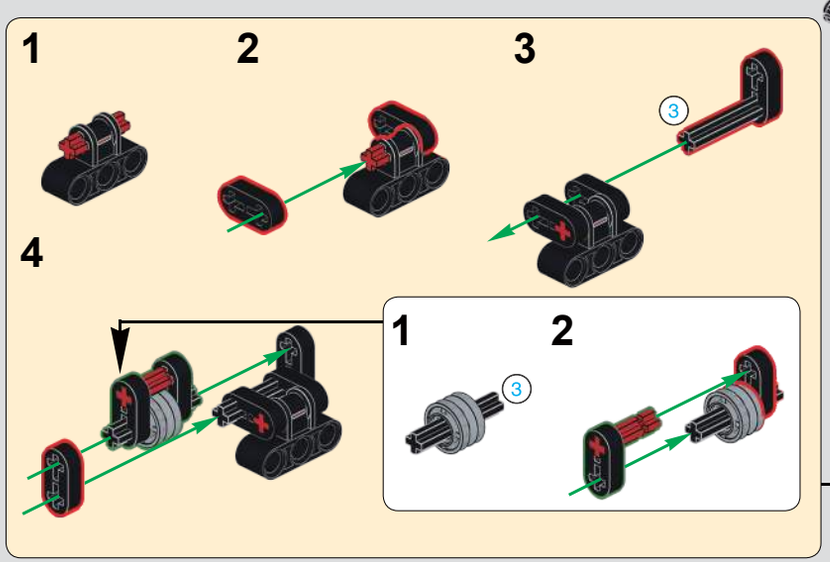

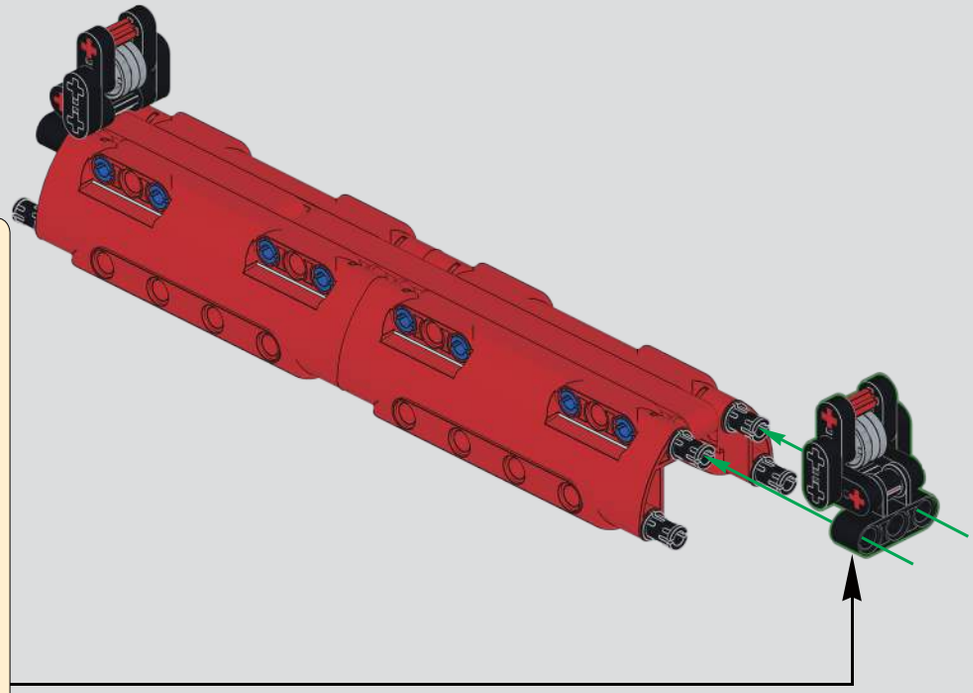

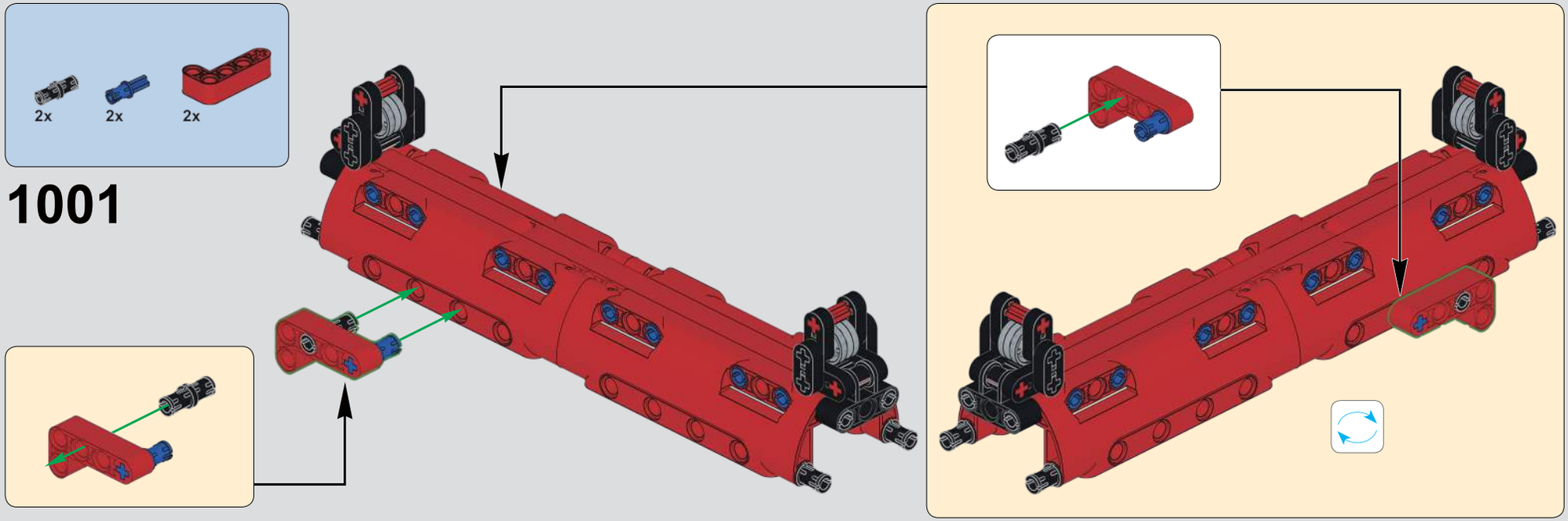

1001

1002

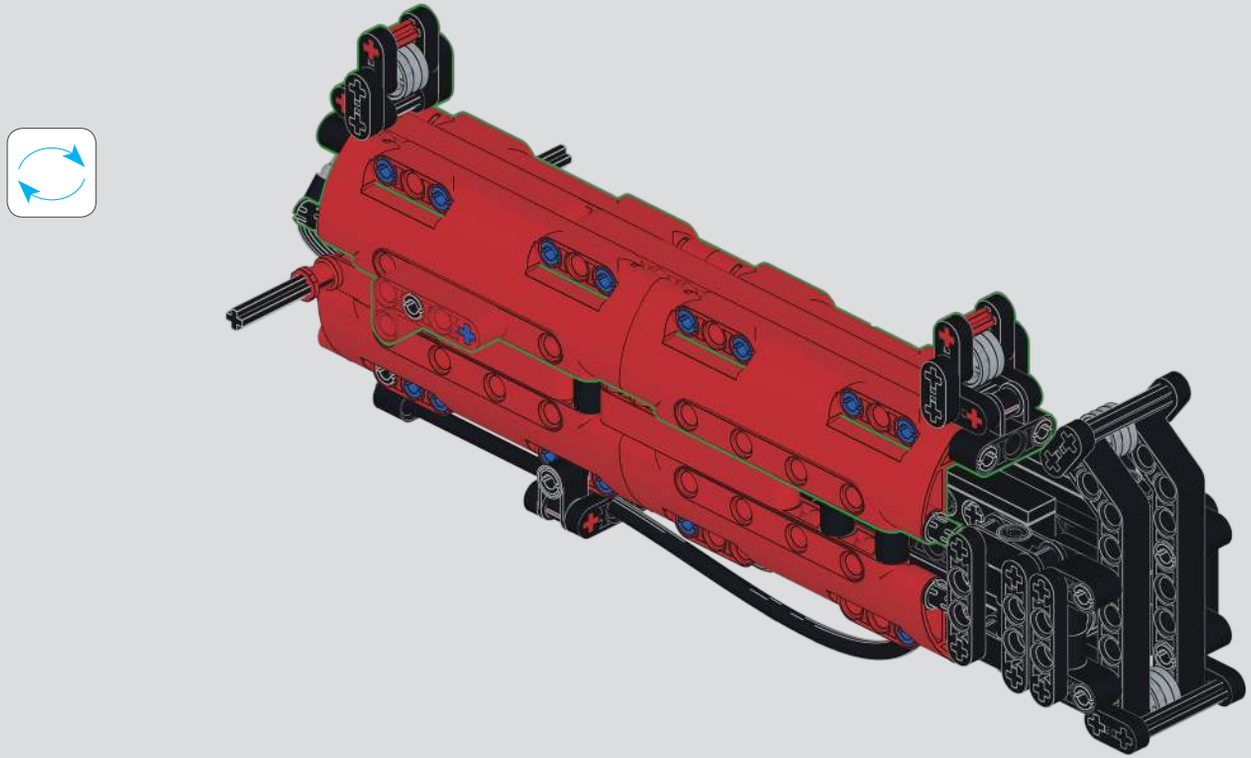

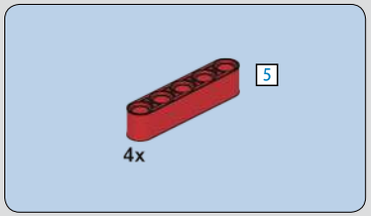

1003

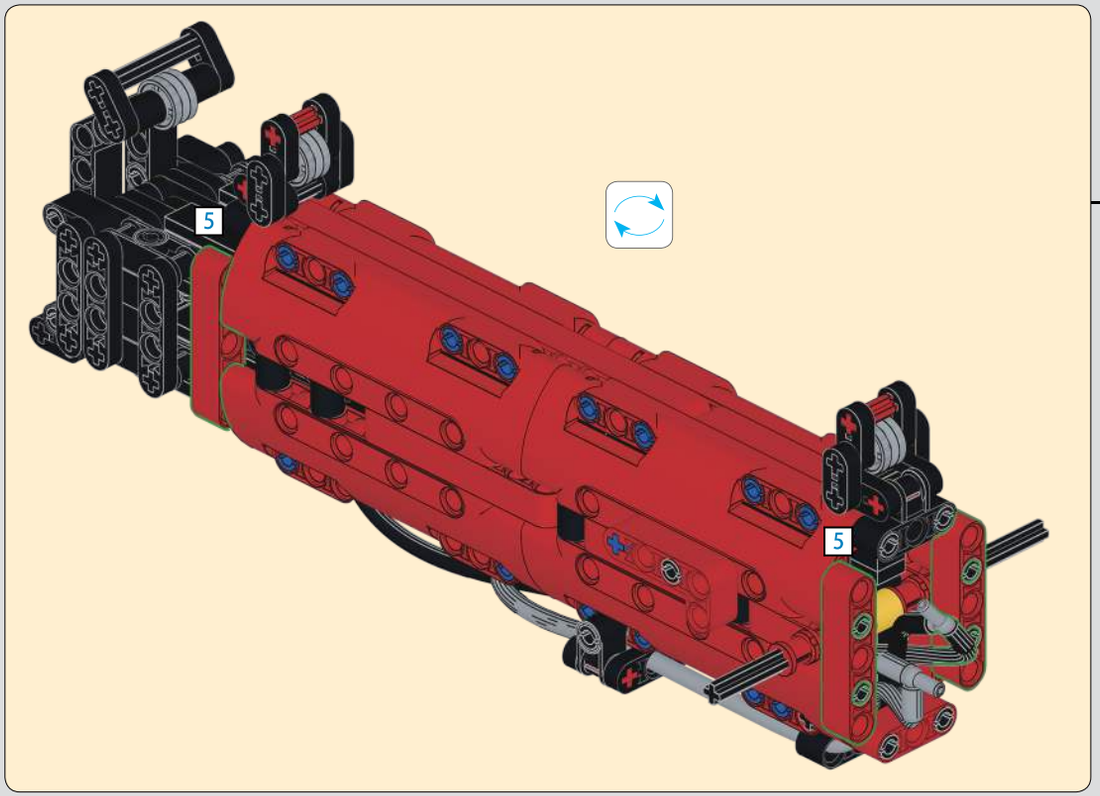

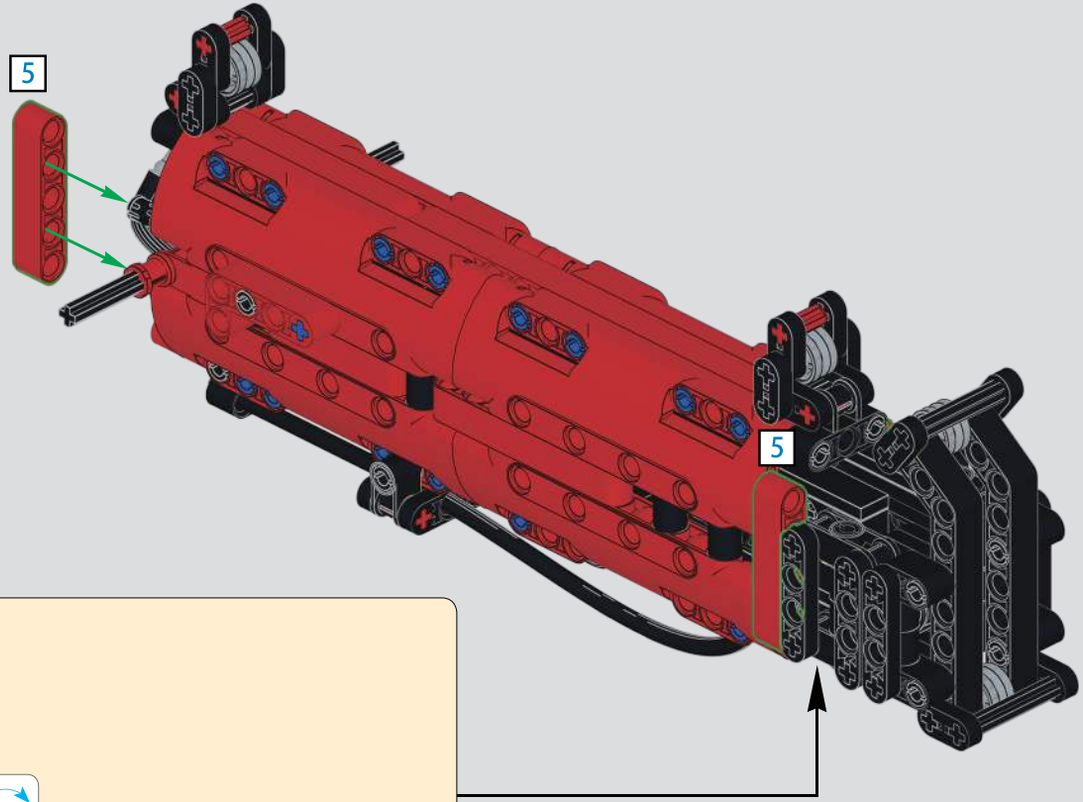

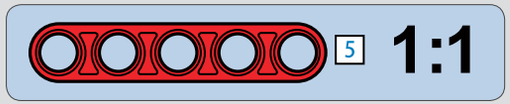

1004

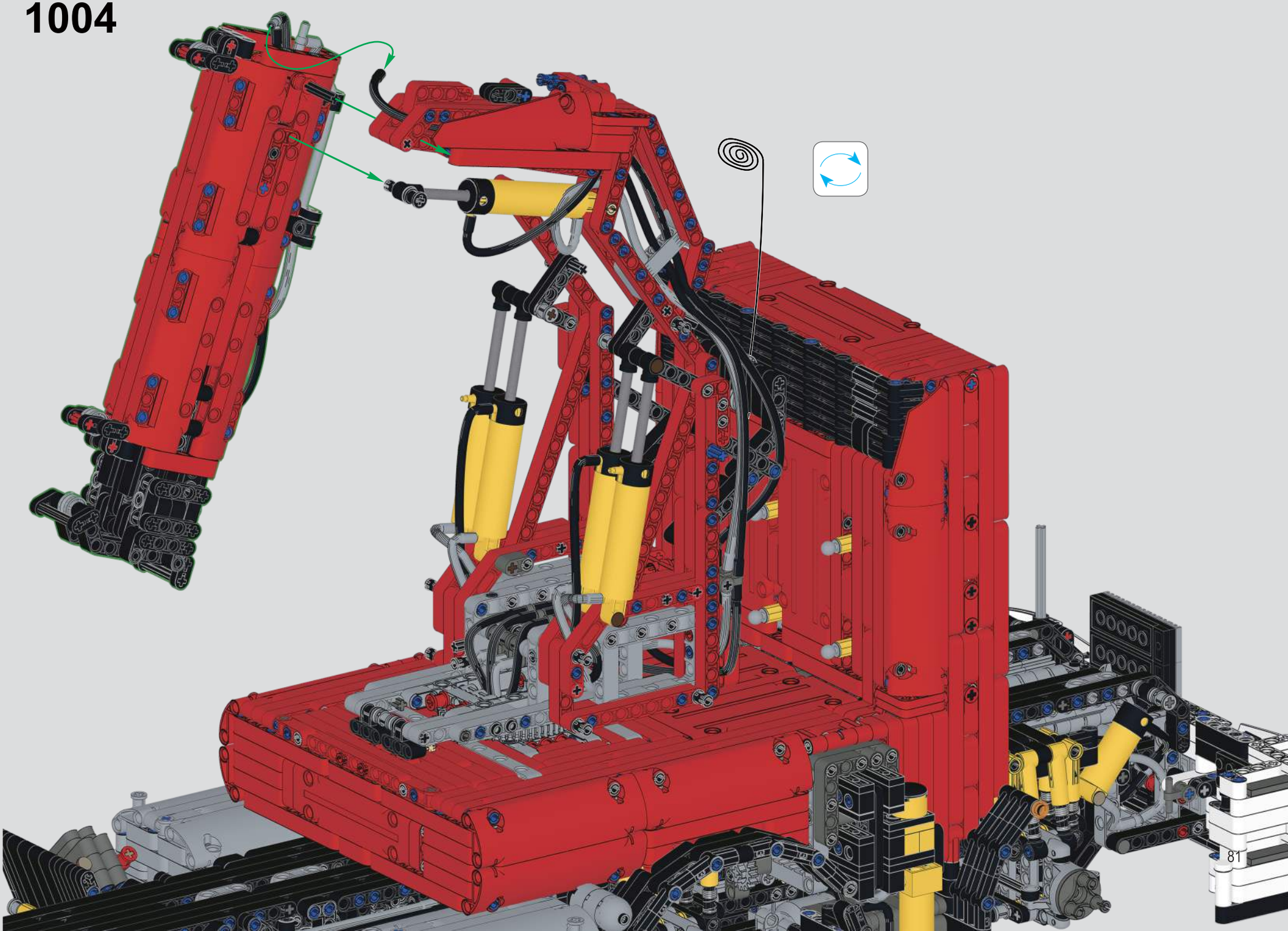

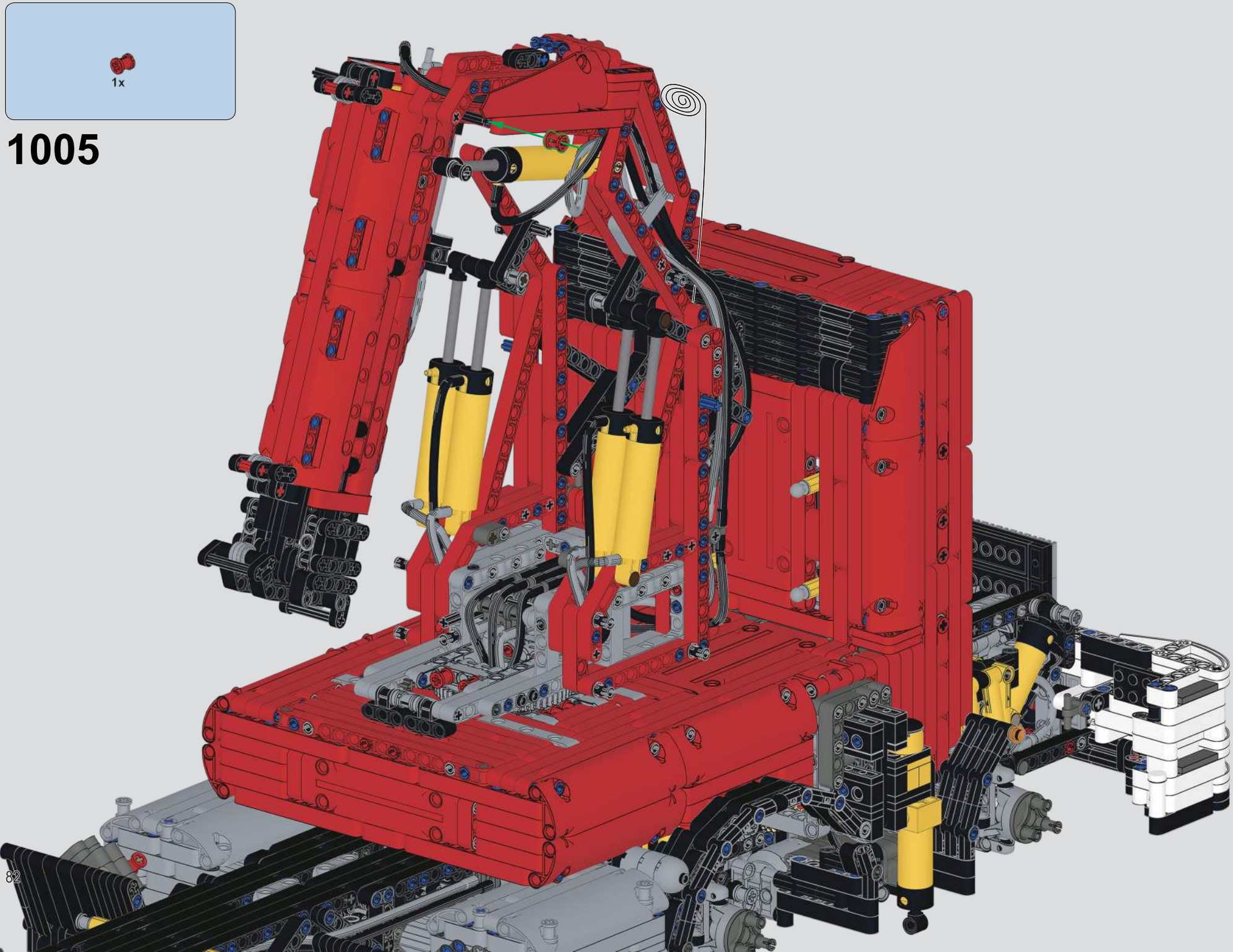

1005

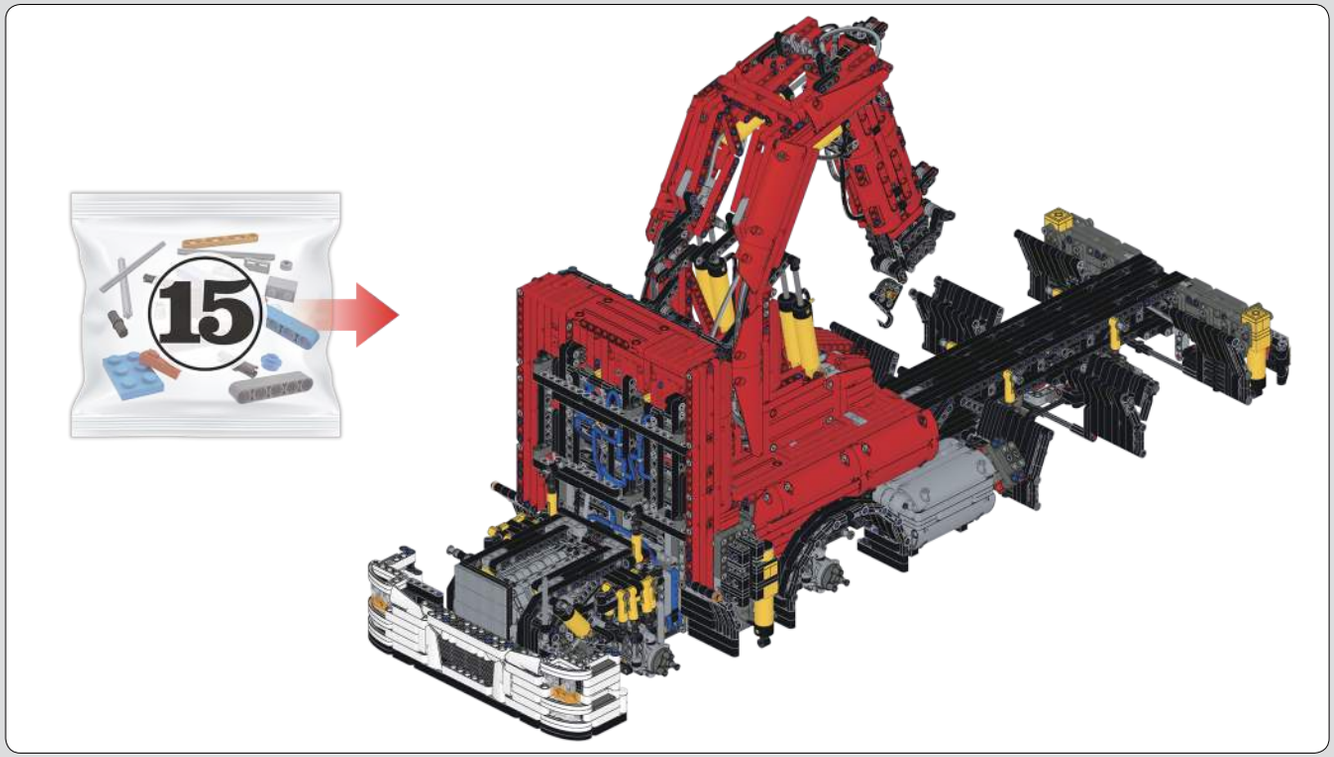

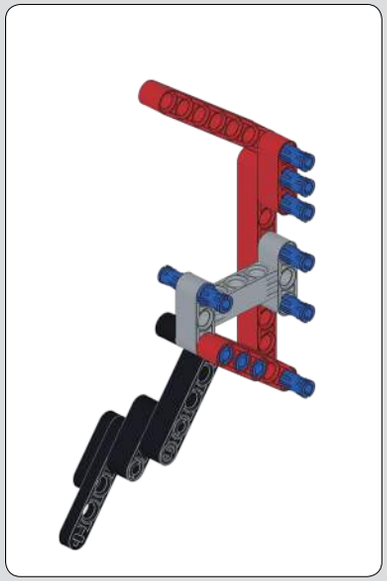

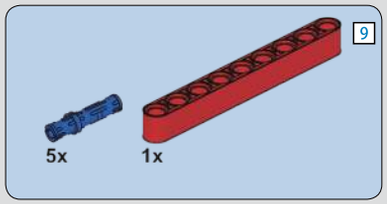

1006

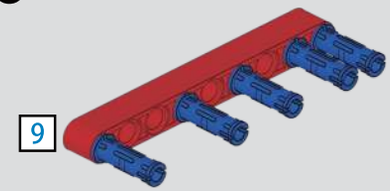

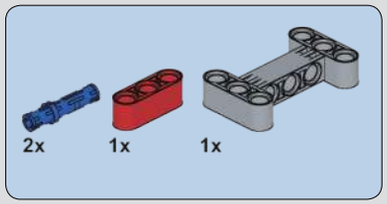

1007

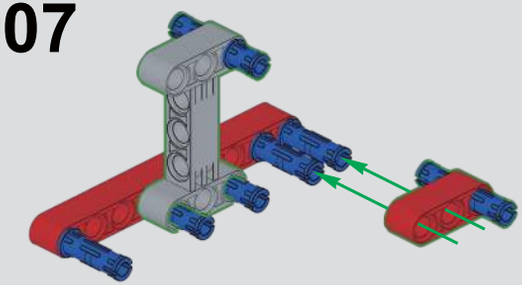

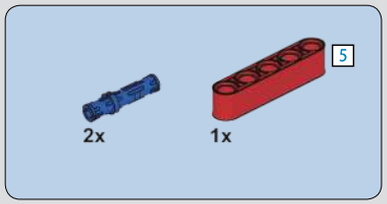

1008

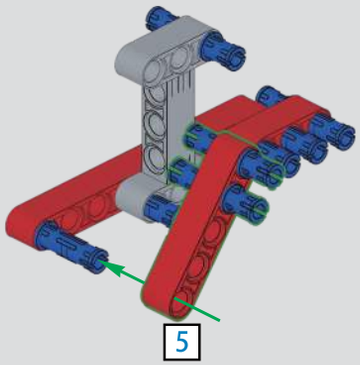

1:1

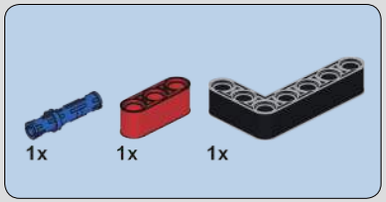

1009

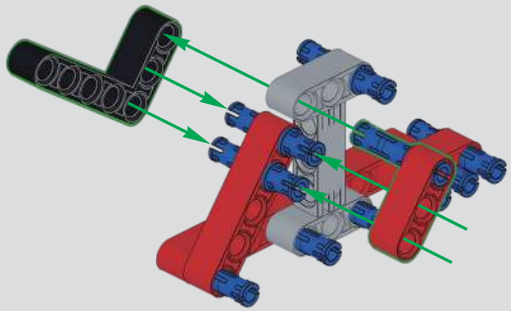

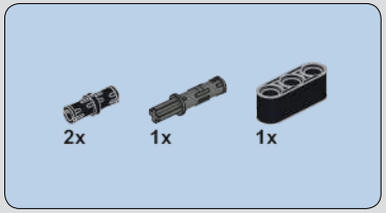

1010

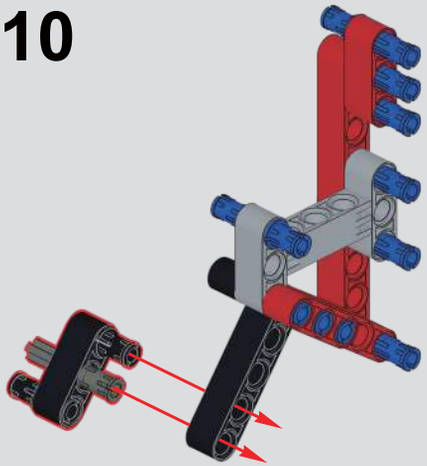

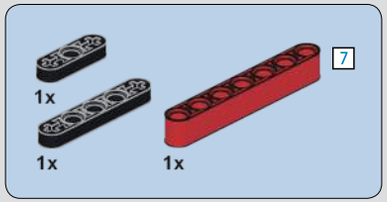

1011

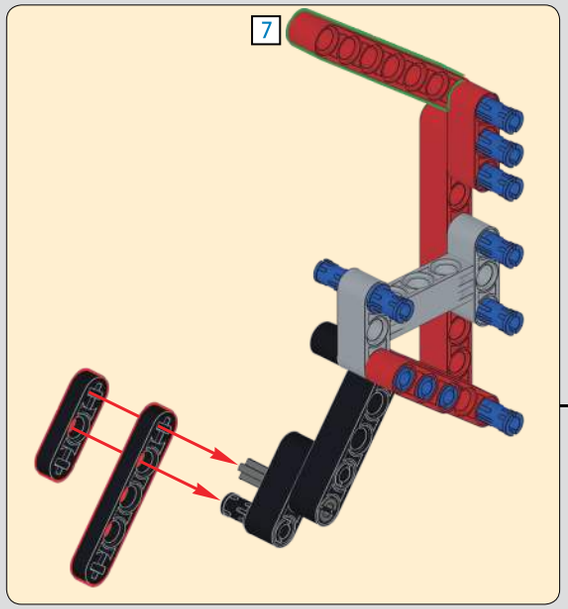

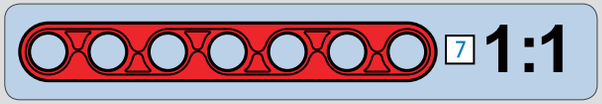

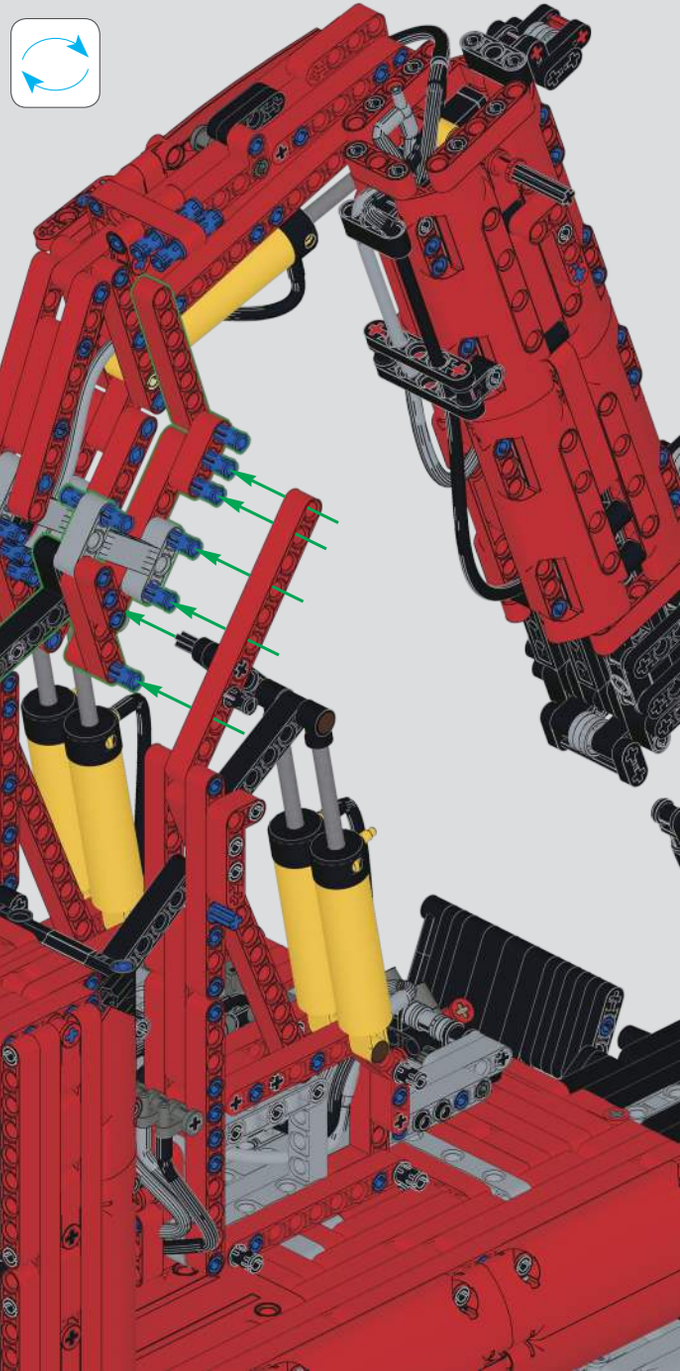

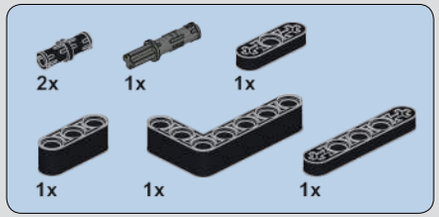

1012

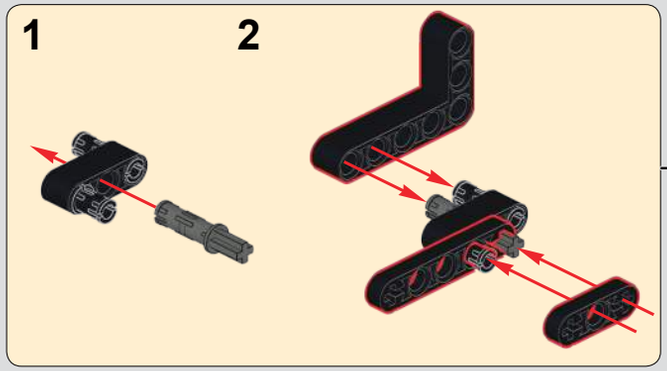

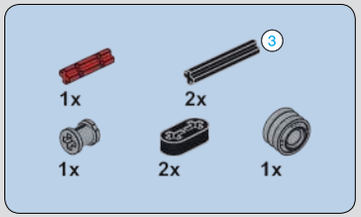

1013

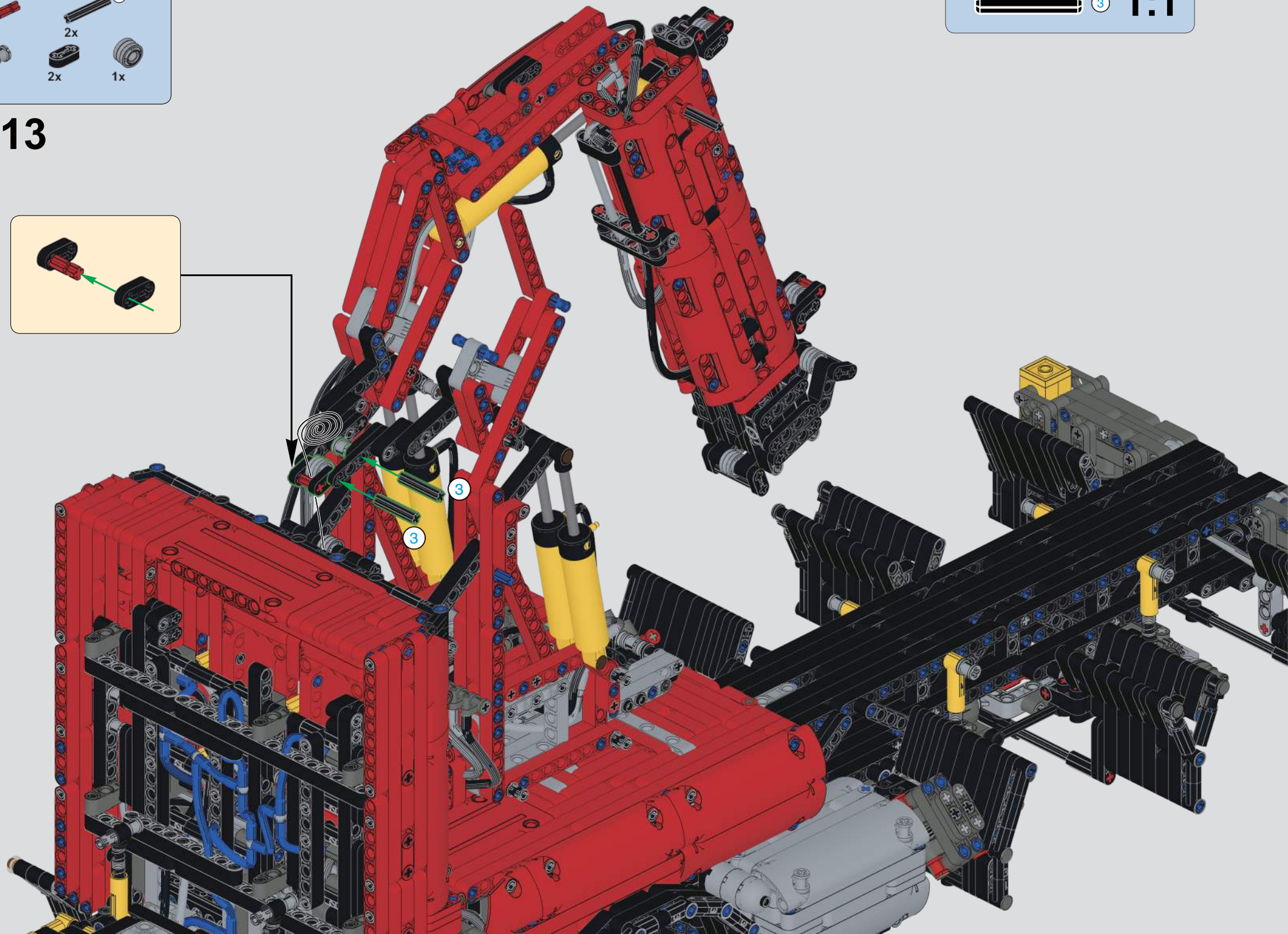

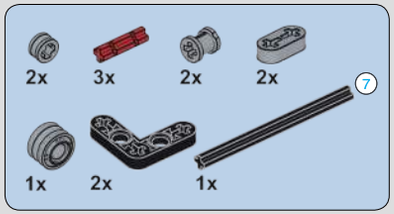

1014

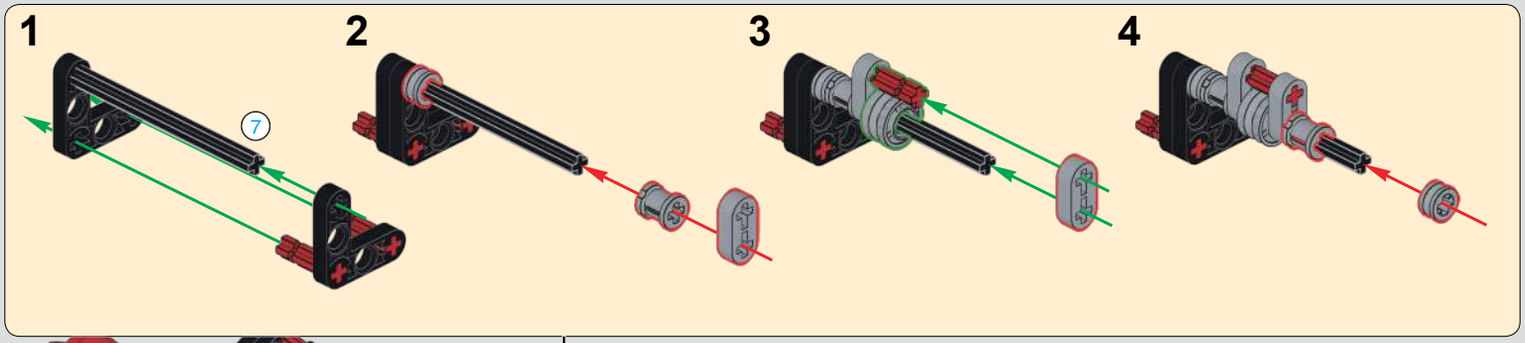

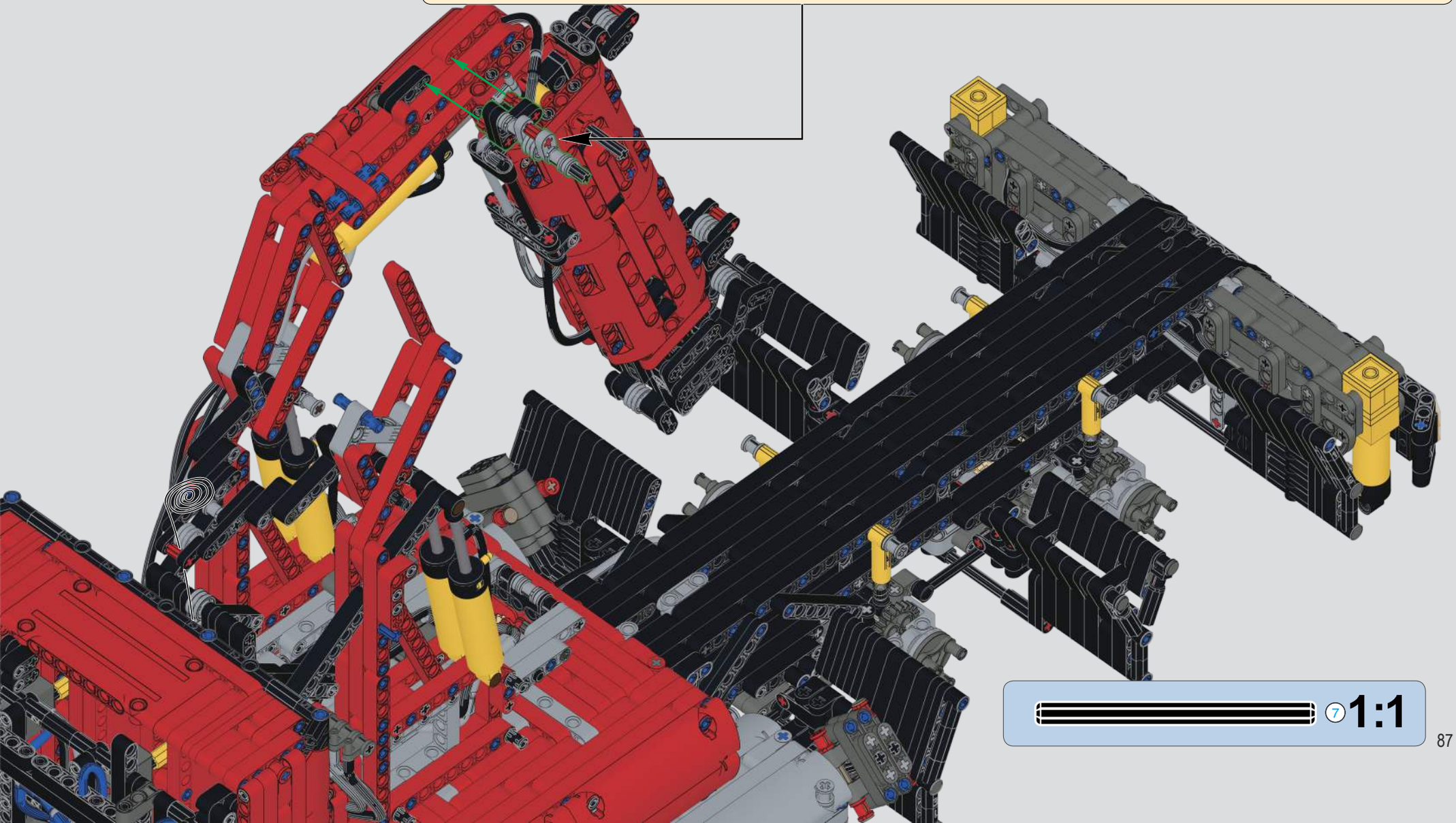

7 1:1

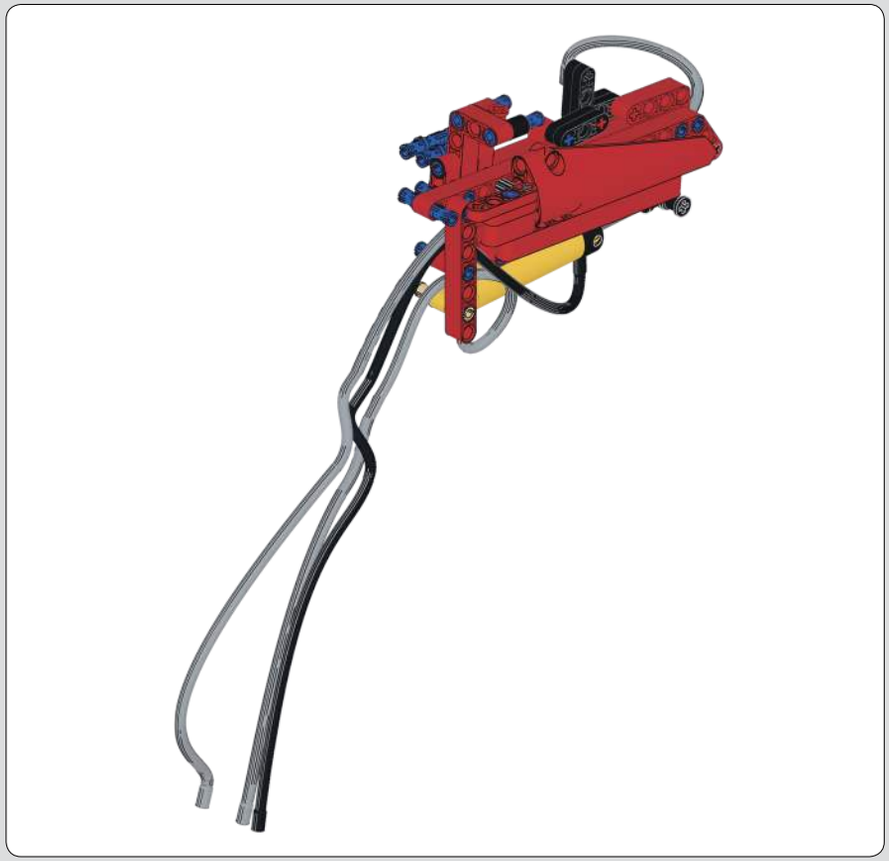

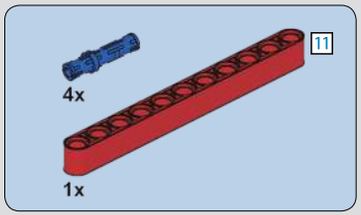

1015

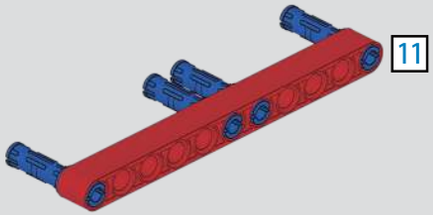

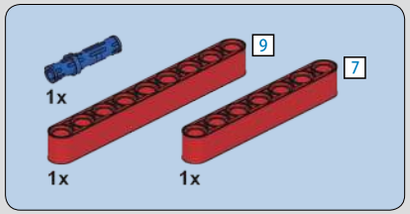

1016

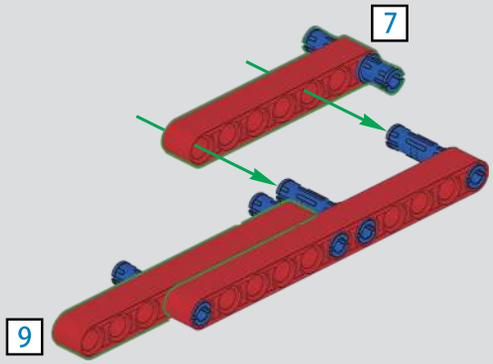

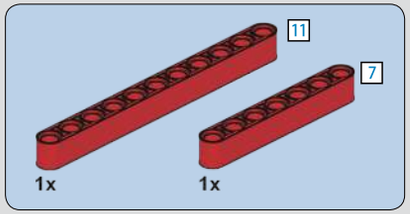

1017

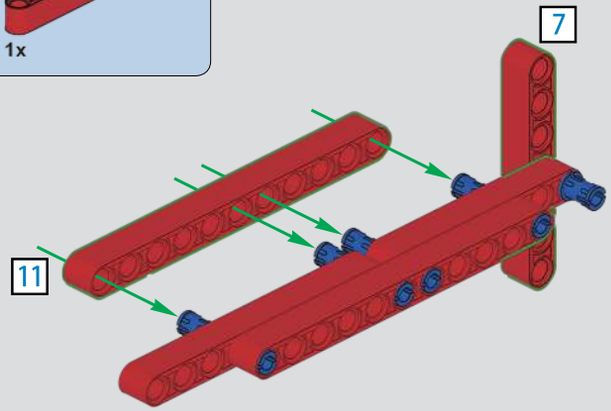

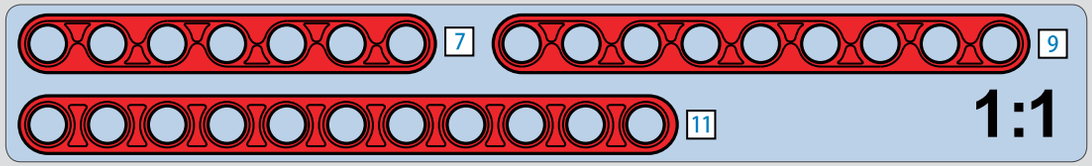

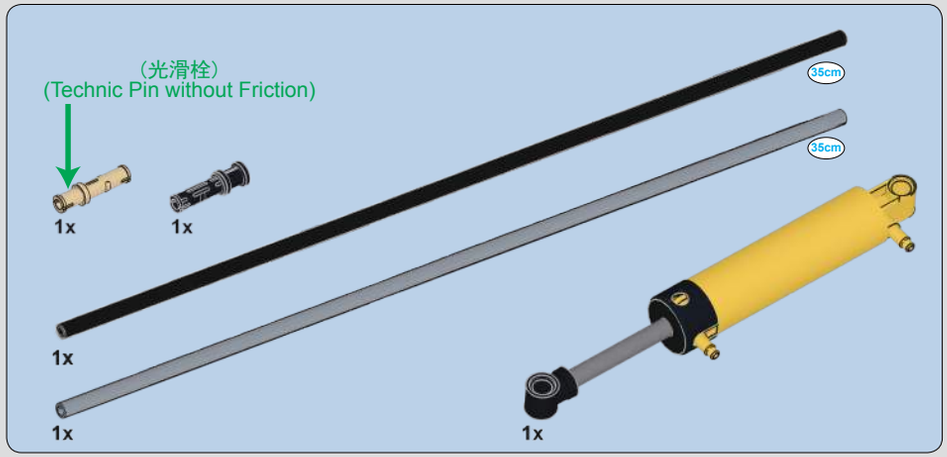
（光滑栓）
(Technic Pin without Friction)
1x
1x
35cm
35cm
1x
1x
1x

1018

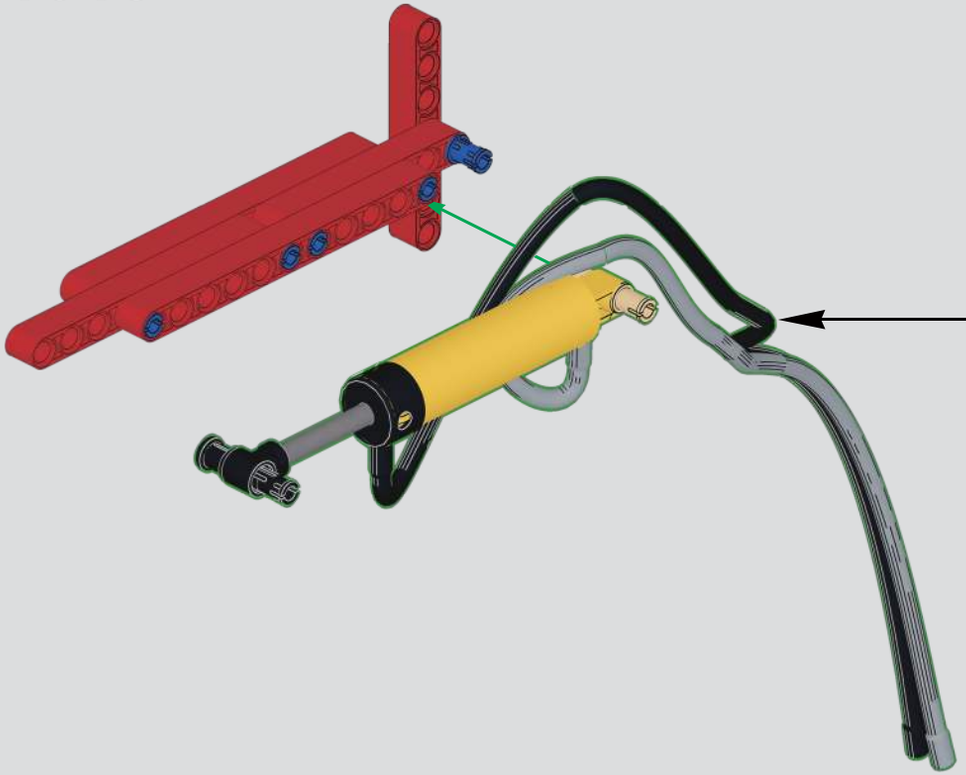

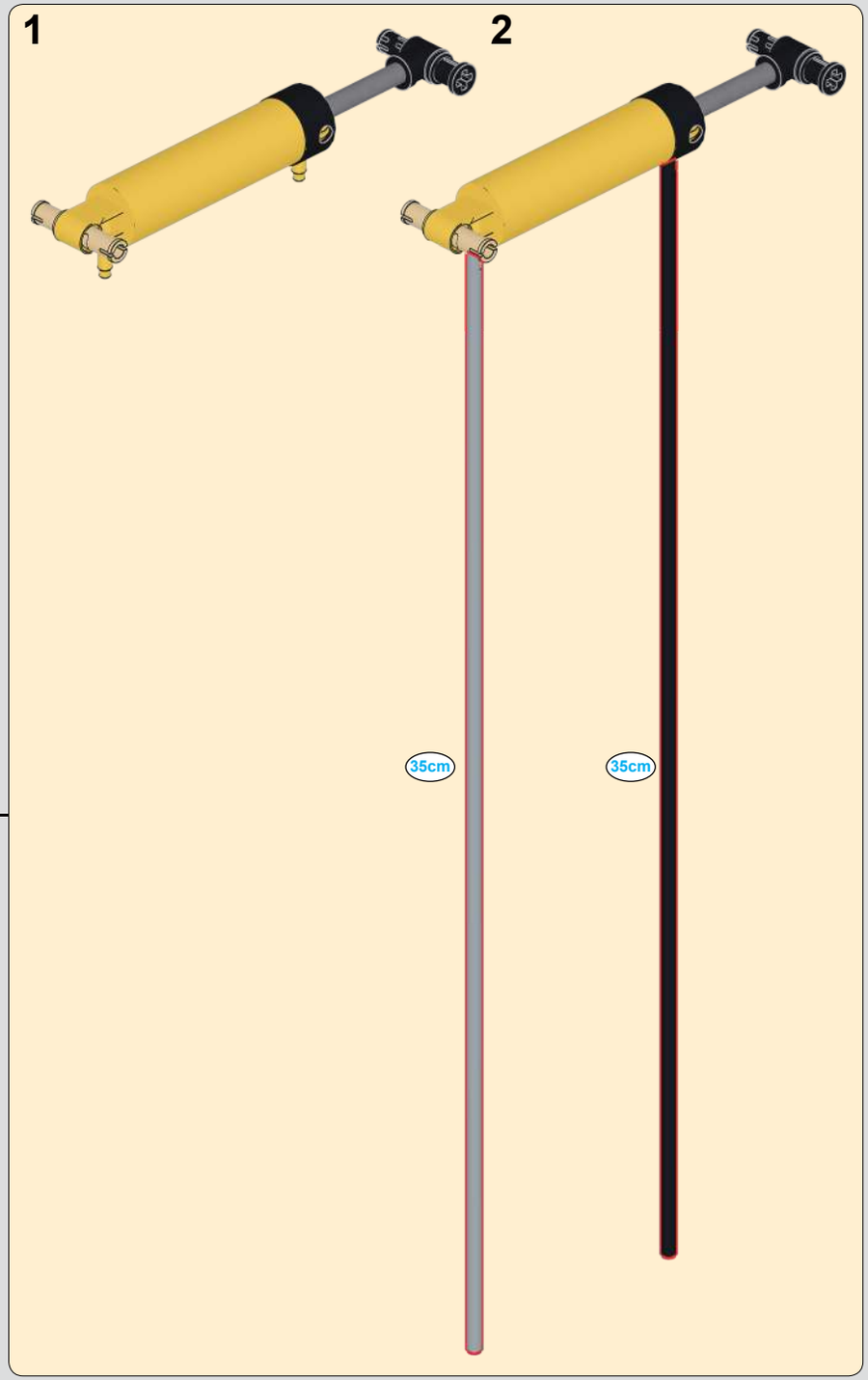
1
2
35cm
35cm

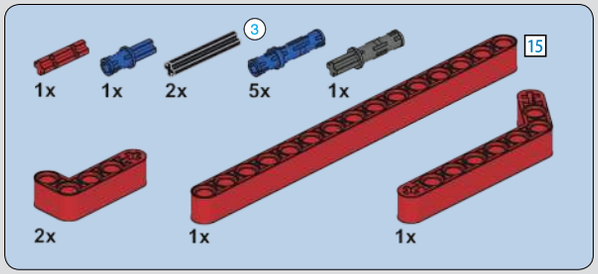

1019

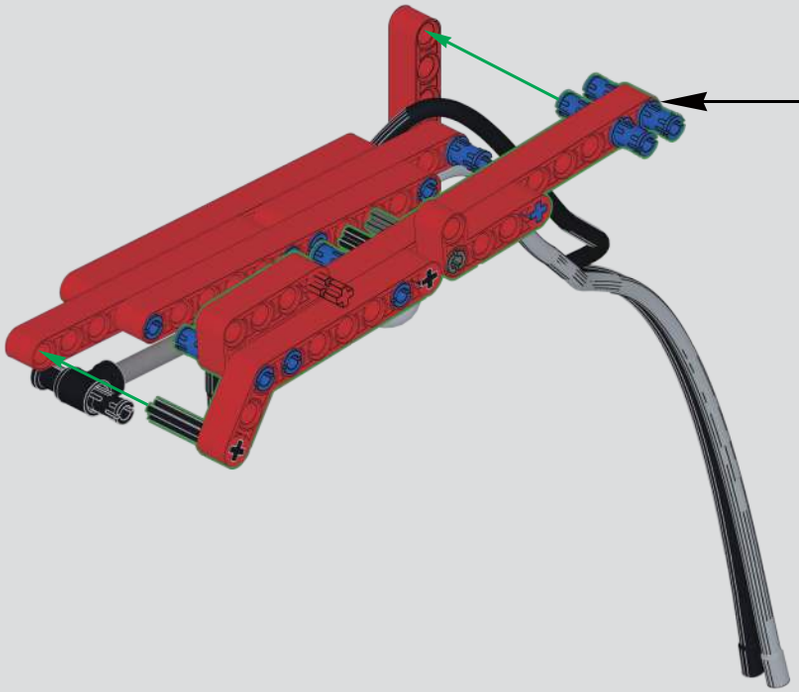

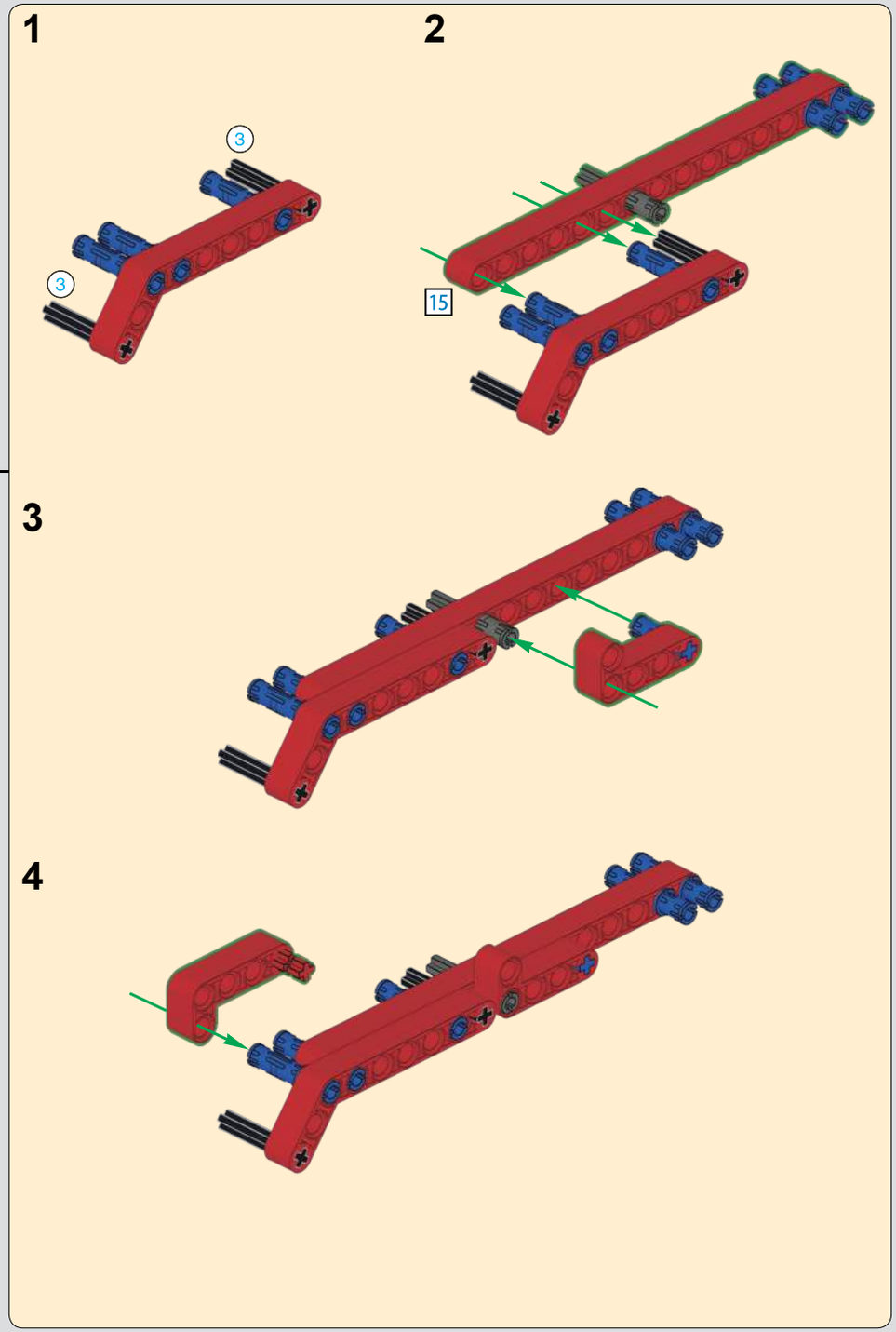

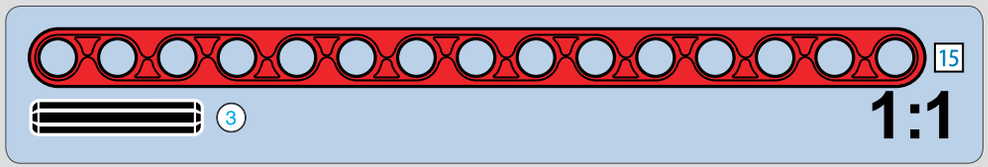

1020

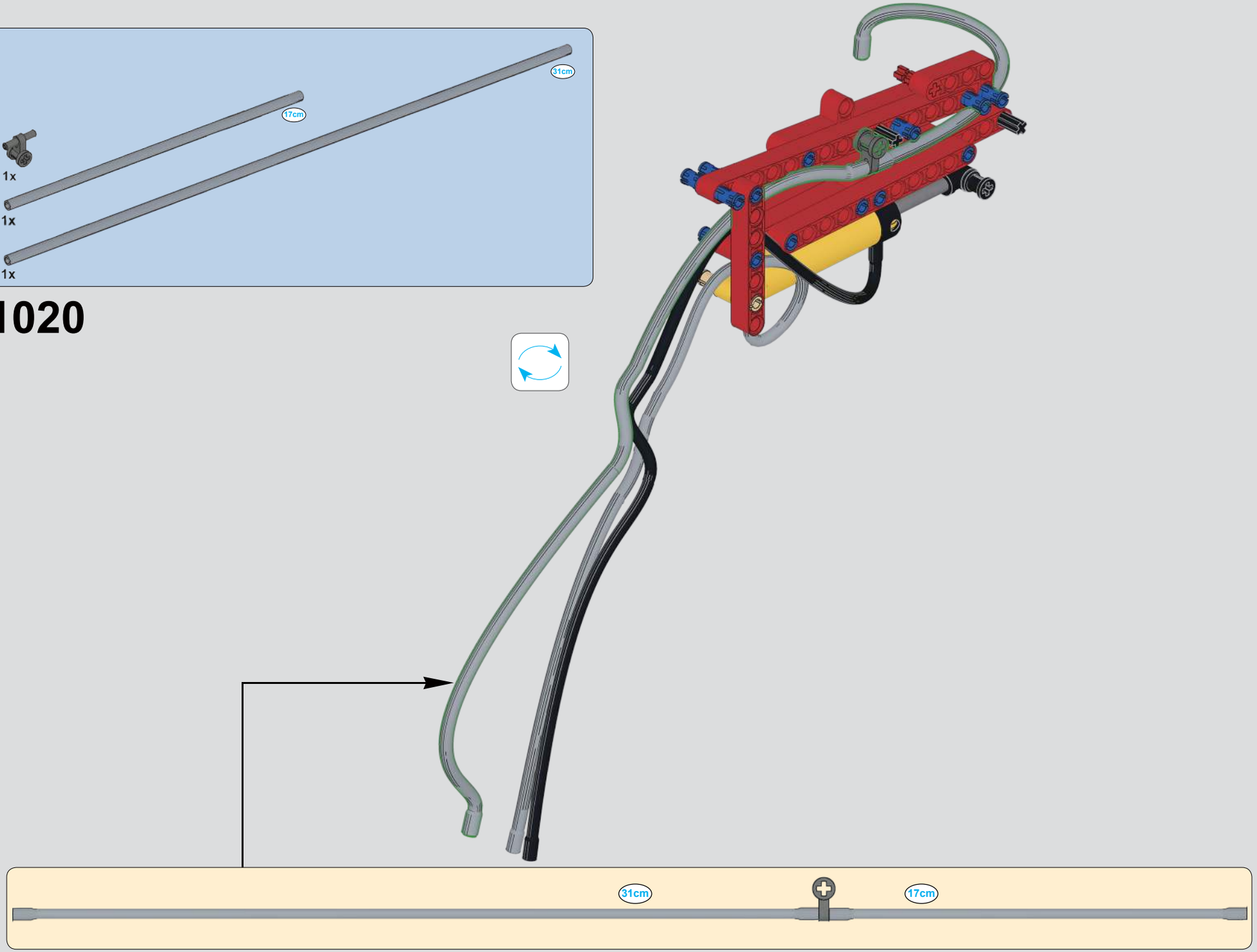

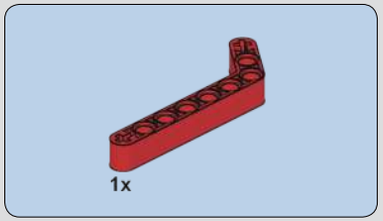

1021

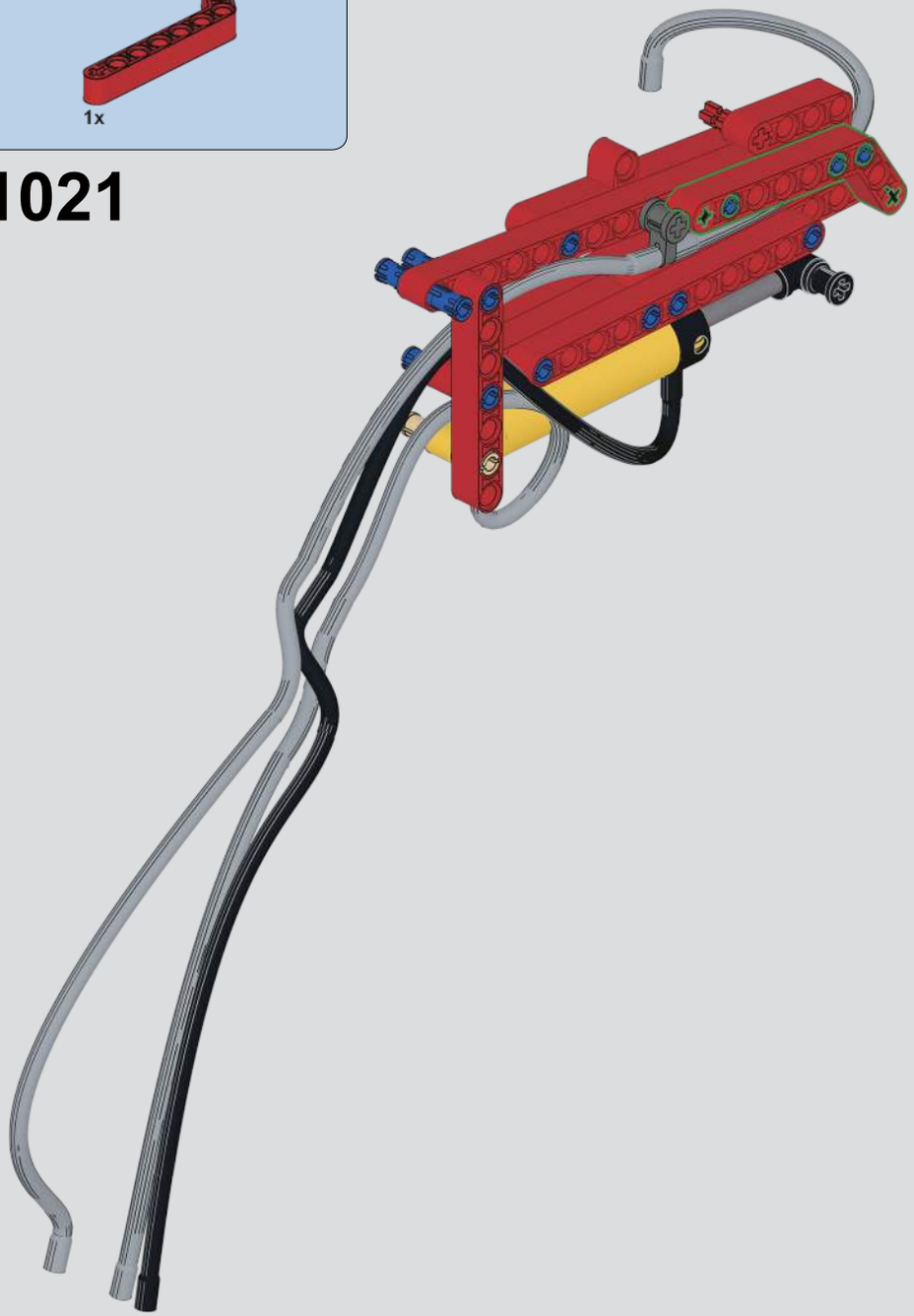

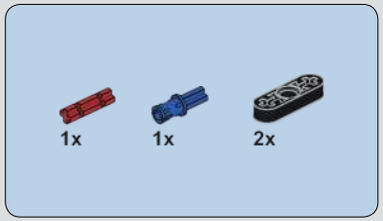

1022

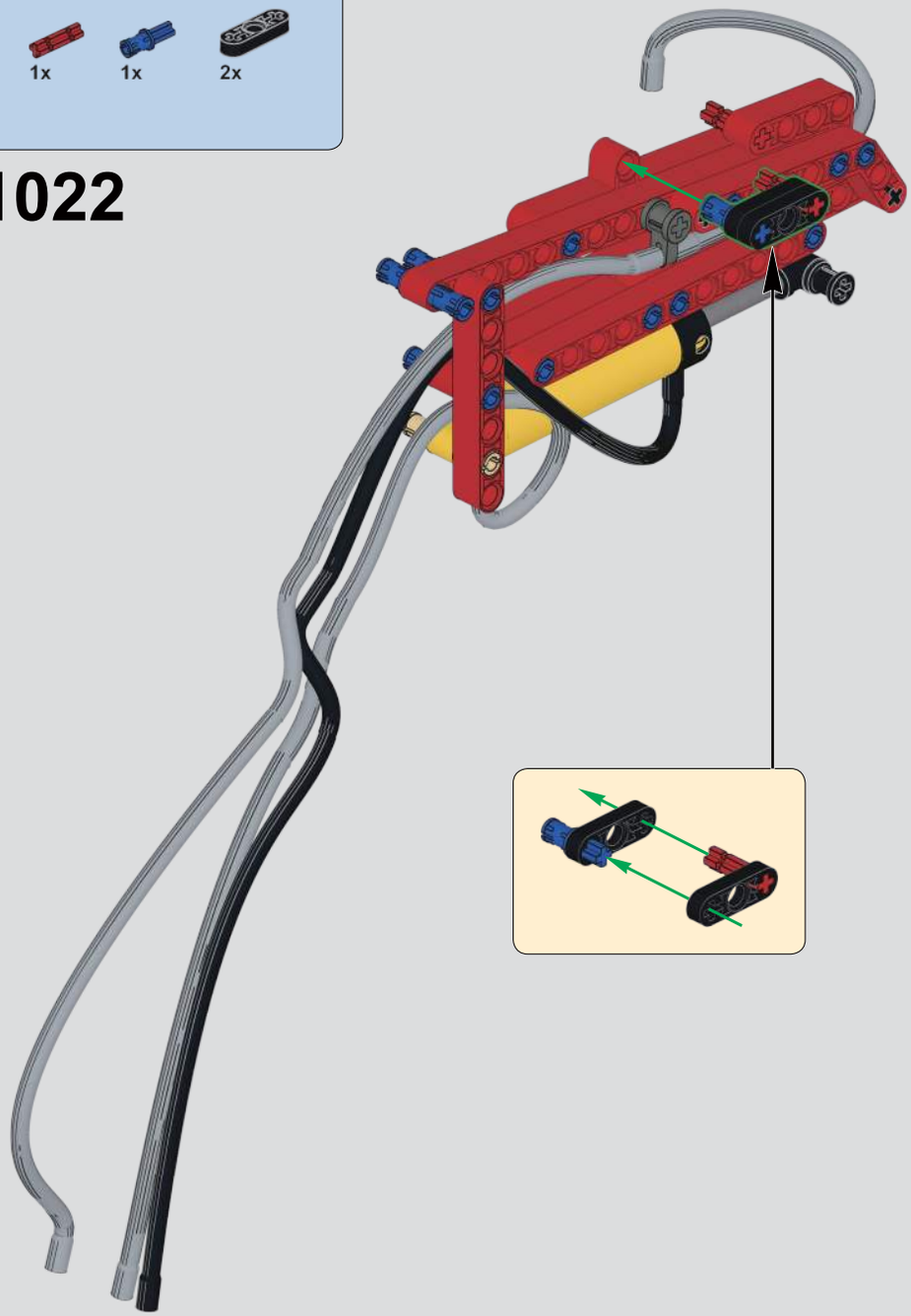

2x
1023

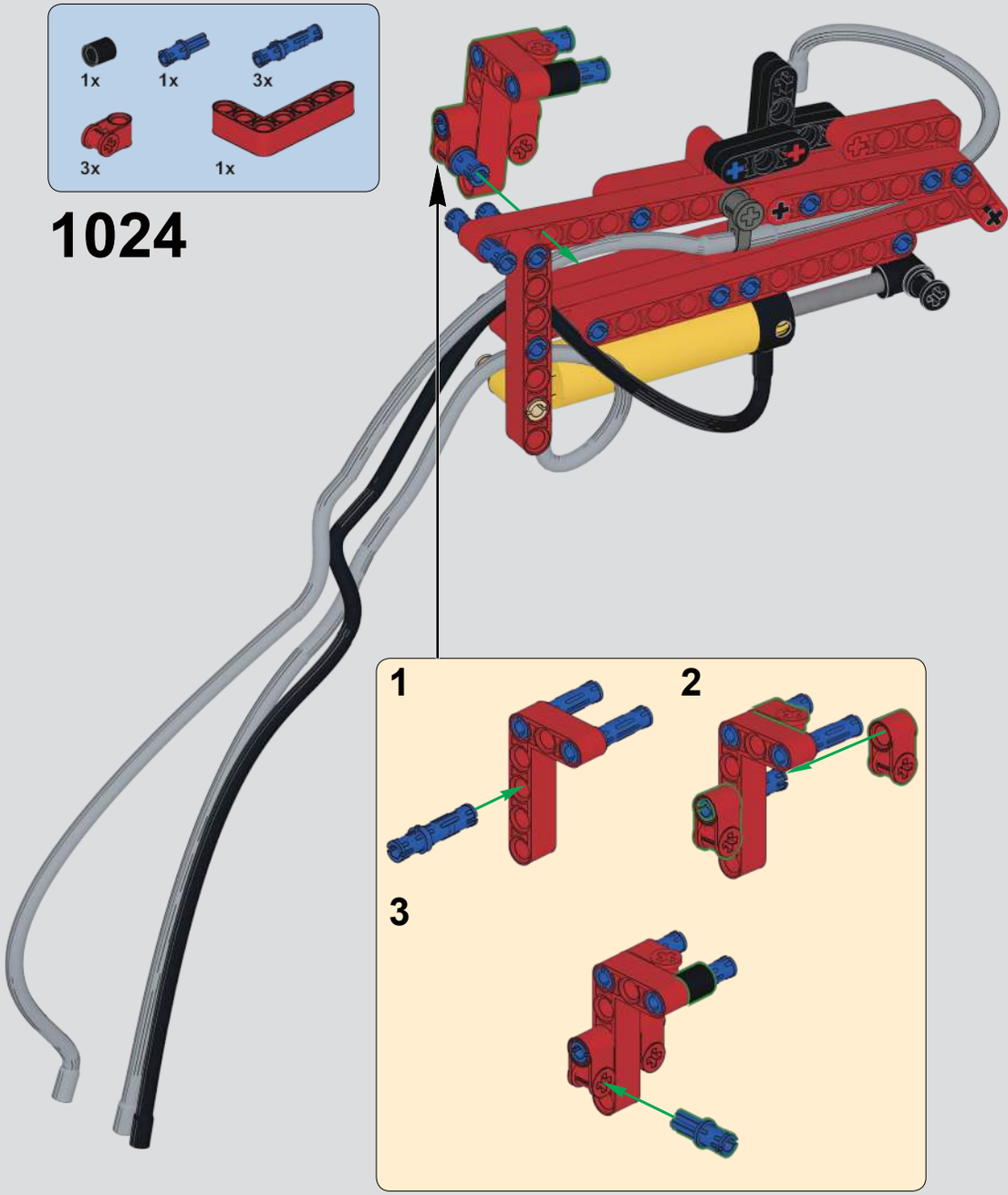
1x
1x
3x
3x
1x
1024
1
2
3

1025

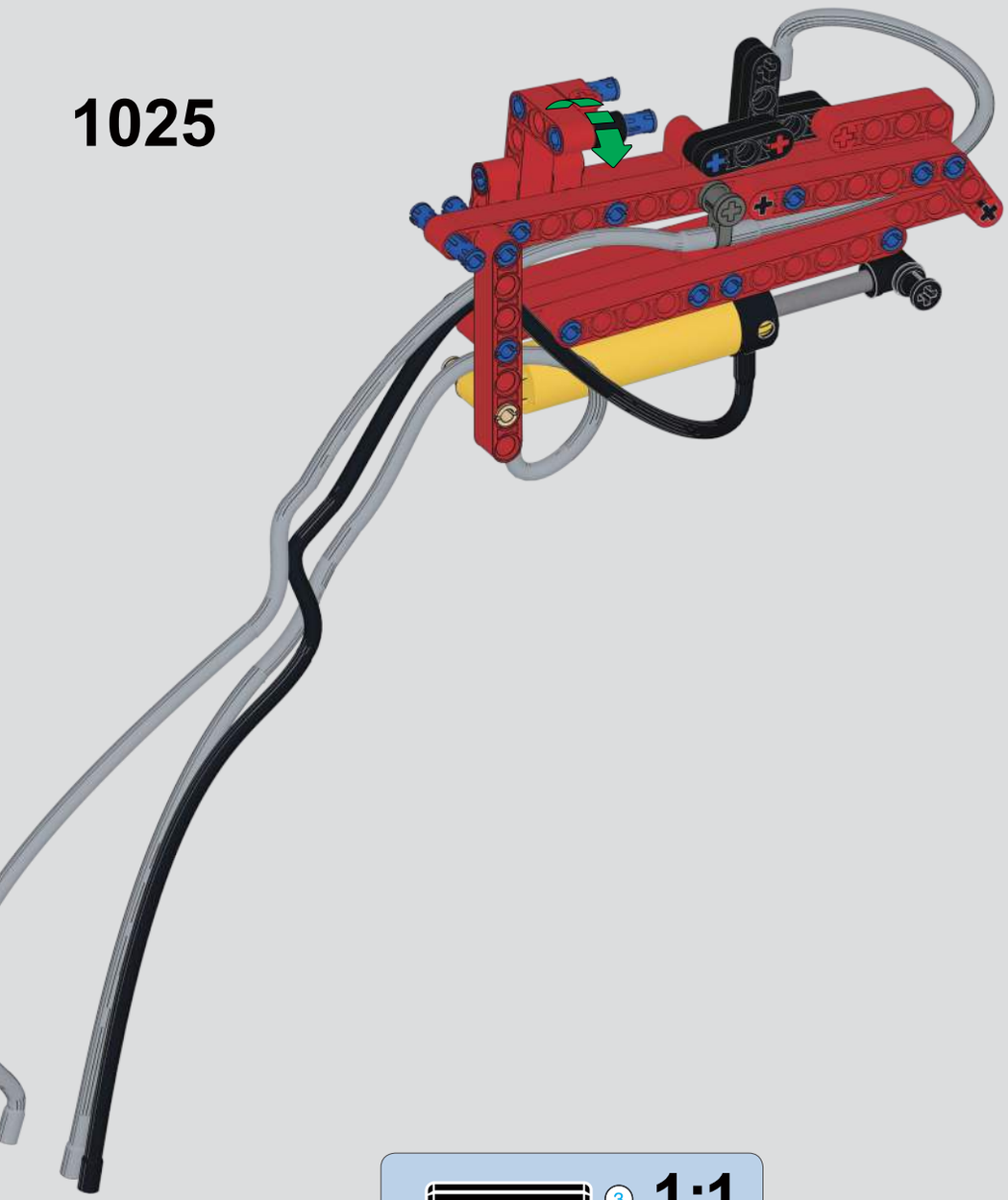

3 1:1

1026

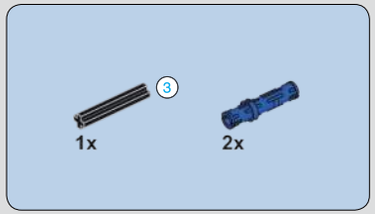

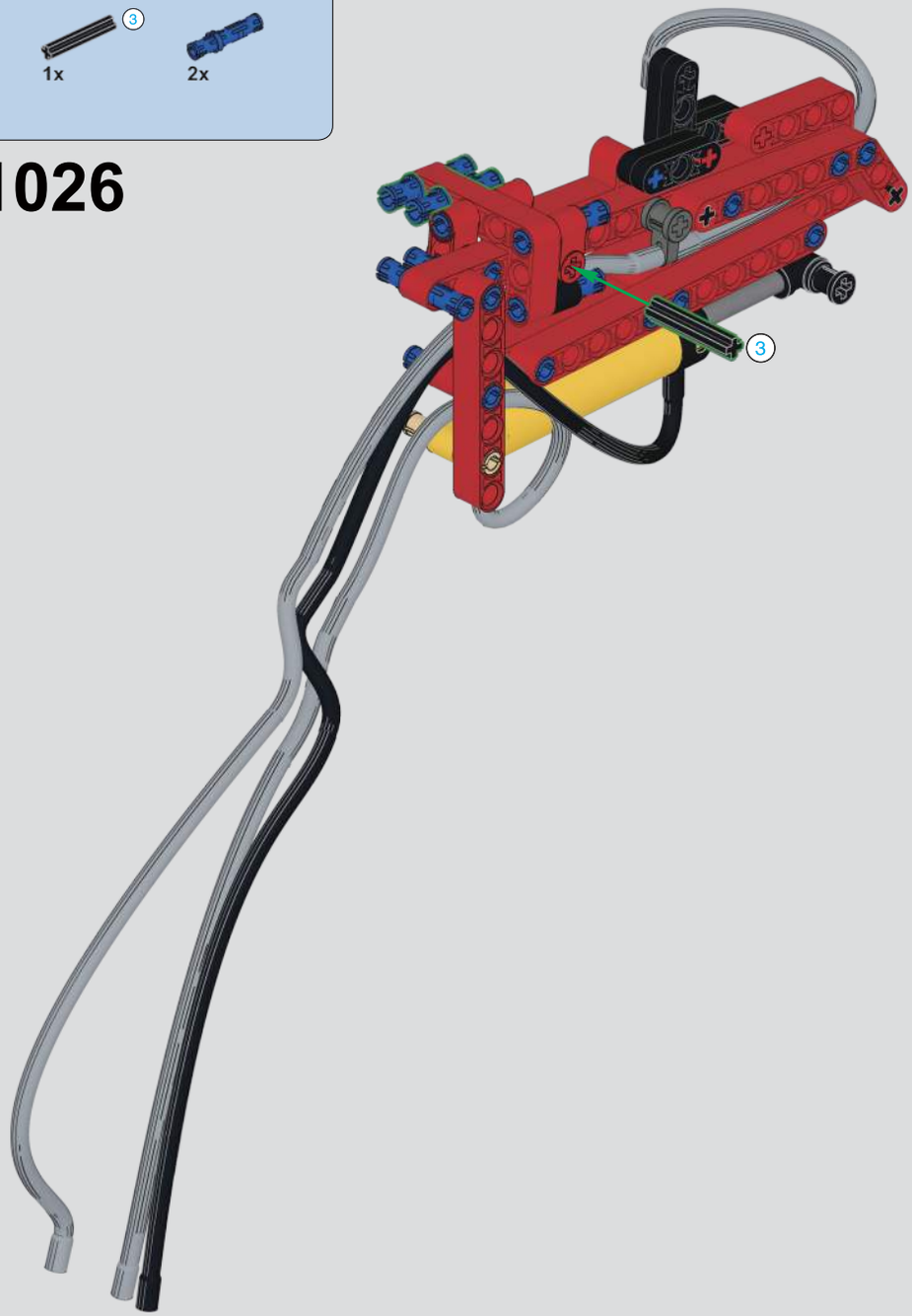

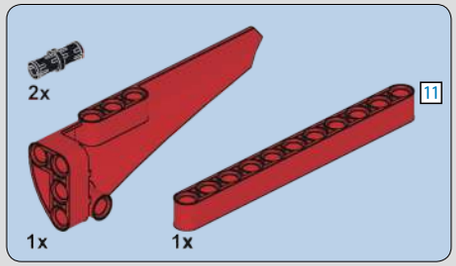

1027

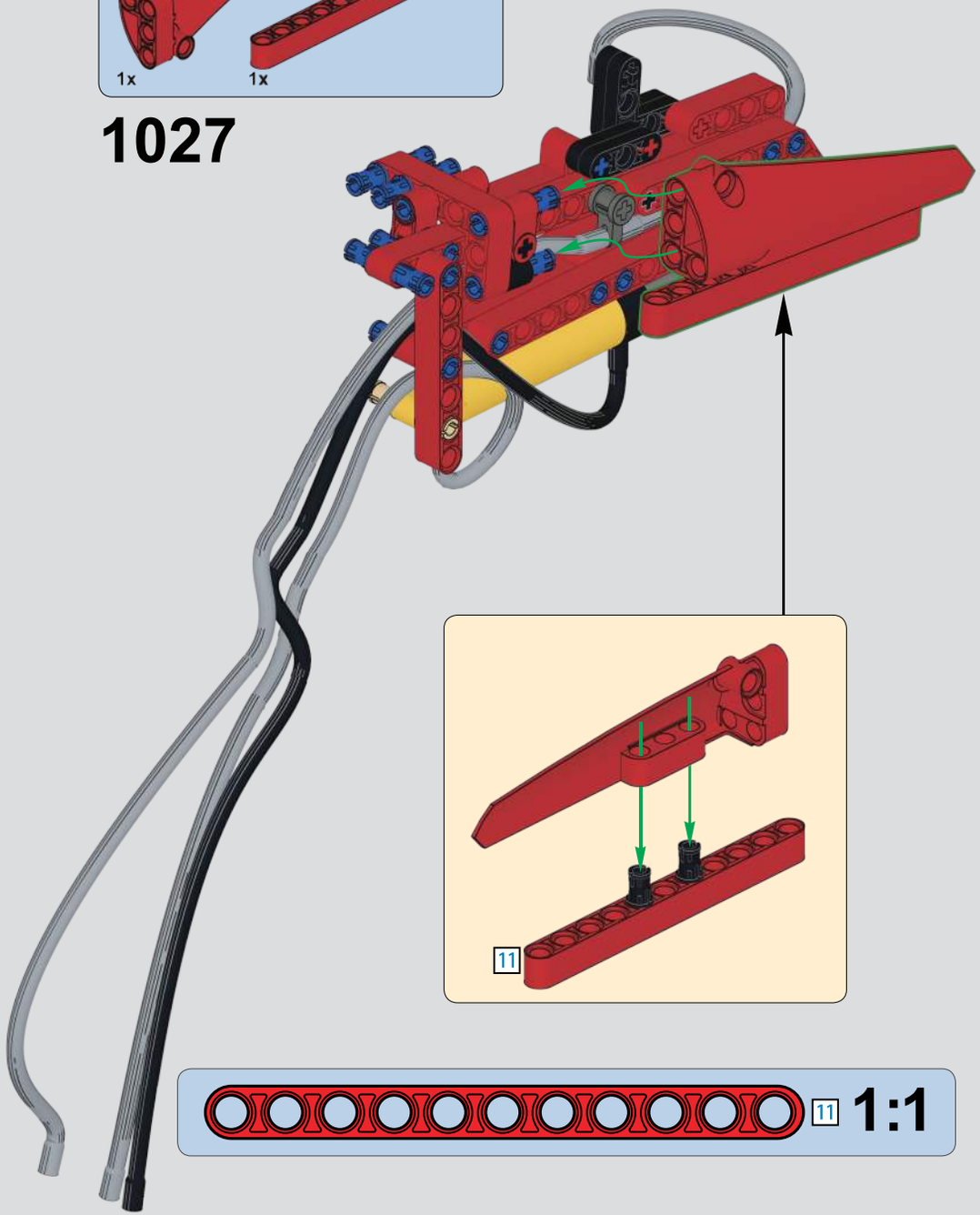

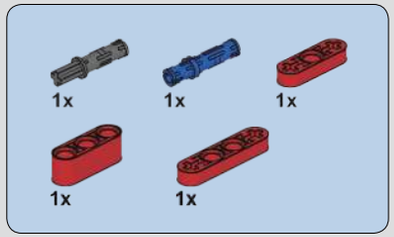

1028

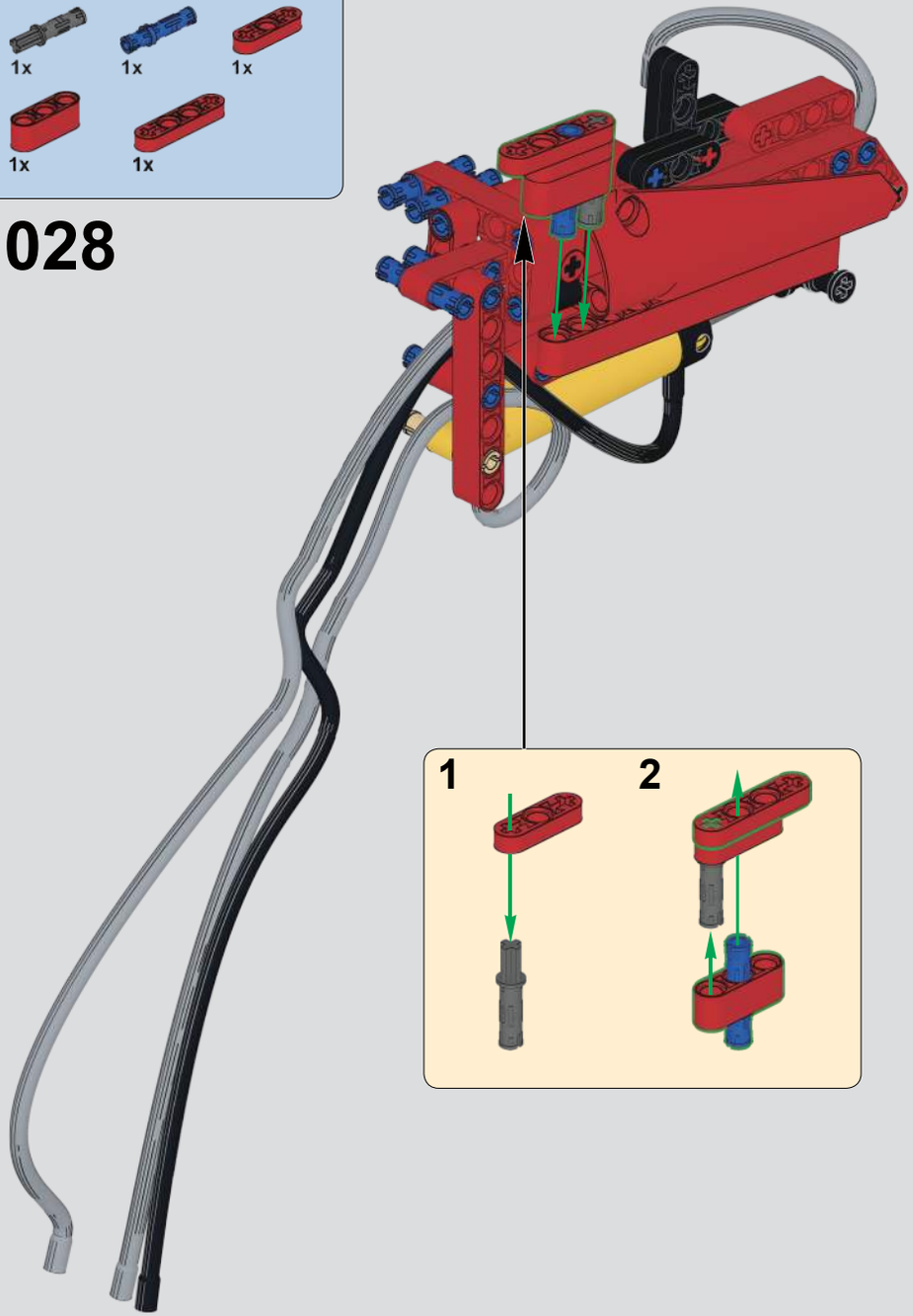

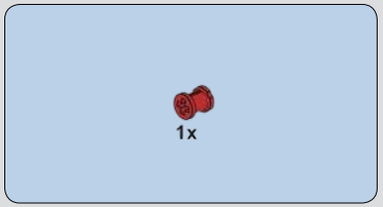

1029

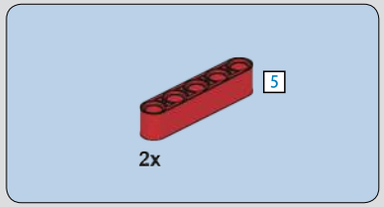

1030

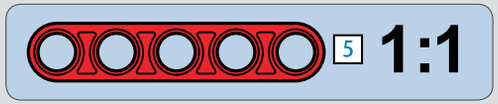

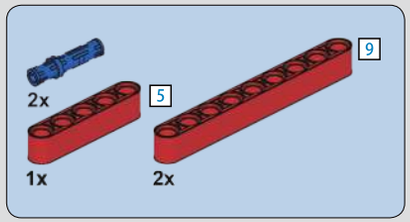

1031

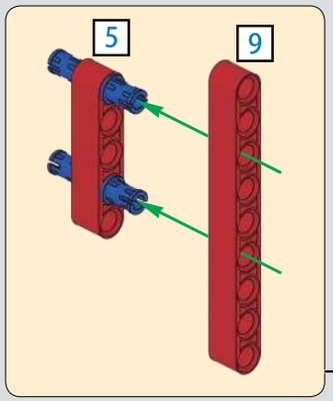

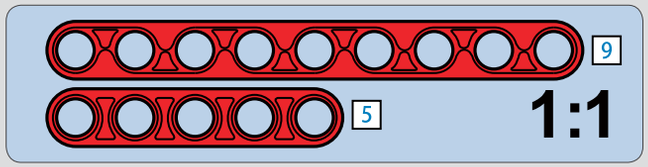

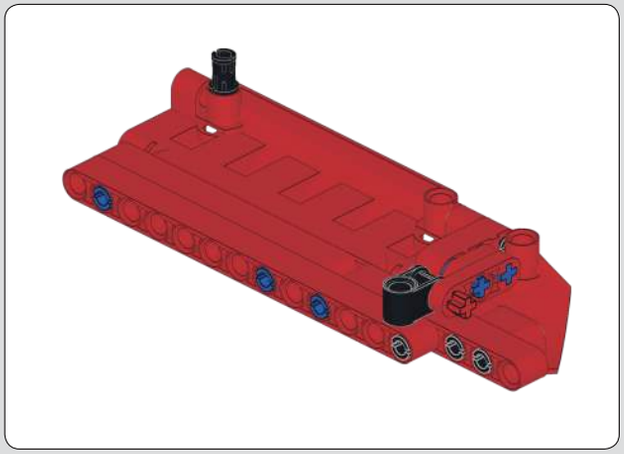

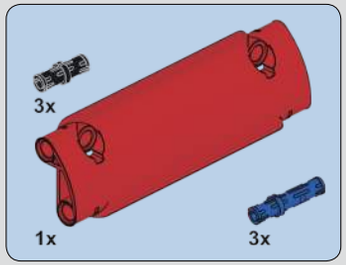

1032

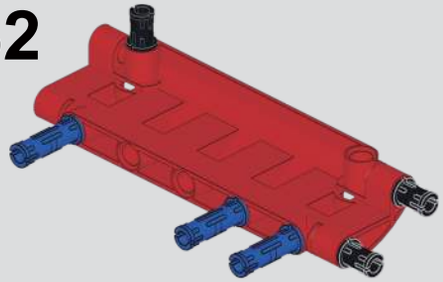

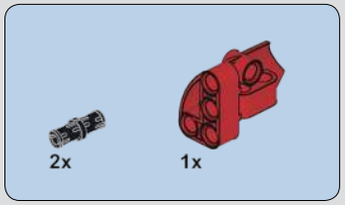

1033

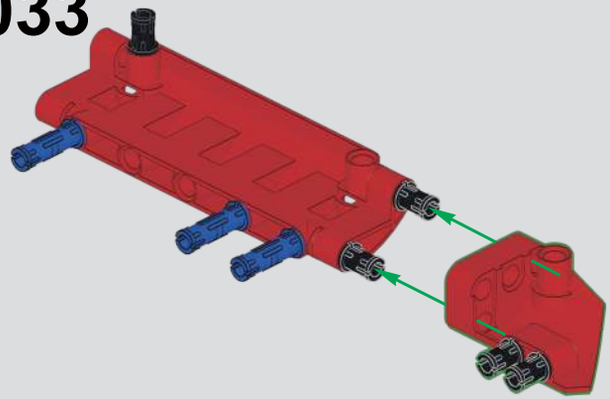

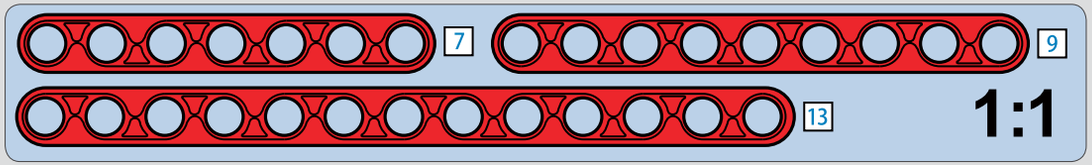

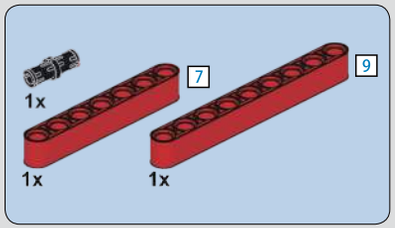

1034

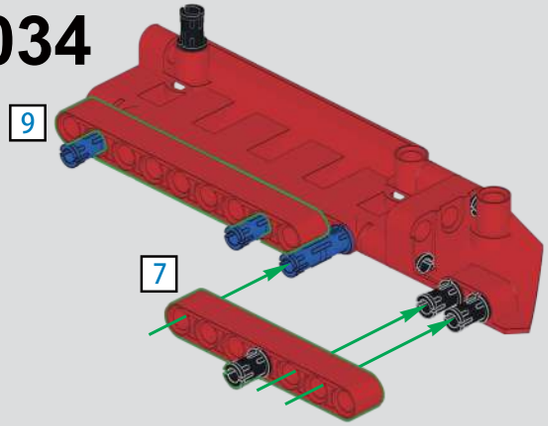

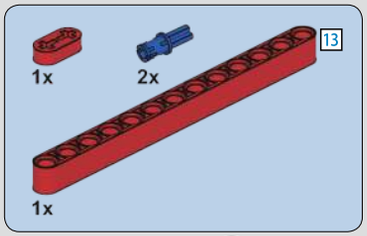

1035

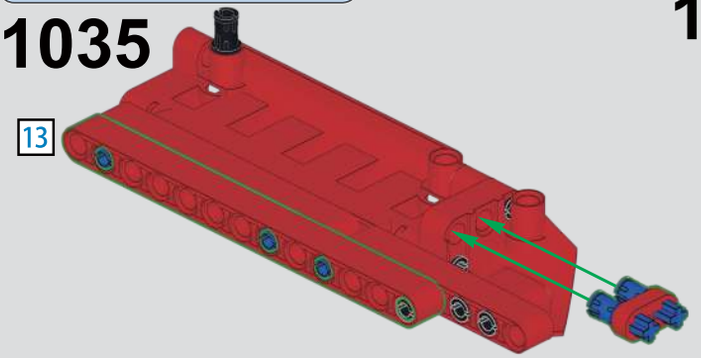

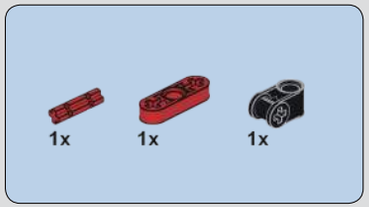

1036

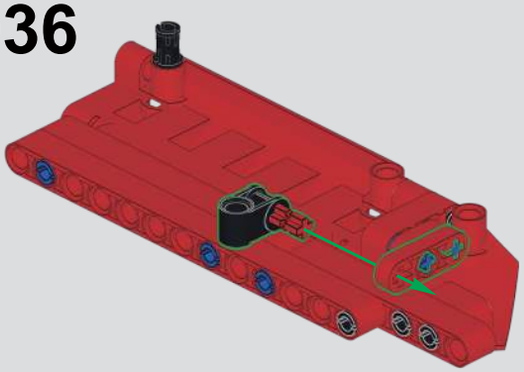

1037

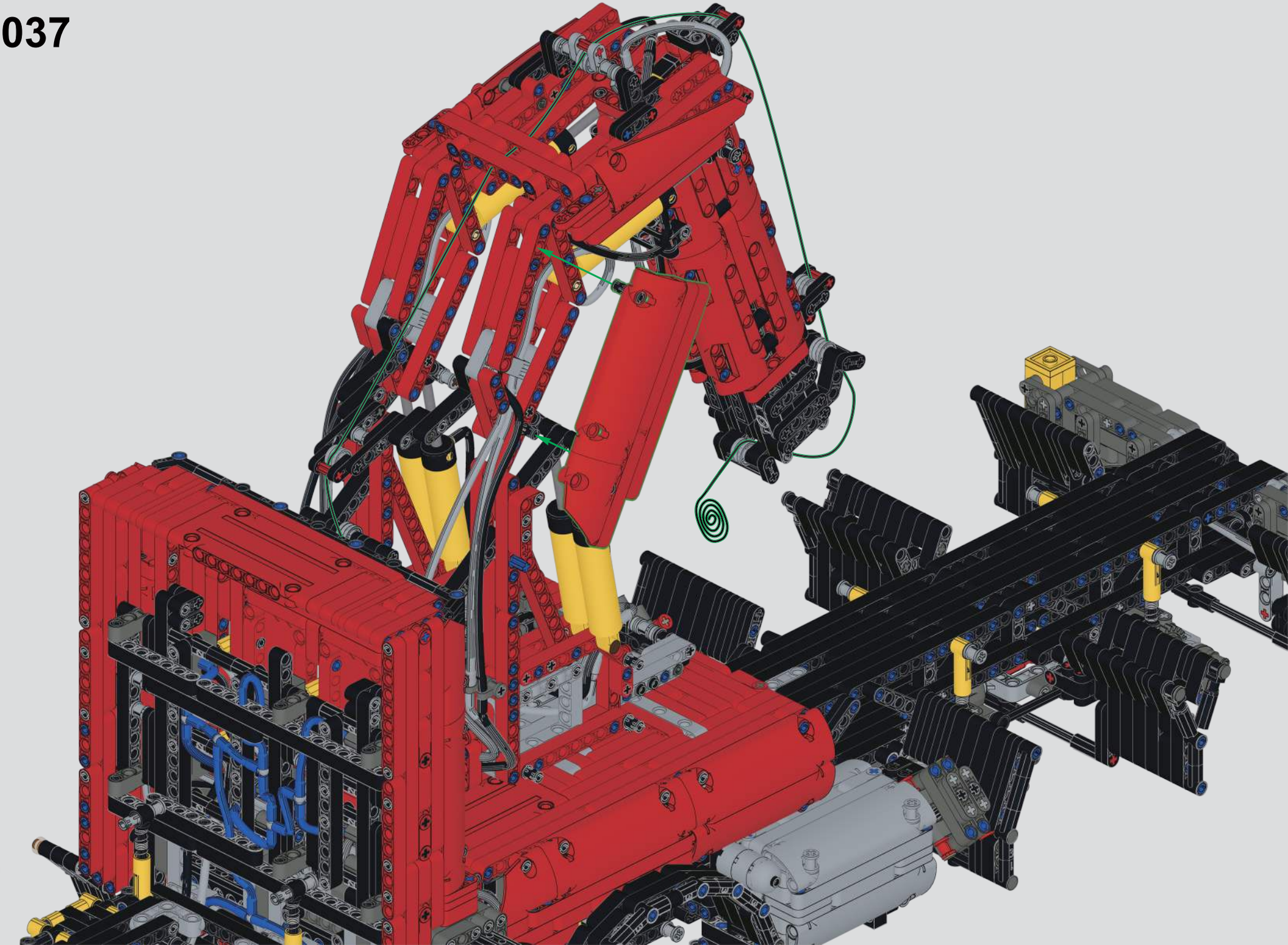

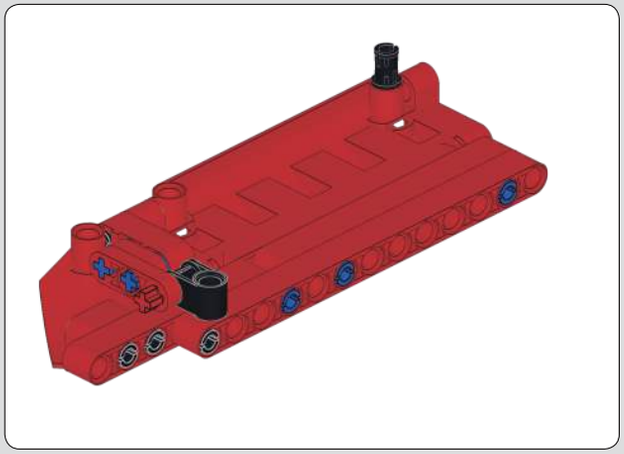

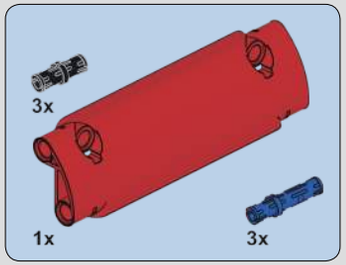

1038

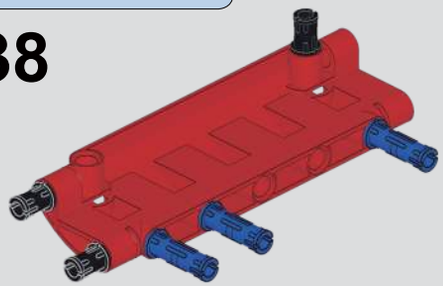

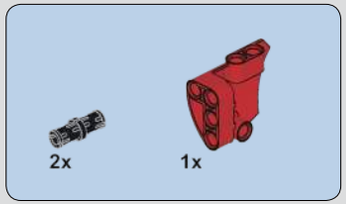

1039

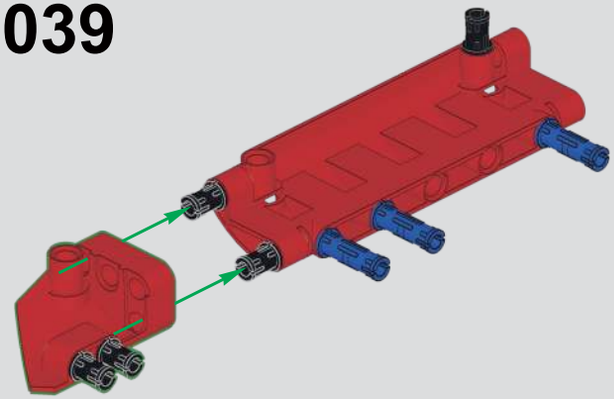

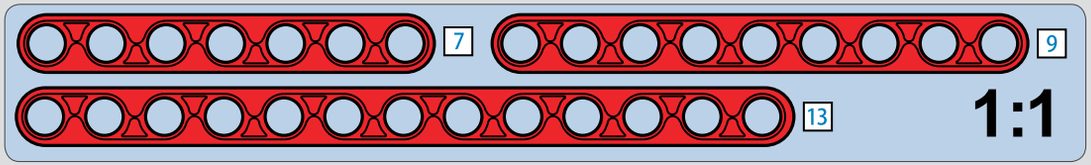

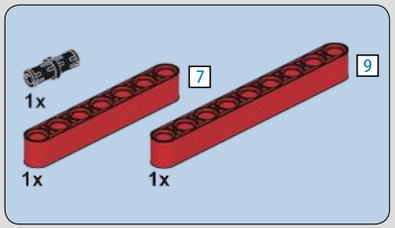

1040

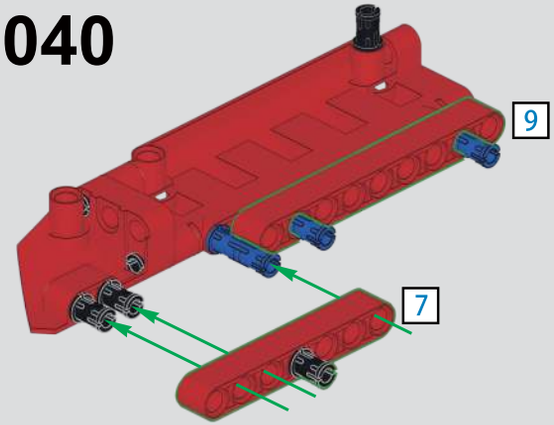

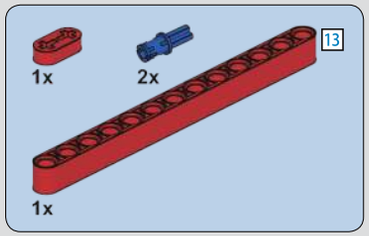

1041

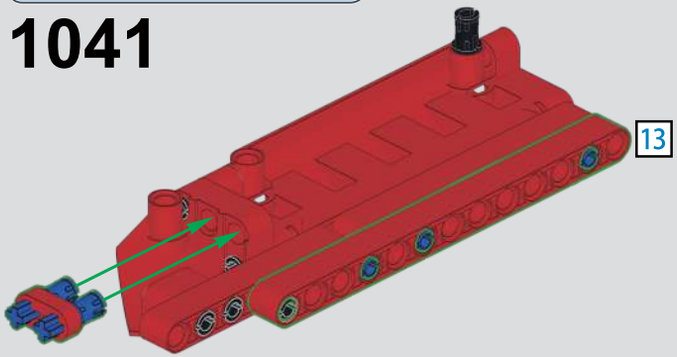

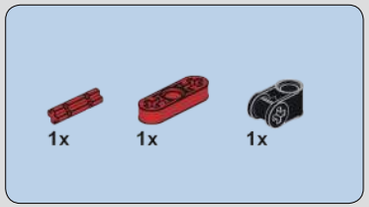

1042

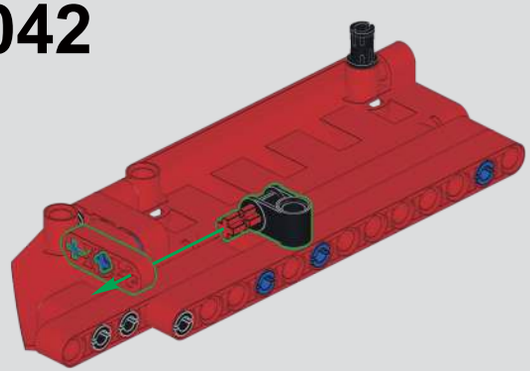

1043

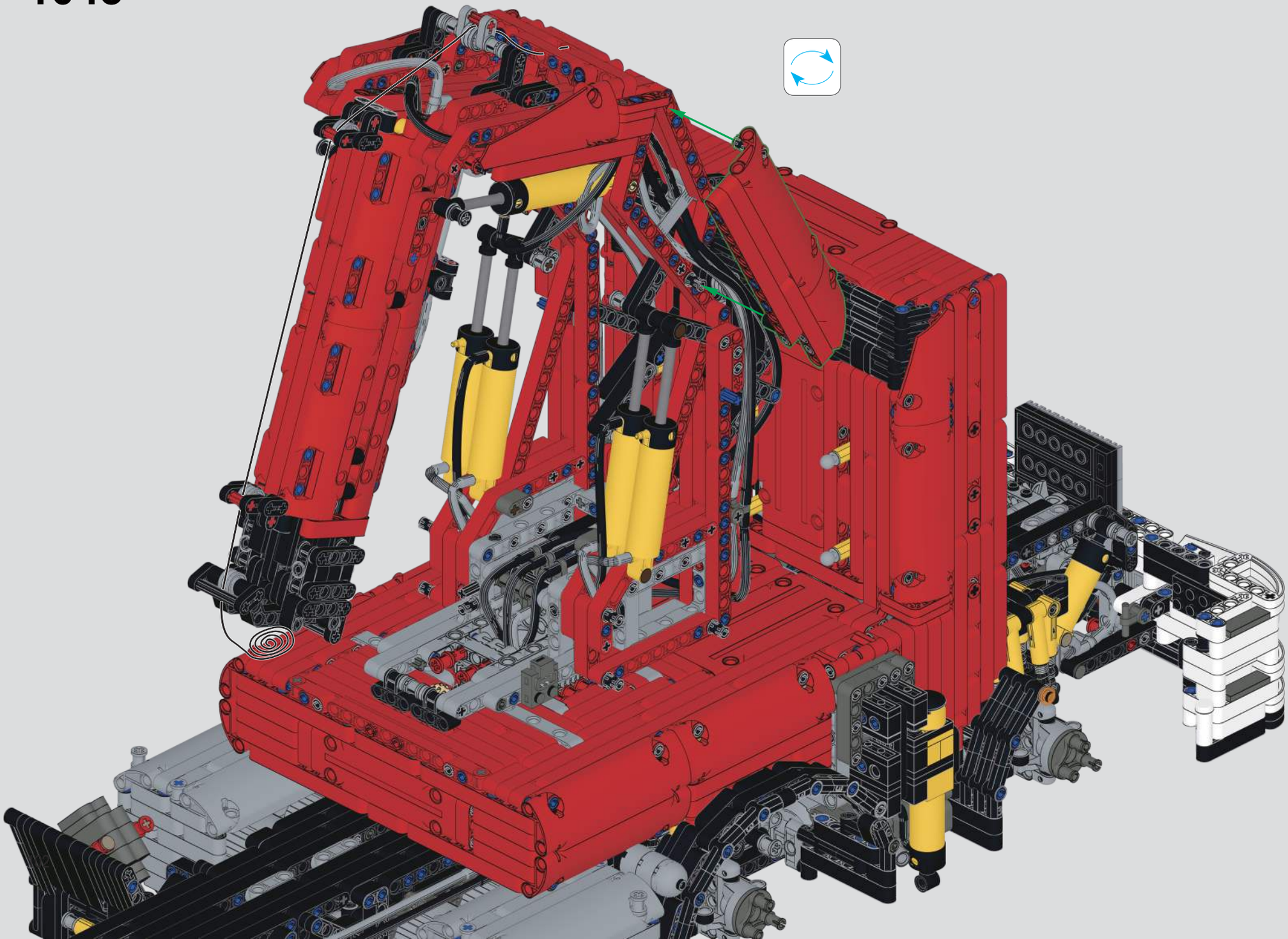

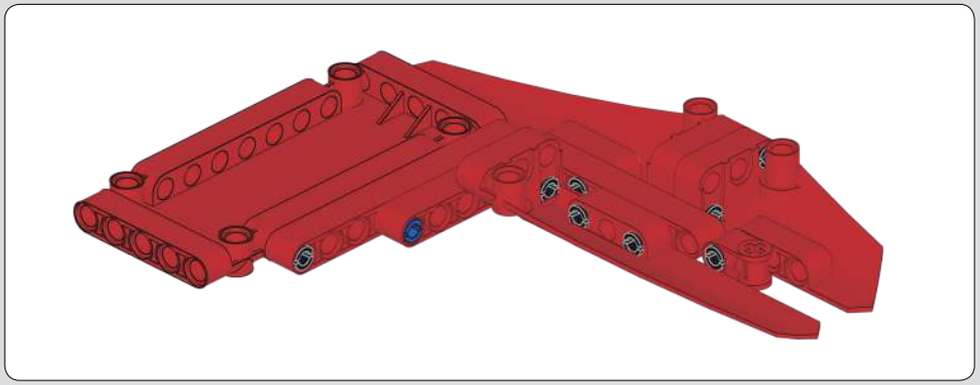

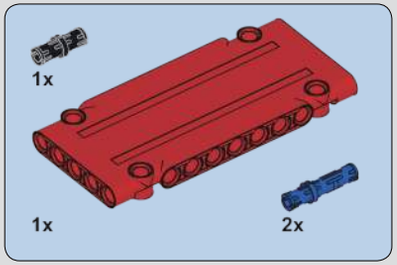

1044

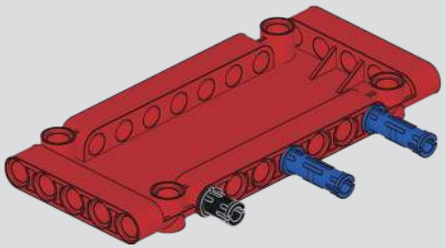

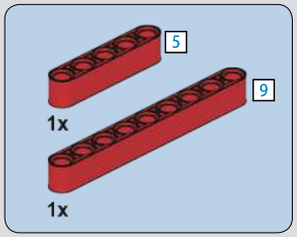

1045

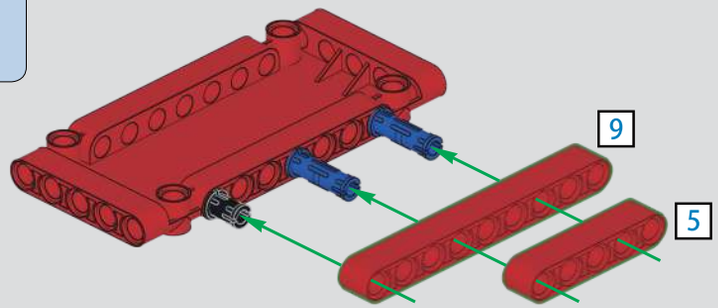

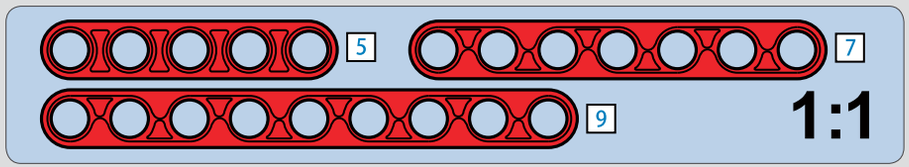

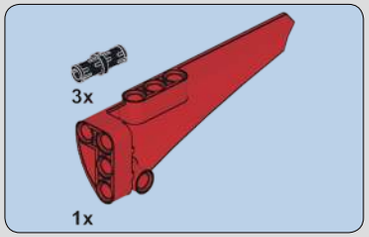

1046

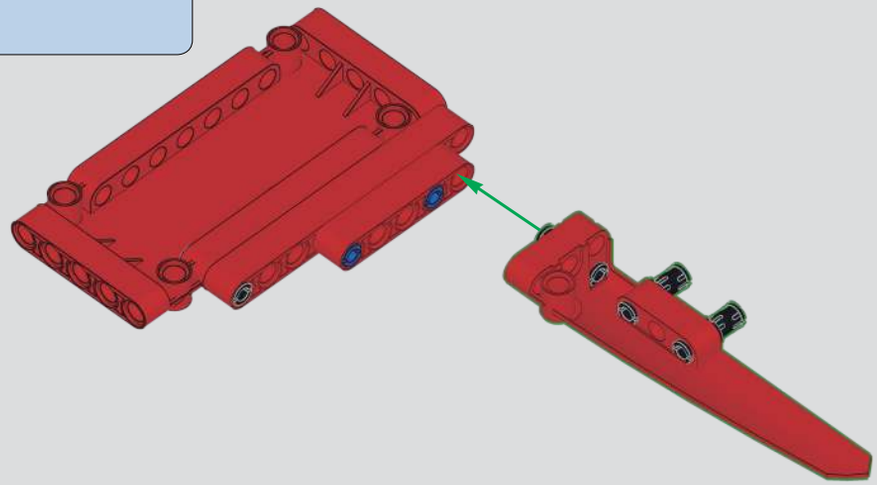

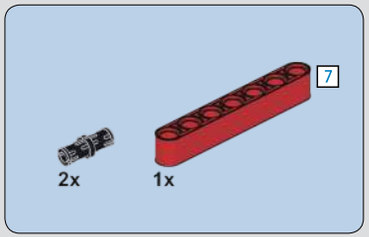

1047

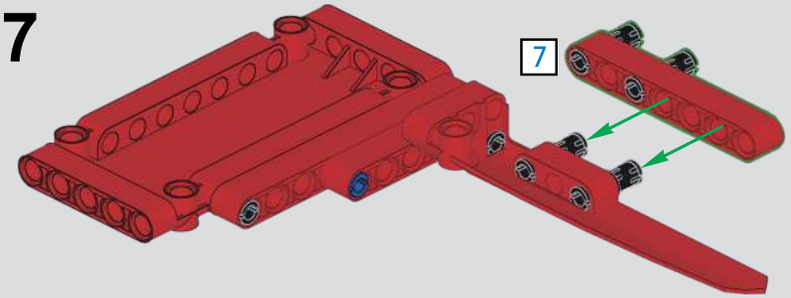

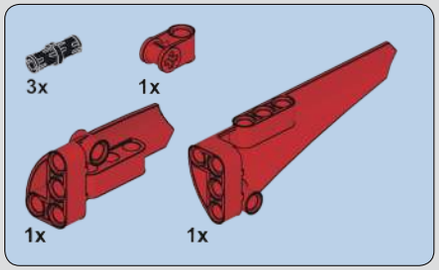

1048

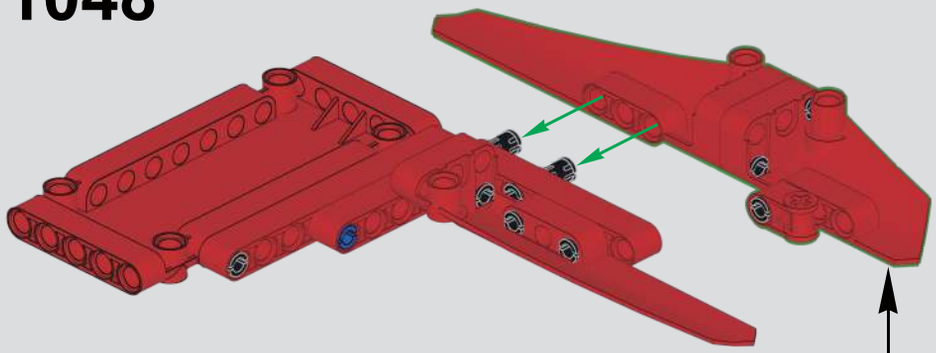

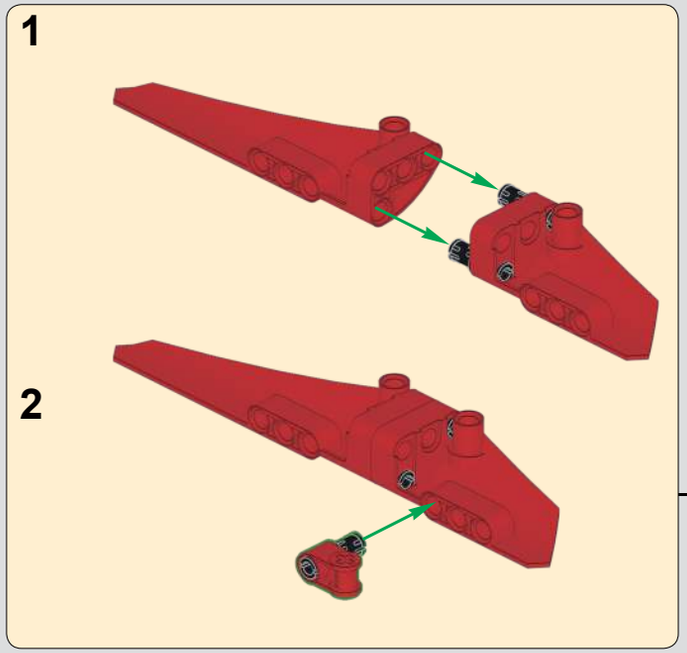

1049

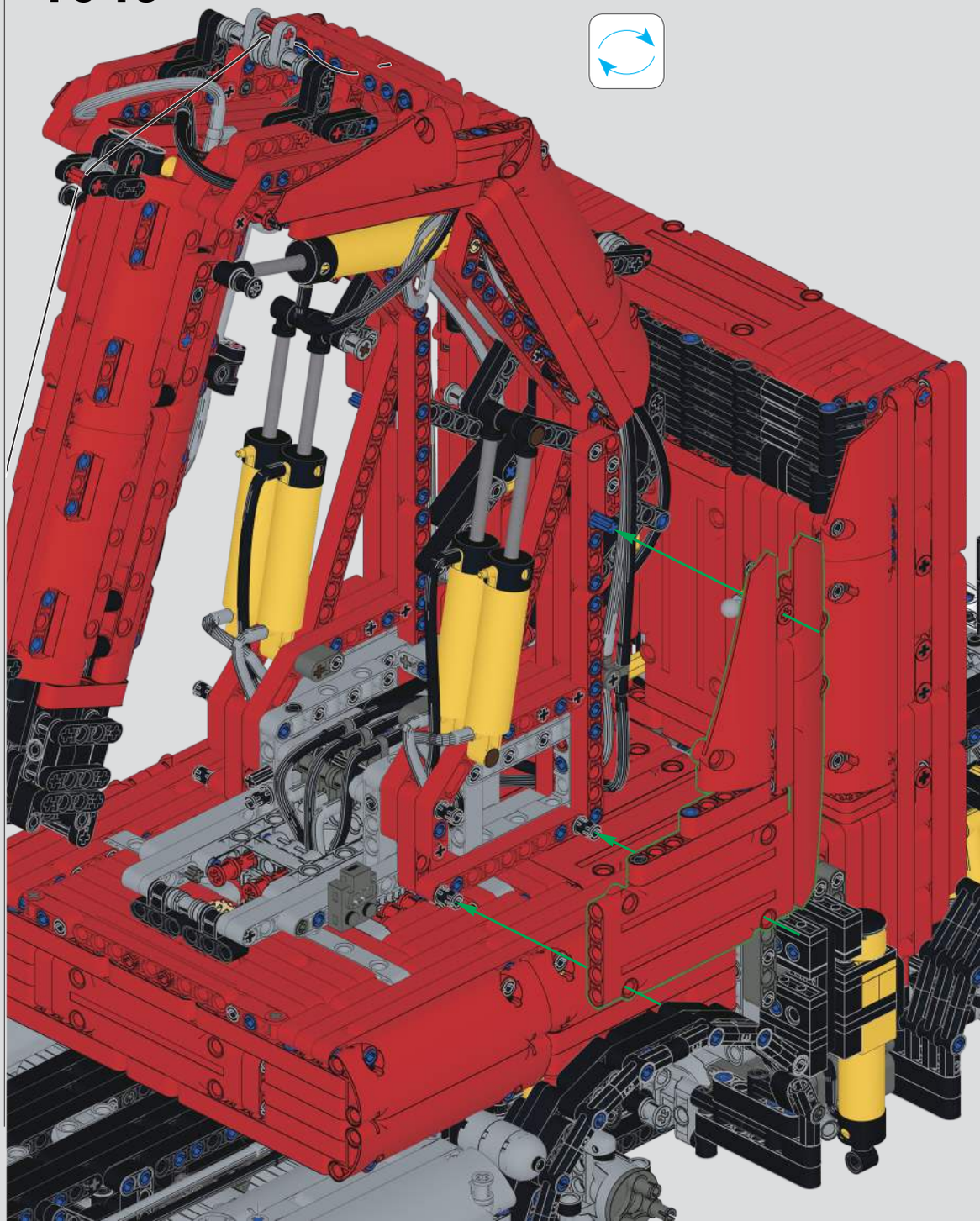

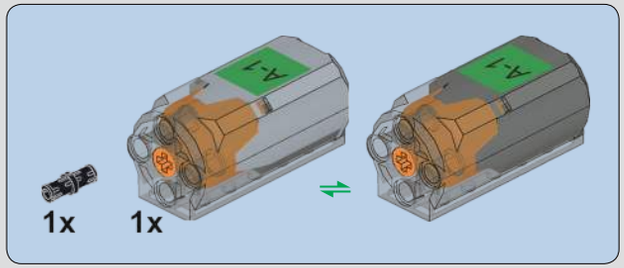

1050

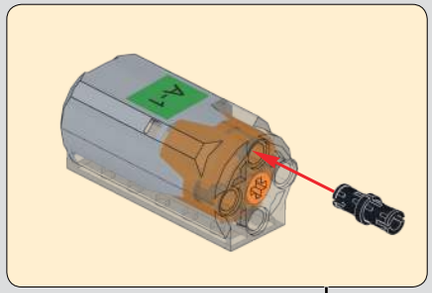

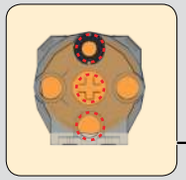

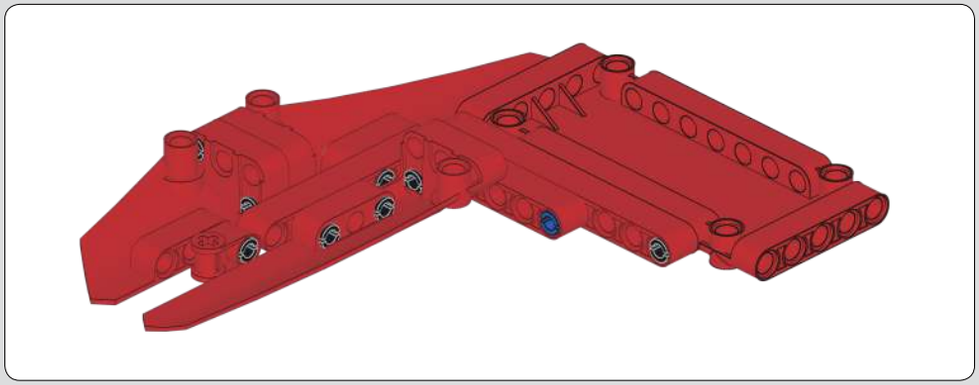

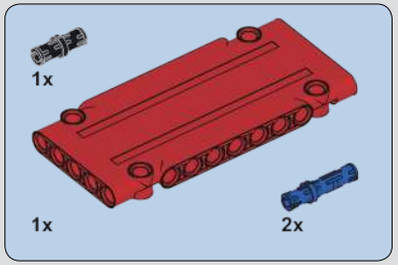

1051

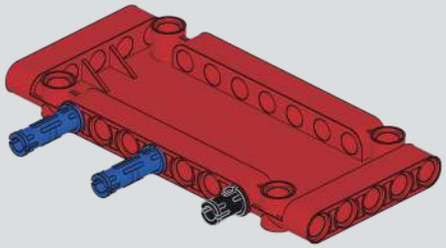

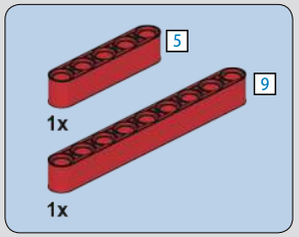

1052

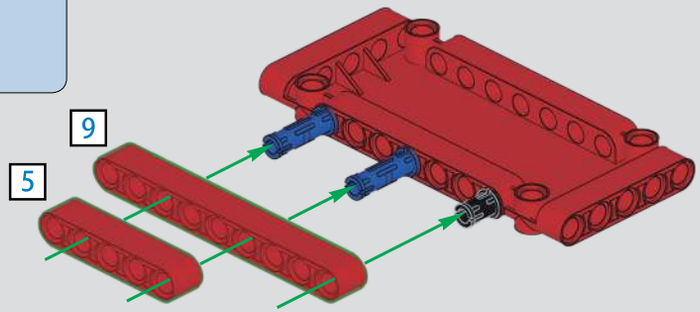

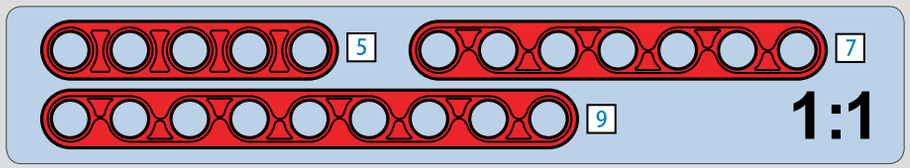

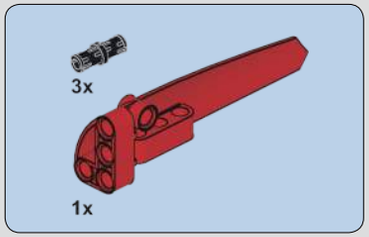

1053

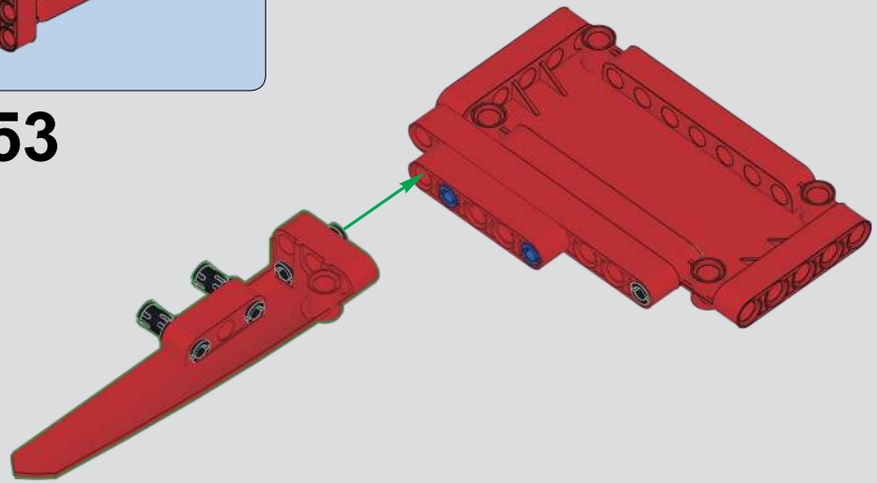

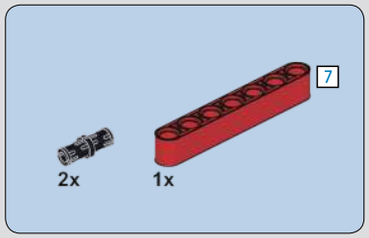

1054

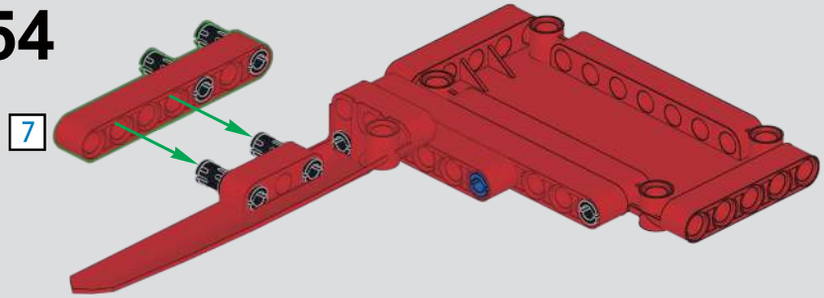

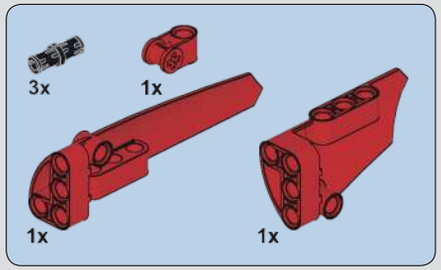

1055

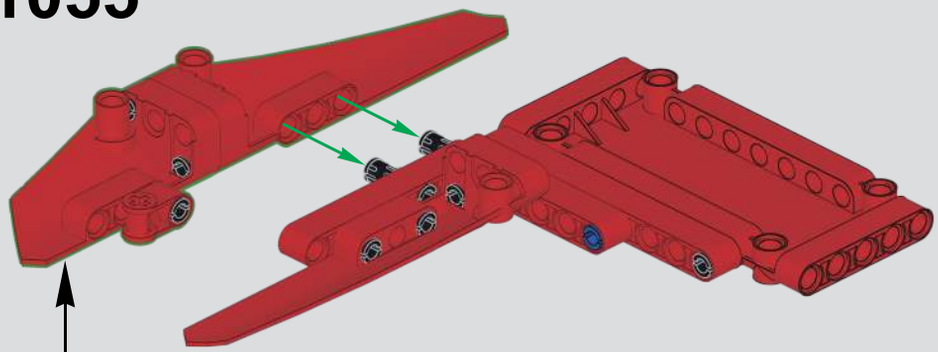

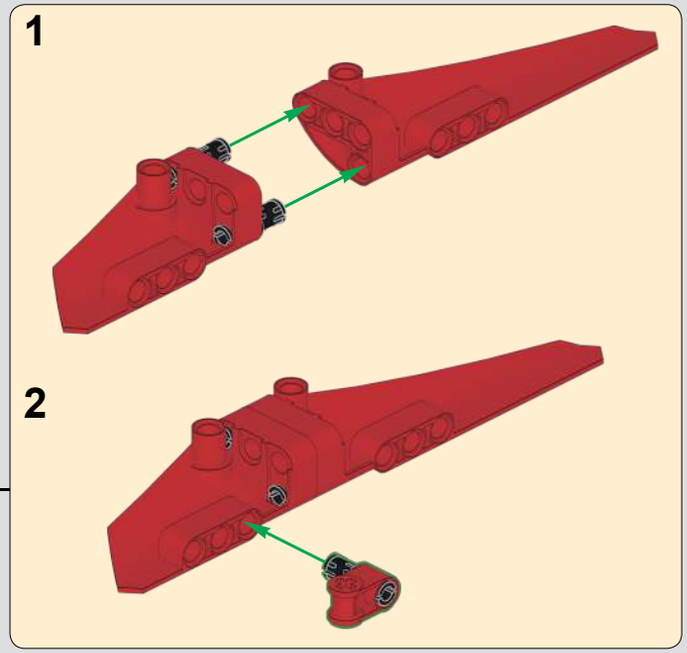

1056

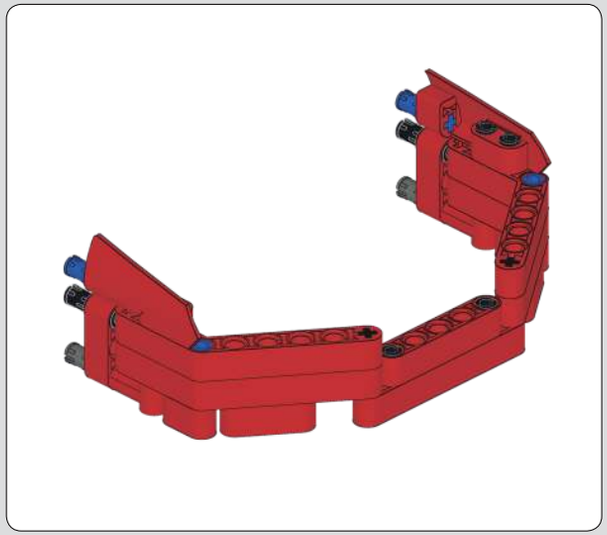

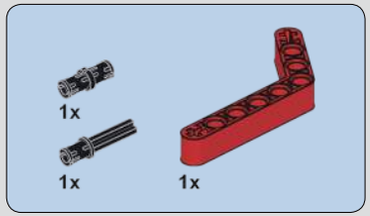

1057

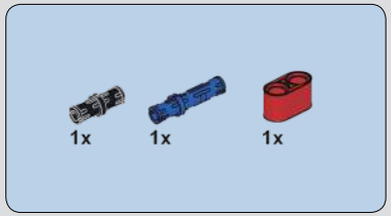

1058

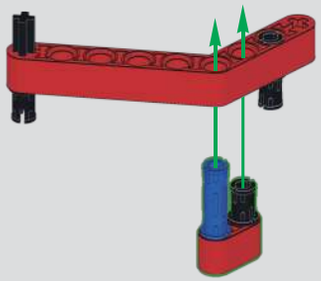

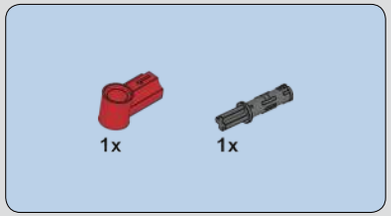

1059

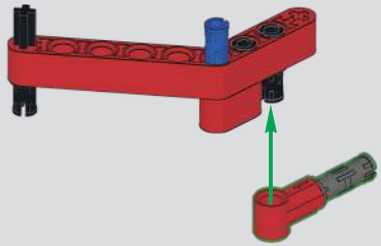

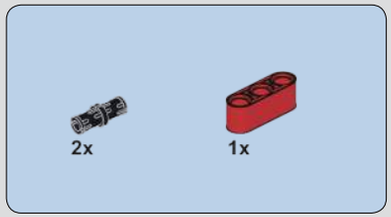

1060

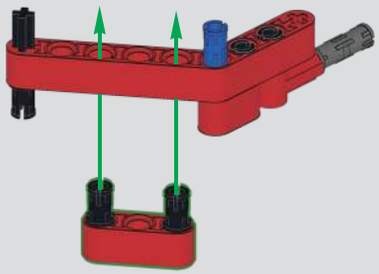

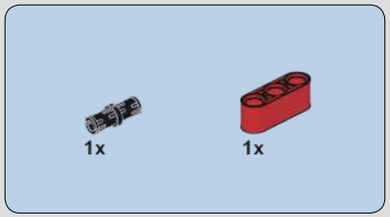

1061

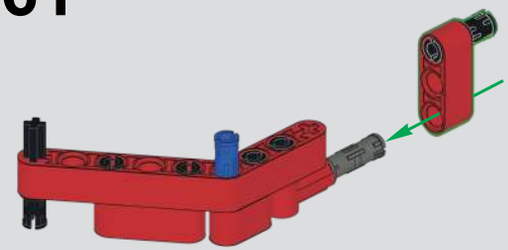

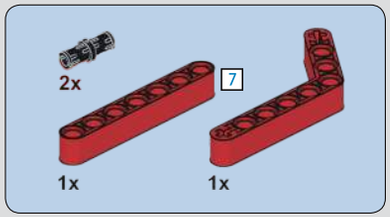

1062

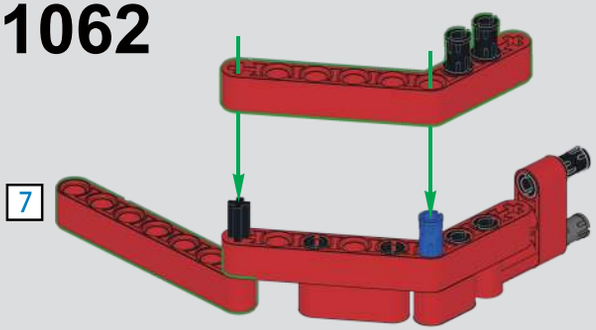

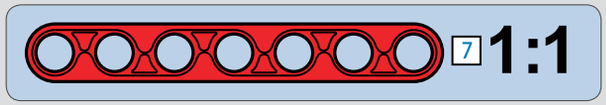

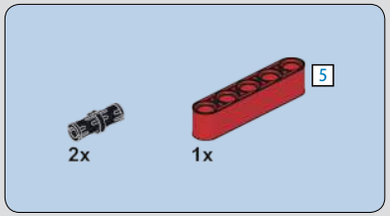

1063

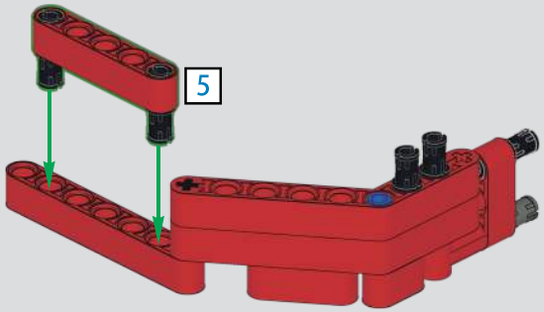

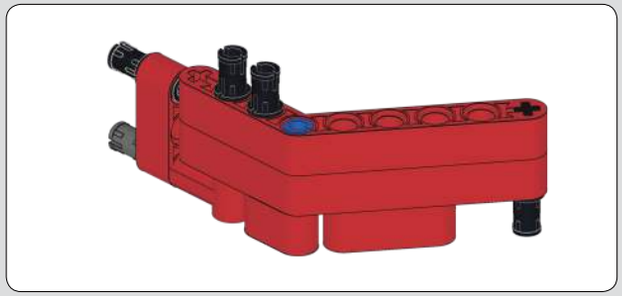

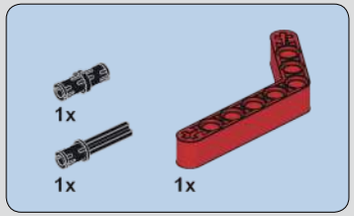

1064

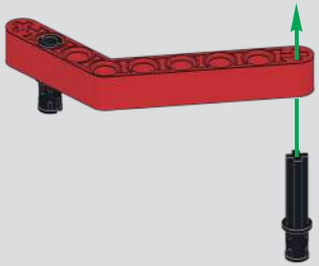

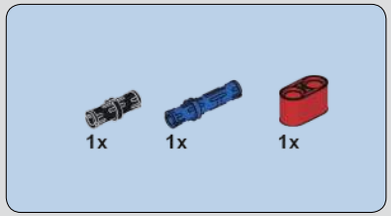

1065

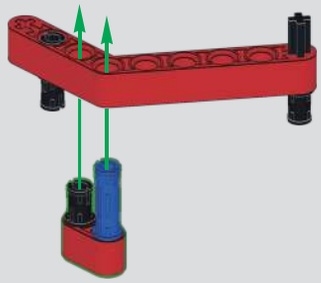

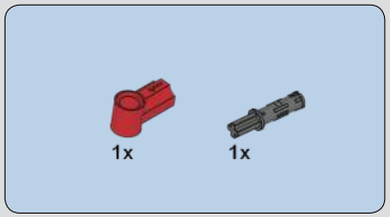

1066

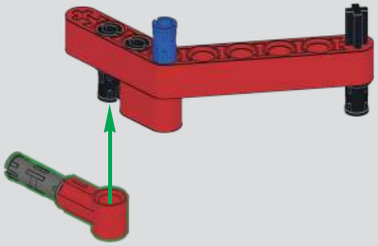

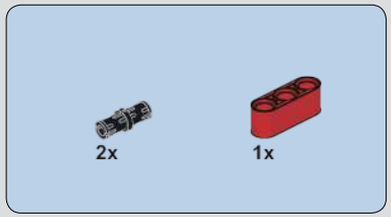

1067

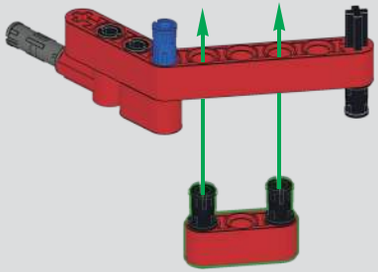

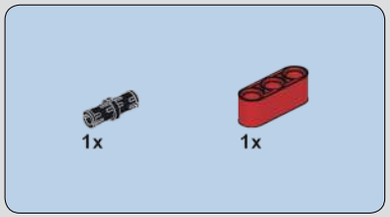

1068

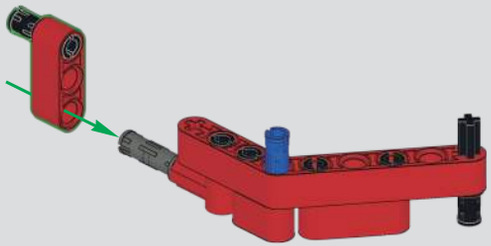

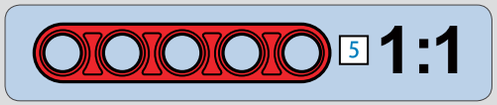

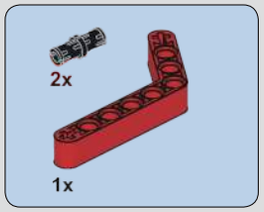

1069

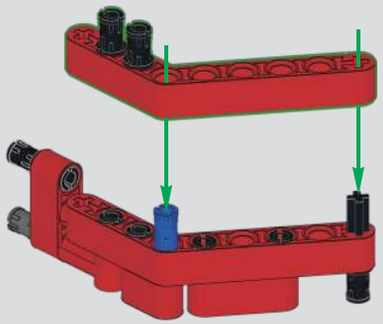

1070

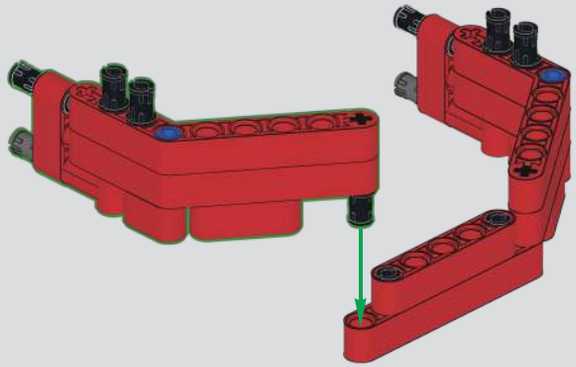

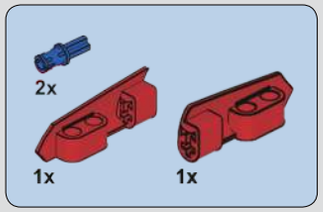

1071

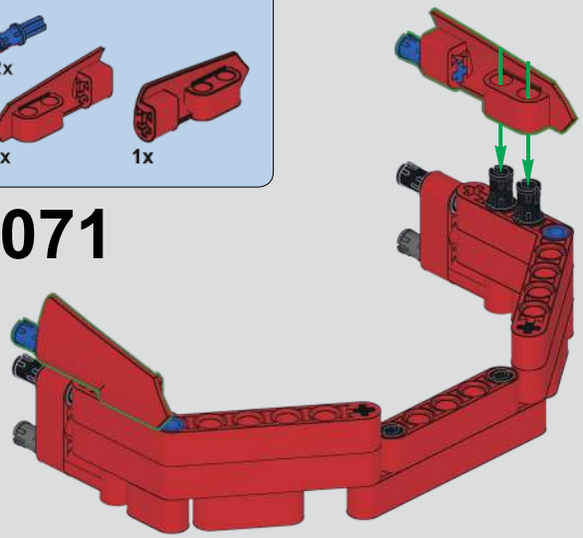

1072

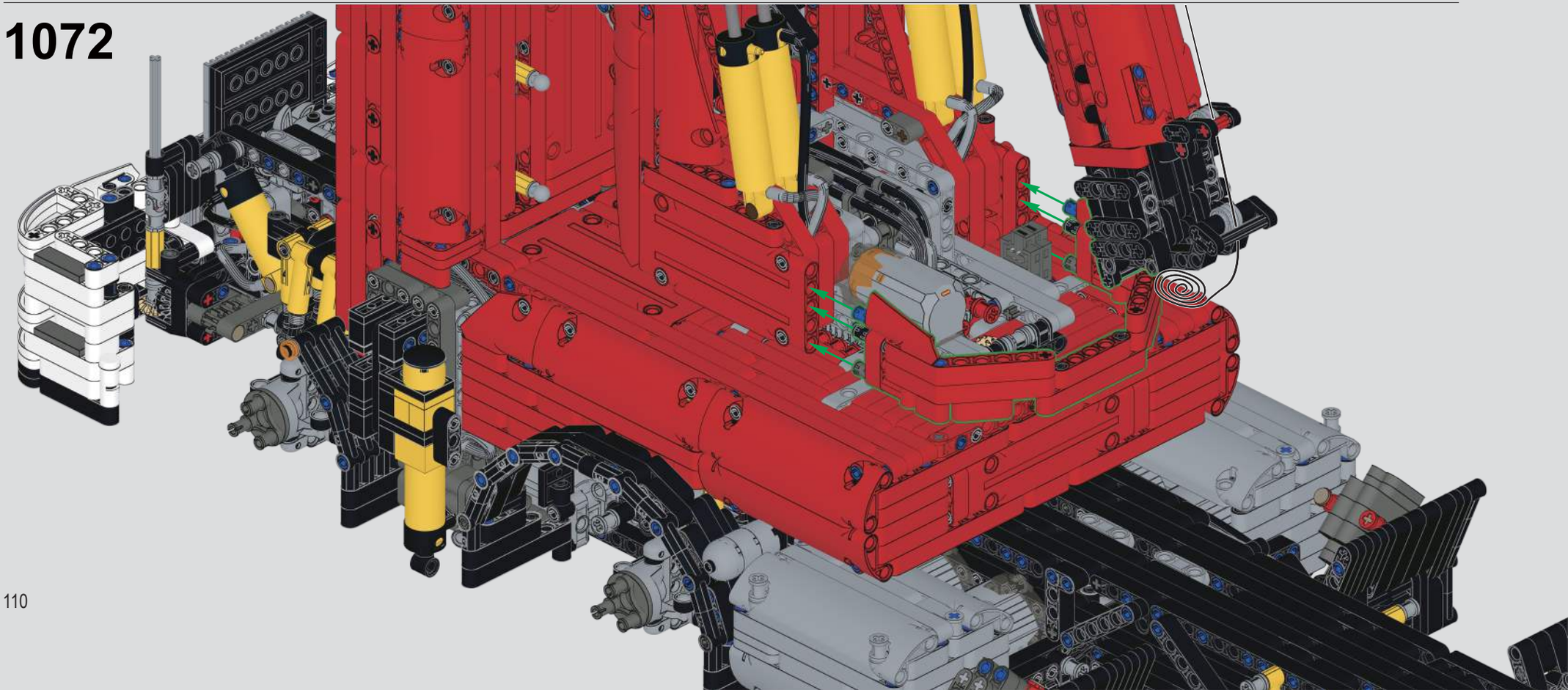

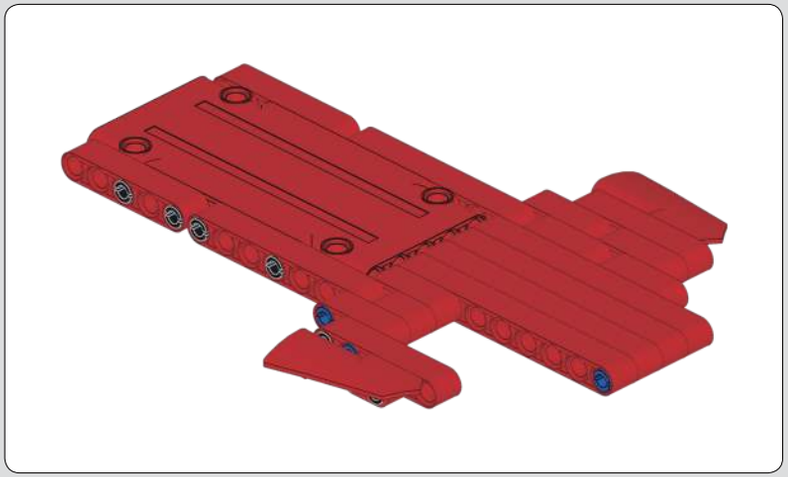

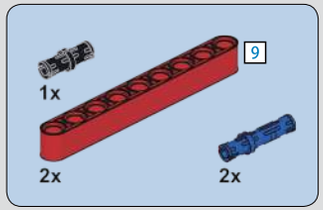

1073

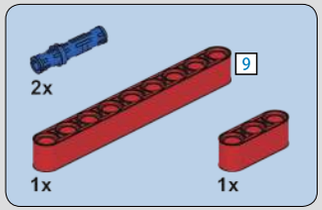

1074

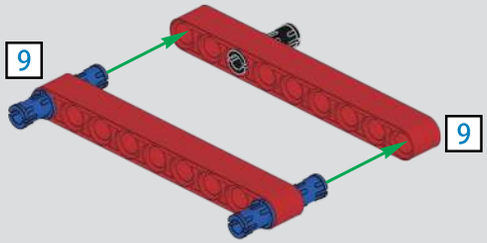

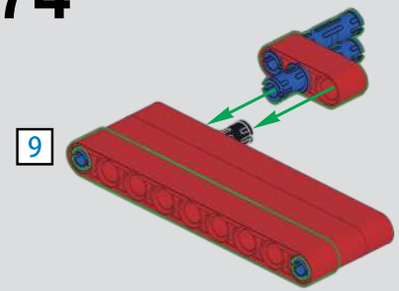

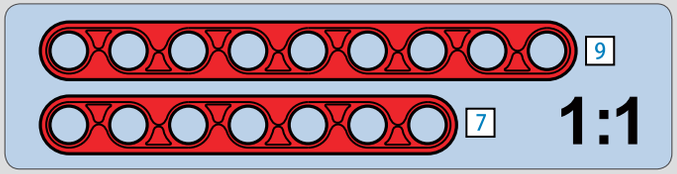

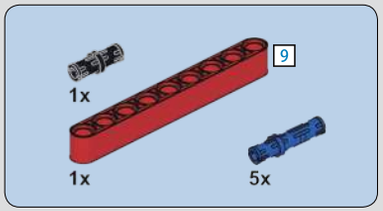

1075

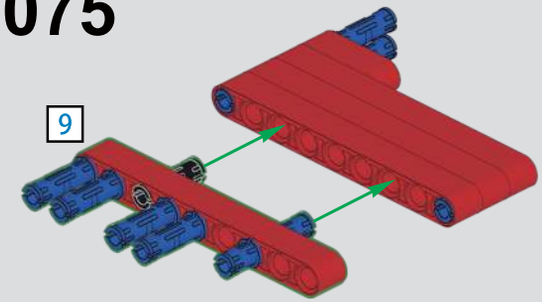

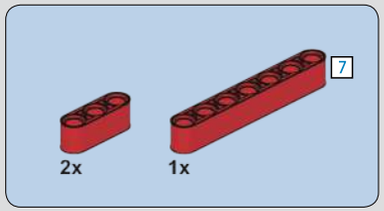

1076

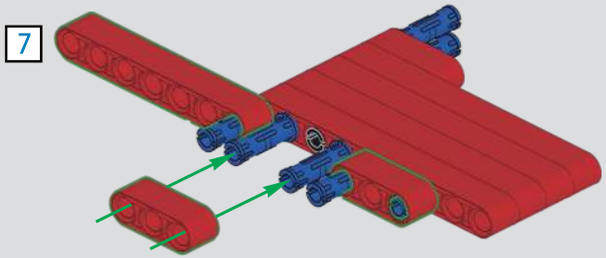

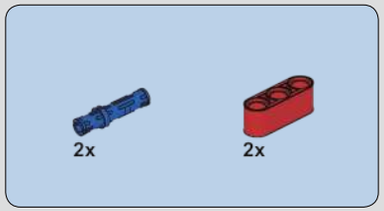

1077

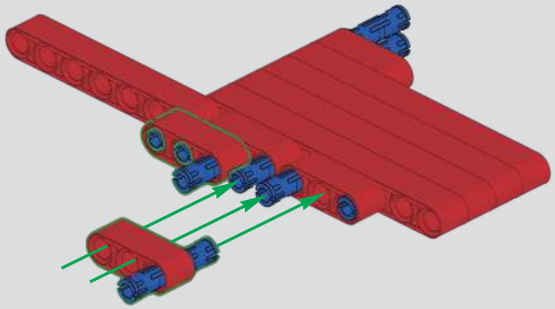

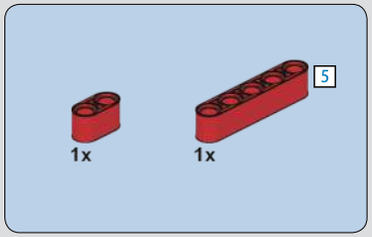

1078

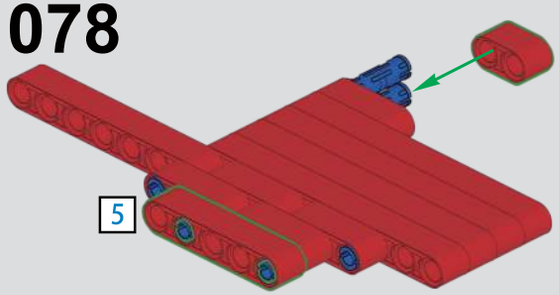

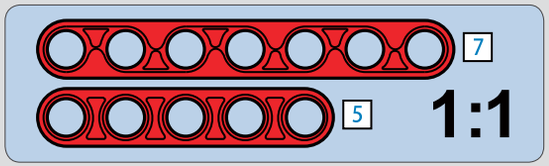

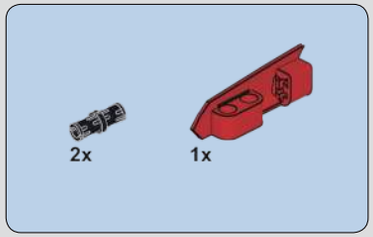

1079

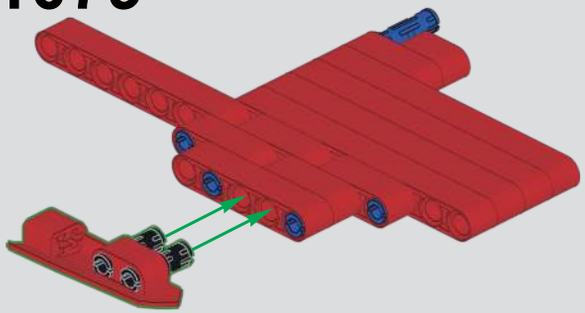

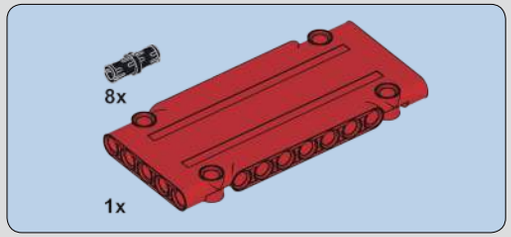

1080

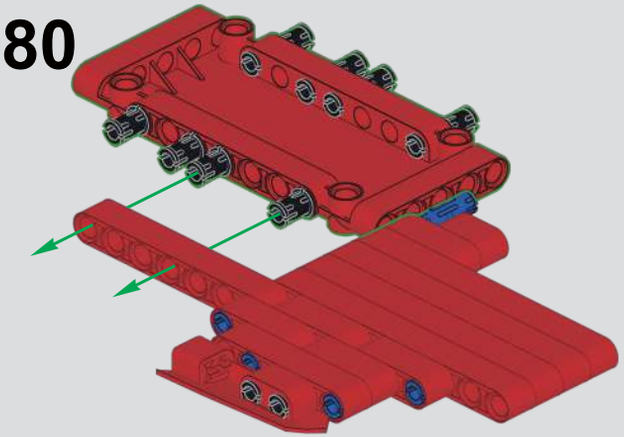

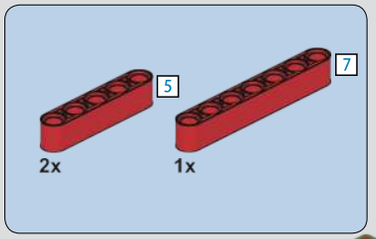

1081

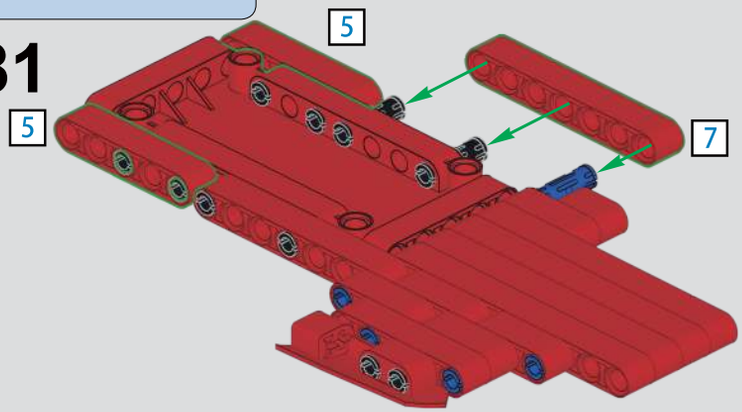

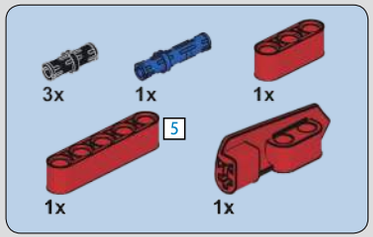

1082

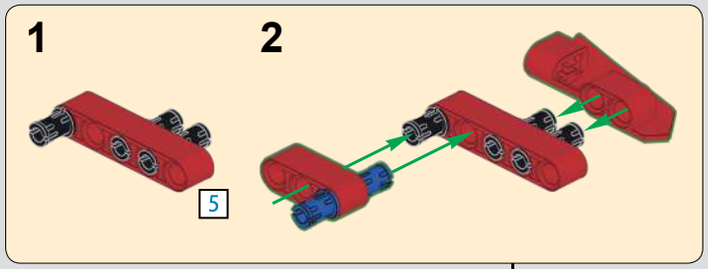

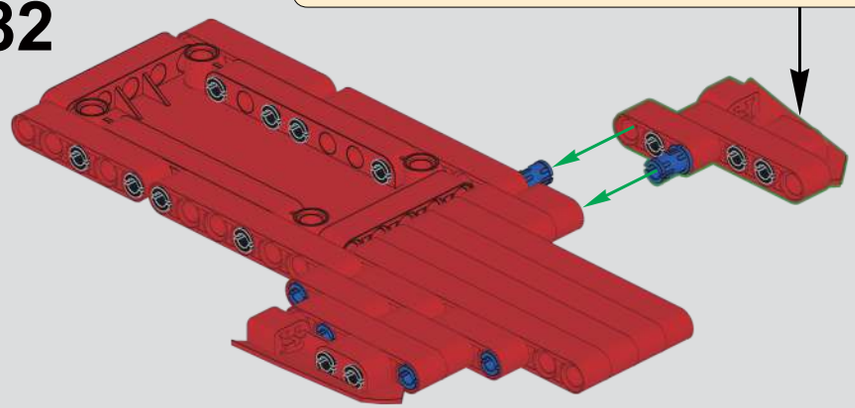

1083

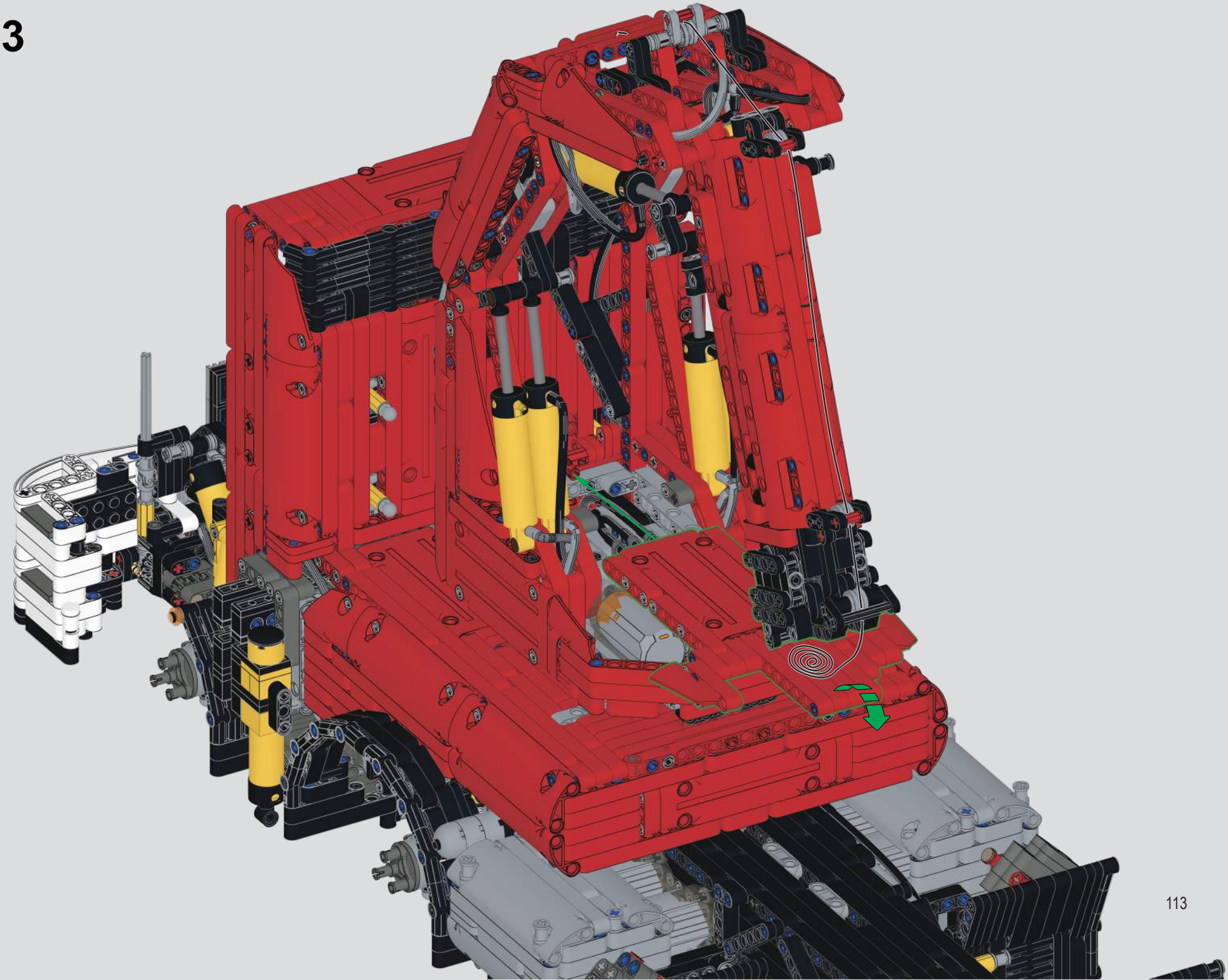

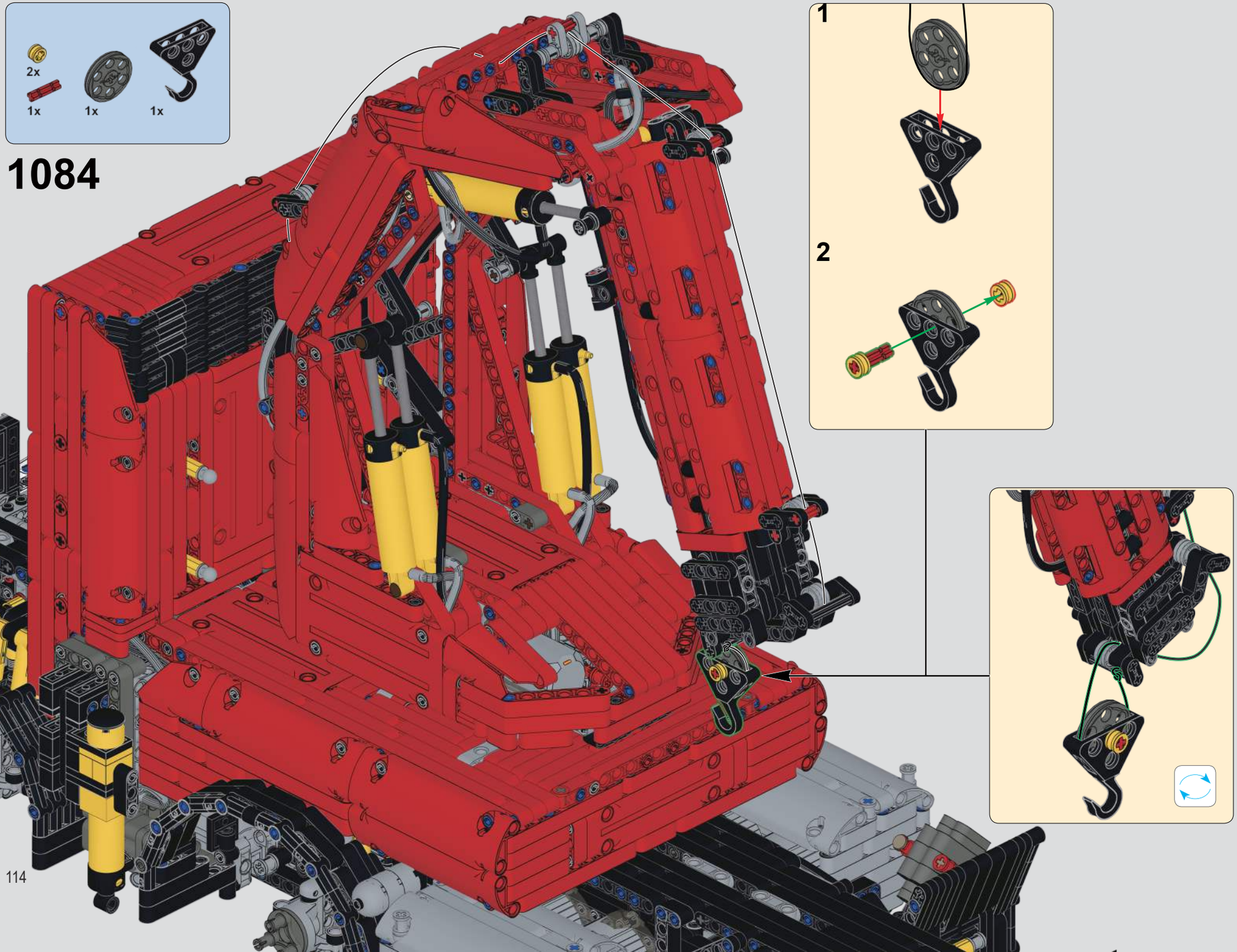
2x
1x
1x
1x
1084
1
2

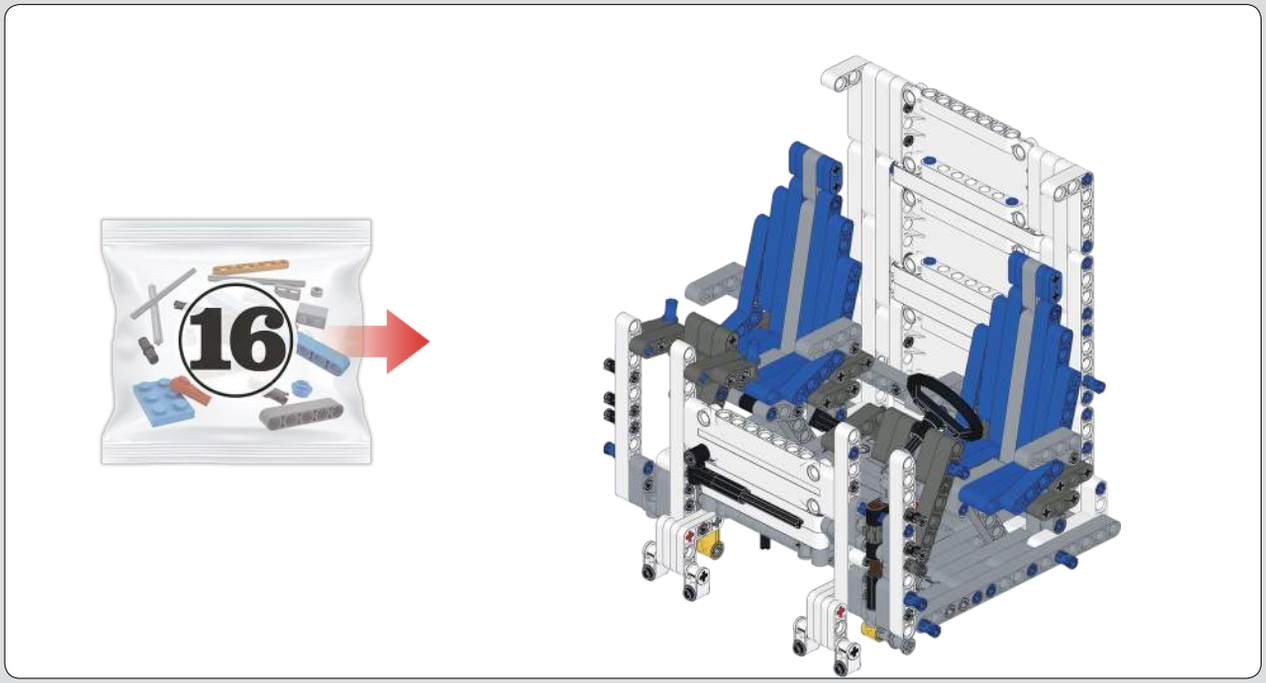

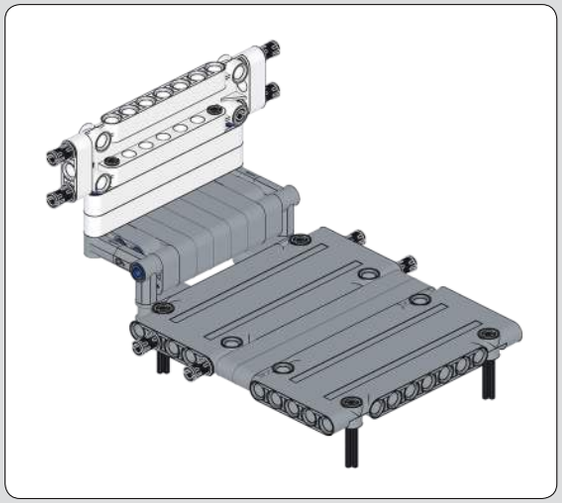

5 1:1

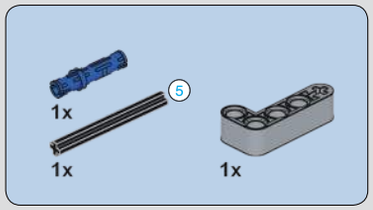

1085

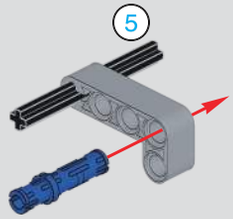

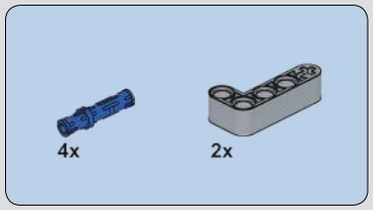

1086

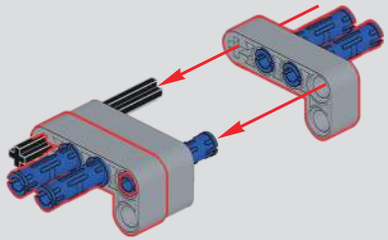

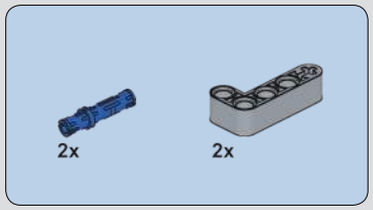

1087

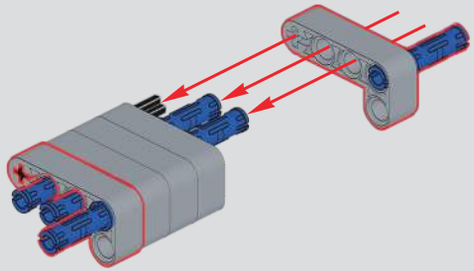

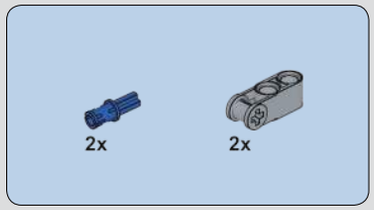

1088

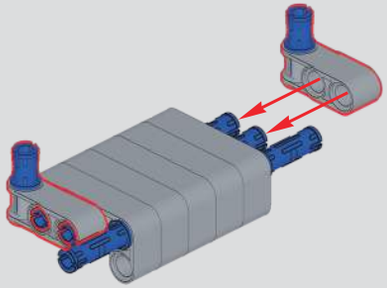

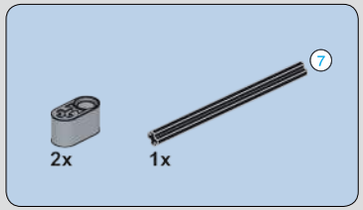

1089

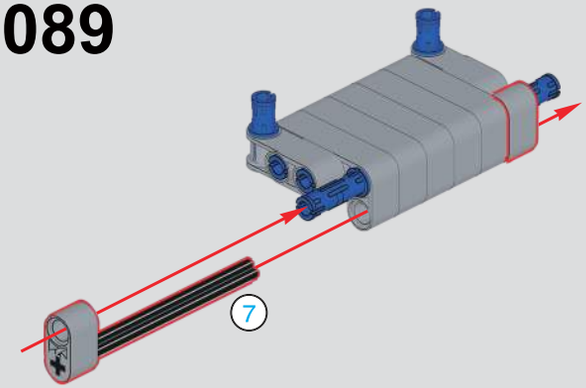

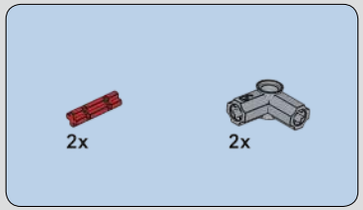

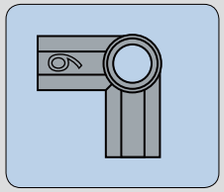

1090

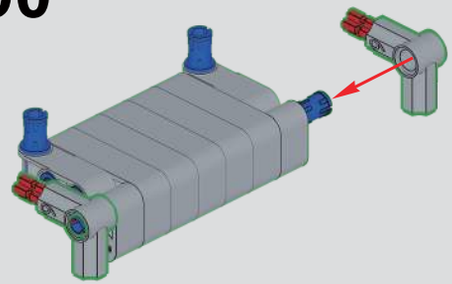

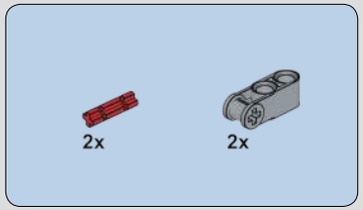

1091

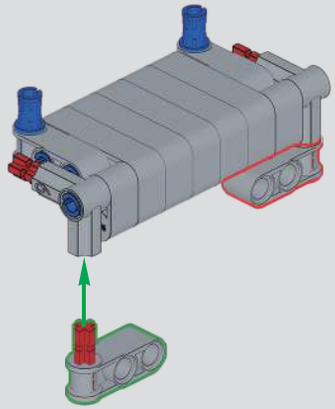

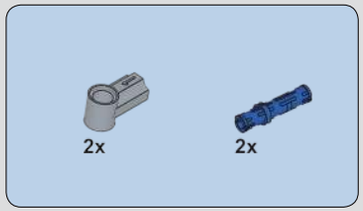

1092

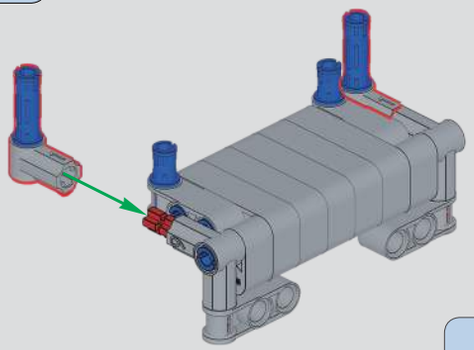

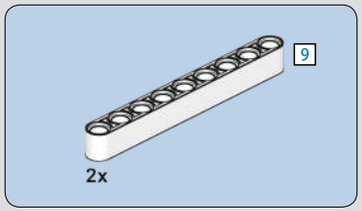

1093

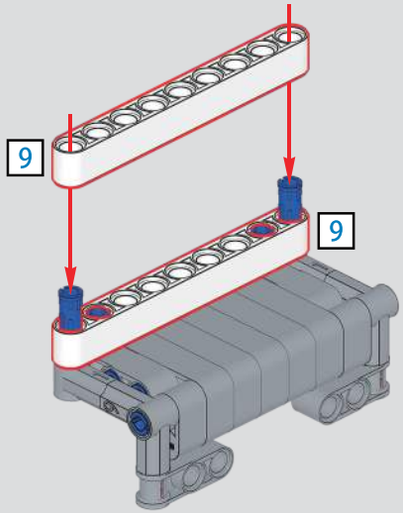

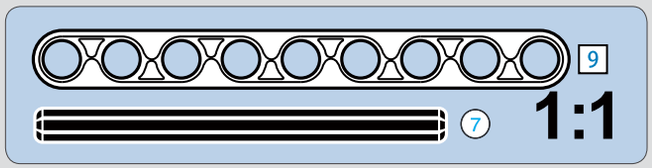

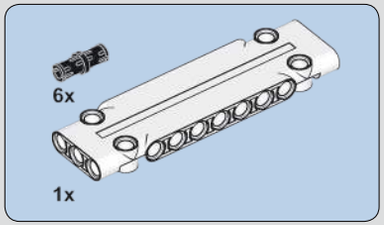

1094

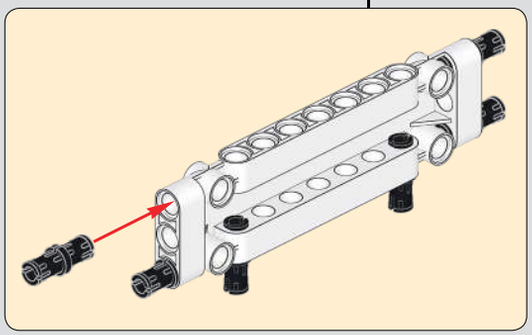

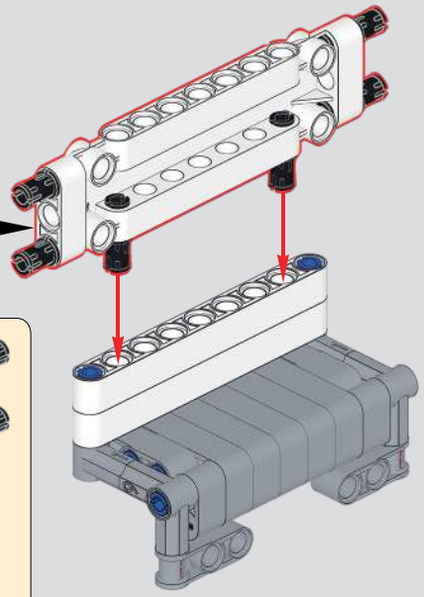

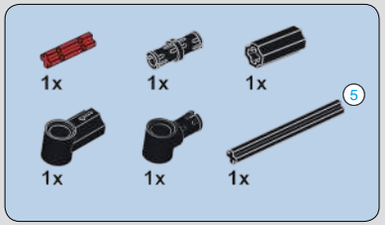

1095

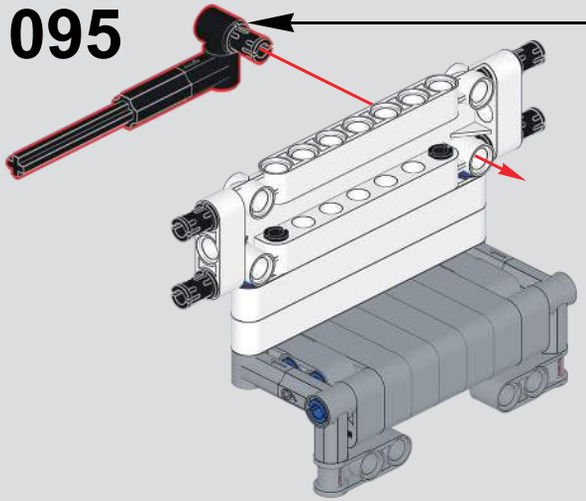

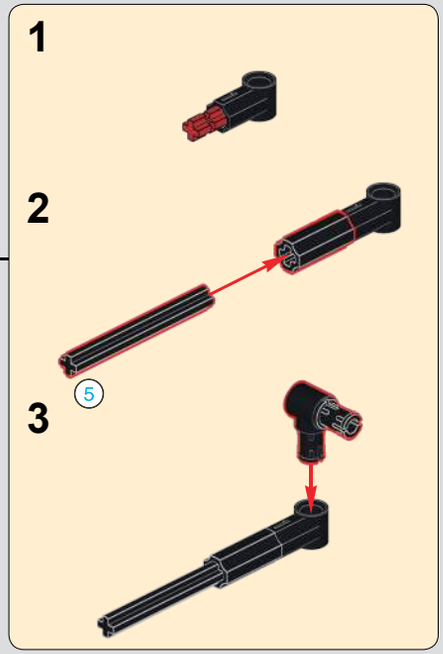

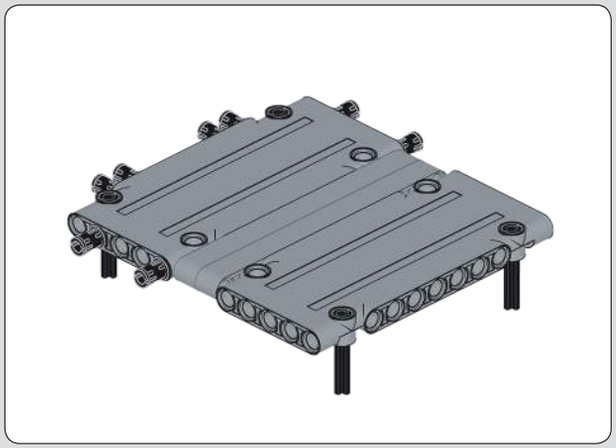

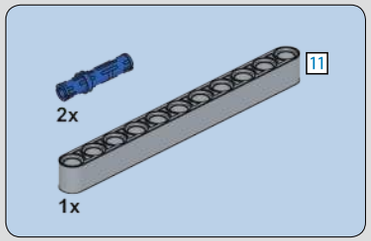

1096

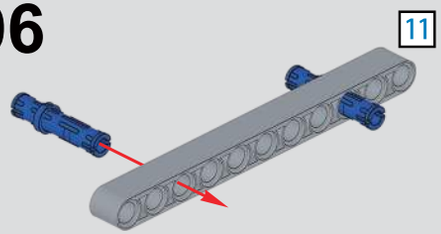

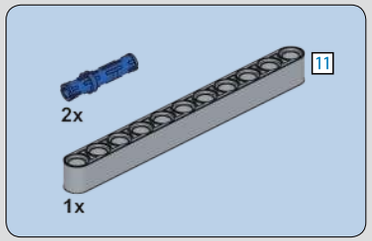

1097

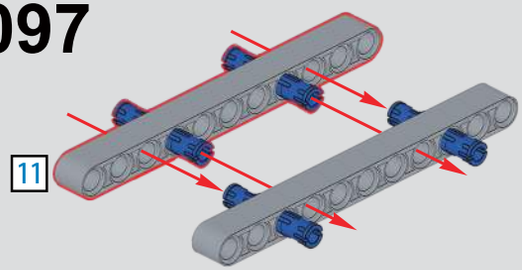

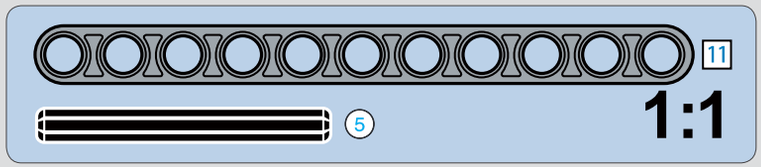

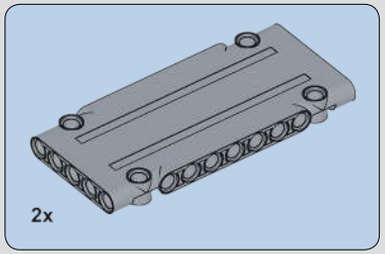

1098

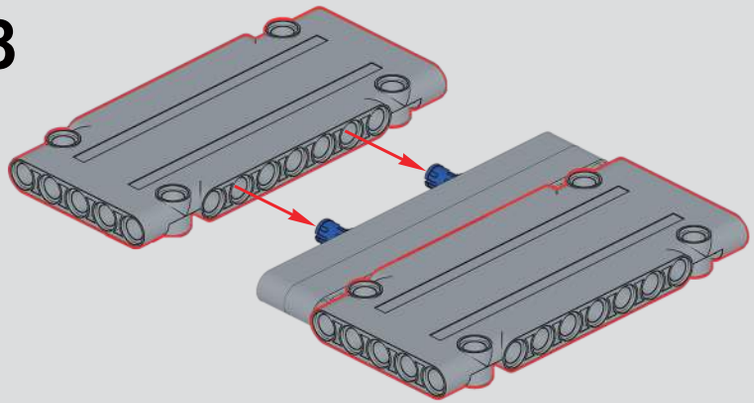

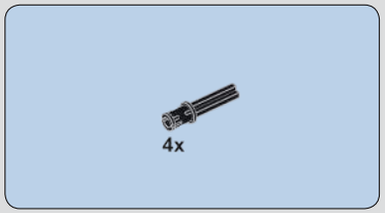

1099

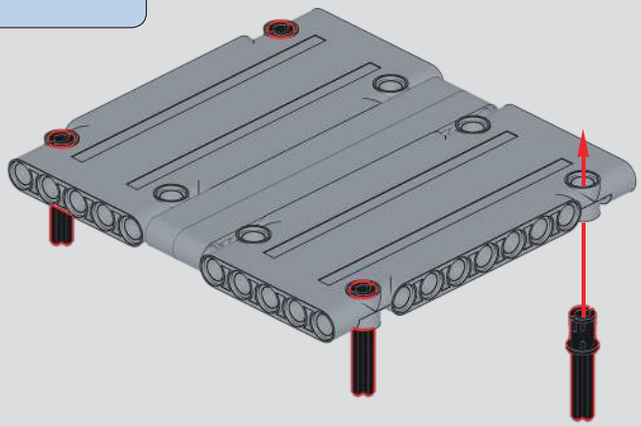

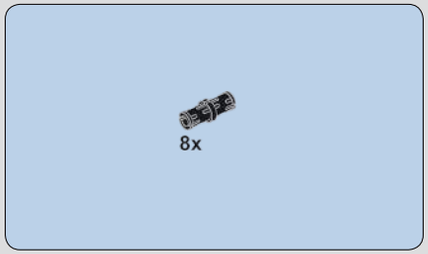

1100

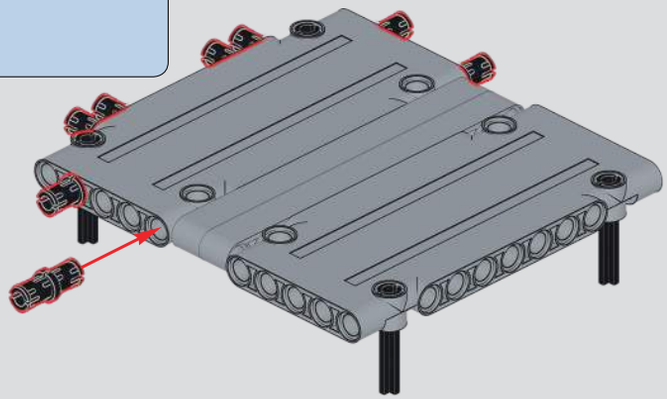

1101

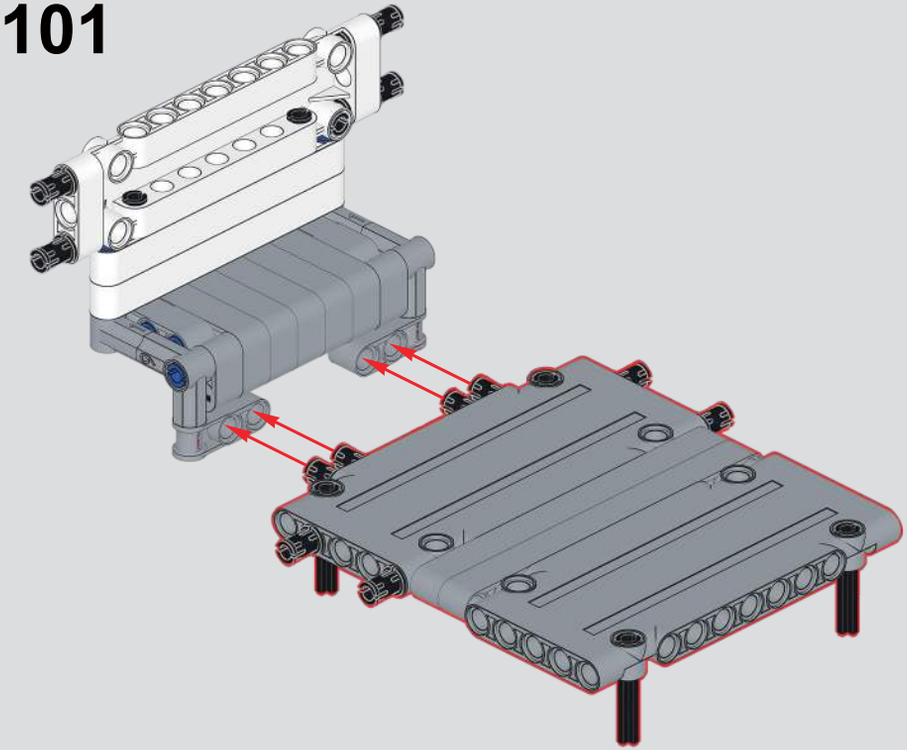

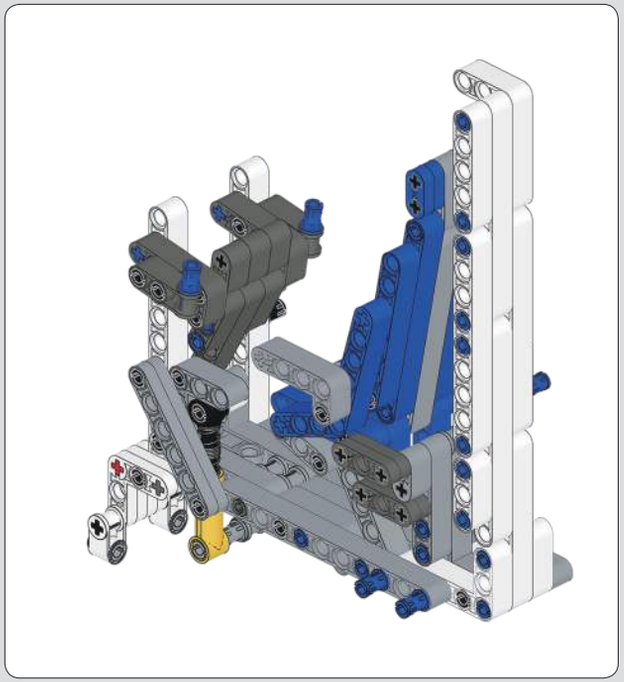

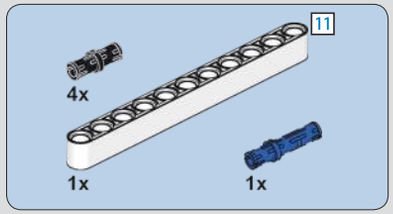

1102

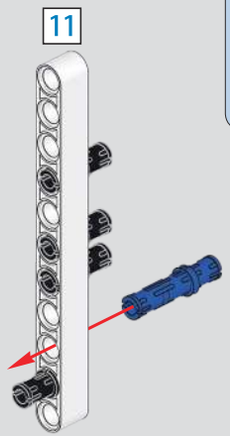

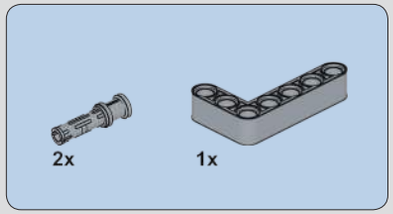

1103

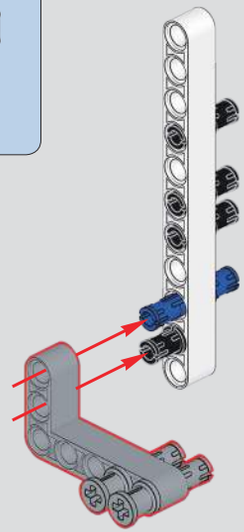

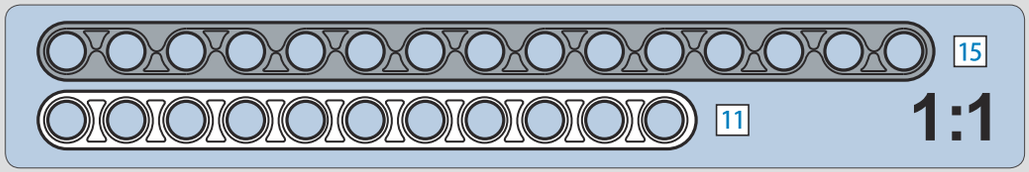

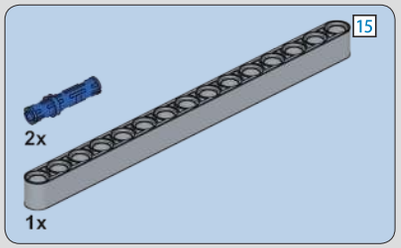

1104

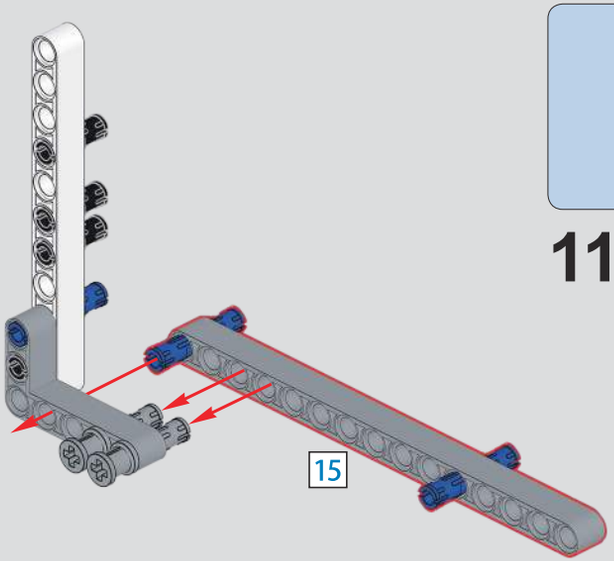

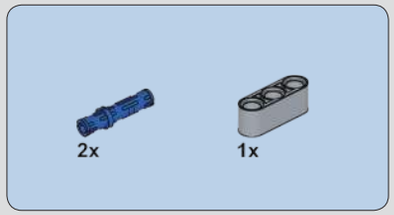

1105

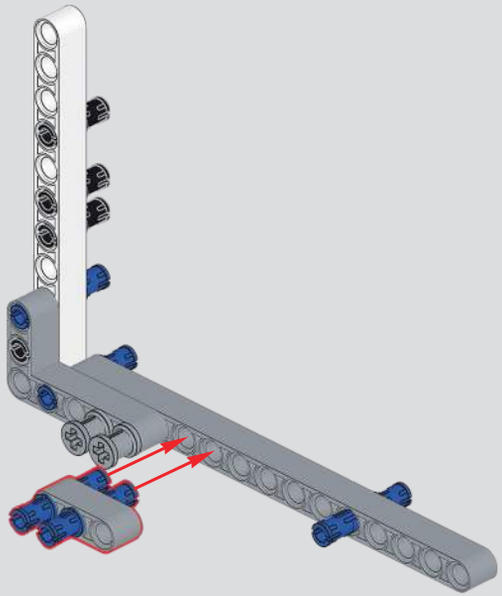

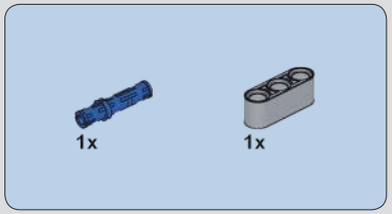

1106

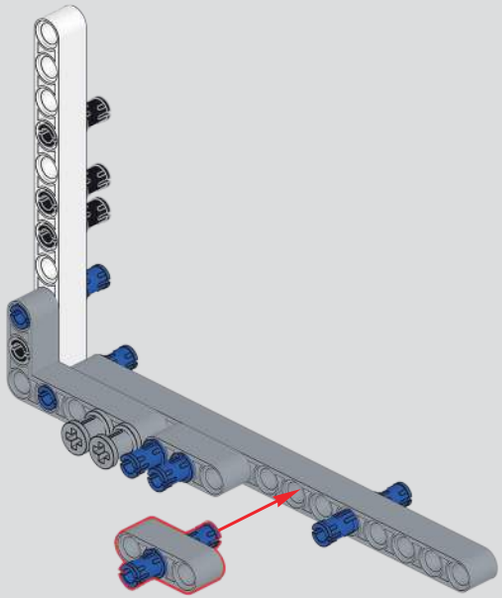

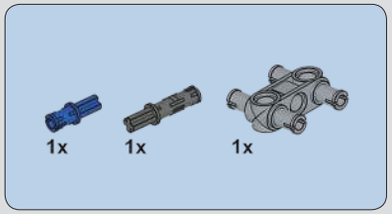

1107

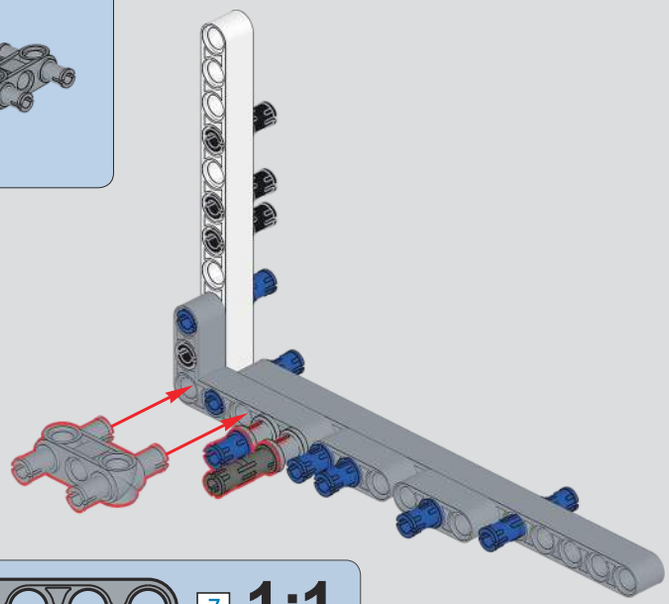

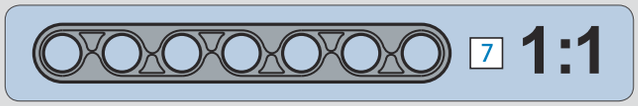

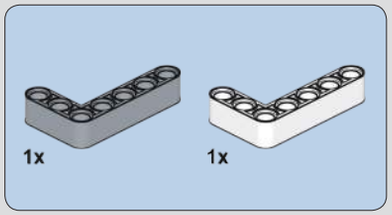

1108

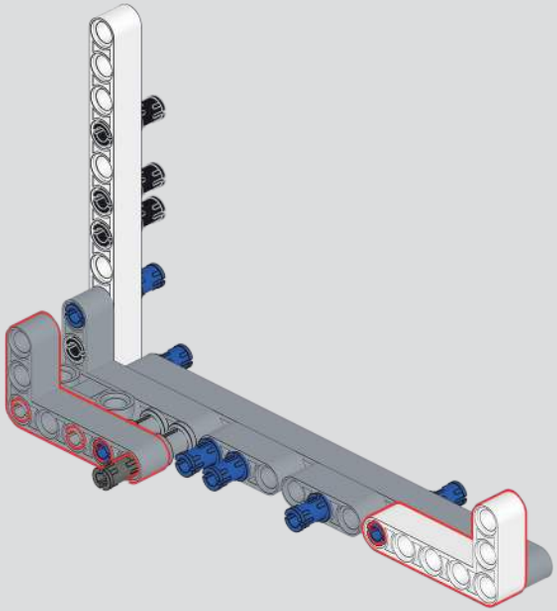

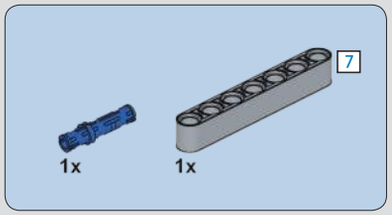

1109

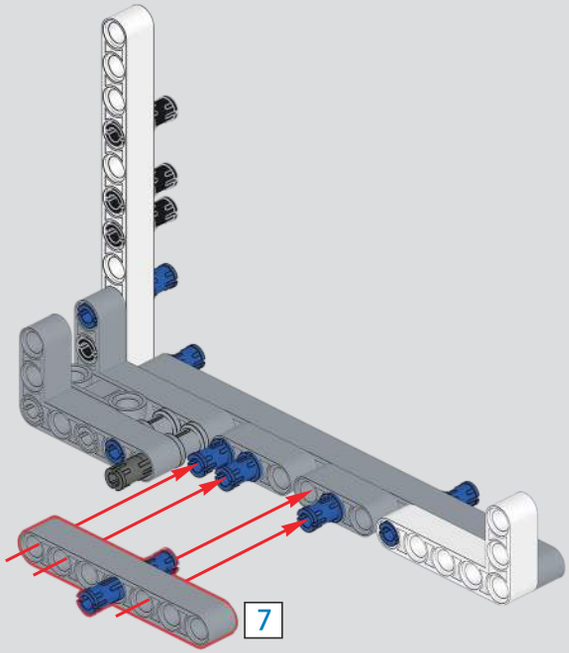

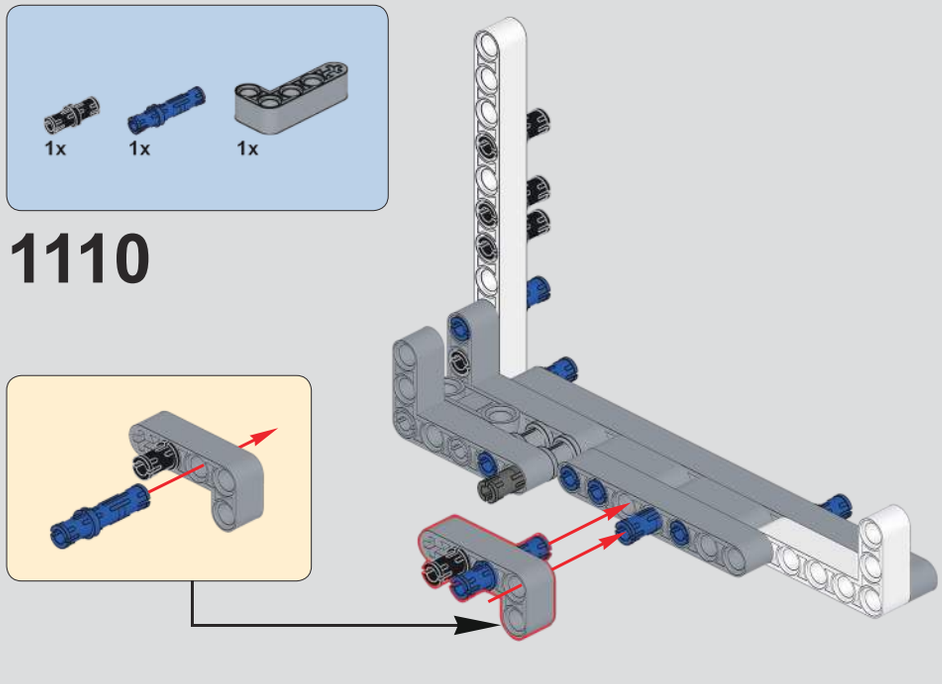
1x
1x
1x
1110

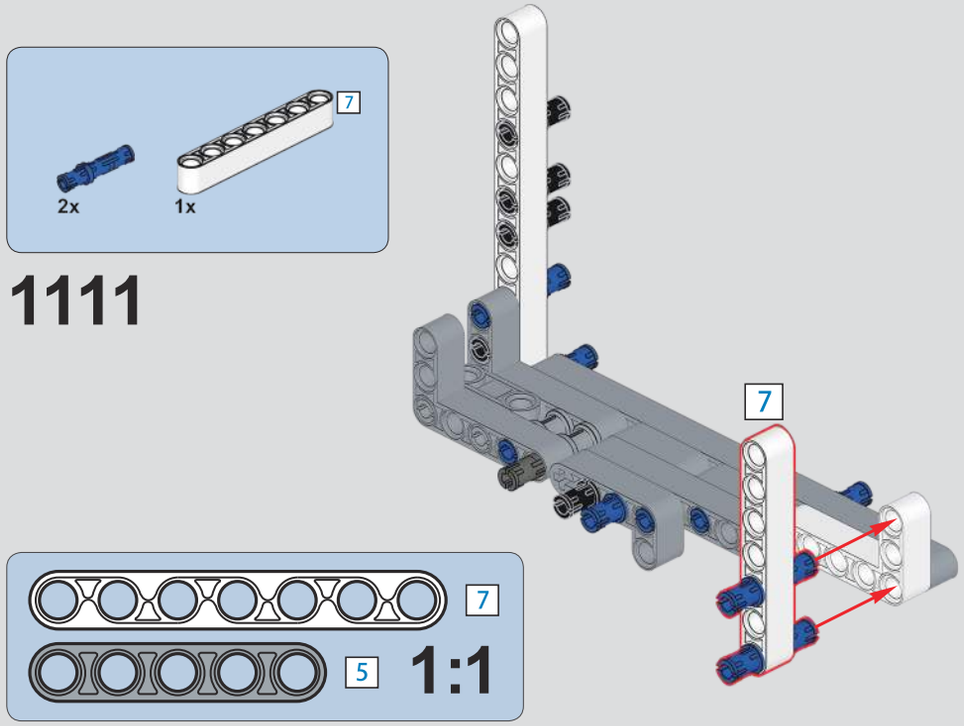
7
2x
1x
1111
7
7
5
1:1

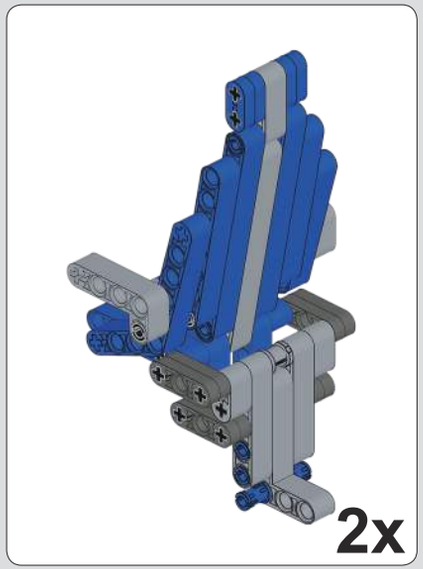
2x

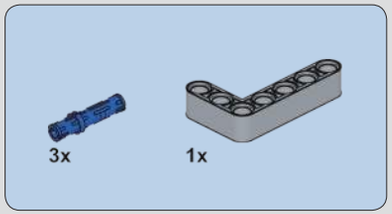
3x
1x

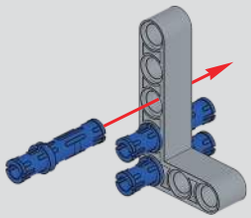
1112

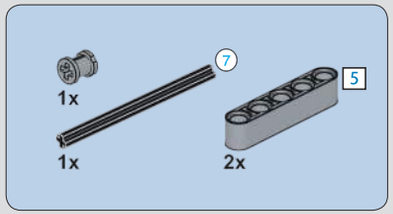
7
5
1x
1x
2x

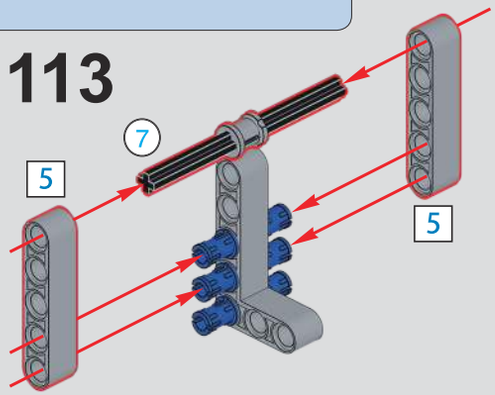
1113
7
5
5

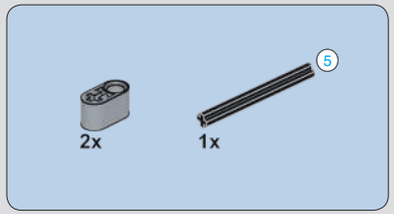
5
2x
1x

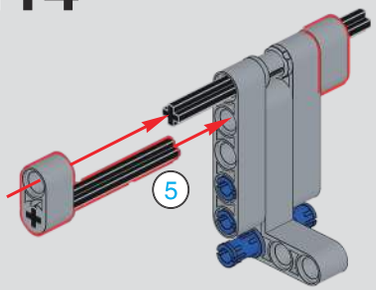
1114
5

7
5
1:1

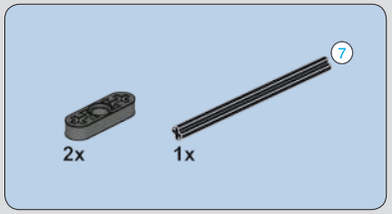

1115

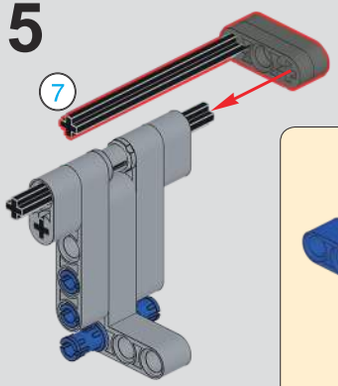

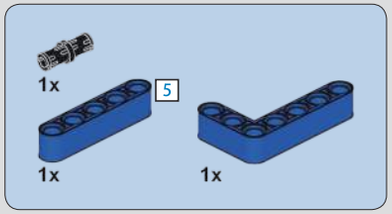

1116

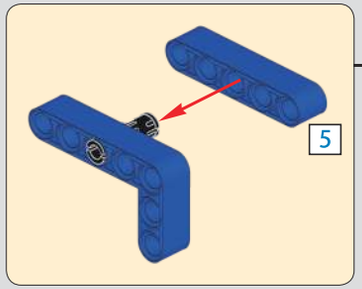

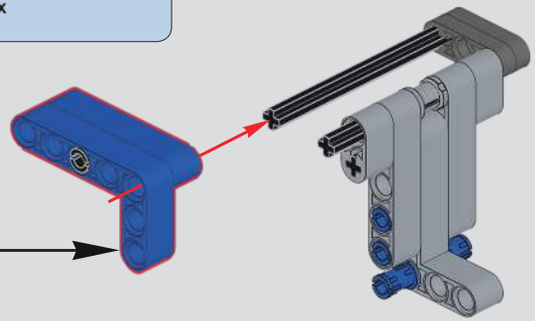

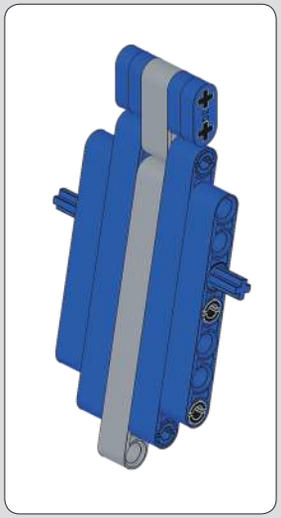

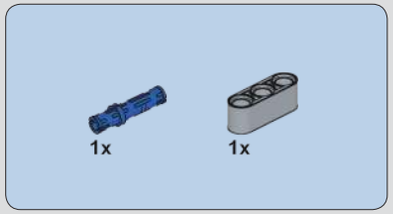

1117

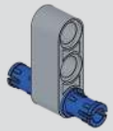

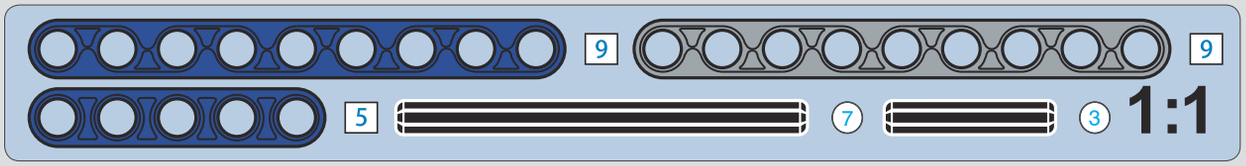

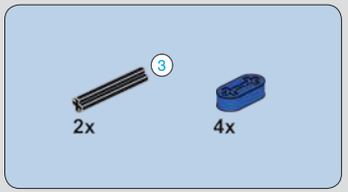

1118

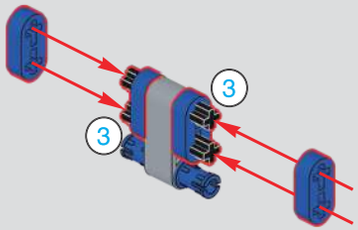

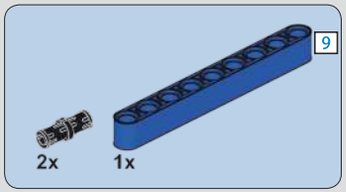

1119

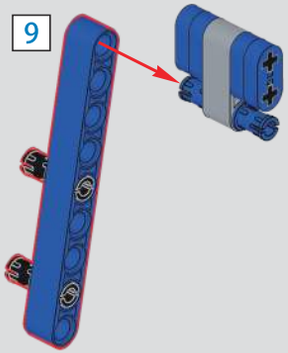

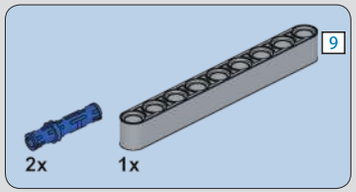

1120

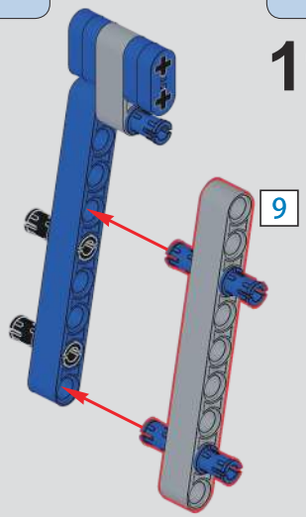

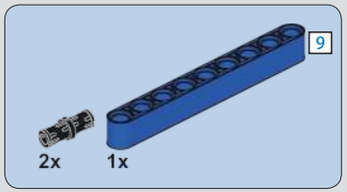

1121

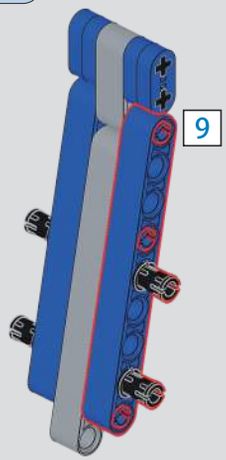

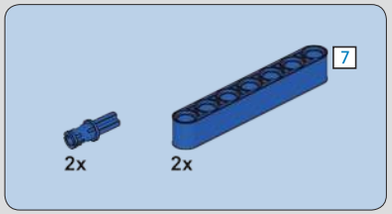

1122

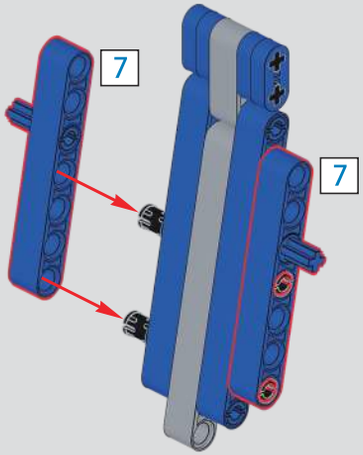

1123

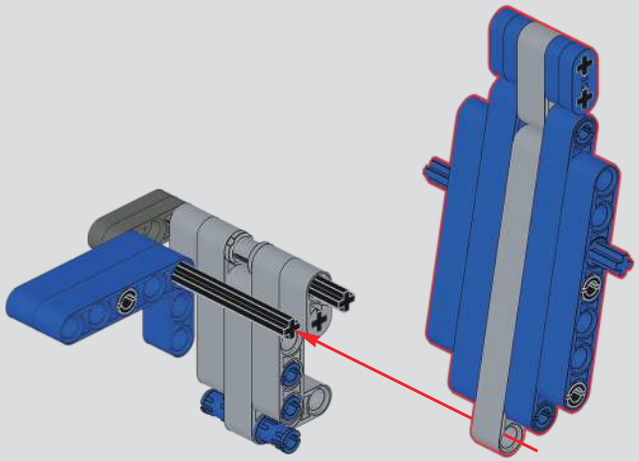

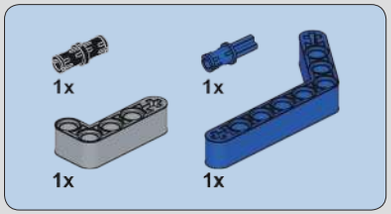

1124

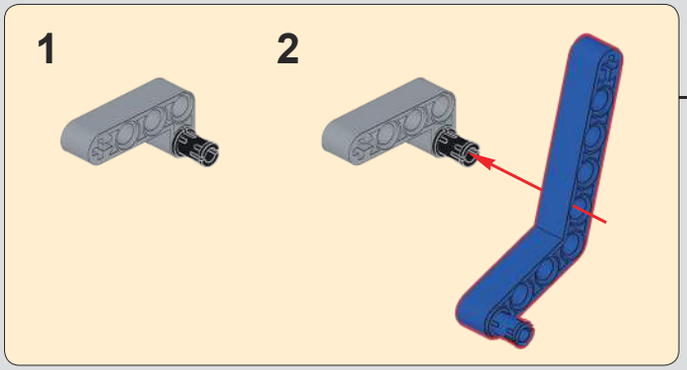

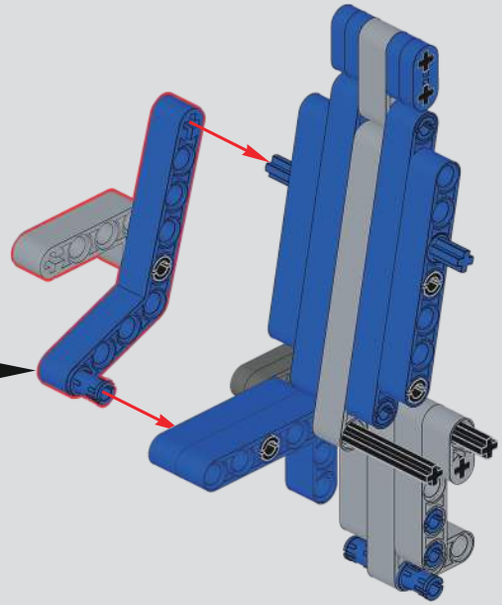

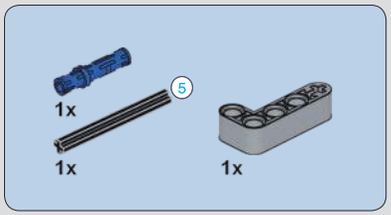

1125

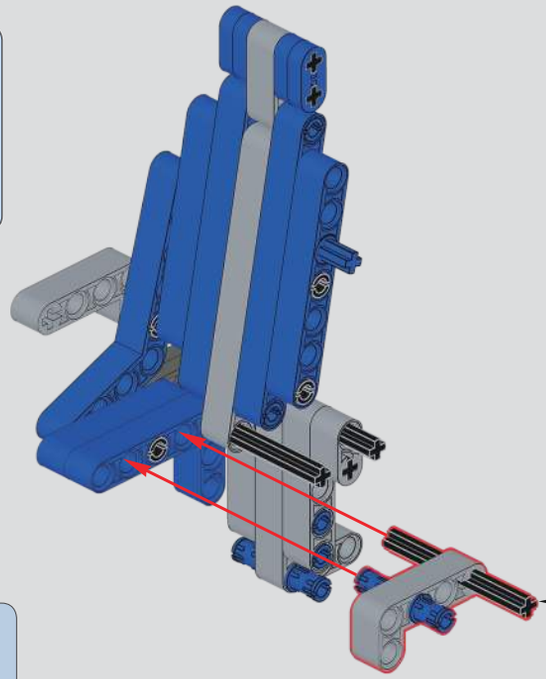

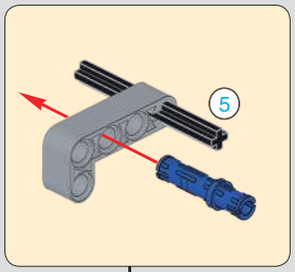

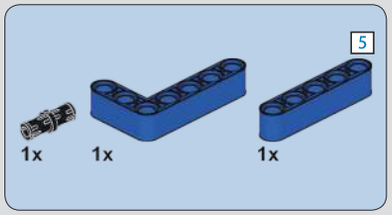

1126

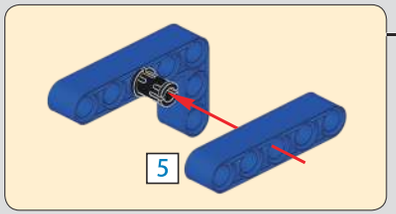

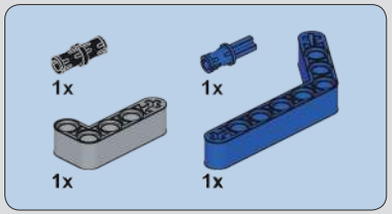

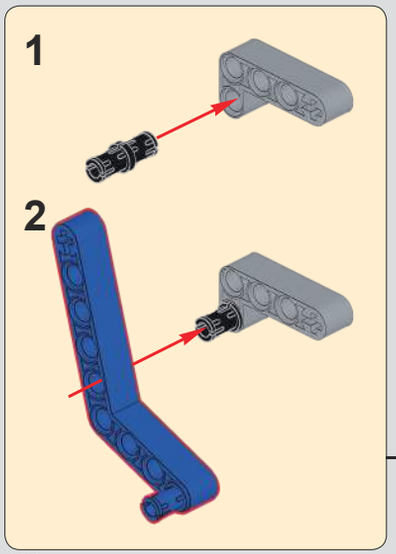

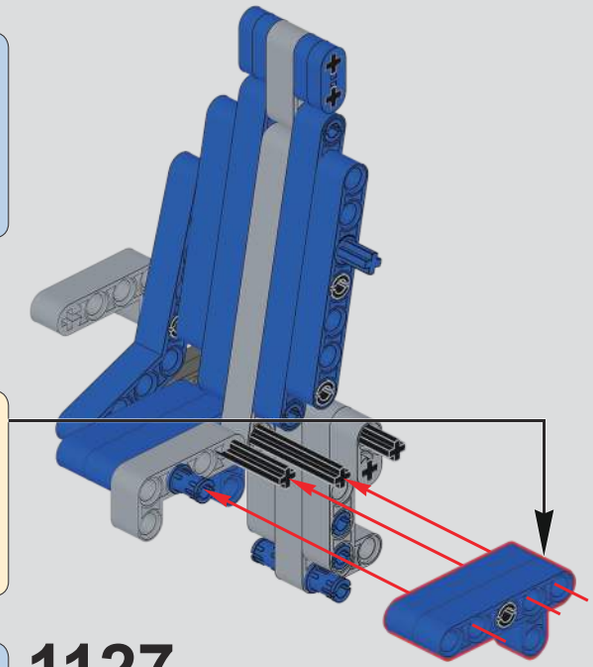

1127

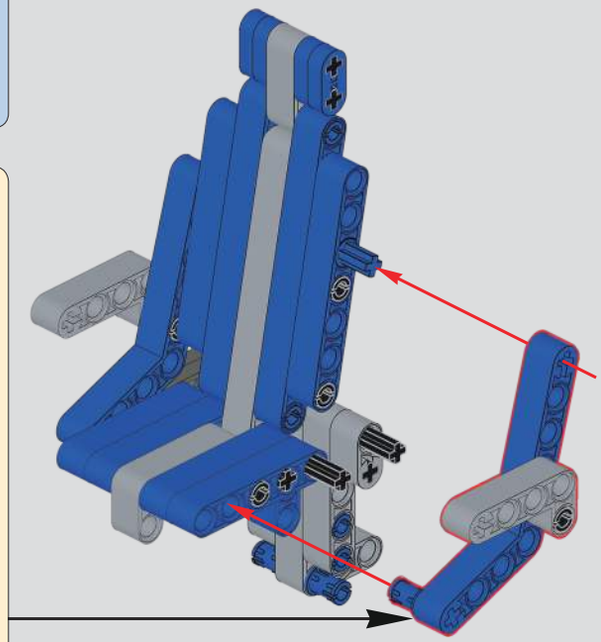

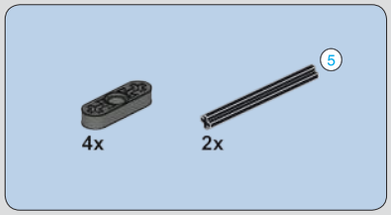

1128

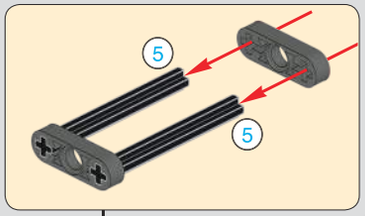

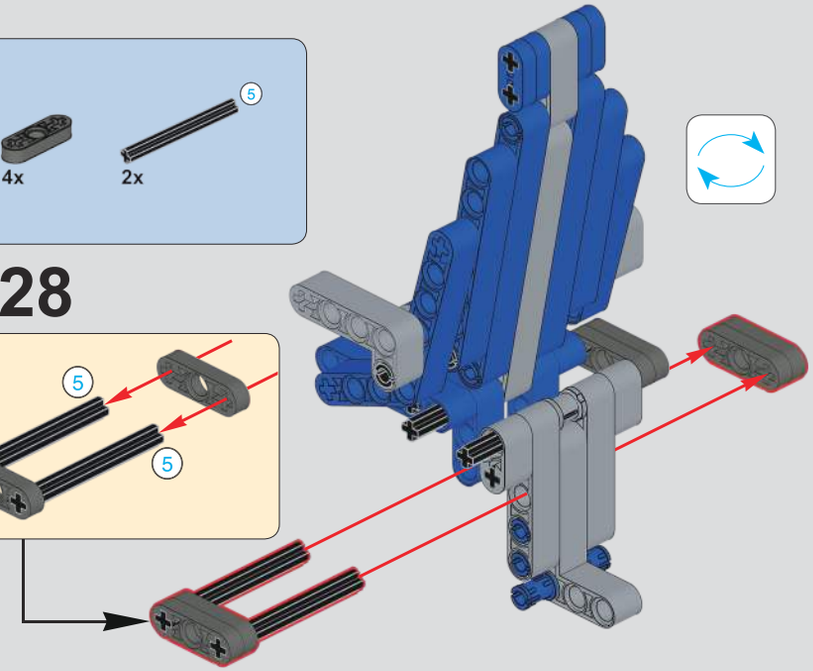

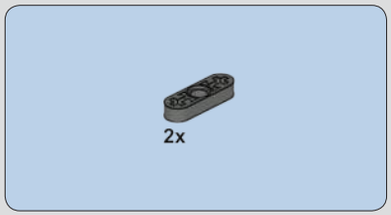

1129

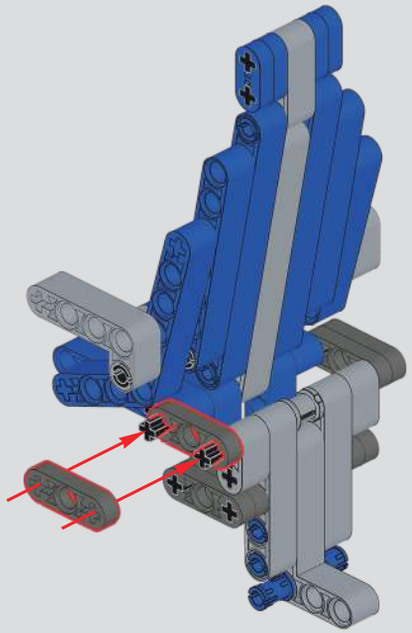

2x

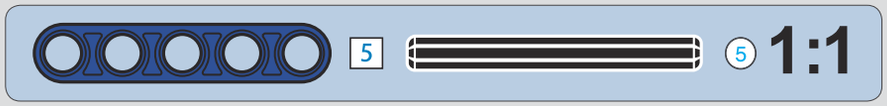

1130

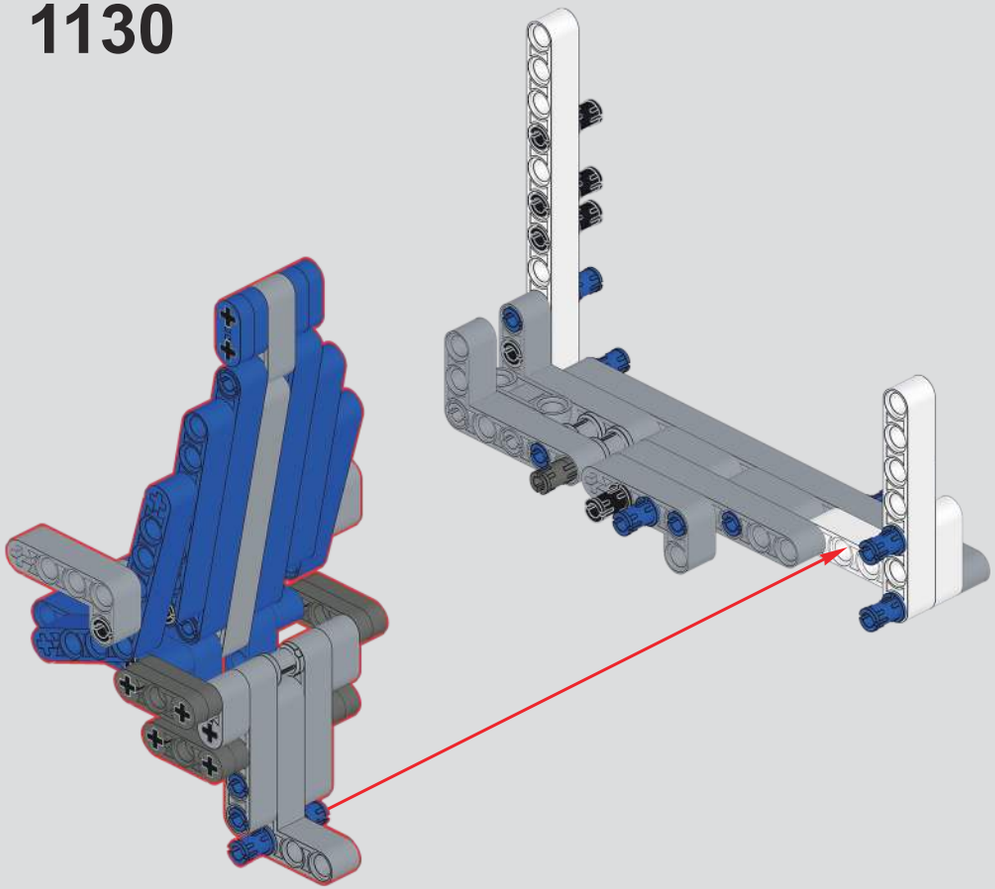

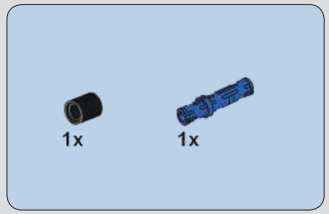

1131

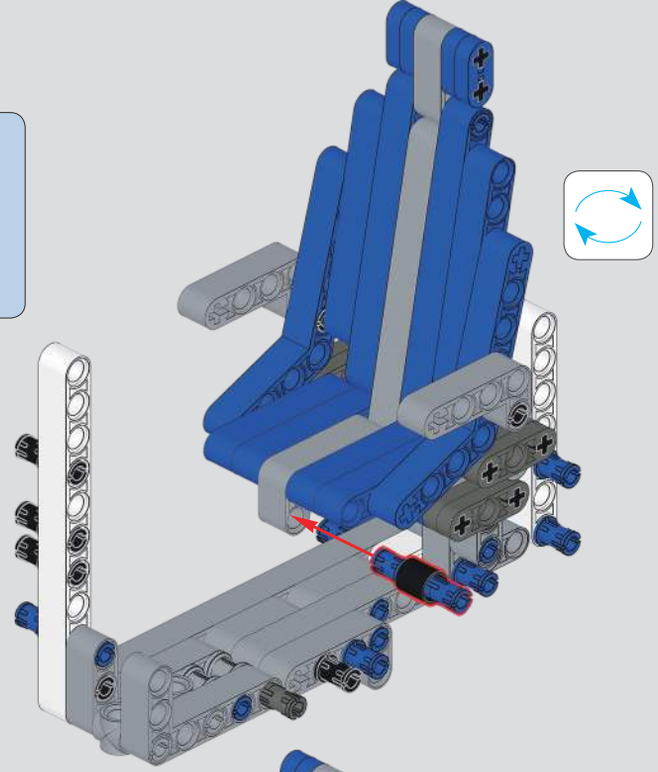

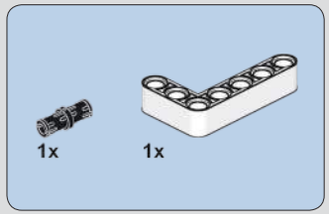

1132

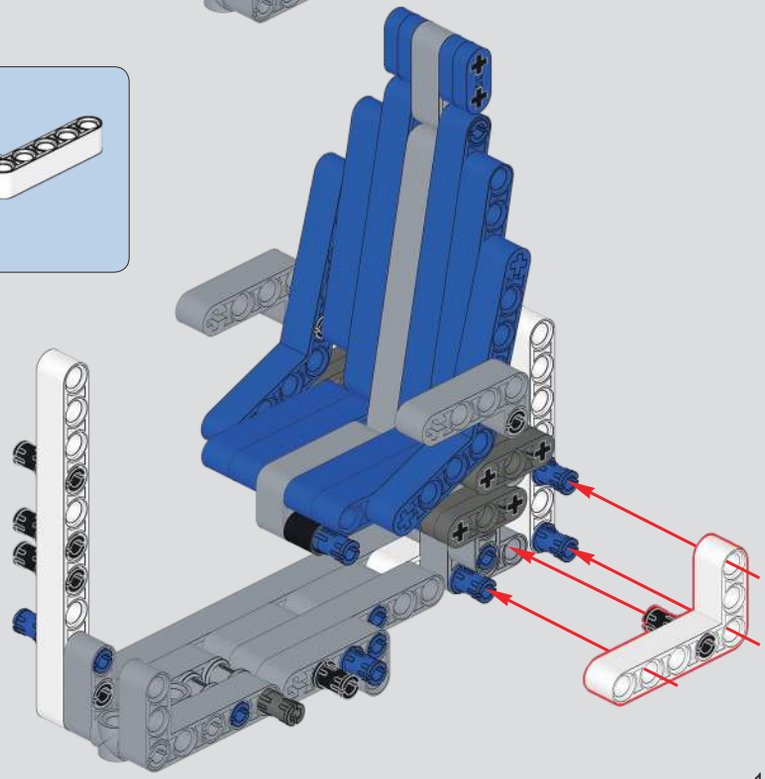

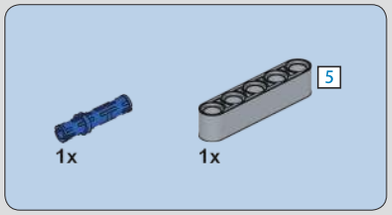

1133

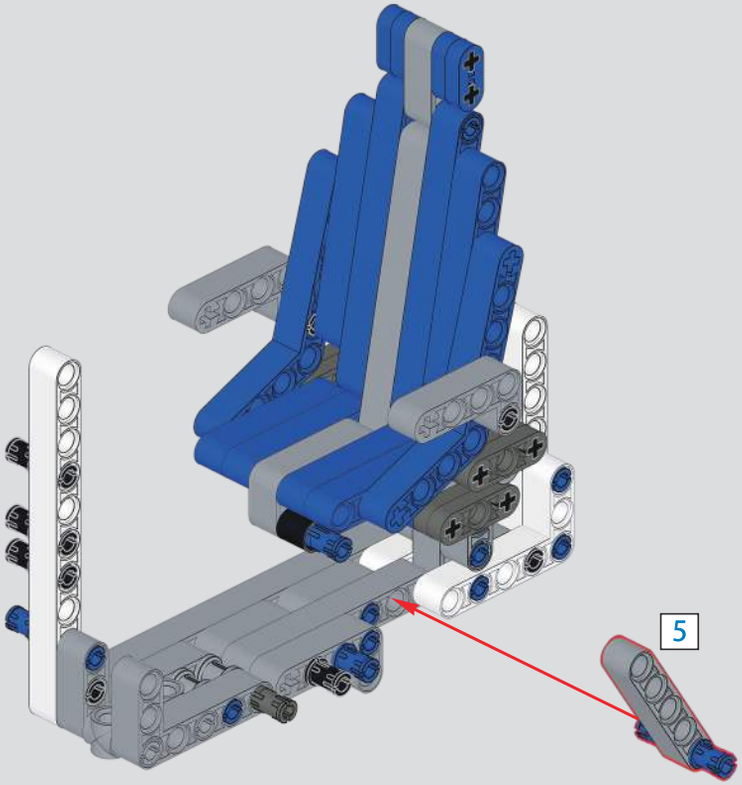

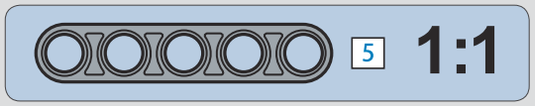

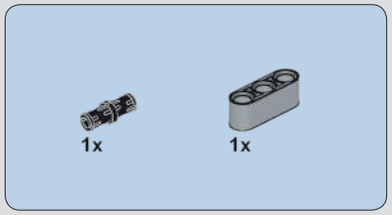

1134

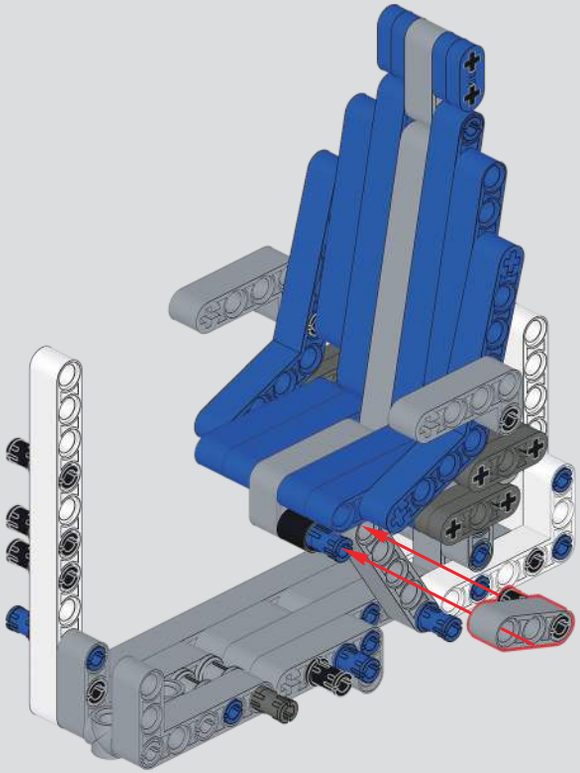

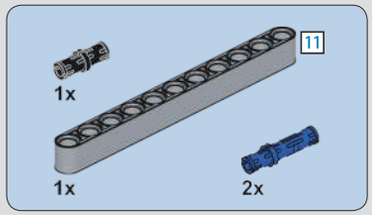

1135

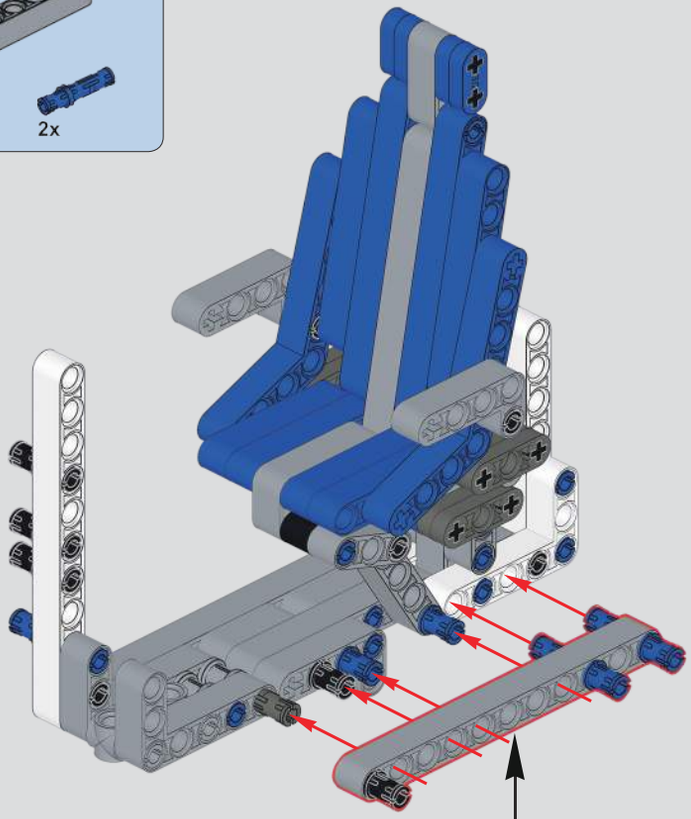

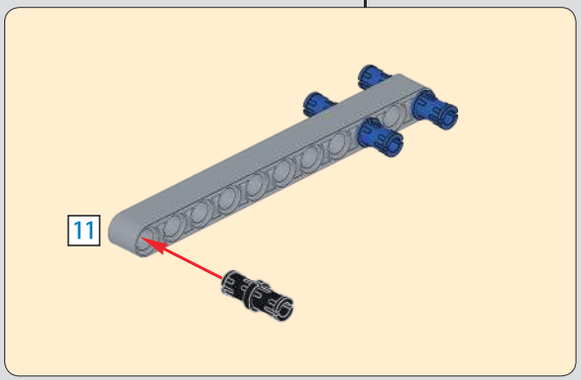

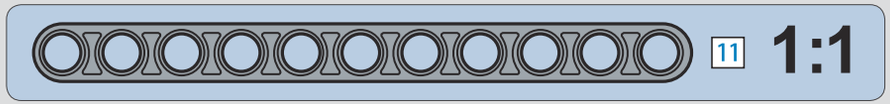

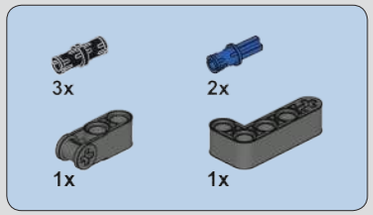

1136

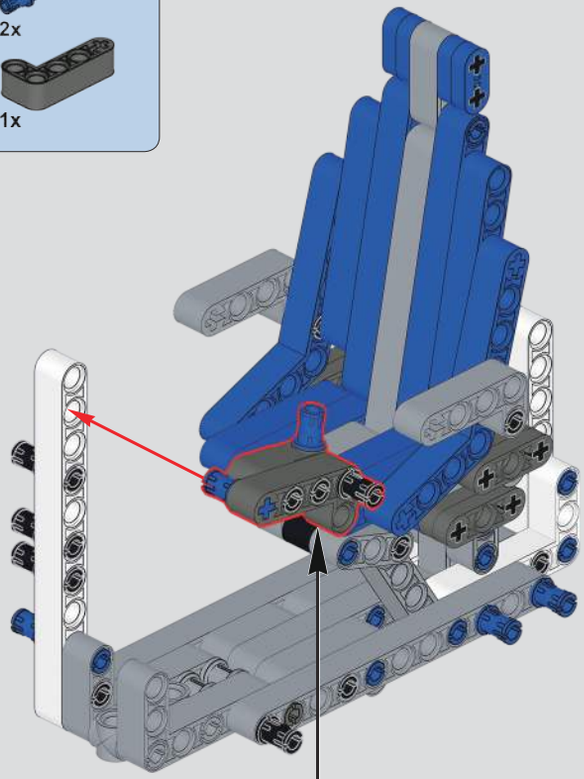

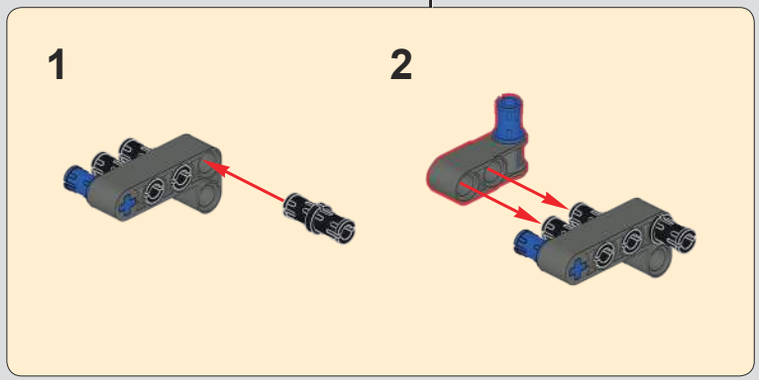

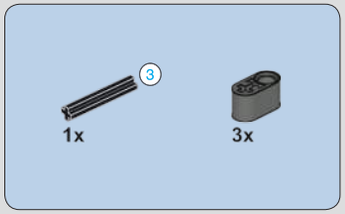

1137

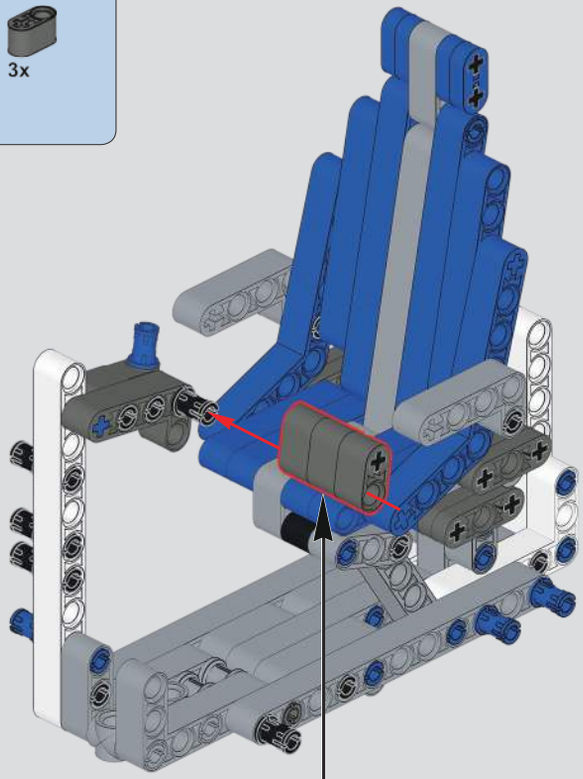

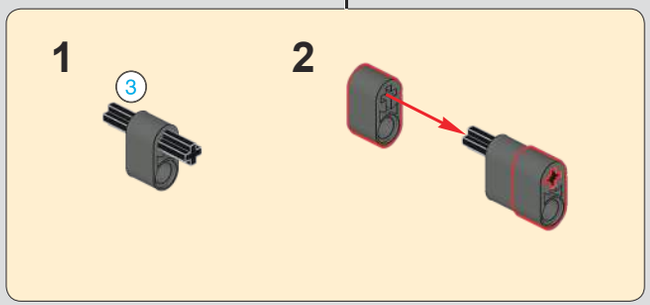

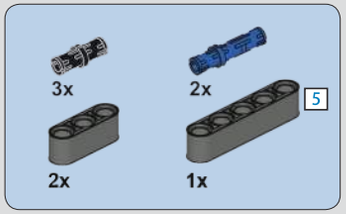

1138

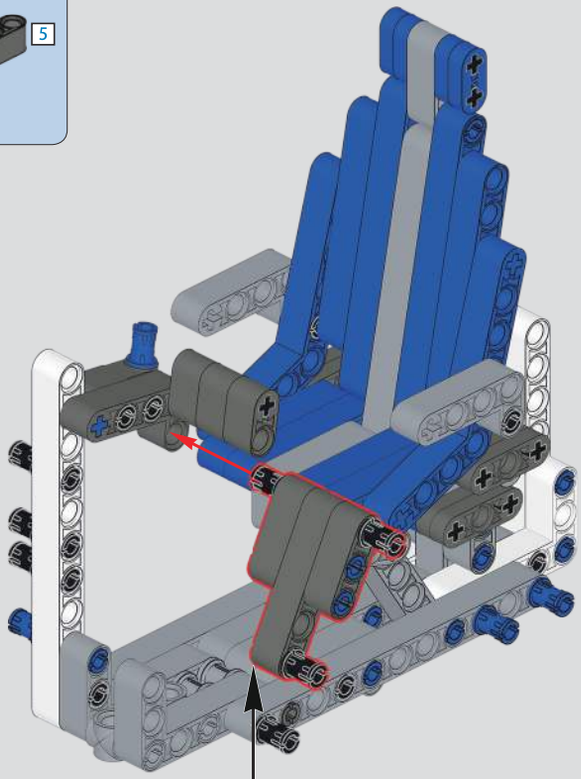

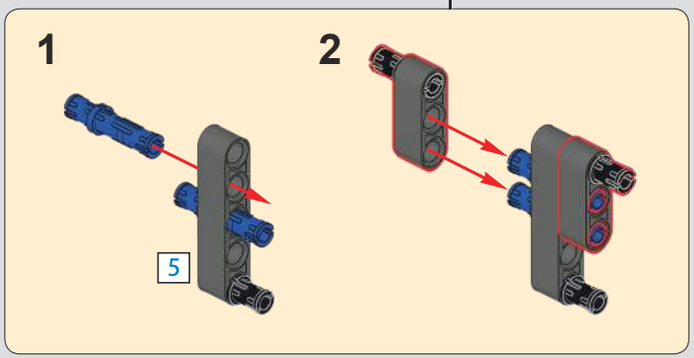

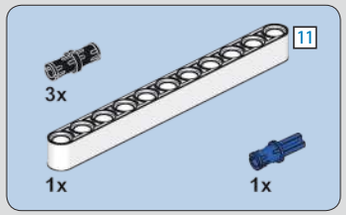

1139

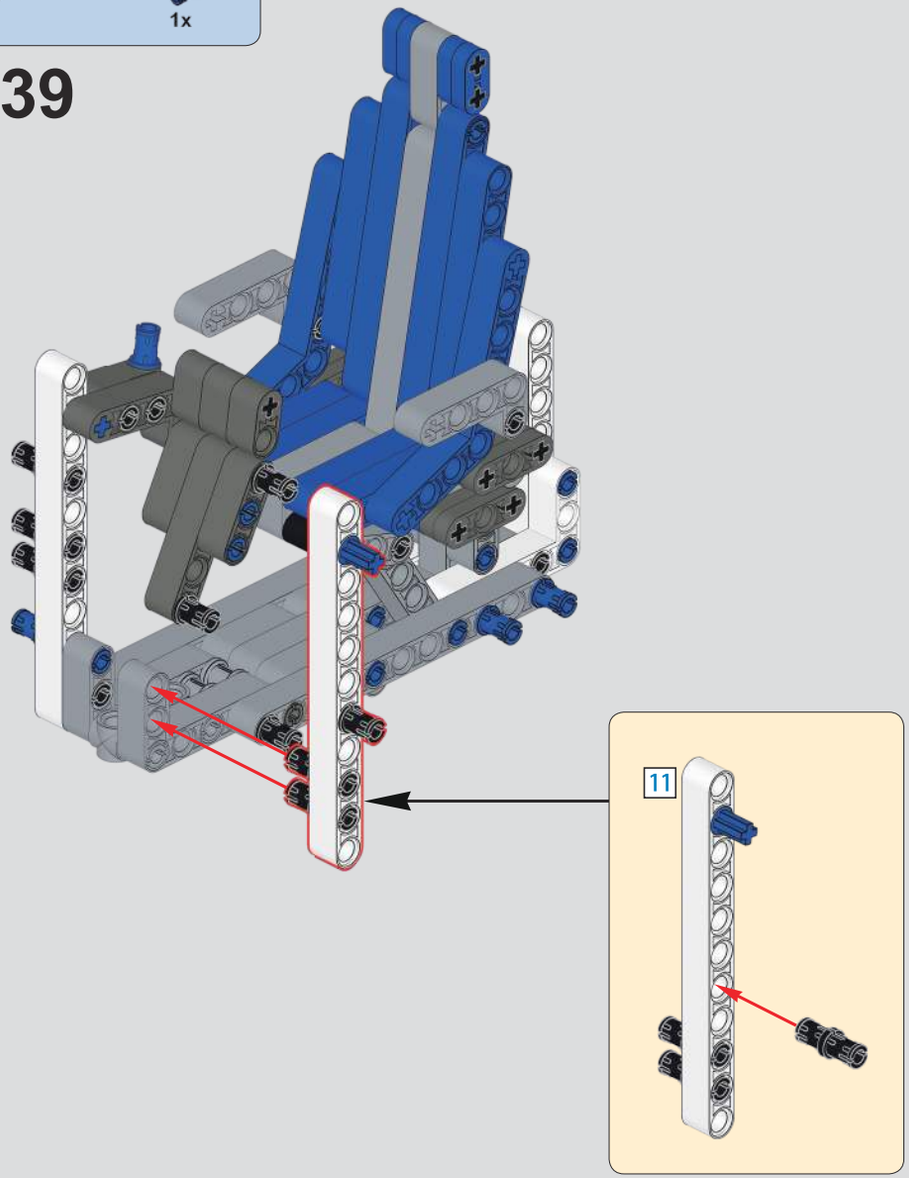

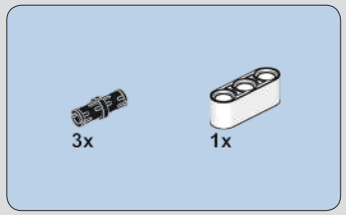

1140

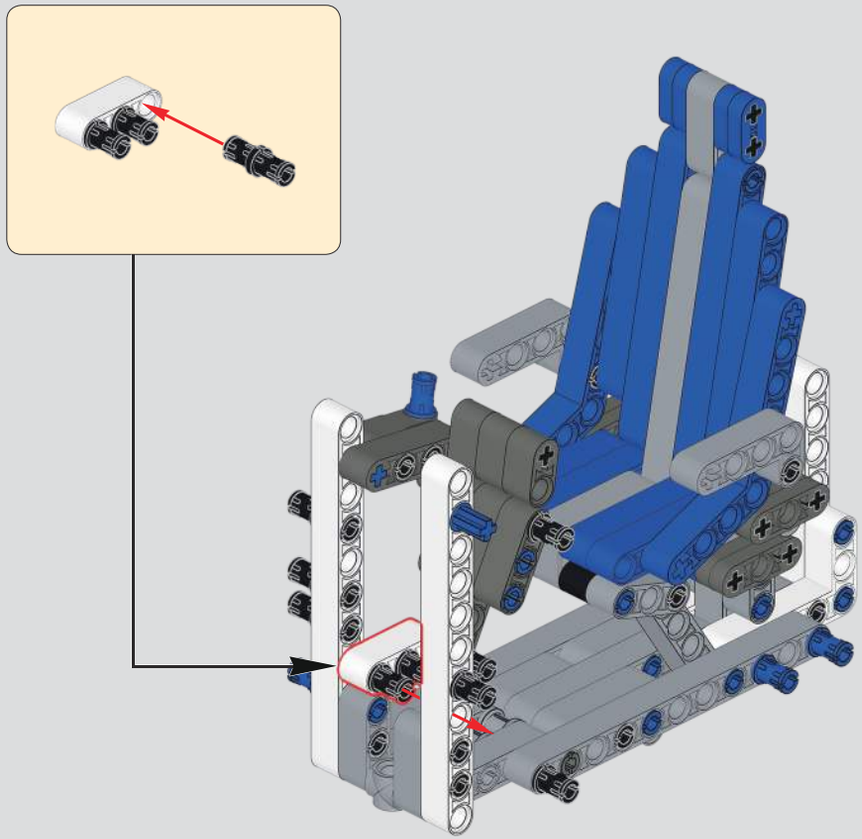

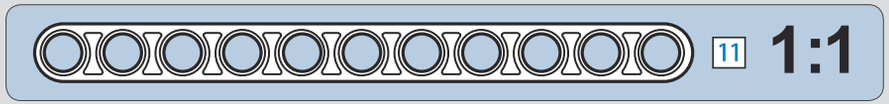

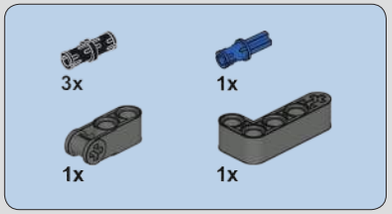

1141

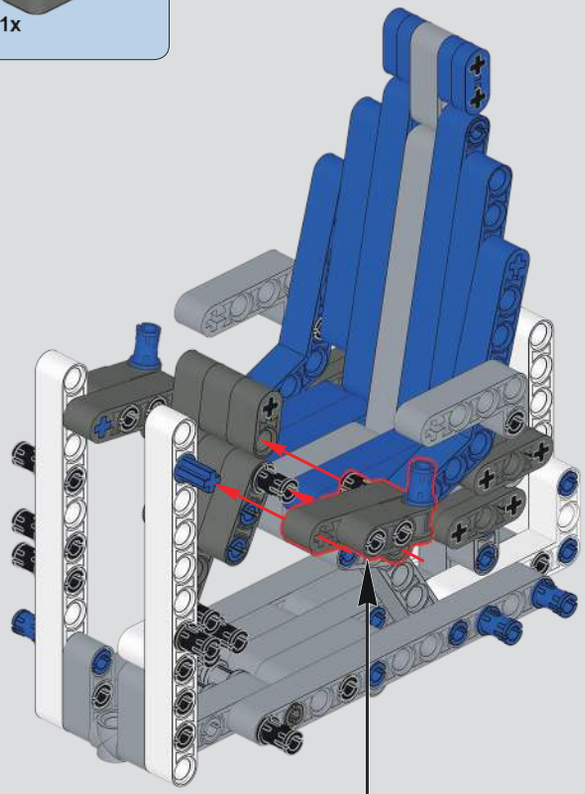

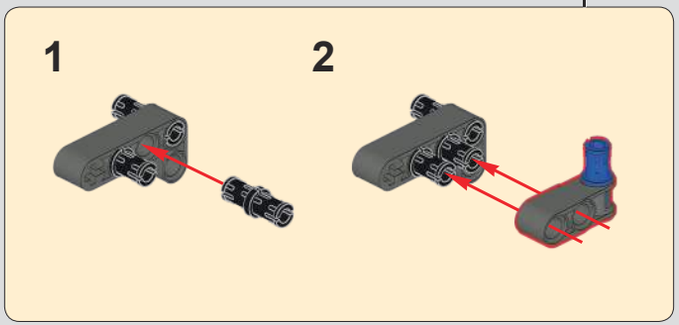

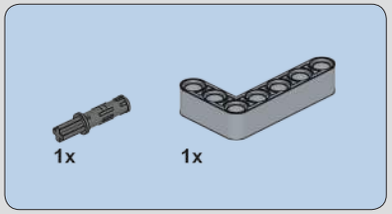

1142

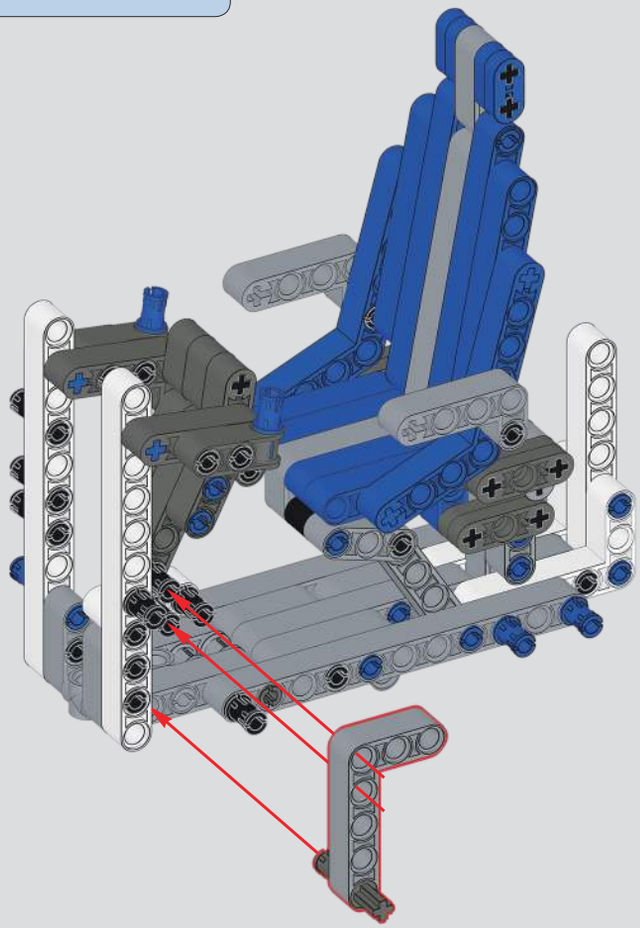

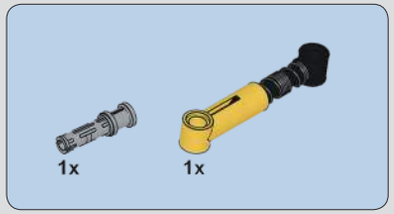

1143

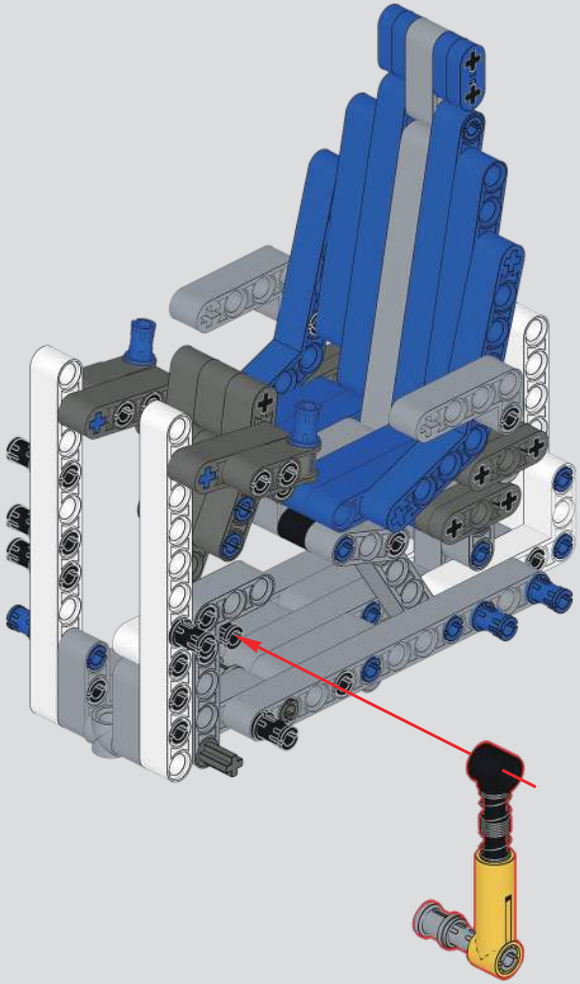

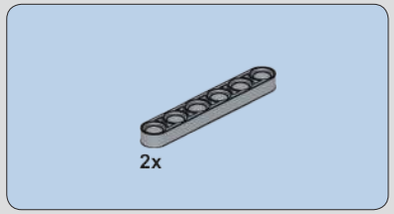

1144

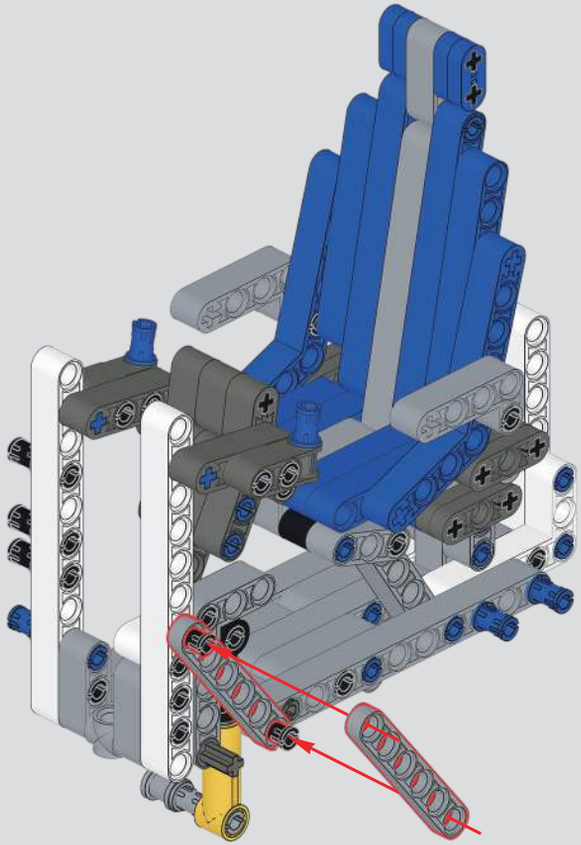

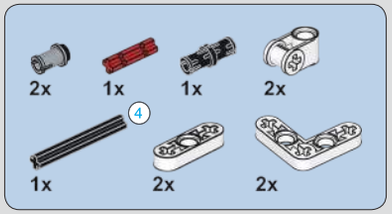

1145

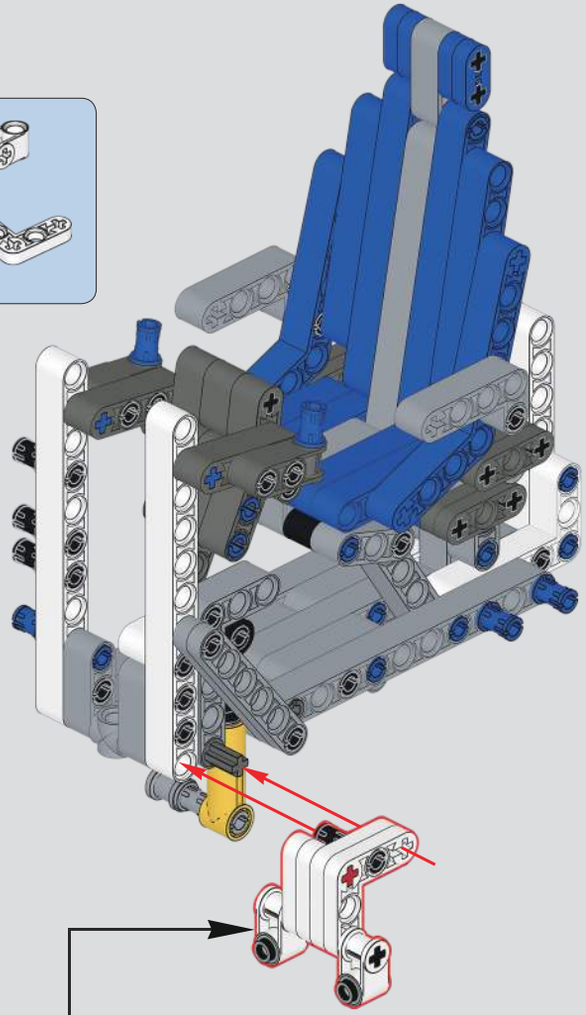

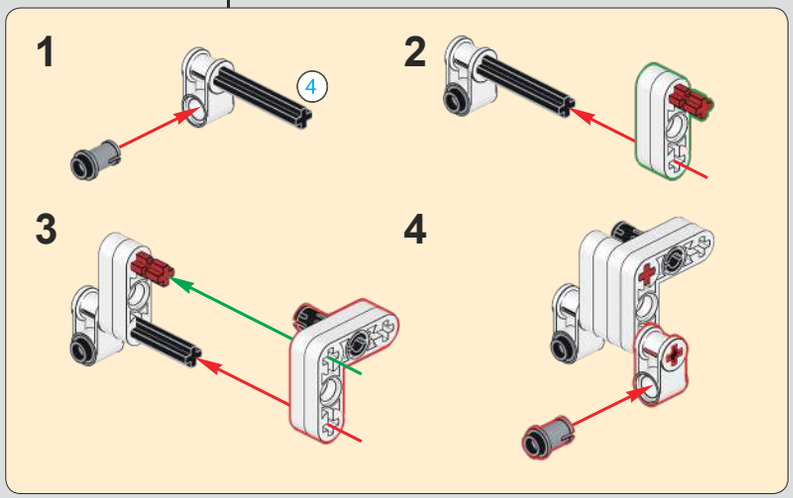

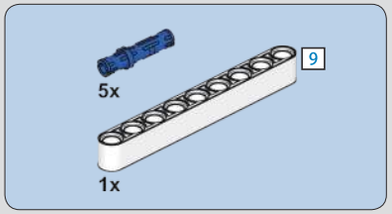

1146

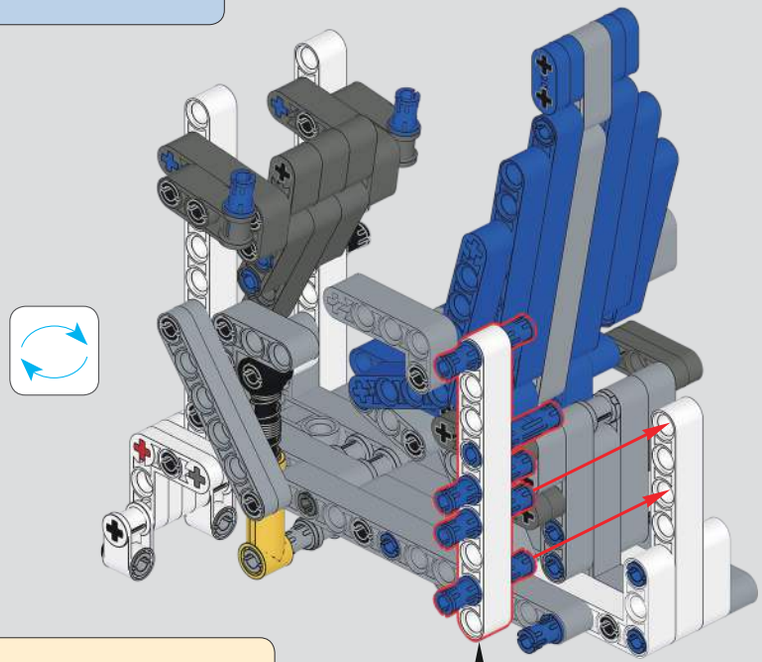

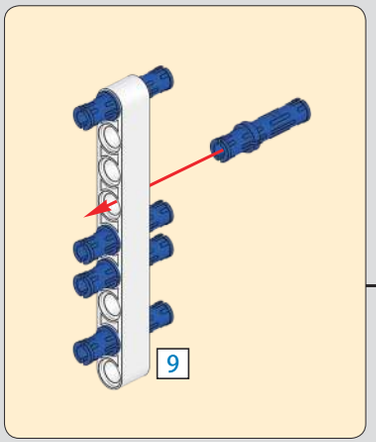

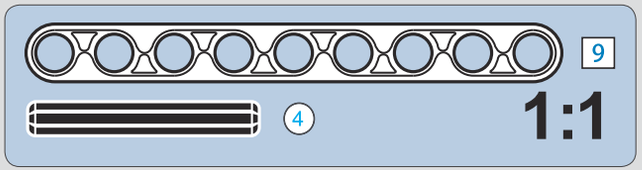

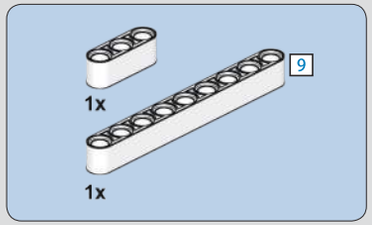

1147

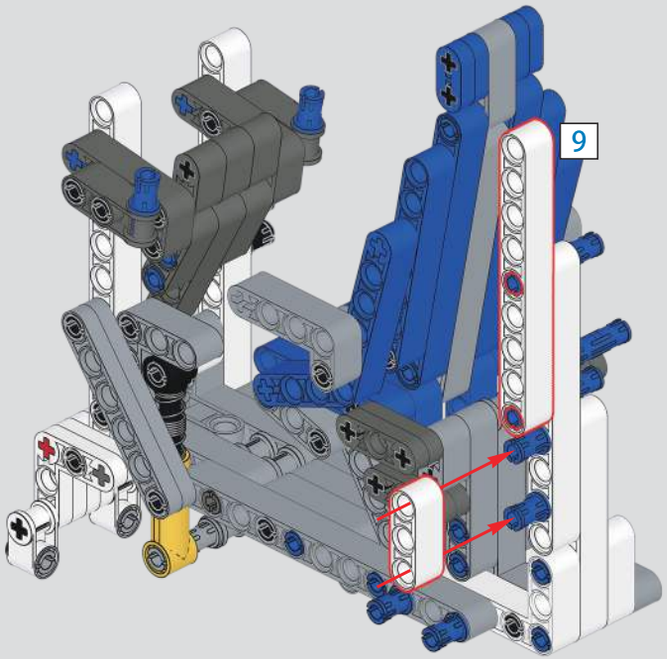

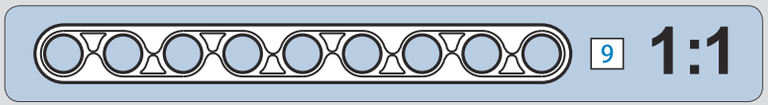

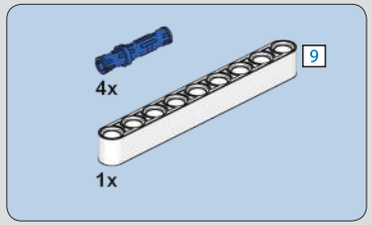

1148

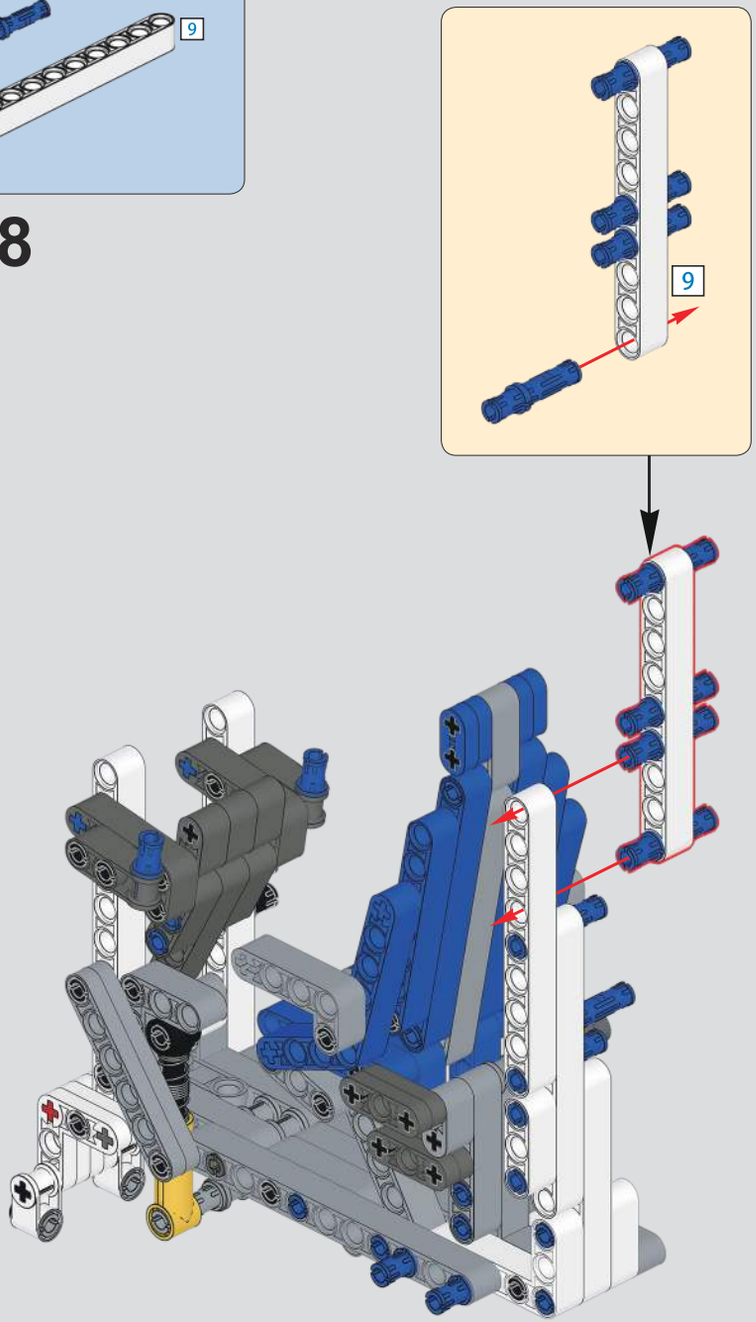

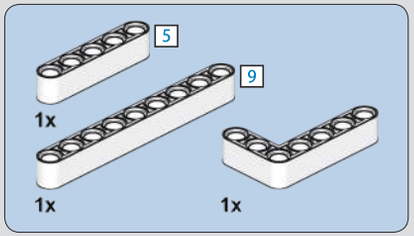

1149

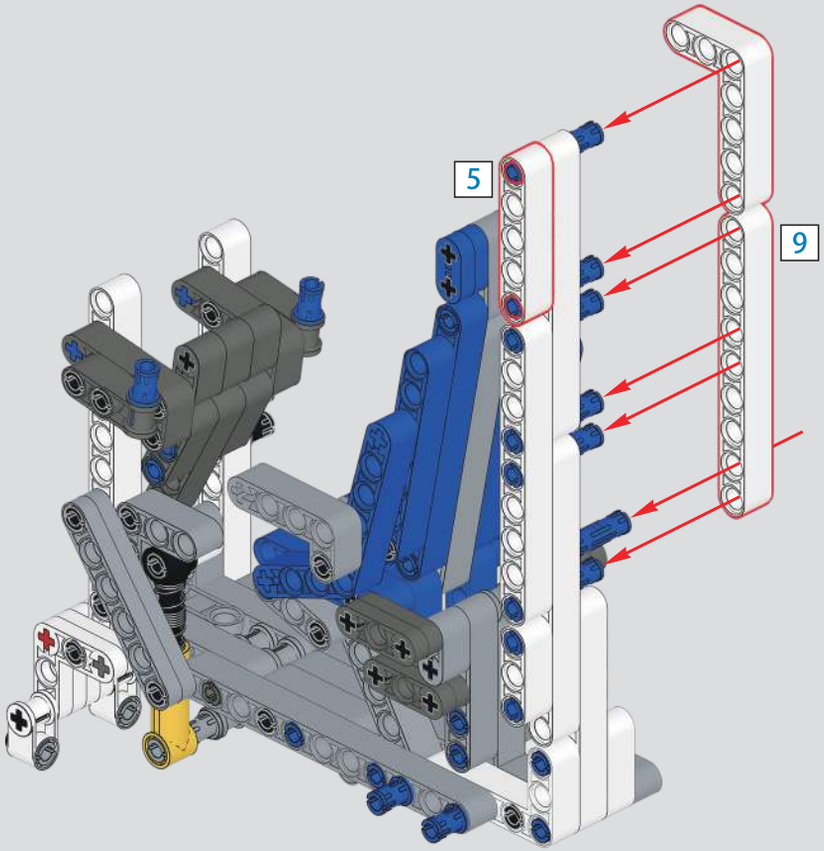

1150

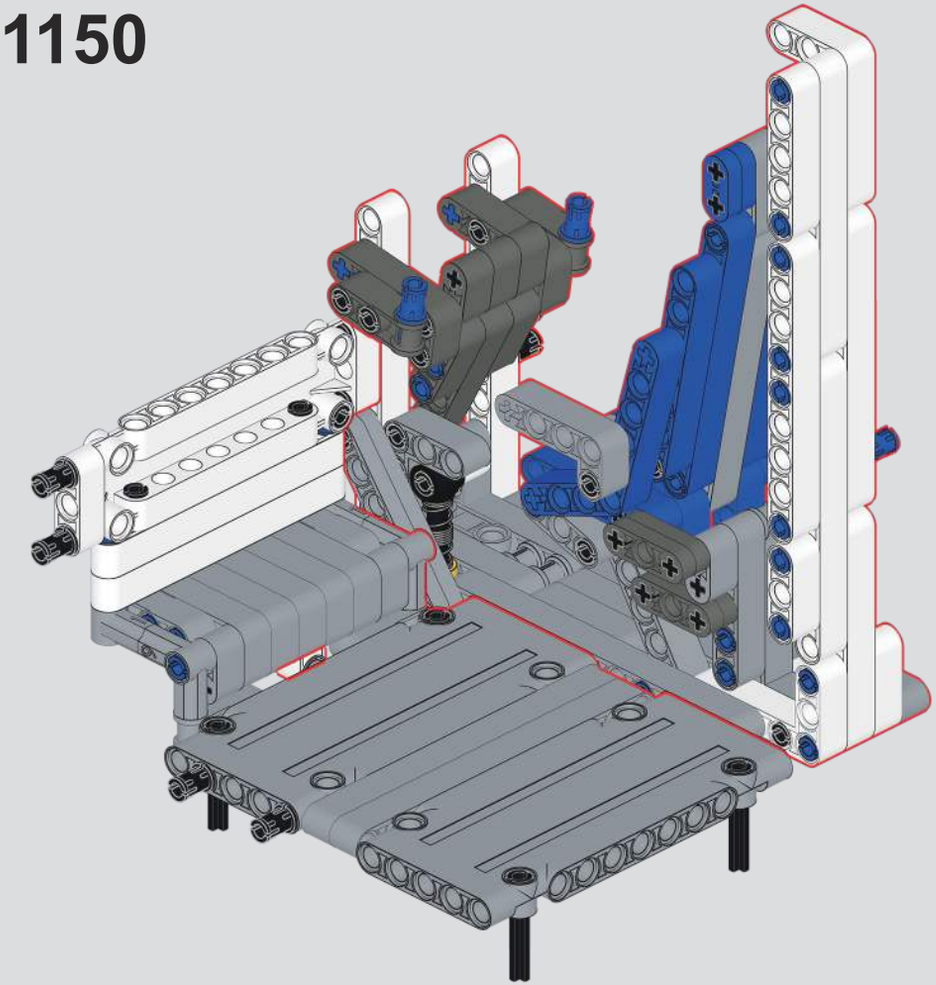

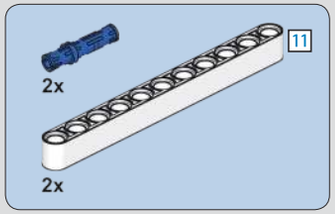

1151

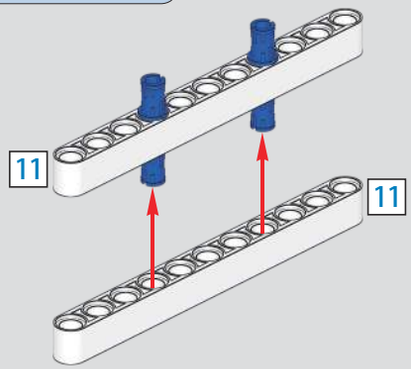

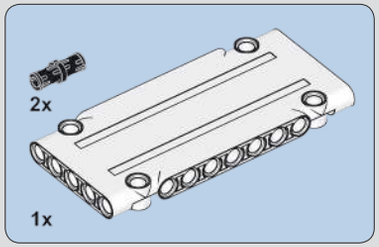

1152

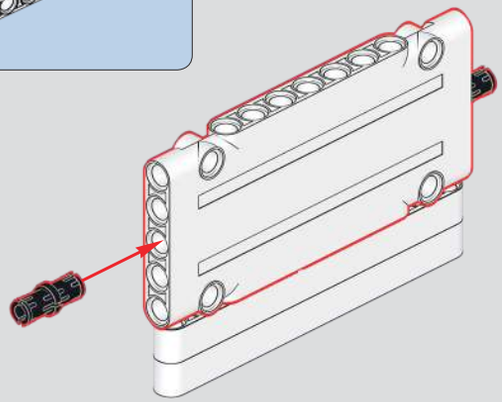

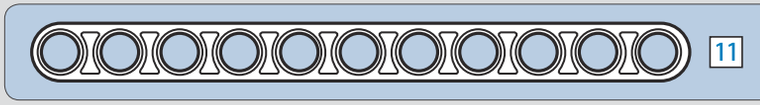

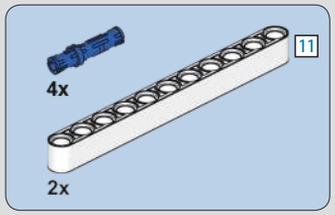

1153

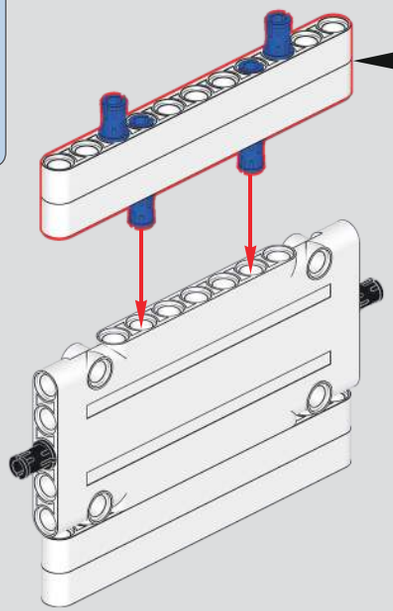

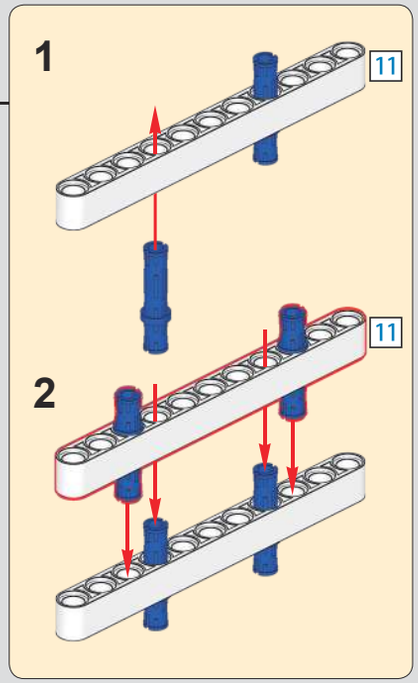

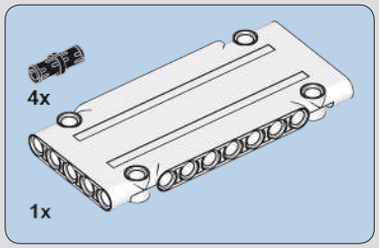

1154

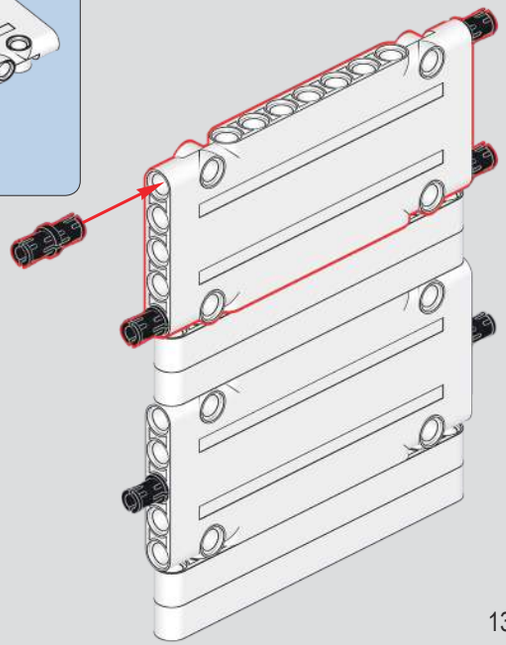

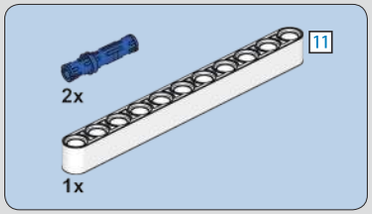

1155

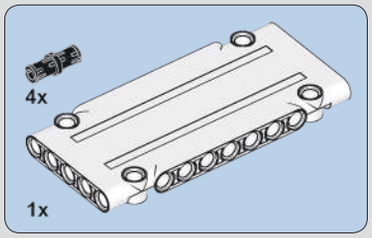

1156

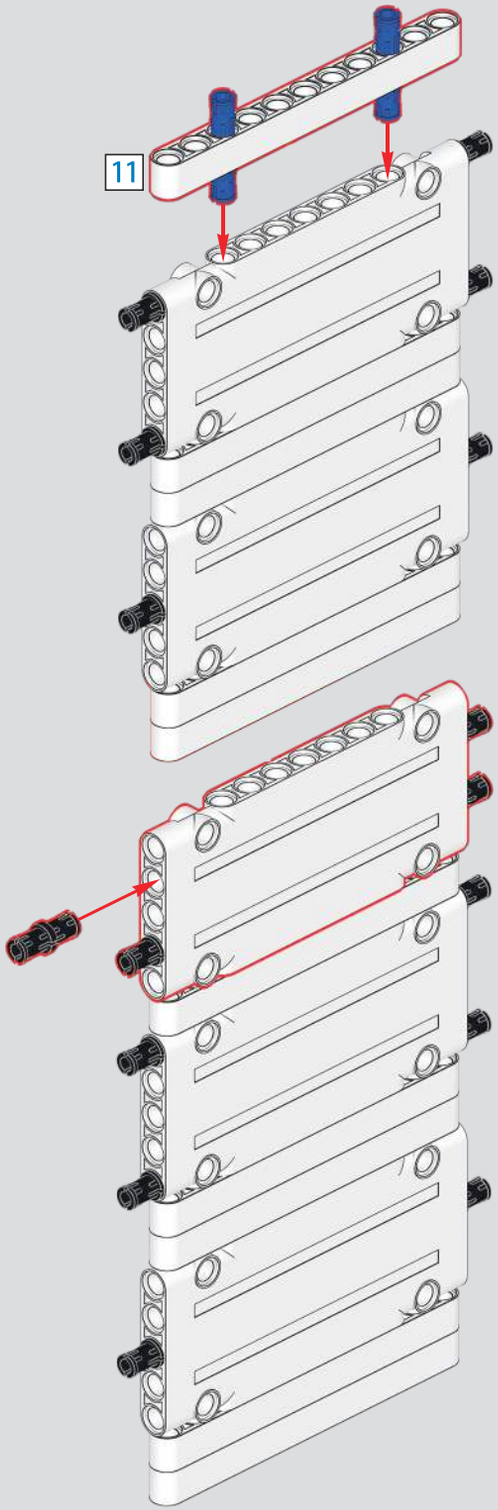

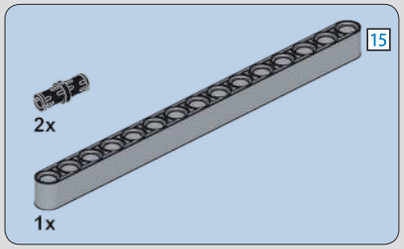

1157

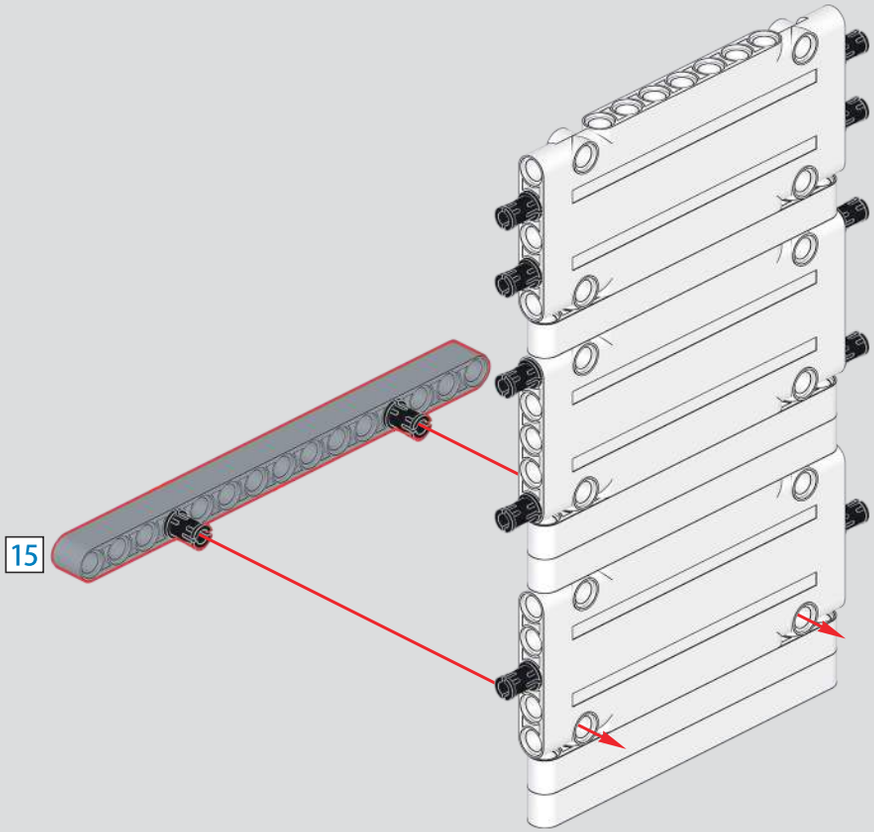

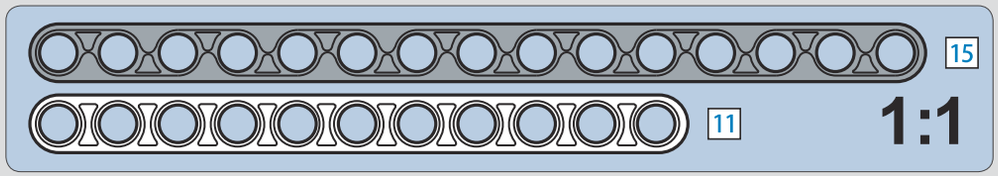

1158

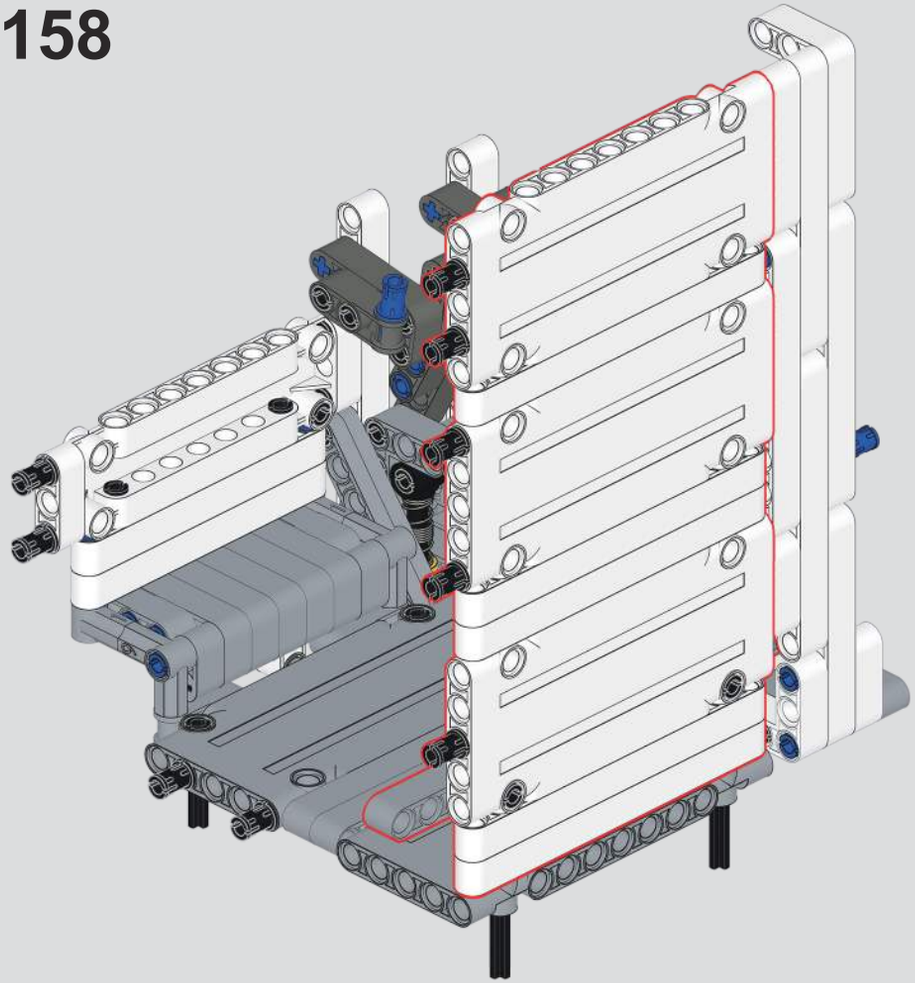

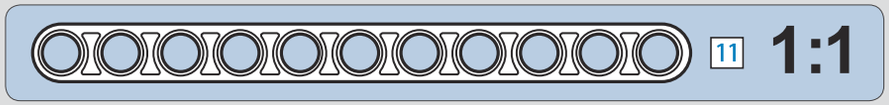

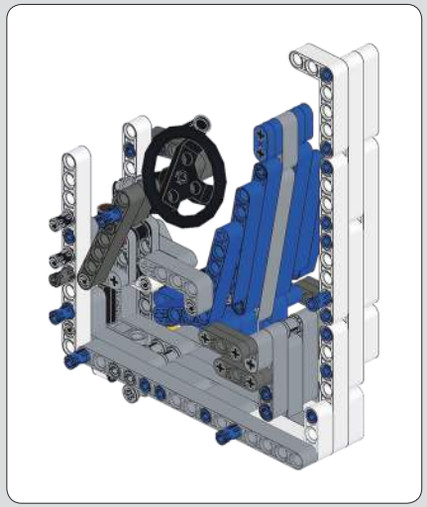

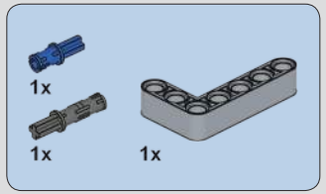

1160

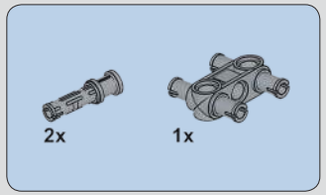

1161

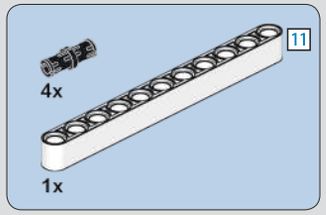

1159

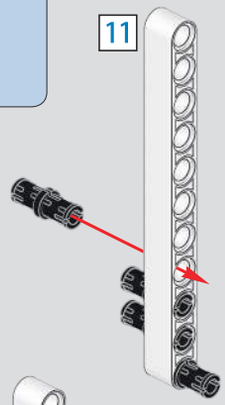

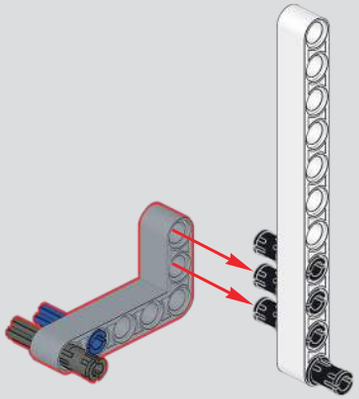

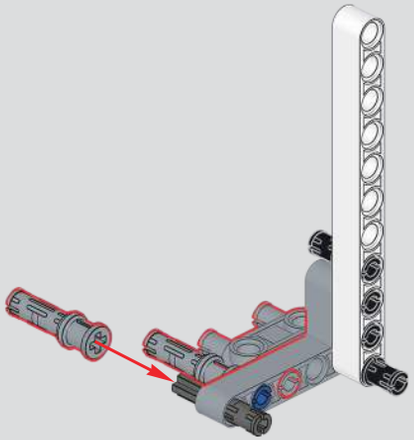

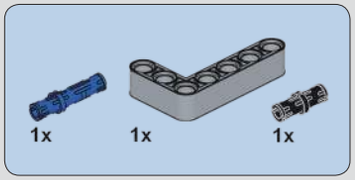

1162

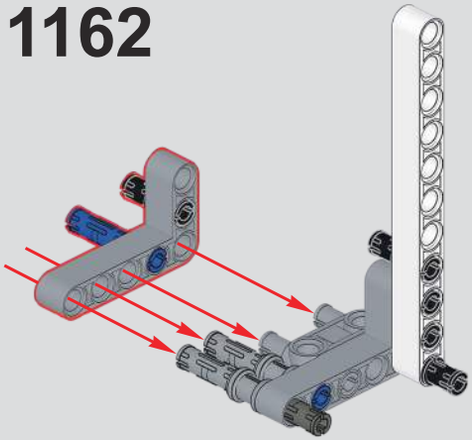

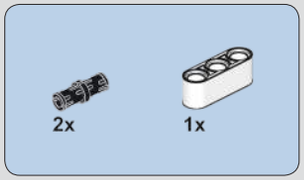

1163

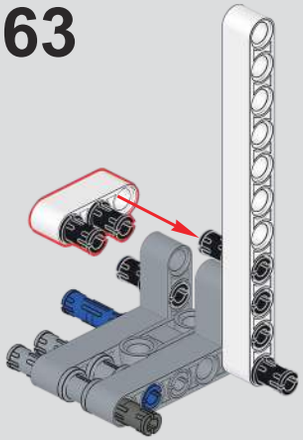

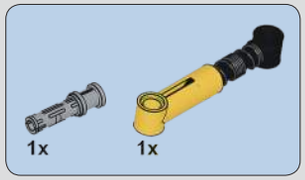

1164

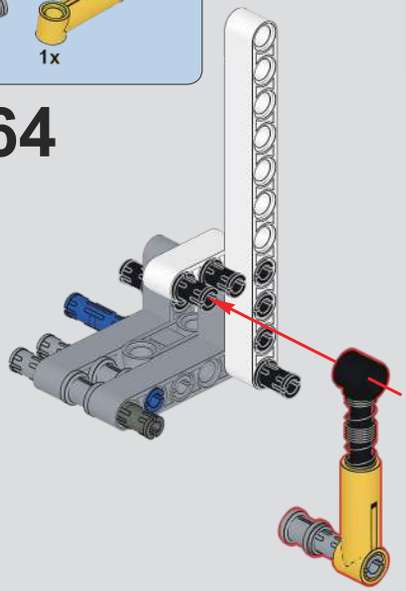

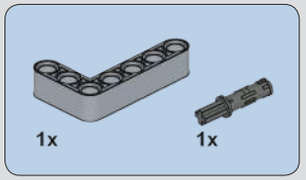

1165

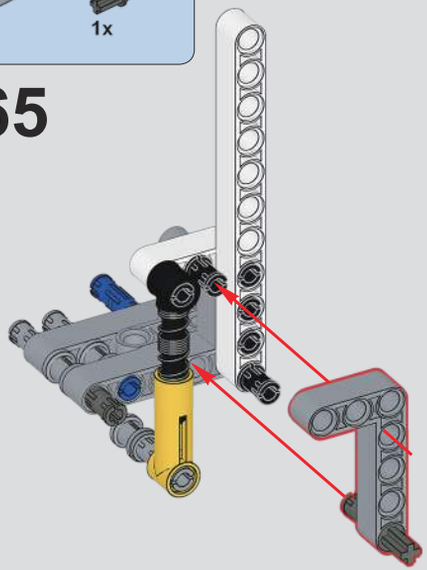

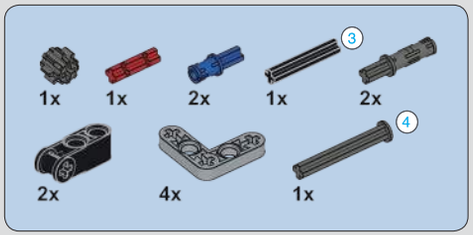

1166

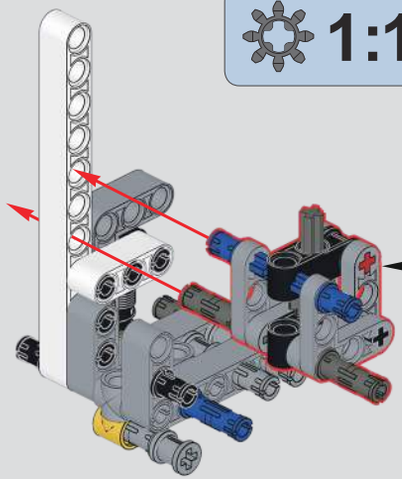

1:1

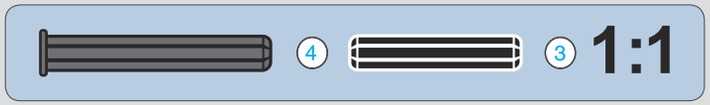

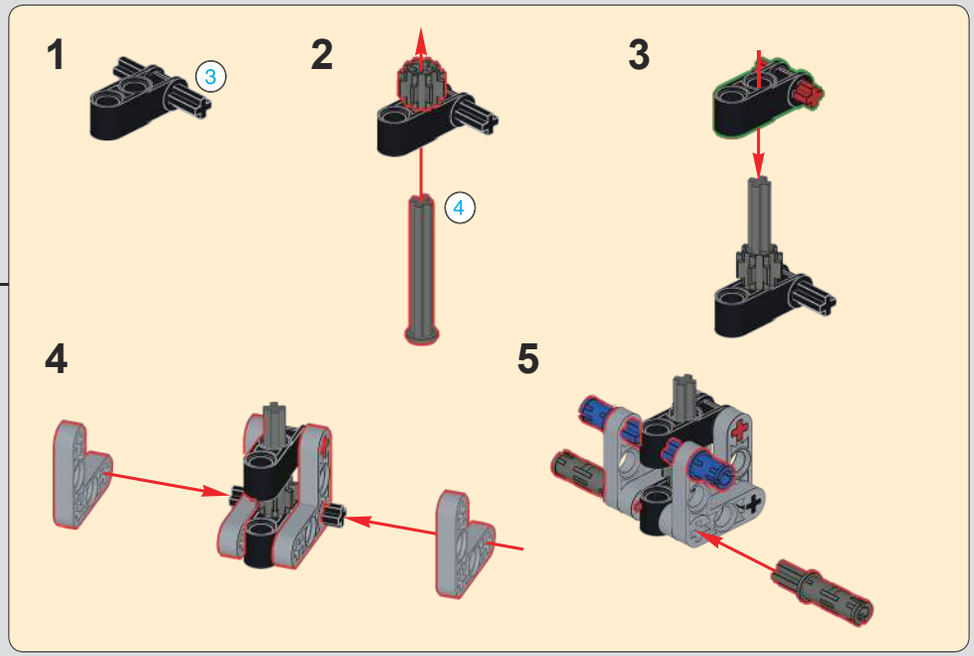

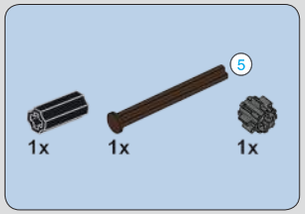

1167

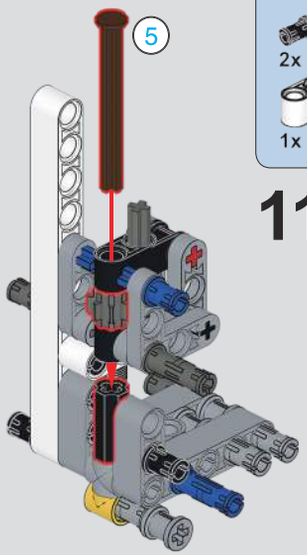

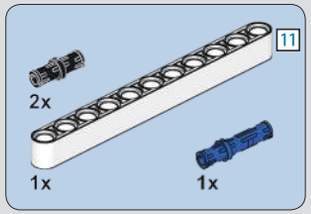

1168

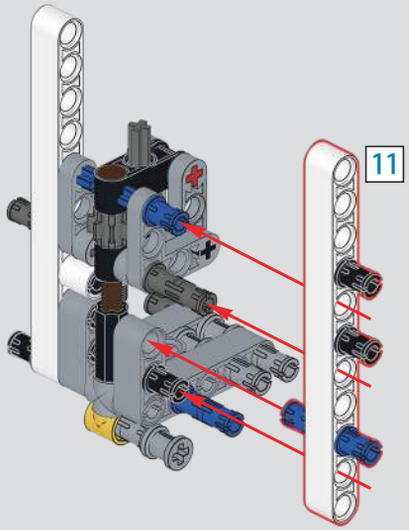

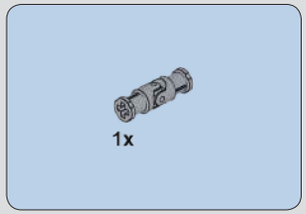

1169

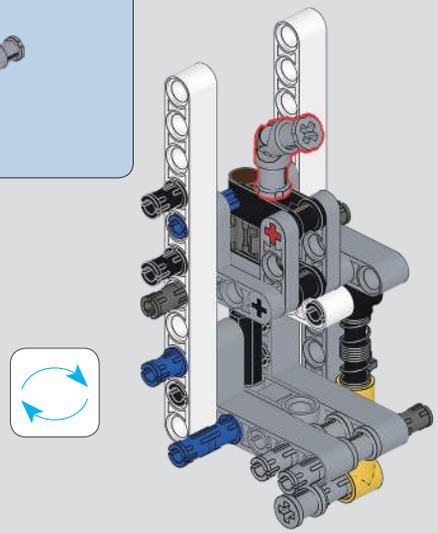

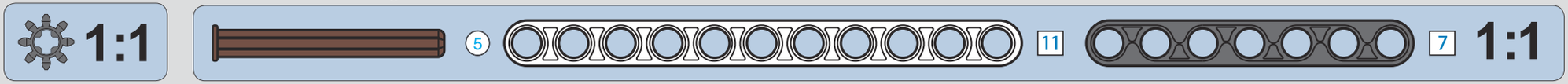

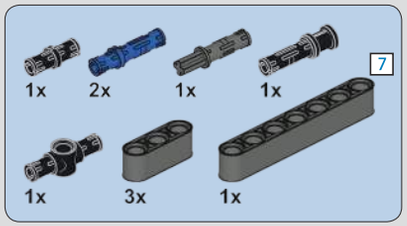

1170

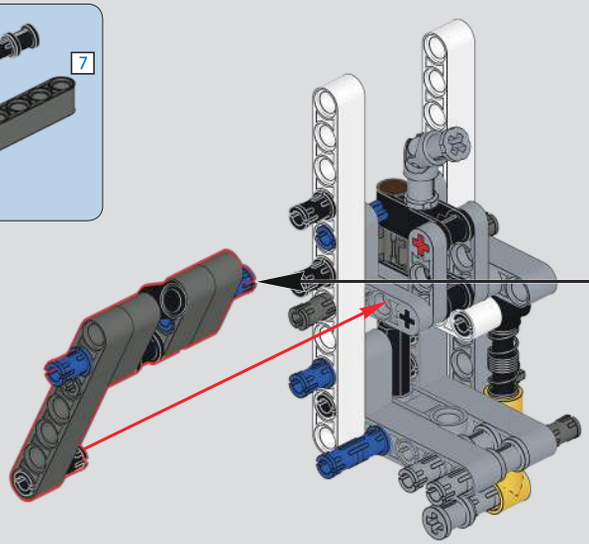

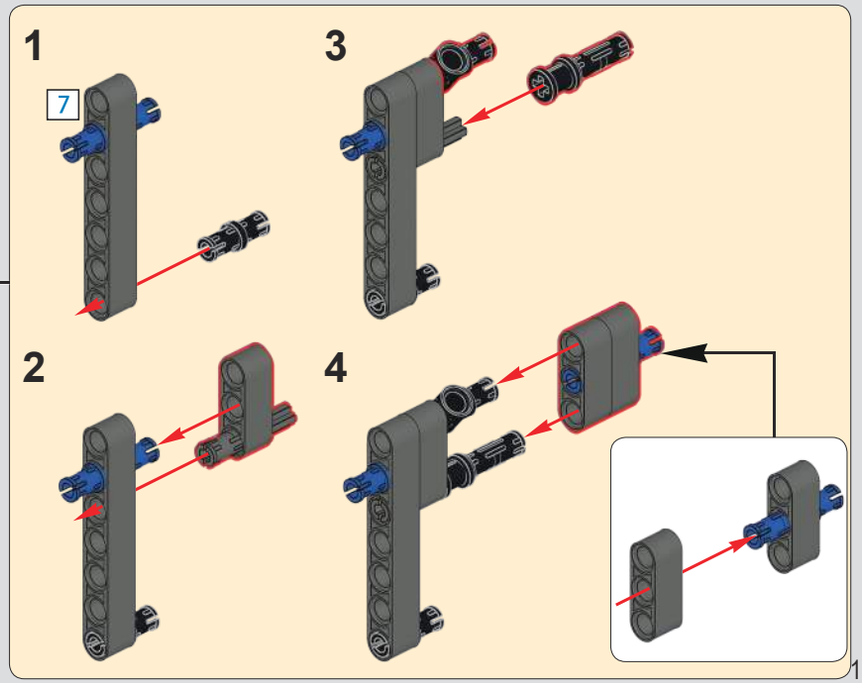

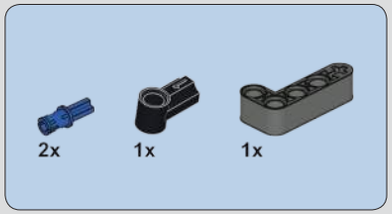

1171

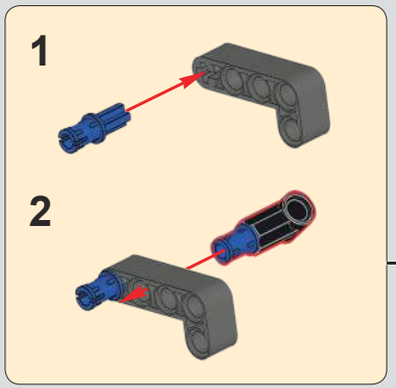

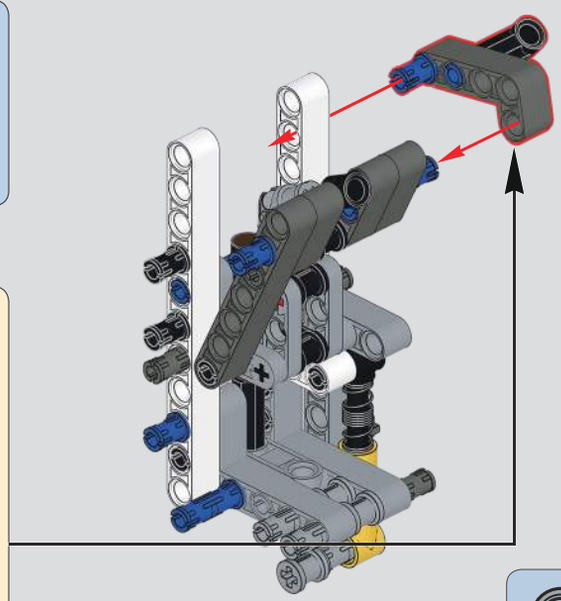

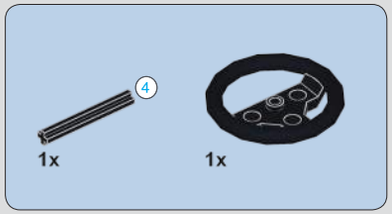

1172

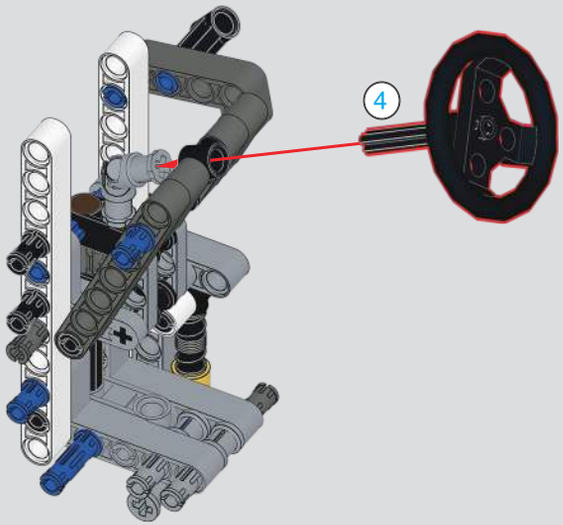

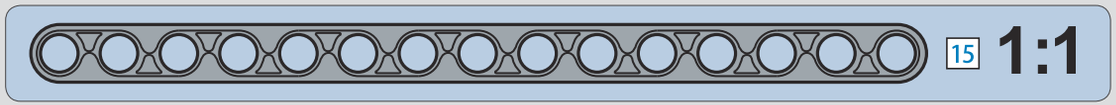

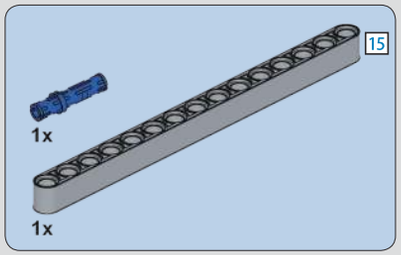

1173

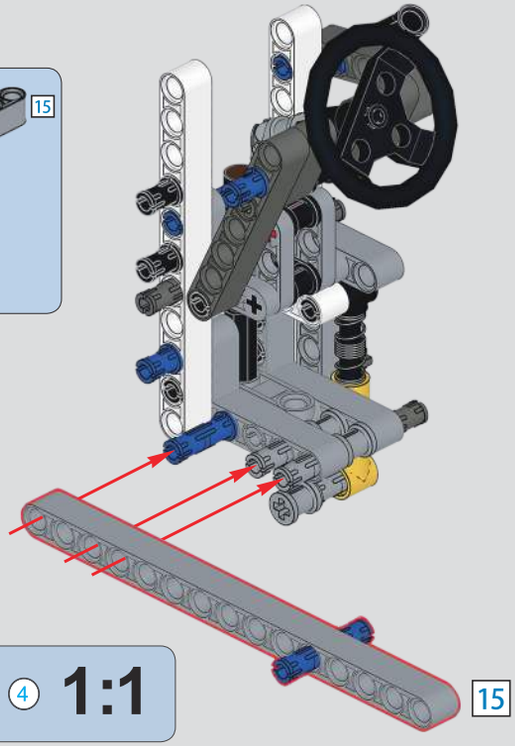

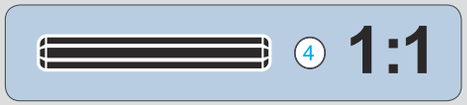

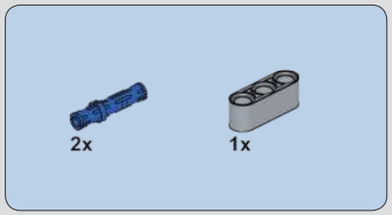

1174

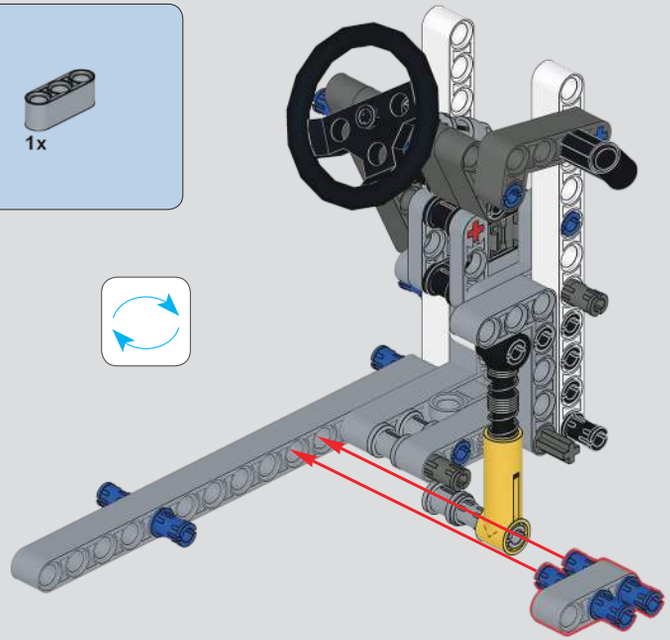

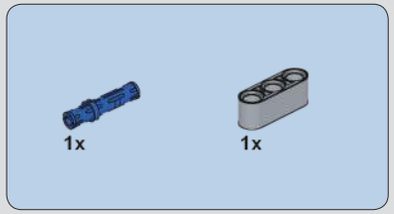

1175

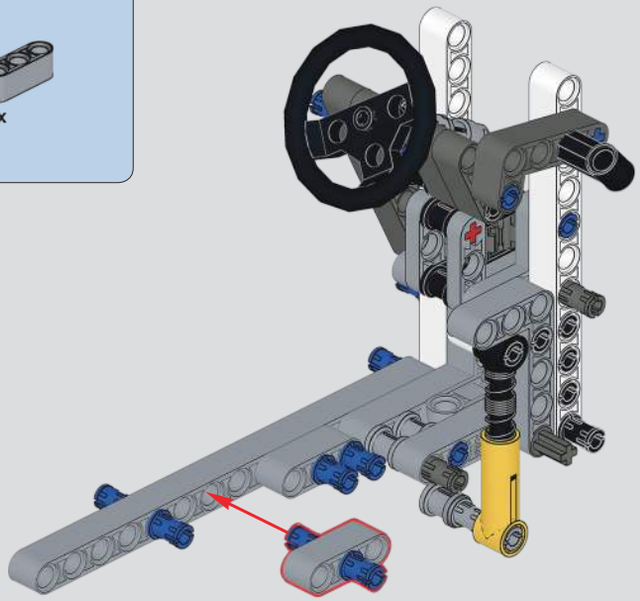

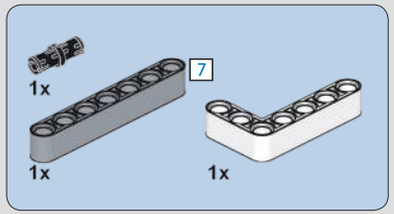

1176

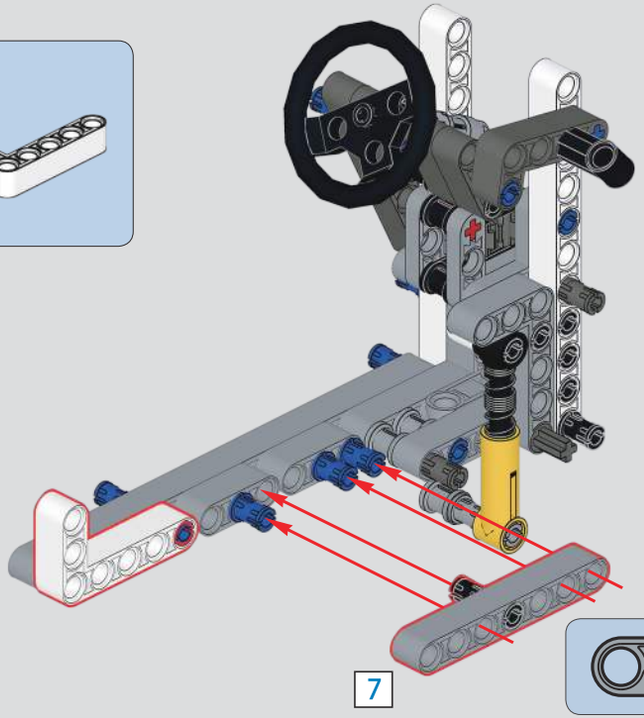

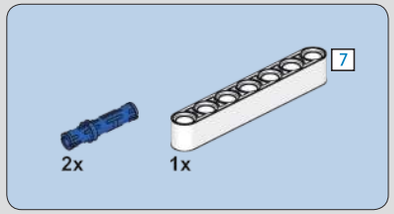

1177

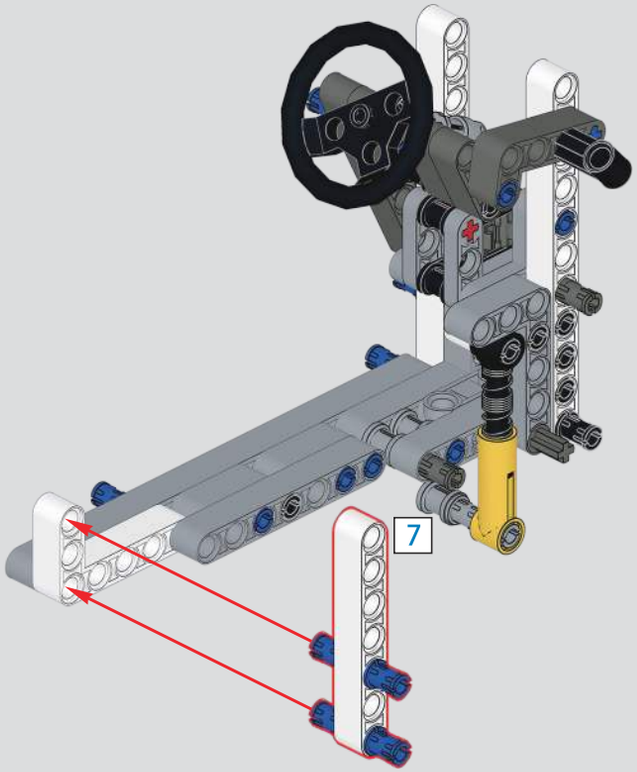

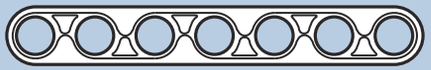

1:1

1178

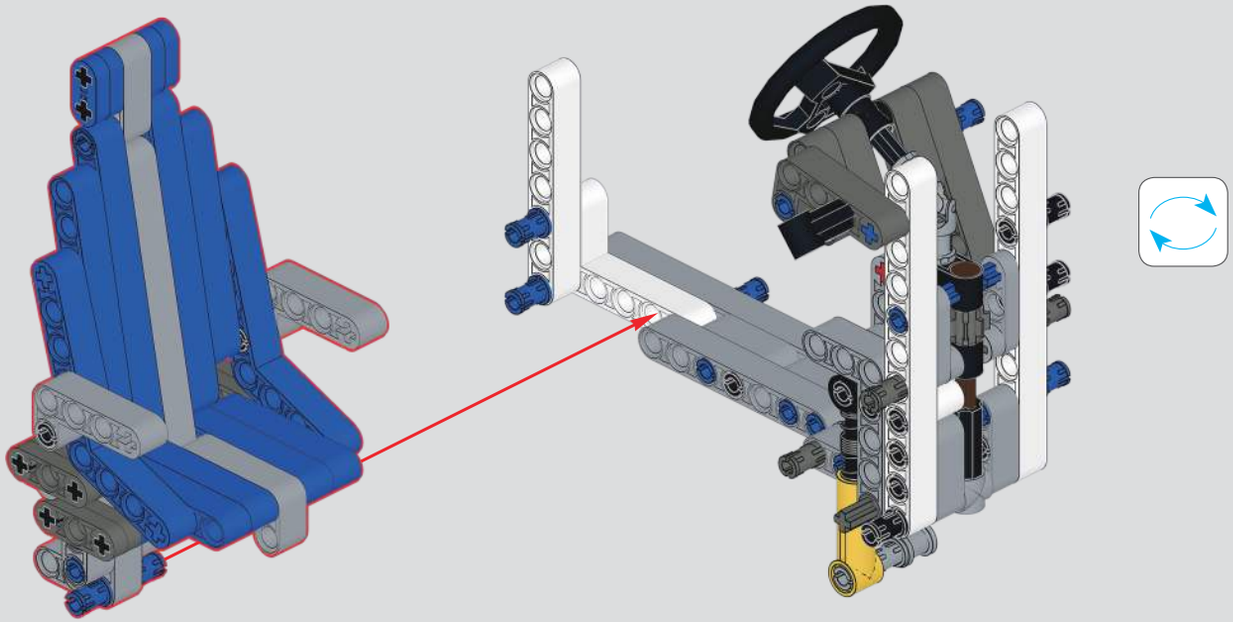

1179

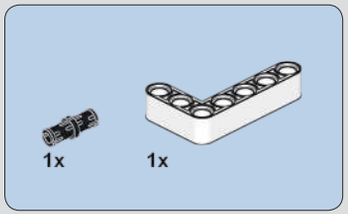

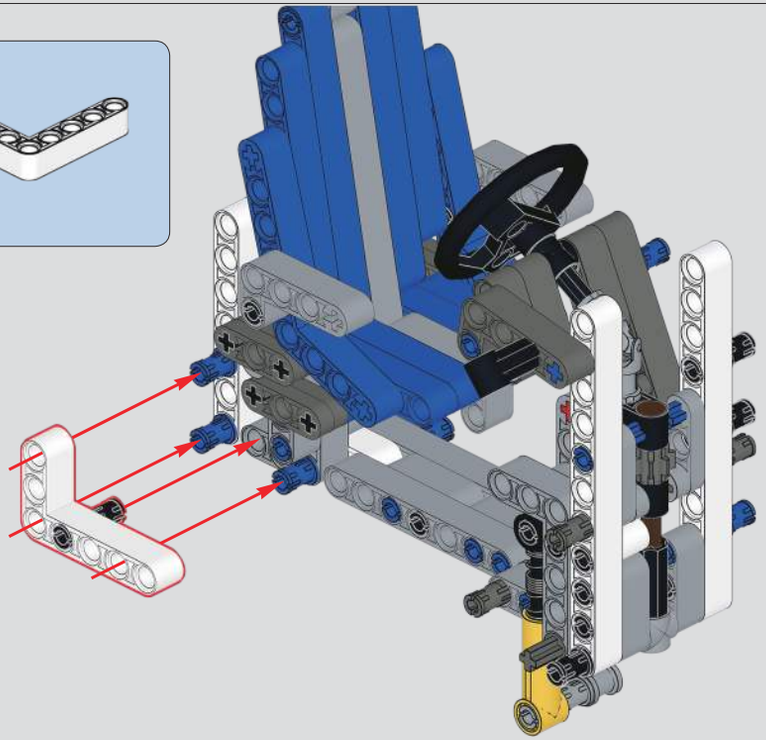

1180

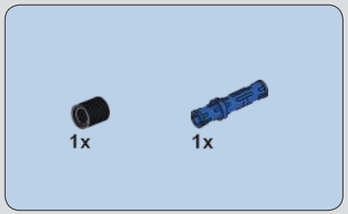

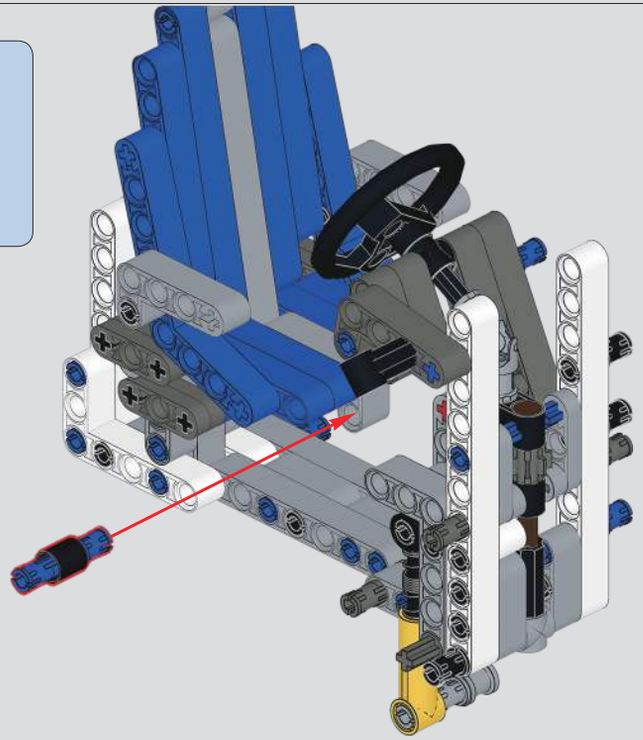

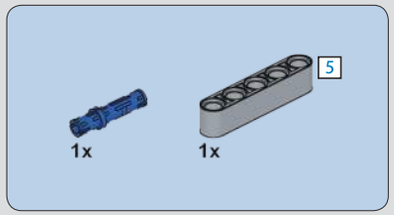

1181

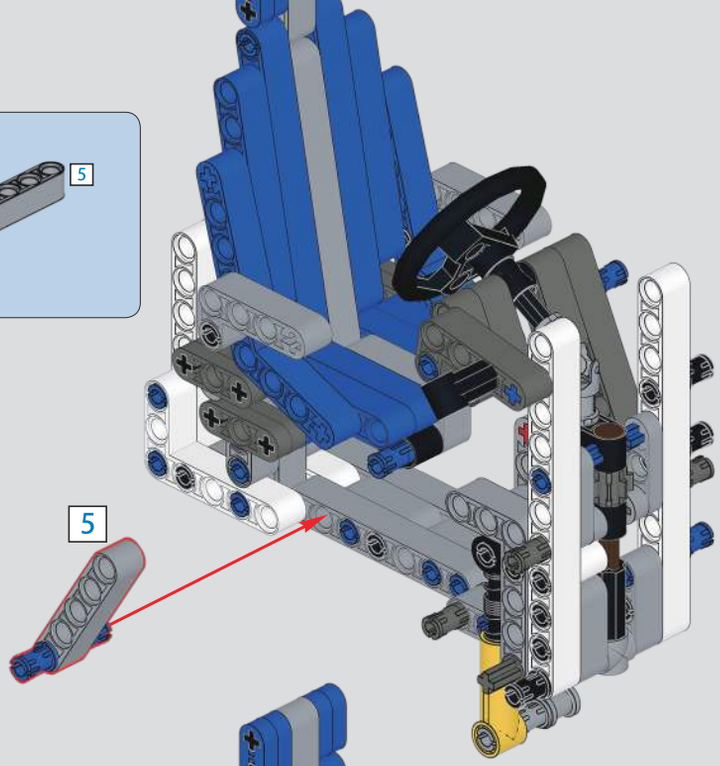

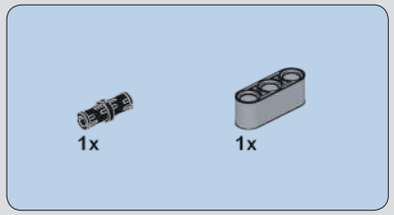

1182

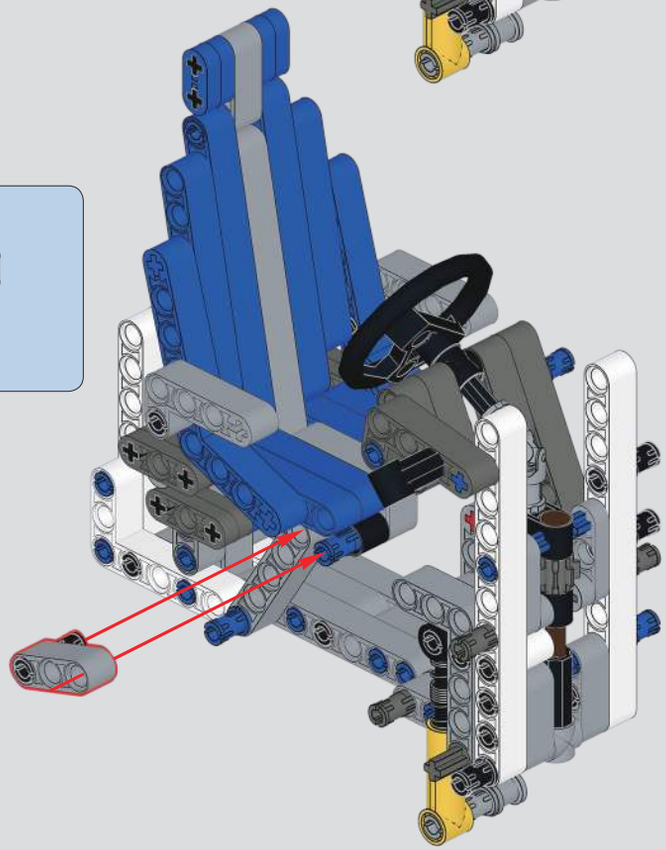

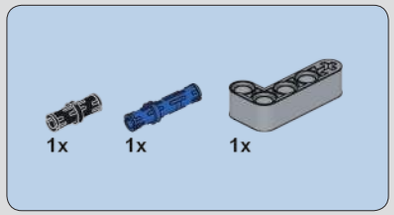

1183

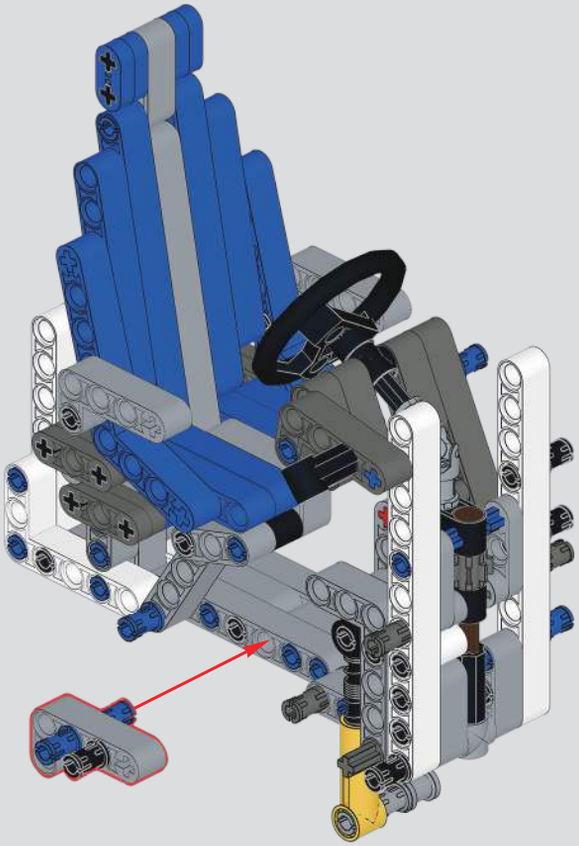

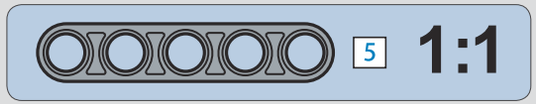

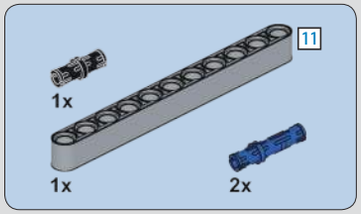

1184

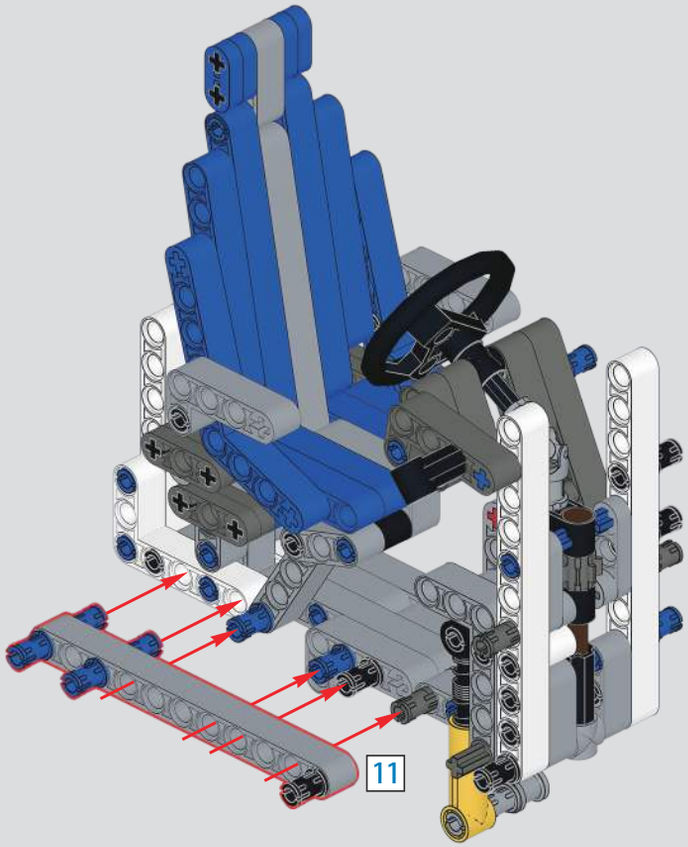

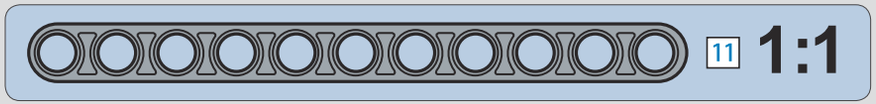

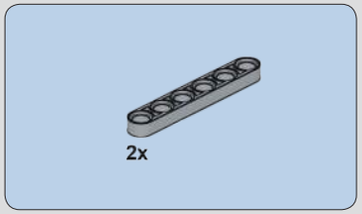

1185

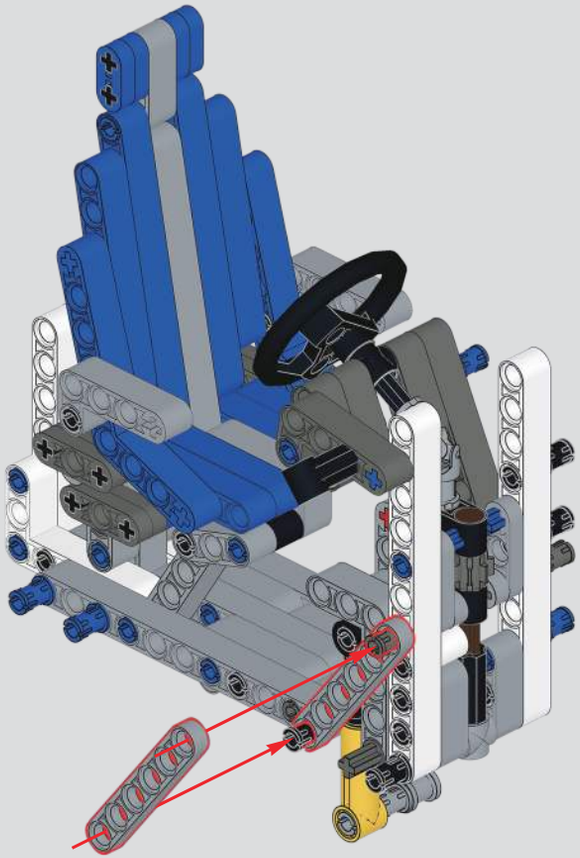

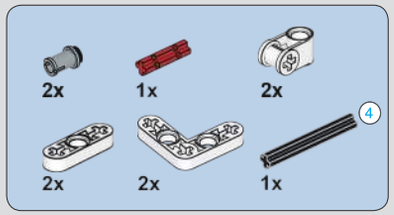

1186

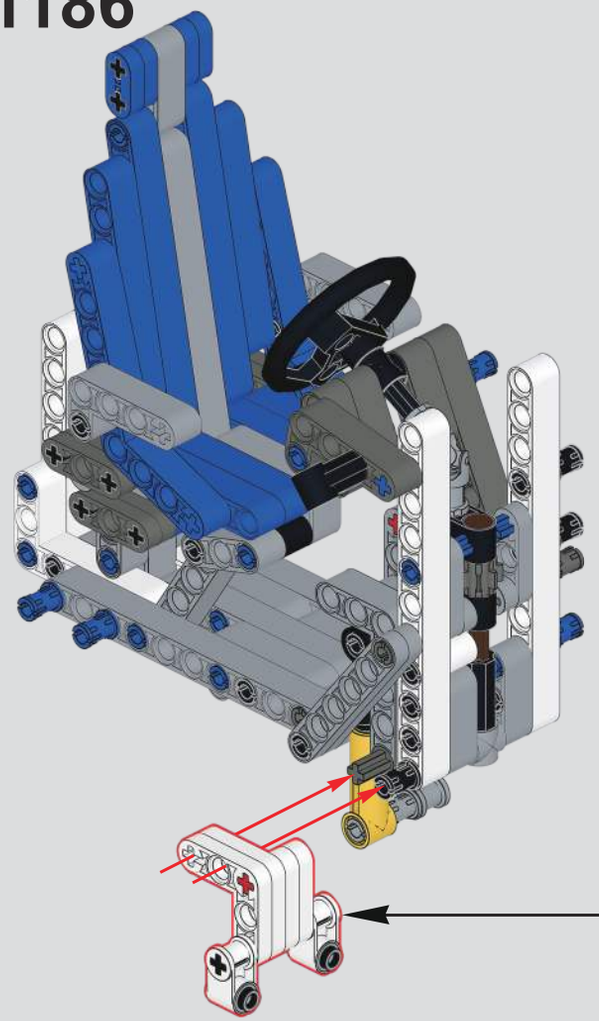

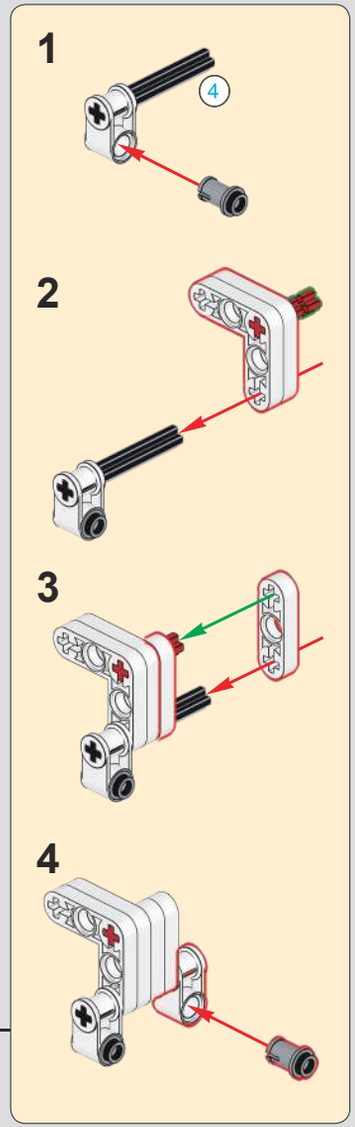

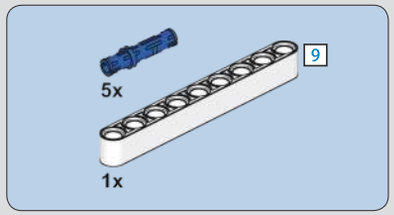

1187

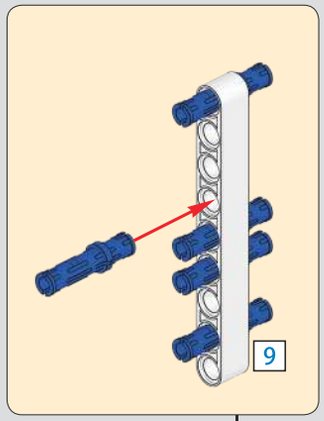

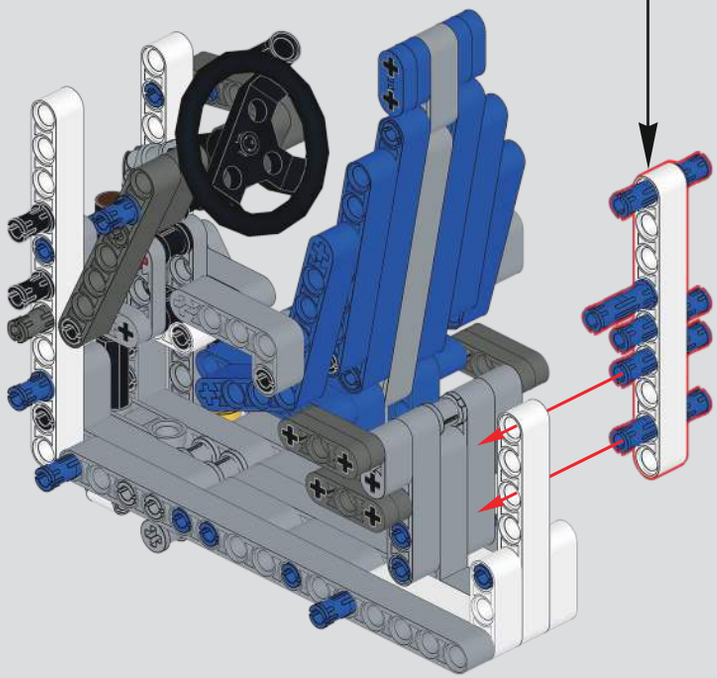

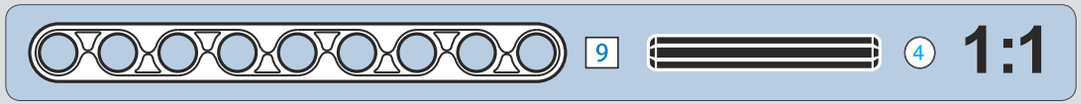

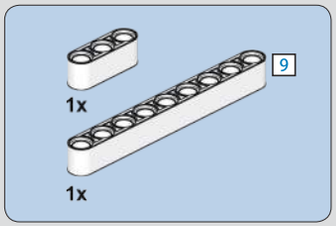

1188

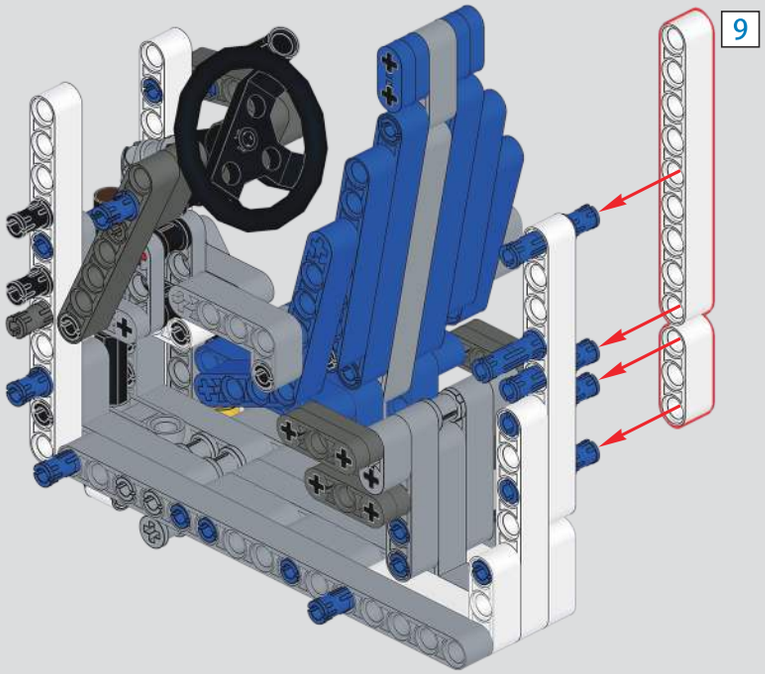

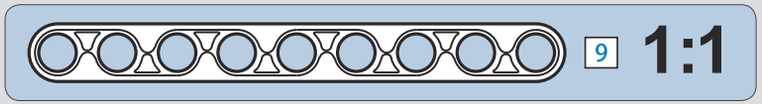

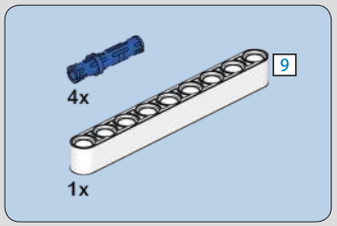

1189

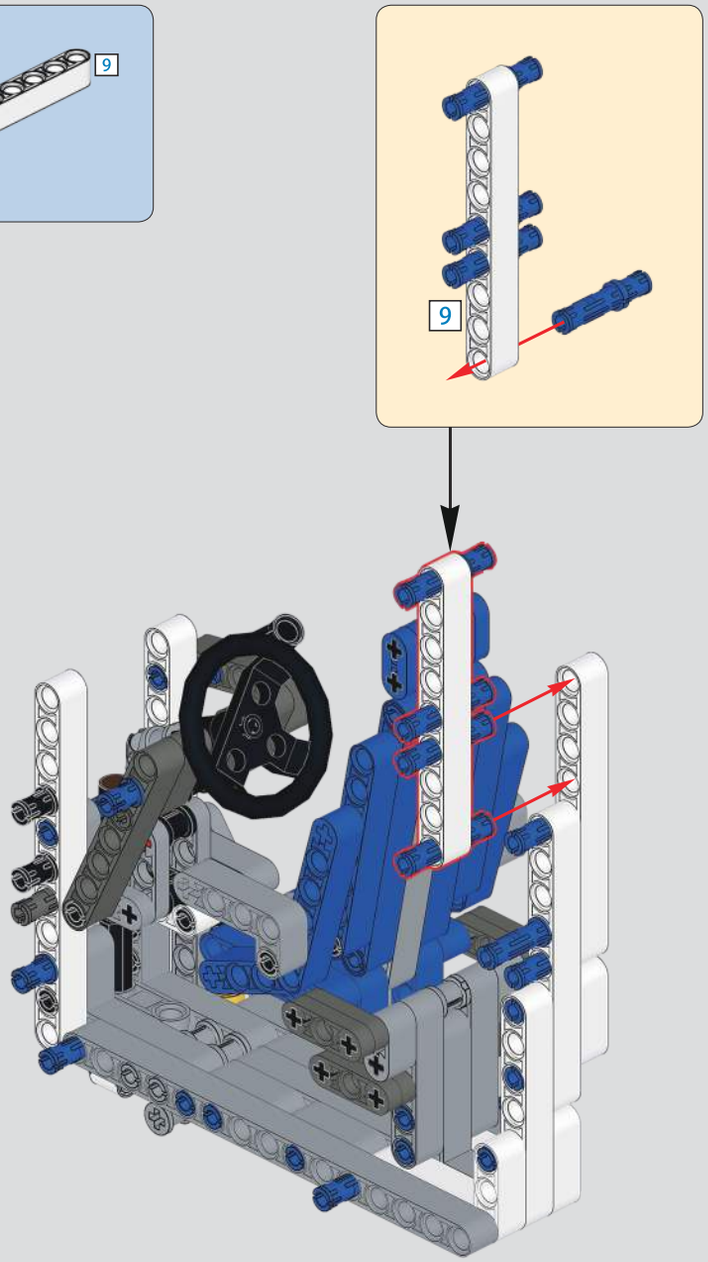

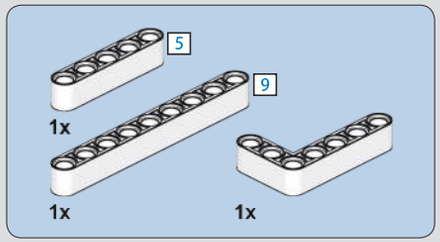

1190

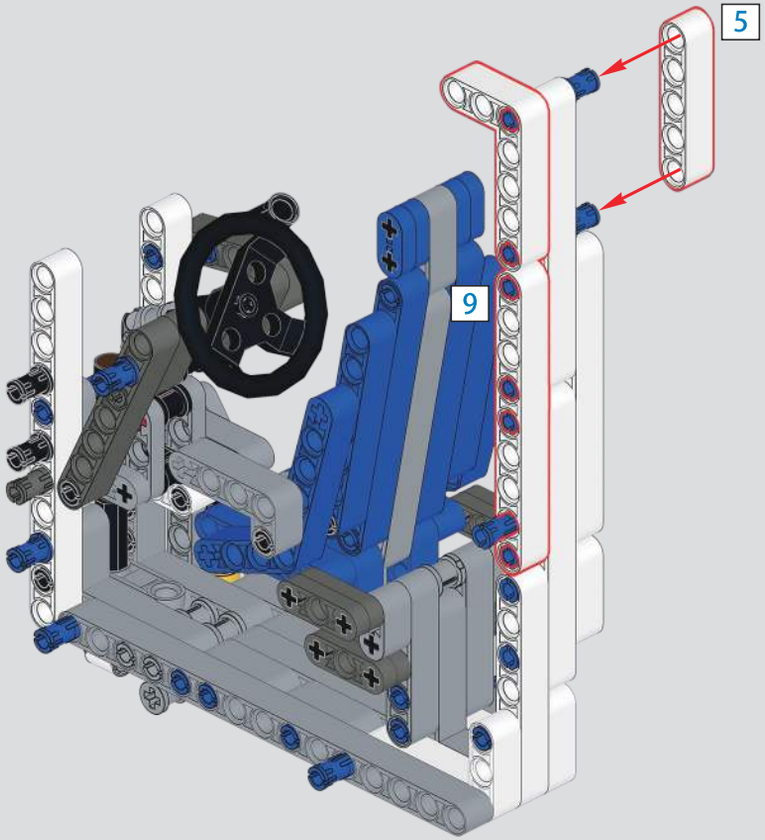

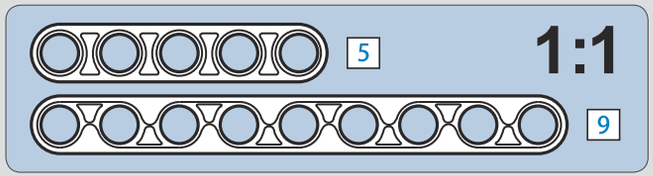

1191

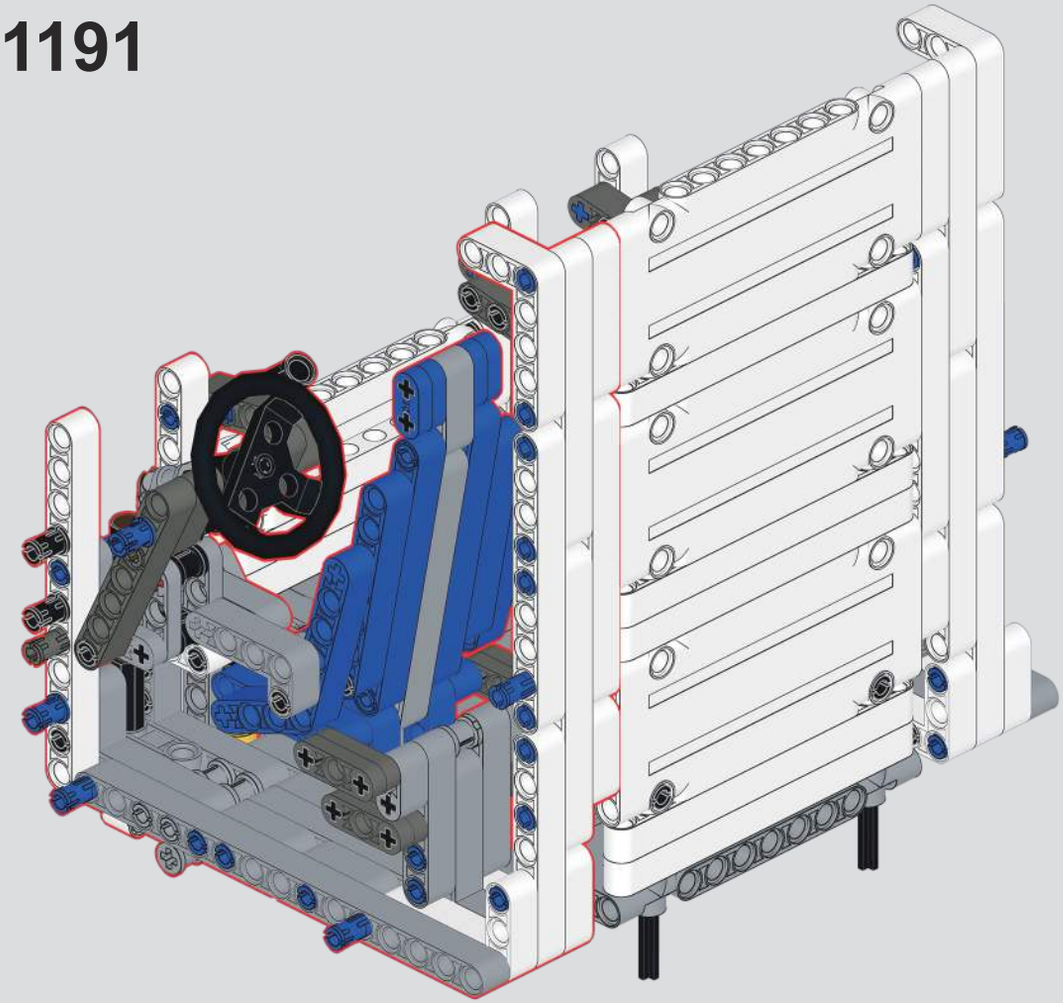

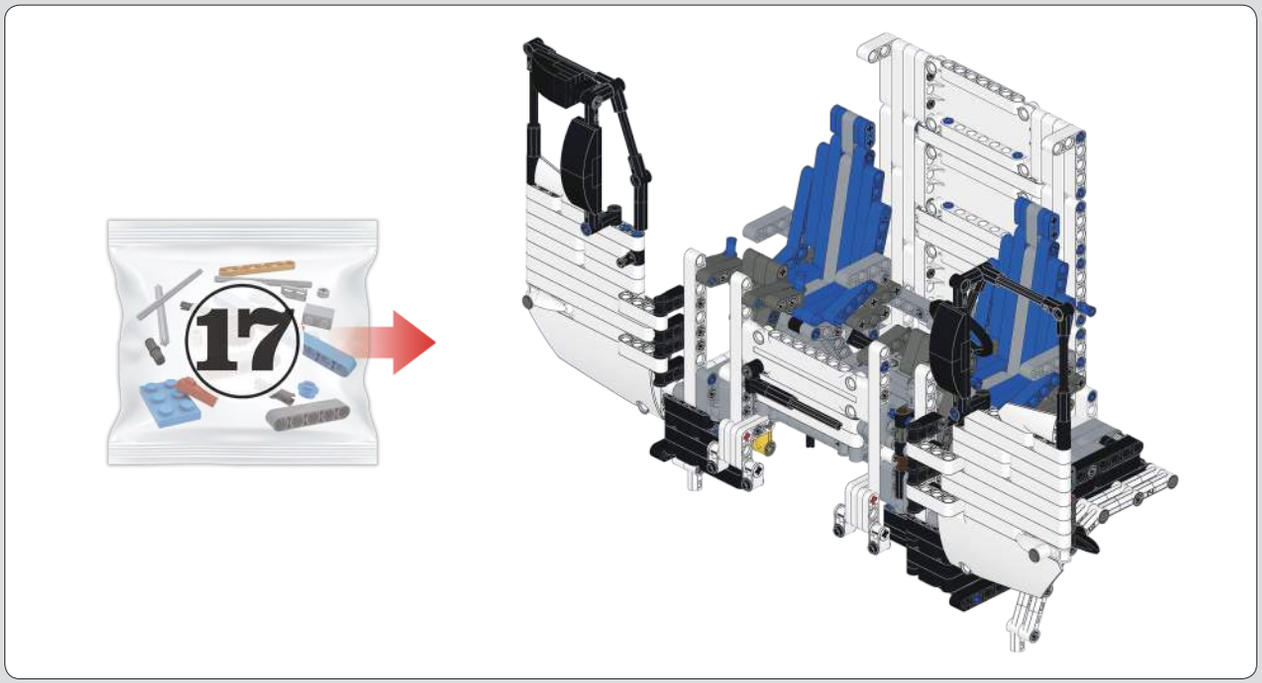

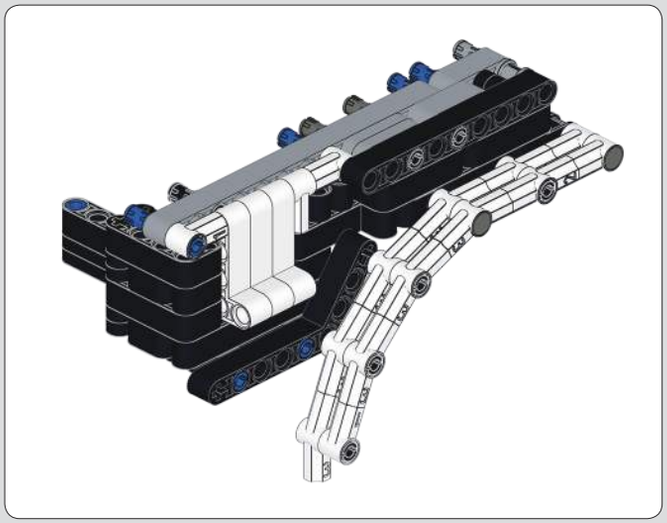

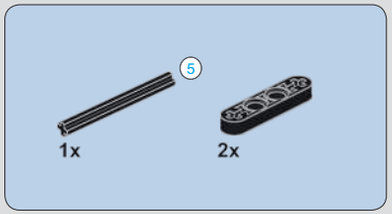

1192

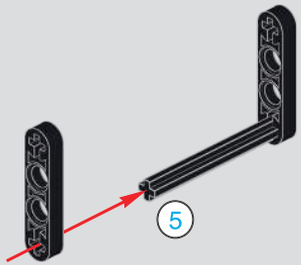

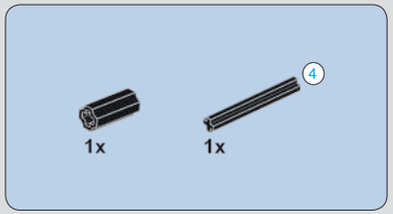

1193

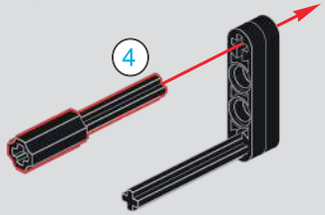

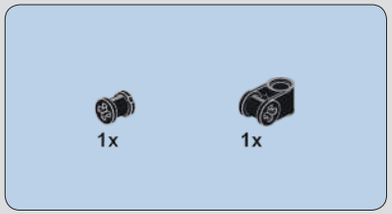

1194

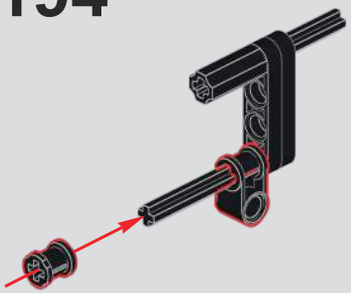

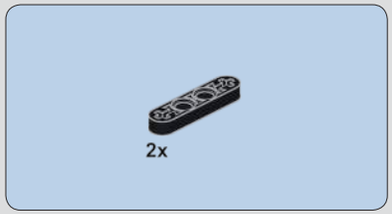

1195

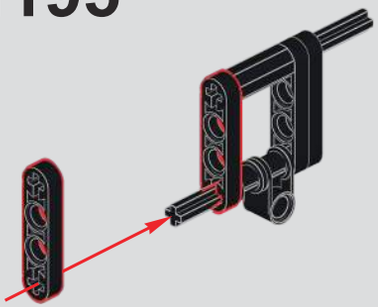

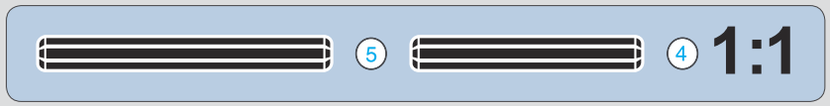

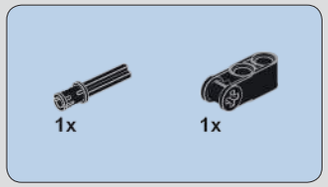

1196

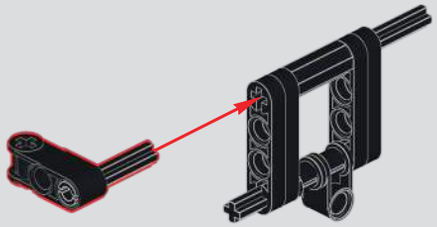

1197

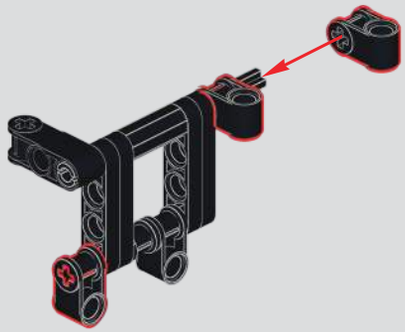

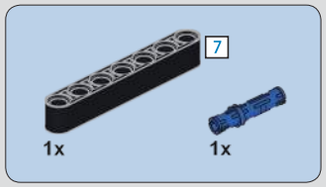

1198

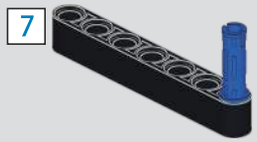

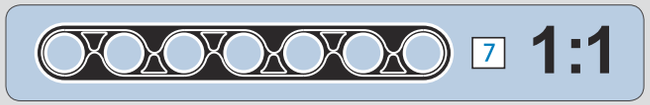

1199

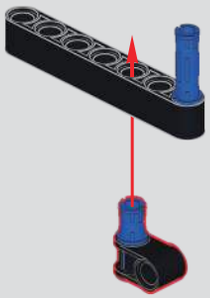

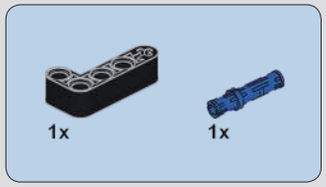

1200

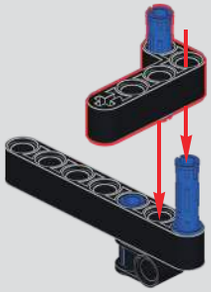

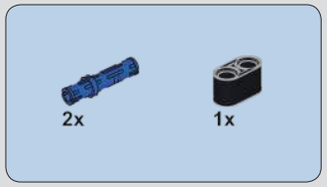

1201

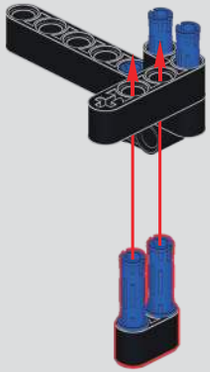

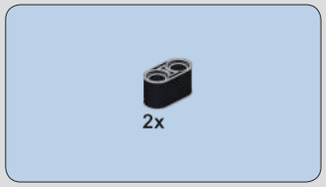

1202

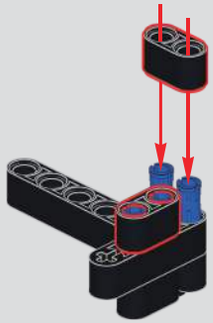

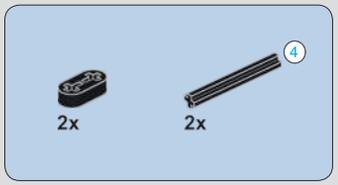

1203

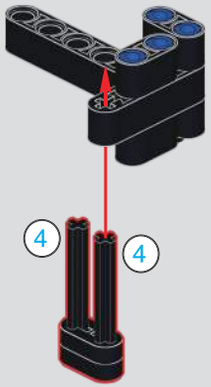

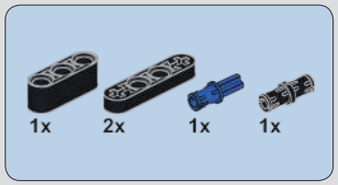

1204

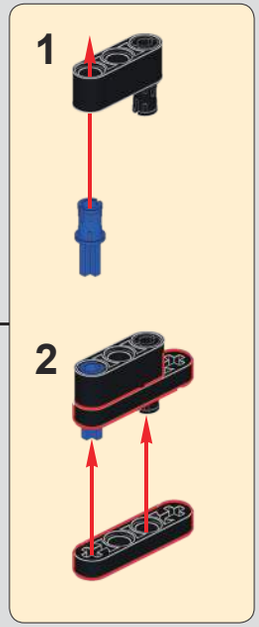

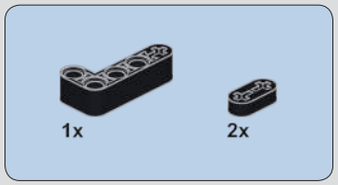

1205

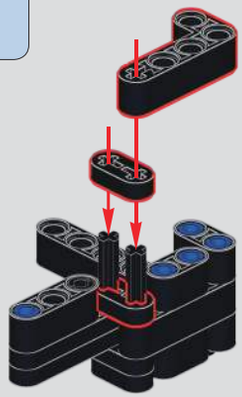

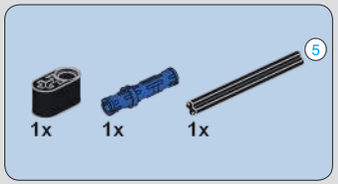

1206

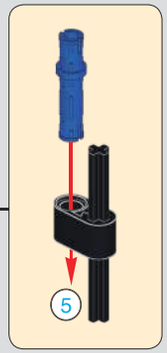

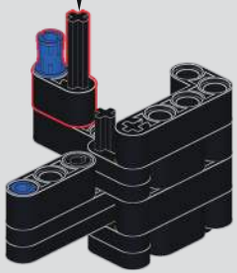

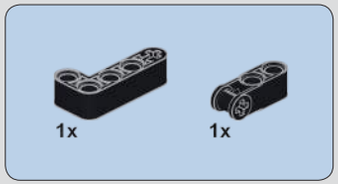

1207

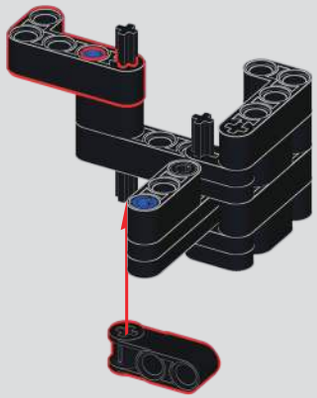

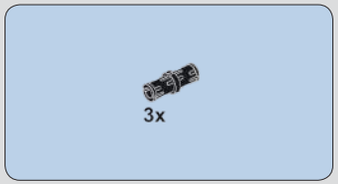

1208

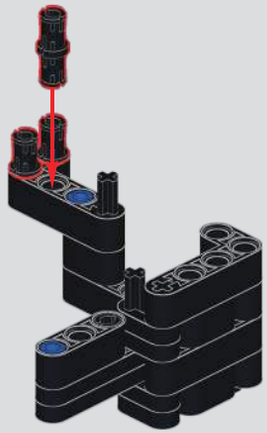

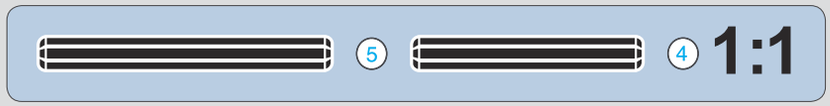

1209

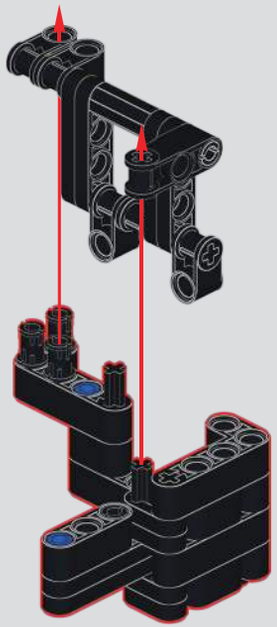

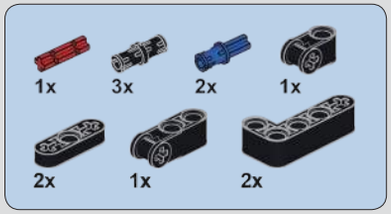

1210

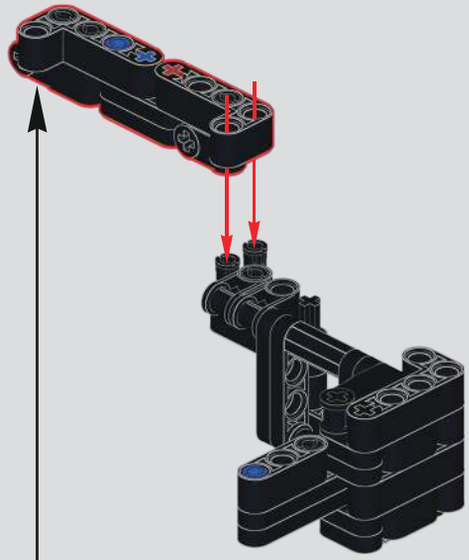

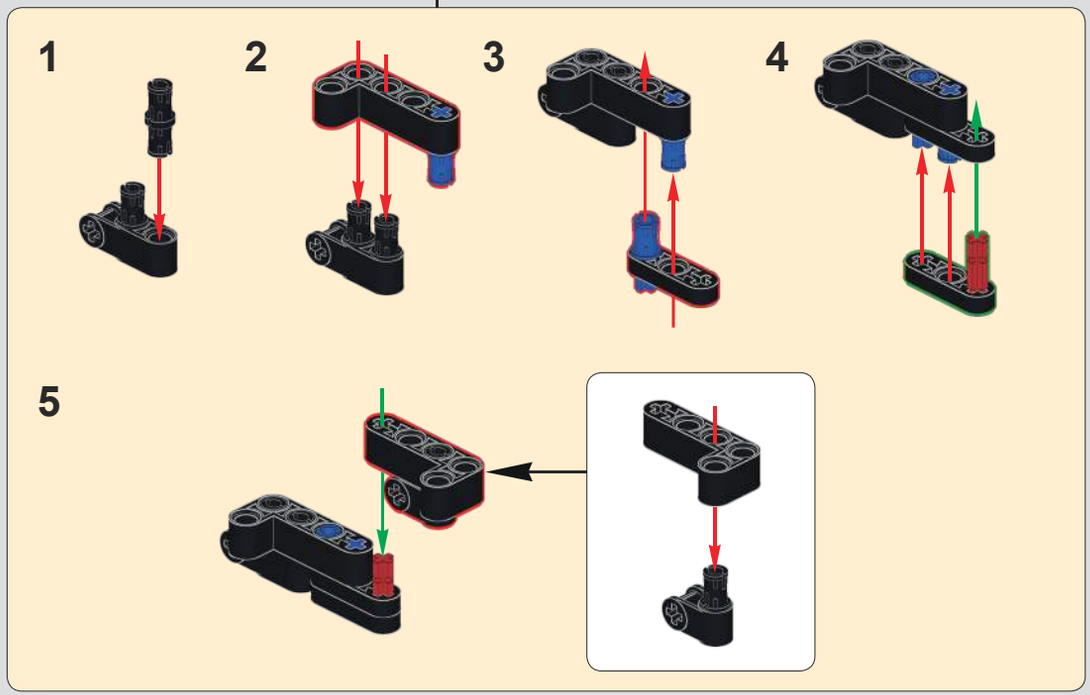

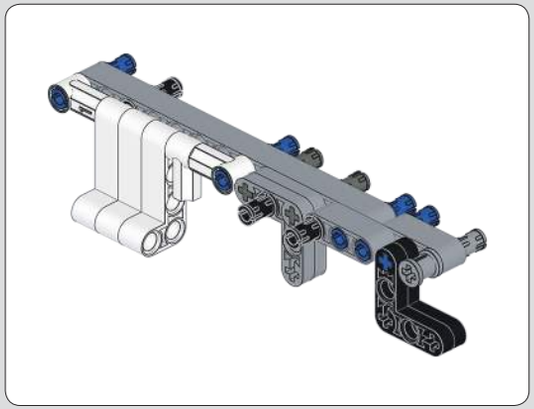

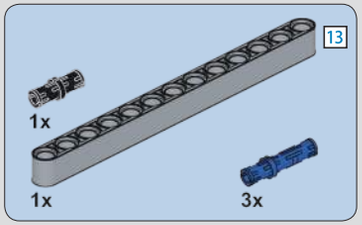

1211

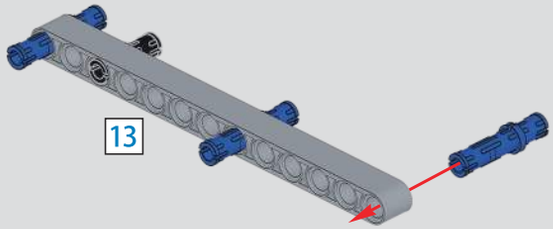

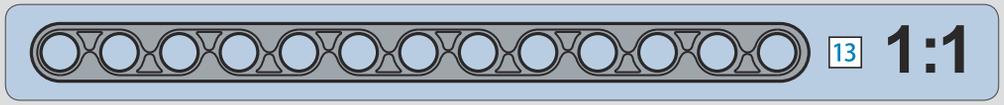

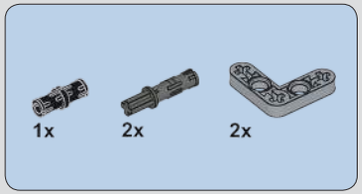

1212

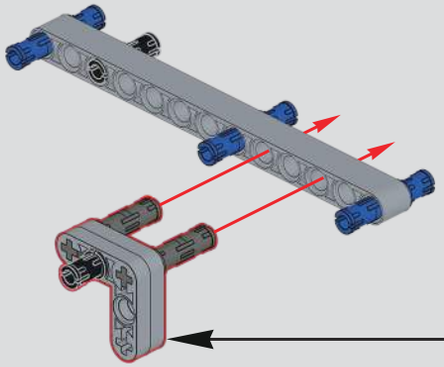

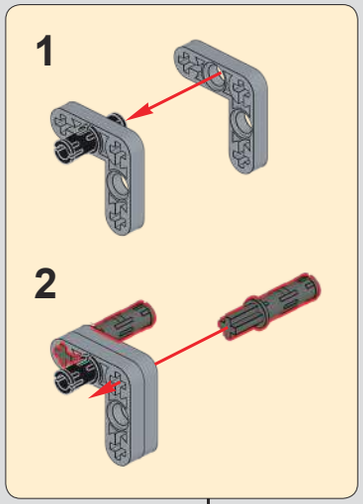

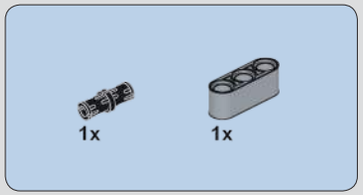

1213

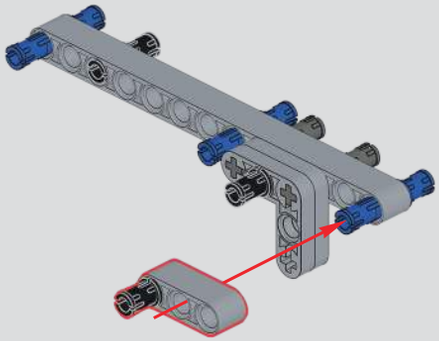

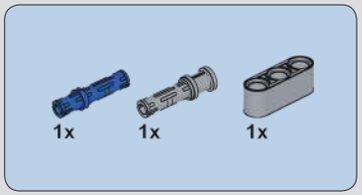

1214

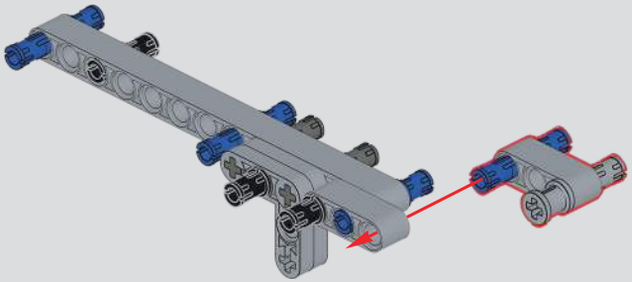

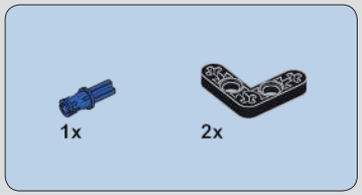

1215

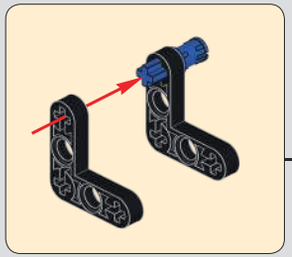

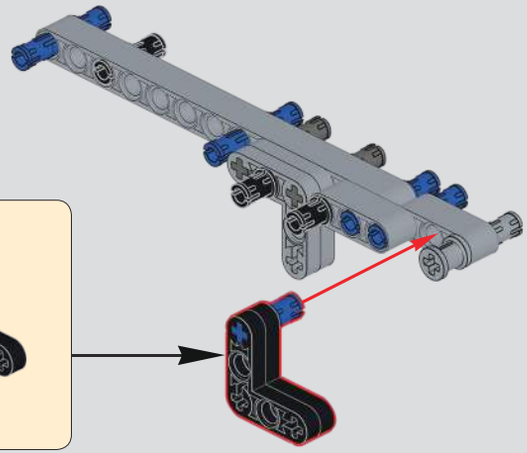

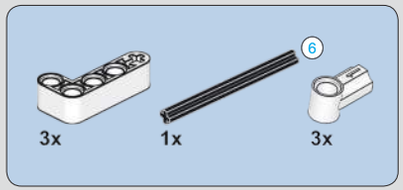

1216

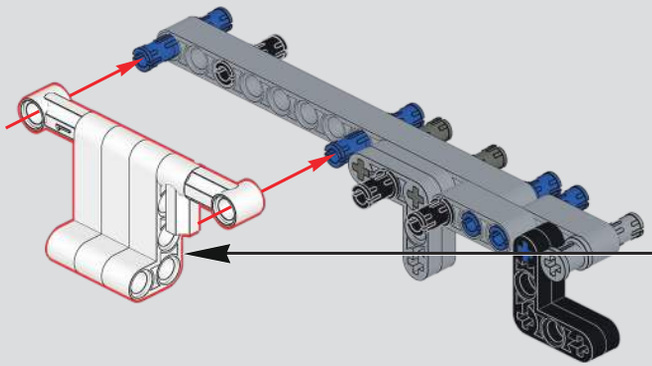

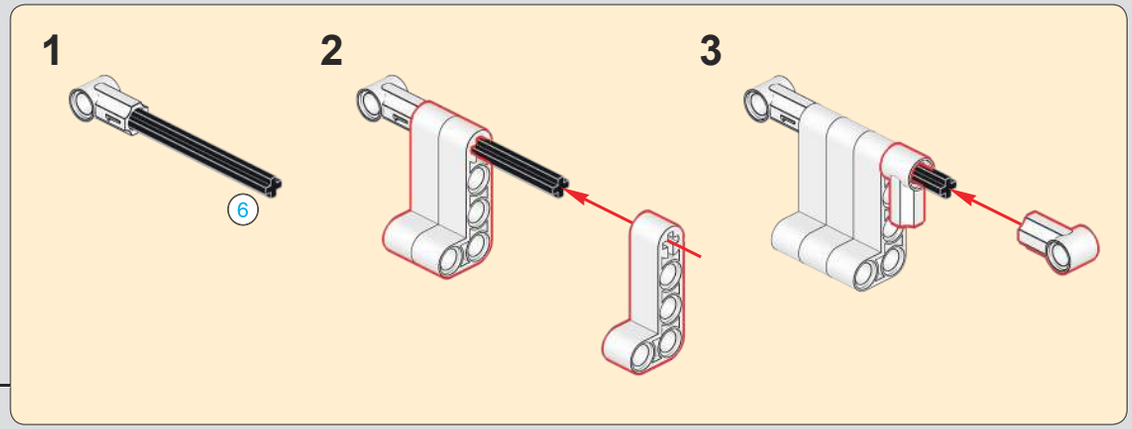

1217

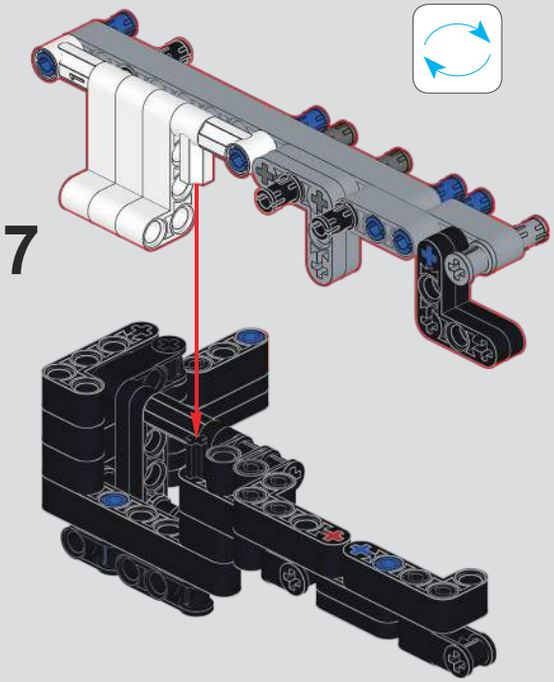

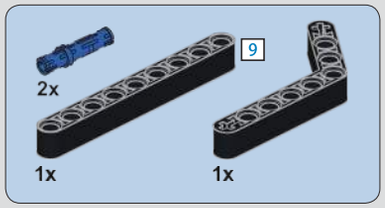

1218

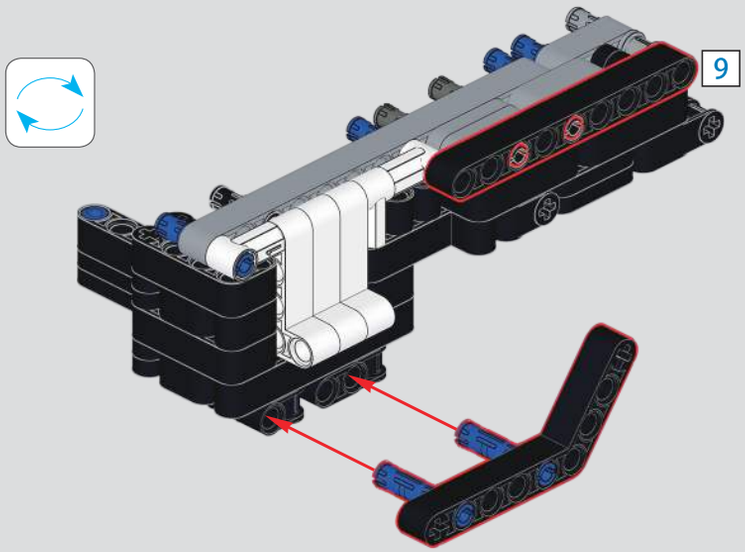

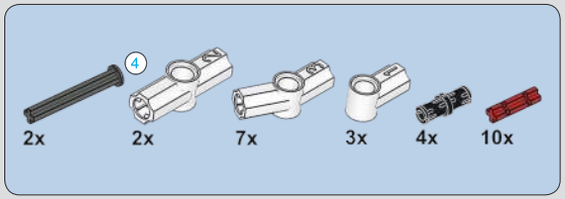

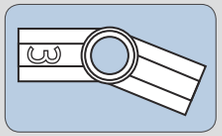

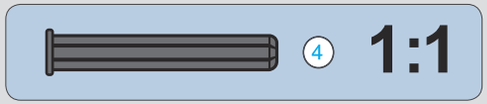

1219

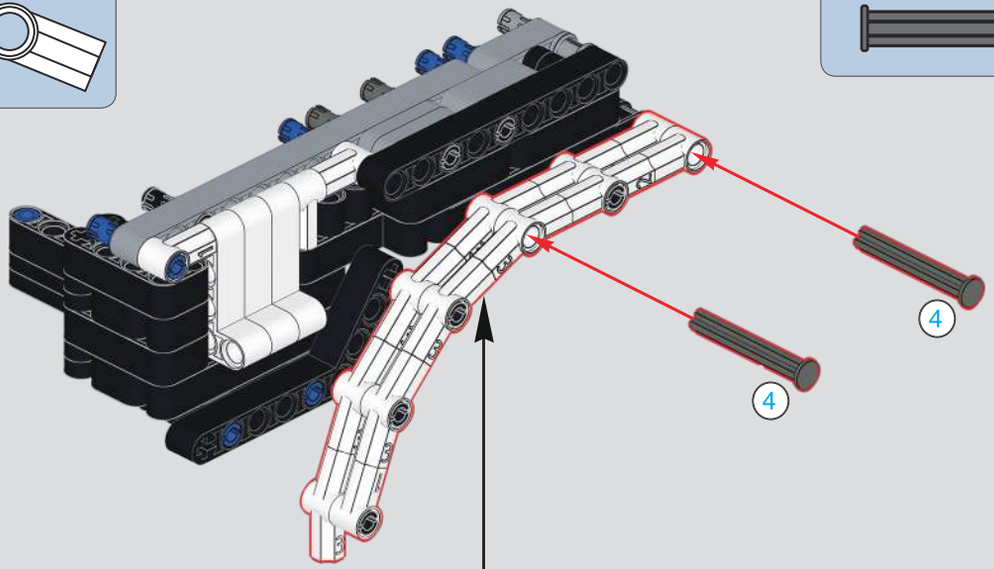

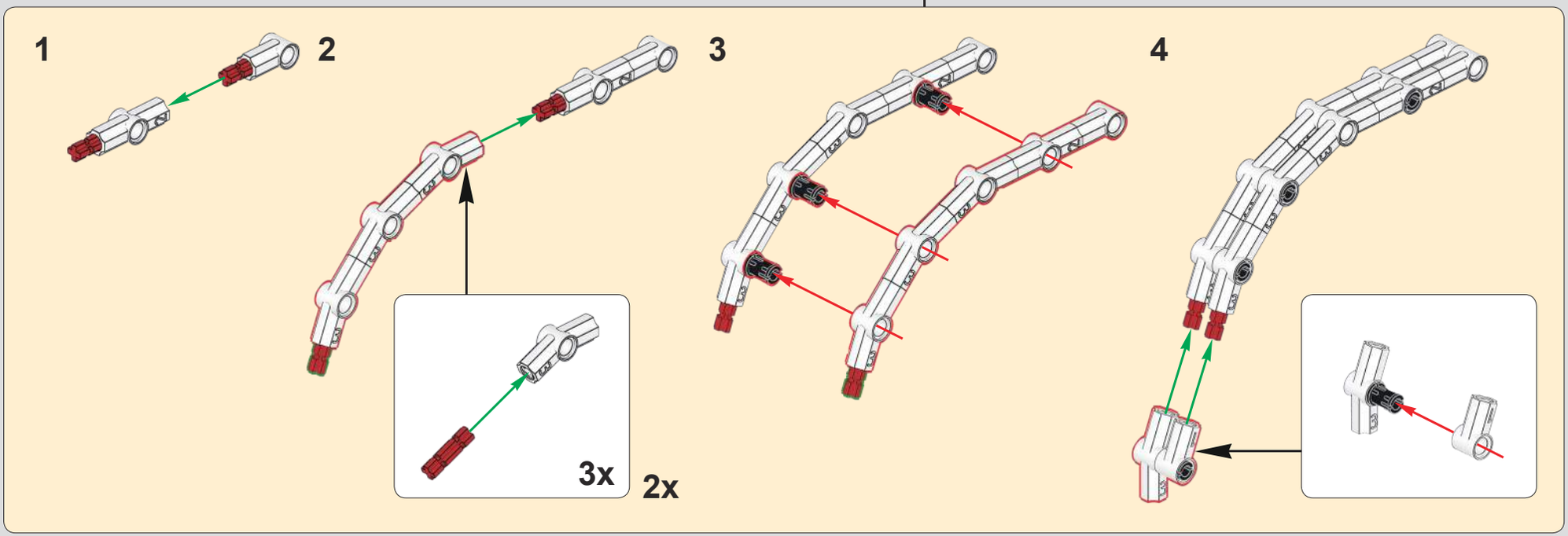

1220

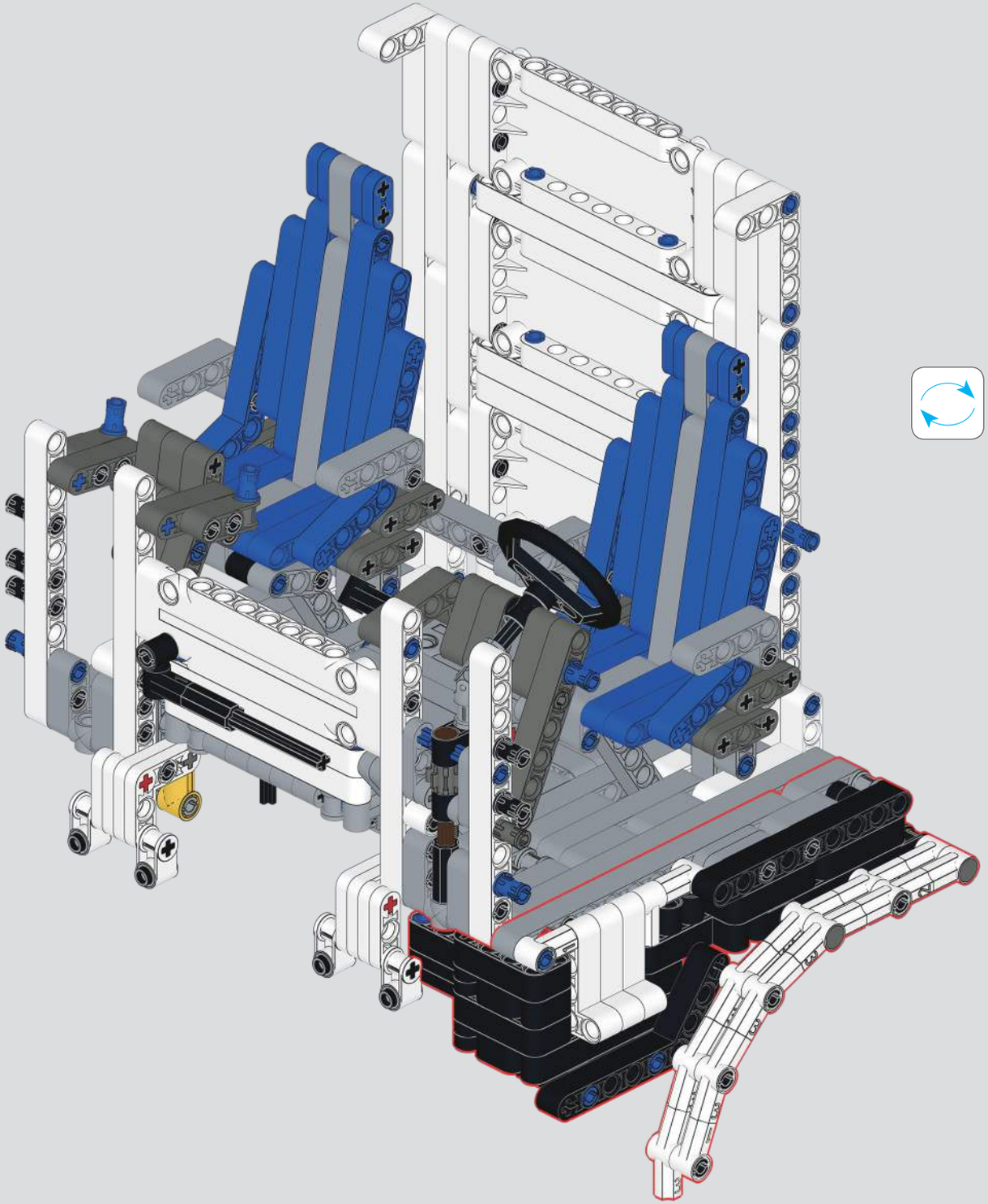

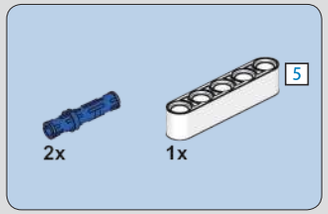

1221

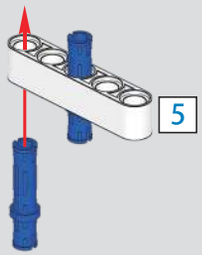

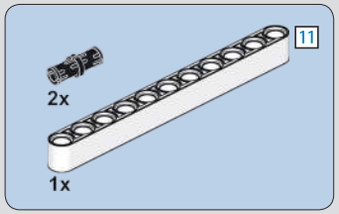

1222

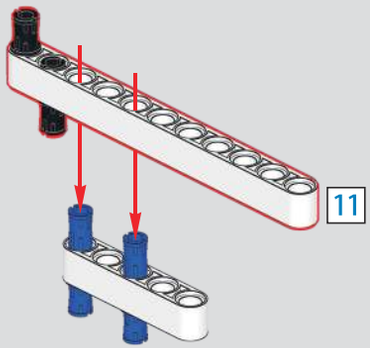

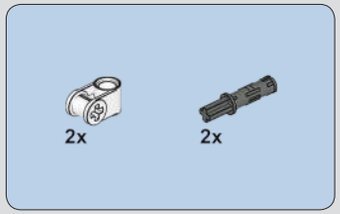

1223

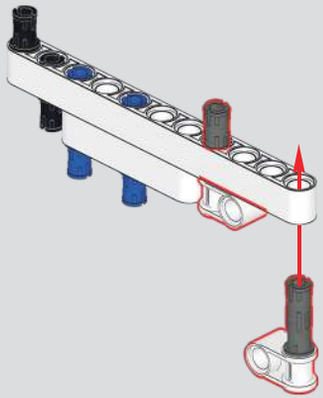

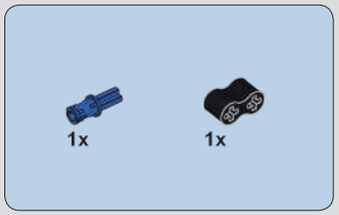

1224

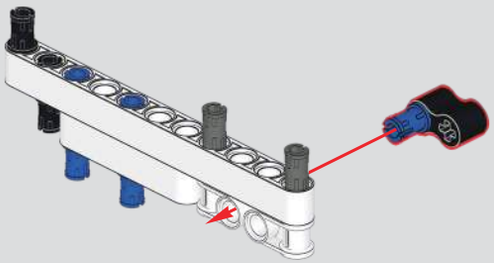

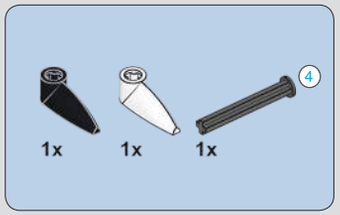

1225

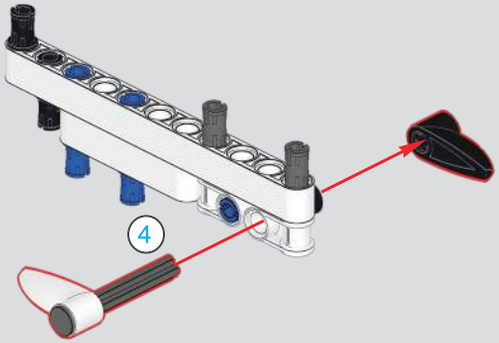

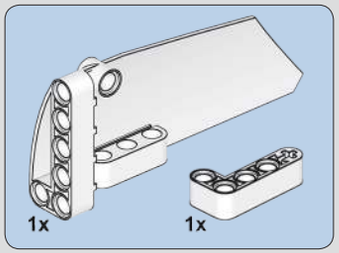

1226

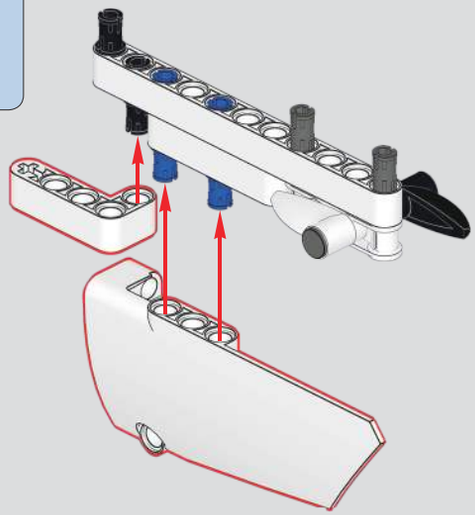

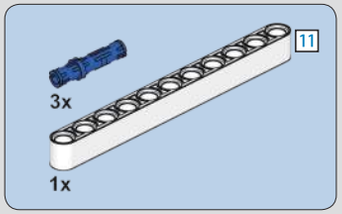

1227

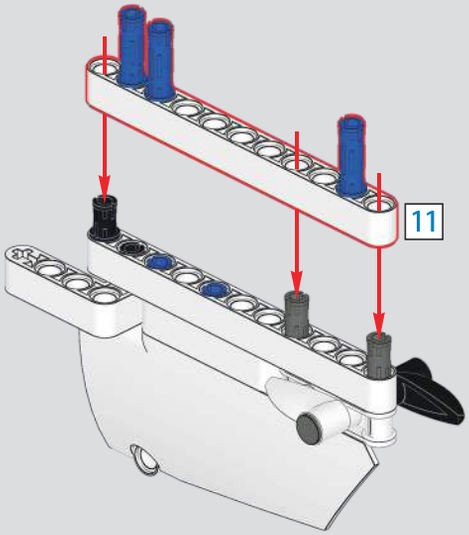

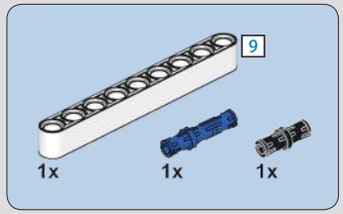

1228

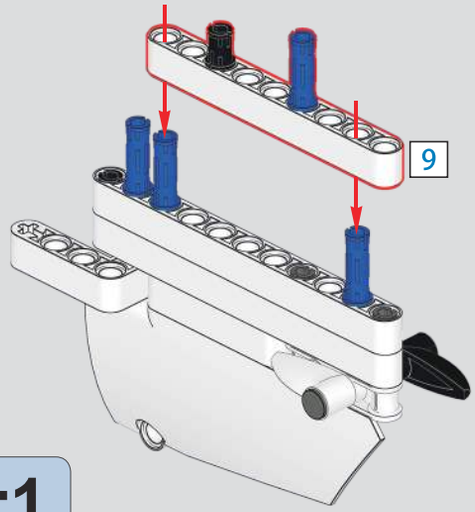

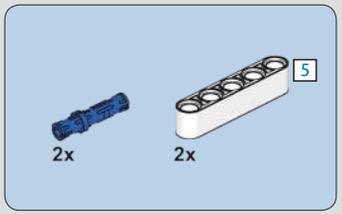

1229

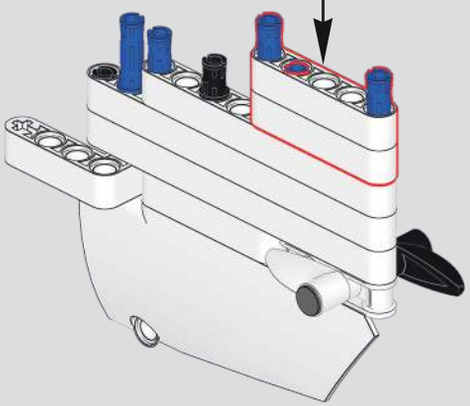

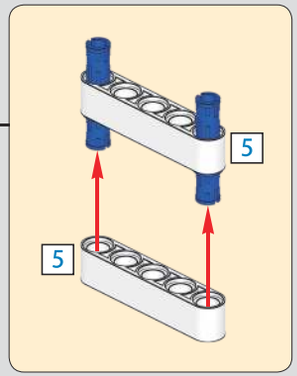

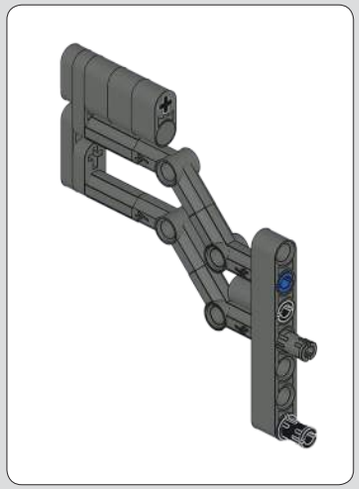

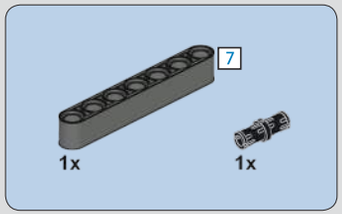

1230

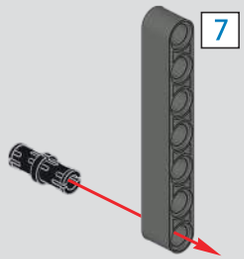

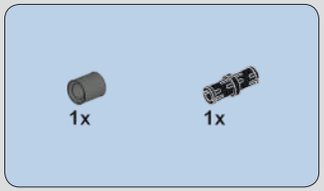

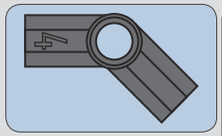

1231

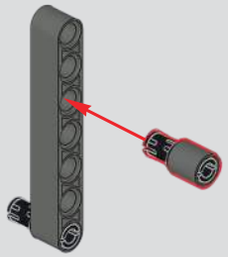

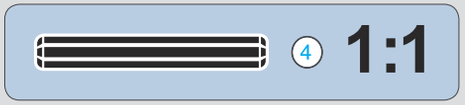

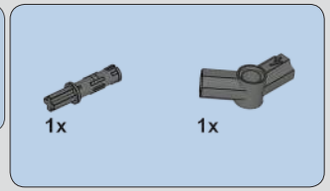

1232

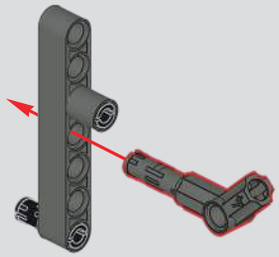

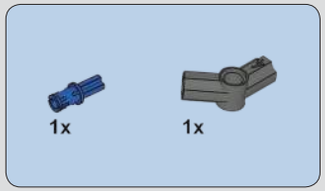

1233

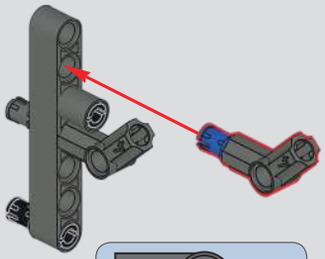

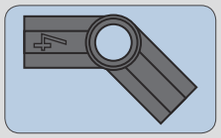

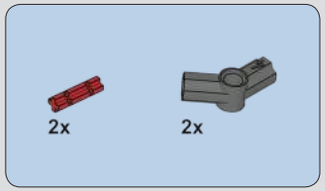

1234

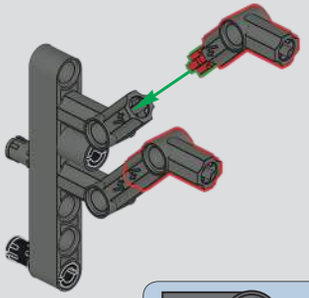

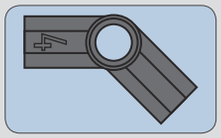

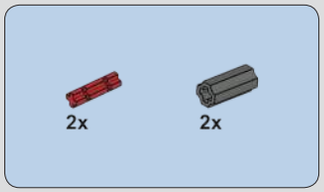

1235

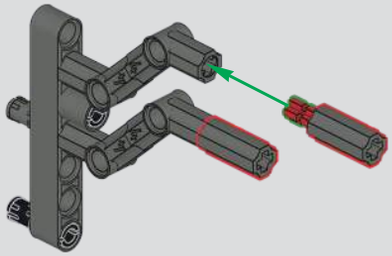

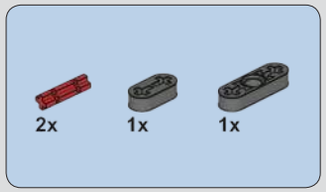

1236

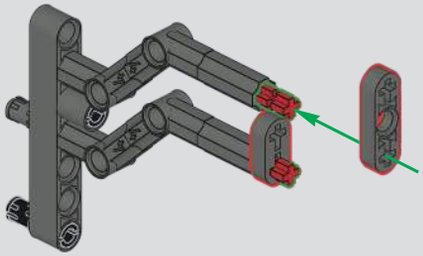

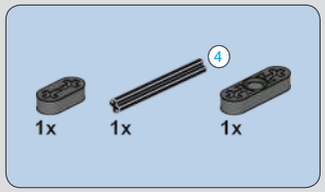

1237

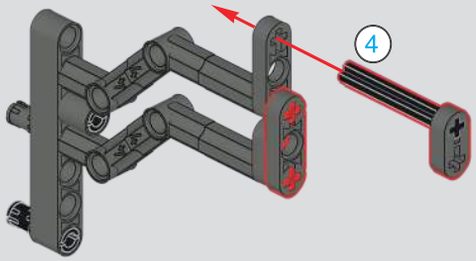

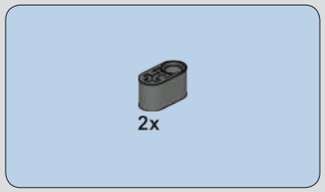

1238

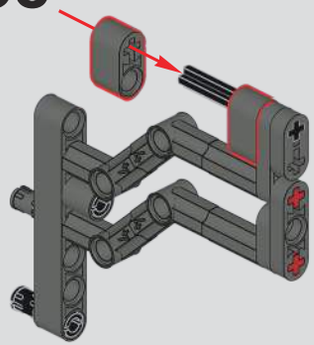

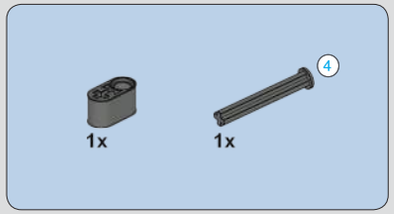

1239

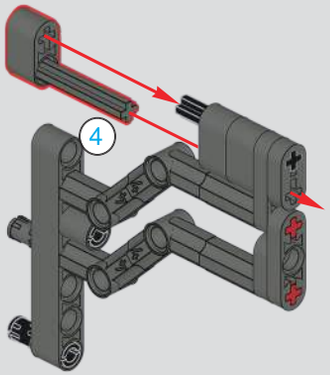

1240

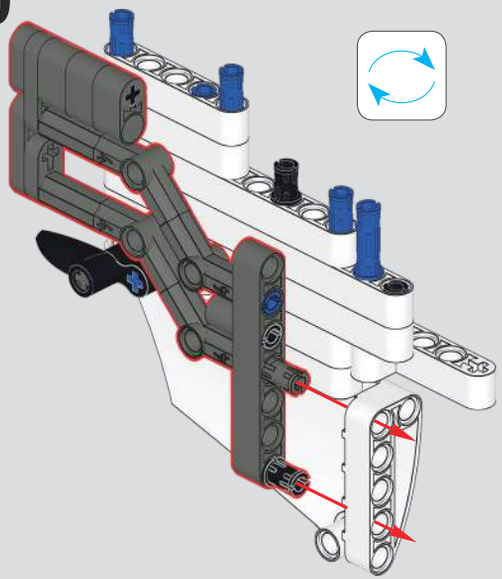

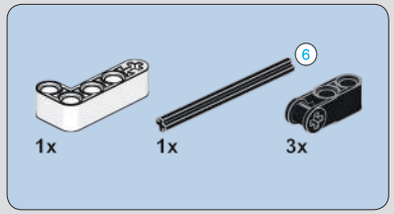

1241

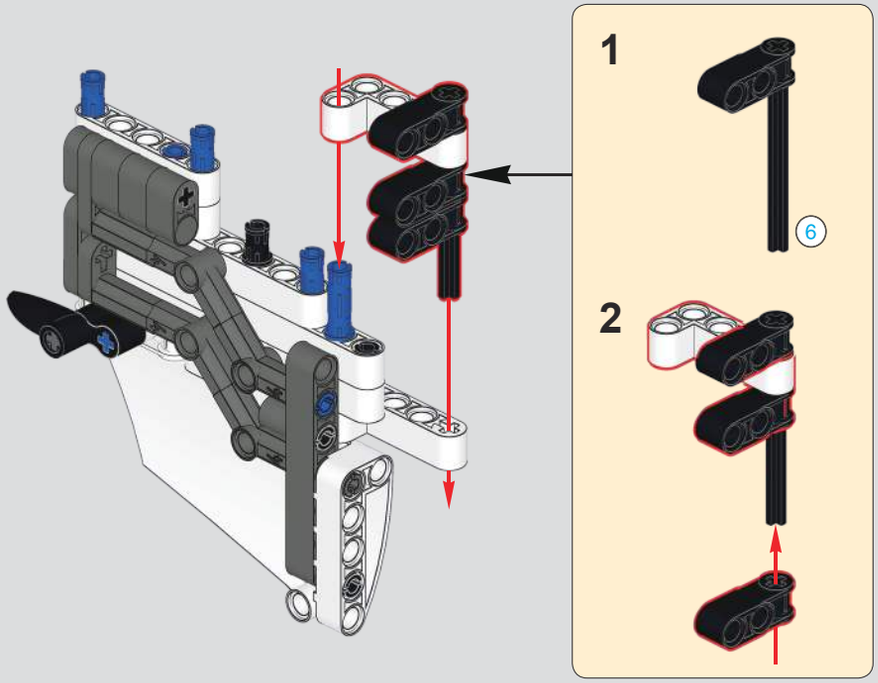

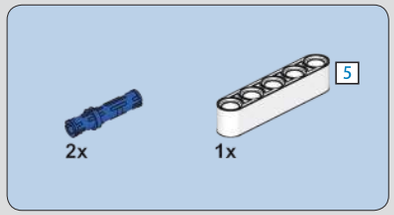

1242

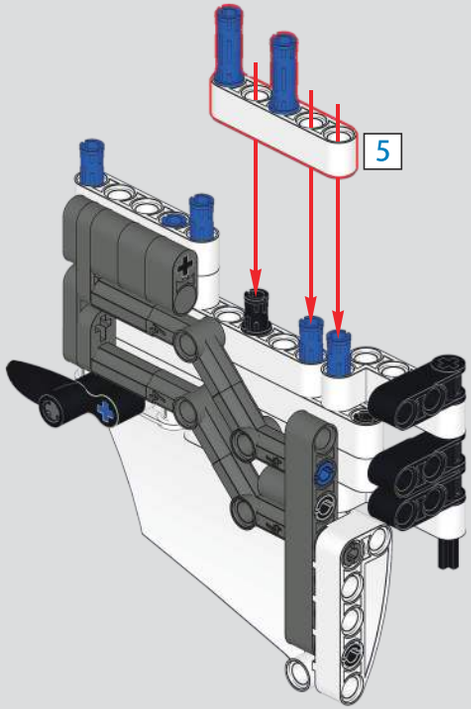

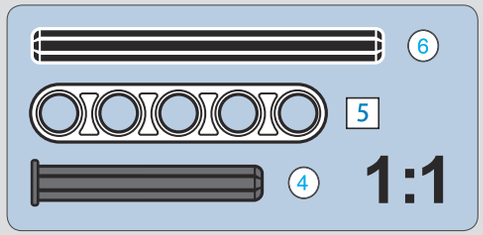

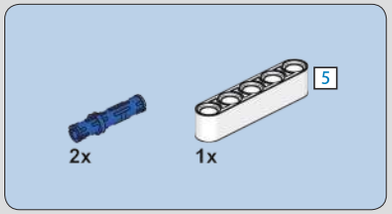

1243

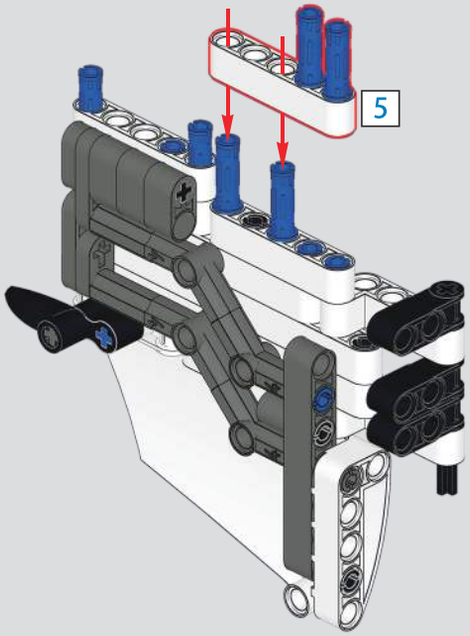

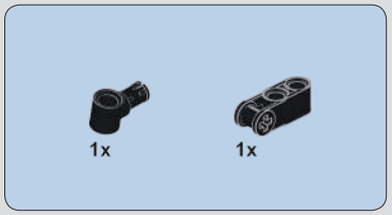

1244

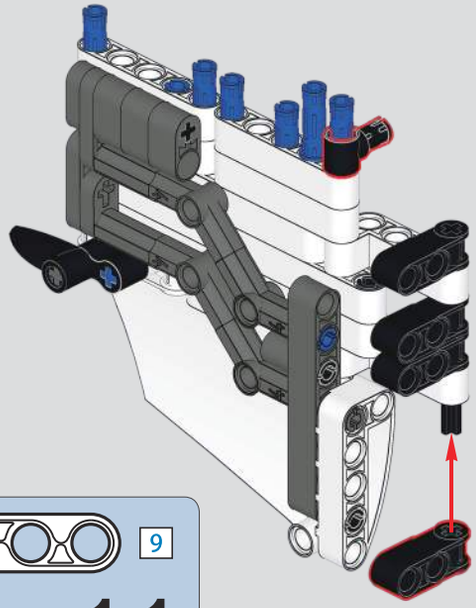

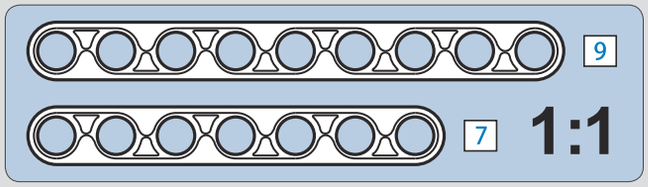

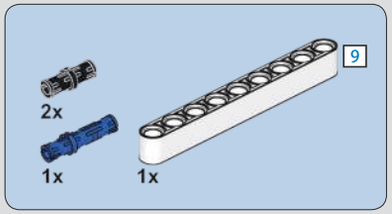

1245

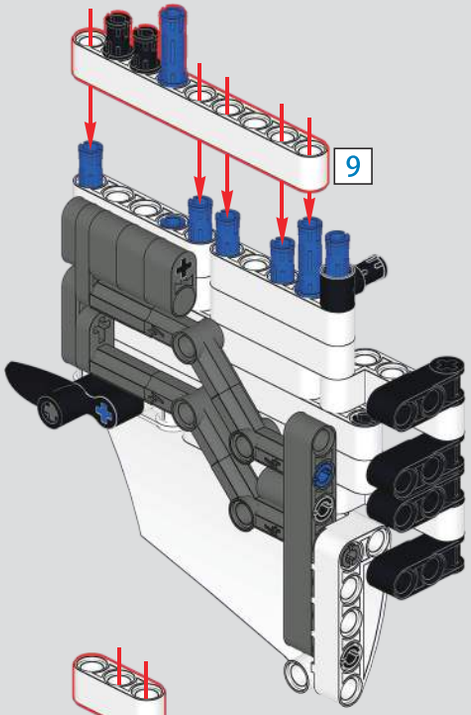

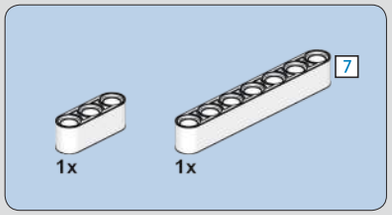

1246

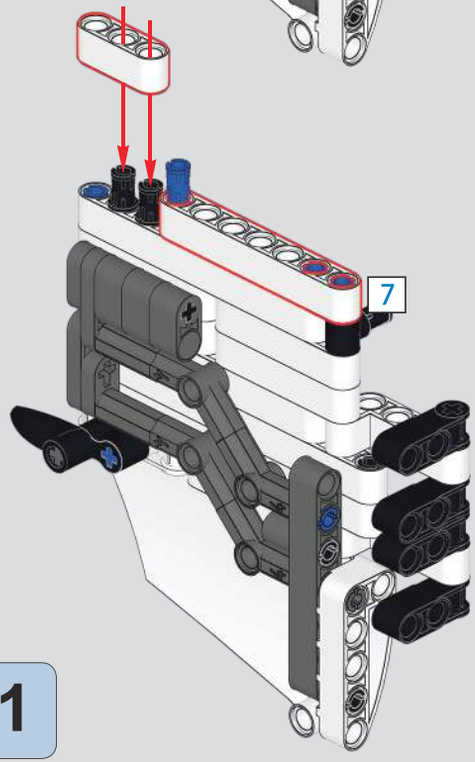

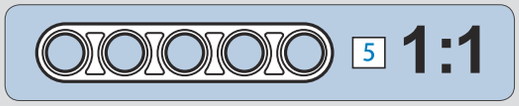

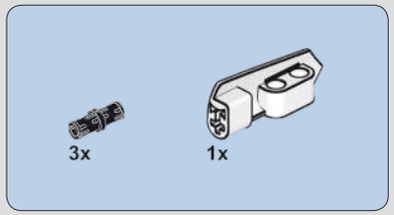

1247

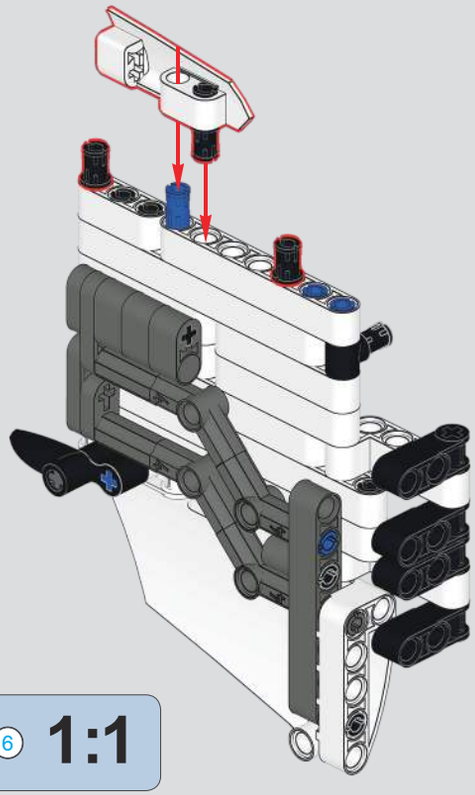

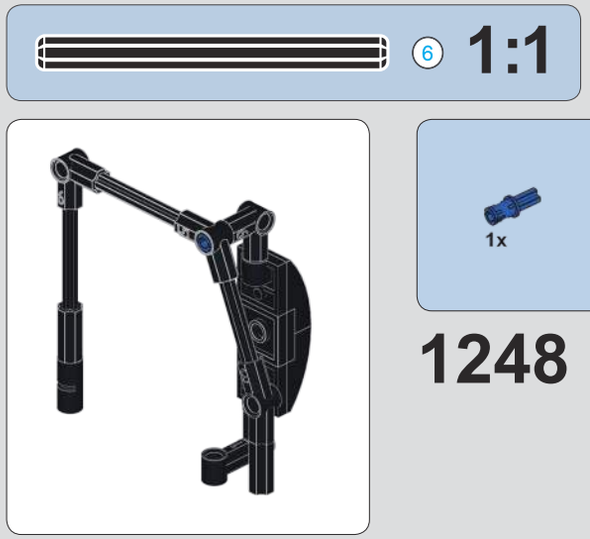

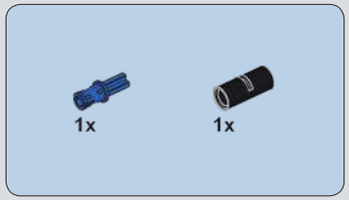

1248

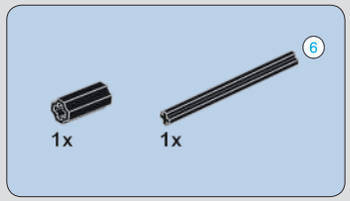

1249

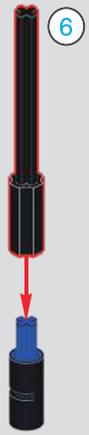

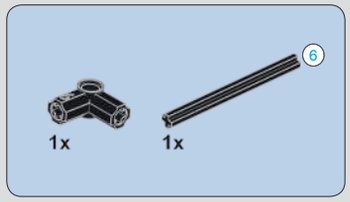

1250

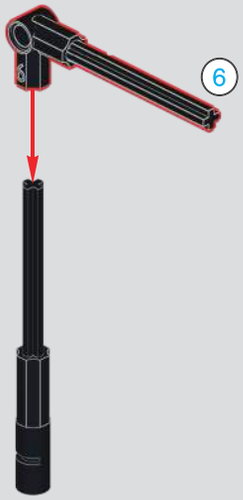

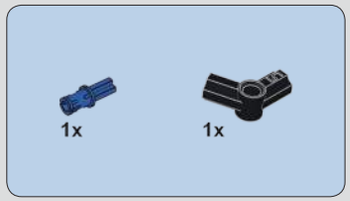

1251

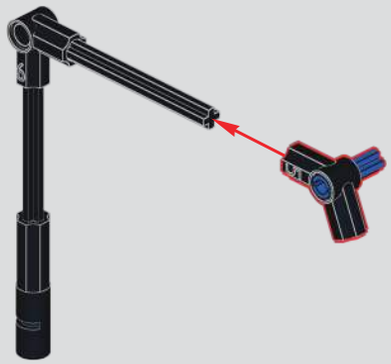

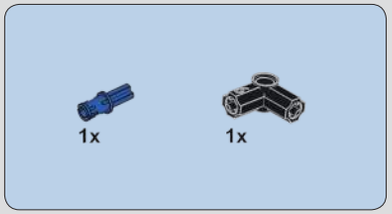

1252

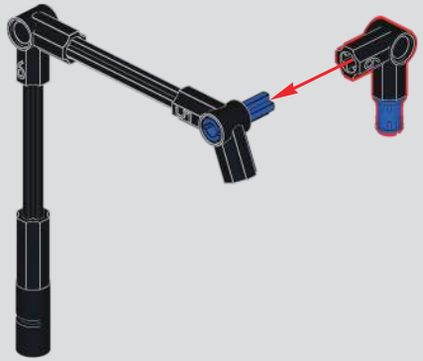

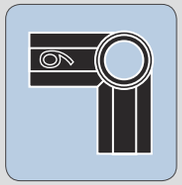

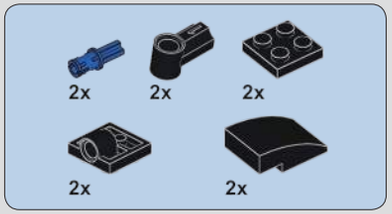

1253

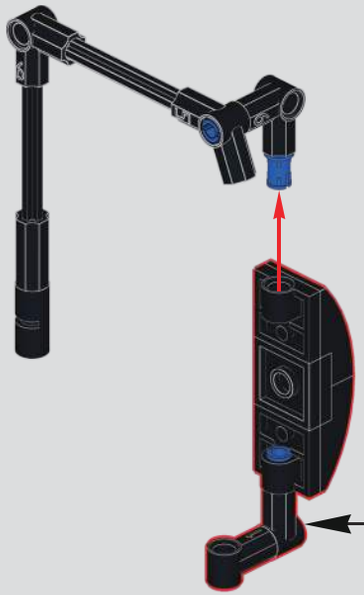

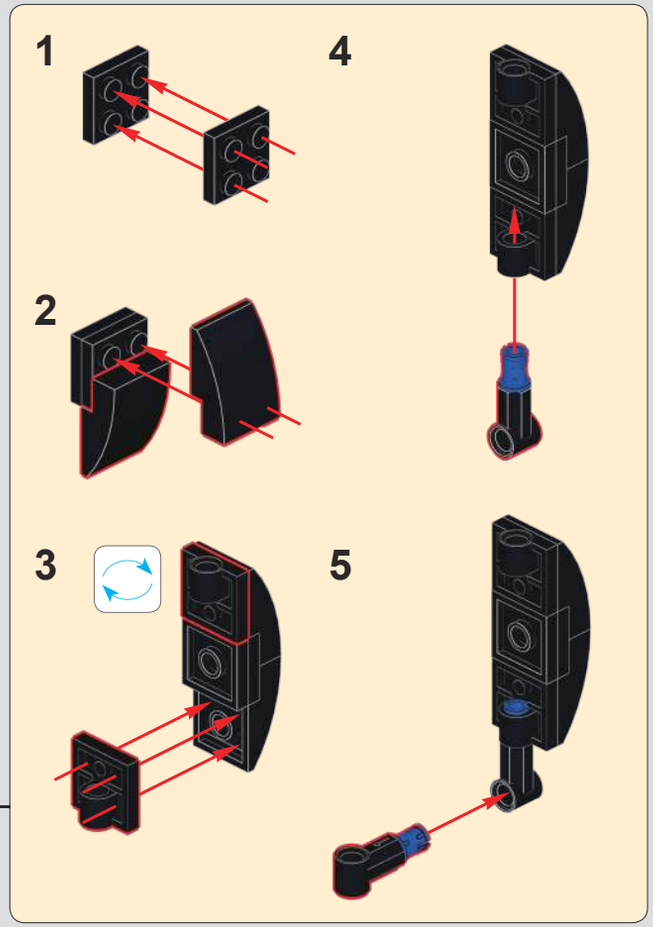

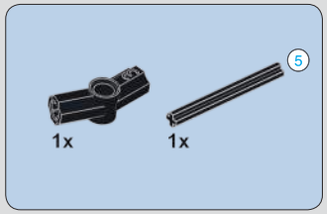

1254

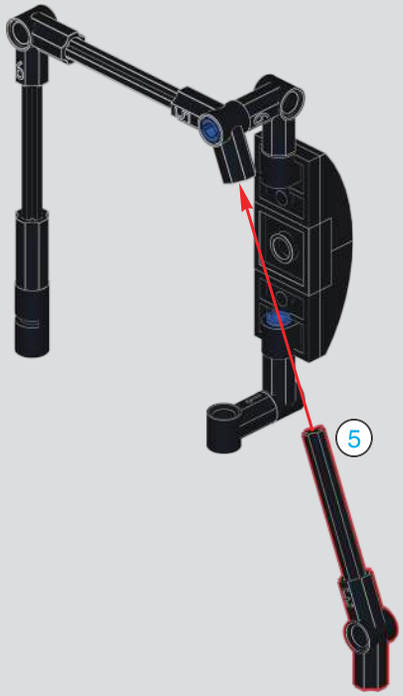

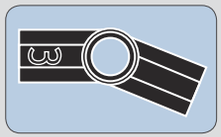

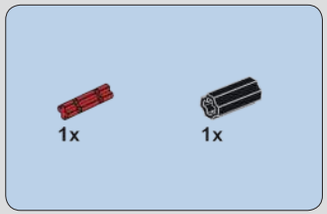

1255

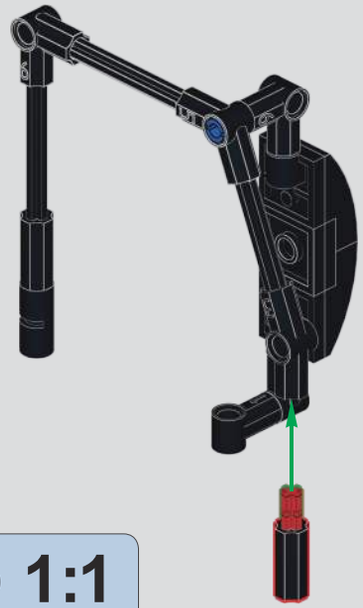

1256

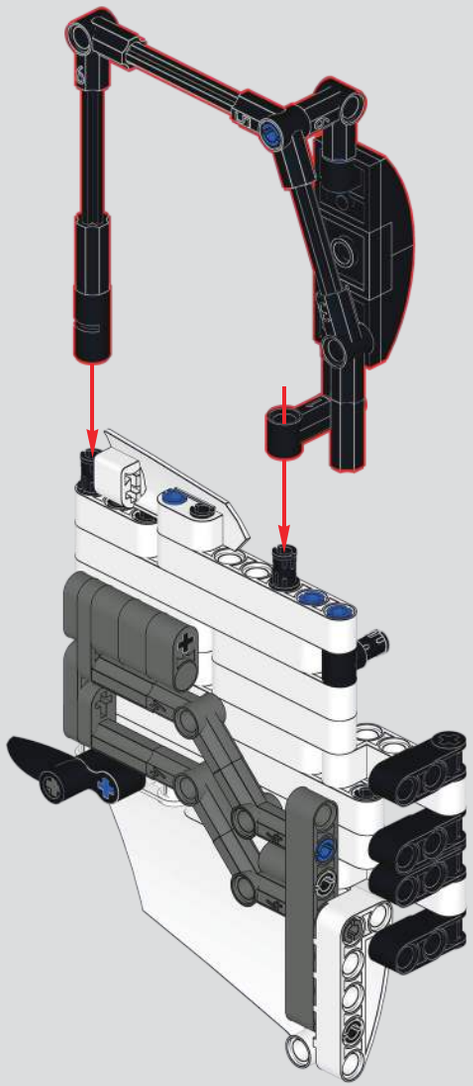

1257

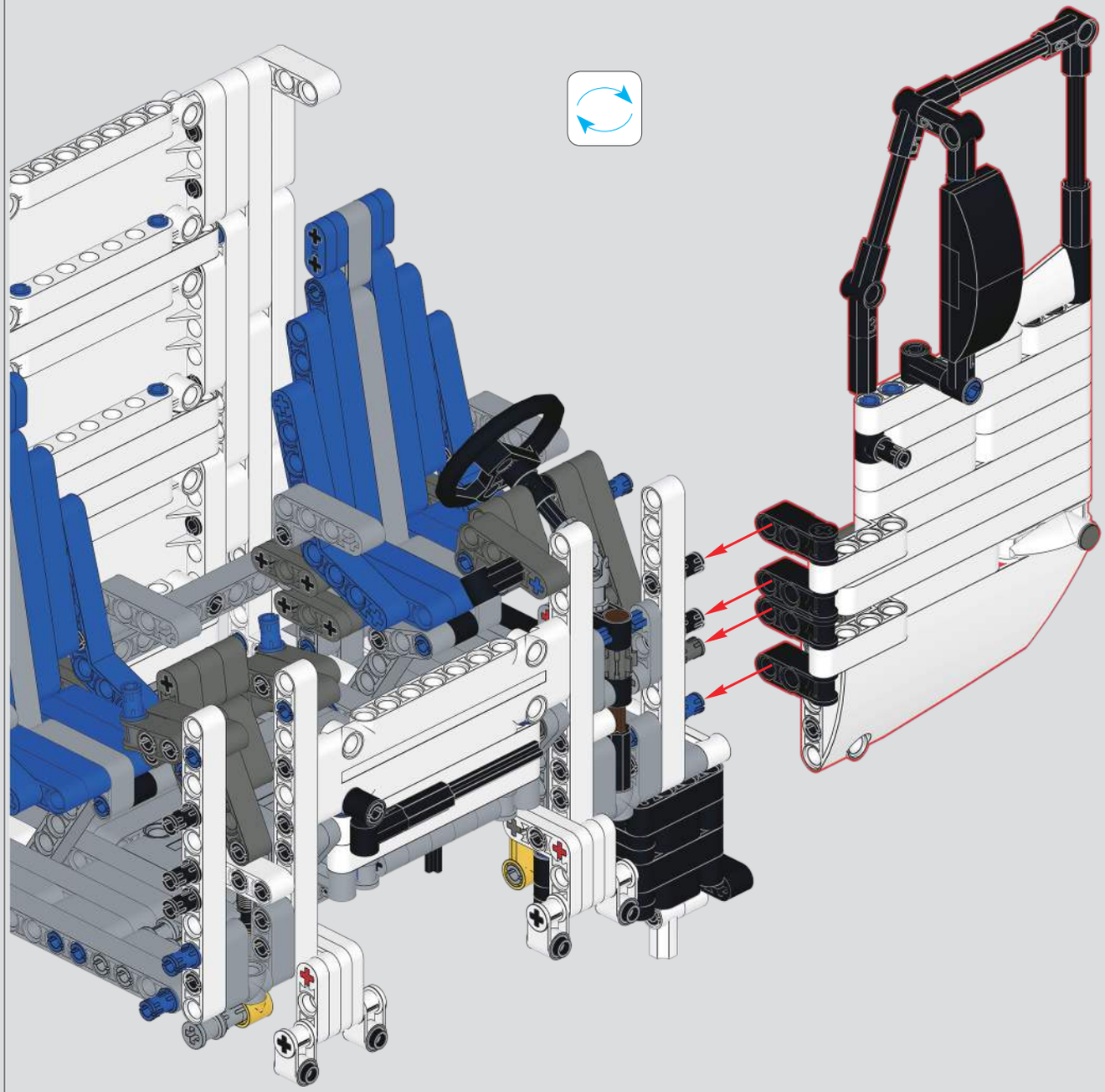

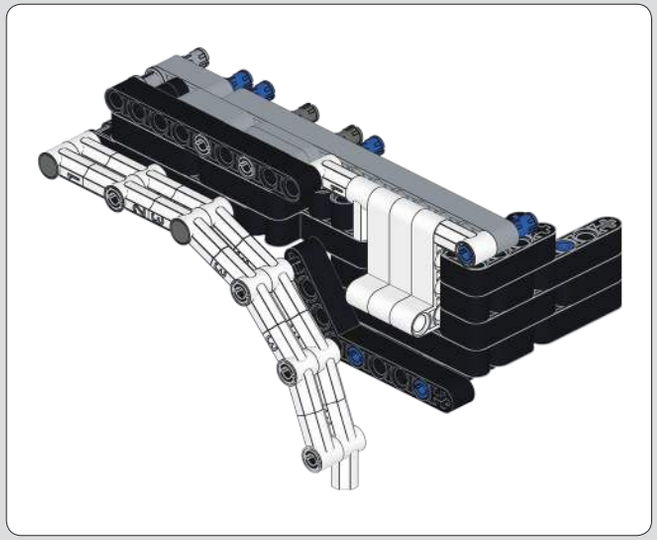

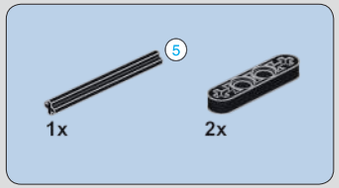

1258

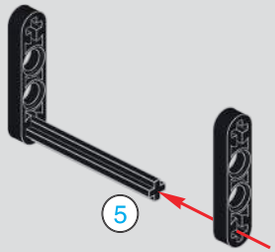

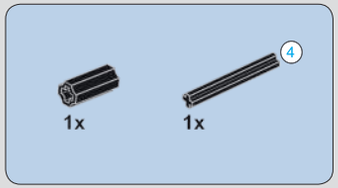

1259

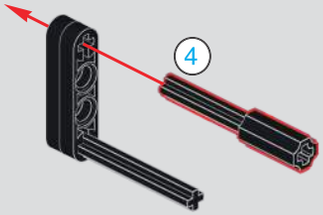

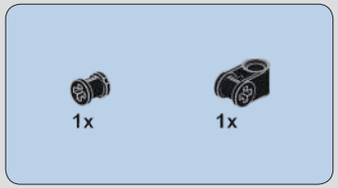

1260

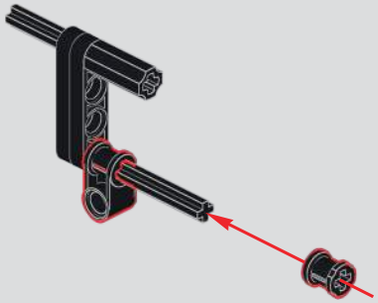

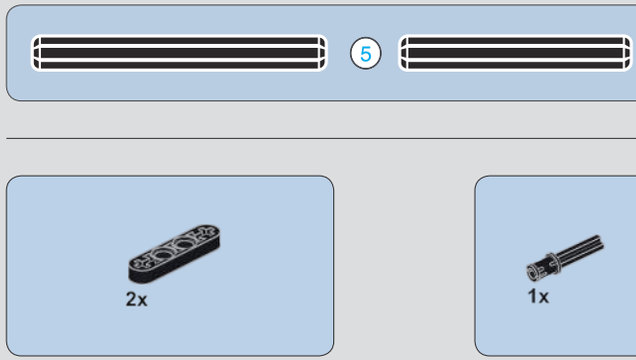

1261

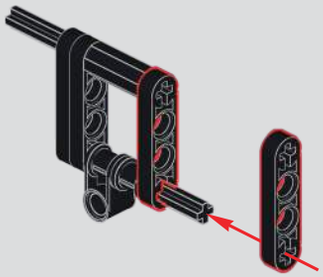

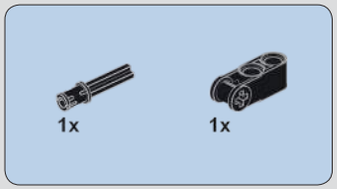

1262

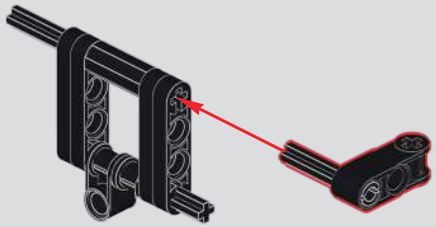

1263

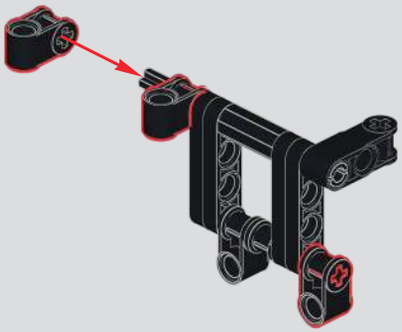

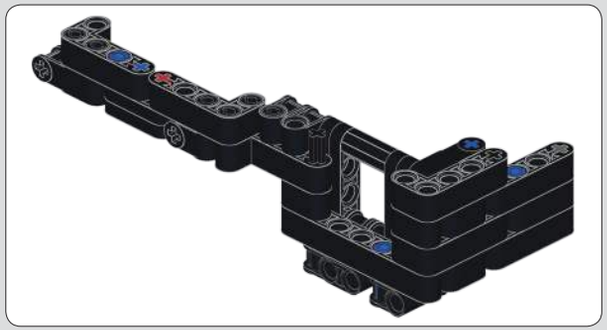

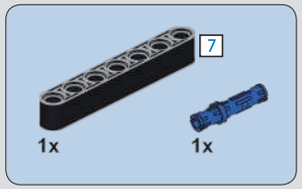

1264

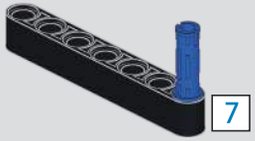

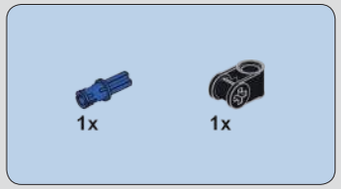

1265

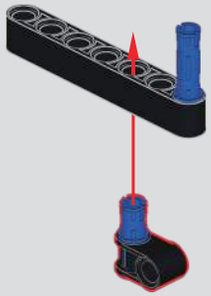

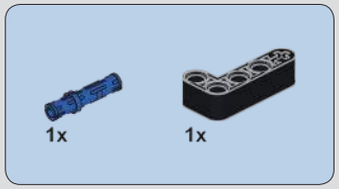

1266

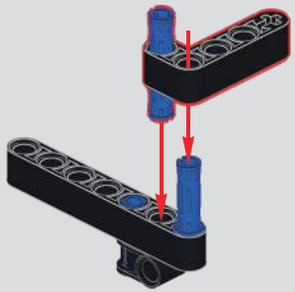

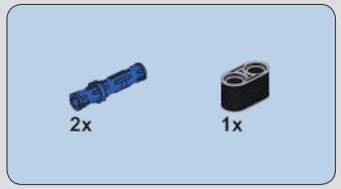

1267

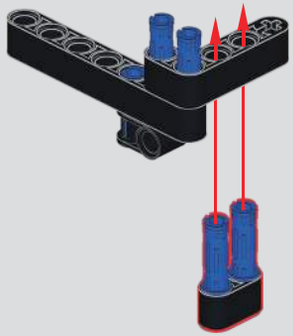

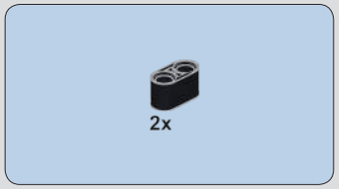

1268

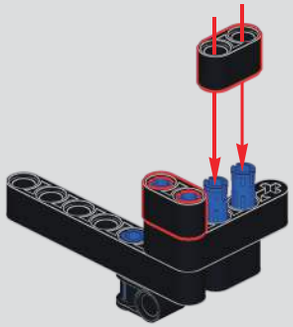

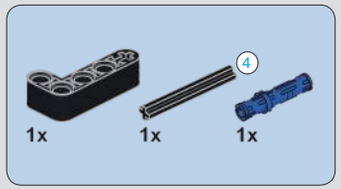

1269

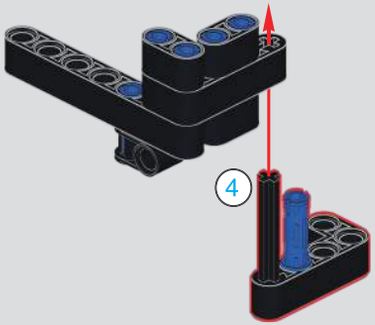

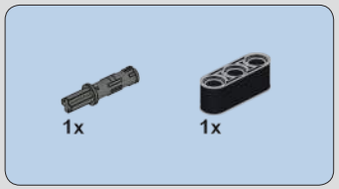

1270

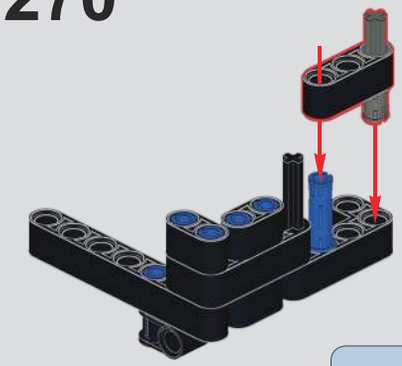

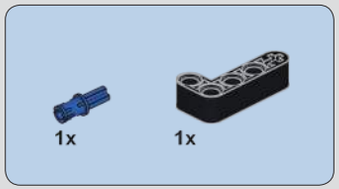

1271

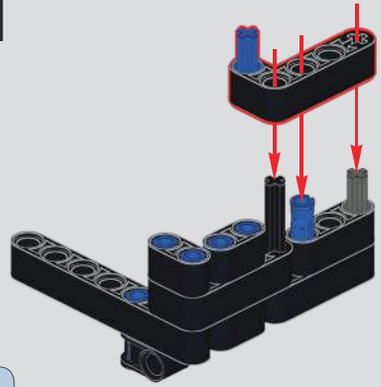

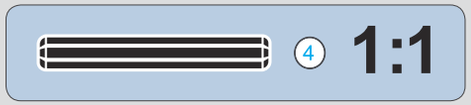

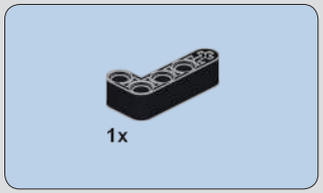

1272

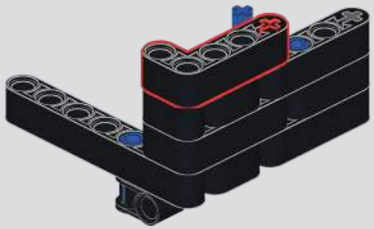

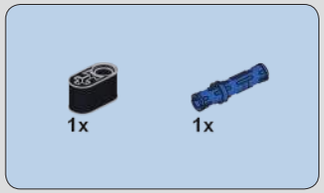

1273

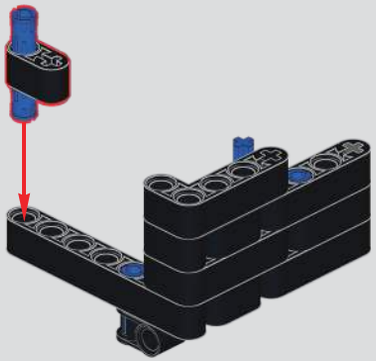

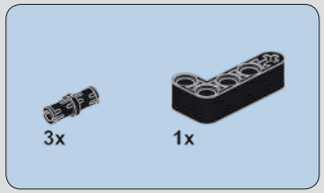

1274

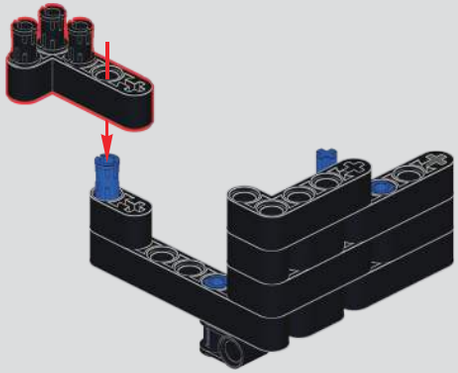

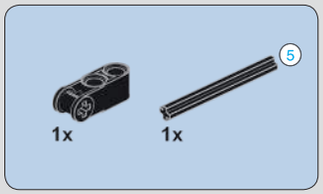

1275

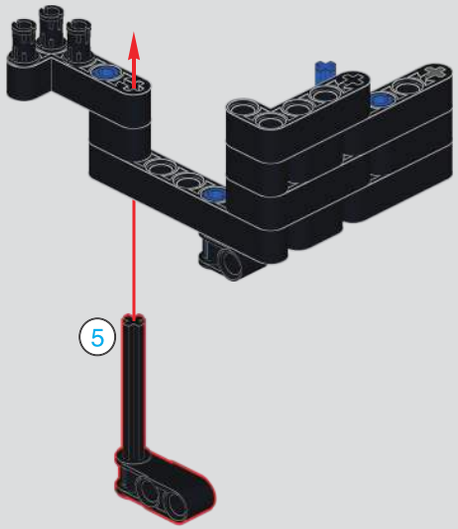

1276

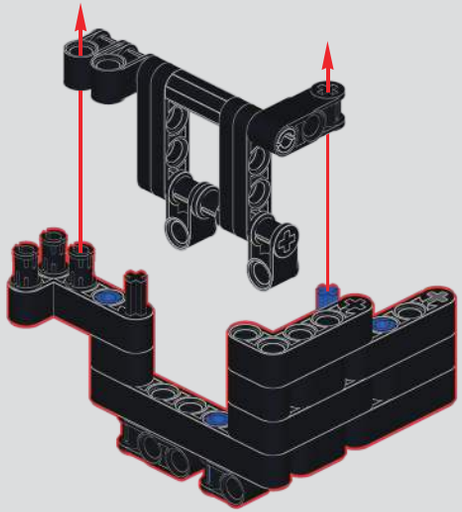

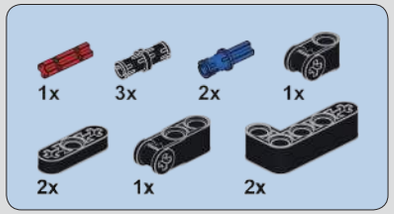

1277

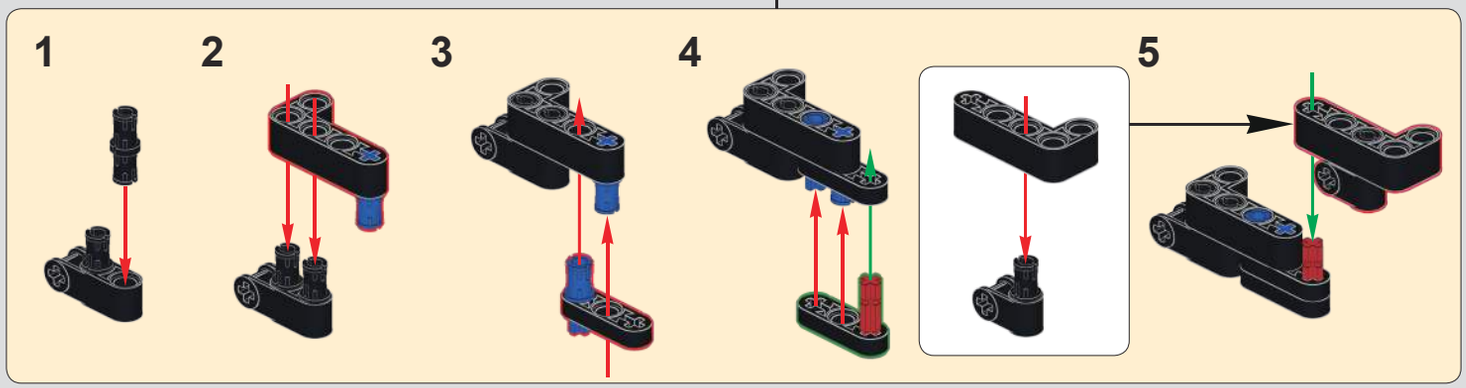

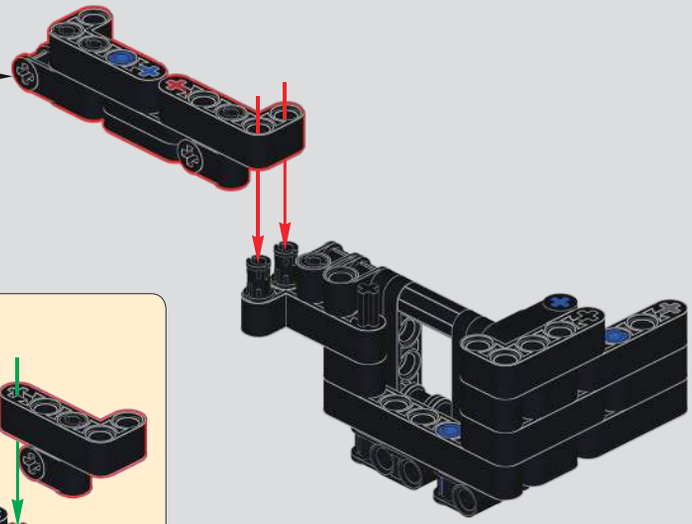

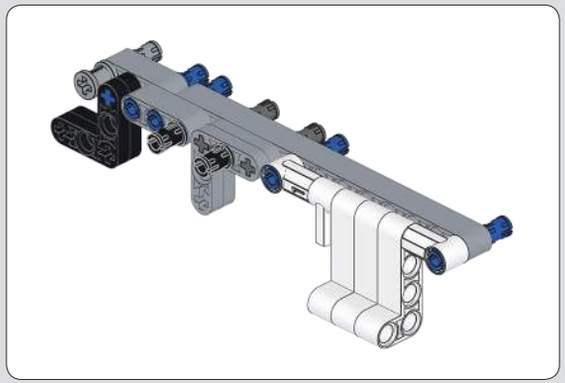

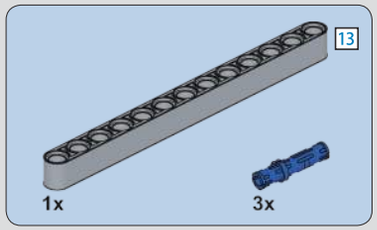

1278

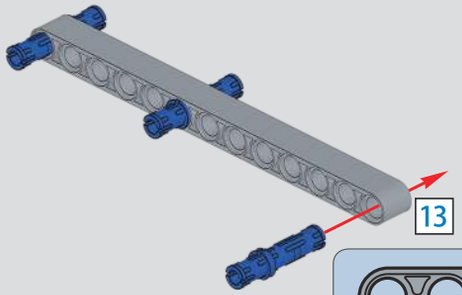

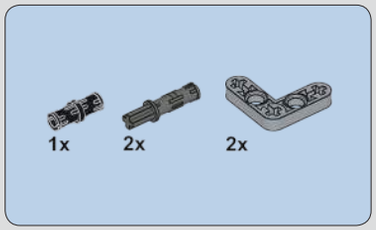

1279

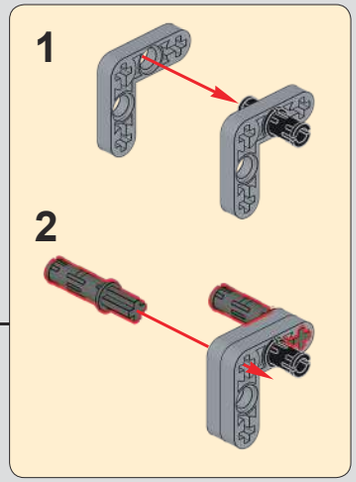

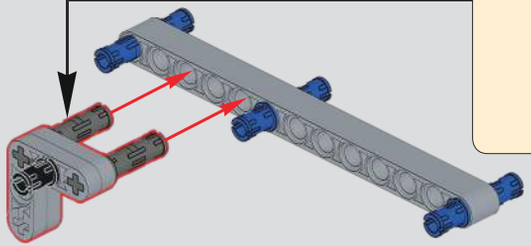

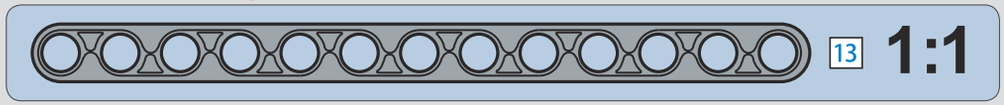

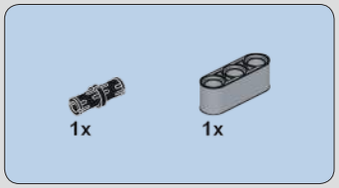

1280

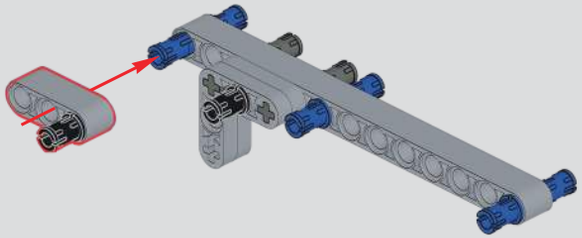

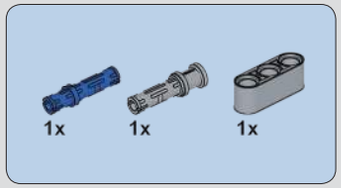

1281

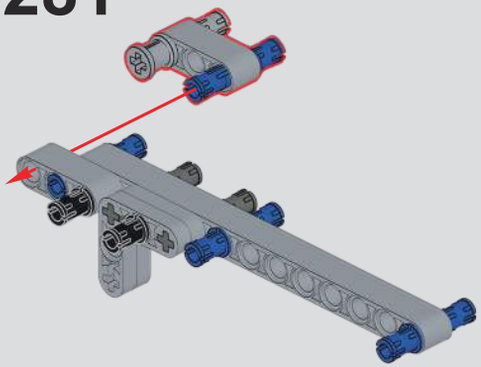

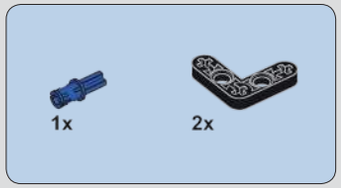

1282

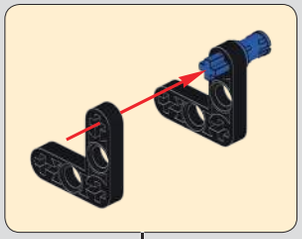

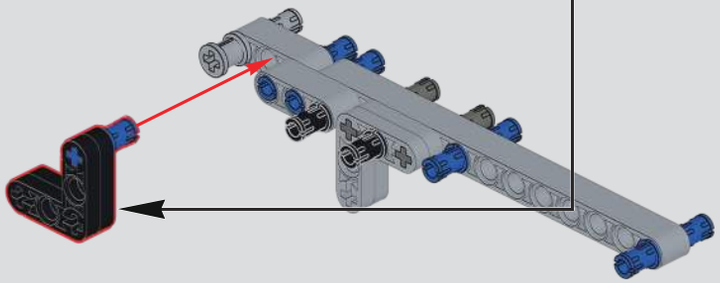

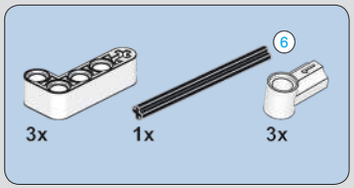

1283

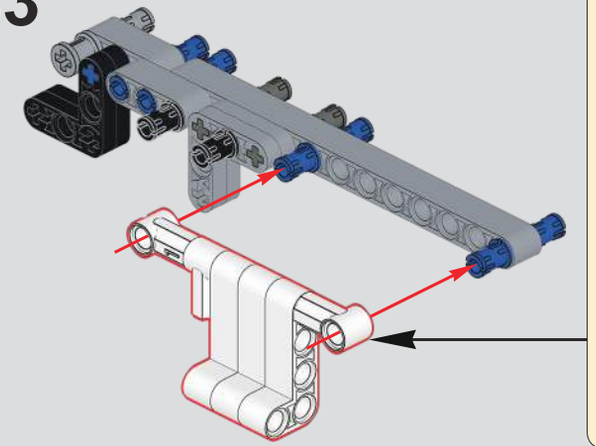

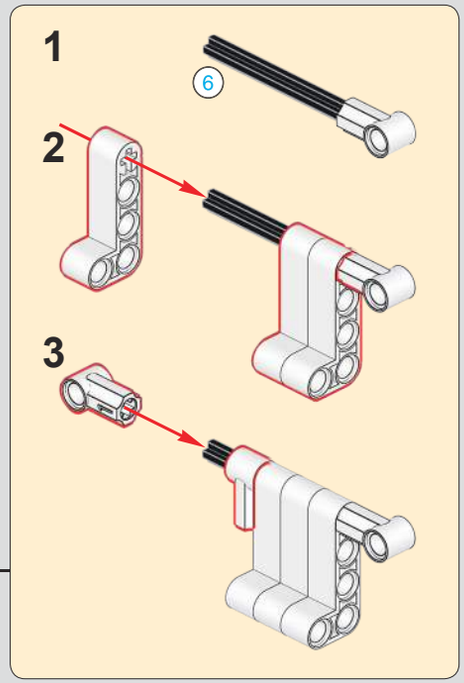

1284

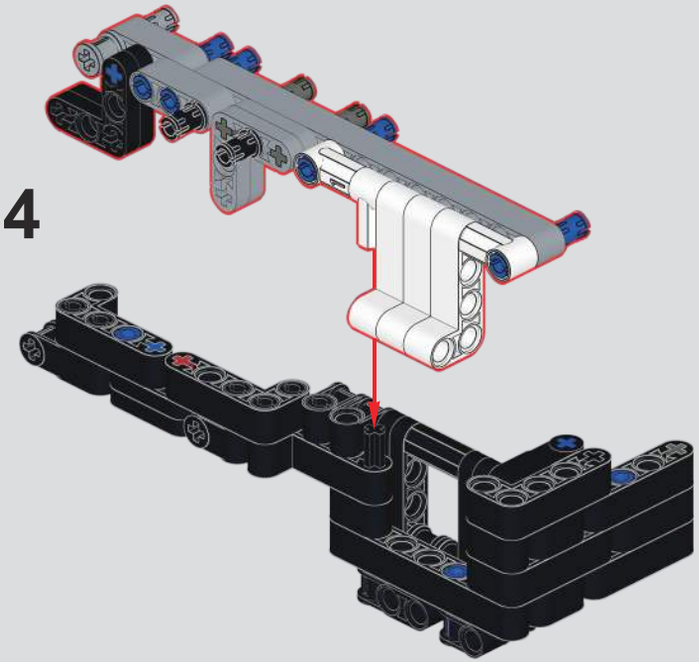

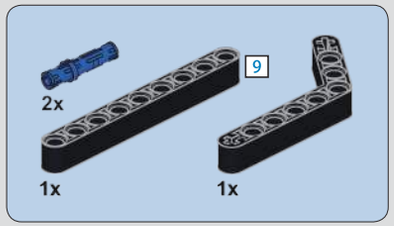

1285

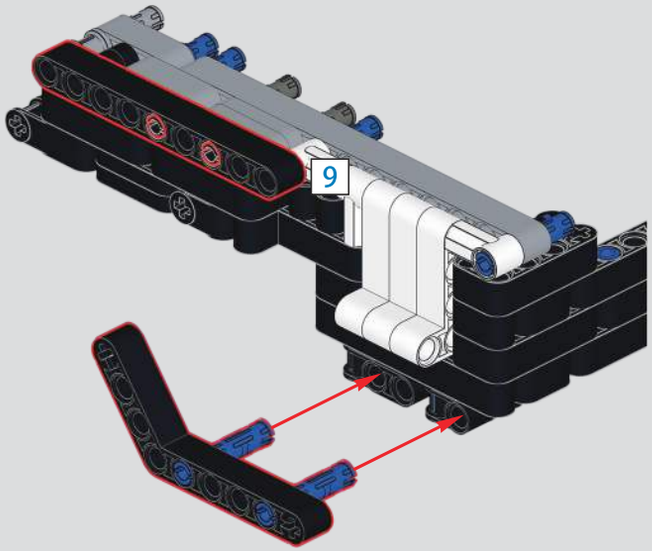

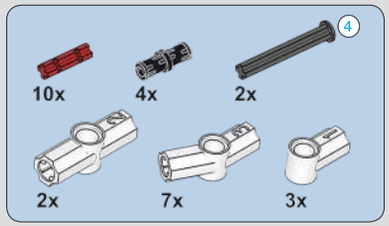

1286

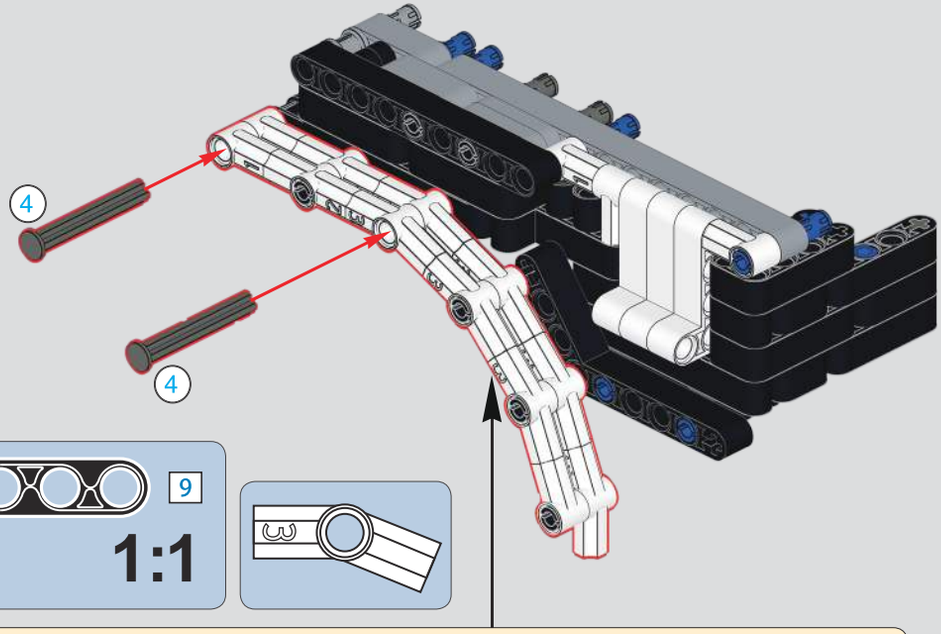

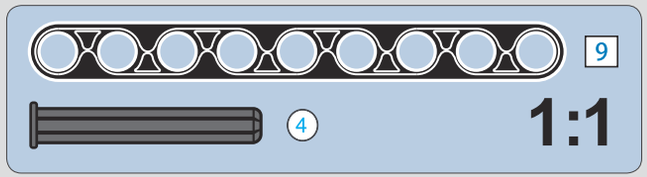

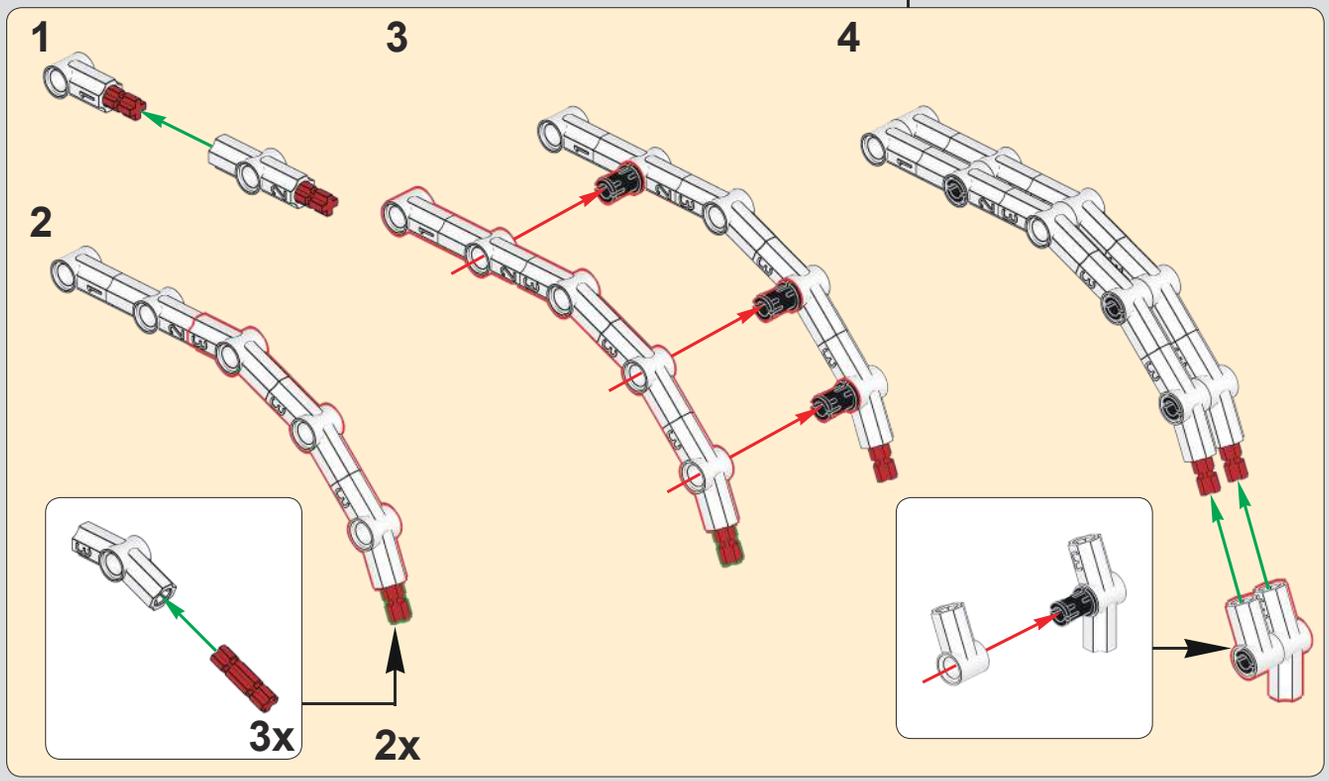

1287

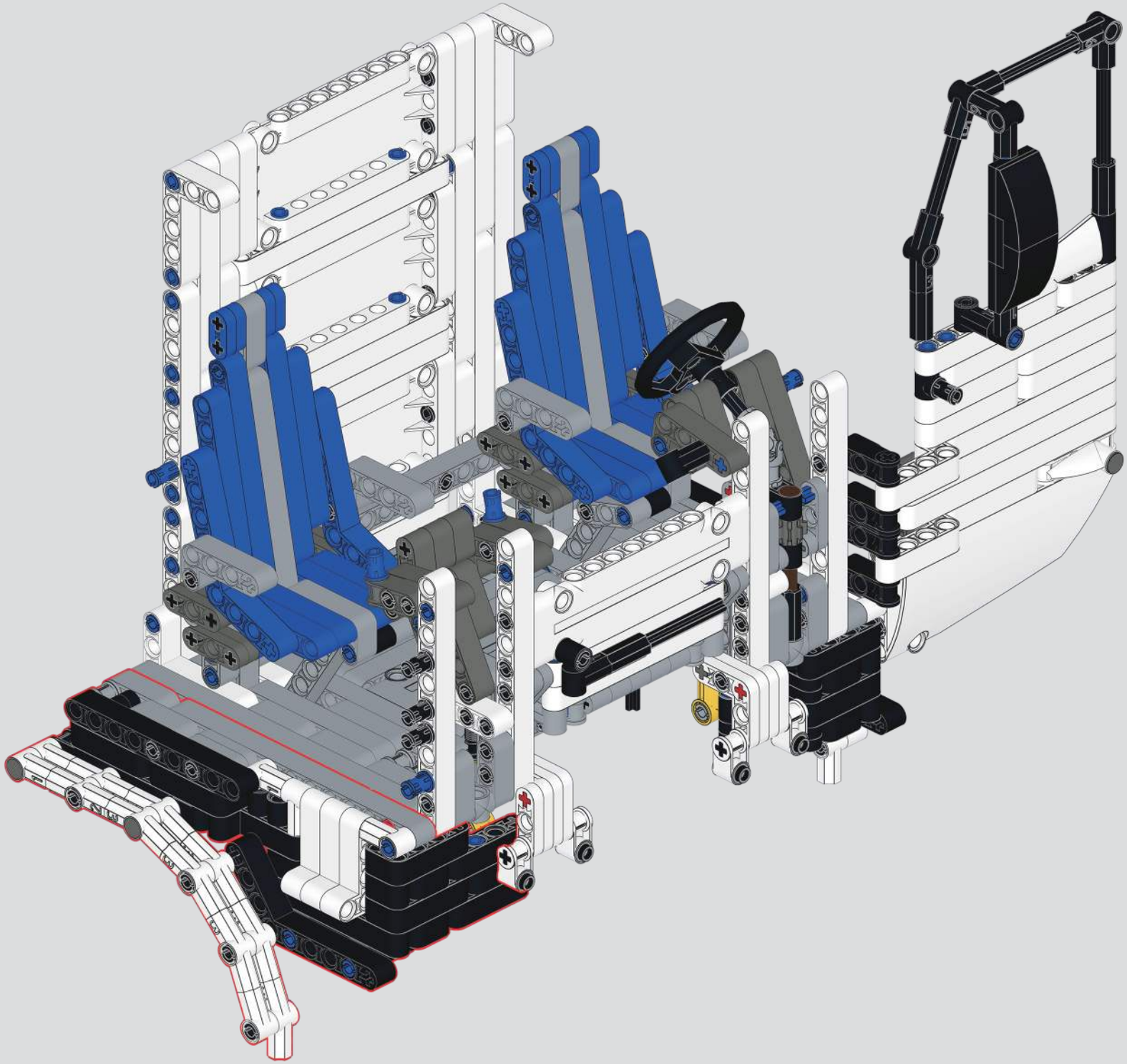

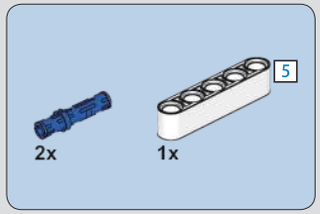

1288

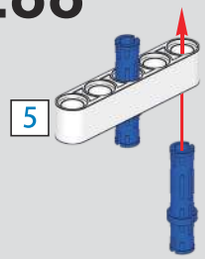

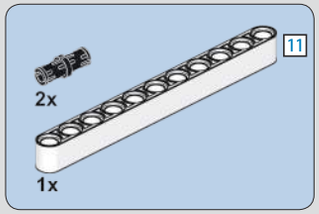

1289

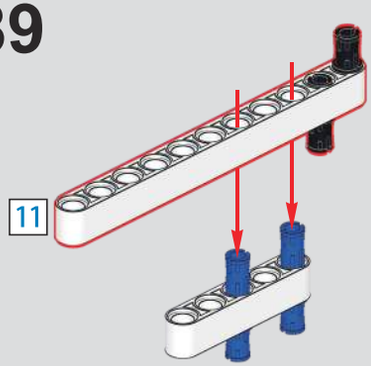

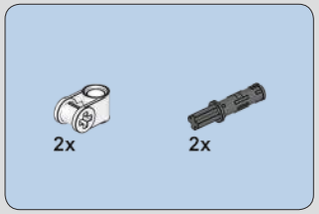

1290

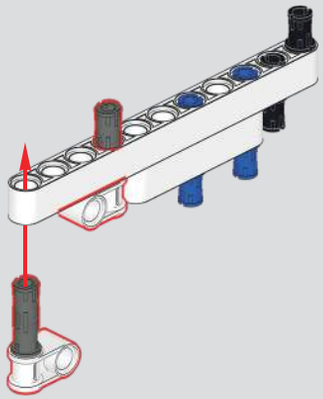

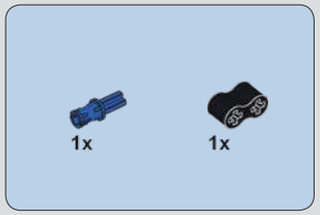

1291

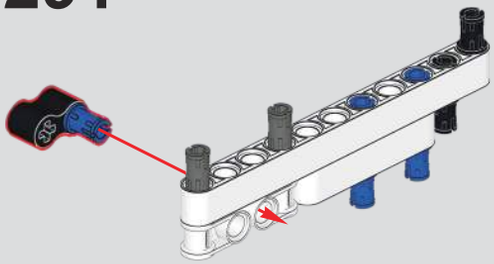

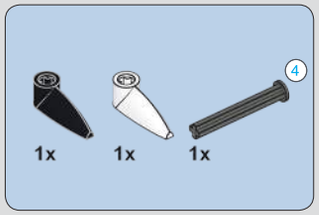

1292

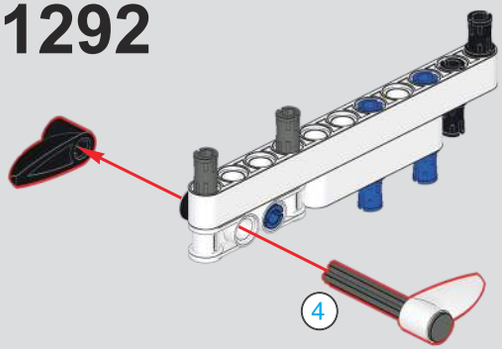

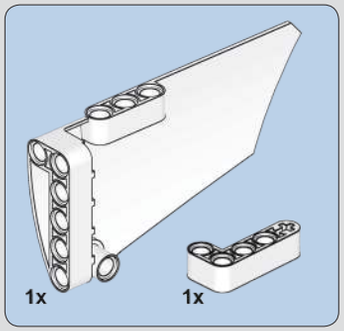

1293

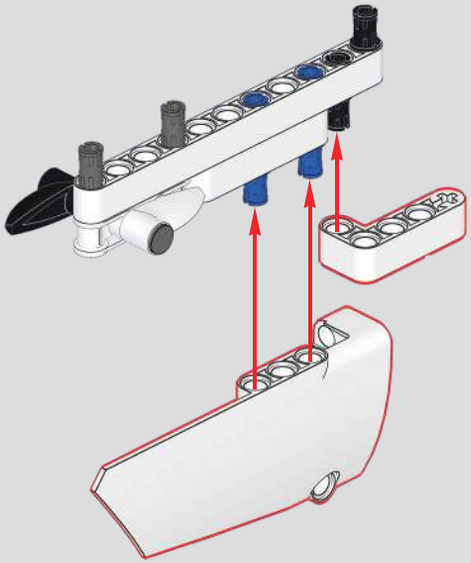

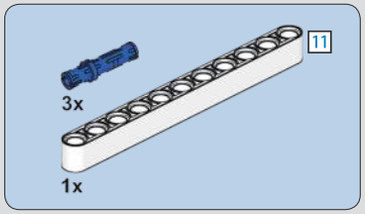

1294

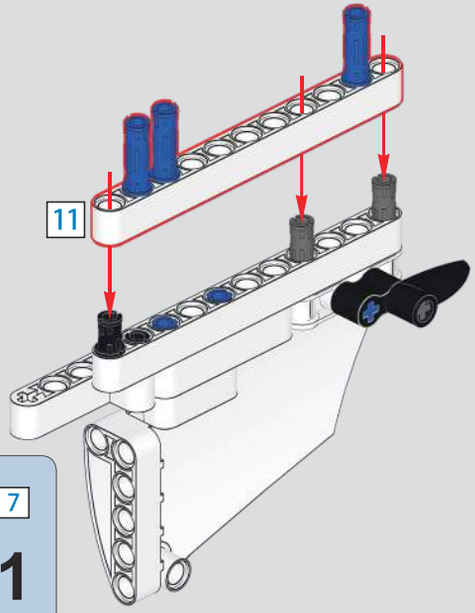

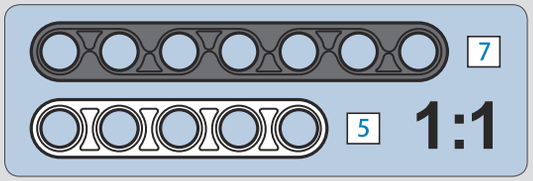

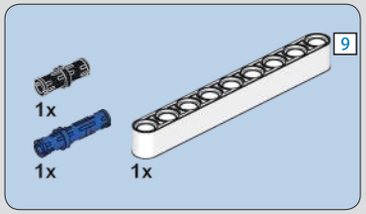

1295

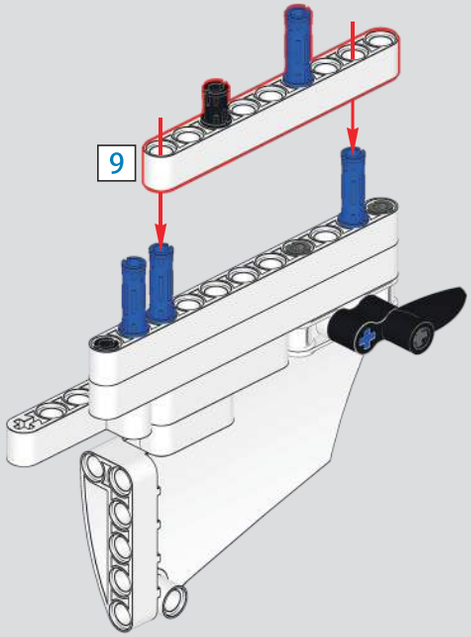

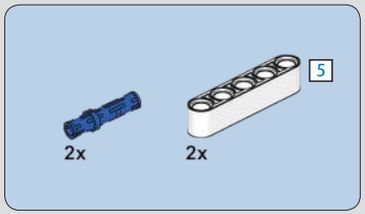

1296

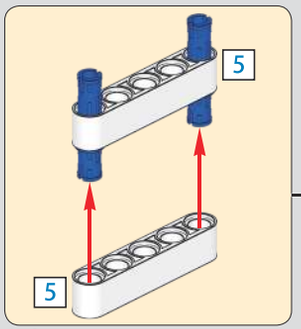

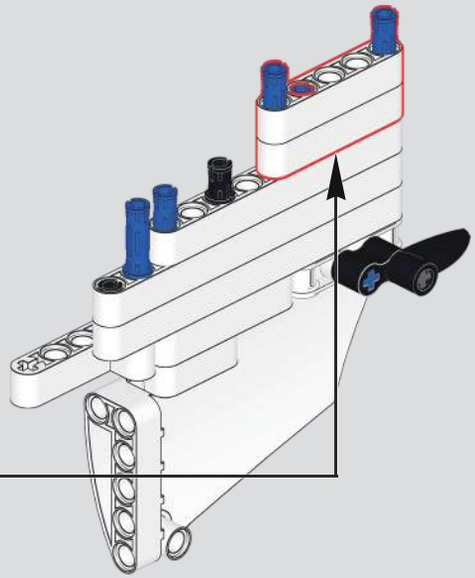

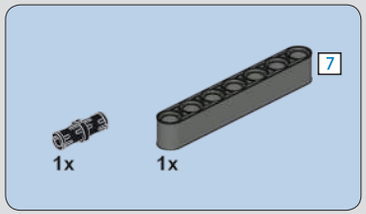

1297

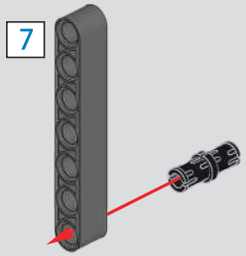

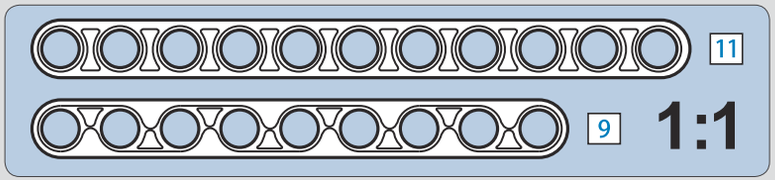

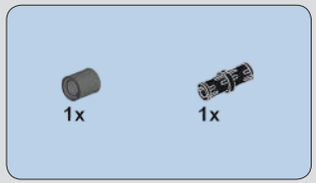

1298

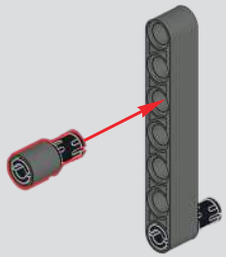

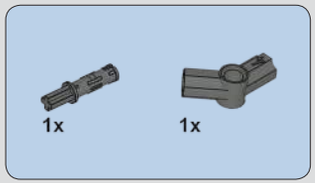

1299

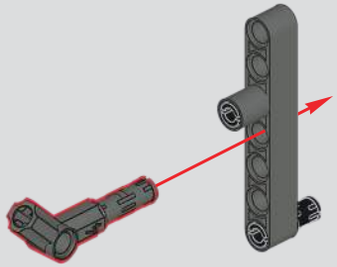

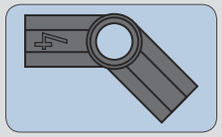

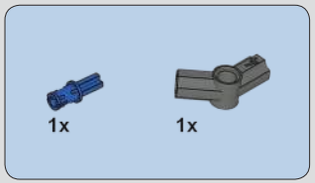

1300

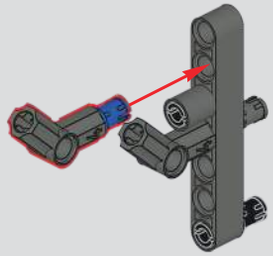

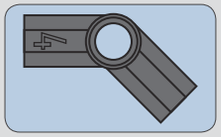

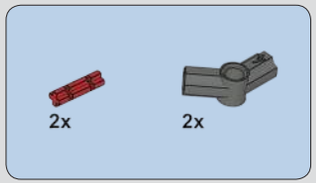

1301

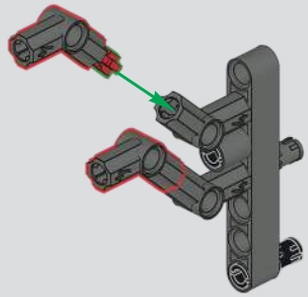

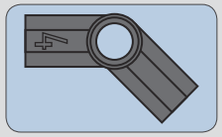

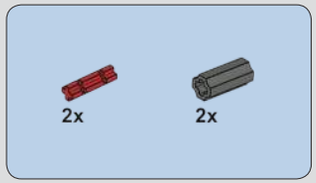

1302

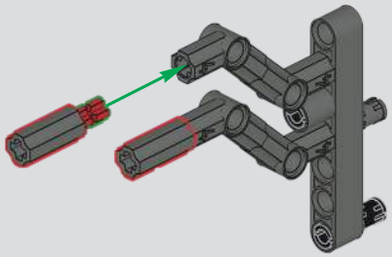

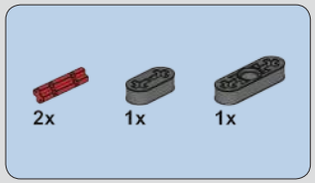

1303

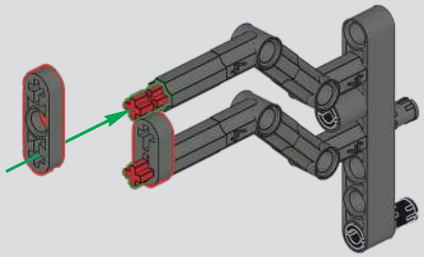

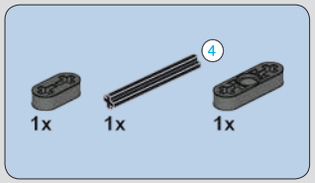

1304

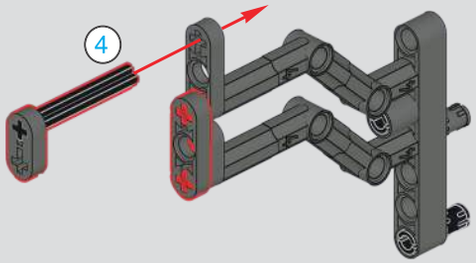

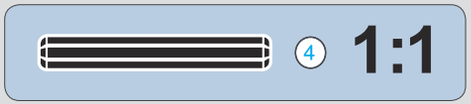

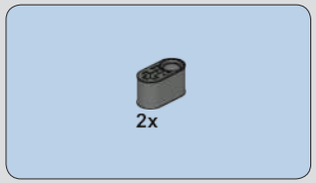

1305

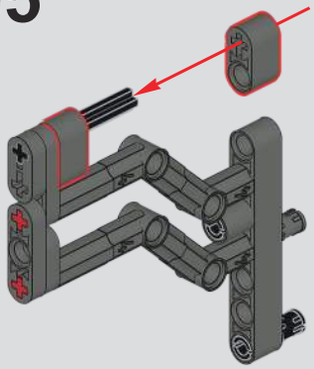

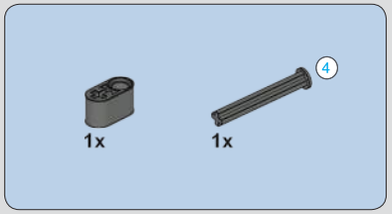

1306

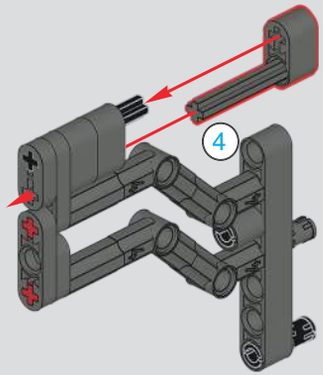

1307

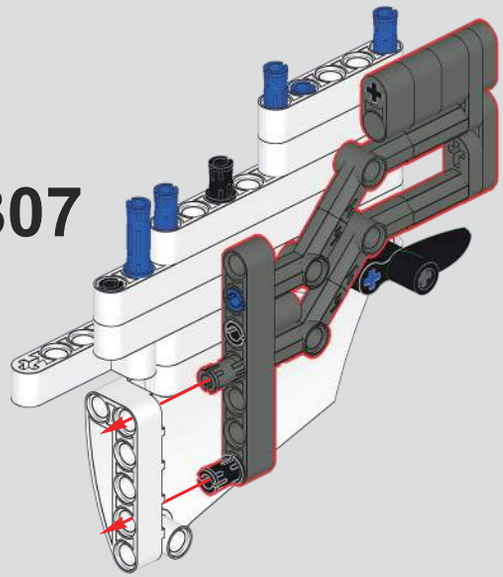

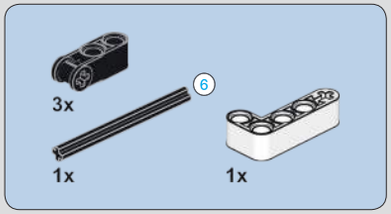

1308

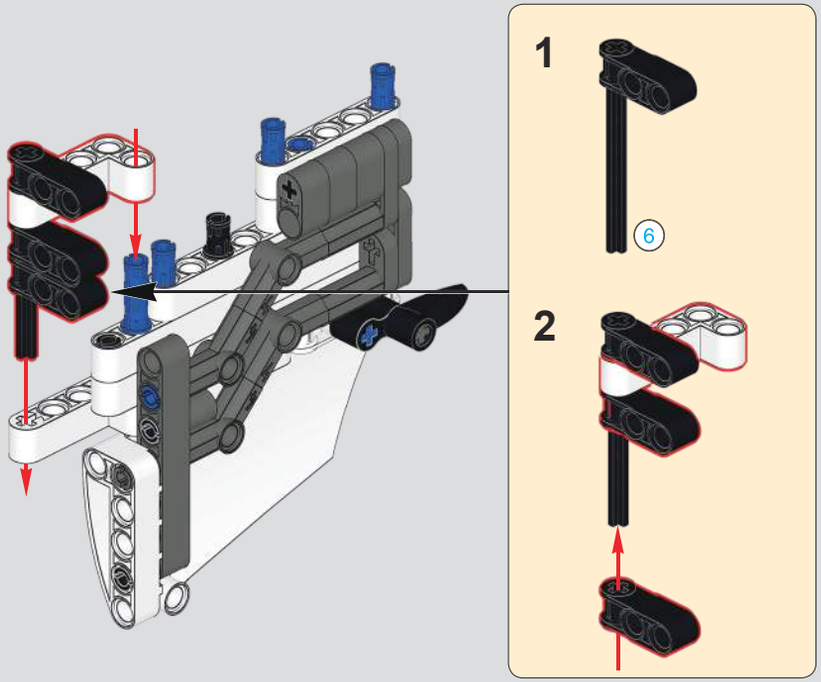

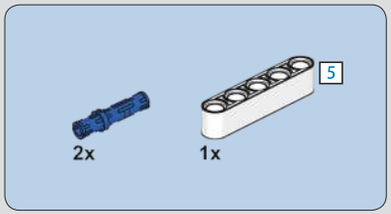

1309

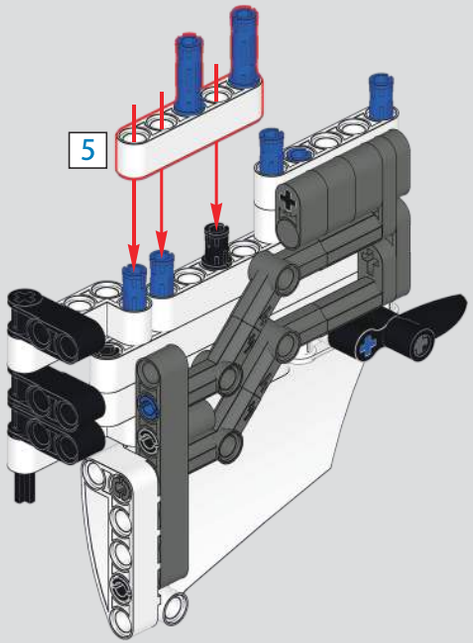

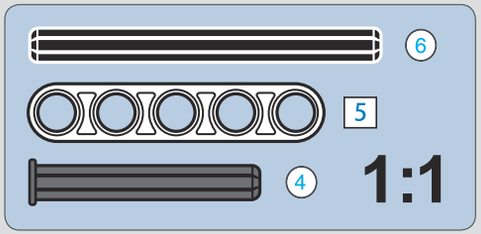

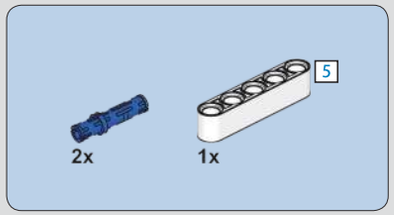

1310

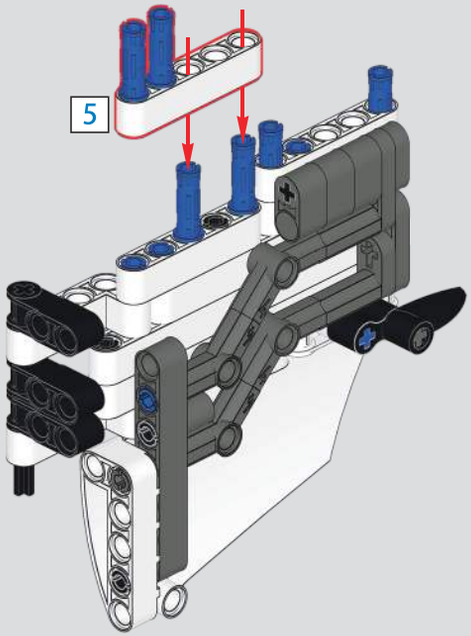

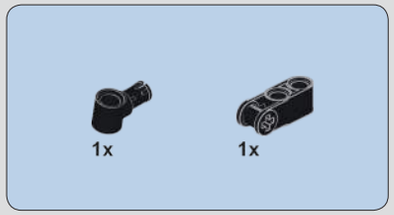

1311

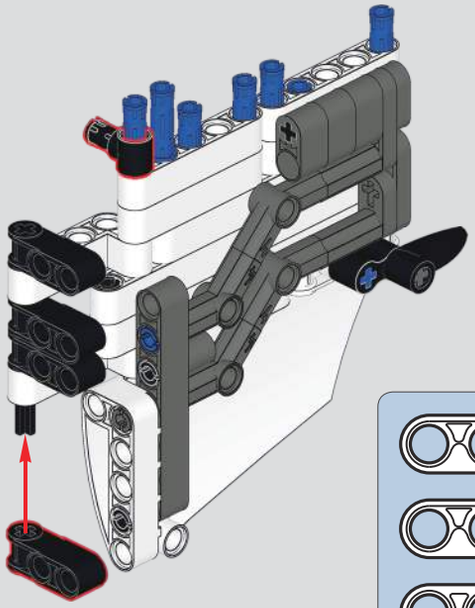

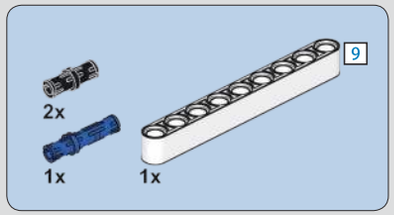

1312

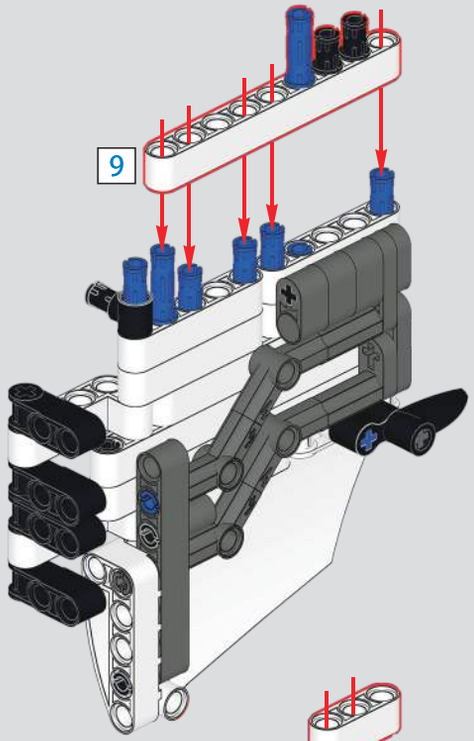

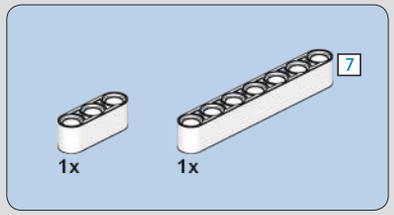

1313

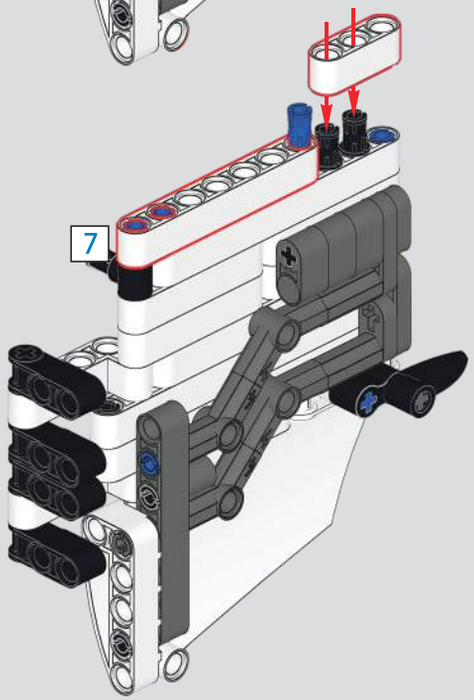

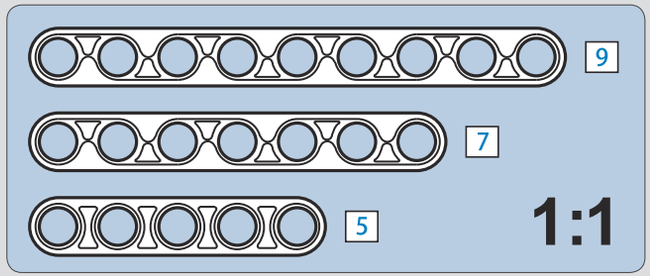

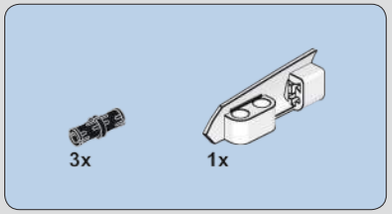

1314

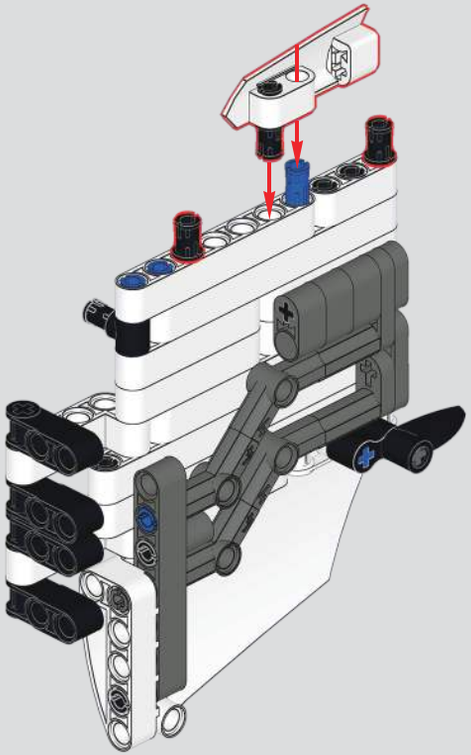

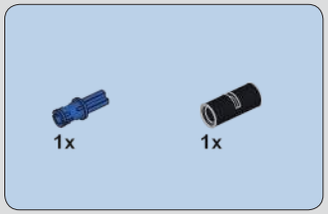

1315

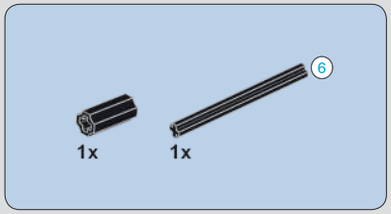

1316

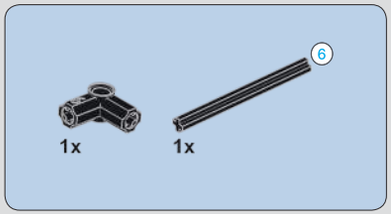

1317

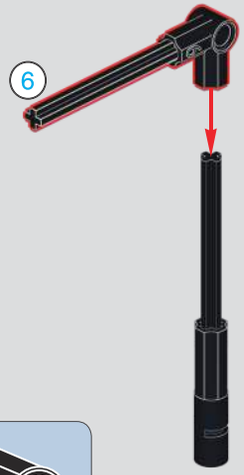

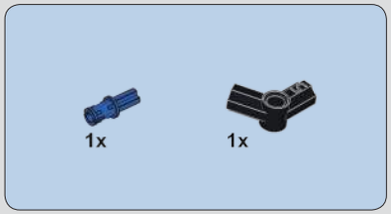

1318

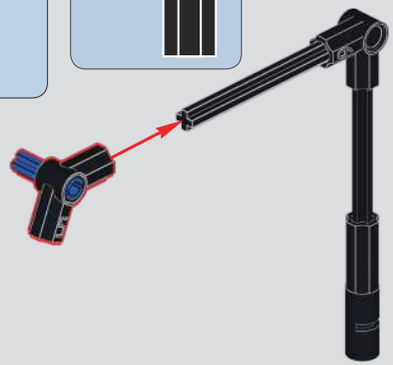

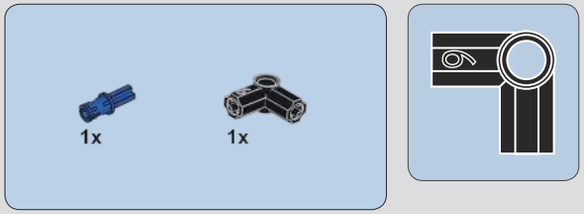

1319

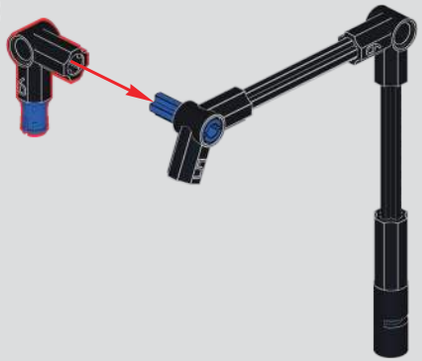

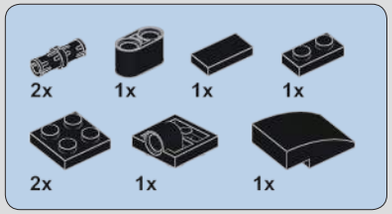

1320

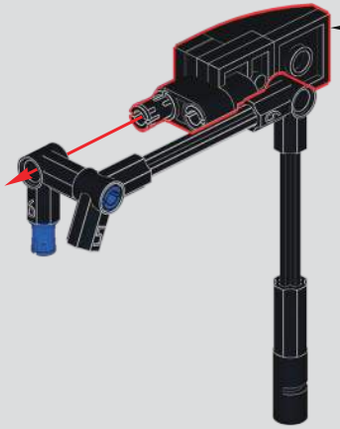

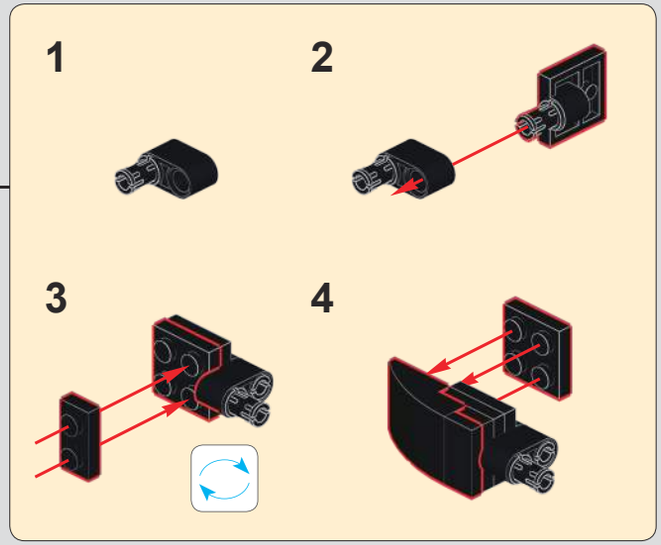

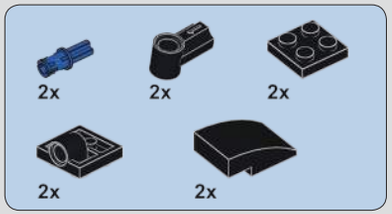

1321

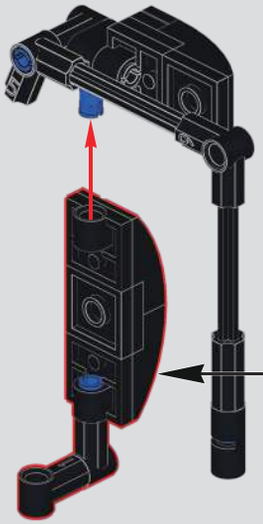

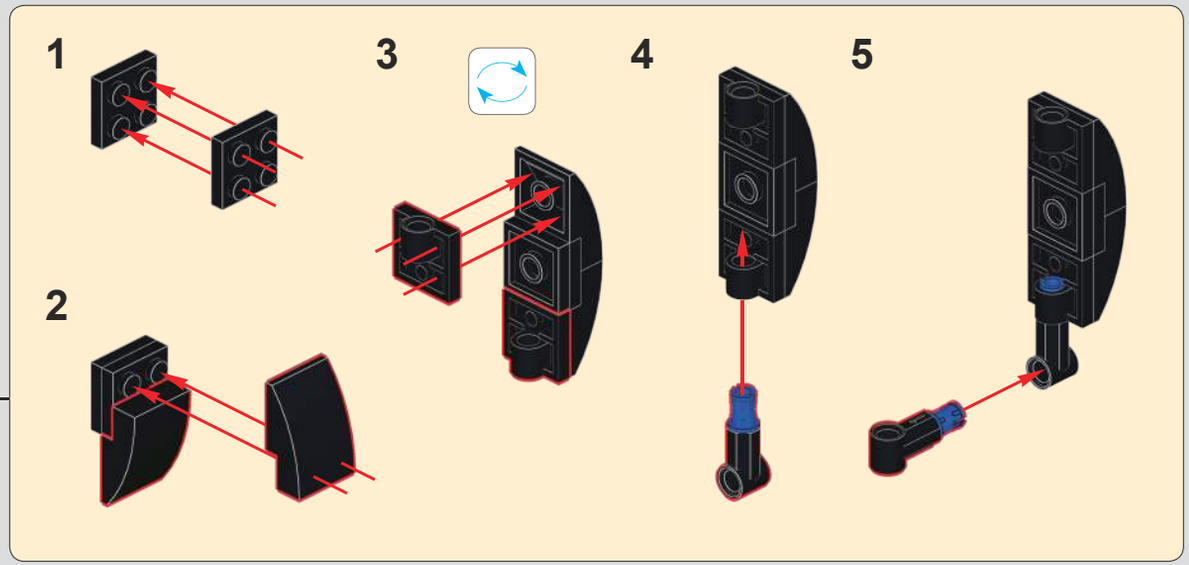

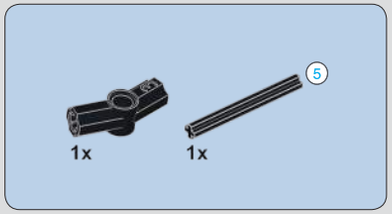

1322

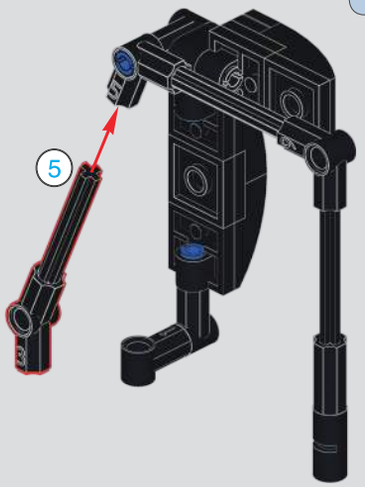

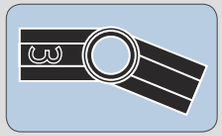

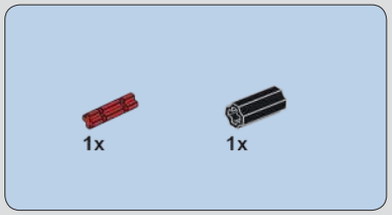

1323

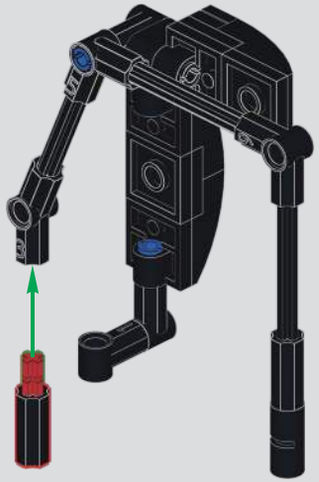

1324

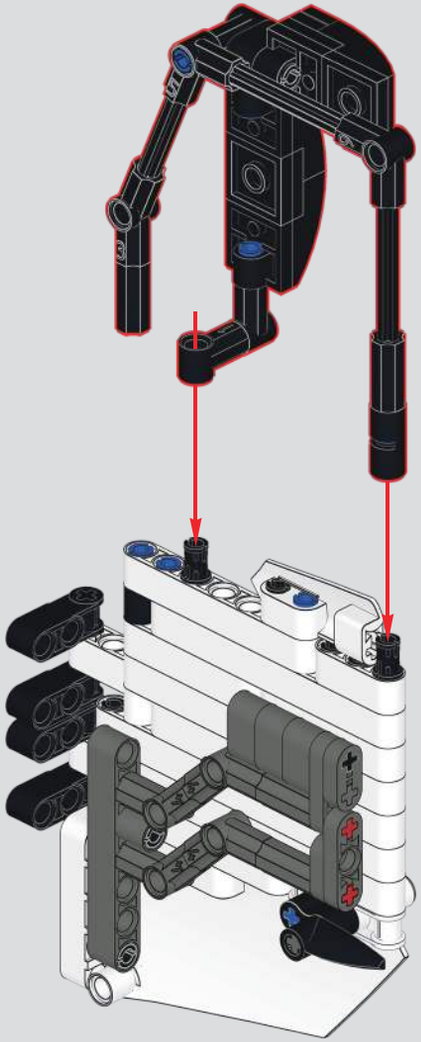

1325

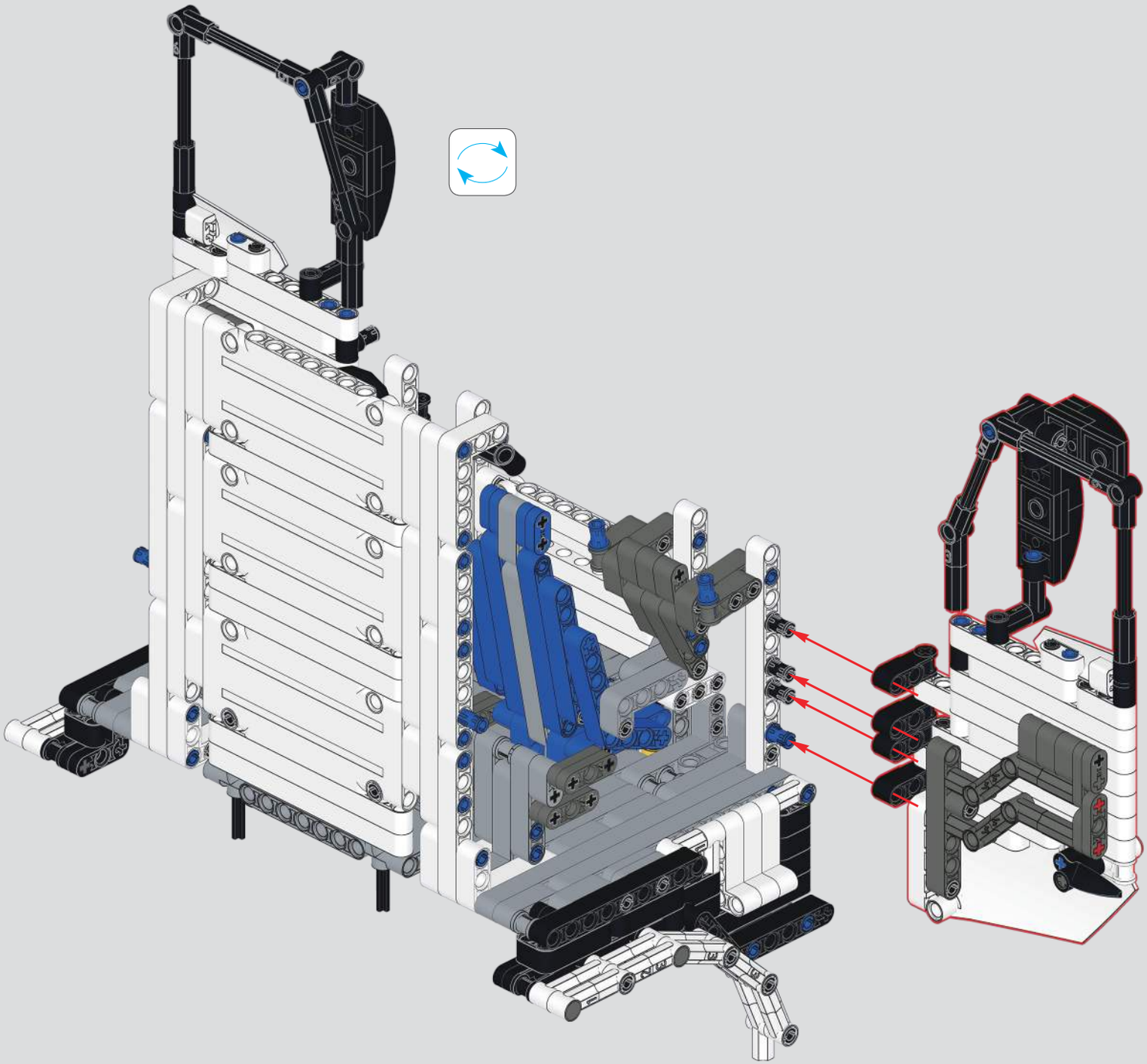

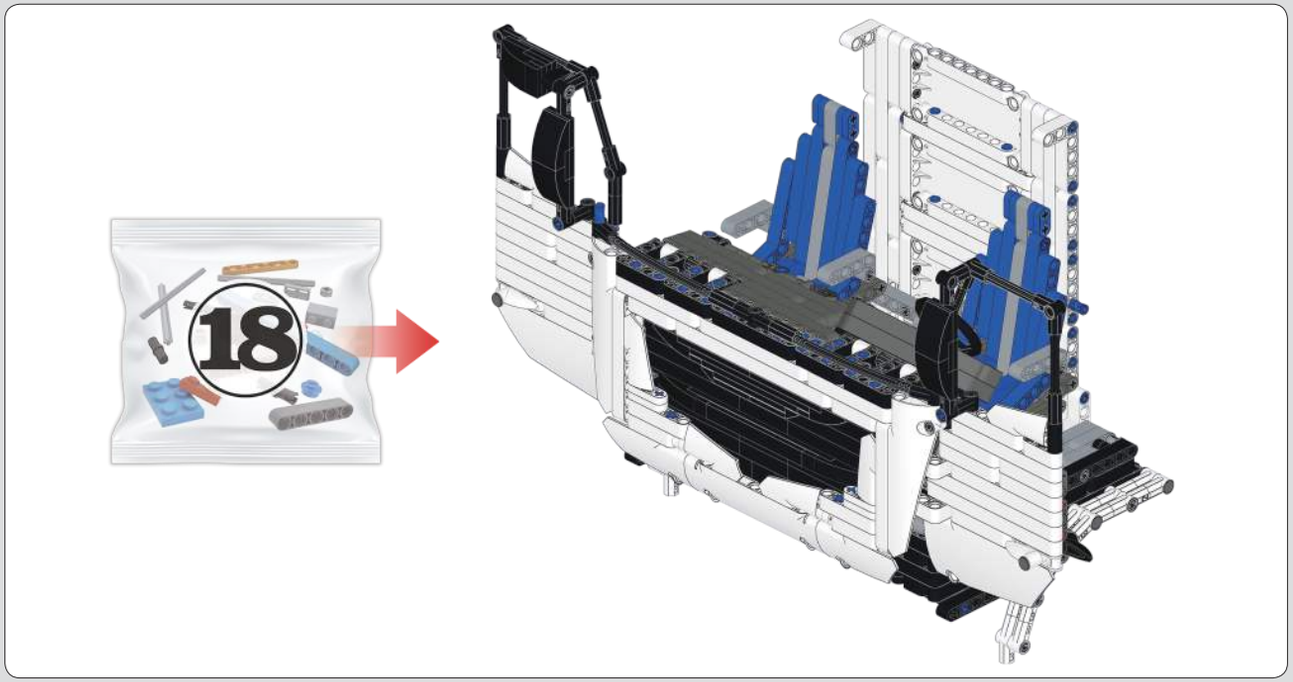

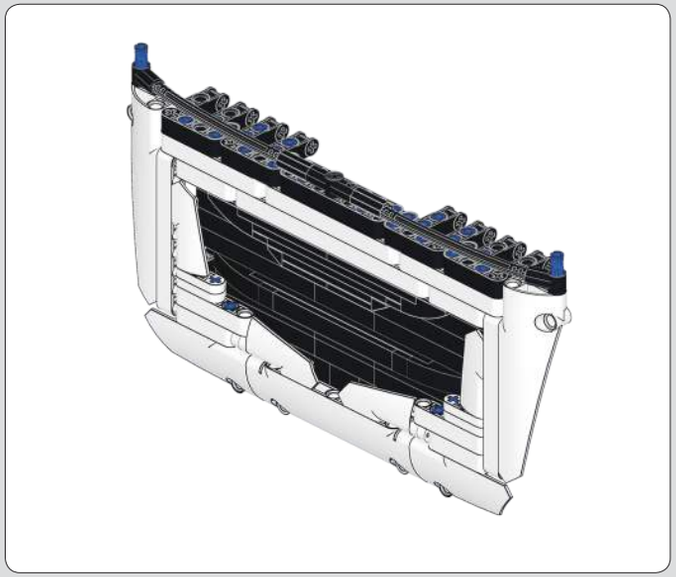

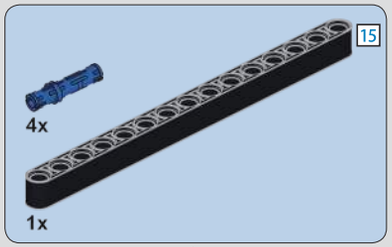

1326

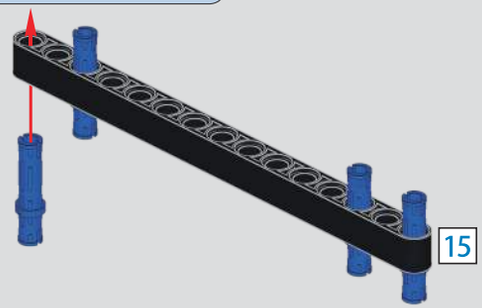

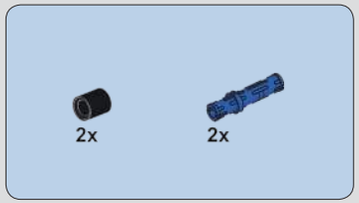

1327

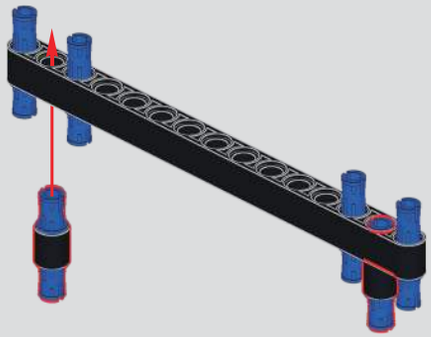

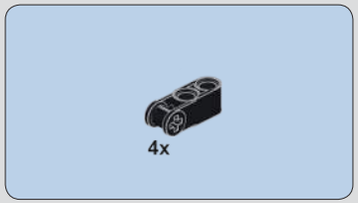

1328

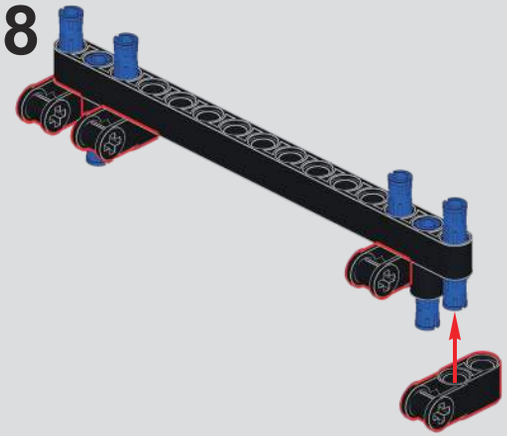

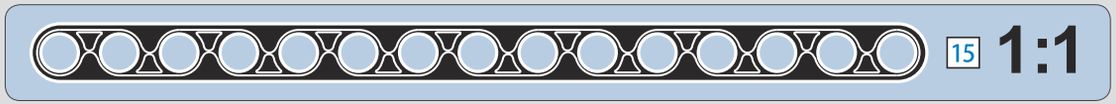

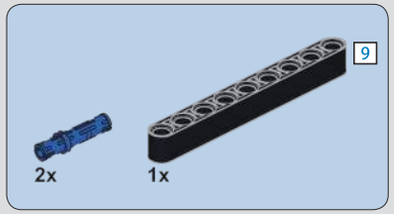

1329

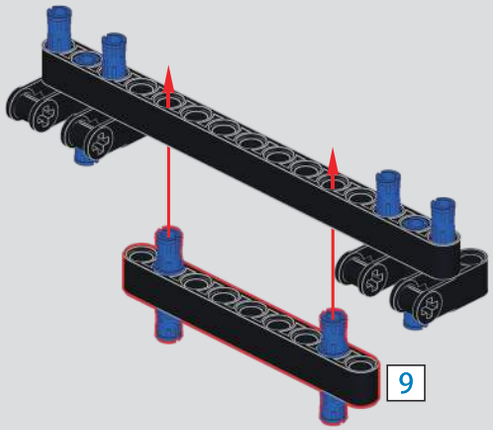

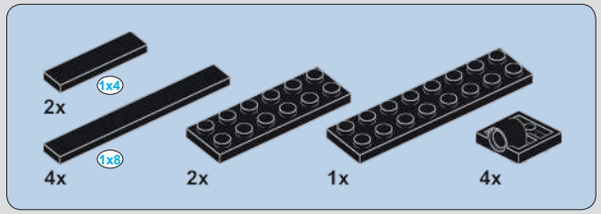

1330

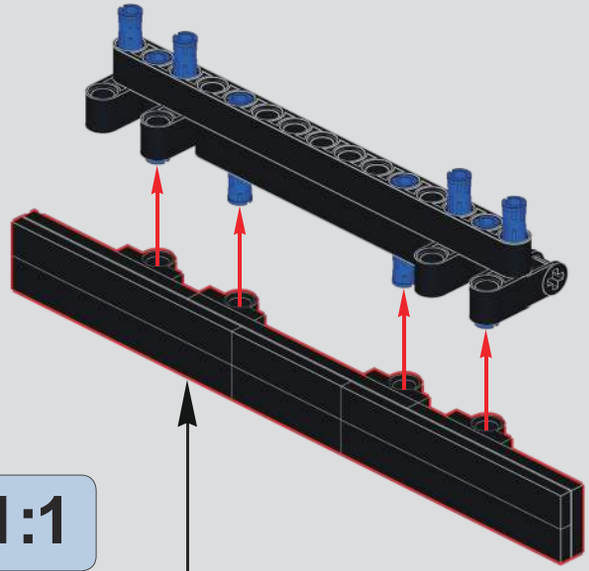

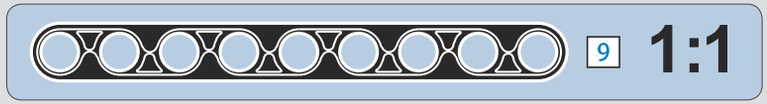

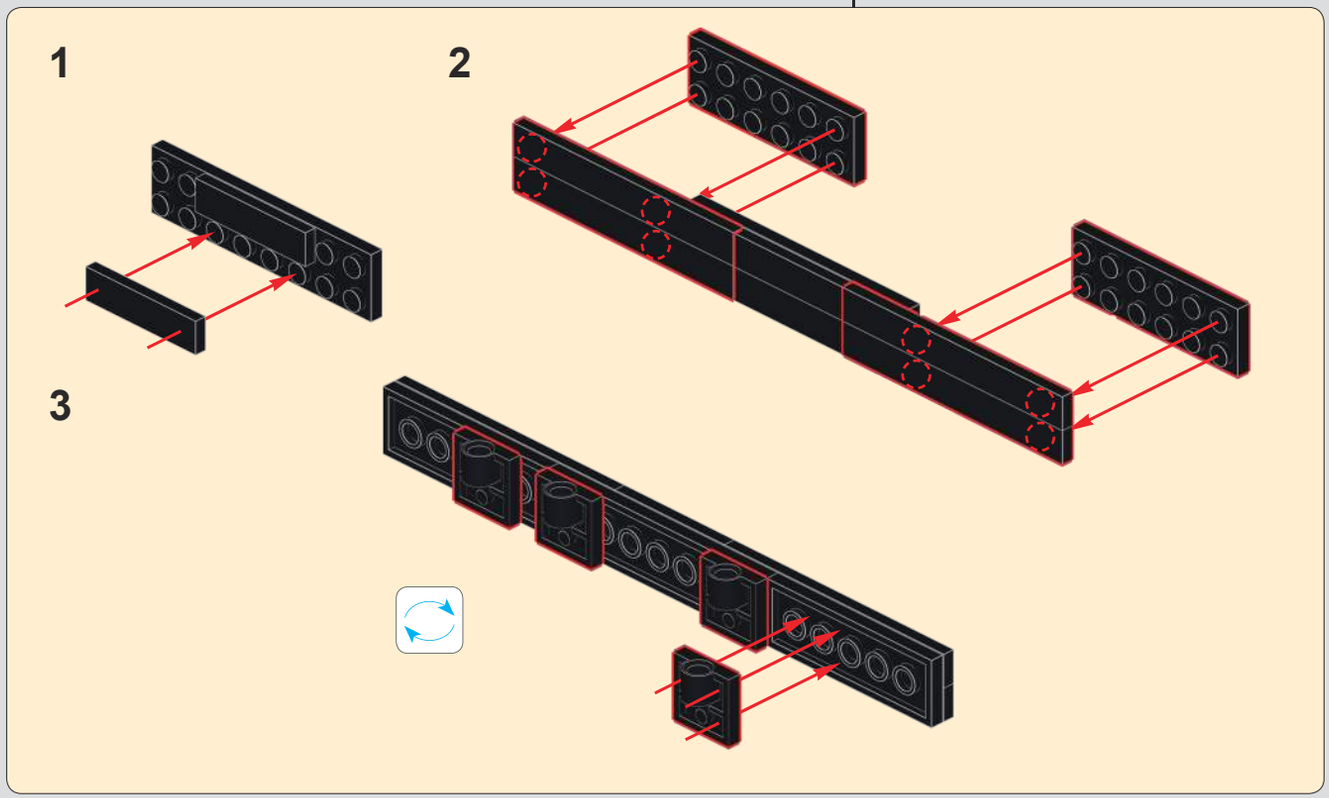

1331

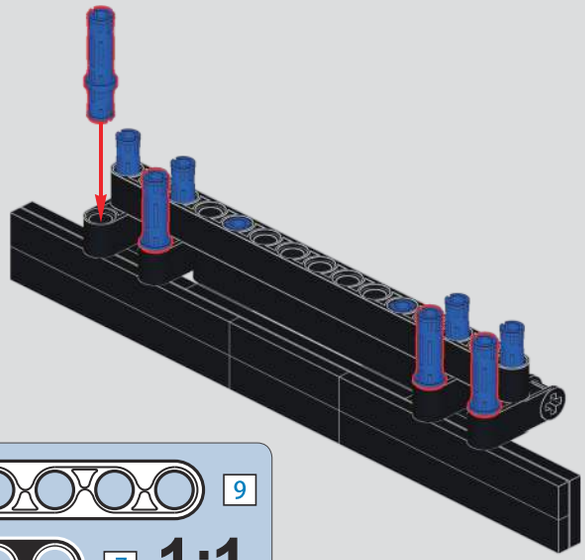

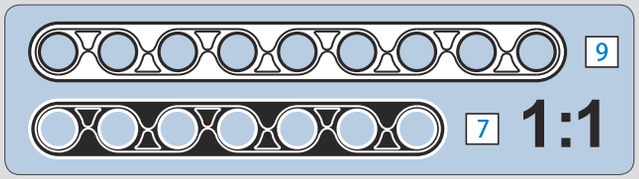

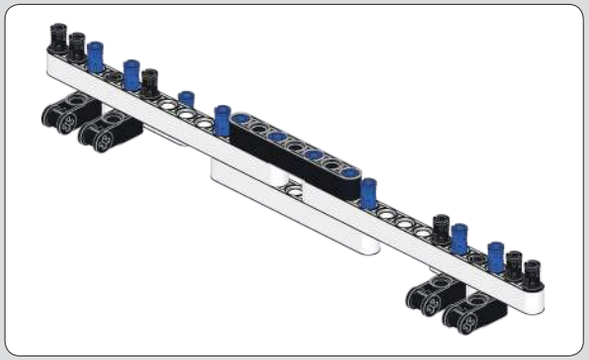

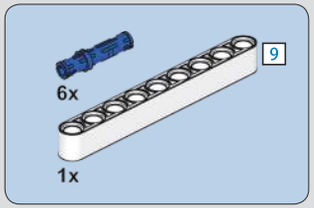

1332

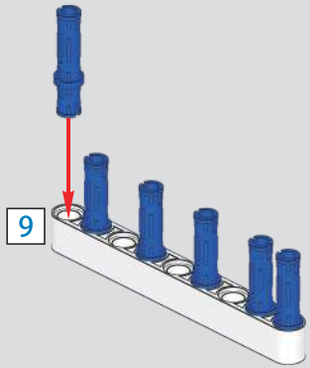

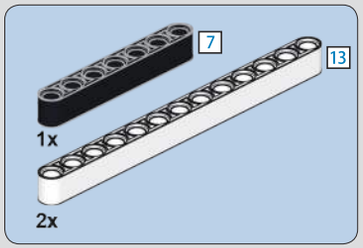

1333

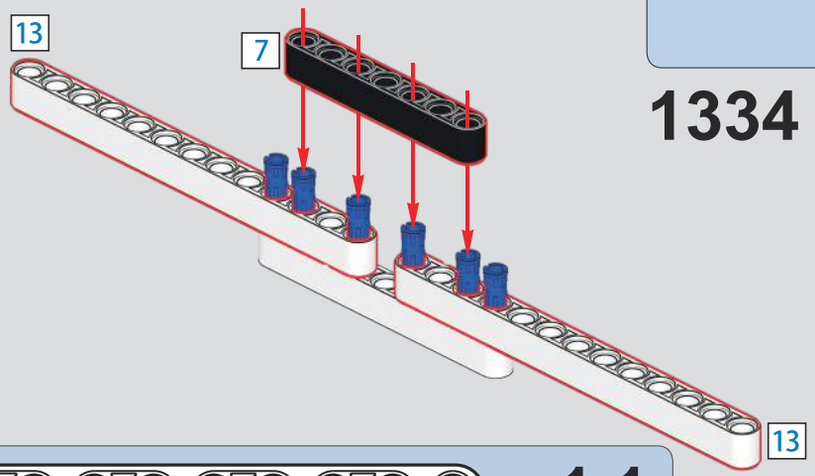

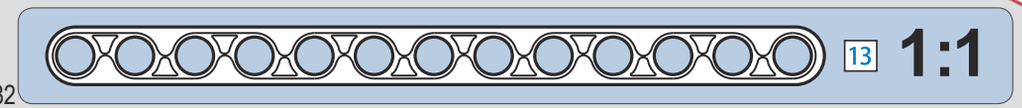

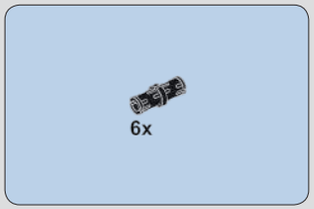

1334

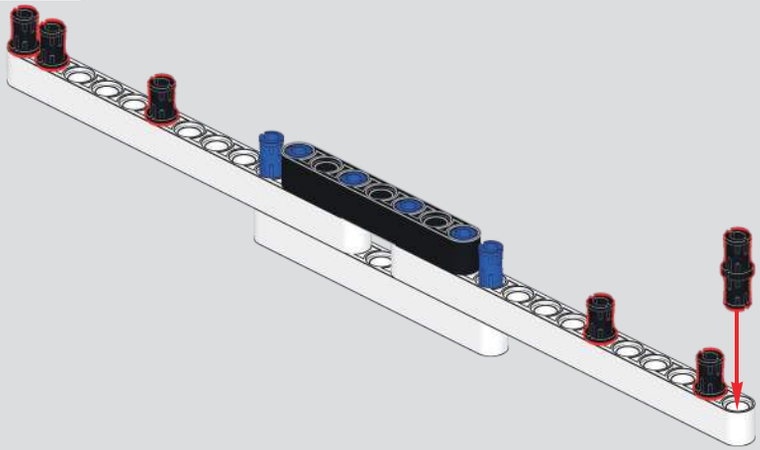

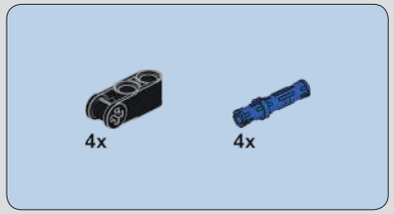

1335

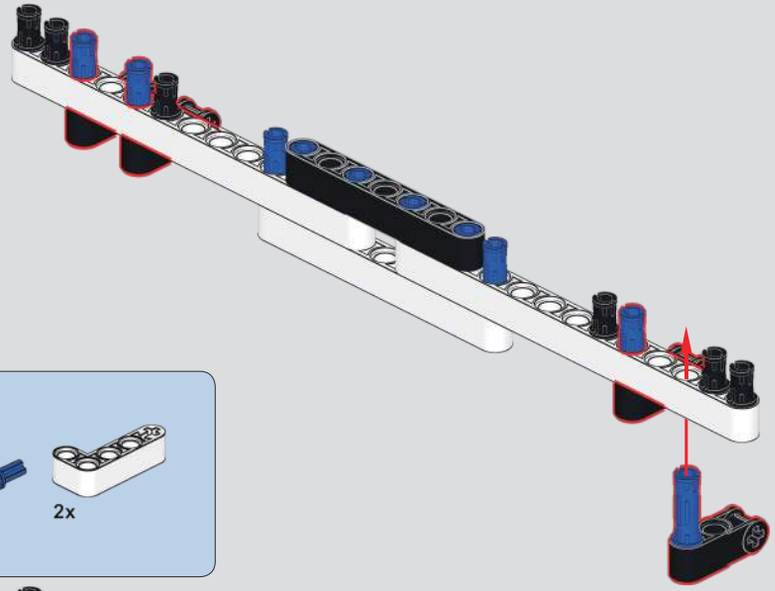

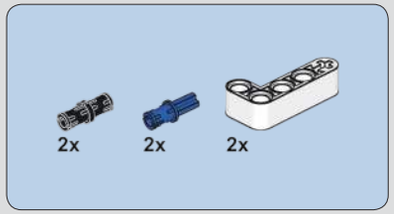

1336

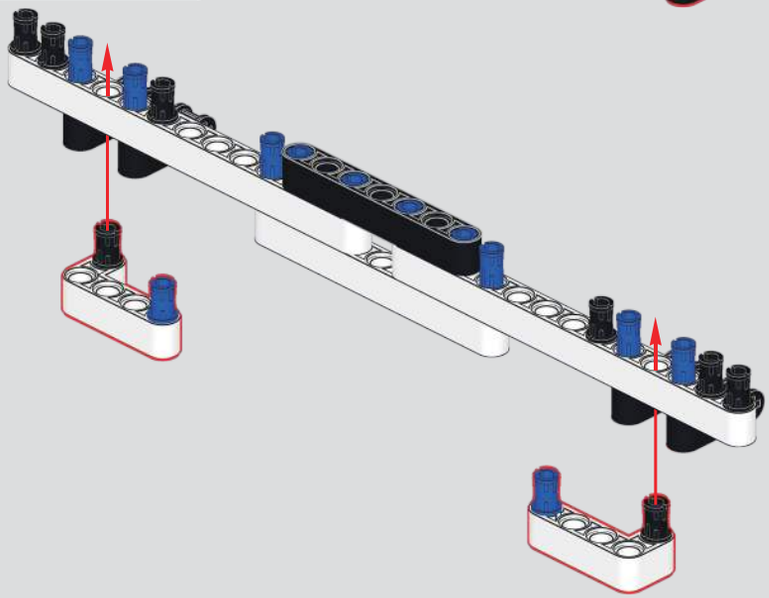

1337

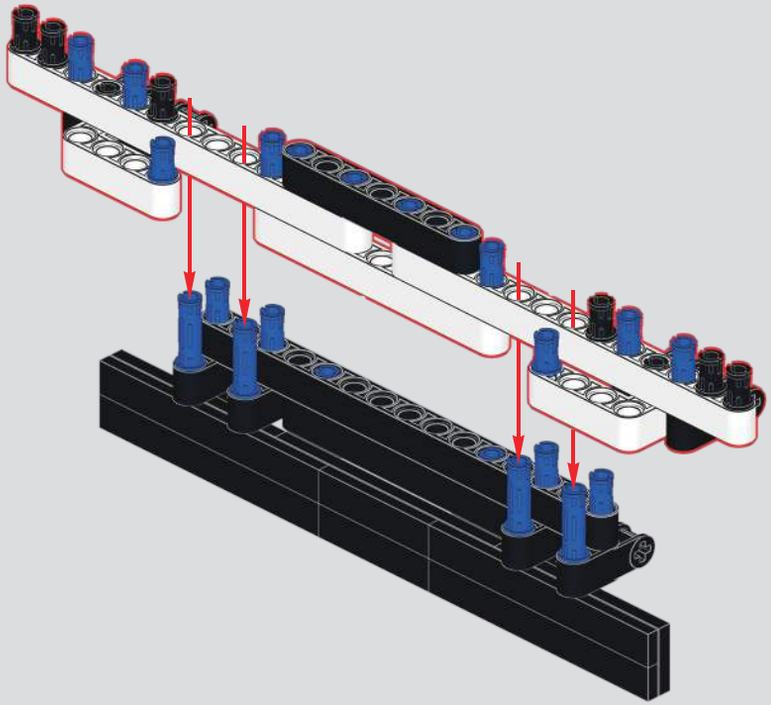

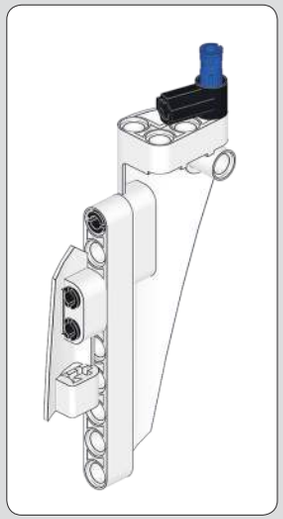

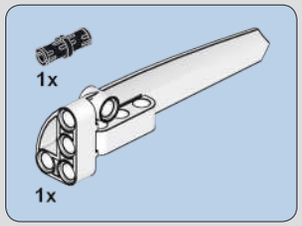

1338

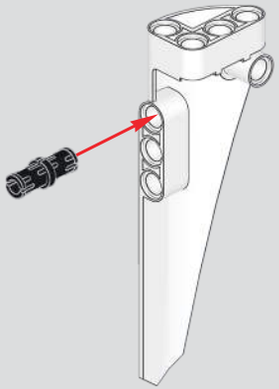

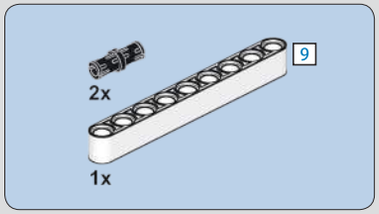

1339

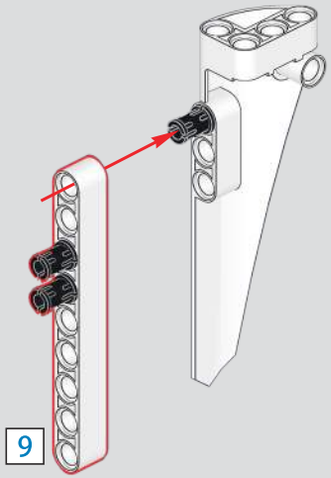

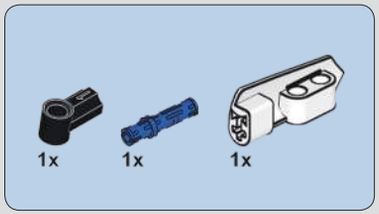

1340

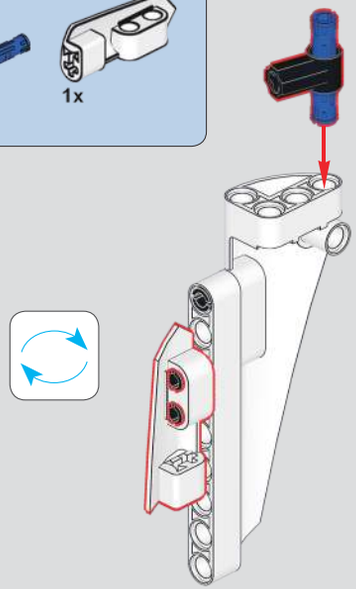

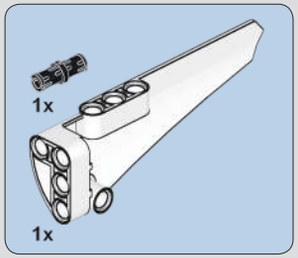

1341

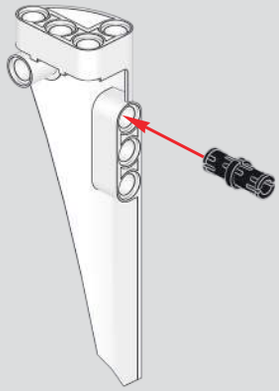

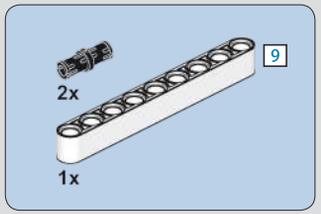

1342

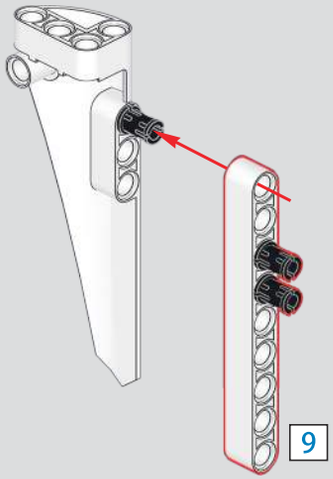

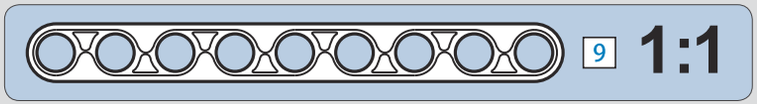

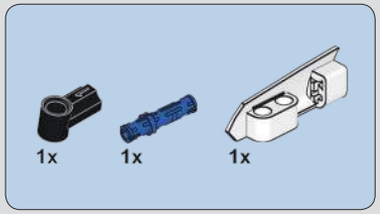

1343

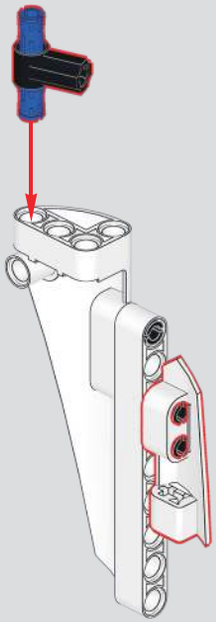

1344

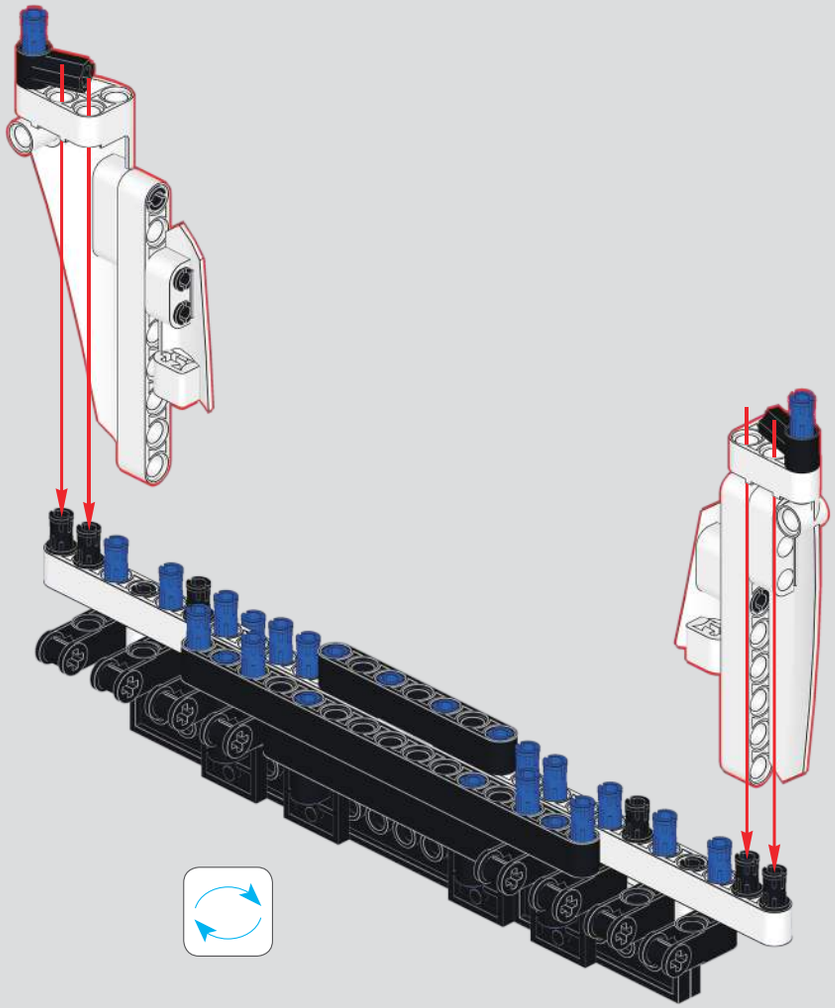

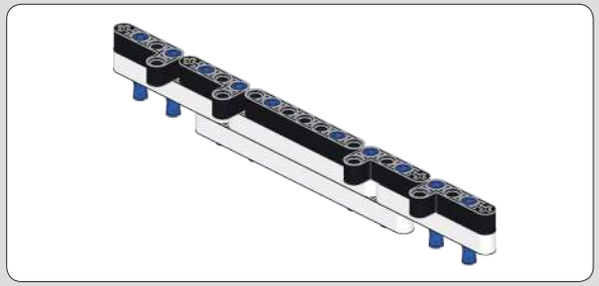

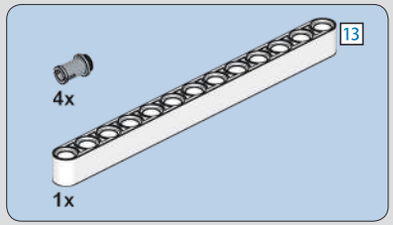

1345

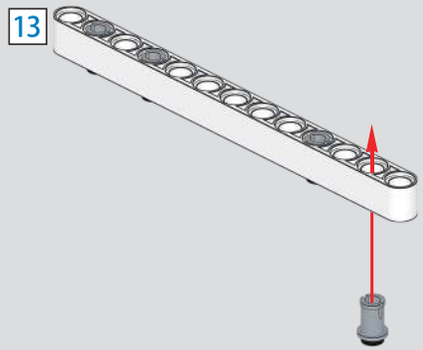

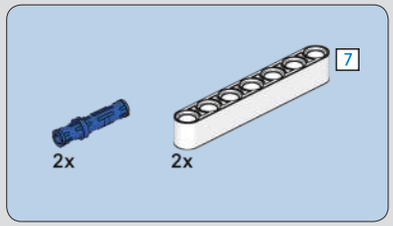

1346

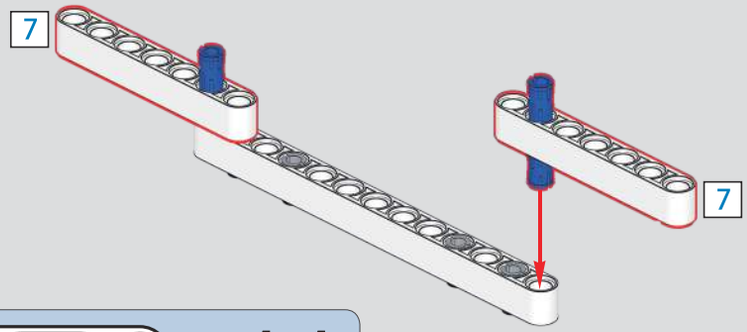

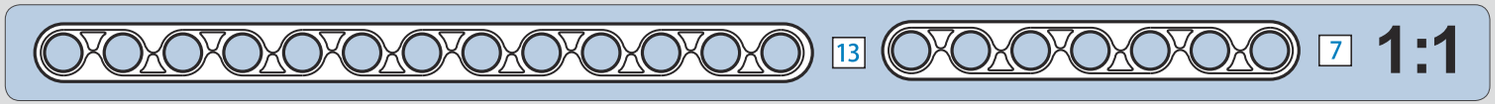

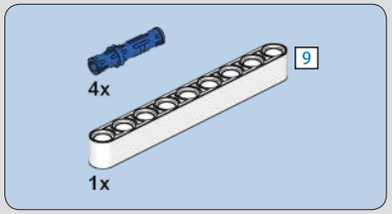

1347

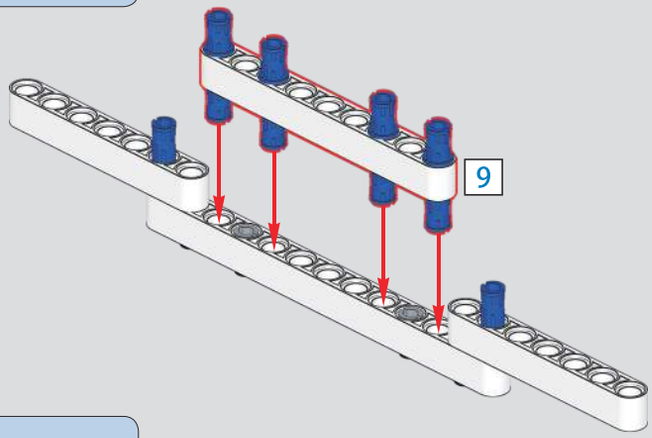

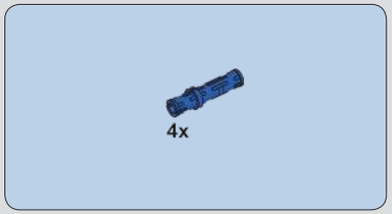

1348

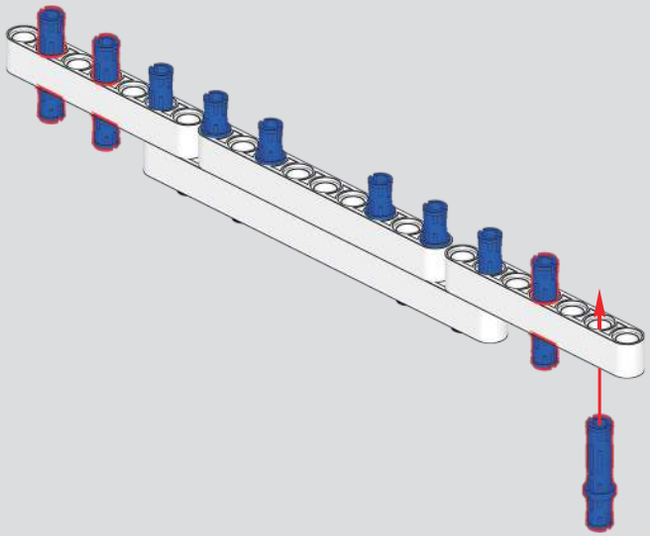

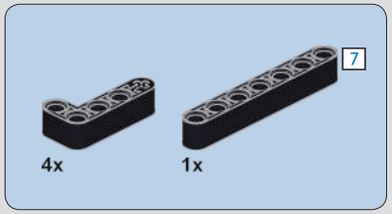

1349

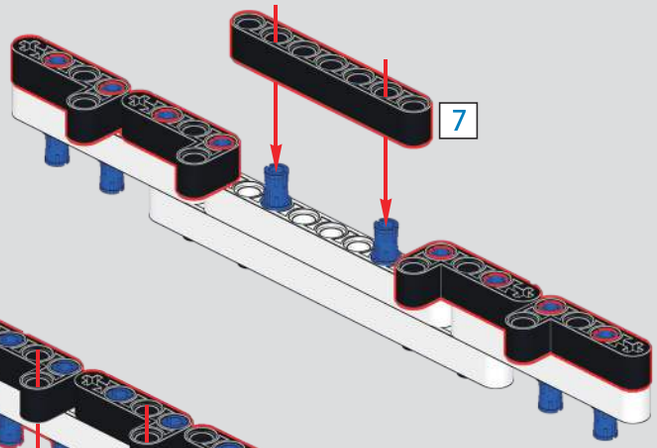

1350

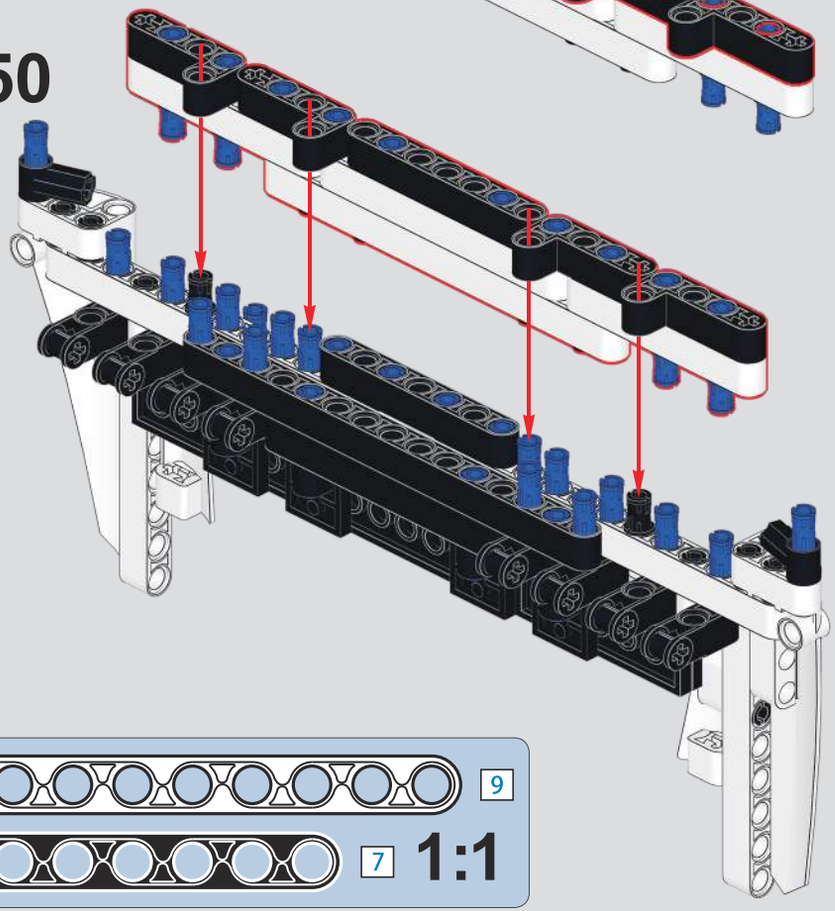

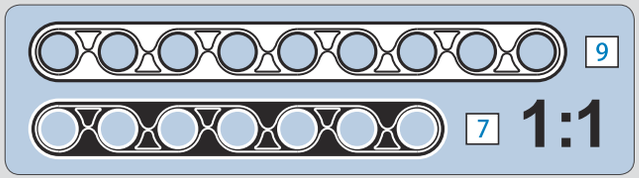

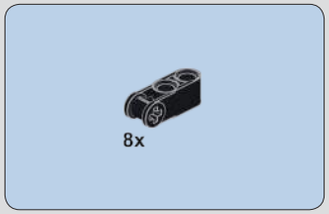

1351

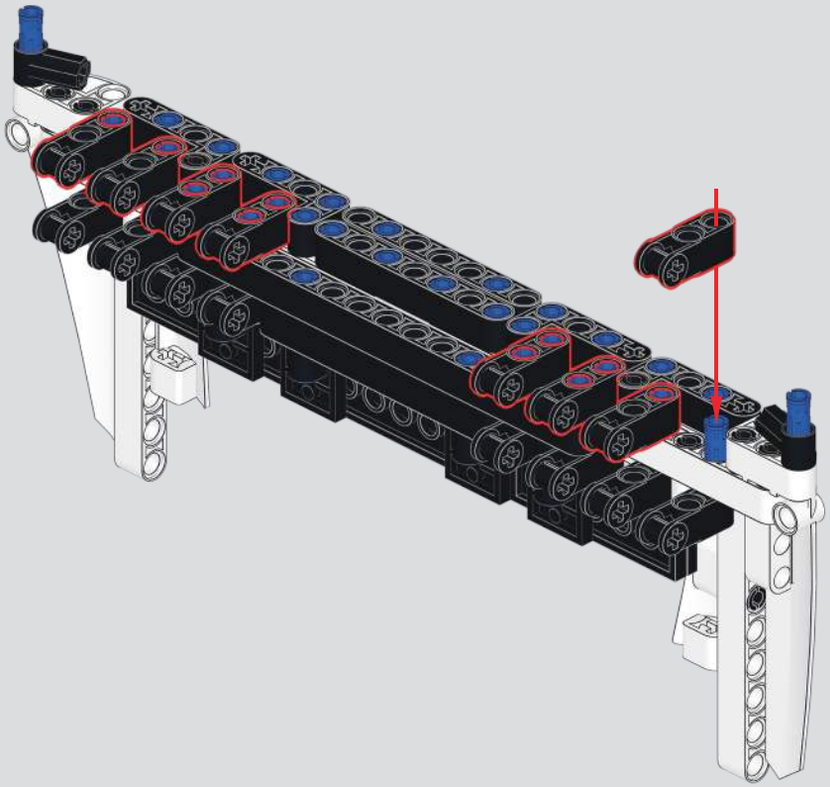

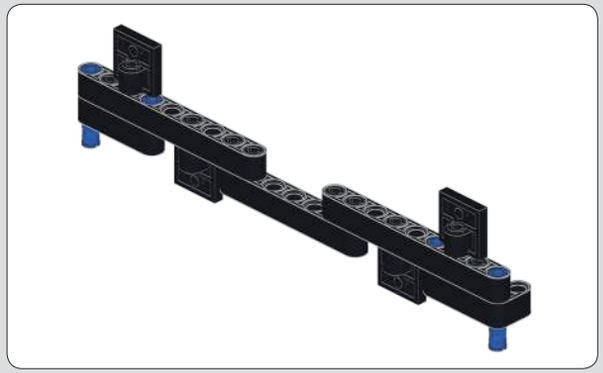

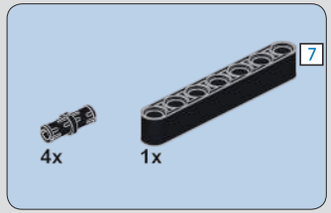

1352

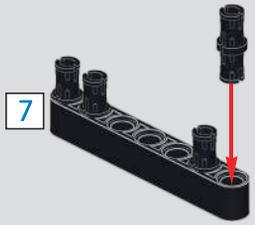

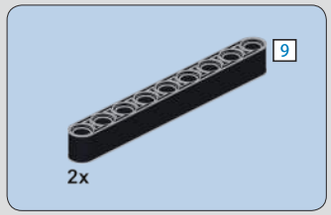

1353

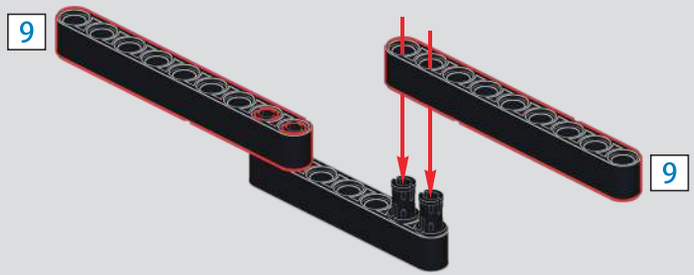

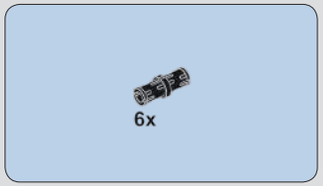

1354

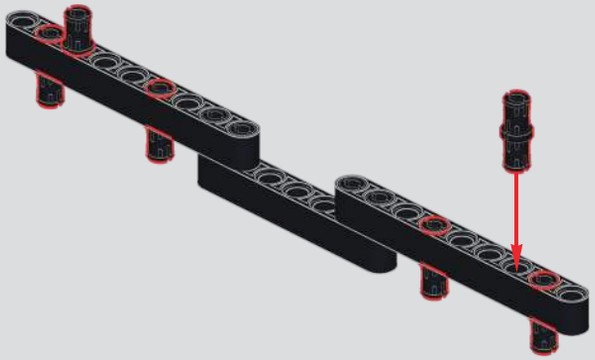

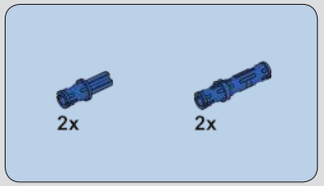

1355

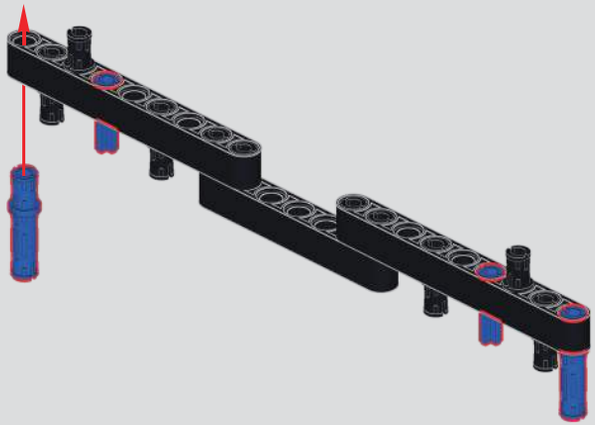

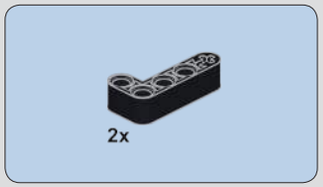

1356

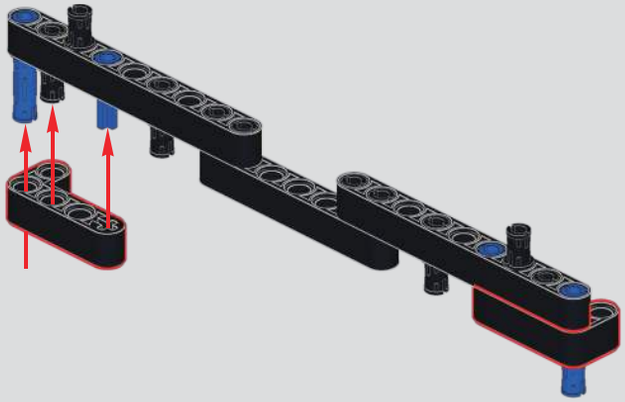

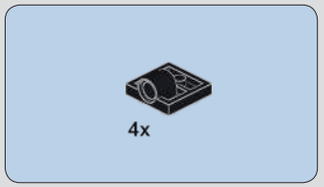

1357

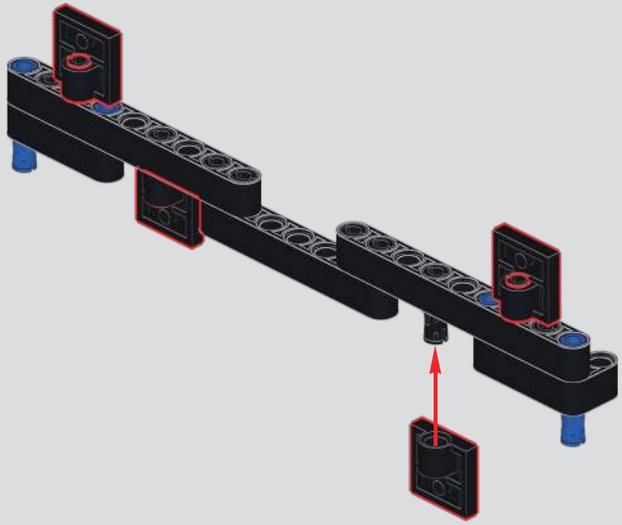

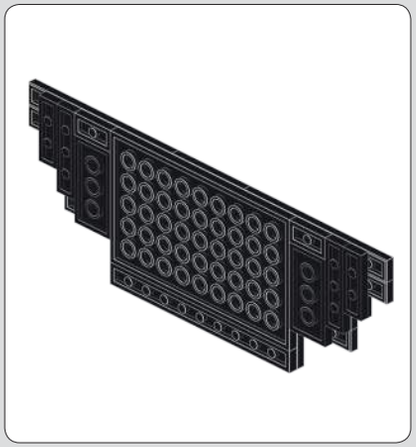

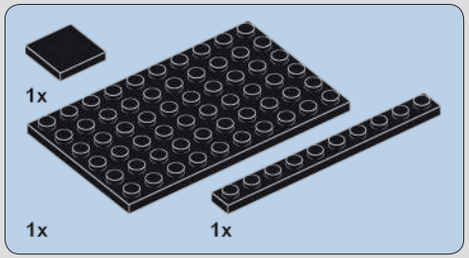

1358

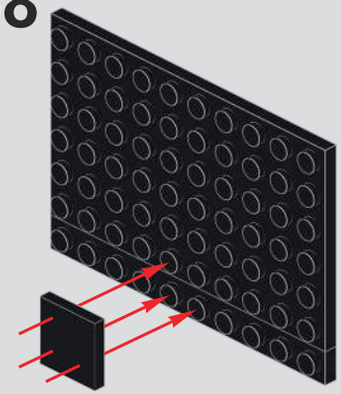

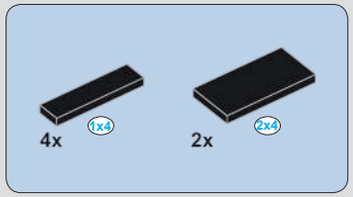

1359

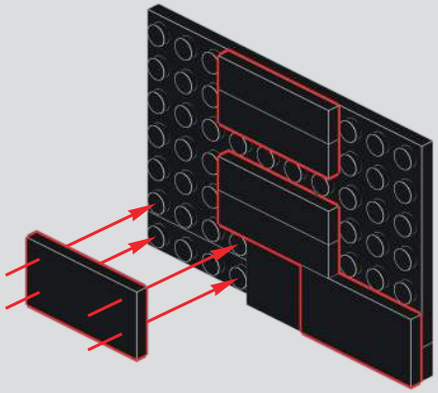

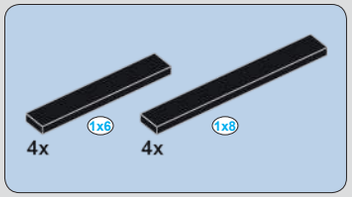

1360

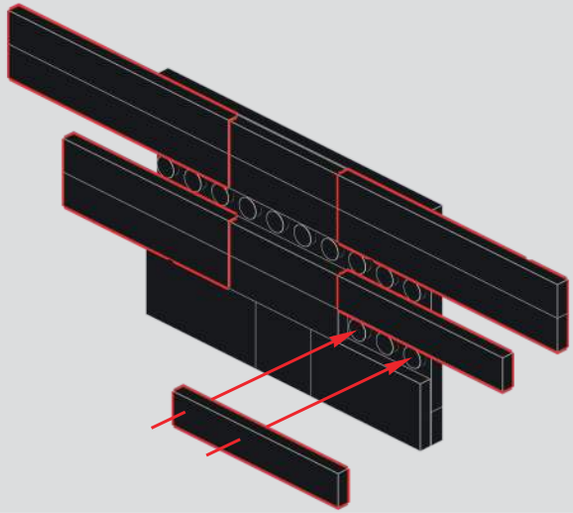

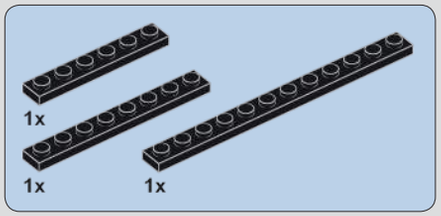

1361

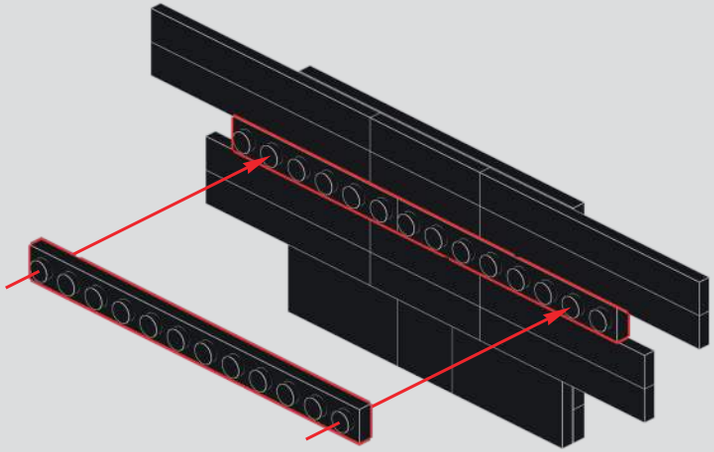

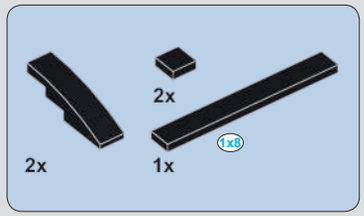

1362

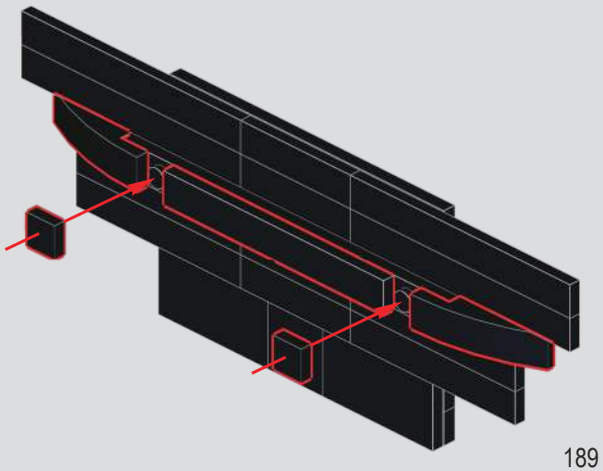

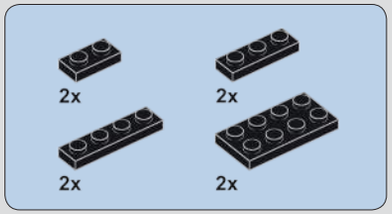

1363

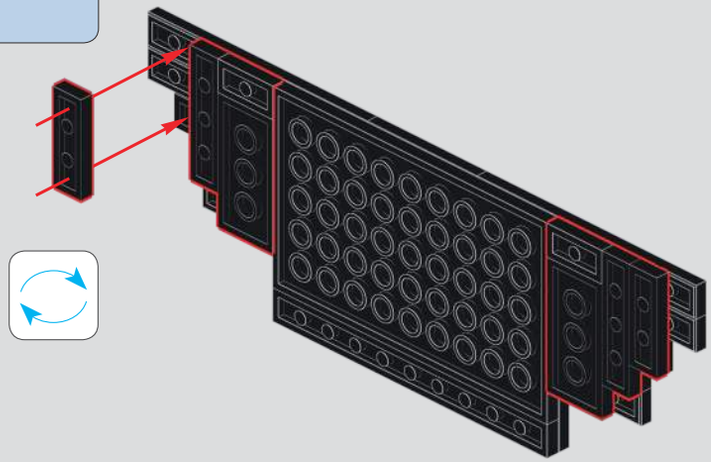

1364

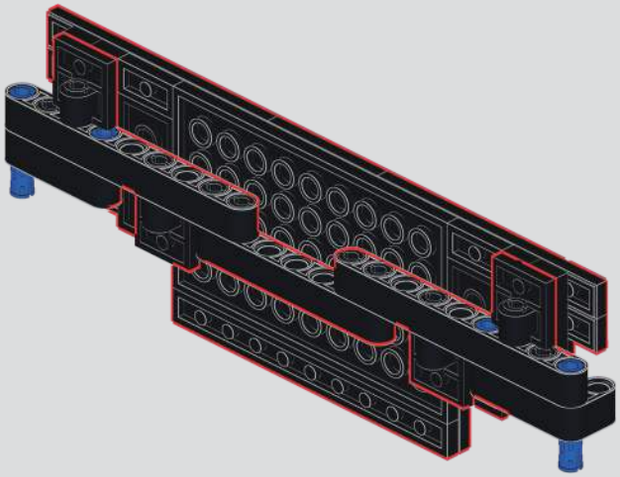

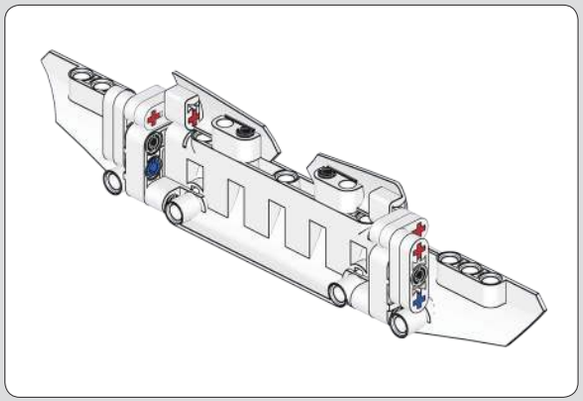

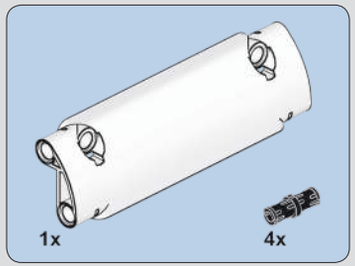

1365

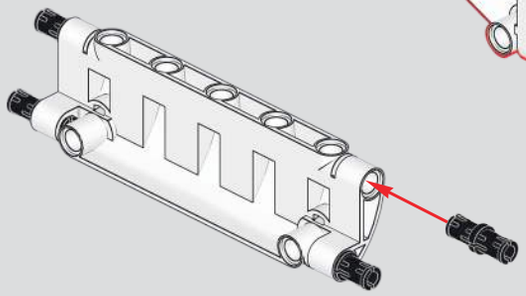

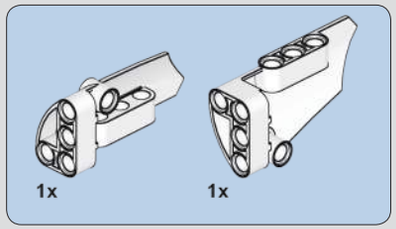

1366

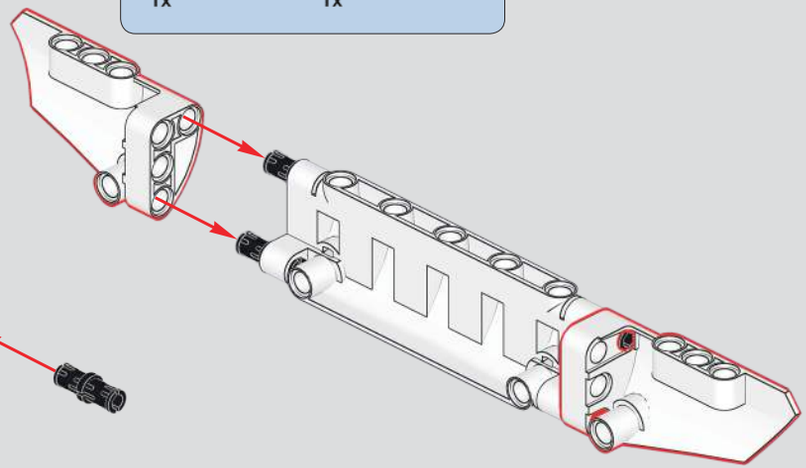

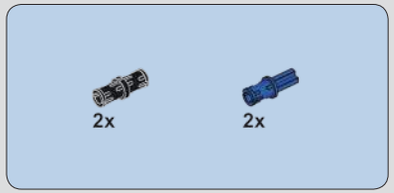

1367

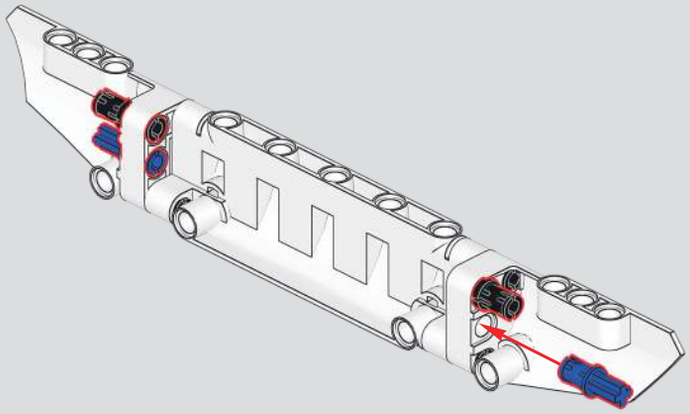

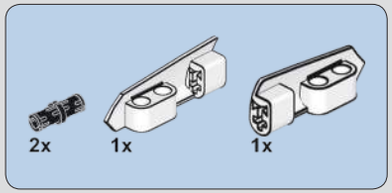

1368

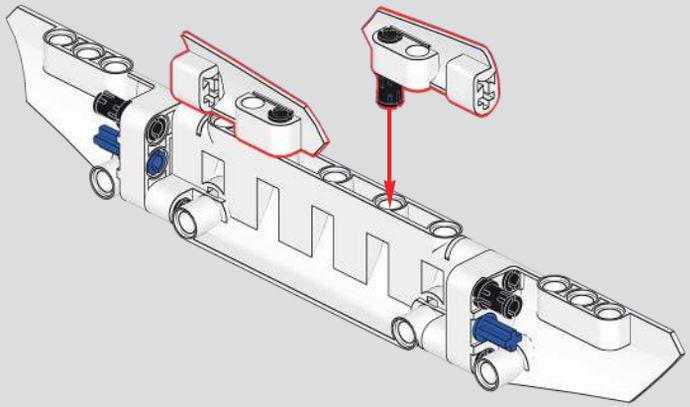

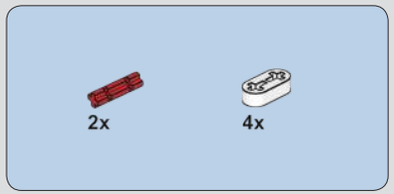

1369

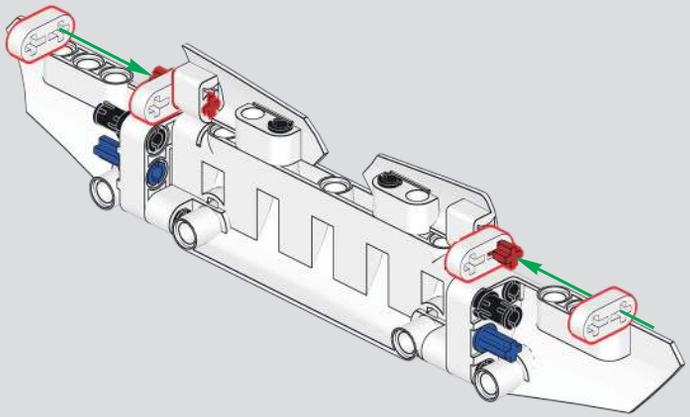

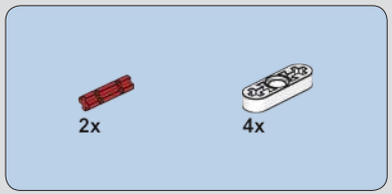

1370

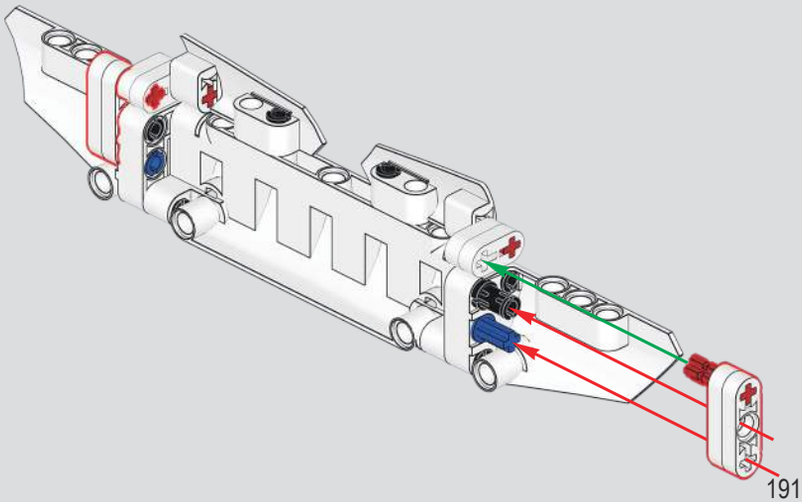

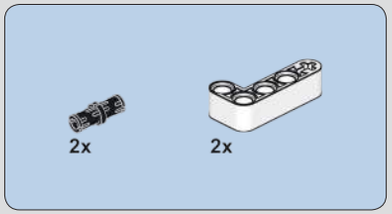

1371

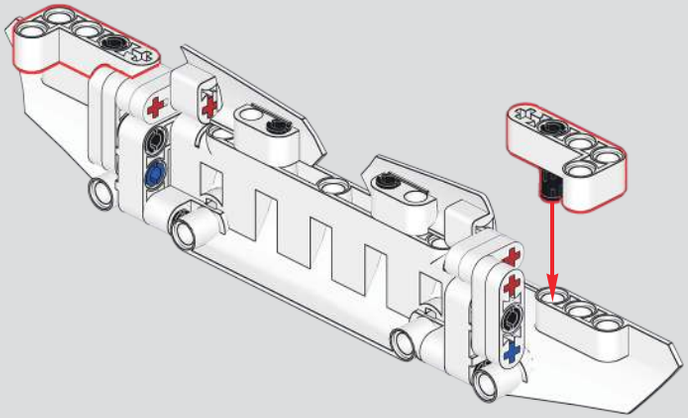

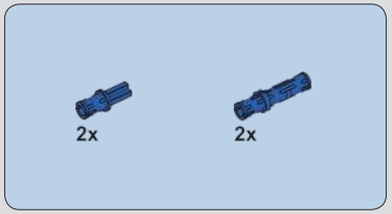

1372

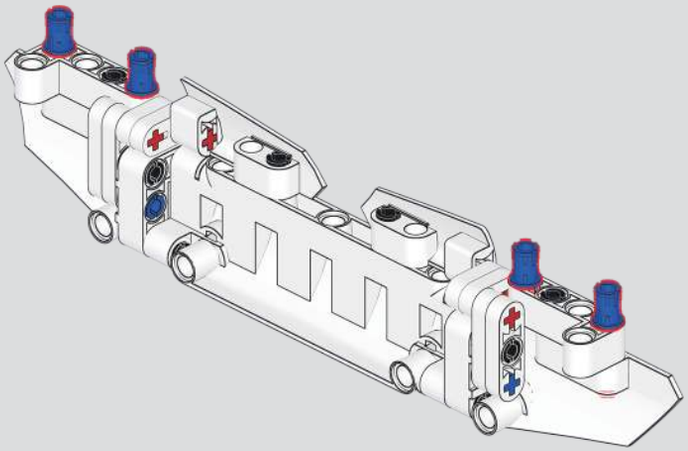

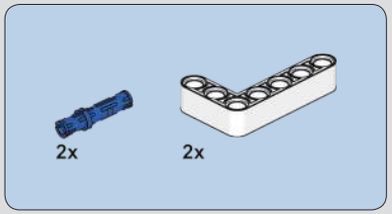

1373

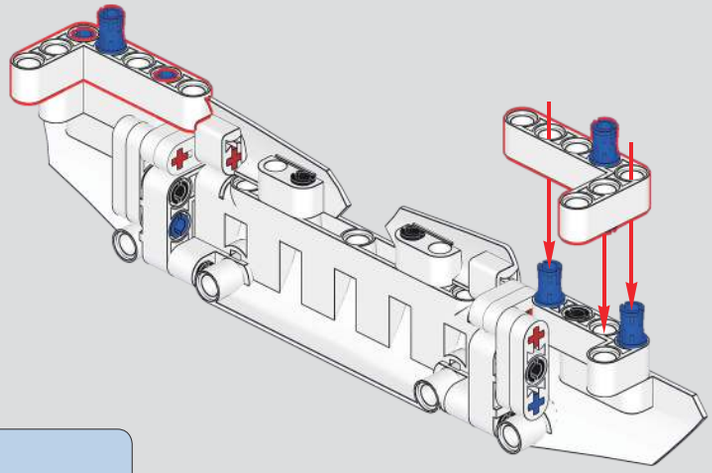

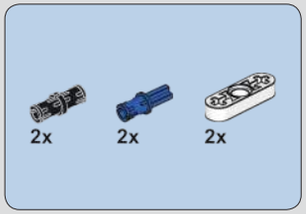

1374

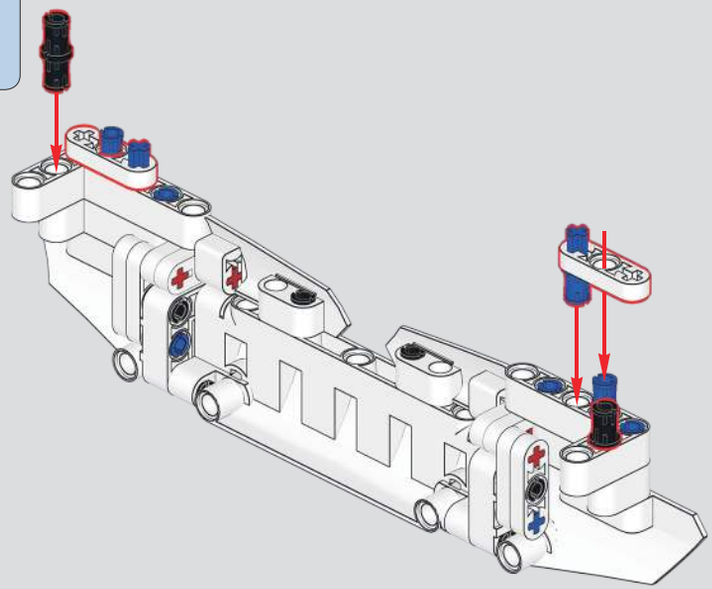

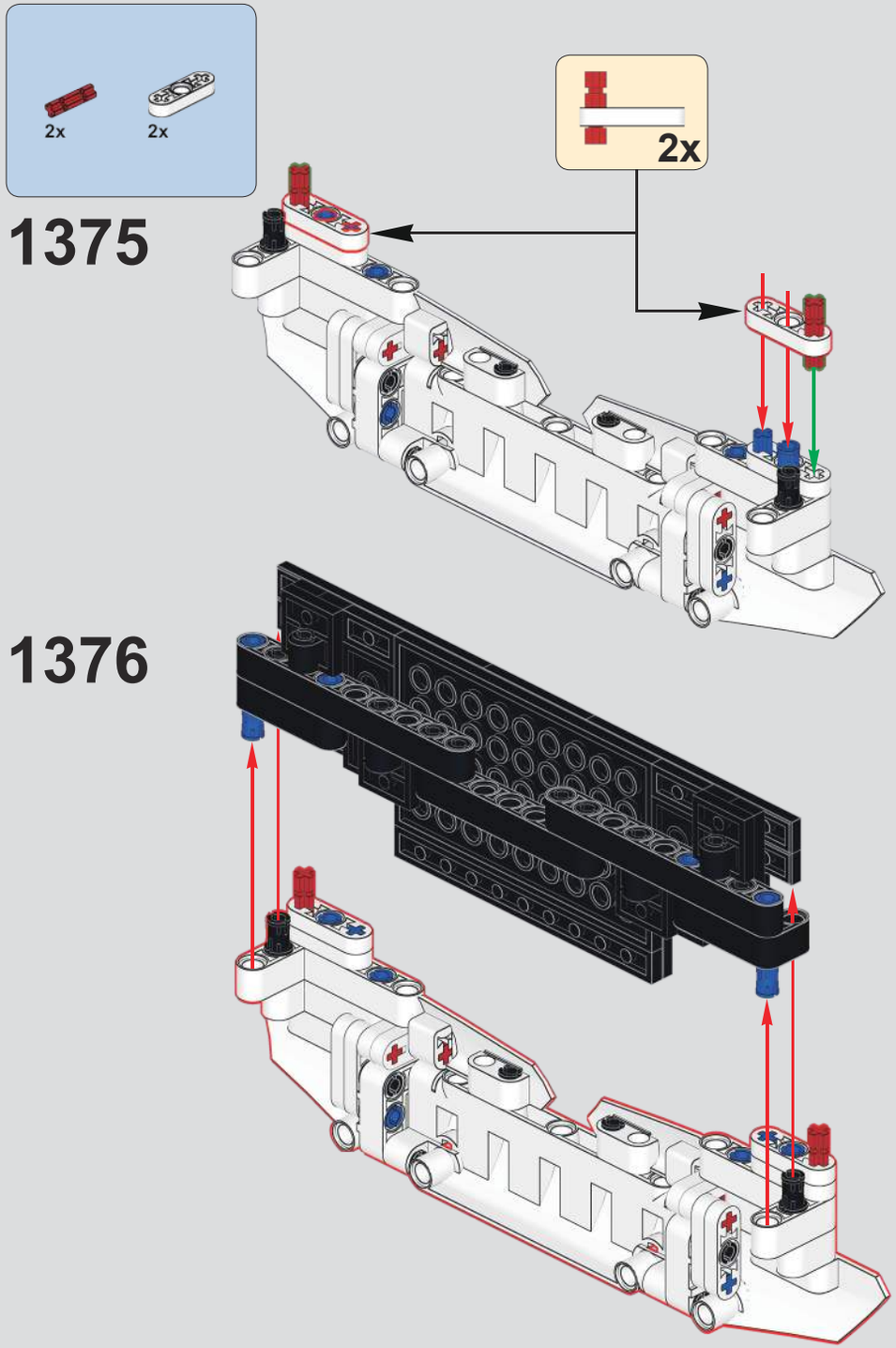
2x
2x
2x
1375
1376

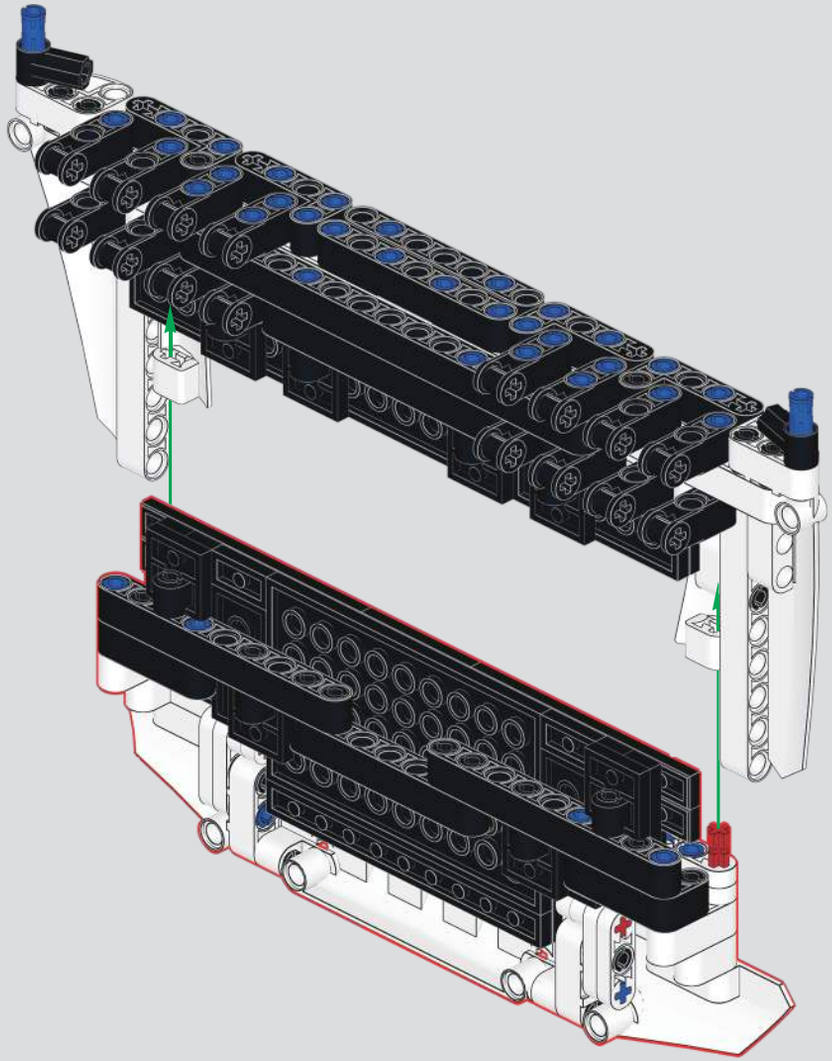
1377

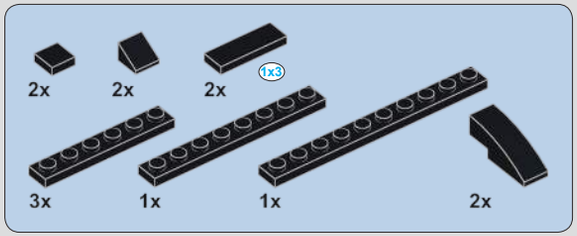

1378

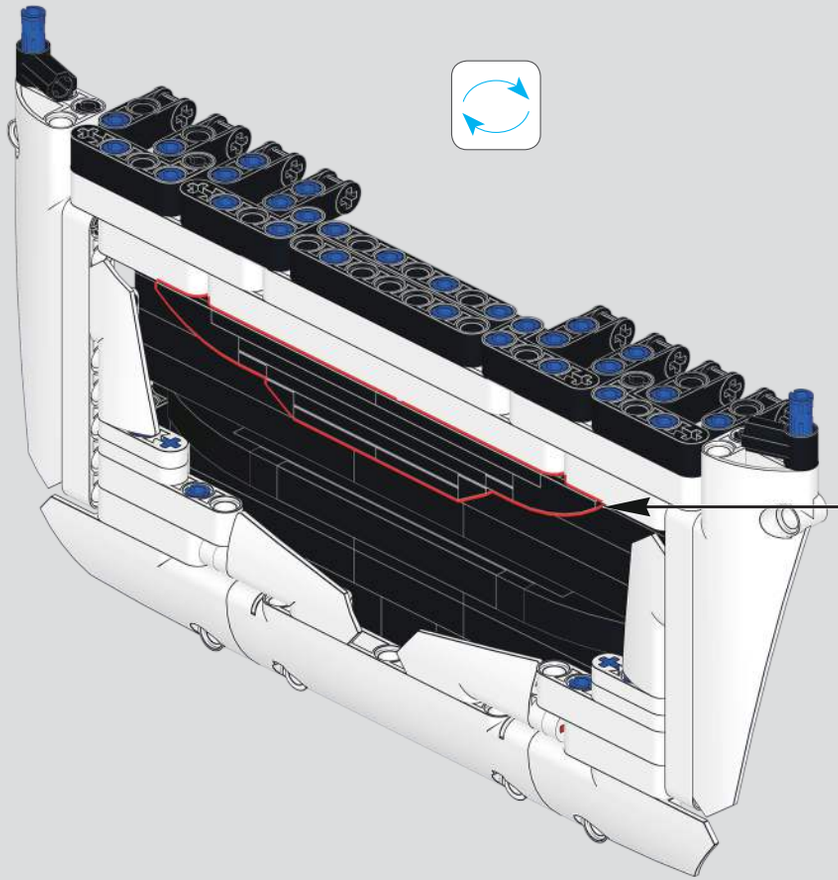

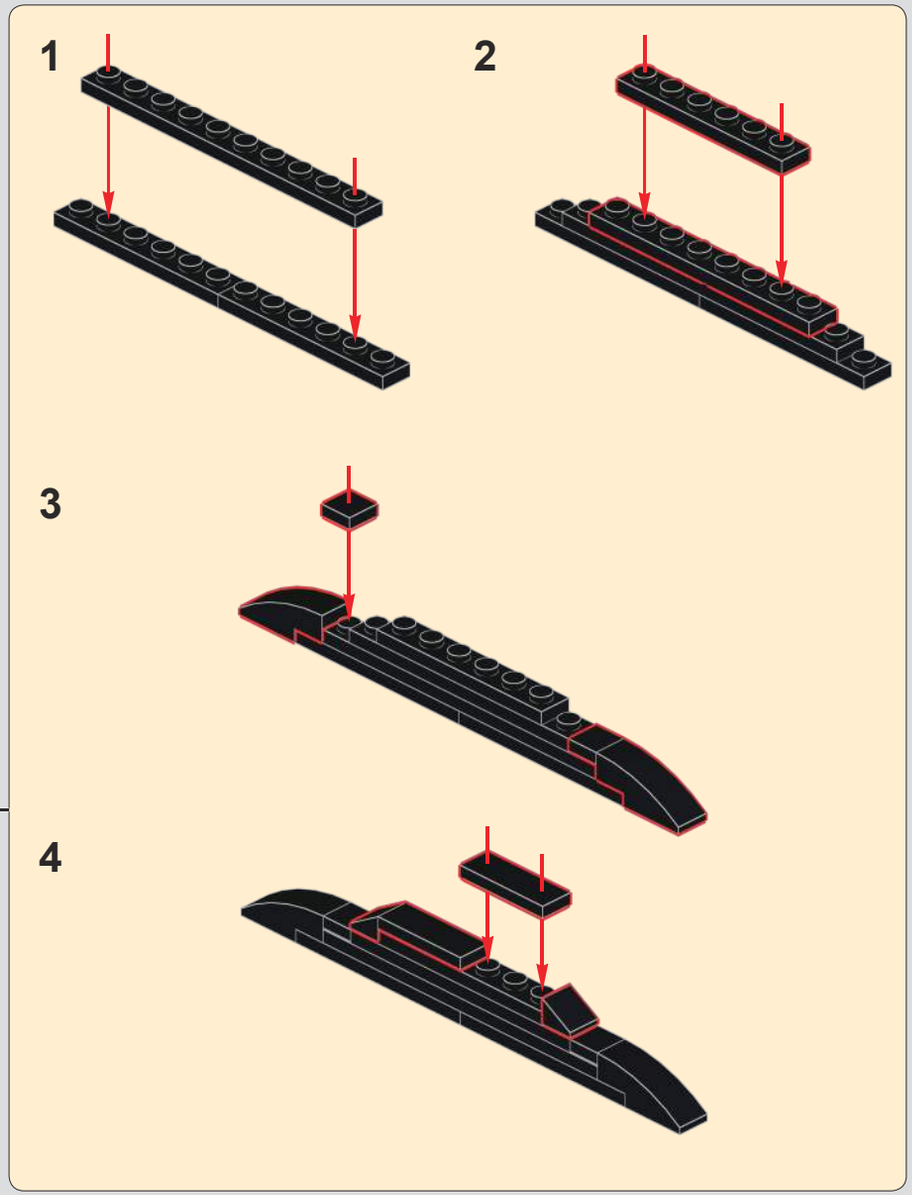

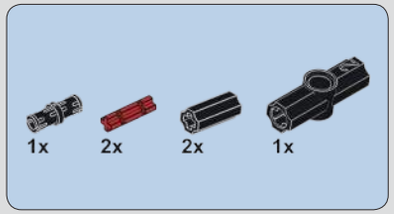

1379

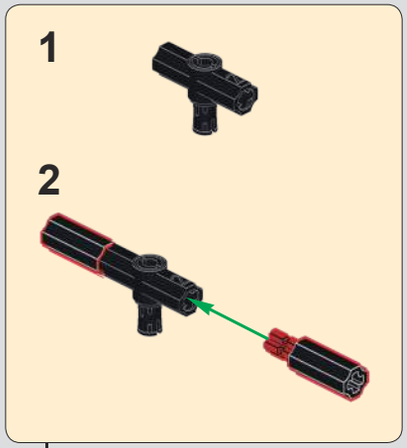

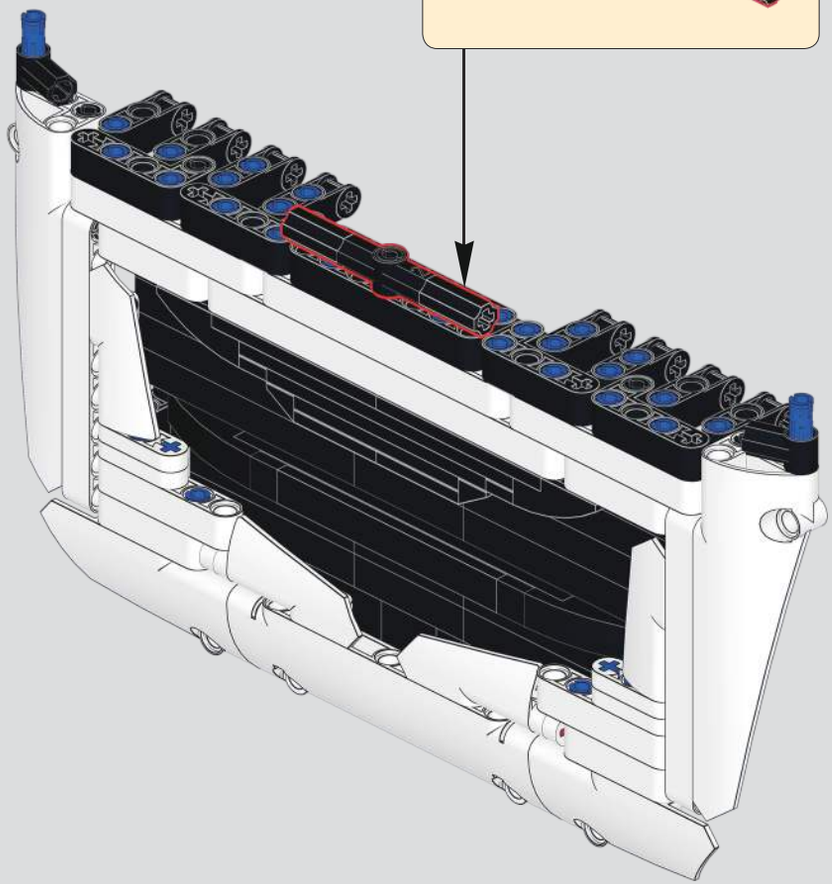

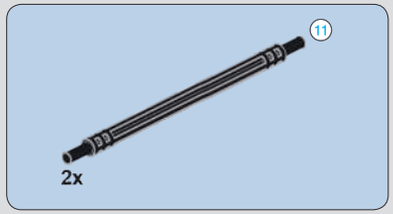

1380

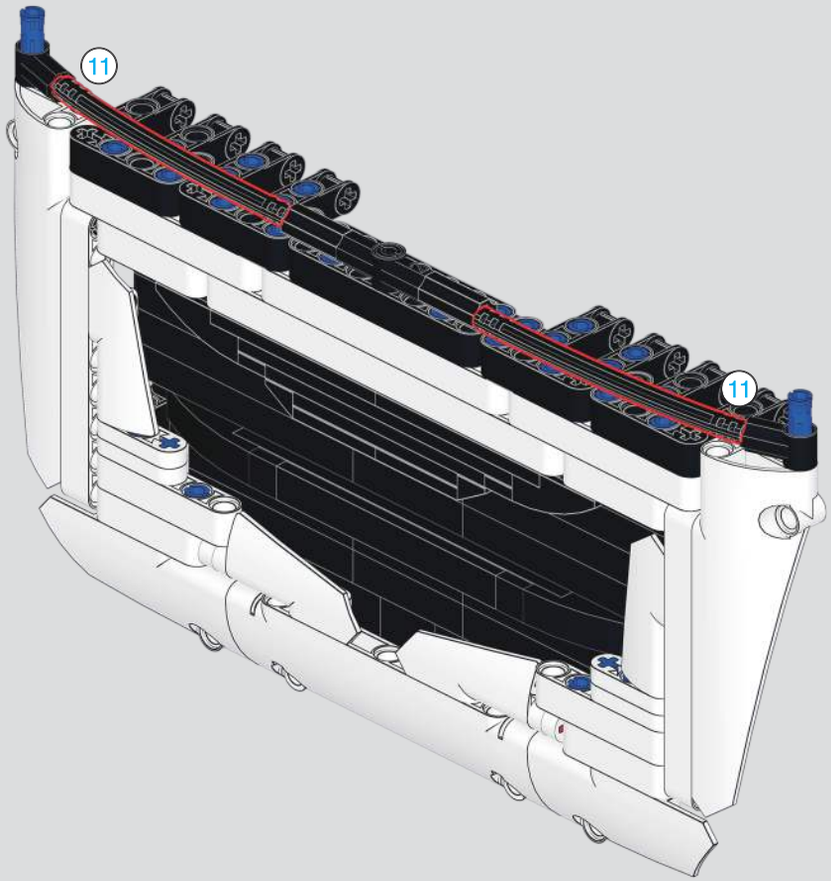

1381

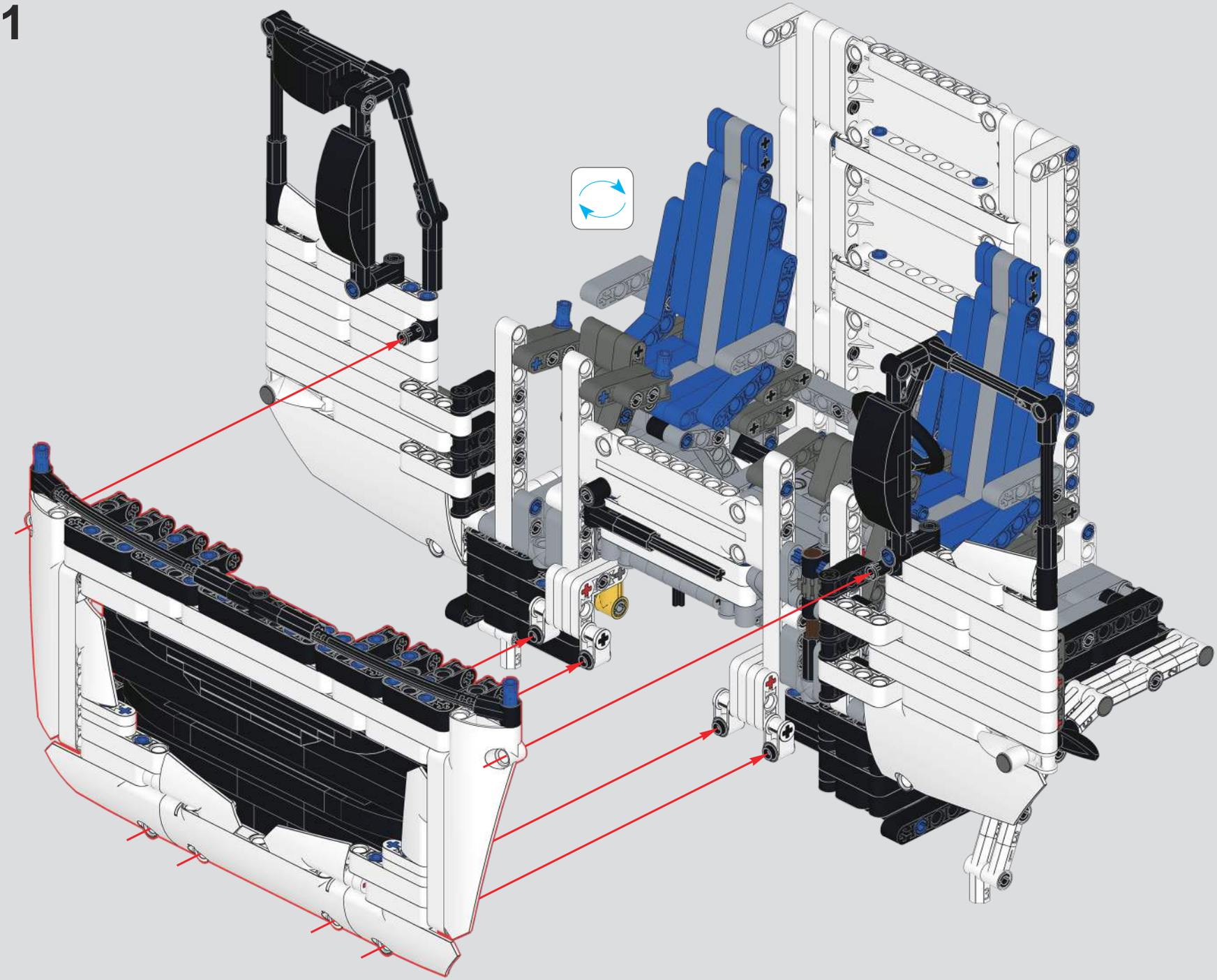

1382

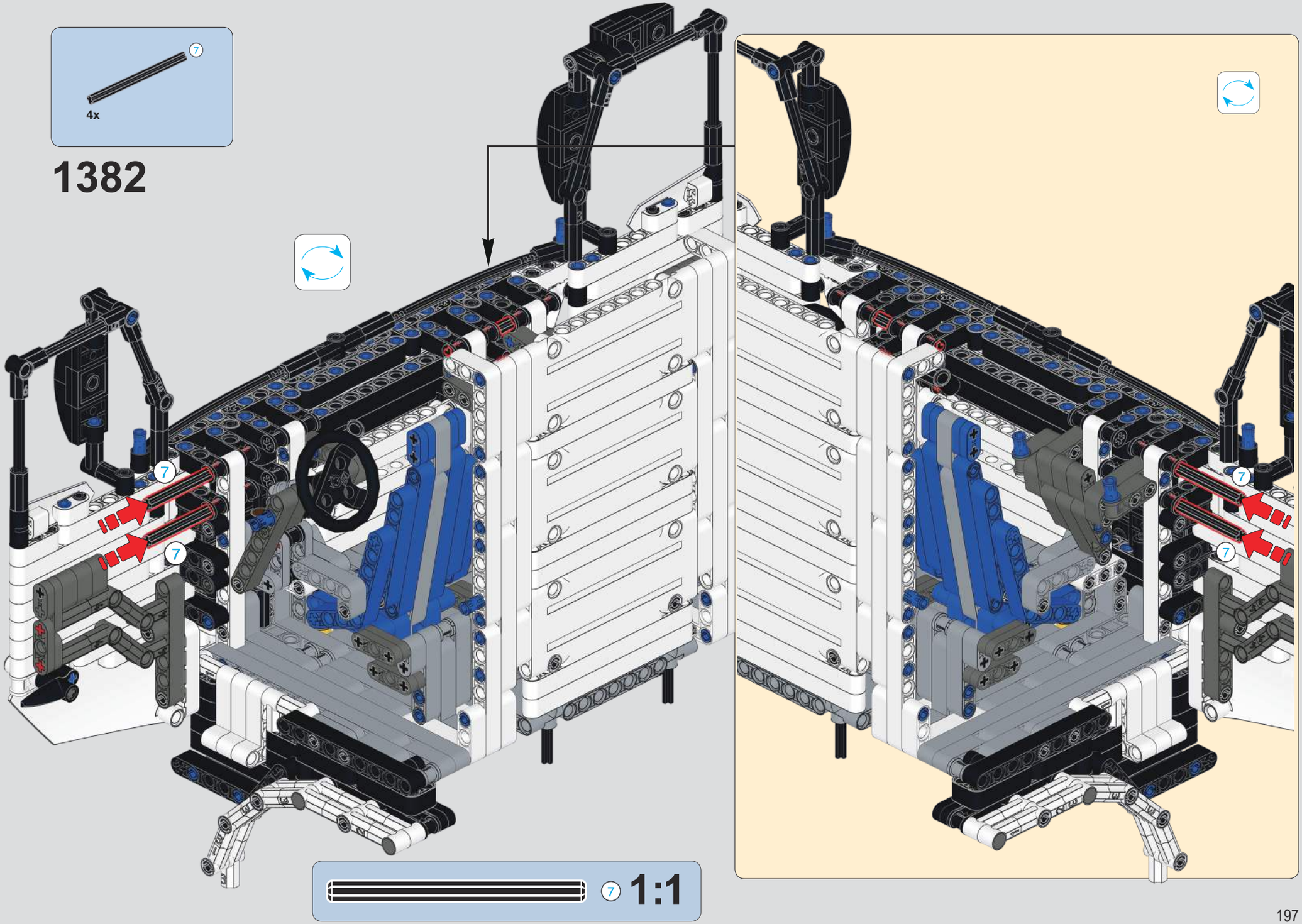

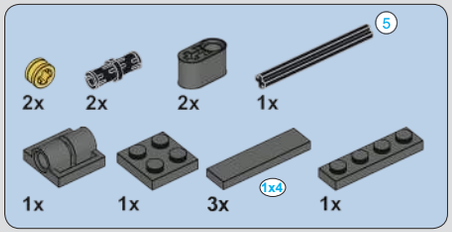

1383

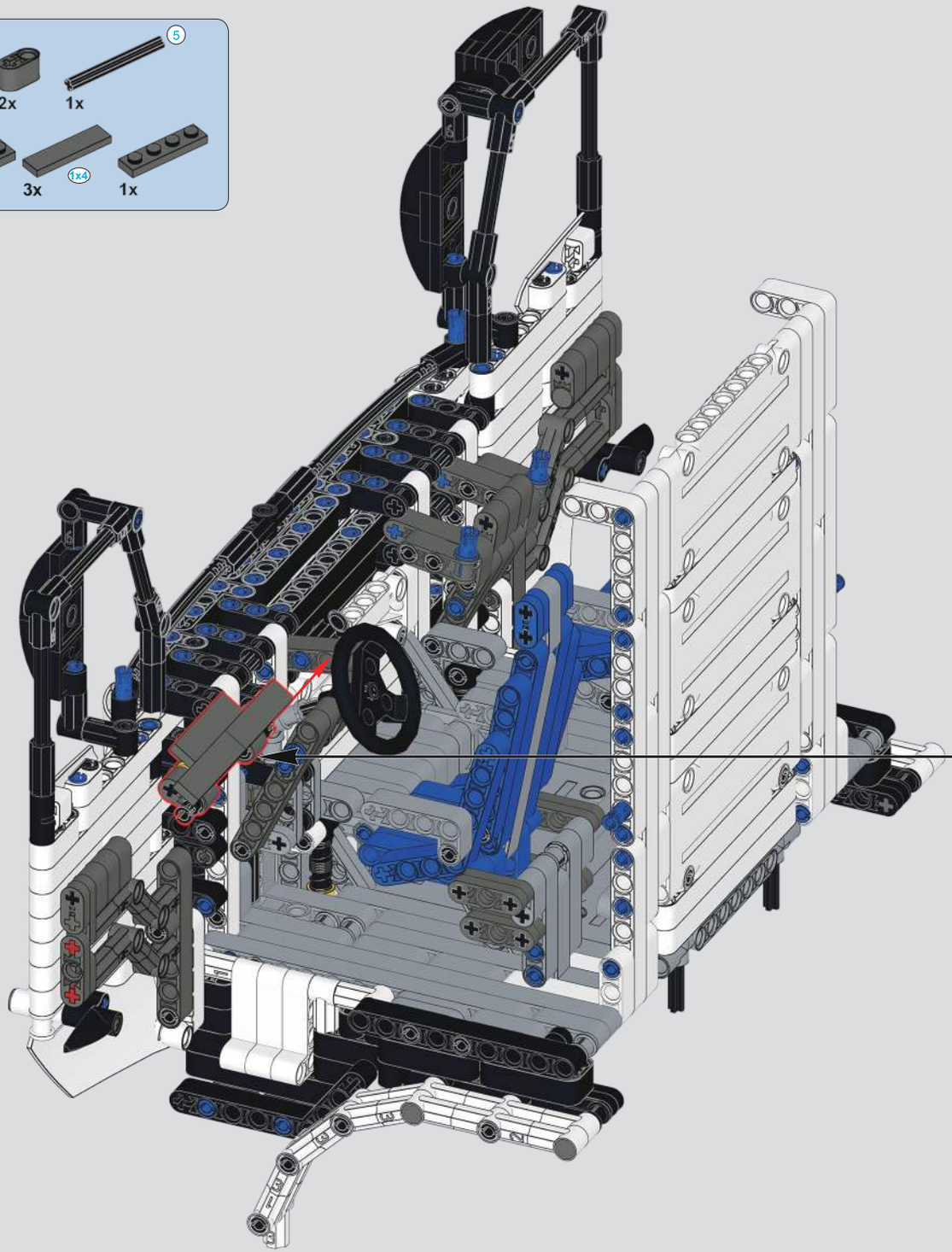

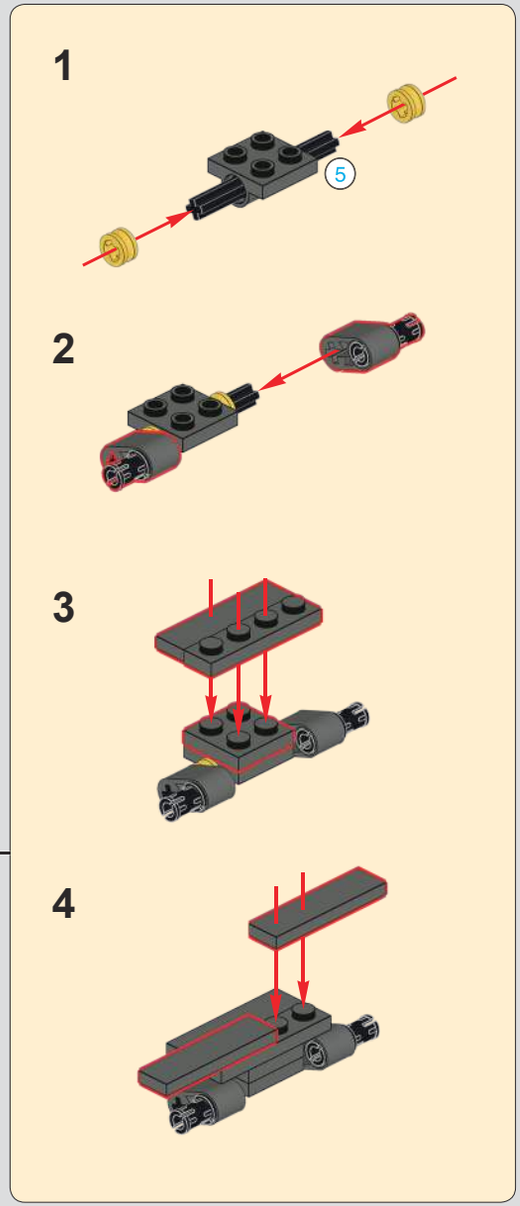

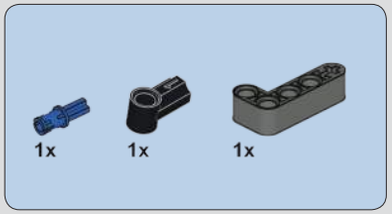

1384

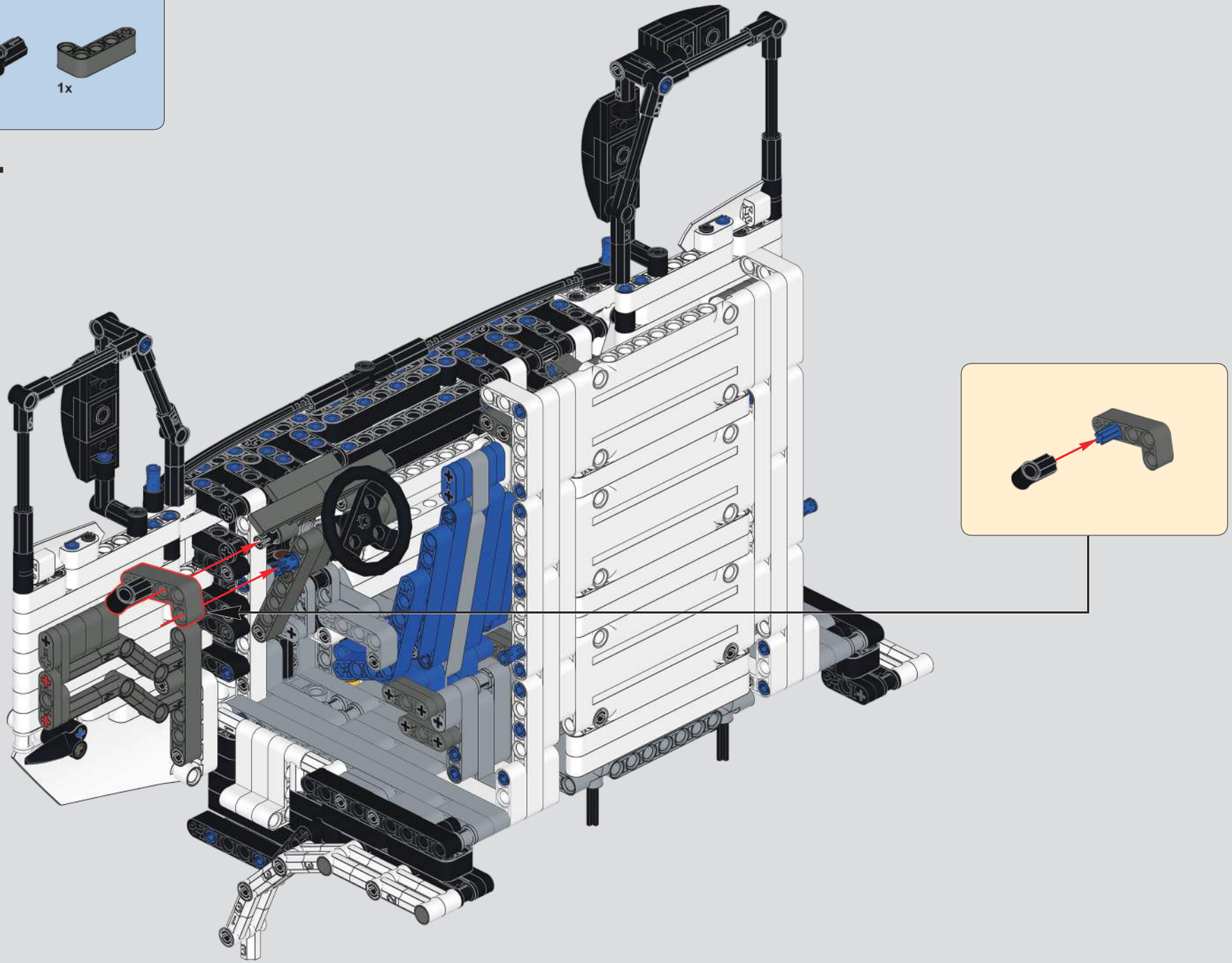

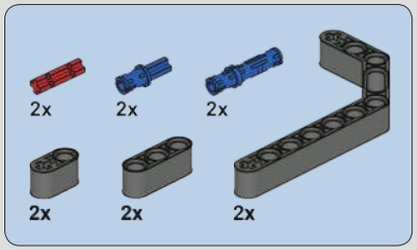

1385

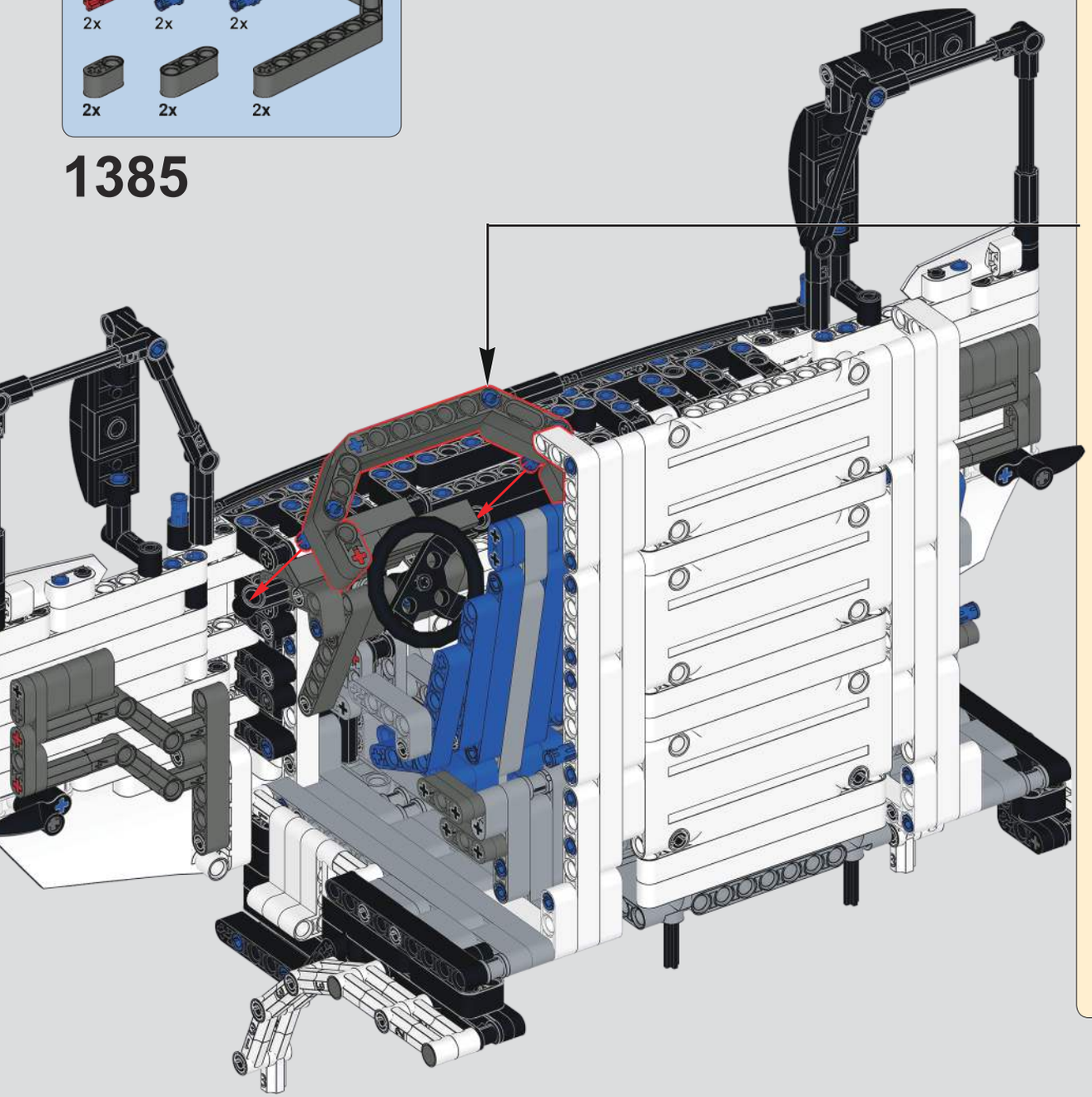

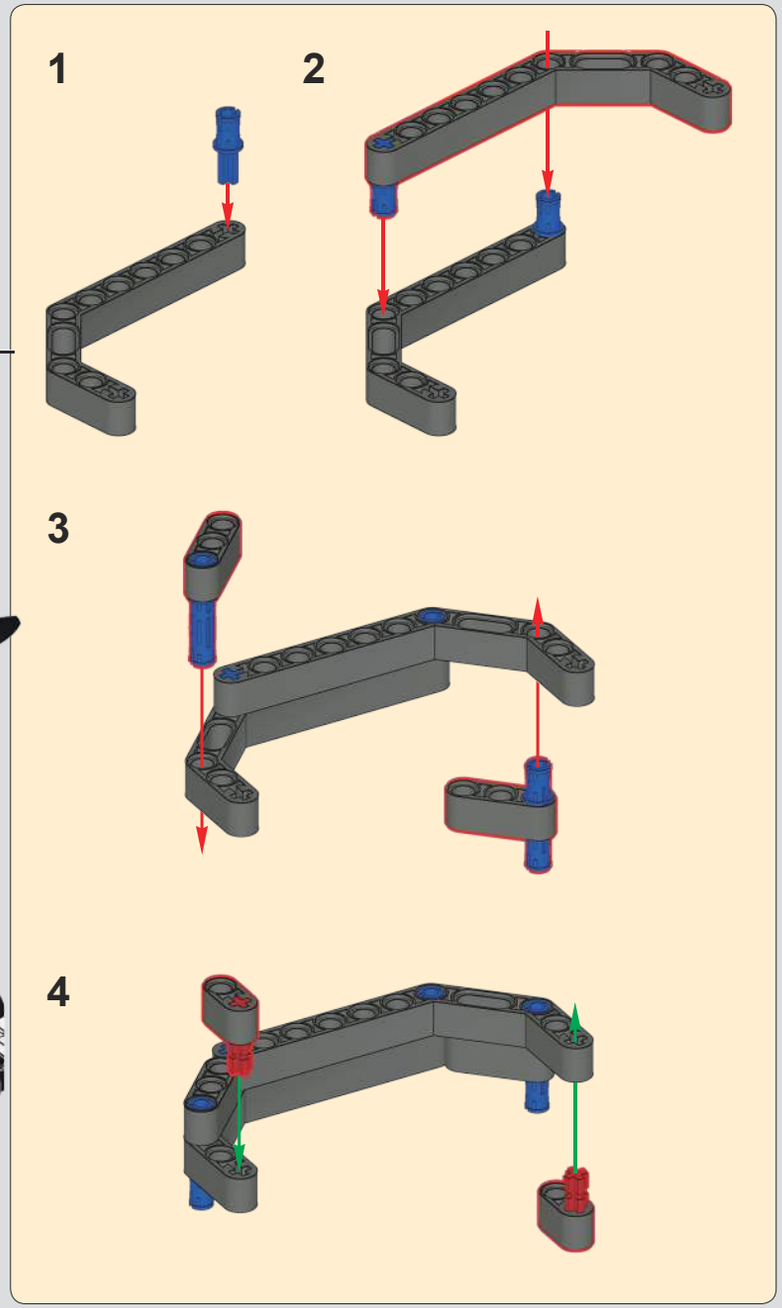

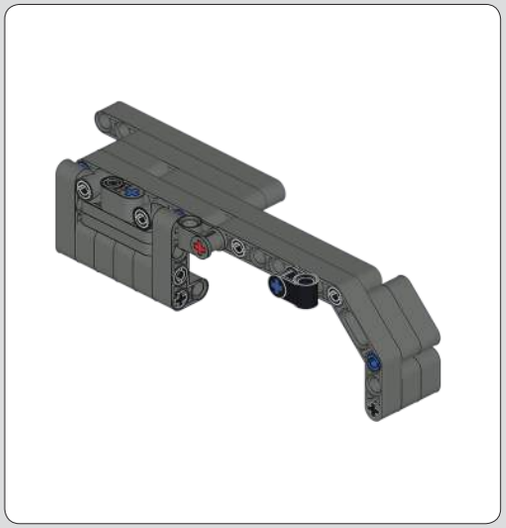

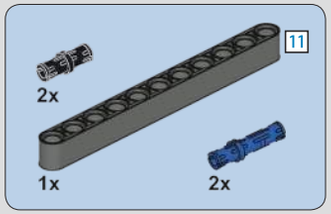

1386

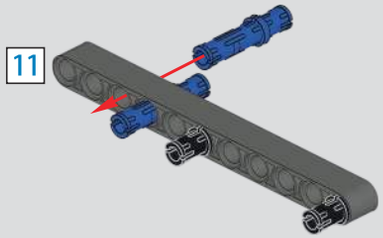

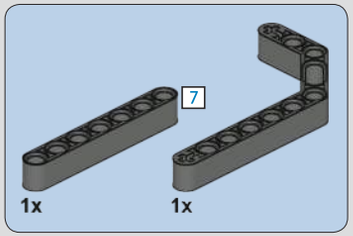

1387

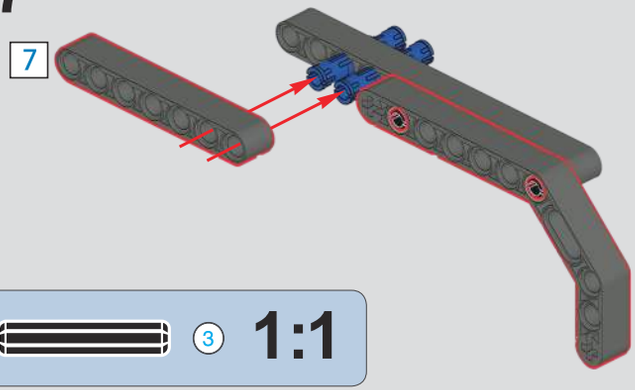

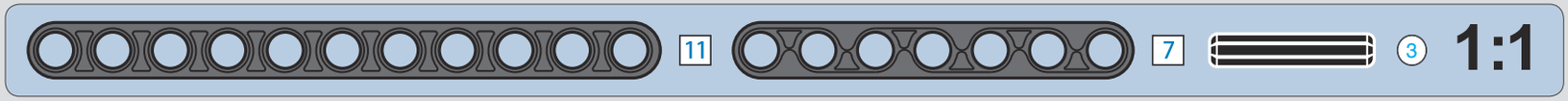

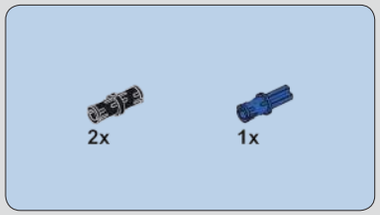

1388

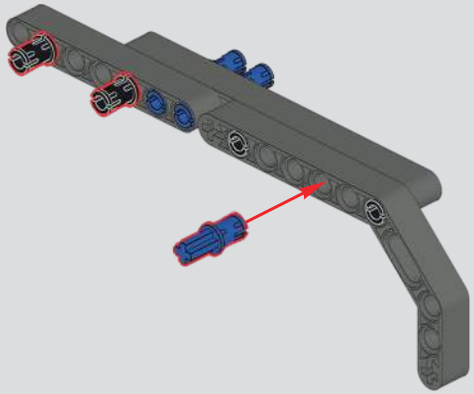

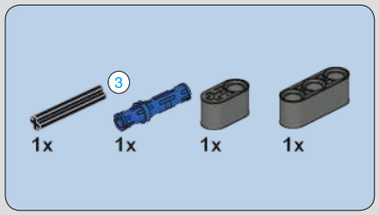

1389

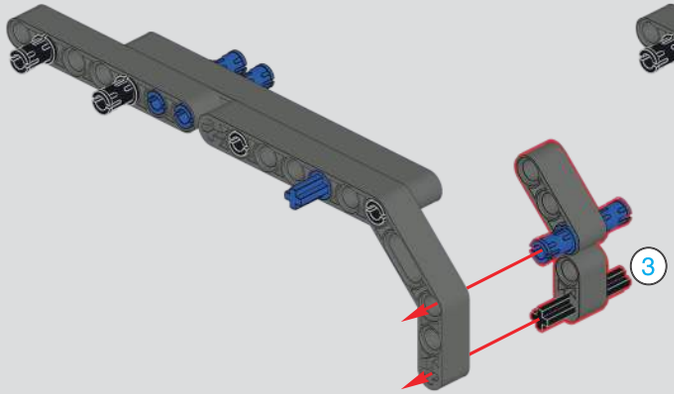

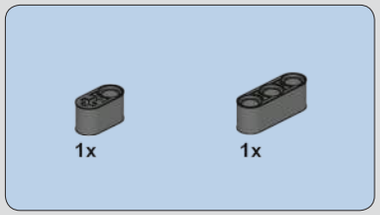

1390

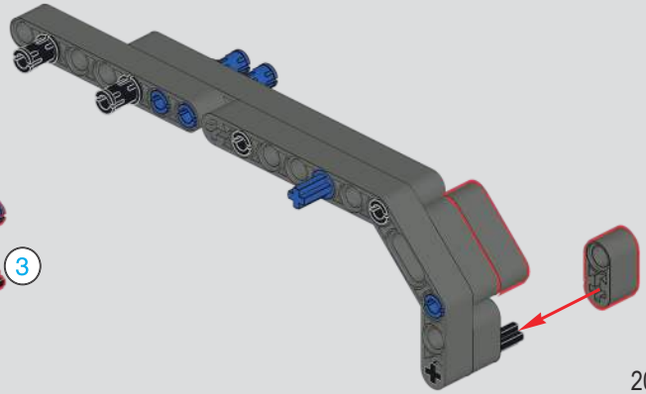

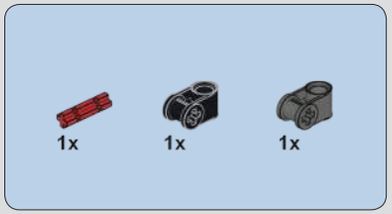

1391

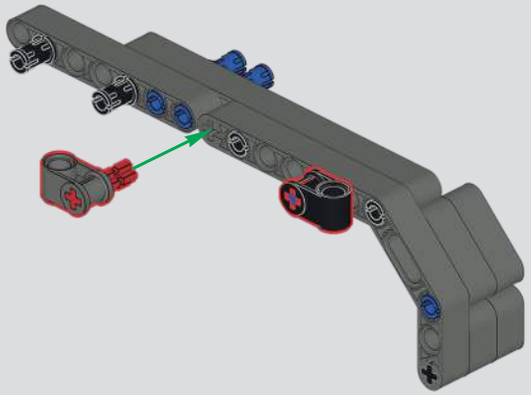

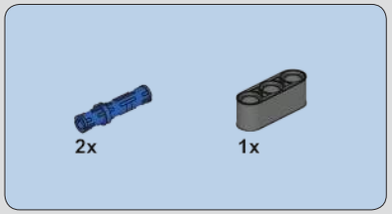

1392

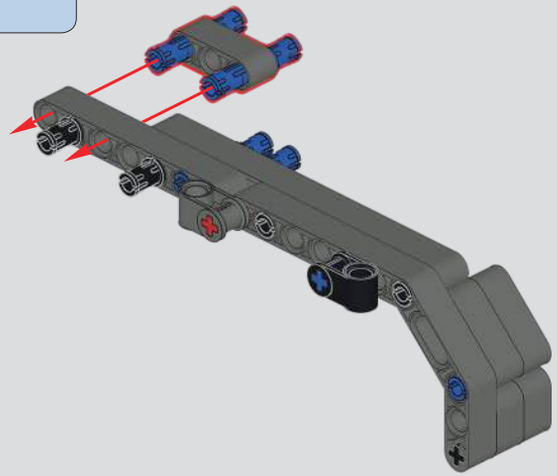

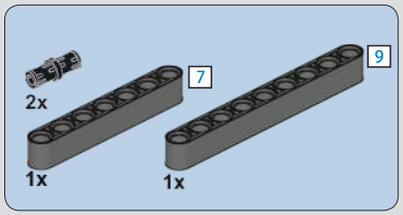

1393

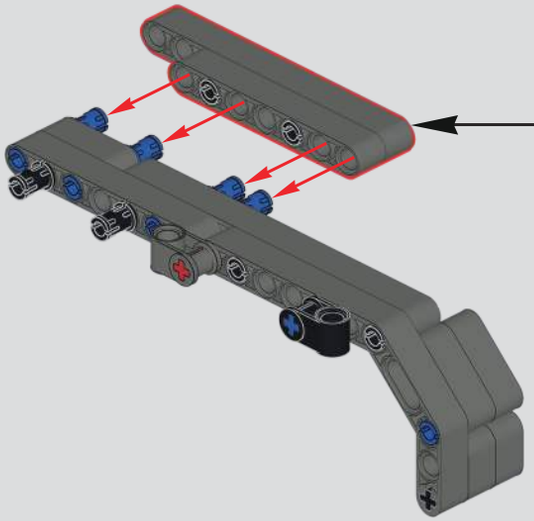

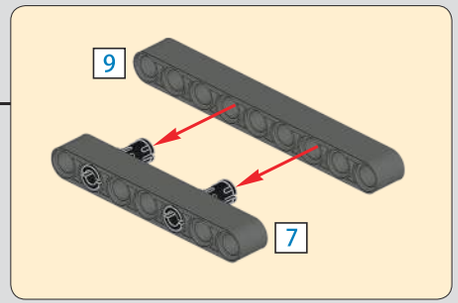

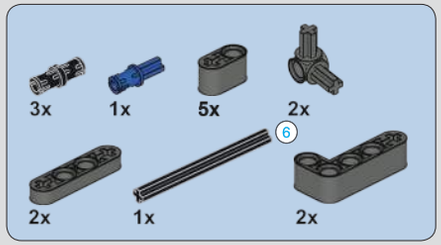

1394

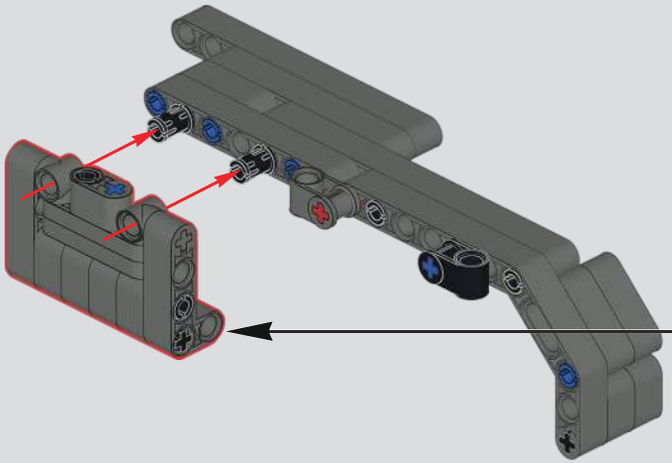

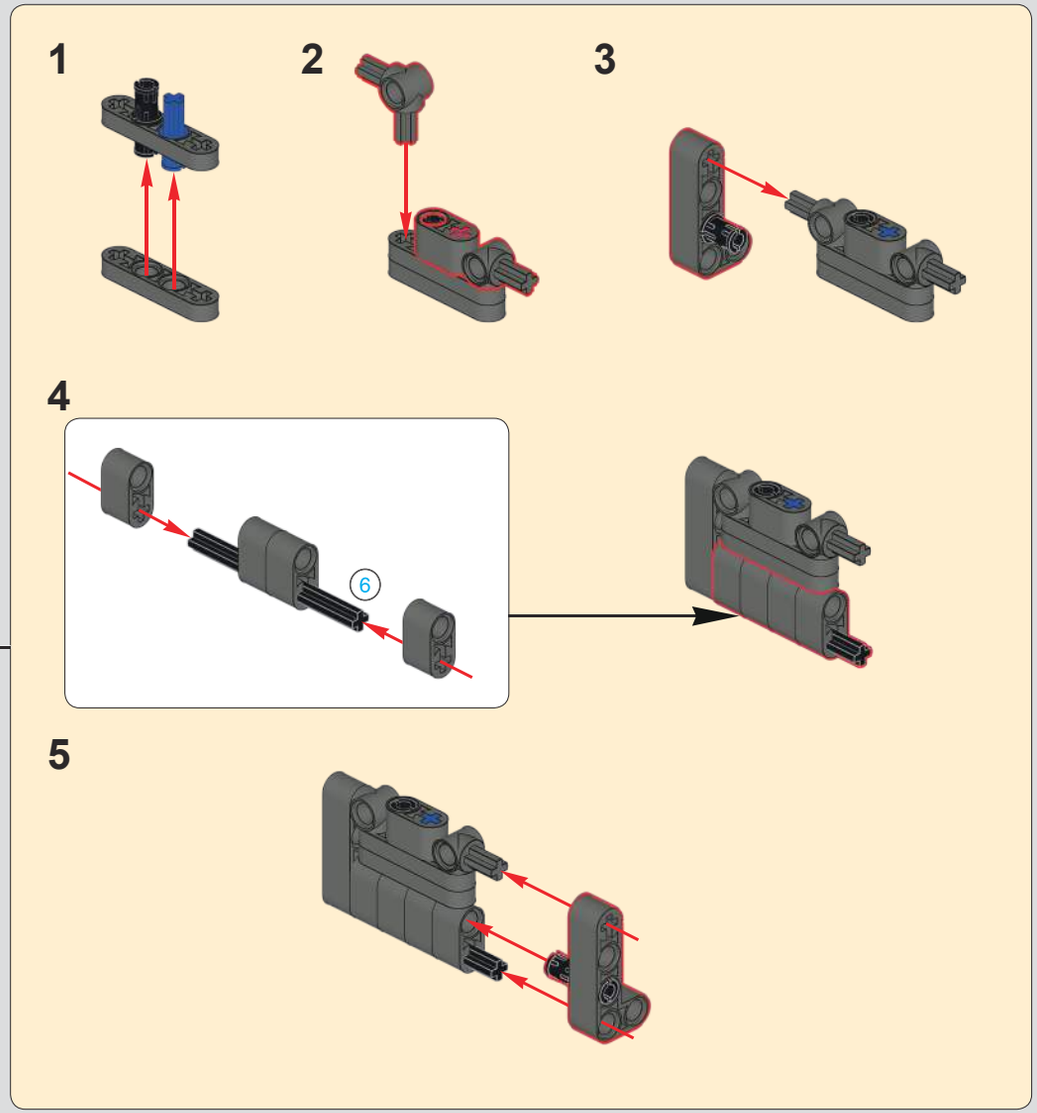

1395

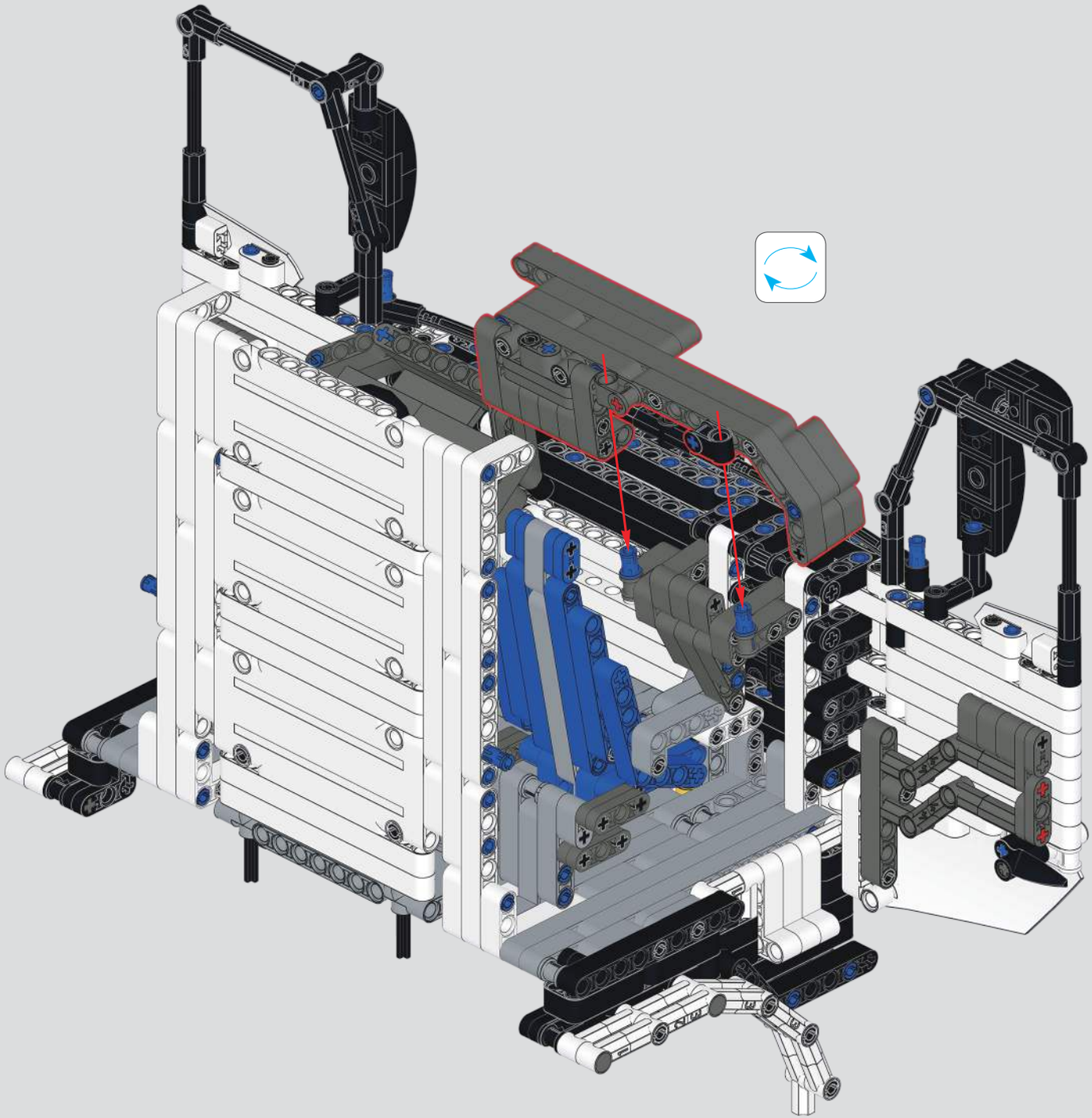

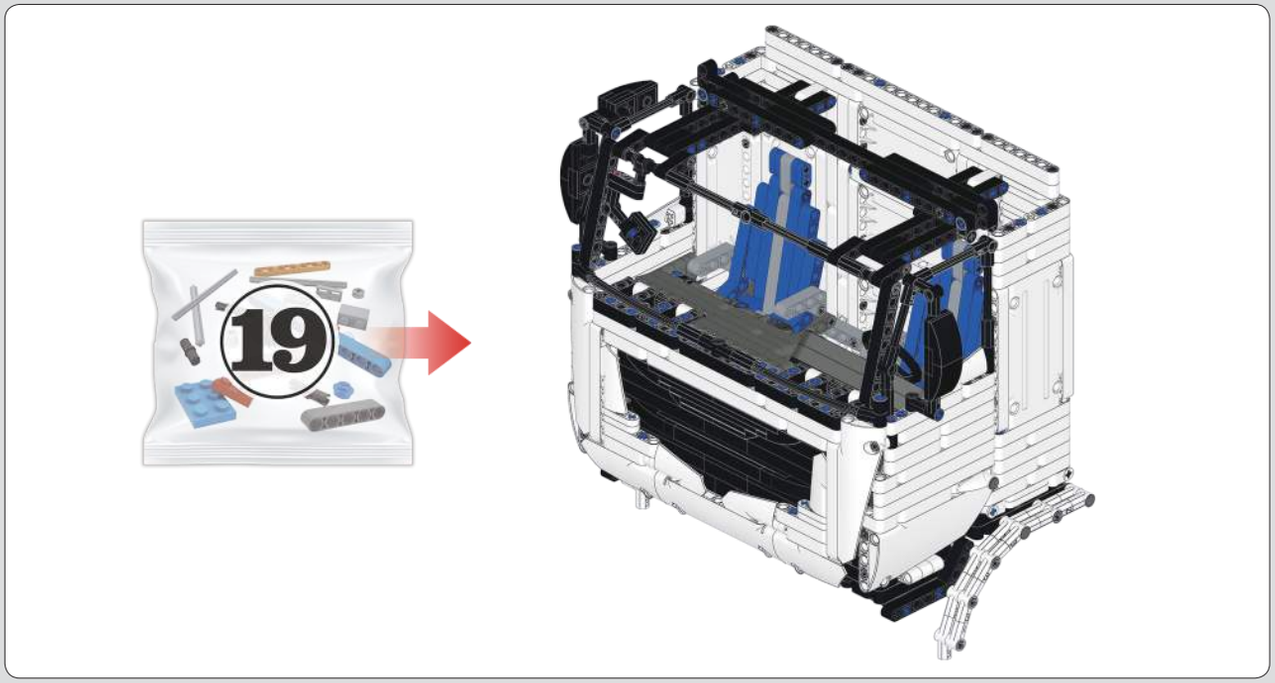

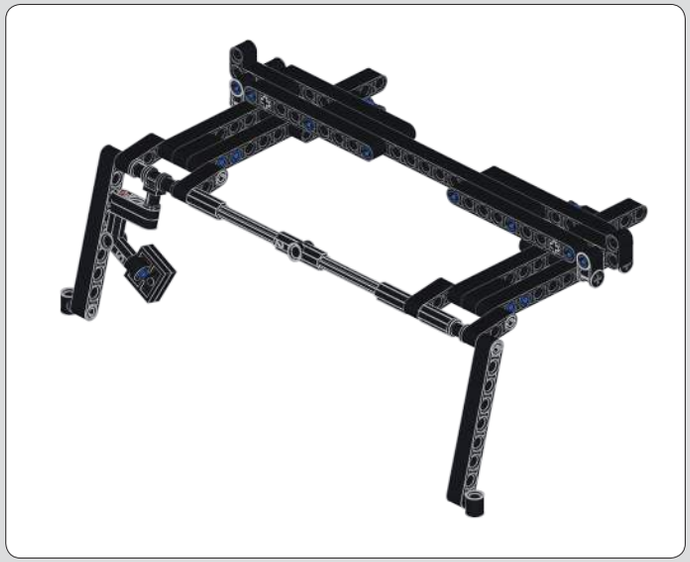

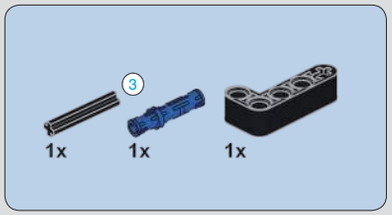

1396

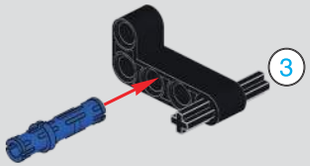

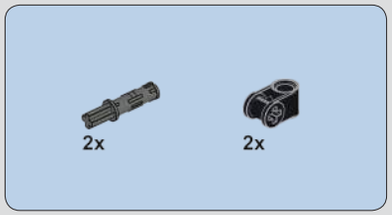

1397

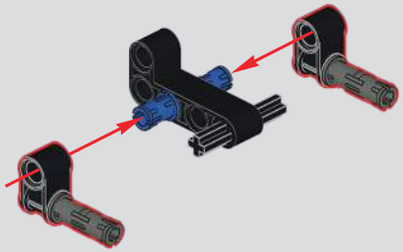

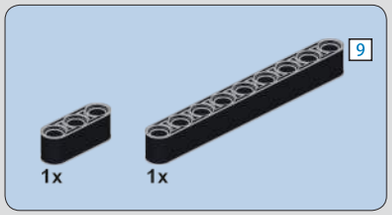

1398

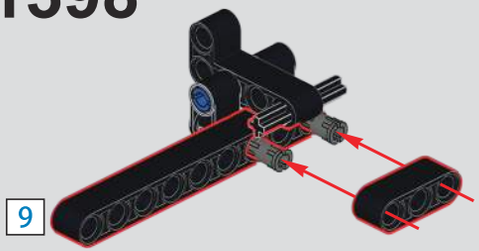

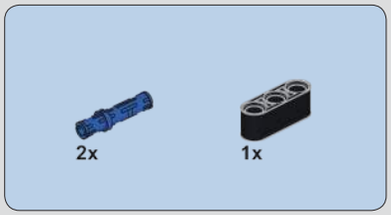

1399

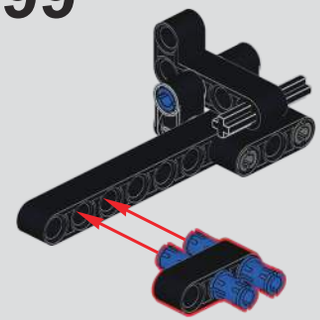

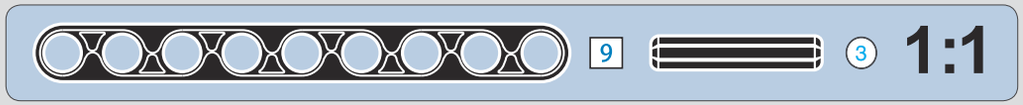

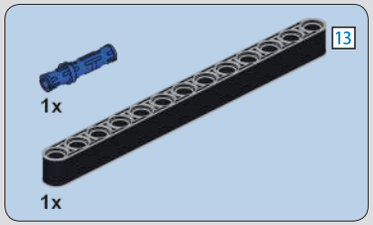

1400

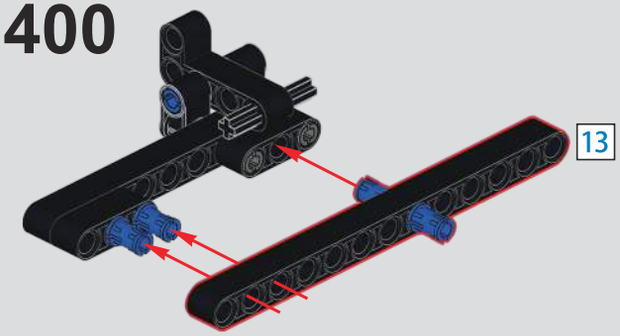

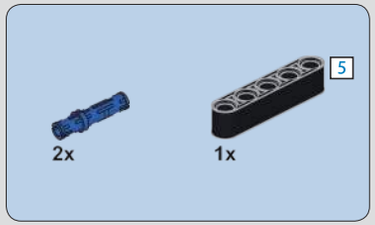

1401

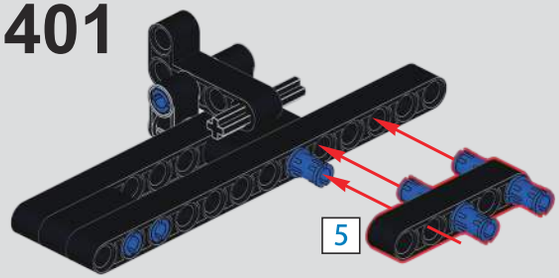

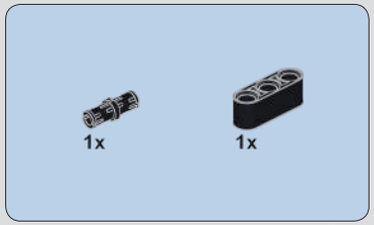

1402

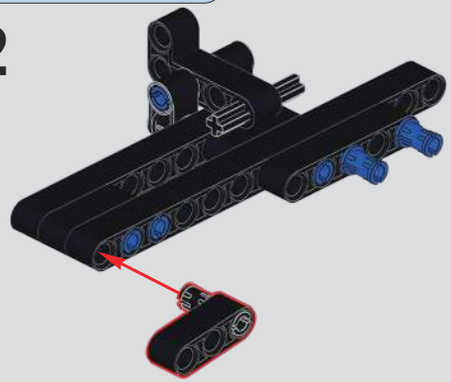

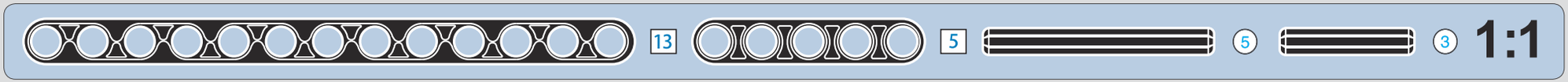

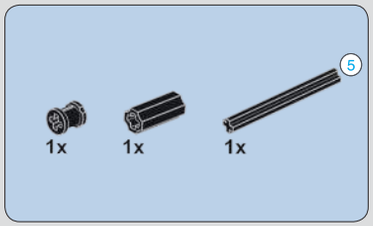

1403

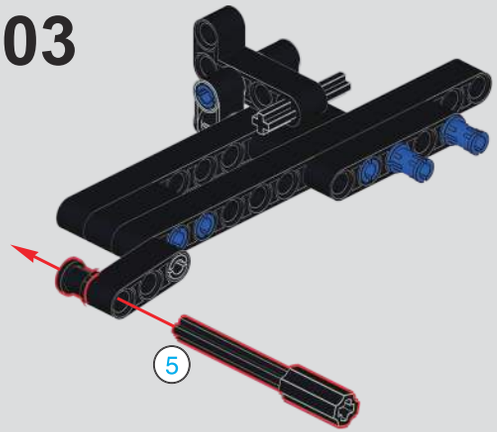

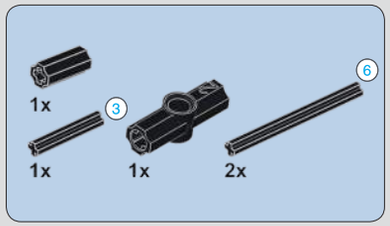

1404

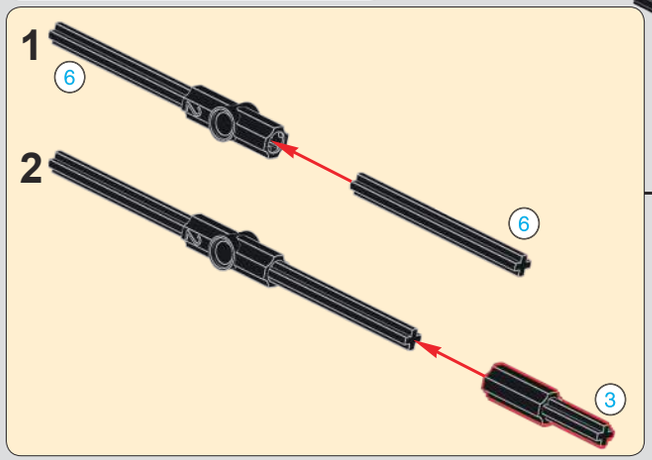

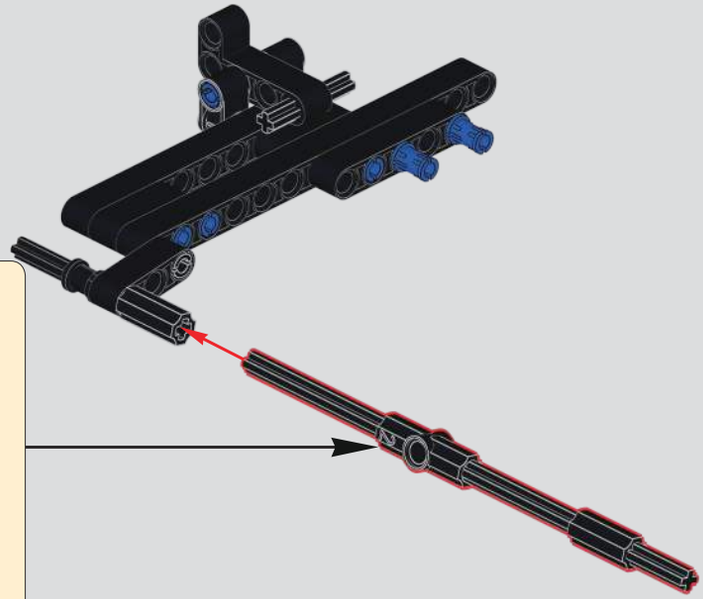

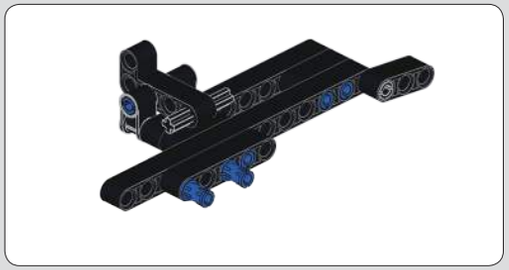

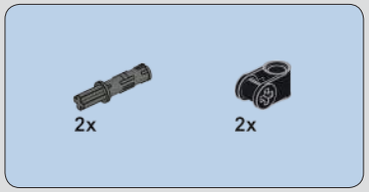

1406

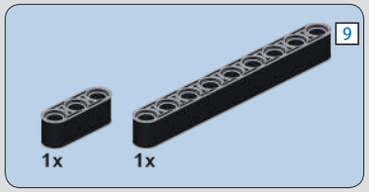

1407

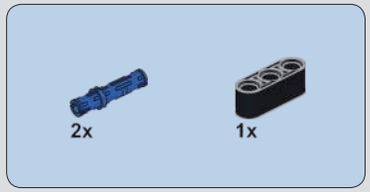

1408

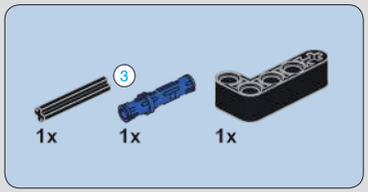

1405

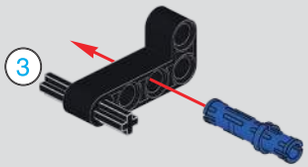

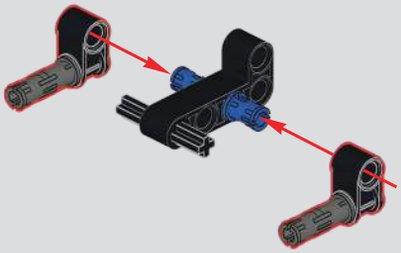

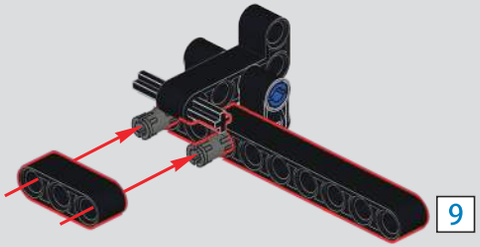

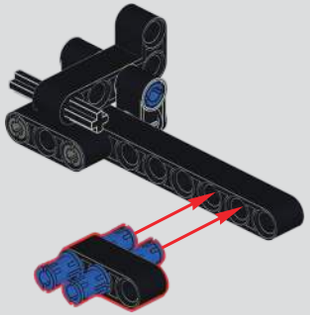

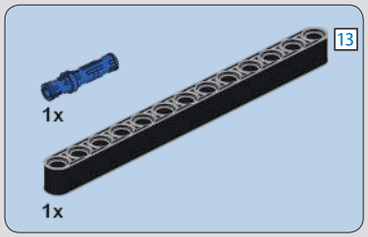

1409

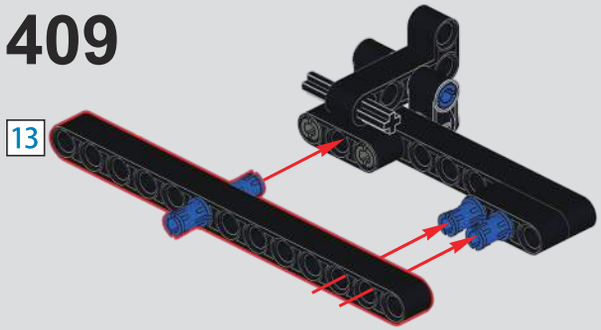

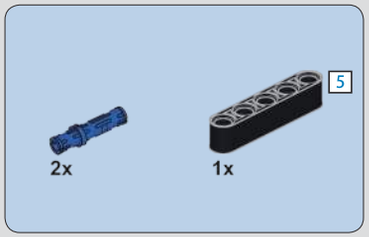

1410

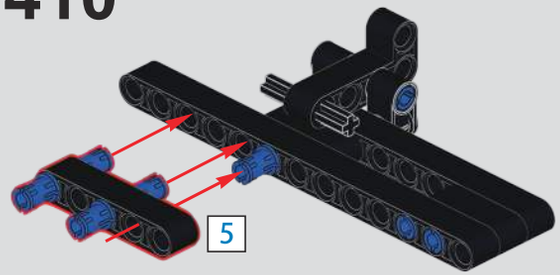

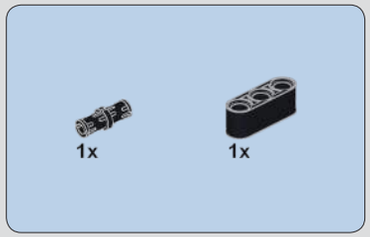

1411

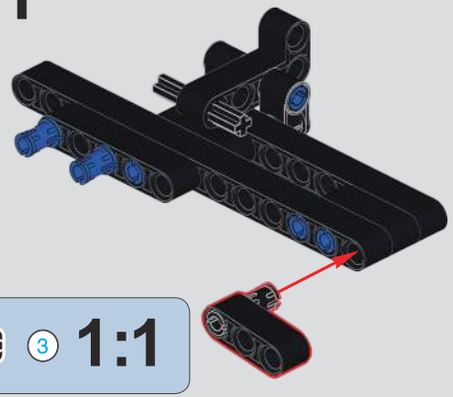

1412

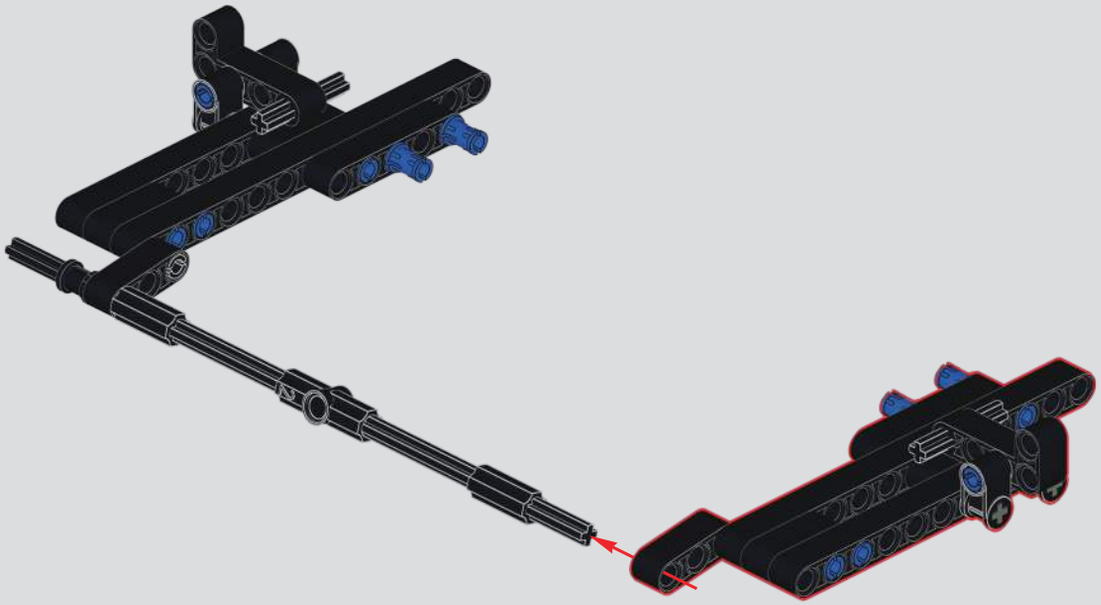

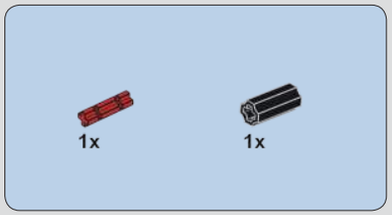

1413

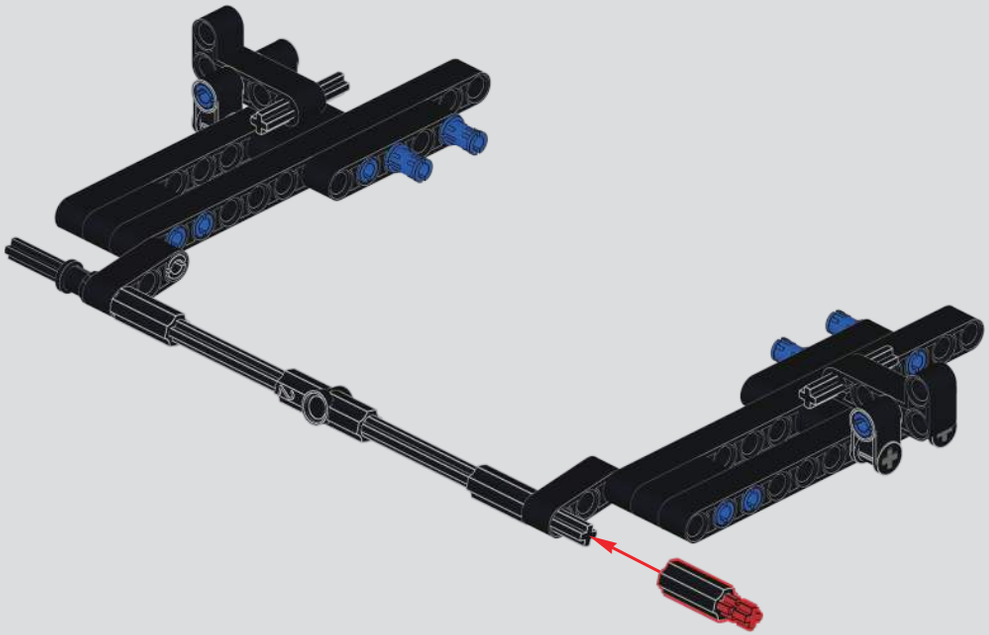

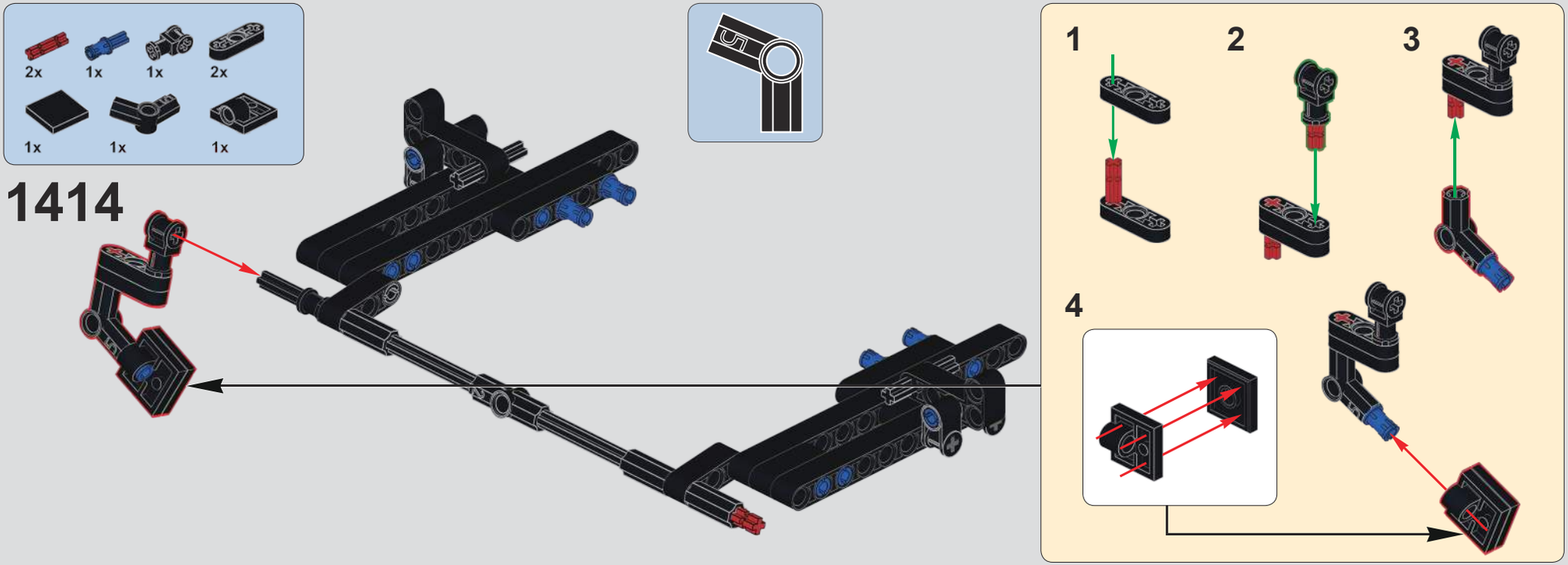
2x
1x
1x
2x
1x
1x
1x
1414
1
2
3
4

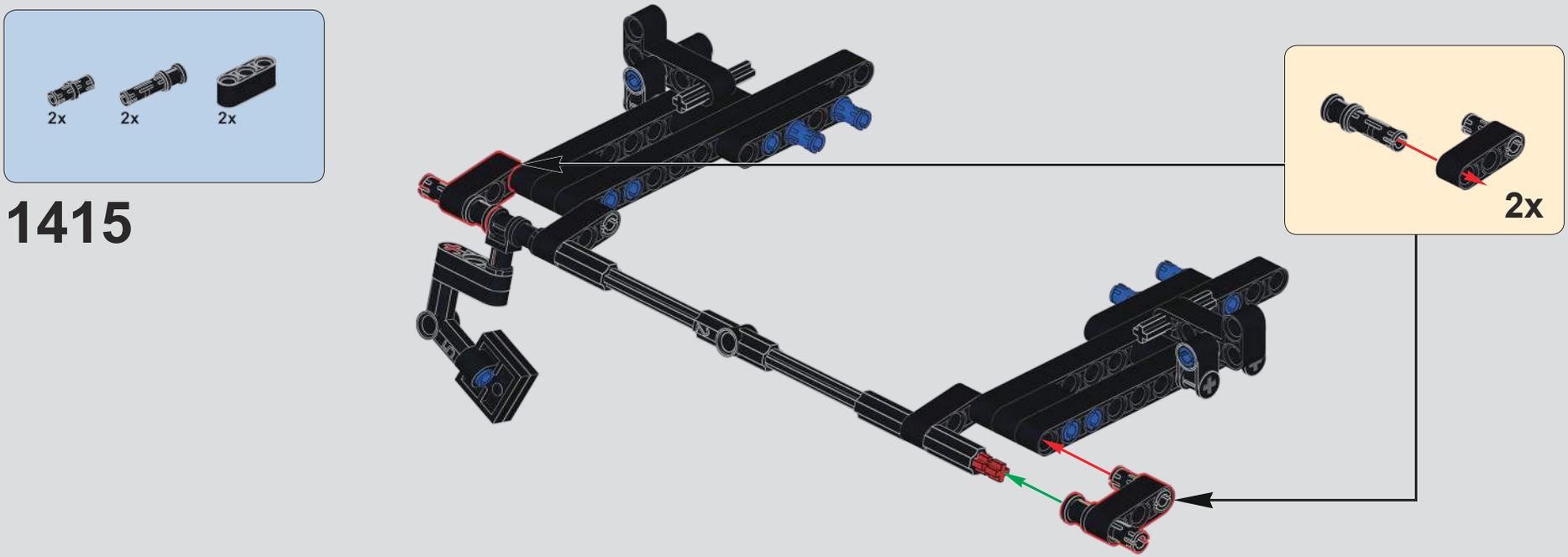
2x
2x
2x
1415
2x

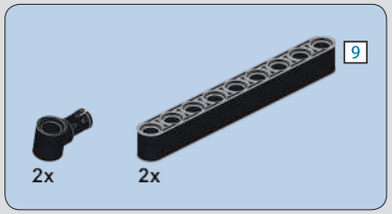

1416

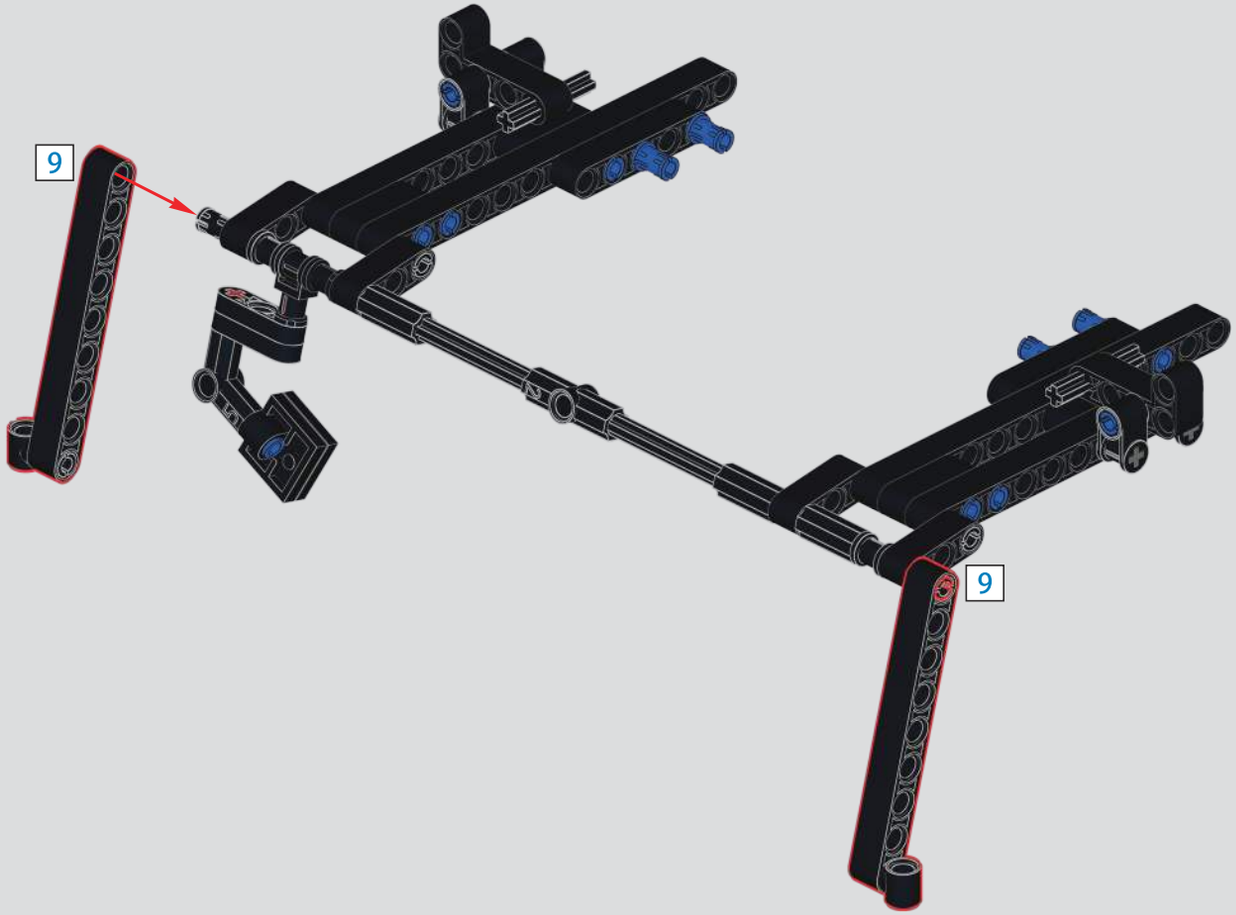

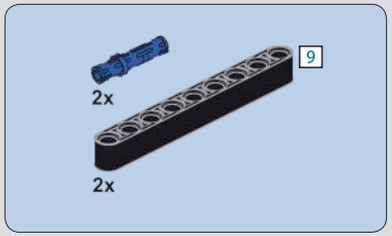

1417

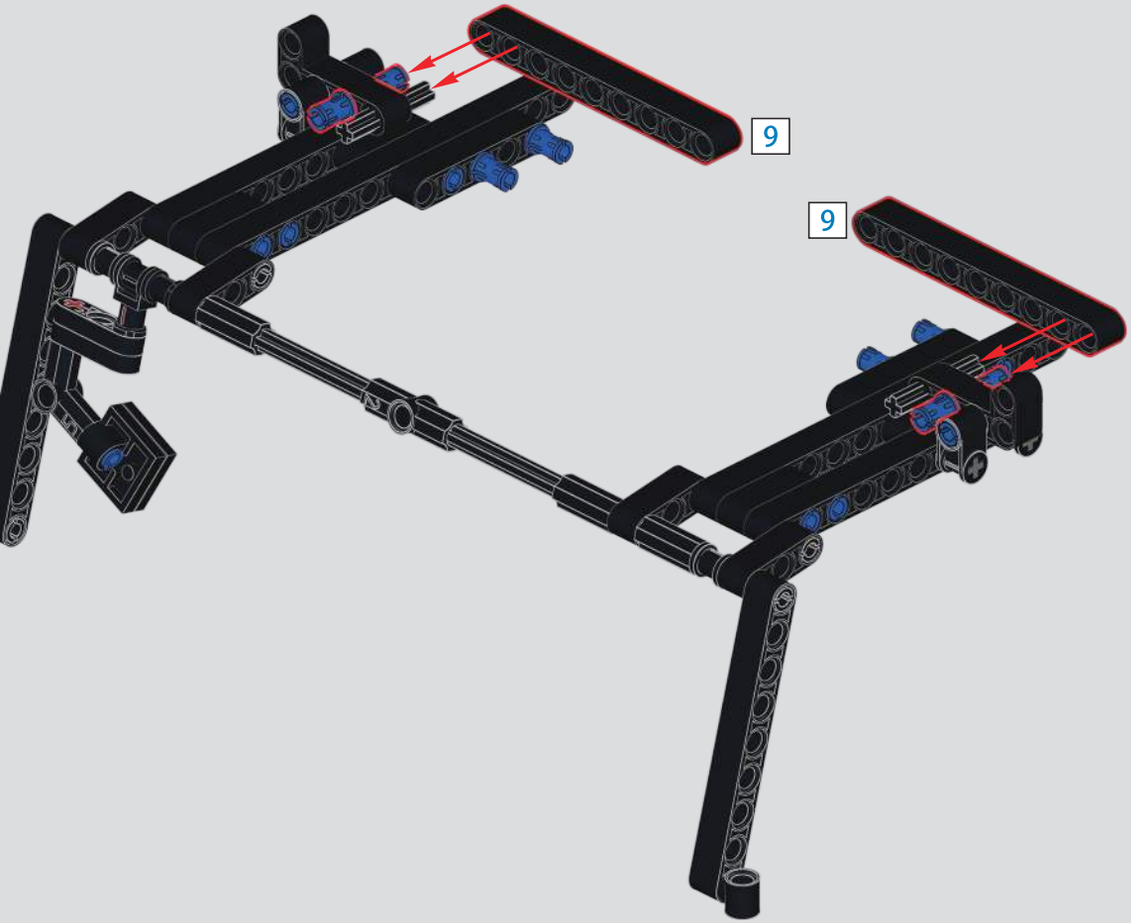

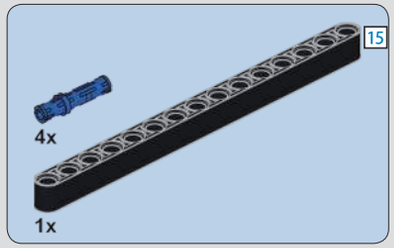

1418

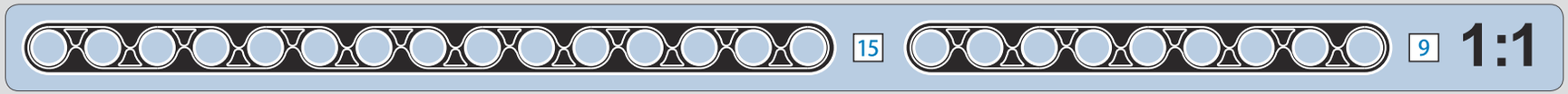

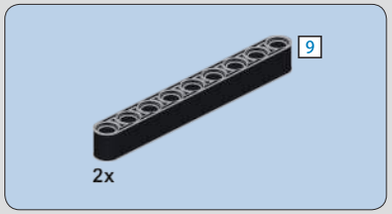

1419

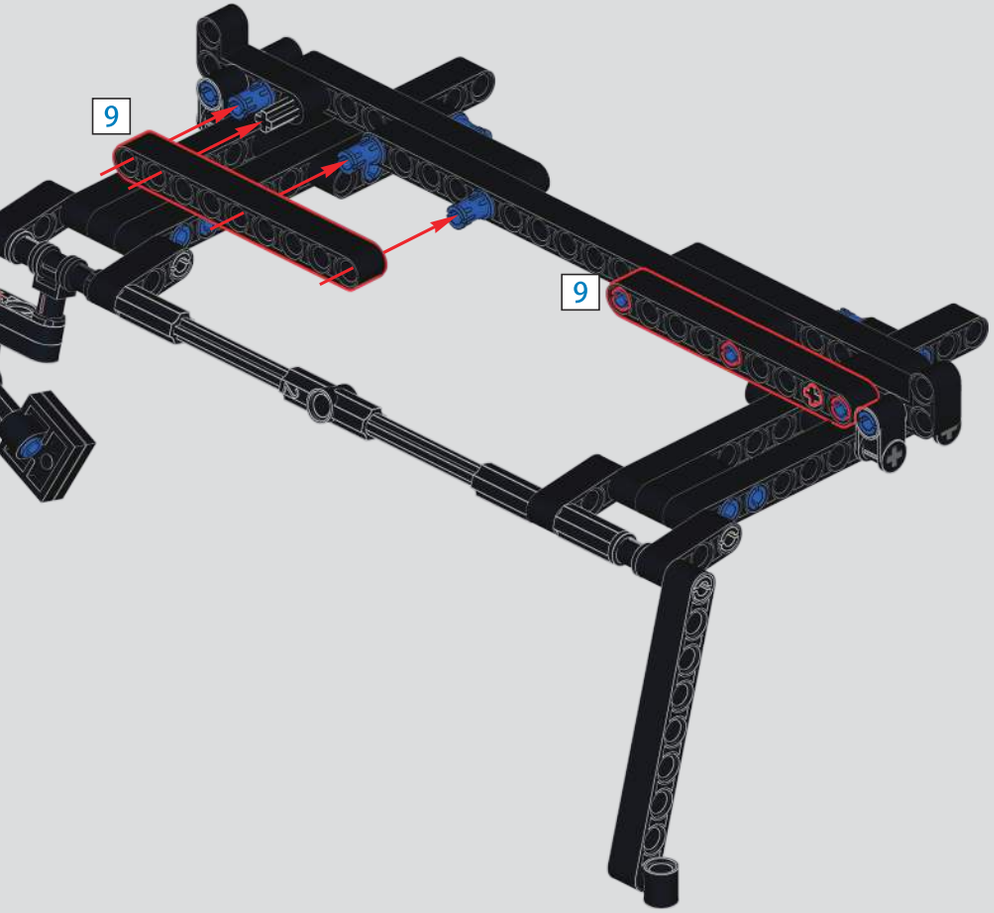

1420

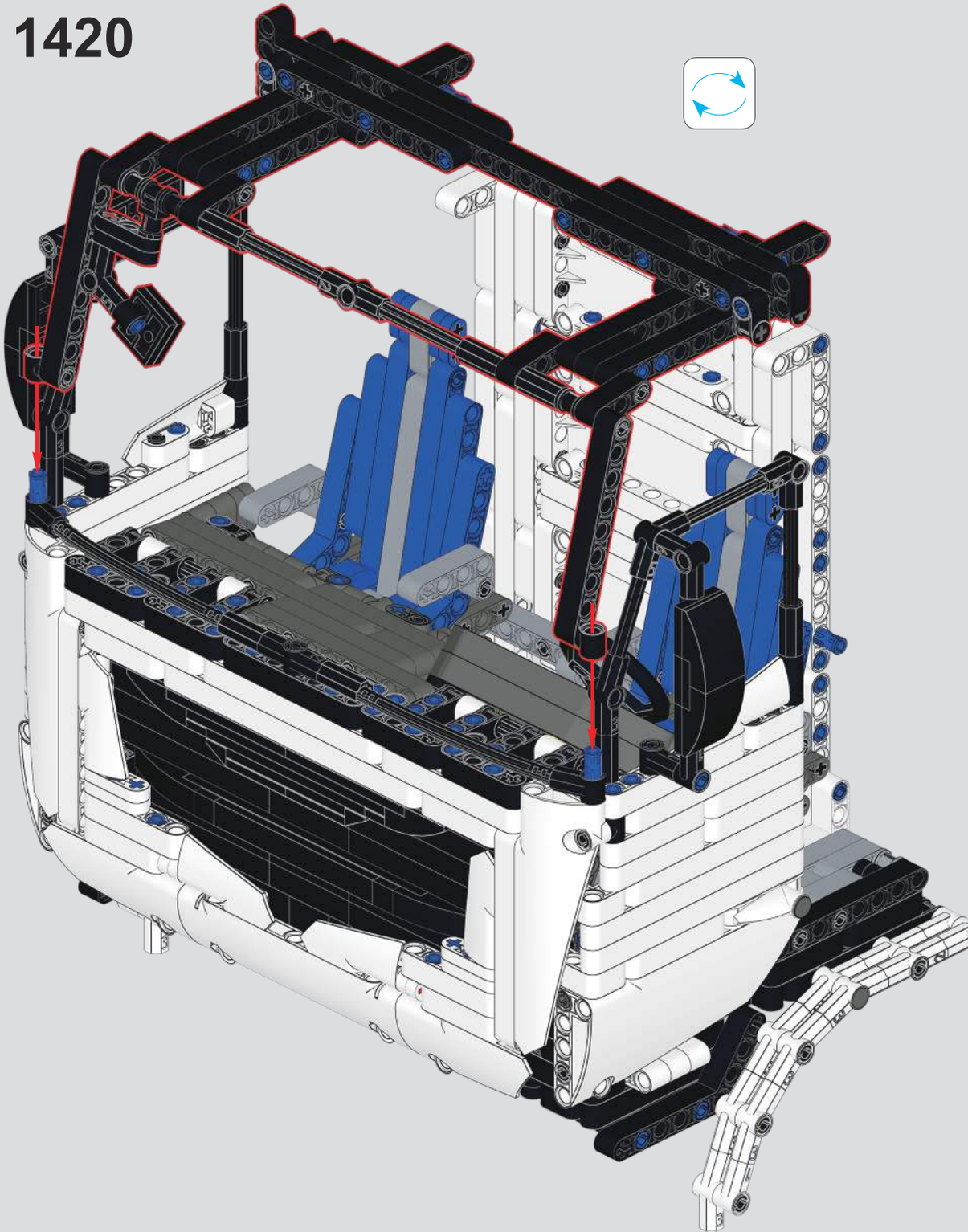

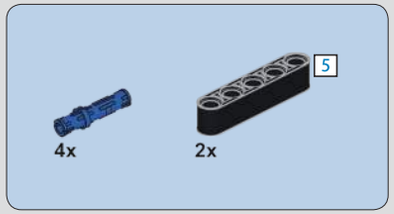

1421

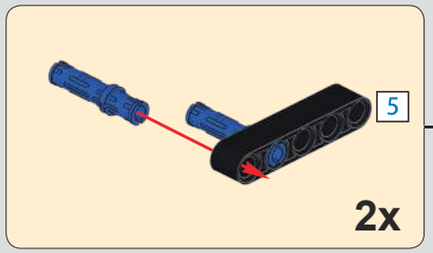

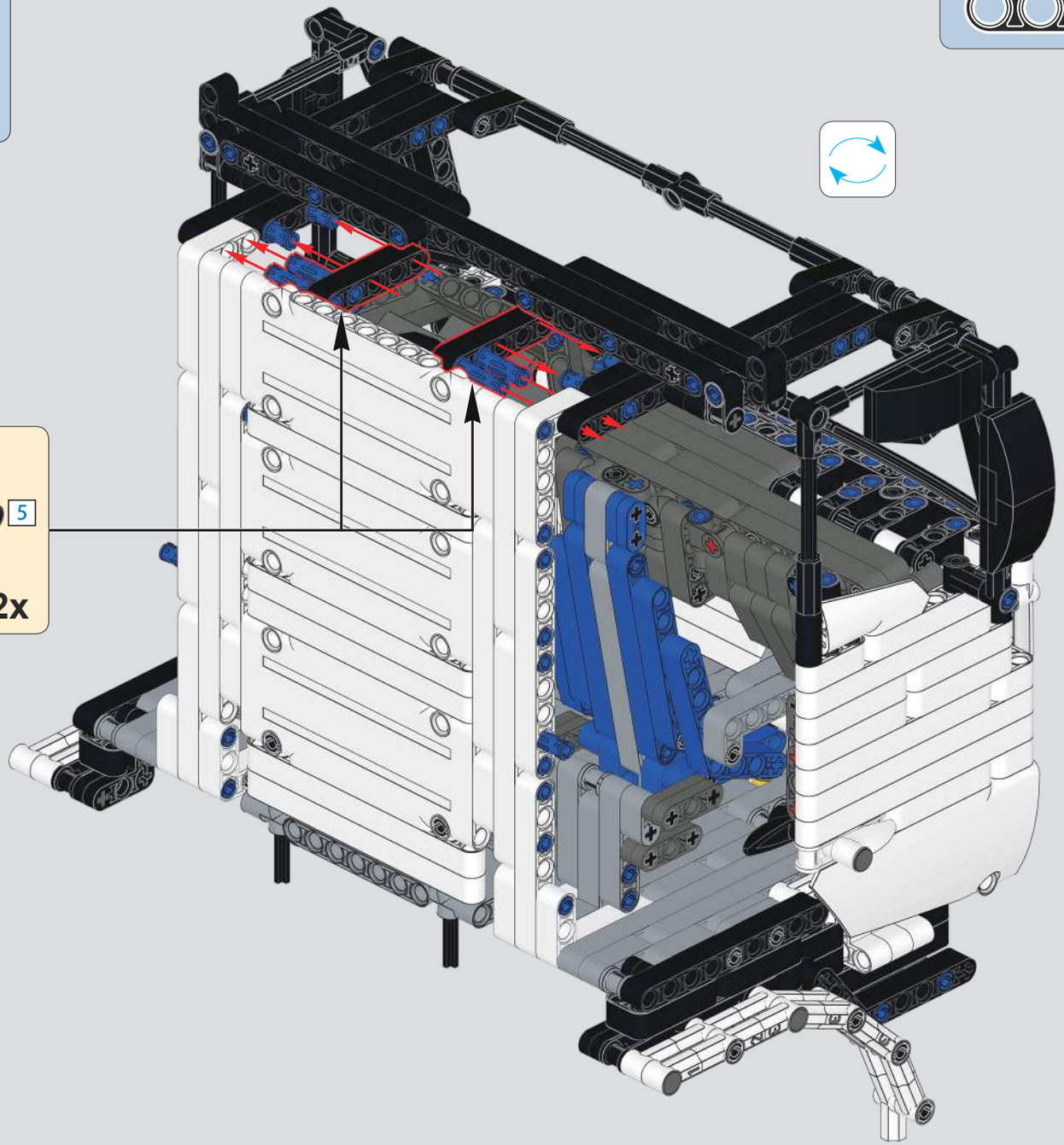

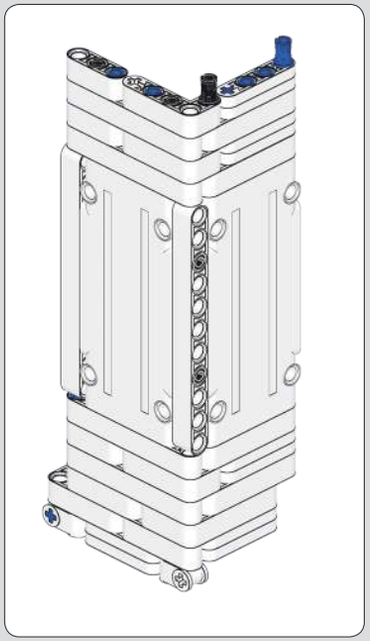

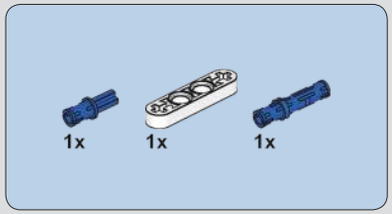

1422

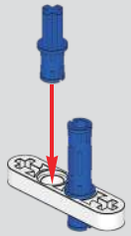

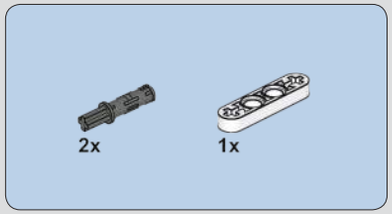

1423

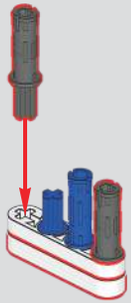

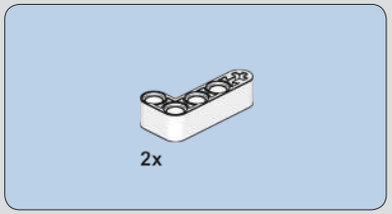

1424

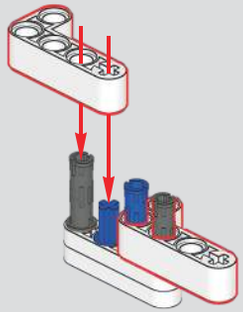

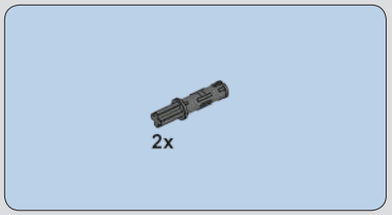

1425

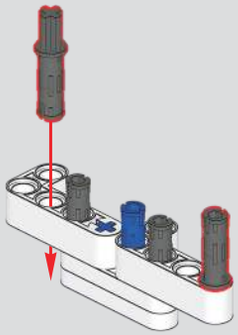

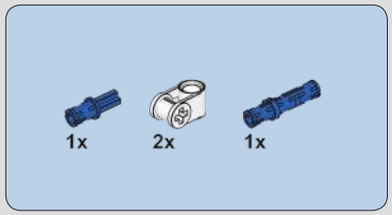

1426

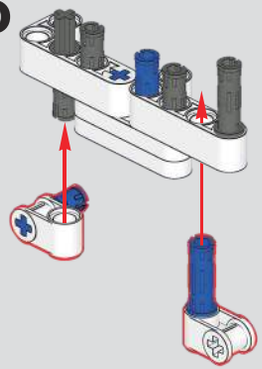

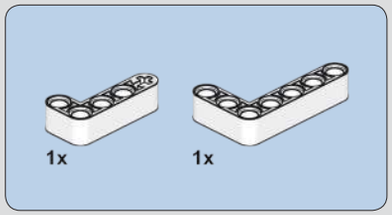

1427

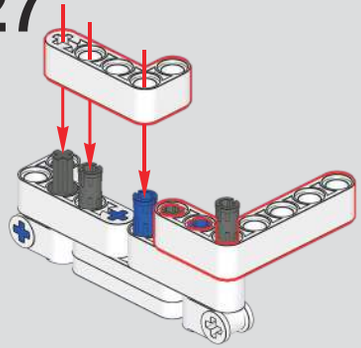

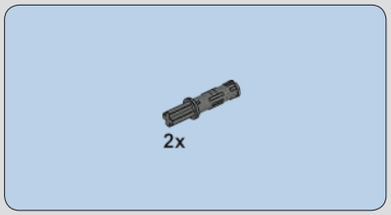

1428

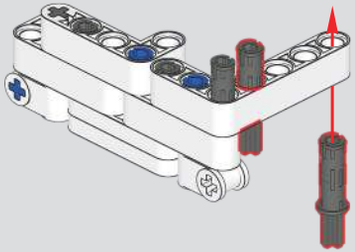

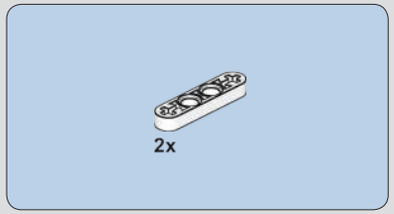

1429

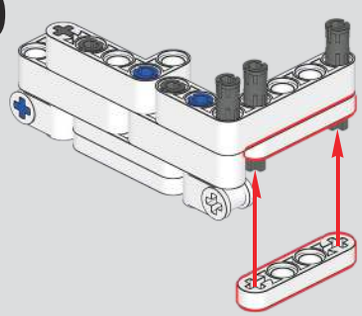

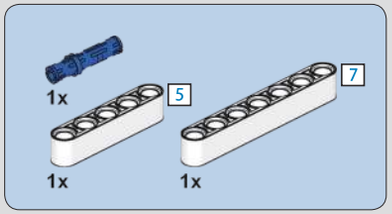

1430

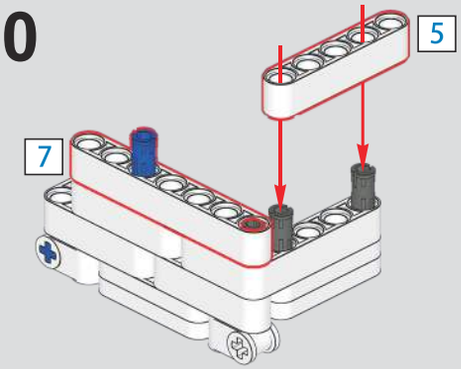

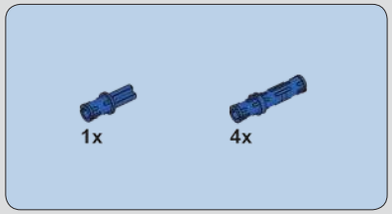

1431

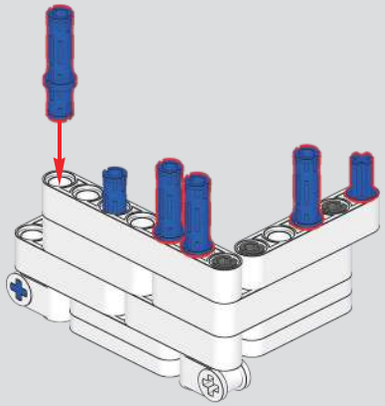

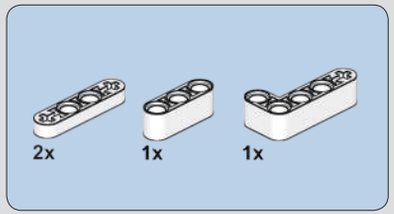

1432

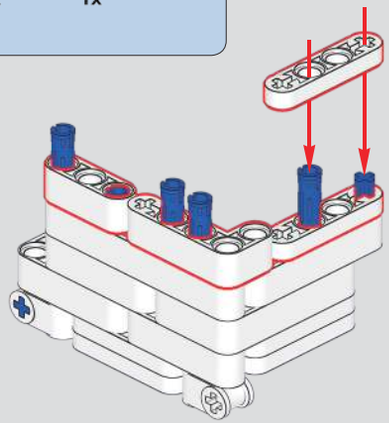

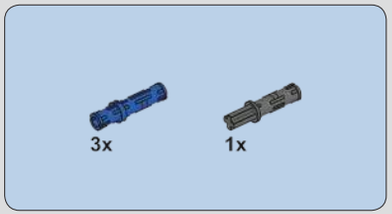

1433

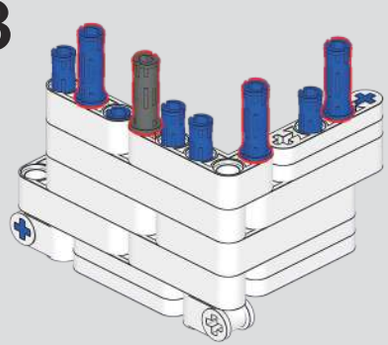

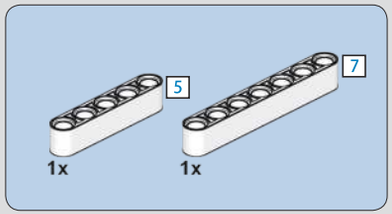

1434

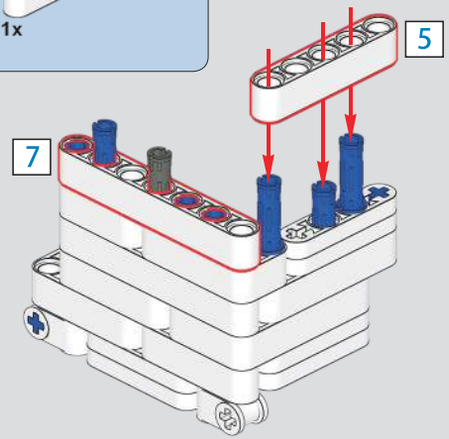

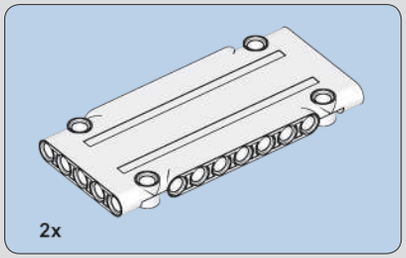

1435

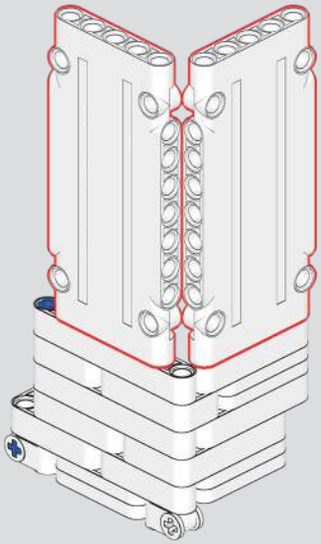

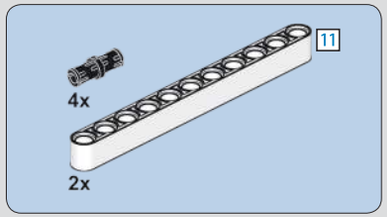

1436

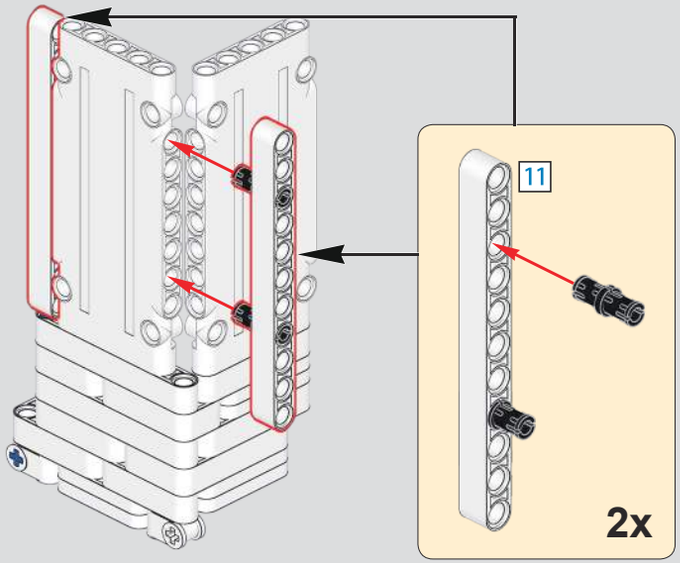

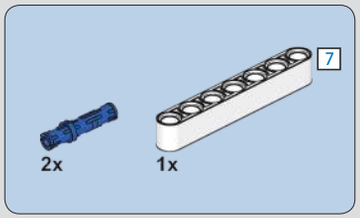

1437

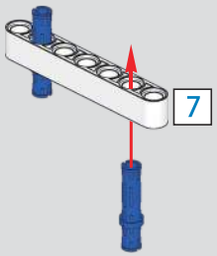

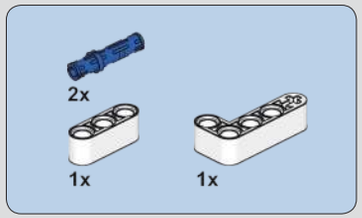

1438

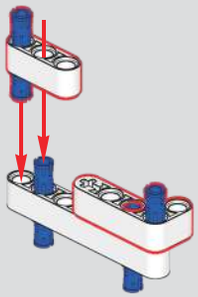

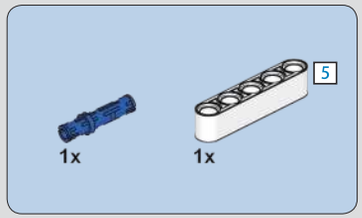

1439

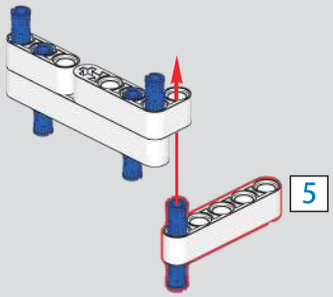

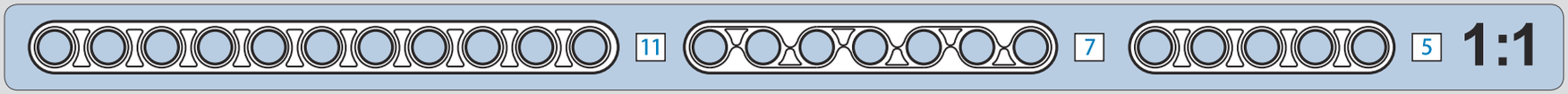

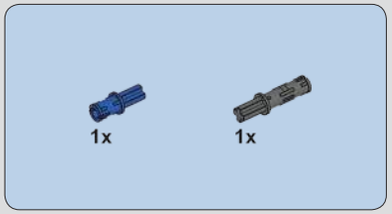

1440

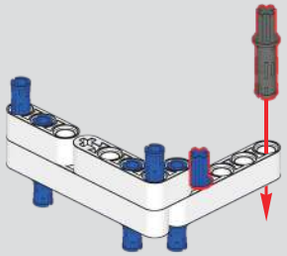

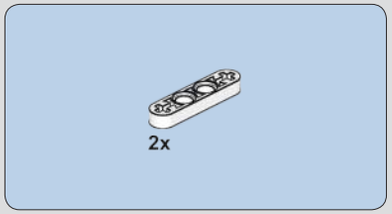

1441

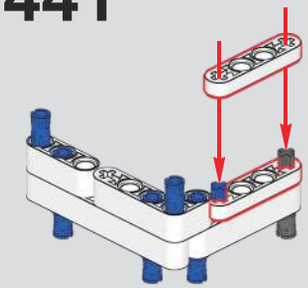

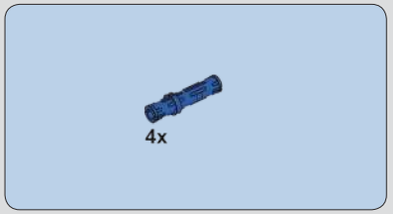

1442

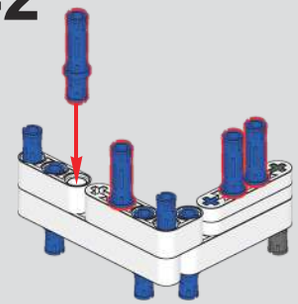

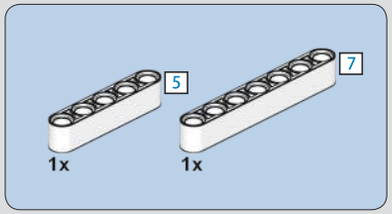

1443

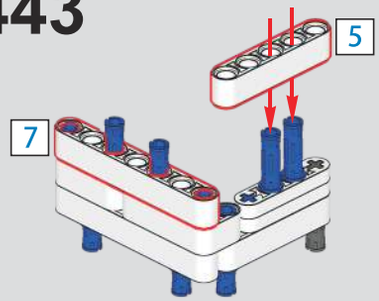

1:1

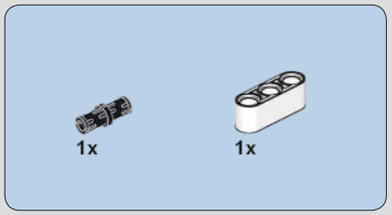

1444

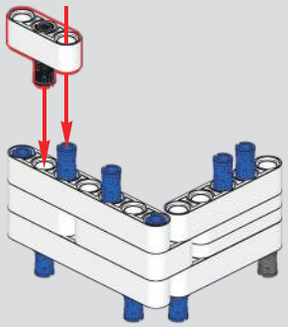

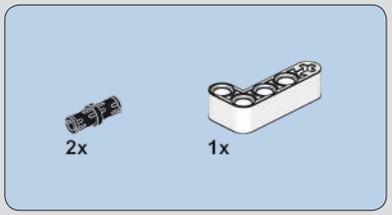

1445

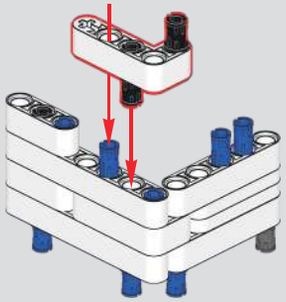

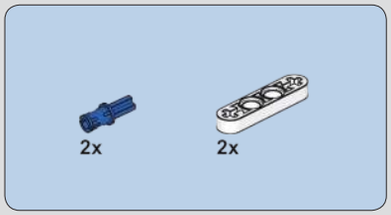

1446

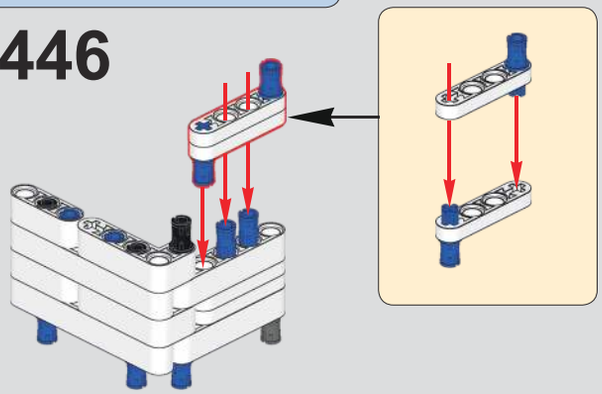

1447

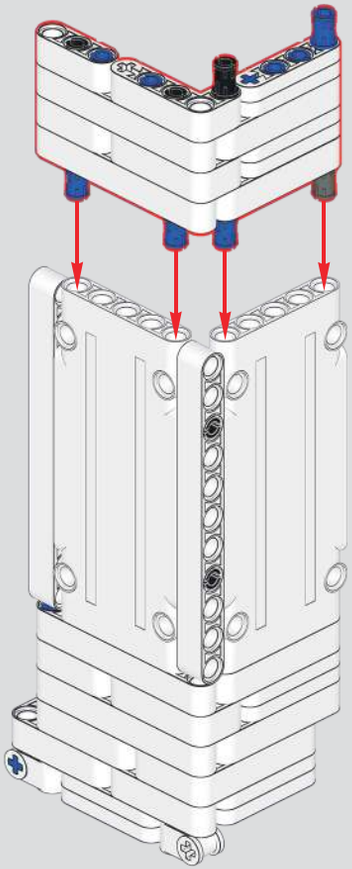

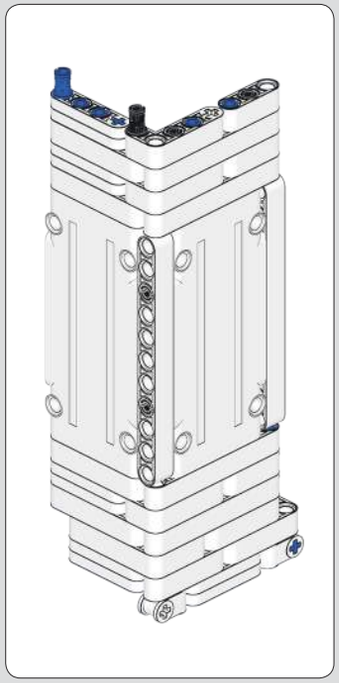

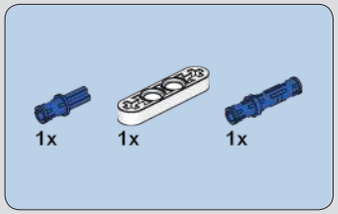

1448

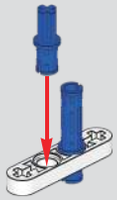

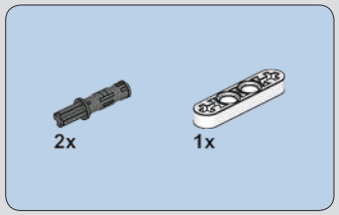

1449

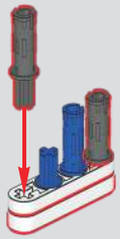

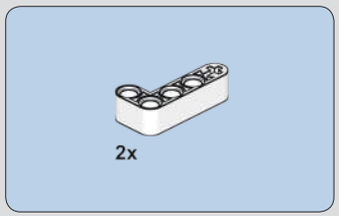

1450

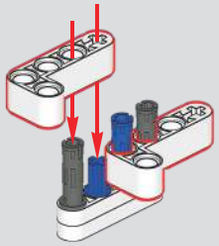

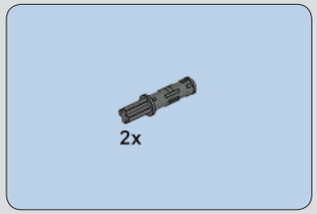

1451

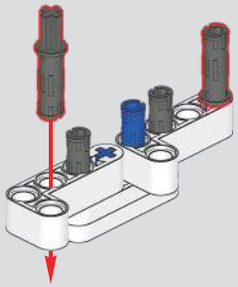

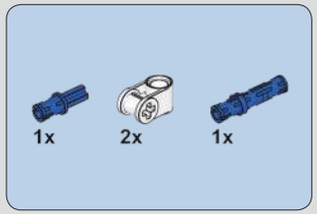

1452

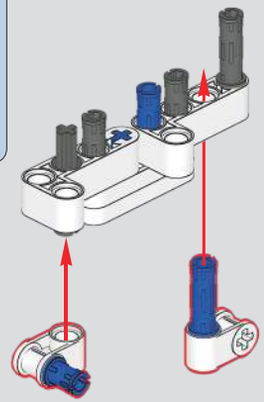

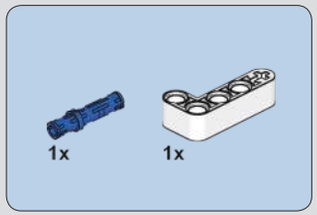

1453

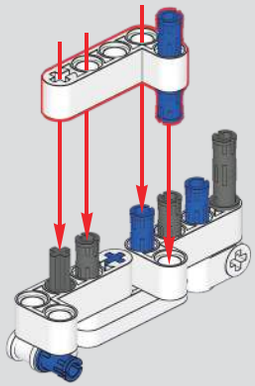

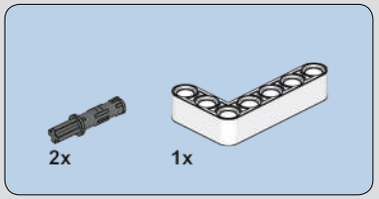

1454

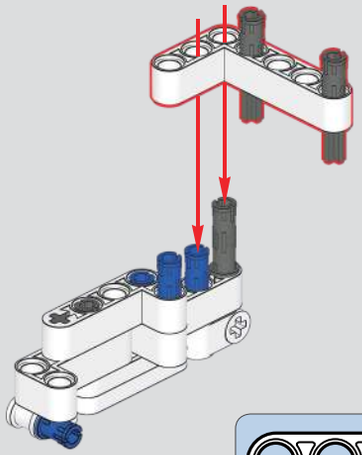

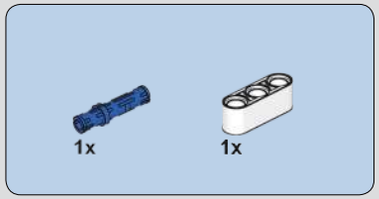

1455

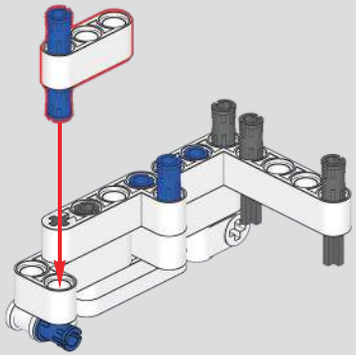

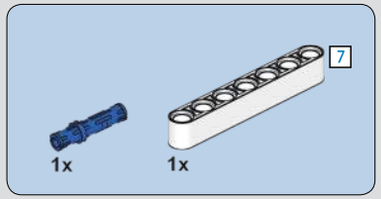

1456

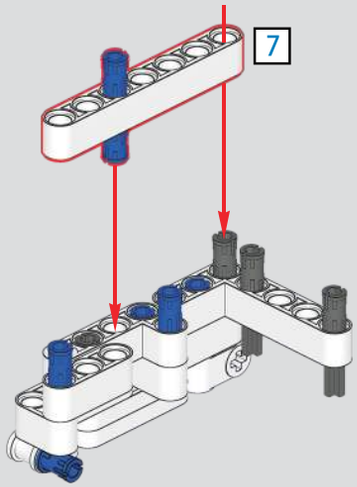

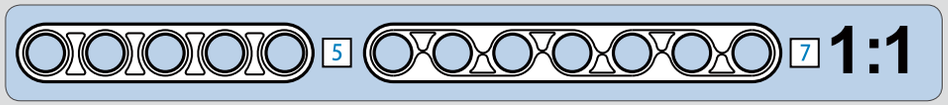

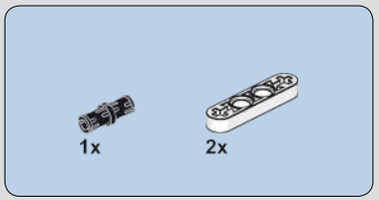

1457

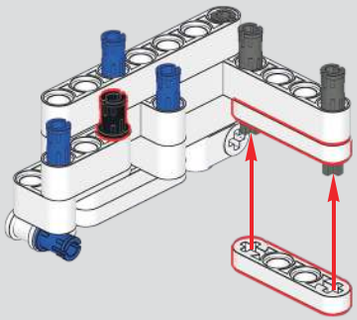

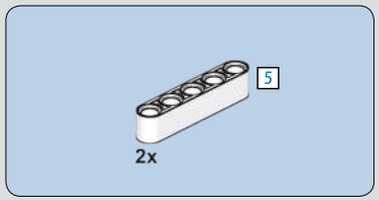

1458

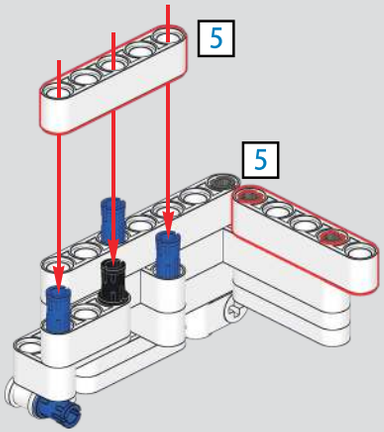

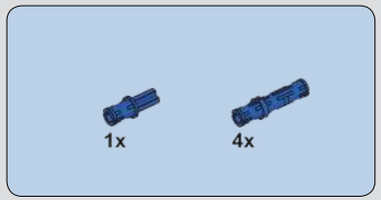

1459

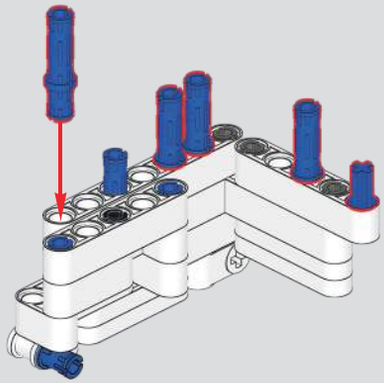

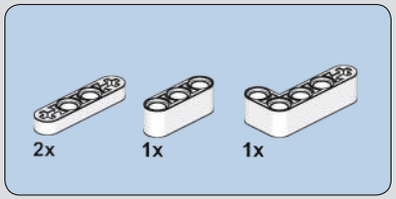

1460

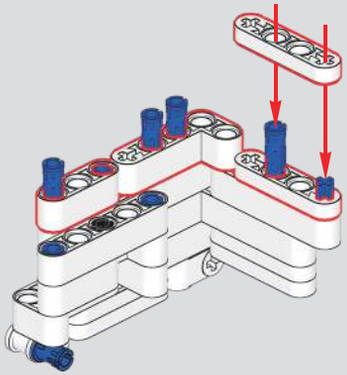

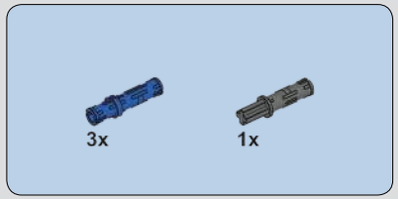

1461

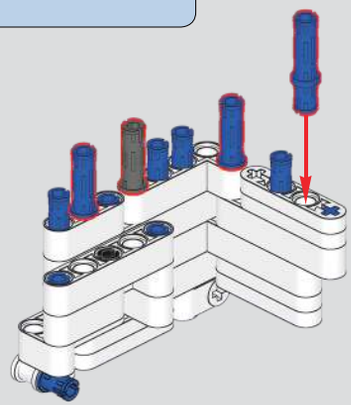

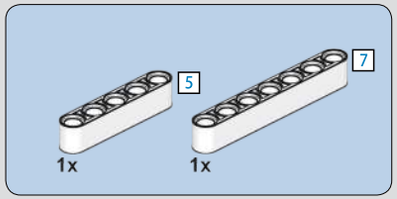

1462

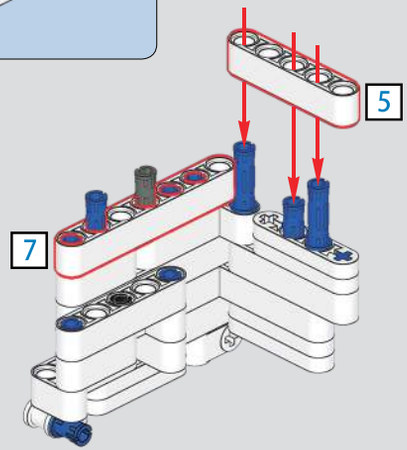

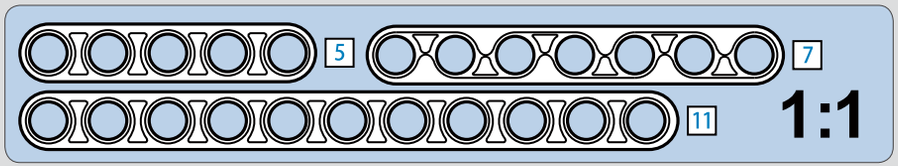

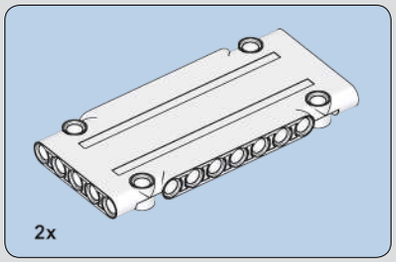

1463

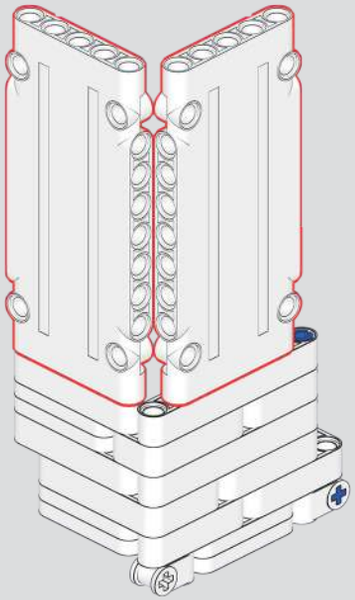

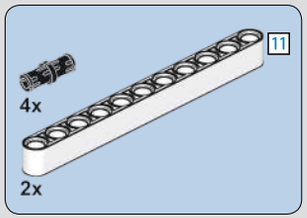

1464

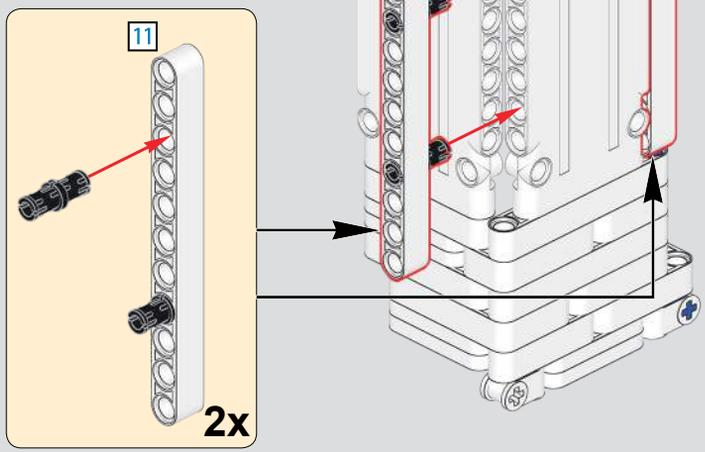

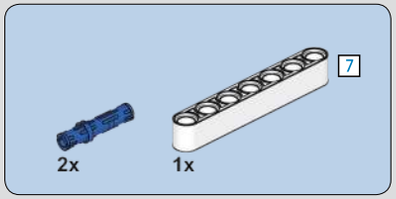

1465

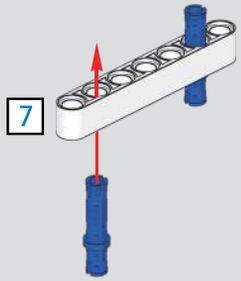

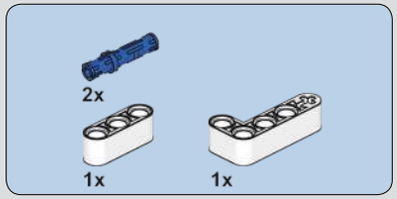

1466

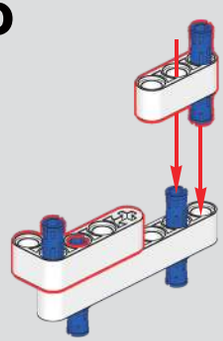

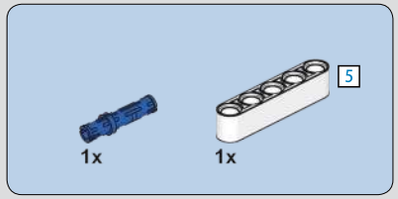

1467

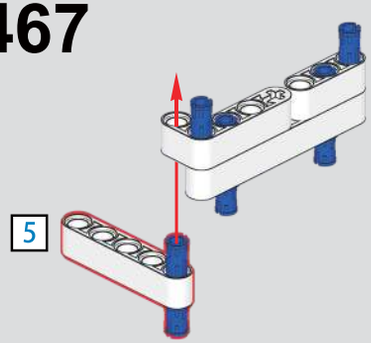

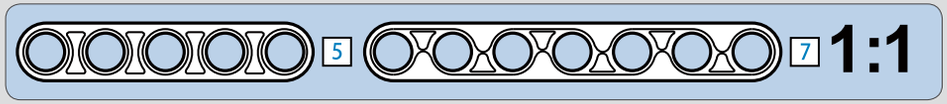

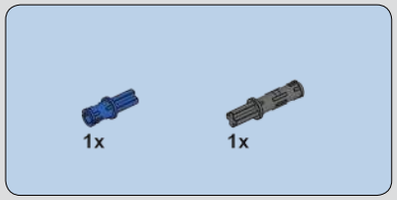

1468

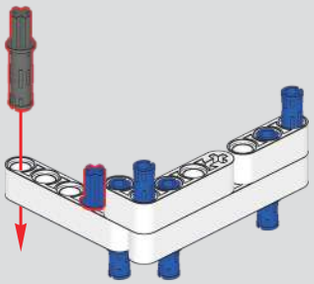

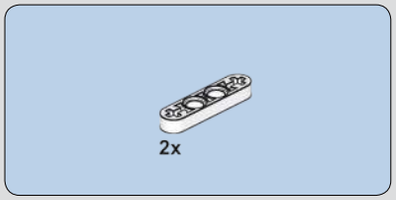

1469

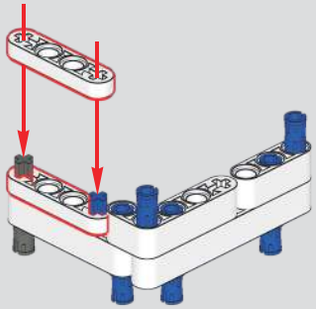

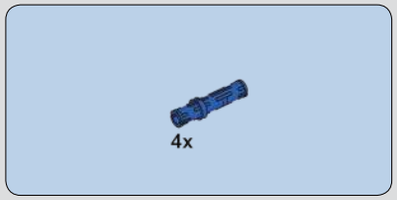

1470

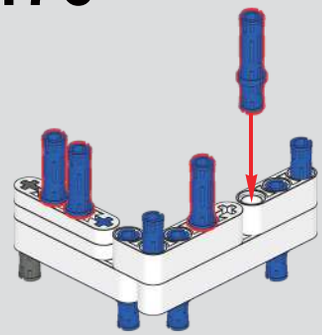

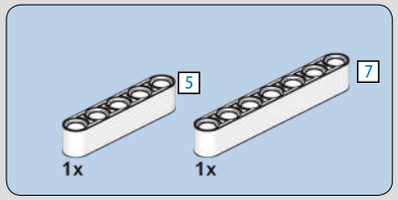

1471

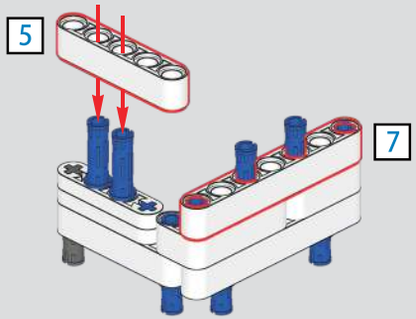

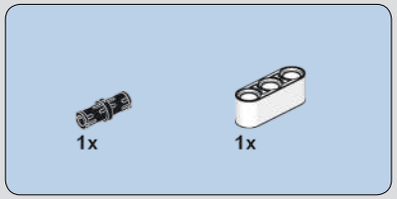

1472

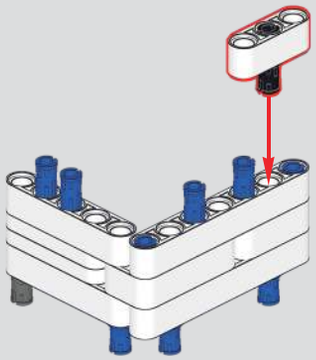

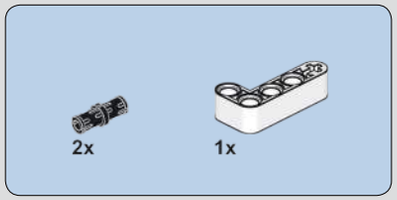

1473

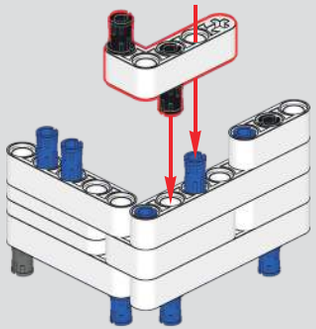

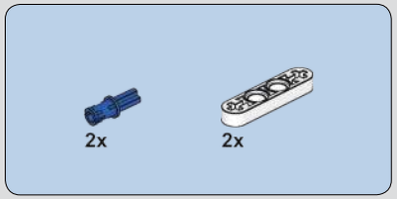

1474

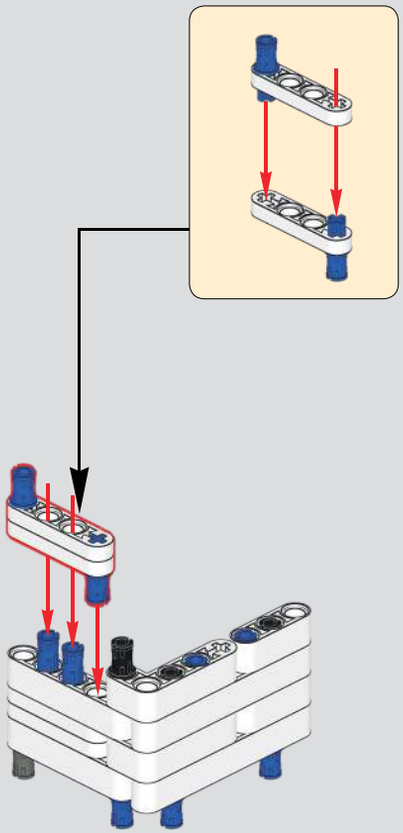

1475

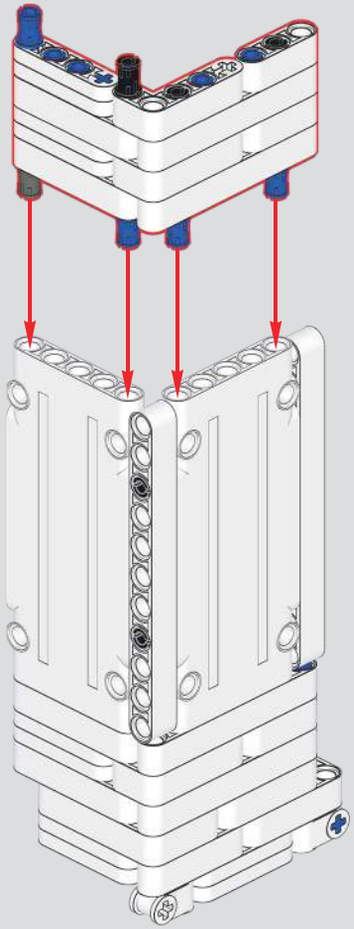

1476

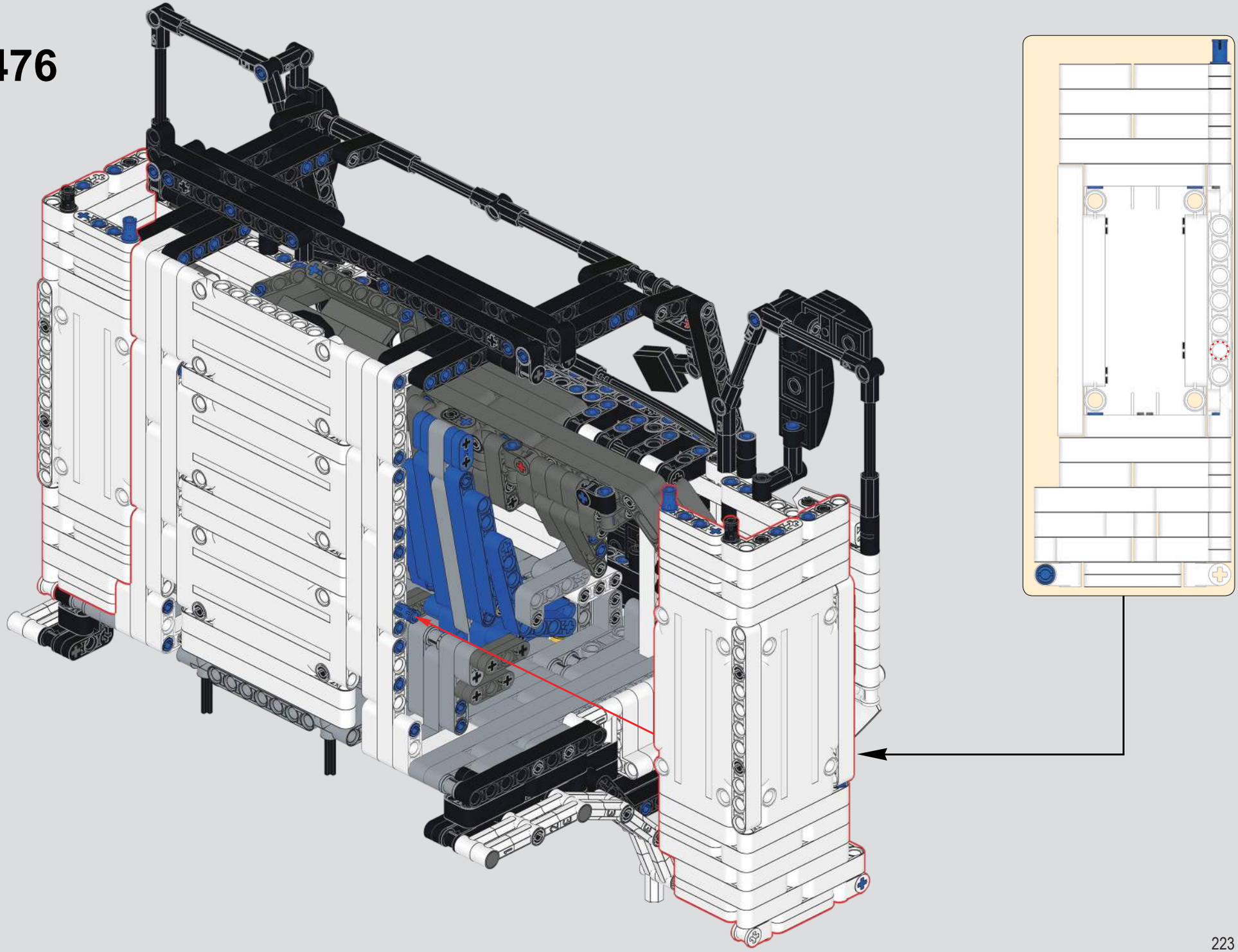

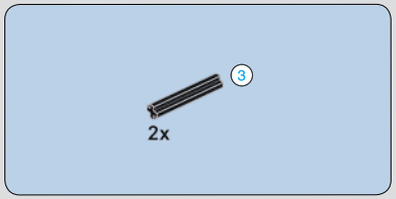

1477

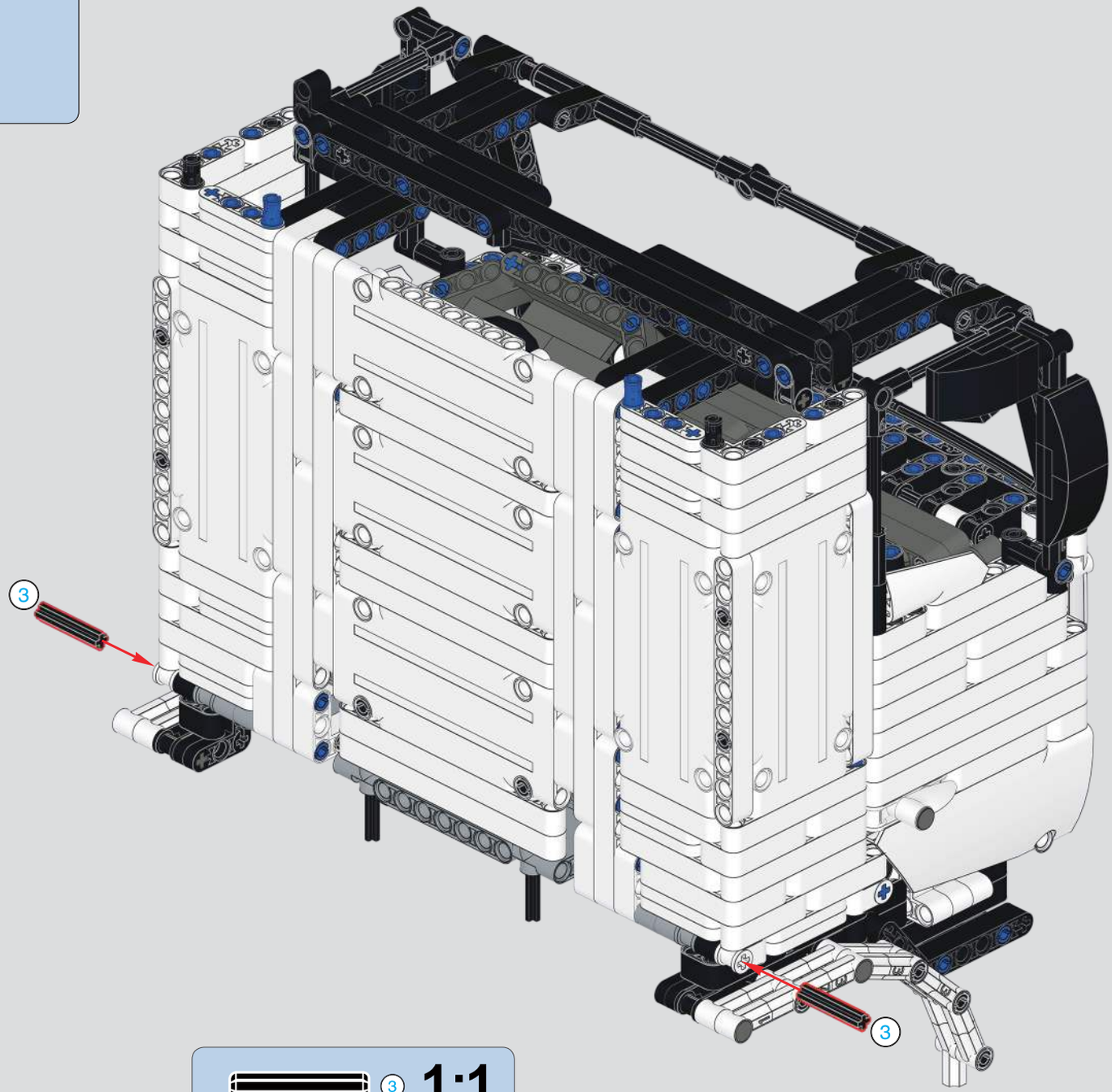

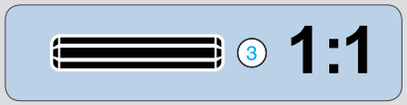

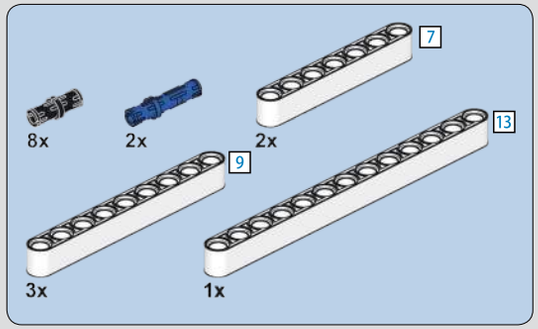

1478

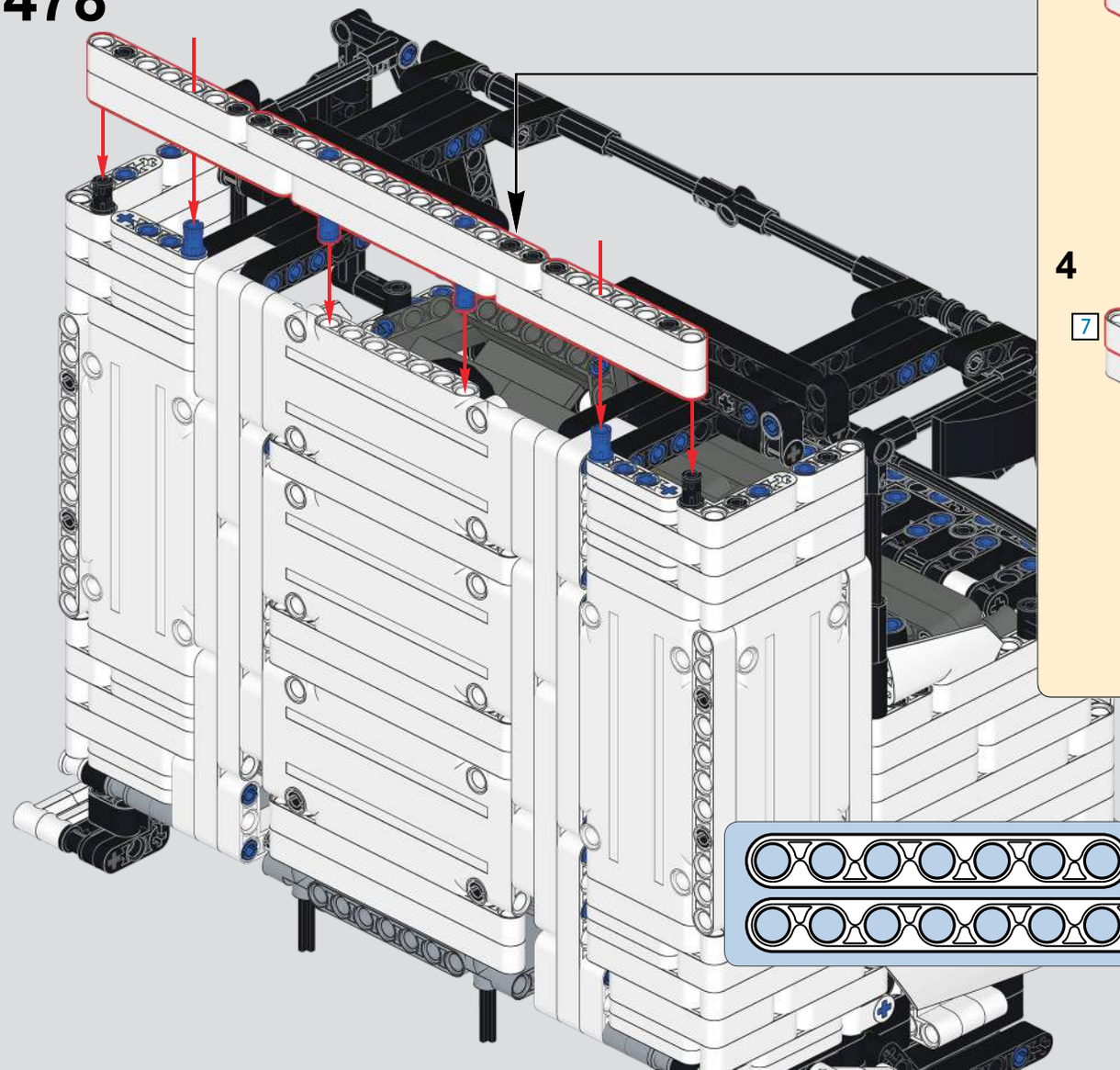

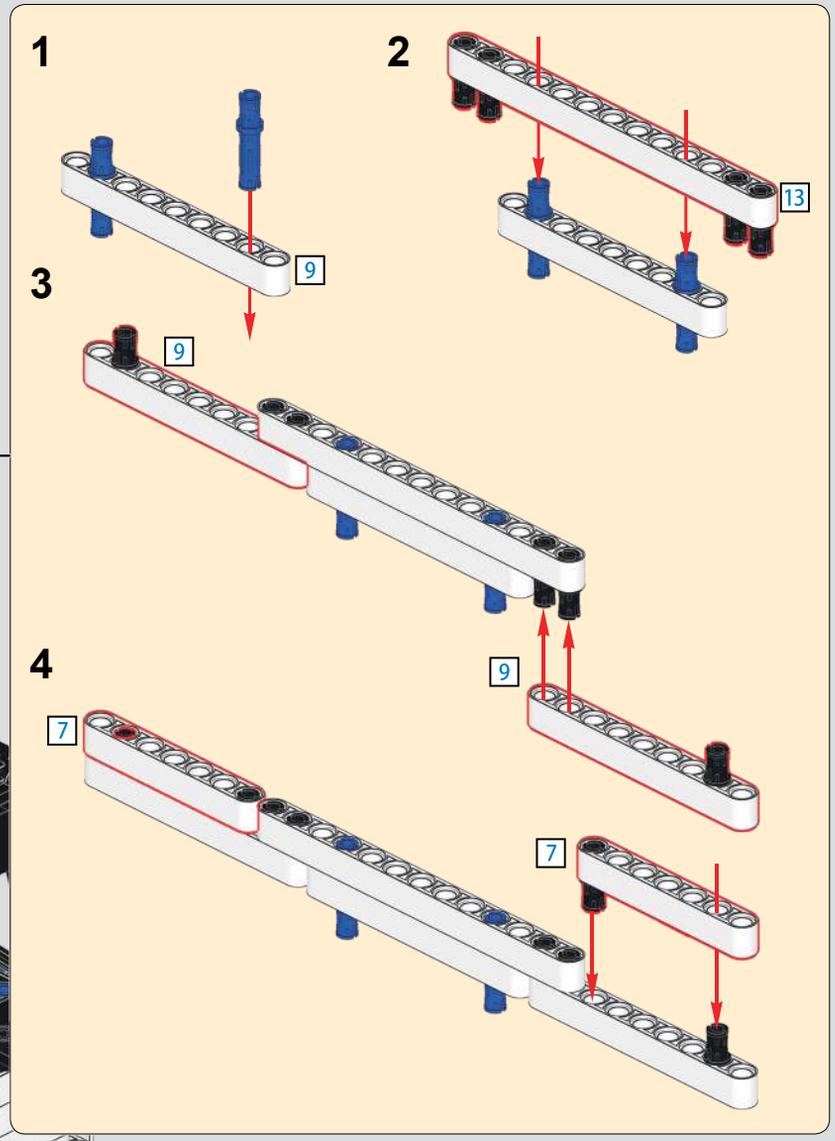

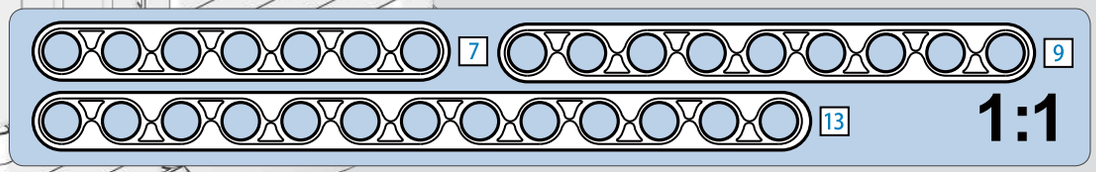

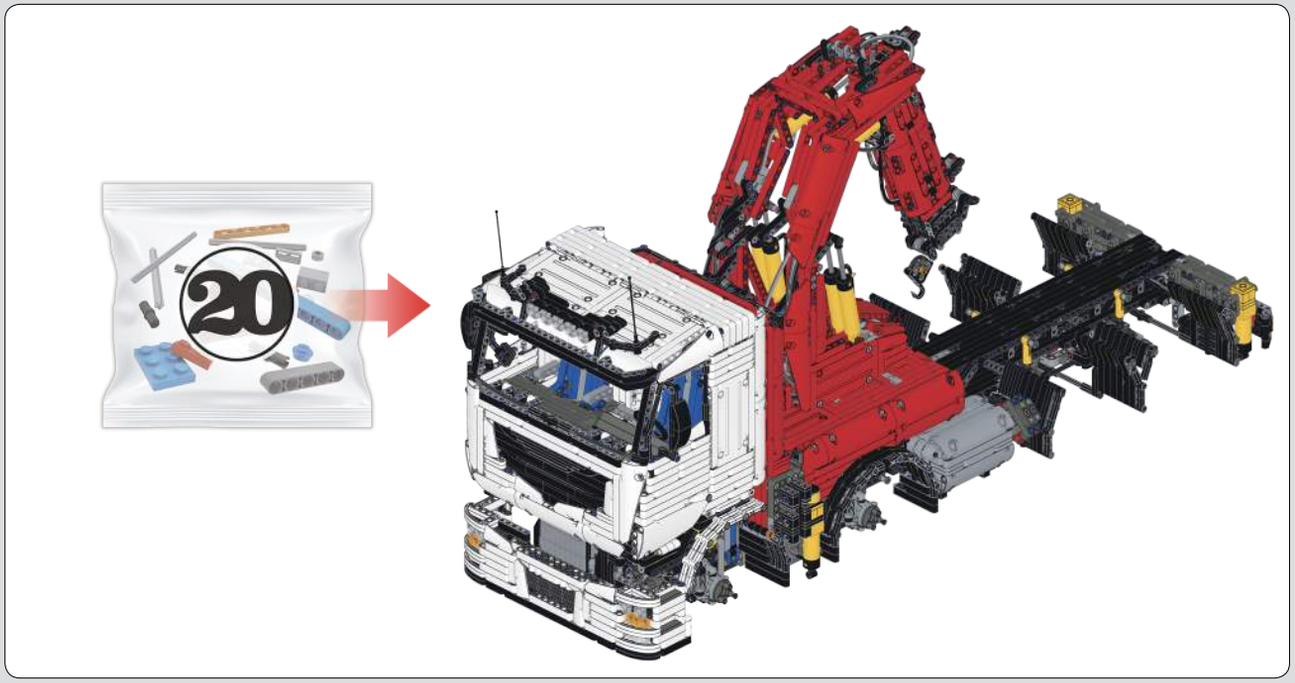

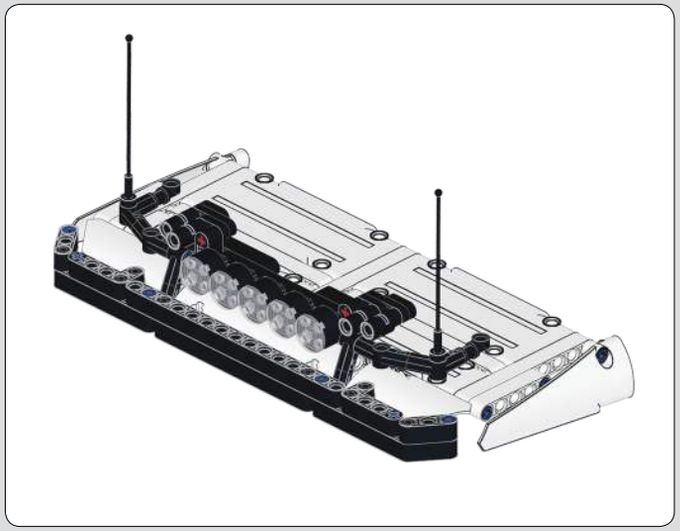

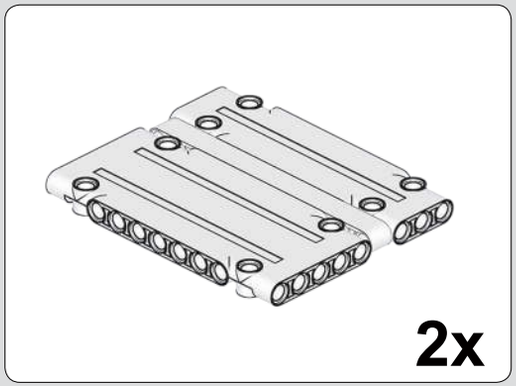

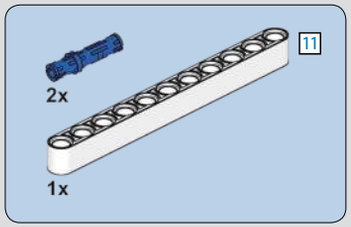

1479

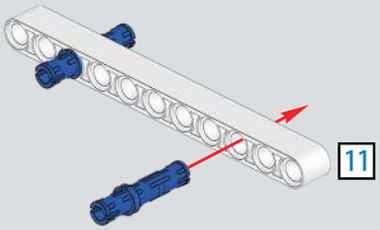

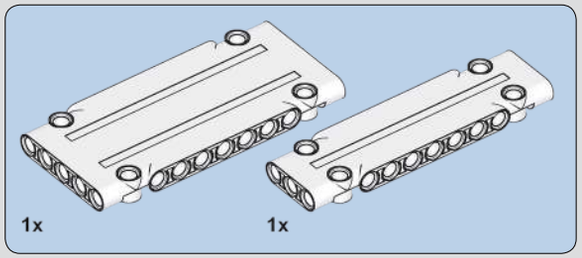

1480

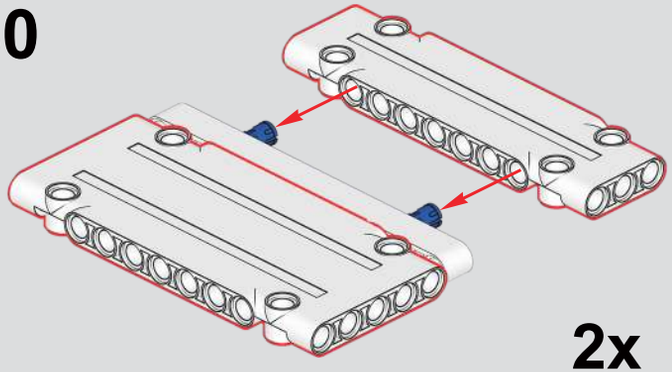

2x

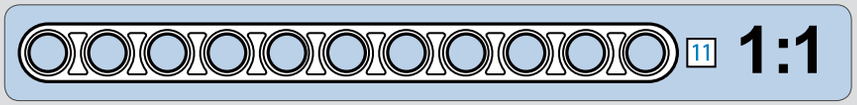

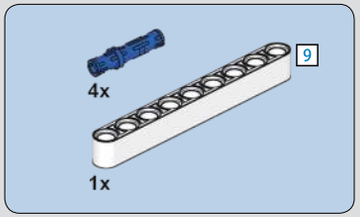

1481

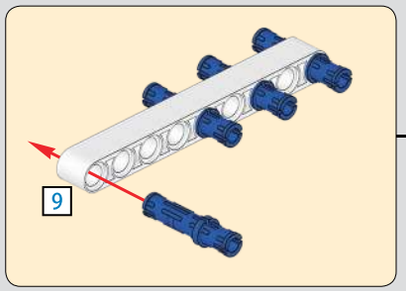

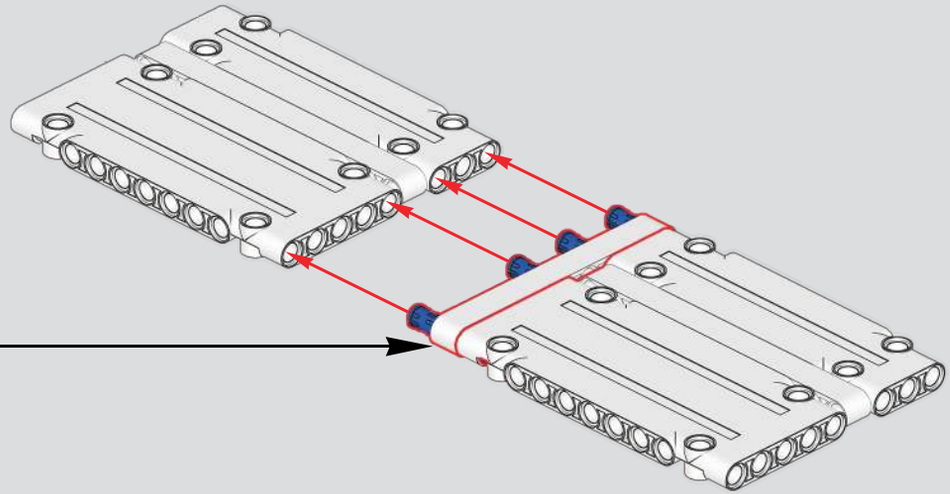

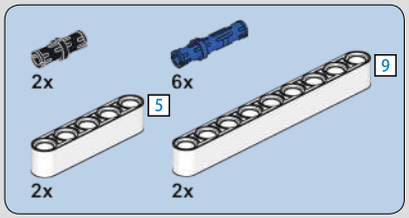

1482

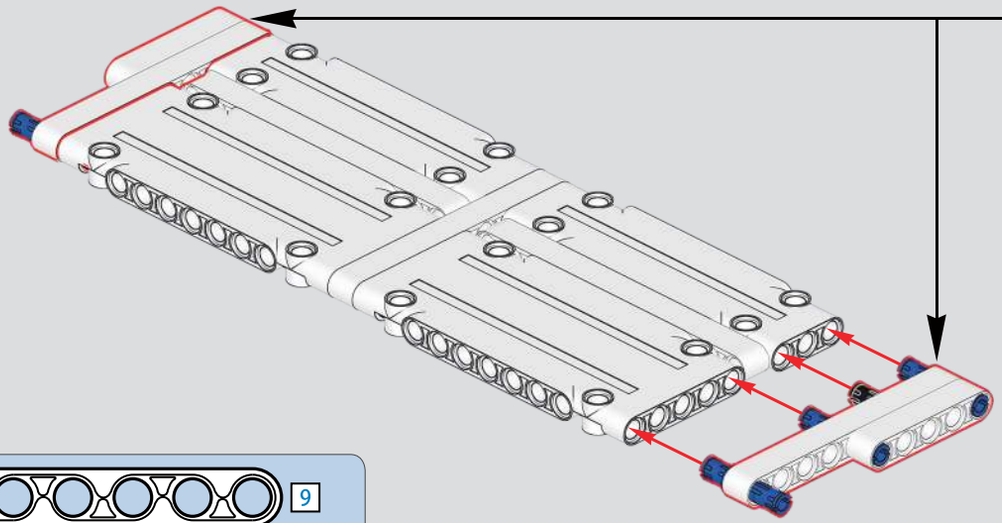

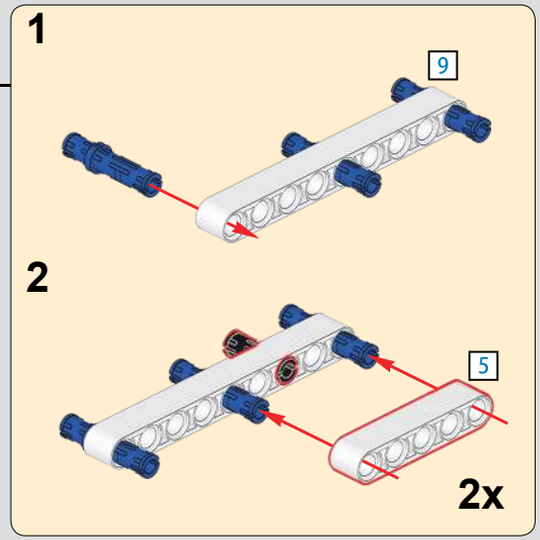

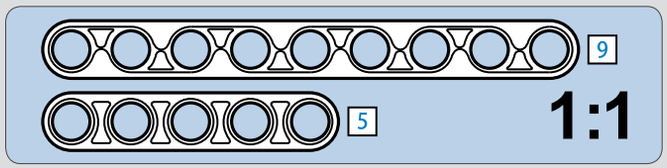

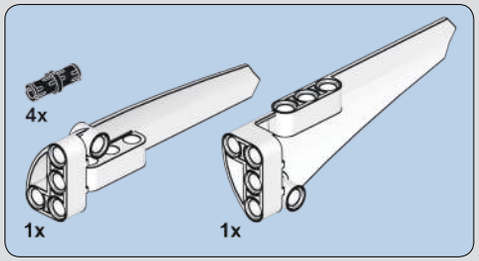

1483

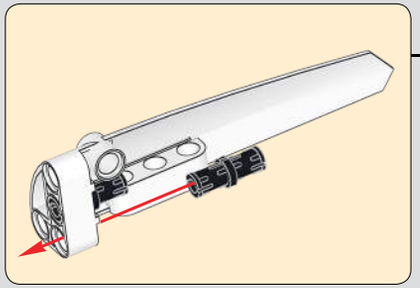

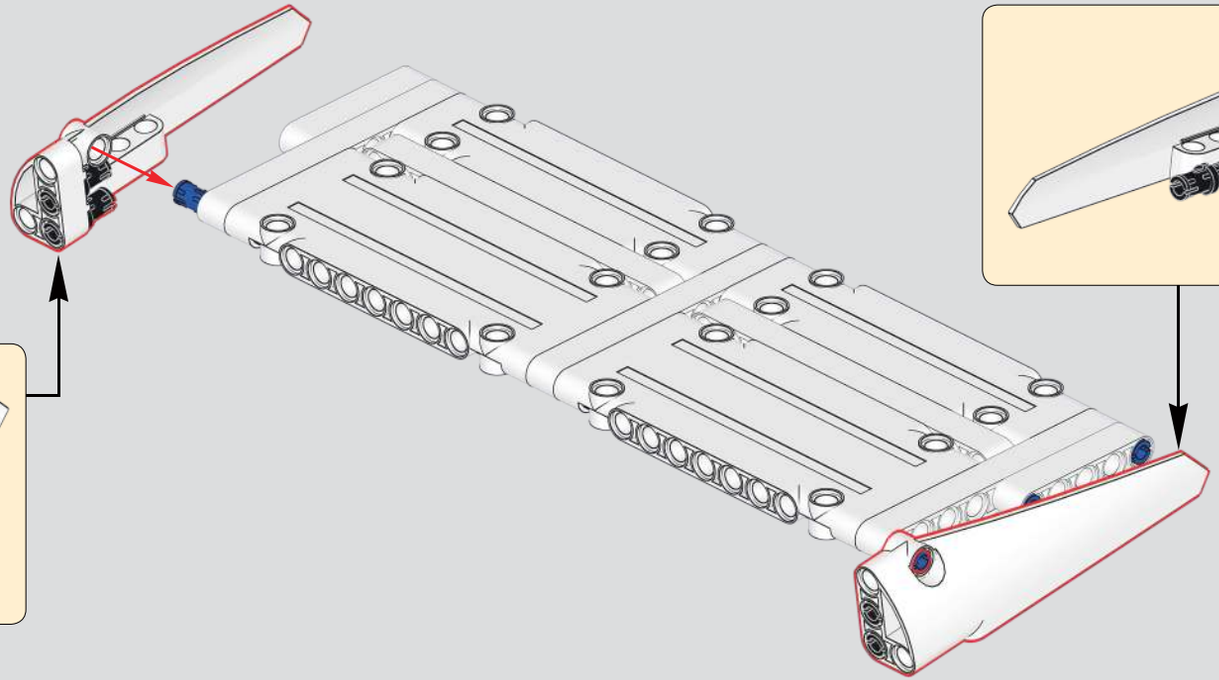

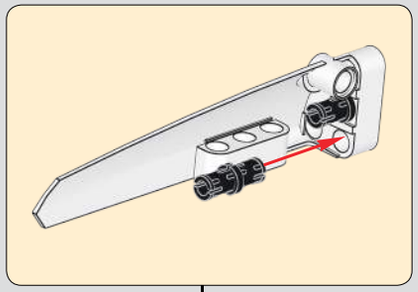

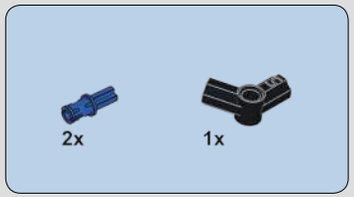

1484

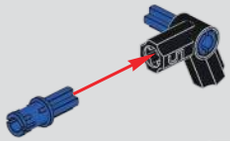

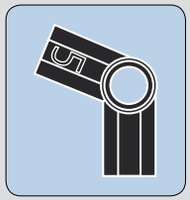

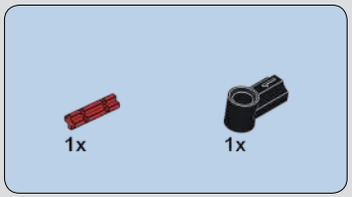

1485

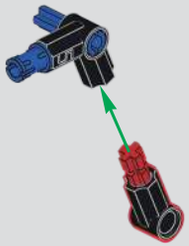

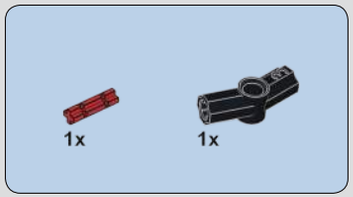

1486

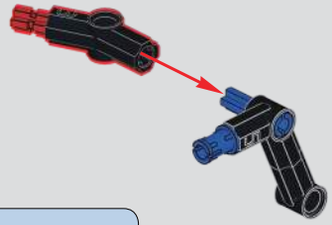

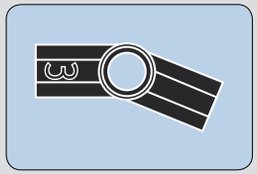

1x
1x
1x
1487
1x
1x
1488
2x
1x
1489

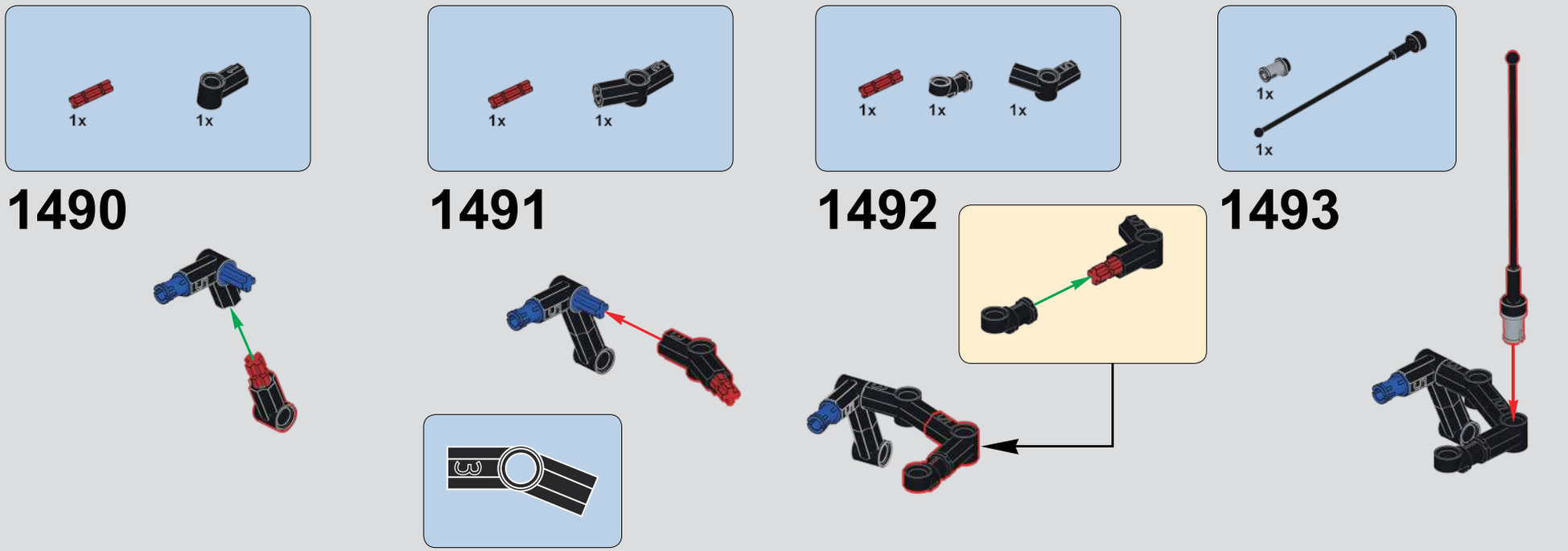
1x
1x
1490
1x
1x
1491
1x
1x
1x
1492
1x
1x
1493

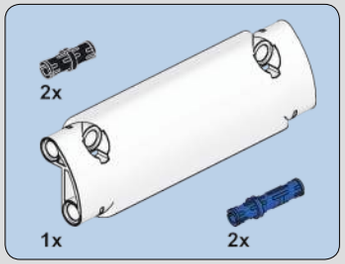

1494

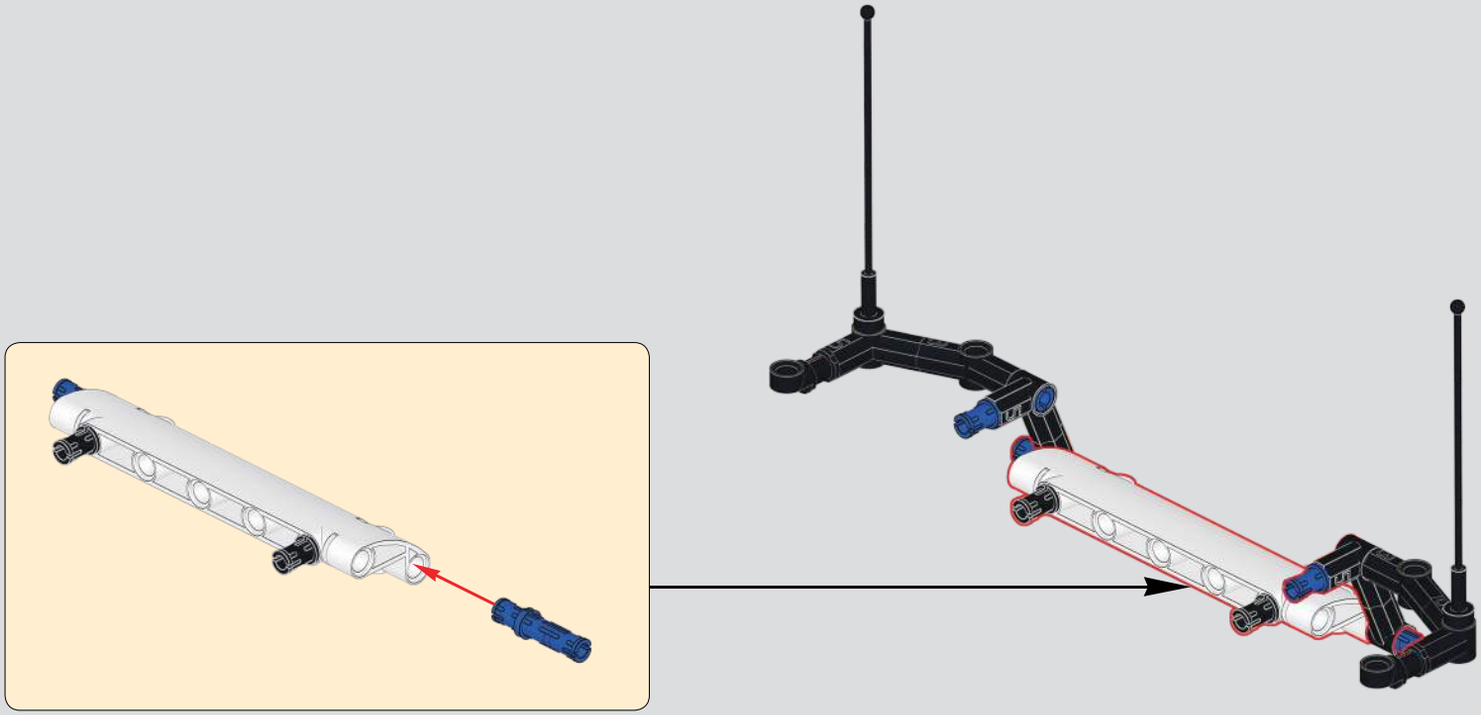

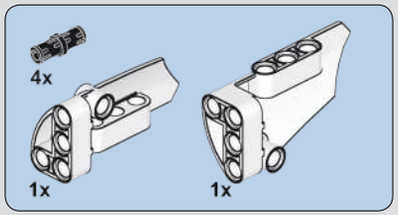

1495

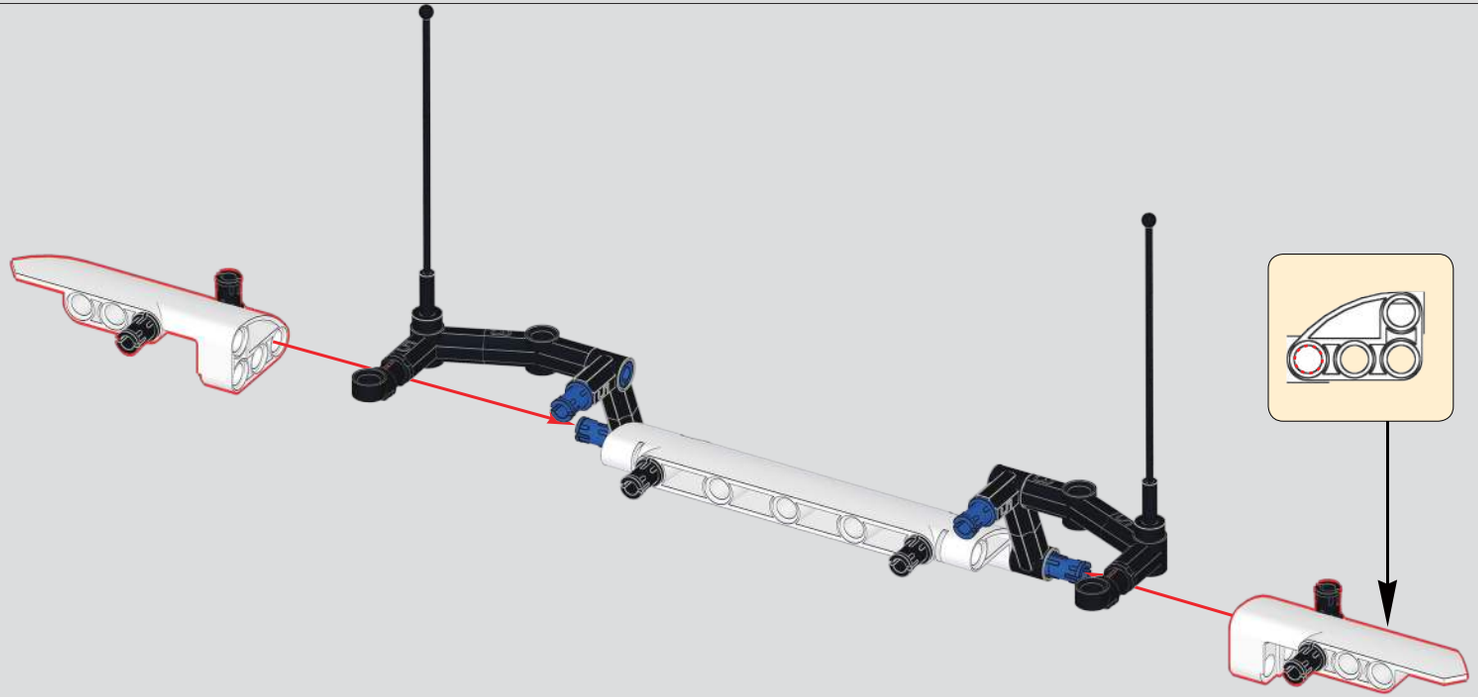

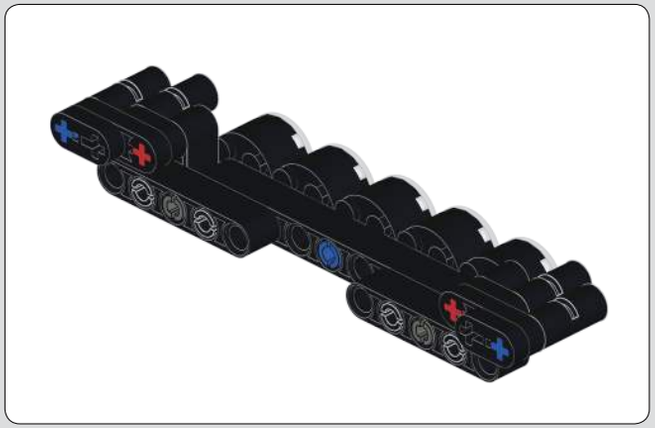

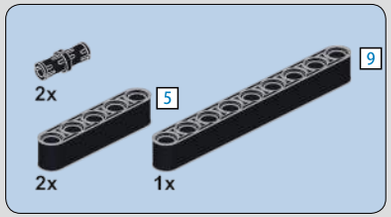

1496

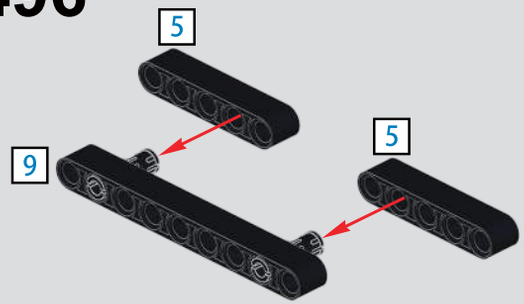

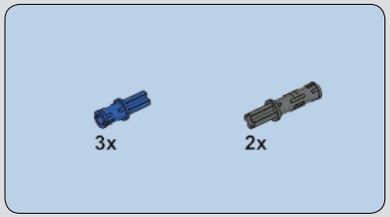

1497

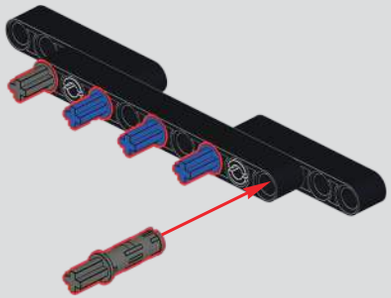

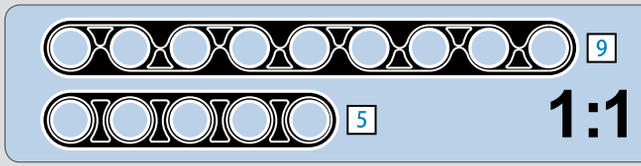

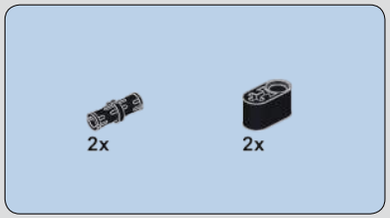

1498

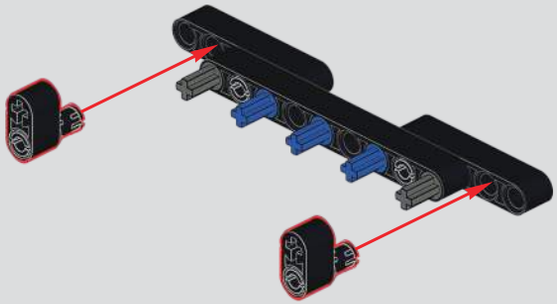

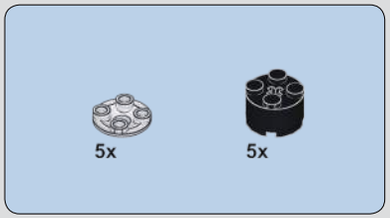

1499

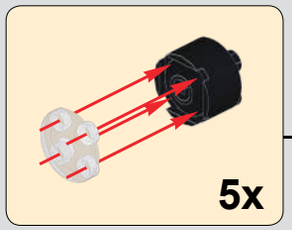

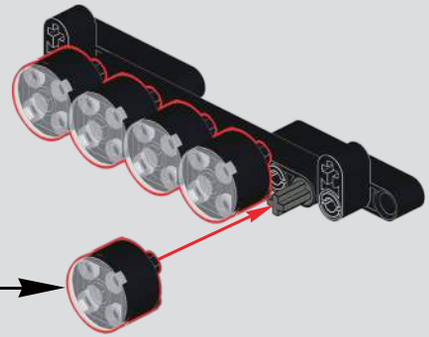

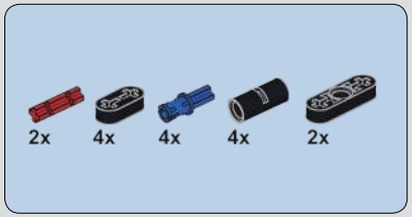

1500

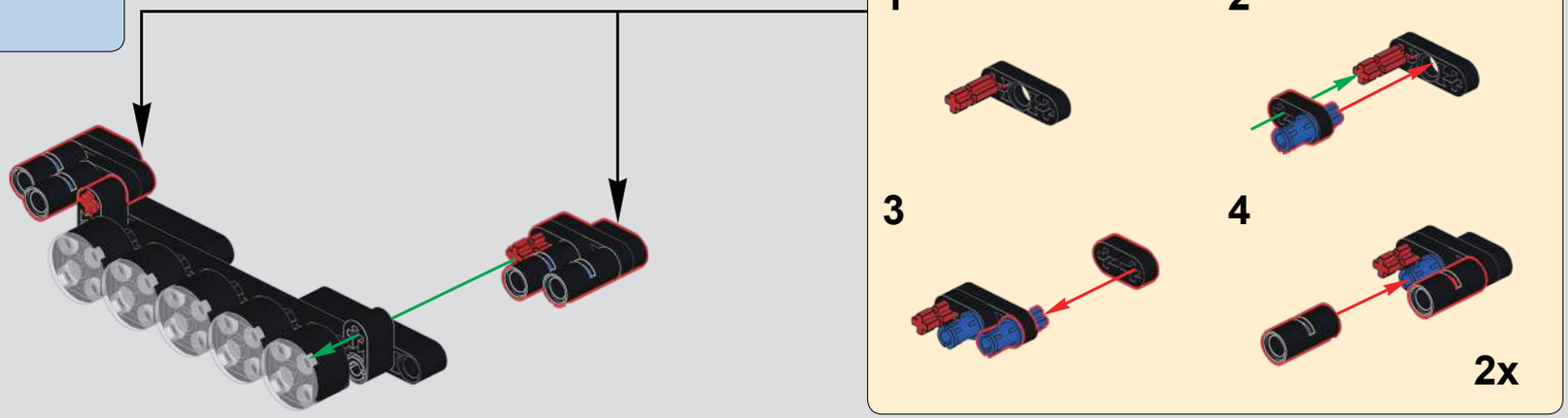

1501

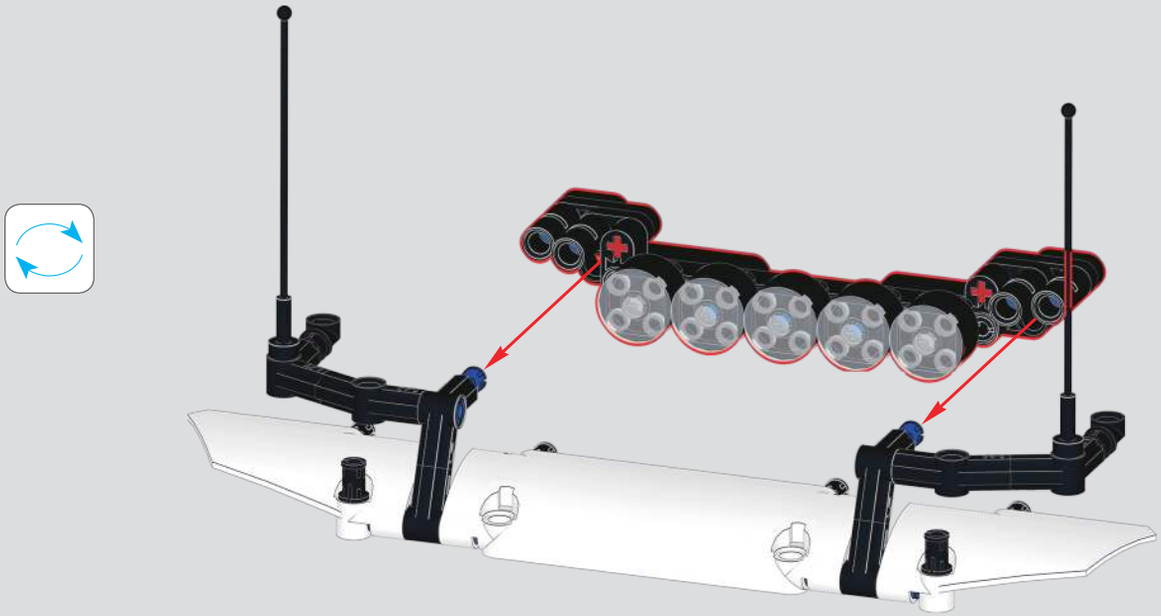

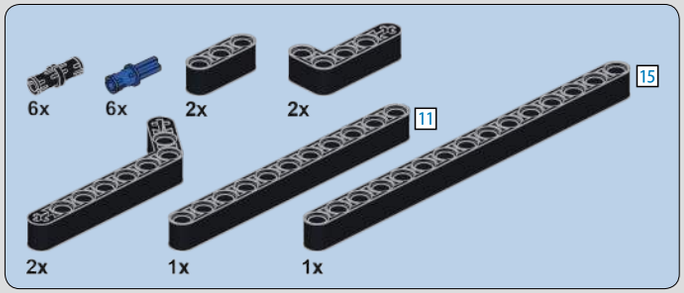

1502

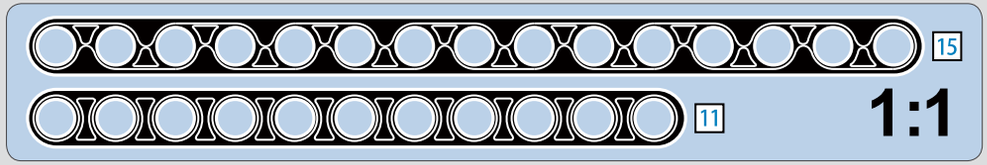

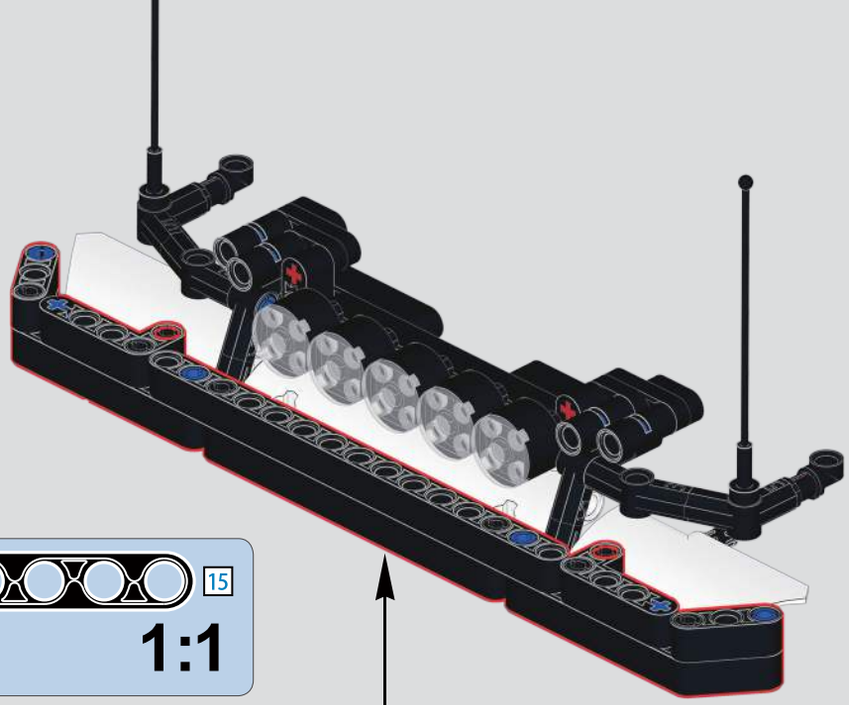

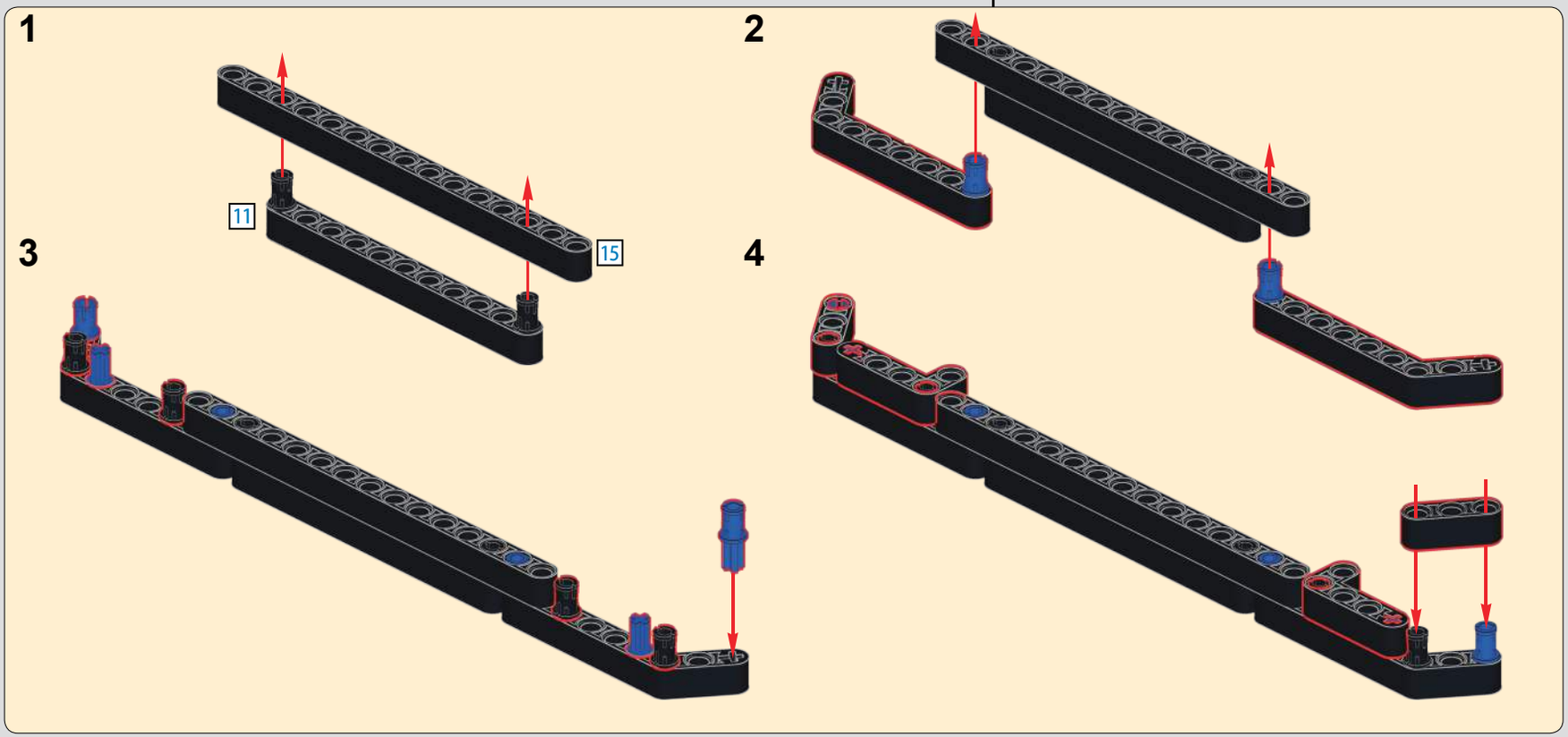

1503

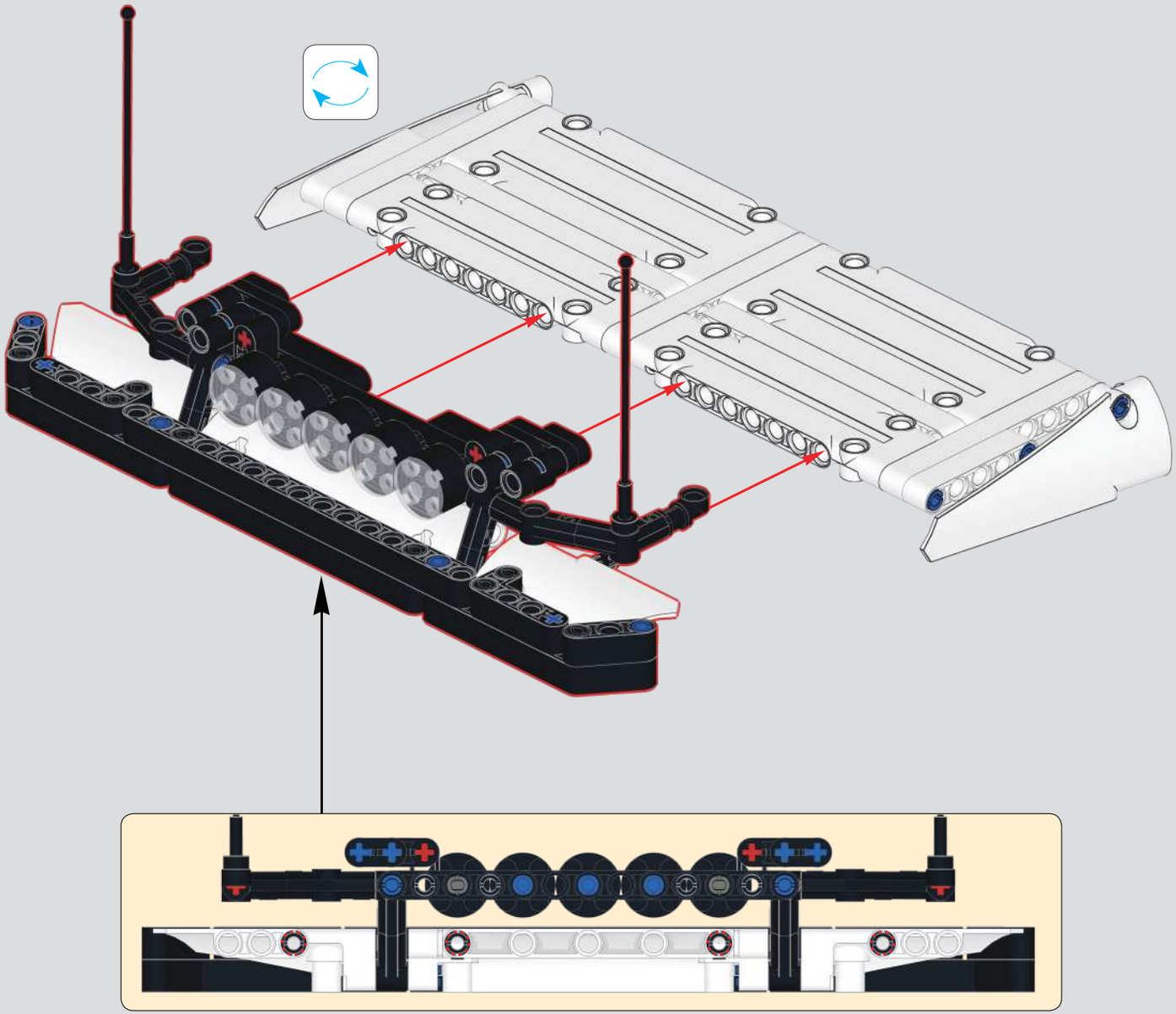

1504

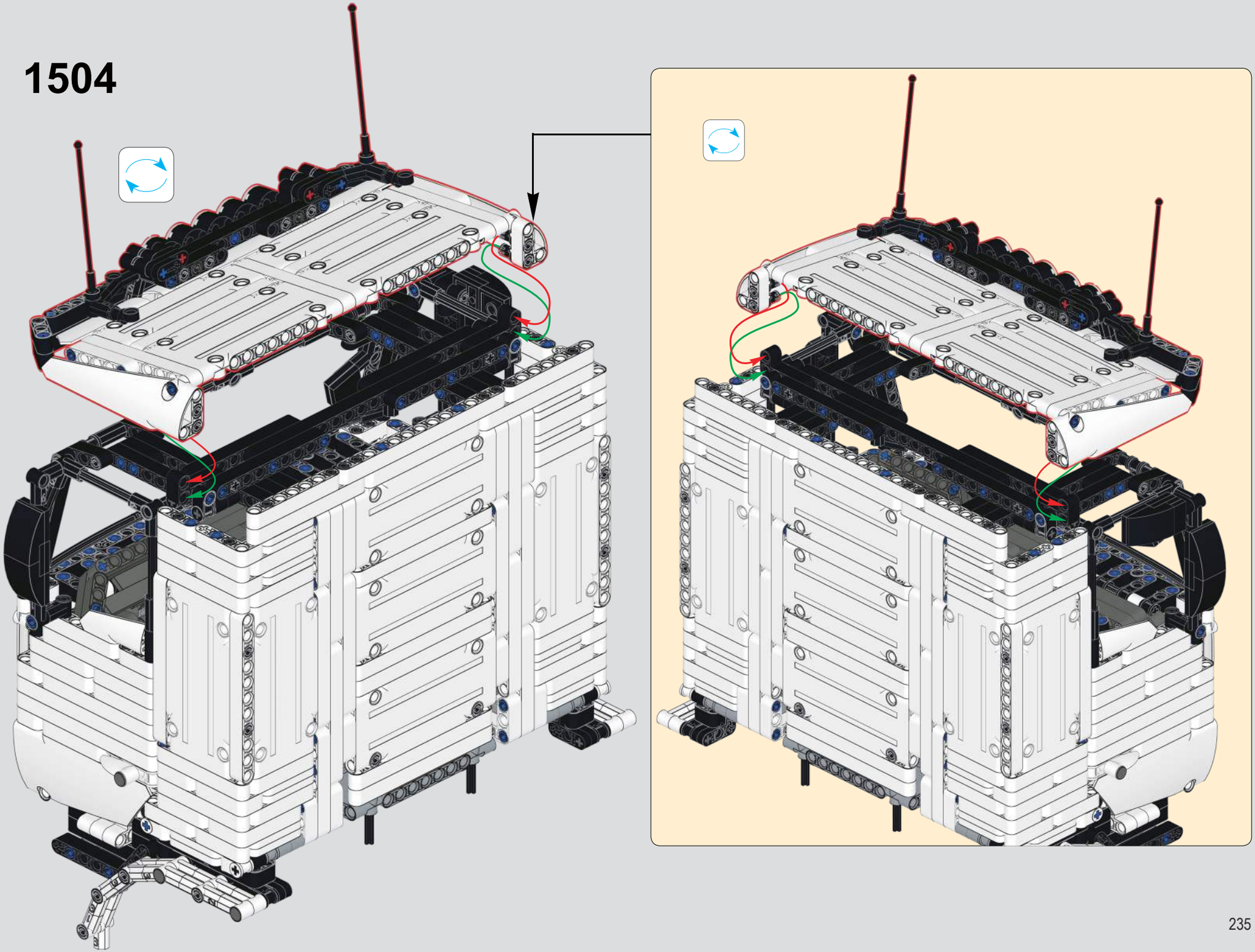

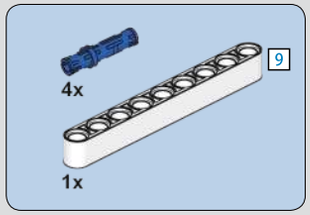

1505

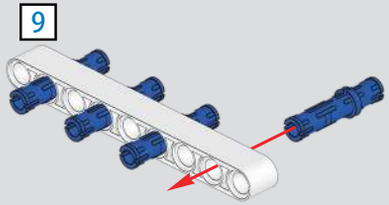

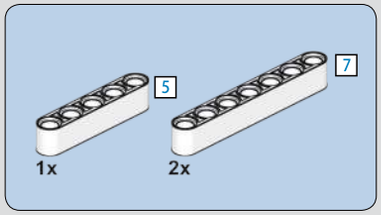

1506

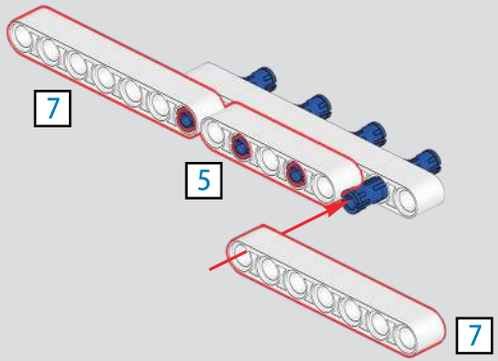

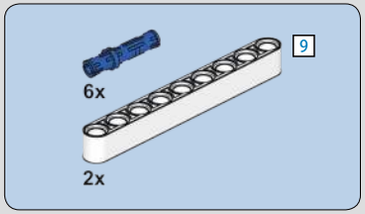

1507

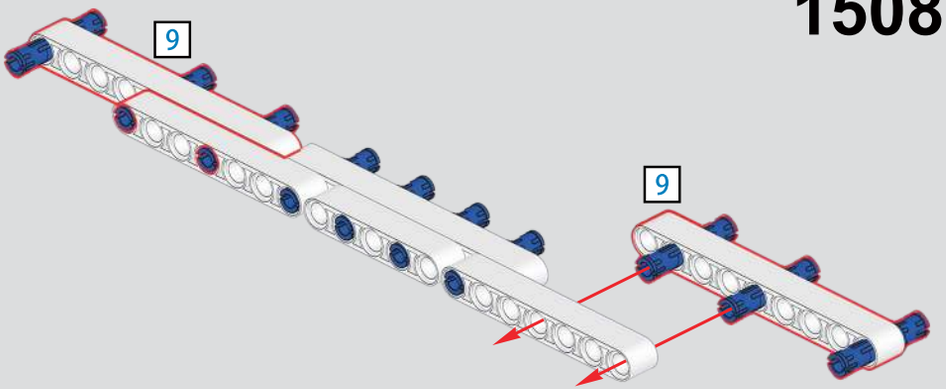

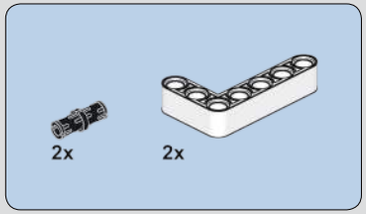

1508

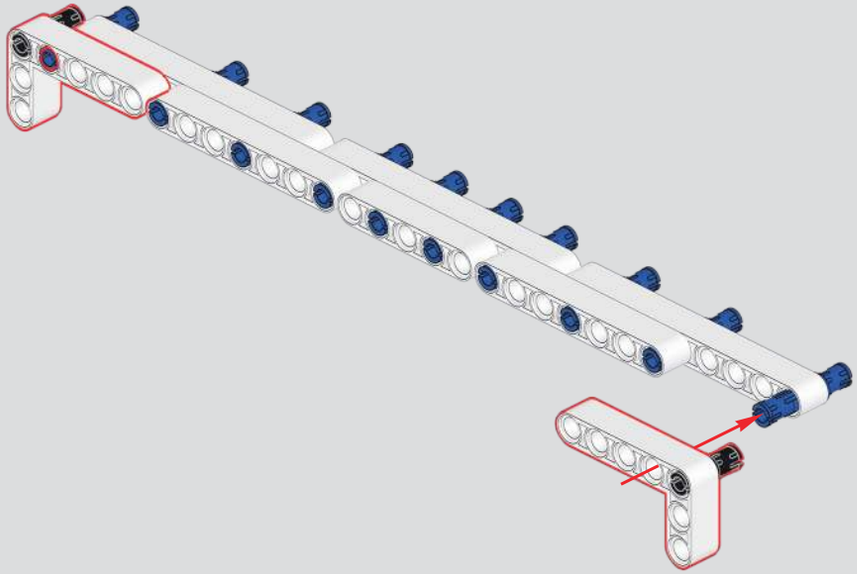

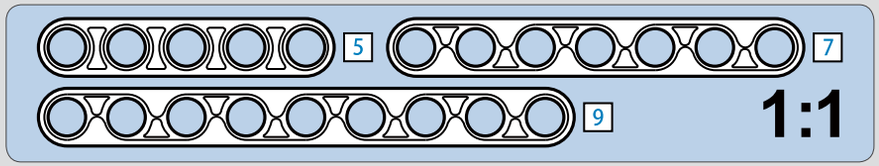

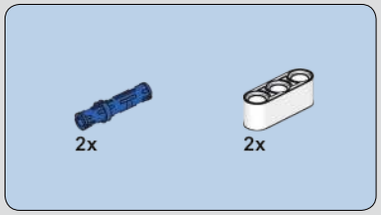

1509

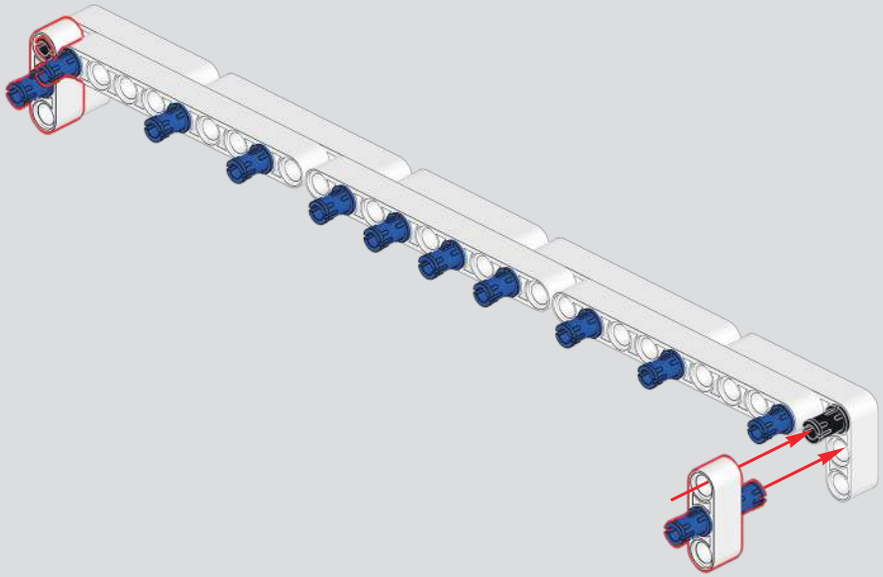

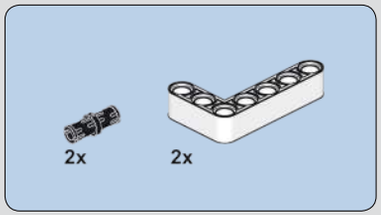

1510

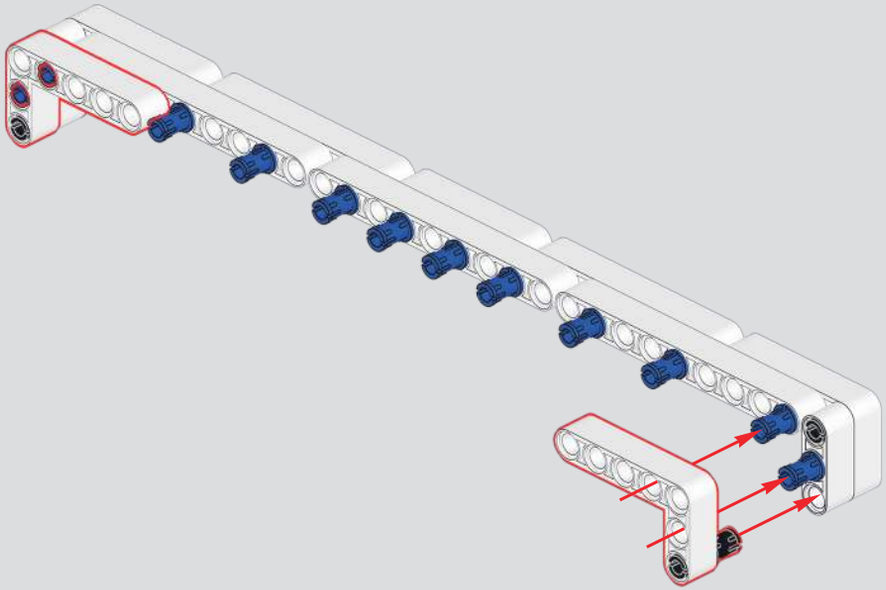

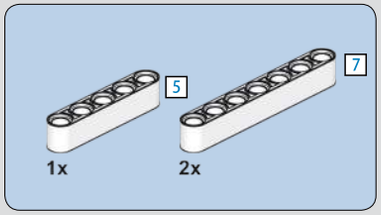

1511

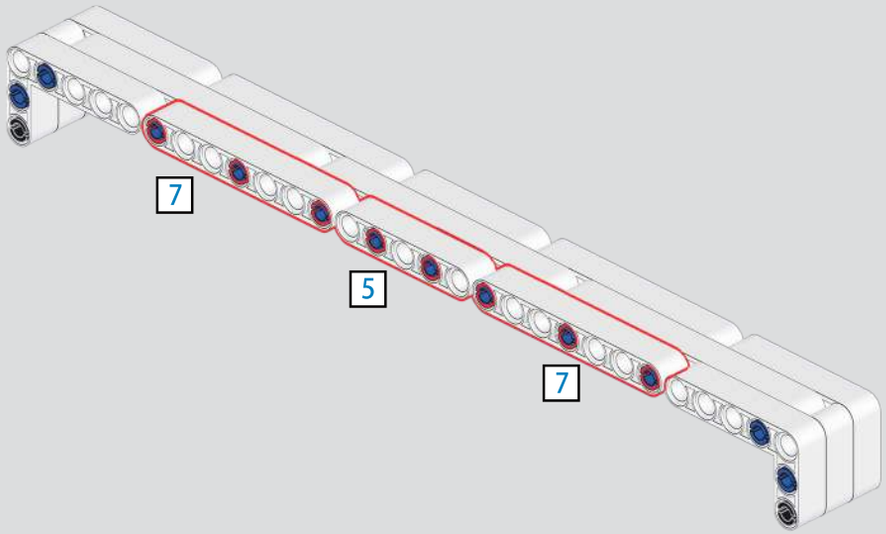

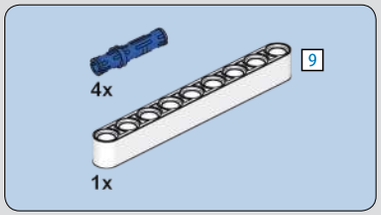

1512

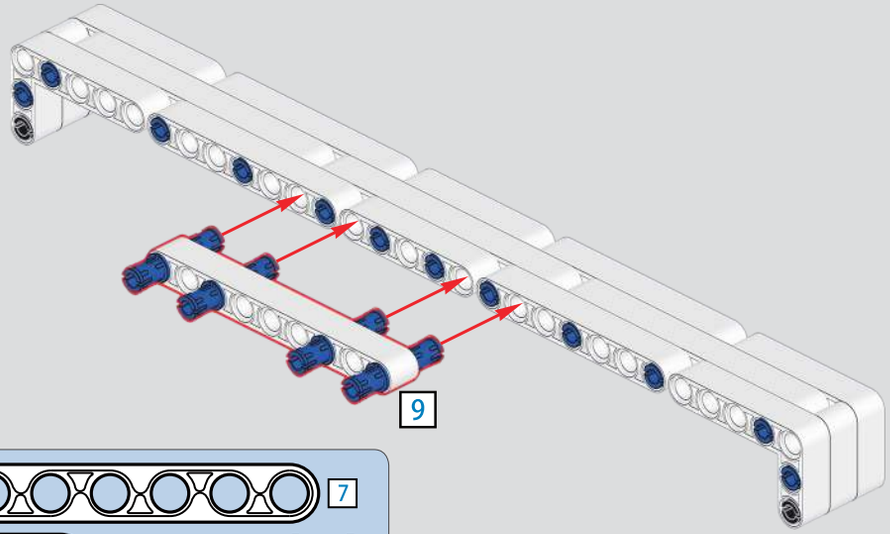

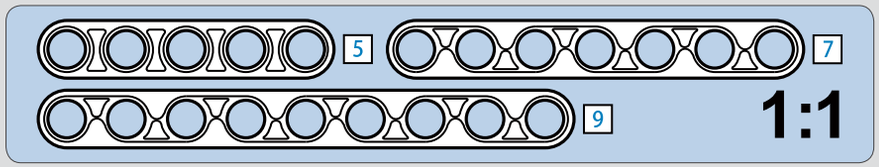

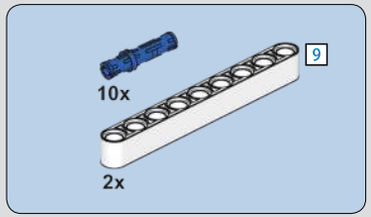

1513

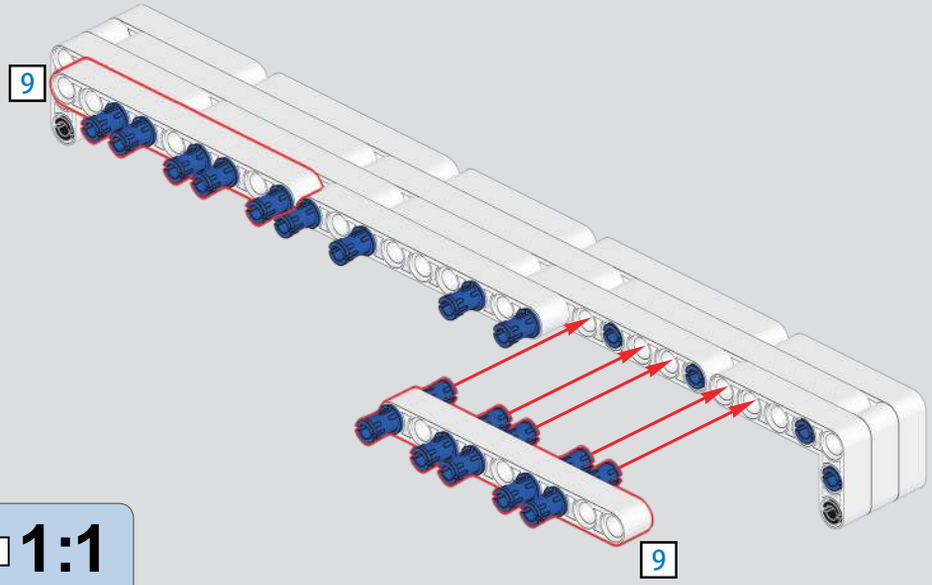

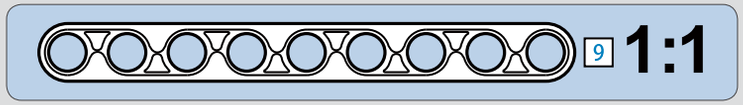

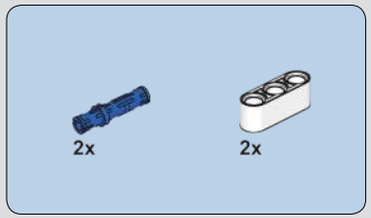

1514

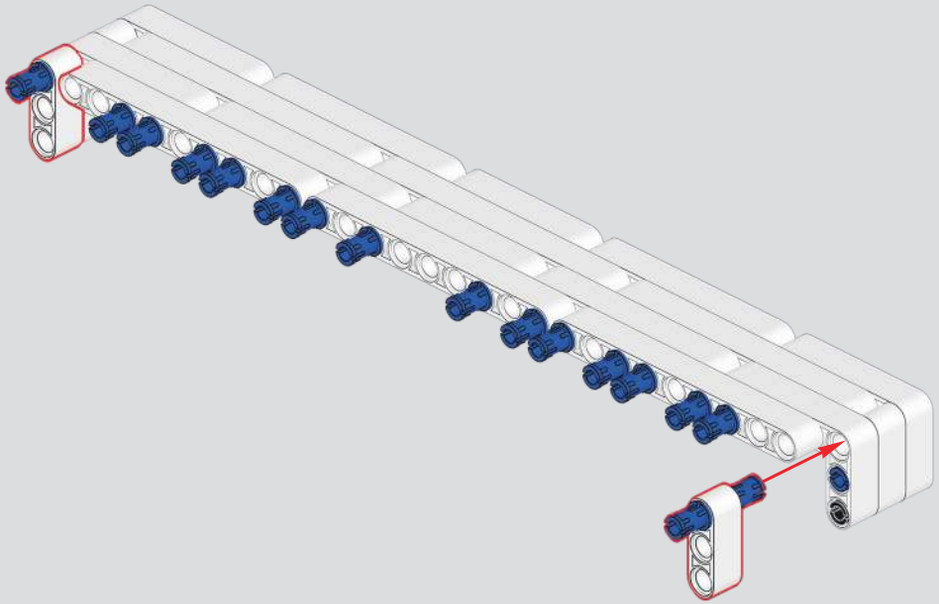

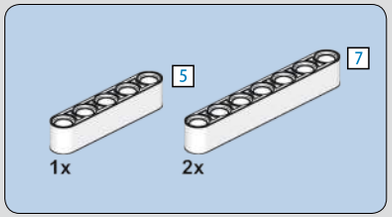

1515

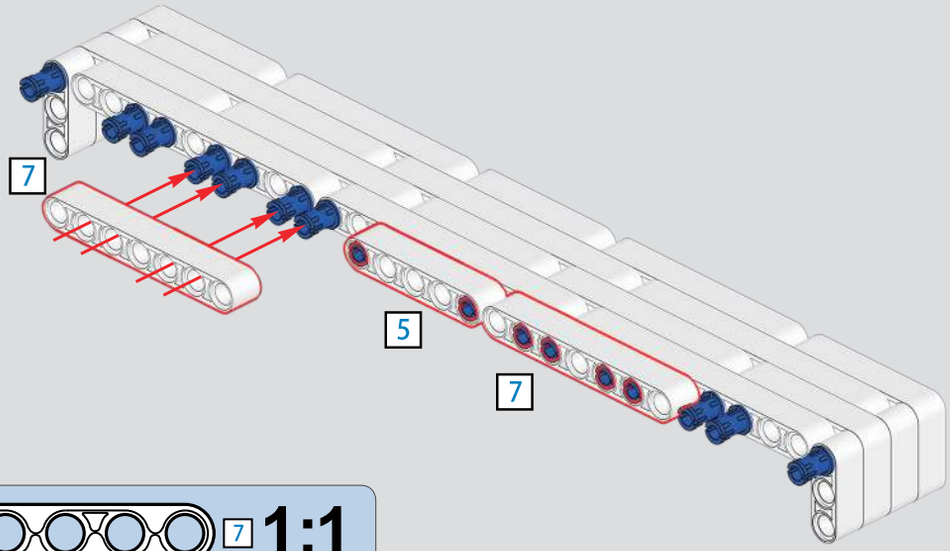

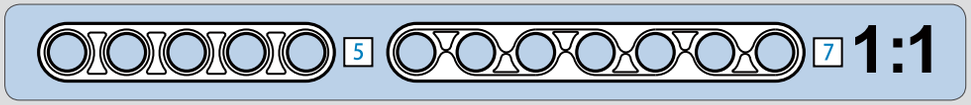

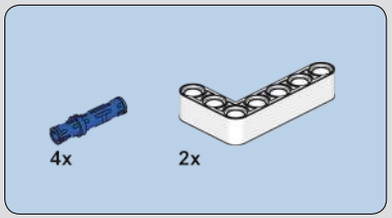

1516

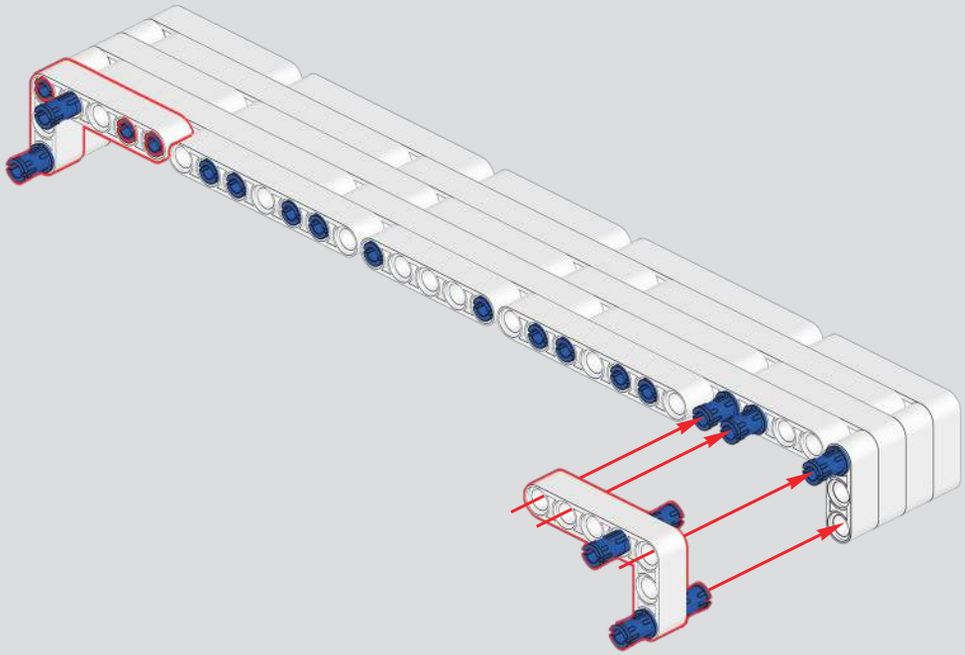

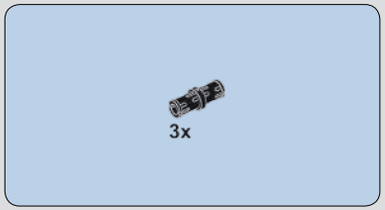

1517

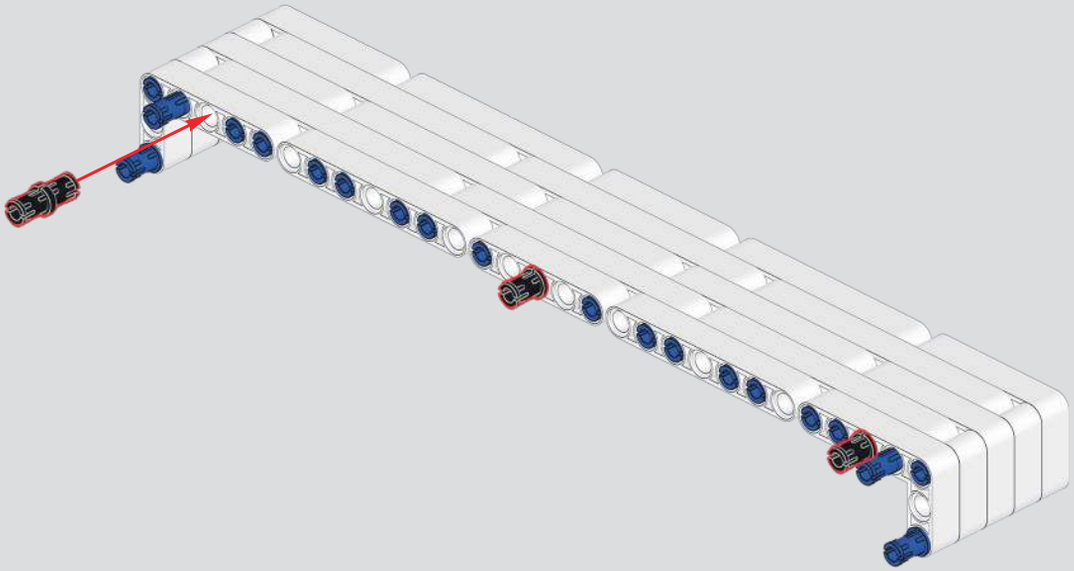

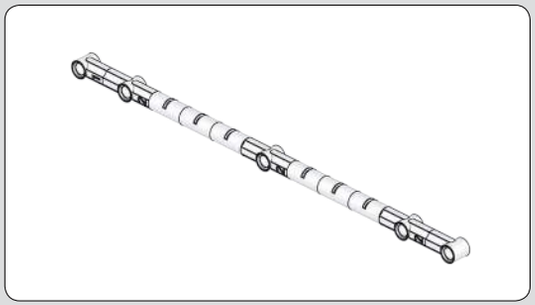

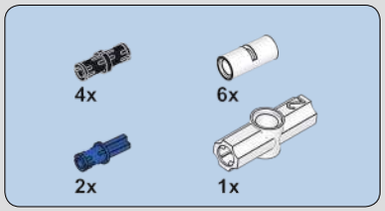

1518

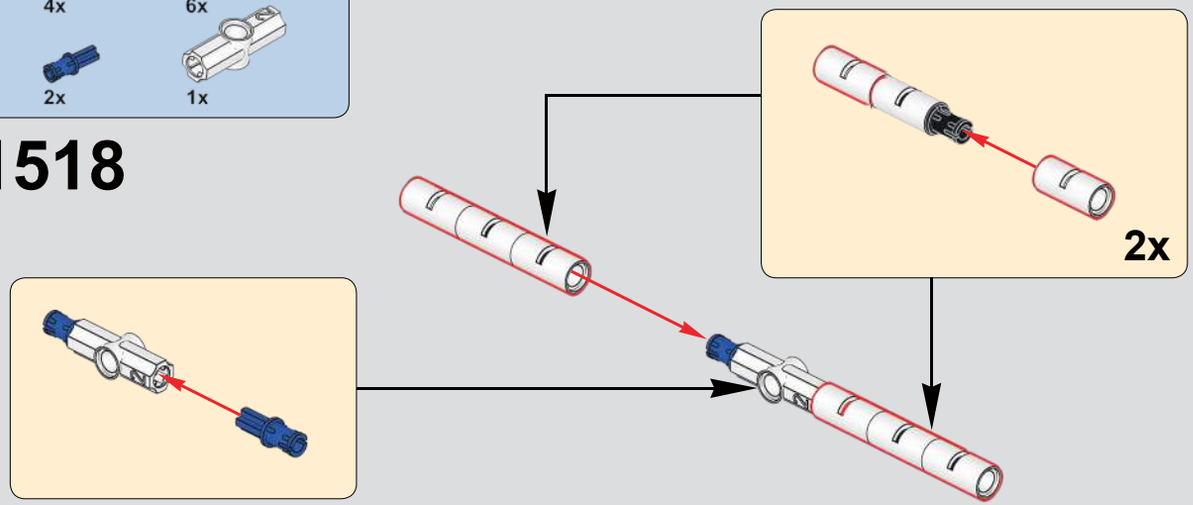

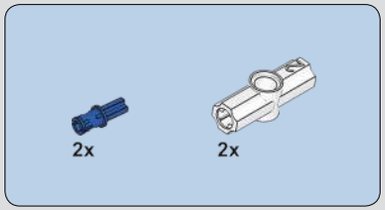

1519

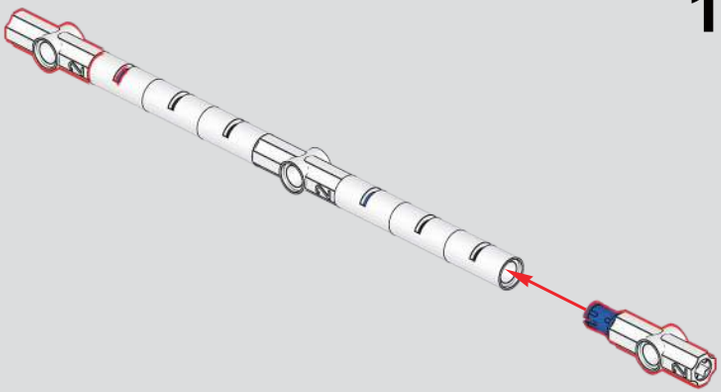

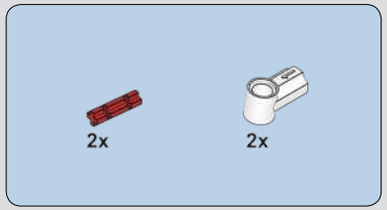

1520

1521

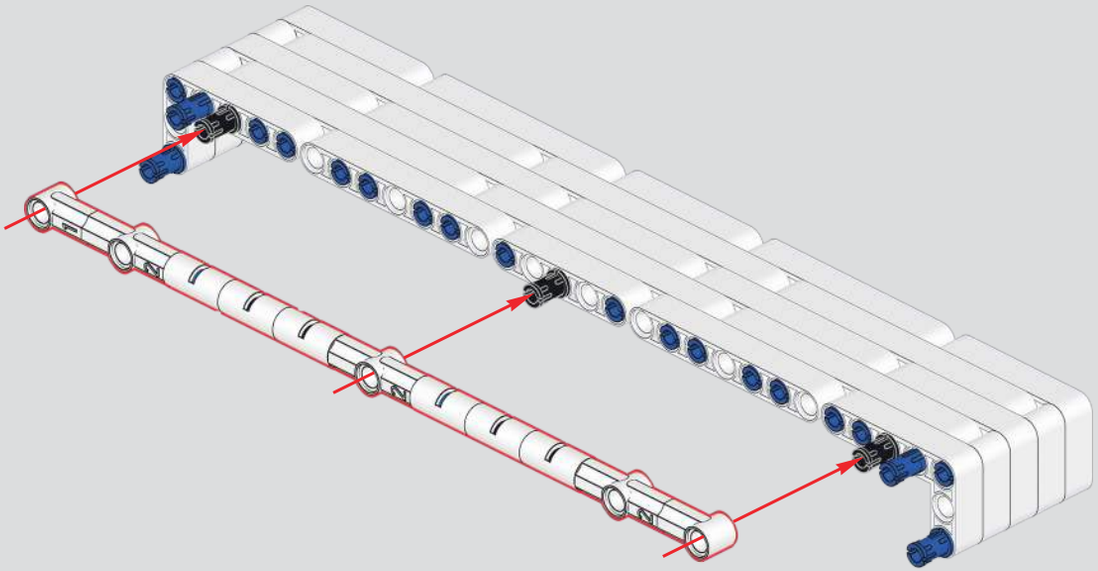

1522

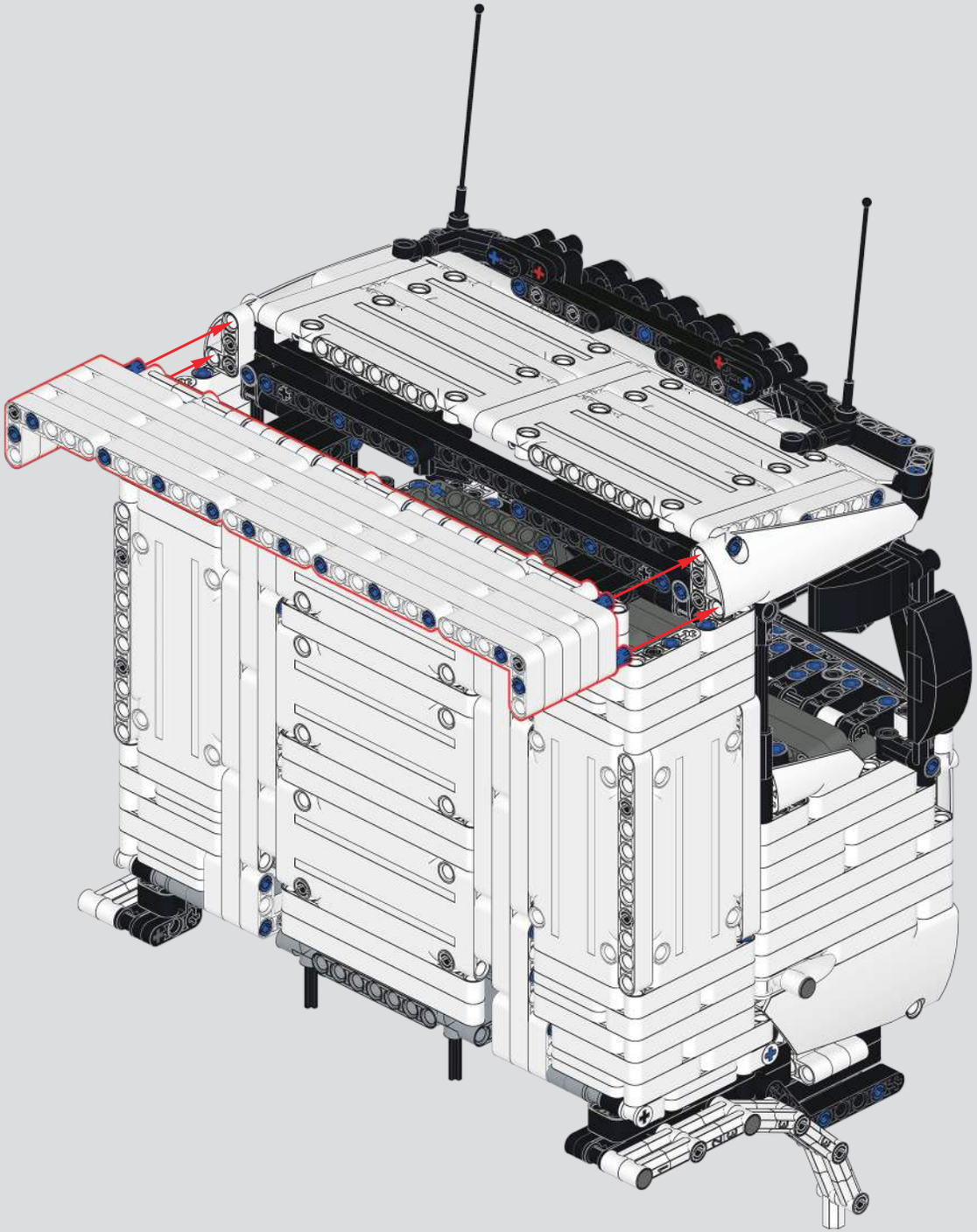

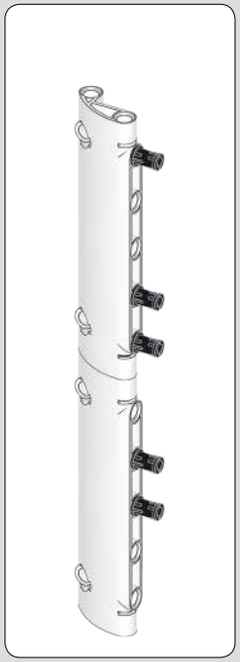

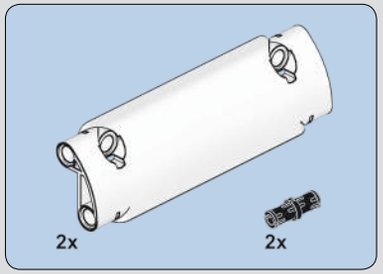

1523

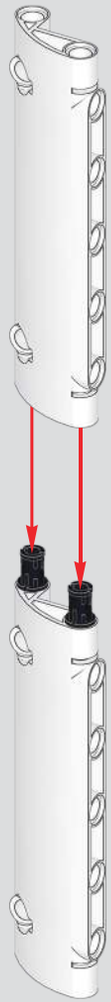

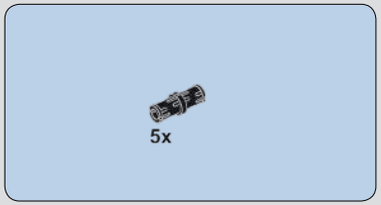

1524

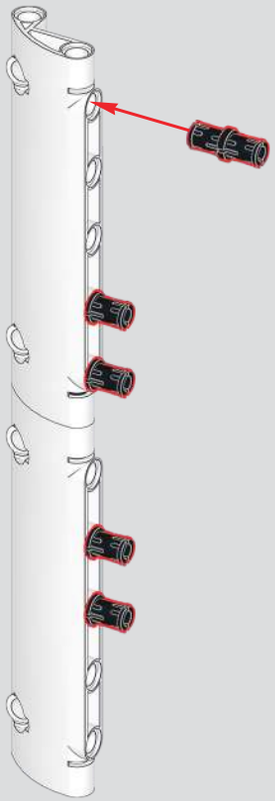

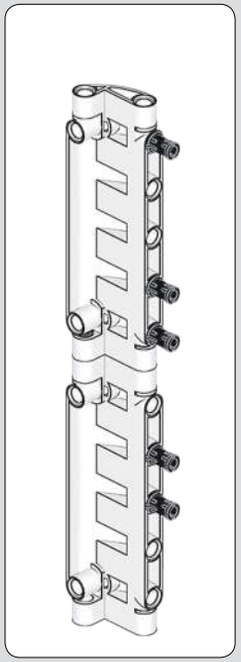

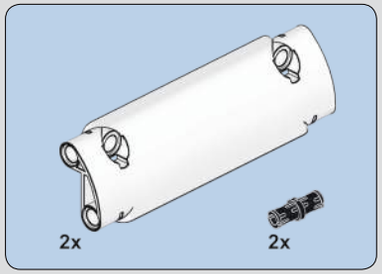

1525

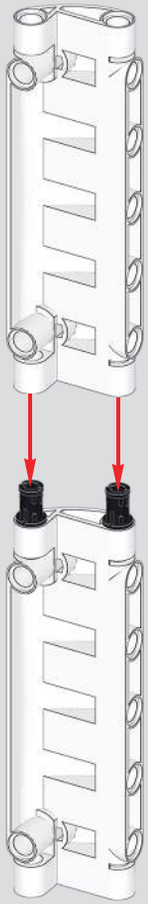

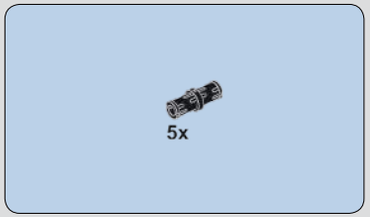

1526

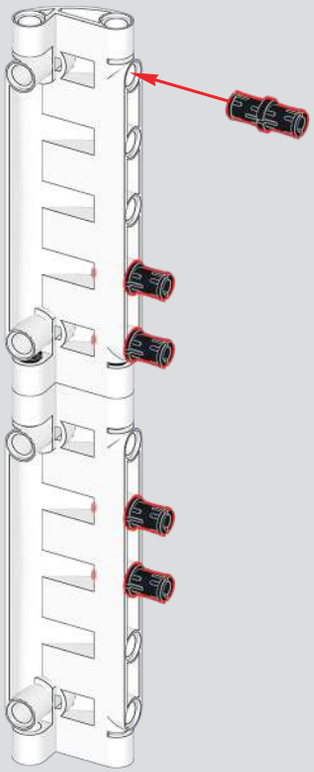

1527

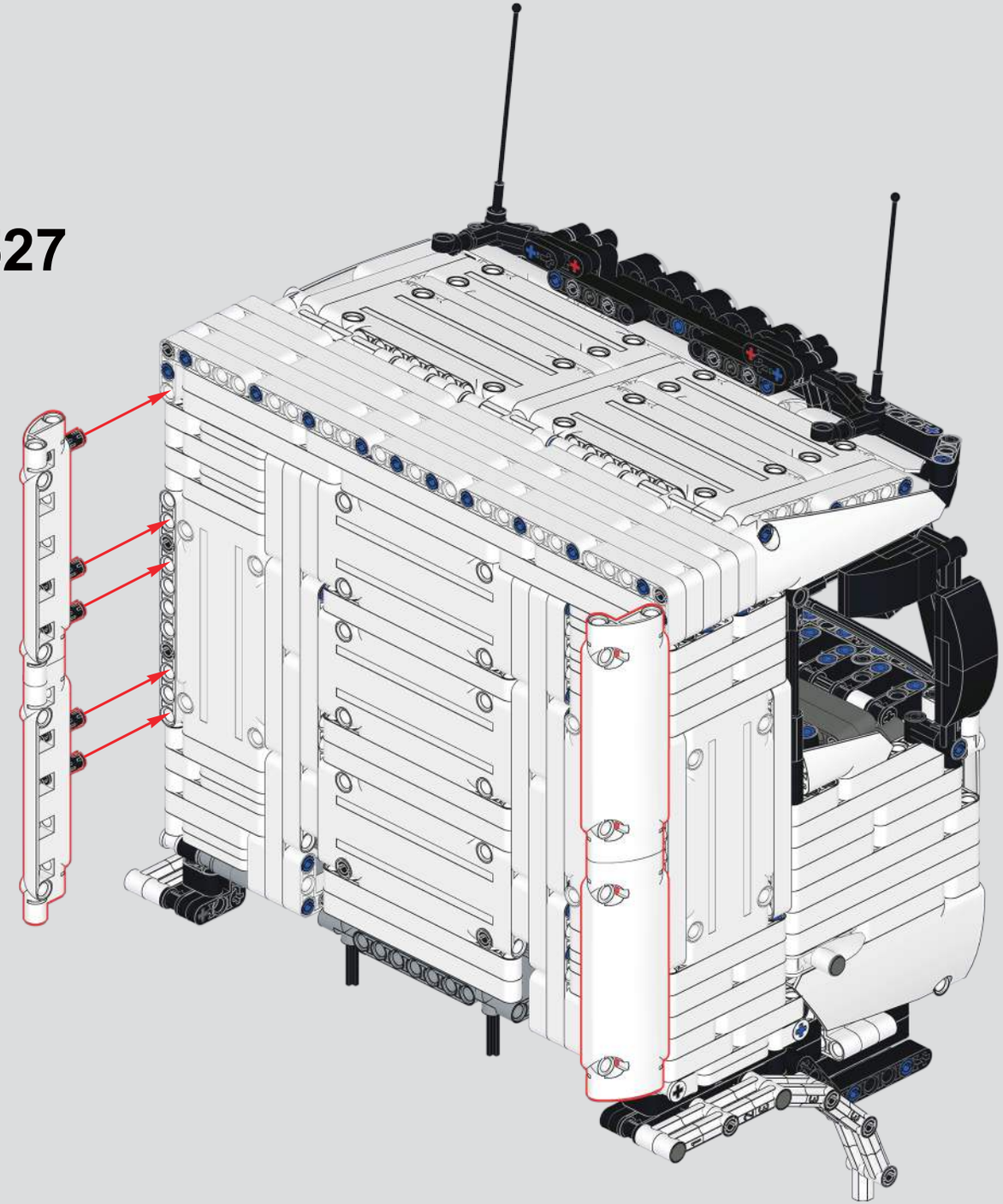

1528

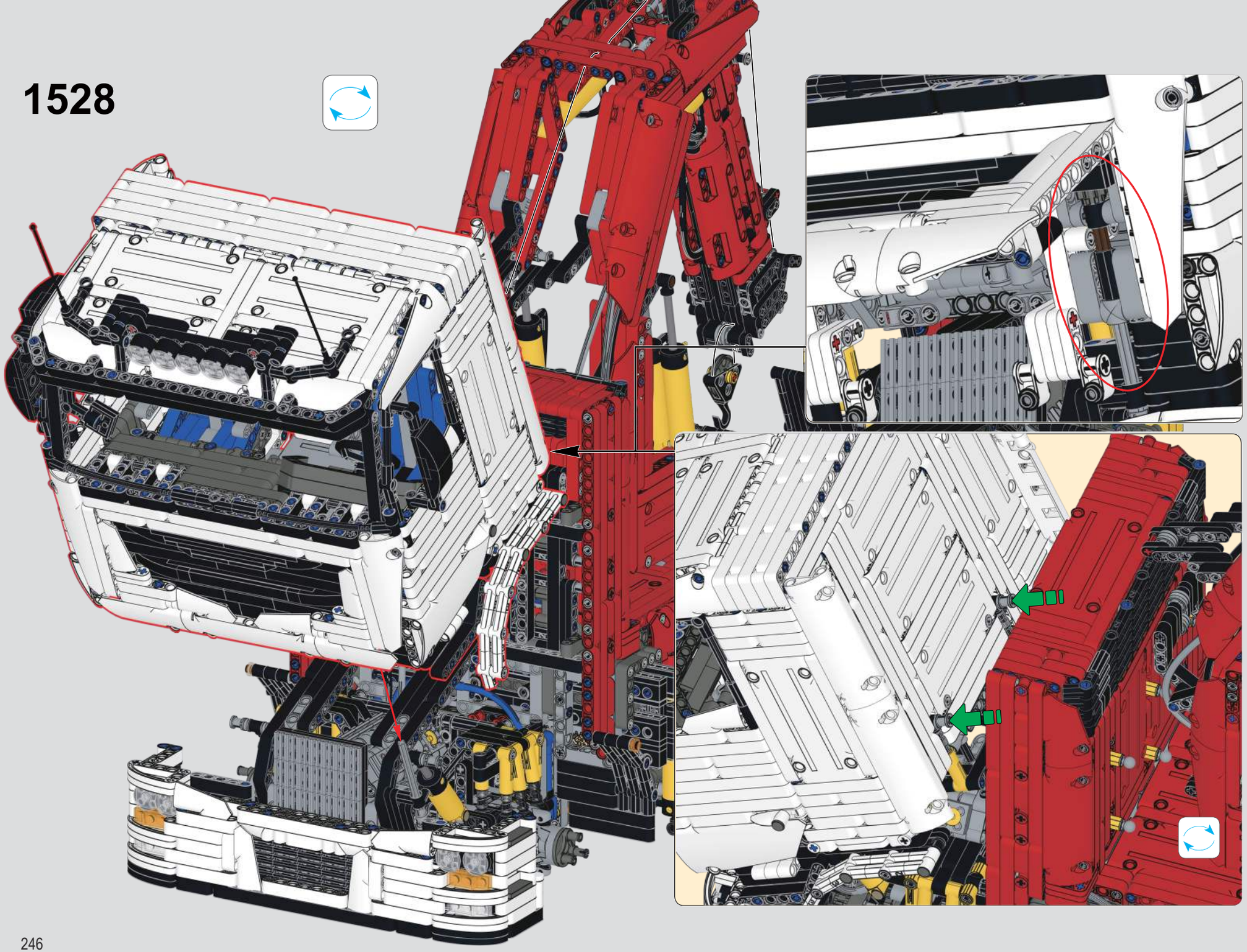

1529

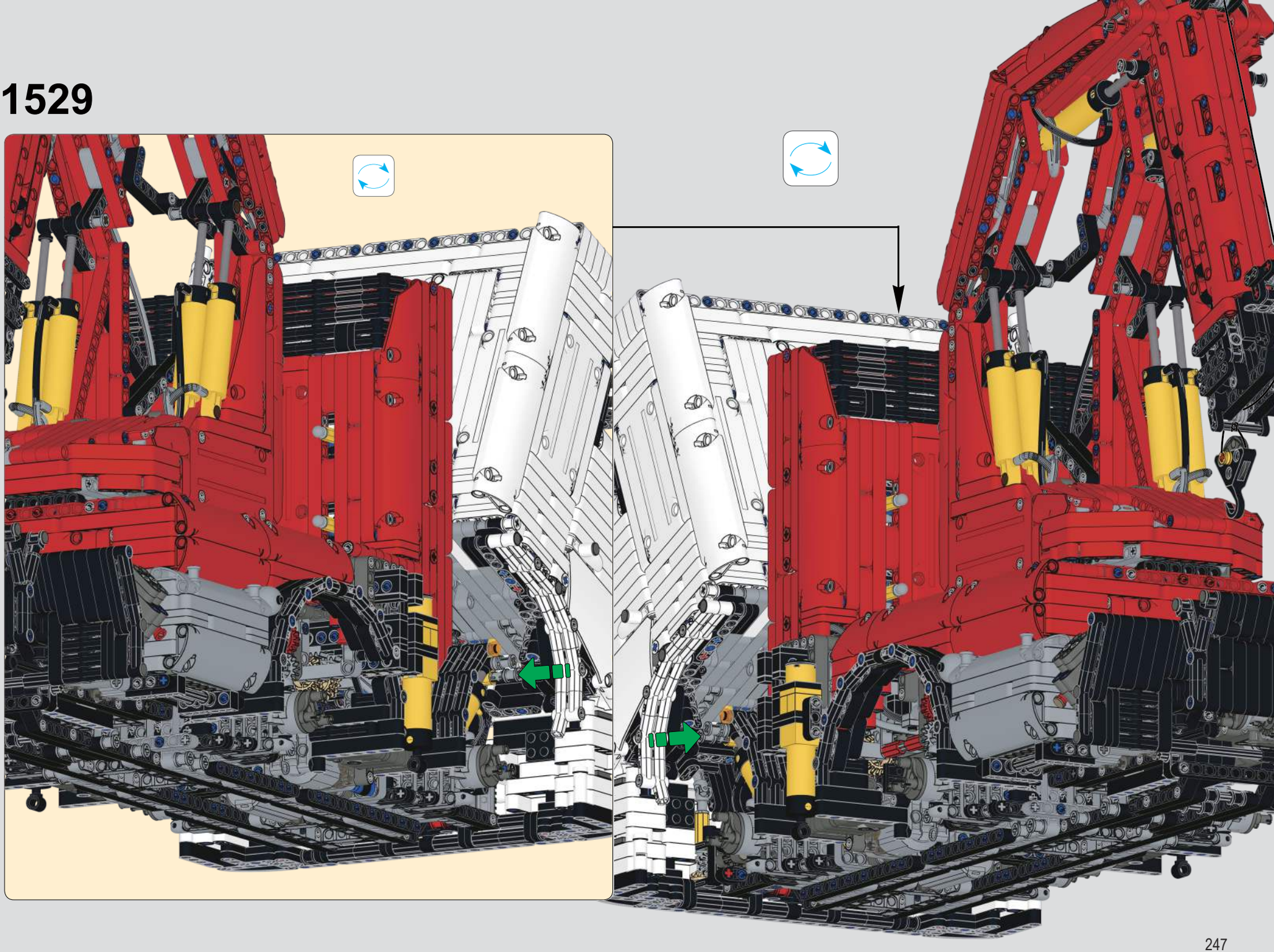

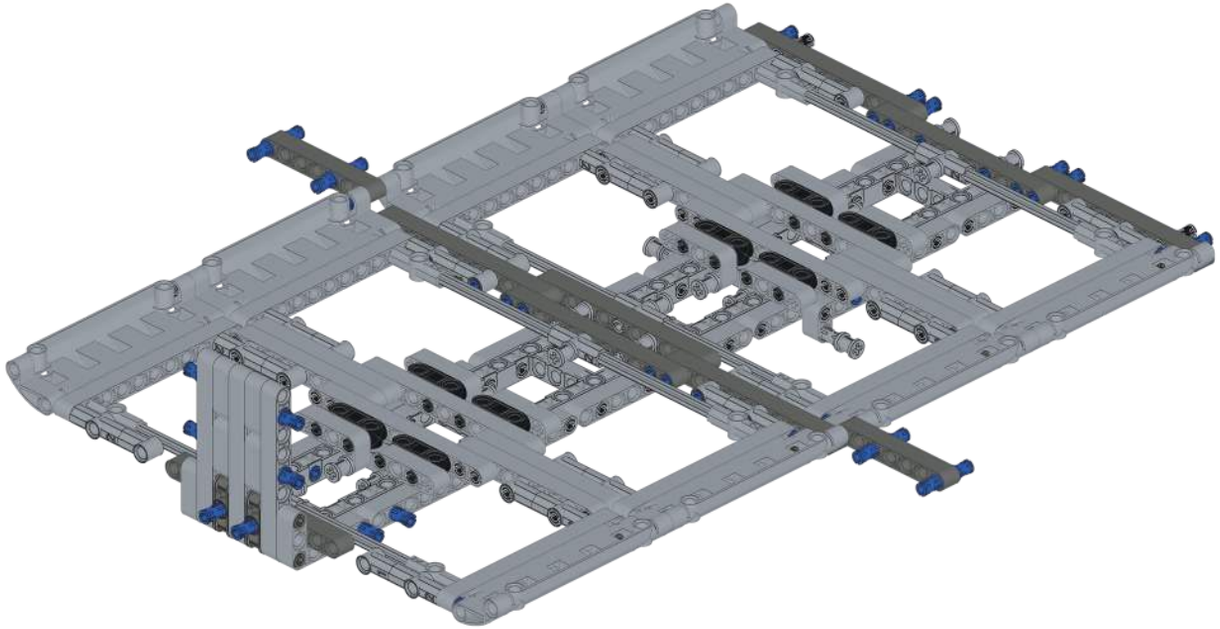

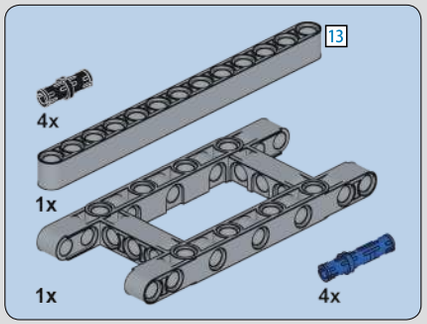

1530

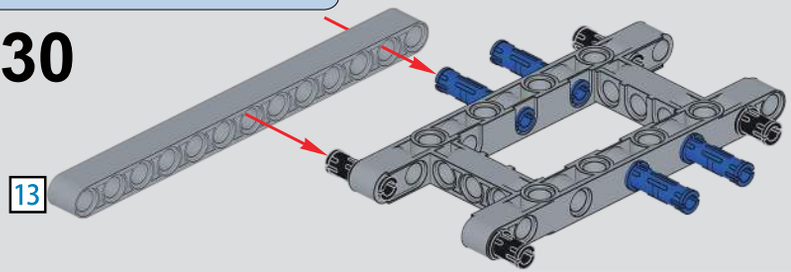

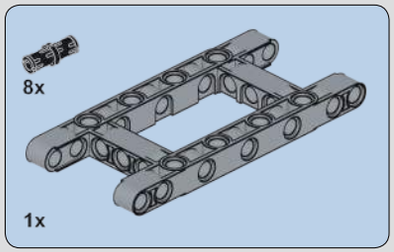

1531

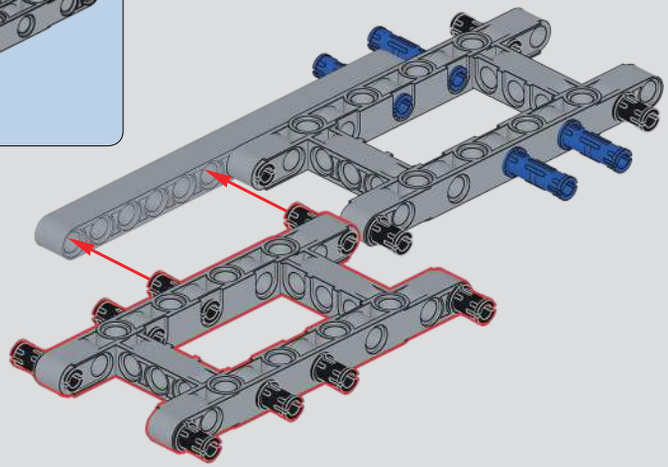

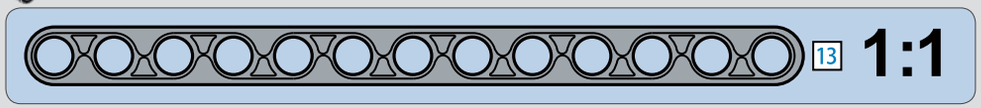

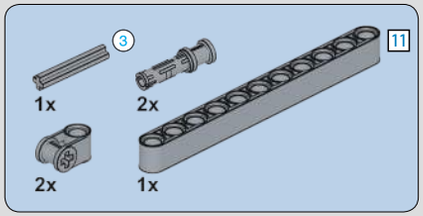

1532

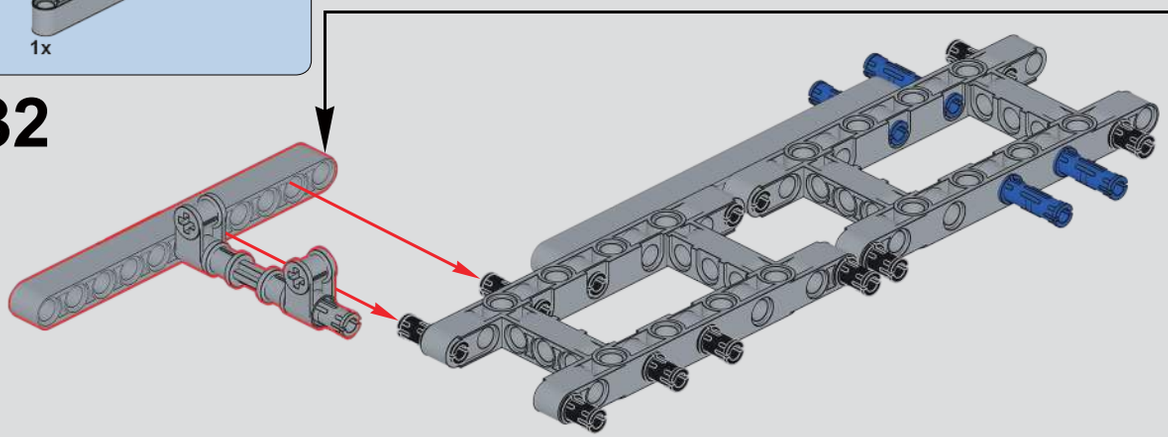

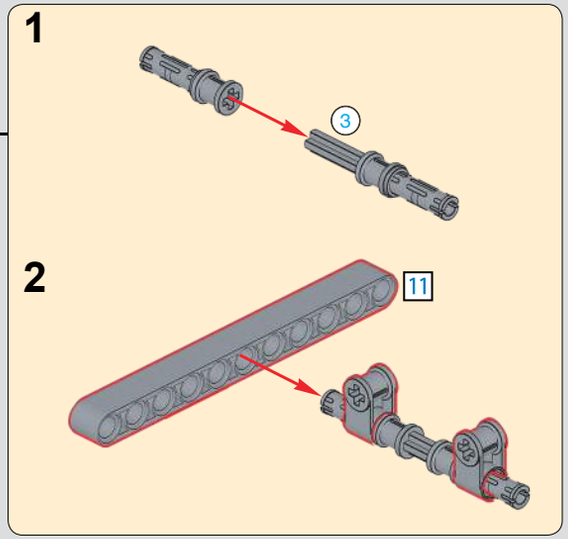

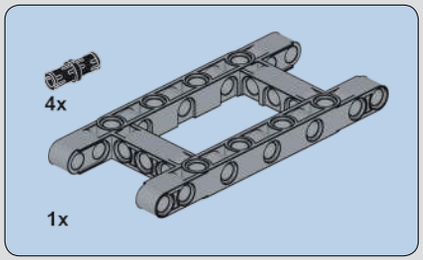

1533

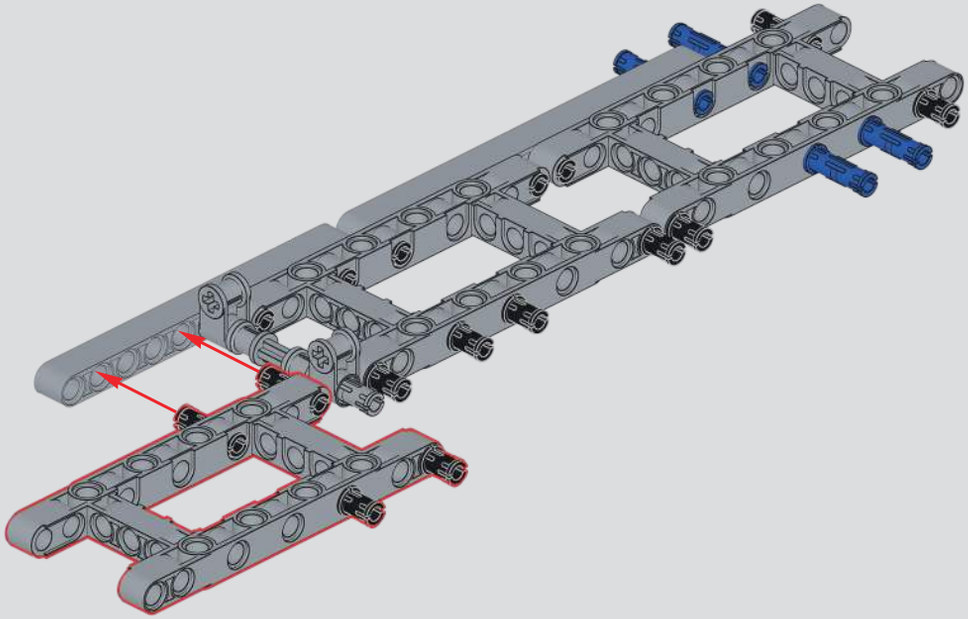

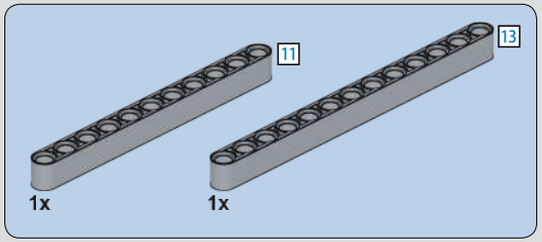

1534

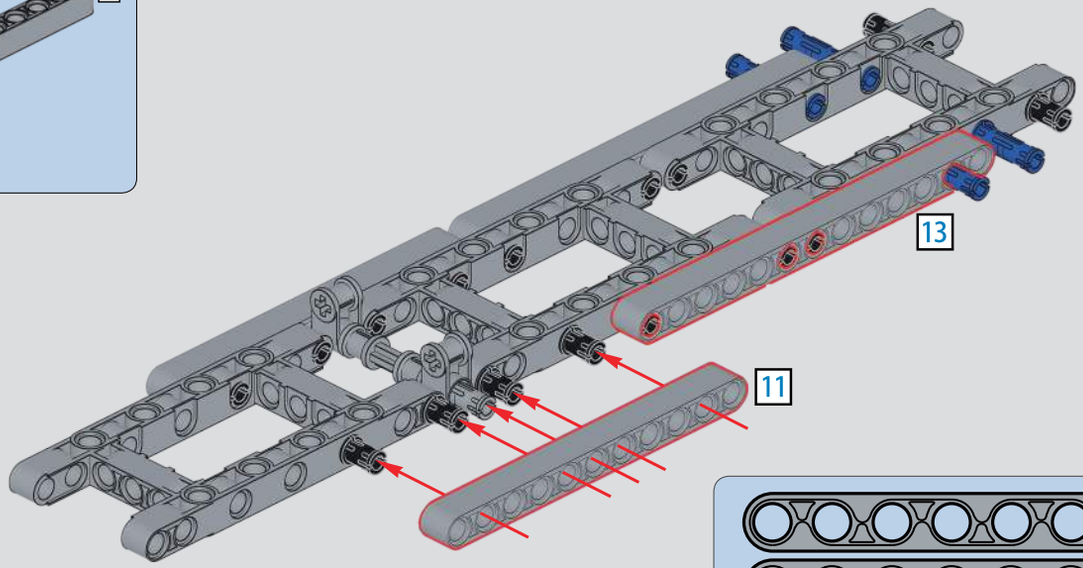

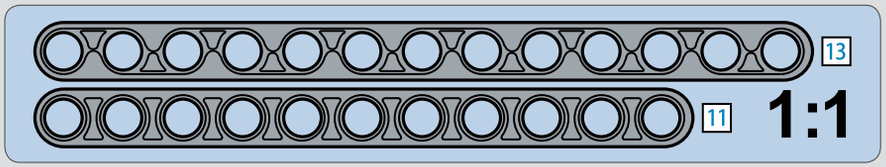

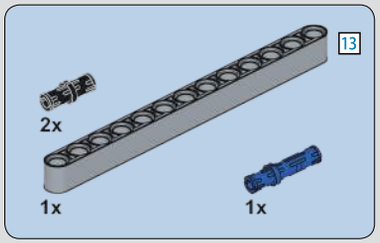

1535

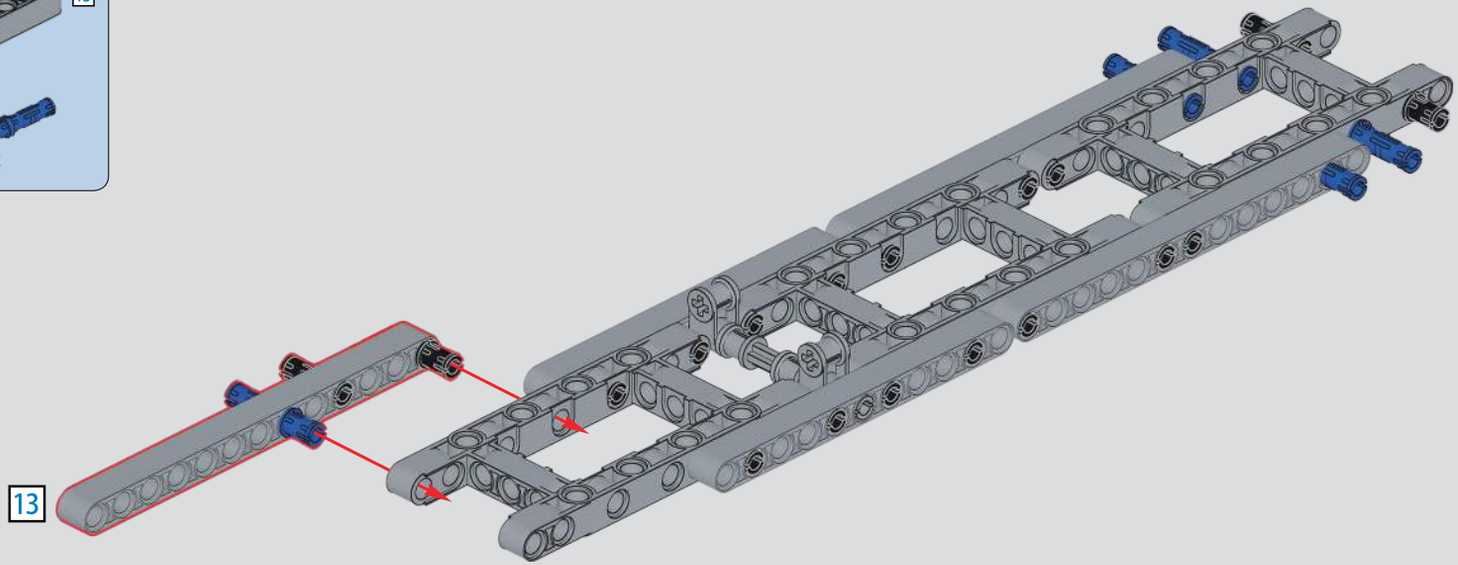

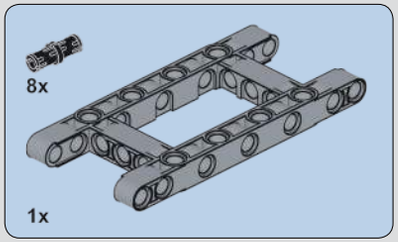

1536

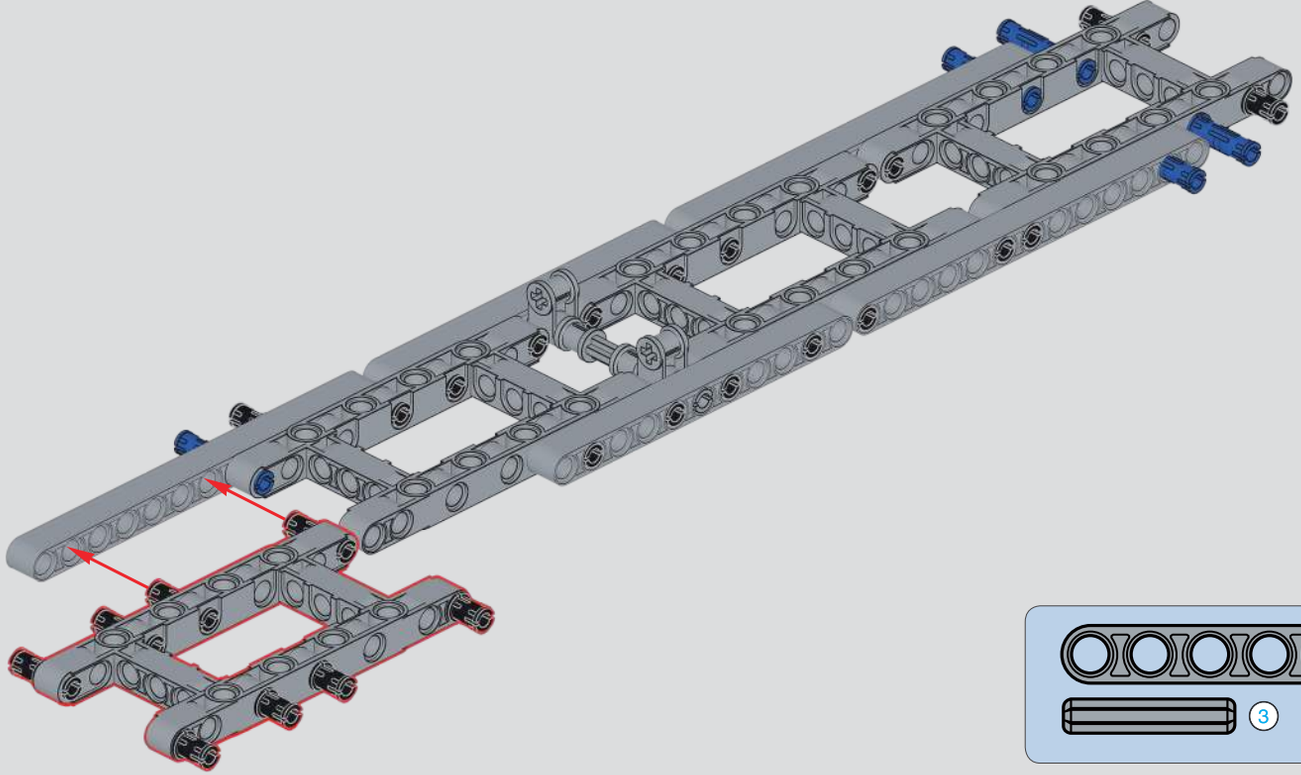

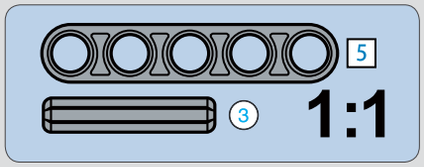

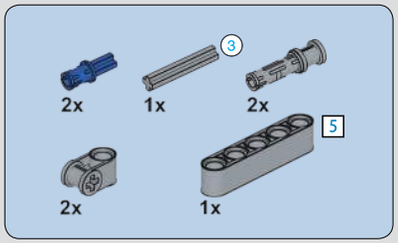

1537

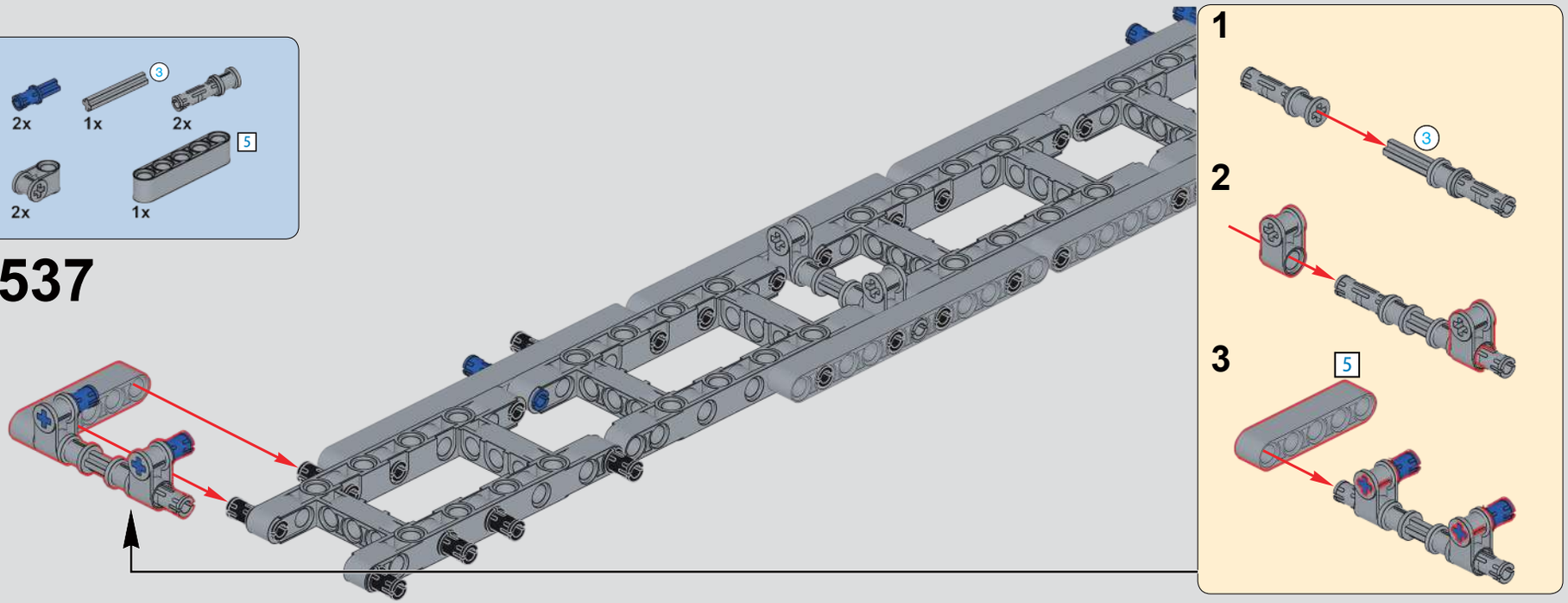

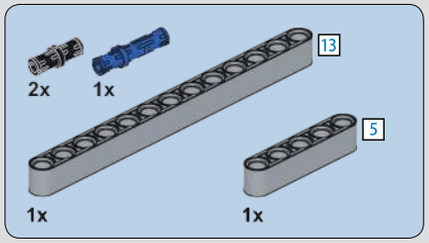

1538

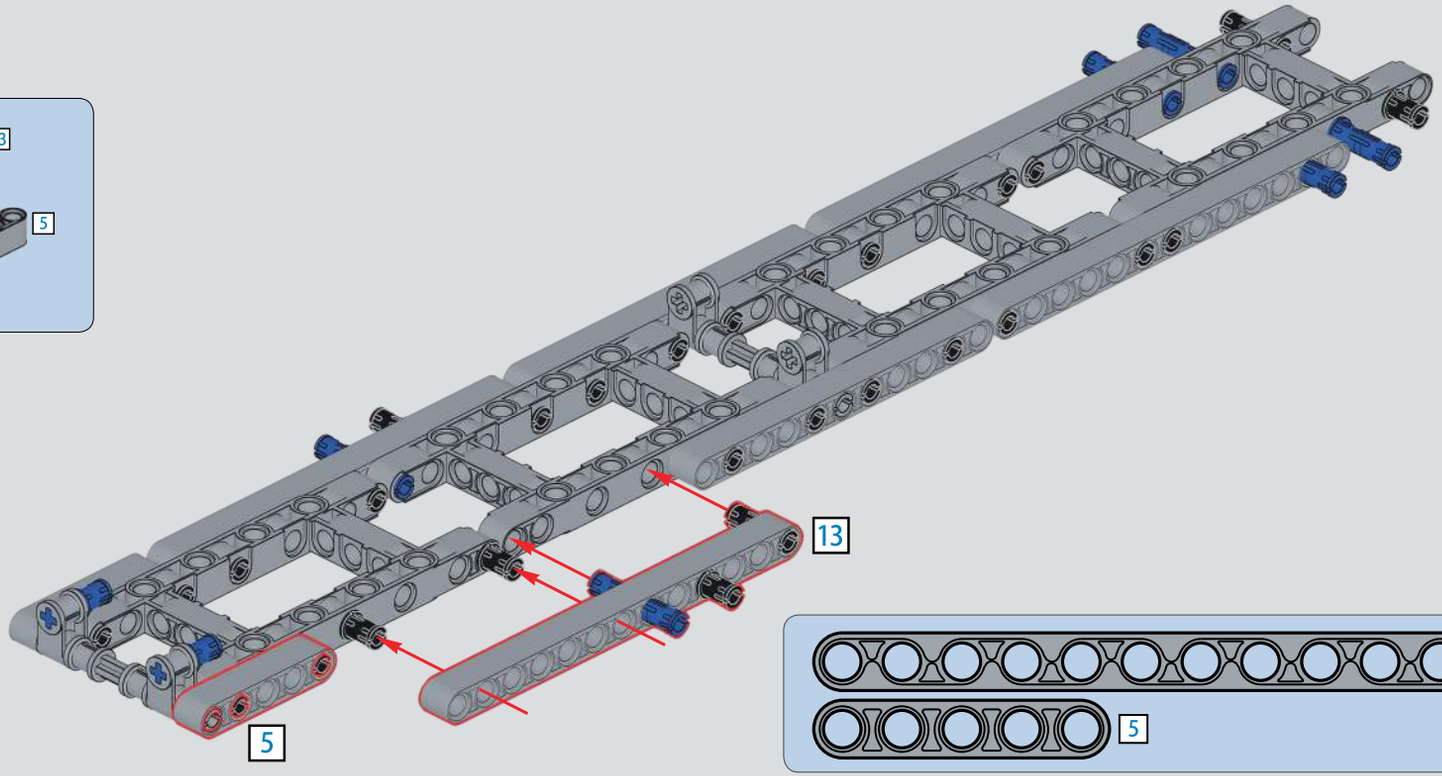

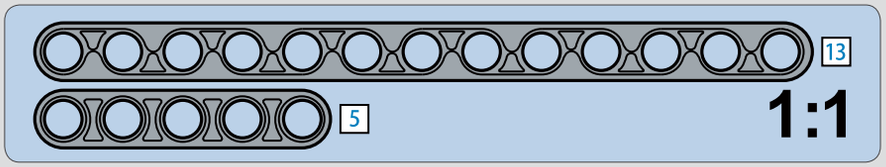

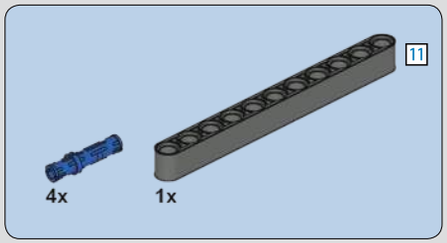

1539

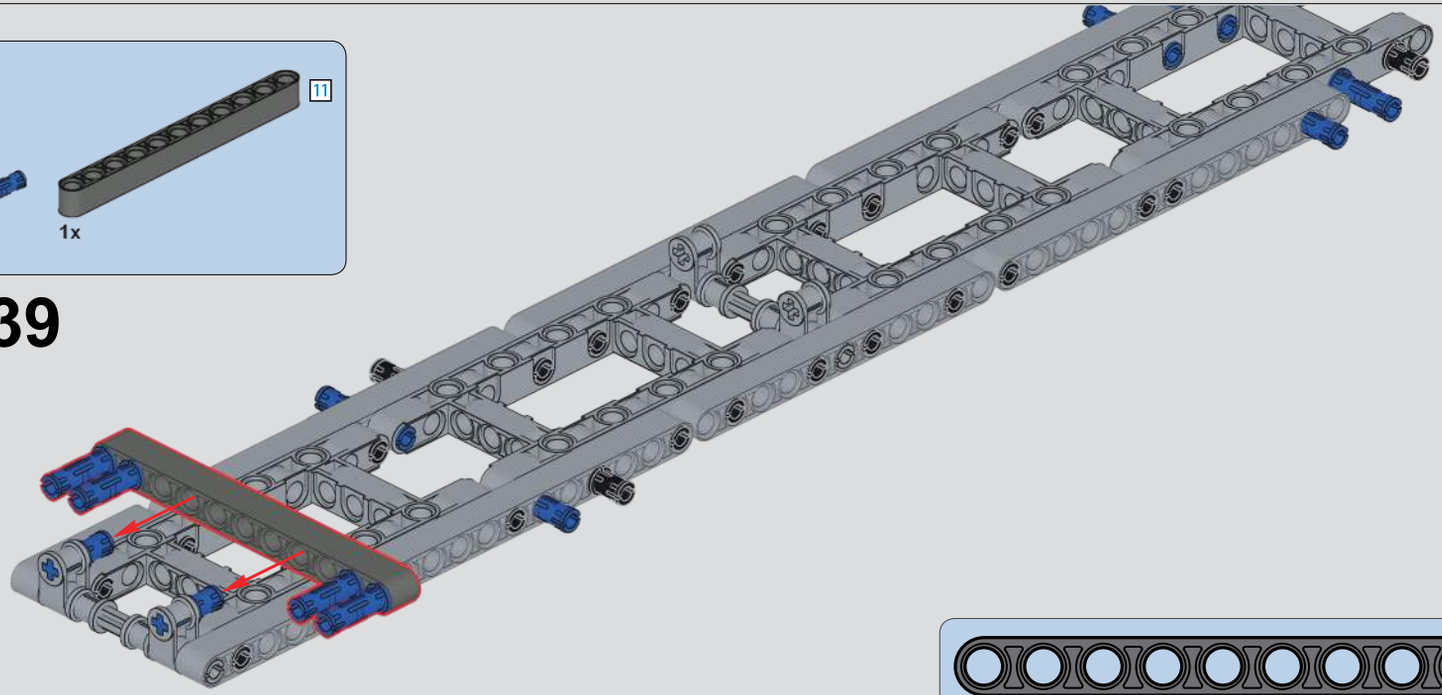

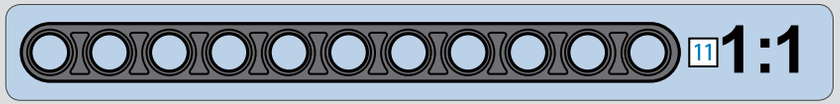

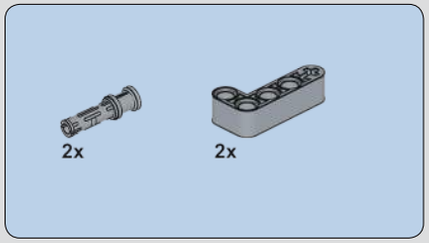

1540

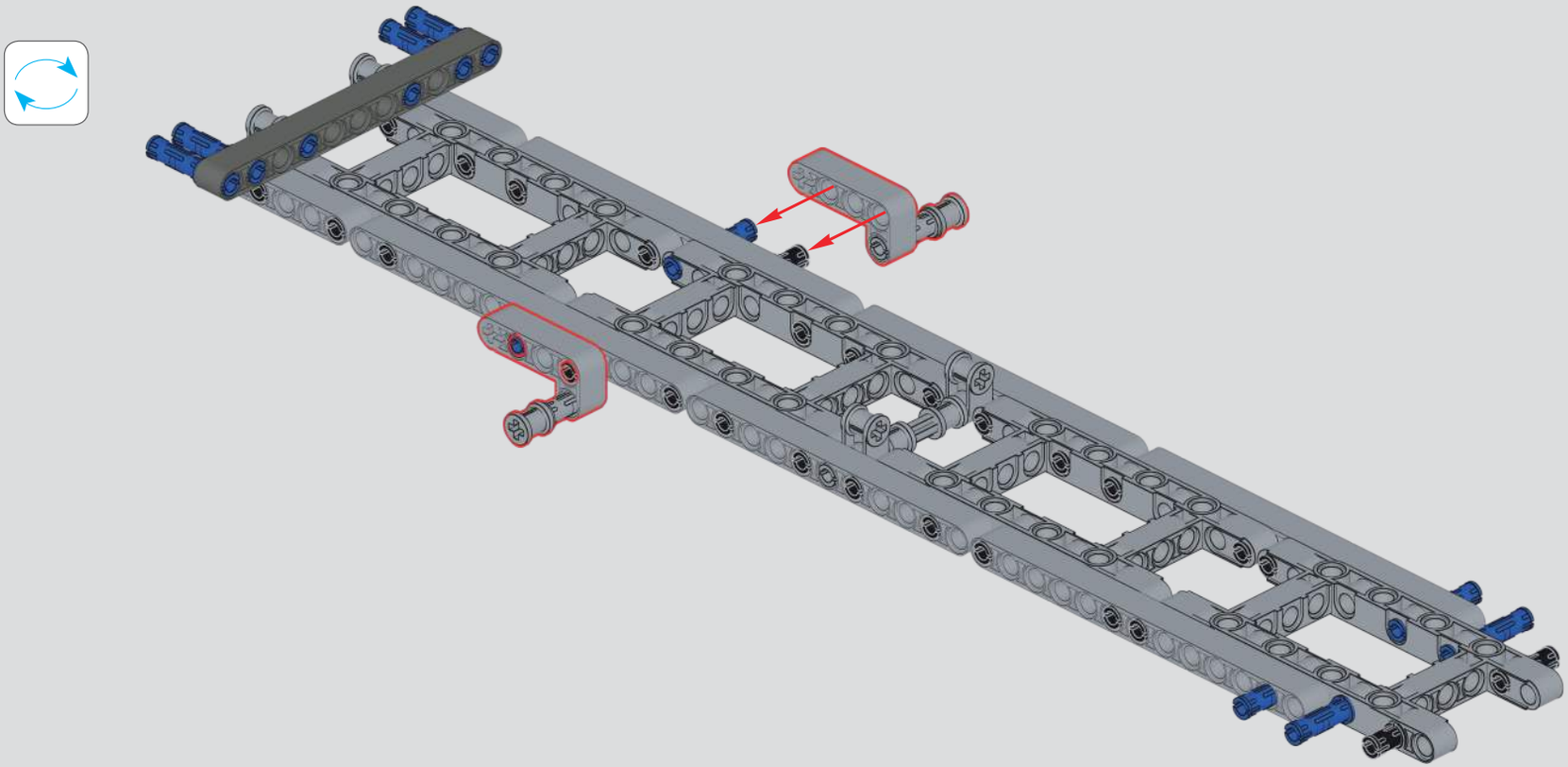

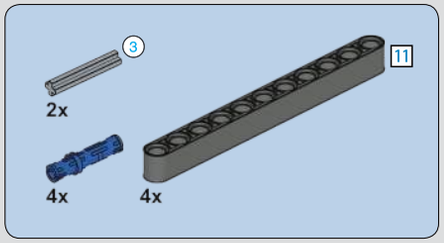

1541

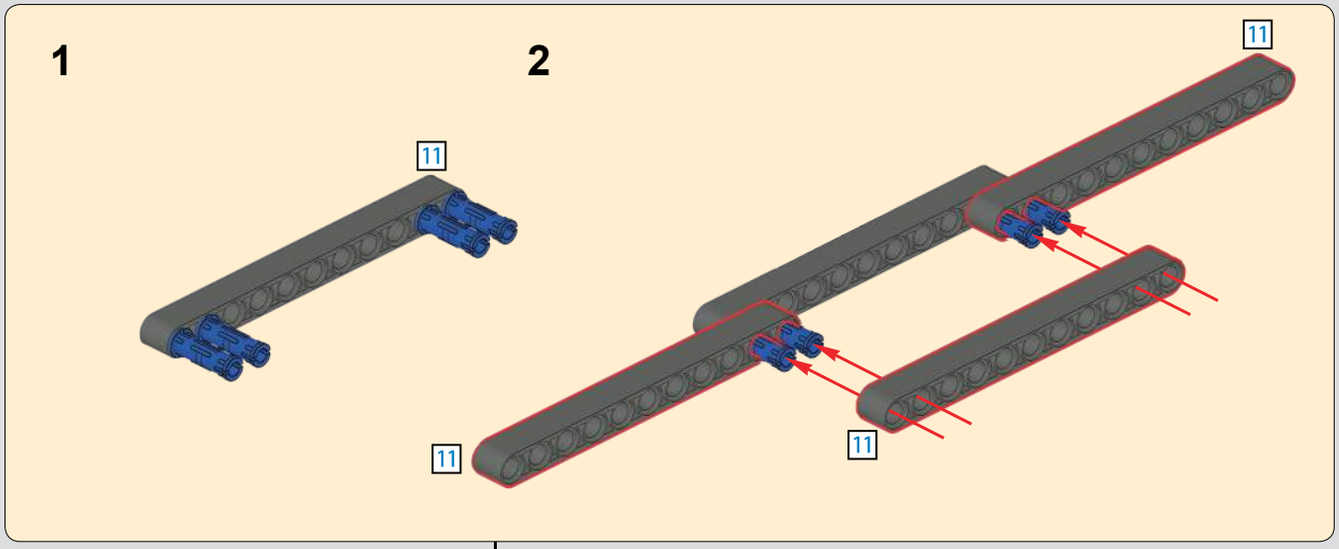

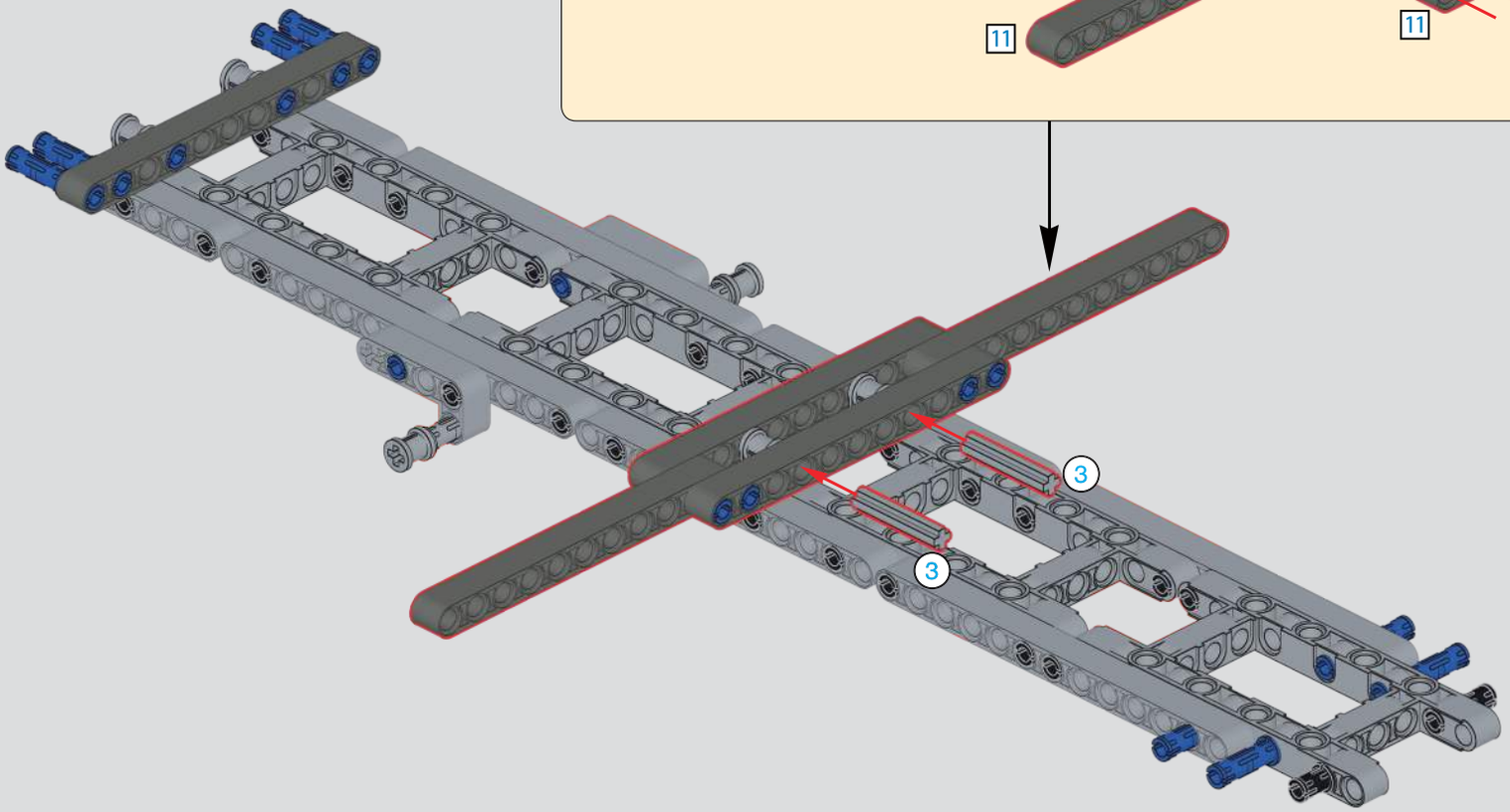

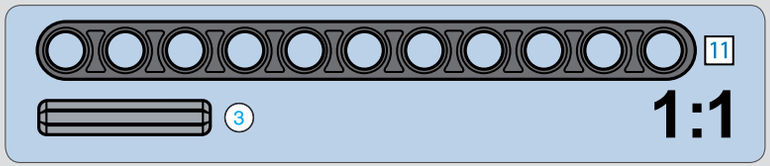

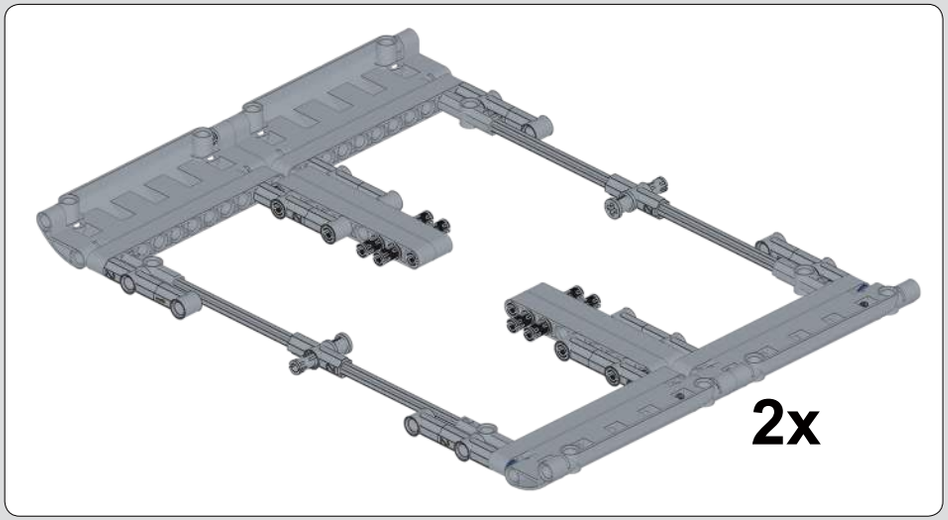

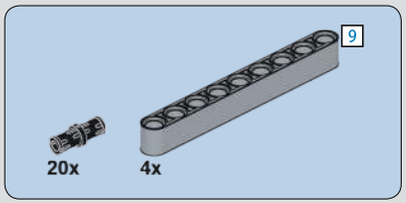

1542

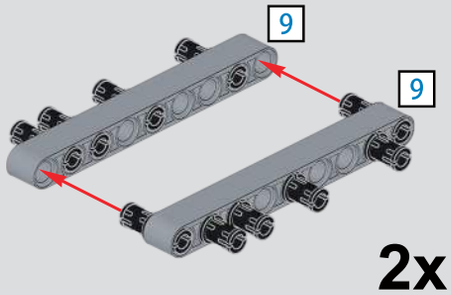

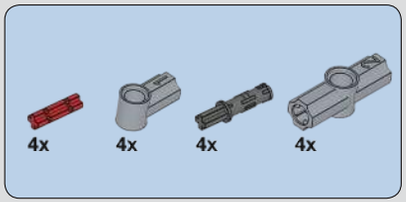

1543

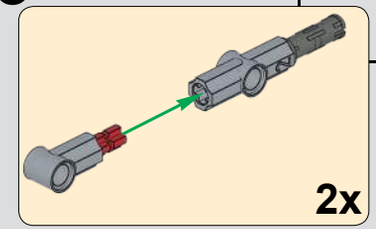

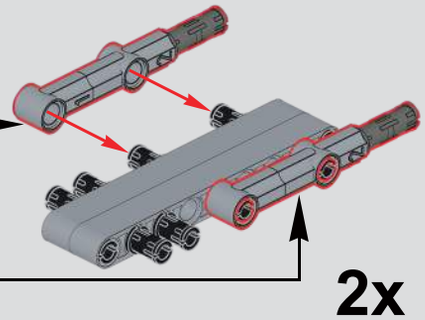

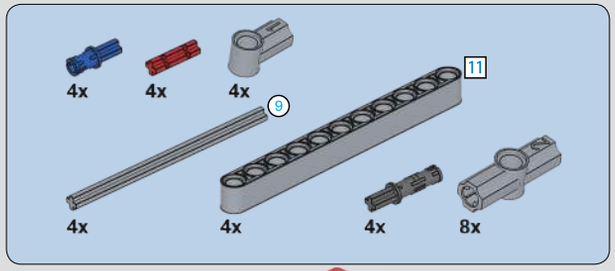

1544

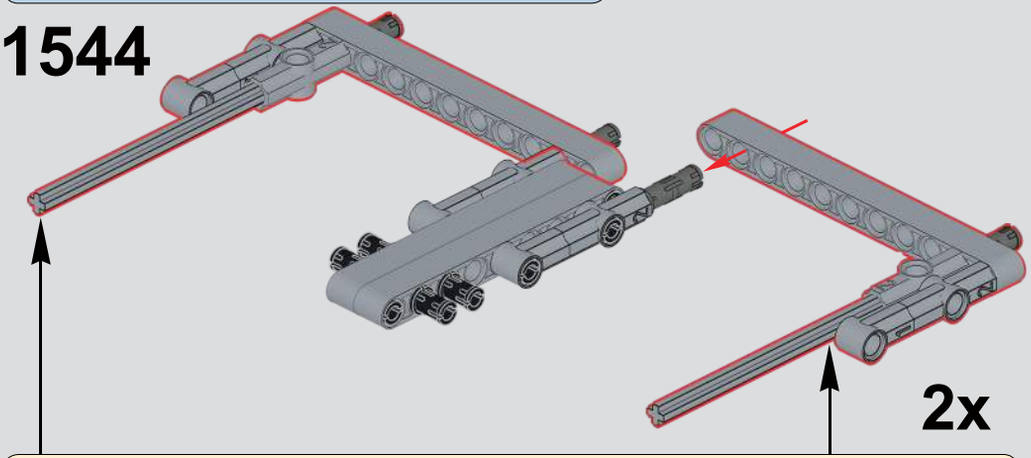

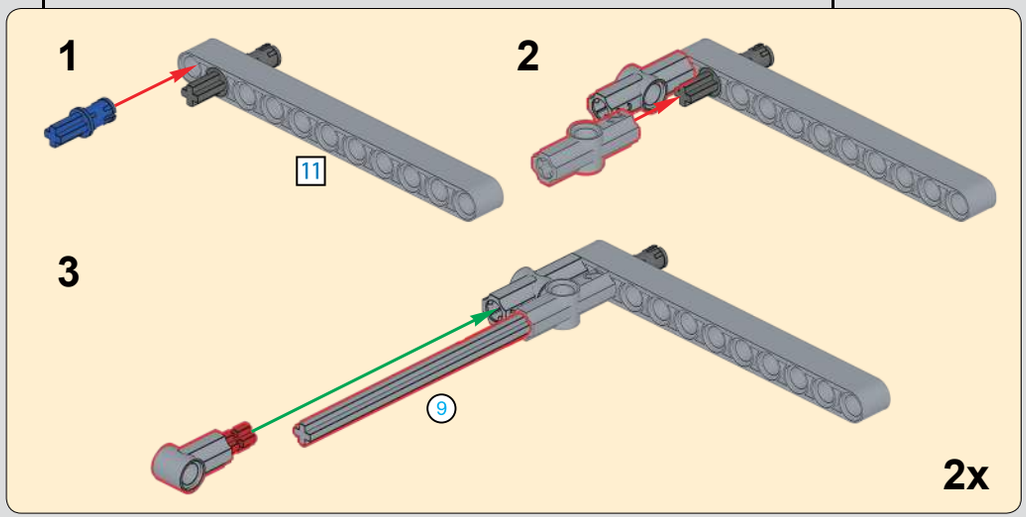

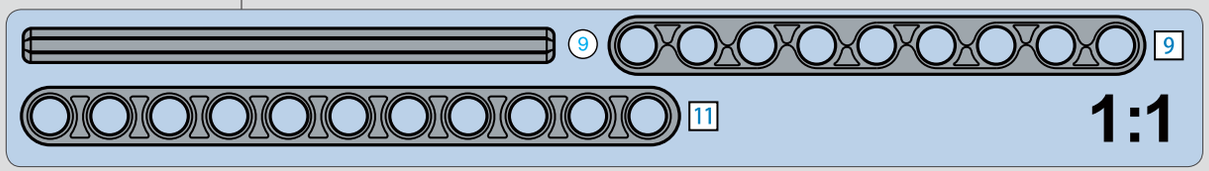

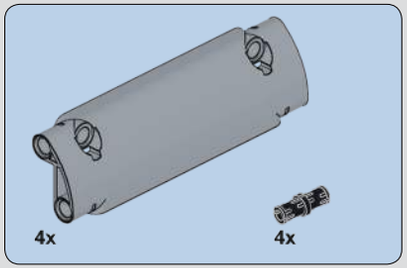

1545

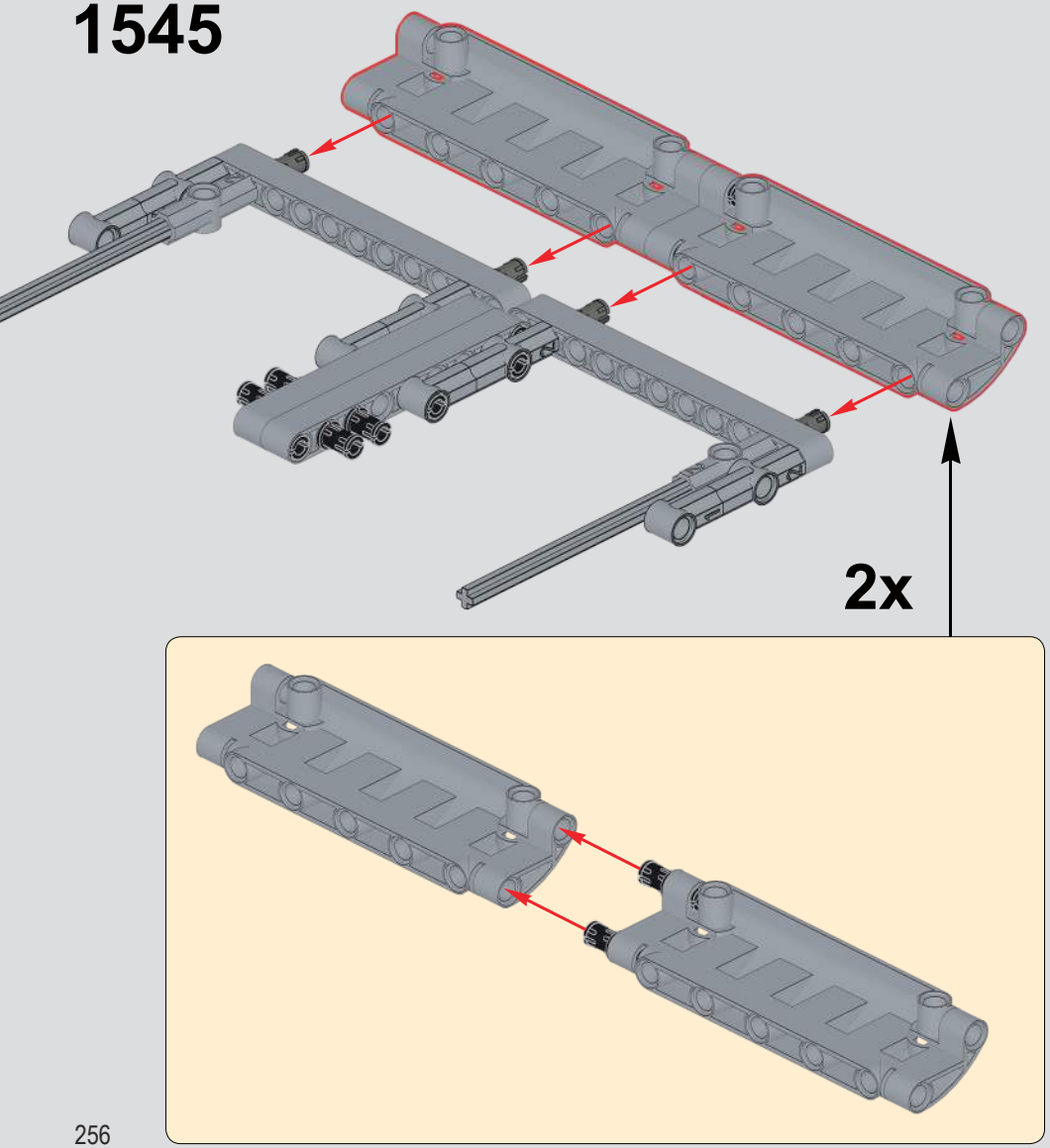

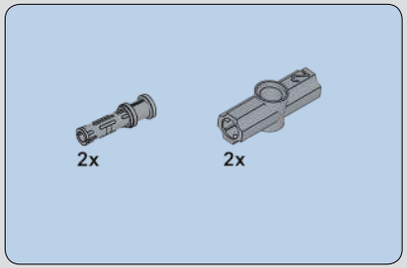

1546

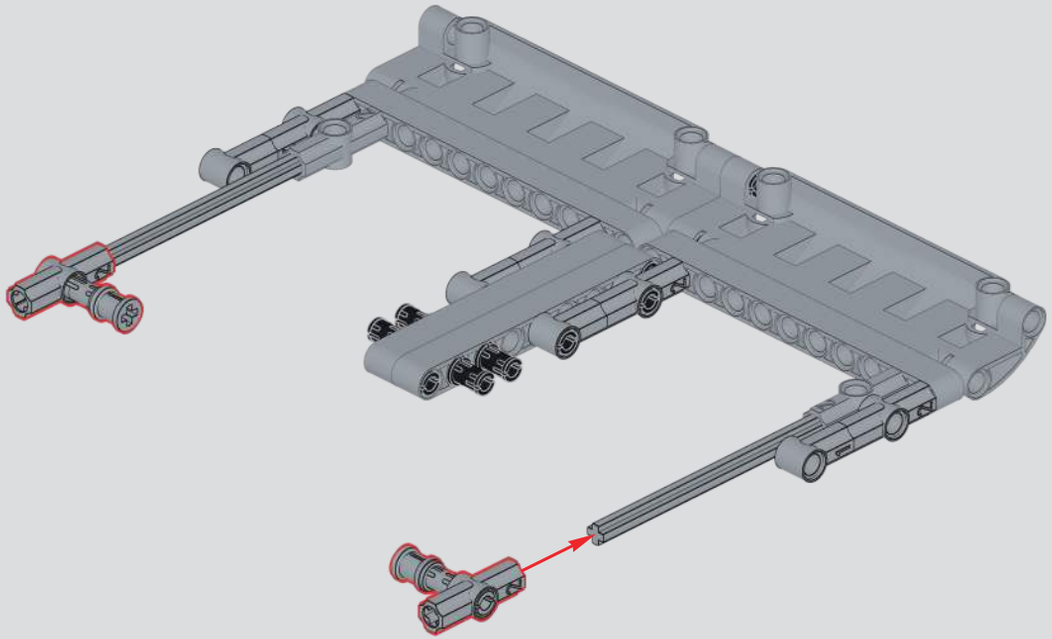

1547

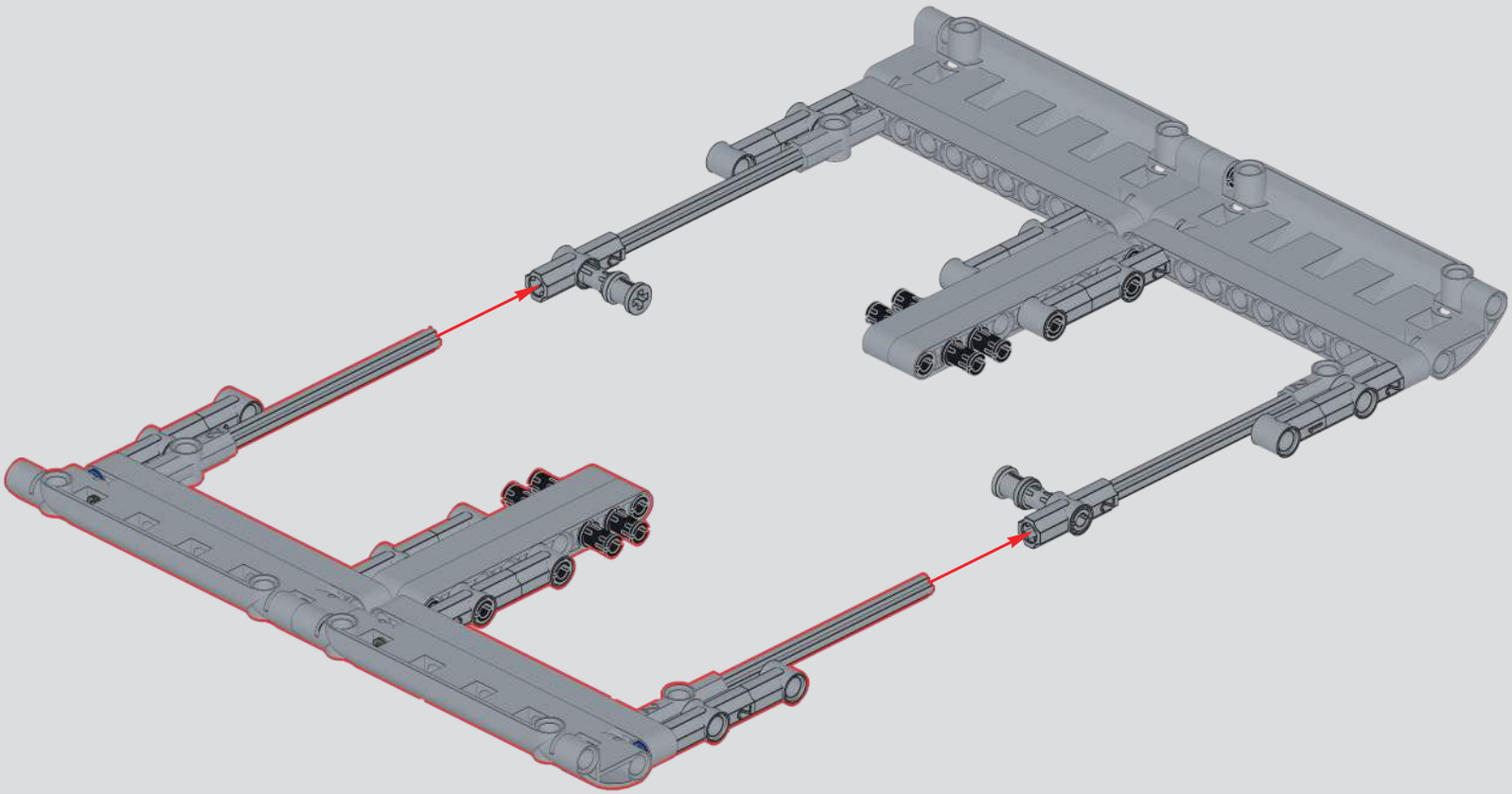

2x

1548

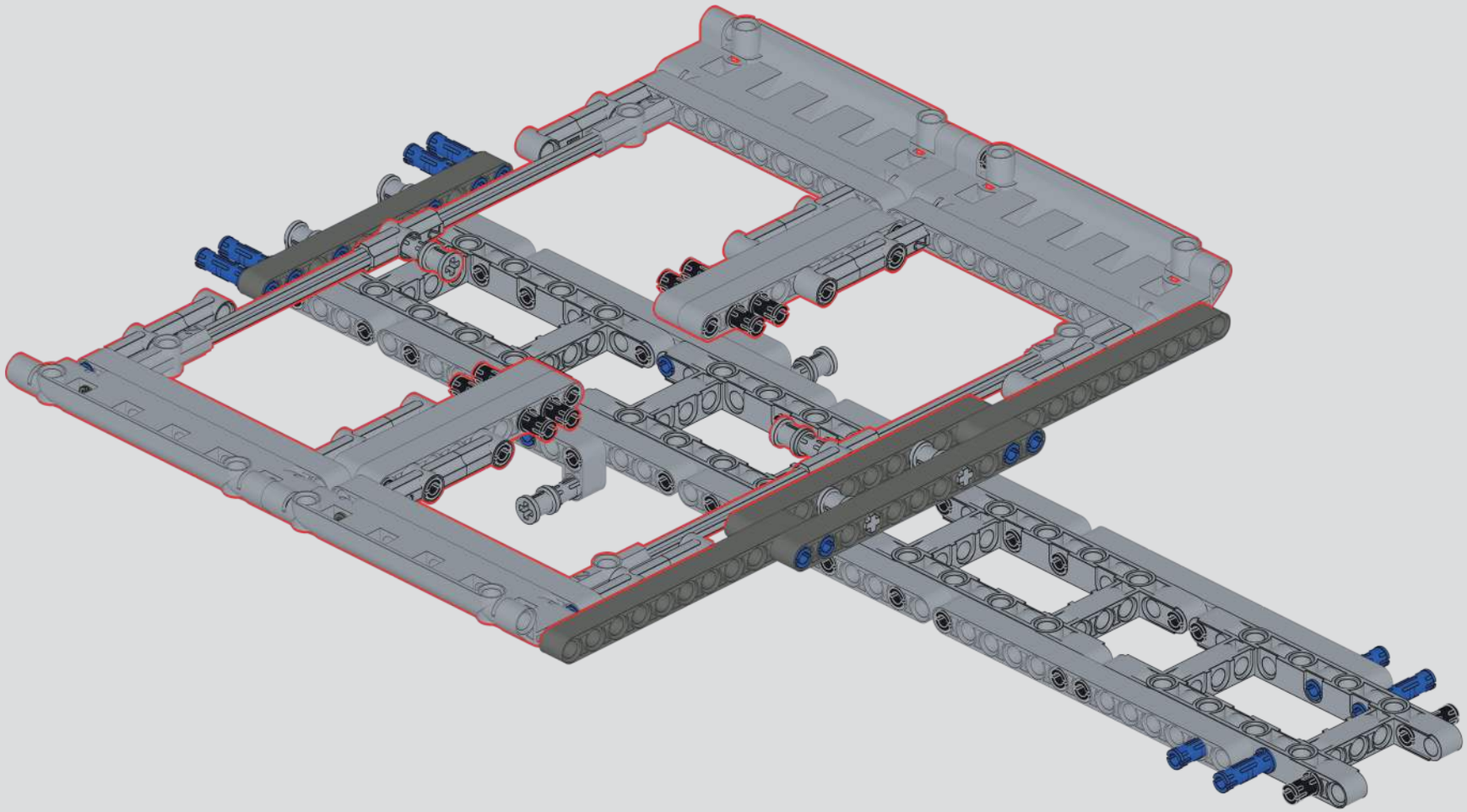

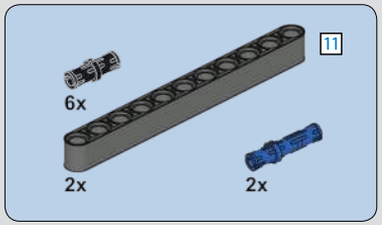

1549

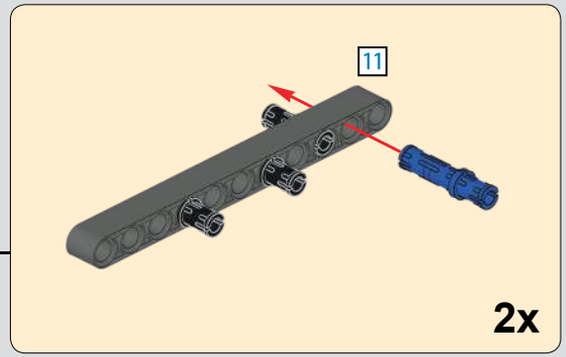

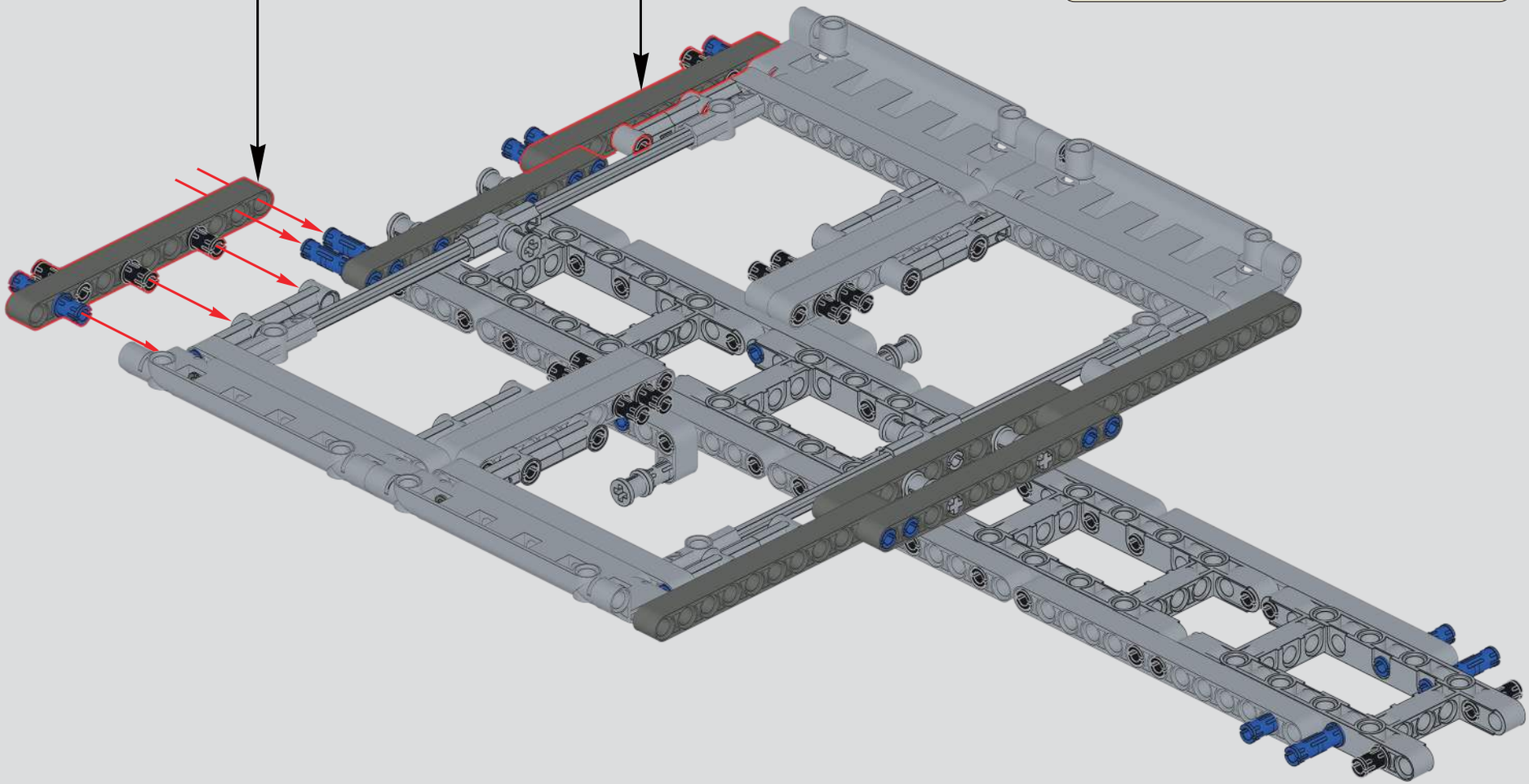

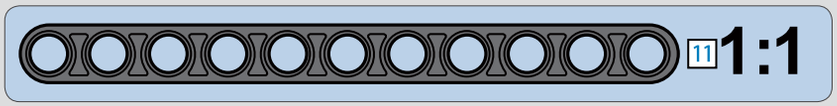

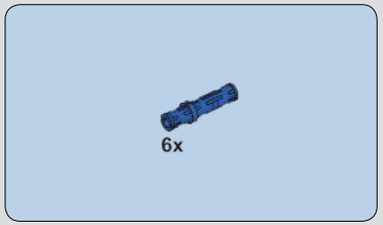

1550

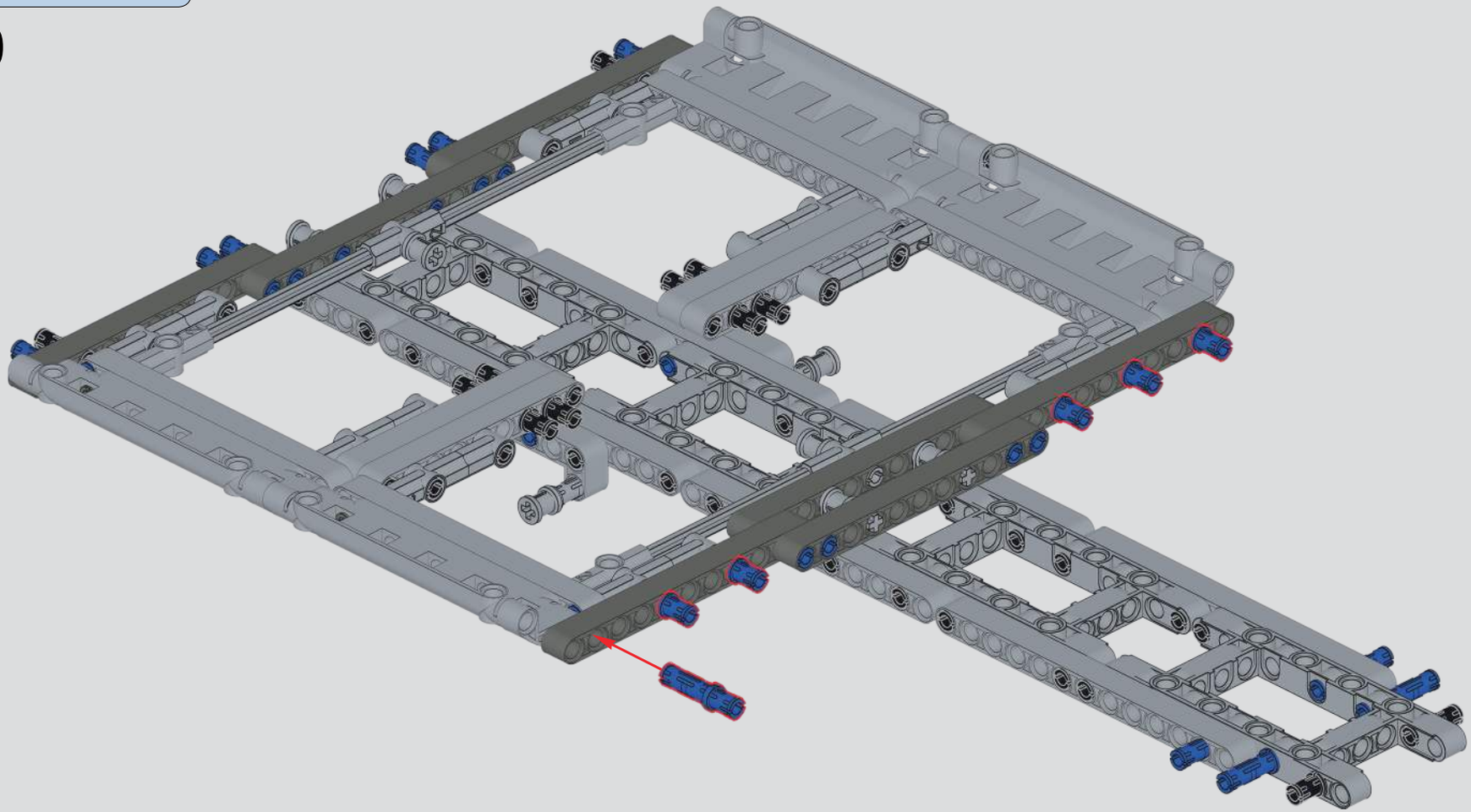

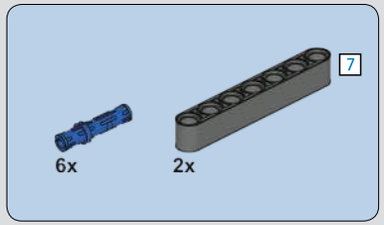

1551

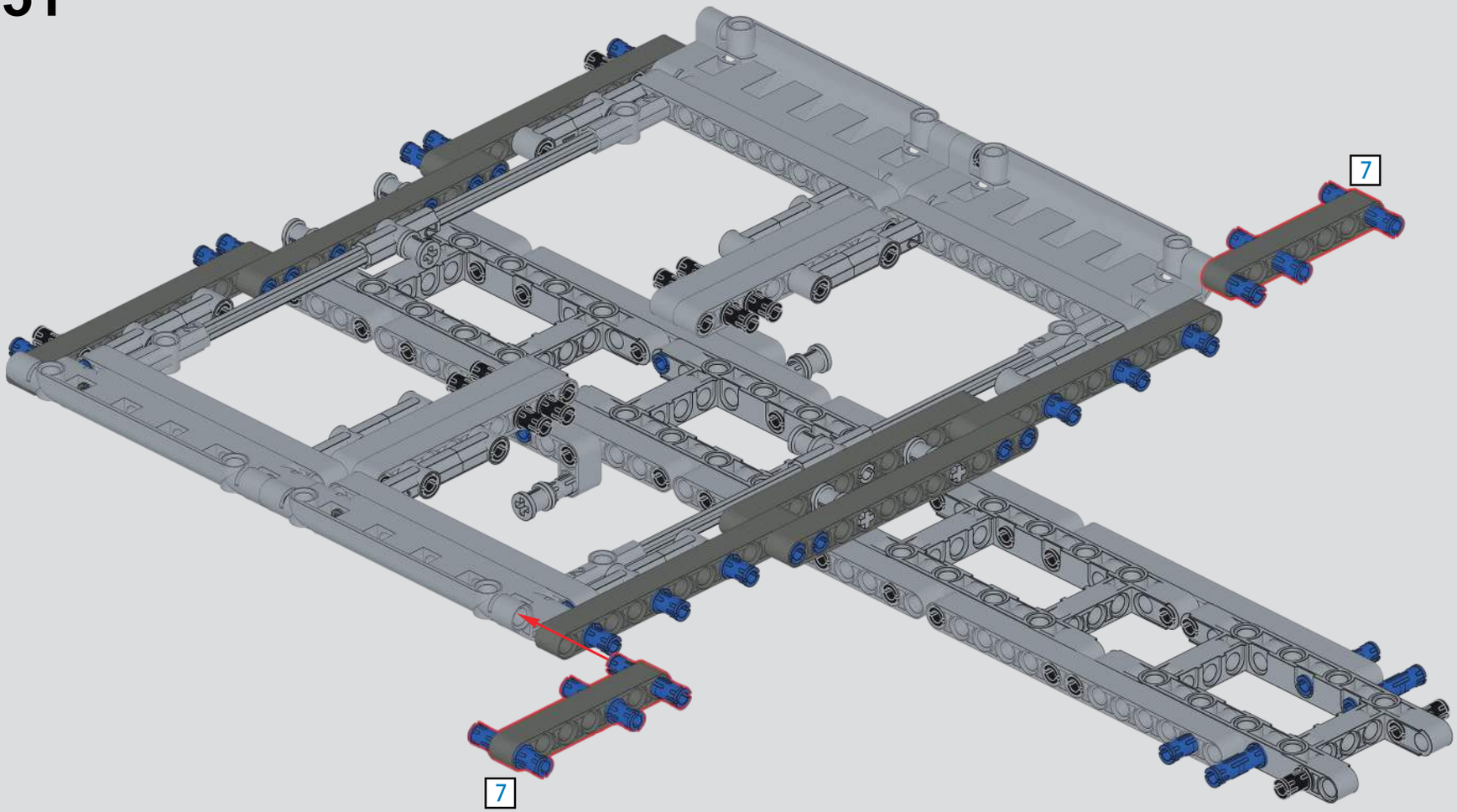

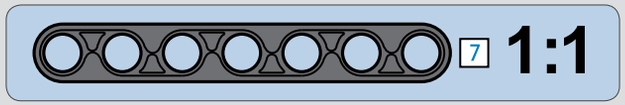

1552

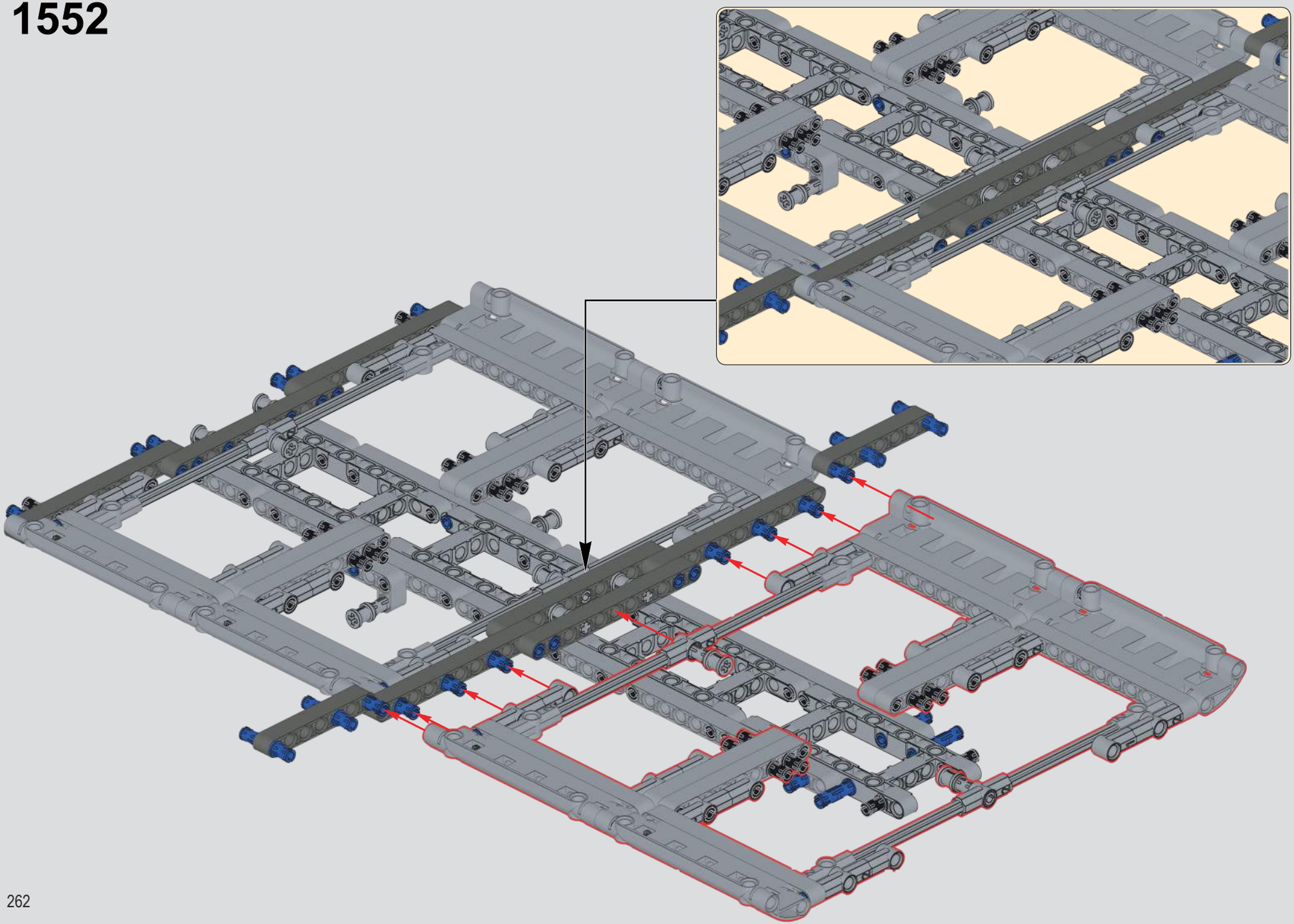

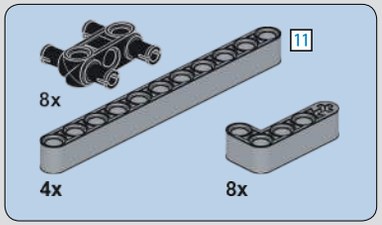

1553

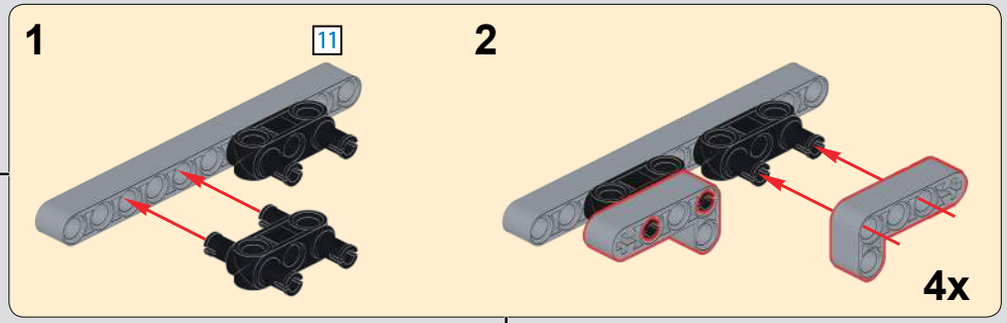

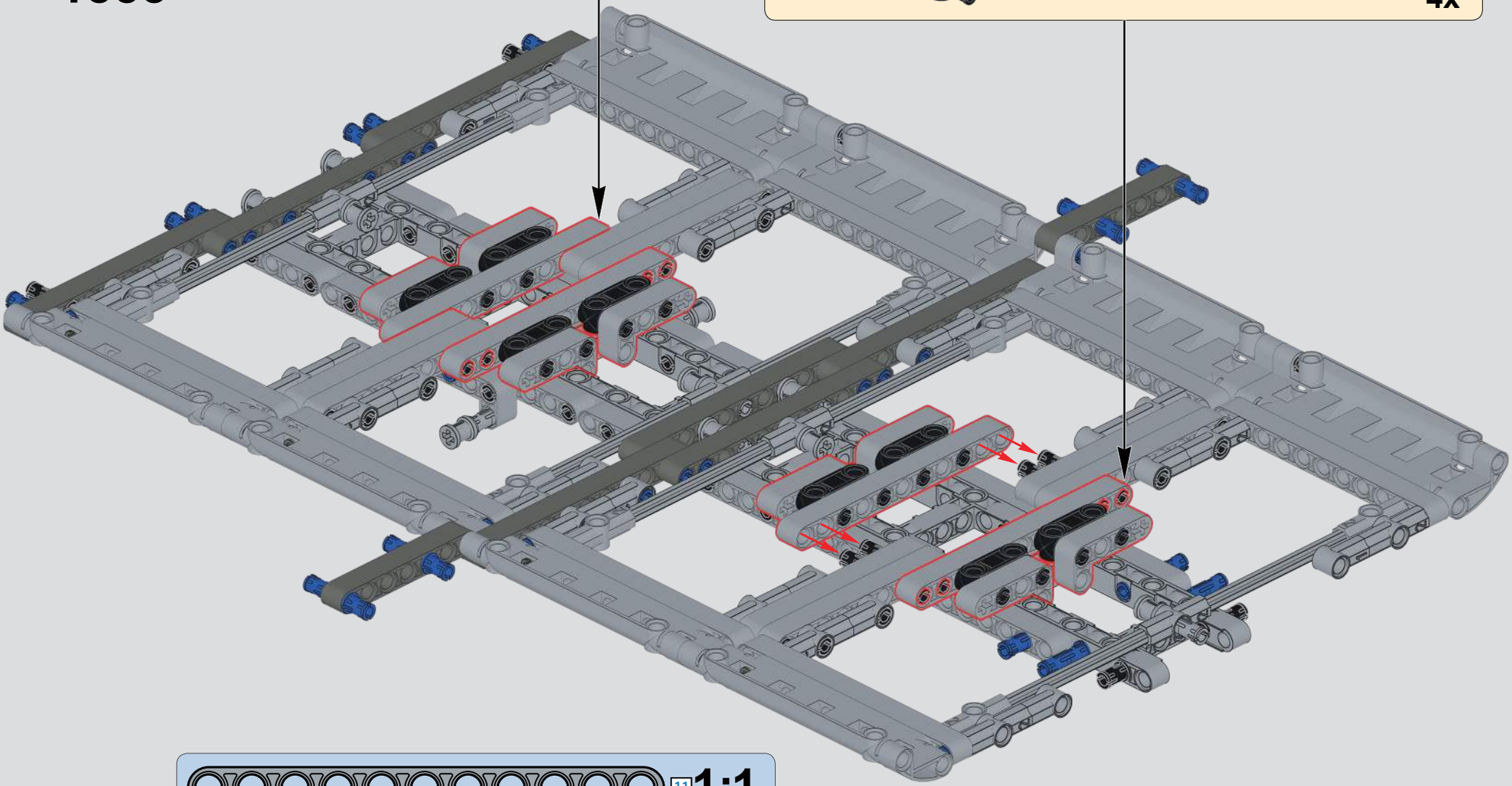

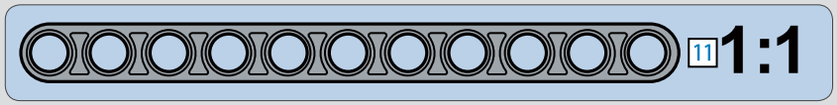

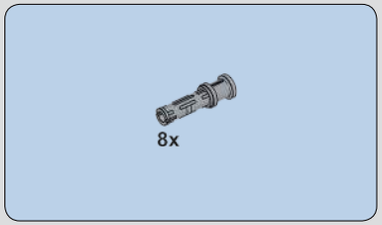

1554

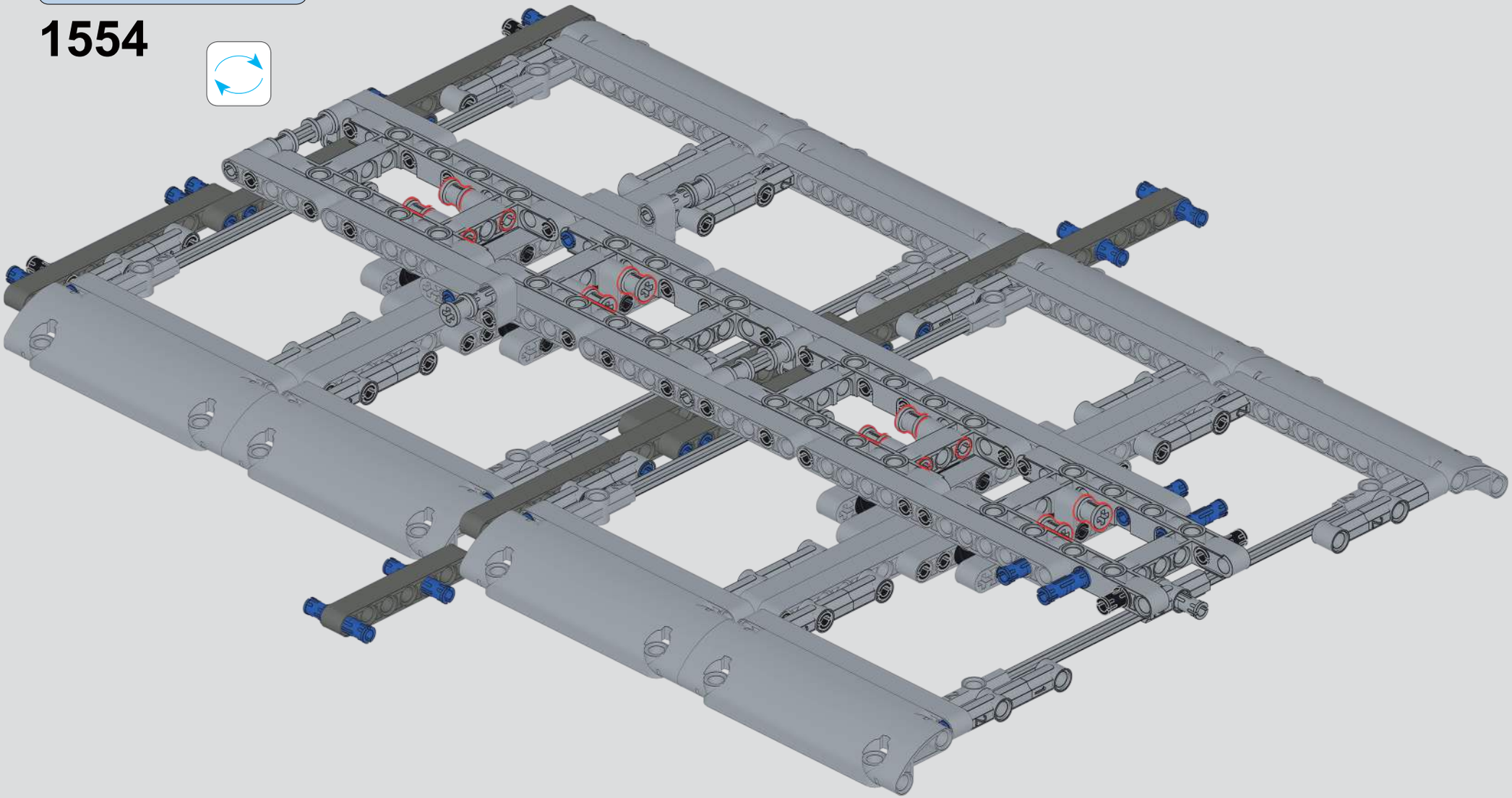

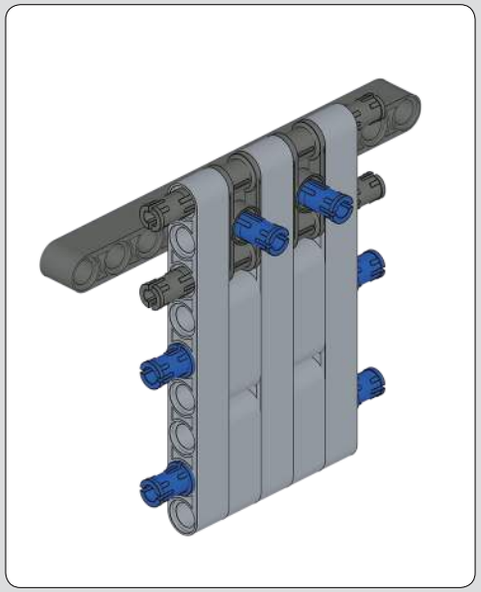

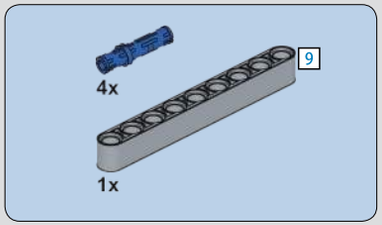

1555

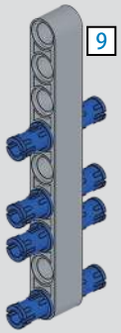

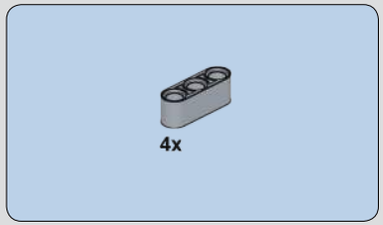

1556

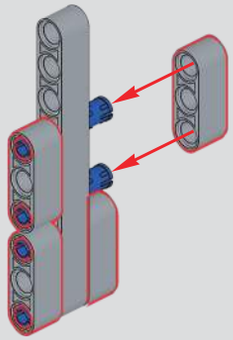

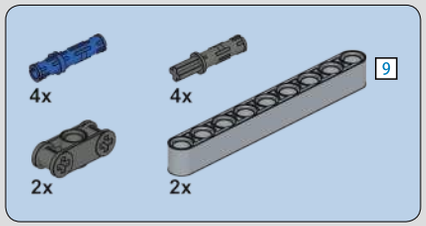

1557

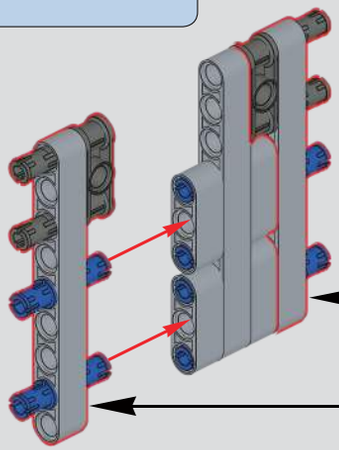

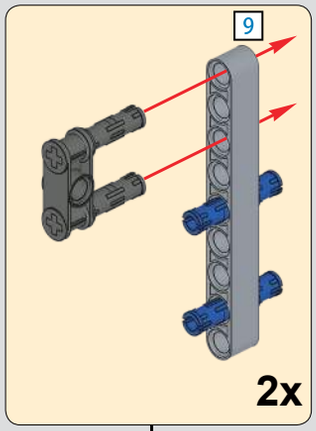

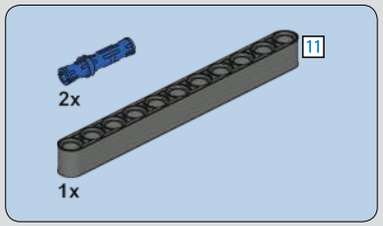

1558

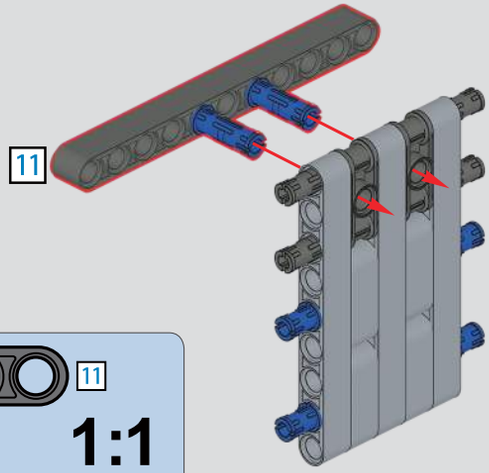

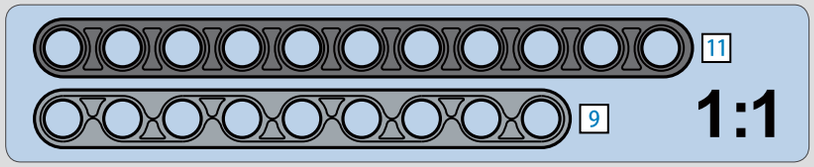

1559

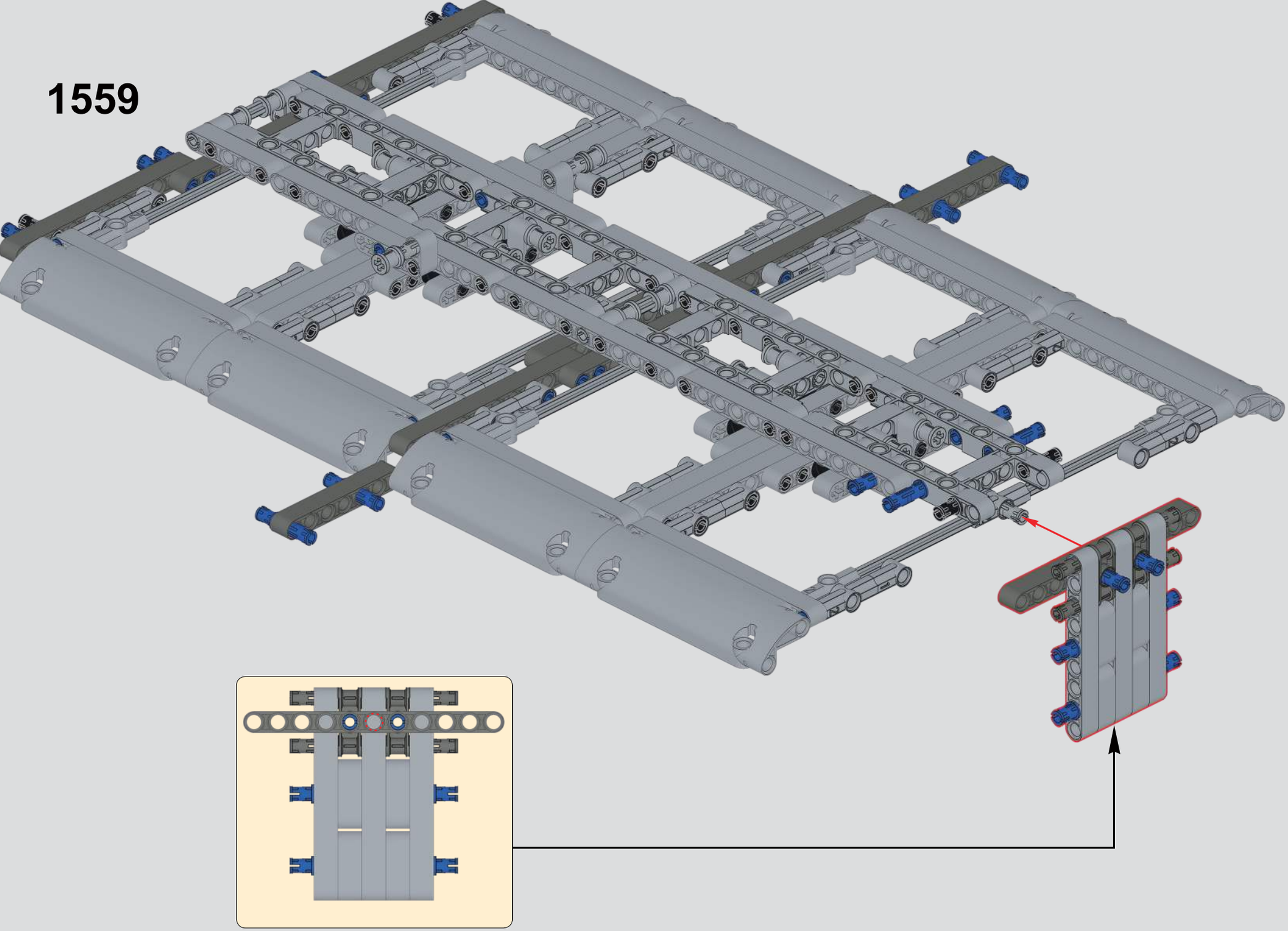

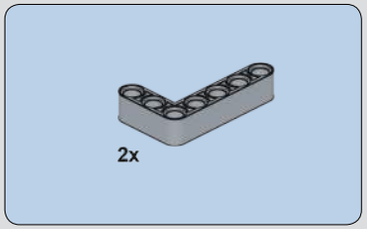

1560

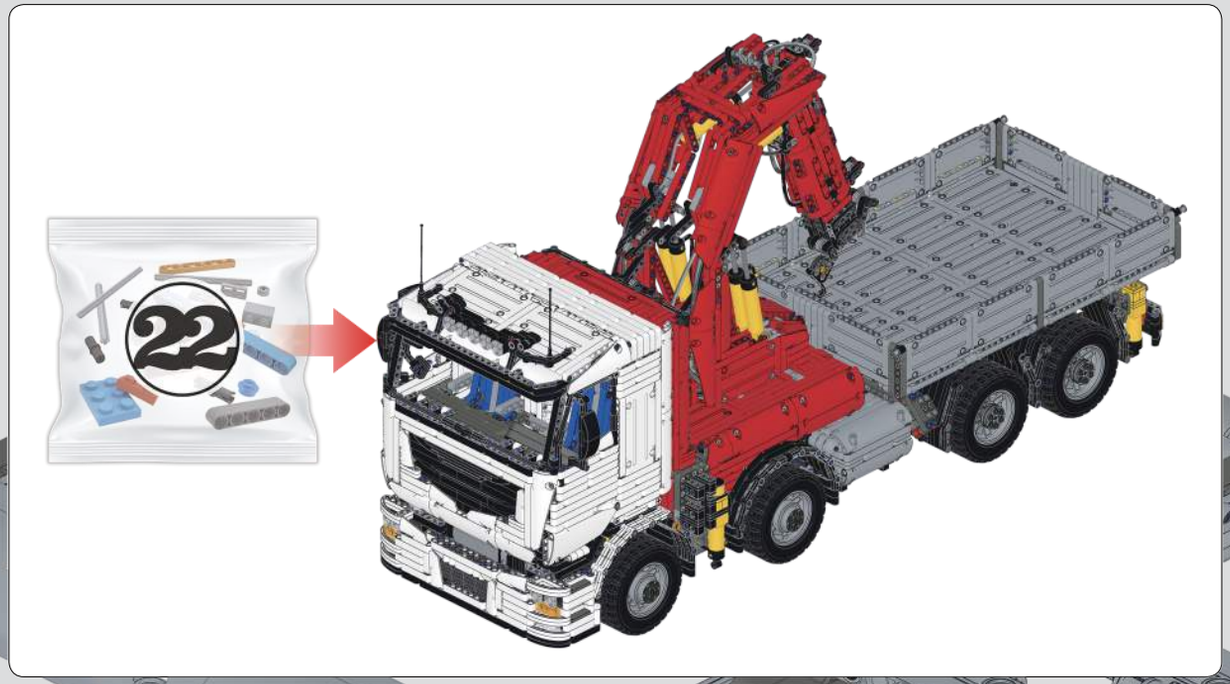

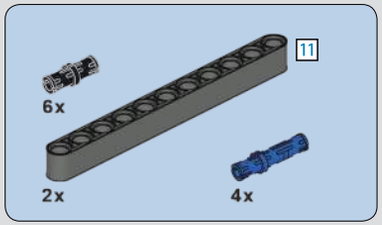

1561

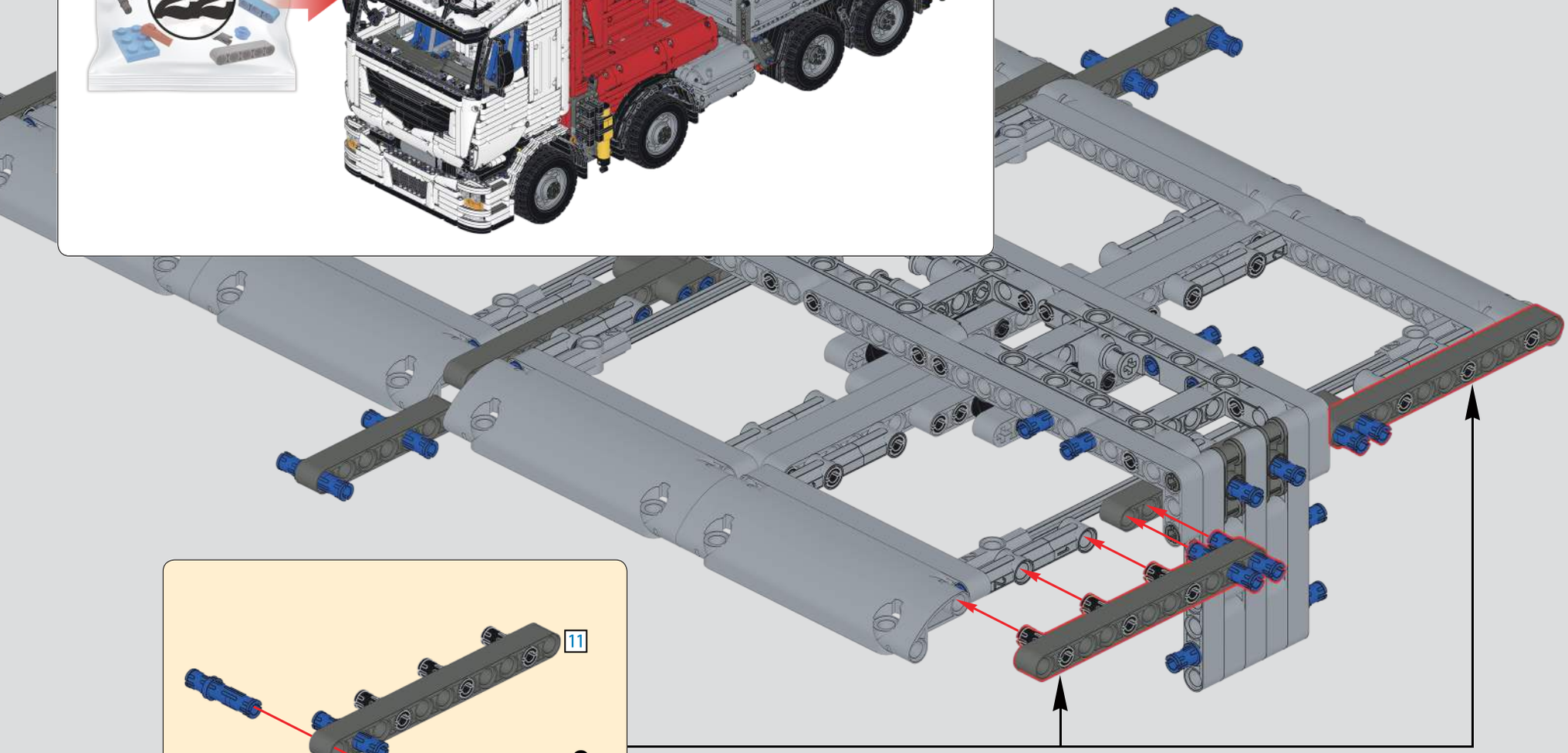

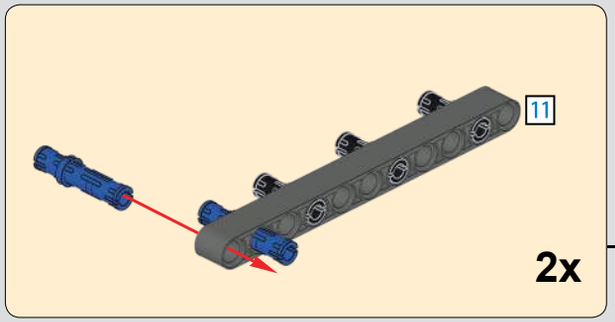

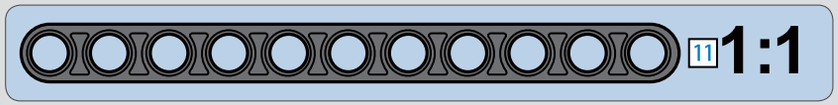

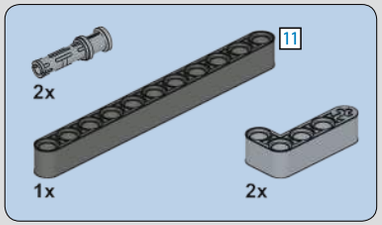

1562

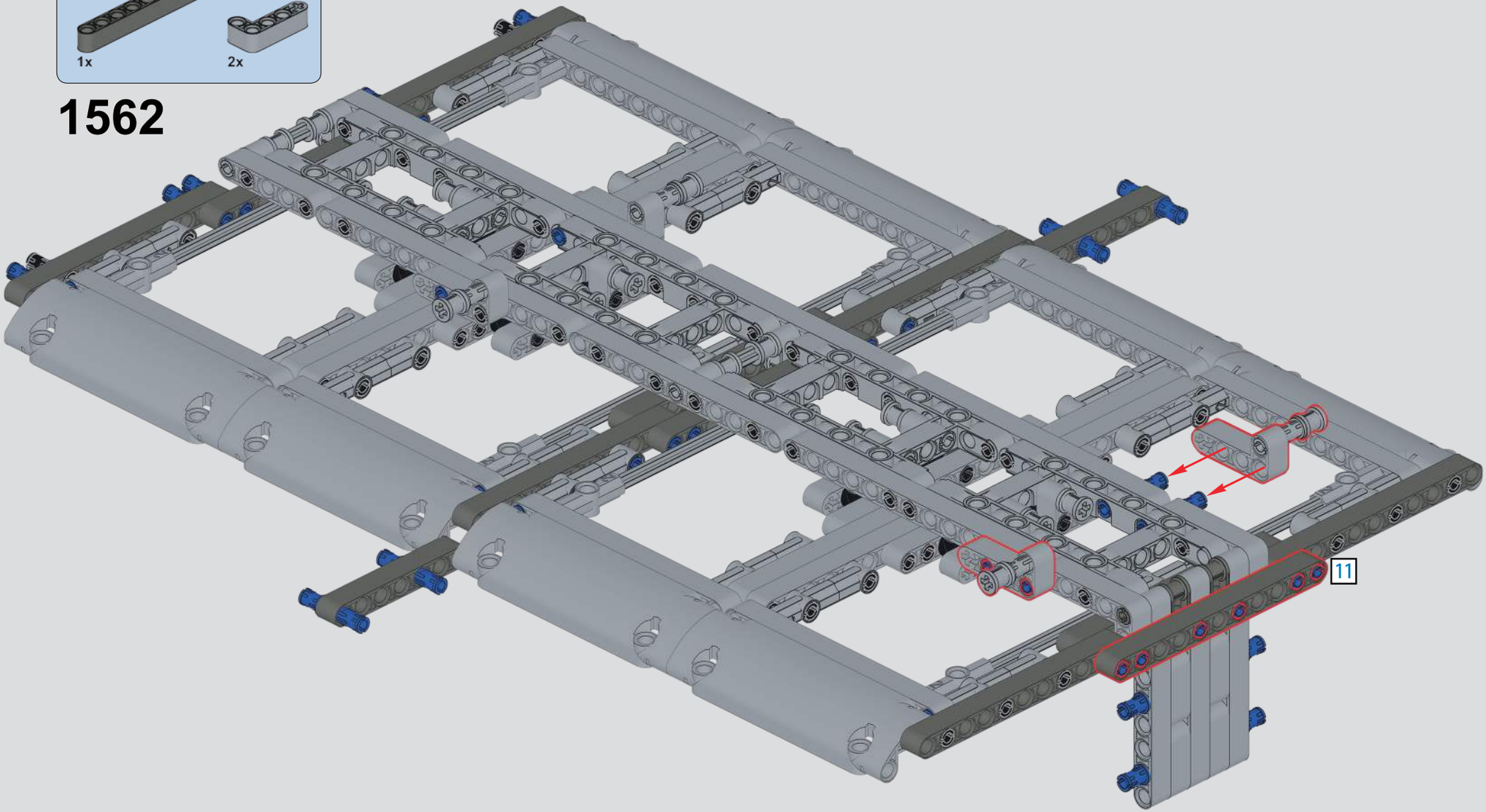

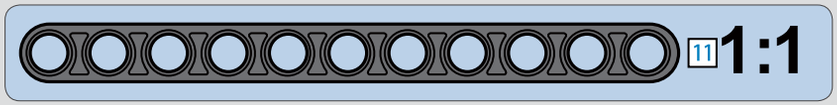

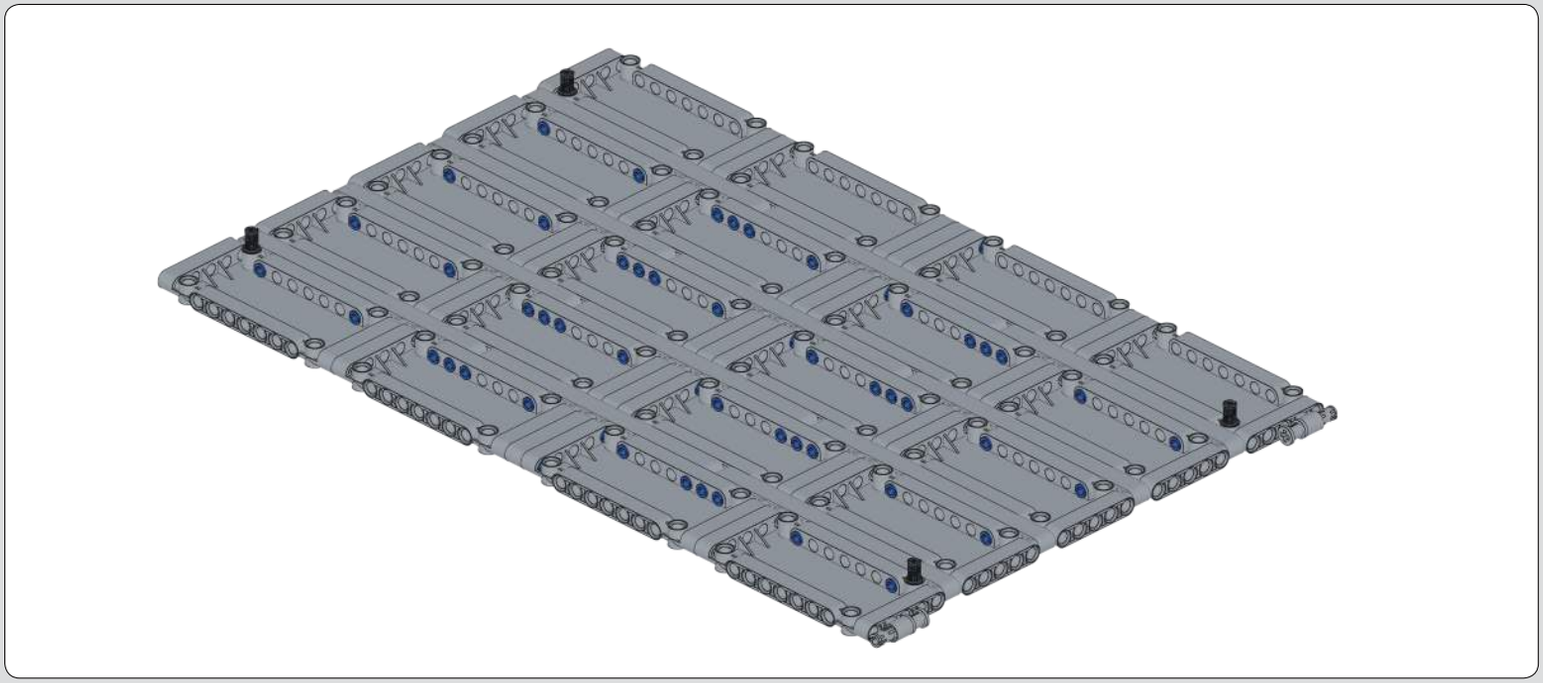

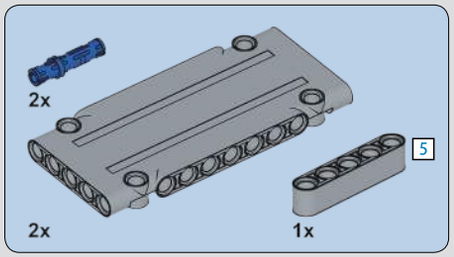

1563

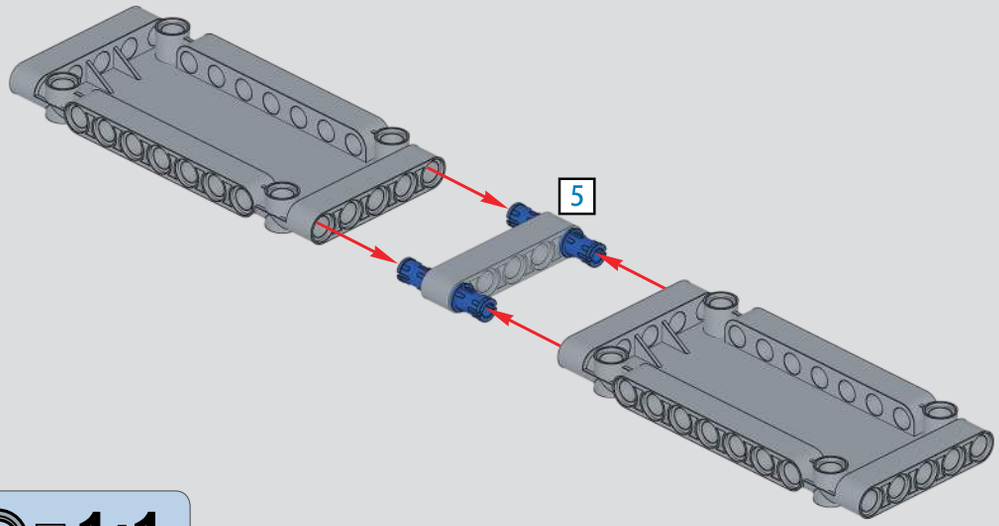

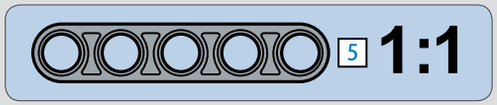

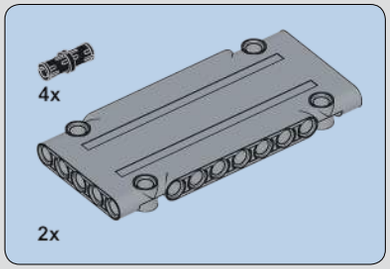

1564

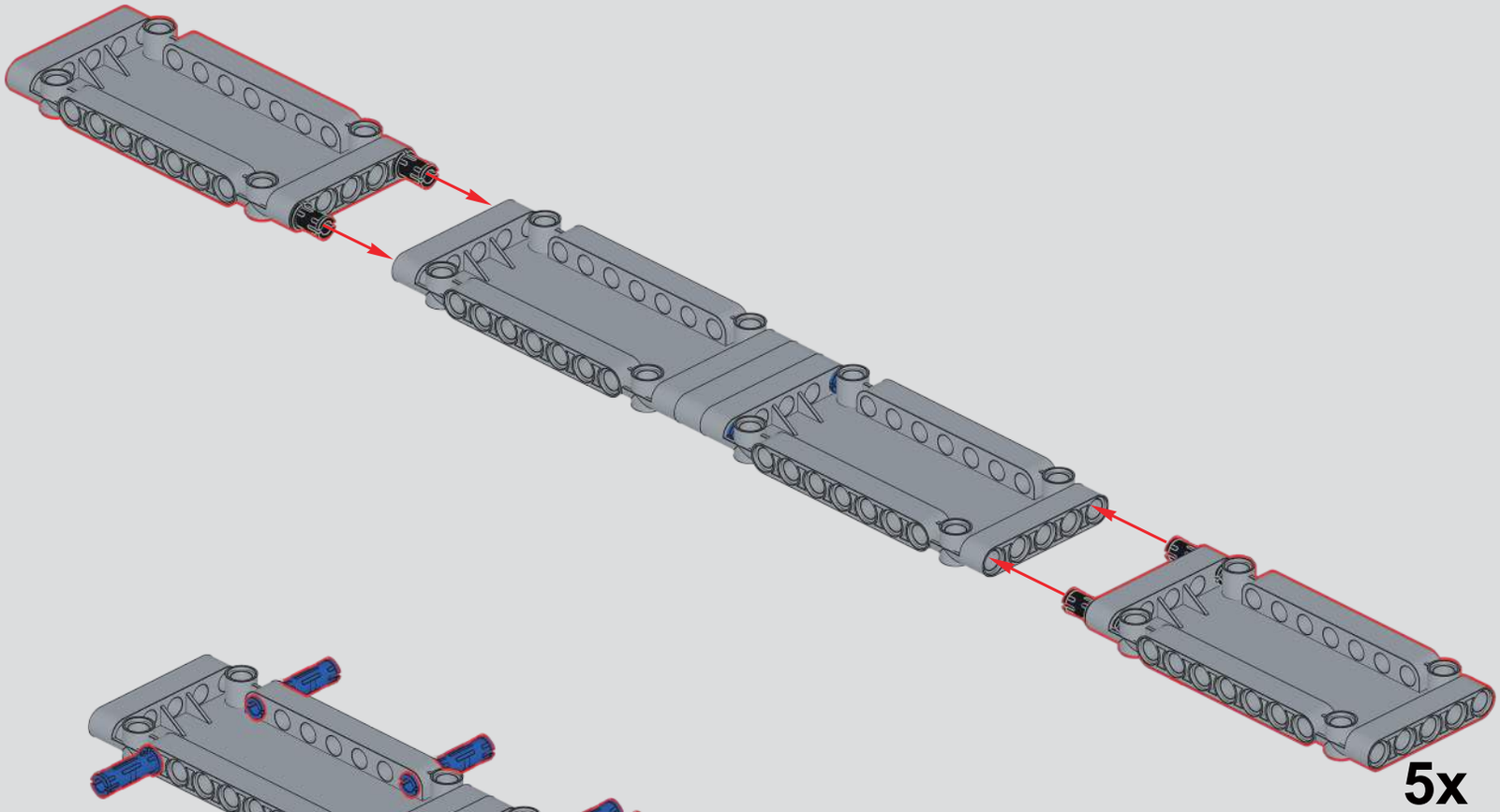

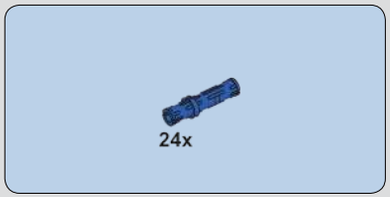

1565

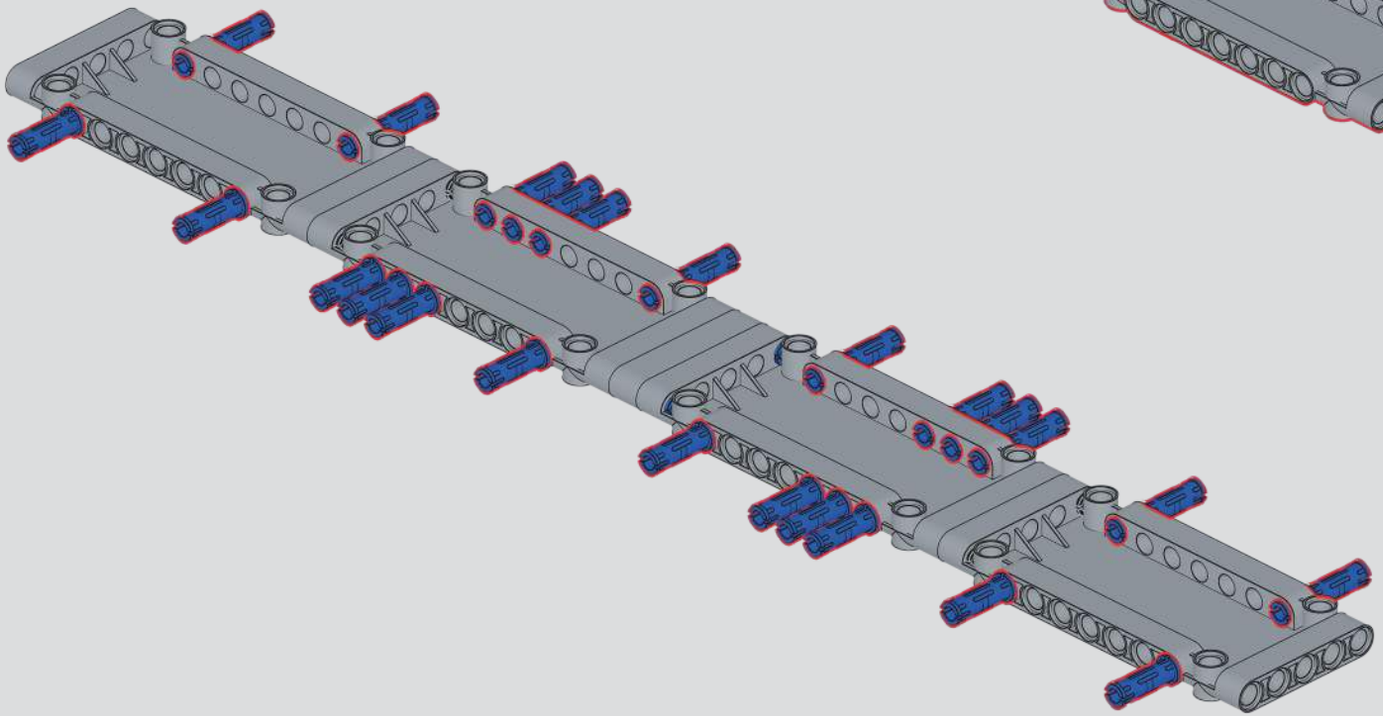

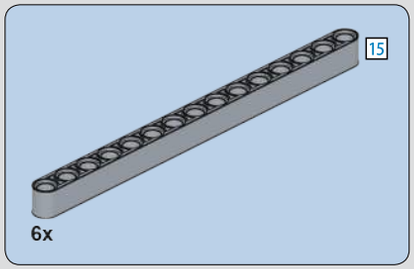

1566

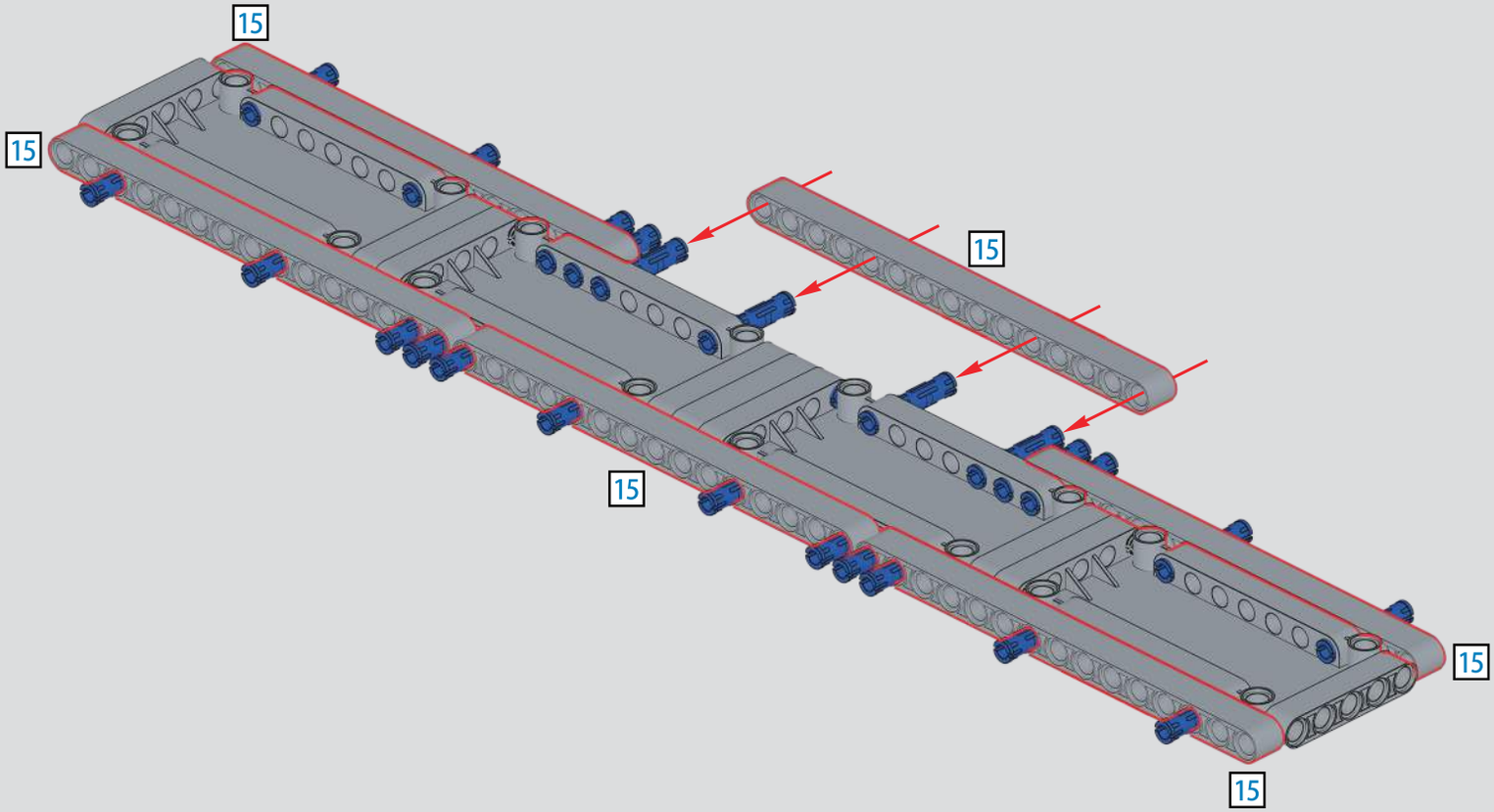

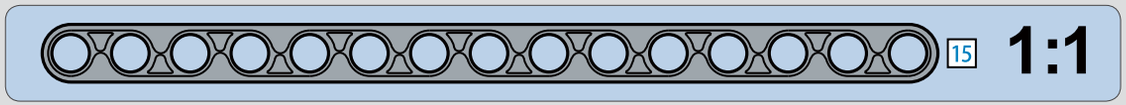

1567

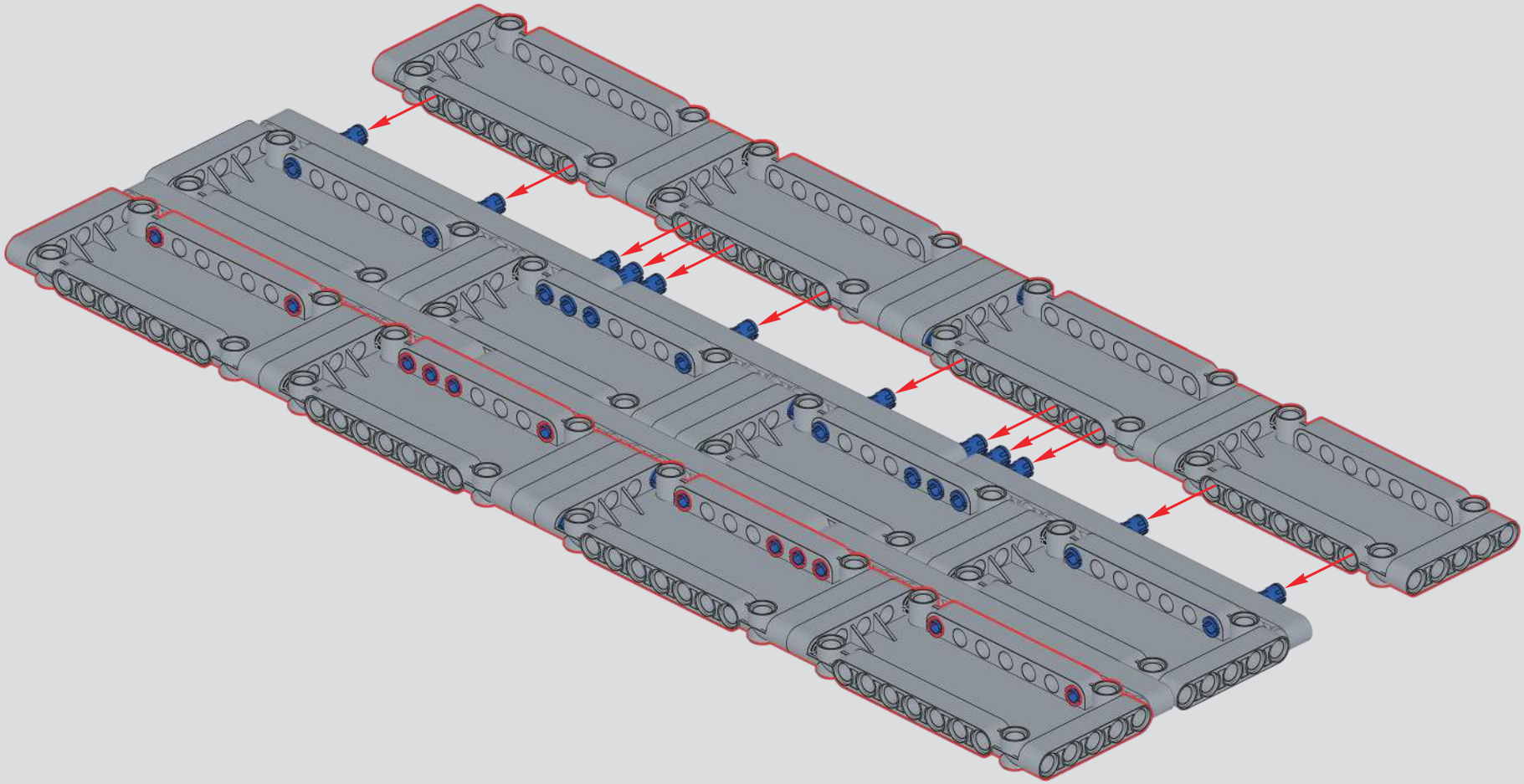

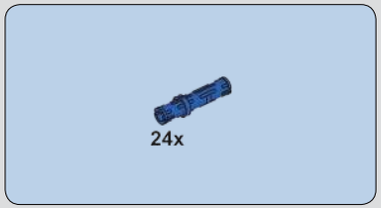

1568

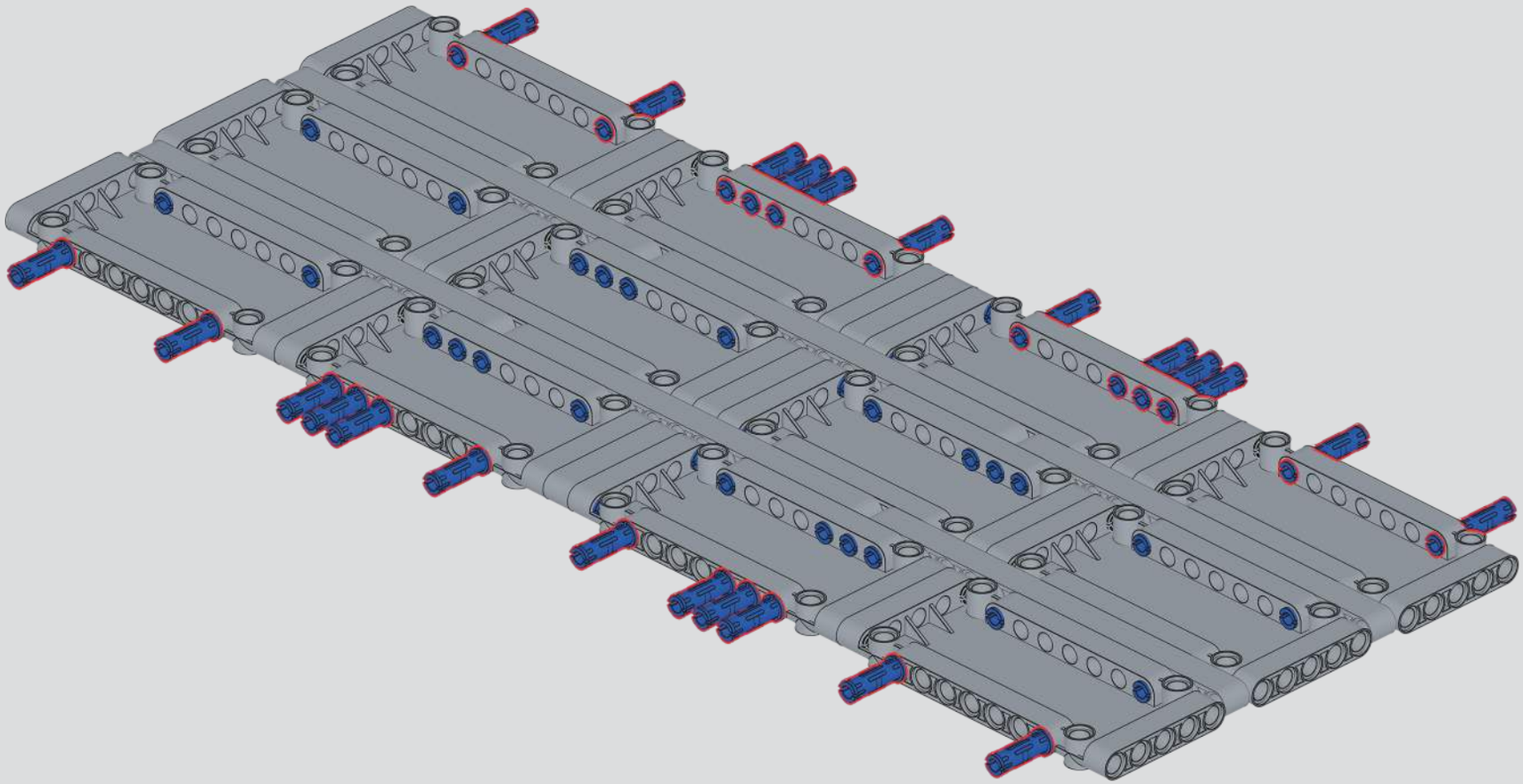

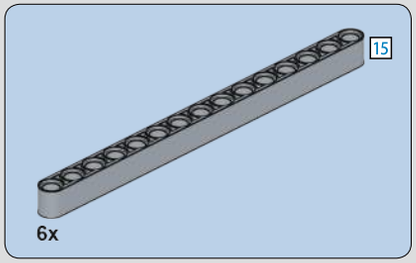

1569

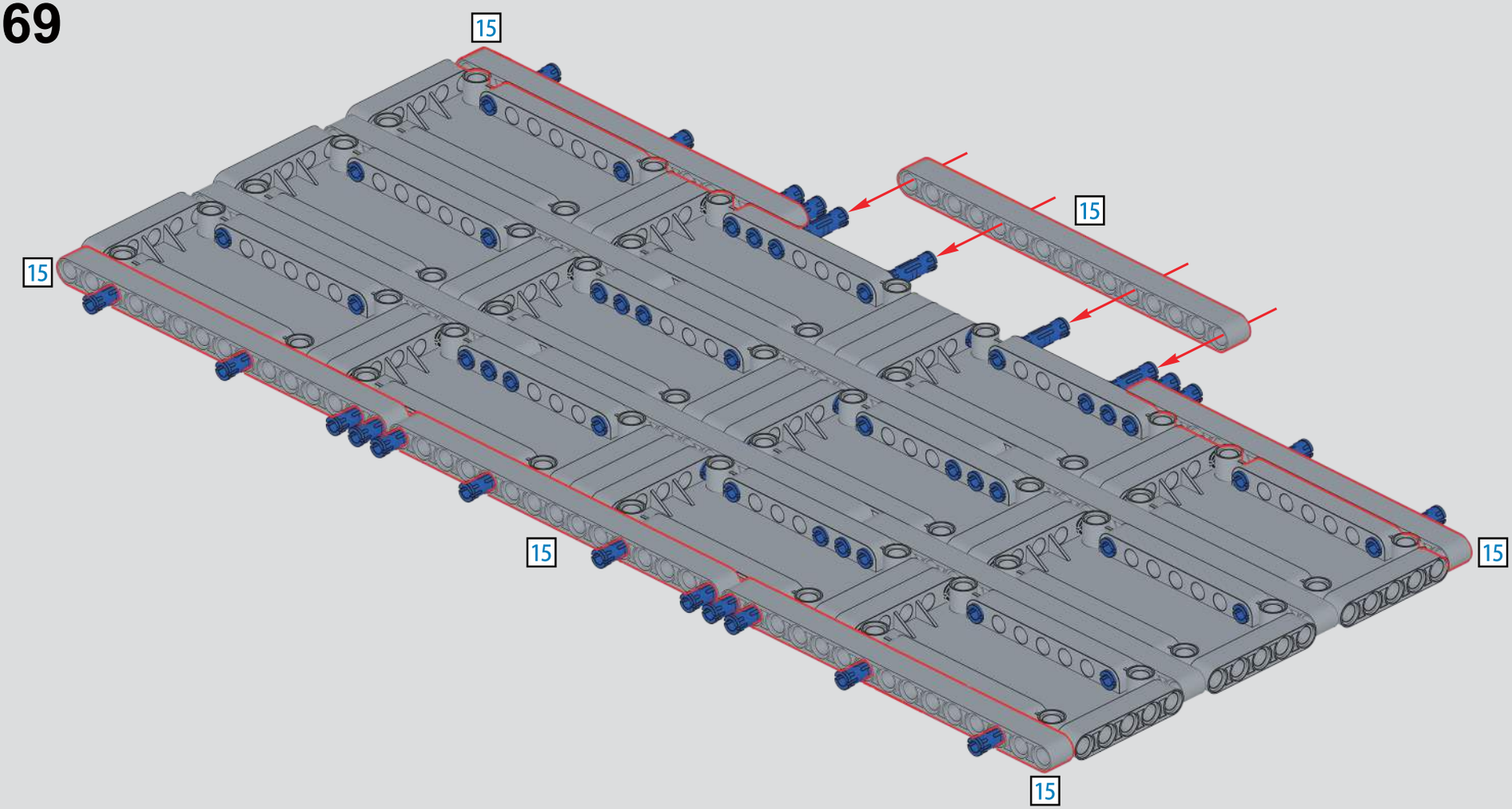

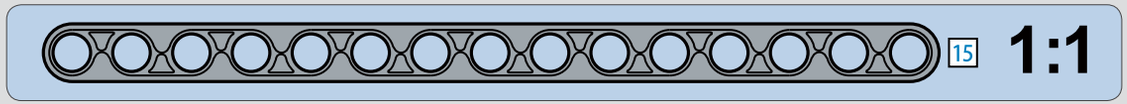

1570

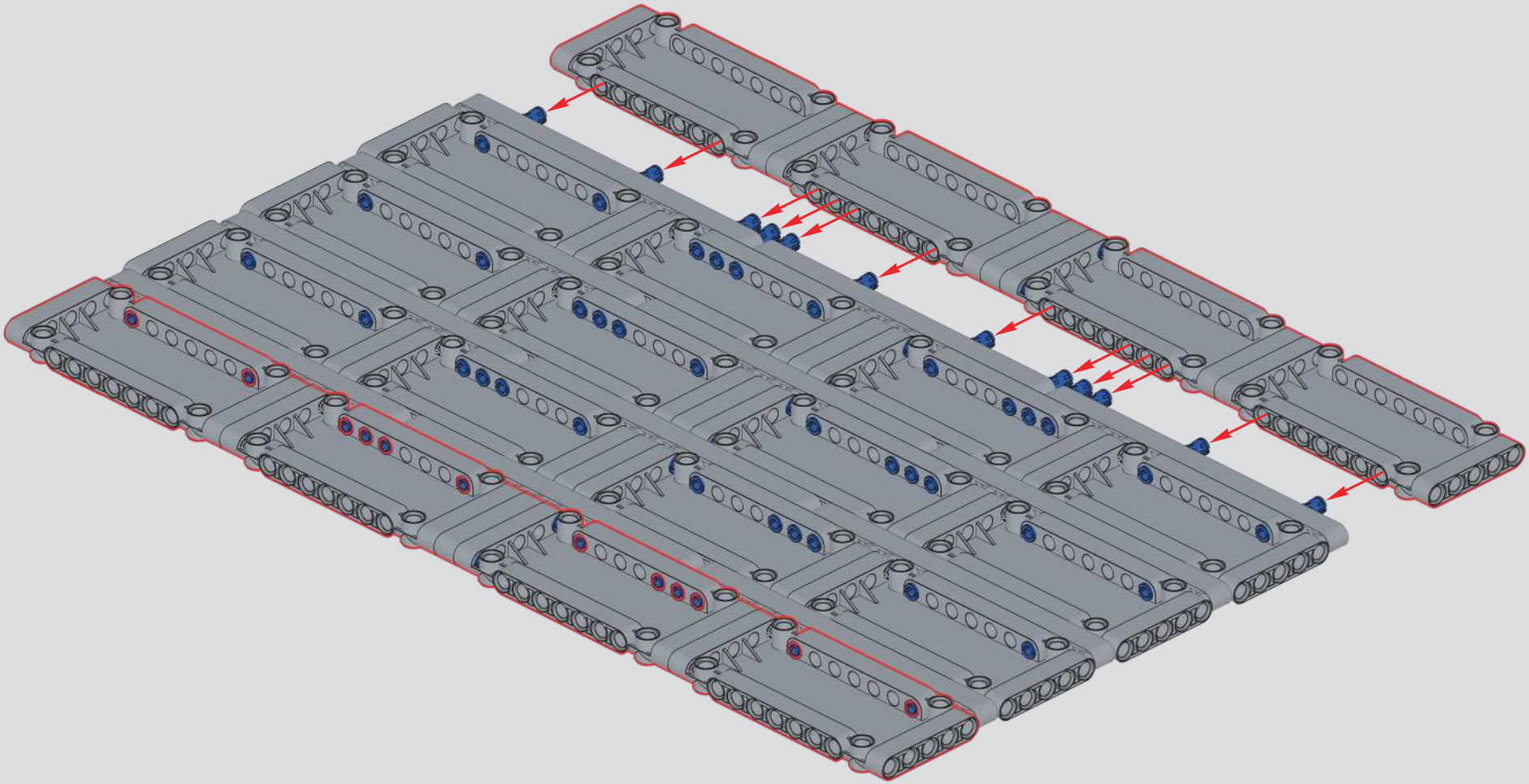

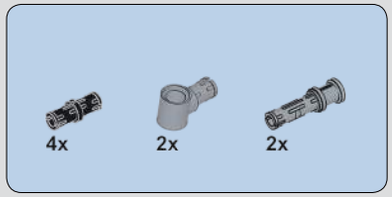

1571

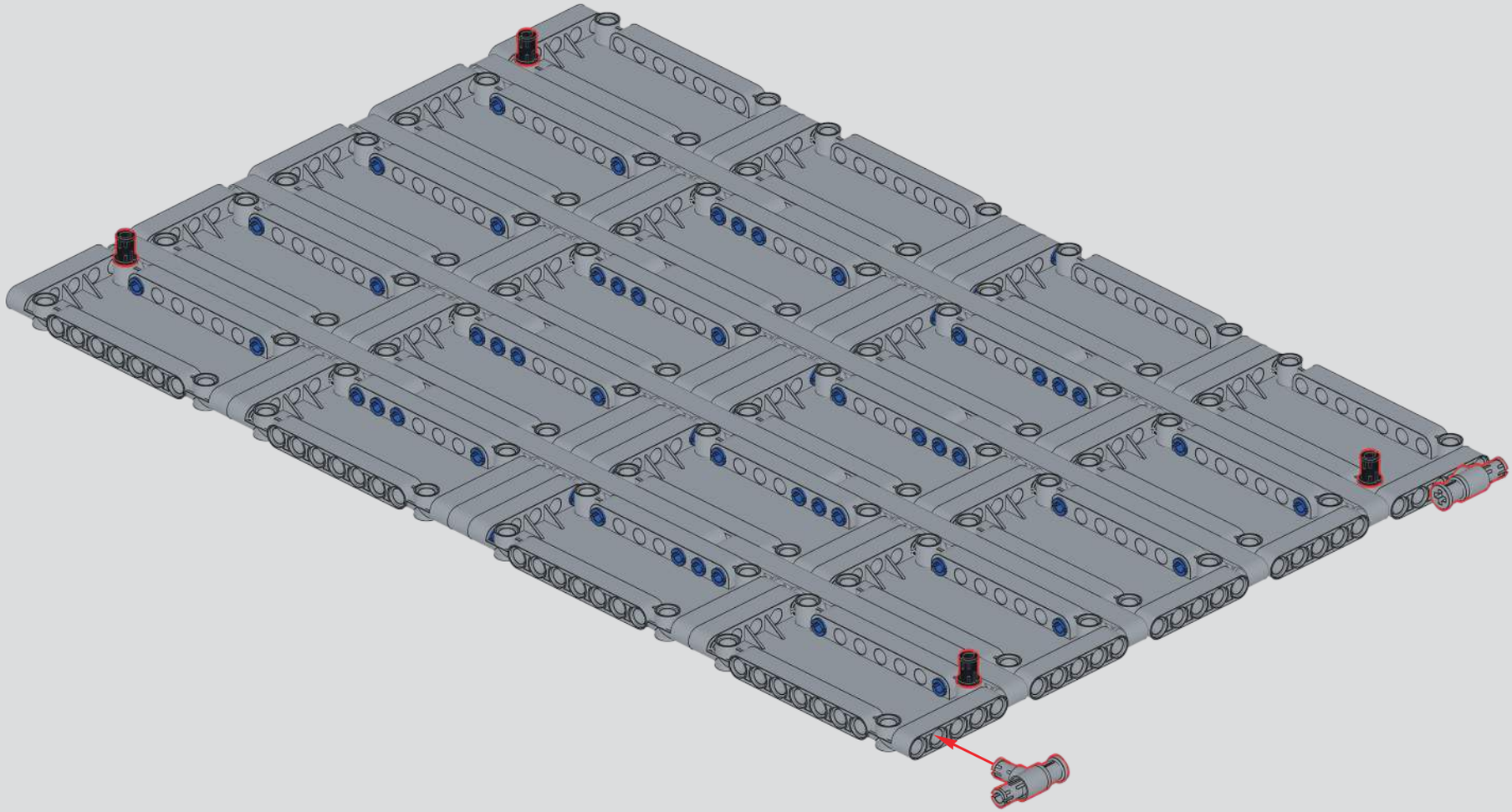

1572

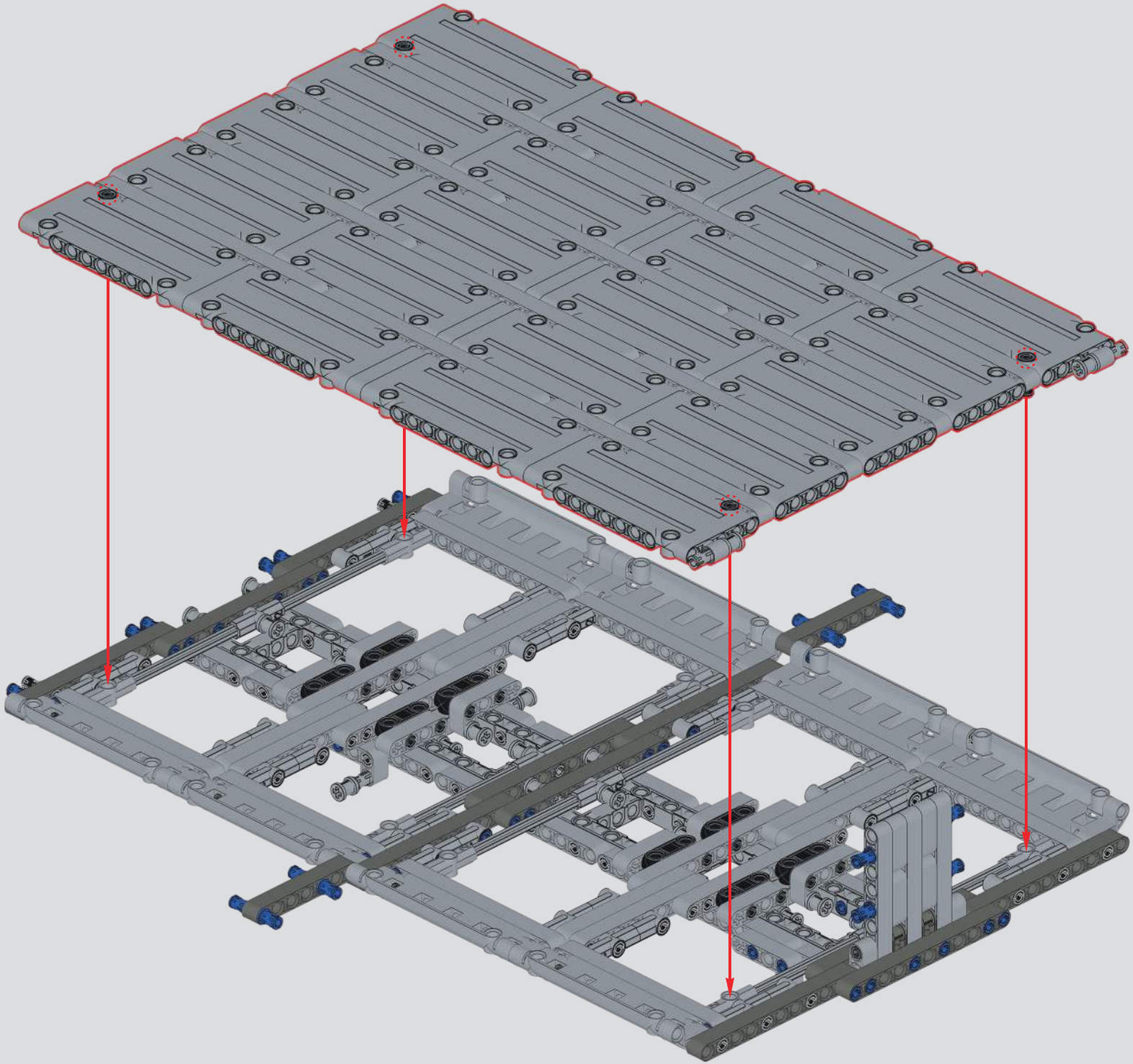

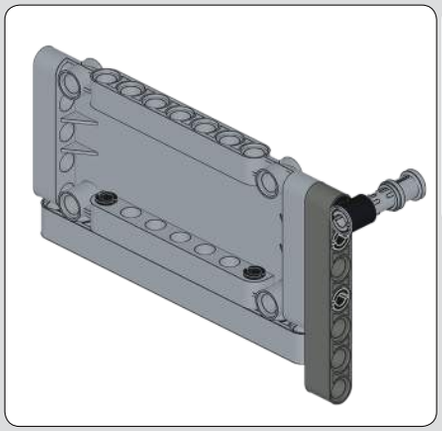

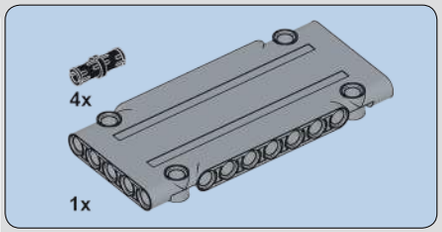

1573

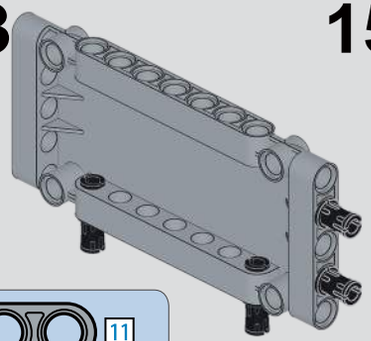

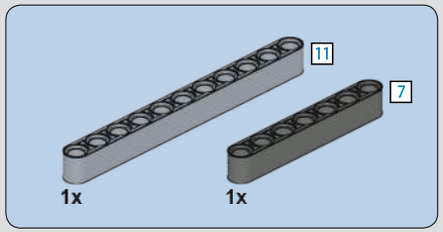

1574

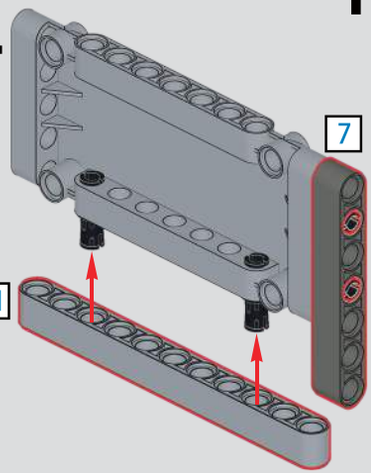

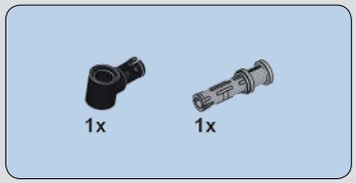

1575

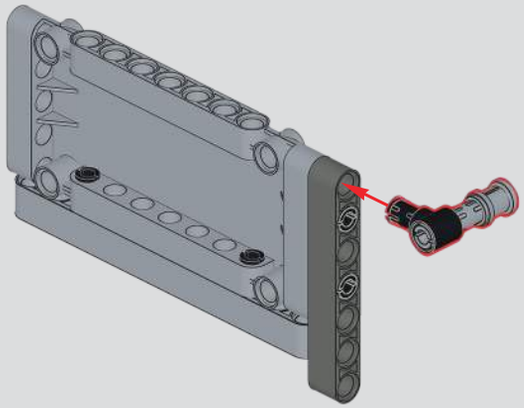

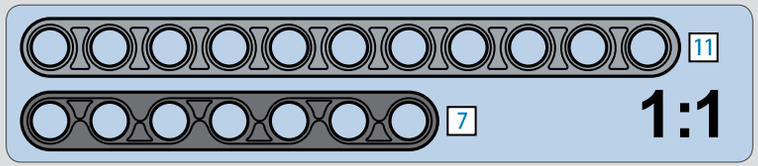

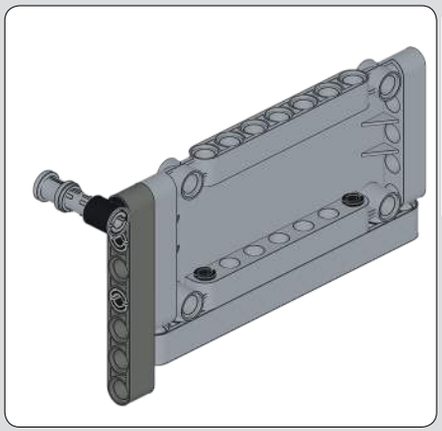

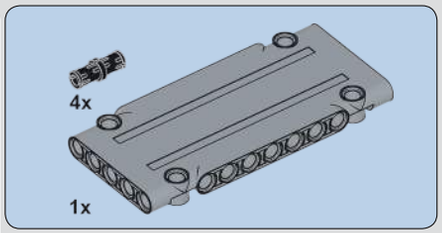

1576

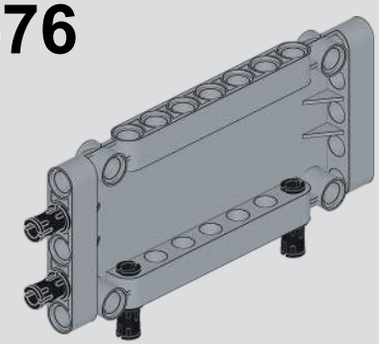

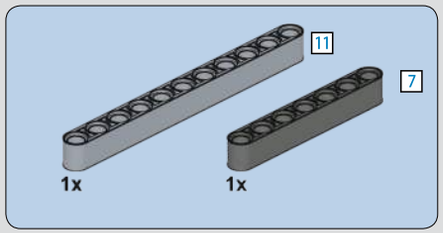

1577

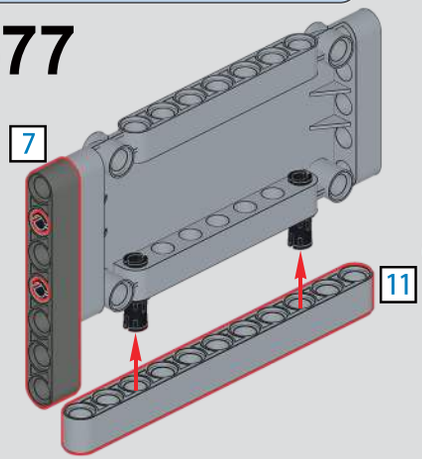

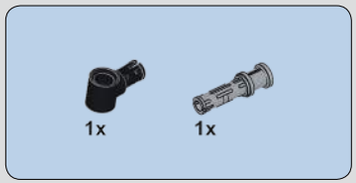

1578

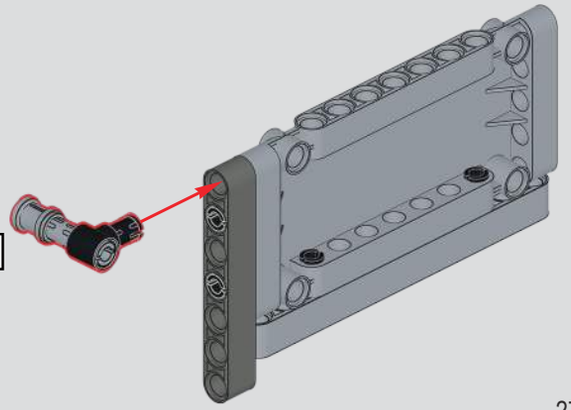

1579

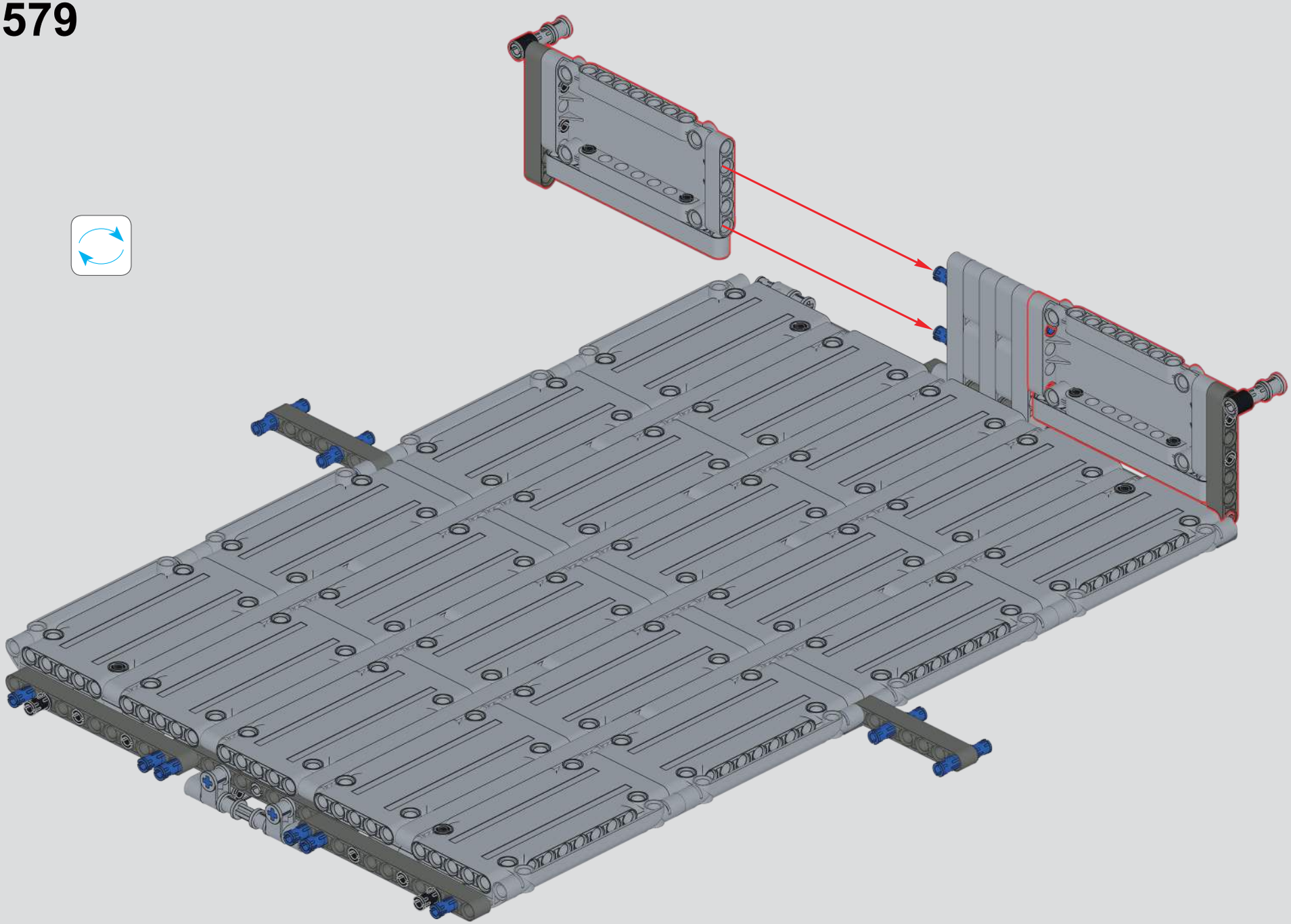

1580

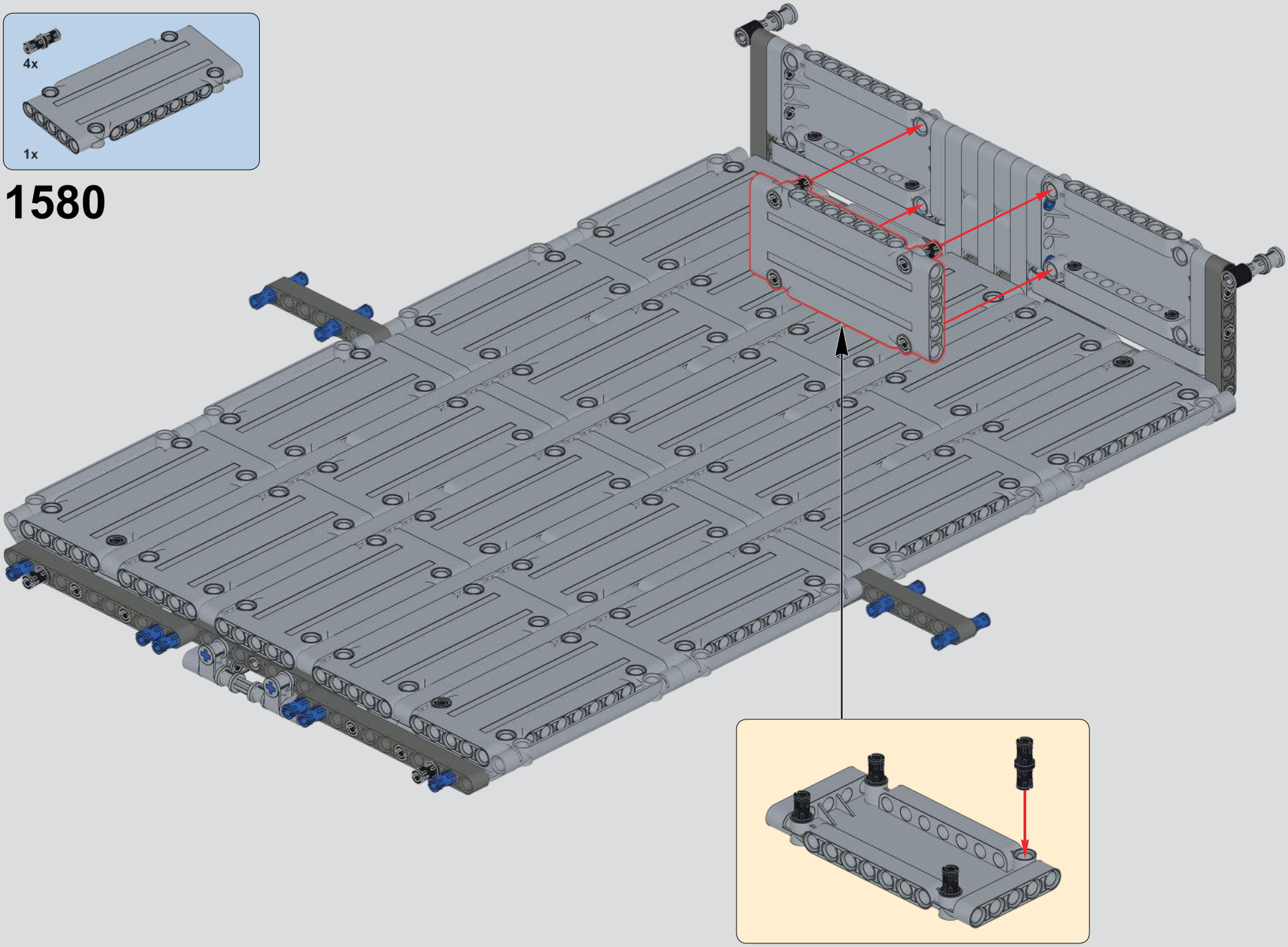

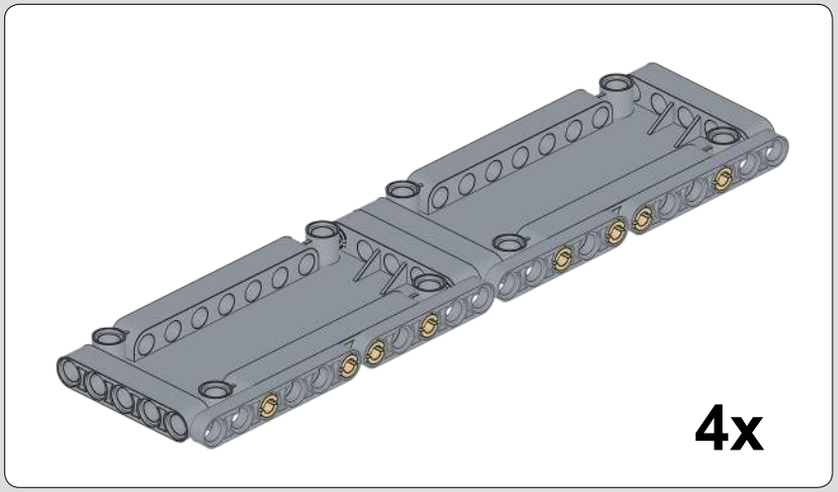

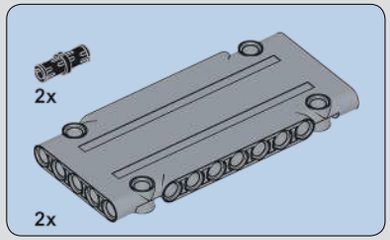

1581

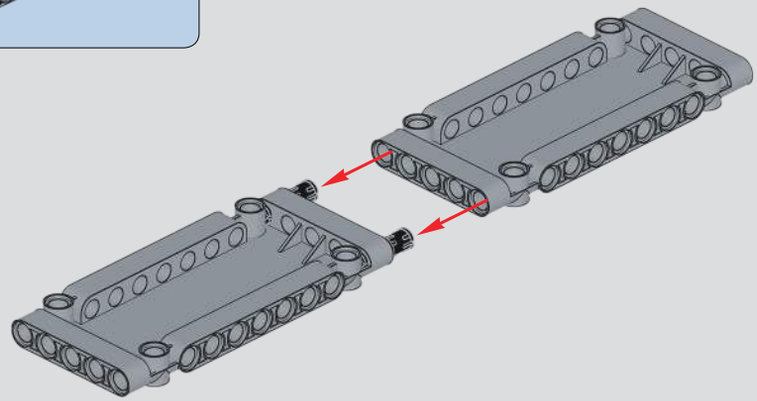

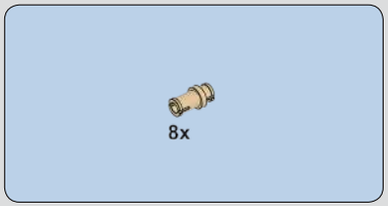

1582

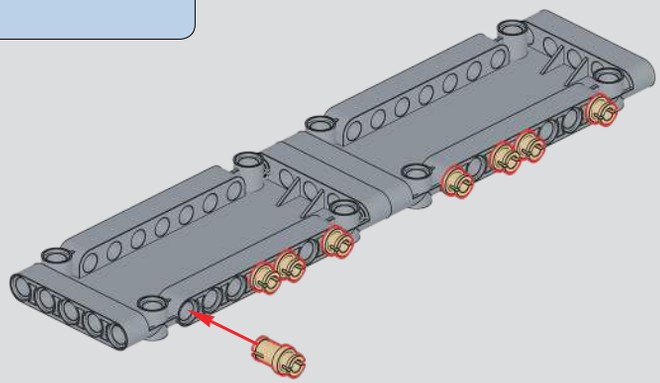

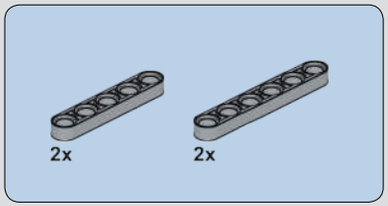

1583

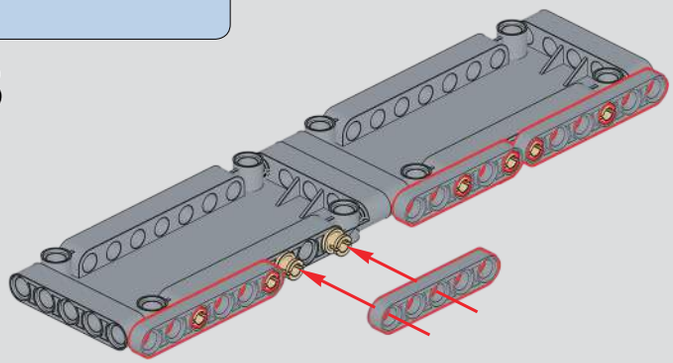

4x

1584

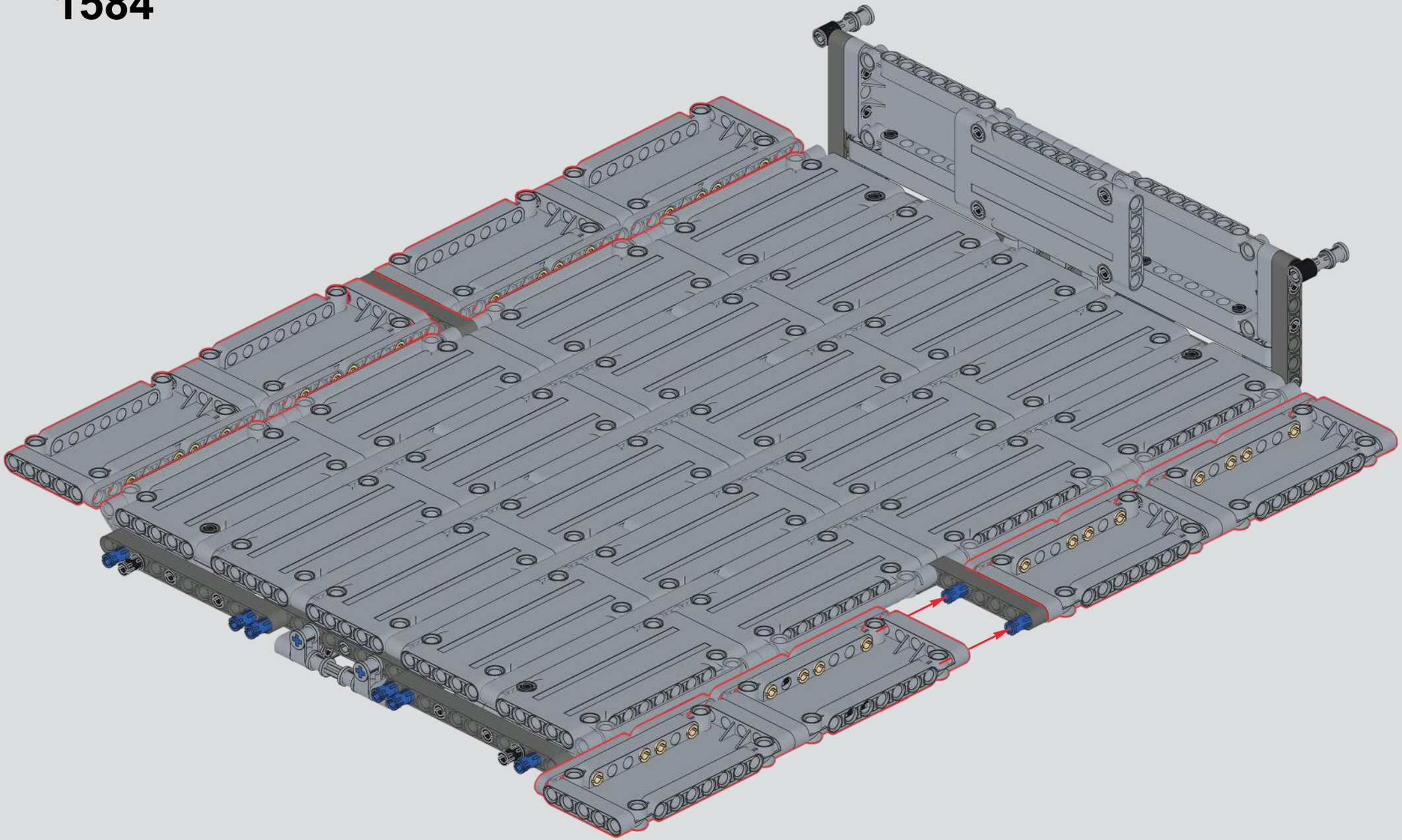

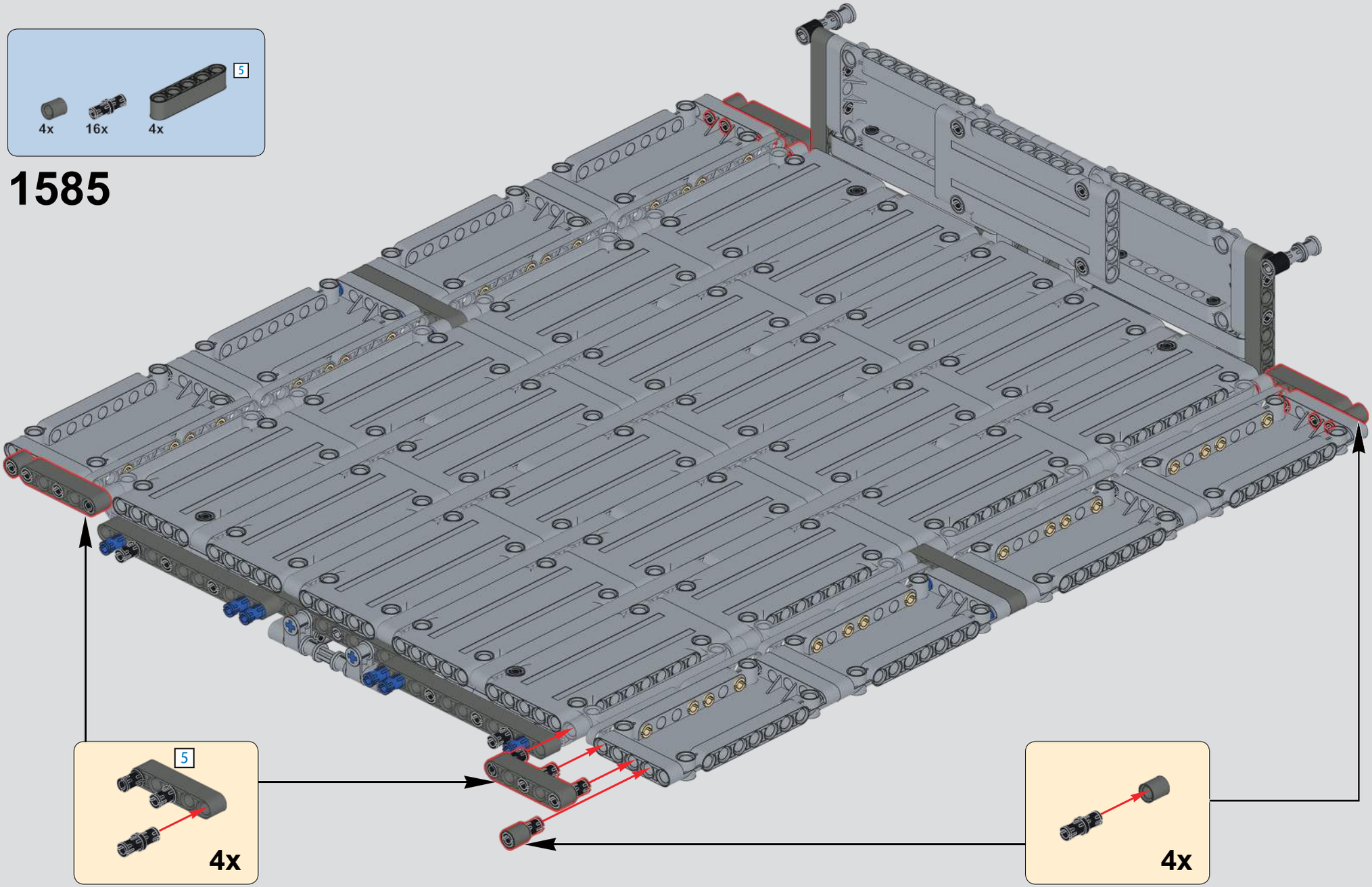

5 1:1

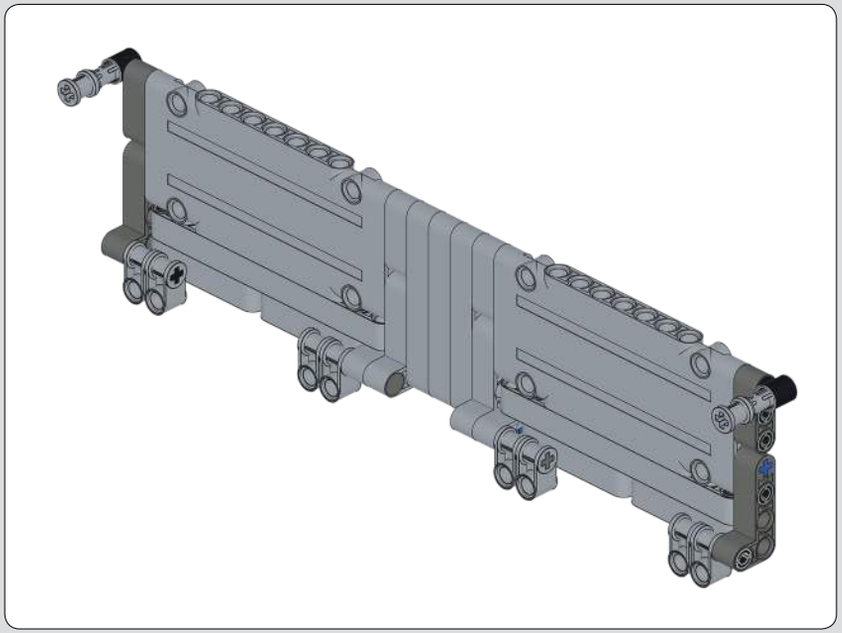

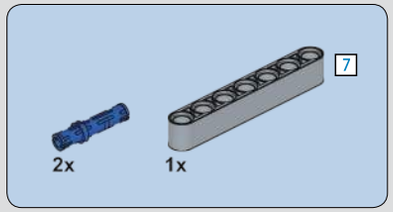

1586

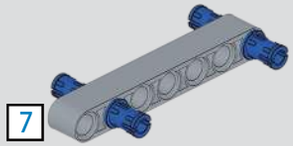

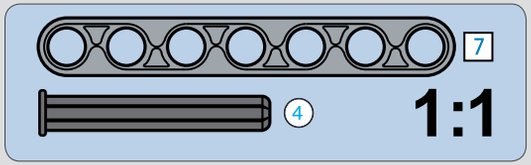

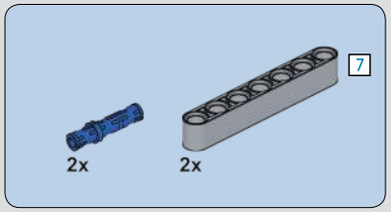

1587

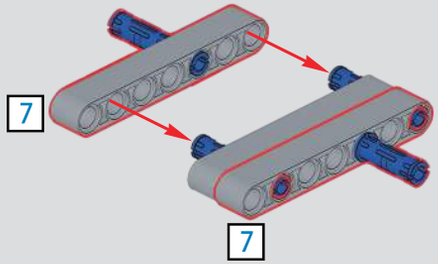

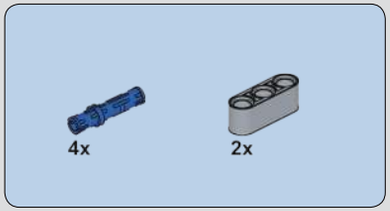

1588

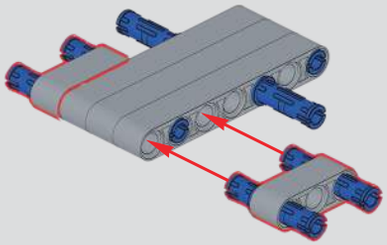

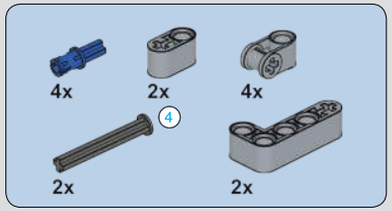

1589

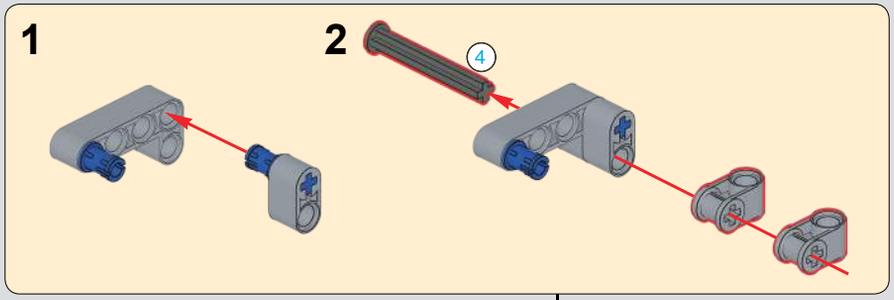

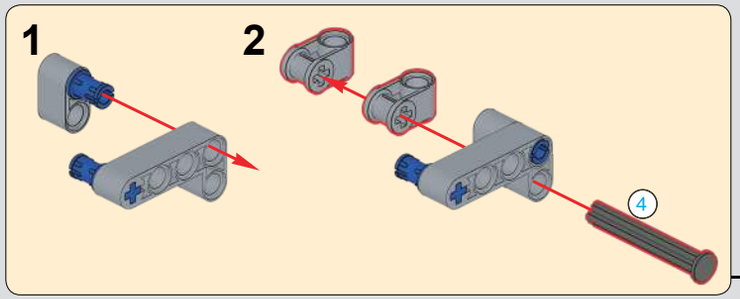

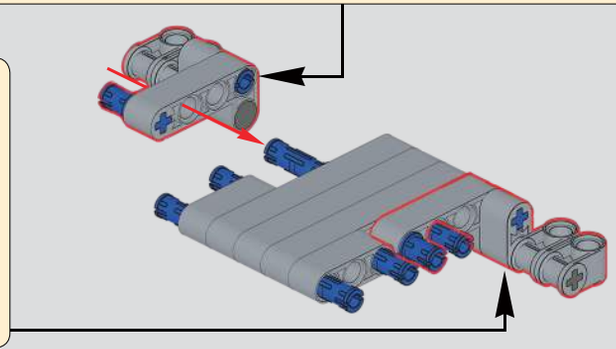

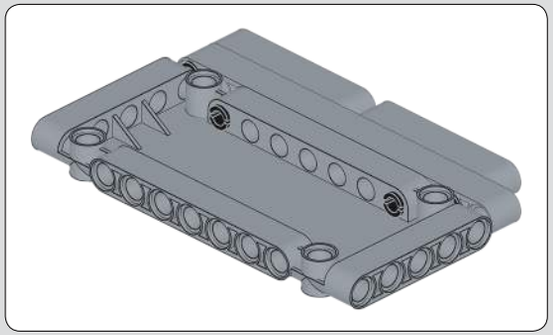

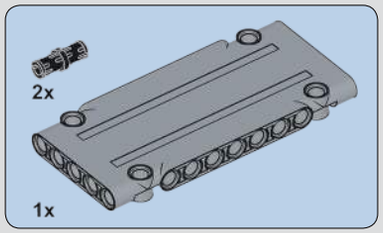

1590

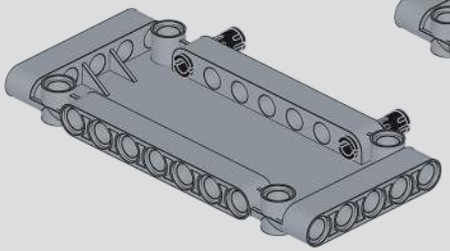

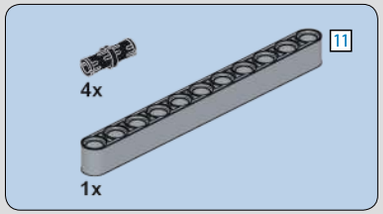

1591

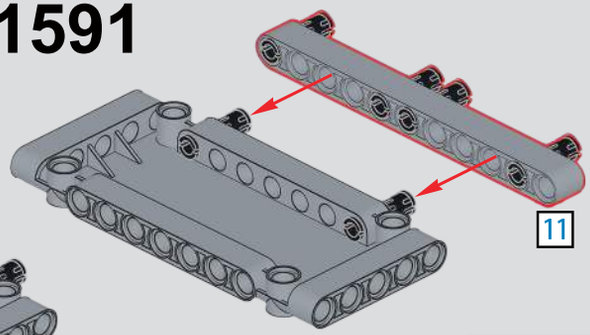

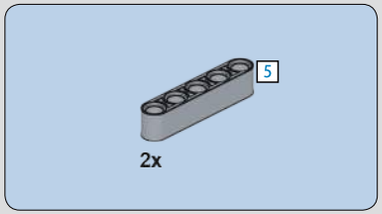

1592

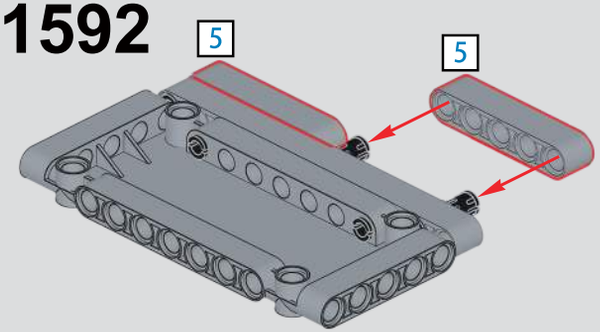

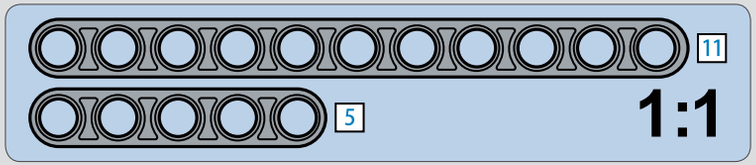

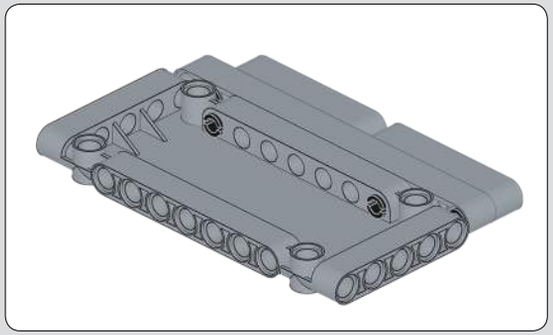

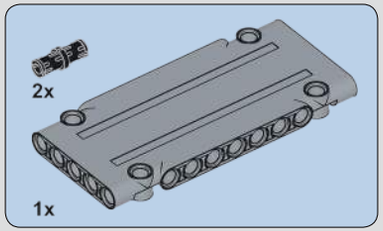

1593

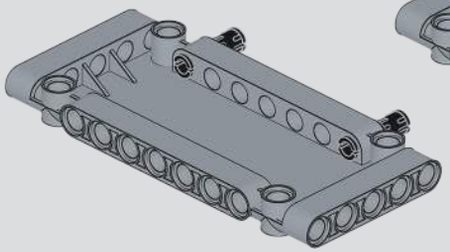

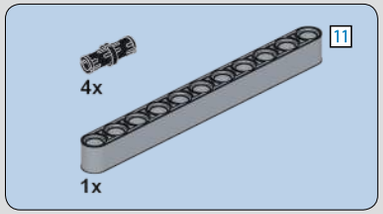

1594

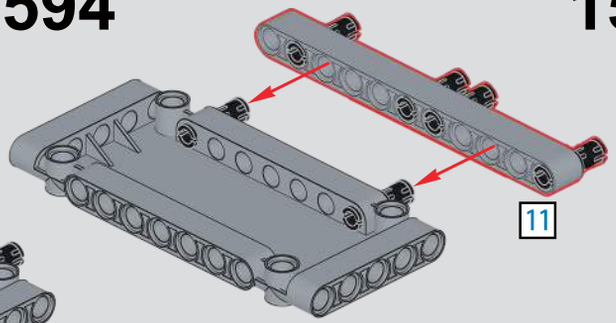

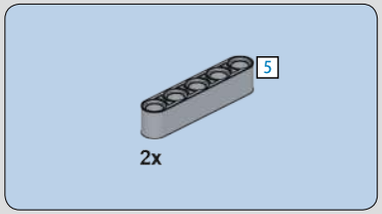

1595

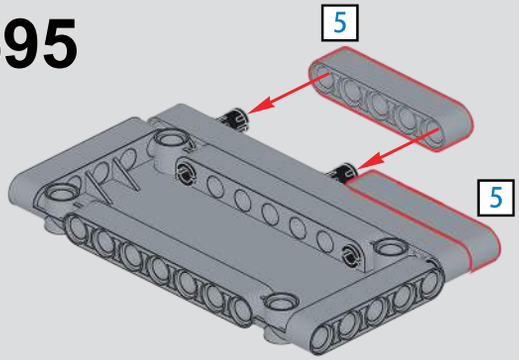

1596

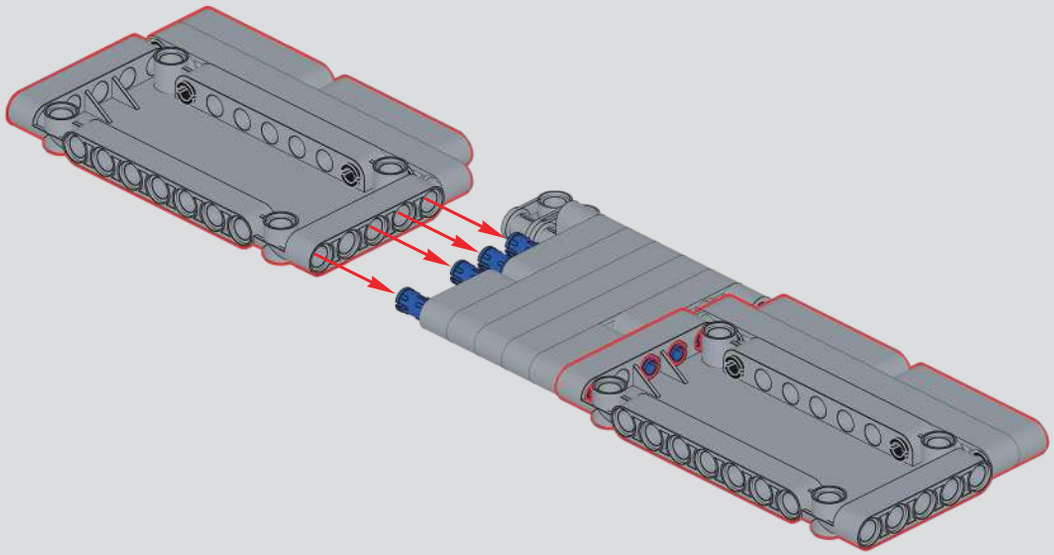

1597

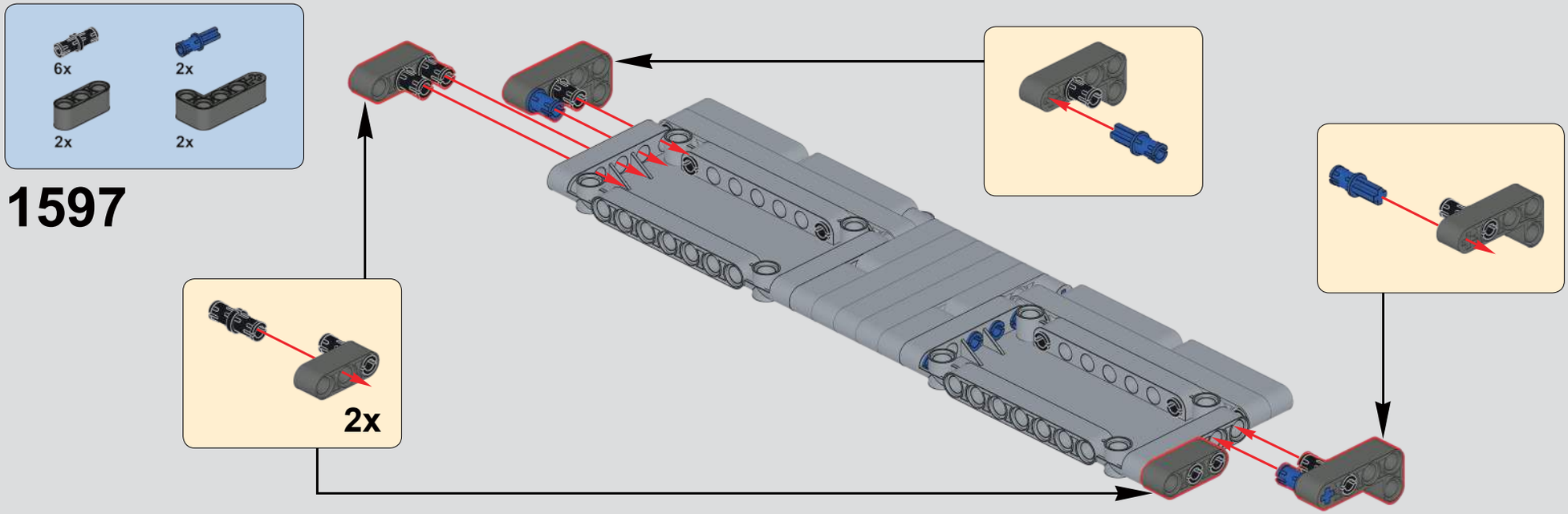

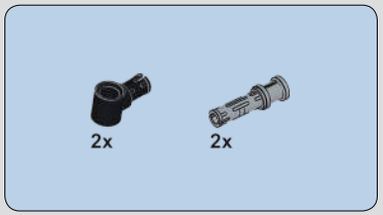

1598

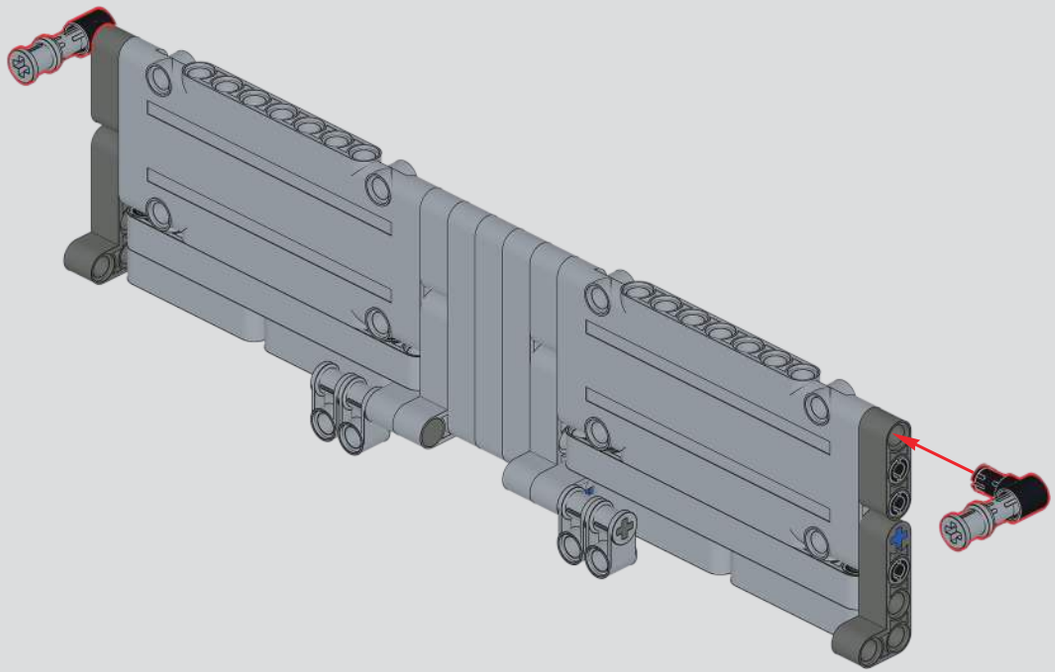

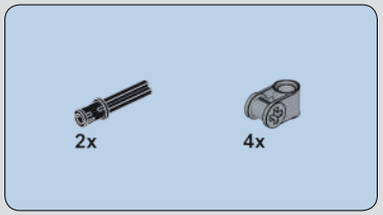

1599

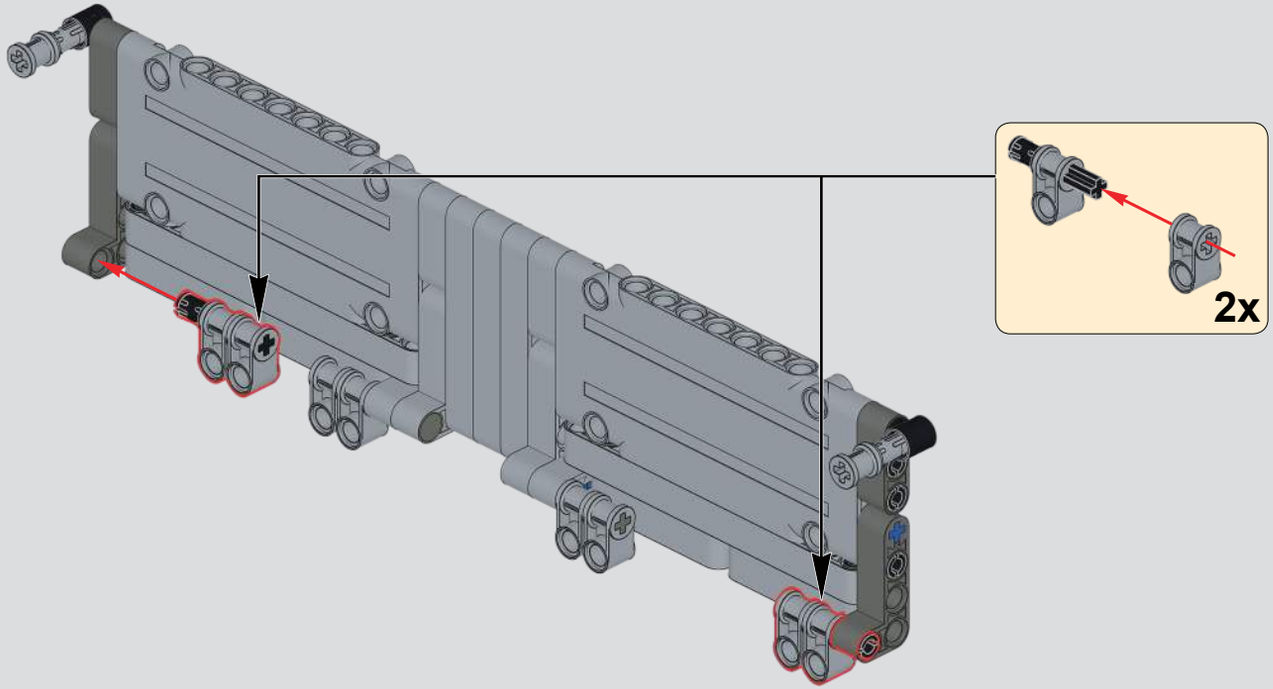

1600

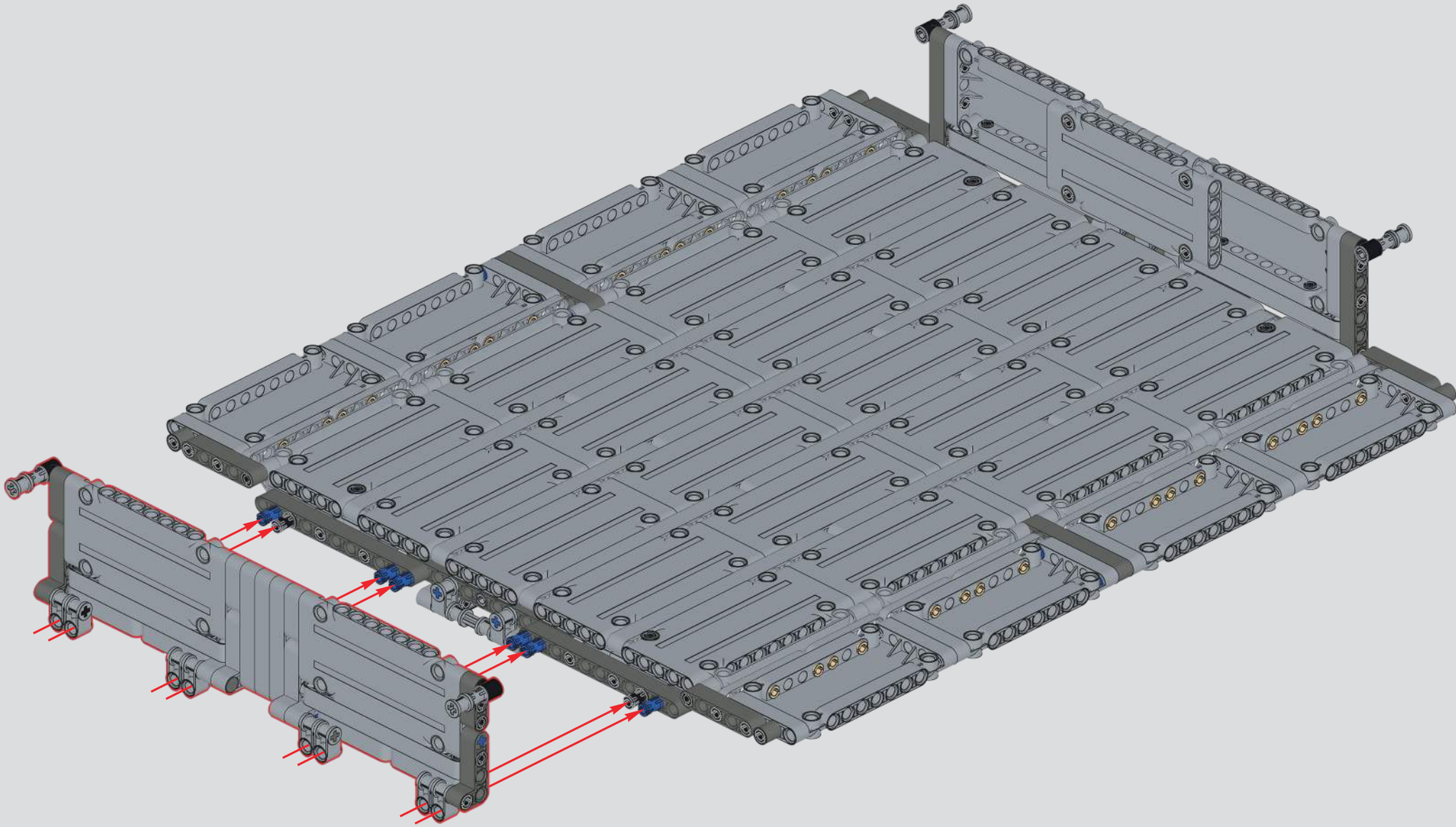

1601

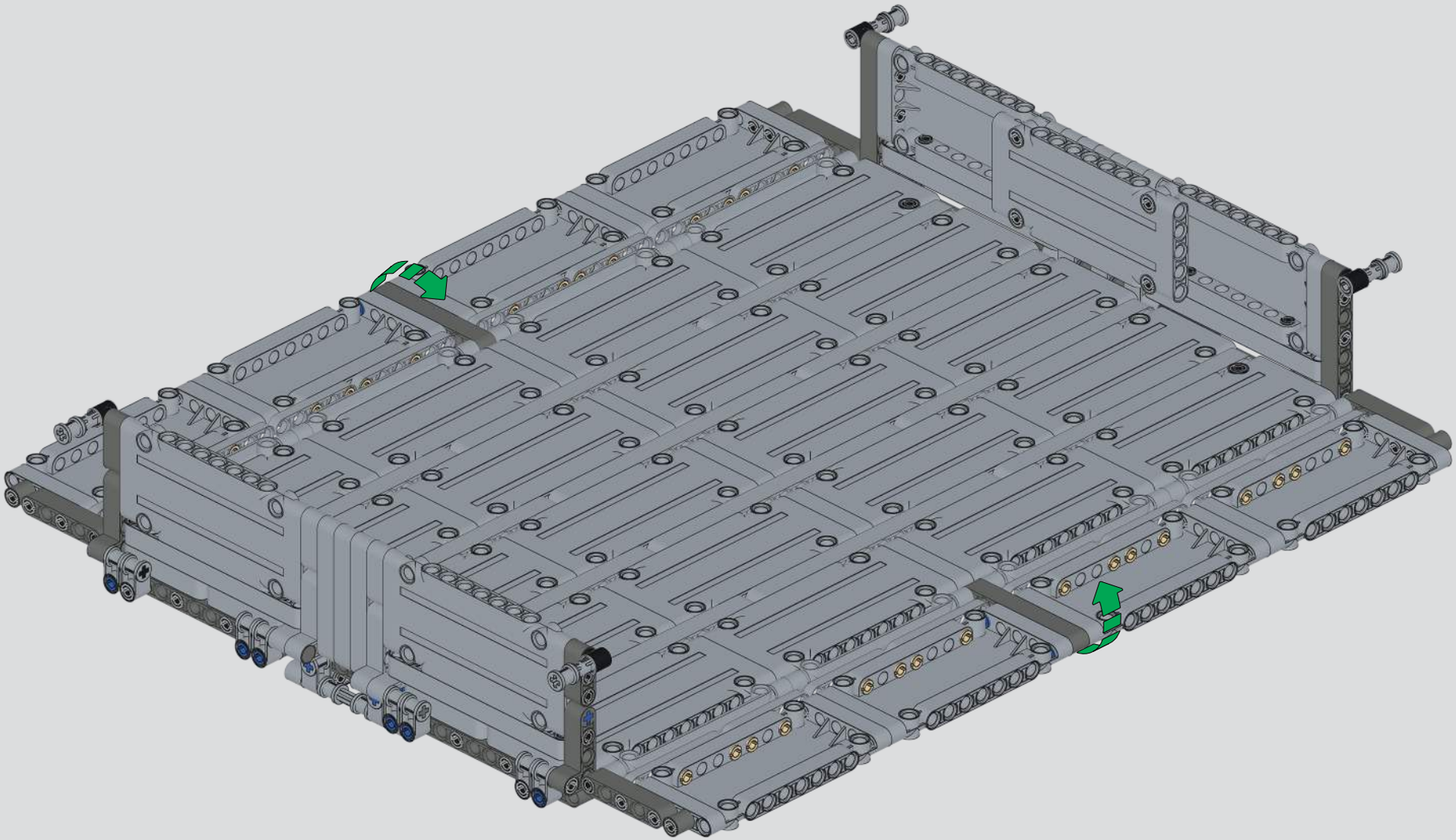

1602

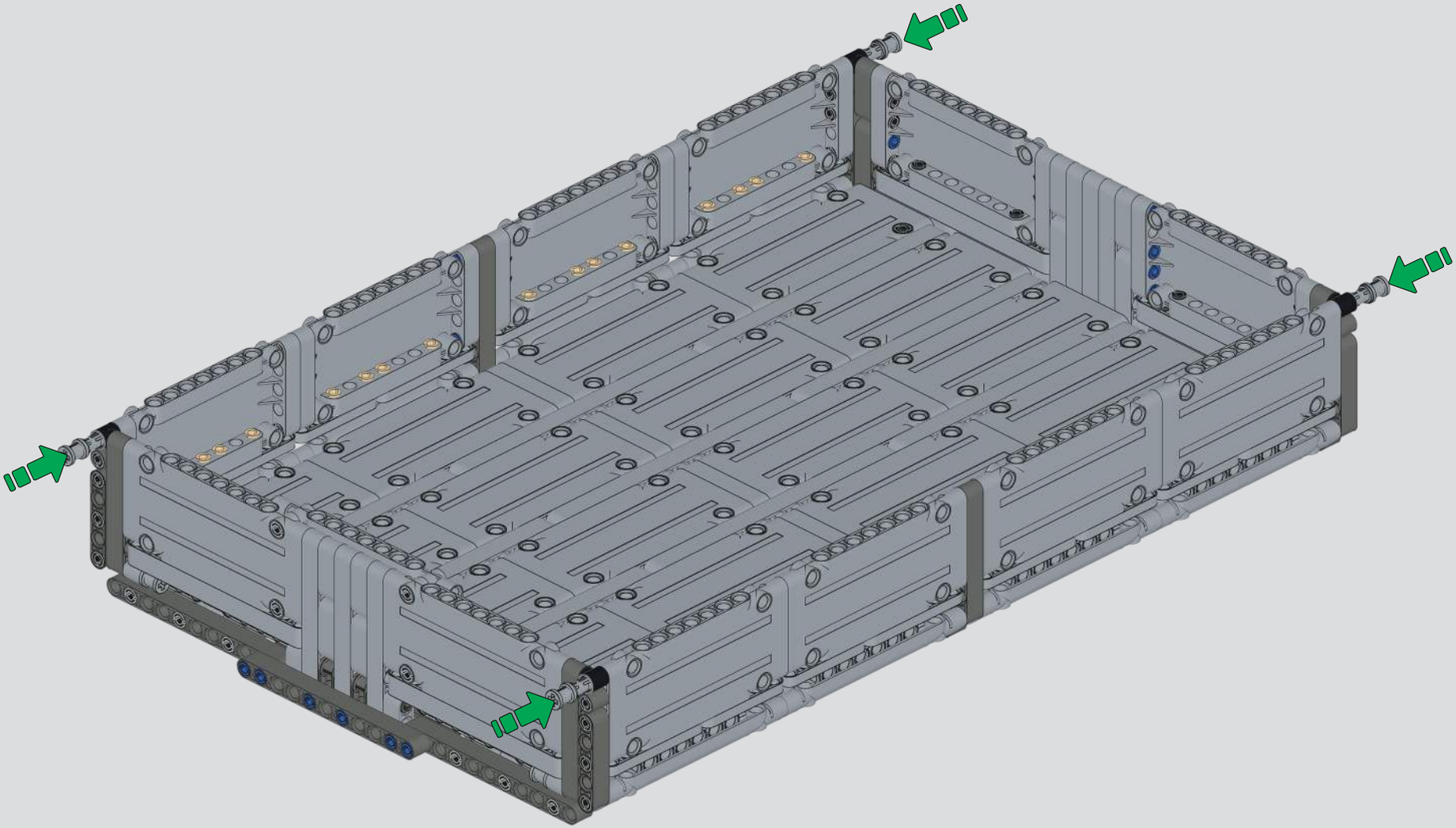

1603

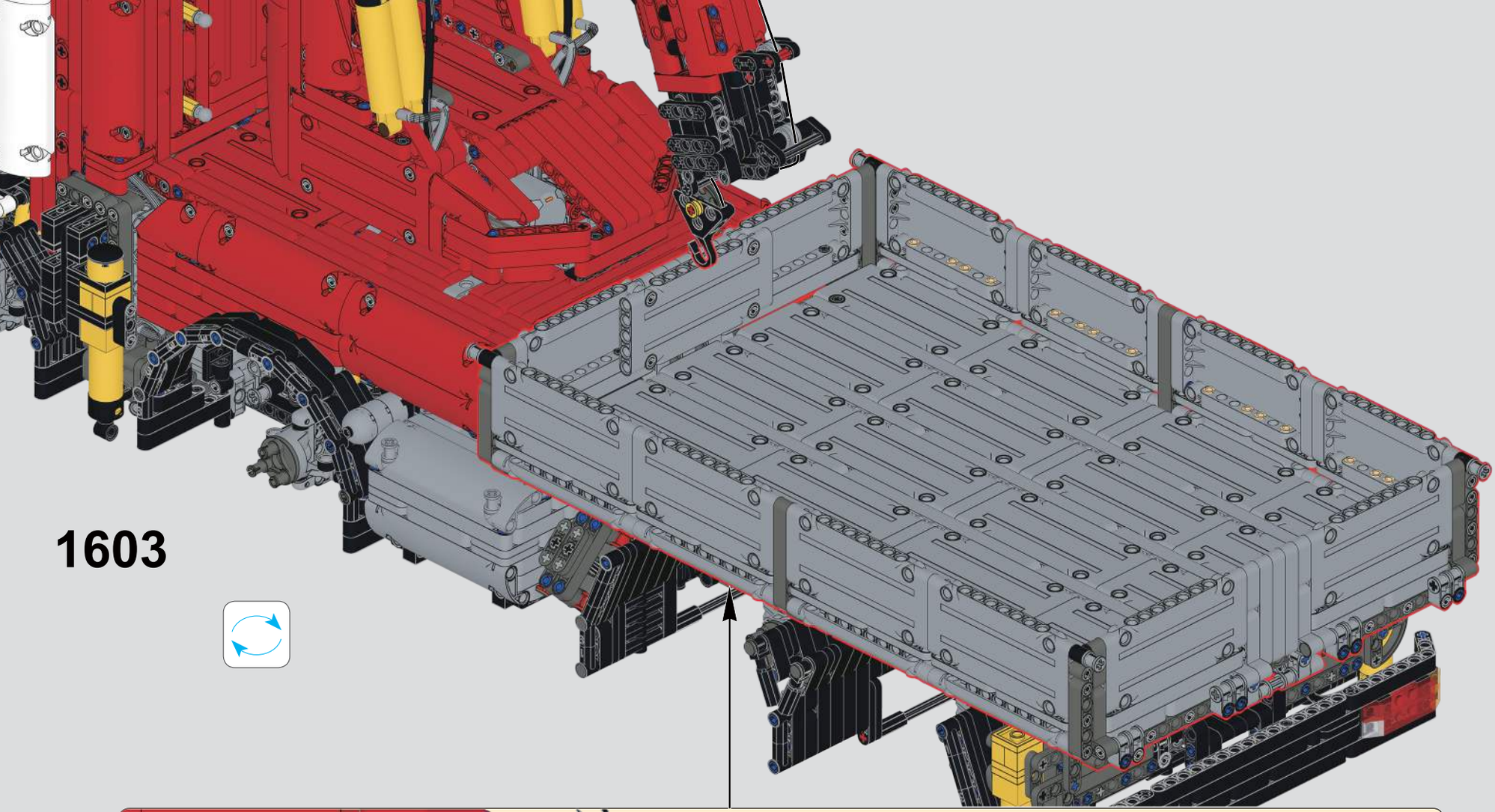

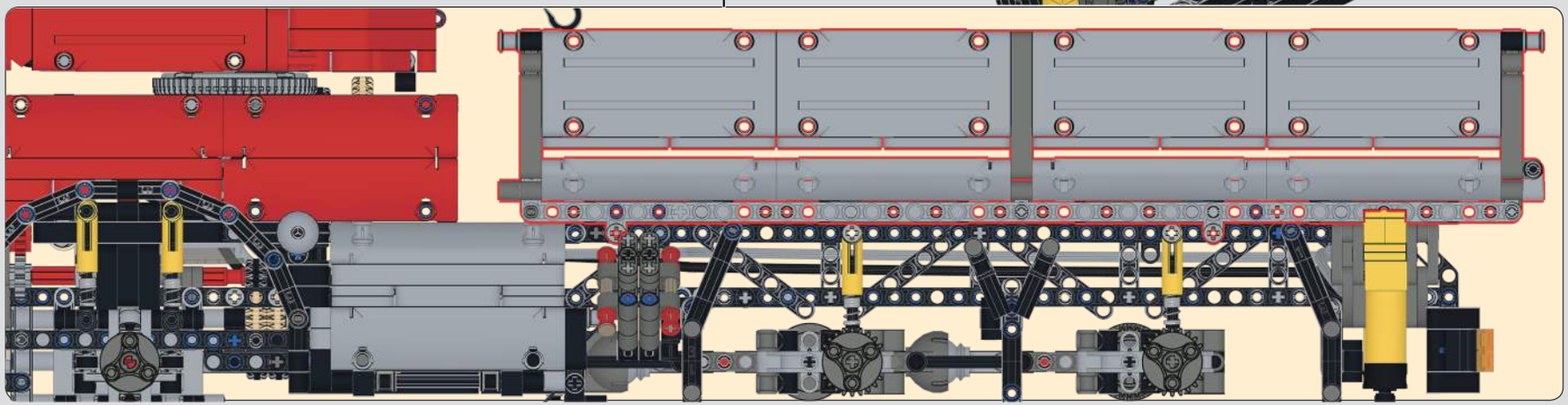

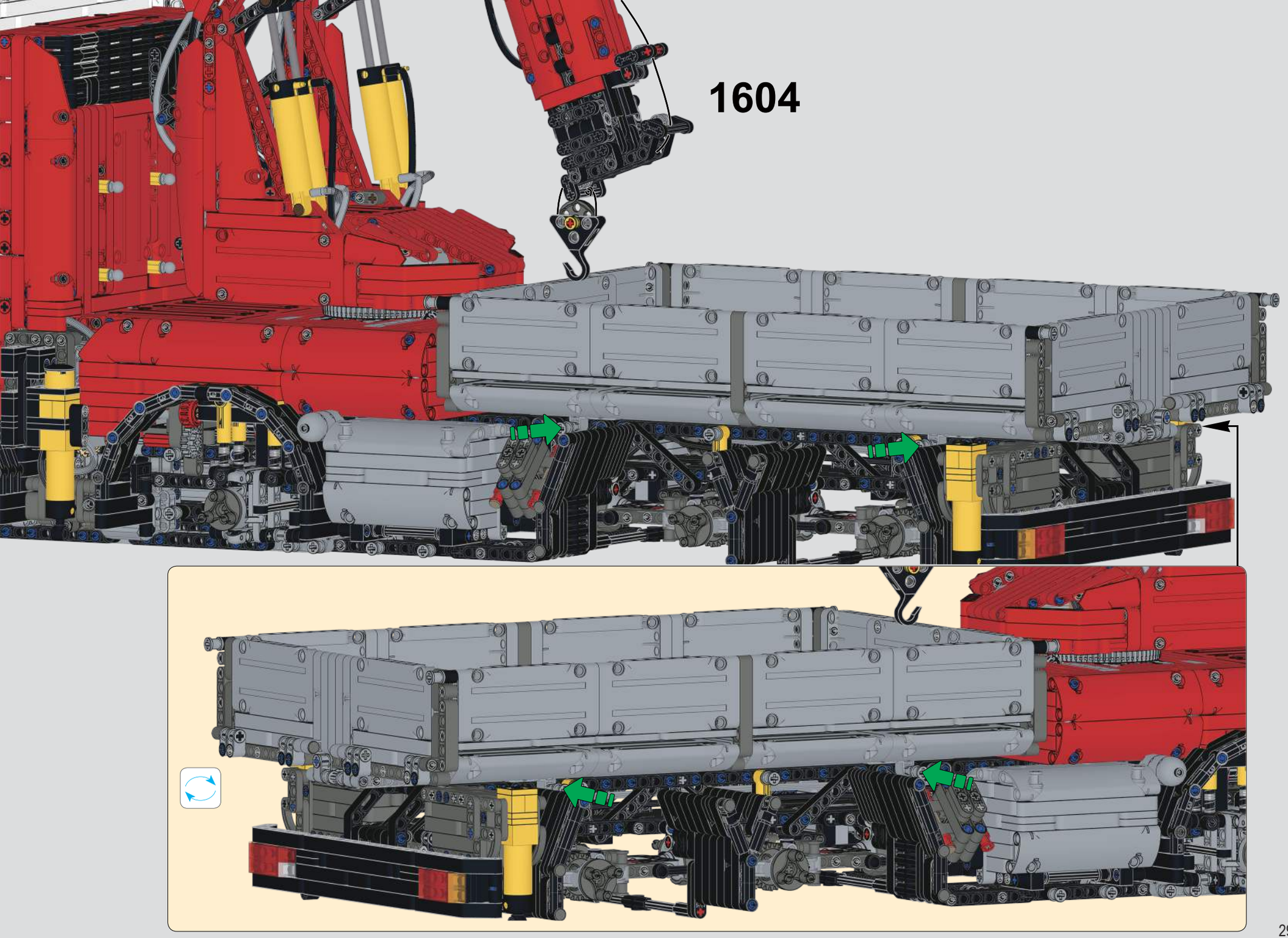
1604

1605

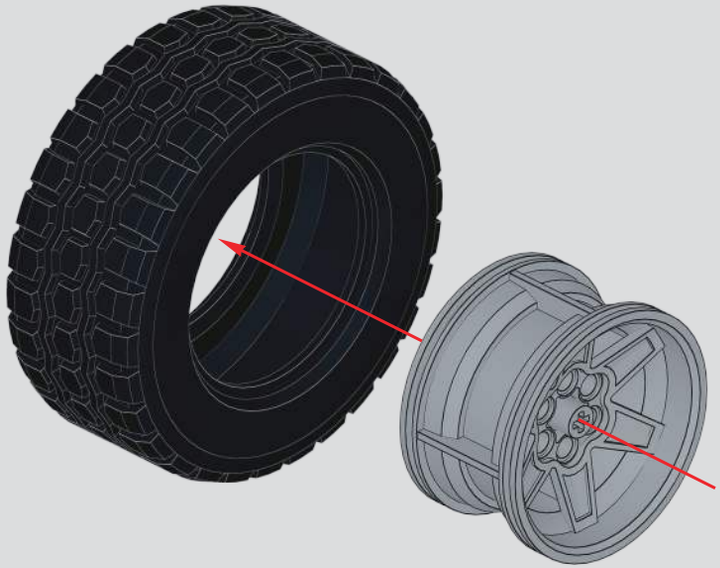

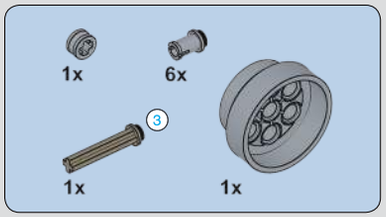

1606

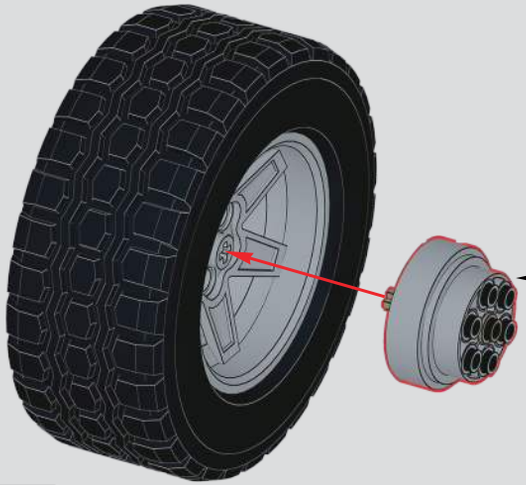

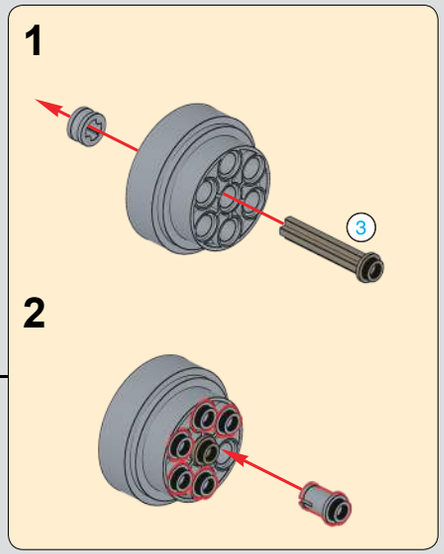

4x

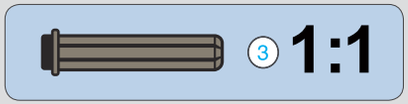

1607

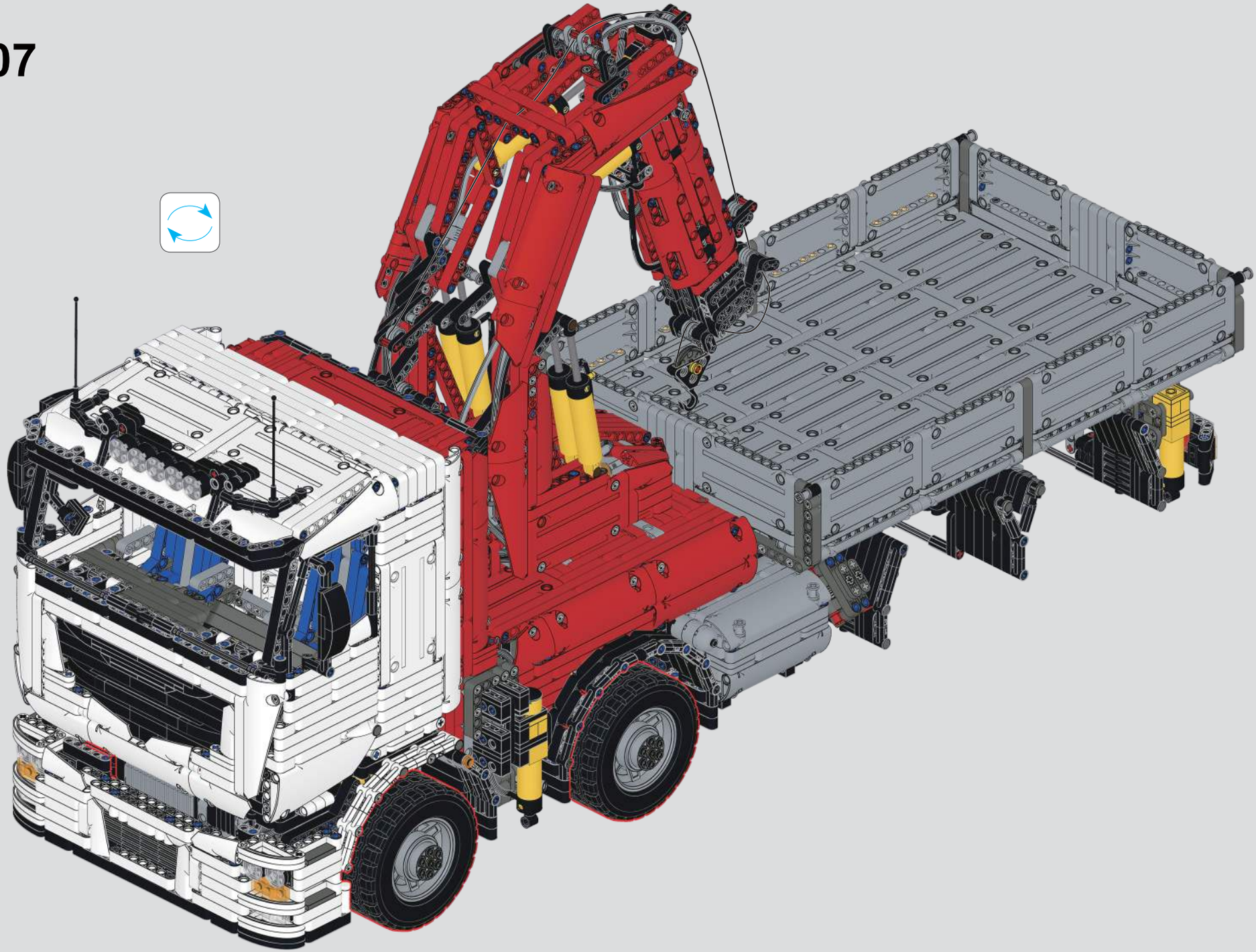

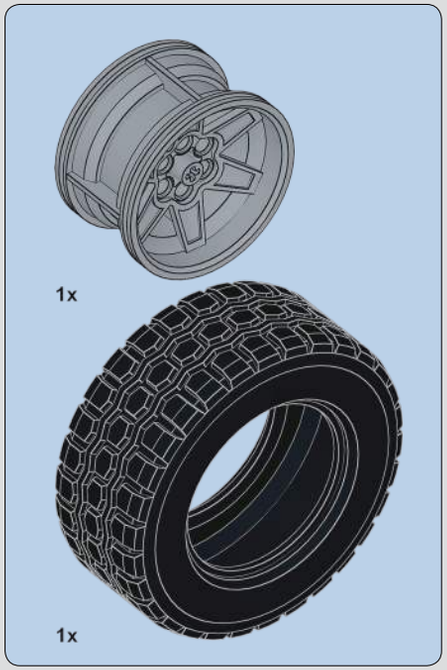

1608

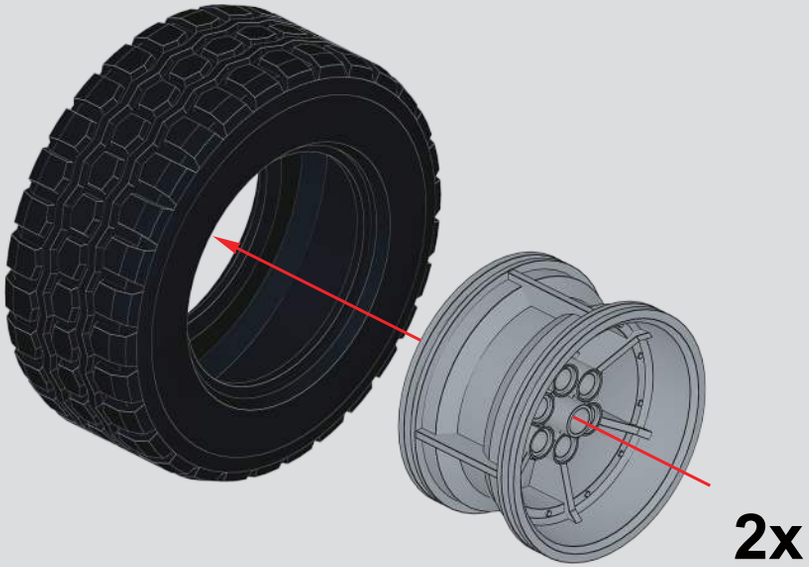

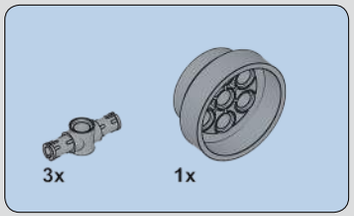

1609

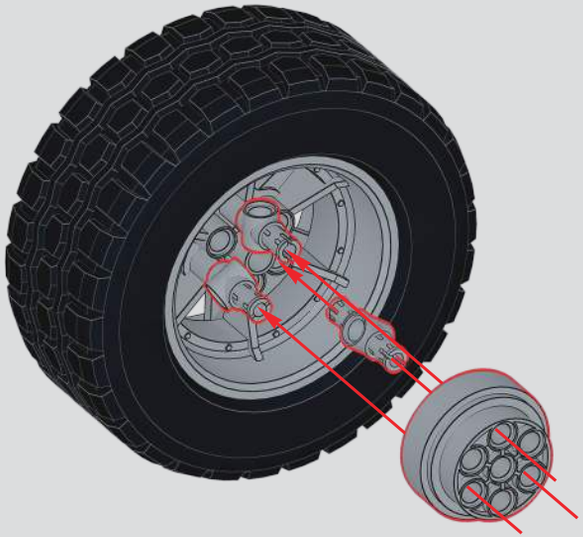

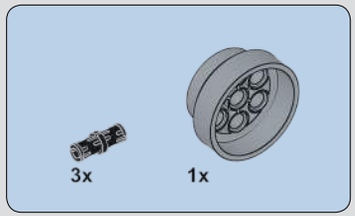

1610

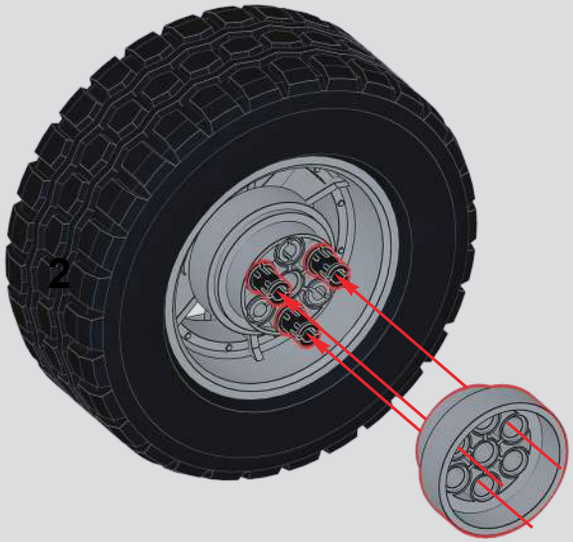

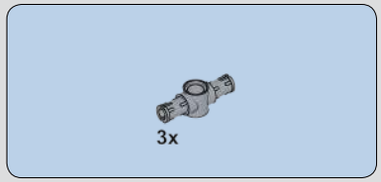

1611

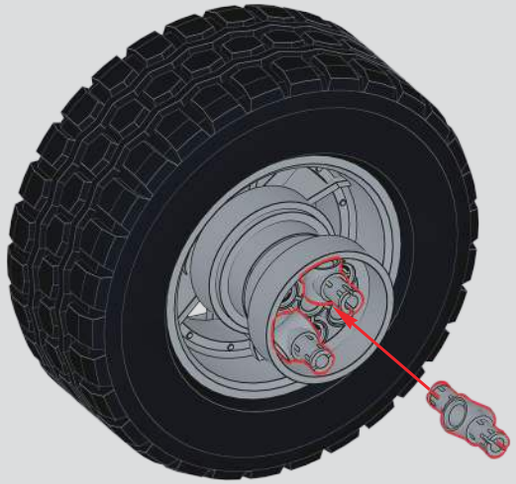

1612

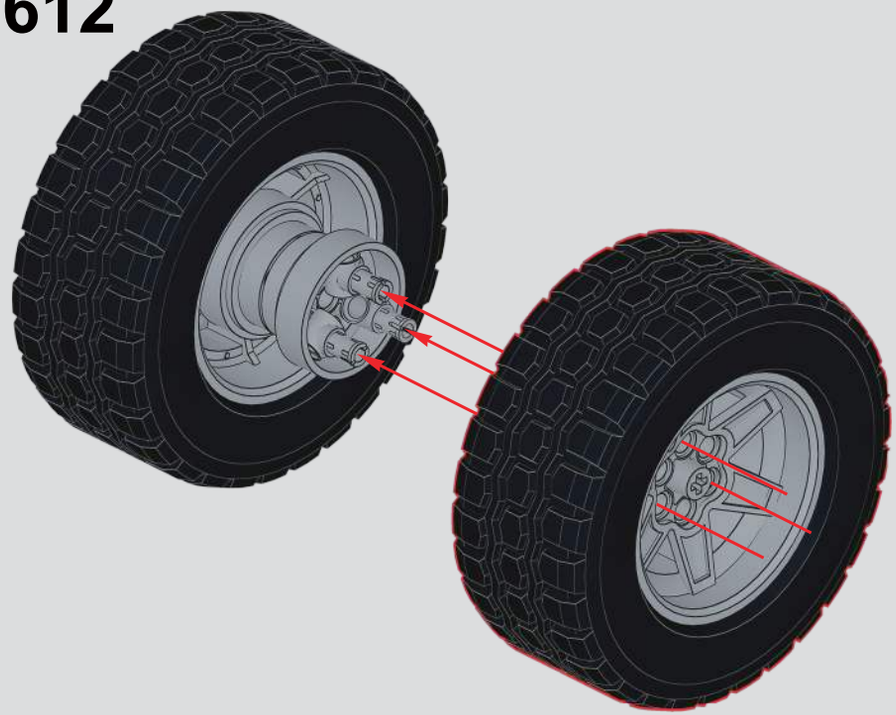

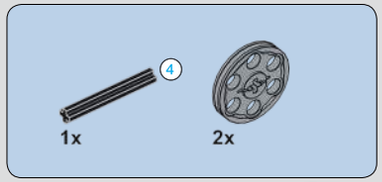

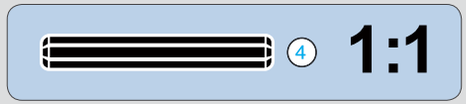

1613

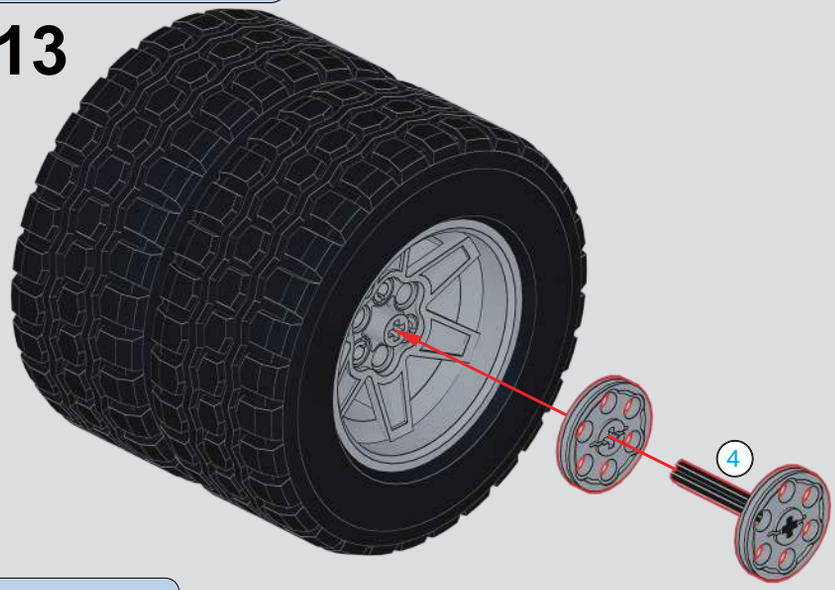

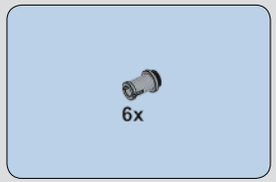

1614

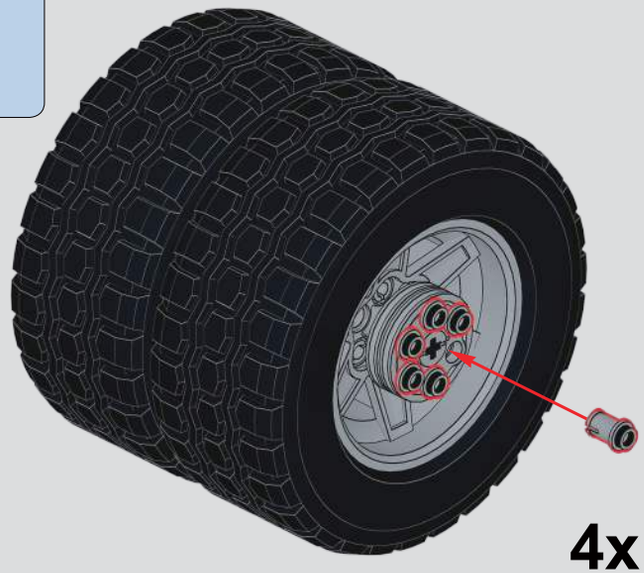

4x

1615

1616

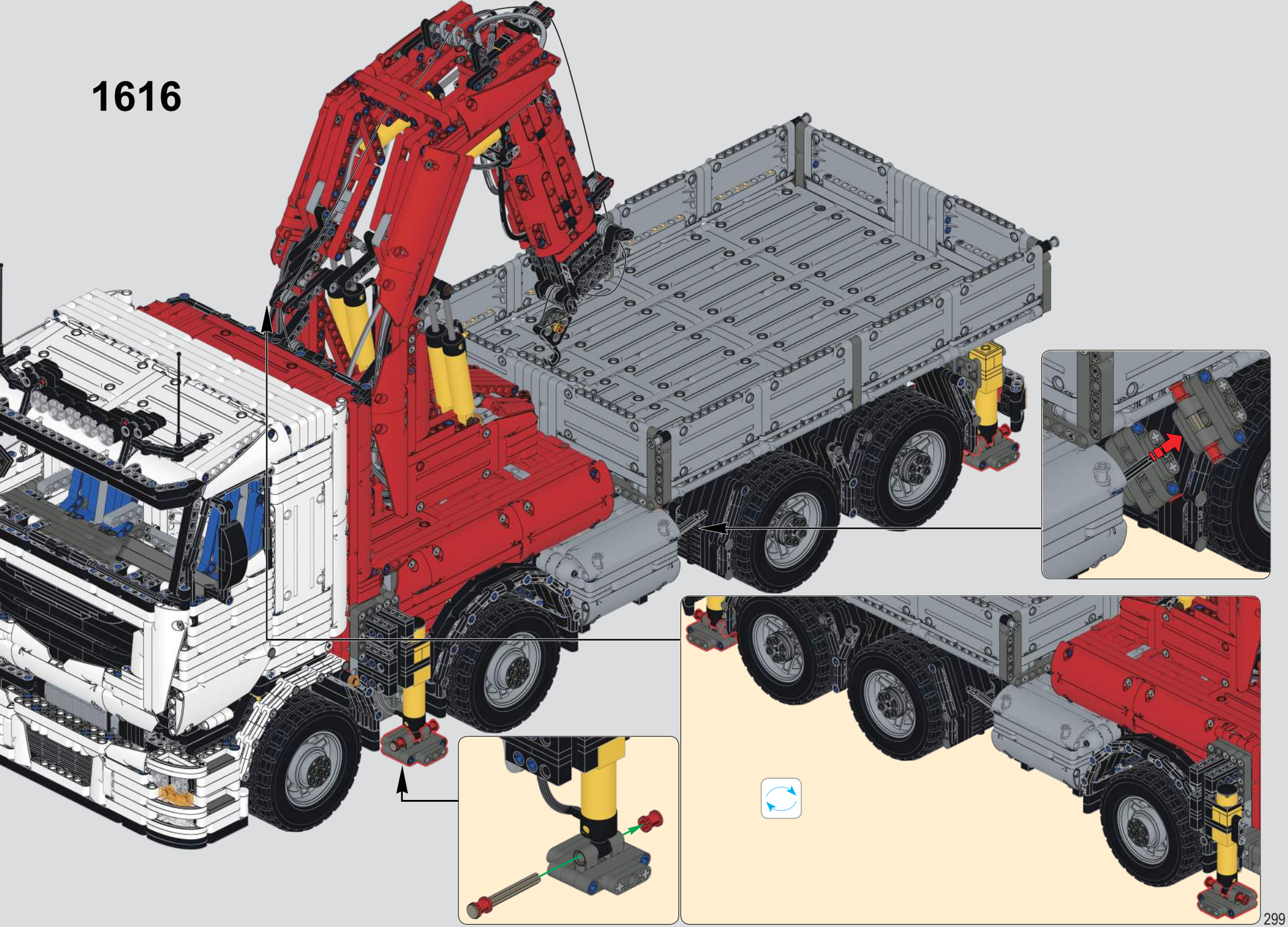

1617

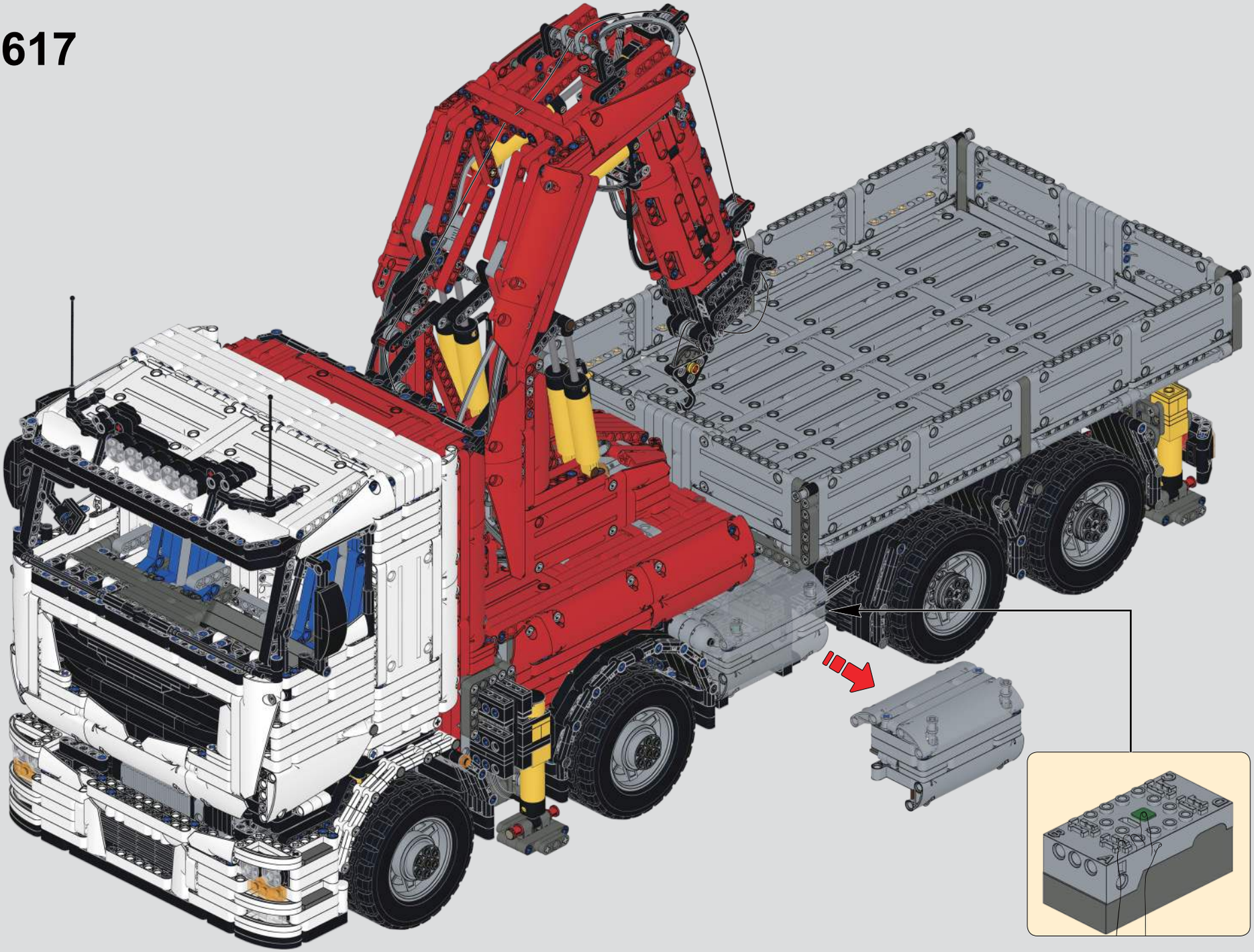

1618

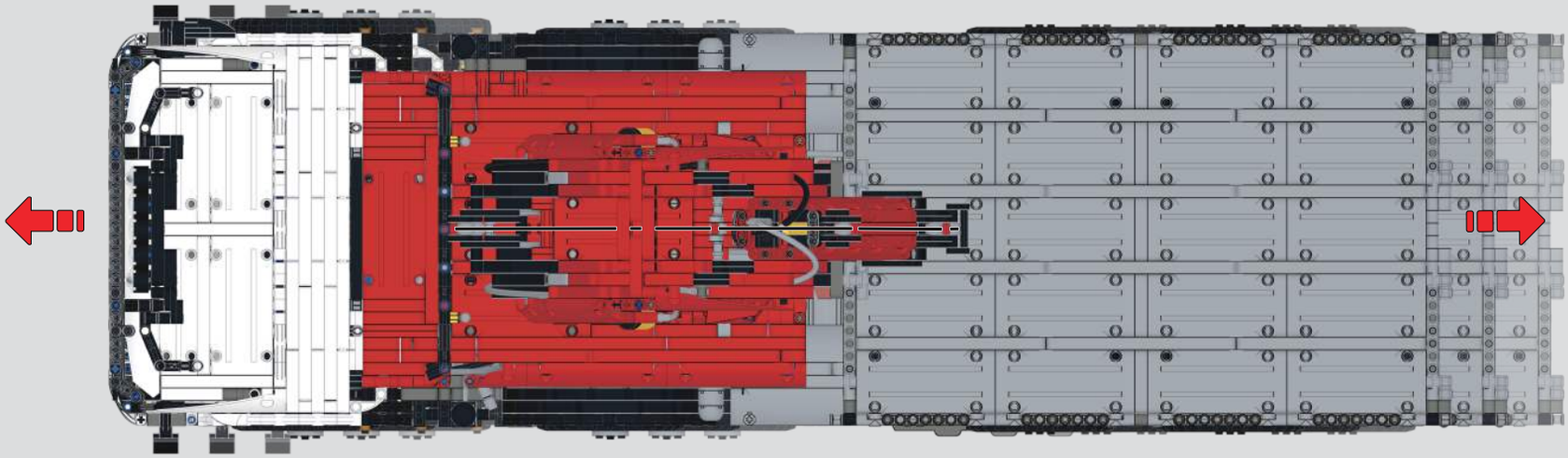

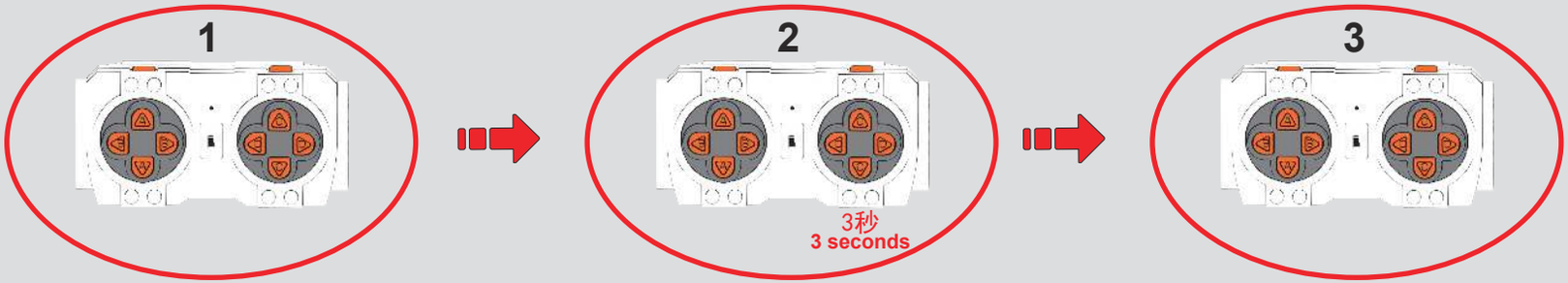

1619

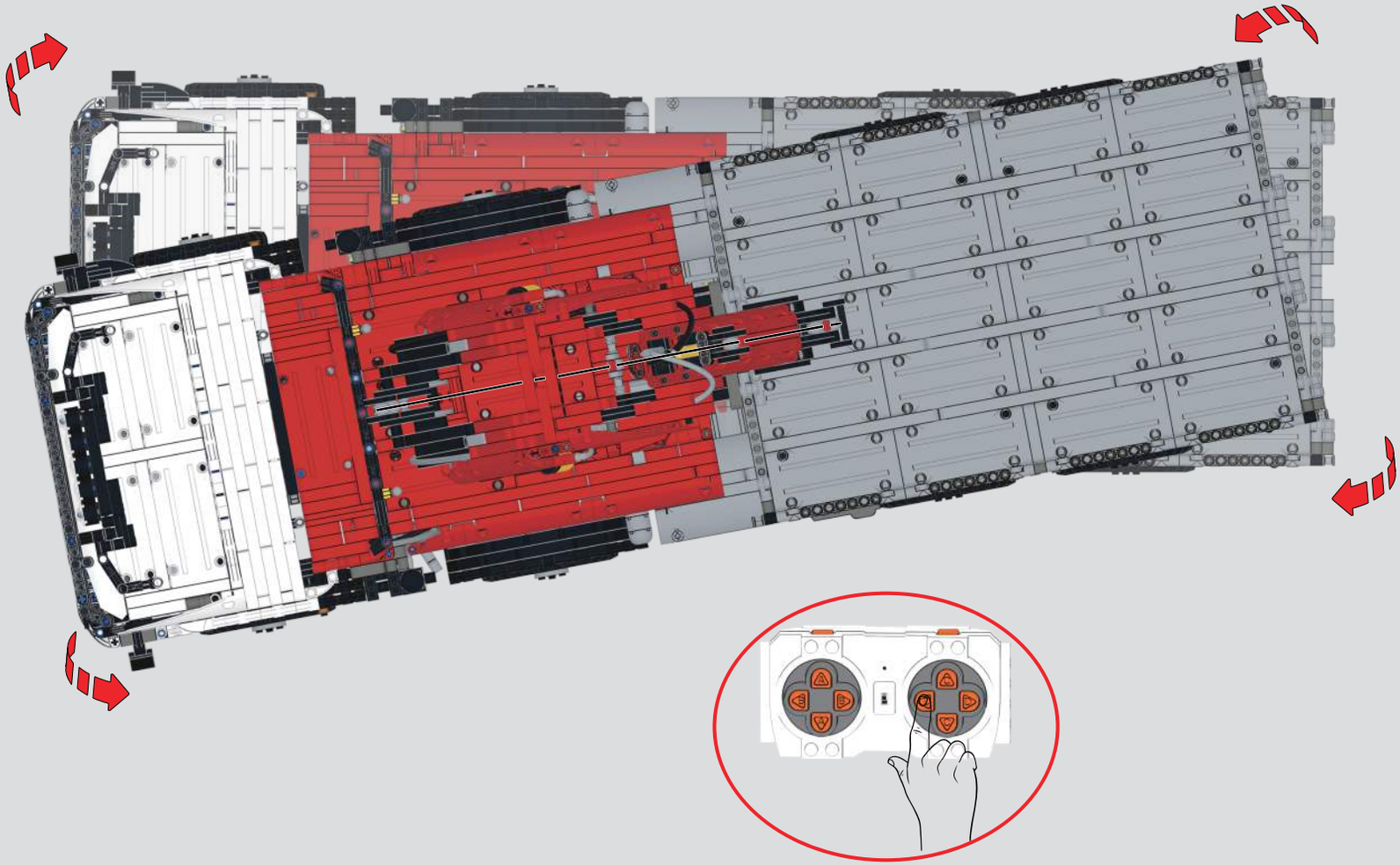

1620

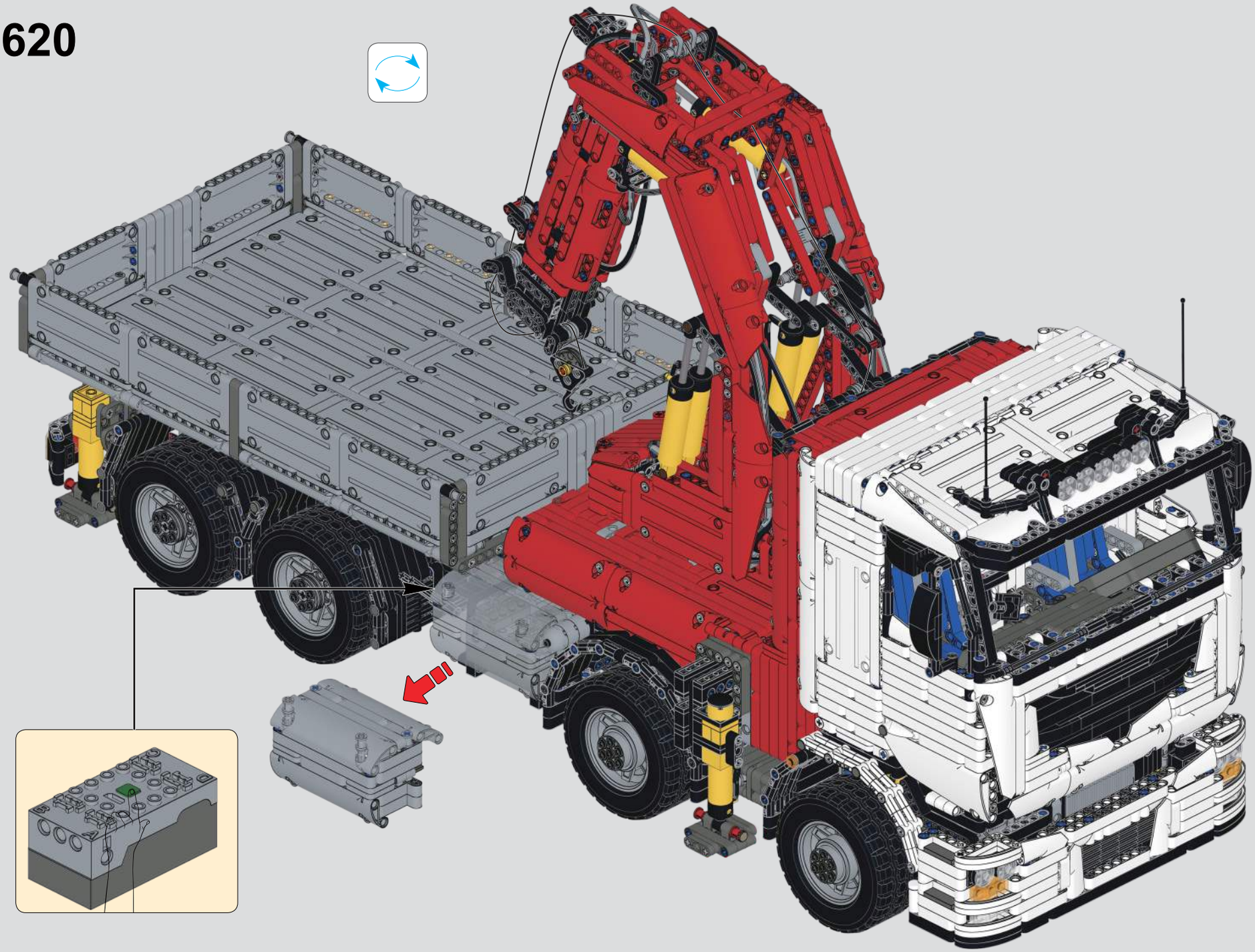

1621

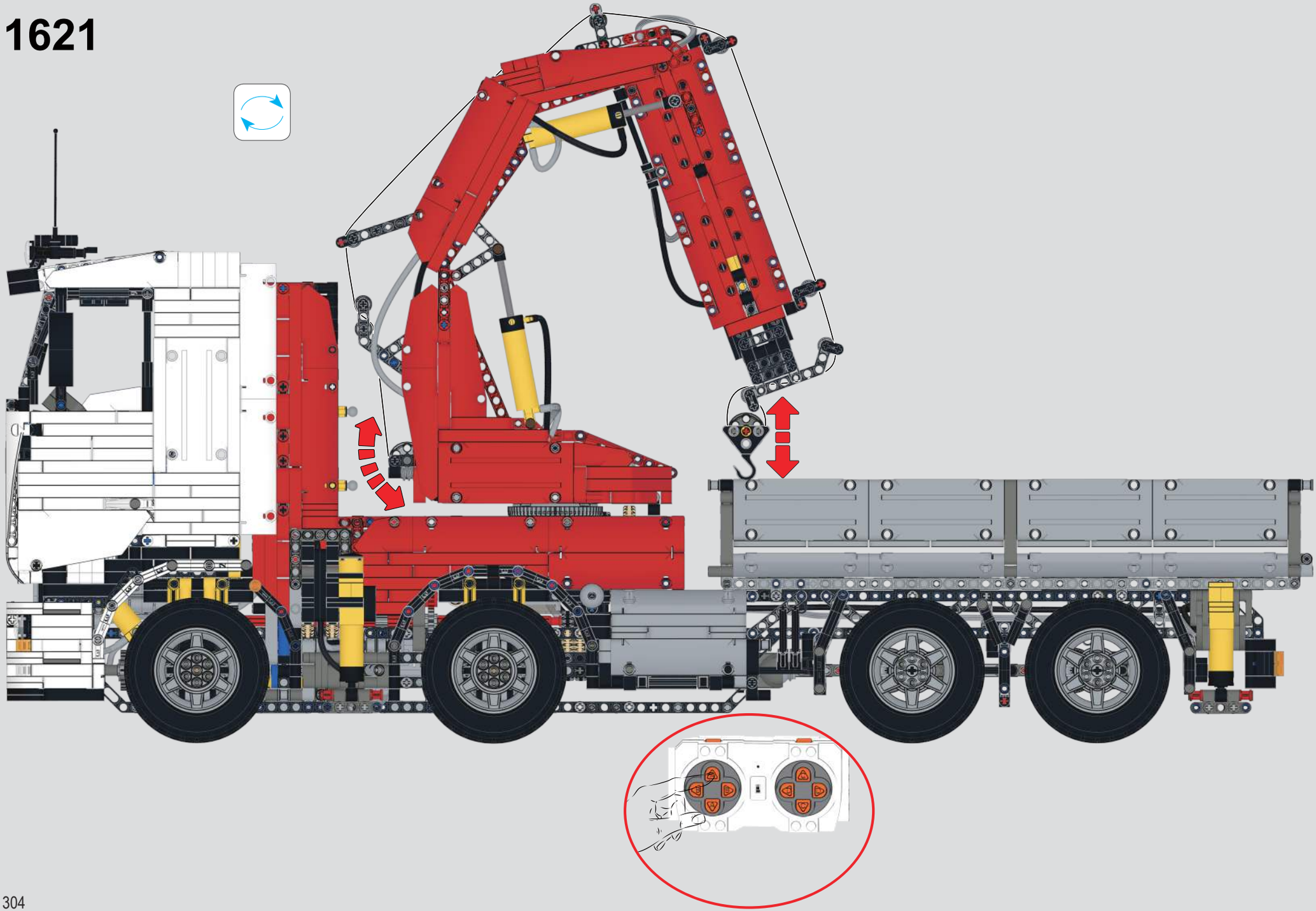

1622

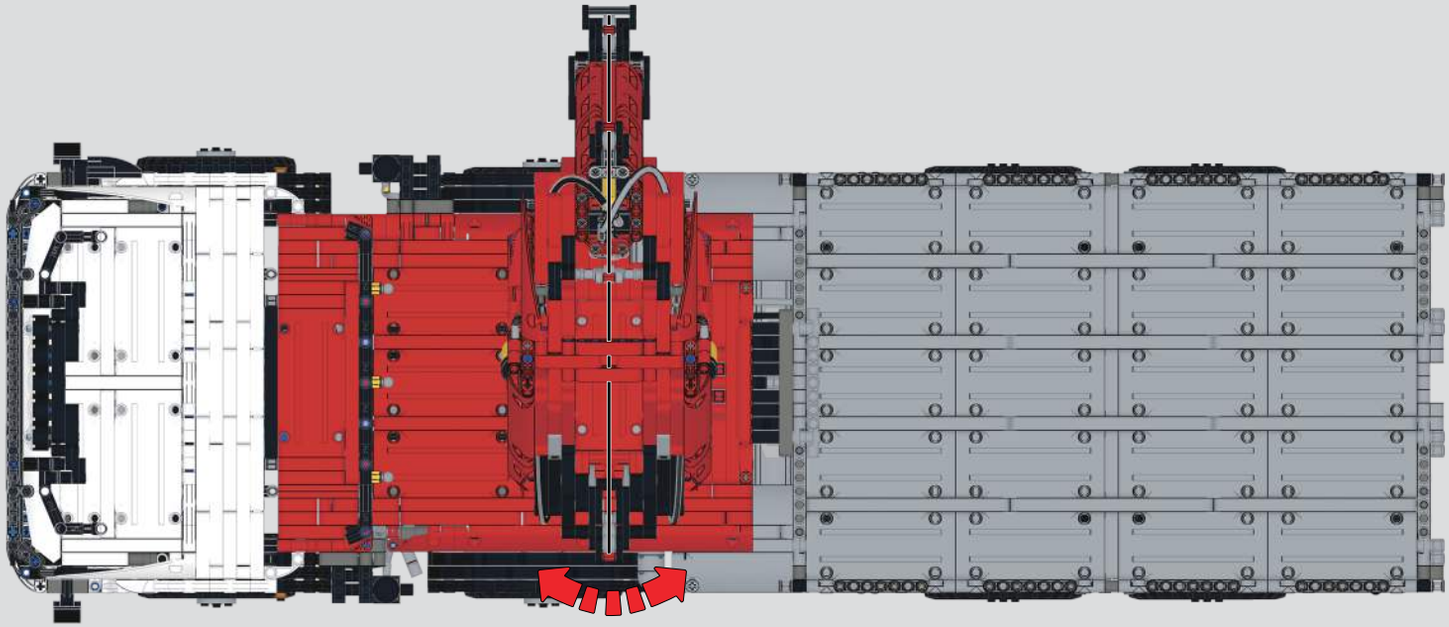

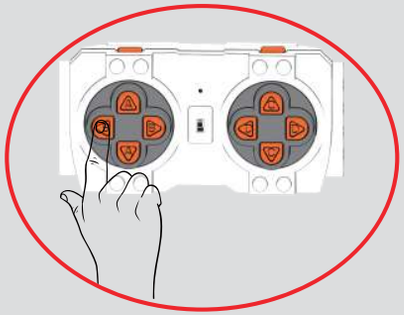

1623

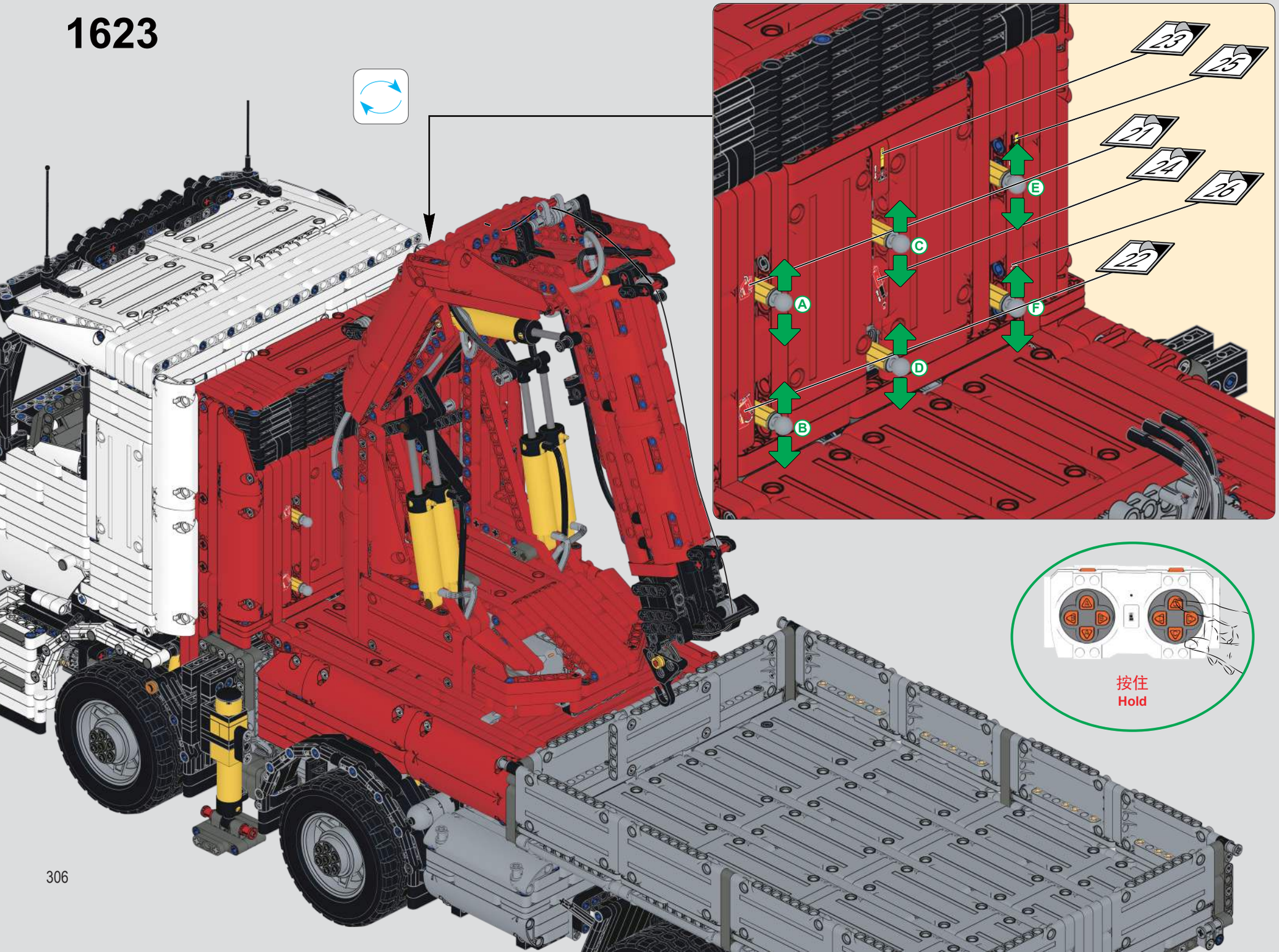

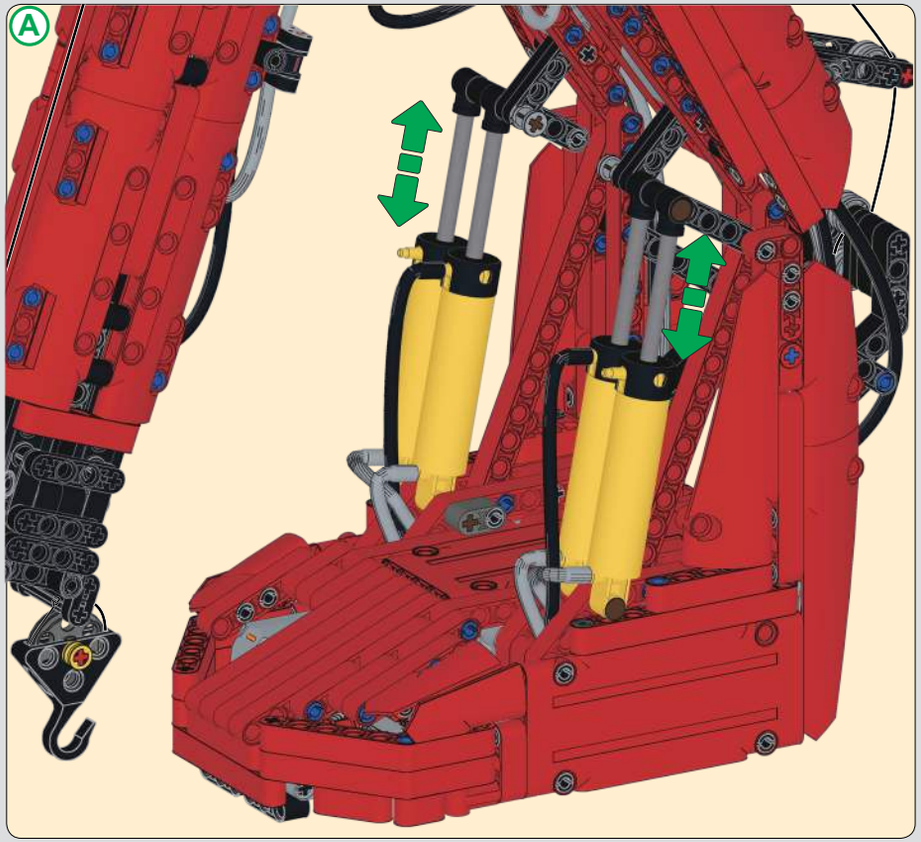
A

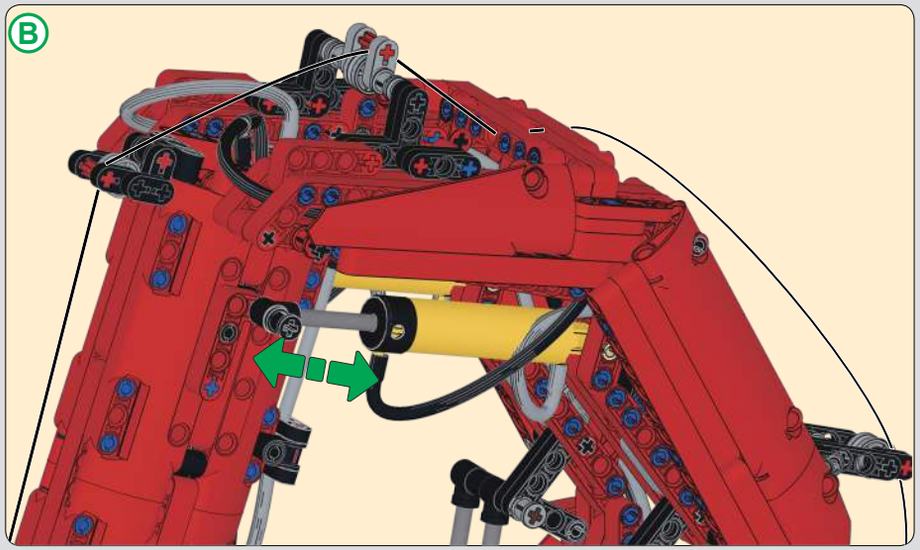
B

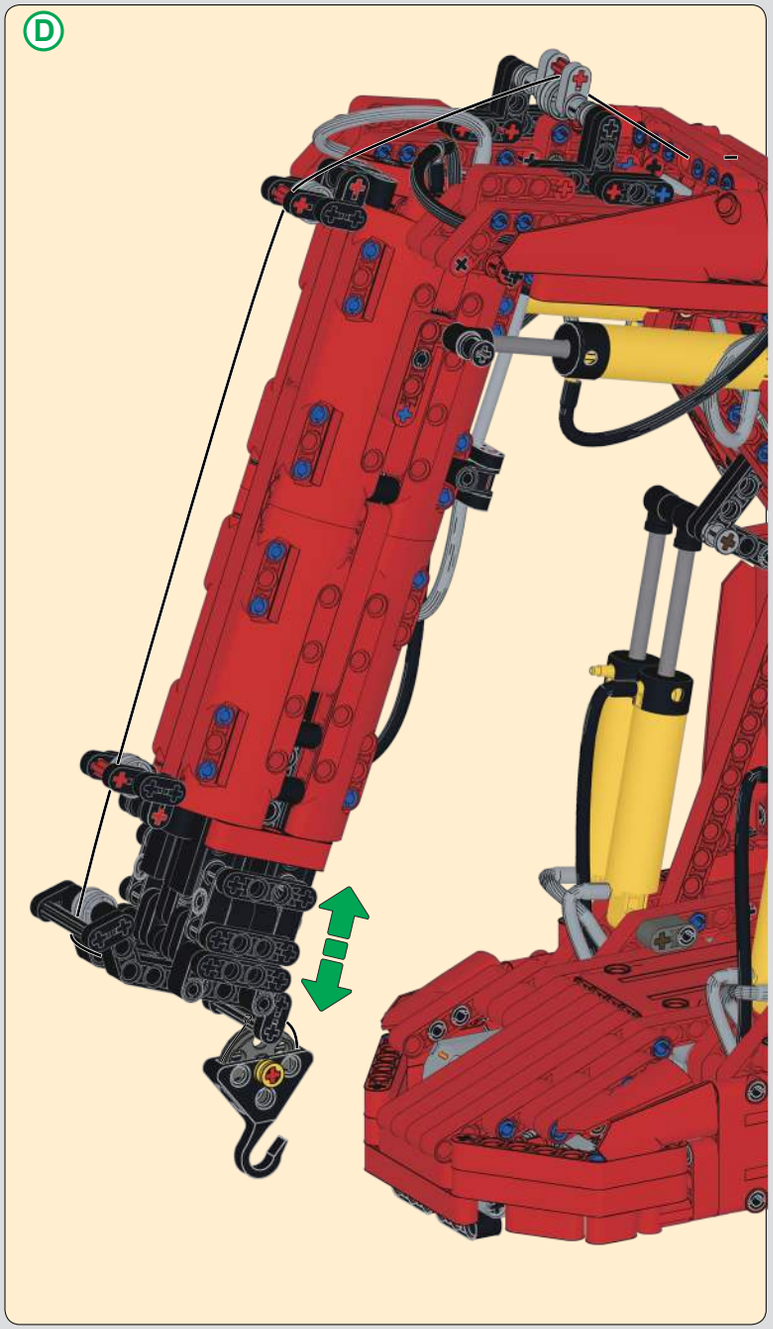
D

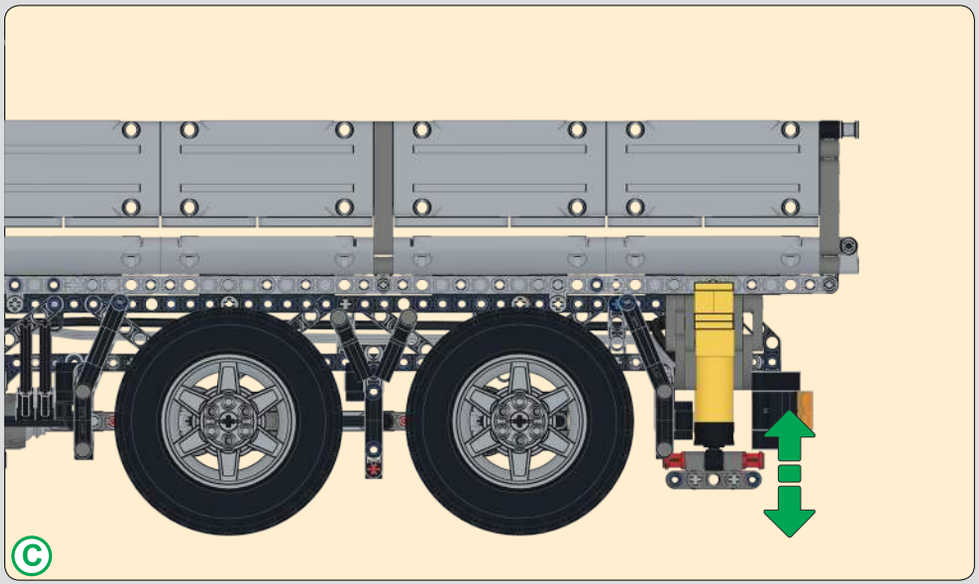
C

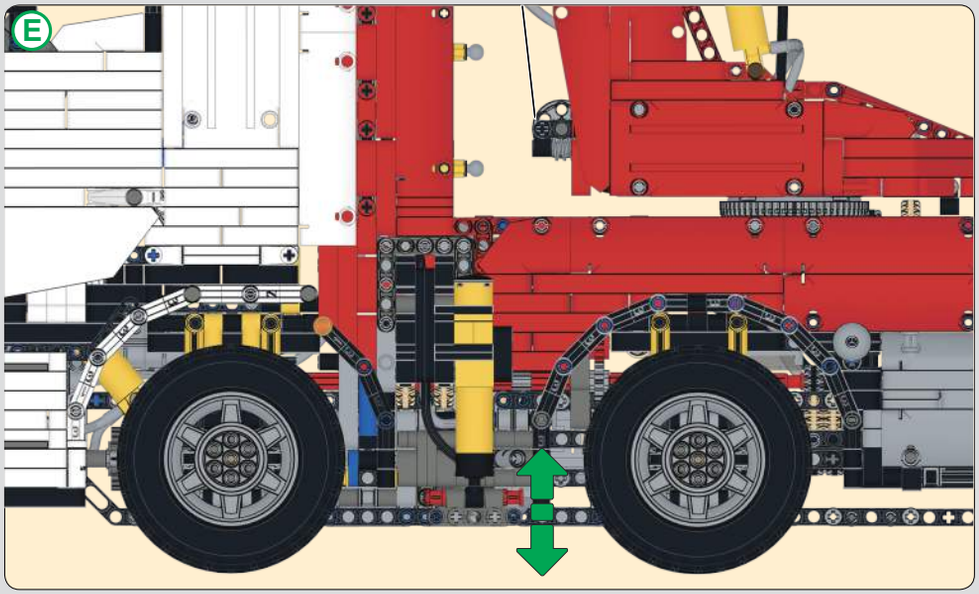
E

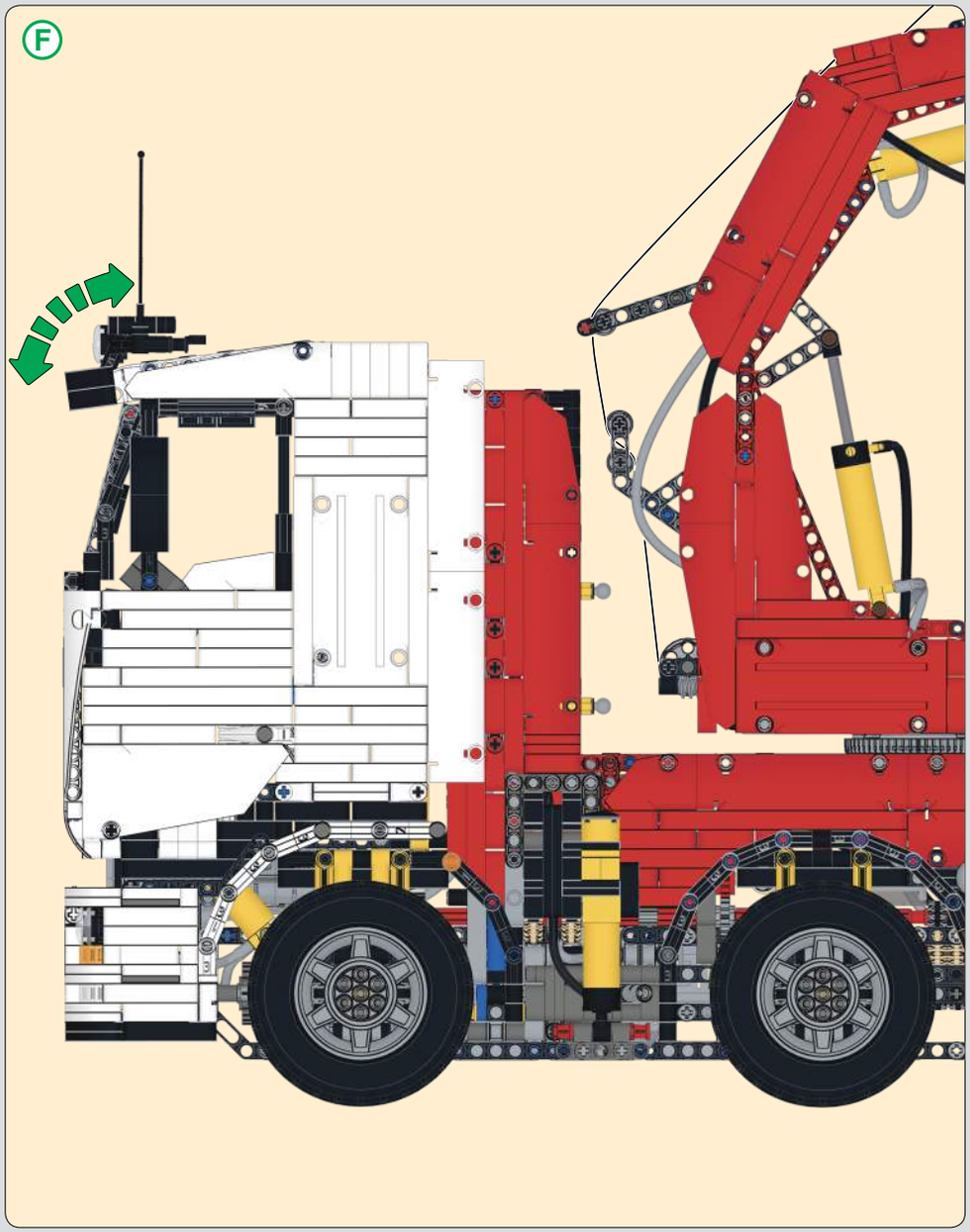
F

1624

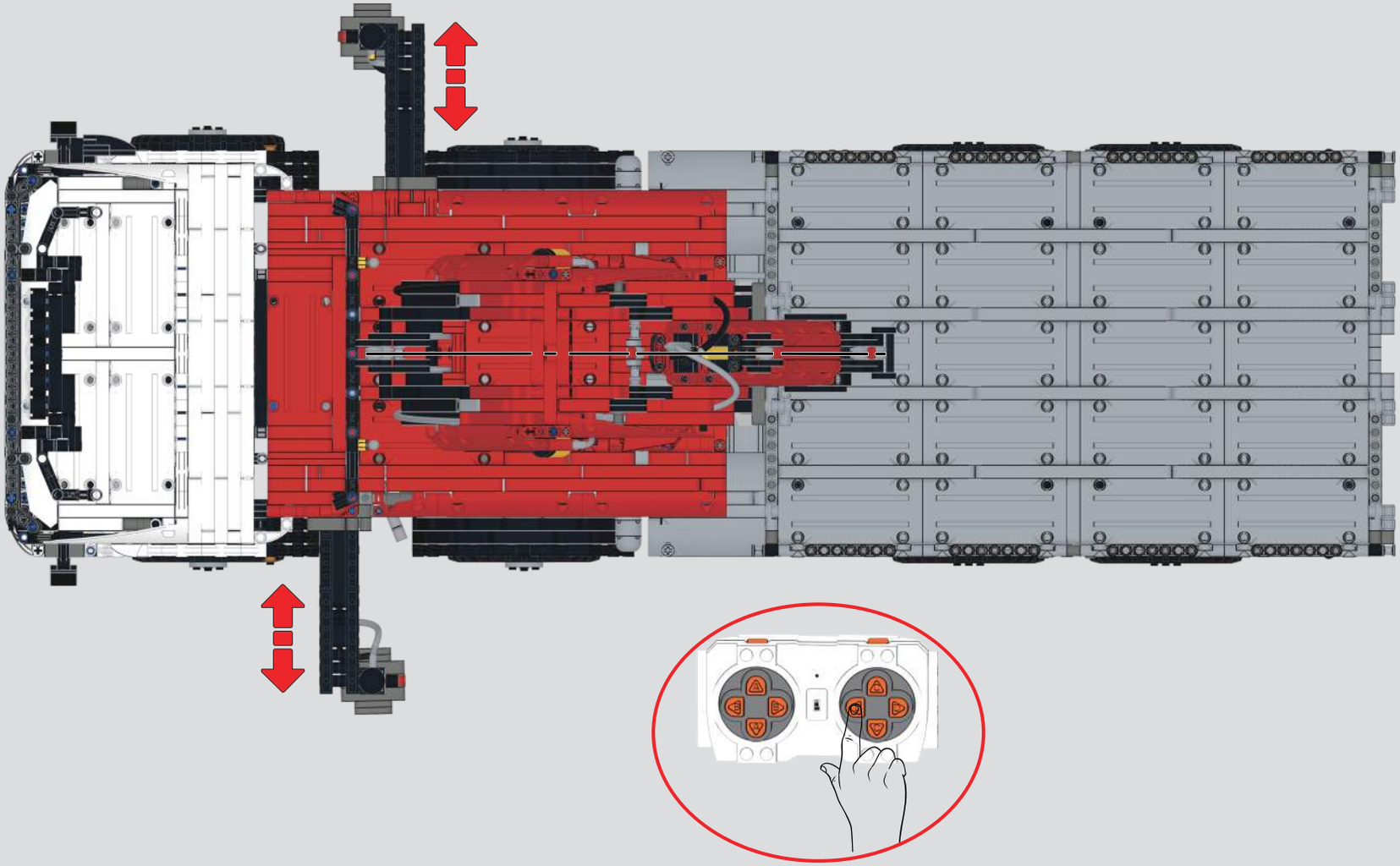

1625

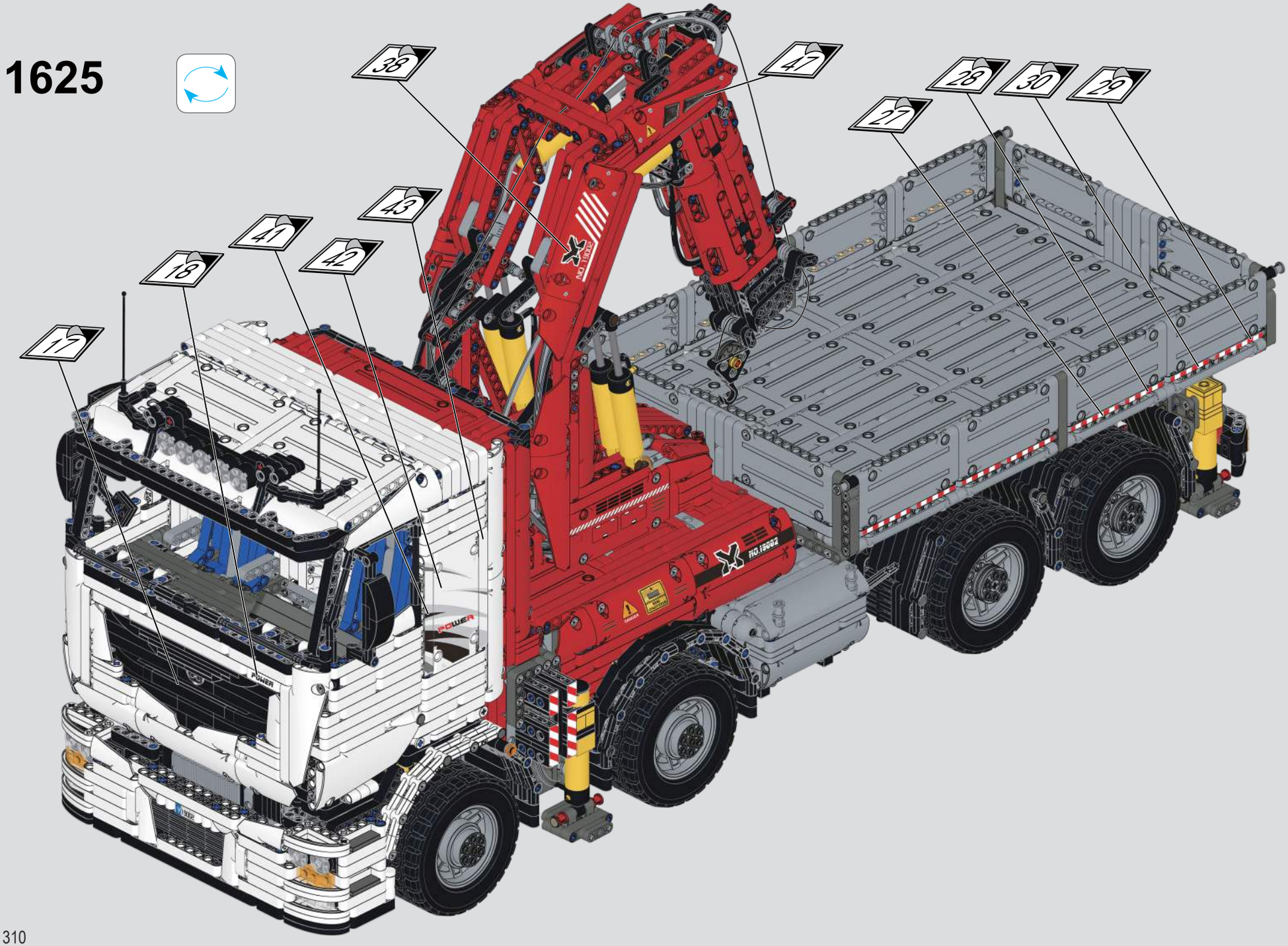

1626

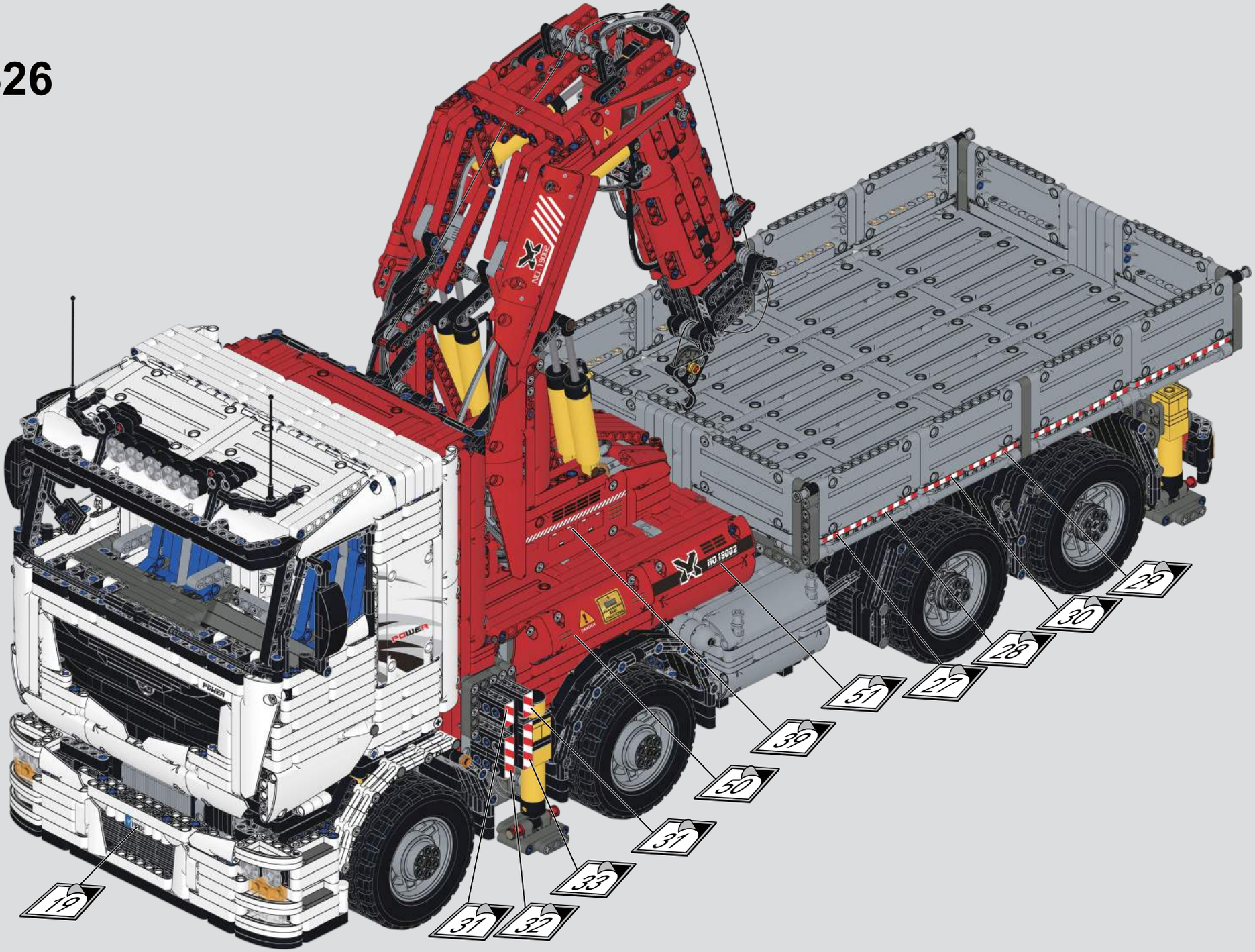

1627

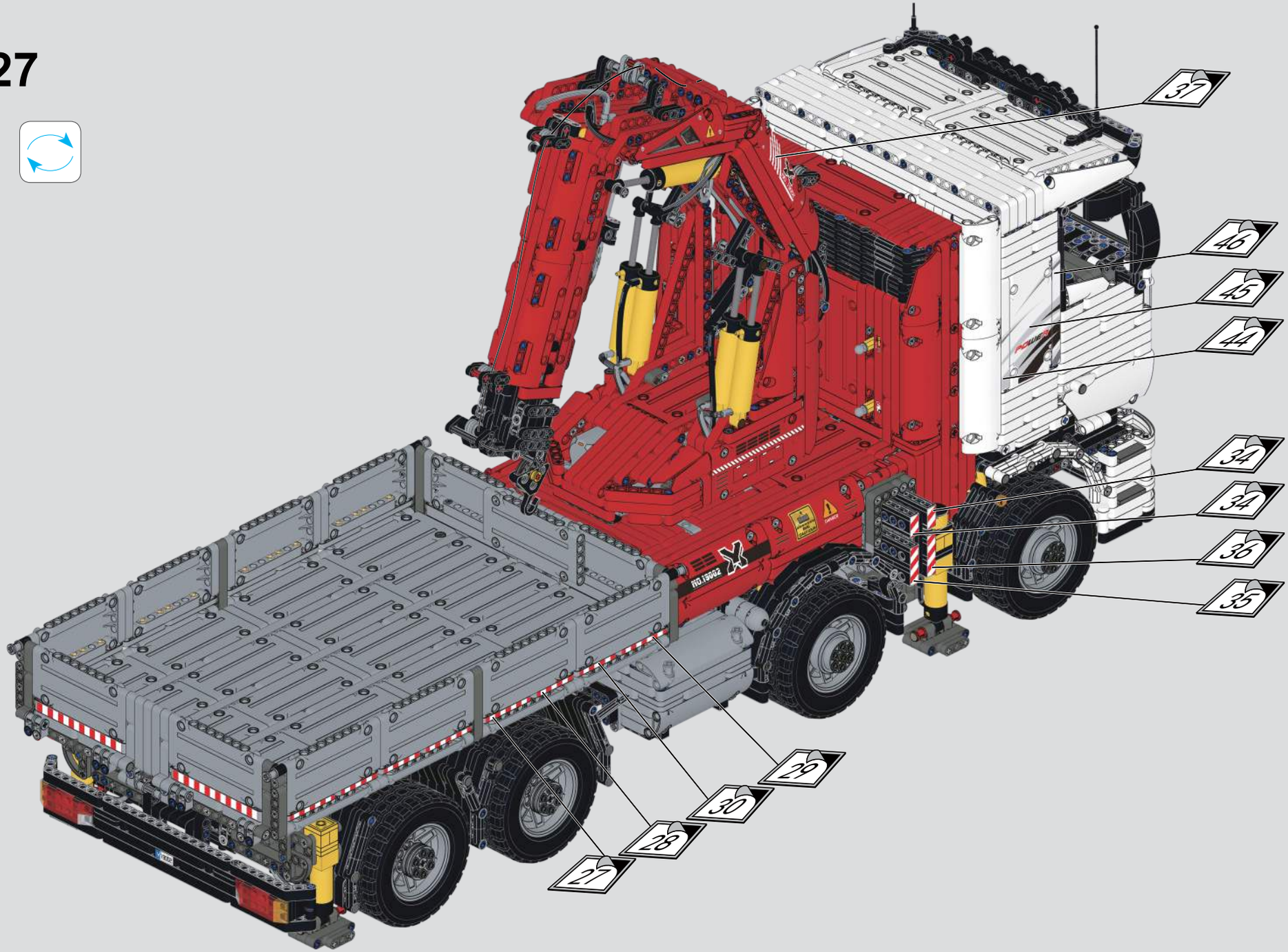

1628

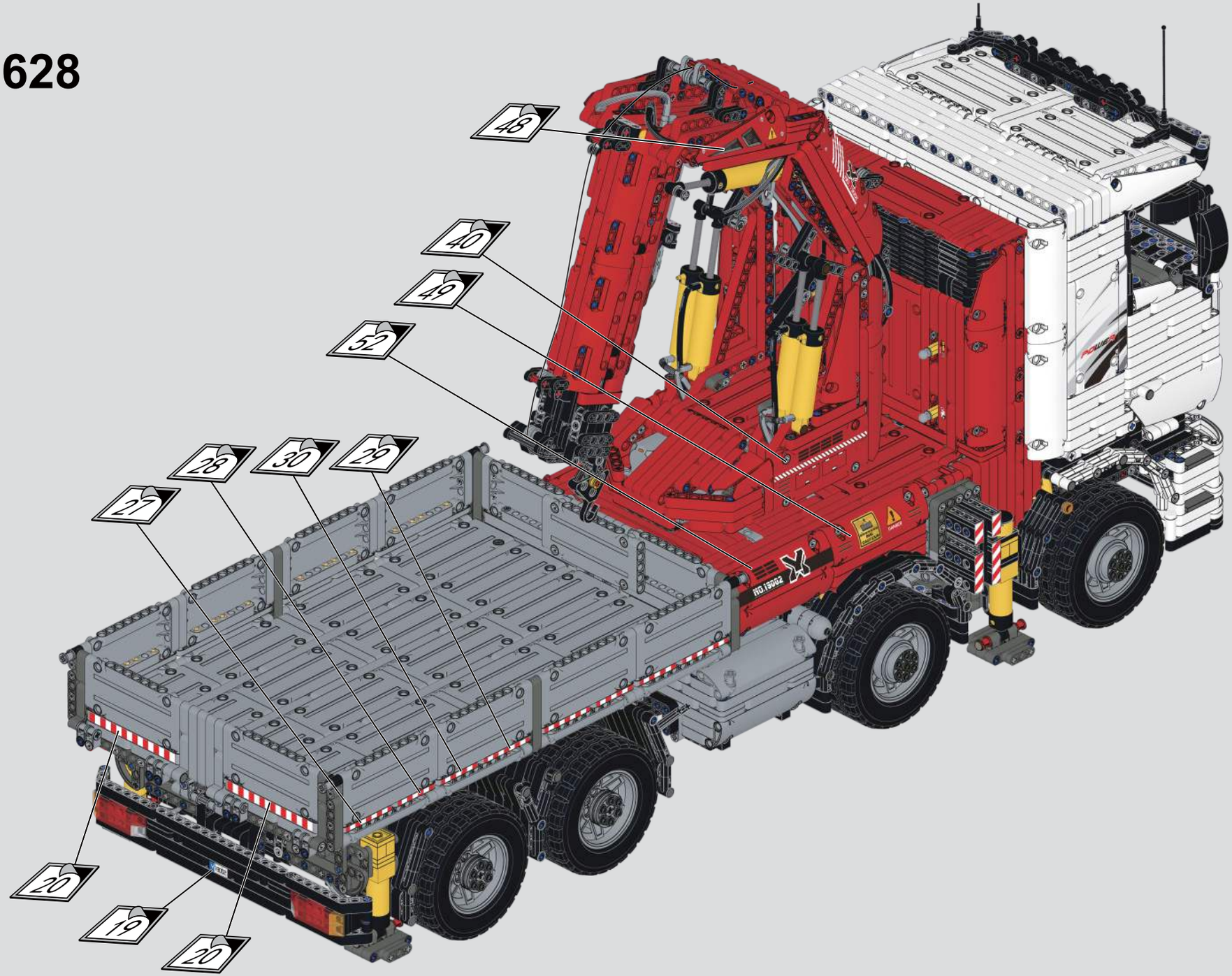

电动功能
RC Functions
手动功能
Manual Functions