此红线为刀模线，尺寸260x185

MOULD KING®

宇 星 模 王

宇星工程系列

MODELS NO. 气动混凝土浇筑奔卡

Pneumatic concrete truck

19003

4368+Pcs/Pza

OPEN

Customer Service
客 户 服 务
www.yx-mk.com

酷砖家
BriXpert

Qr code APP (APP二维码)

Need the apple version 9.0 and above,the android version 5.0 and above.

* This APP supports most of the mainstream Android models on the market, but due to the large number of Android models, different models of systems and hardware reasons, there may be some models do not support, specificaccording to the actual test!

广东宇星科技

微信扫描二维码，关注公众号，获取第一手的新品资讯，享受便捷的补件服务。

酷砖家系列是宇星设立的全新子品牌/系列，本系列所有套装均由国内外顶级设计师操刀设计或授权,旨在为消费者带来高水准的积木设计套装和与众不同的拼搭体验。

BriXpert series is a new sub-brand/series set up by Mould King. Models of this series are all designed or authorized by top designers/MOCers around the world, aiming at bringing consumers with high-level brick sets and a unique building experience.

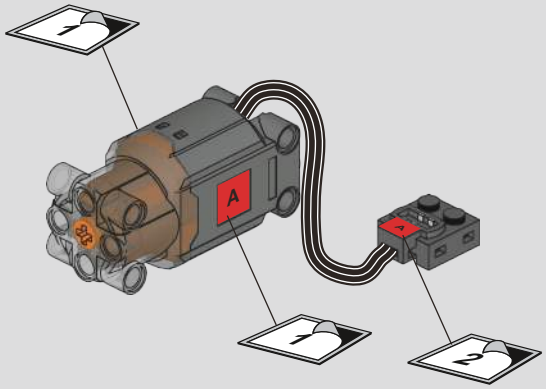
1
A
1
2

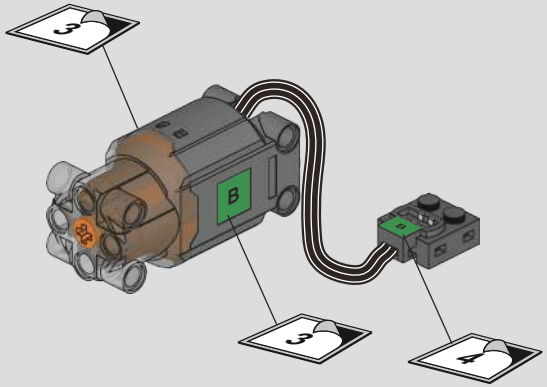
3
B
3
4

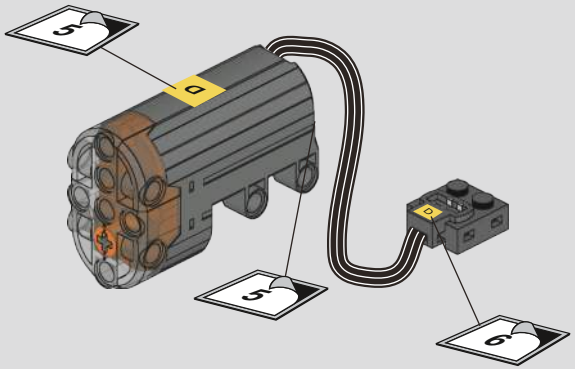
5
D
5
6

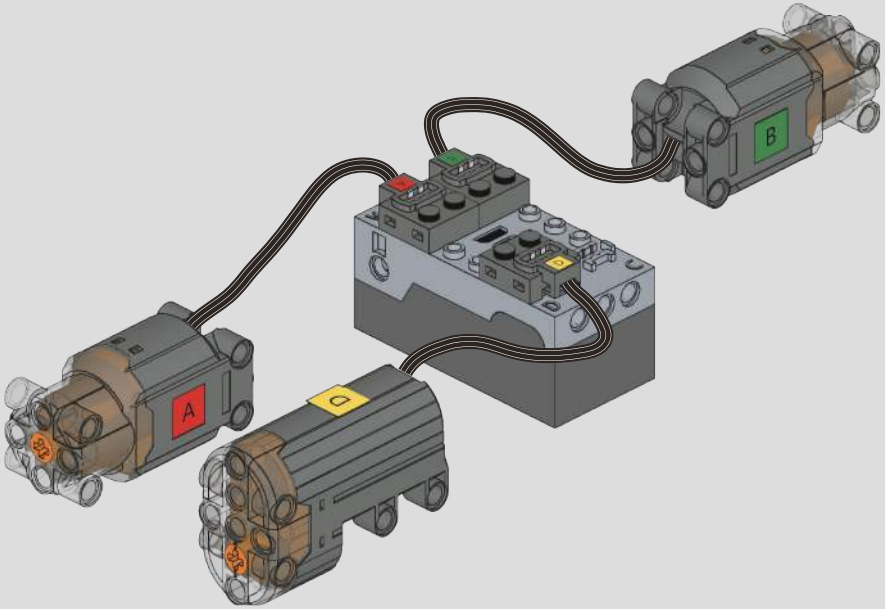
A
B
D

1

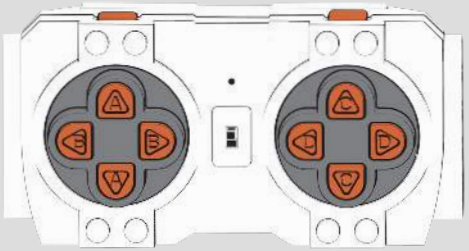

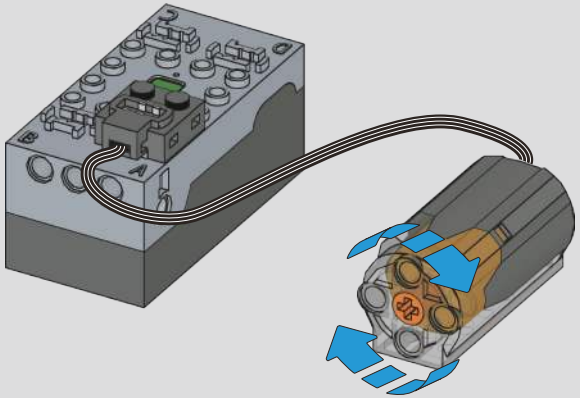

2

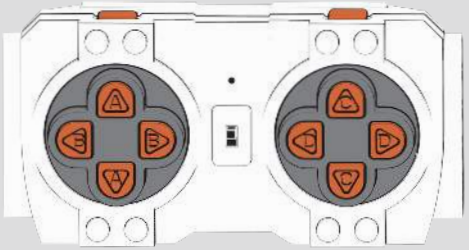

同时长按3秒

Press and hold for
3 seconds at the same time

3

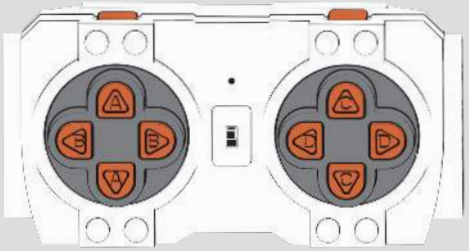

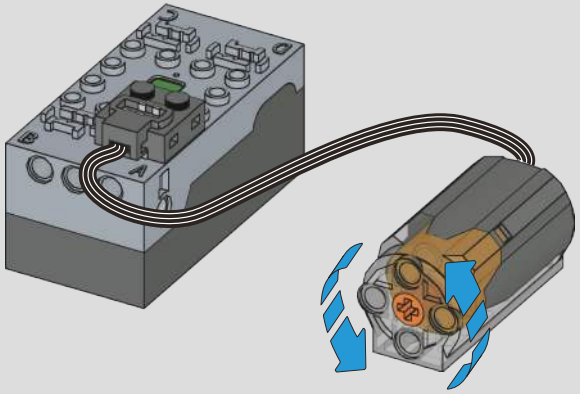

1

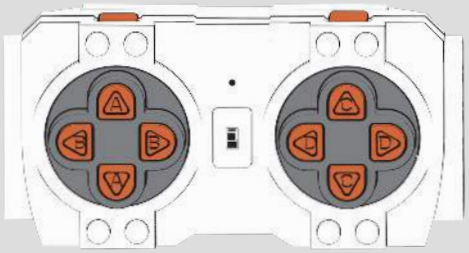

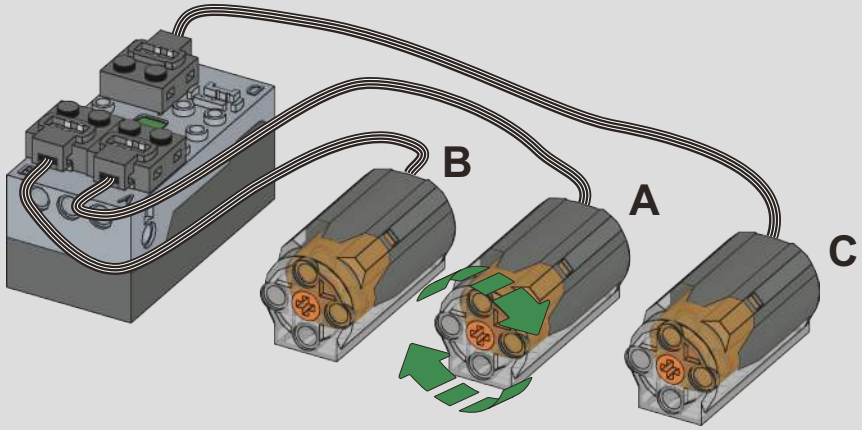

2

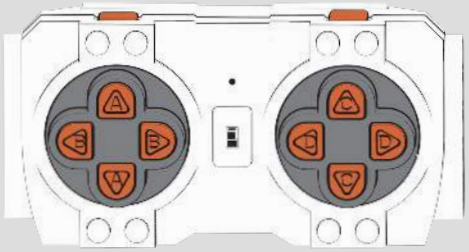

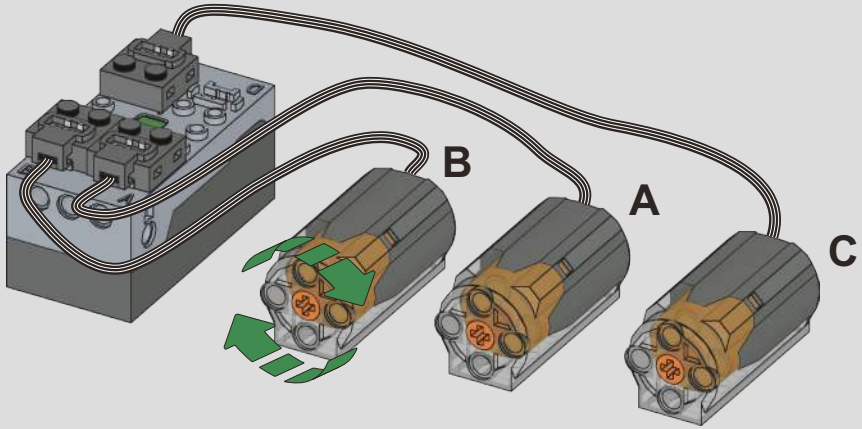

3

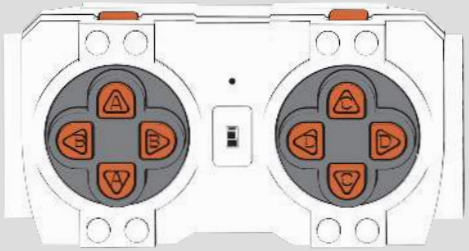

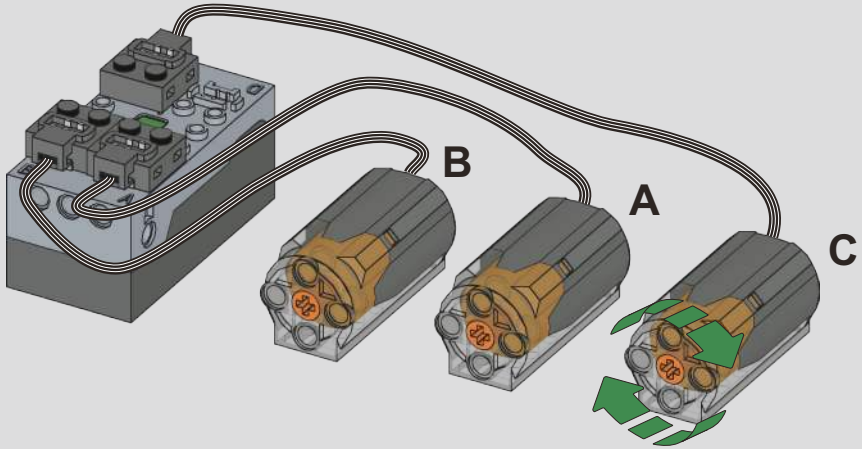

4

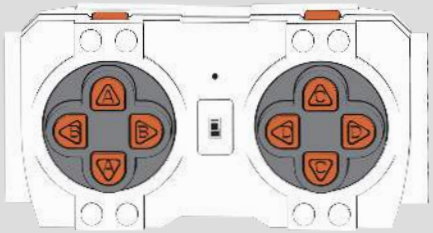

4-1

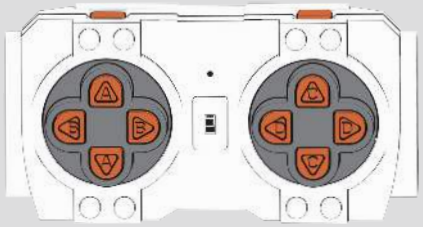

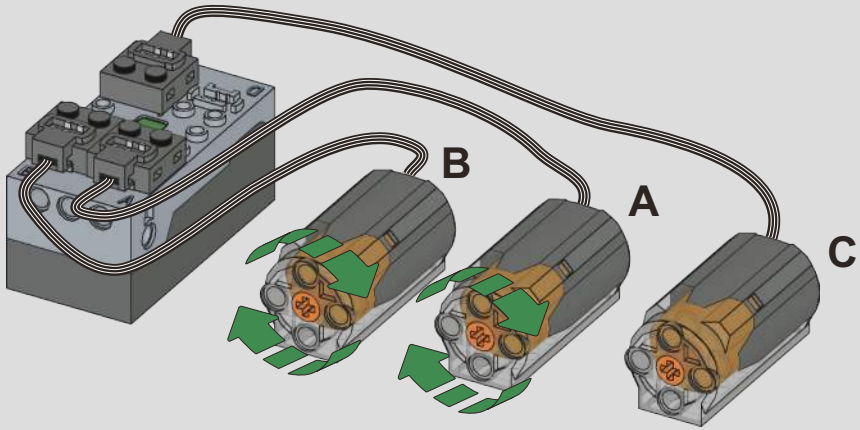

5

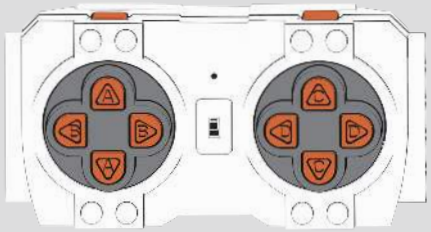

5-1

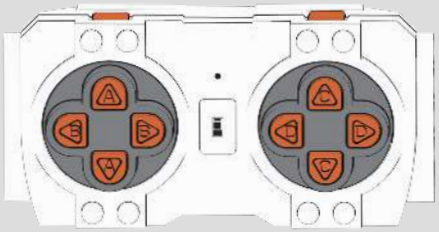

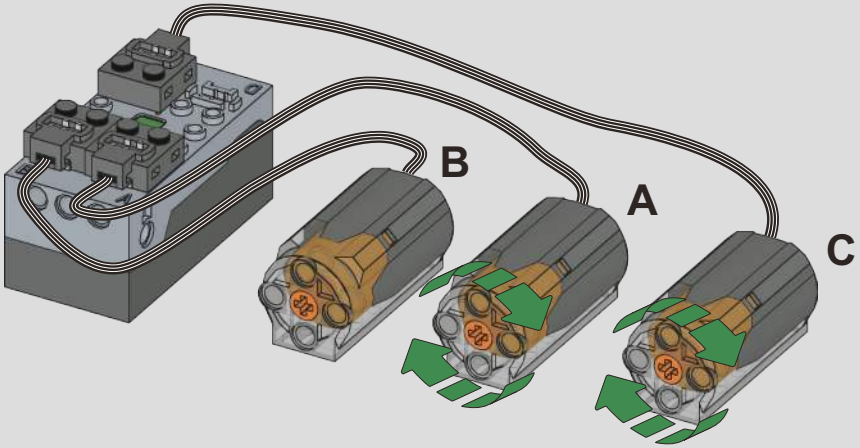

6

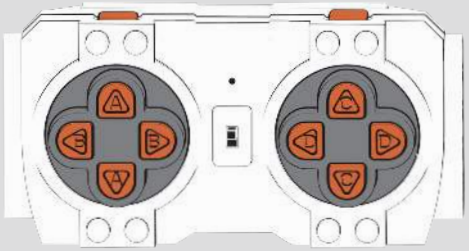

6-1

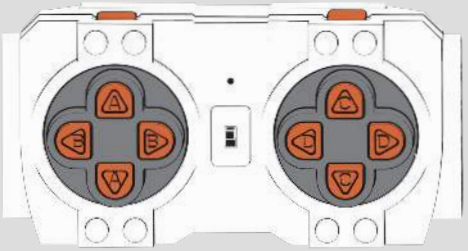

6-2

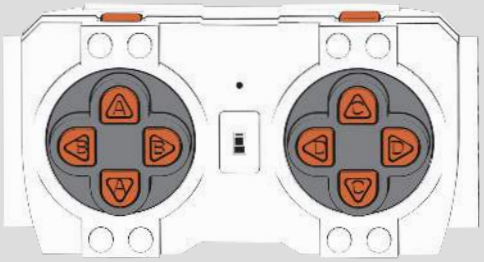

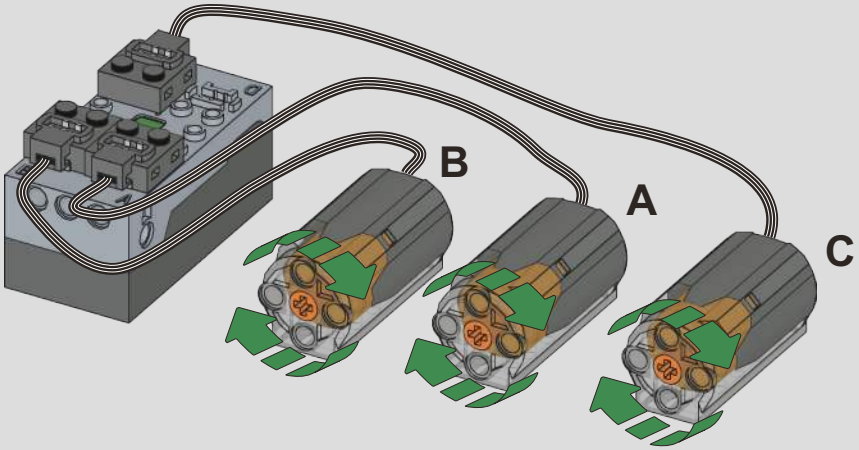

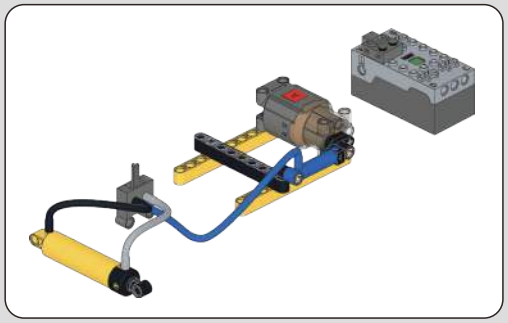

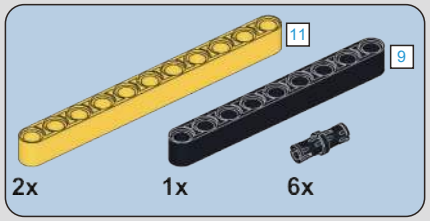
11
9
2x
1x
6x

0-1

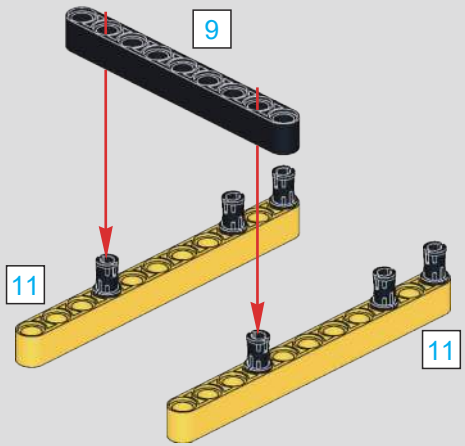
9
11
11

11
9
1:1

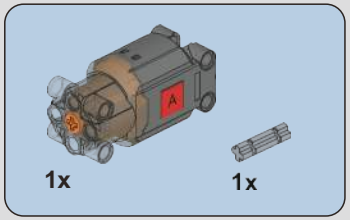
1x
1x

0-2

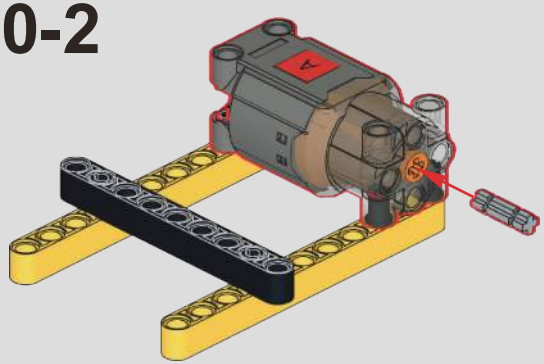

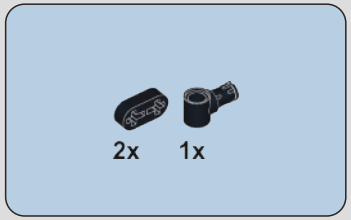
2x
1x

0-3

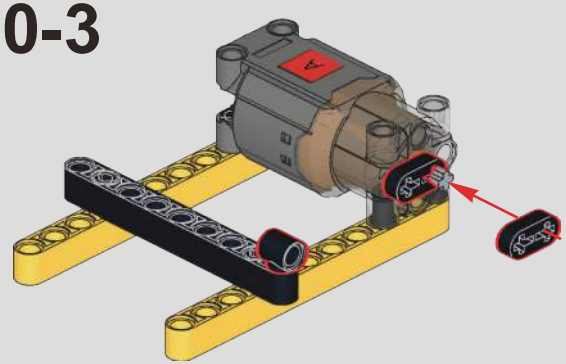

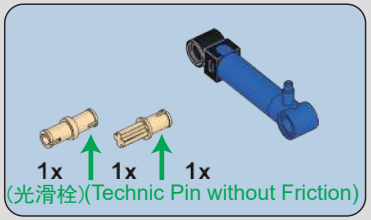
1x
1x
1x
(光滑栓)(Technic Pin without Friction)

0-4

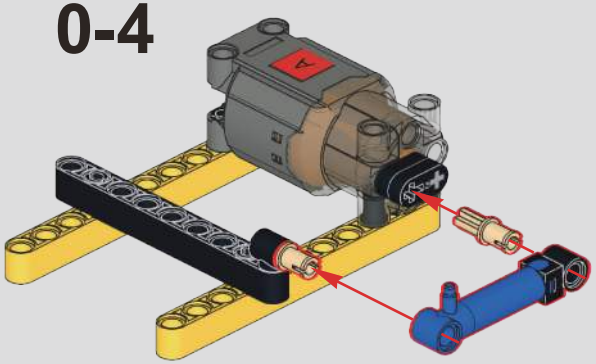

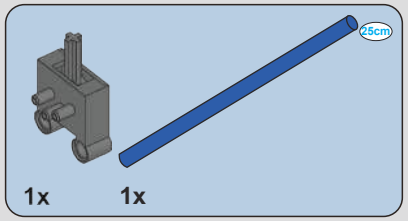

0-5

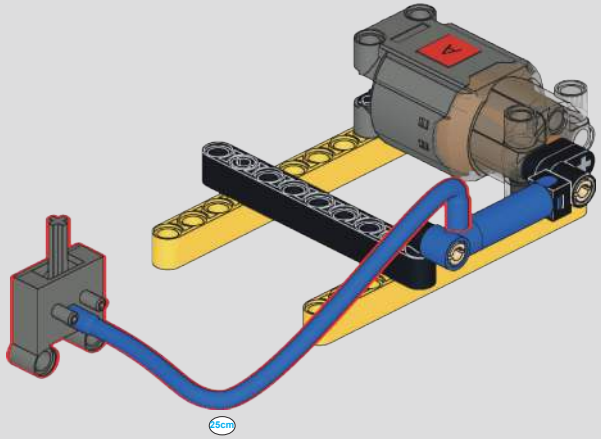

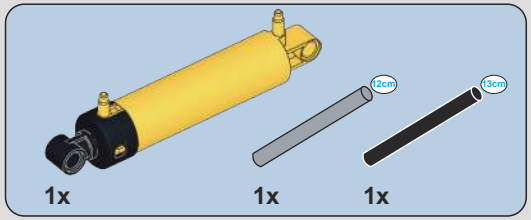

0-6

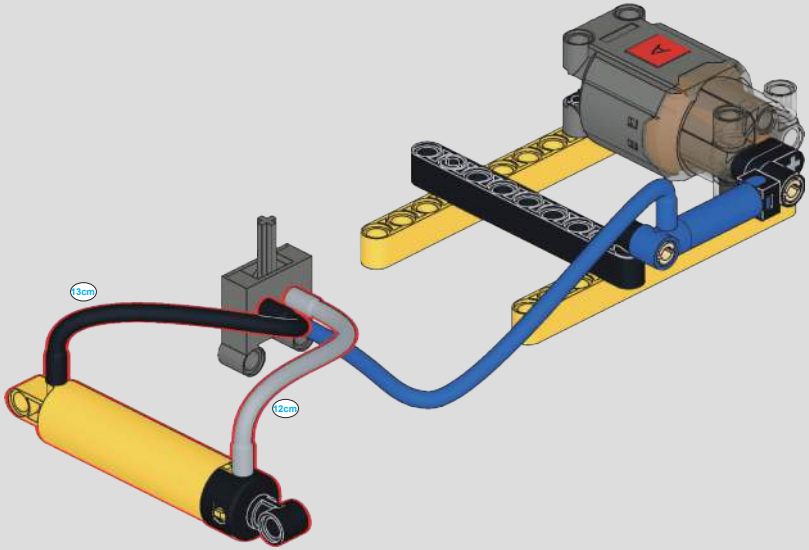

拼装前必须检测确认气泵，气挺杆，控制开关正常工作.测试完请将零件拆开，拼装需要用到.

Before assembly,the air pump, air lifter, and control switch must be checked and confirmed to work normally. Please disassemble the parts after testing.

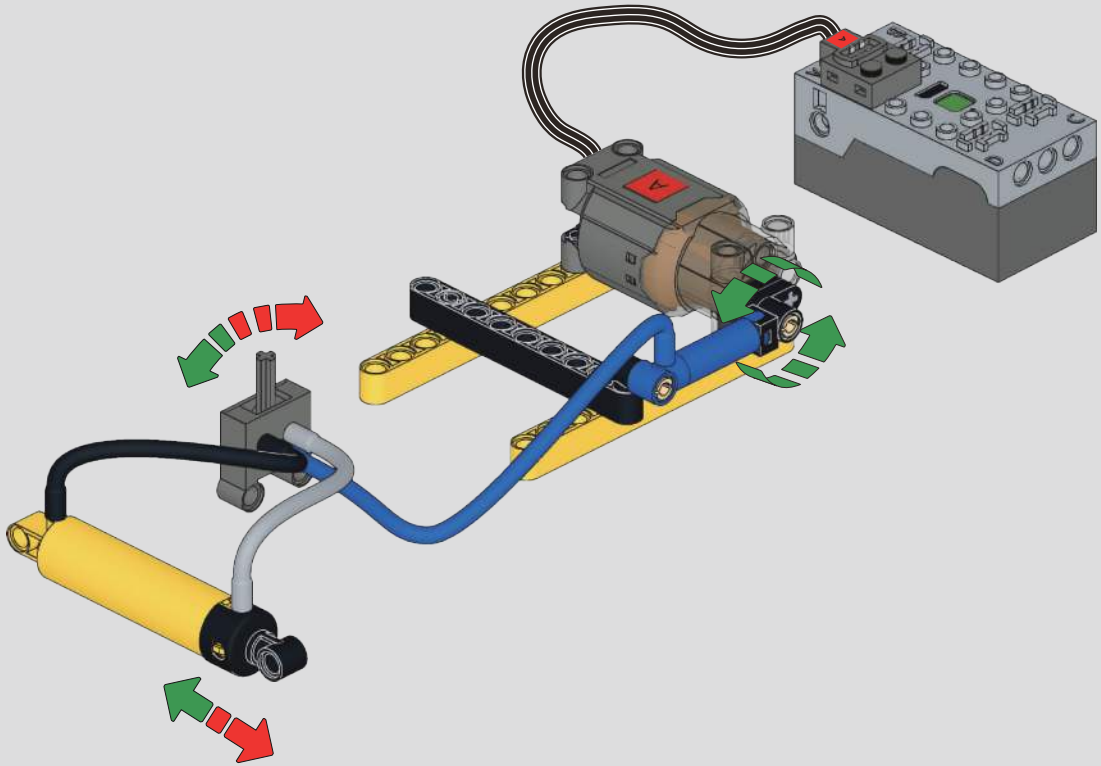

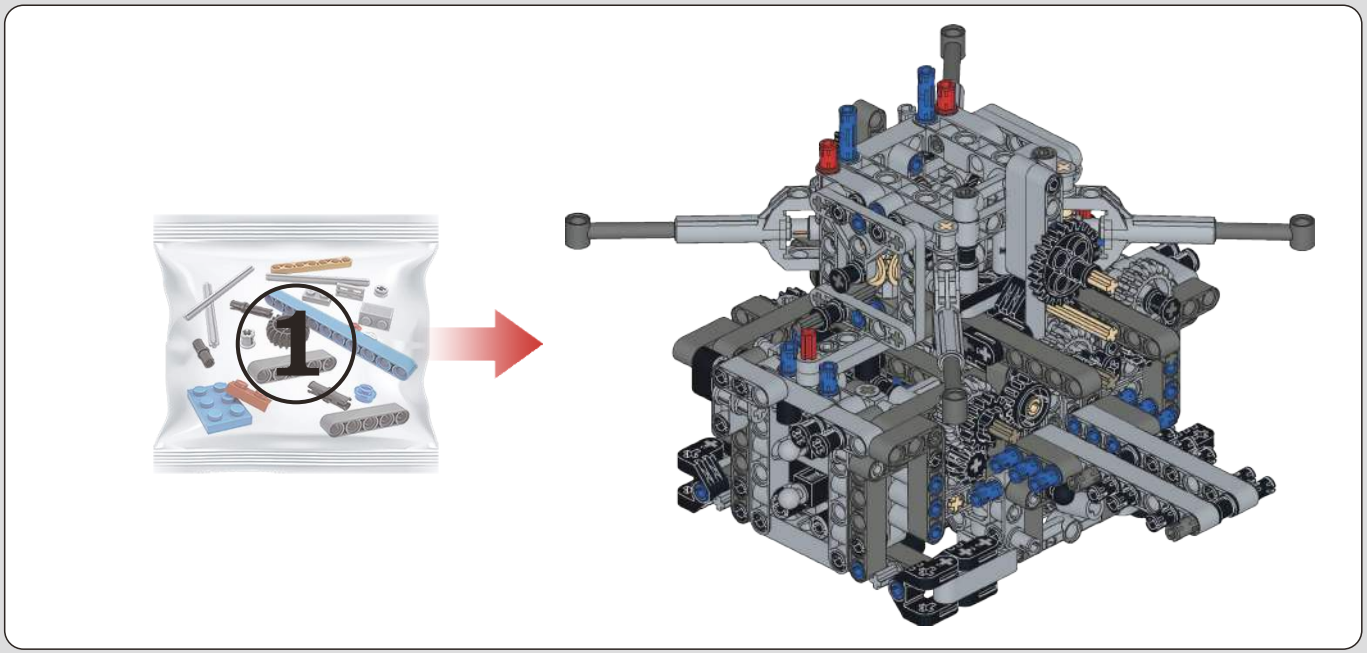

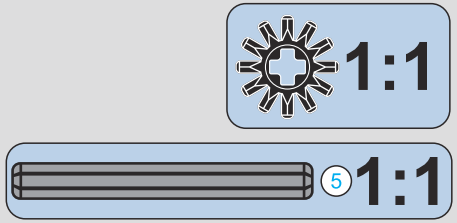

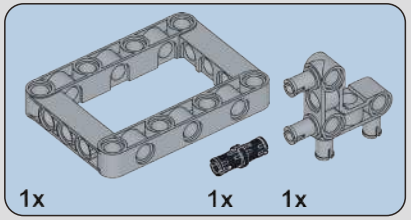

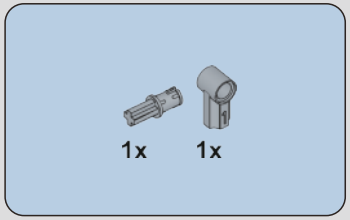

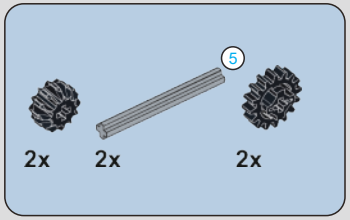

1

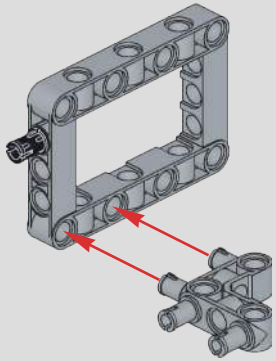

2

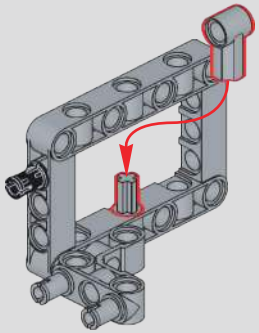

3

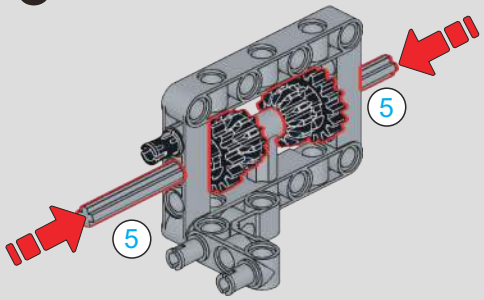

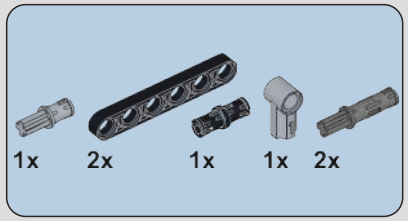

4

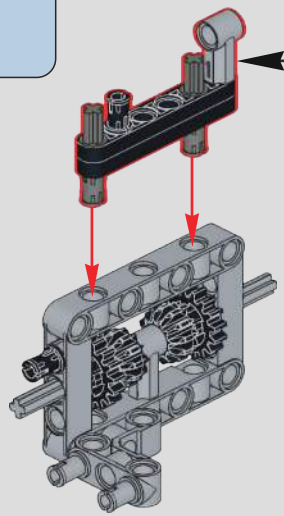

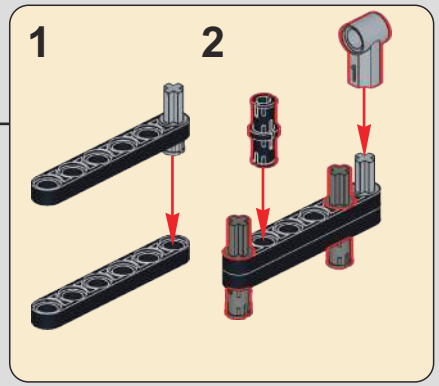

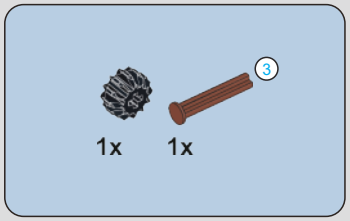

5

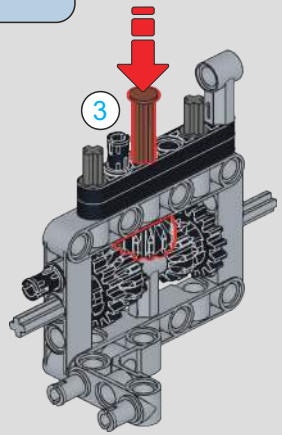

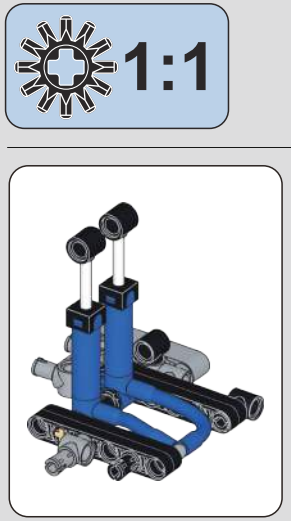

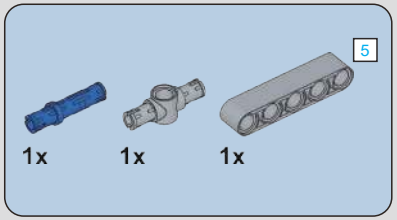

6

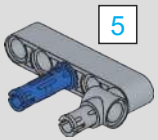

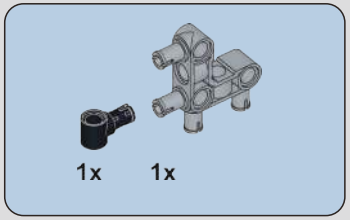

7

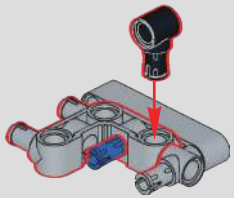

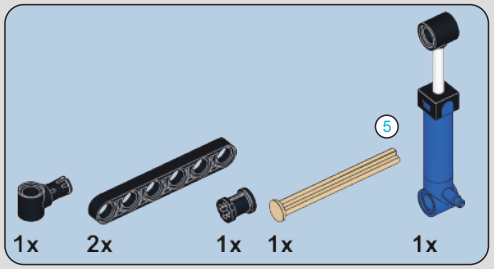

8

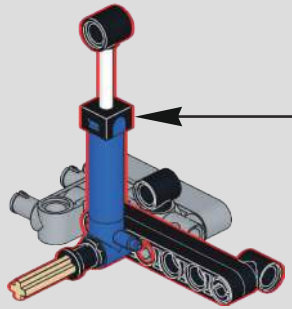

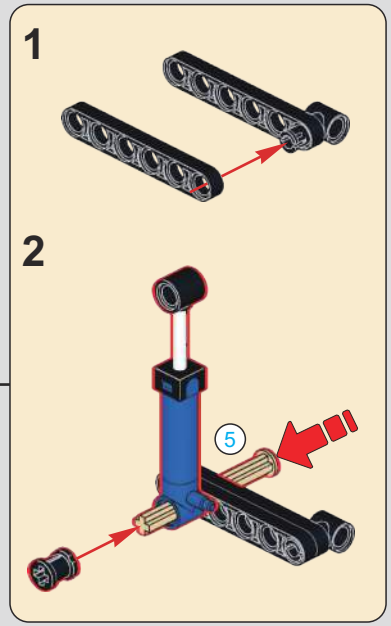

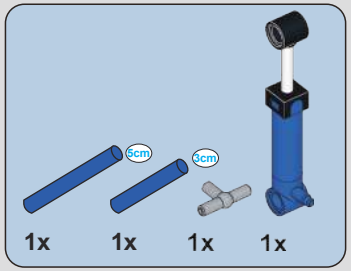

9

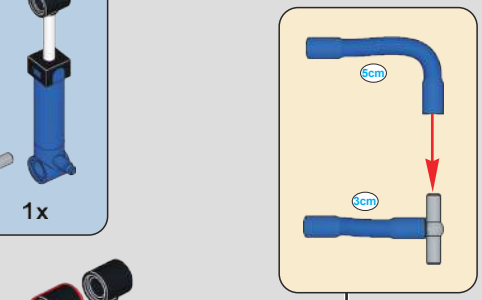

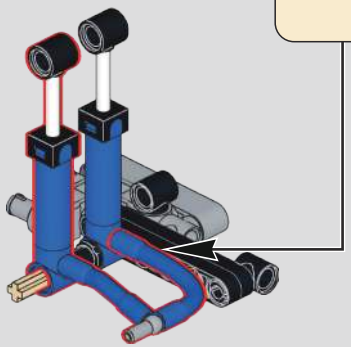

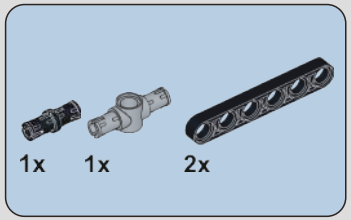

10

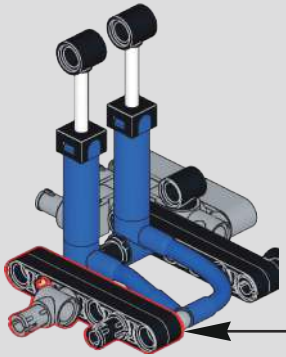

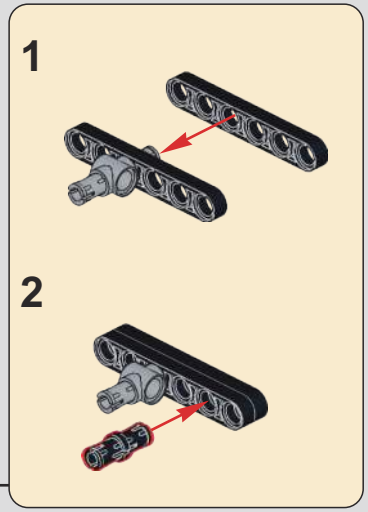

11

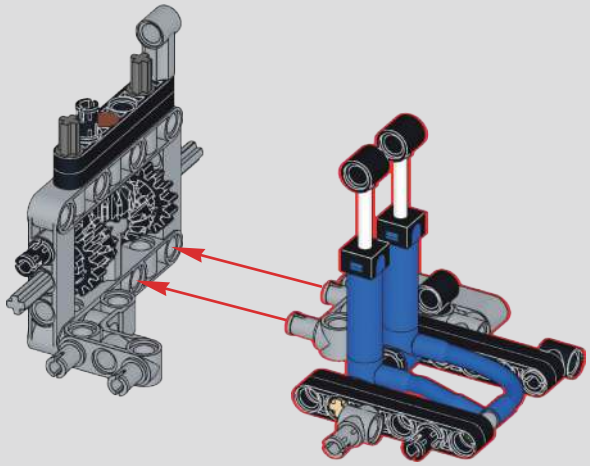

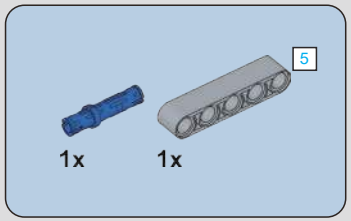

12

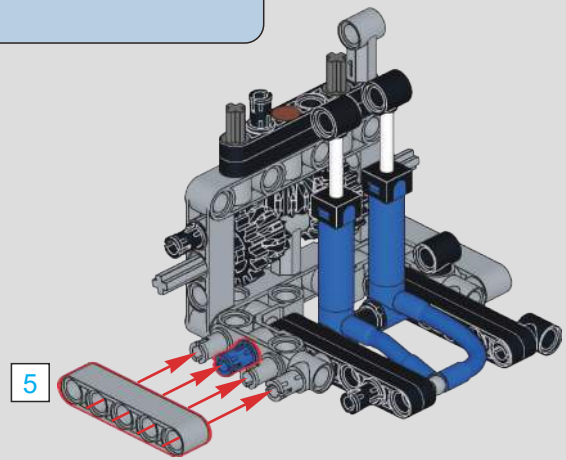

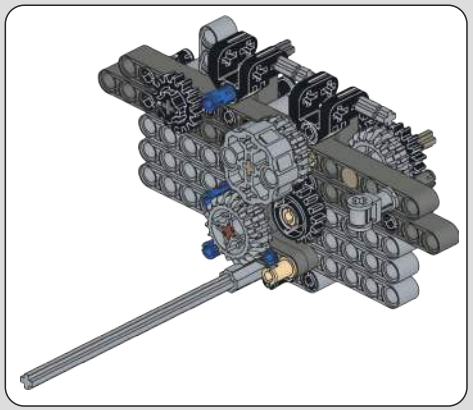

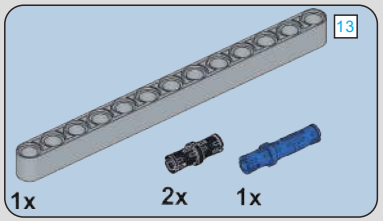

13

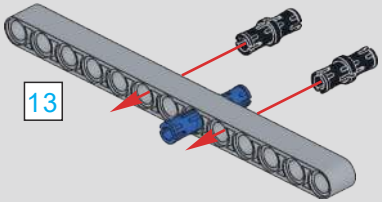

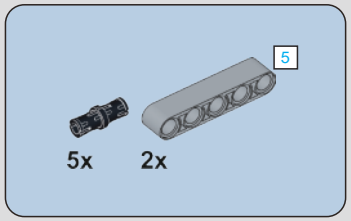

14

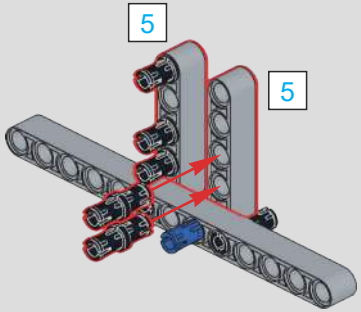

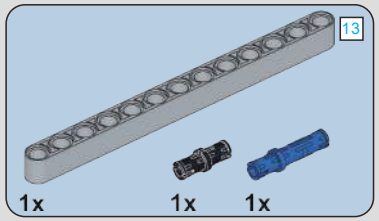

15

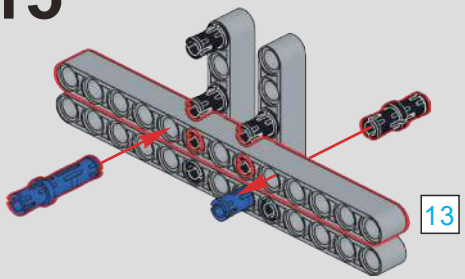

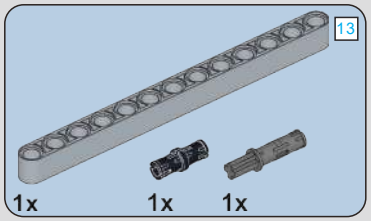

16

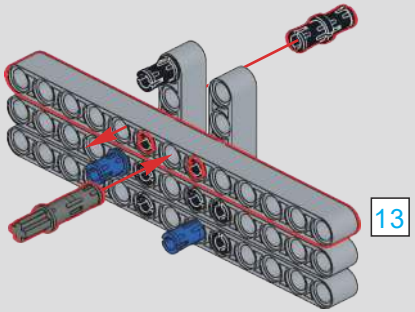

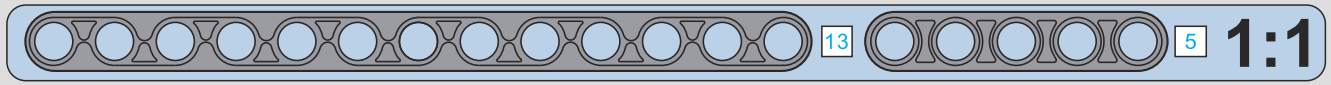

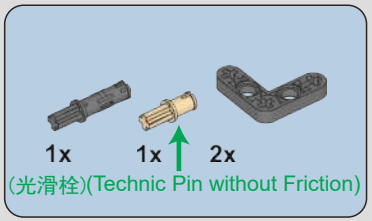
1x
1x
2x
(光滑栓)(Technic Pin without Friction)

17

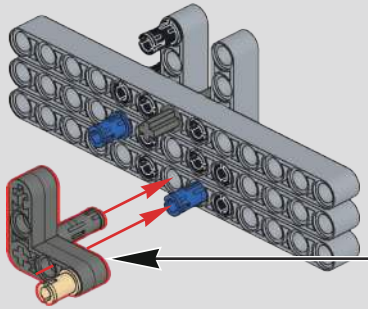

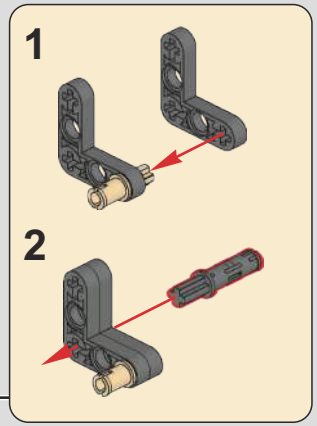
1
2

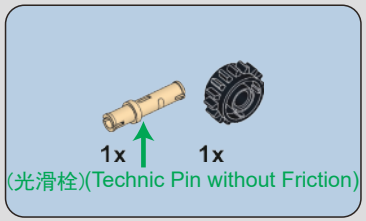
1x
1x
(光滑栓)(Technic Pin without Friction)

18

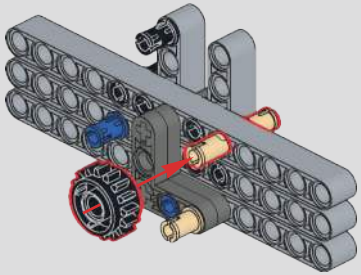

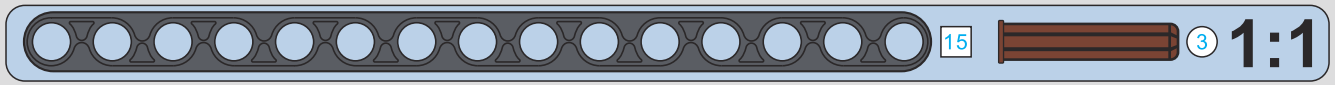
15
3
1:1

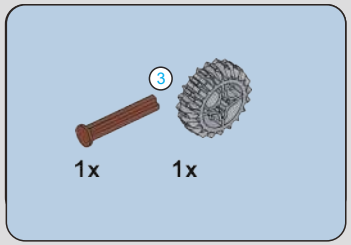
3
1x
1x

19

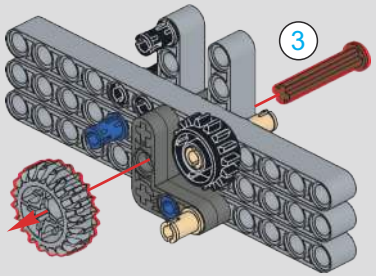
3

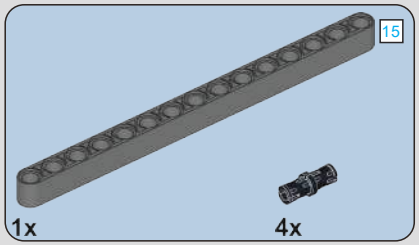
15
1x
4x

20

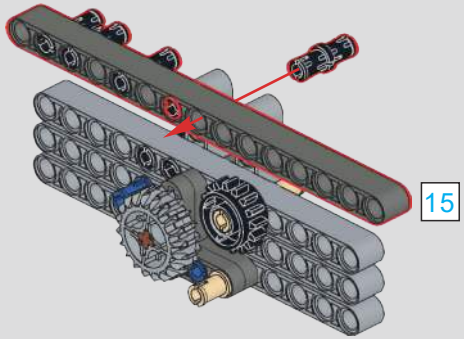
15

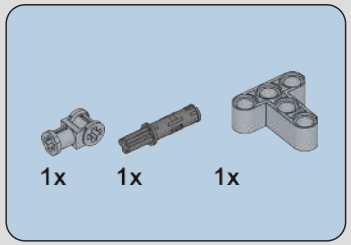
1x
1x
1x

21

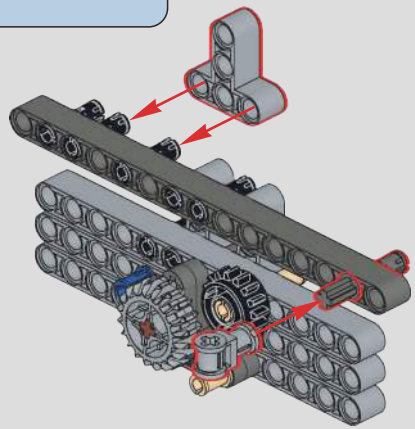

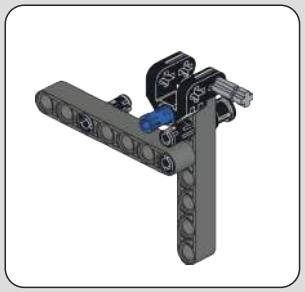

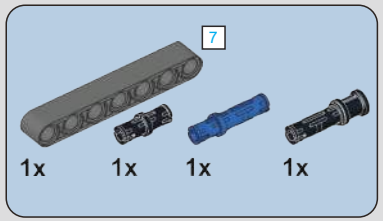

22

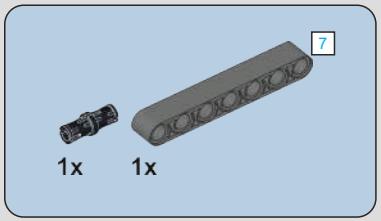

23

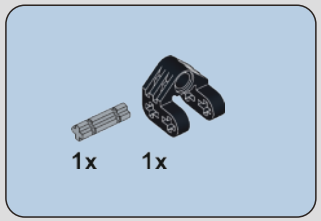

24

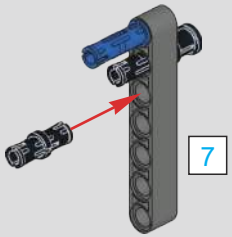

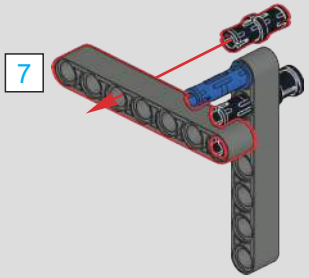

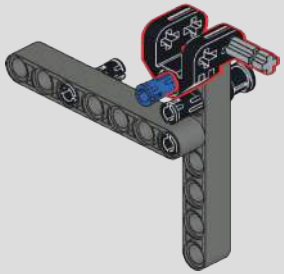

25

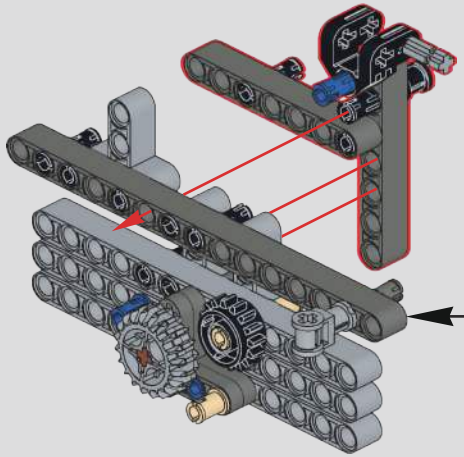

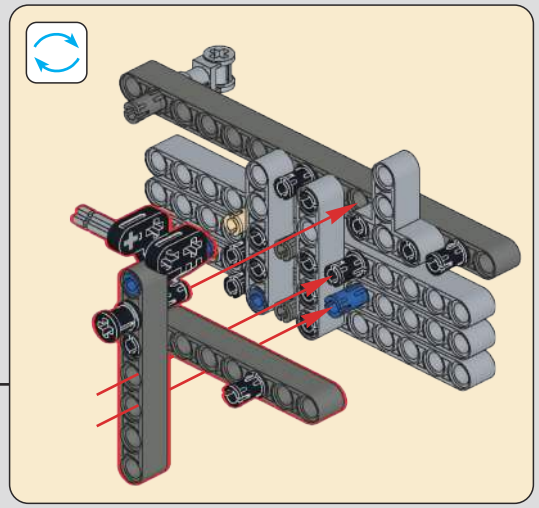

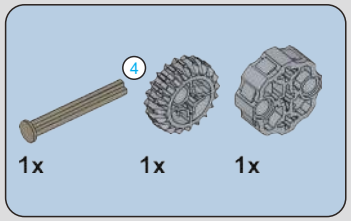

26

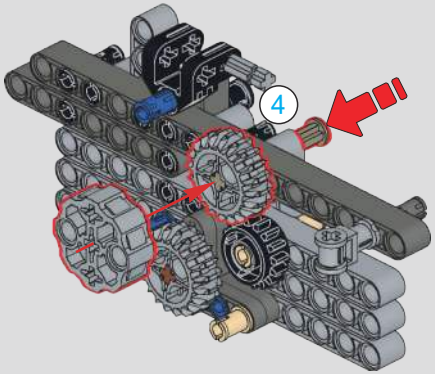

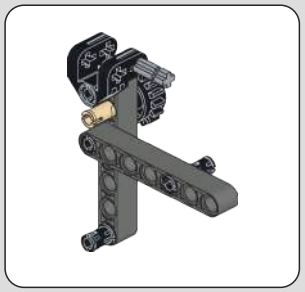

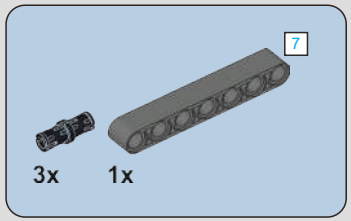
7
3x
1x

27

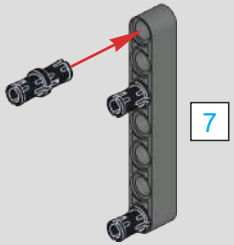
7

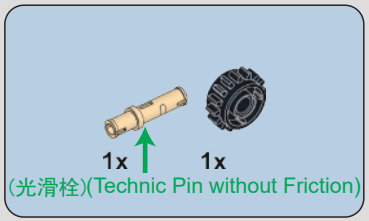
1x
1x
(光滑栓)(Technic Pin without Friction)

28

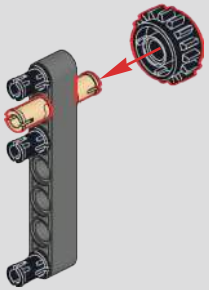

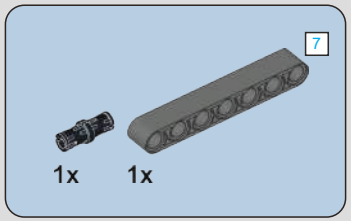
7
1x
1x

29

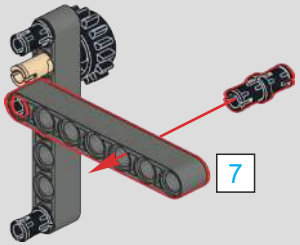
7

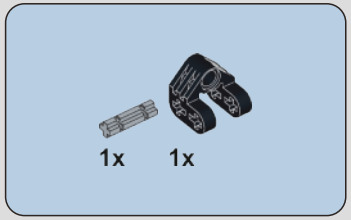
1x
1x

30

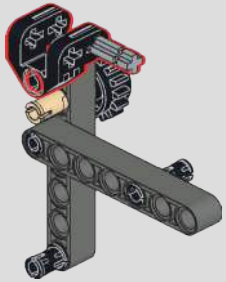

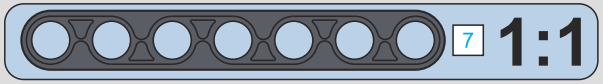
7
1:1

31

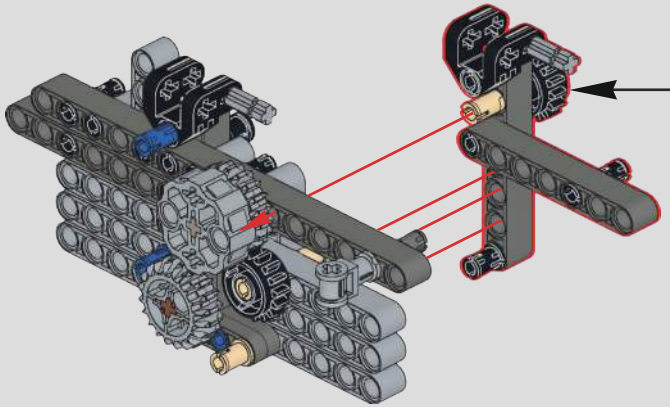

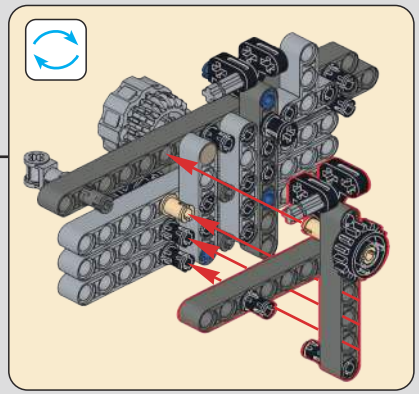

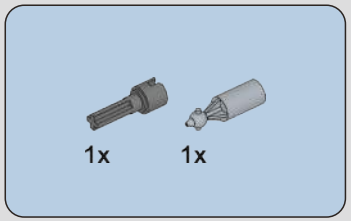

32

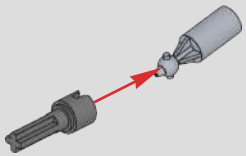

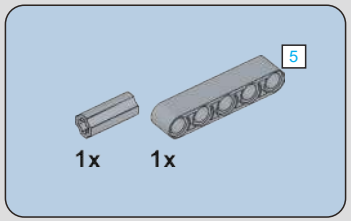

33

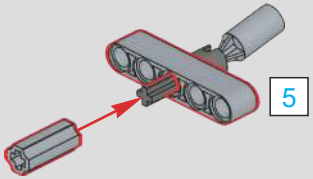

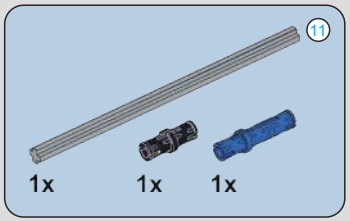

34

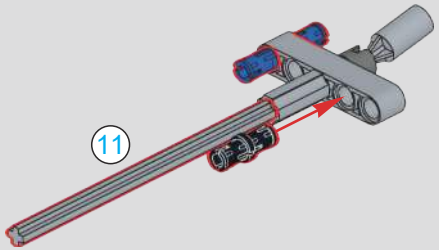

35

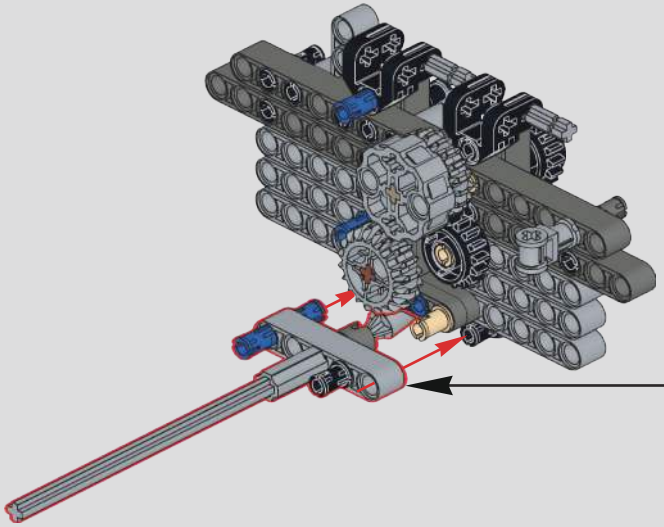

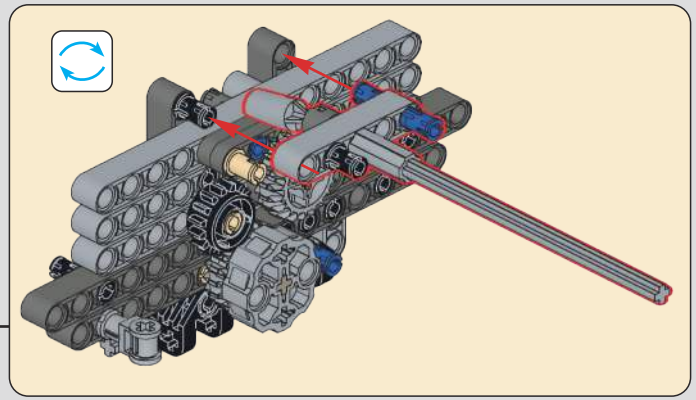

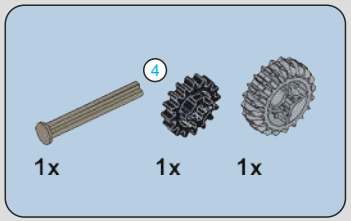

36

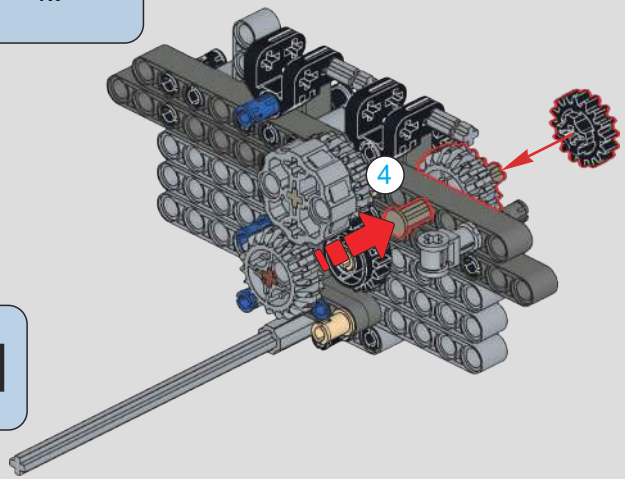

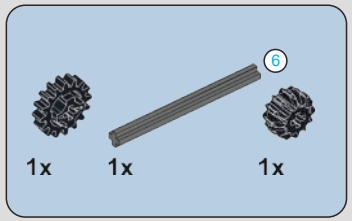

37

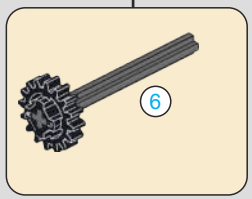

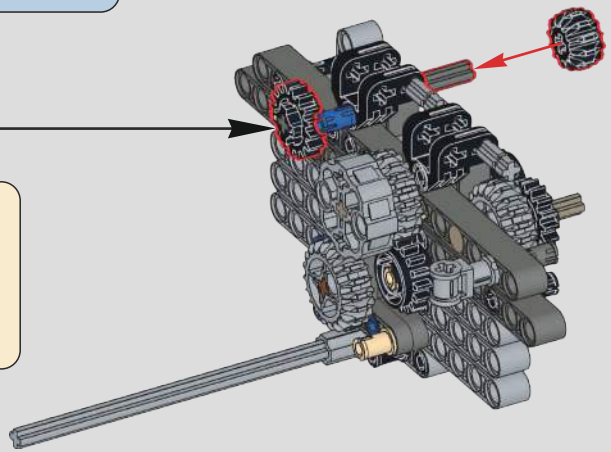

38

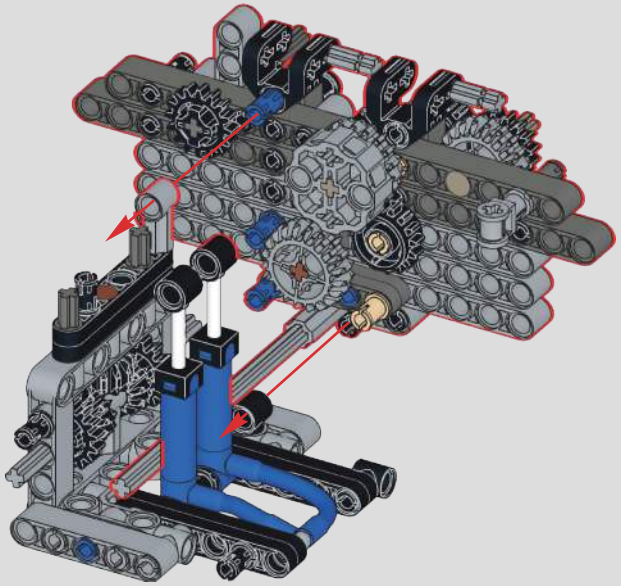

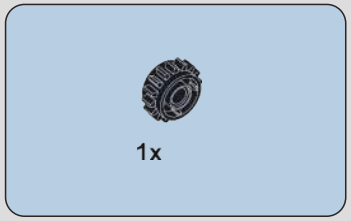

39

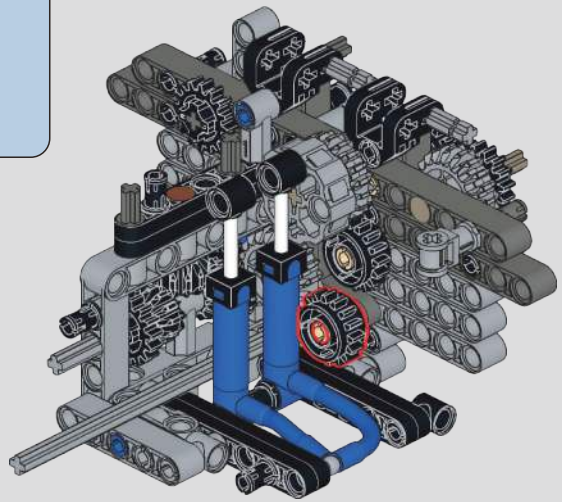

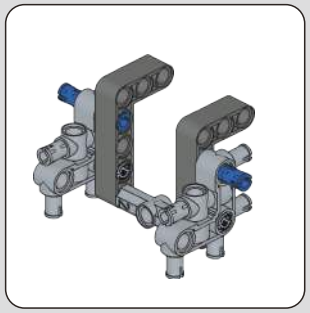

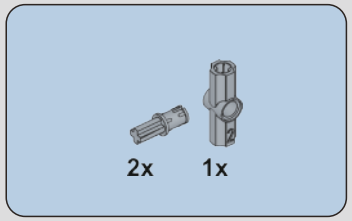

40

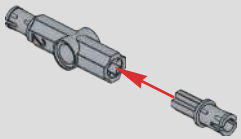

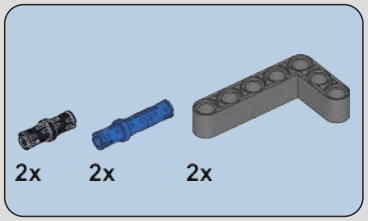

41

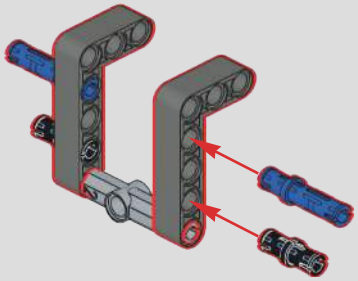

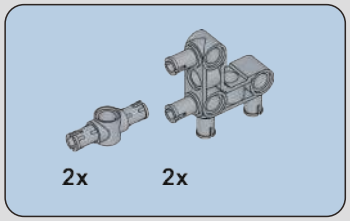

42

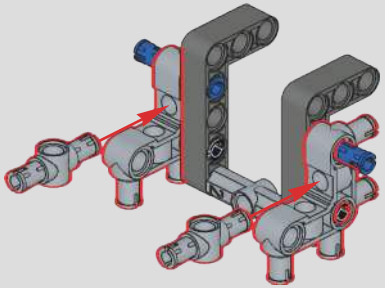

43

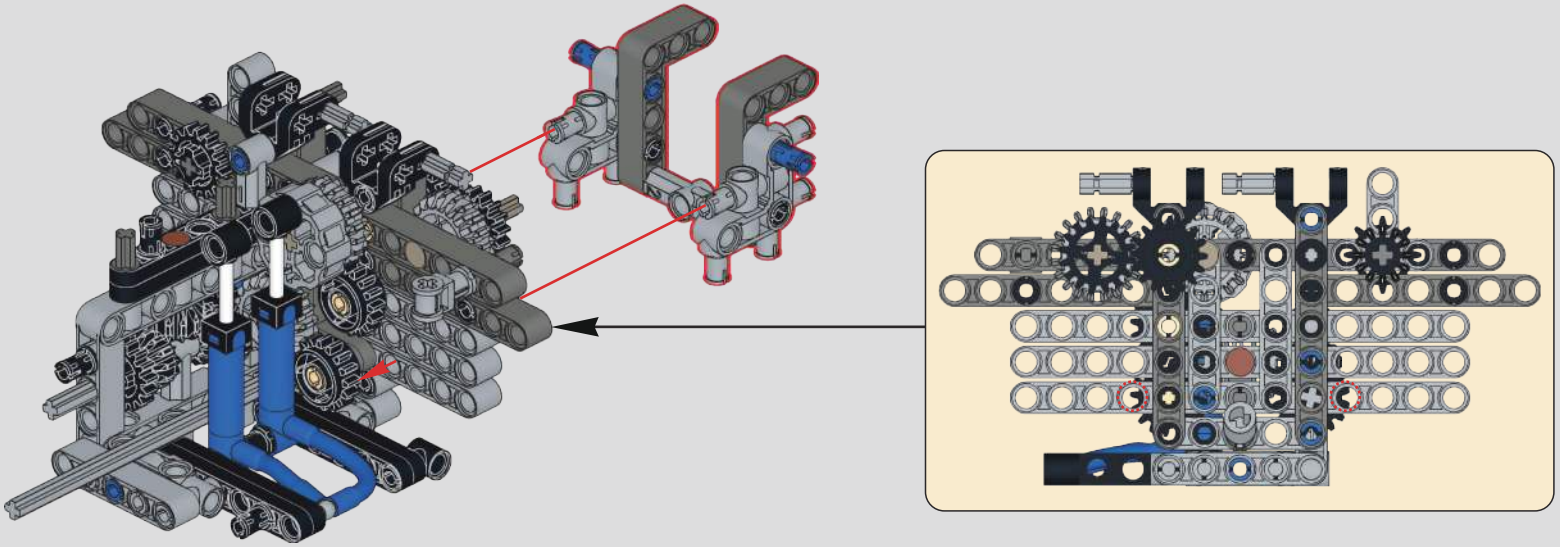

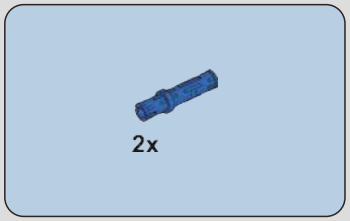

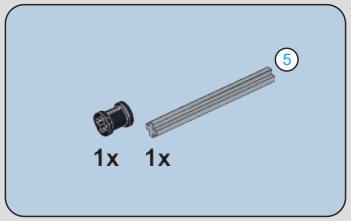

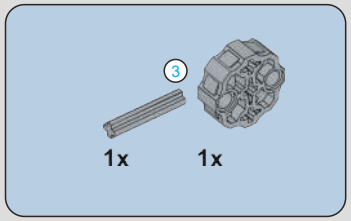

44

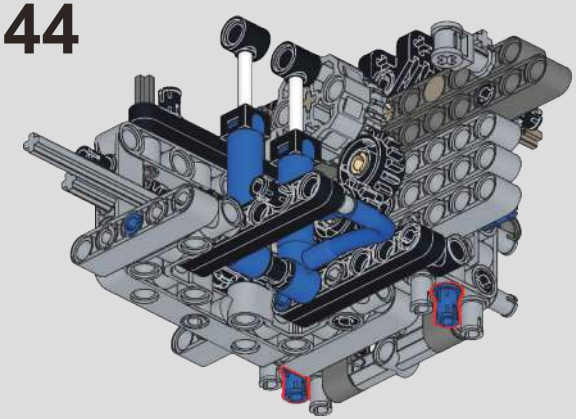

45

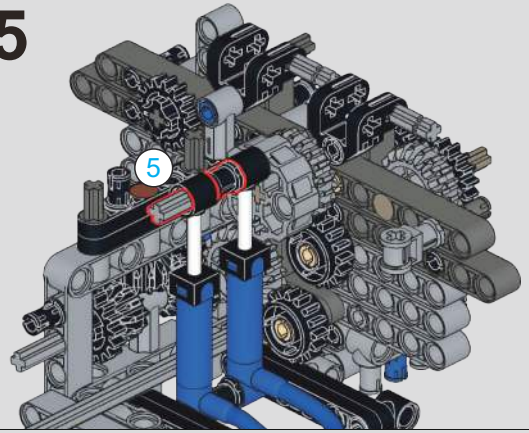

46

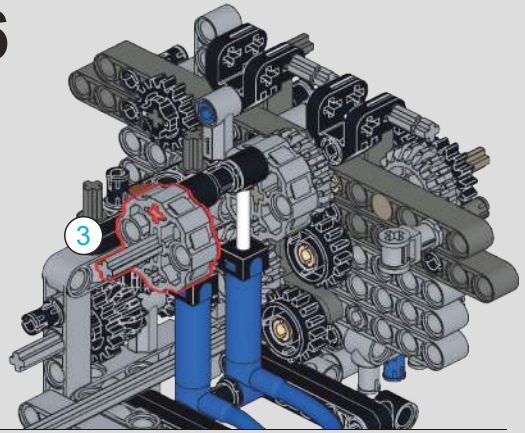

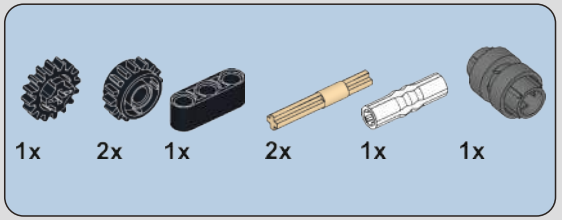

47

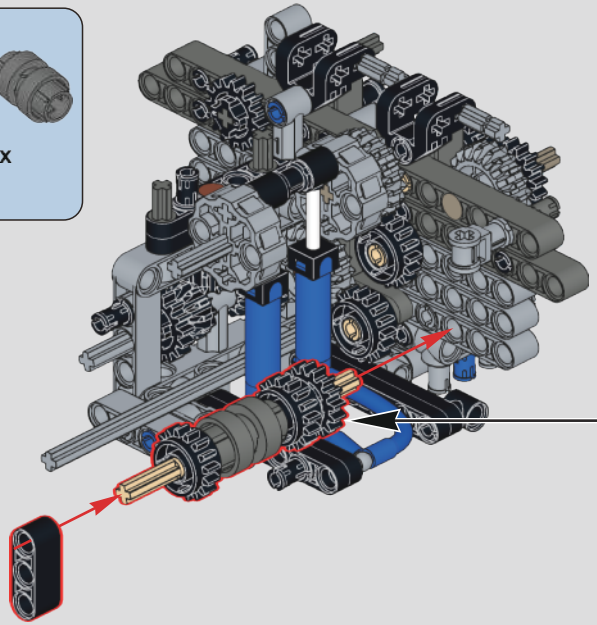

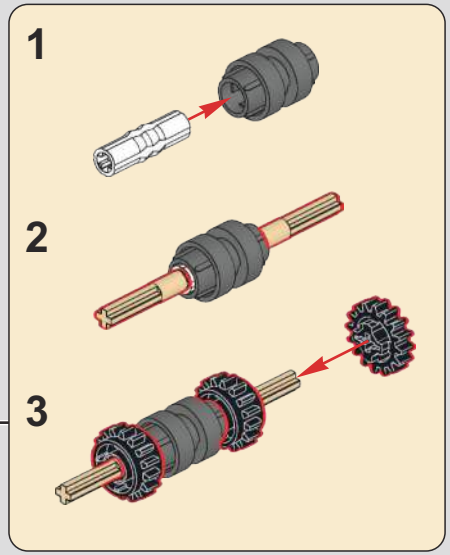

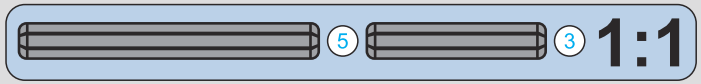

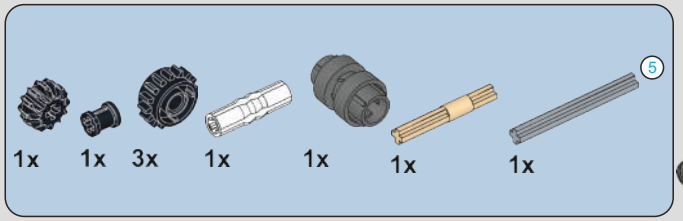

48

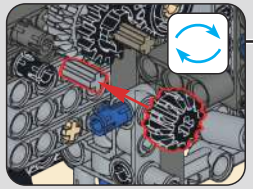

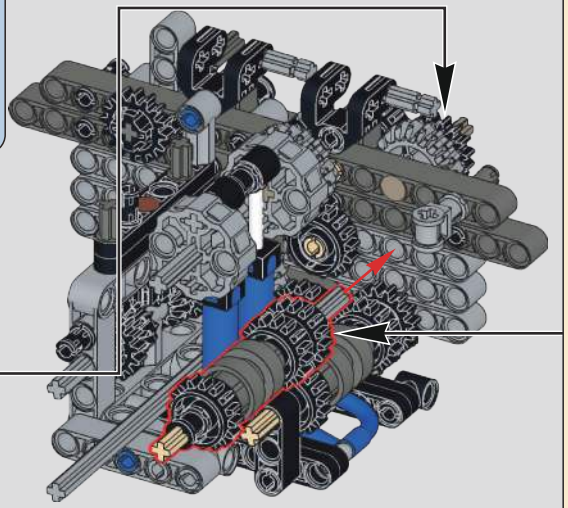

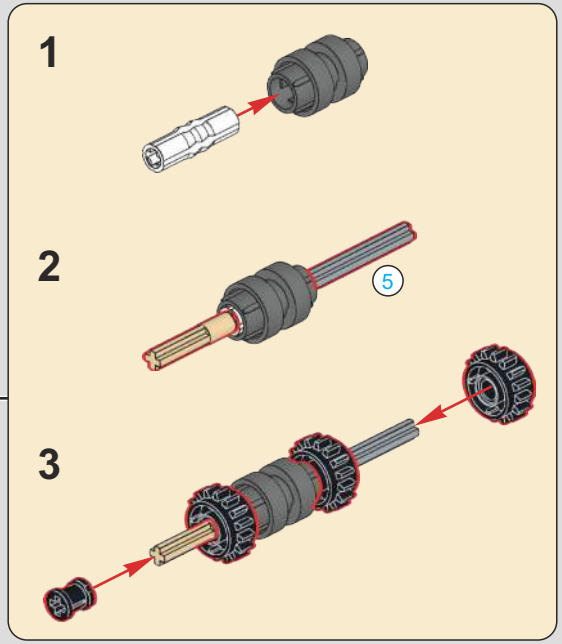

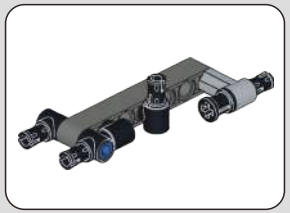

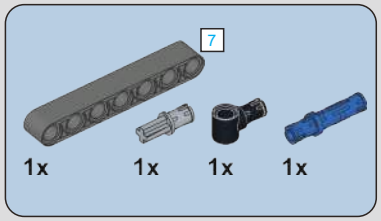

49

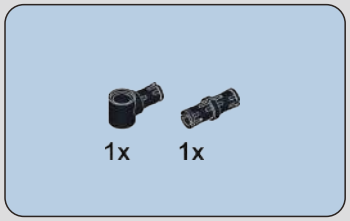

50

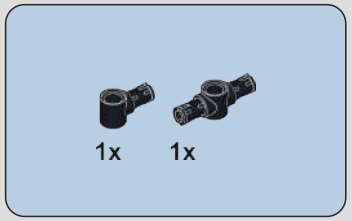

51

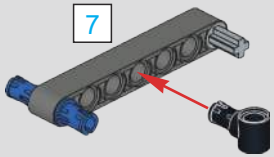

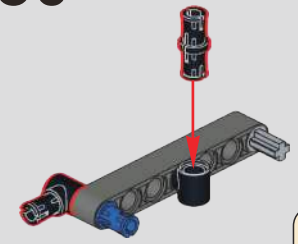

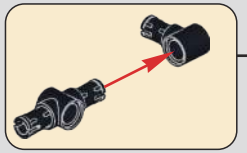

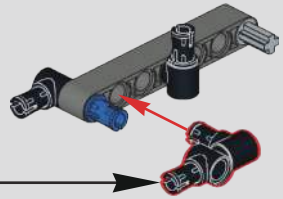

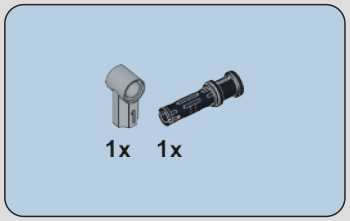

52

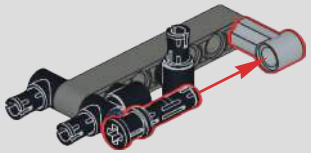

53

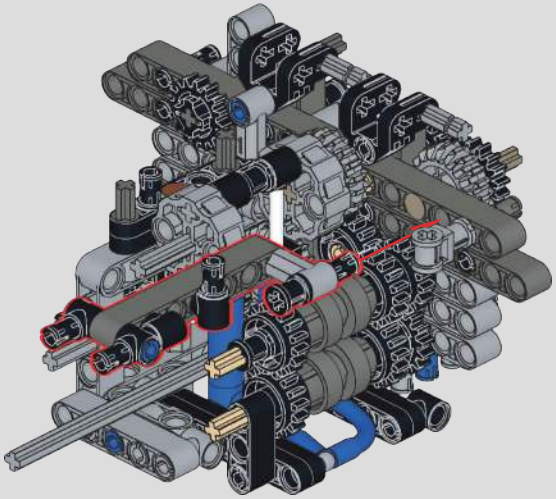

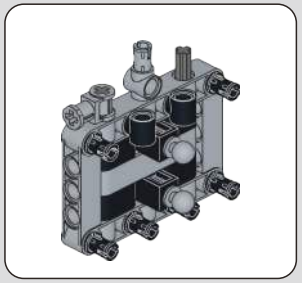

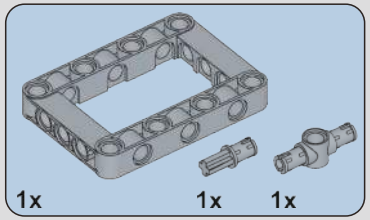

54

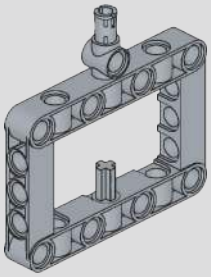

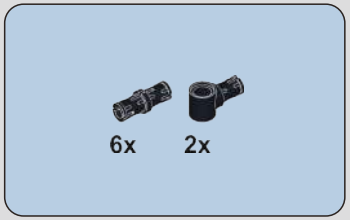

55

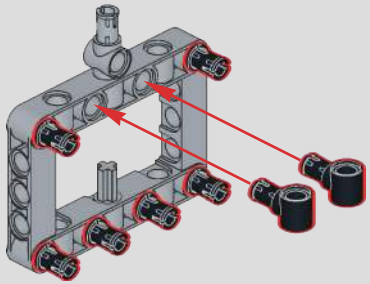

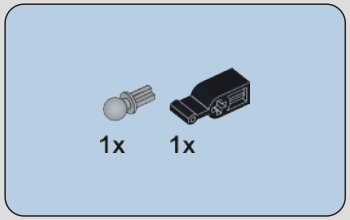

56

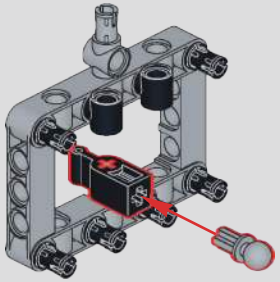

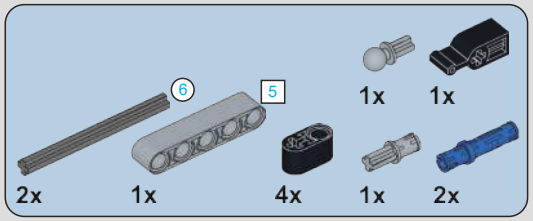

57

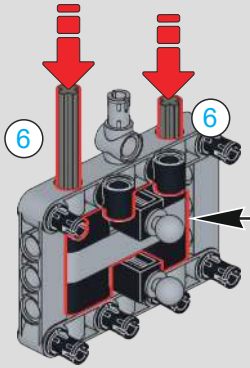

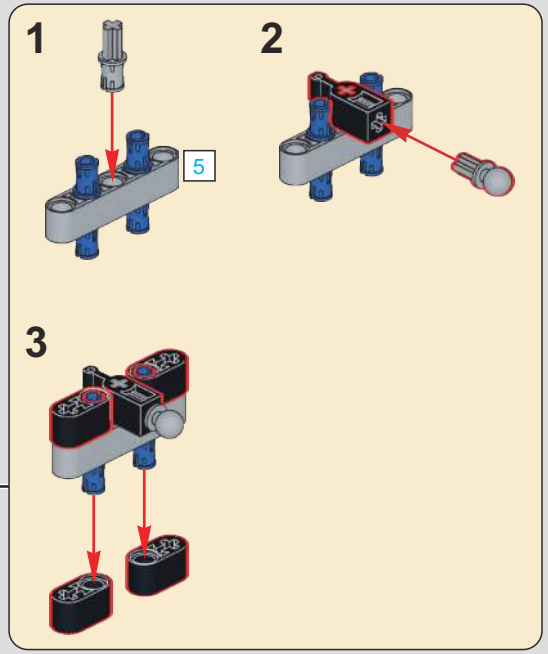

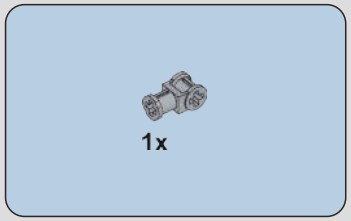

58

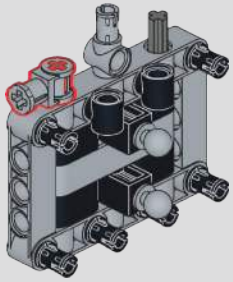

59

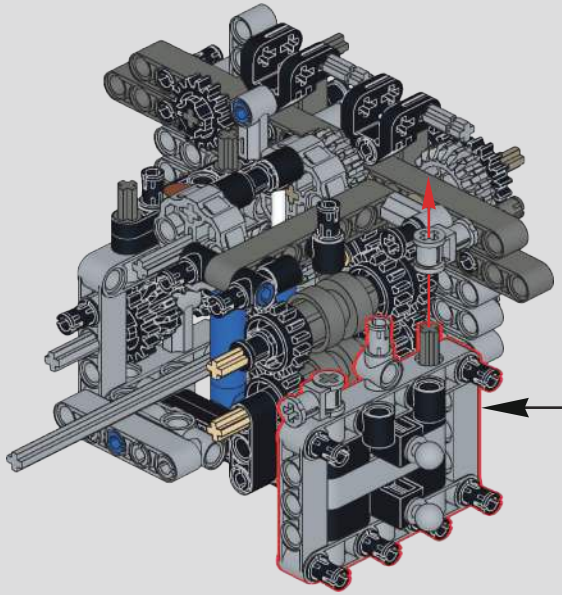

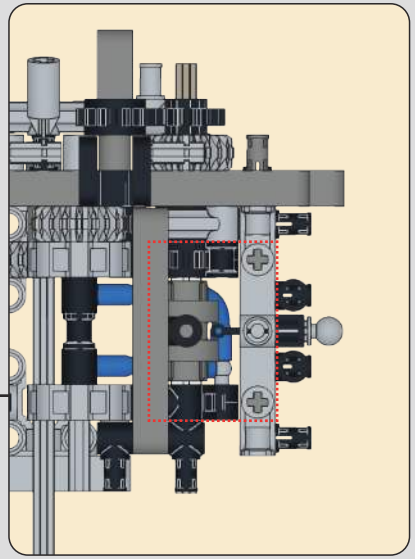

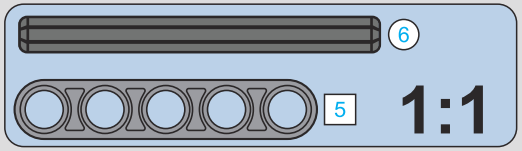

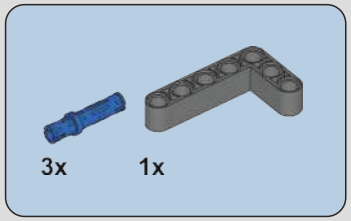

60

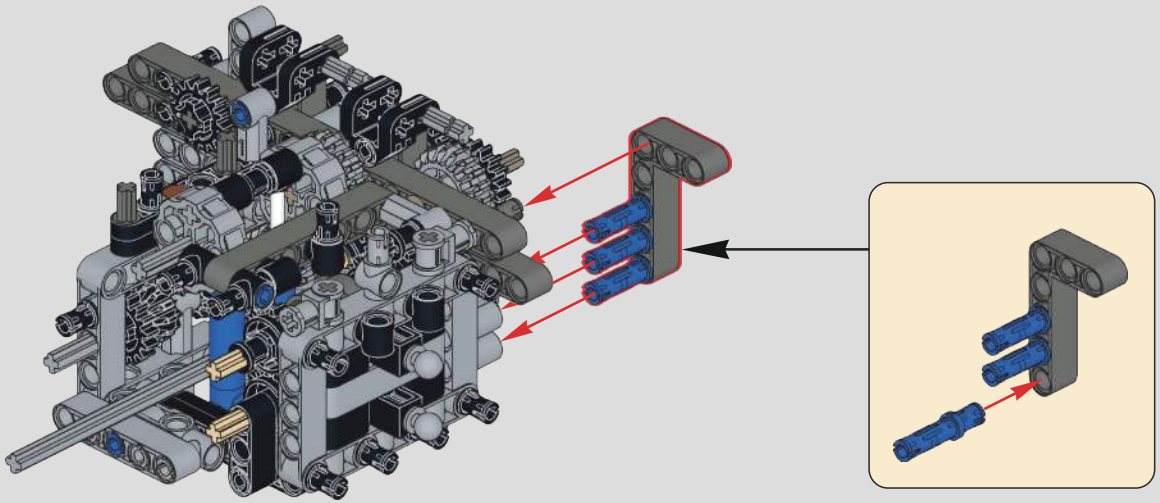

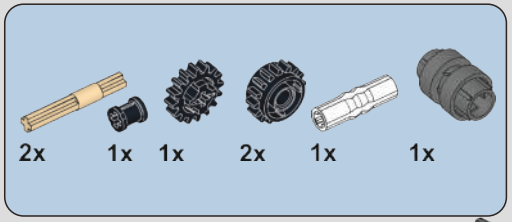

61

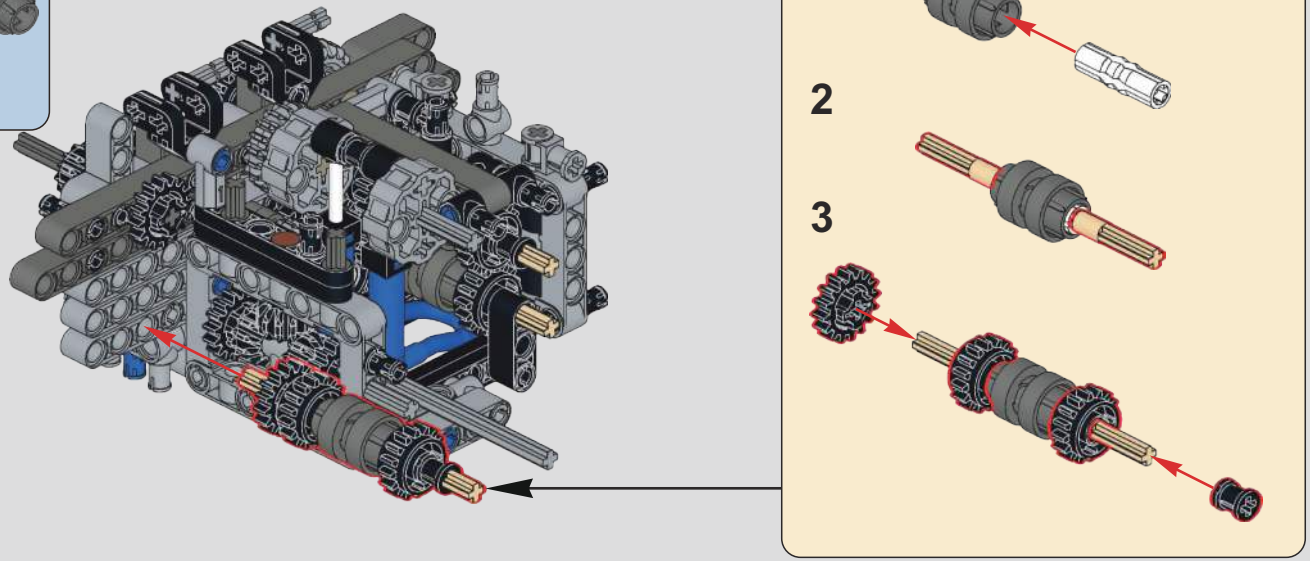

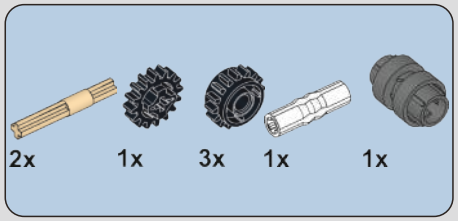

62

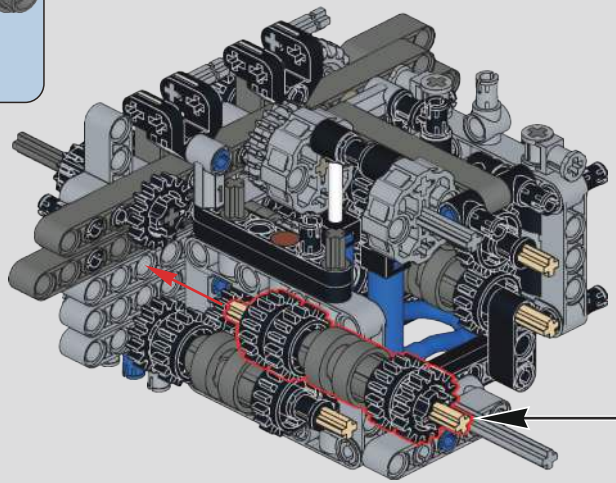

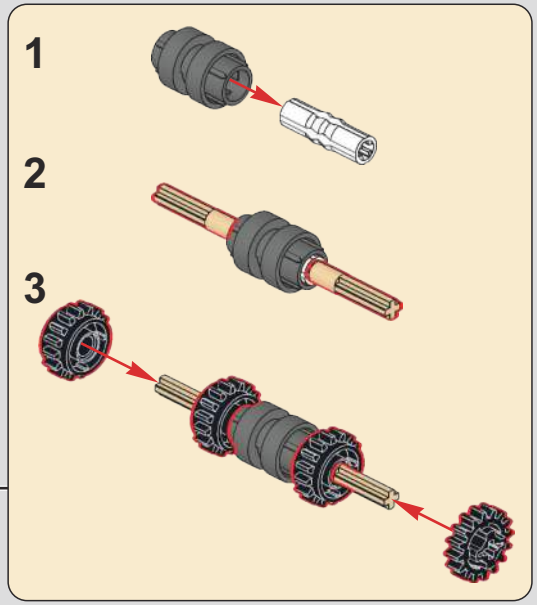

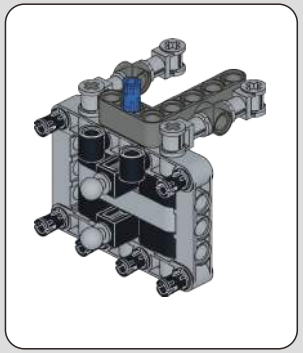

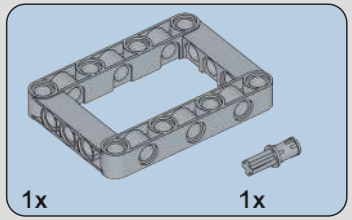

63

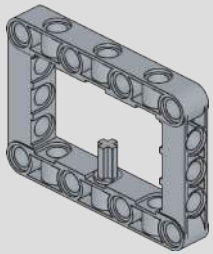

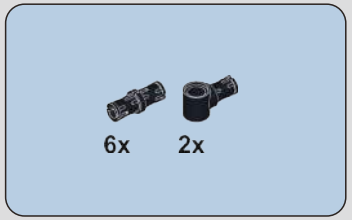

64

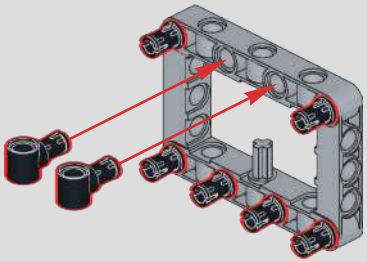

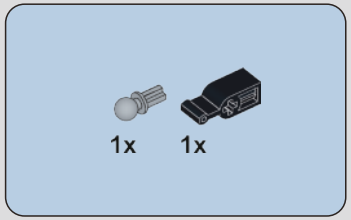

65

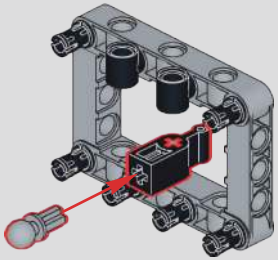

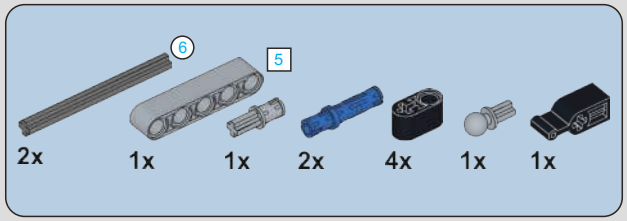

66

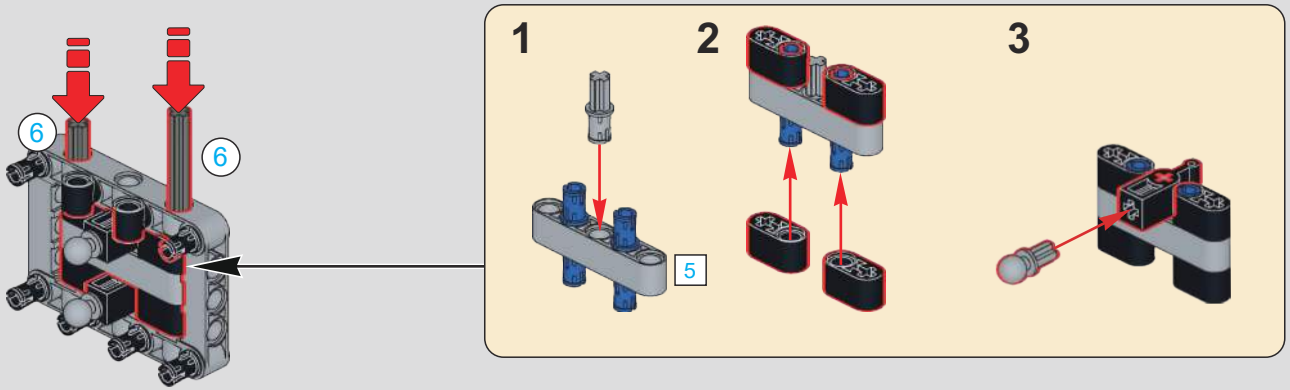

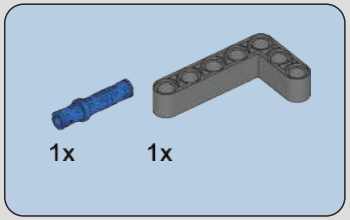

67

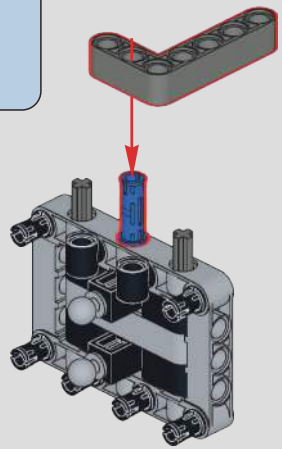

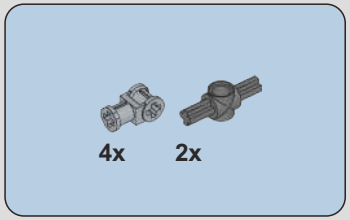

68

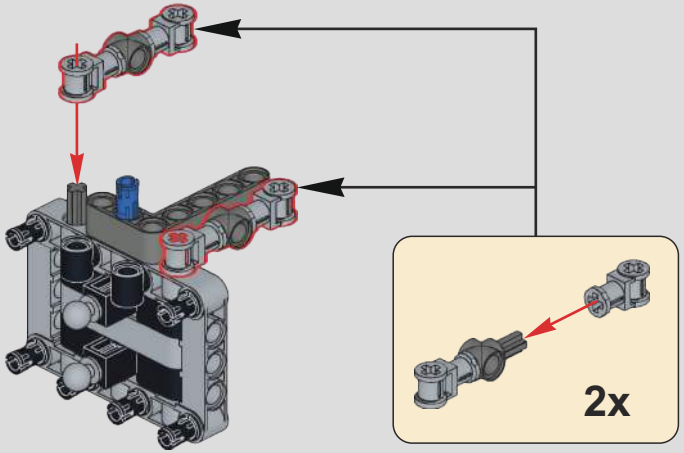

69

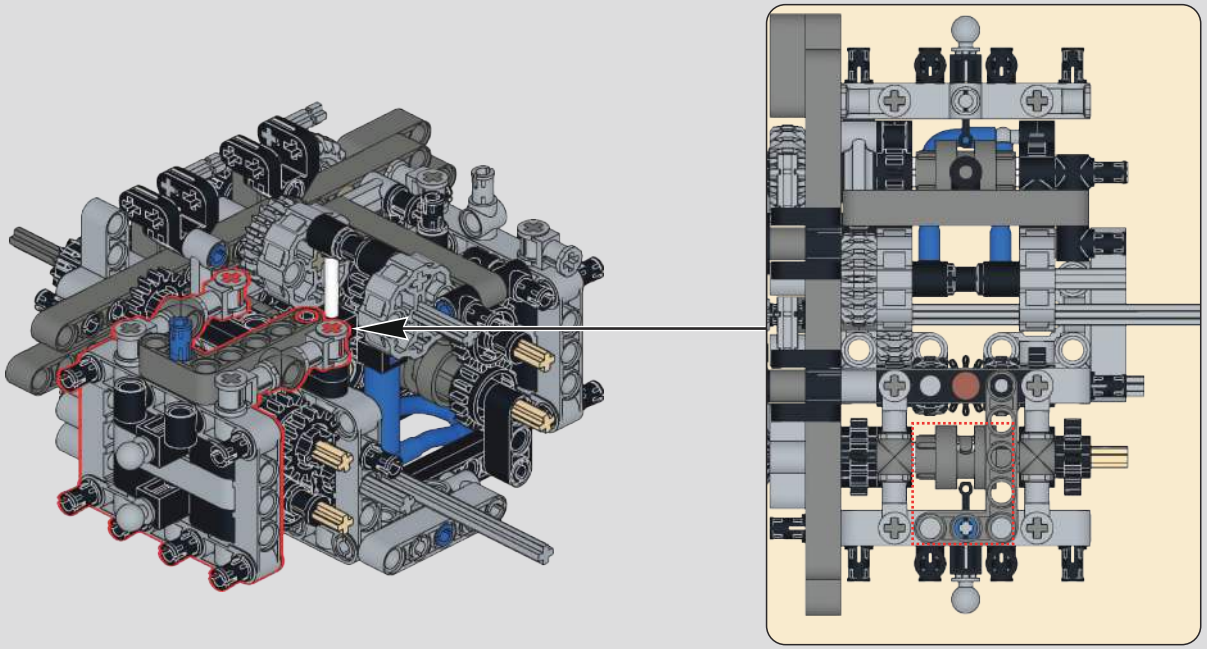

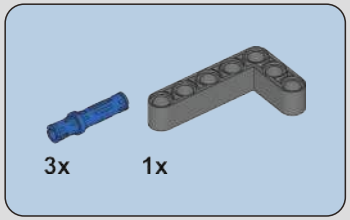

70

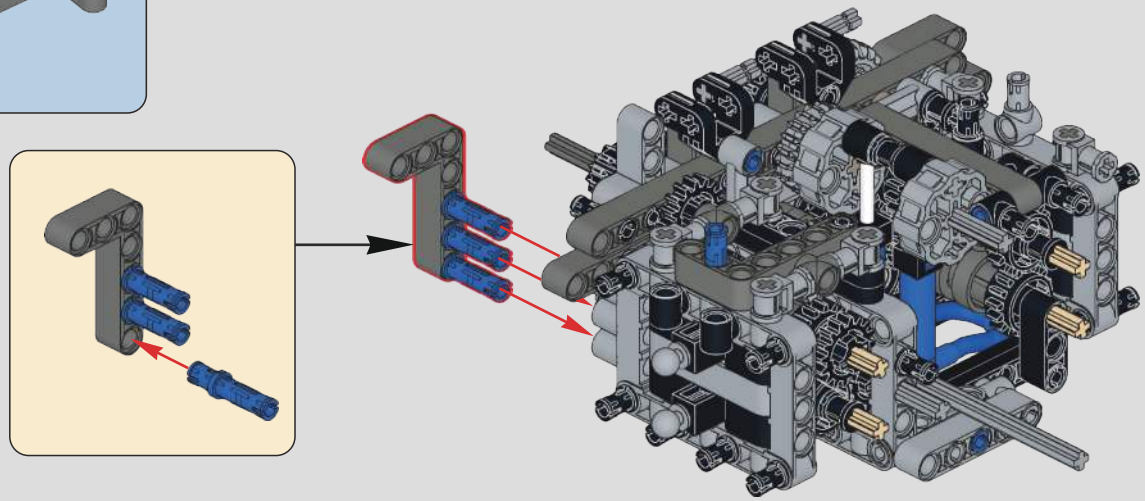

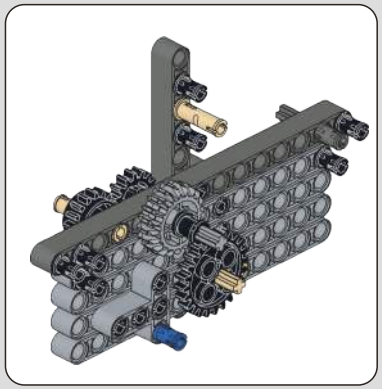

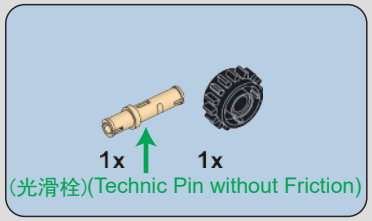

71

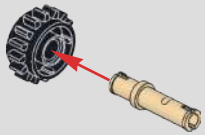

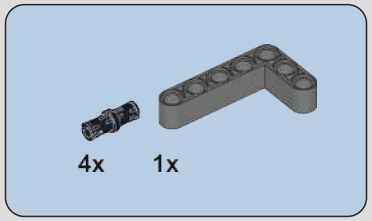

72

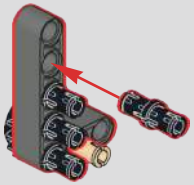

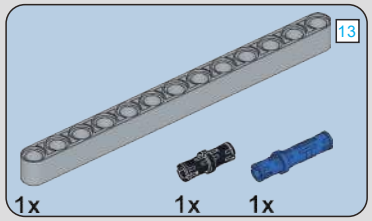

73

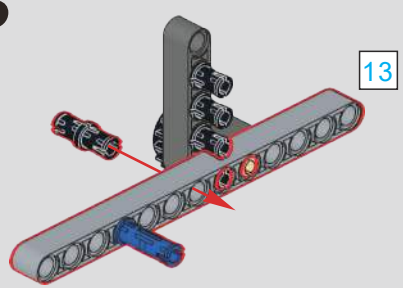

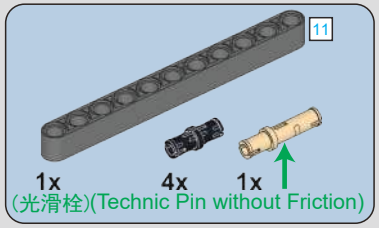

74

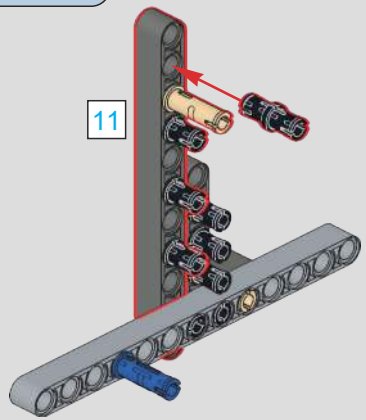

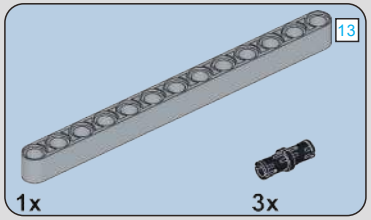

75

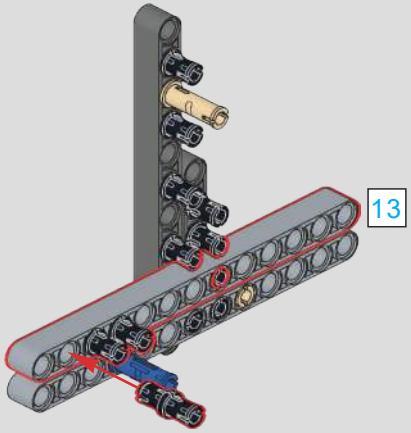

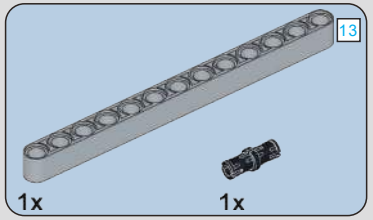

76

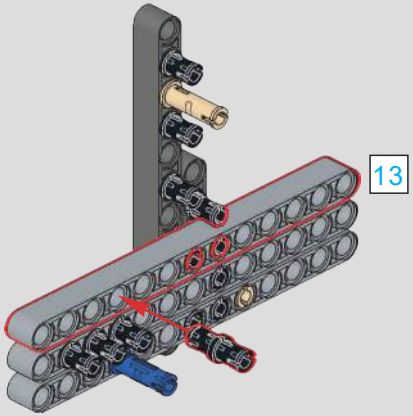

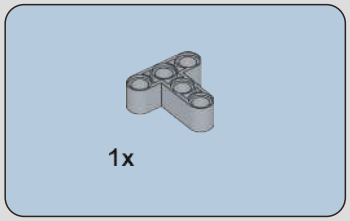

77

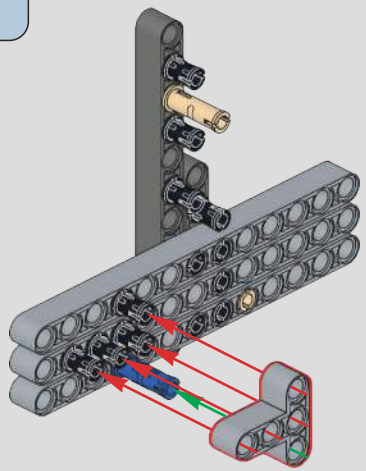

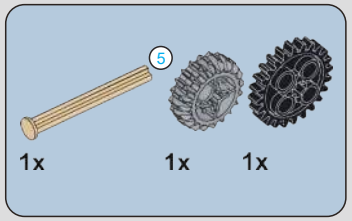

78

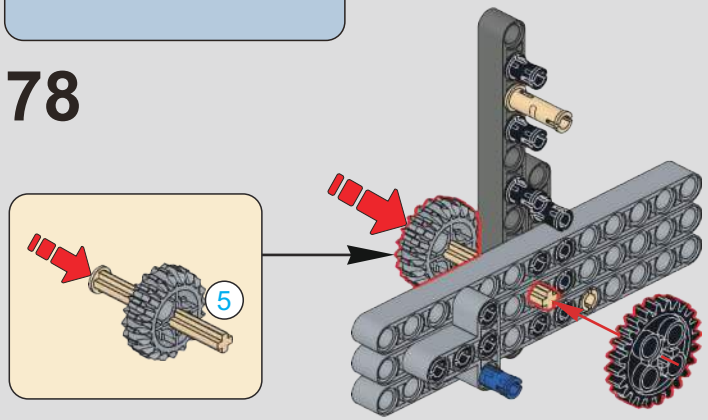

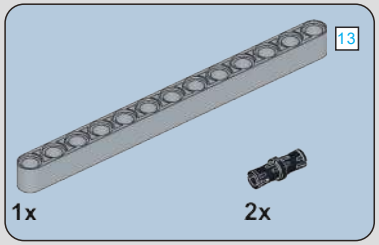

79

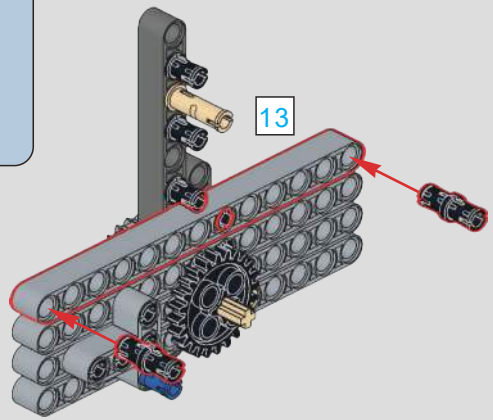

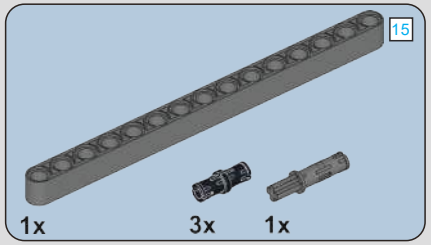

80

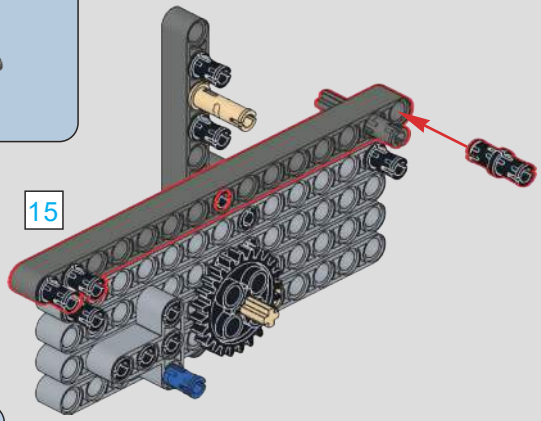

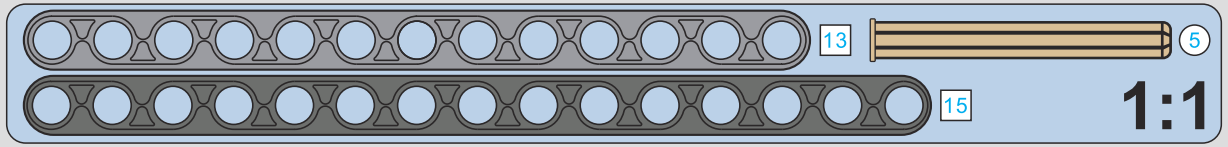

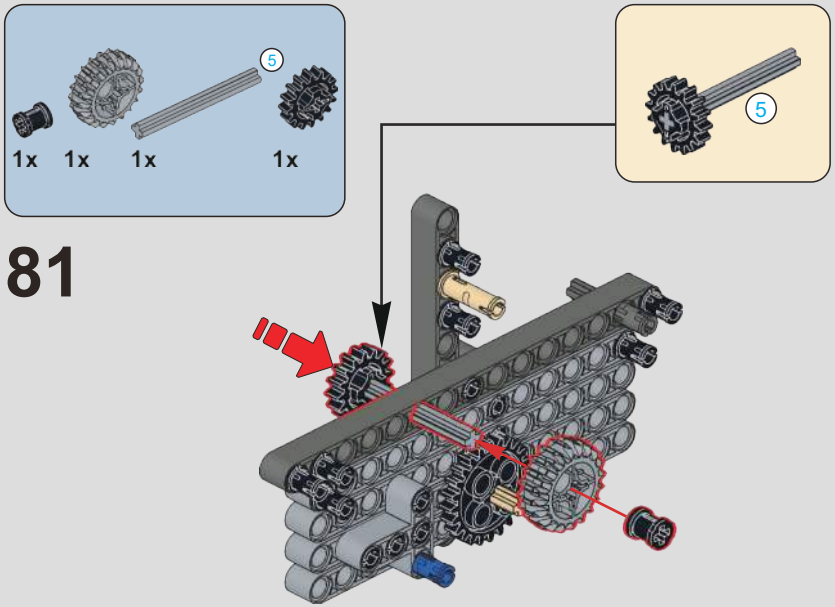

81

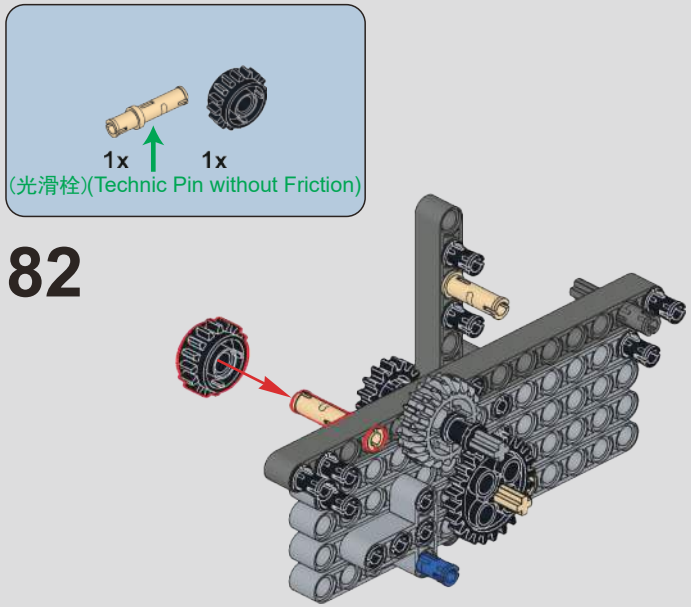

82

83

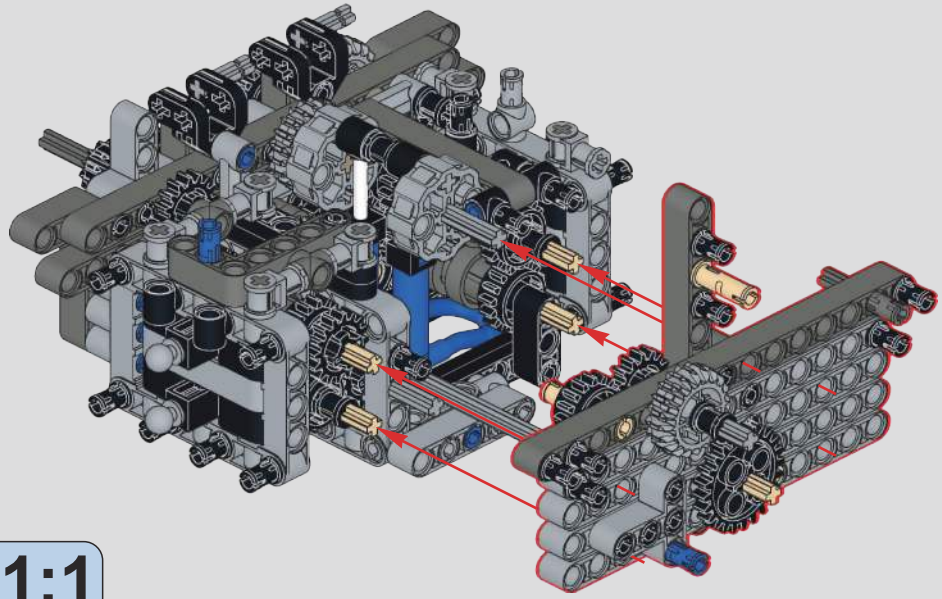

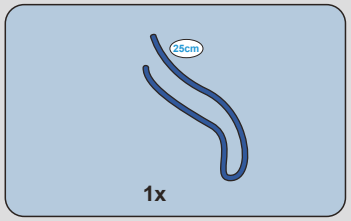

84

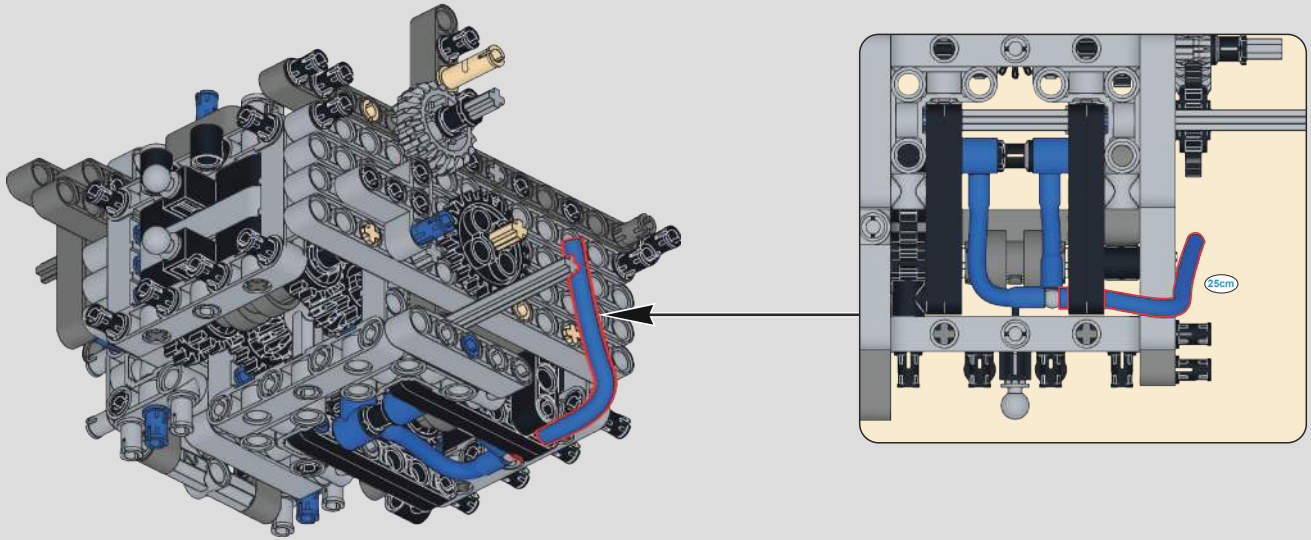

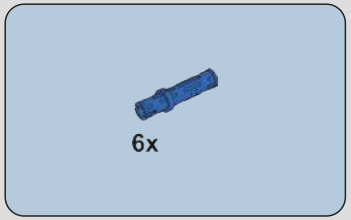

85

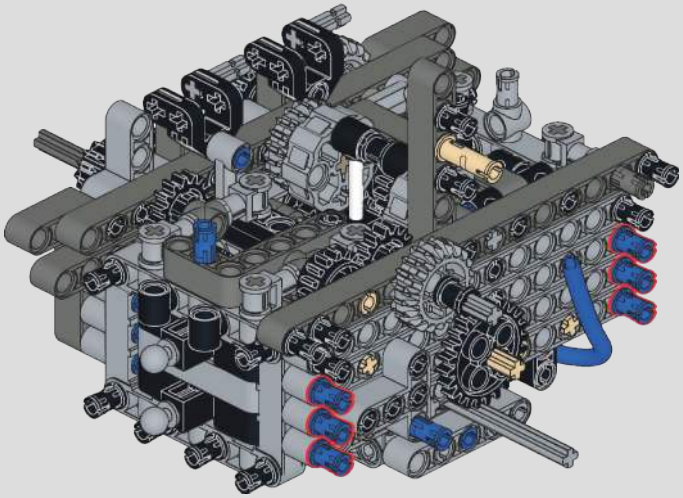

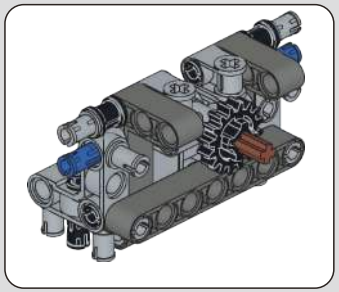

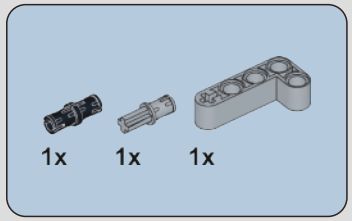

86

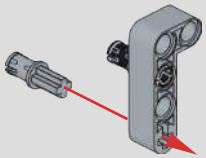

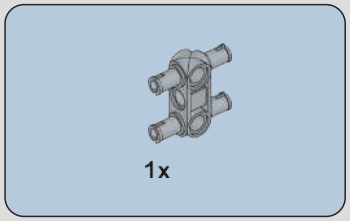

87

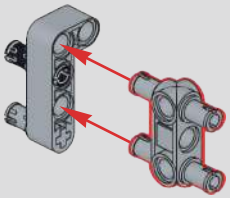

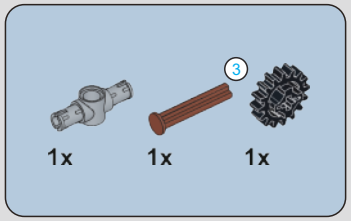

88

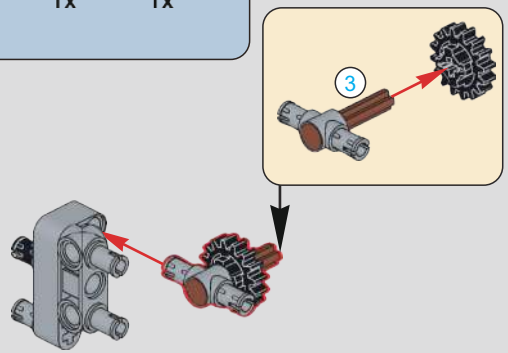

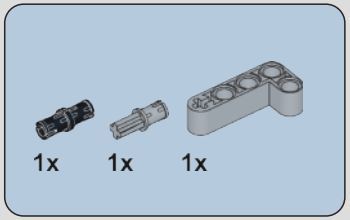

89

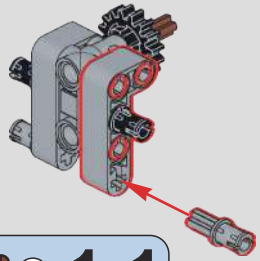

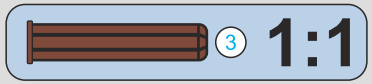

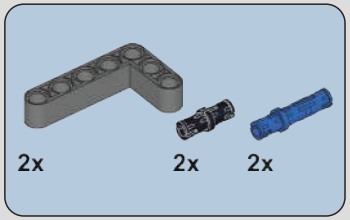

90

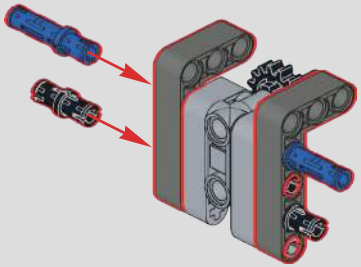

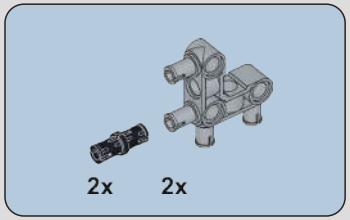

91

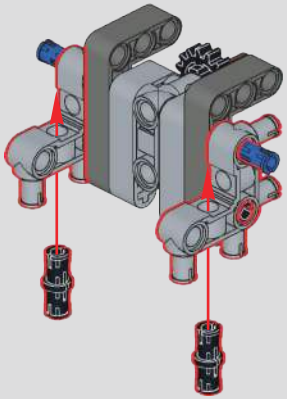

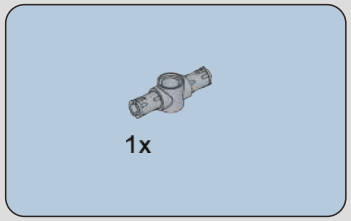

92

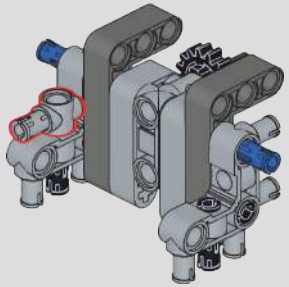

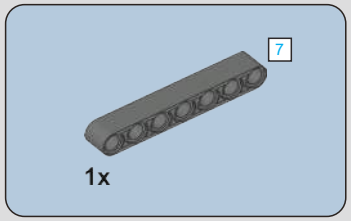

93

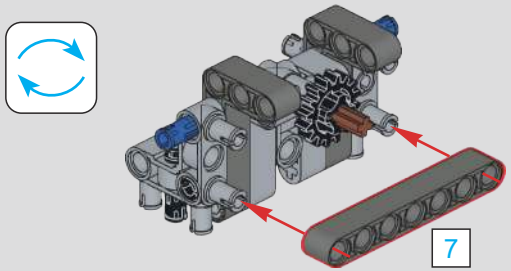

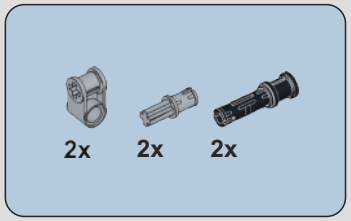

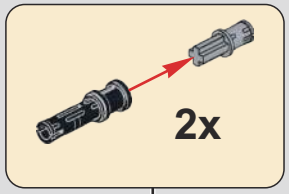

94

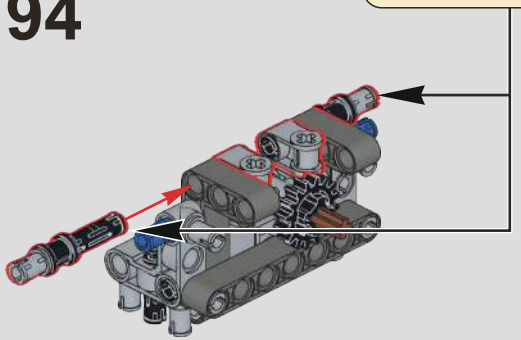

95

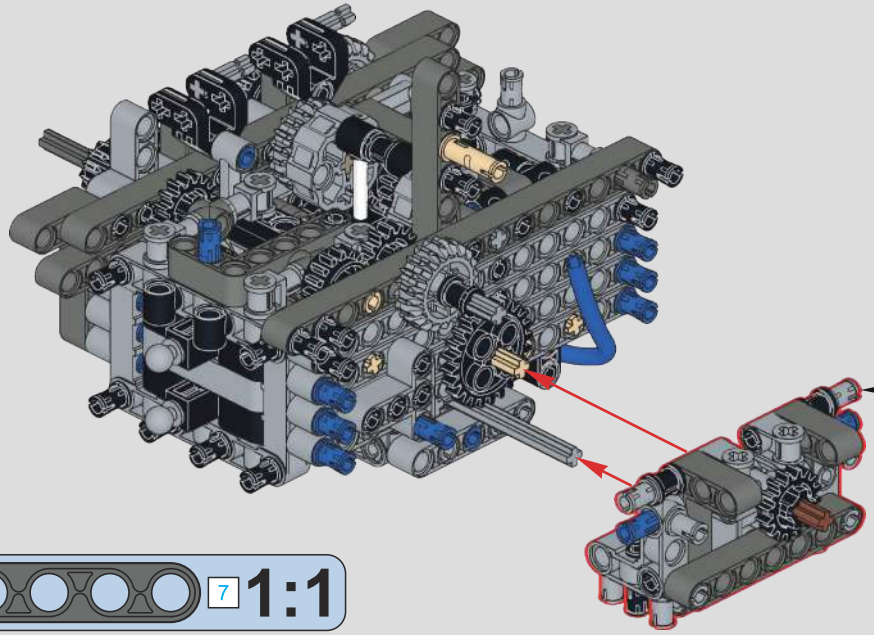

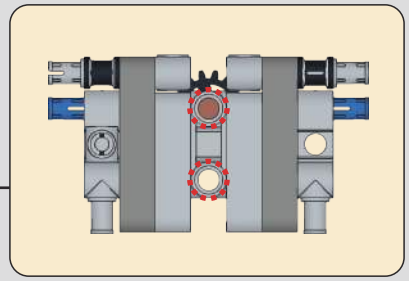

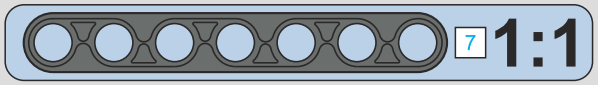

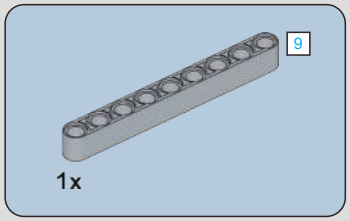

96

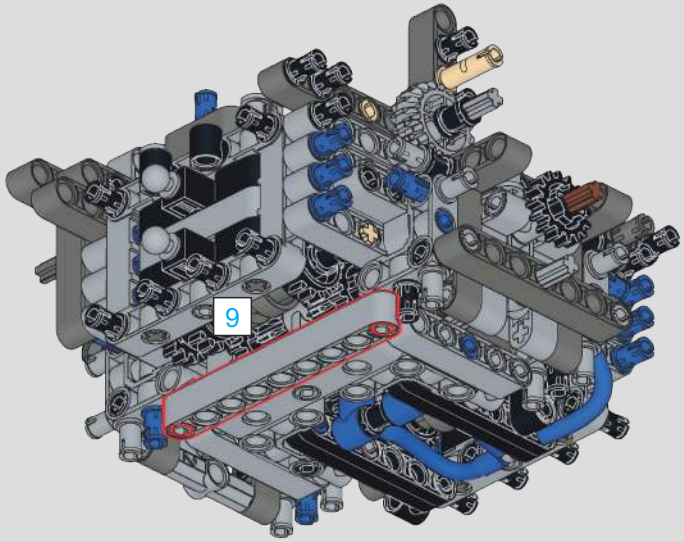

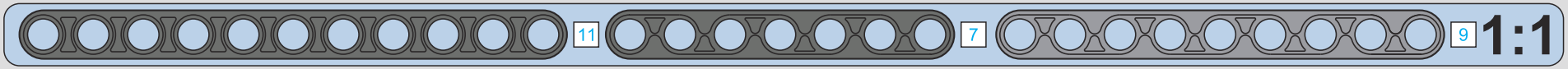

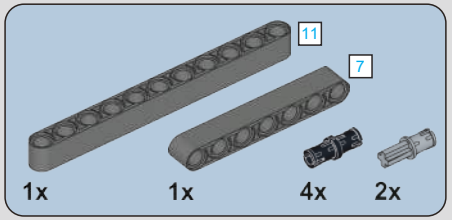

97

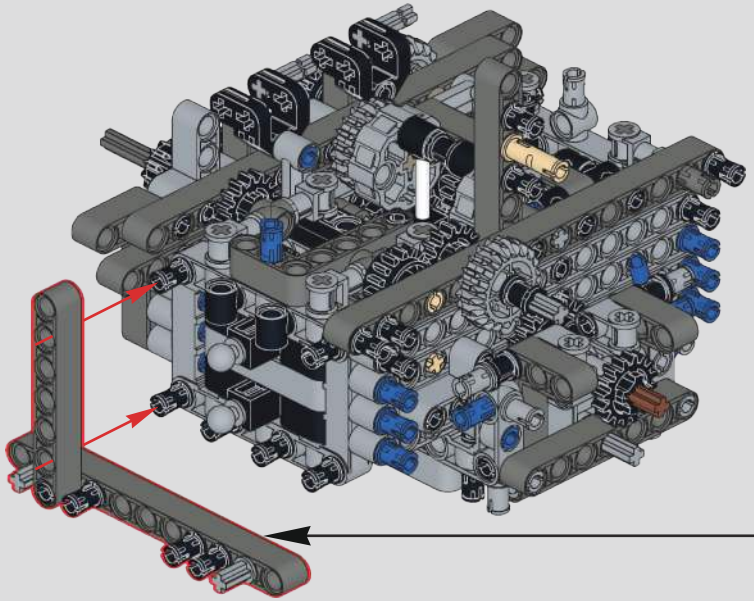

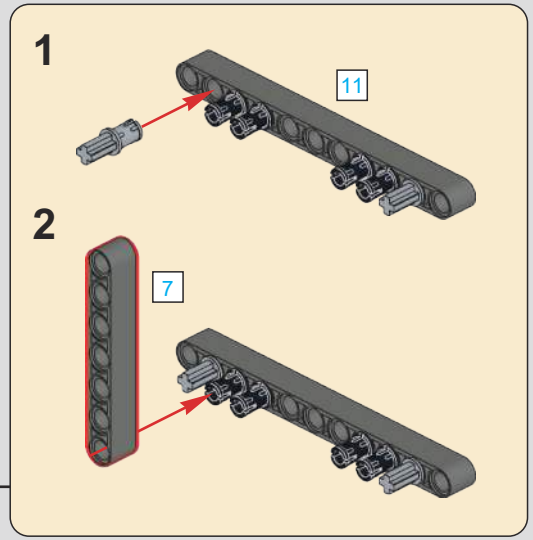

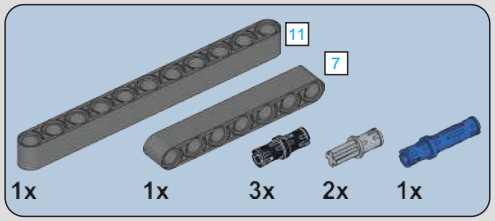

98

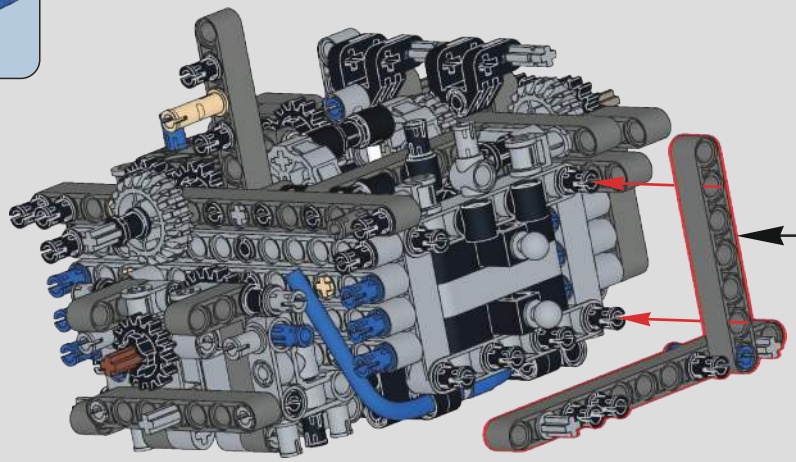

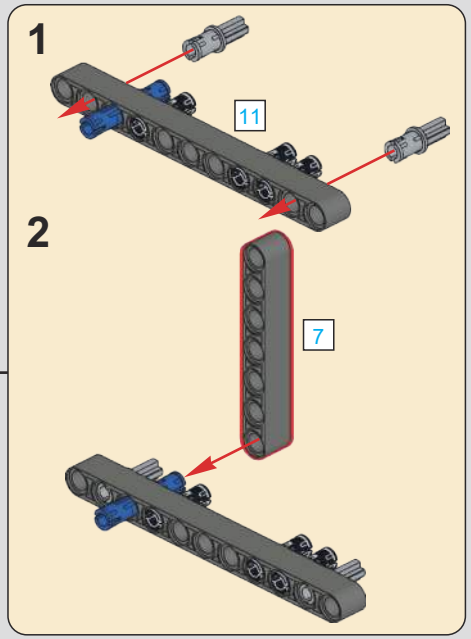

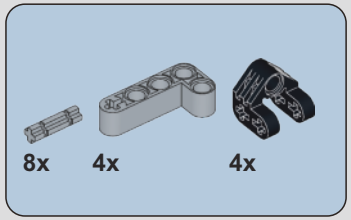

99

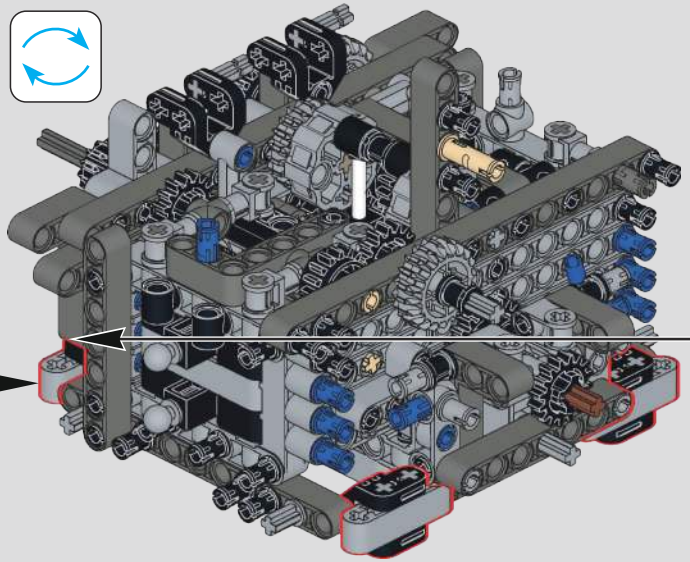

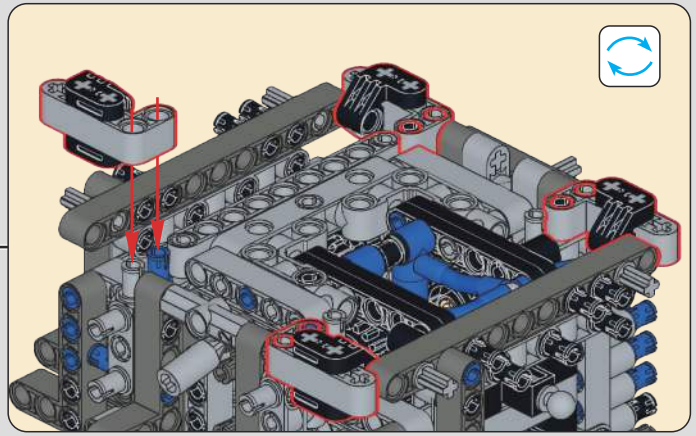

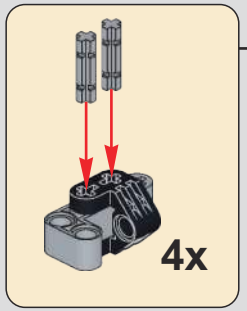

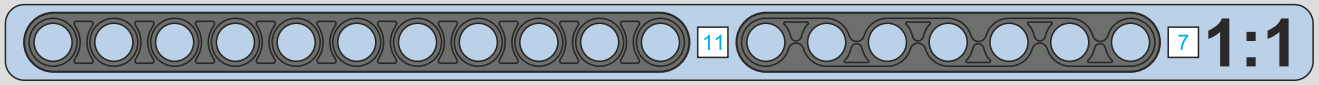

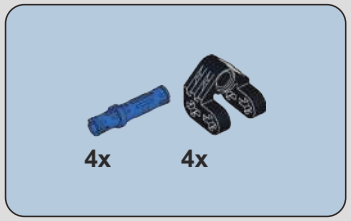

100

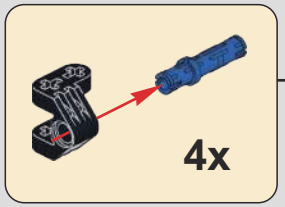

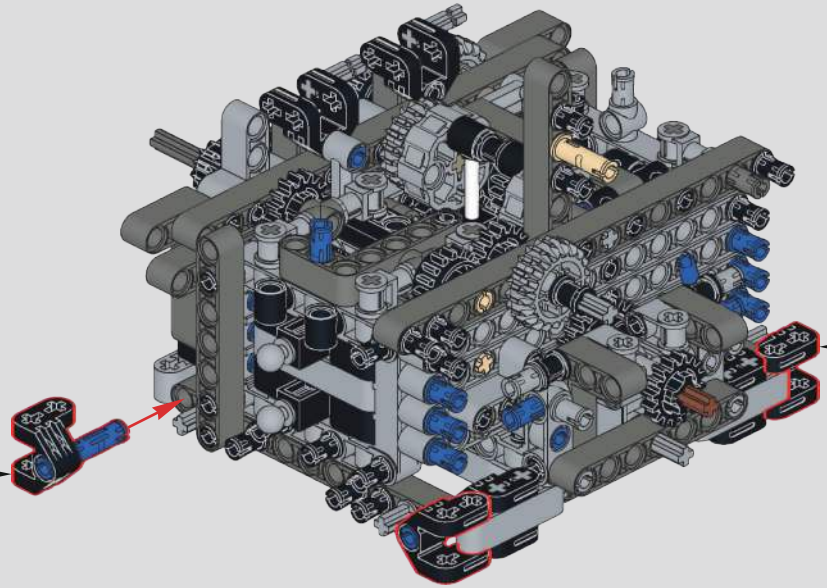

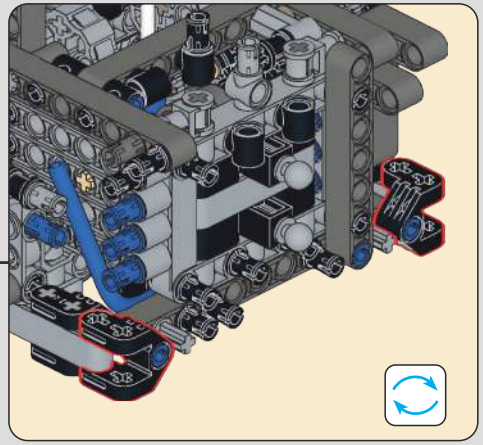

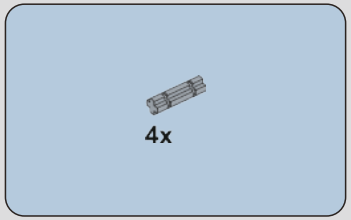

101

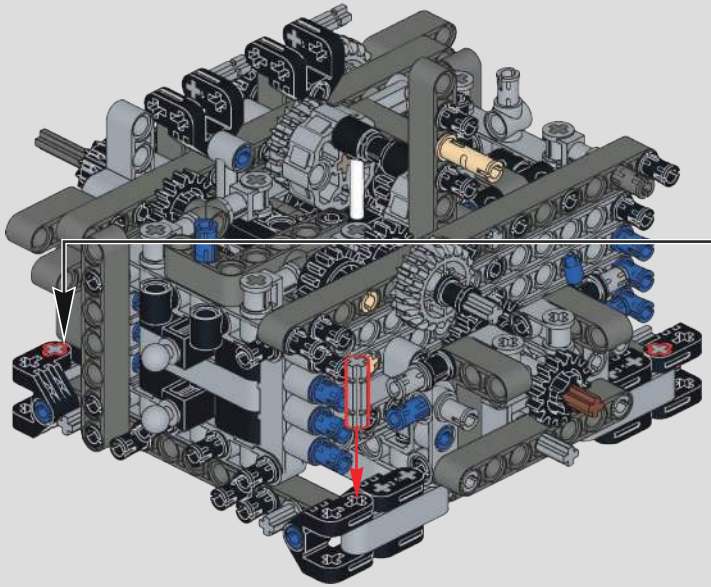

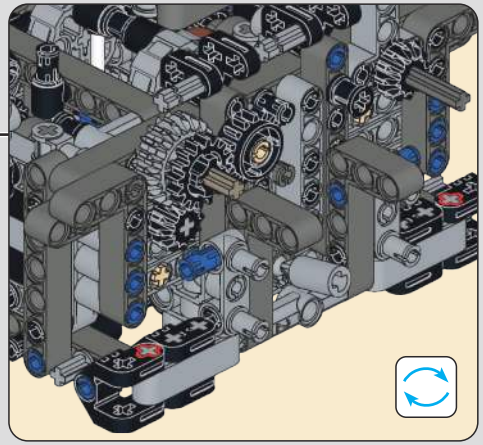

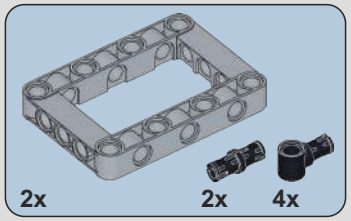

102

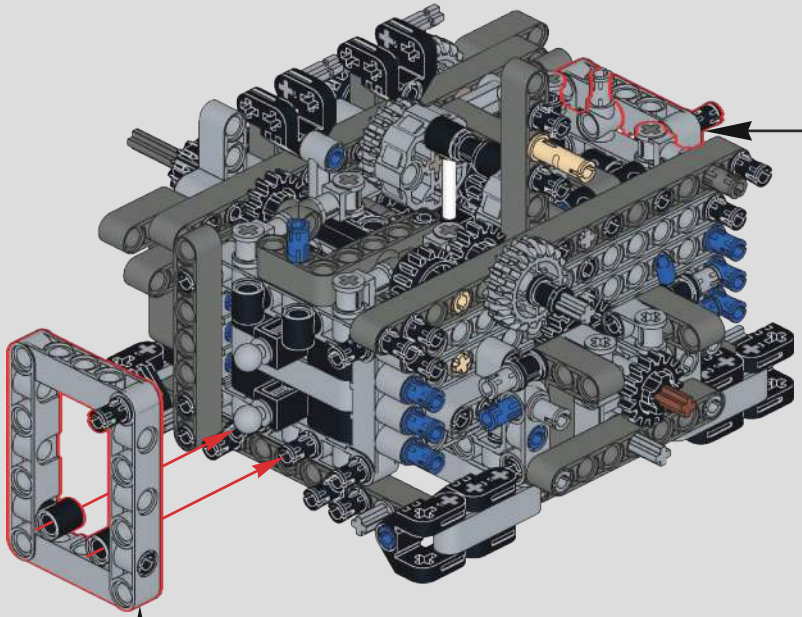

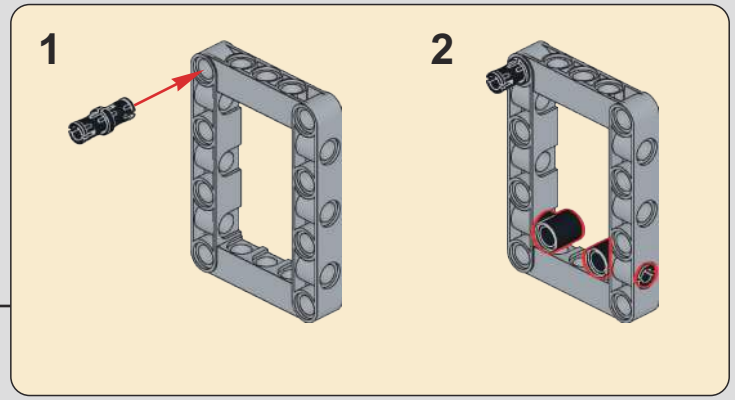

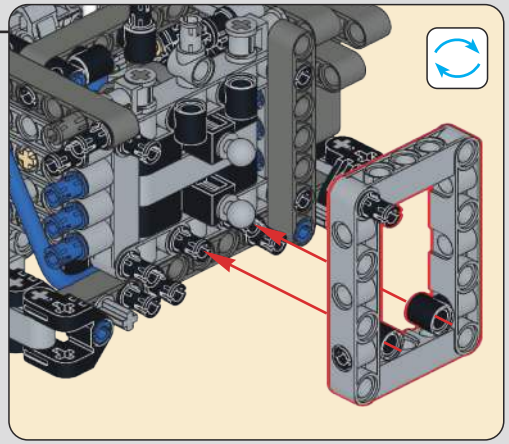

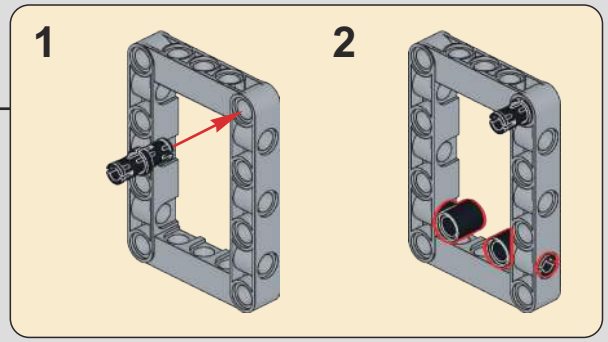

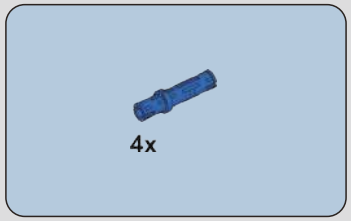

103

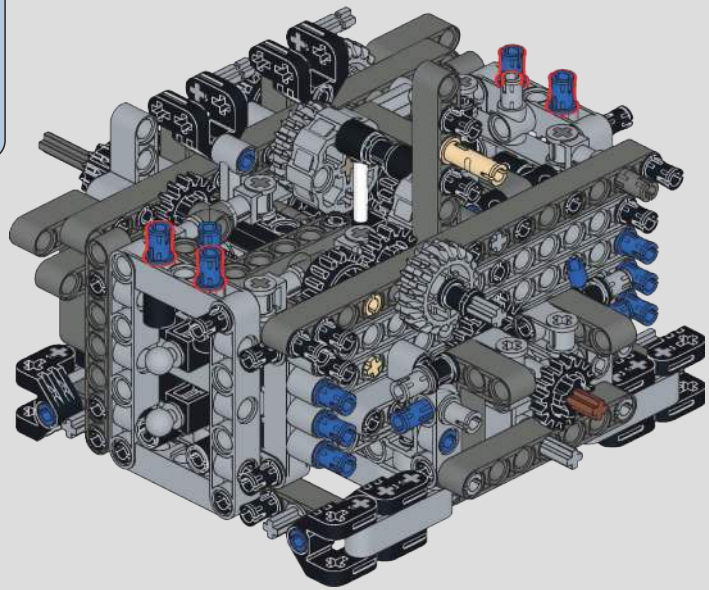

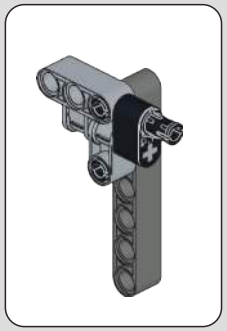

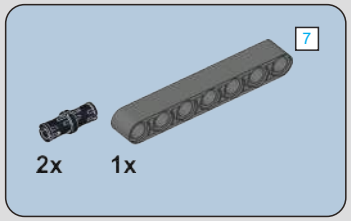

104

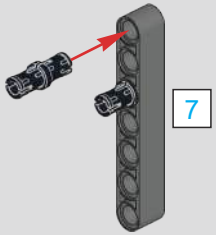

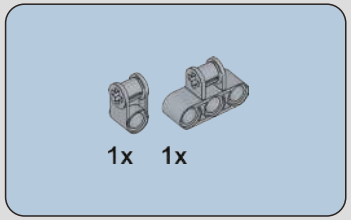

105

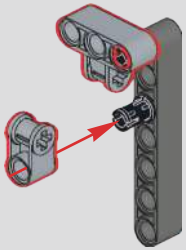

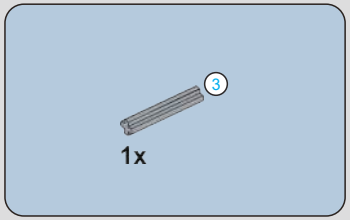

106

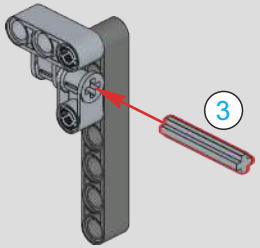

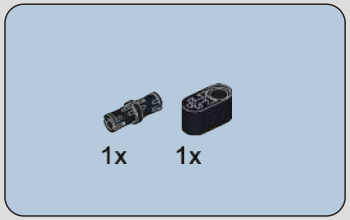

107

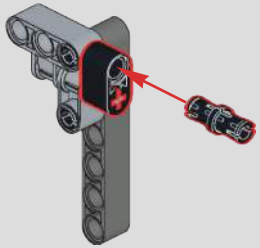

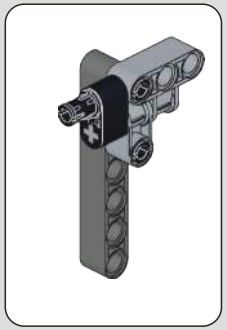

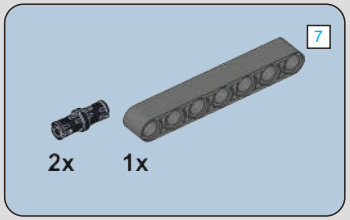

108

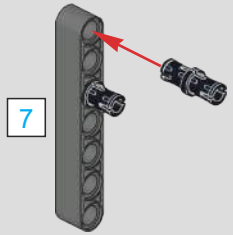

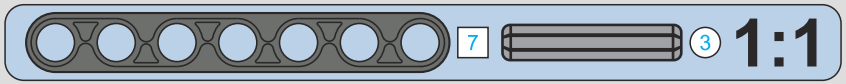

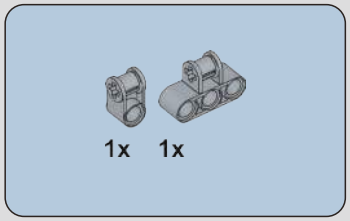

109

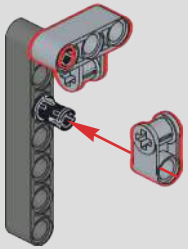

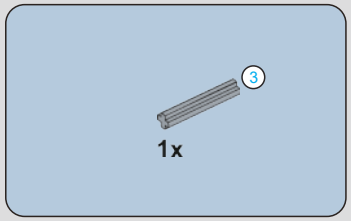

110

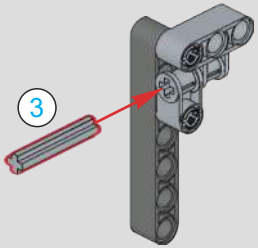

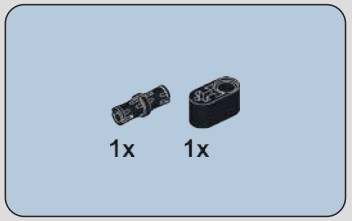

111

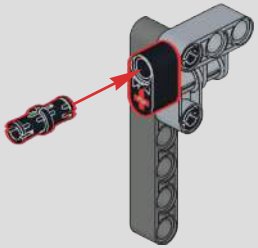

112

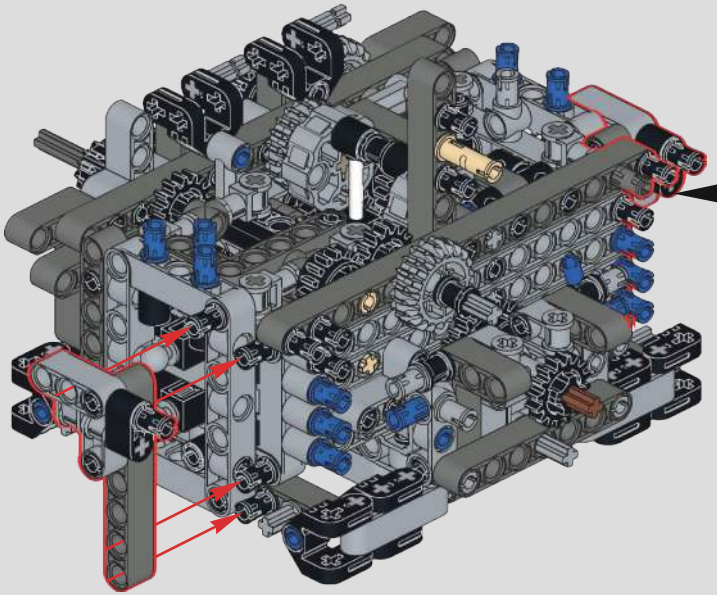

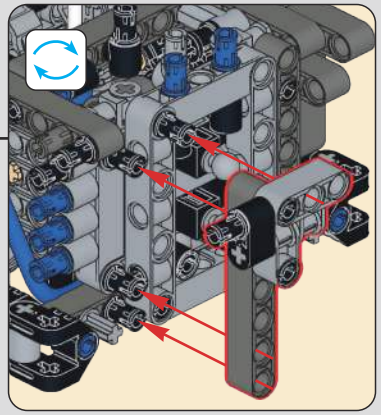

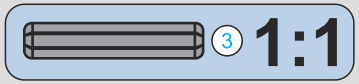

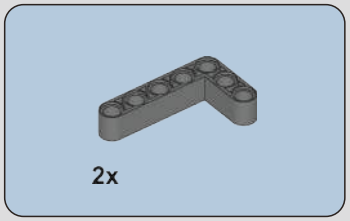

113

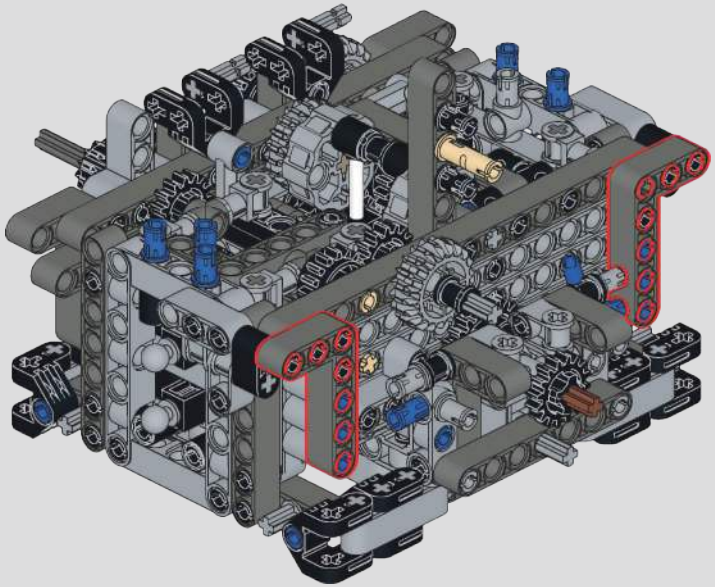

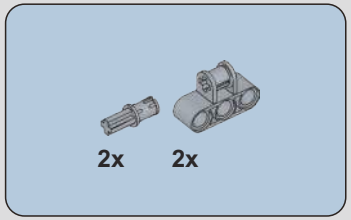

114

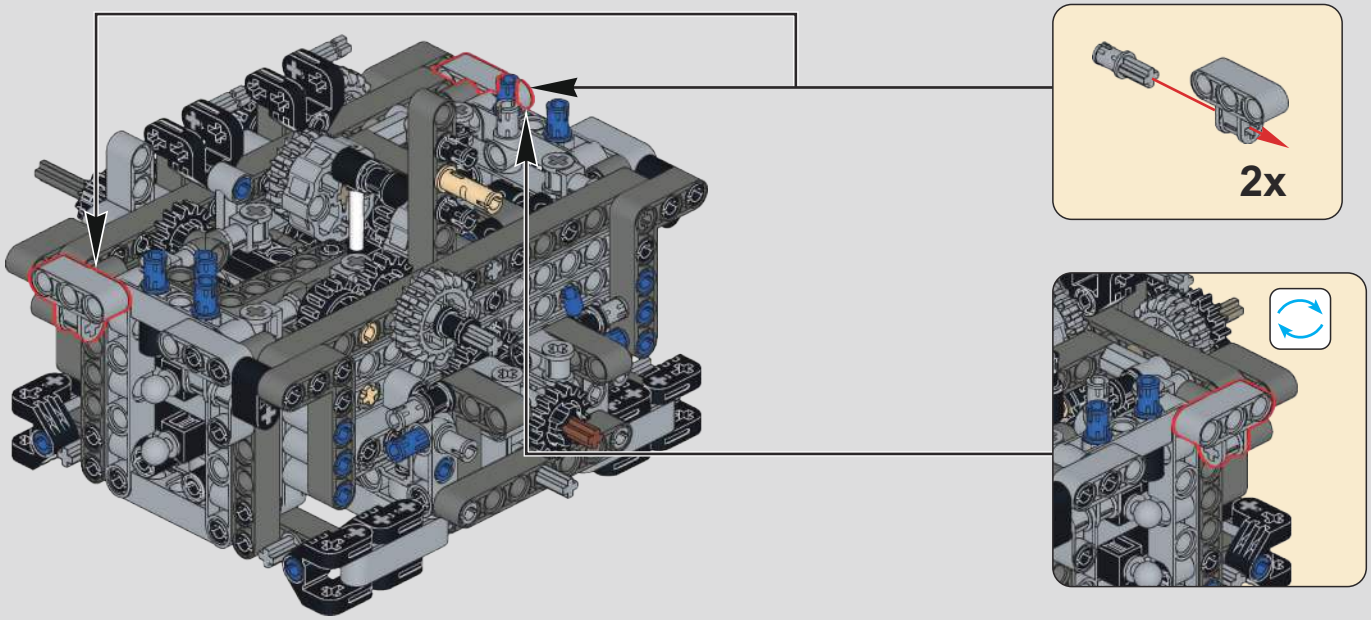

115

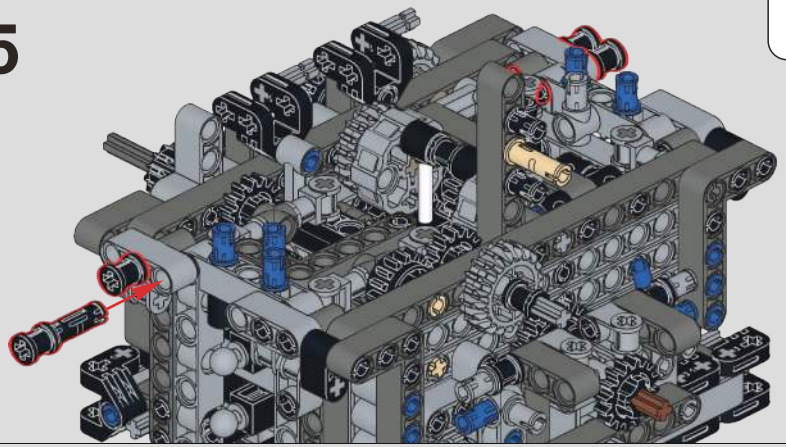

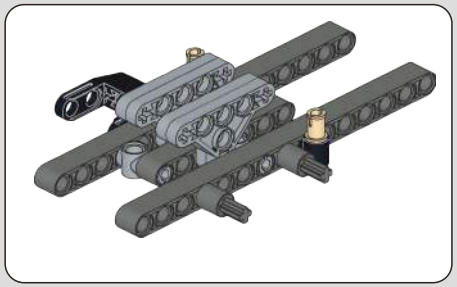

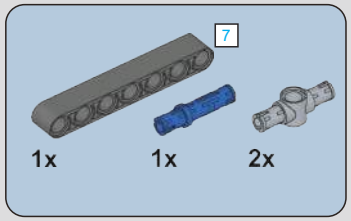

116

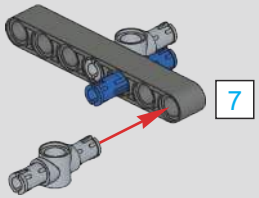

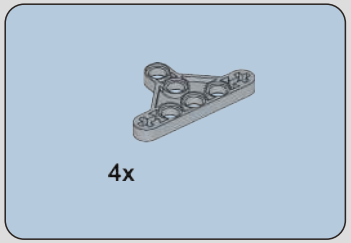

117

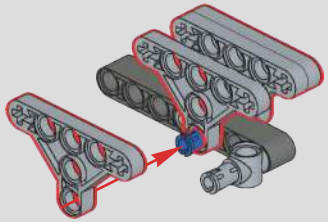

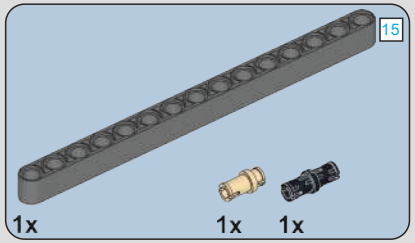

118

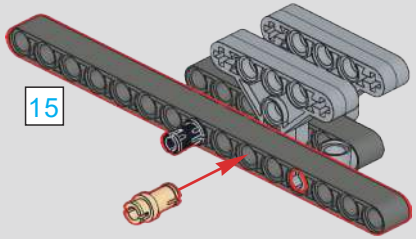

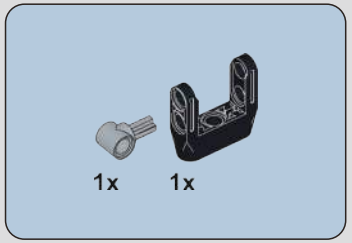

119

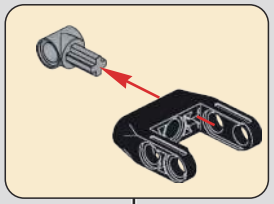

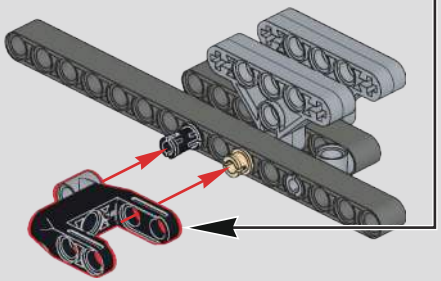

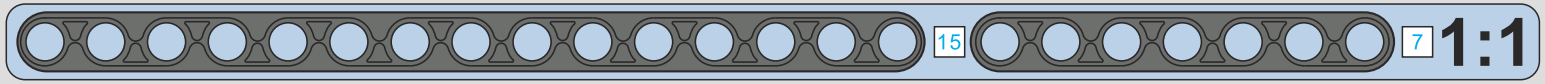

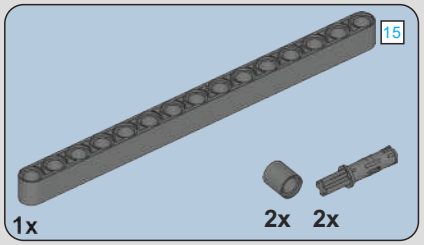
15
1x
2x
2x

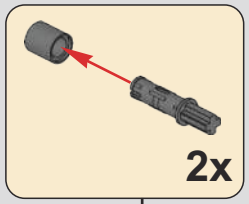
2x

120

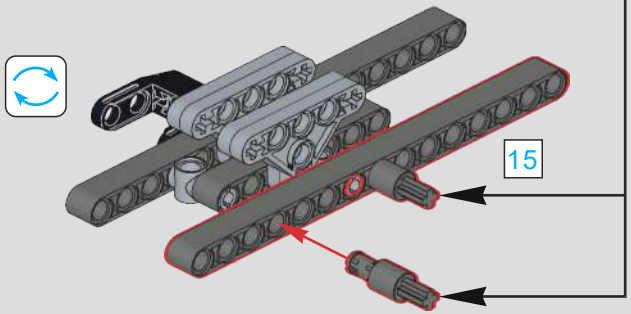
15

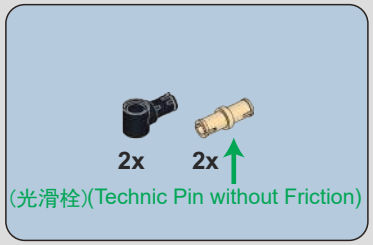
2x
2x
(光滑栓)(Technic Pin without Friction)

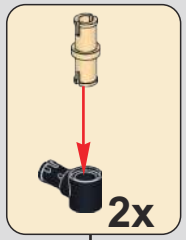
2x

121

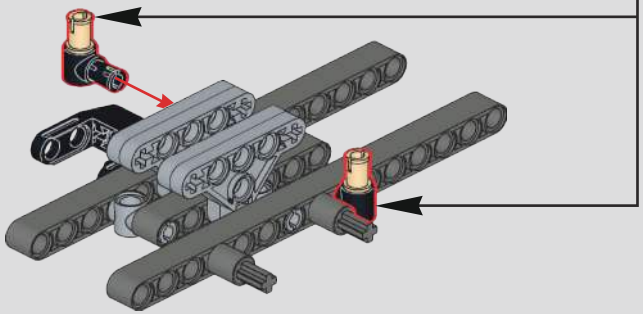

122

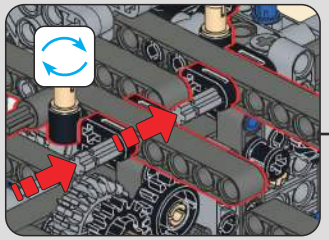

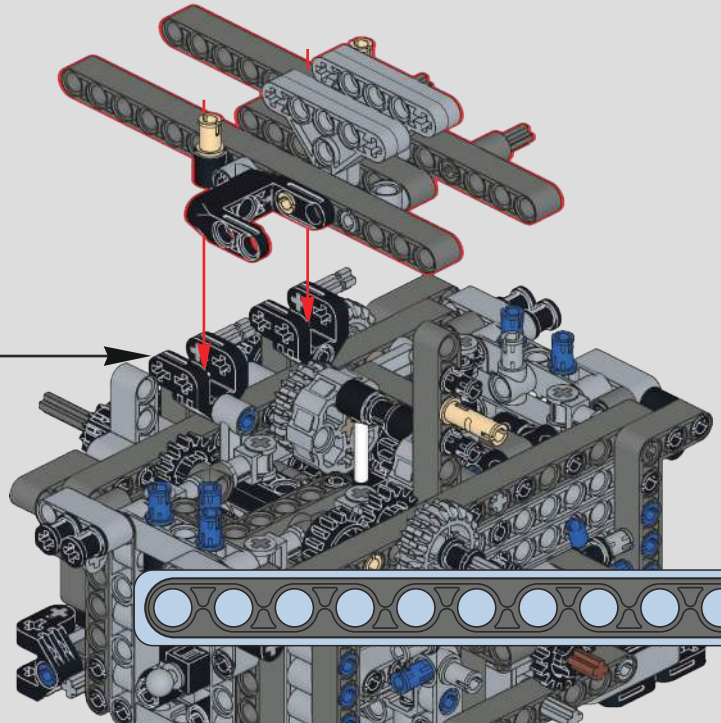

15
1:1

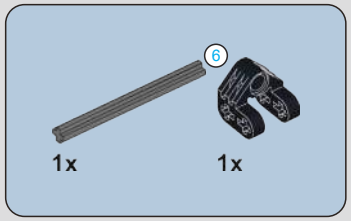

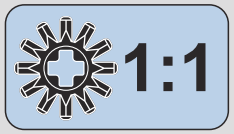

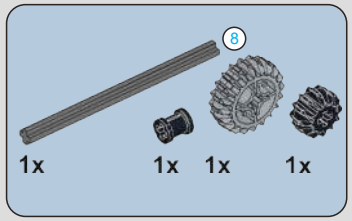

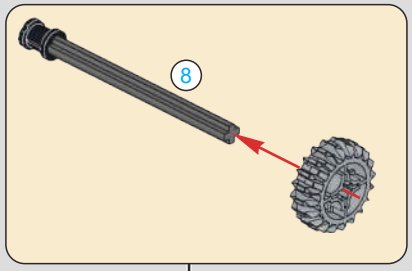

123

124

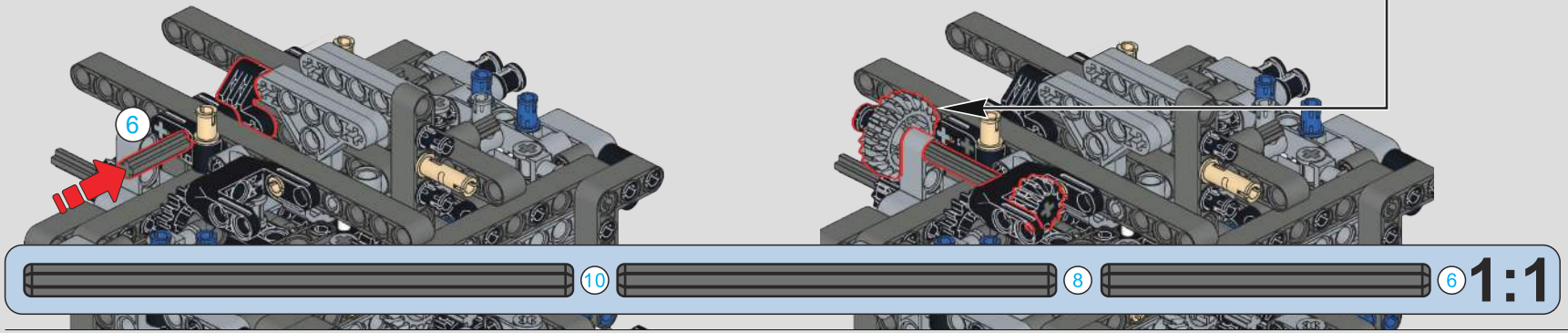

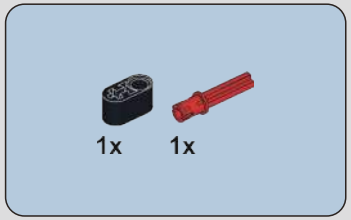

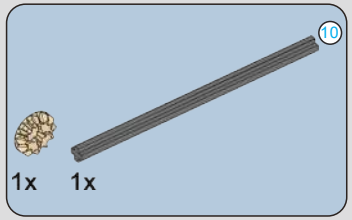

125

126

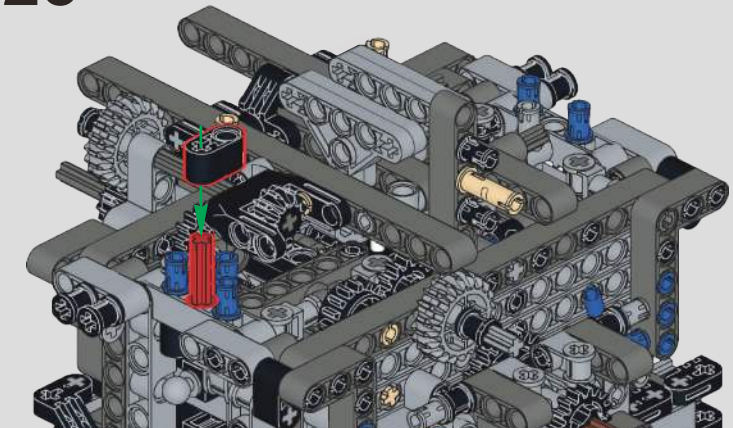

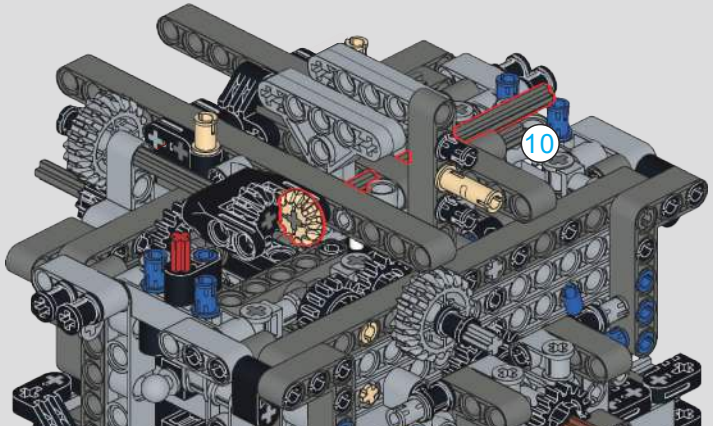

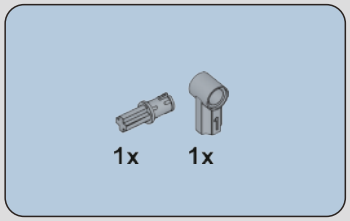

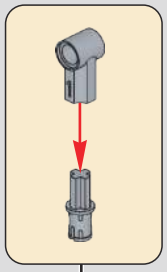

127

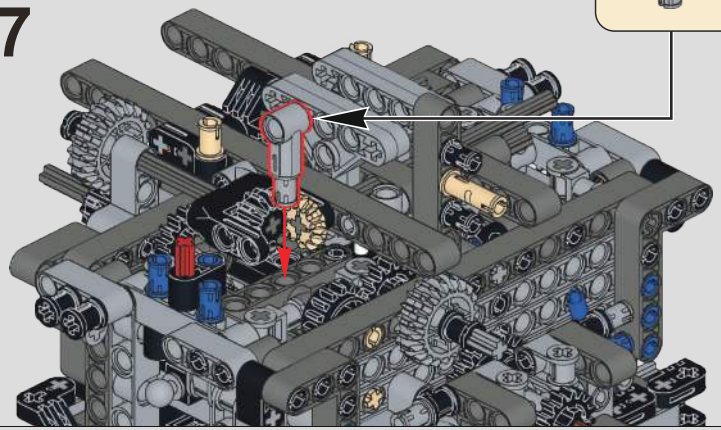

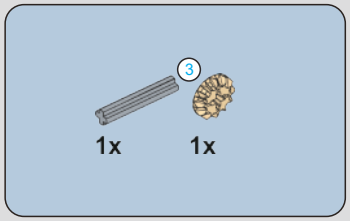

128

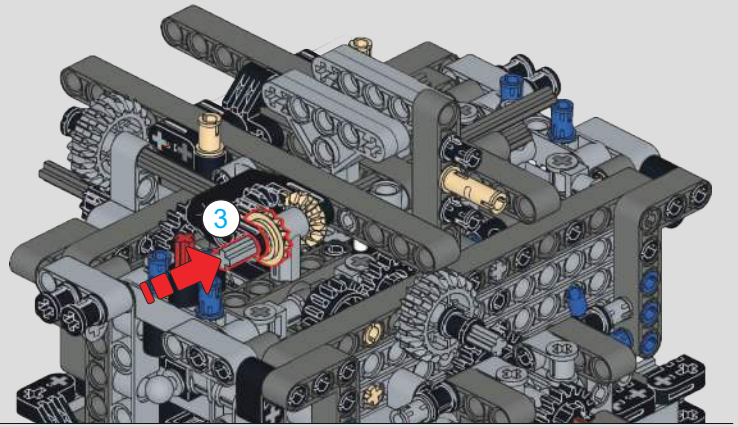

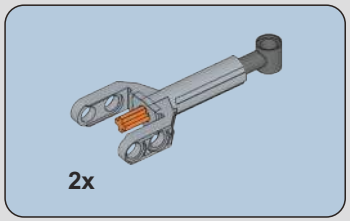

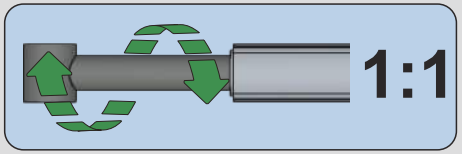

129

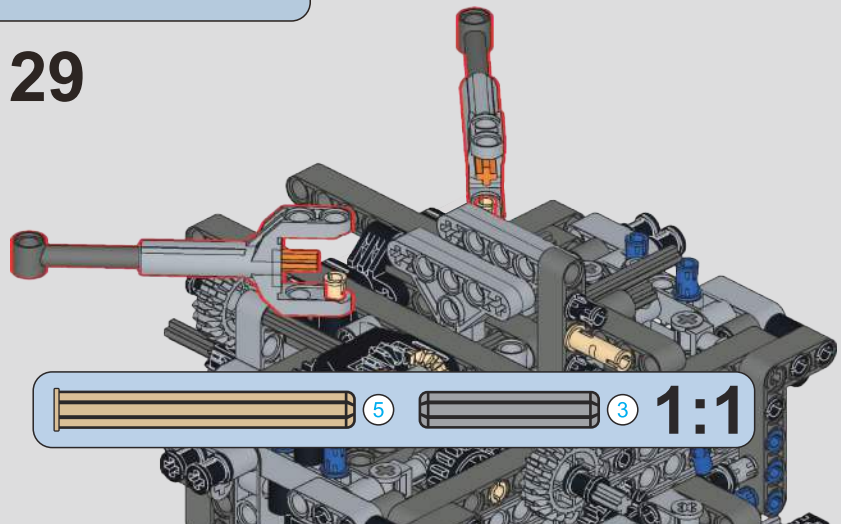

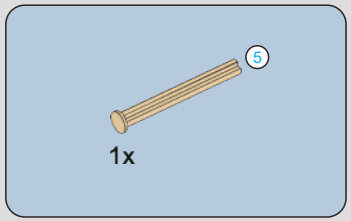

130

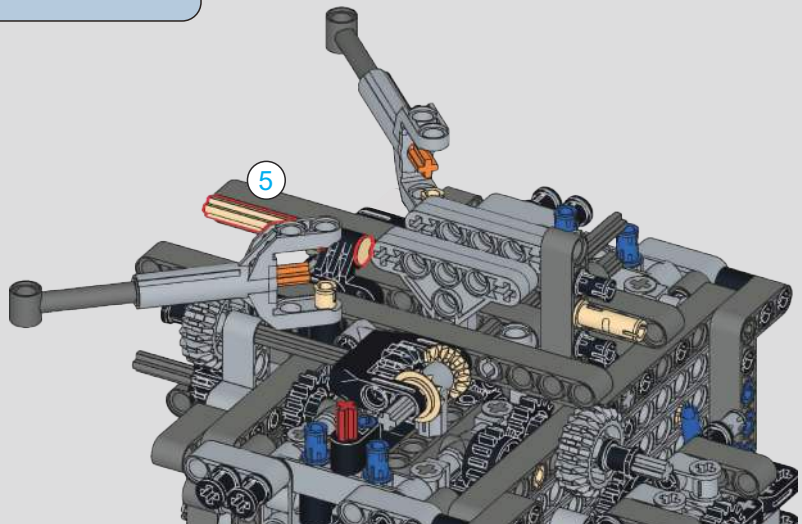

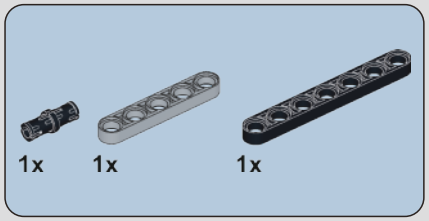

131

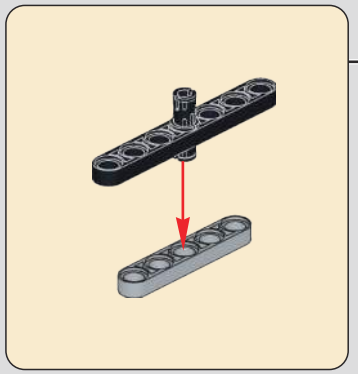

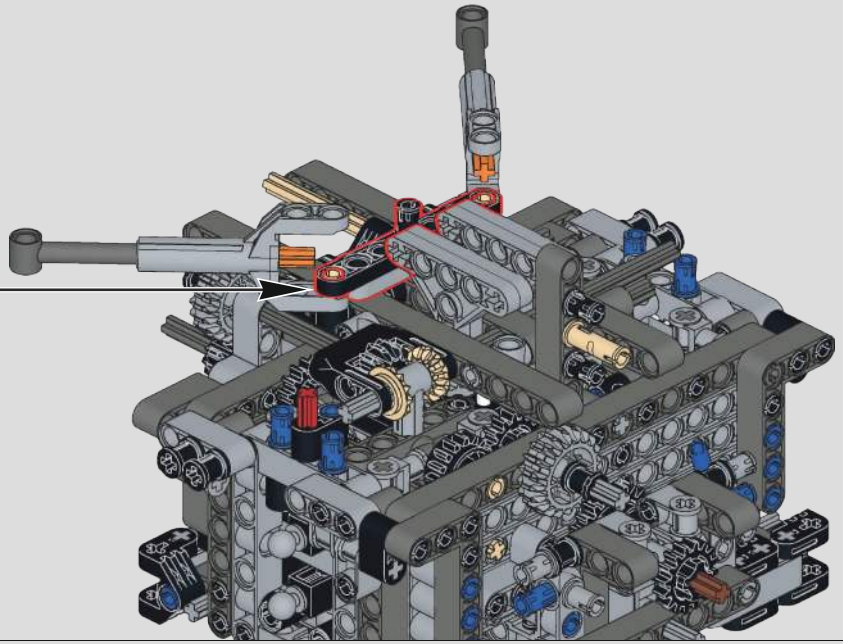

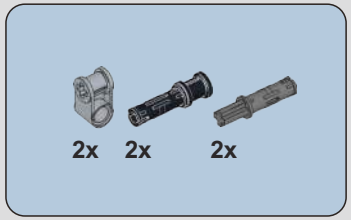

132

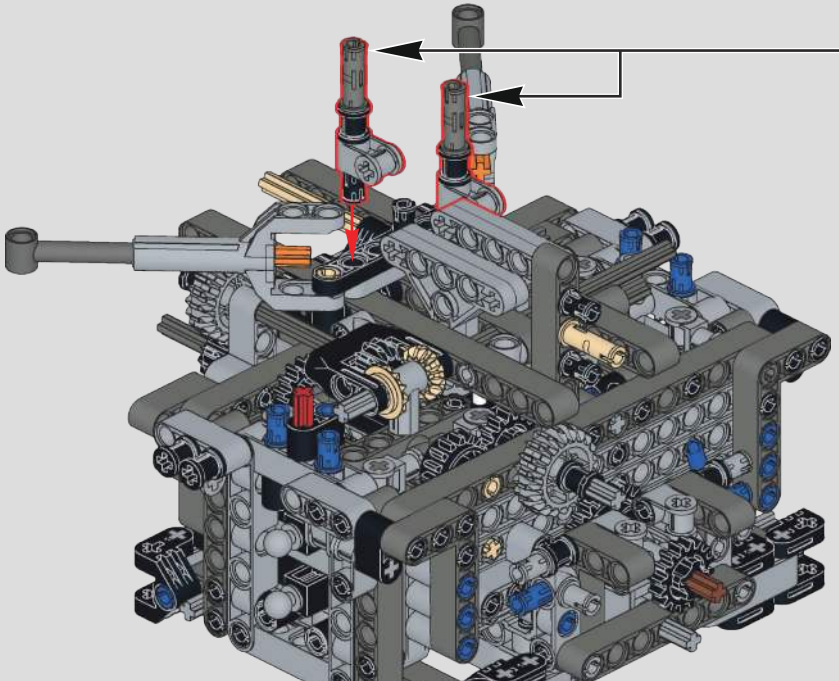

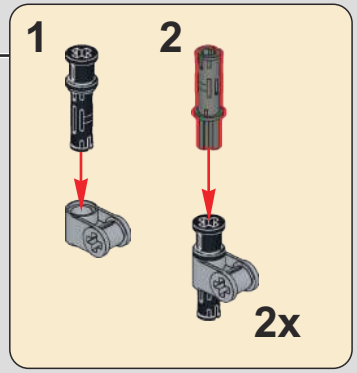

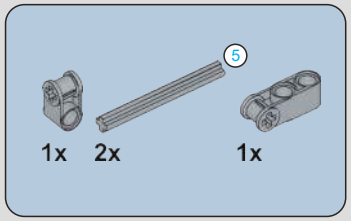

133

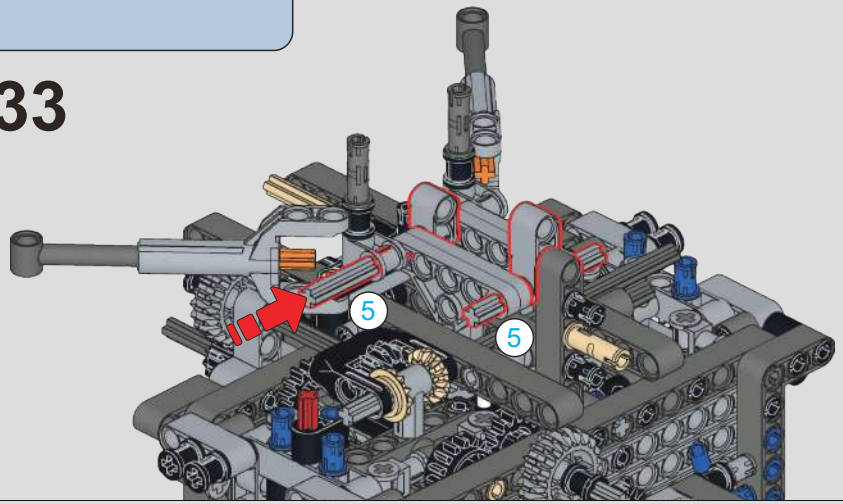

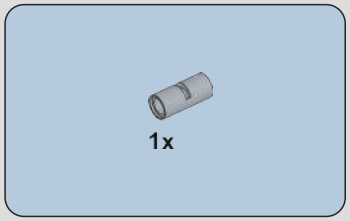

134

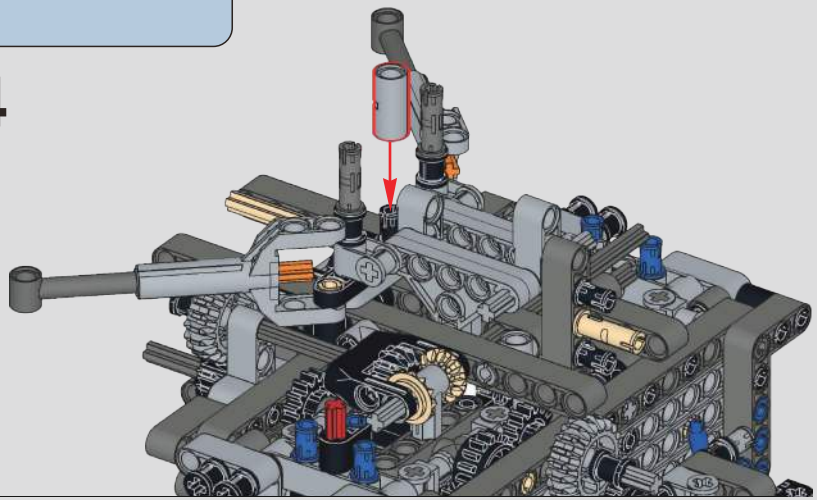

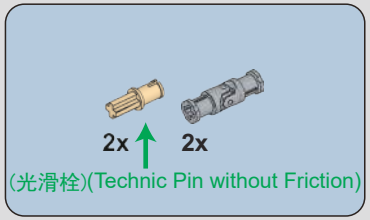

135

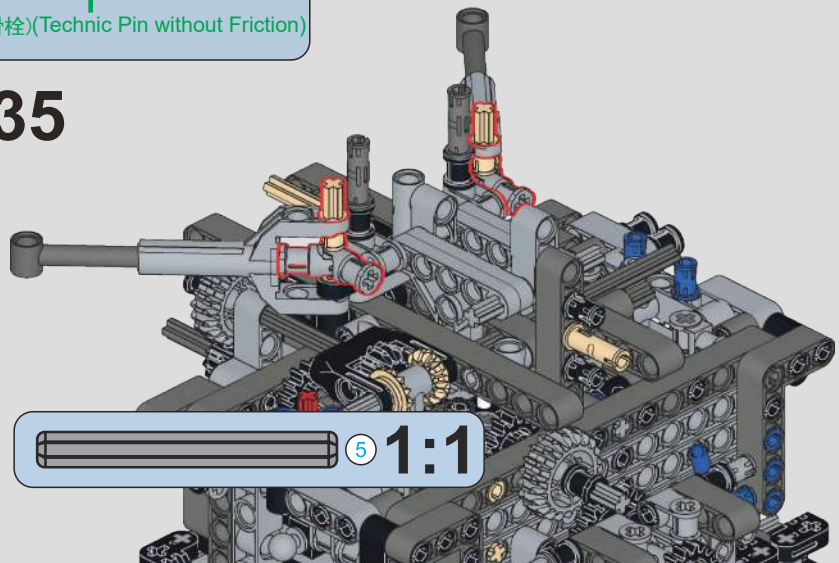

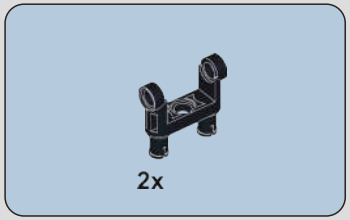

136

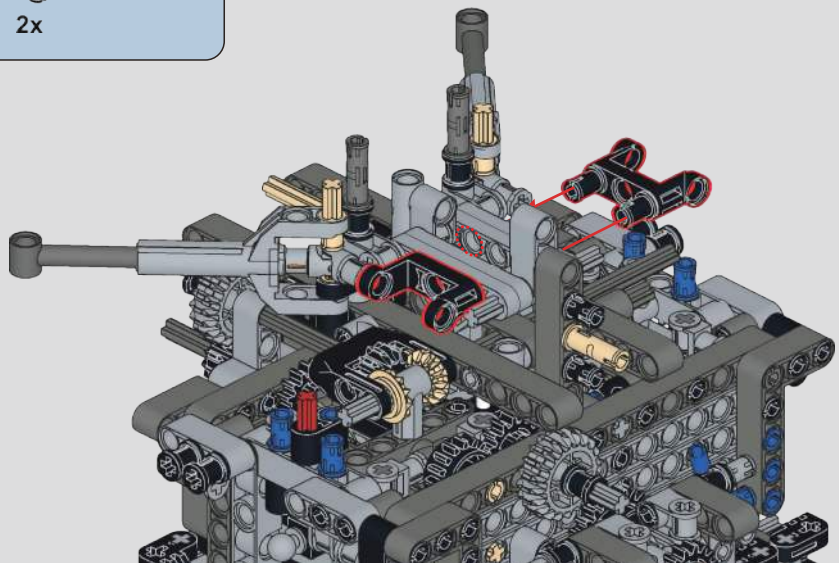

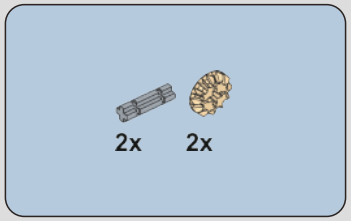

137

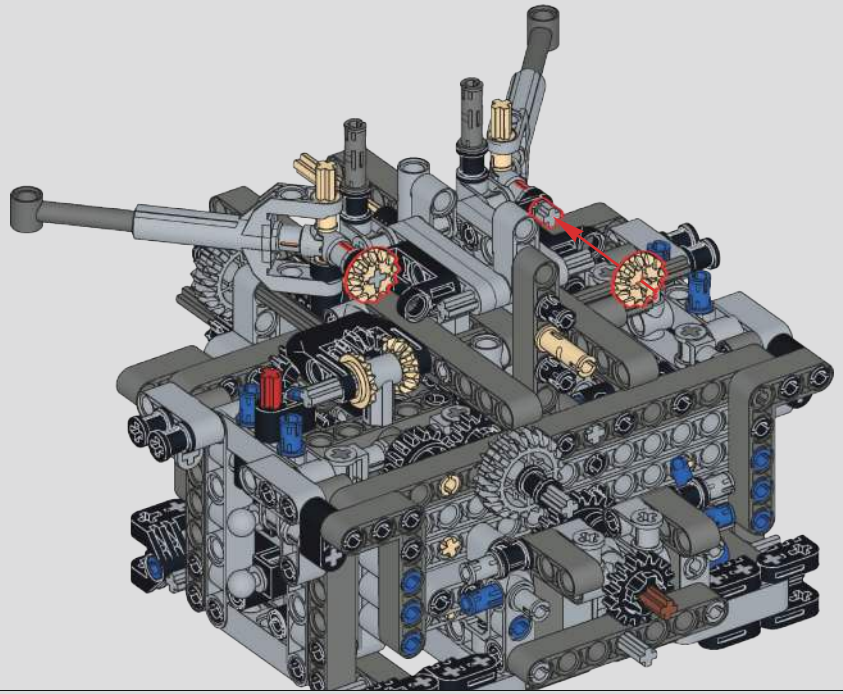

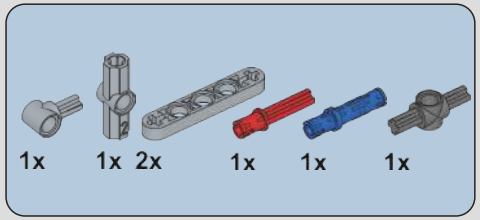

138

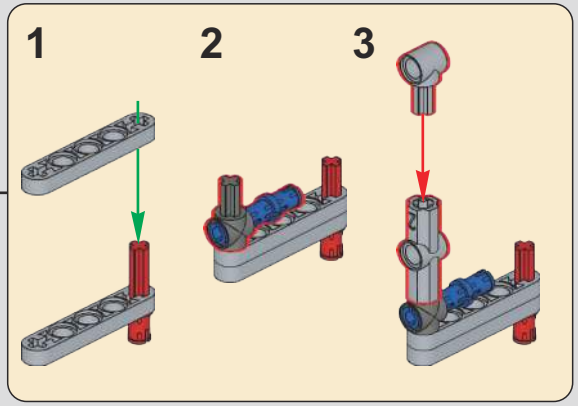

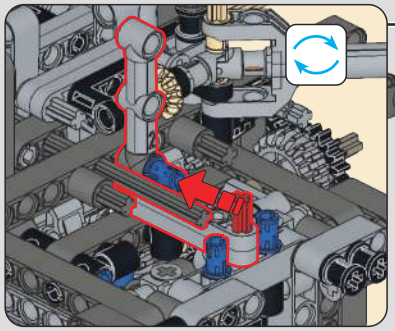

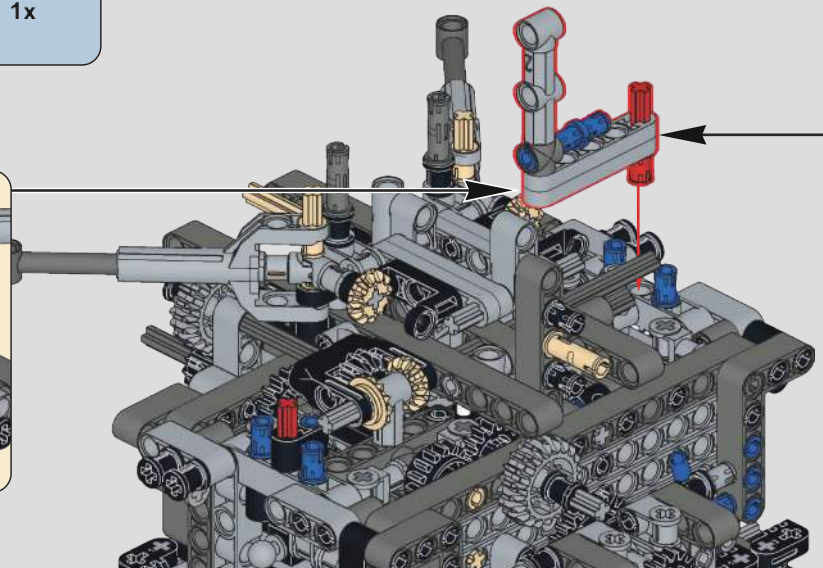

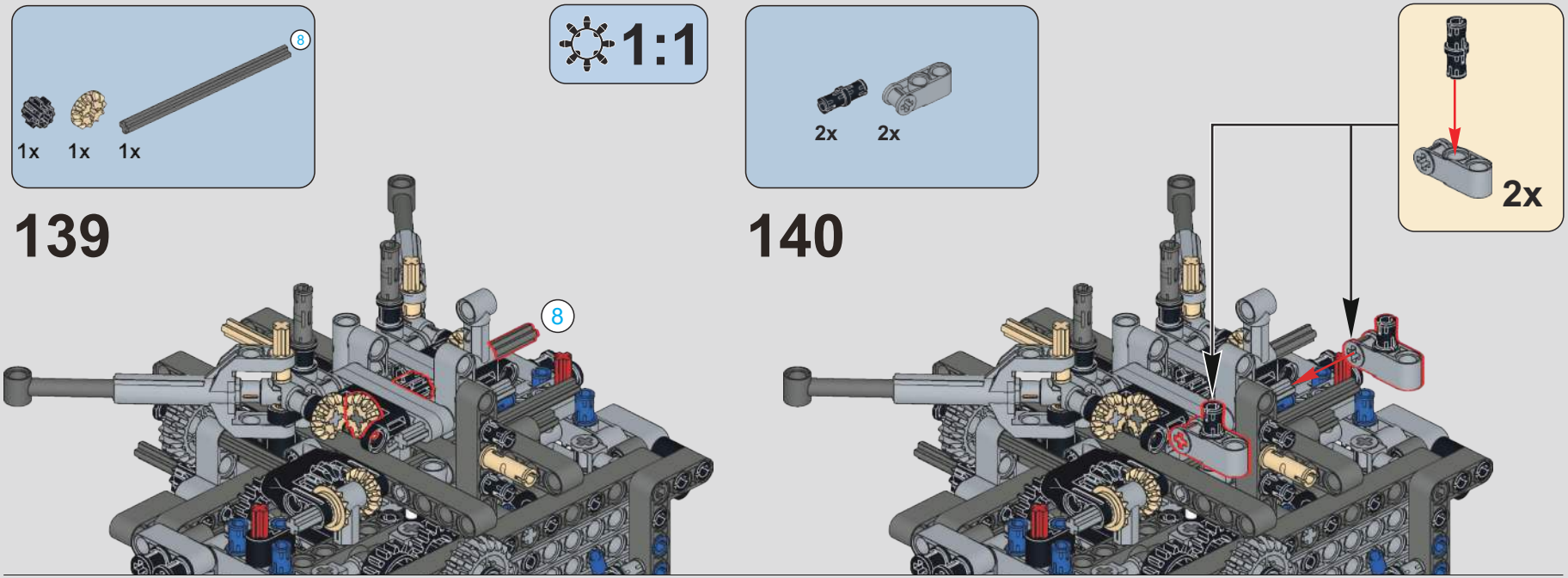
8
1x
1x
1x
1:1
139
8
2x
2x
140
2x

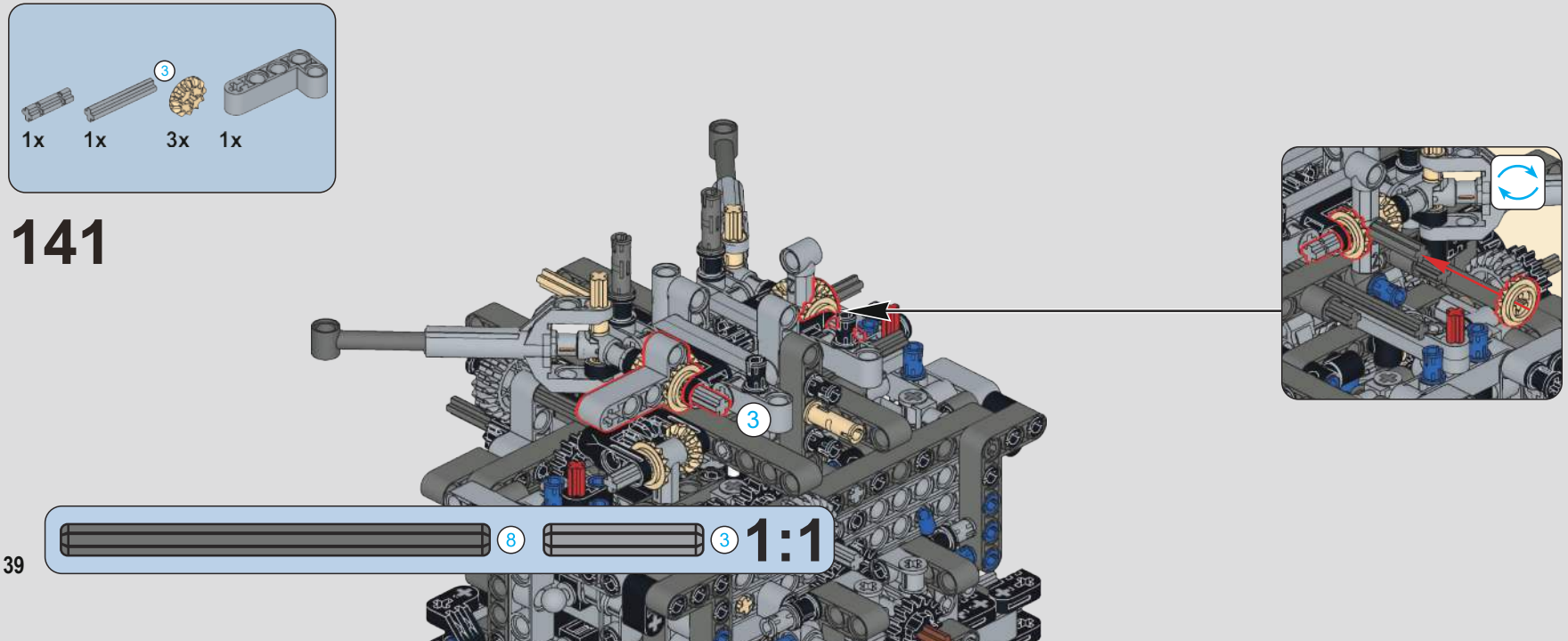
3
1x
1x
3x
1x
141
3
8
3
1:1

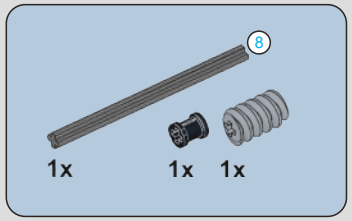

142

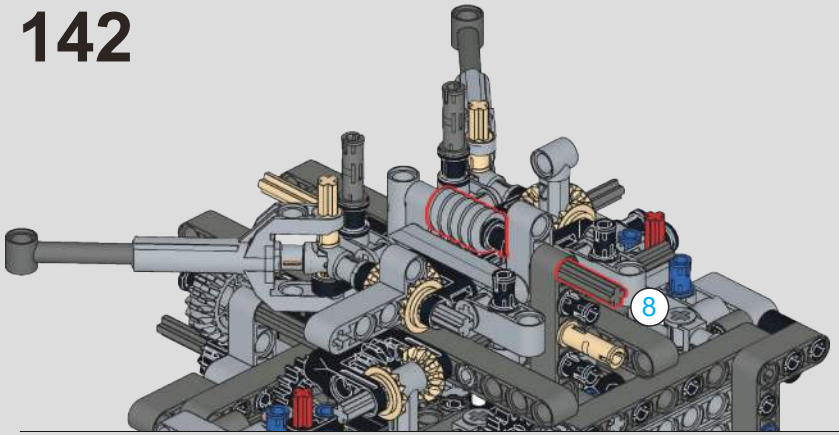

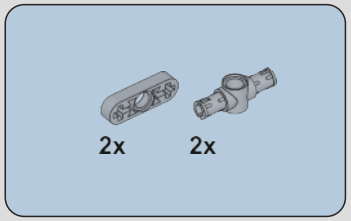

143

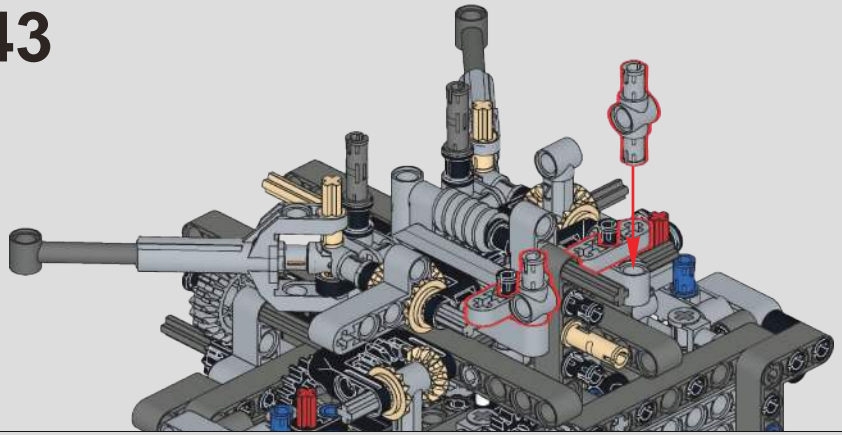

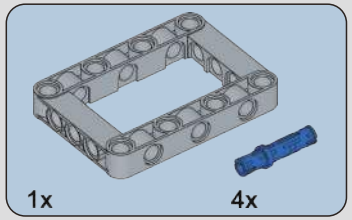

144

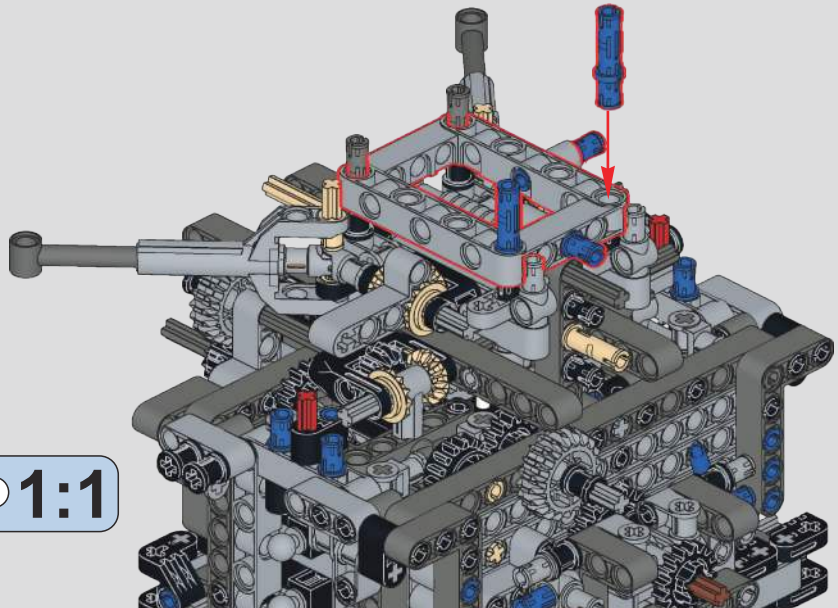

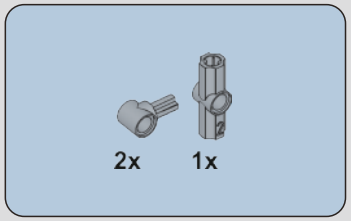

145

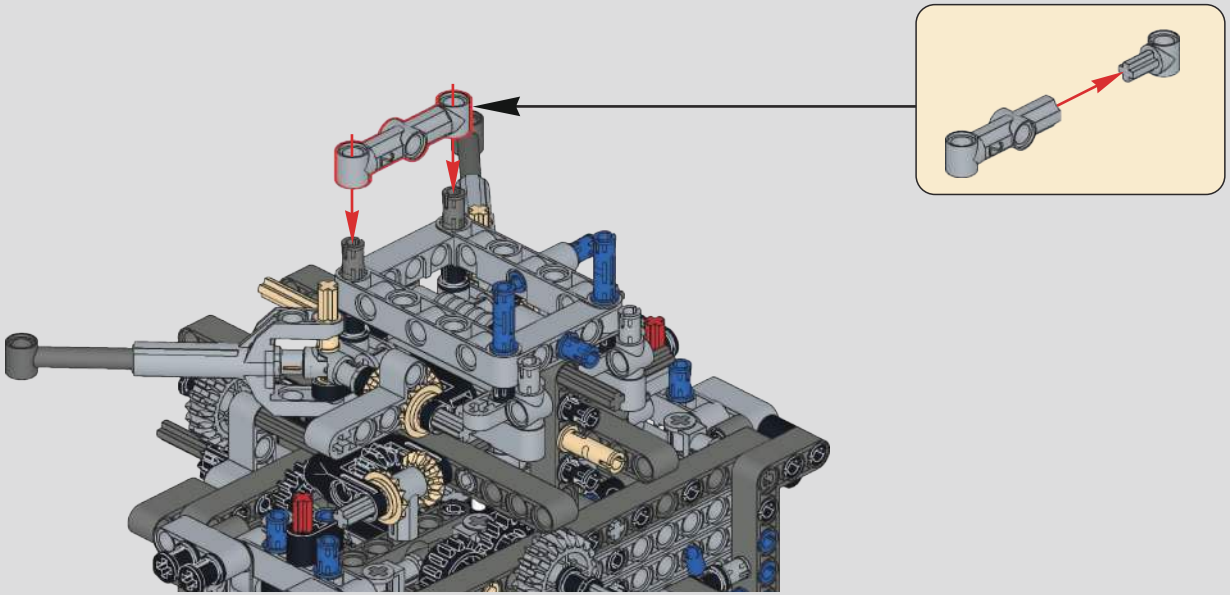

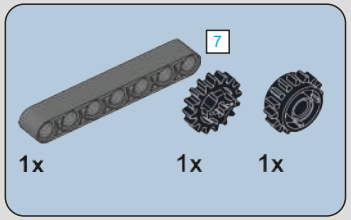

146

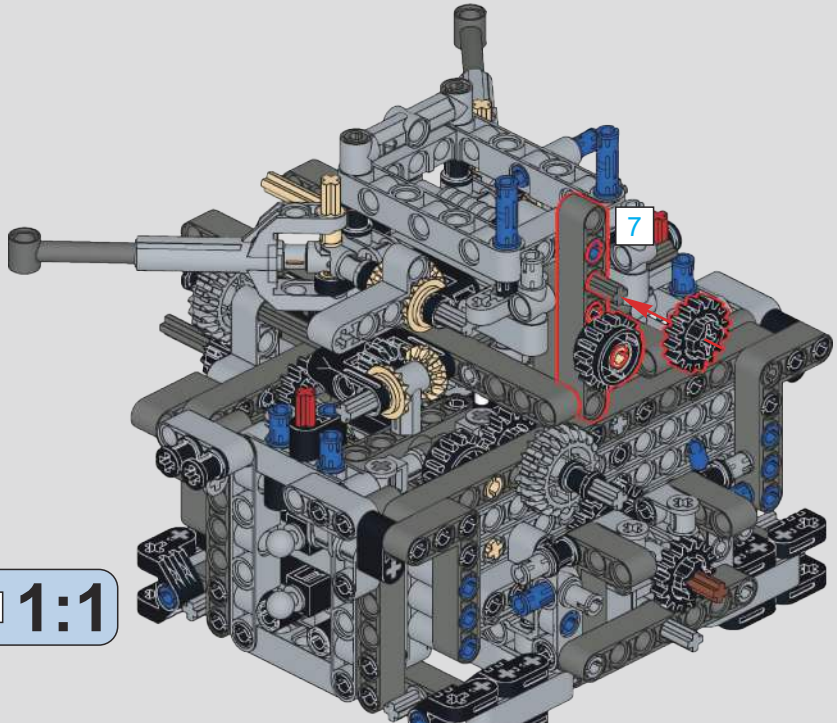

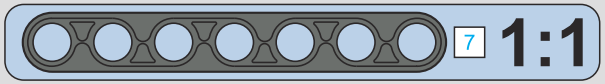

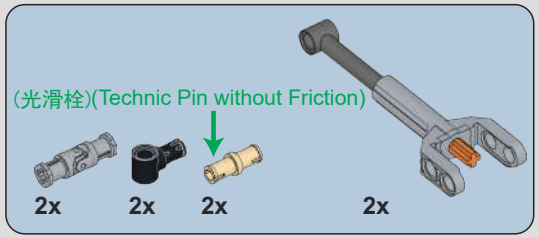

147

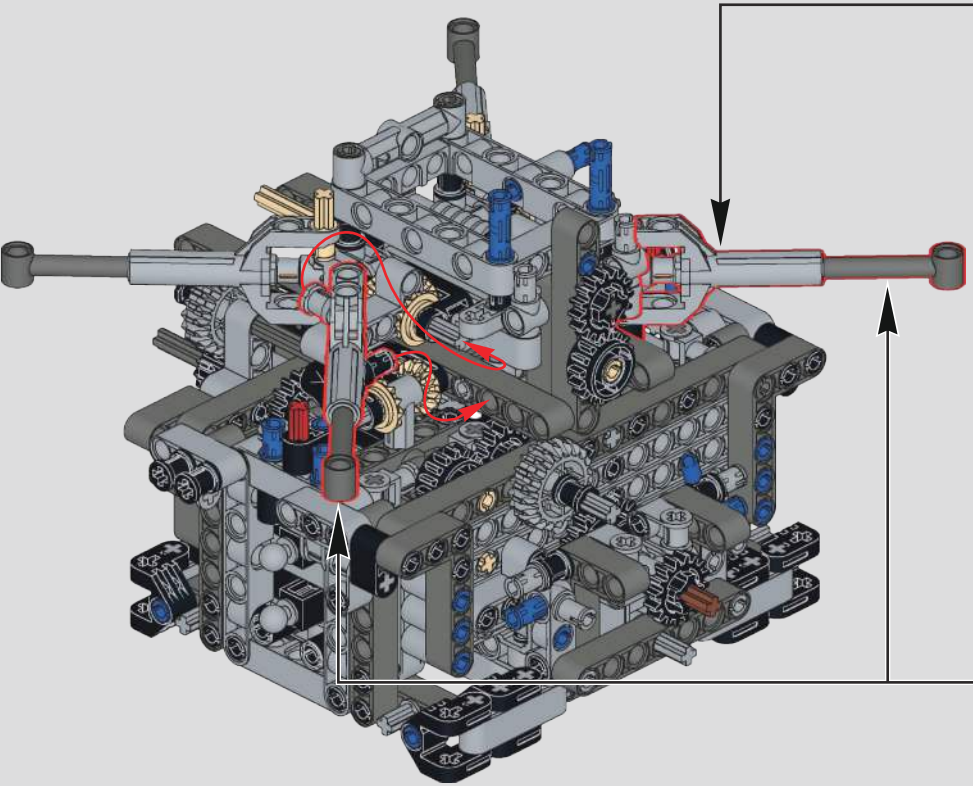

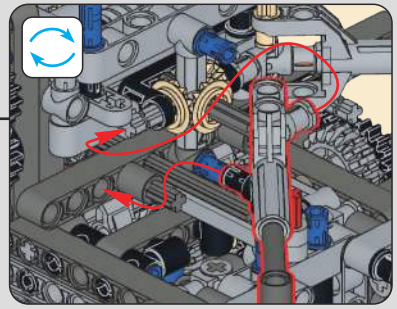

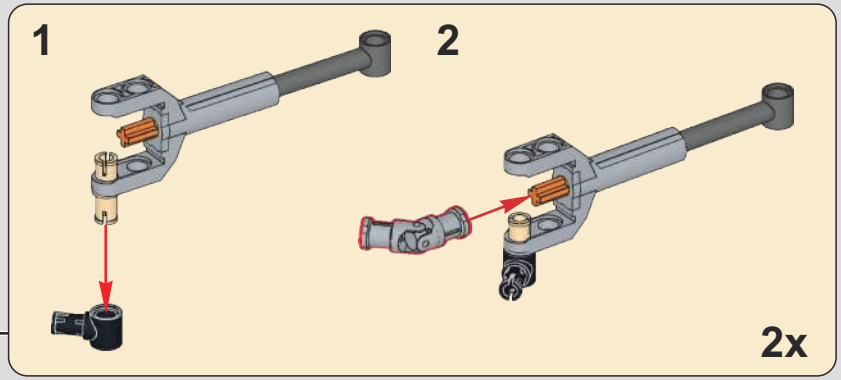

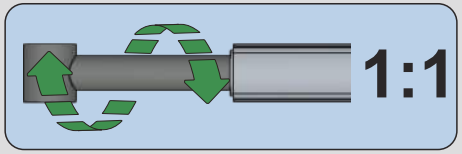

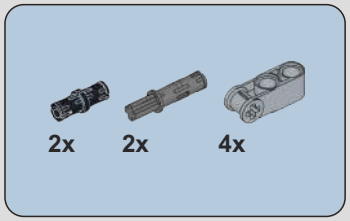

148

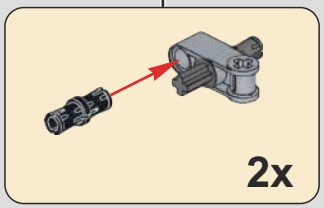

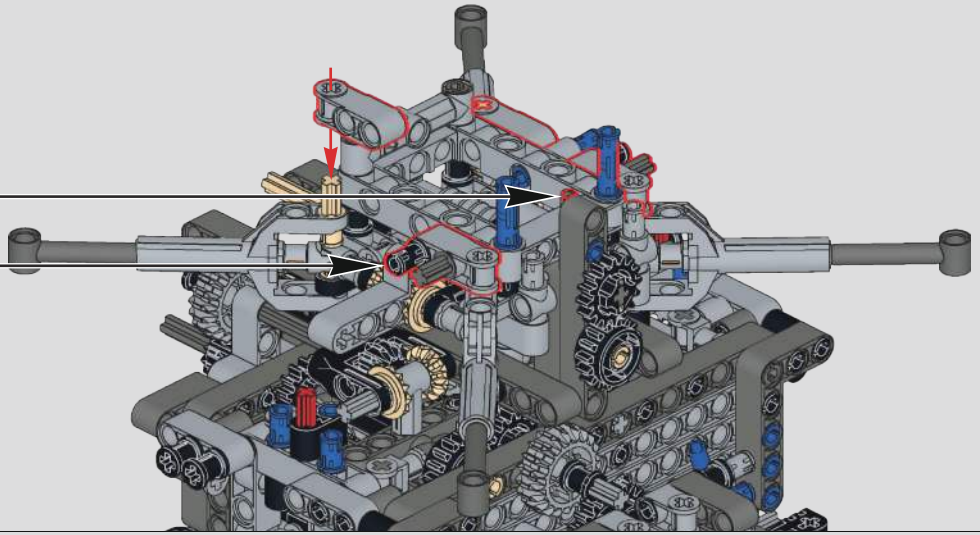

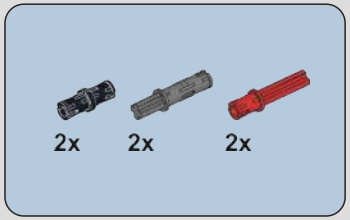

149

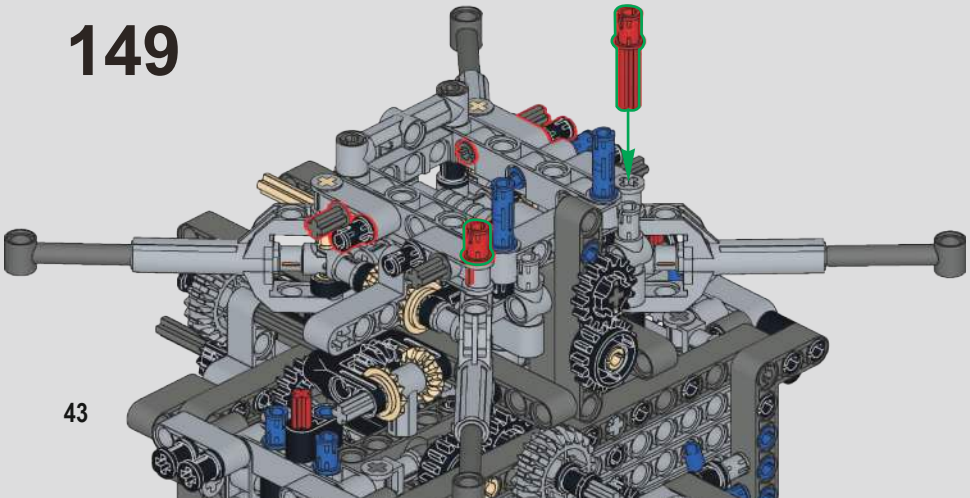

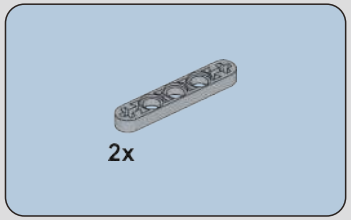

150

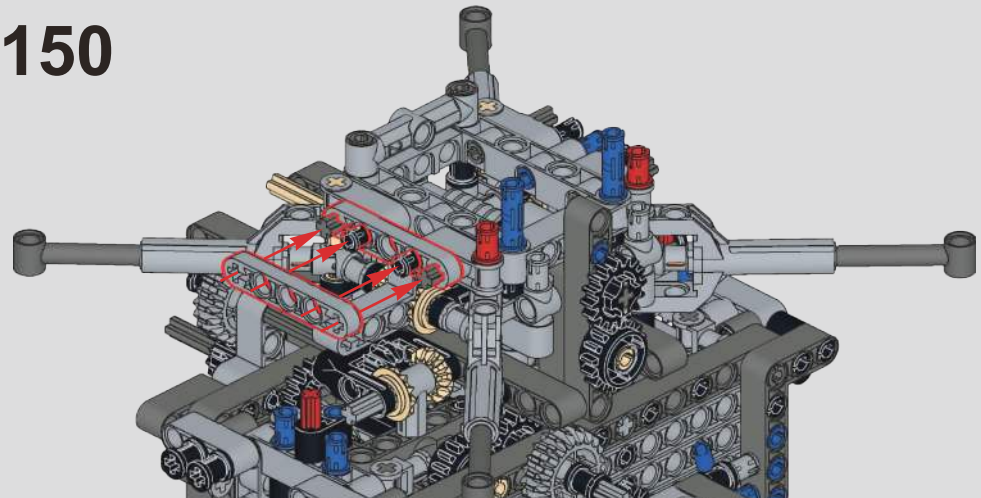

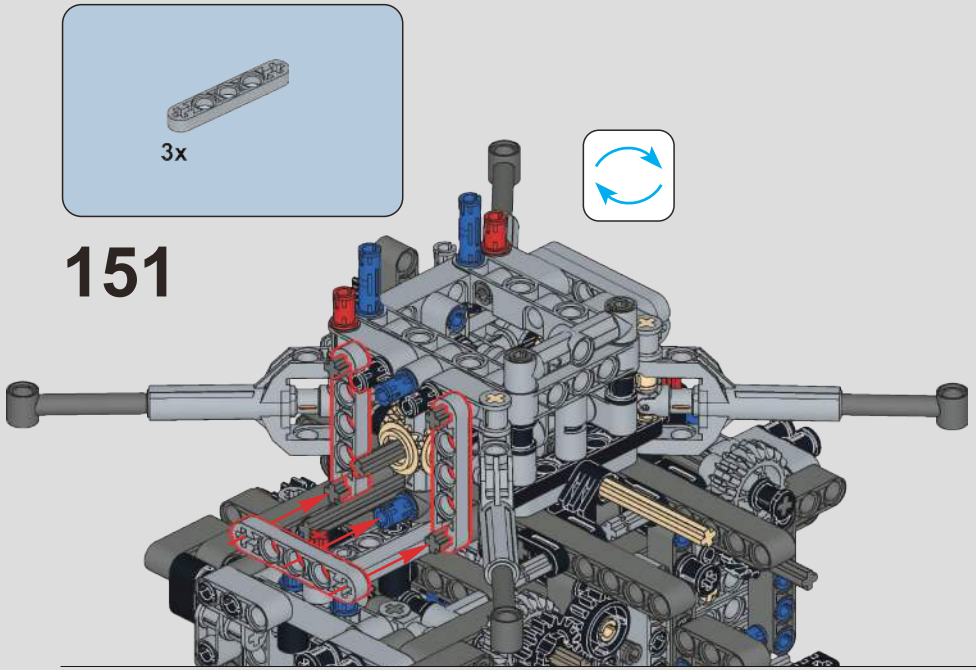
3x
151

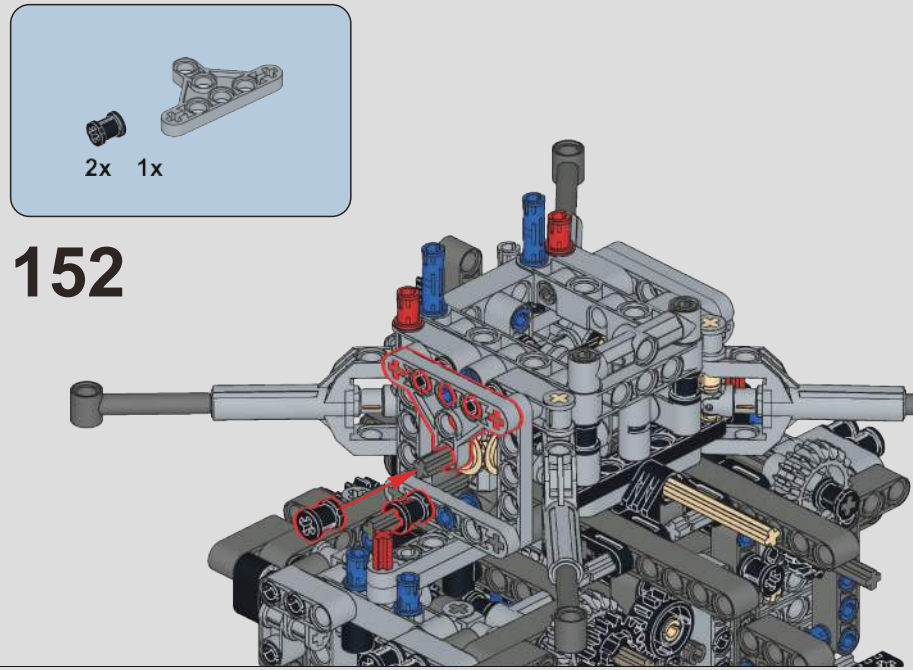
2x
1x
152

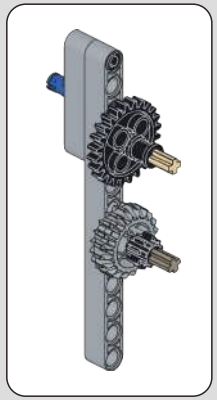

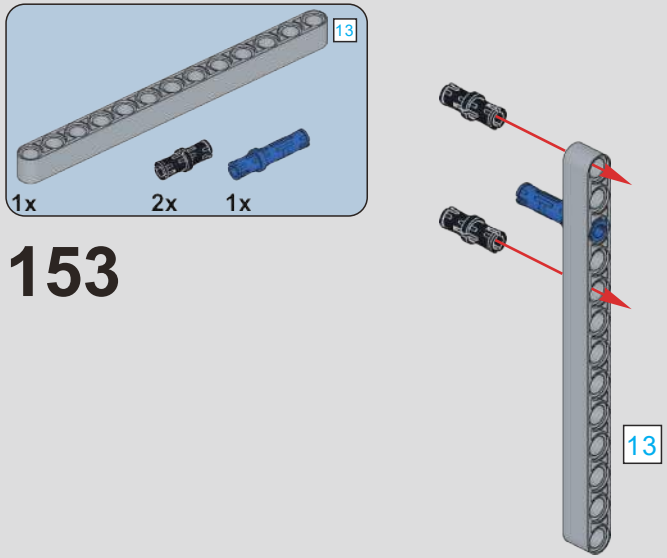
13
1x
2x
1x
153
13

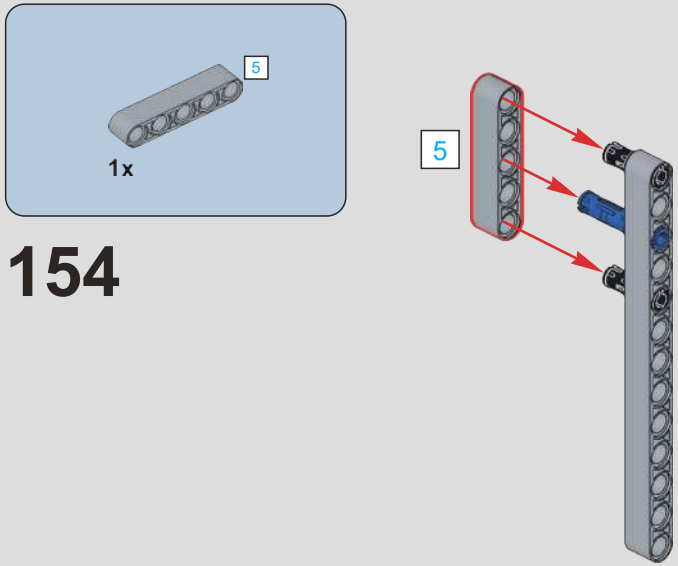
5
1x
154
5

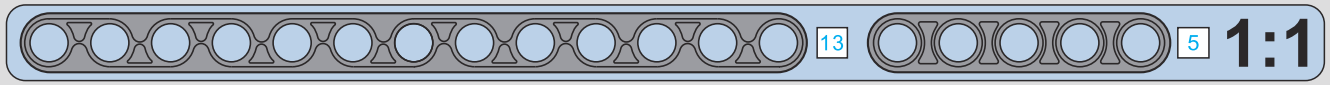
13
5
1:1

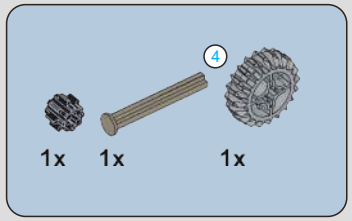

155

1:1

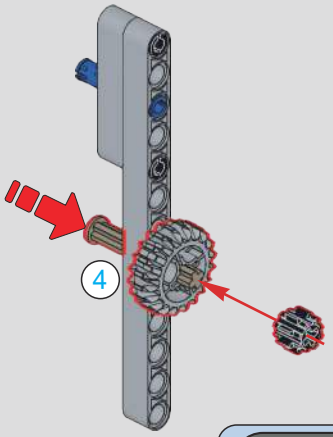

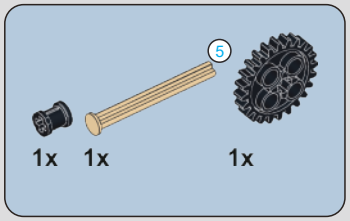

156

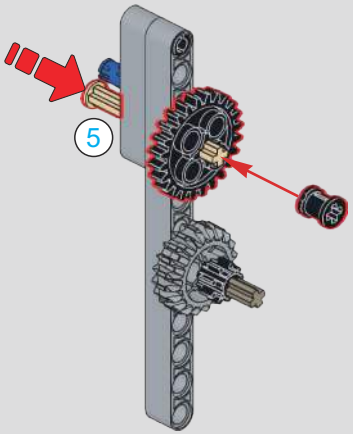

157

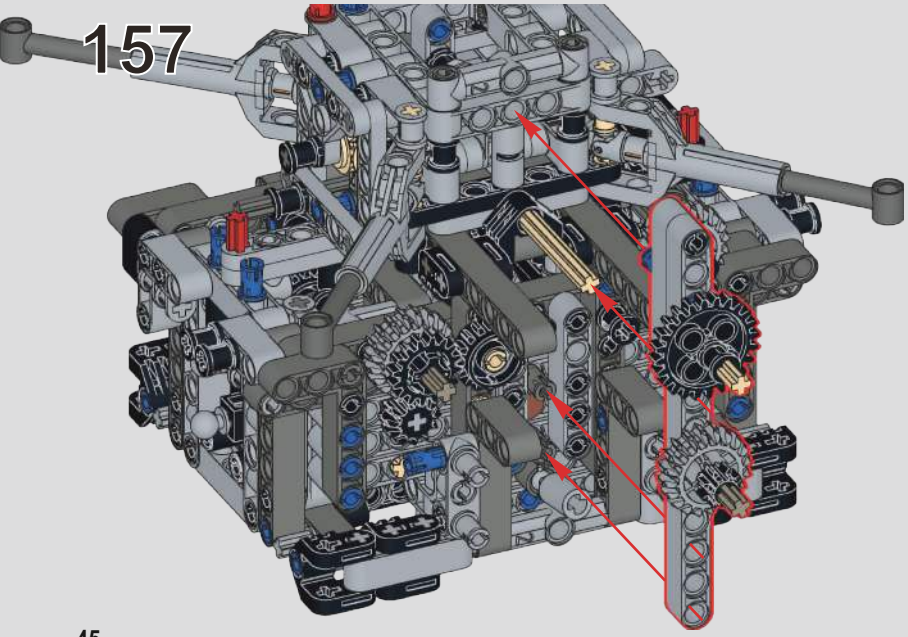

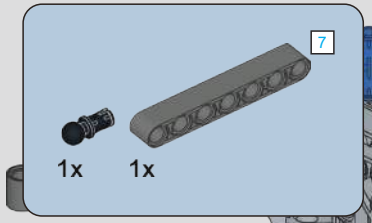

158

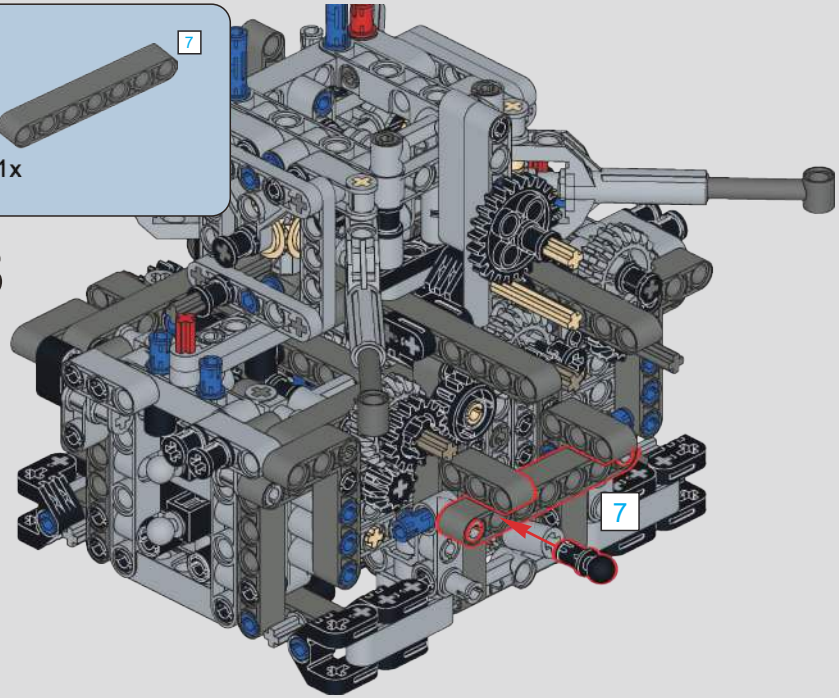

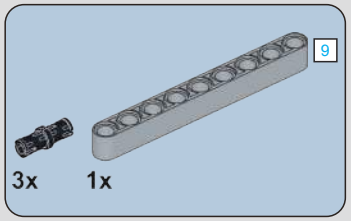

159

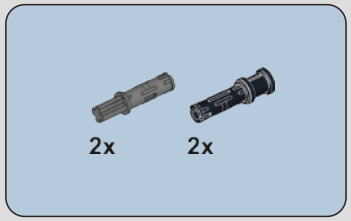

160

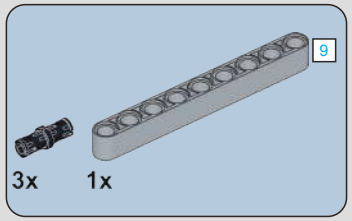

161

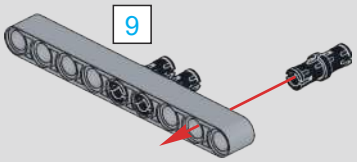

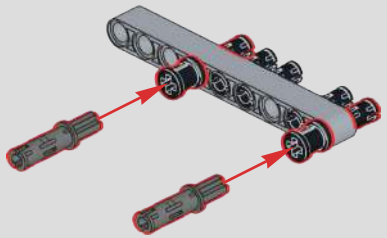

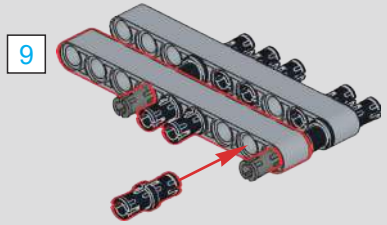

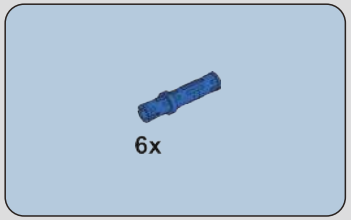

162

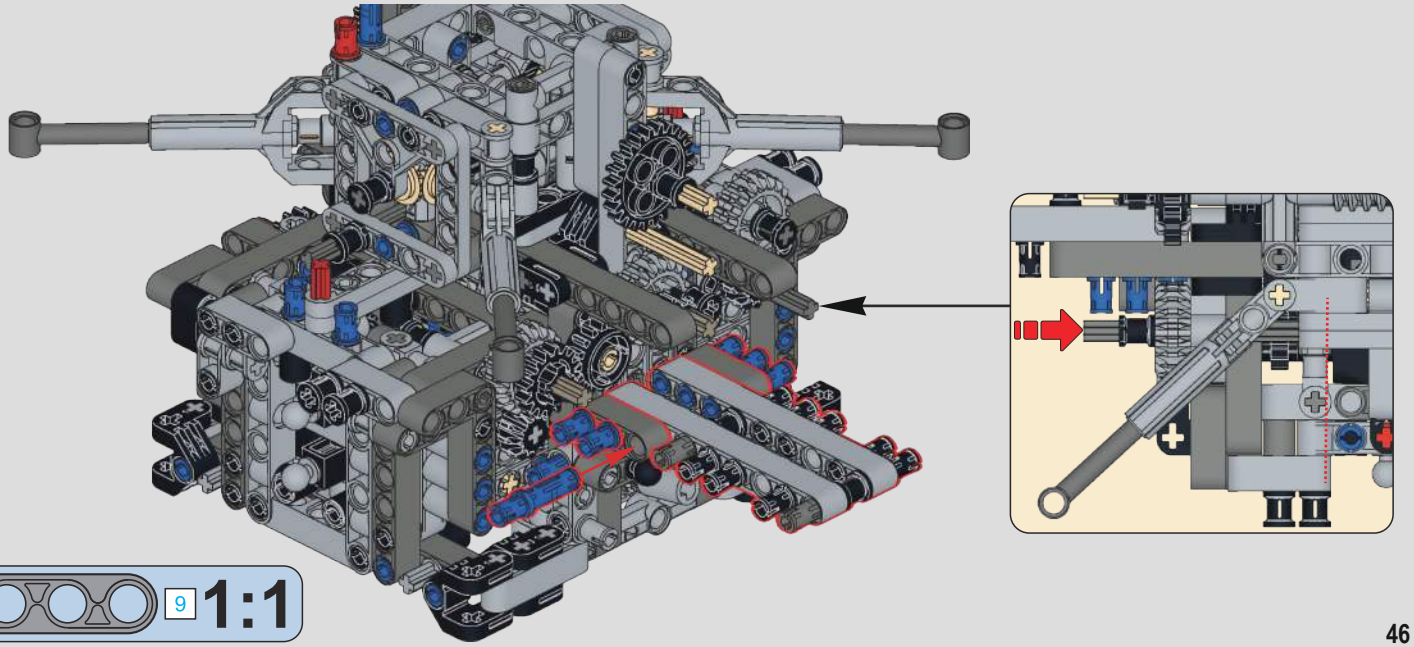

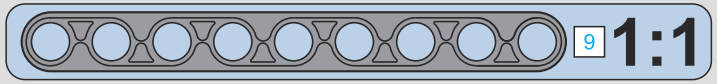

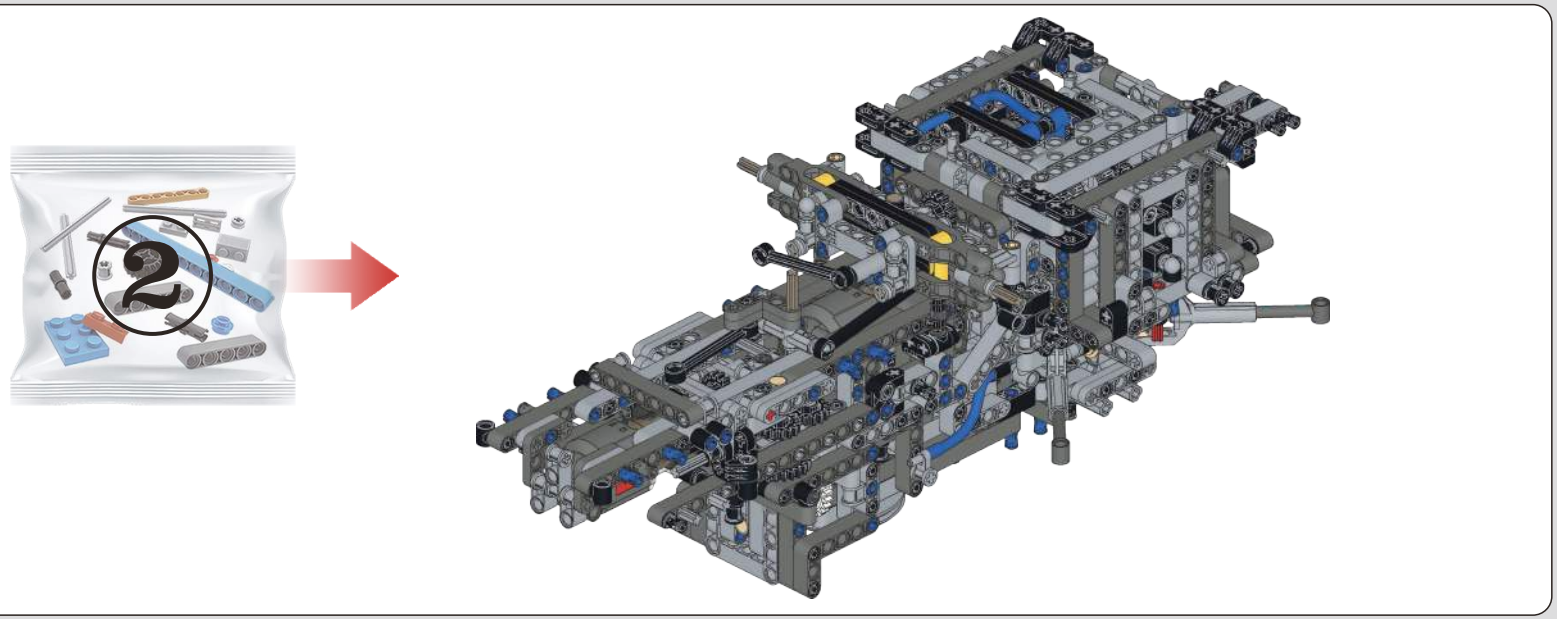

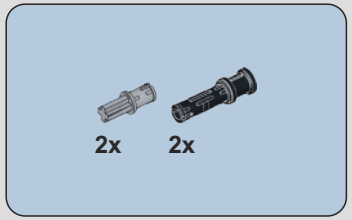

163

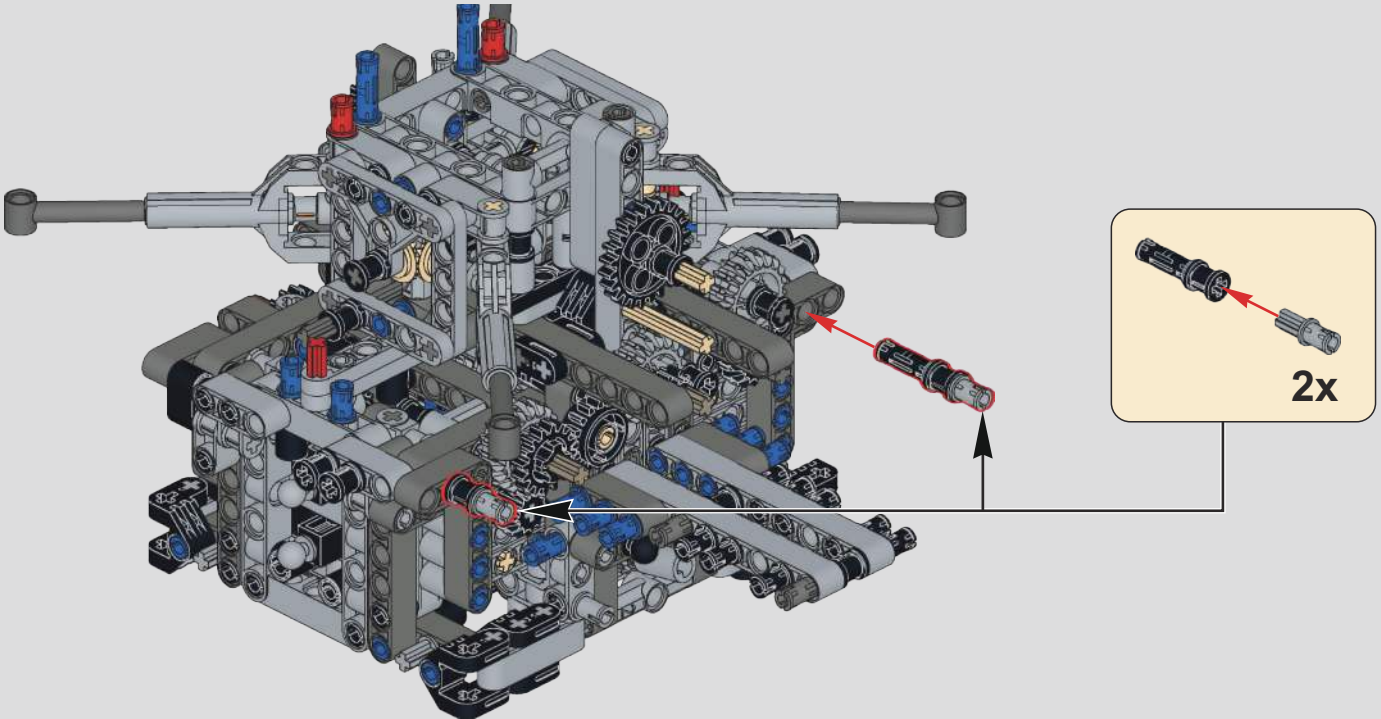

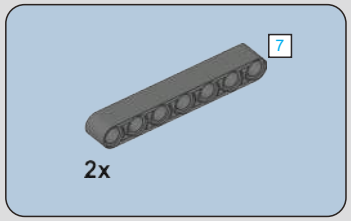

164

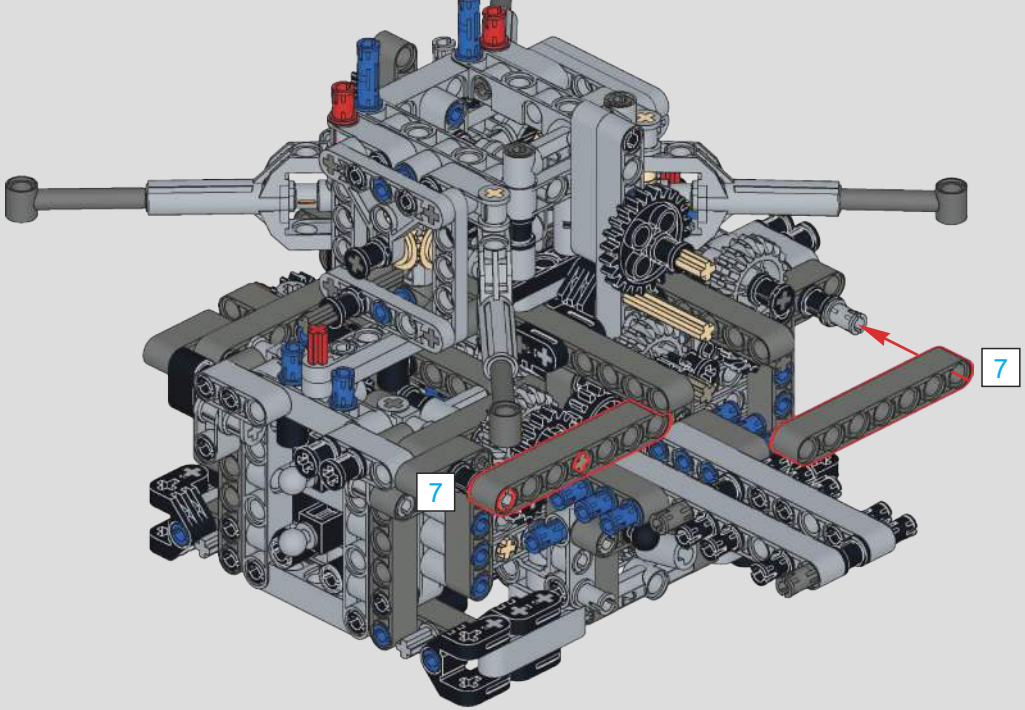

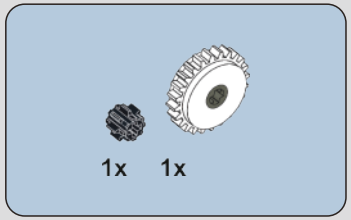

165

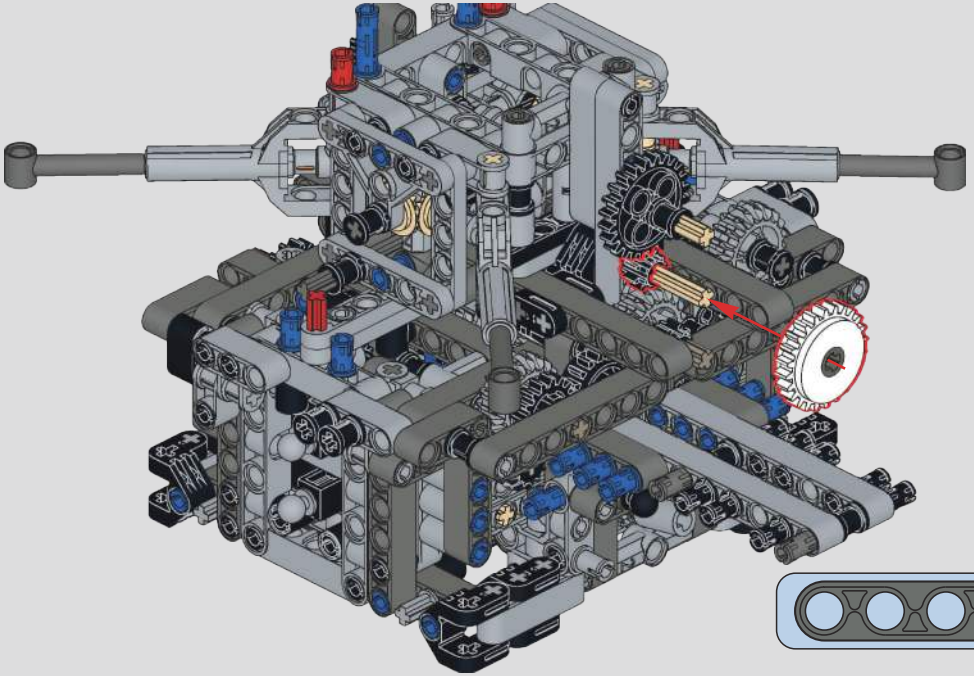

1:1

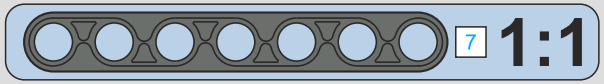

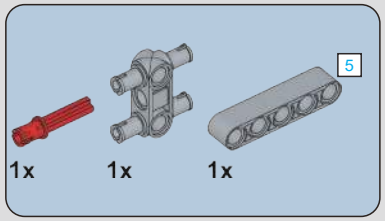

166

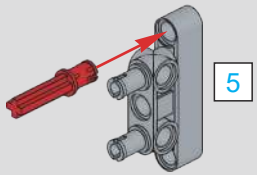

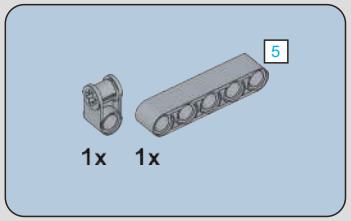

167

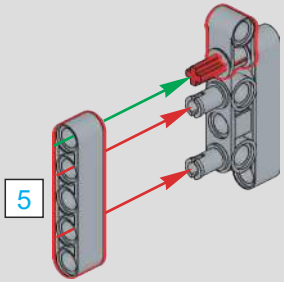

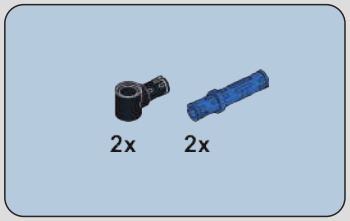

168

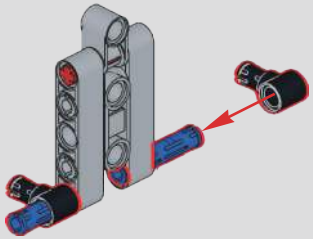

169

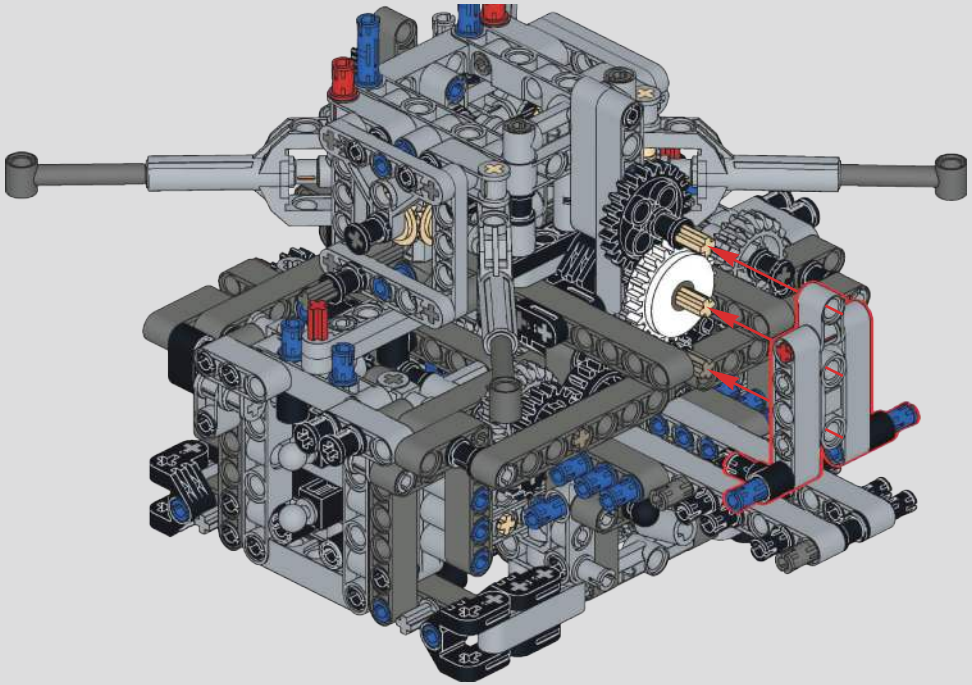

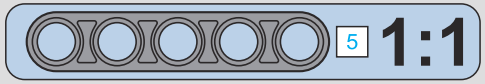

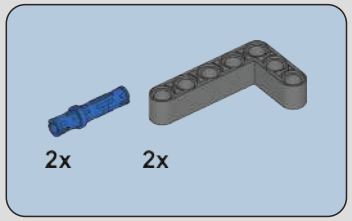

170

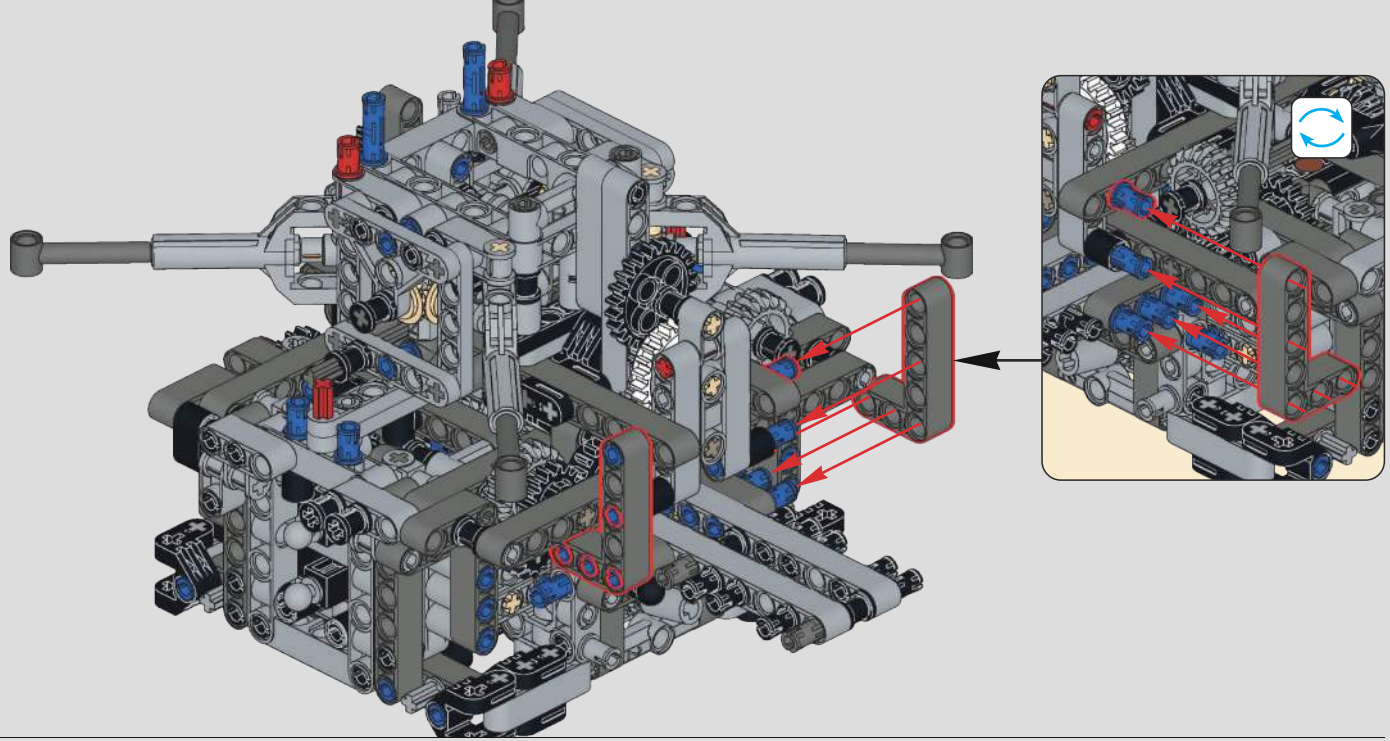

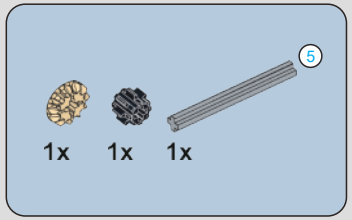

171

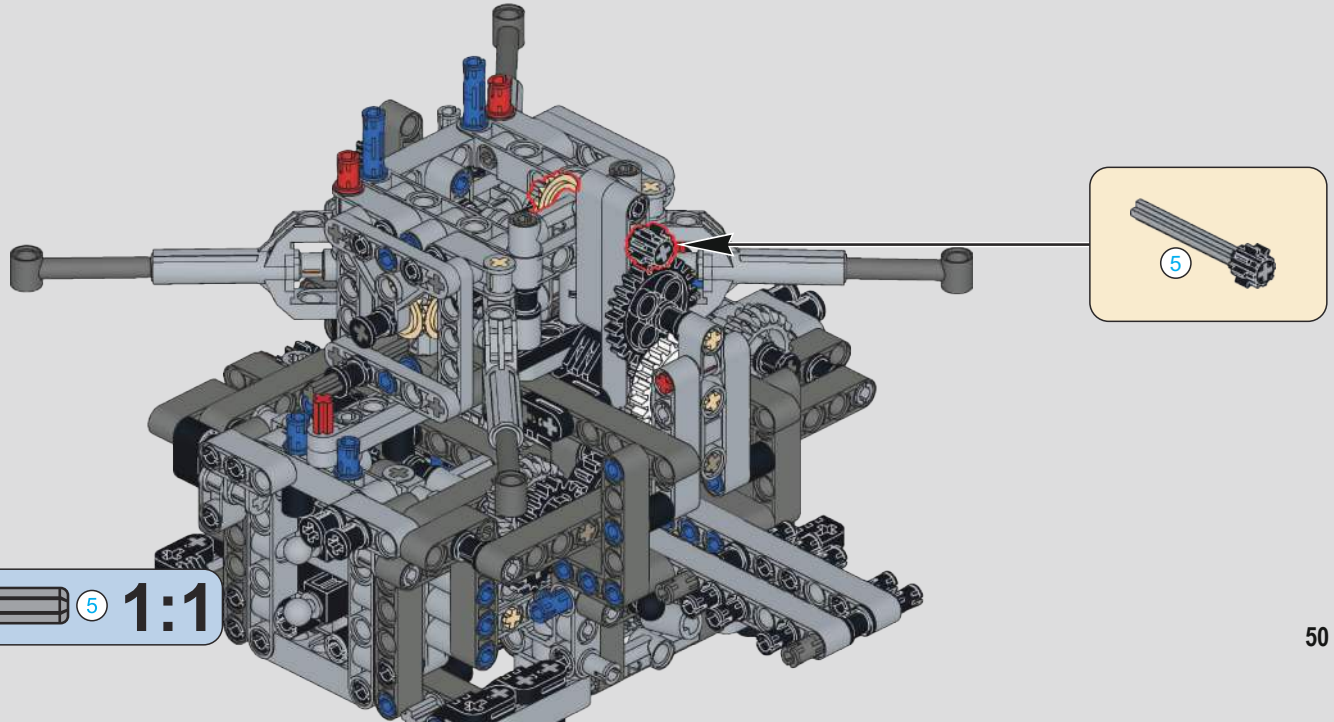

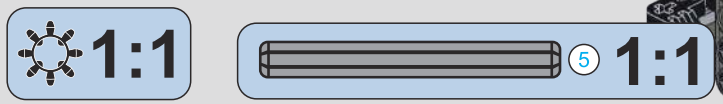

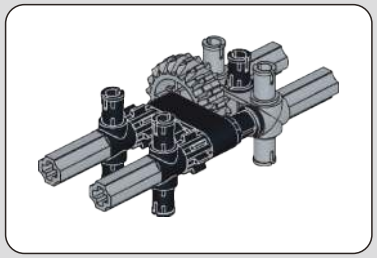

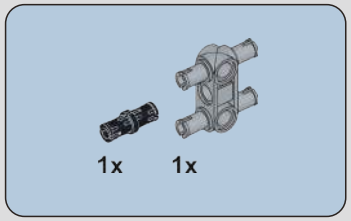

172

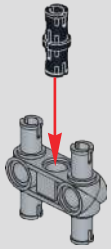

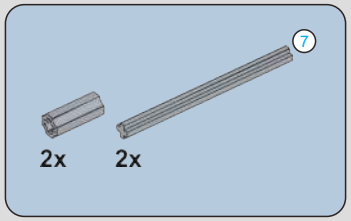

173

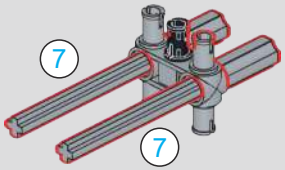

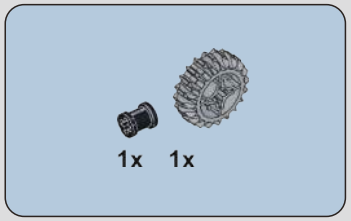

174

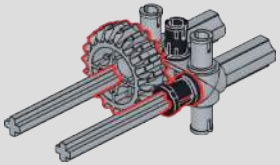

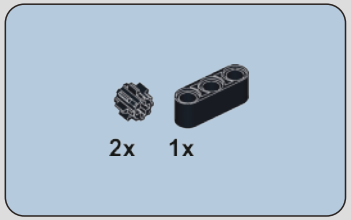

175

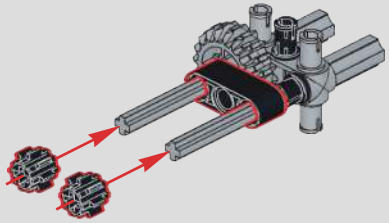

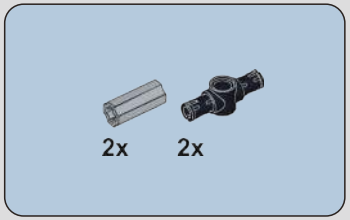

176

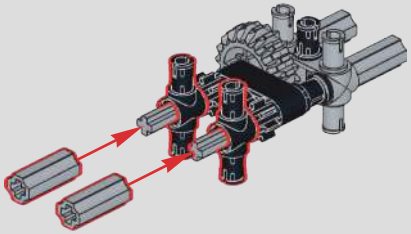

177

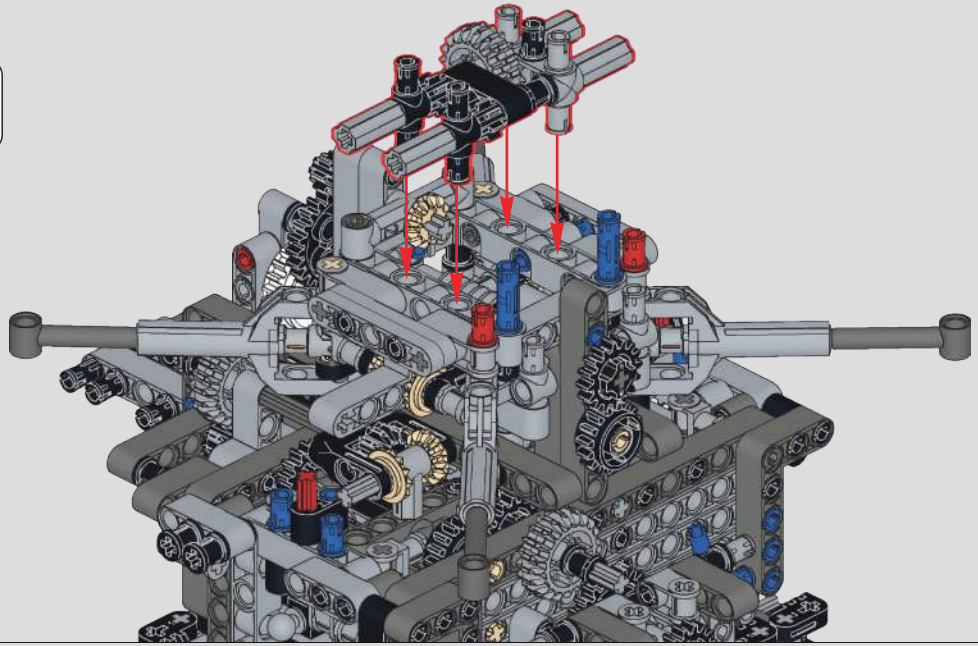

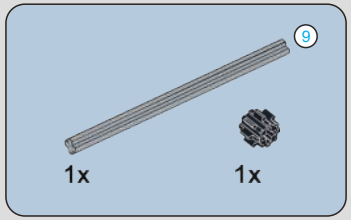

178

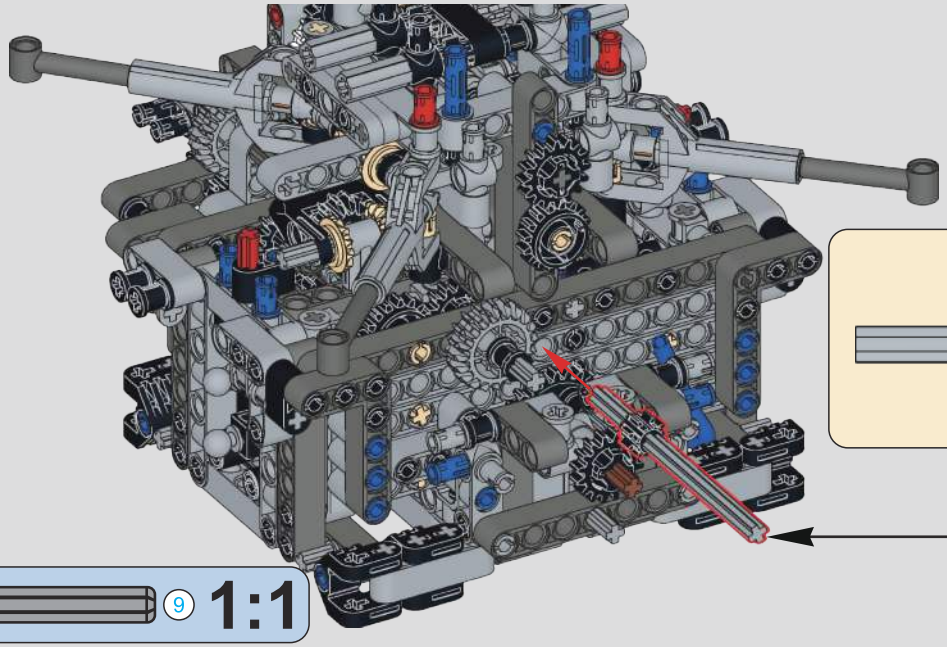

1:1

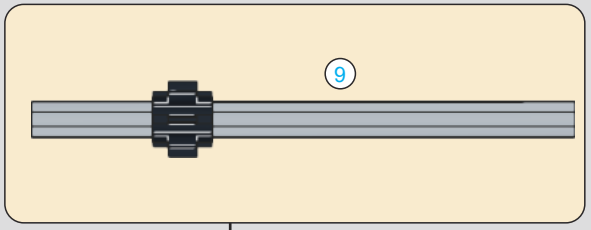

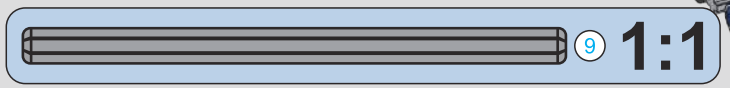

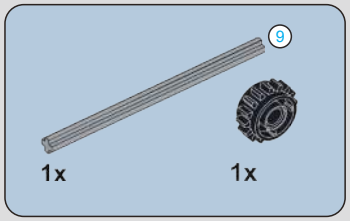

179

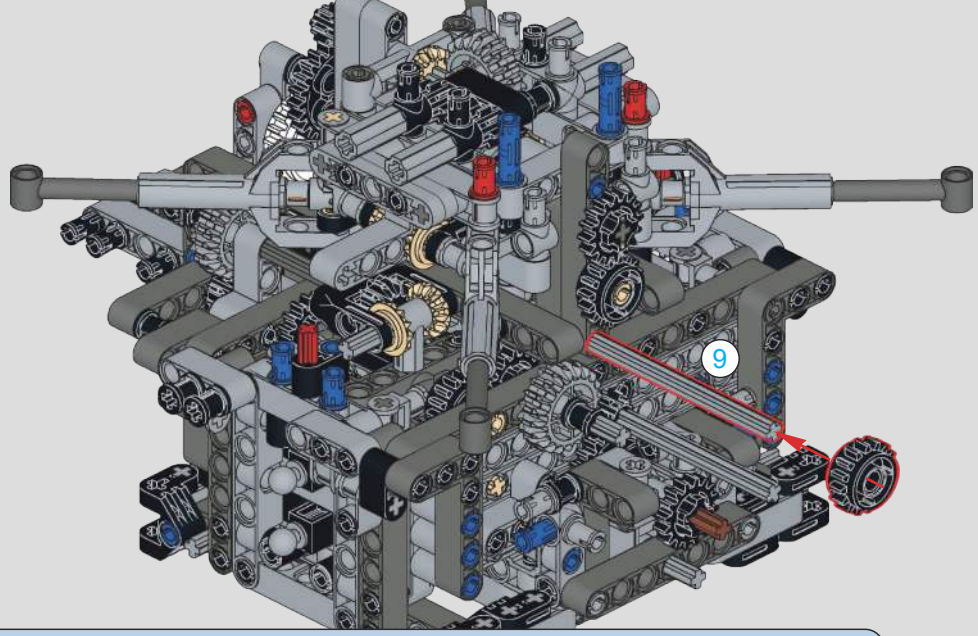

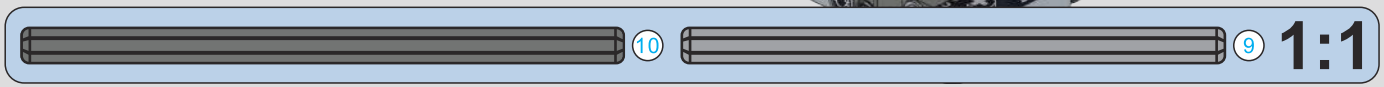

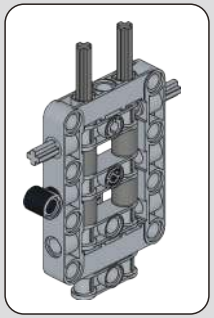

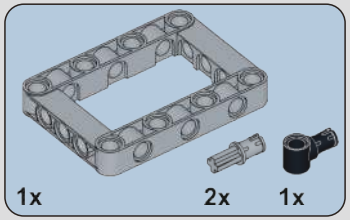

180

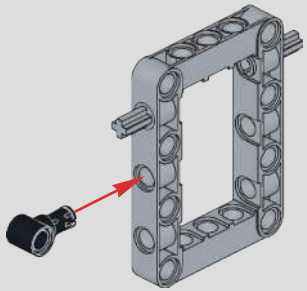

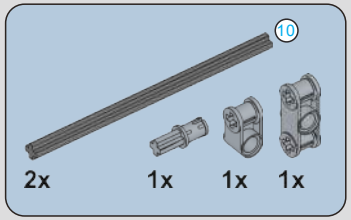

181

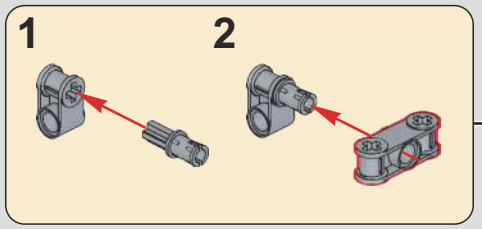

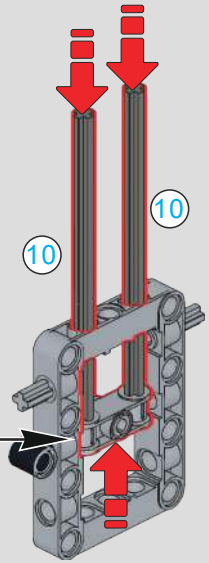

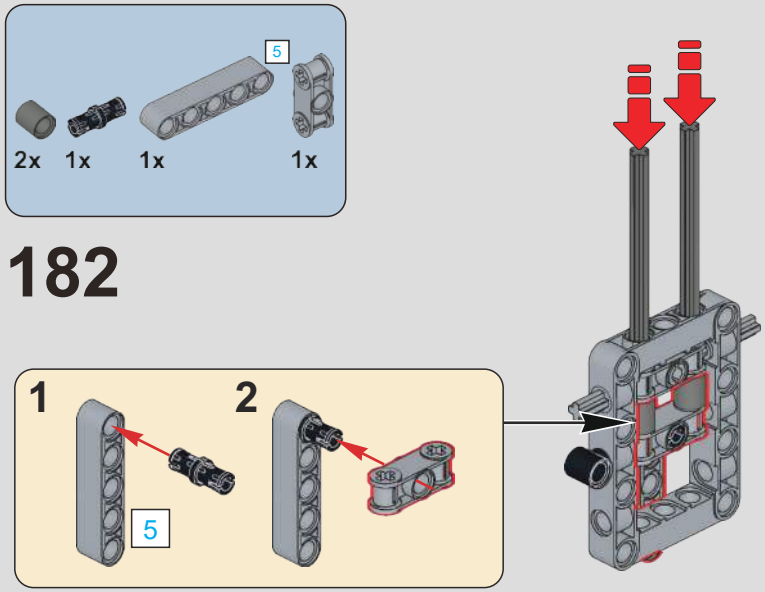
5
2x
1x
1x
1x
182
1
2
5

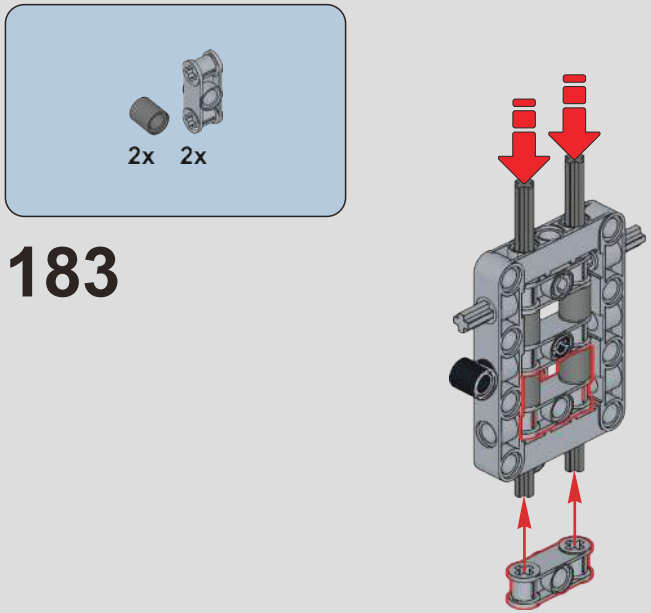
2x
2x
183

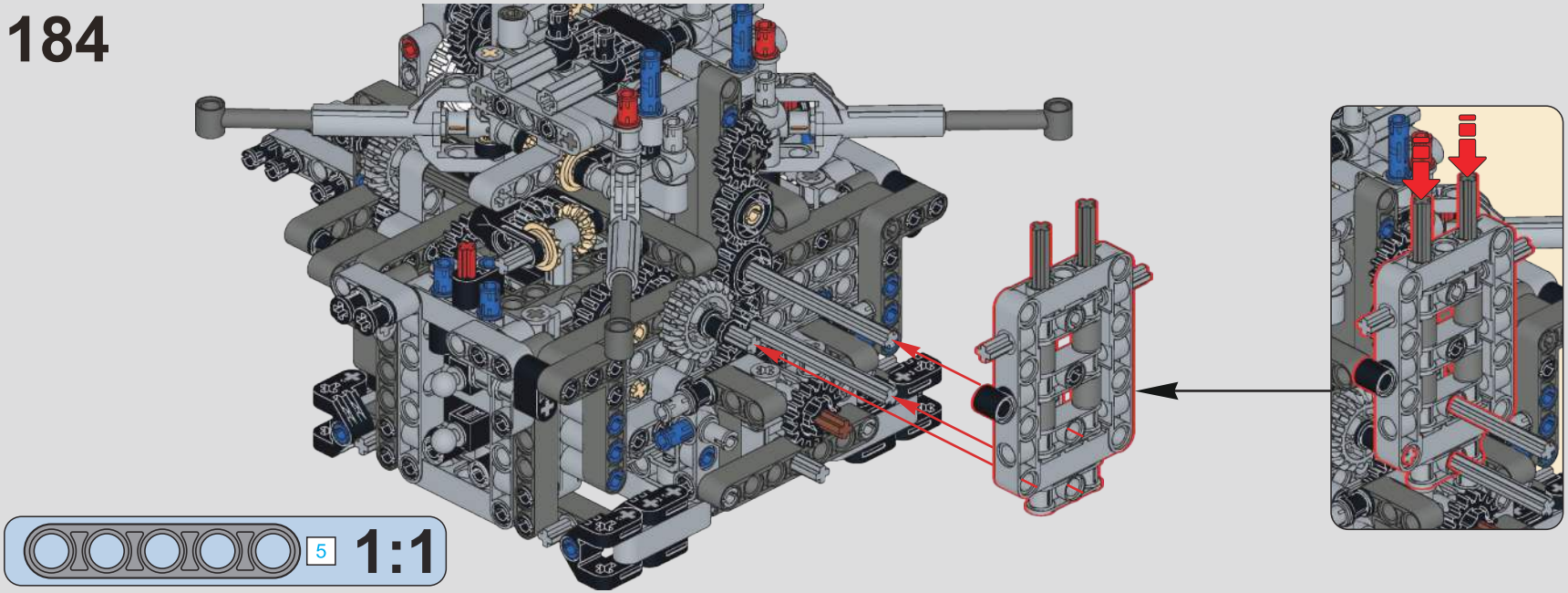
184
5
1:1

185

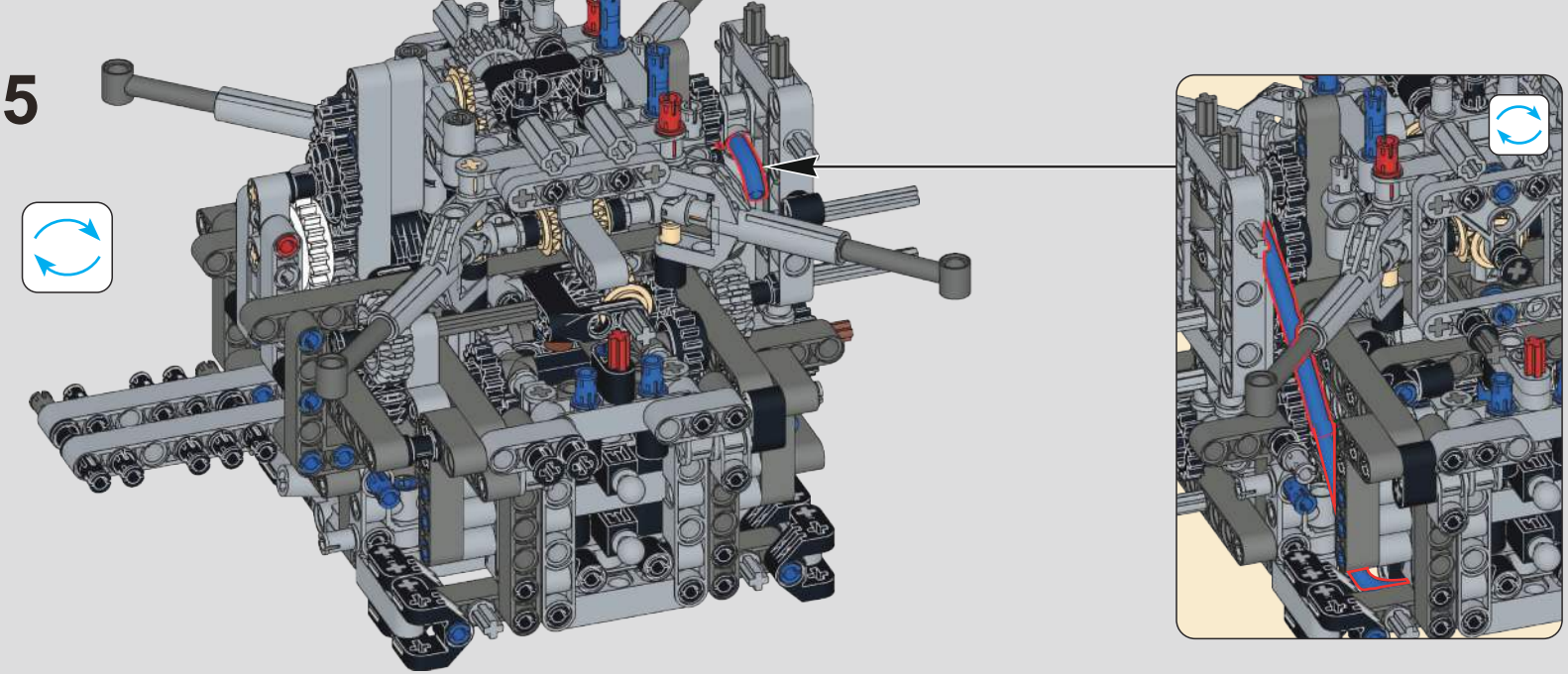

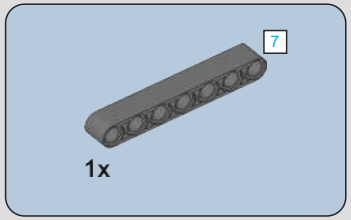

186

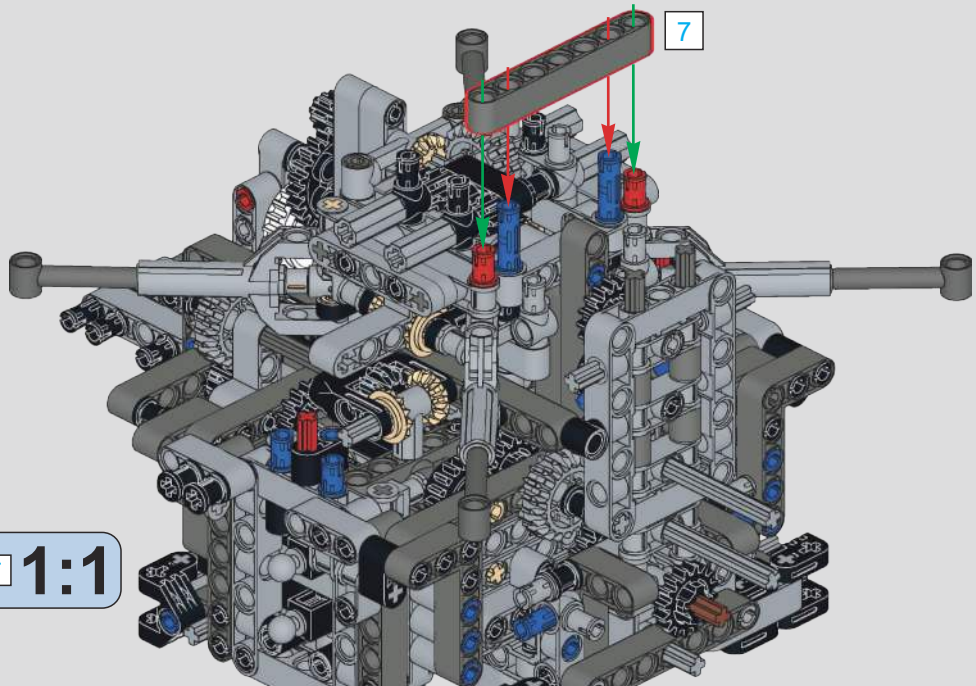

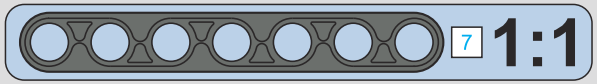

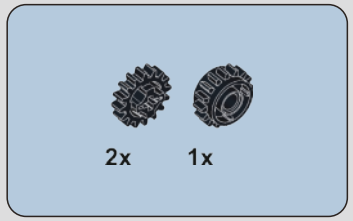

187

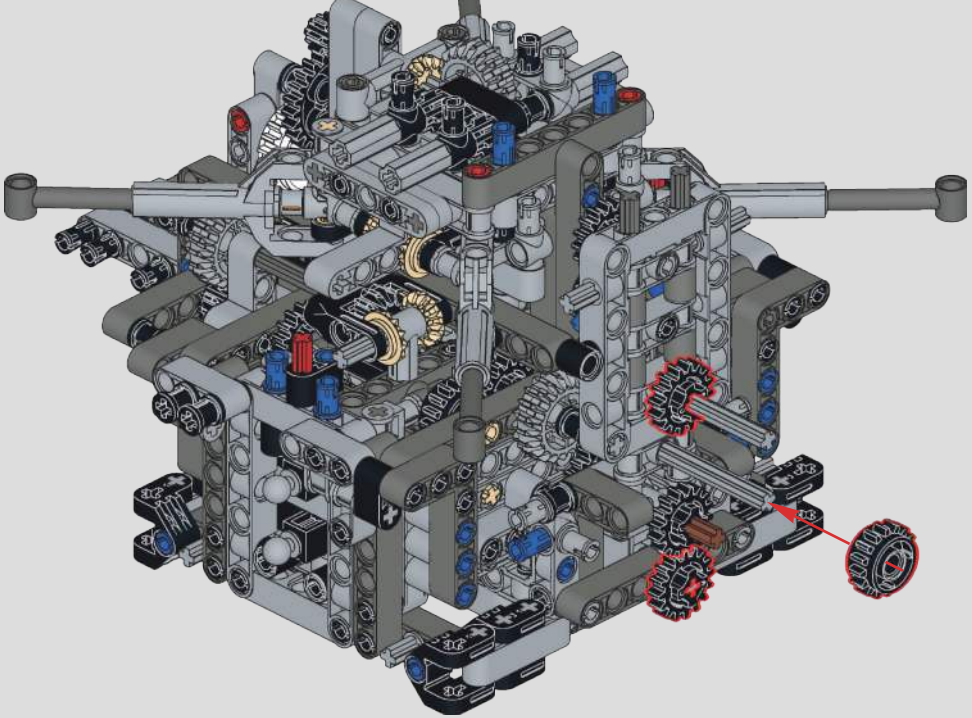

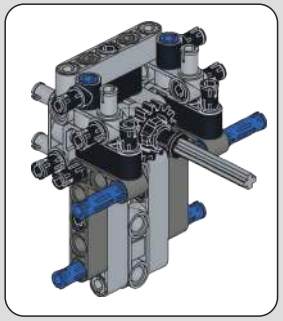

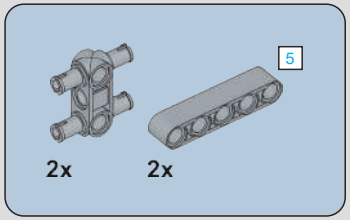

188

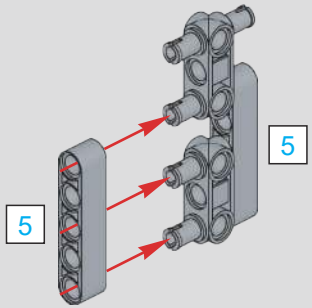

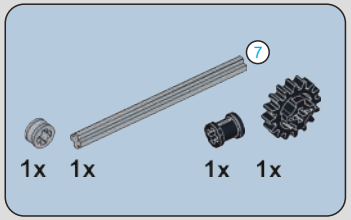

189

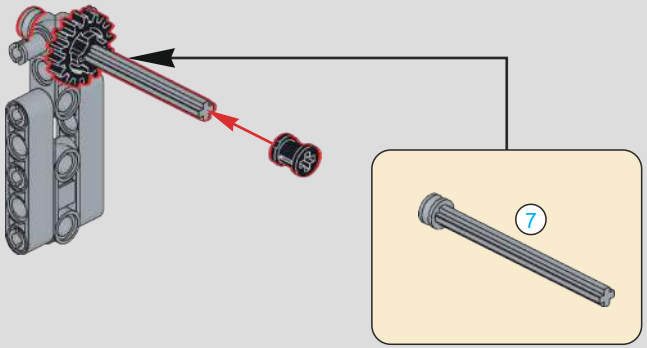

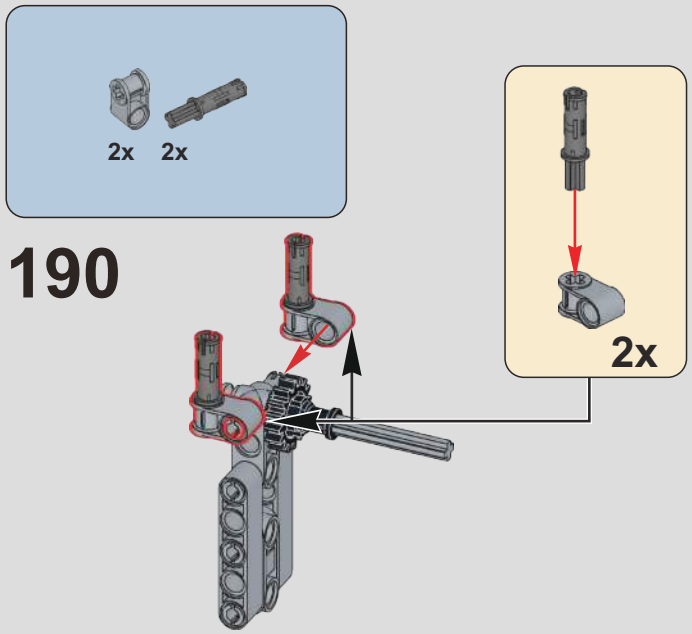

190

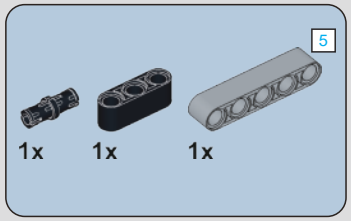

191

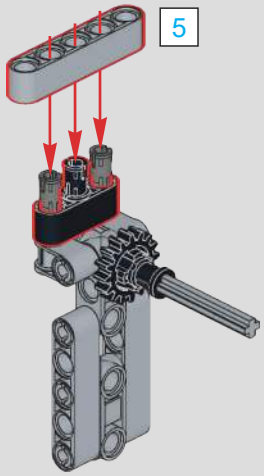

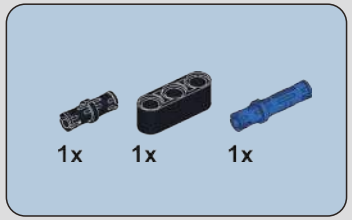

192

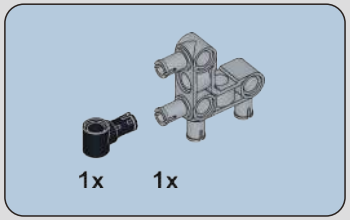

193

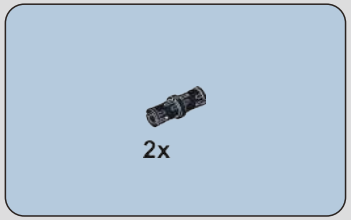

194

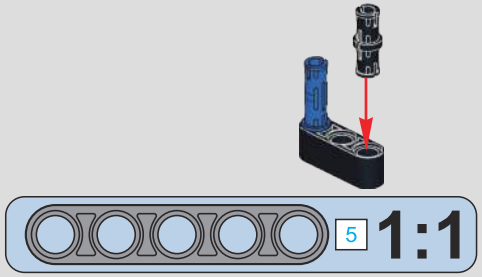

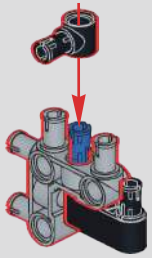

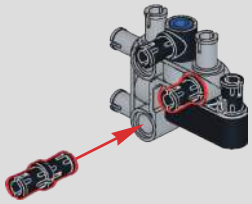

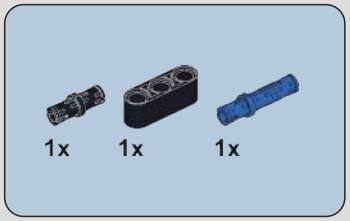

195

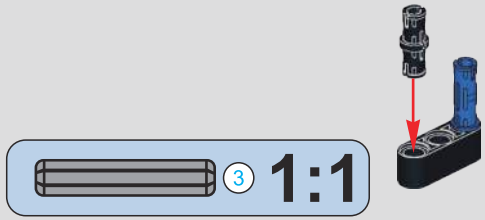

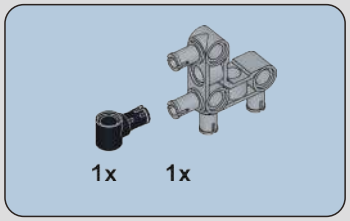

196

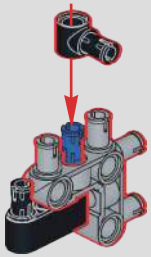

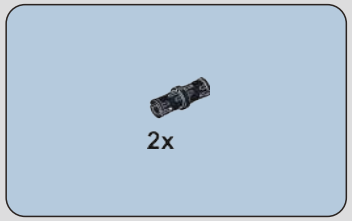

197

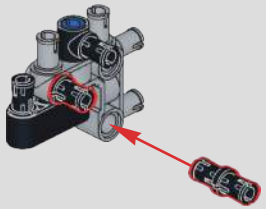

198

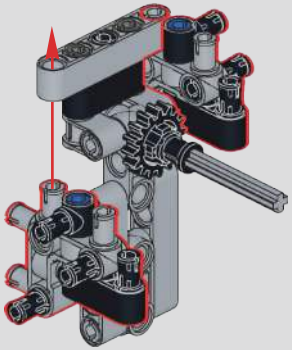

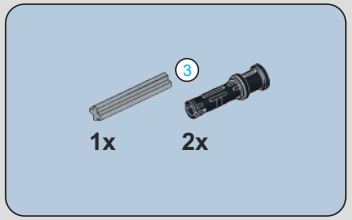

199

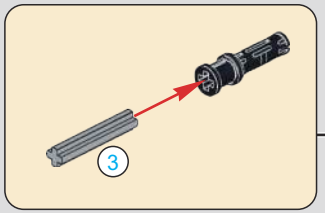

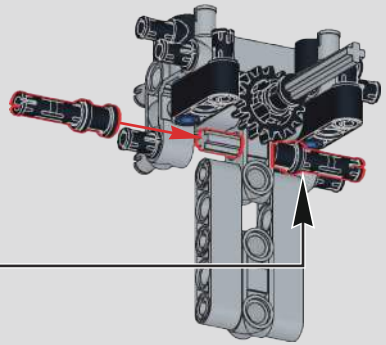

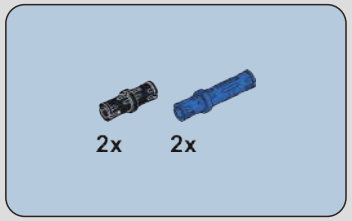

200

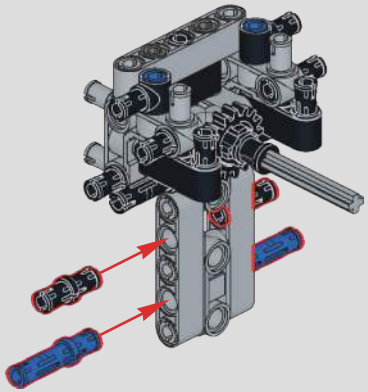

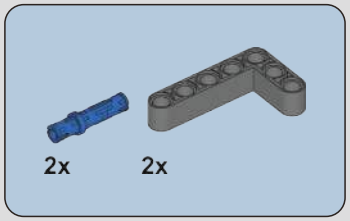

201

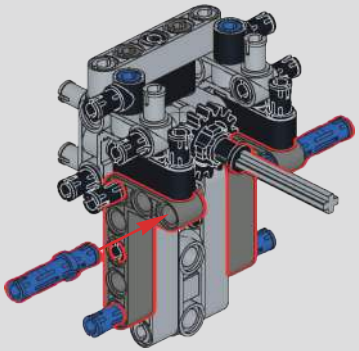

202

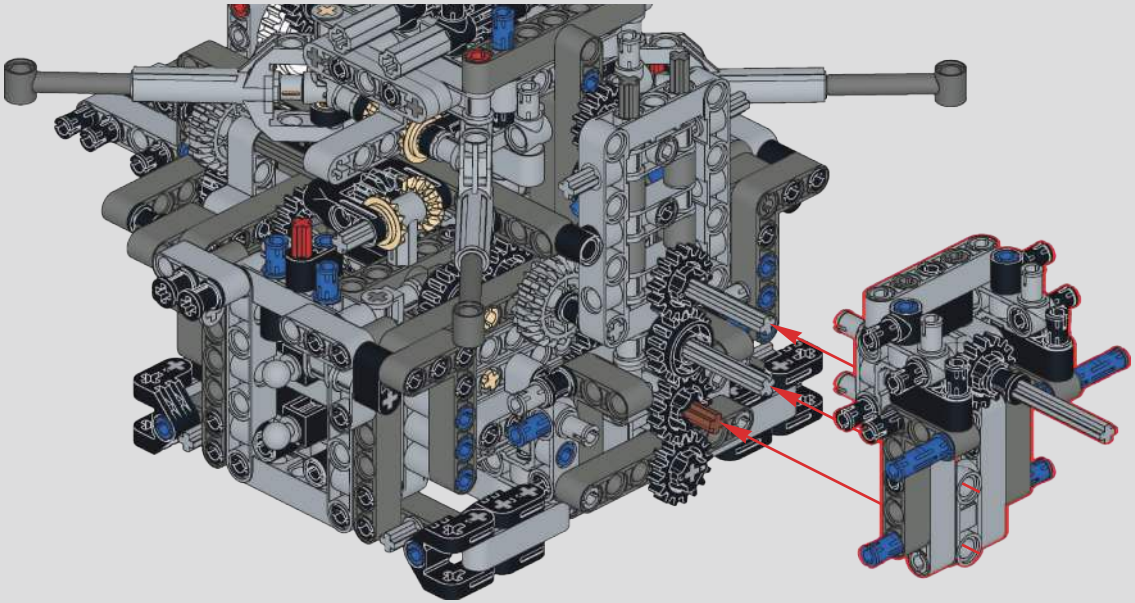

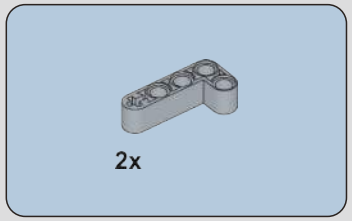

203

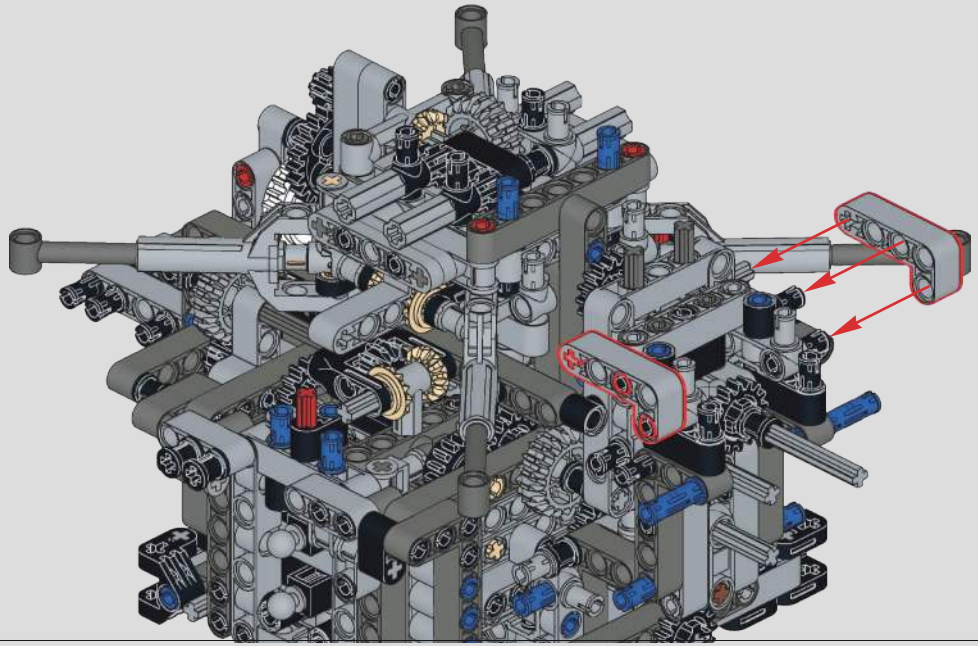

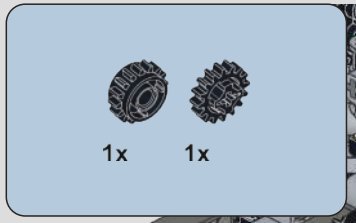

204

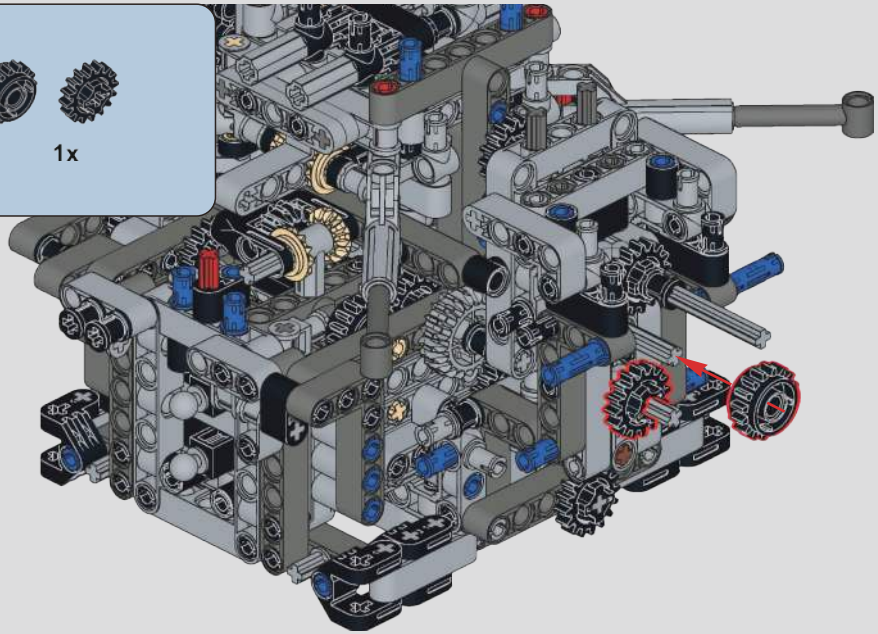

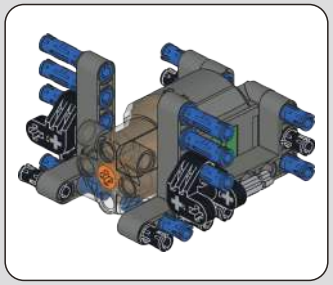

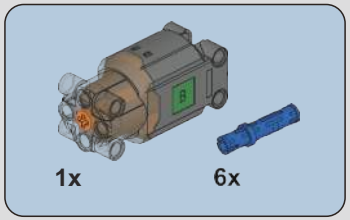

205

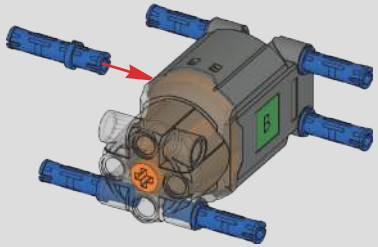

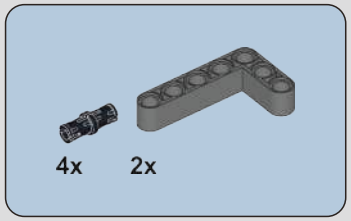

206

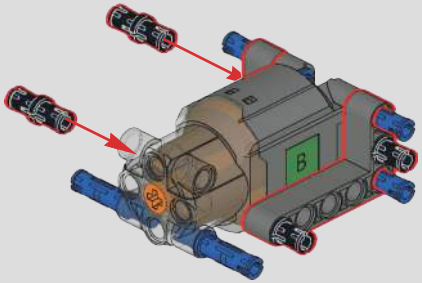

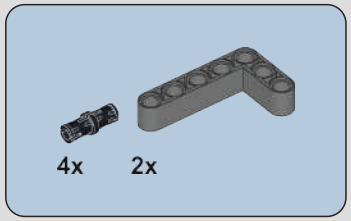

207

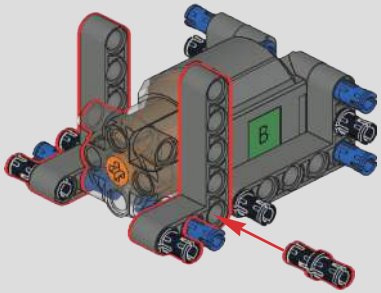

208

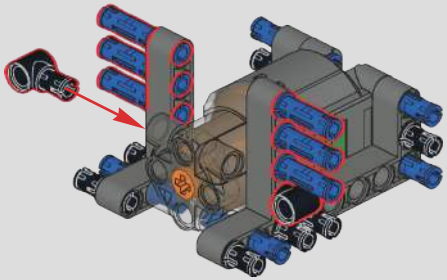

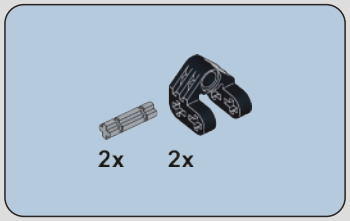

209

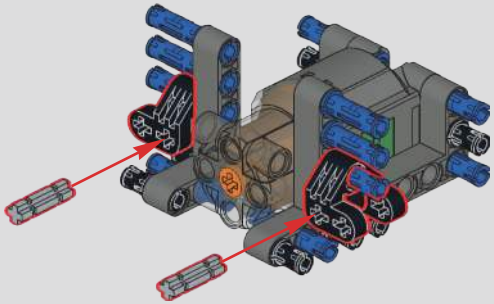

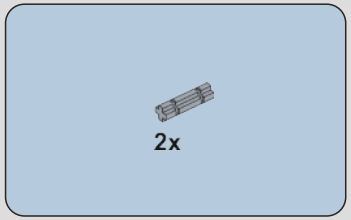

210

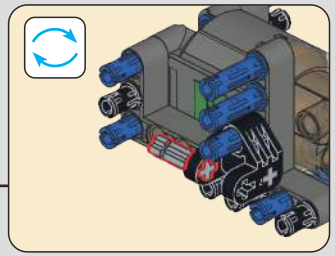

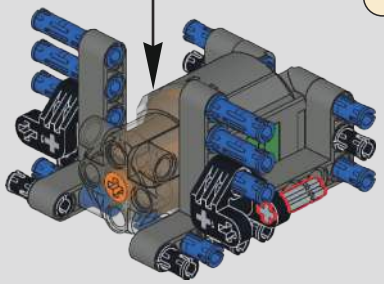

211

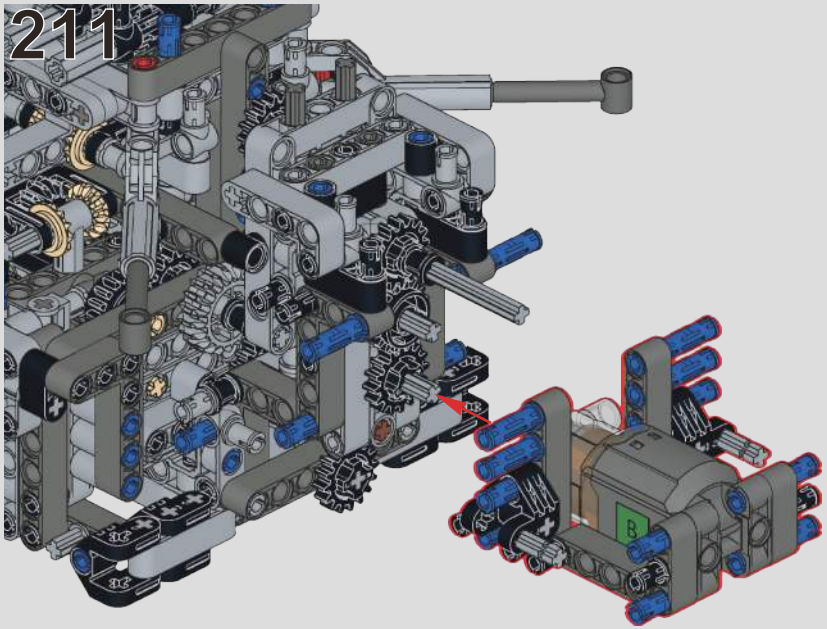

212

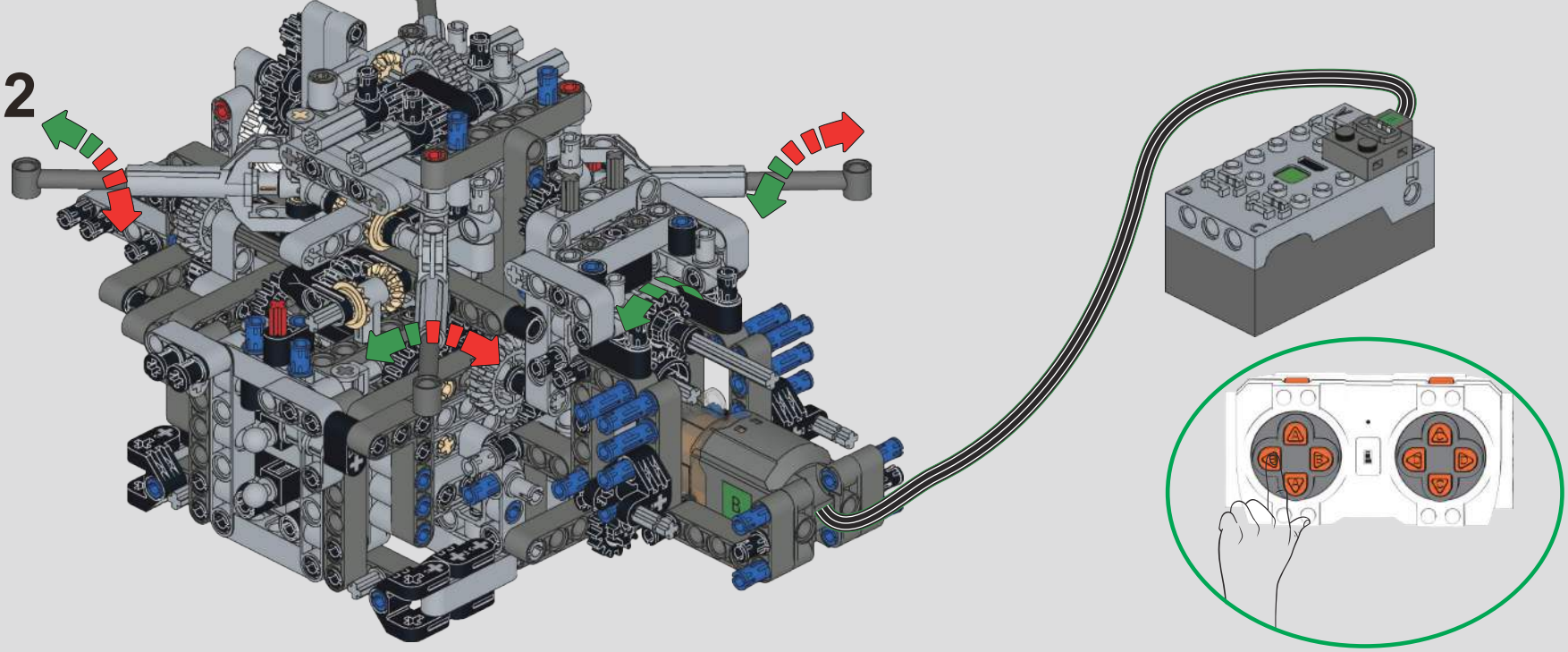

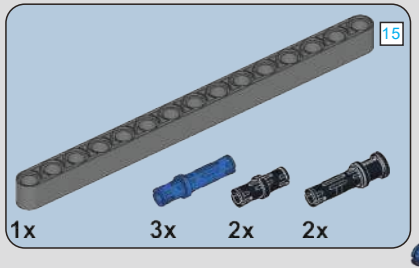

213

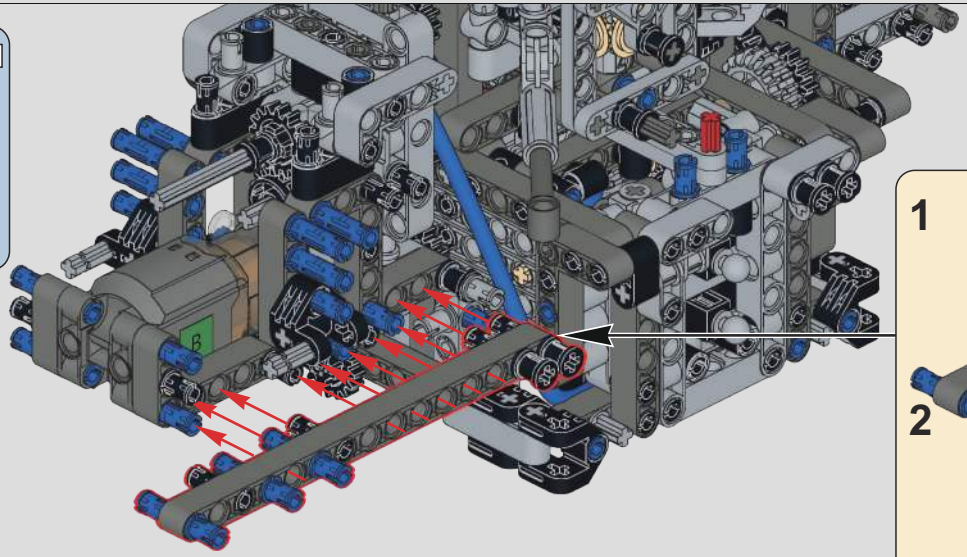

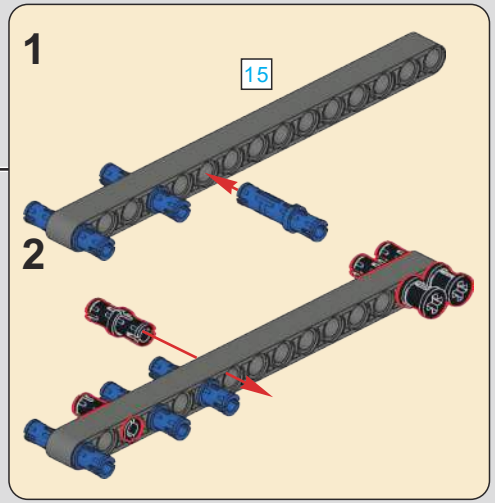

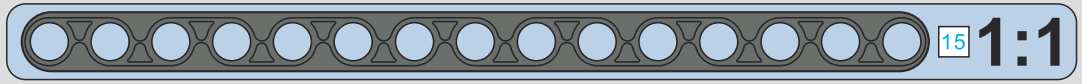

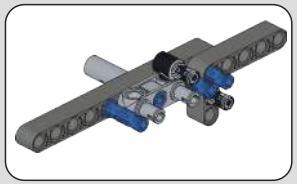

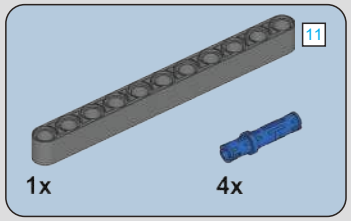

214

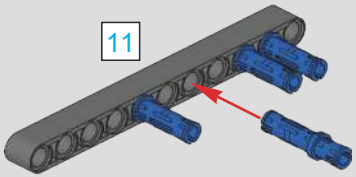

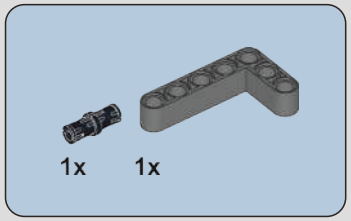

215

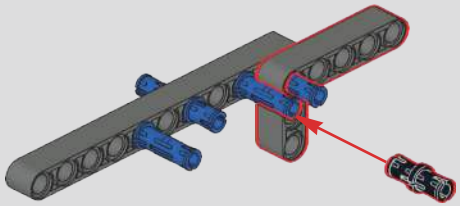

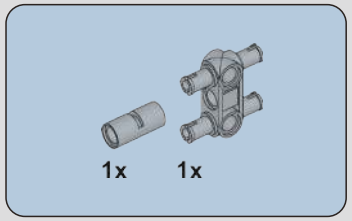

216

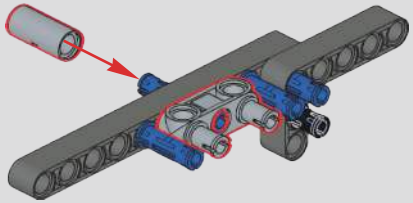

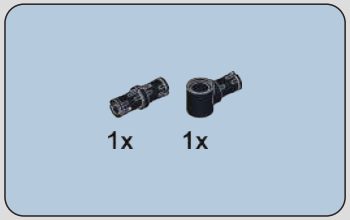

217

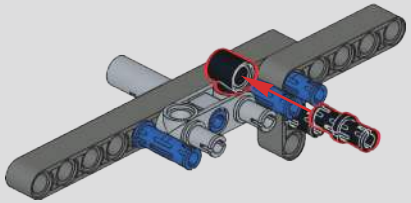

218

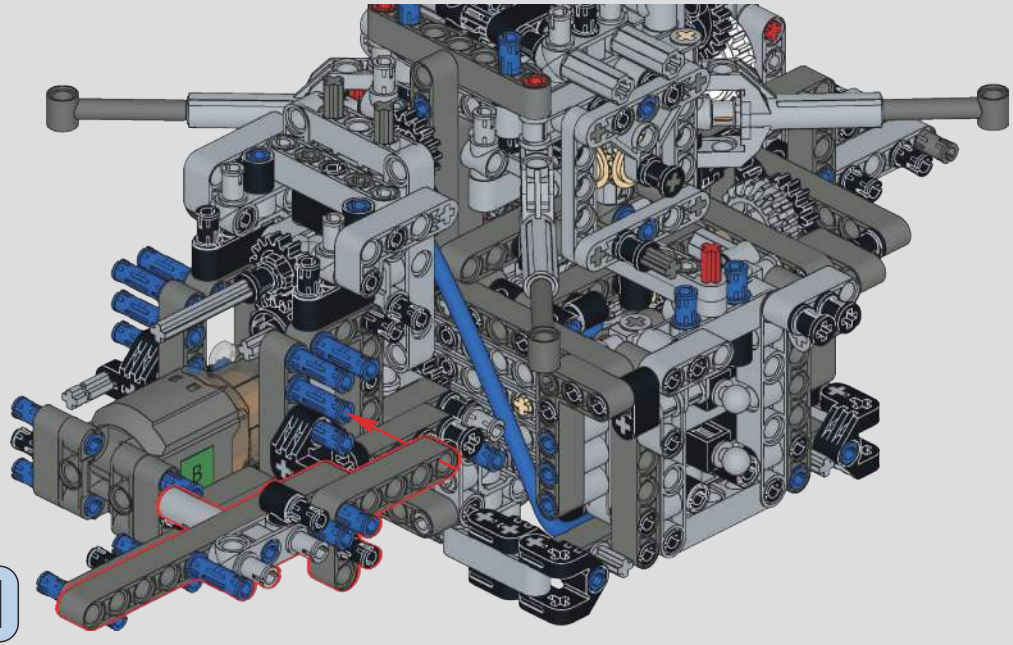

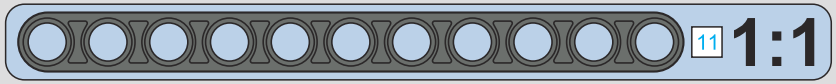

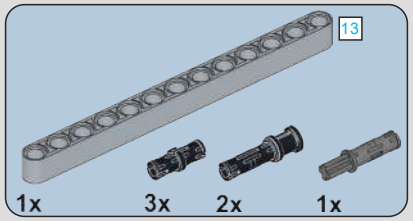

219

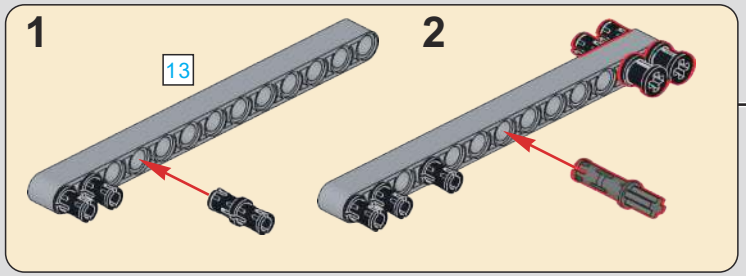

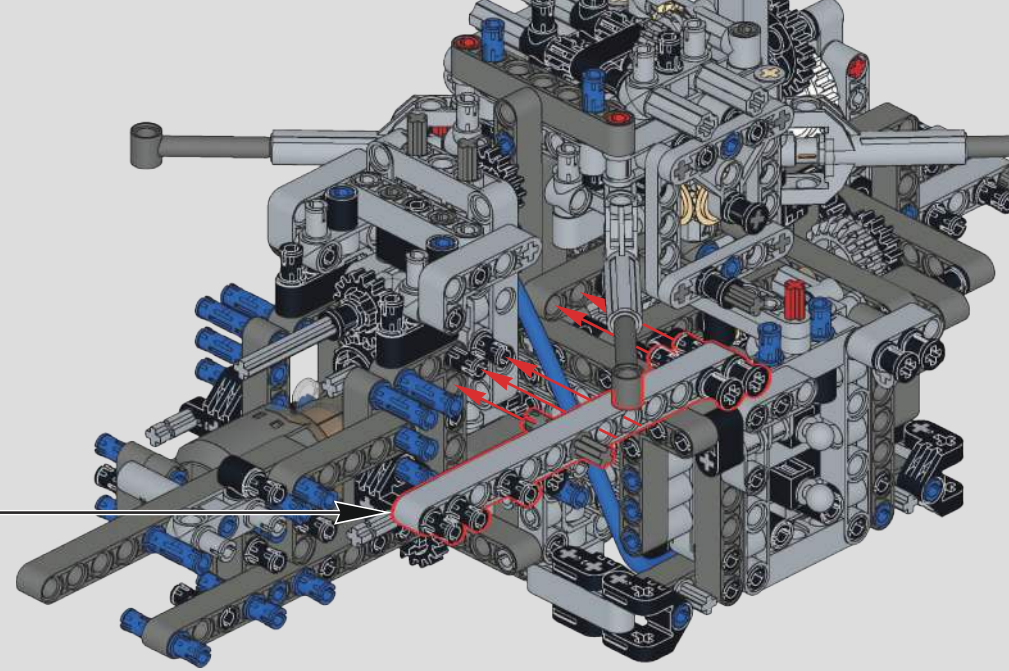

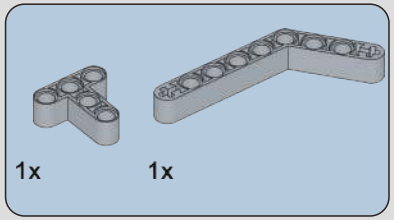

220

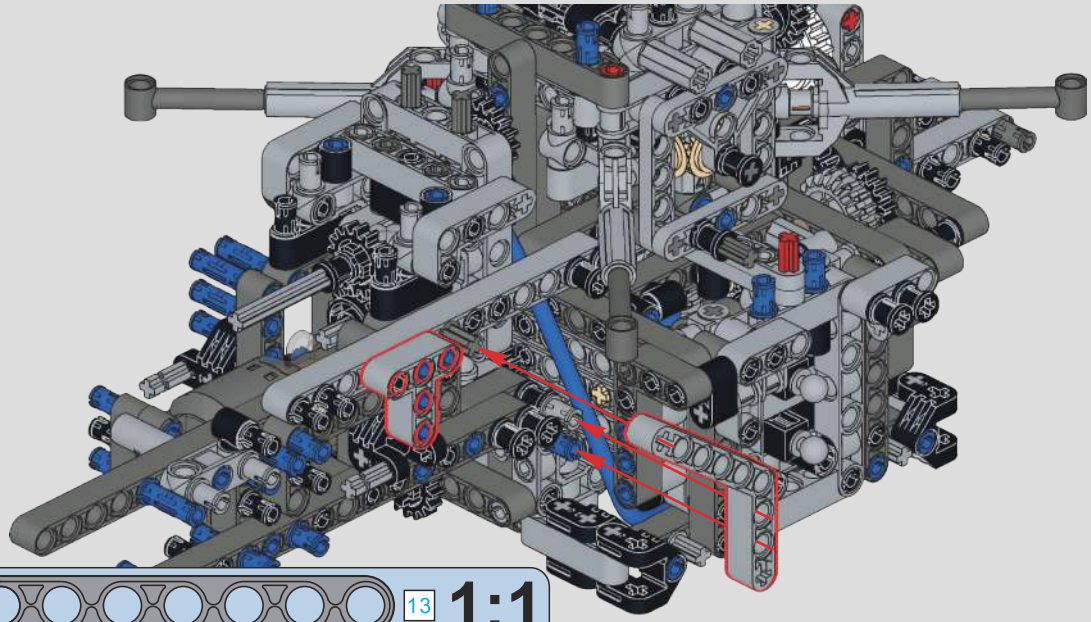

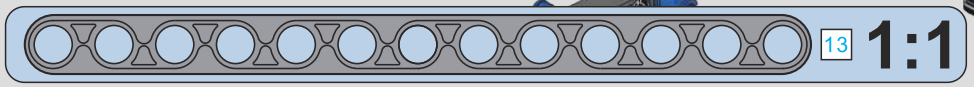

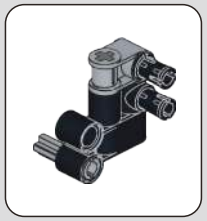

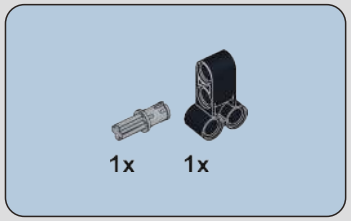

221

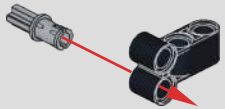

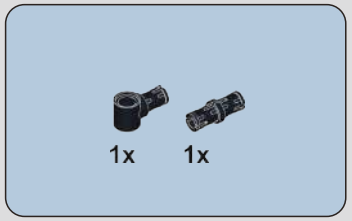

222

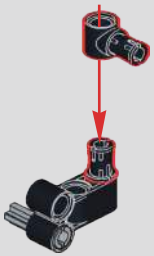

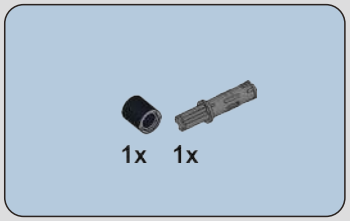

223

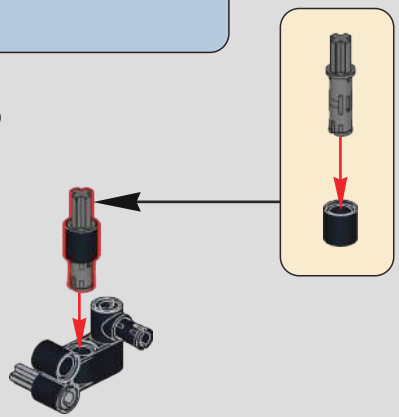

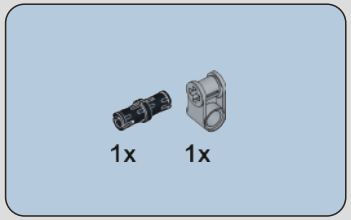

224

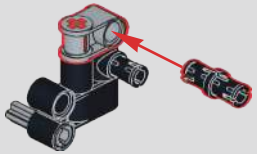

225

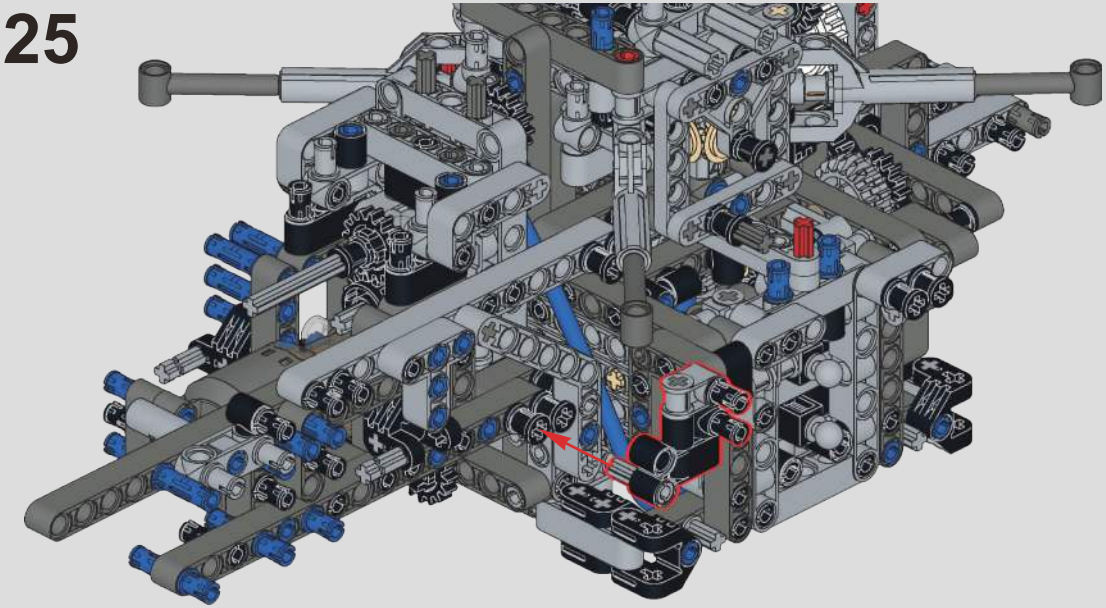

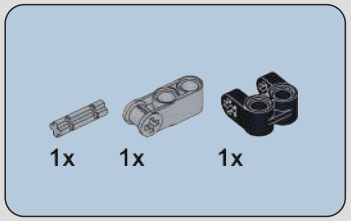

226

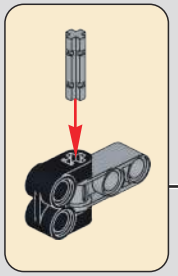

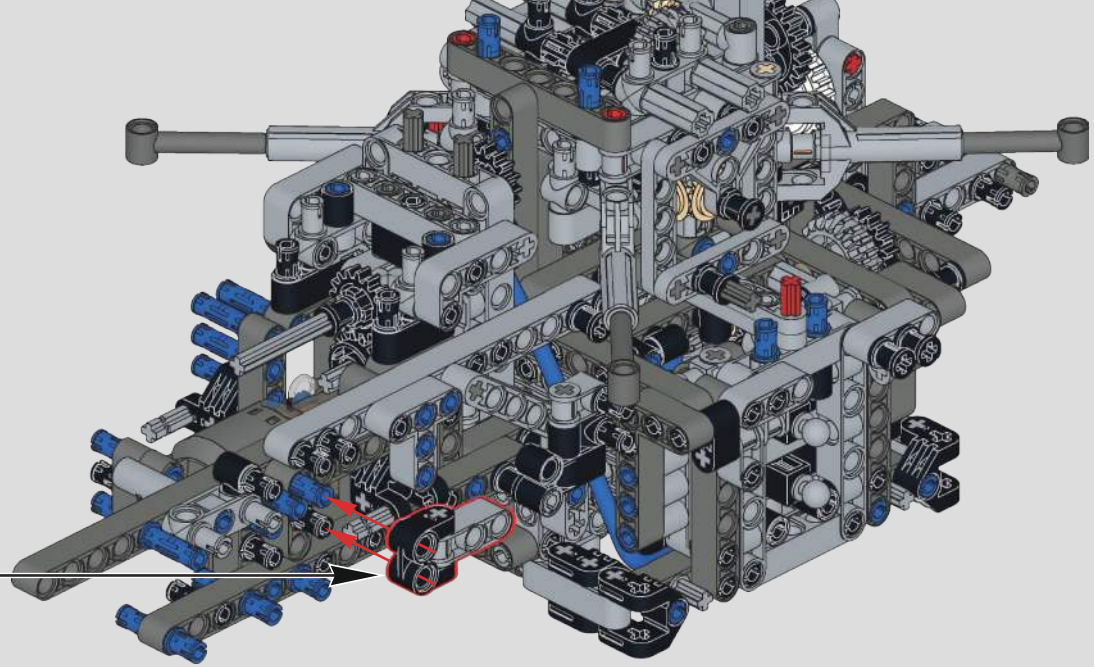

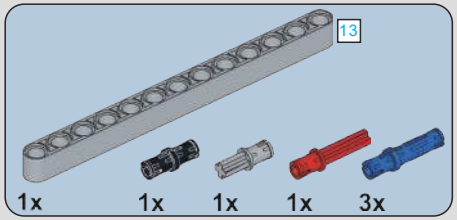

227

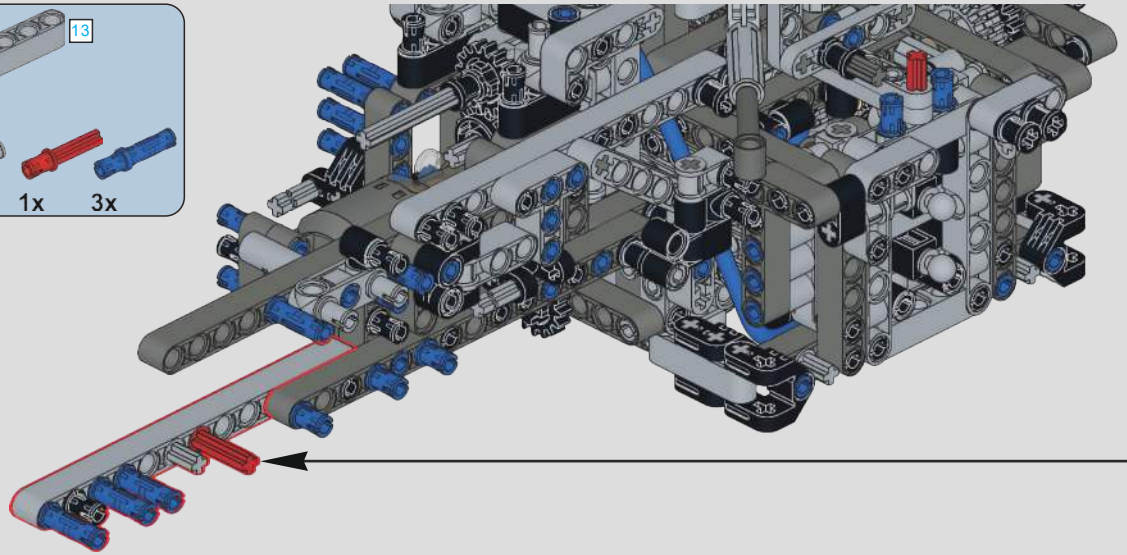

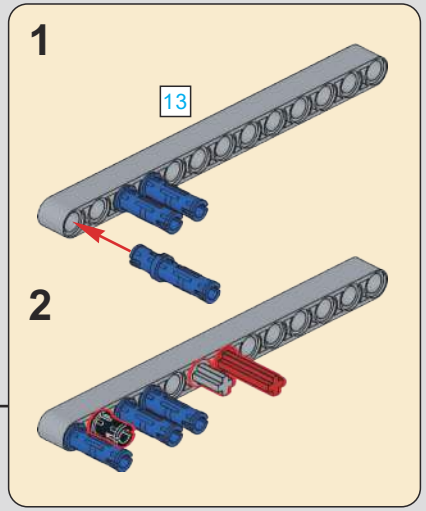

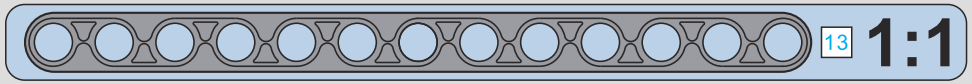

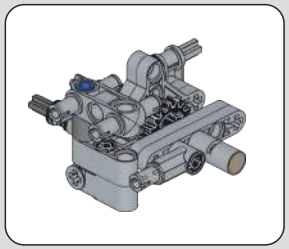

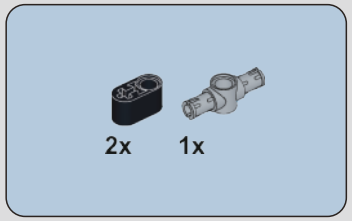

228

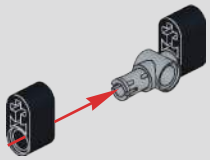

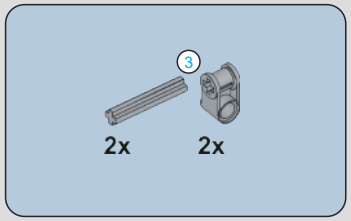

229

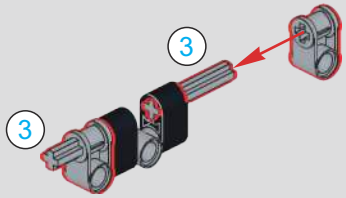

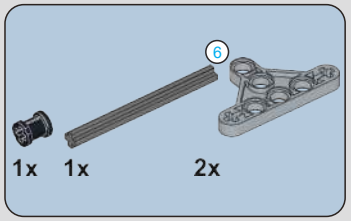

230

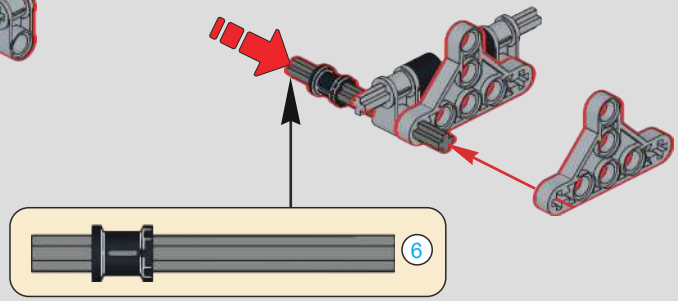

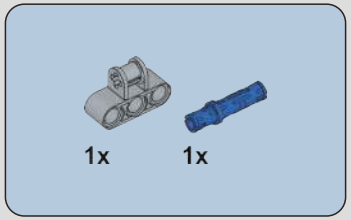

231

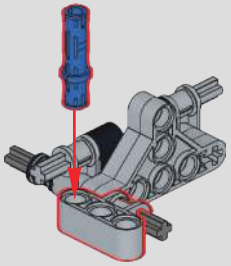

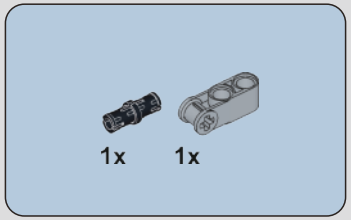

232

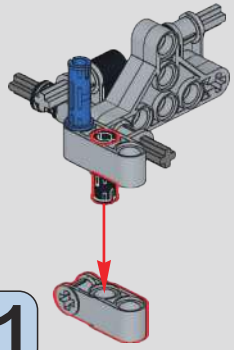

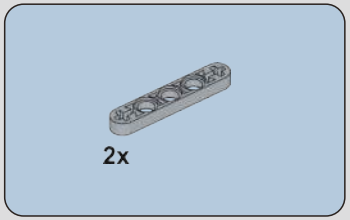

233

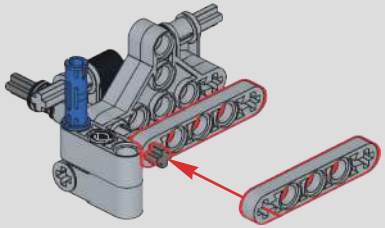

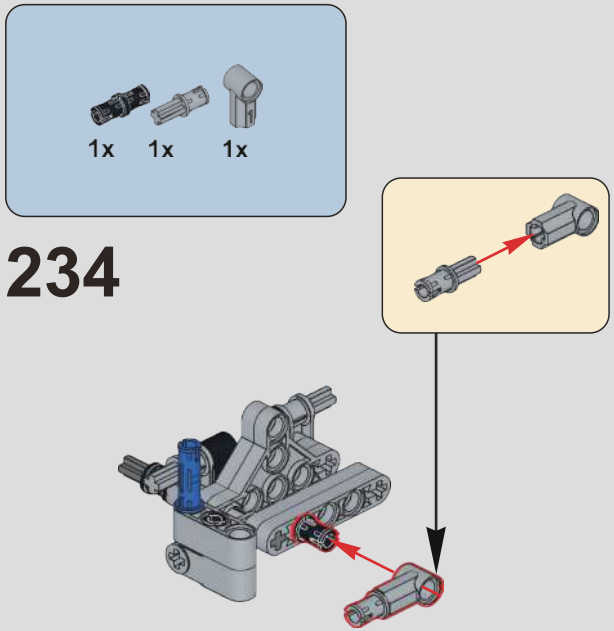

234

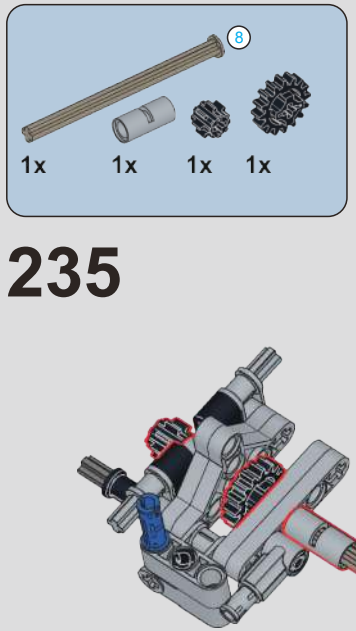

235

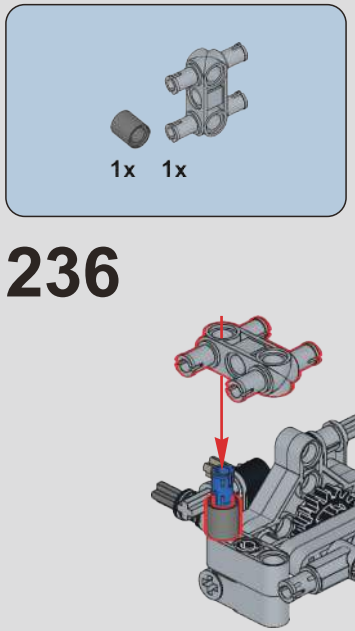

236

237

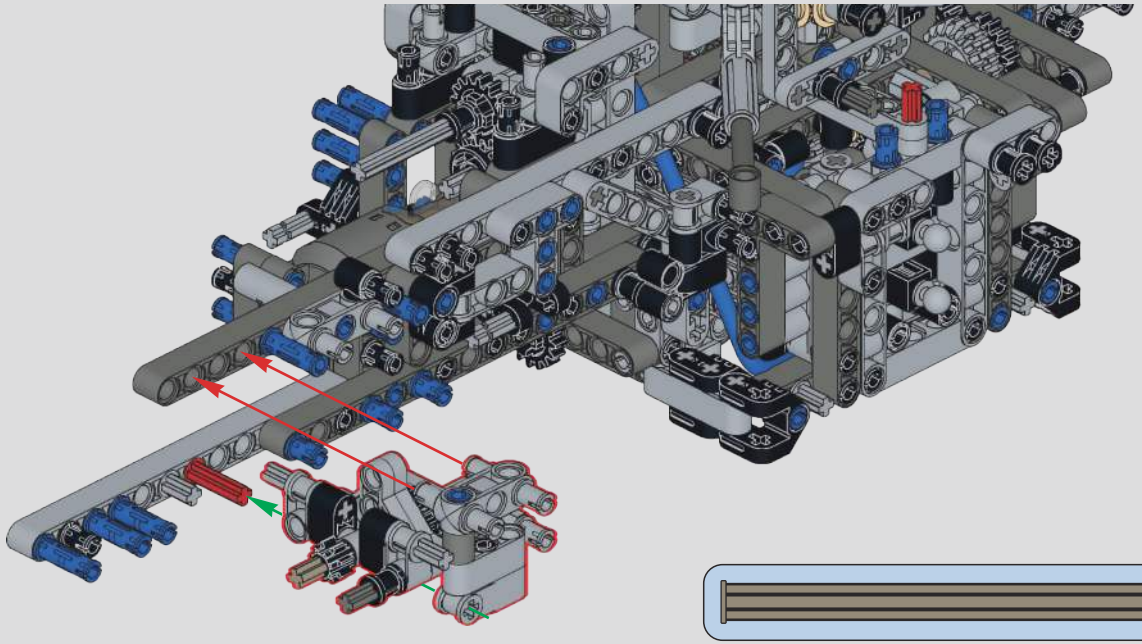

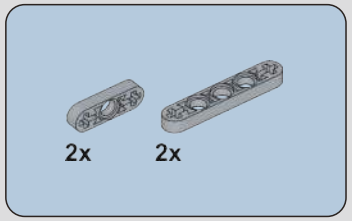

238

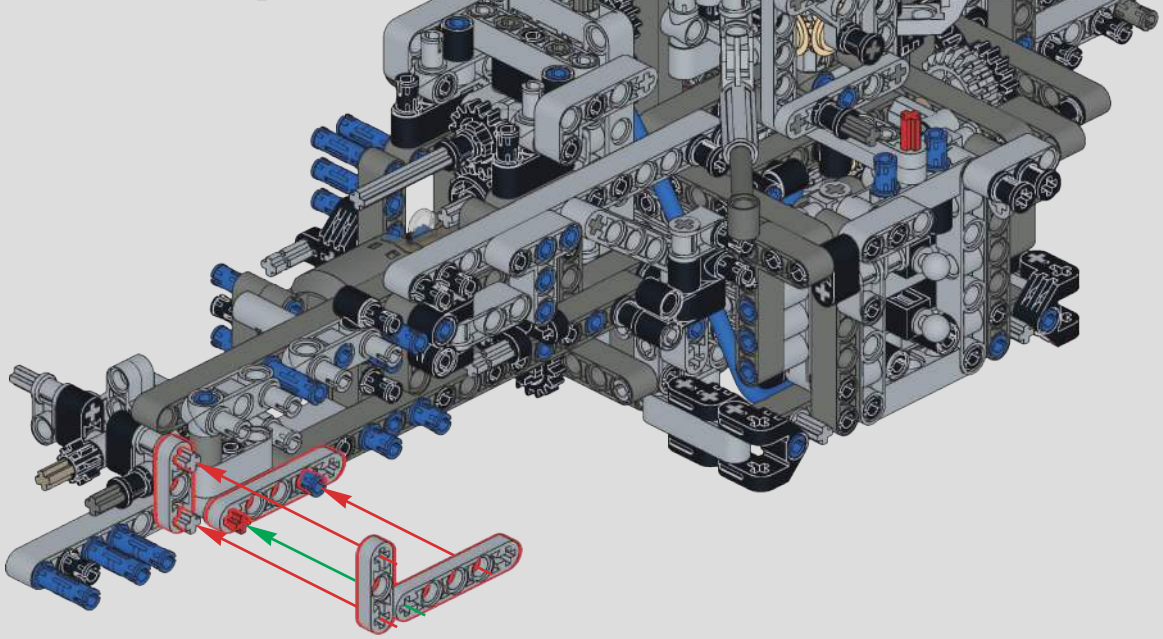

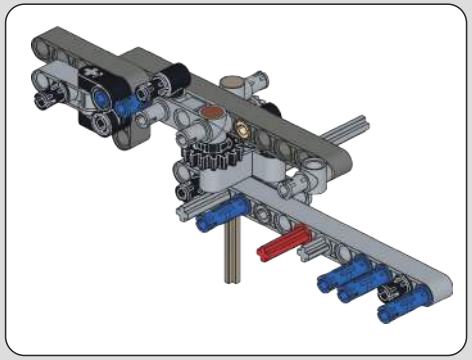

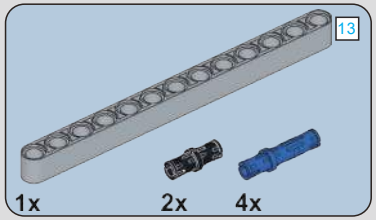

239

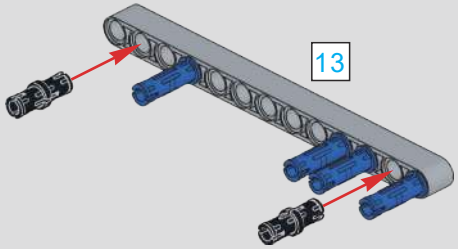

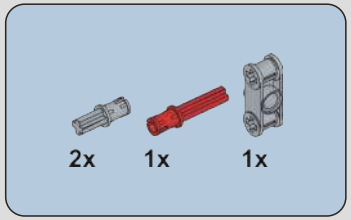

240

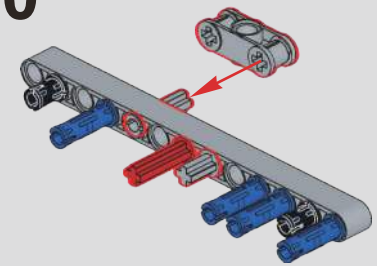

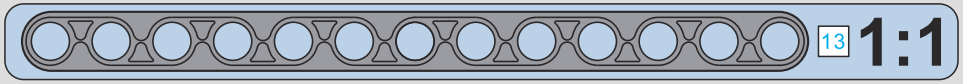

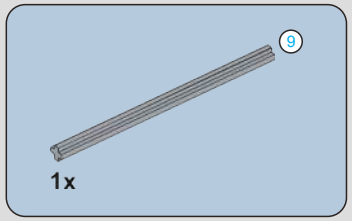

241

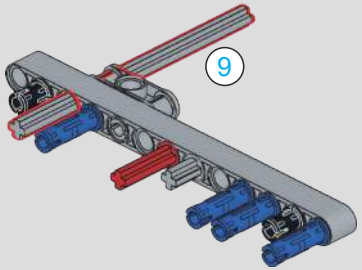

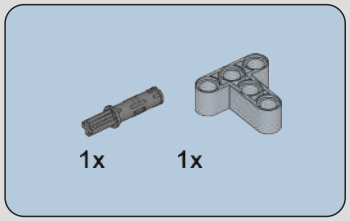

242

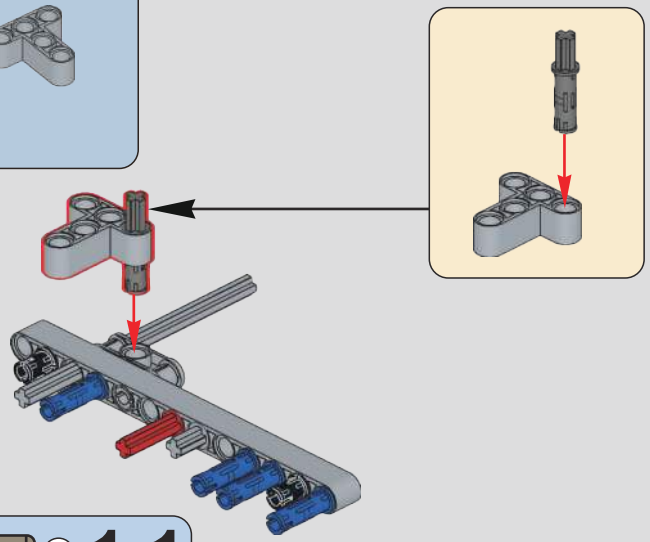

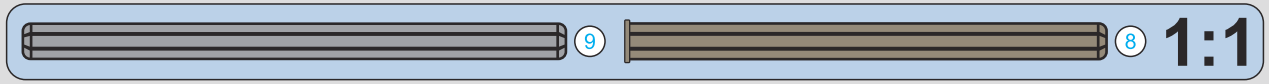

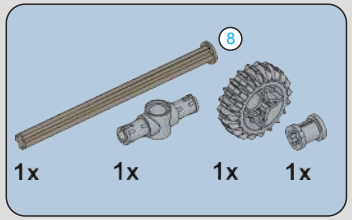

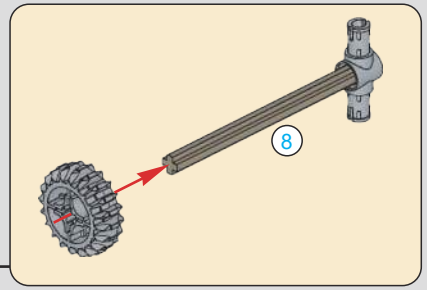

243

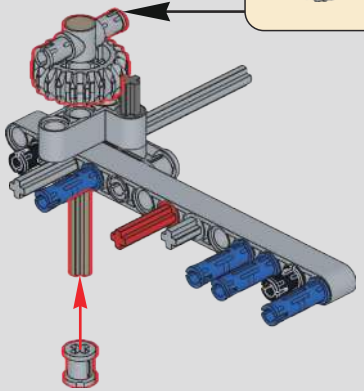

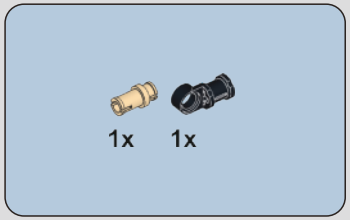

244

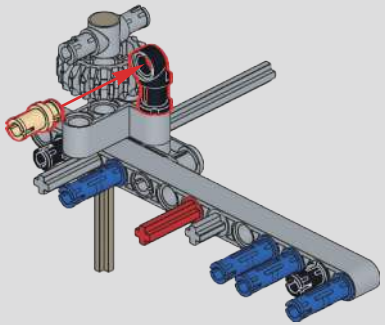

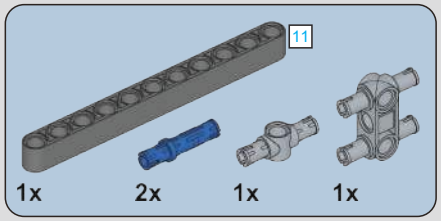

245

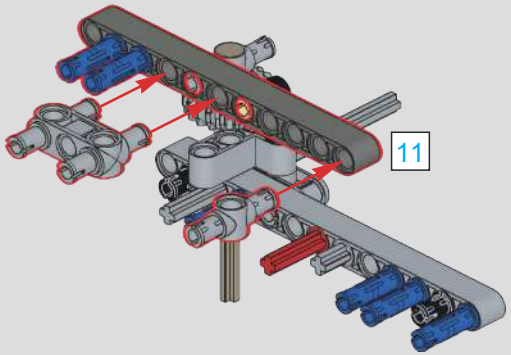

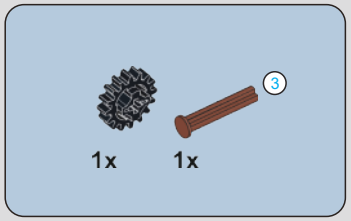

246

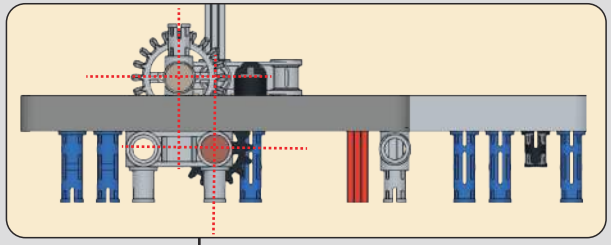

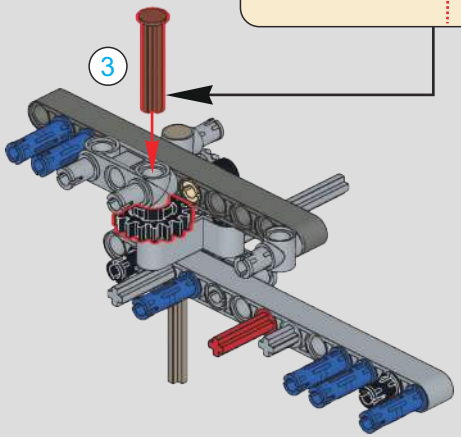

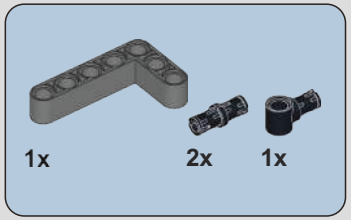

247

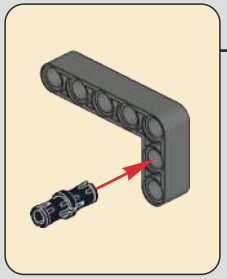

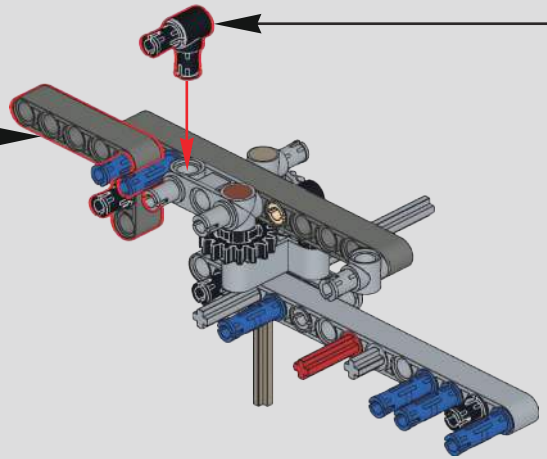

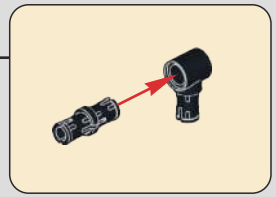

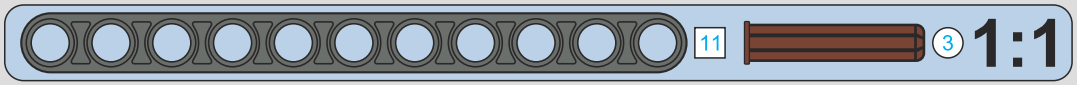

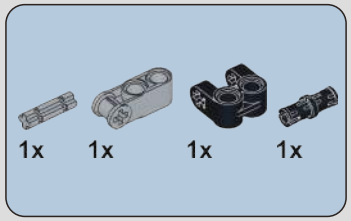

248

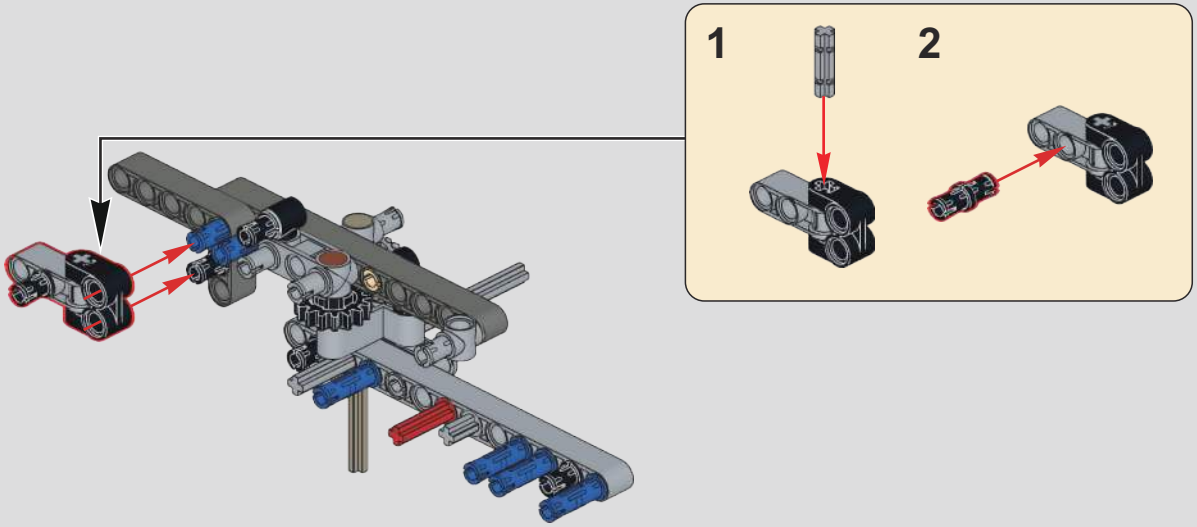

249

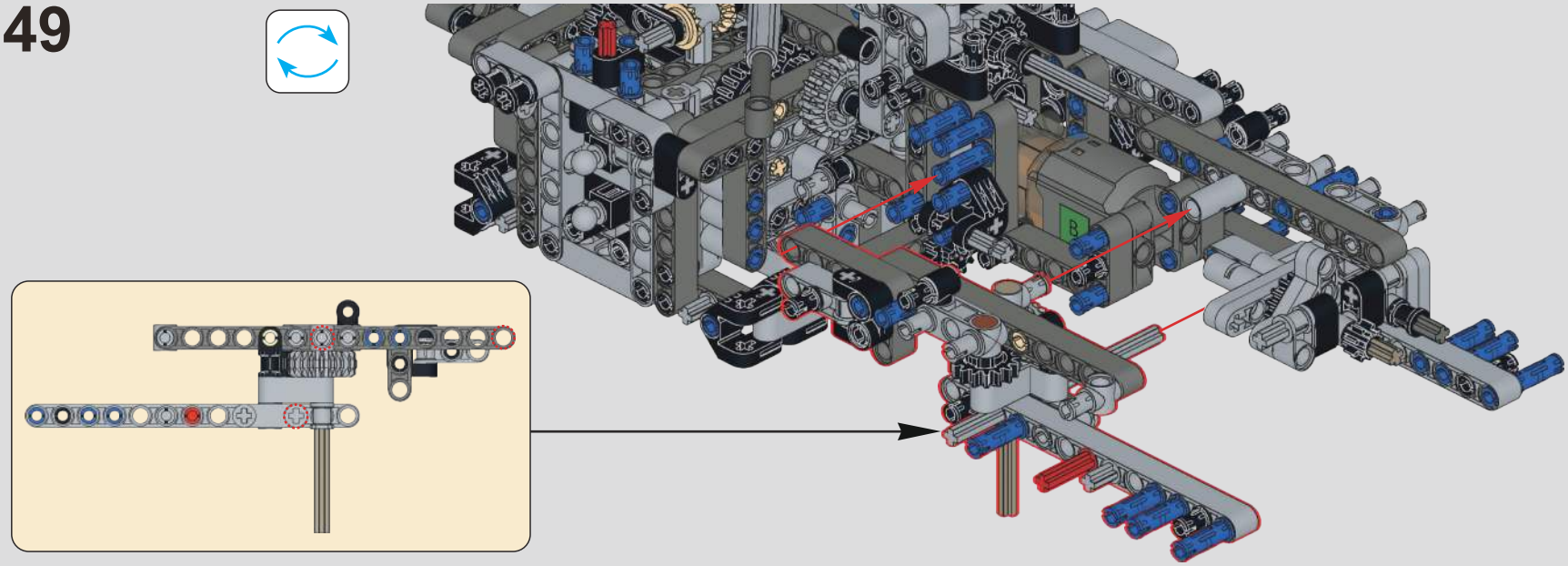

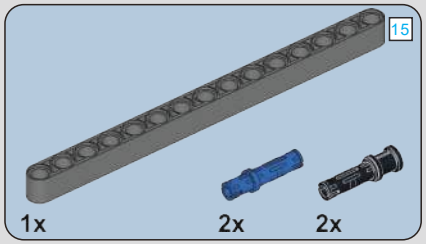

250

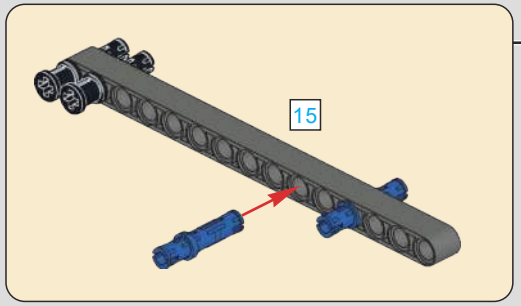

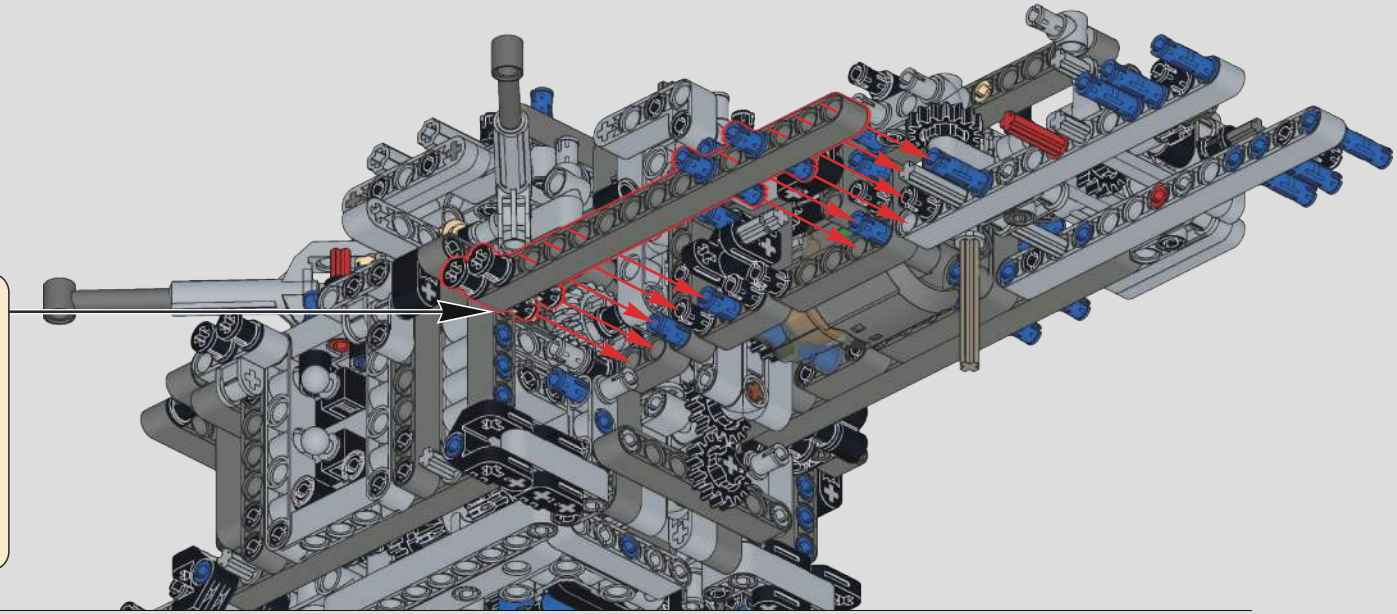

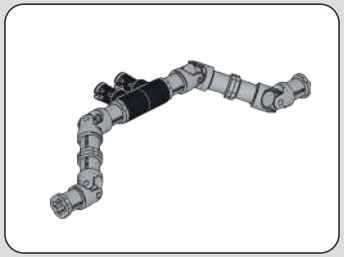

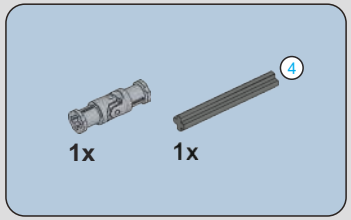

251

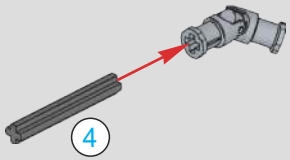

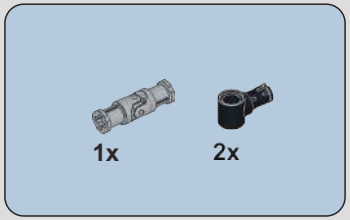

252

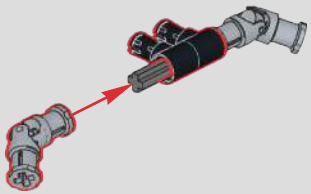

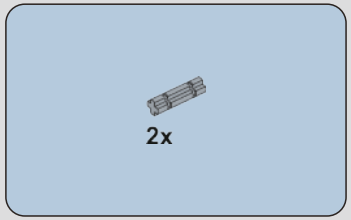

253

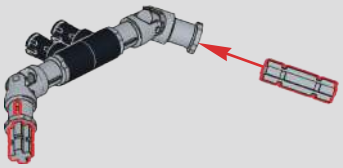

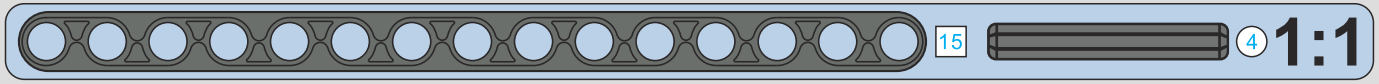

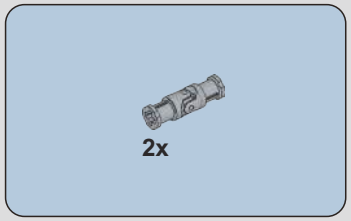

254

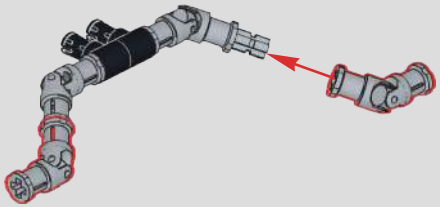

255

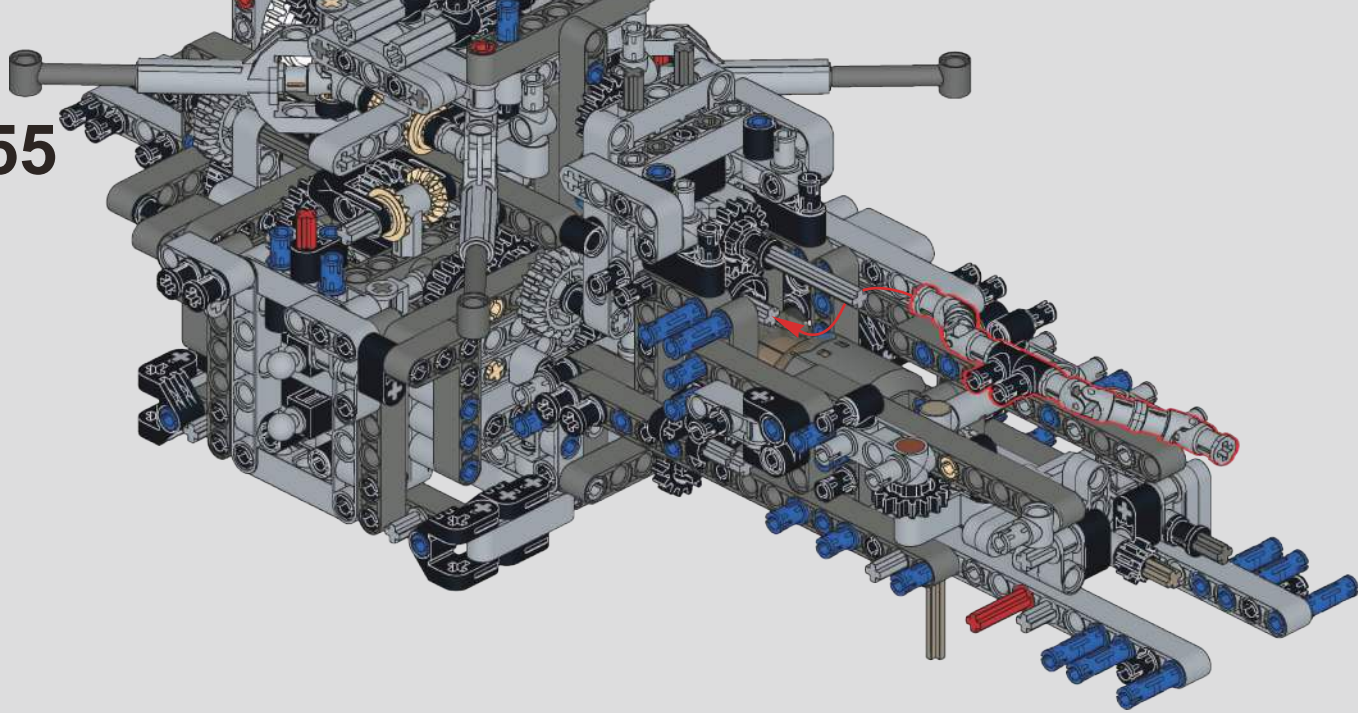

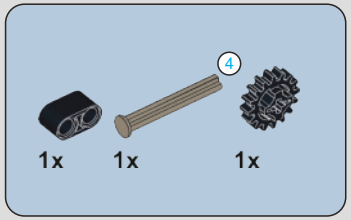

256

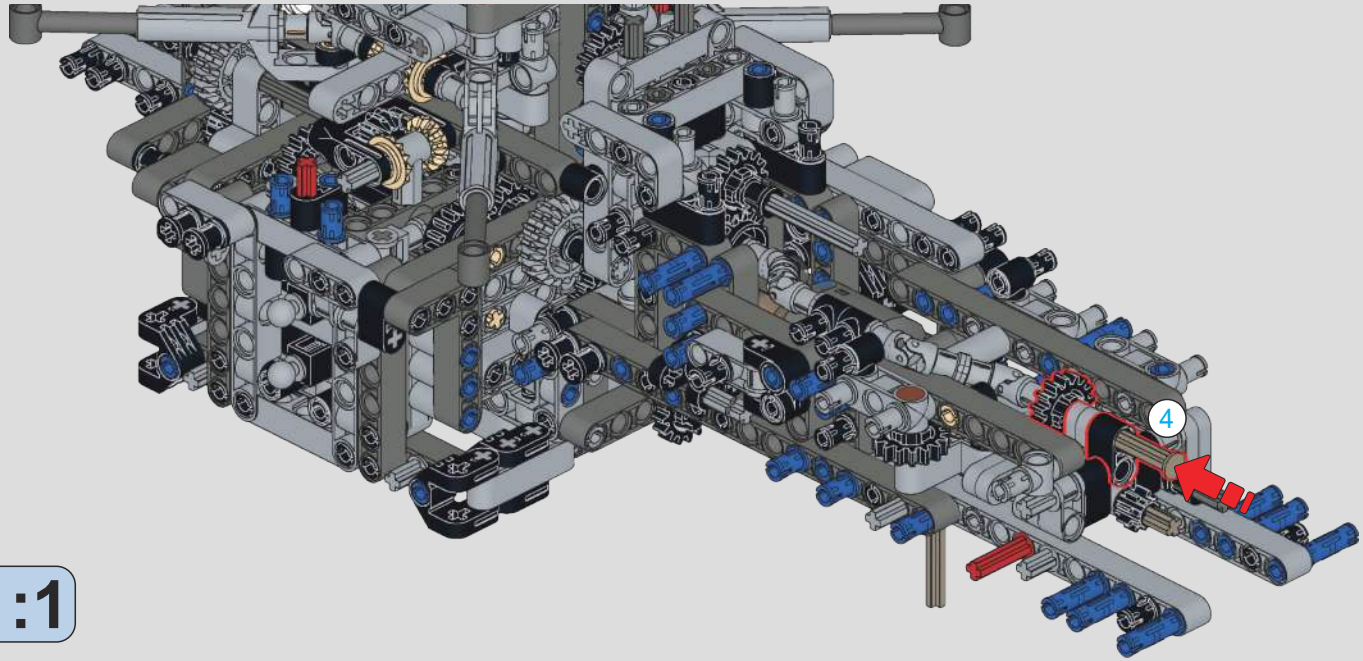

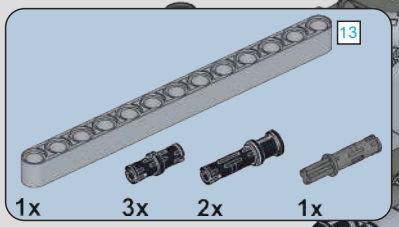

257

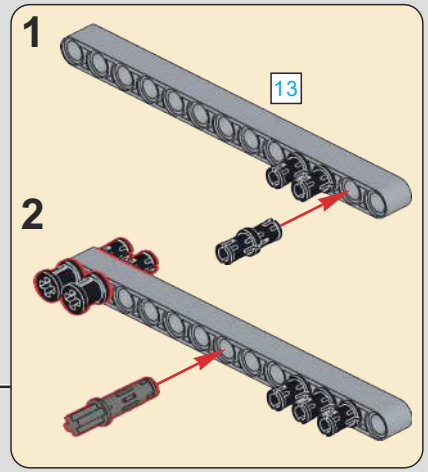

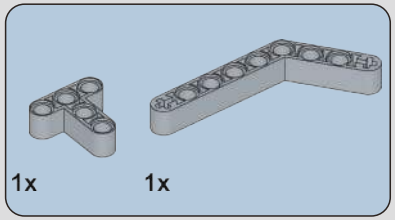

258

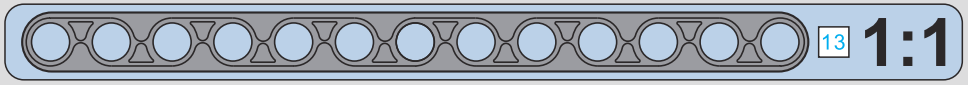

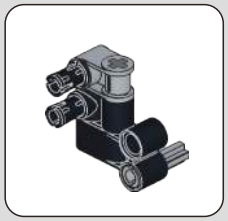

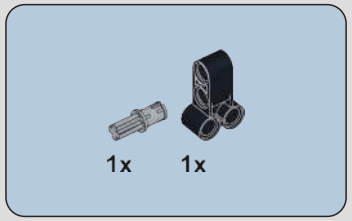

259

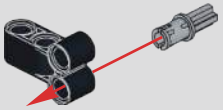

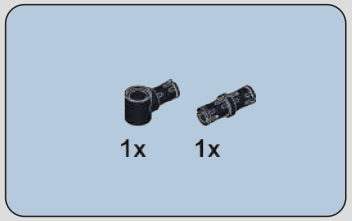

260

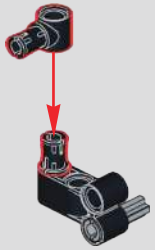

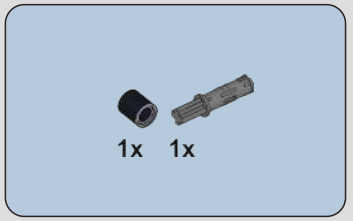

261

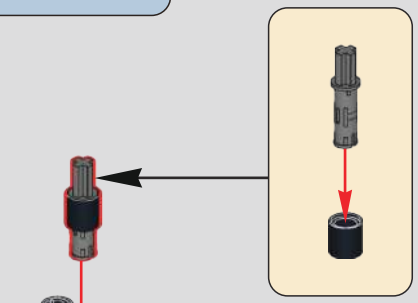

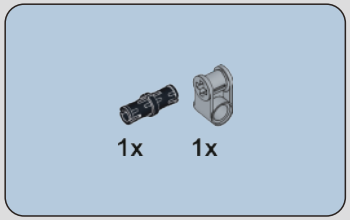

262

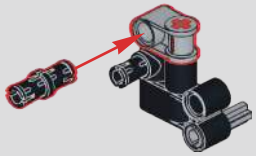

263

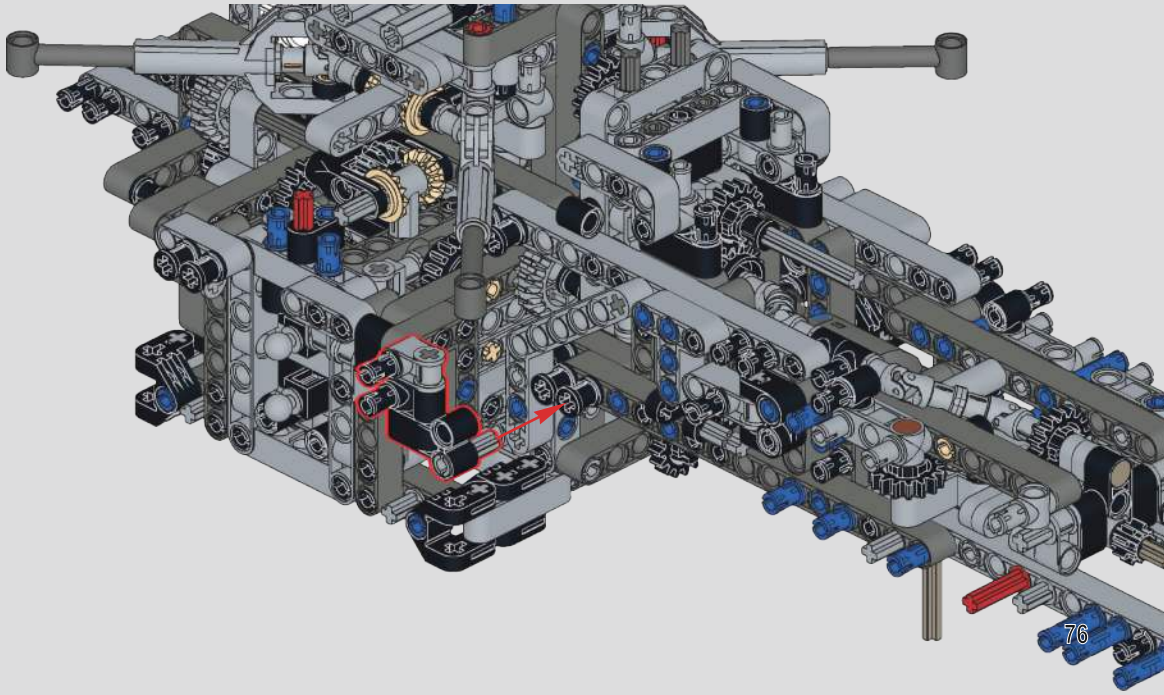

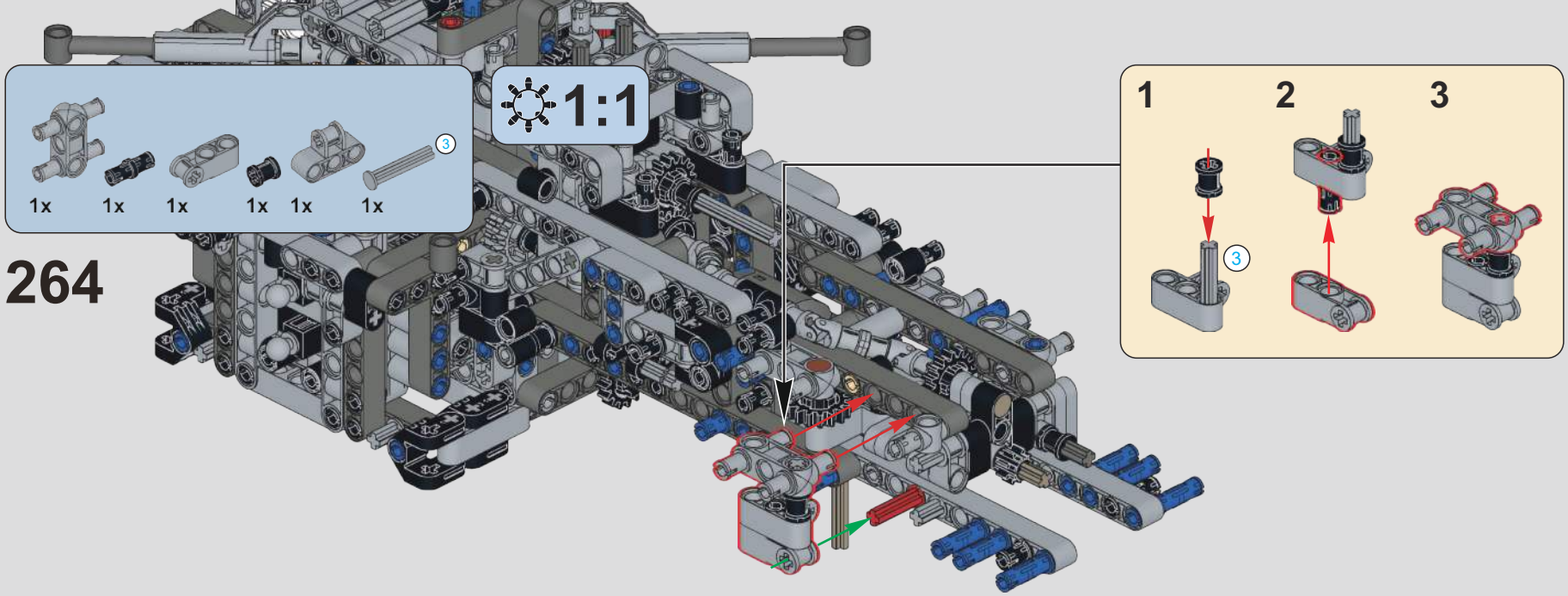

264

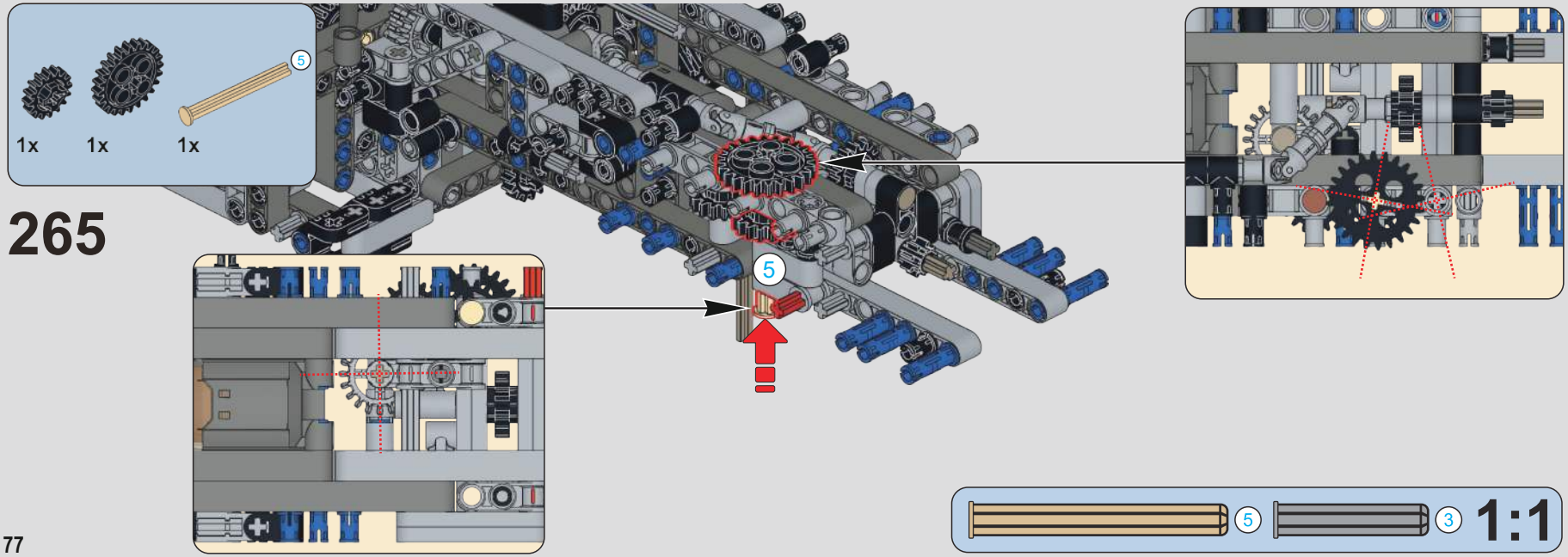

265

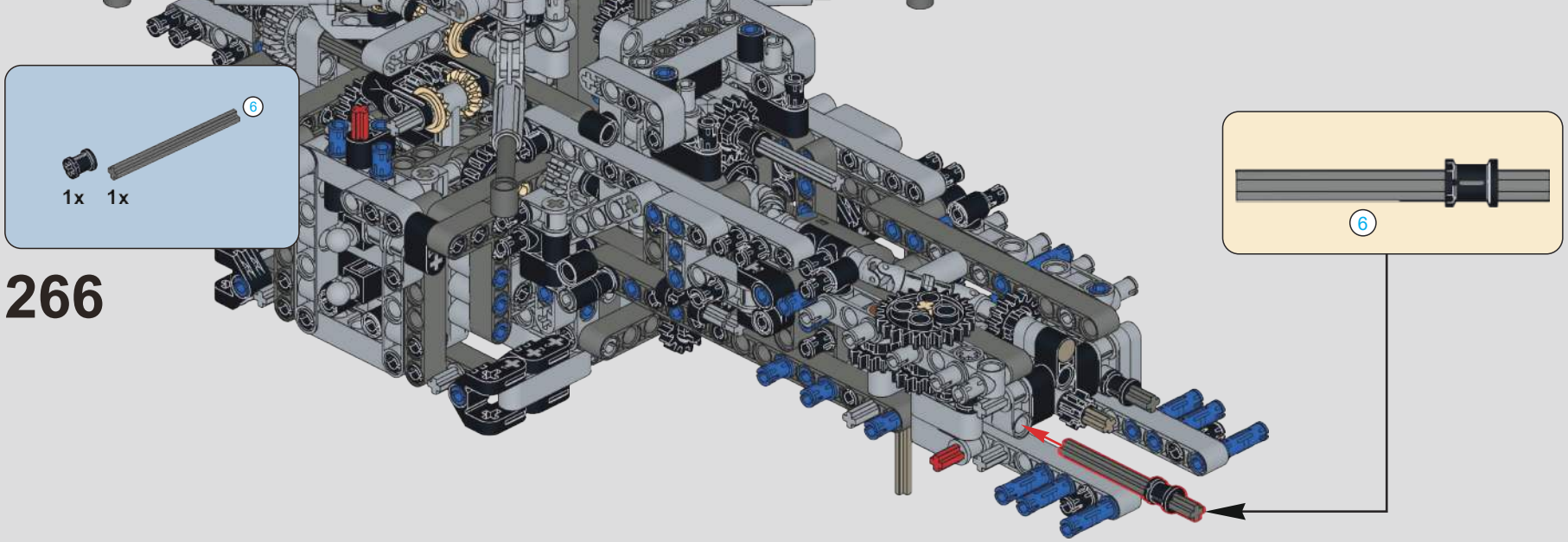

266

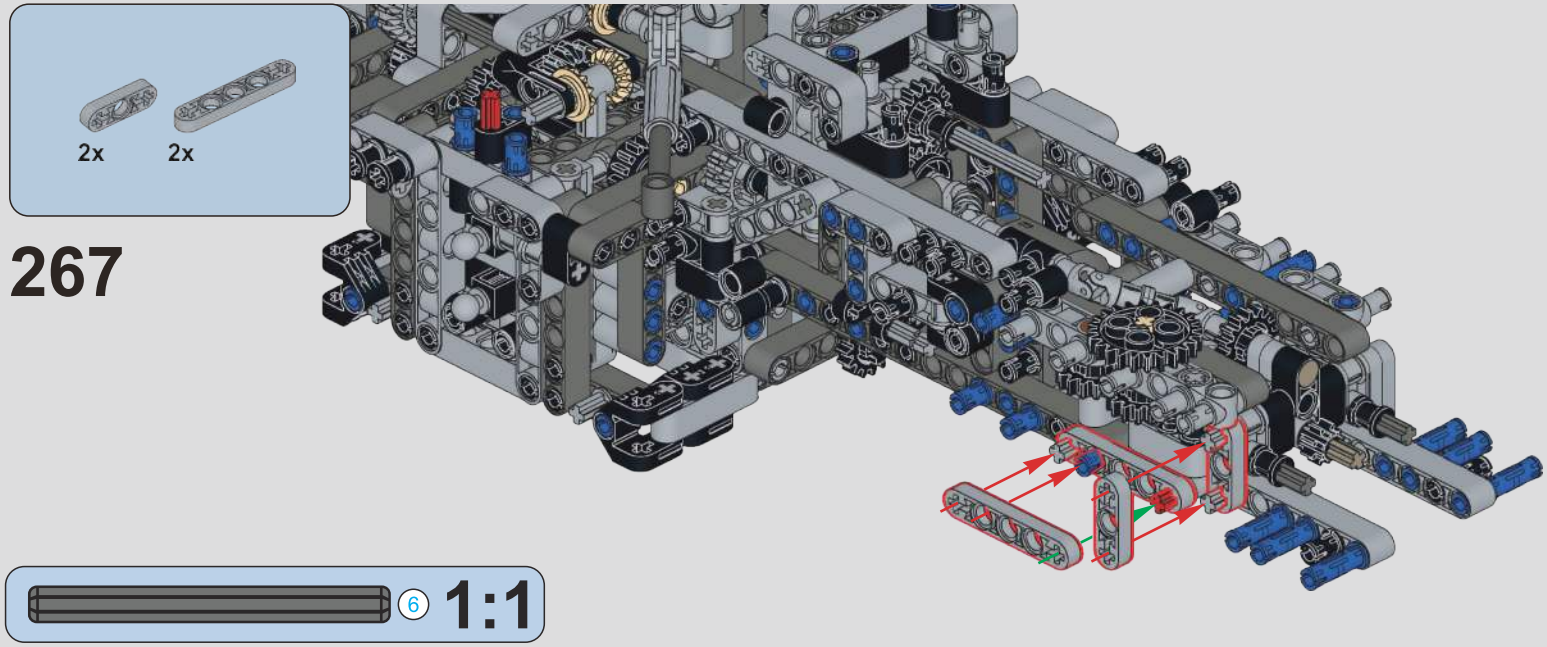

267

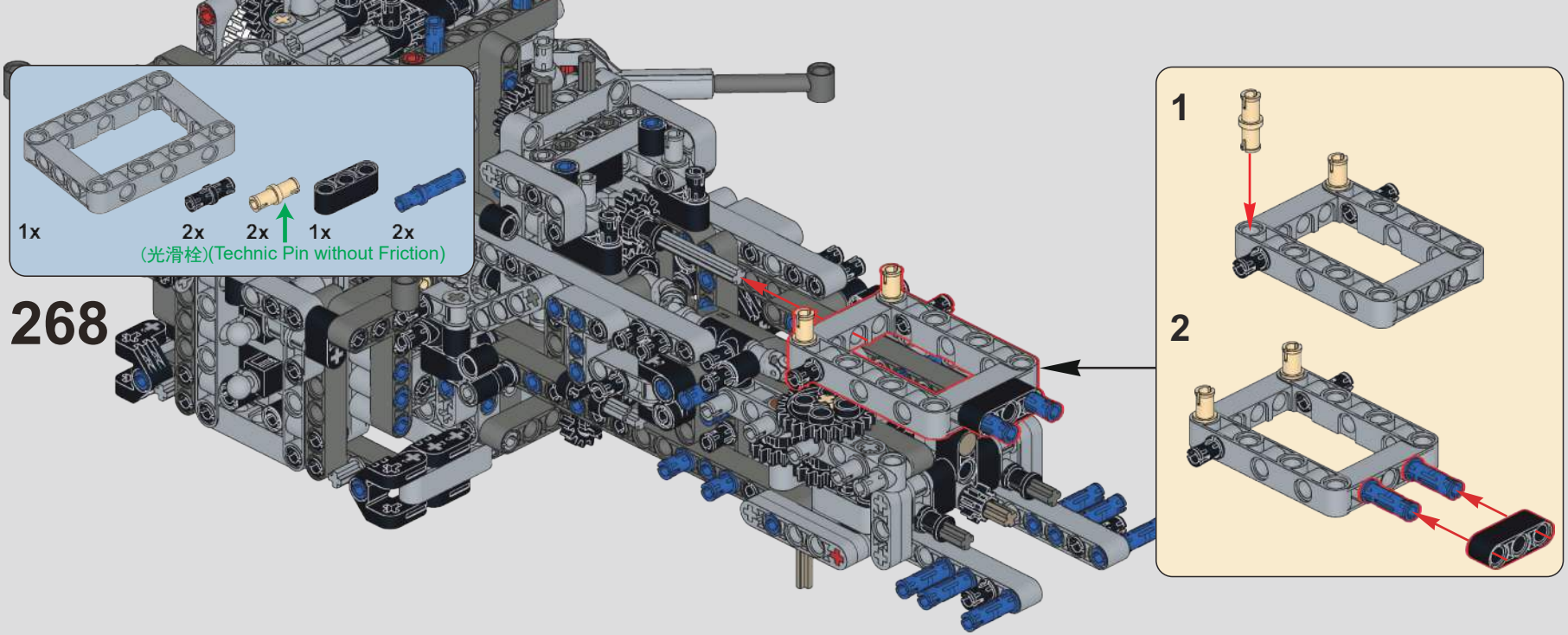
1x
2x
2x
1x
2x
(光滑栓)(Technic Pin without Friction)
268
1
2

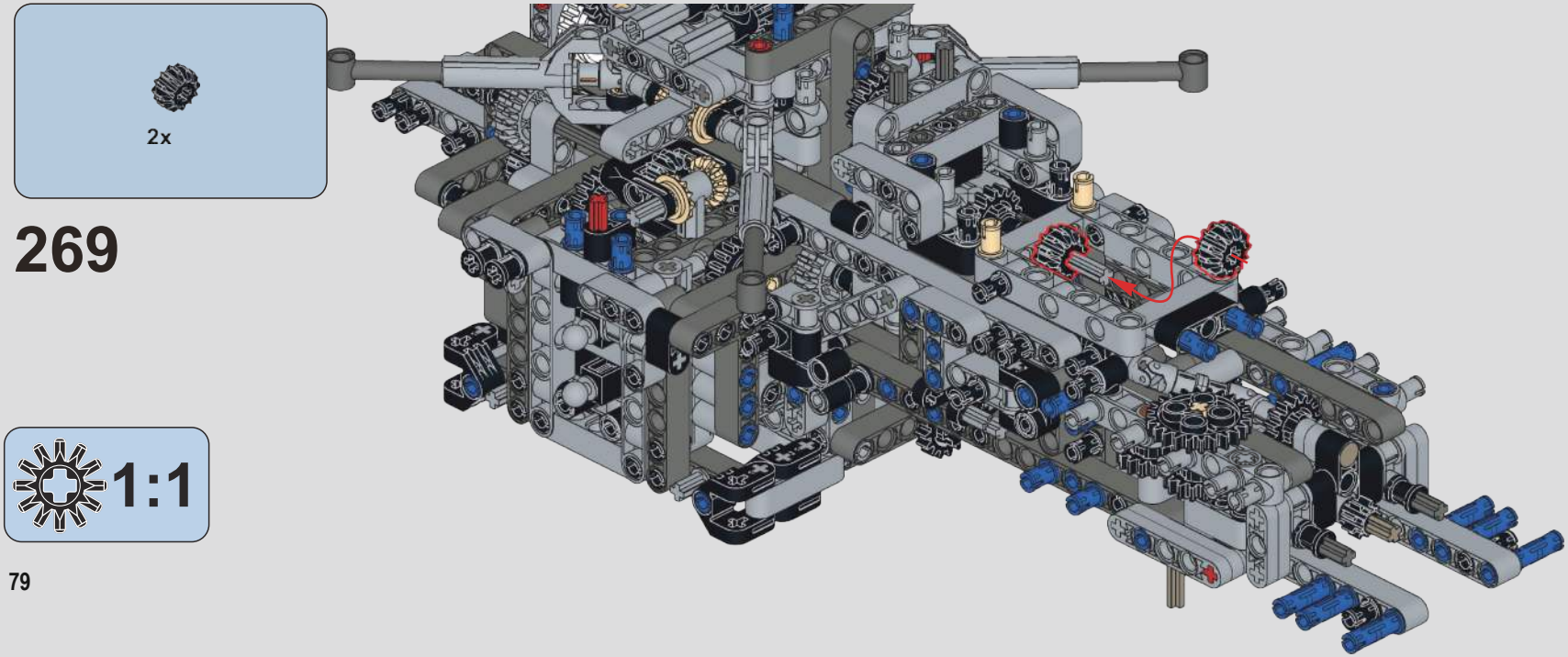
2x
269
1:1

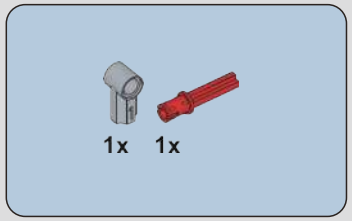

270

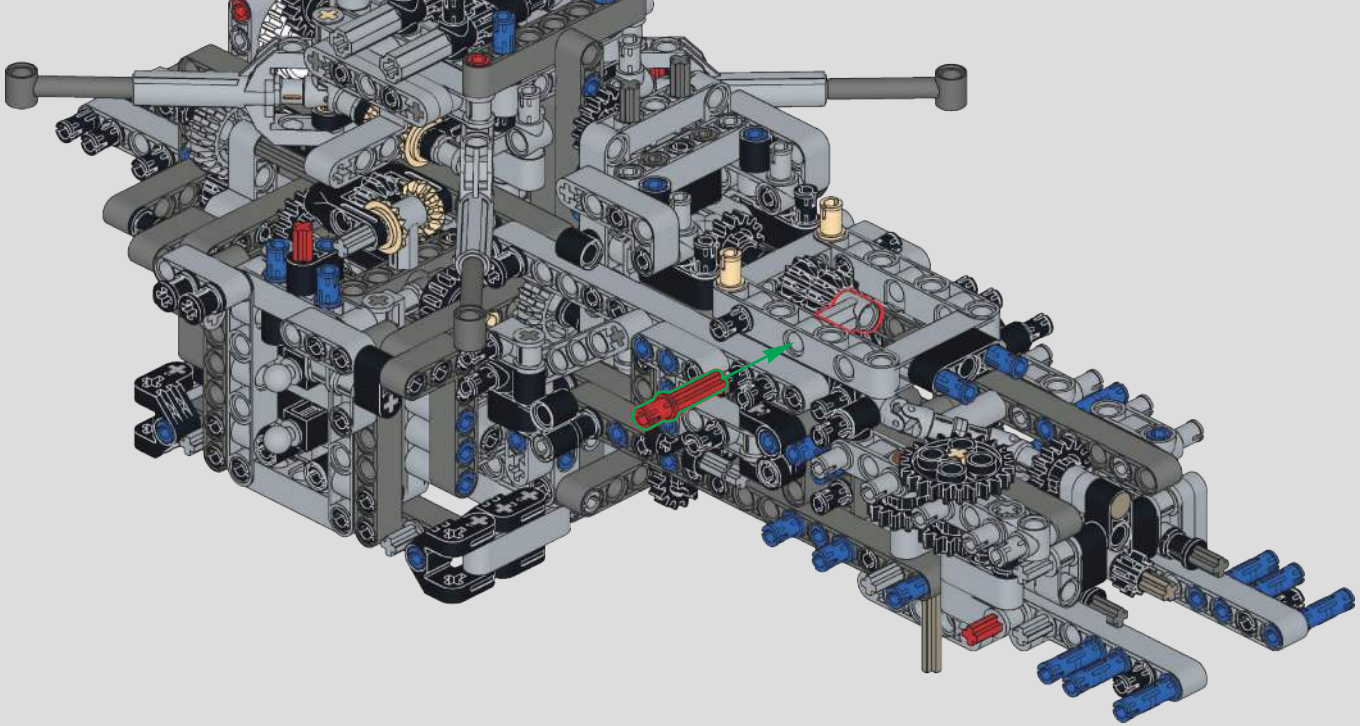

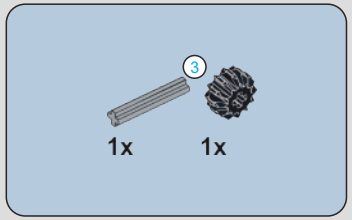

271

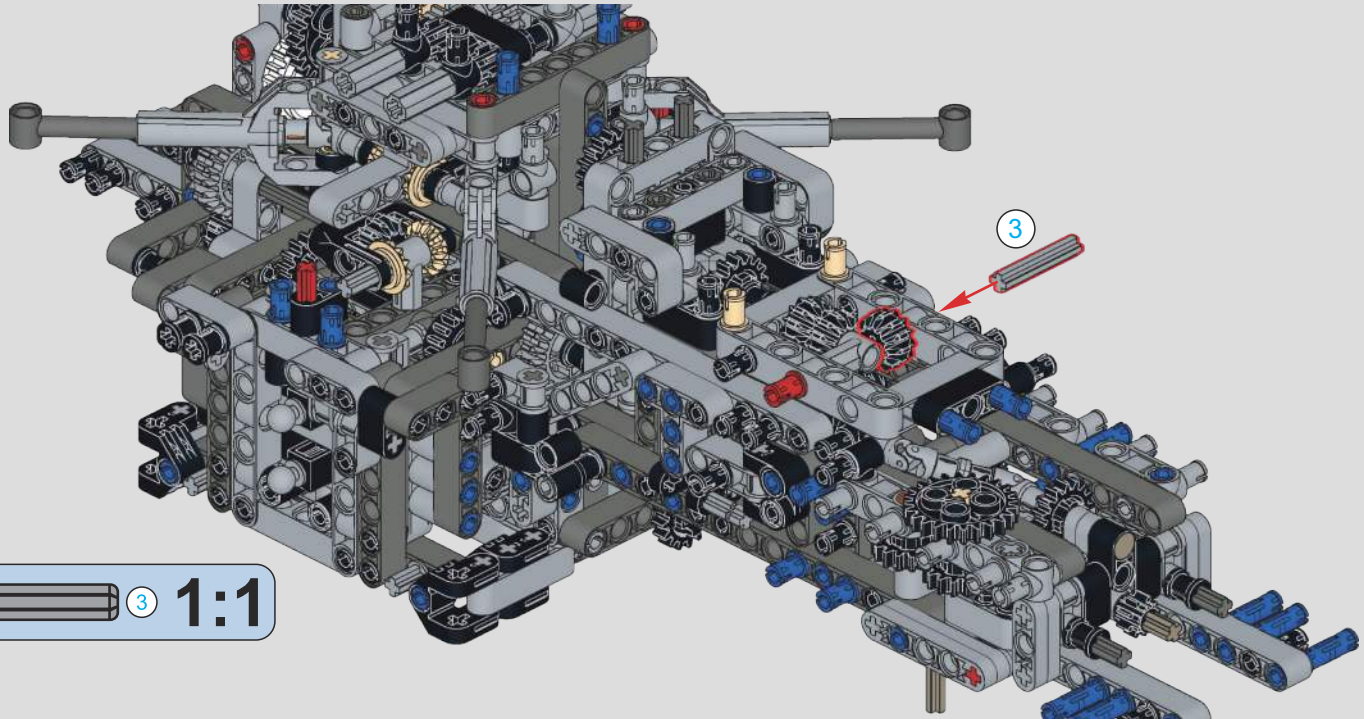

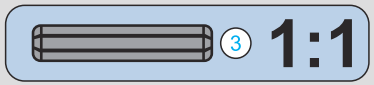

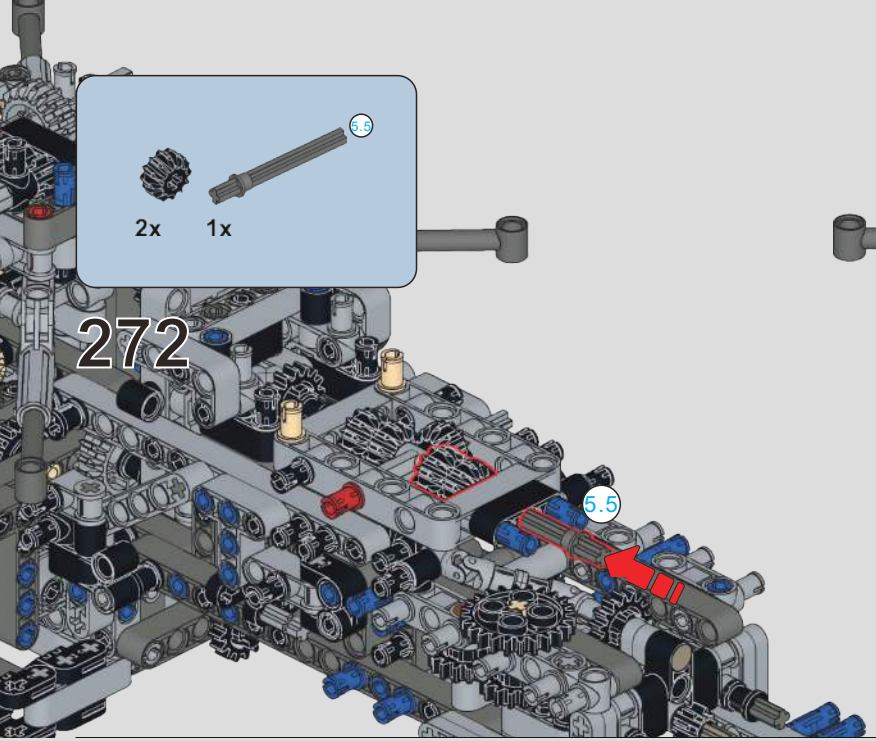

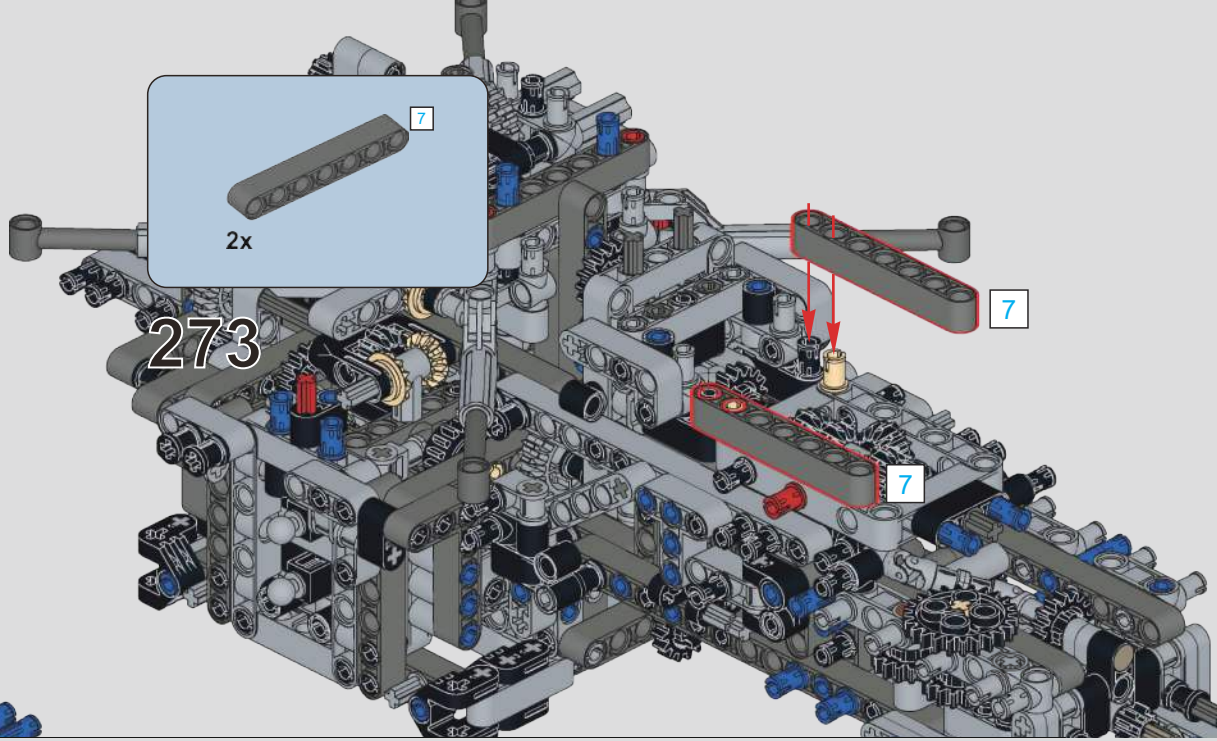

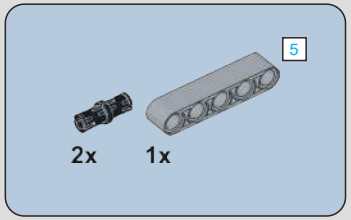

274

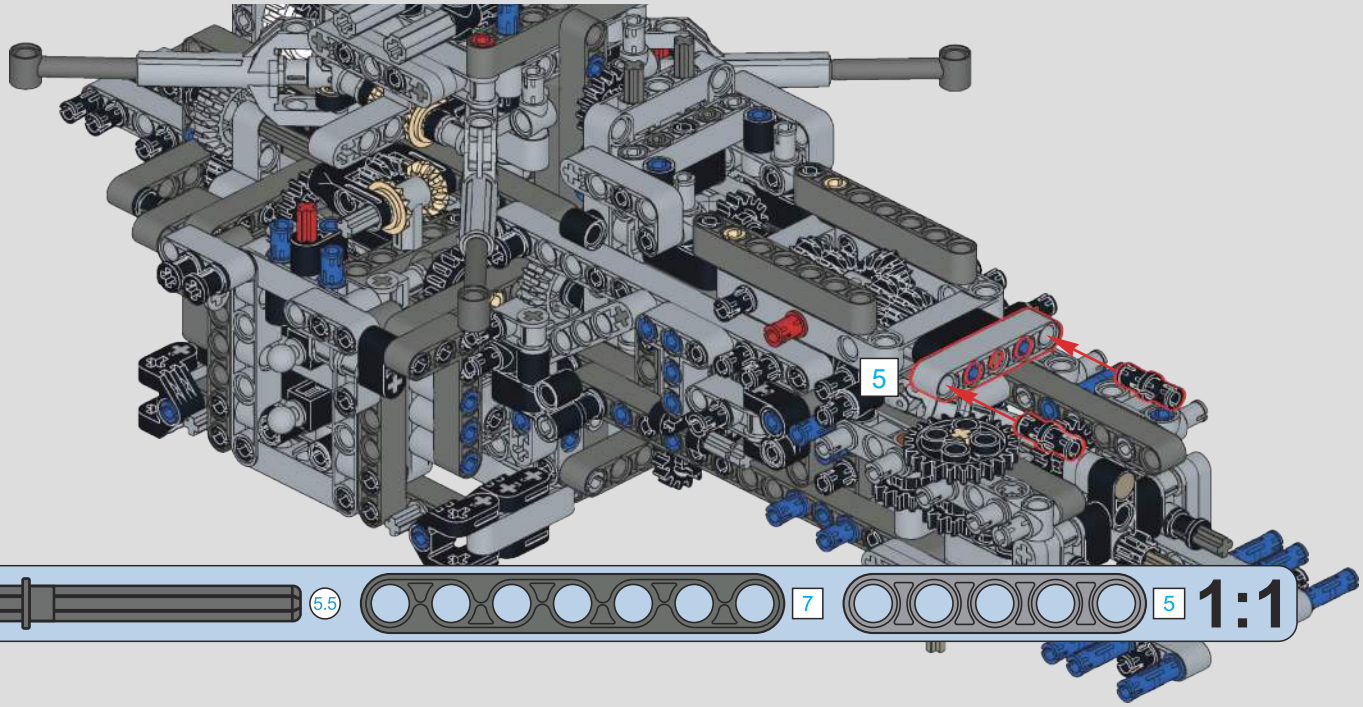

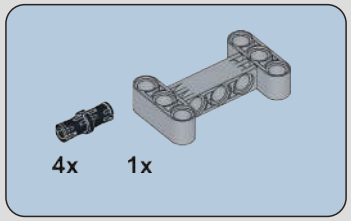

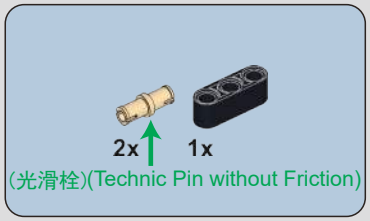

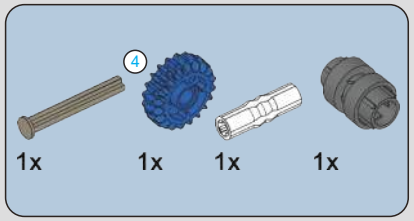

275

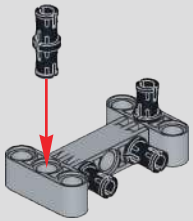

276

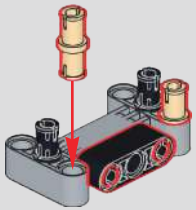

277

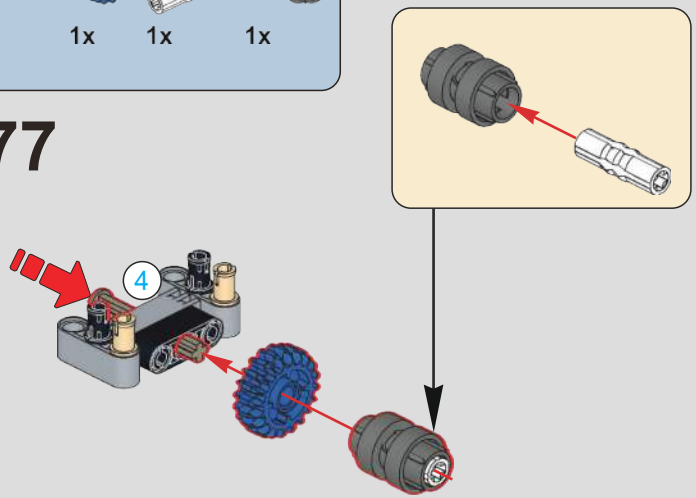

278

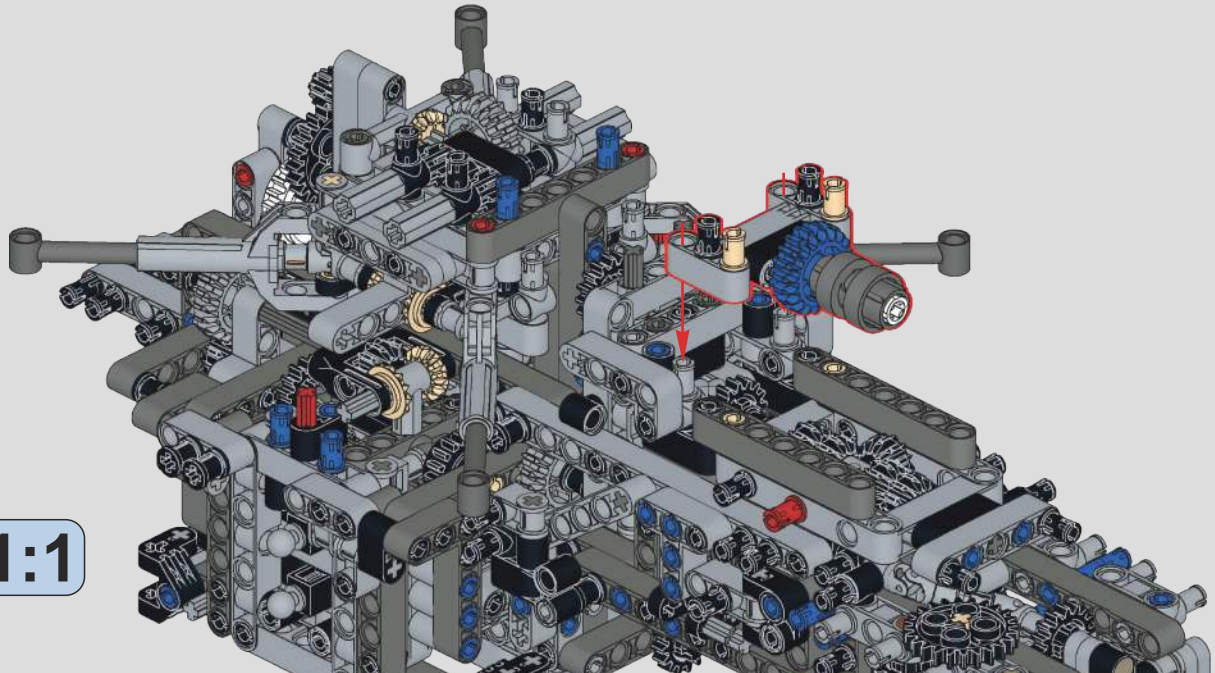

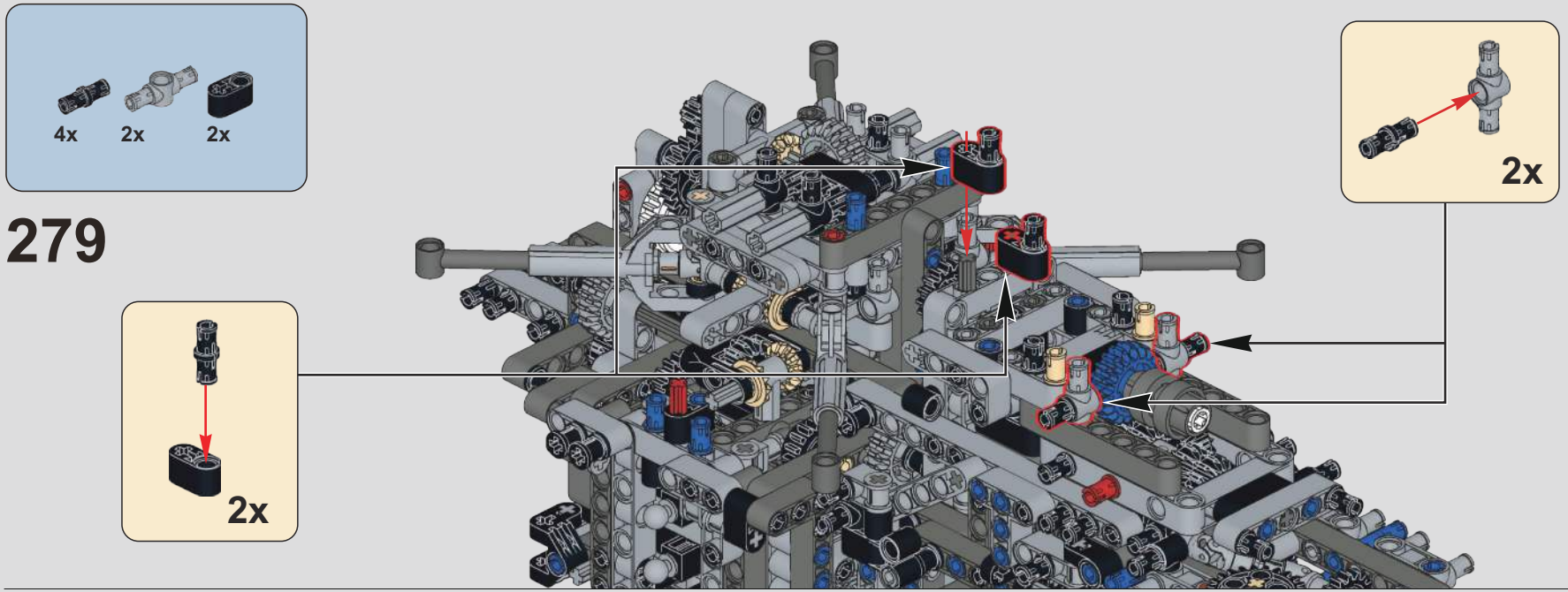
4x
2x
2x
279
2x
2x

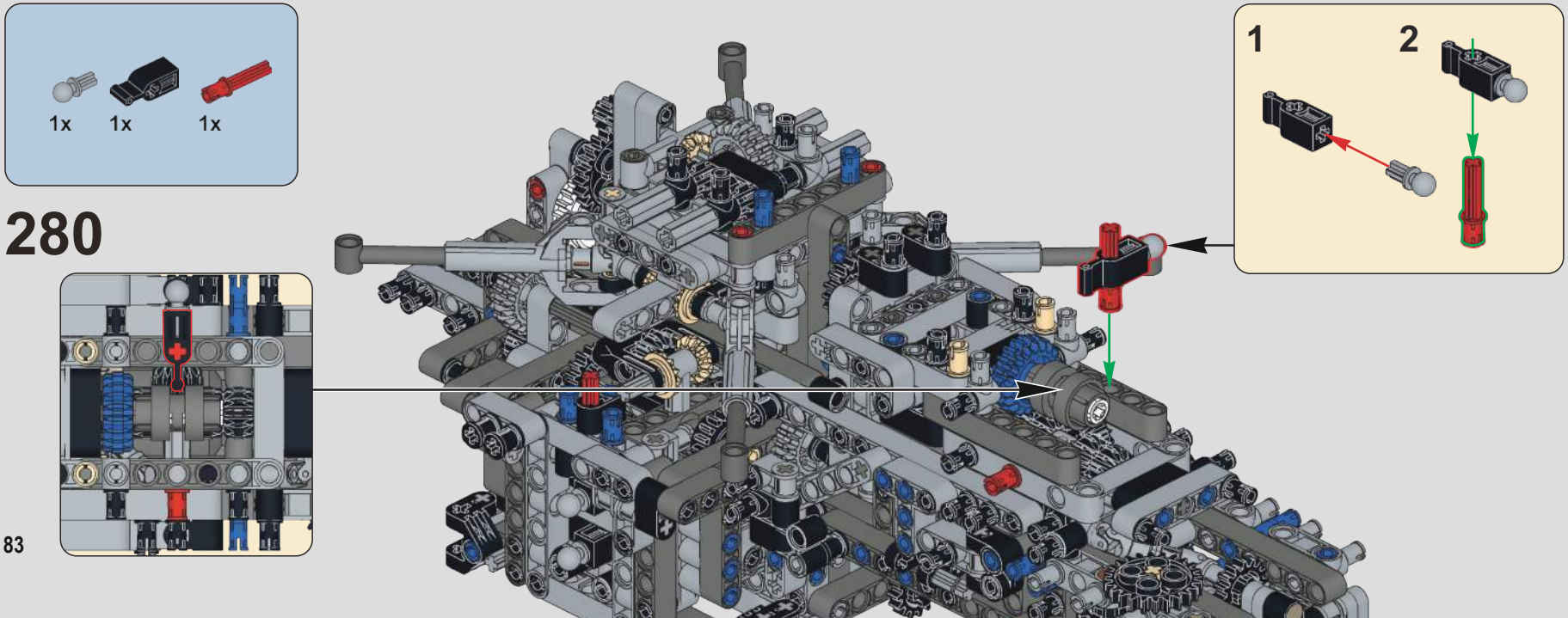
1x
1x
1x
280
1
2

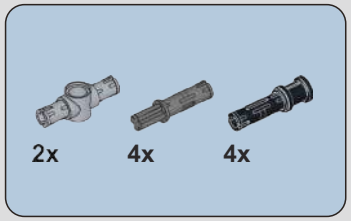

281

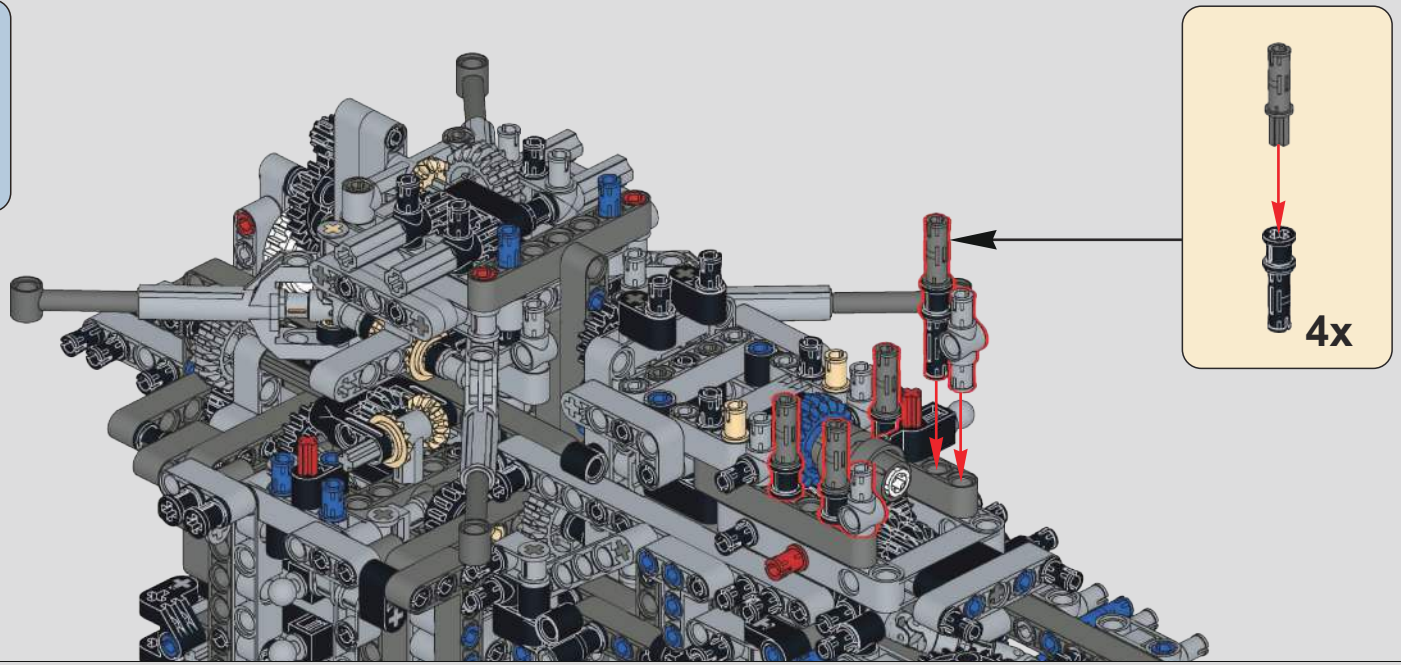

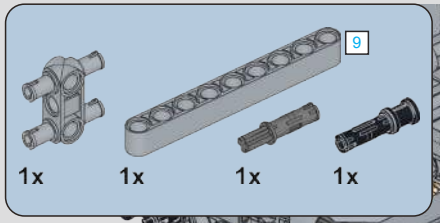

282

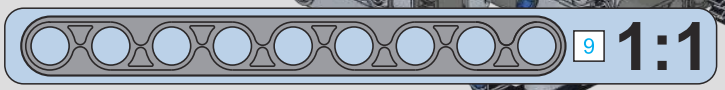

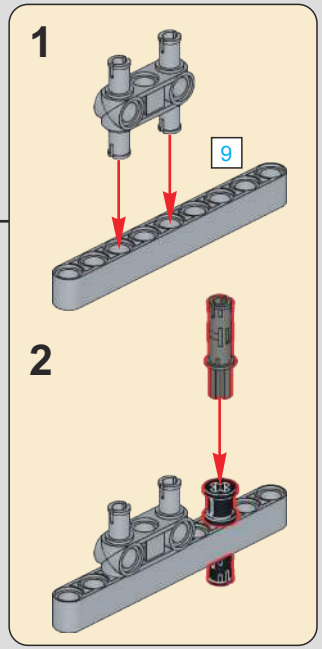

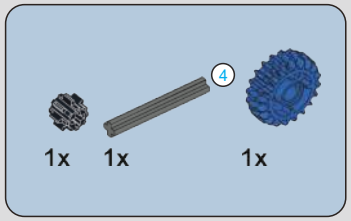

283

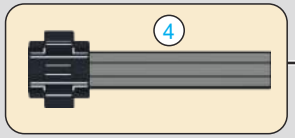

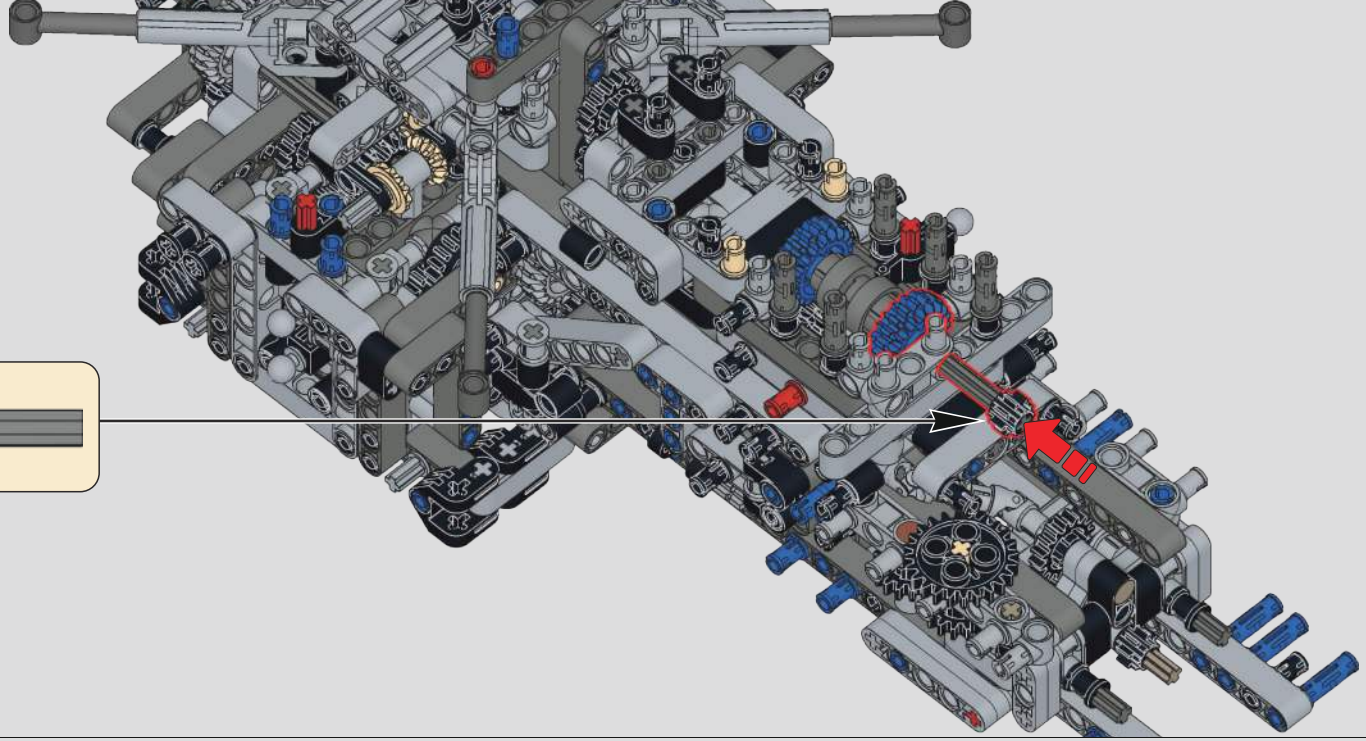

1:1

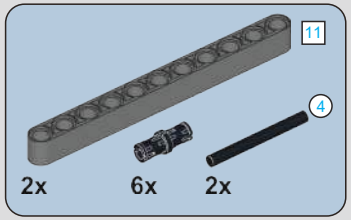

284

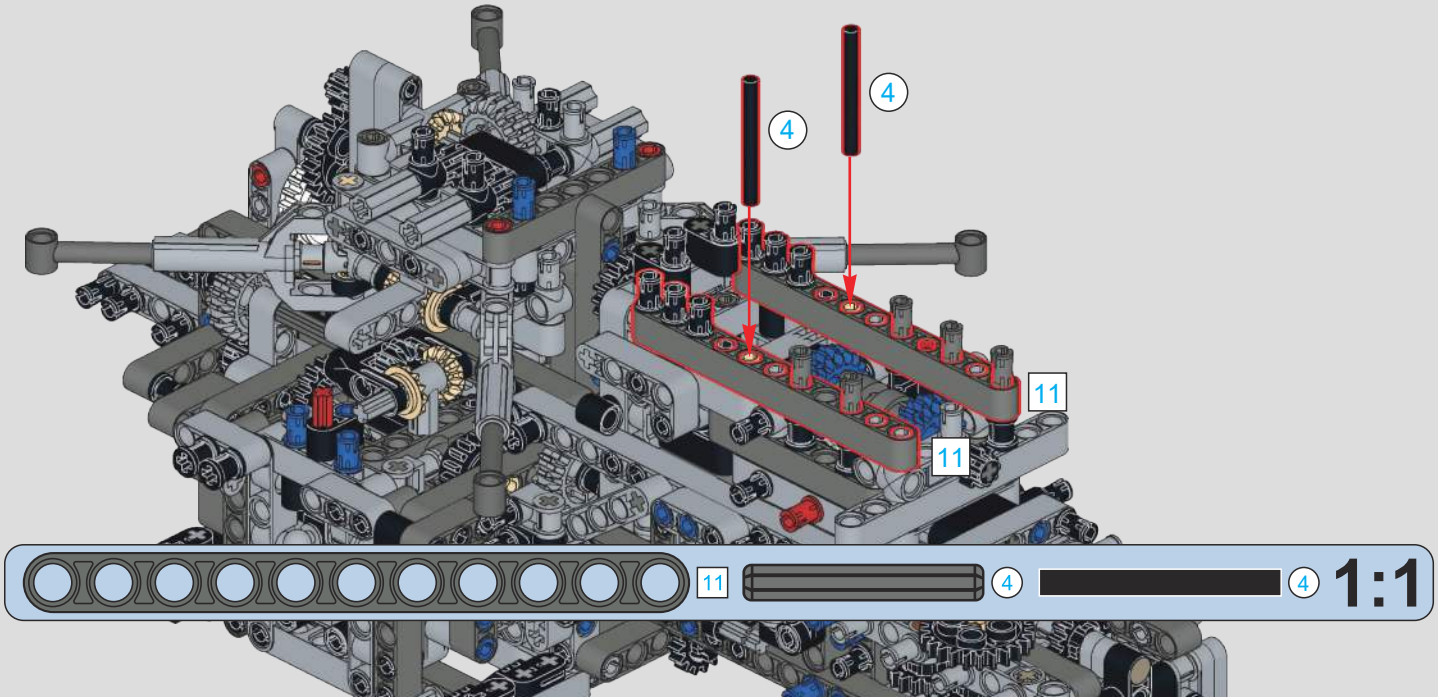

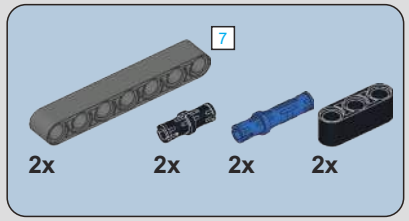

285

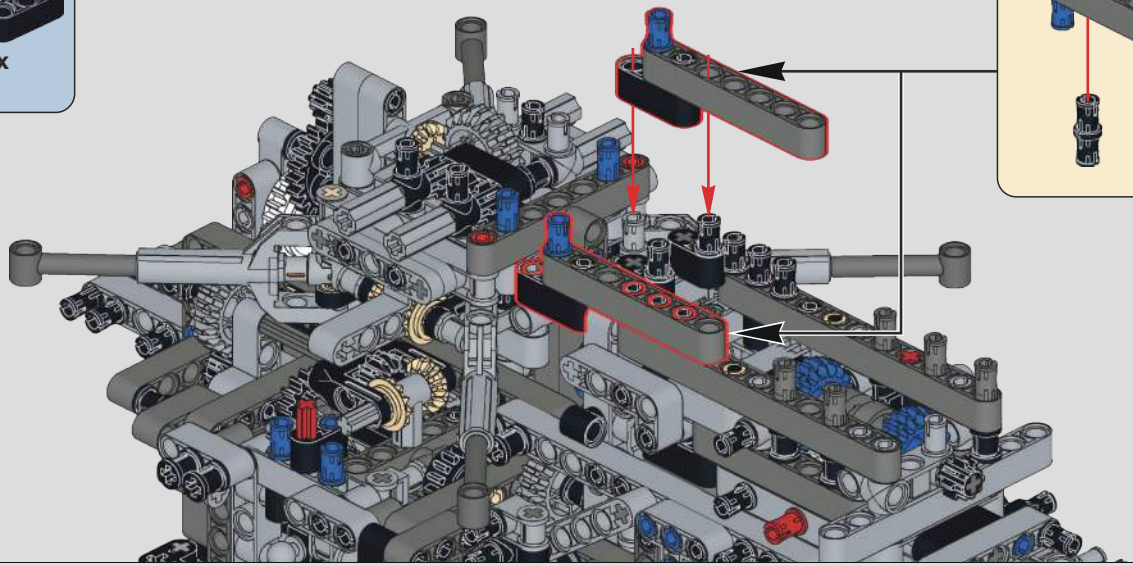

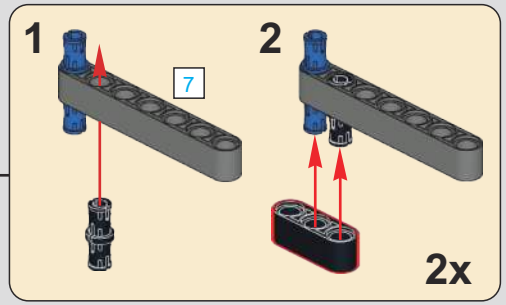

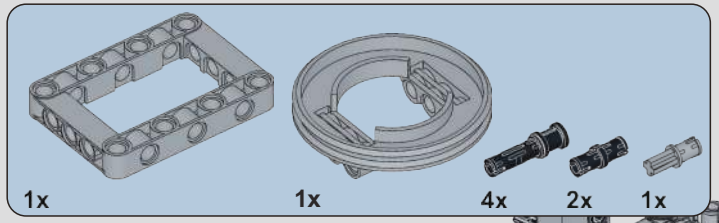

286

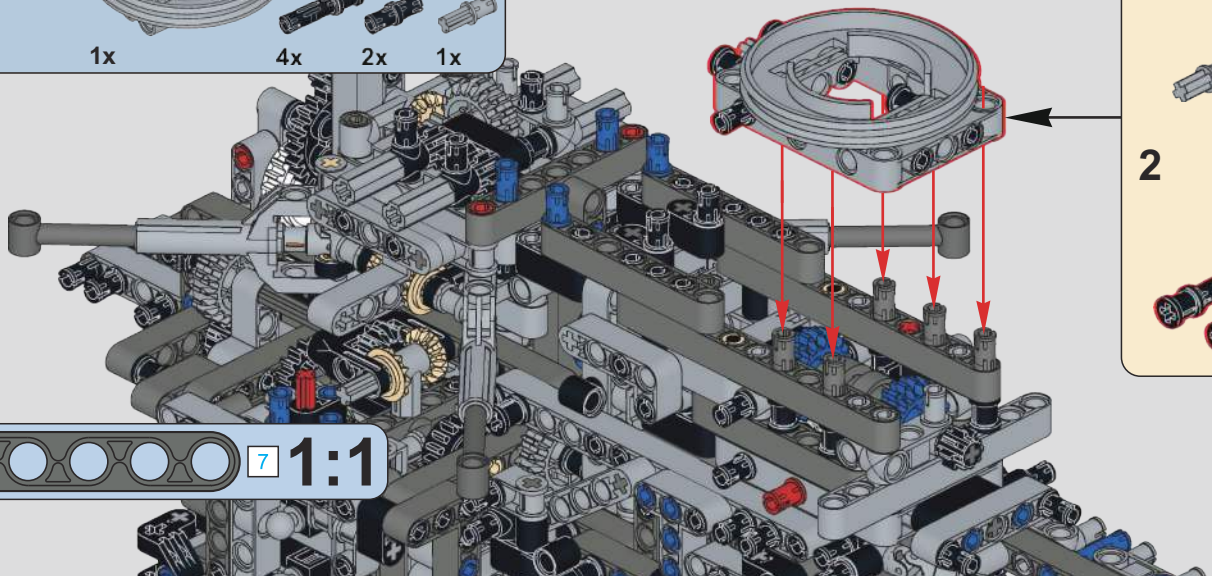

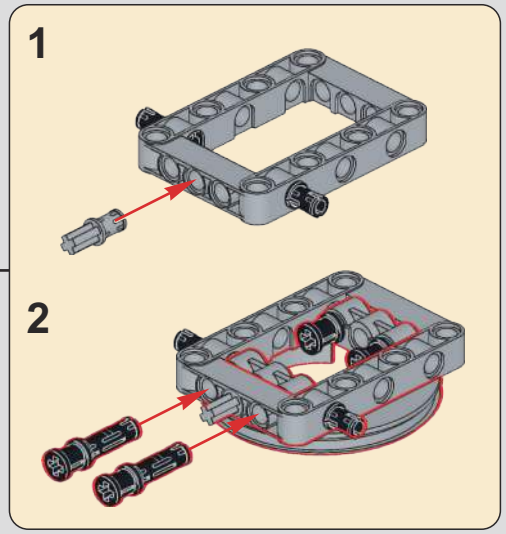

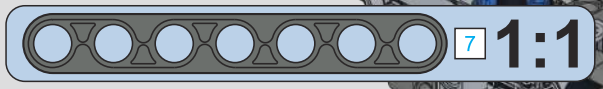

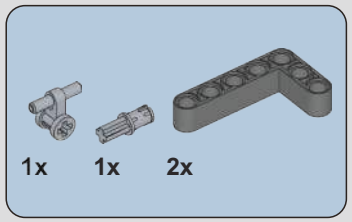

287

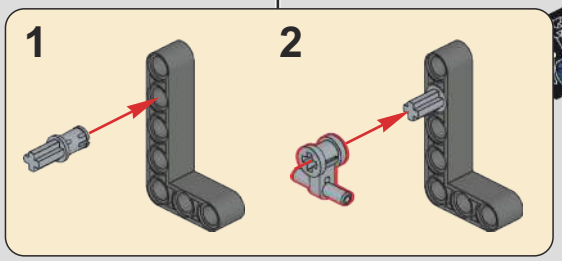

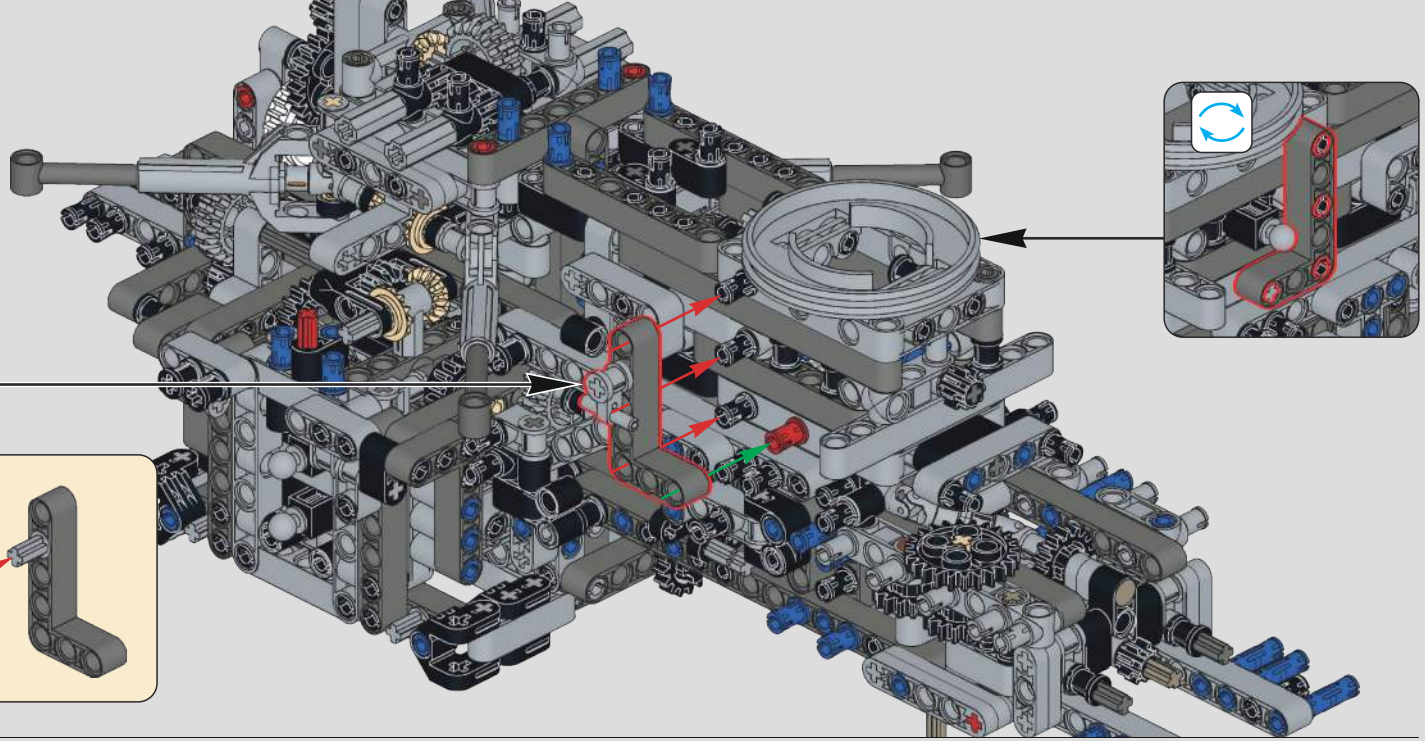

288

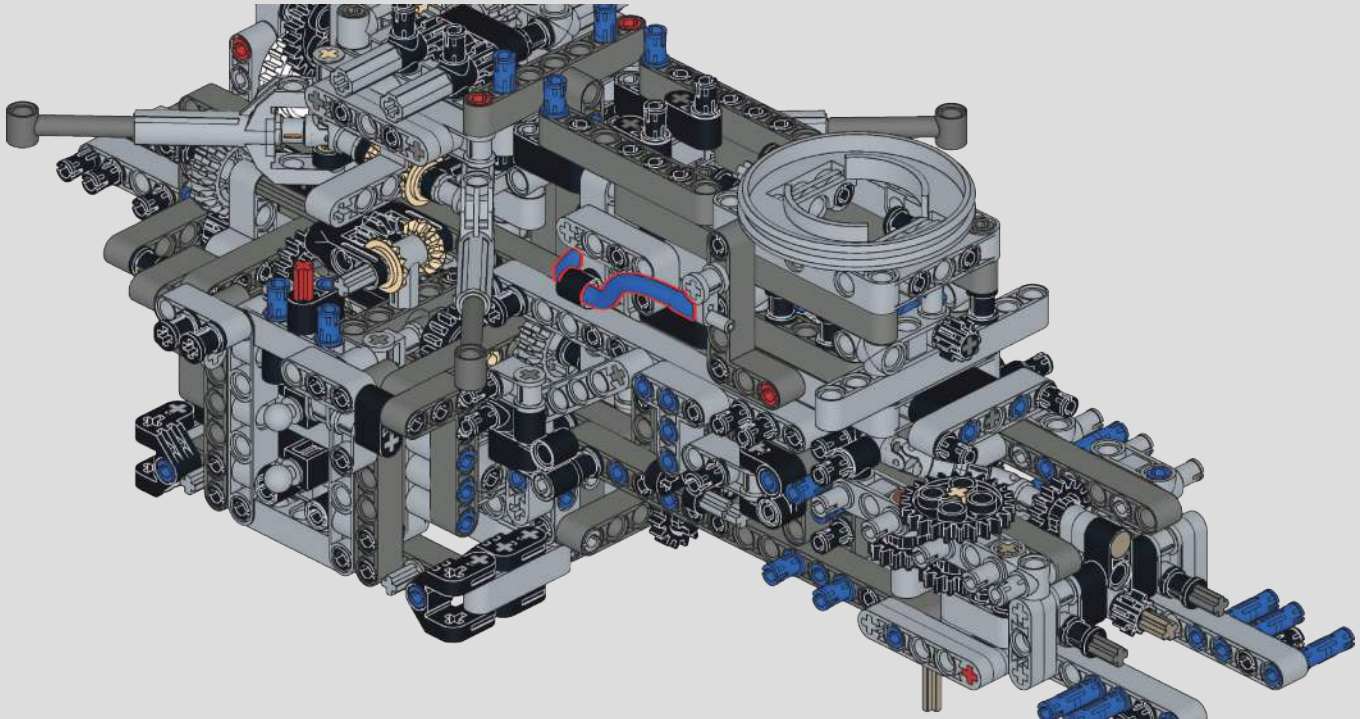

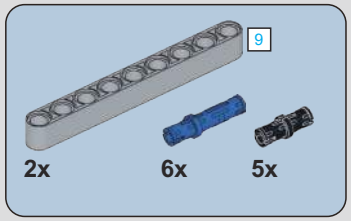

289

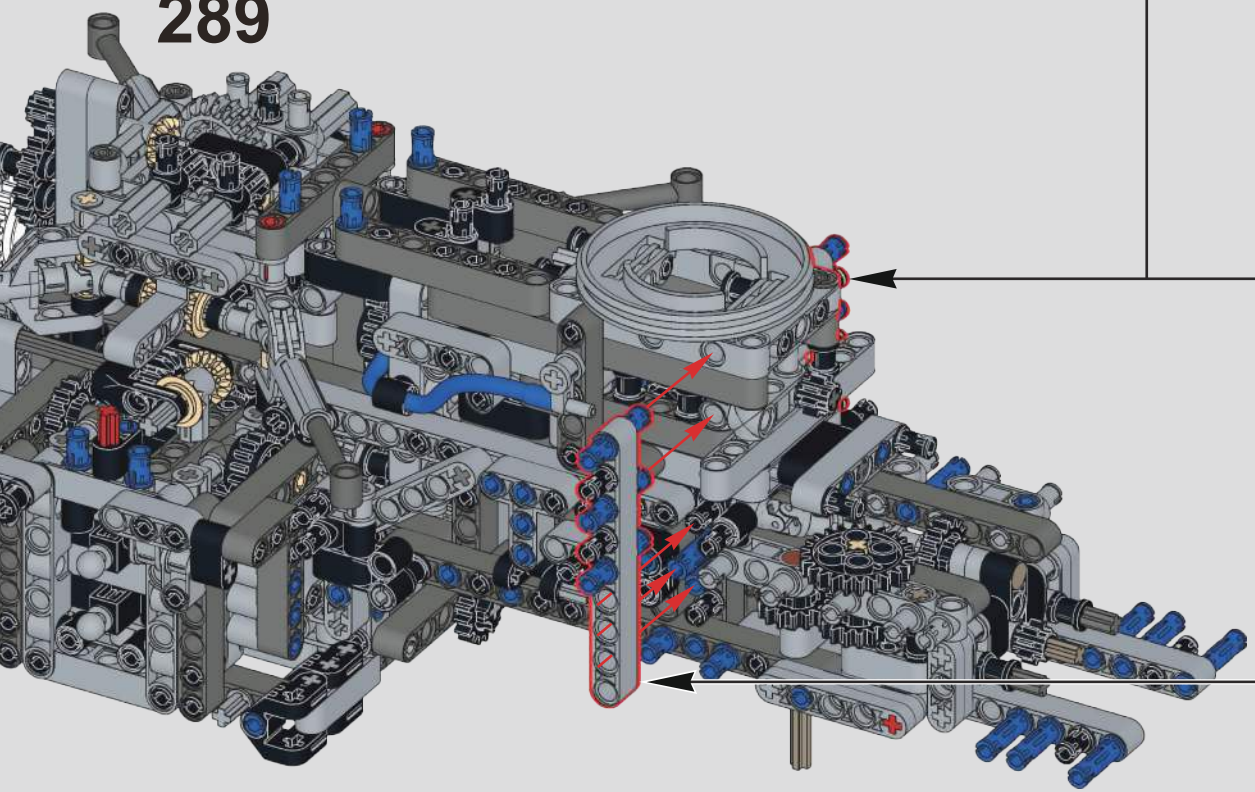

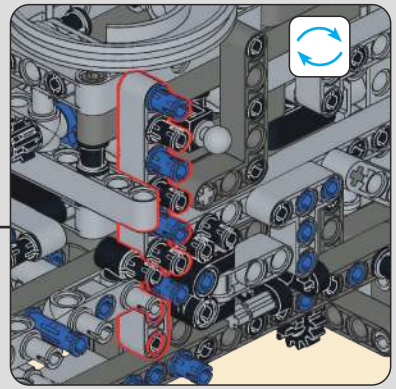

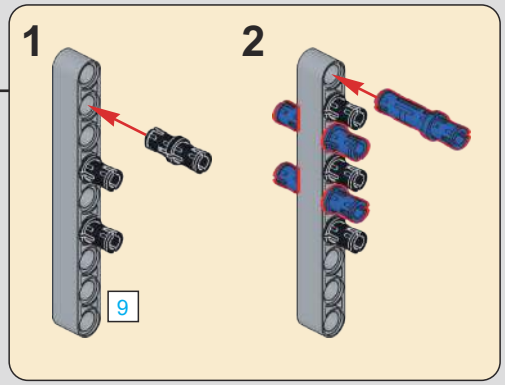

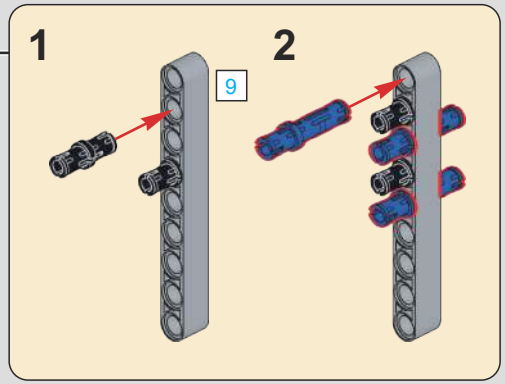

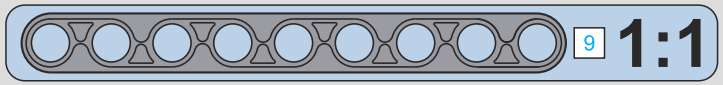

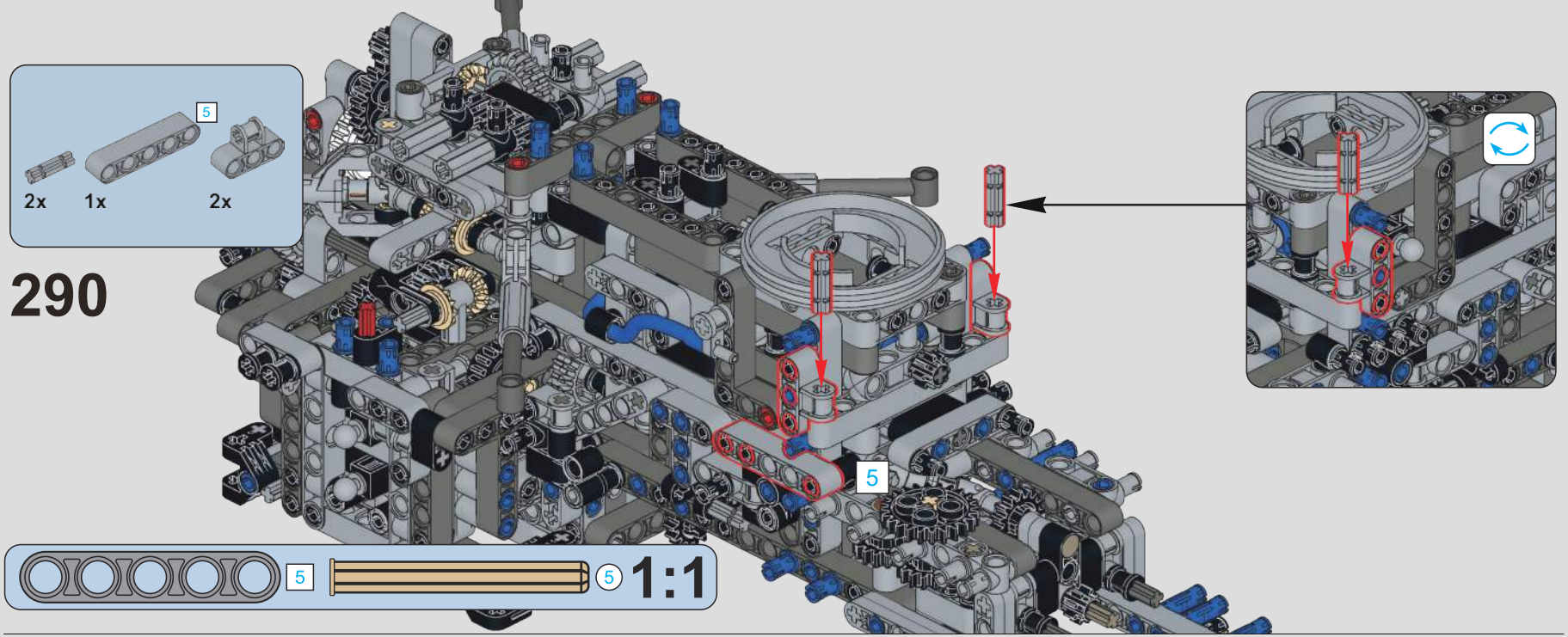

290

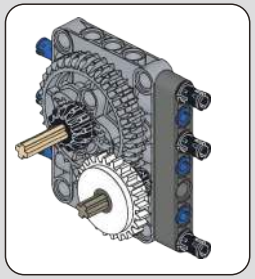

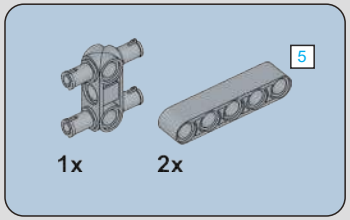

291

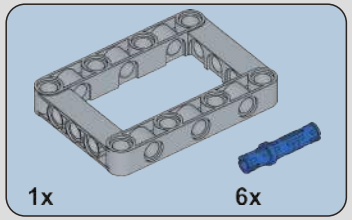

292

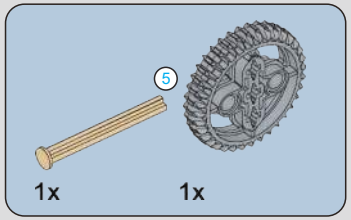

293

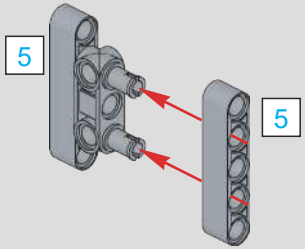

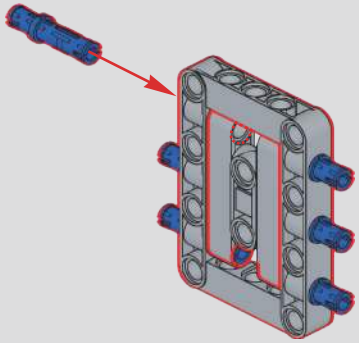

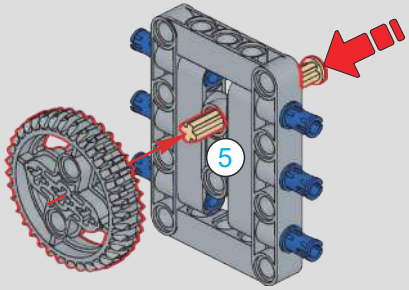

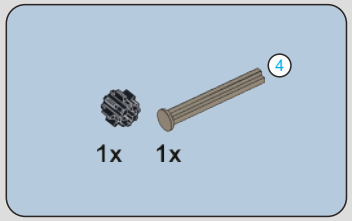

294

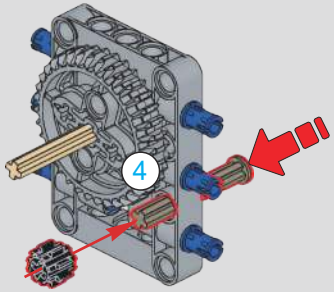

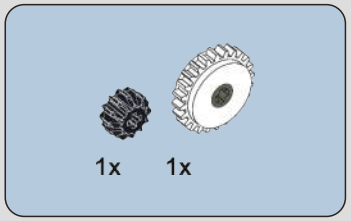

295

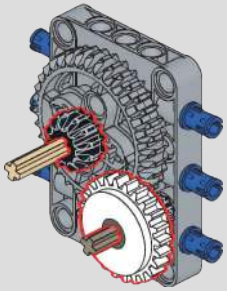

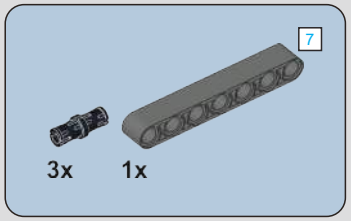

296

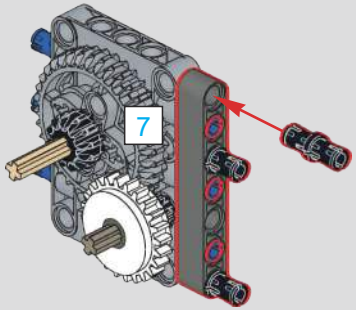

297

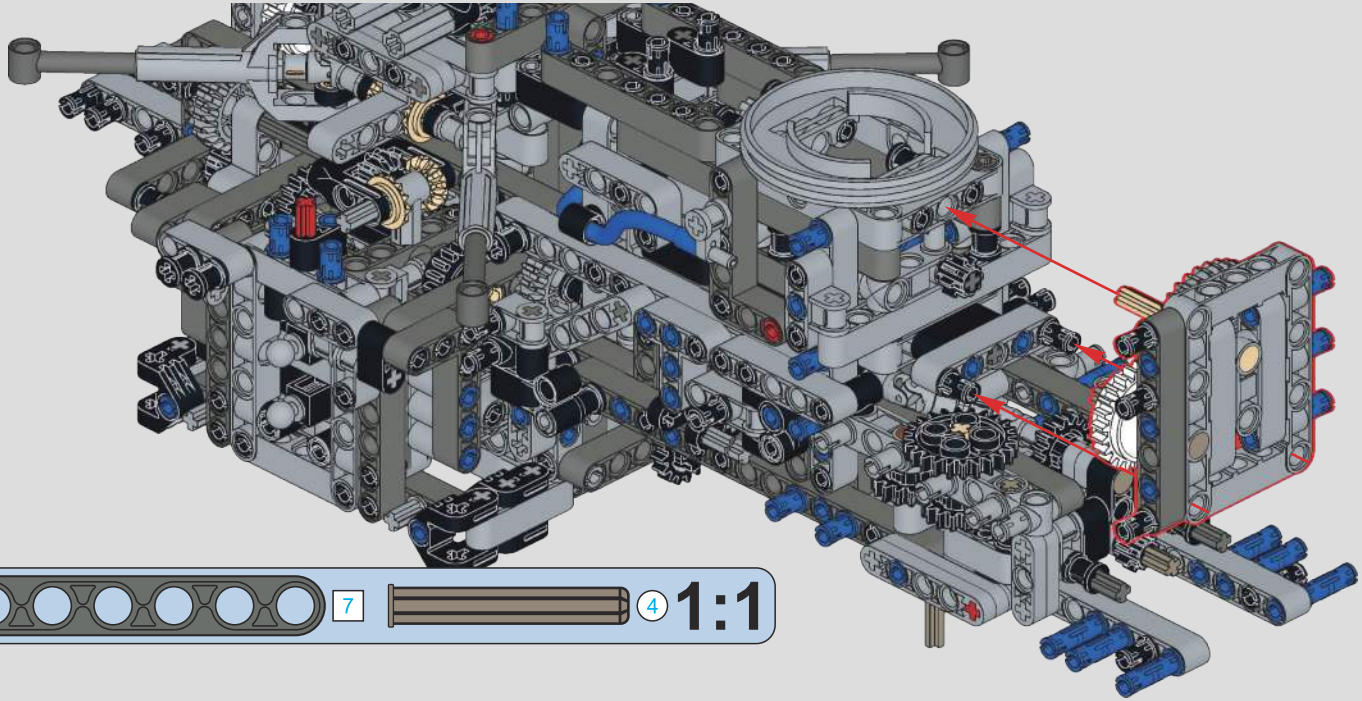

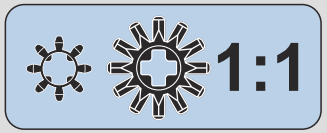

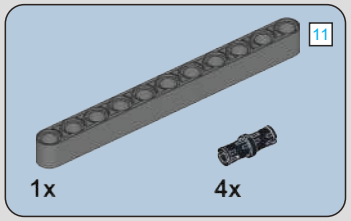

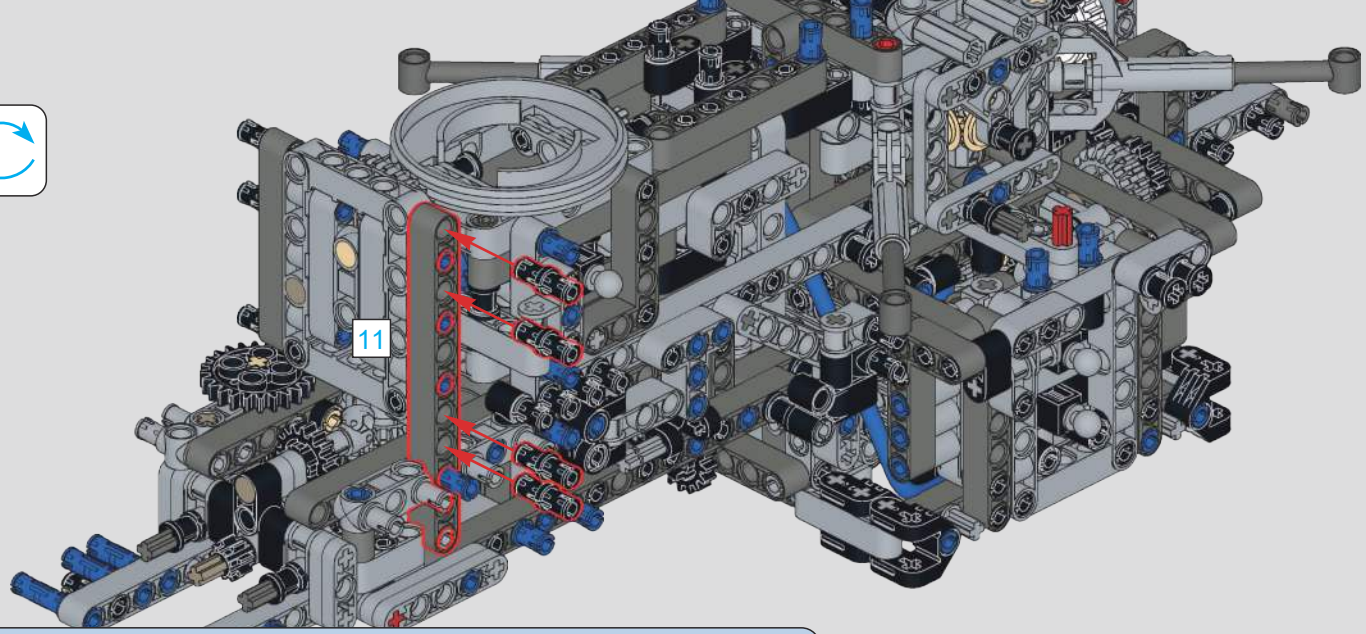

298

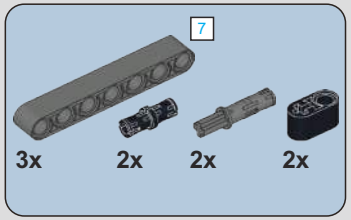

299

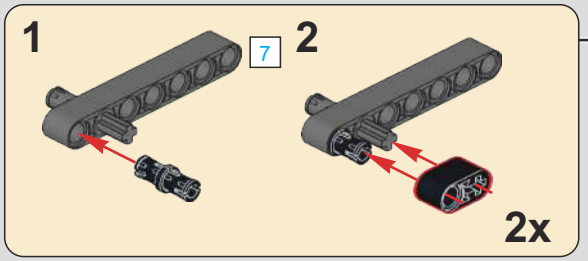

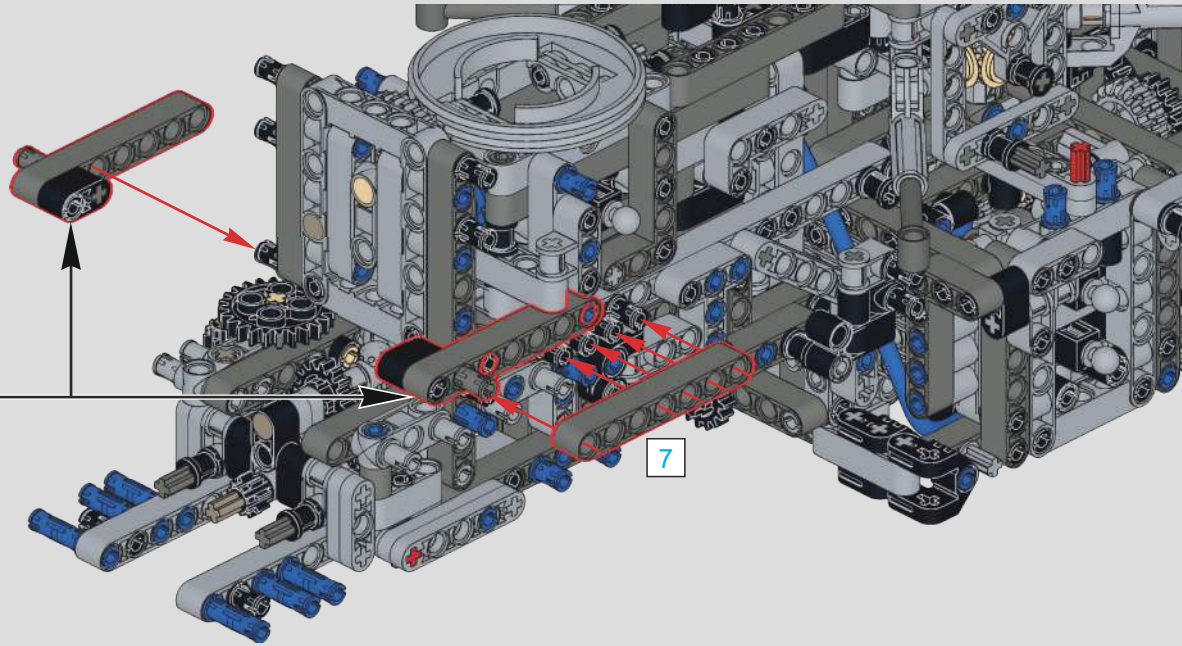

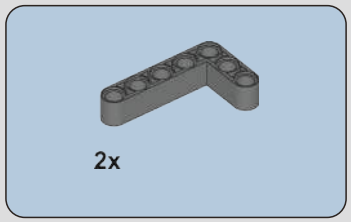

300

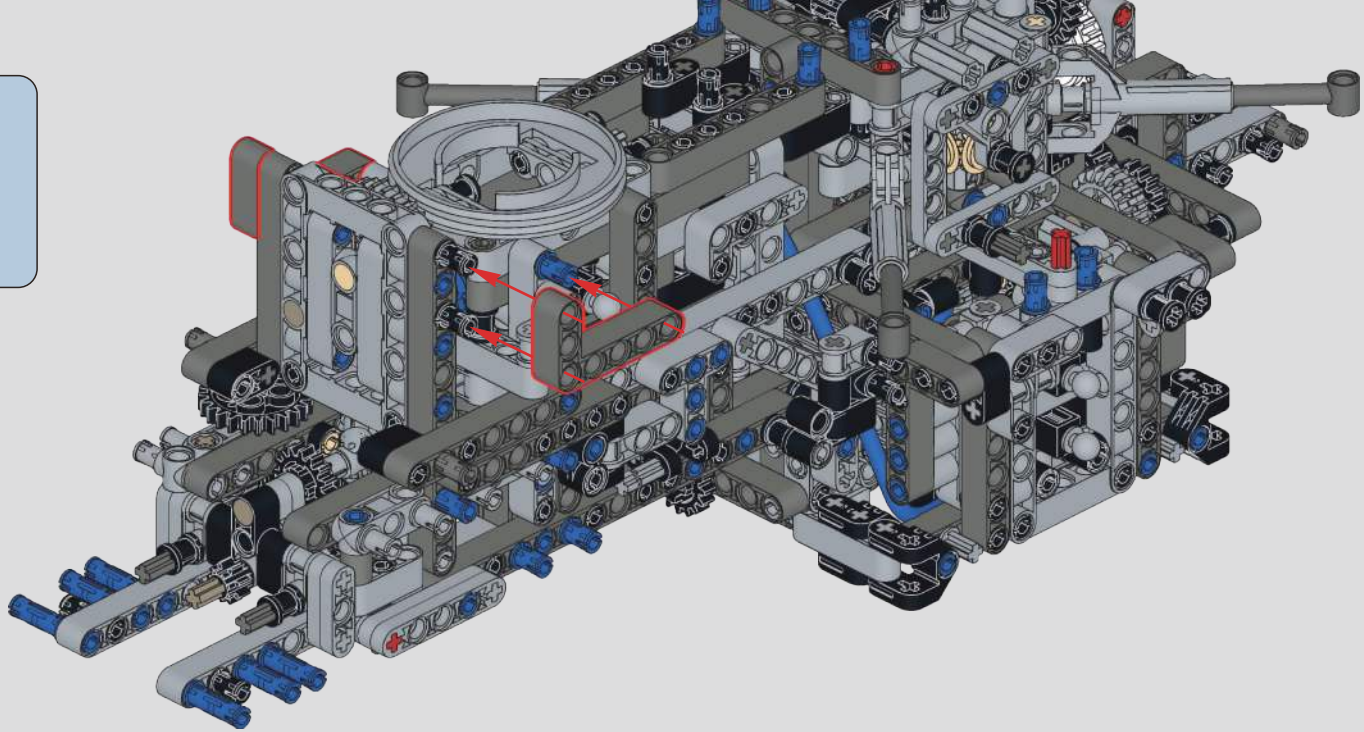

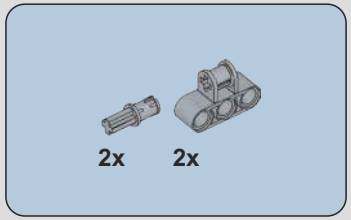

301

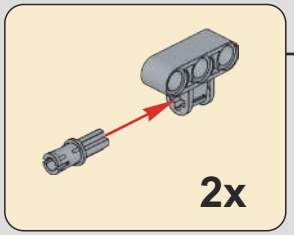

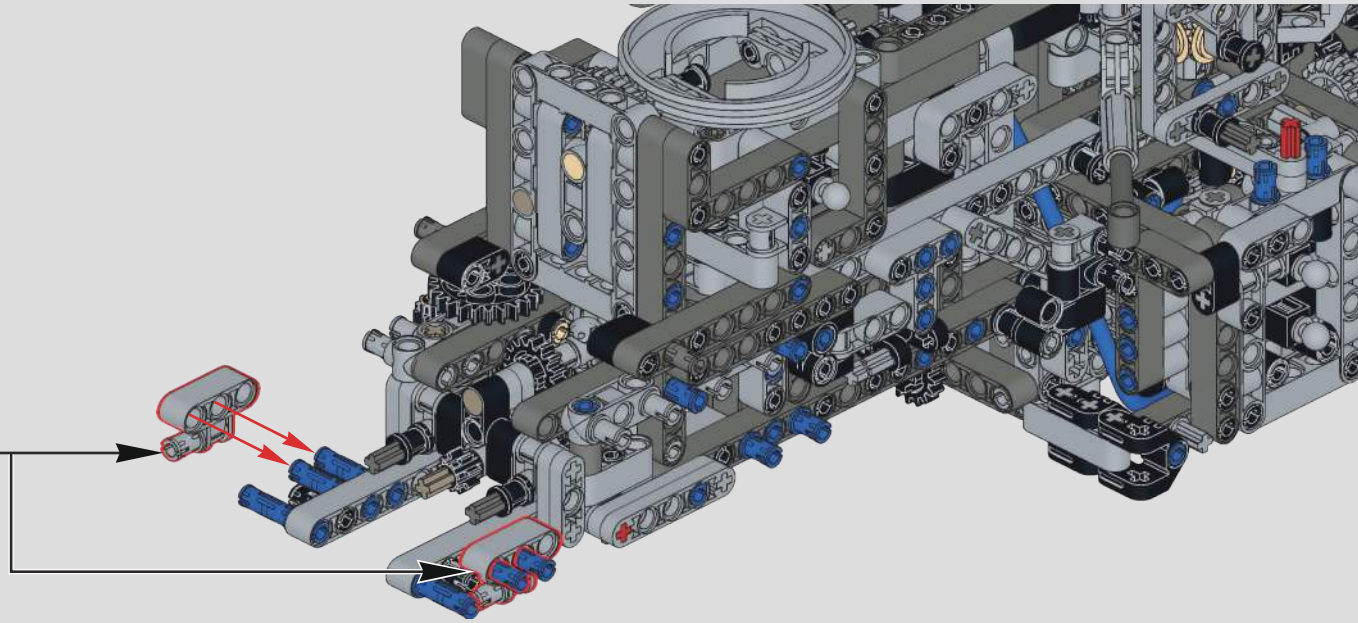

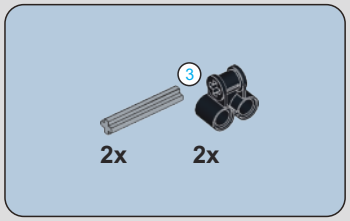

302

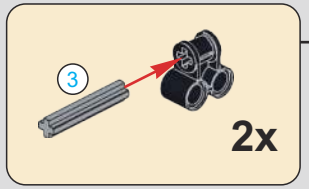

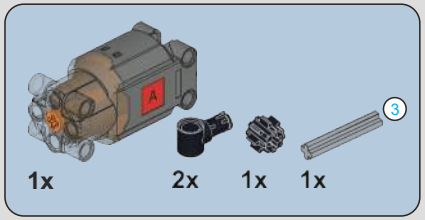

1:1

303

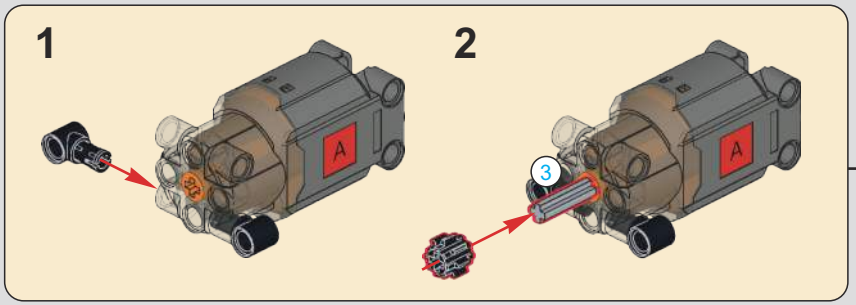

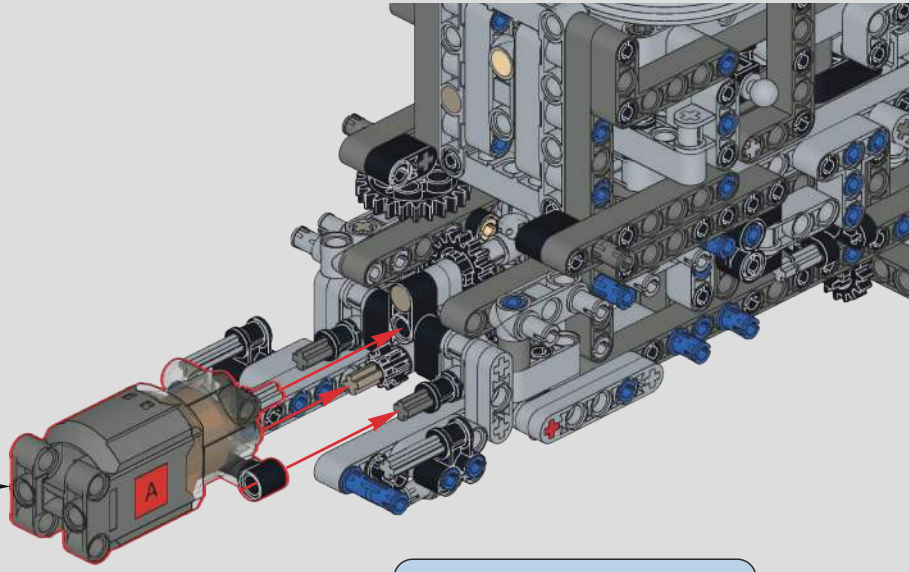

3 1:1

304

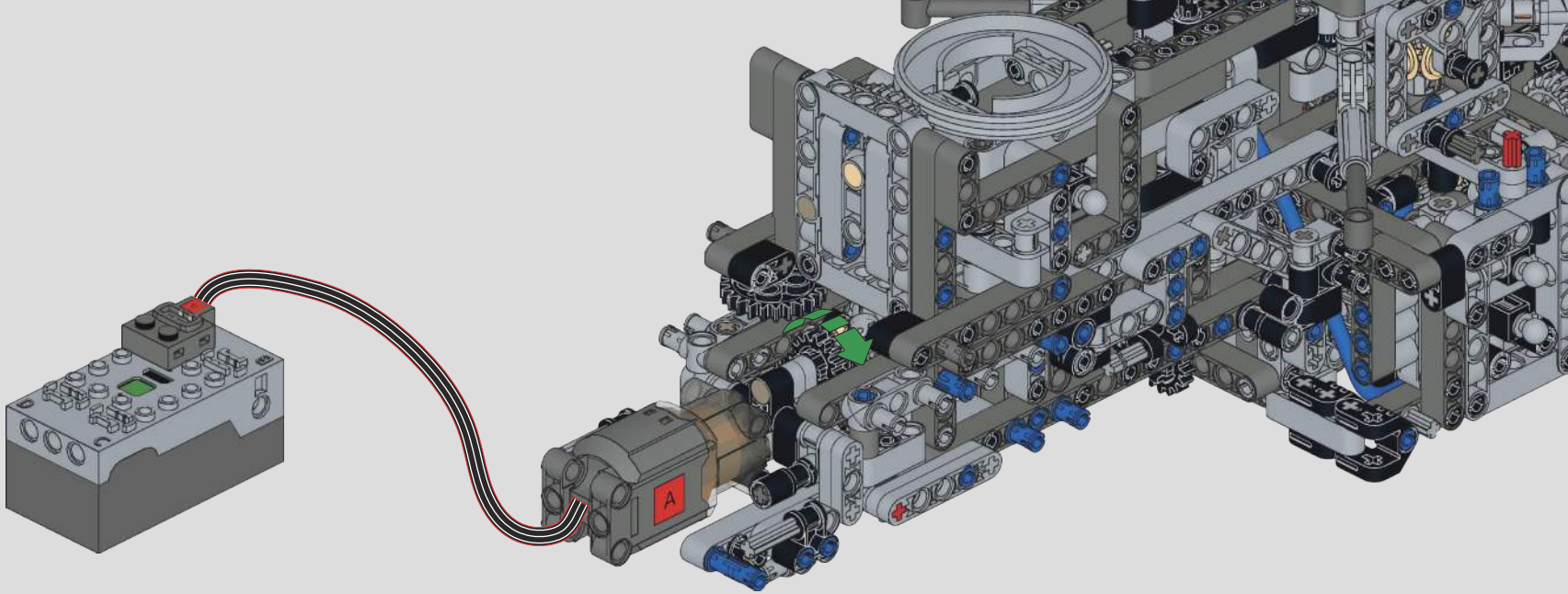

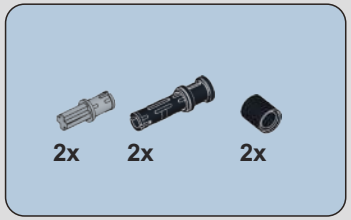

305

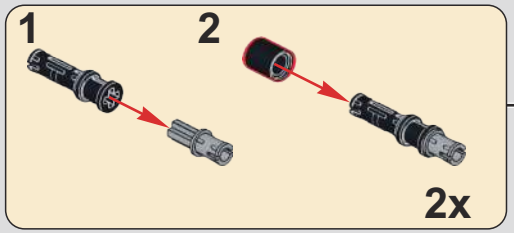

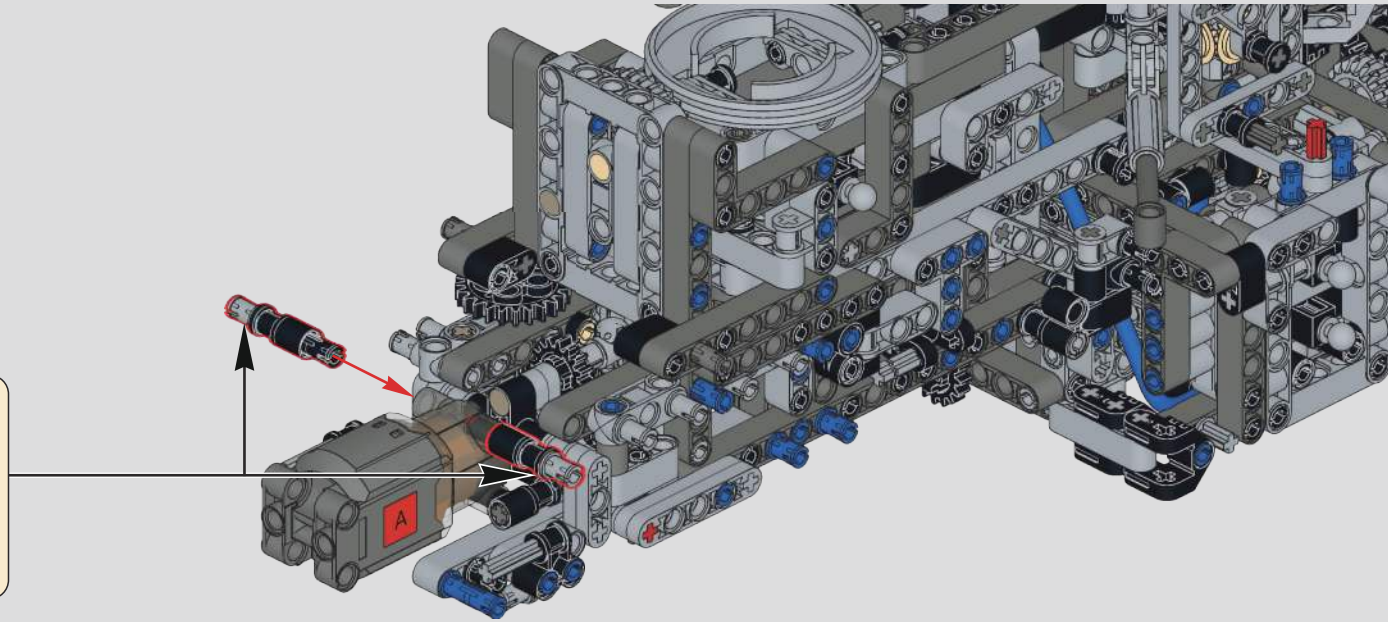

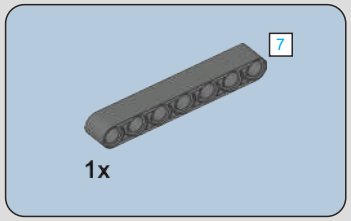

306

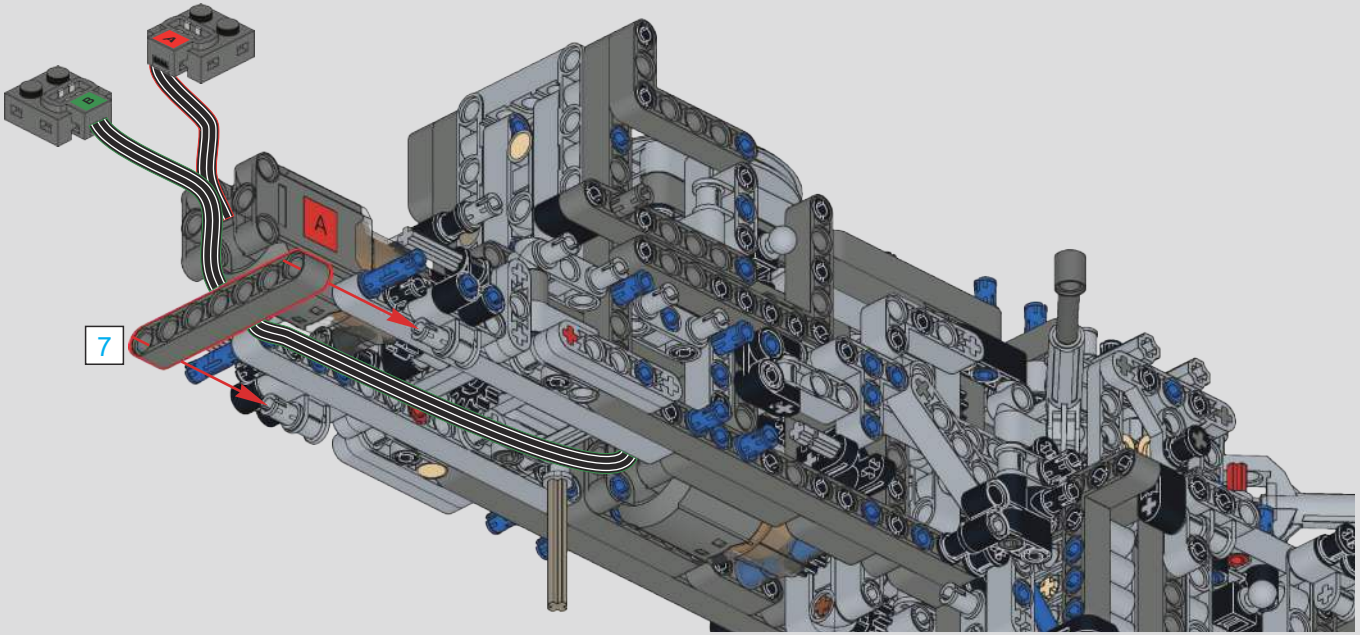

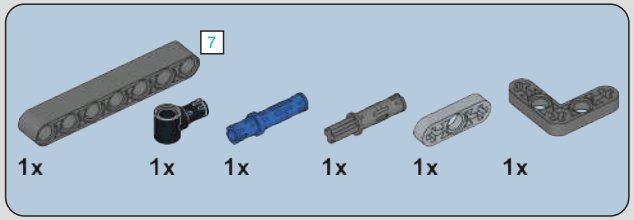

307

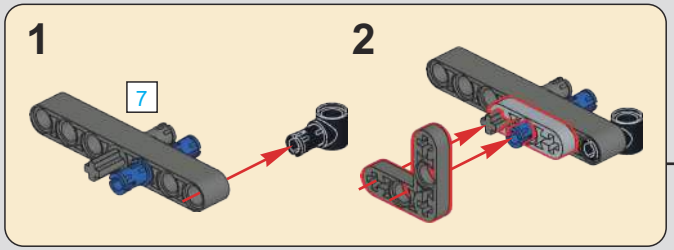

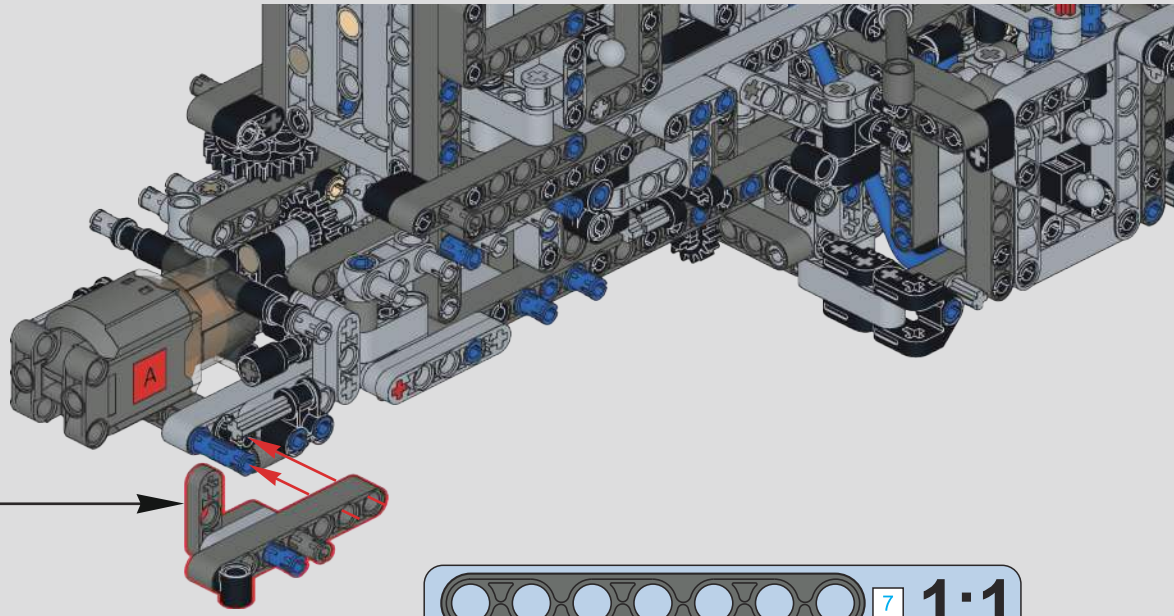

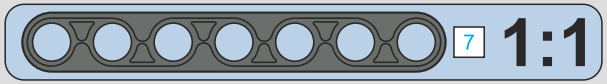

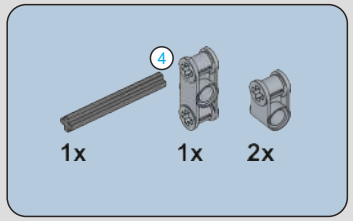

308

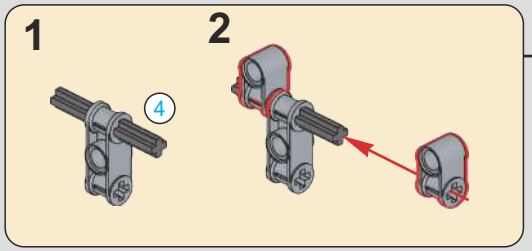

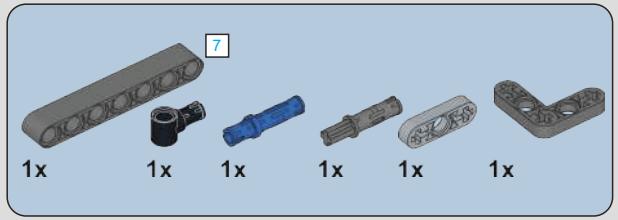

309

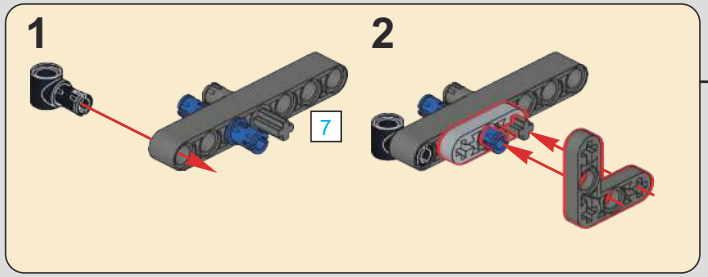

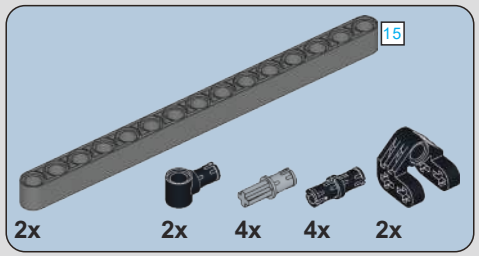

310

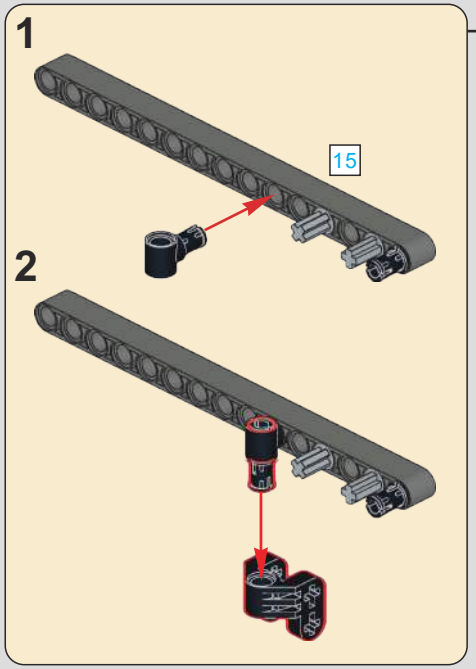

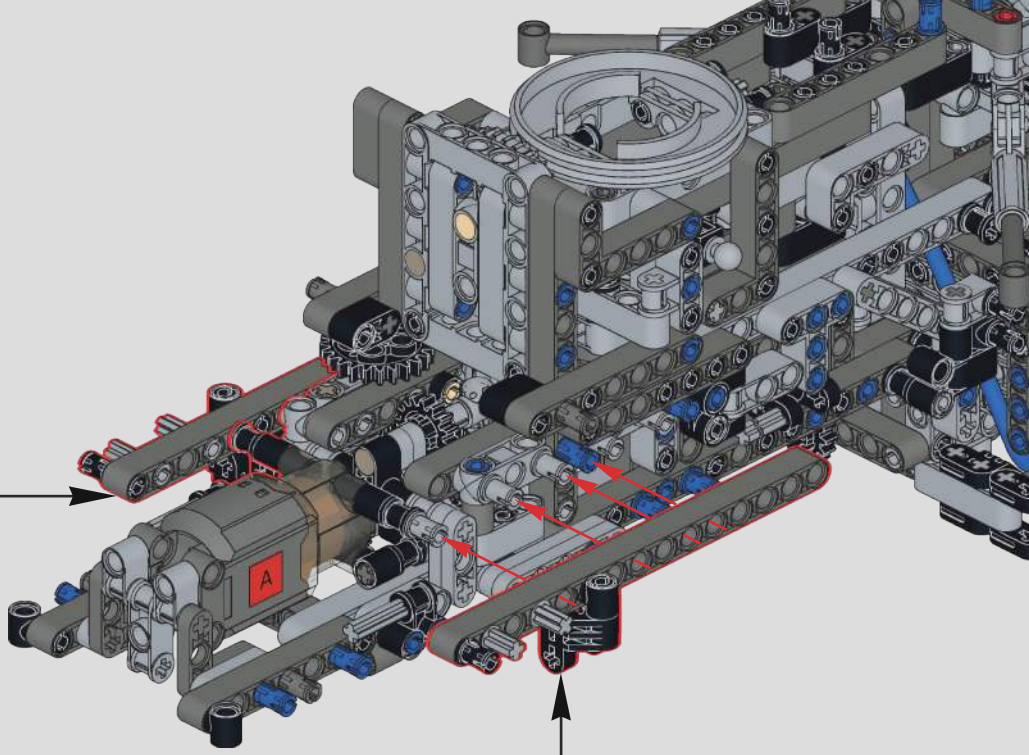

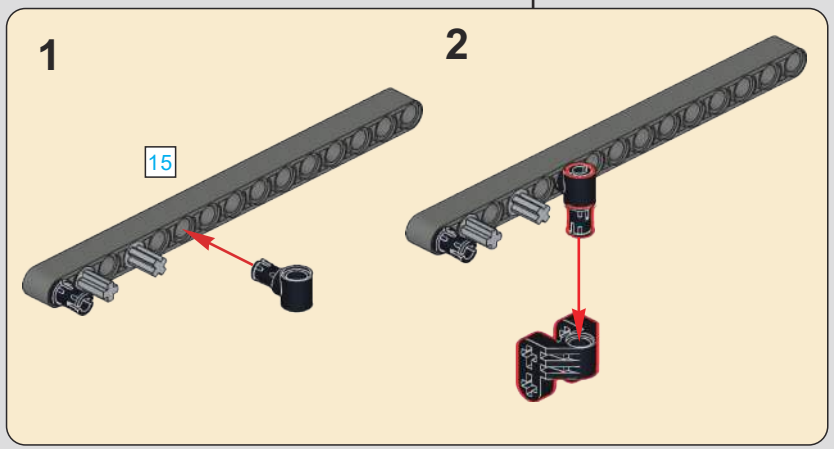

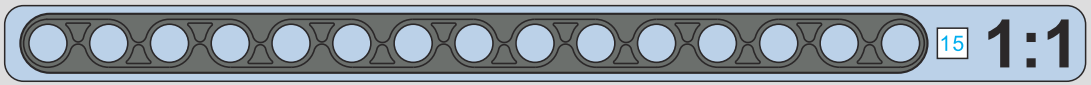

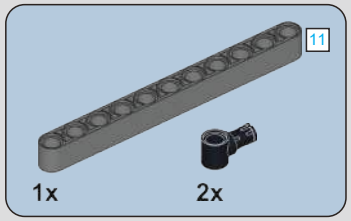

311

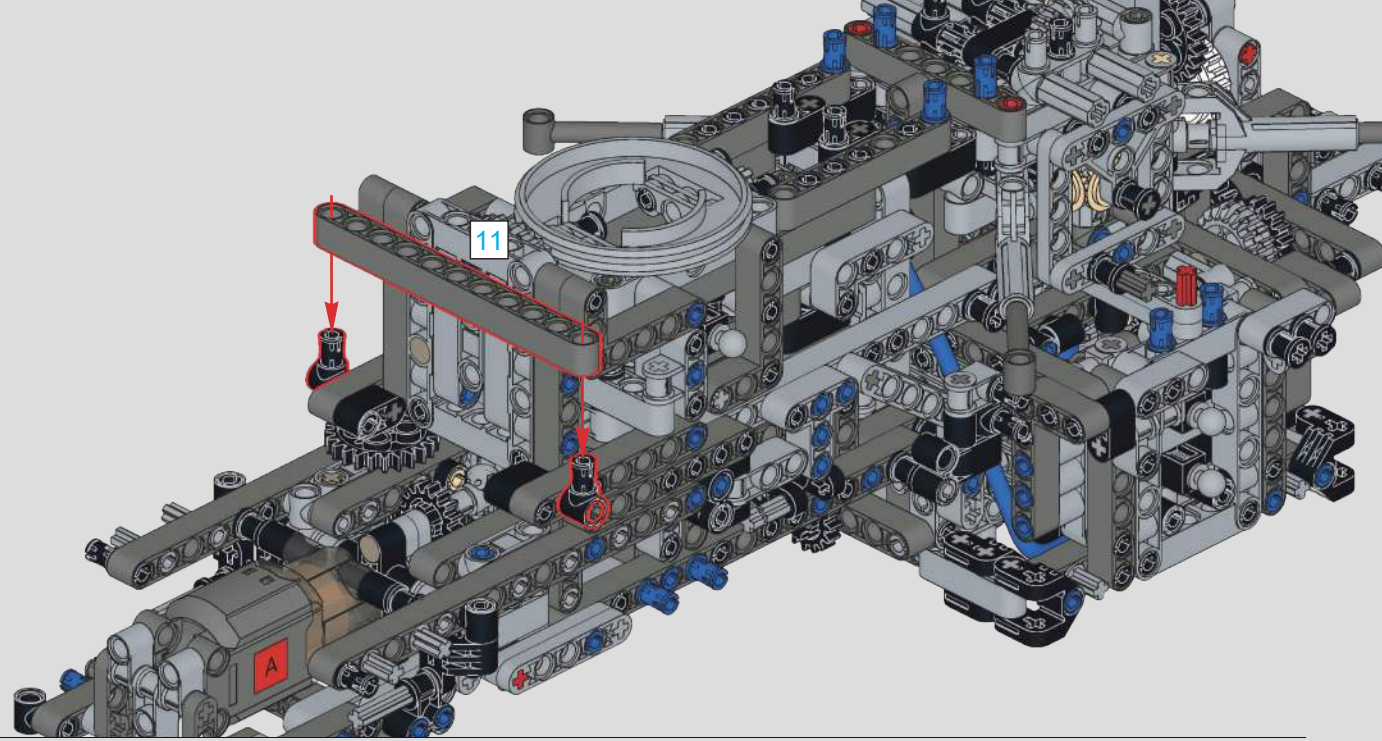

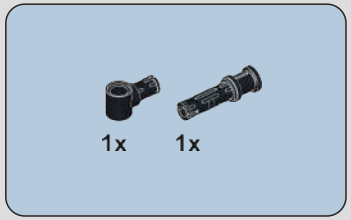

312

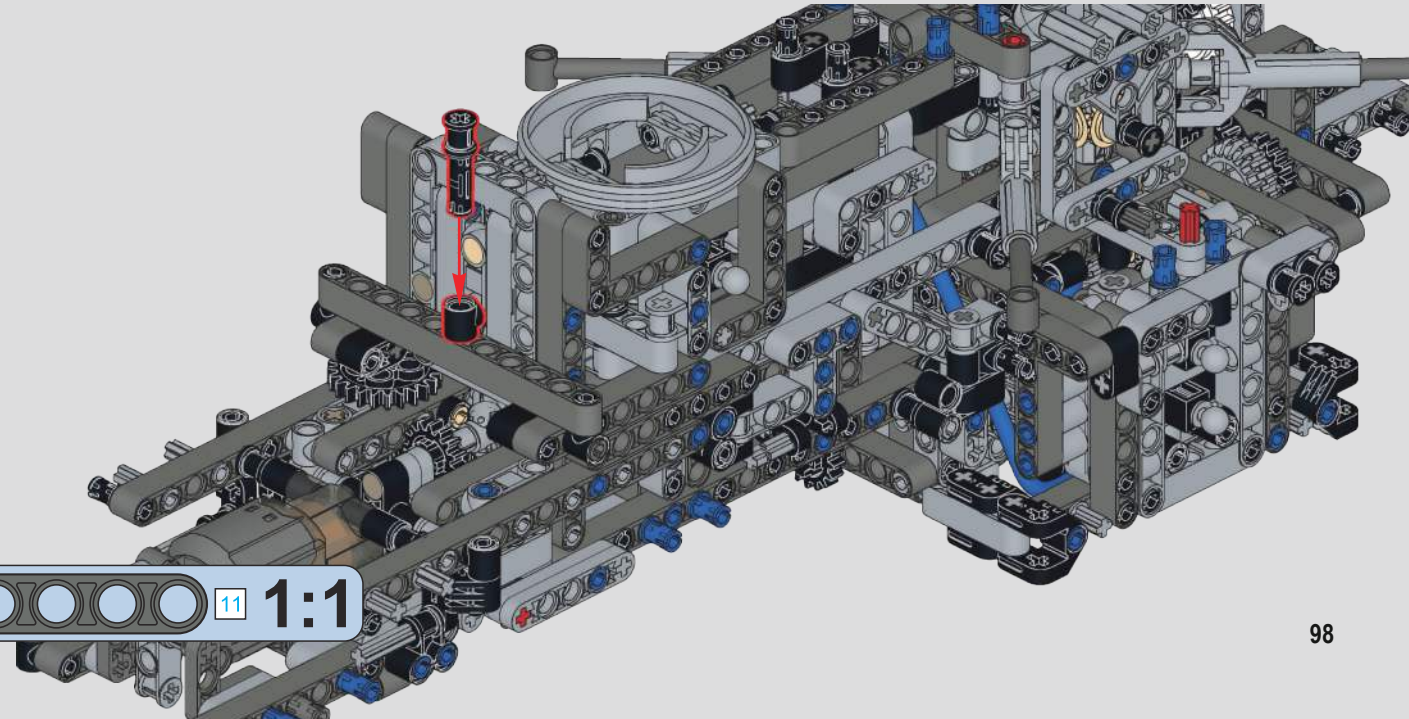

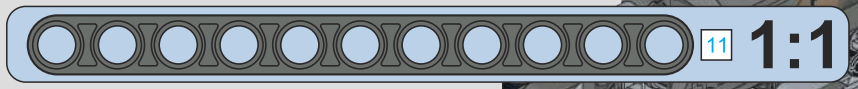

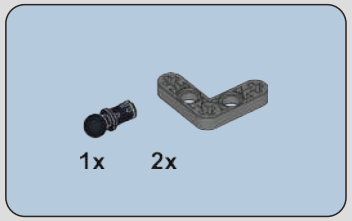

313

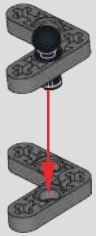

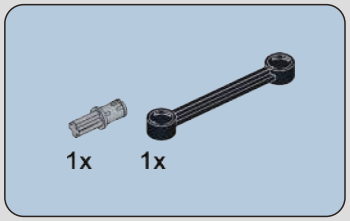

314

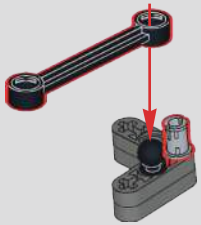

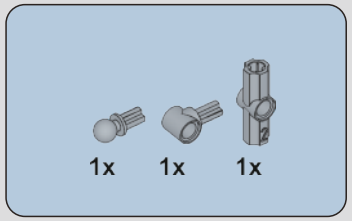

315

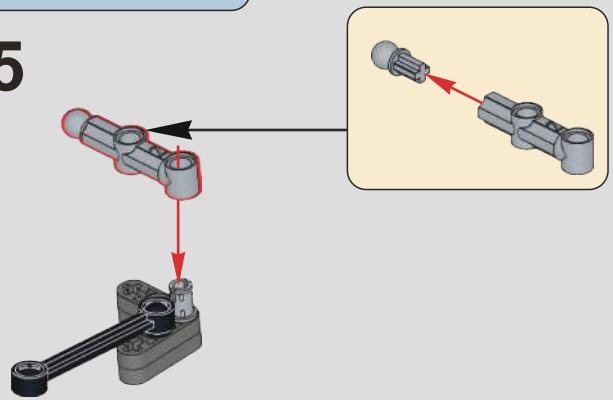

316

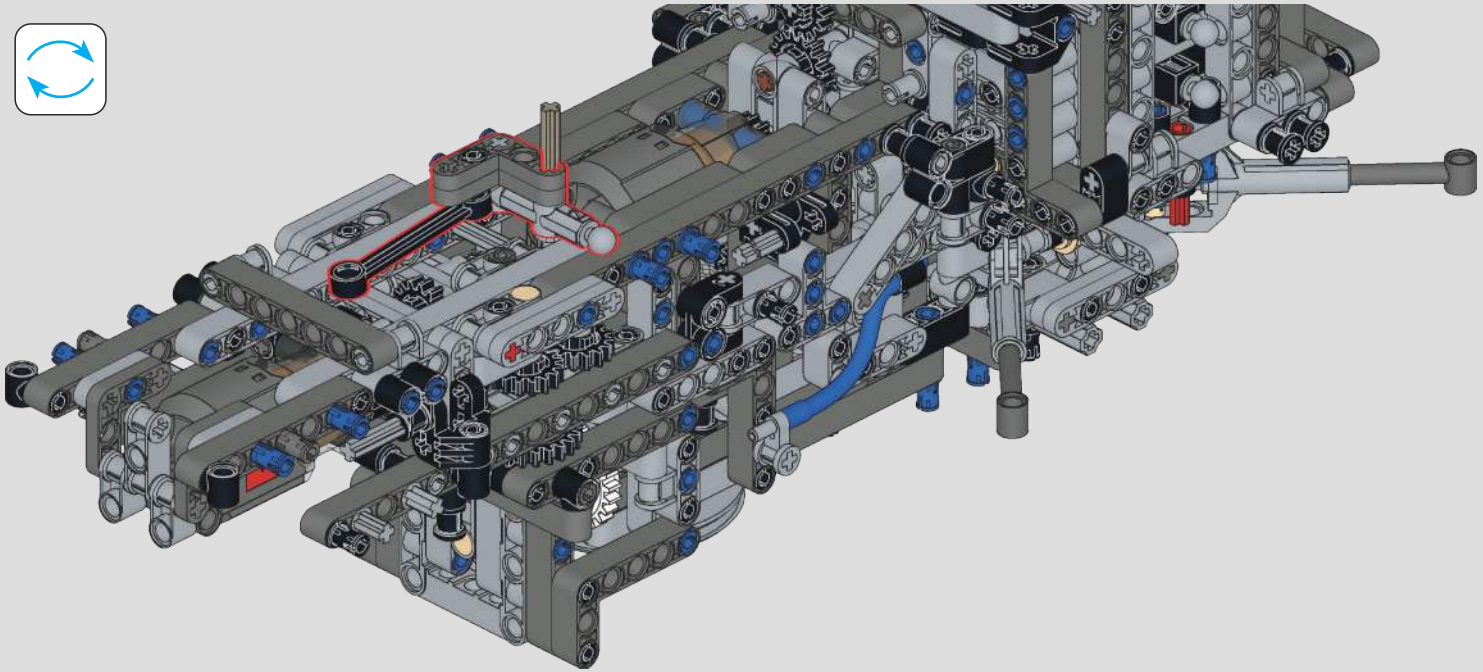

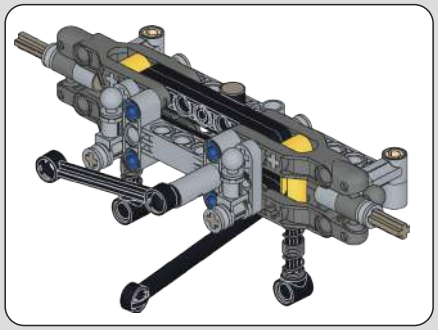

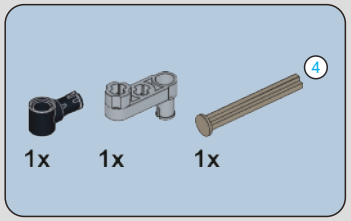

317

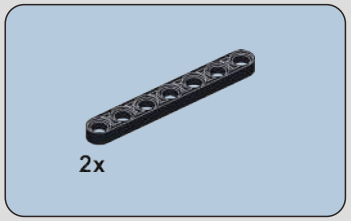

318

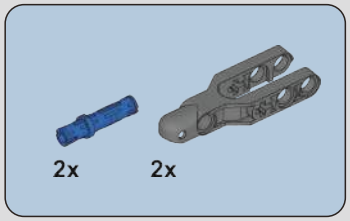

319

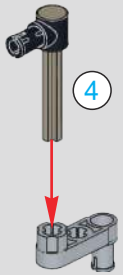

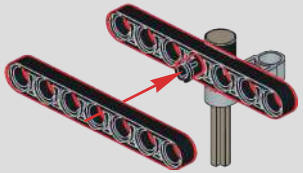

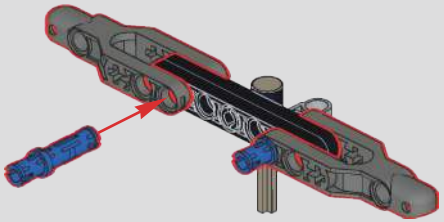

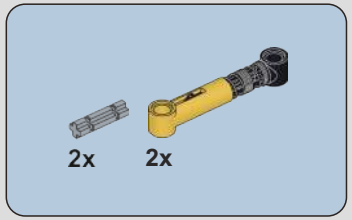

320

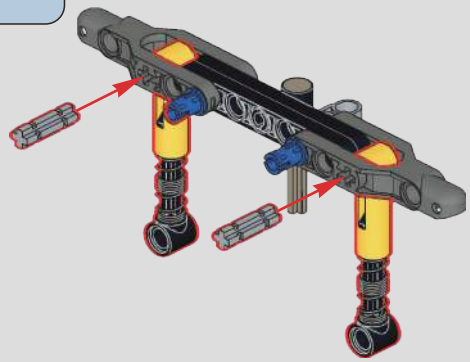

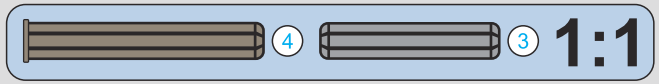

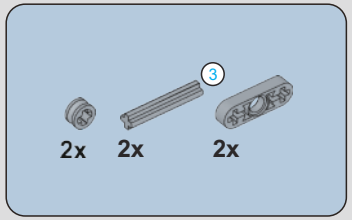

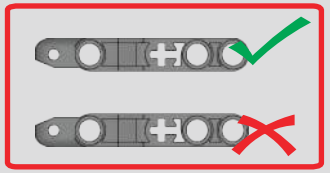

321

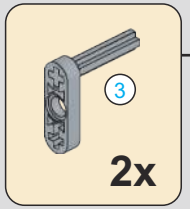

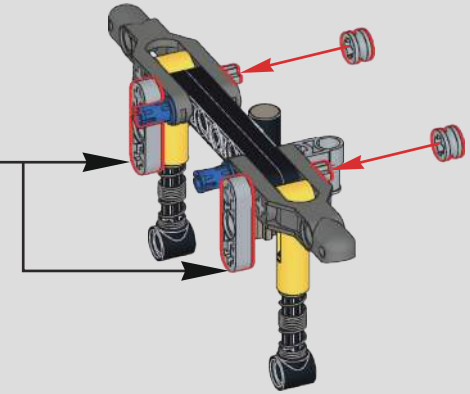

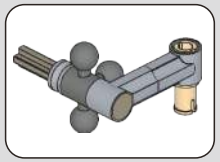

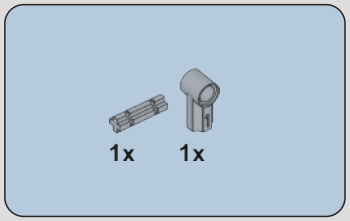

322

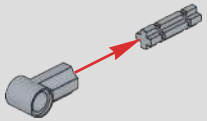

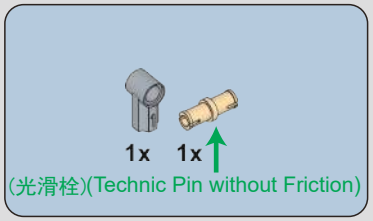

323

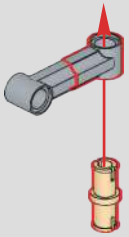

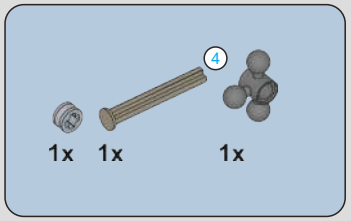

324

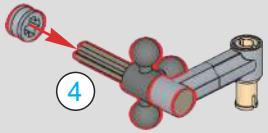

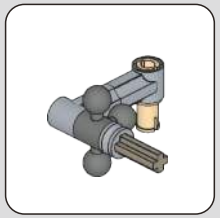

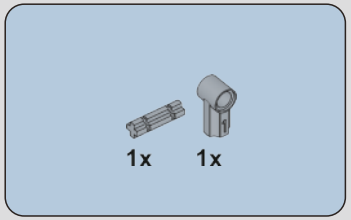

325

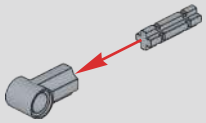

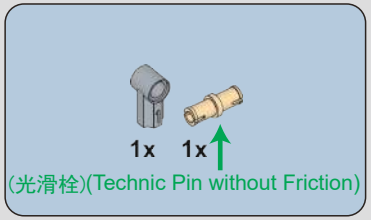

326

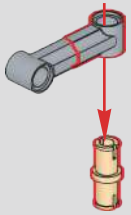

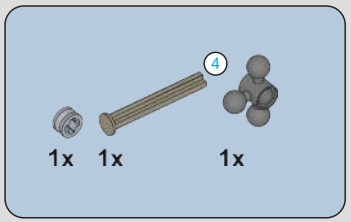

327

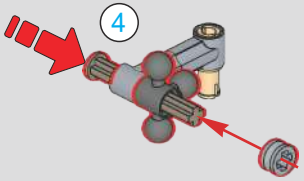

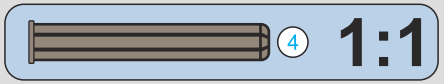

328

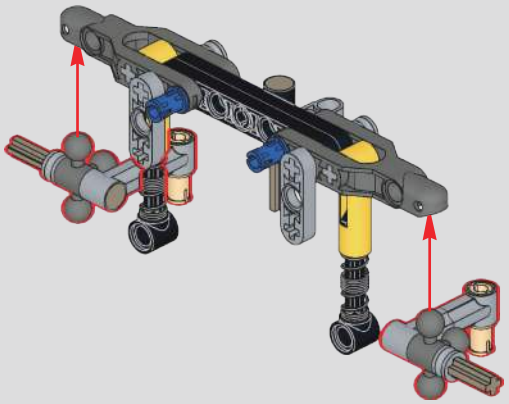

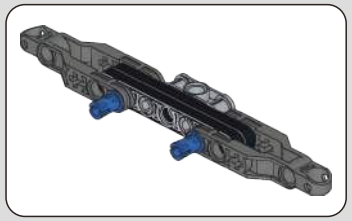

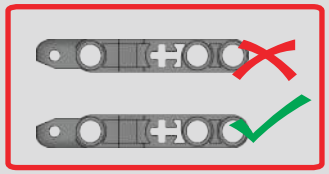

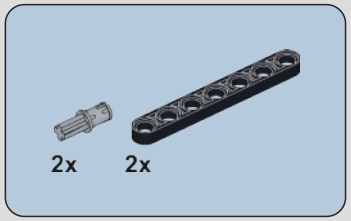

329

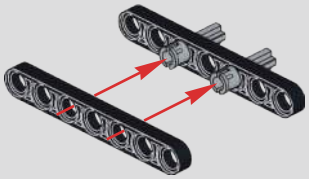

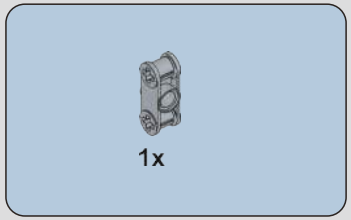

330

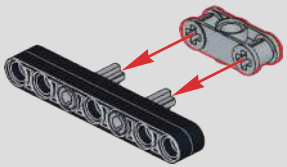

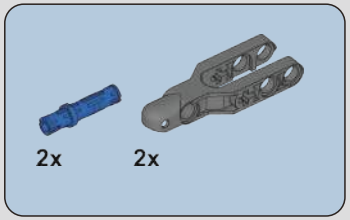

331

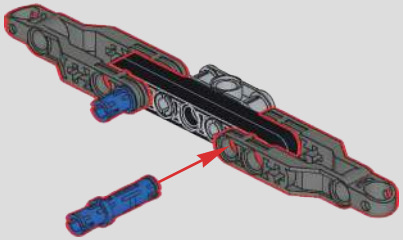

332

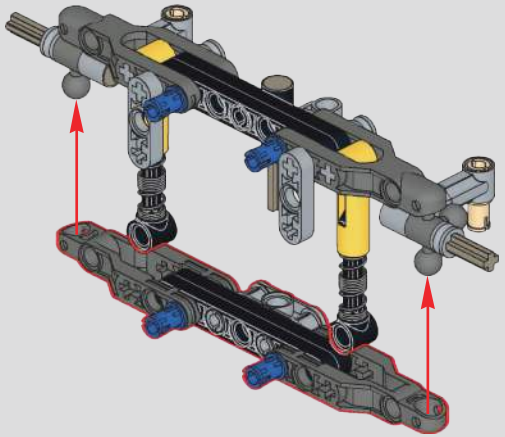

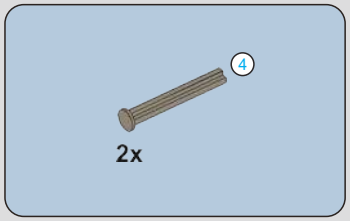

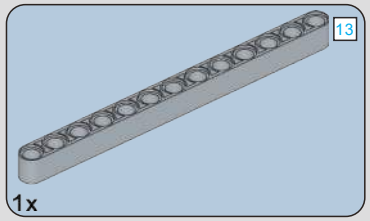

333

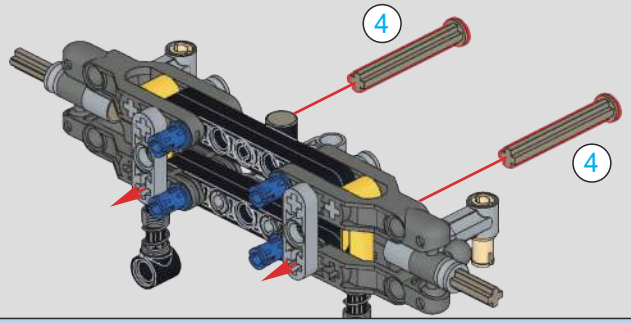

334

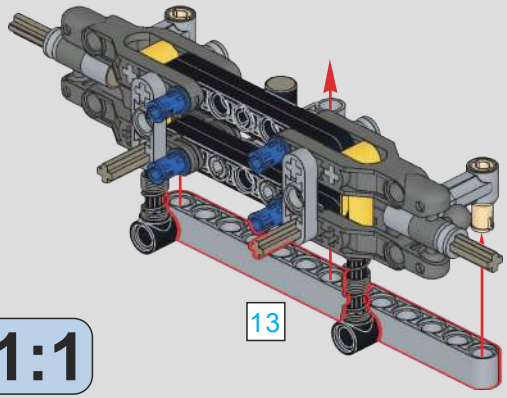

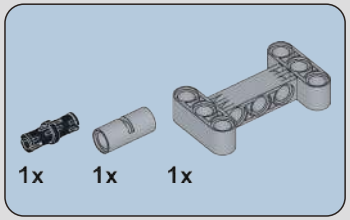

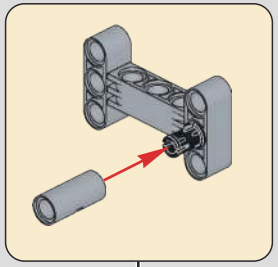

335

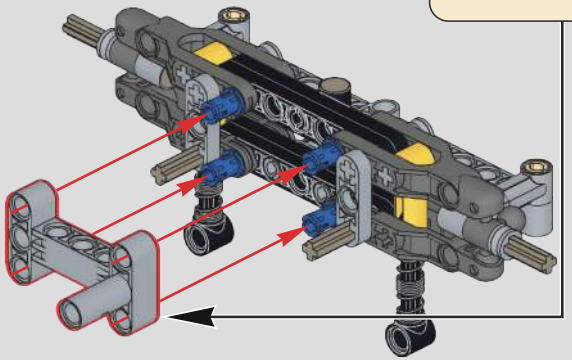

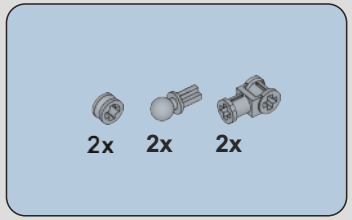

336

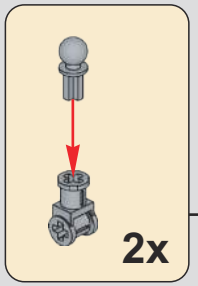

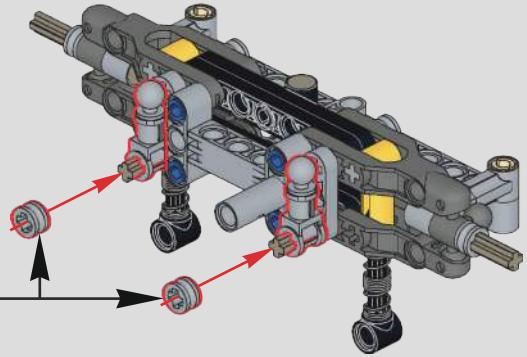

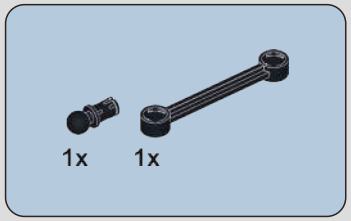

337

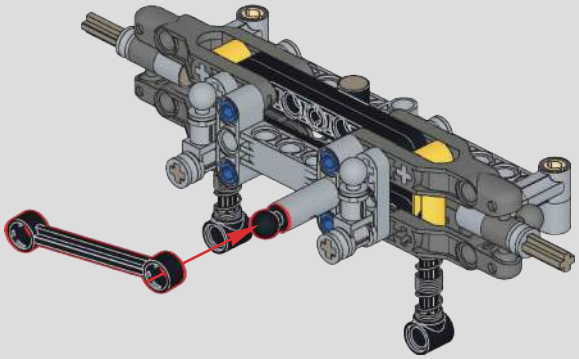

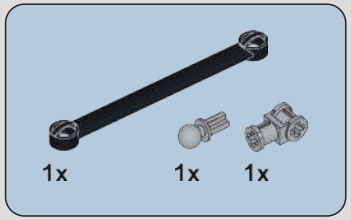

338

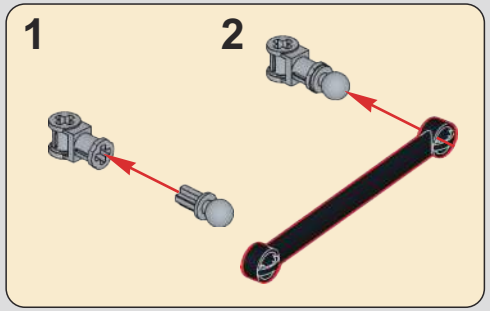

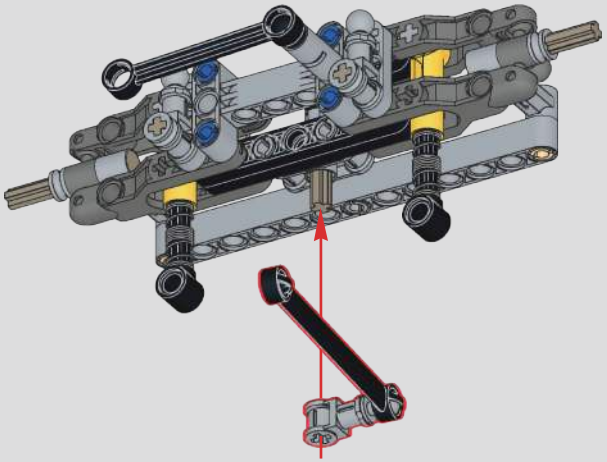

339

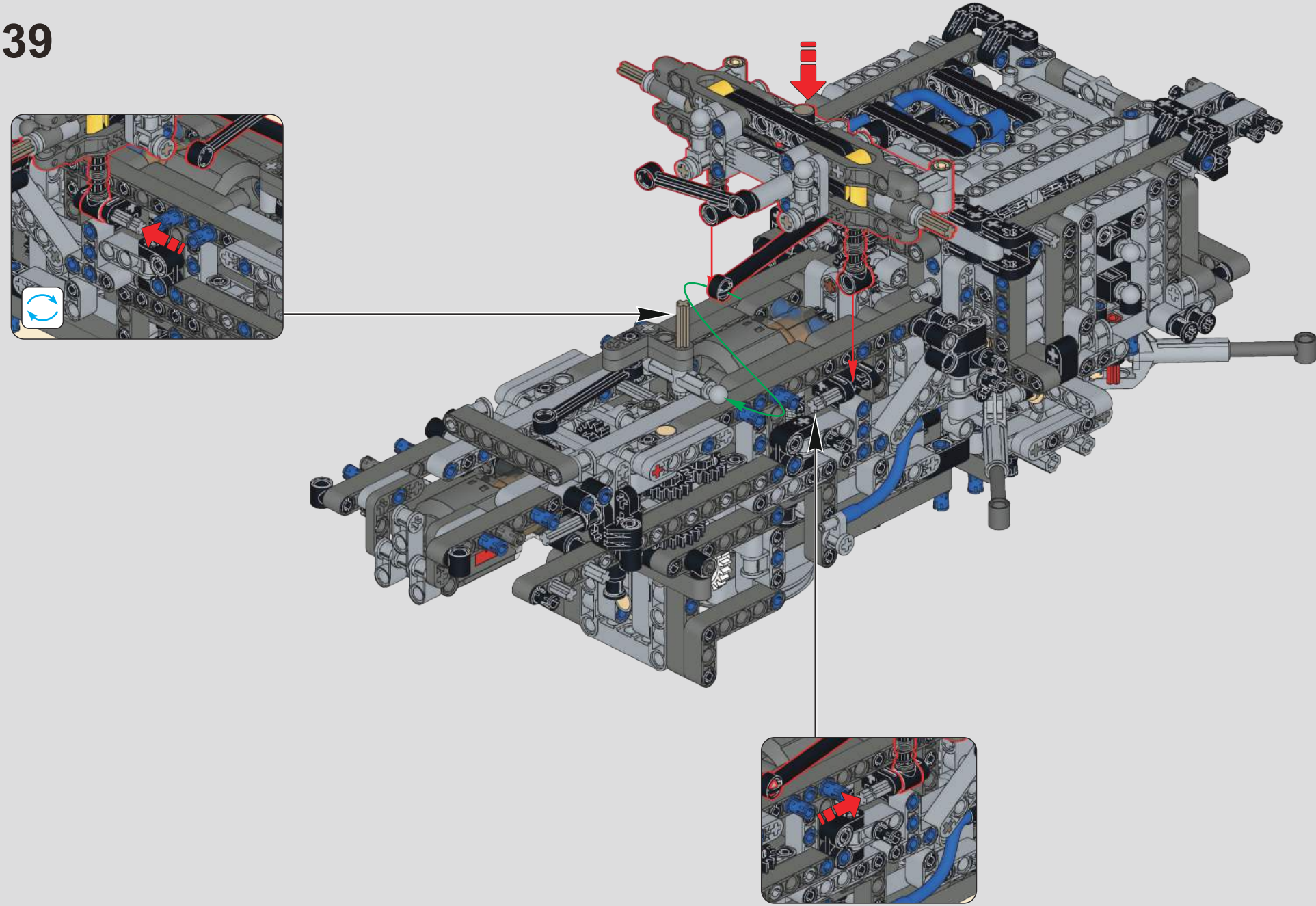

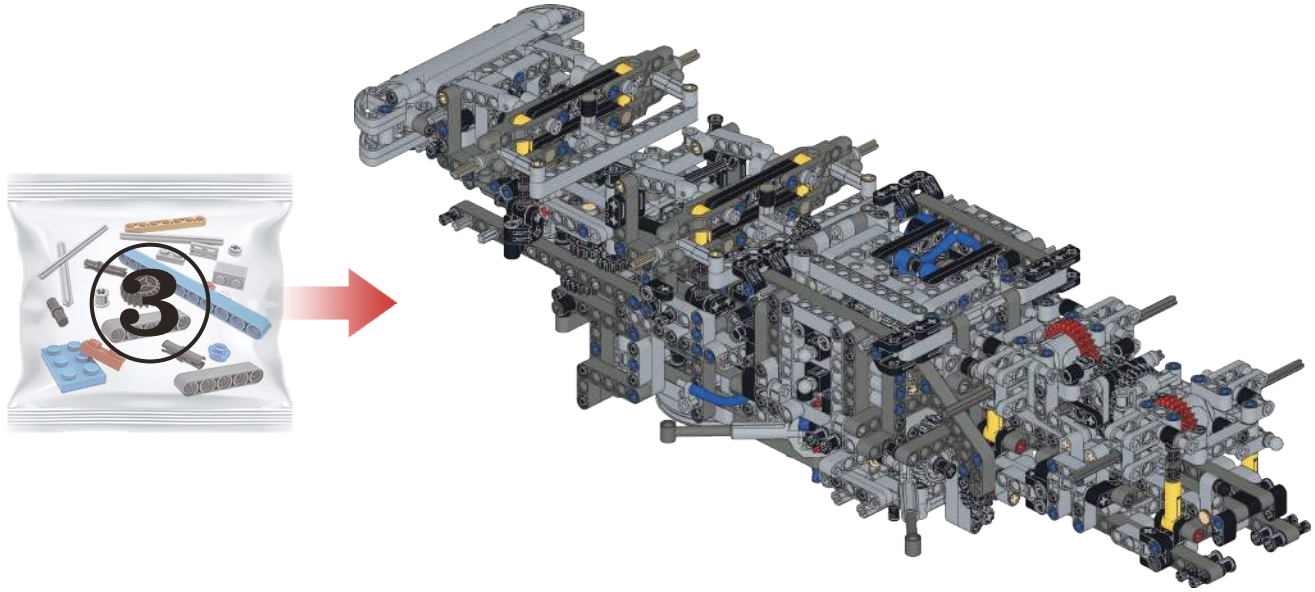

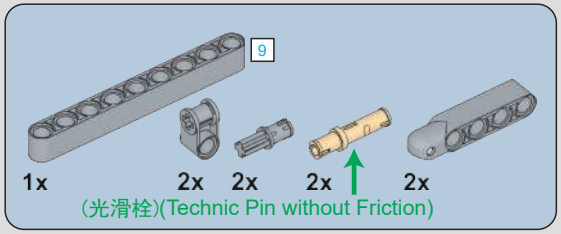

340

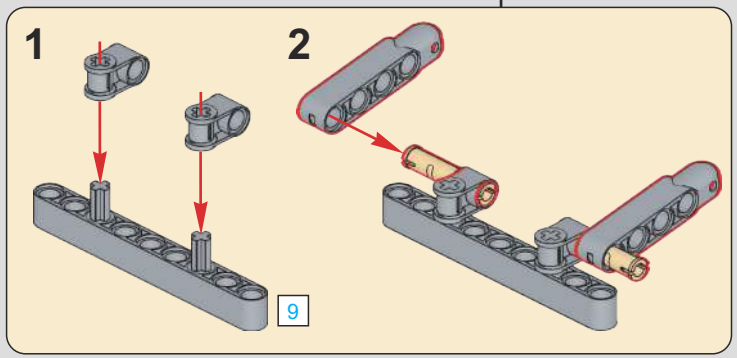

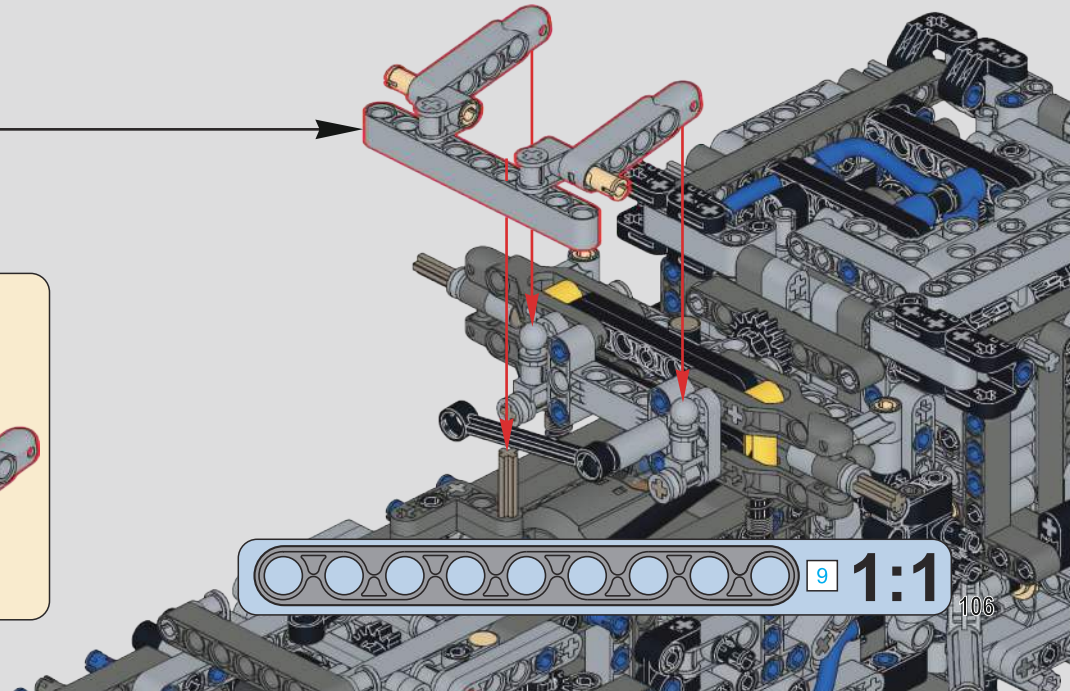

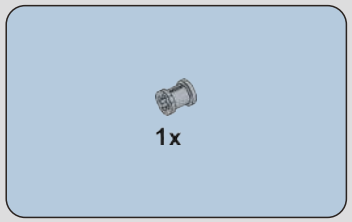

341

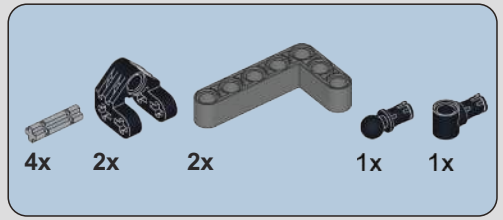

342

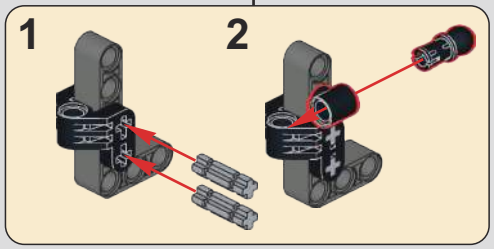

343

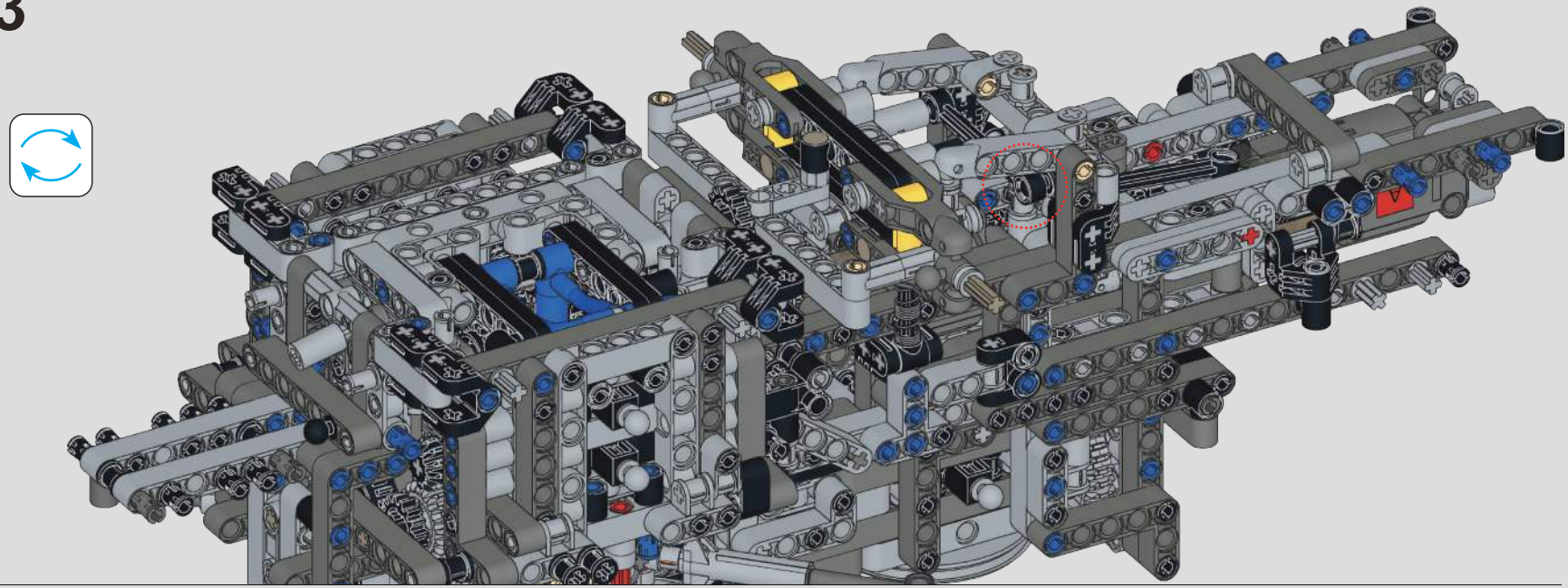

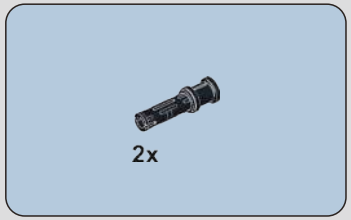

344

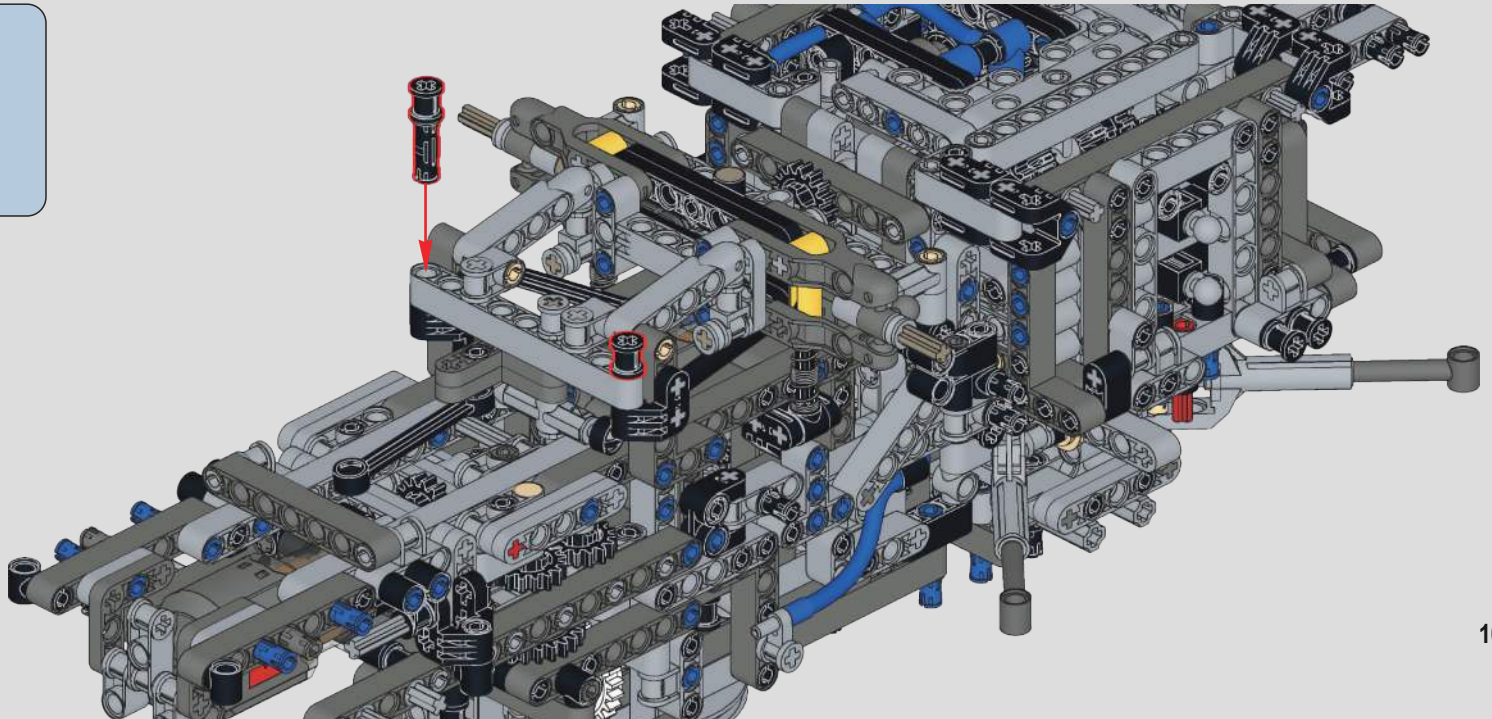

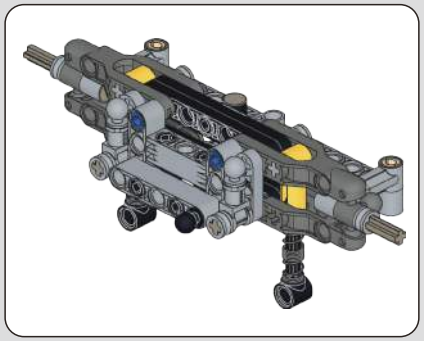

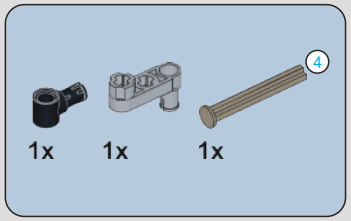

345

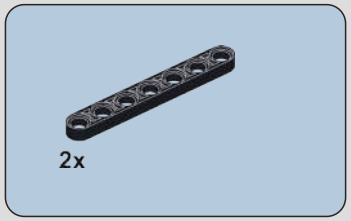

346

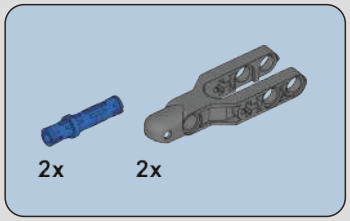

347

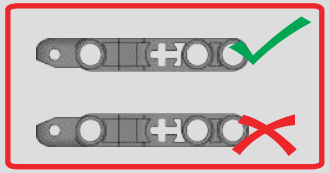

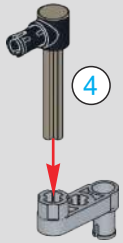

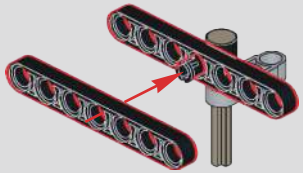

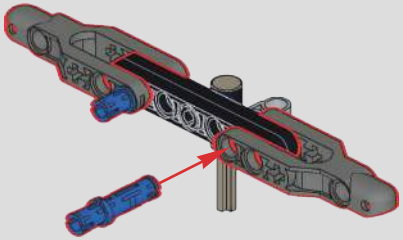

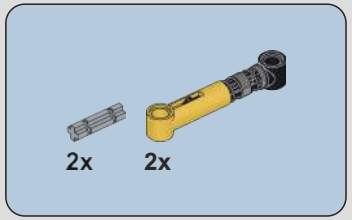

348

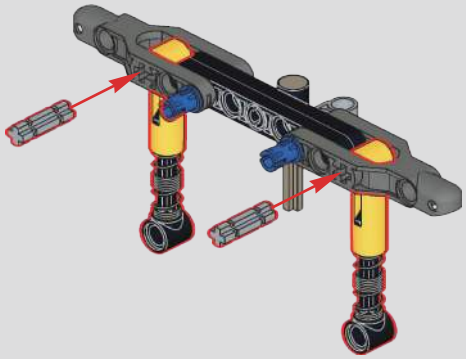

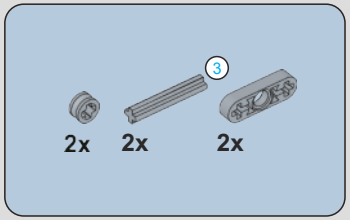

349

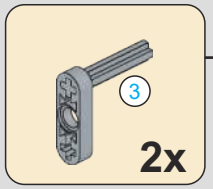

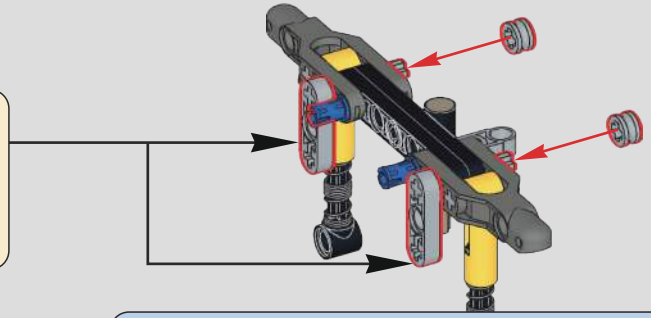

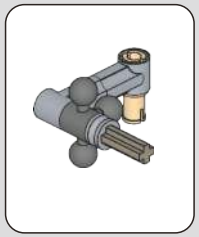

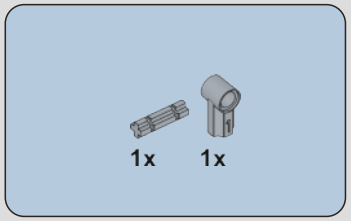

350

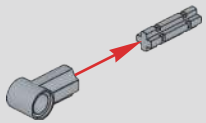

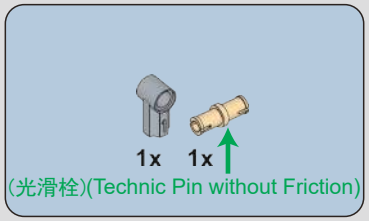

351

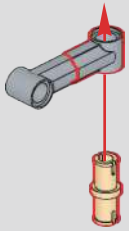

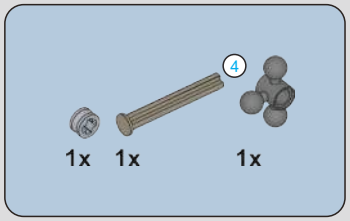

352

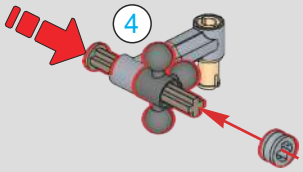

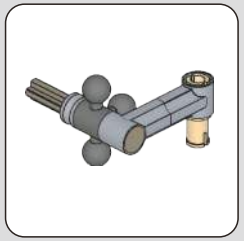

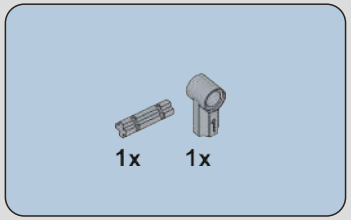

353

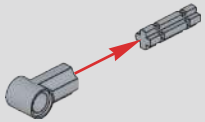

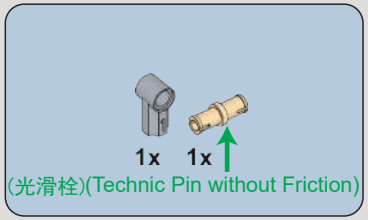

354

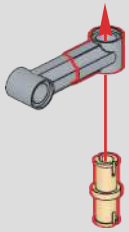

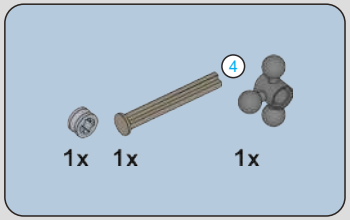

355

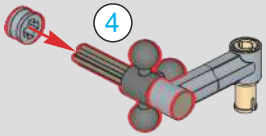

356

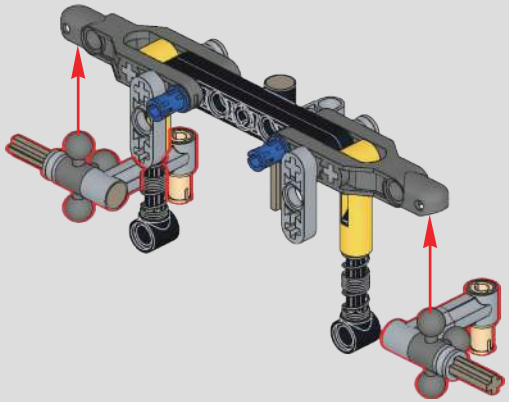

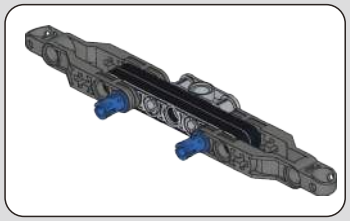

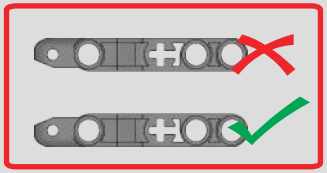

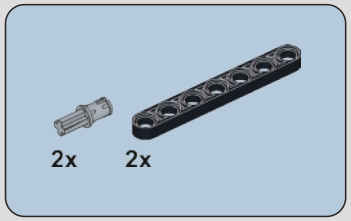

357

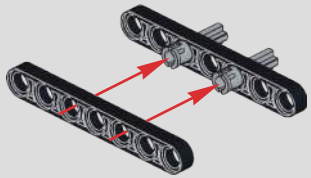

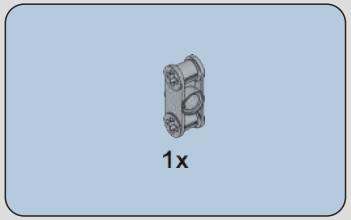

358

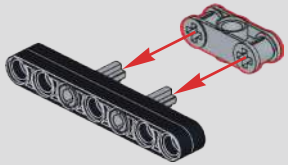

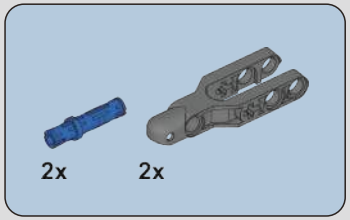

359

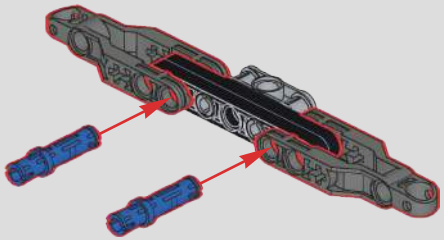

360

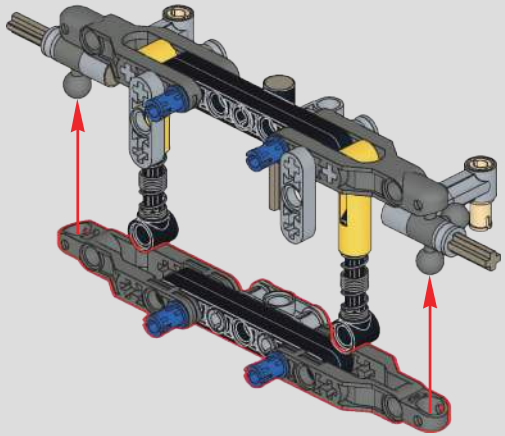

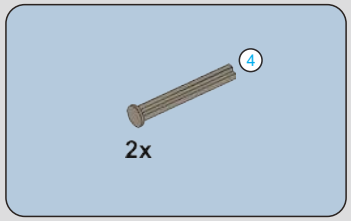

361

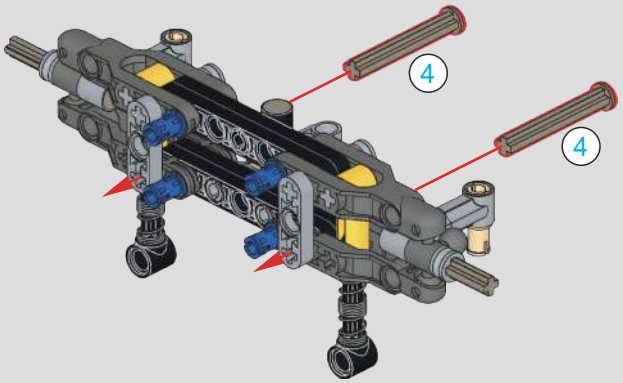

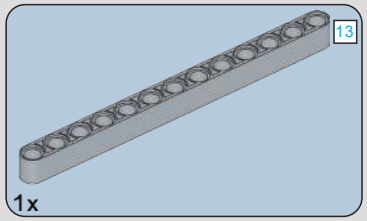

362

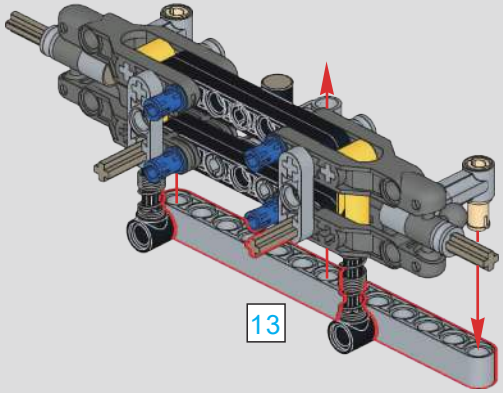

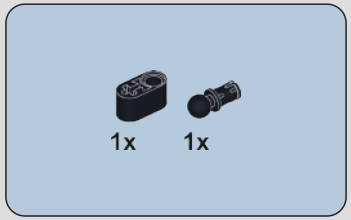

363

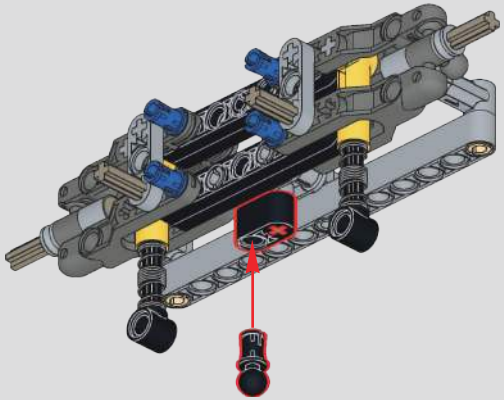

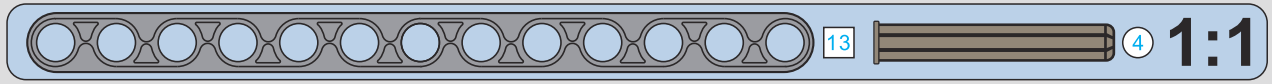

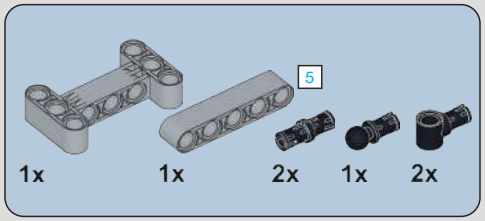

364

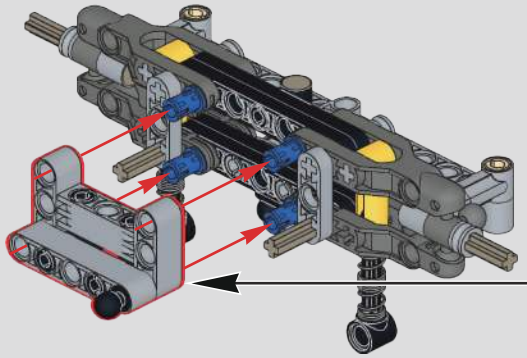

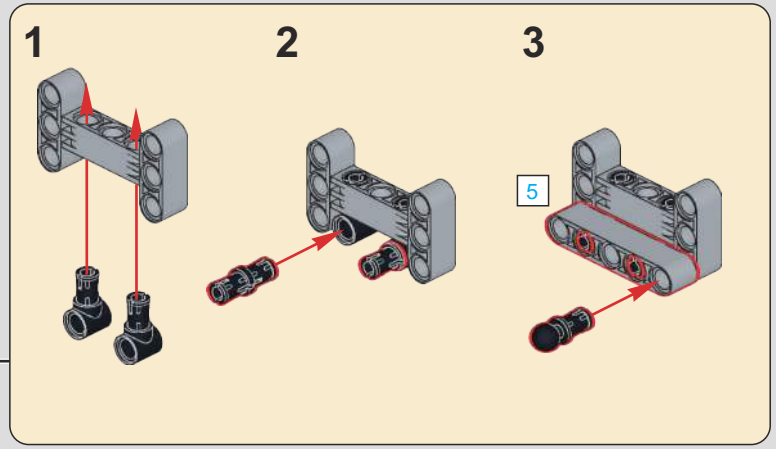

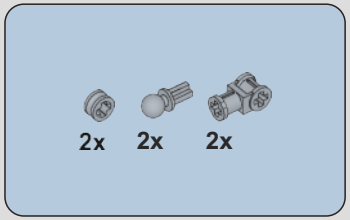

365

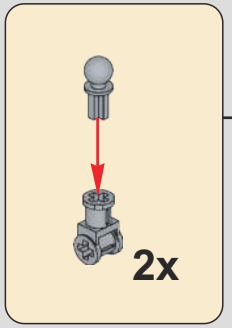

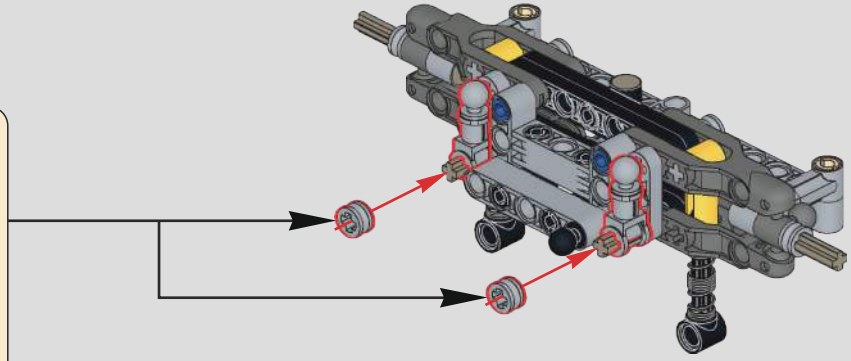

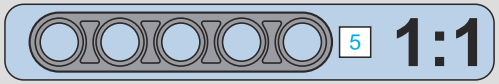

366

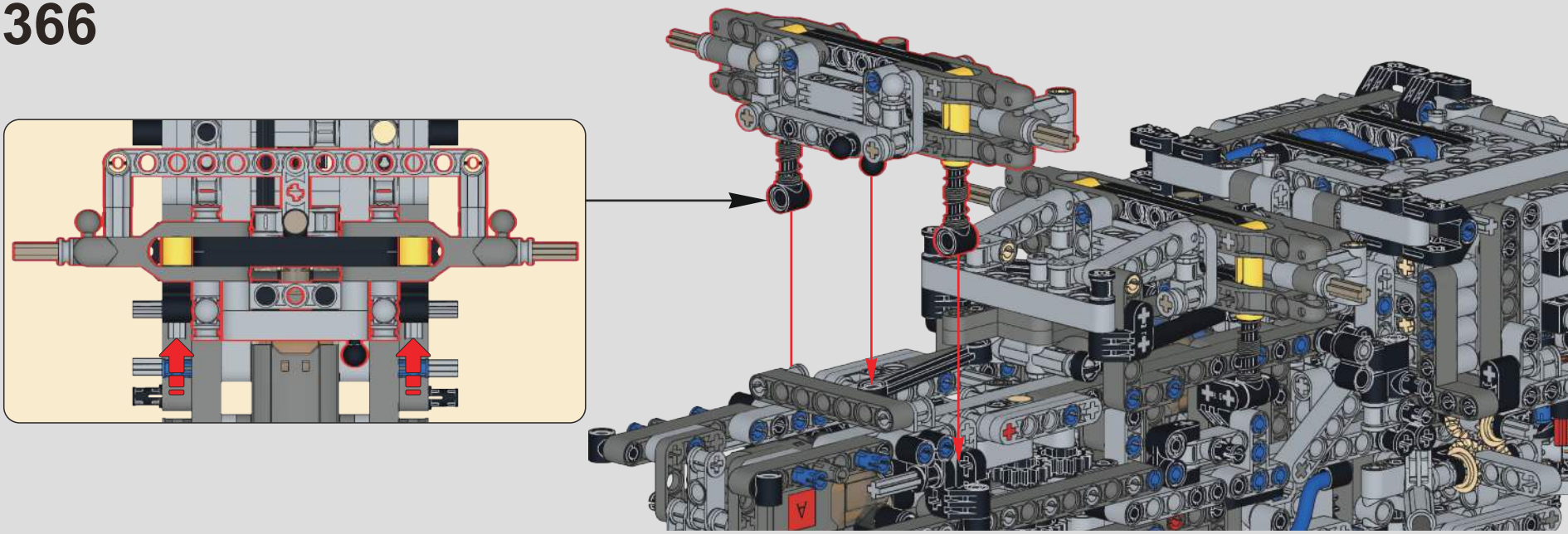

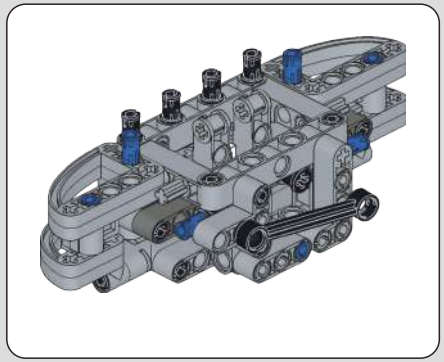

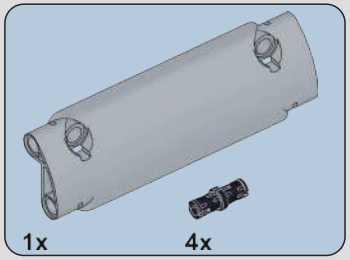

367

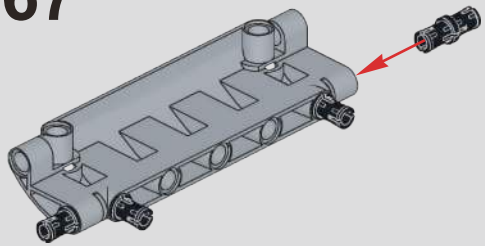

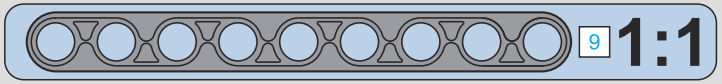

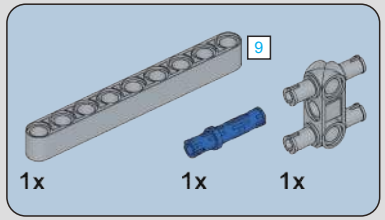

368

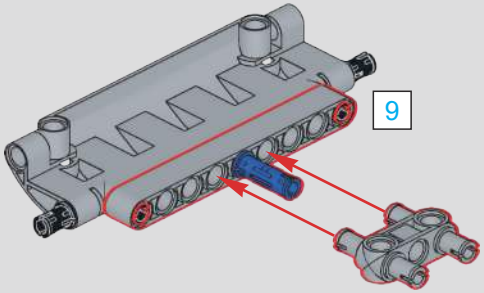

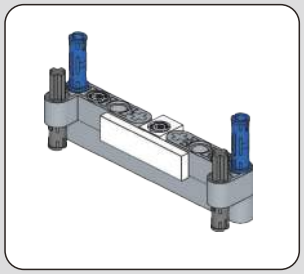

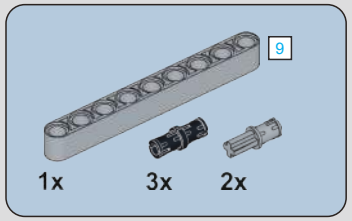

369

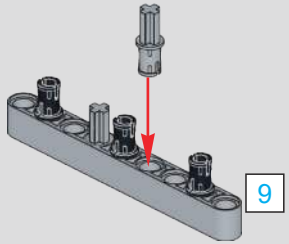

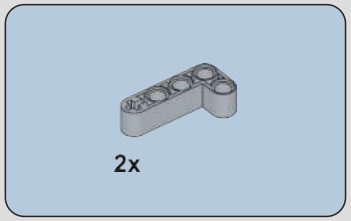

370

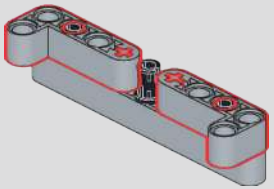

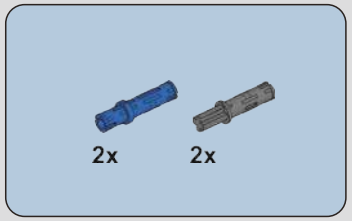

371

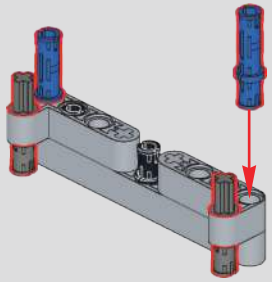

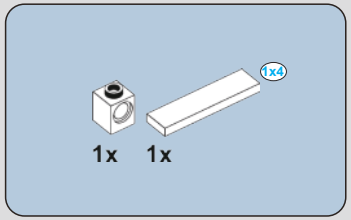

372

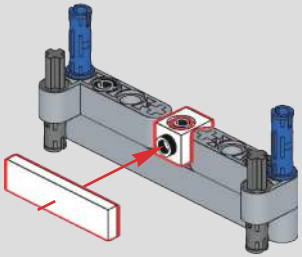

373

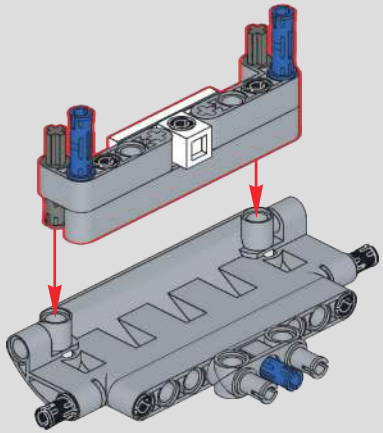

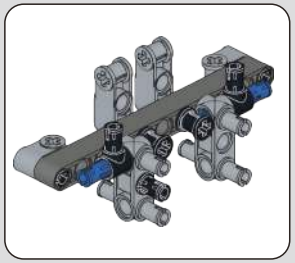

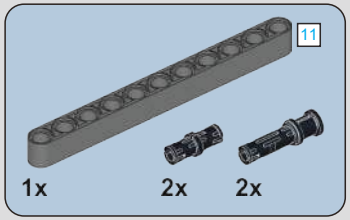

374

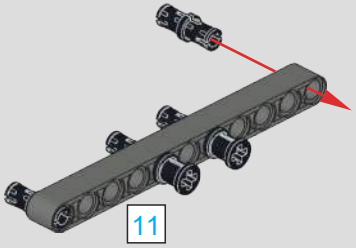

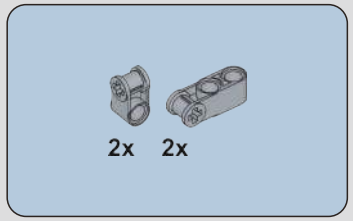

375

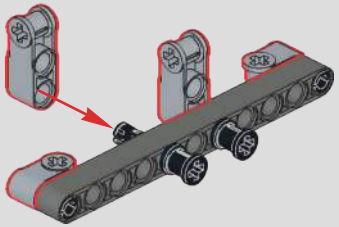

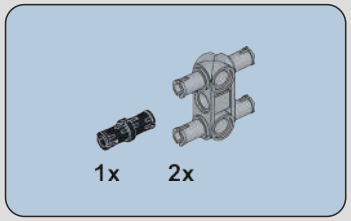

376

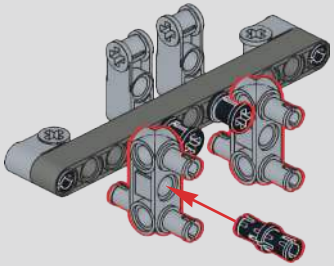

377

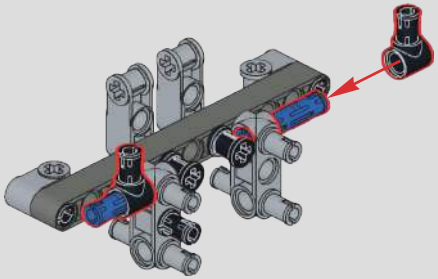

378

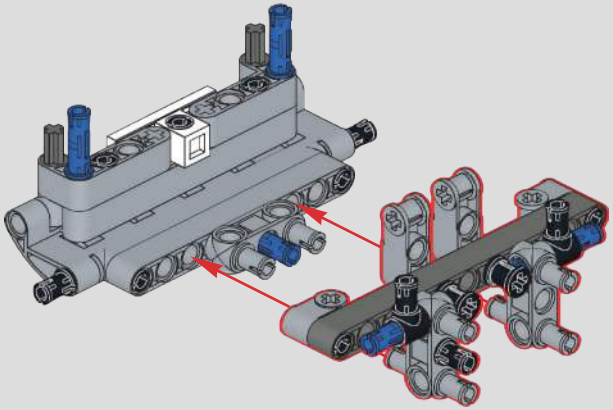

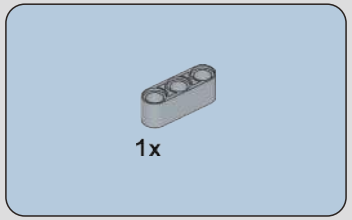

379

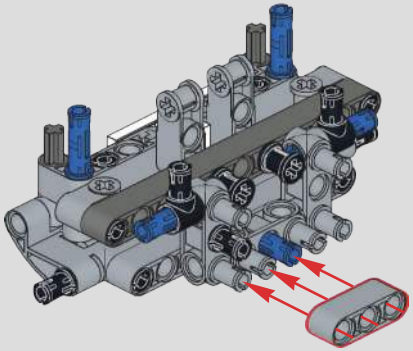

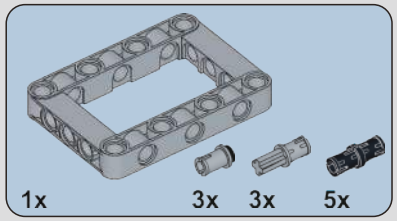

380

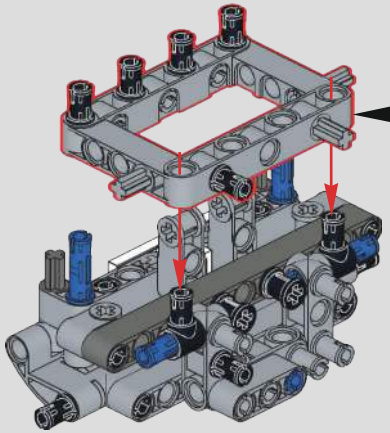

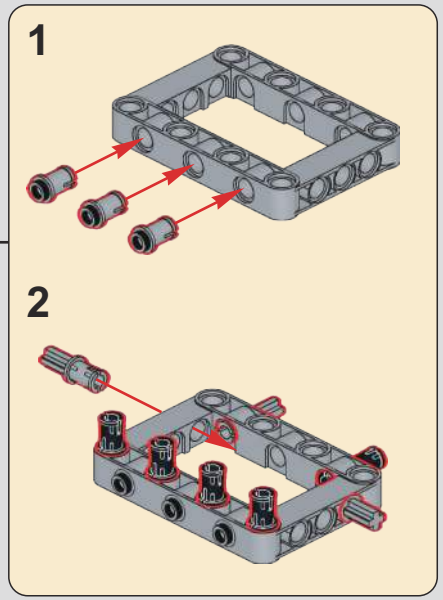

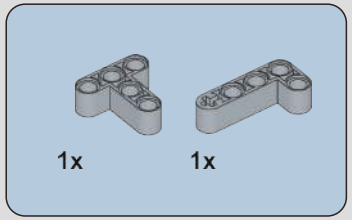

381

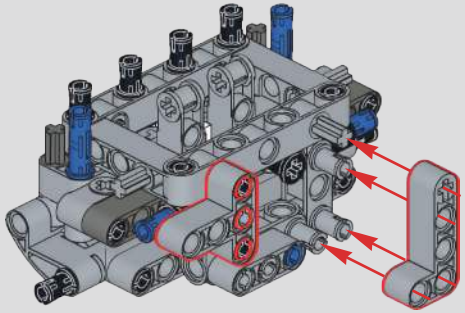

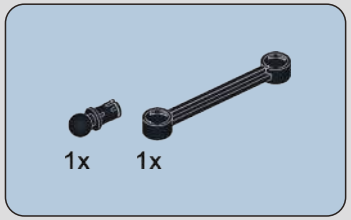

382

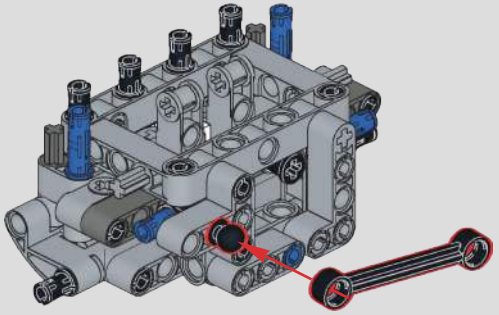

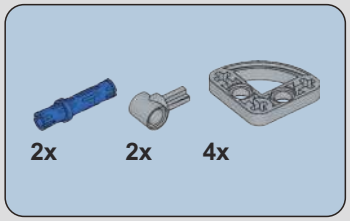

383

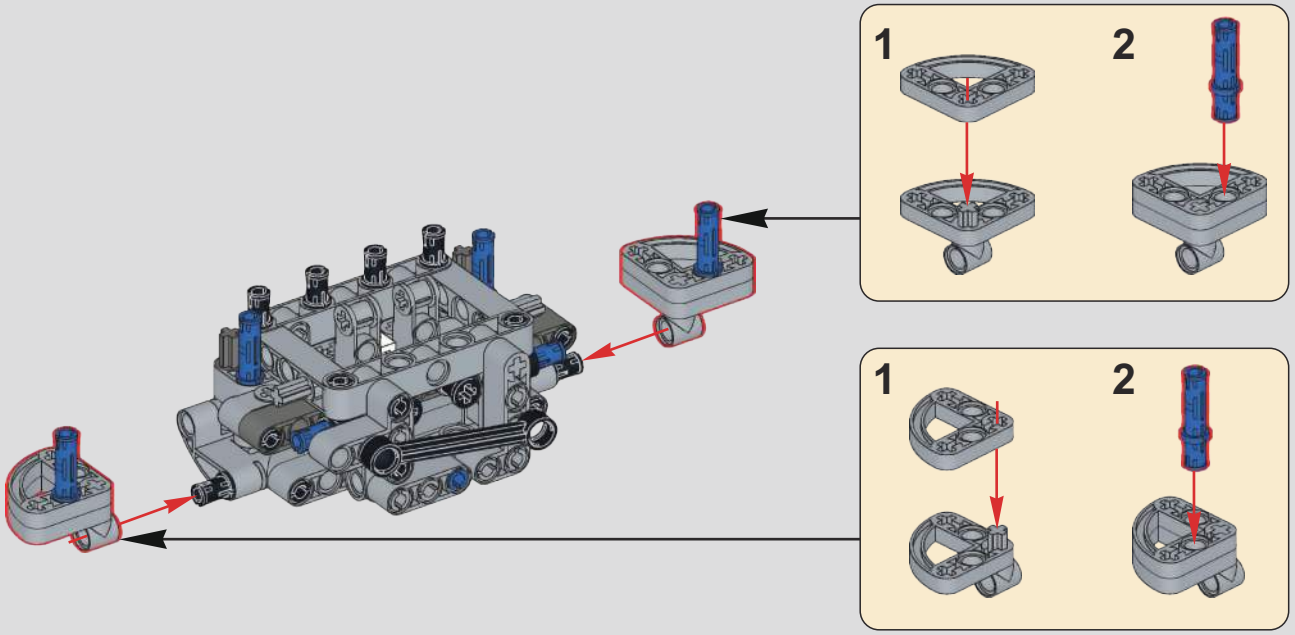

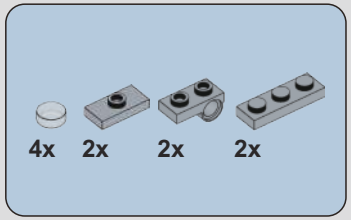

384

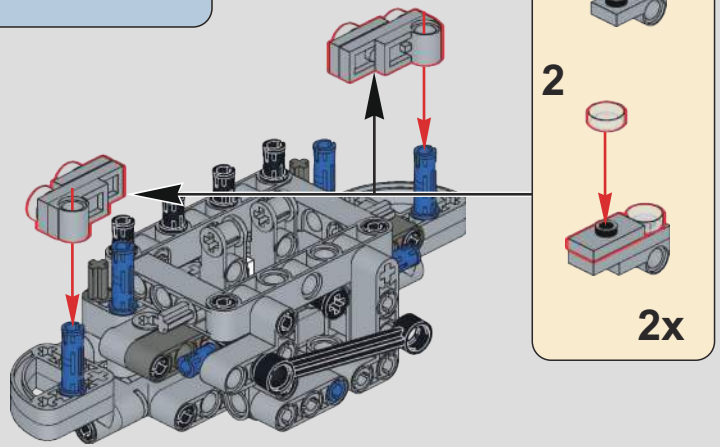

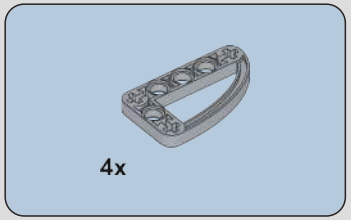

385

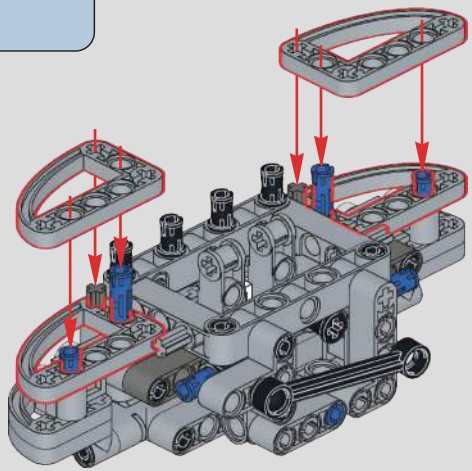

386

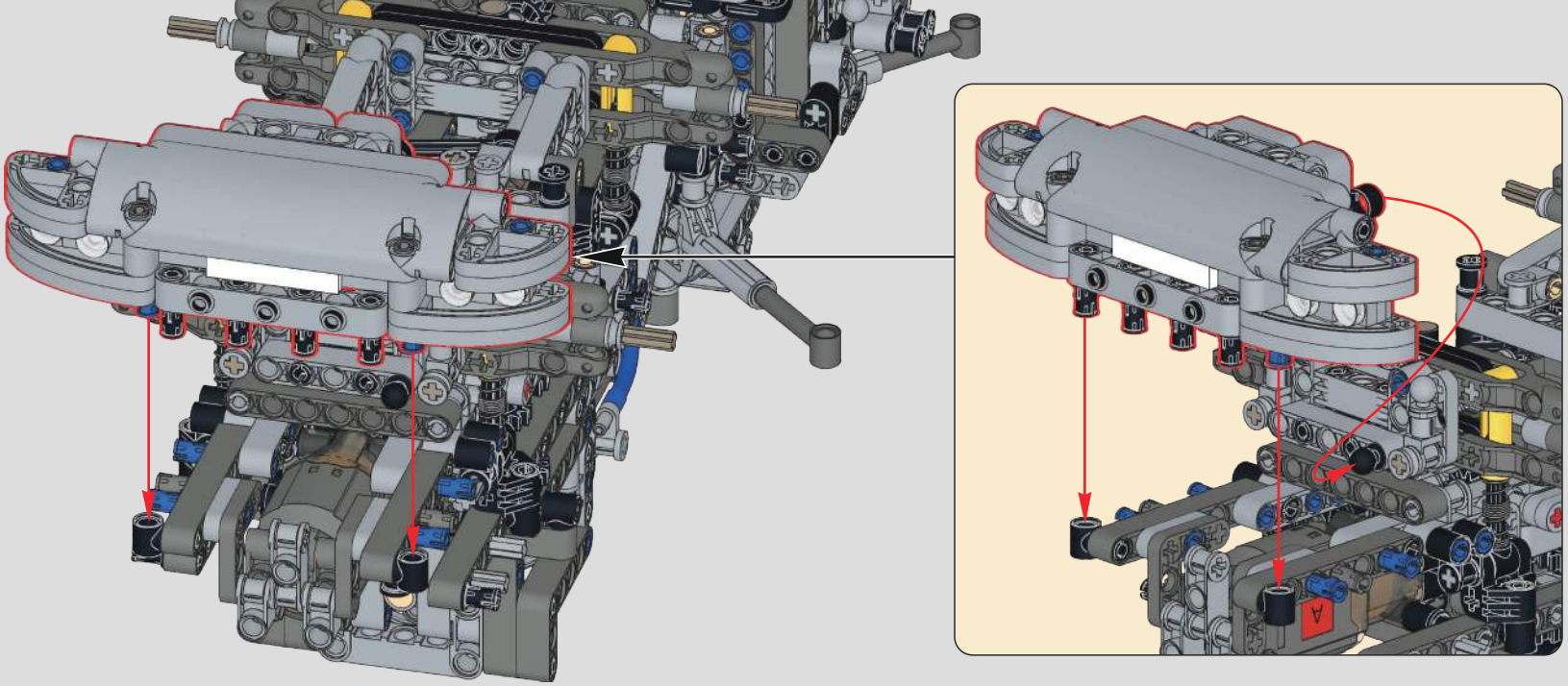

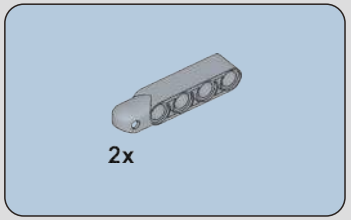

387

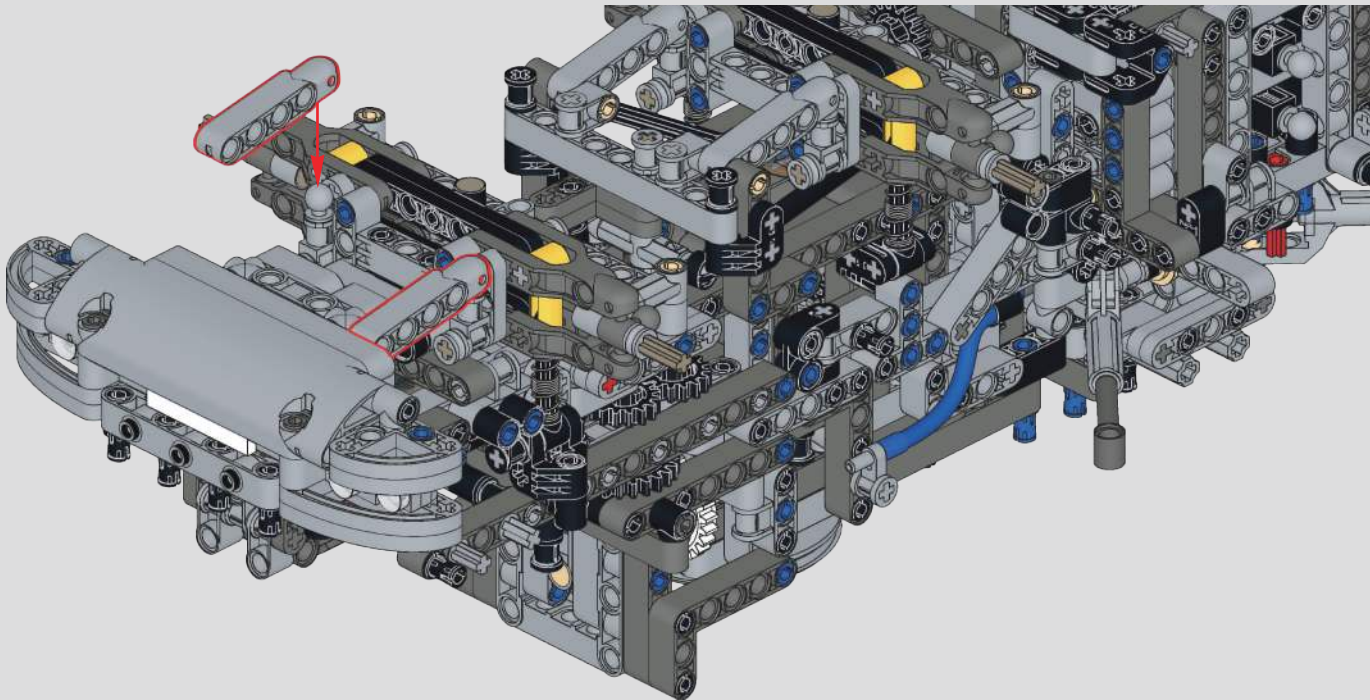

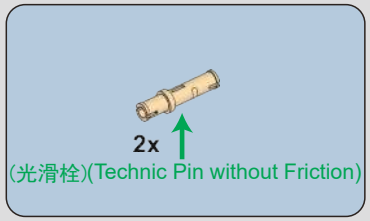

388

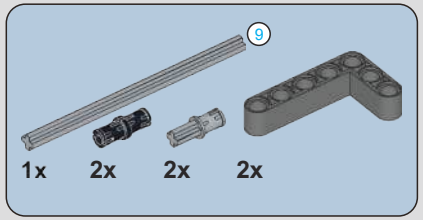

389

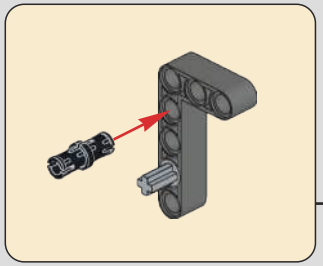

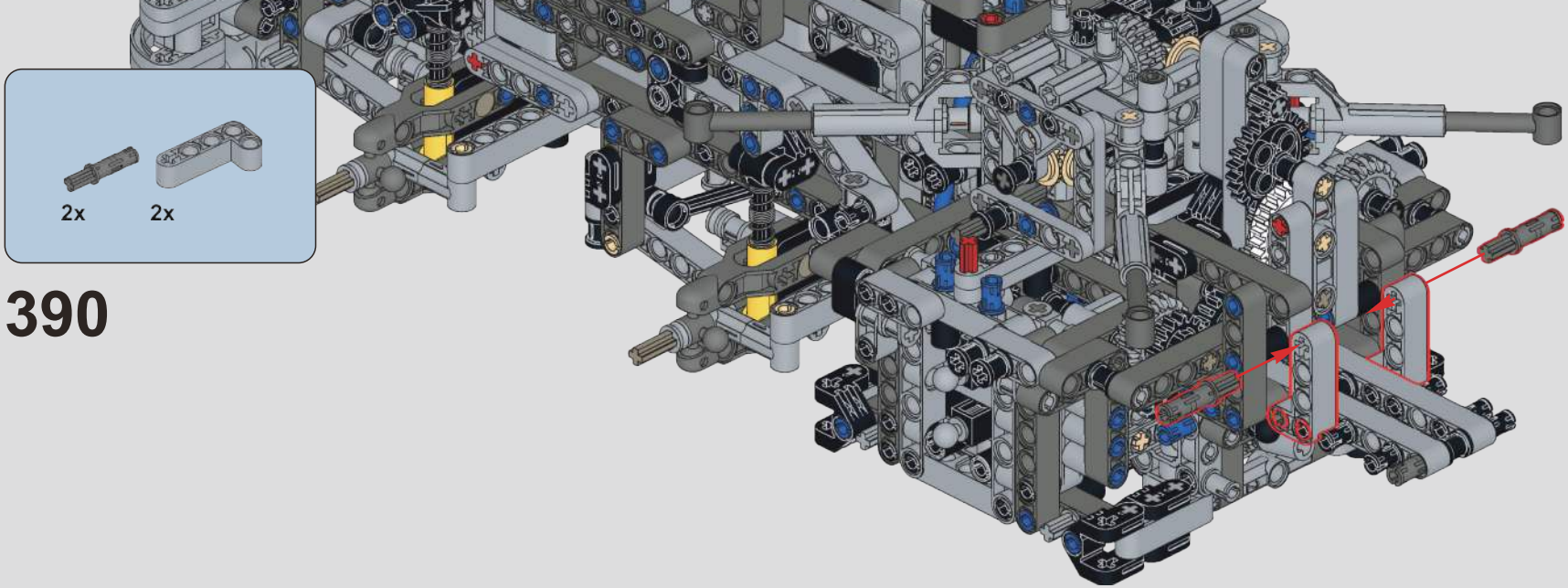

390

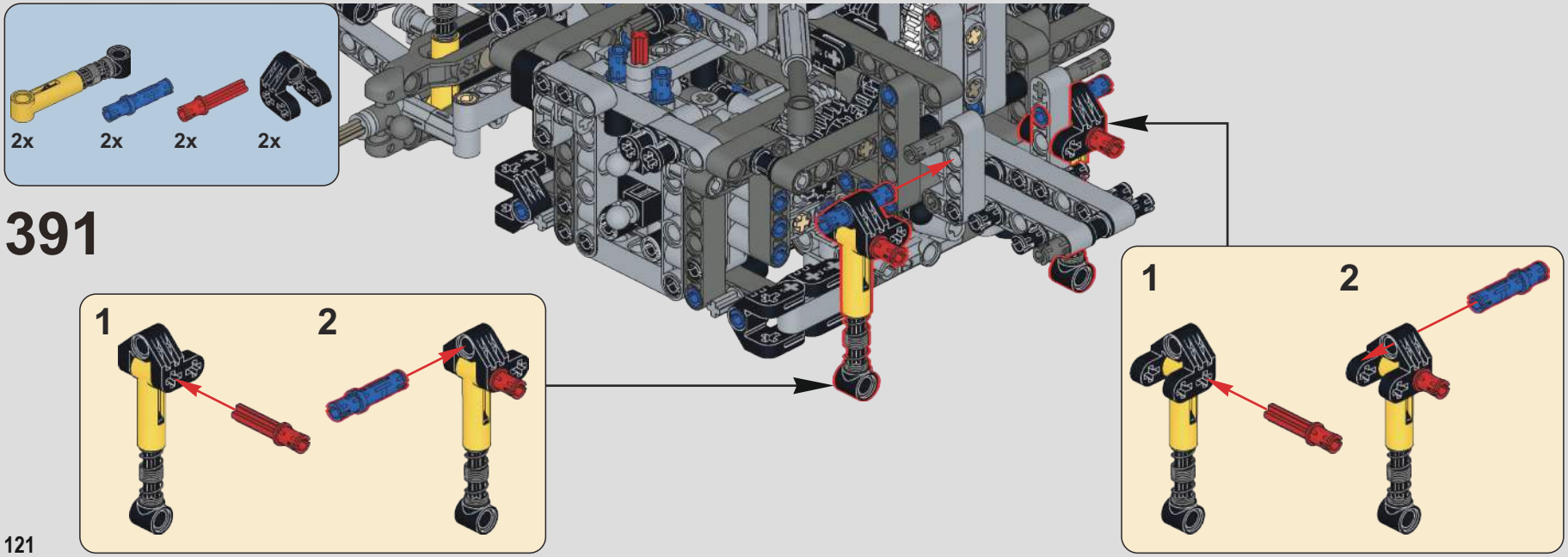

391

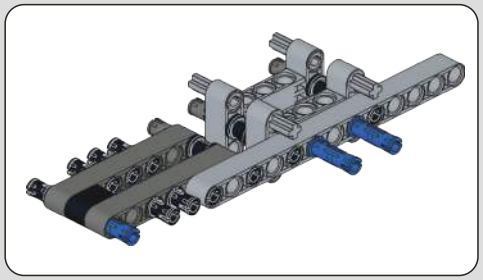

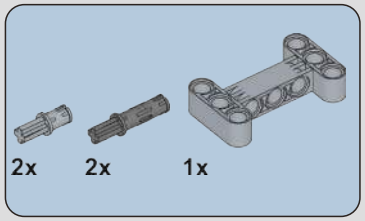

392

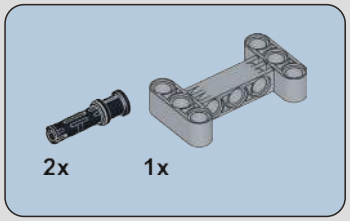

393

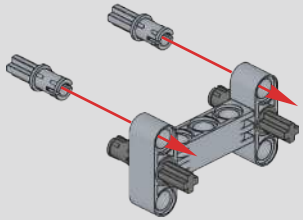

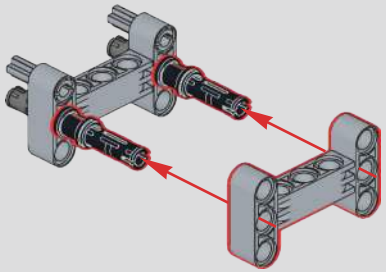

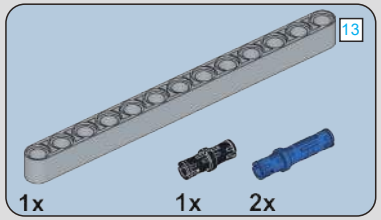

394

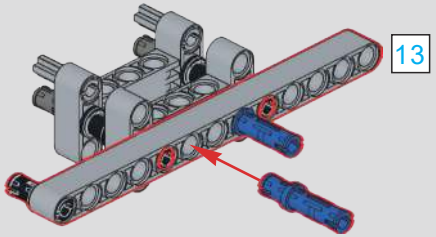

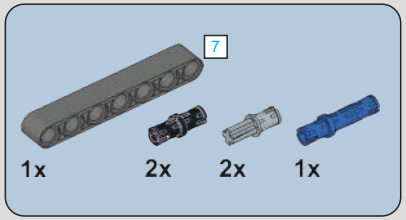

395

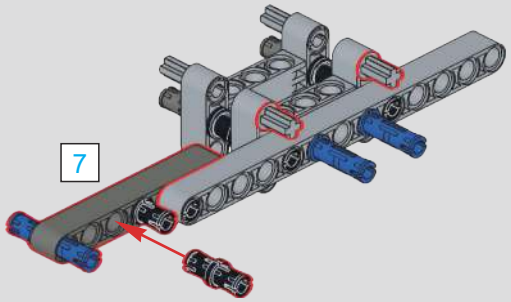

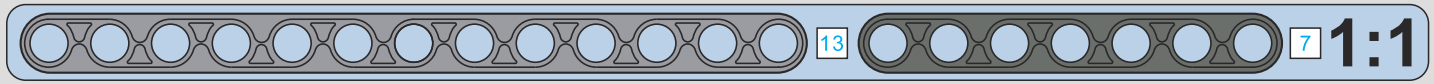

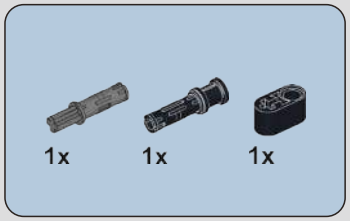

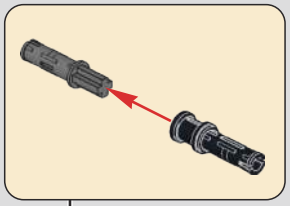

396

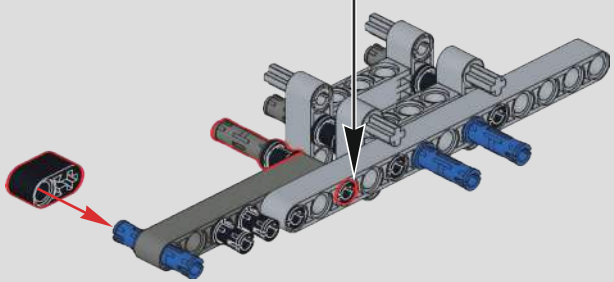

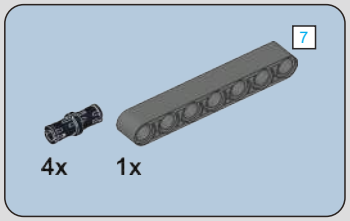

397

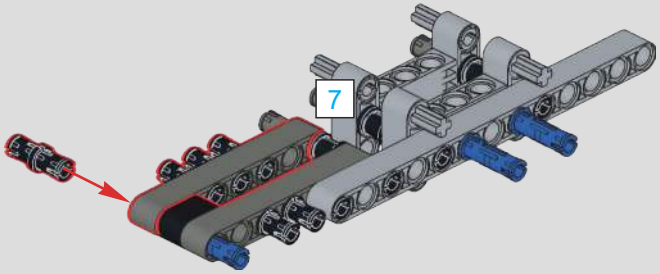

398

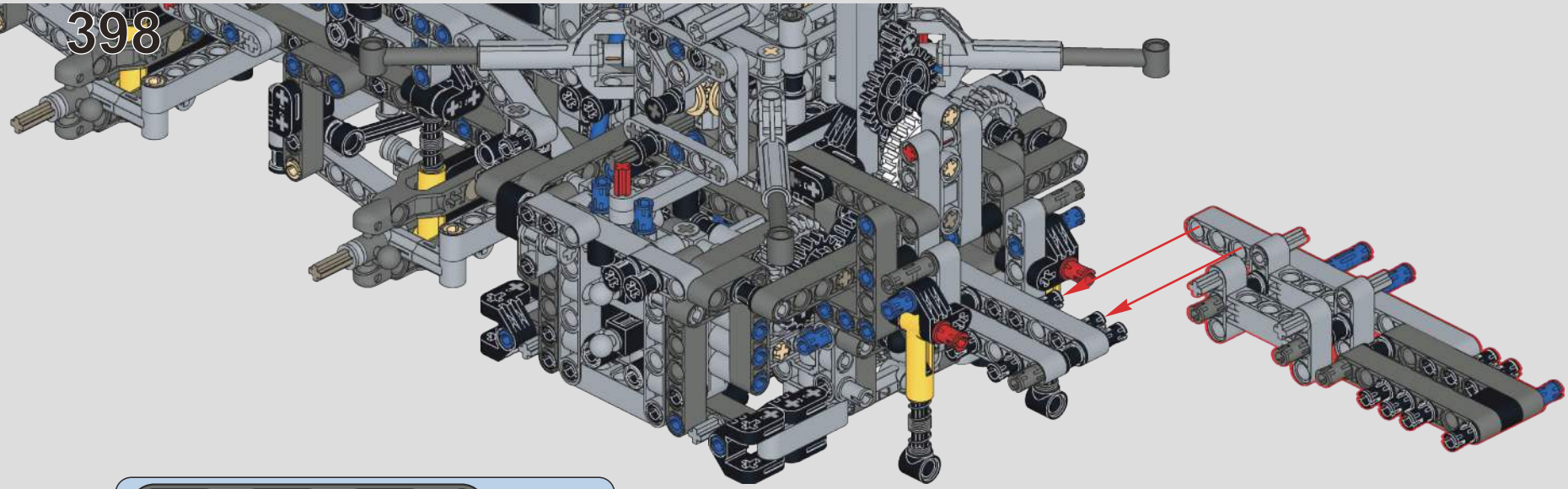

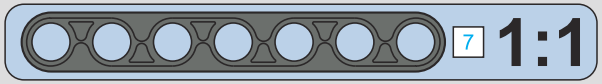

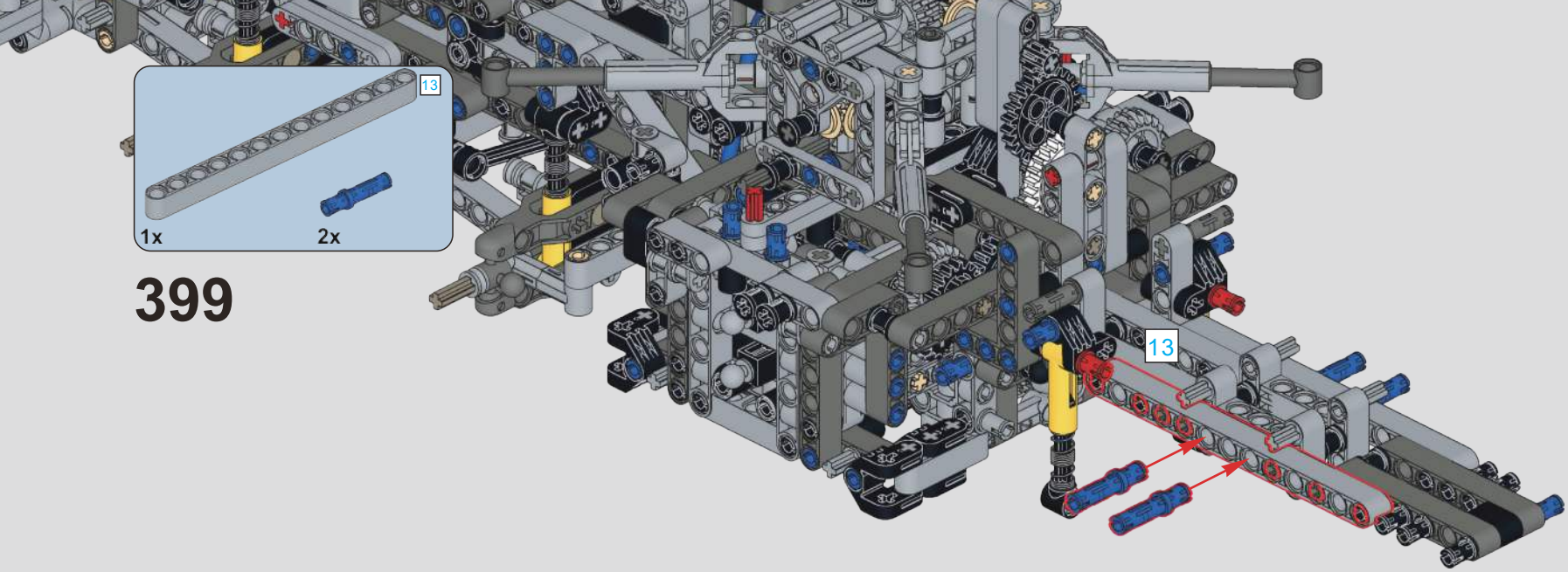

399

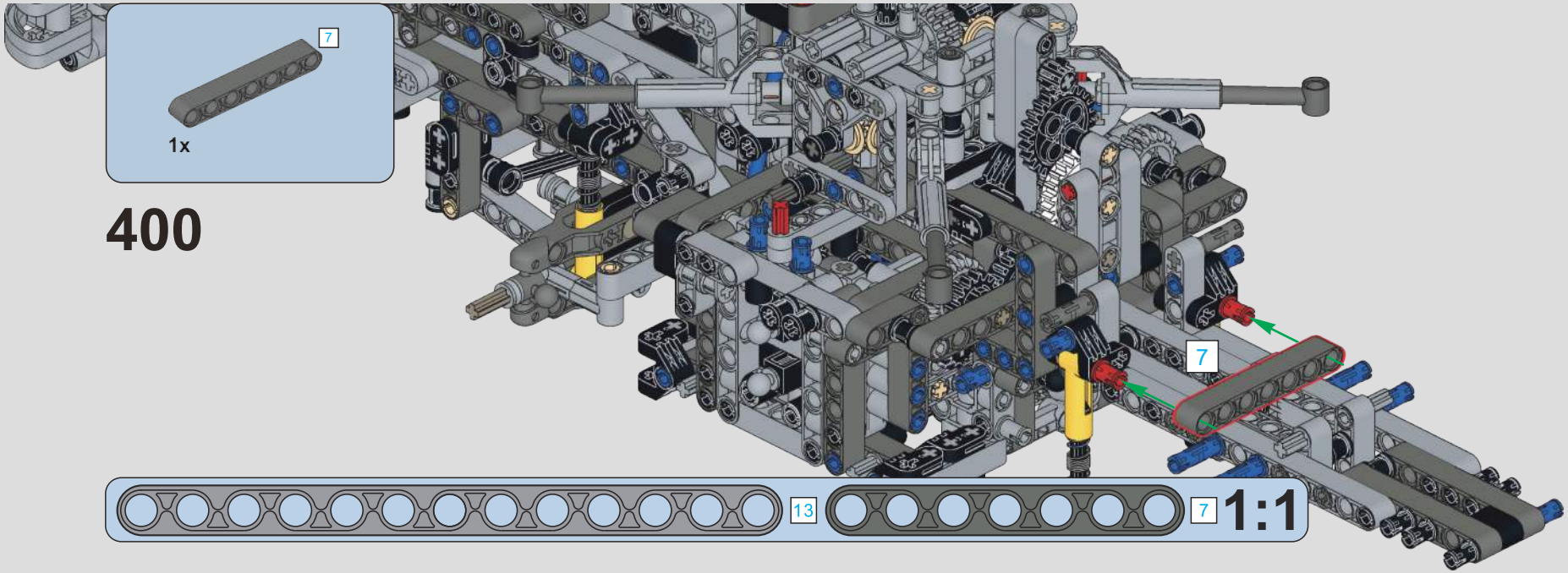

400

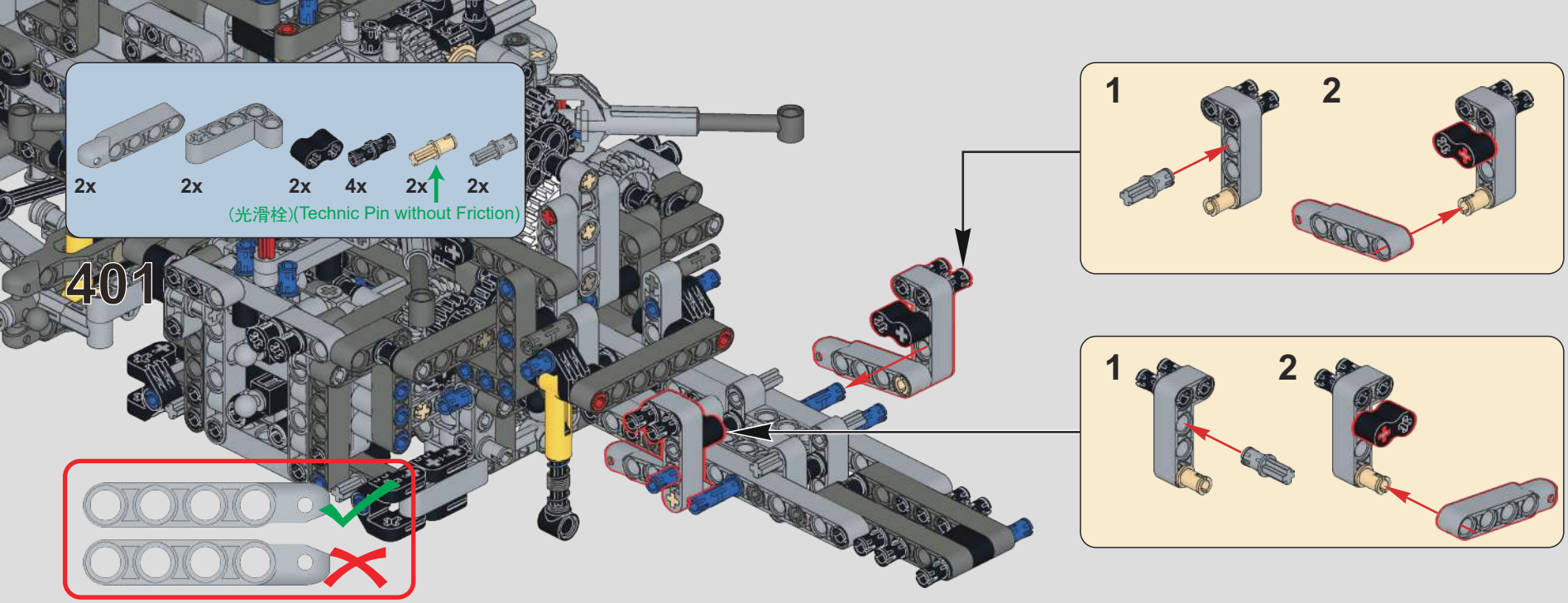
2x
2x
2x
4x
2x
2x
(光滑栓)(Technic Pin without Friction)
401
1
2
1
2

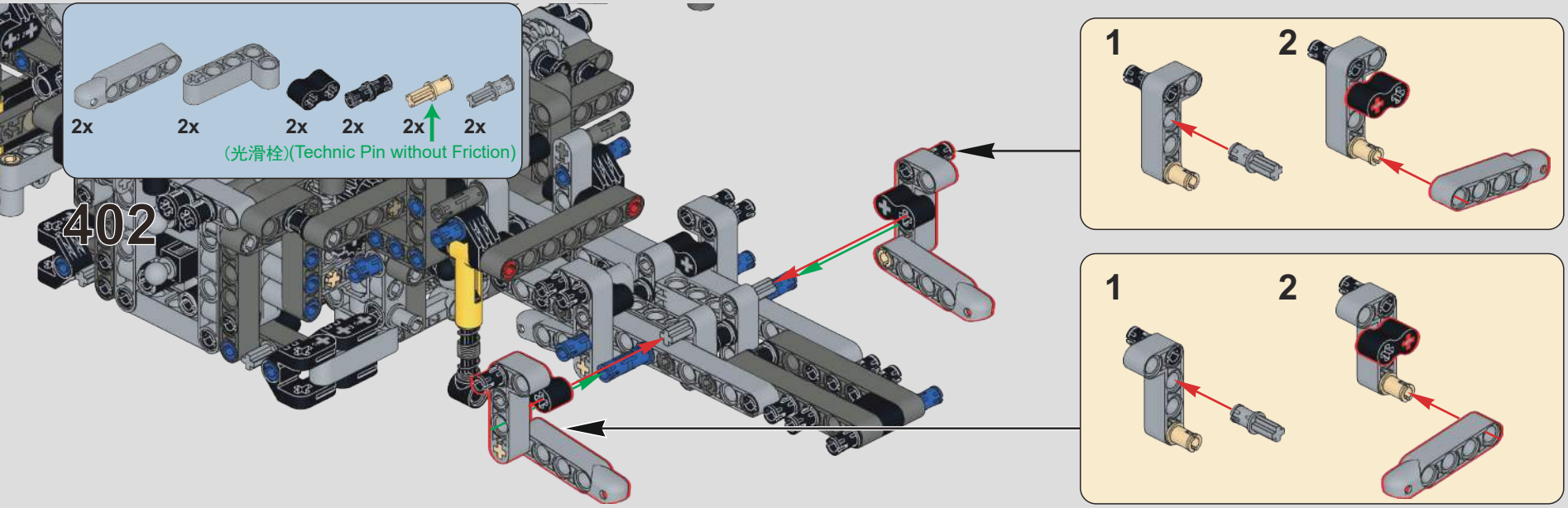
2x
2x
2x
2x
2x
2x
(光滑栓)(Technic Pin without Friction)
402
1
2
1
2

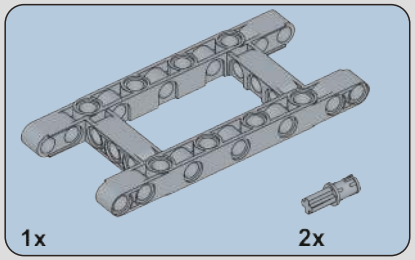

403

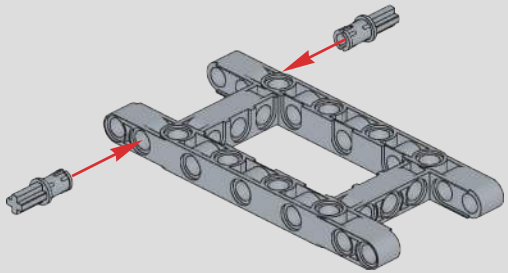

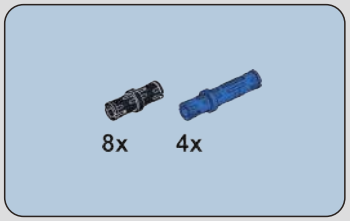

404

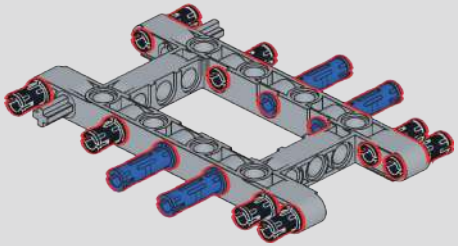

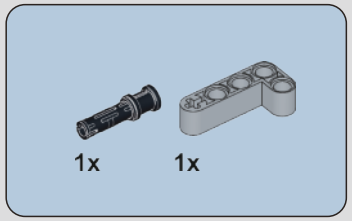

405

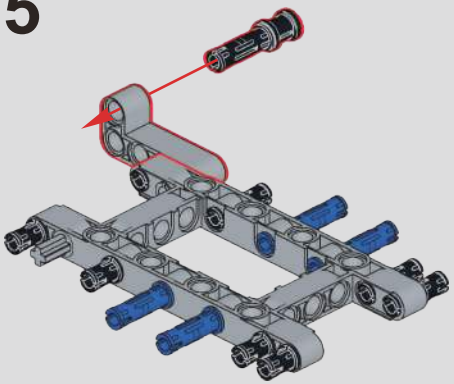

406

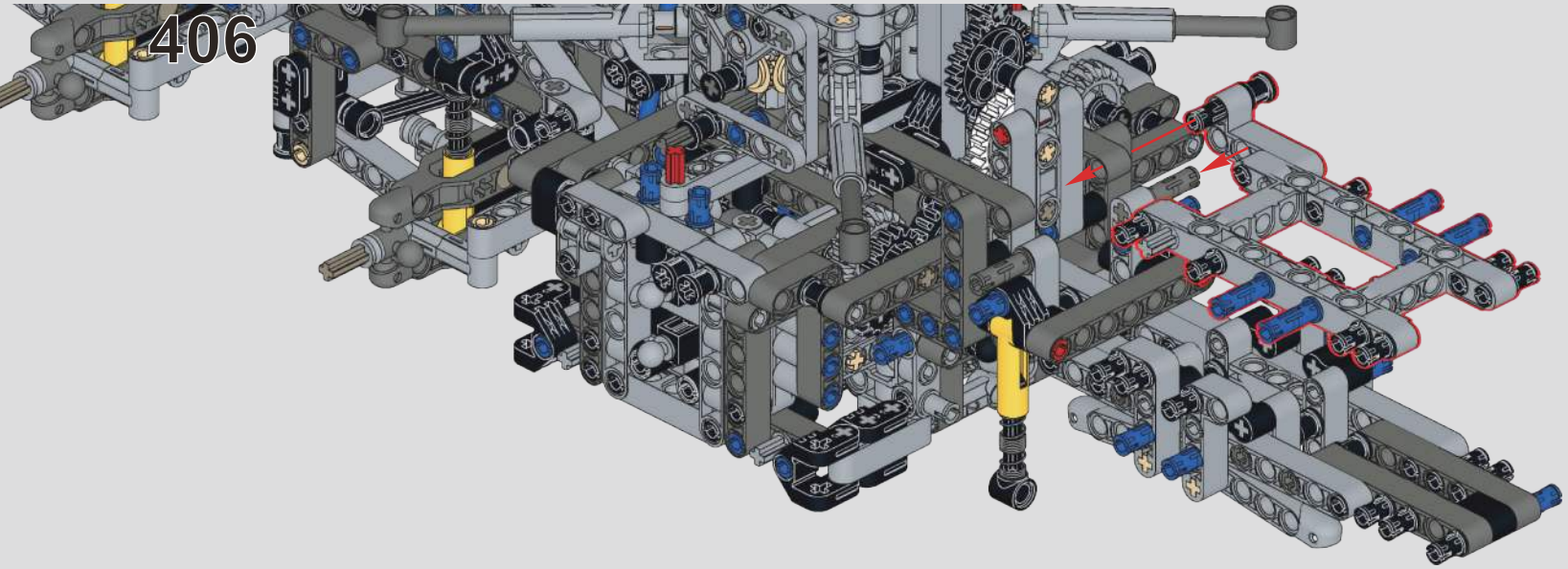

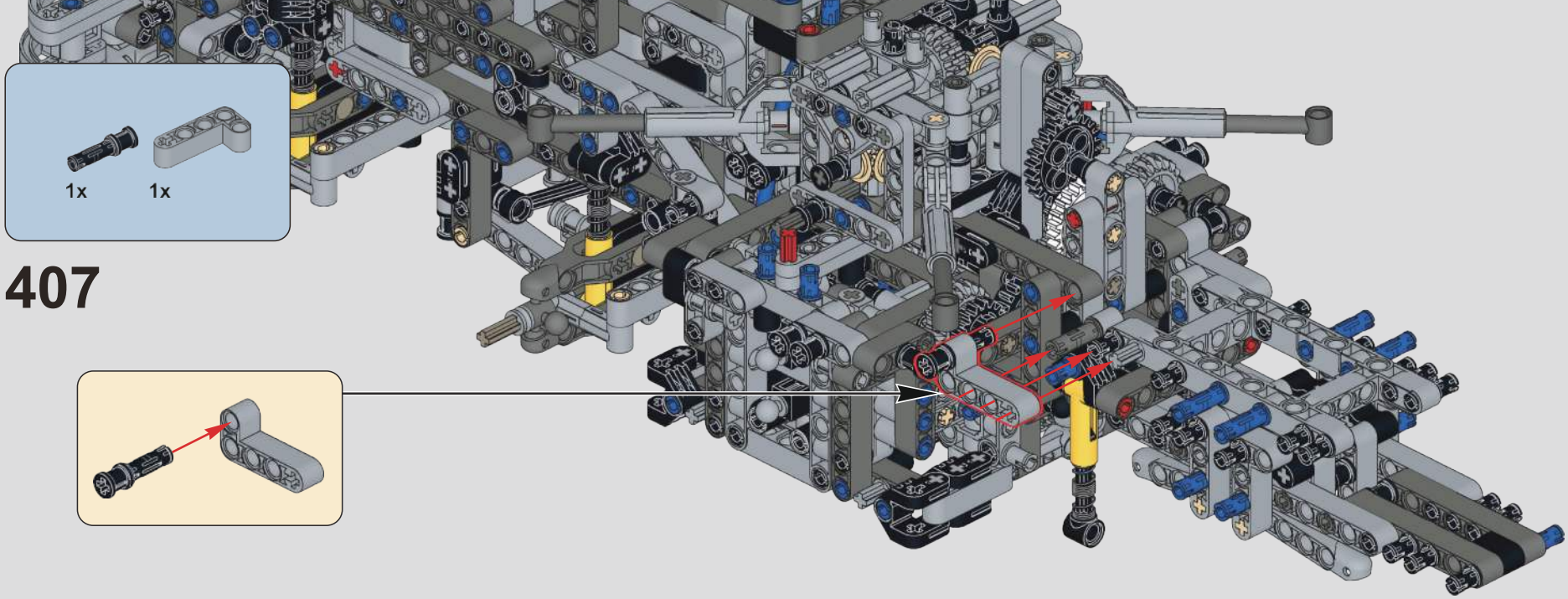
1x
1x
407

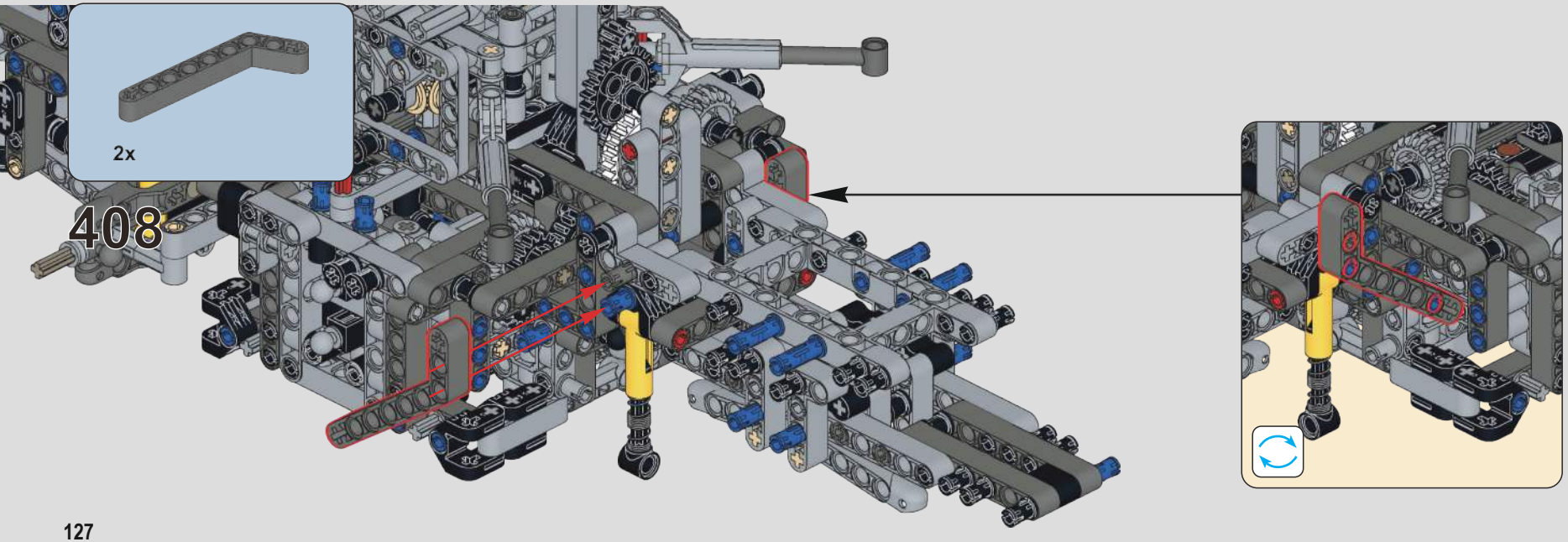
2x
408

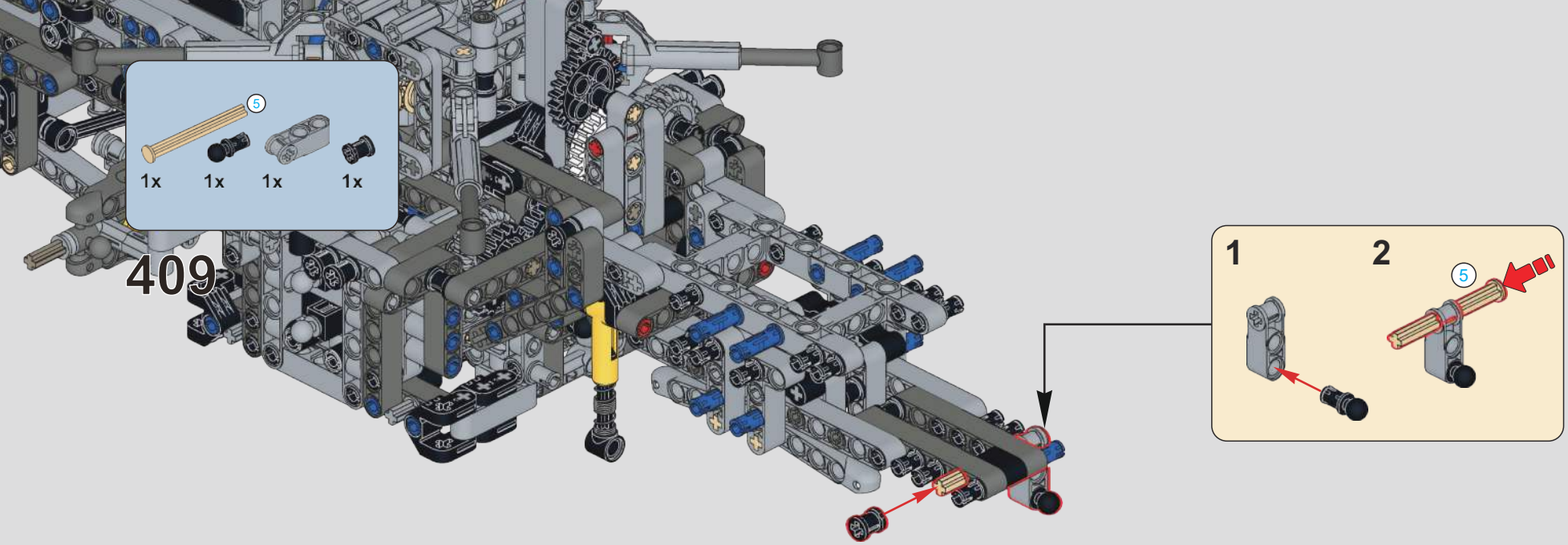
5
1x
1x
1x
1x
409
1
2
5

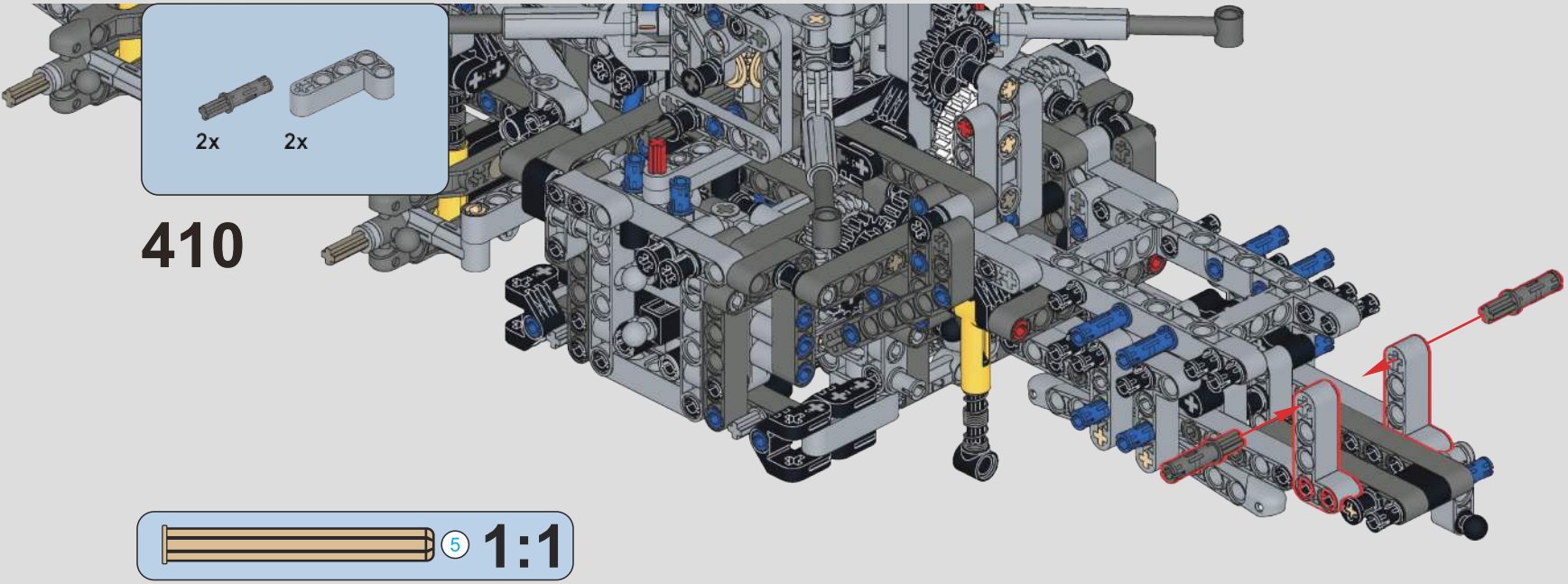
2x
2x
410
5
1:1

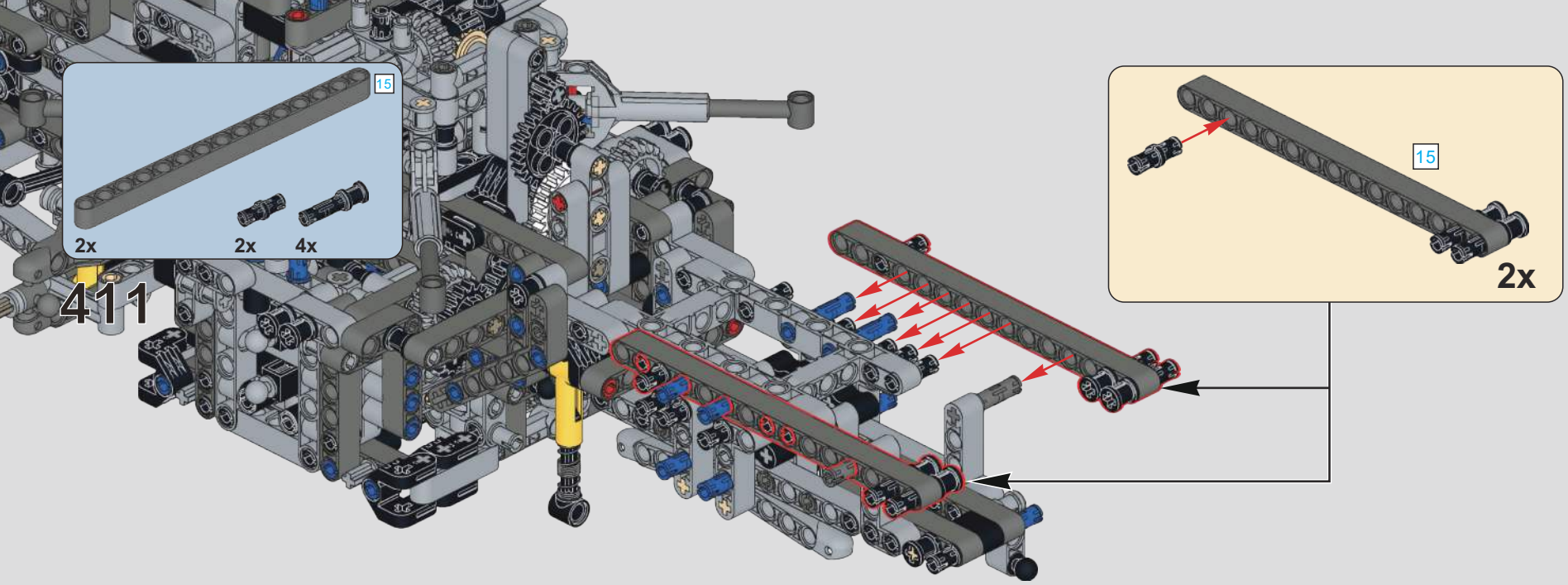
15
2x
2x
4x
411
15
2x

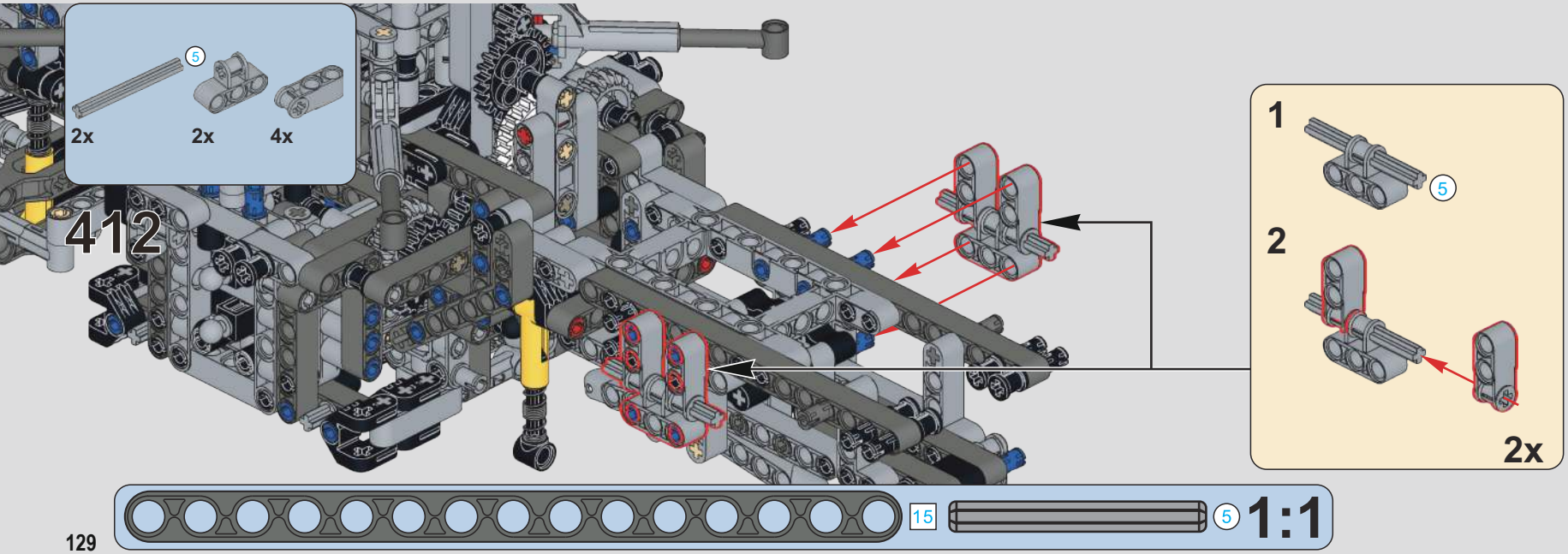
5
2x
2x
4x
412
1
5
2
2x
15
5
1:1

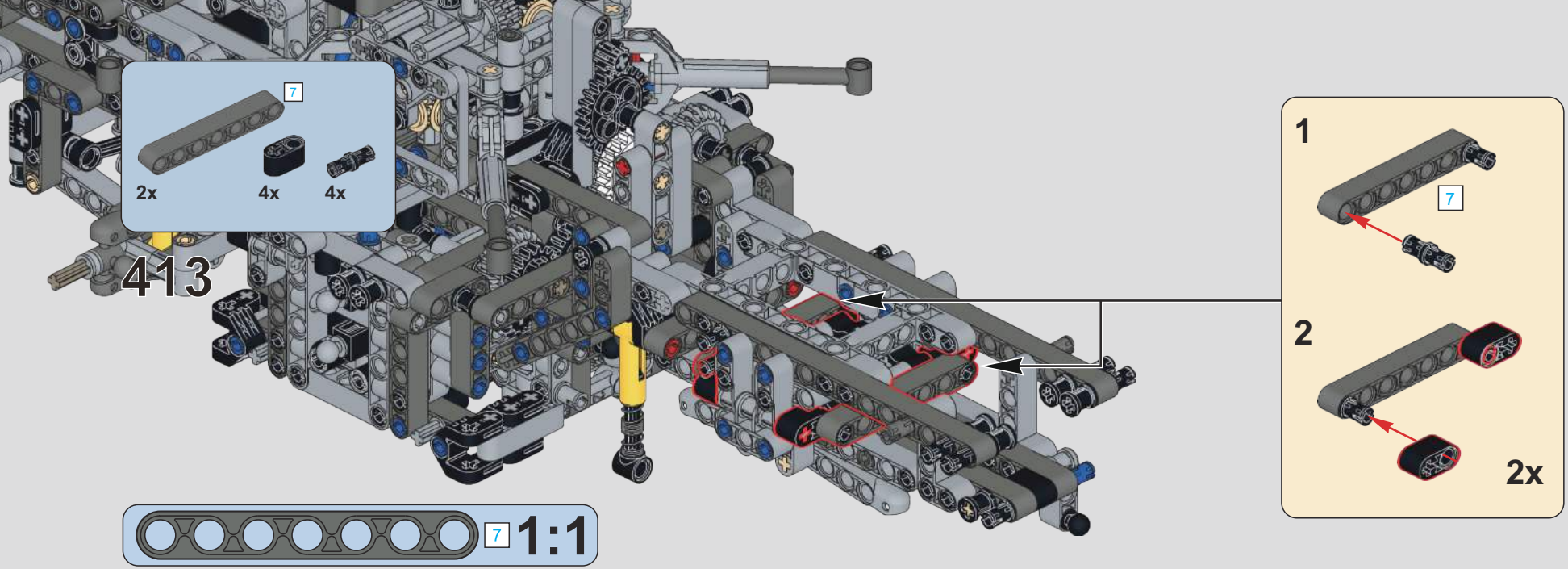
7
2x
4x
4x
413
1
7
2
2x
7
1:1

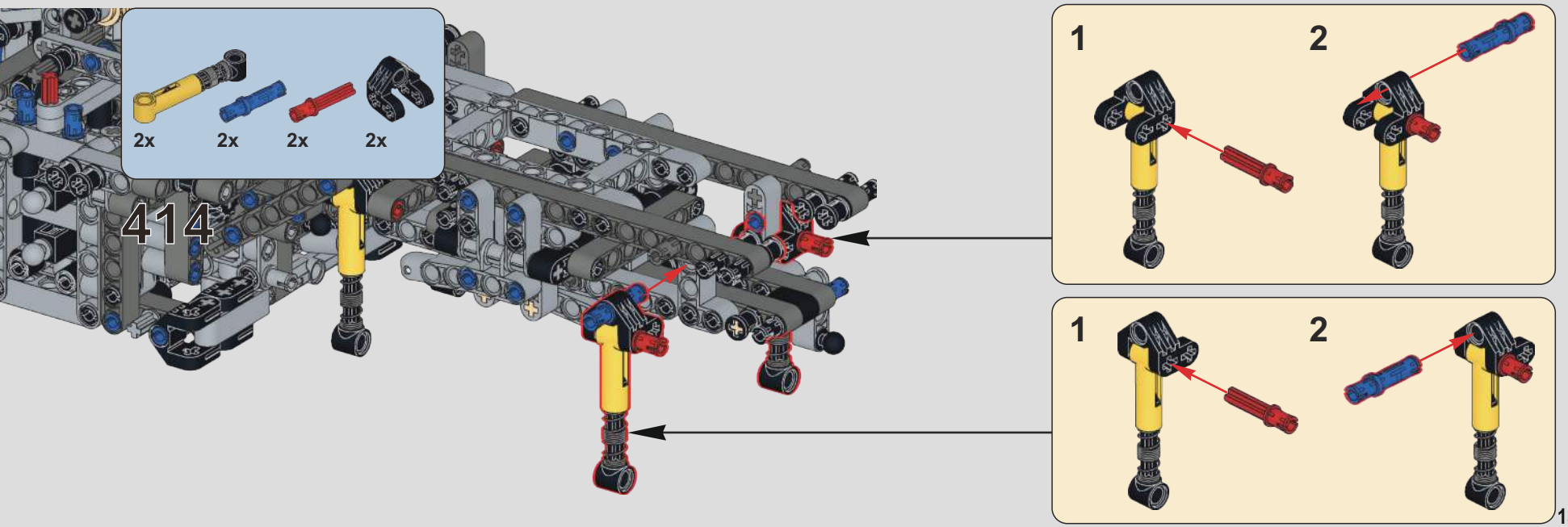
2x
2x
2x
2x
414
1
2
1
2

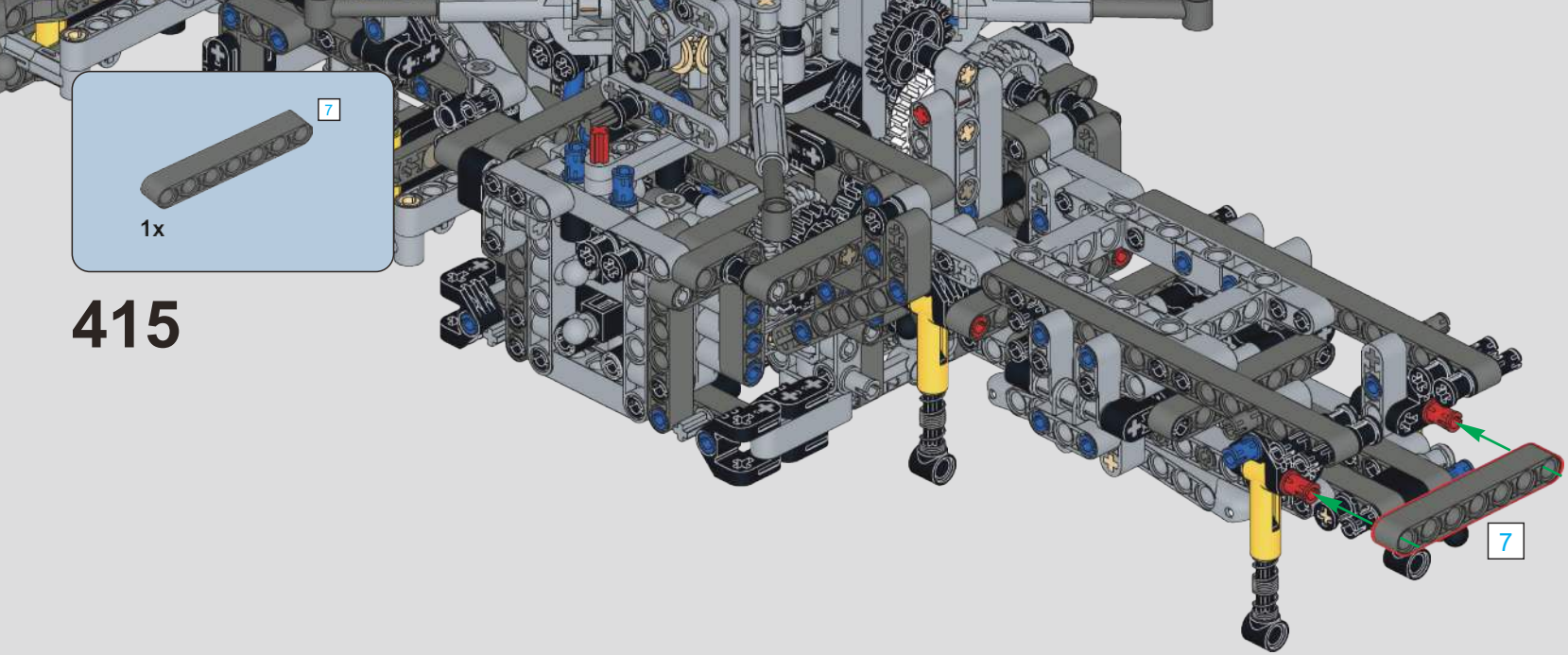

415

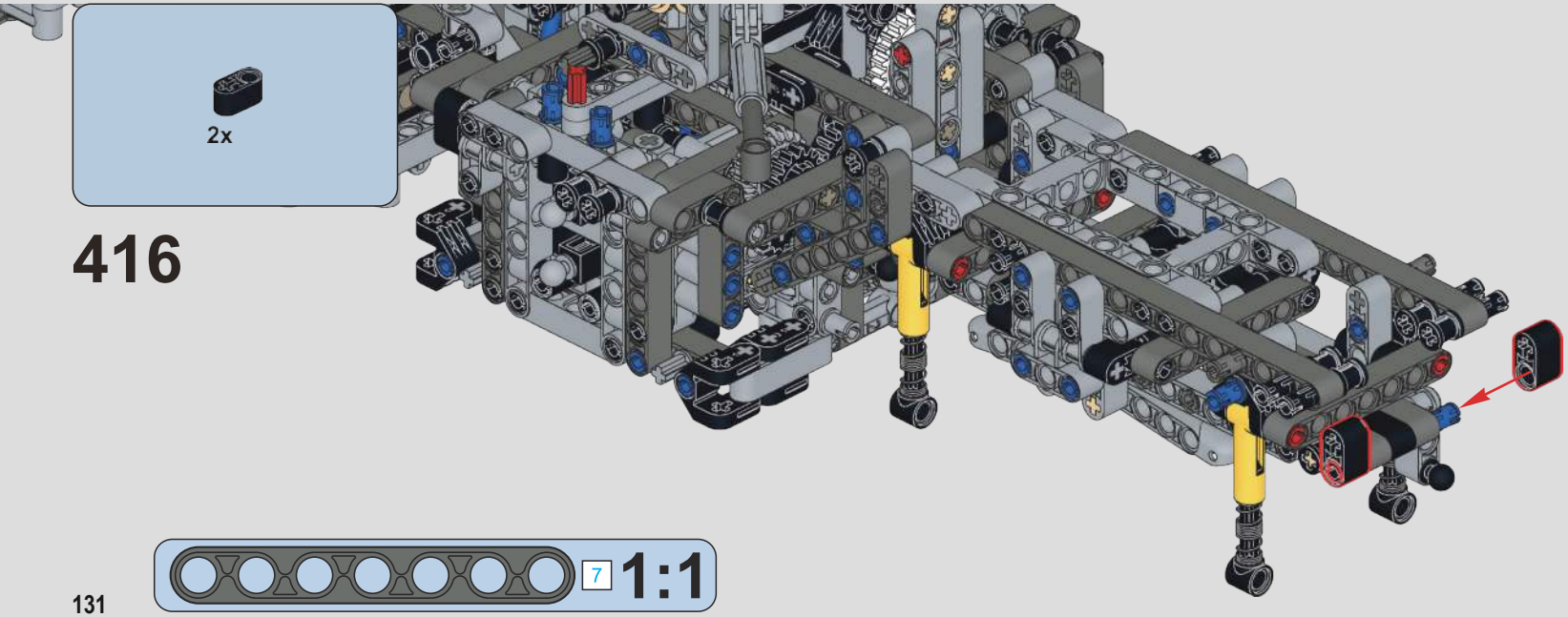

416

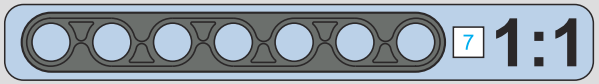

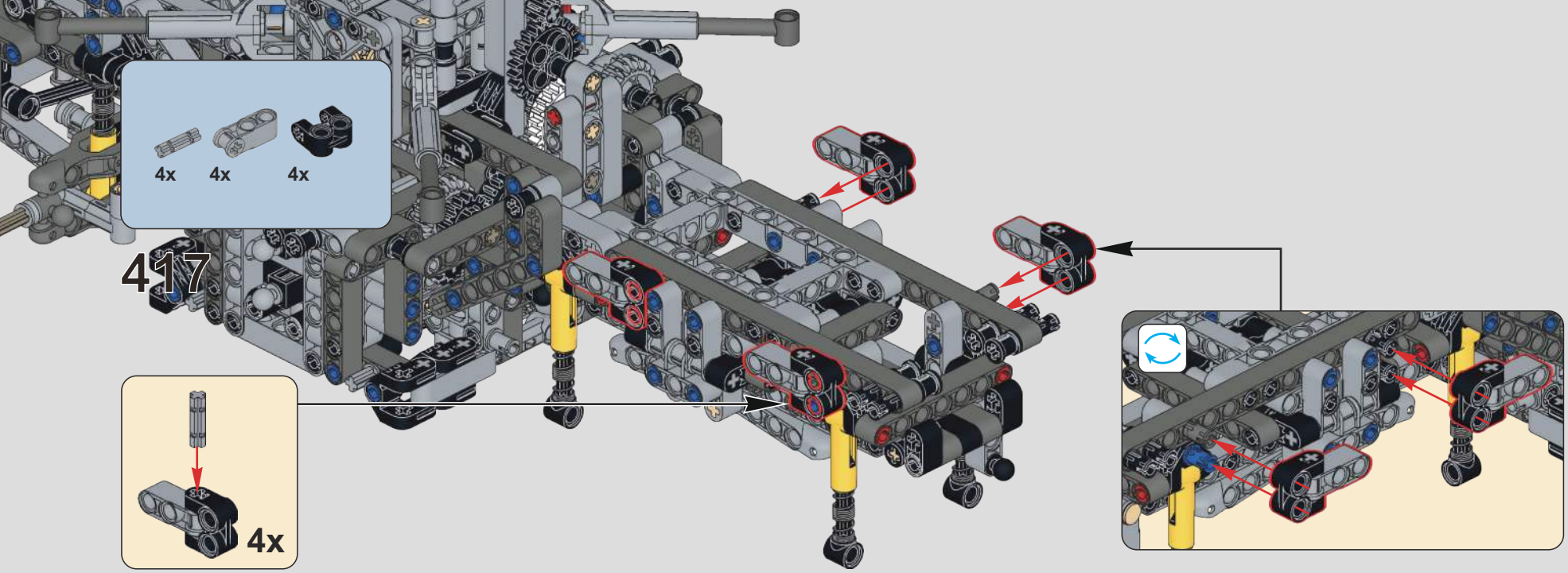
4x
4x
4x
417
4x

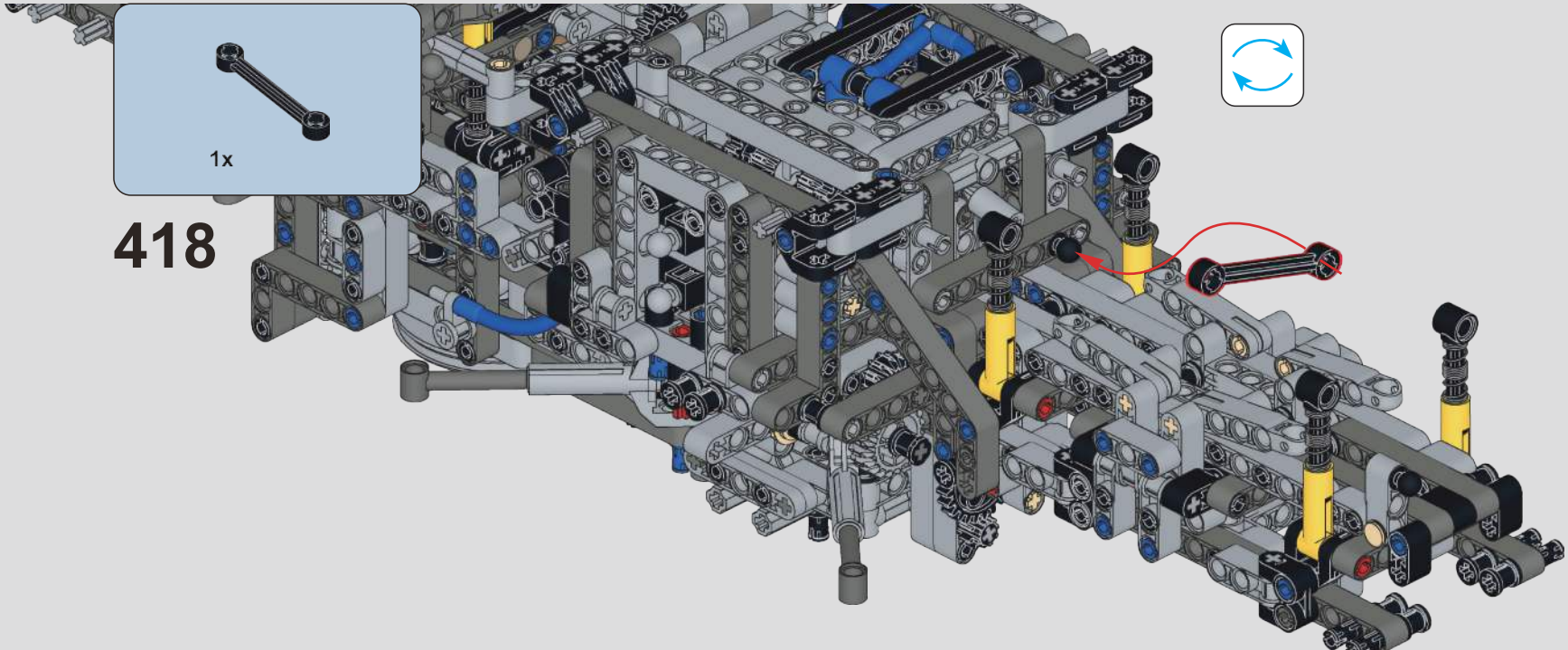
1x
418

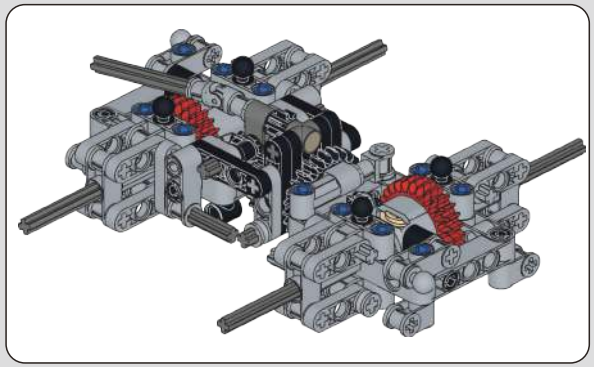

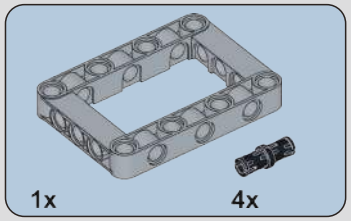

419

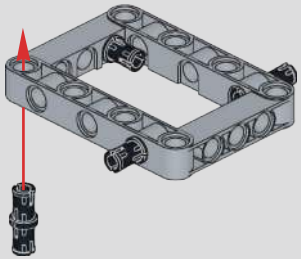

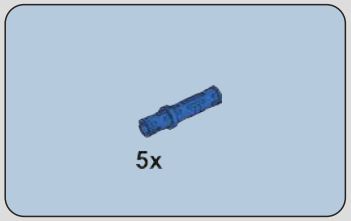

420

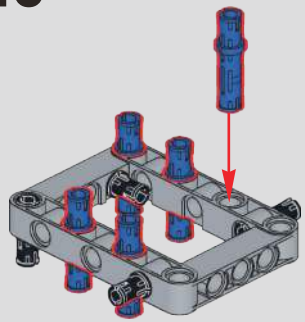

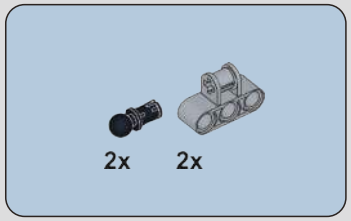

421

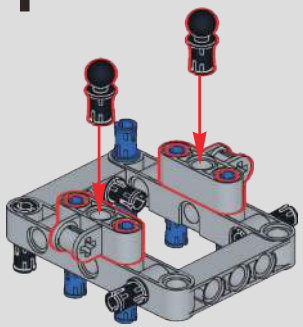

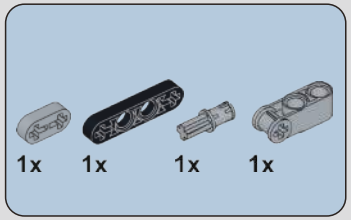

422

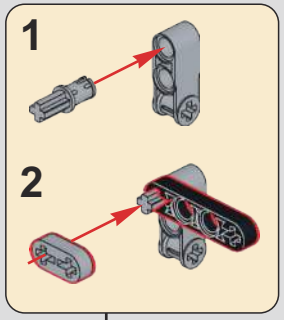

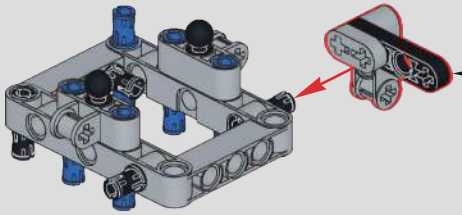

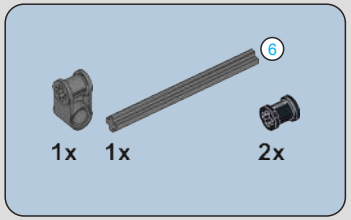

423

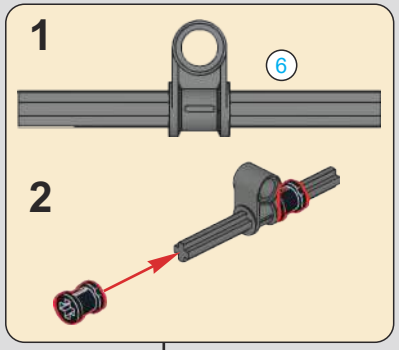

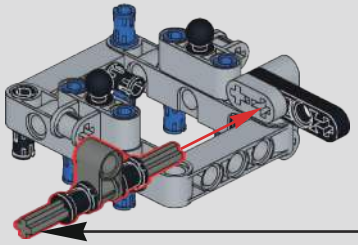

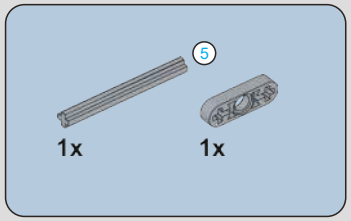

424

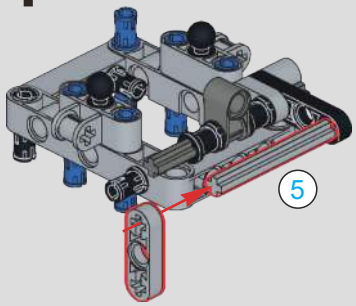

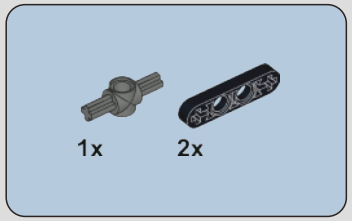

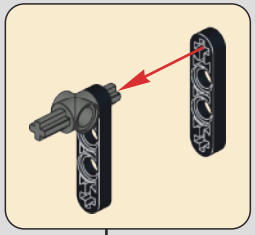

425

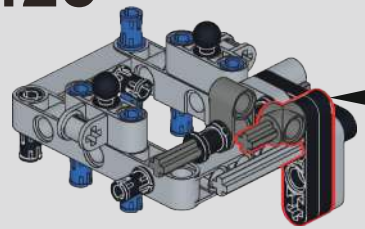

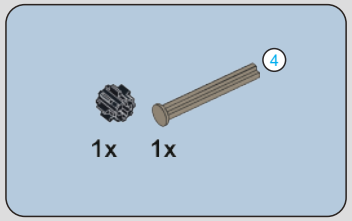

426

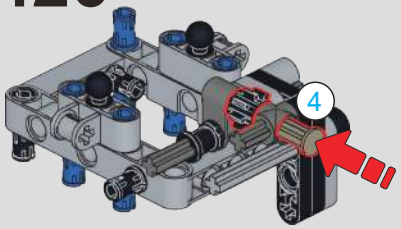

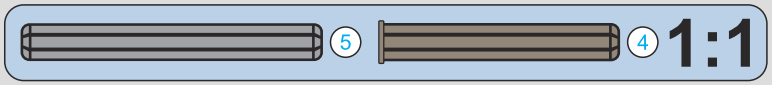

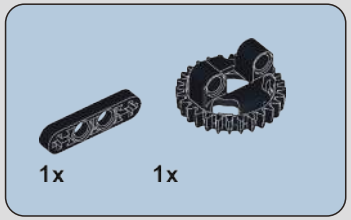

427

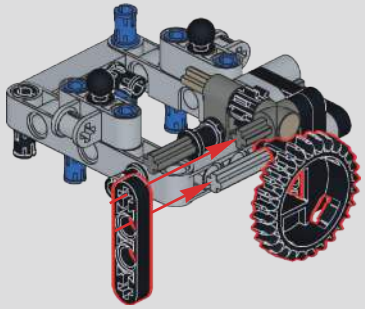

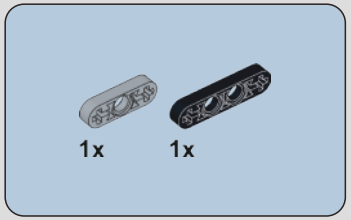

428

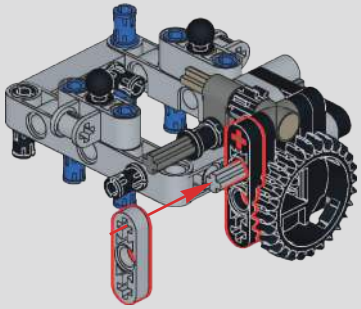

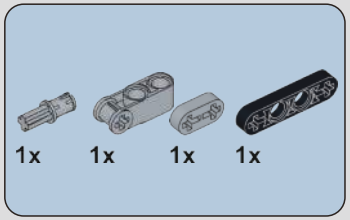

429

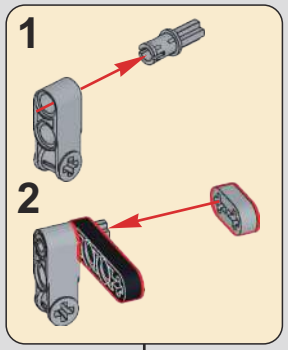

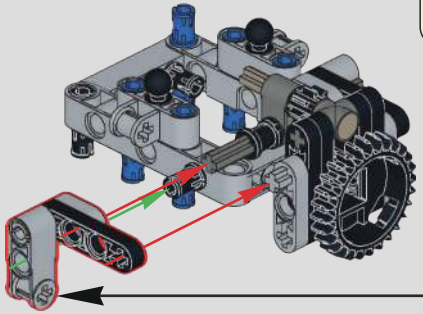

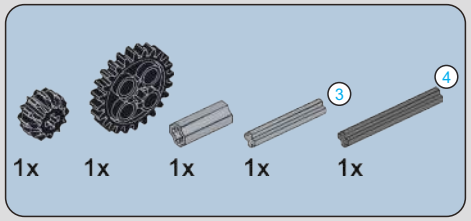

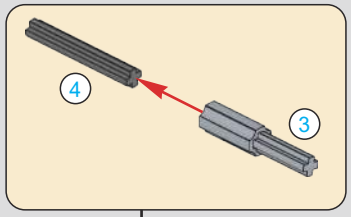

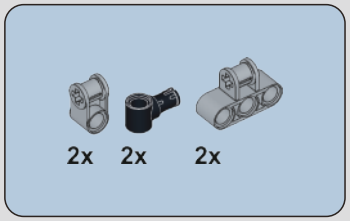

430

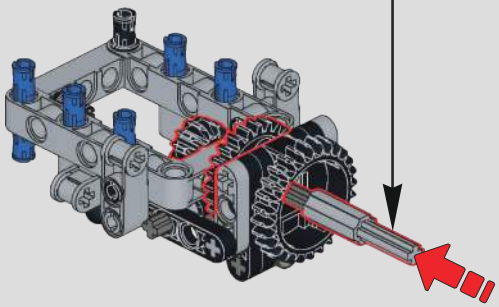

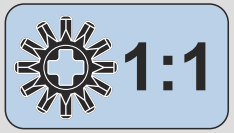

431

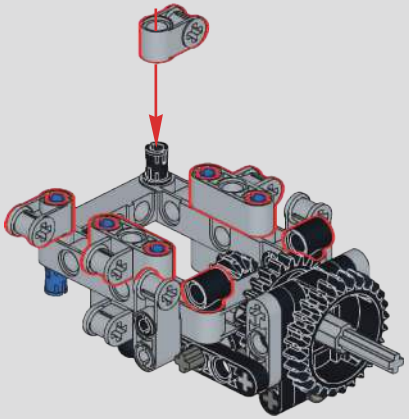

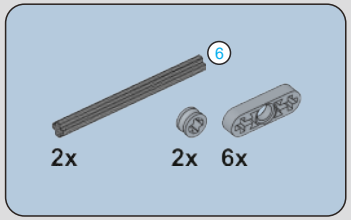

432

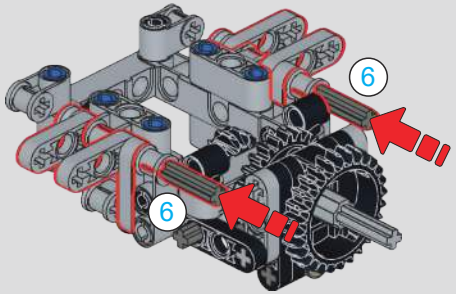

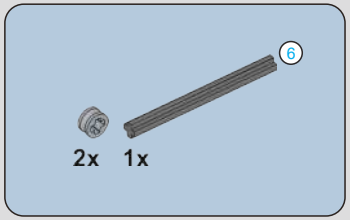

433

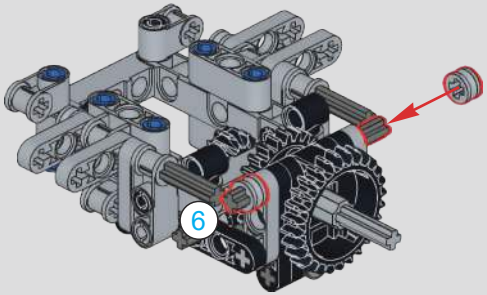

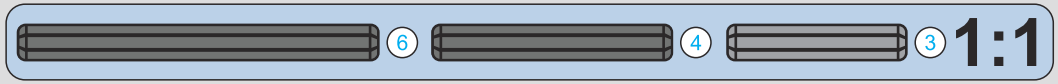

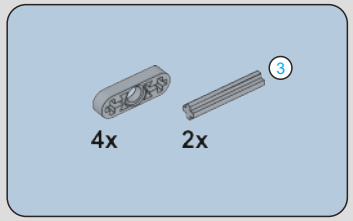

434

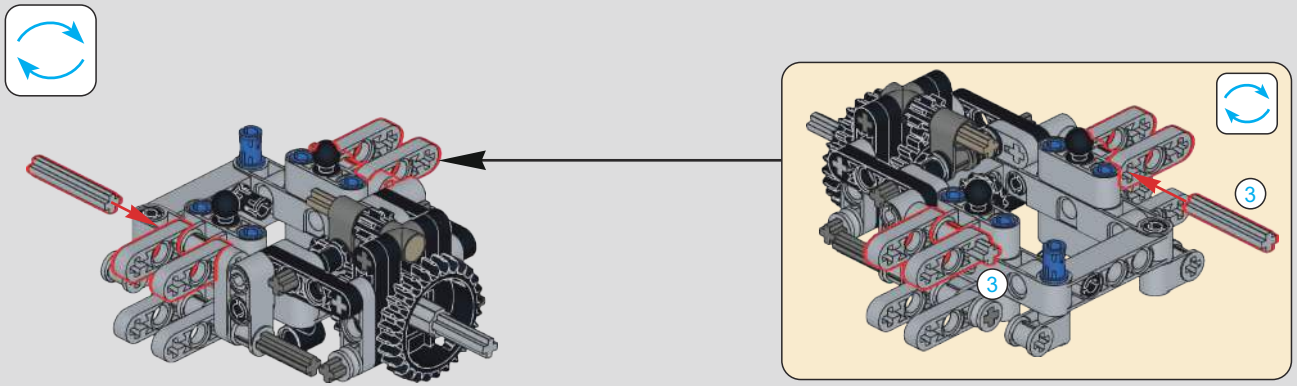

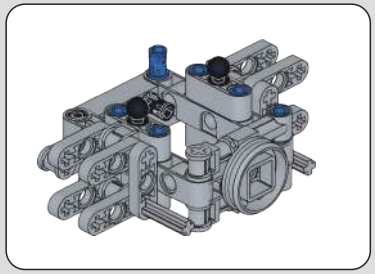

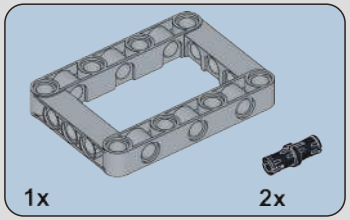

435

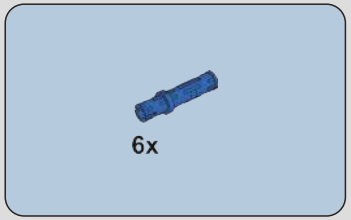

436

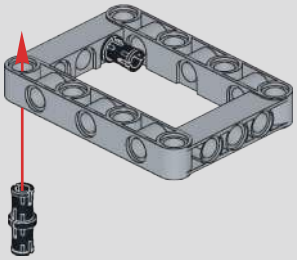

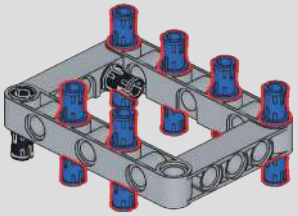

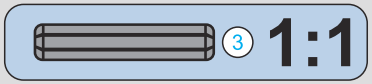

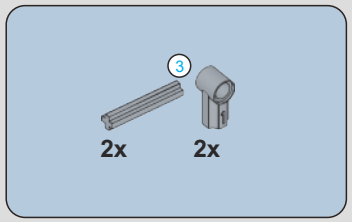

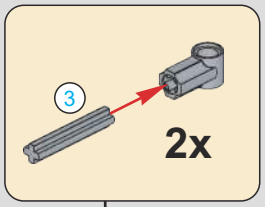

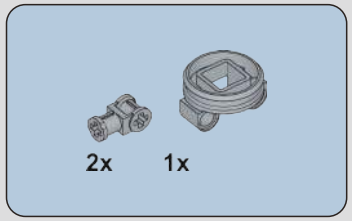

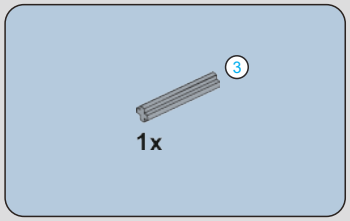

437

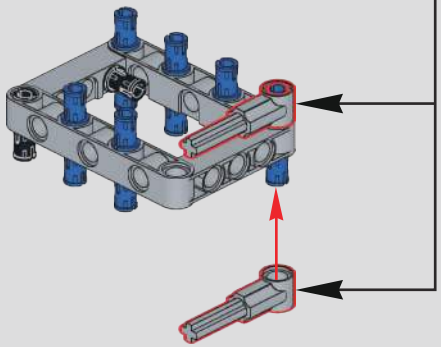

438

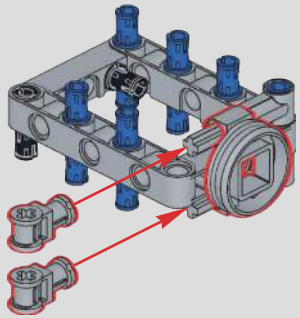

439

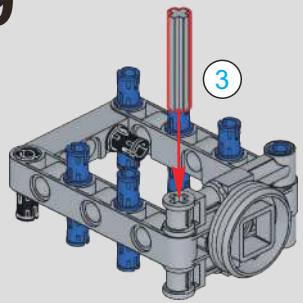

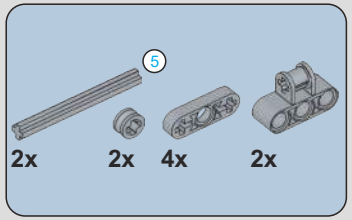

440

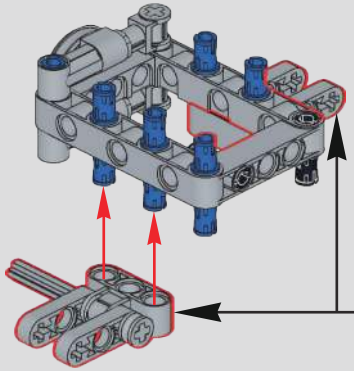

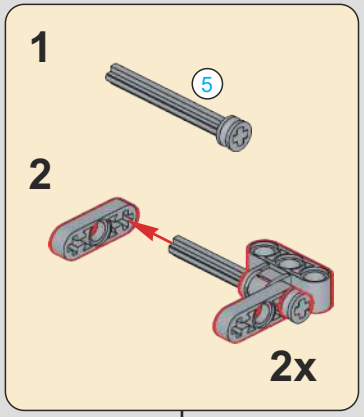

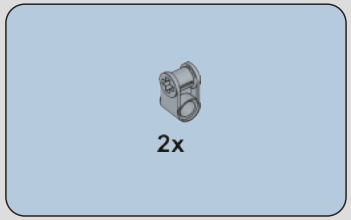

441

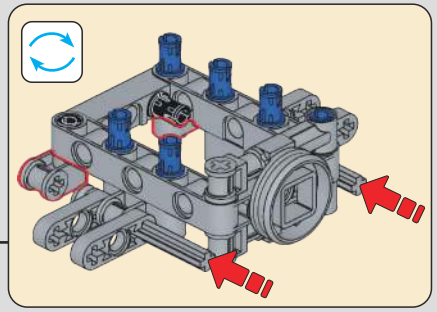

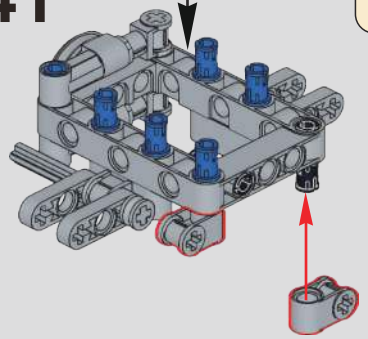

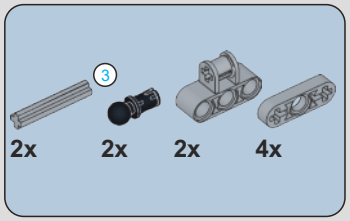

442

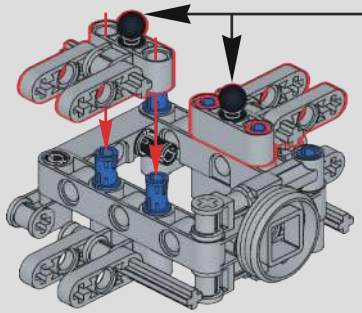

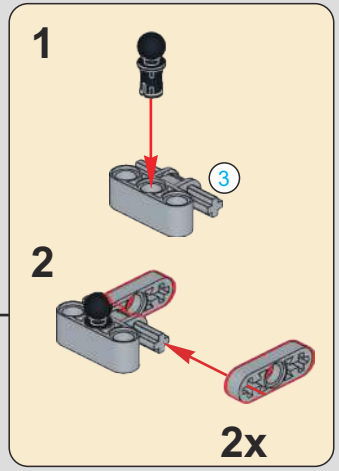

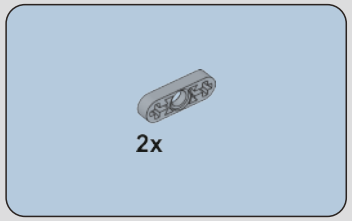

443

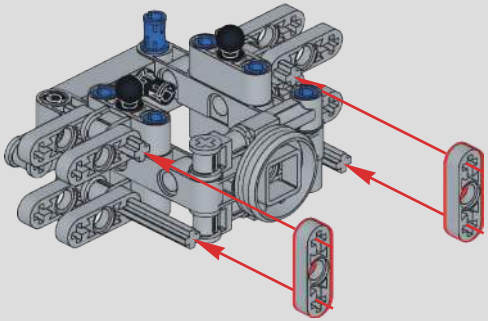

444

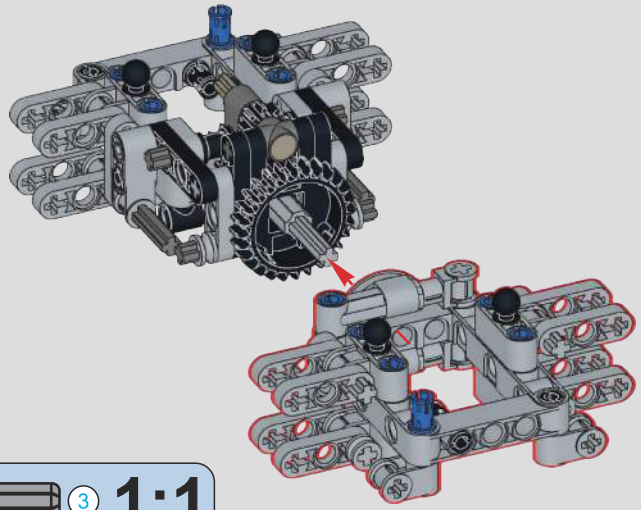

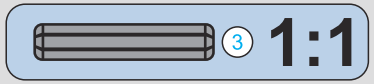

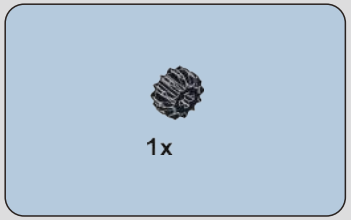

445

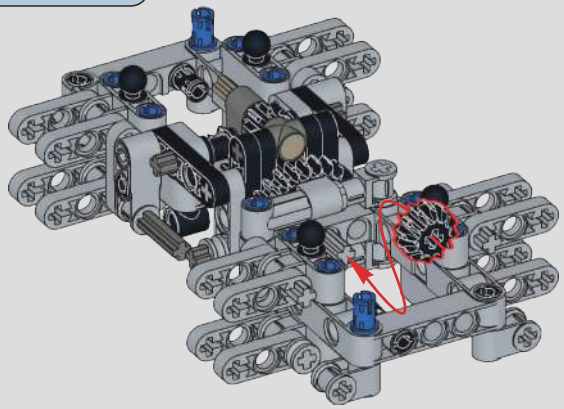

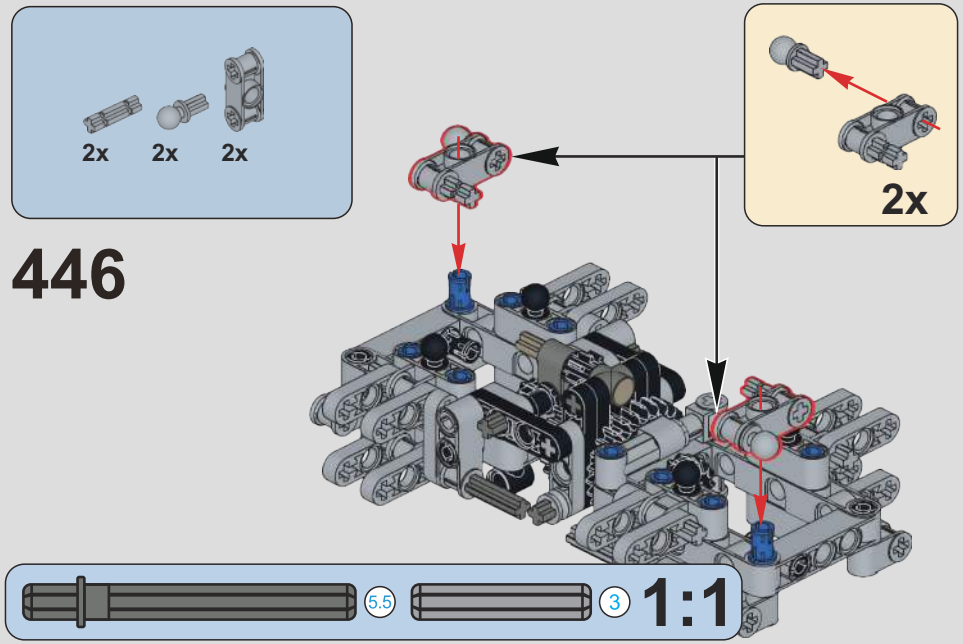

446

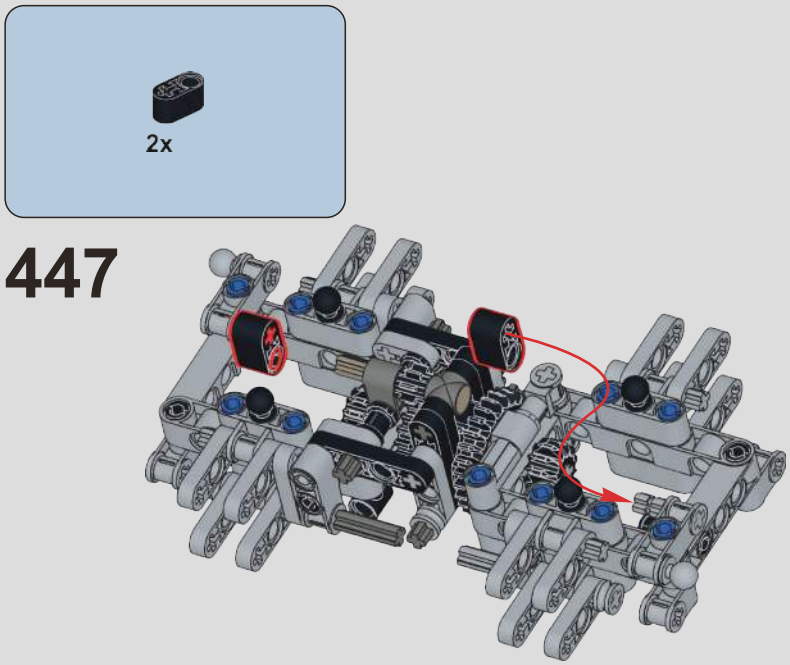

447

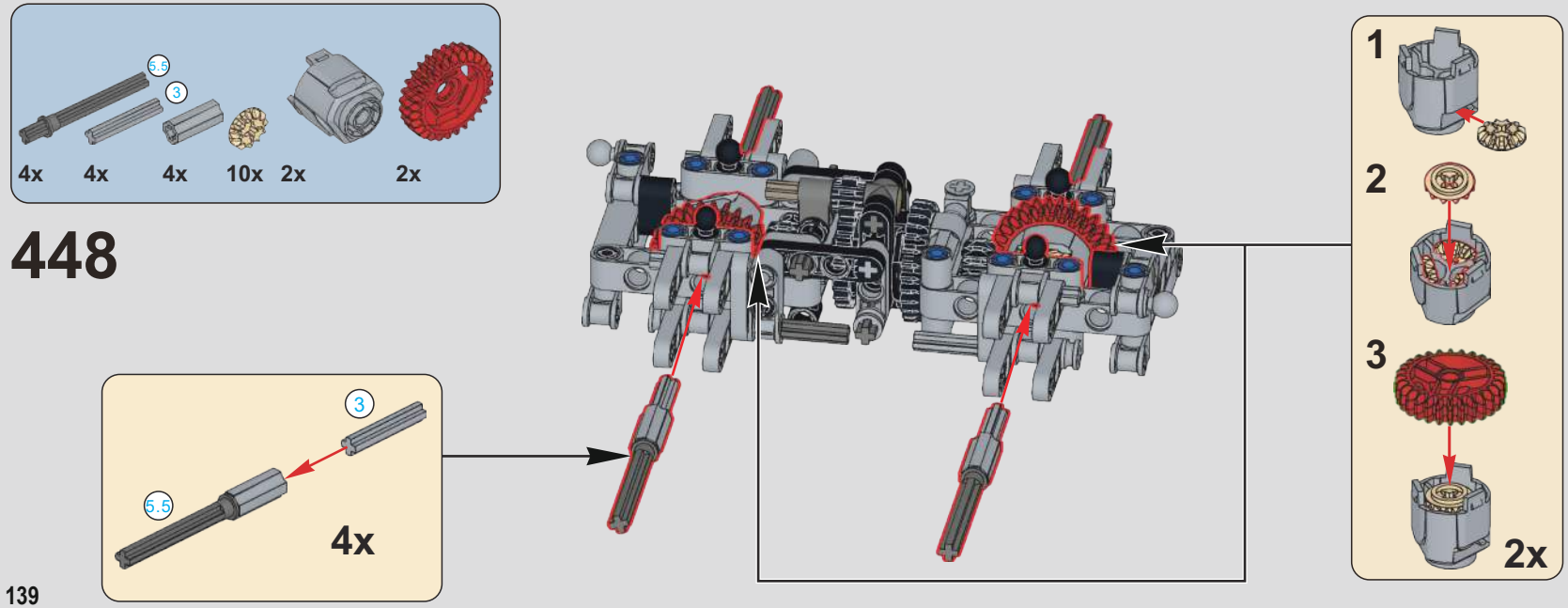

448

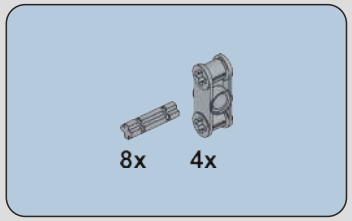

449

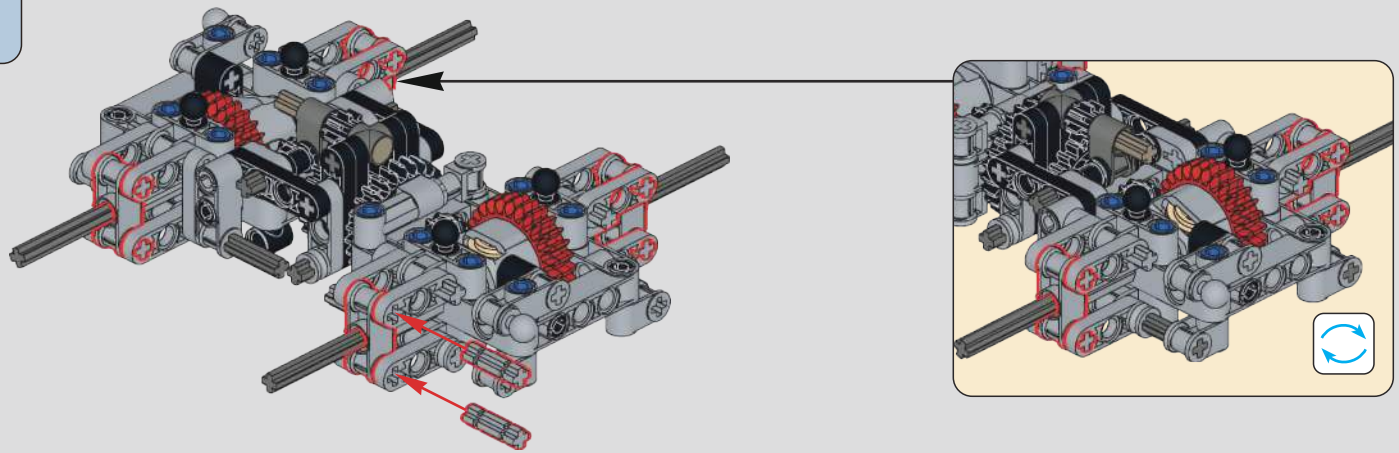

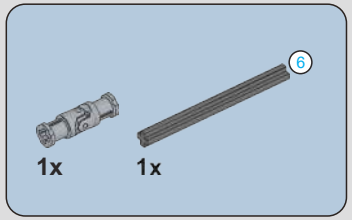

450

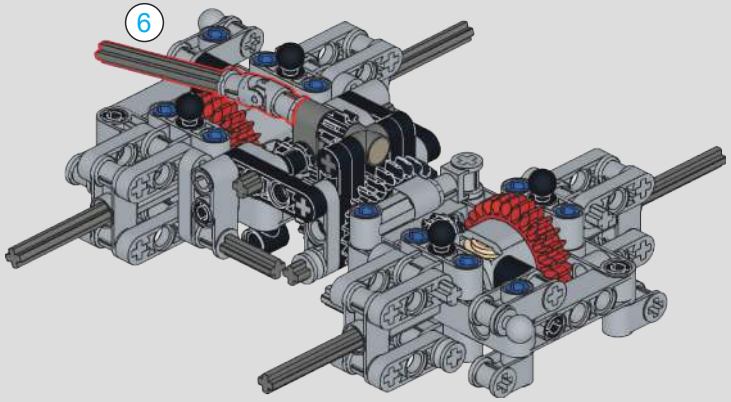

451

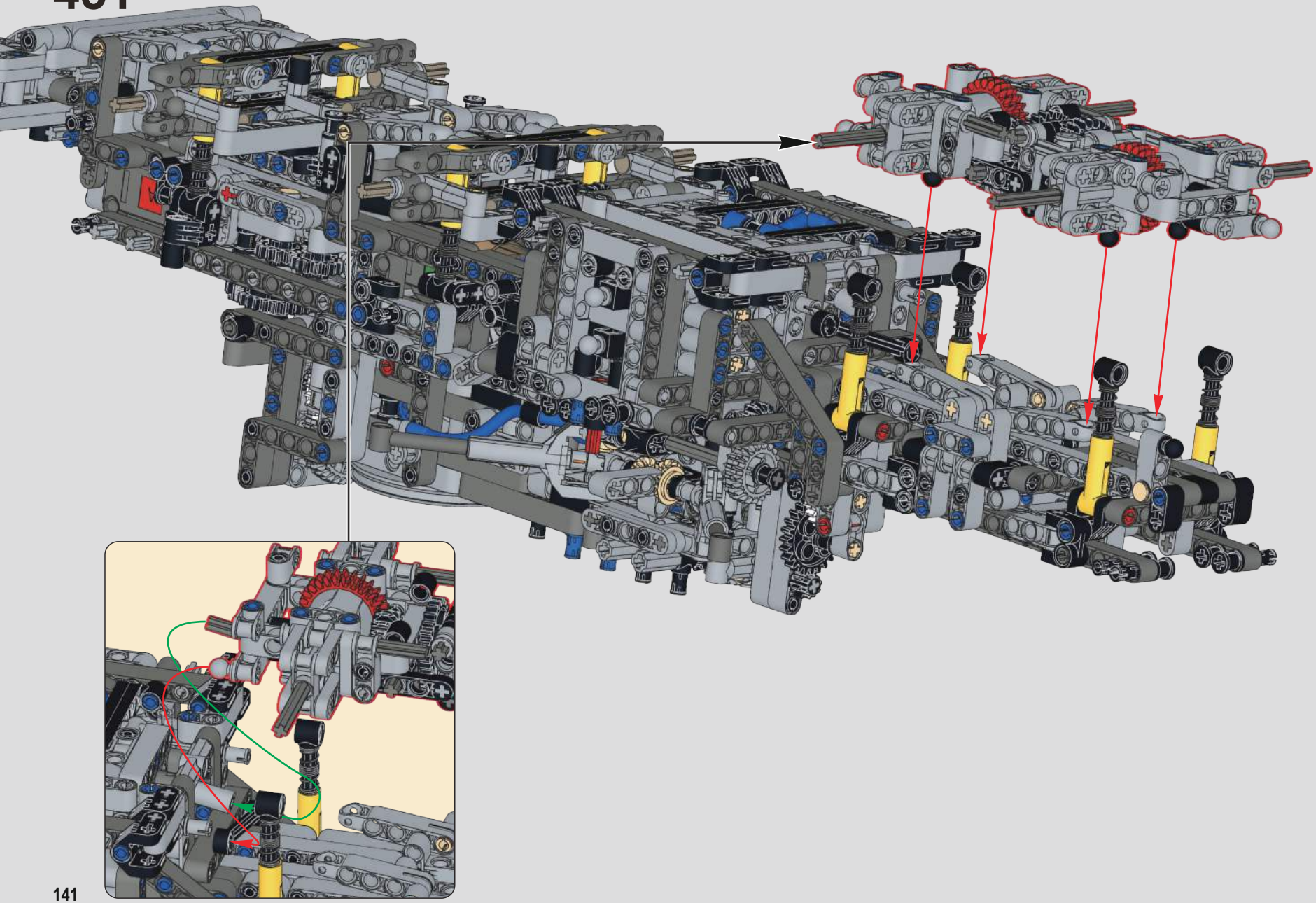

452

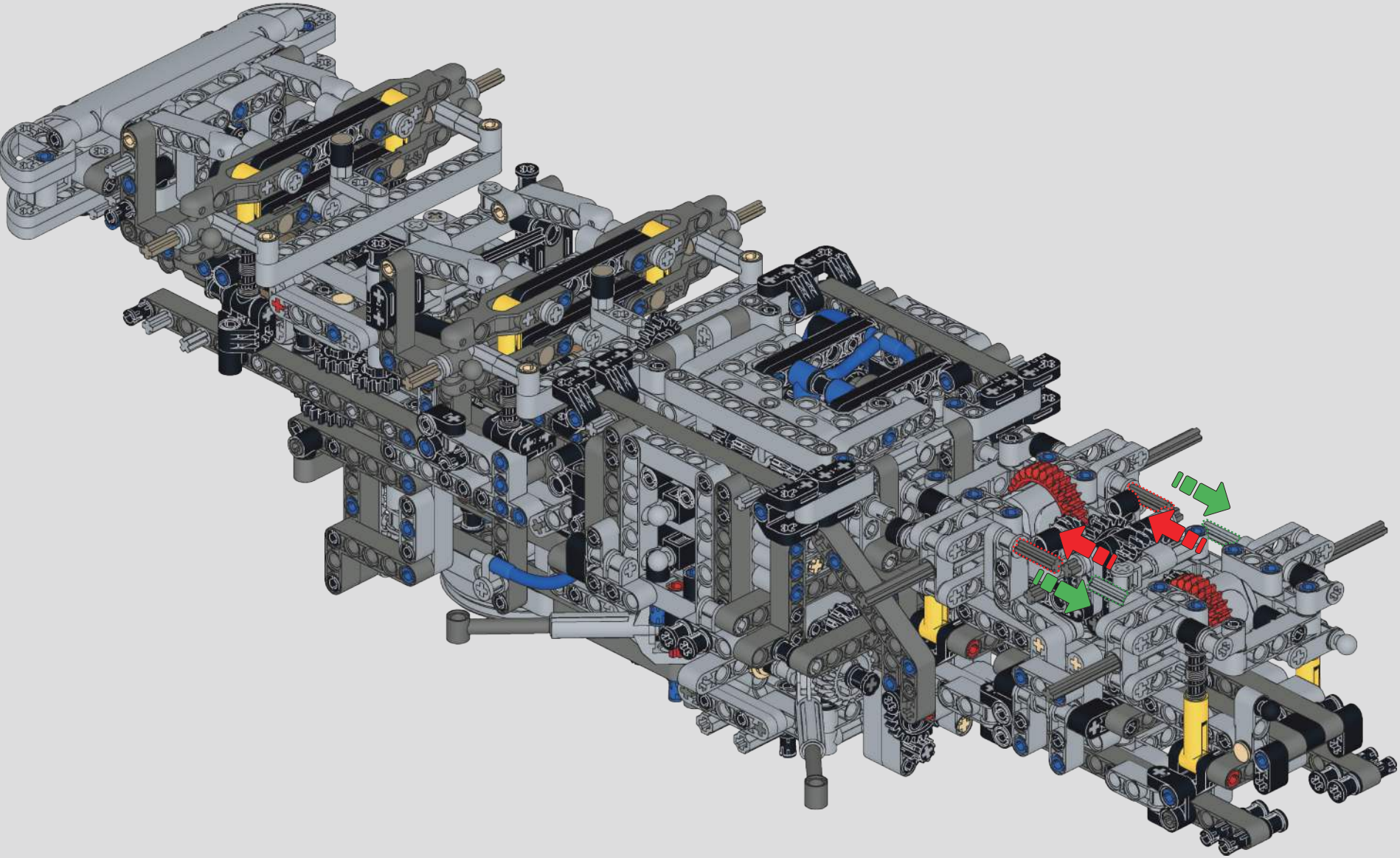

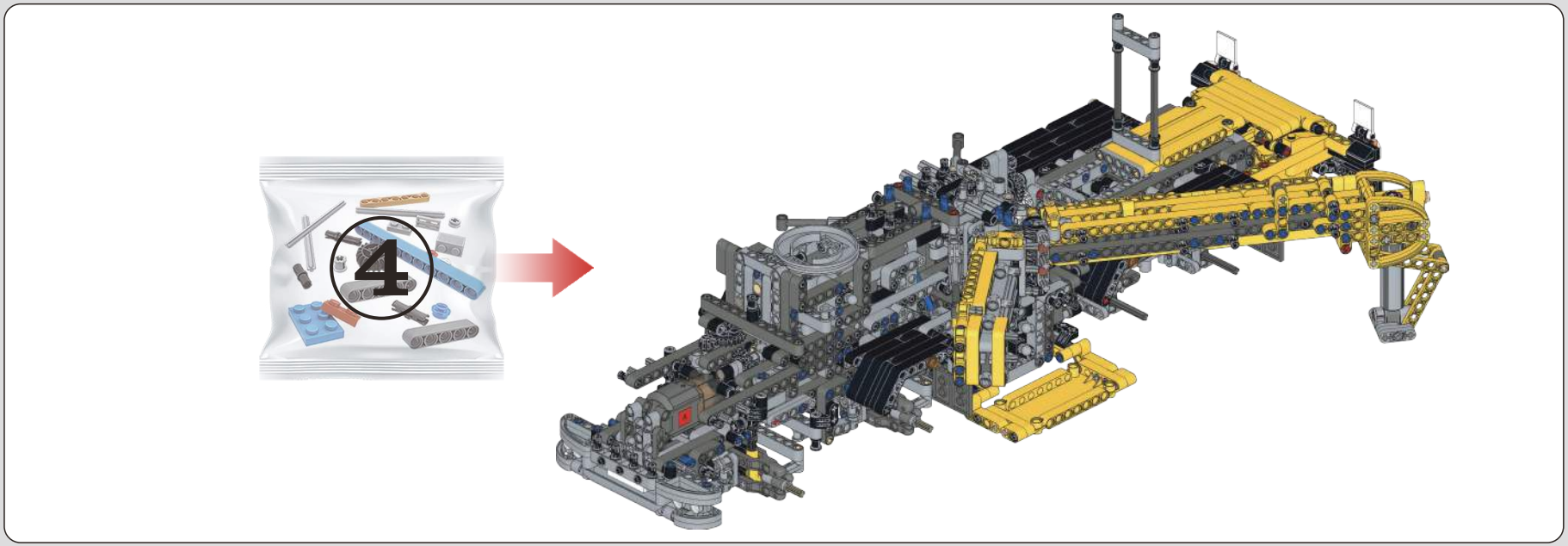

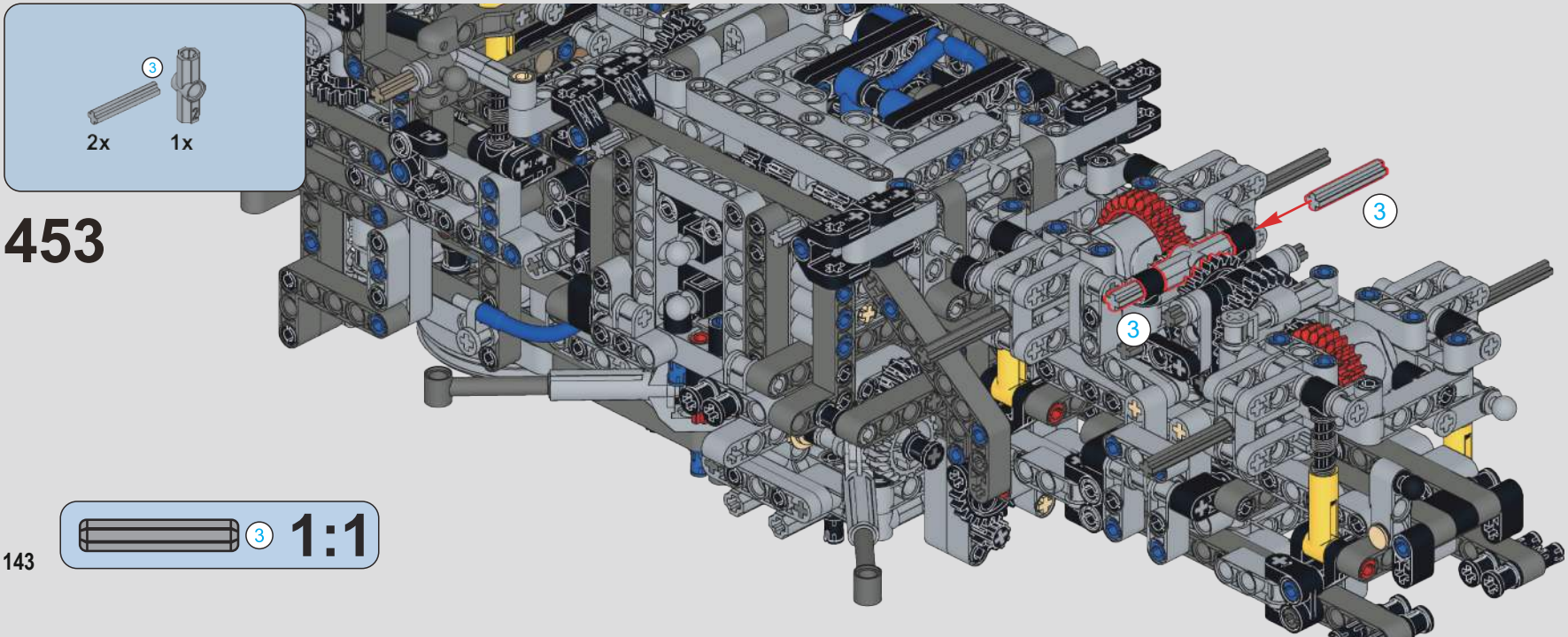

453

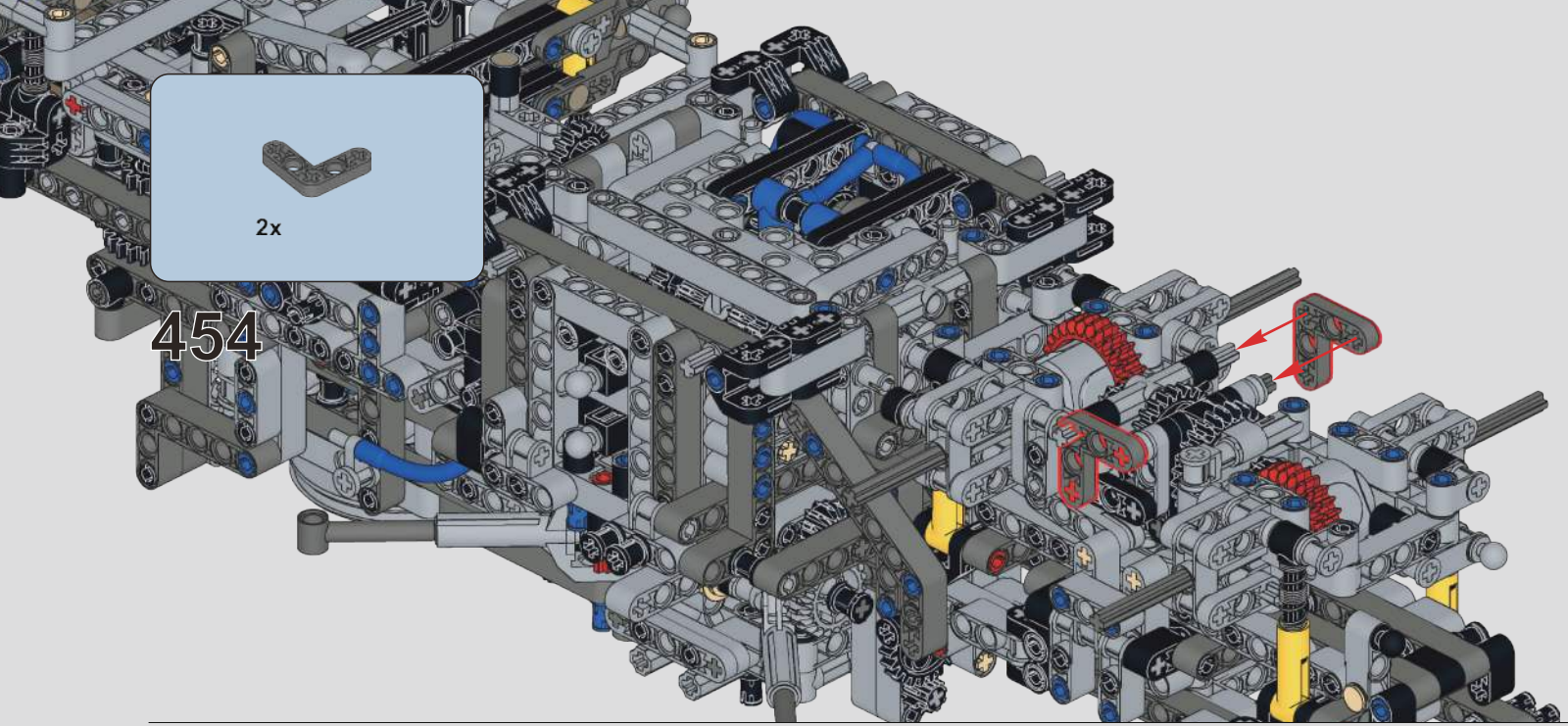
2x
454

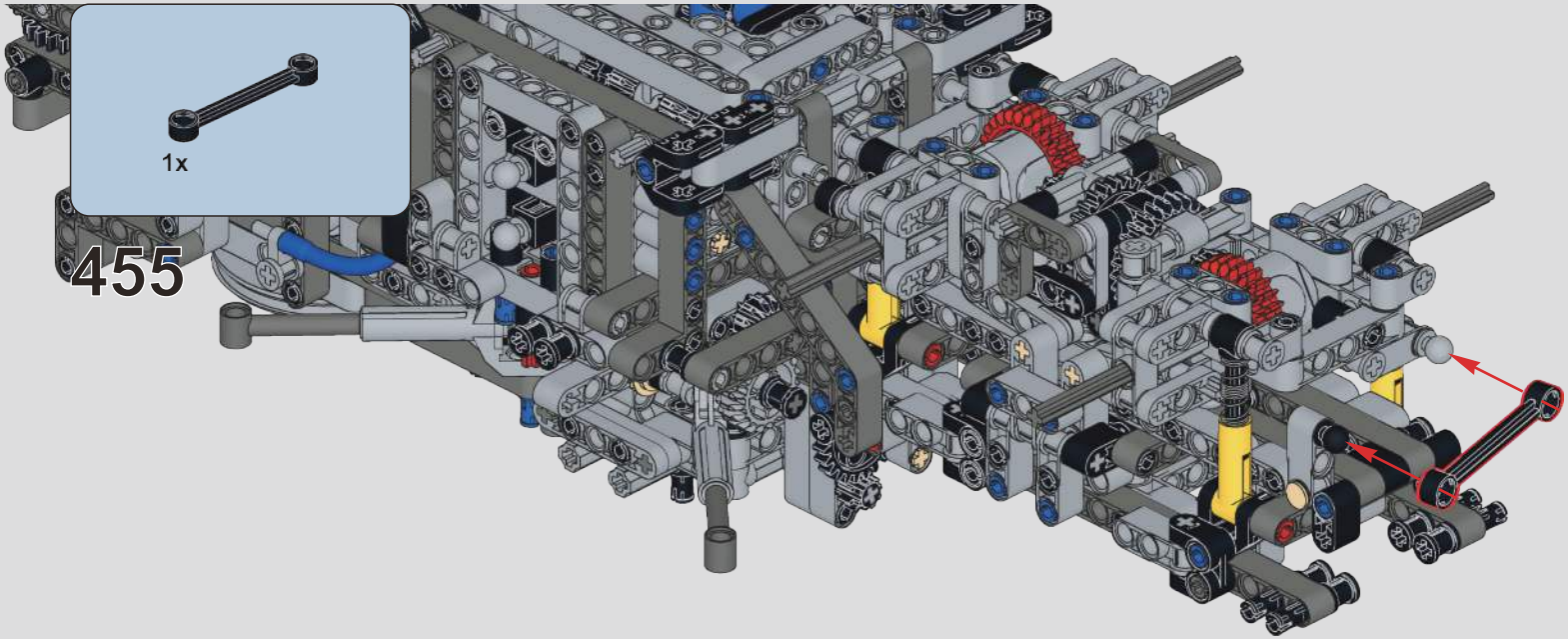
1x
455

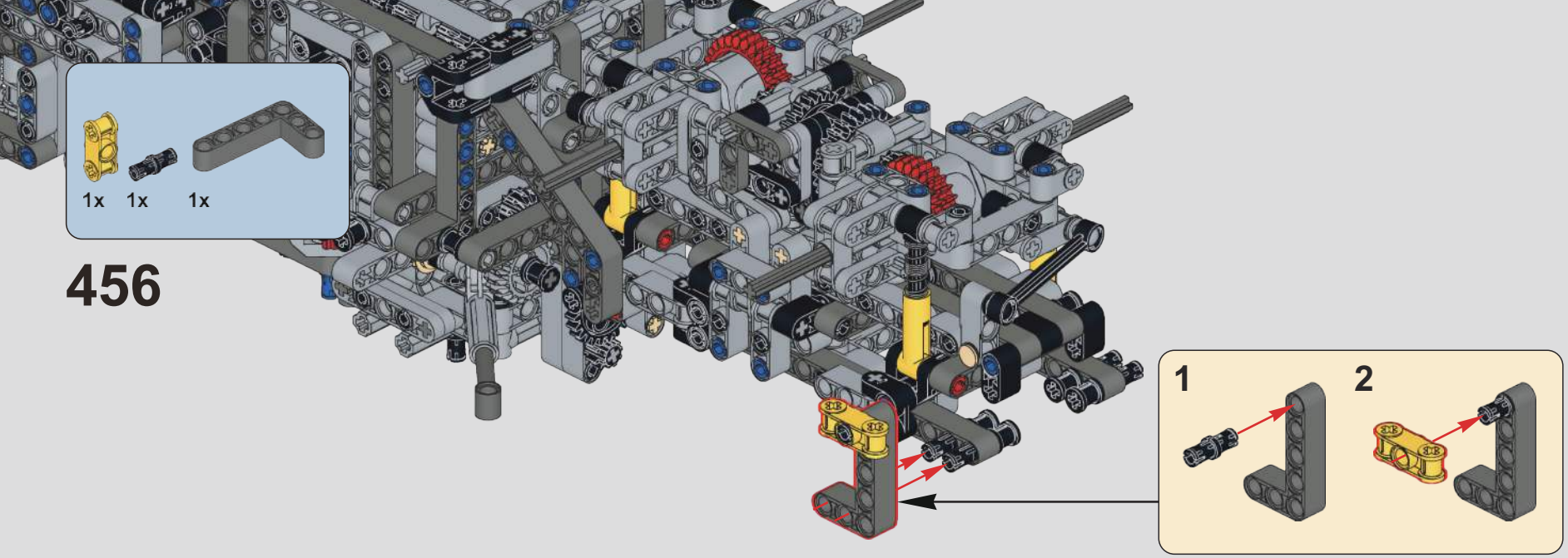
1x 1x 1x
456
1
2

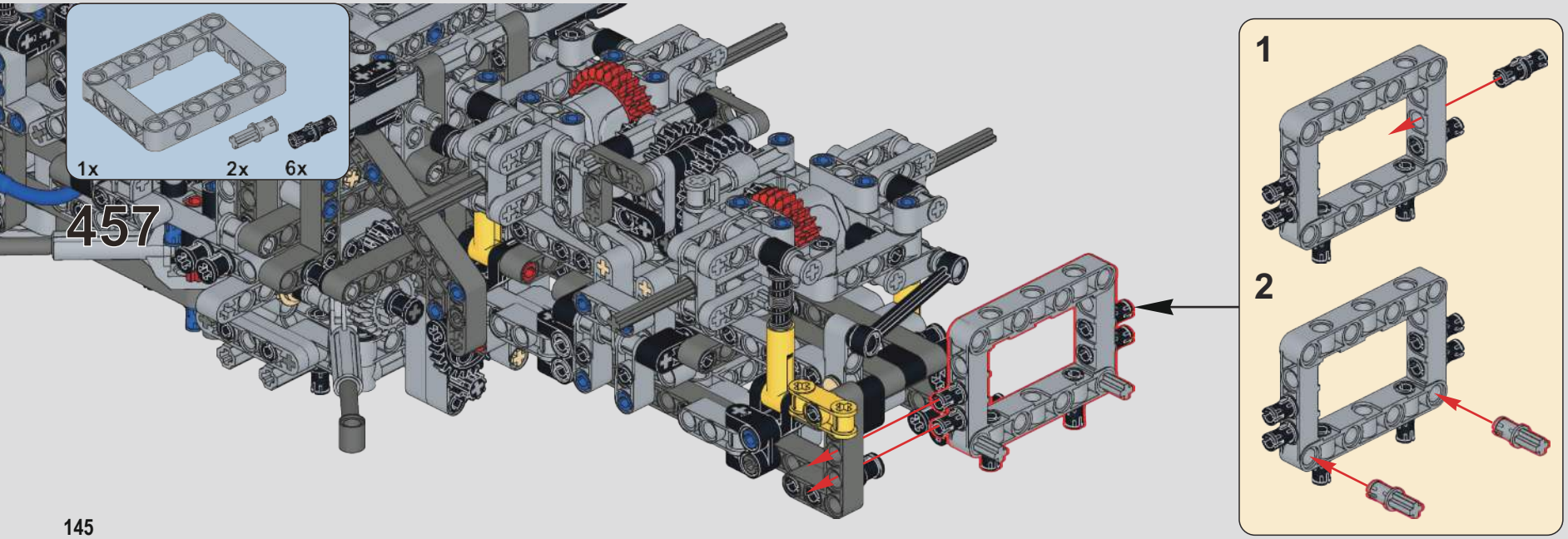
1x 2x 6x
457
1
2

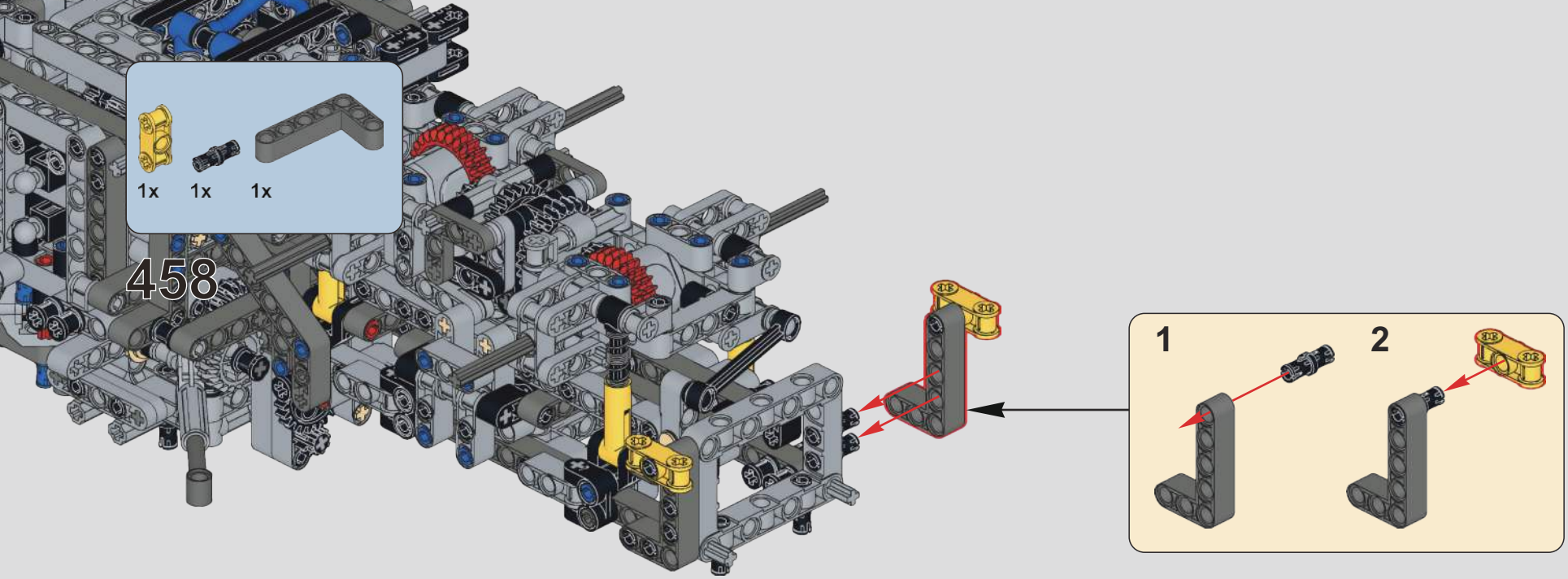
1x
1x
1x
458
1
2

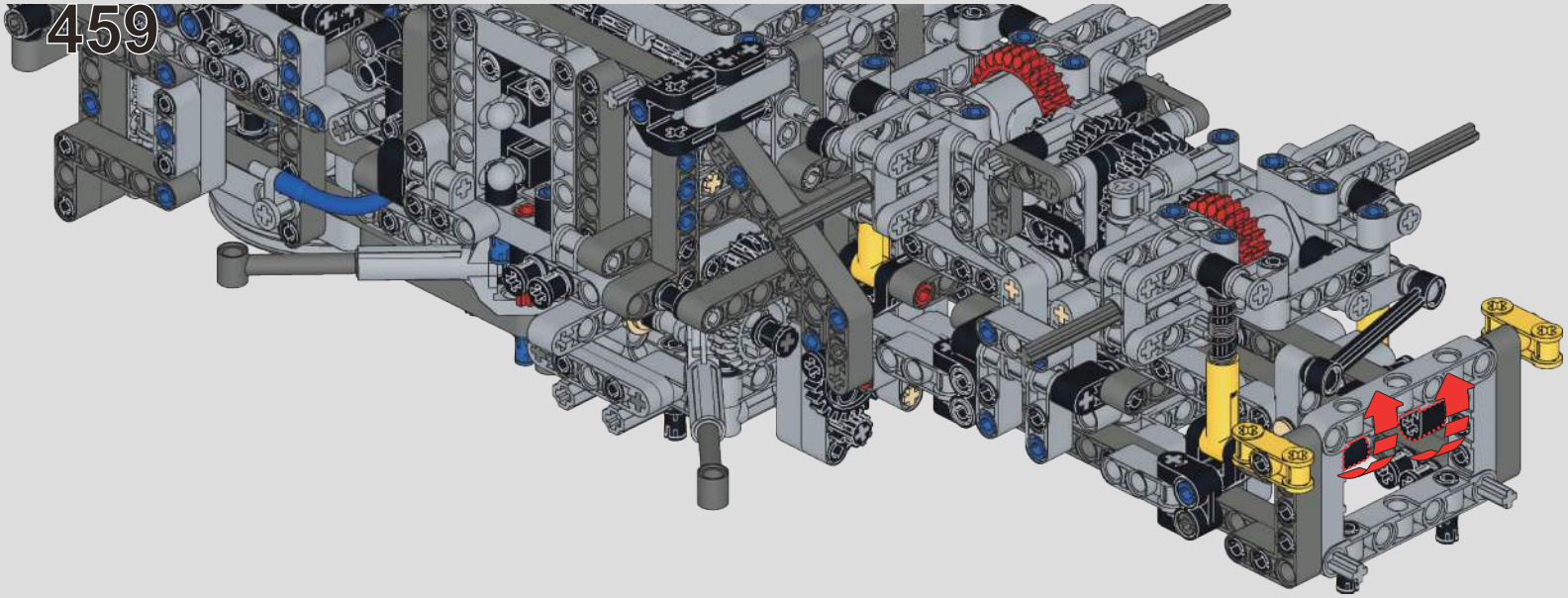
459

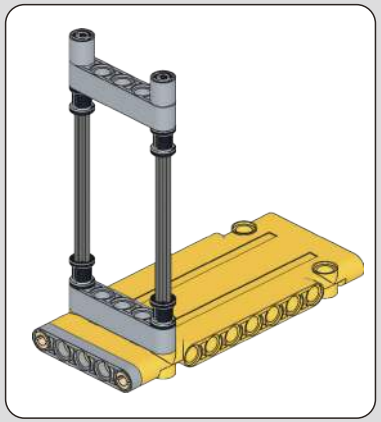

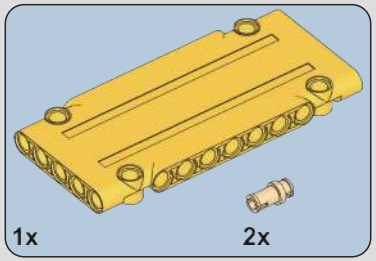

460

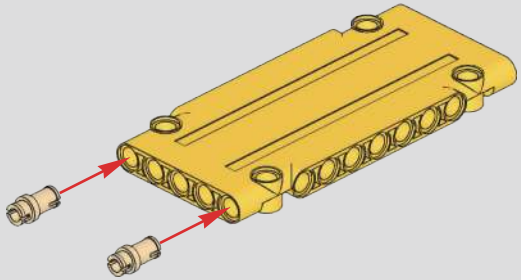

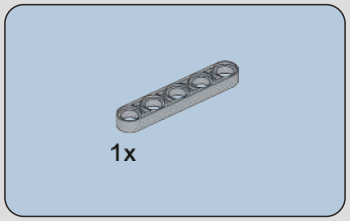

461

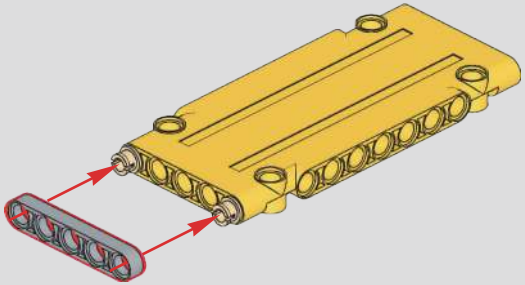

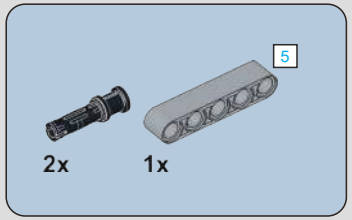

462

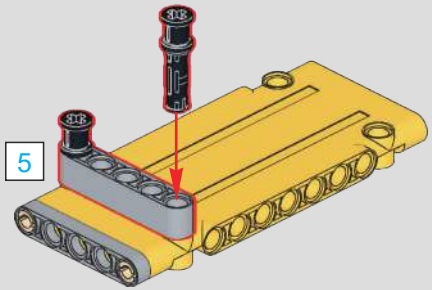

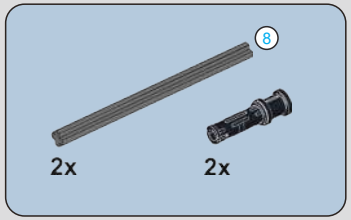

463

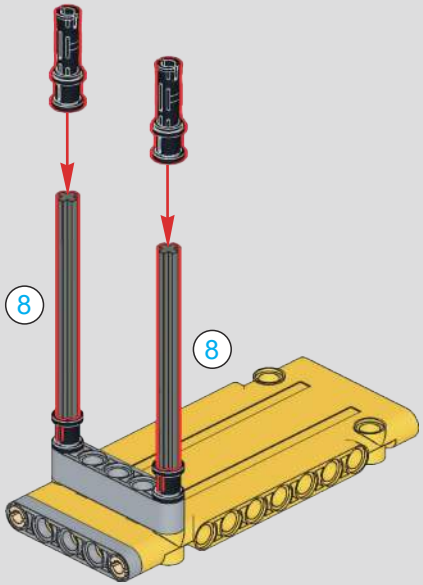

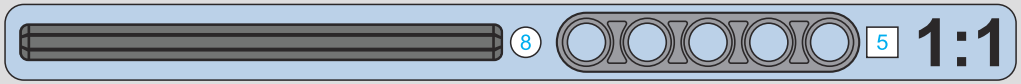

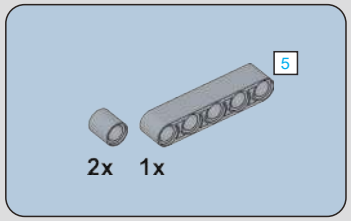

464

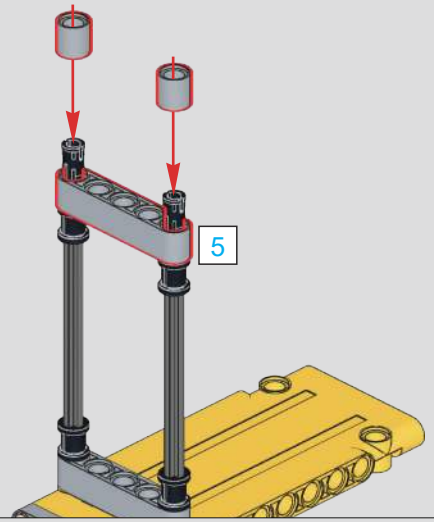

465

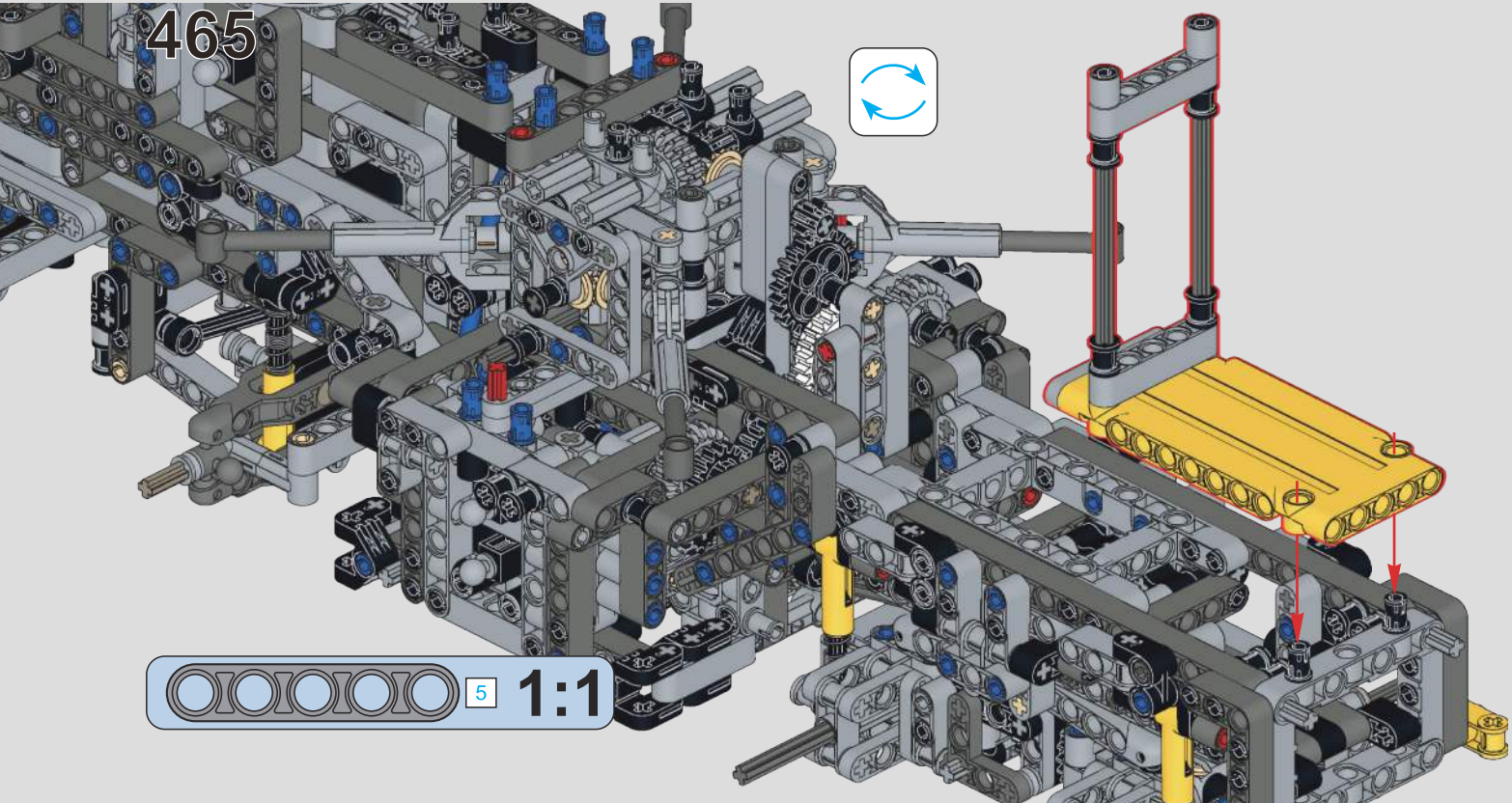

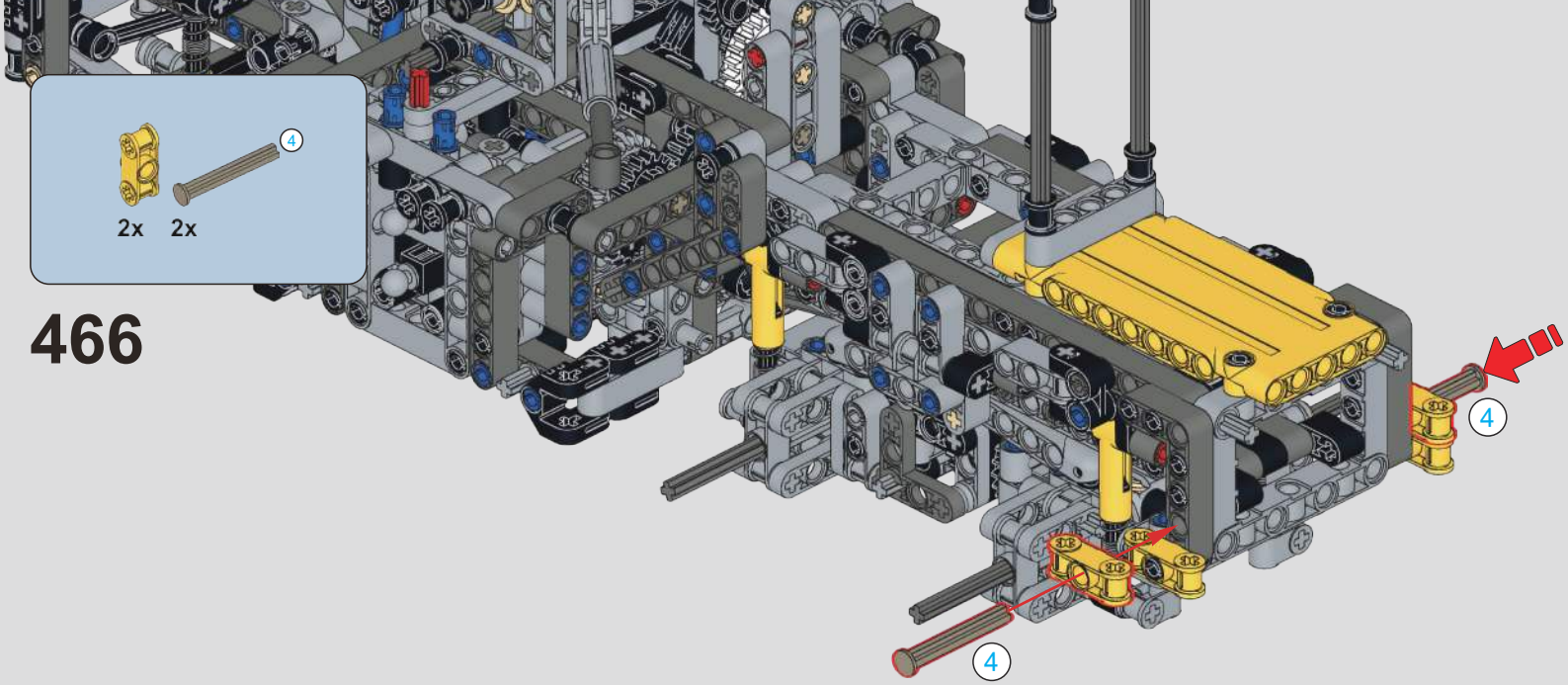

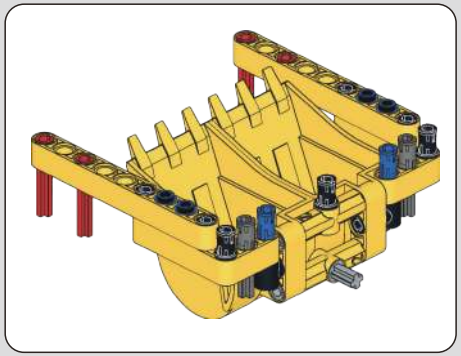

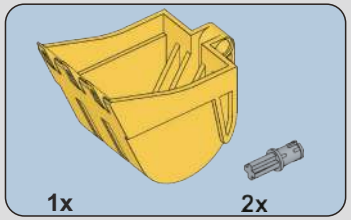

467

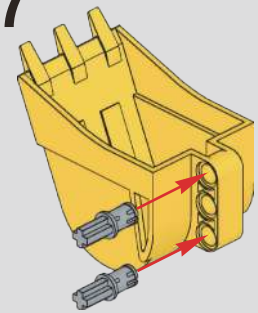

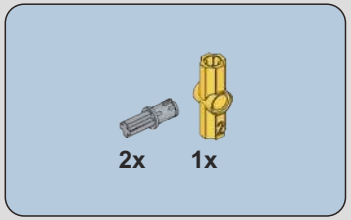

468

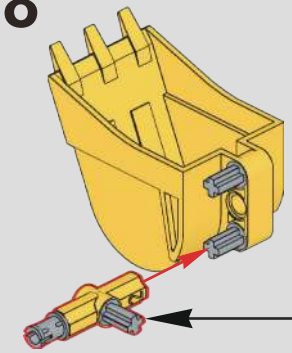

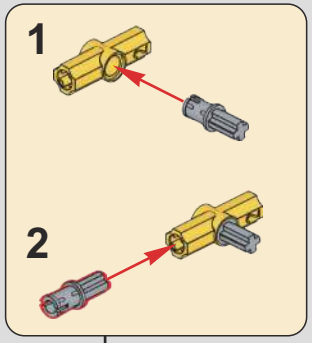

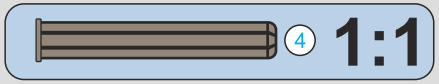

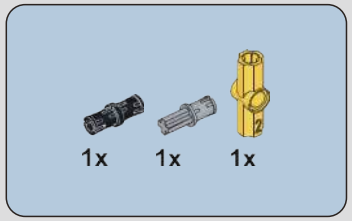

469

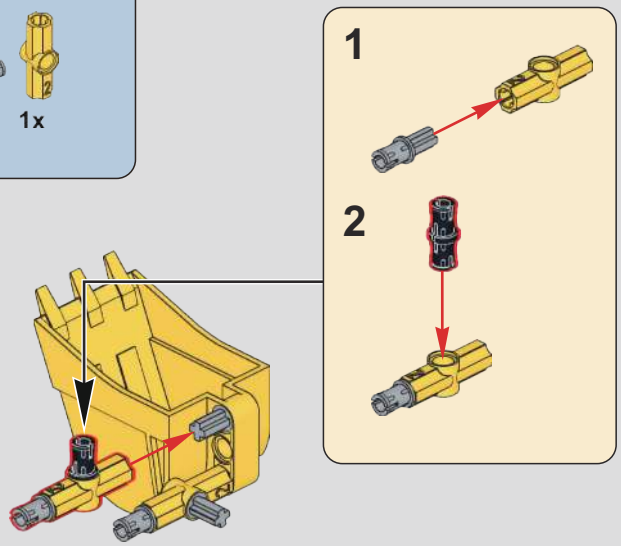

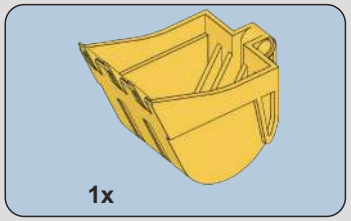

470

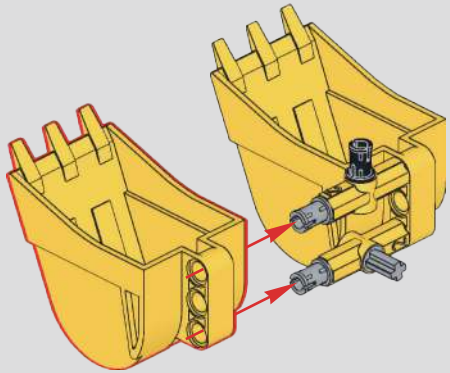

471

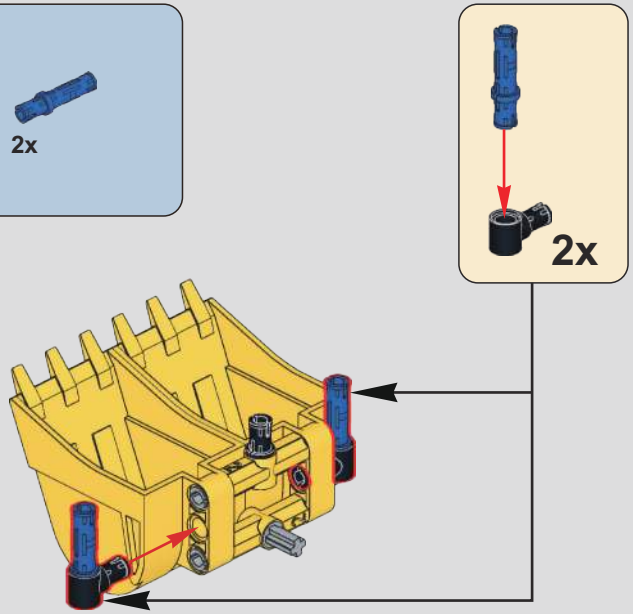

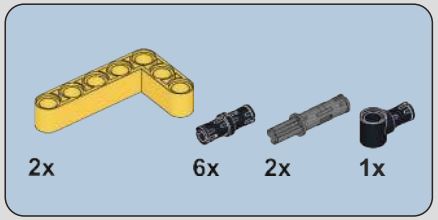

472

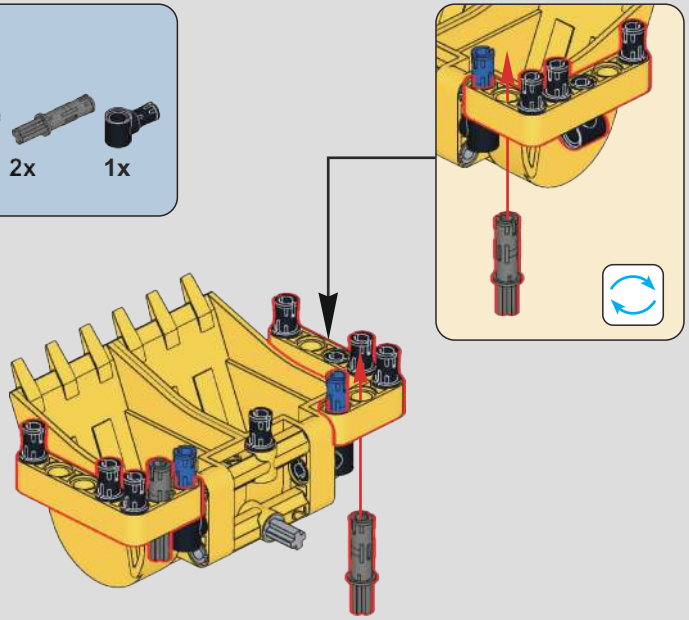

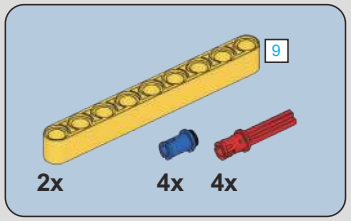

473

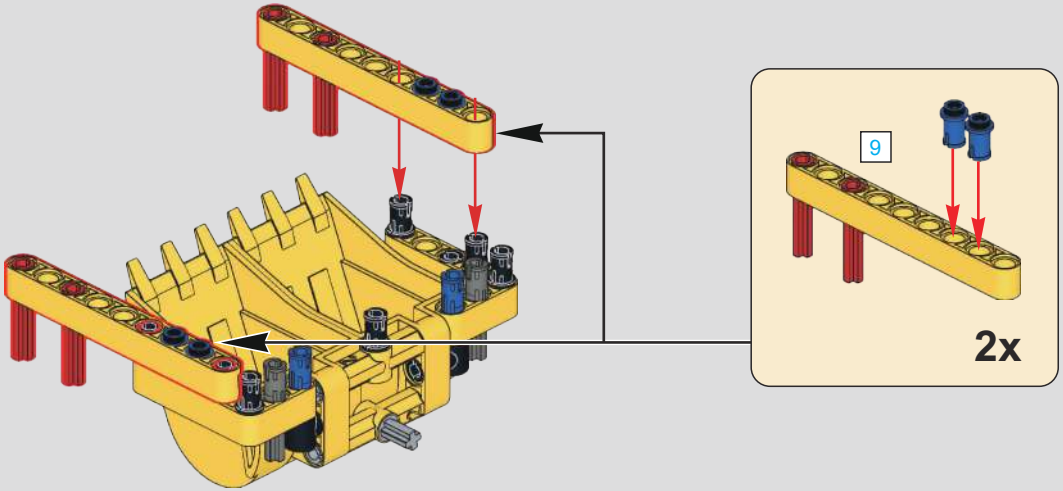

474

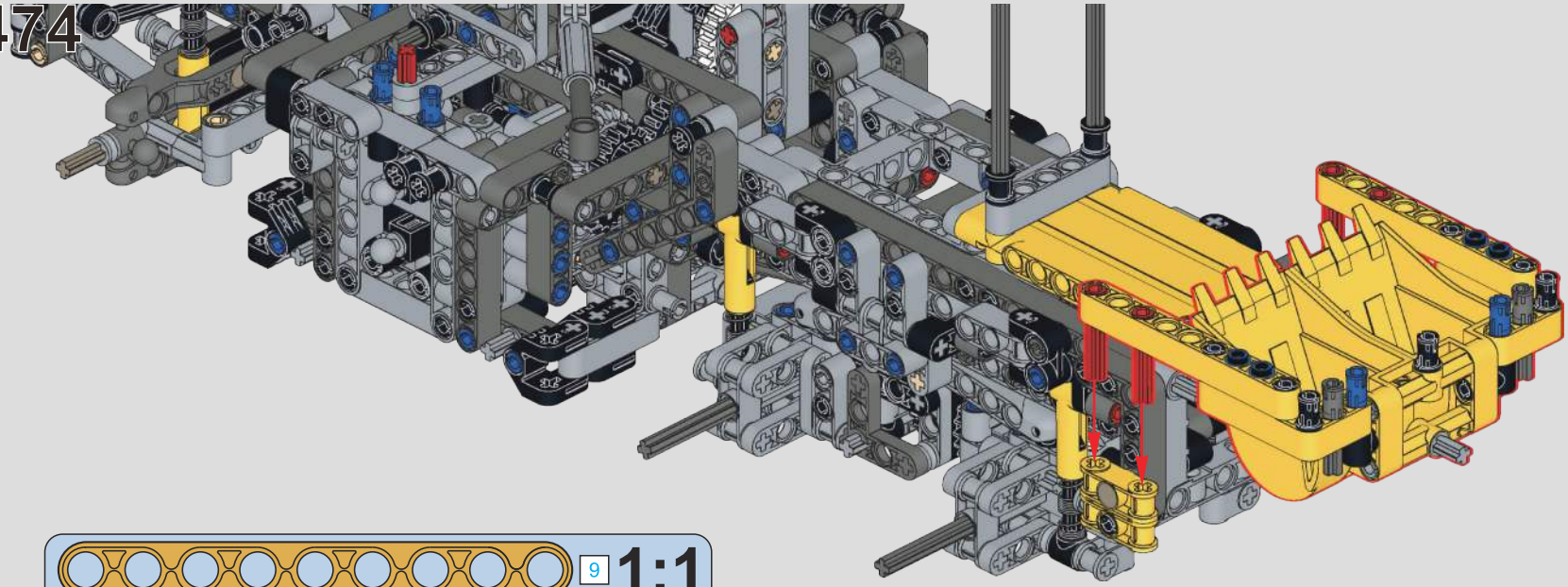

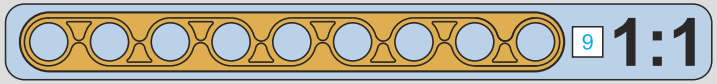

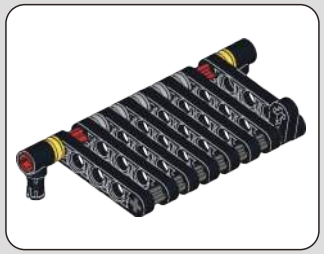

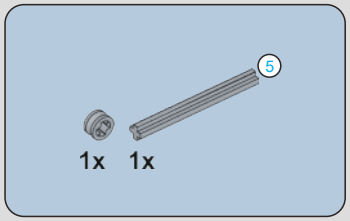

475

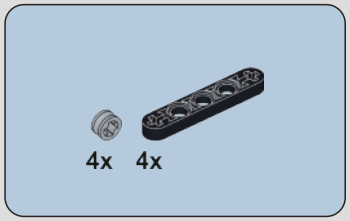

476

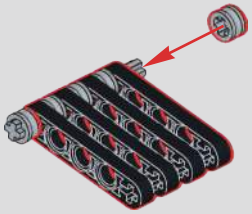

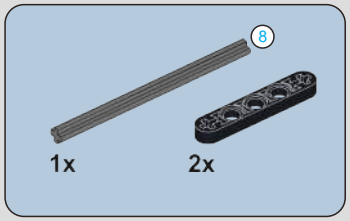

477

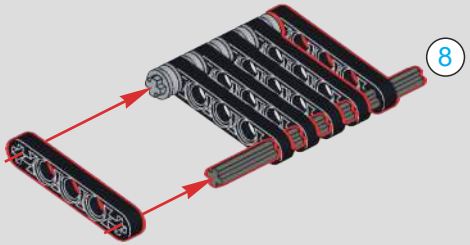

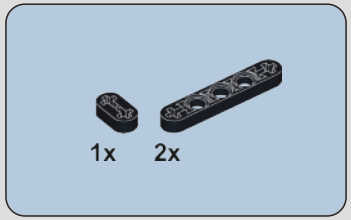

478

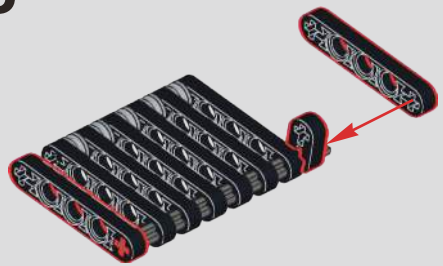

479

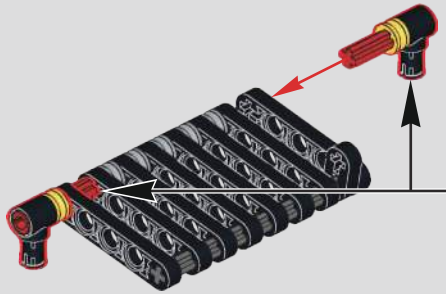

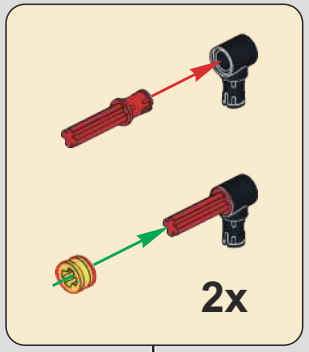

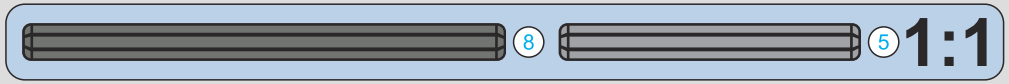

480

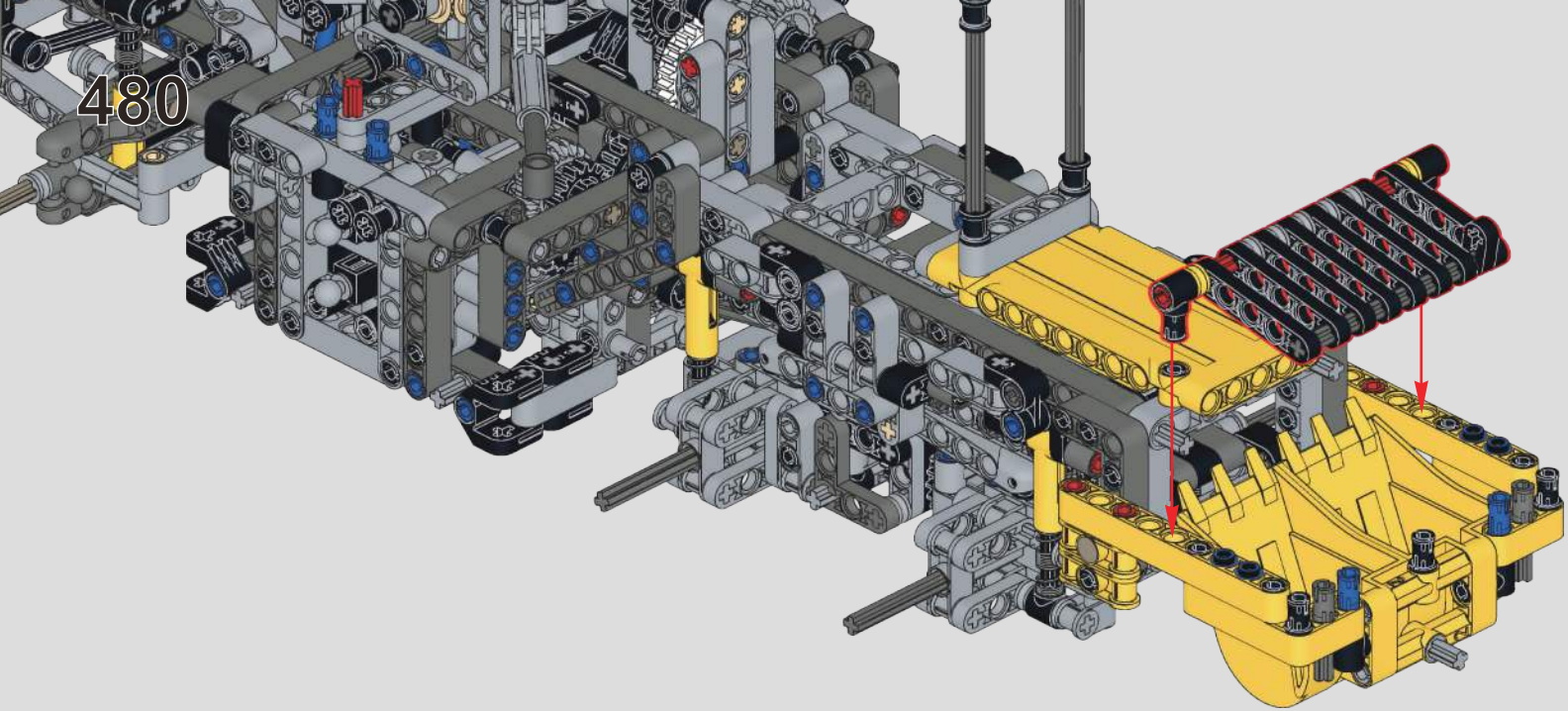

481

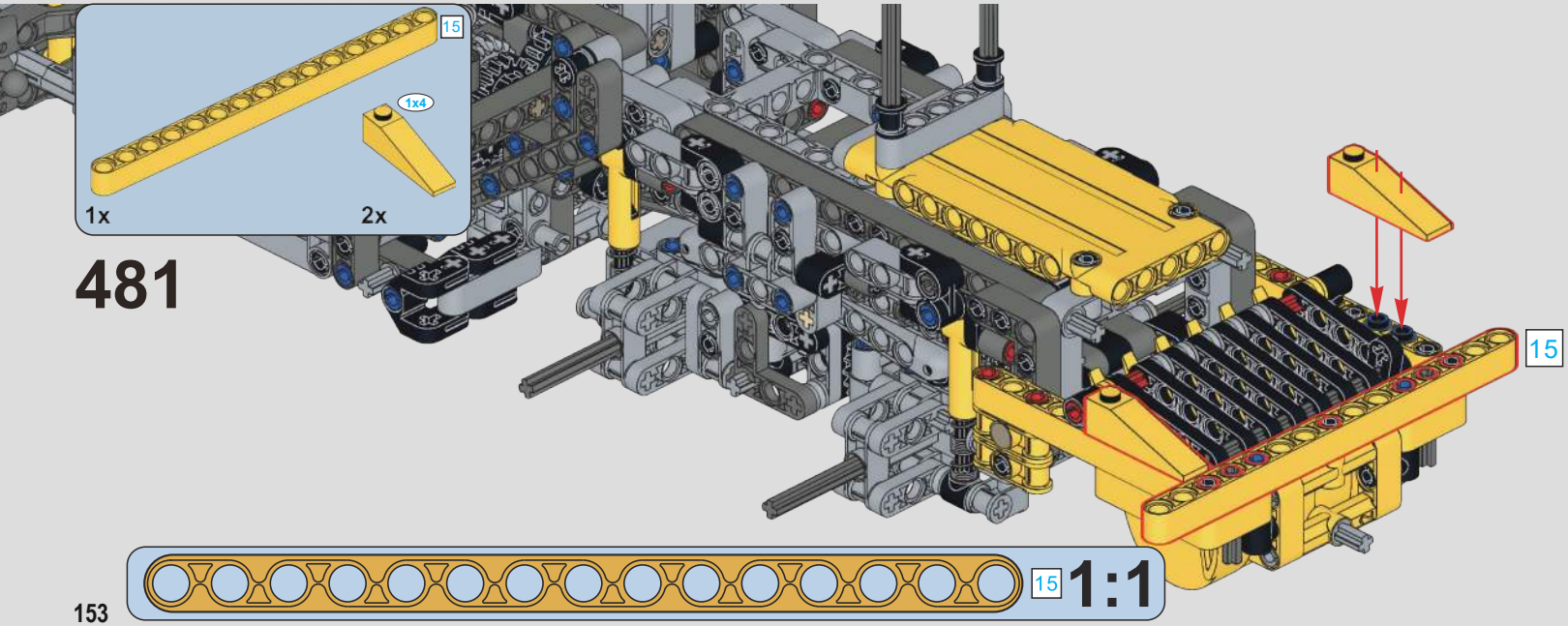

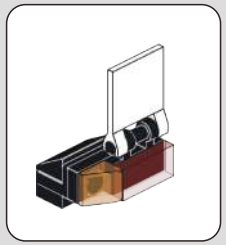

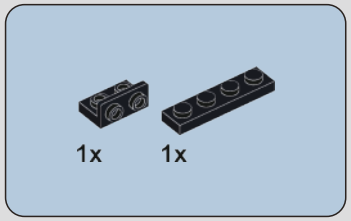

482

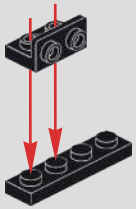

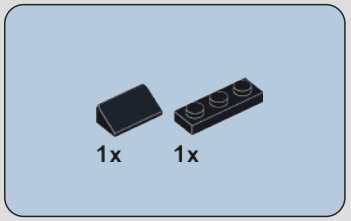

483

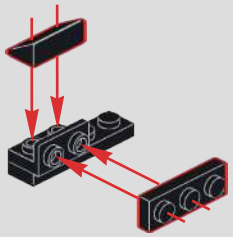

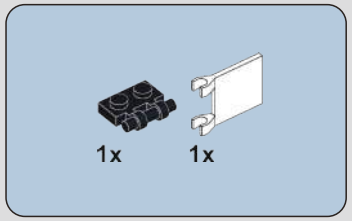

484

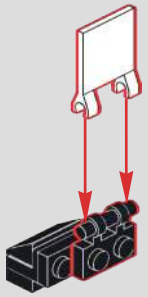

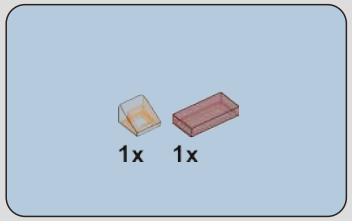

485

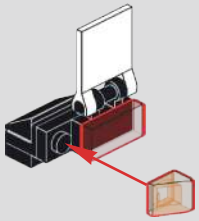

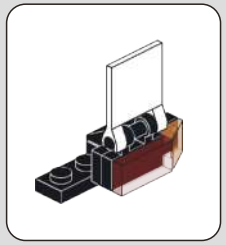

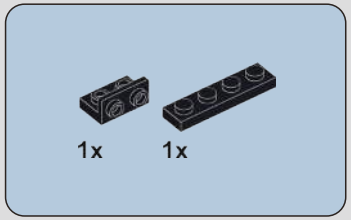

486

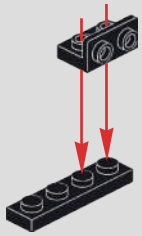

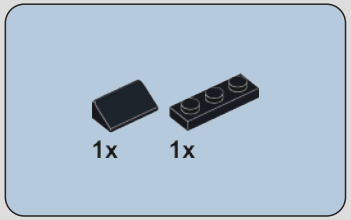

487

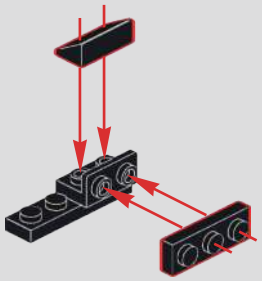

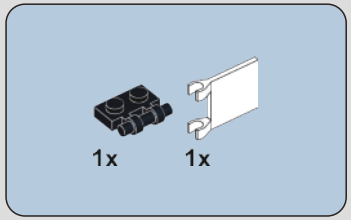

488

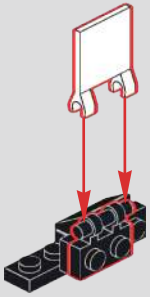

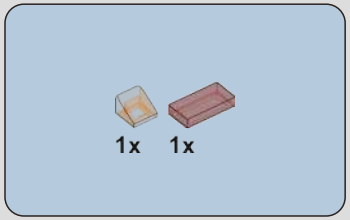

489

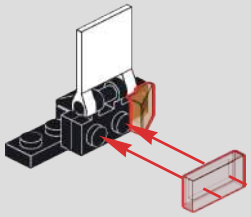

490

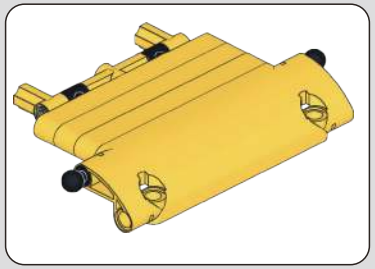

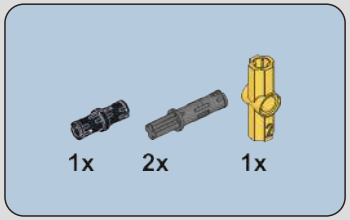

491

492

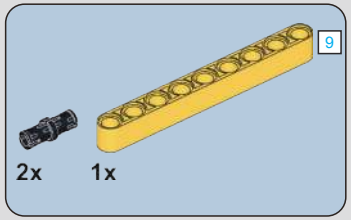

493

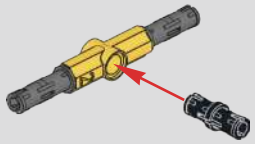

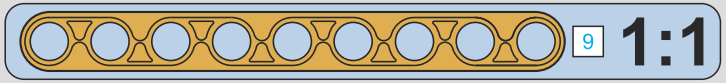

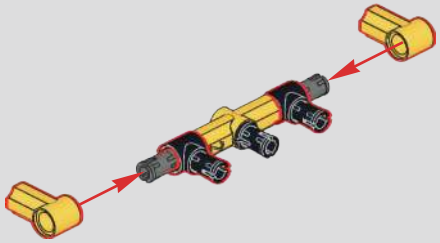

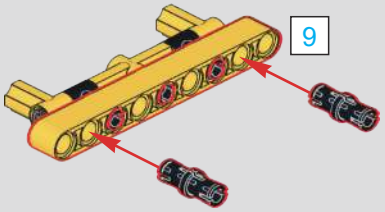

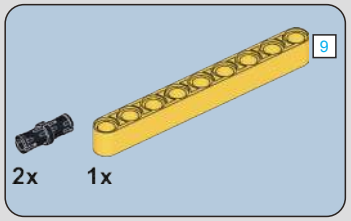

494

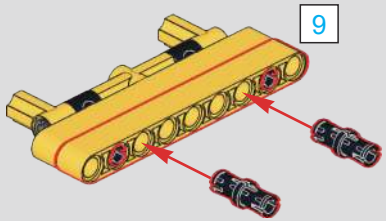

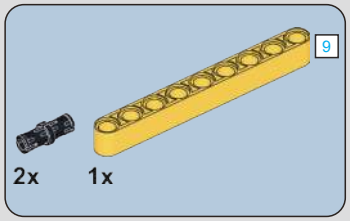

495

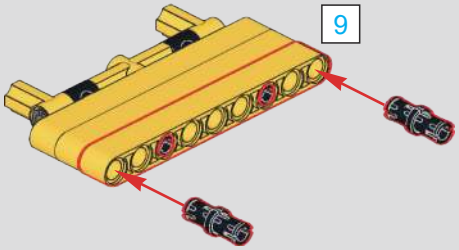

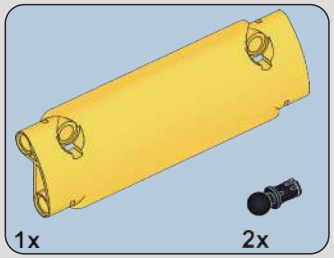

496

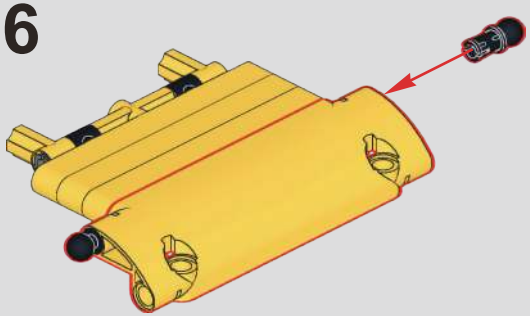

497

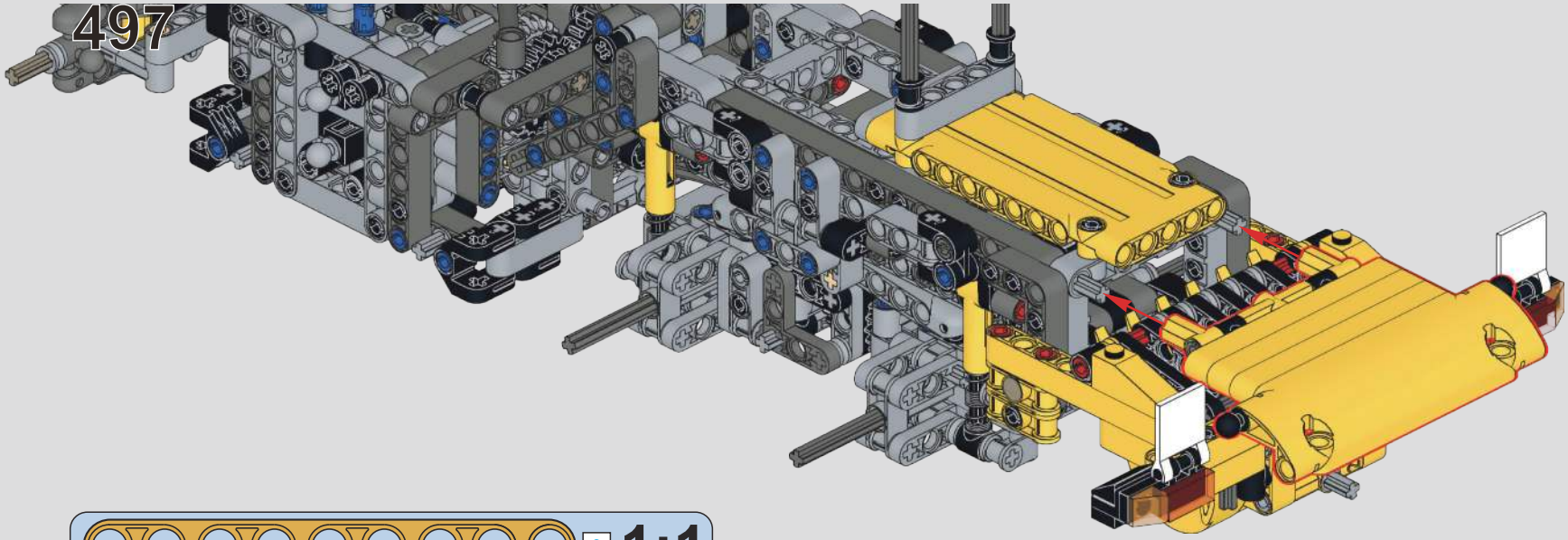

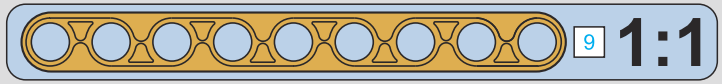

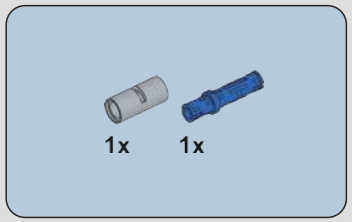

498

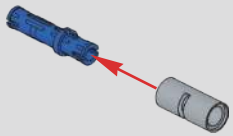

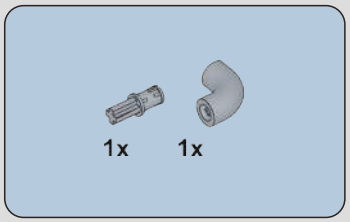

499

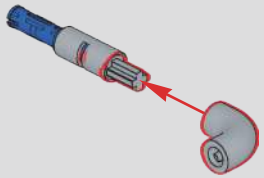

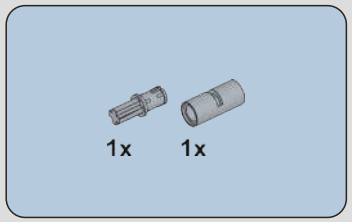

500

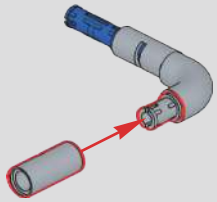

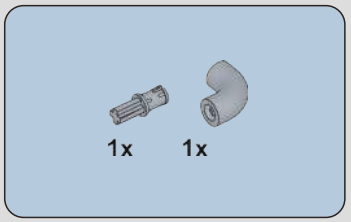

501

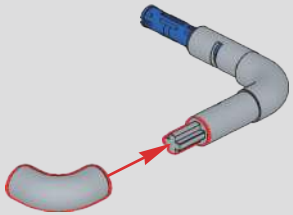

502

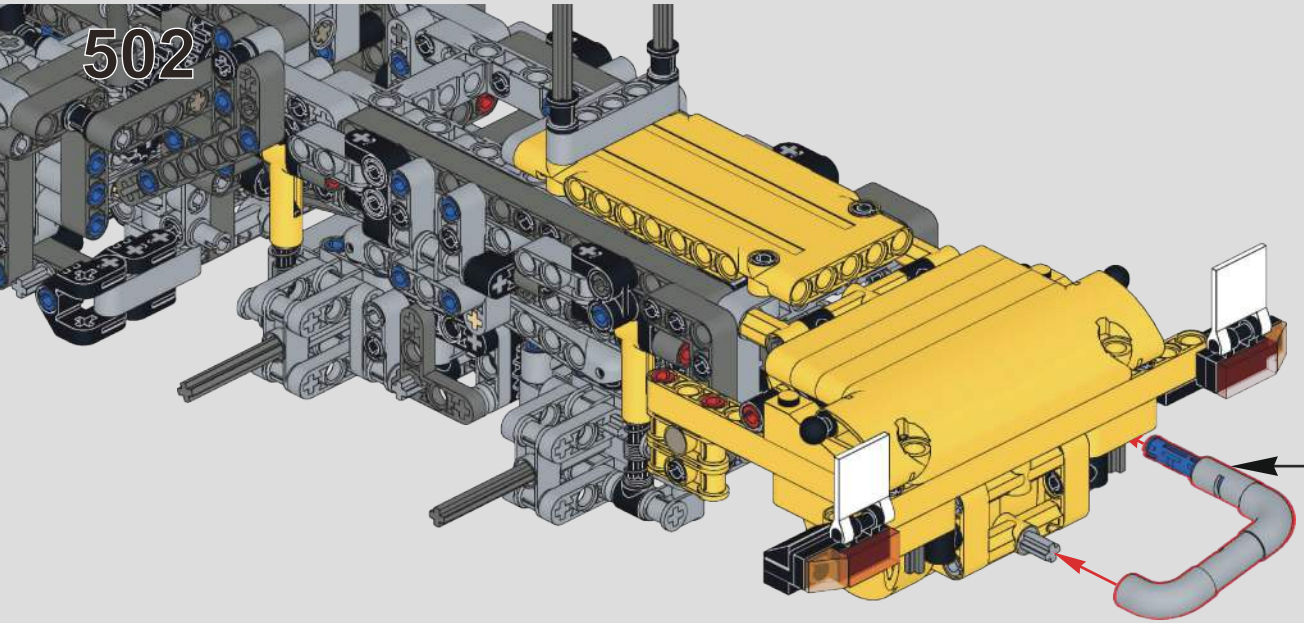

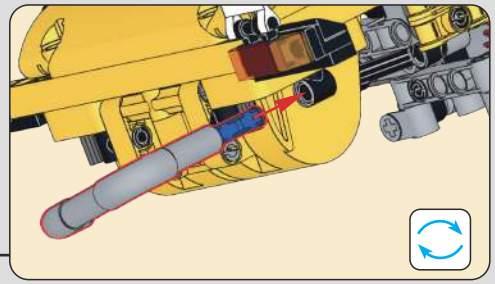

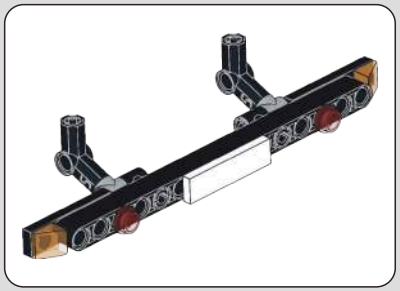

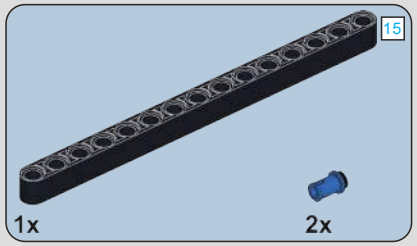

503

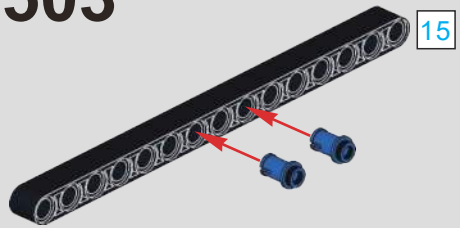

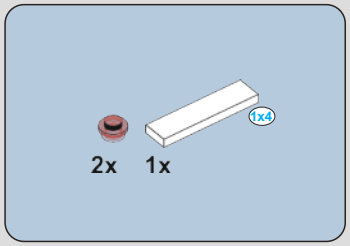

504

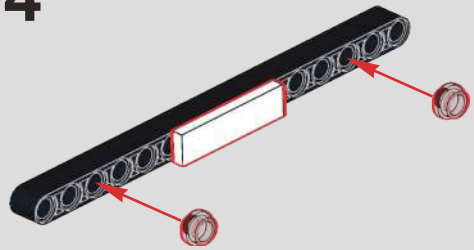

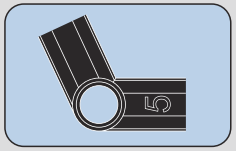

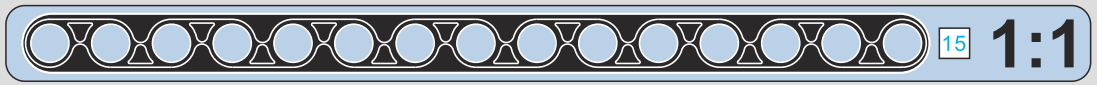

505

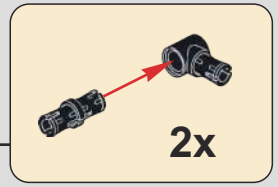

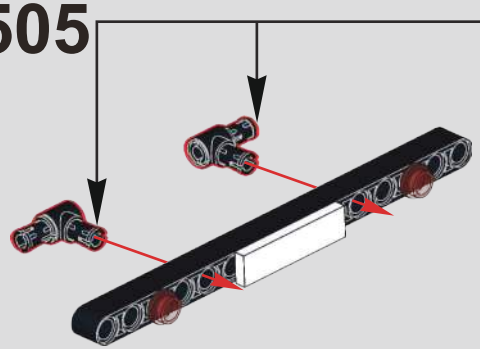

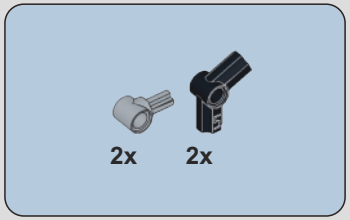

506

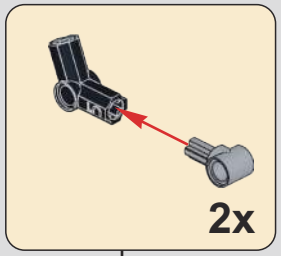

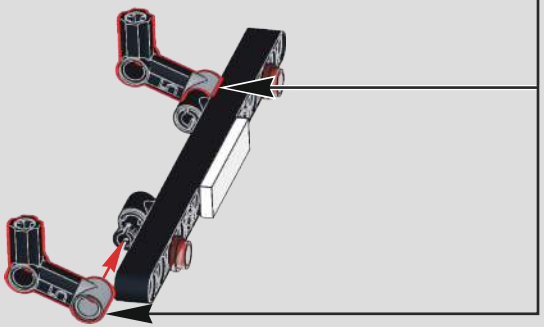

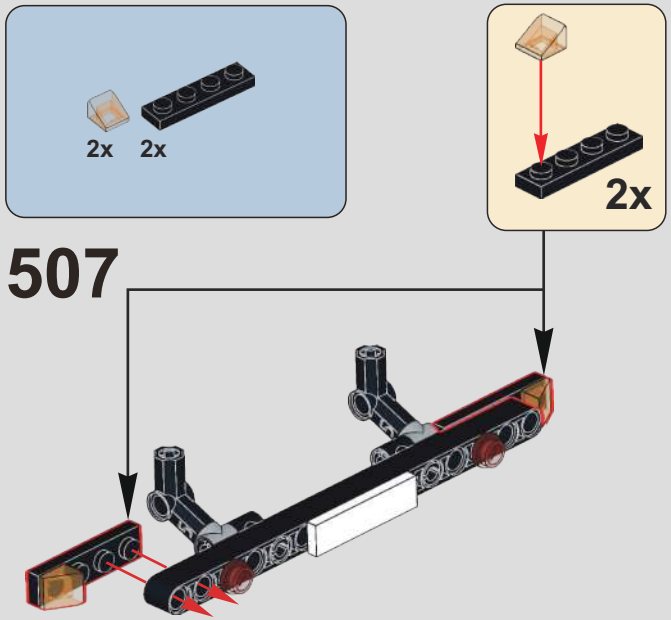

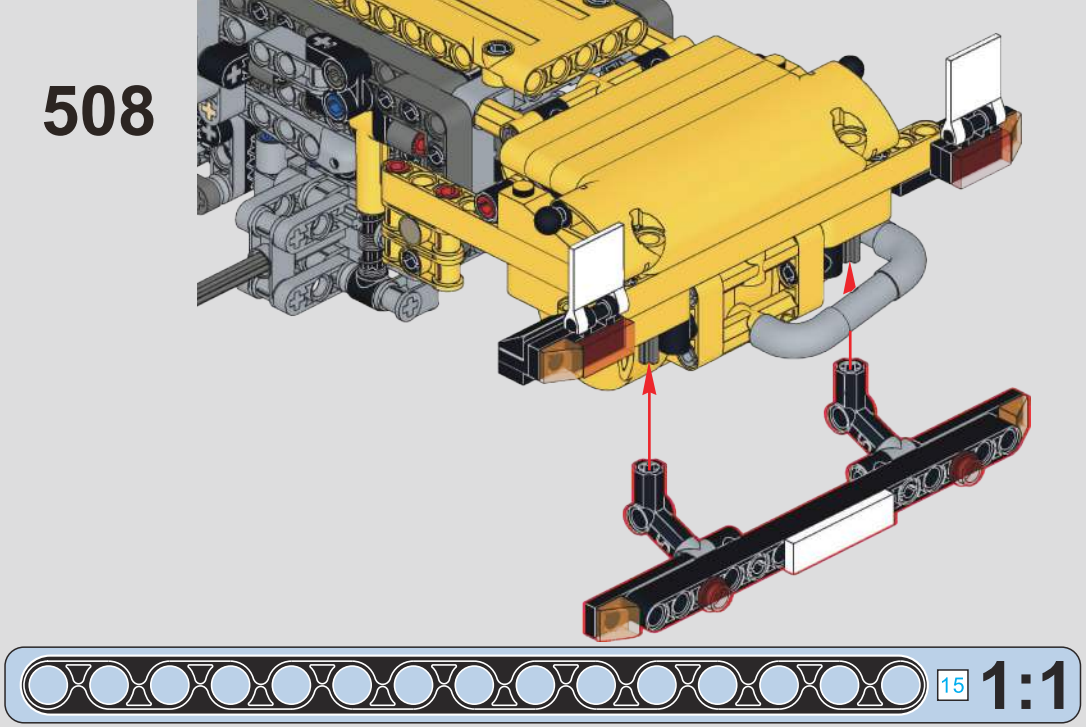

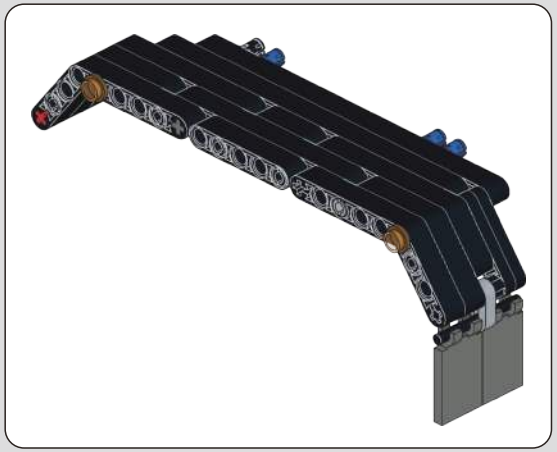

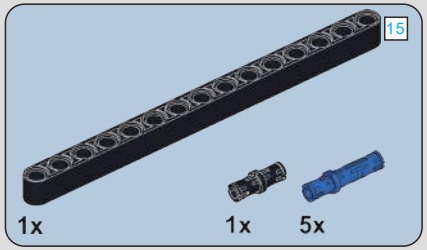

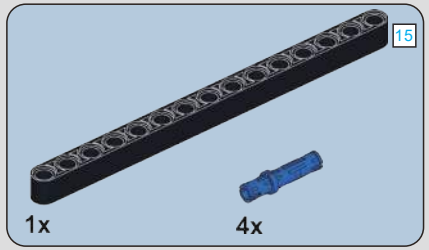

509

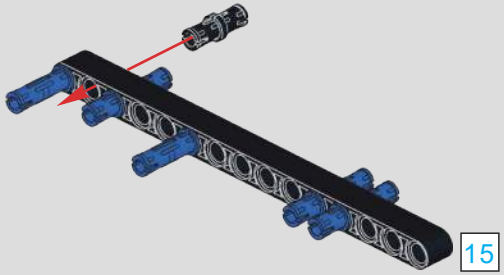

510

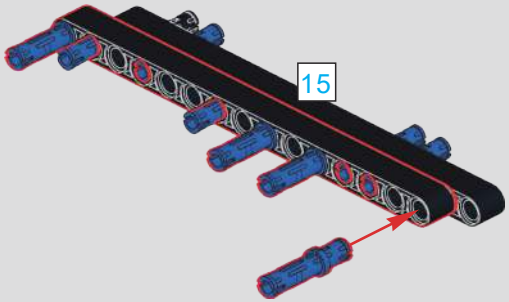

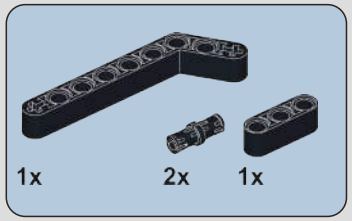

511

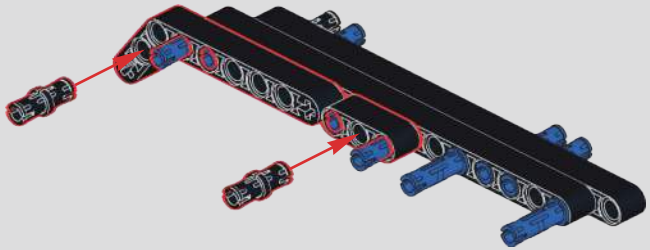

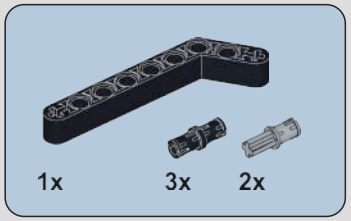

512

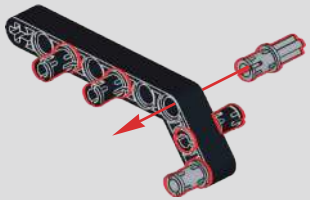

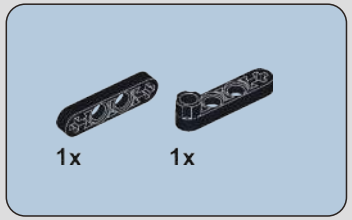

513

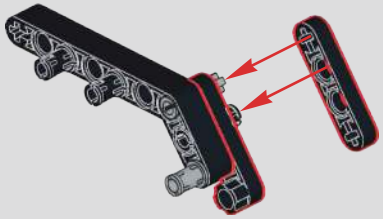

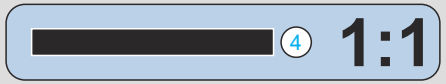

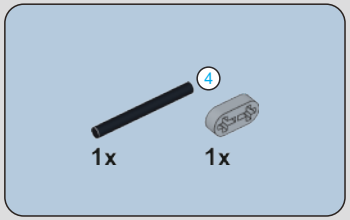

514

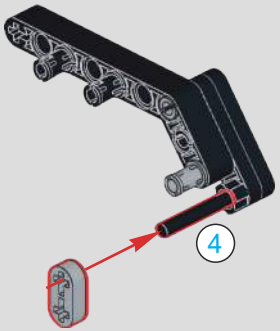

515

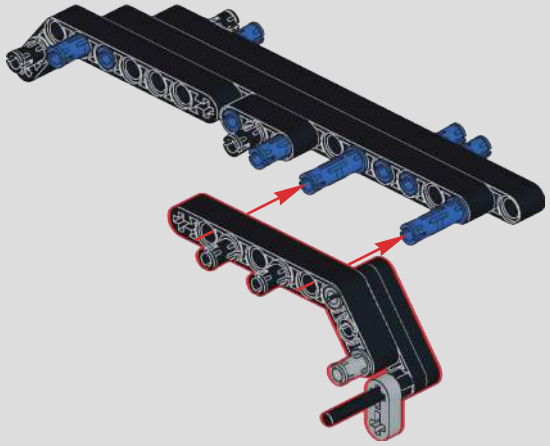

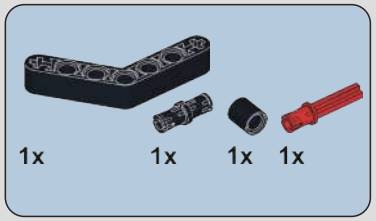

516

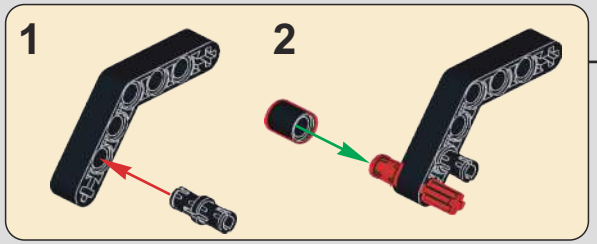

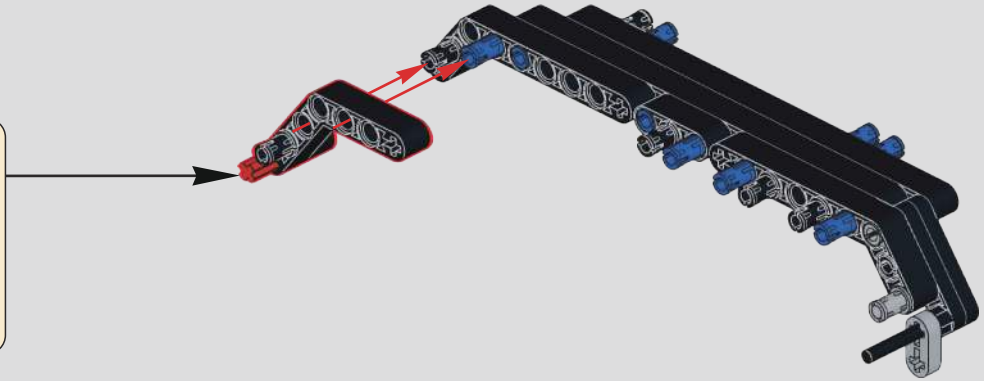

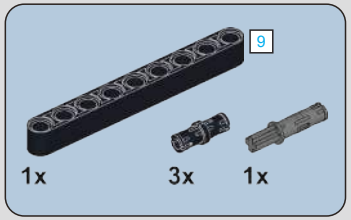

517

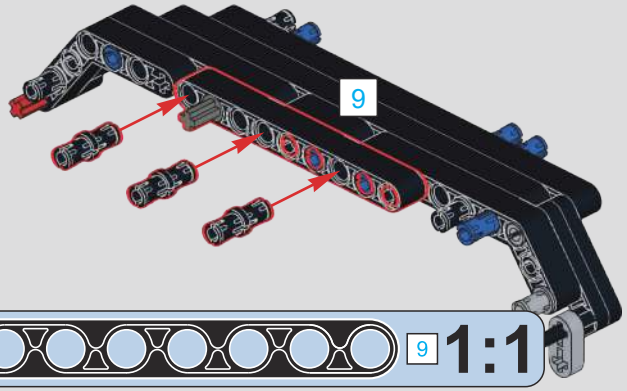

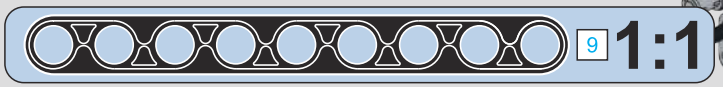

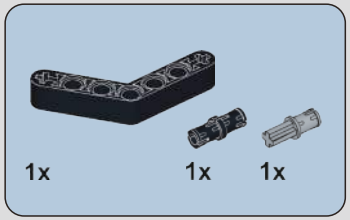

518

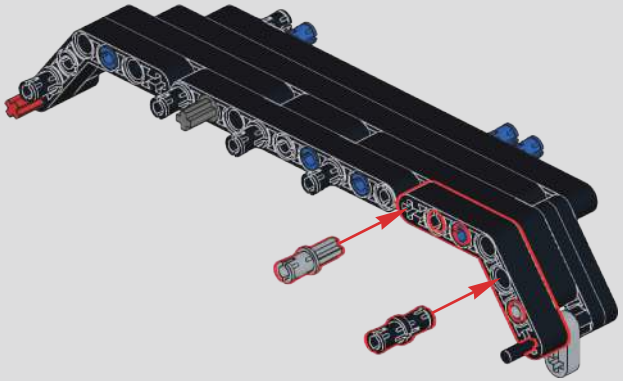

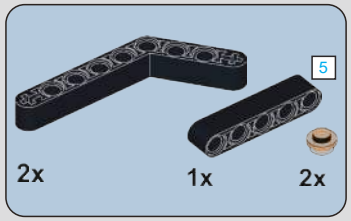

519

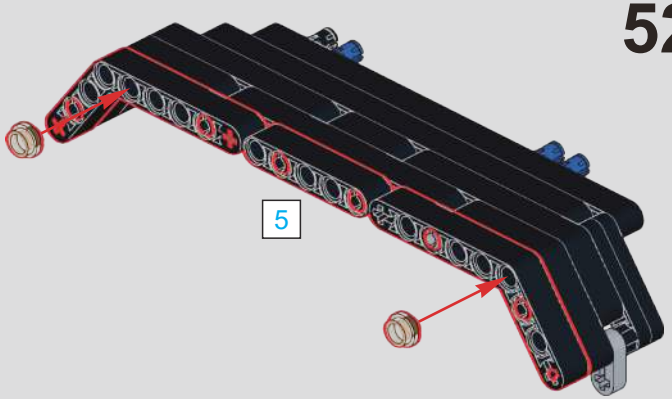

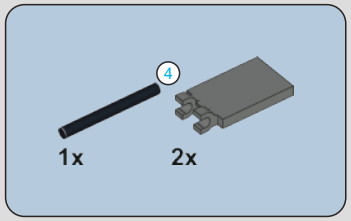

520

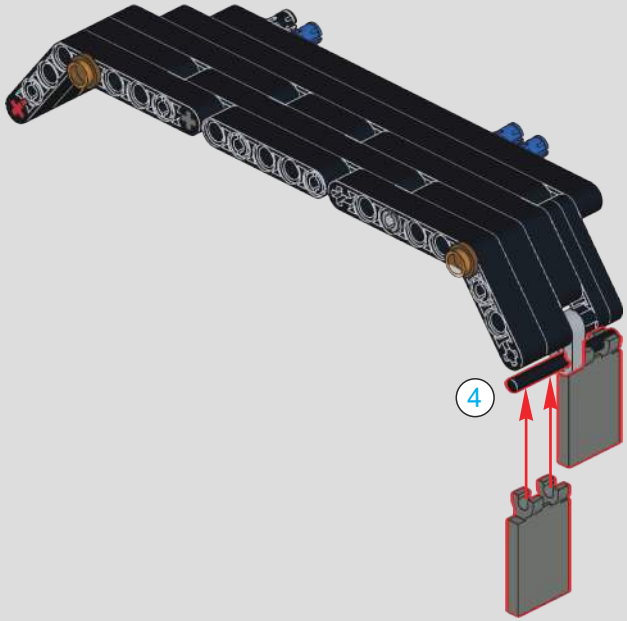

521

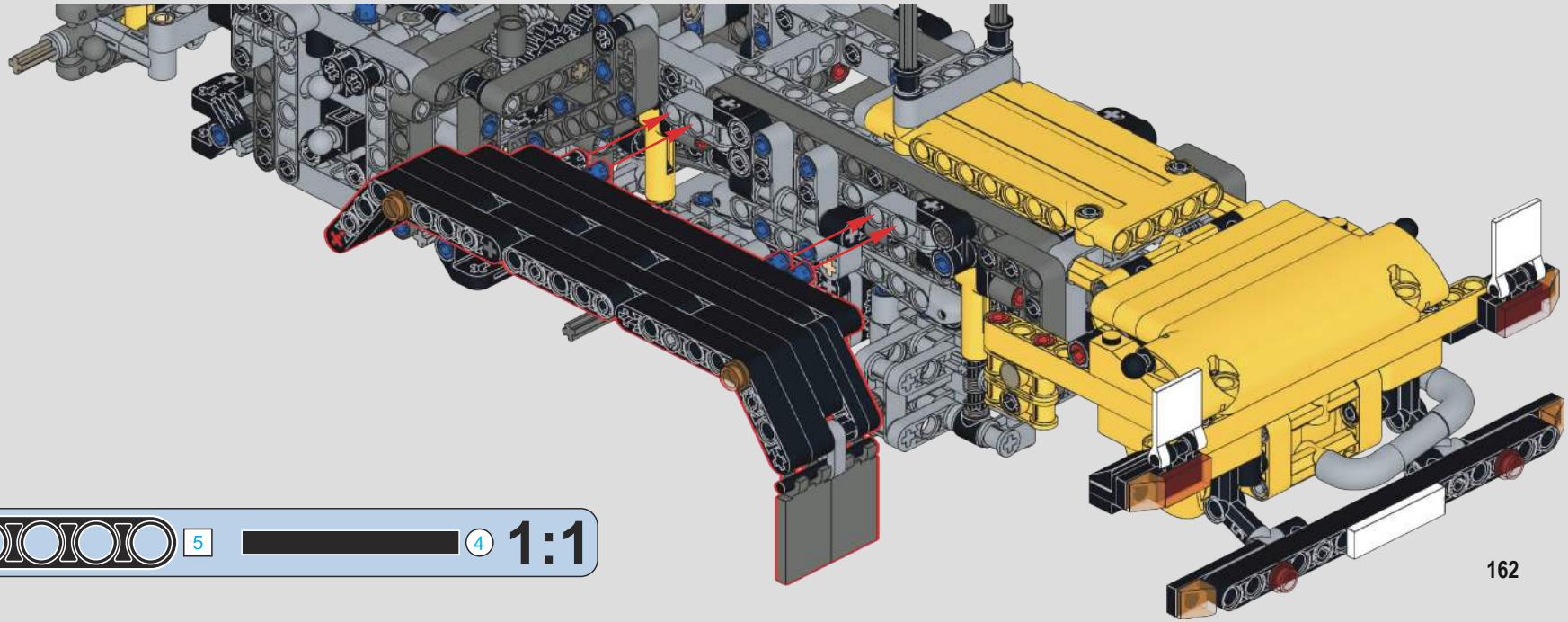

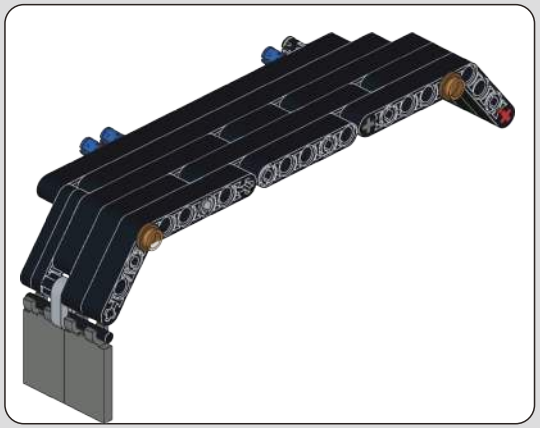

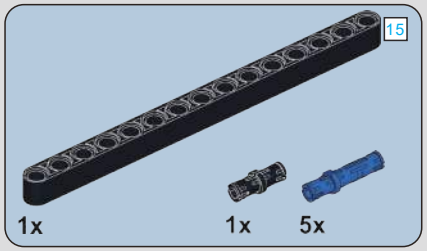

522

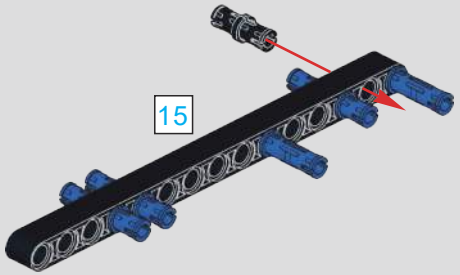

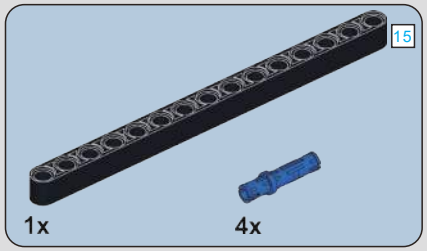

523

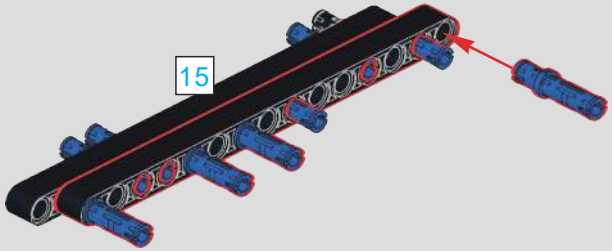

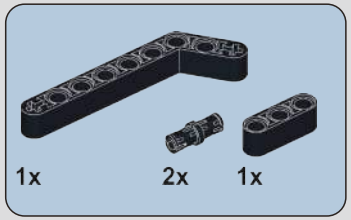

524

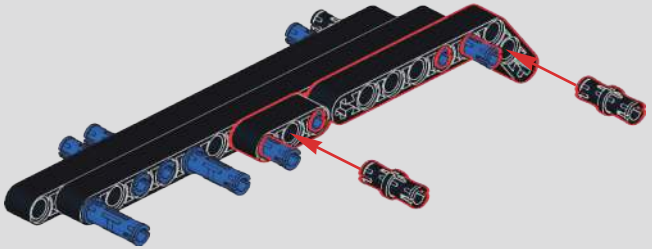

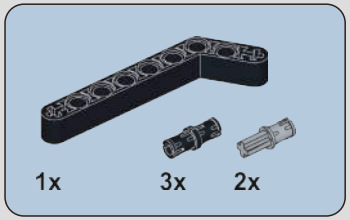

525

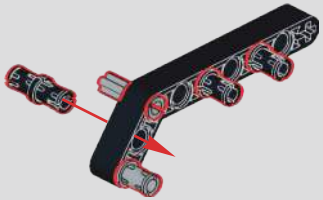

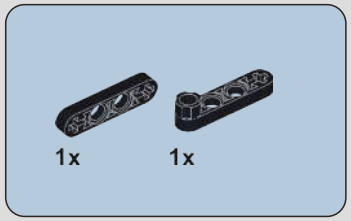

526

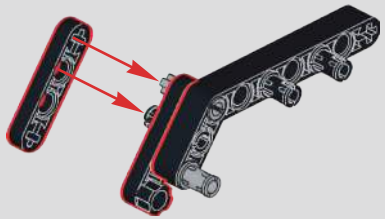

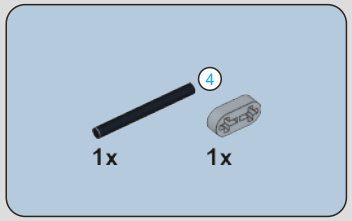

527

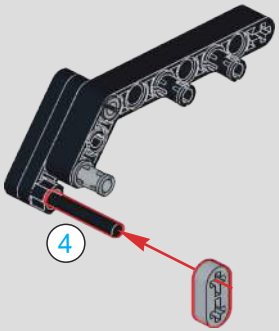

528

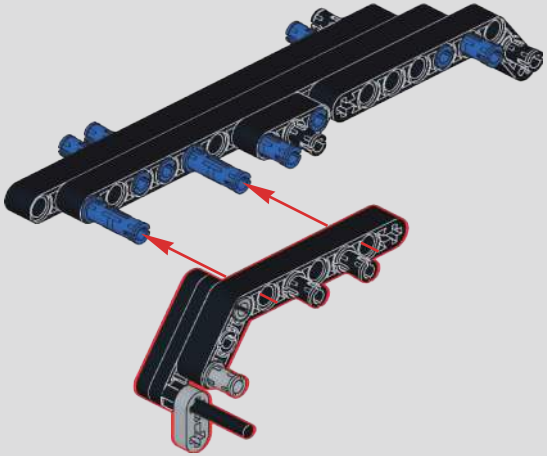

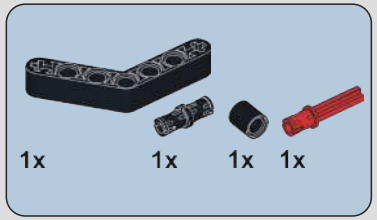

529

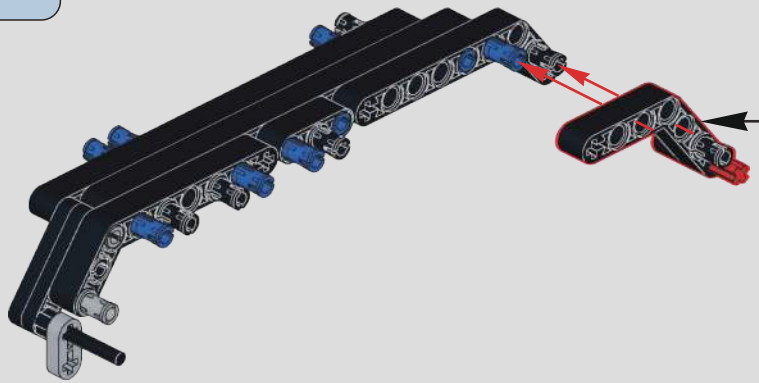

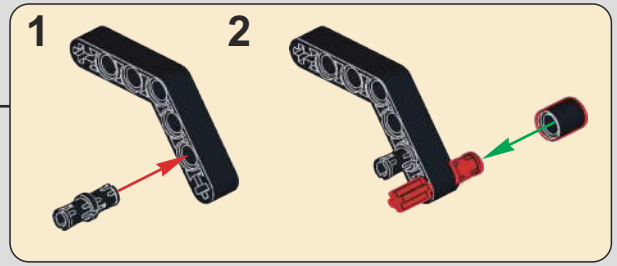

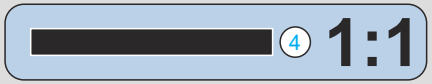

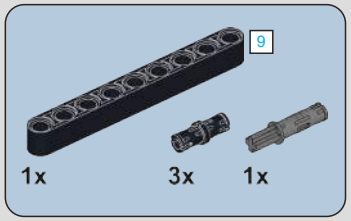

530

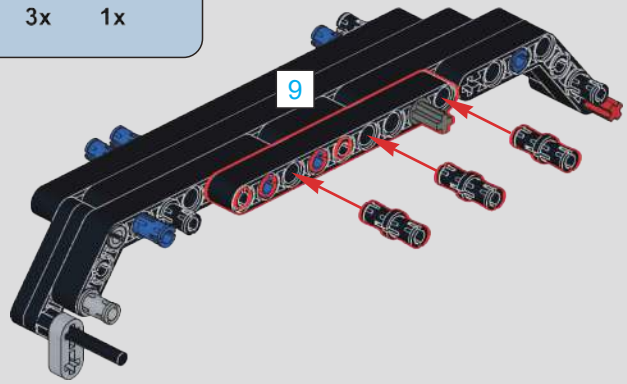

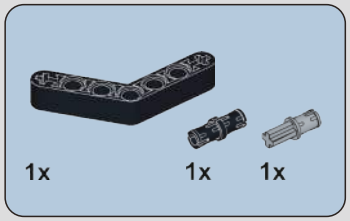

531

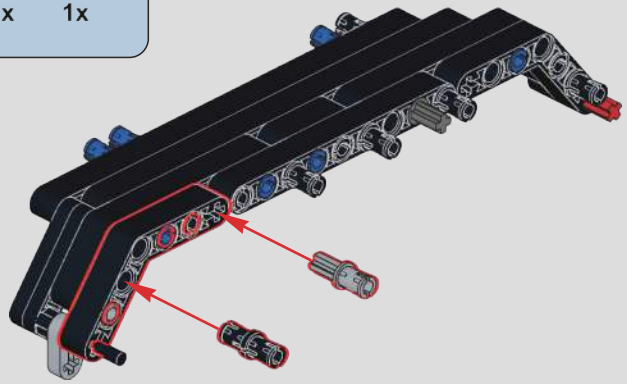

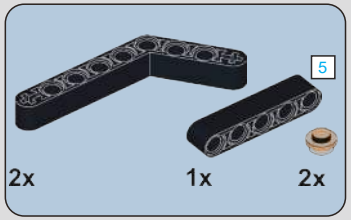

532

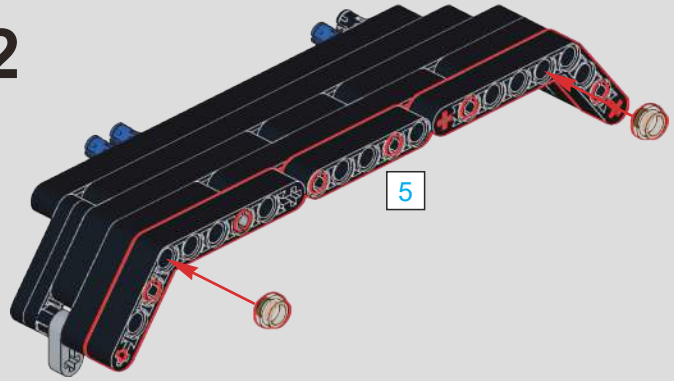

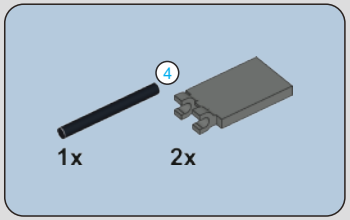

533

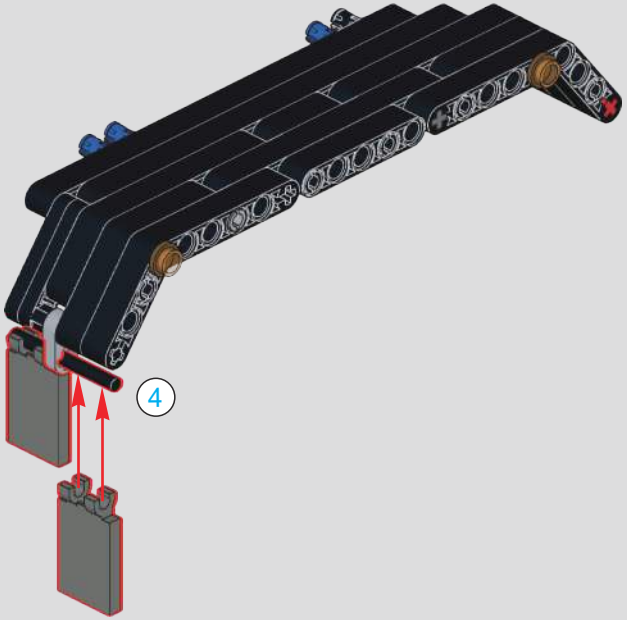

534

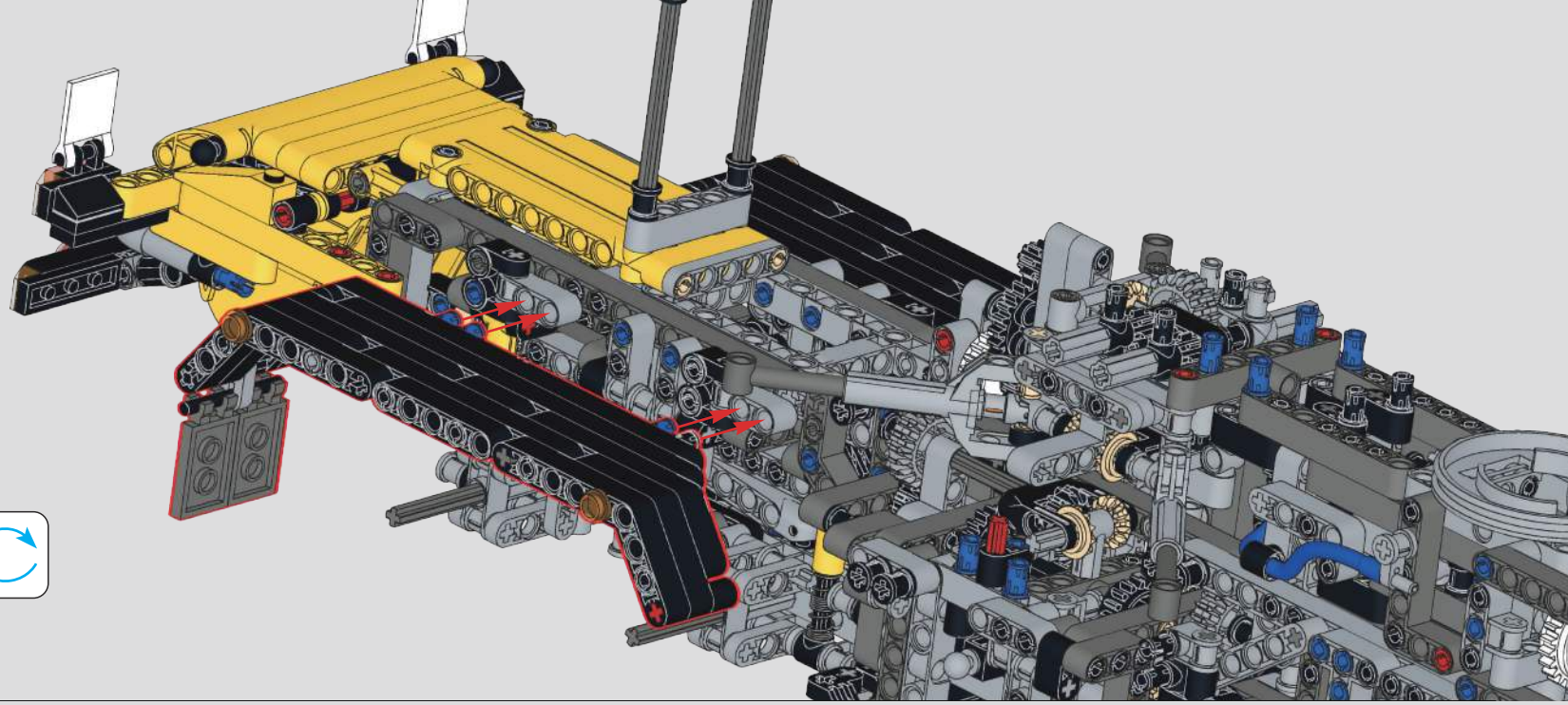

535

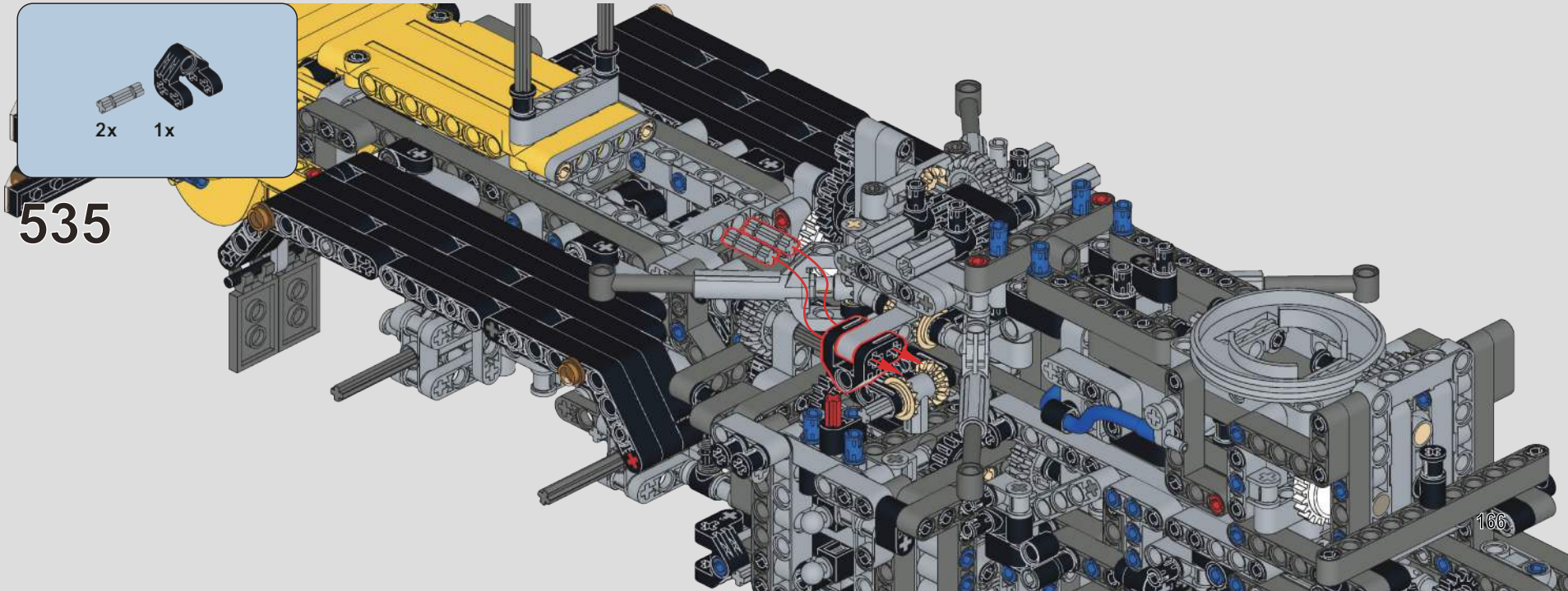

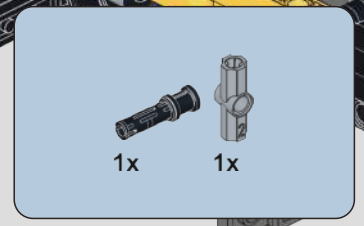

536

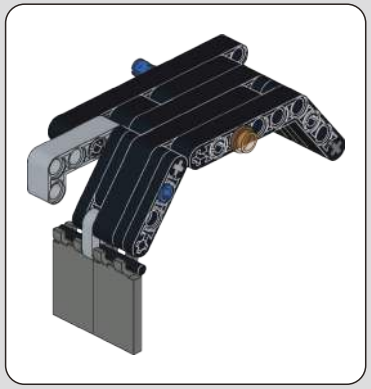

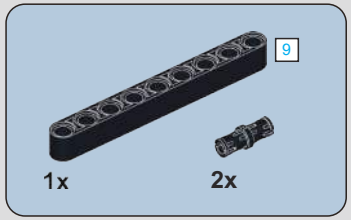

537

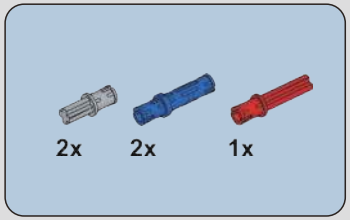

538

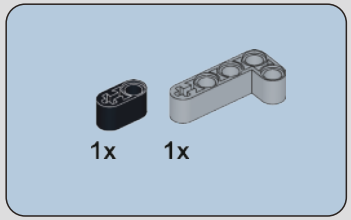

539

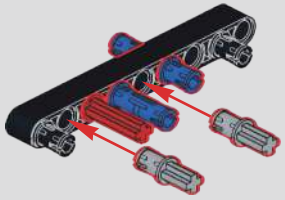

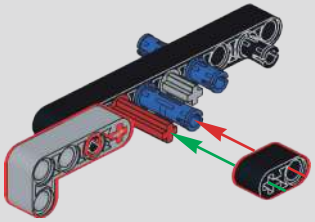

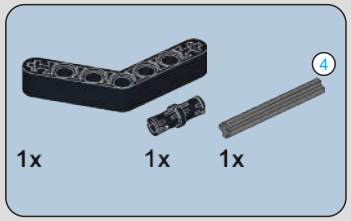

540

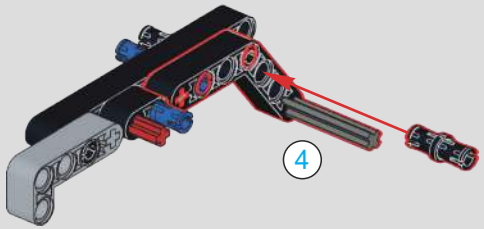

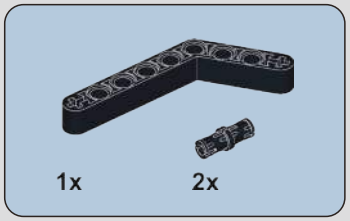

541

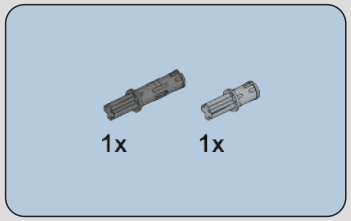

542

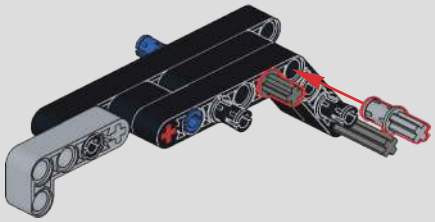

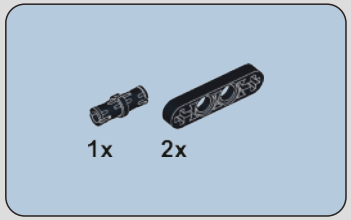

543

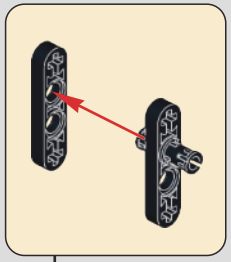

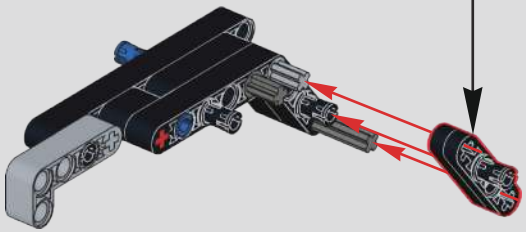

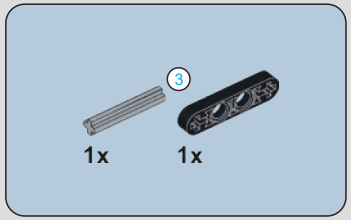

544

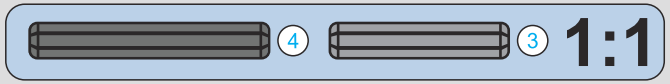

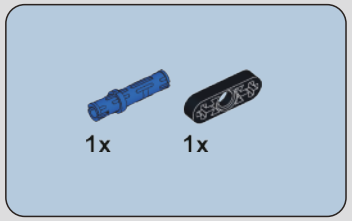

545

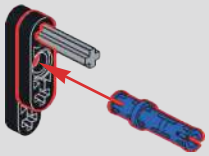

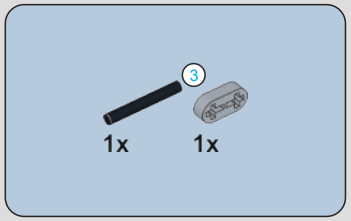

546

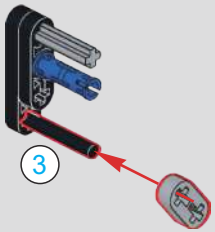

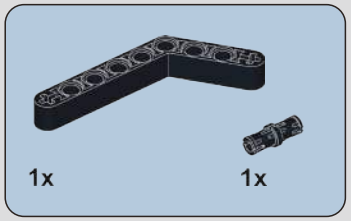

547

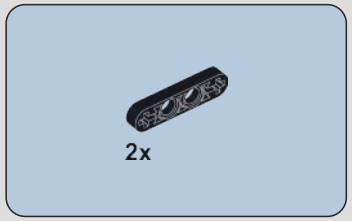

548

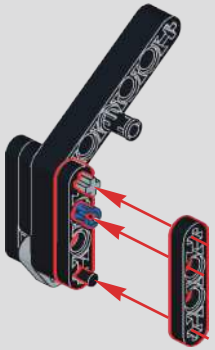

549

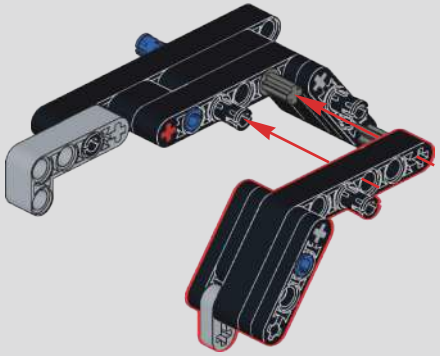

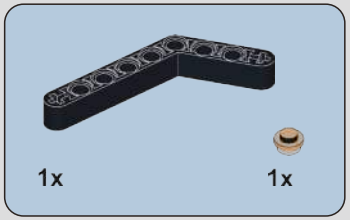

550

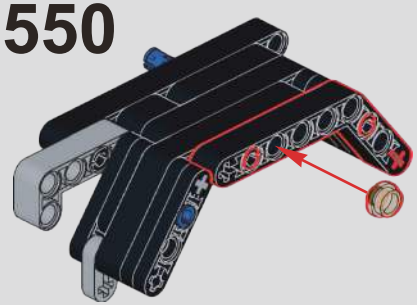

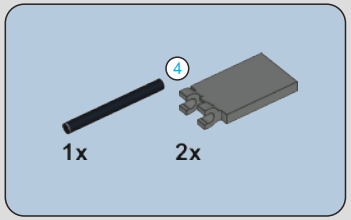

551

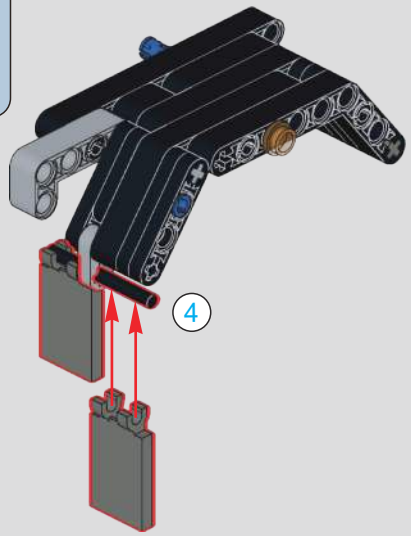

552

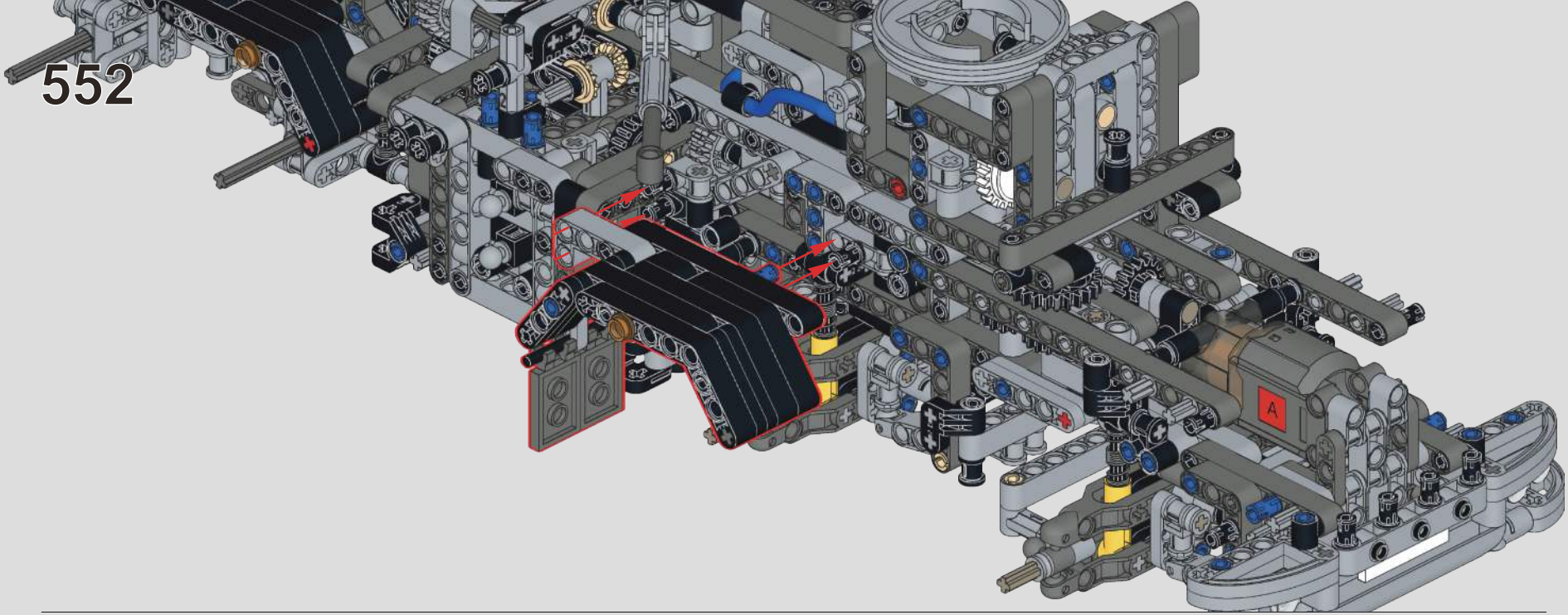

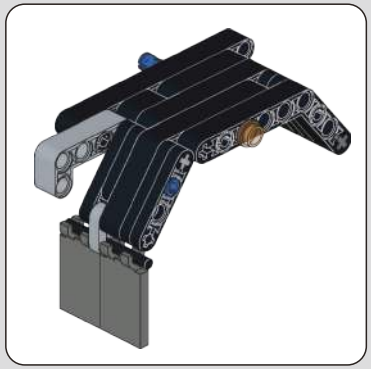

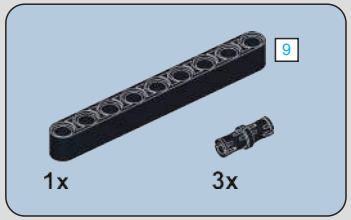

553

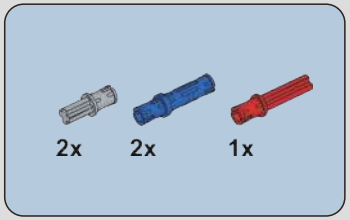

554

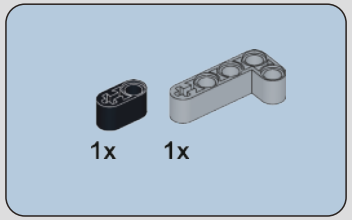

555

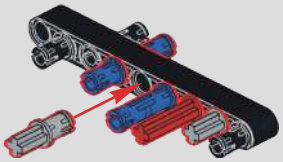

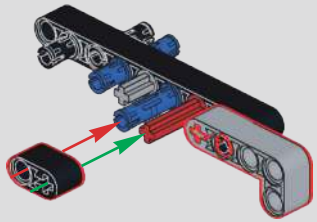

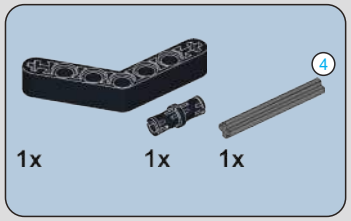

556

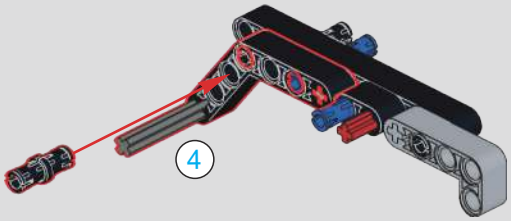

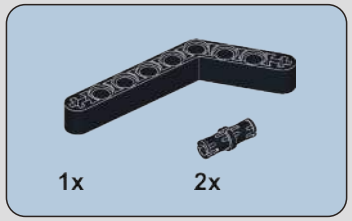

557

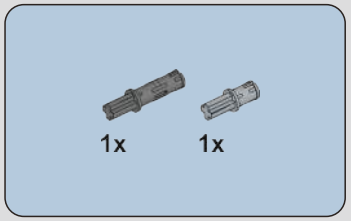

558

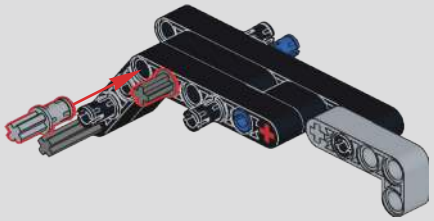

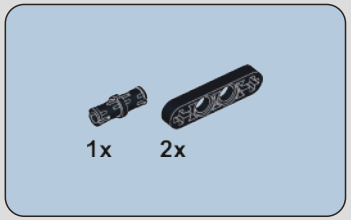

559

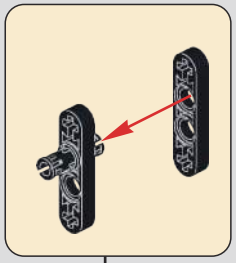

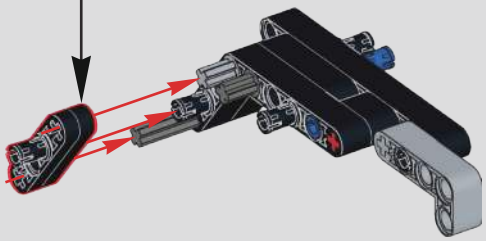

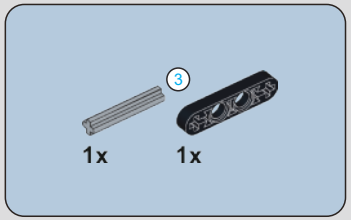

560

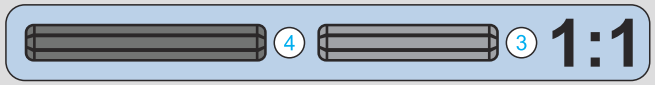

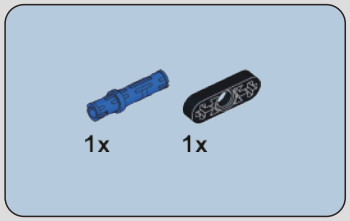

561

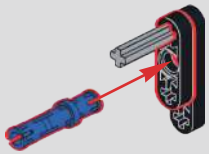

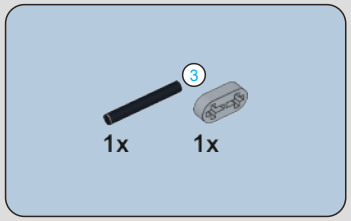

562

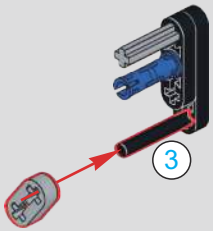

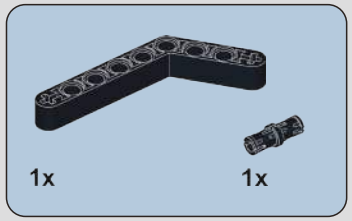

563

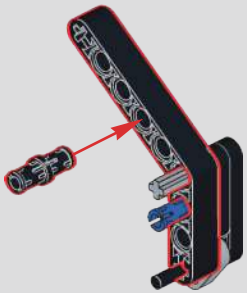

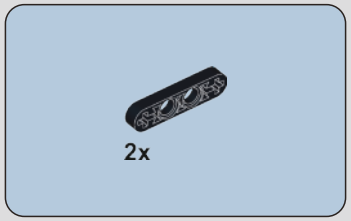

564

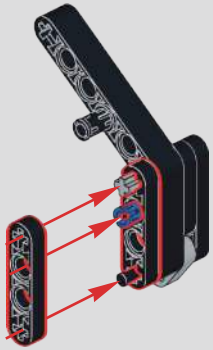

565

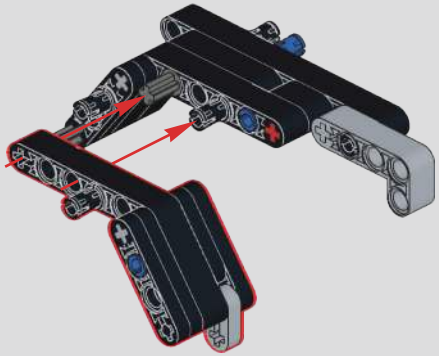

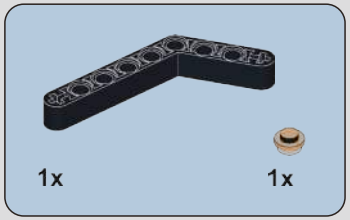

566

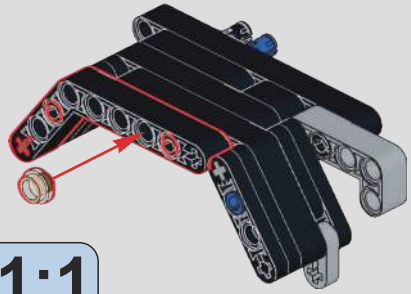

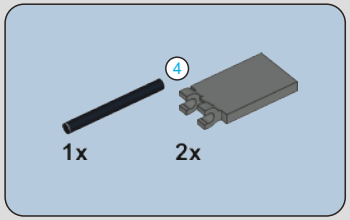

567

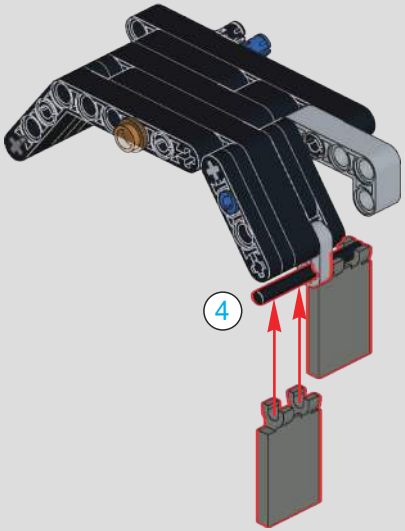

568

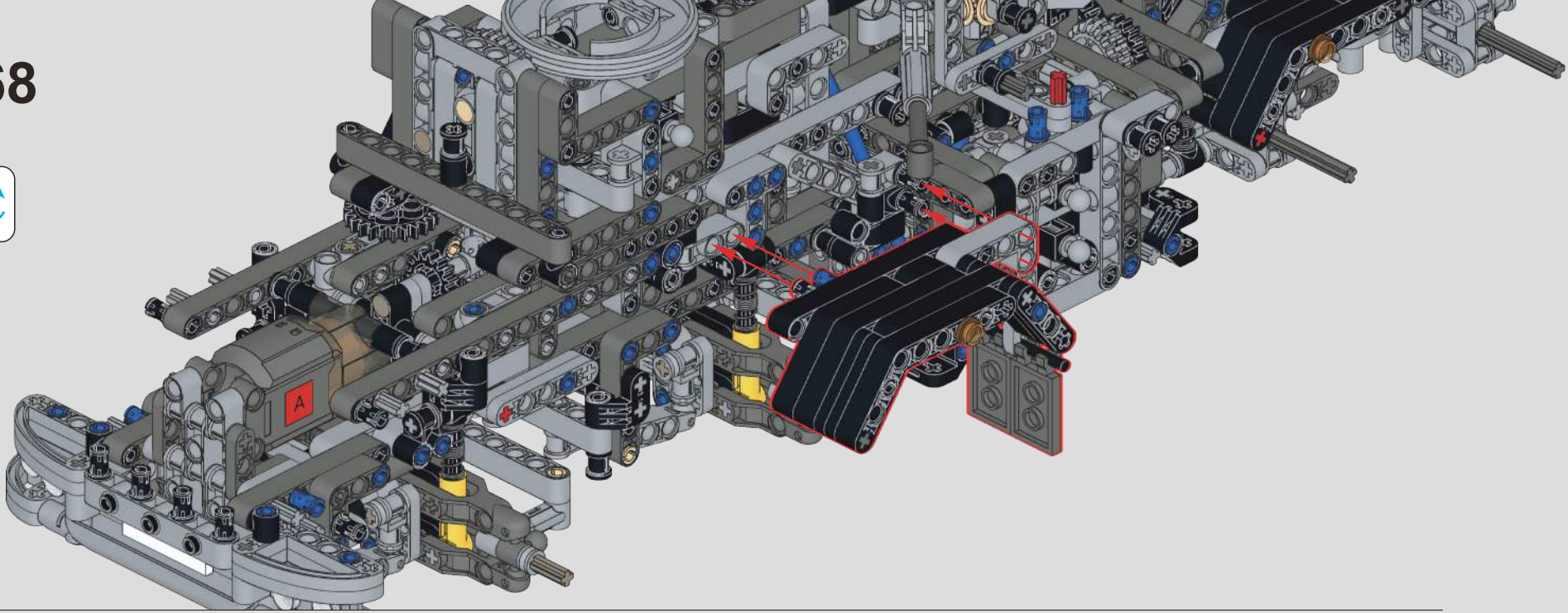

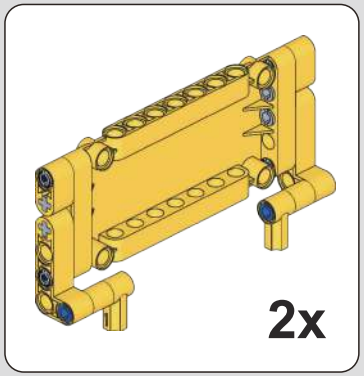

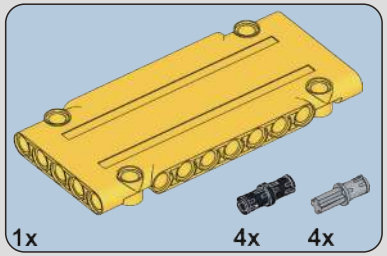

569

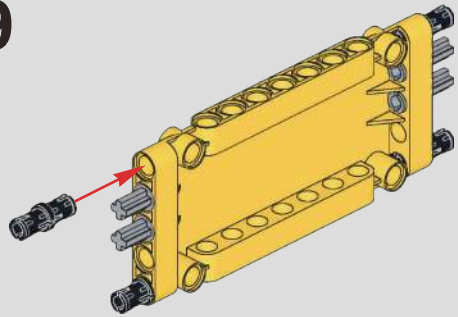

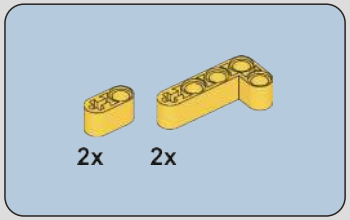

570

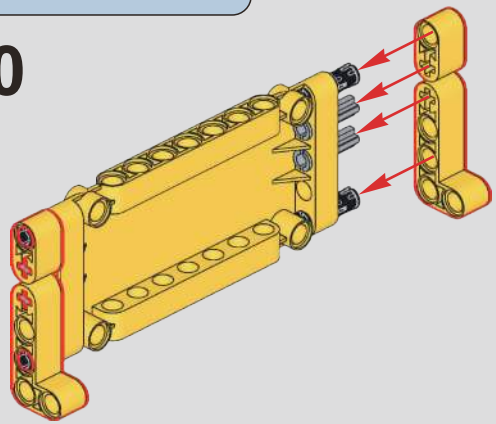

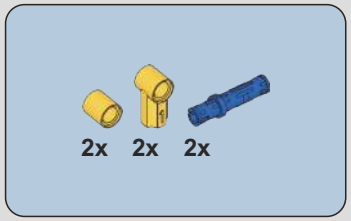

571

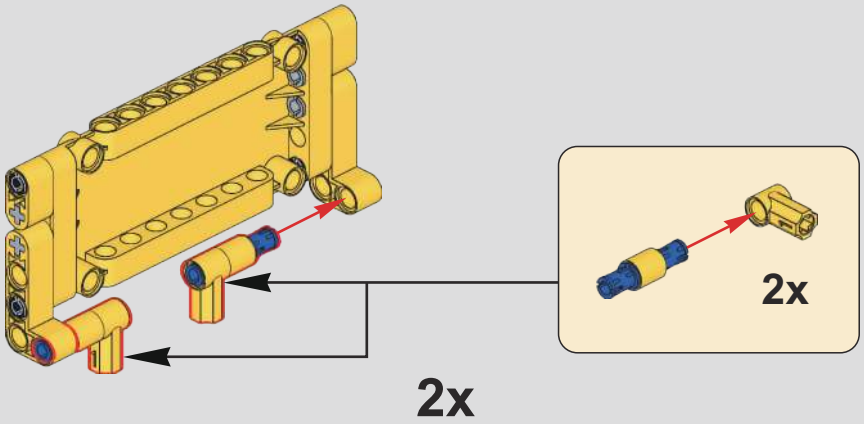

572

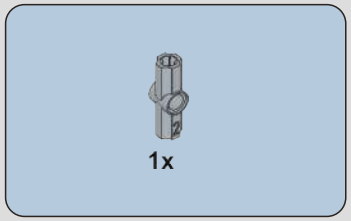

573

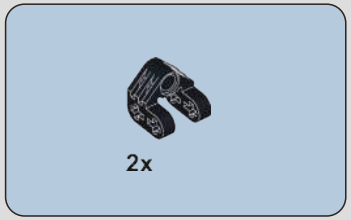

574

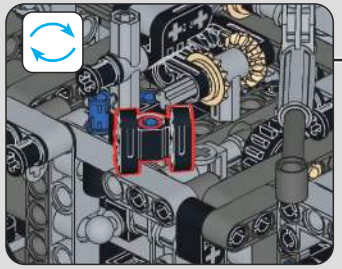

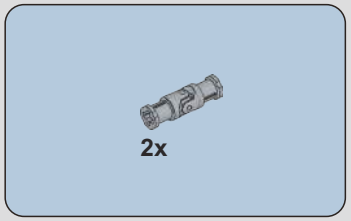

575

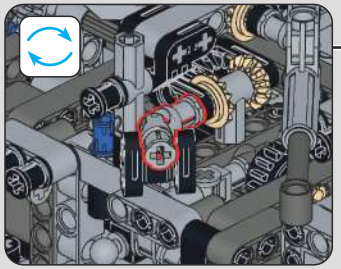

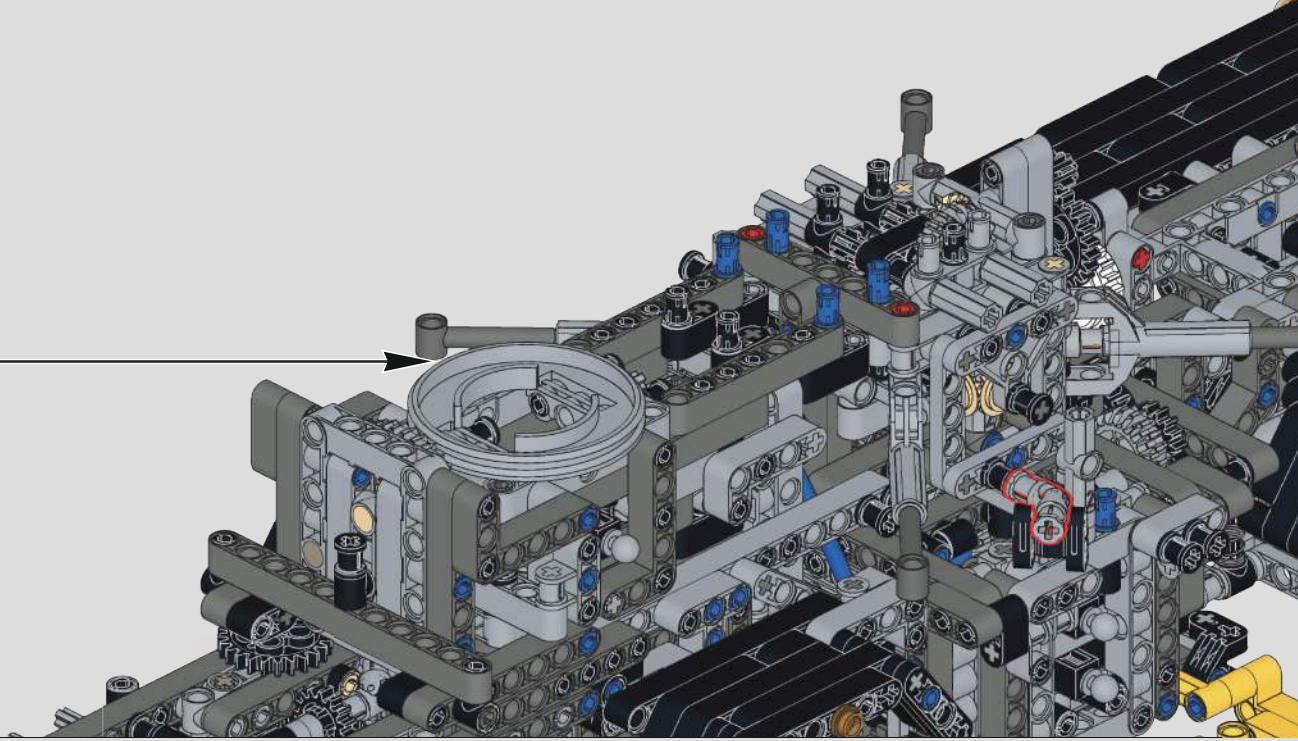

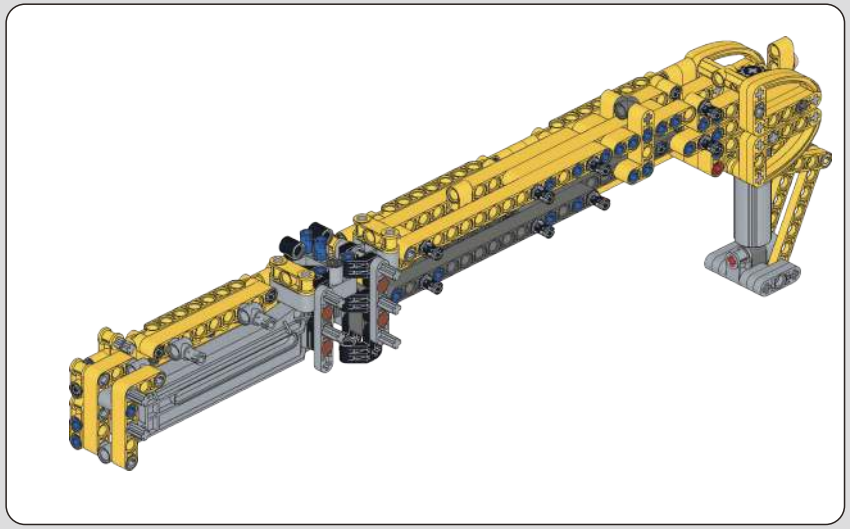

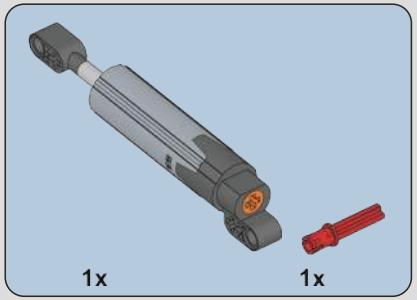

576

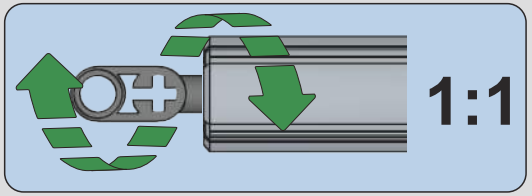

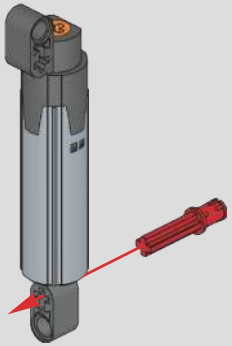

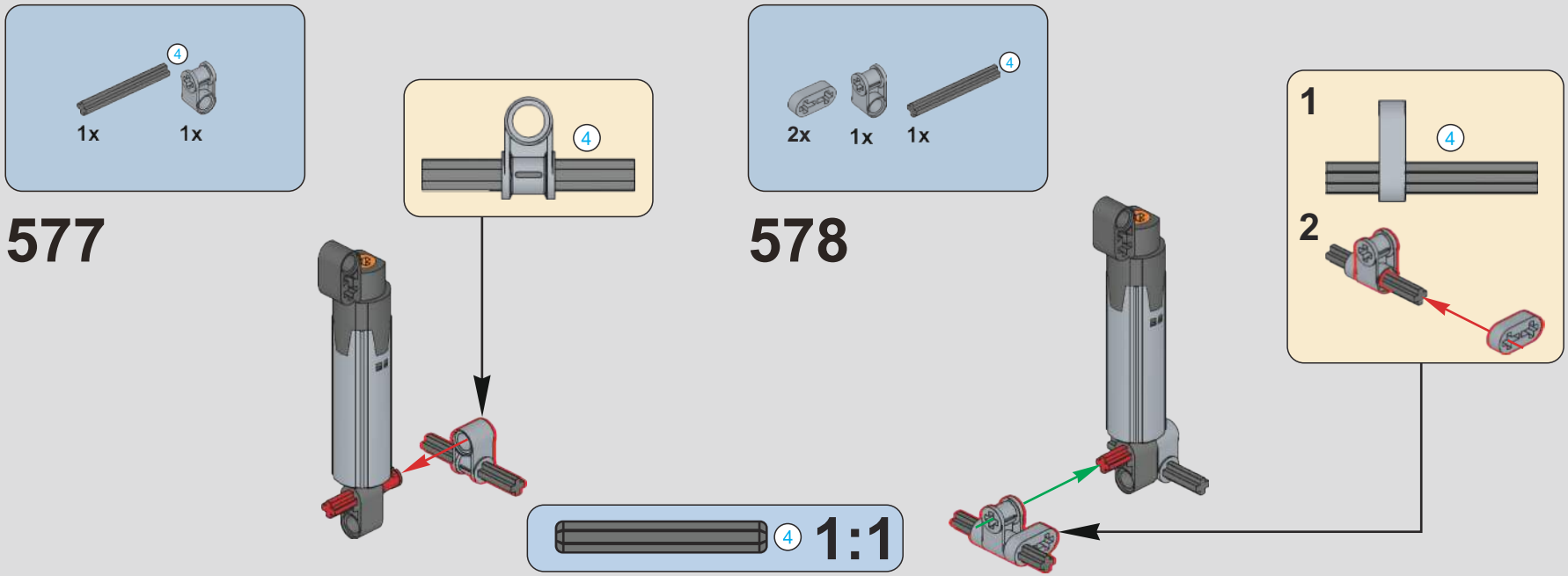
4
1x
1x
577
4
4
2x
1x
1x
578
1
4
2
4
1:1

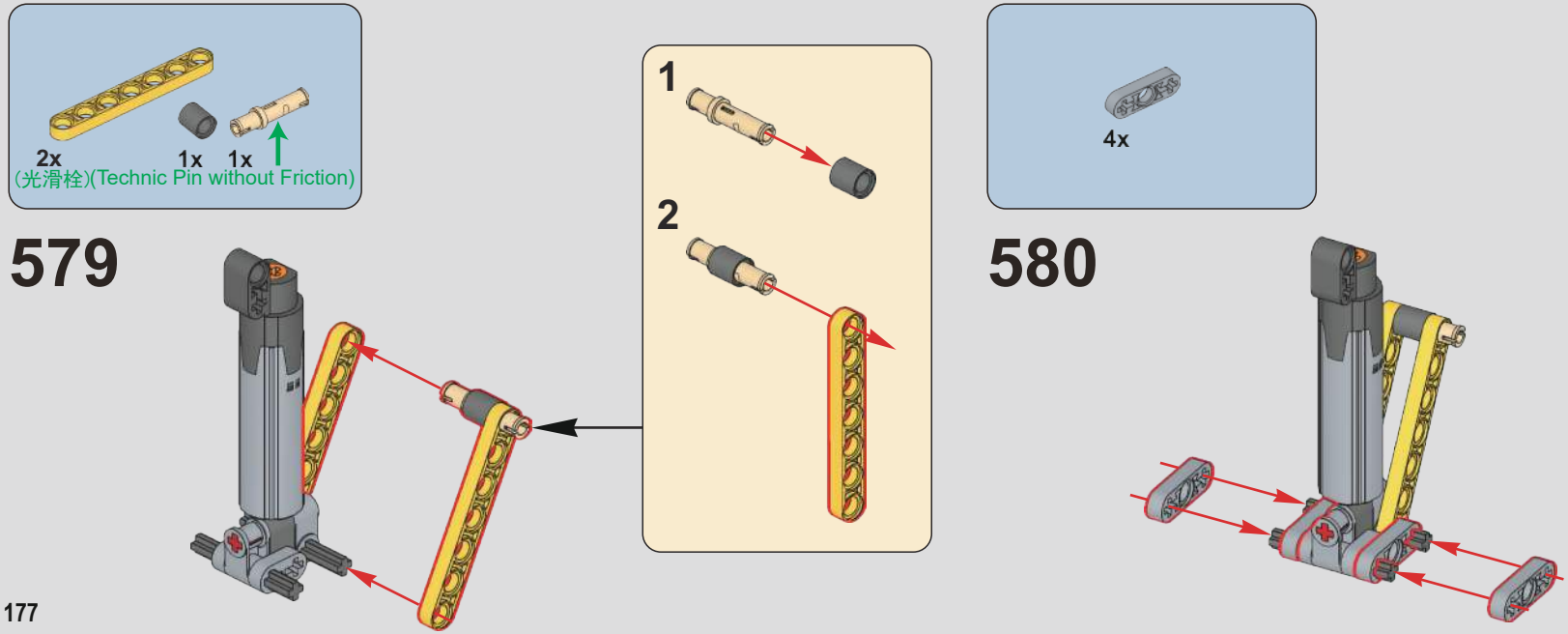
2x
1x
1x
(光滑栓)(Technic Pin without Friction)
579
1
2
4x
580

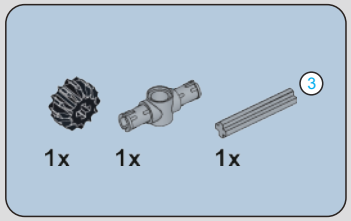

581

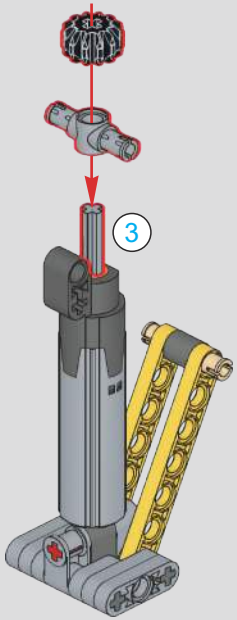

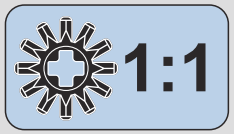

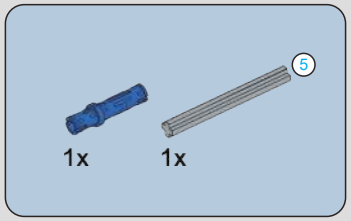

582

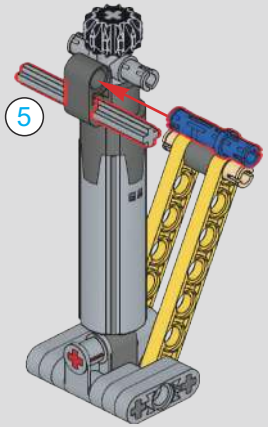

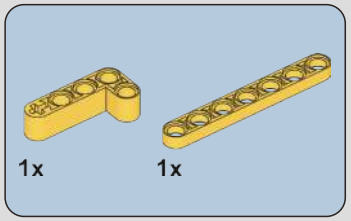

583

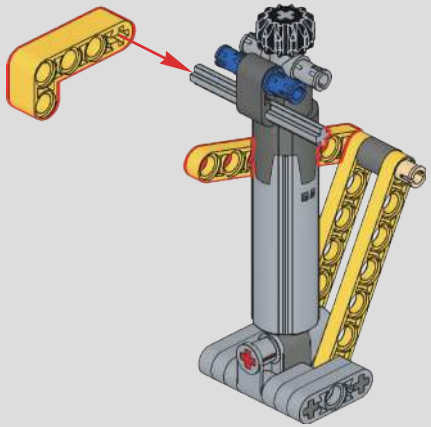

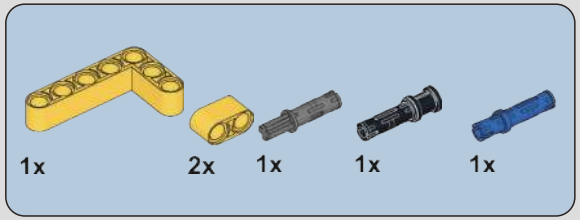

584

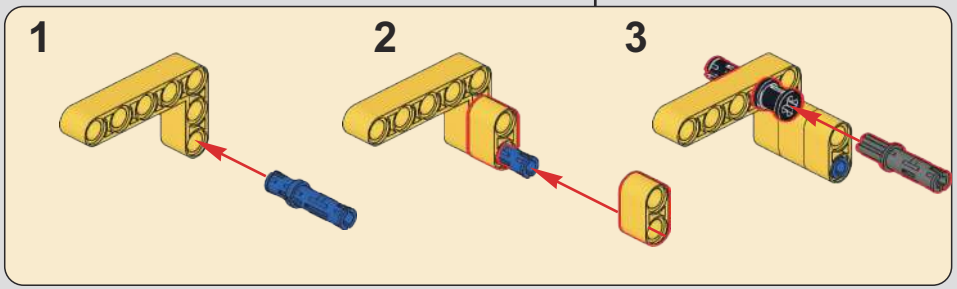

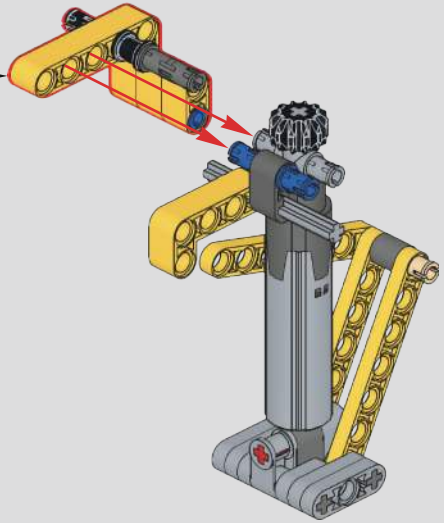

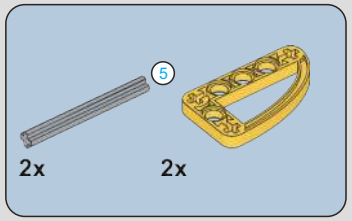

585

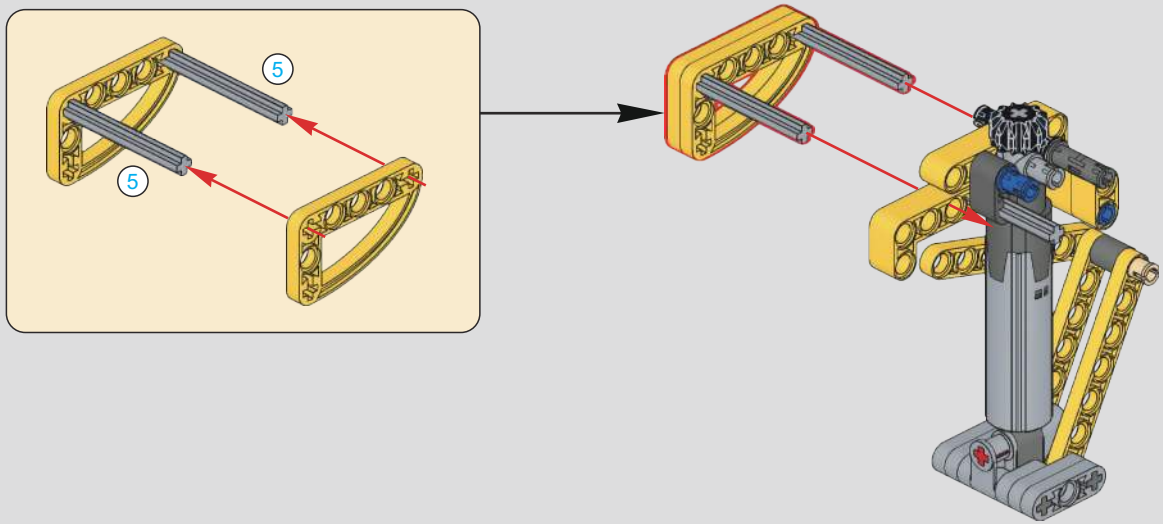

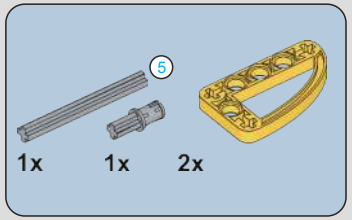

586

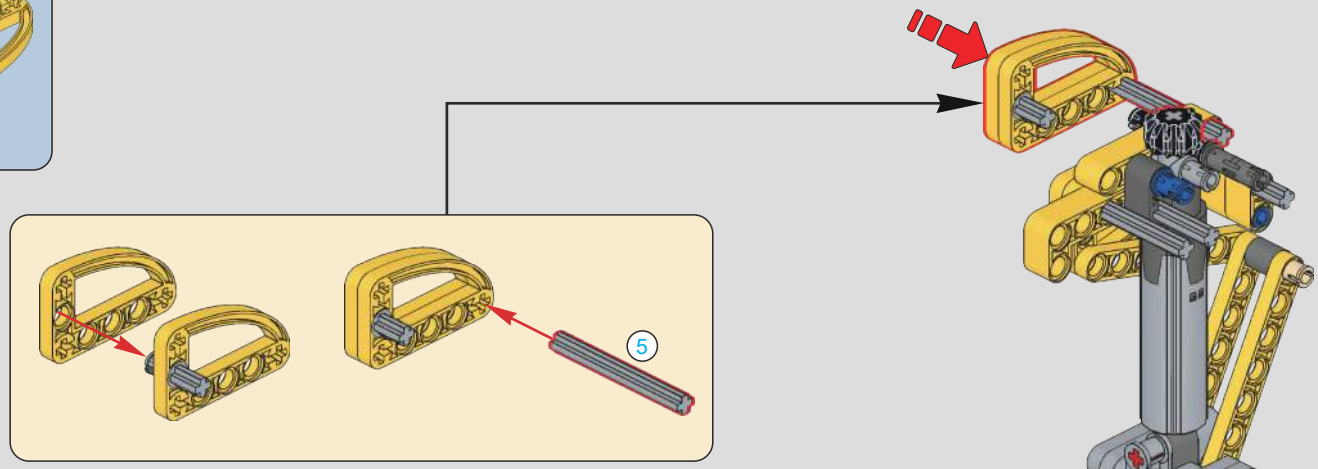

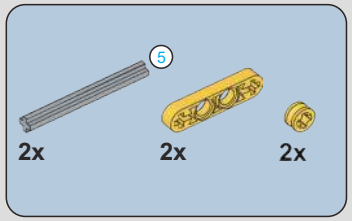

587

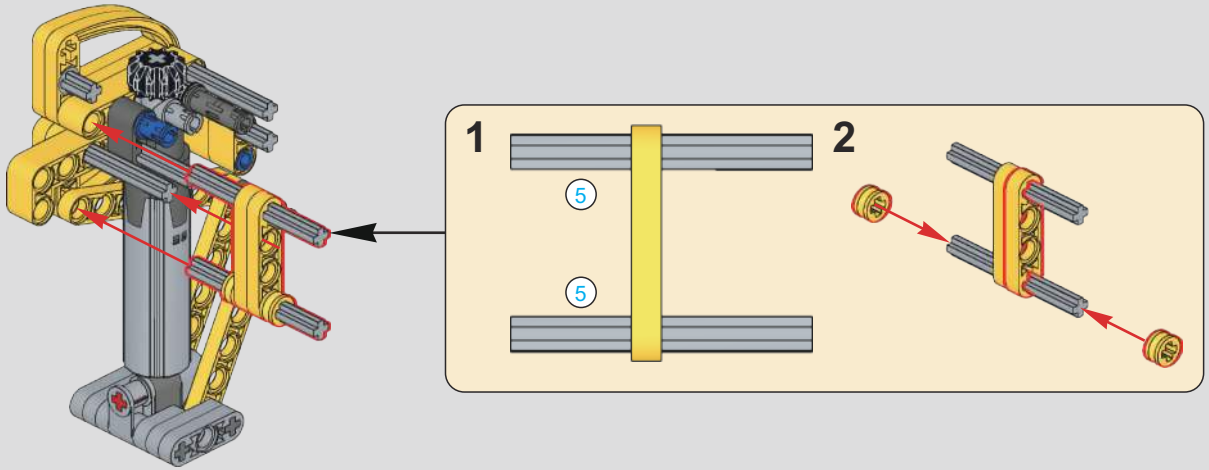

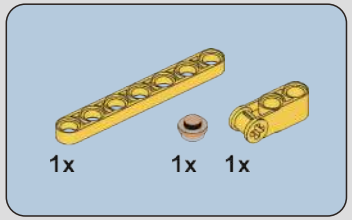

588

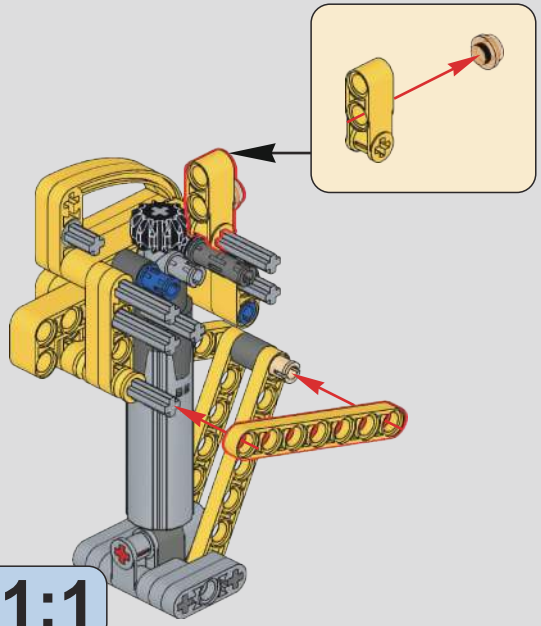

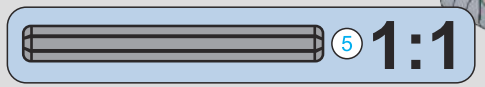

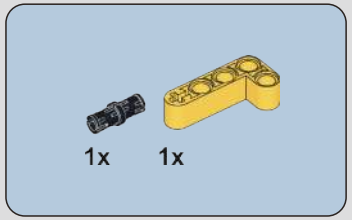

589

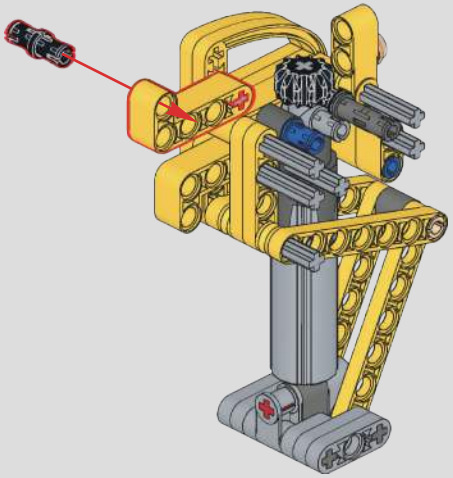

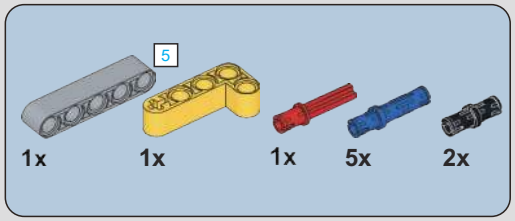

590

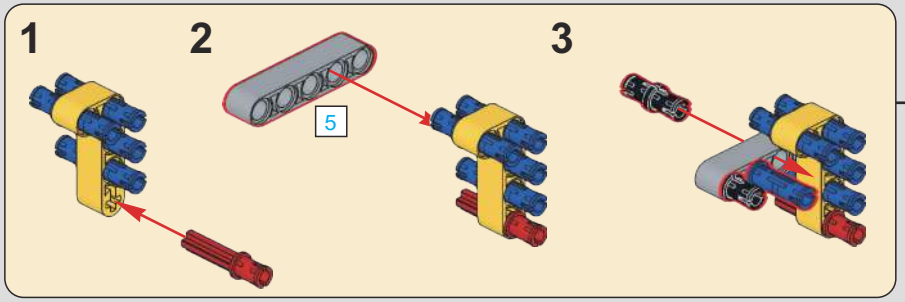

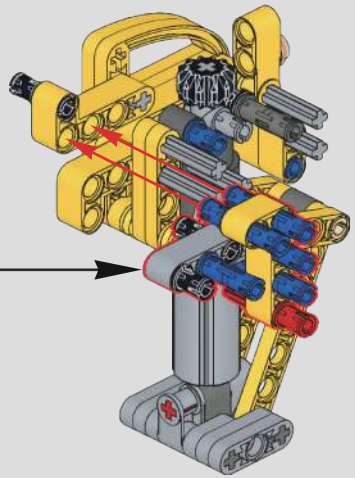

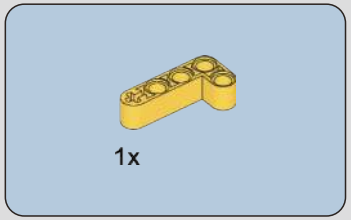

591

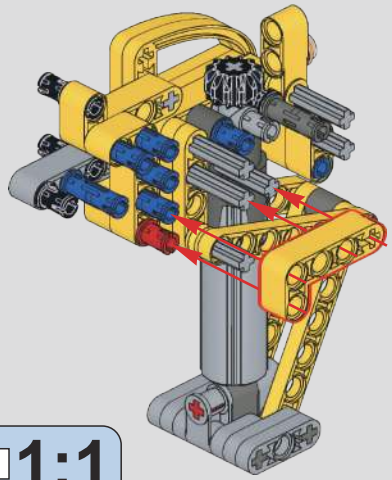

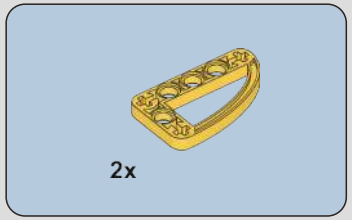

592

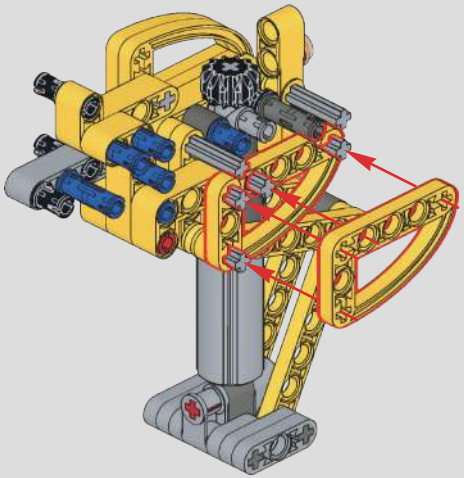

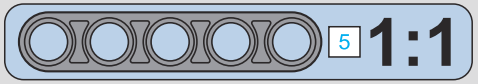

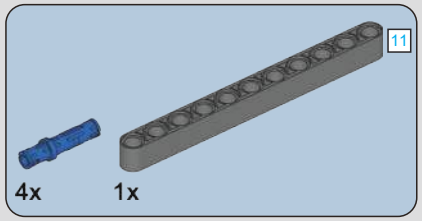

593

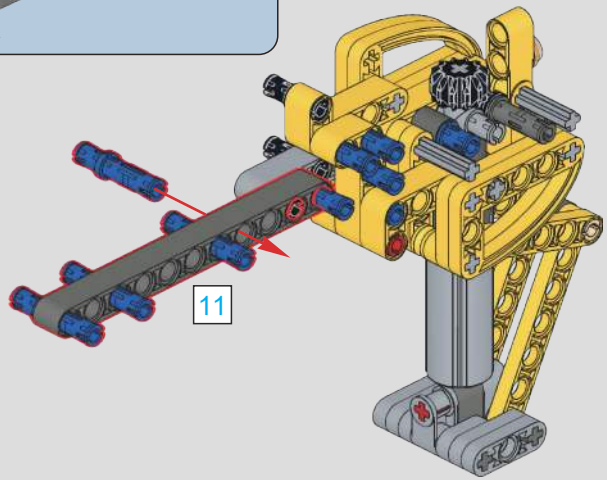

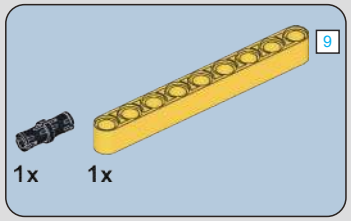

594

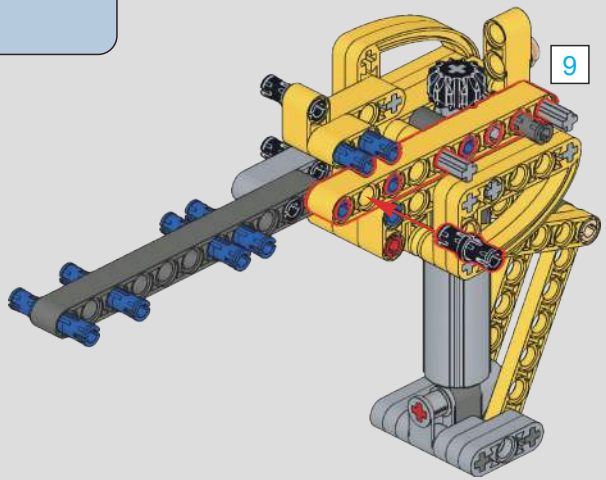

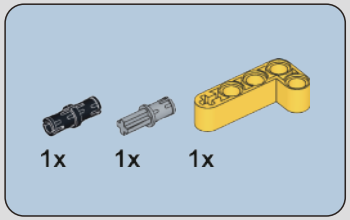

595

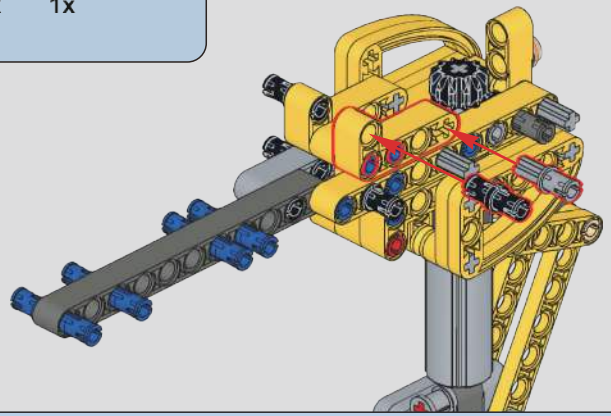

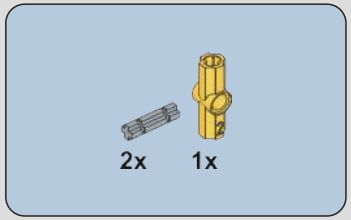

596

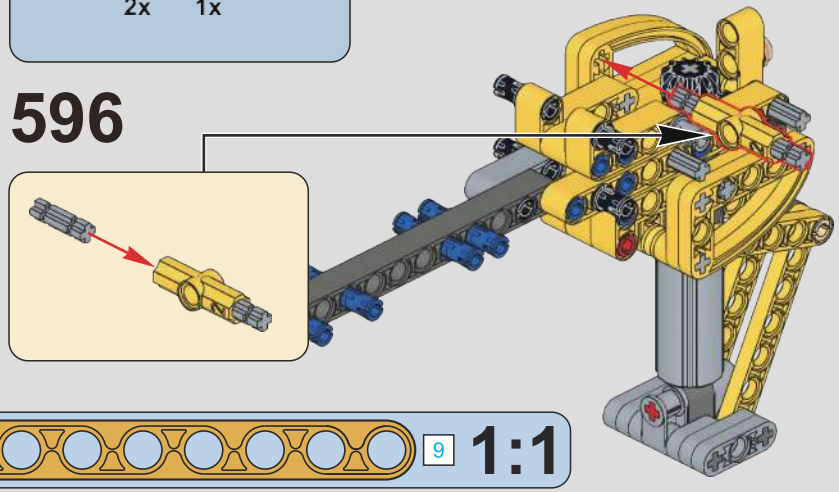

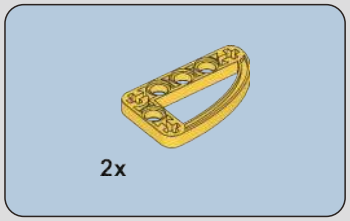

597

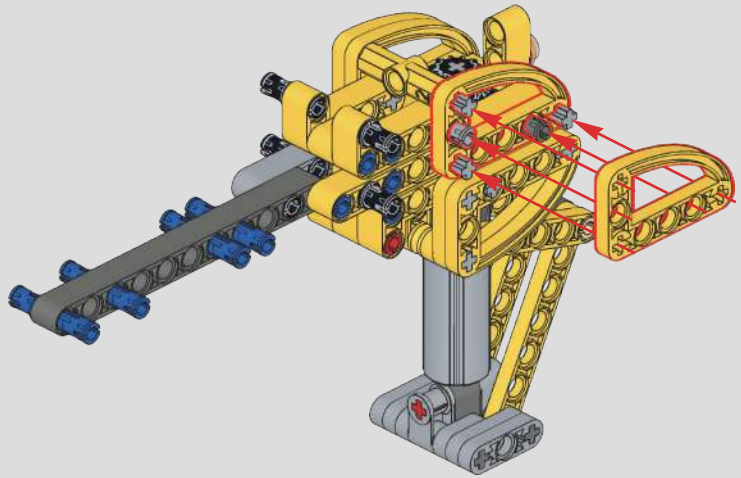

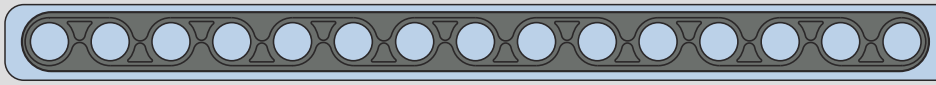

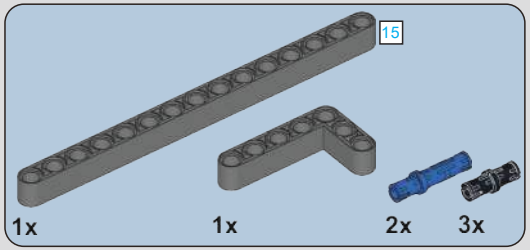

598

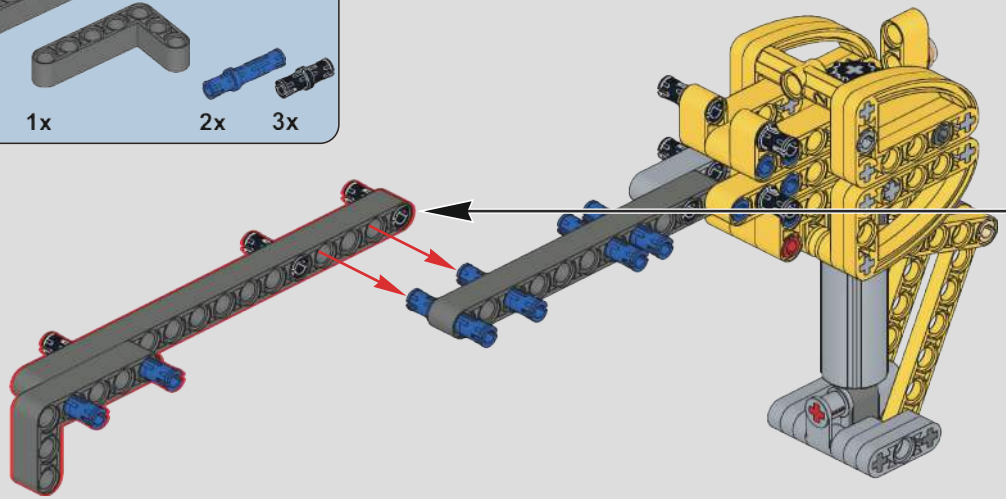

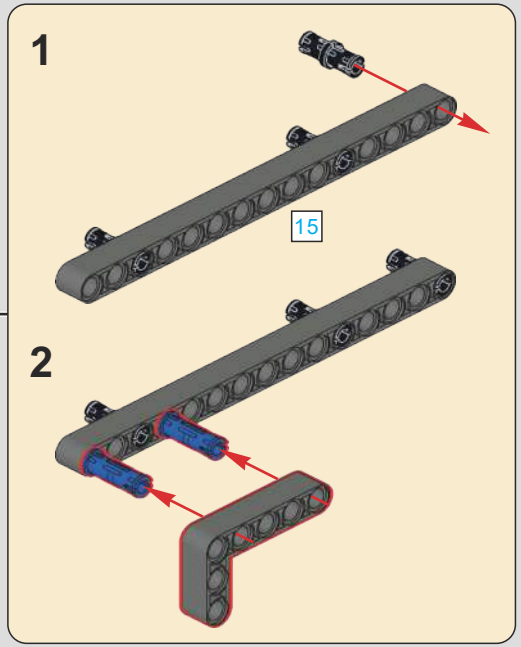

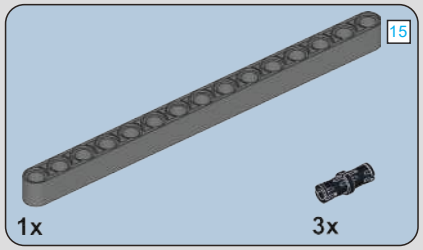

599

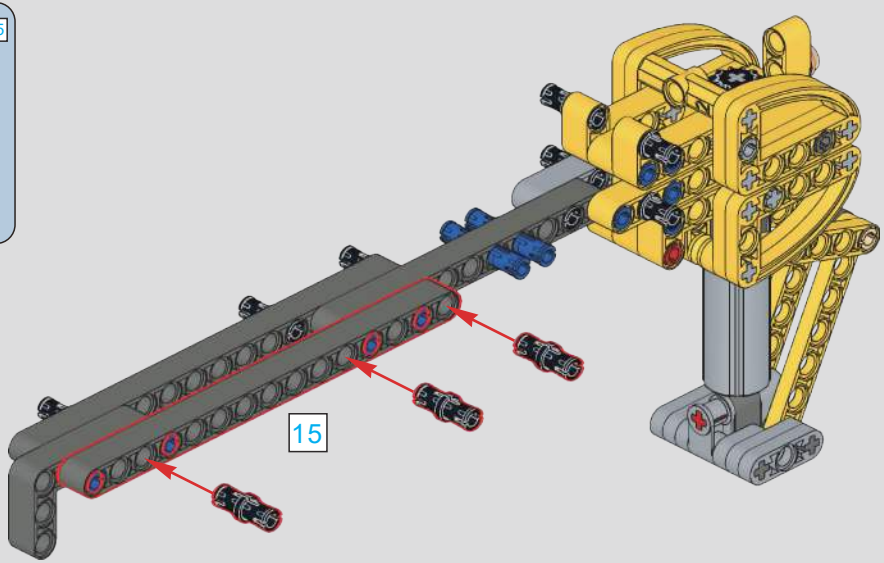

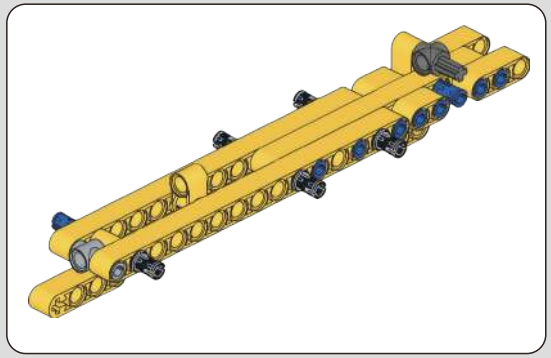

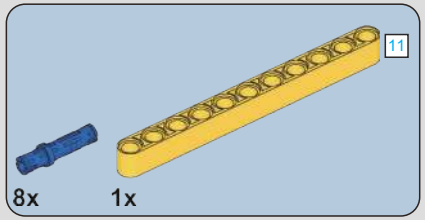

600

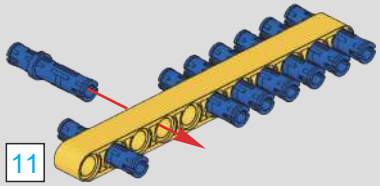

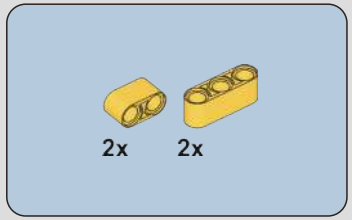

601

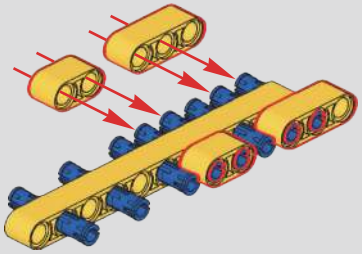

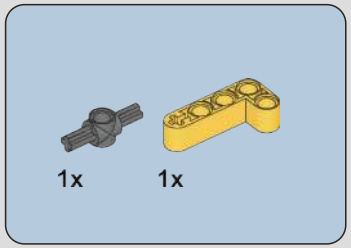

602

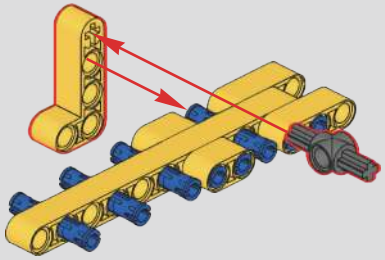

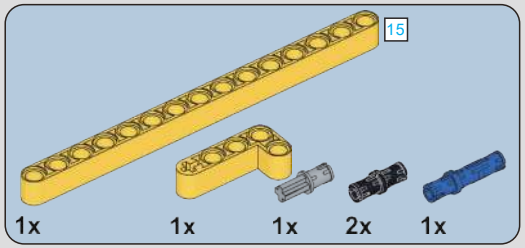

603

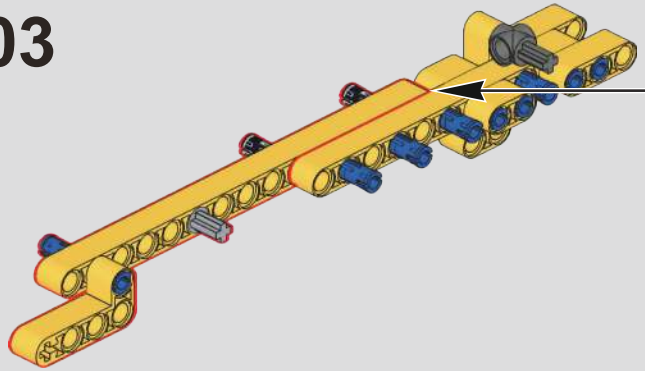

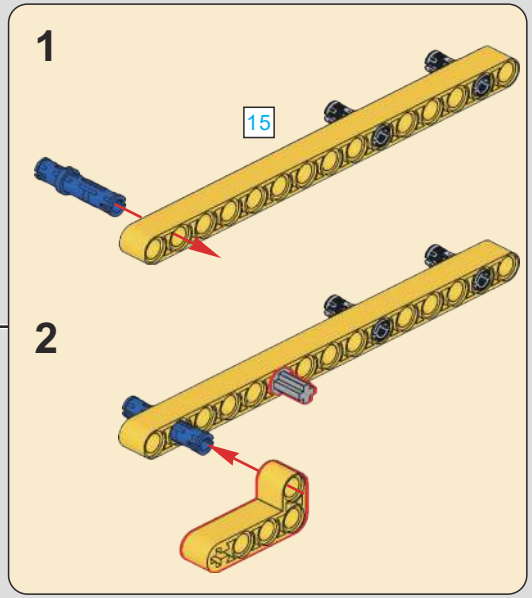

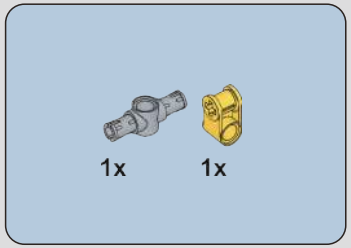

604

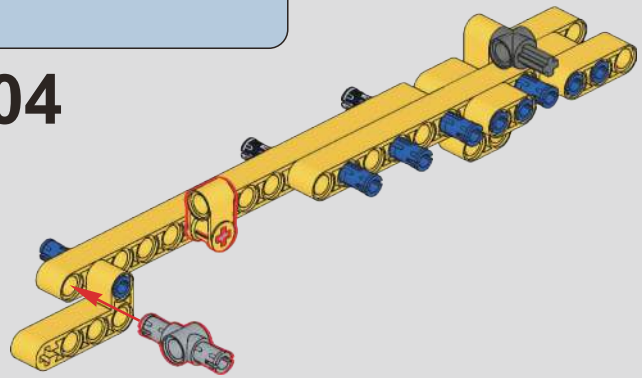

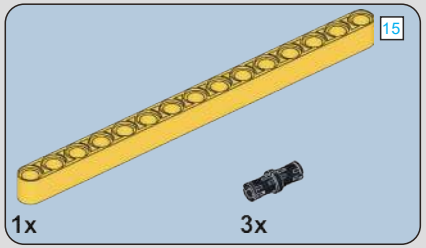

605

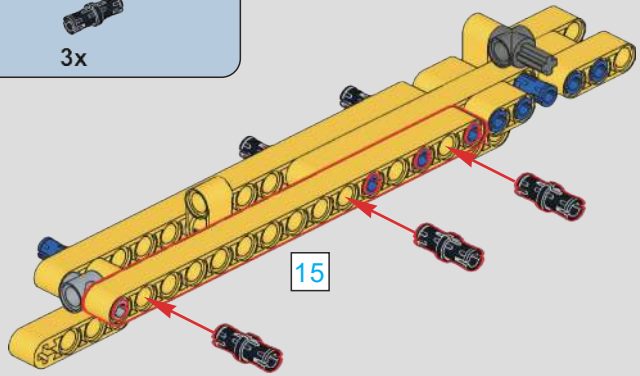

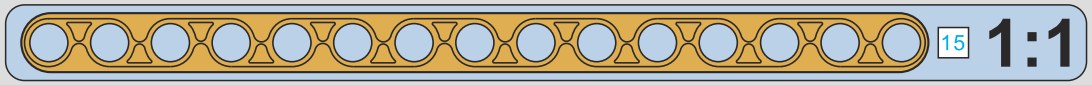

606

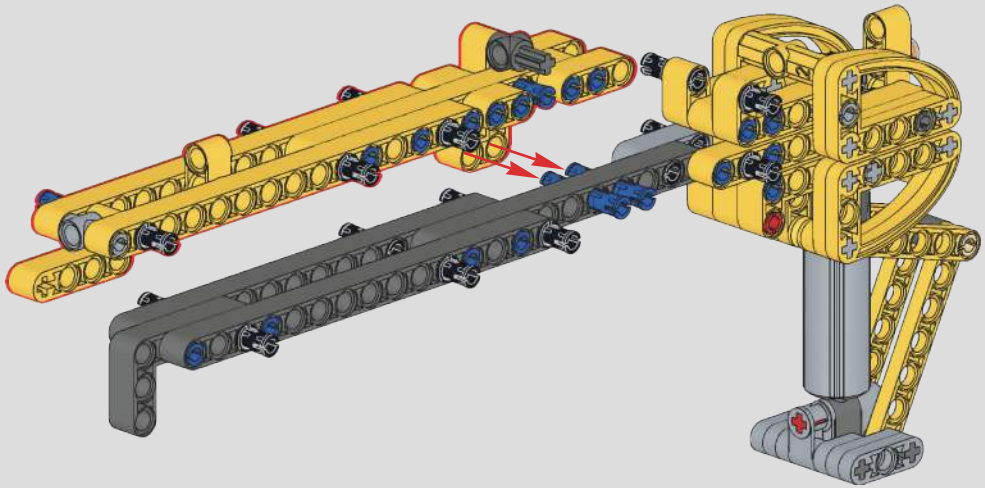

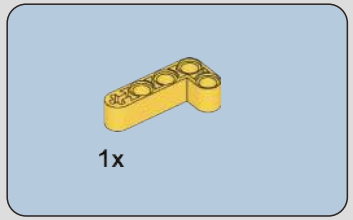

607

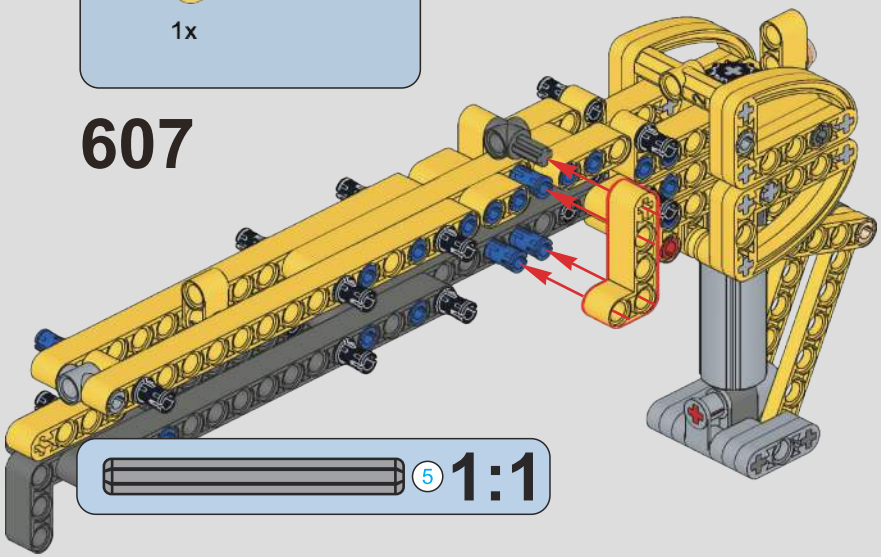

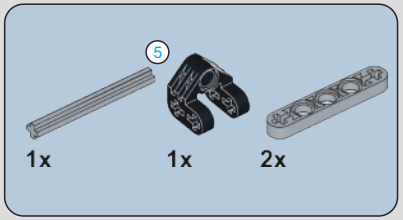

608

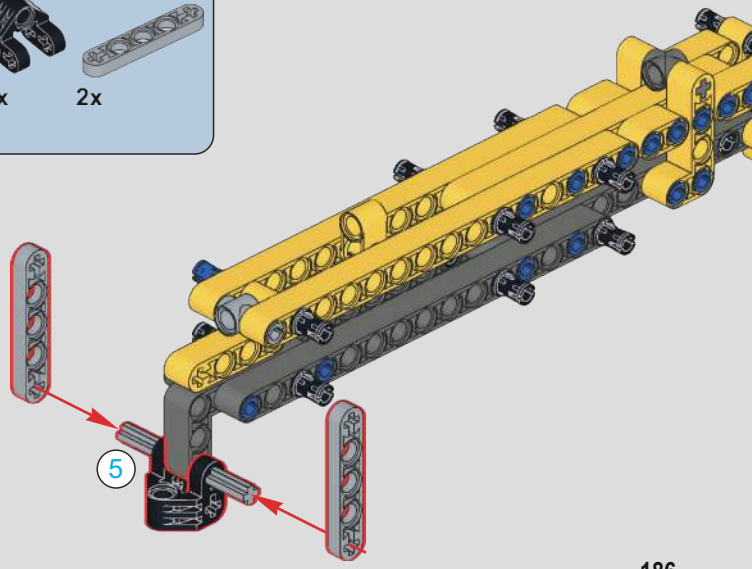

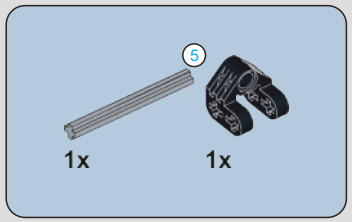

609

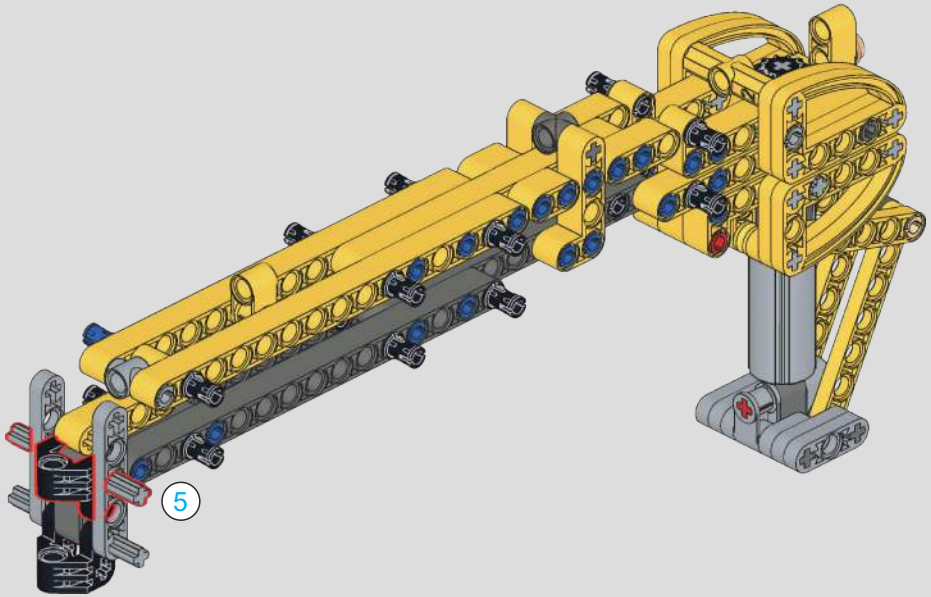

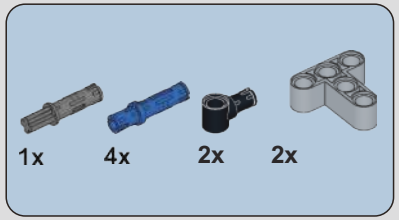

610

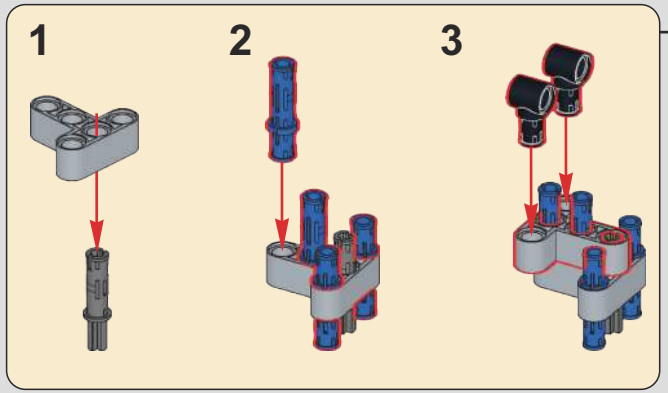

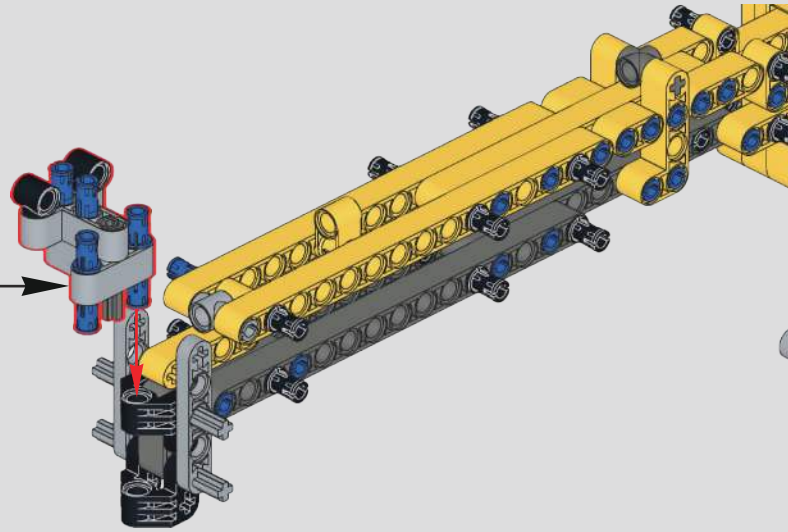

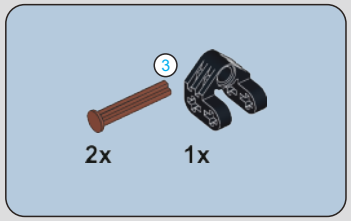

611

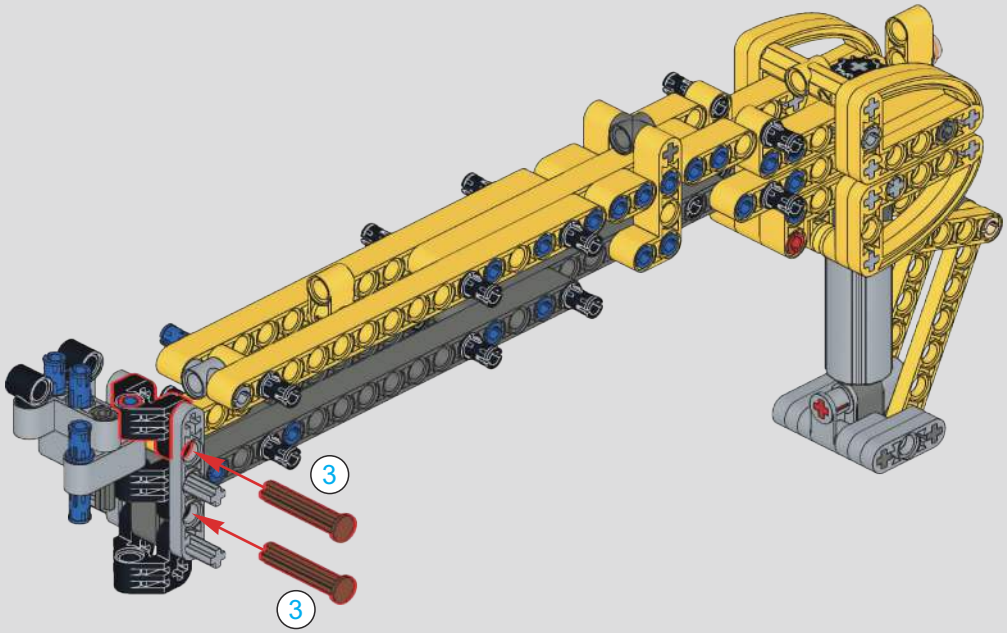

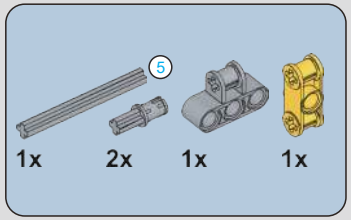

612

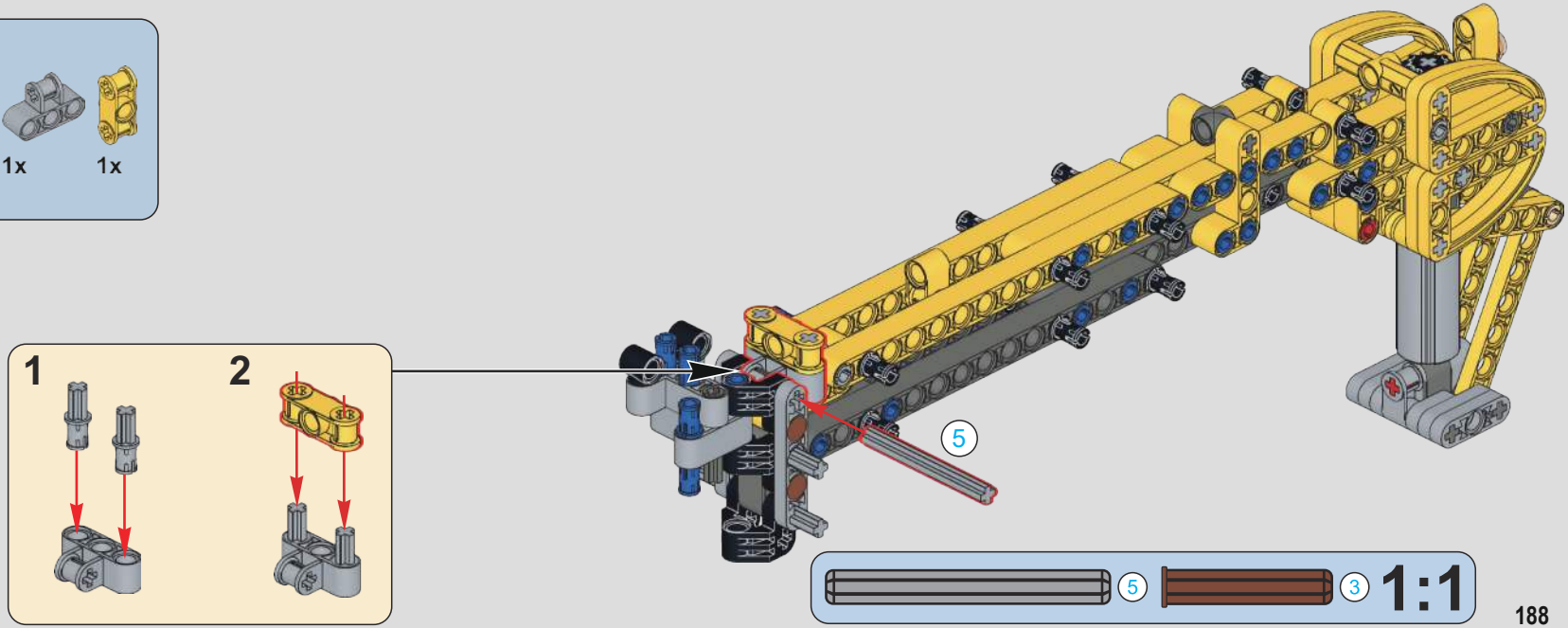

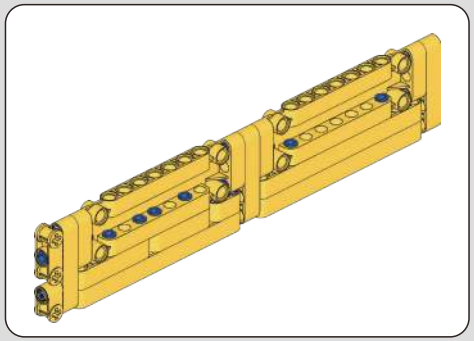

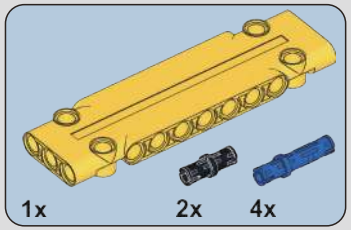

613

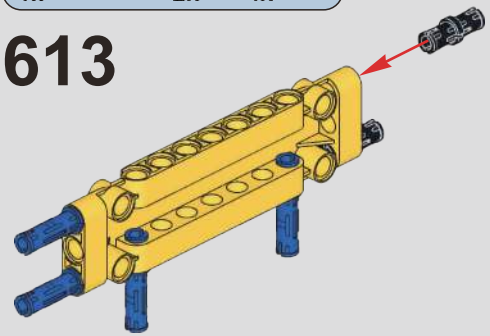

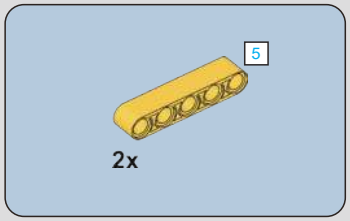

614

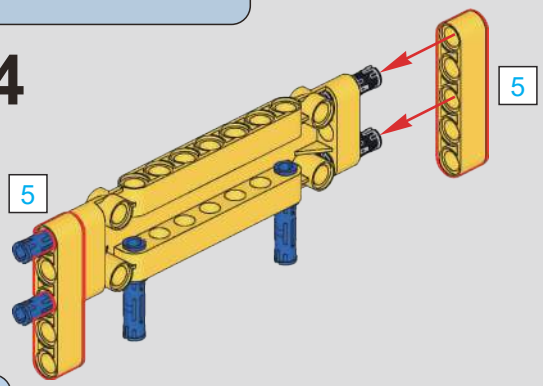

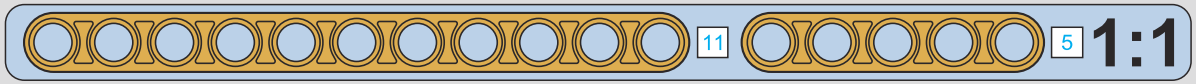

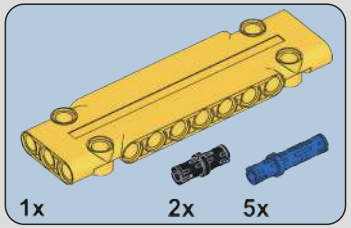

615

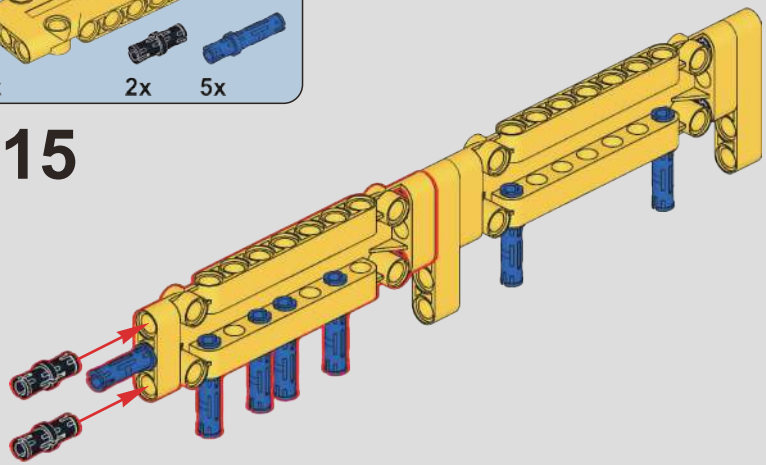

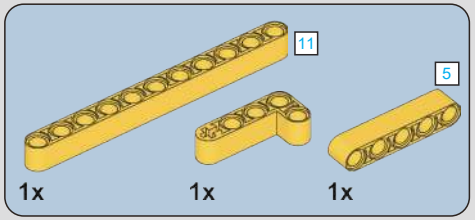

616

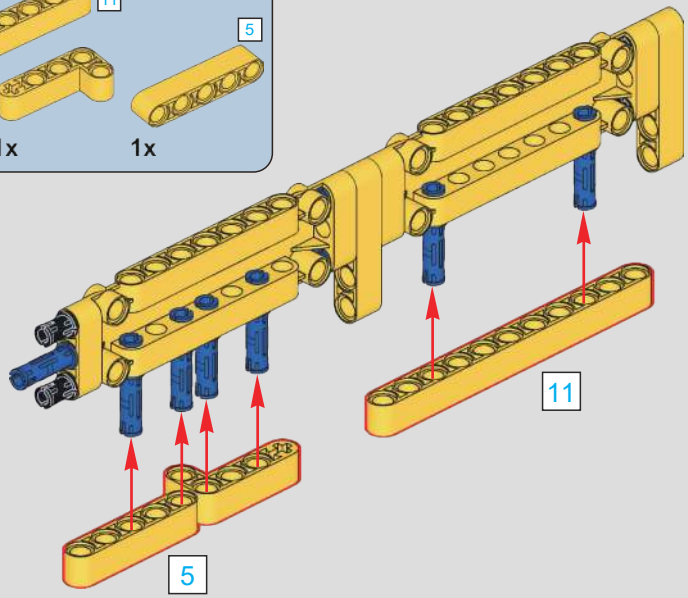

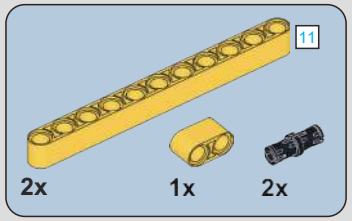

617

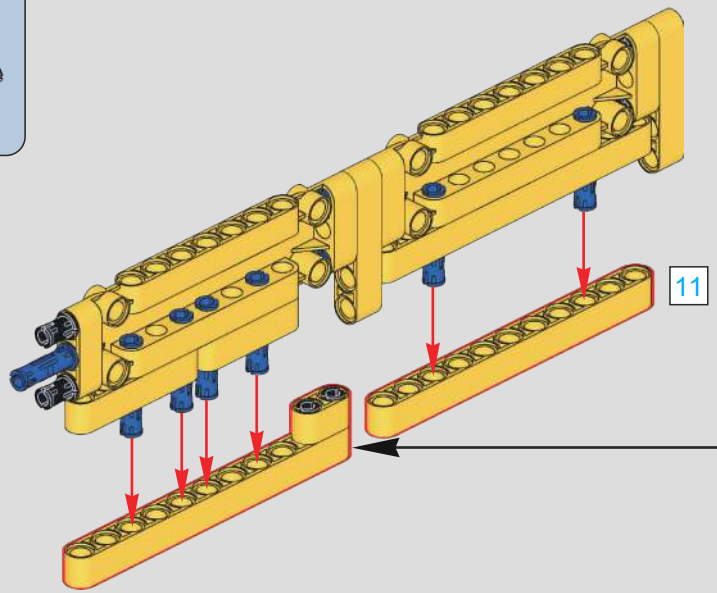

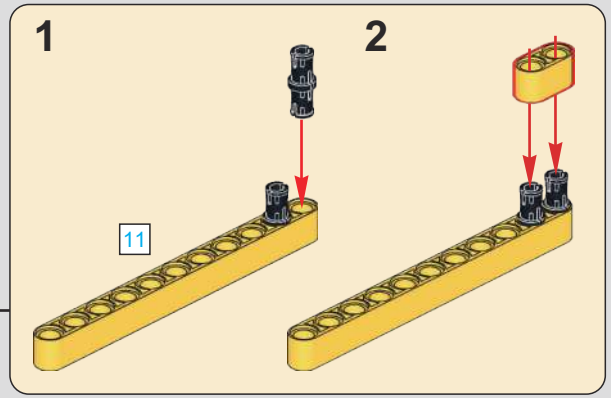

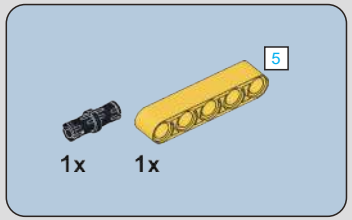

618

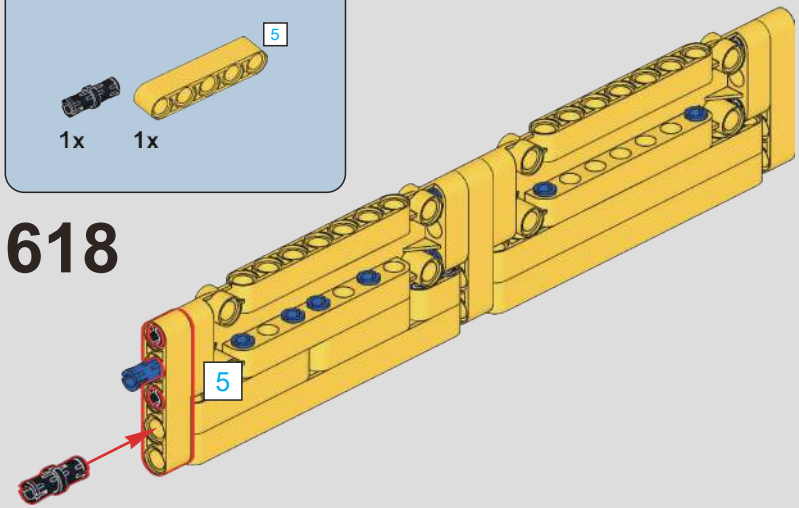

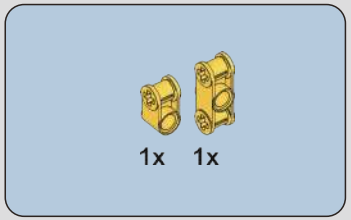

619

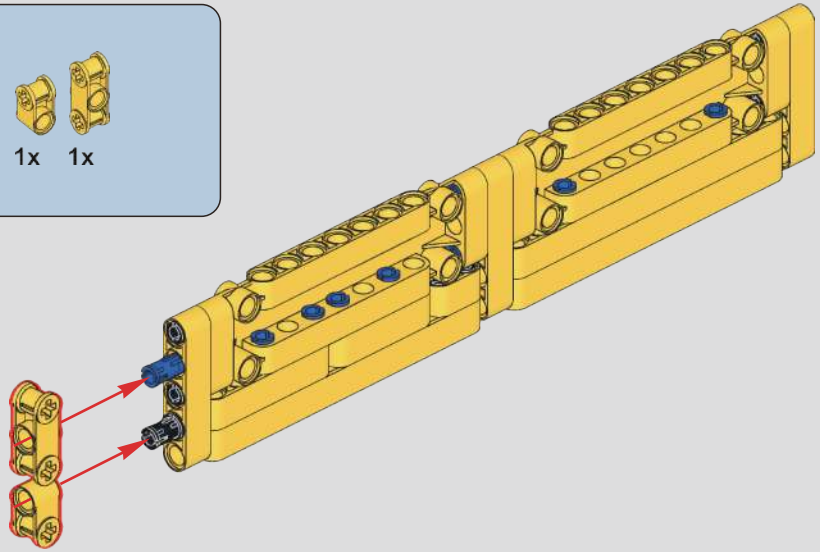

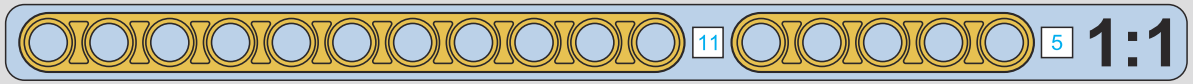

620

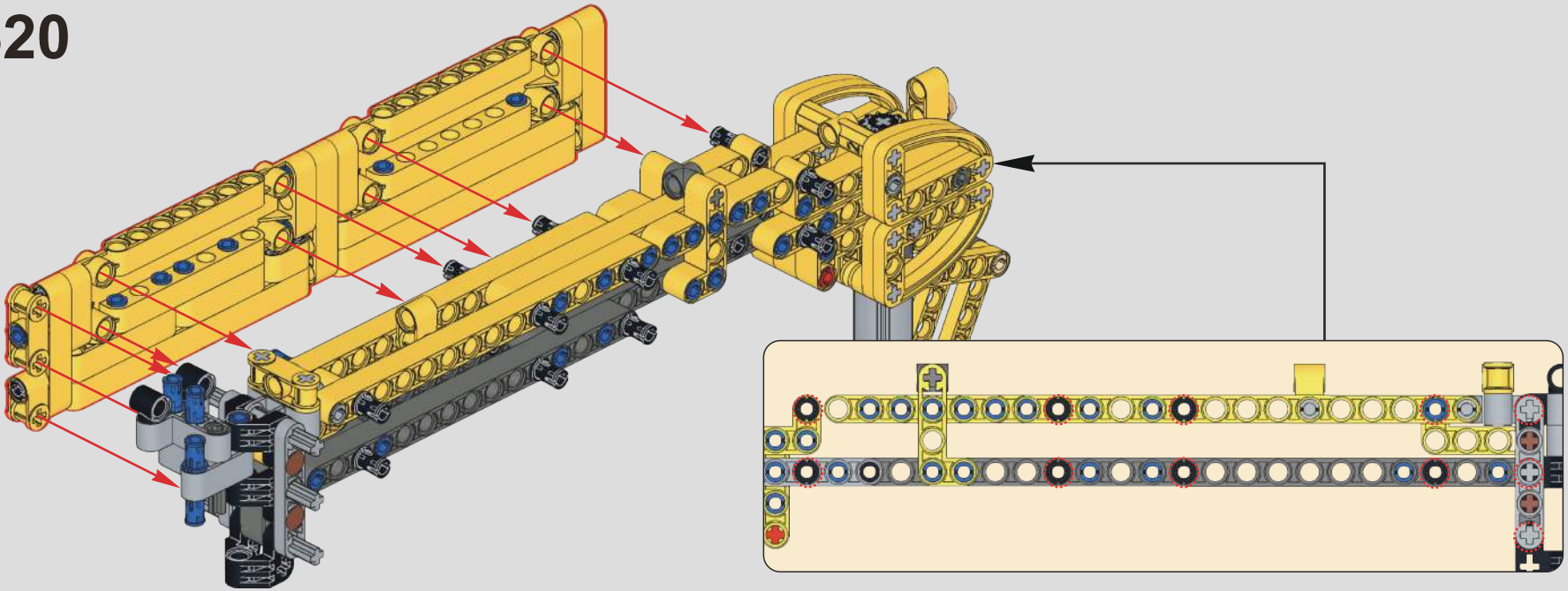

621

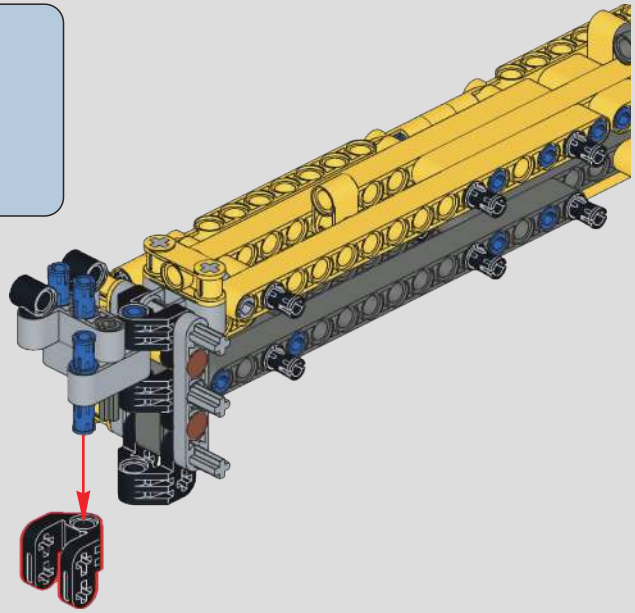

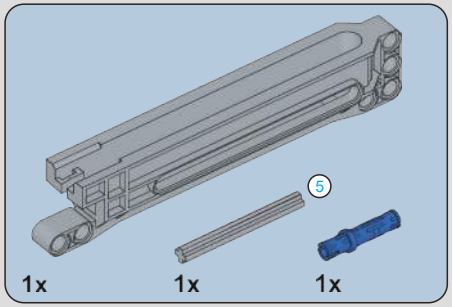

622

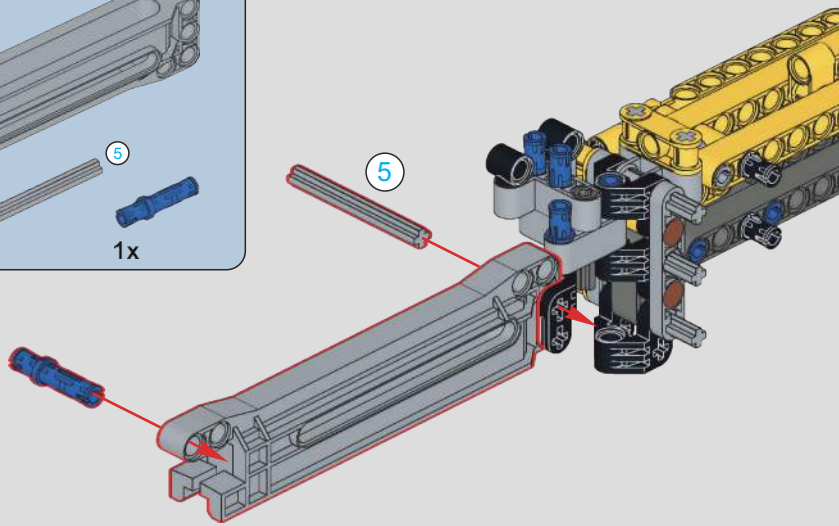

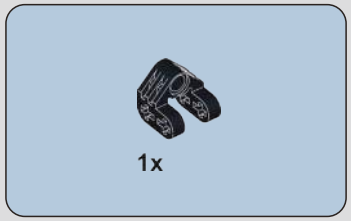

623

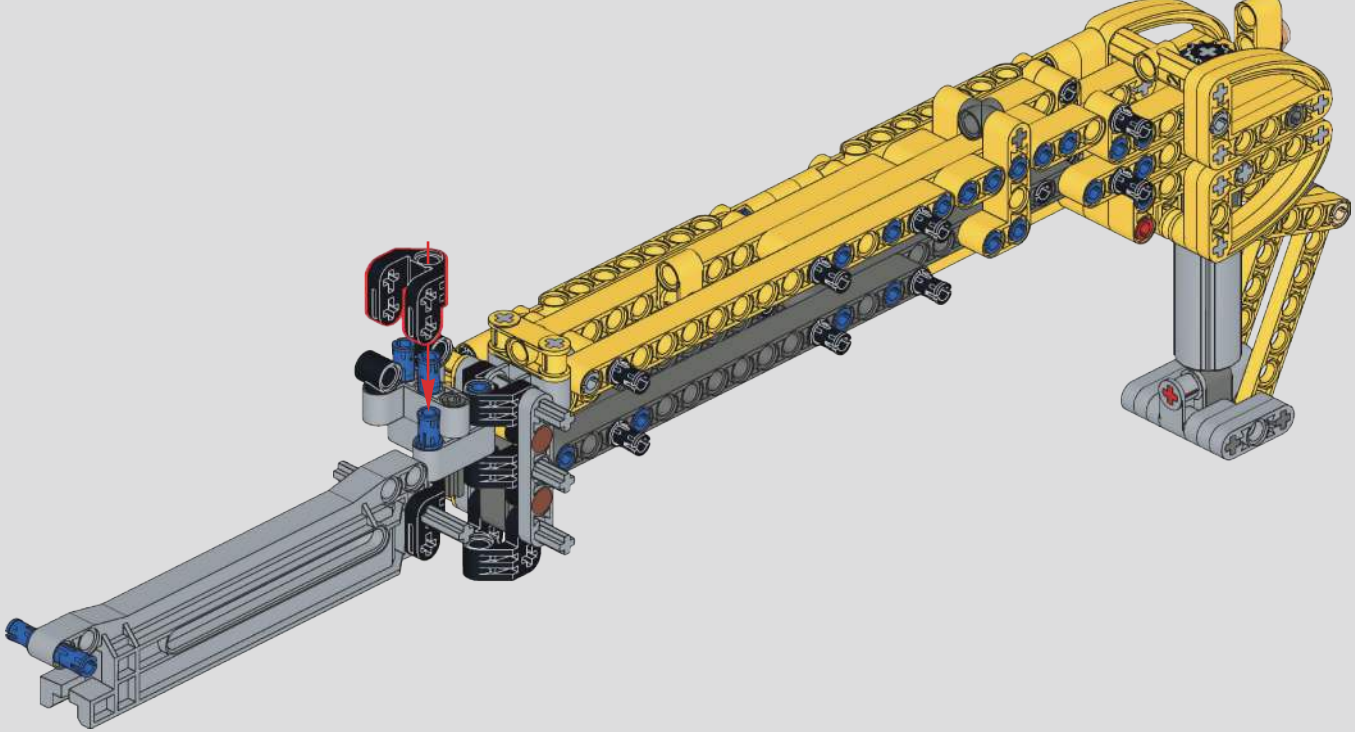

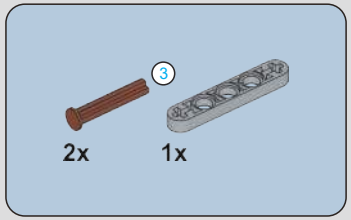

624

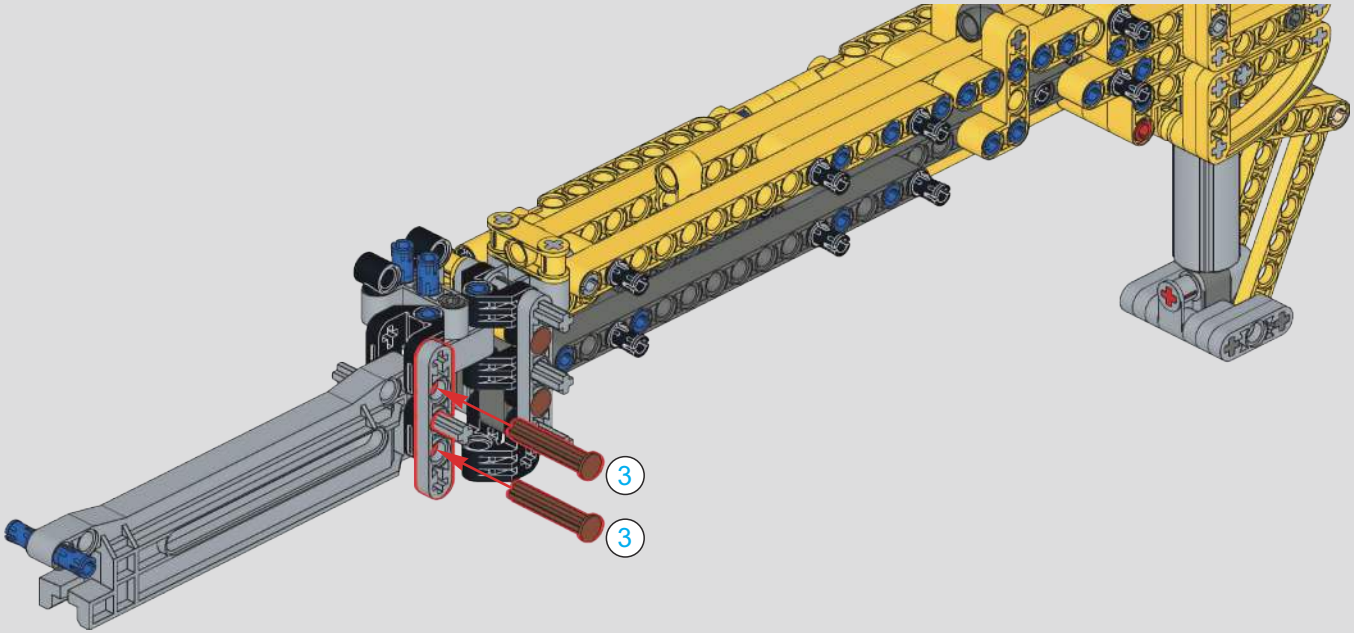

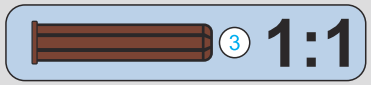

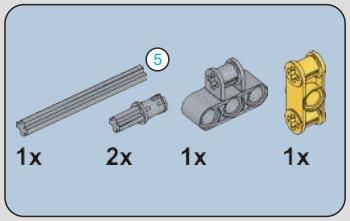

625

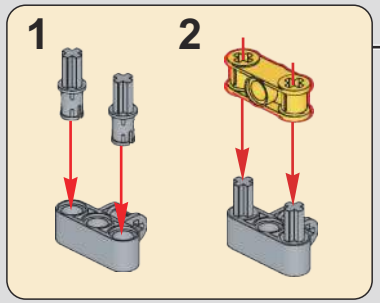

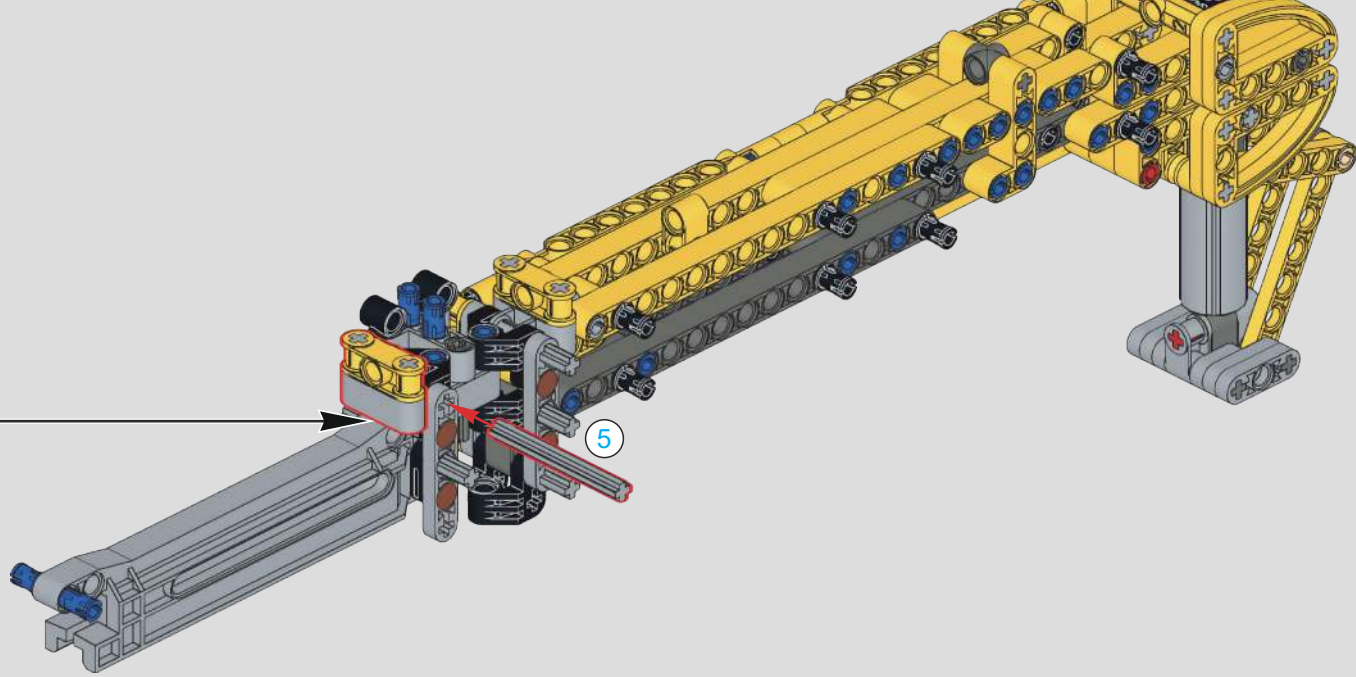

626

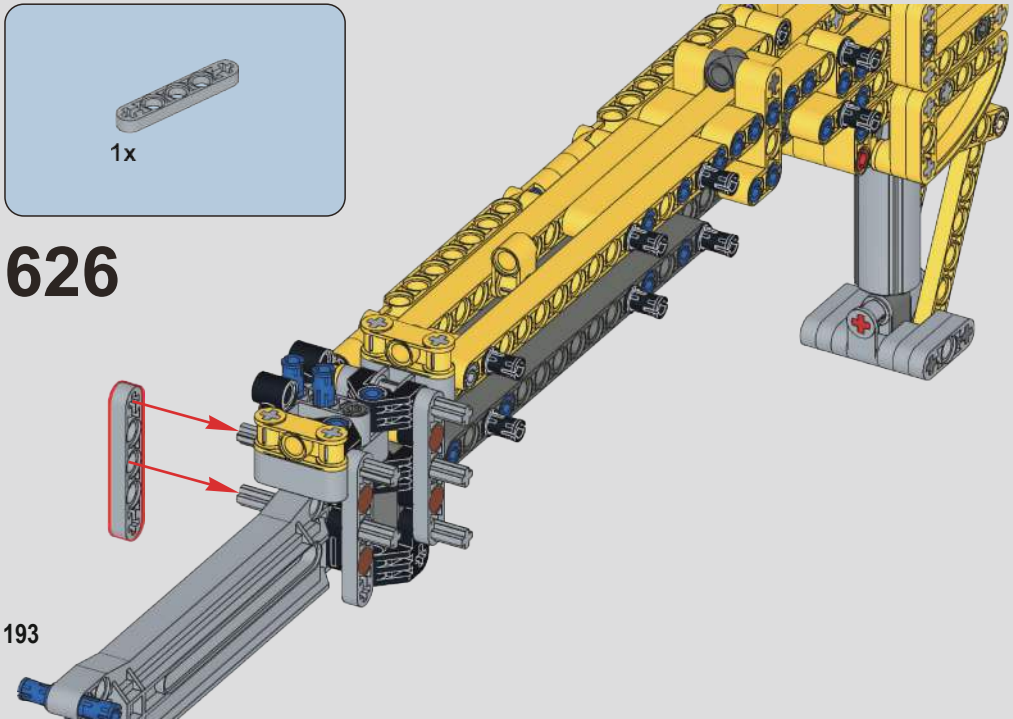

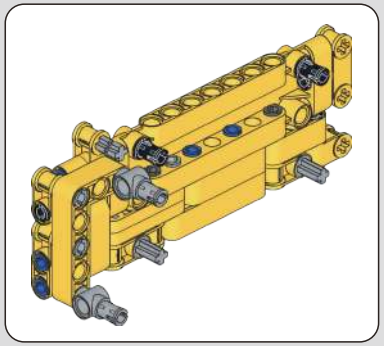

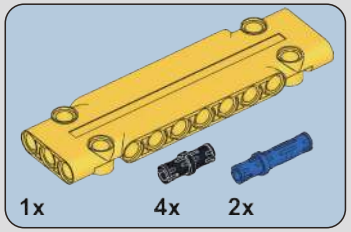

627

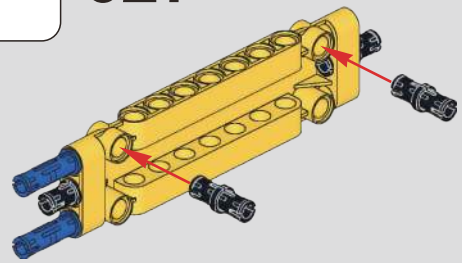

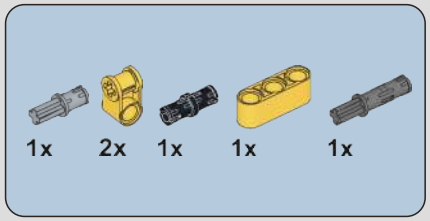

628

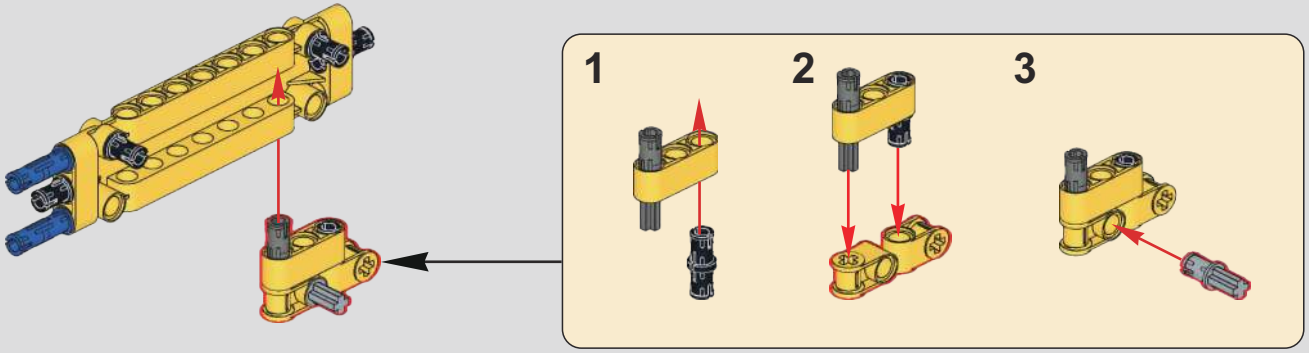

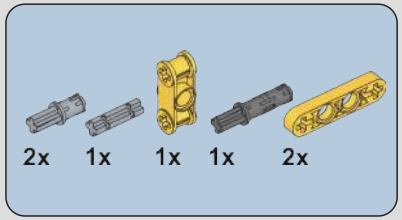

629

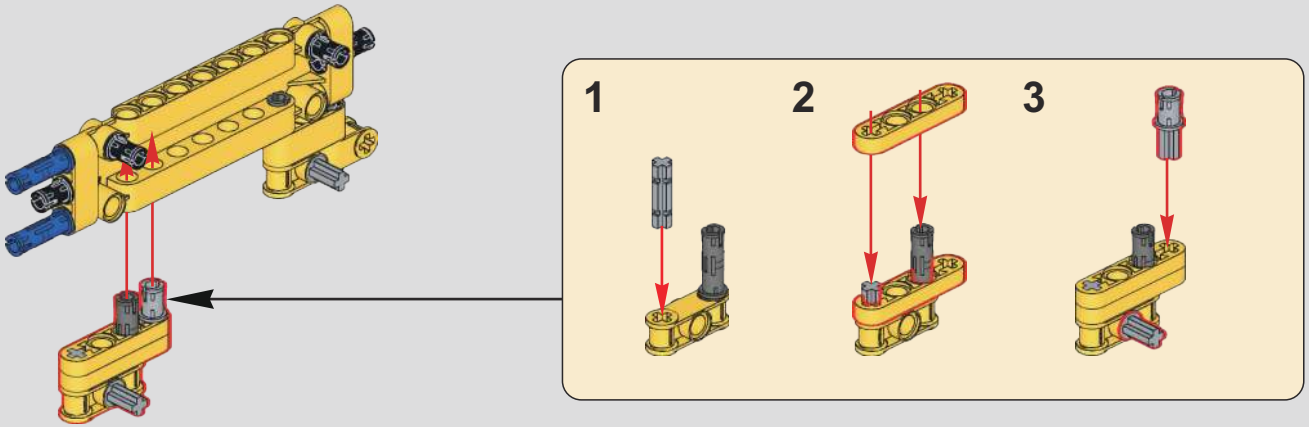

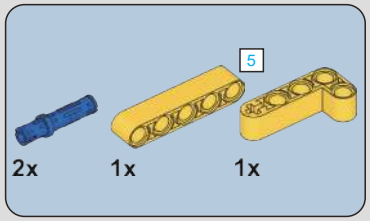

630

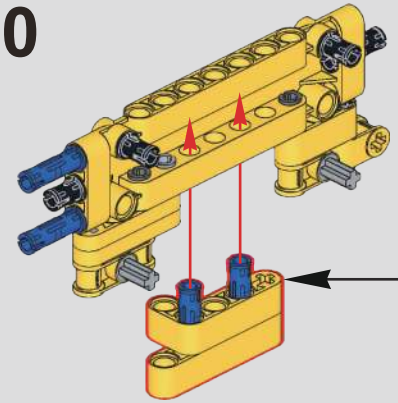

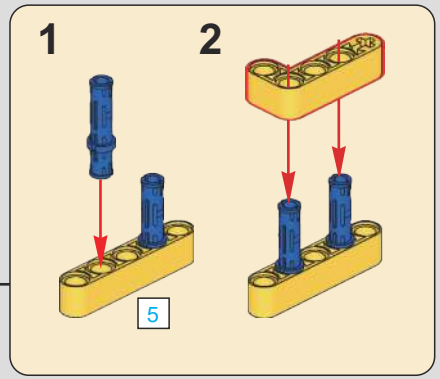

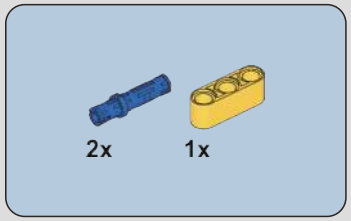

631

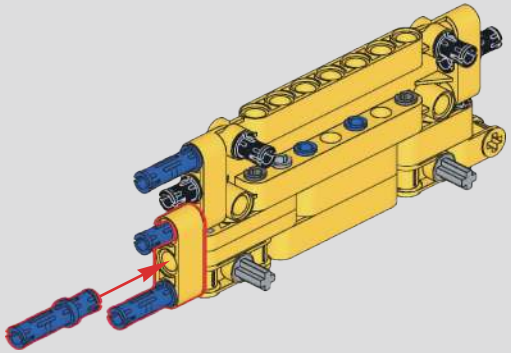

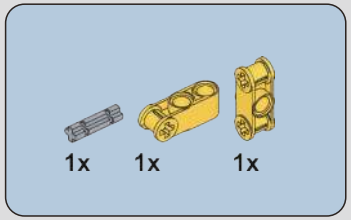

632

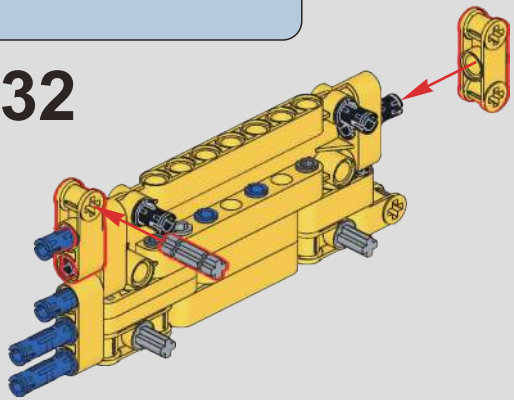

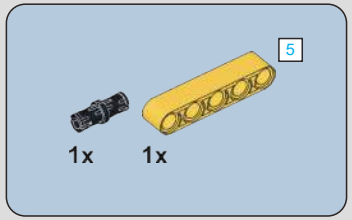

633

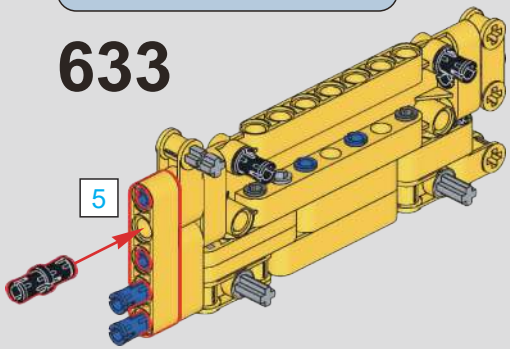

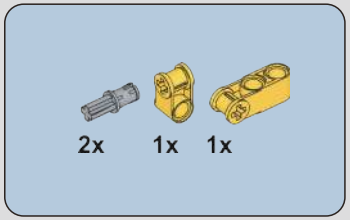

634

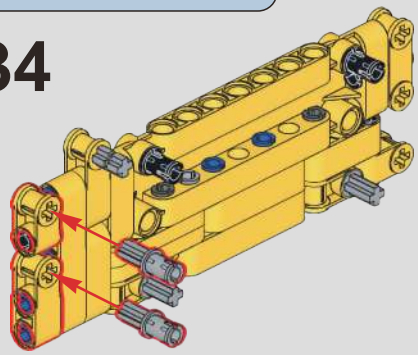

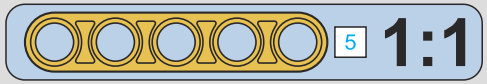

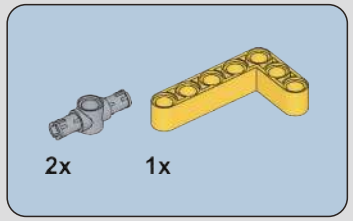

635

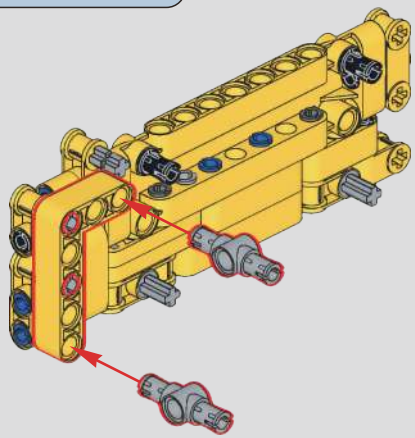

636

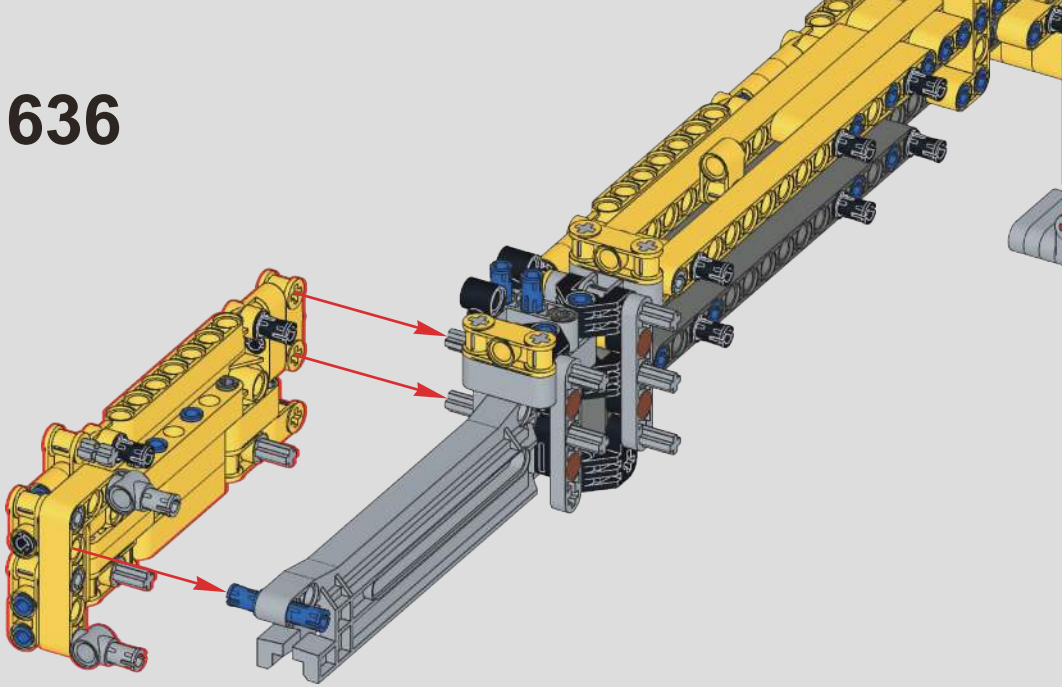

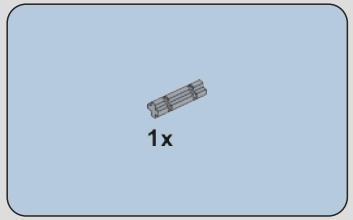

637

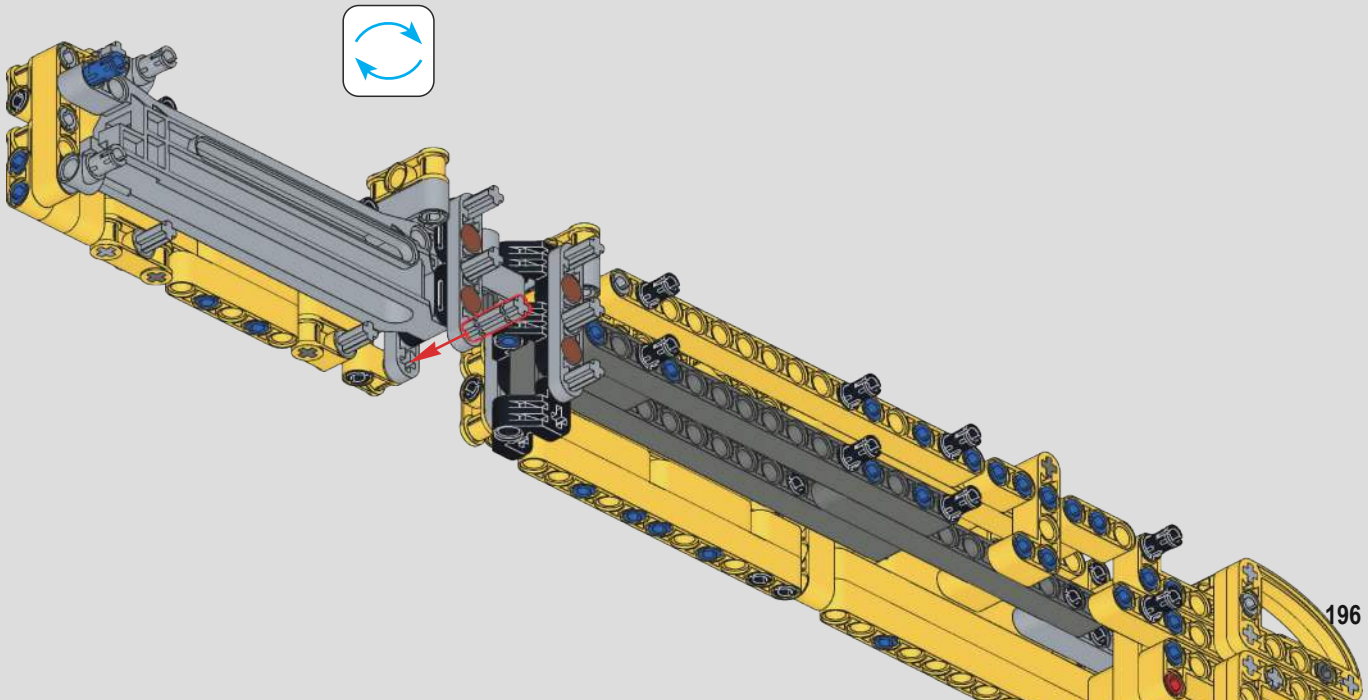

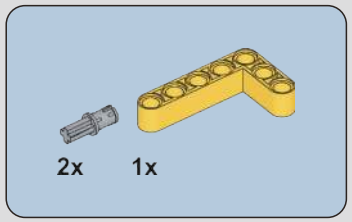

638

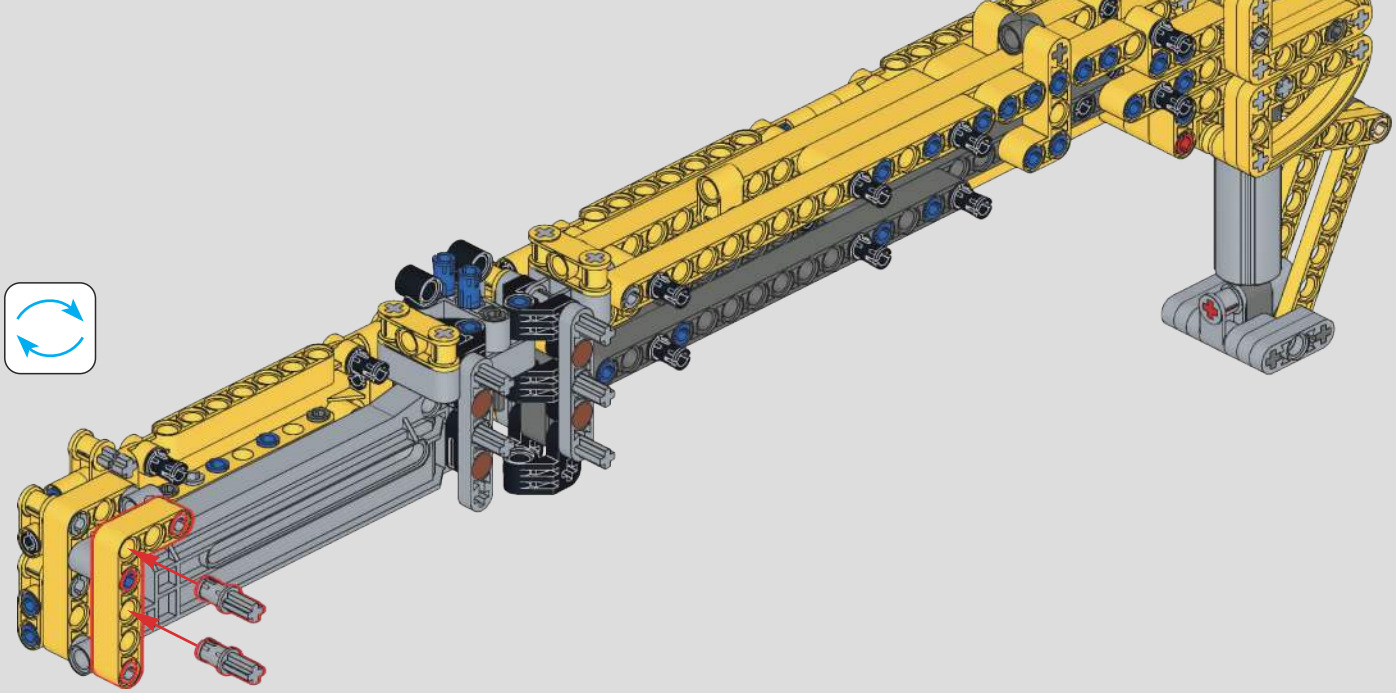

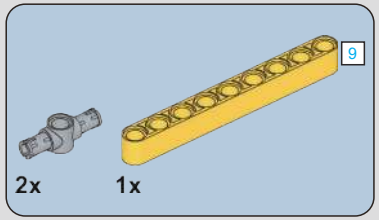

639

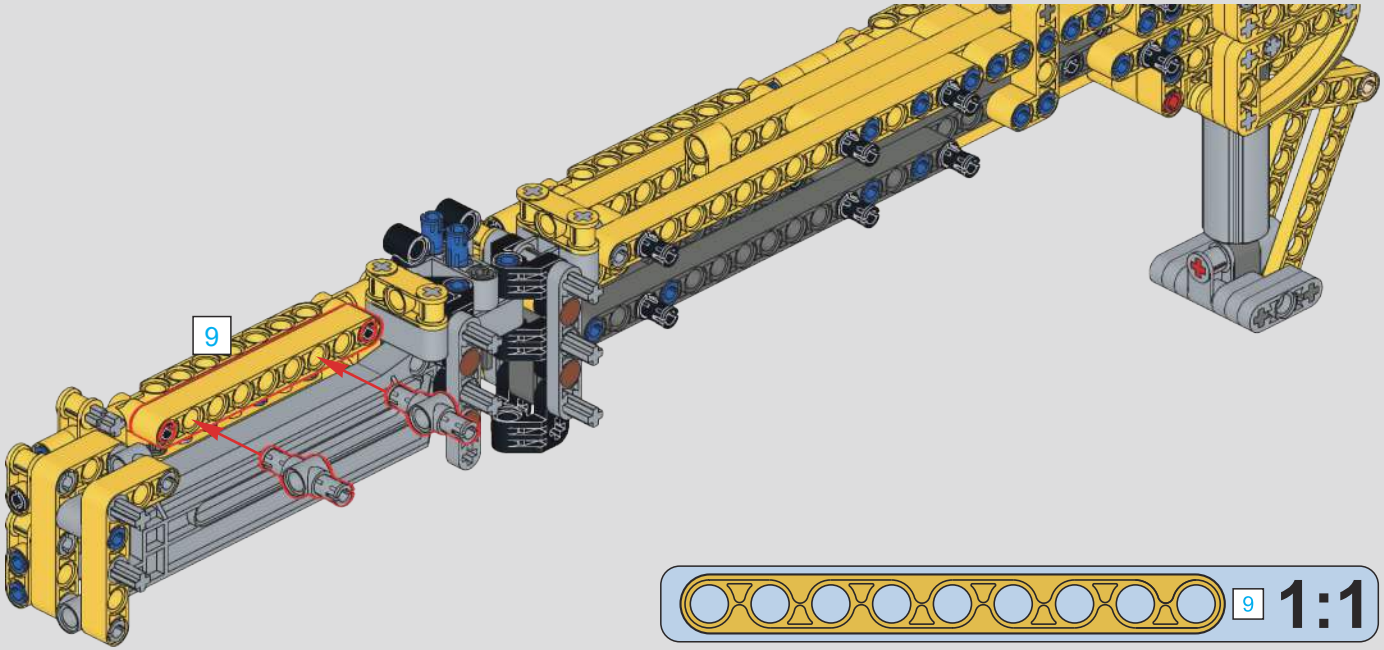

640

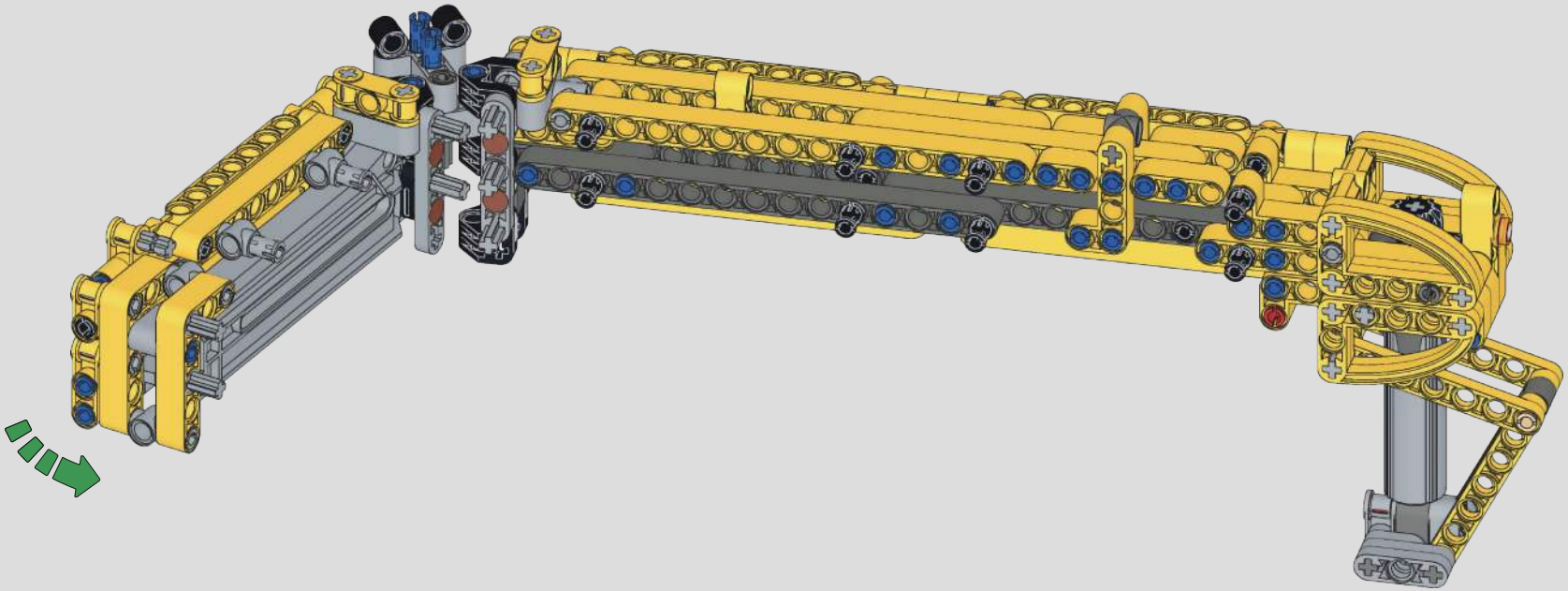

641

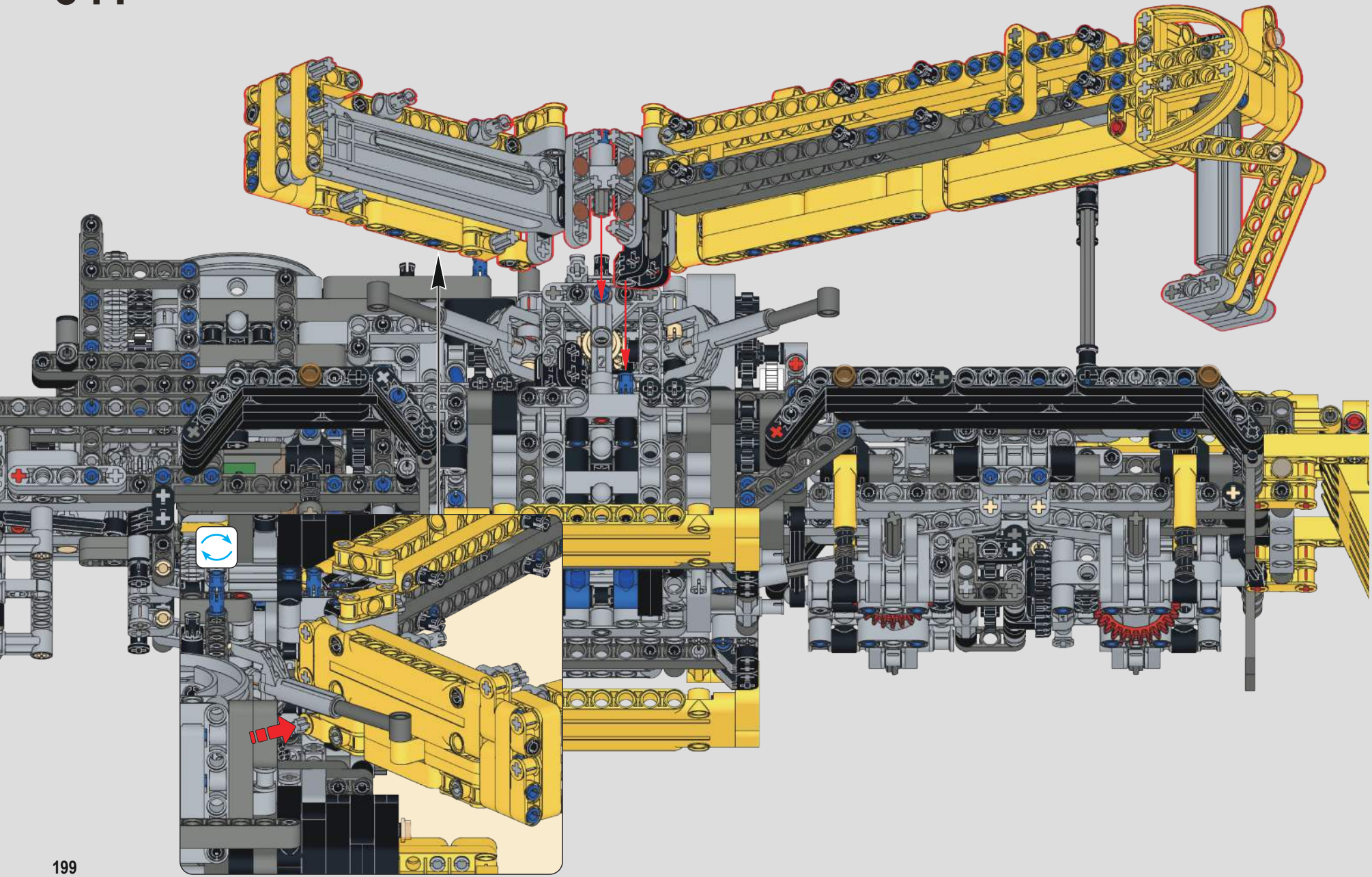

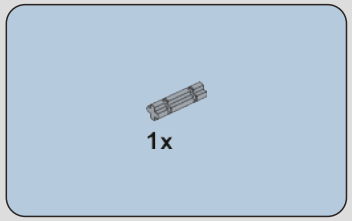

642

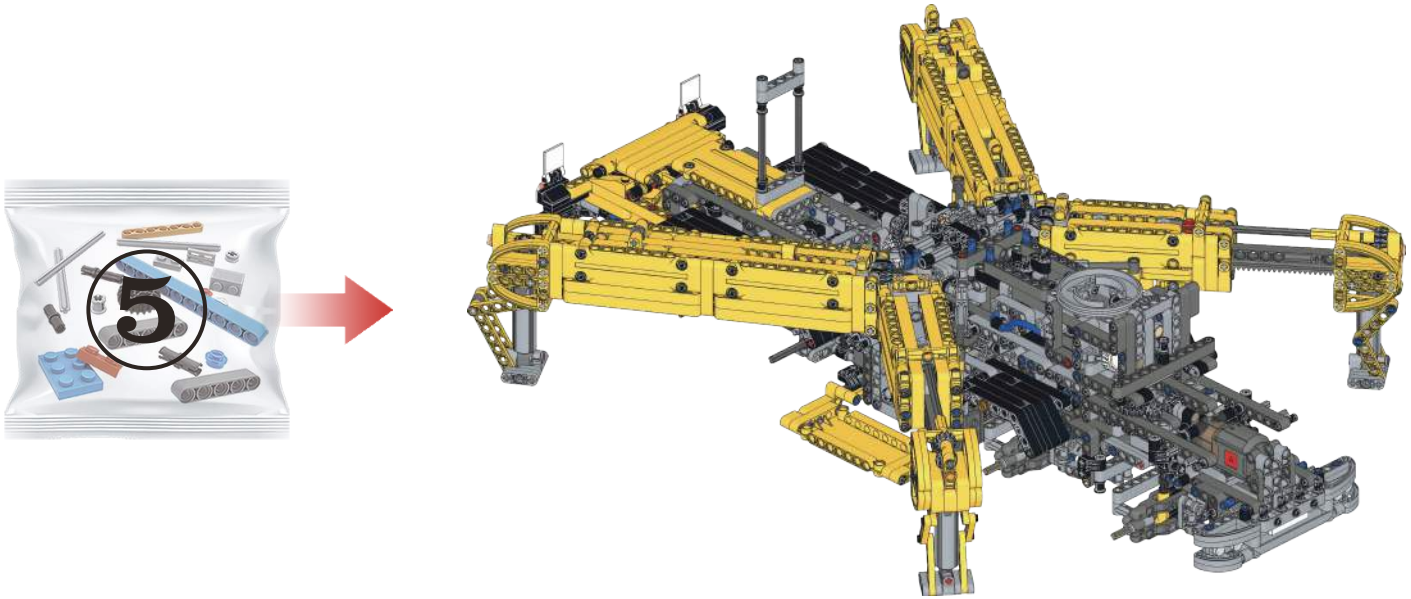

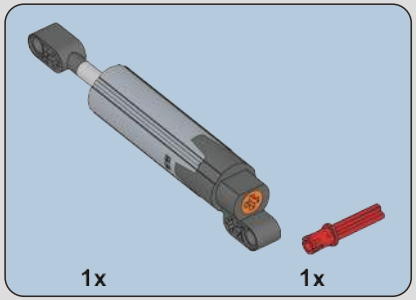

643

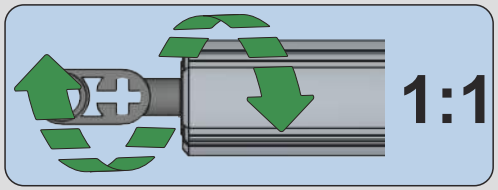

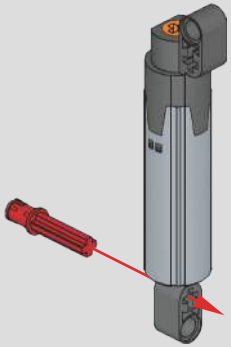

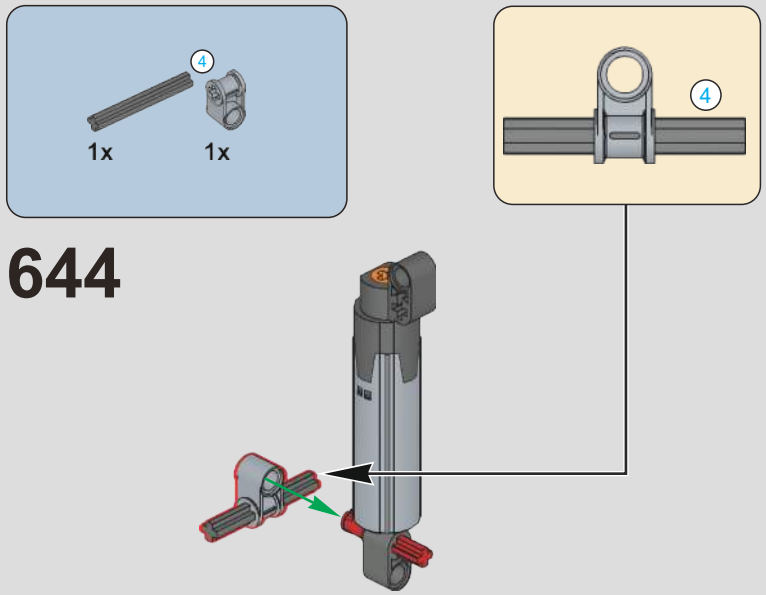
4
1x
1x
4
644

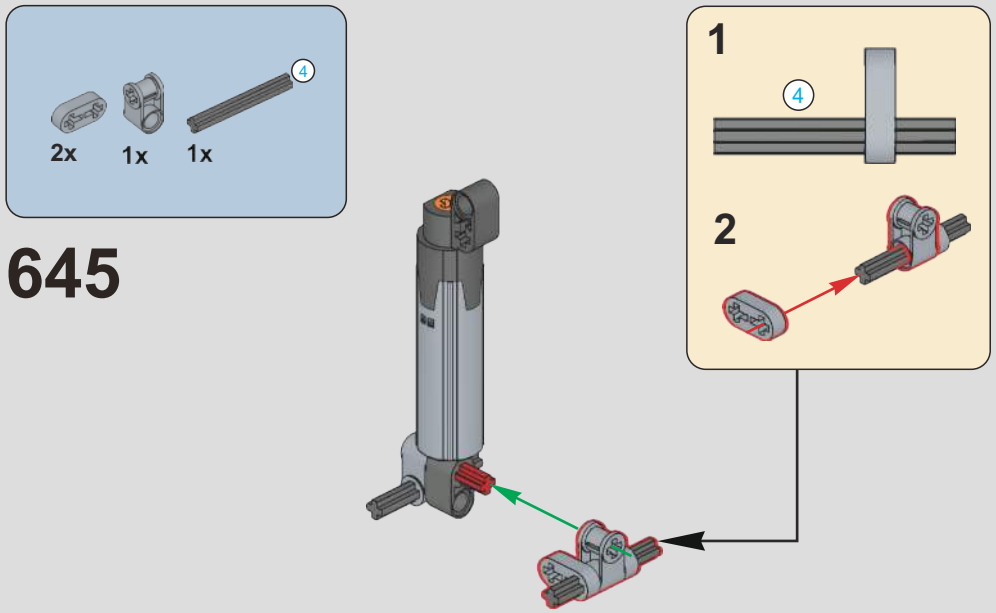
4
2x
1x
1x
645
1
4
2

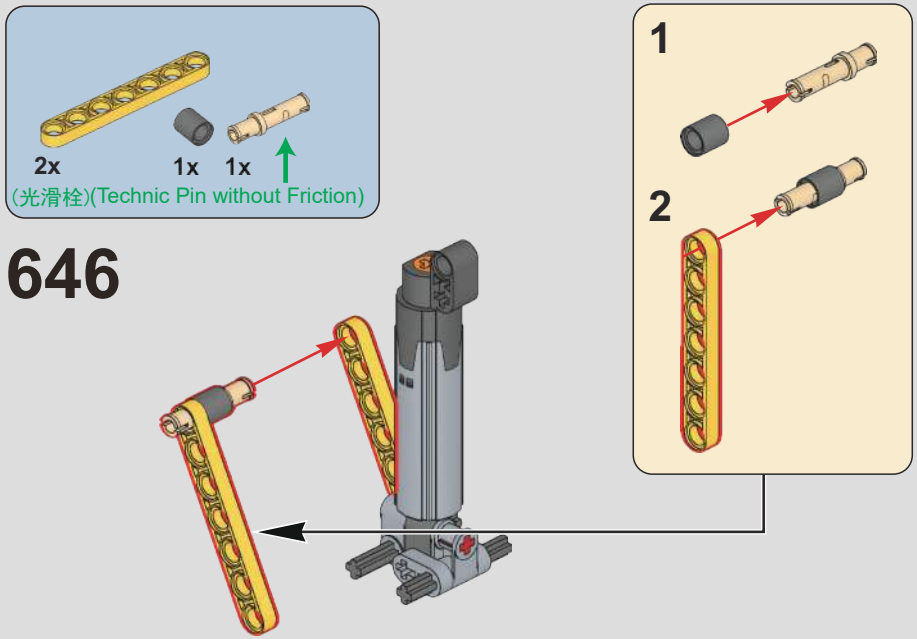
2x
1x
1x
(光滑栓)(Technic Pin without Friction)
646
1
2

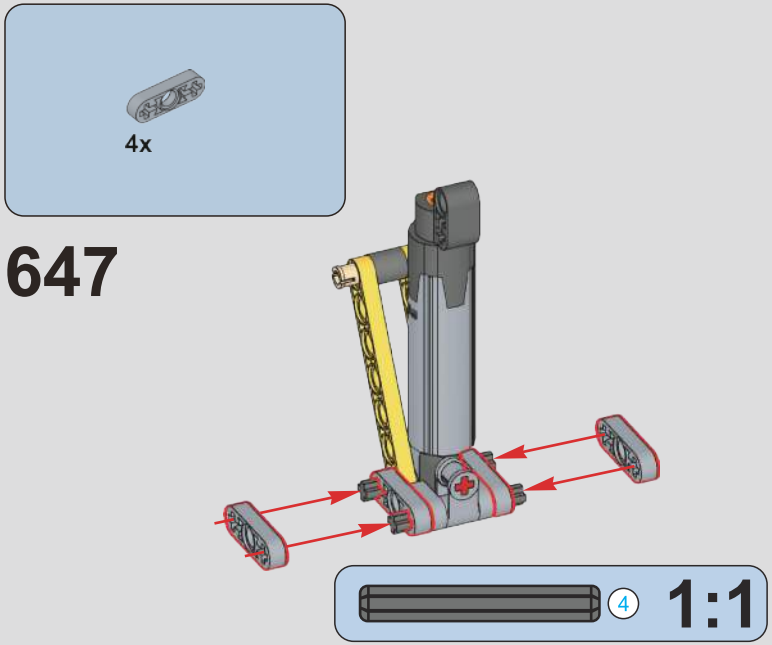
4x
647
4
1:1

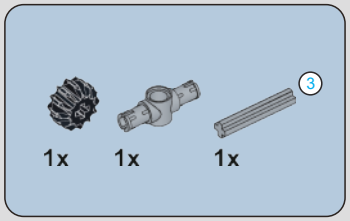

648

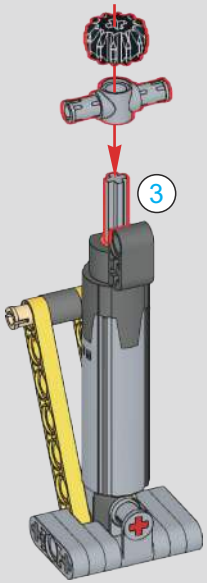

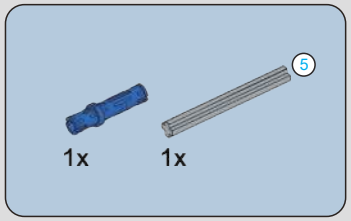

649

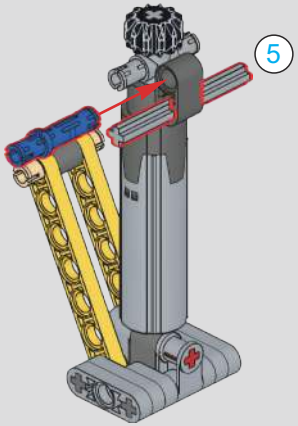

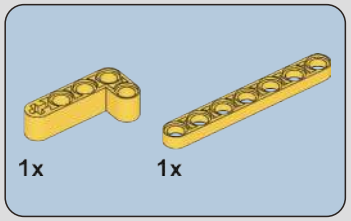

650

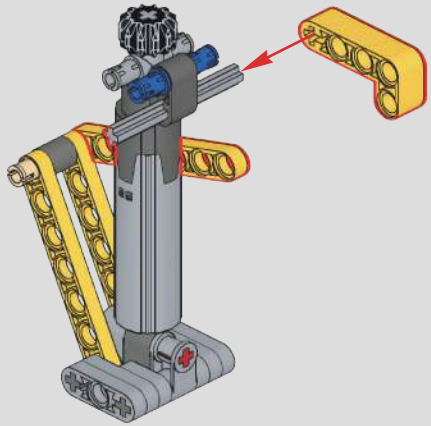

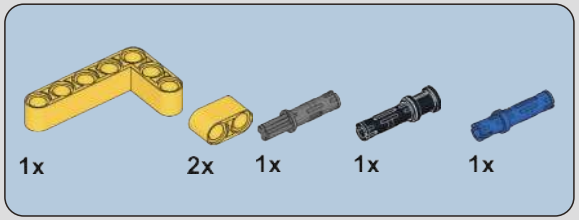

651

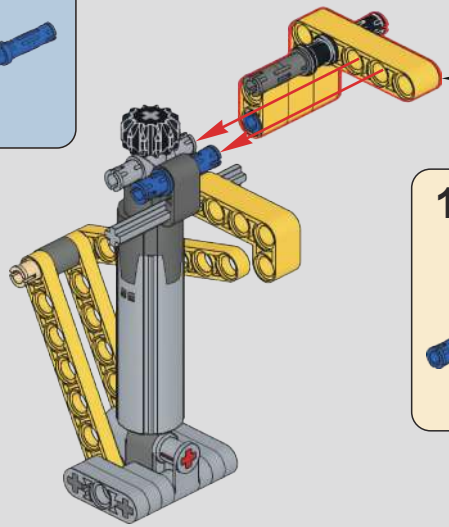

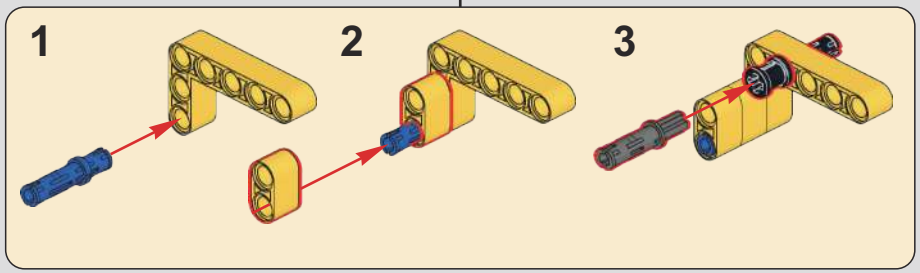

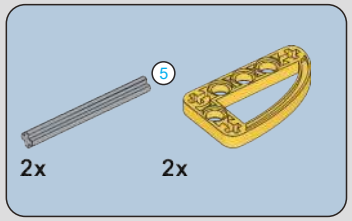

652

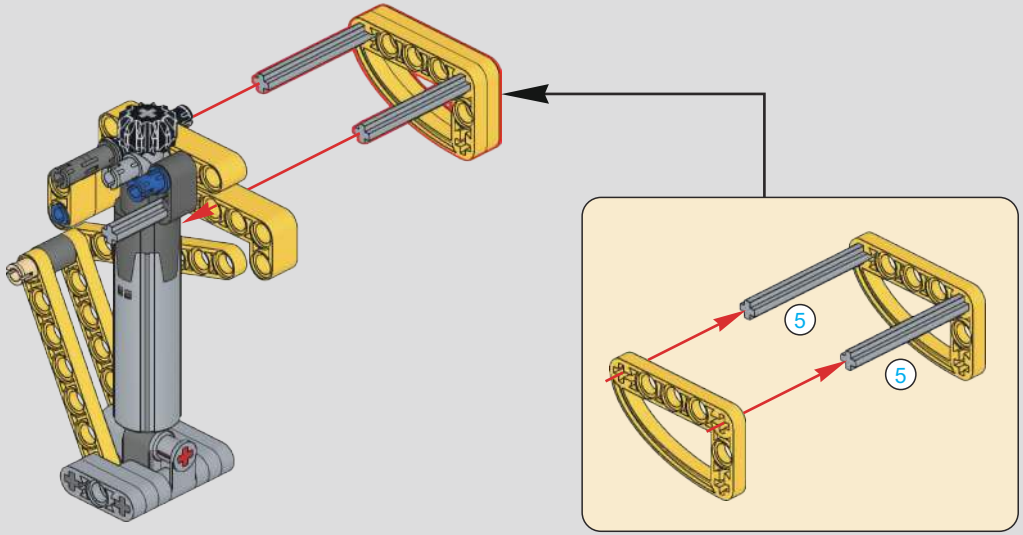

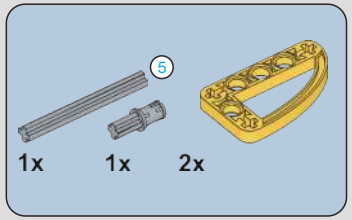

653

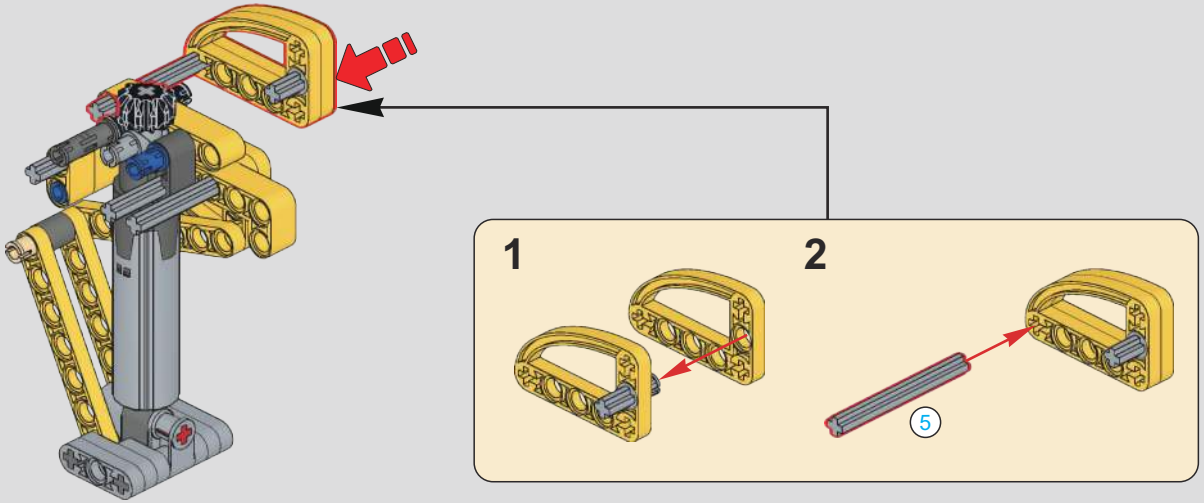

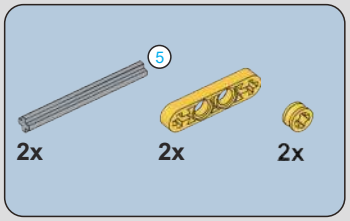

654

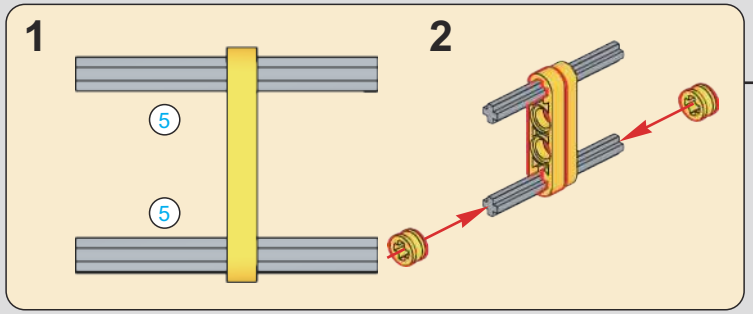

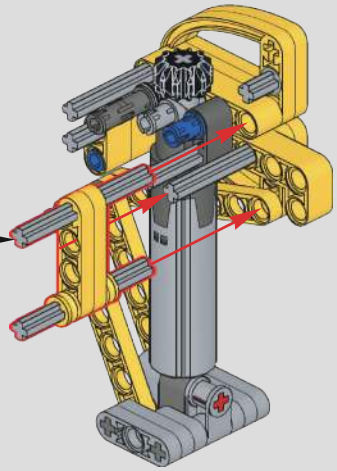

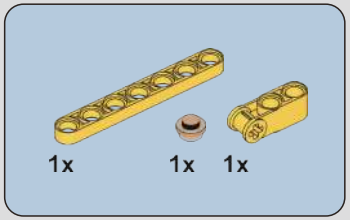

655

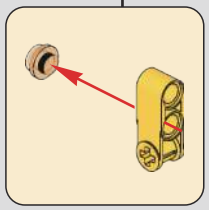

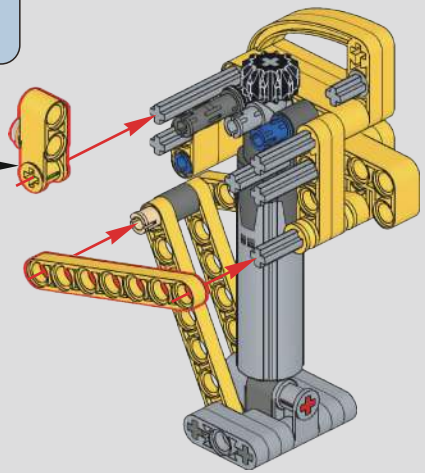

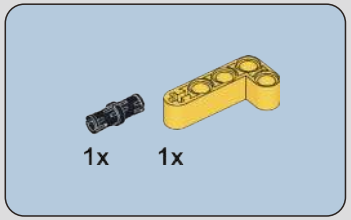

656

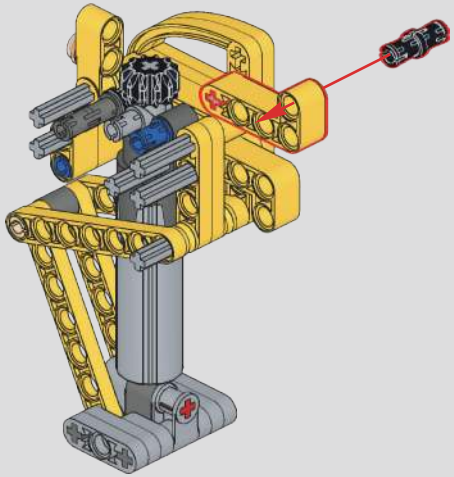

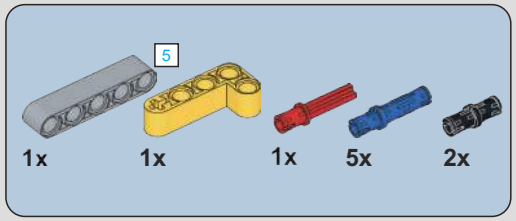

657

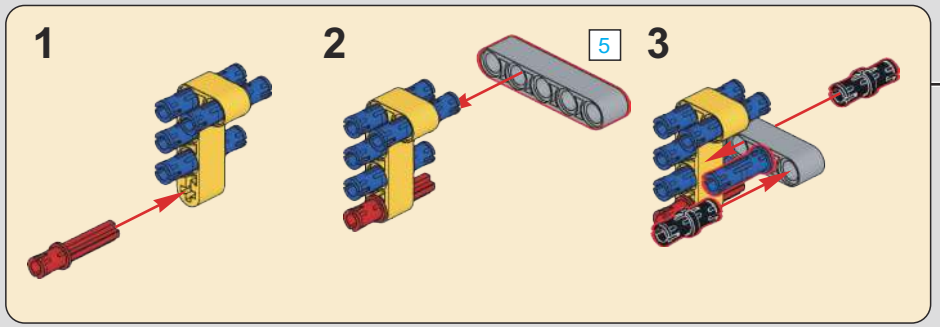

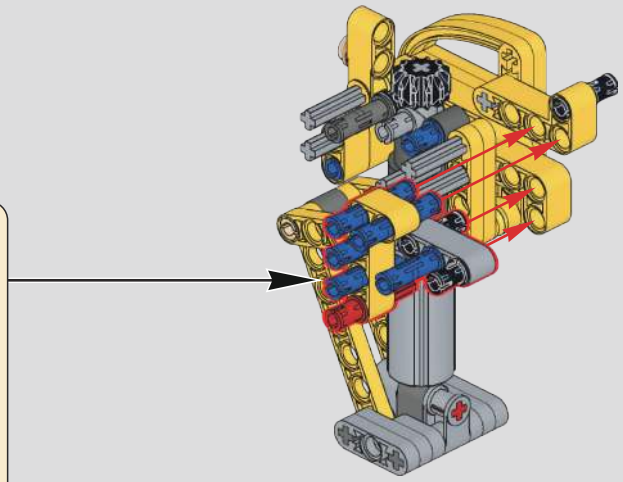

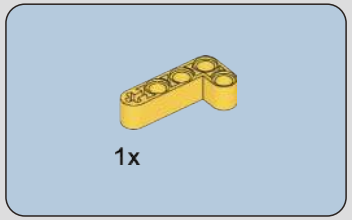

658

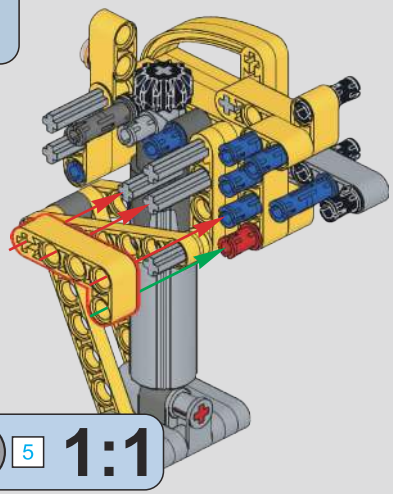

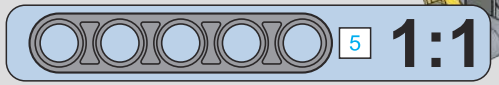

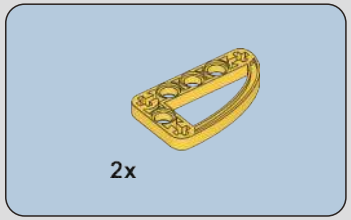

659

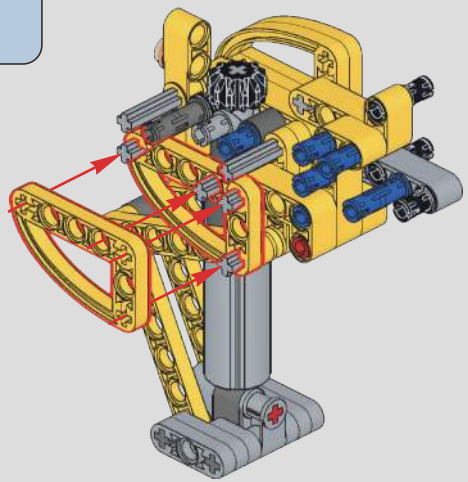

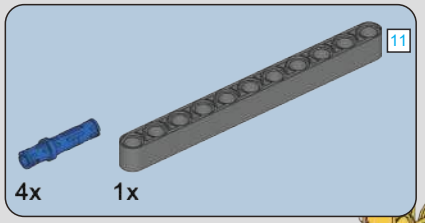

660

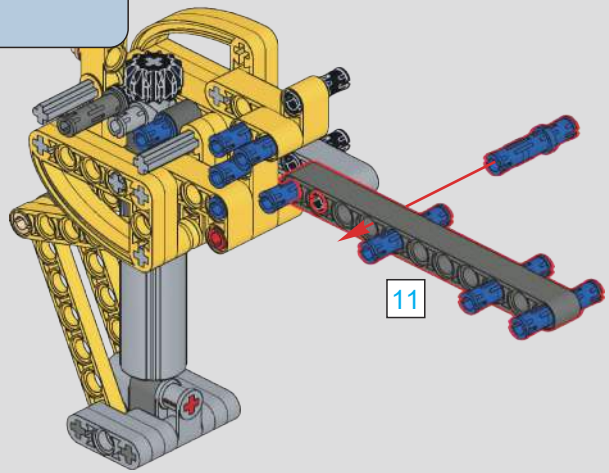

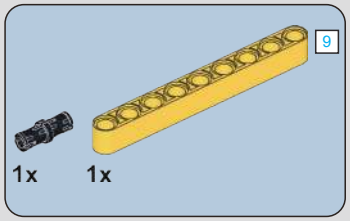

661

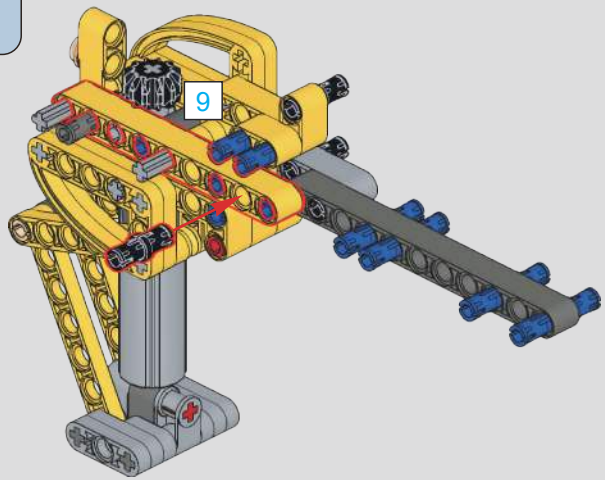

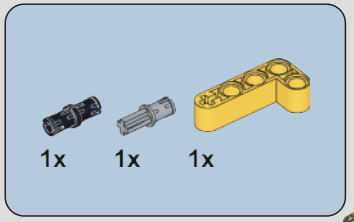

662

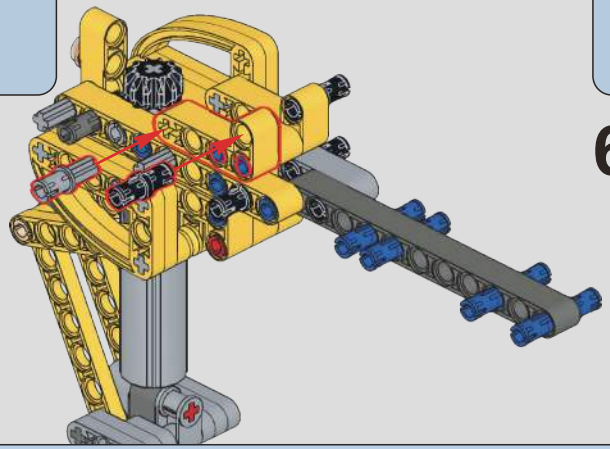

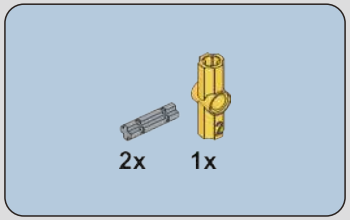

663

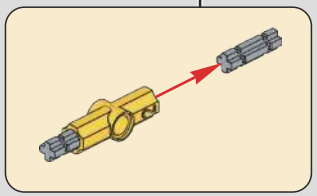

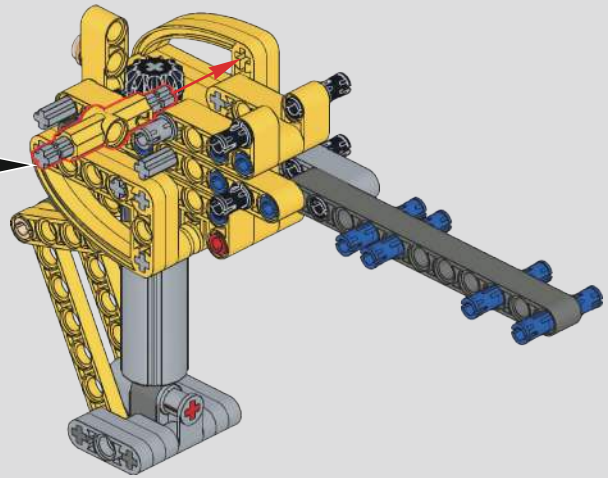

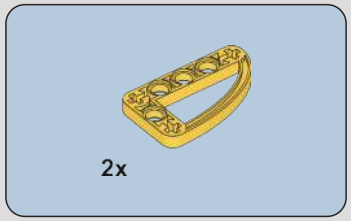

664

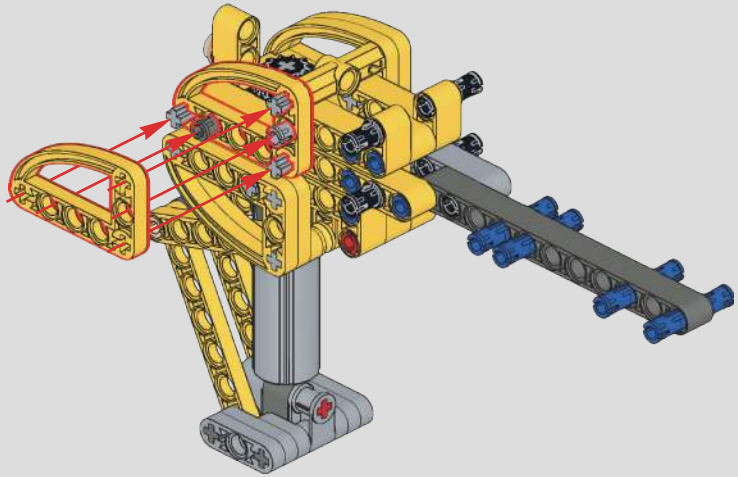

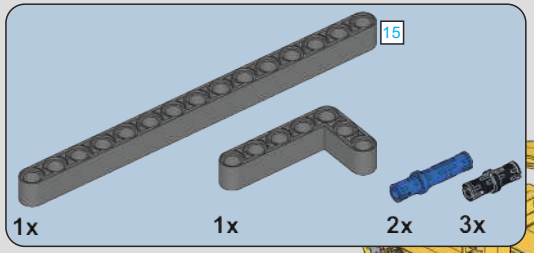

665

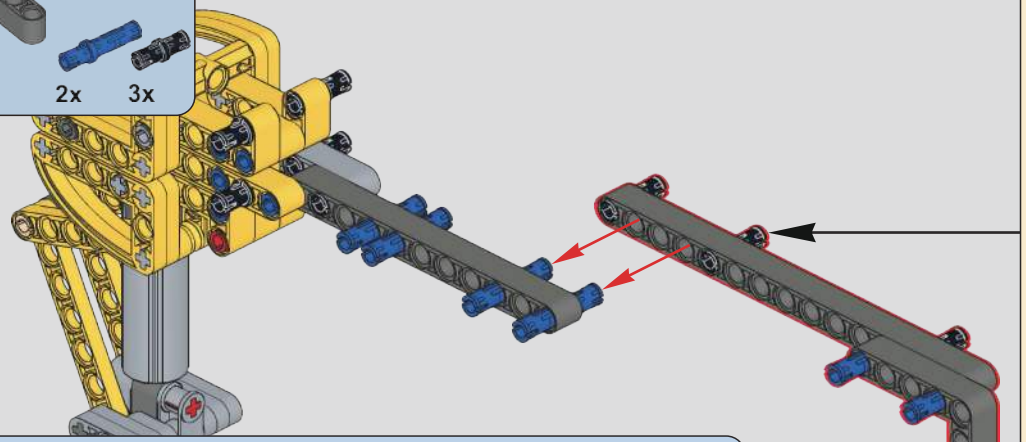

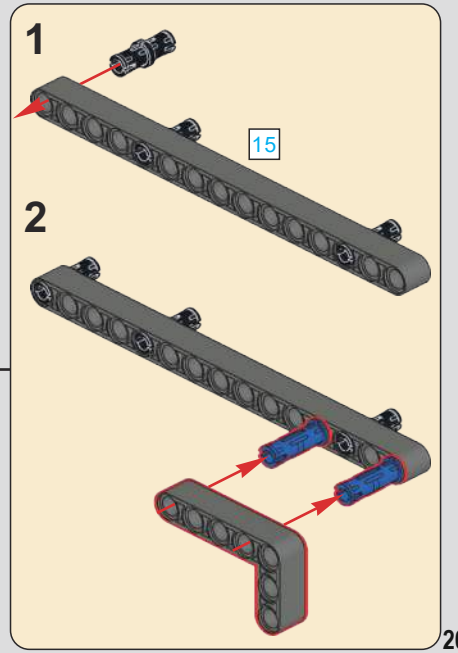

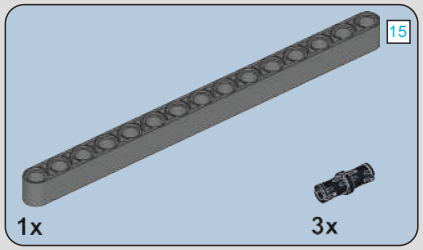

666

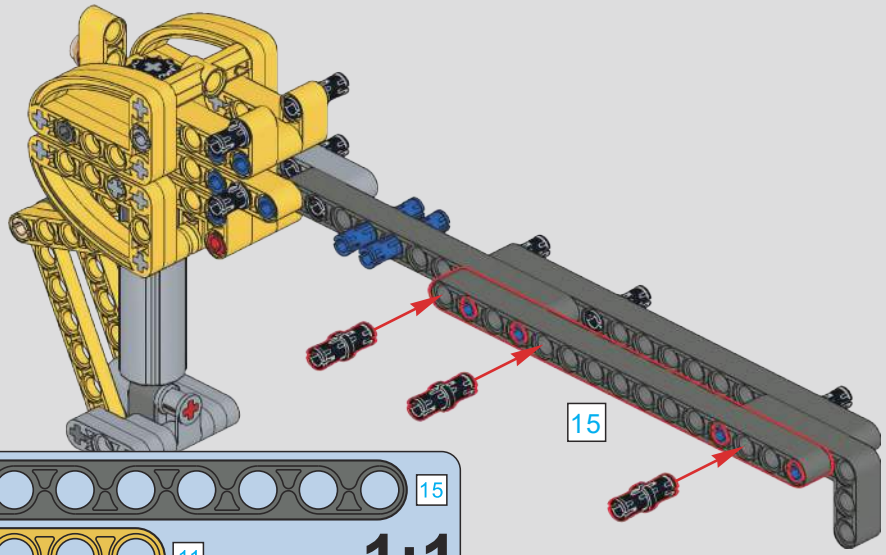

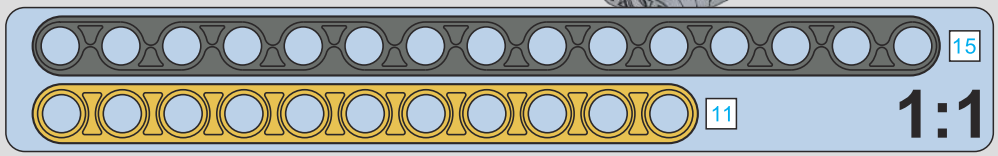

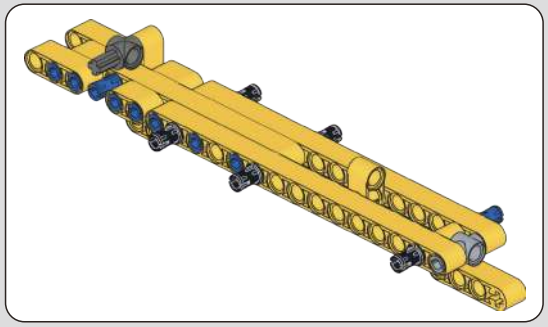

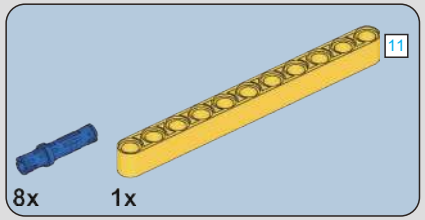

667

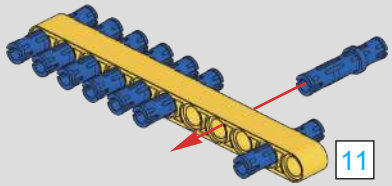

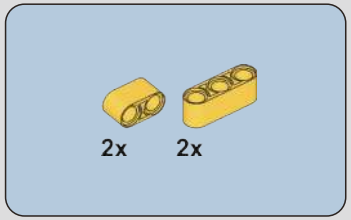

668

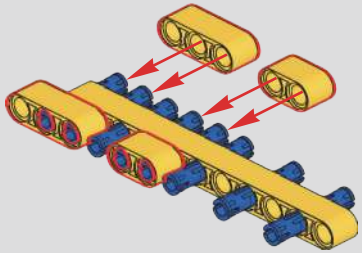

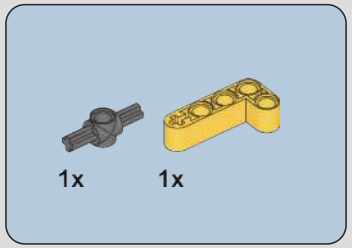

669

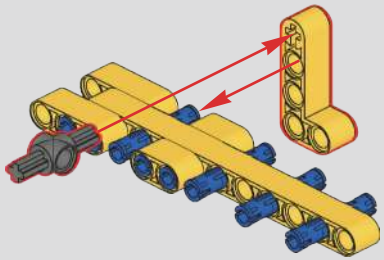

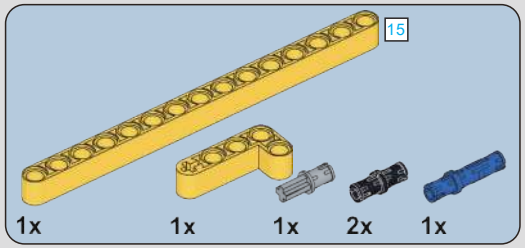

670

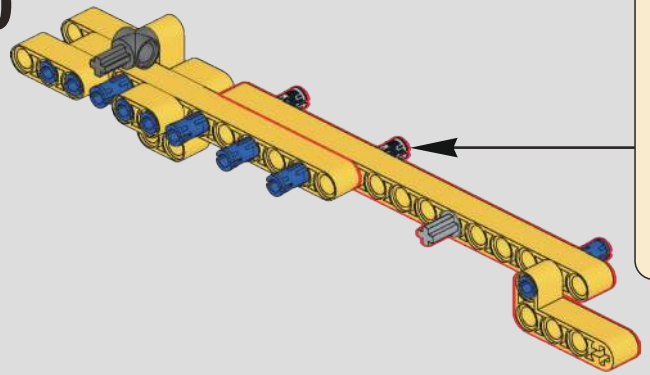

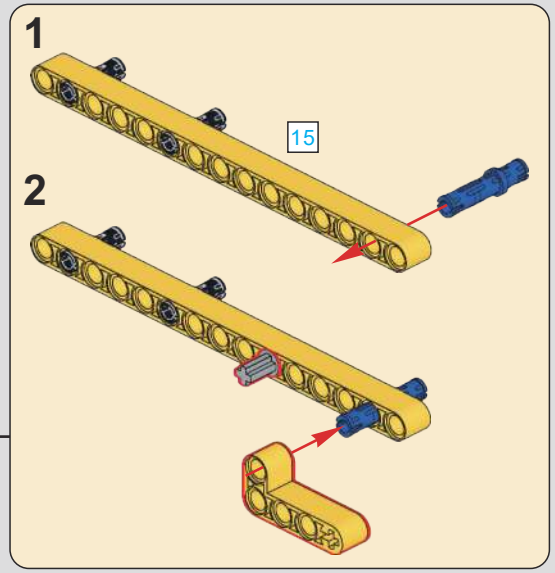

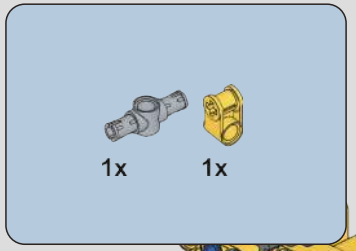

671

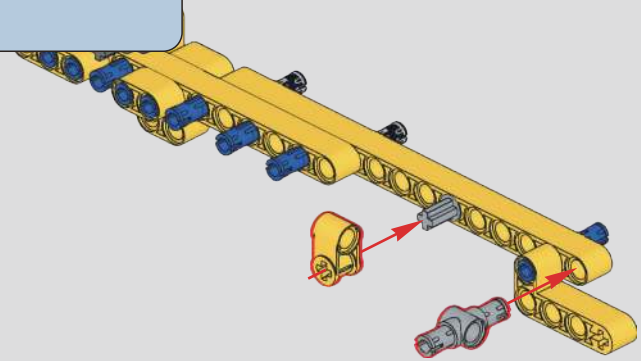

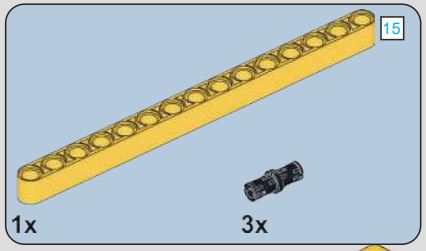

672

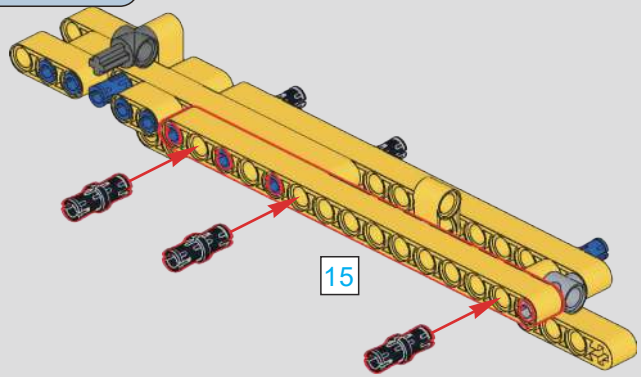

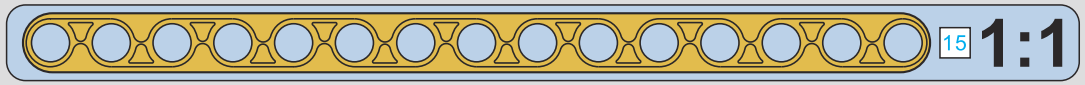

673

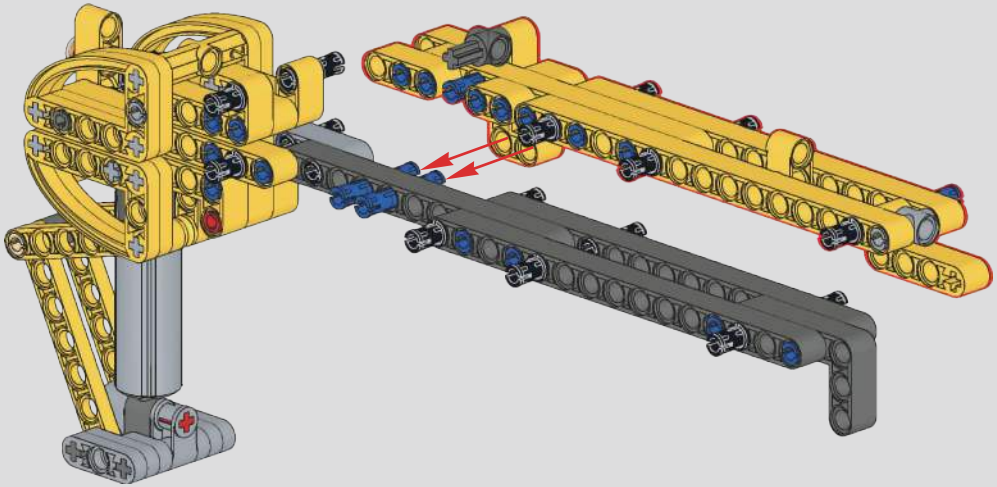

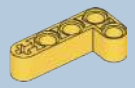

1x

674

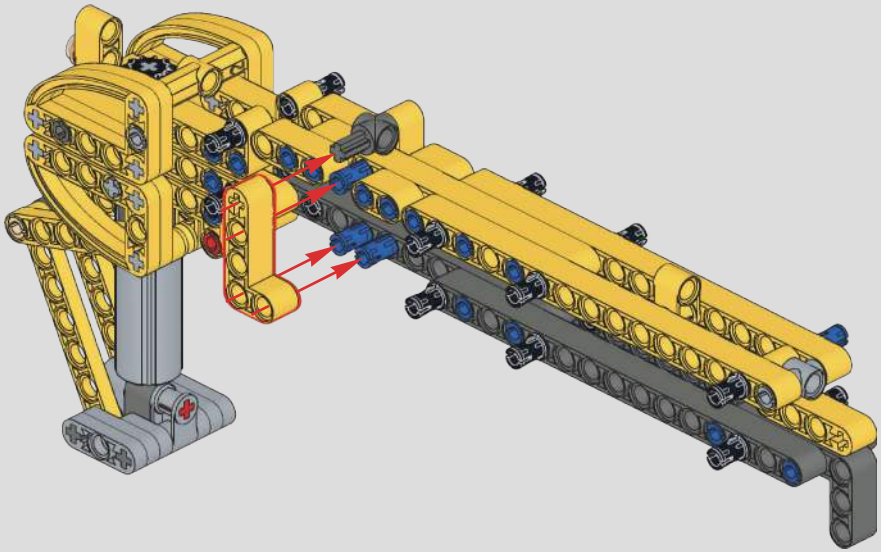

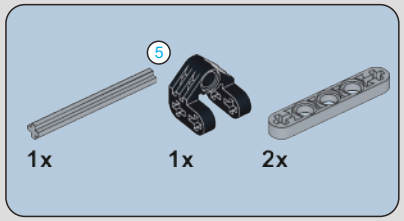

675

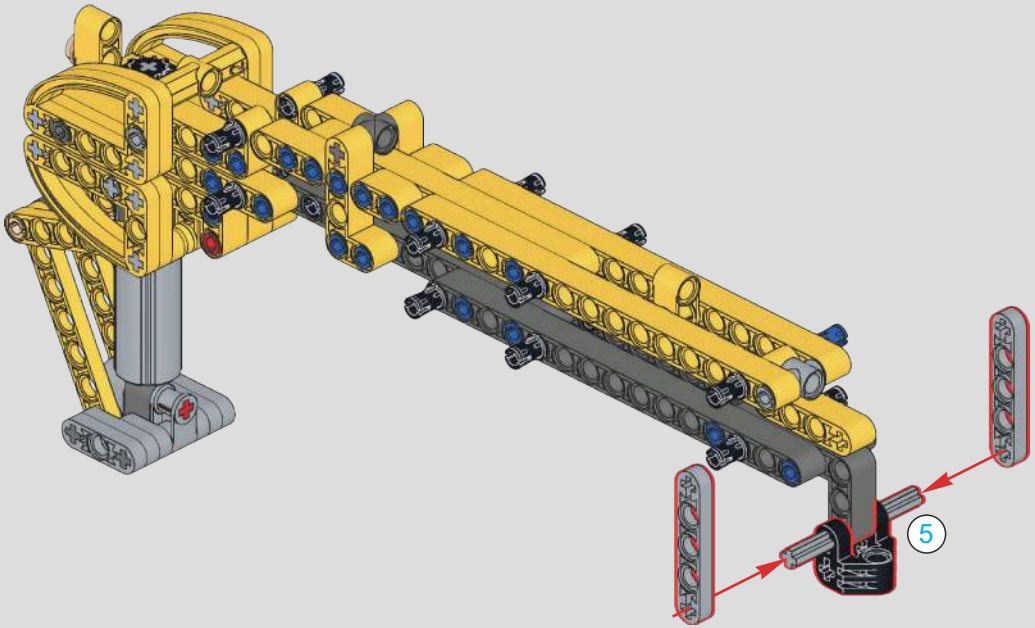

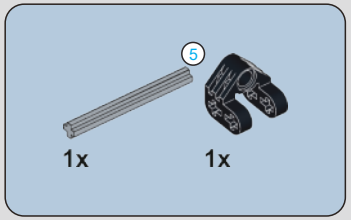

676

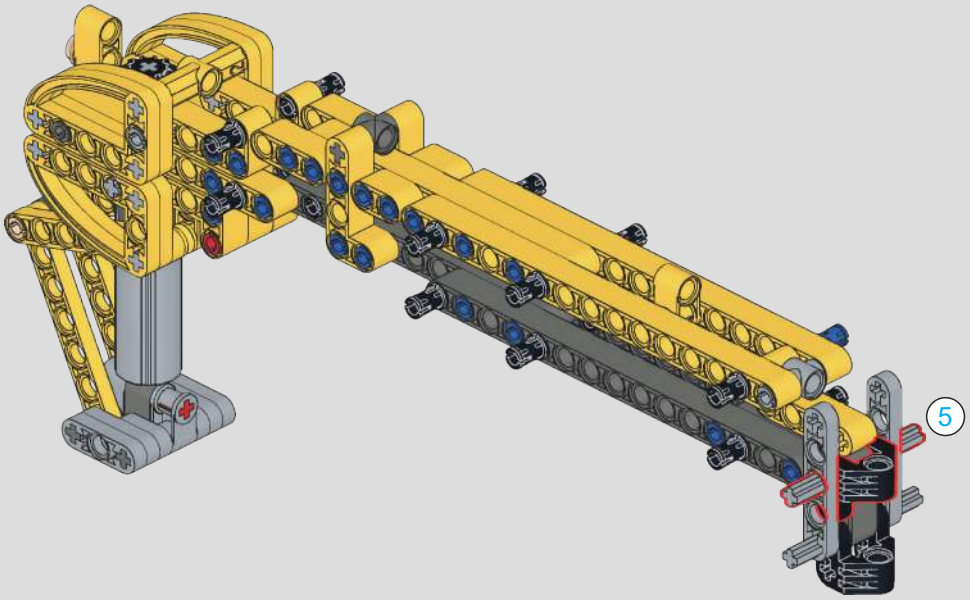

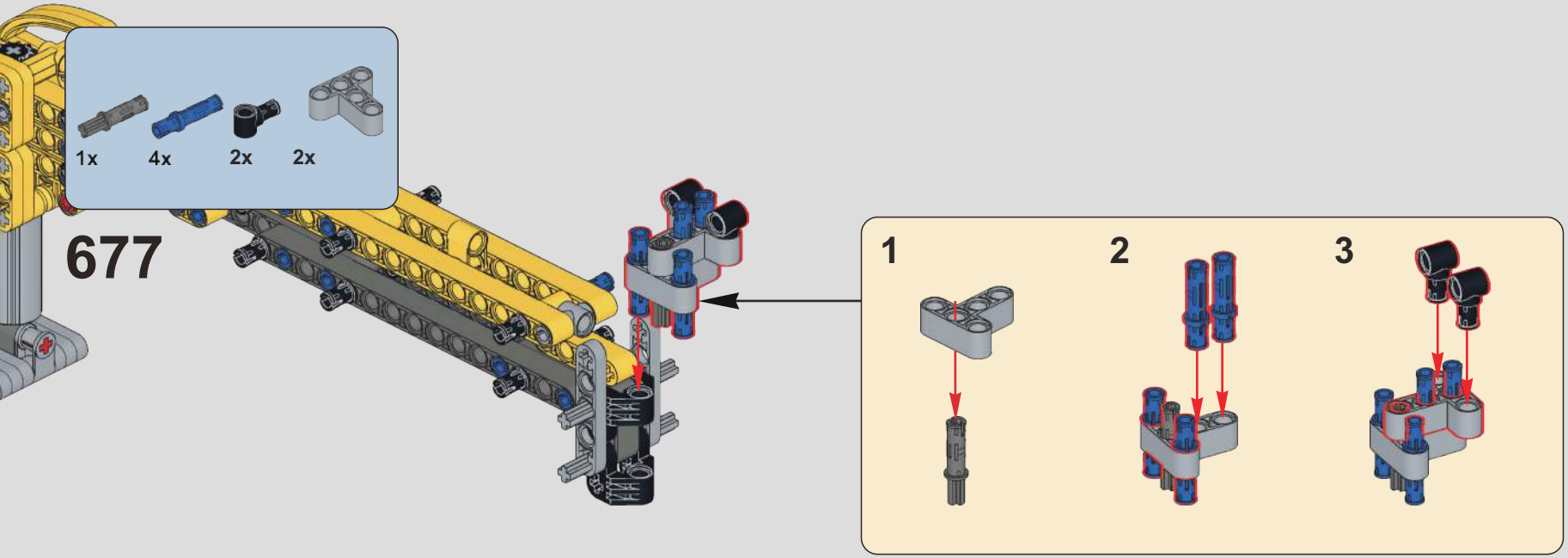
1x
4x
2x
2x
677
1
2
3

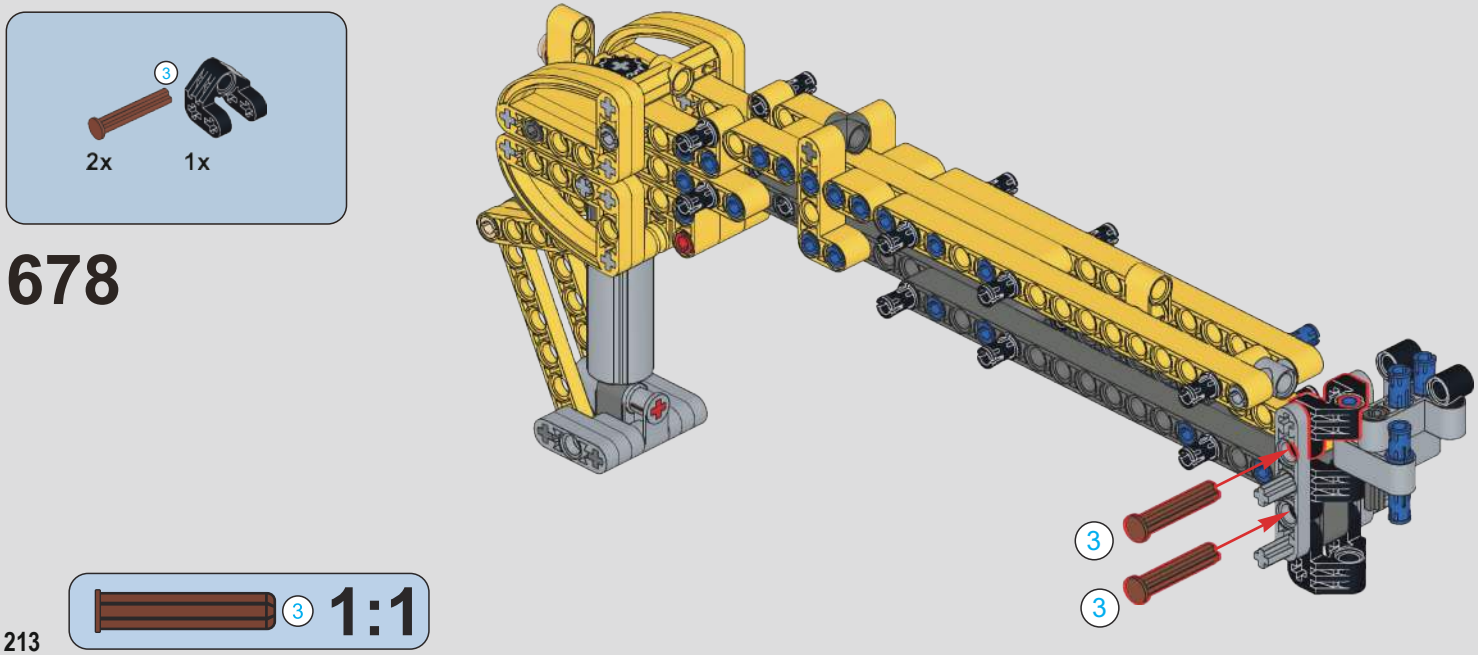
3
2x
1x
678
3
3
3
1:1

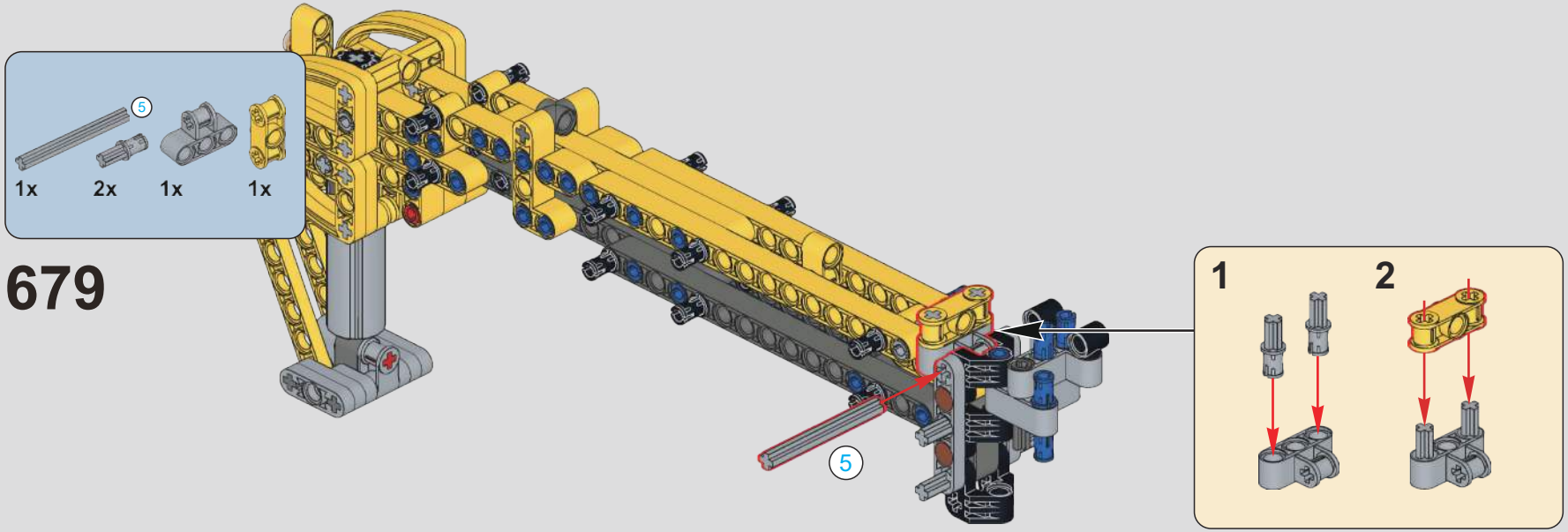

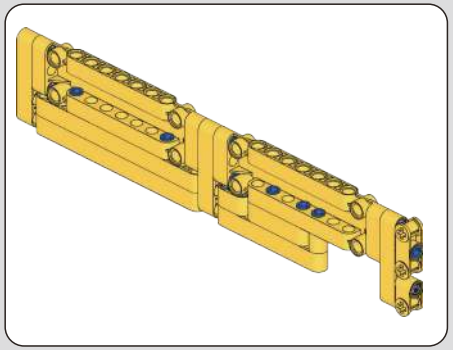

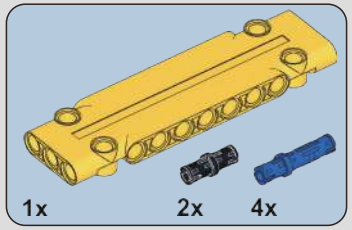

680

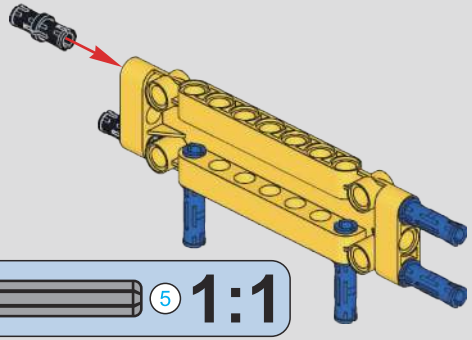

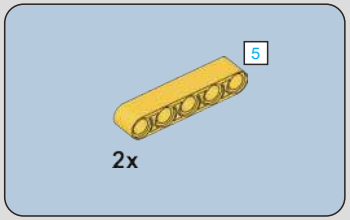

681

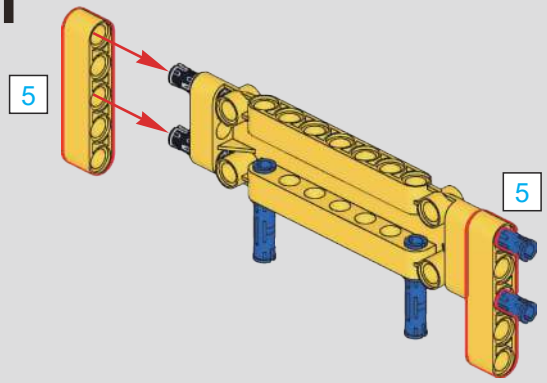

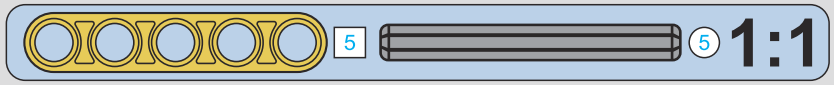

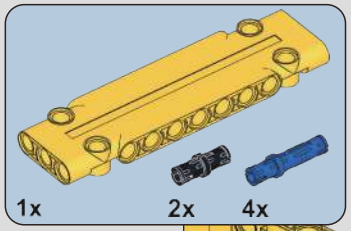

682

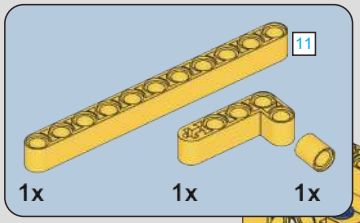

683

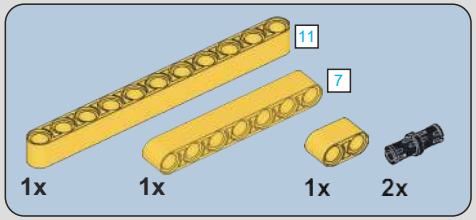

684

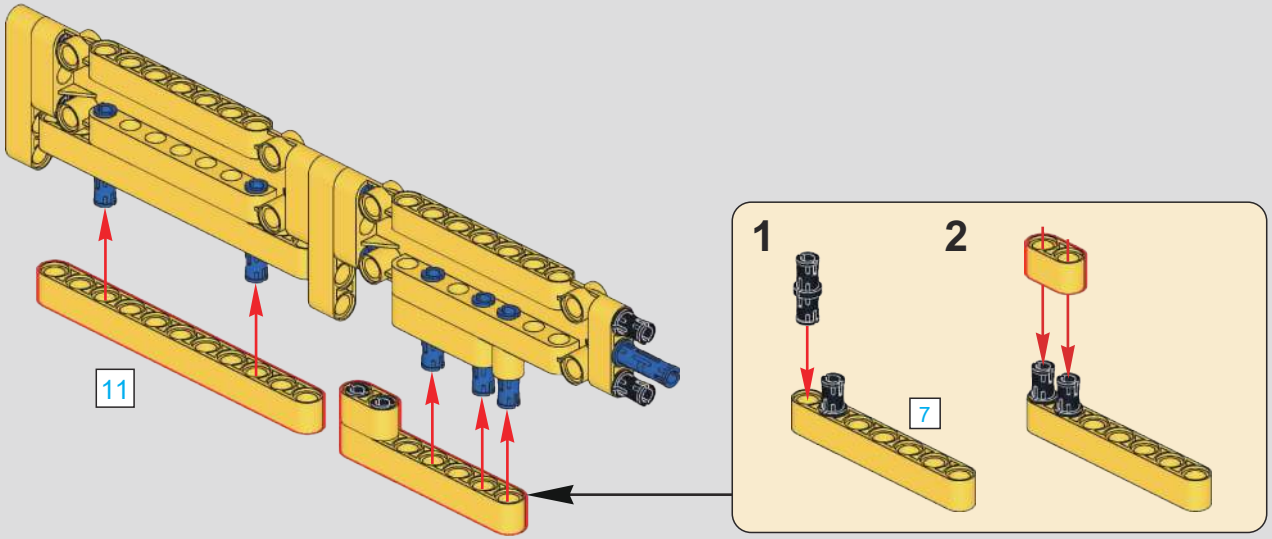

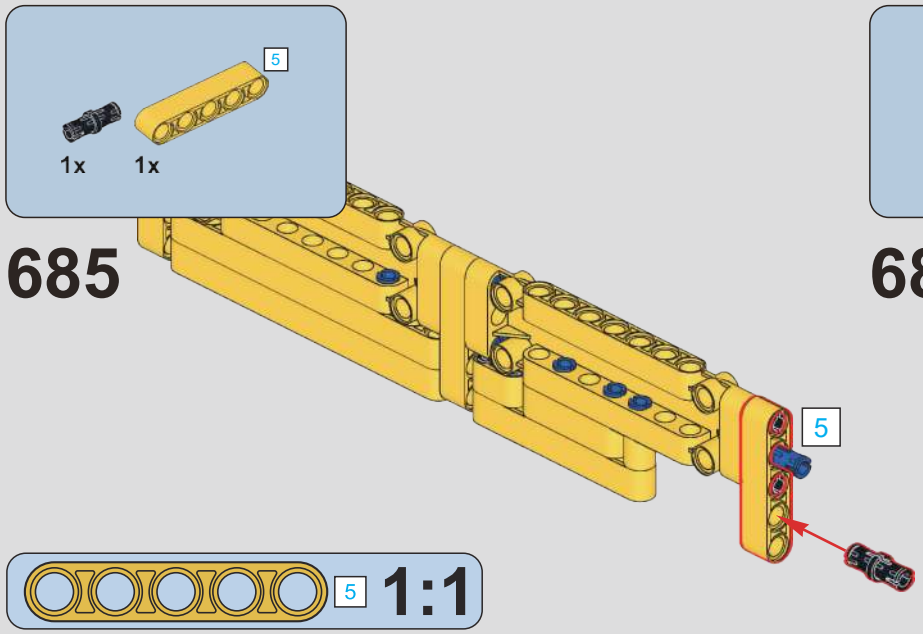
5
1x
1x
685
5
5
1:1

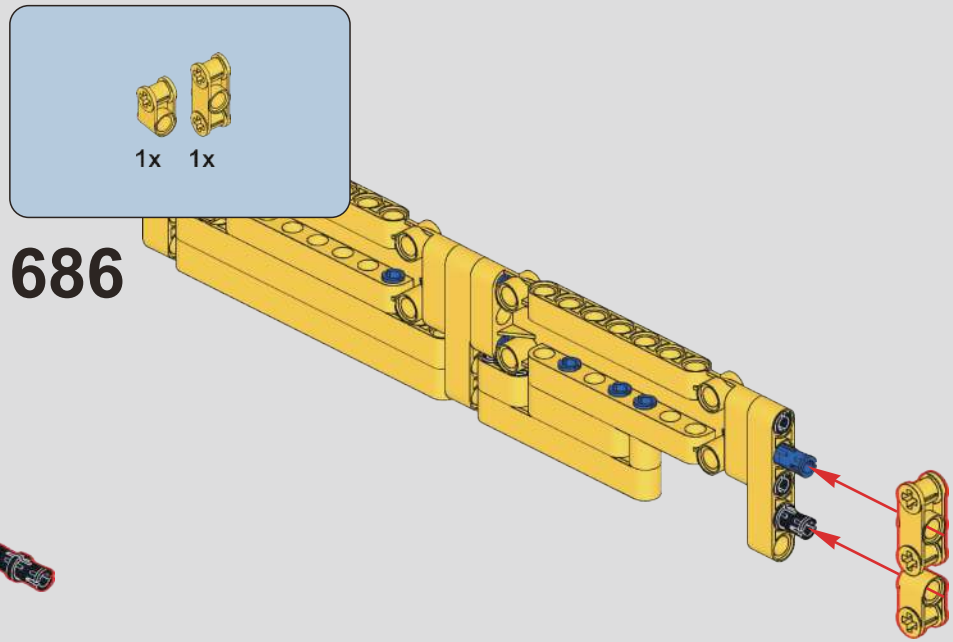
1x
1x
686

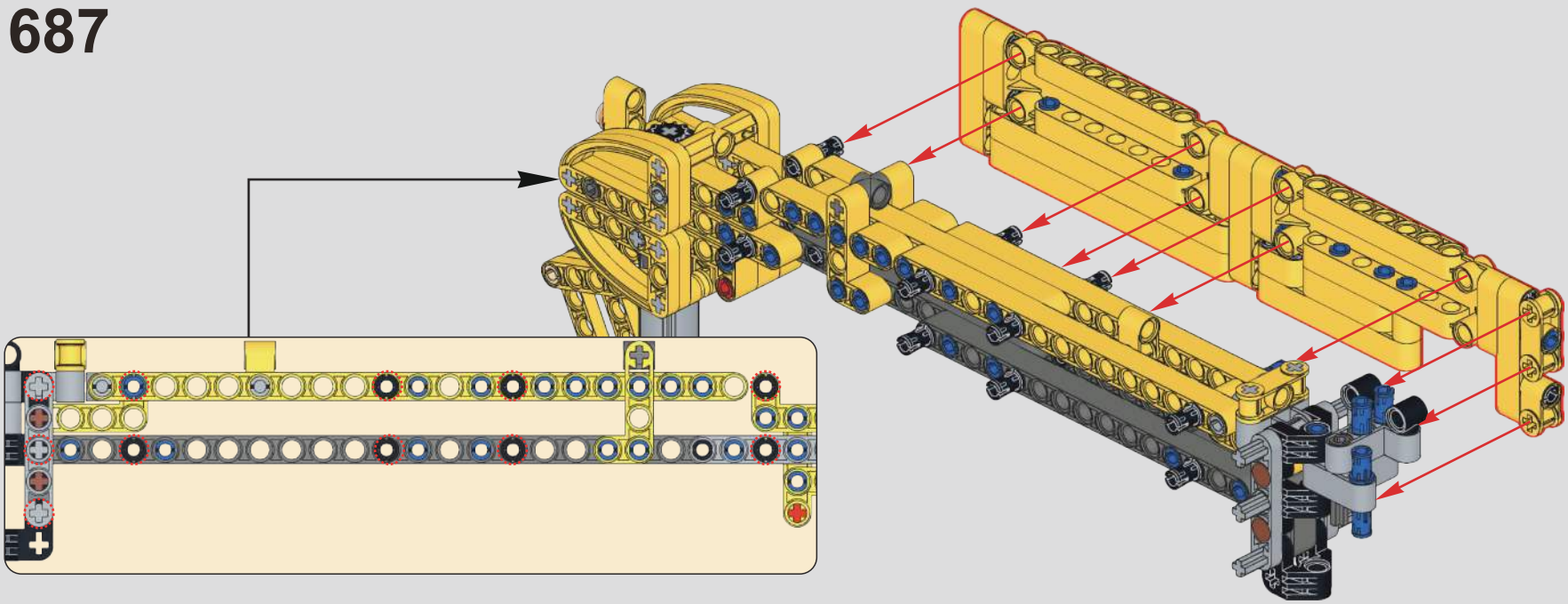
687

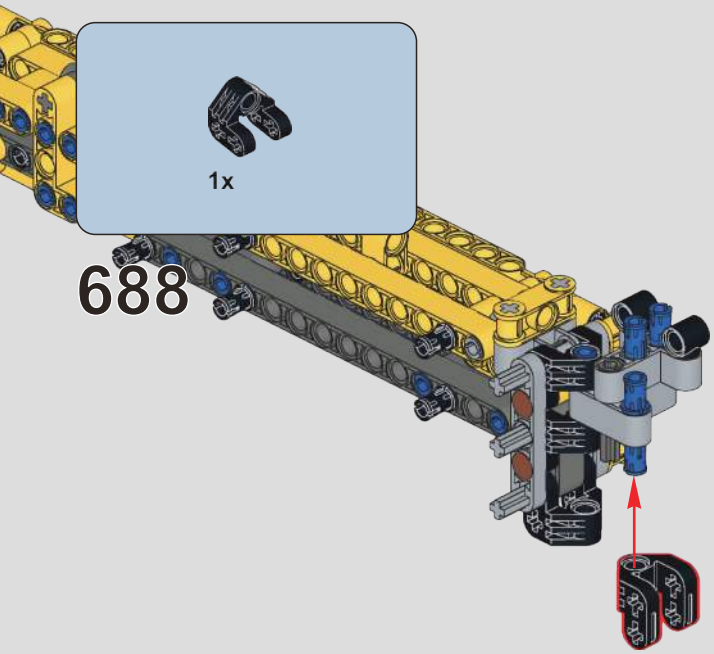
1x
688

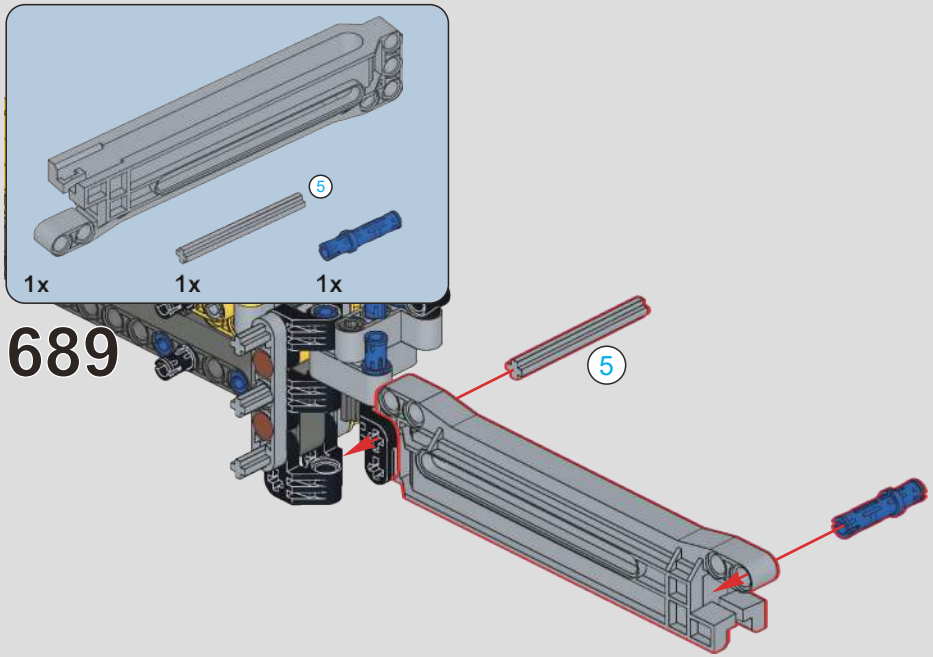
5
1x
1x
1x
689
5

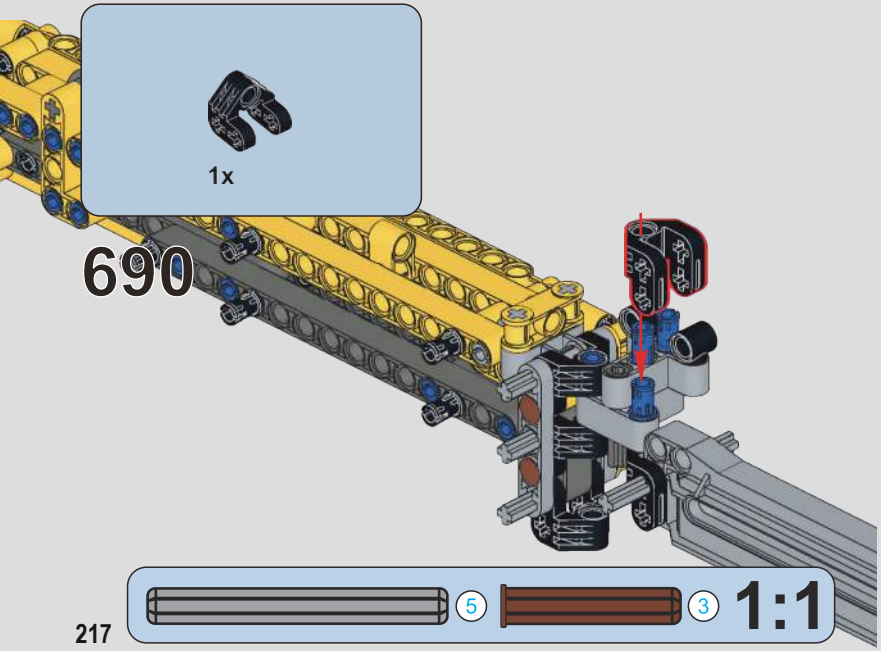
1x
690
5
3
1:1

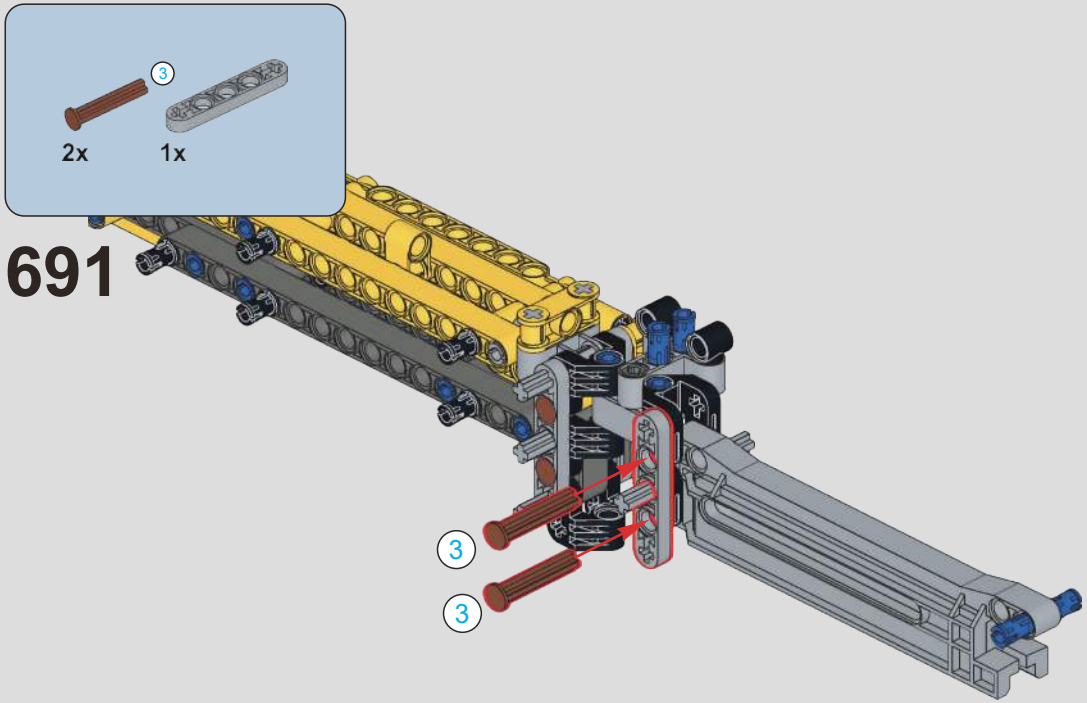
3
2x
1x
691
3
3

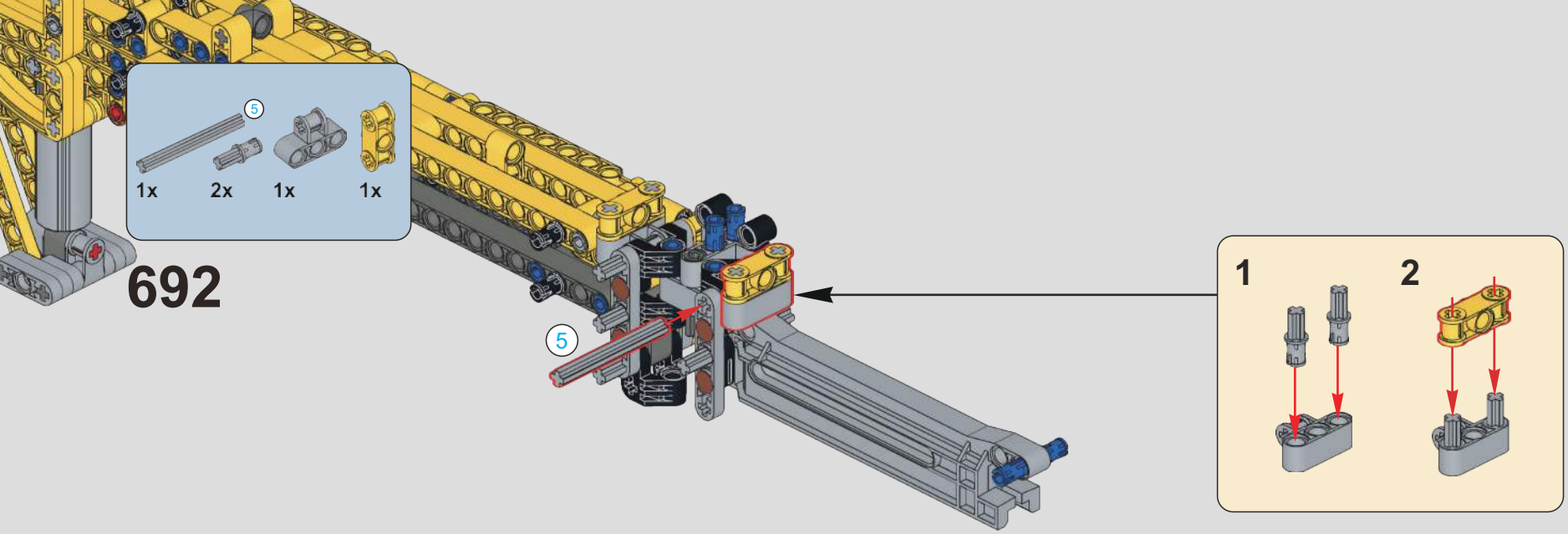

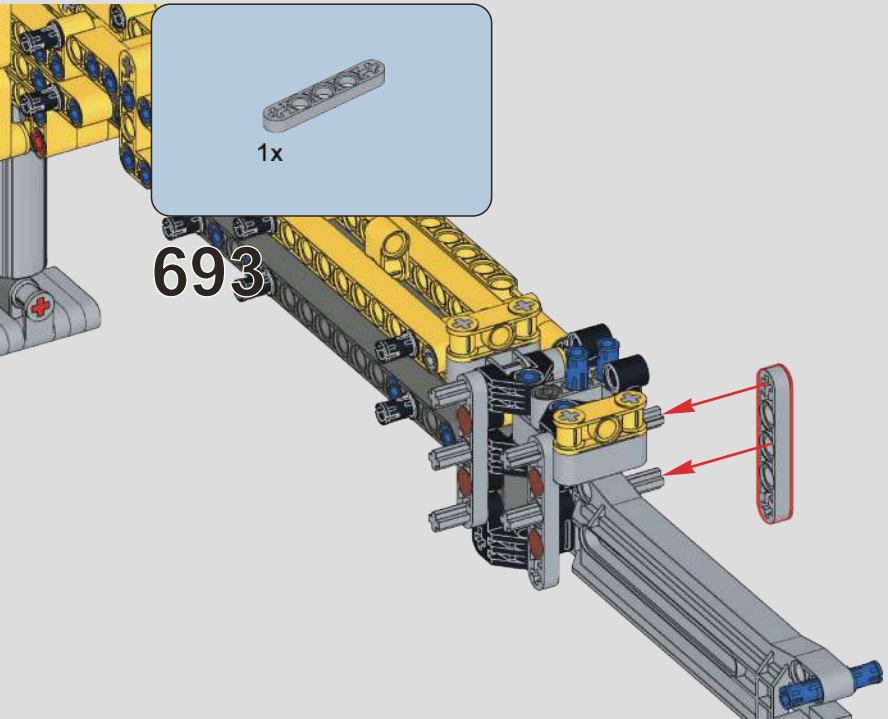

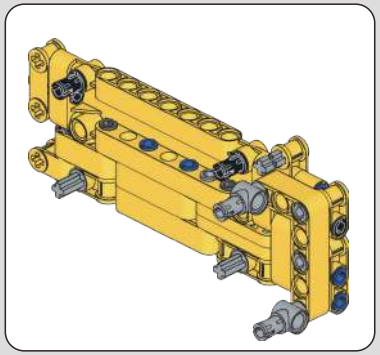

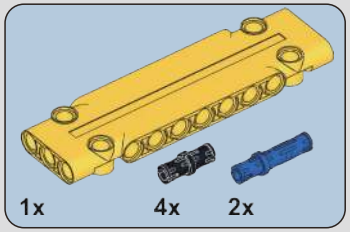

694

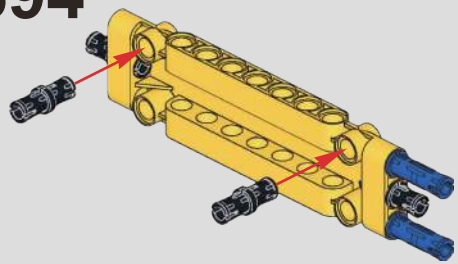

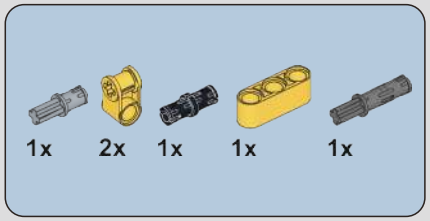

695

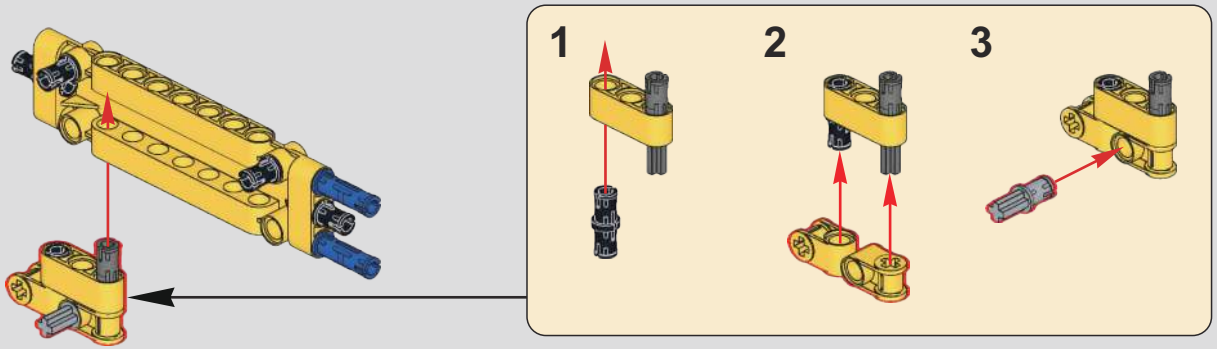

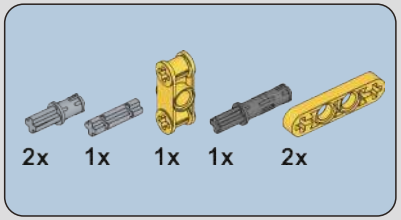

696

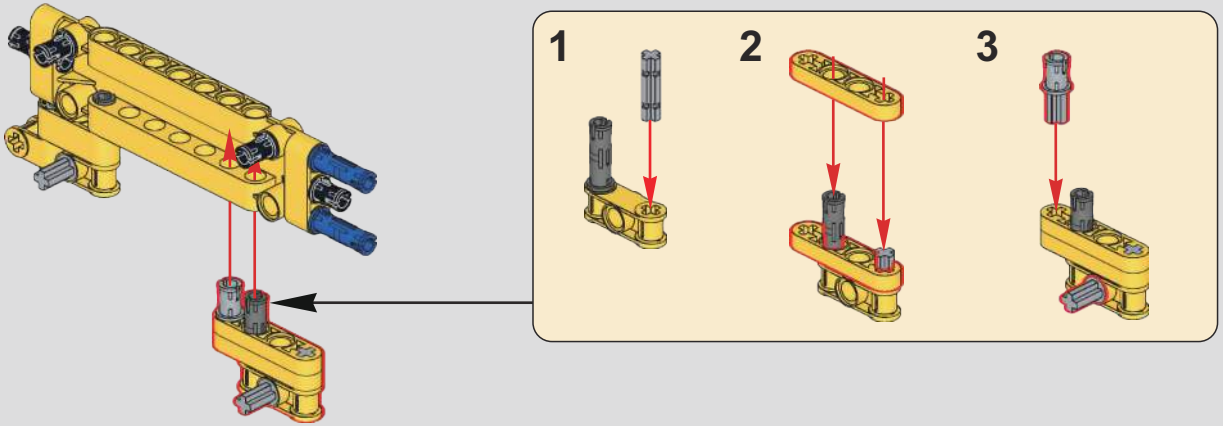

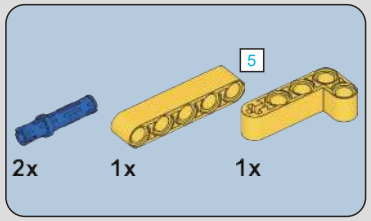

697

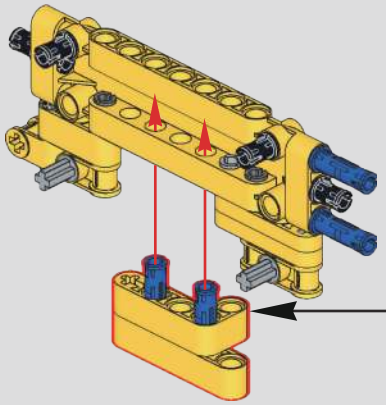

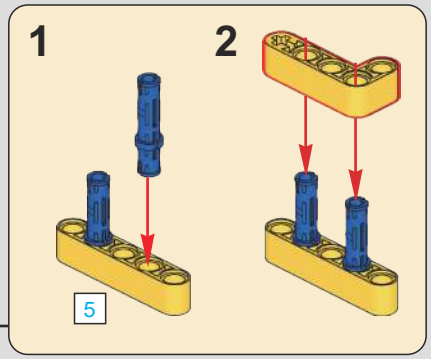

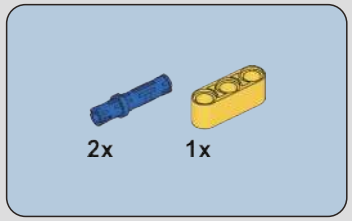

698

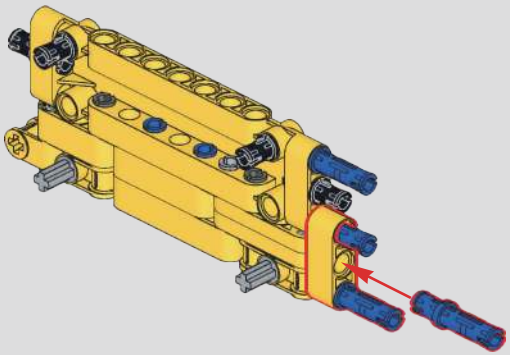

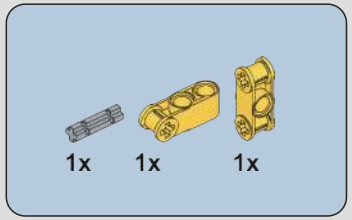

699

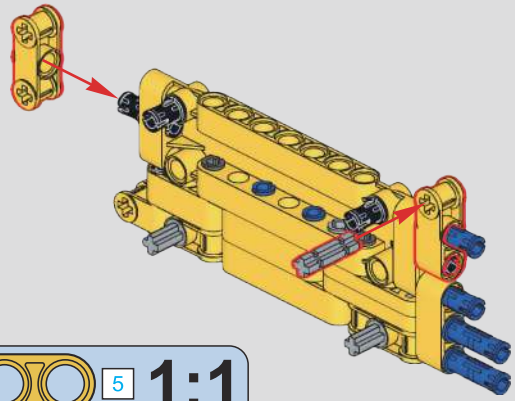

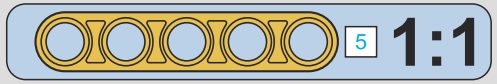

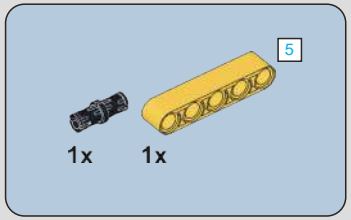

700

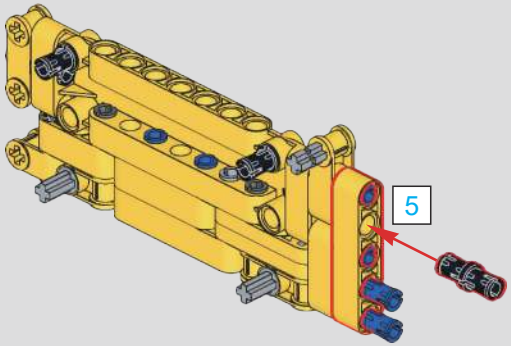

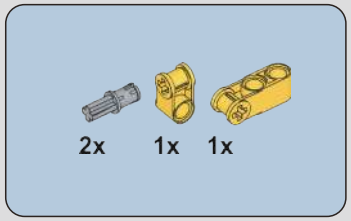

701

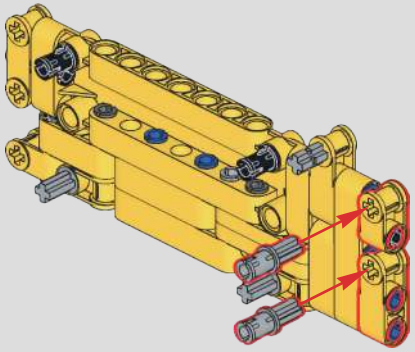

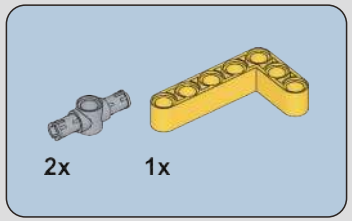

702

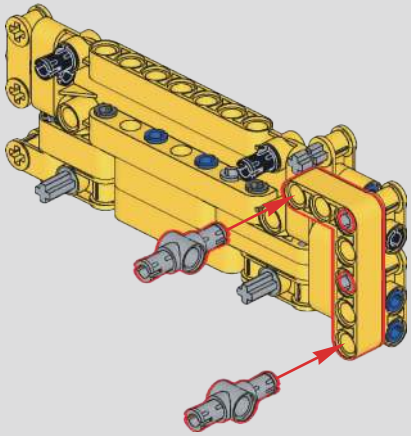

703

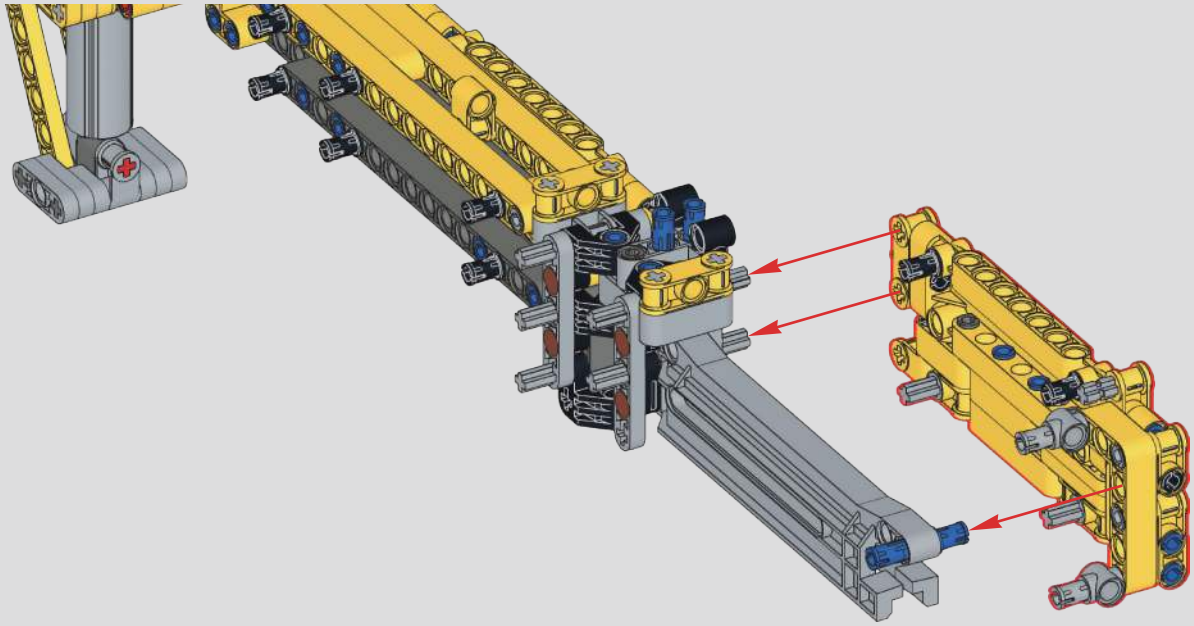

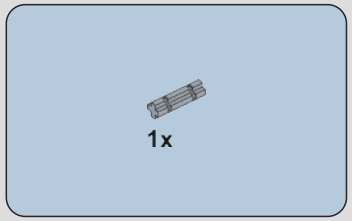

704

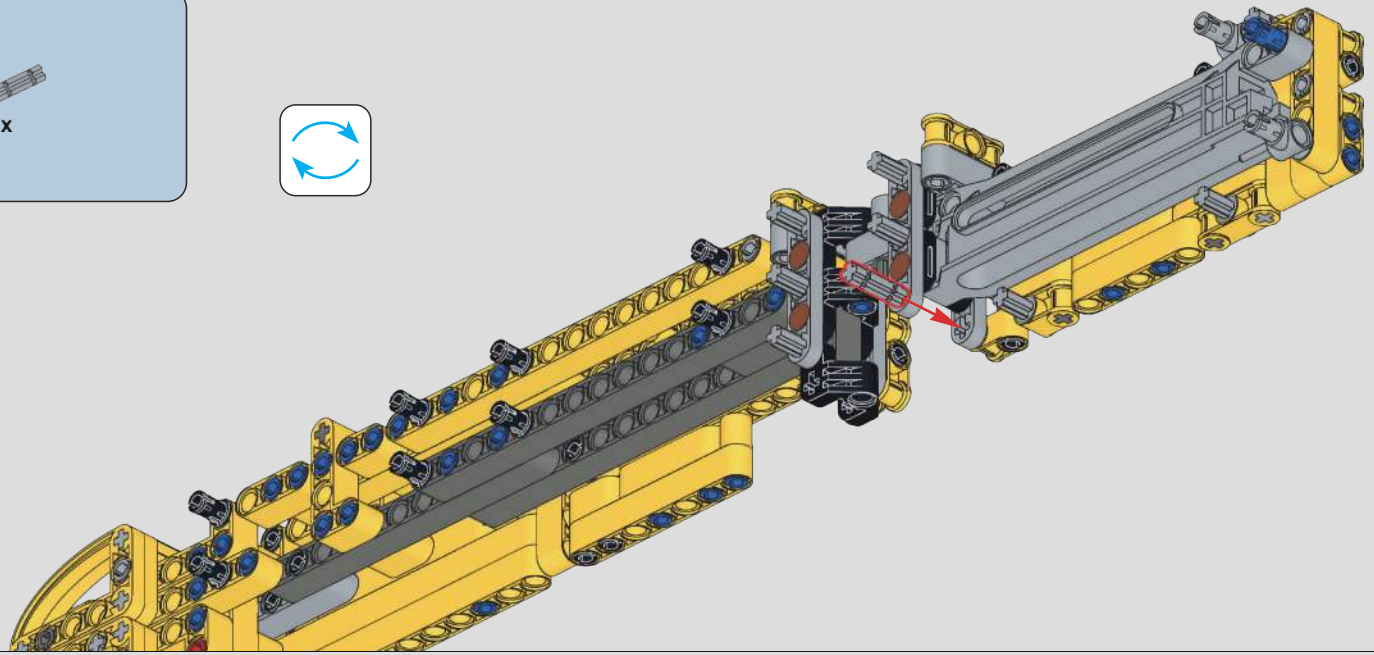

705

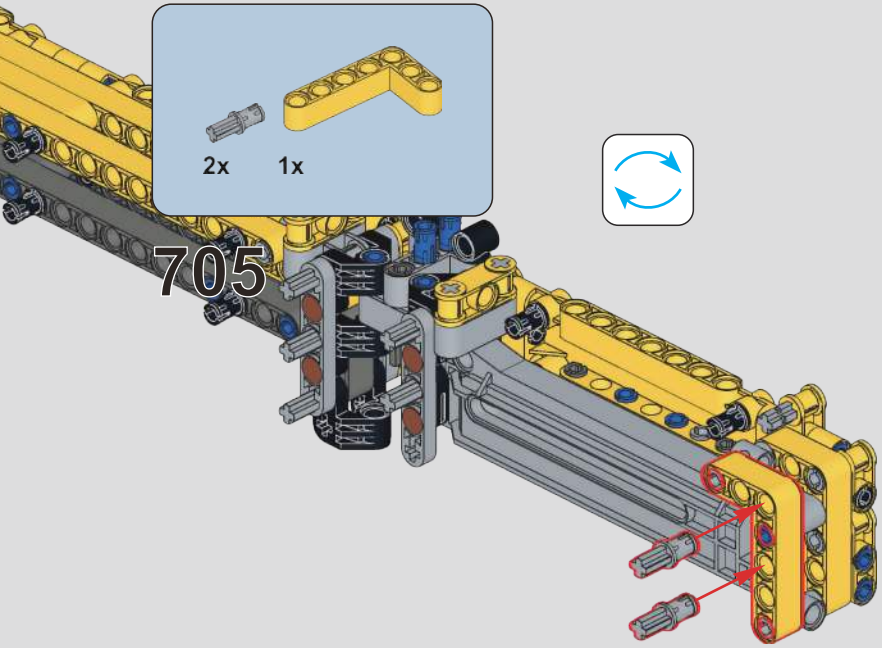

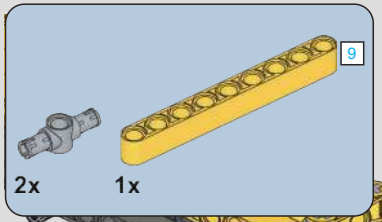

706

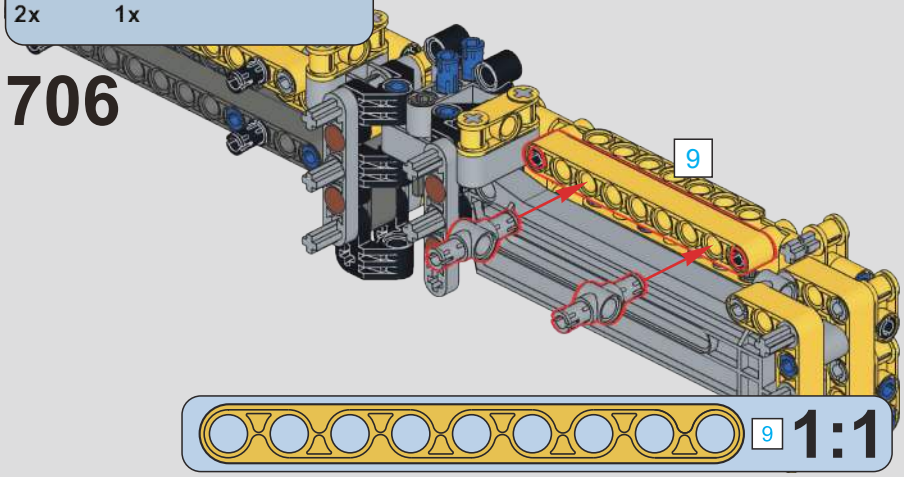

707

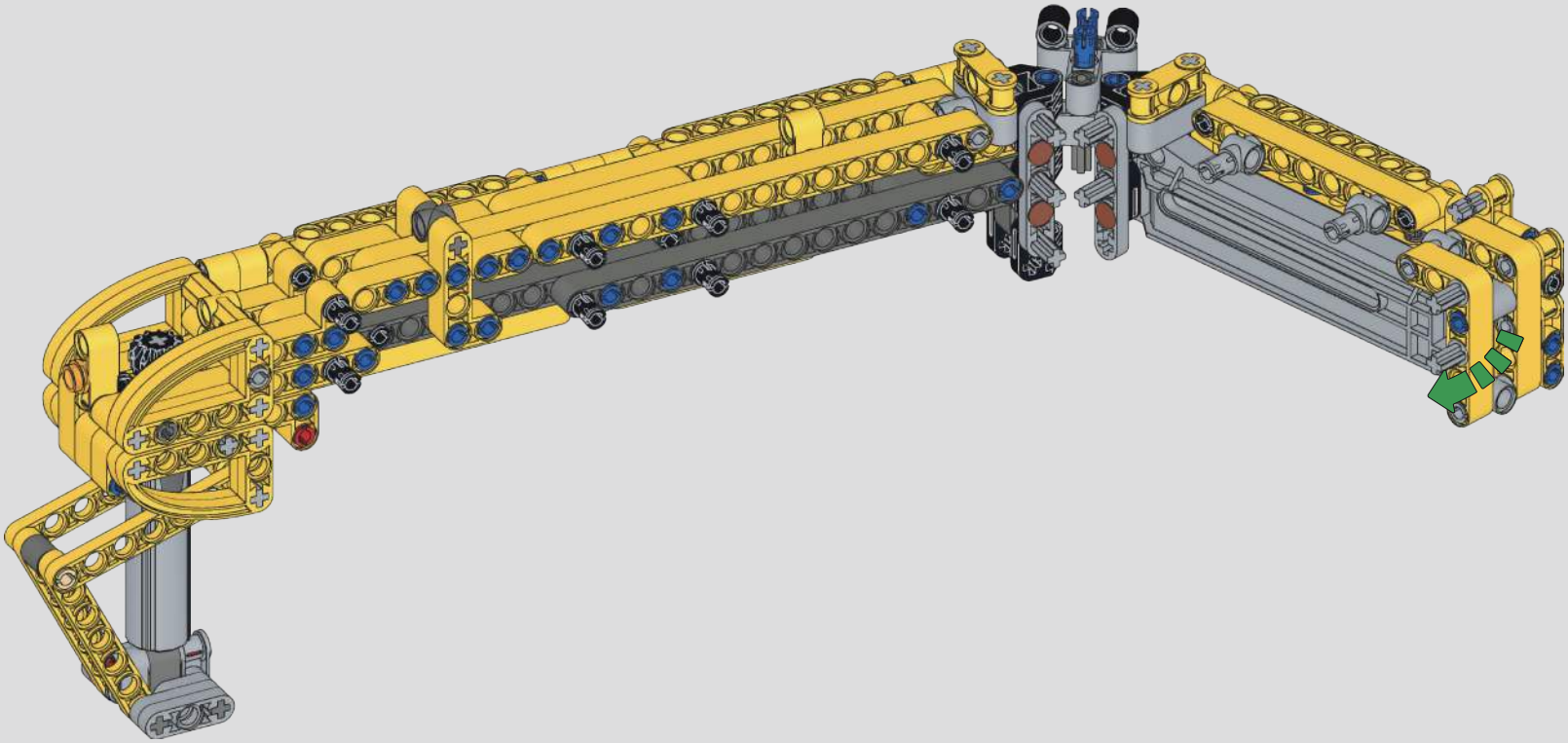

708

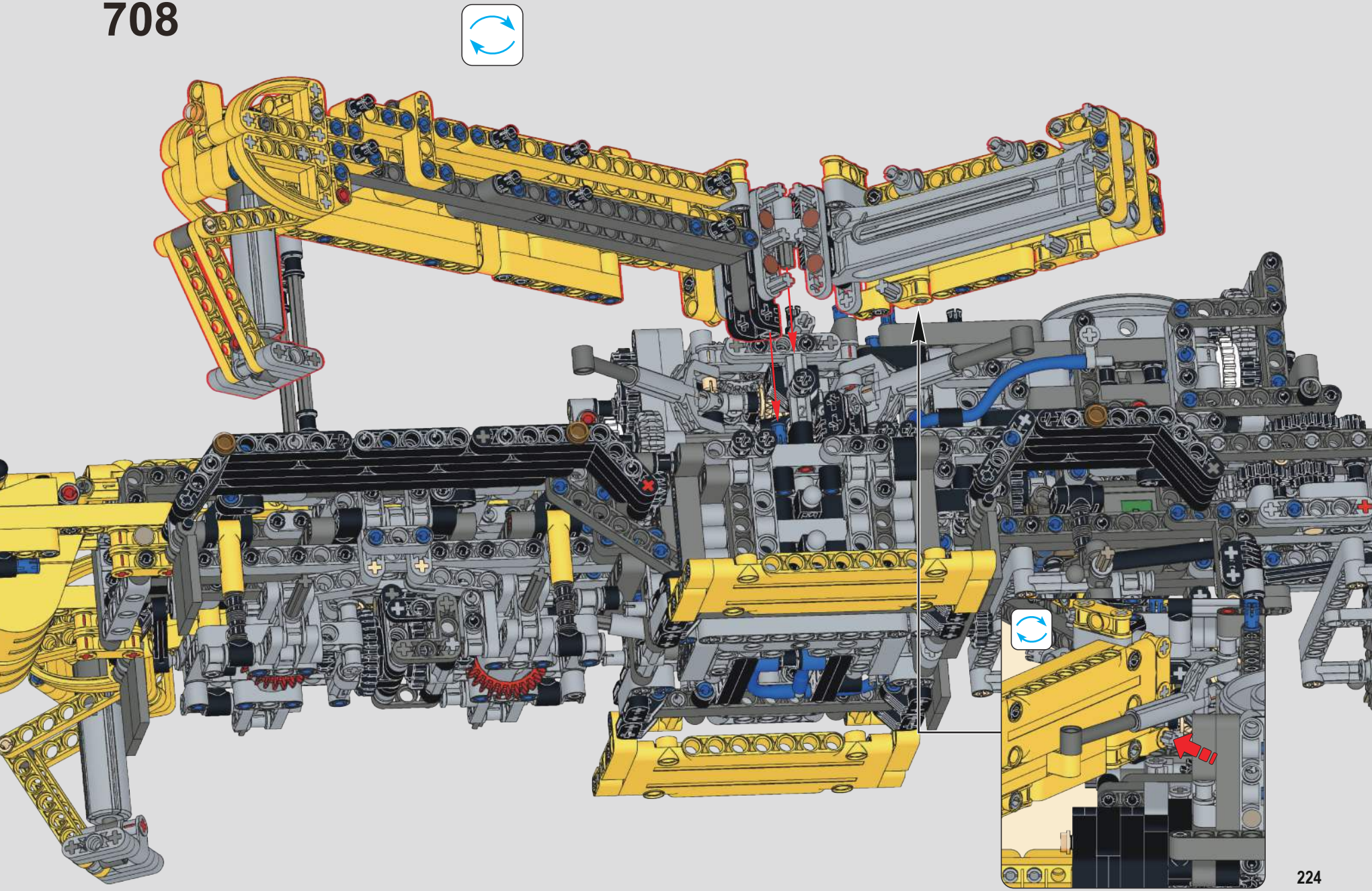

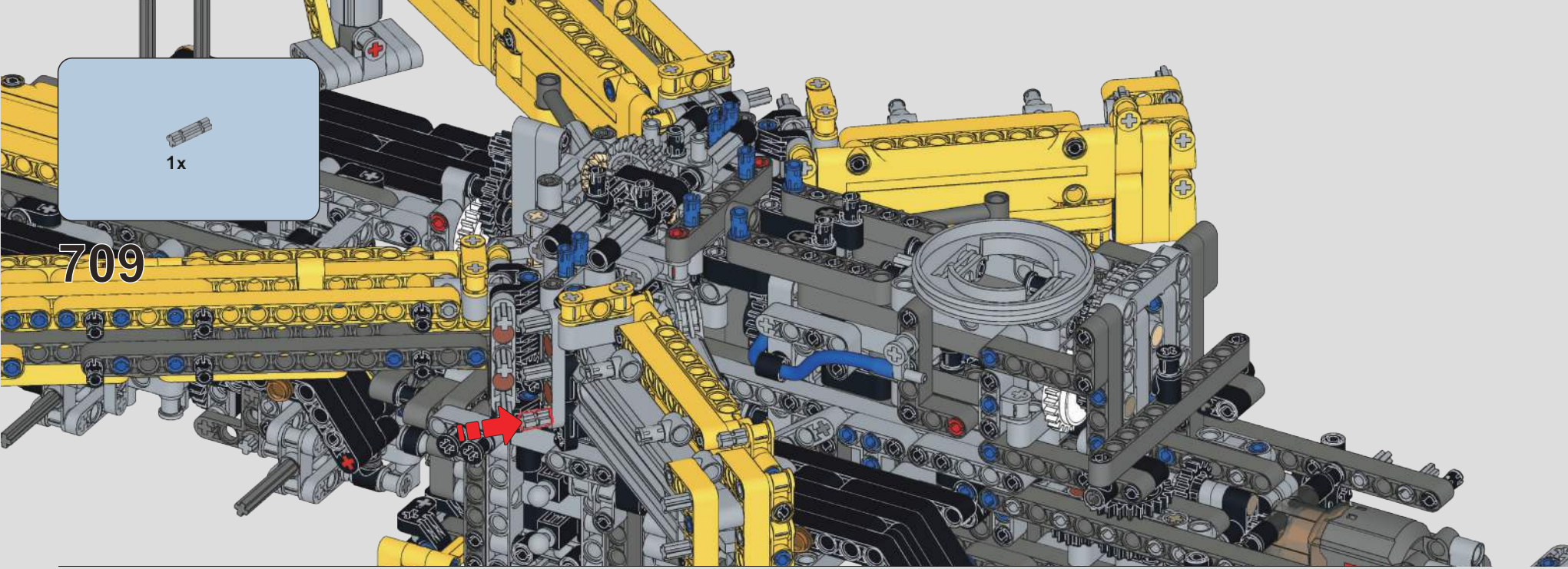

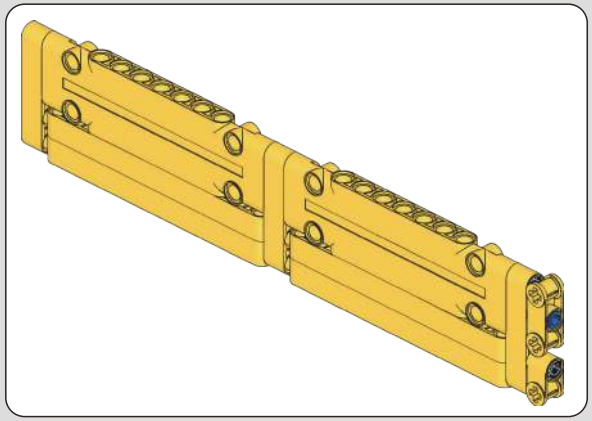

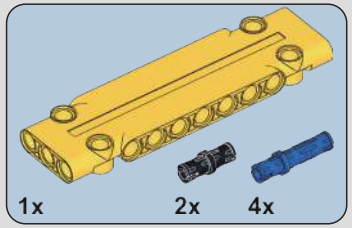

710

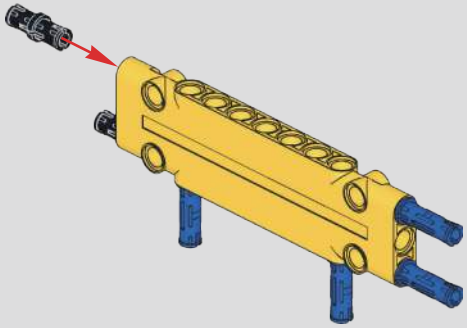

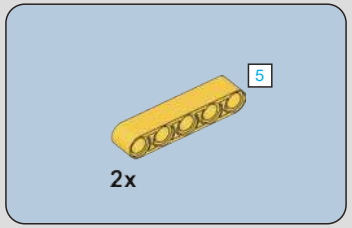

711

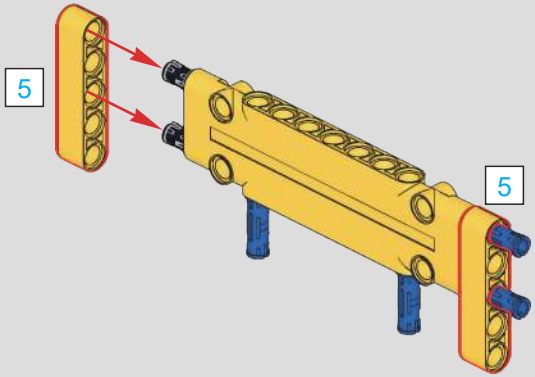

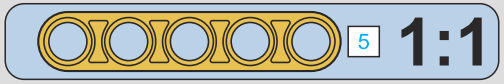

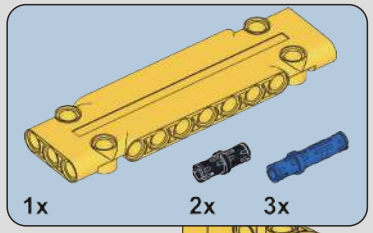

712

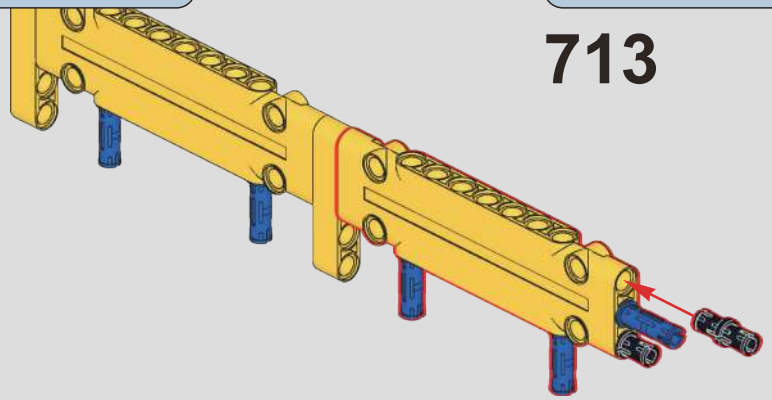

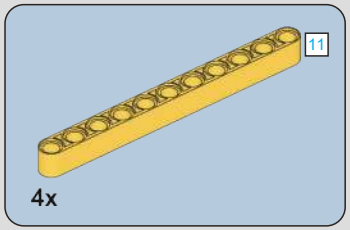

713

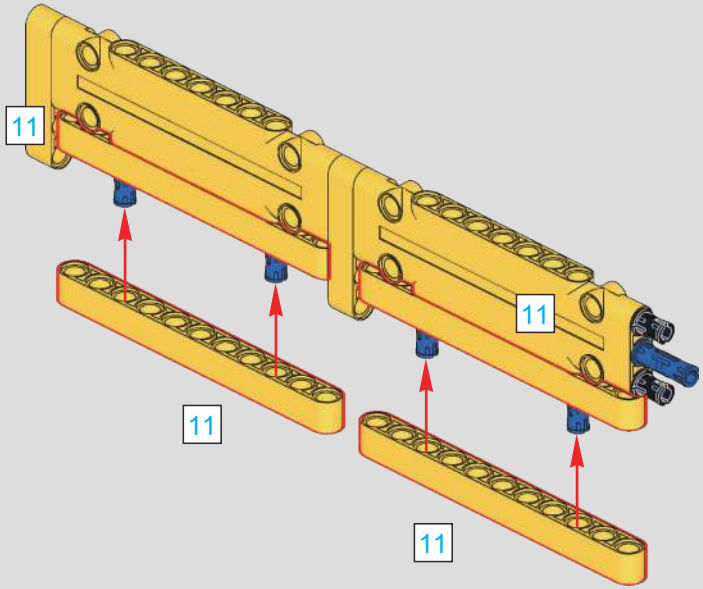

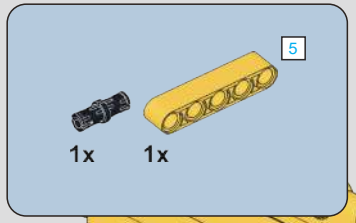

714

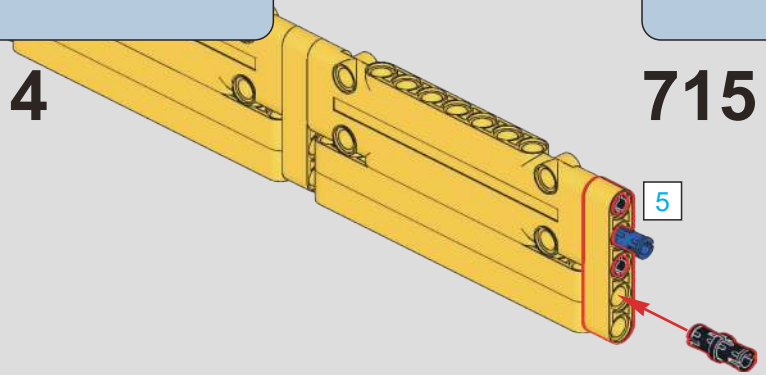

715

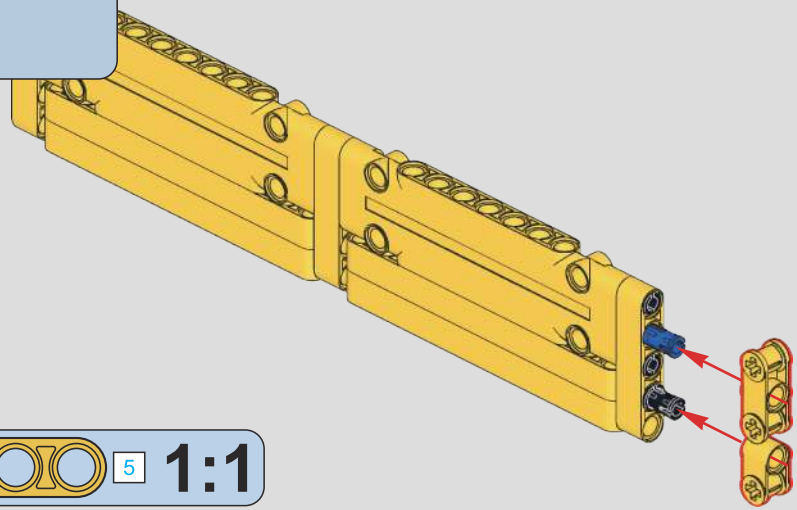

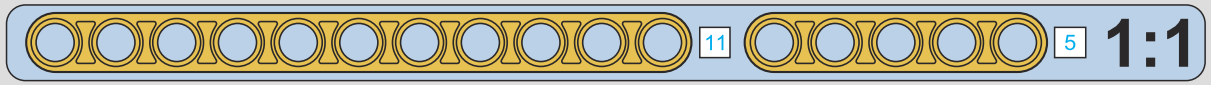

716

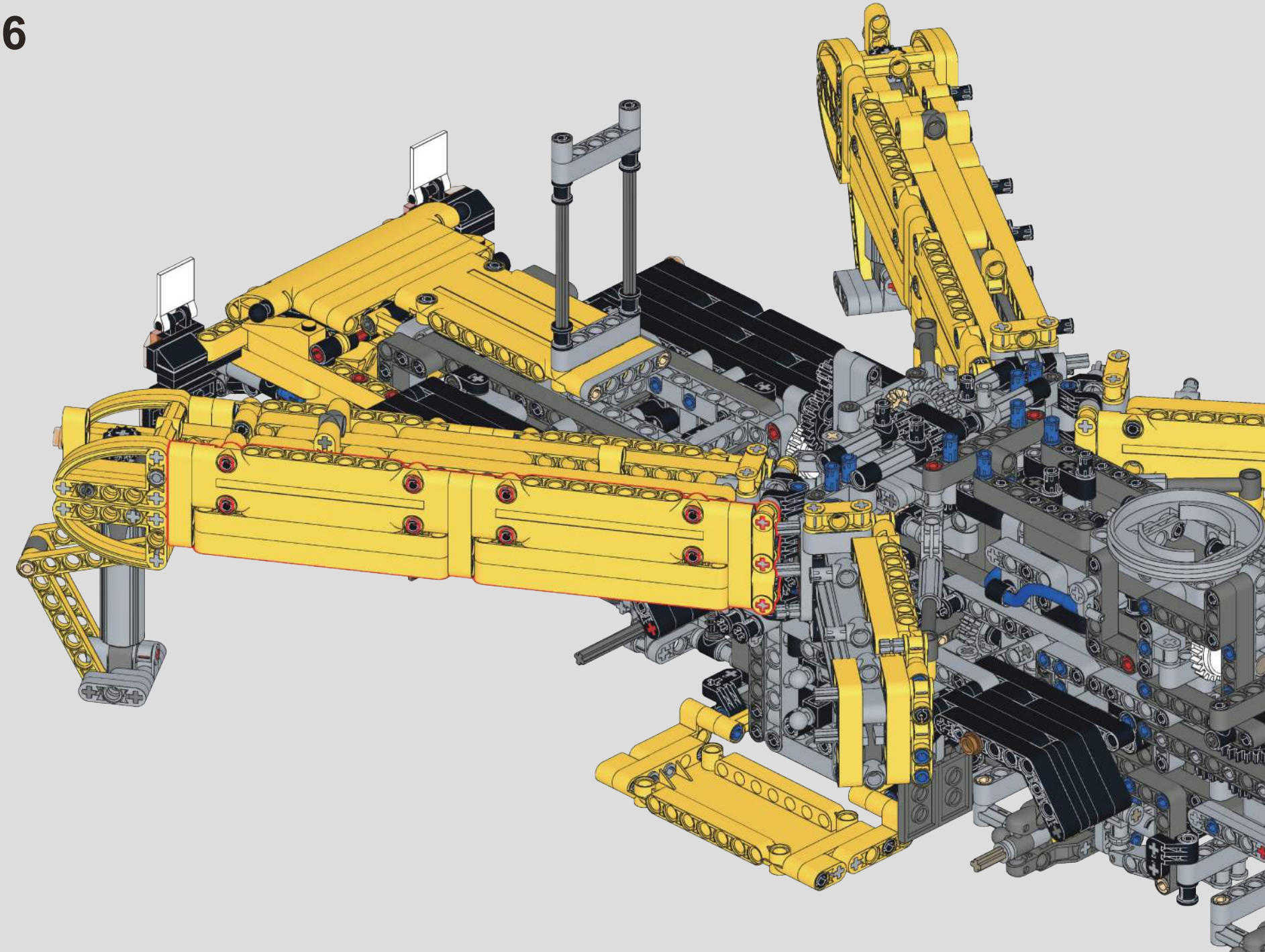

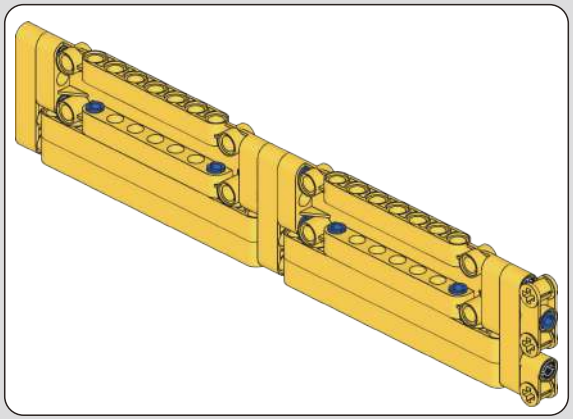

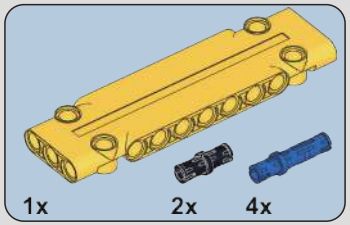

717

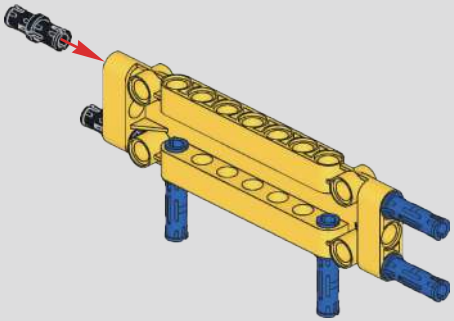

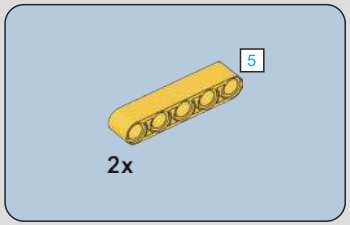

718

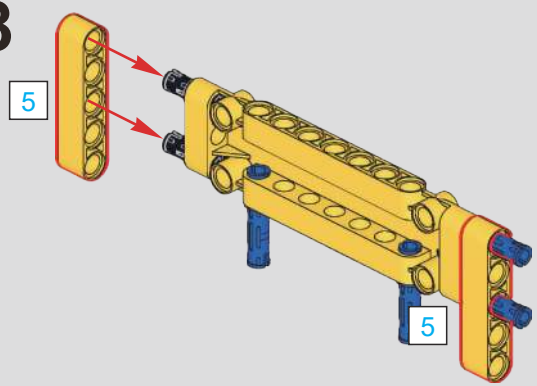

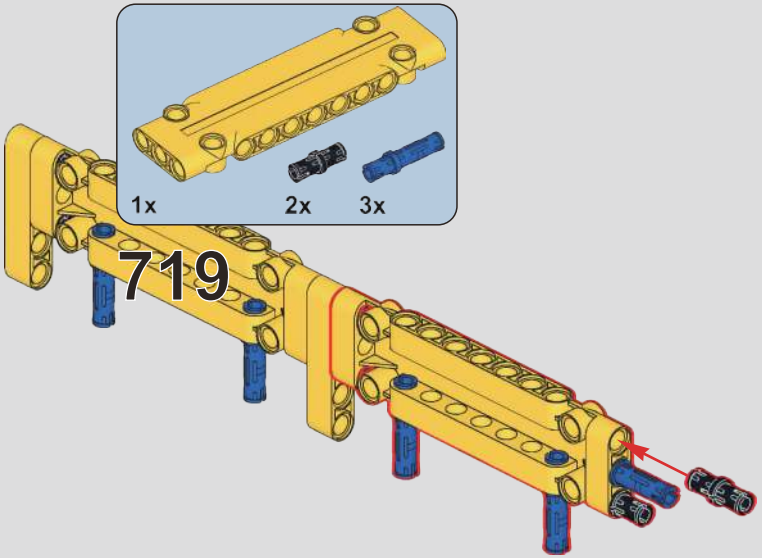

719

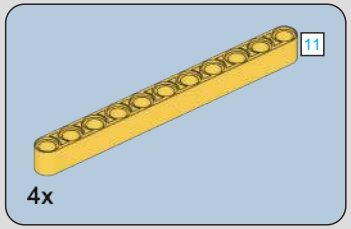

720

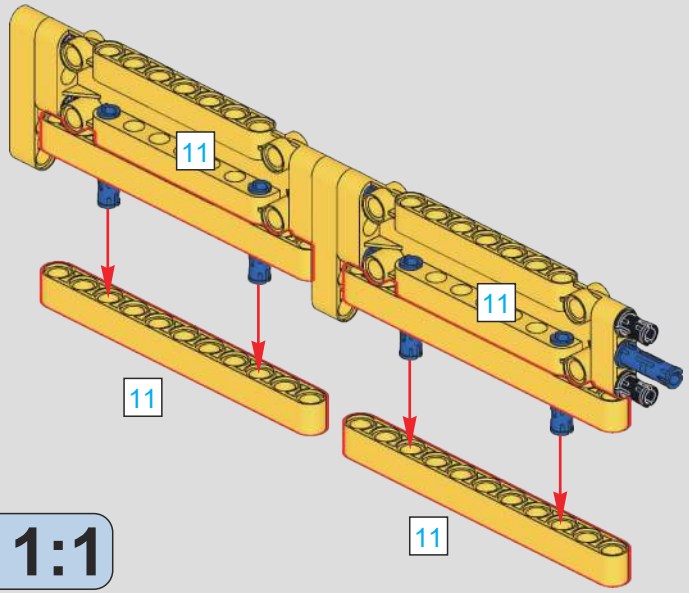

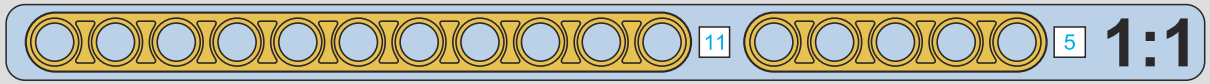

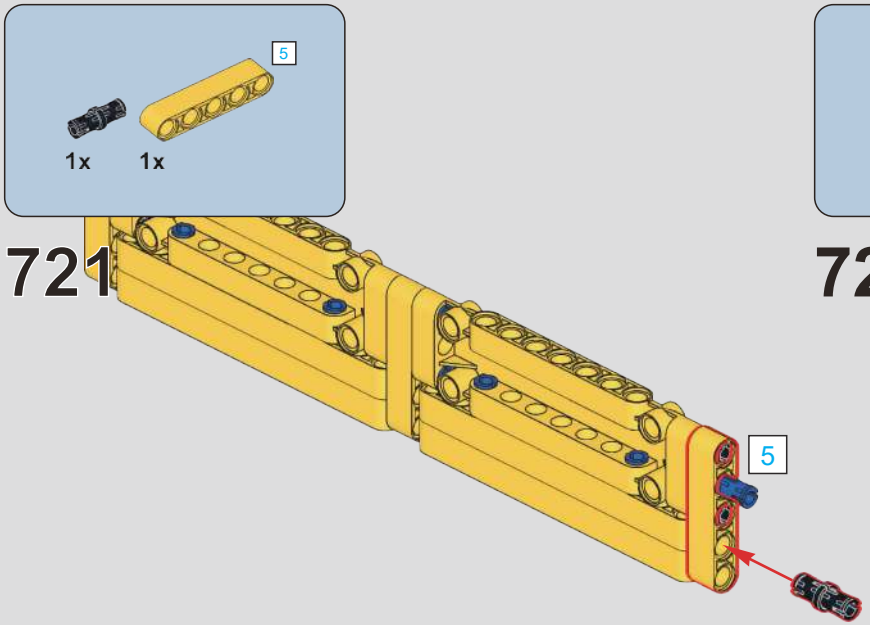

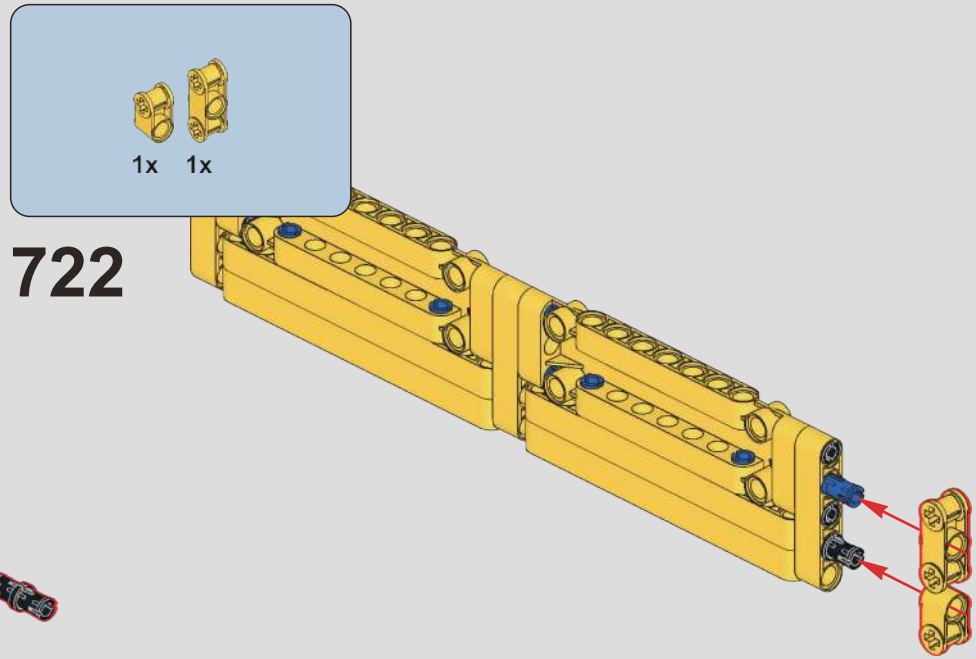

723

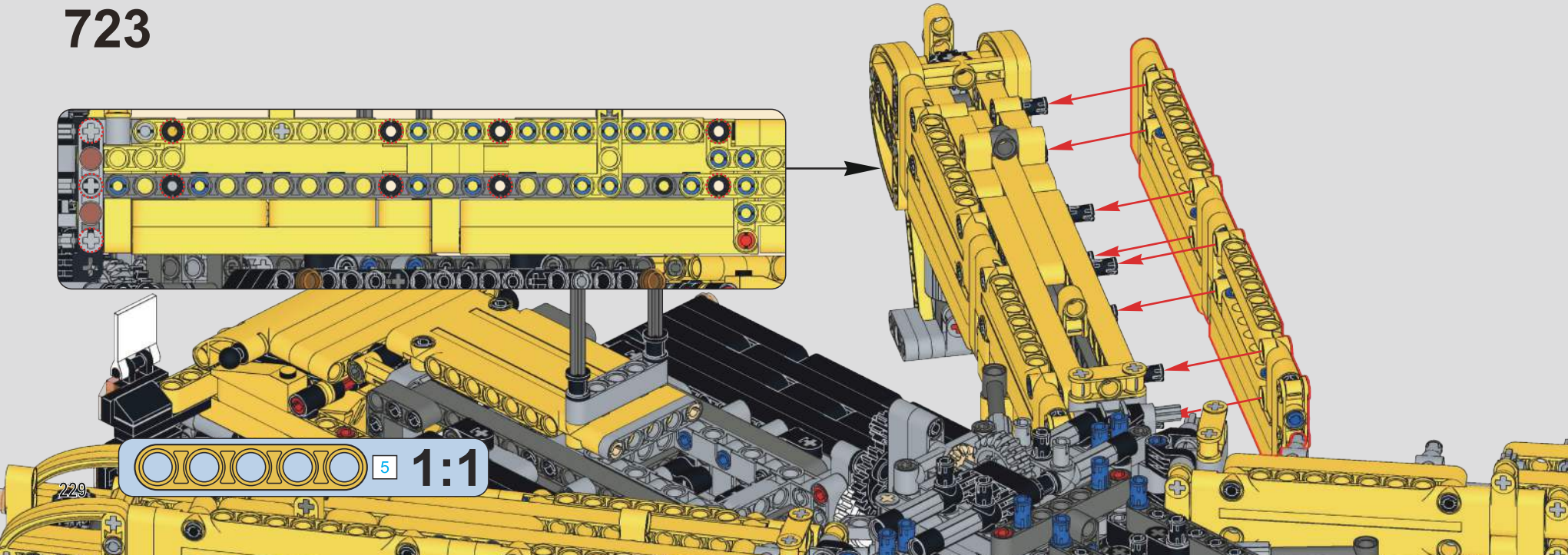

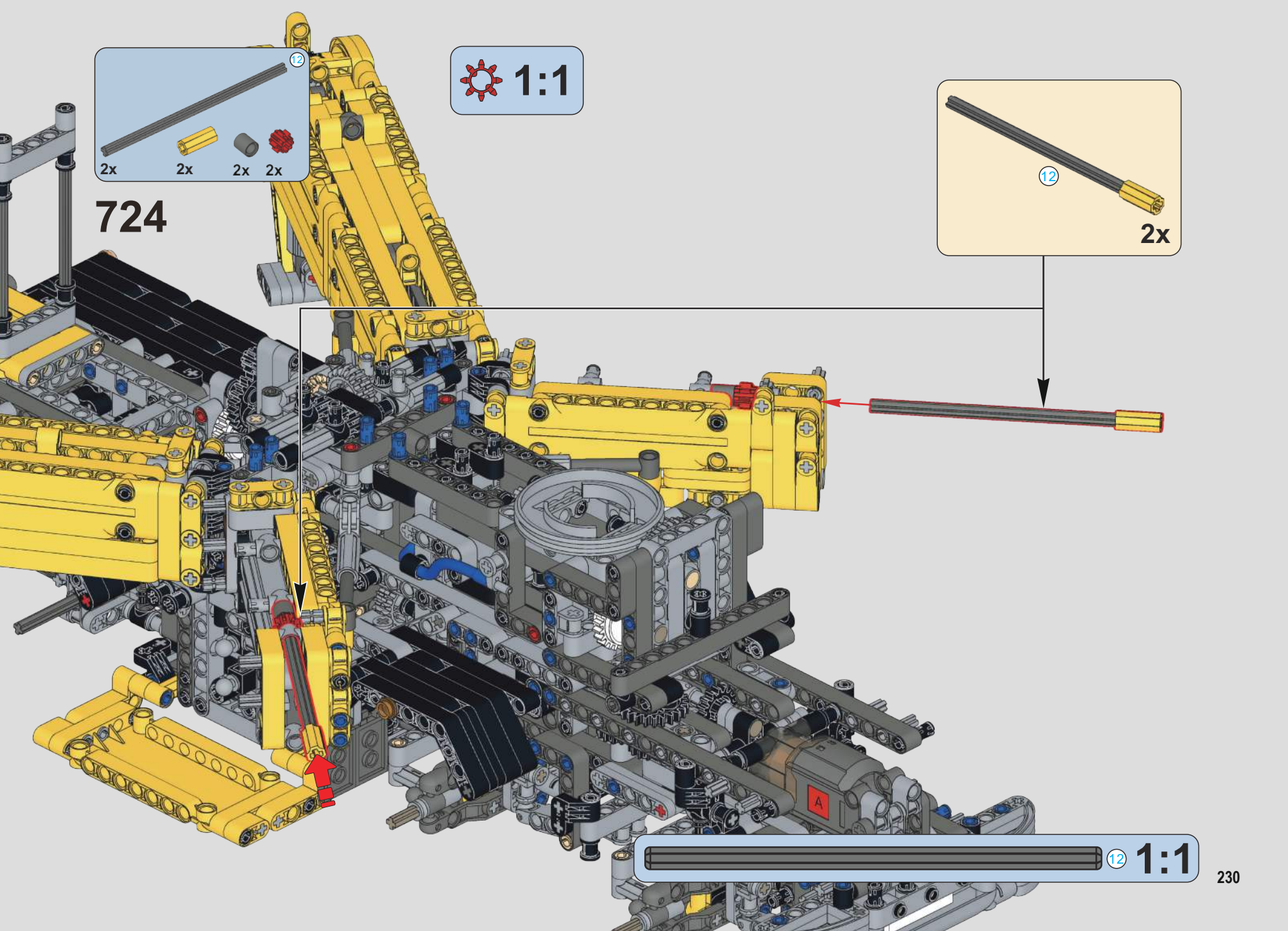
12
2x
2x
2x
2x
724
1:1
12
2x
12
1:1

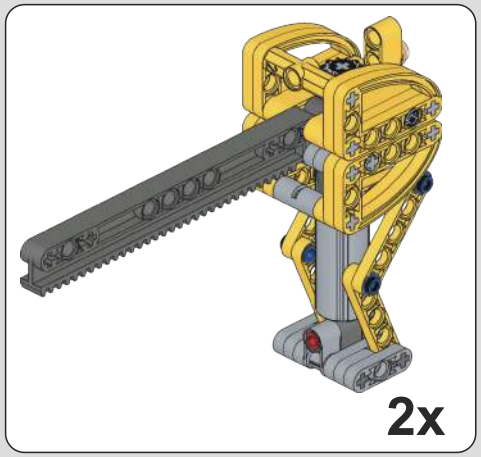

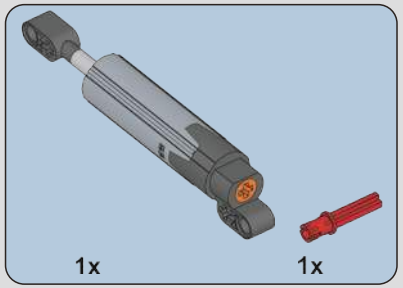

725

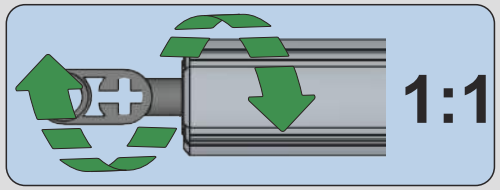

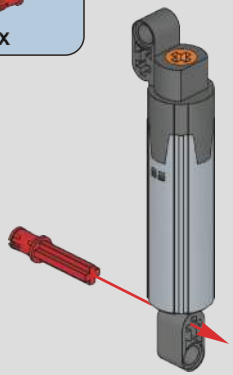

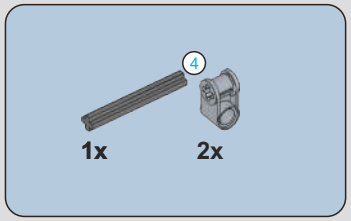

726

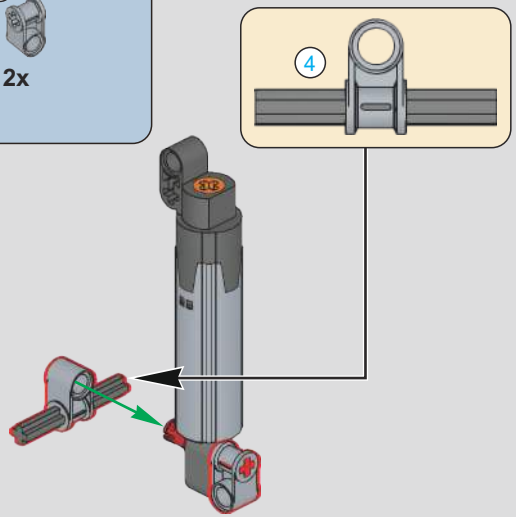

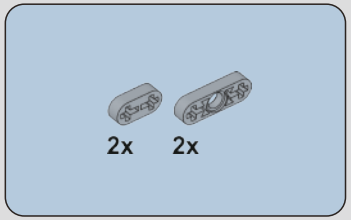

727

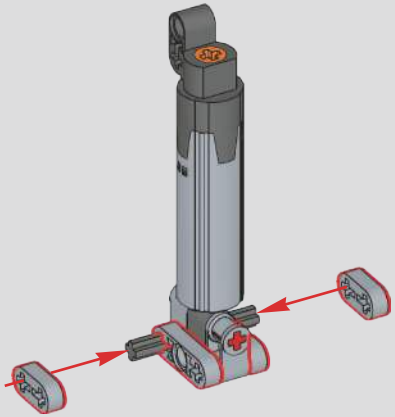

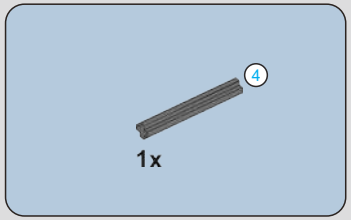

728

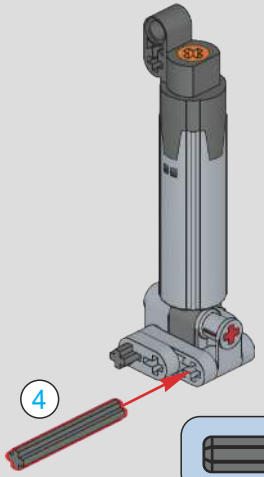

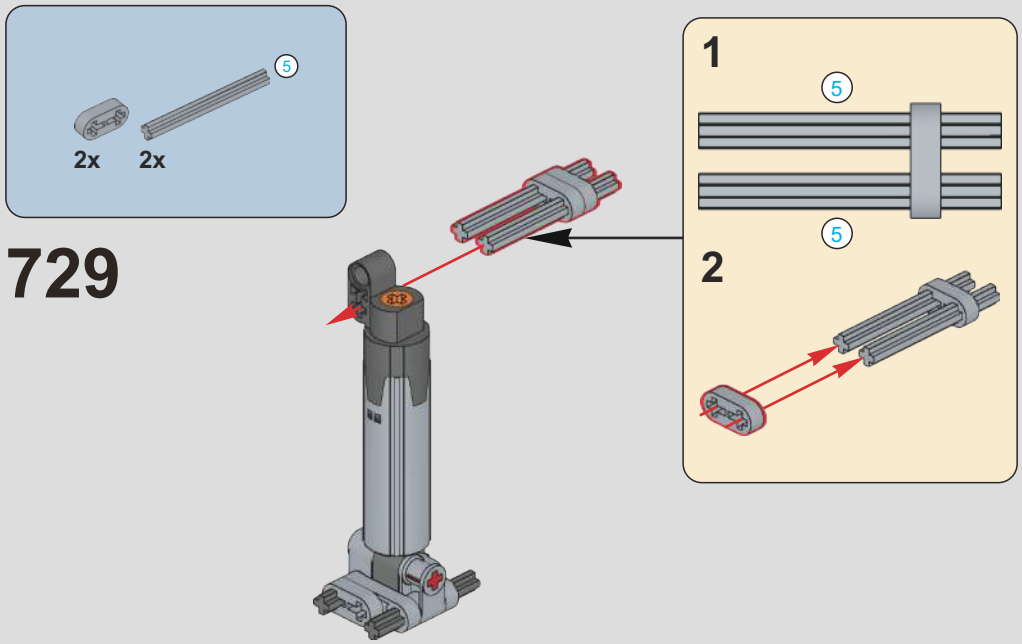
2x
2x
5
729
1
5
5
2

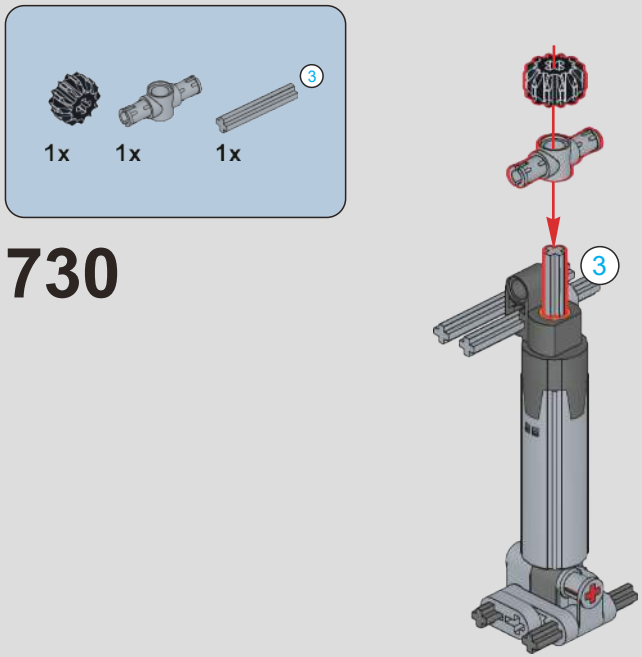
1x
1x
1x
3
730
3

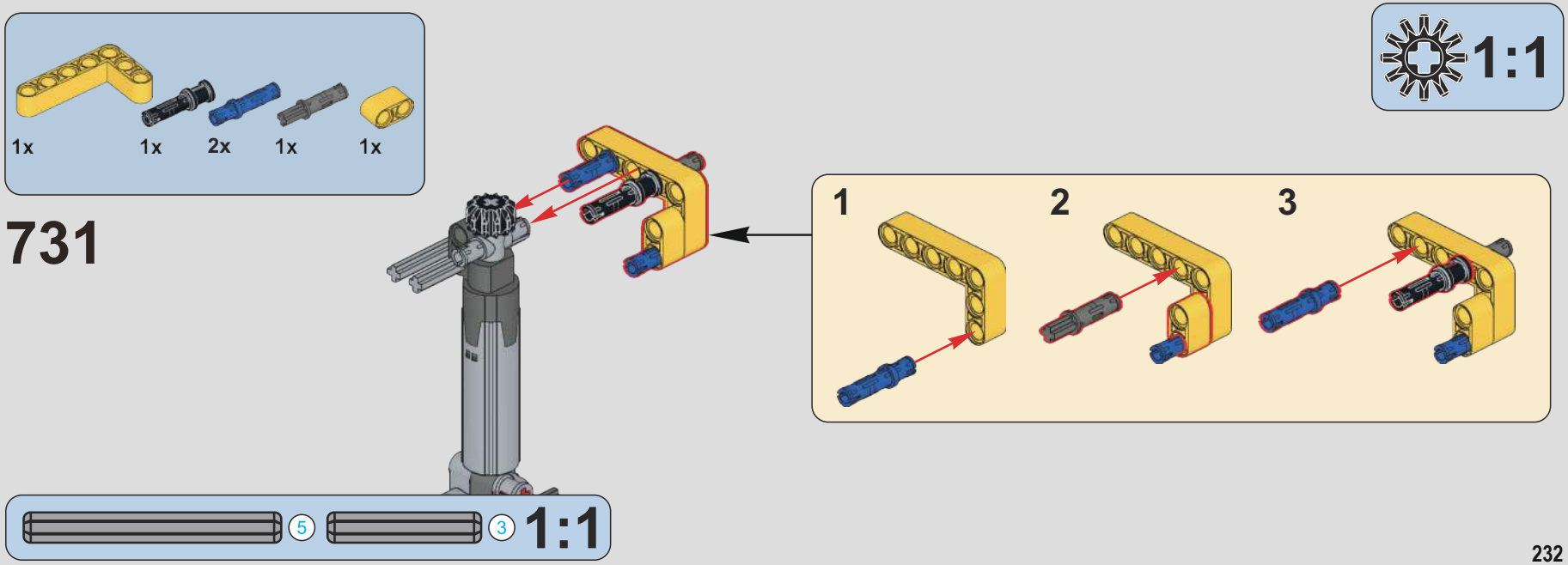
1:1
1x
1x
2x
1x
1x
731
1
2
3
5
3
1:1

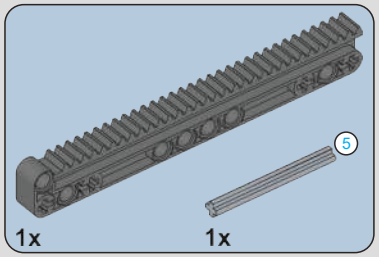

732

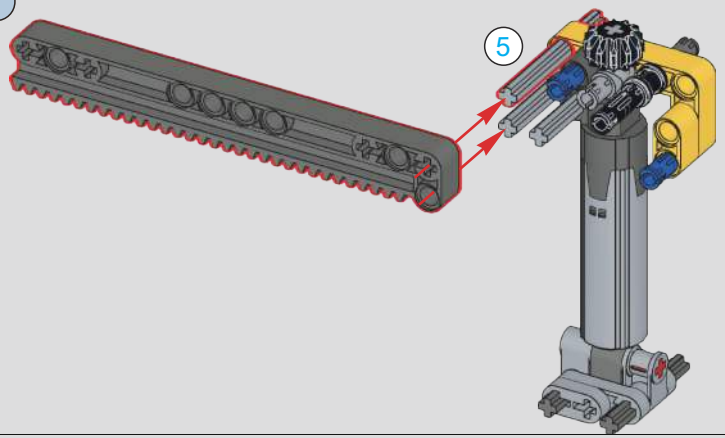

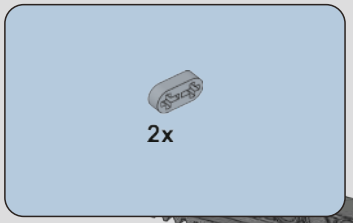

733

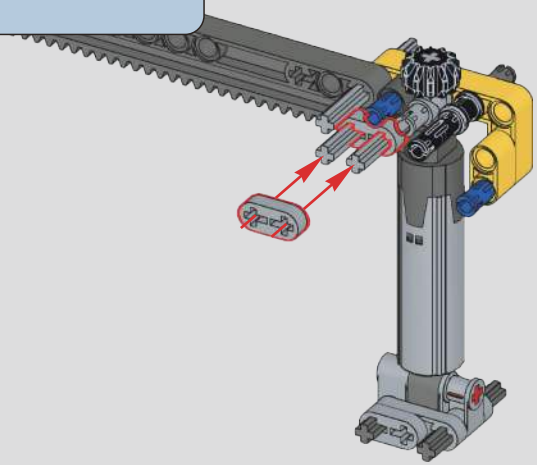

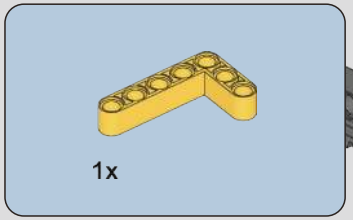

734

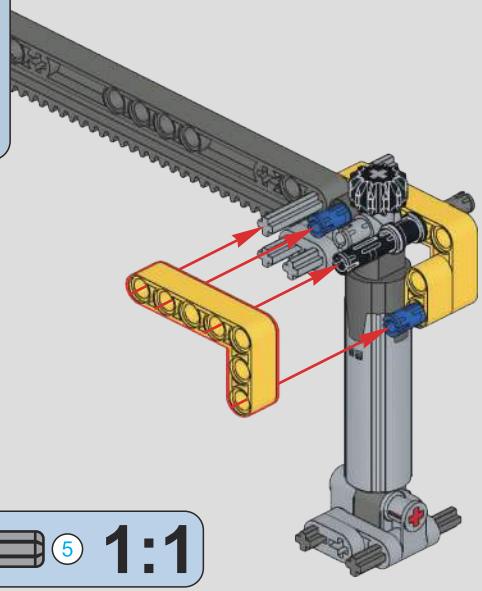

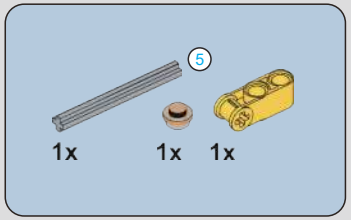

735

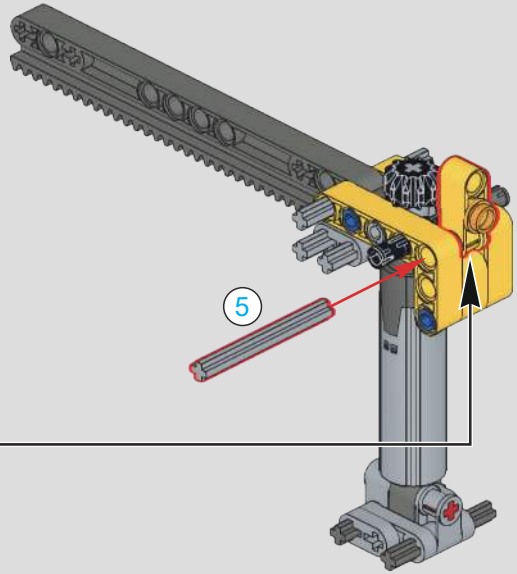

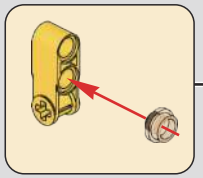

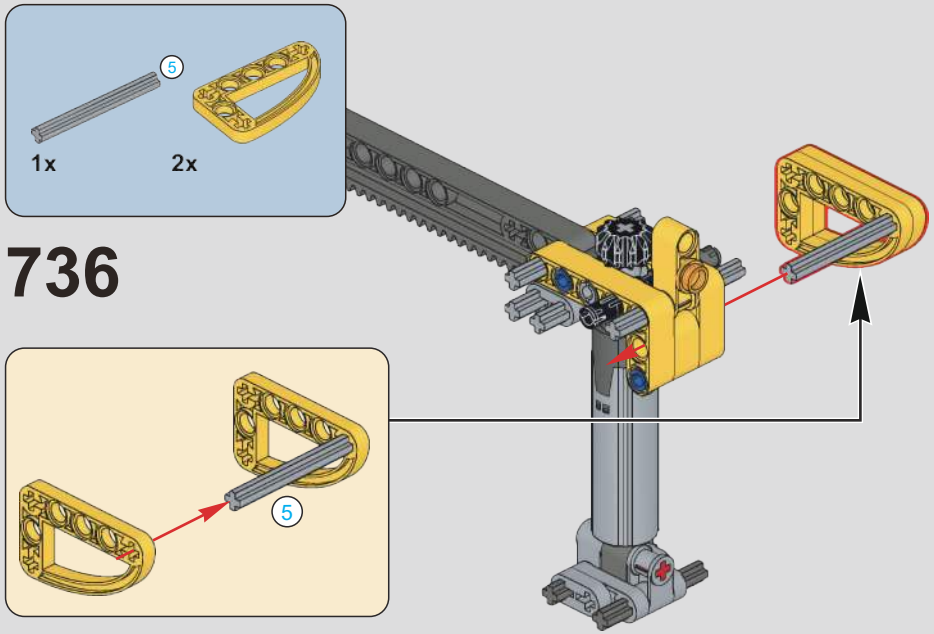
5
1x
2x
736
5

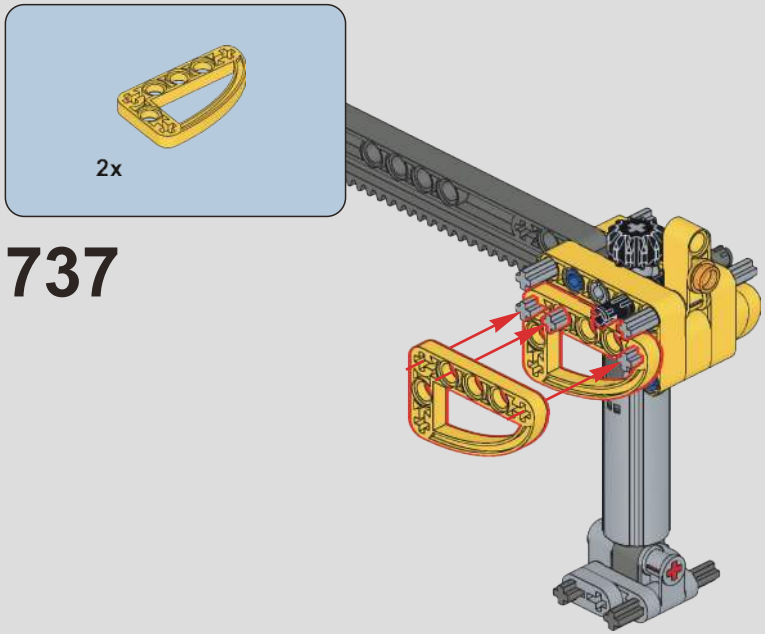
2x
737

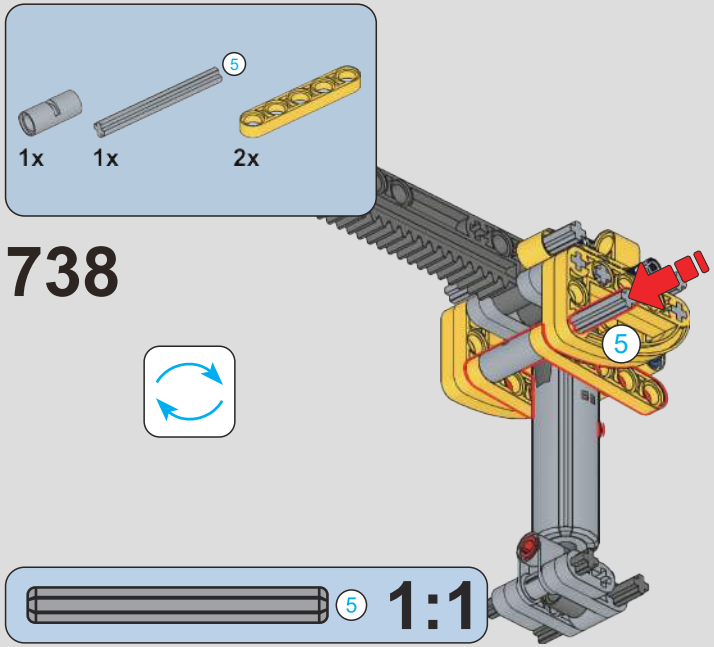
5
1x
1x
2x
738
5
5
1:1

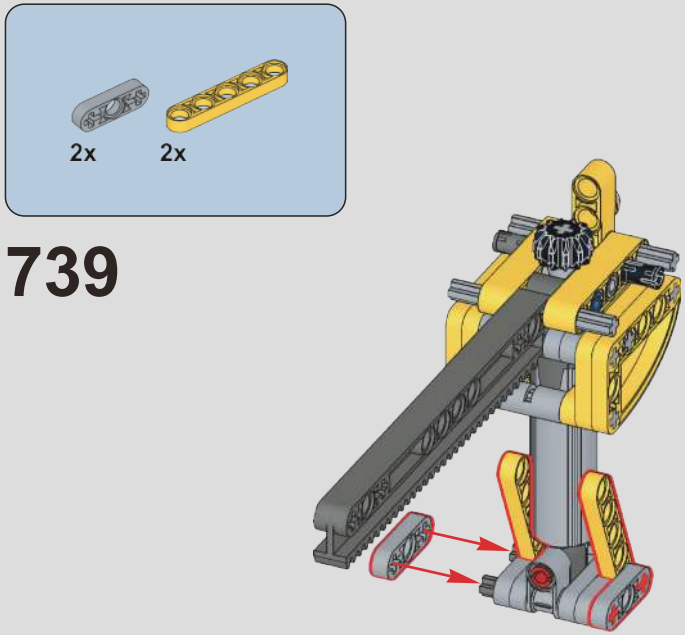
2x
2x
739

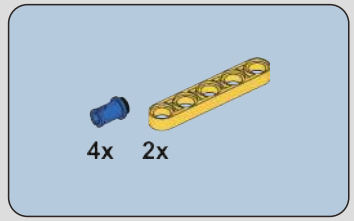

740

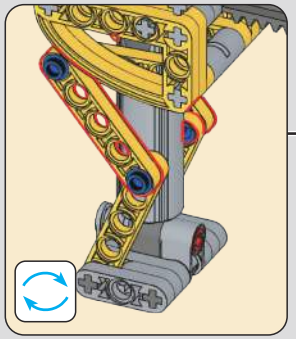

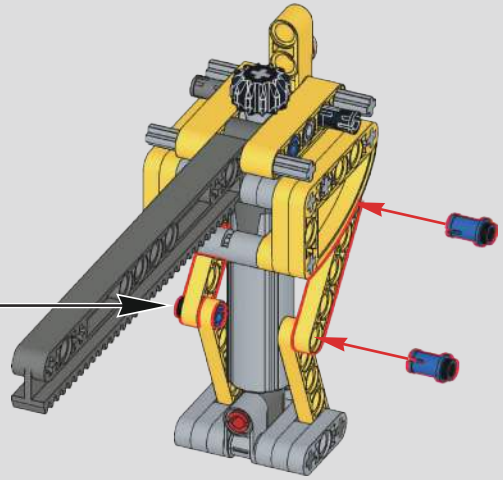

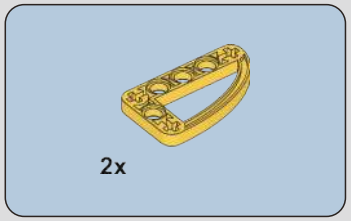

741

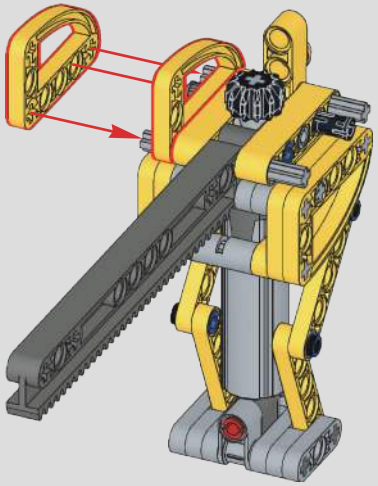

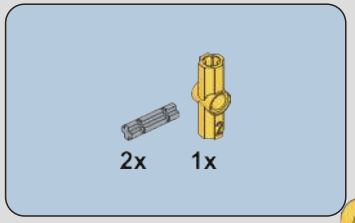

742

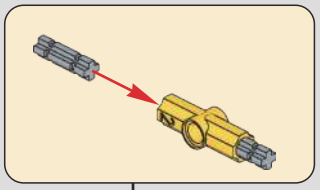

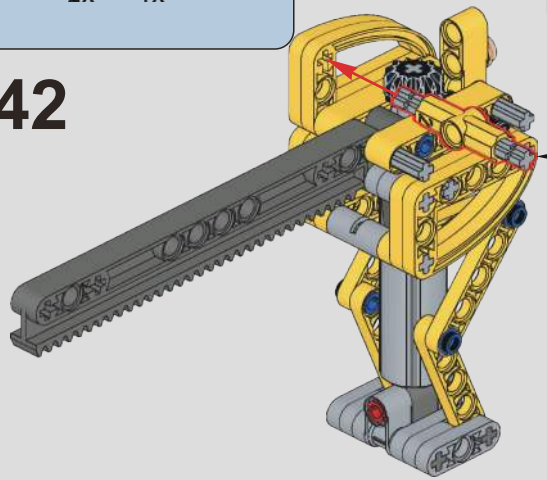

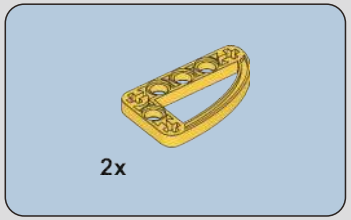

743

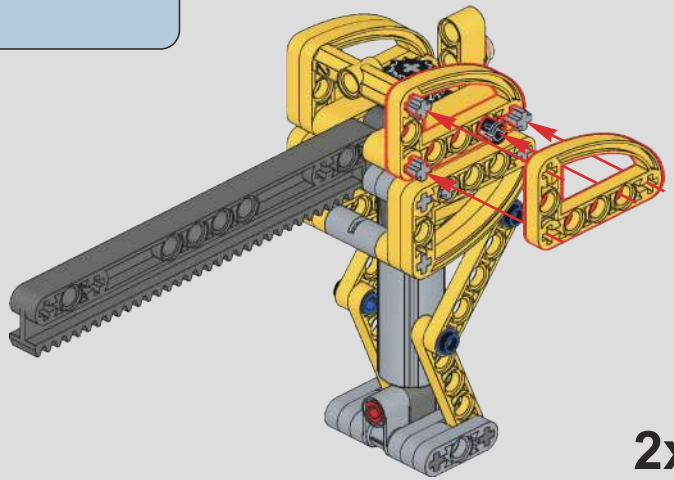

2x

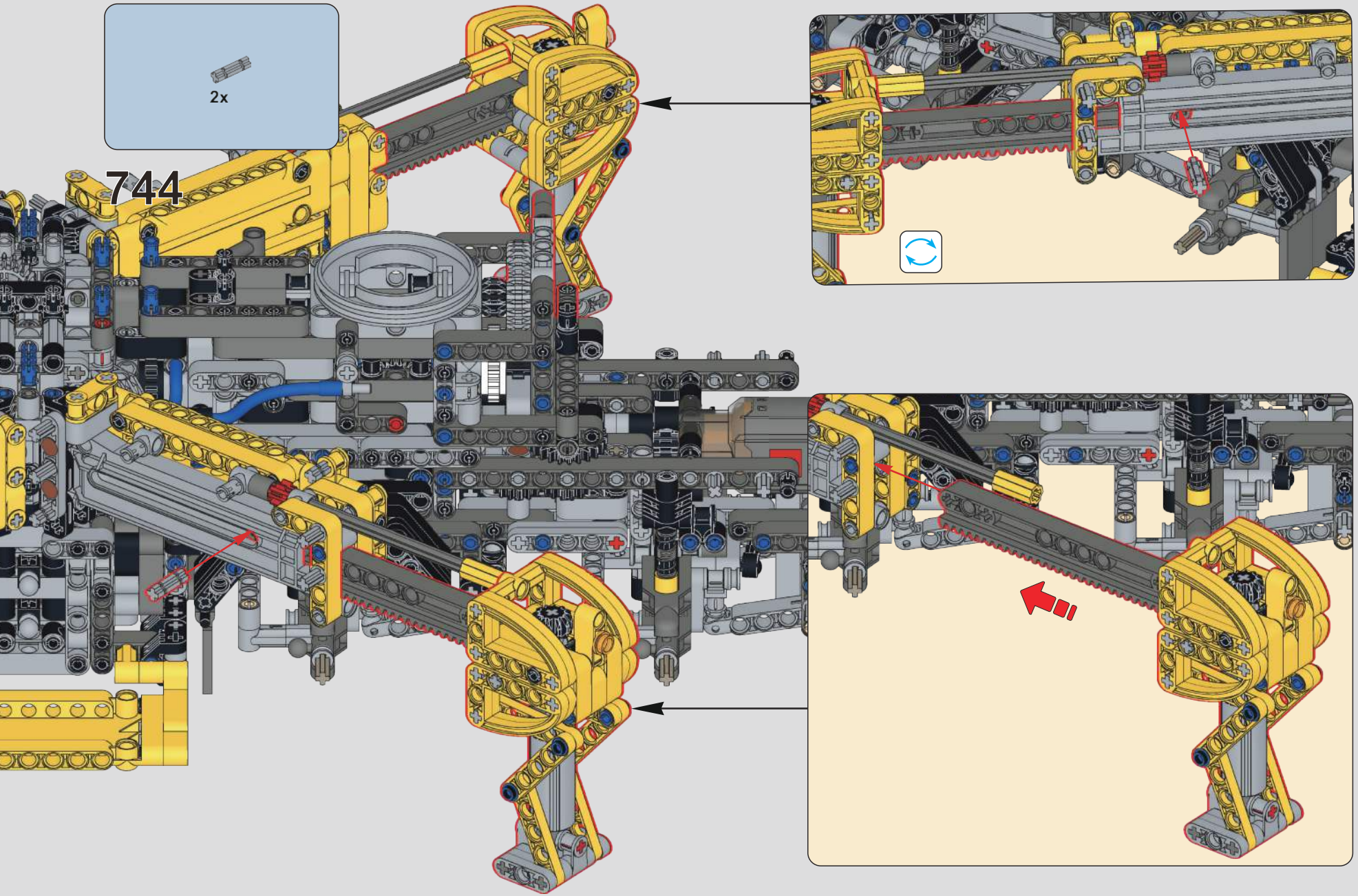
744
2x

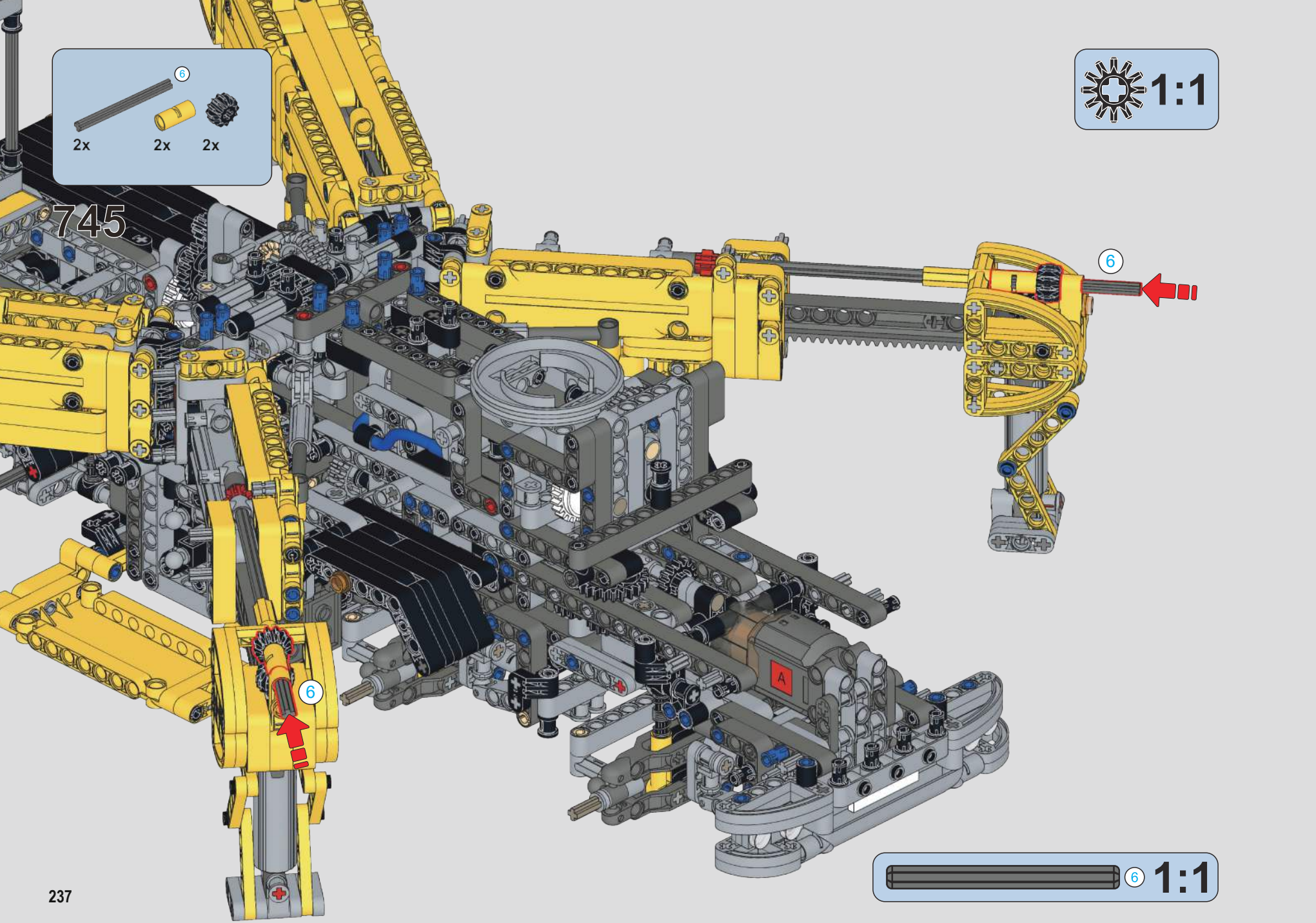
6
2x
2x
2x
745
1:1
6
6
A
6
1:1

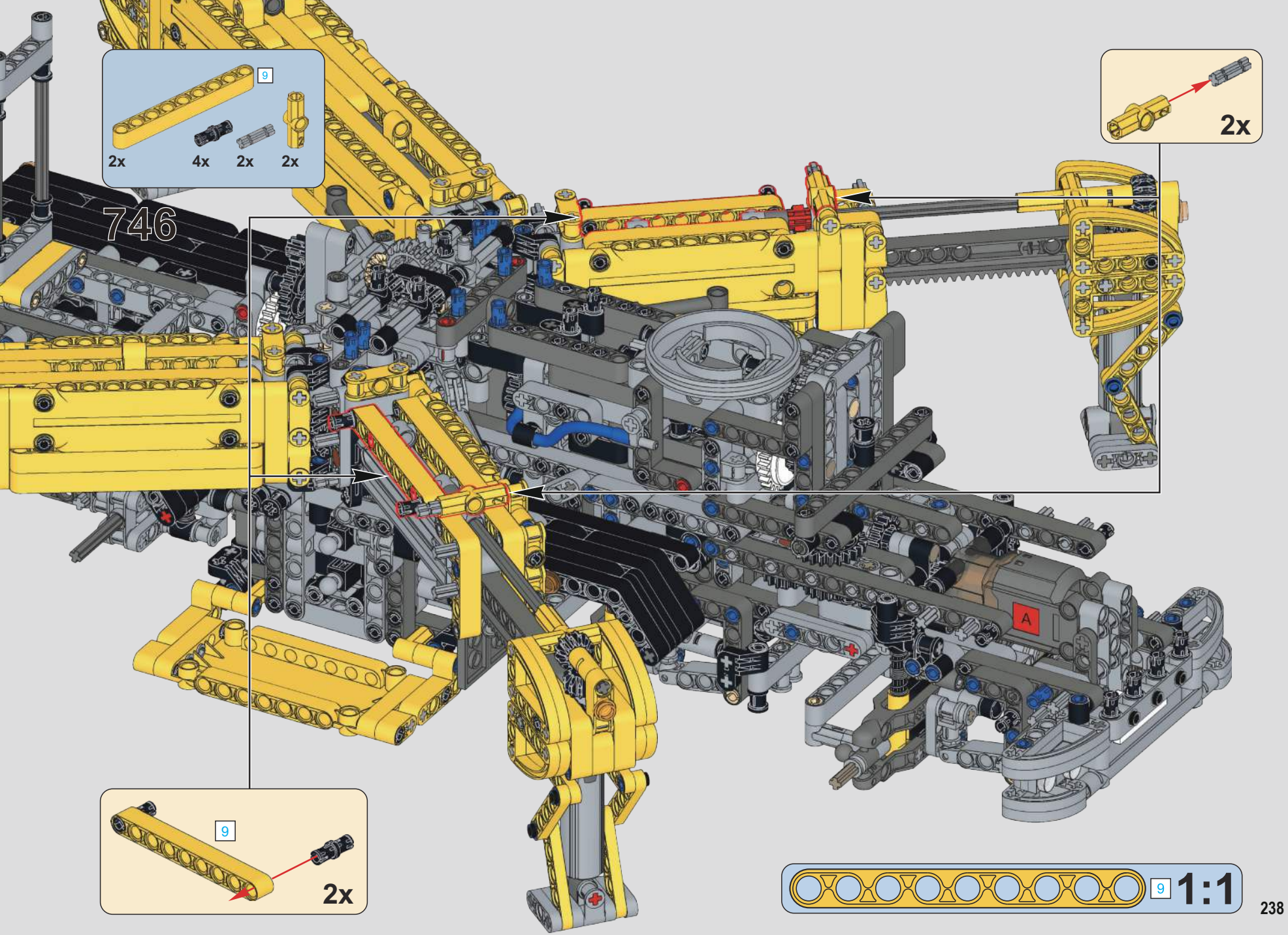
9
2x
4x
2x
2x
746
2x
A
9
2x
9
1:1

747

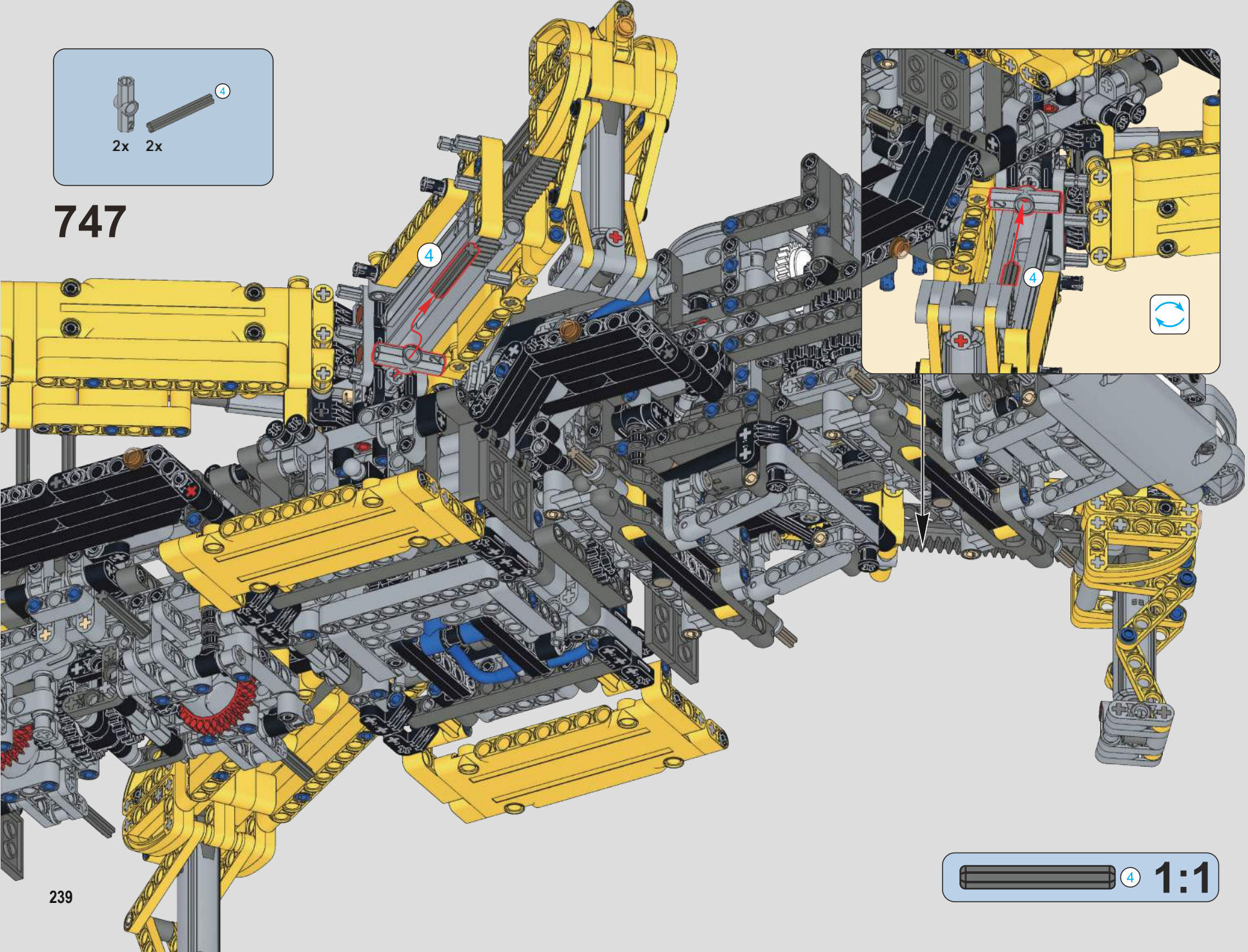

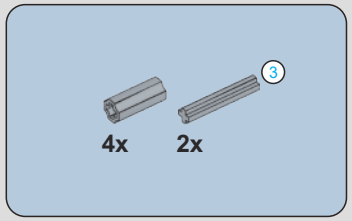

748

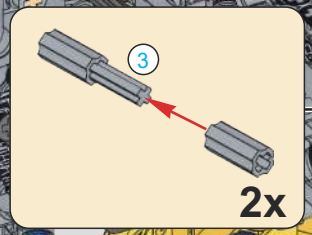

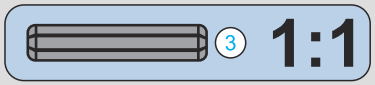

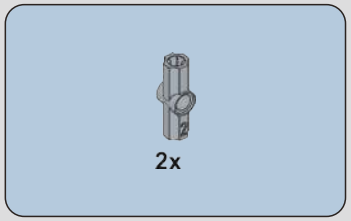

749

750

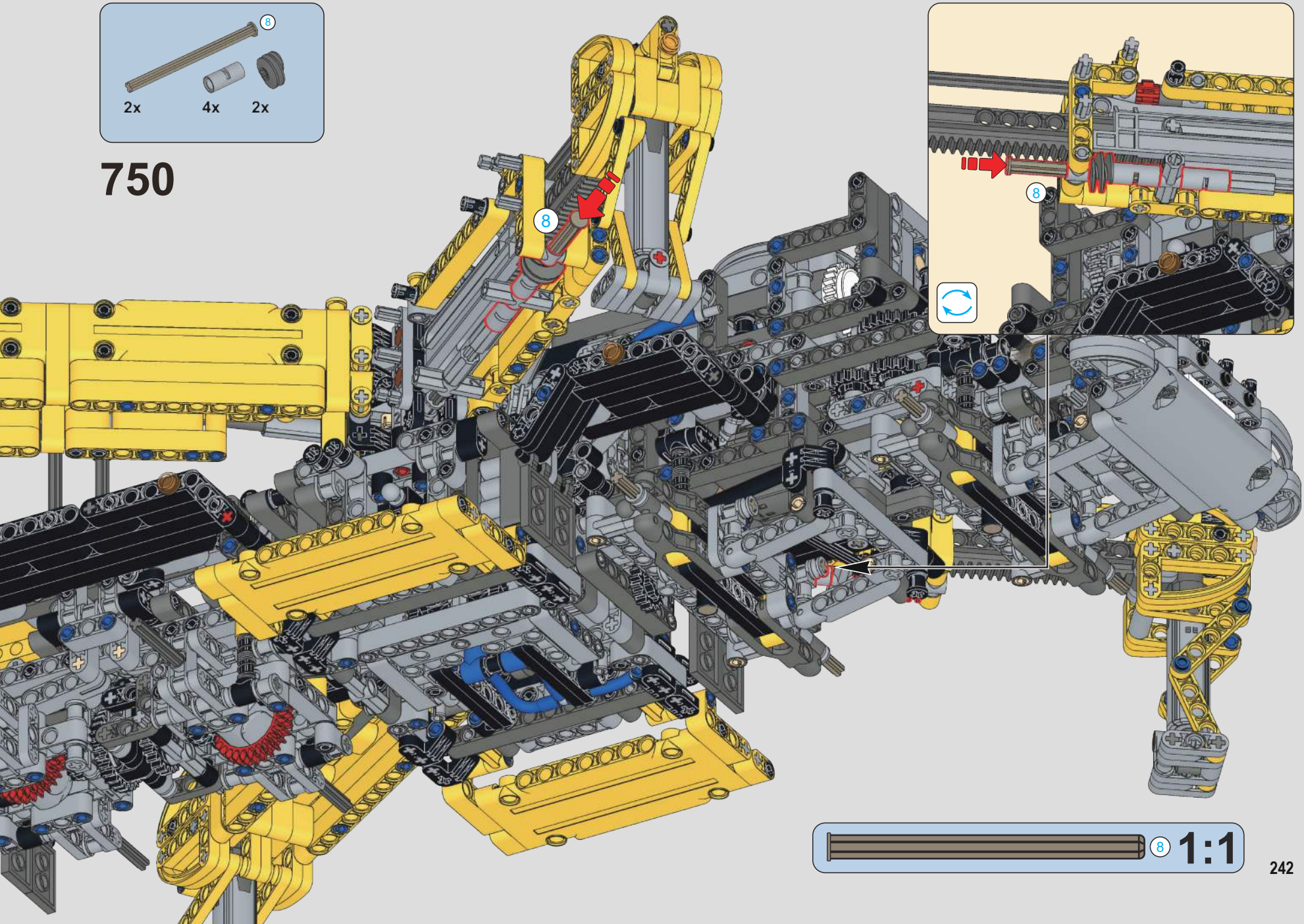

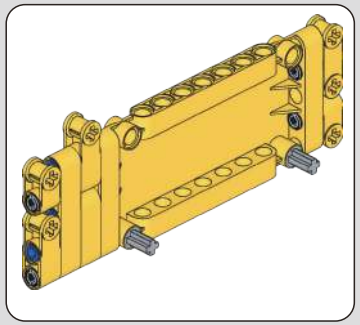

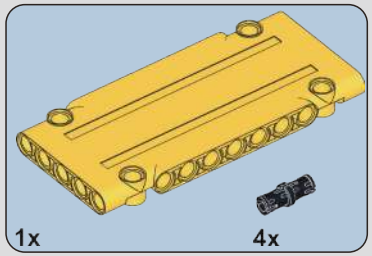

751

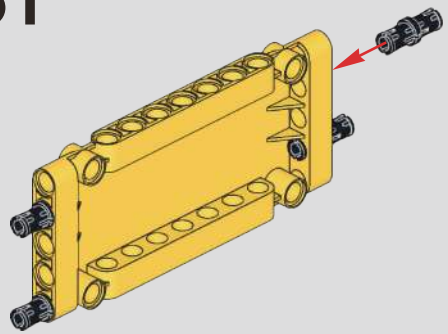

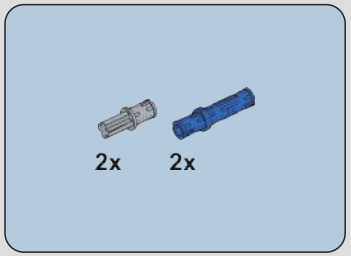

752

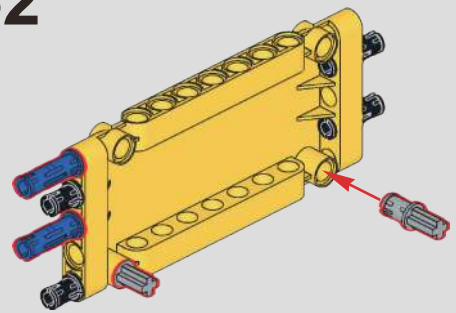

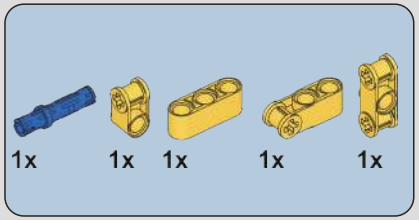

753

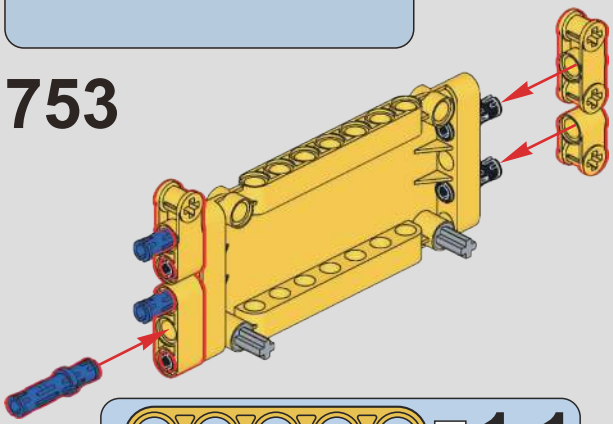

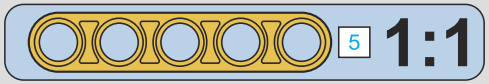

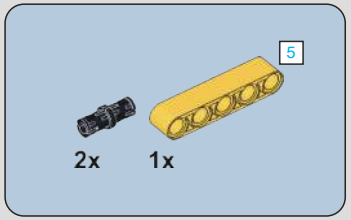

754

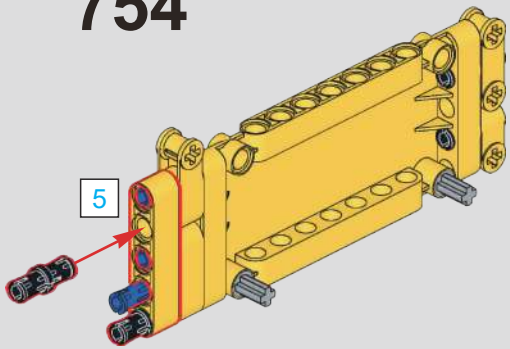

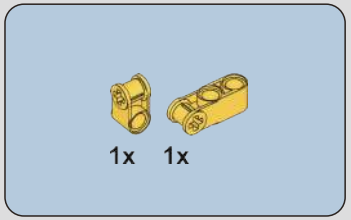

755

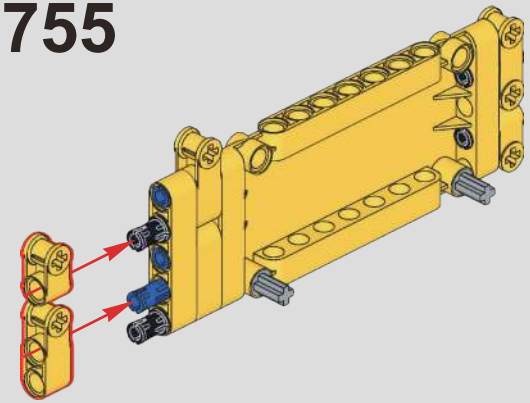

756

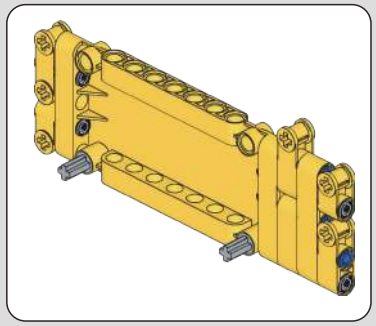

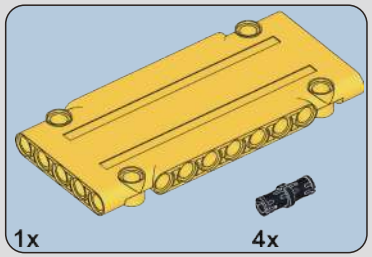

757

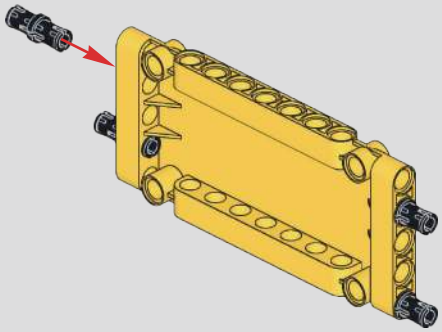

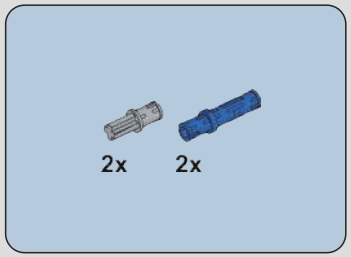

758

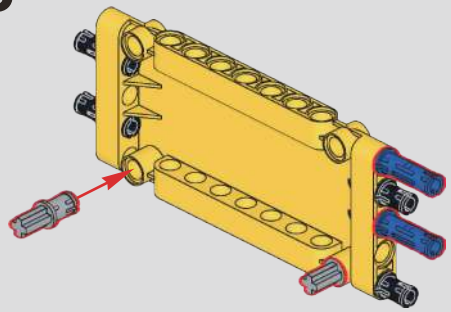

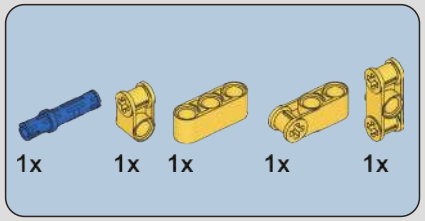

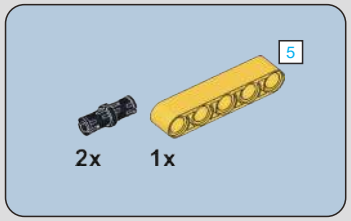

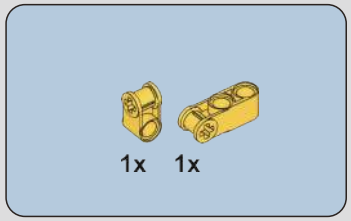

759

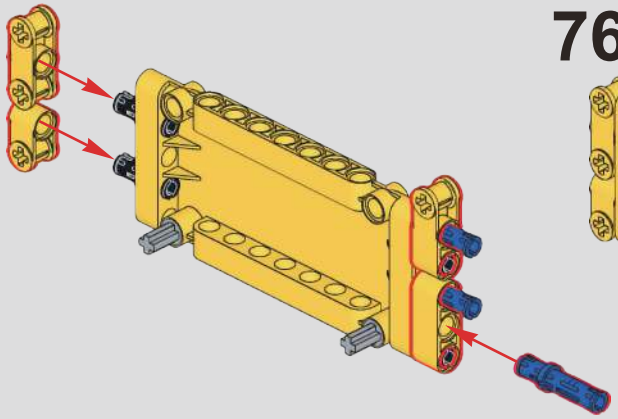

760

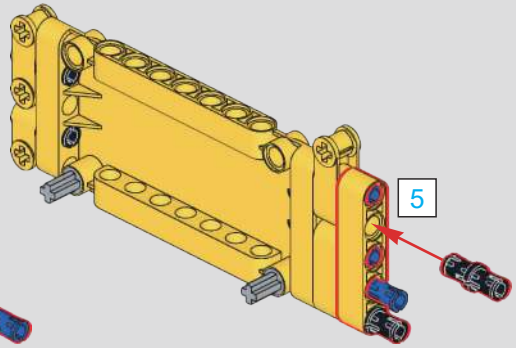

761

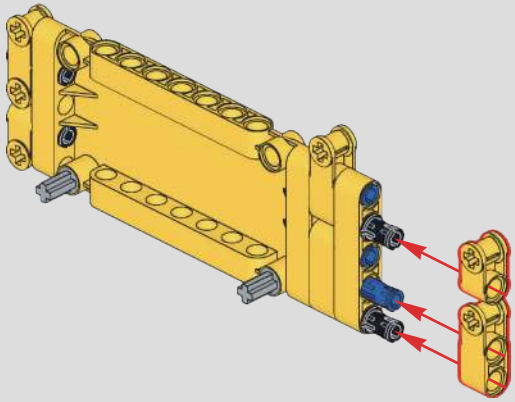

762

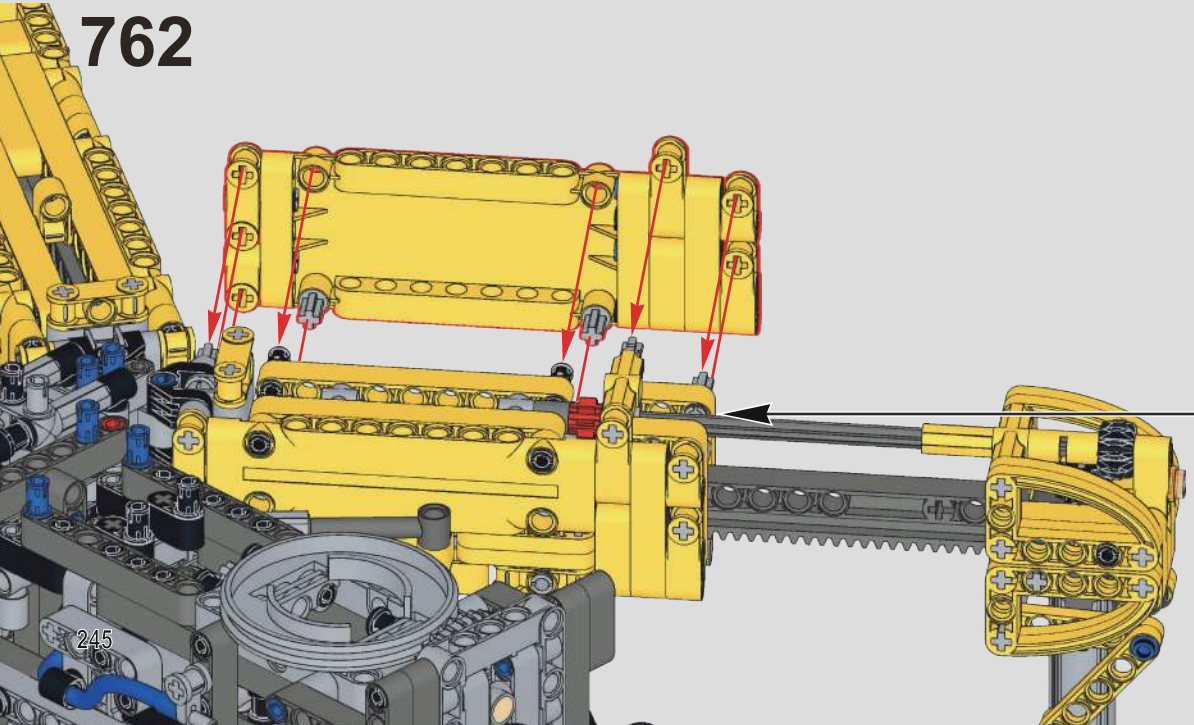

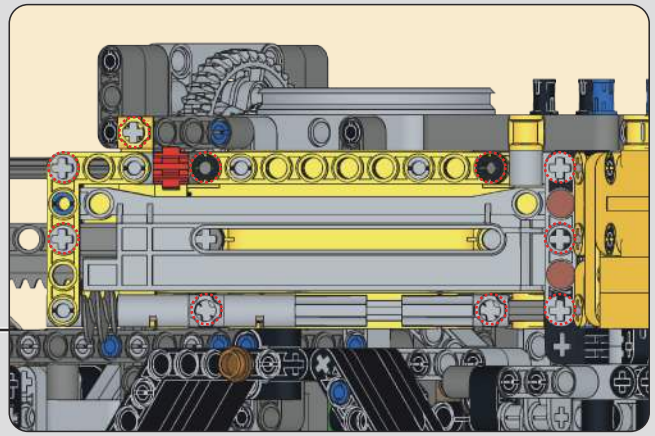

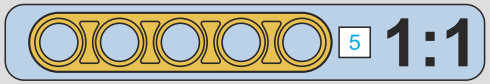

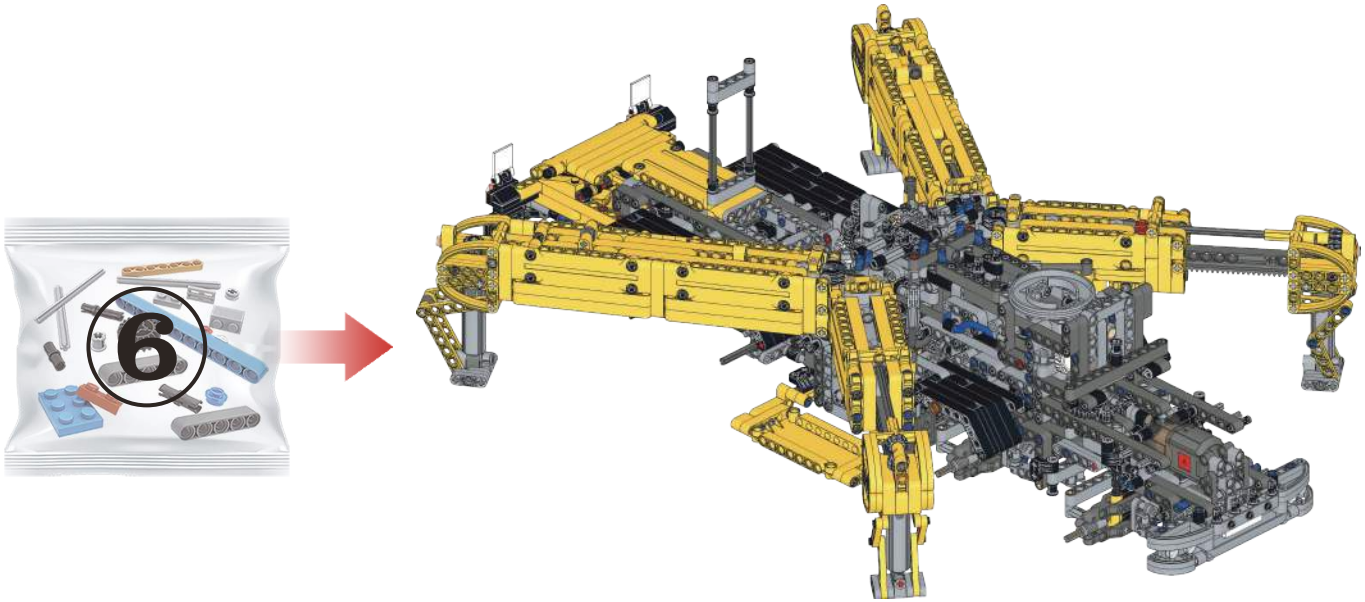

763

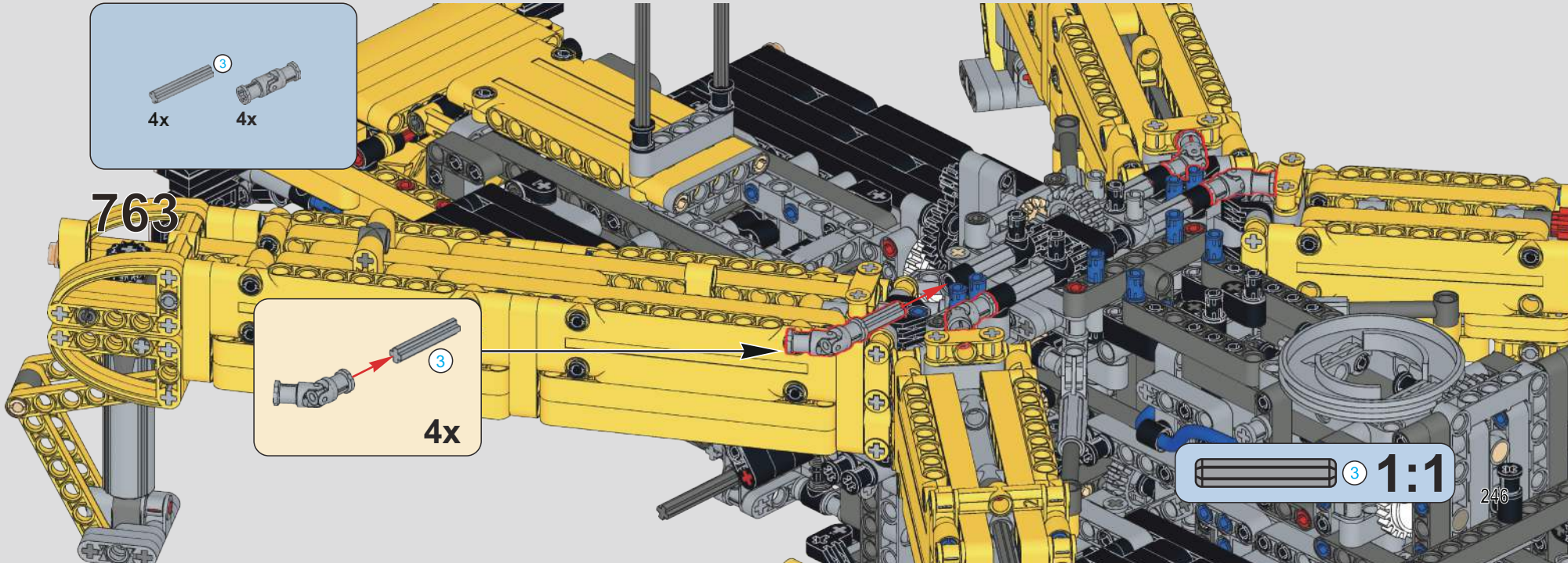

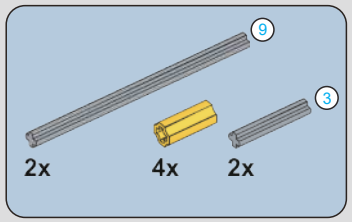

764

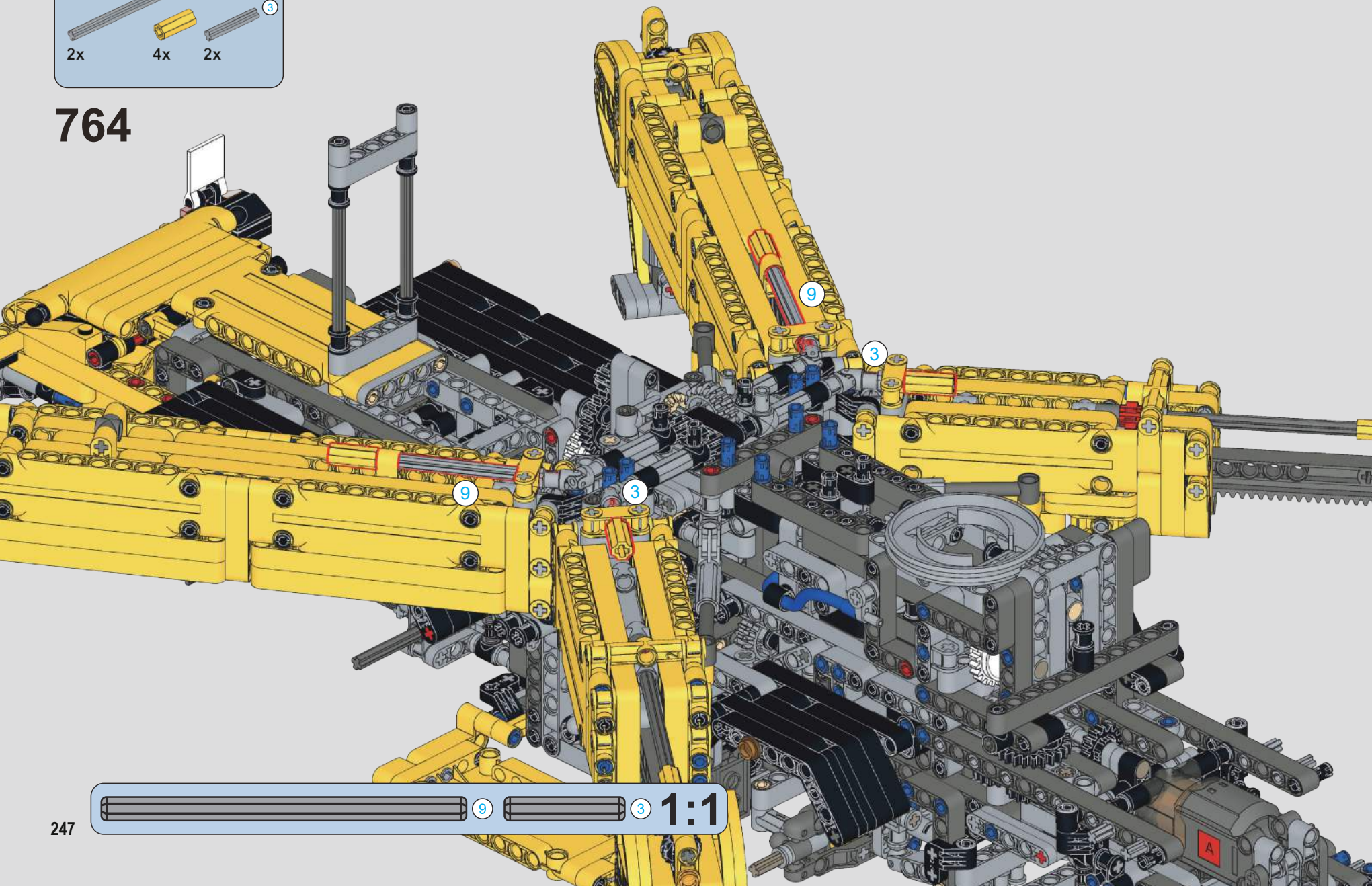

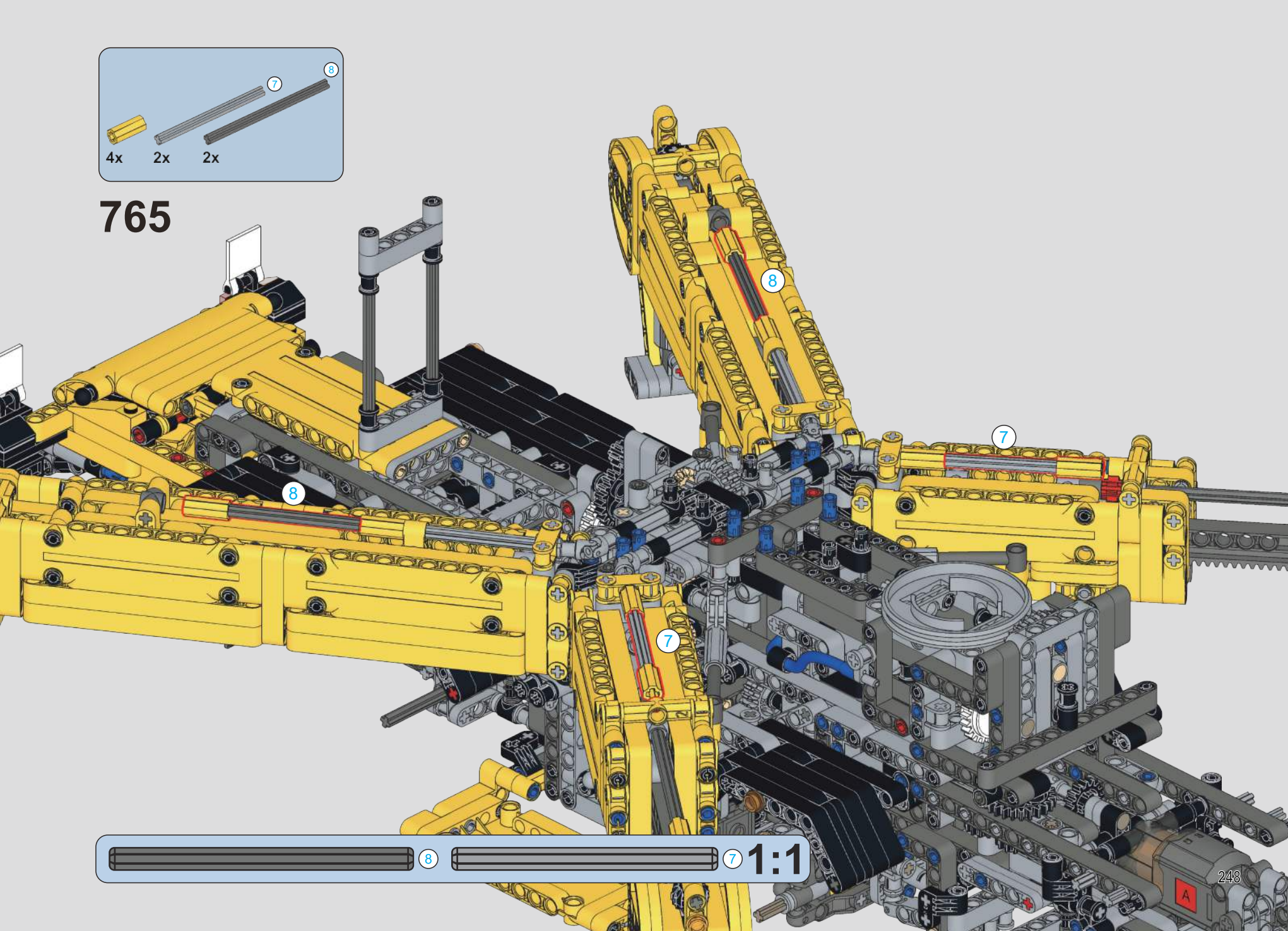
7
8
4x
2x
2x
765
8
7
8
7
8
7
1:1
A

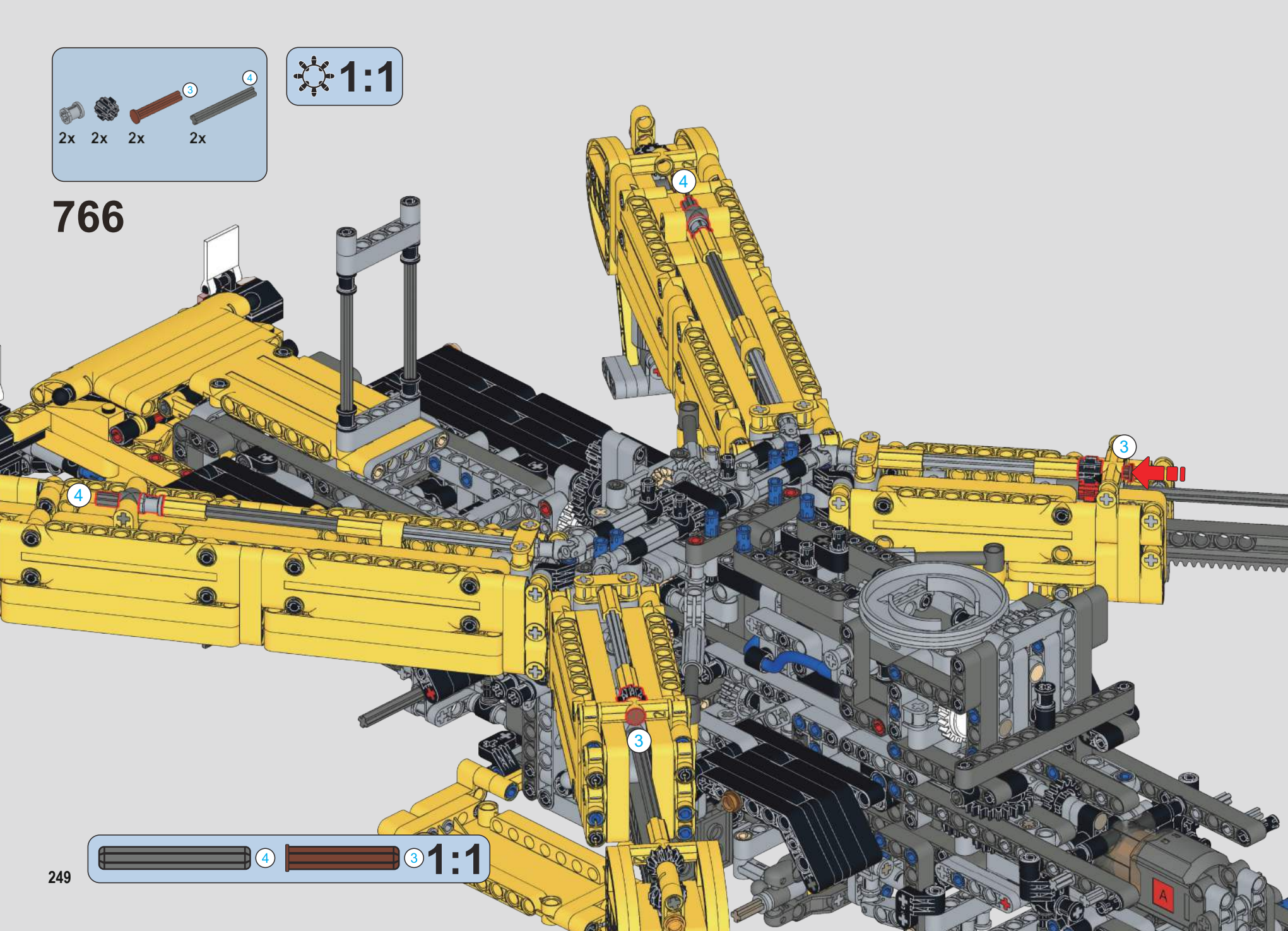
4
3
2x
2x
2x
2x
1:1
766
4
4
3
3
4
3
1:1
A

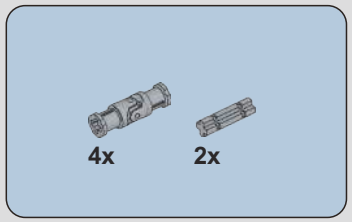

767

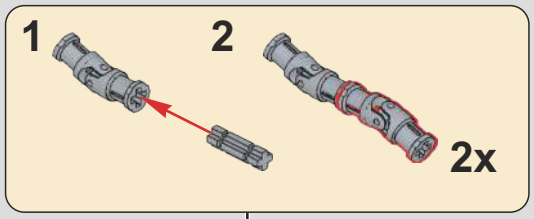

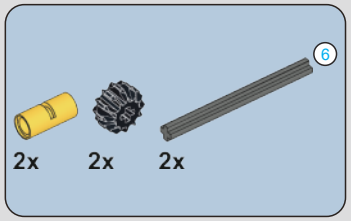

1:1

768

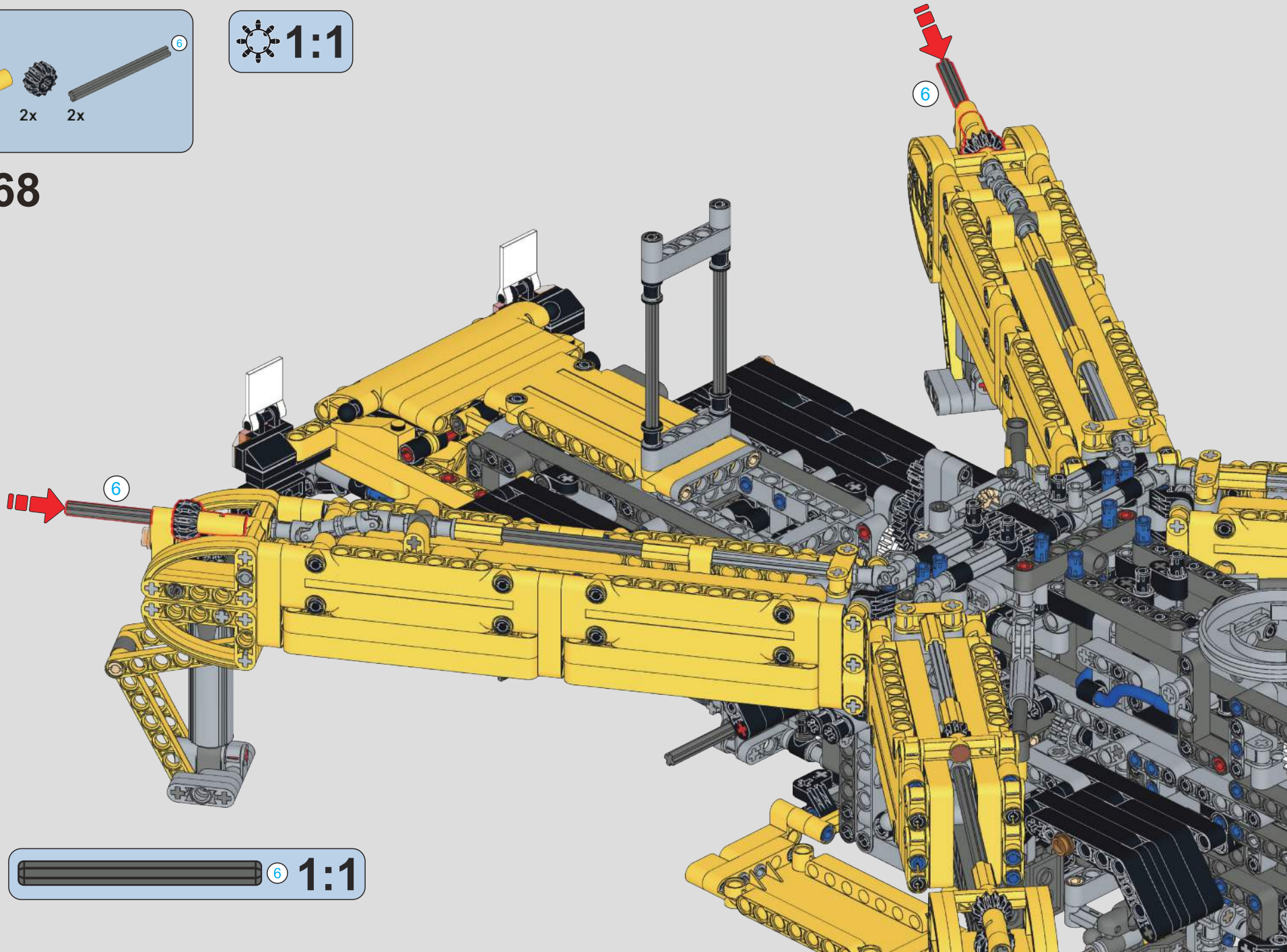

769

770

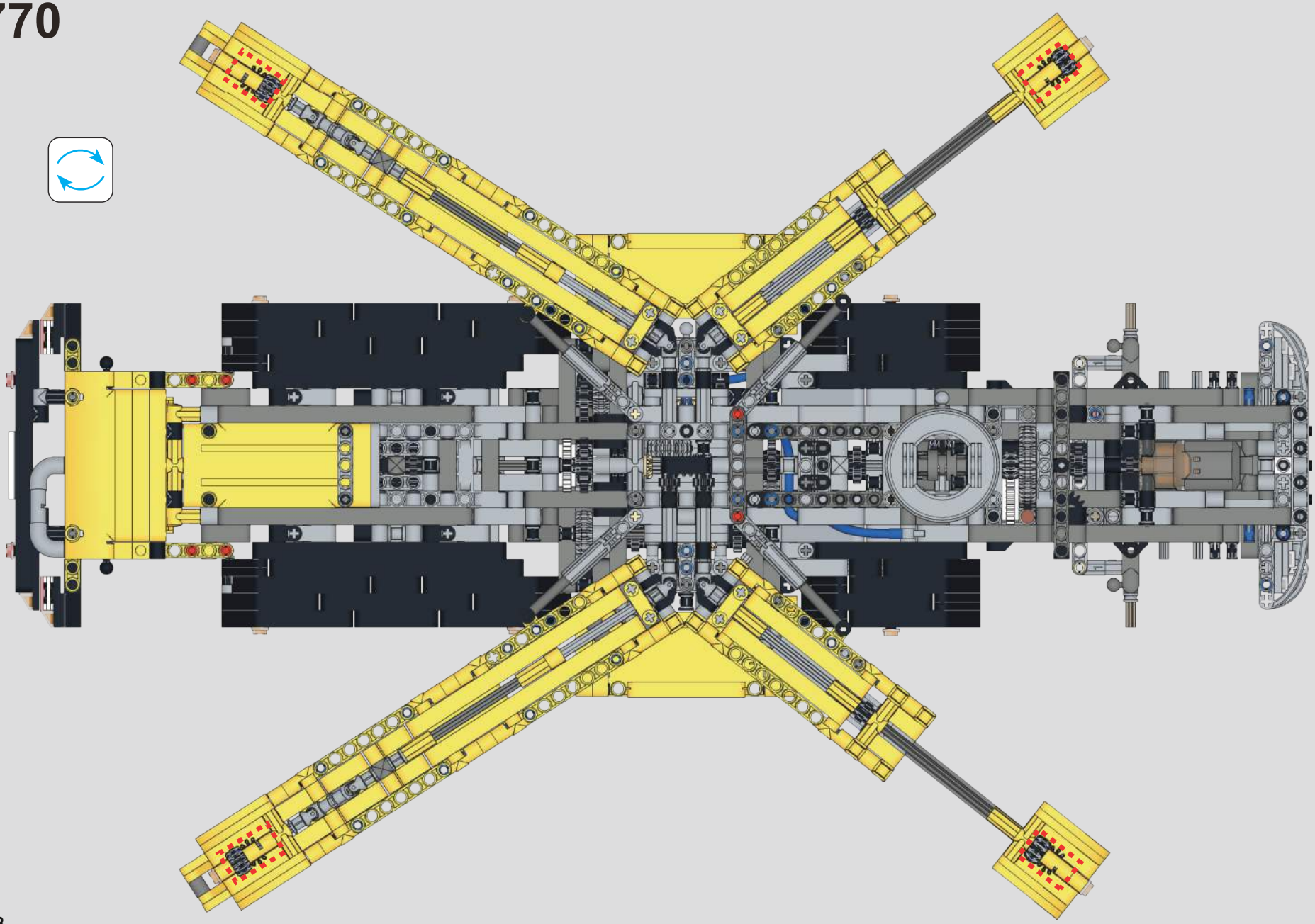

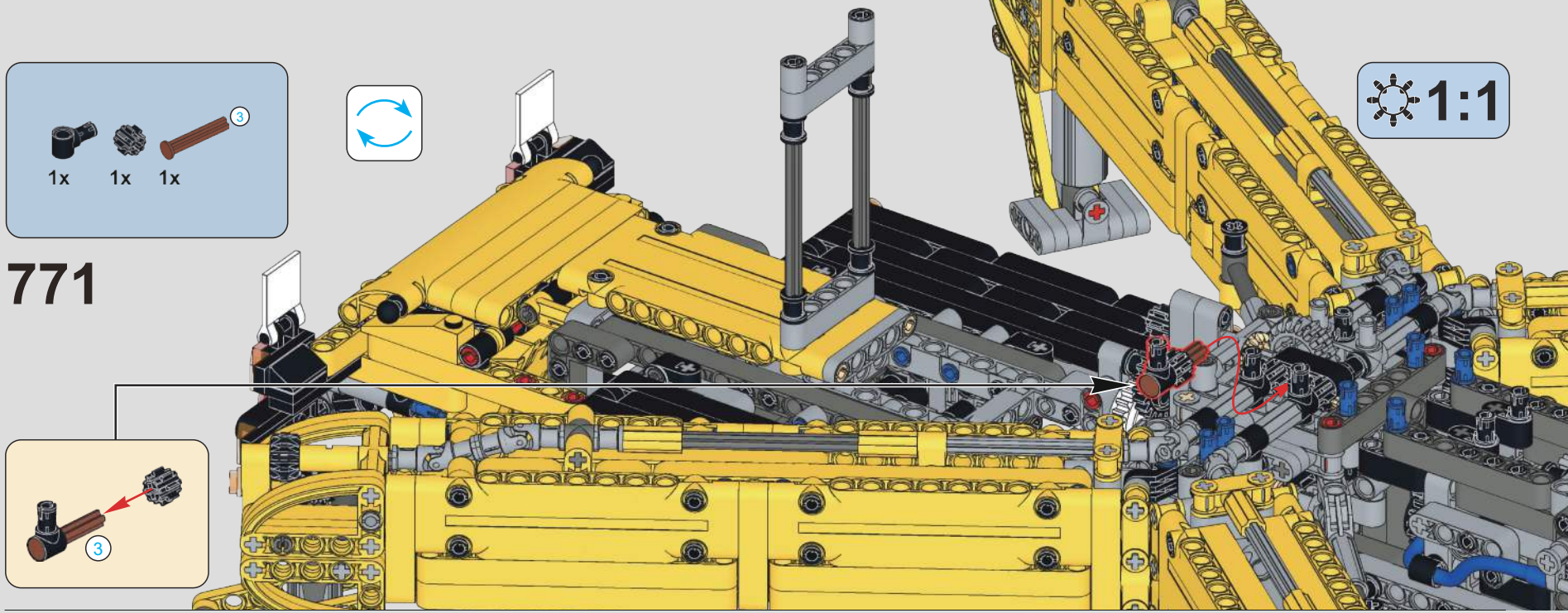
1x
1x
1x
3
1:1
771
3

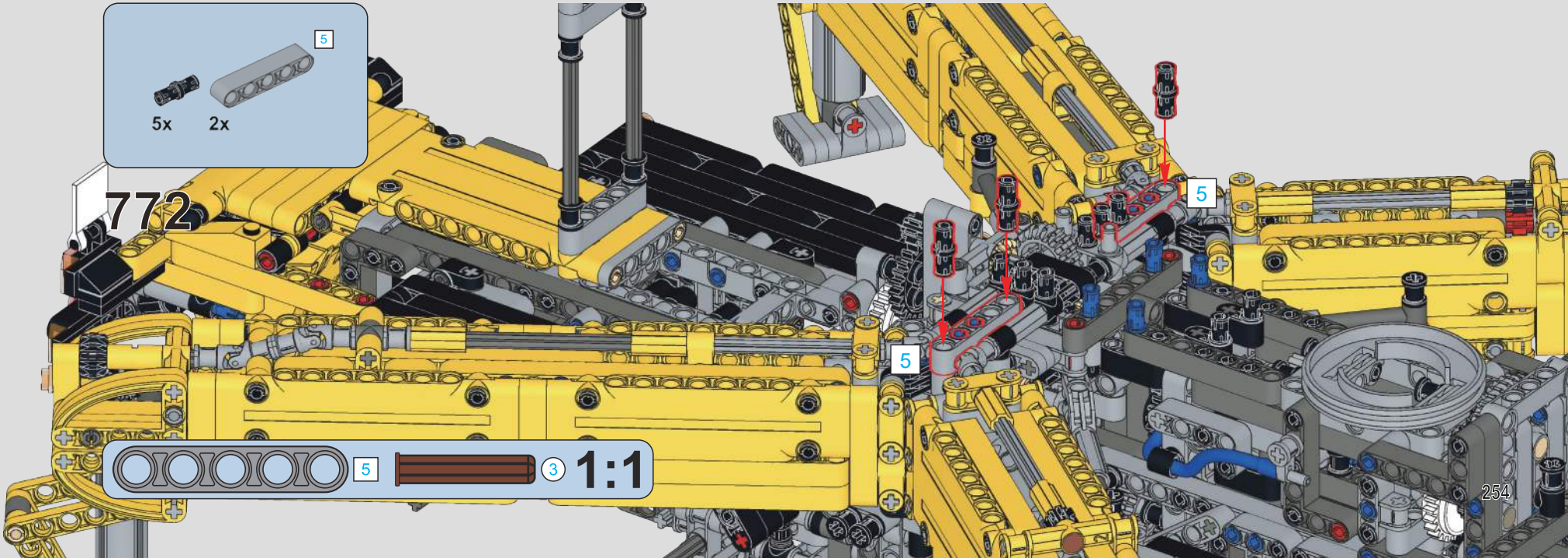
5
5x
2x
772
5
5
5
3
1:1

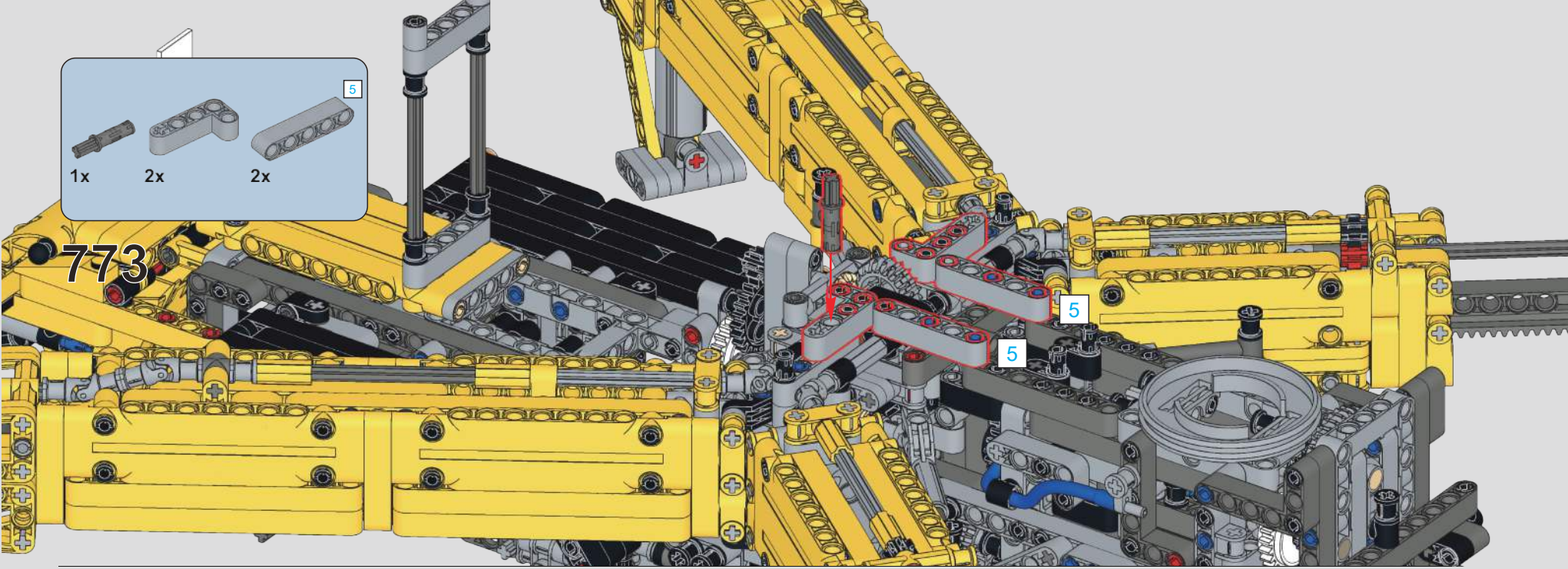
5
1x
2x
2x
773
5
5

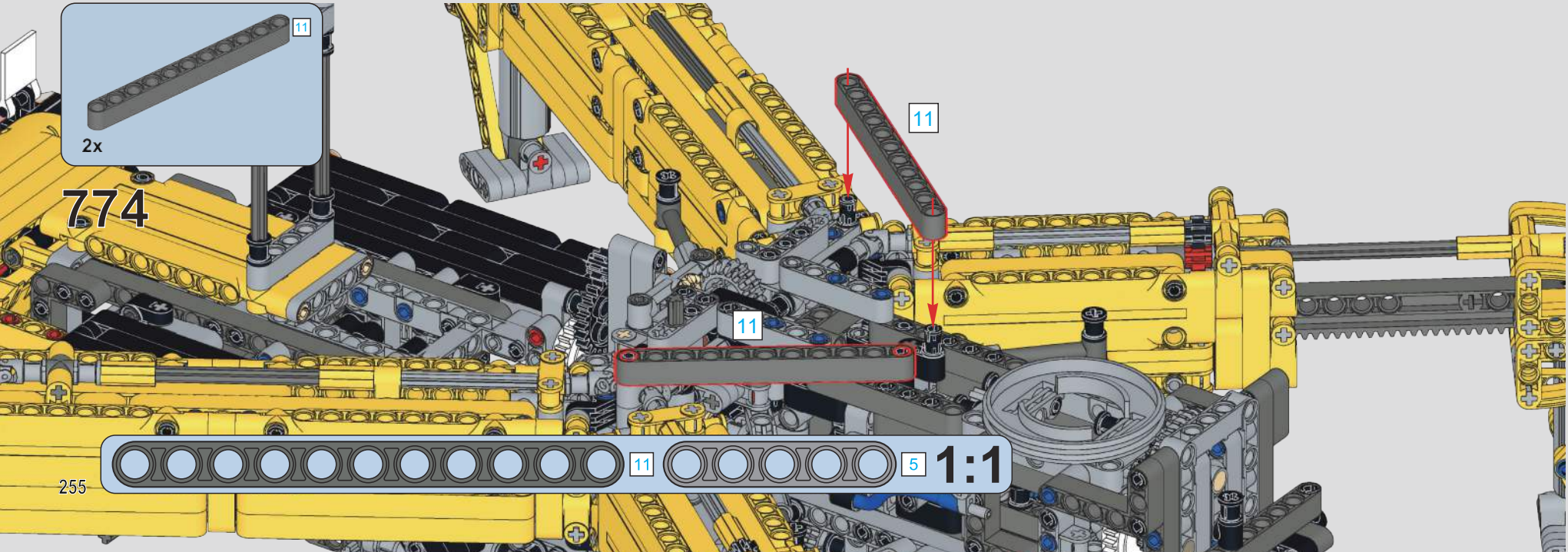
11
2x
774
11
11
11
5
1:1

775

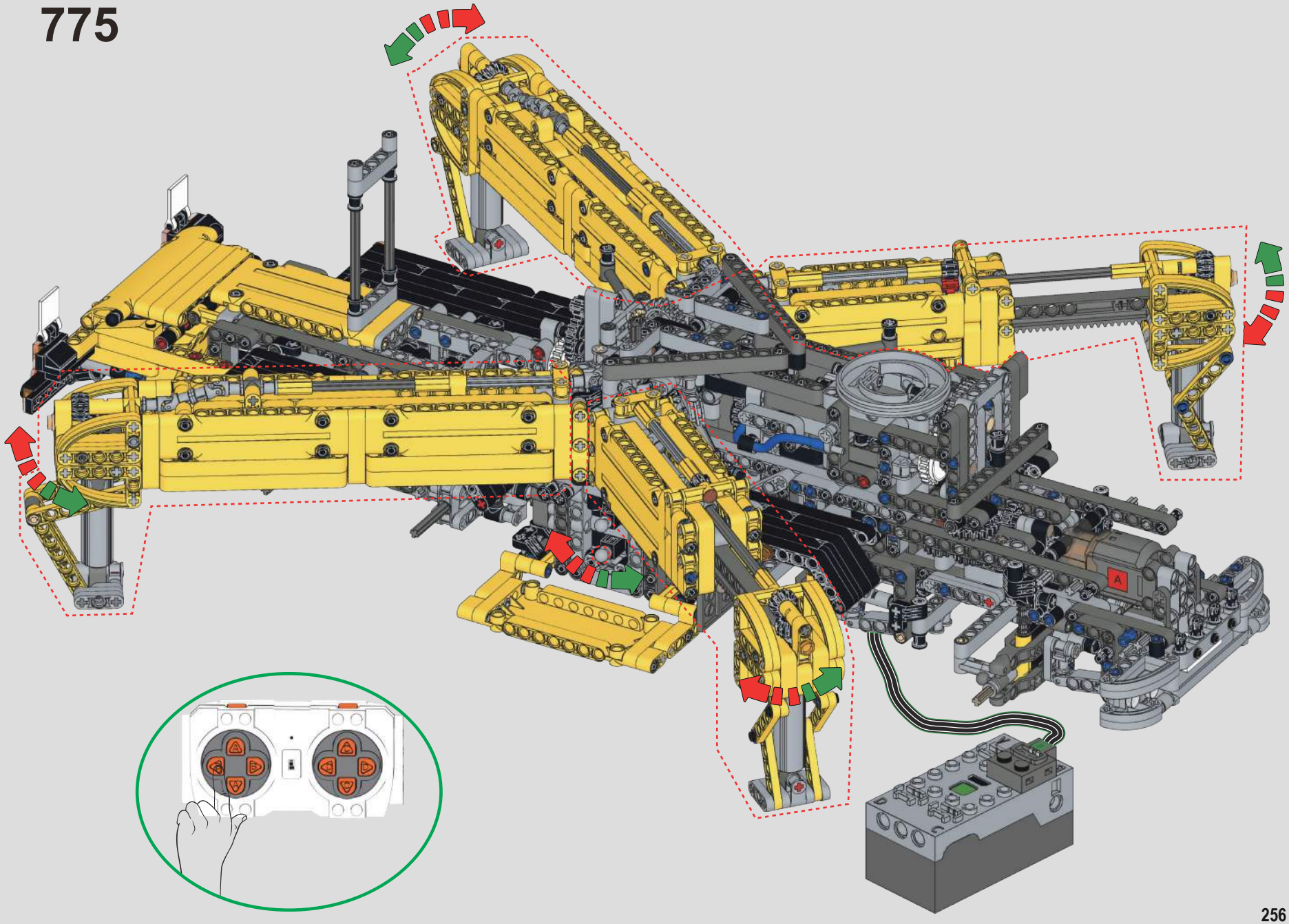

776

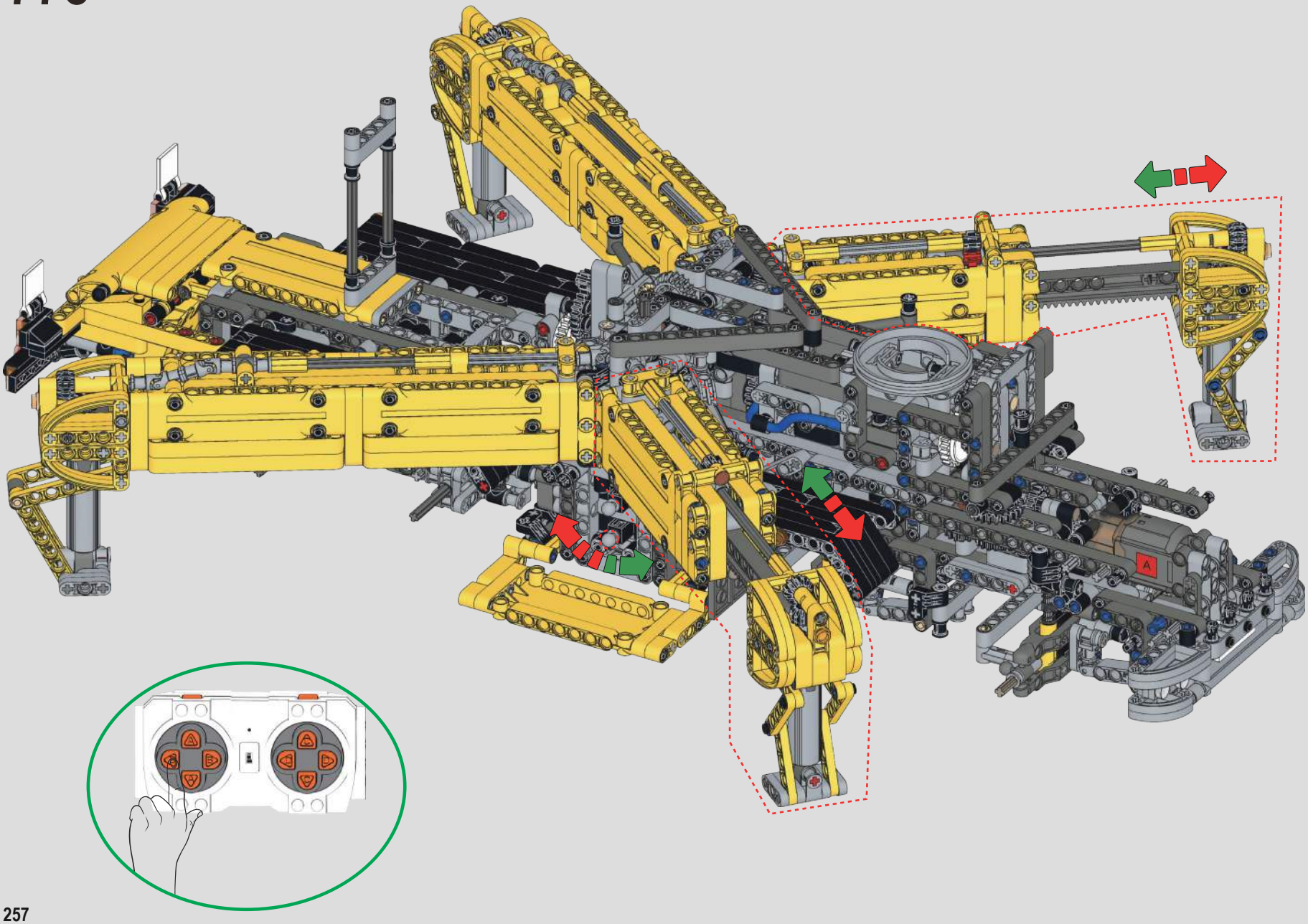

777

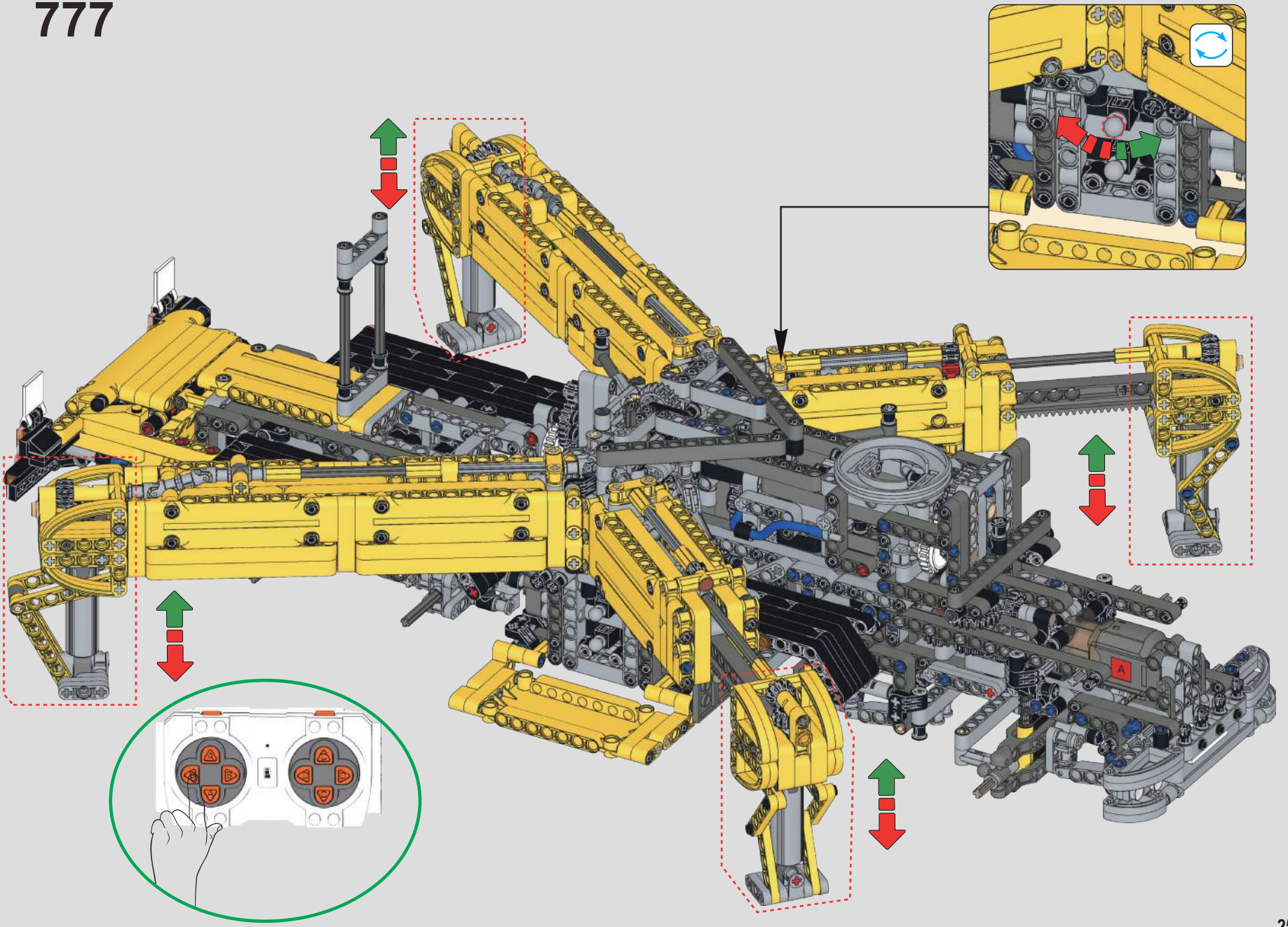

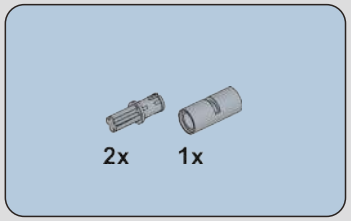

778

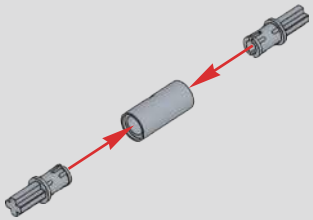

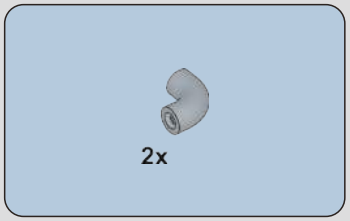

779

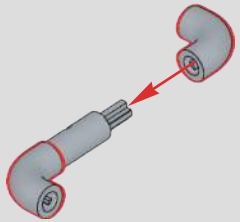

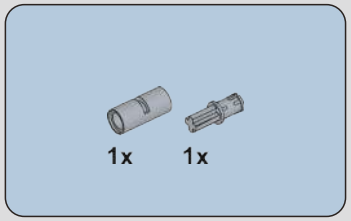

780

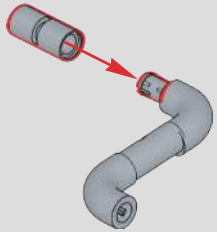

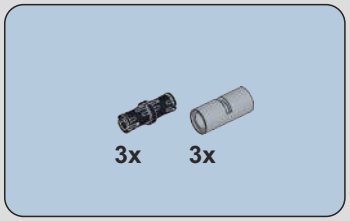

781

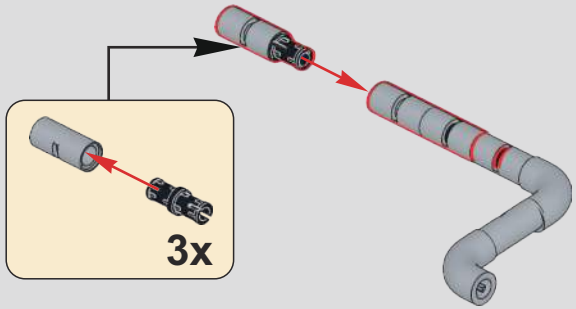

782

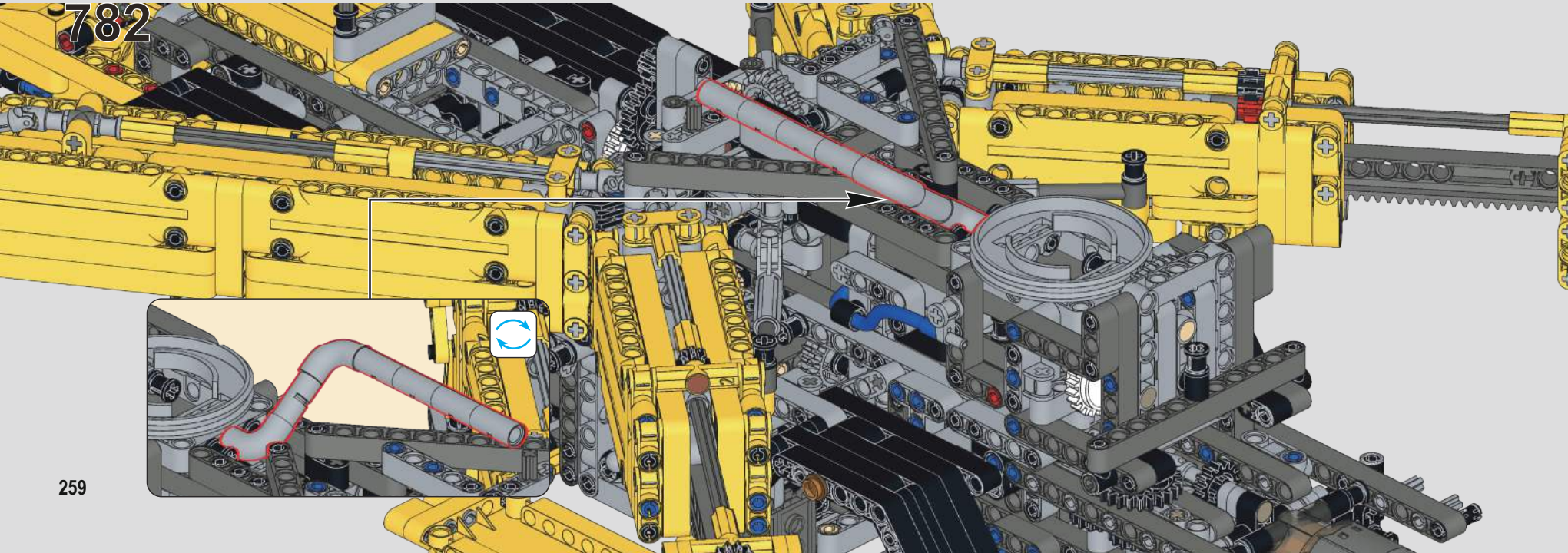

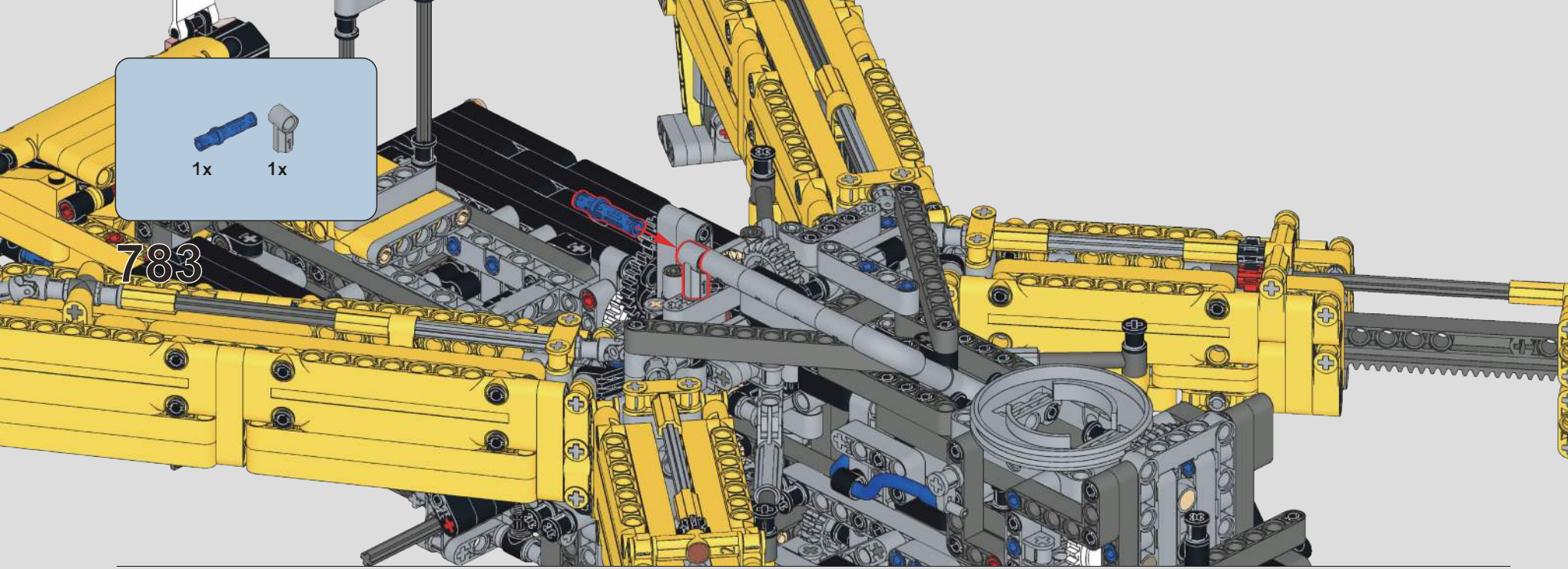

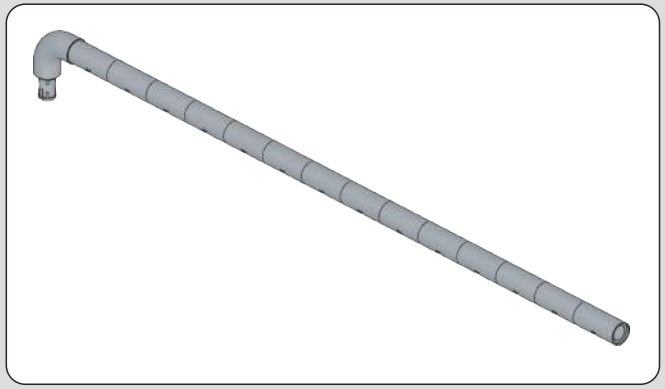

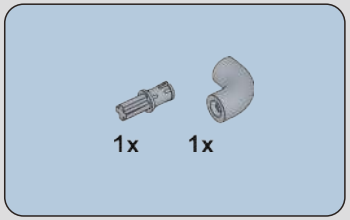

784

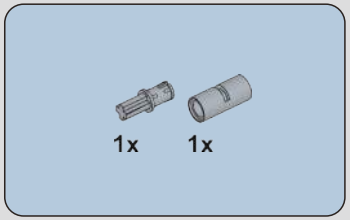

785

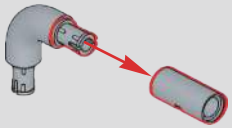

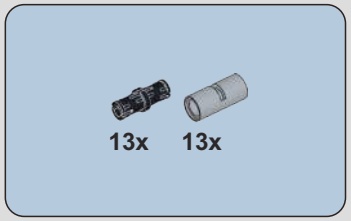

786

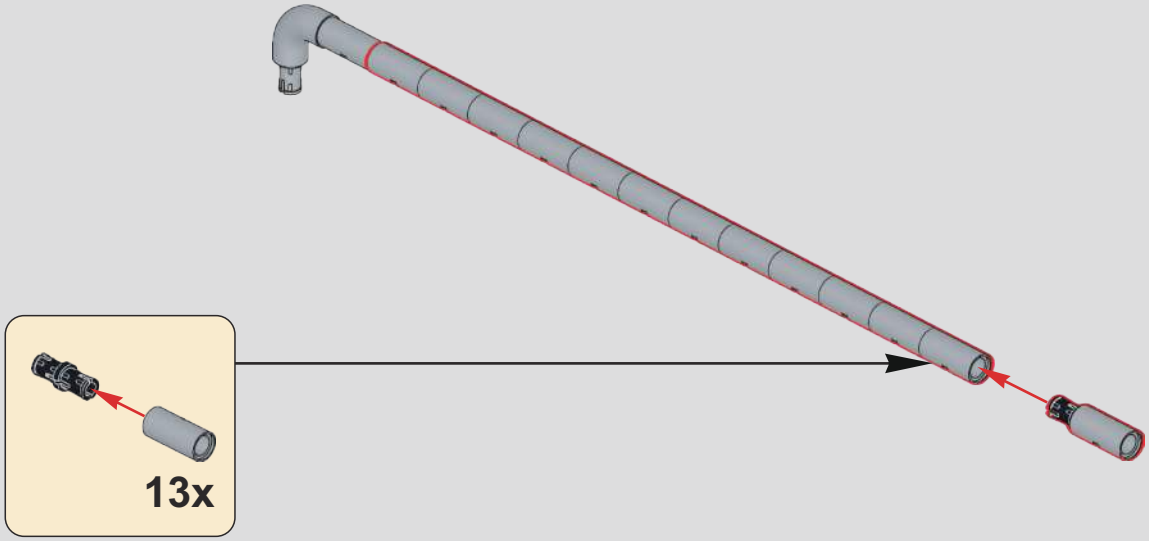

787

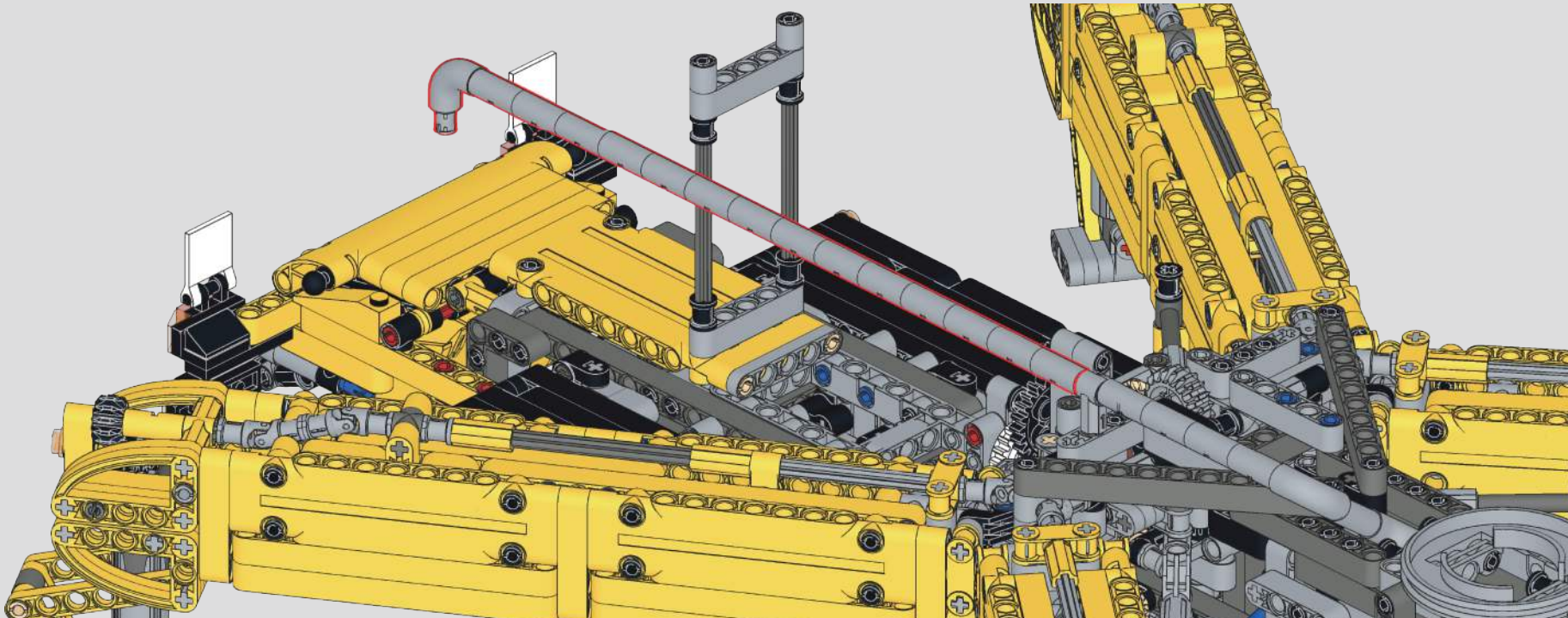

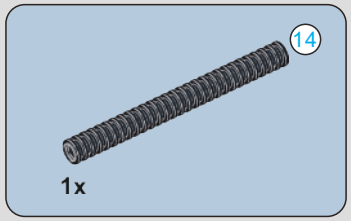

788

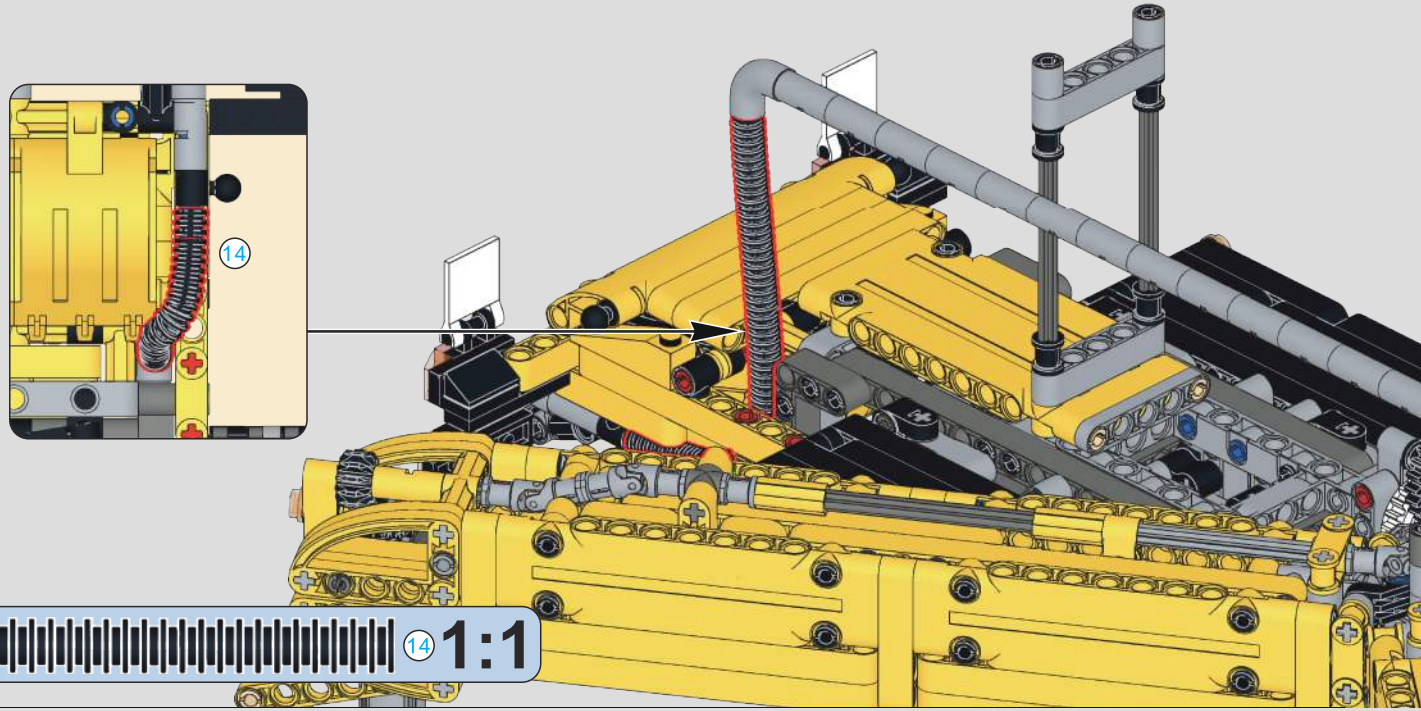

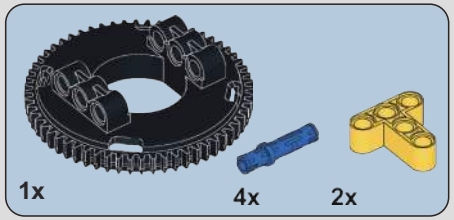

789

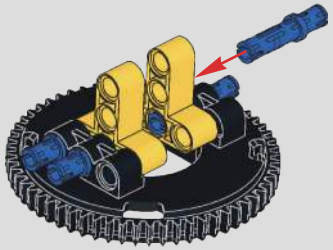

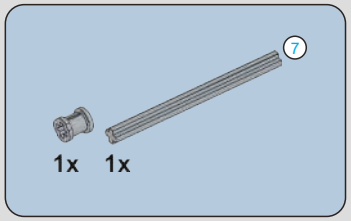

790

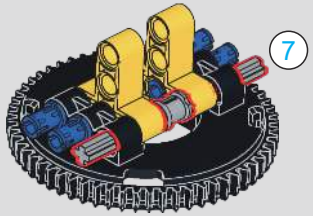

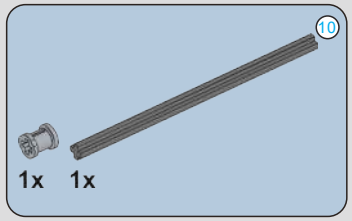

791

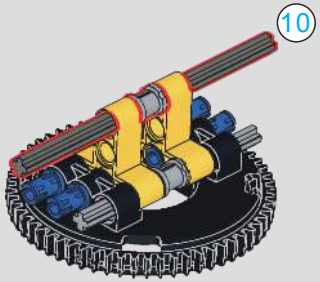

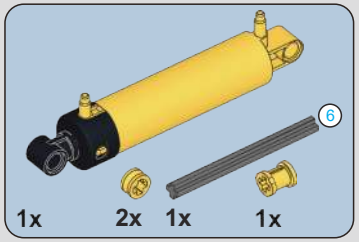

792

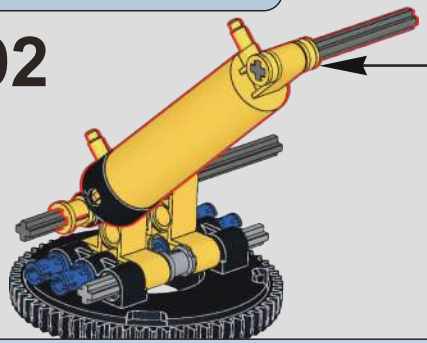

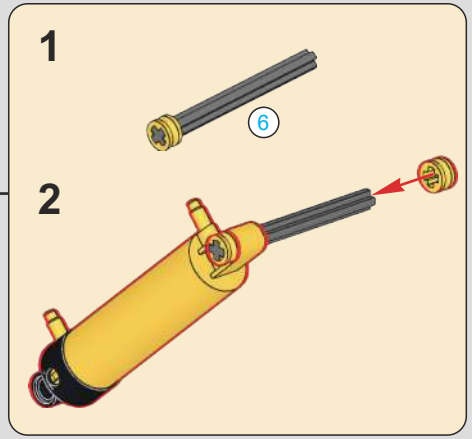

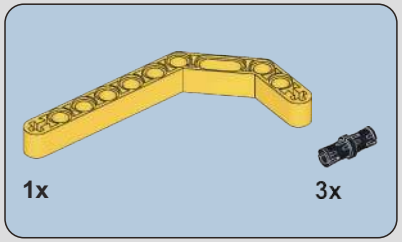

793

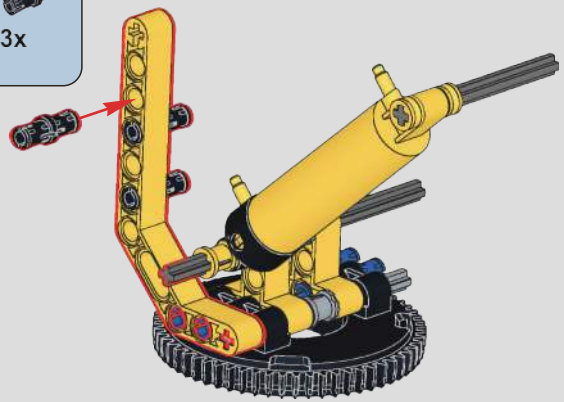

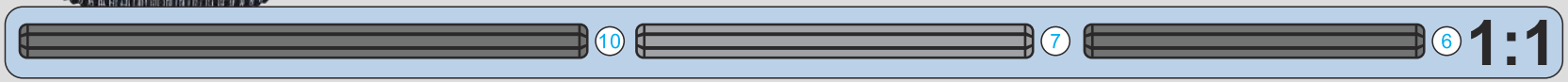

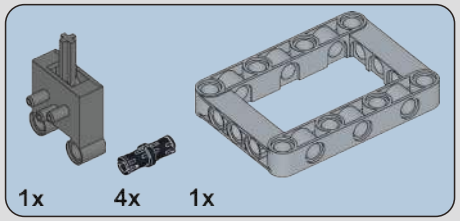

794

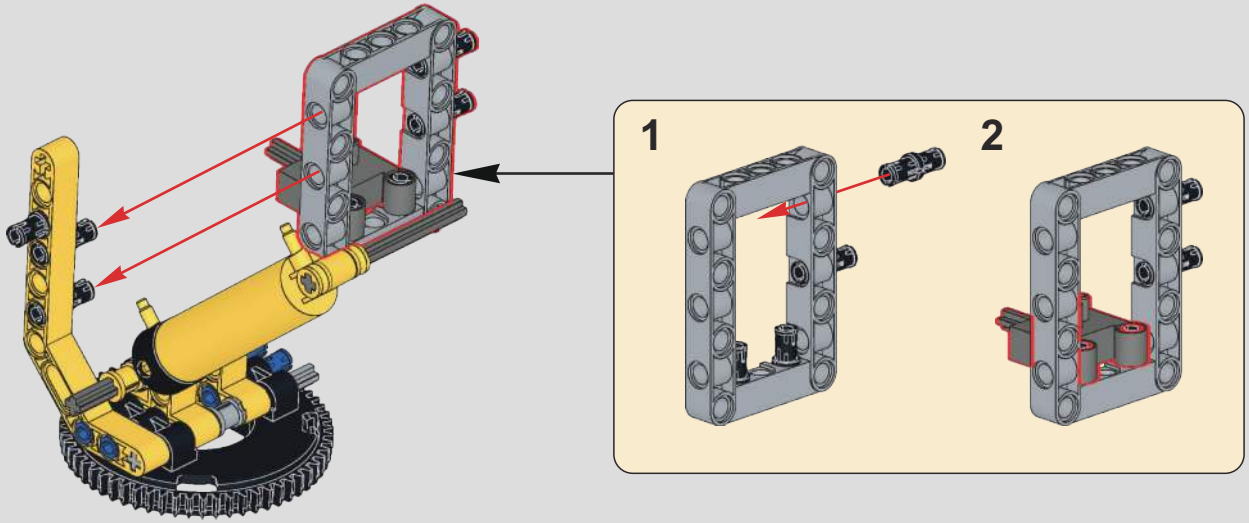

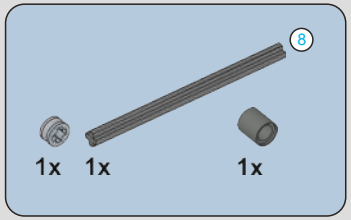

795

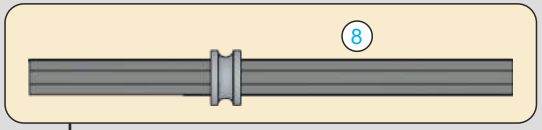

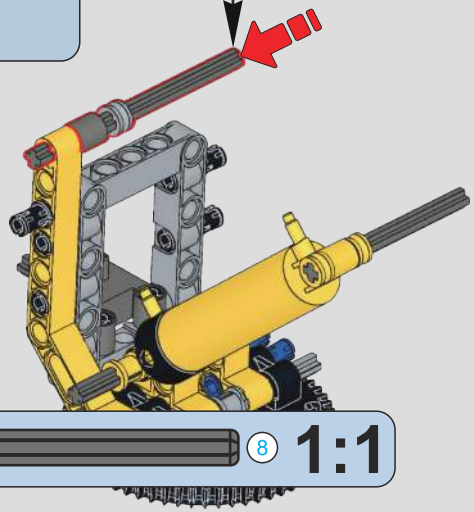

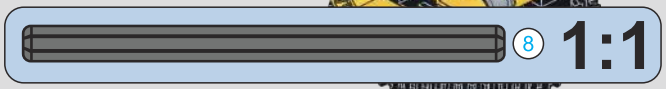

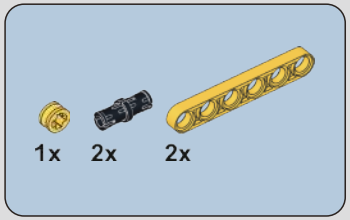

796

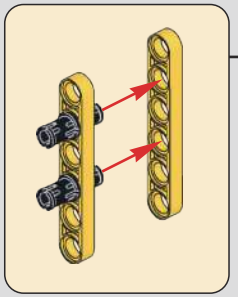

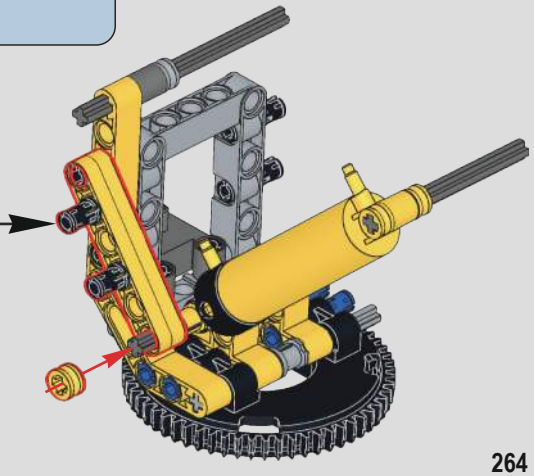

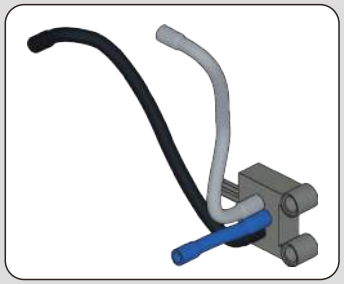

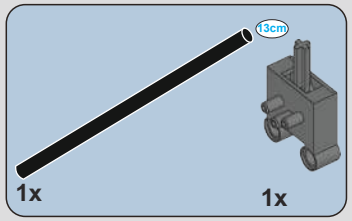

797

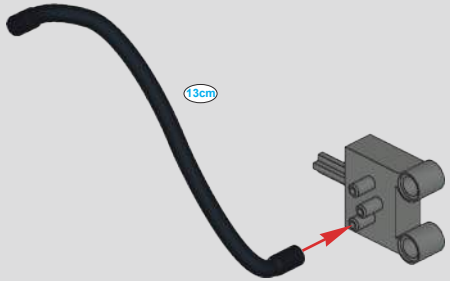

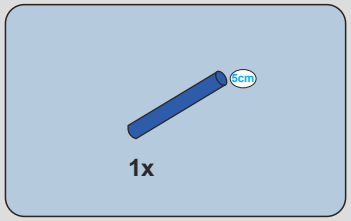

798

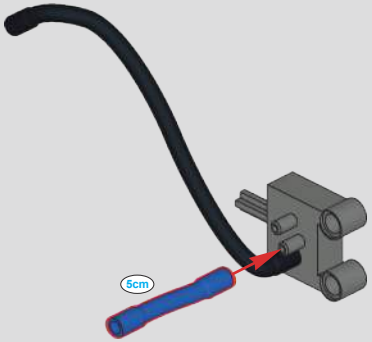

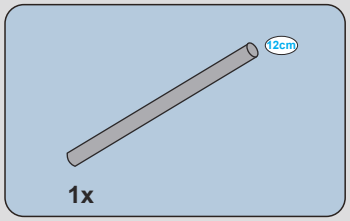

799

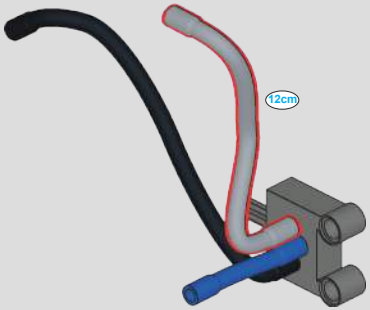

800

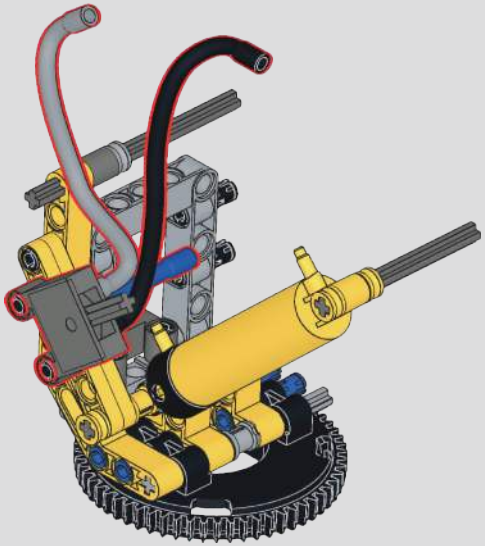

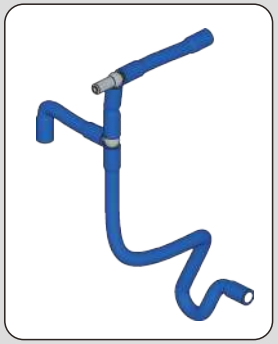

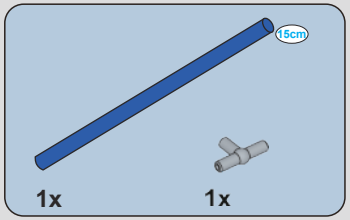

801

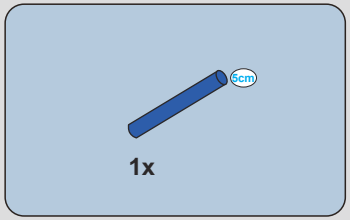

802

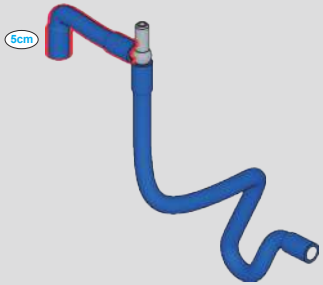

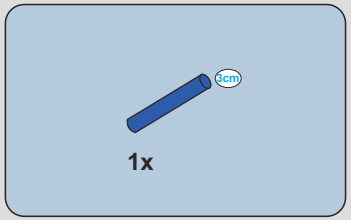

803

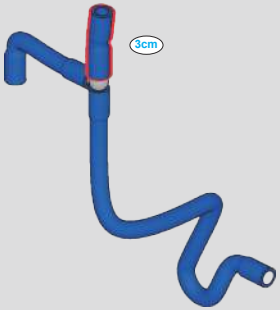

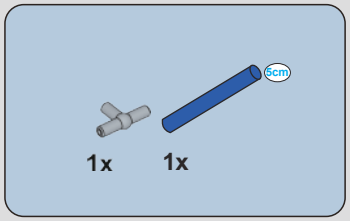

804

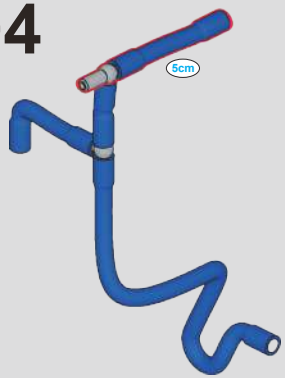

805

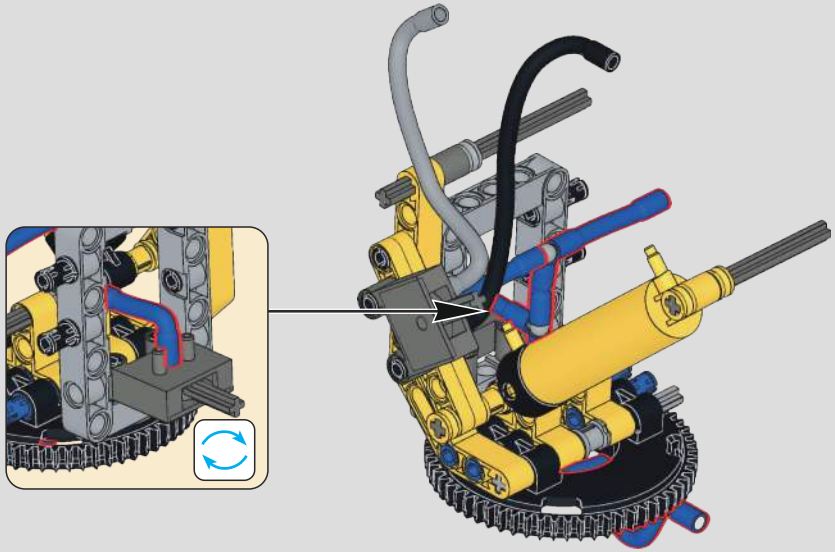

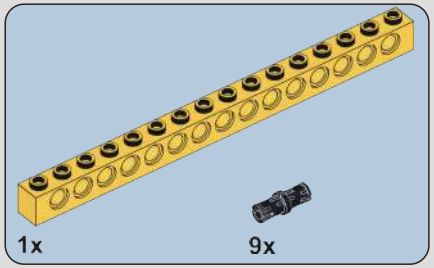

806

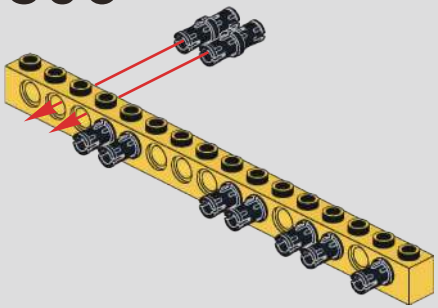

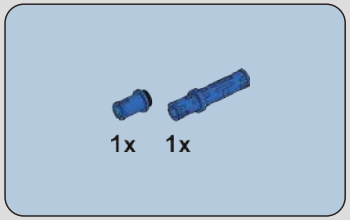

807

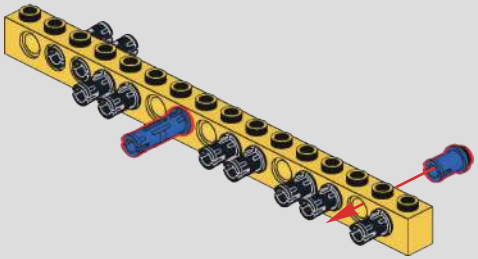

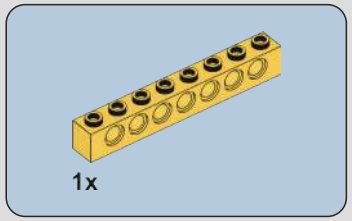

808

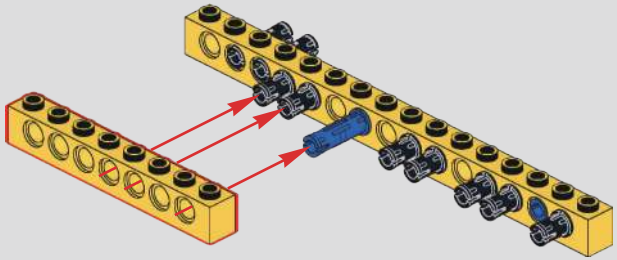

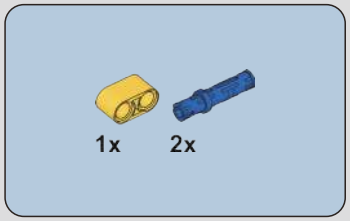

809

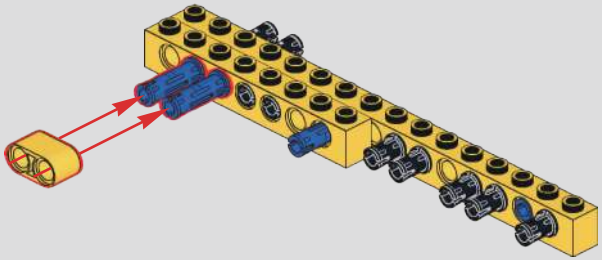

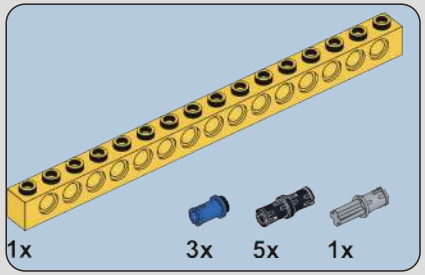

810

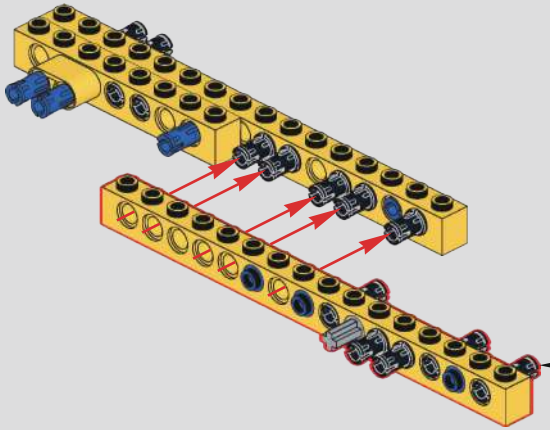

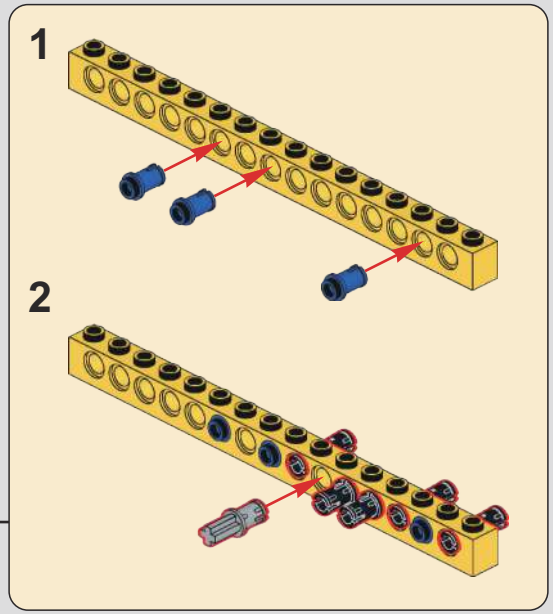

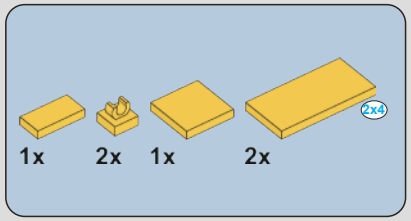

811

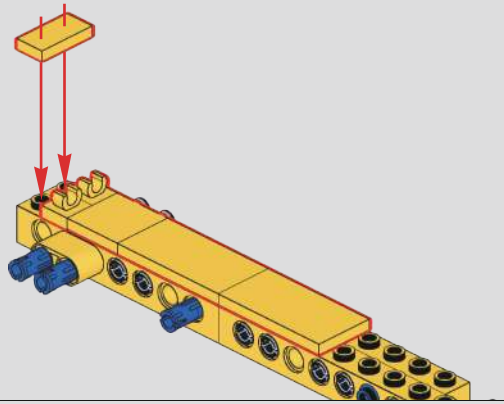

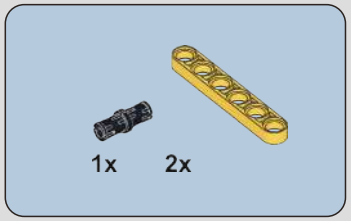

812

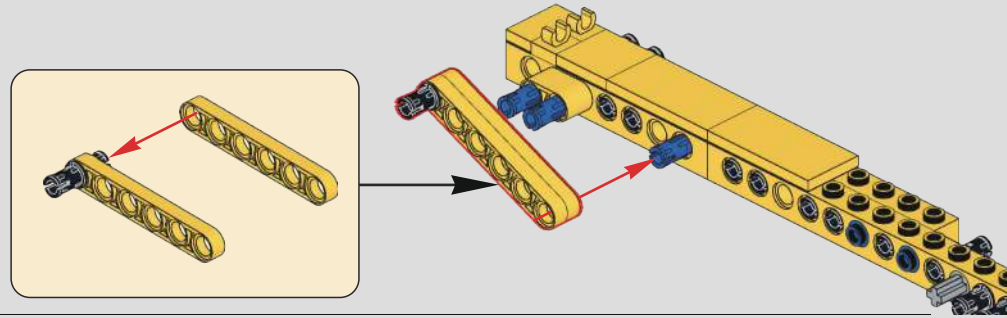

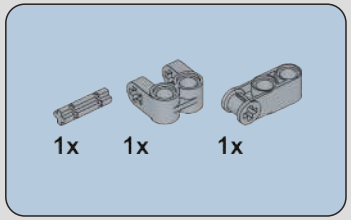

813

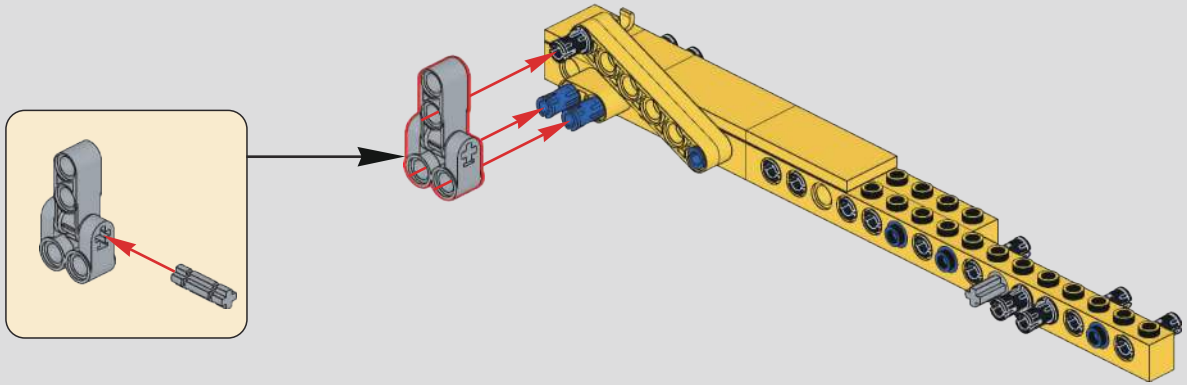

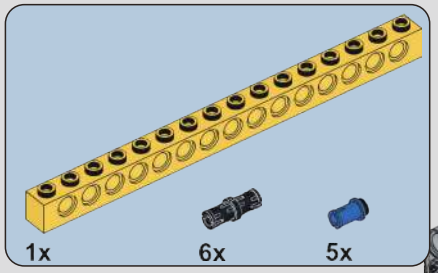

814

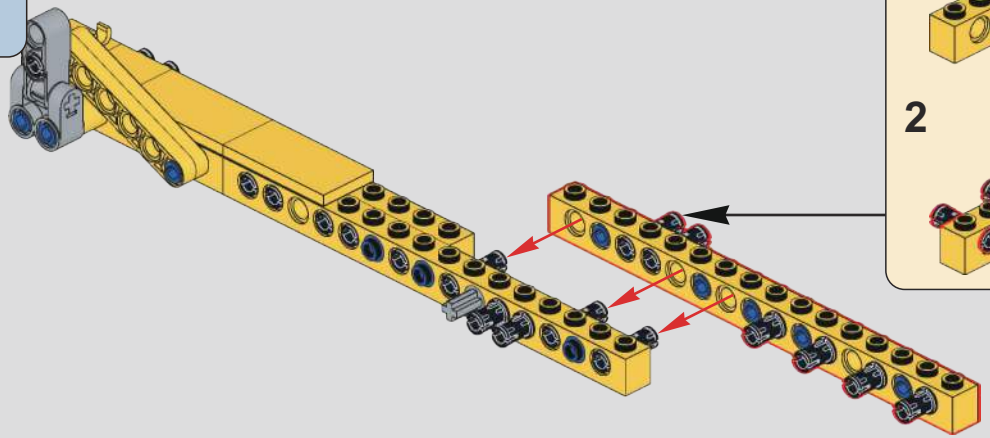

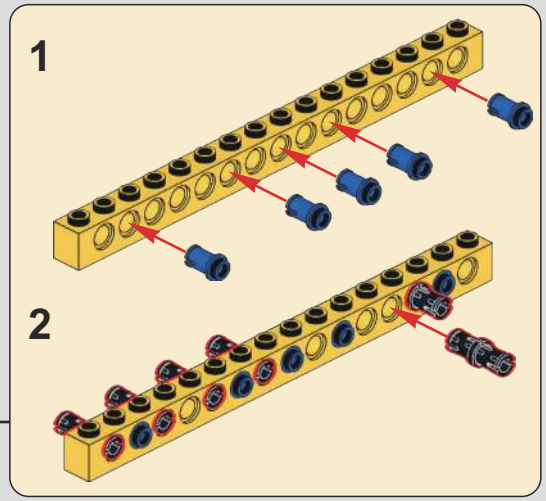

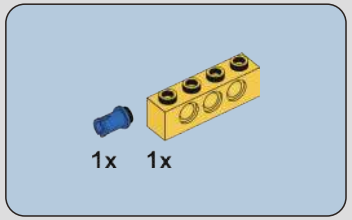

815

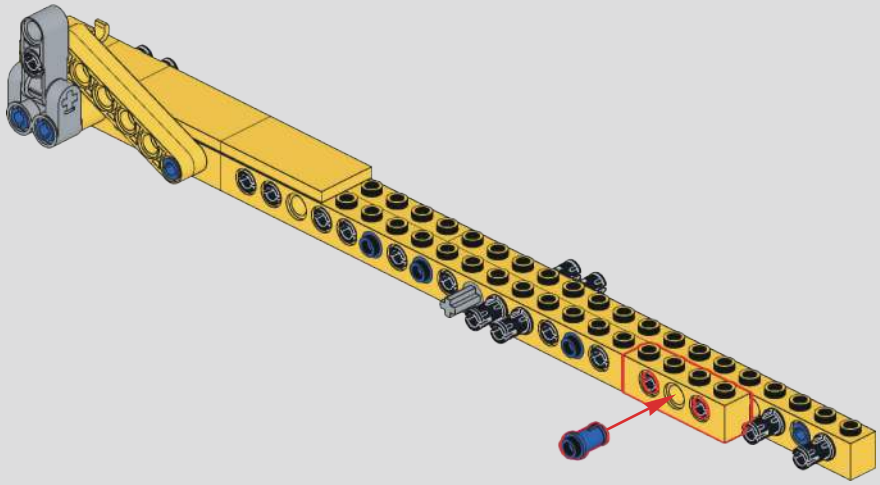

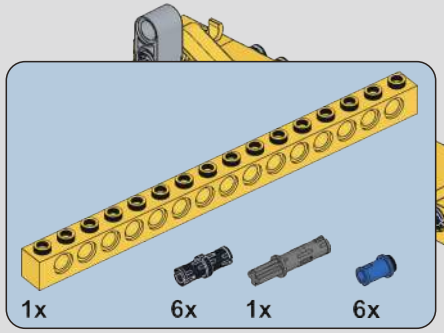

816

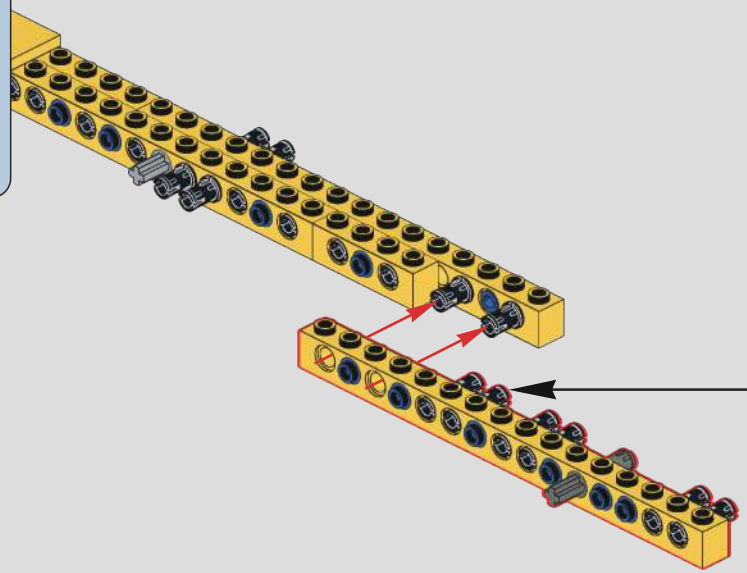

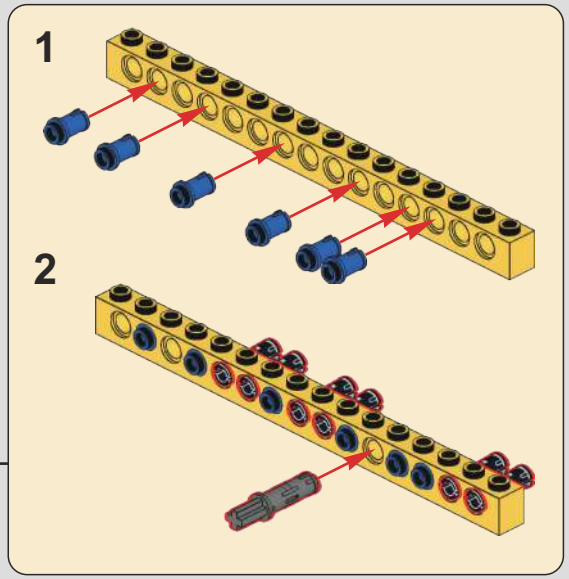

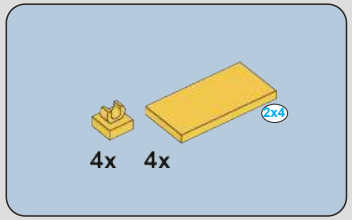

817

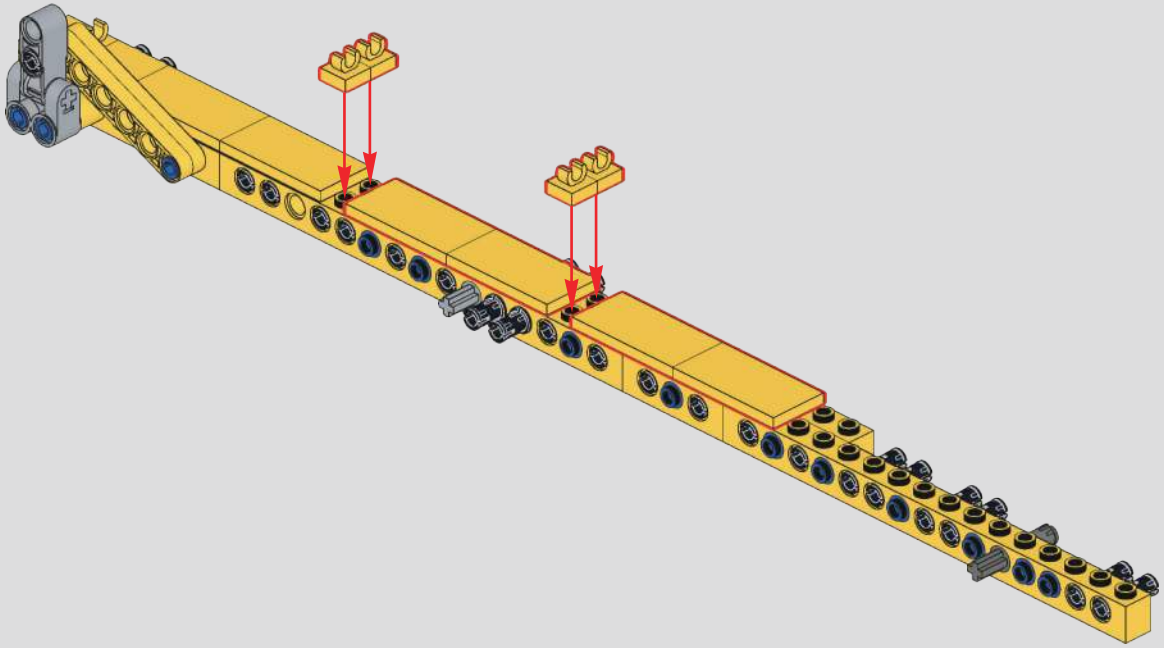

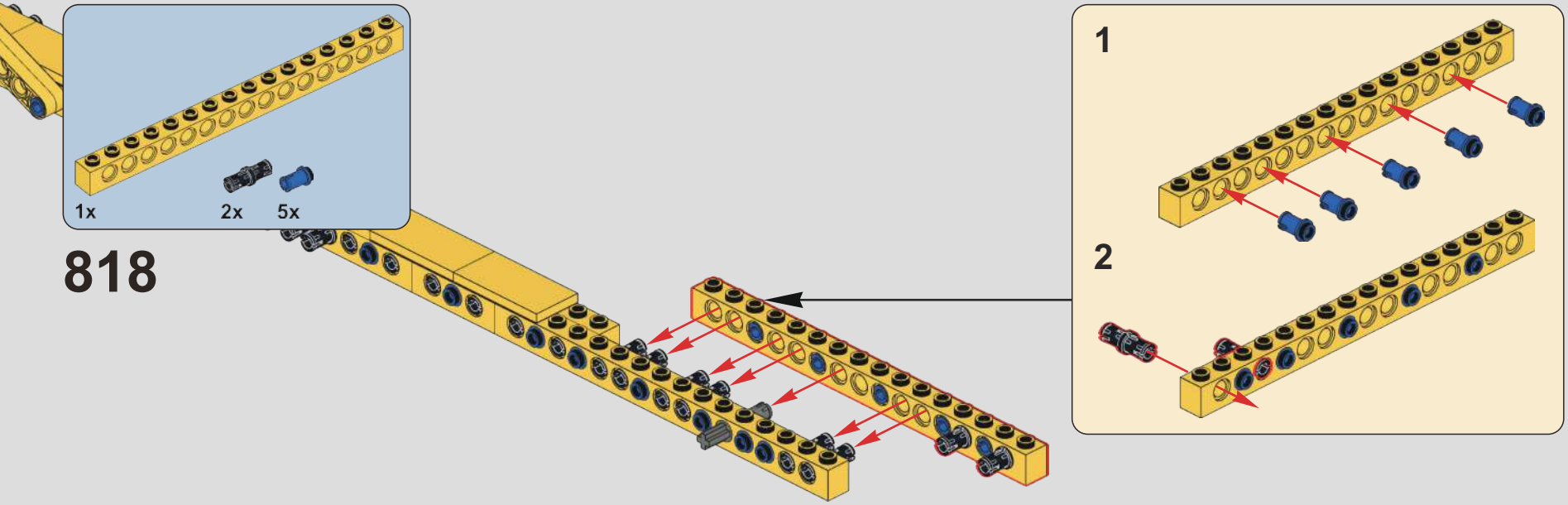
1x
2x
5x
818
1
2

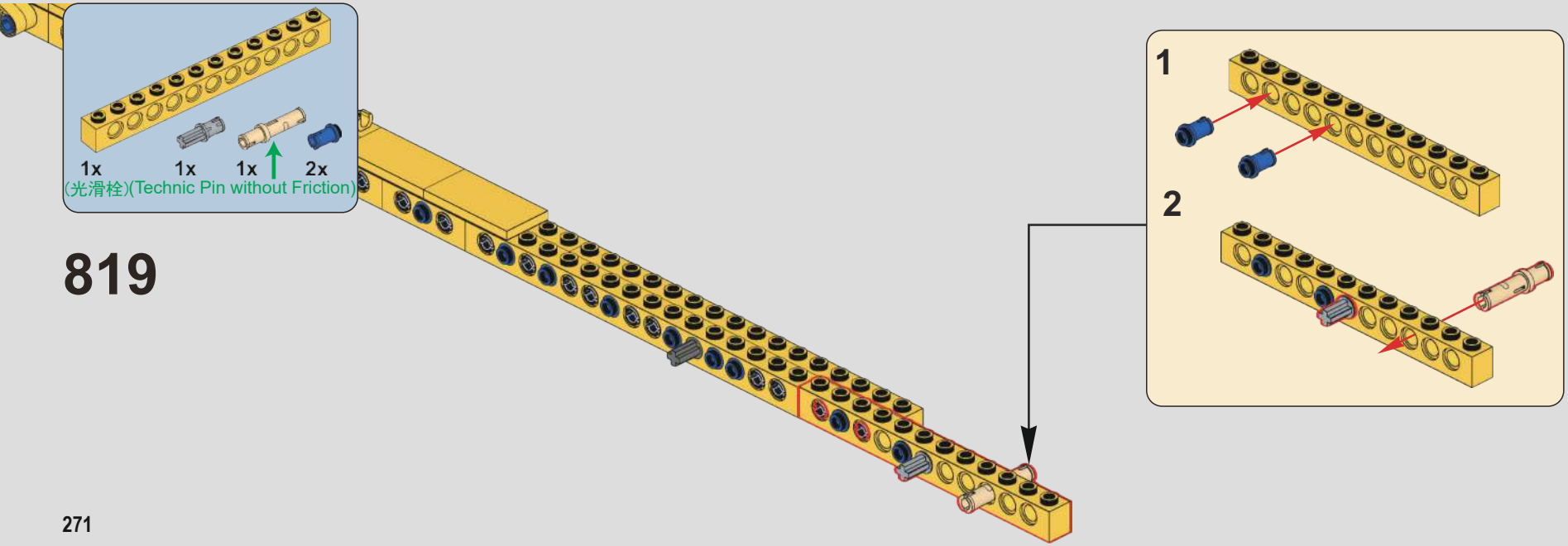
1x
1x
1x
2x
(光滑栓)(Technic Pin without Friction)
819
1
2

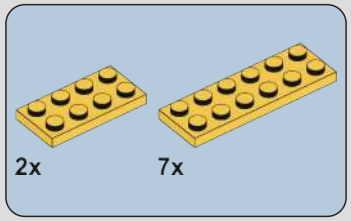

820

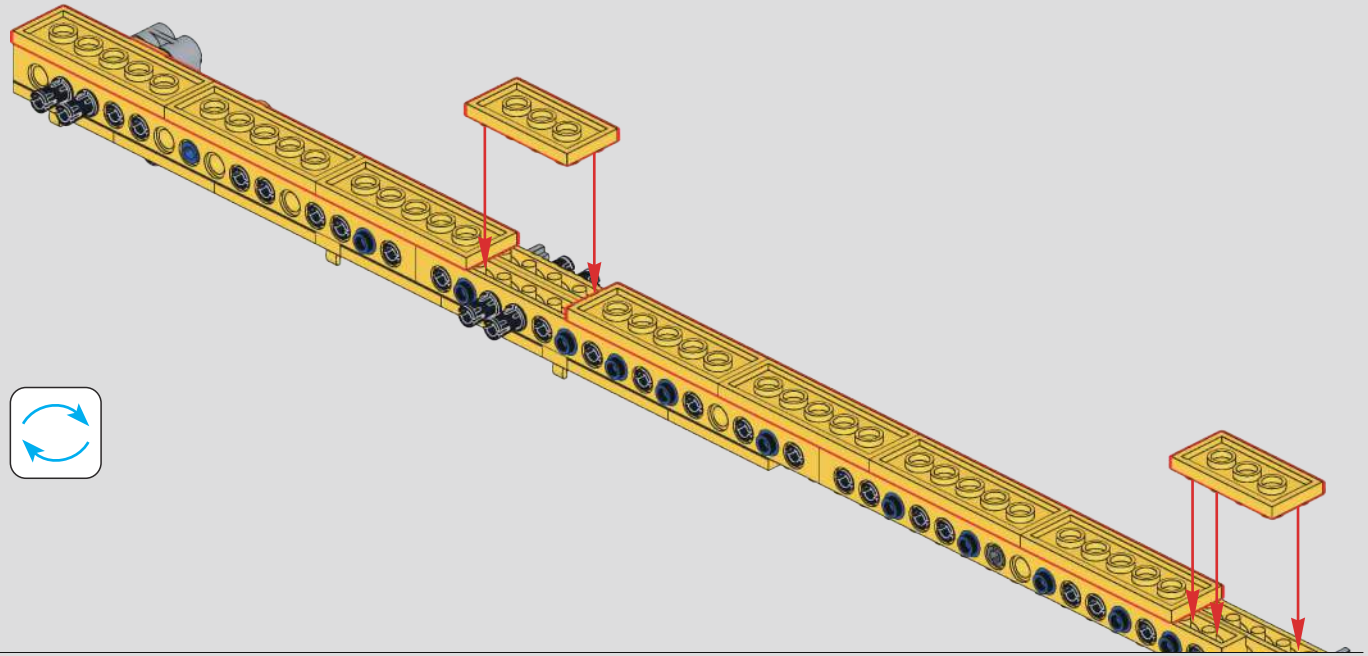

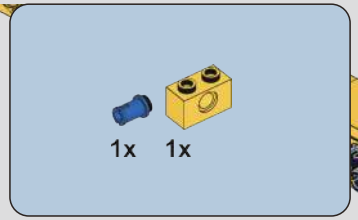

821

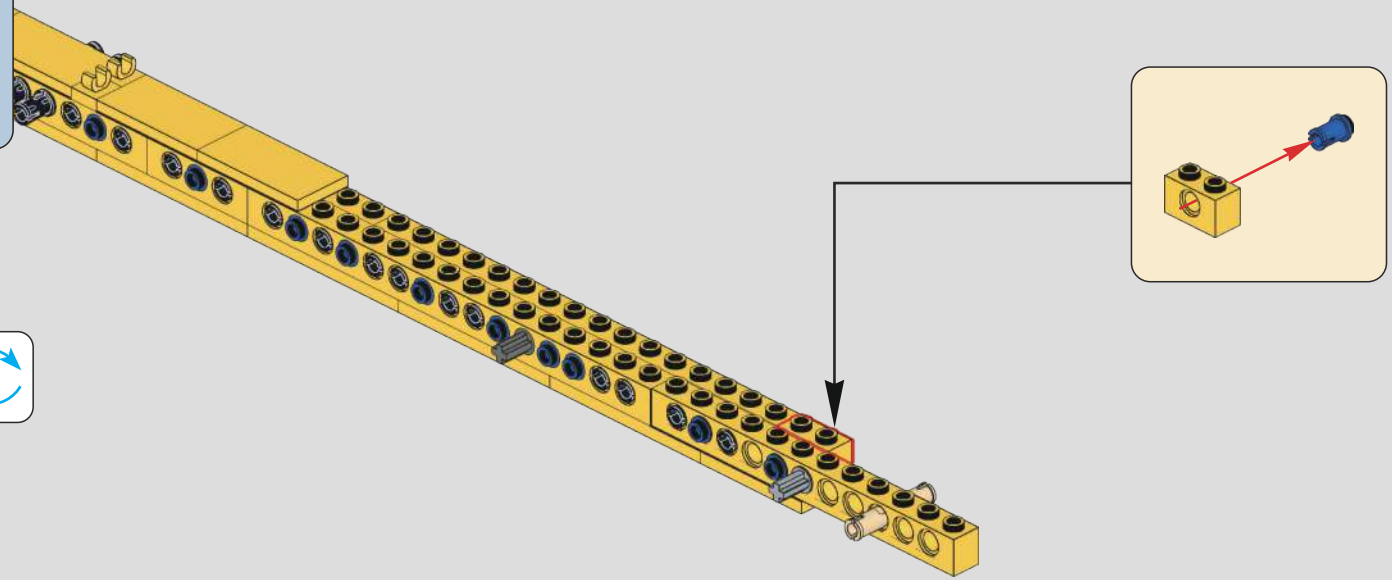

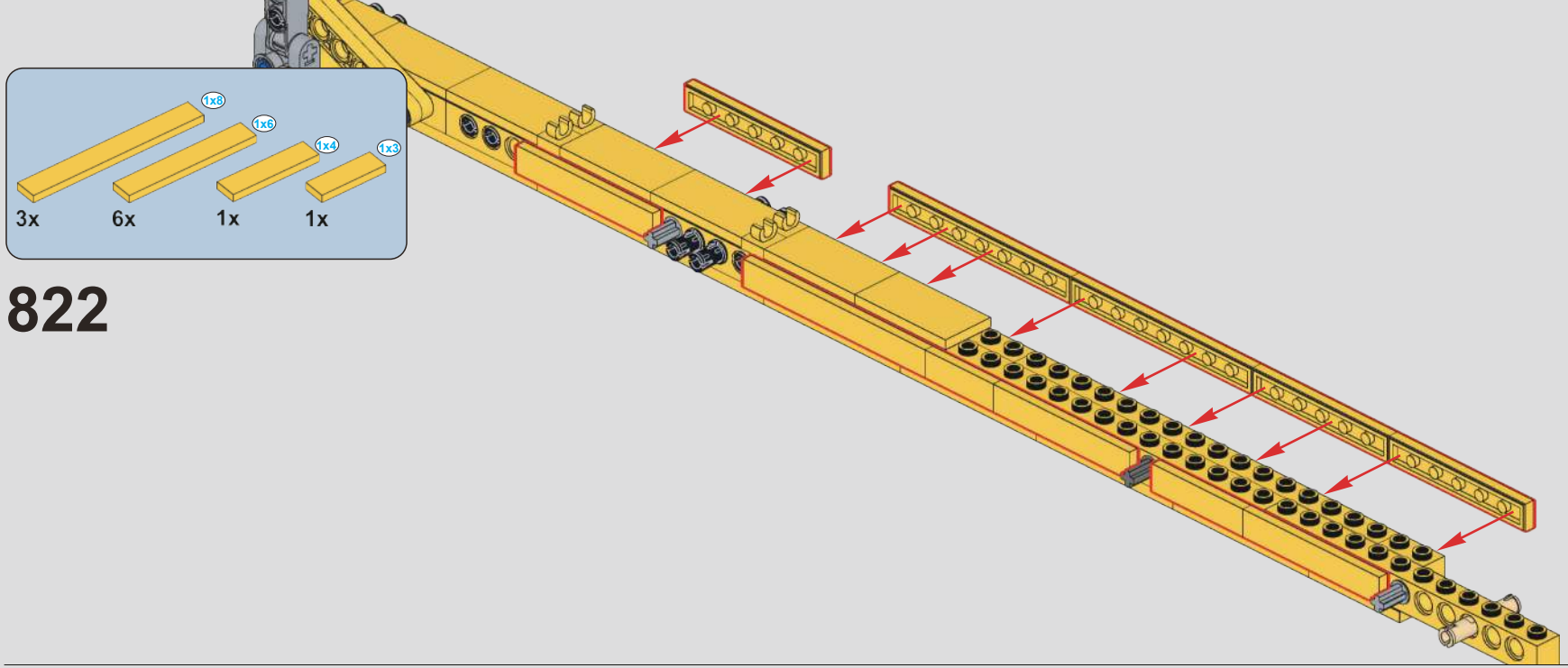

822

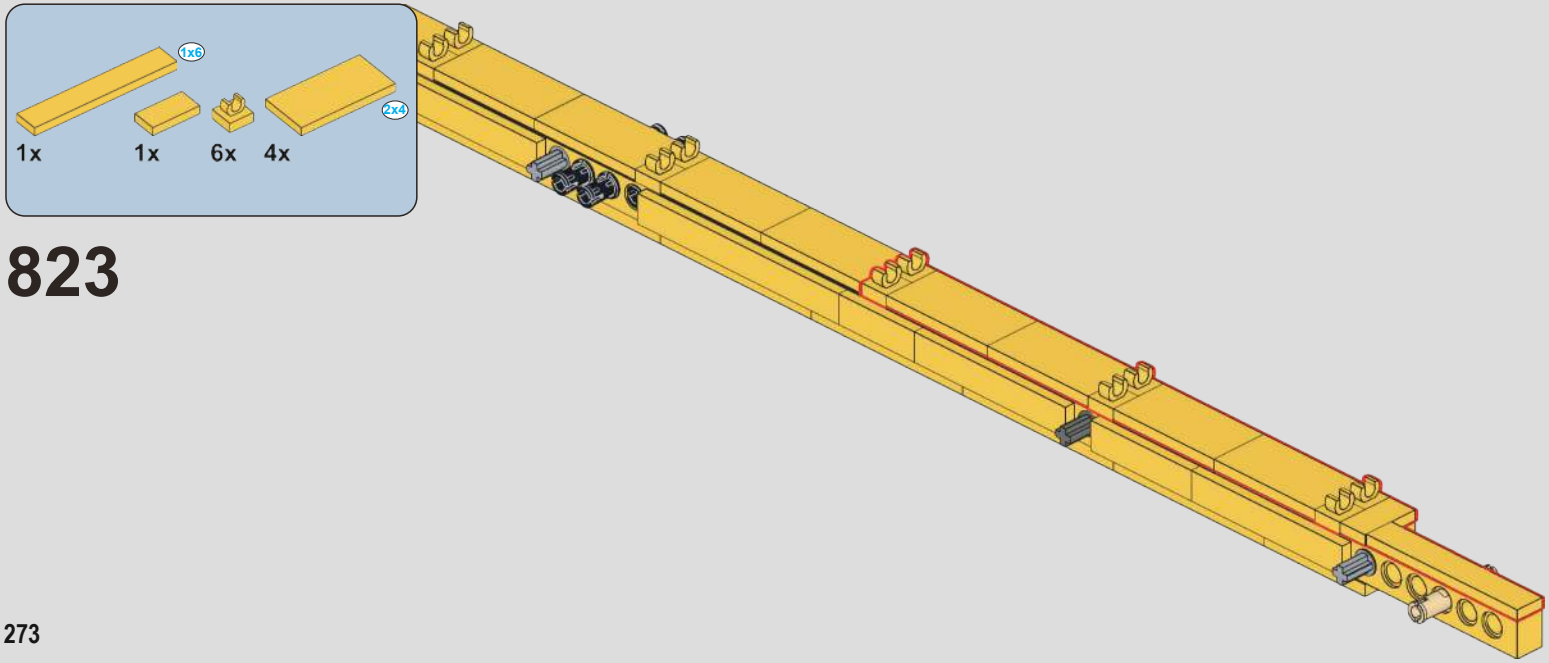

823

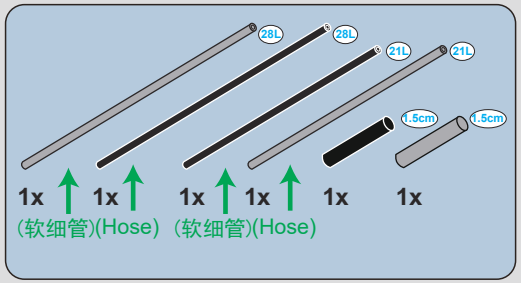
28L
28L
21L
21L
1.5cm
1.5cm
1x
1x
1x
1x
1x
1x
(软细管)(Hose)
(软细管)(Hose)

824

28L
28L
1.5cm
1.5cm
21L
21L

28L
28L
21L
21L
1:1

825

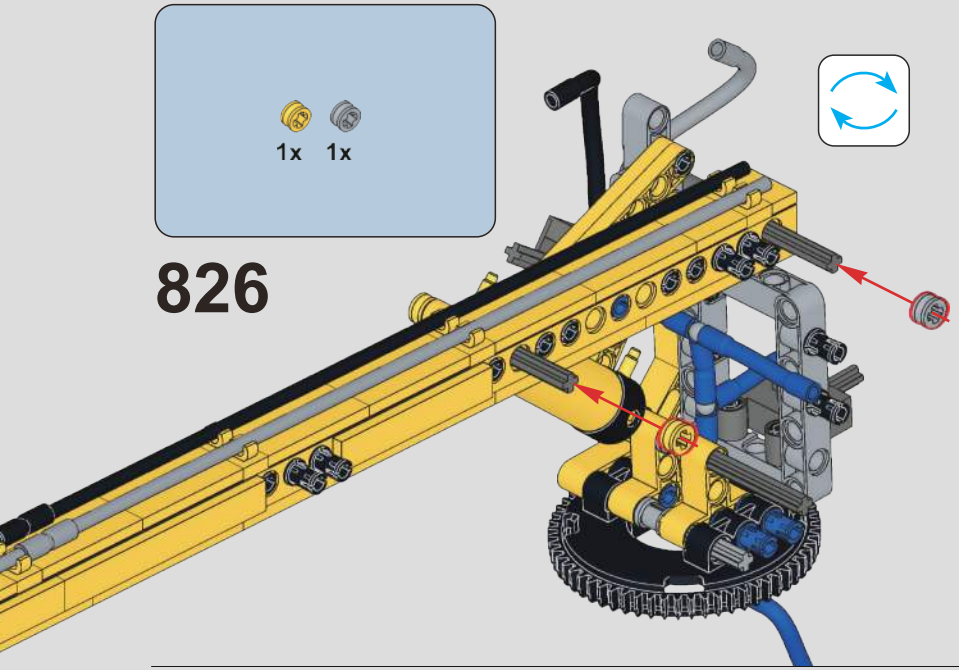

826

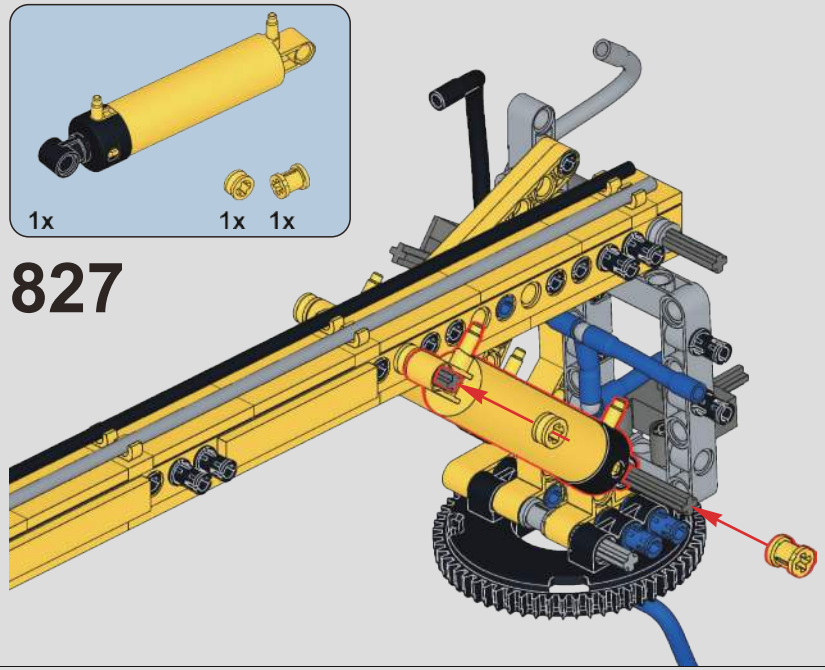

827

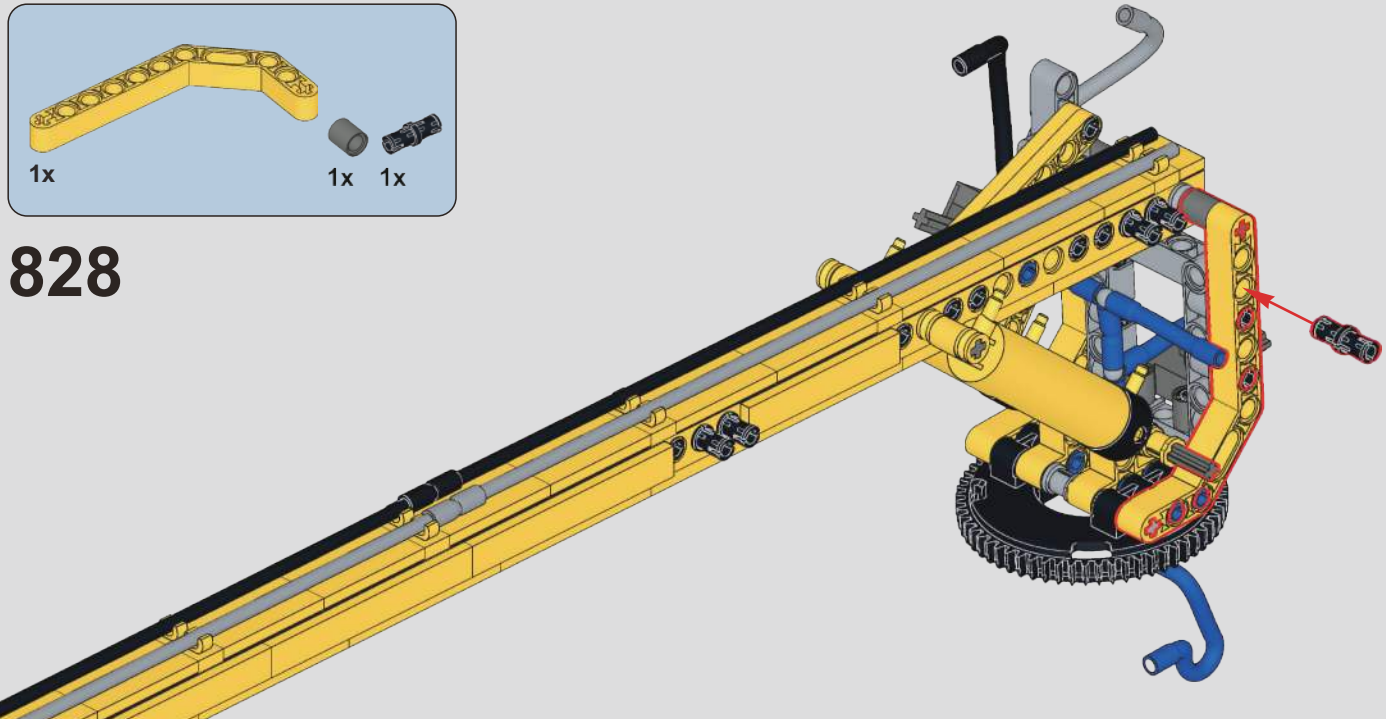

828

829

830

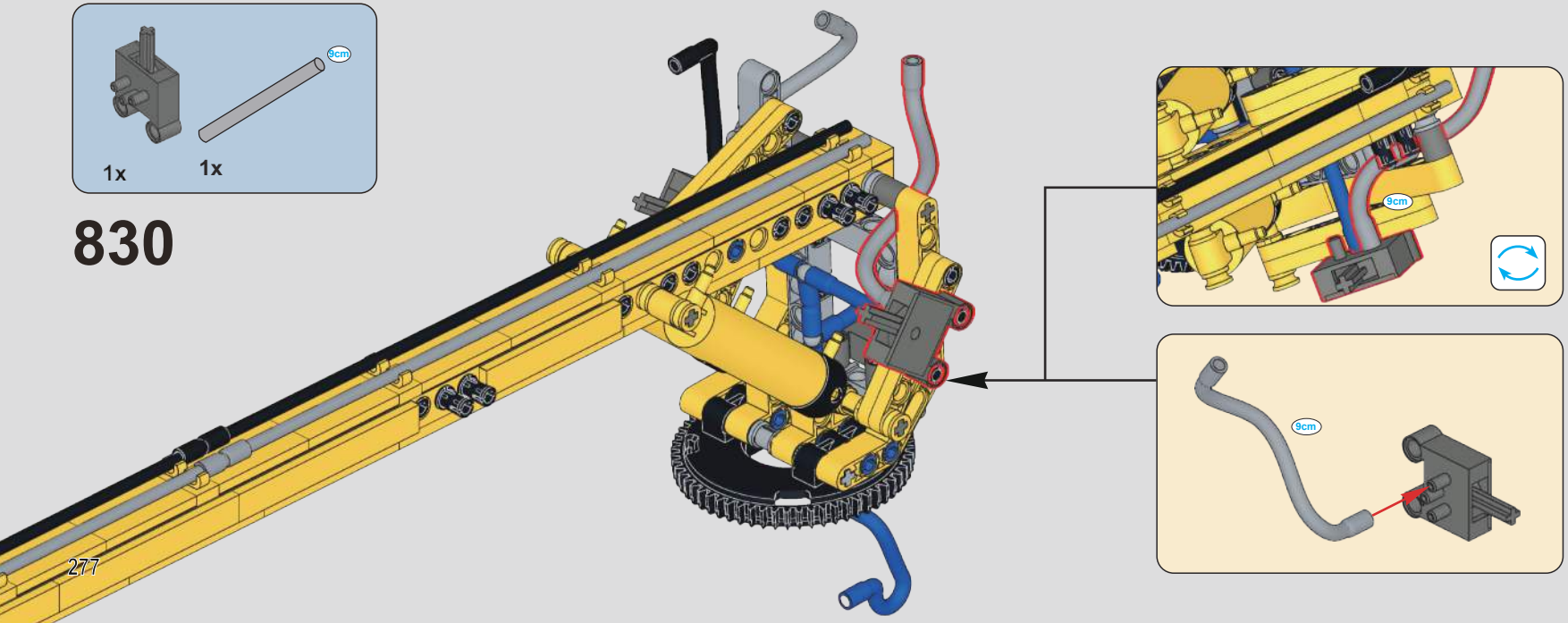

831

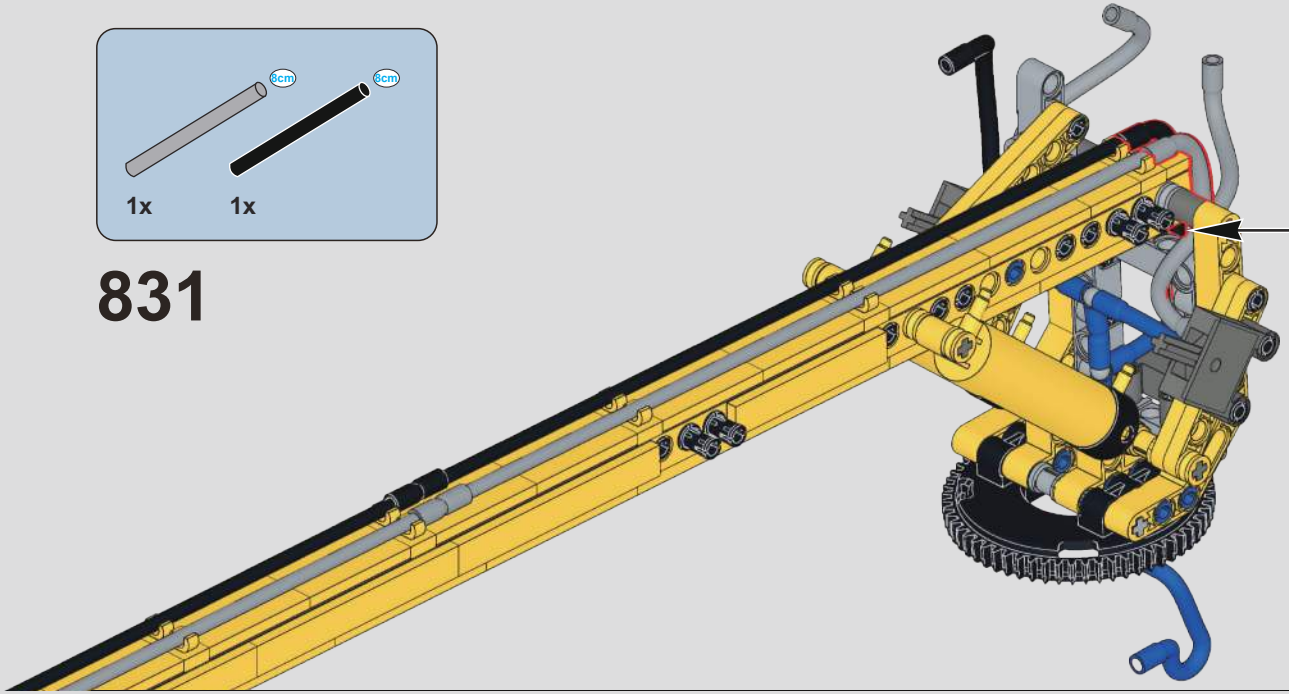

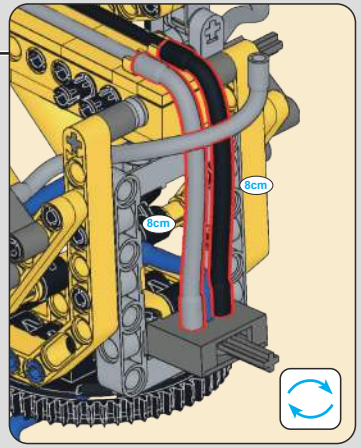

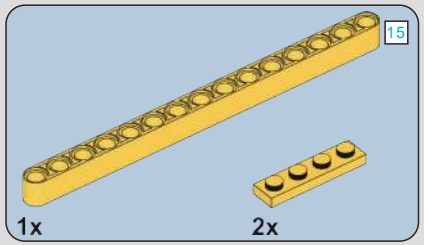

832

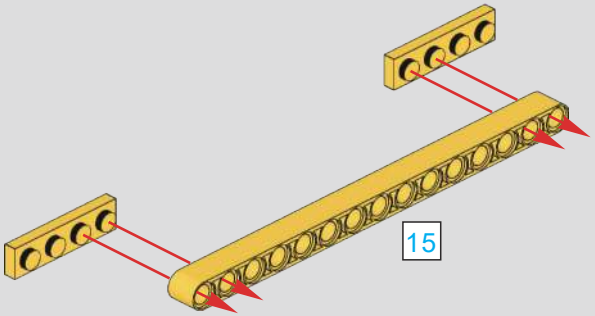

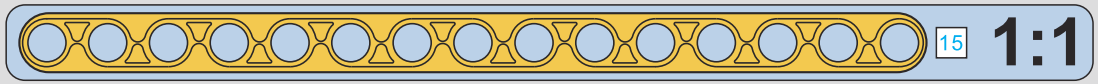

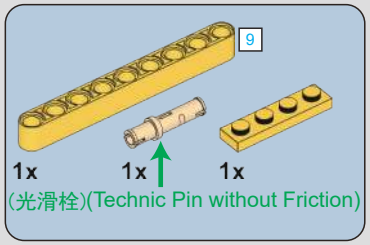

833

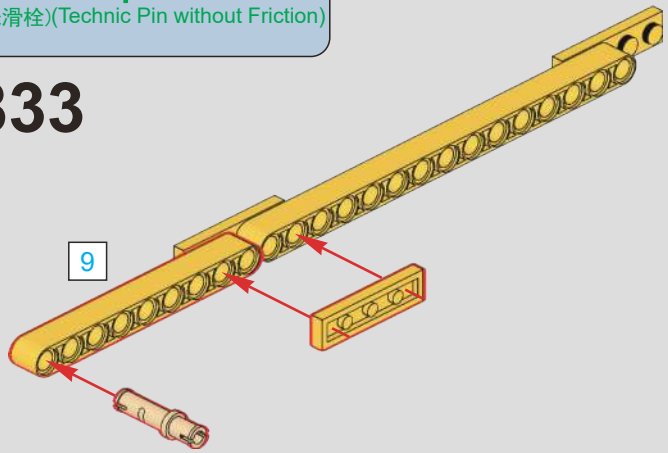

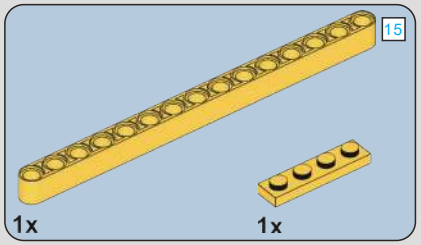

834

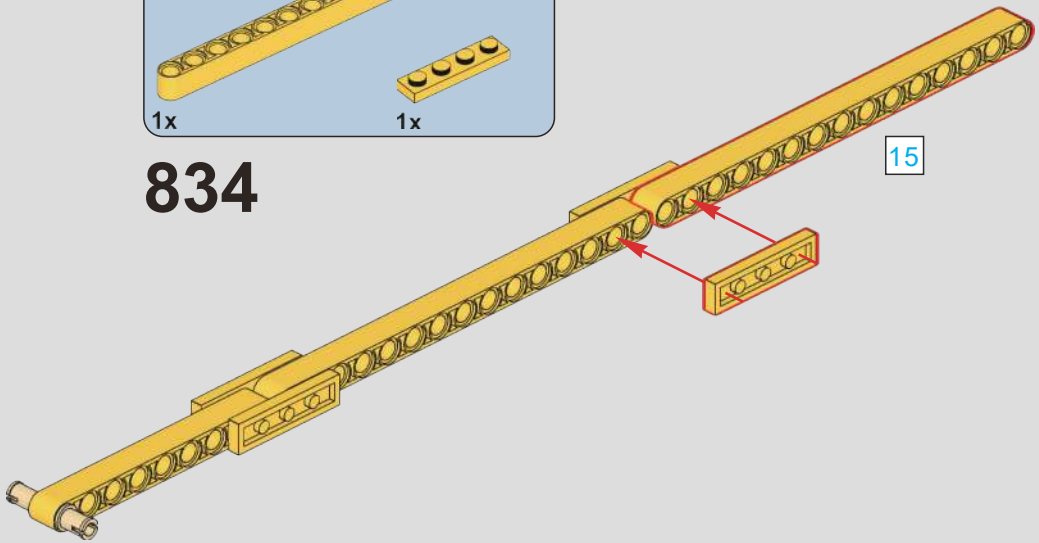

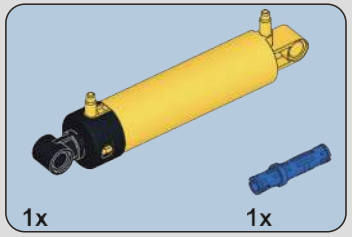

835

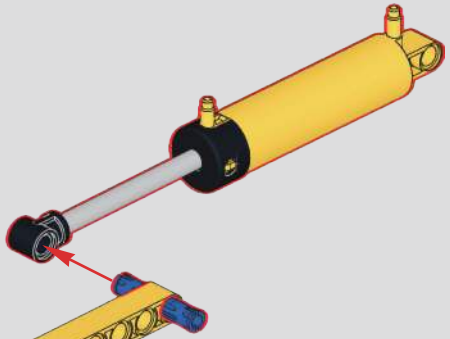

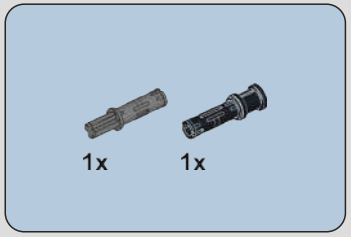

836

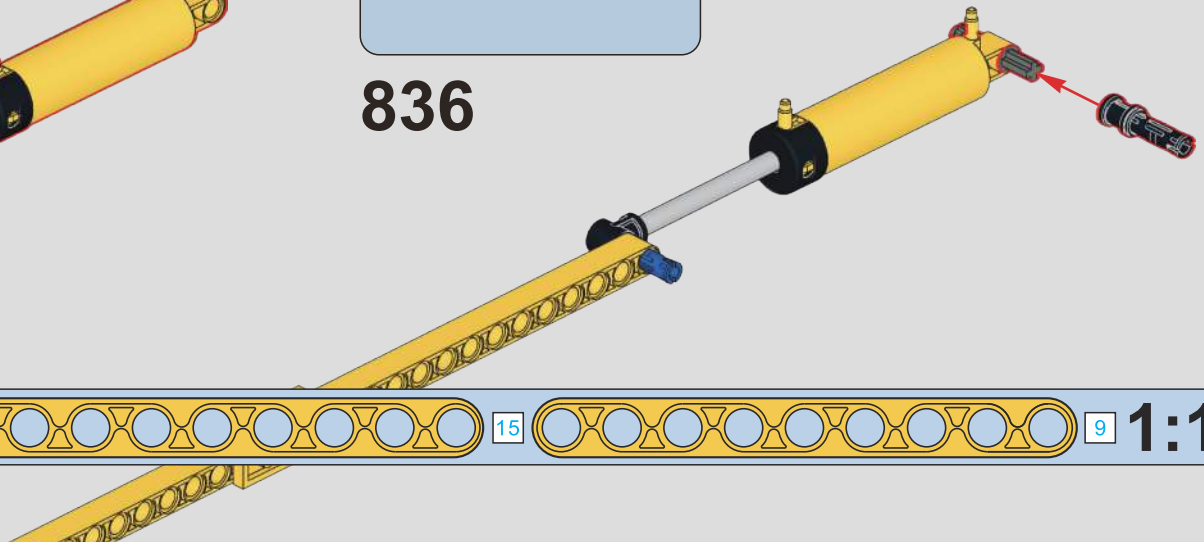

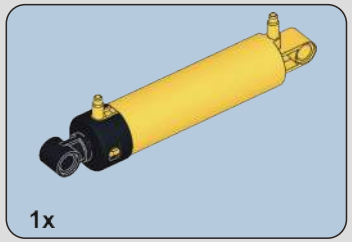

837

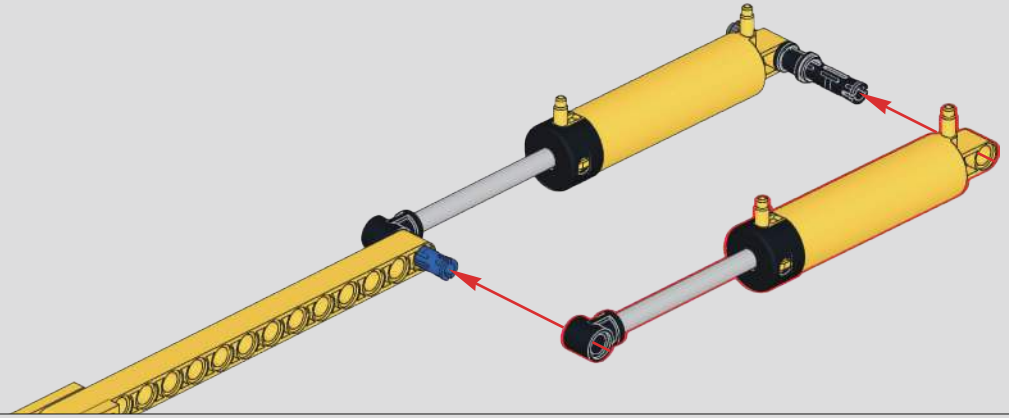

838

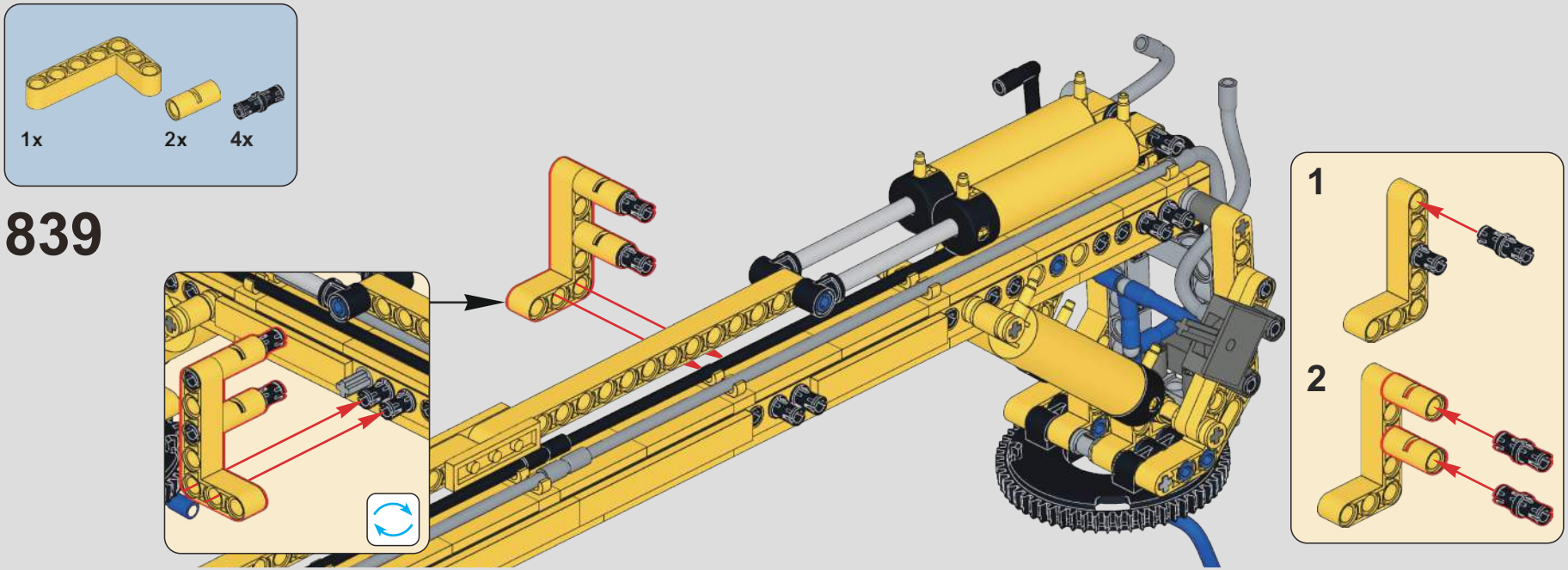
1x
2x
4x
839
1
2

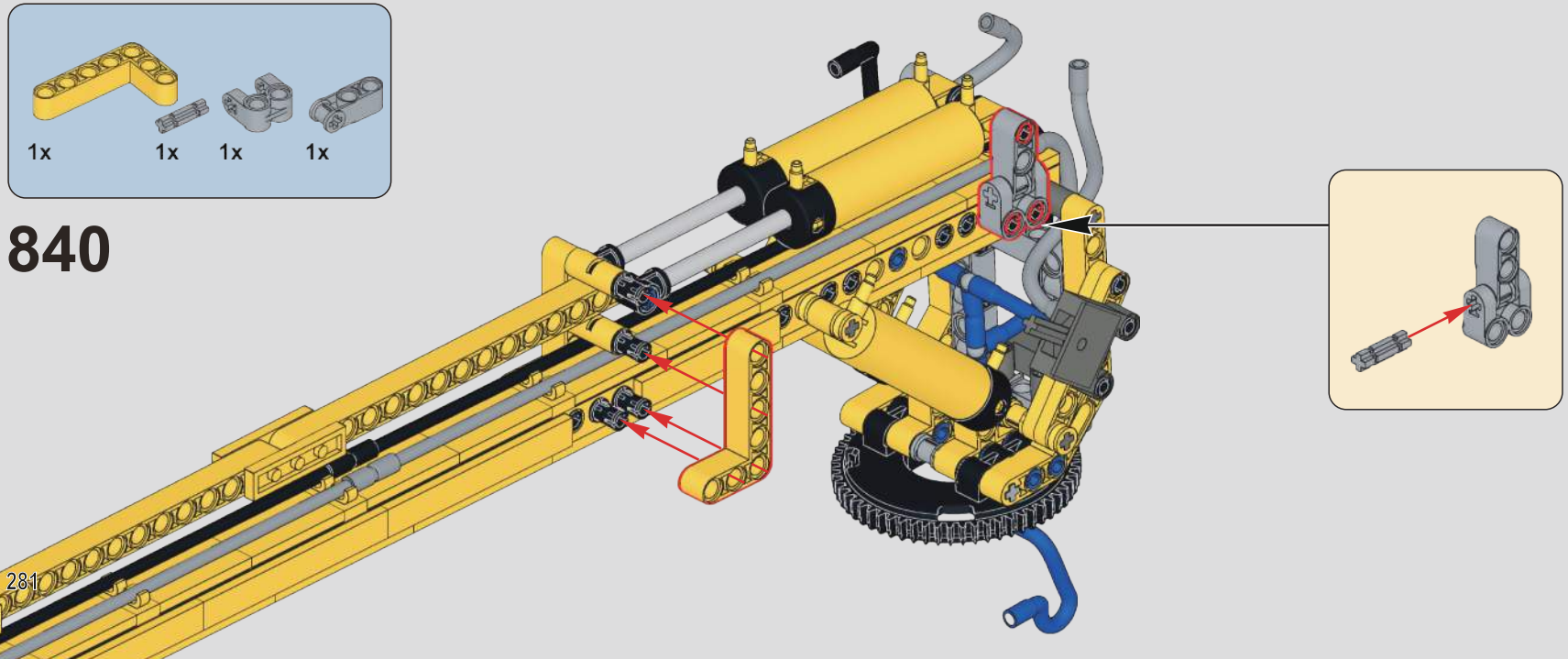
1x
1x
1x
1x
840

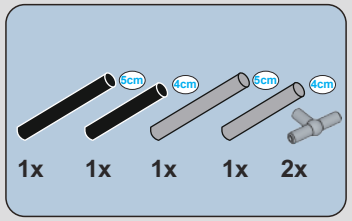
5cm
4cm
5cm
4cm
1x
1x
1x
1x
2x

841

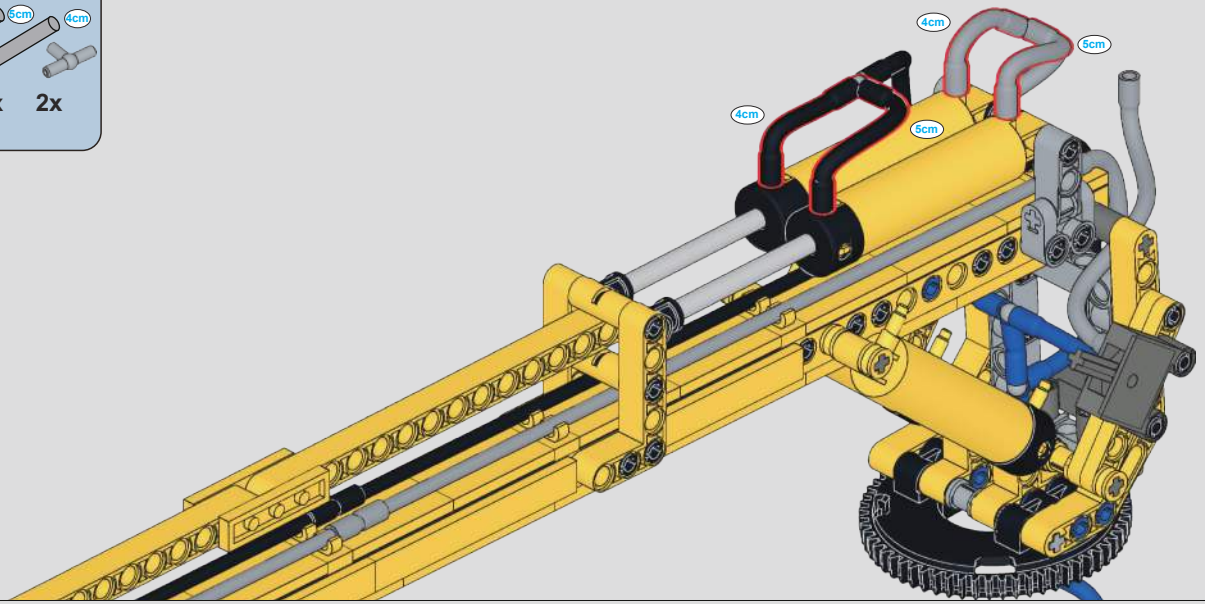
4cm
5cm
4cm
5cm

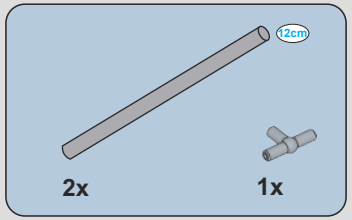
12cm
2x
1x

842

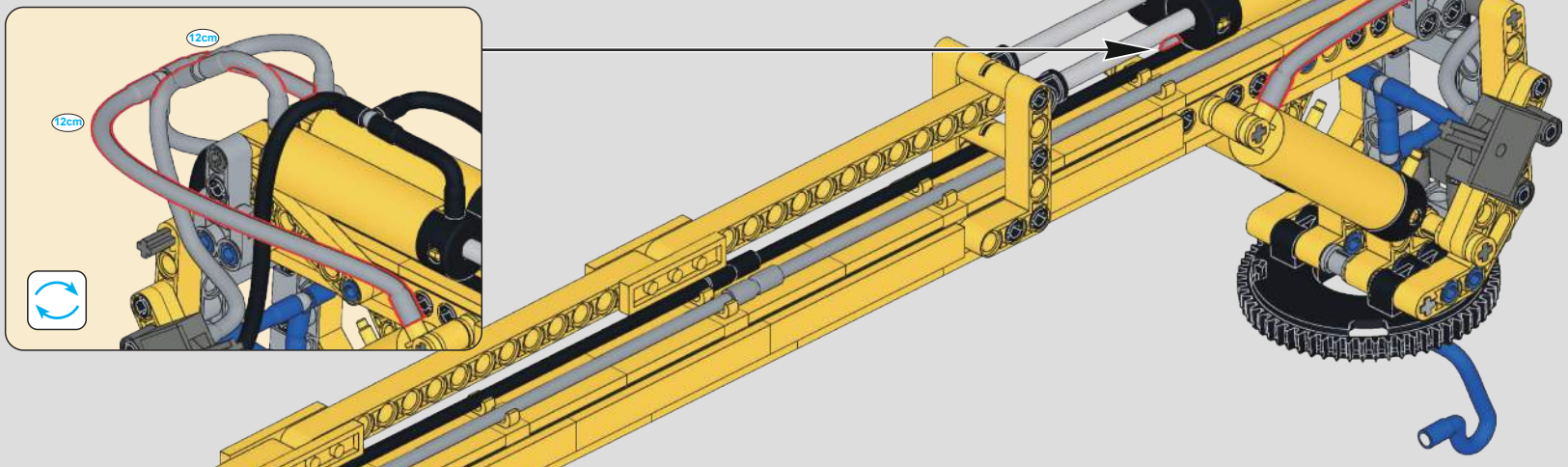
12cm
12cm

843

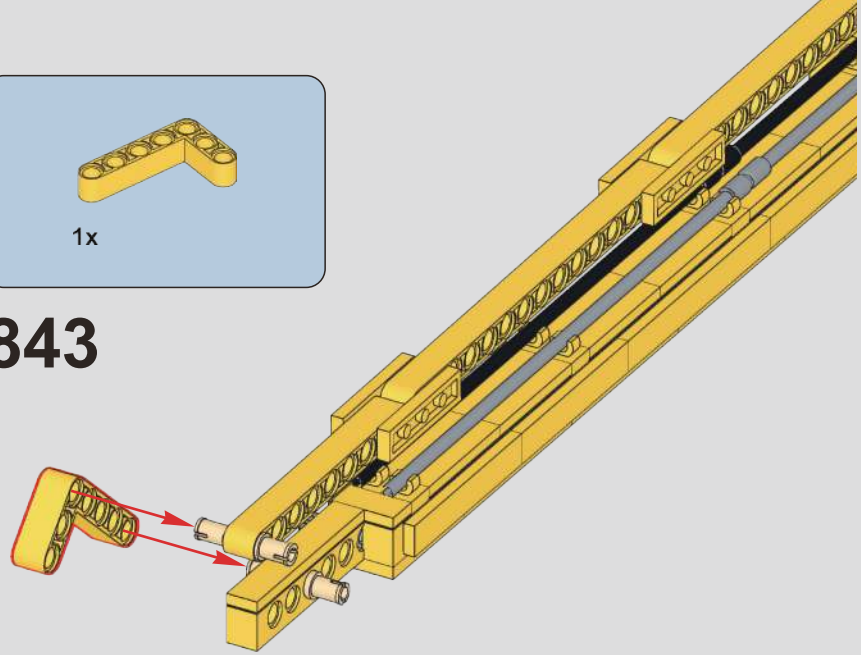

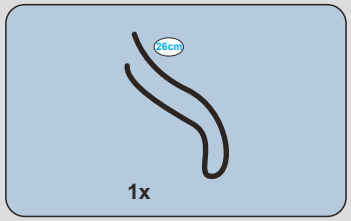

844

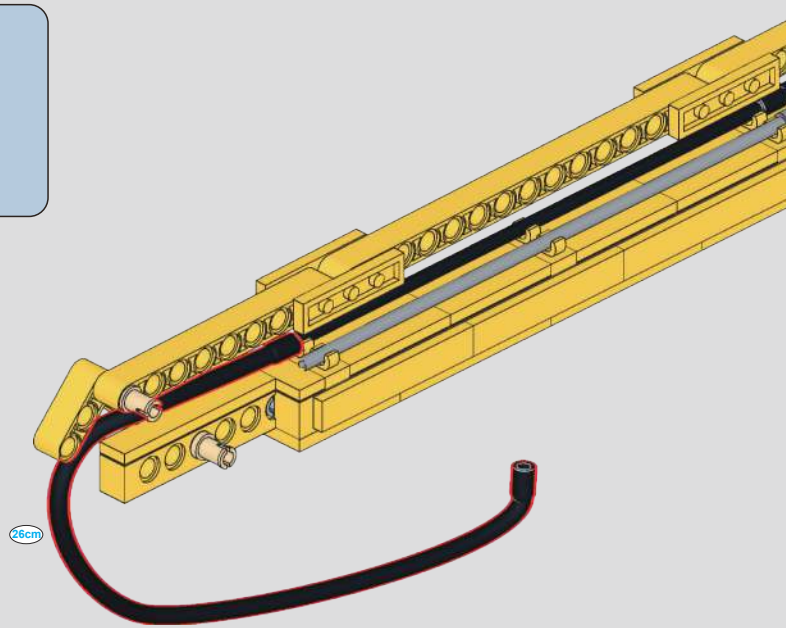

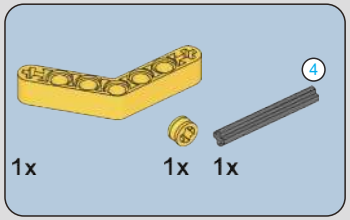

845

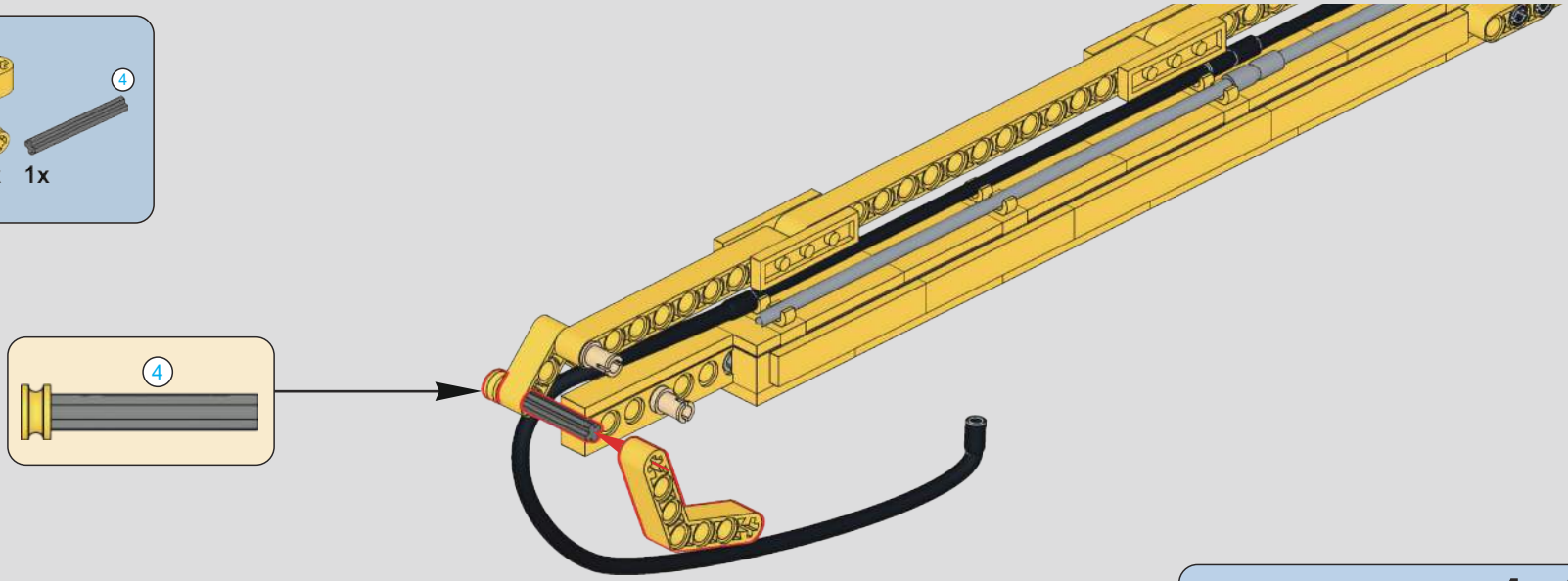

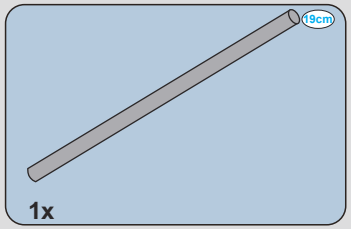

846

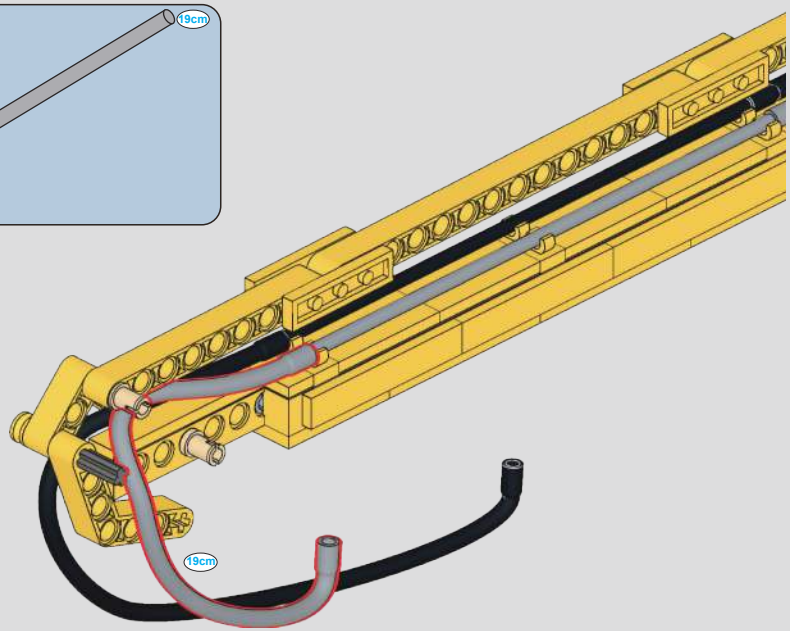

847

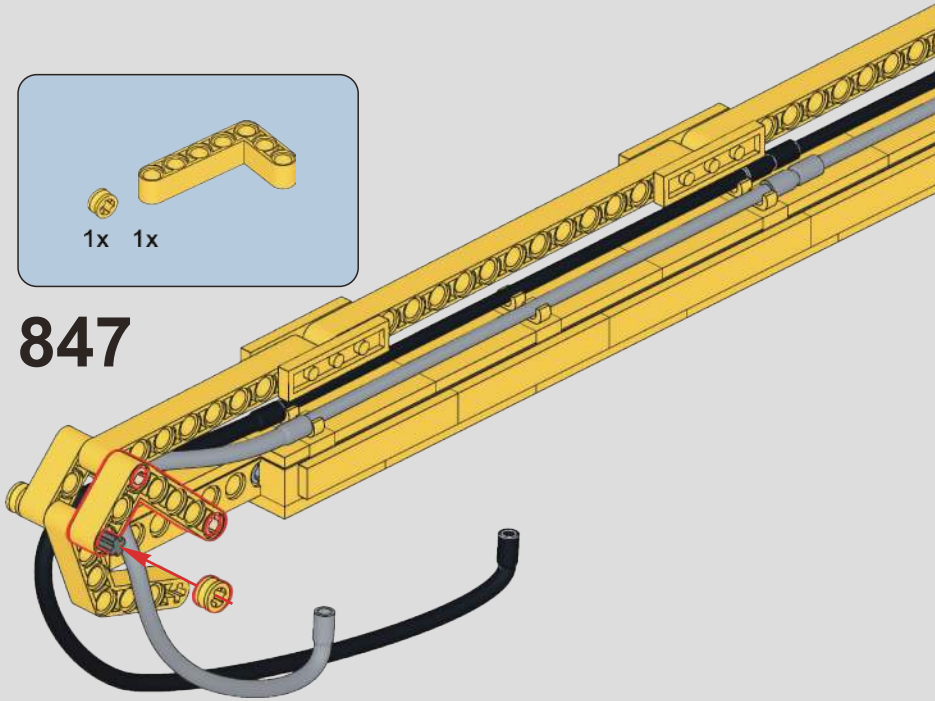

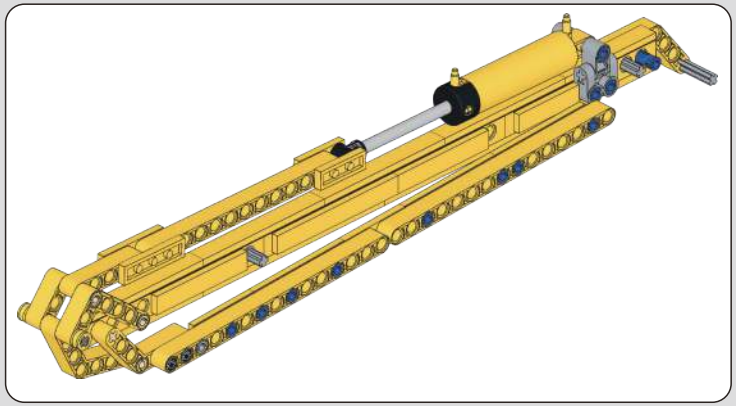

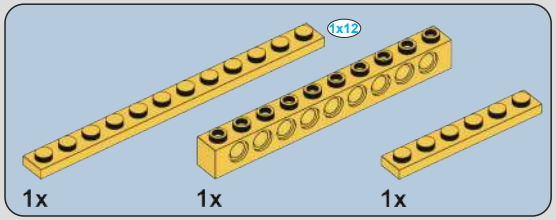

848

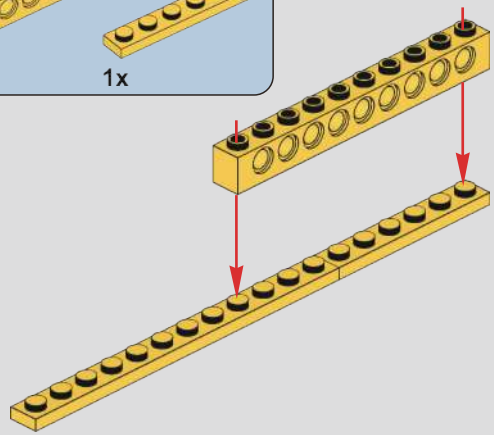

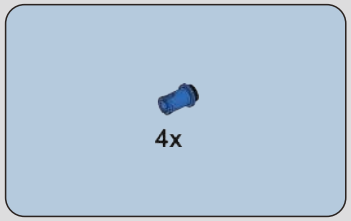

849

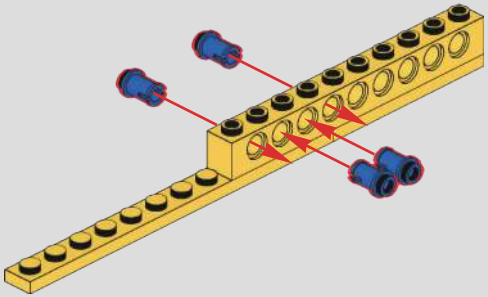

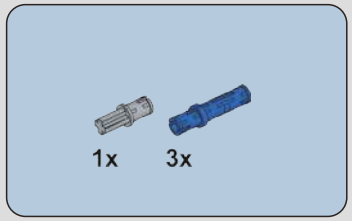

850

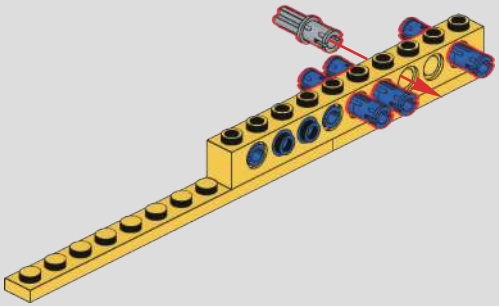

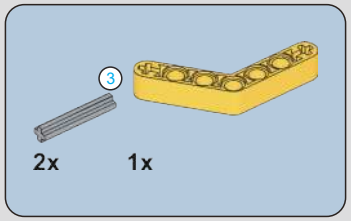

851

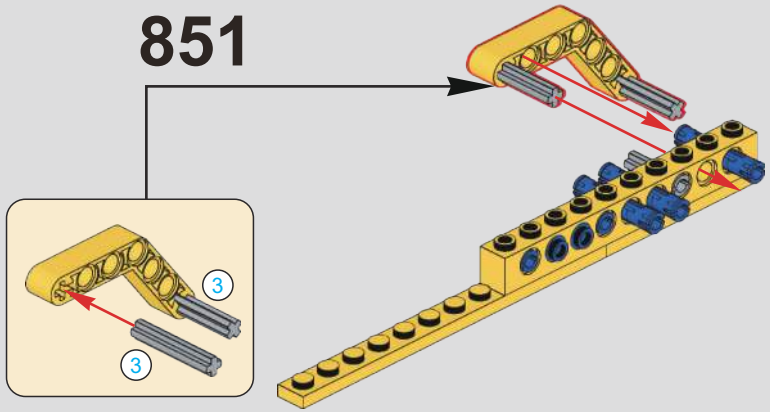

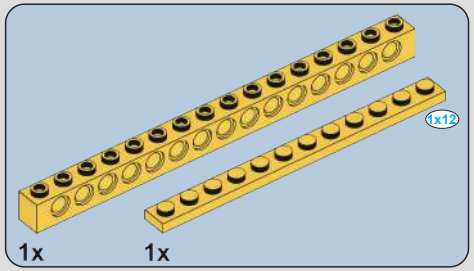

852

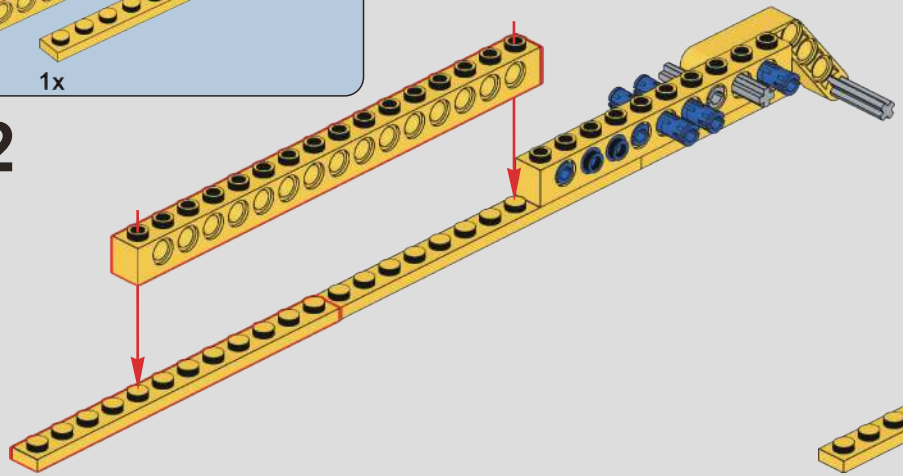

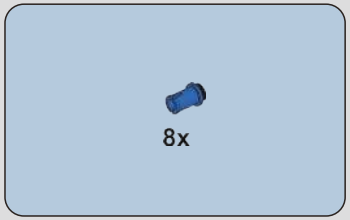

853

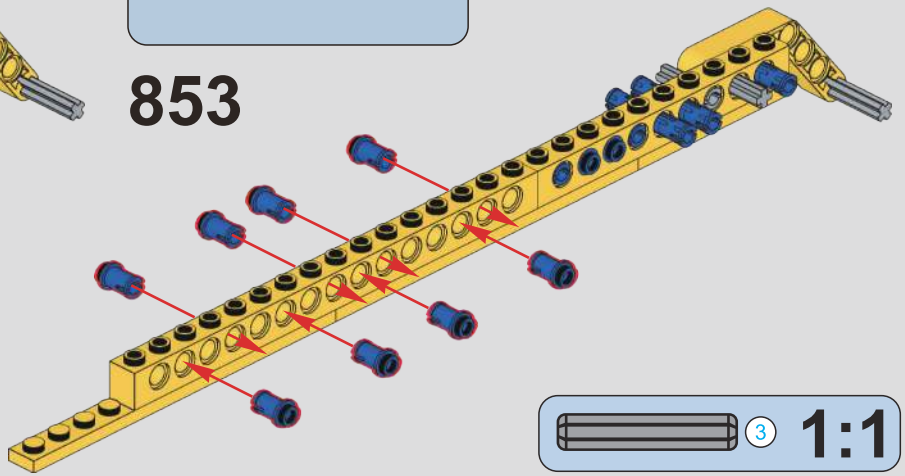

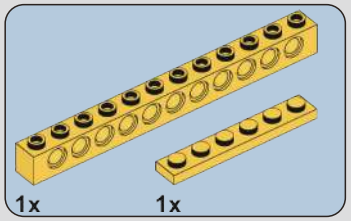

854

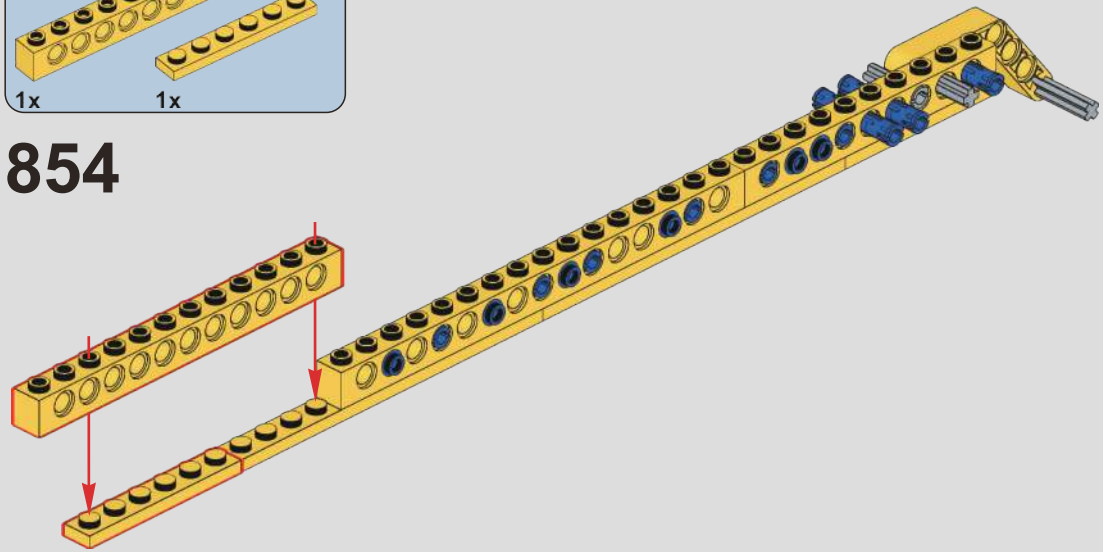

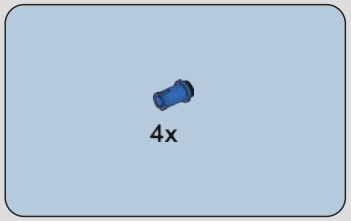

855

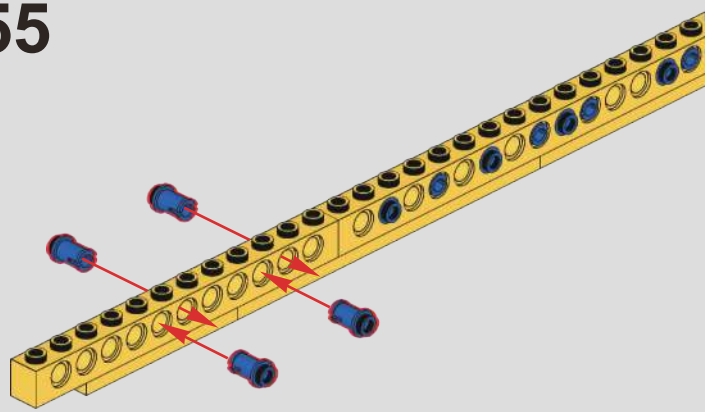

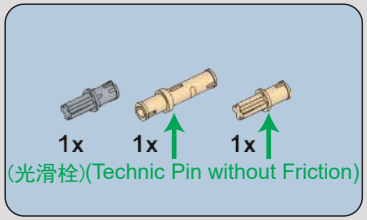

856

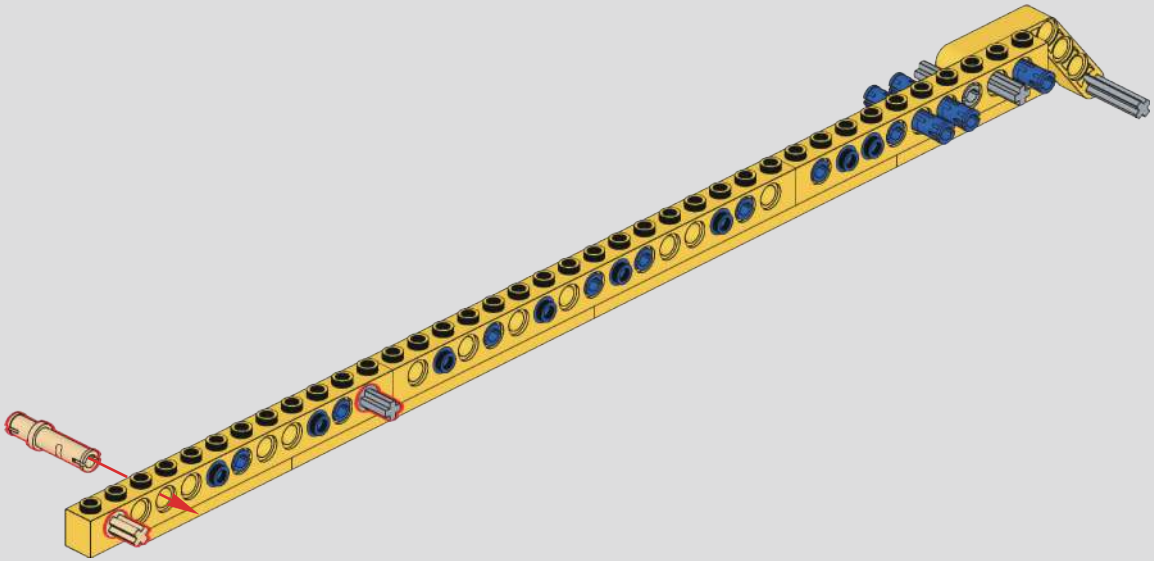

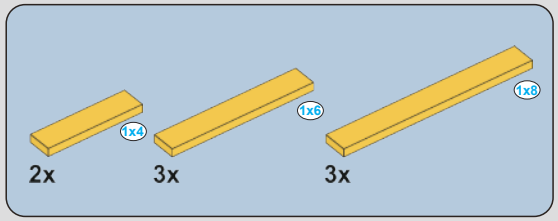

857

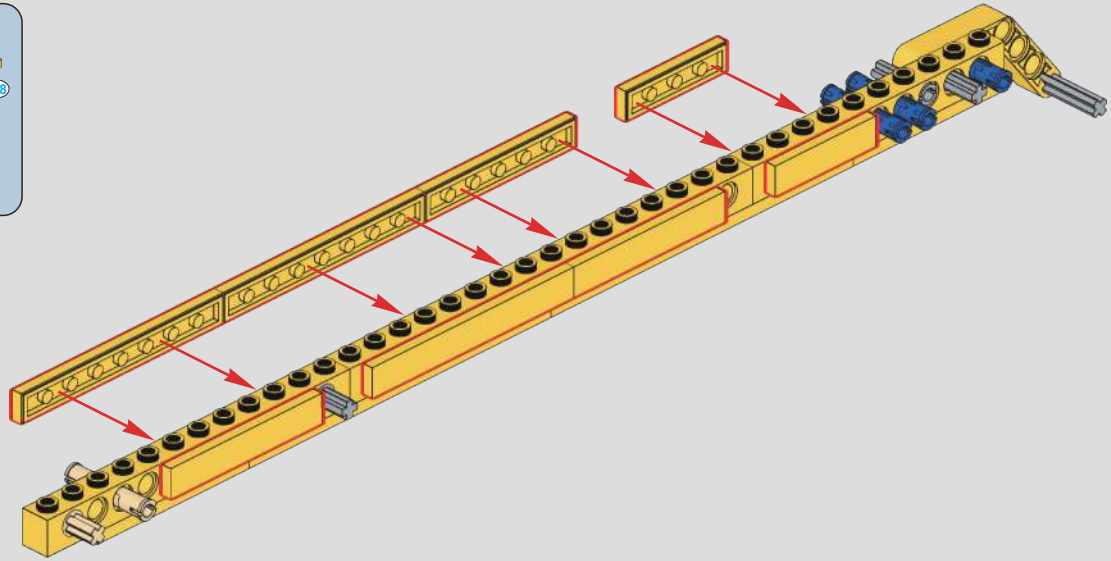

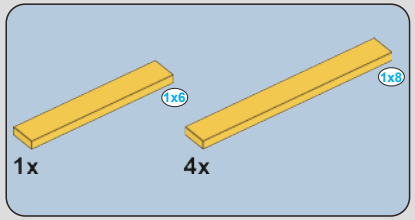

858

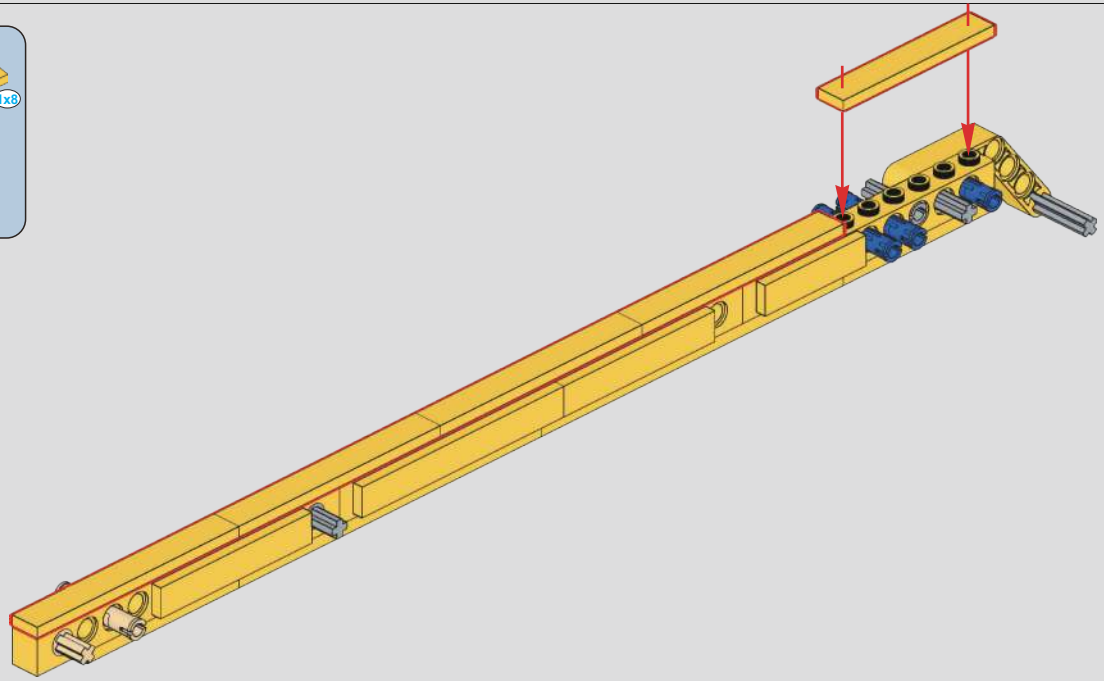

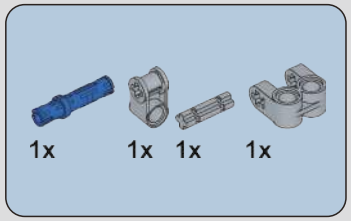

859

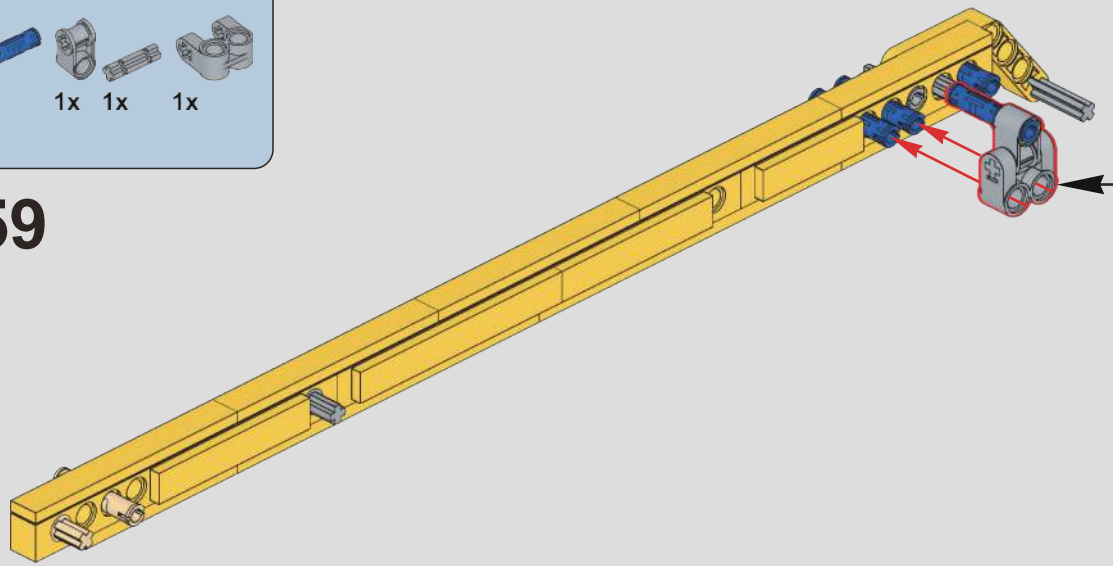

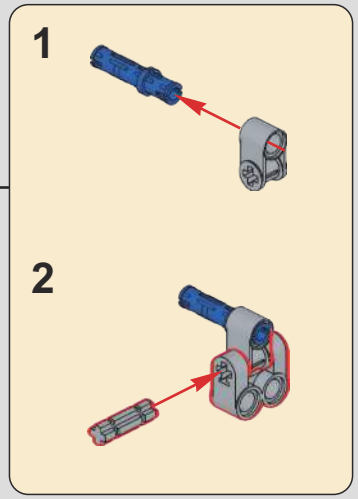

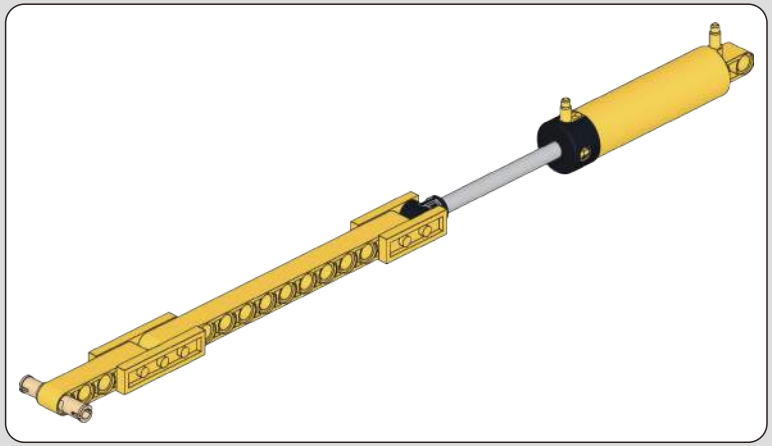

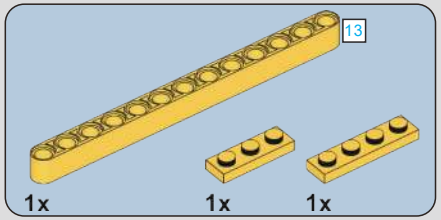

860

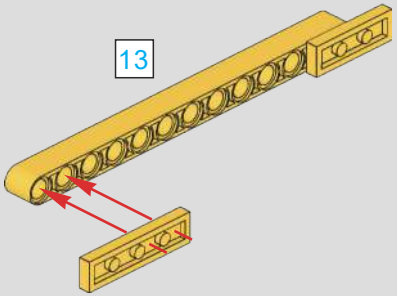

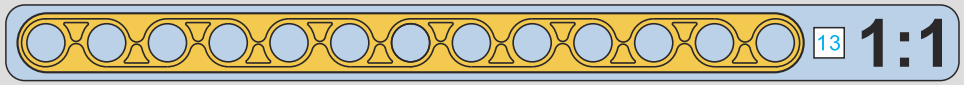

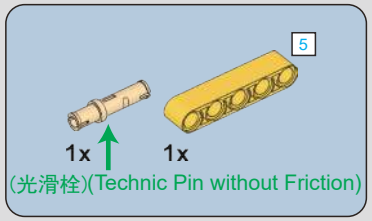

861

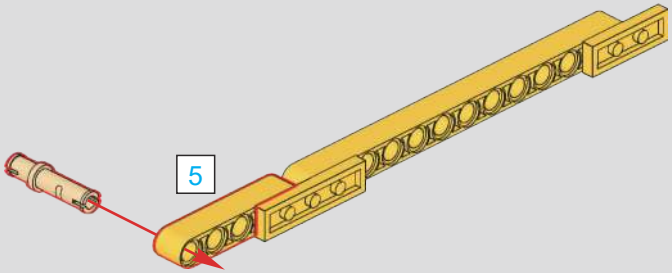

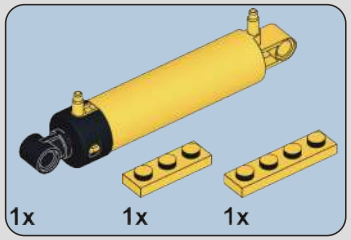

862

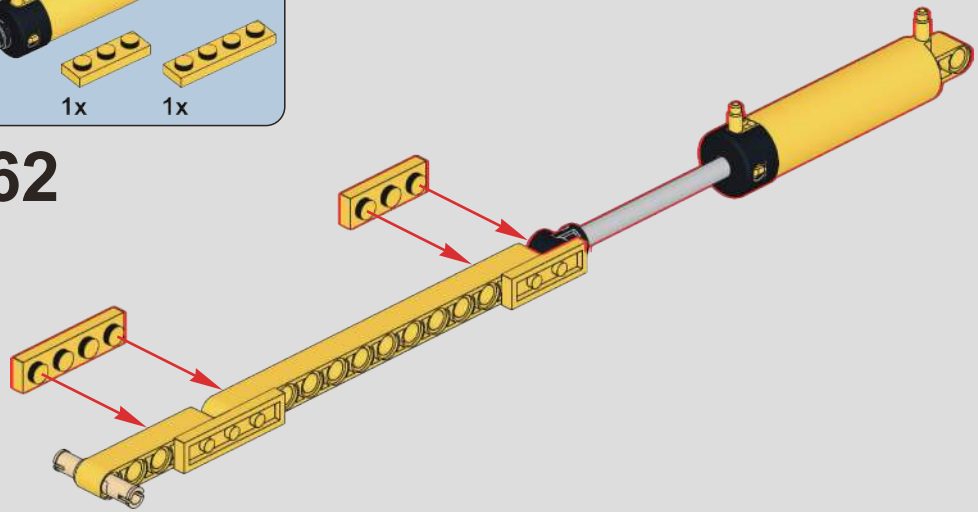

863

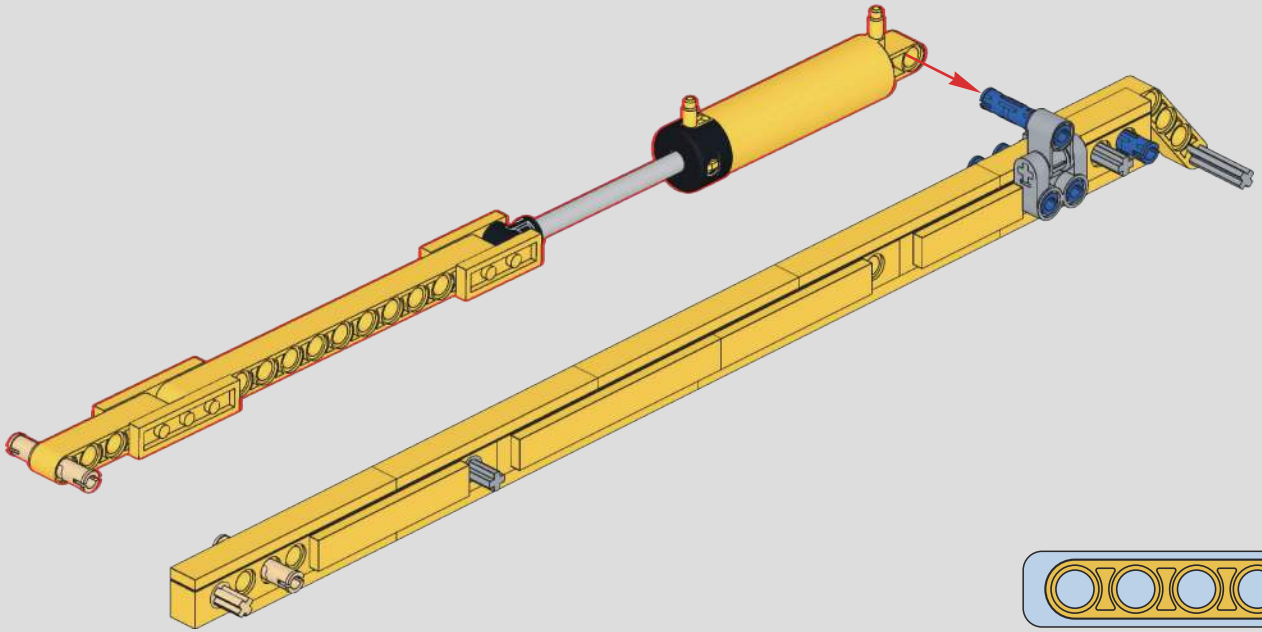

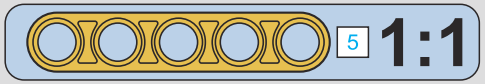

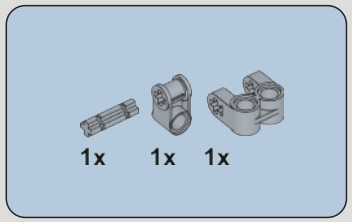

864

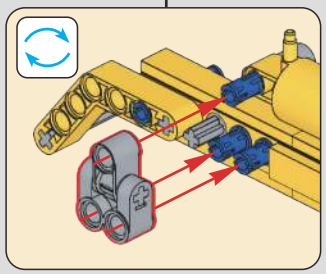

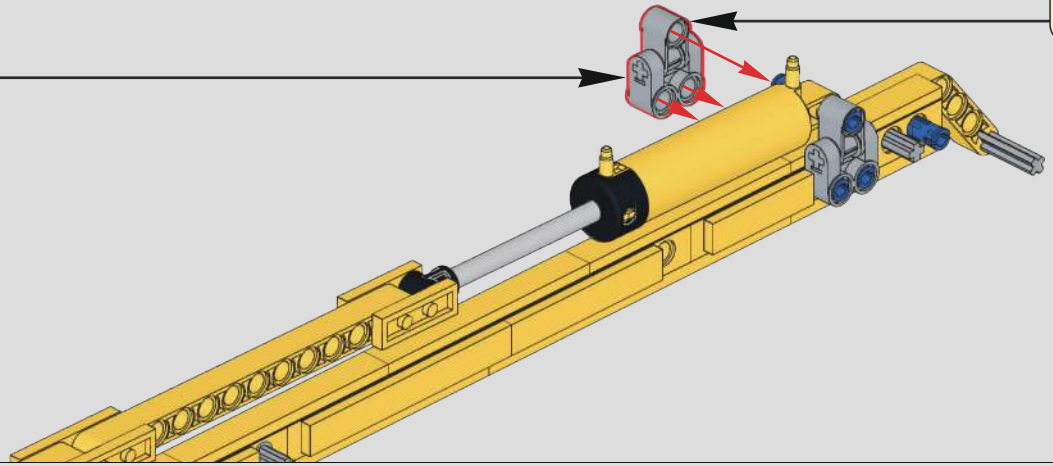

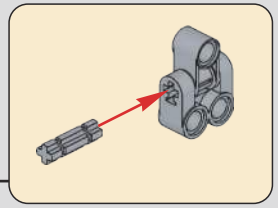

865

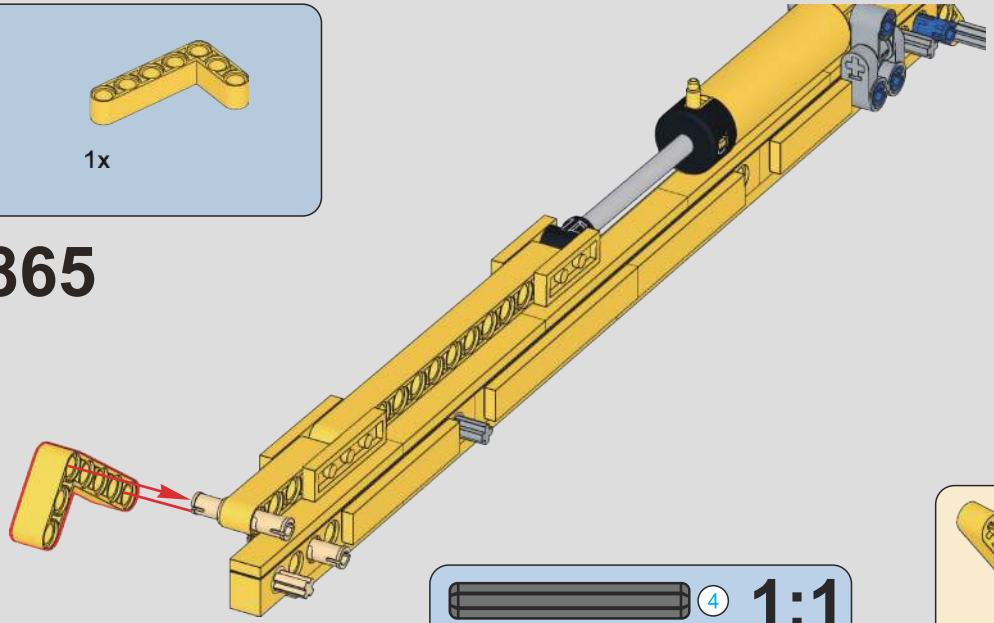

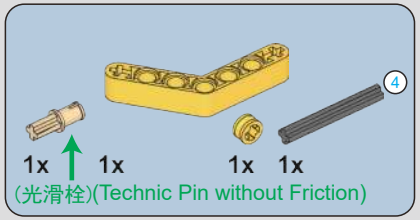

866

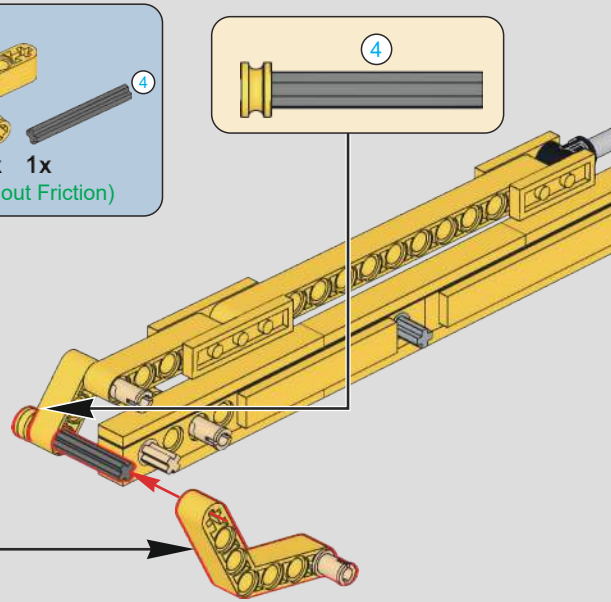

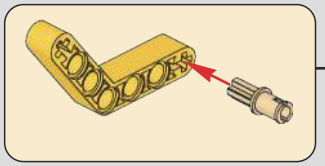

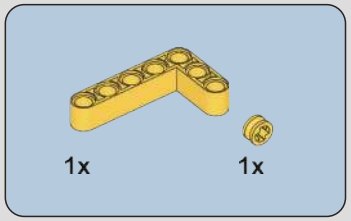

867

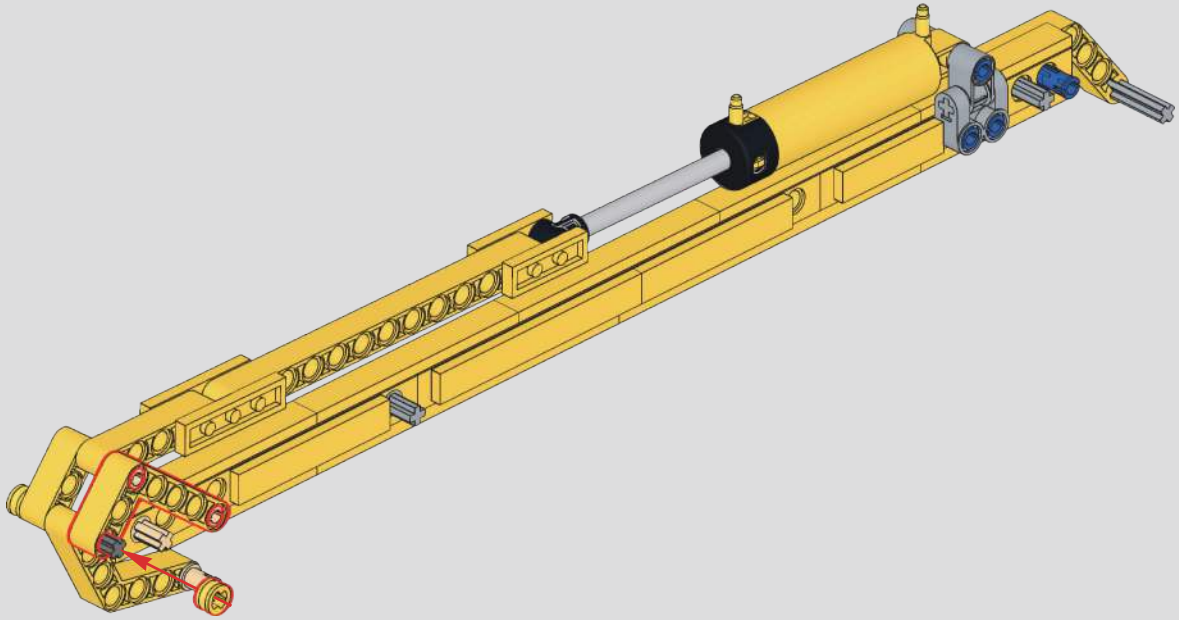

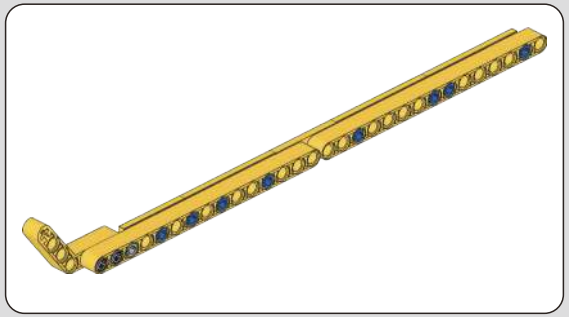

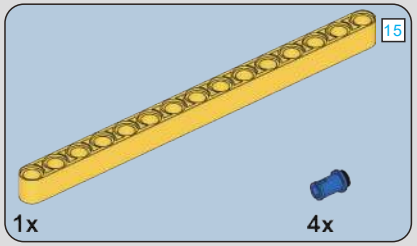

868

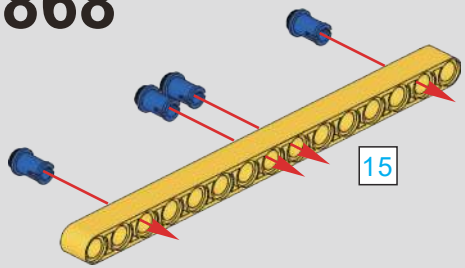

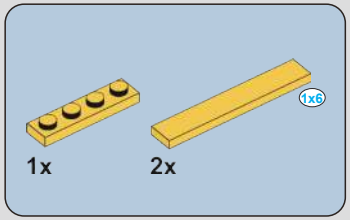

869

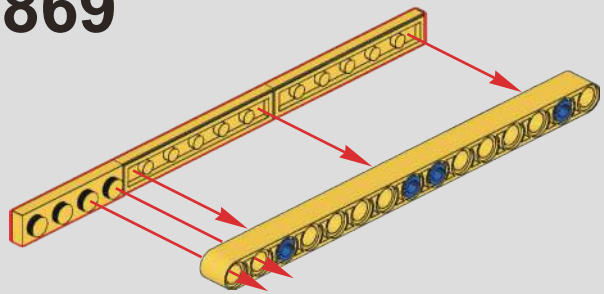

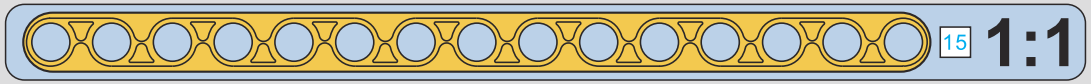

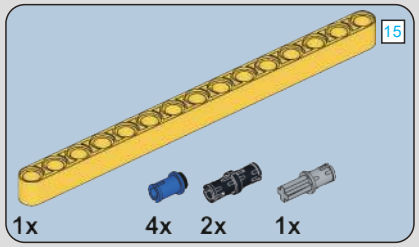

870

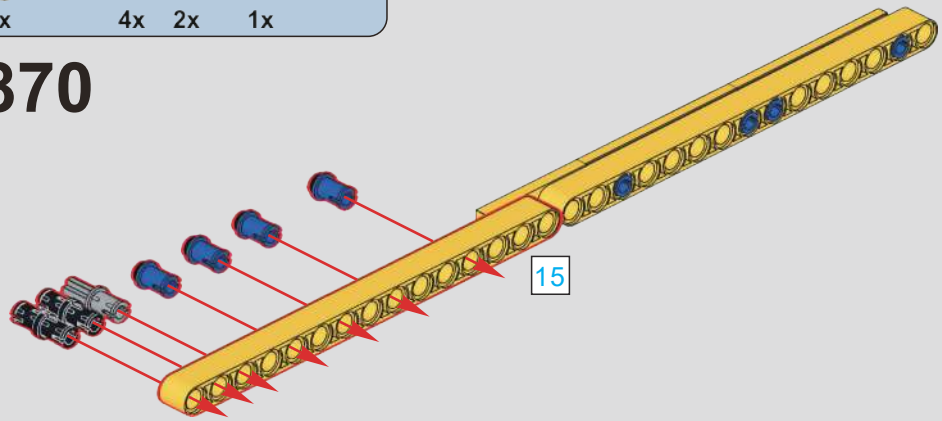

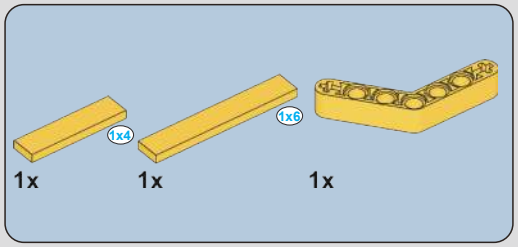

871

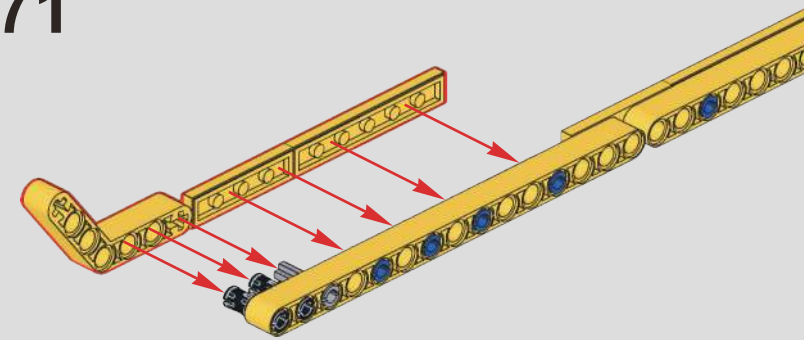

872

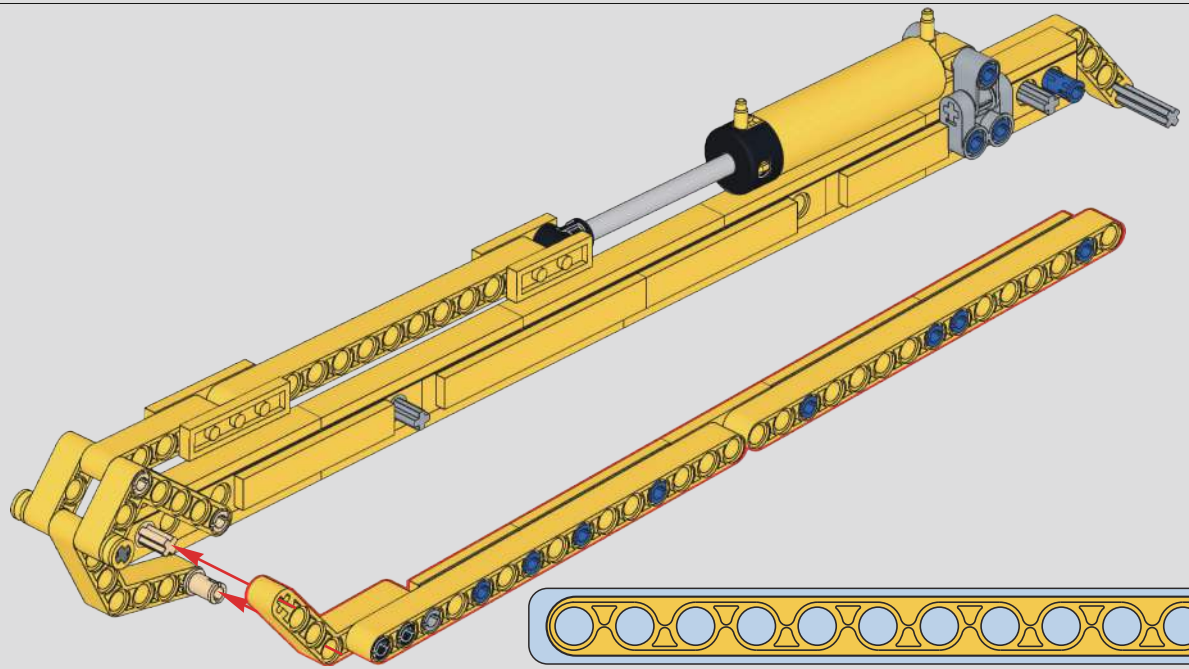

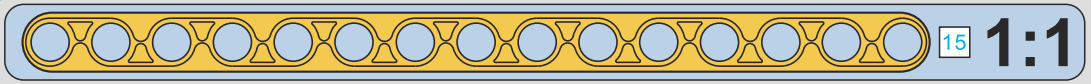

873

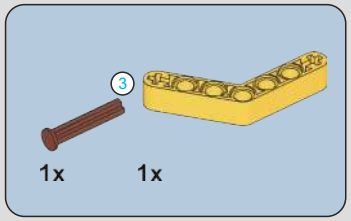

874

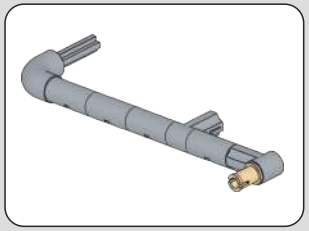

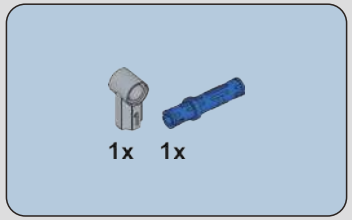

875

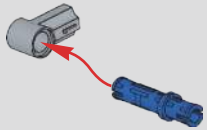

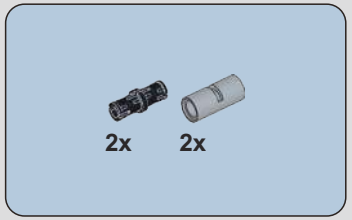

876

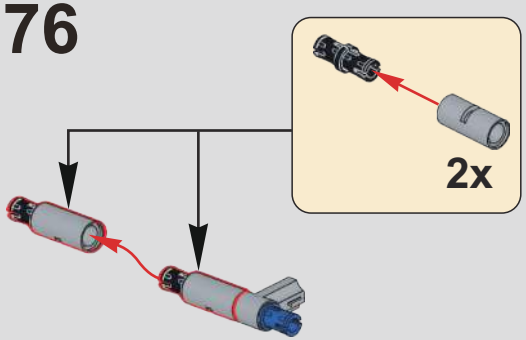

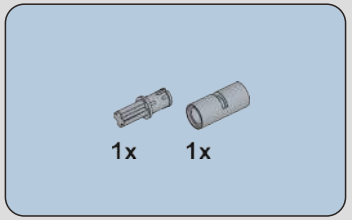

877

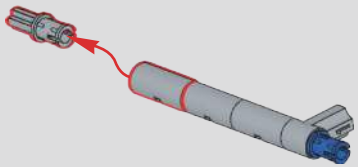

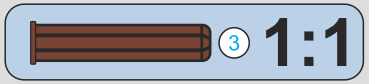

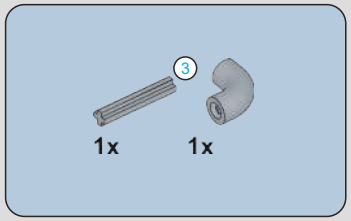

878

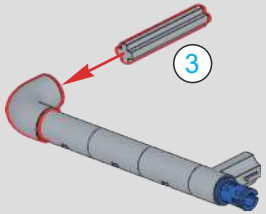

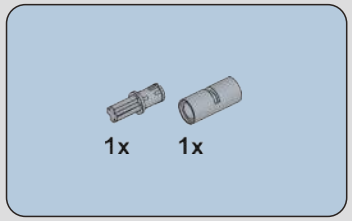

879

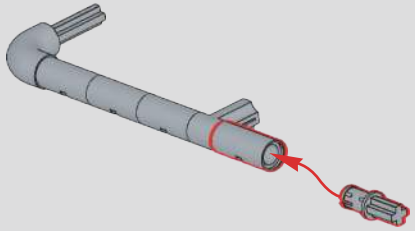

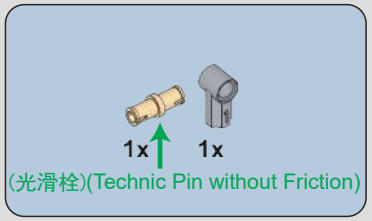

880

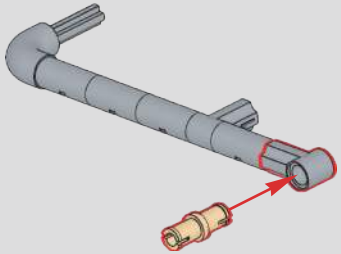

881

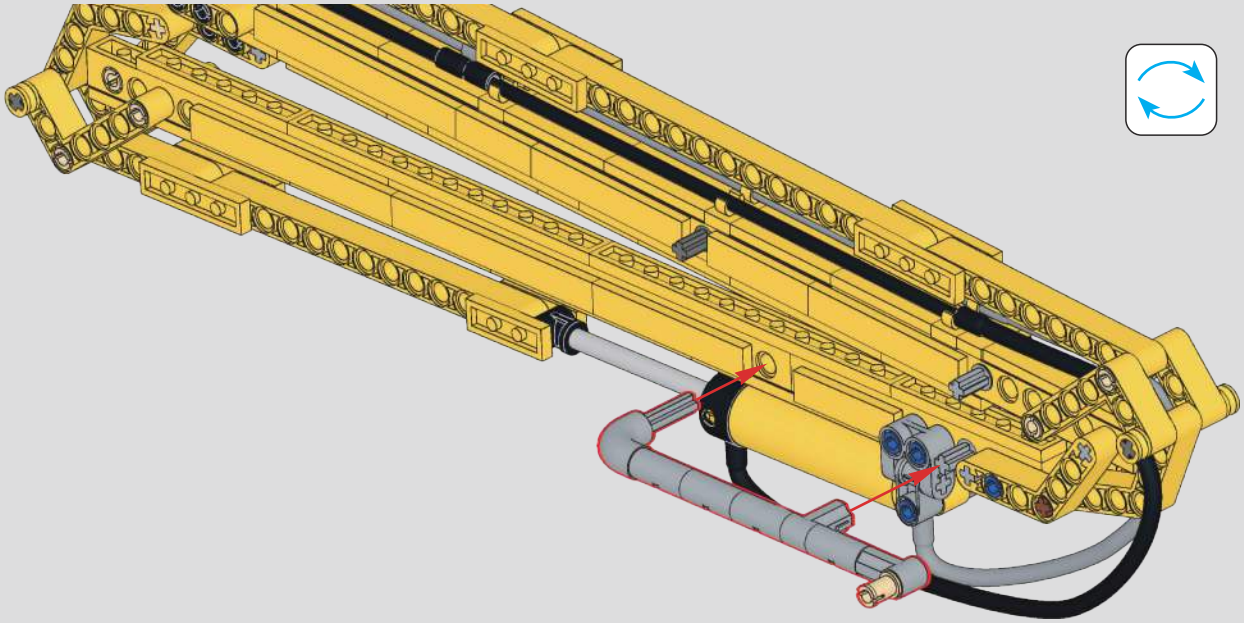

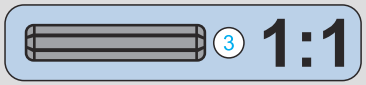

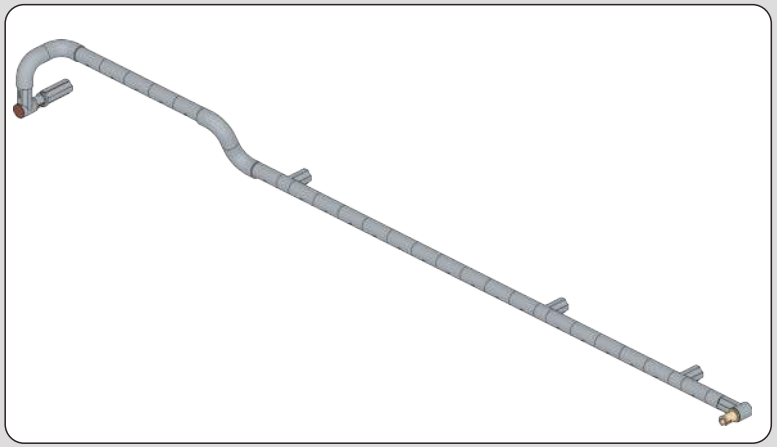

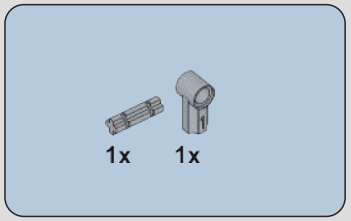

882

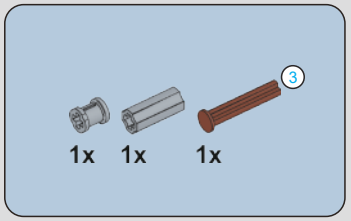

883

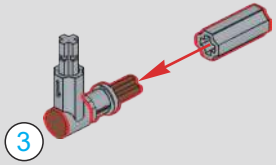

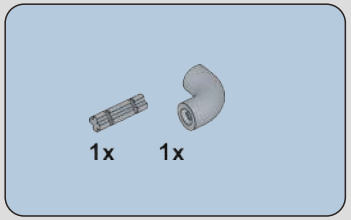

884

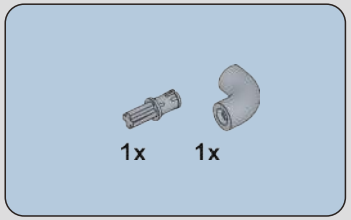

885

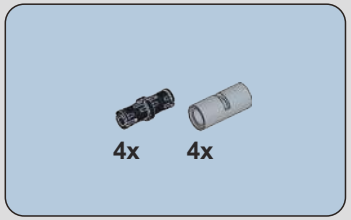

886

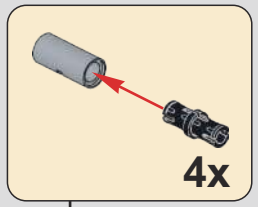

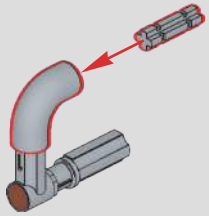

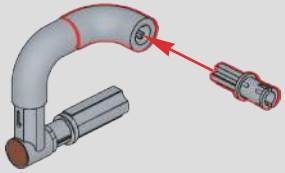

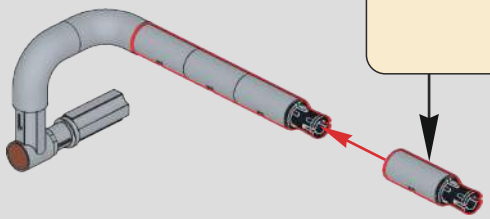

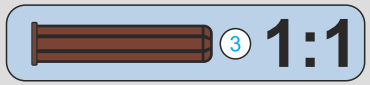

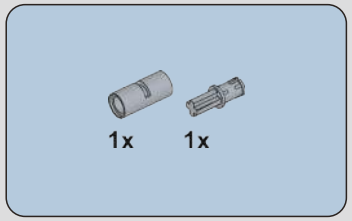

887

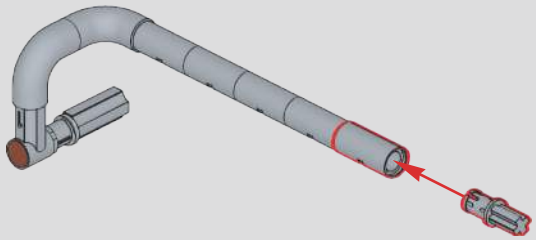

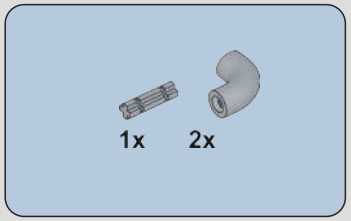

888

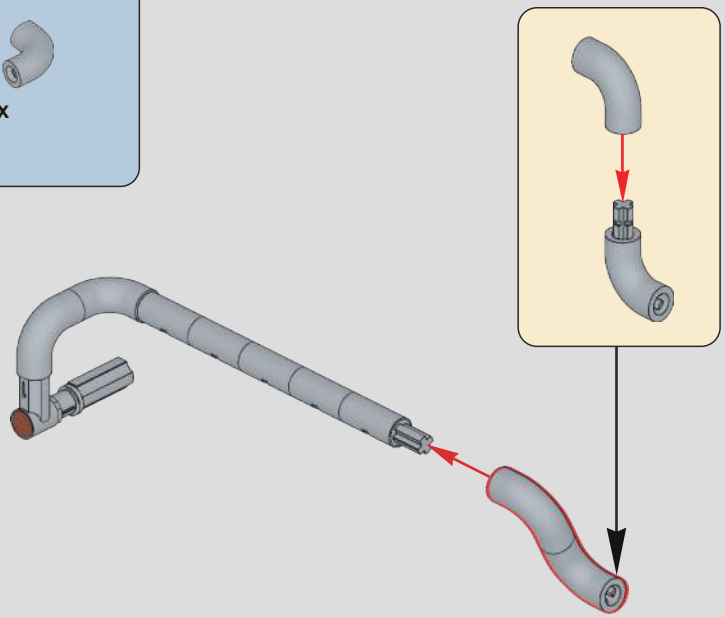

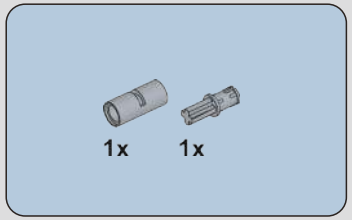

889

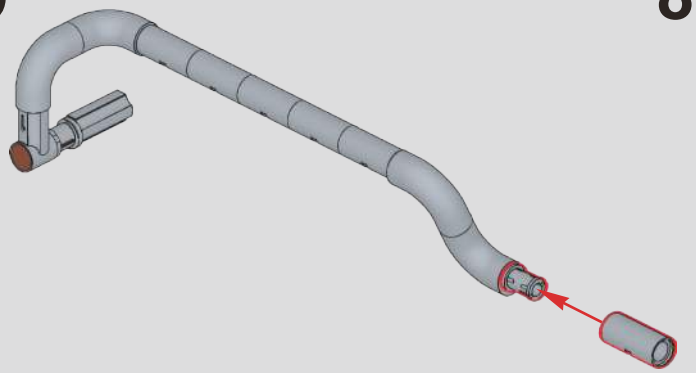

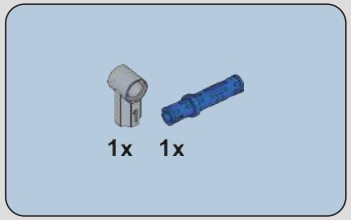

890

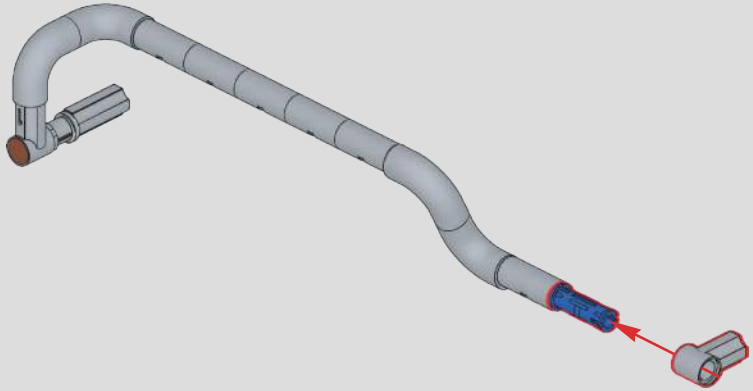

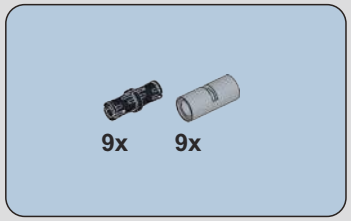

891

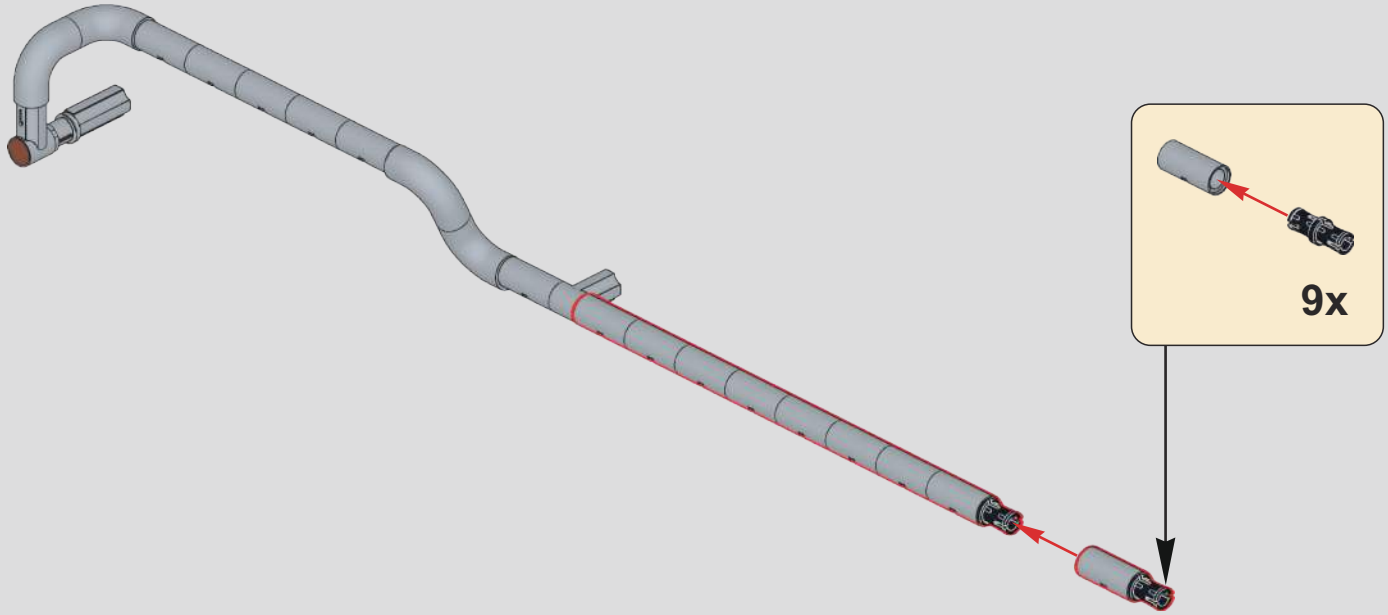

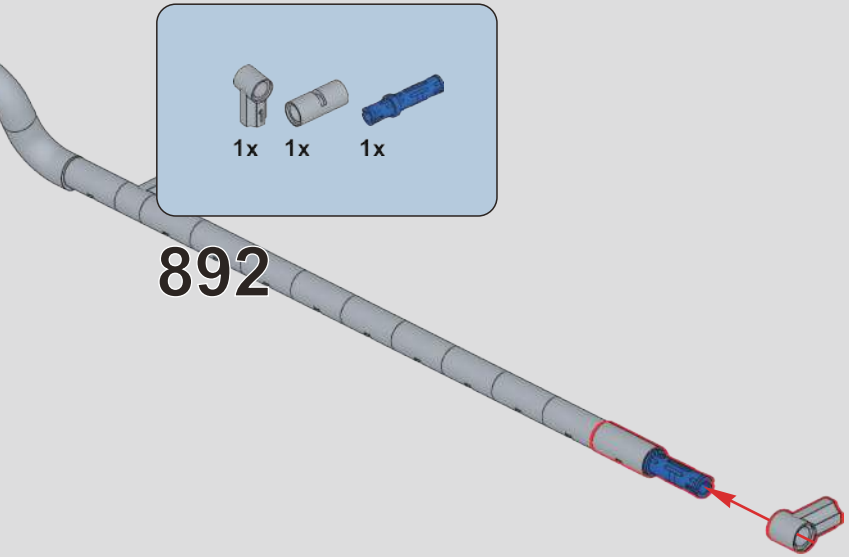

892

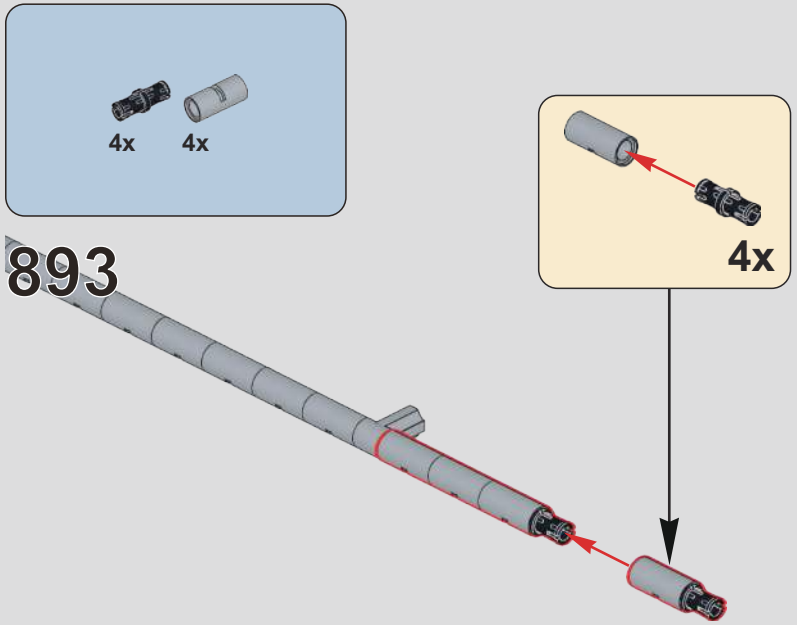

893

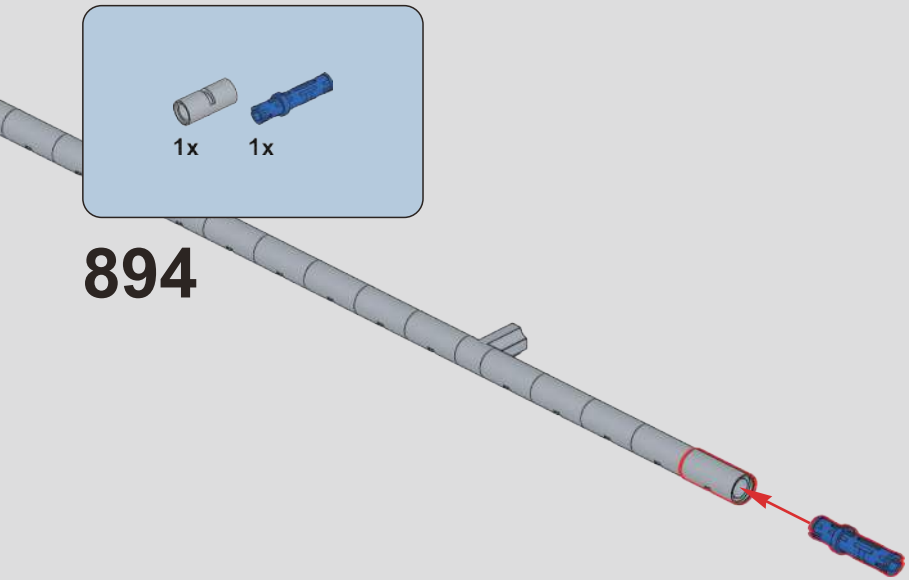

894

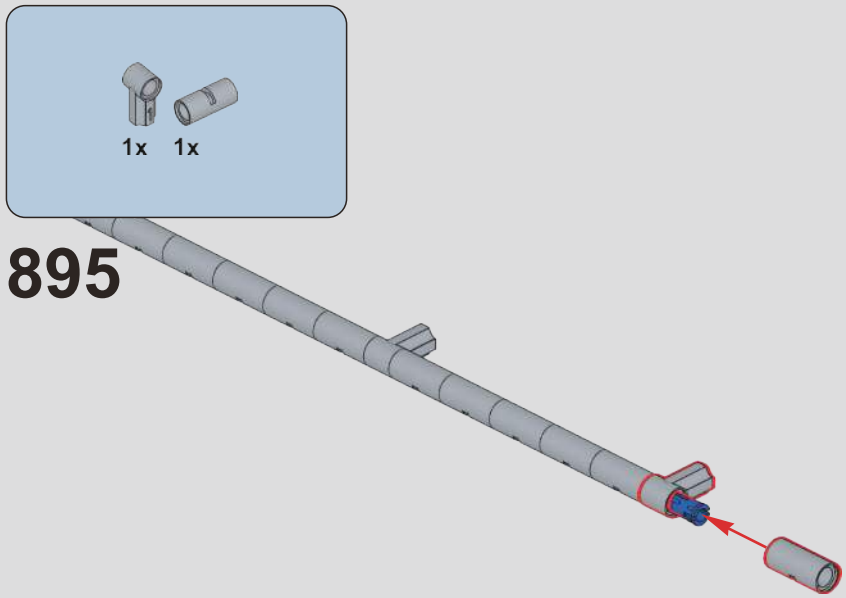

895

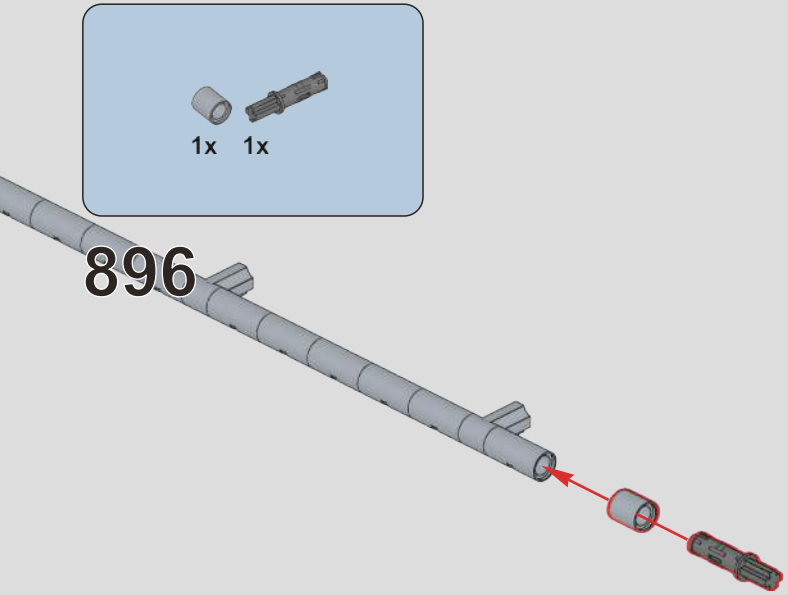

896

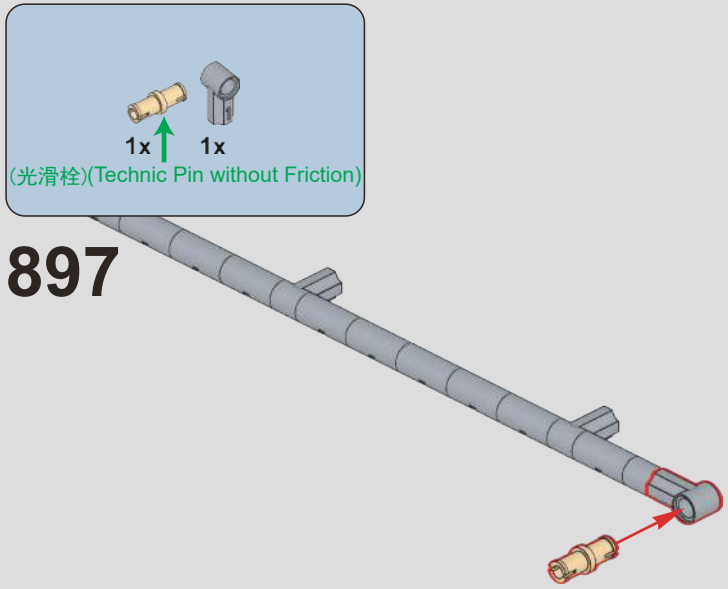

897

898

899

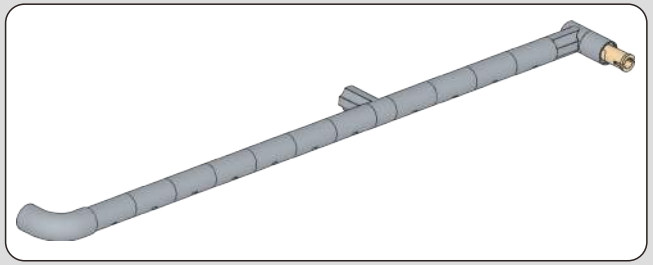

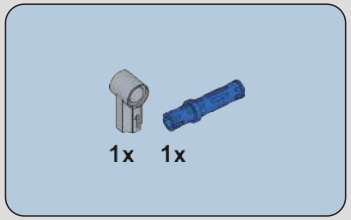

900

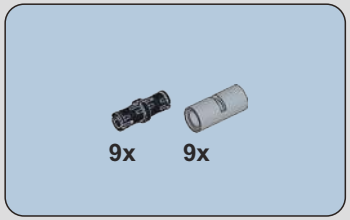

901

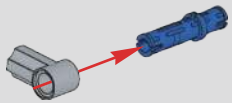

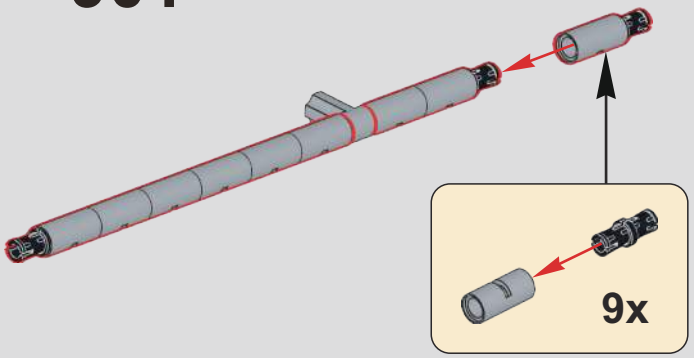

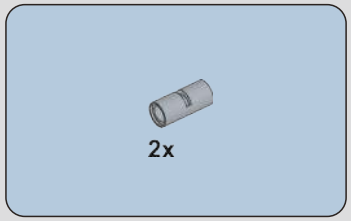

902

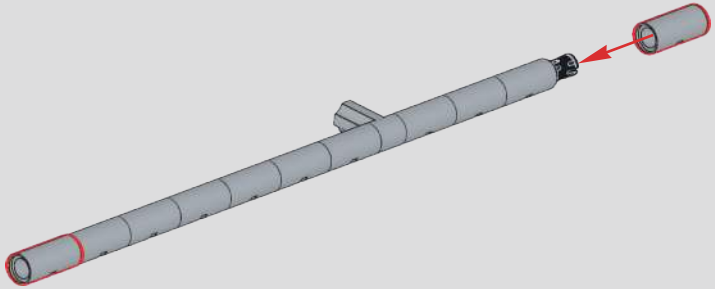

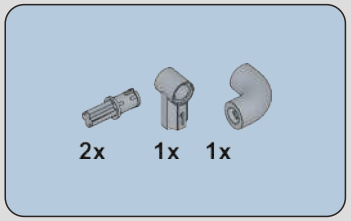

903

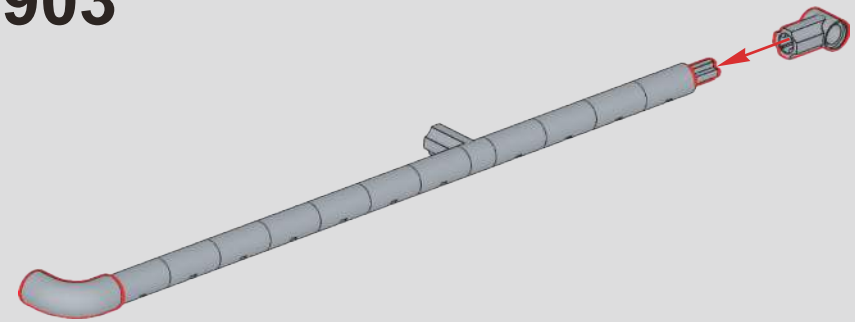

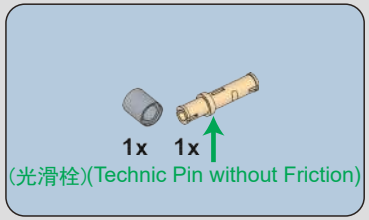

904

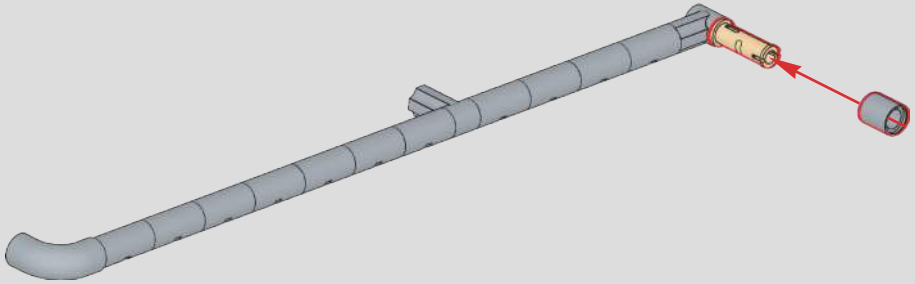

905

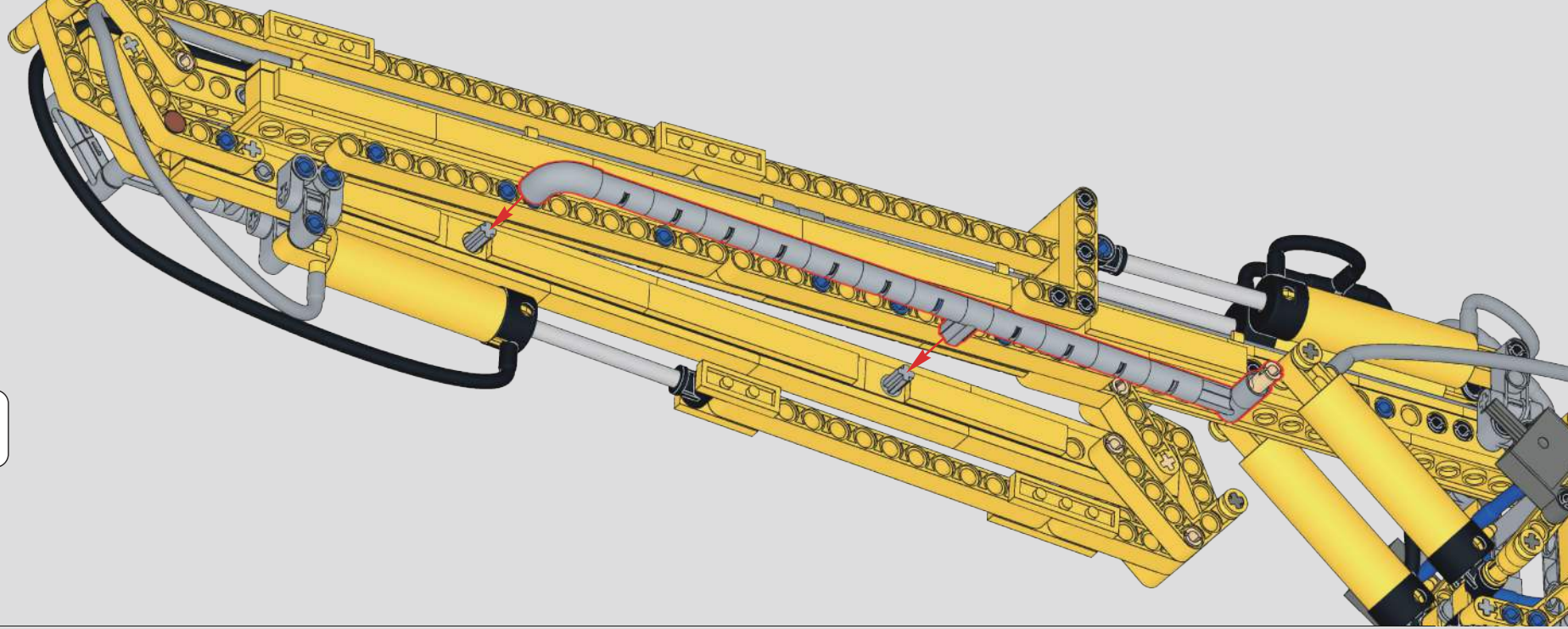

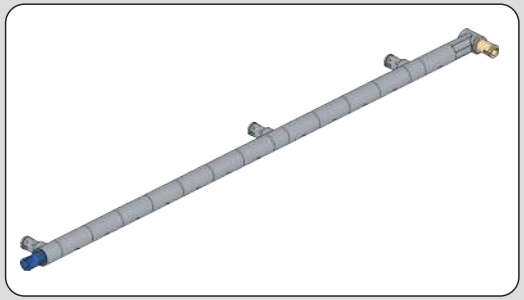

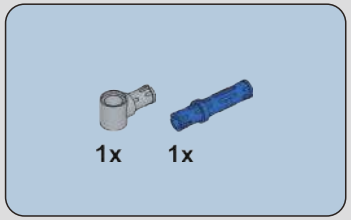

906

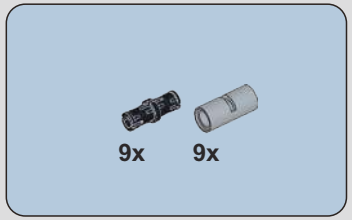

907

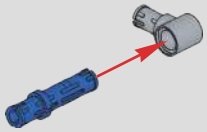

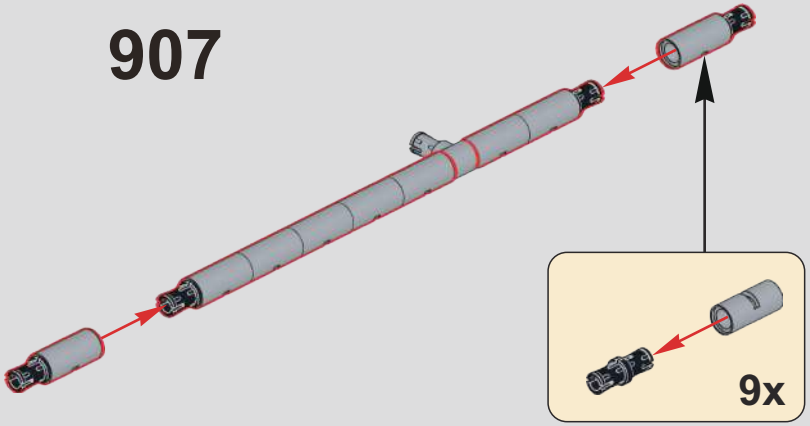

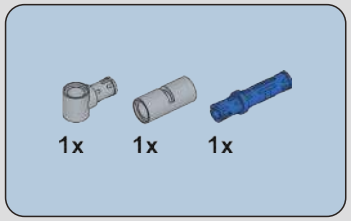

908

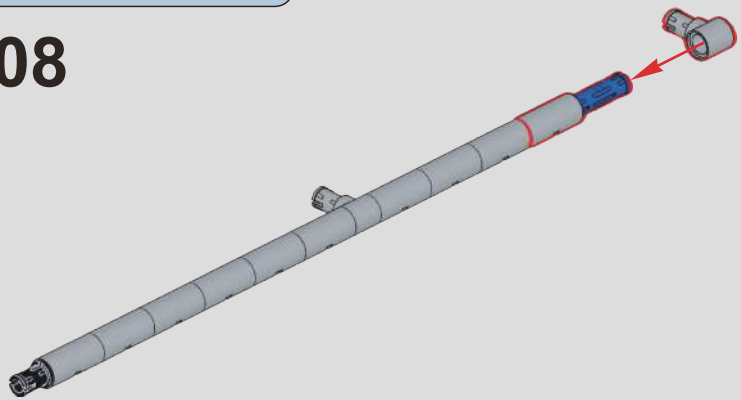

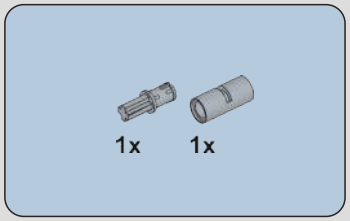

909

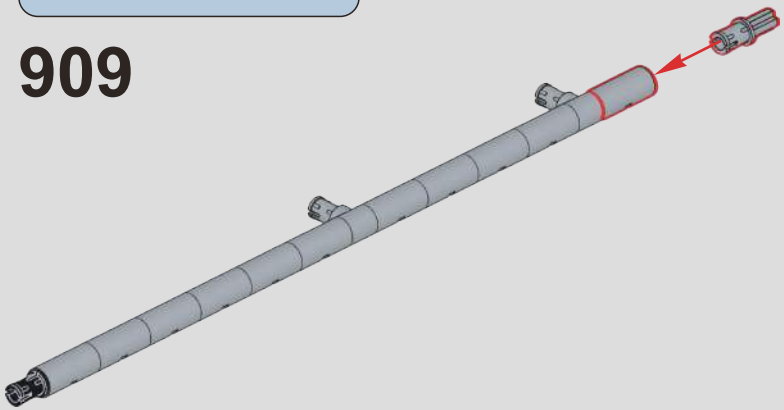

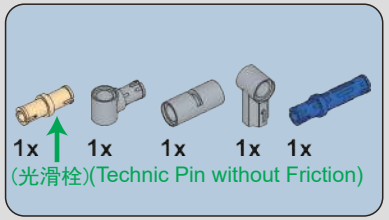

910

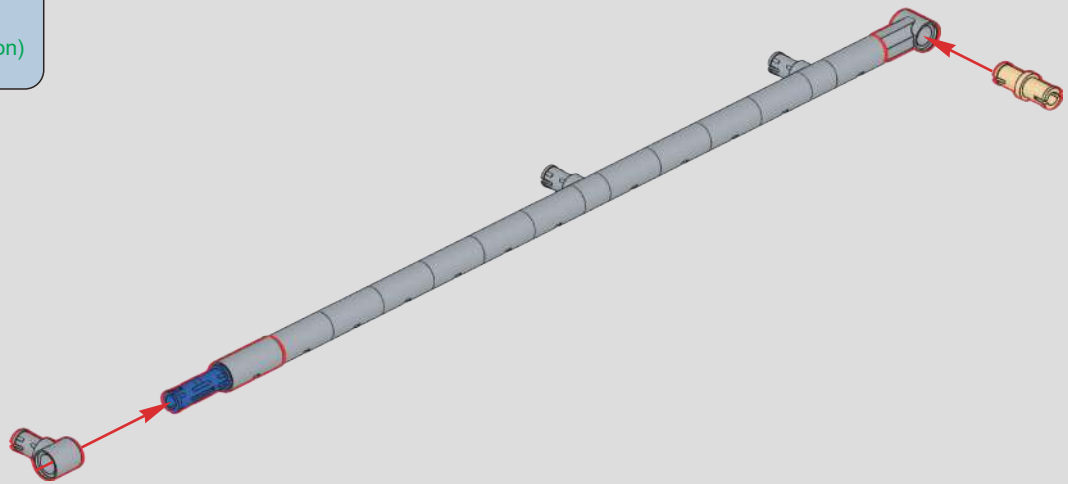

911

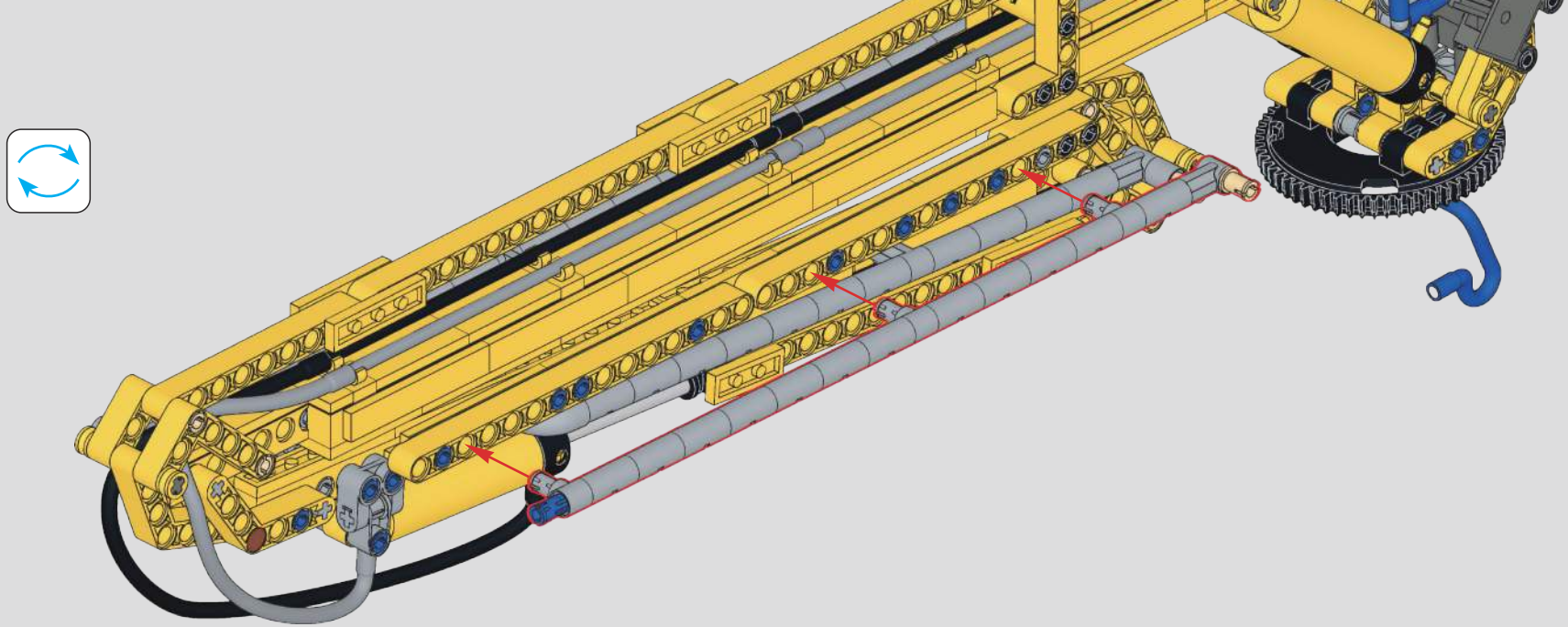

912

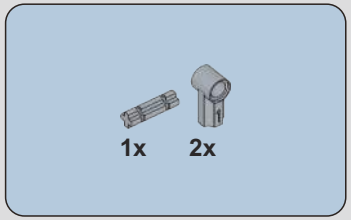

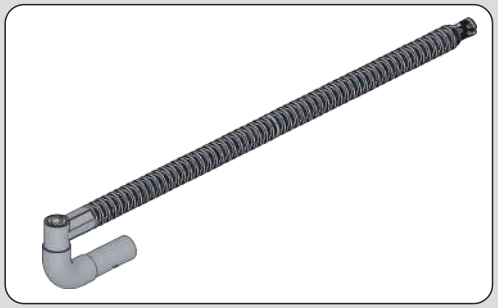

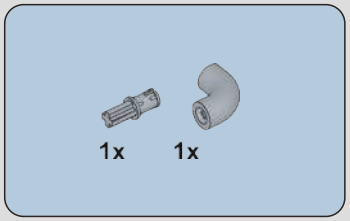

913

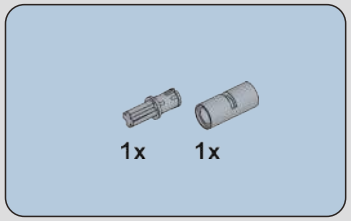

914

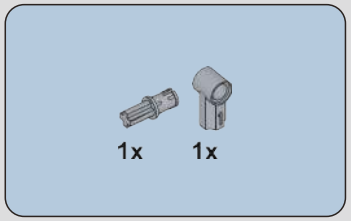

915

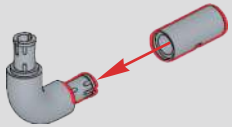

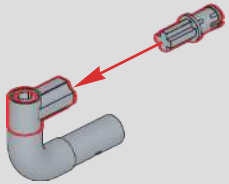

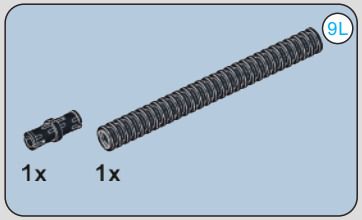

916

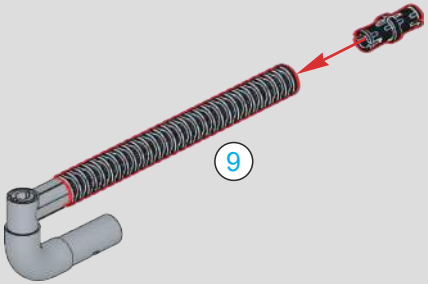

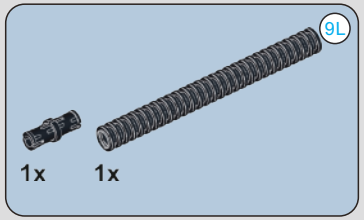

917

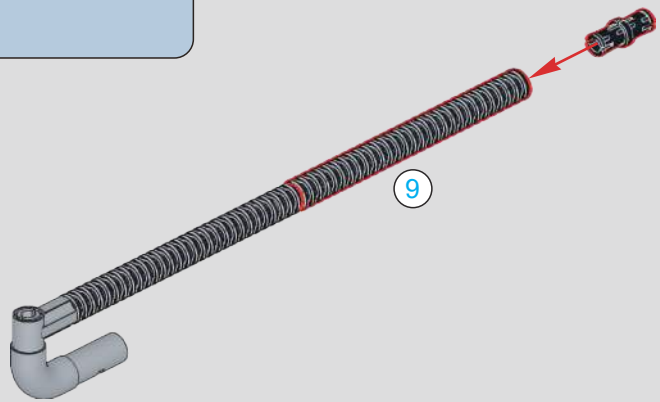

918

919

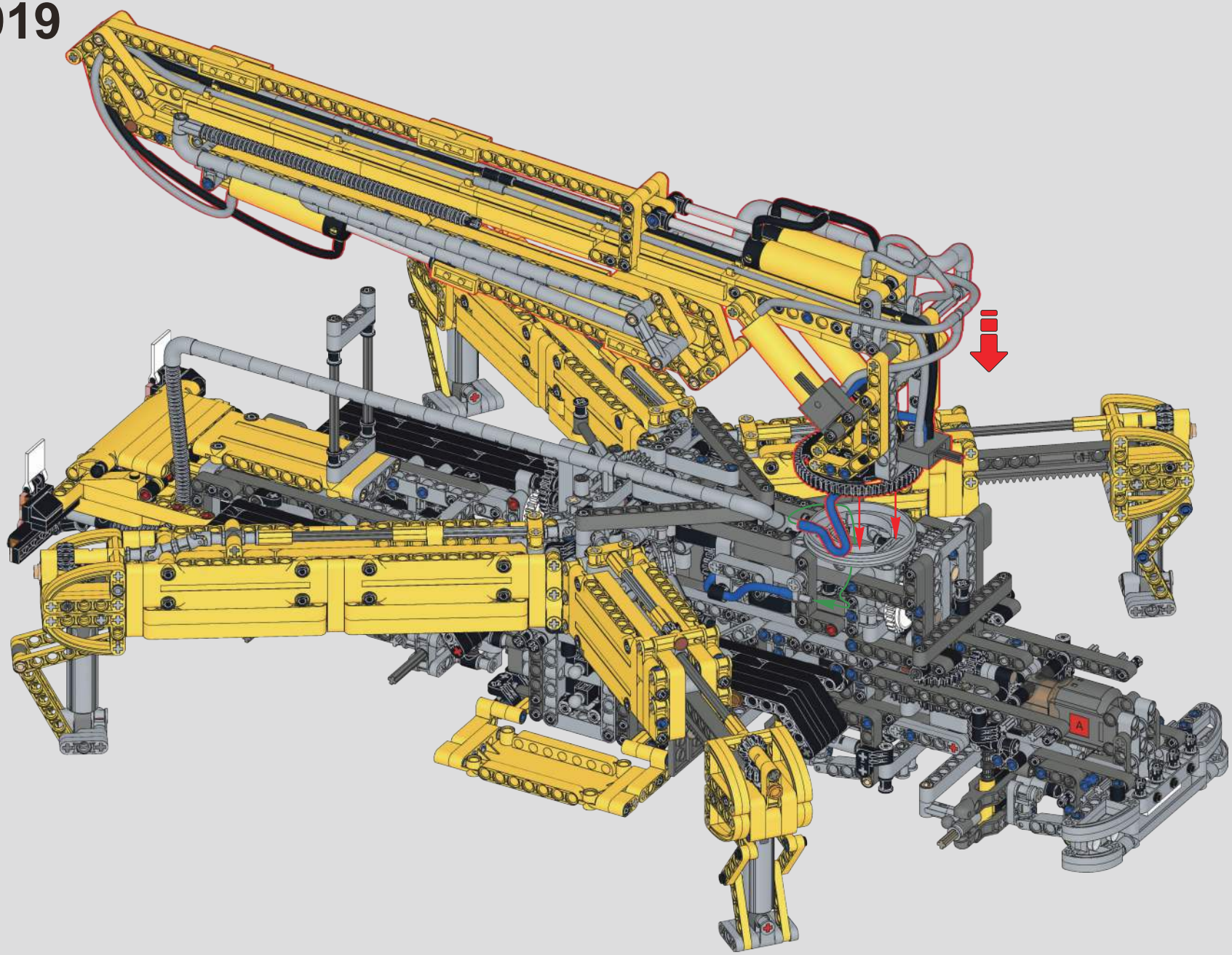

920

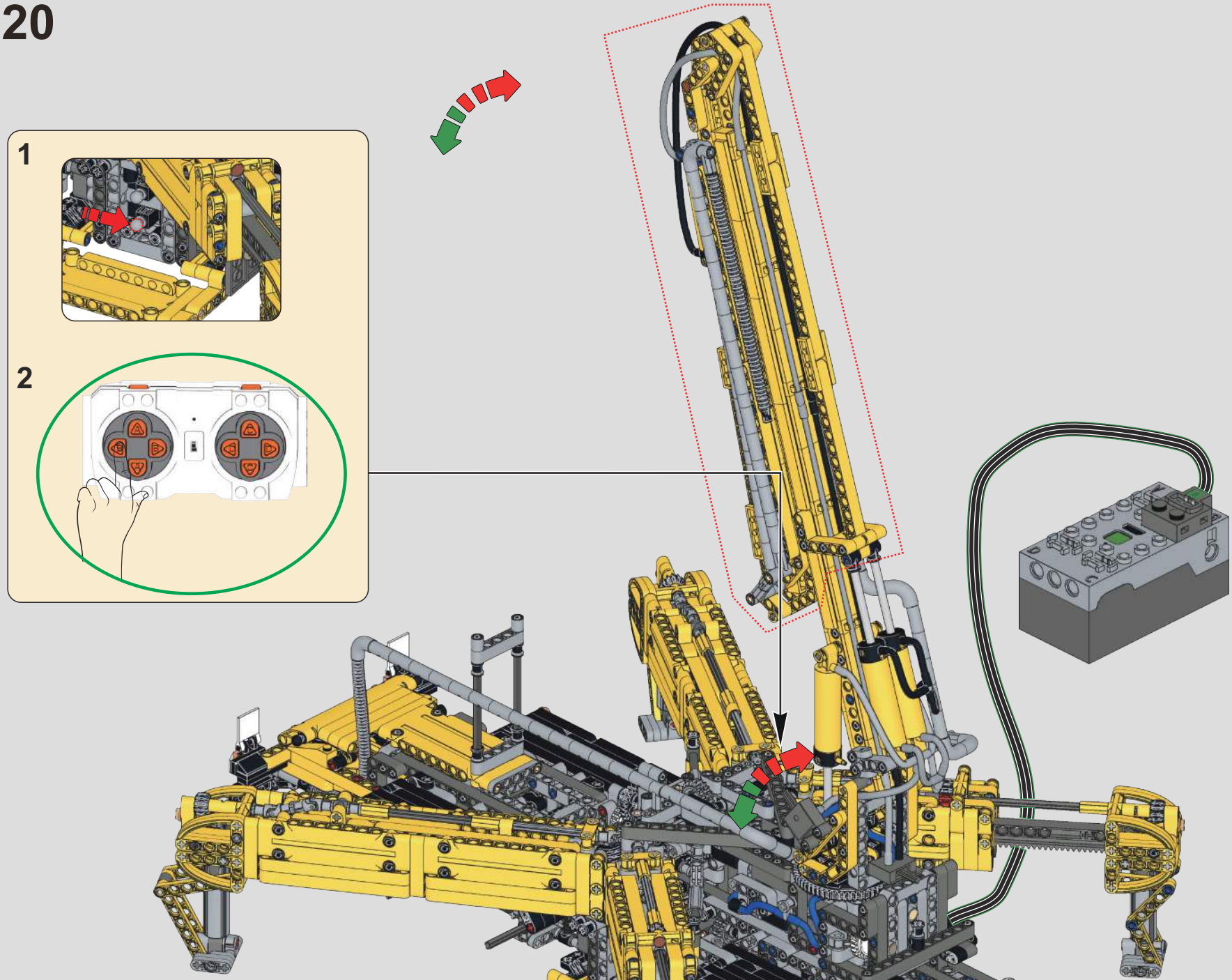

921

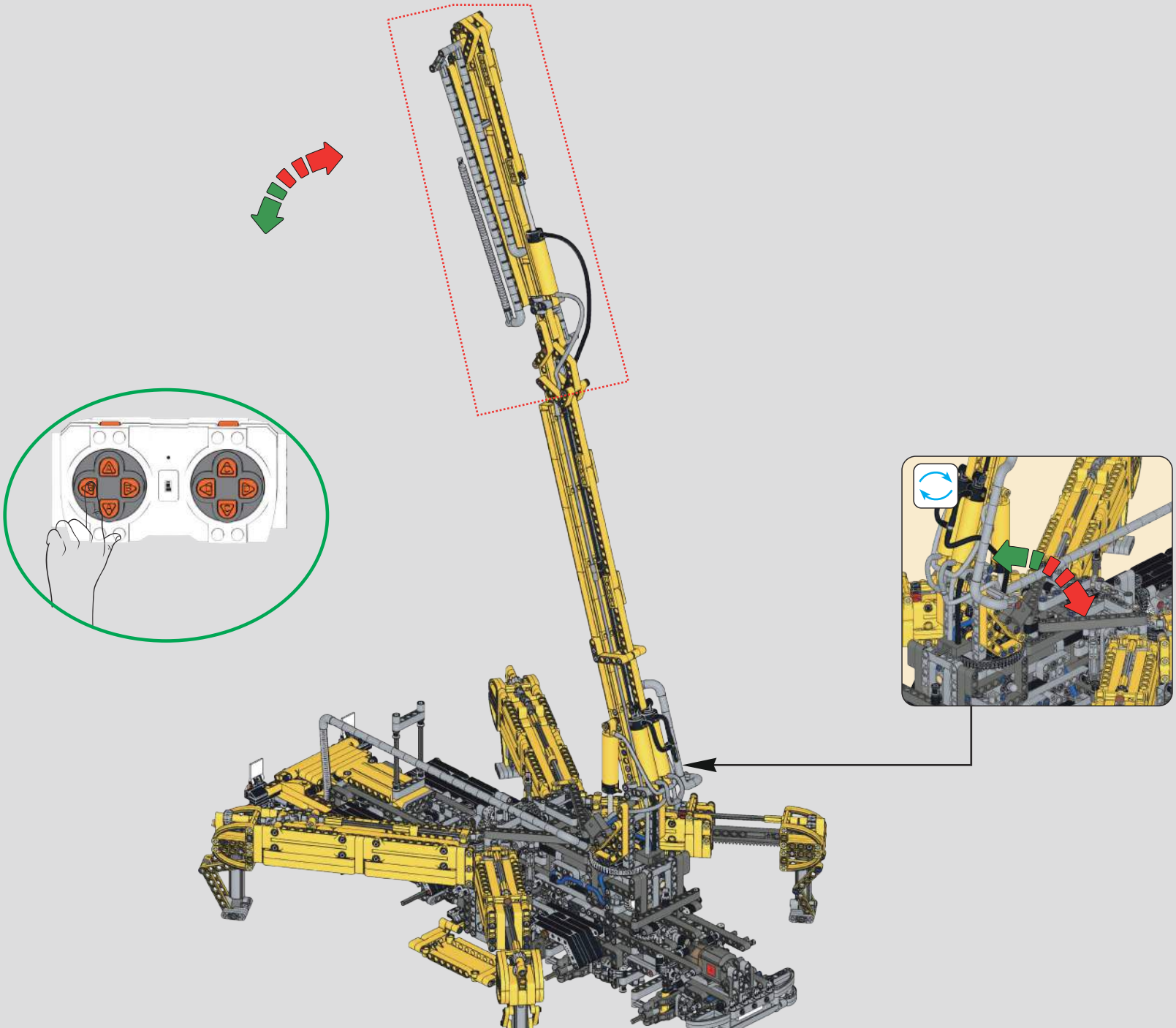

922

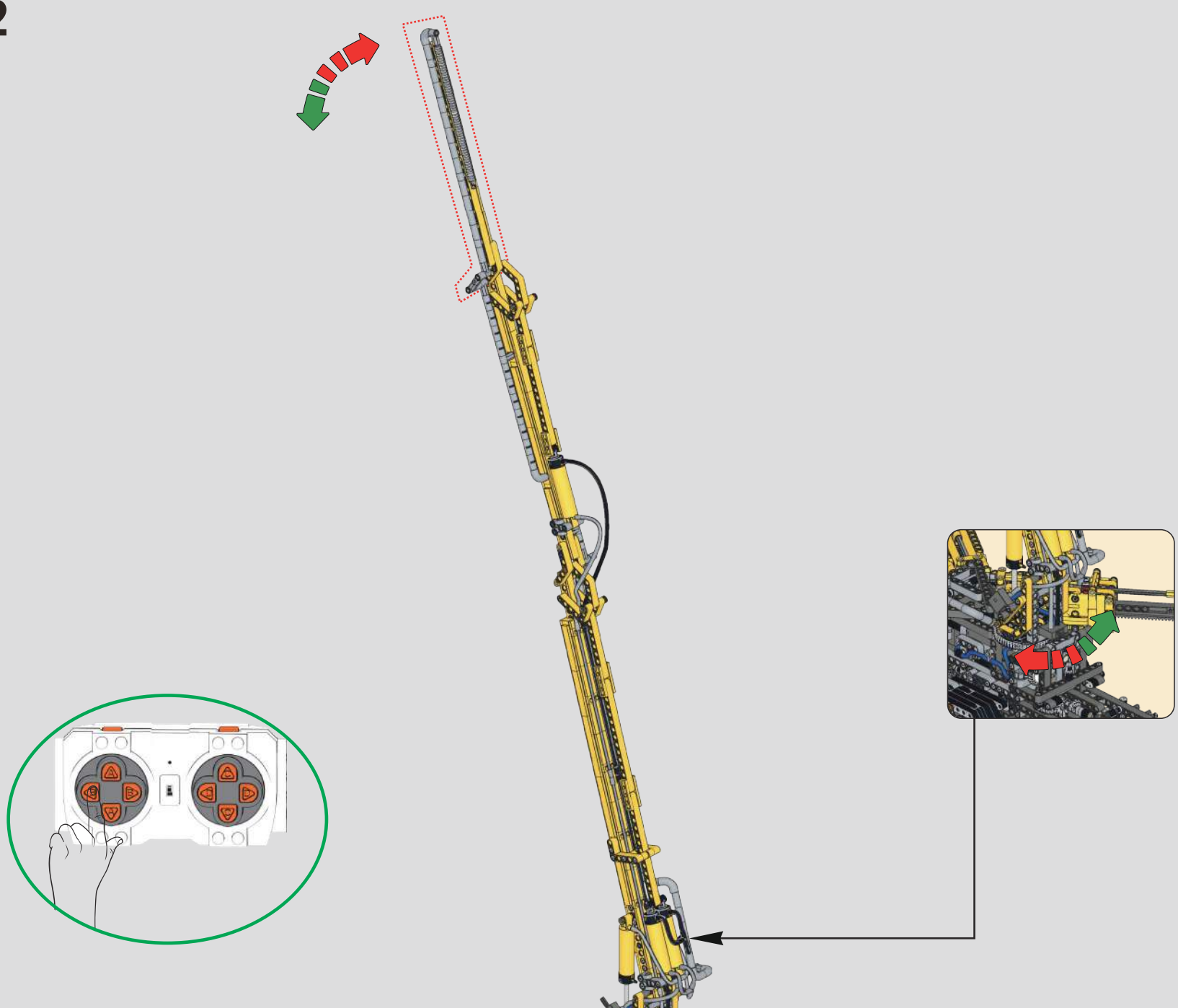

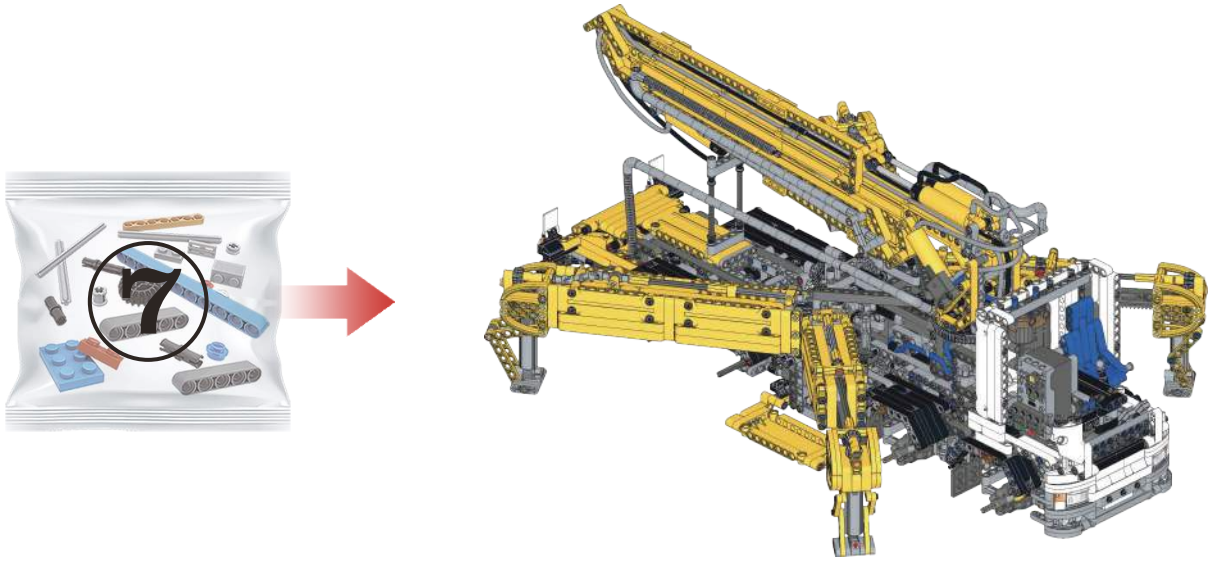
7

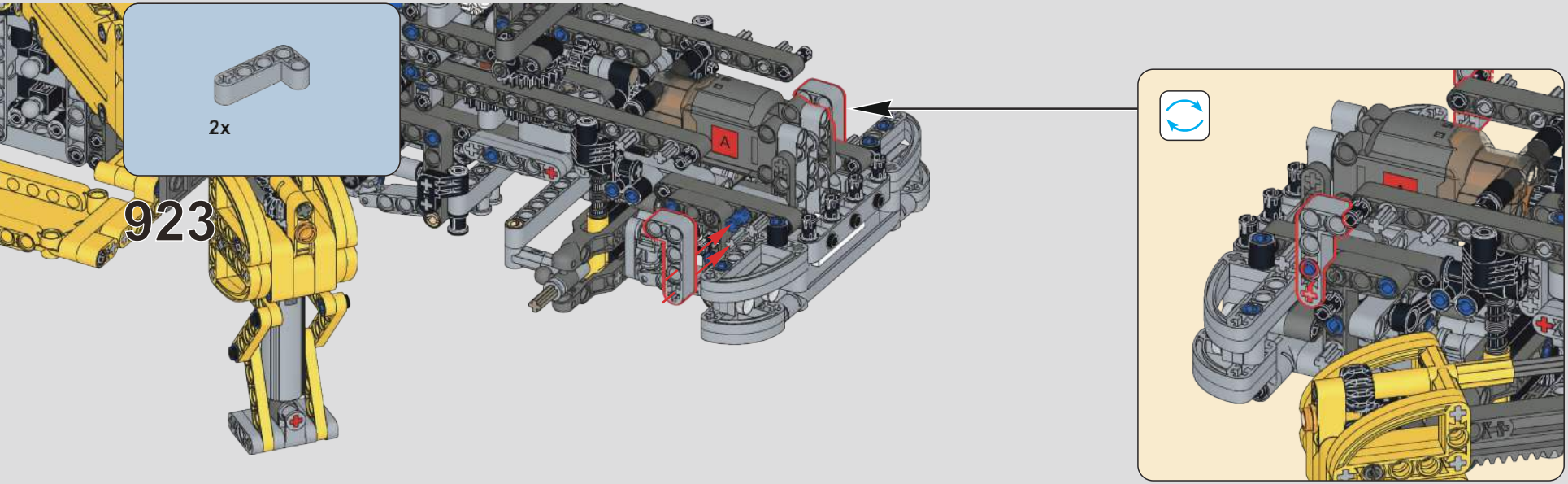
2x
923
A

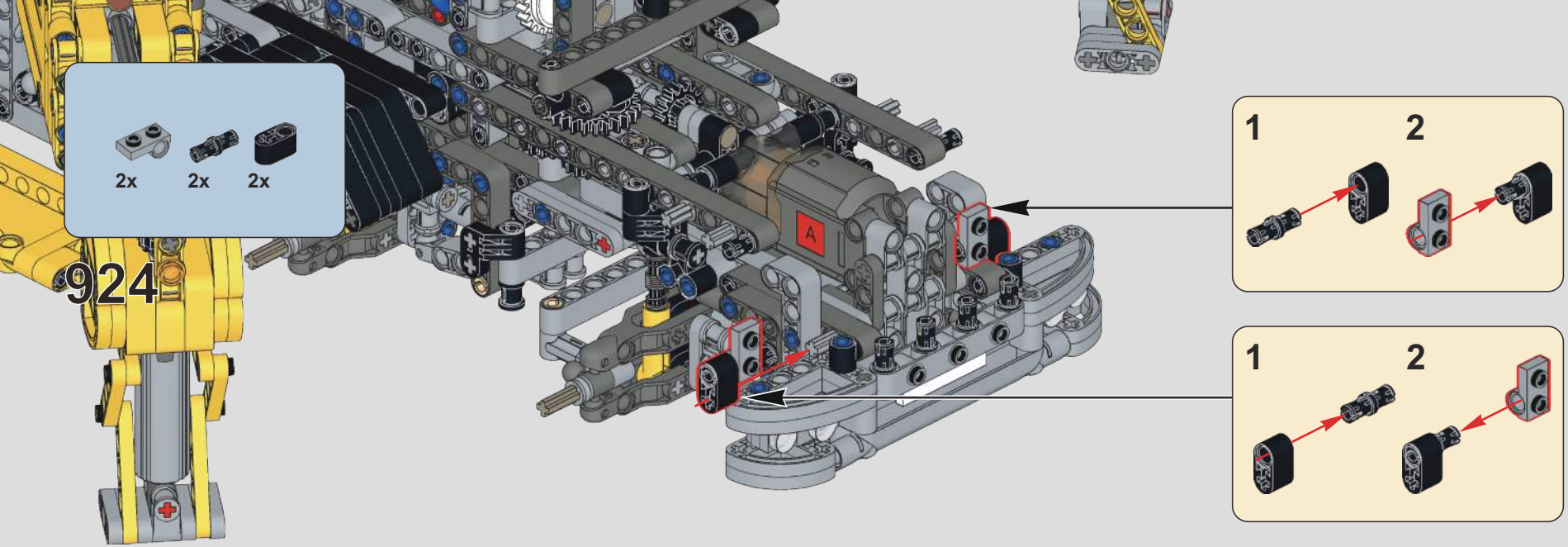
2x
2x
2x
924
1
2
1
2

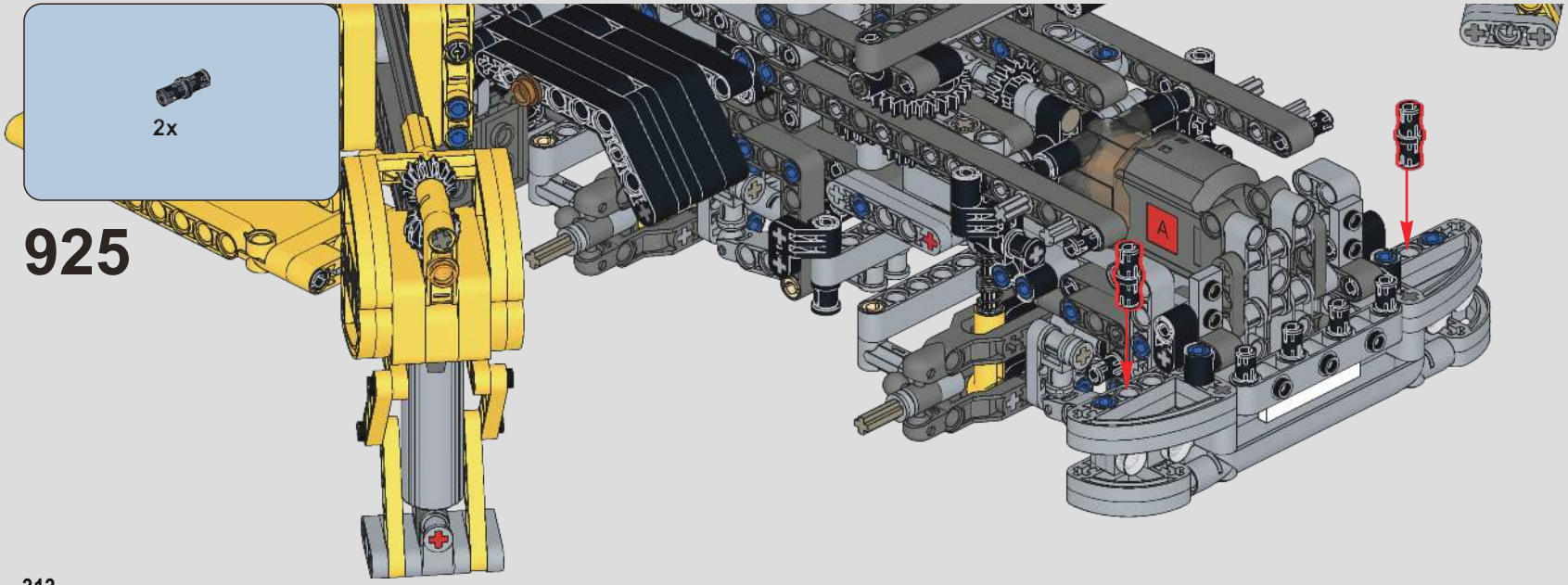
2x
925

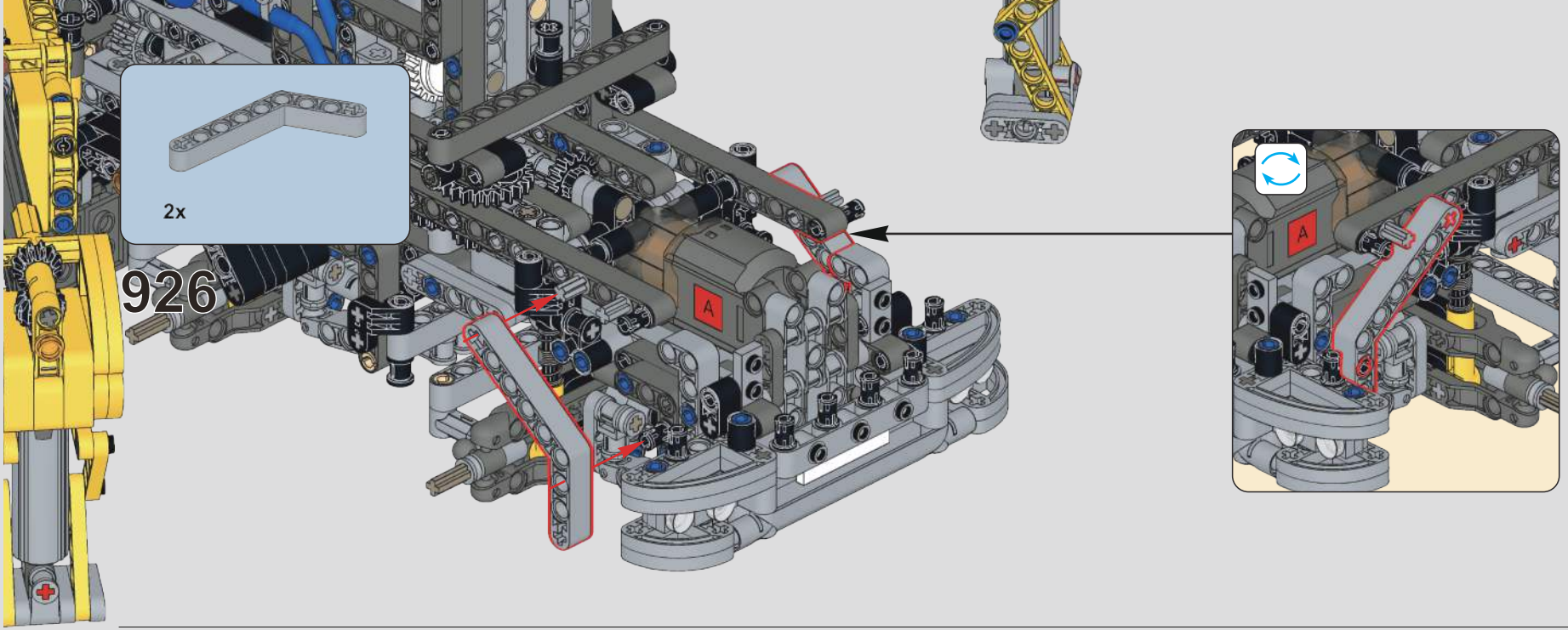
2x
926
A

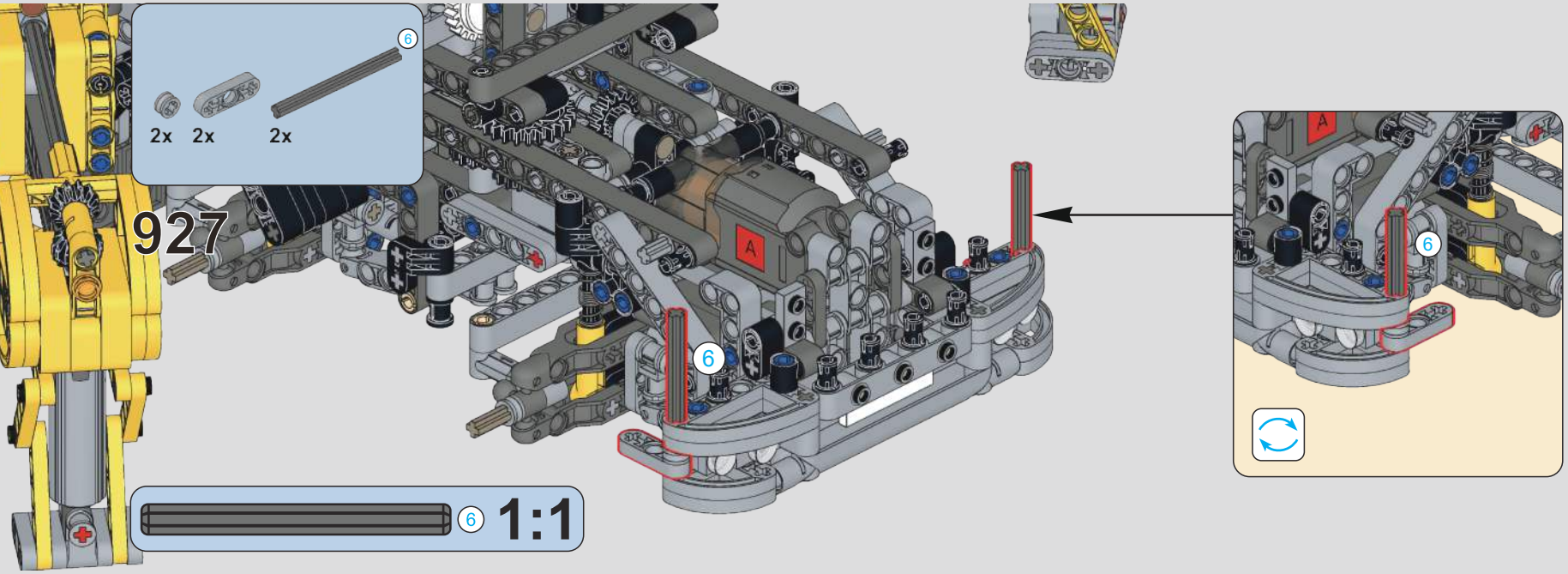
6
2x
2x
2x
927
A
6
6
1:1

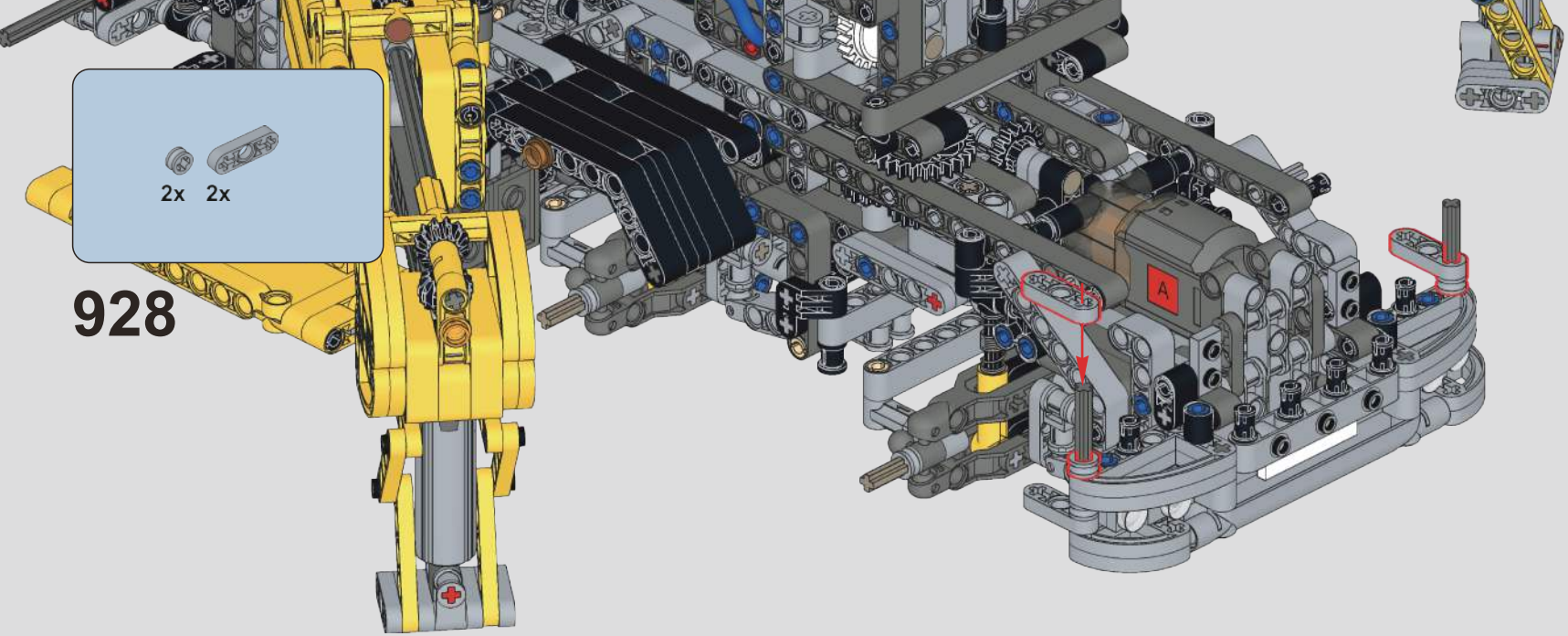
2x 2x
928
A

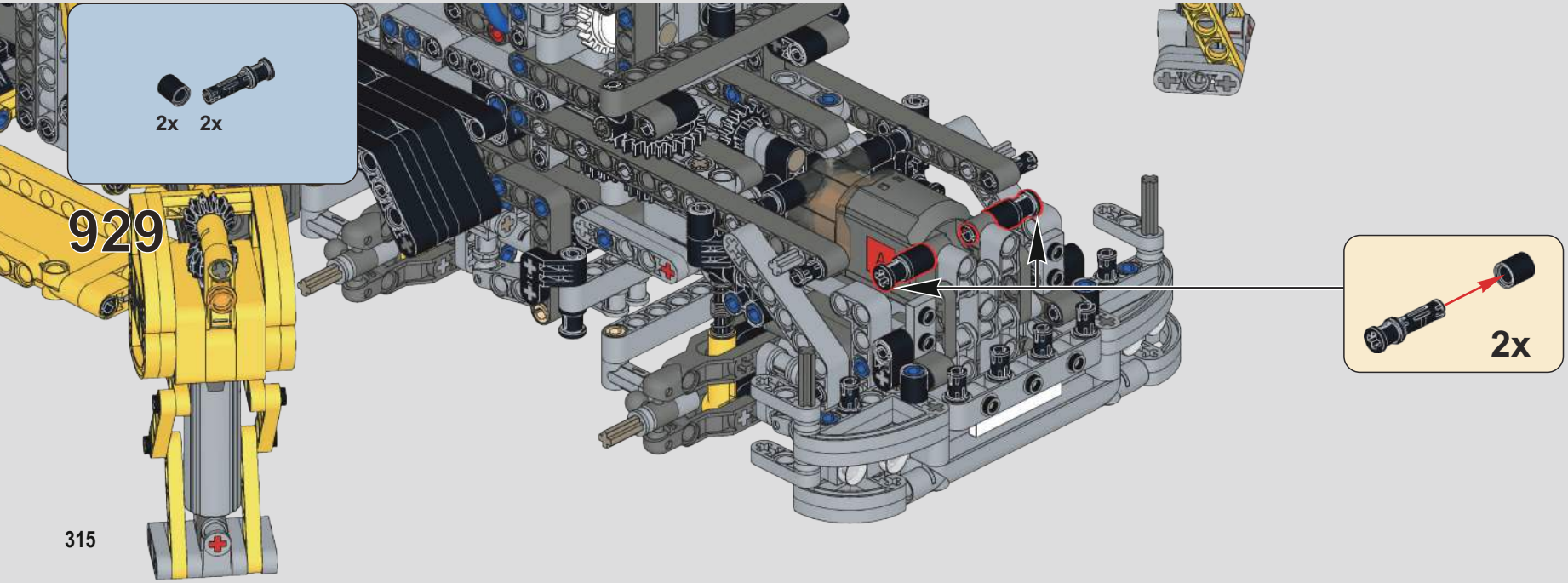
2x 2x
929
A
2x

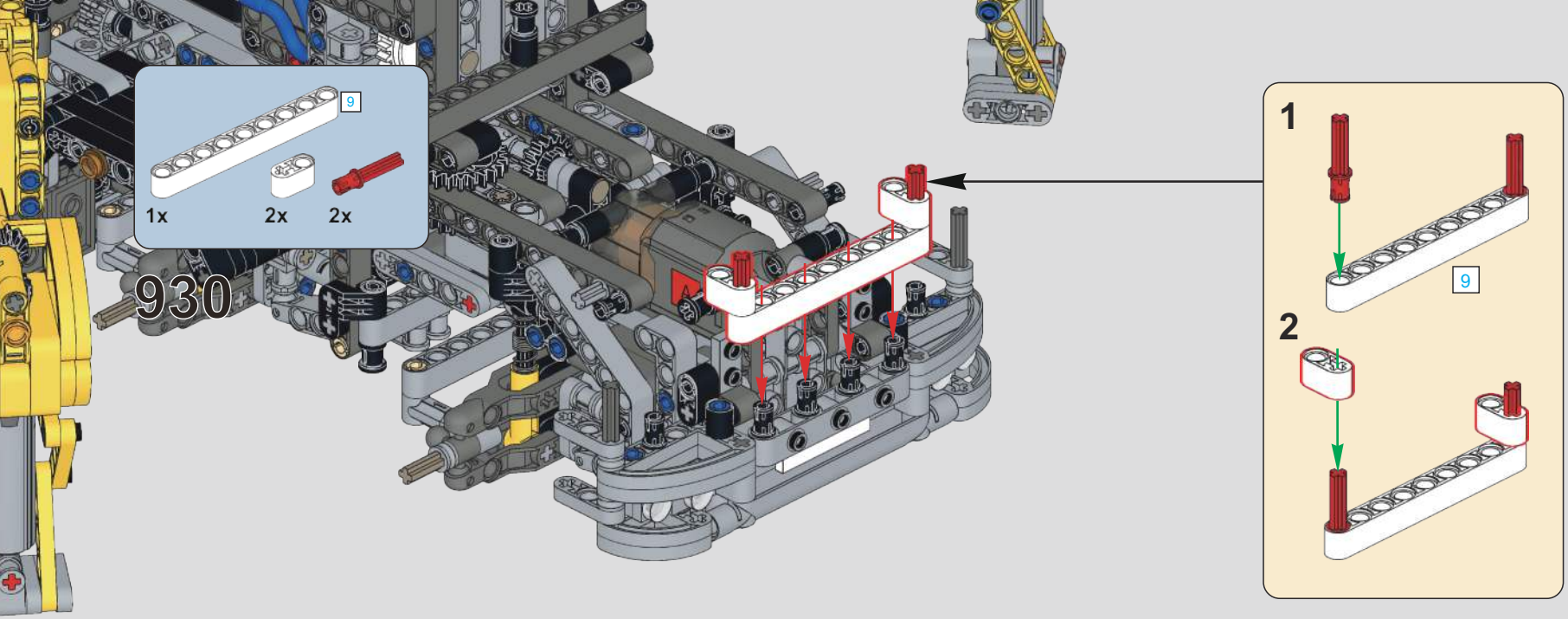

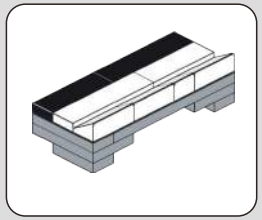

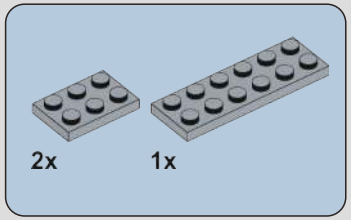

931

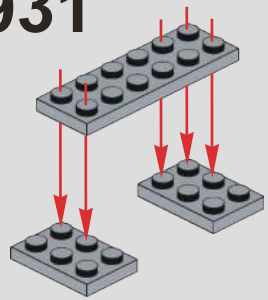

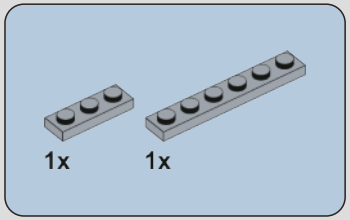

932

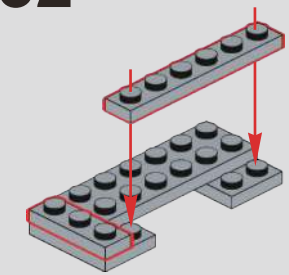

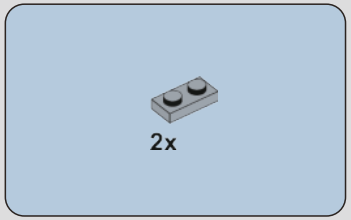

933

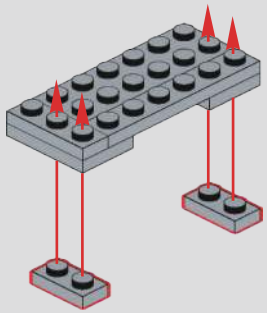

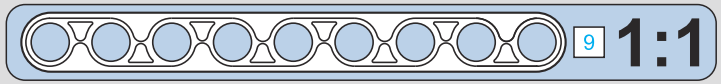

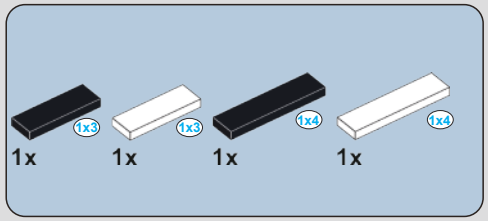

934

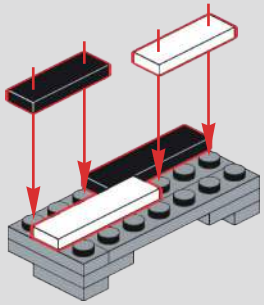

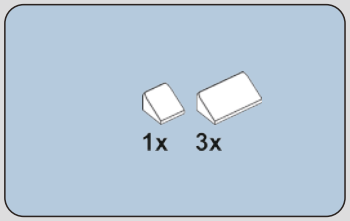

935

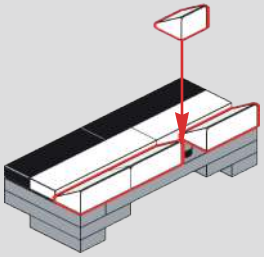

936

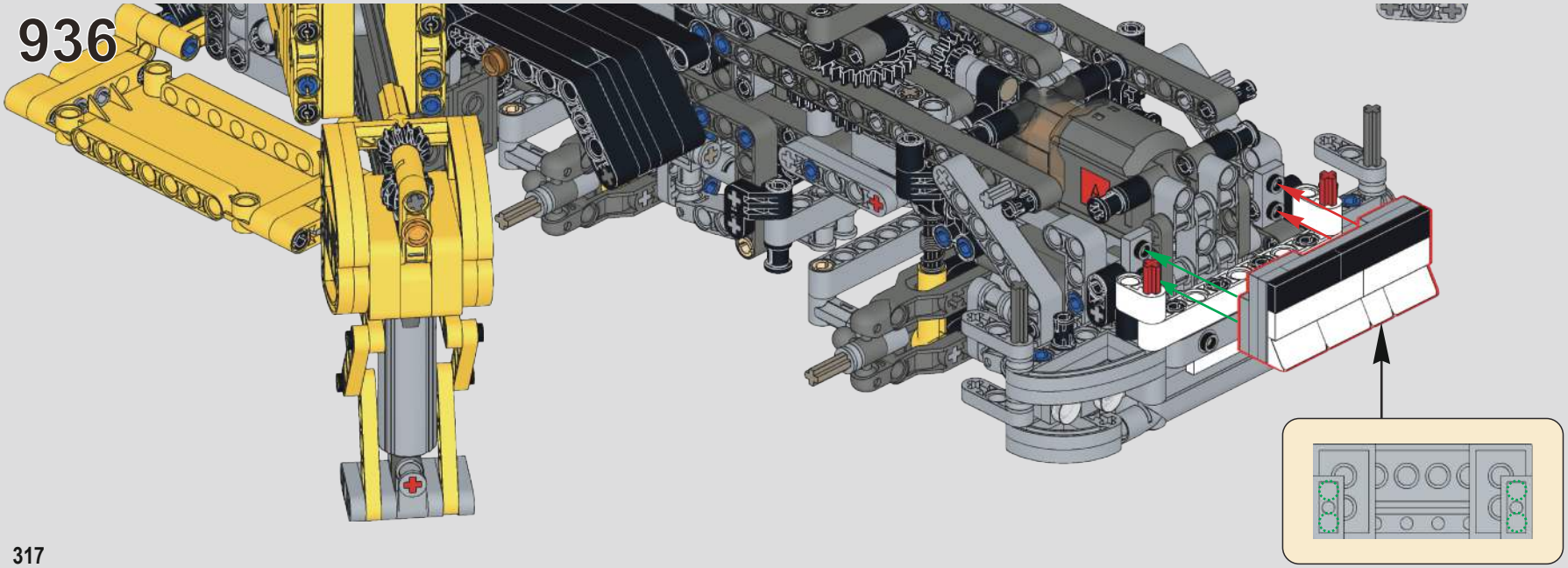

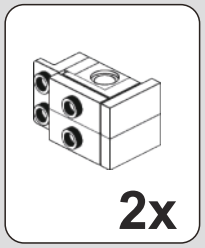

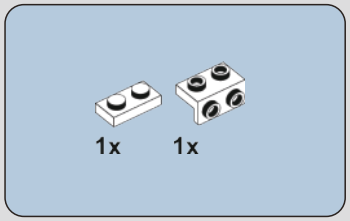

937

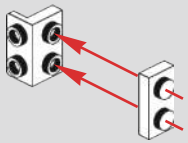

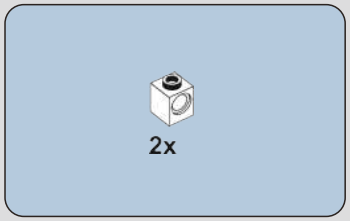

938

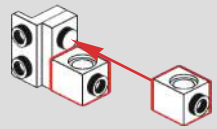

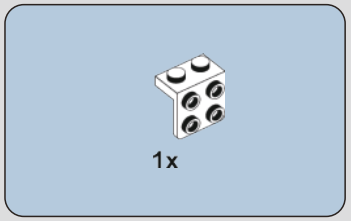

939

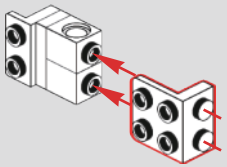

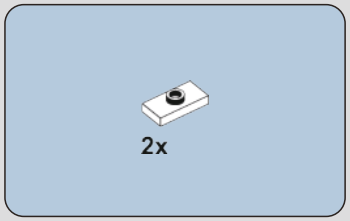

940

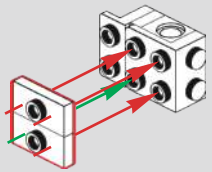

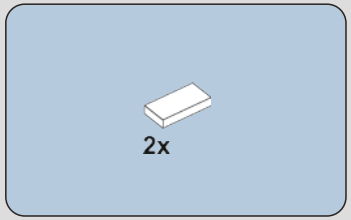

941

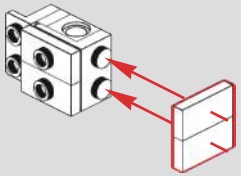

2x

942

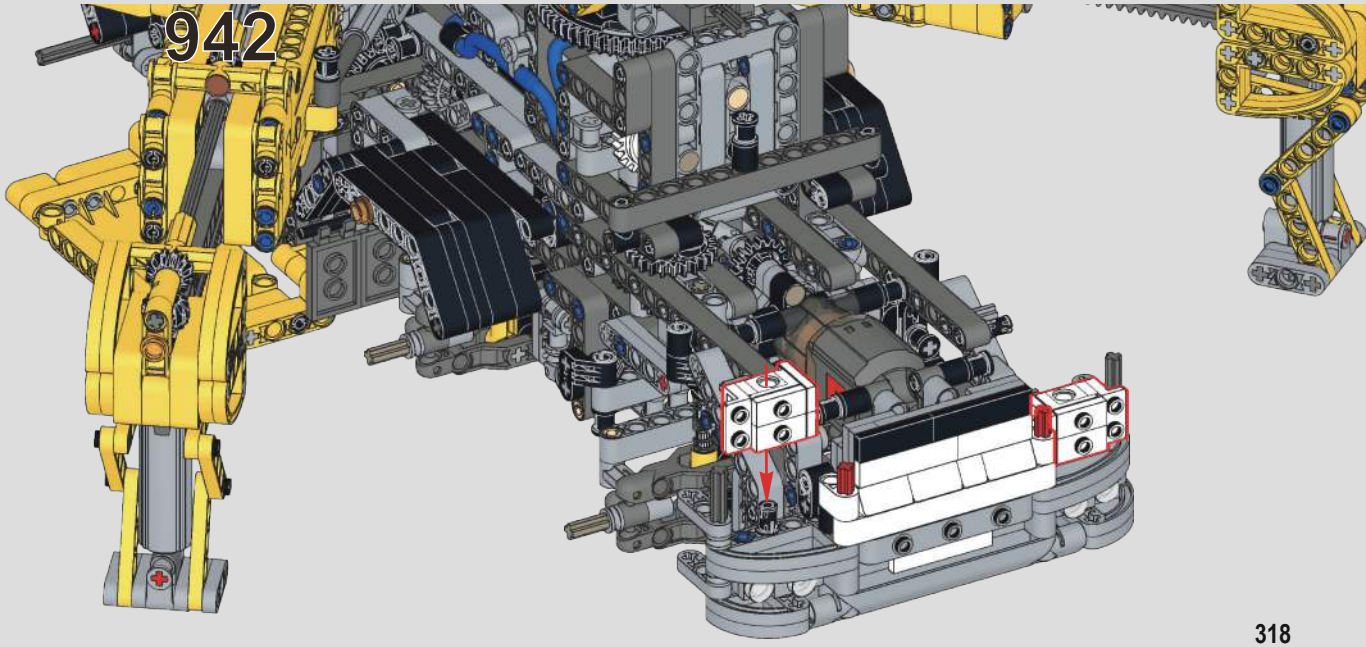

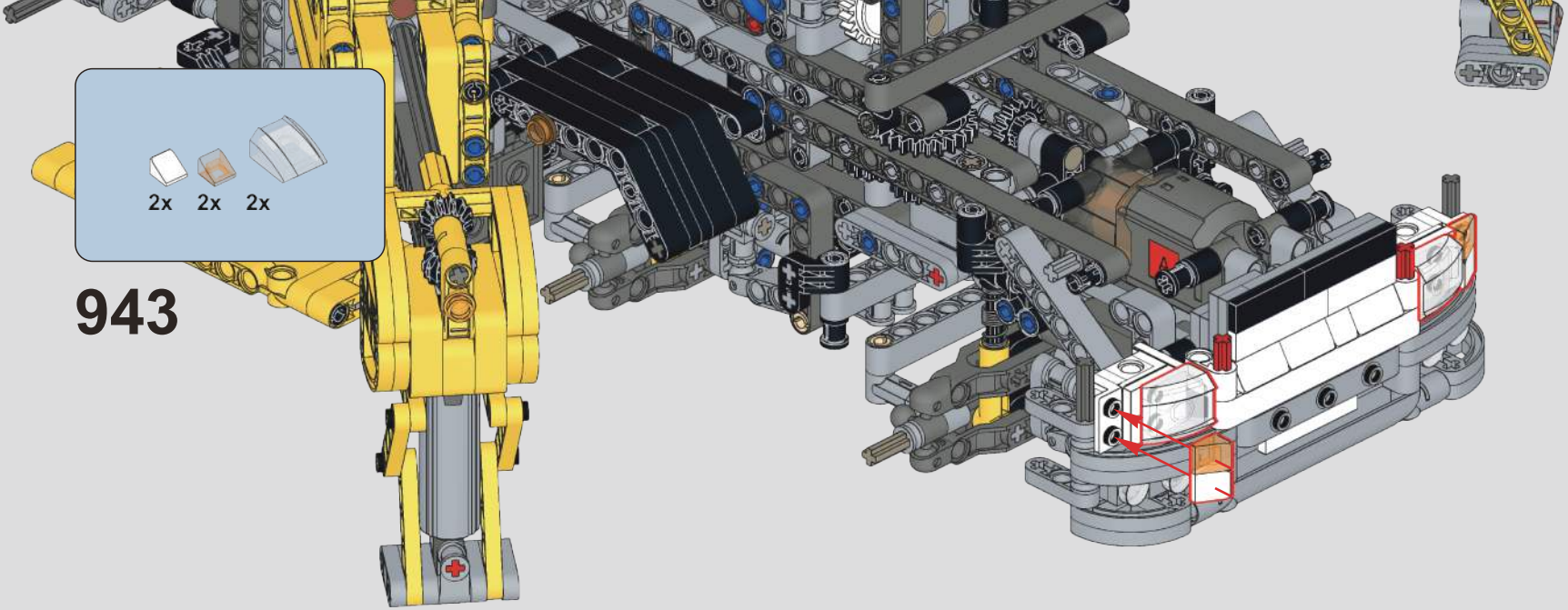
2x 2x 2x
943

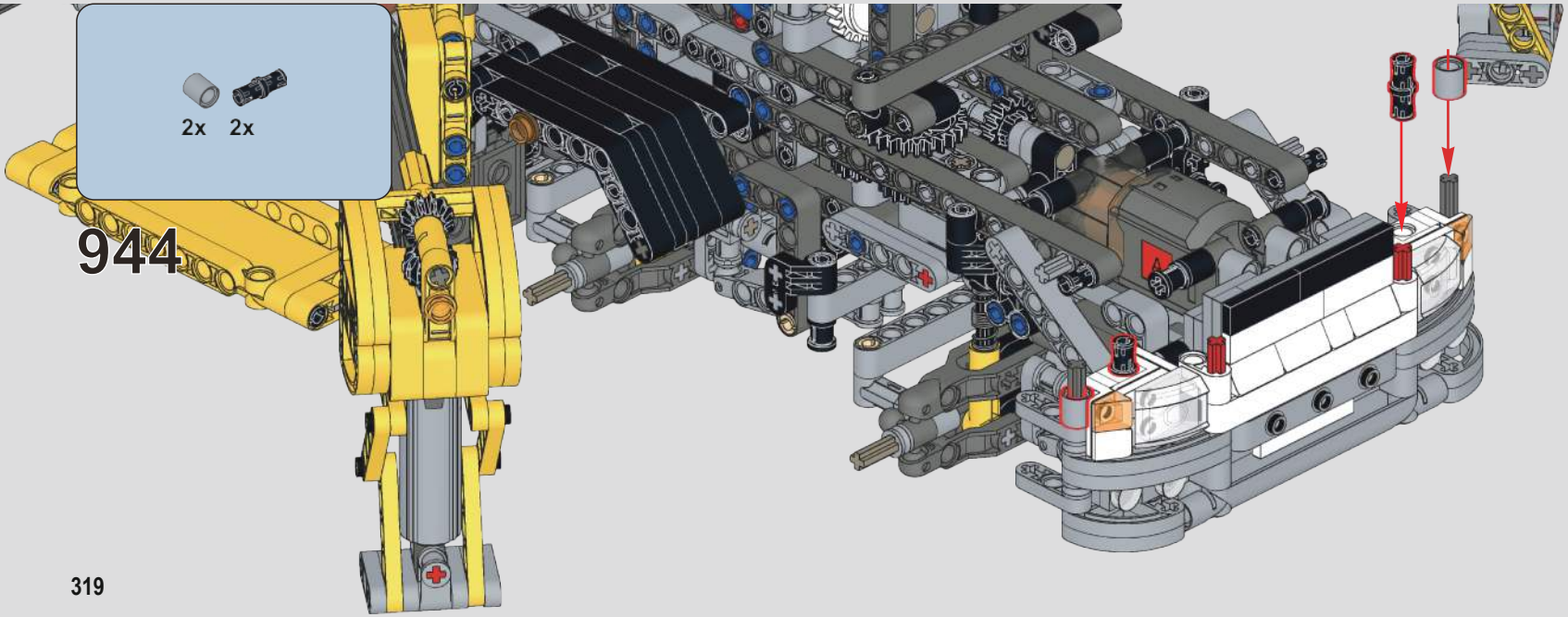
2x 2x
944

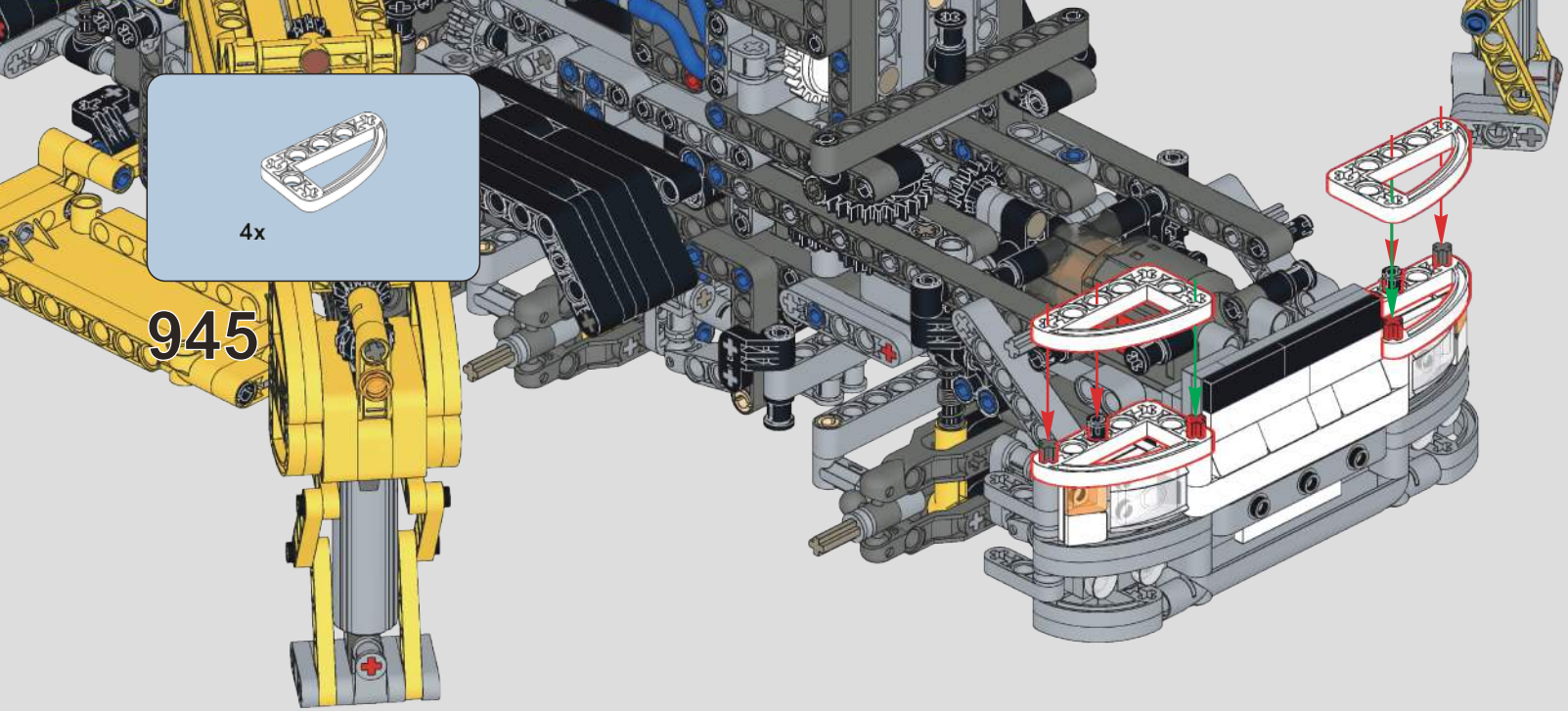
4x
945

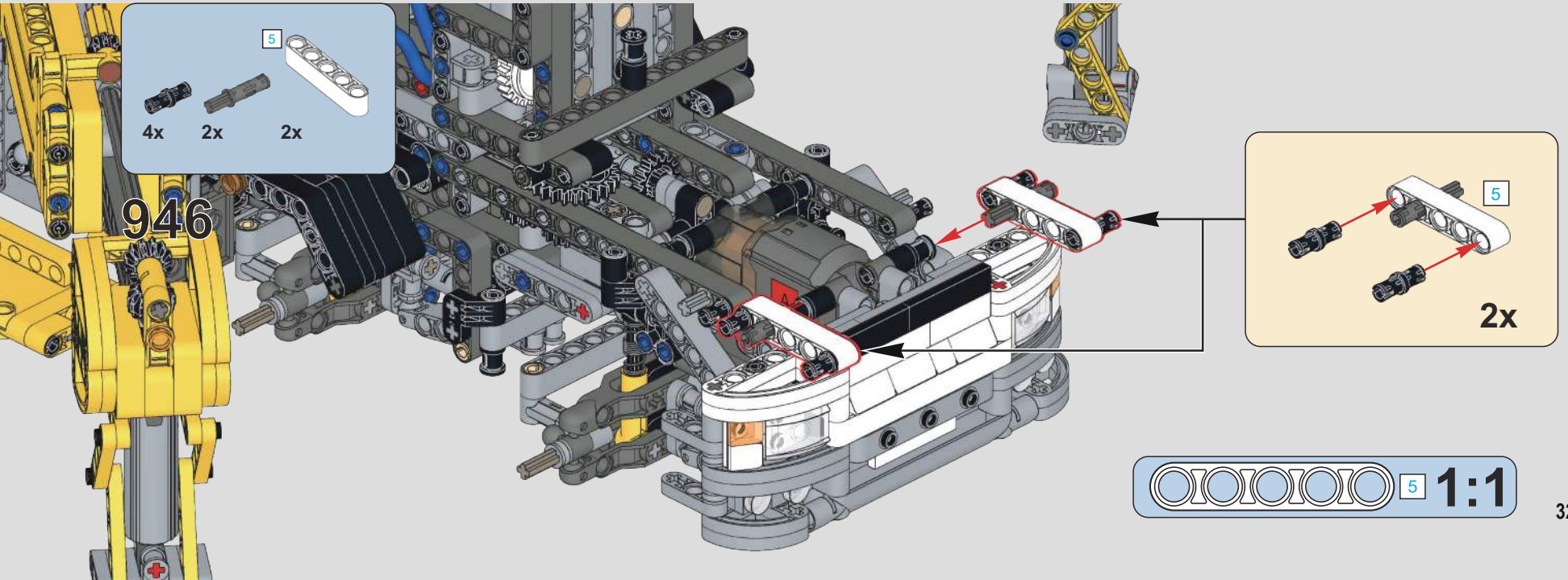
5
4x
2x
2x
946
5
2x
5
1:1

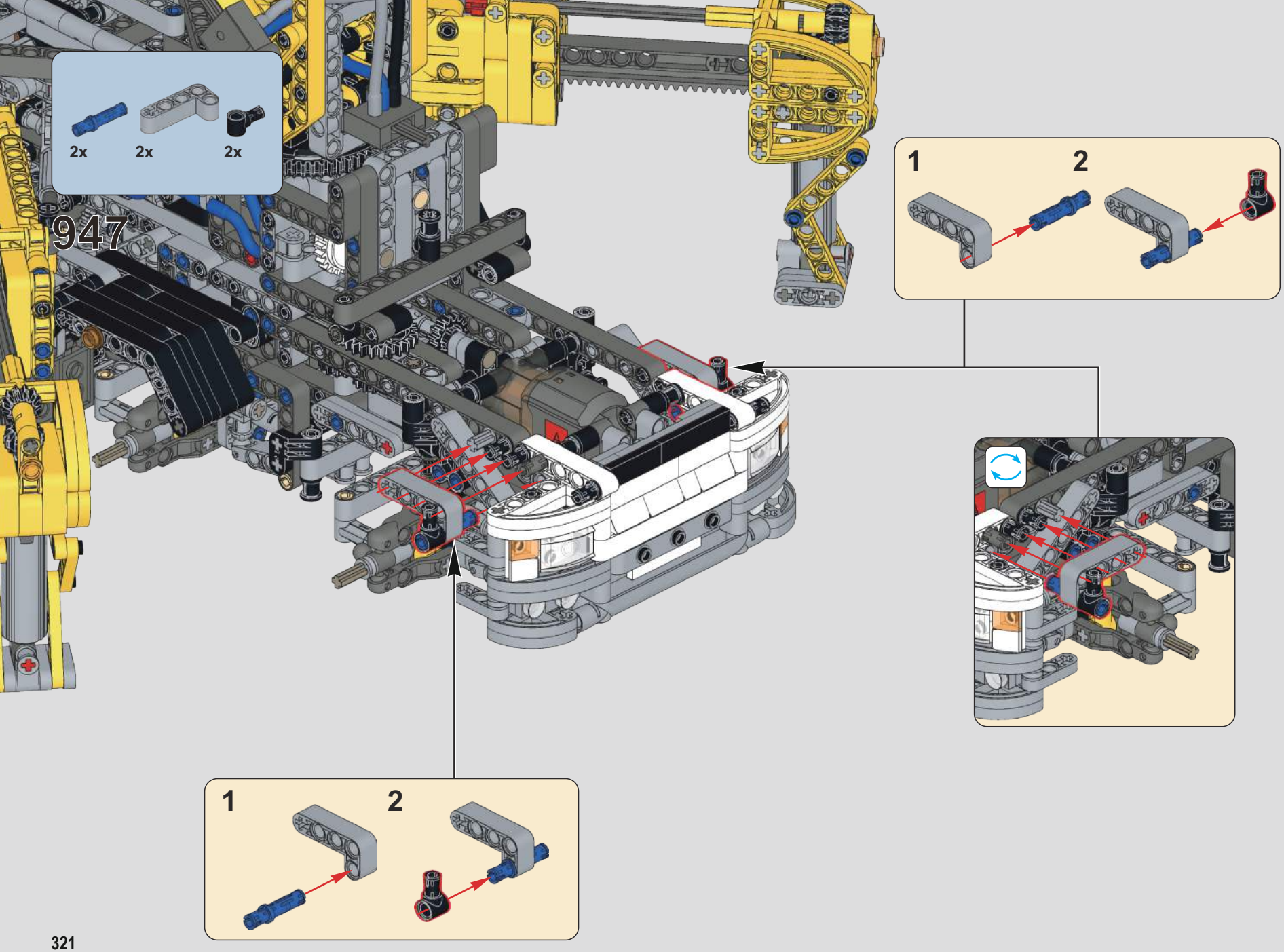
2x
2x
2x
947
1
2
1
2

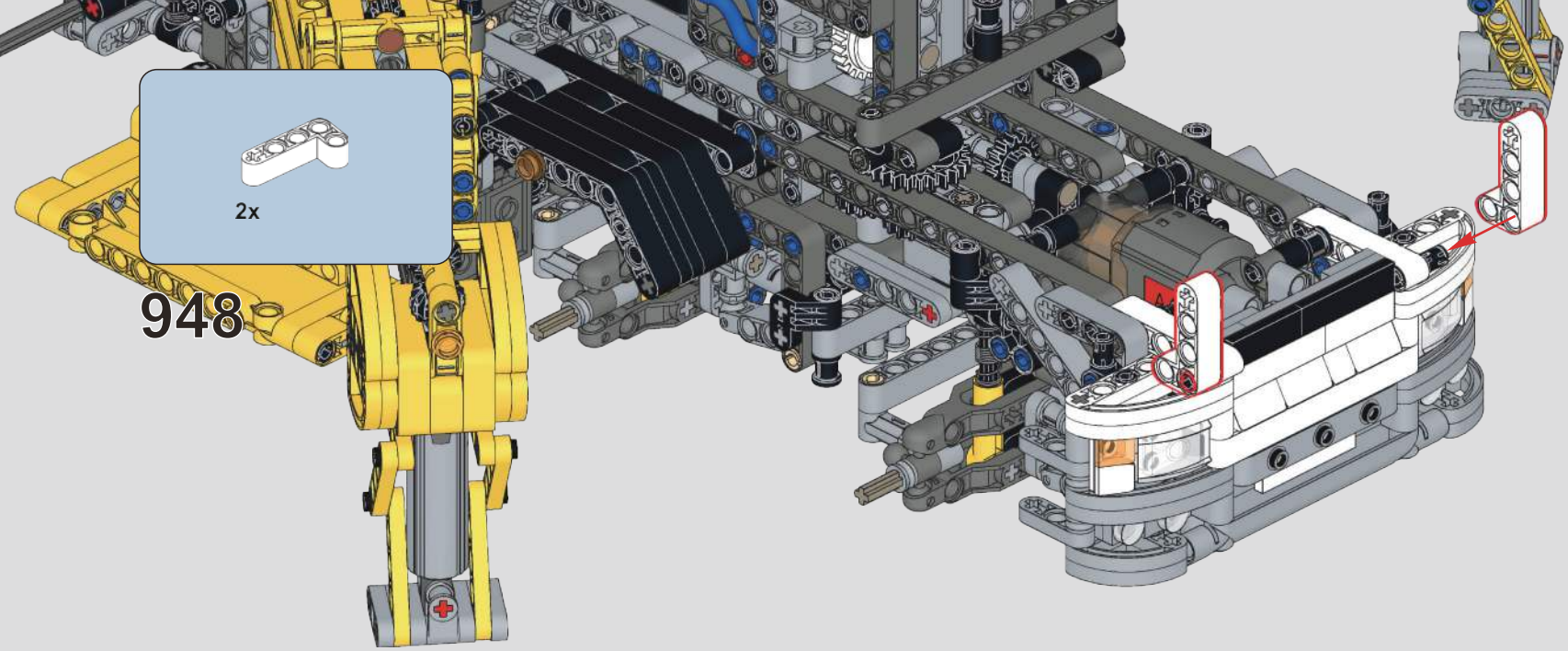
2x
948

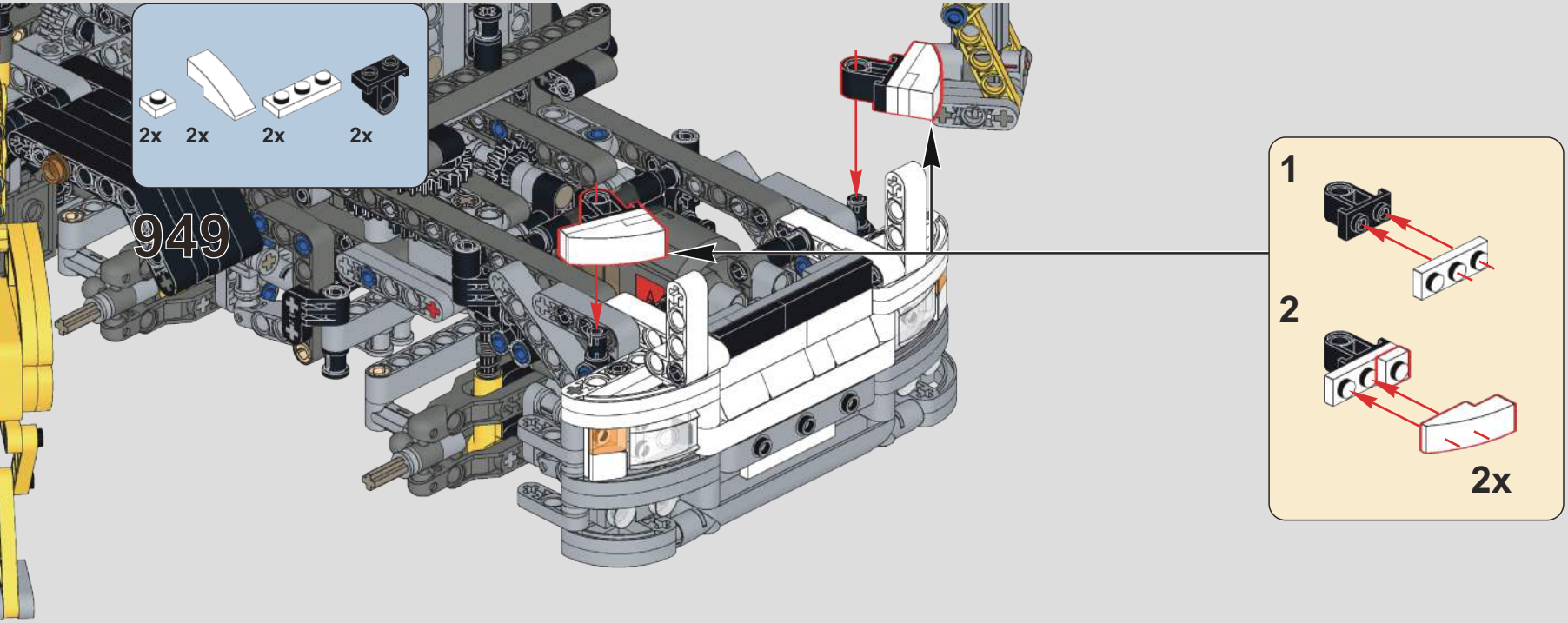
2x
2x
2x
2x
949
1
2
2x

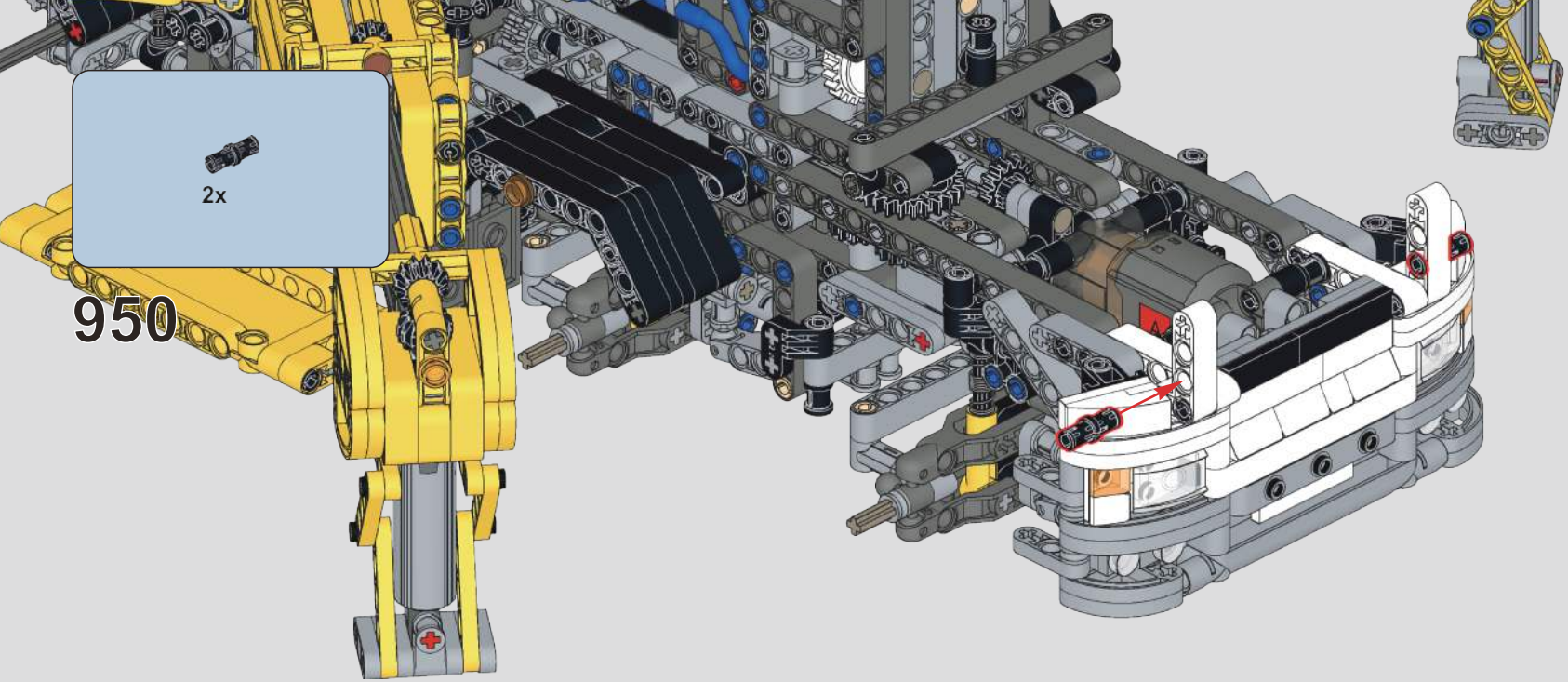

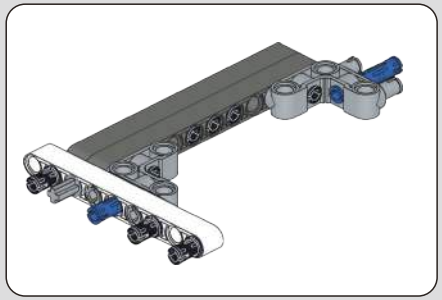

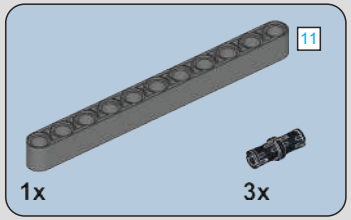

951

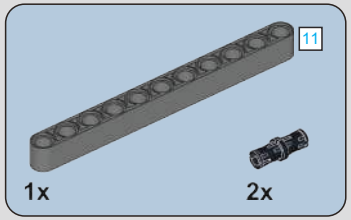

952

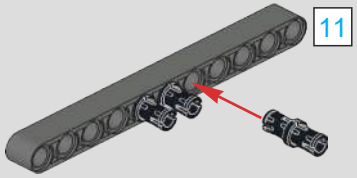

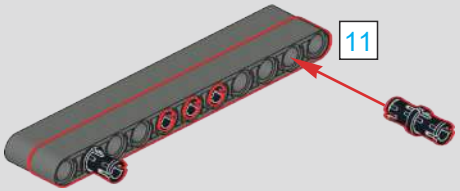

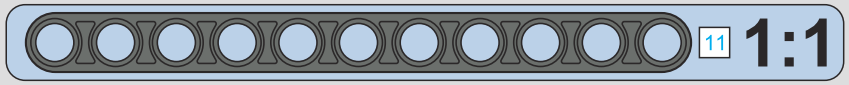

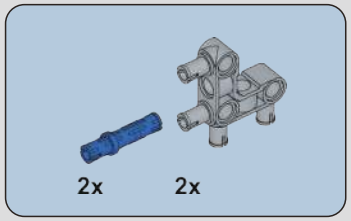

953

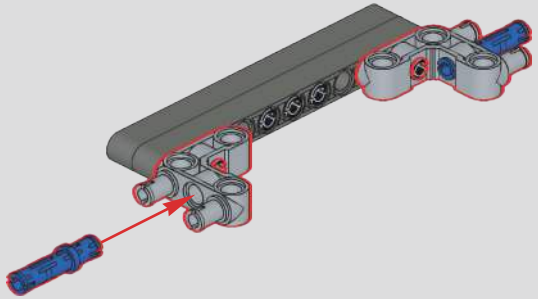

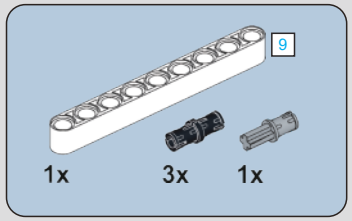

954

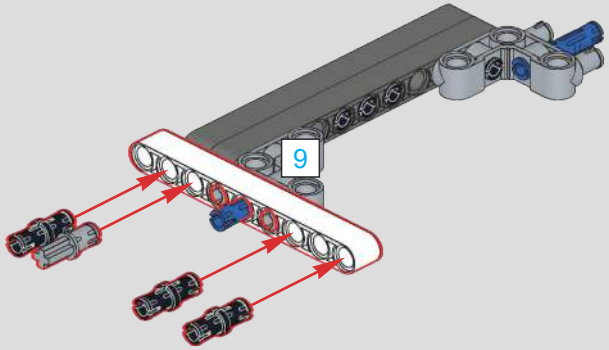

955

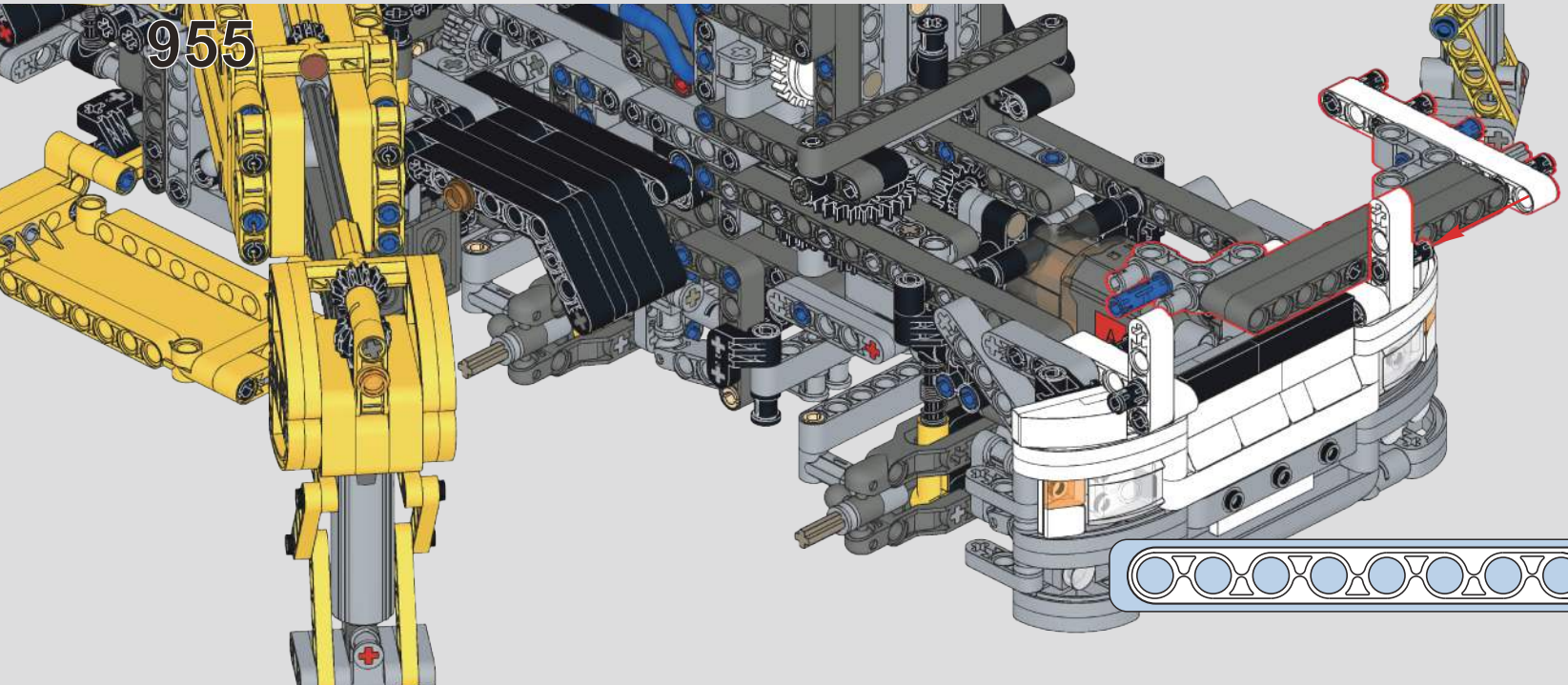

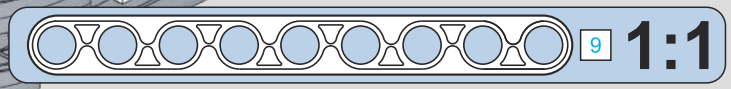

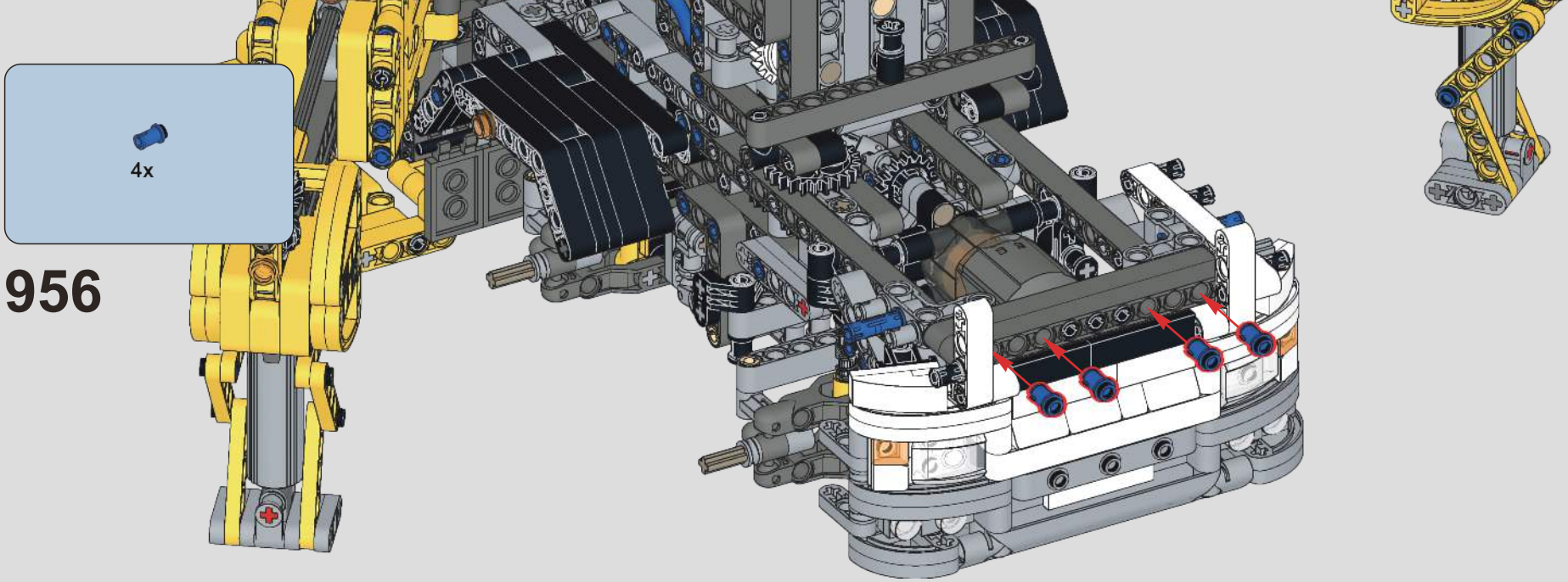

956

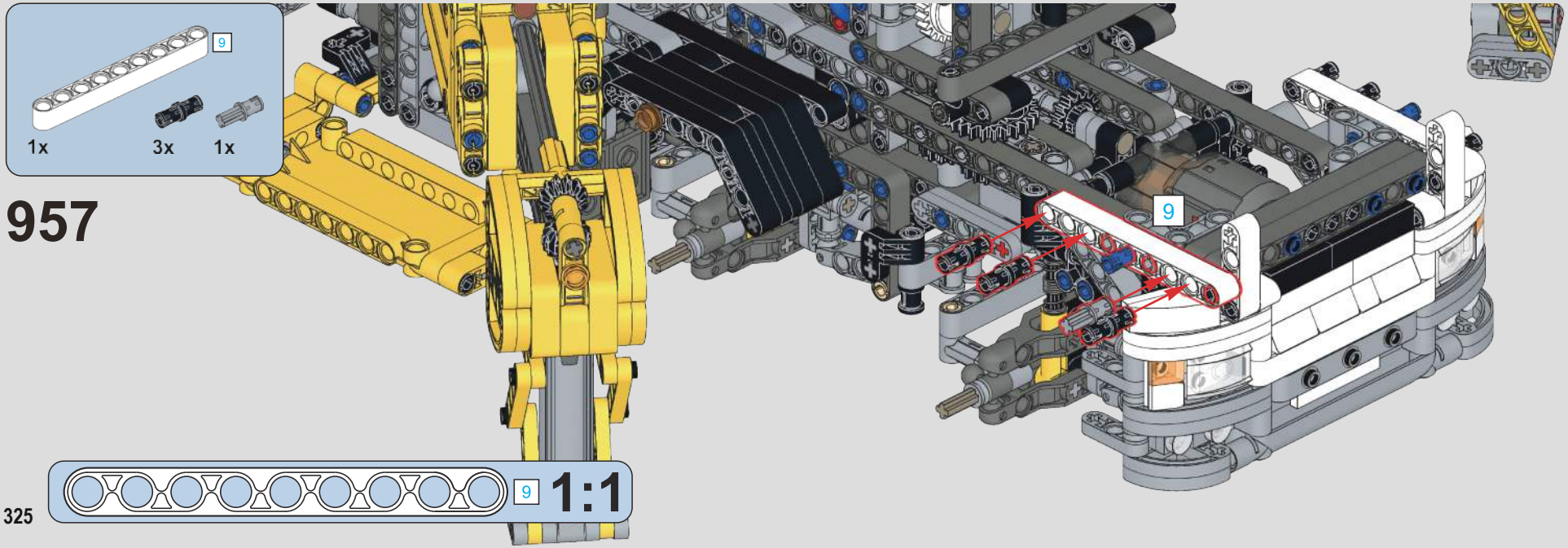

957

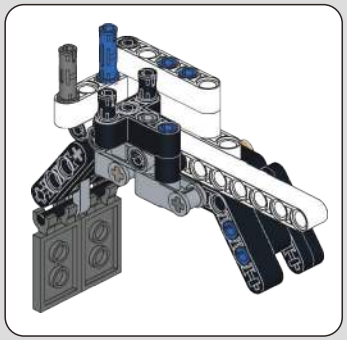

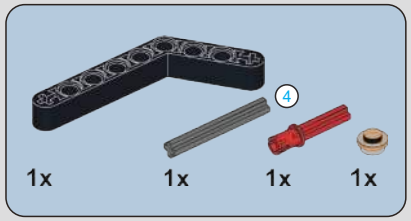

958

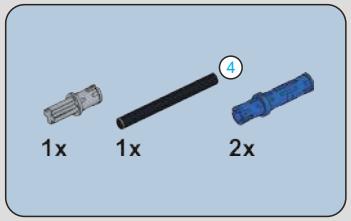

959

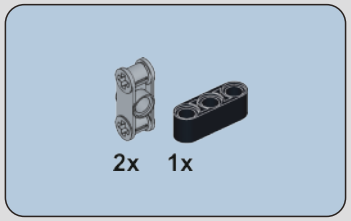

960

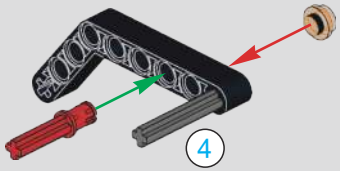

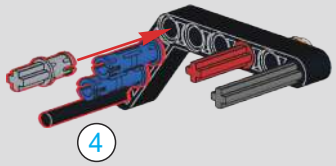

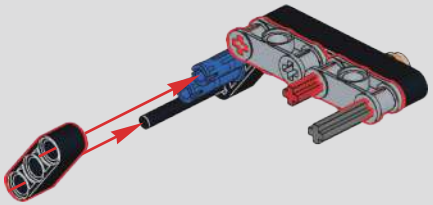

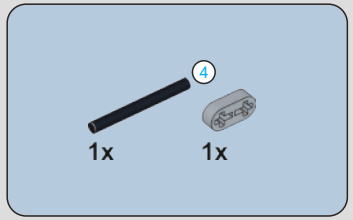

961

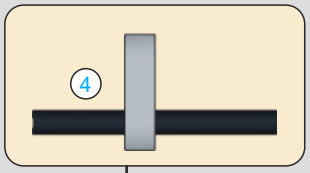

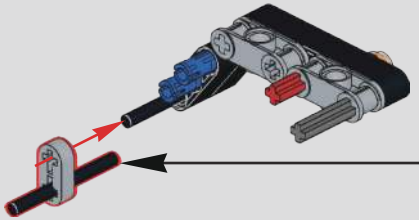

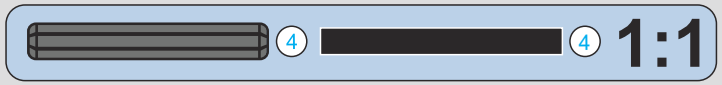

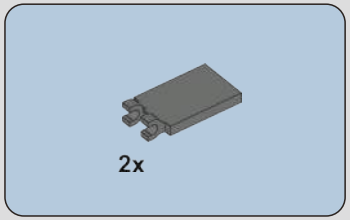

962

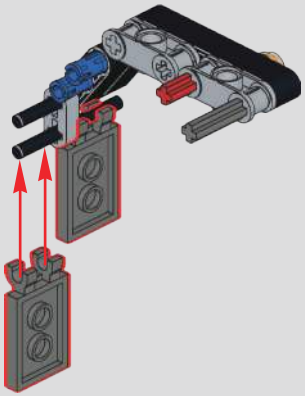

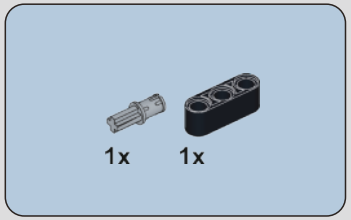

963

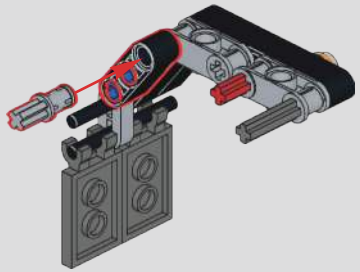

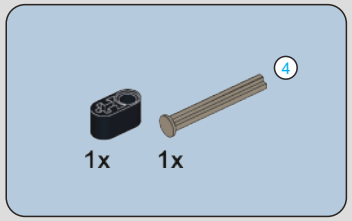

964

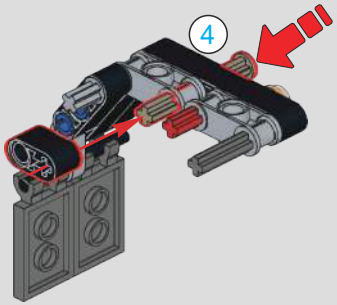

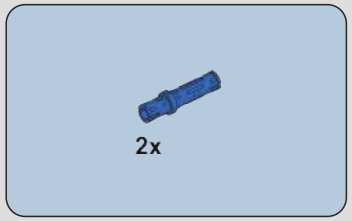

965

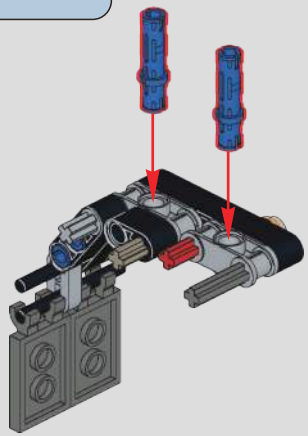

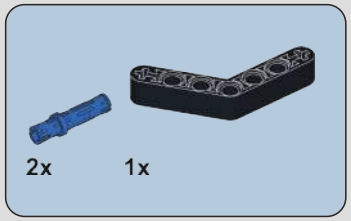

966

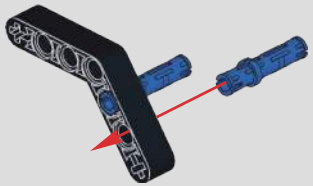

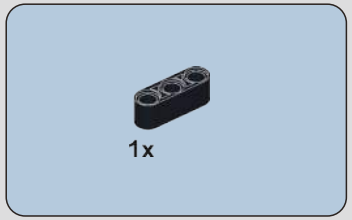

967

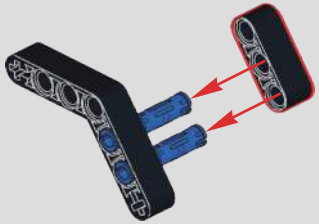

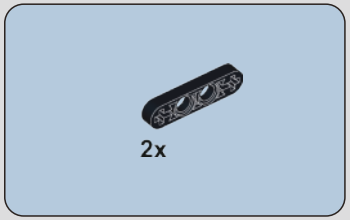

968

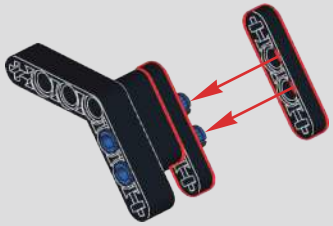

969

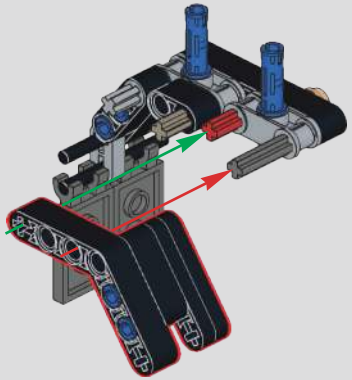

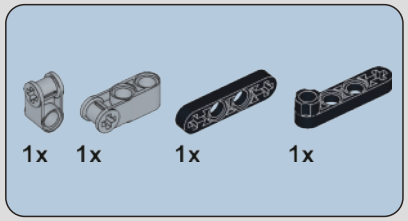

970

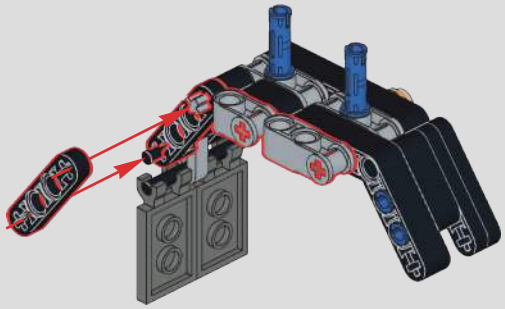

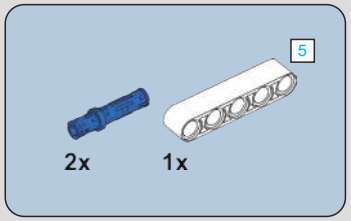

971

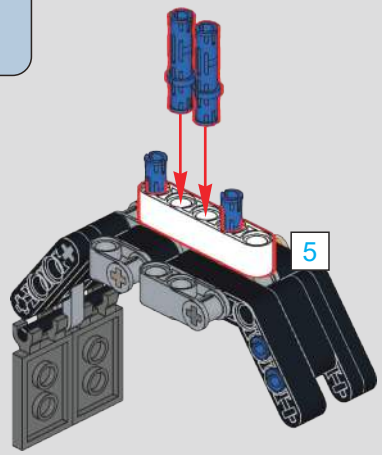

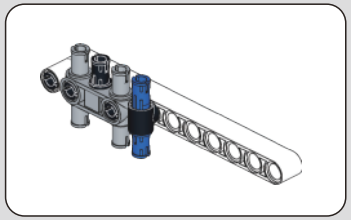

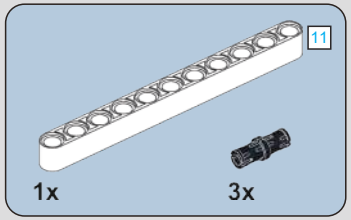

972

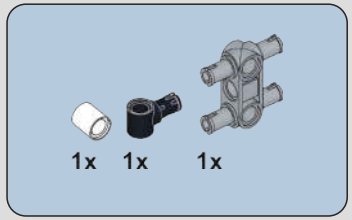

973

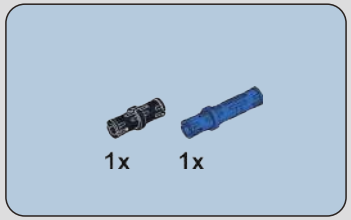

974

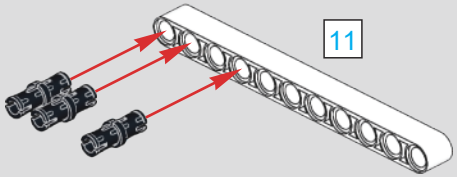

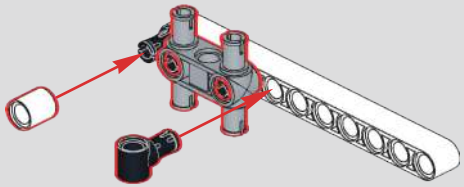

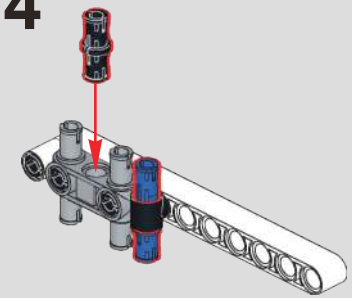

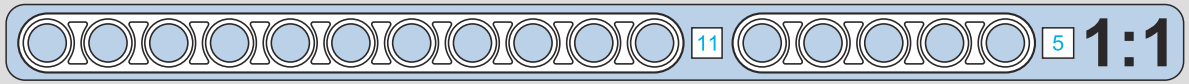

975

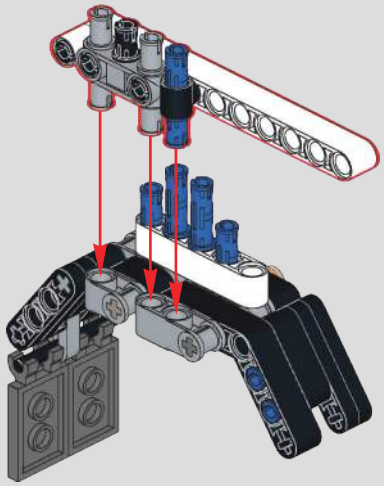

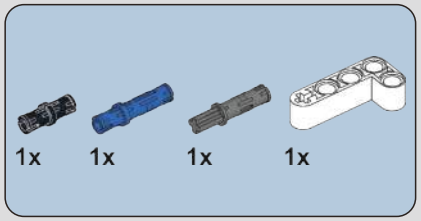

976

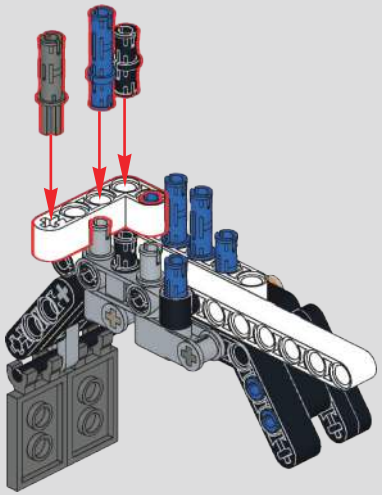

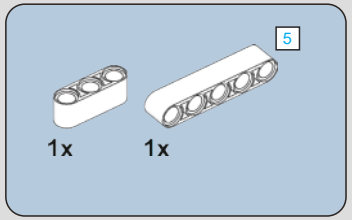

977

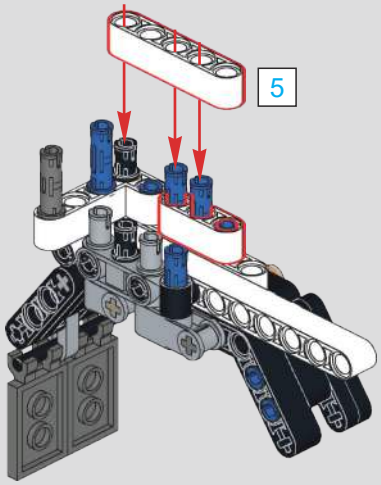

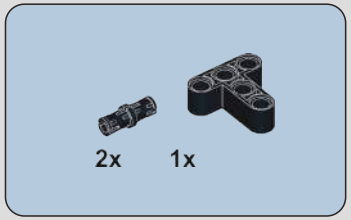

978

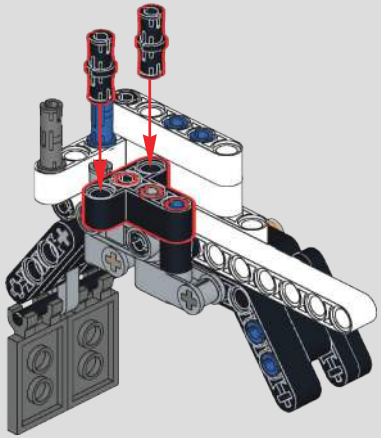

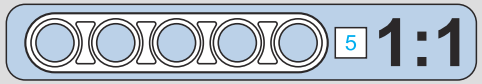

979

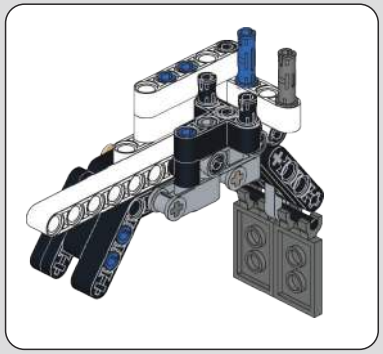

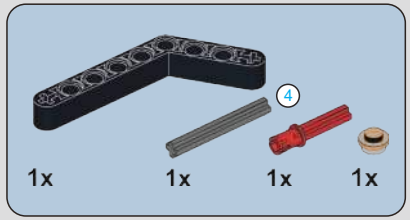

980

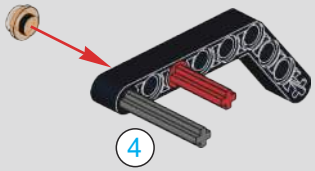

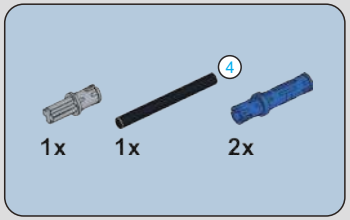

981

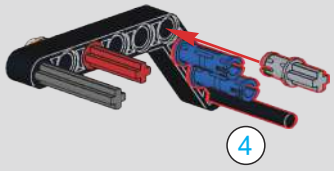

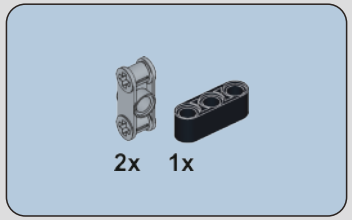

982

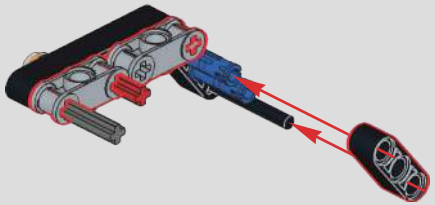

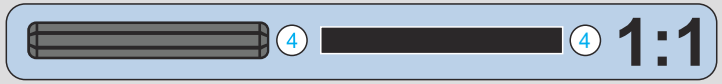

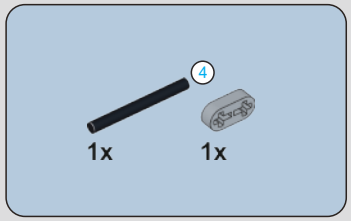

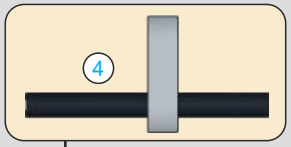

983

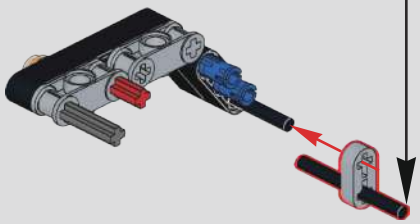

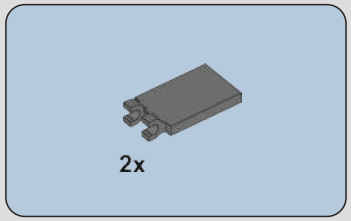

984

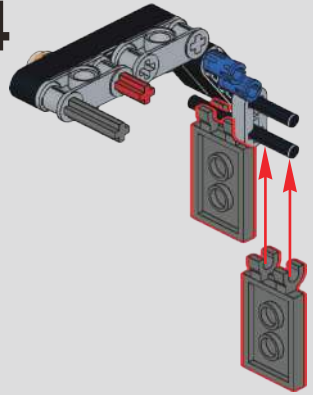

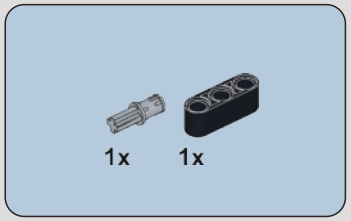

985

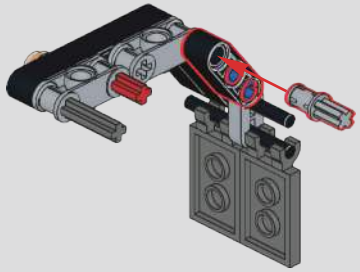

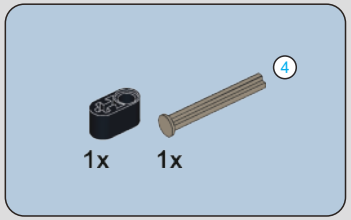

986

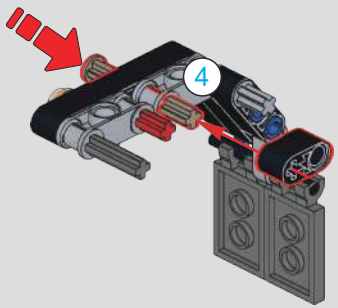

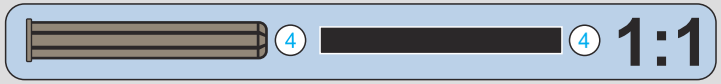

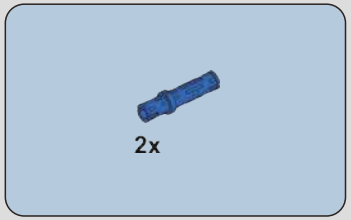

987

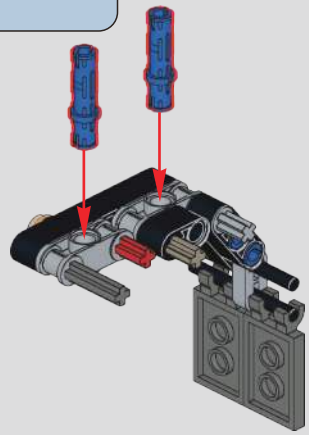

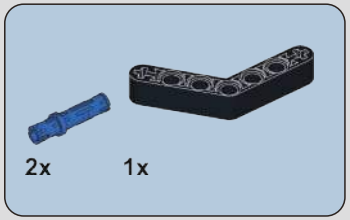

988

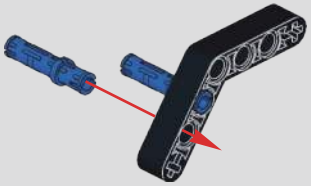

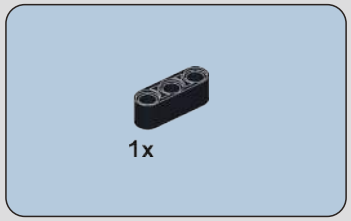

989

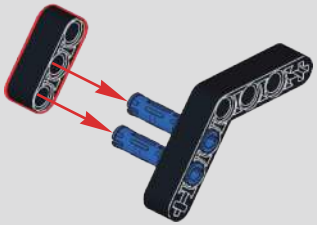

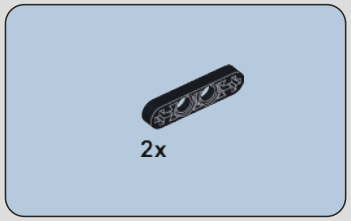

990

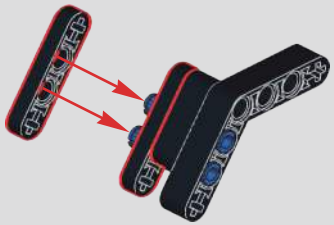

991

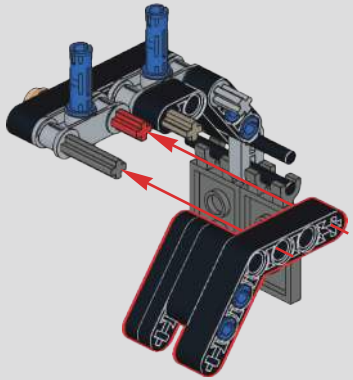

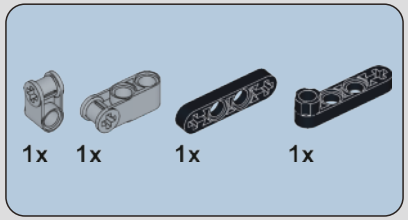

992

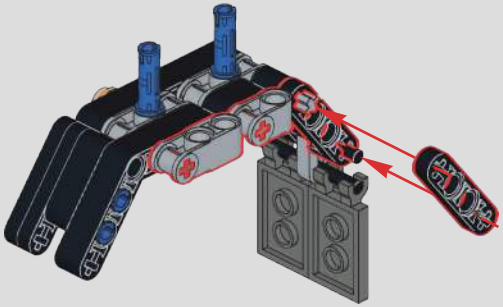

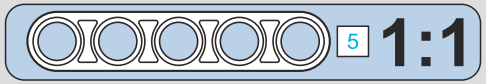

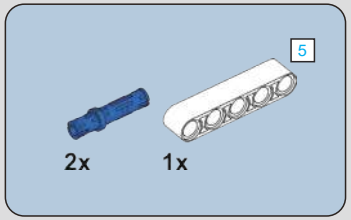

993

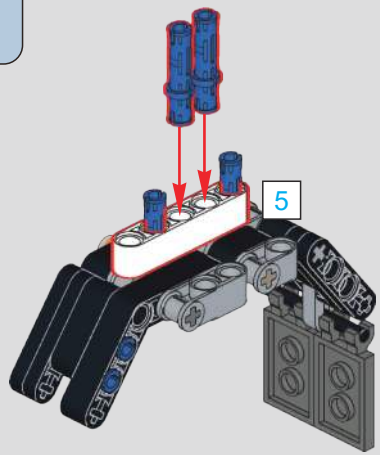

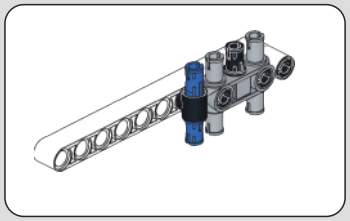

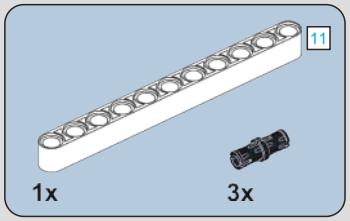

994

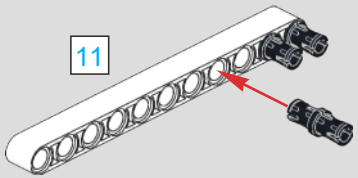

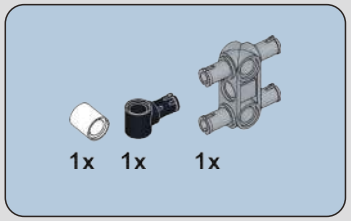

995

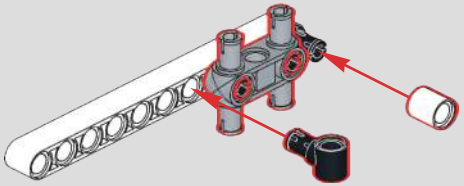

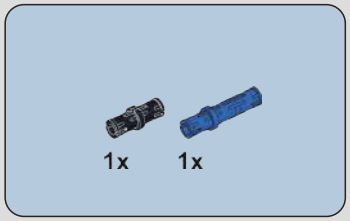

996

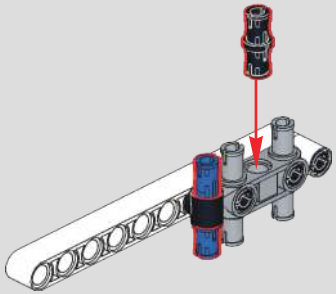

997

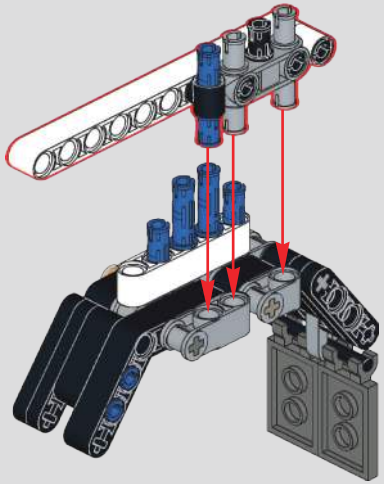

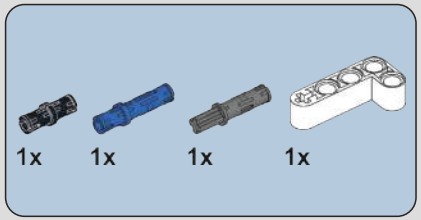

998

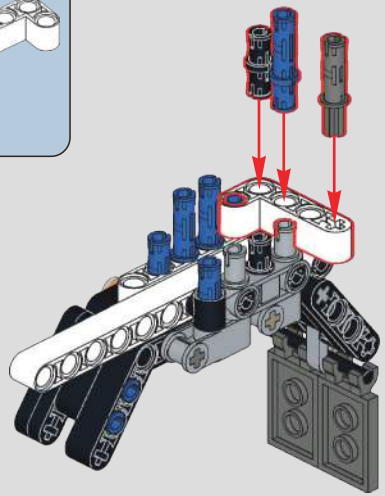

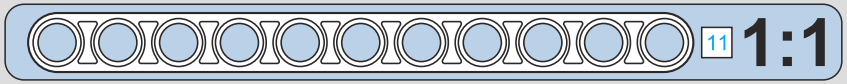

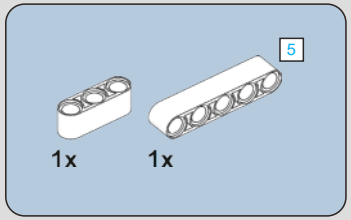

999

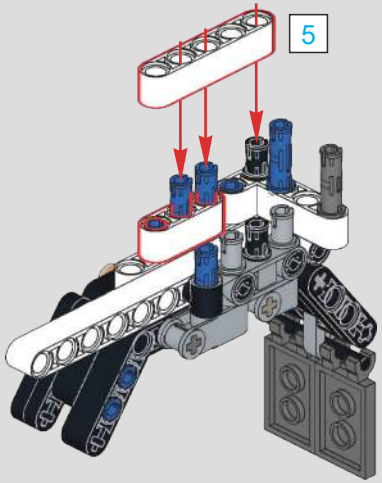

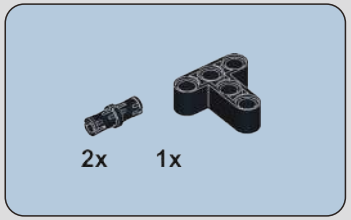

1000

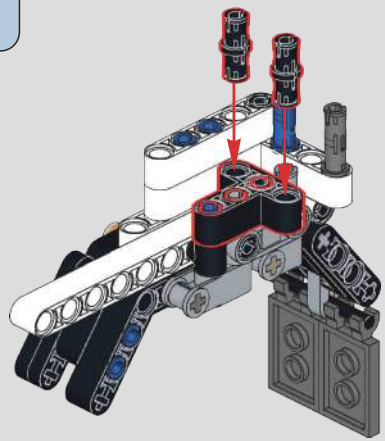

1001

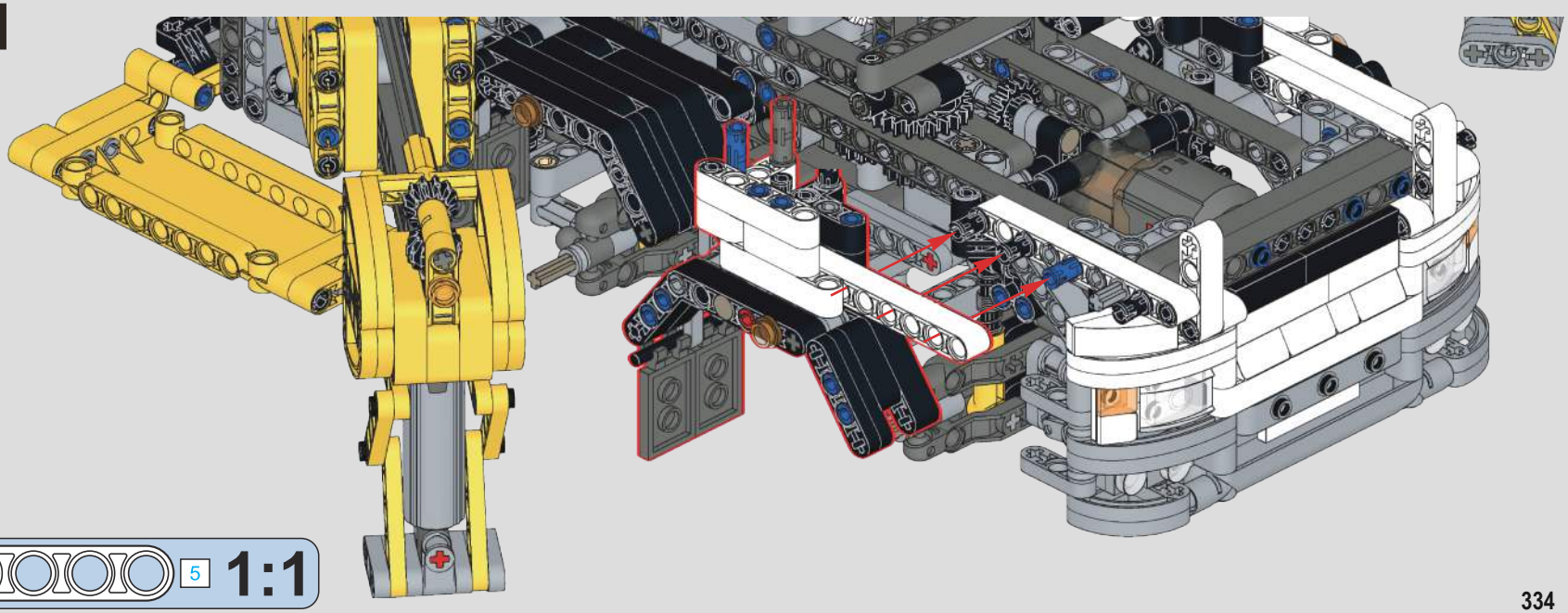

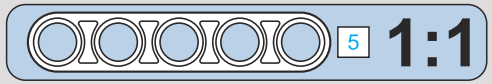

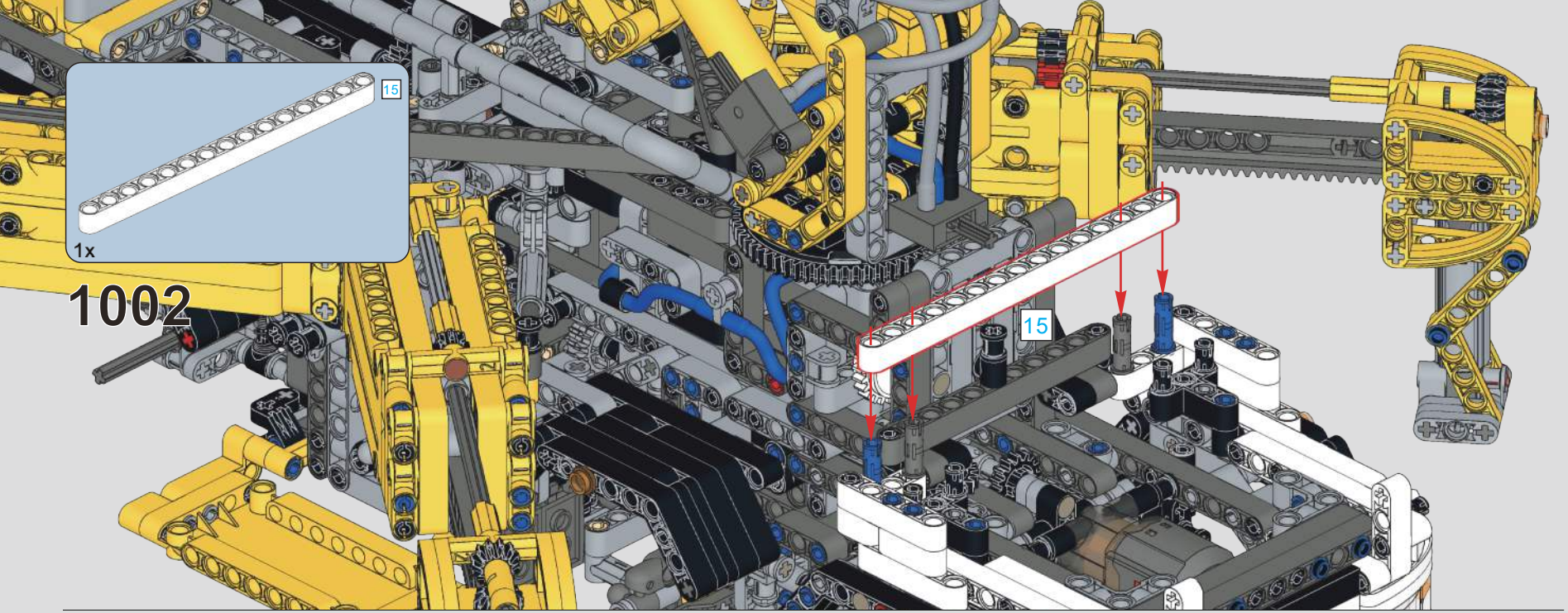
15
1x
1002
15

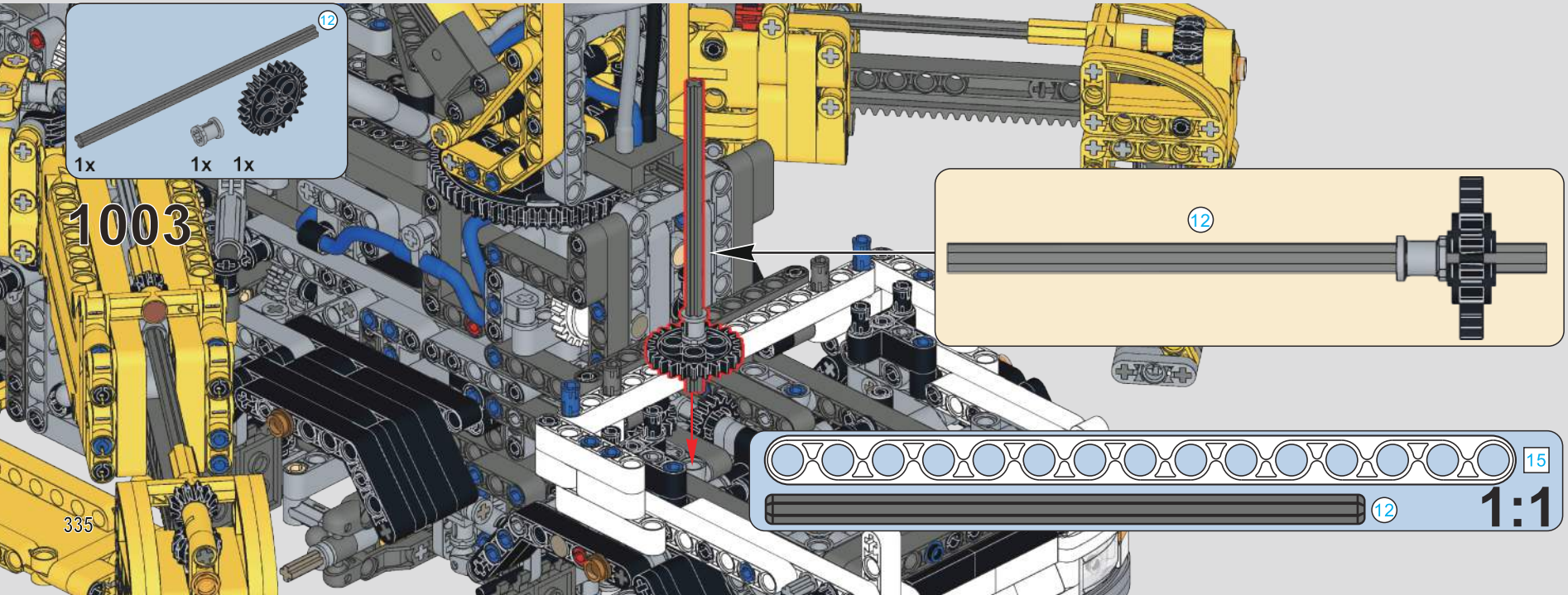
12
1x
1x
1x
1003
12
15
12
1:1

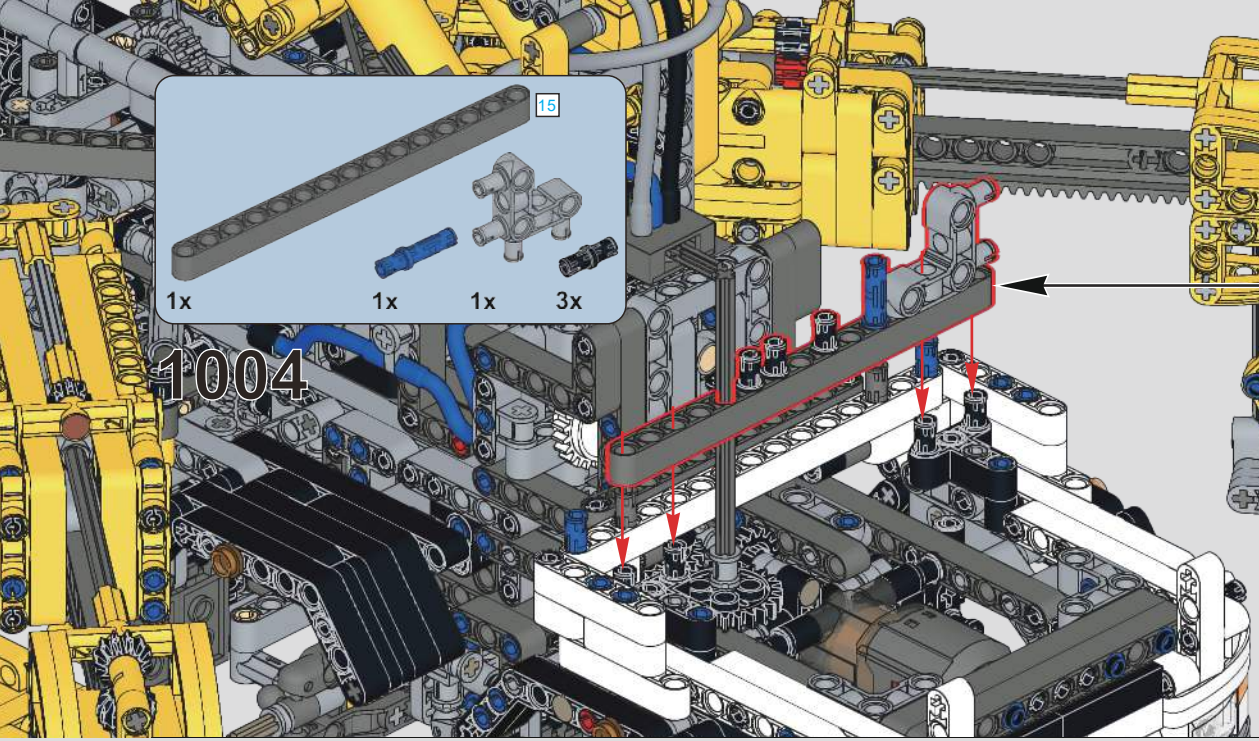

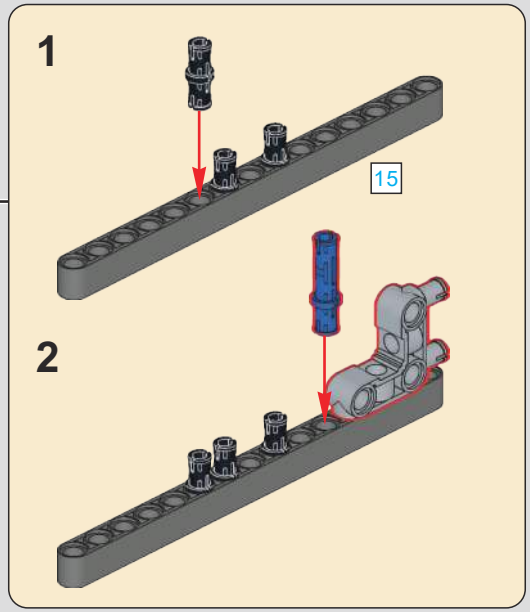

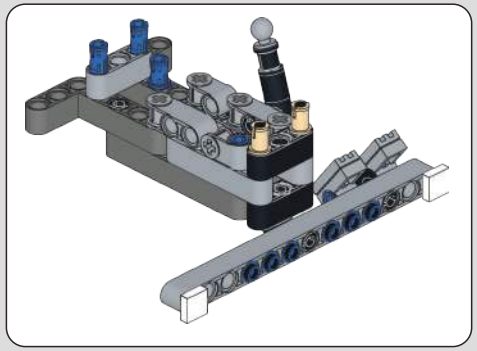

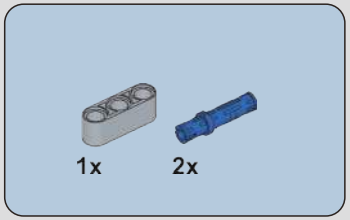

1005

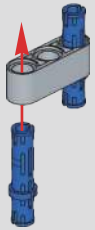

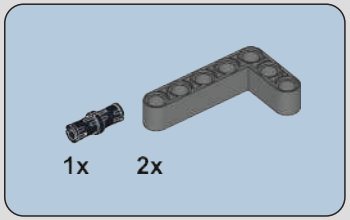

1006

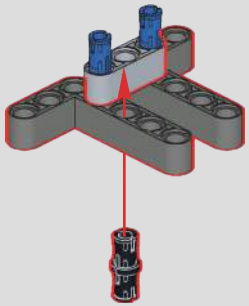

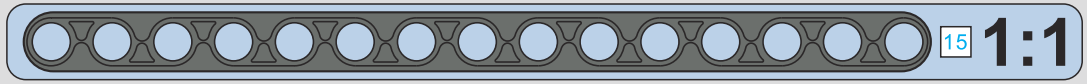

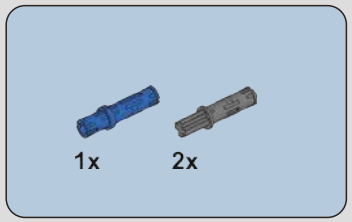

1007

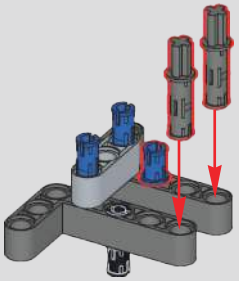

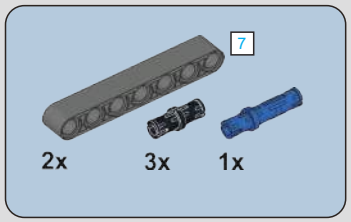

1008

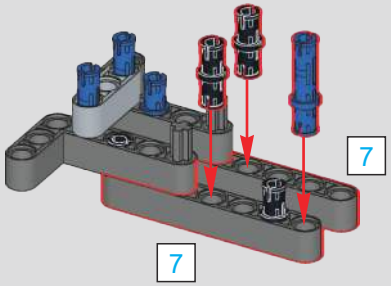

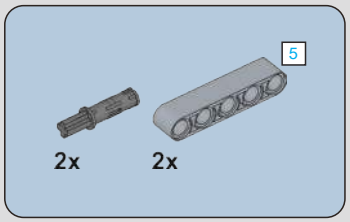

1009

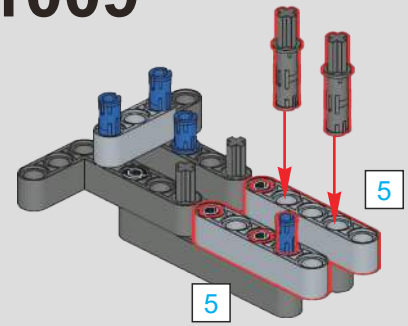

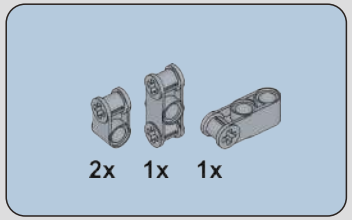

1010

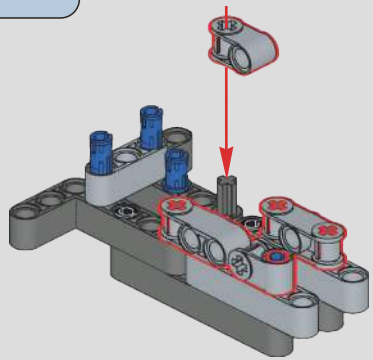

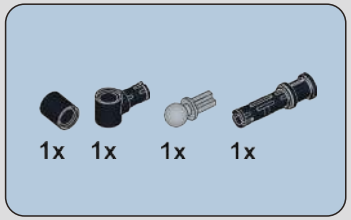

1011

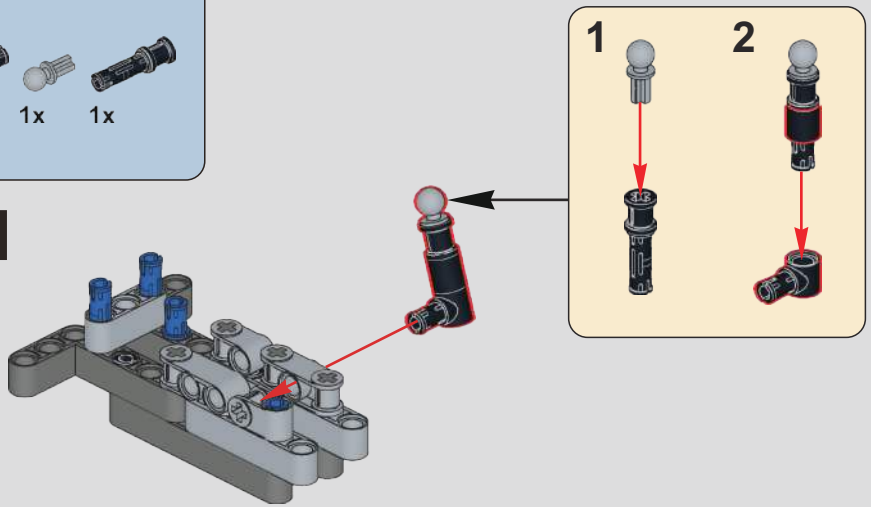

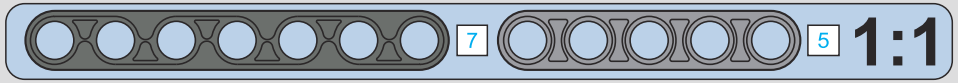

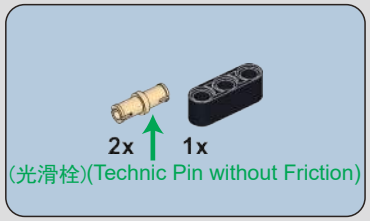

1012

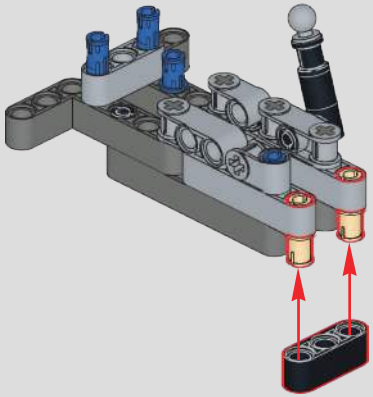

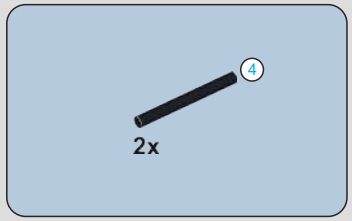

1013

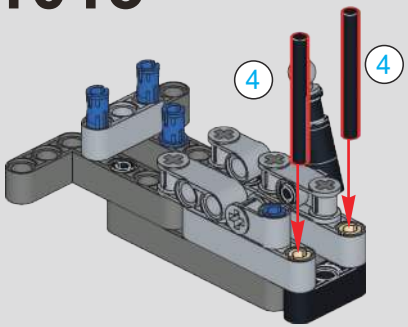

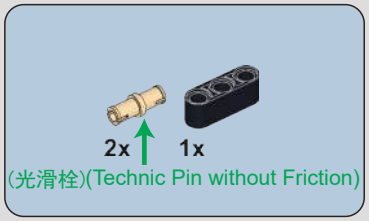

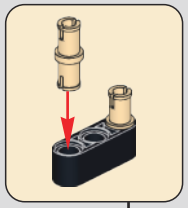

1014

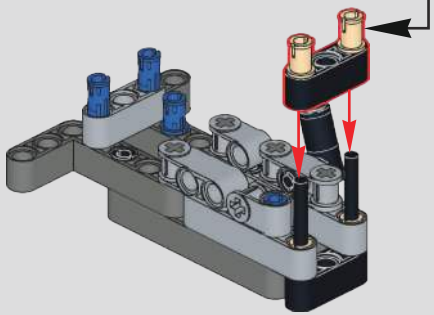

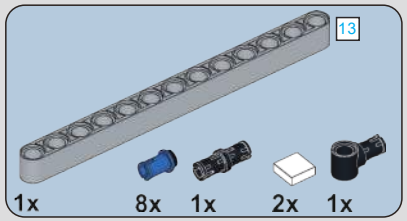

1015

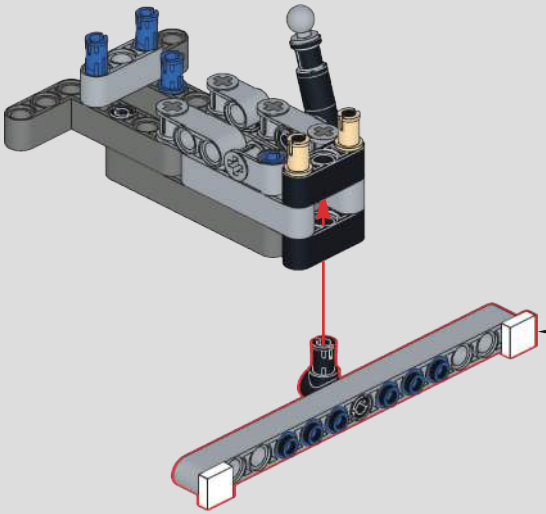

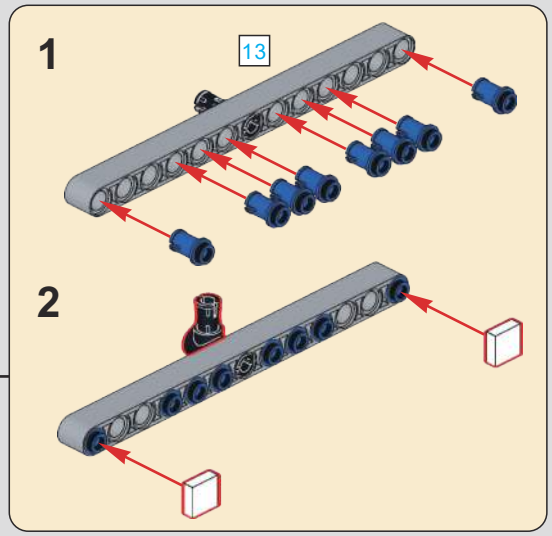

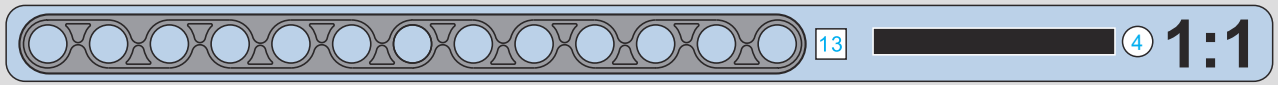

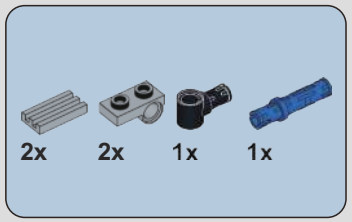

1016

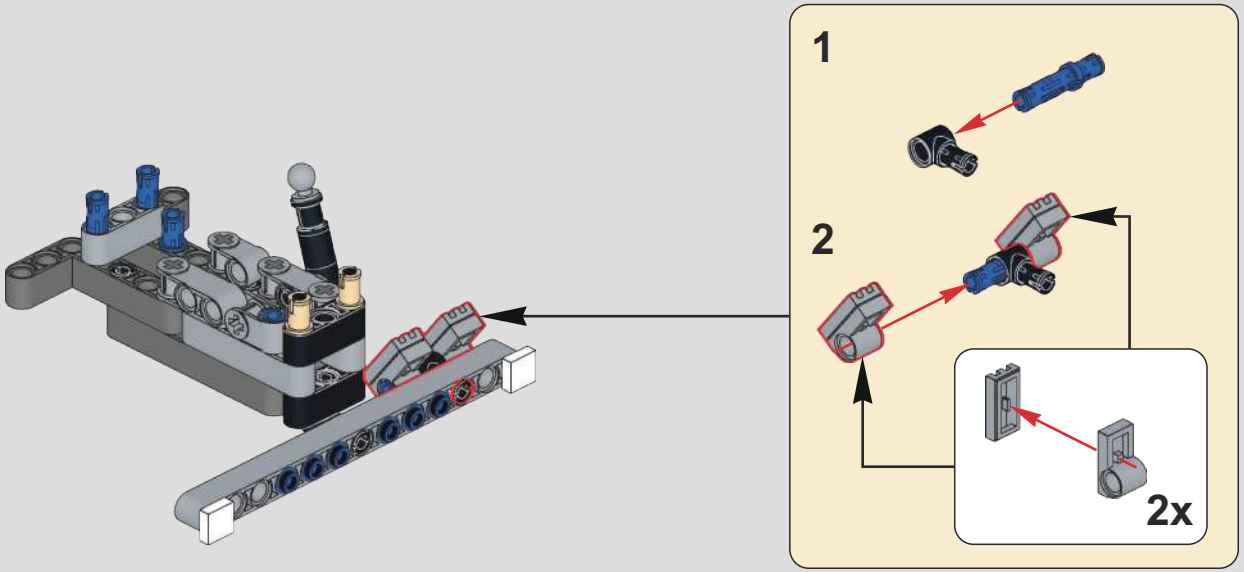

1017

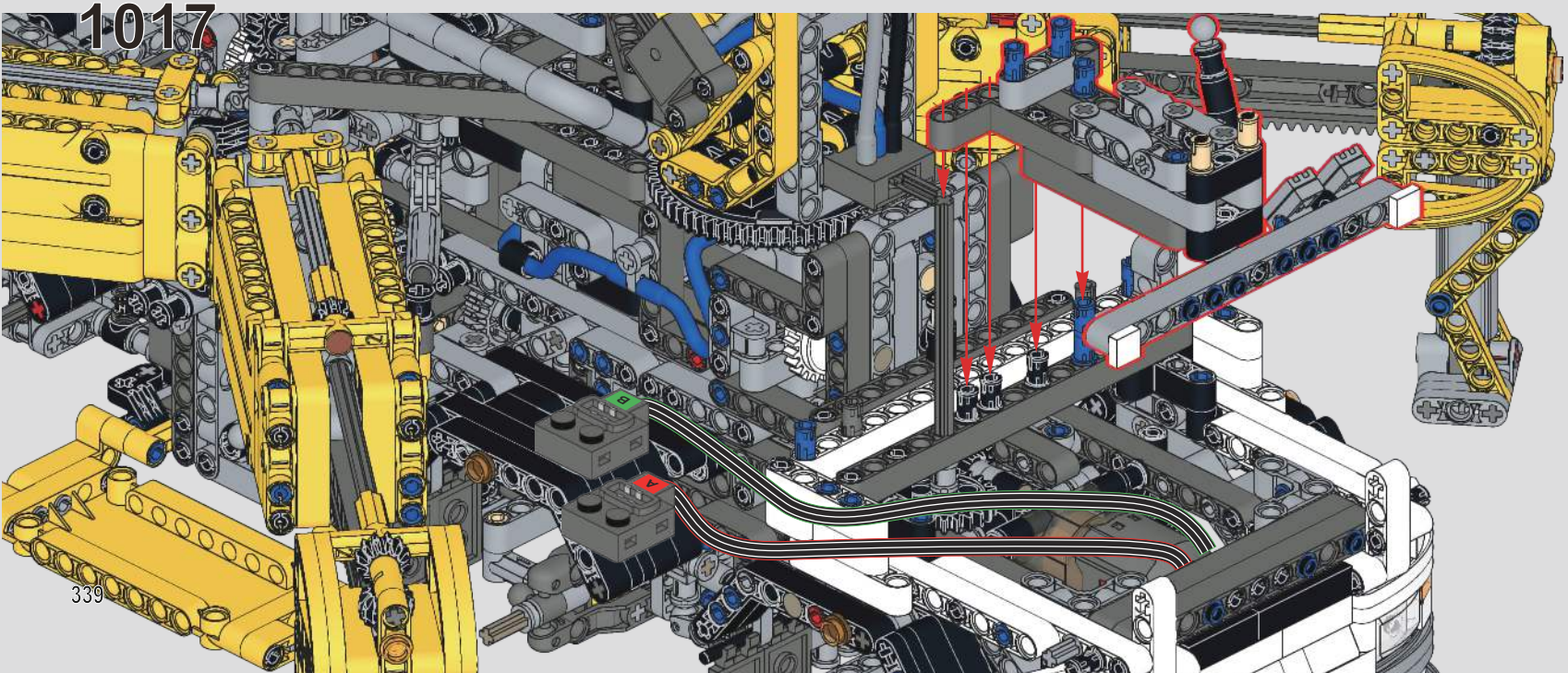

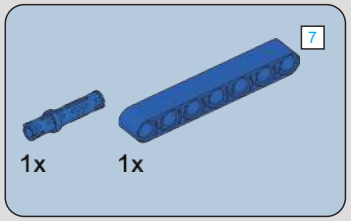

1018

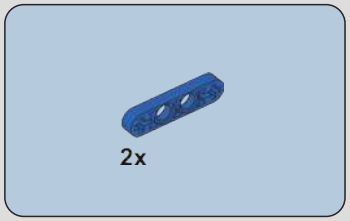

1019

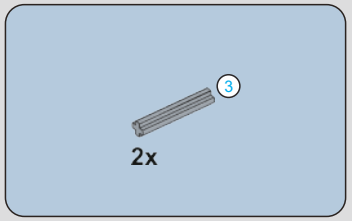

1020

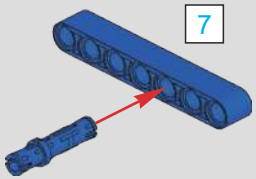

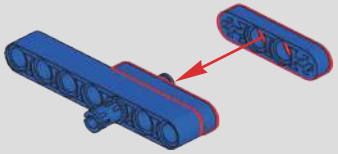

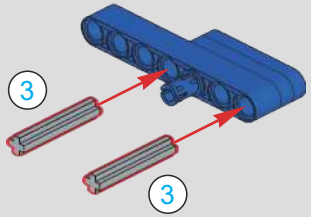

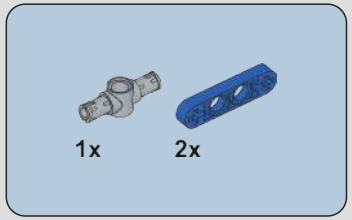

1021

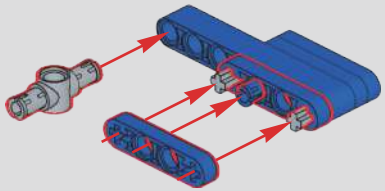

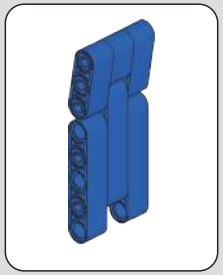

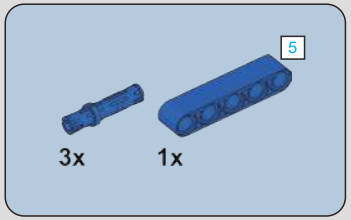

1022

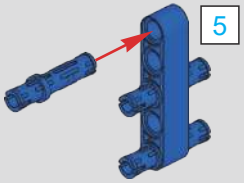

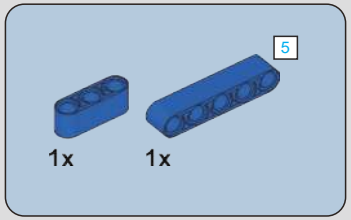

1023

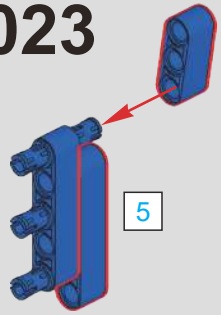

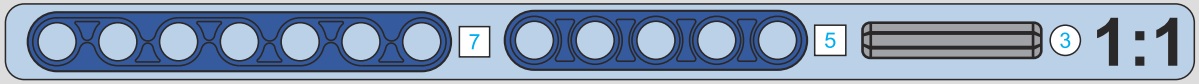

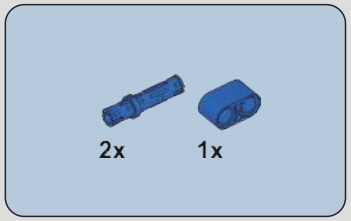

1024

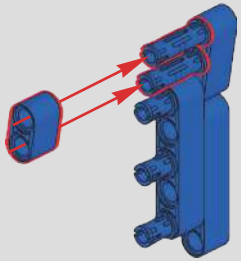

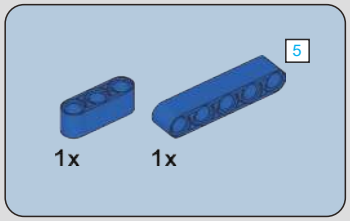

1025

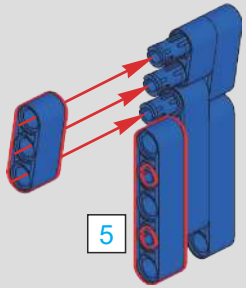

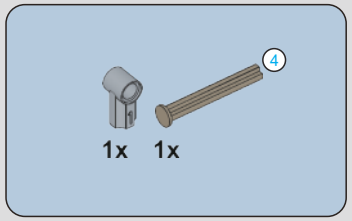

1026

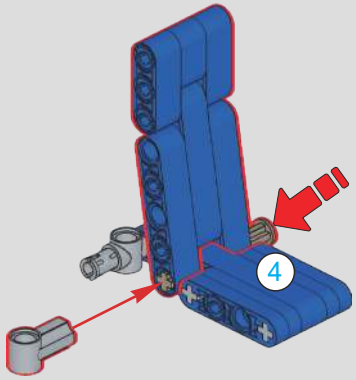

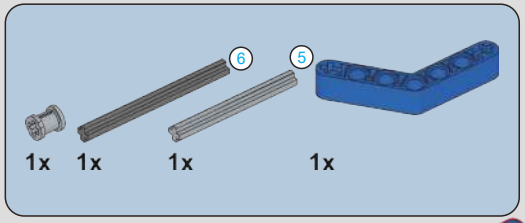

1027

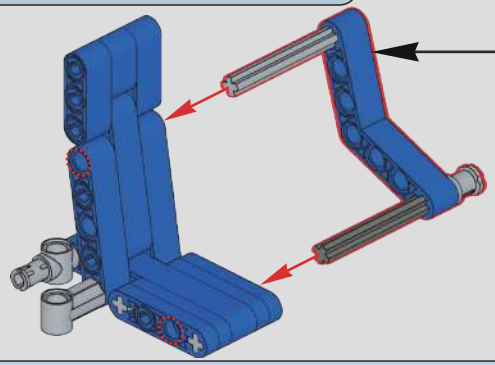

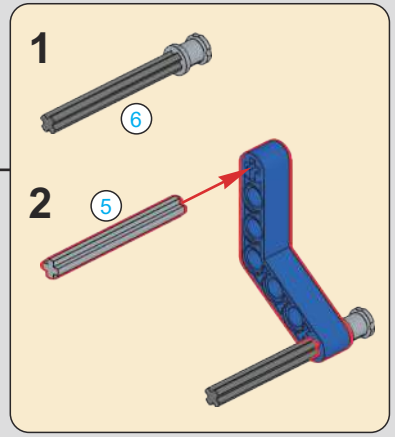

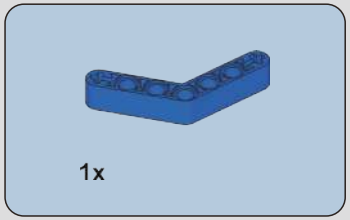

1028

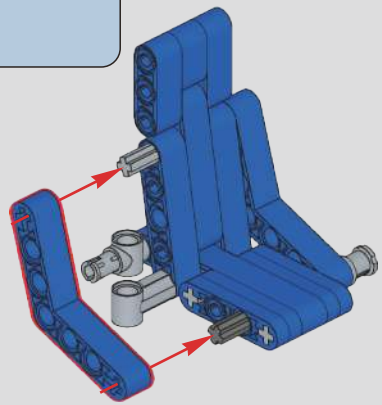

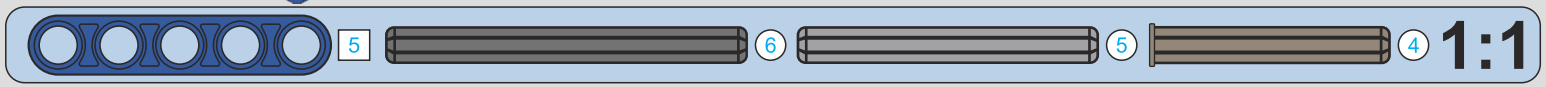

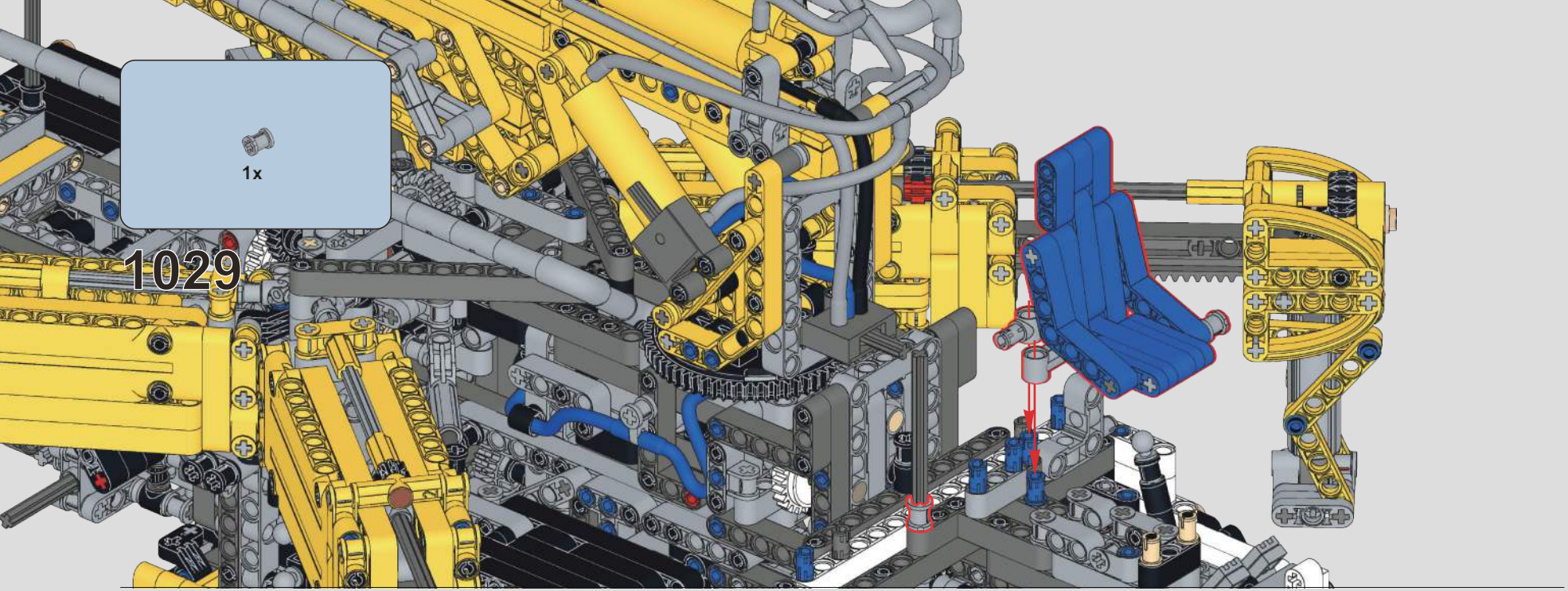
1x
1029

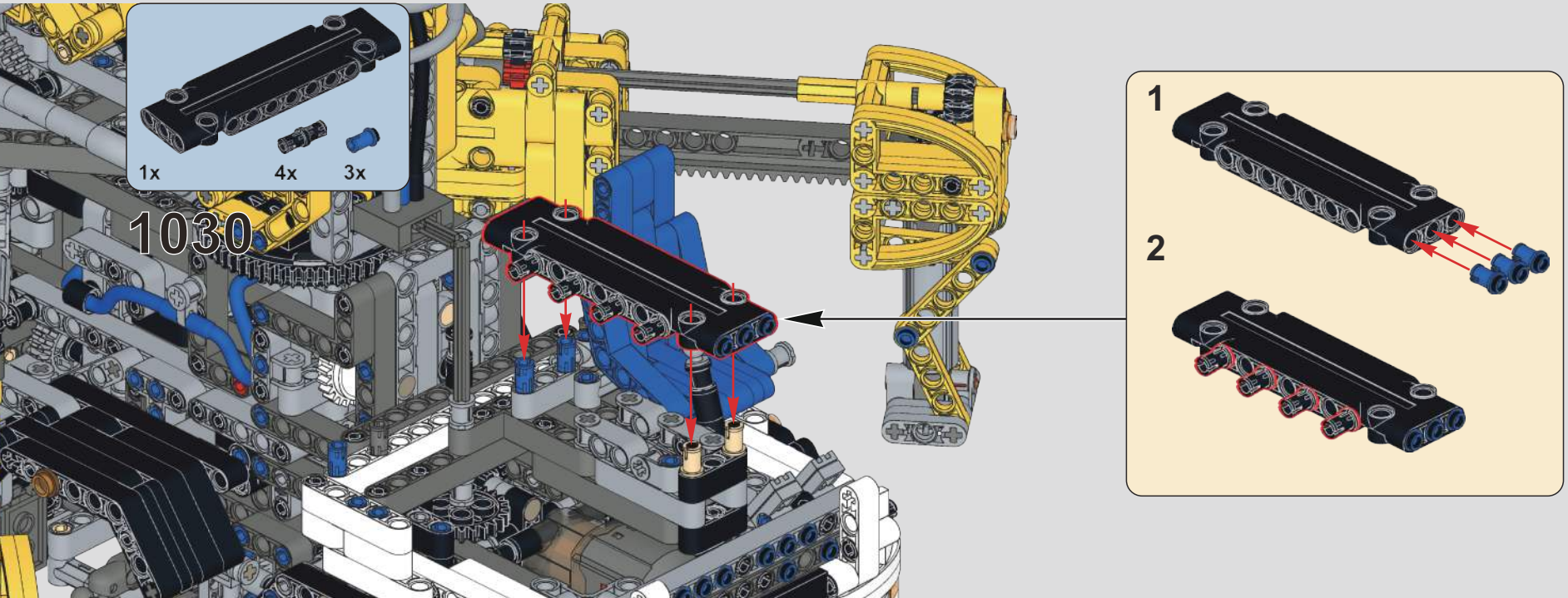
1x
4x
3x
1030
1
2

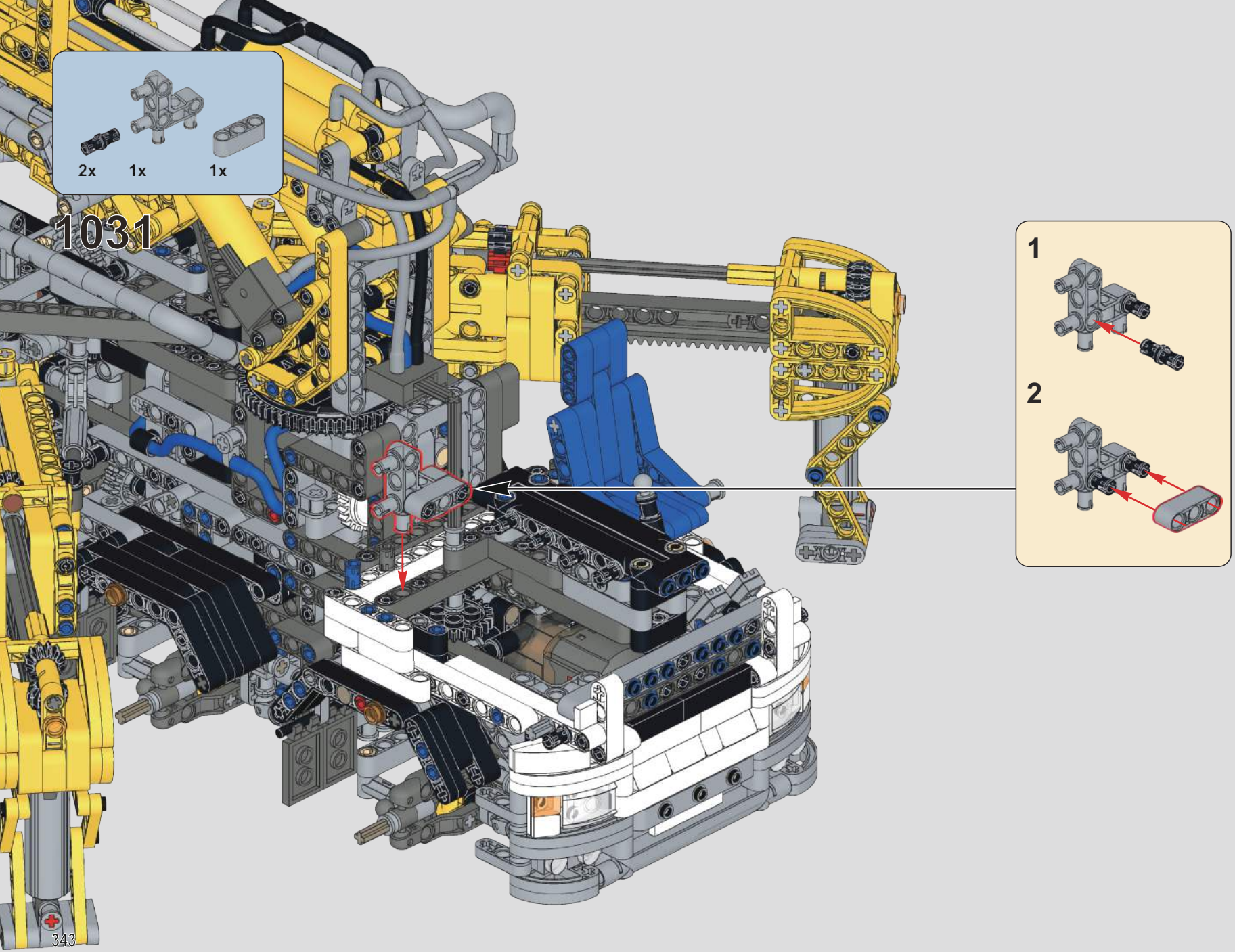
2x
1x
1x
1031
1
2

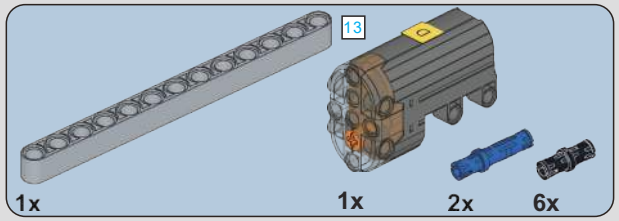

1032

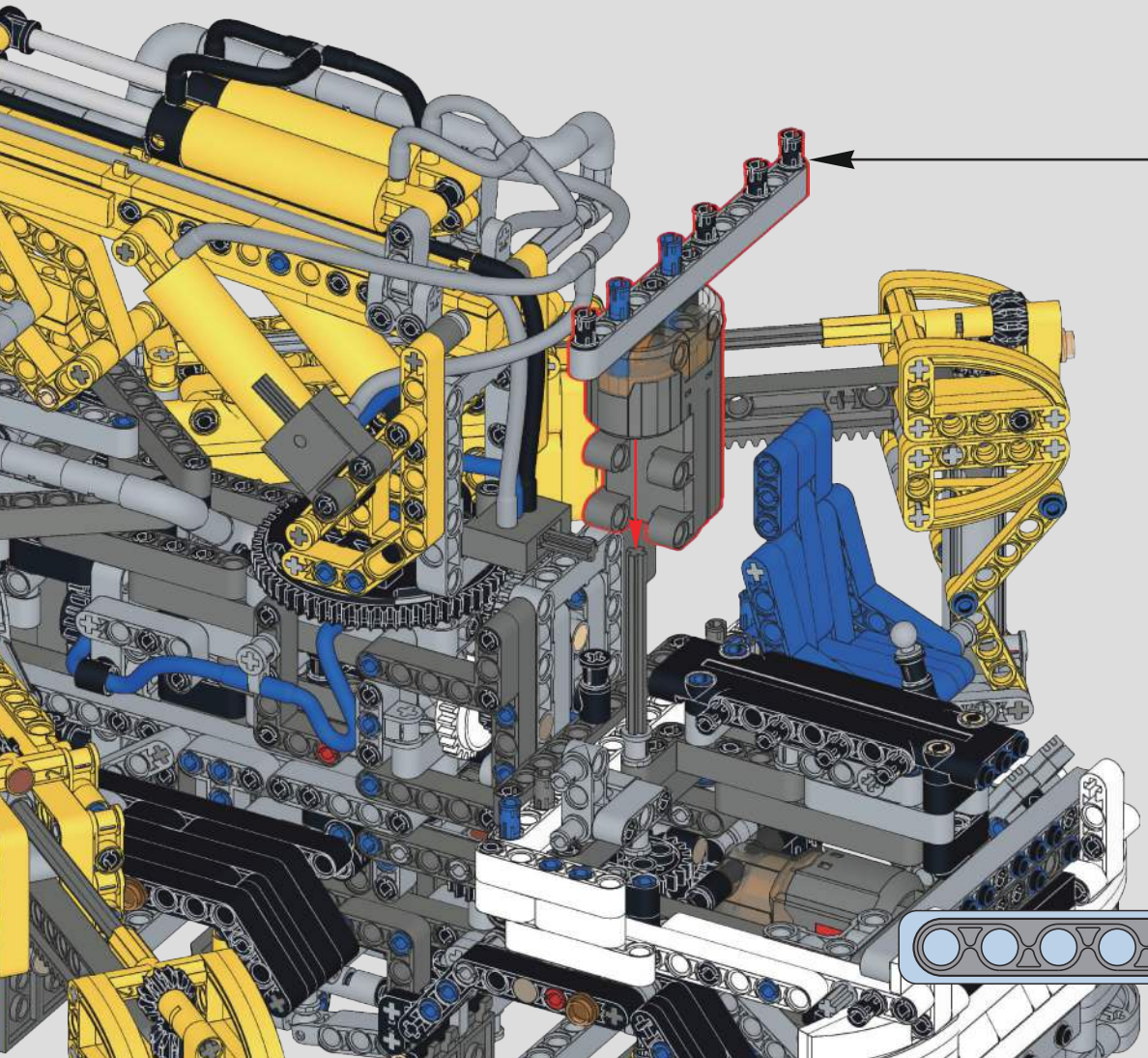

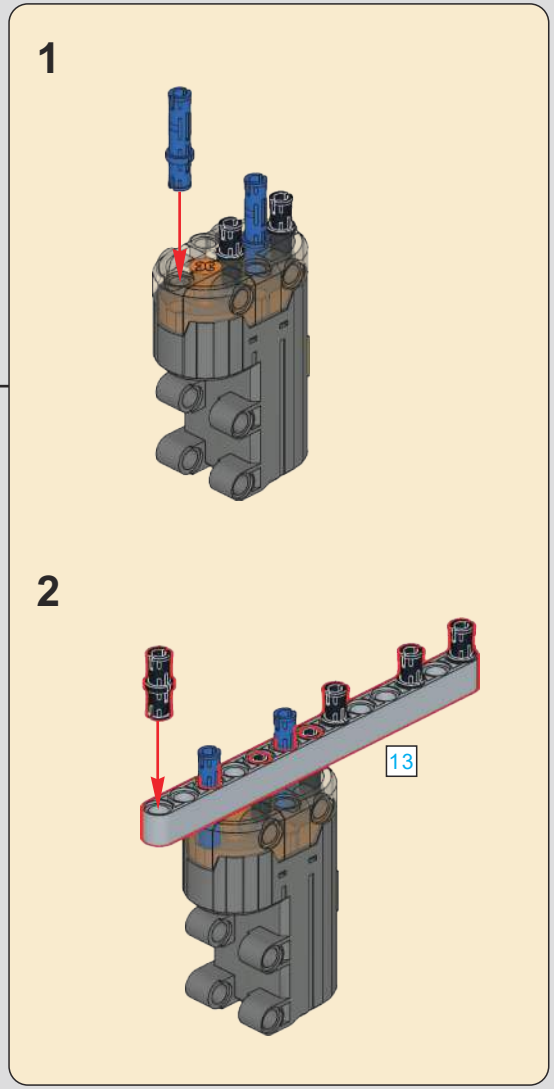

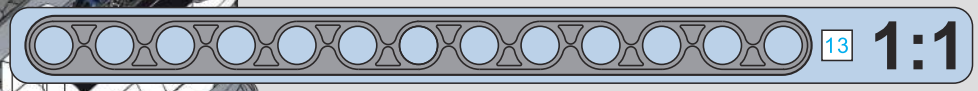

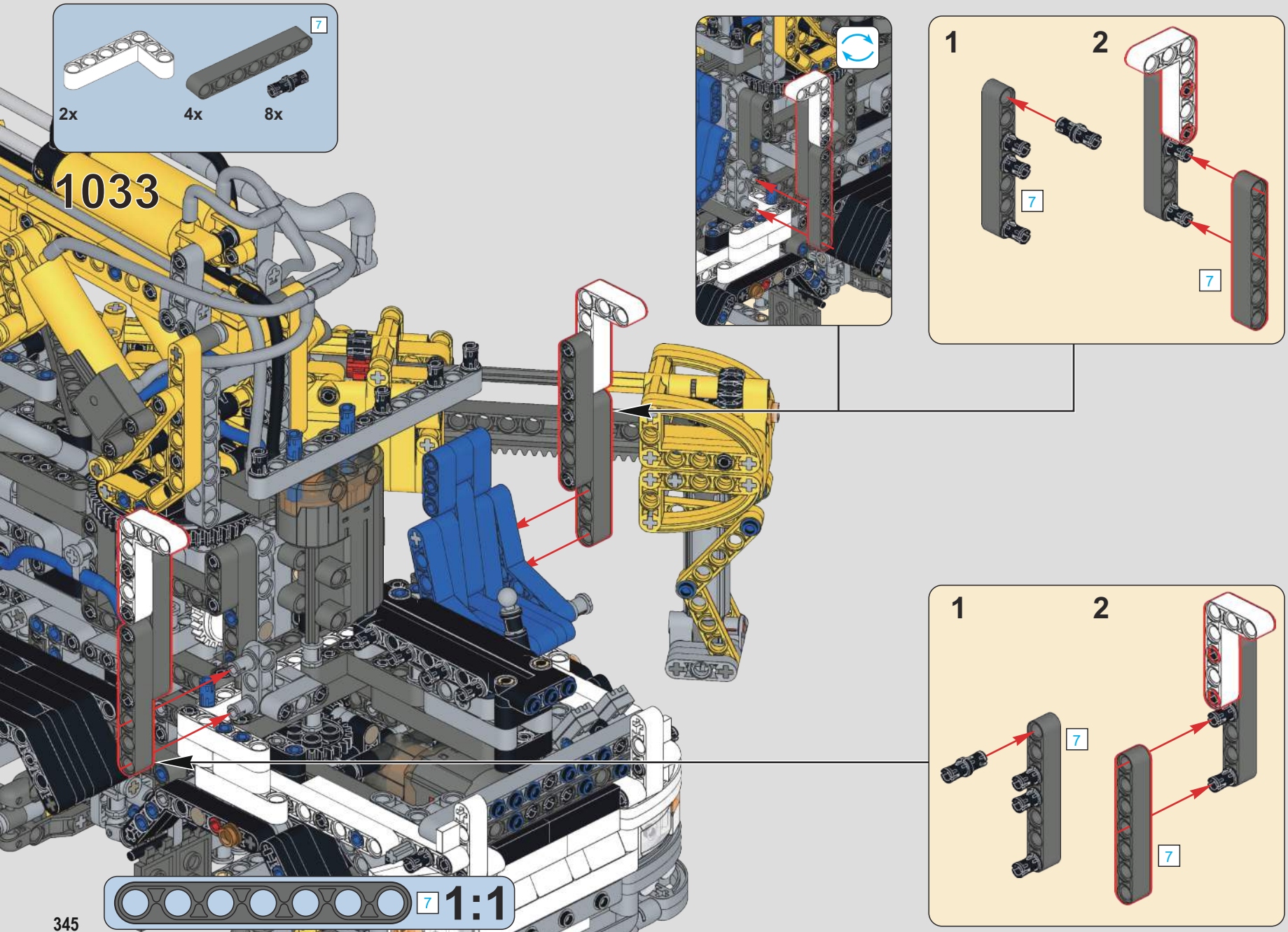
7
2x
4x
8x
1033
1
2
7
7
1
2
7
7
7
1:1

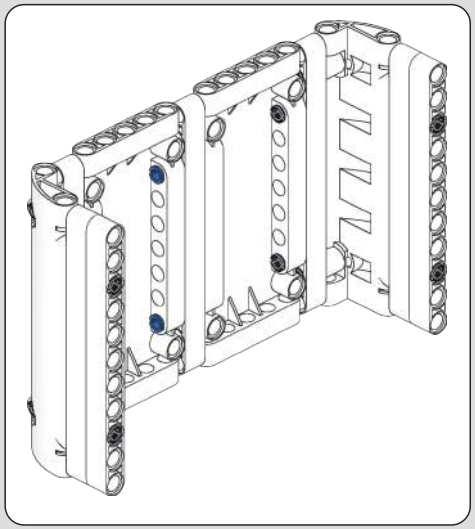

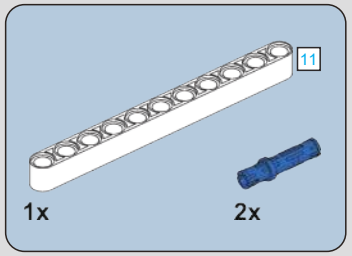

1034

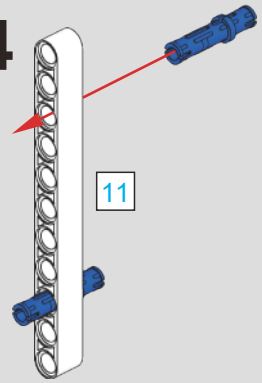

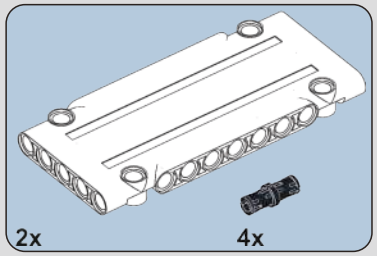

1035

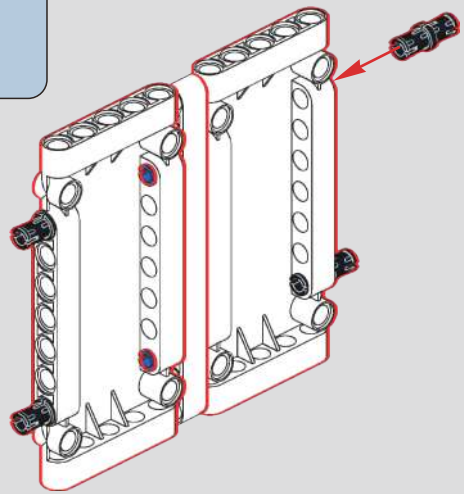

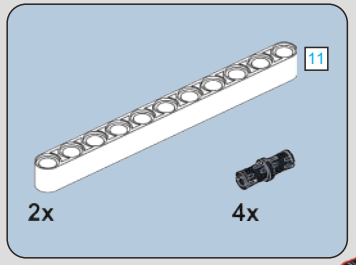

1036

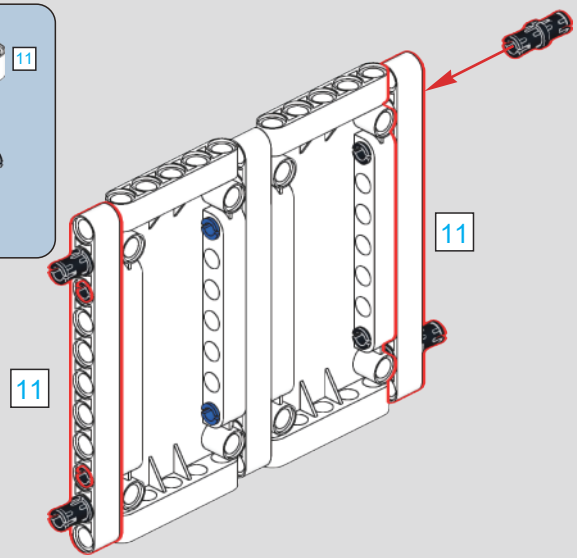

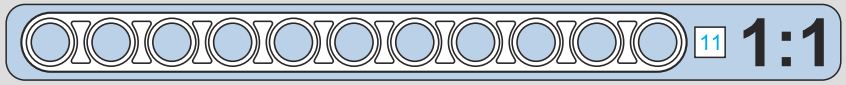

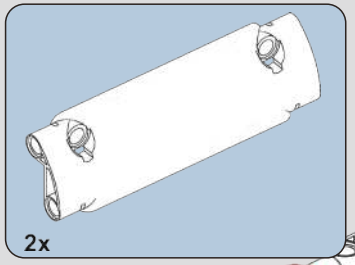

1037

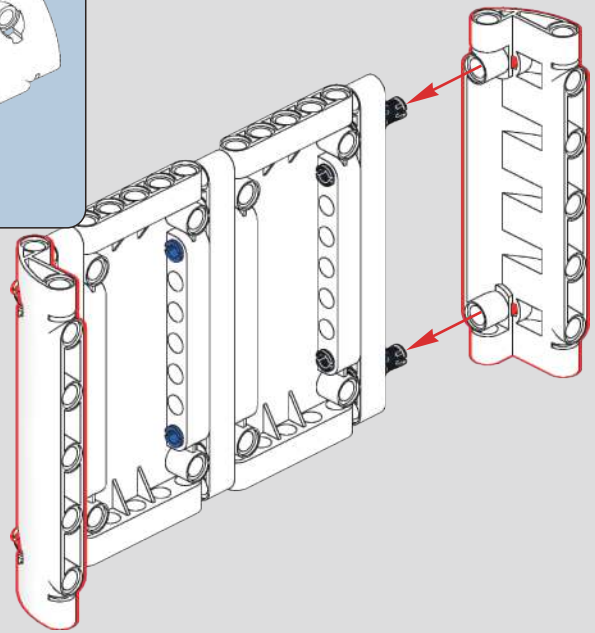

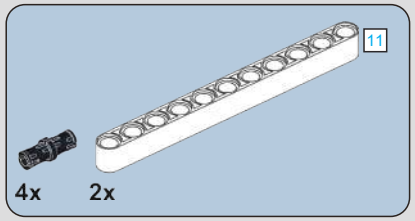

1038

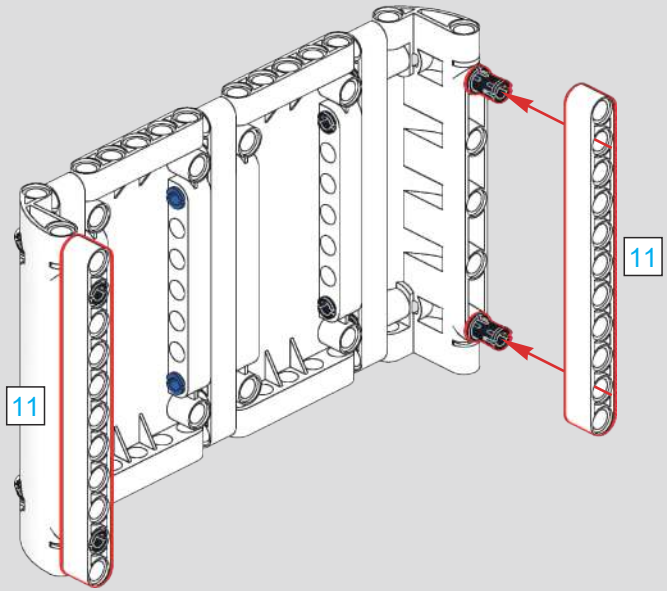

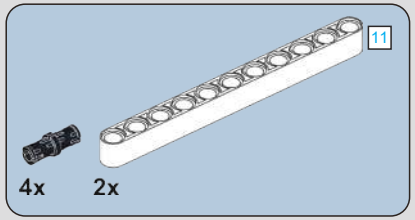

1039

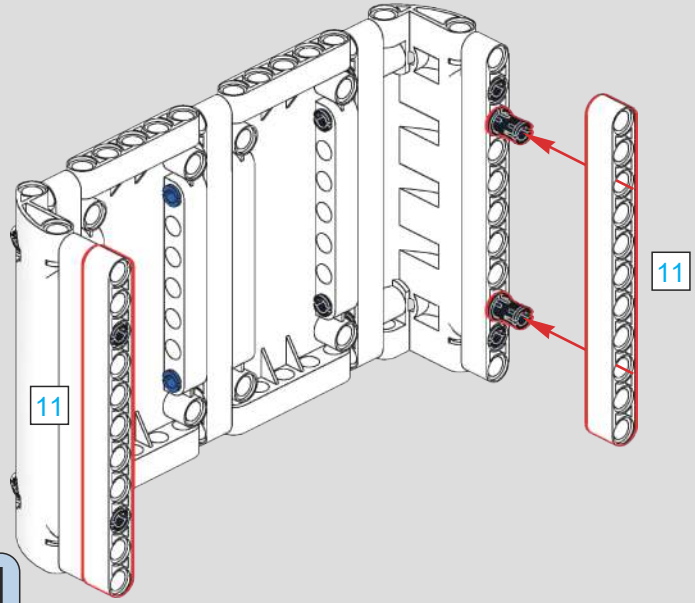

1040

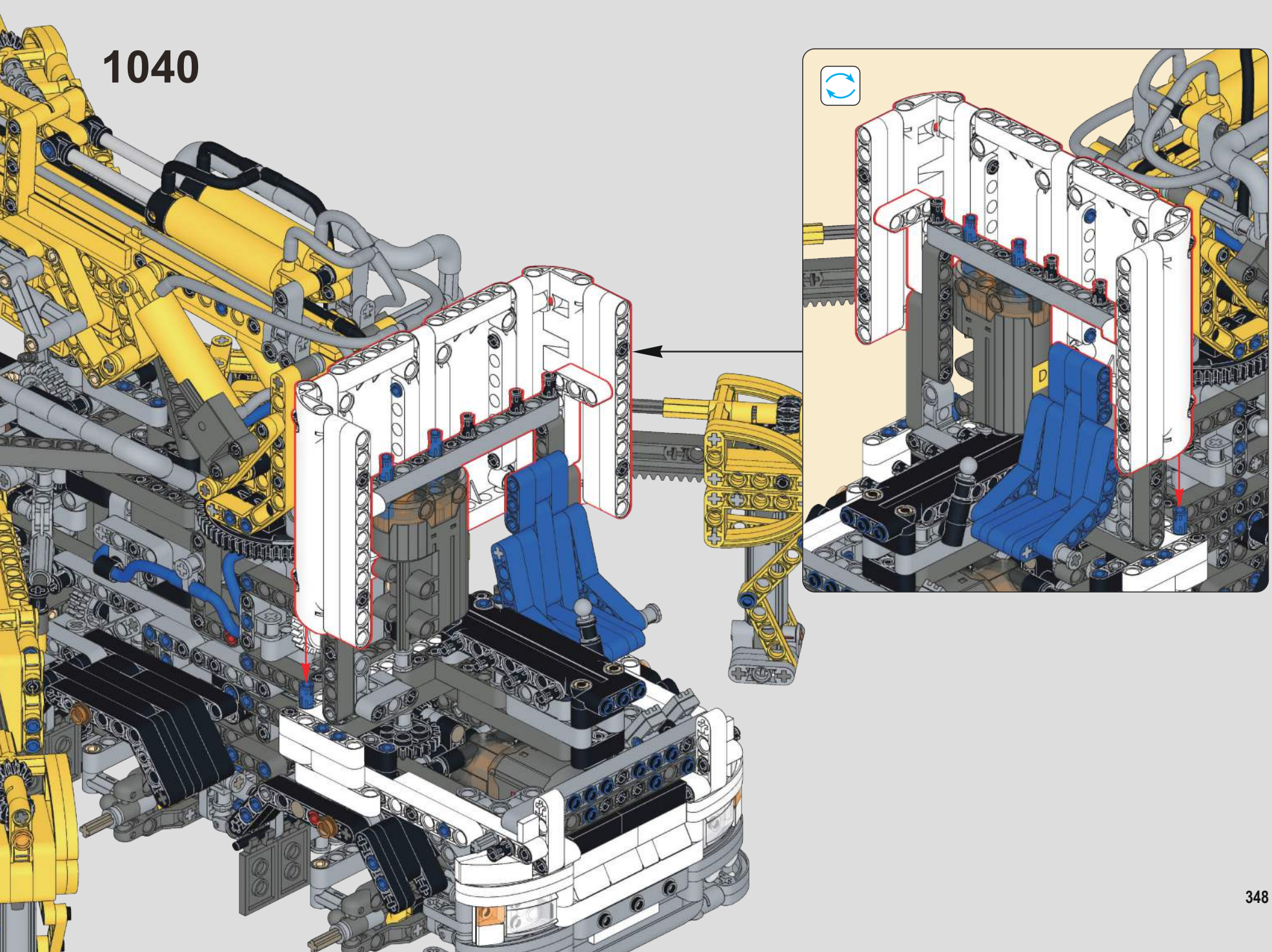

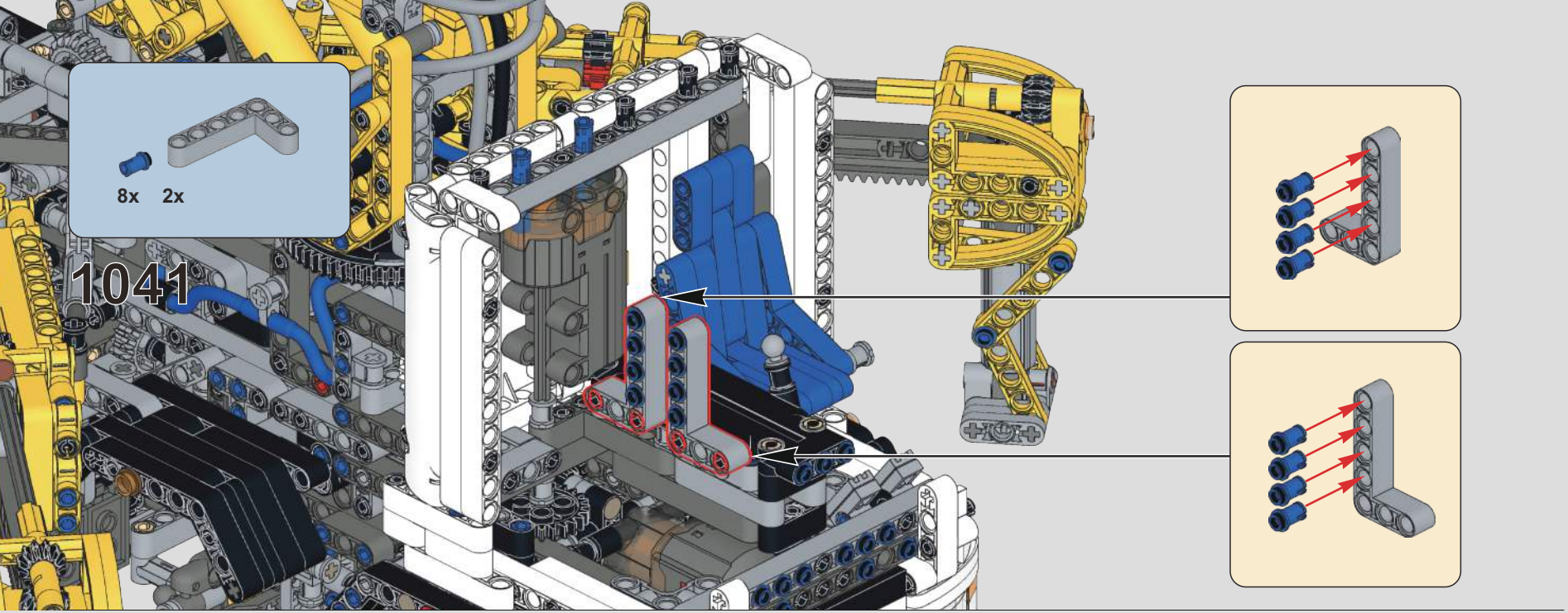
8x
2x
1041

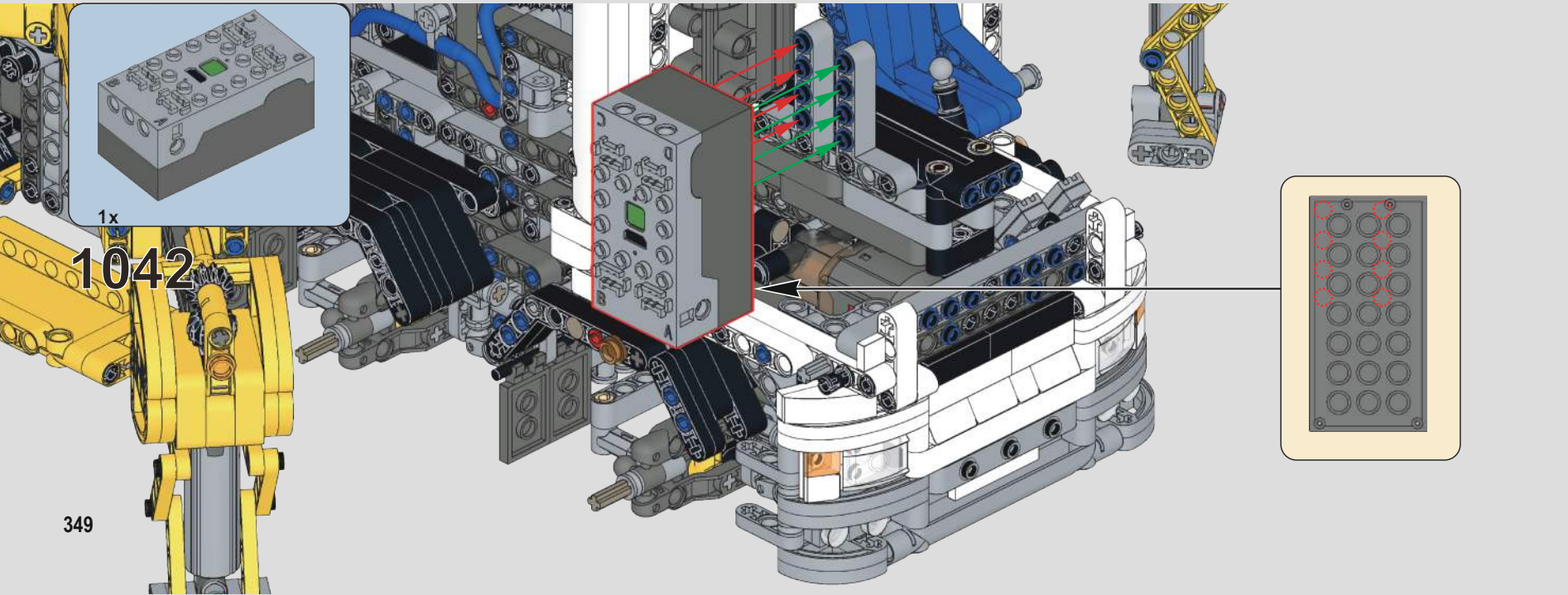
1x
1042

1043

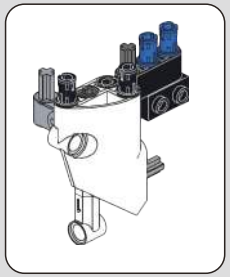

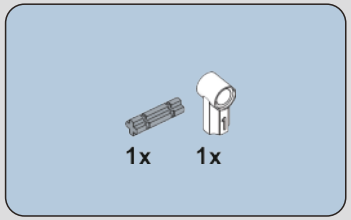

1044

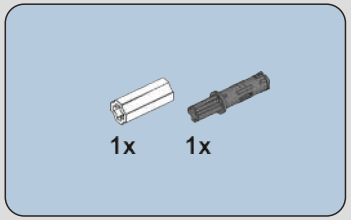

1045

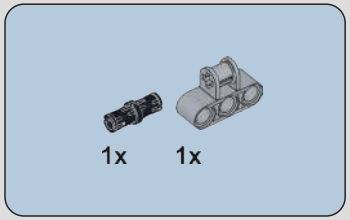

1046

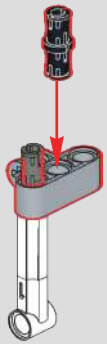

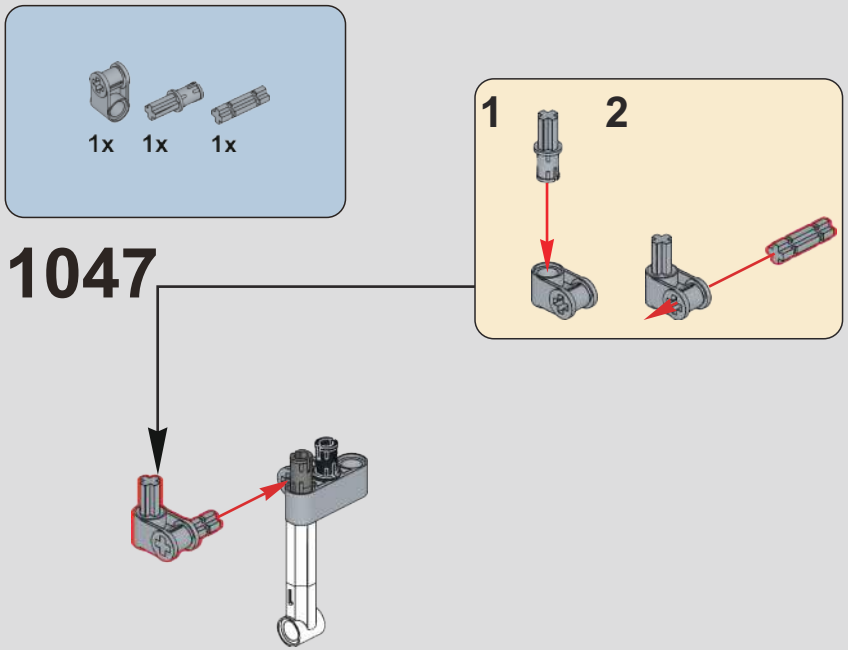

1047

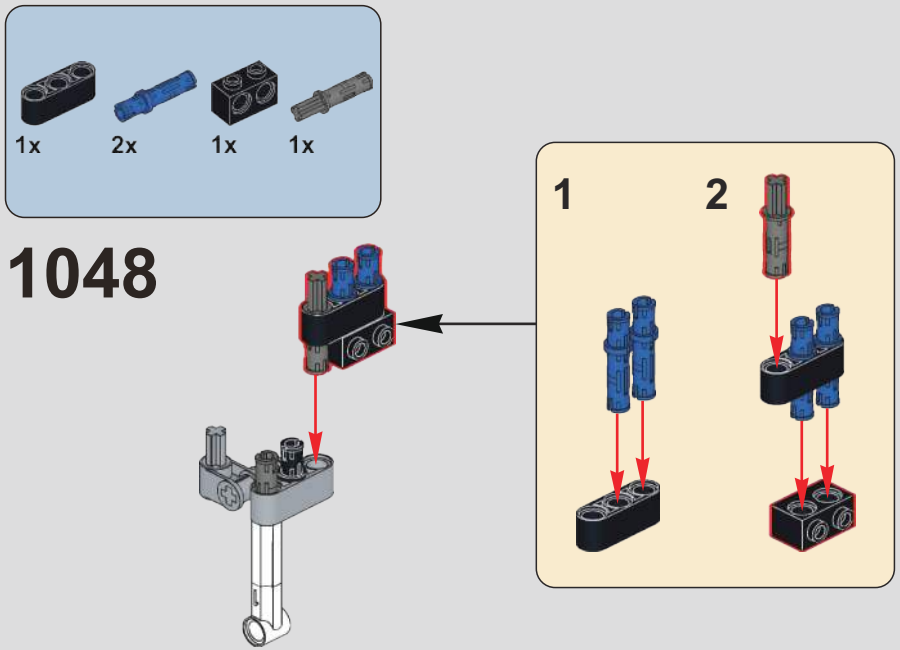

1048

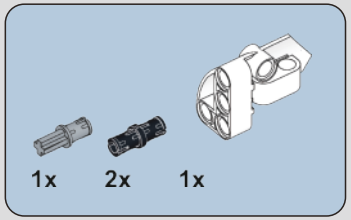

1049

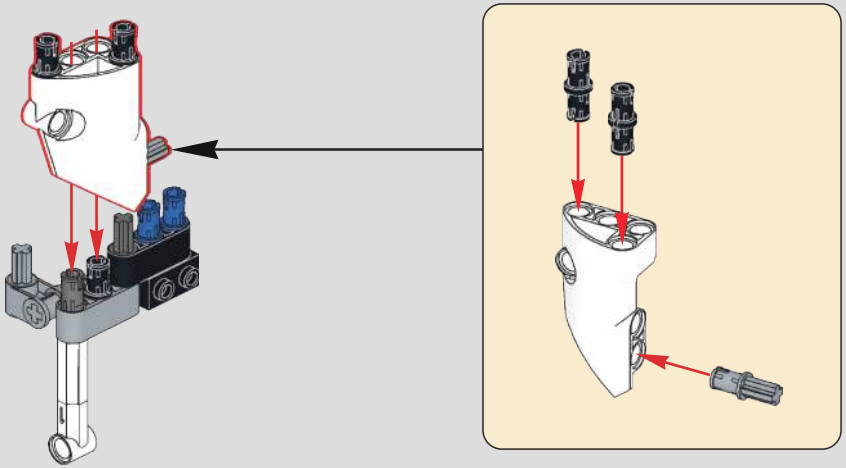

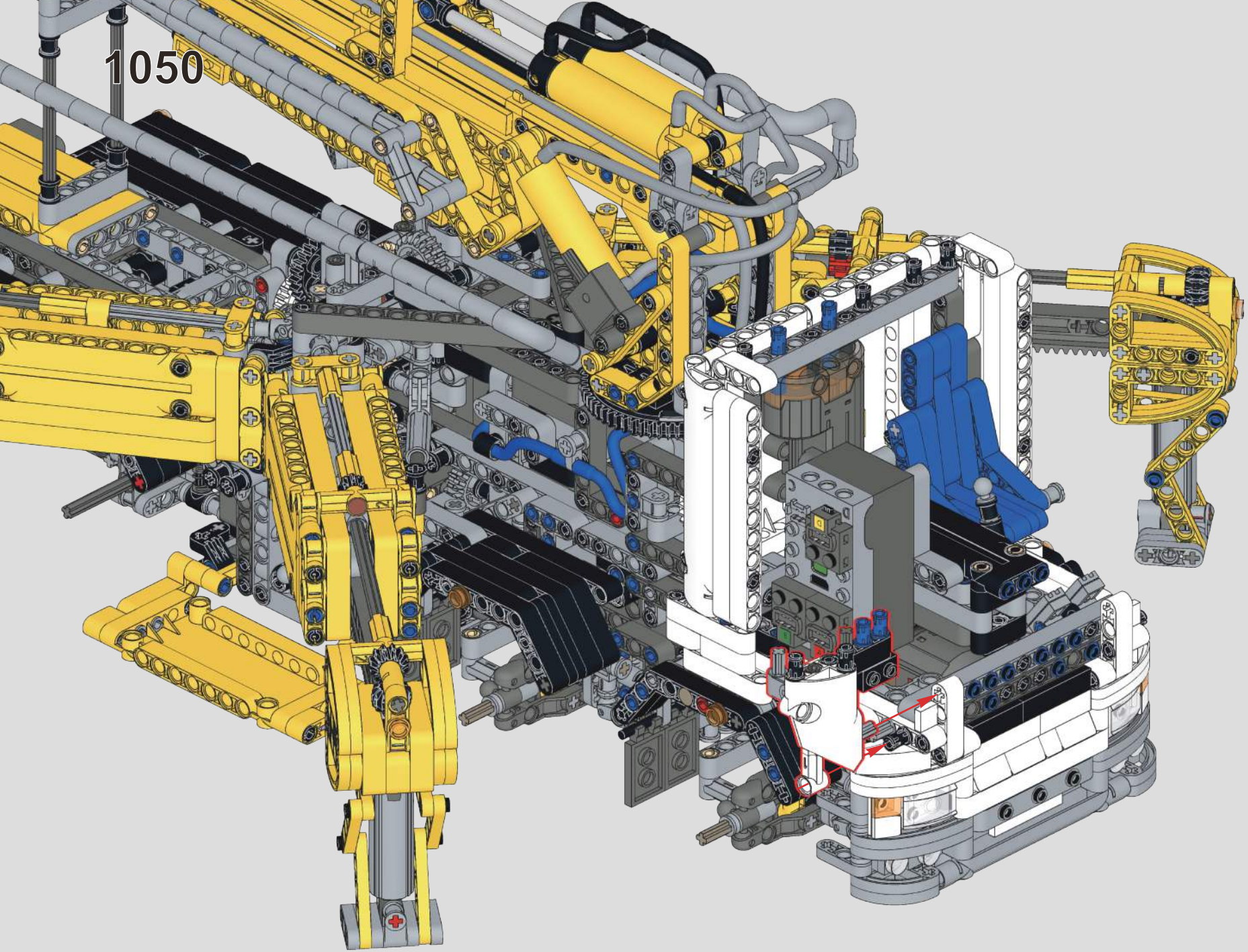
1050

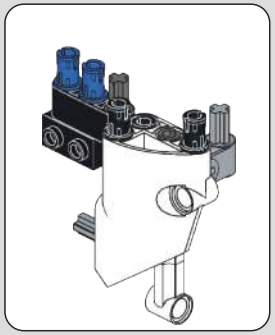

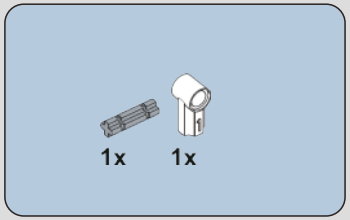

1051

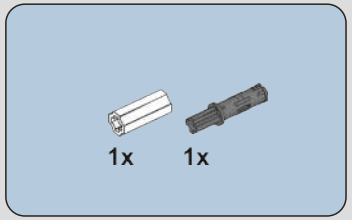

1052

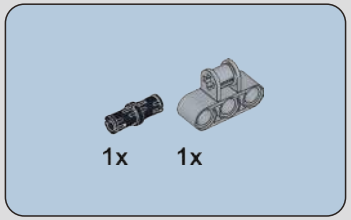

1053

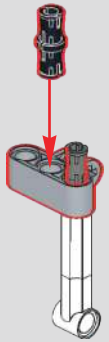

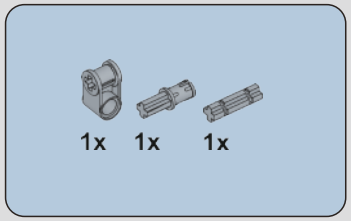

1054

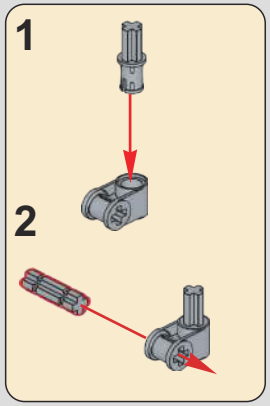

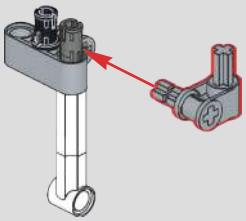

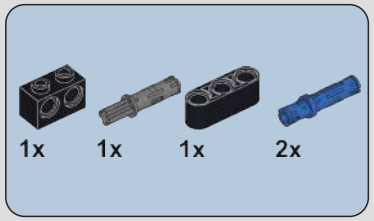

1055

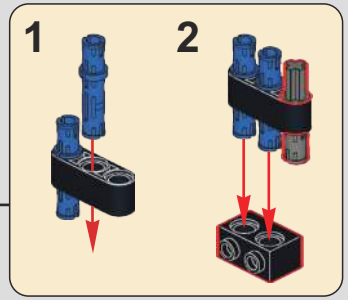

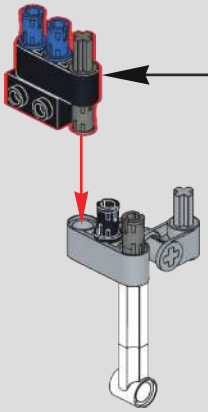

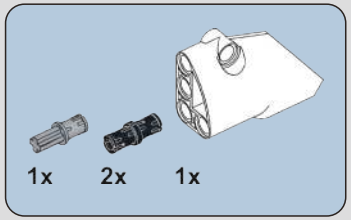

1056

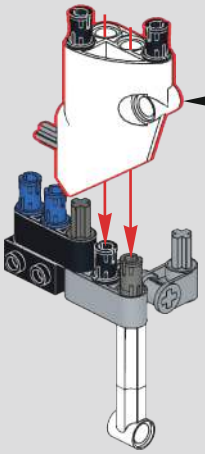

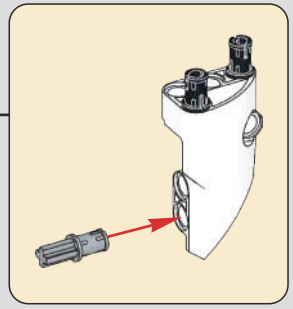

1057

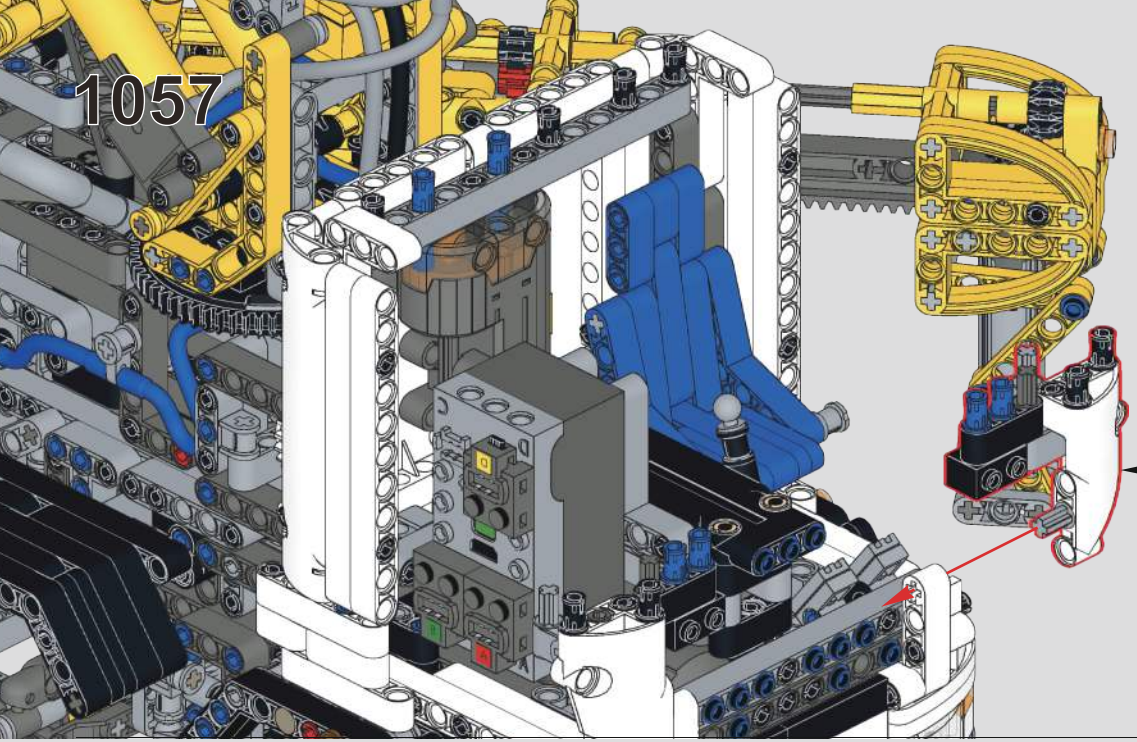

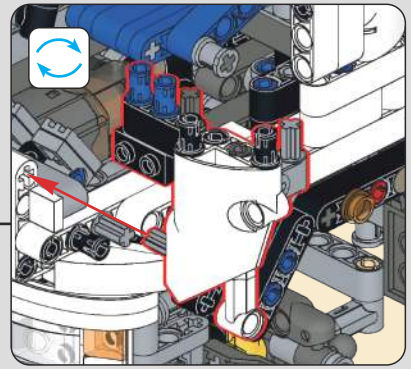

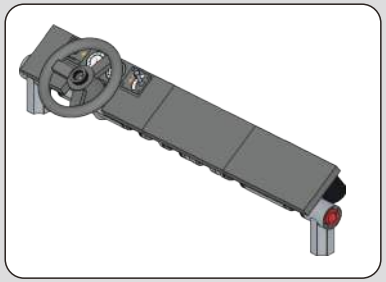

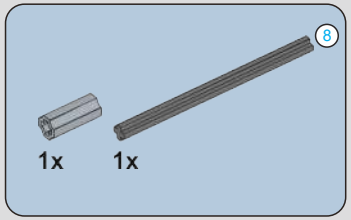

1058

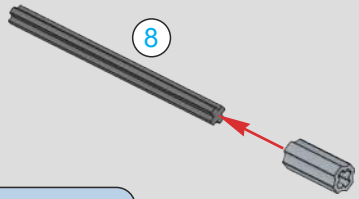

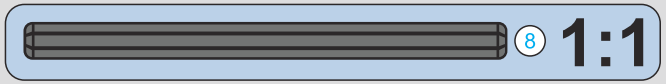

1059

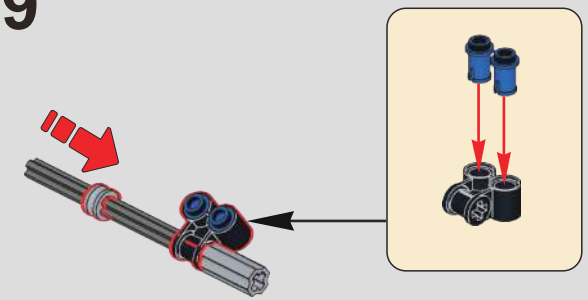

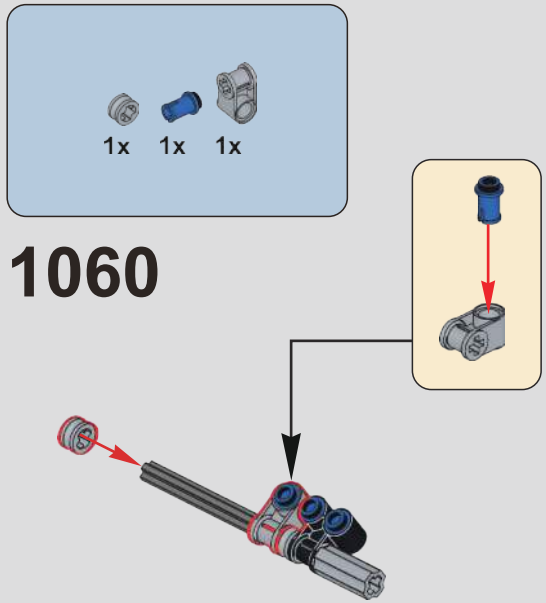
1x 1x 1x
1060

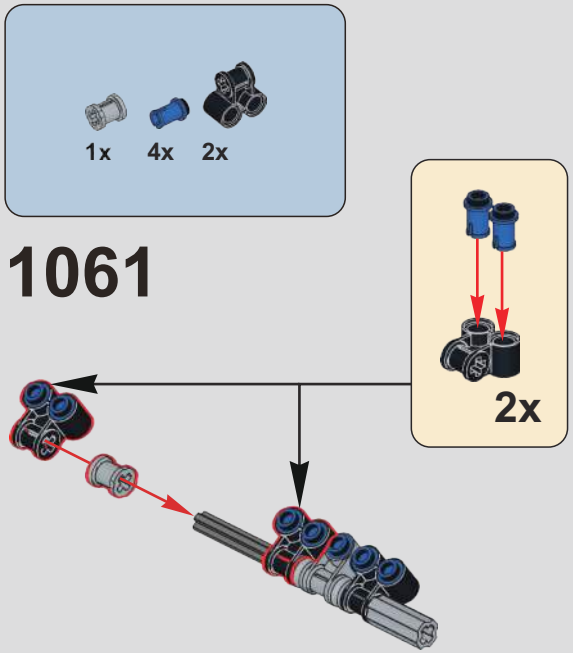
1x 4x 2x
1061
2x

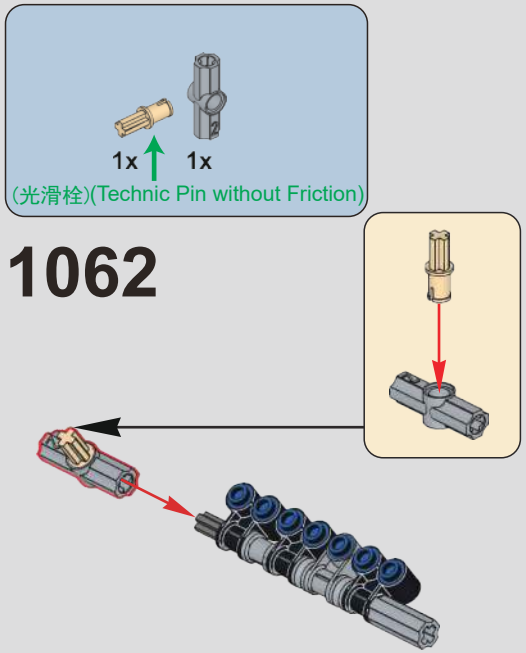
1x 1x
(光滑栓)(Technic Pin without Friction)
1062

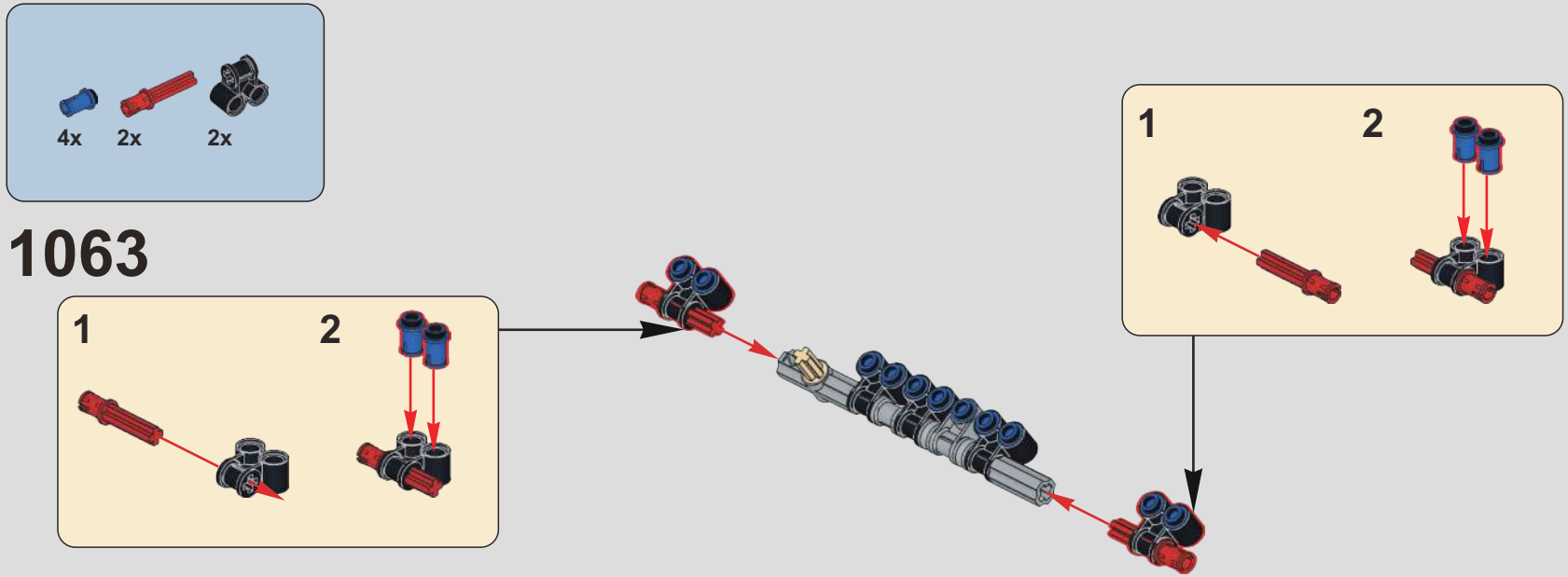
4x 2x 2x
1063
1
2
1
2

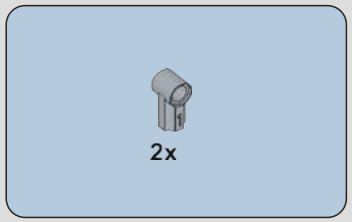

1064

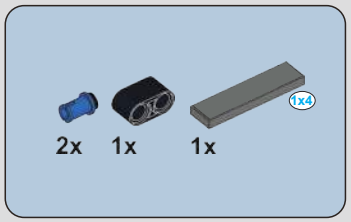

1065

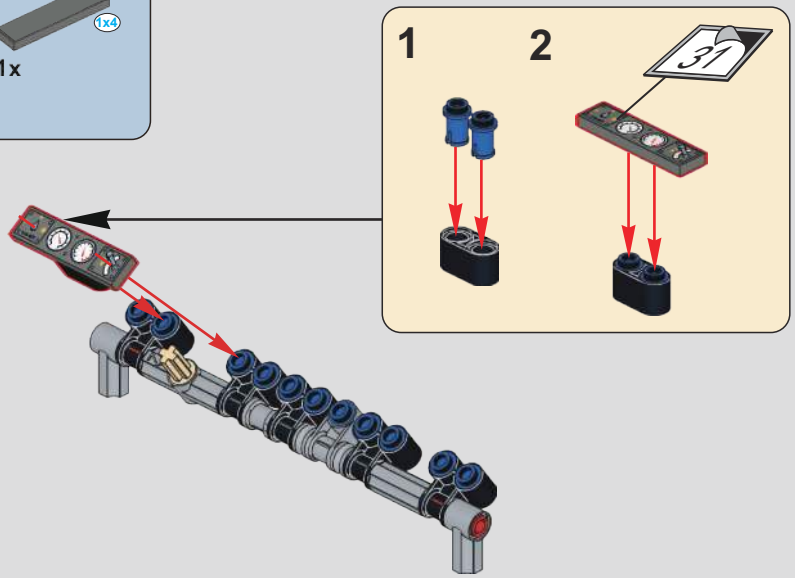

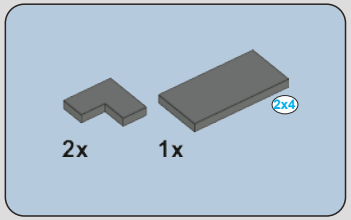

1066

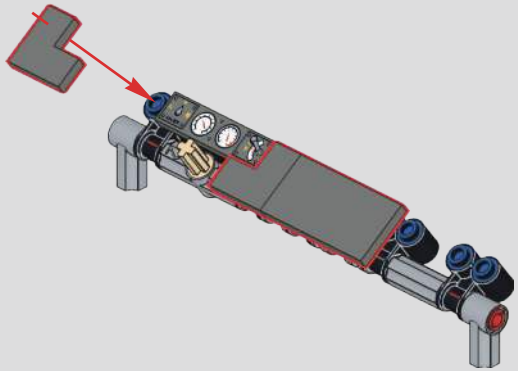

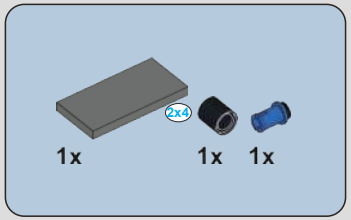

1067

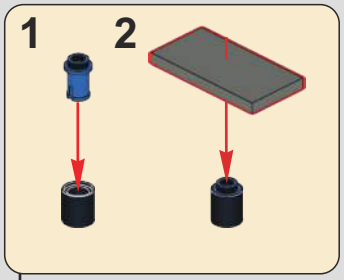

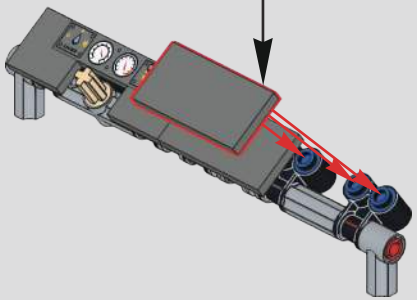

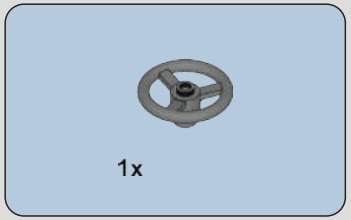

1068

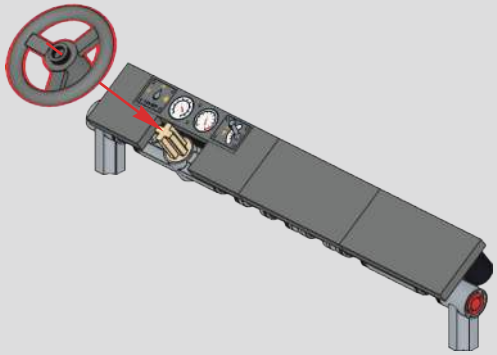

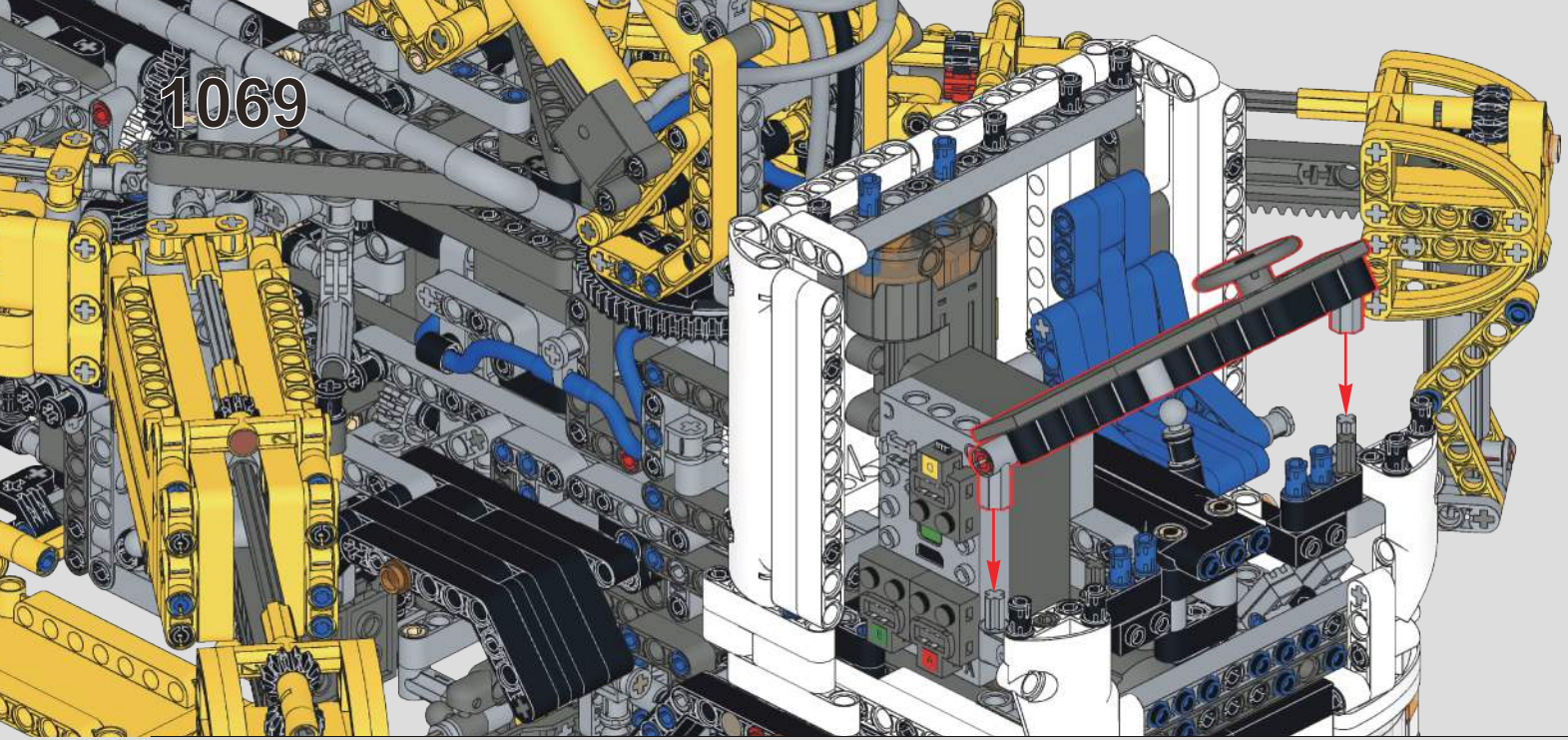

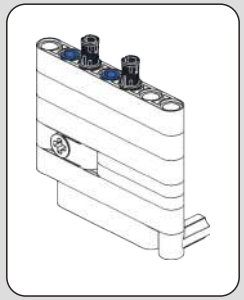

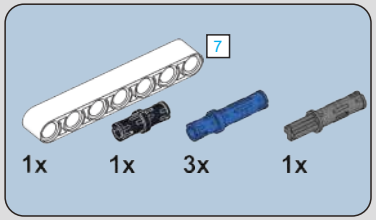

1070

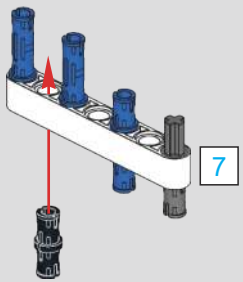

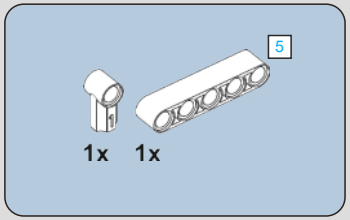

1071

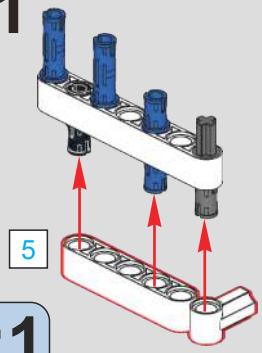

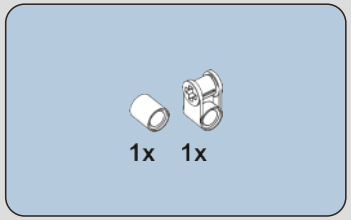

1072

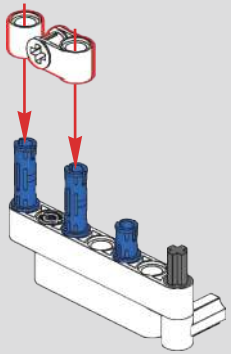

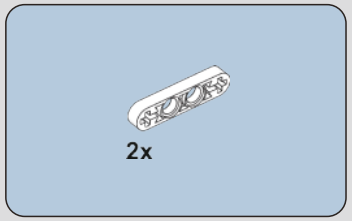

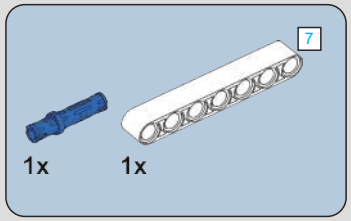

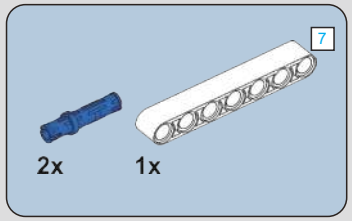

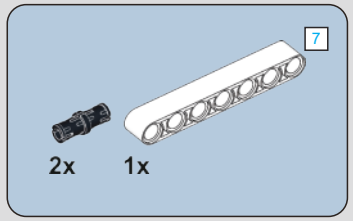

1073

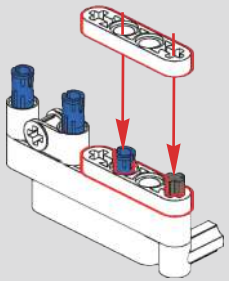

1074

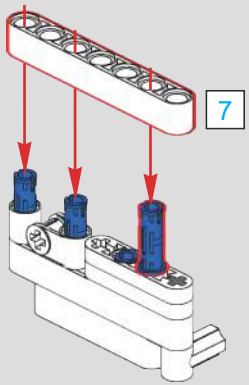

1075

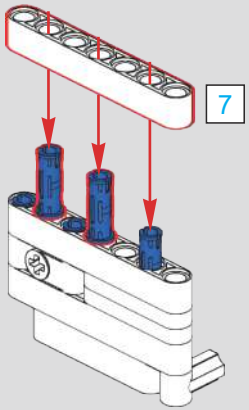

1076

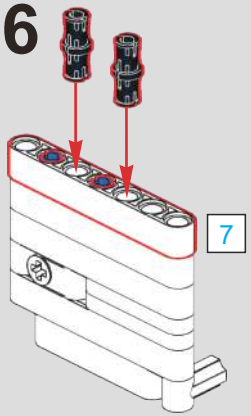

1077

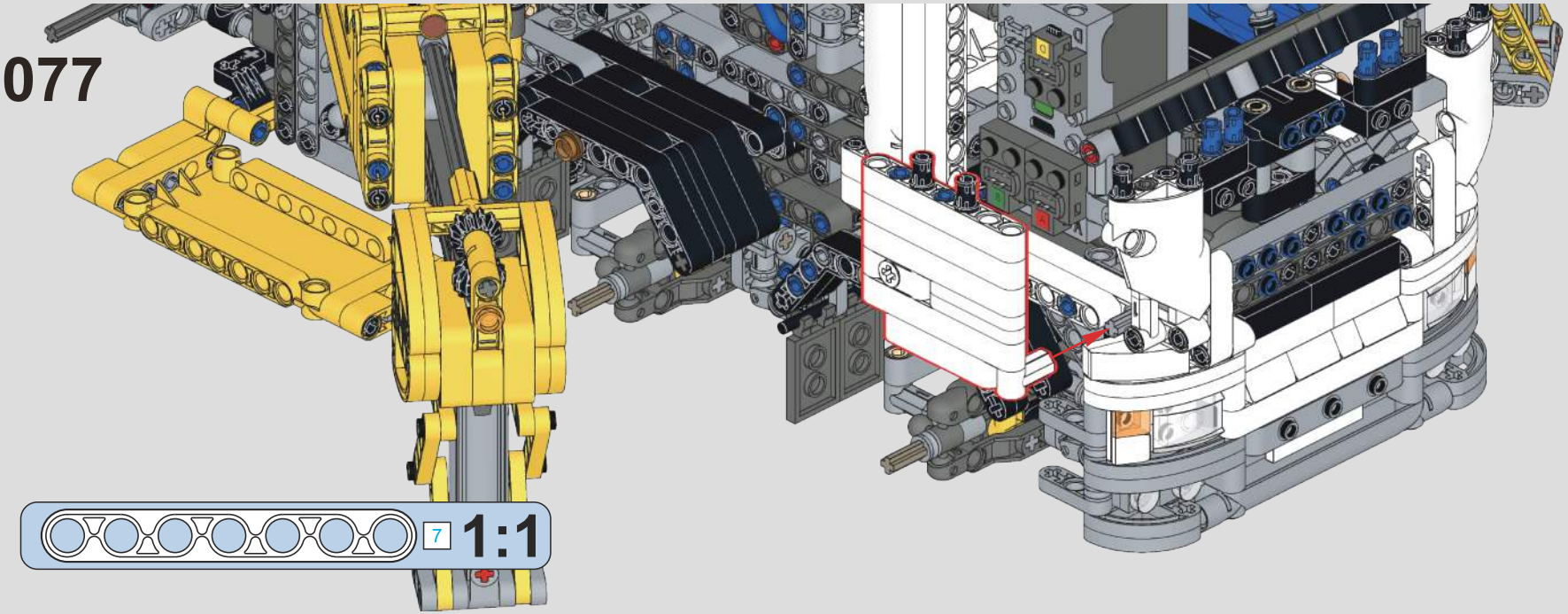

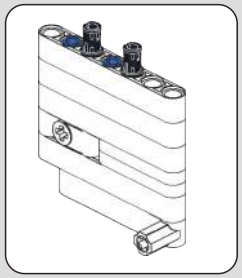

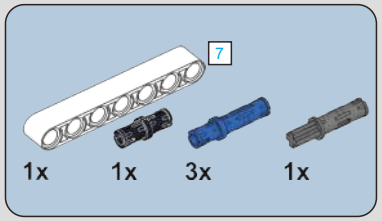

1078

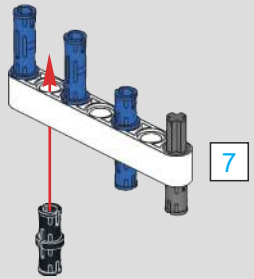

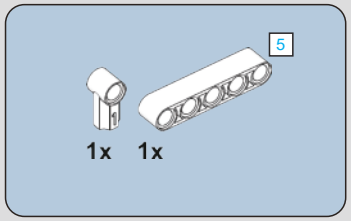

1079

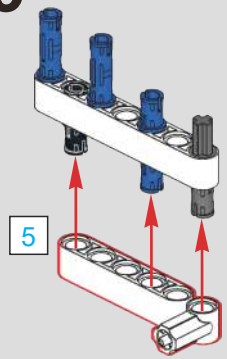

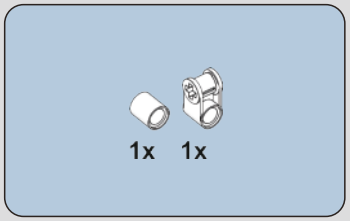

1080

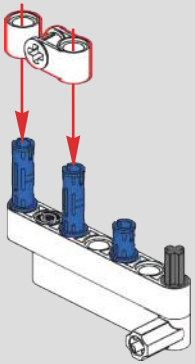

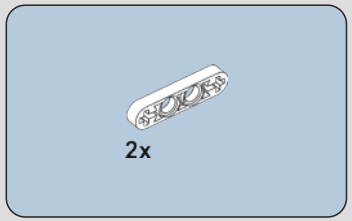

1081

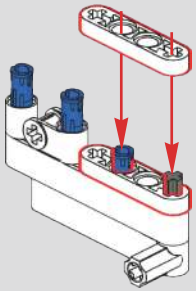

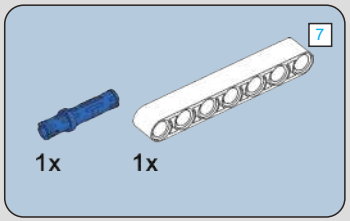

1082

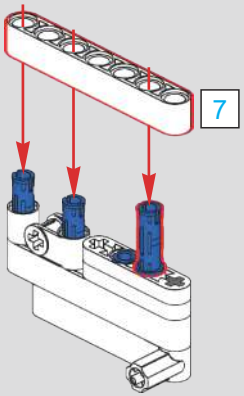

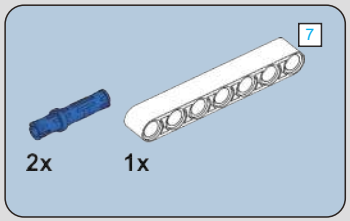

1083

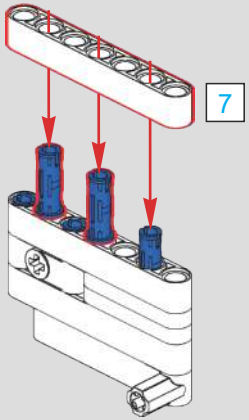

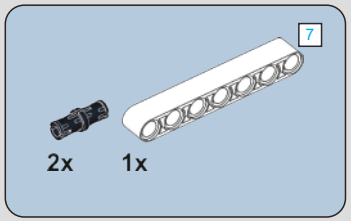

1084

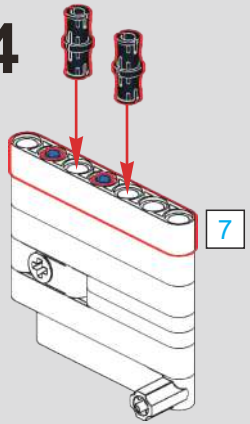

1085

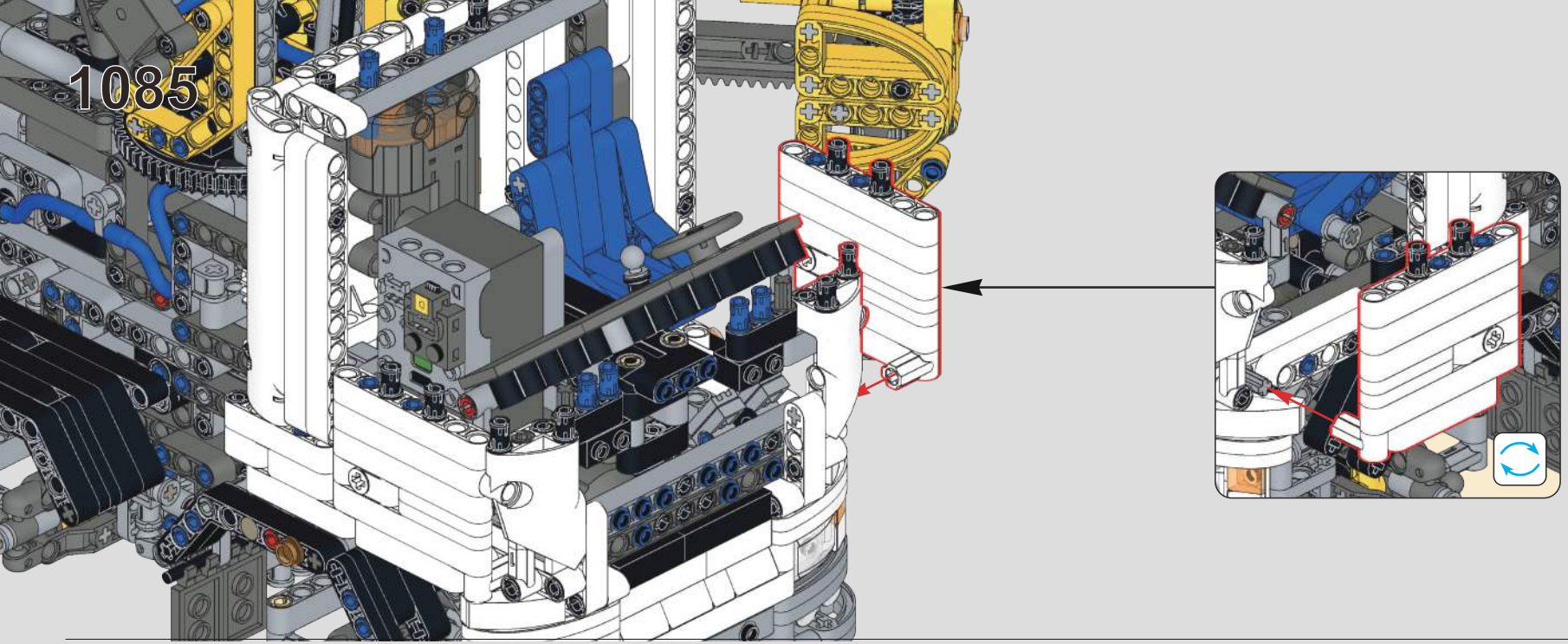

1086

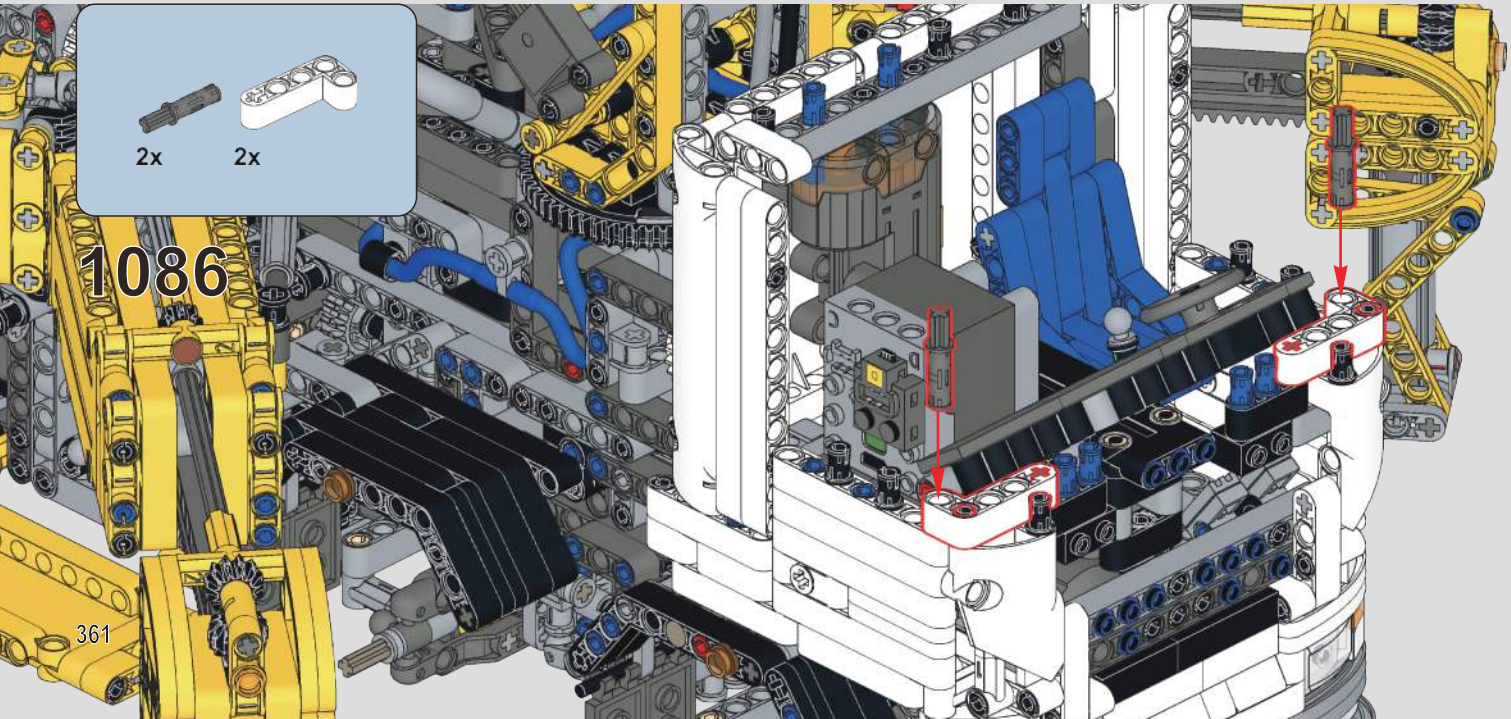

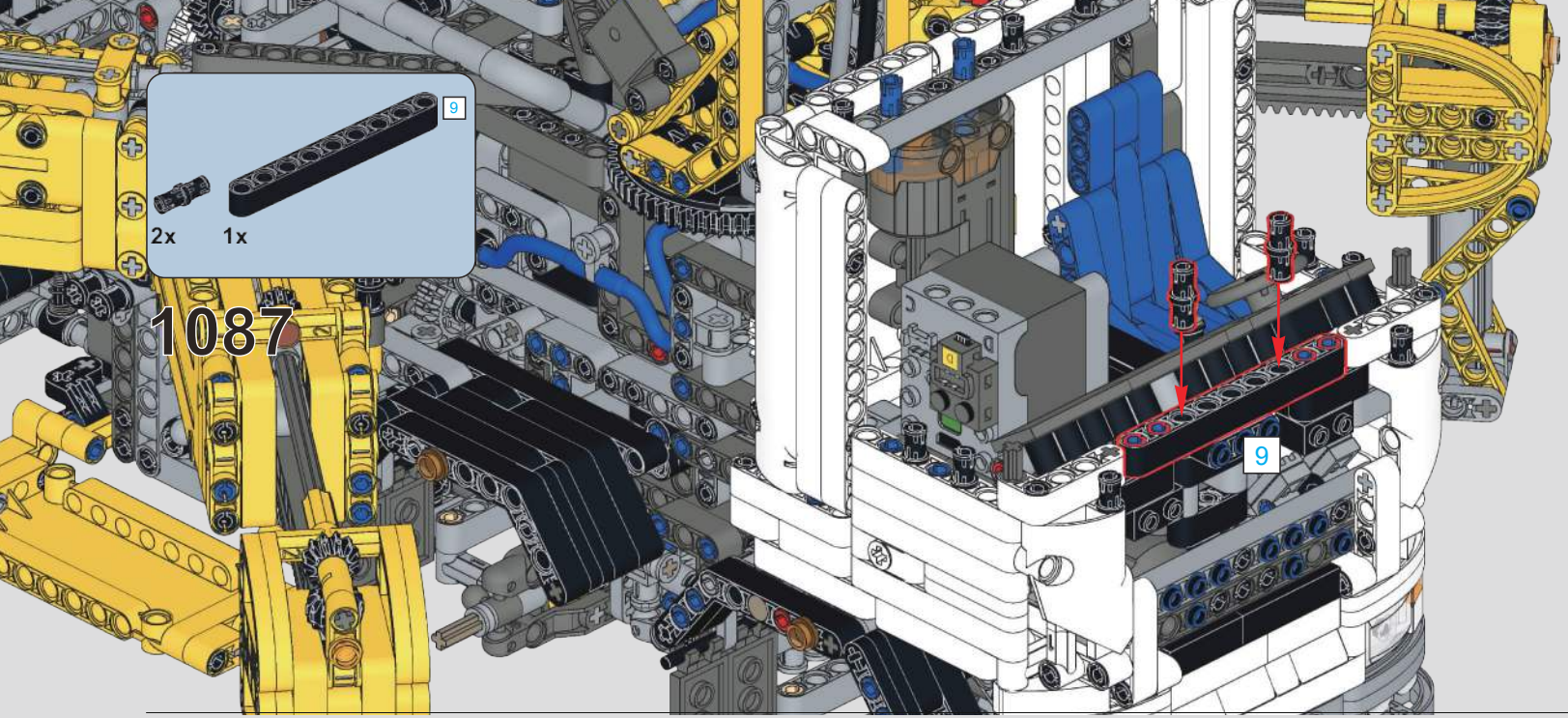

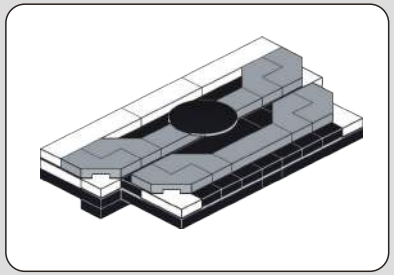

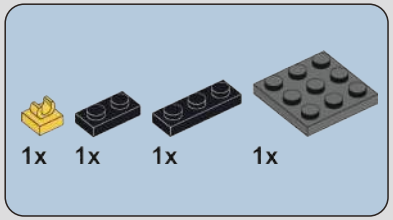

1088

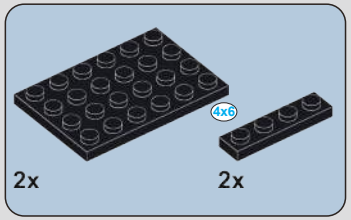

1089

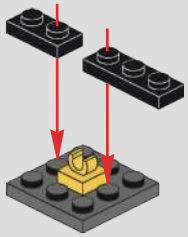

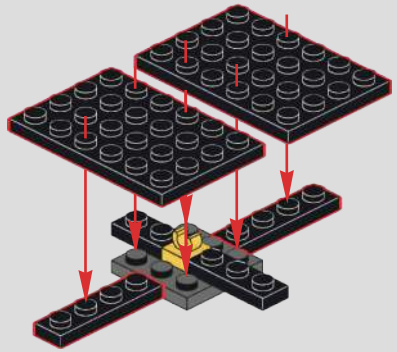

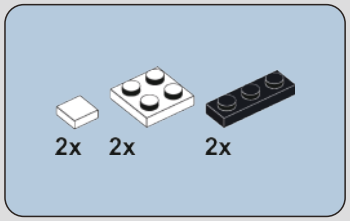

1090

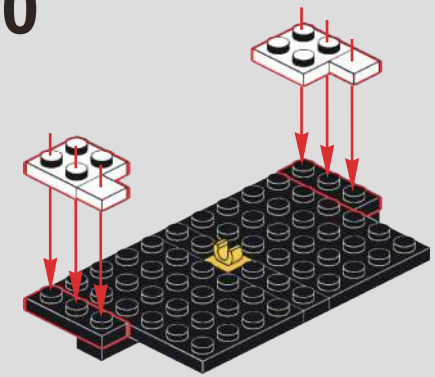

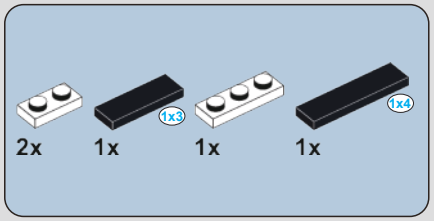

1091

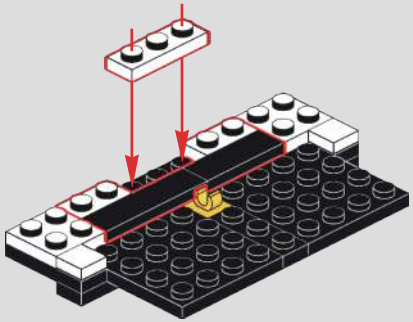

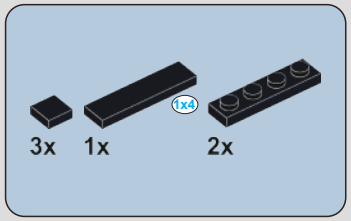

1092

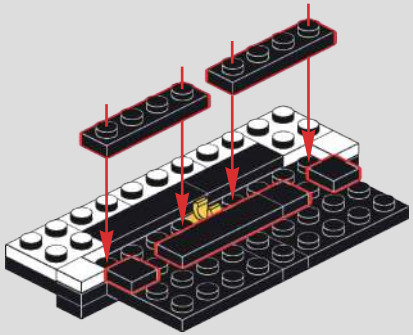

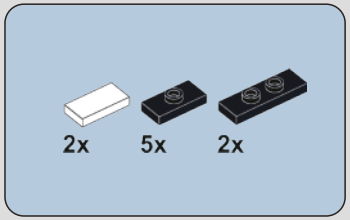

1093

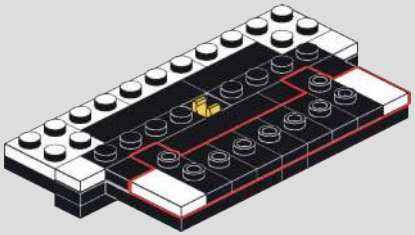

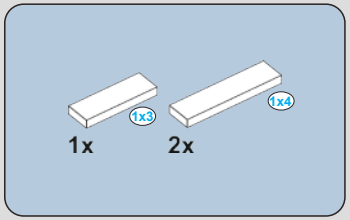

1094

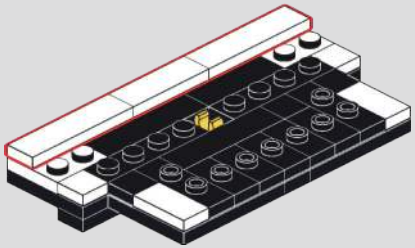

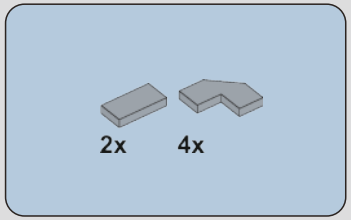

1095

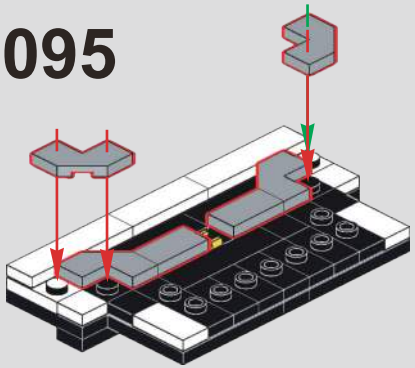

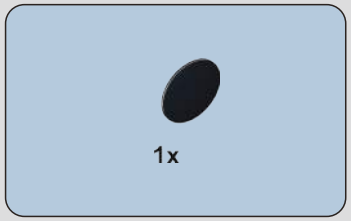

1096

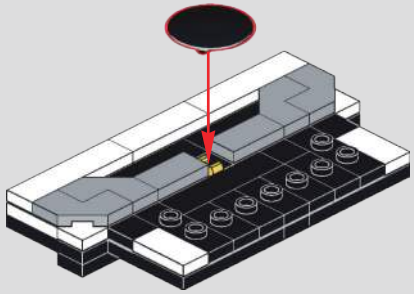

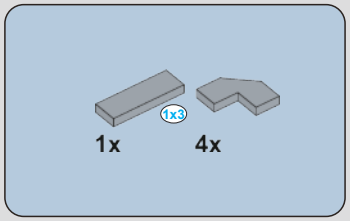

1097

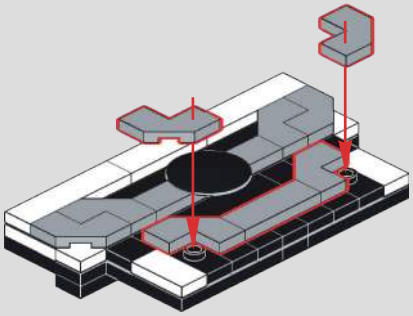

1098

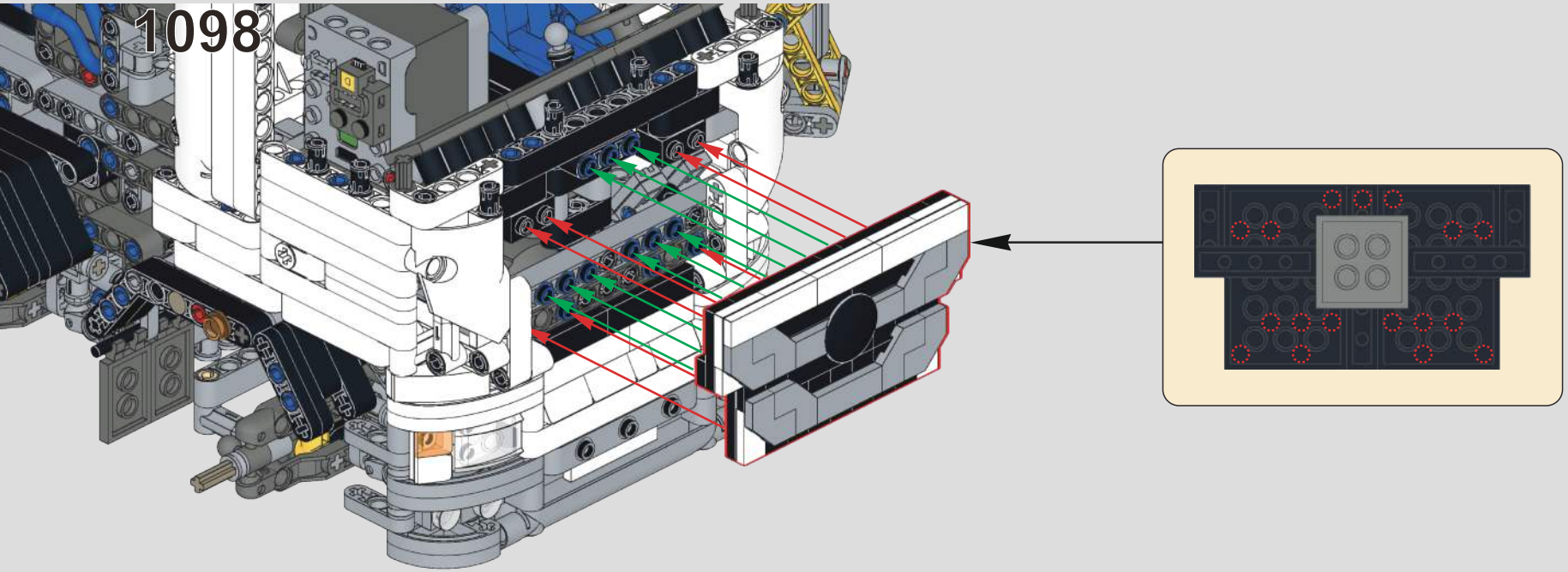

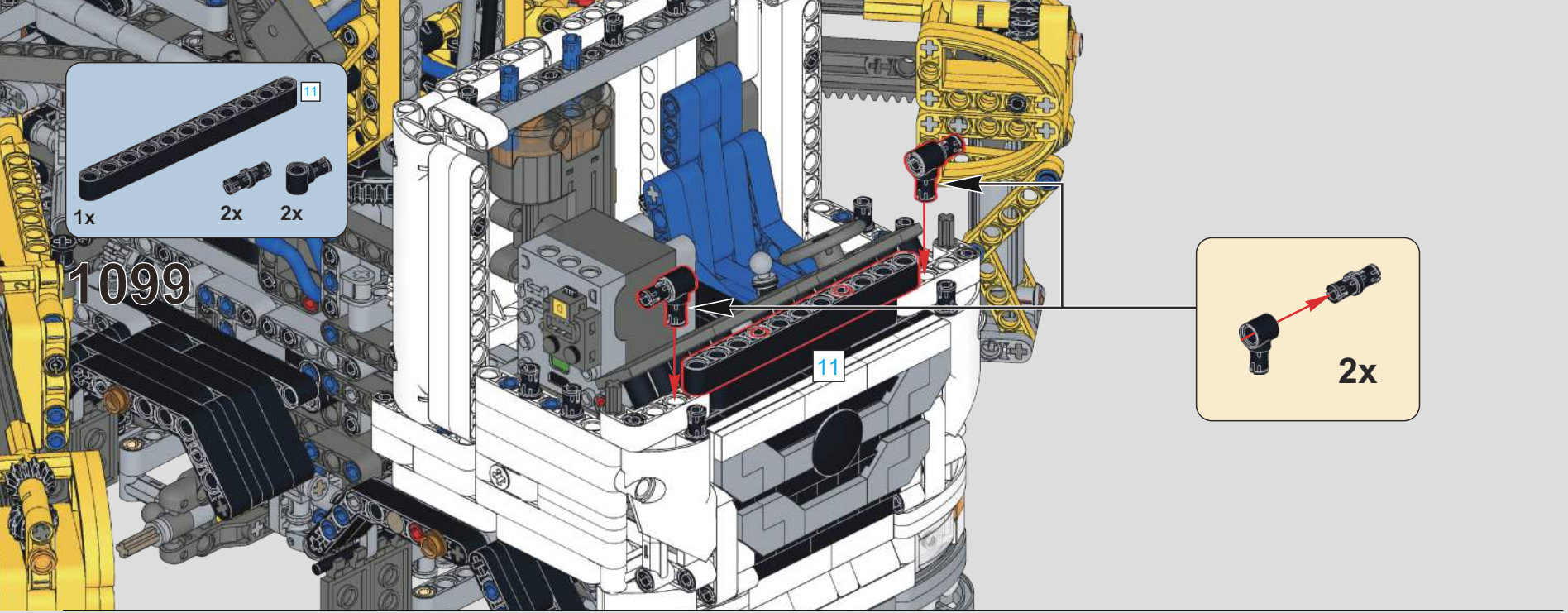
11
1x
2x
2x
1099
11
2x

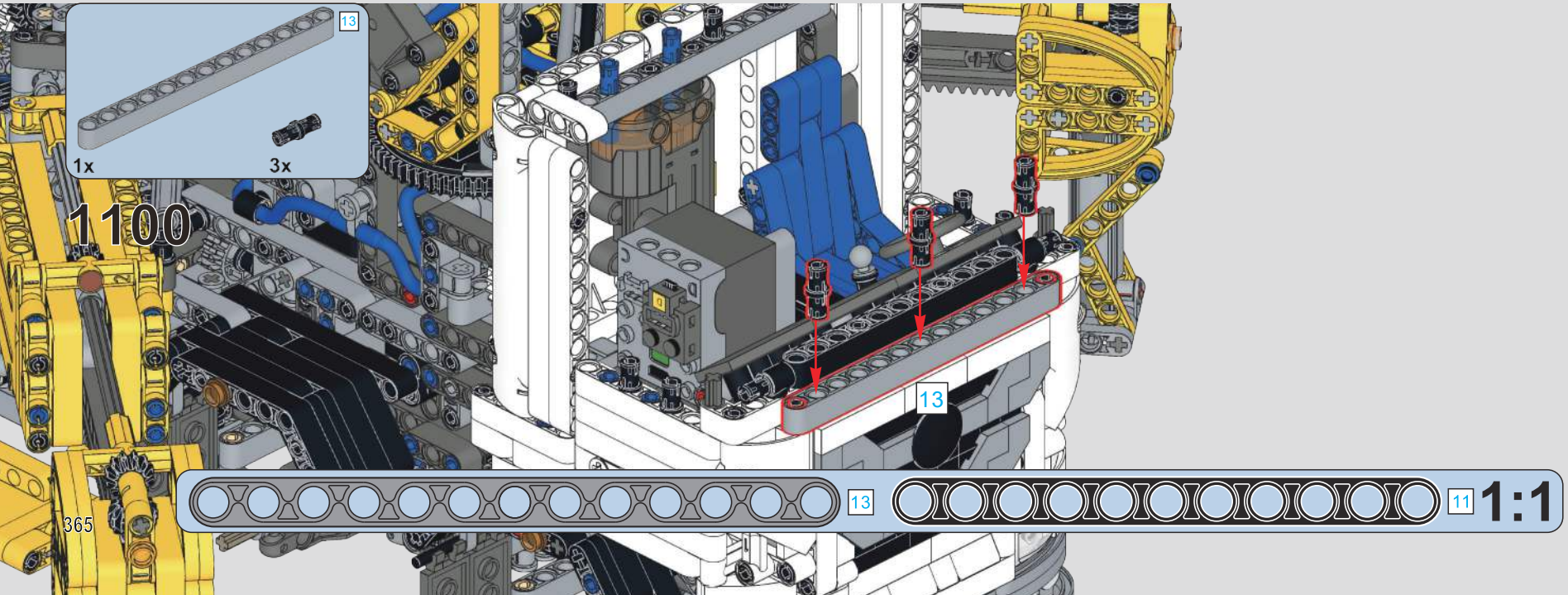
13
1x
3x
1100
13
13
11
1:1

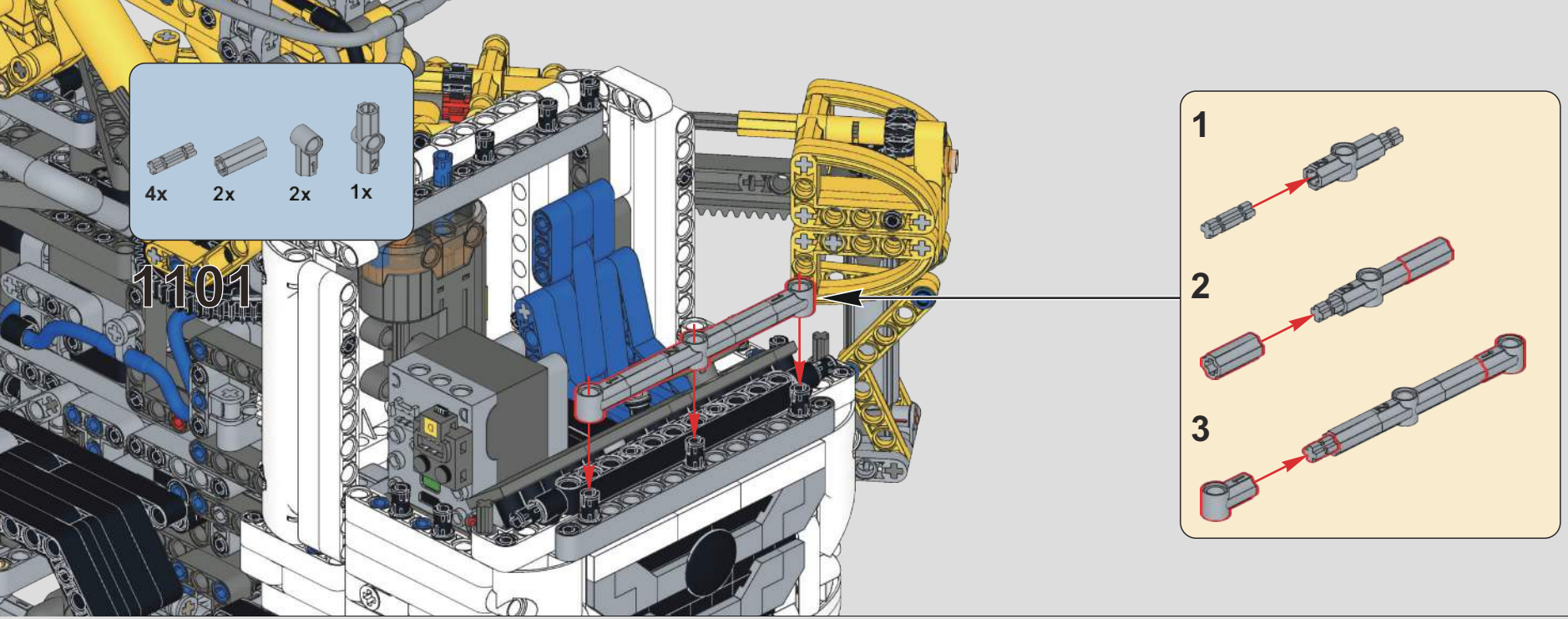
4x
2x
2x
1x
1101
1
2
3

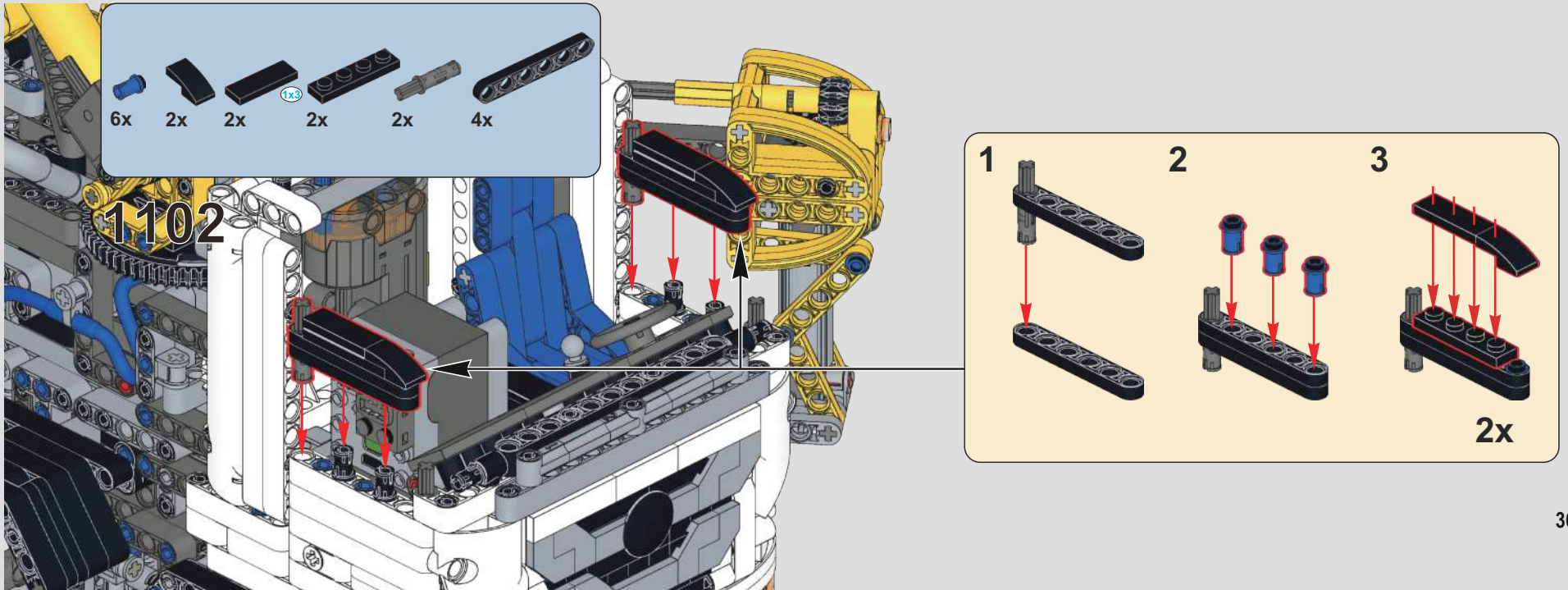
6x
2x
2x
1x3
2x
2x
4x
1102
1
2
3
2x

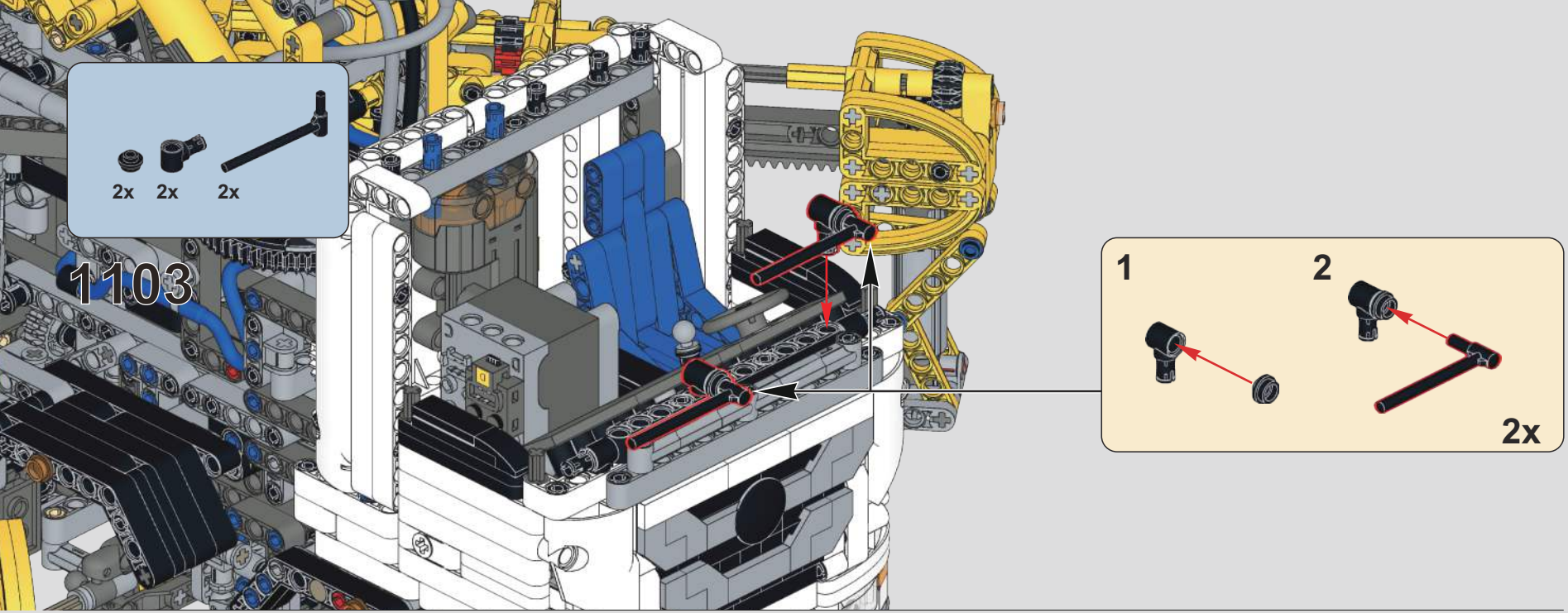

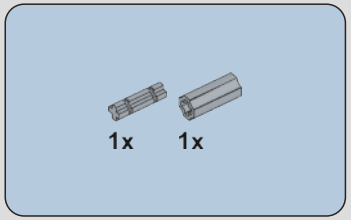

1104

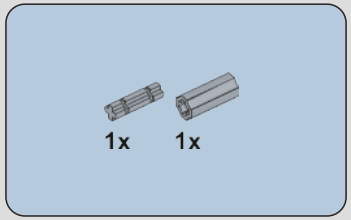

1105

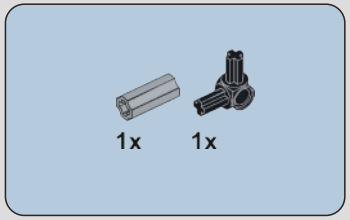

1106

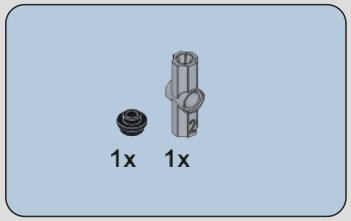

1107

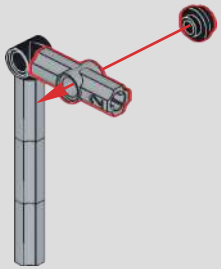

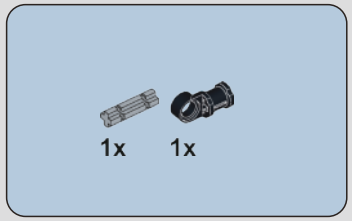

1108

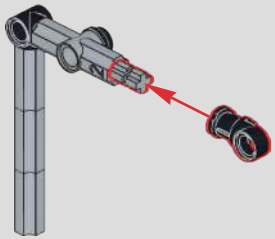

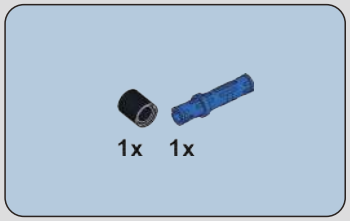

1109

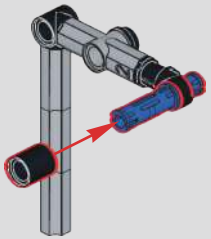

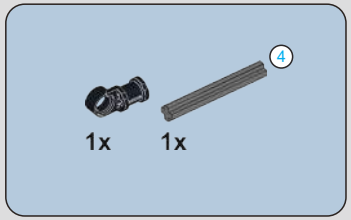

1110

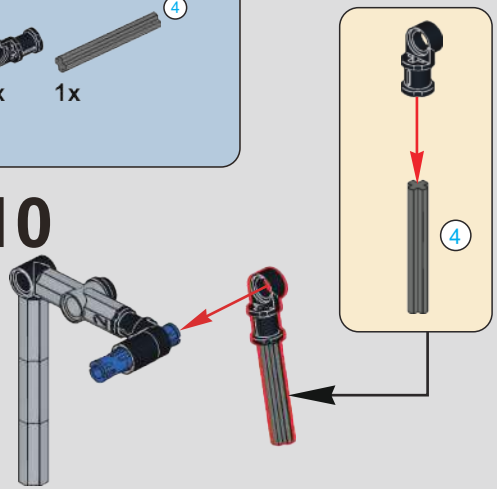

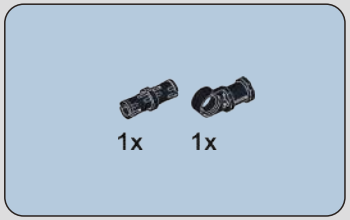

1111

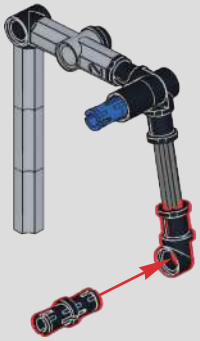

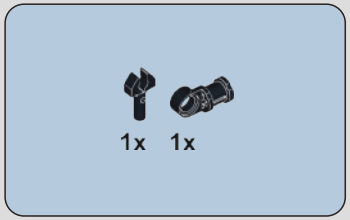

1112

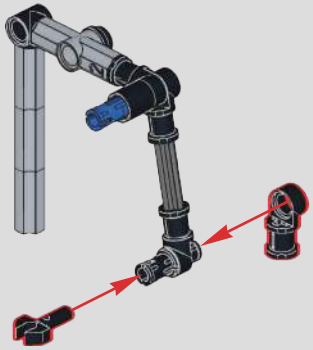

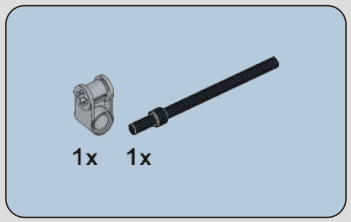

1113

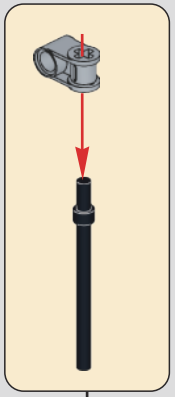

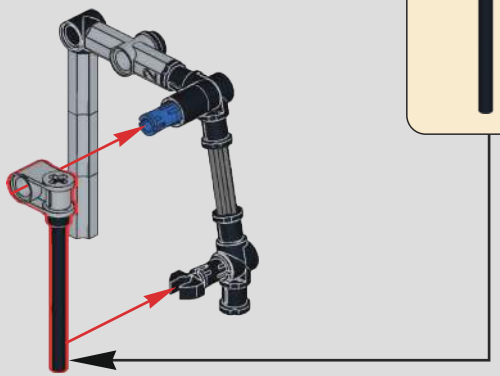

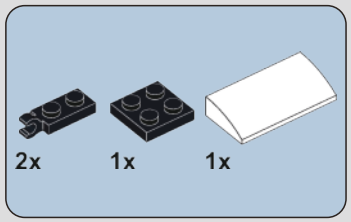

1114

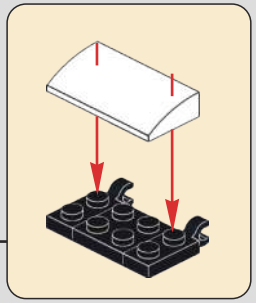

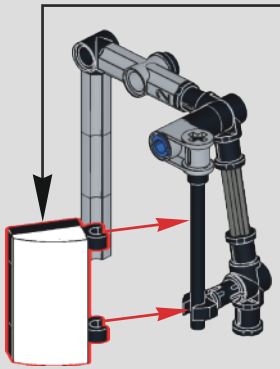

1115

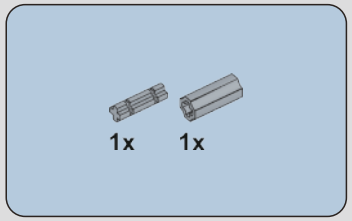

1116

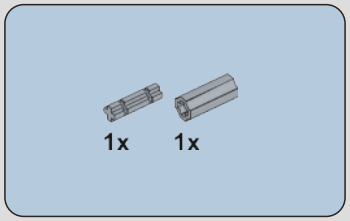

1117

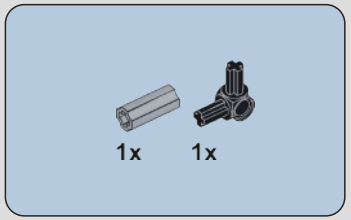

1118

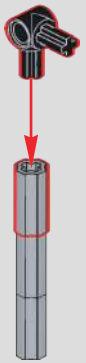

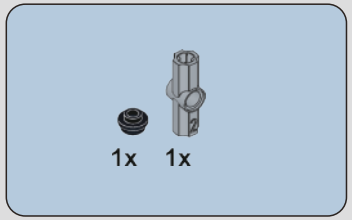

1119

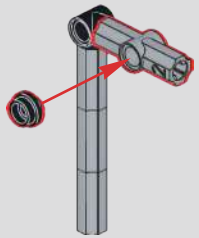

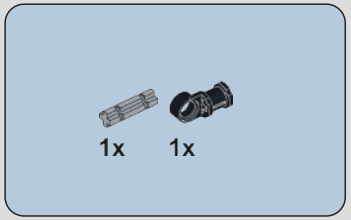

1120

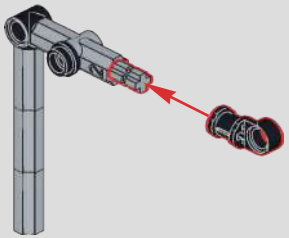

1121

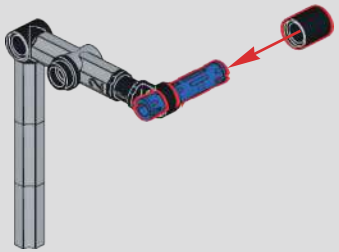

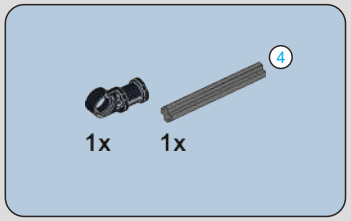

1122

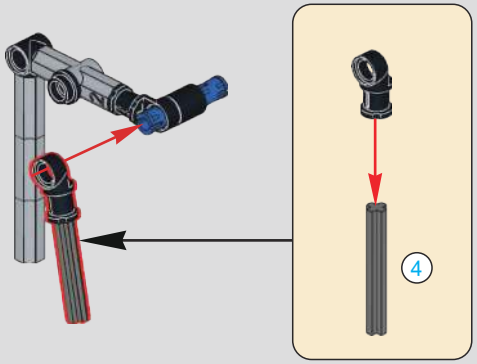

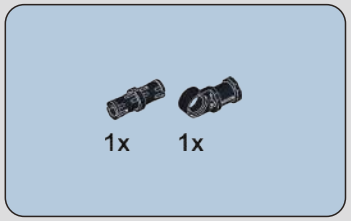

1123

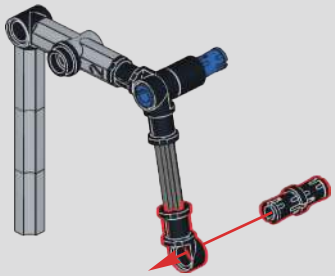

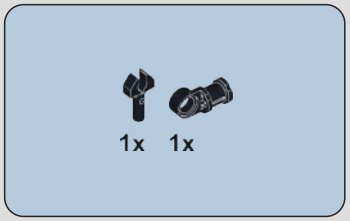

1124

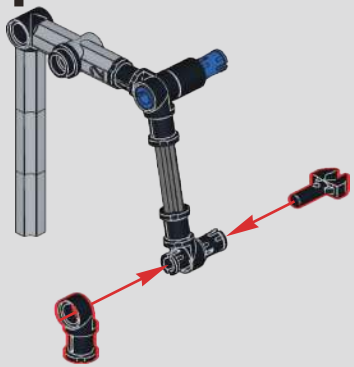

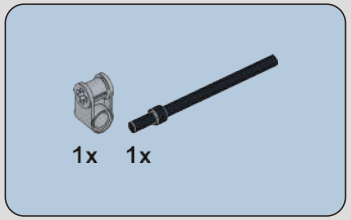

1125

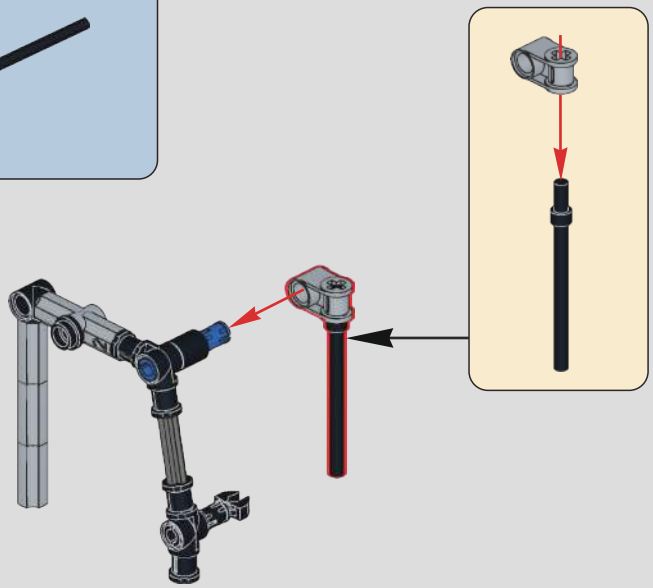

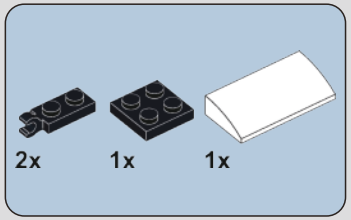

1126

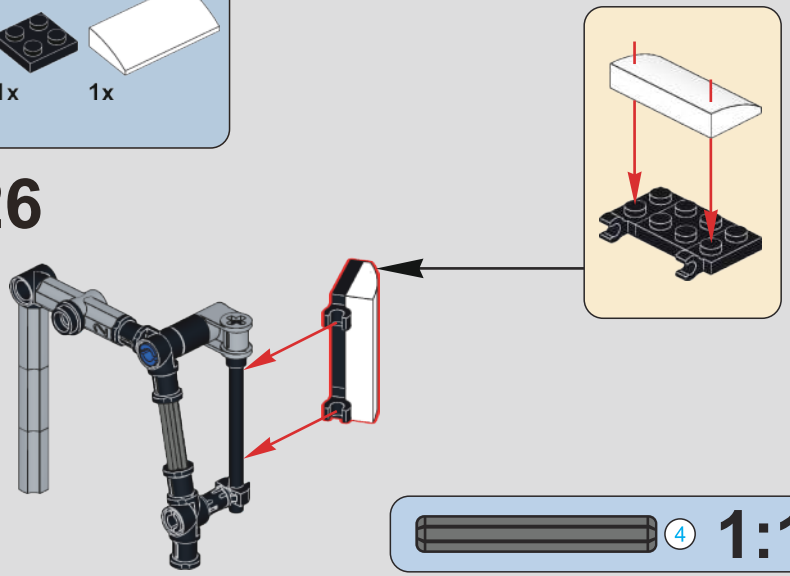

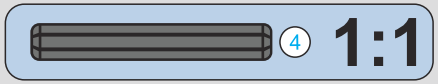

1127

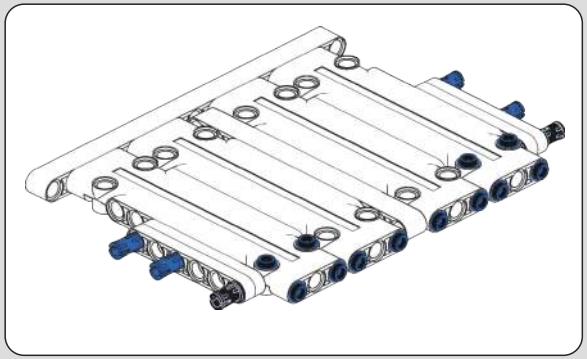

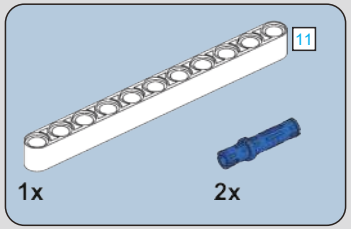

1128

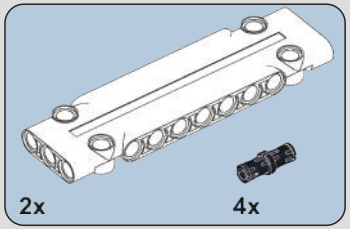

1129

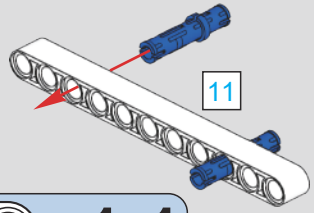

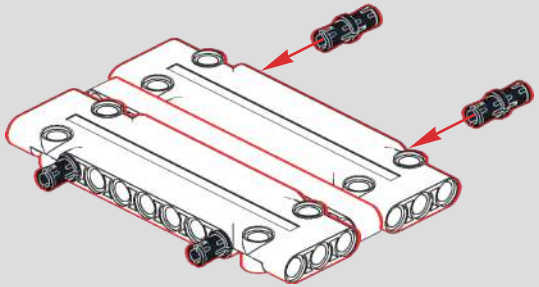

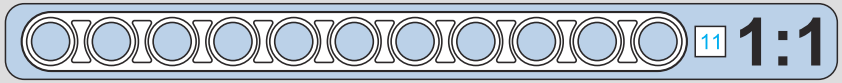

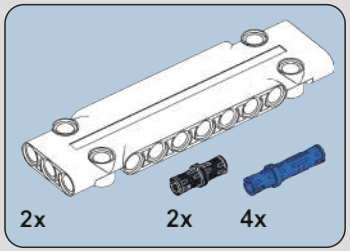

1130

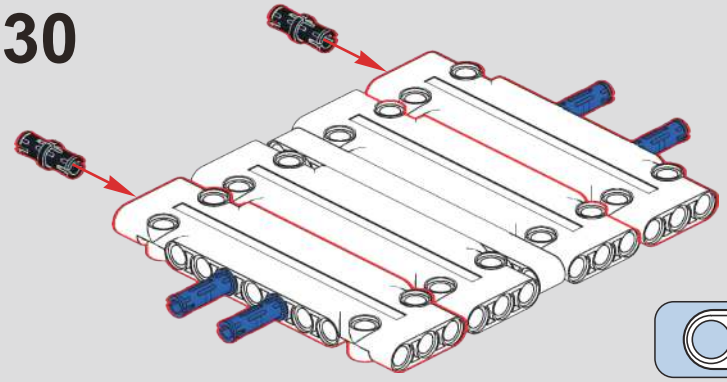

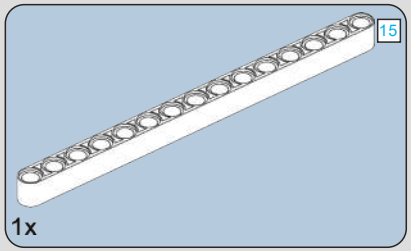

1131

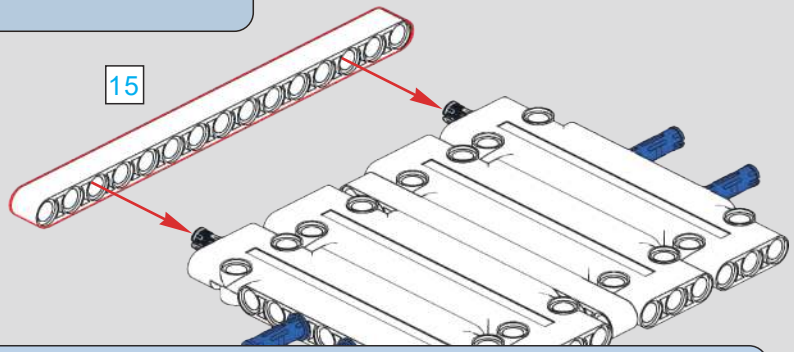

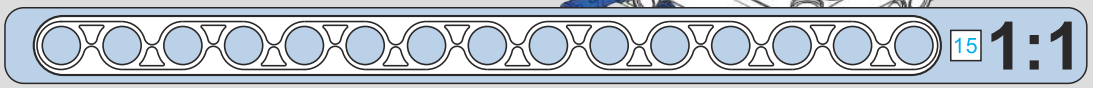

1132

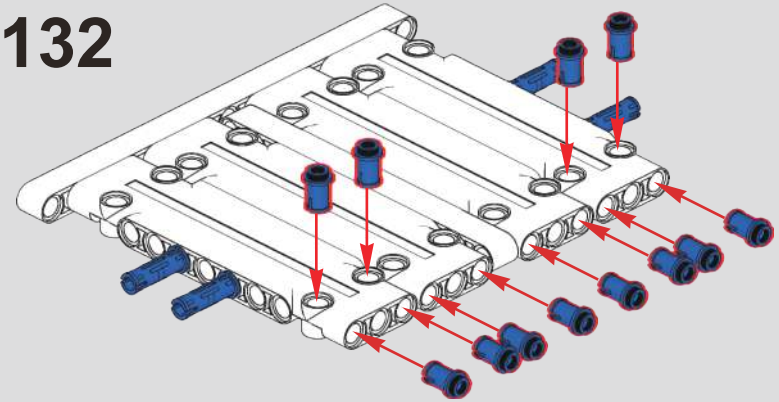

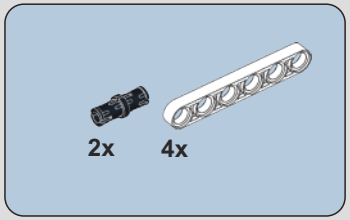

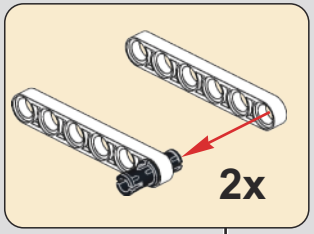

1133

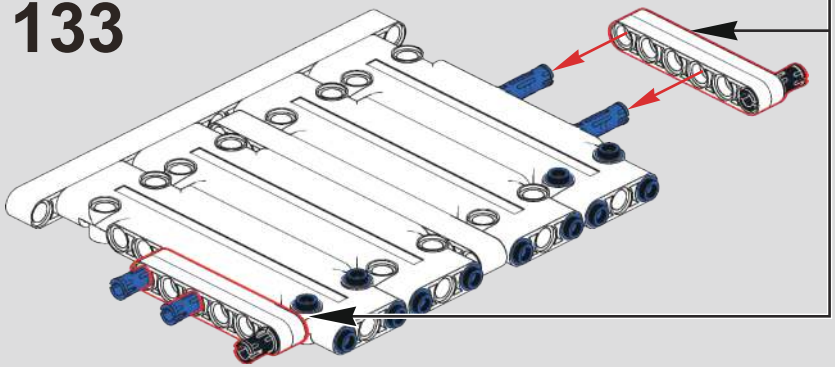

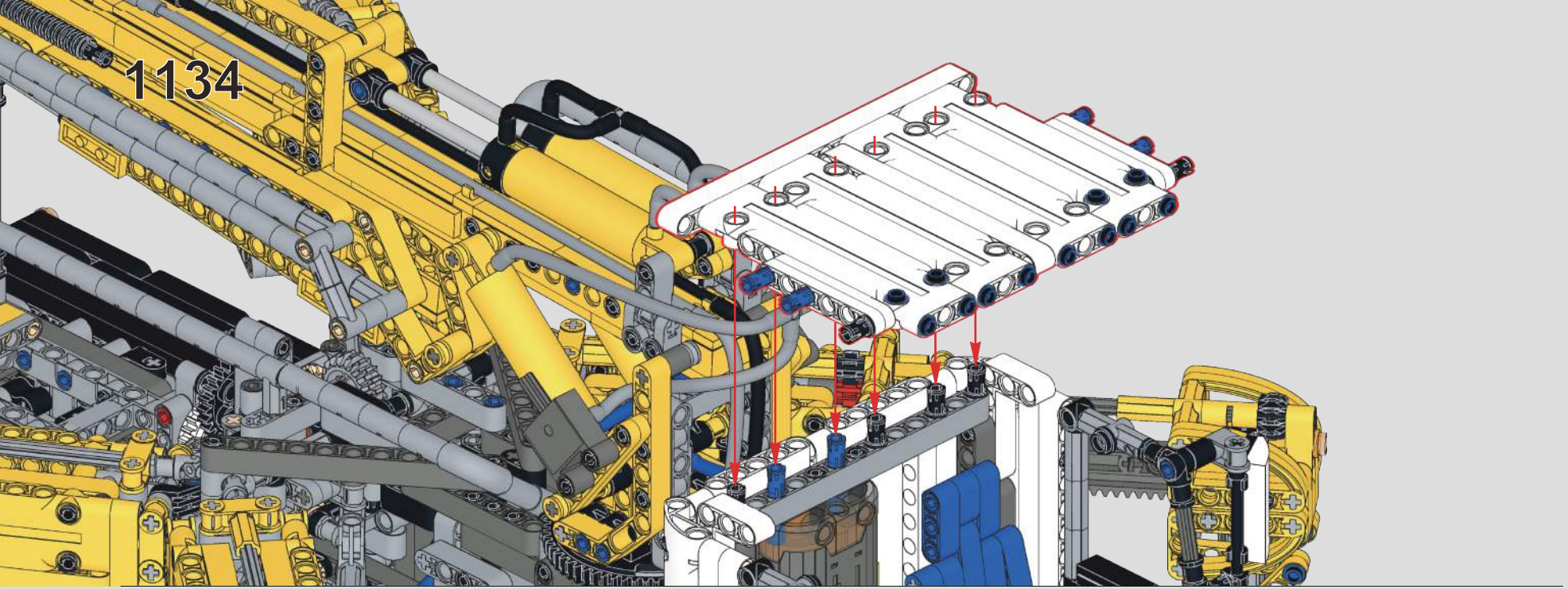
1134

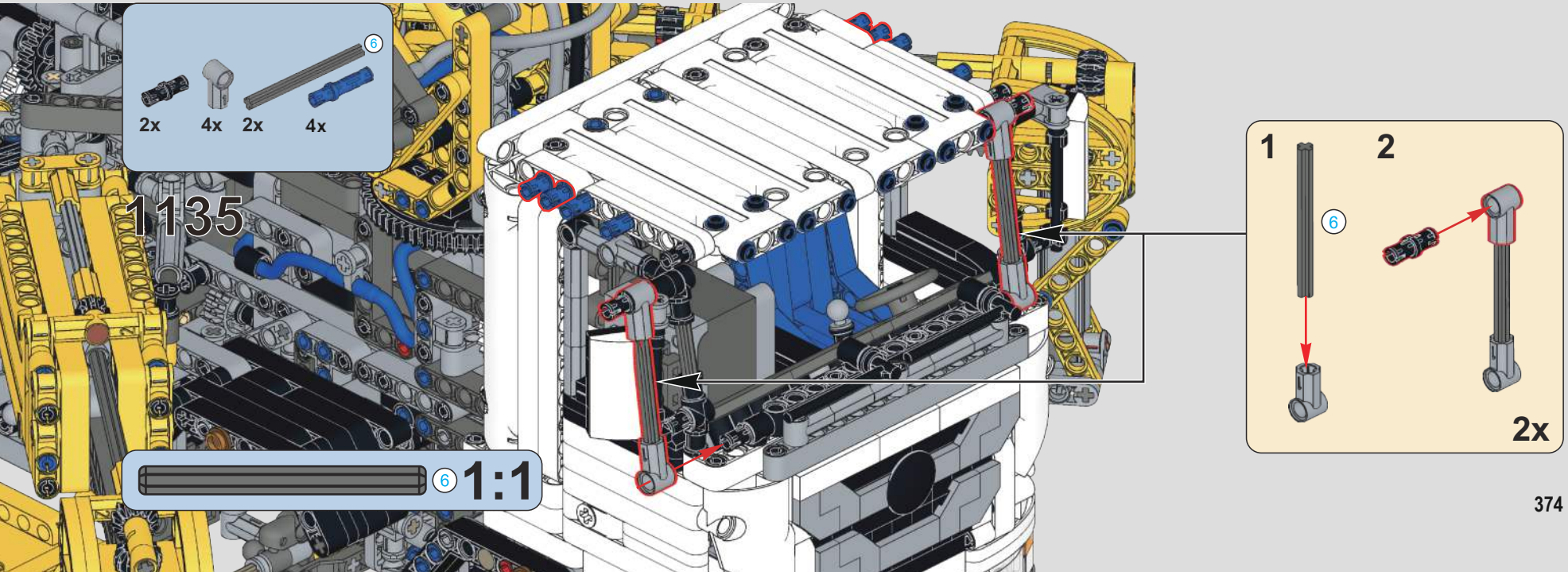
6
2x
4x
2x
4x
1135
6
1:1
1
2
6
2x

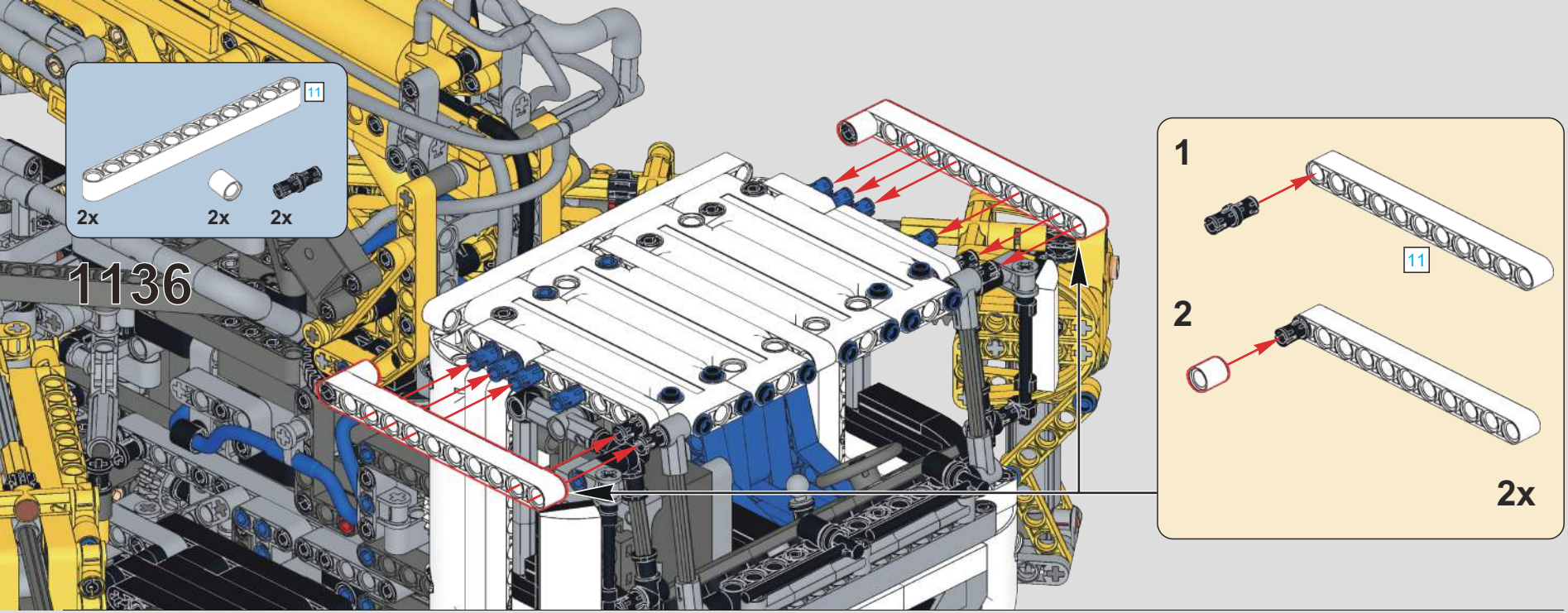
11
2x
2x
2x
1136
1
11
2
2x

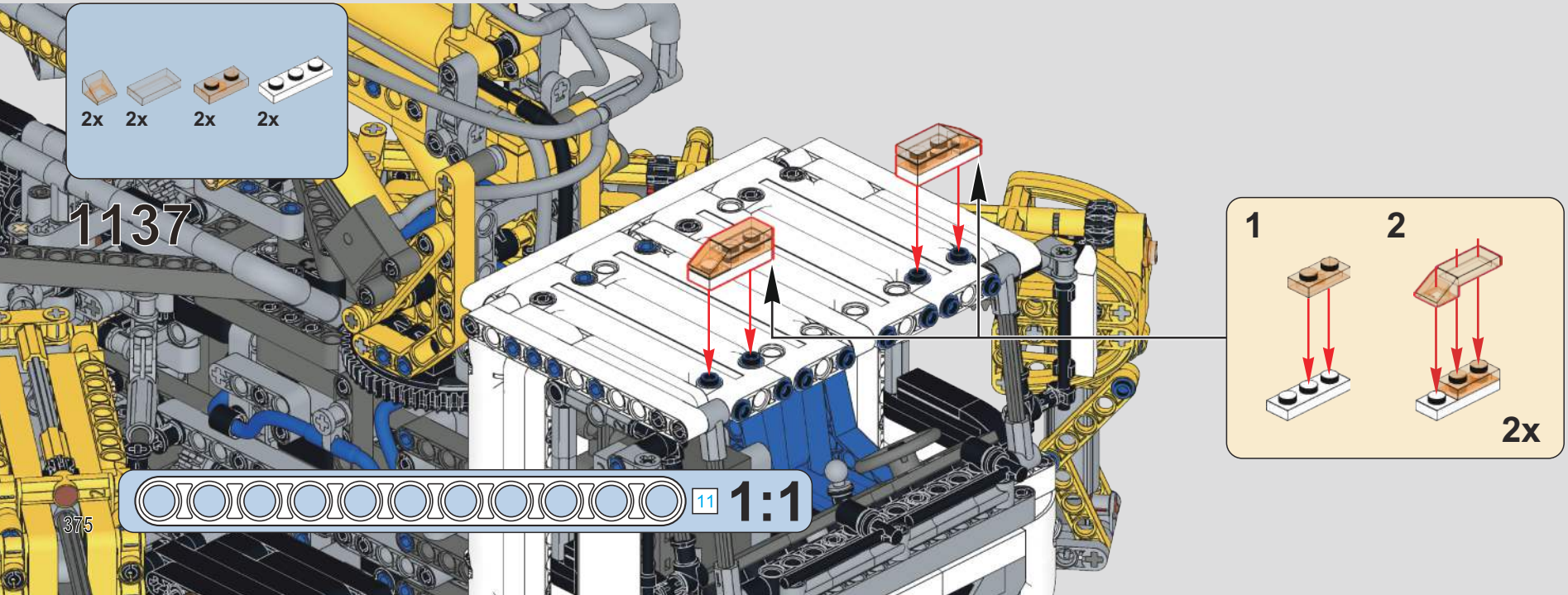
2x
2x
2x
2x
1137
1
2
2x
11
1:1

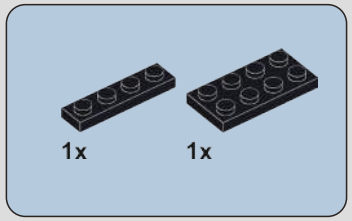

1138

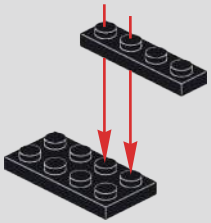

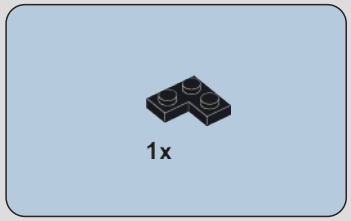

1139

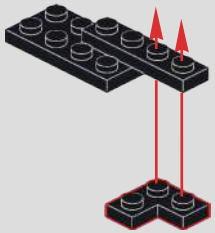

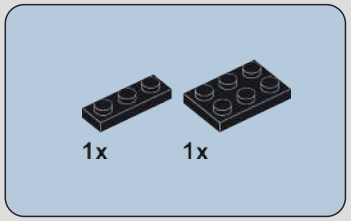

1140

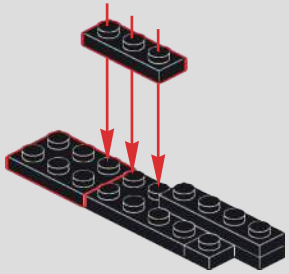

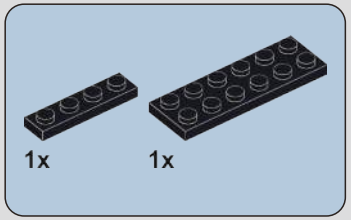

1141

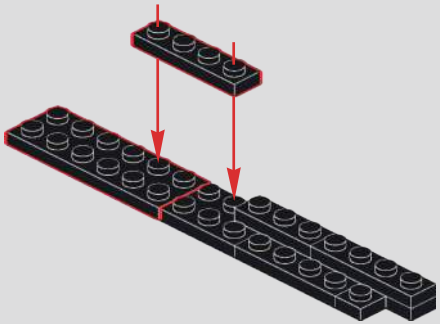

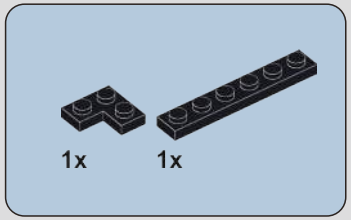

1142

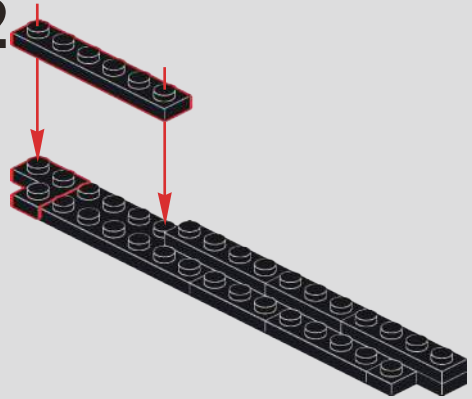

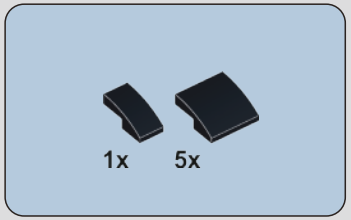

1143

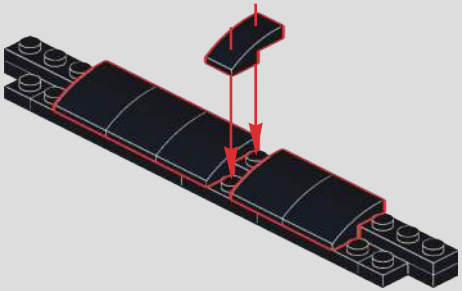

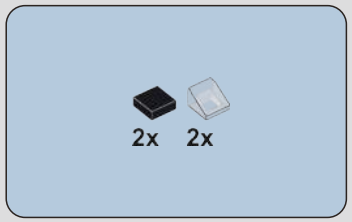

1144

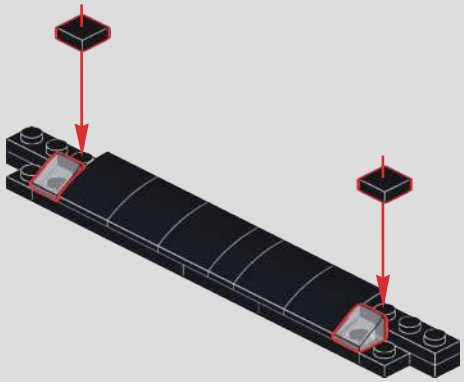

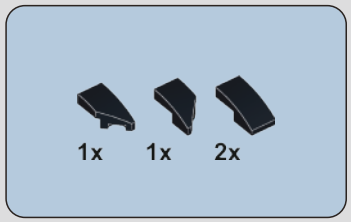

1145

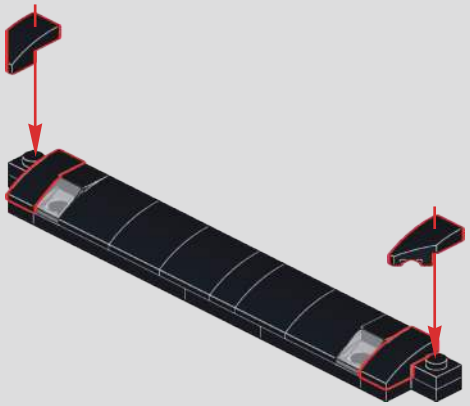

1146

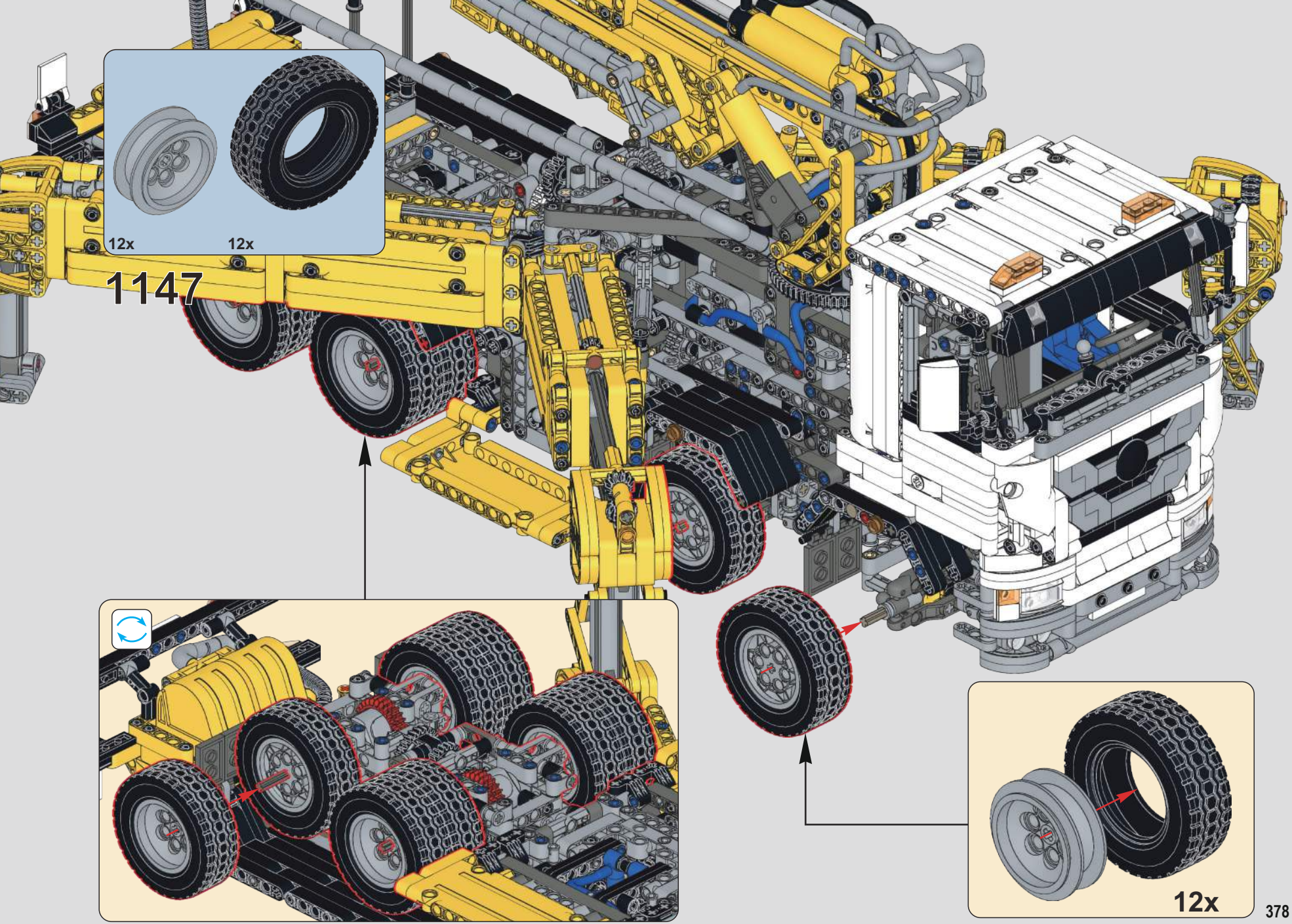
12x
12x
1147
12x

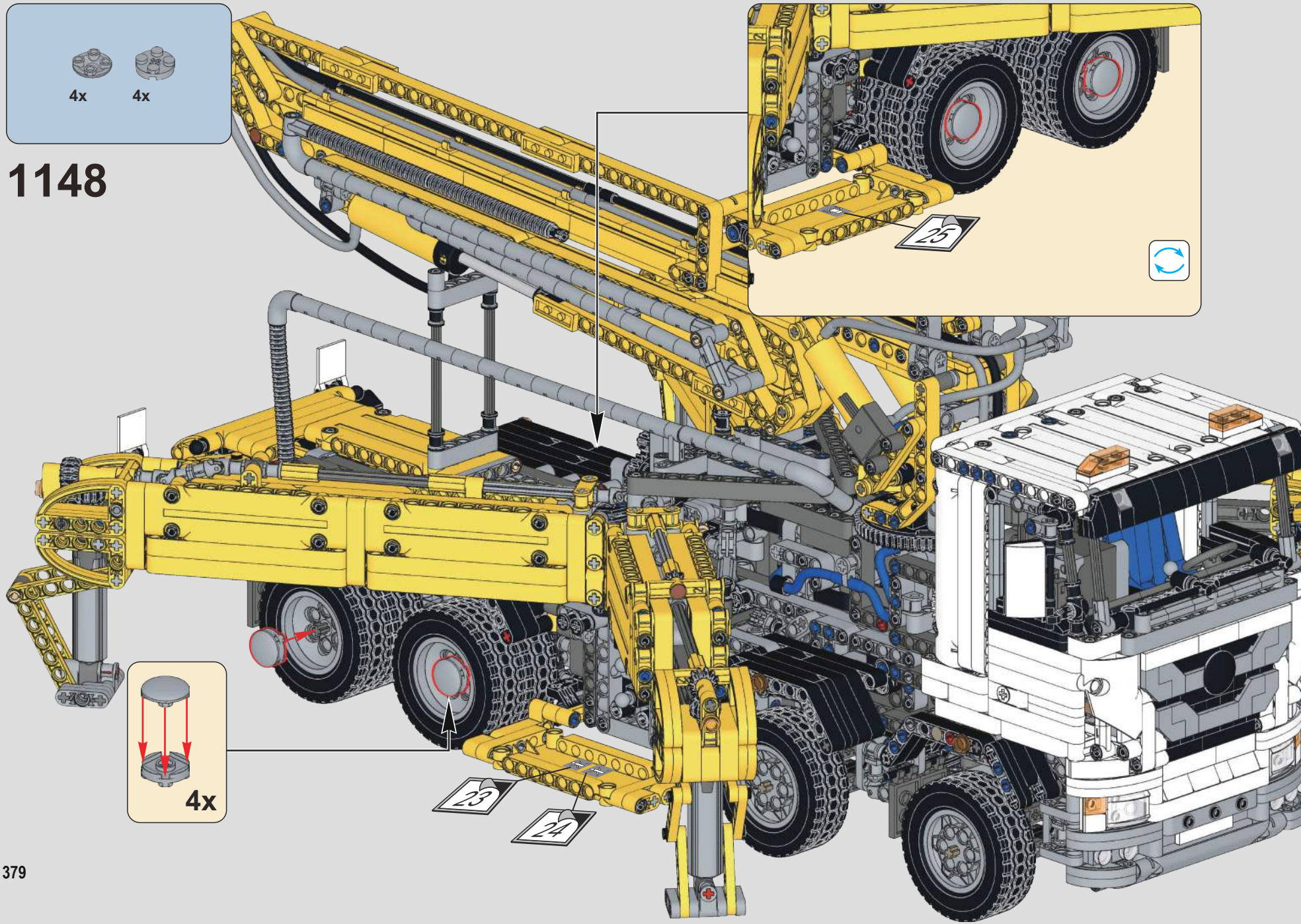
4x
4x
1148
25
4x
23
24

1149

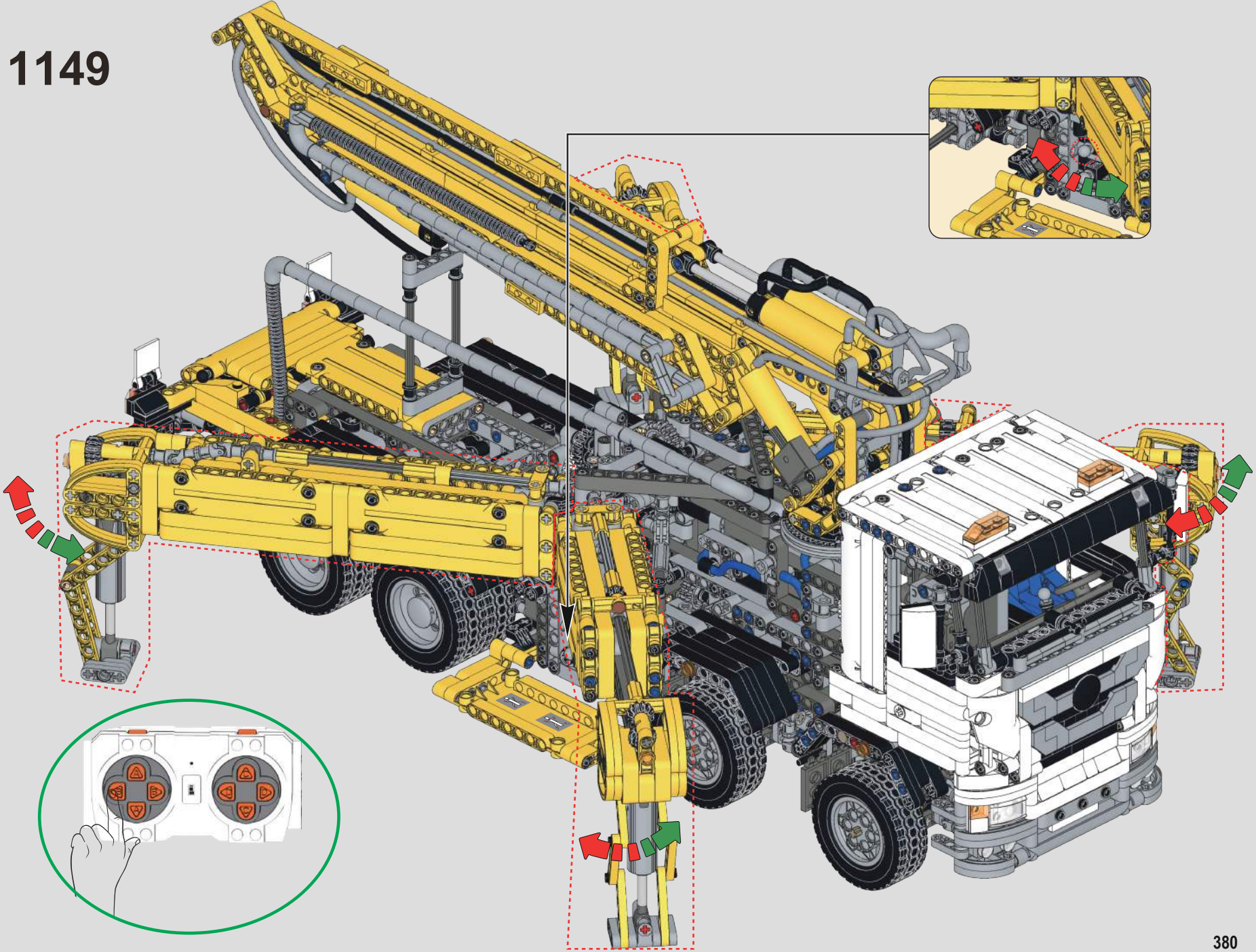

1150

1151

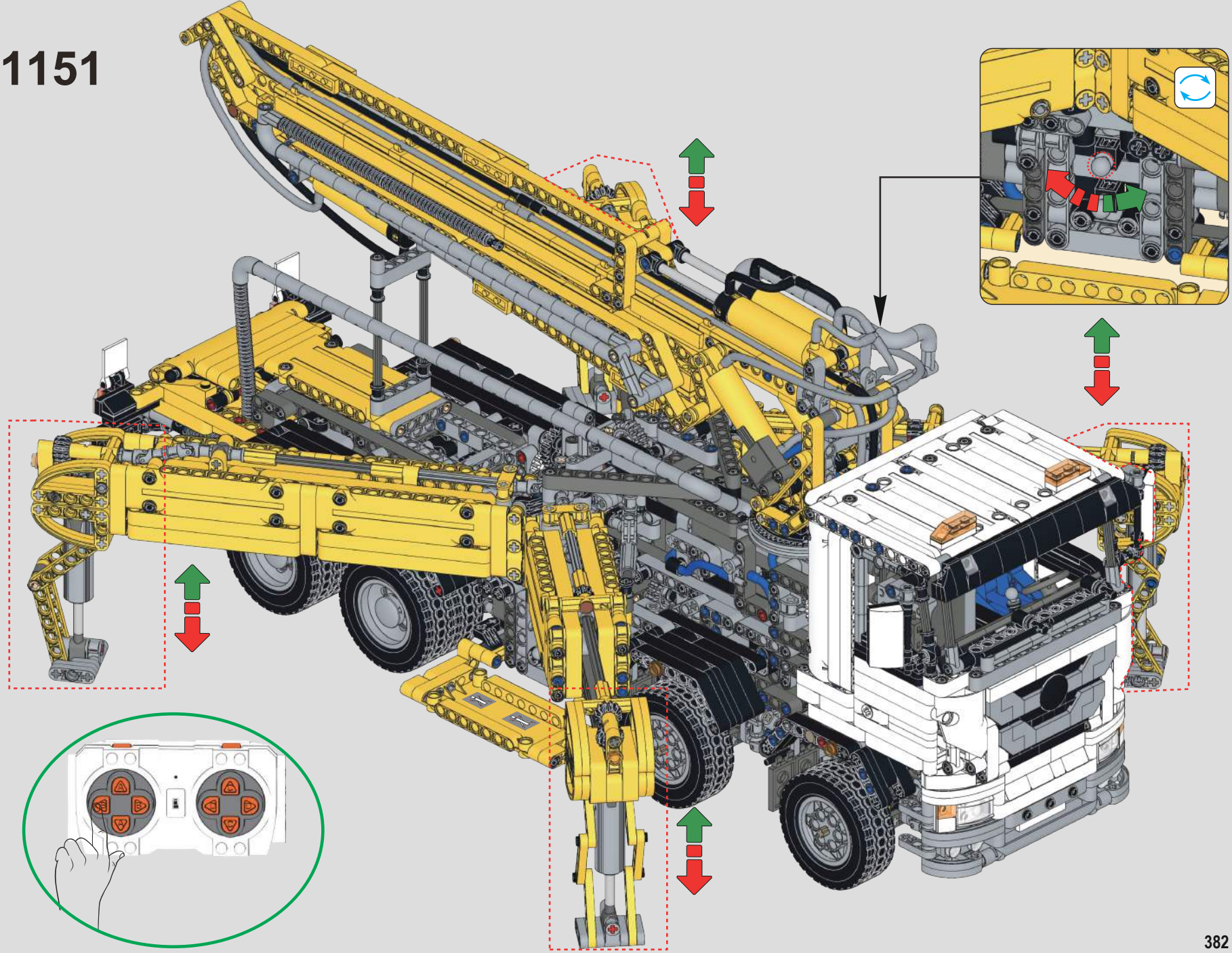

1152

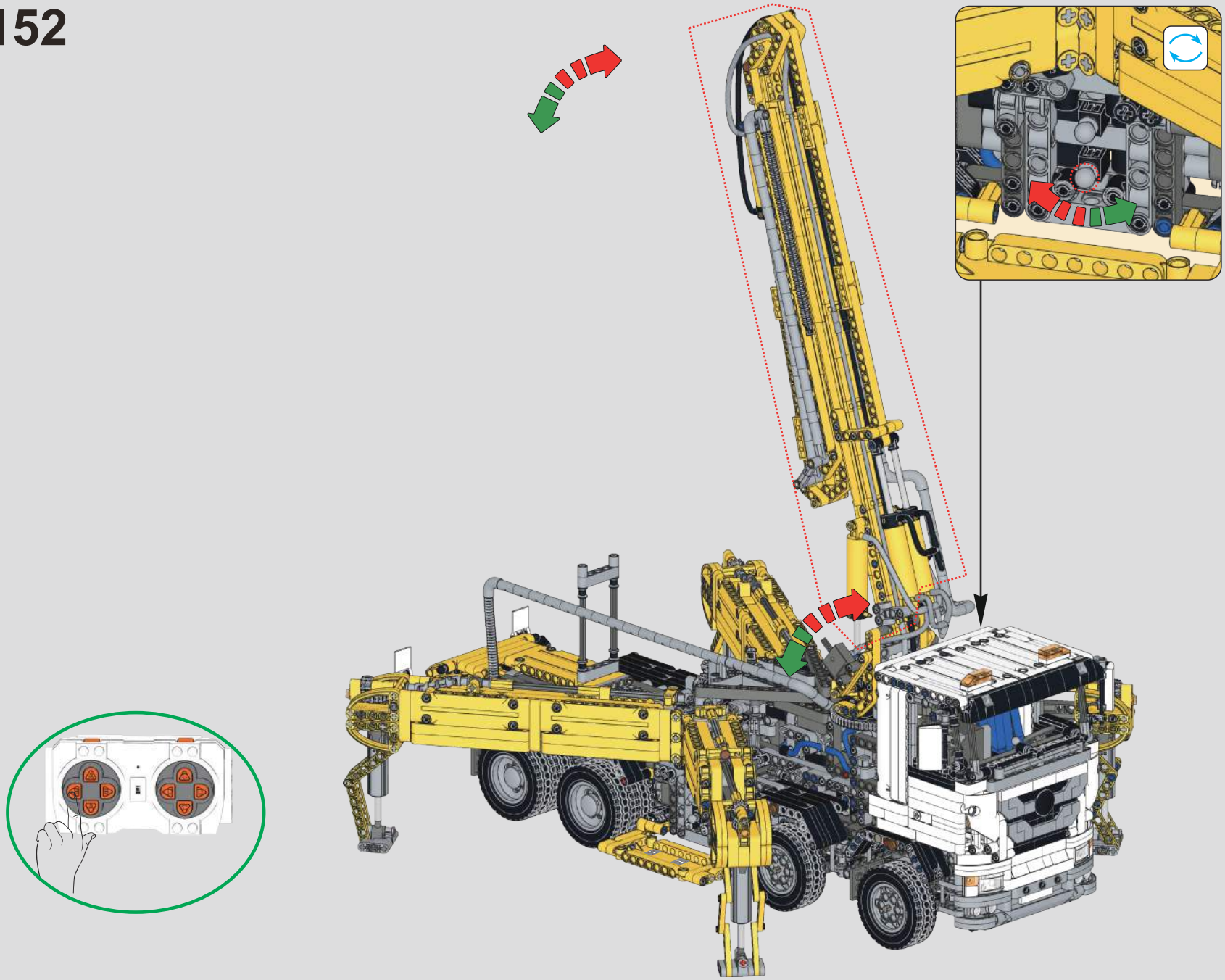

1153

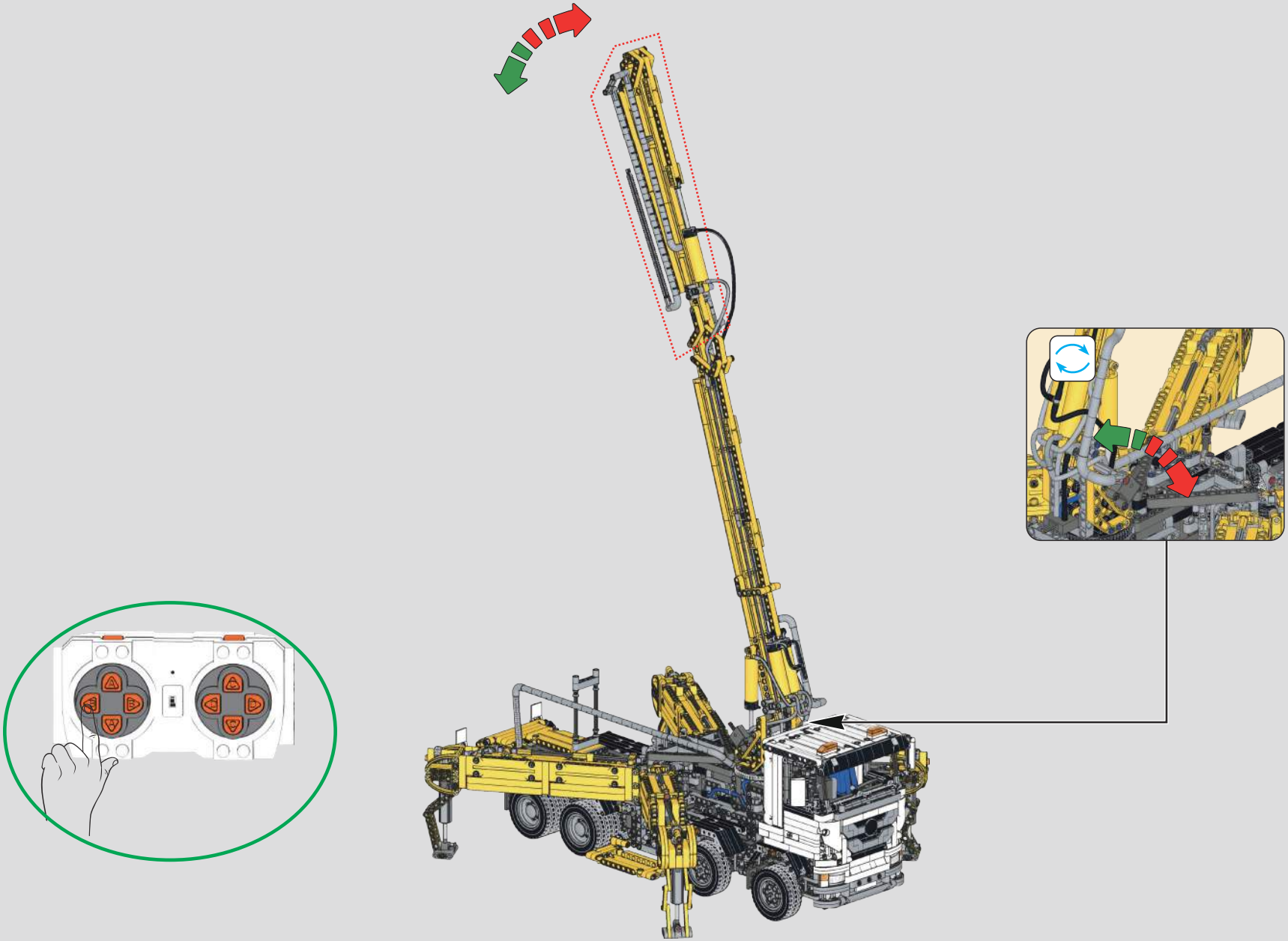

1154

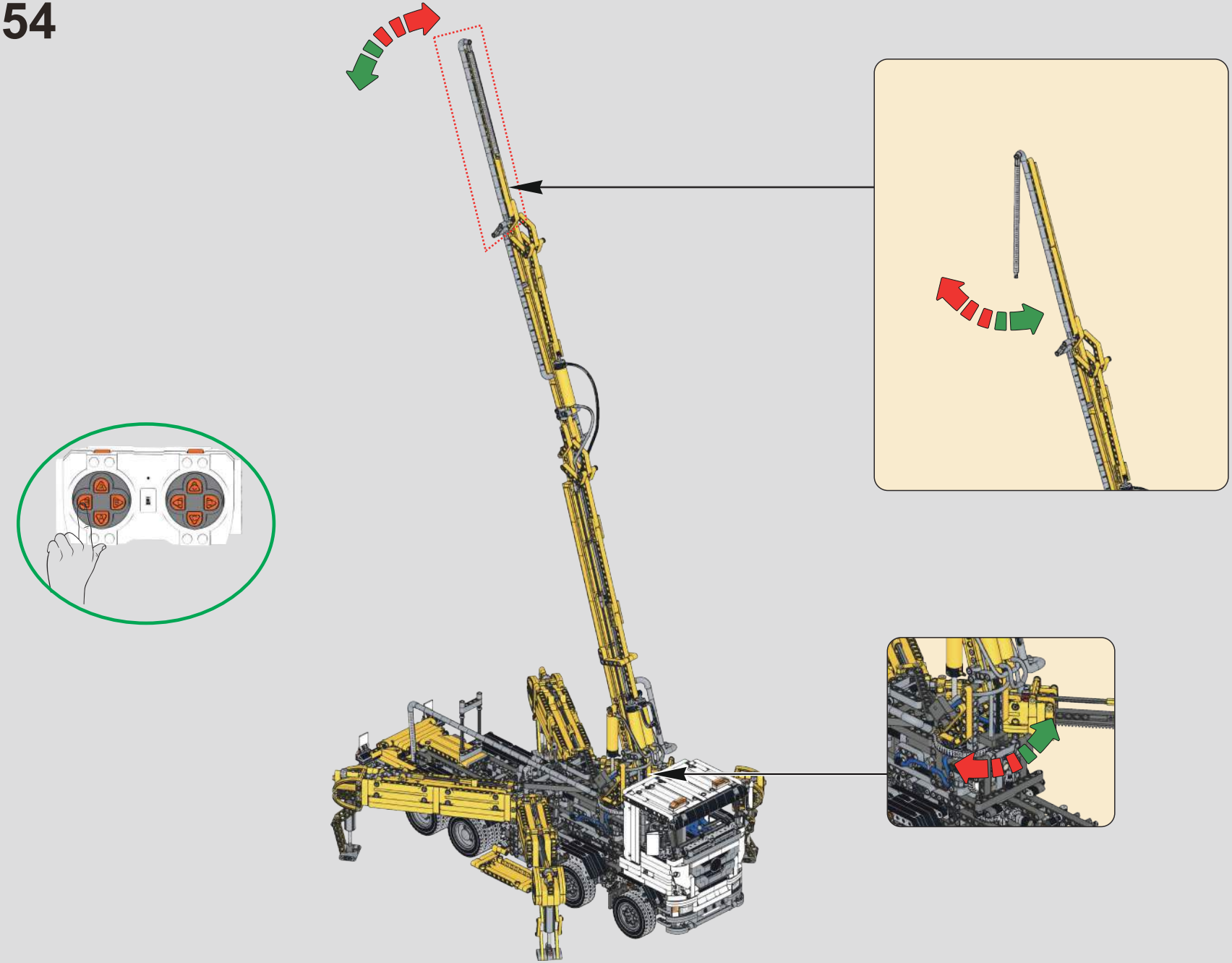

1155

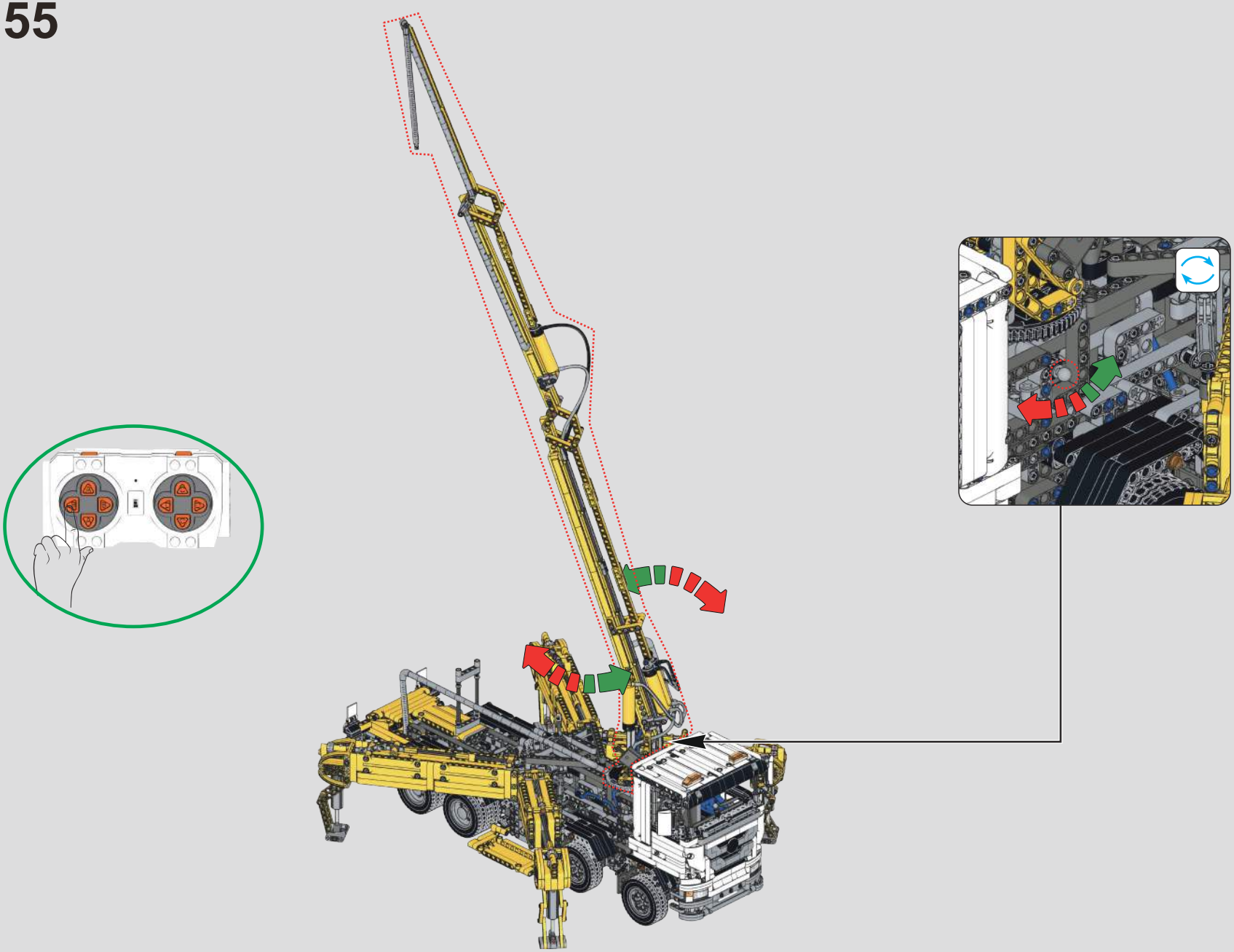

1156

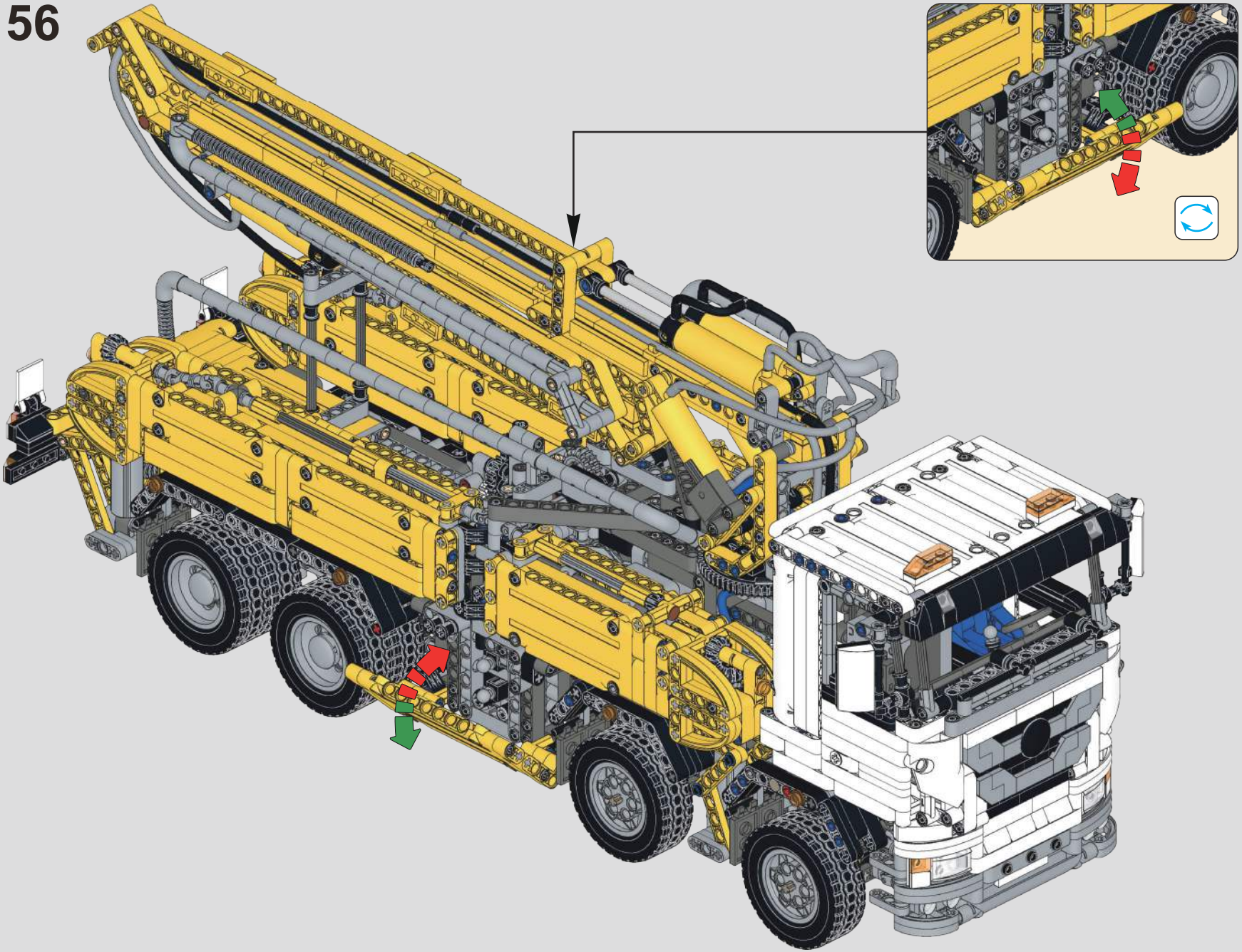

1157

1158

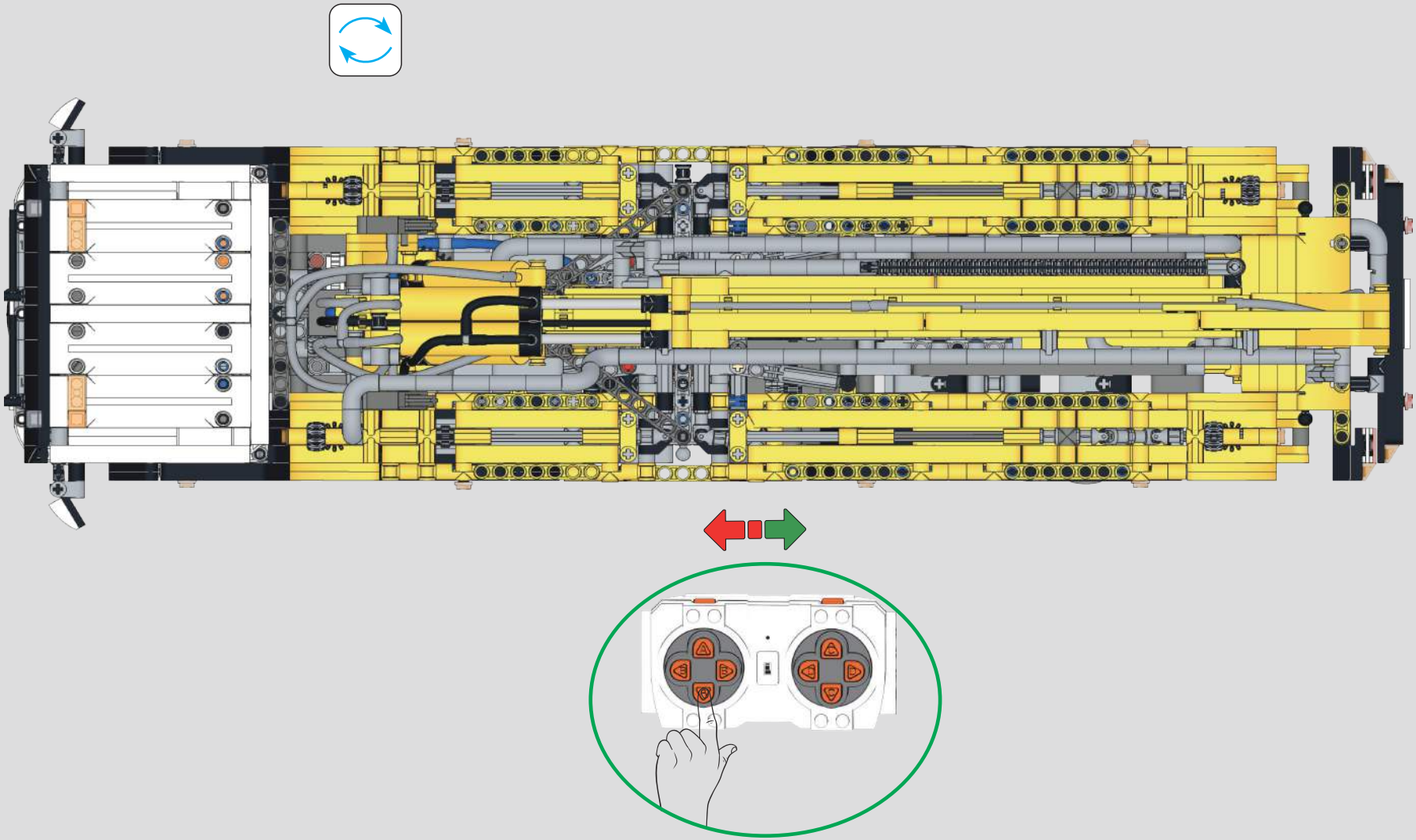

1159

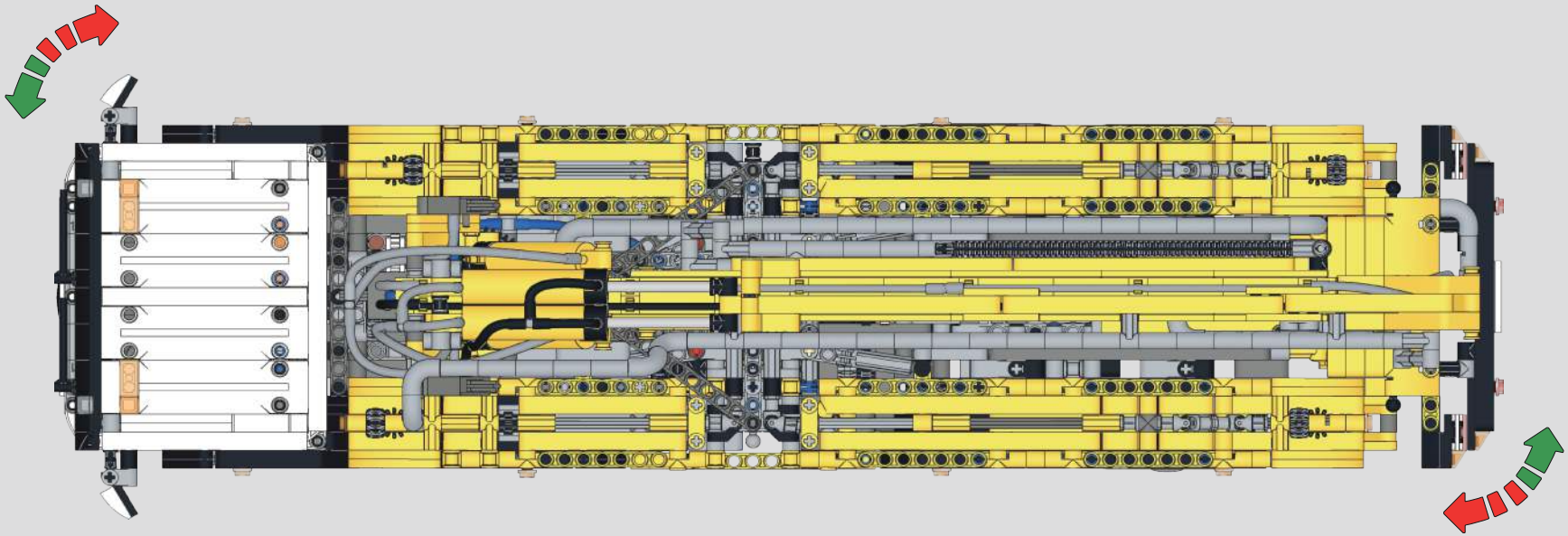

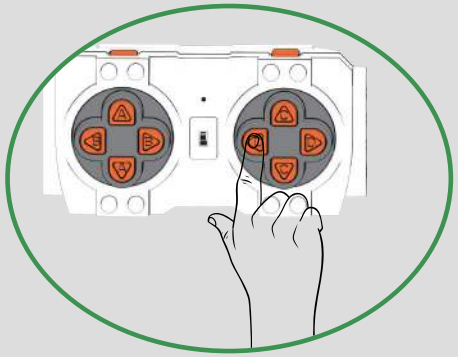

1160

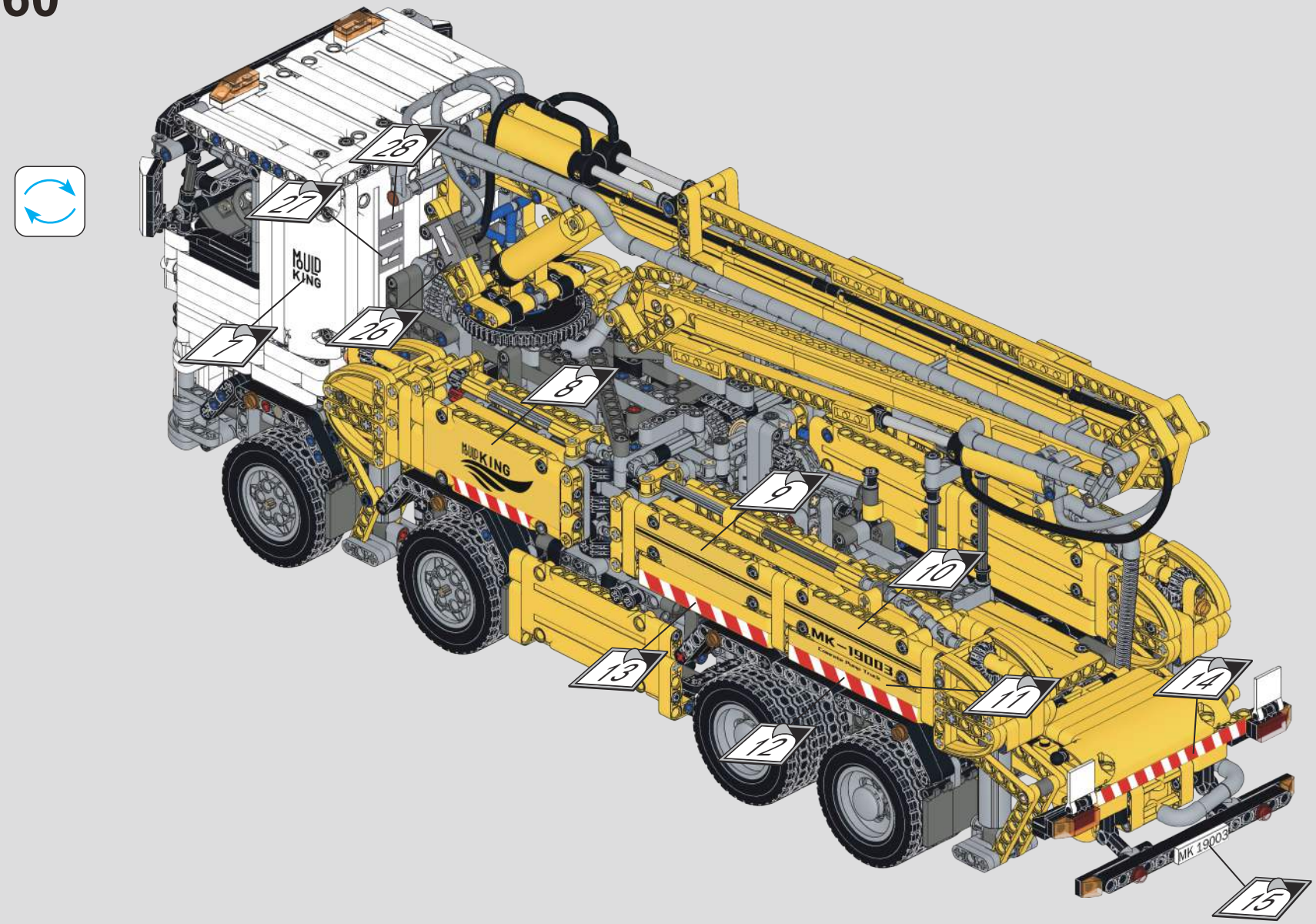

1161

MOULD KING®

宇 | 星 | 模 | 王