MOULD KING®

宇星模王

宇星工程系列

MODELS No. 气动牵引车 TRACTOR TRUCK

19005

4825+ Pcs/Pza

OPEN

广东宇星科技

微信扫描二维码，关注公众号。获取第一手的新品资讯，享受便捷的补件服务。

Qr code APP (APP二维码)

Need the apple version 9.0 and above,the android version 5.0 and above.

* This APP supports most of the mainstream Android models on the market, but due to the large number of Android models, different models of systems and hardware reasons, there may be some models do not support, specificaccording to the actual test!

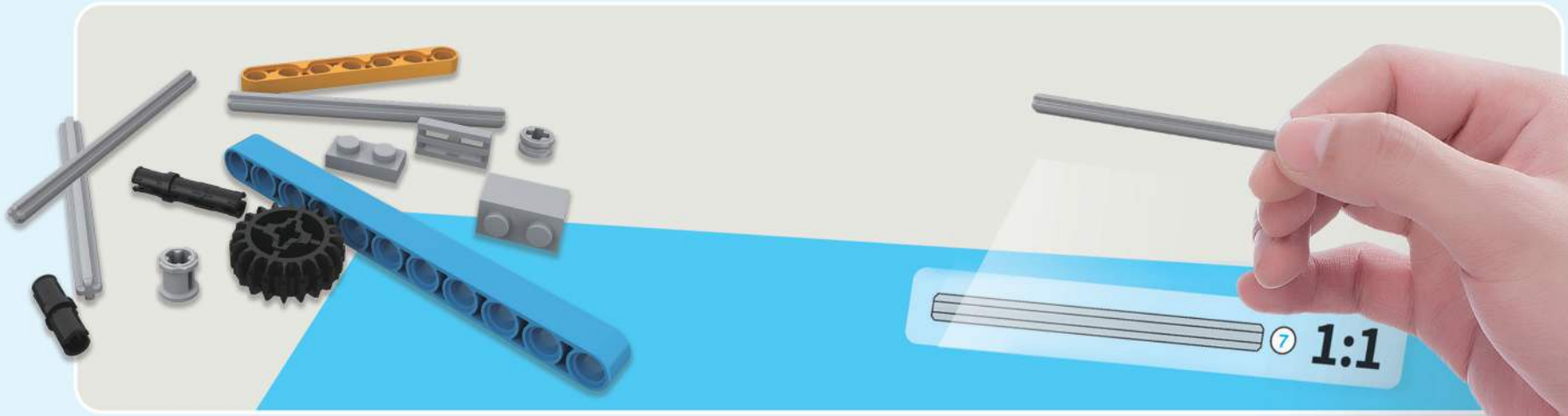

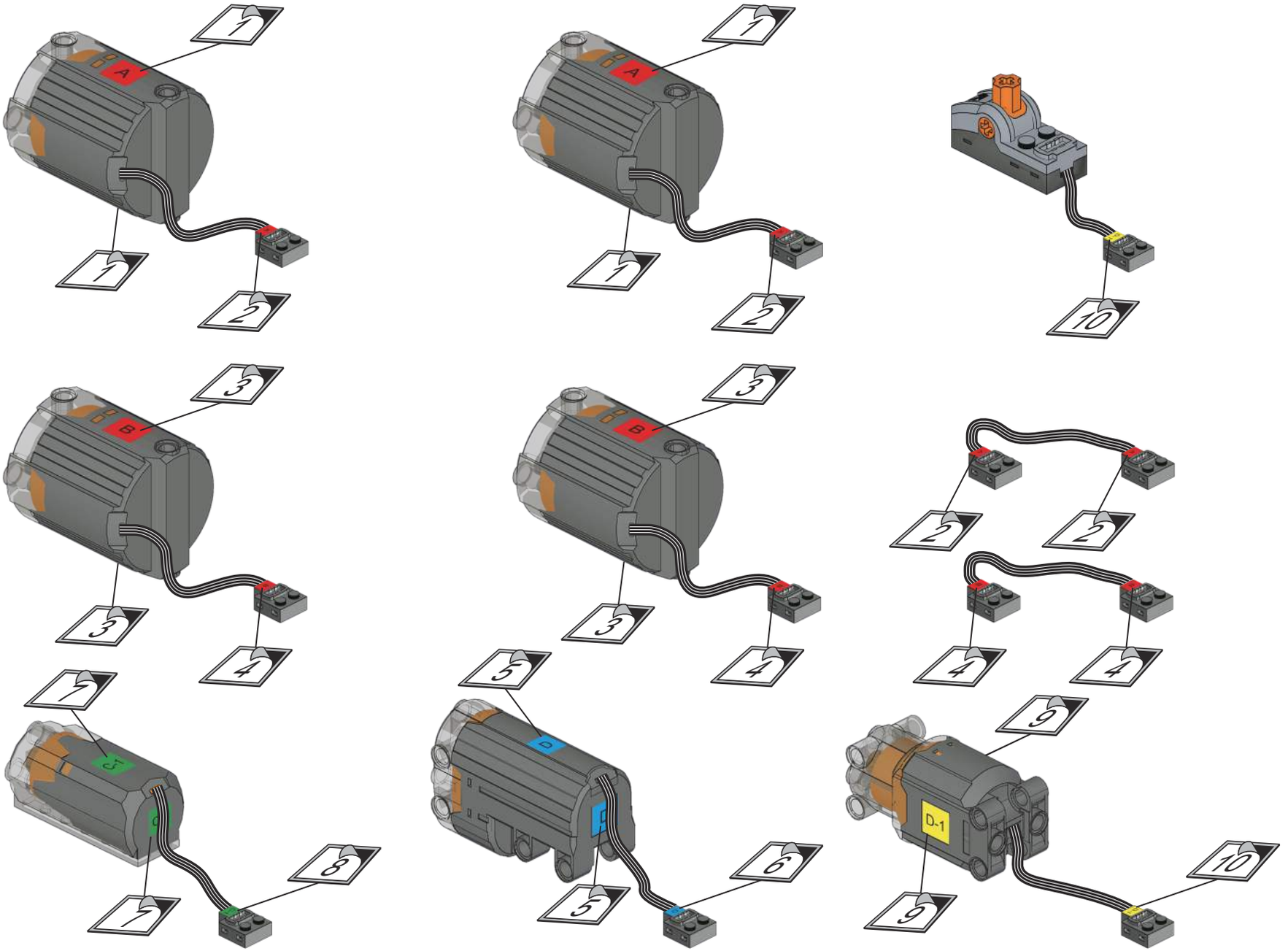
A
1
1
2
A
1
1
2
10
B
3
3
4
B
3
3
4
2
2
4
4
7
7
8
B
5
5
6
D-1
9
9
10

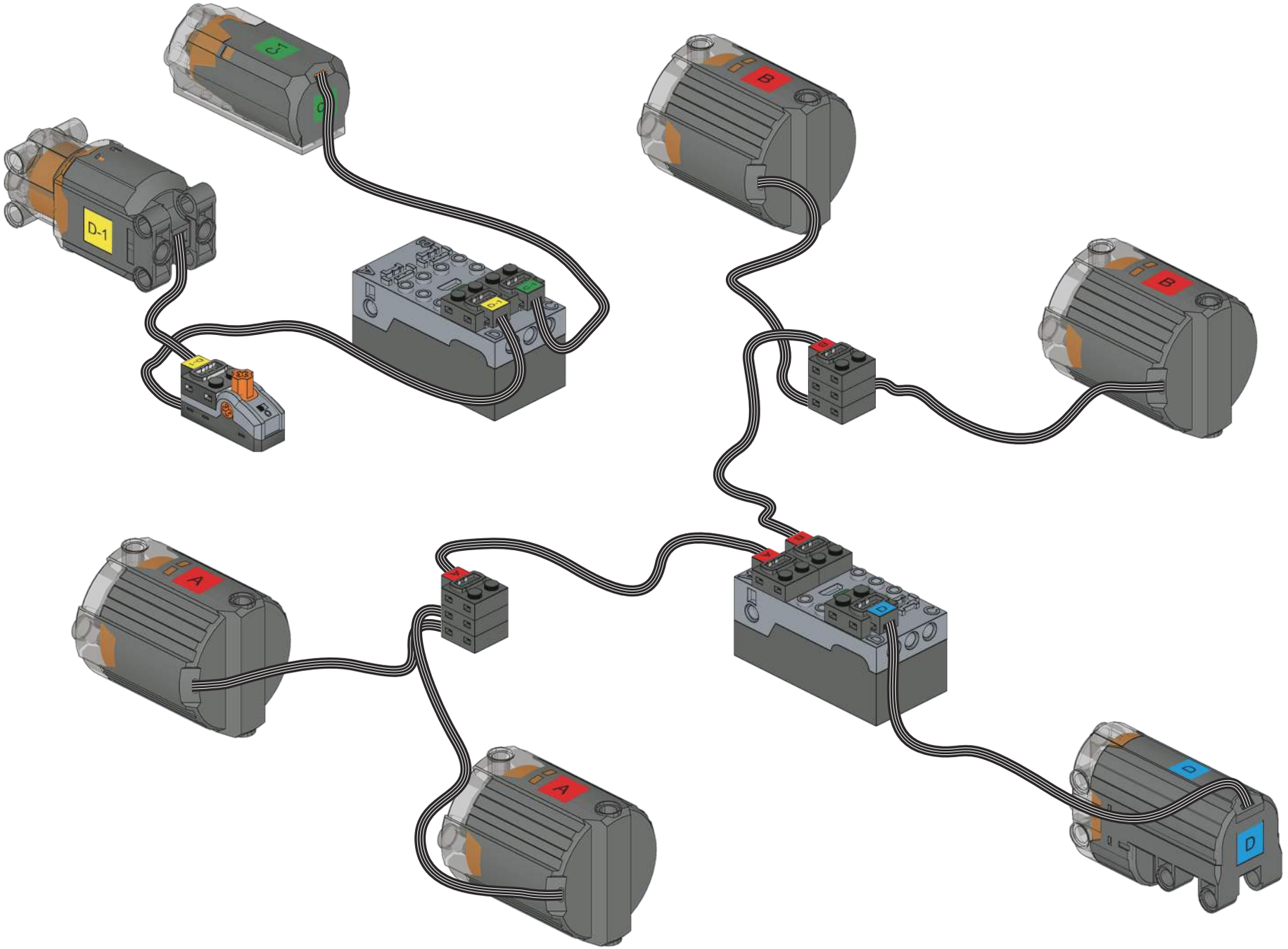
C-1
D-1
B
B
A
A
D
D

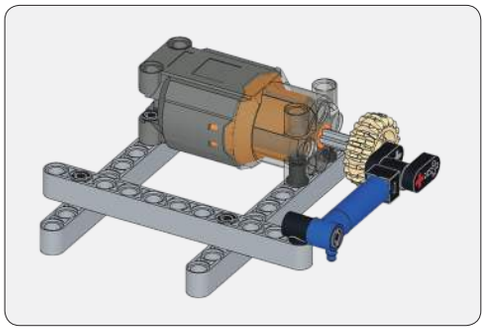

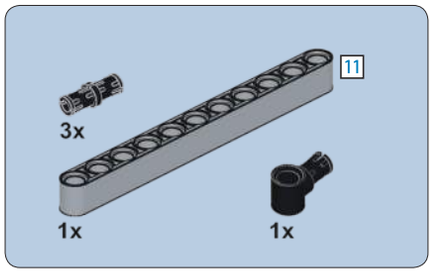

0-1

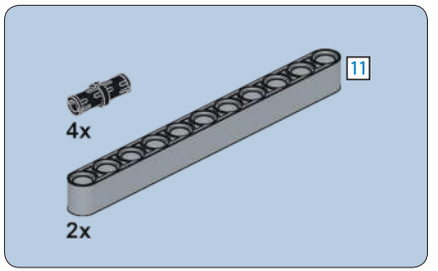

0-2

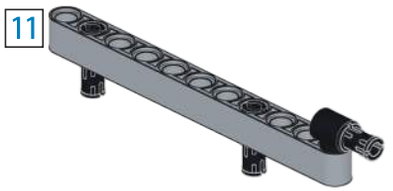

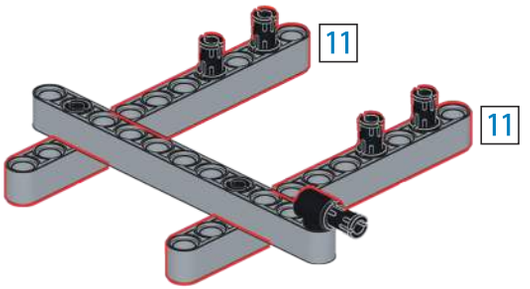

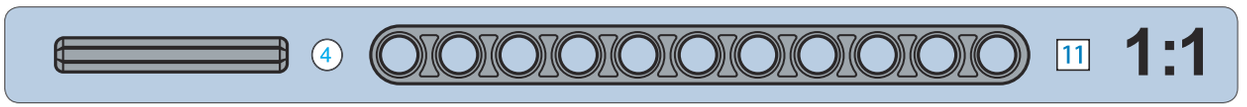

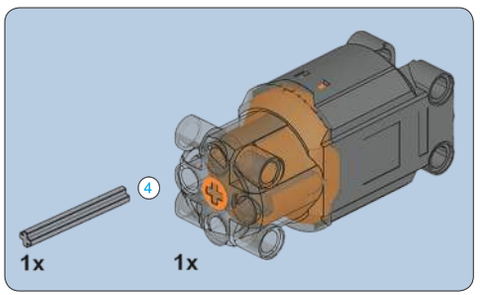

0-3

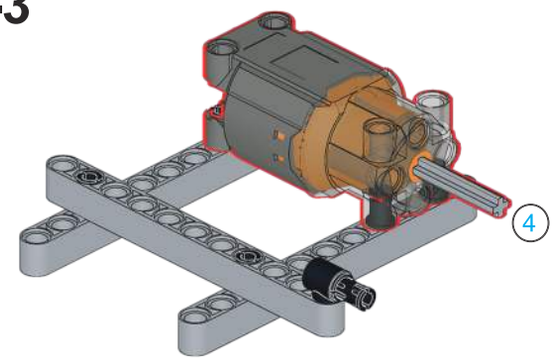

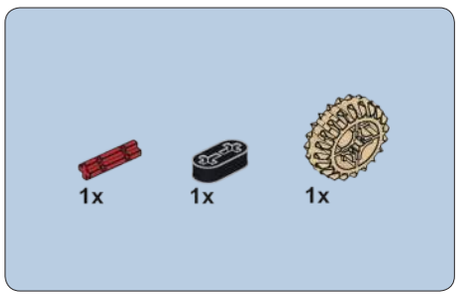

0-4

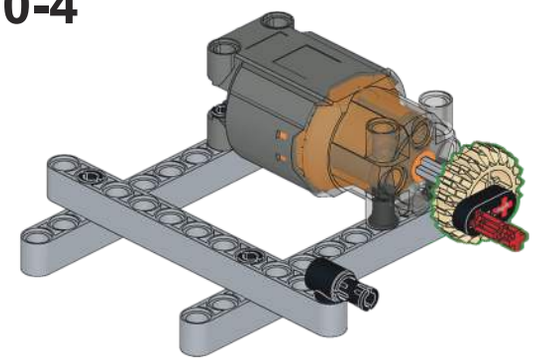

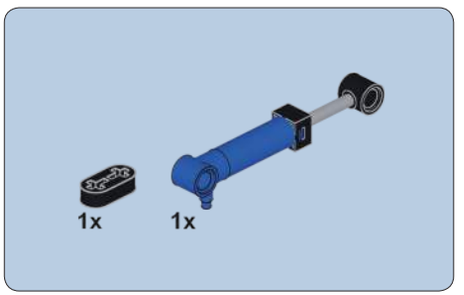

0-5

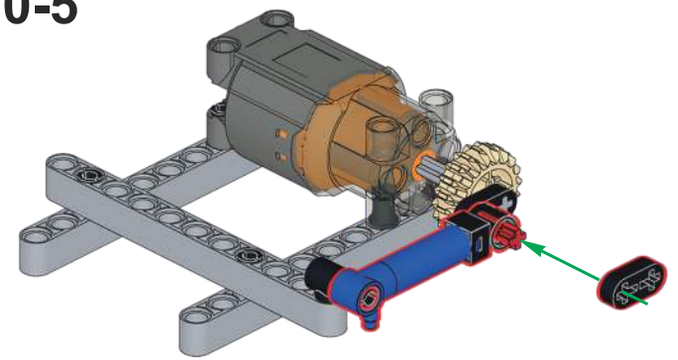

拼装前必须检测确认气泵，气挺杆，控制开关正常工作。测试完请将零件拆开，拼装需要用到。

Before as sembly,the air pump,air lifter,and control switch must be checked and confirmed to work normally.Please disassemble the parts after testing,it is necessary to assemble them.

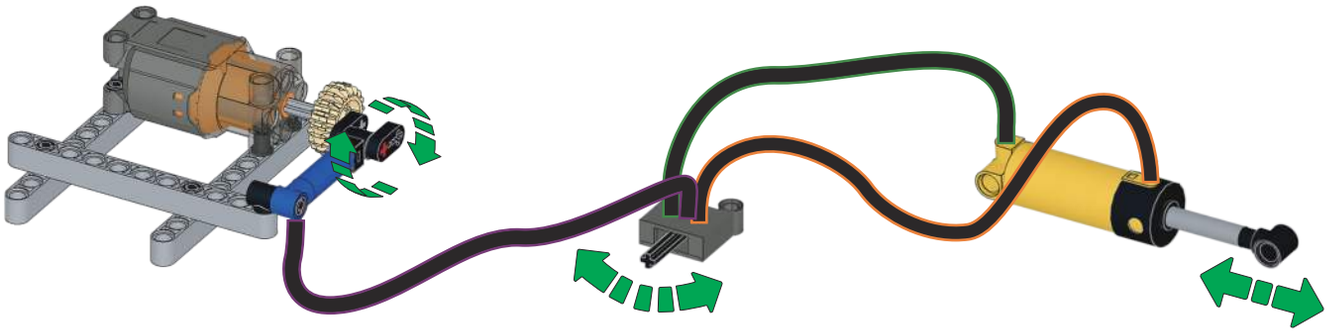

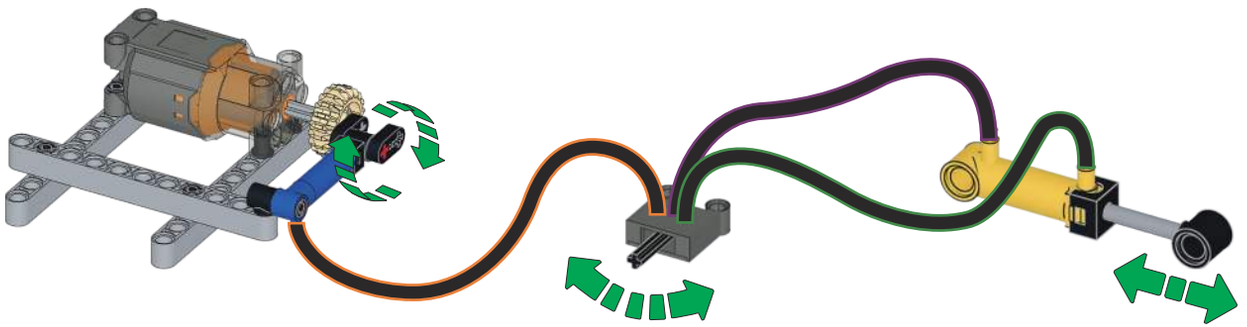

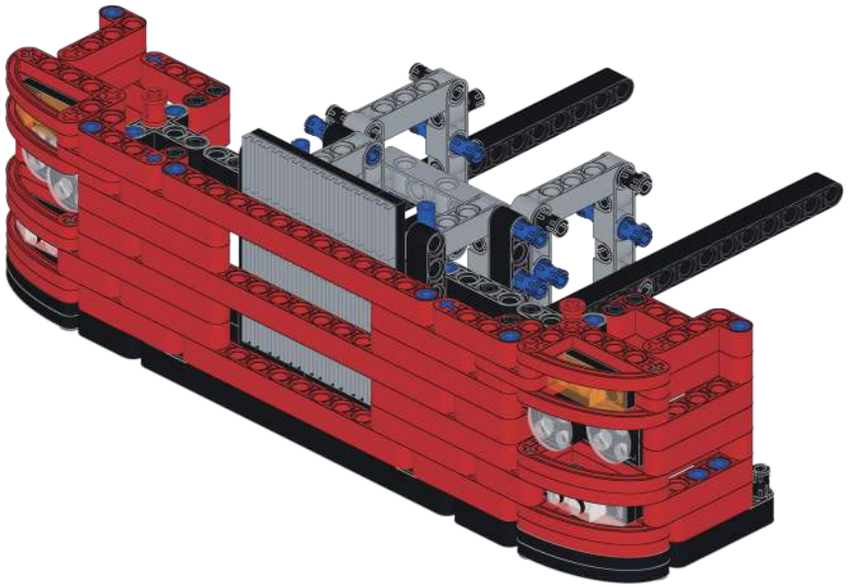

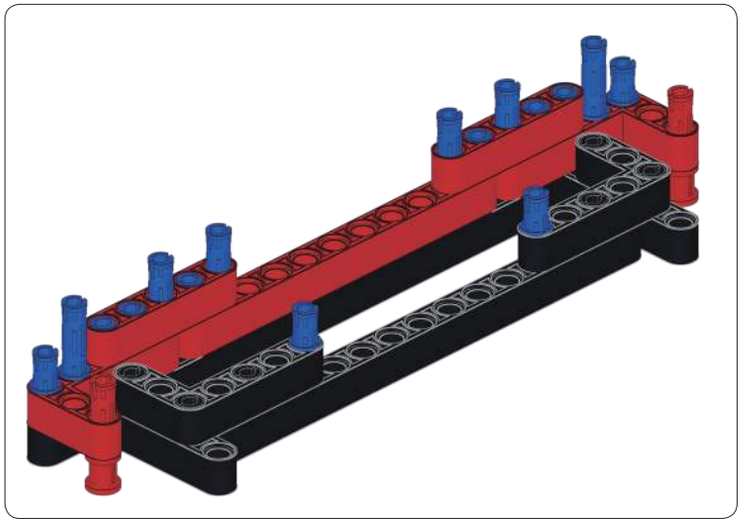

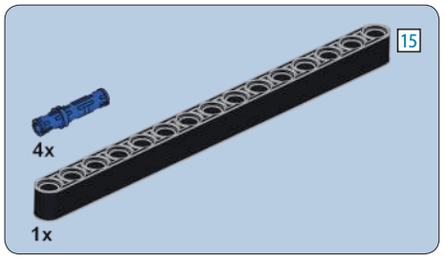

1

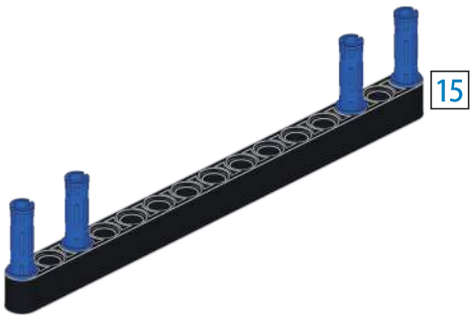

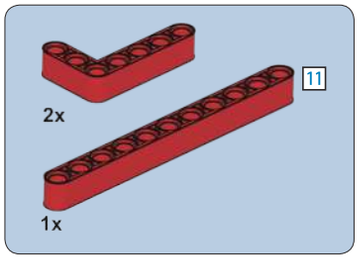

2

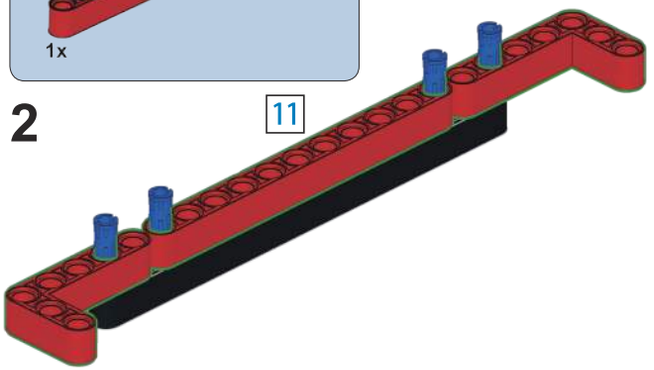

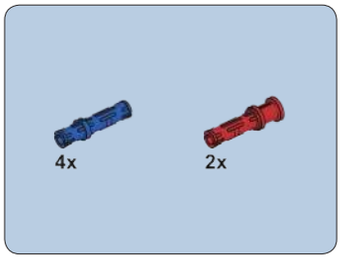

3

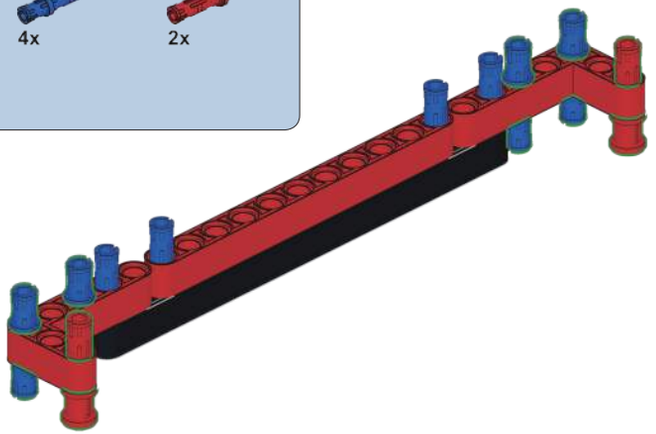

1:1

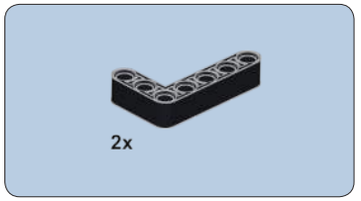

4

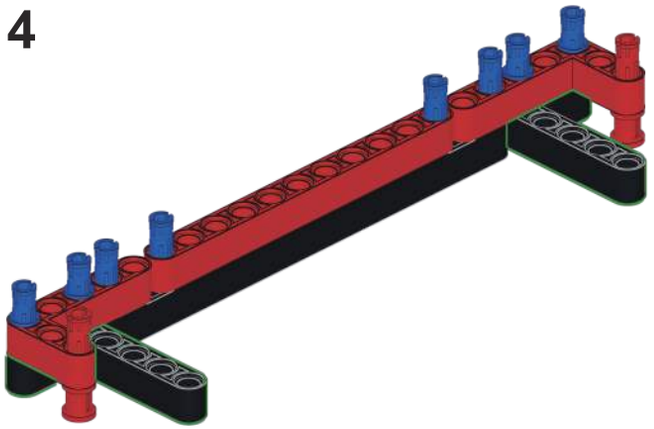

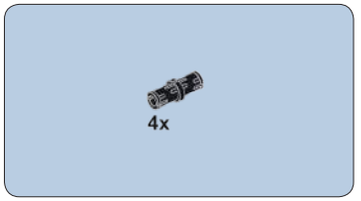

5

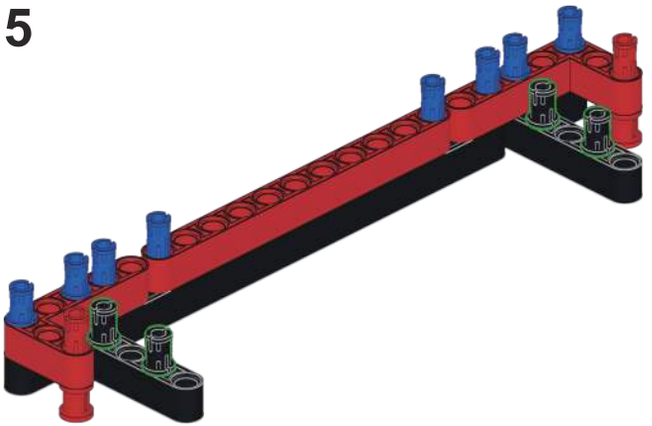

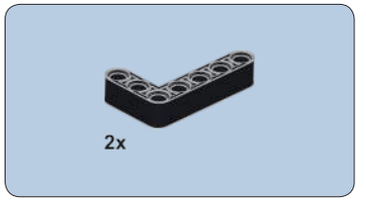

6

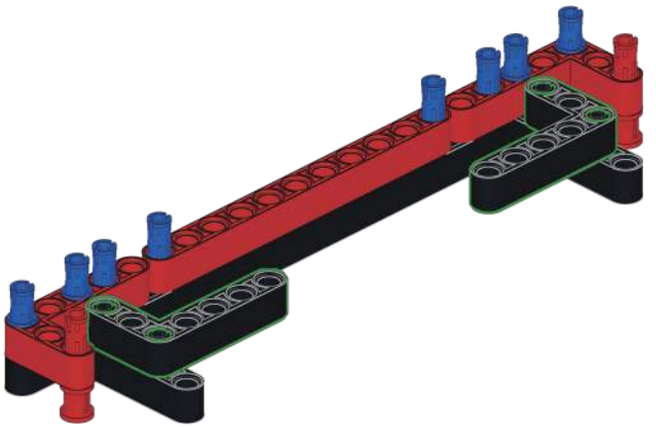

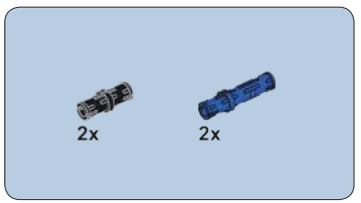

7

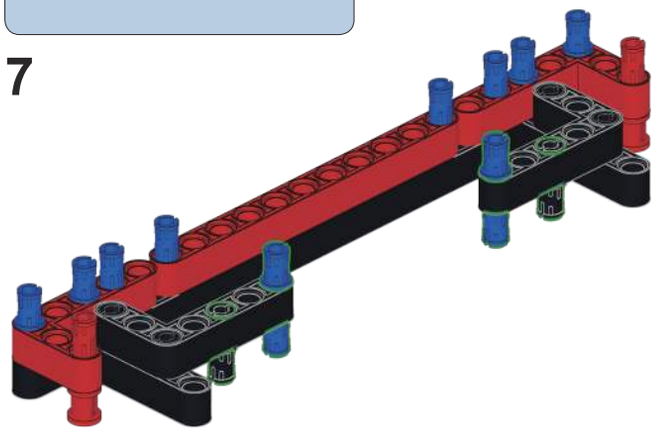

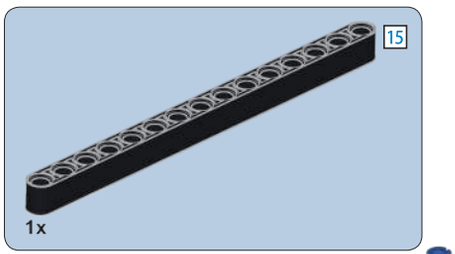

8

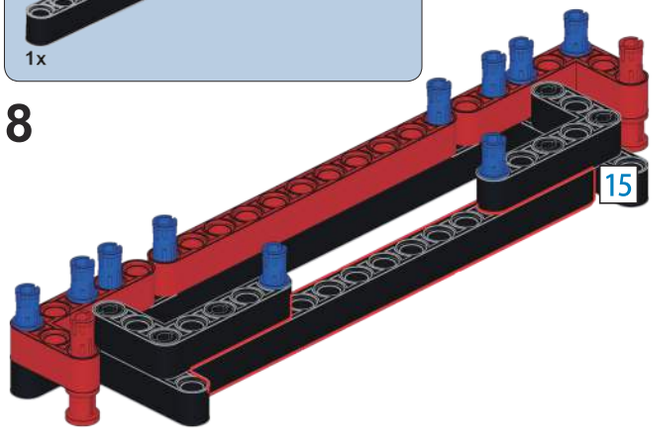

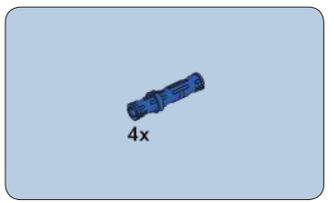

9

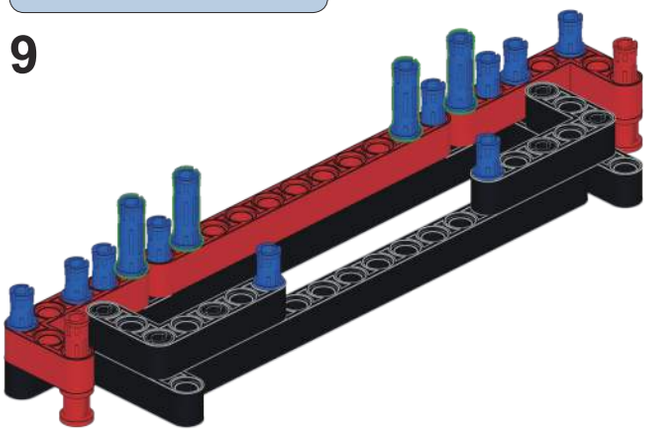

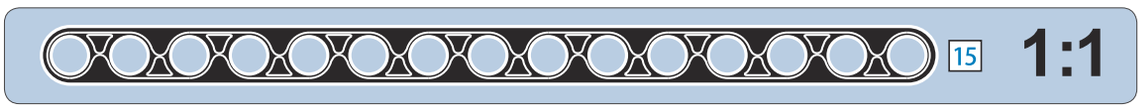

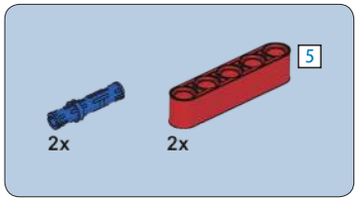

10

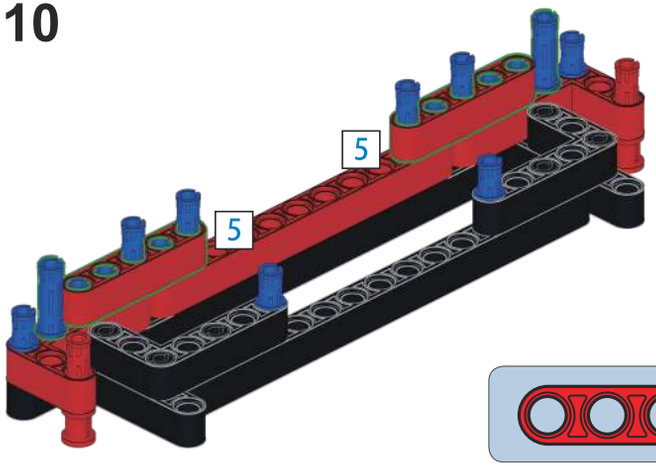

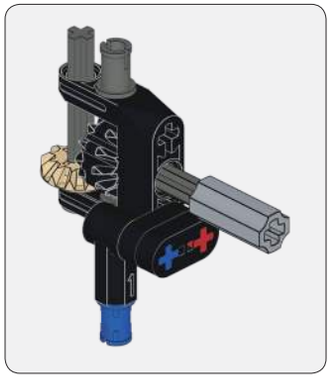

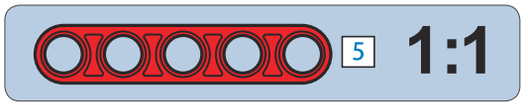

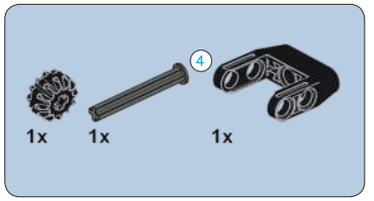

11

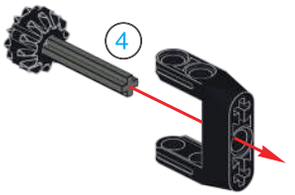

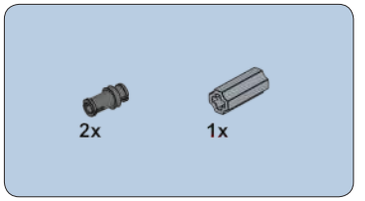

12

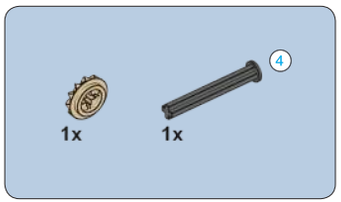

13

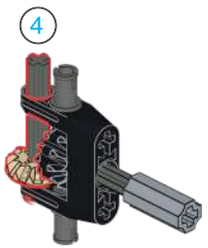

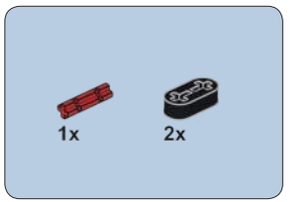

14

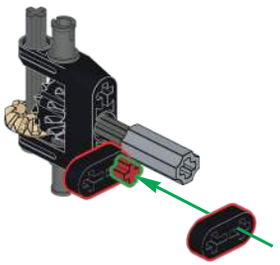

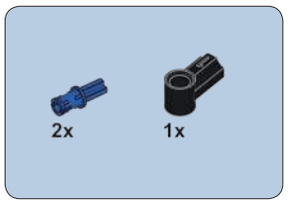

15

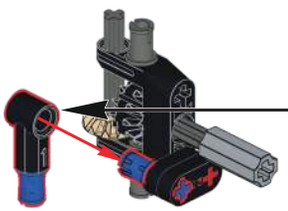

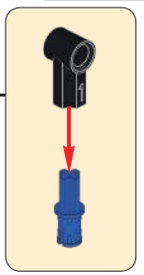

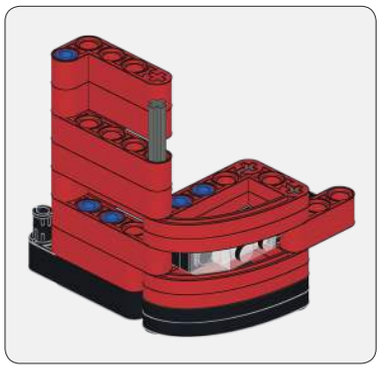

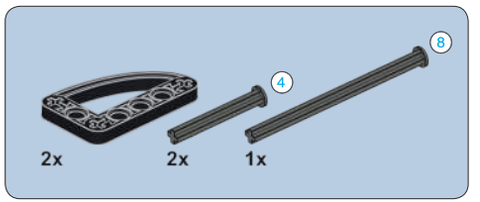

16

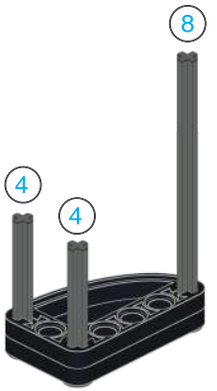

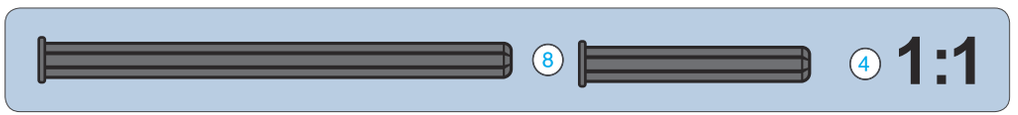

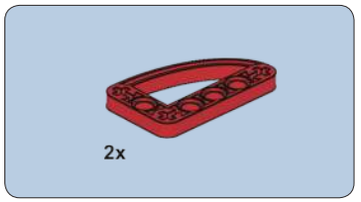

17

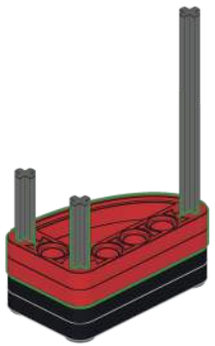

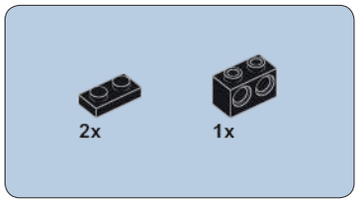

18

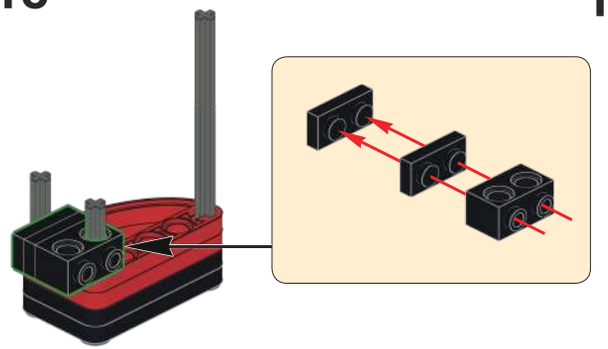

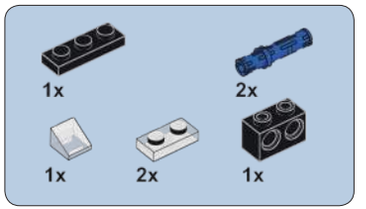

19

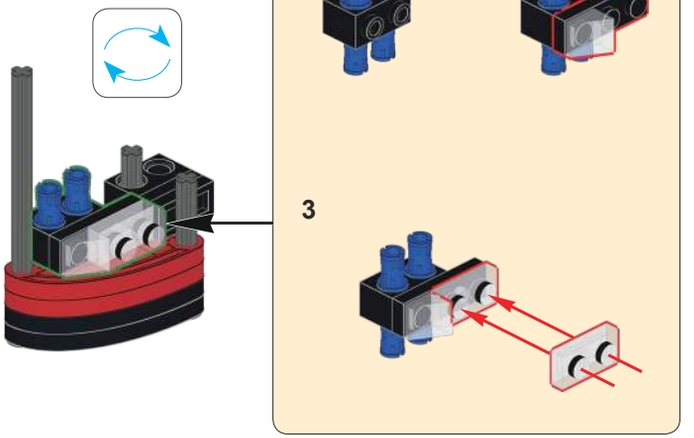

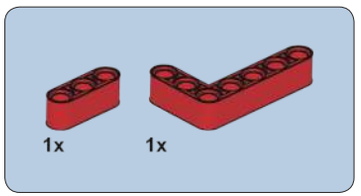

20

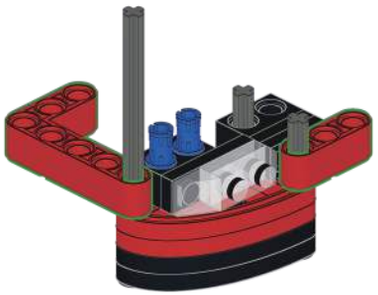

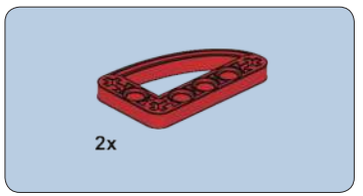

21

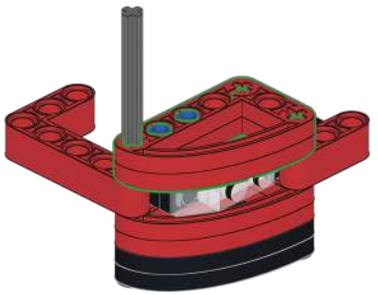

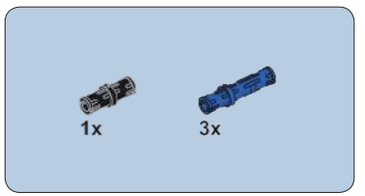

22

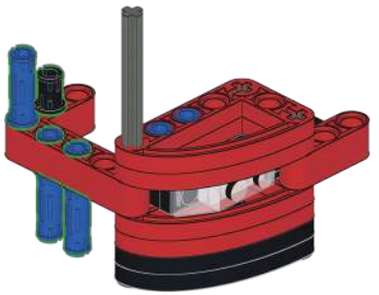

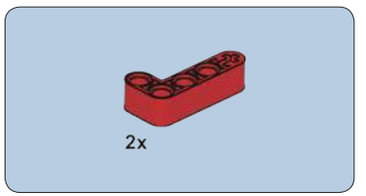

23

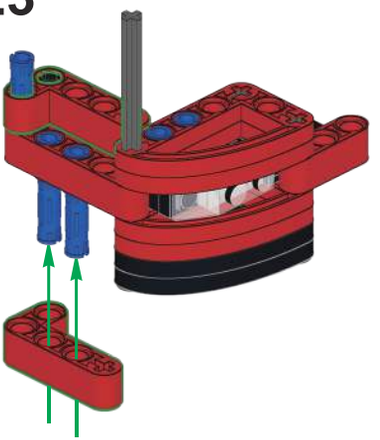

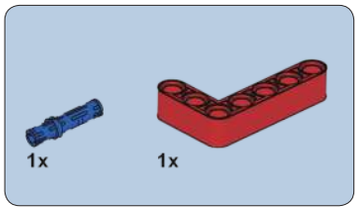

24

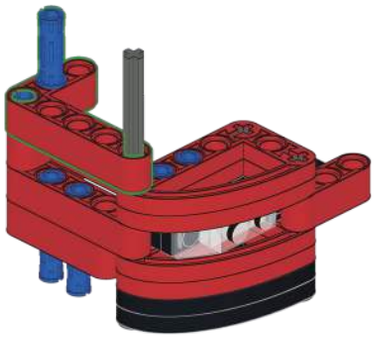

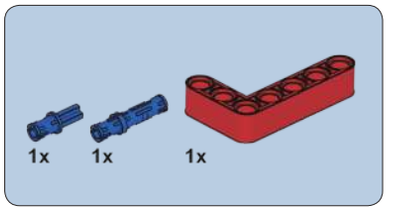

25

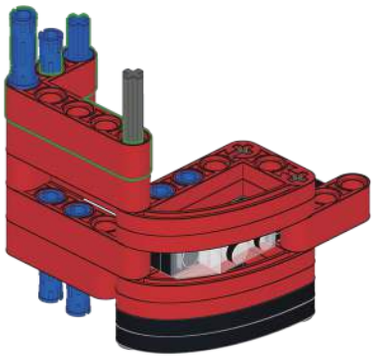

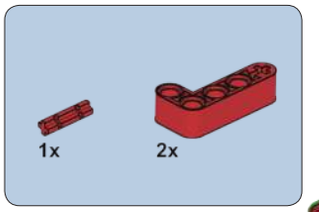

26

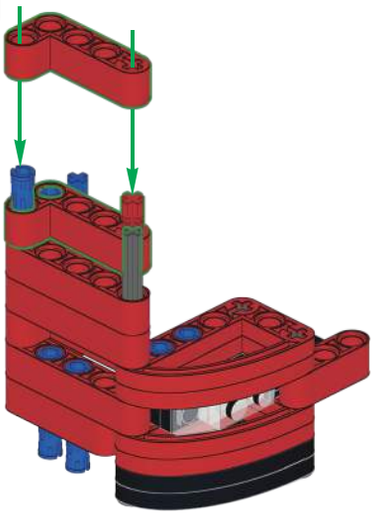

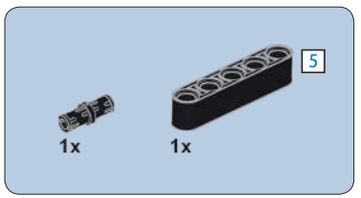

27

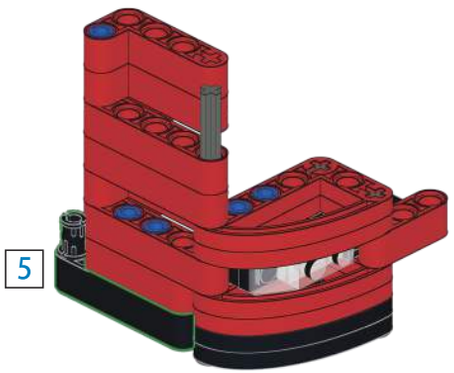

28

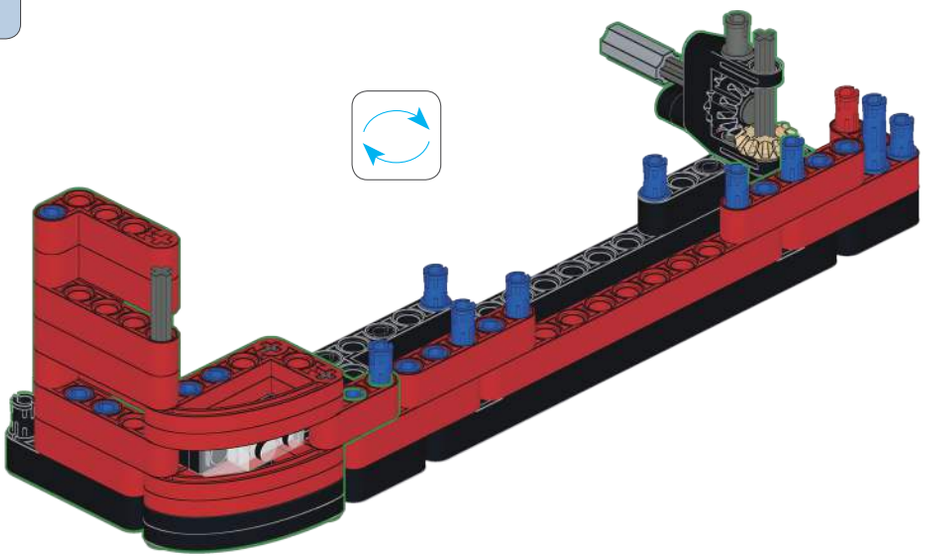

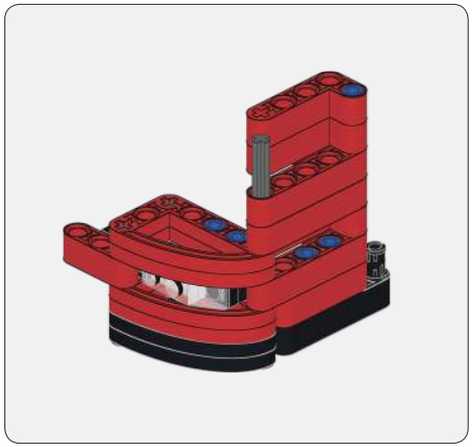

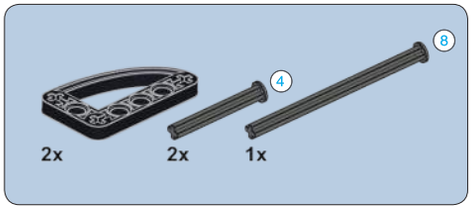

29

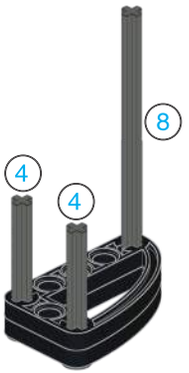

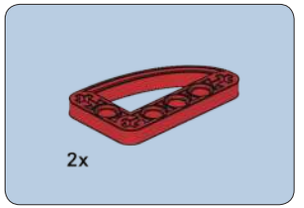

30

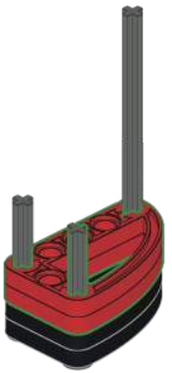

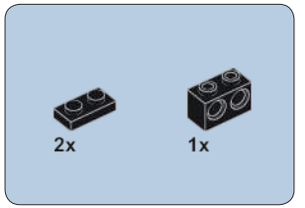

31

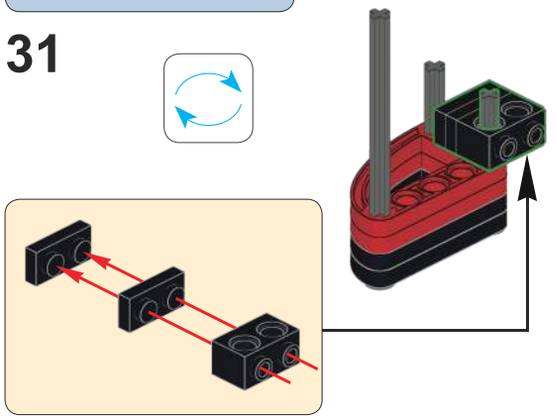

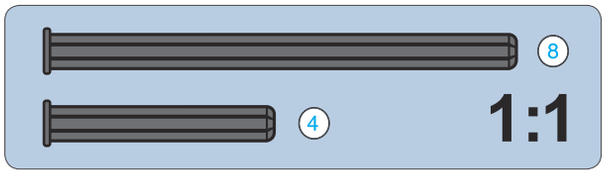

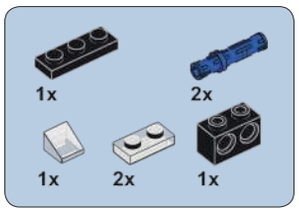

32

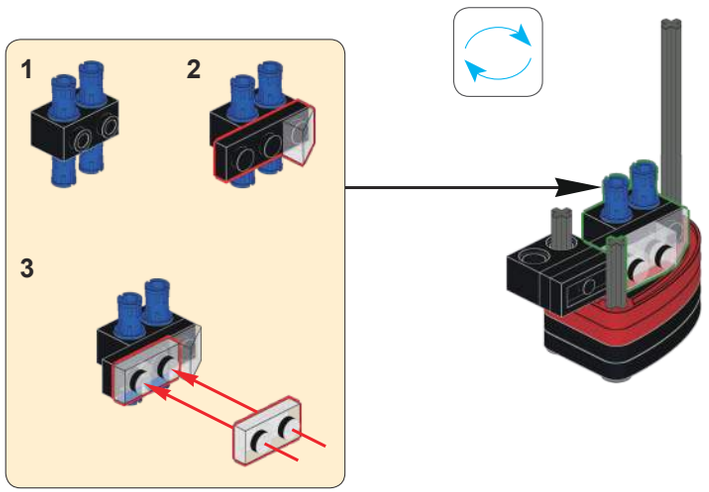

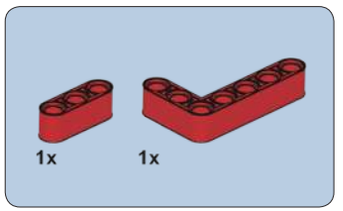

33

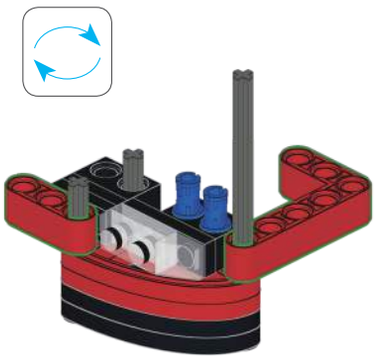

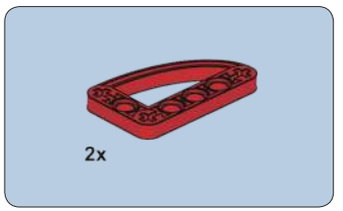

34

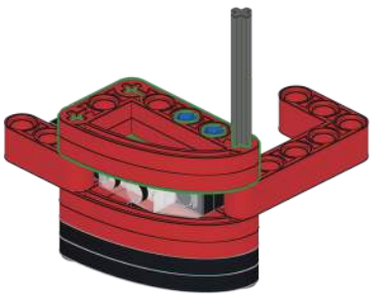

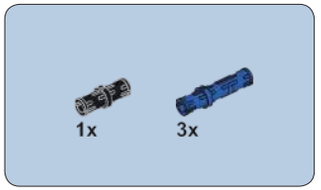

35

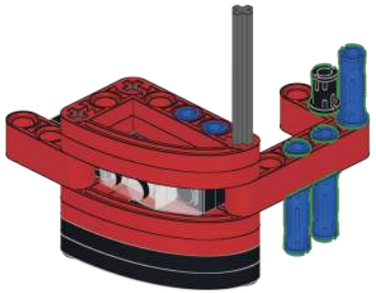

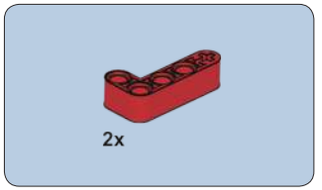

36

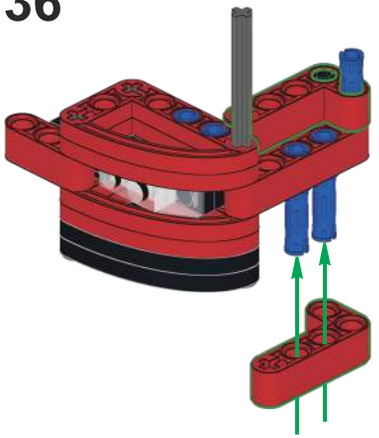

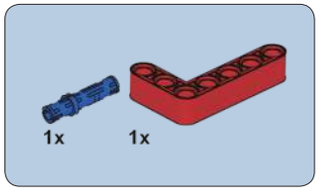

37

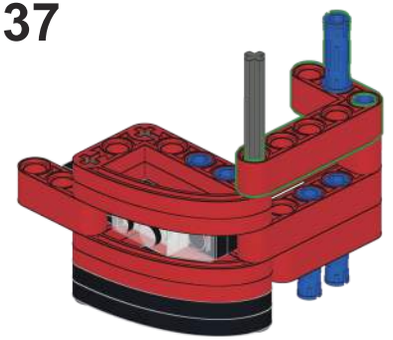

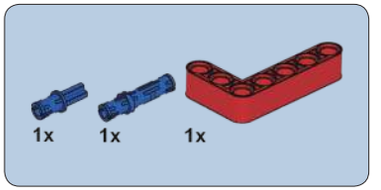

38

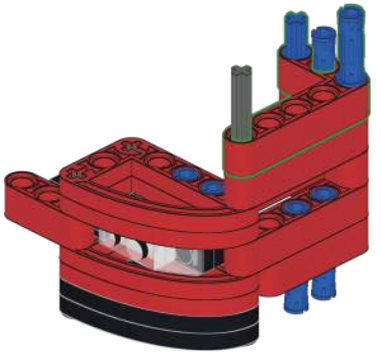

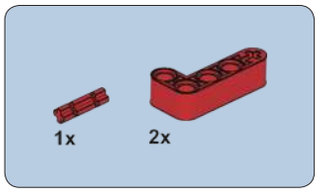

39

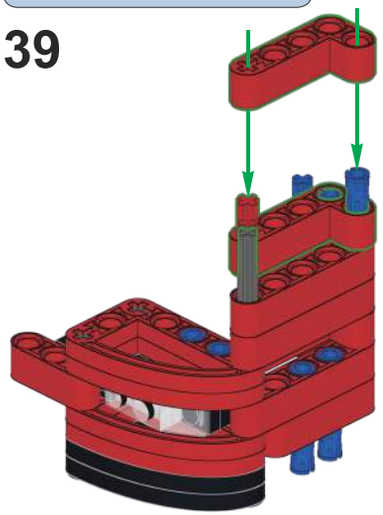

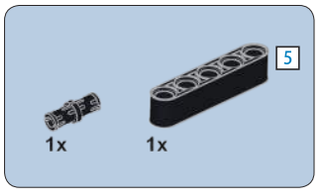

40

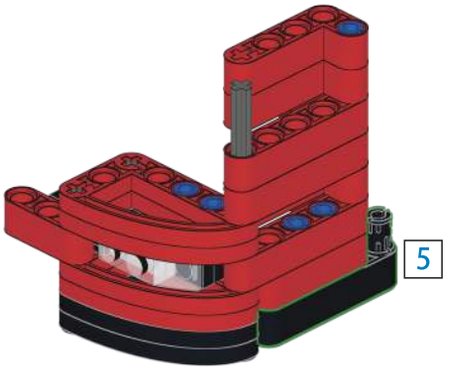

41

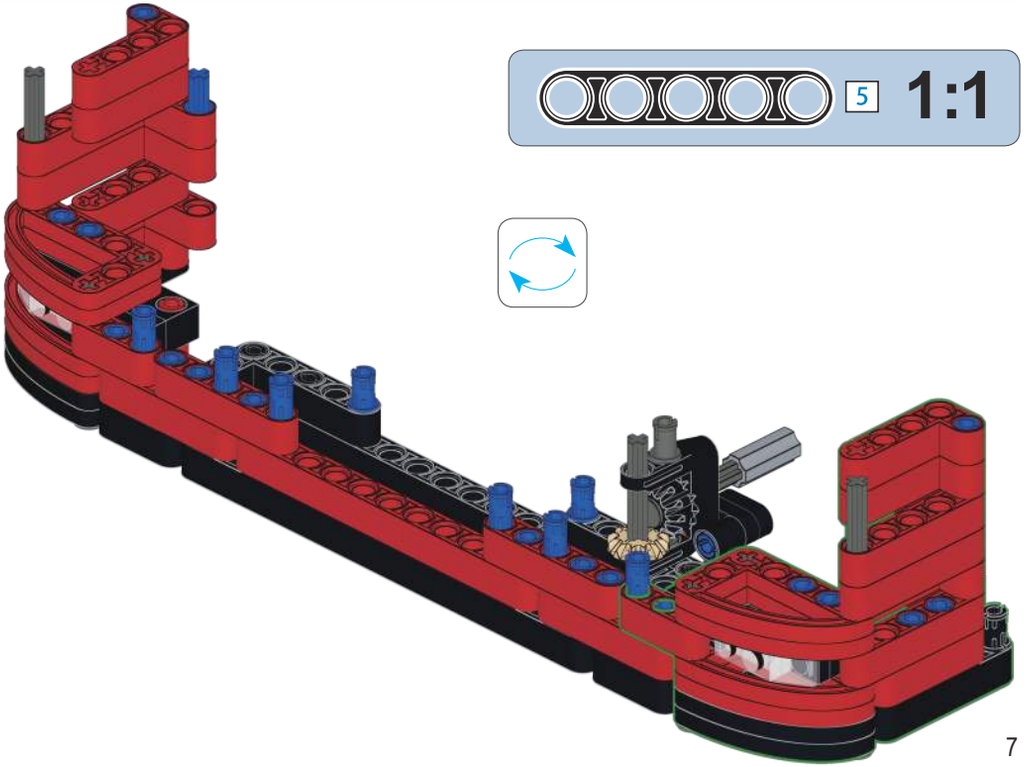

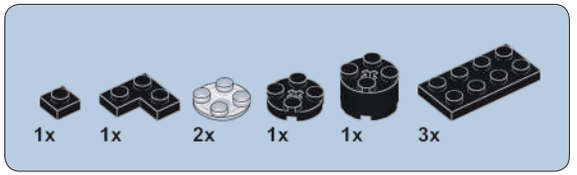

42

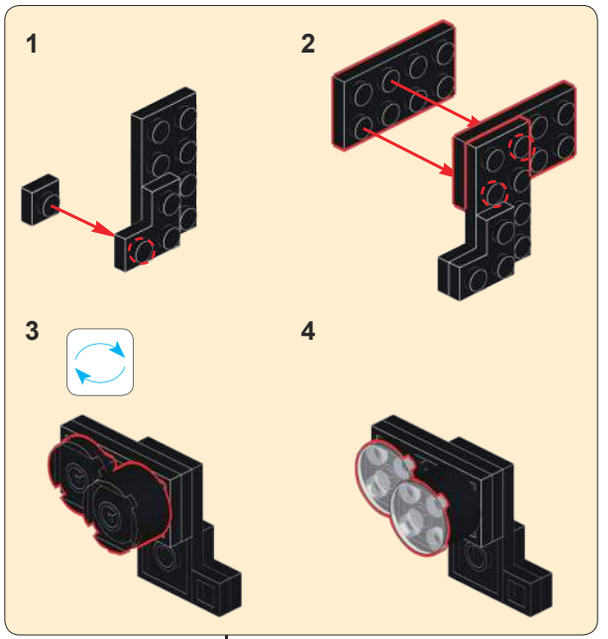

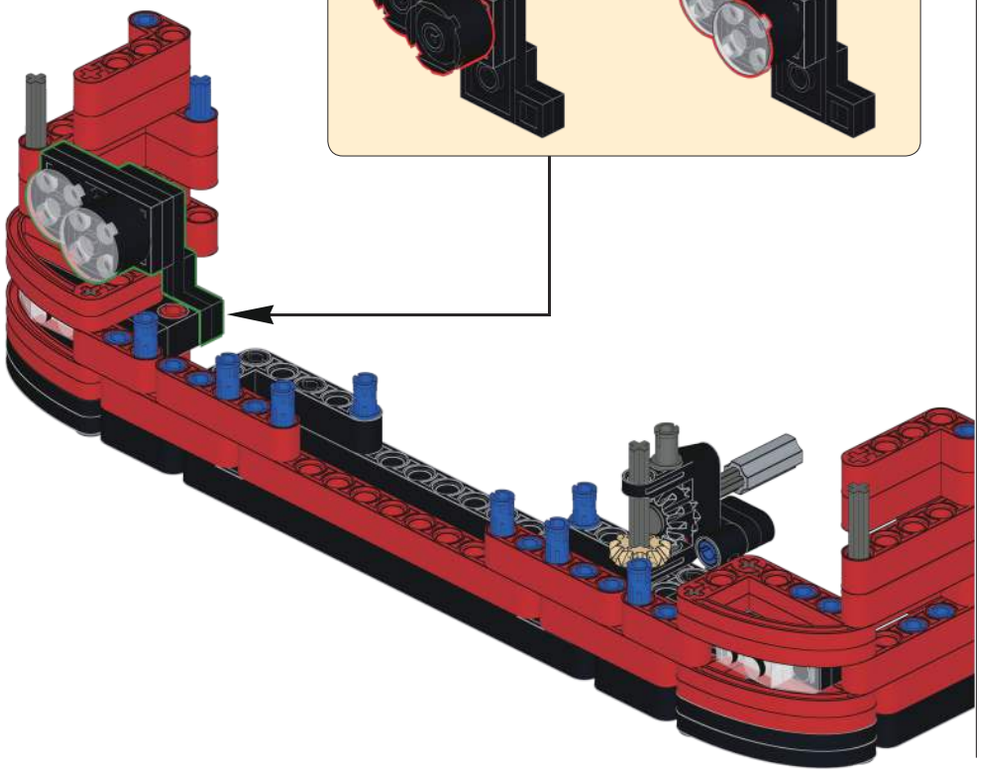

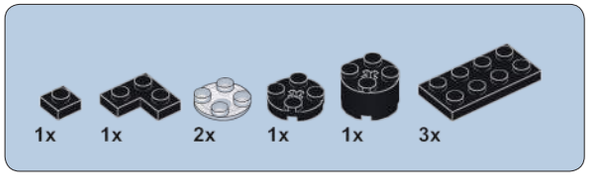

43

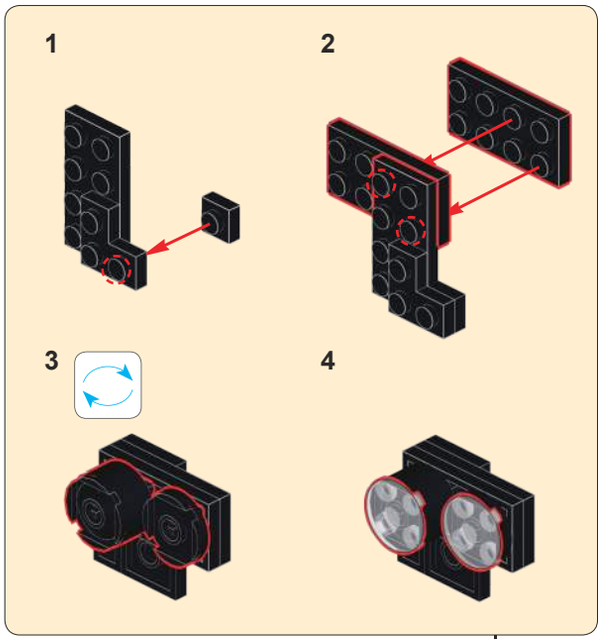

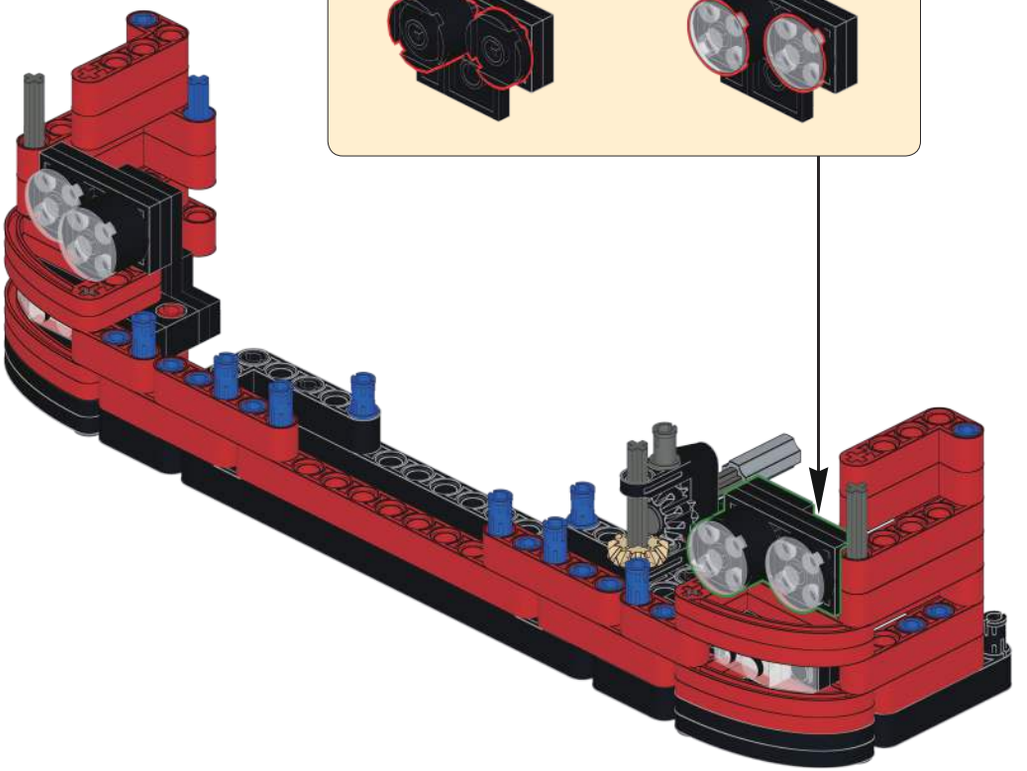

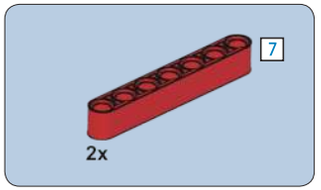

44

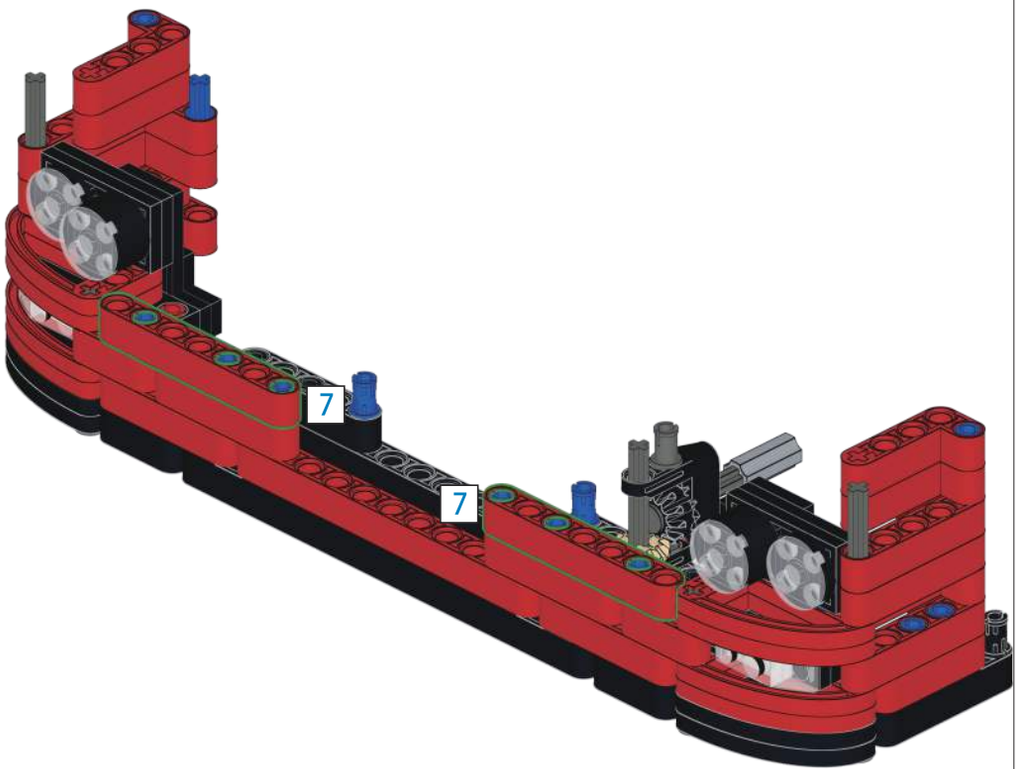

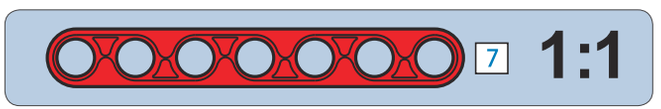

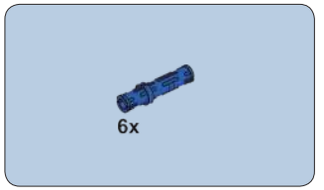

45

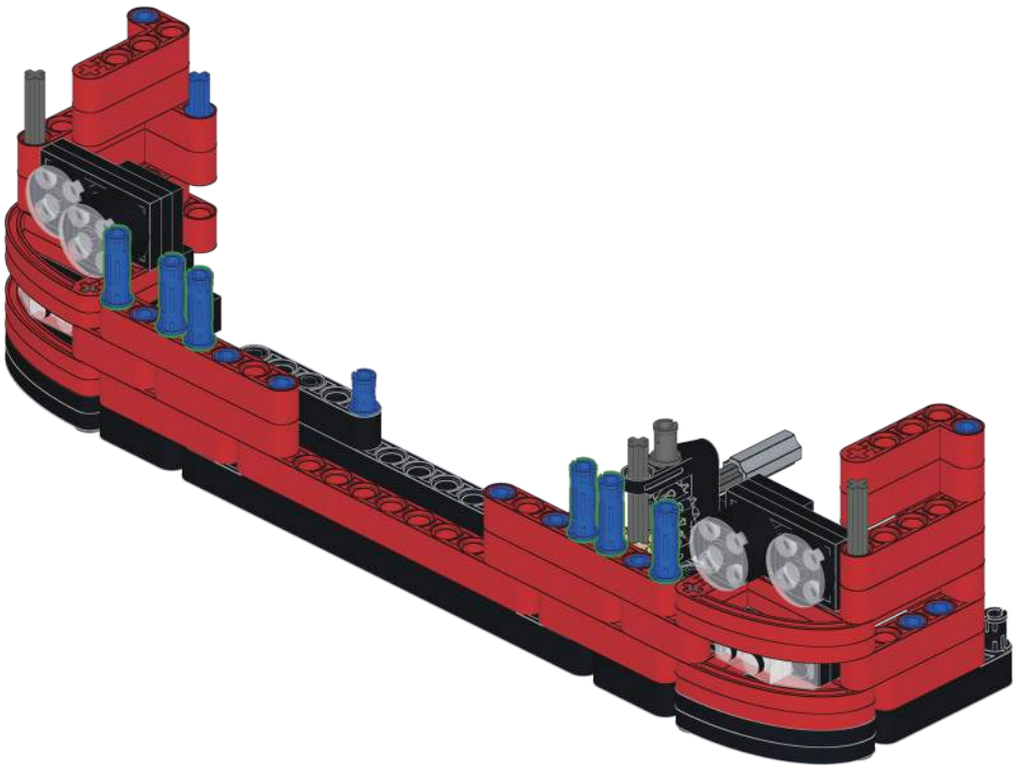

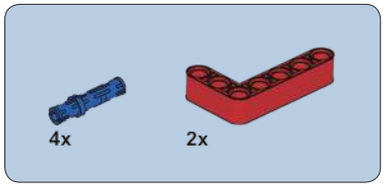

46

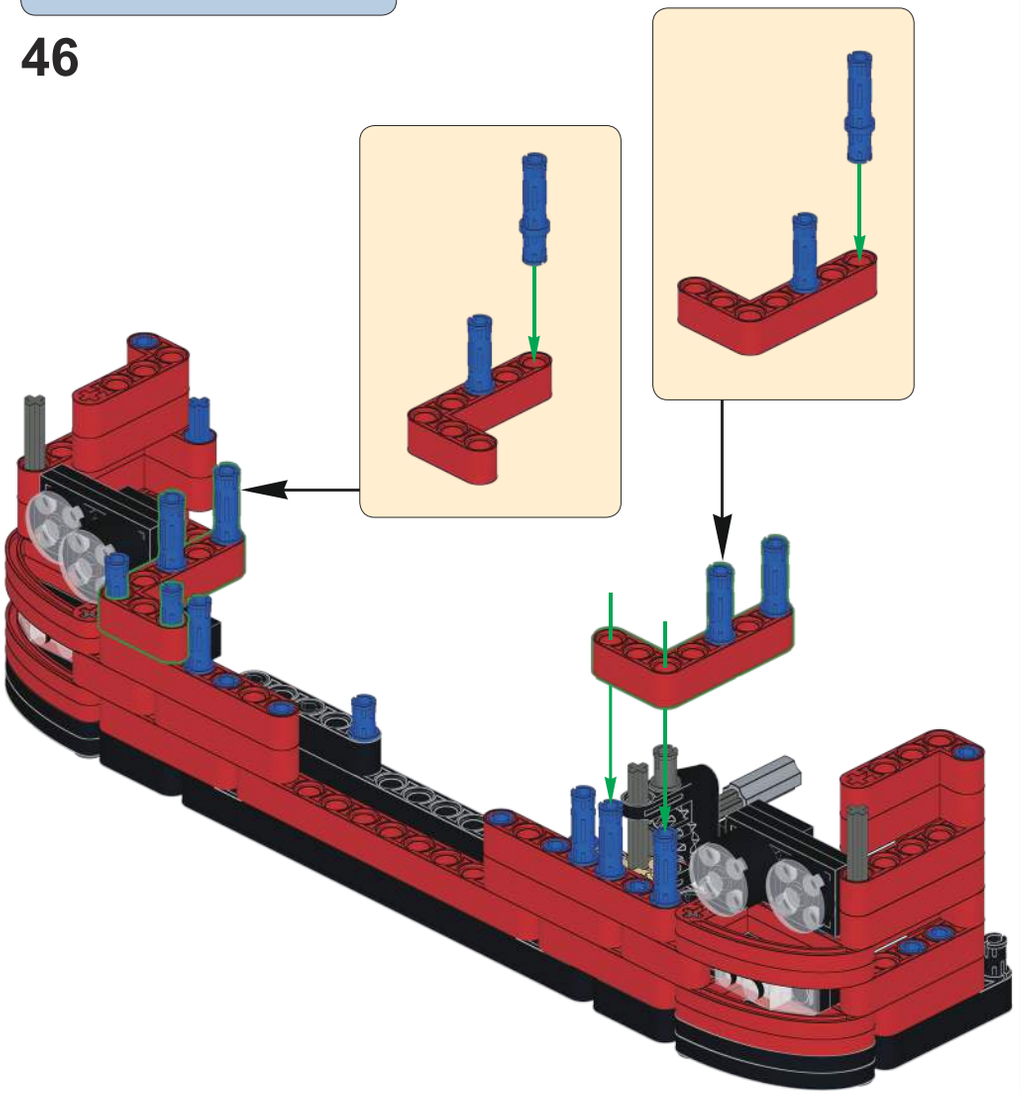

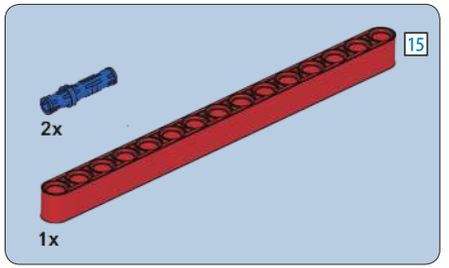

47

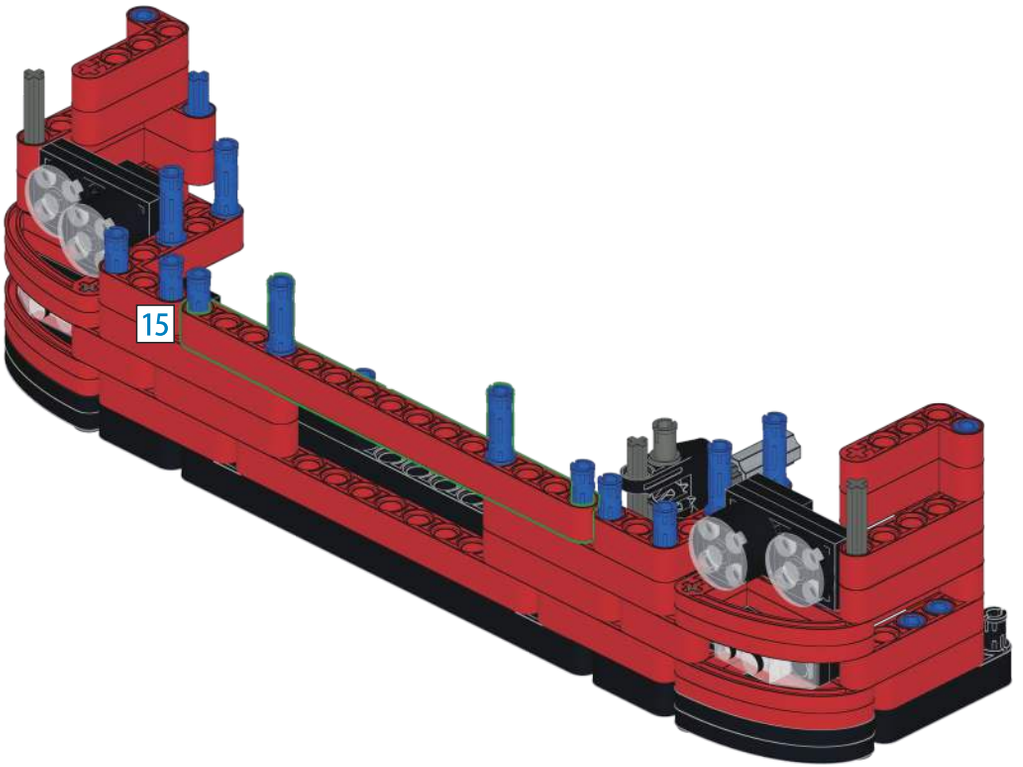

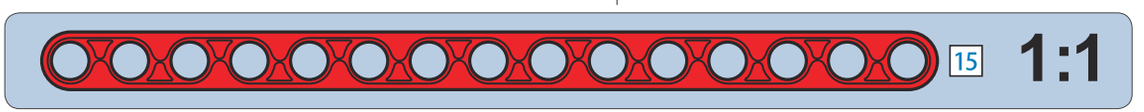

1:1

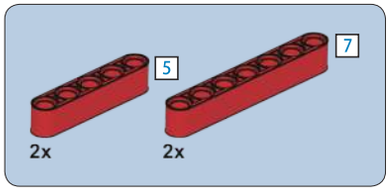

48

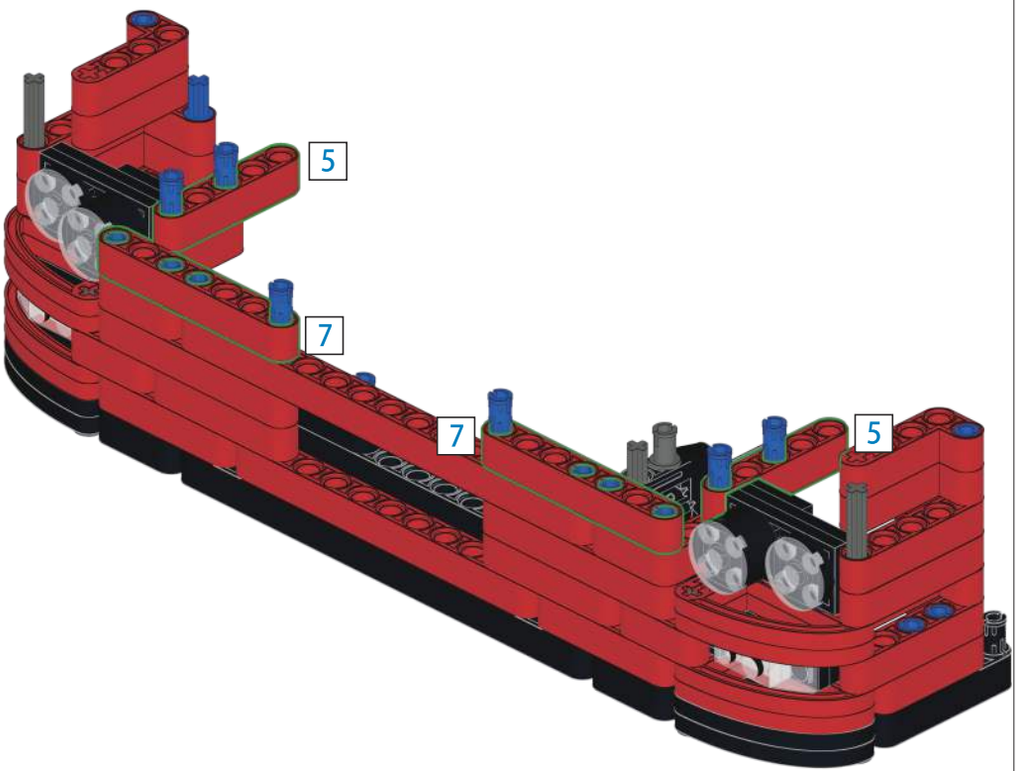

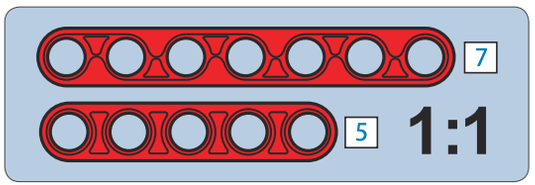

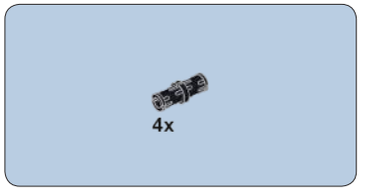

49

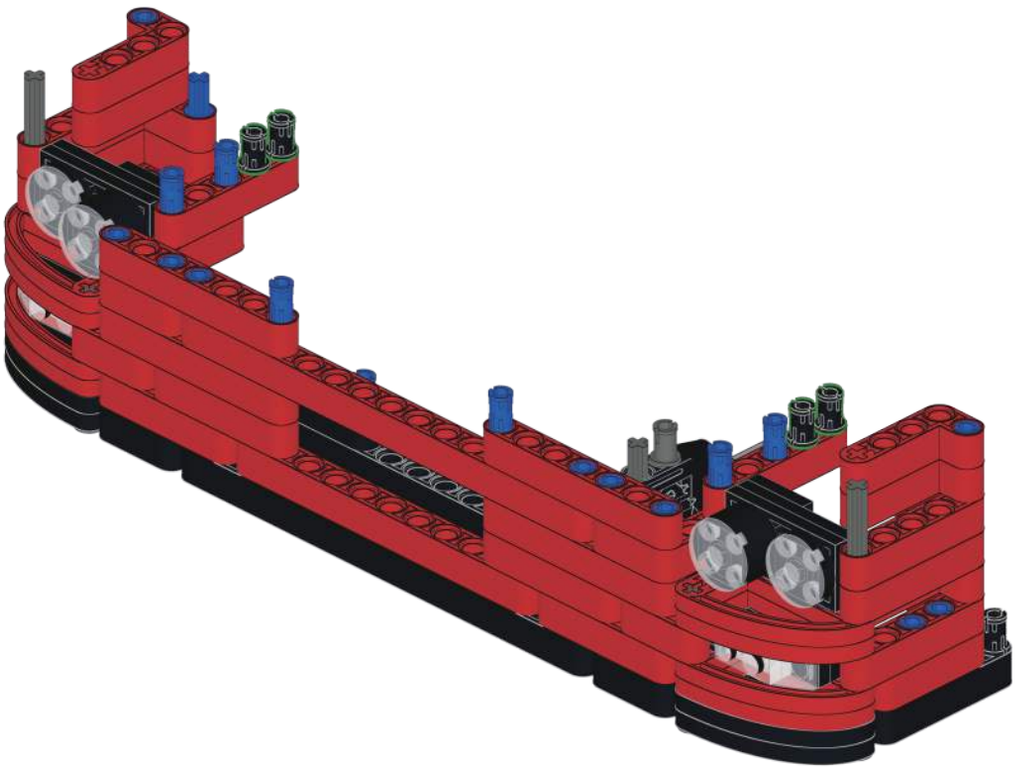

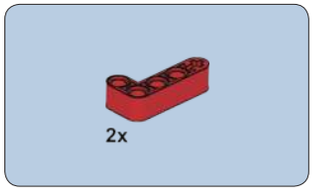

50

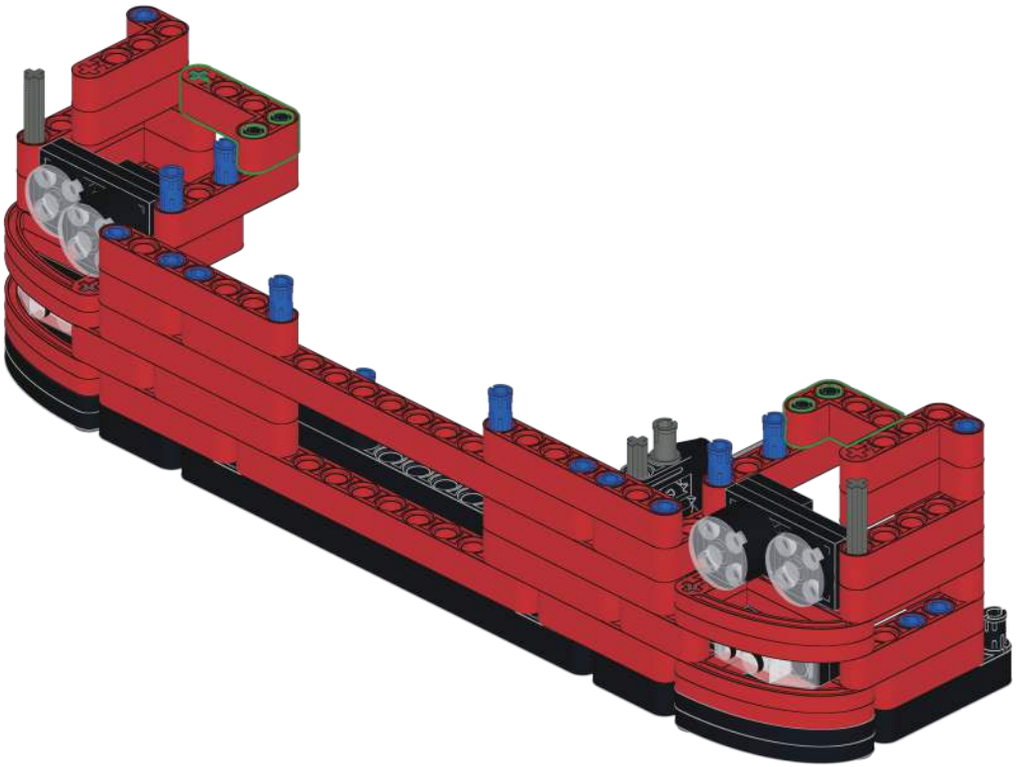

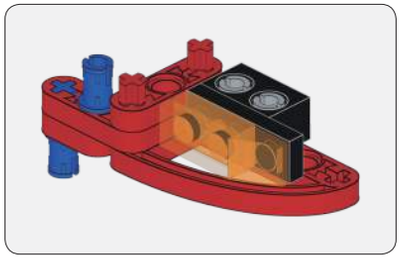

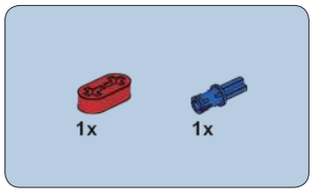

51

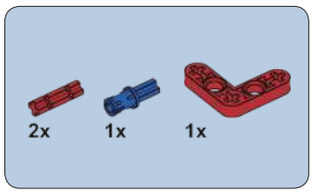

52

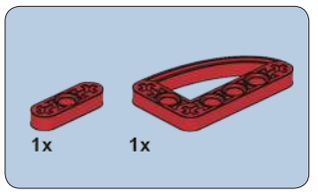

53

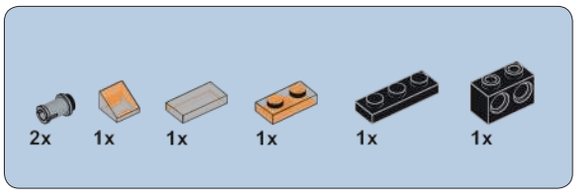

54

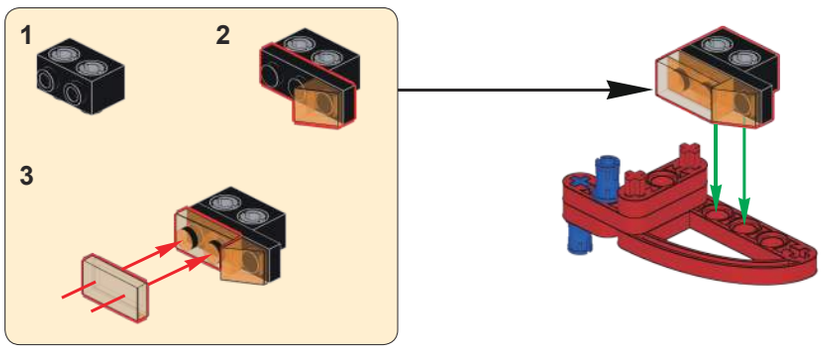

55

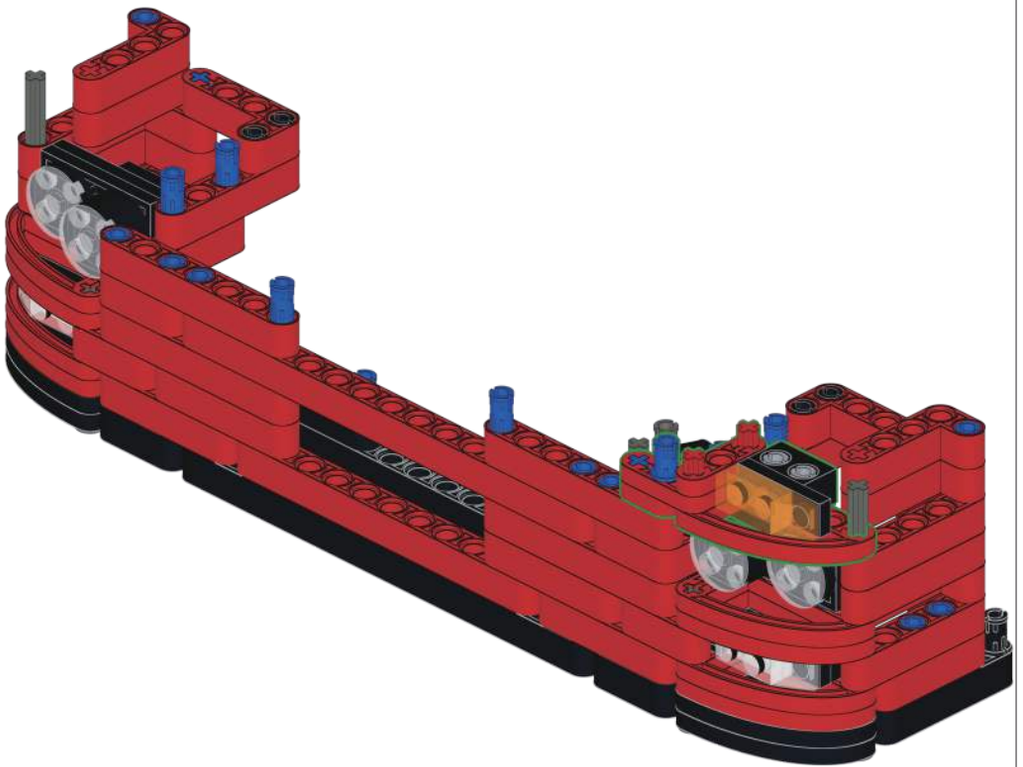

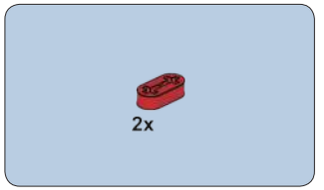

56

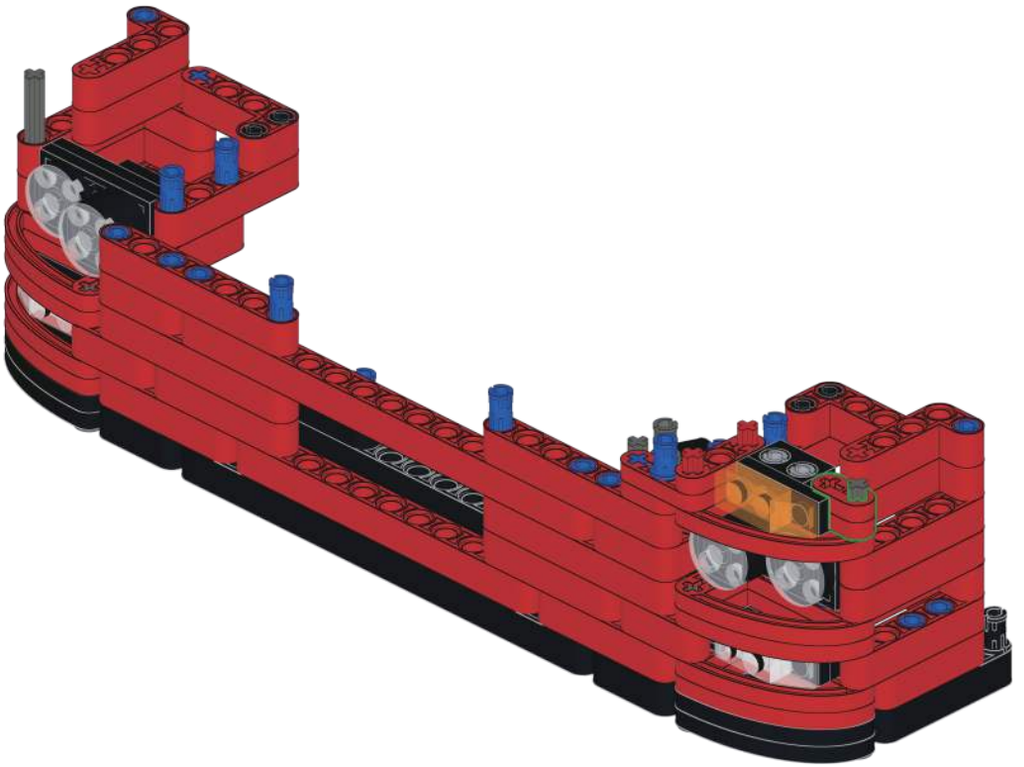

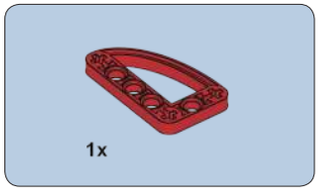

57

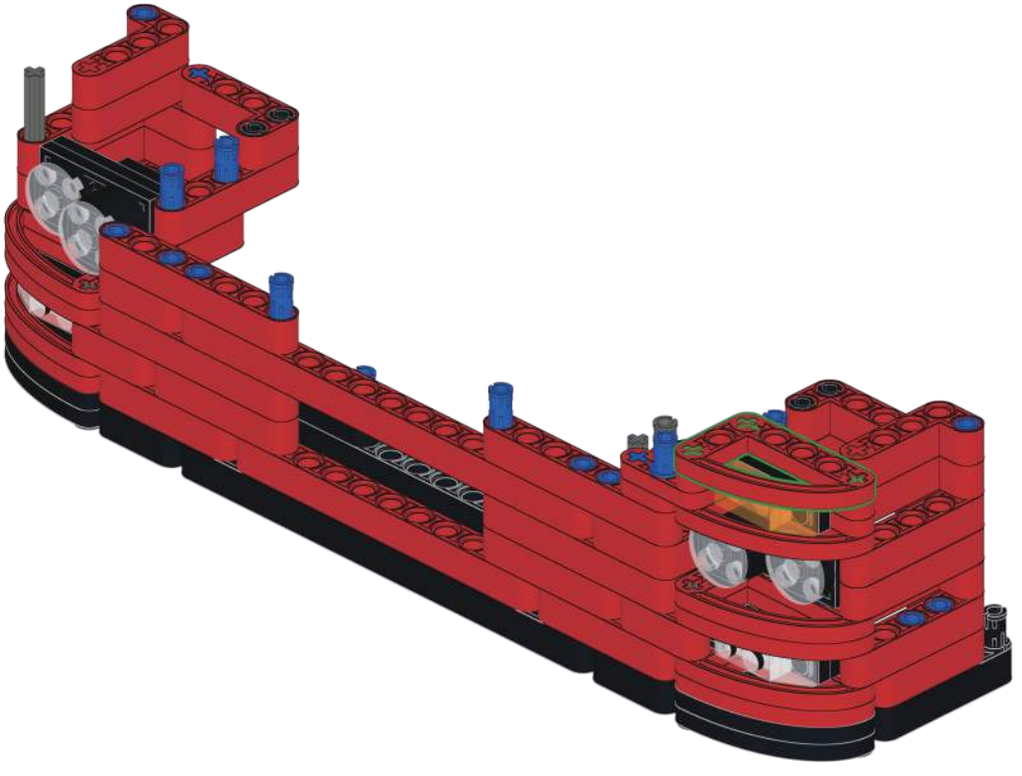

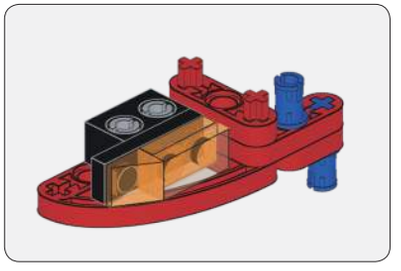

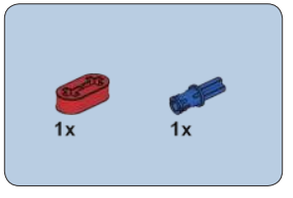

58

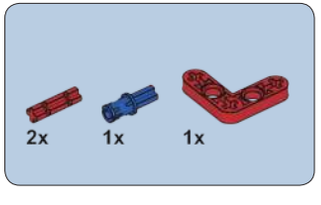

59

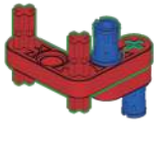

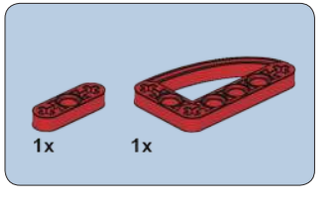

60

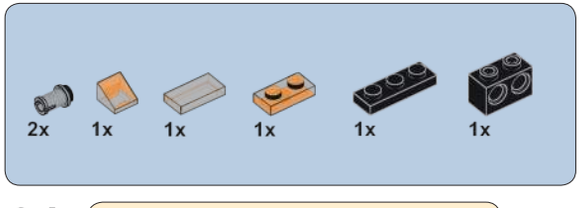

61

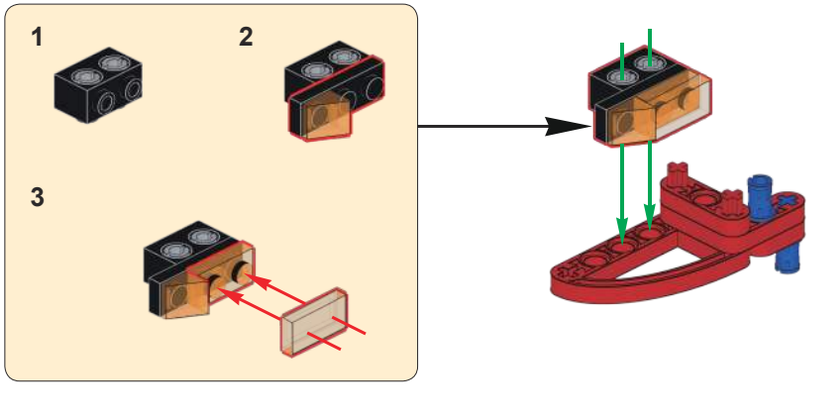

62

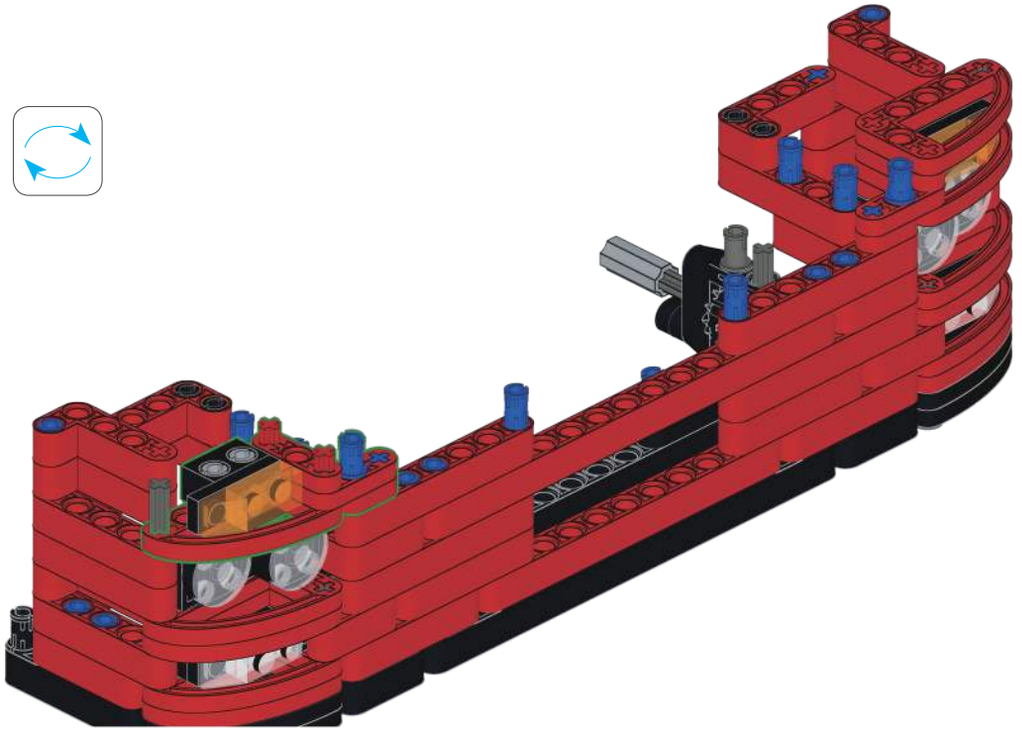

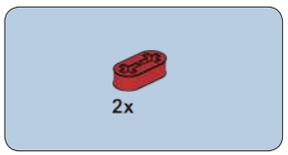

63

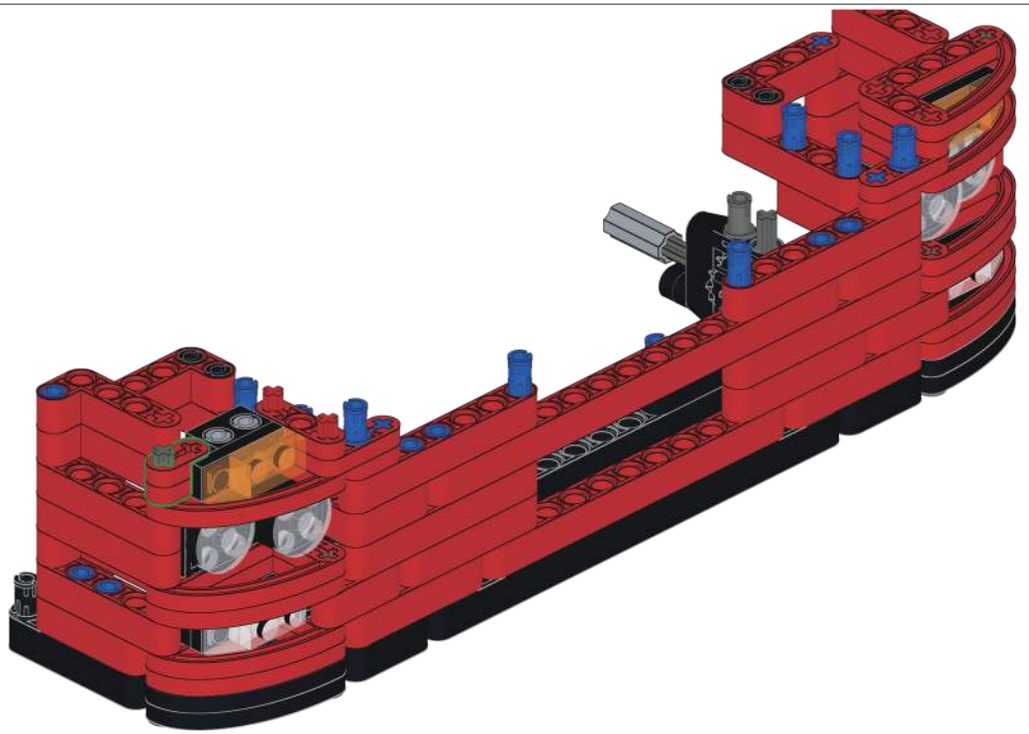

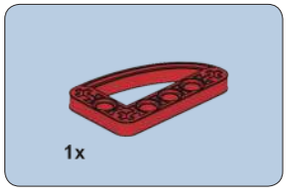

64

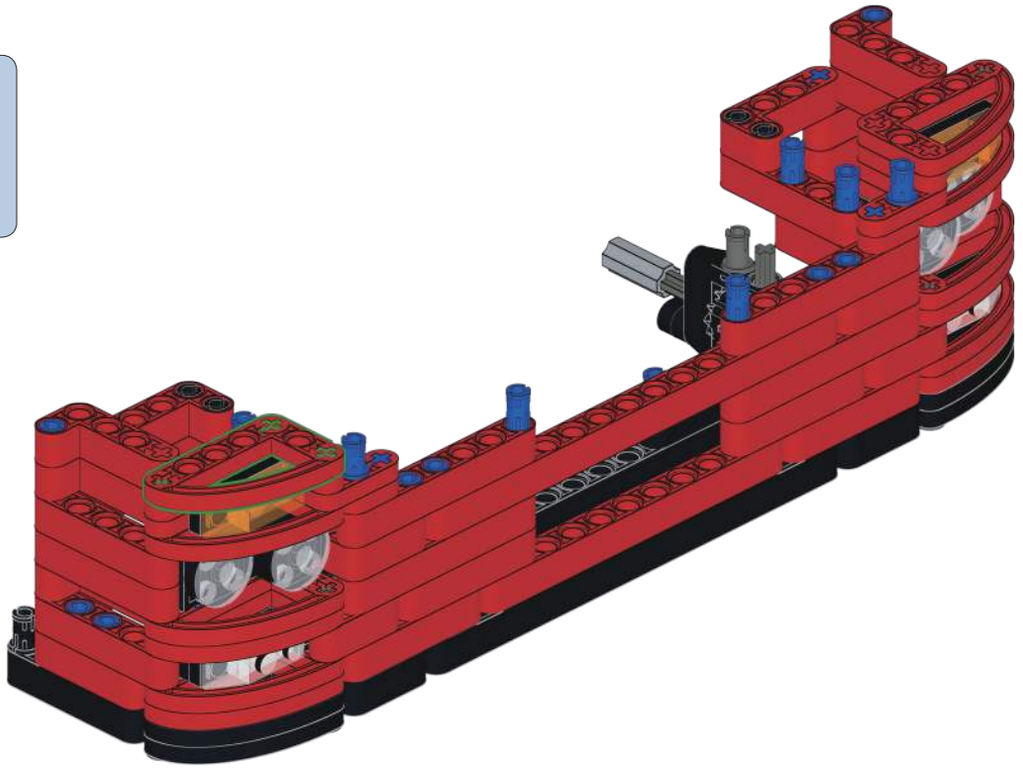

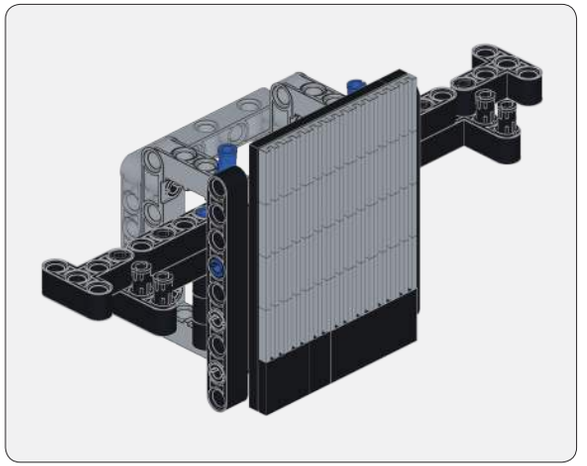

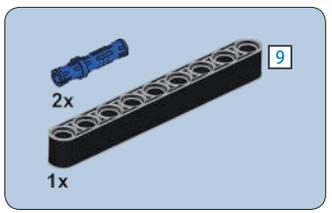

65

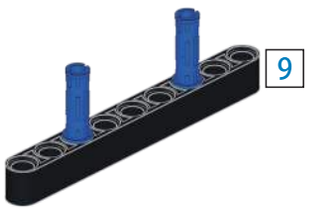

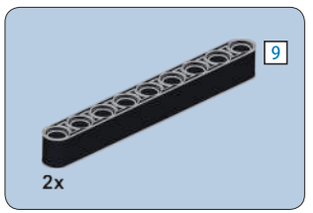

66

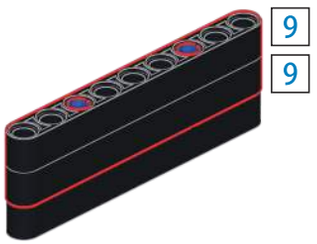

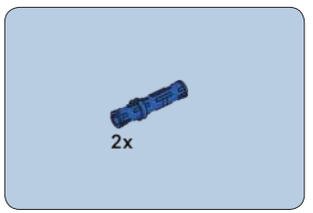

67

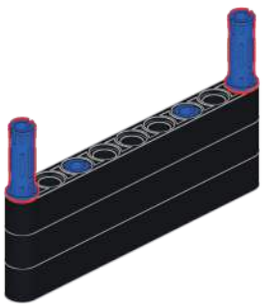

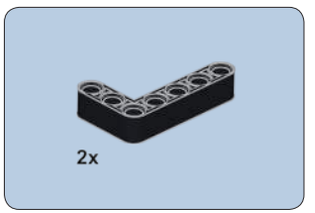

68

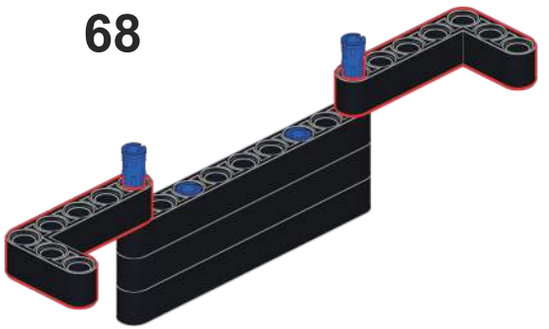

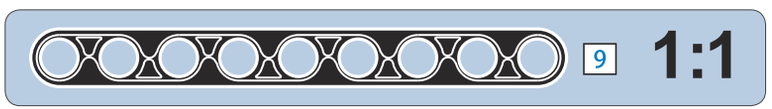

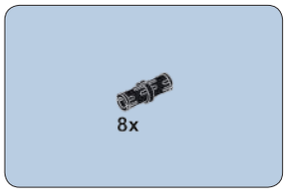

69

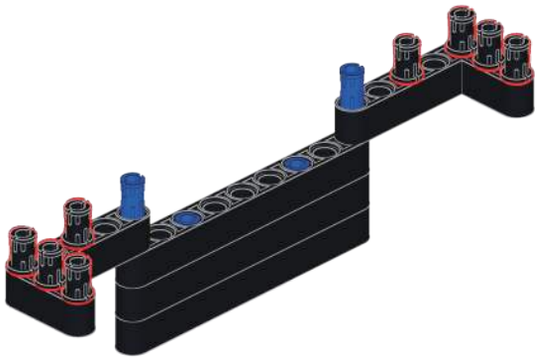

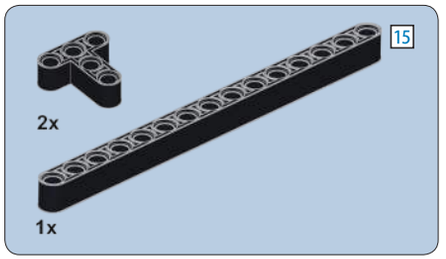

70

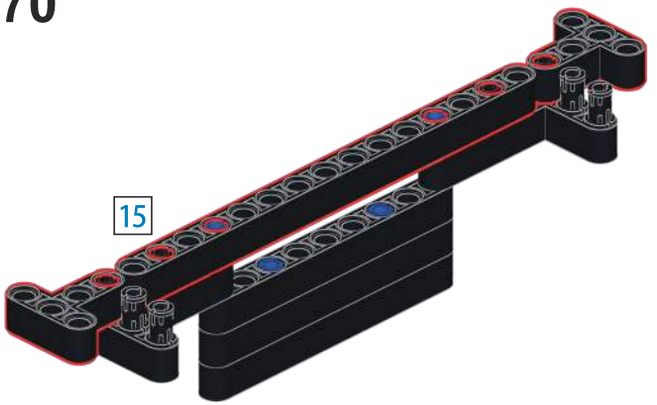

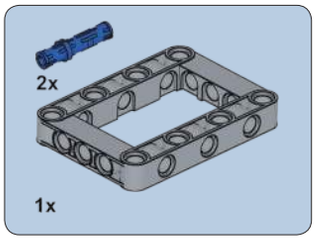

71

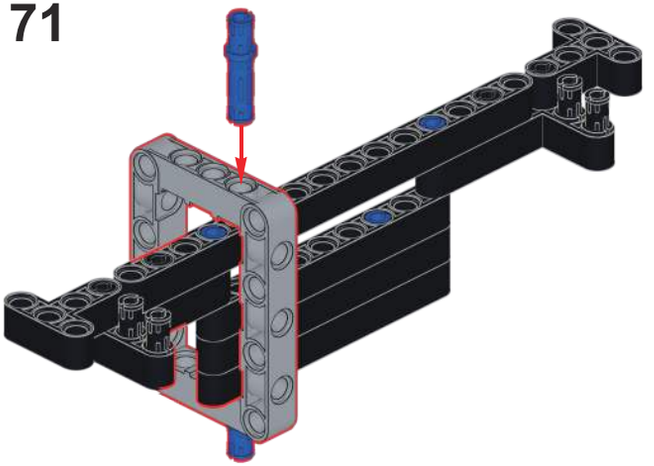

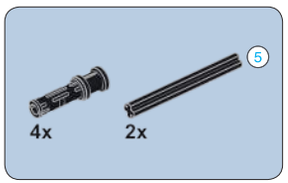

72

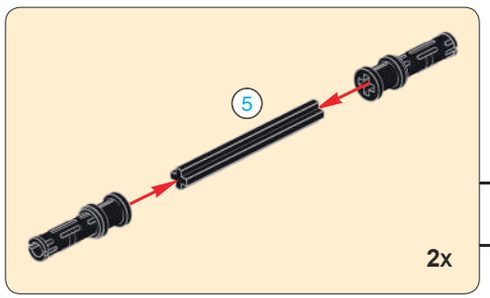

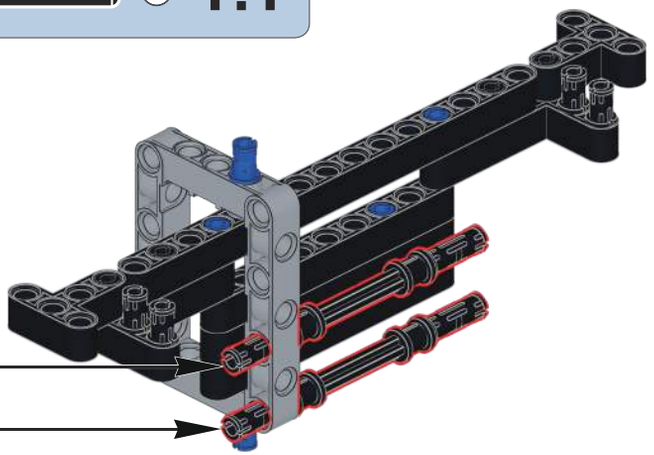

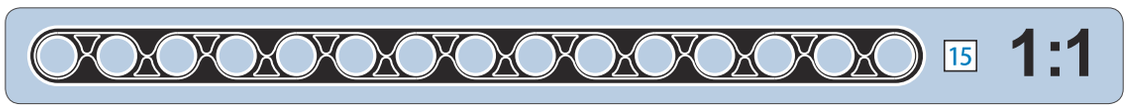

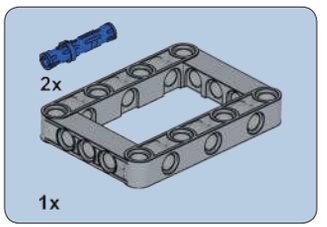

73

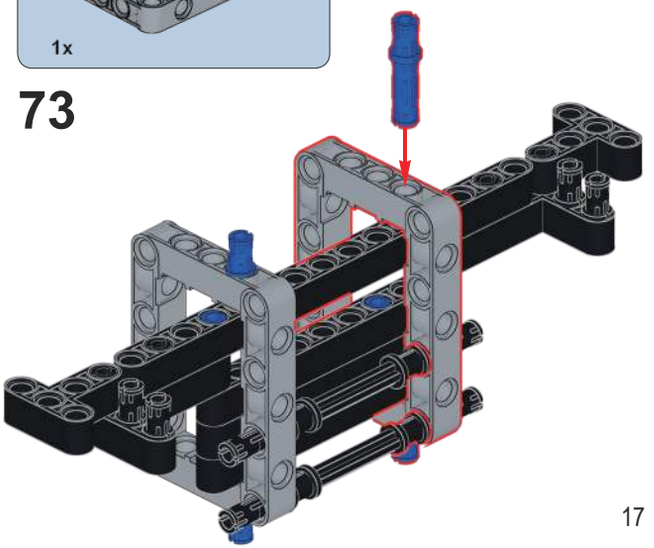

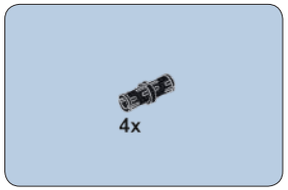

74

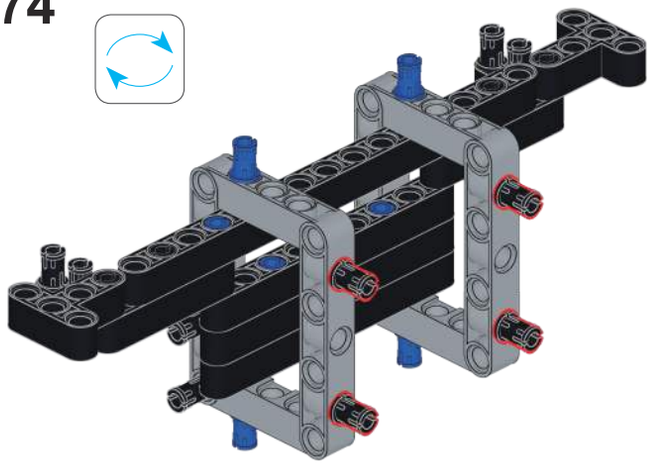

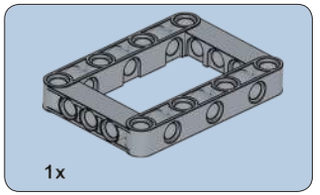

75

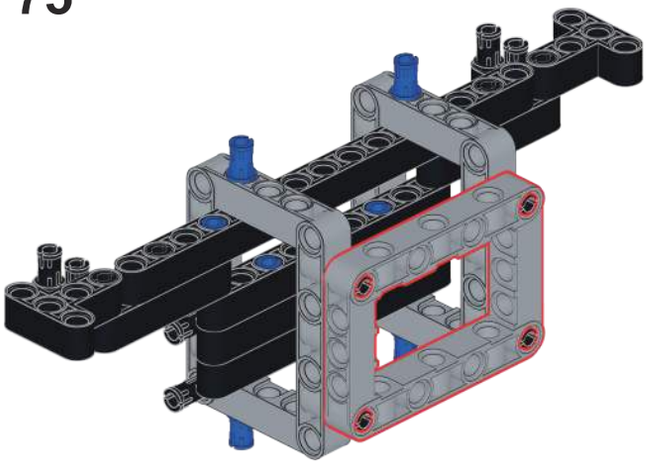

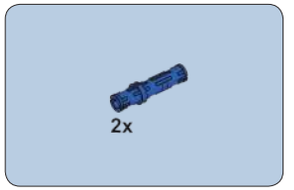

76

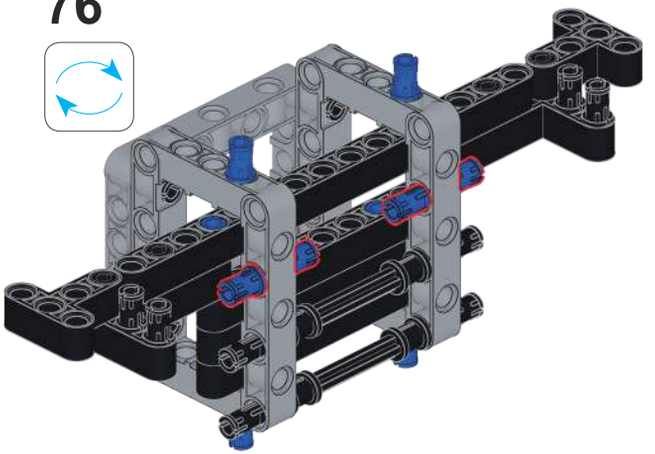

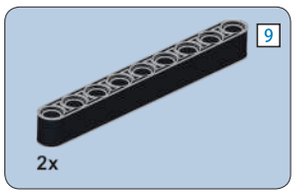

77

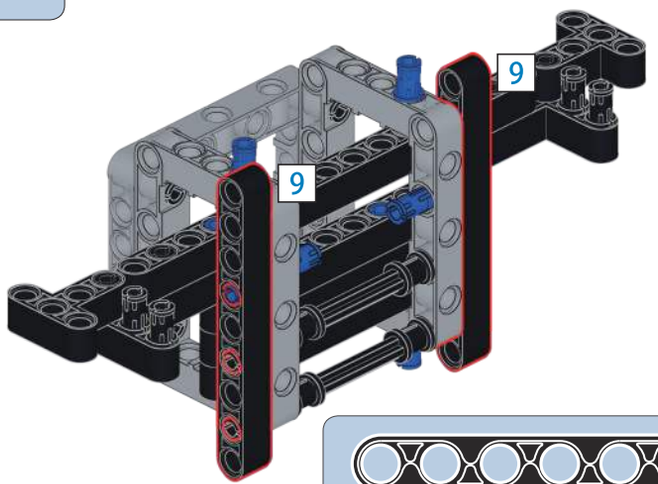

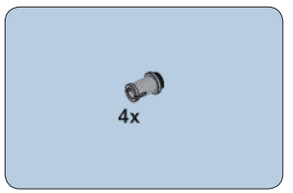

78

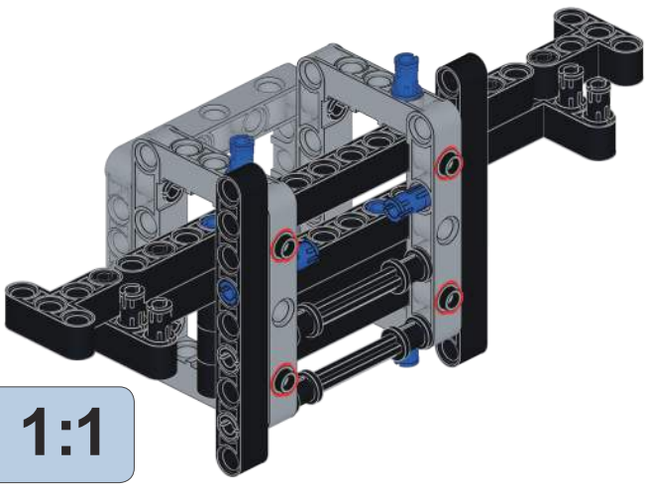

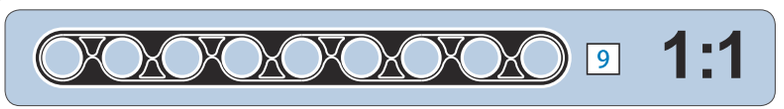

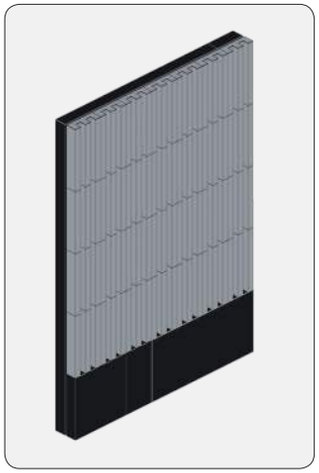

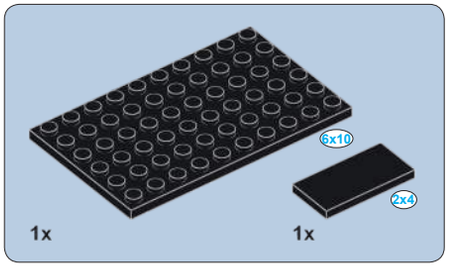

79

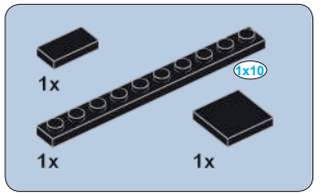

80

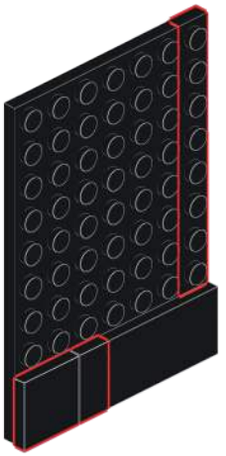

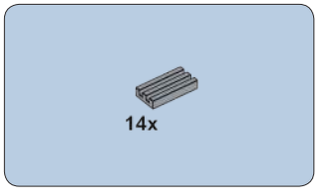

81

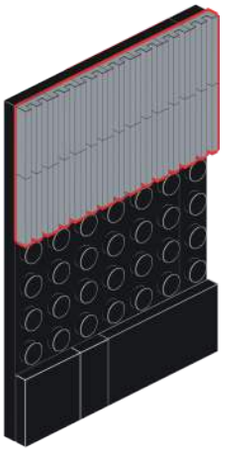

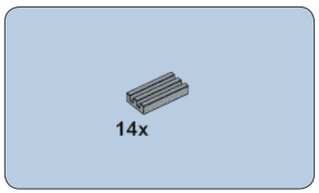

82

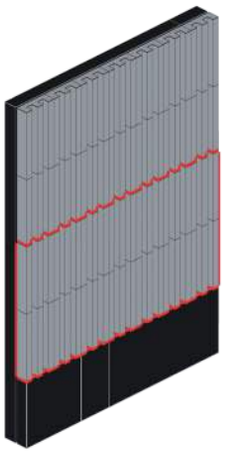

83

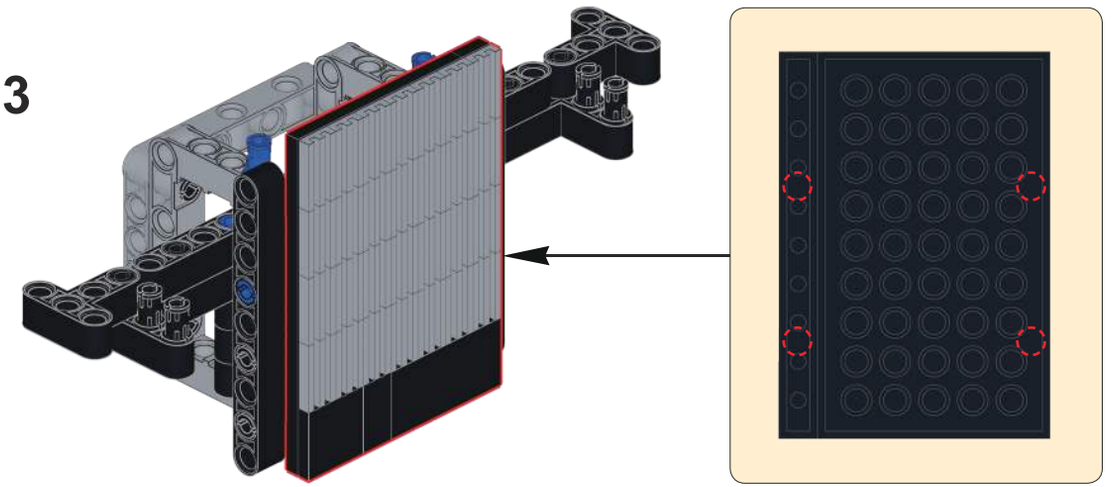

84

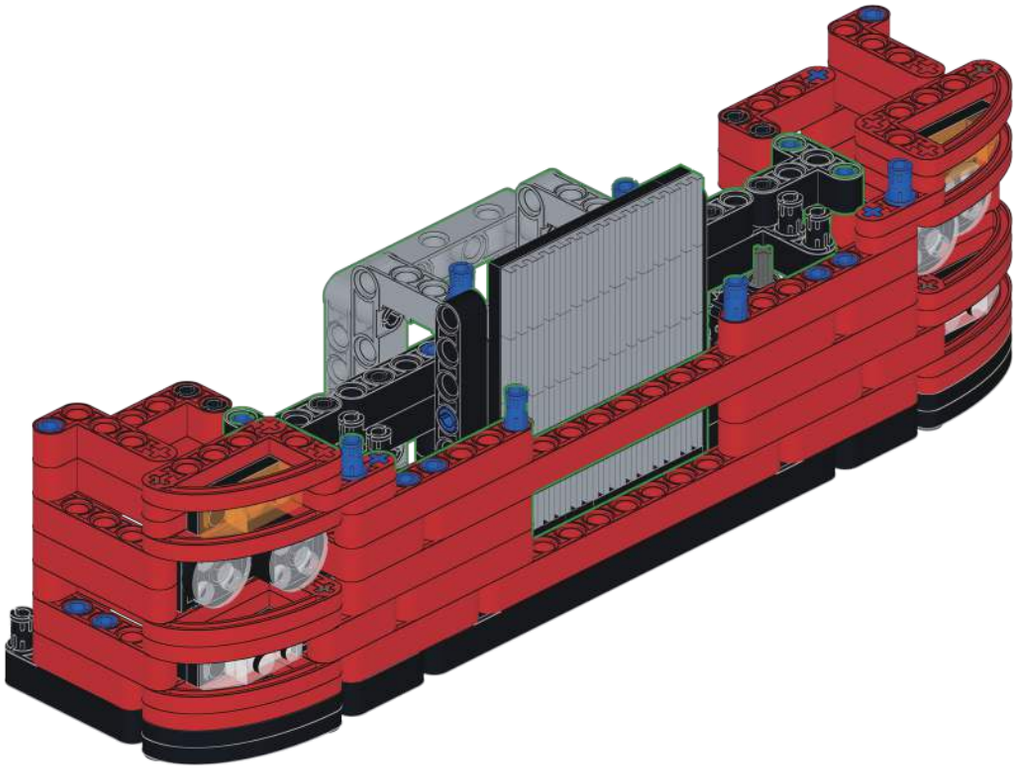

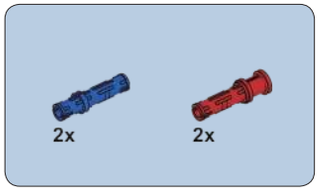

85

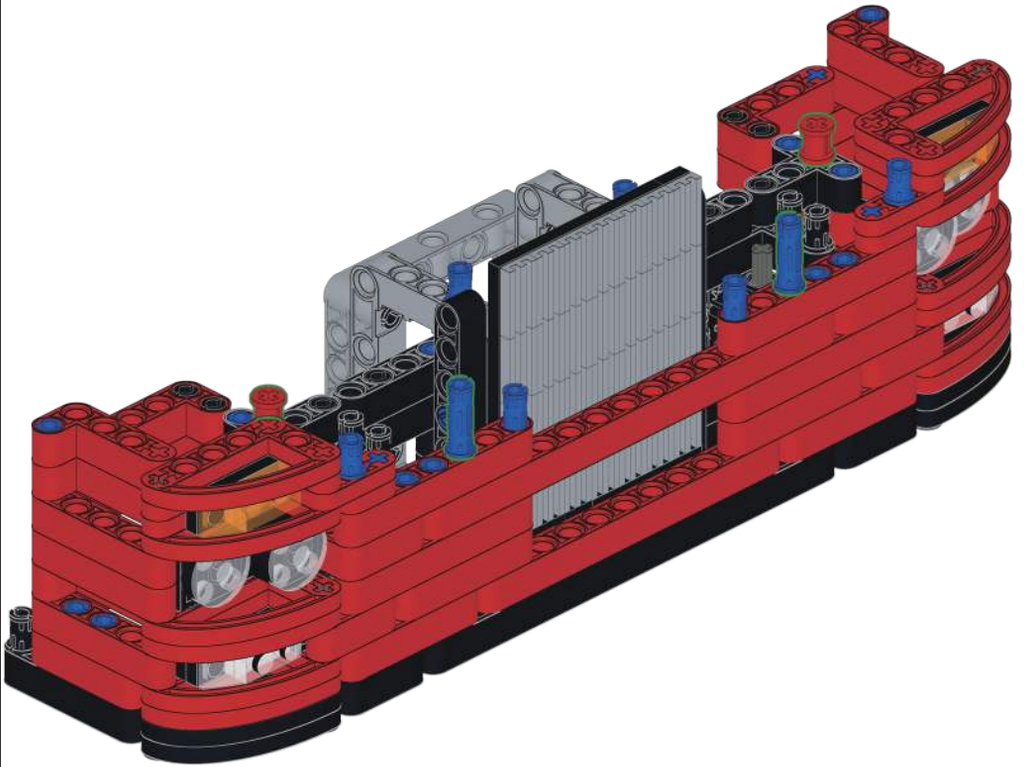

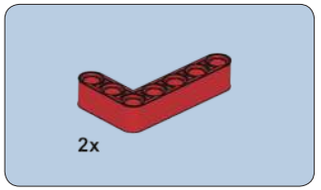

86

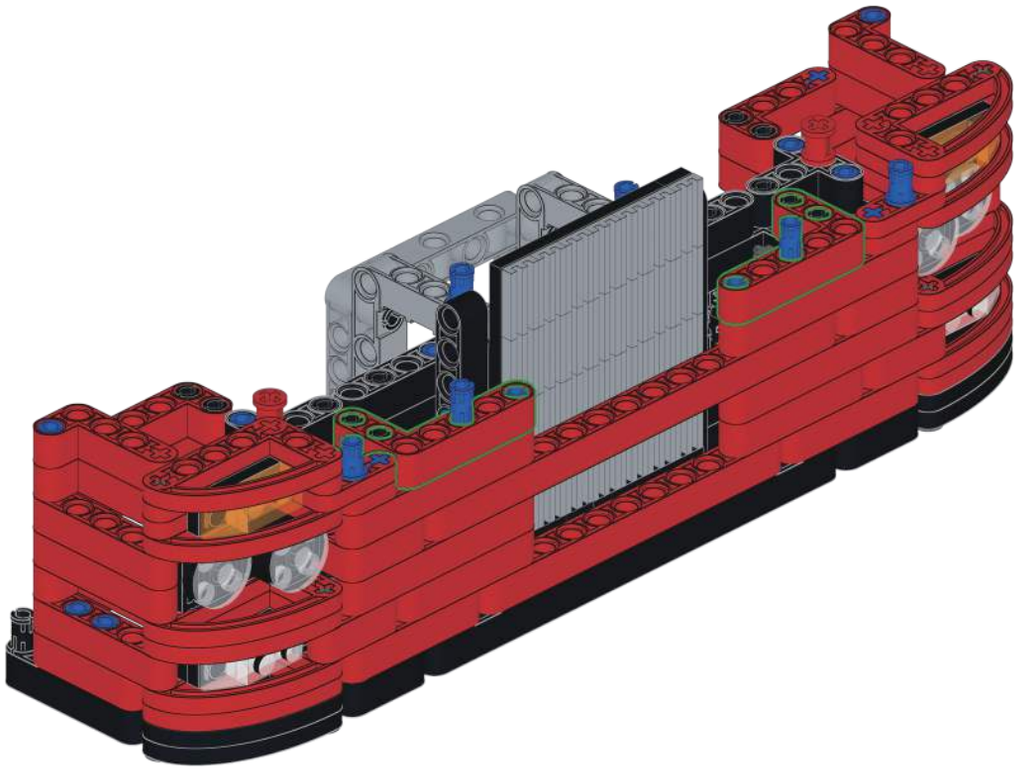

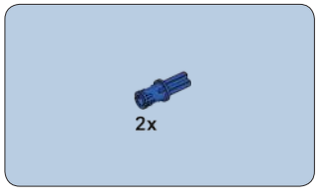

87

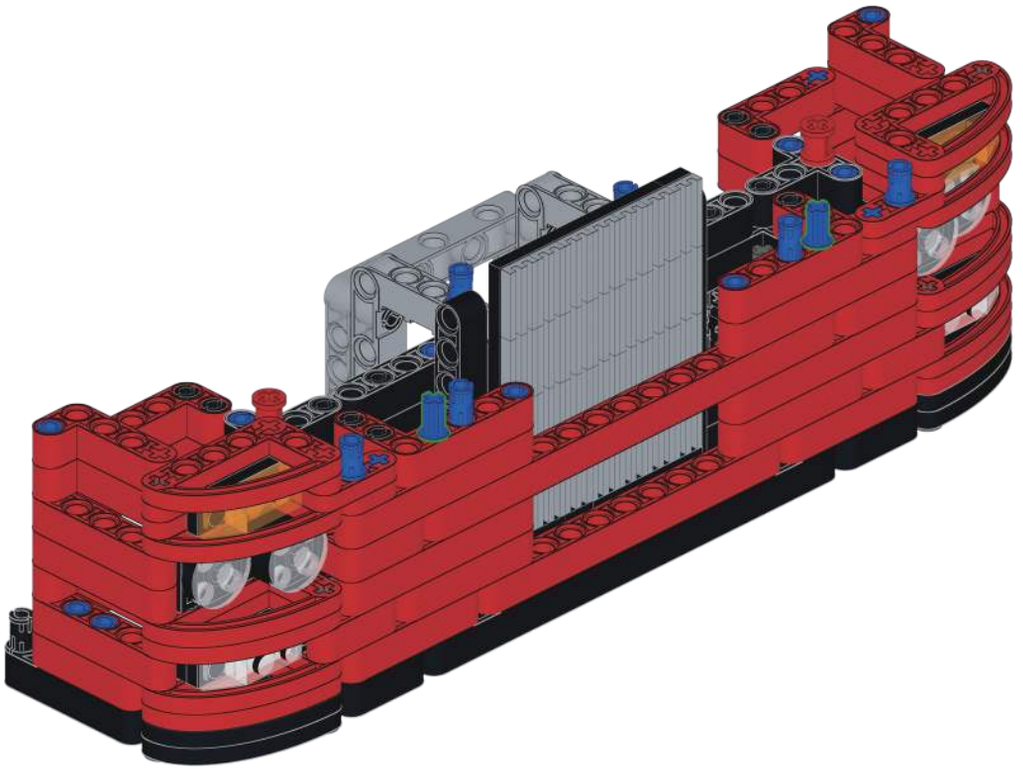

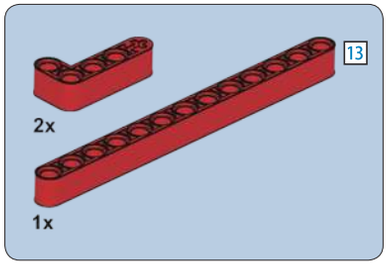

88

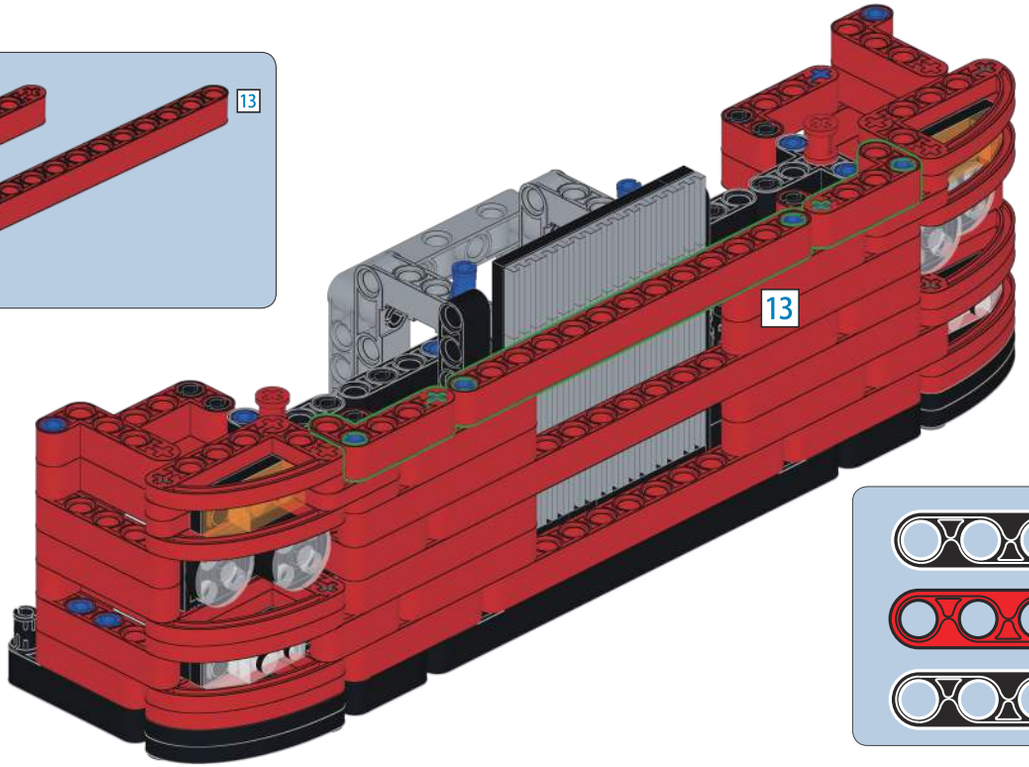

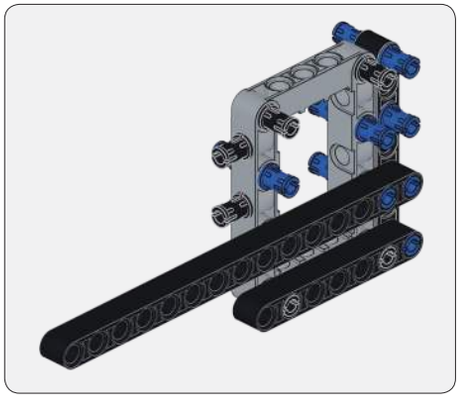

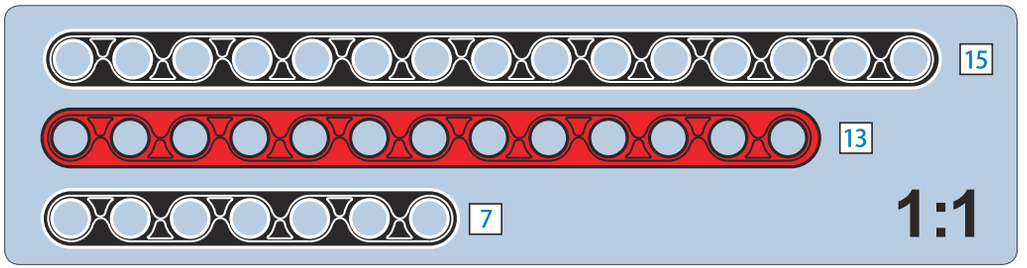

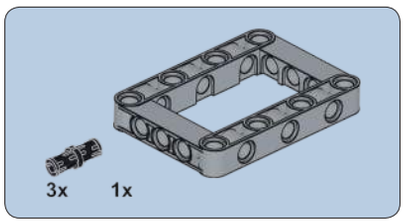

89

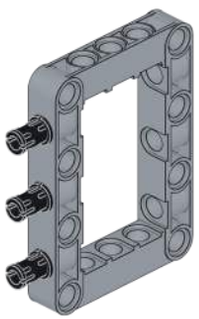

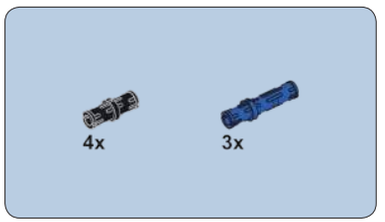

90

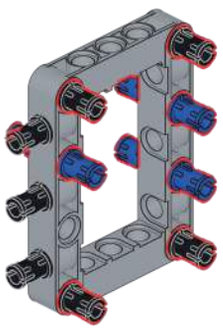

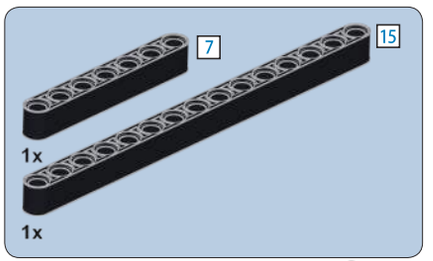

91

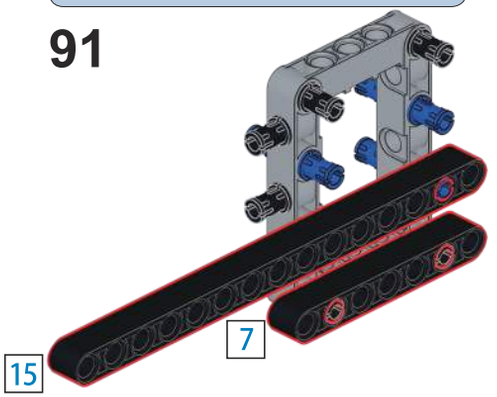

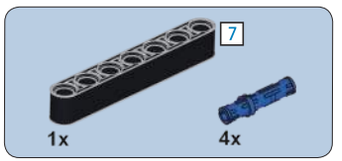

92

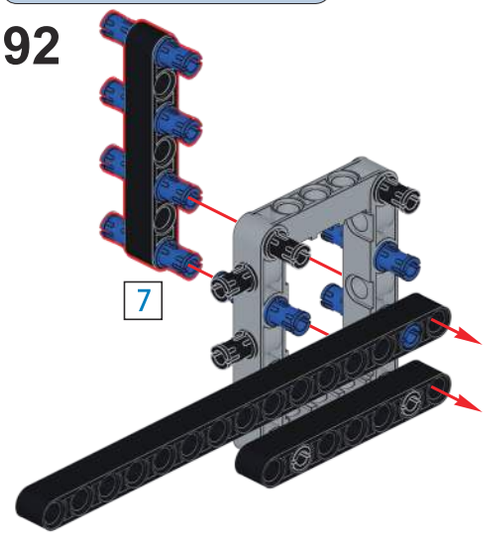

93

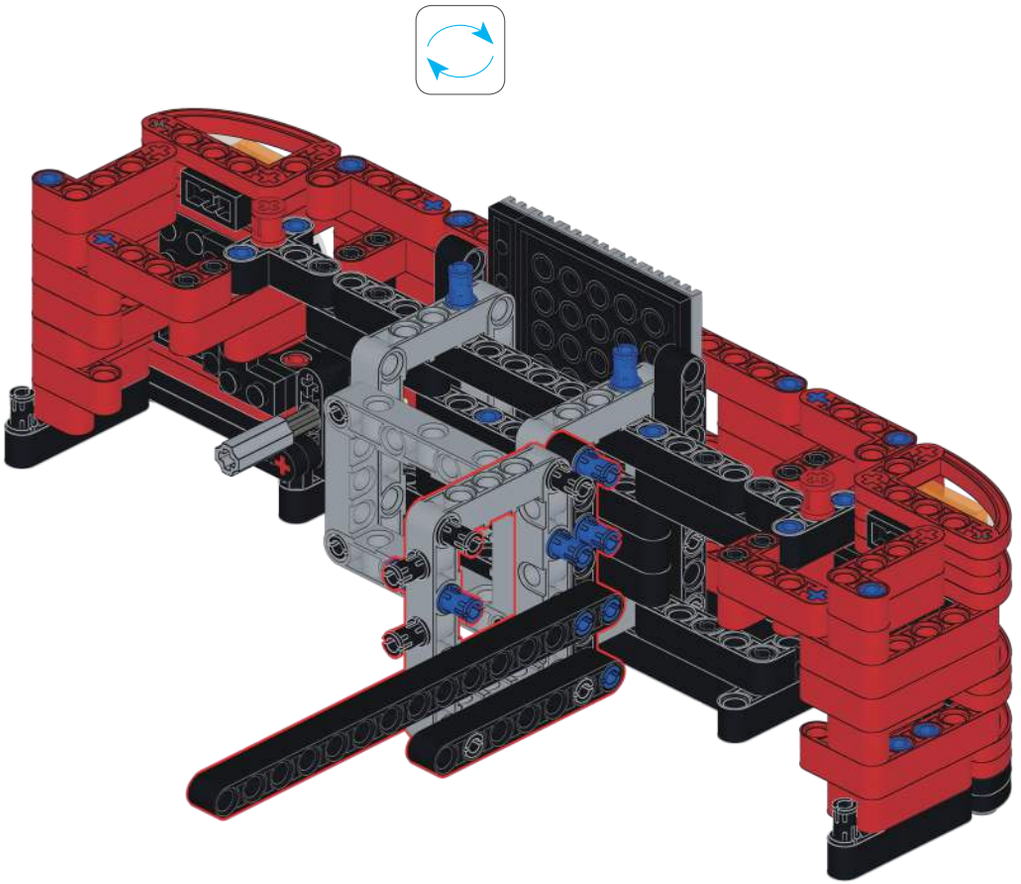

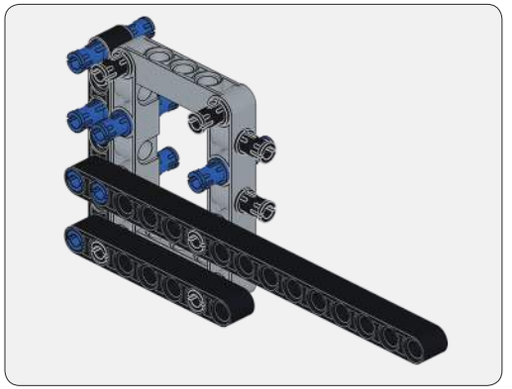

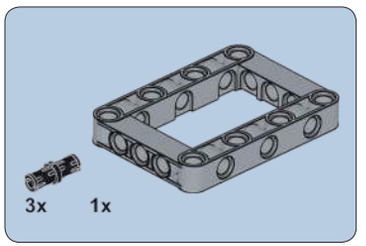

94

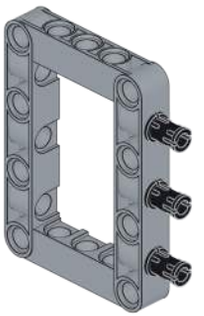

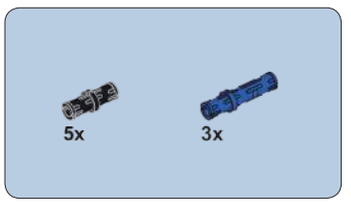

95

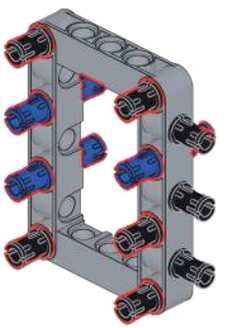

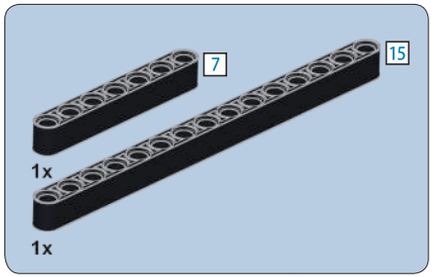

96

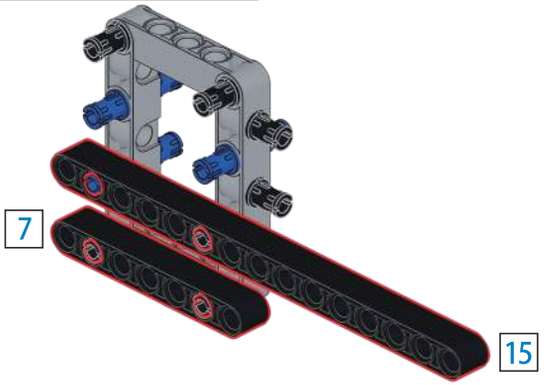

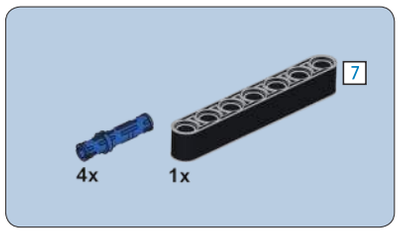

97

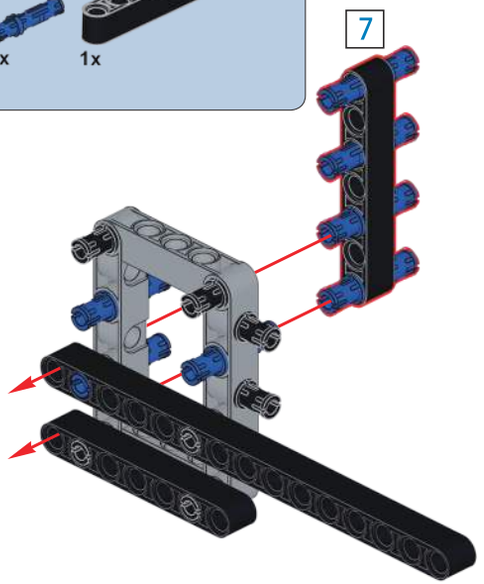

98

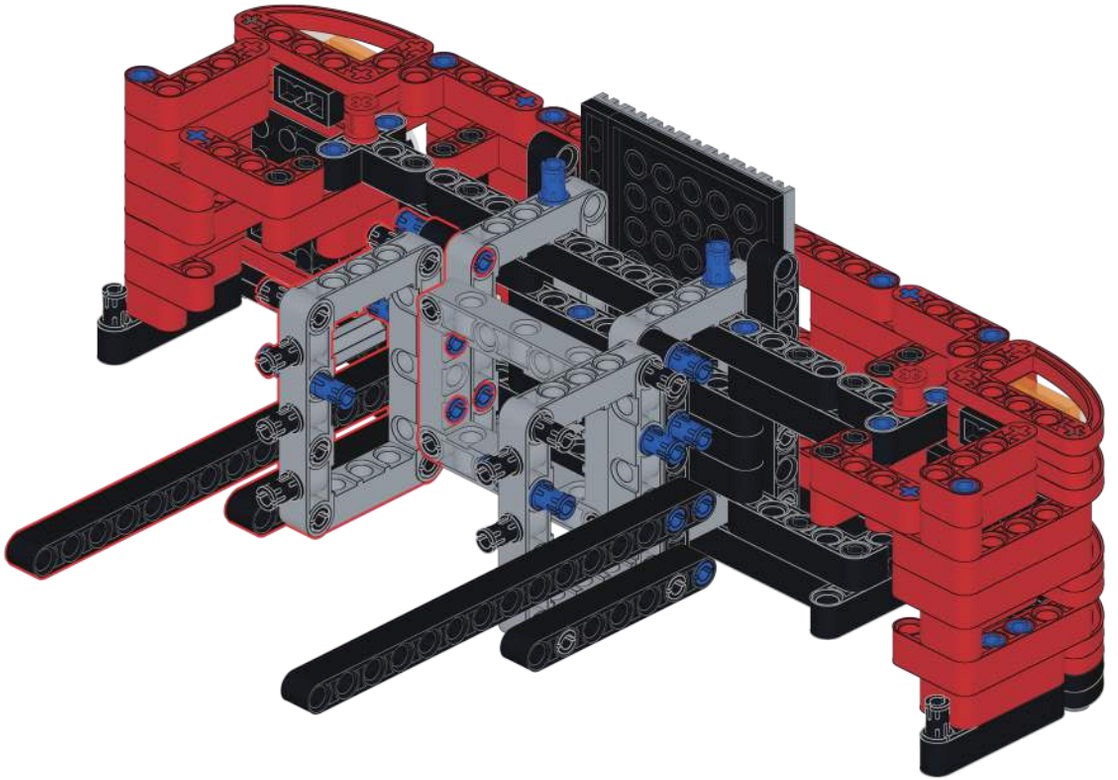

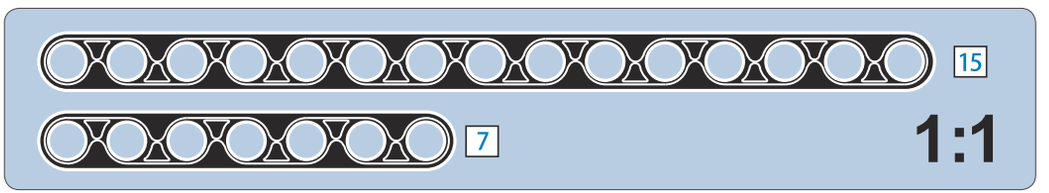

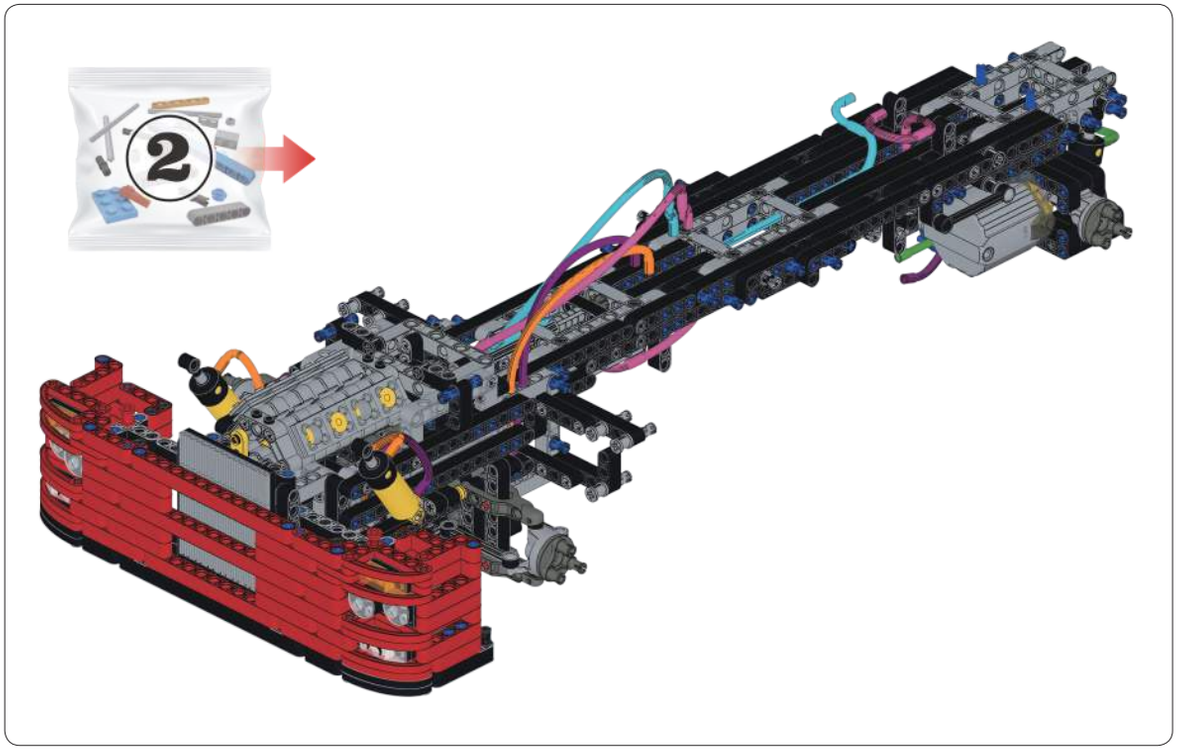

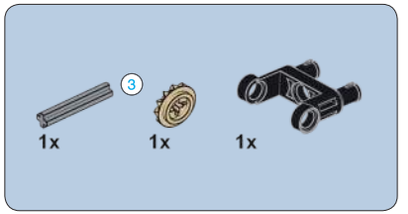

99

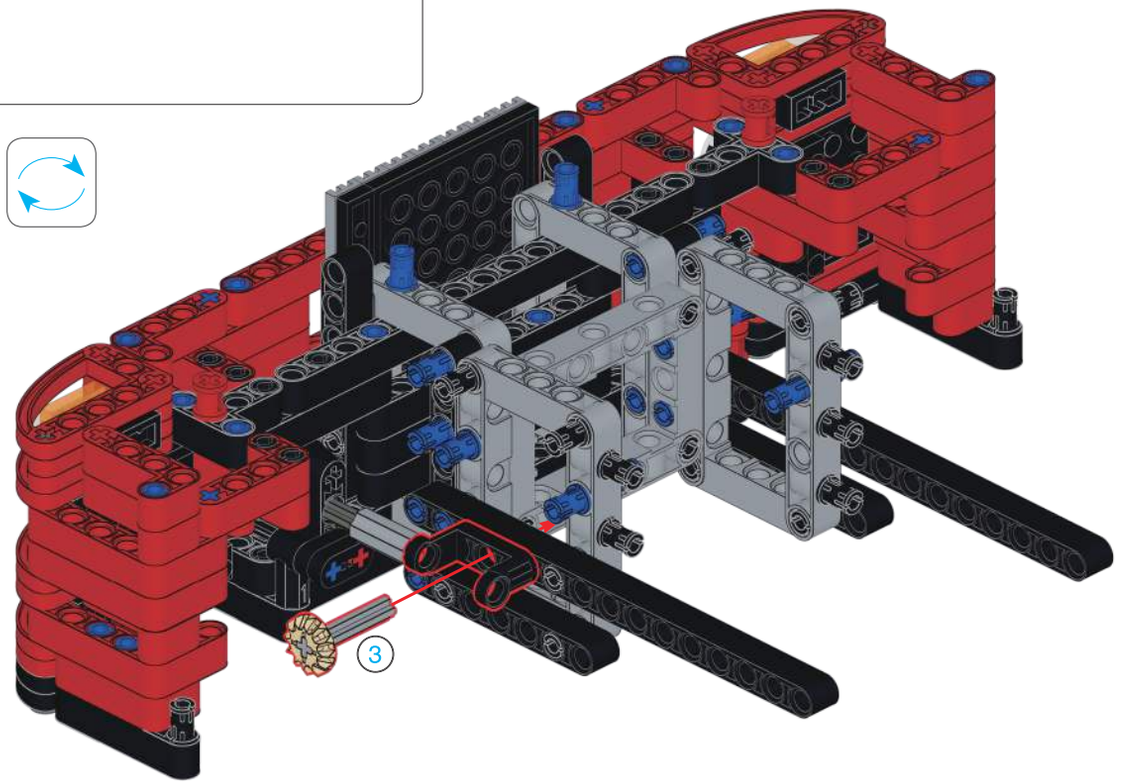

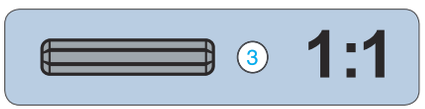

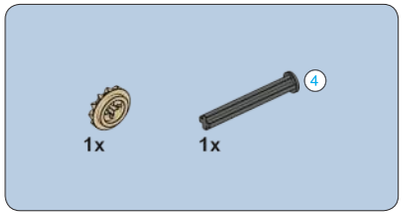
1x
1x
4

100

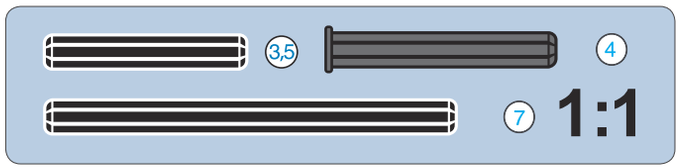
3,5
4
7
1:1

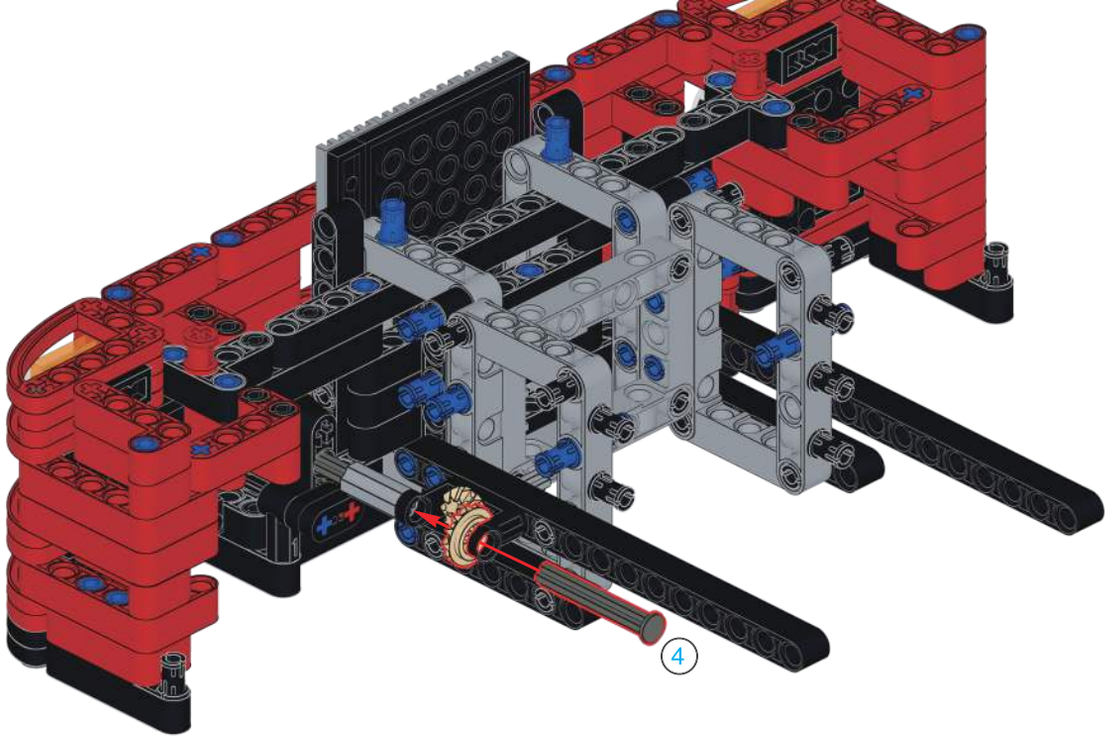
4

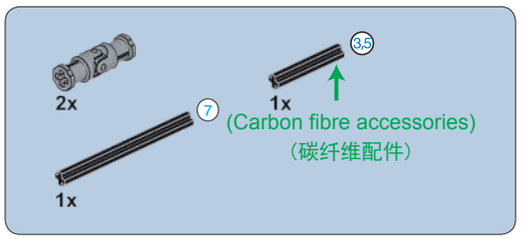
2x
1x
3,5
7
1x
(Carbon fibre accessories)
(碳纤维配件)

101

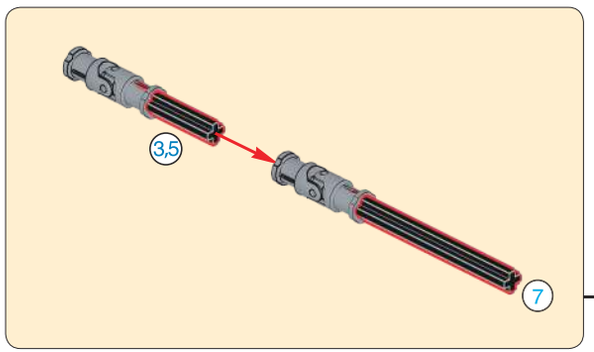
3,5
7

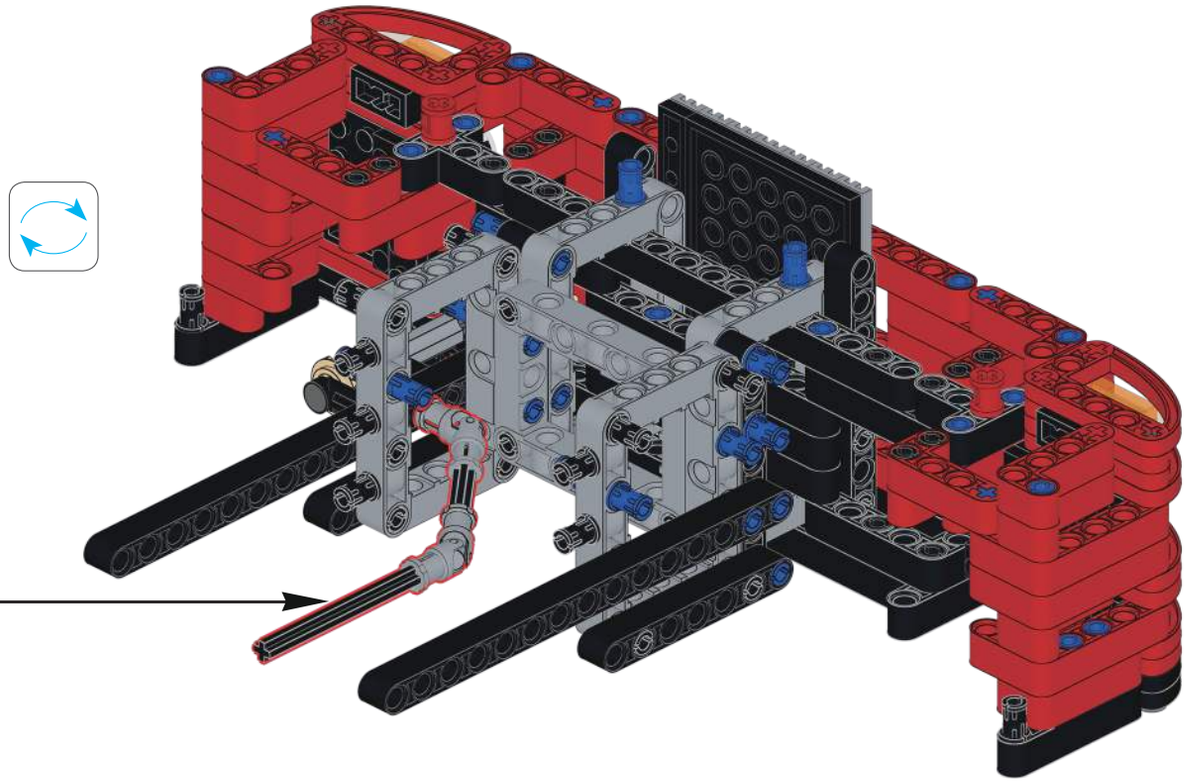

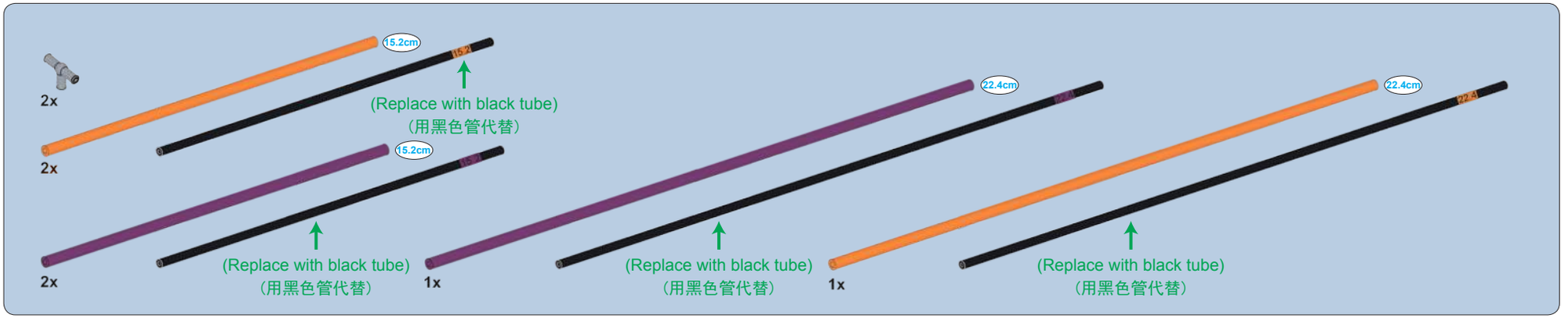
2x
15.2cm
2x
(Replace with black tube)
(用黑色管代替)
15.2cm
2x
(Replace with black tube)
(用黑色管代替)
1x
22.4cm
(Replace with black tube)
(用黑色管代替)
1x
22.4cm
(Replace with black tube)
(用黑色管代替)

102

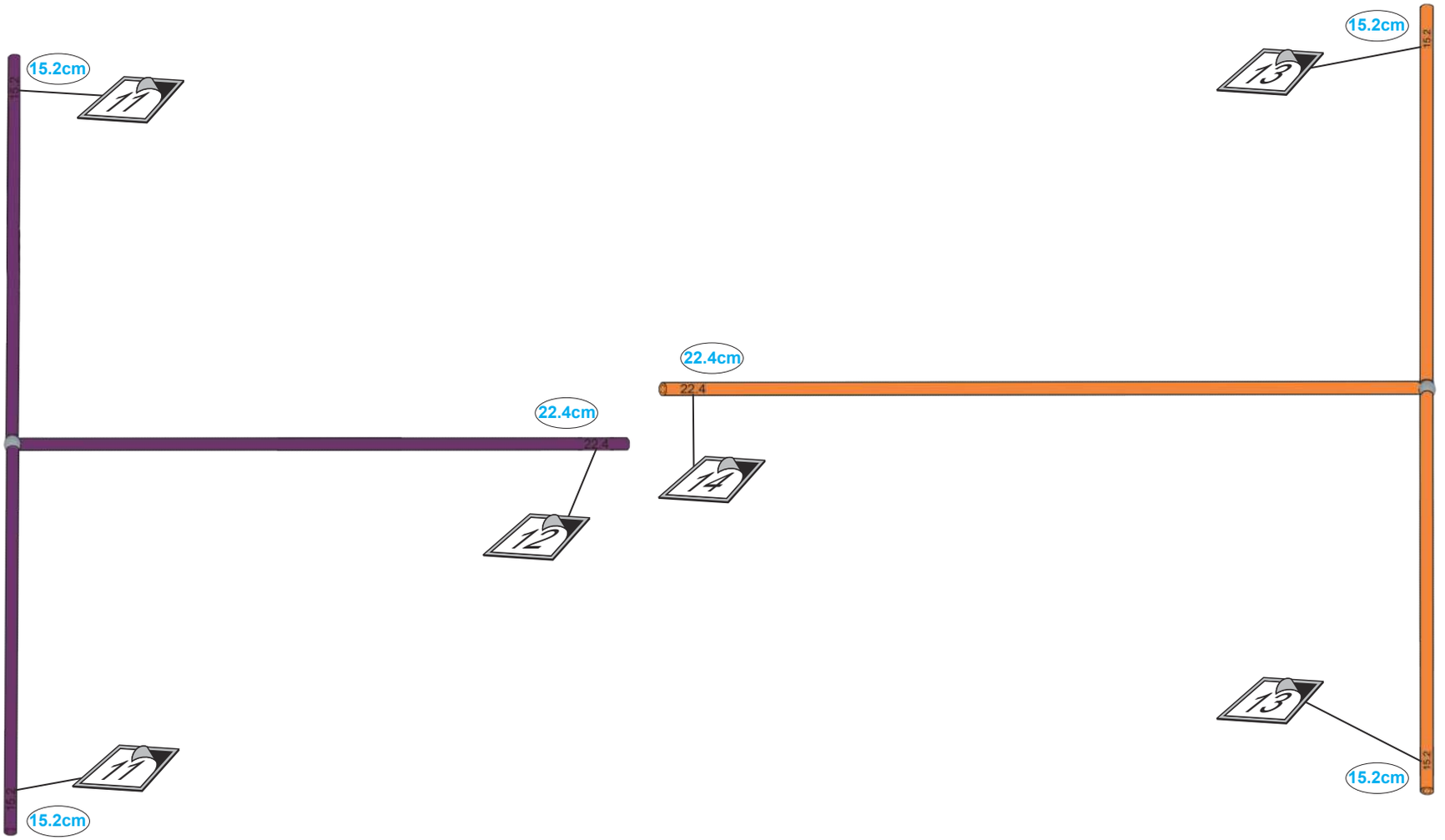
15.2cm
11
22.4cm
12
11
15.2cm
15.2cm
13
22.4cm
14
13
15.2cm

103

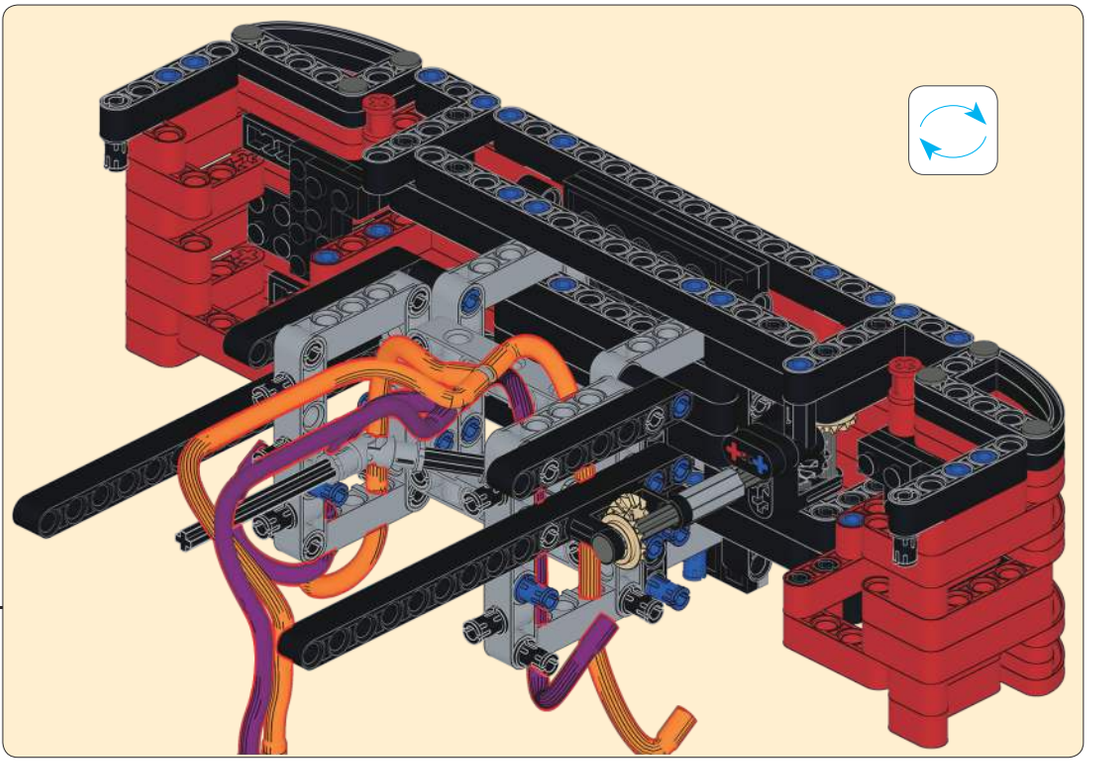

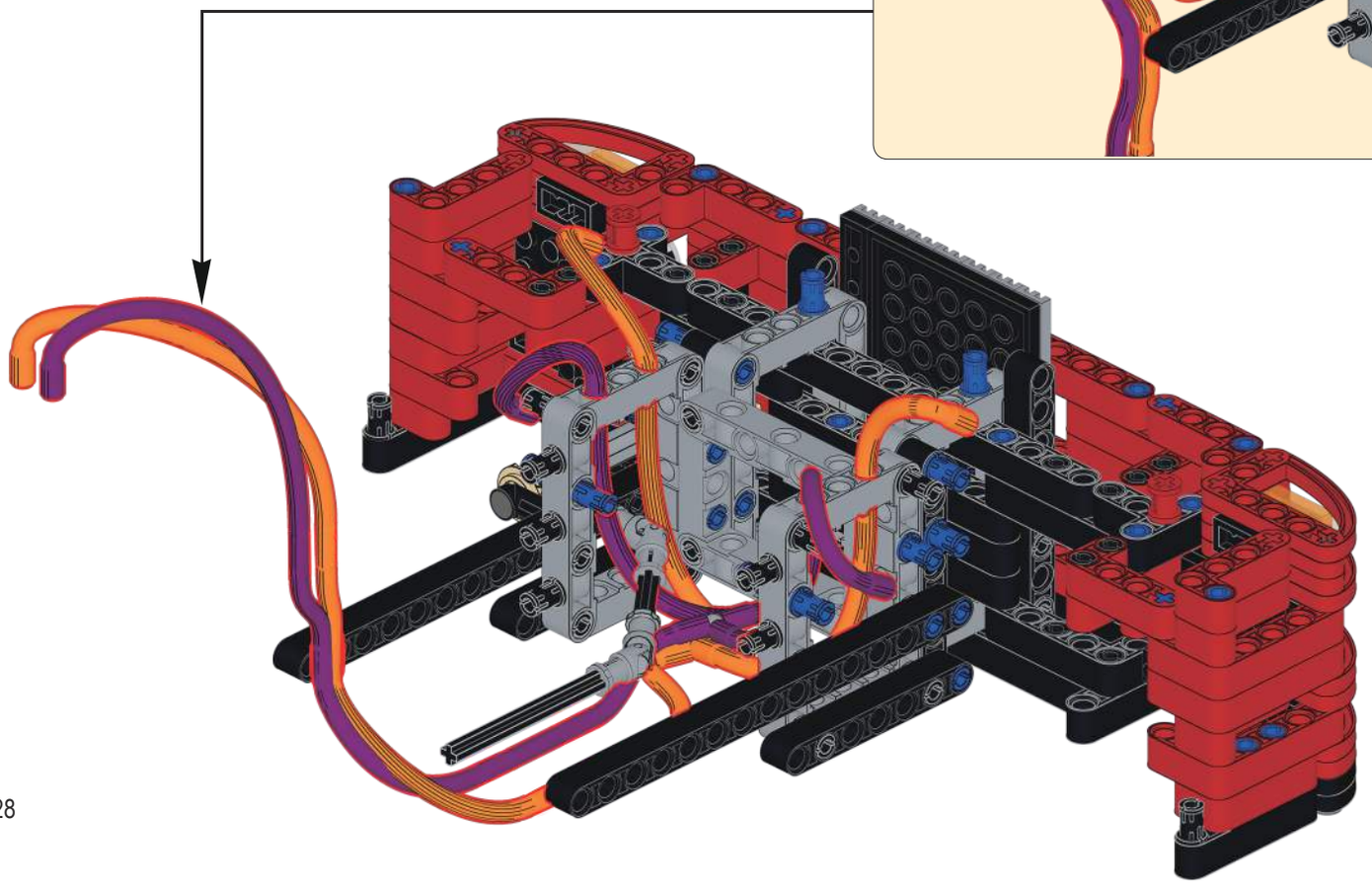

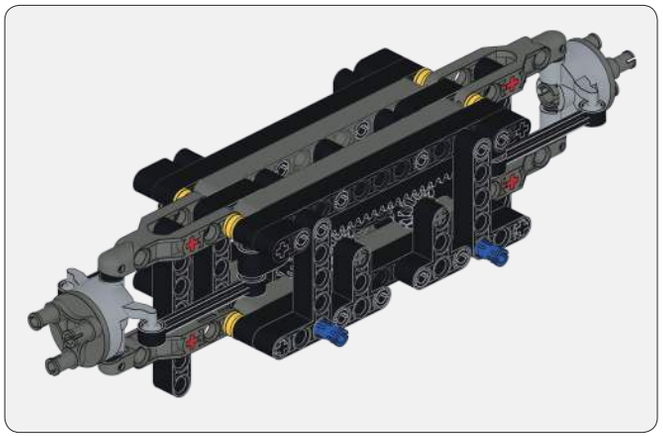

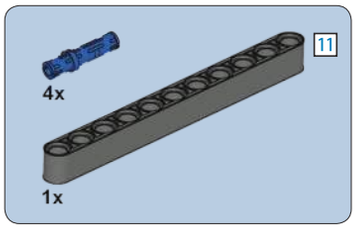

104

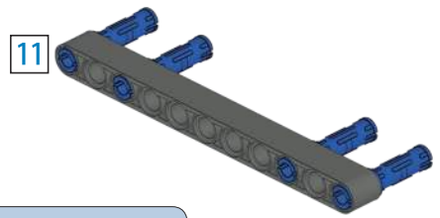

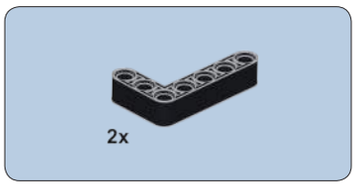

105

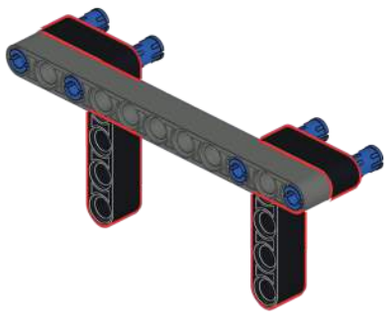

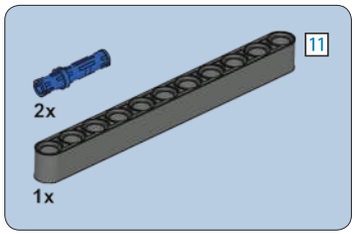

106

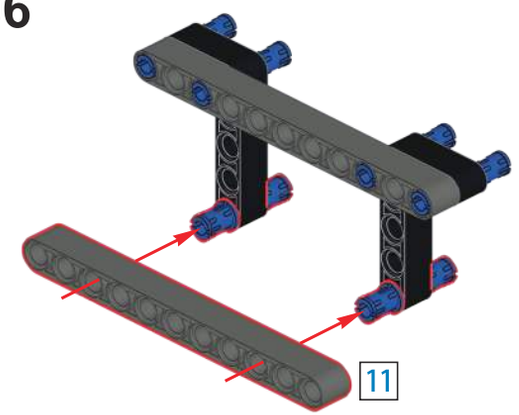

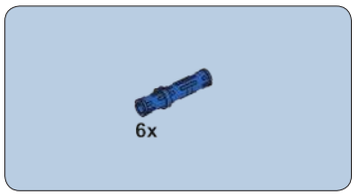

107

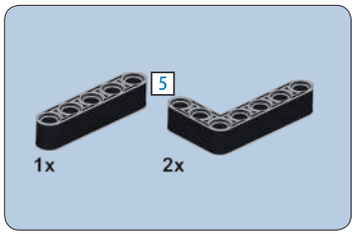

108

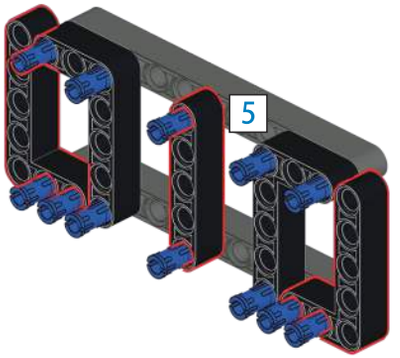

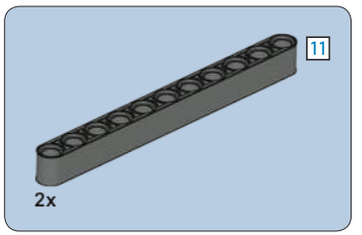

109

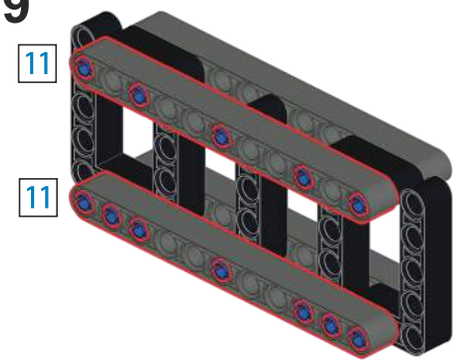

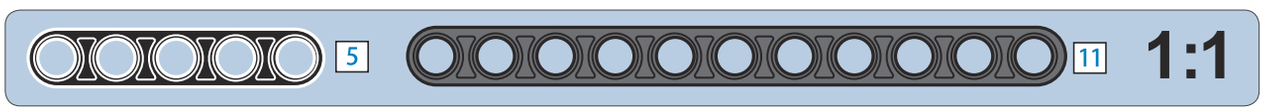

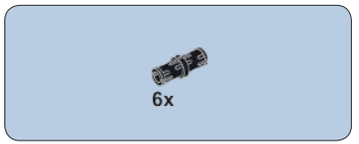

110

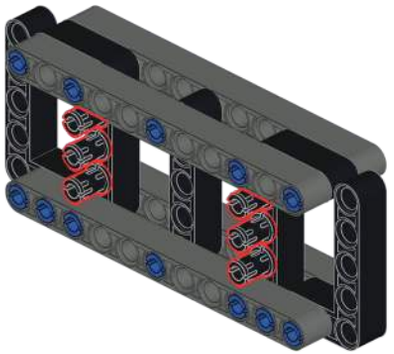

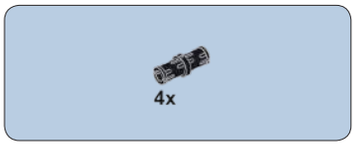

111

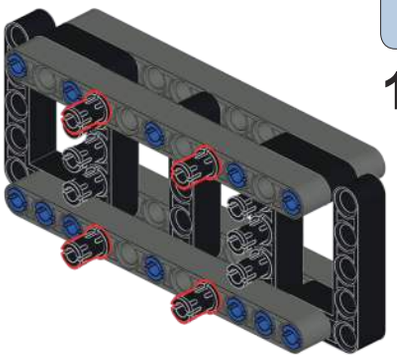

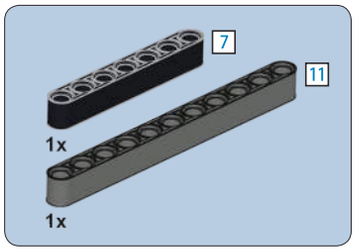

112

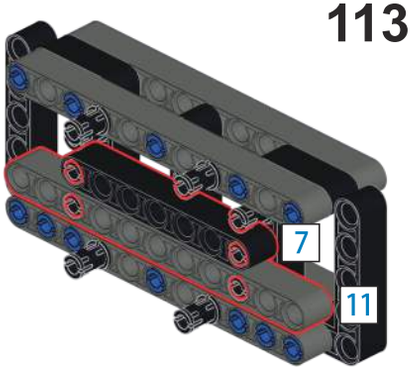

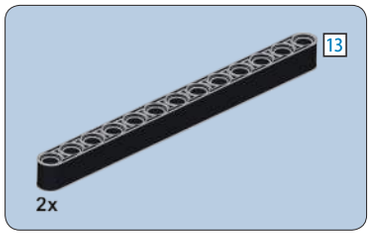

113

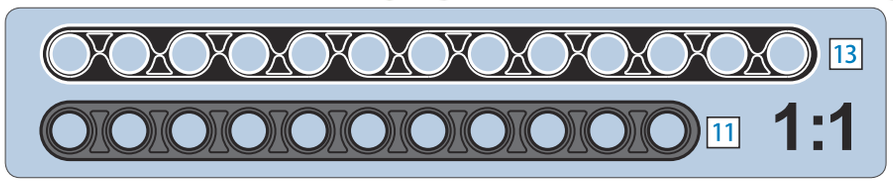

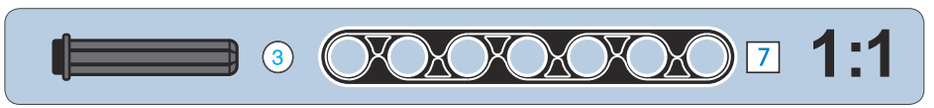

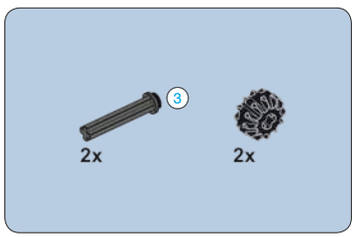

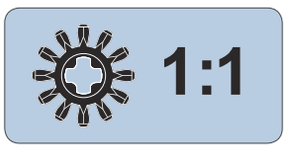

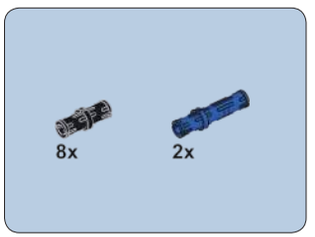

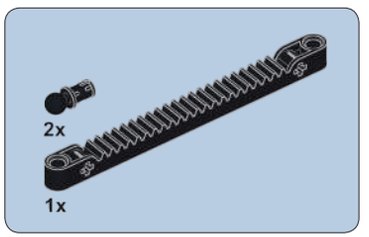

114

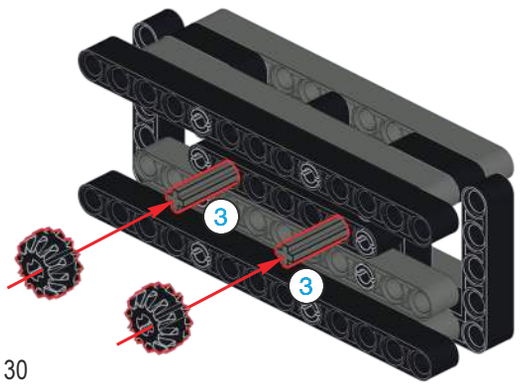

115

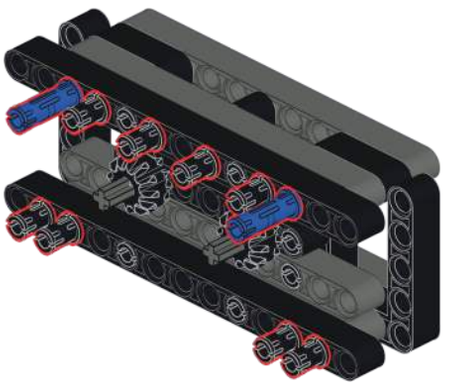

116

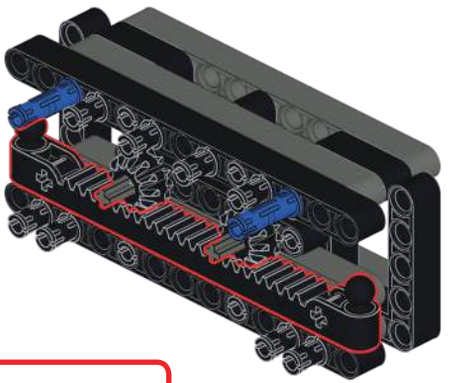

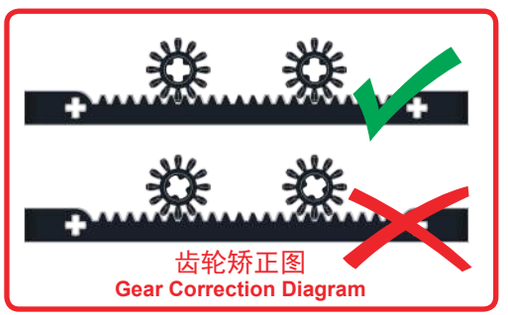

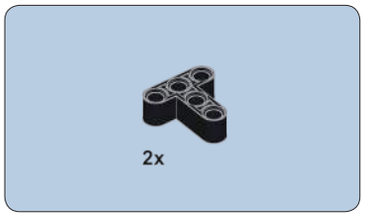

117

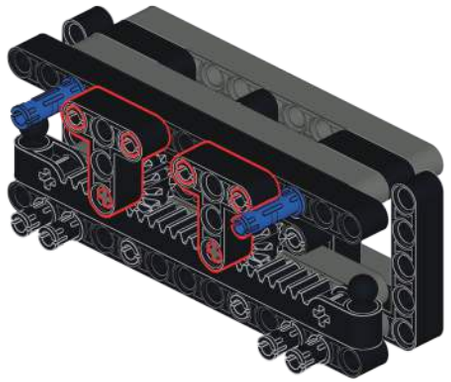

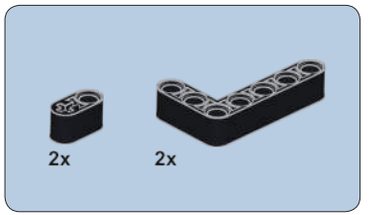

118

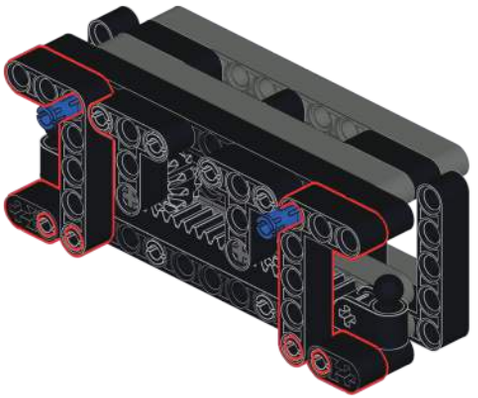

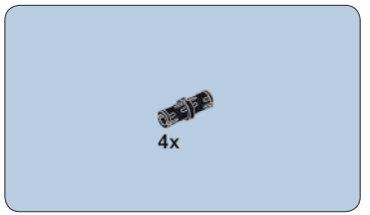

119

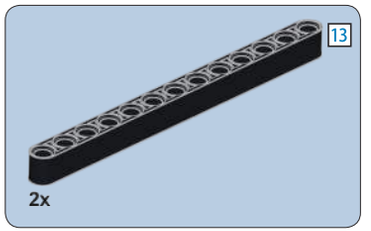

120

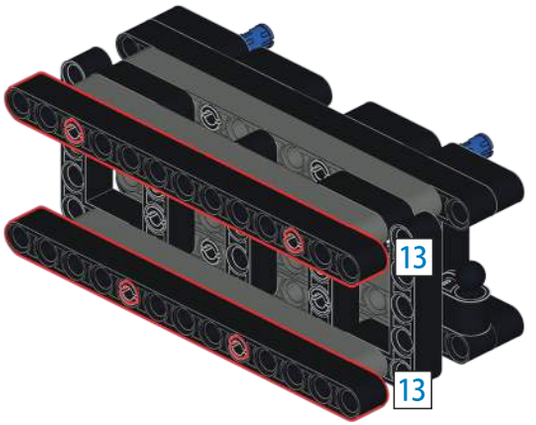

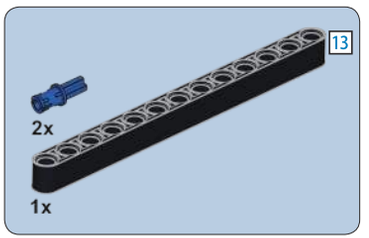

121

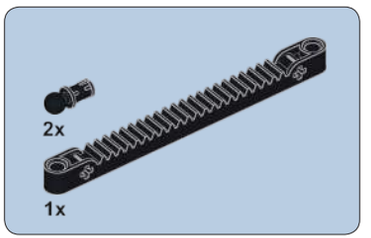

122

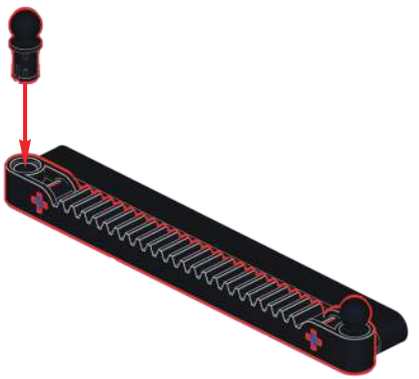

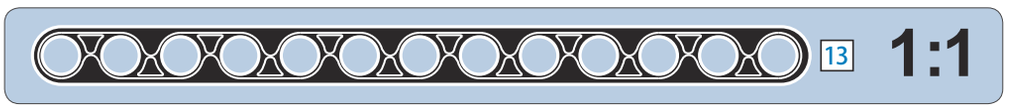

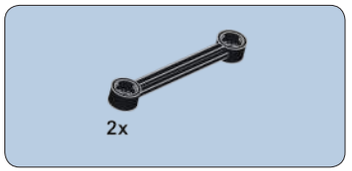

123

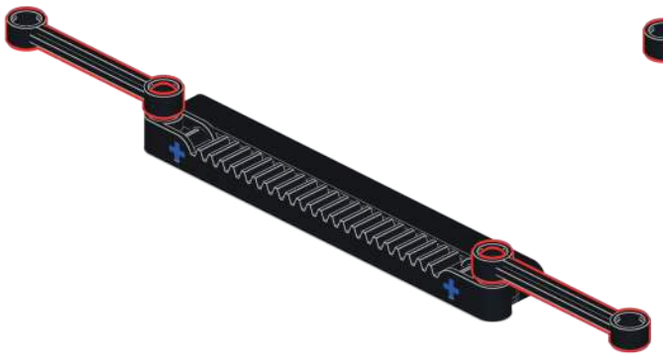

124

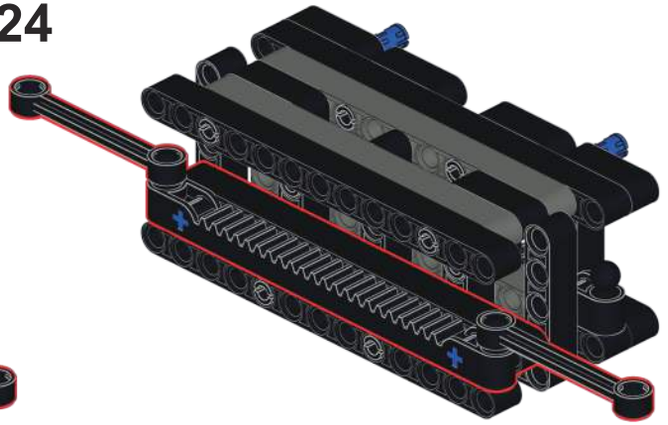

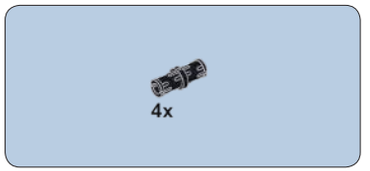

125

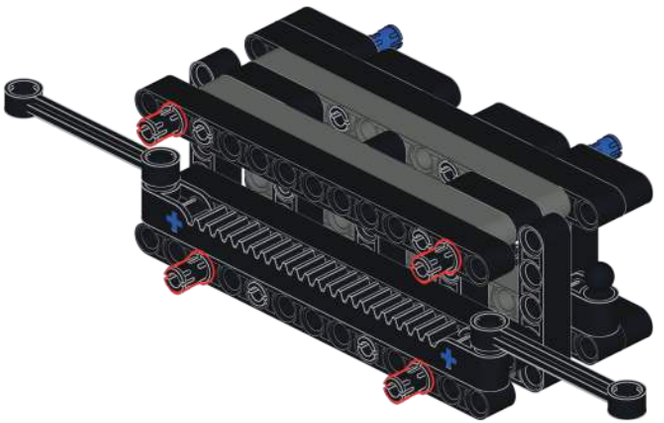

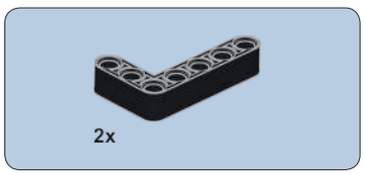

126

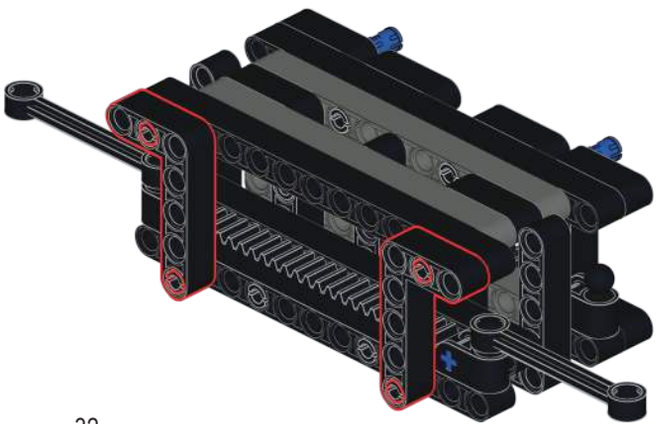

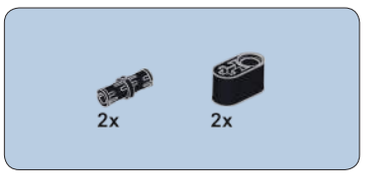

127

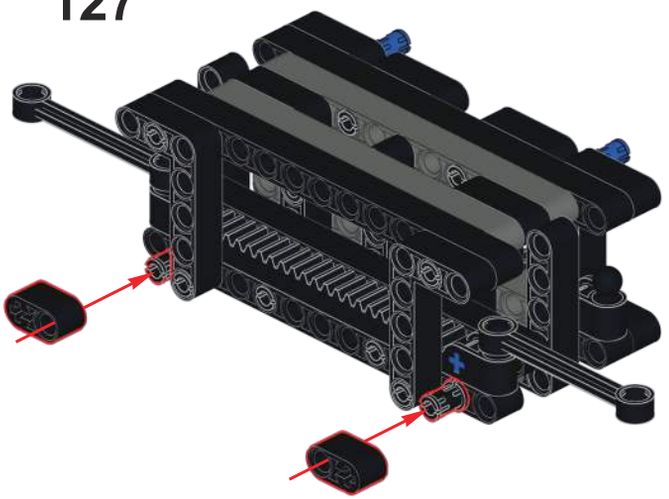

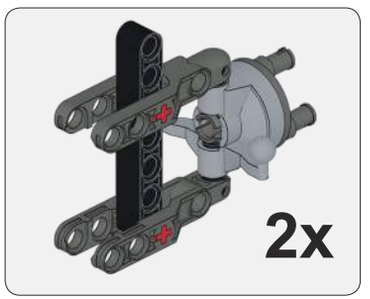

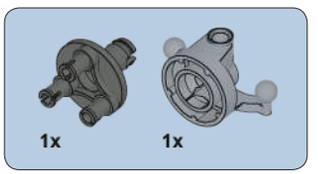

128

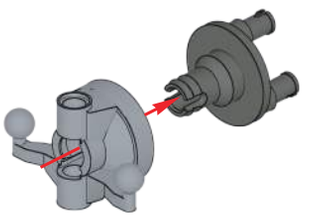

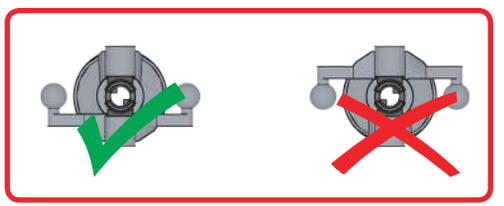

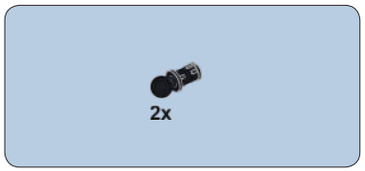

129

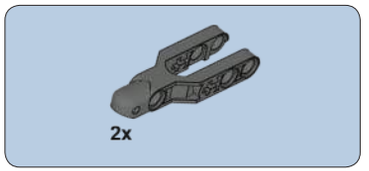

130

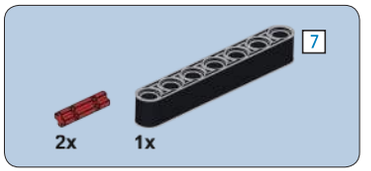

131

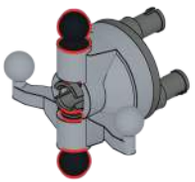

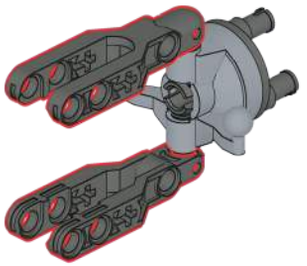

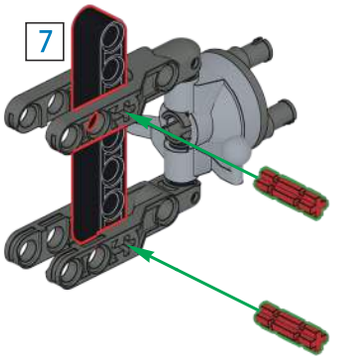

2x

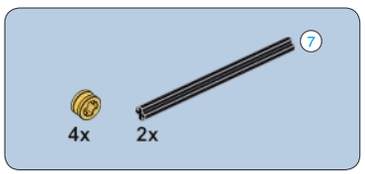

132

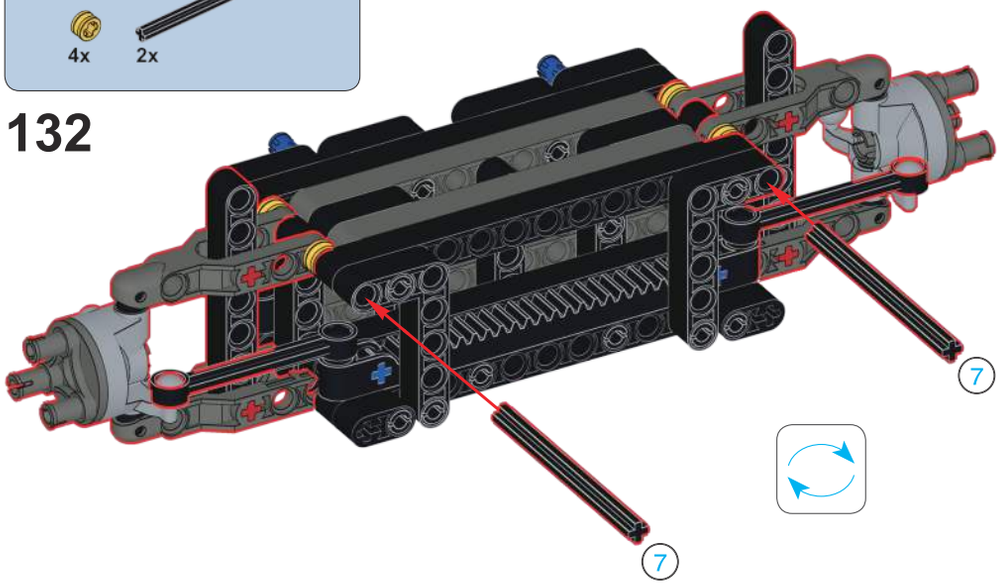

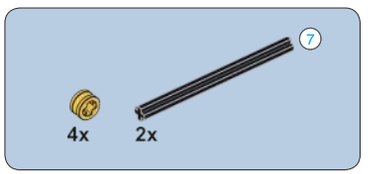

133

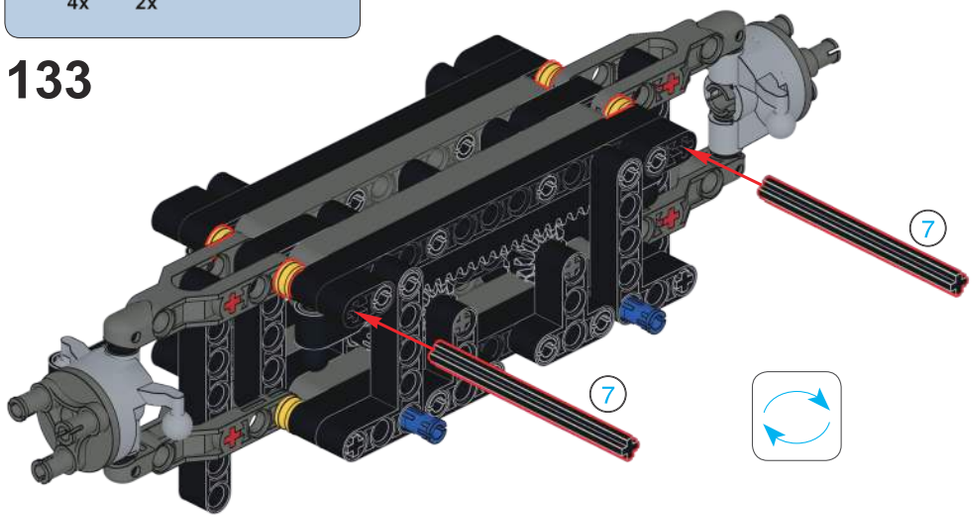

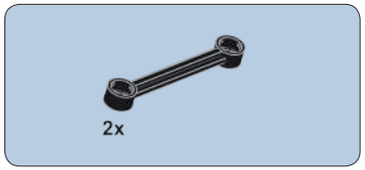

134

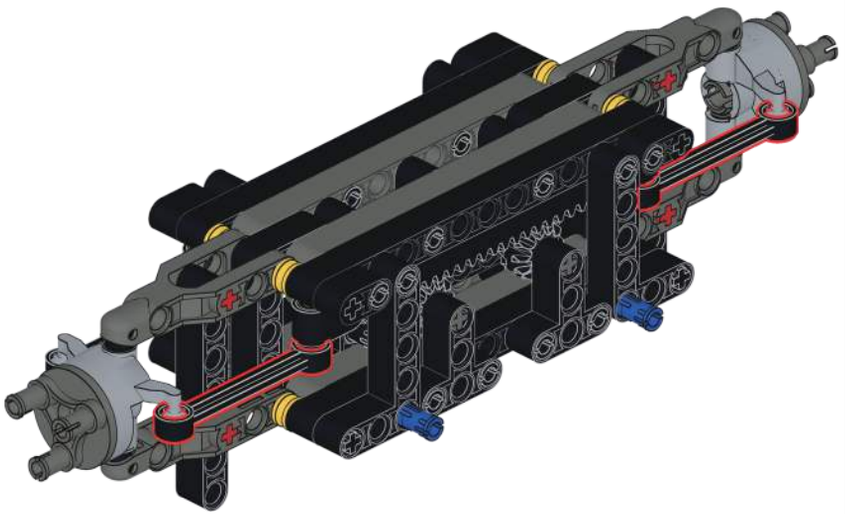

135

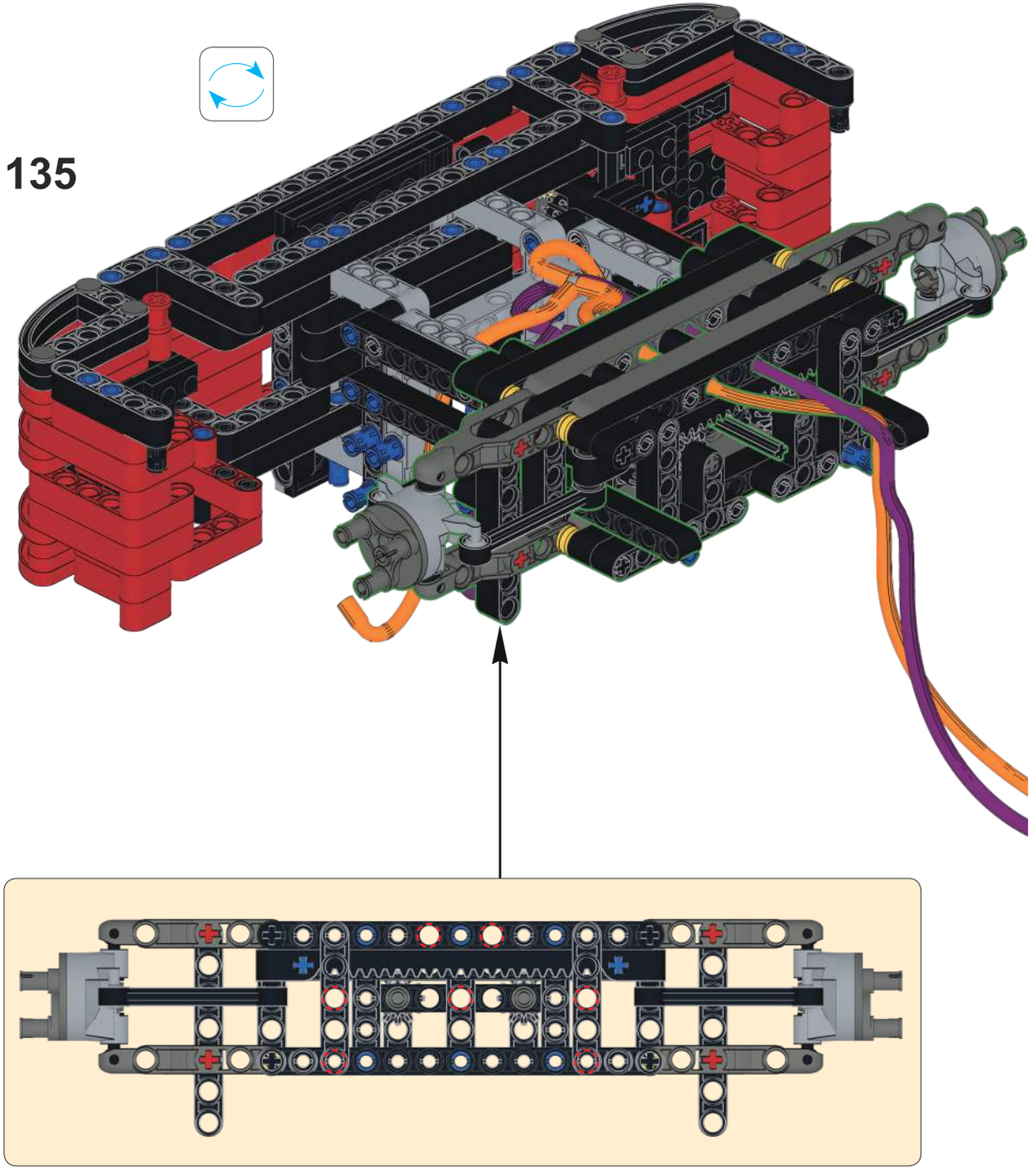

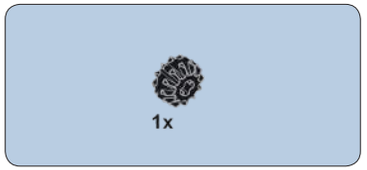

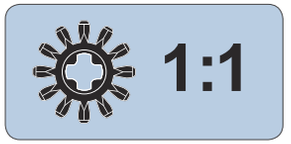

136

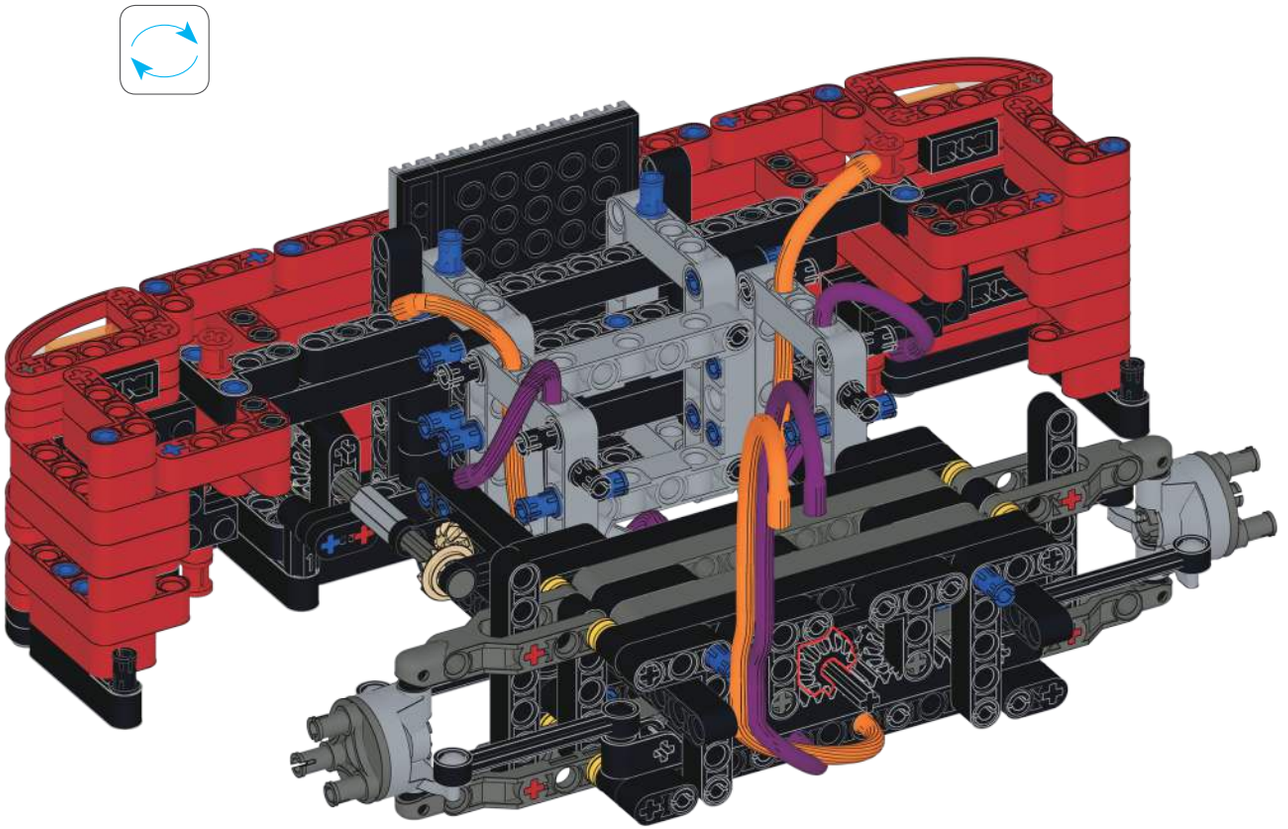

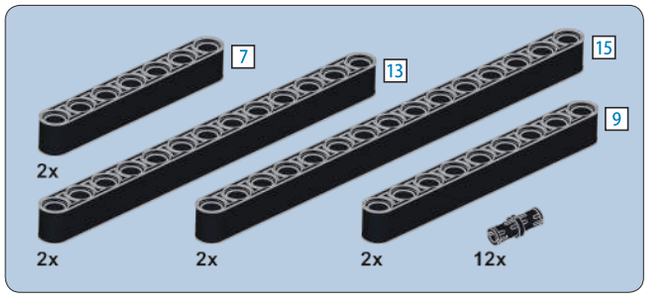

137

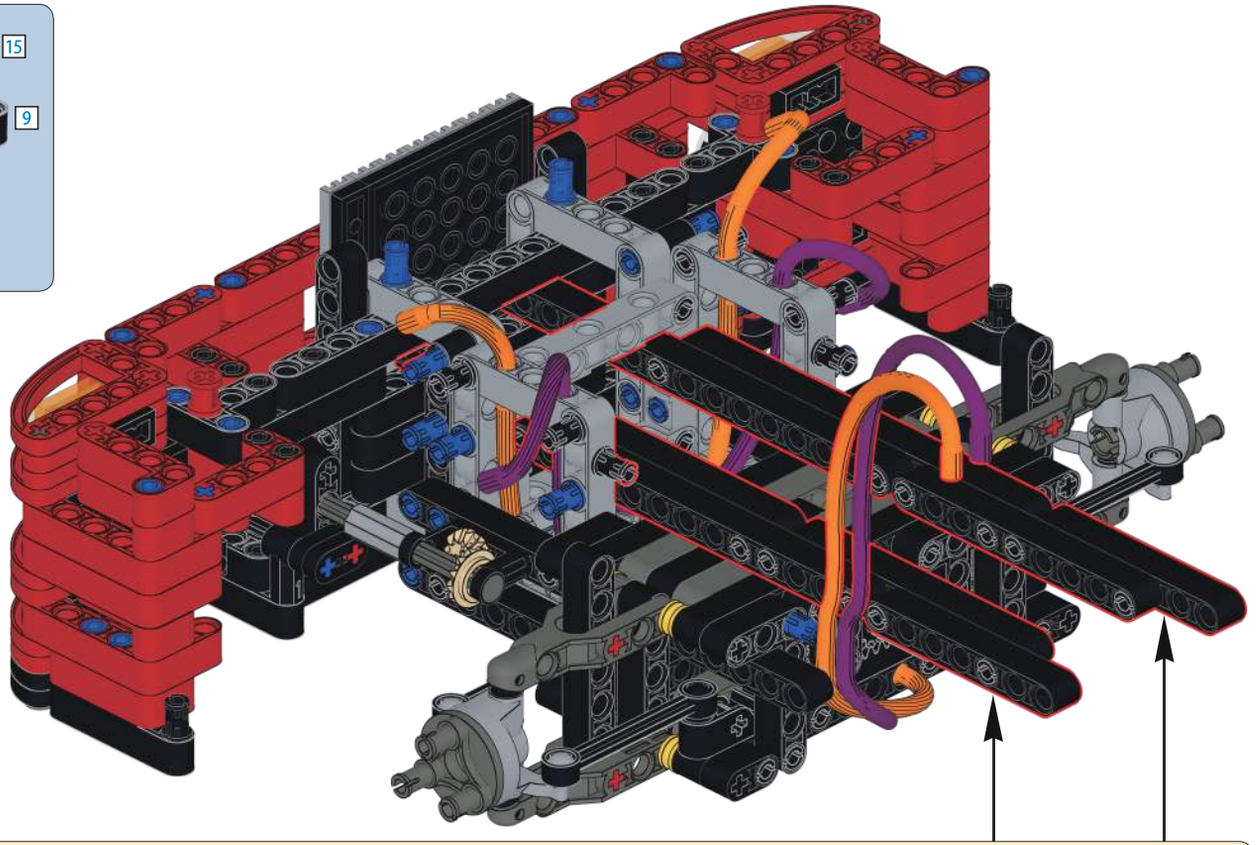

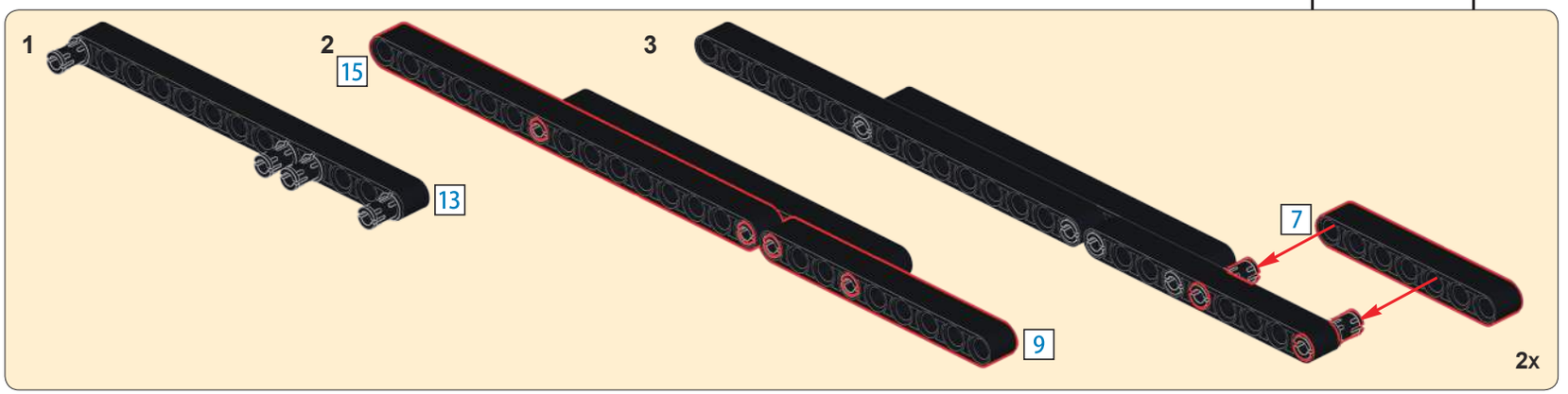

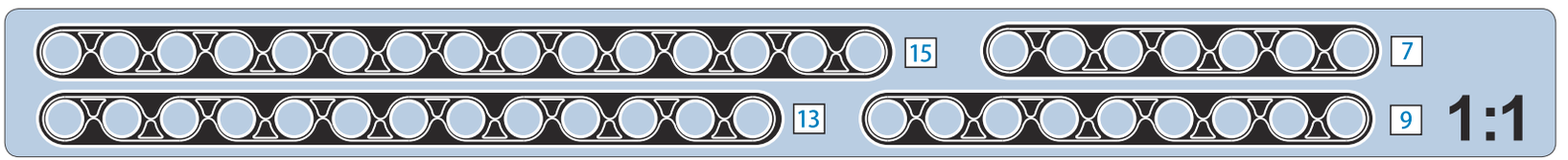

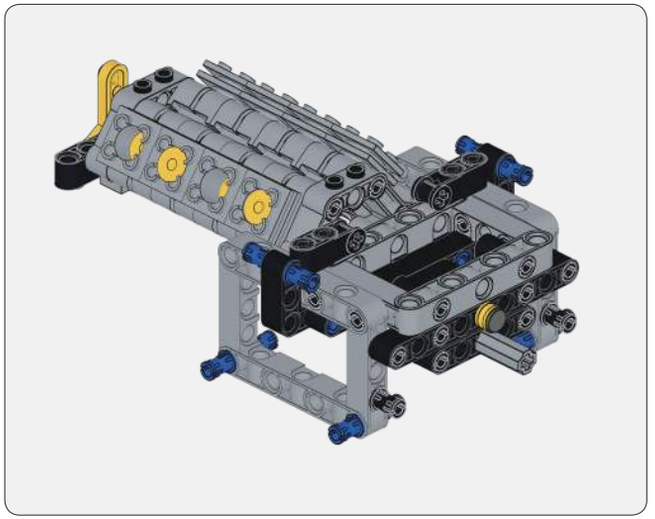

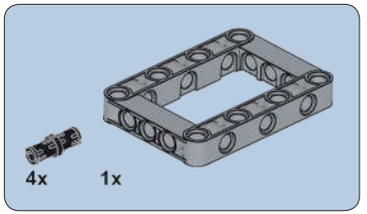

138

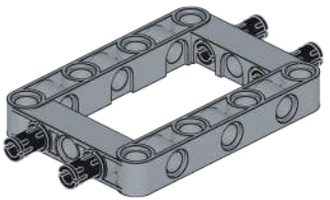

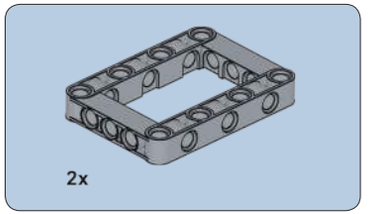

139

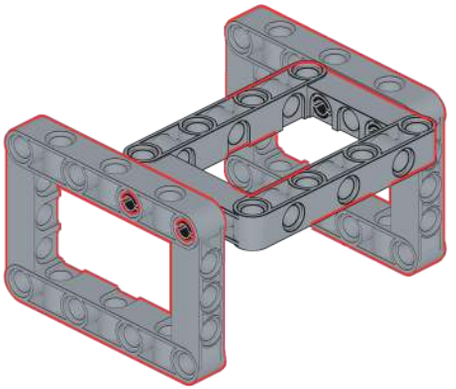

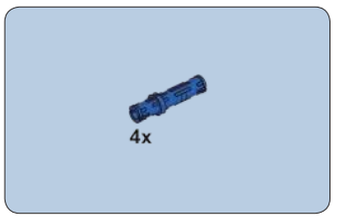

140

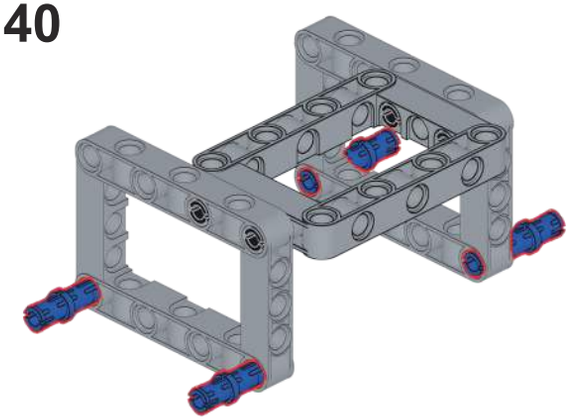

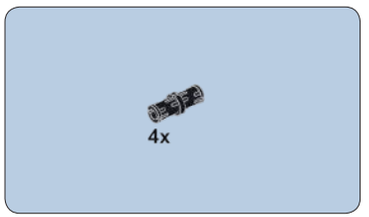

141

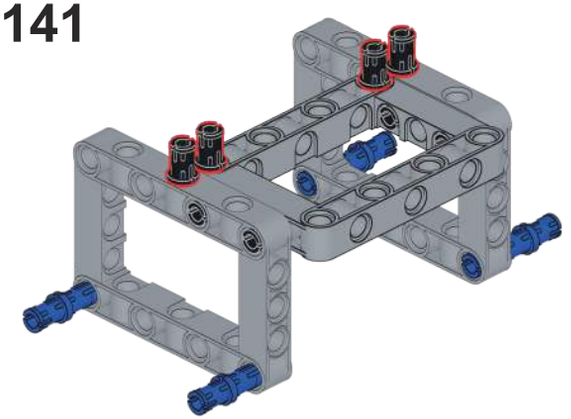

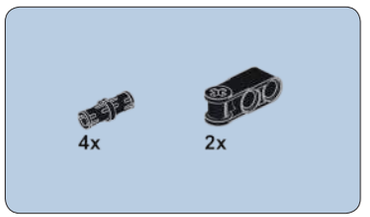

142

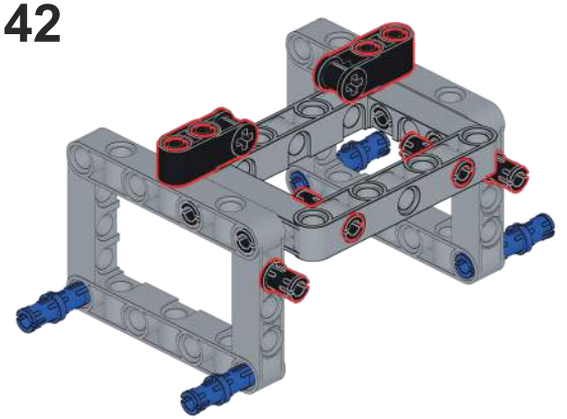

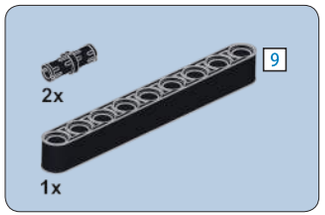

143

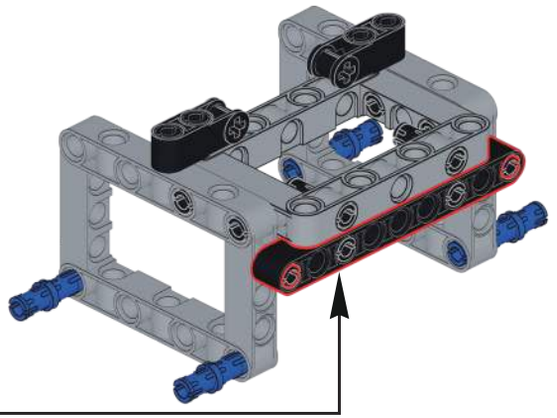

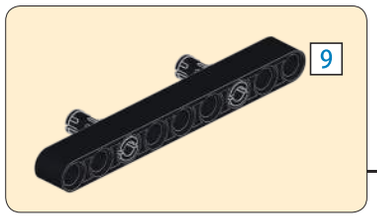

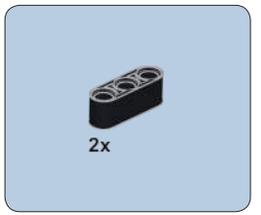

144

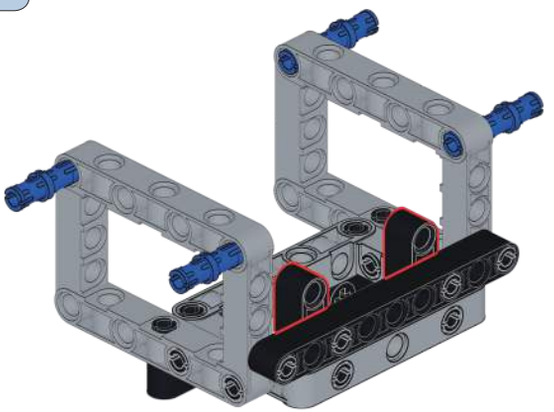

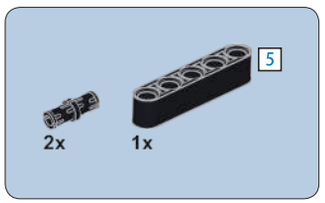

145

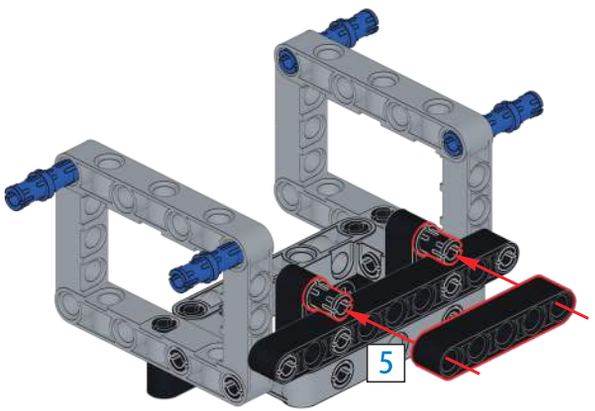

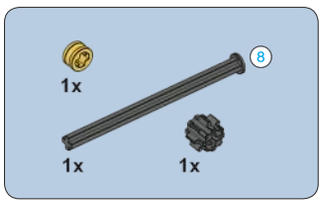

146

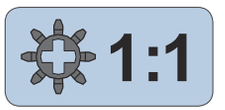

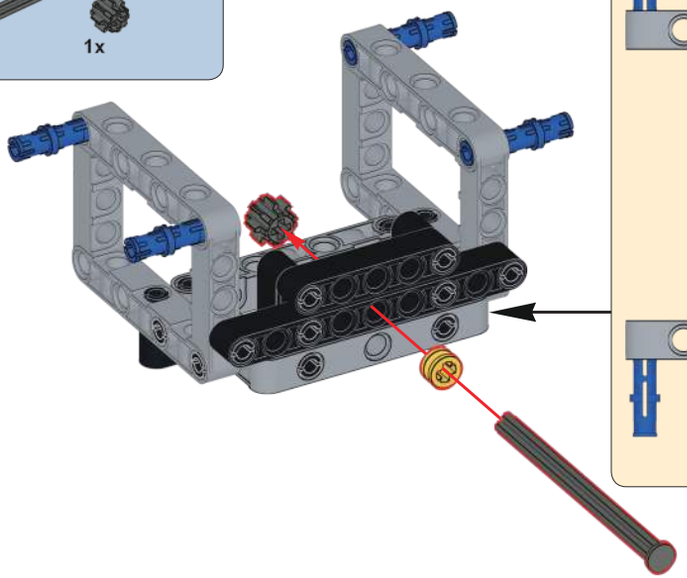

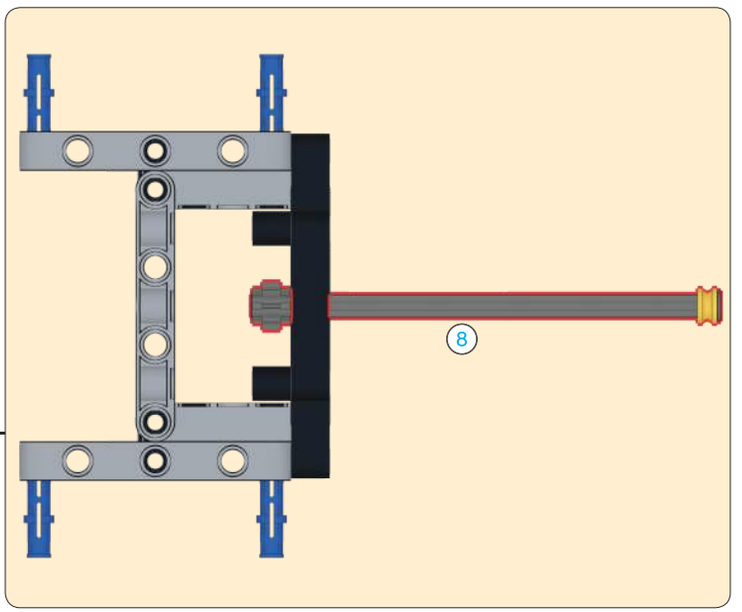

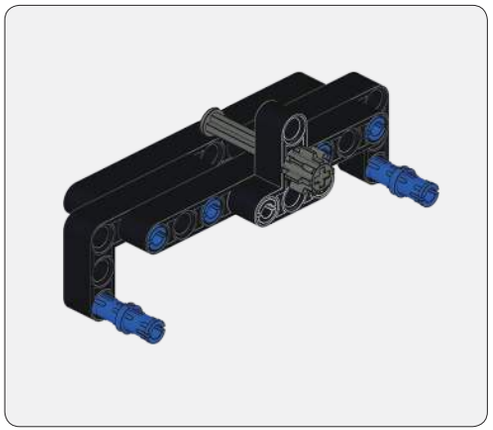

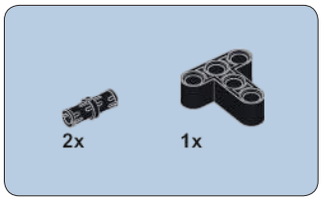

147

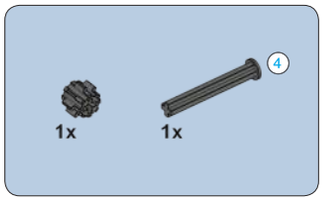

148

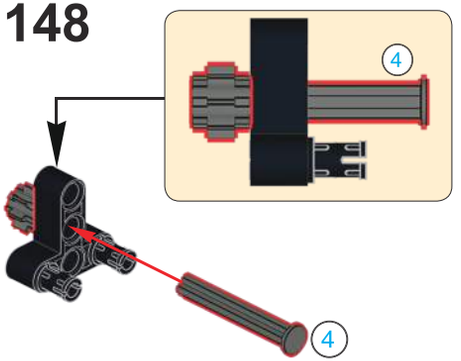

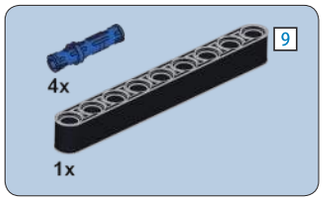

149

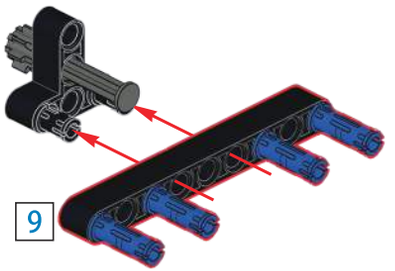

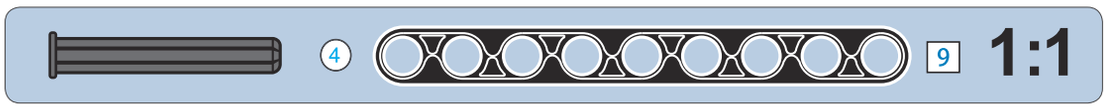

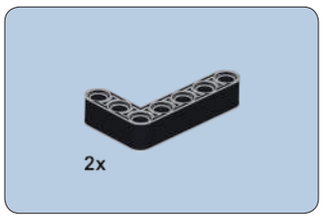

150

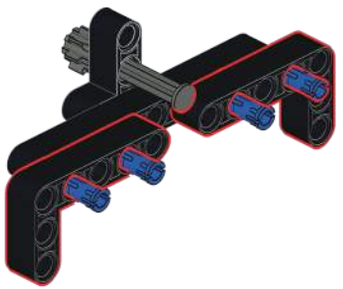

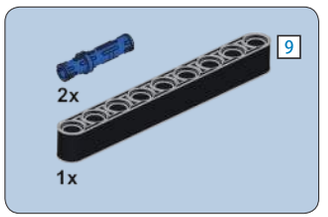

151

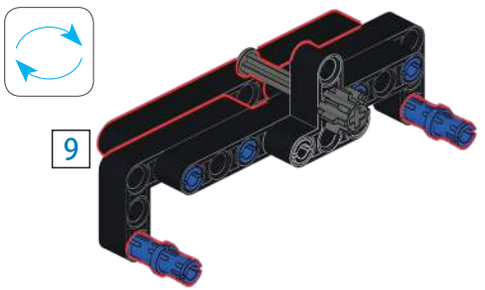

152

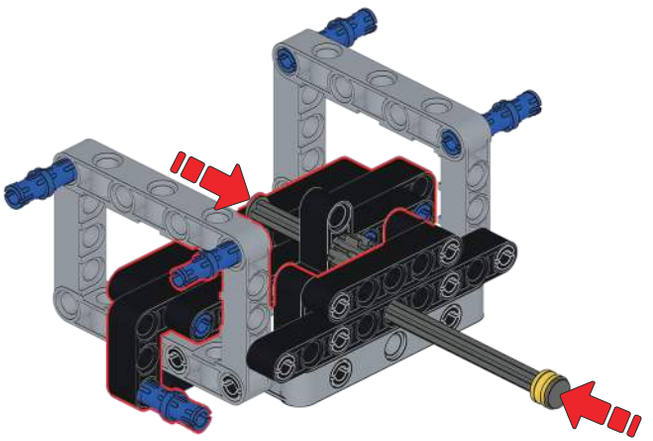

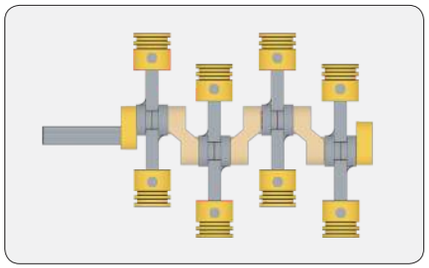

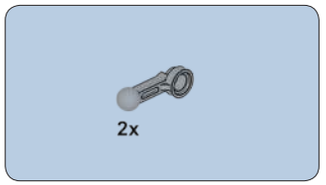

154

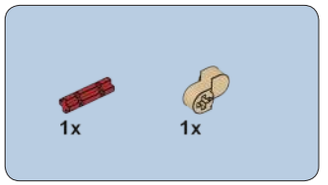

155

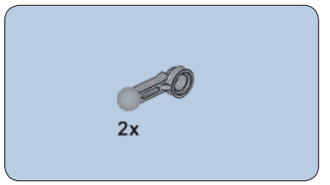

156

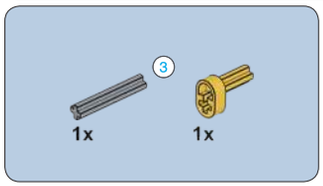

153

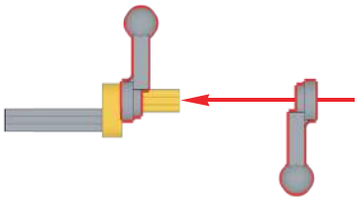

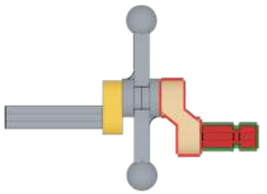

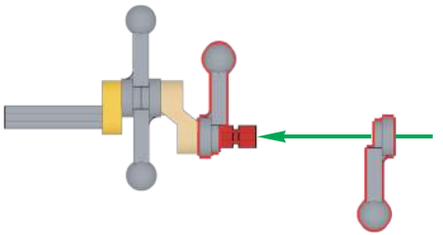

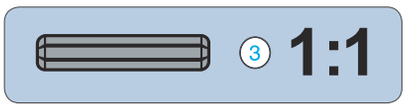

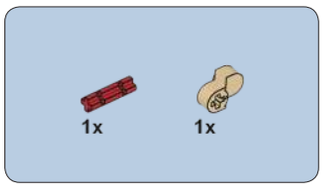

157

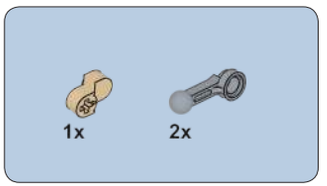

158

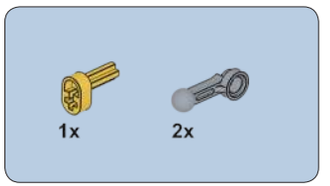

159

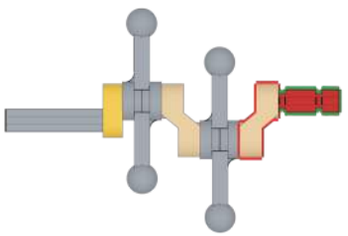

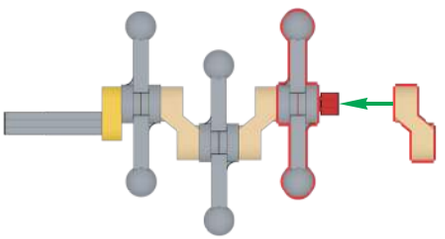

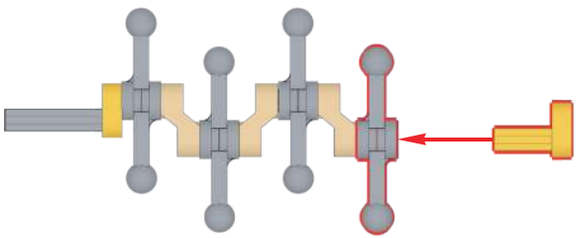

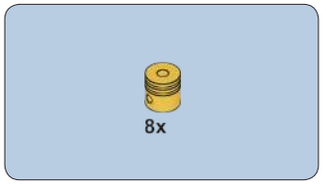

160

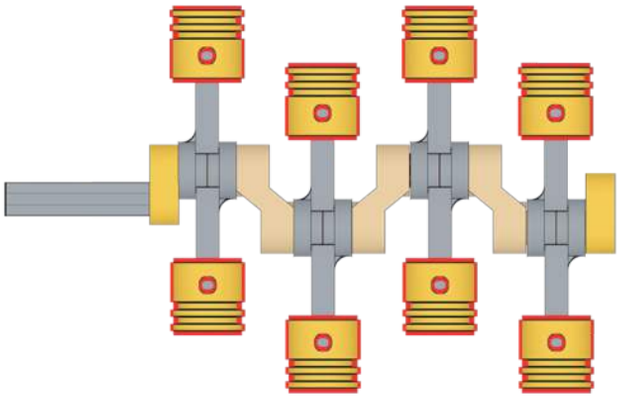

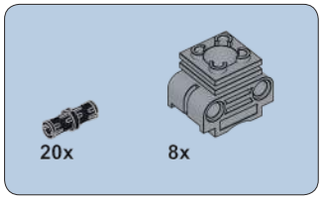

161

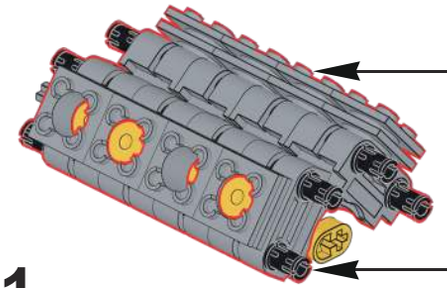

1:1

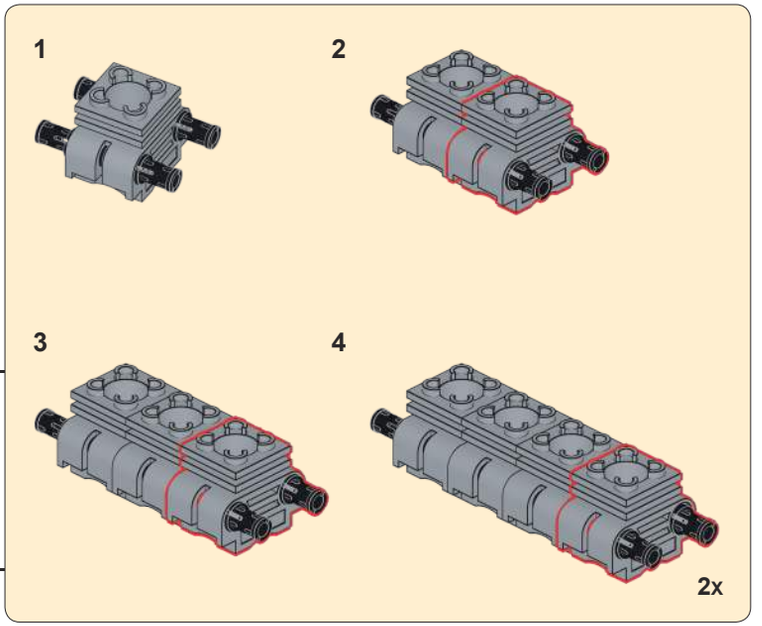

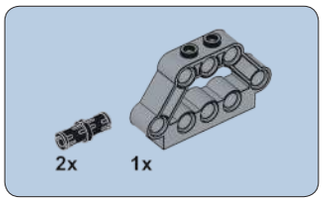

162

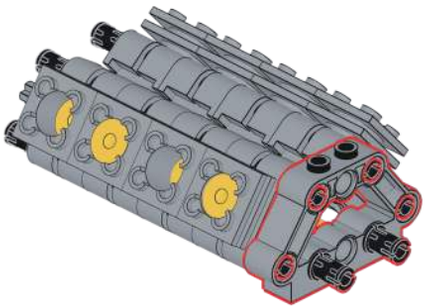

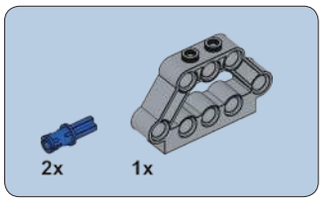

163

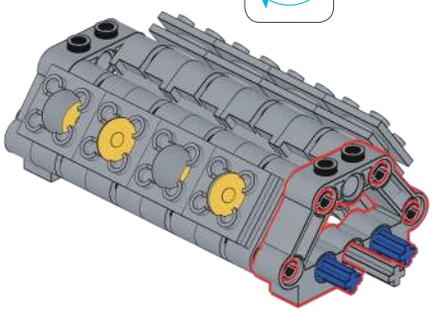

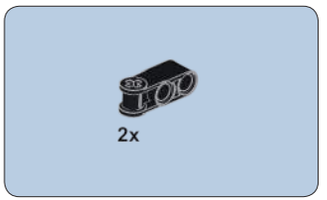

164

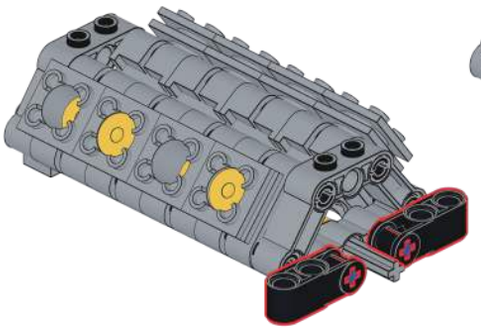

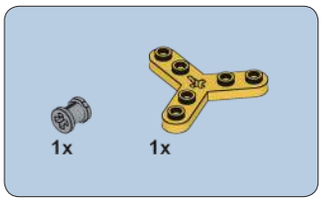

165

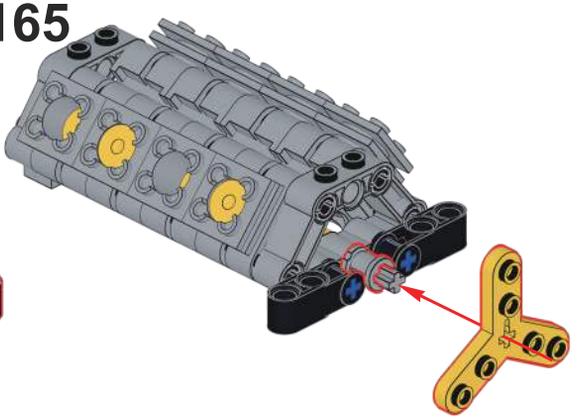

166

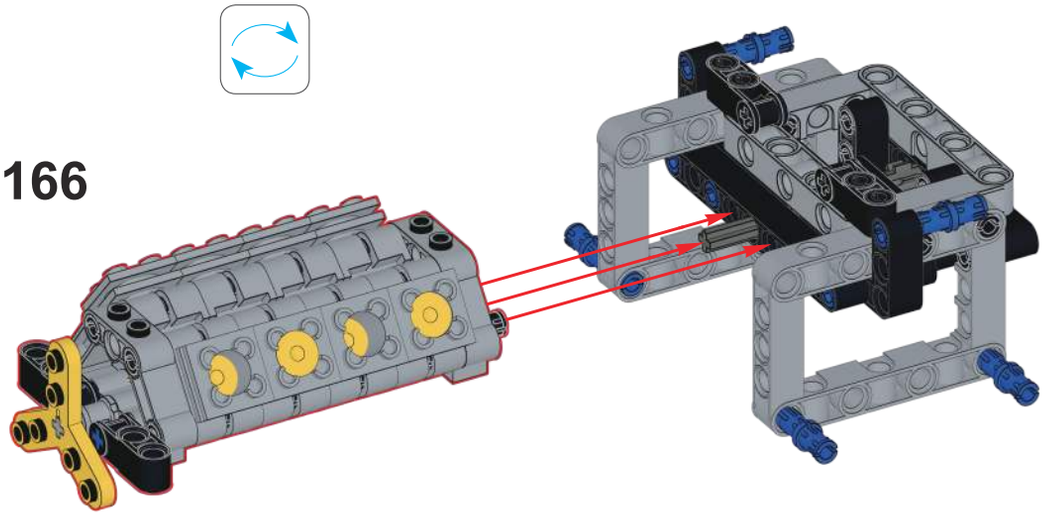

167

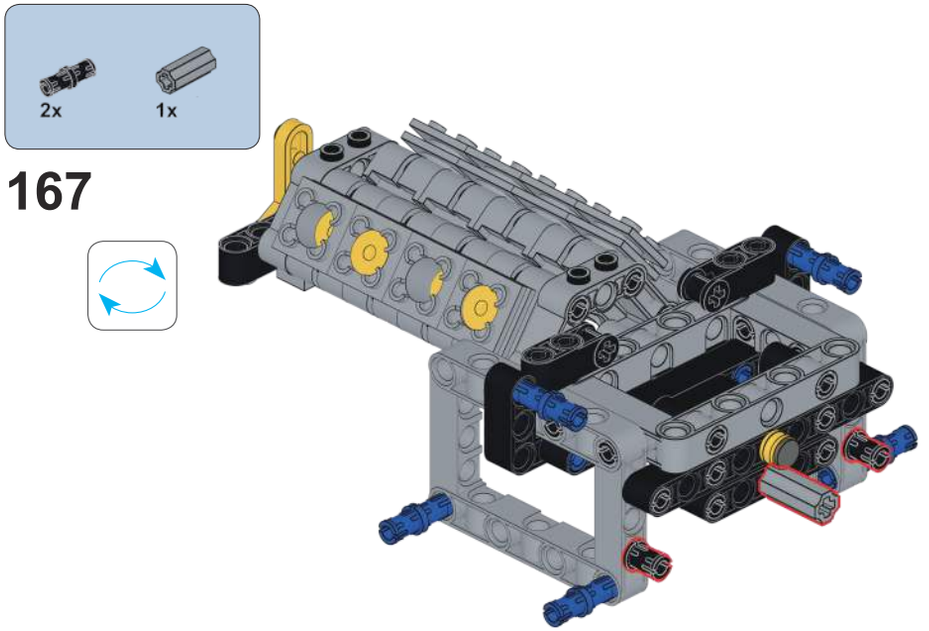

168

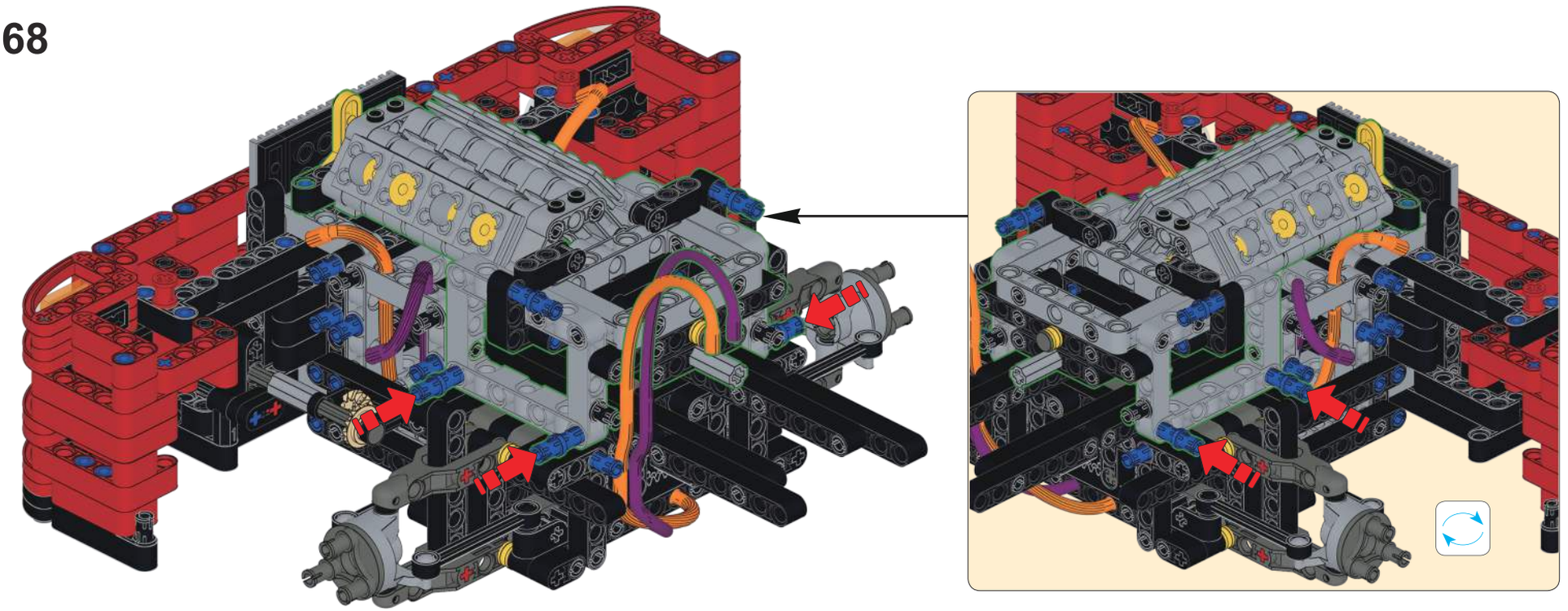

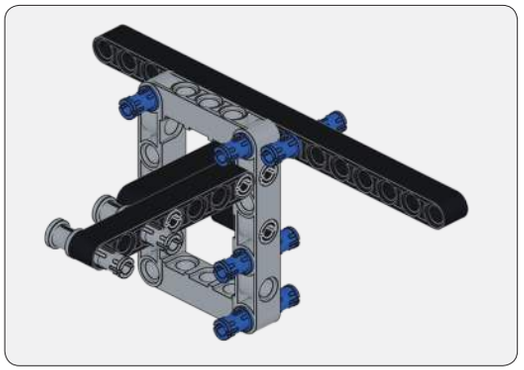

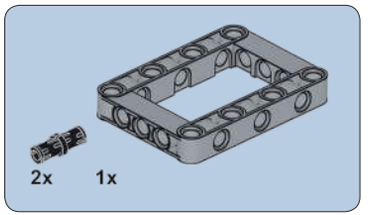

169

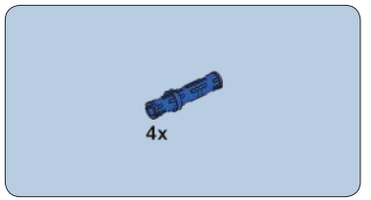

170

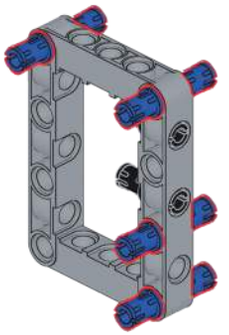

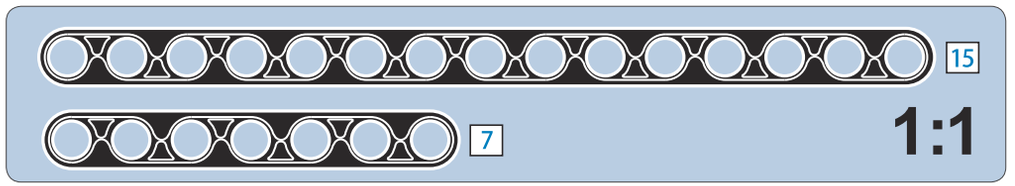

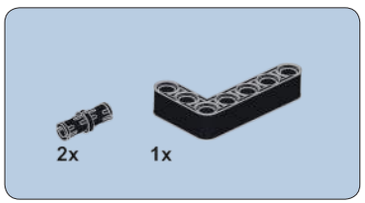

171

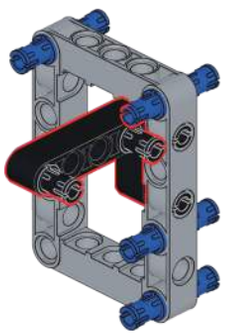

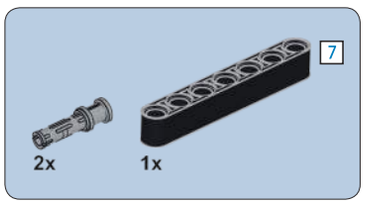

172

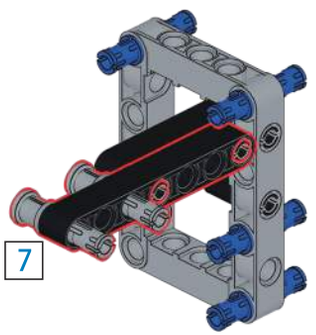

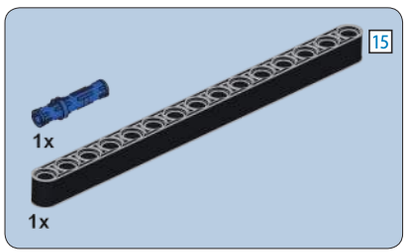

173

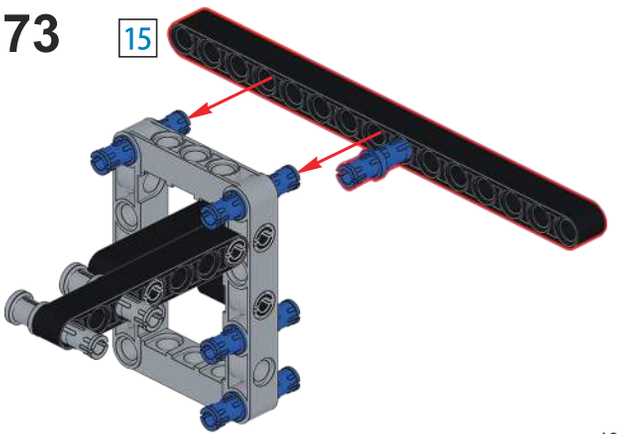

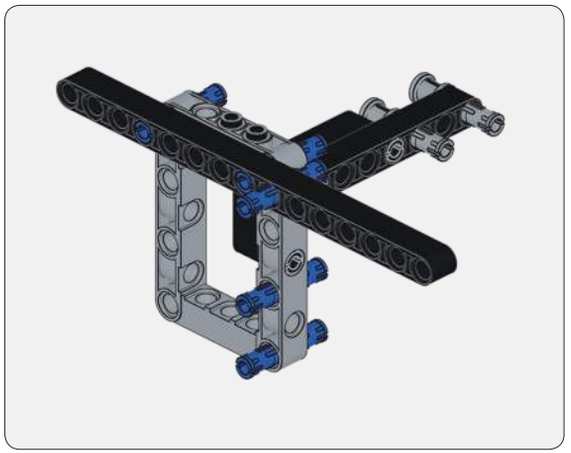

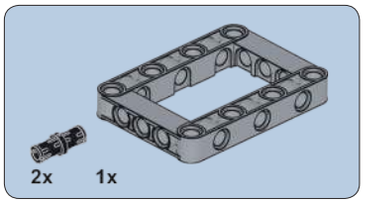

174

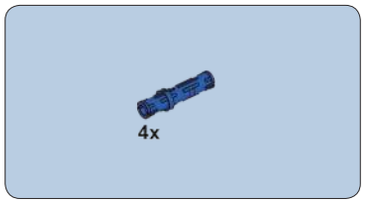

175

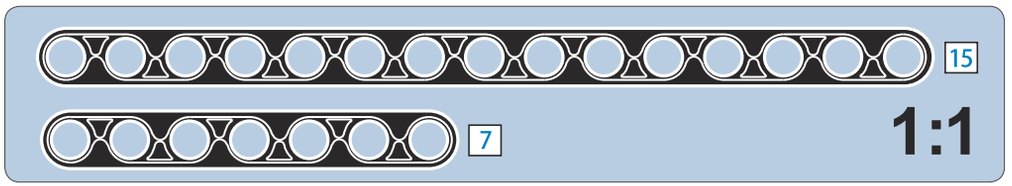

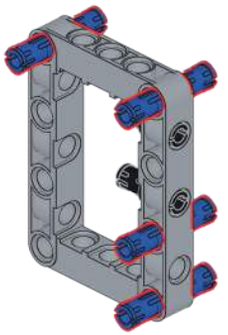

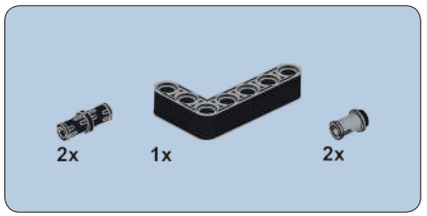

176

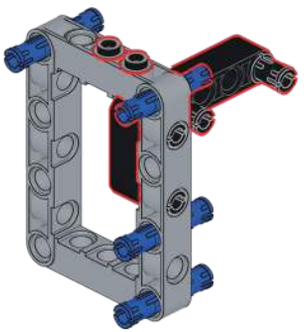

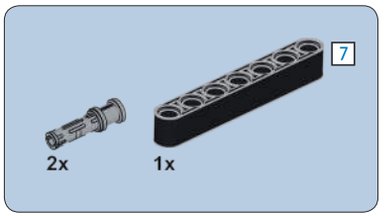

177

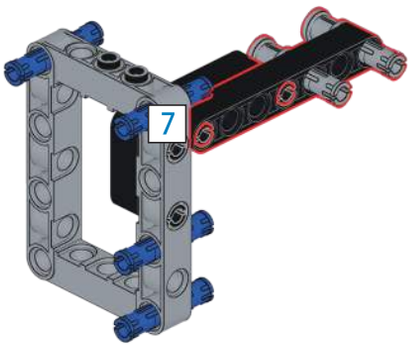

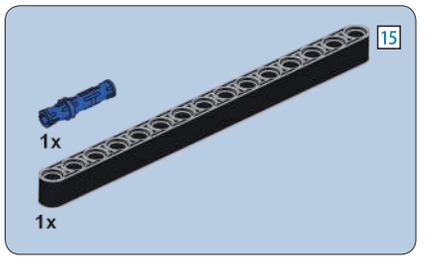

178

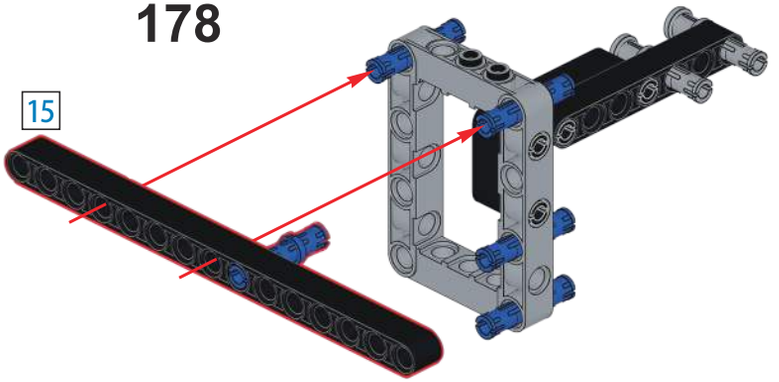

179

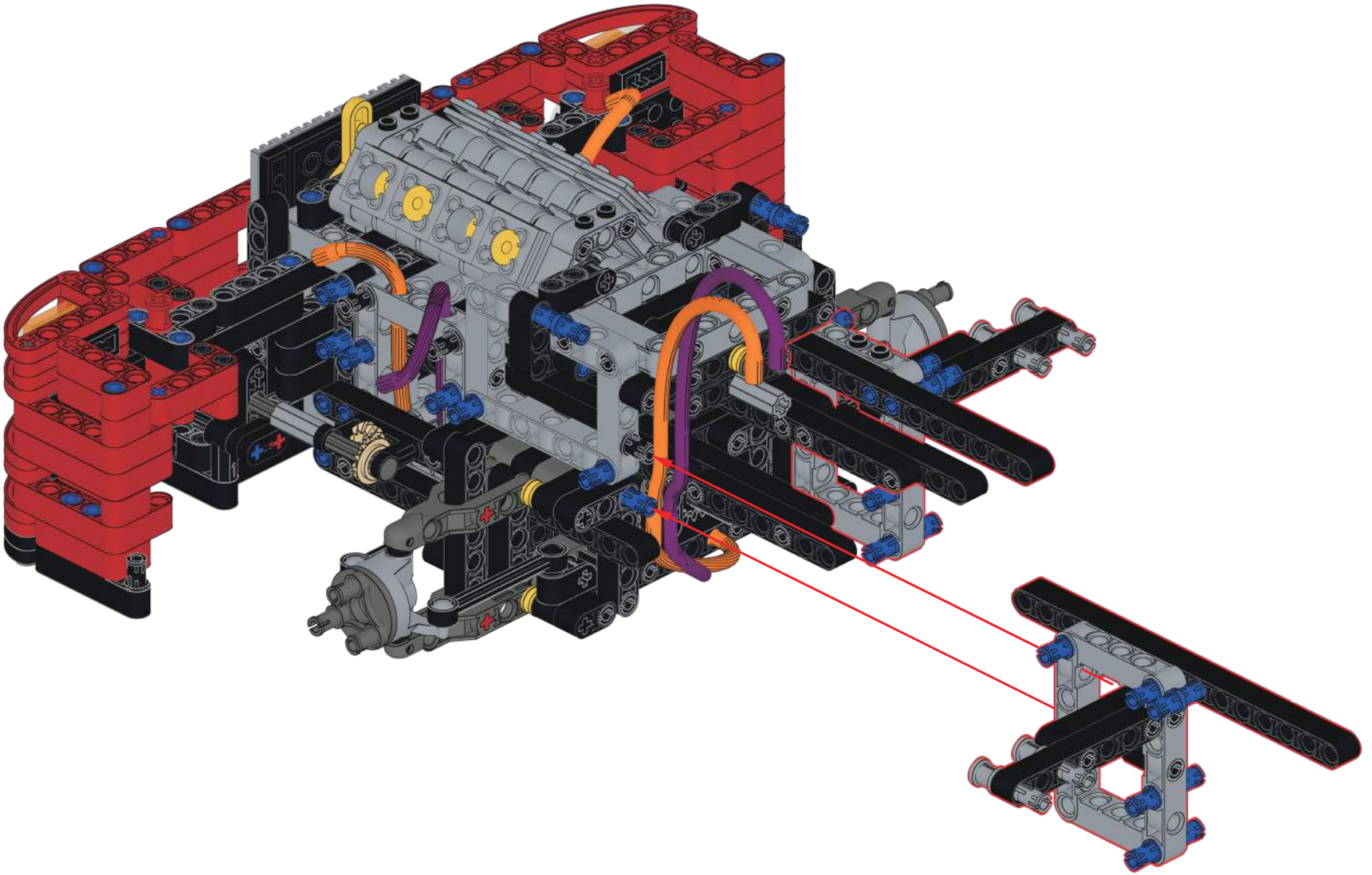

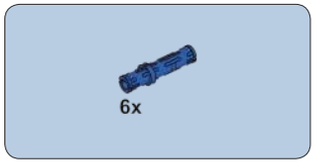

180

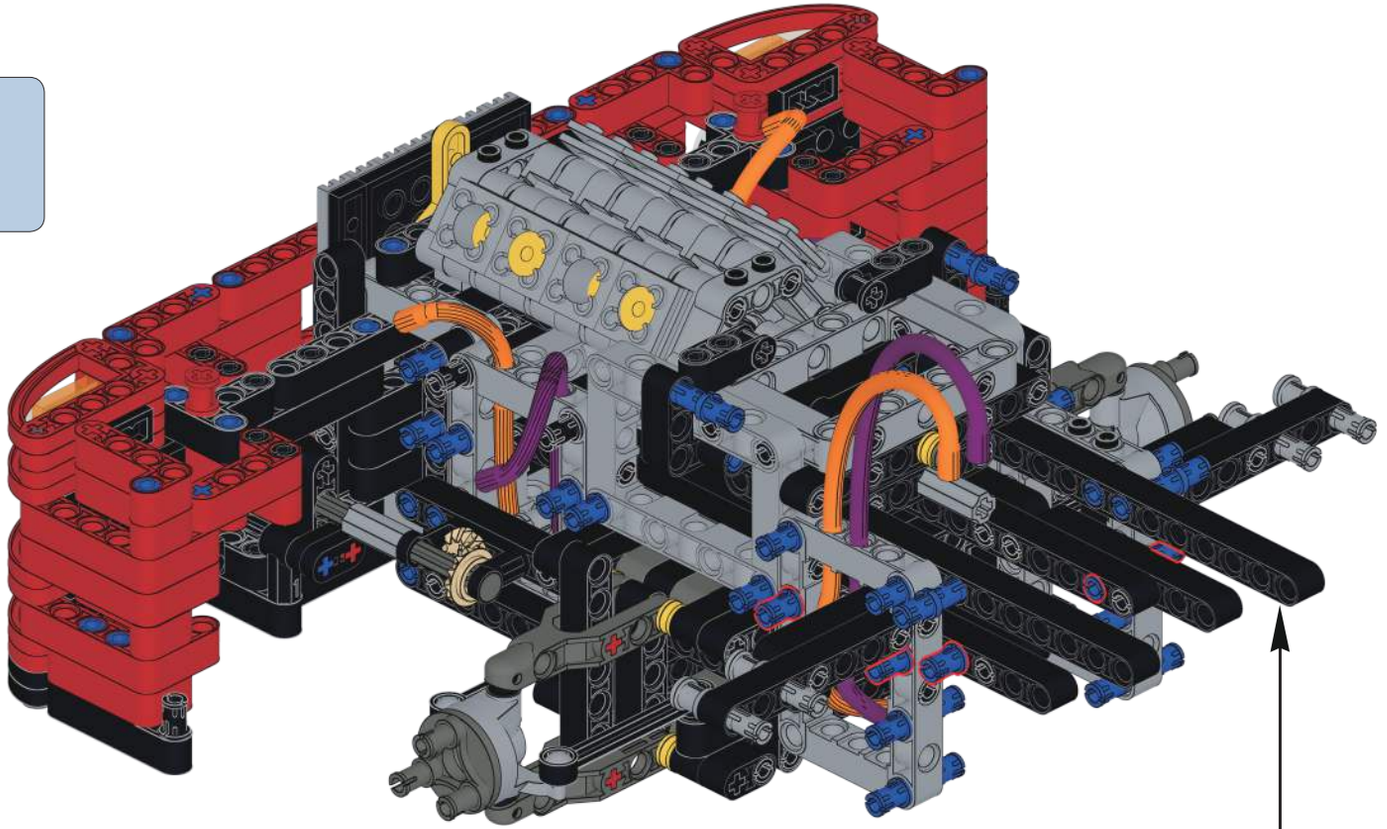

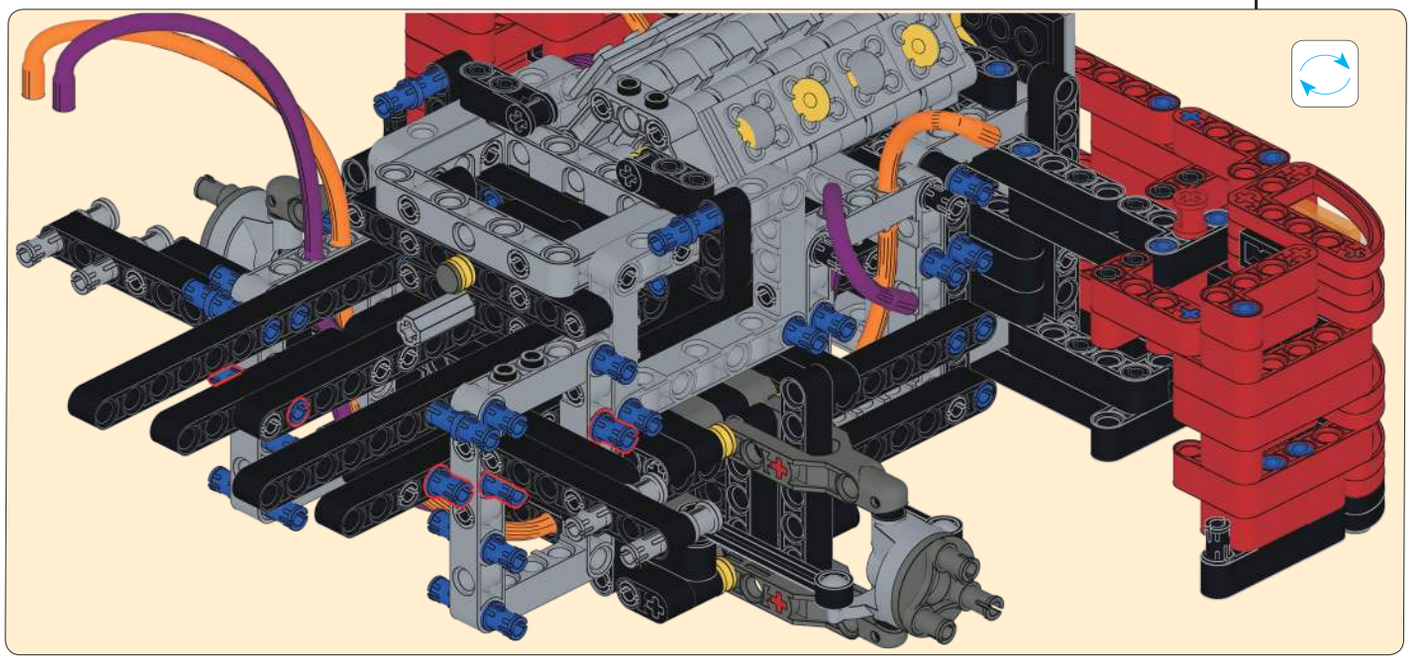

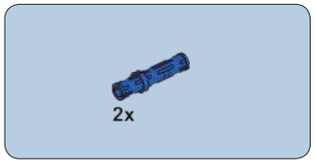

181

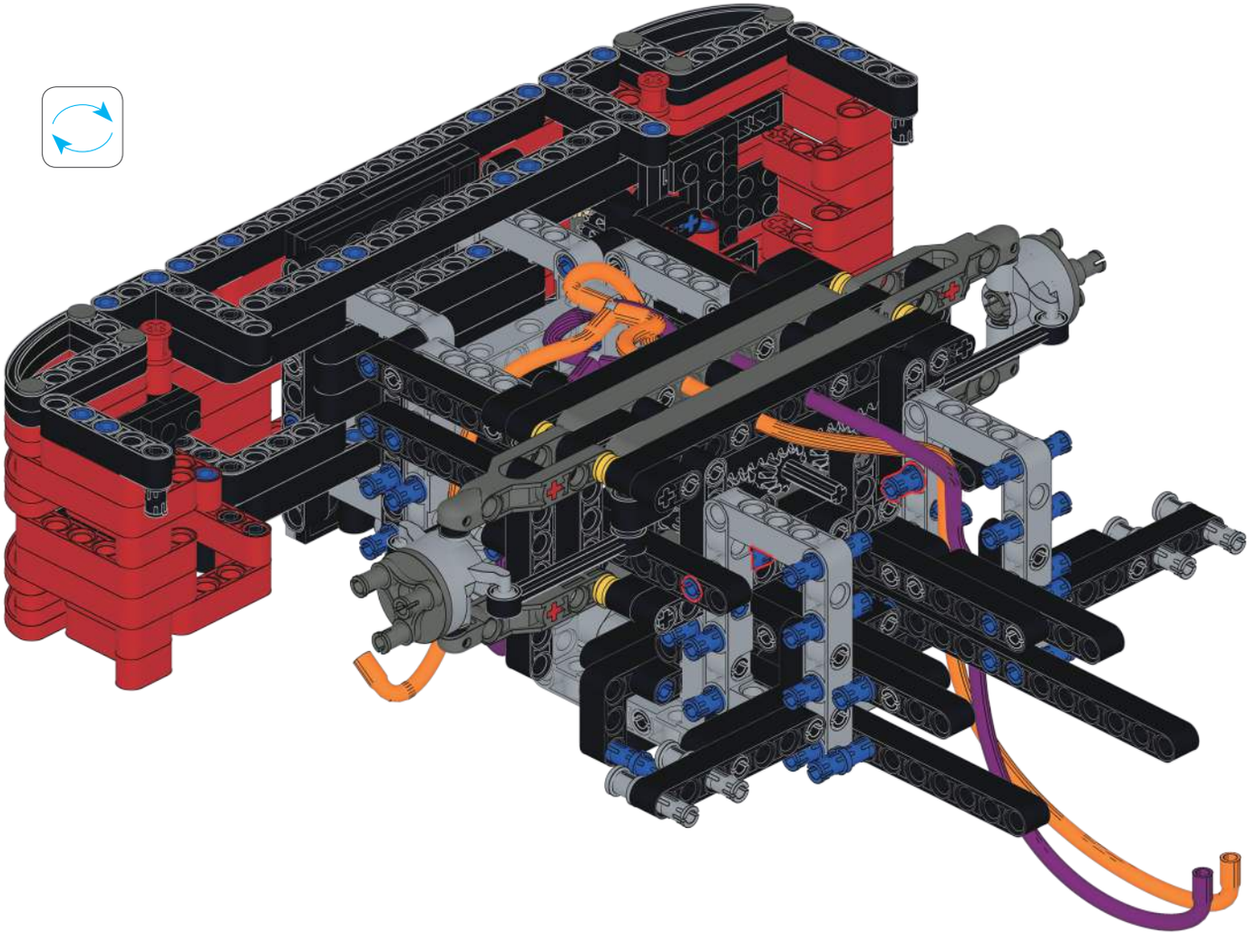

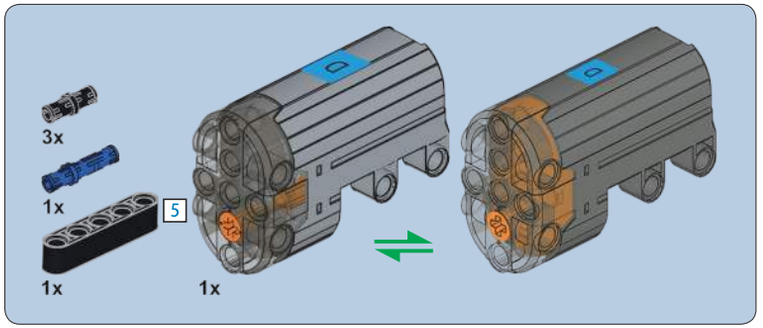

182

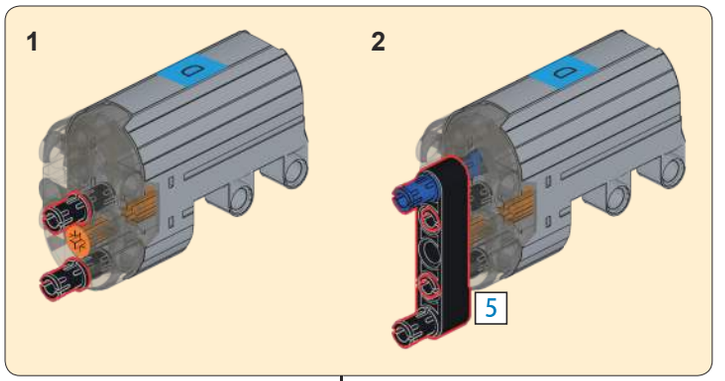

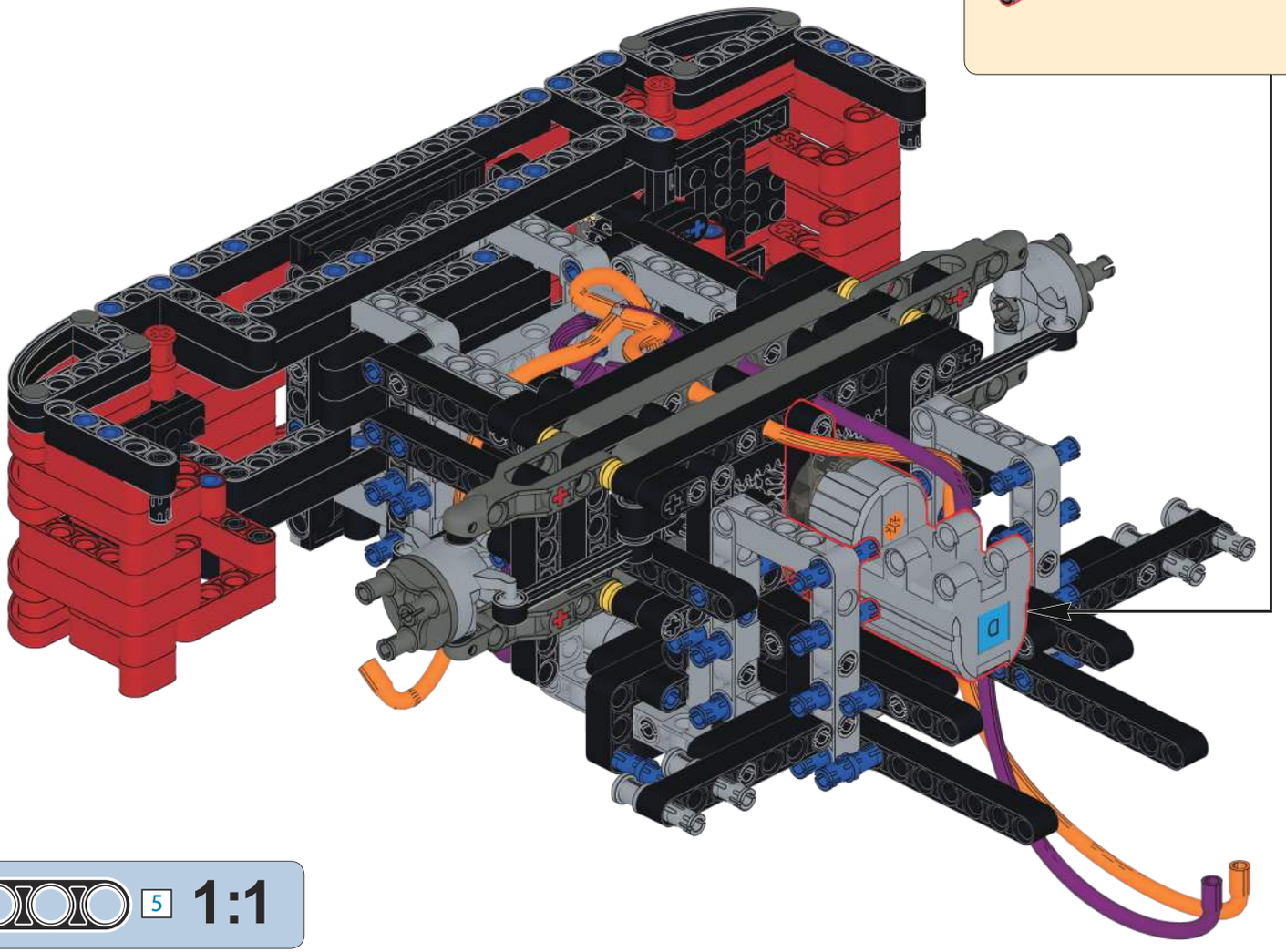

5 1:1

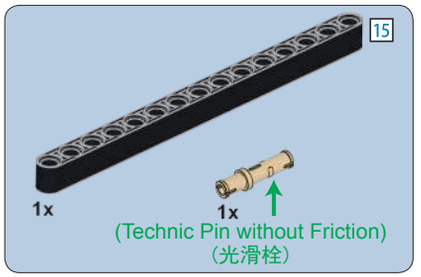
15
1x
1x
(Technic Pin without Friction)
(光滑栓)

183

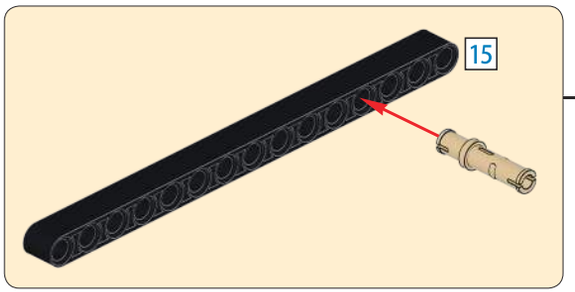
15

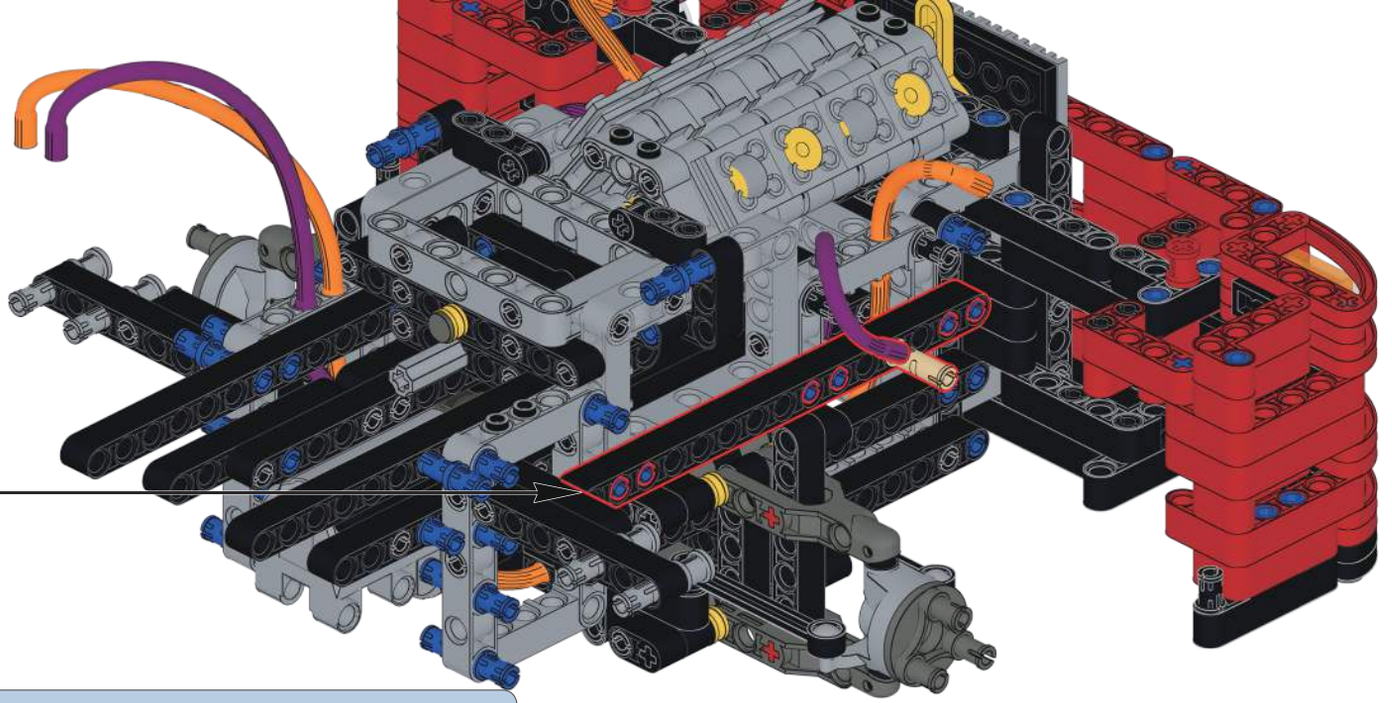

15
1:1

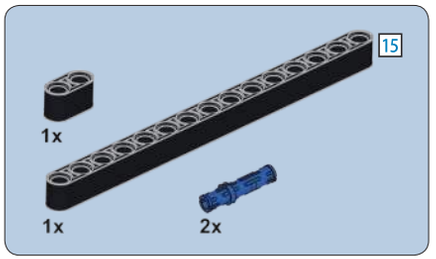
15
1x
1x
2x

184

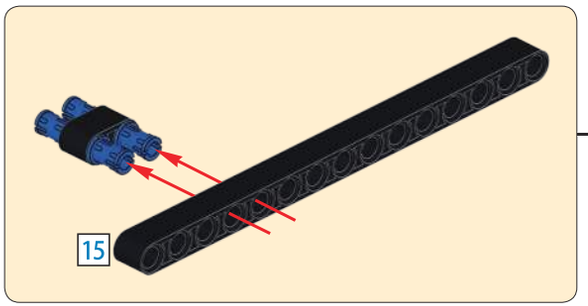
15

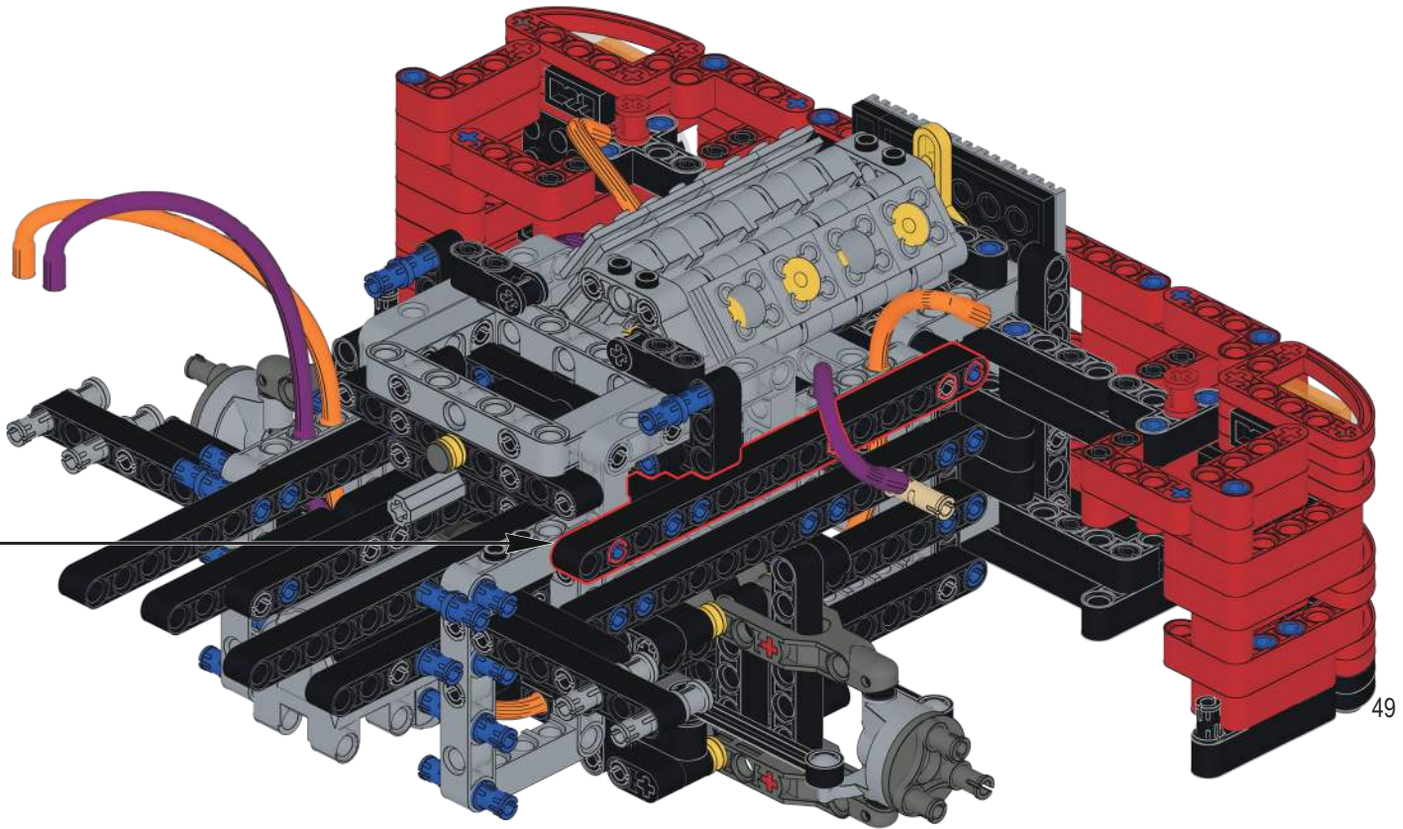

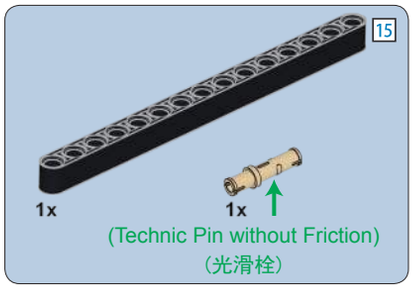
15
1x
1x
(Technic Pin without Friction)
(光滑栓)

185

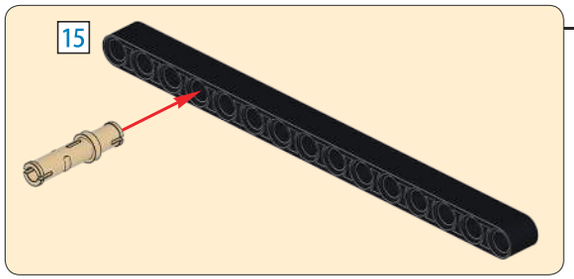
15

15
1:1

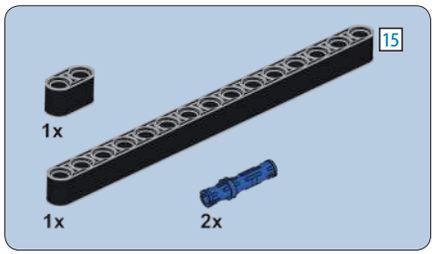
15
1x
1x
2x

186

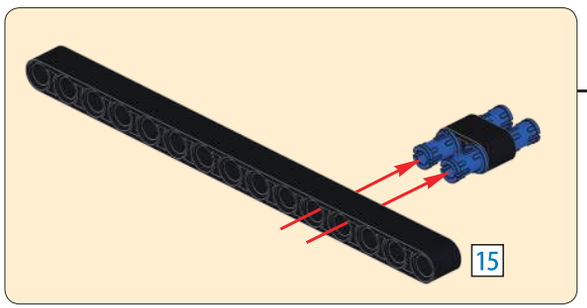
15

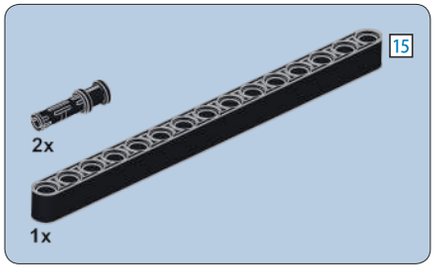

187

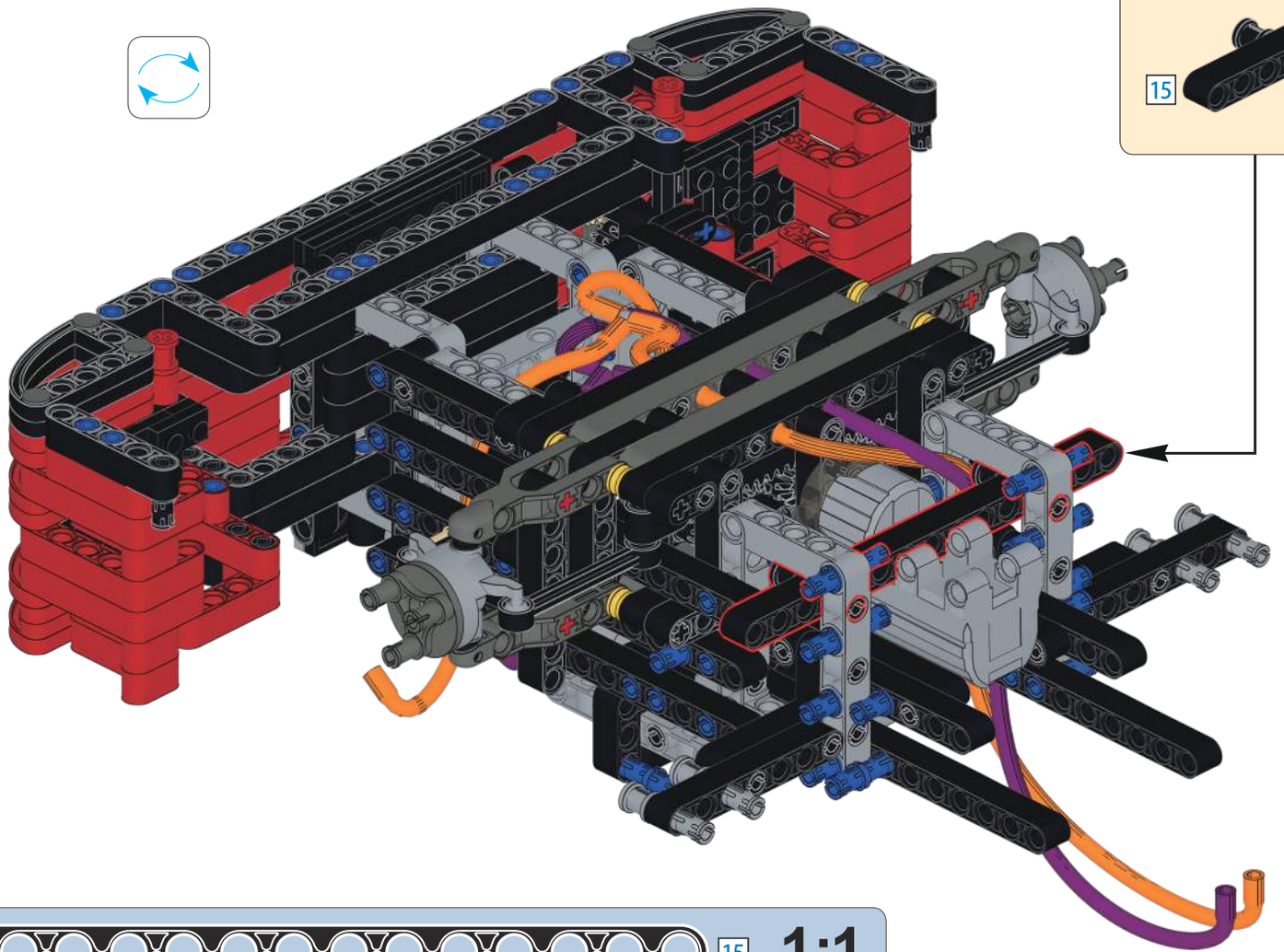

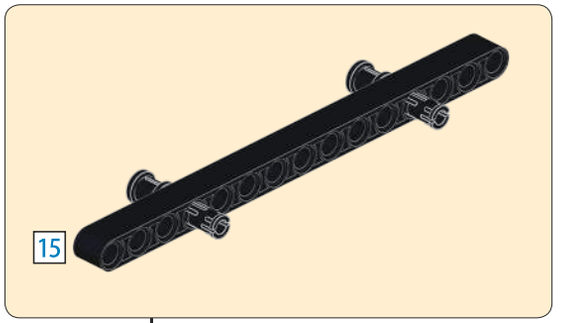

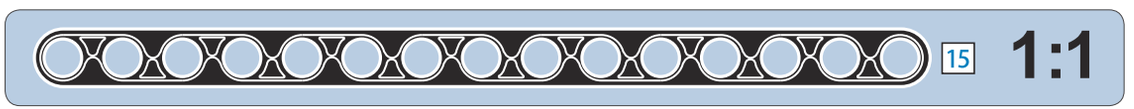

188

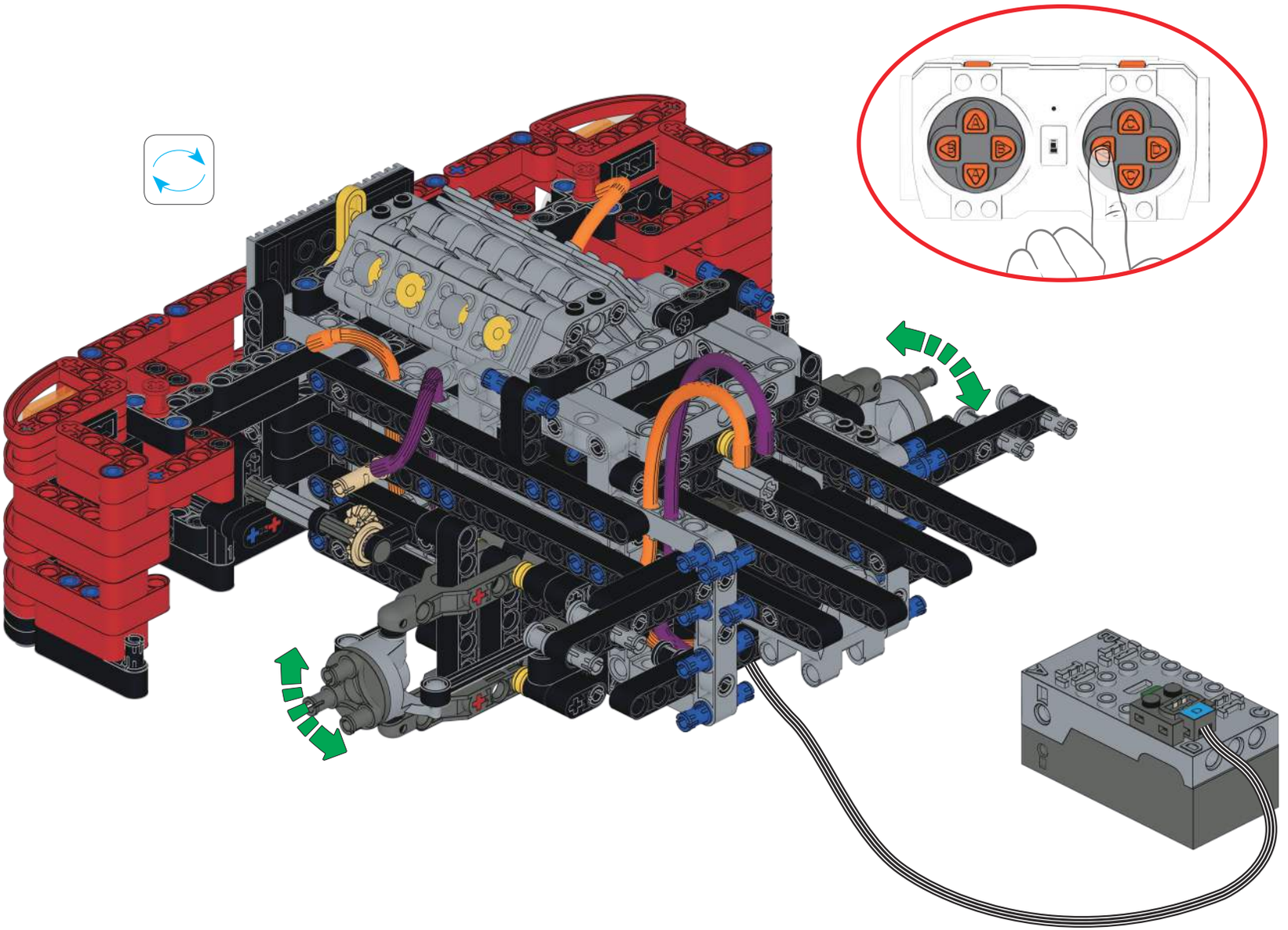

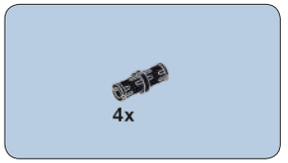

189

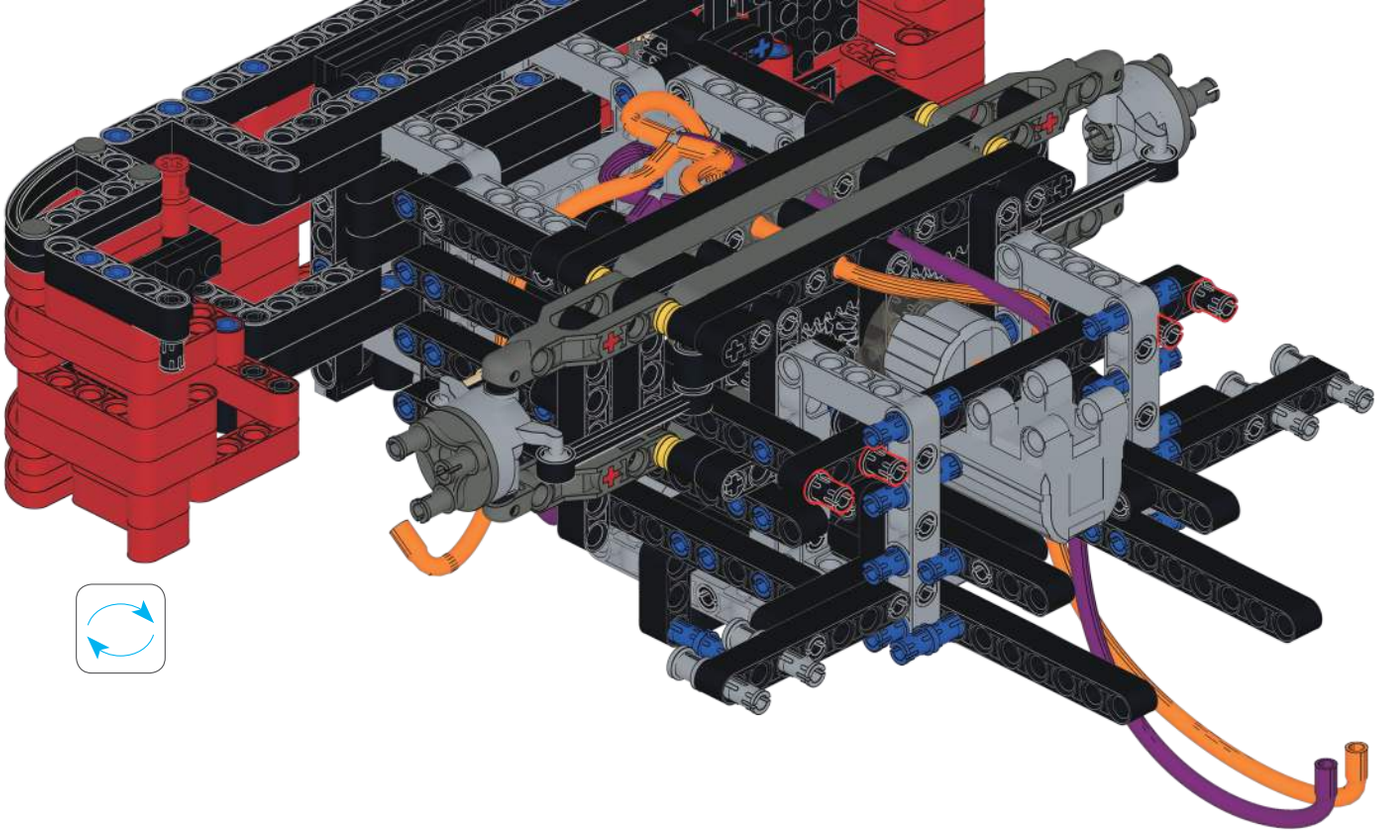

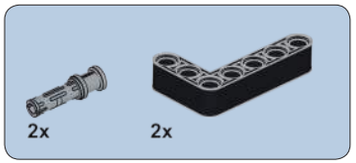

190

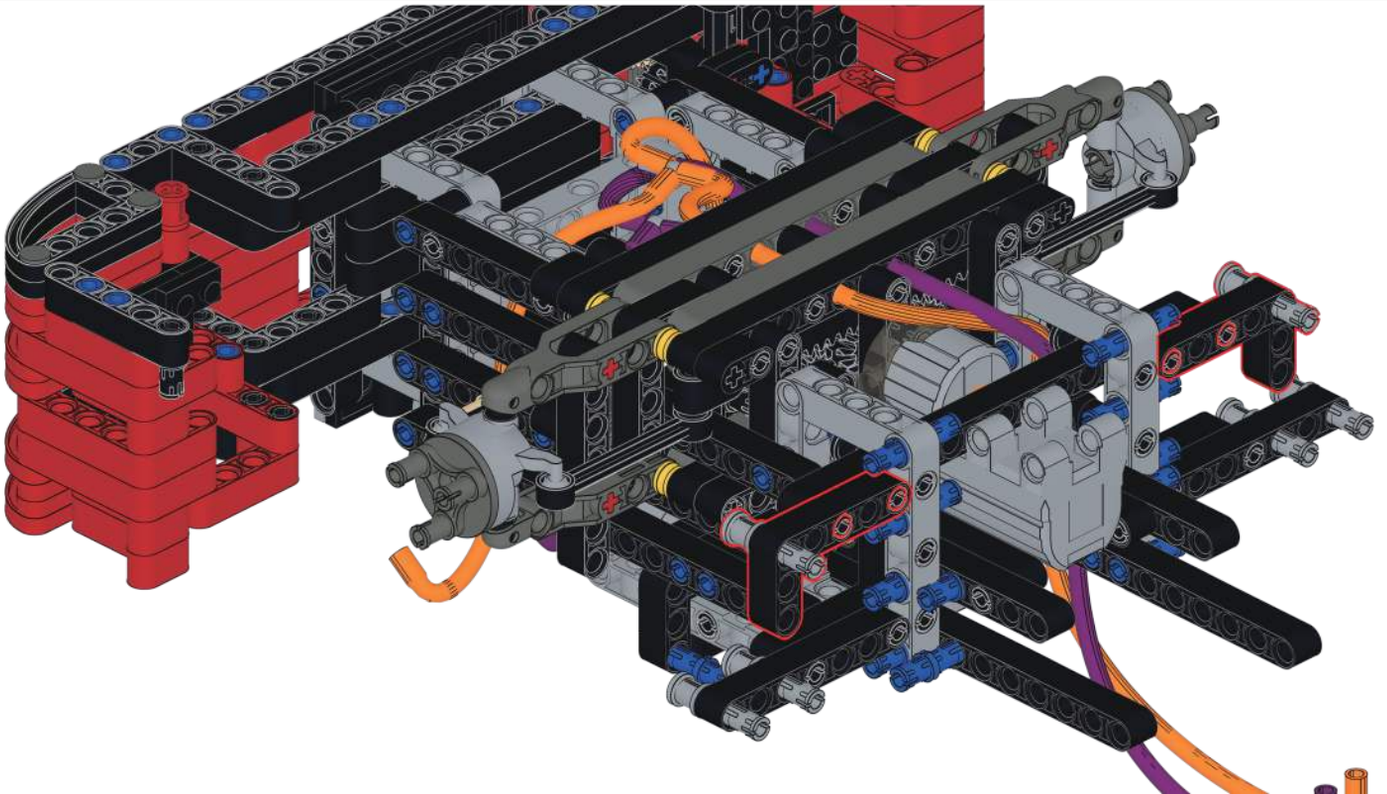

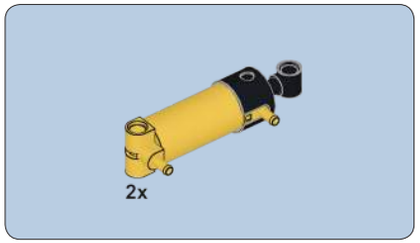

191

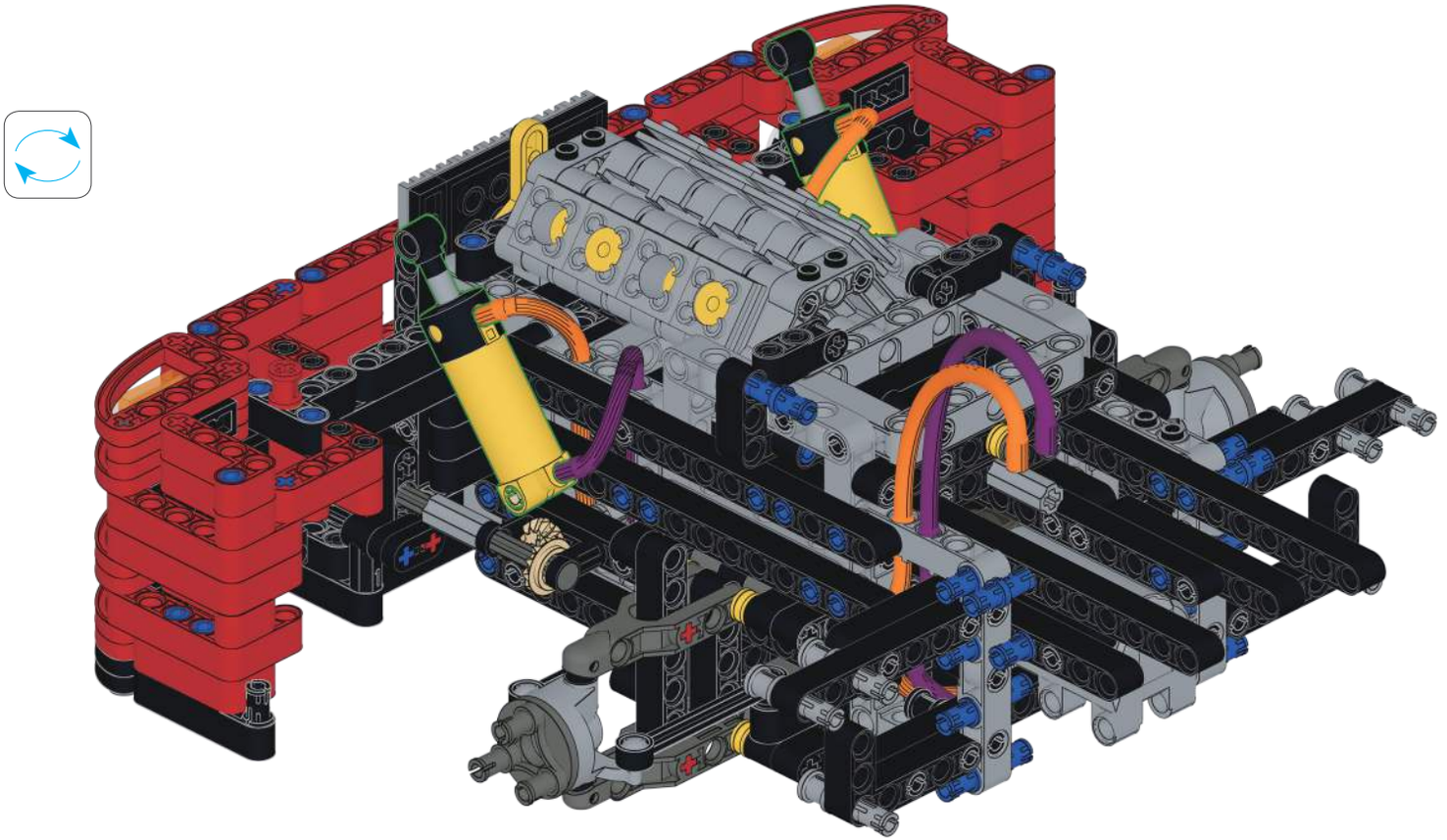

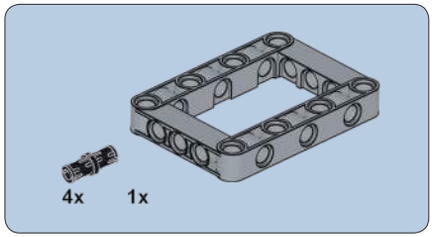

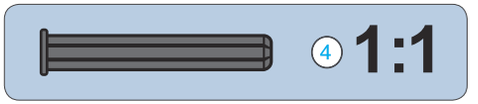

192

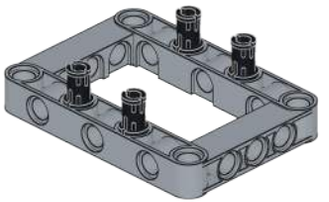

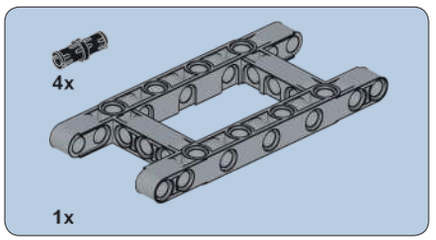

193

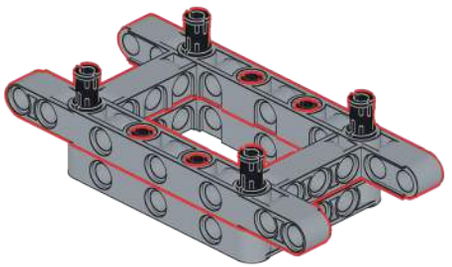

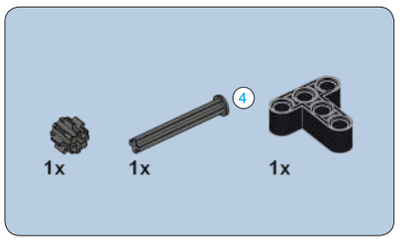

194

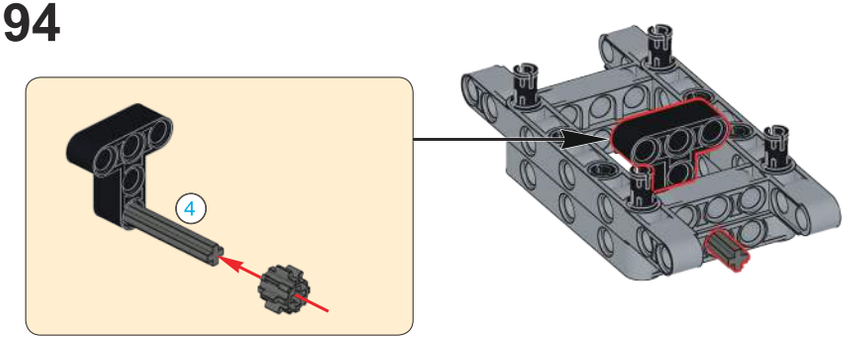

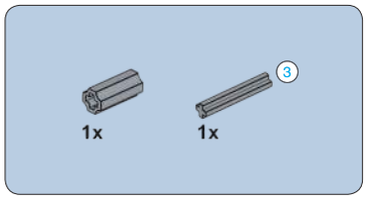

195

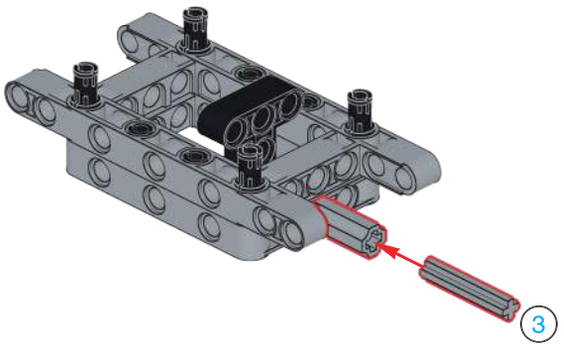

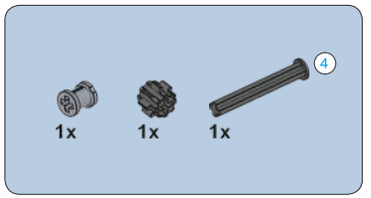

196

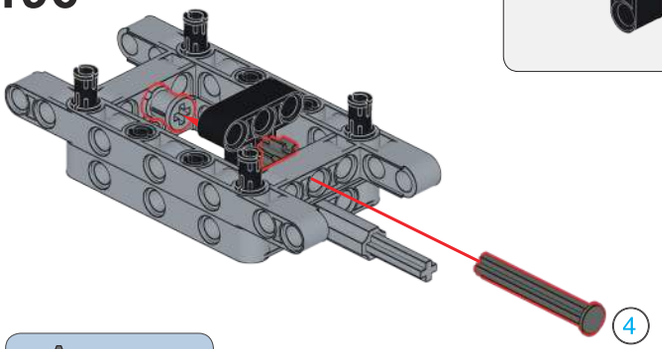

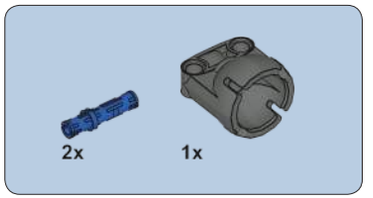

197

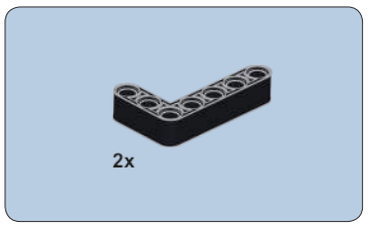

198

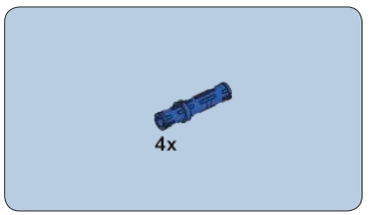

199

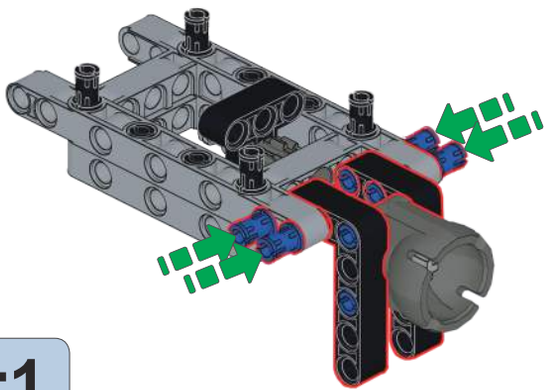

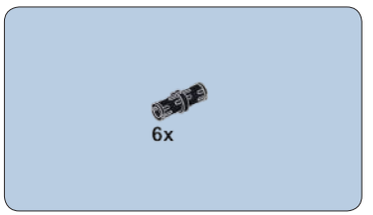

200

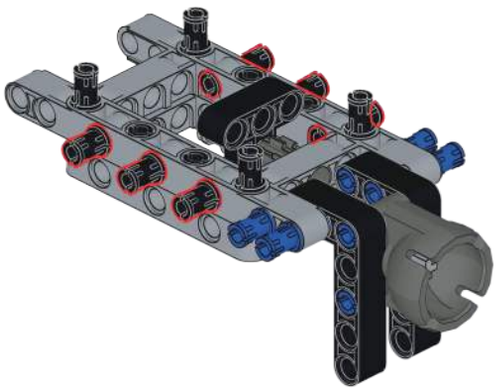

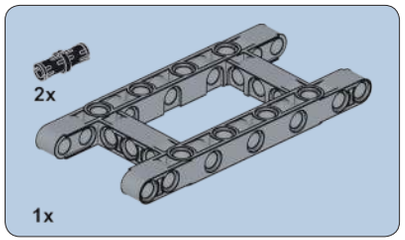

201

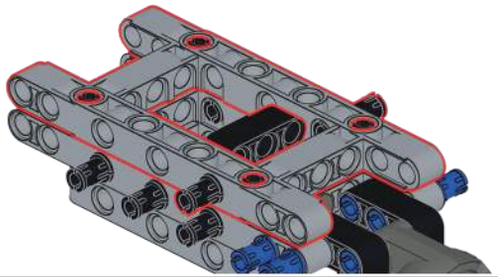

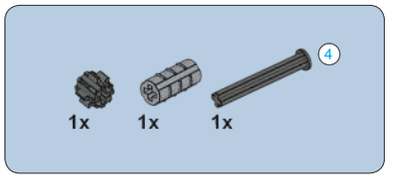

202

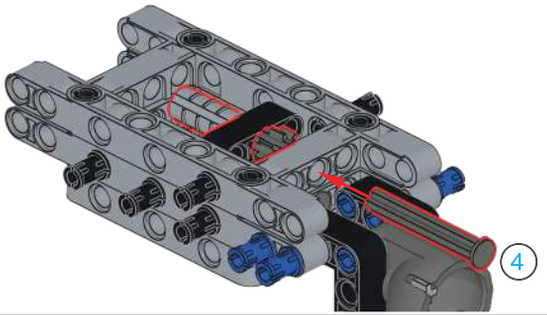

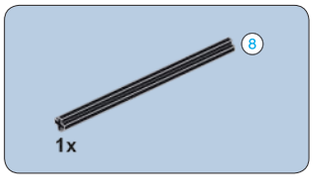

203

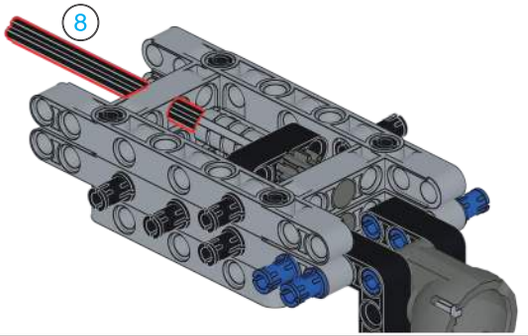

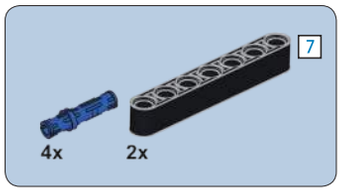

204

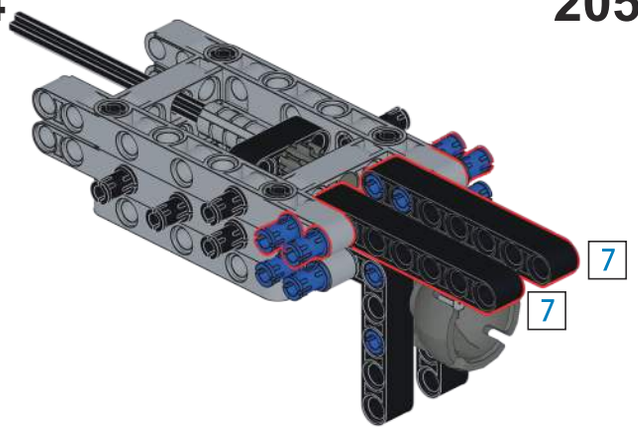

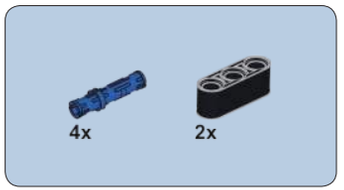

205

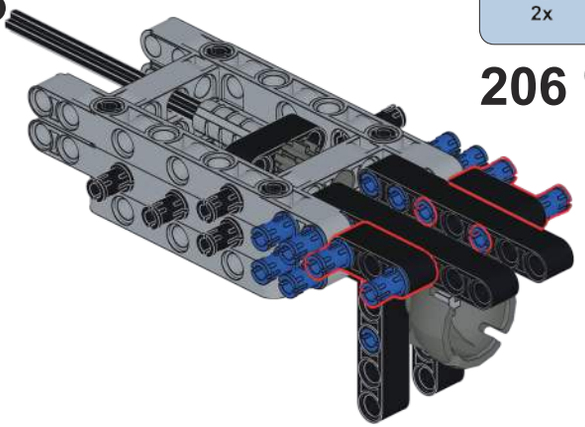

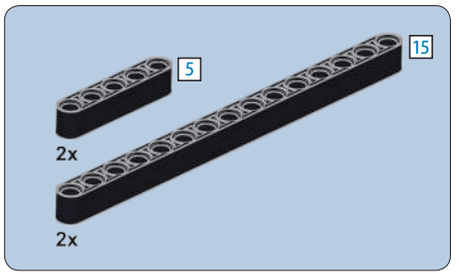

206

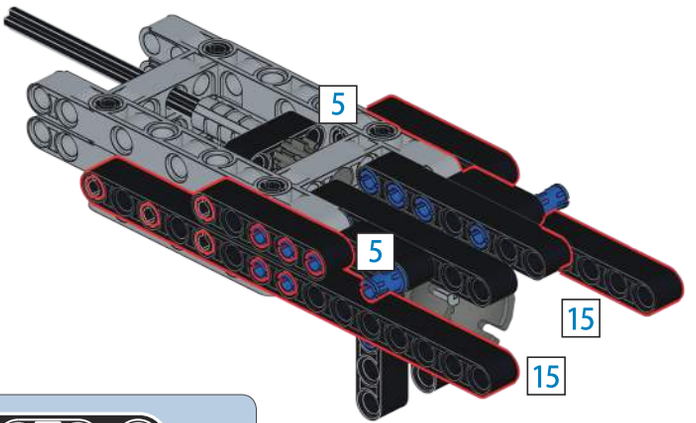

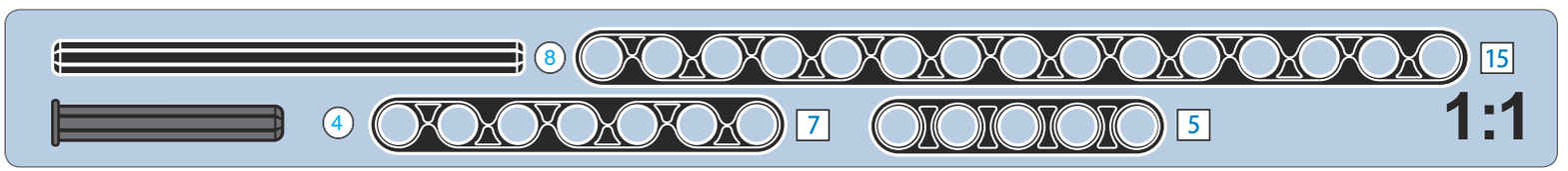

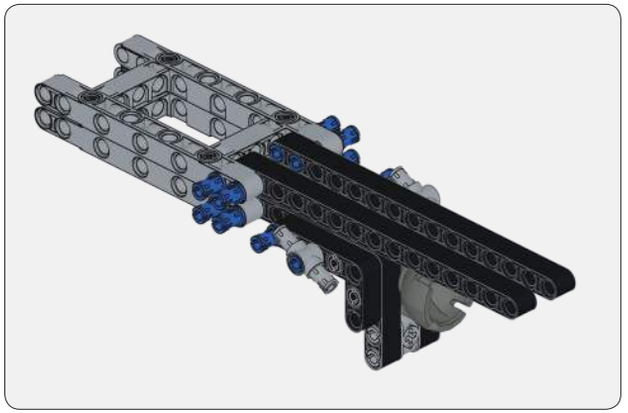

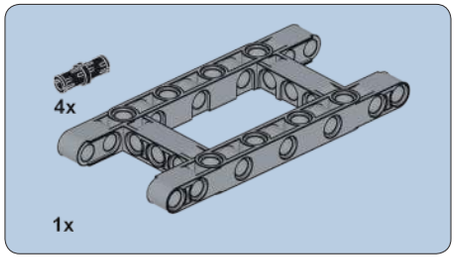

207

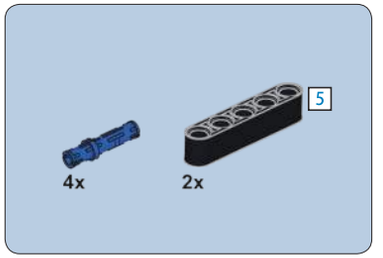

208

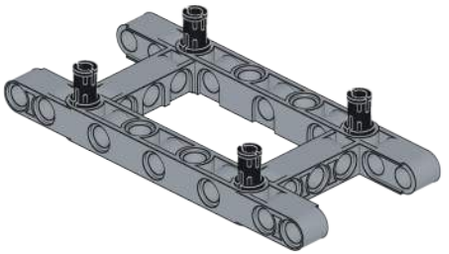

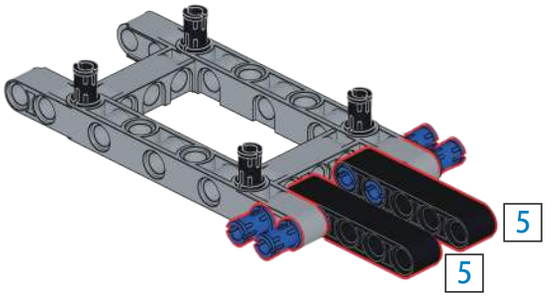

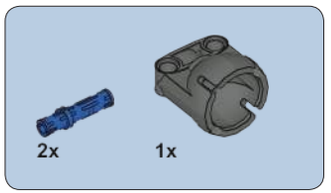

209

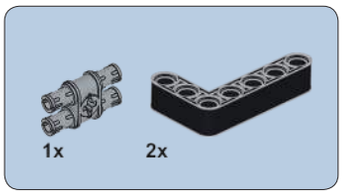

210

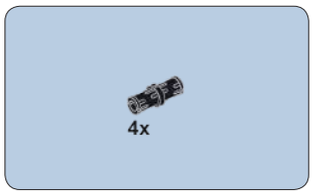

211

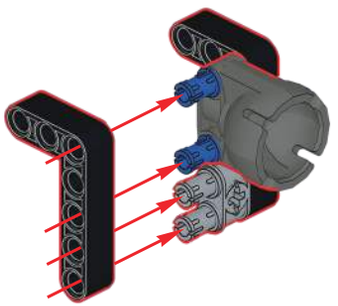

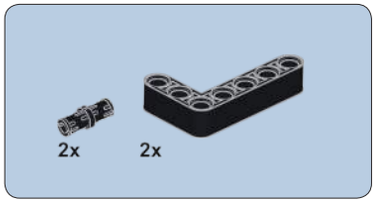

212

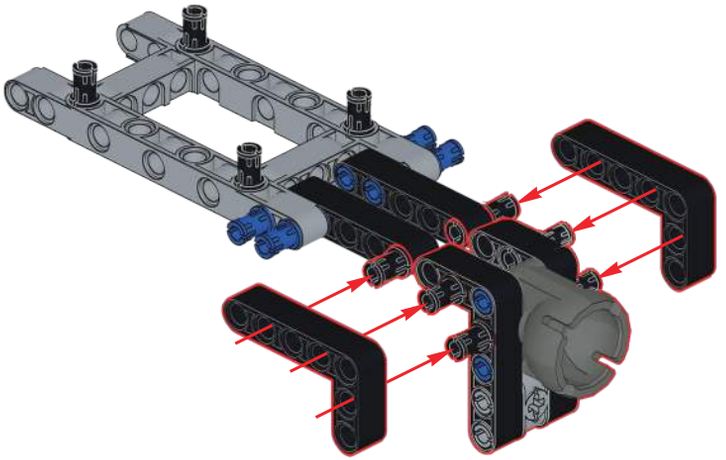

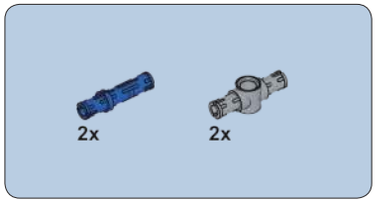

213

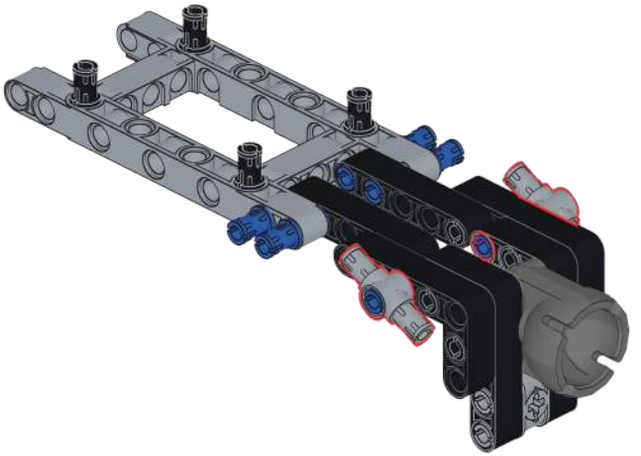

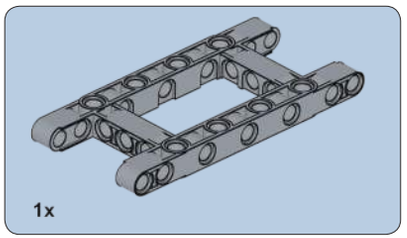

214

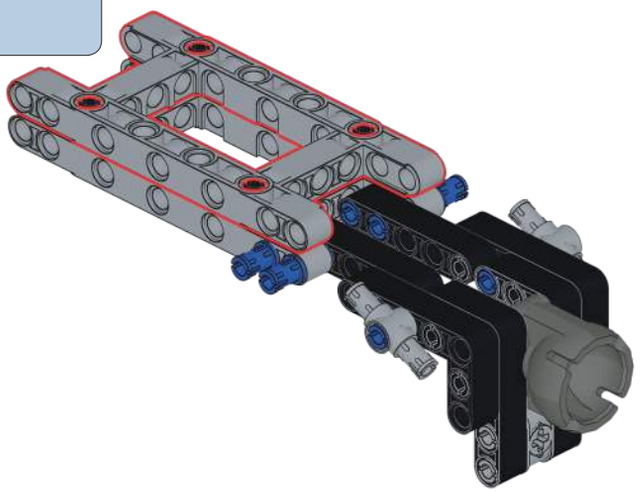

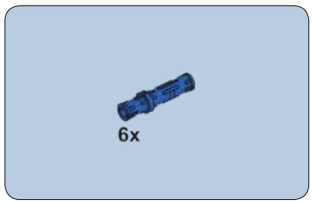

215

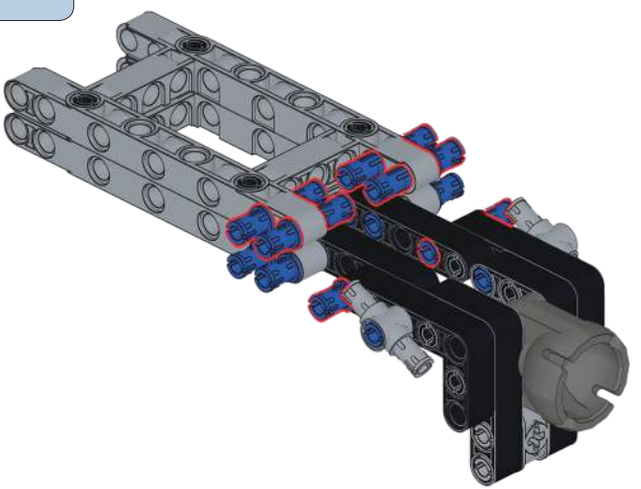

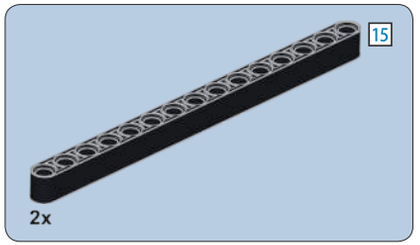

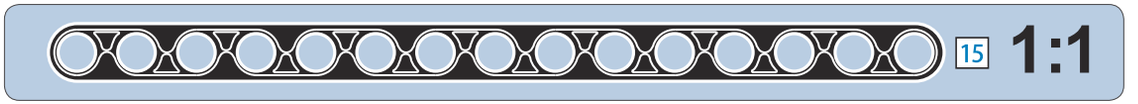

216

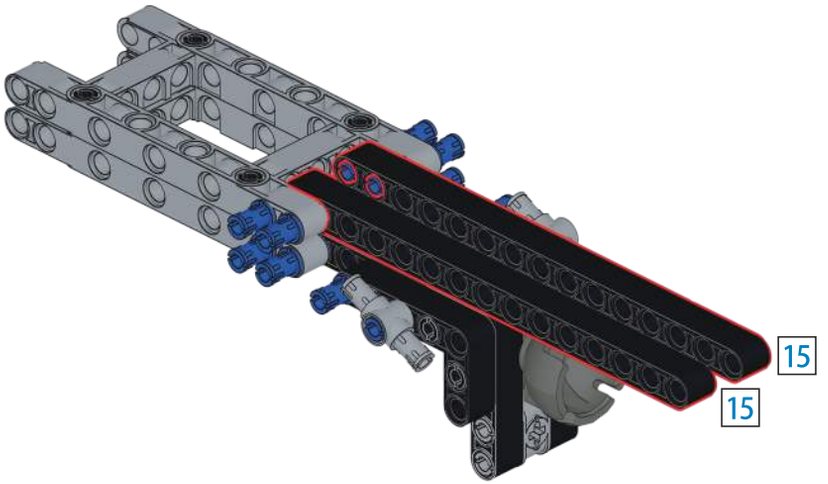

217

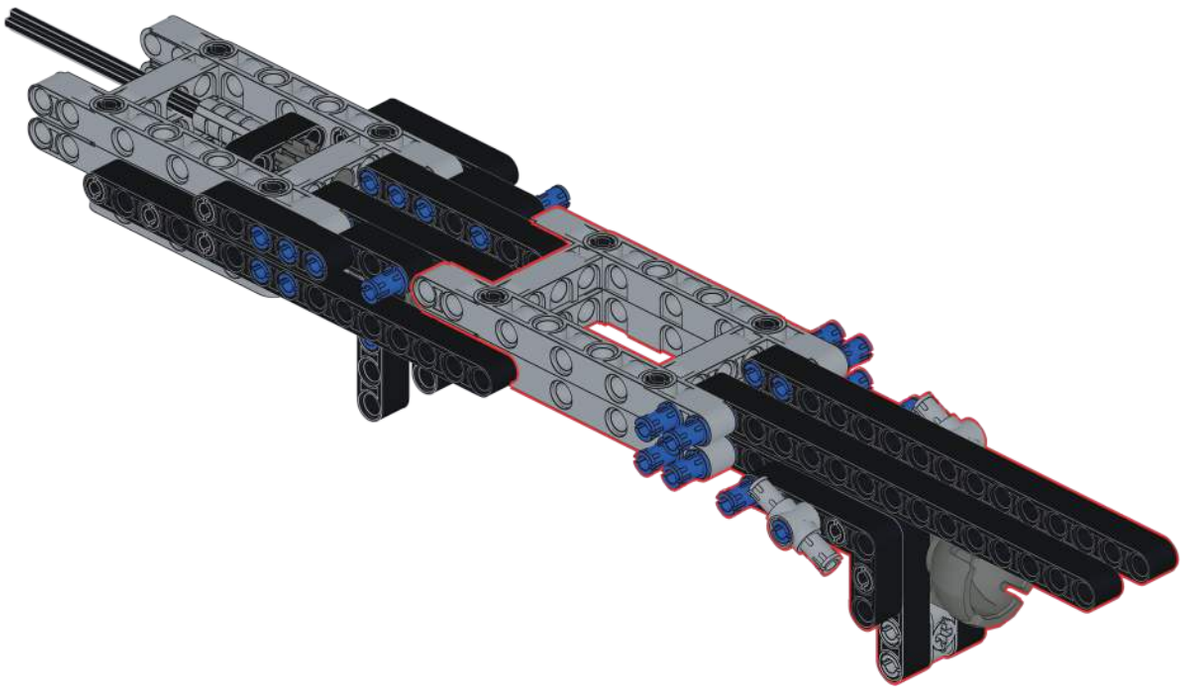

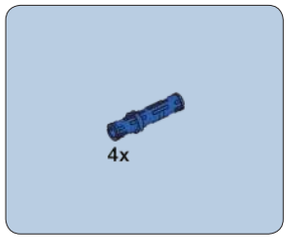

218

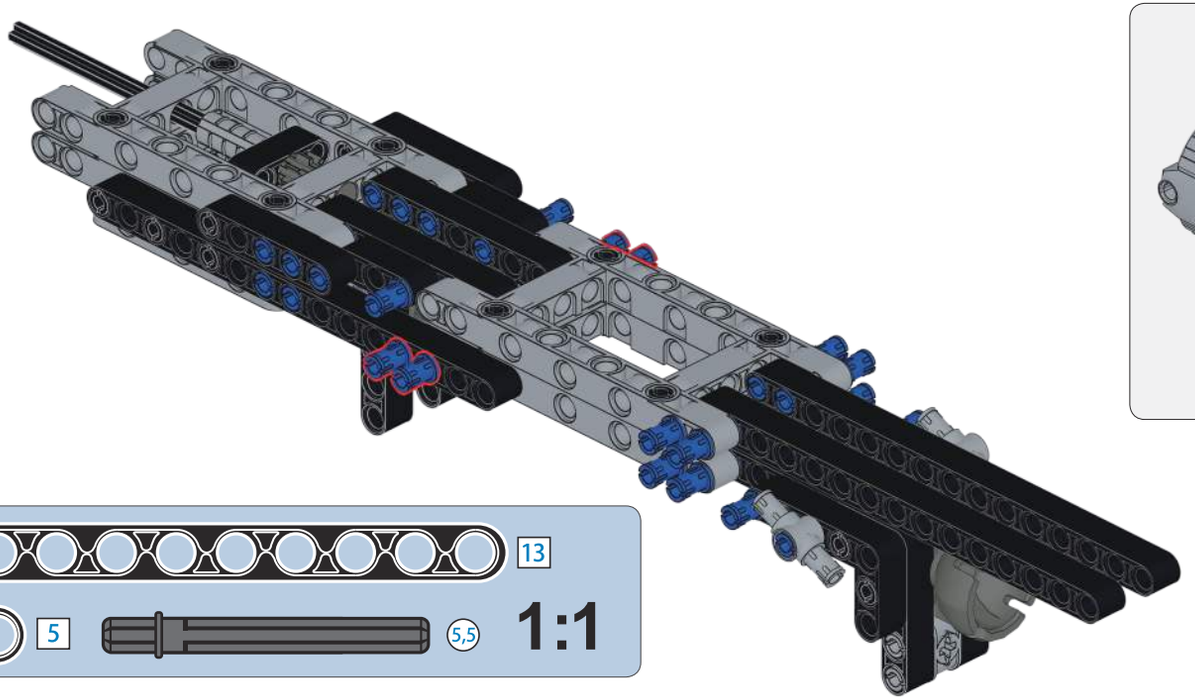

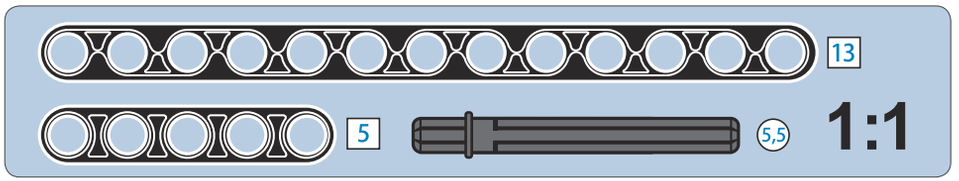

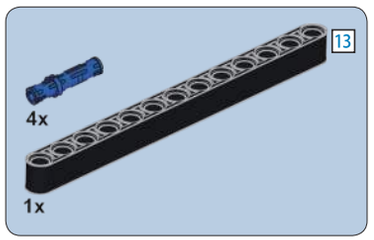

219

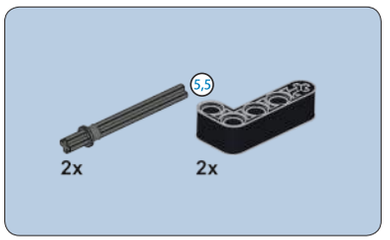

220

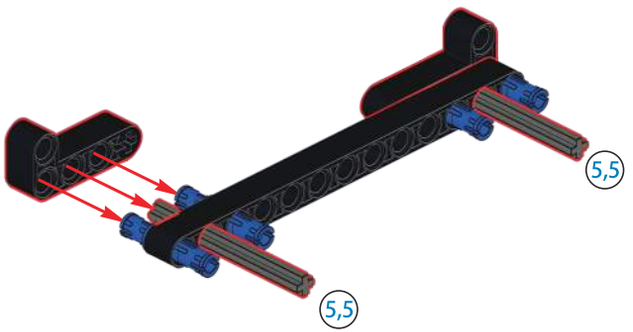

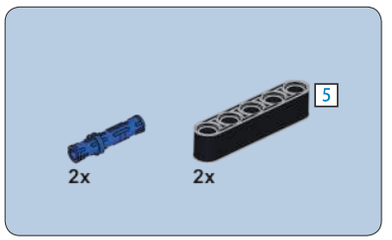

221

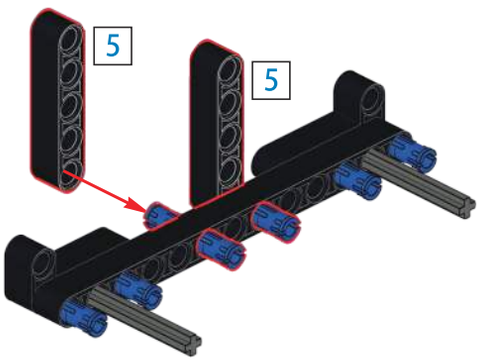

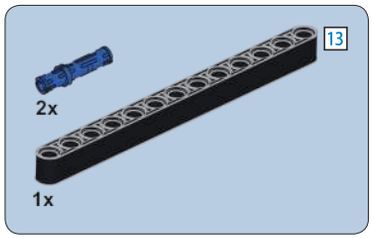

222

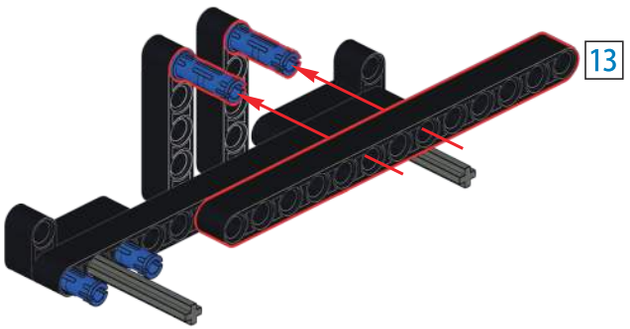

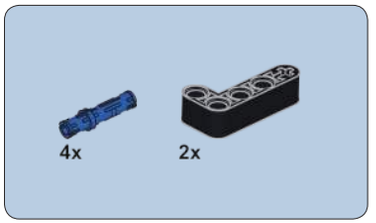

223

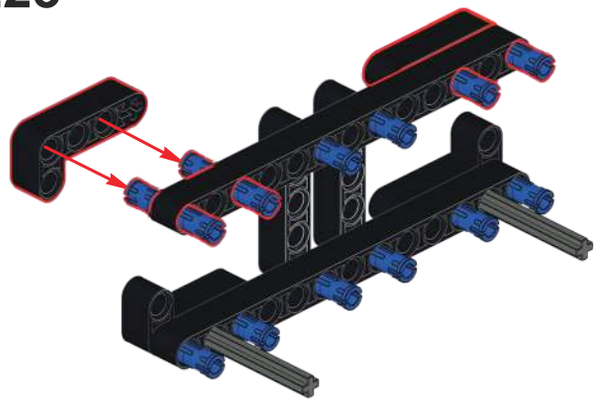

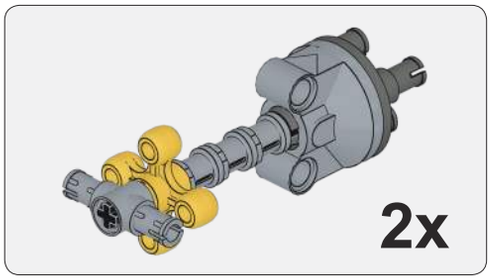

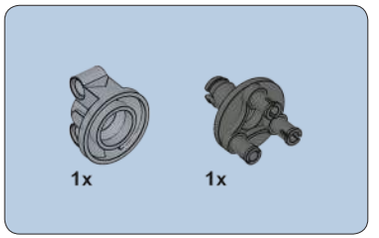

224

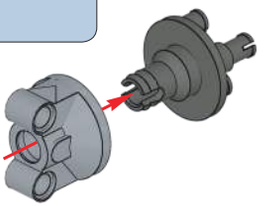

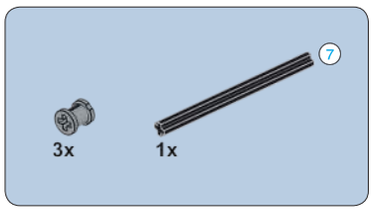

225

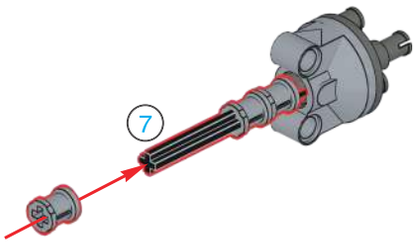

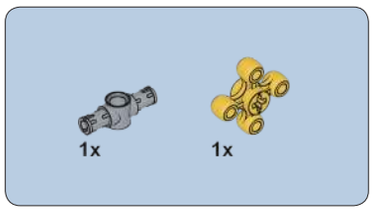

226

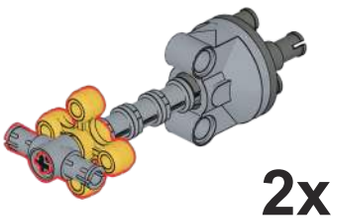

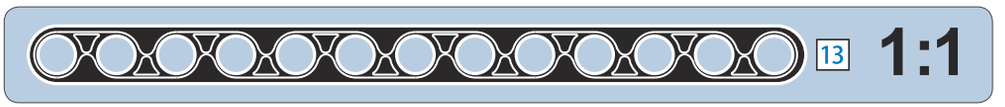

227

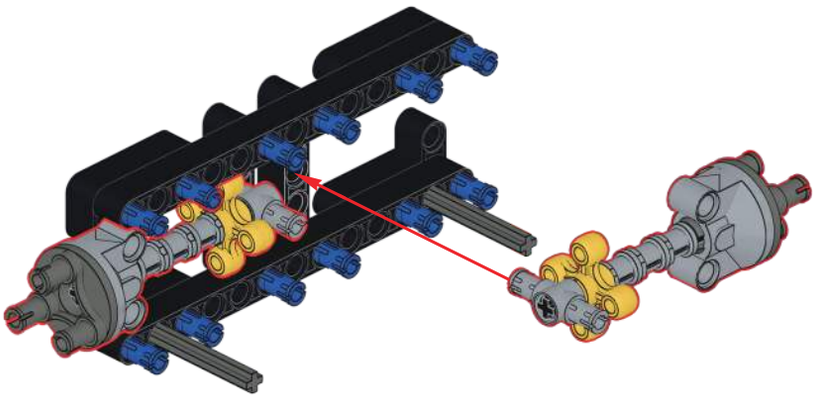

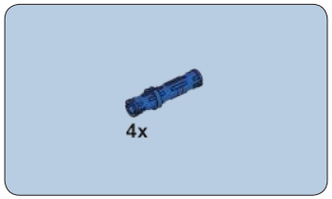

228

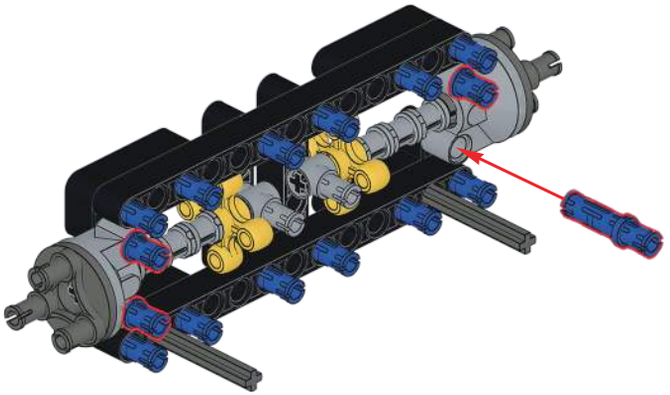

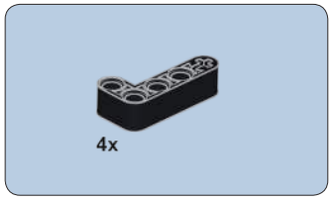

229

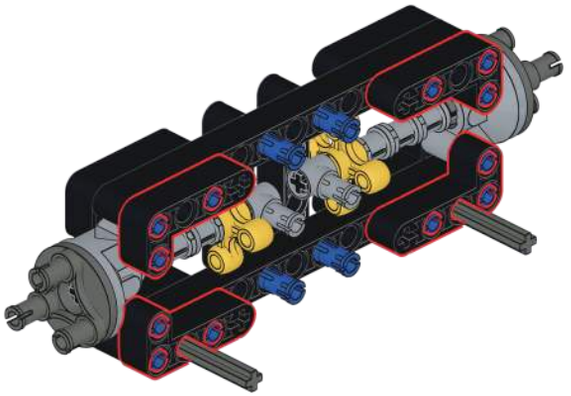

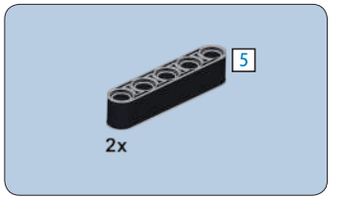

230

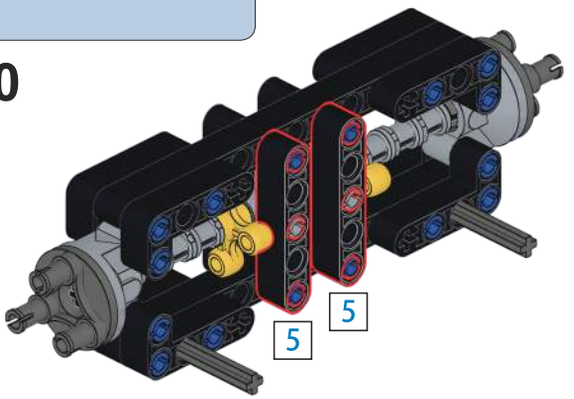

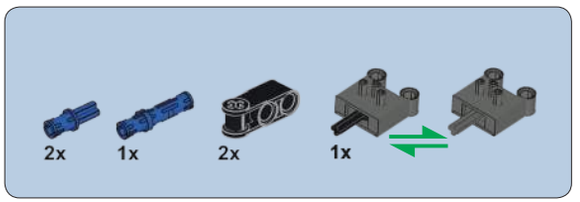

231

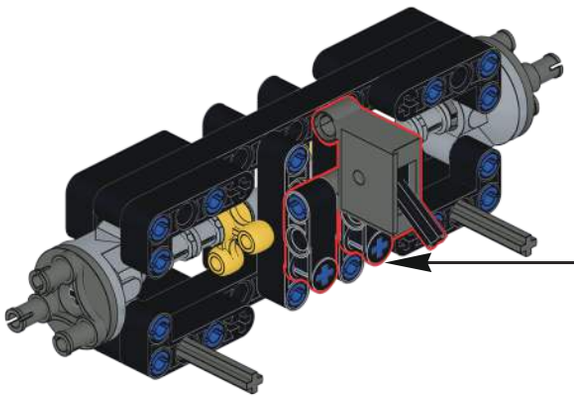

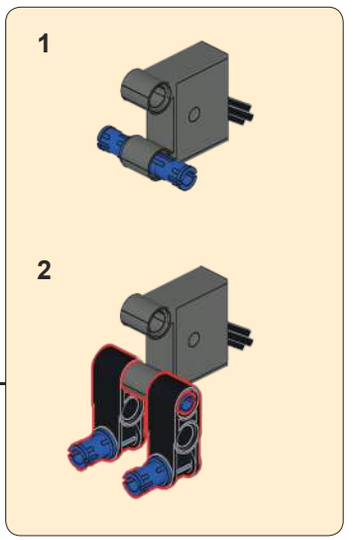

232

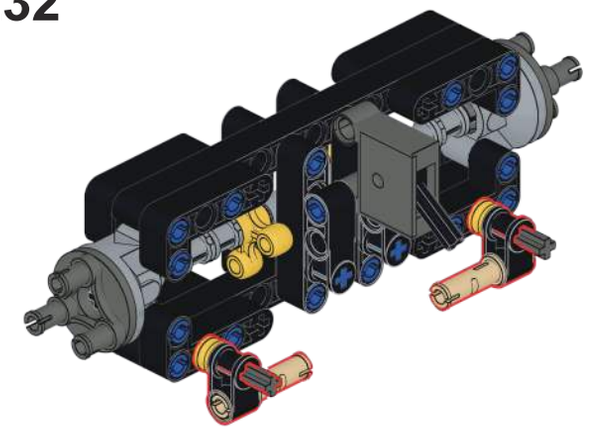

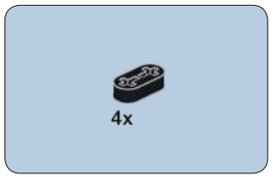

233

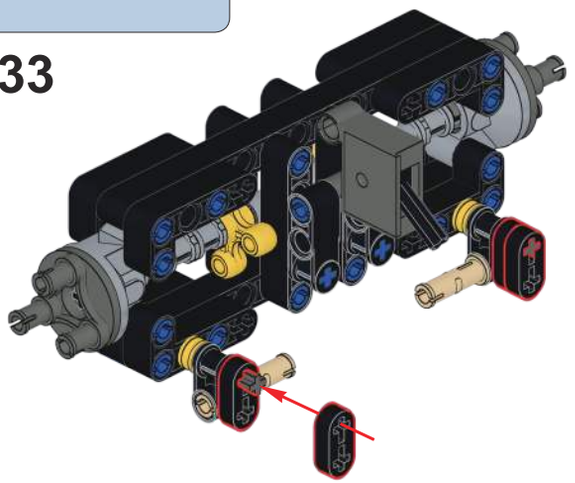

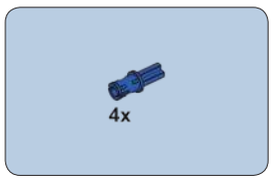

234

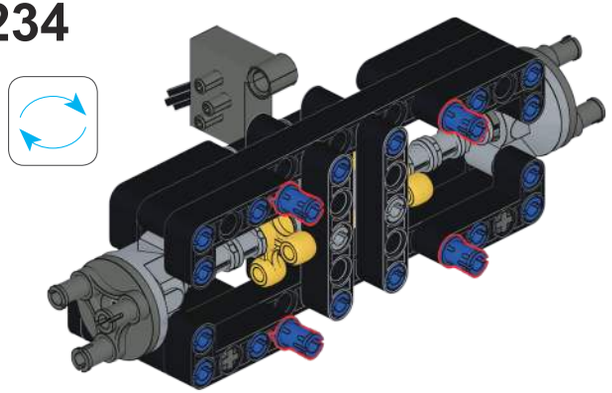

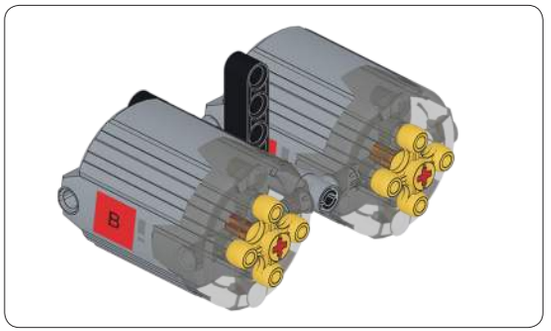

235

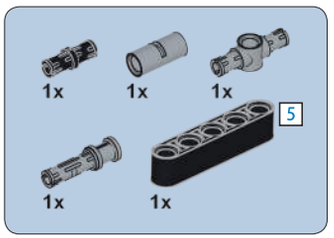

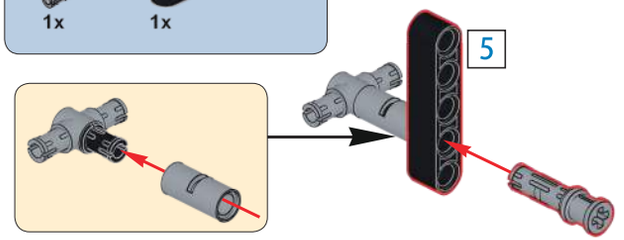

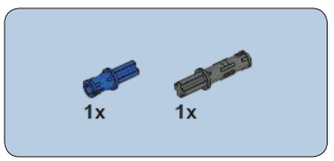

236

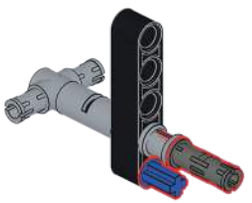

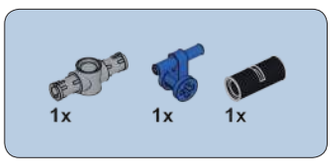

237

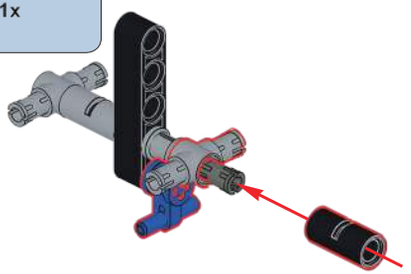

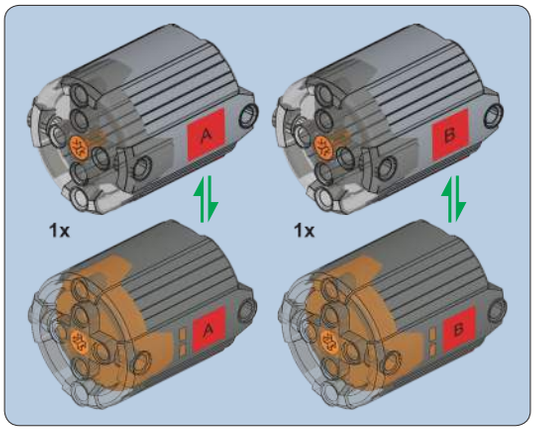

238

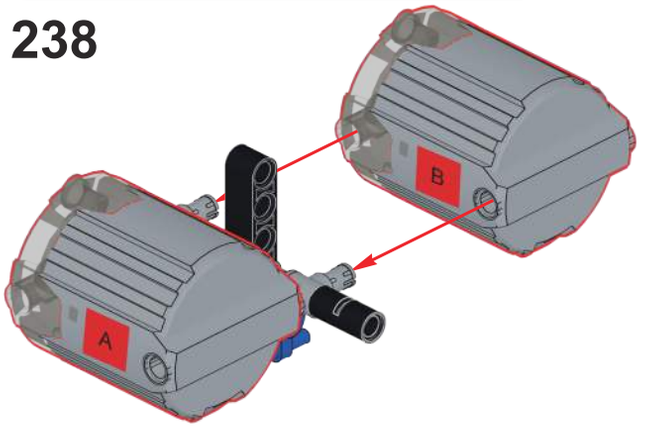

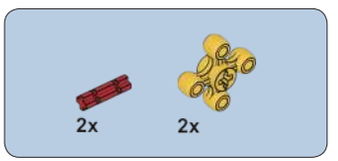

239

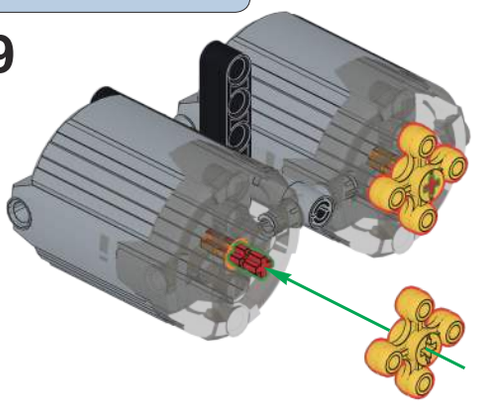

240

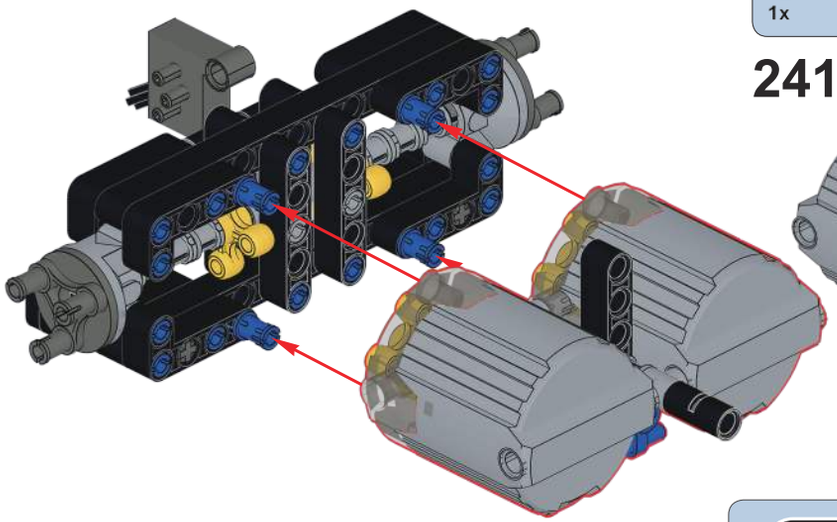

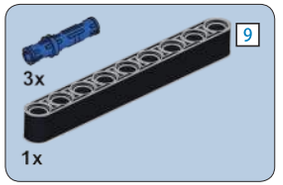

241

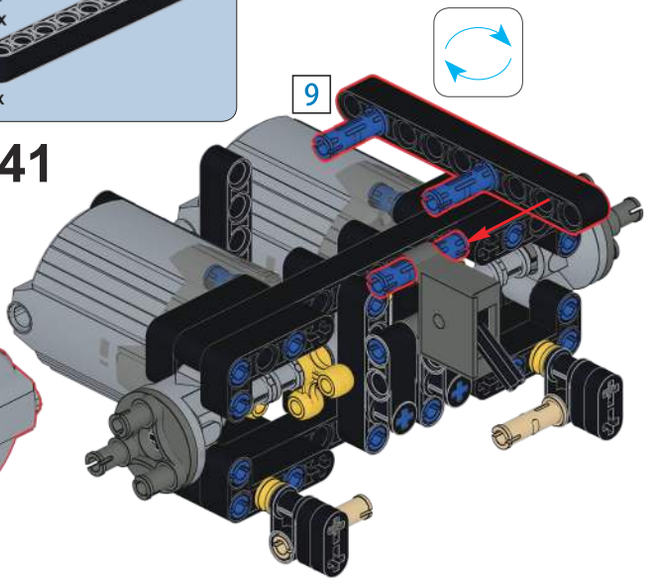

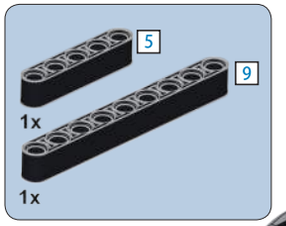

242

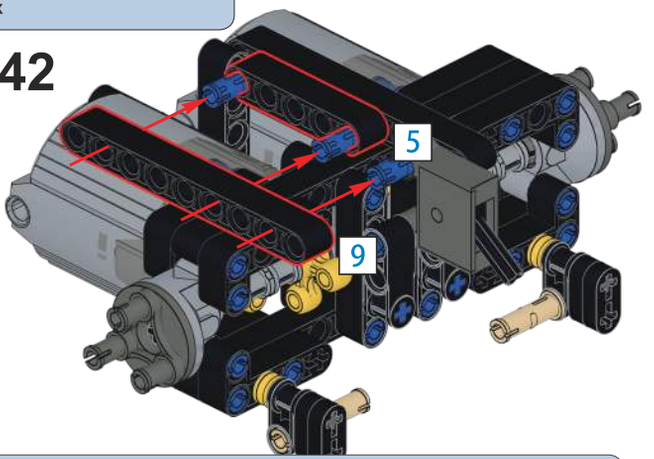

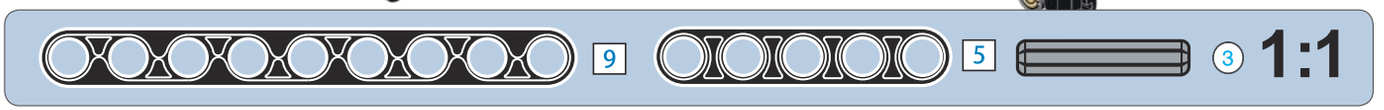

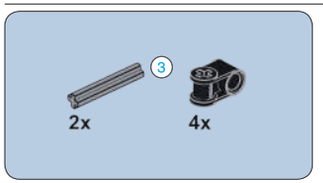

243

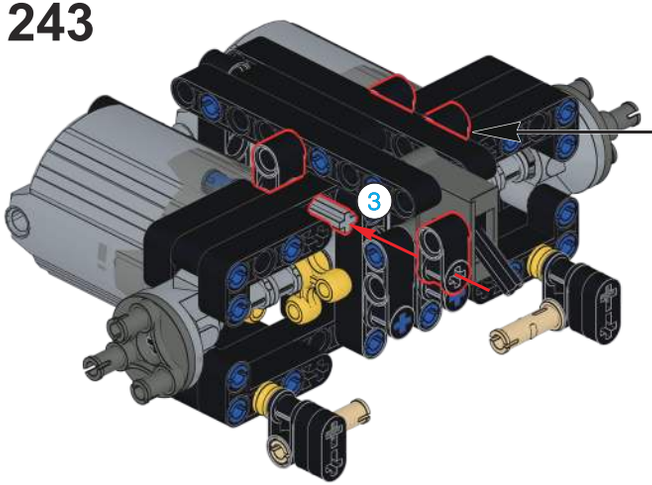

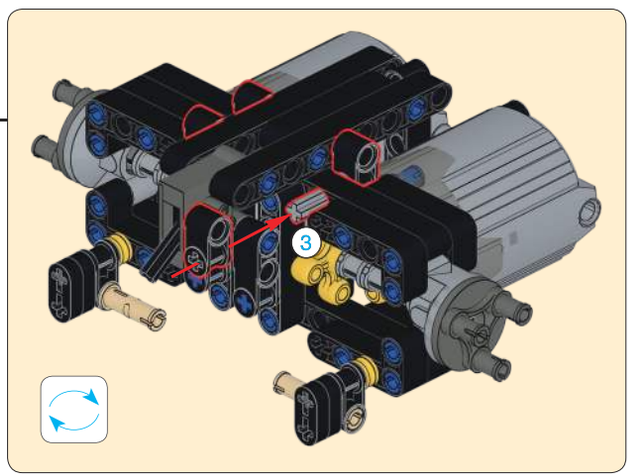

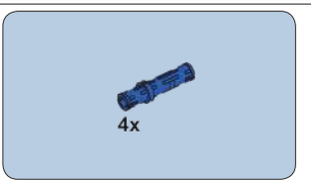

244

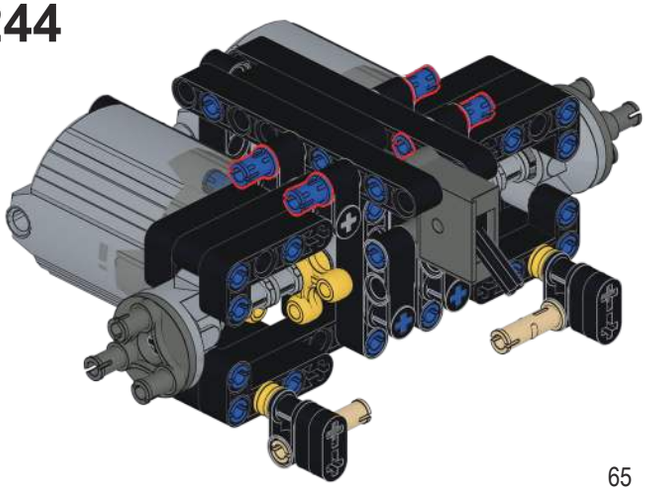

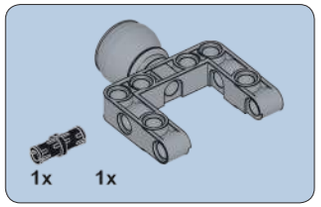

245

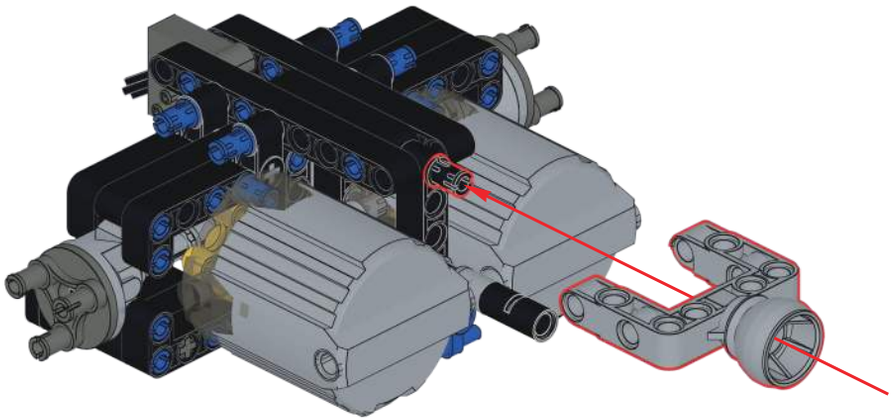

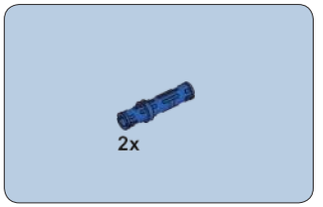

246

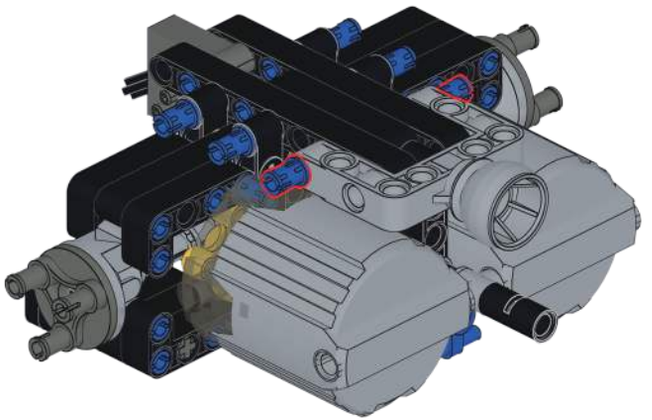

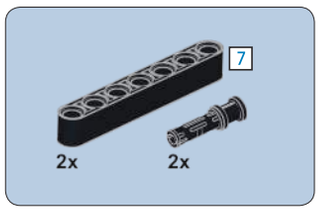

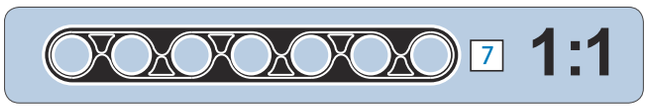

247

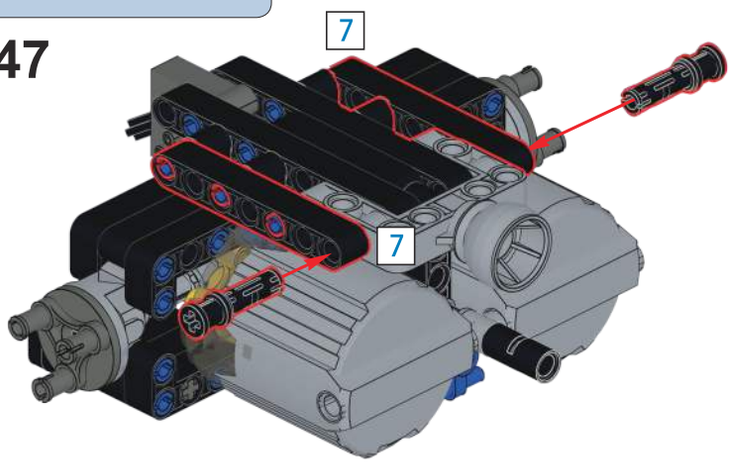

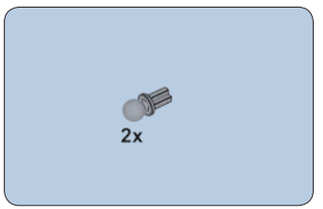

248

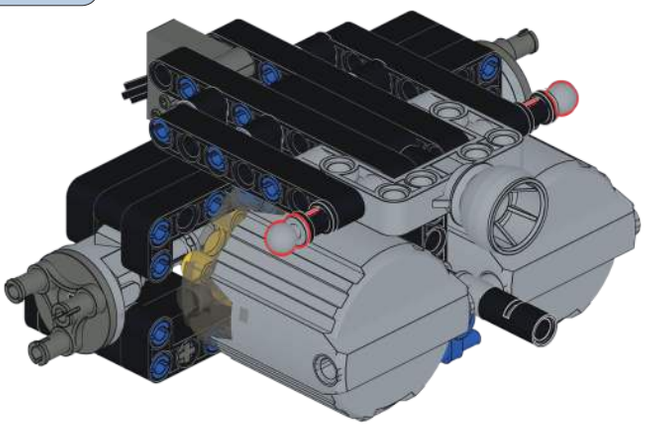

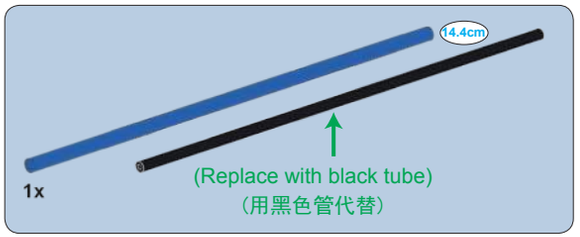

249

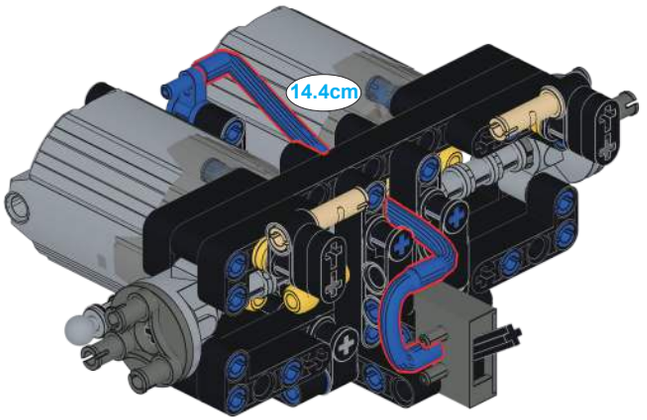

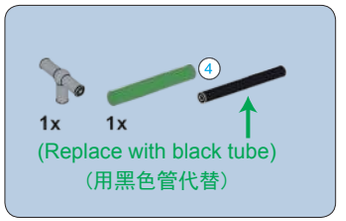

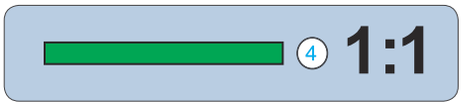

250

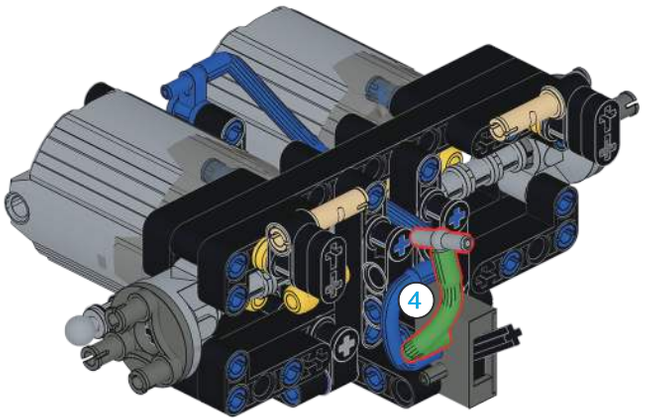

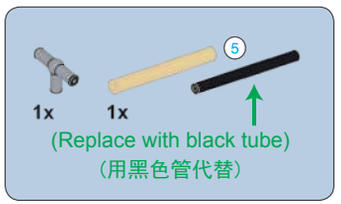

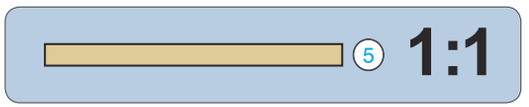

251

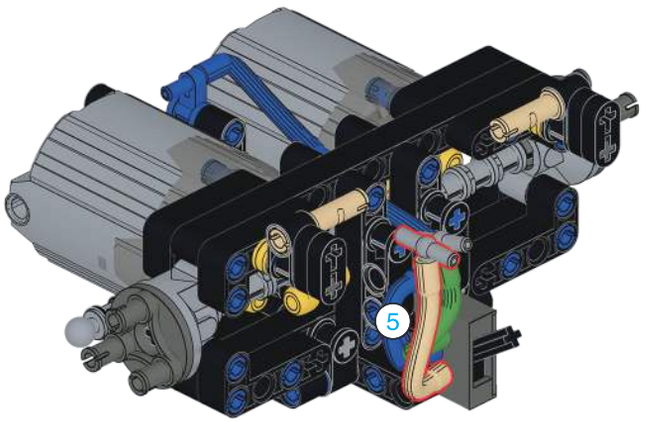

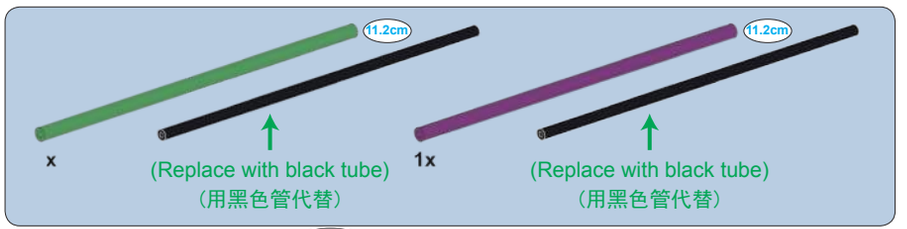

252

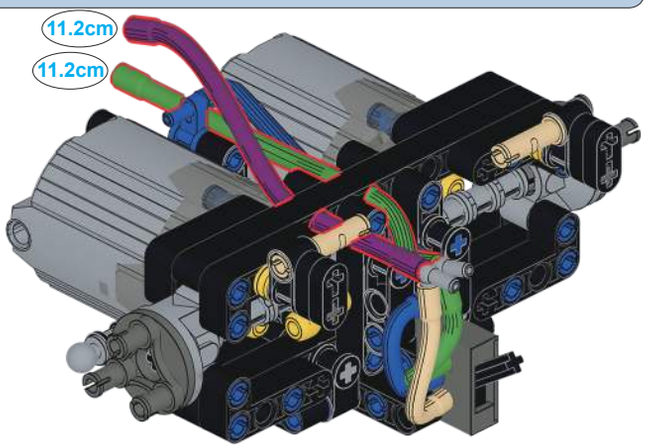

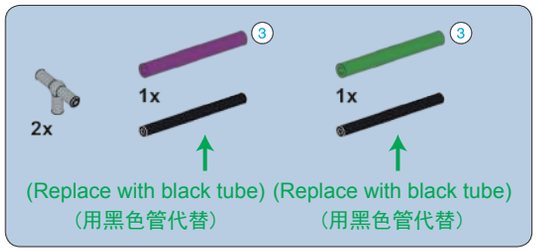

253

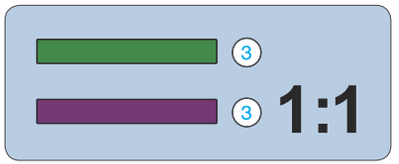

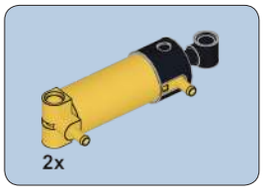

254

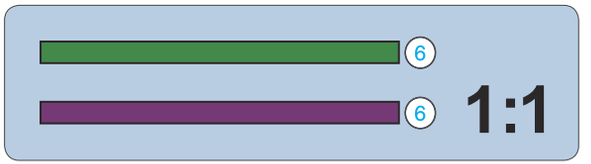

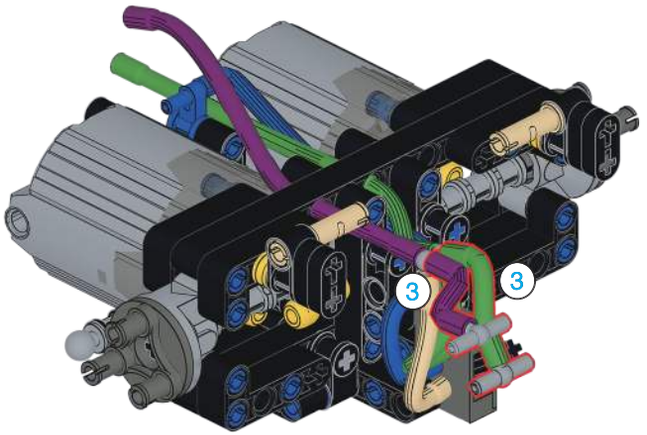

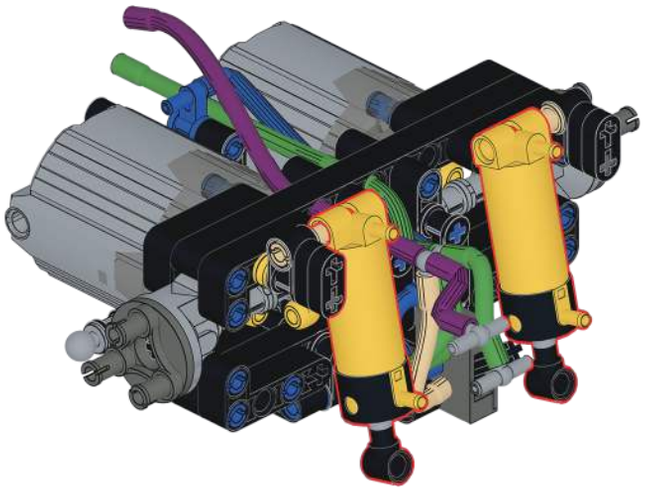

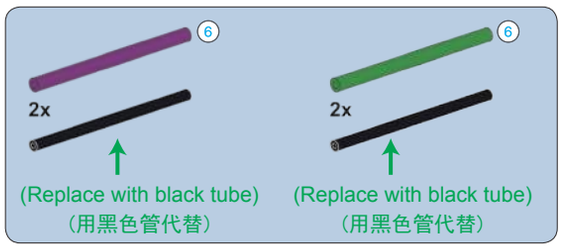

255

256

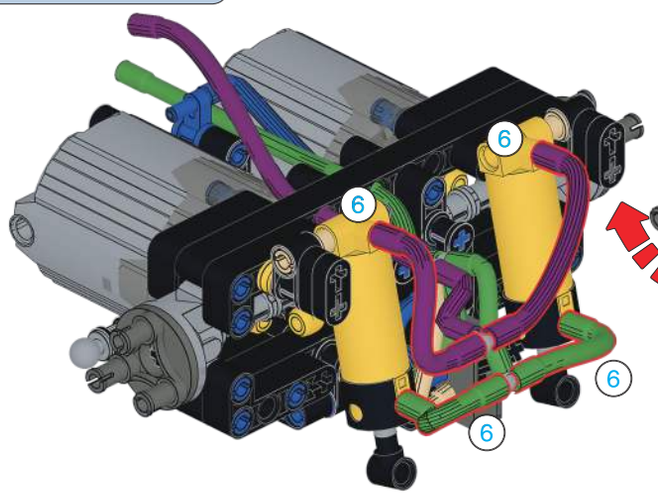

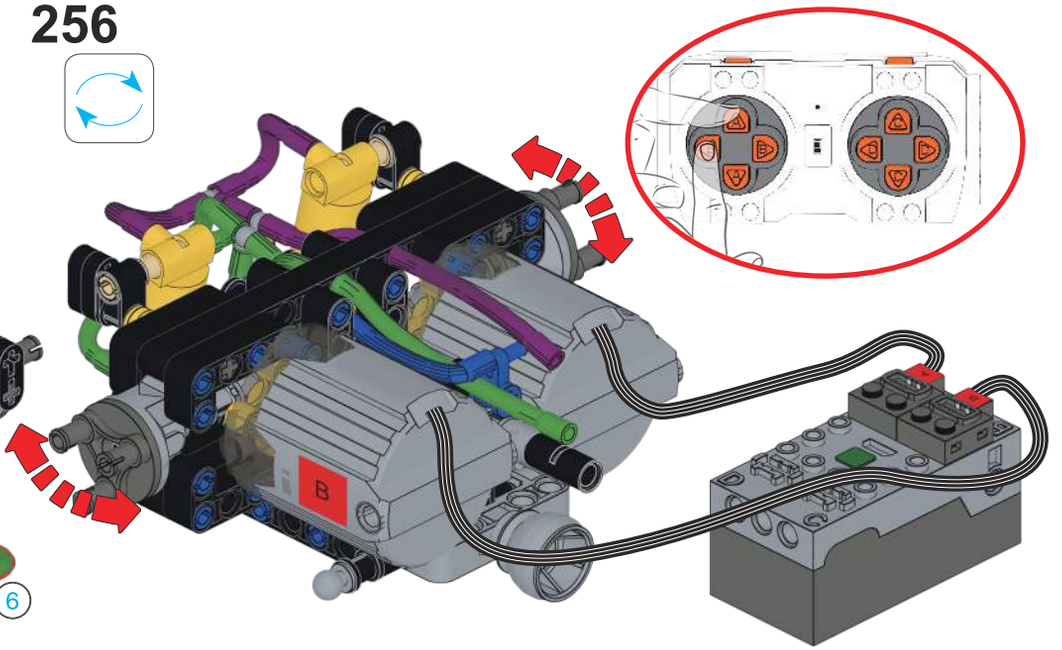

257

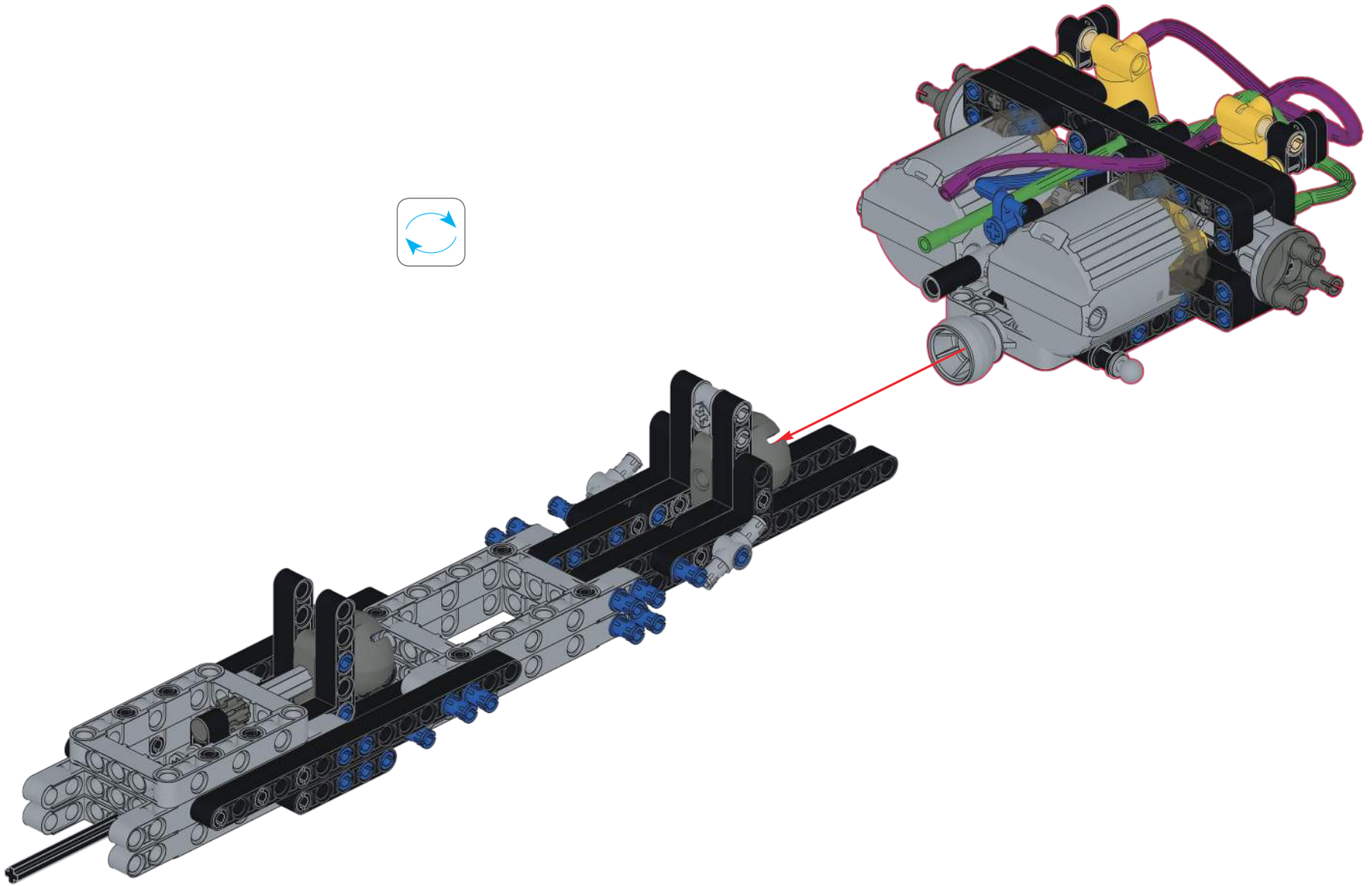

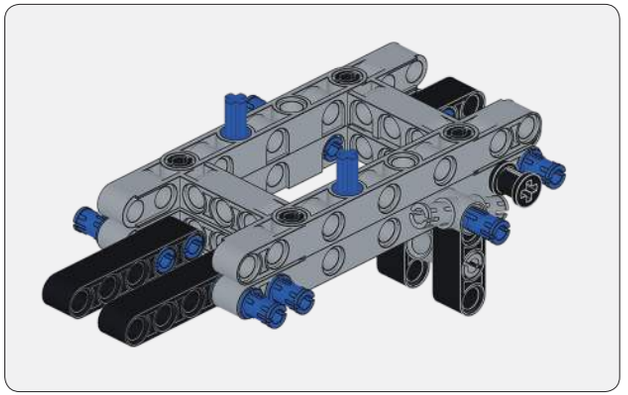

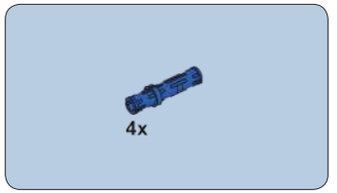

259

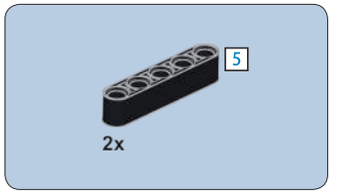

260

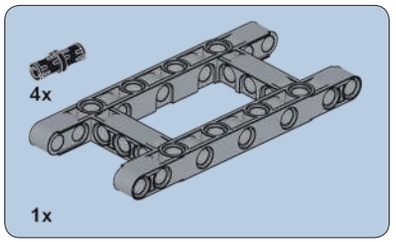

258

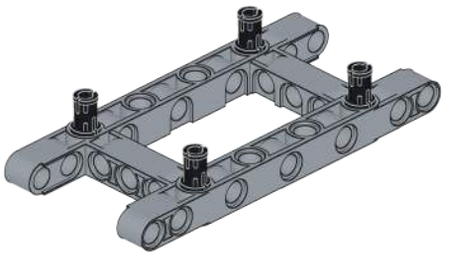

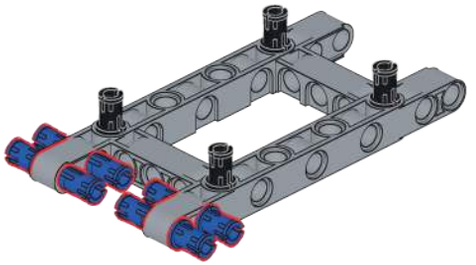

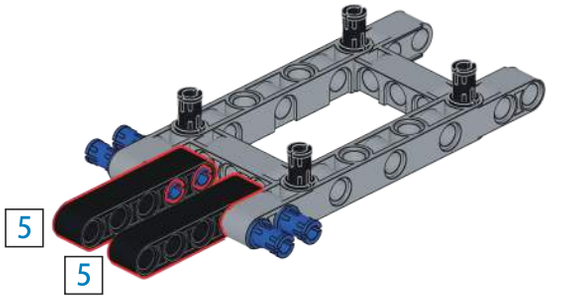

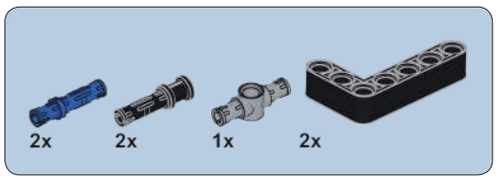

261

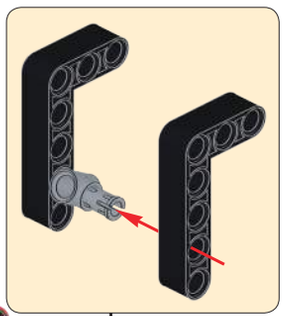

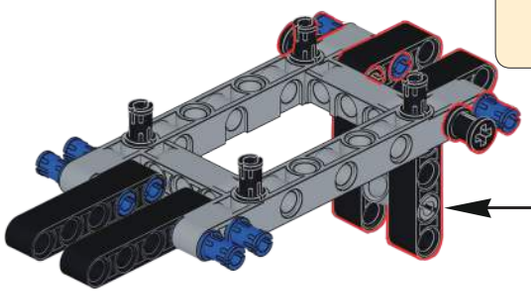

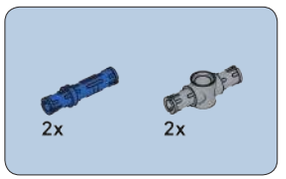

262

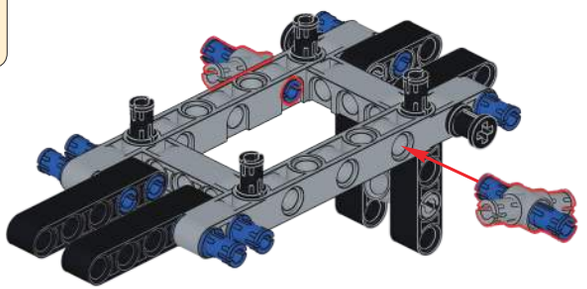

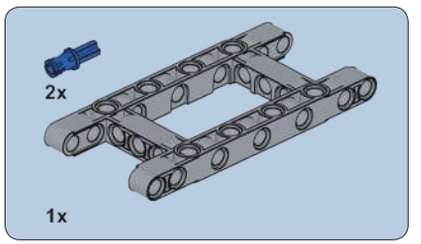

263

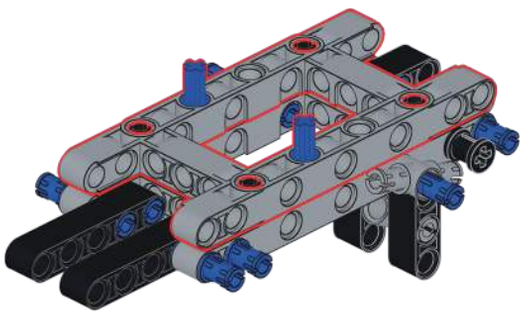

264

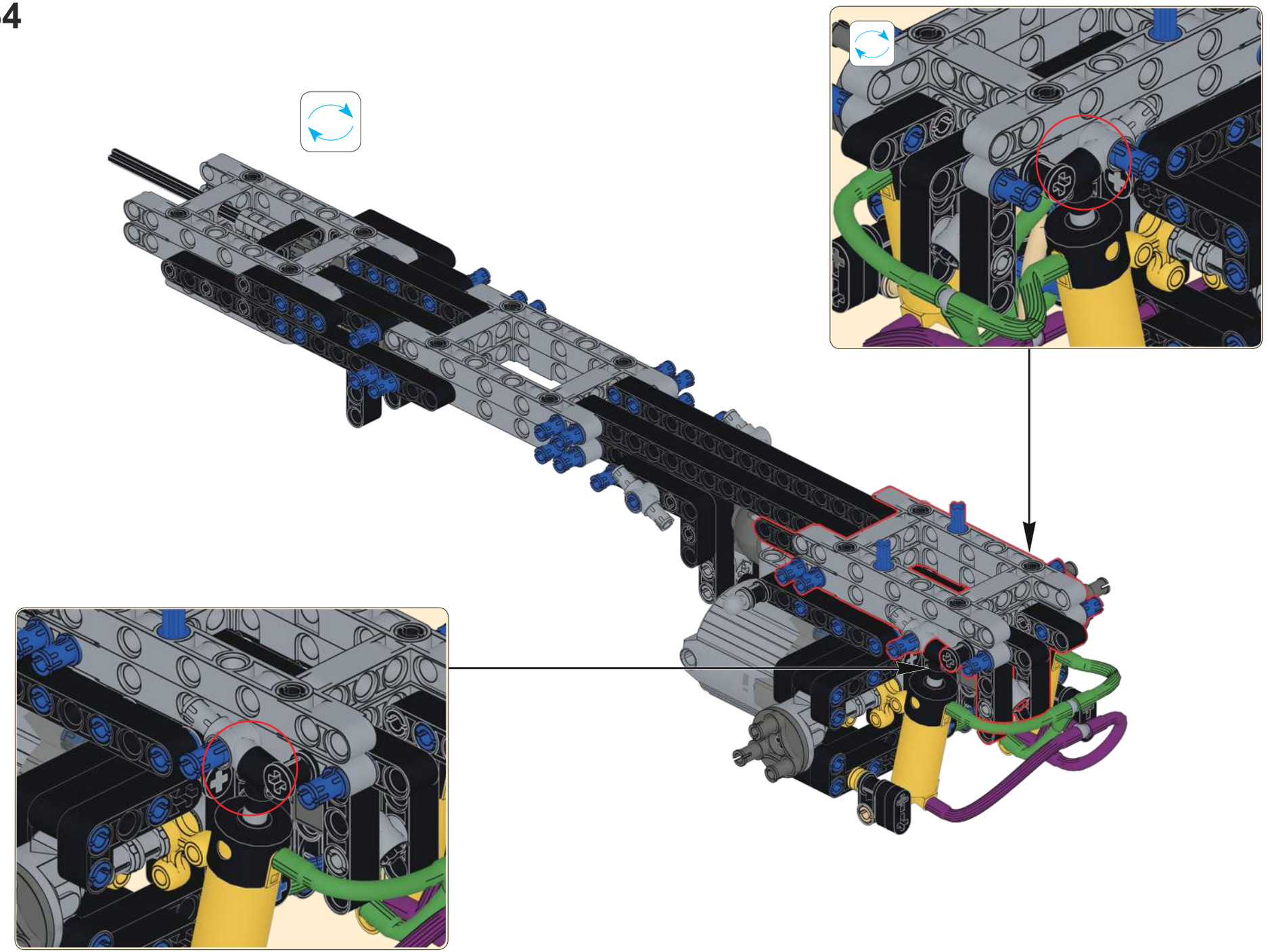

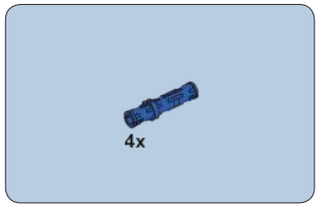

265

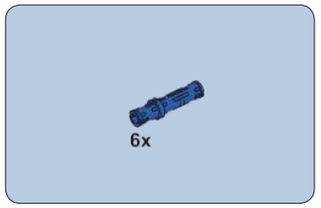

266

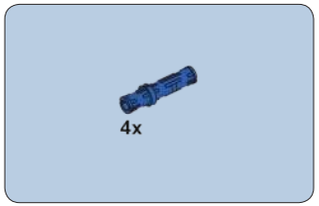

267

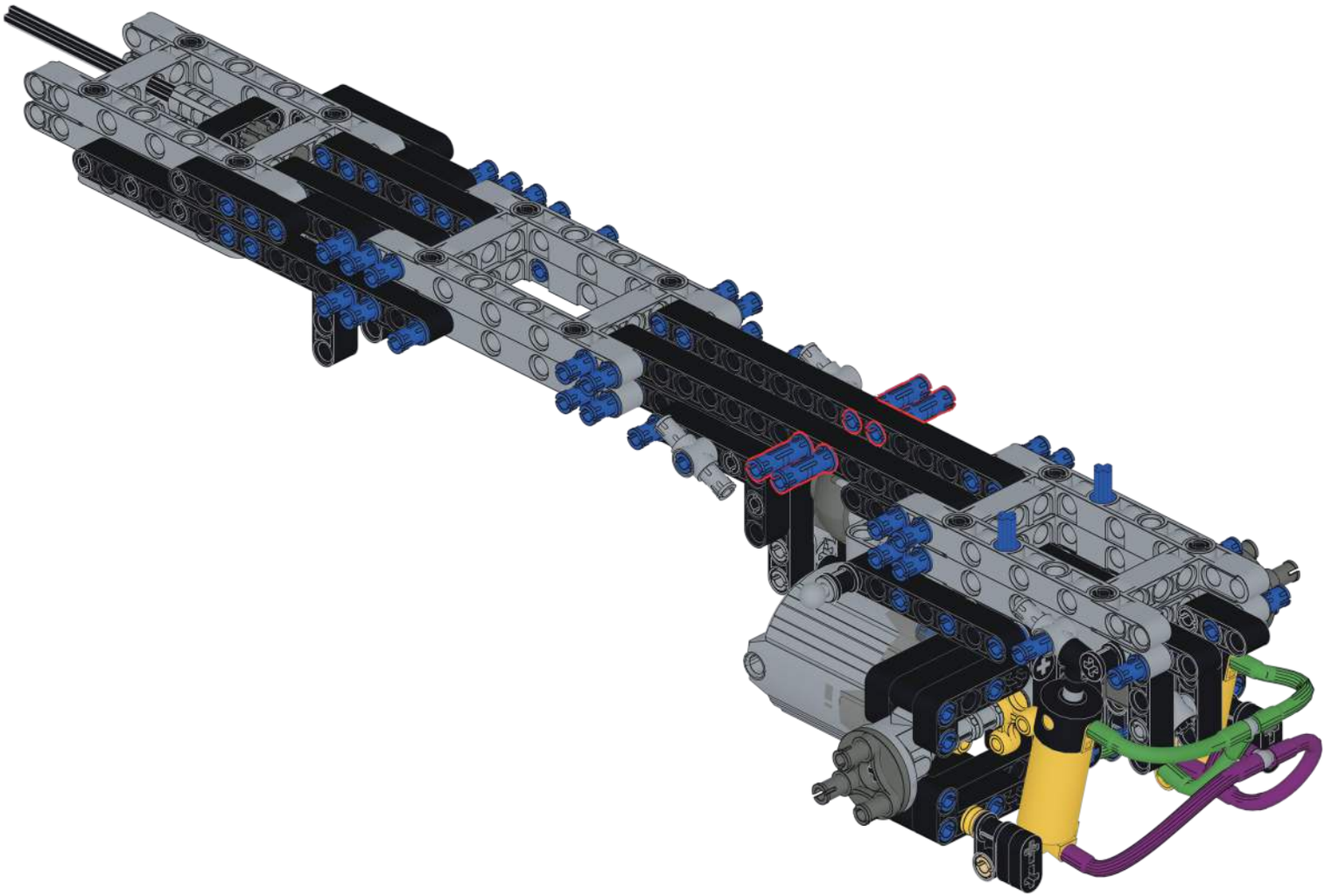

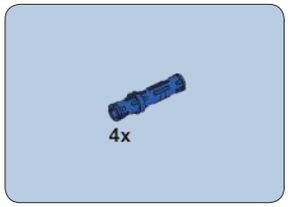

268

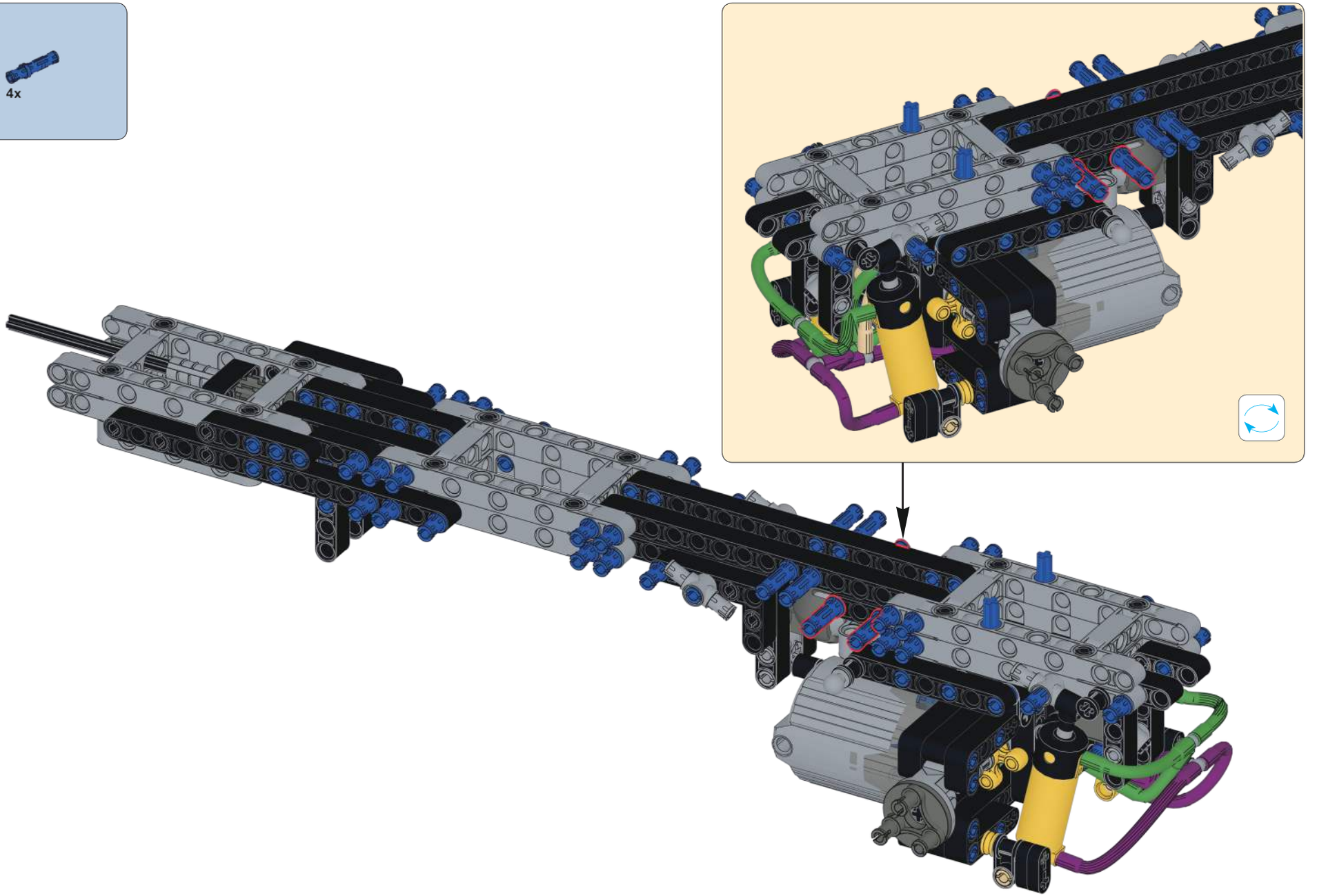

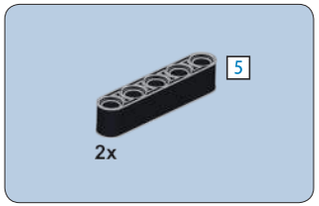

269

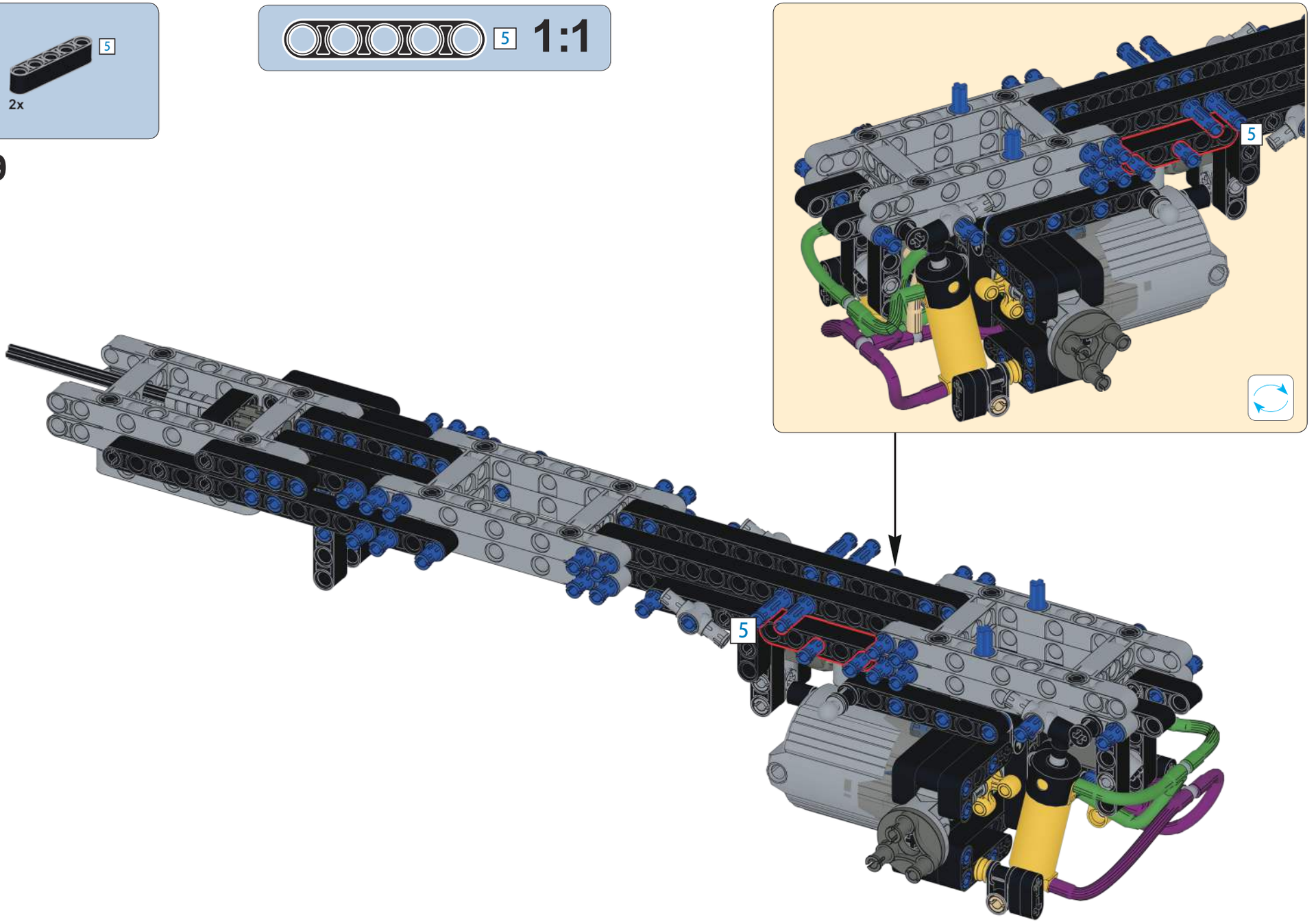

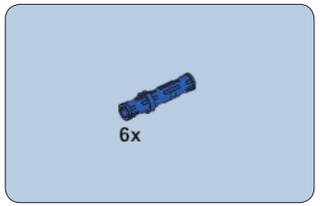

270

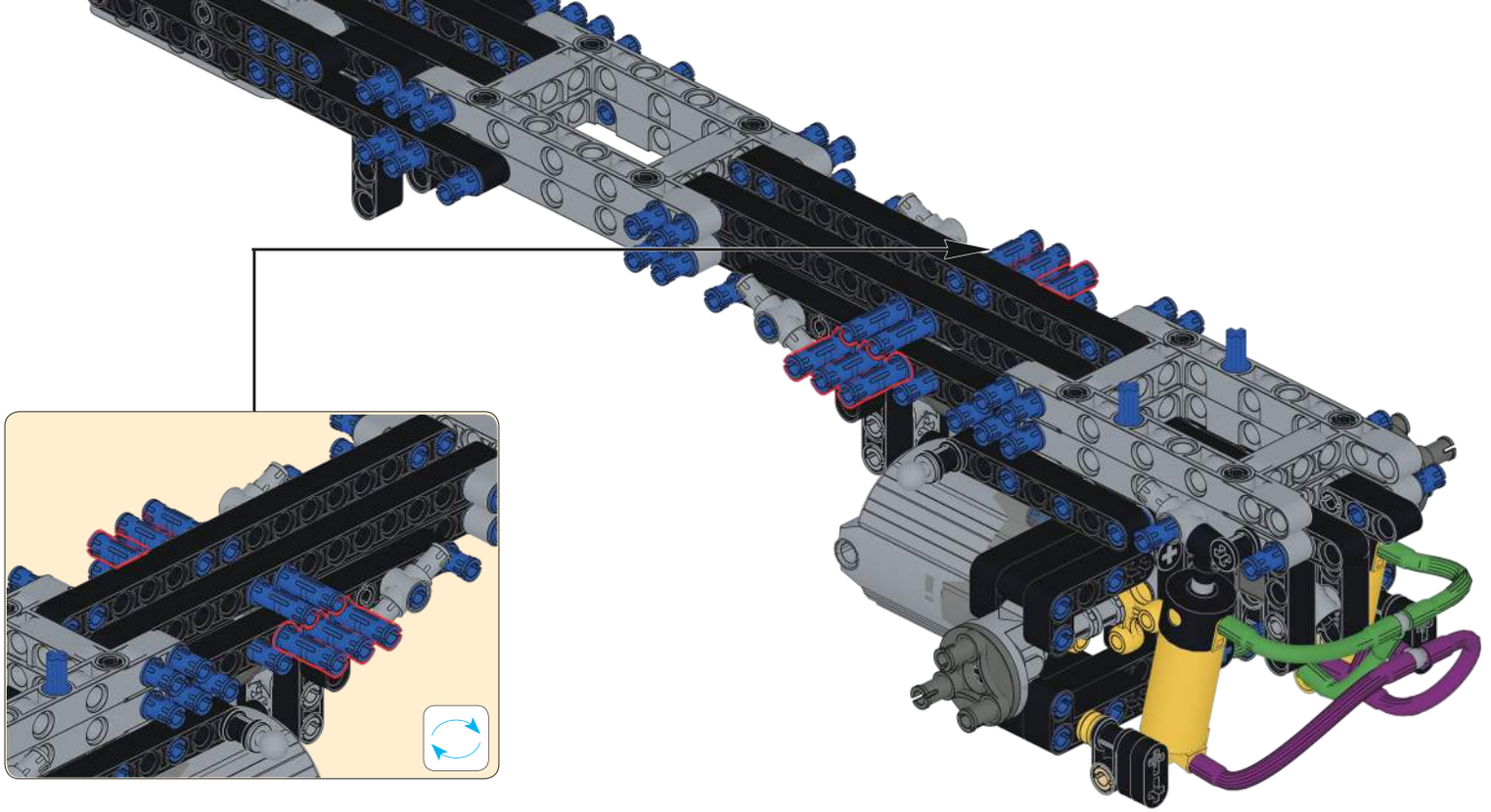

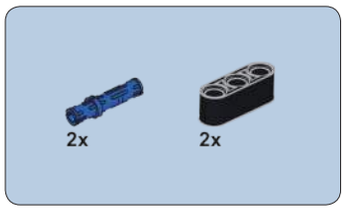

271

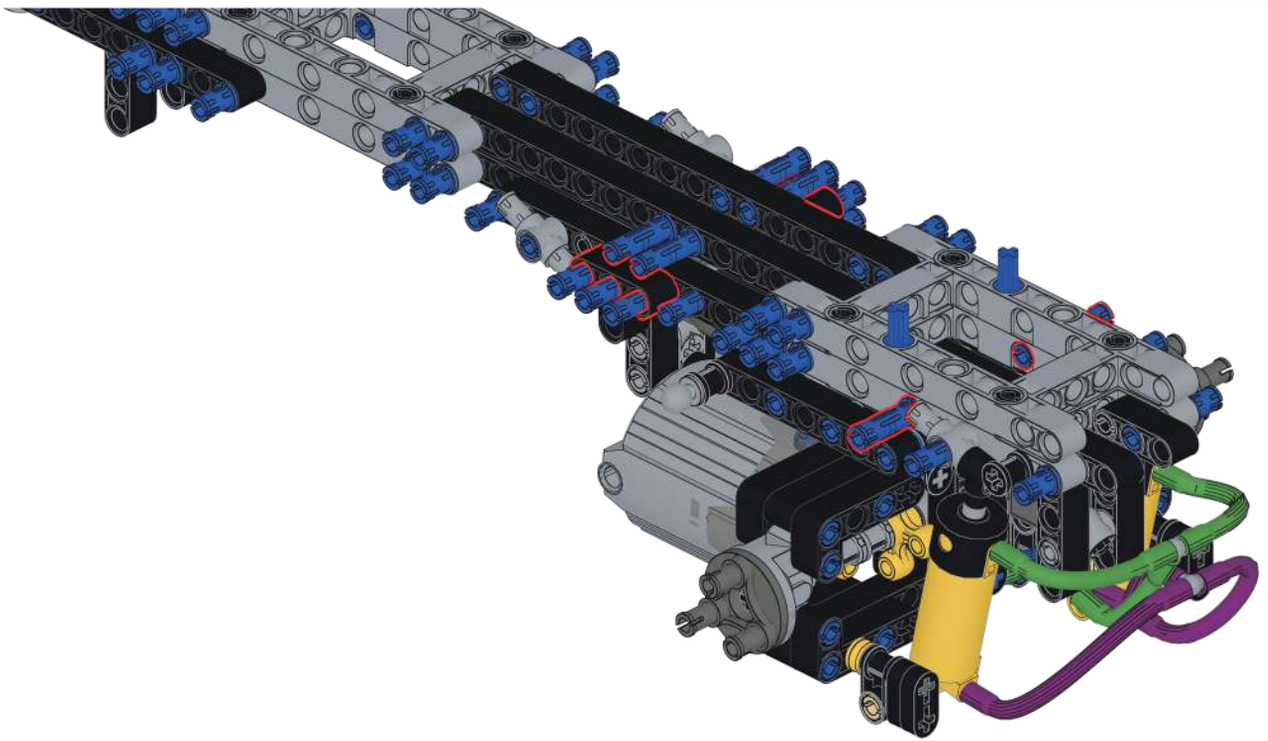

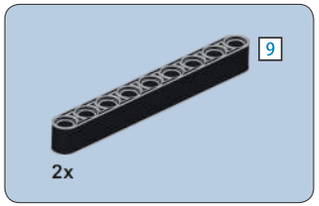

272

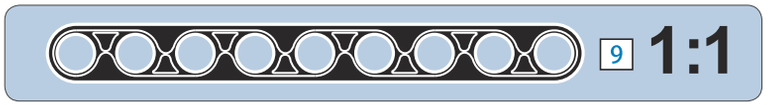

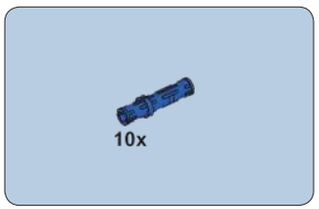

273

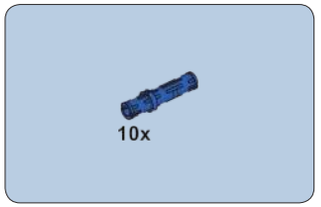

274

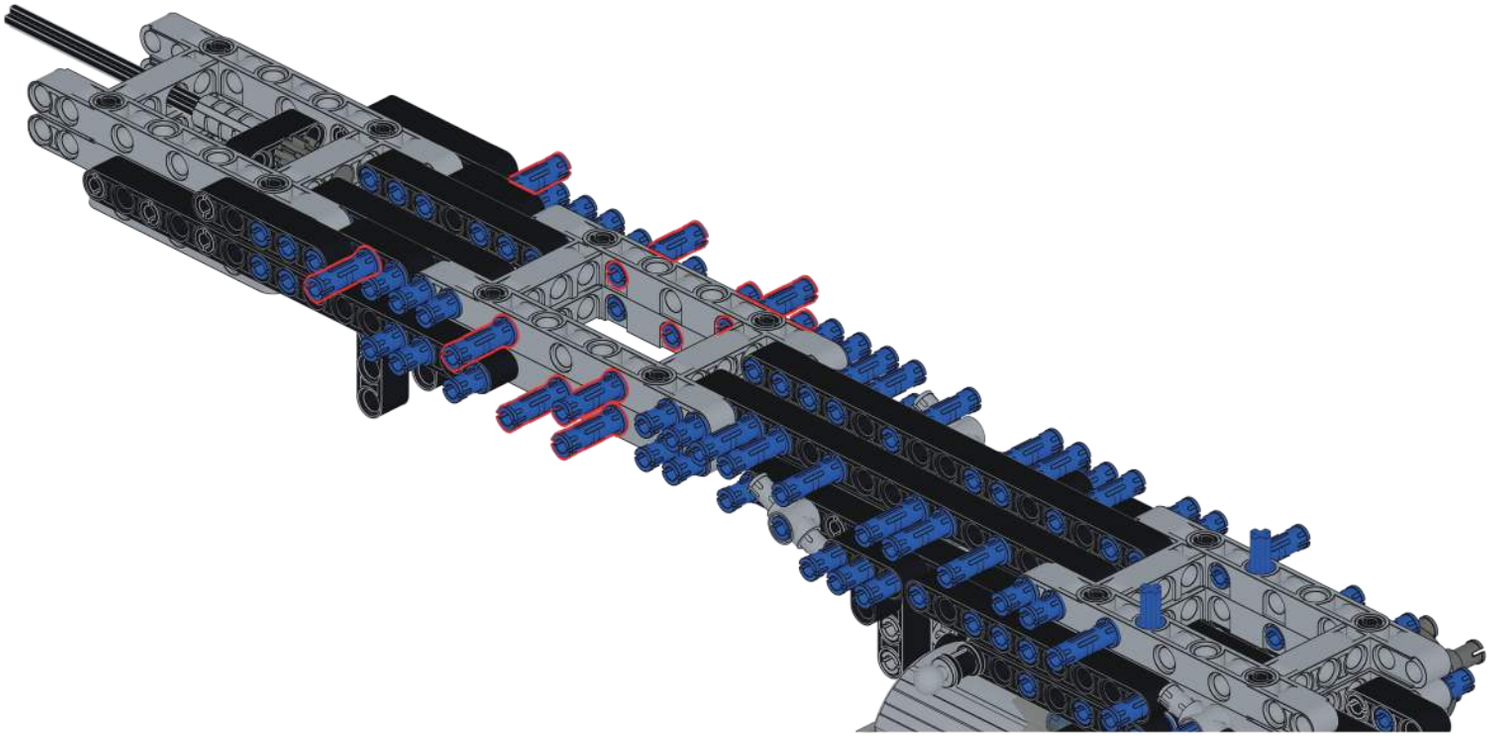

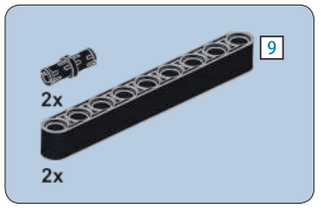

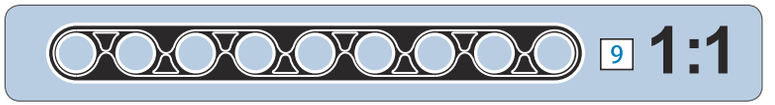

275

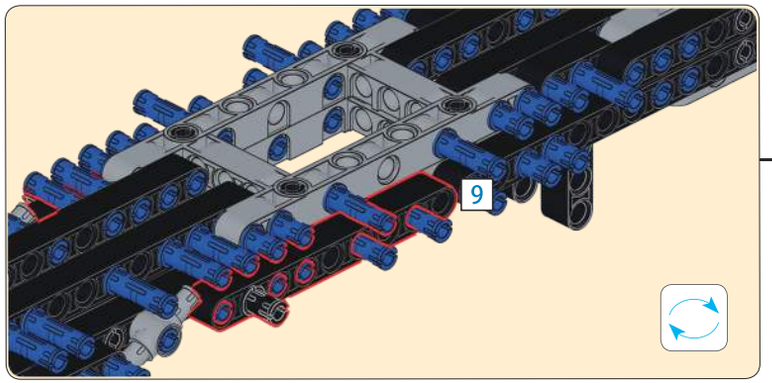

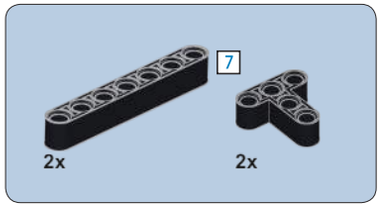

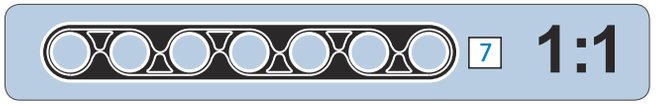

276

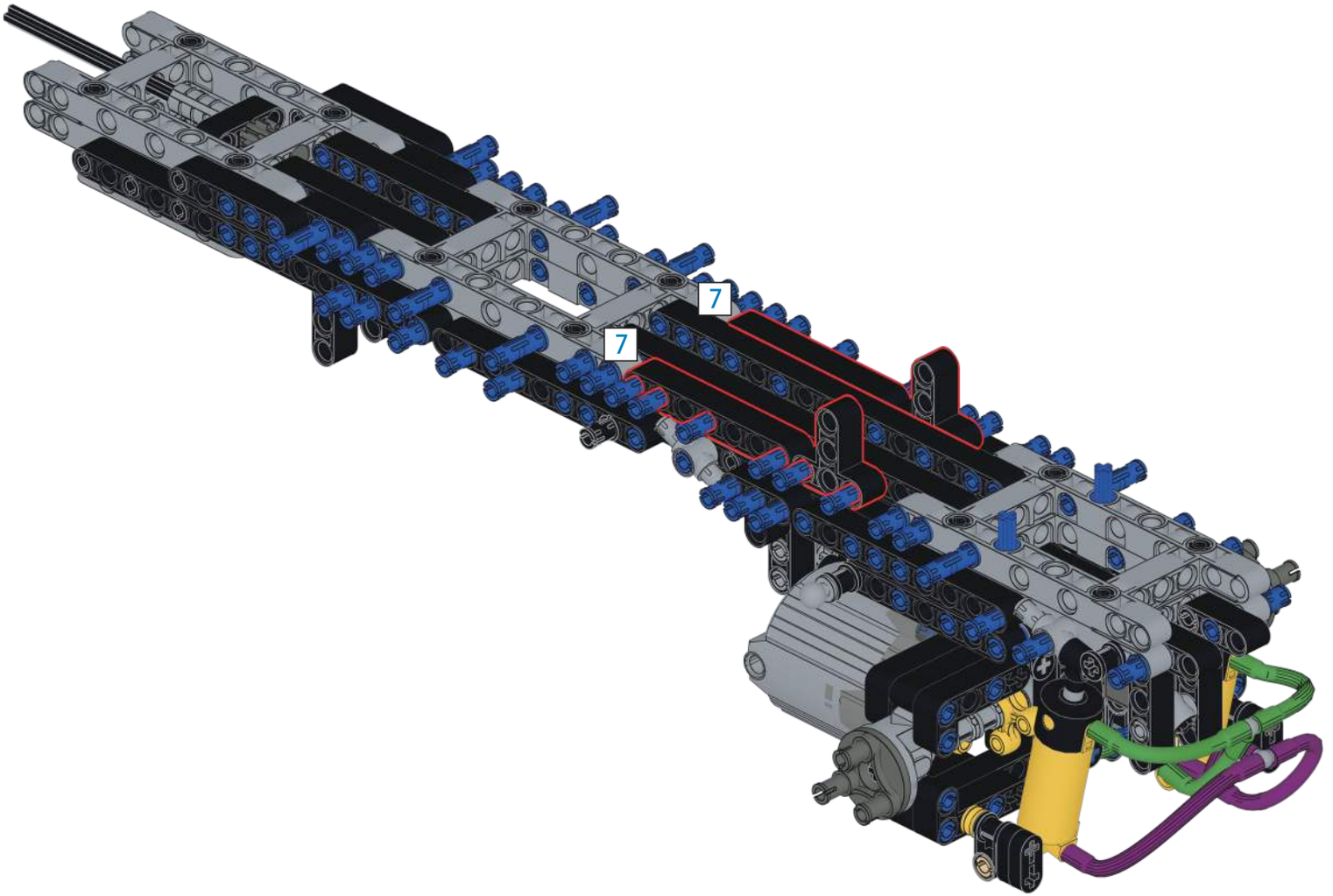

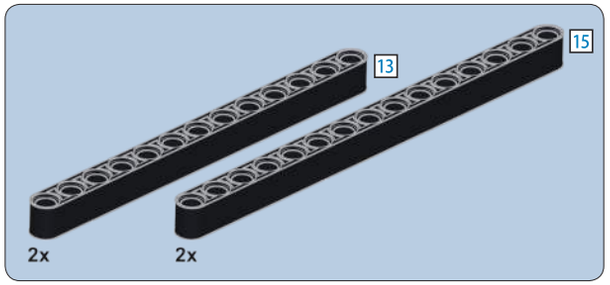

277

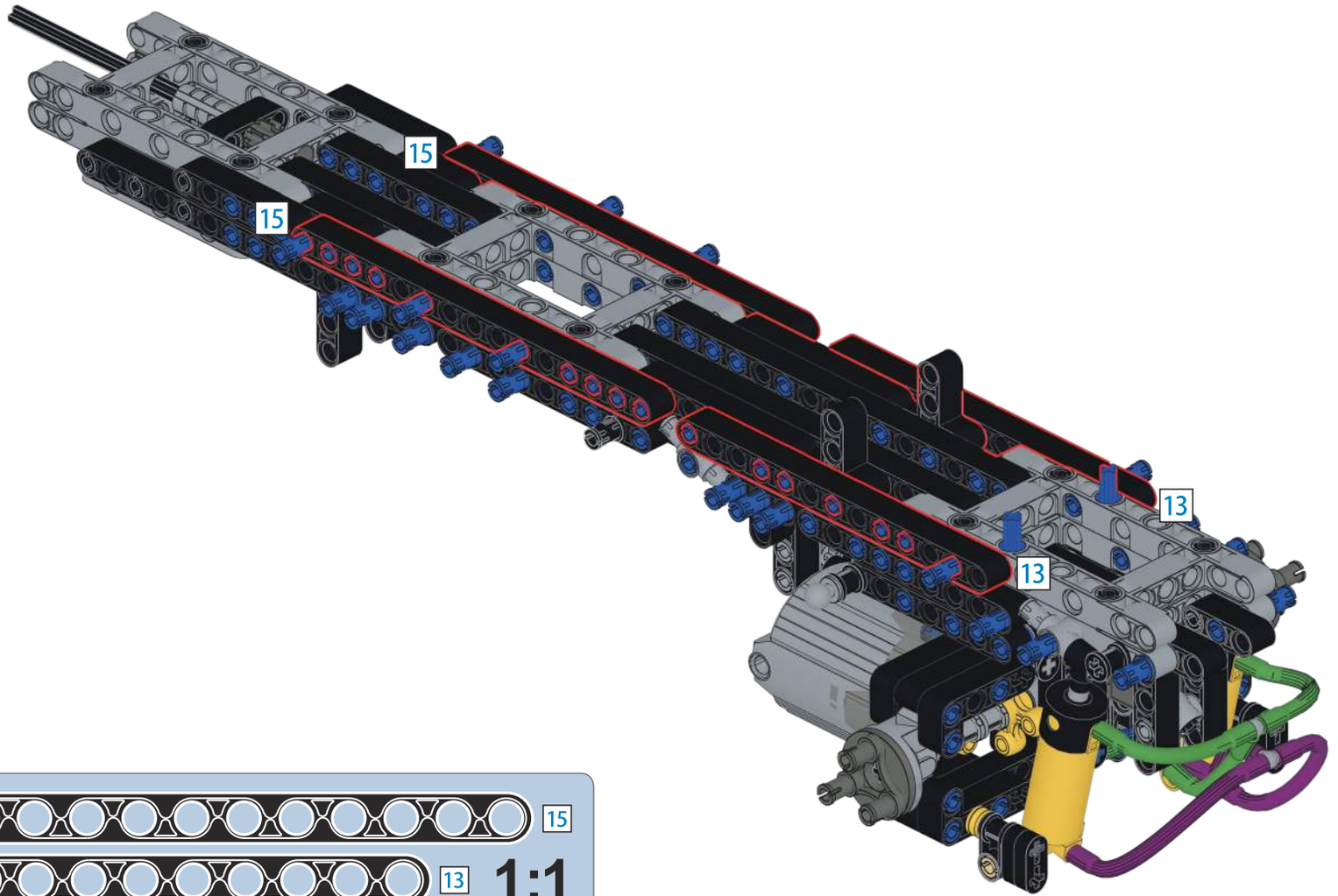

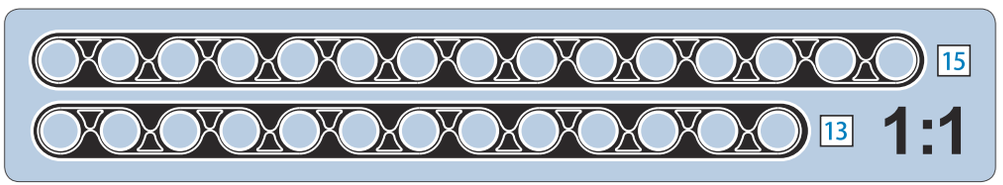

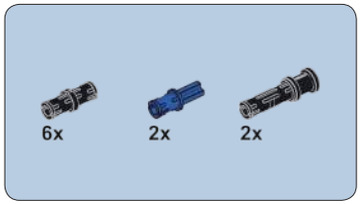

278

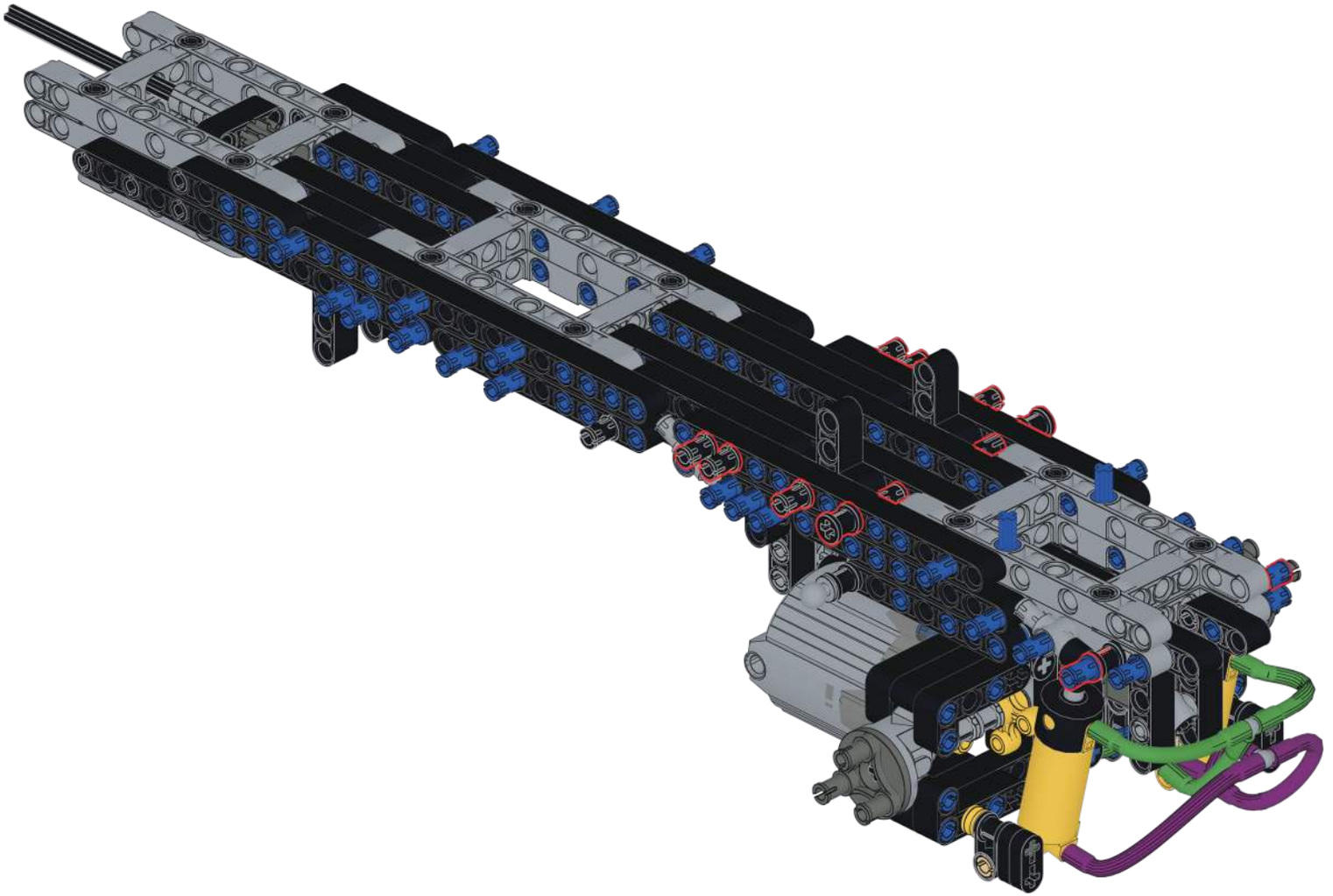

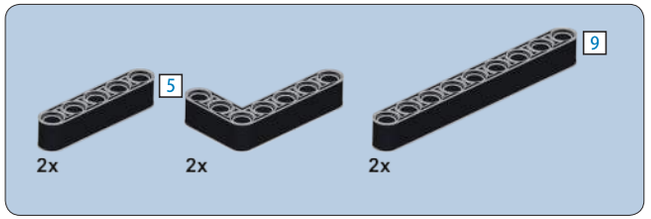

279

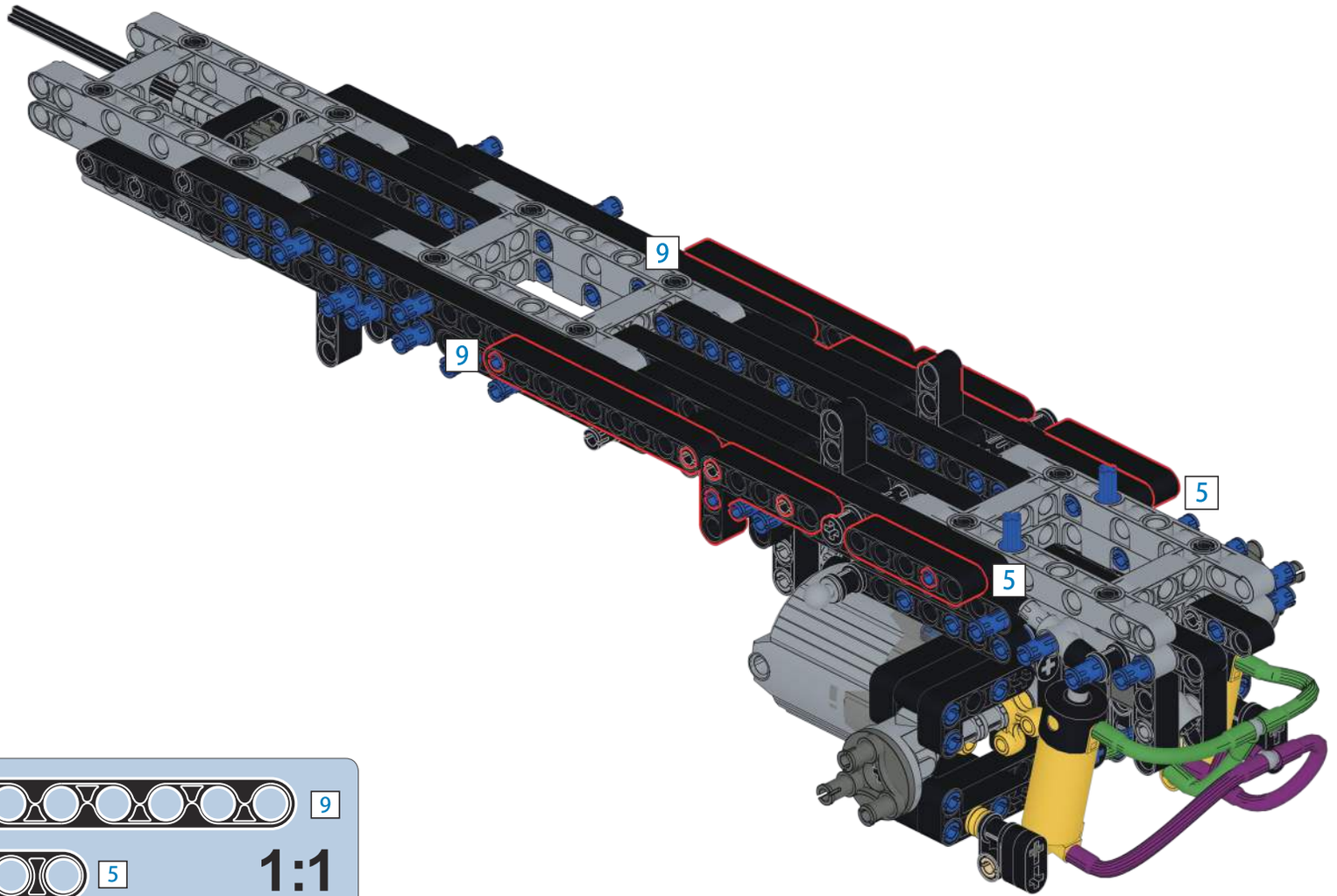

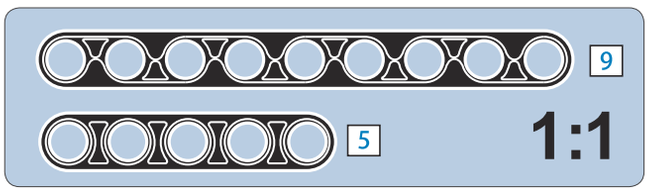

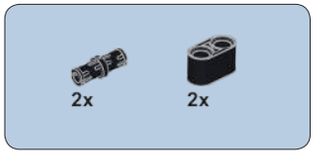

280

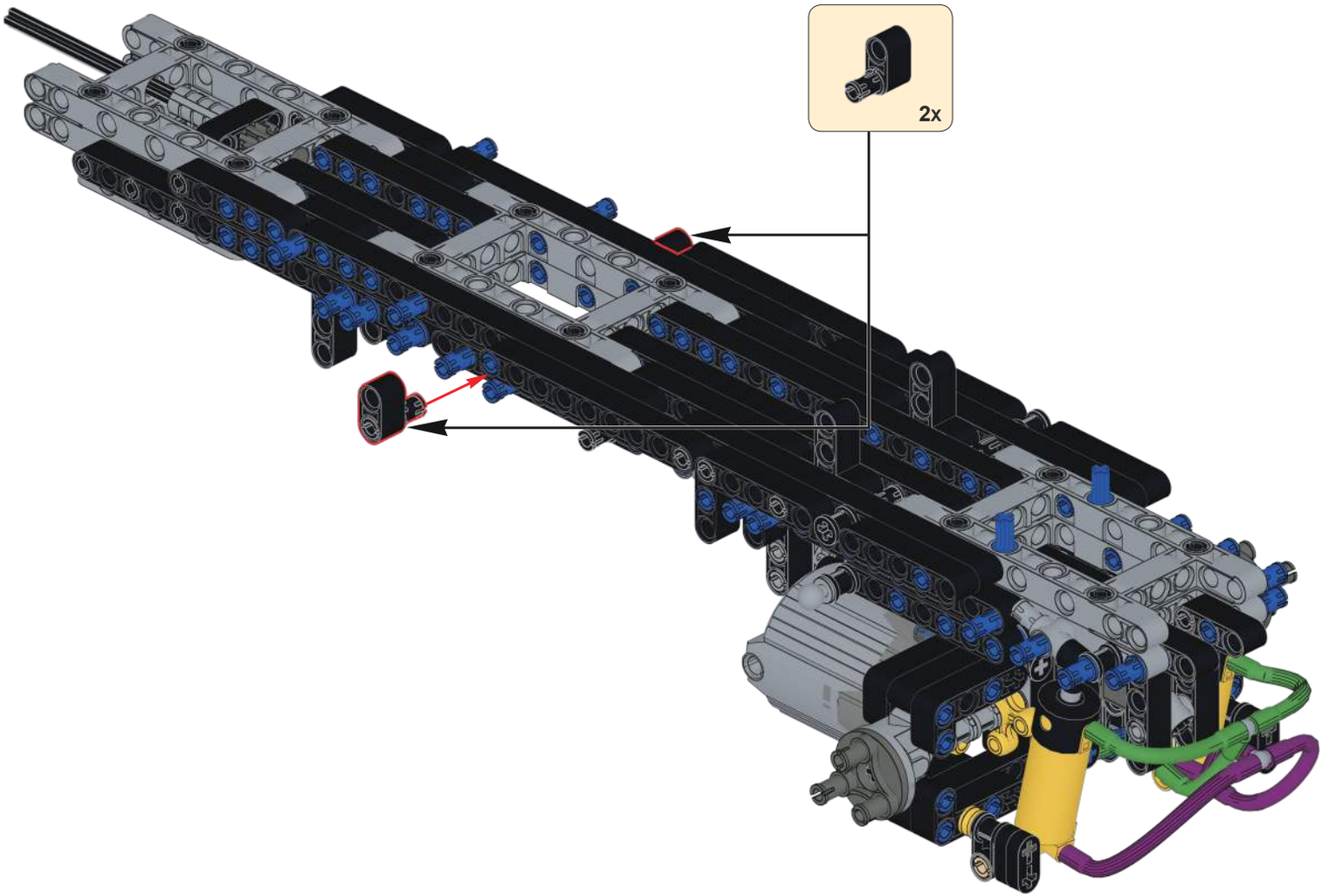

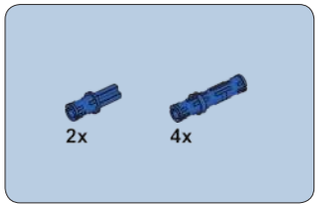

281

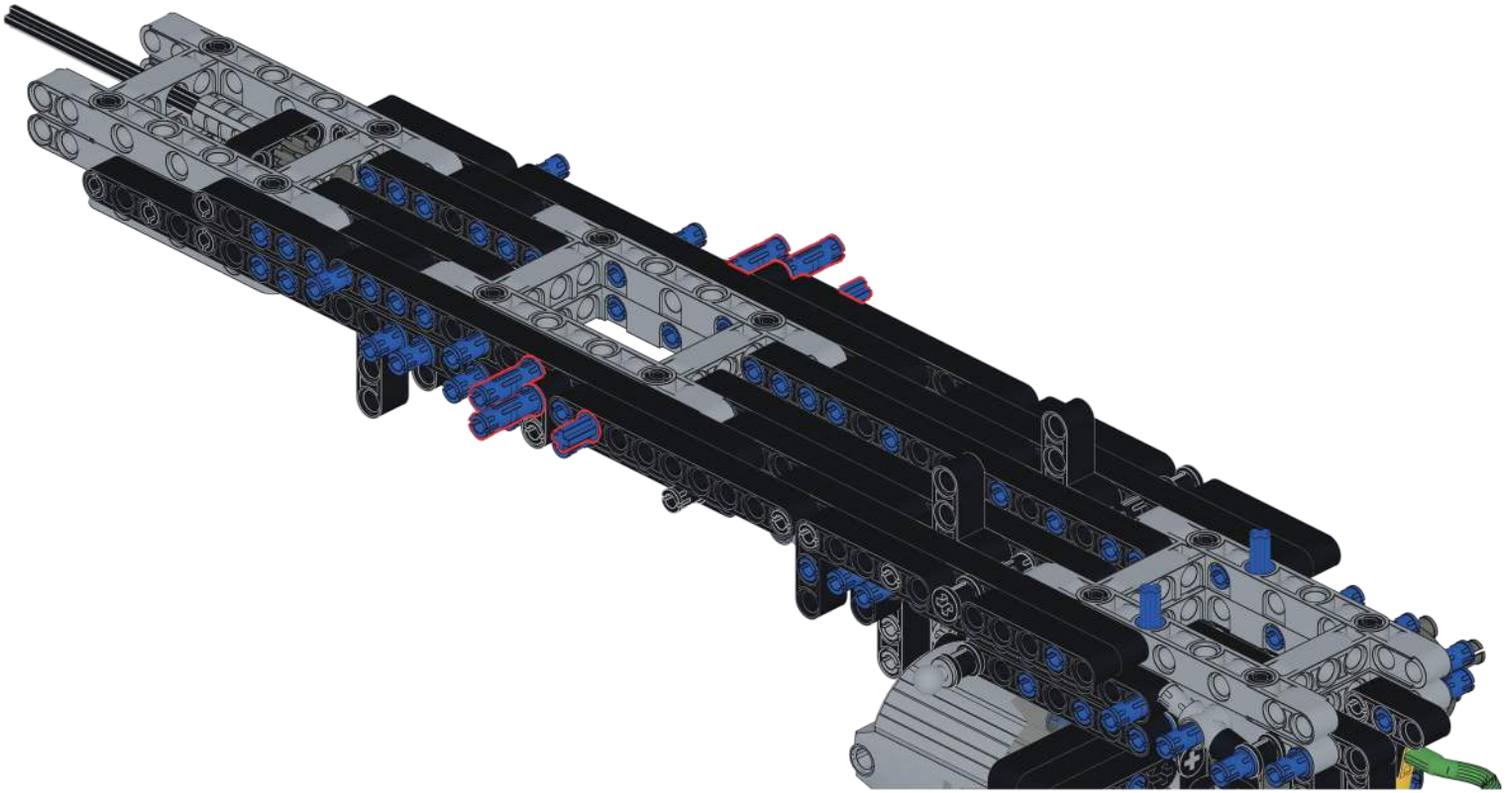

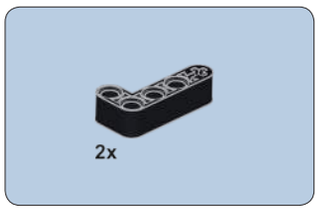

282

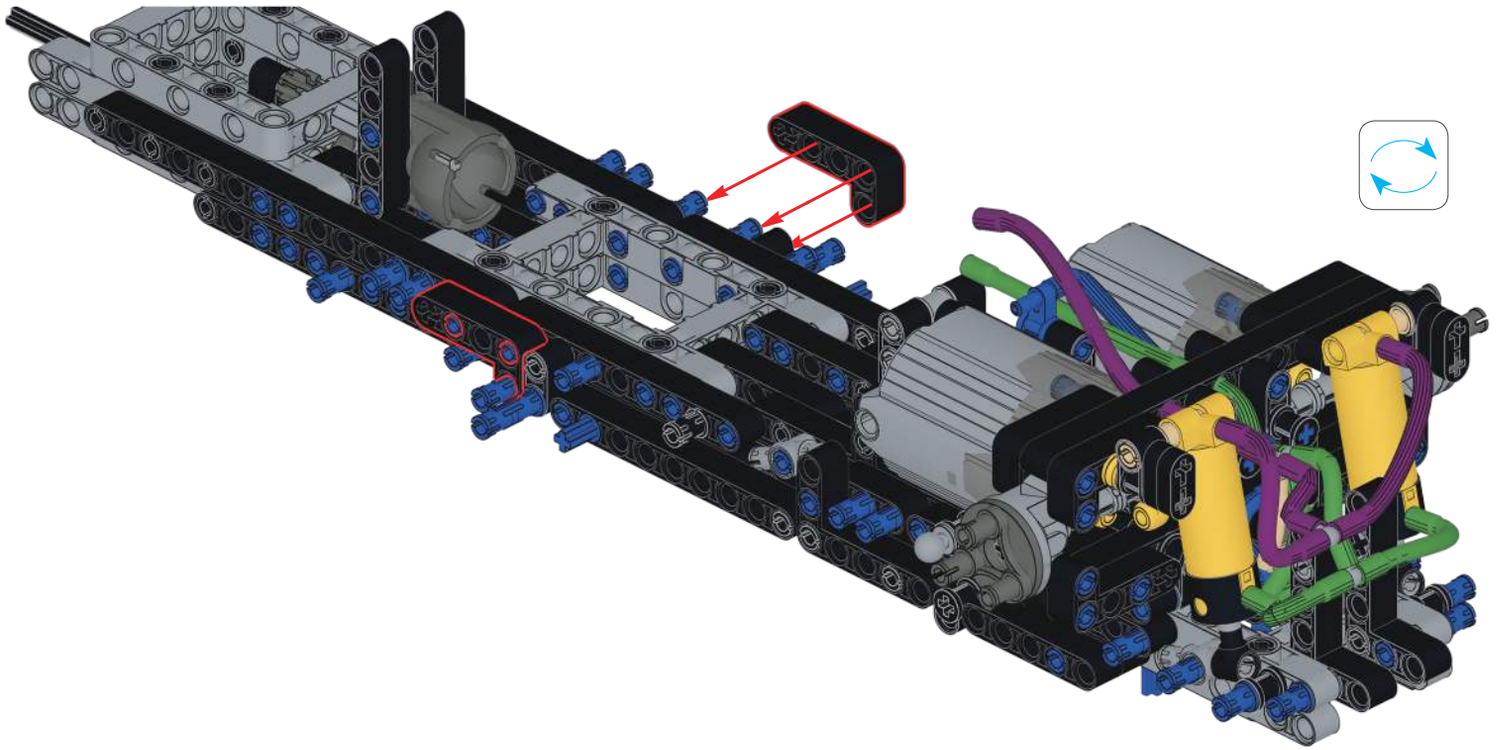

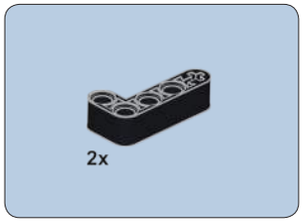

283

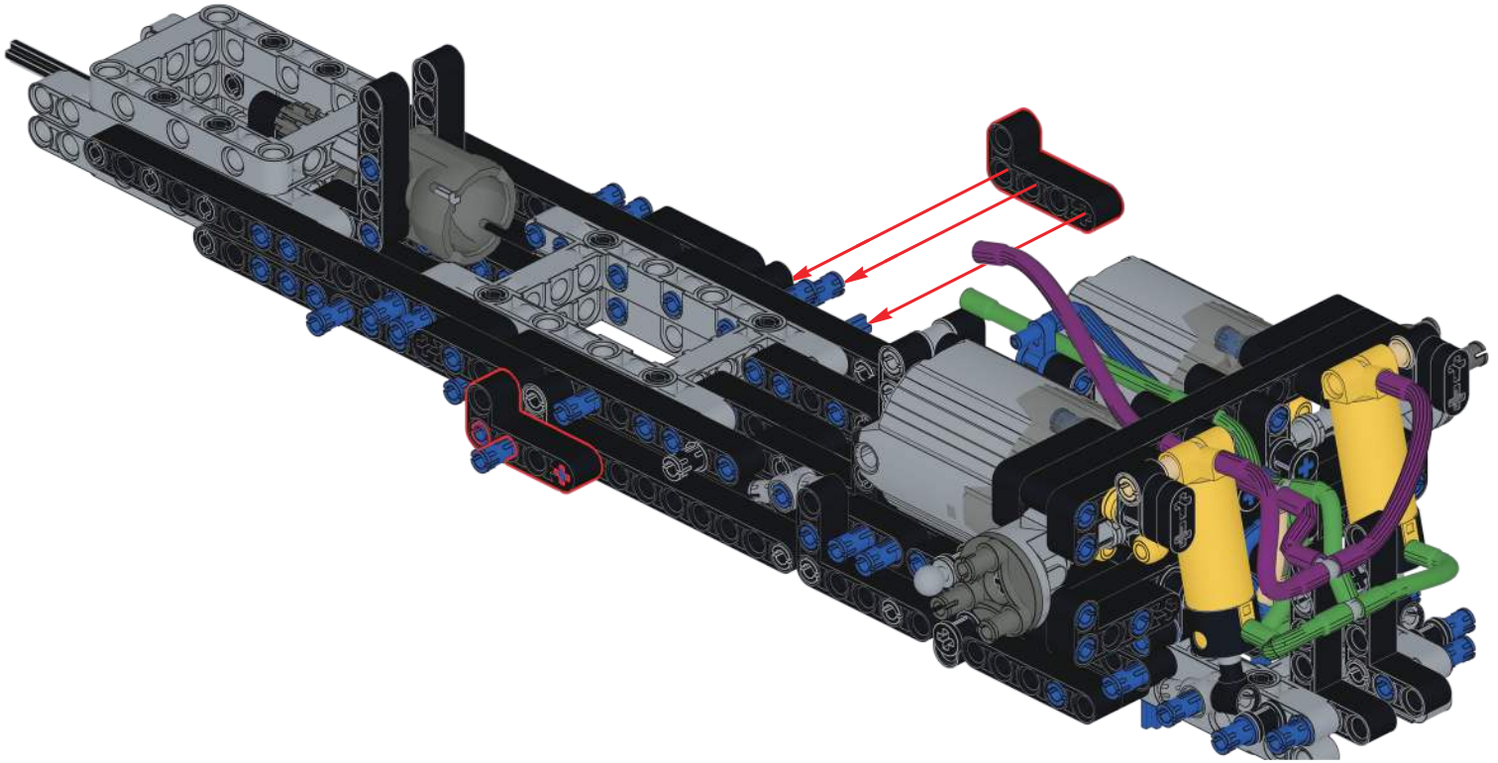

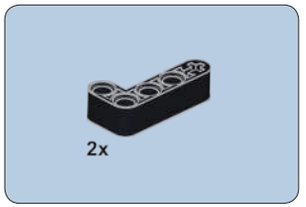

284

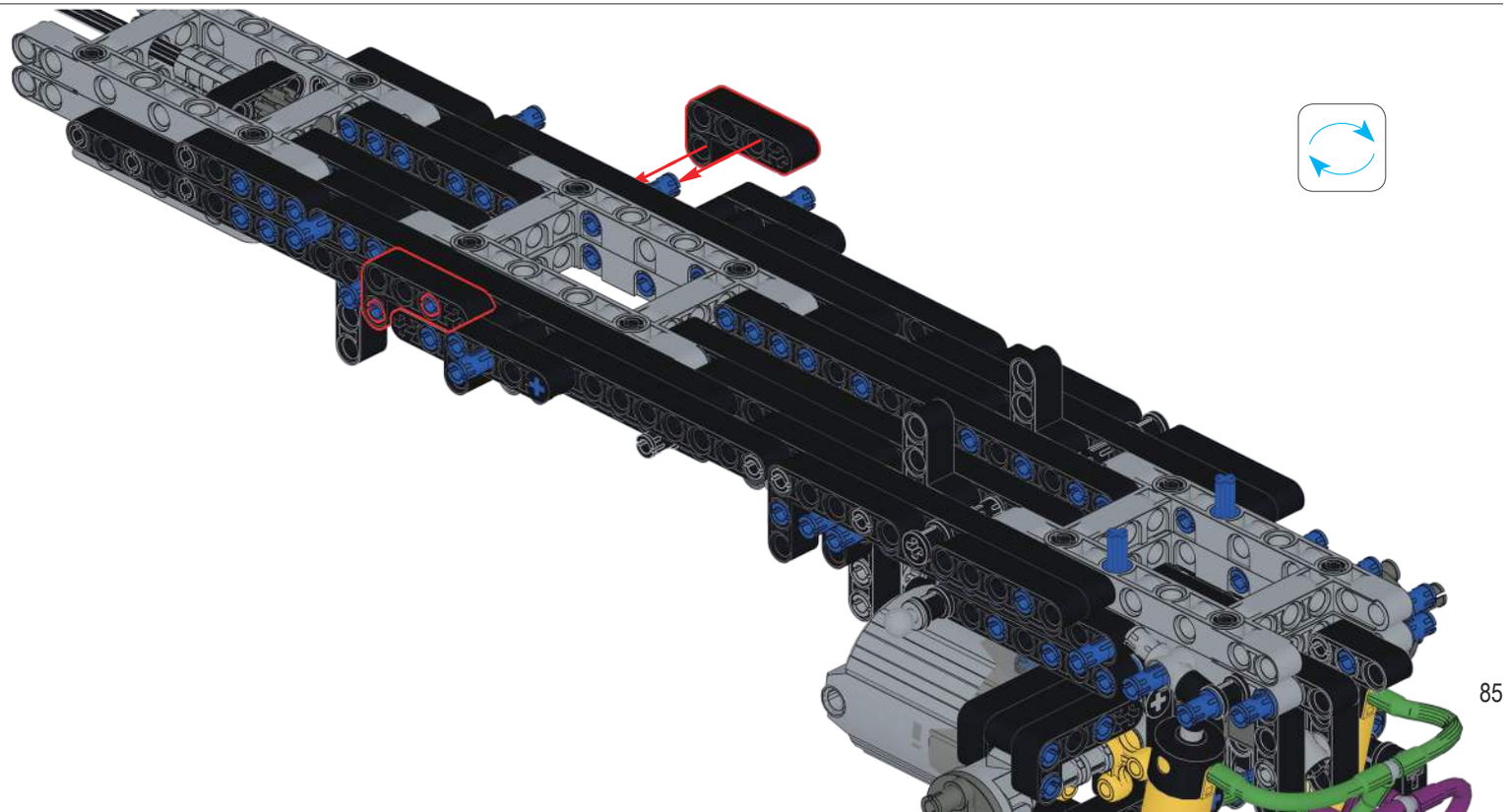

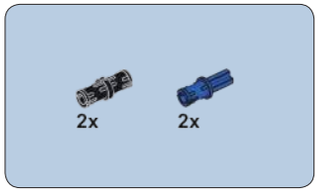

285

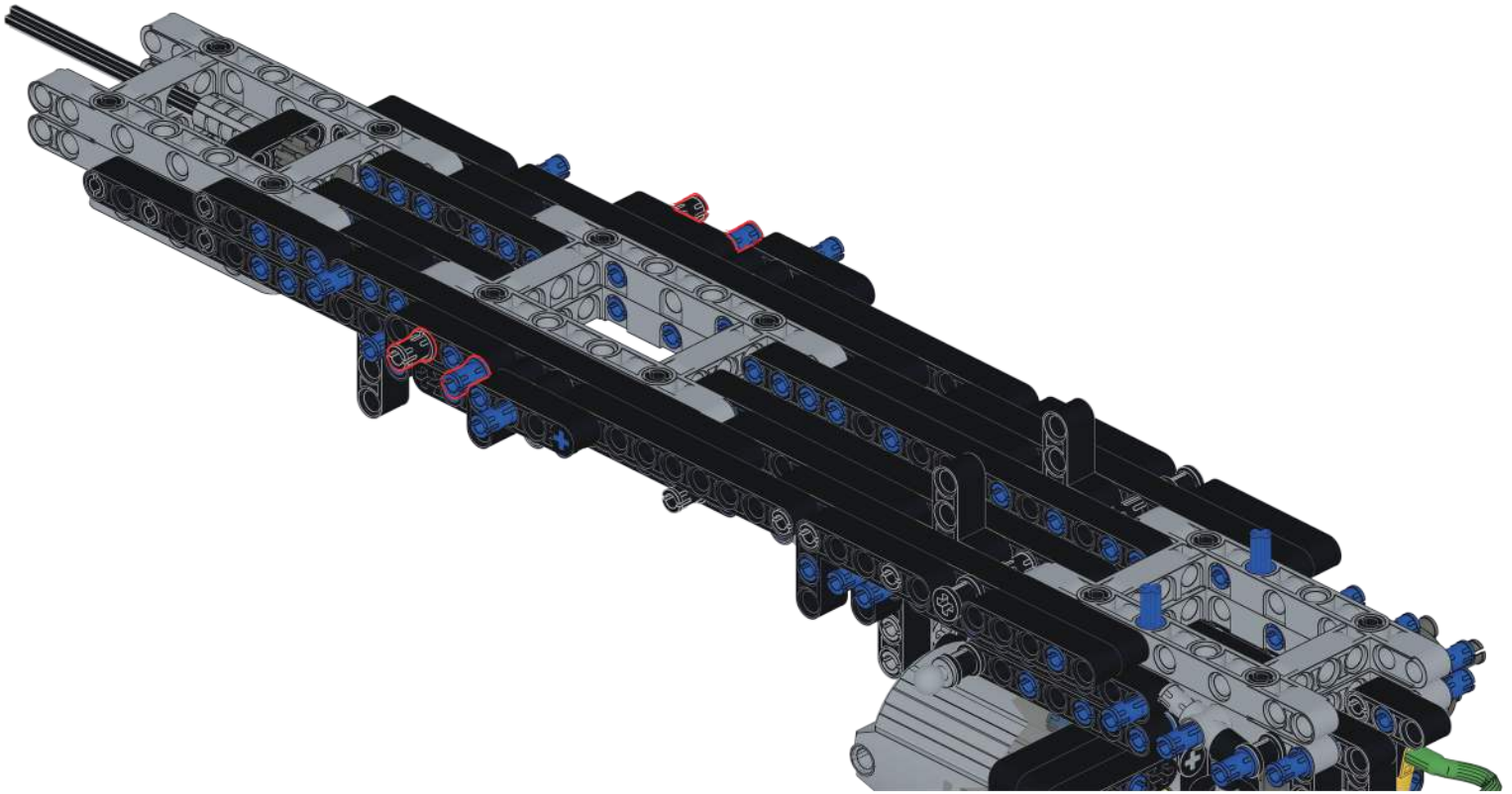

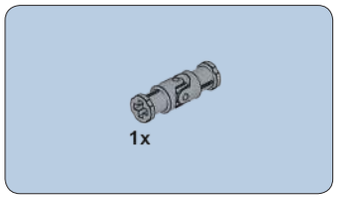

286

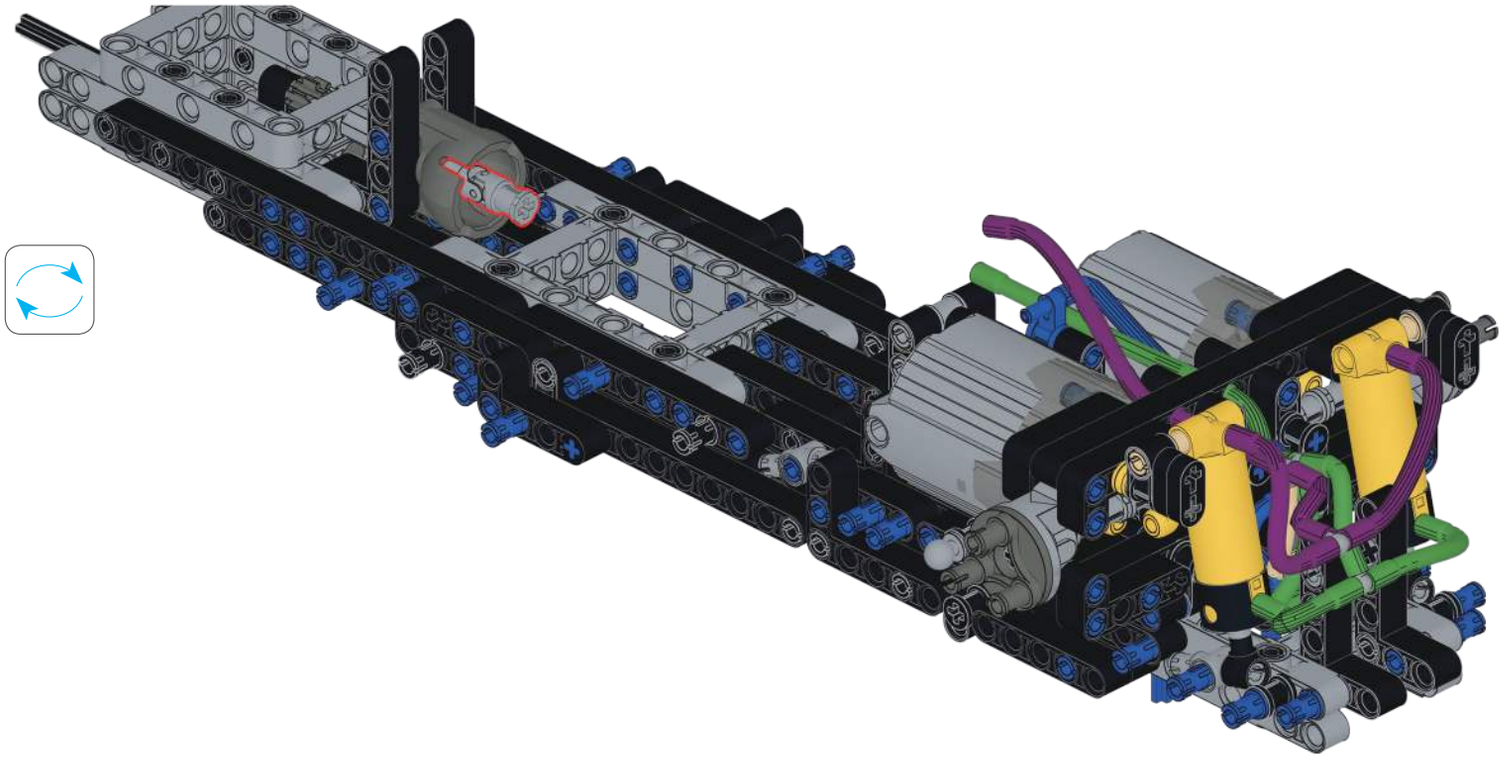

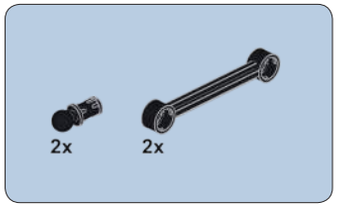

287

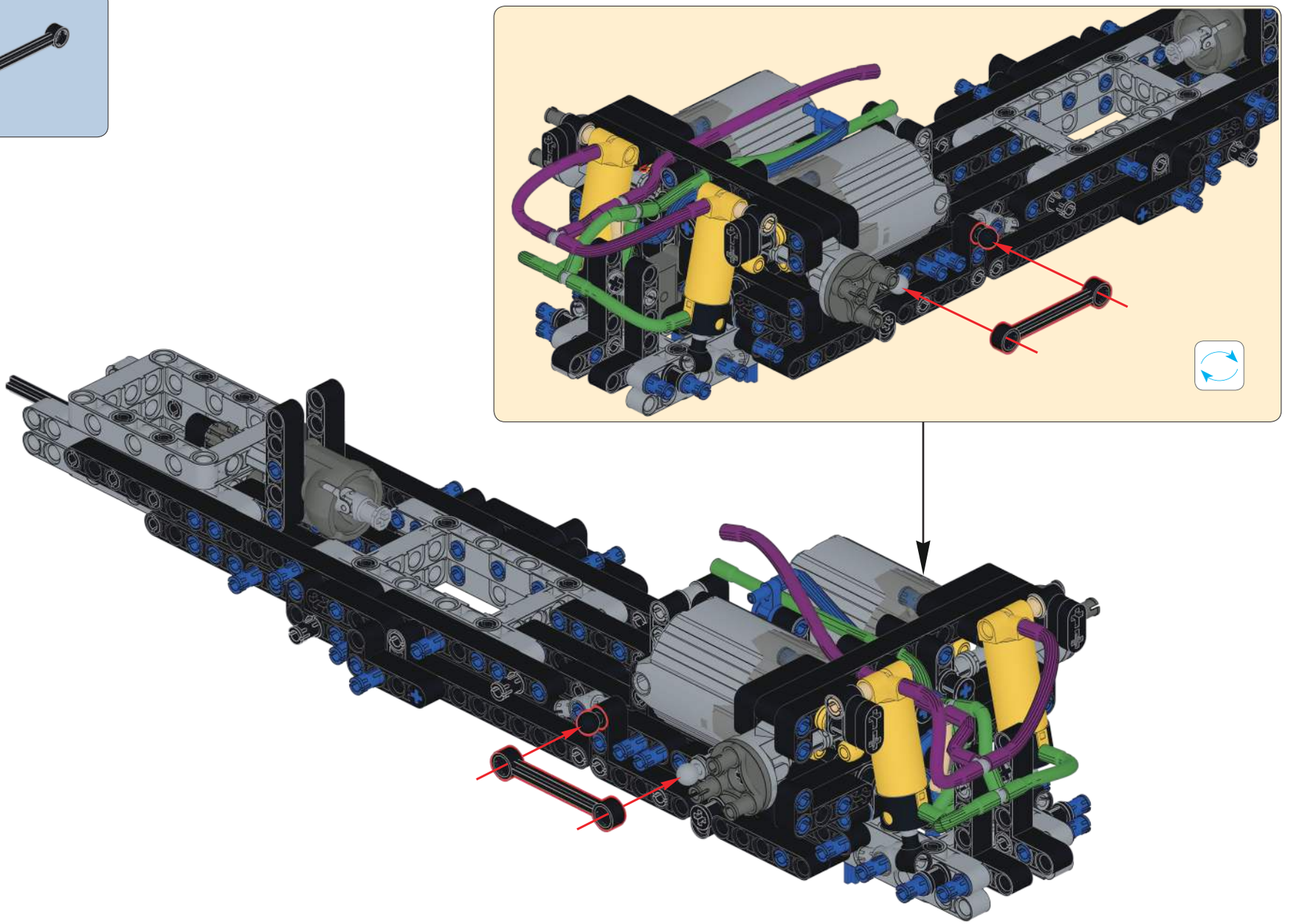

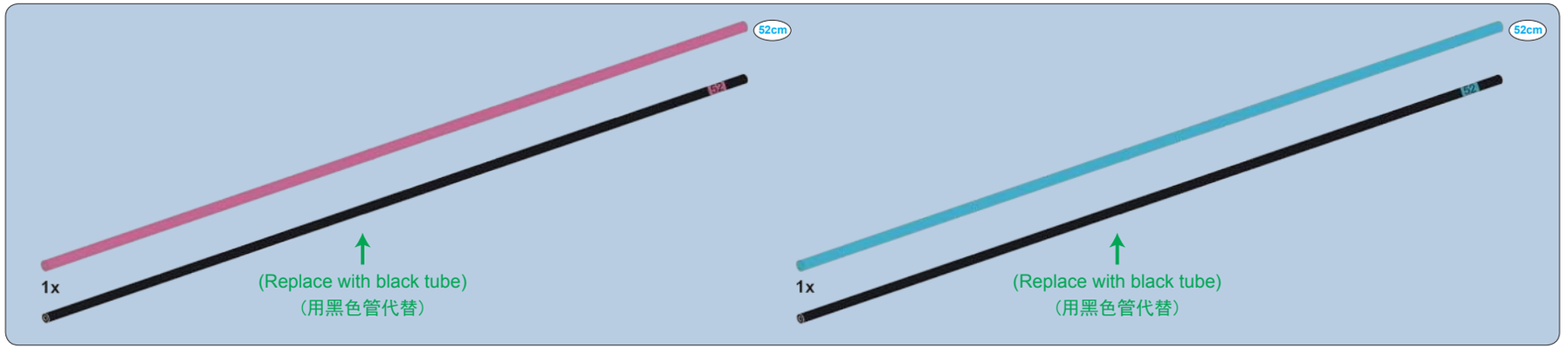
52cm
1x
(Replace with black tube)
(用黑色管代替)
52cm
1x
(Replace with black tube)
(用黑色管代替)

288

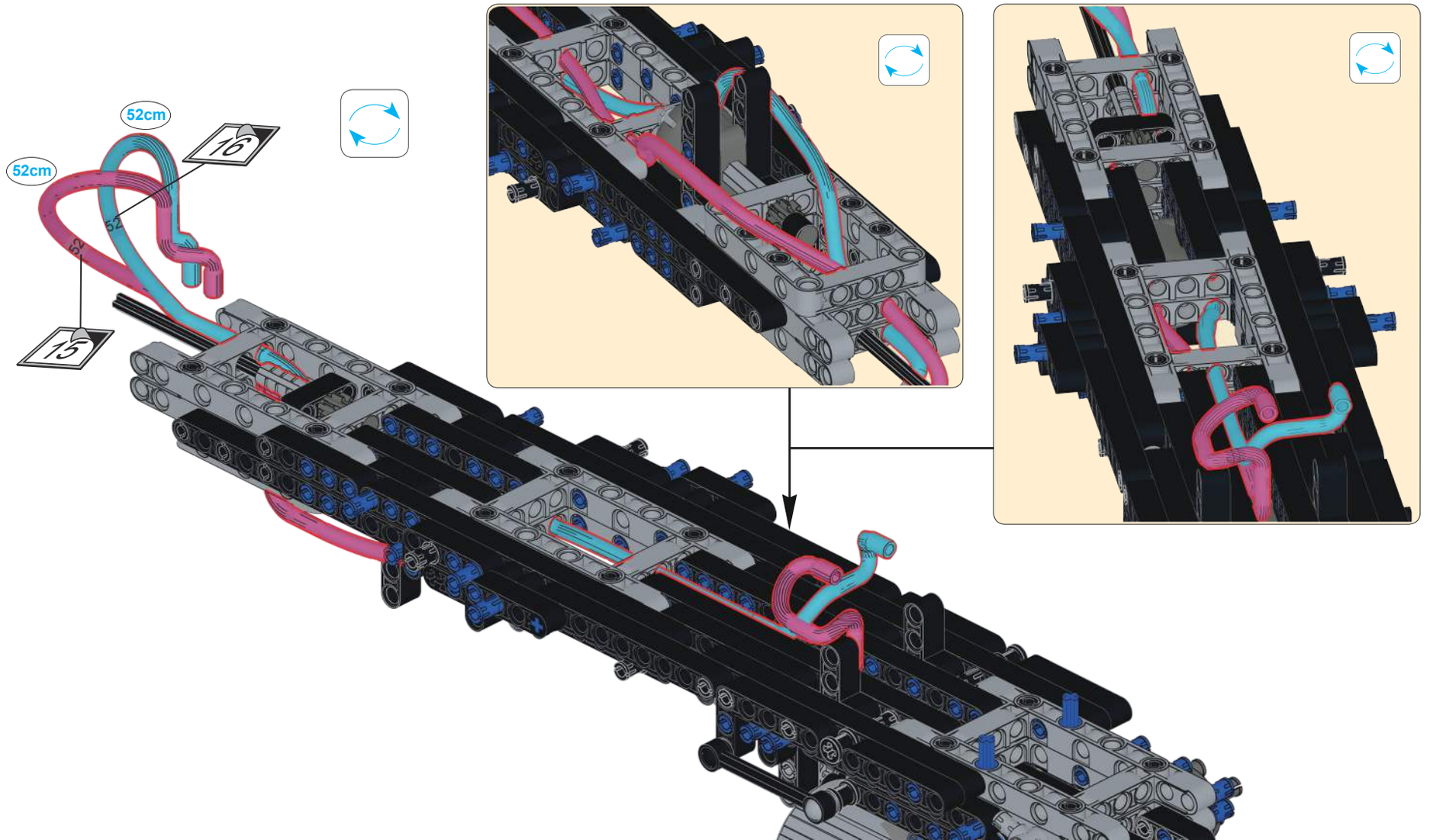
52cm
52cm
16
15

289

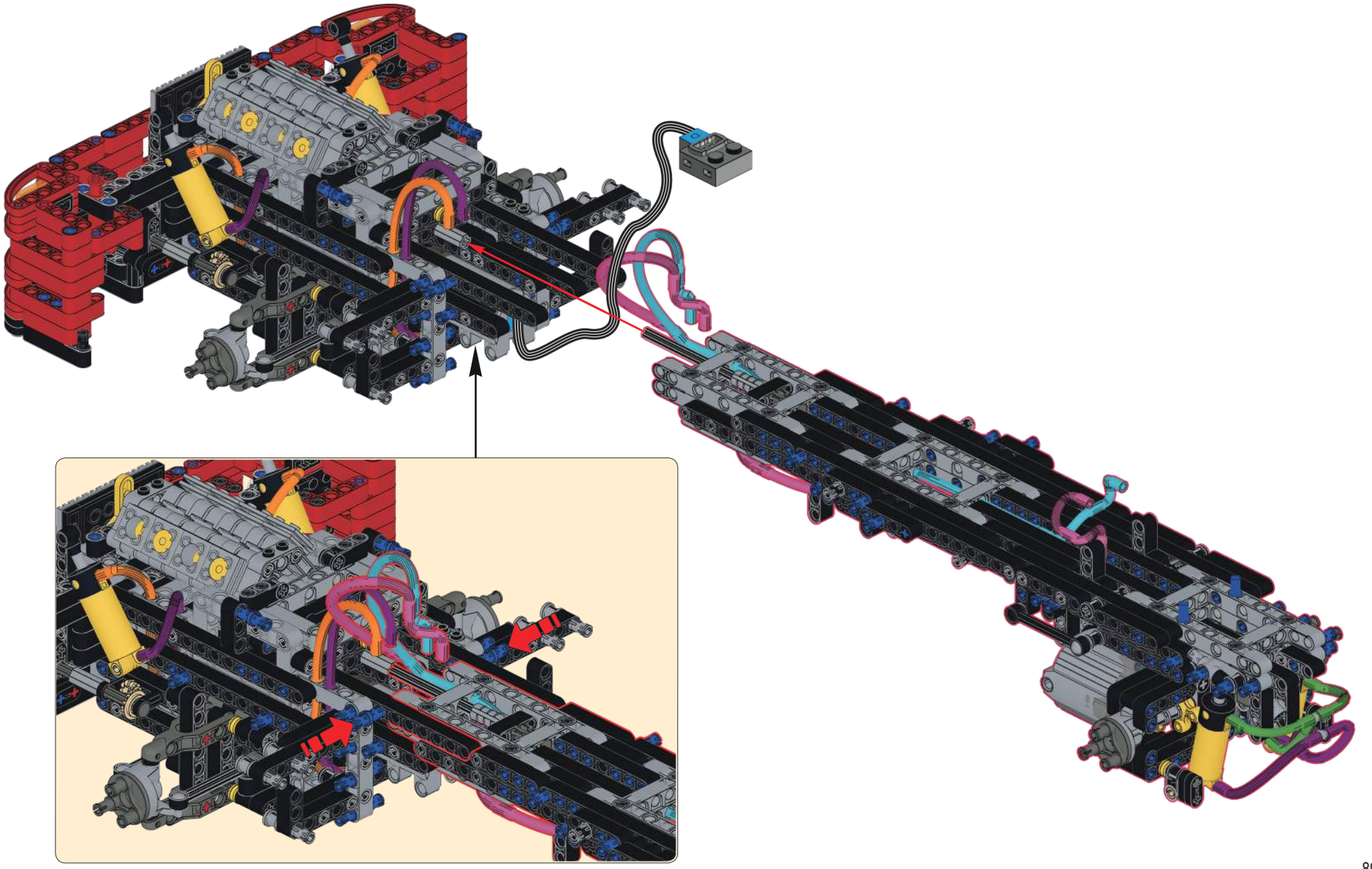

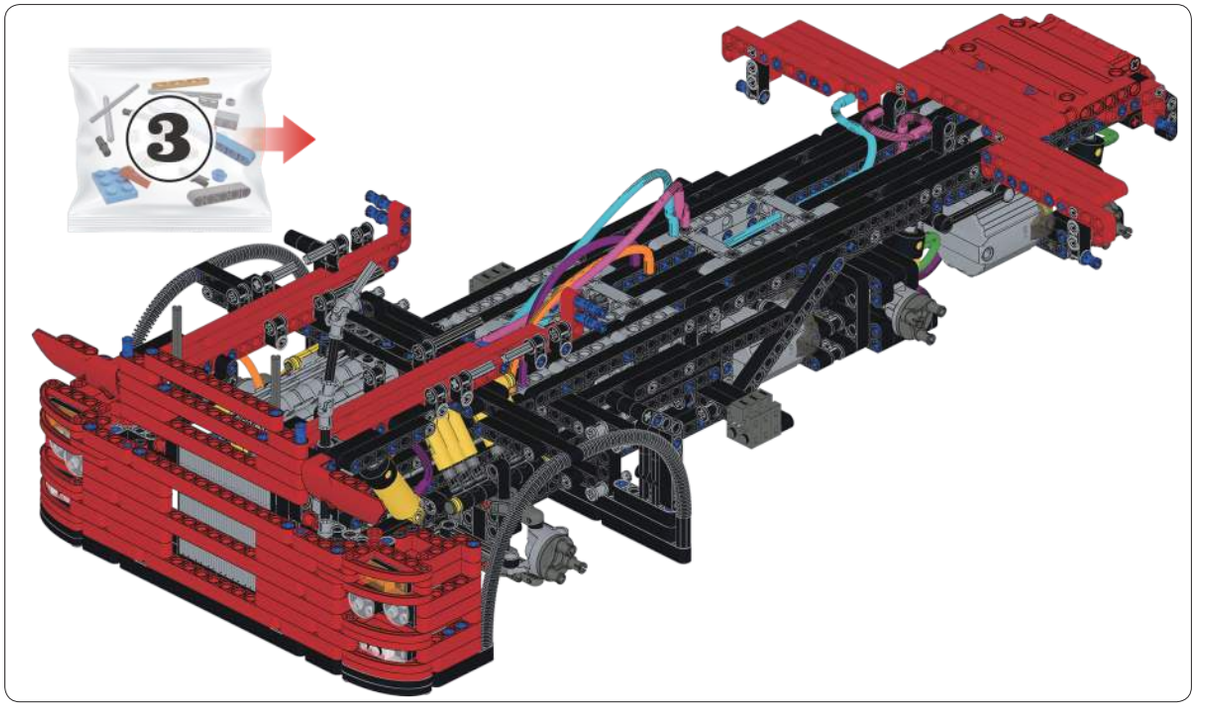

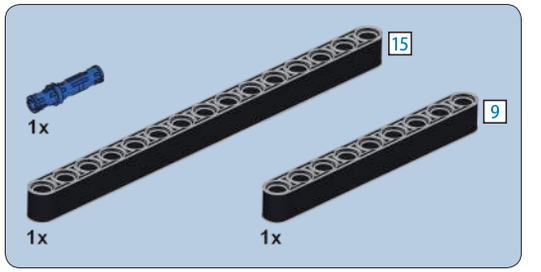

290

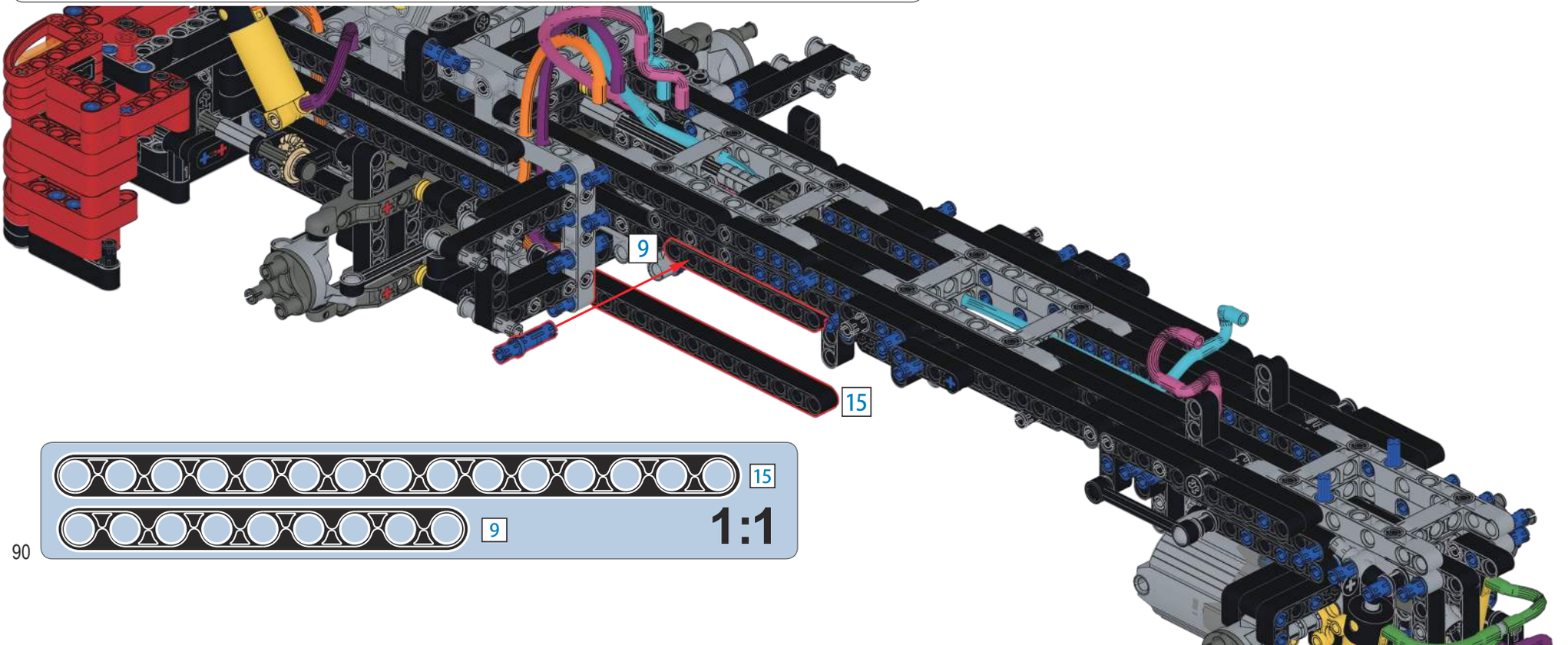

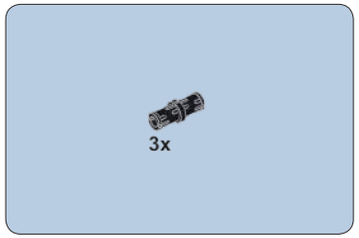

291

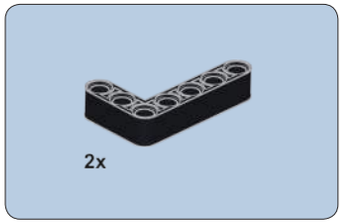

292

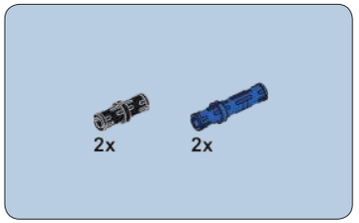

293

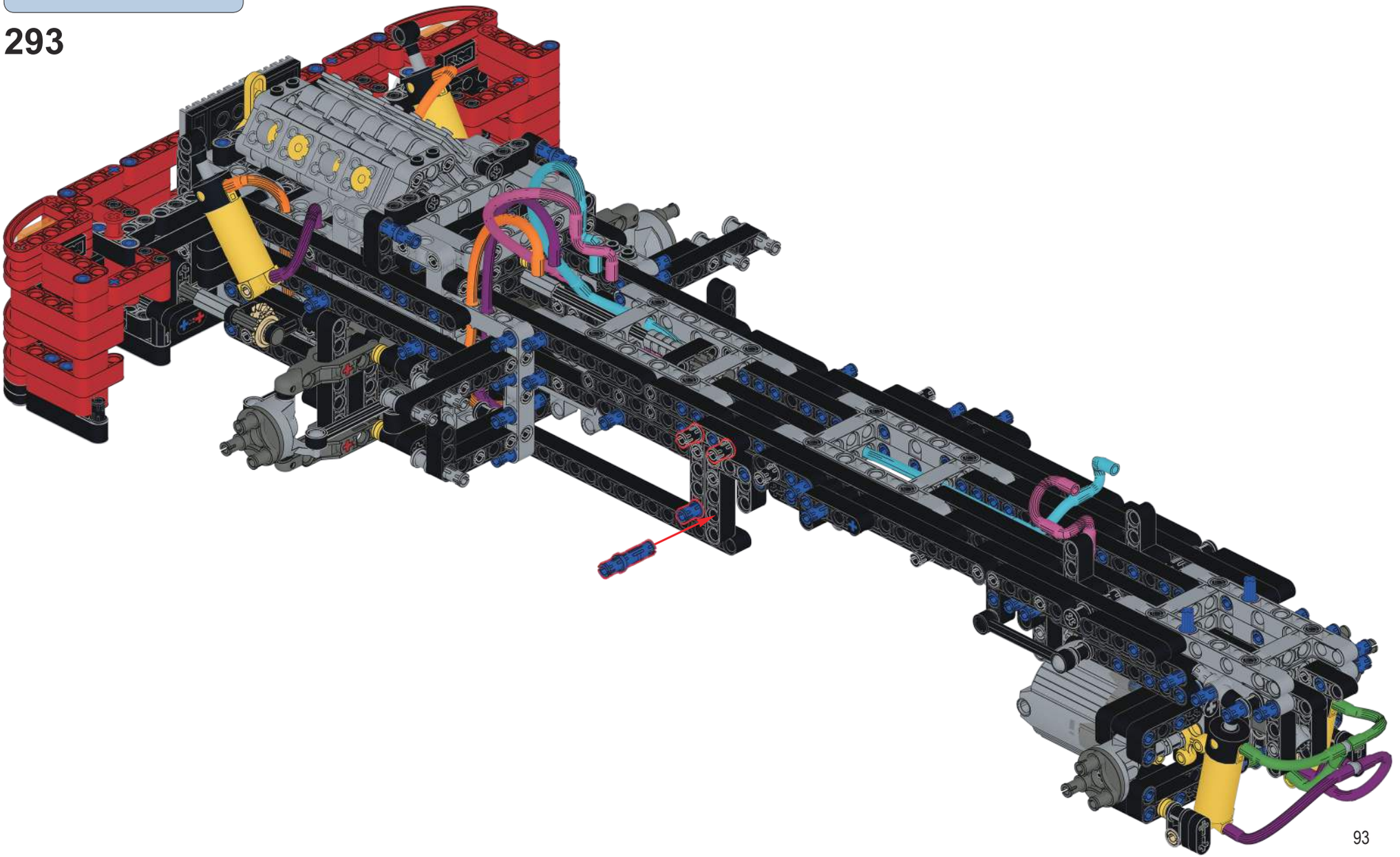

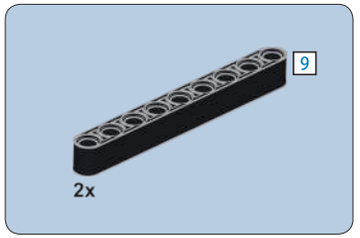

294

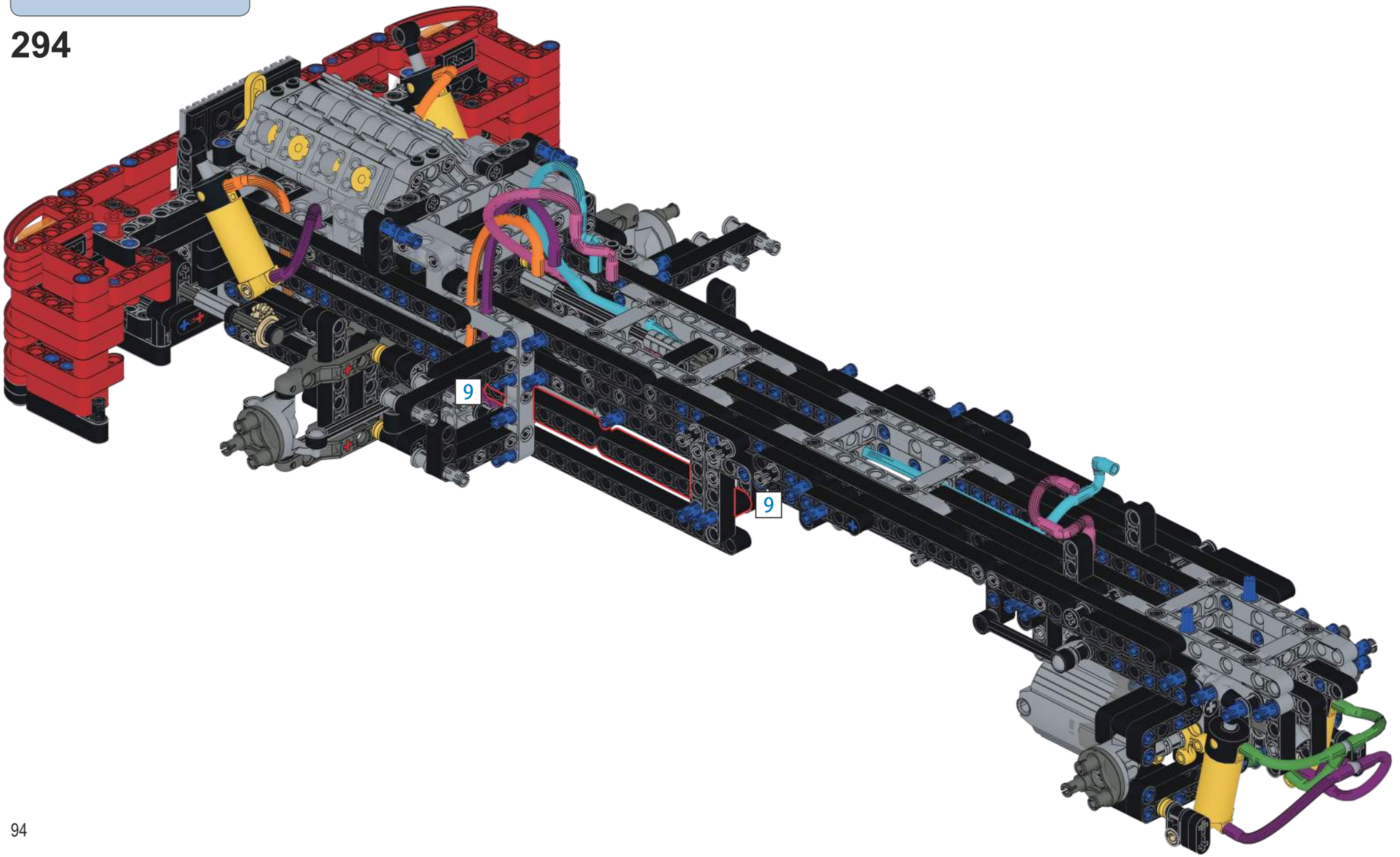

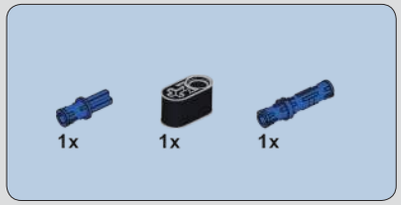

295

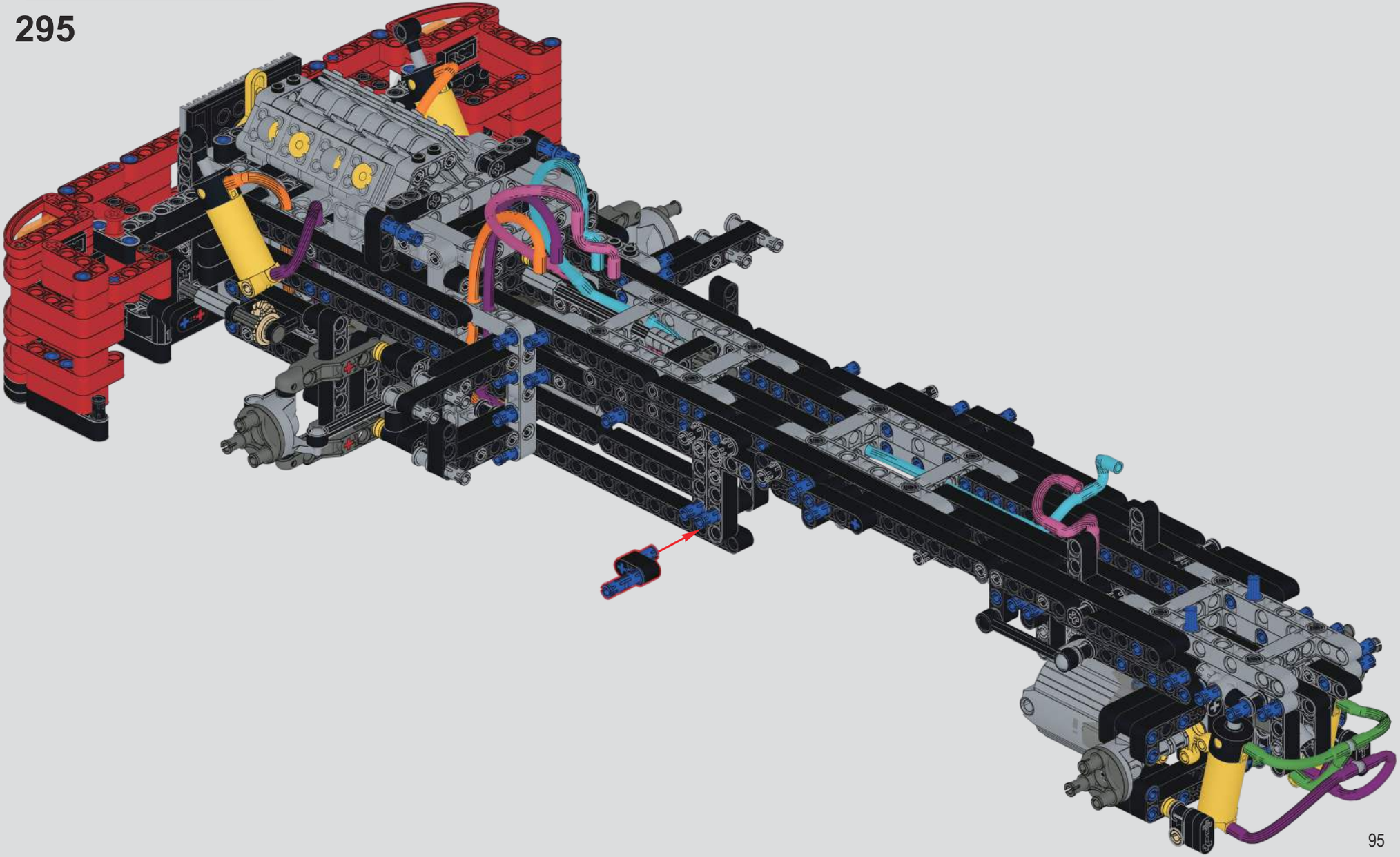

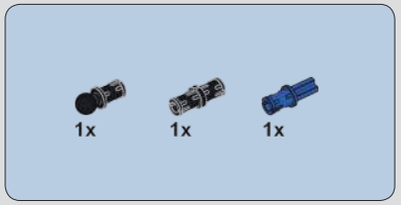

296

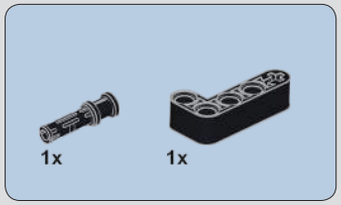

297

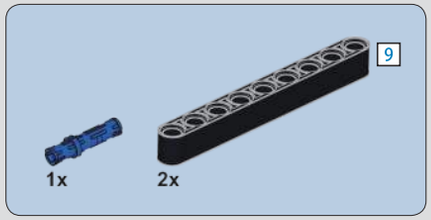

298

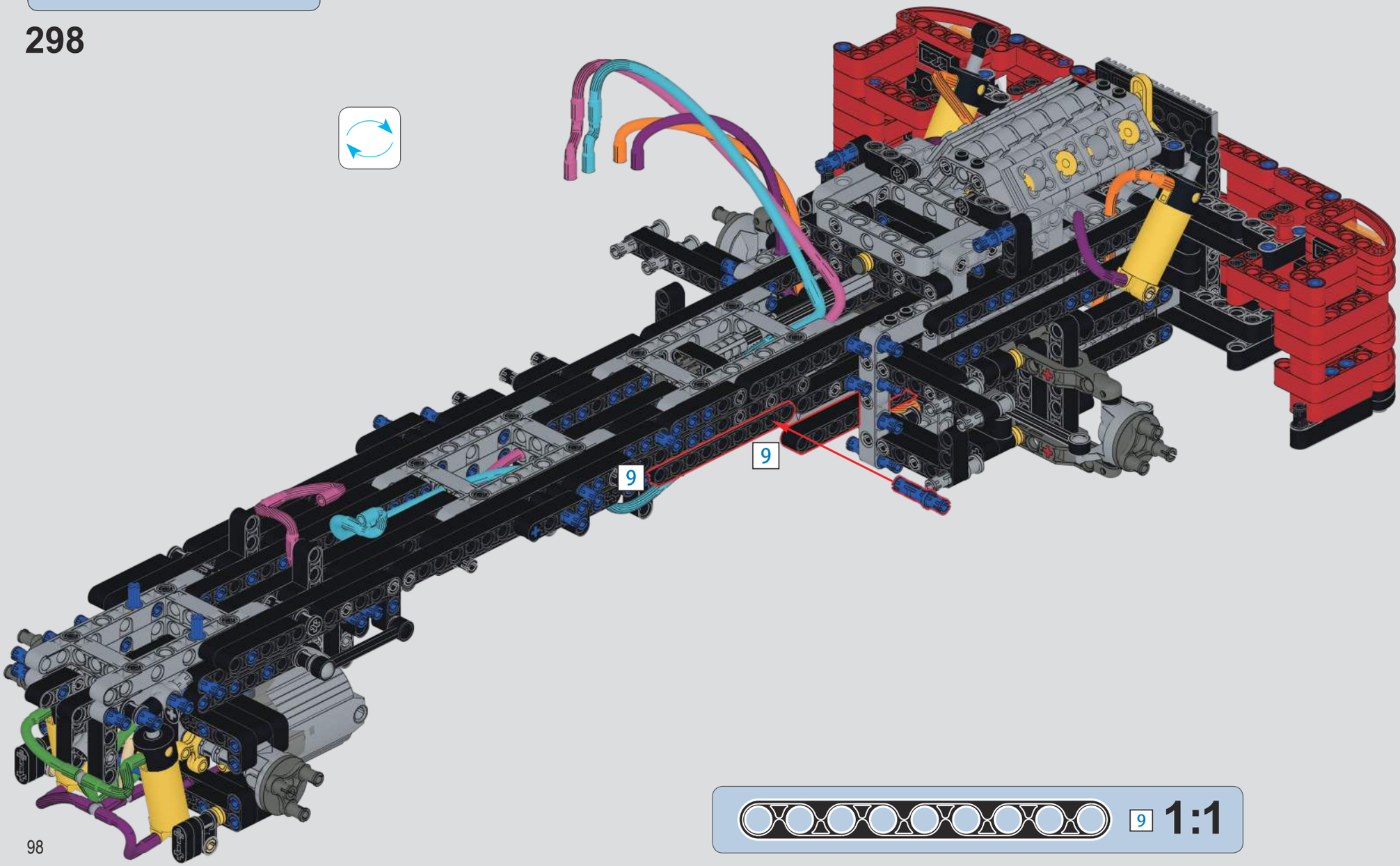

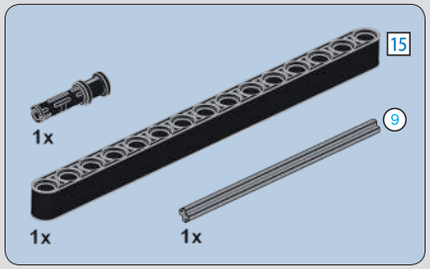

299

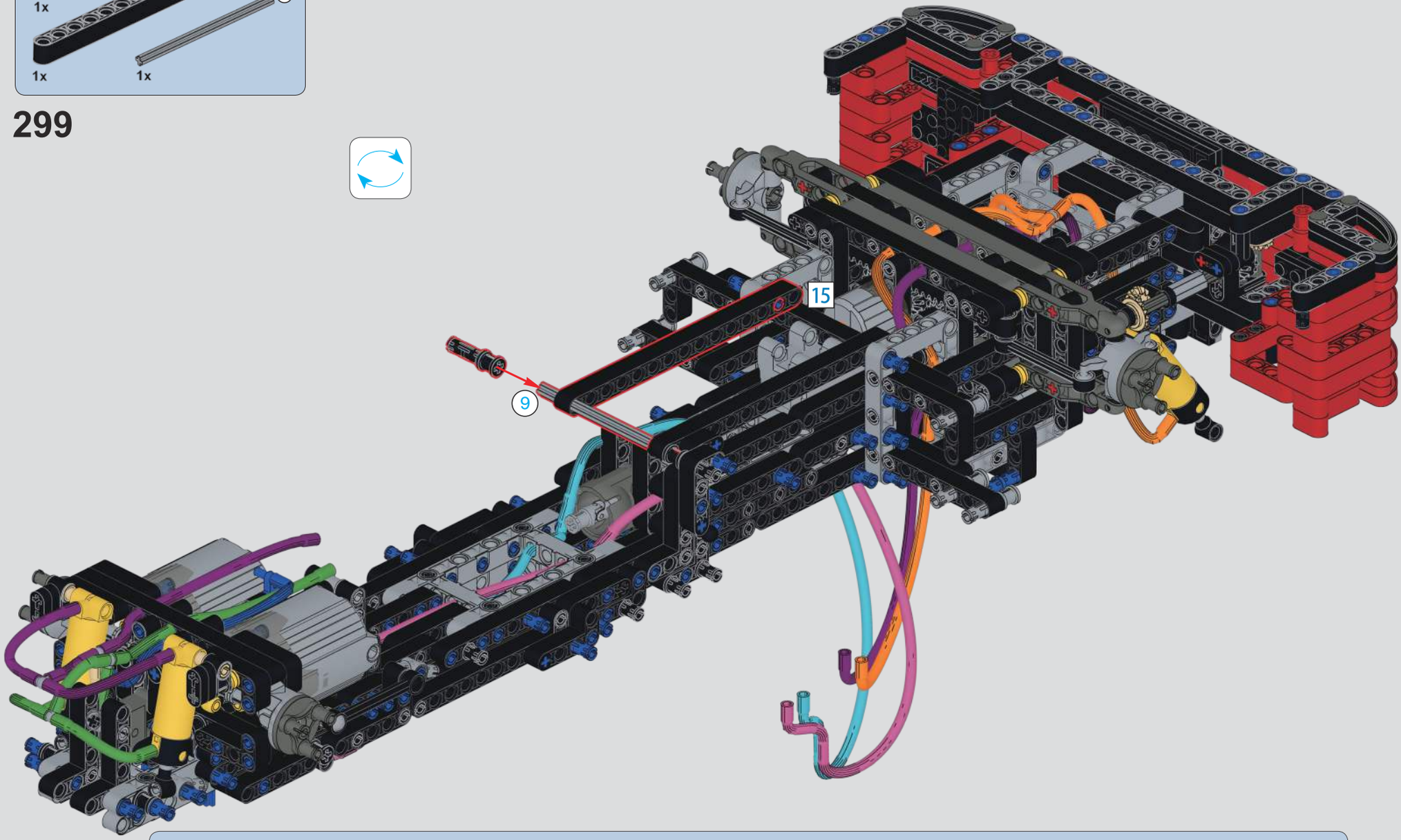

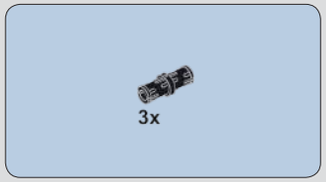

300

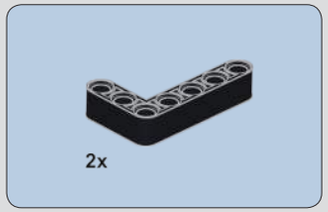

301

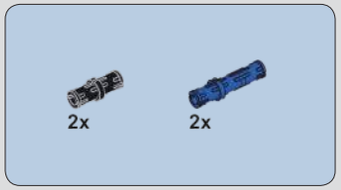

302

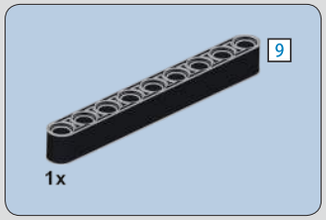

303

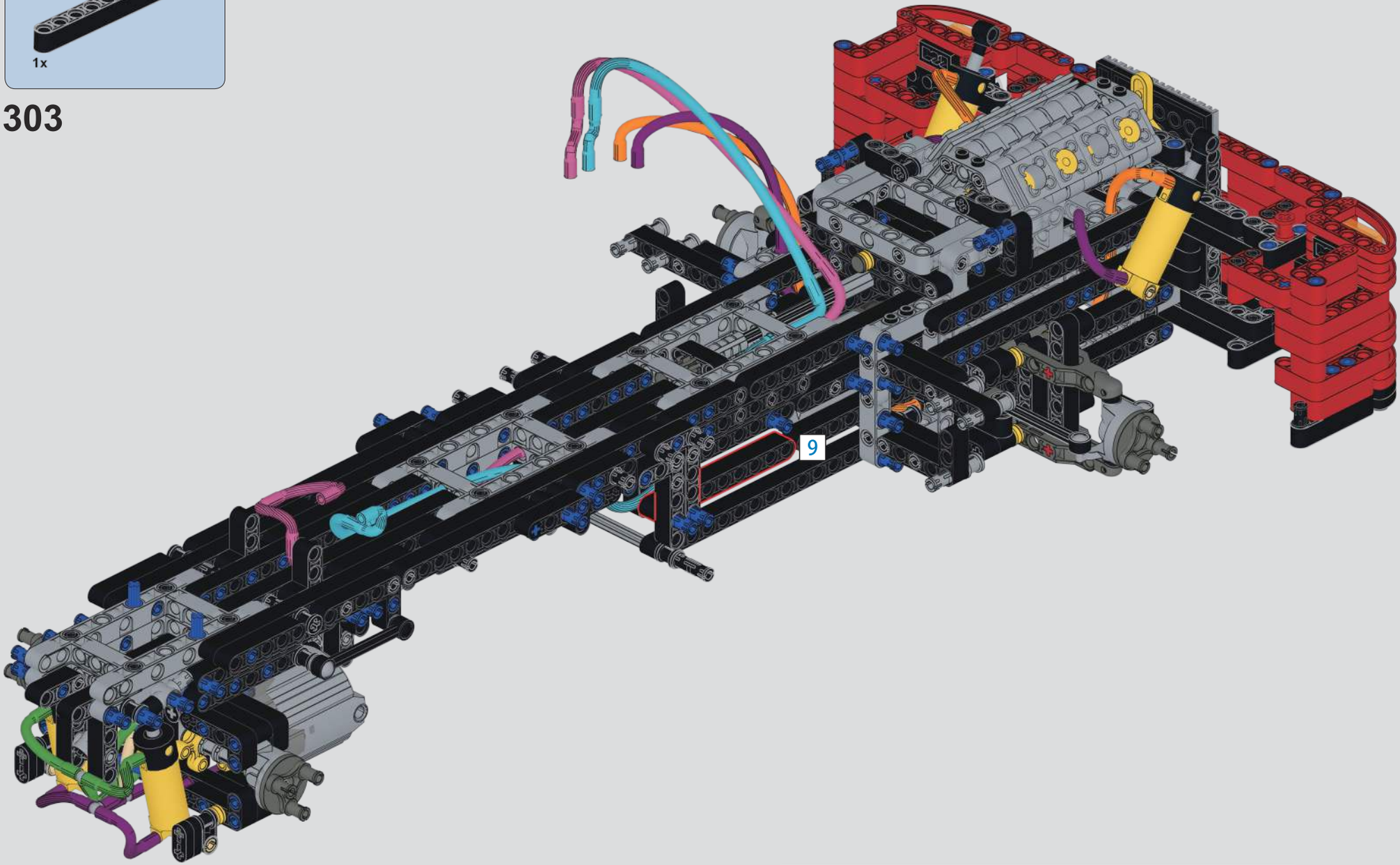

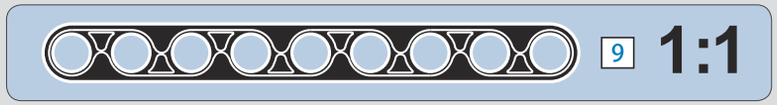

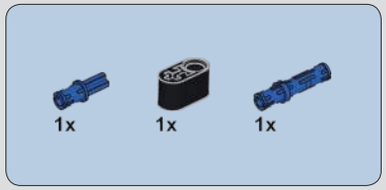

304

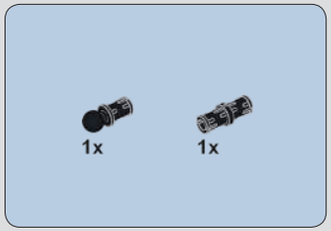

305

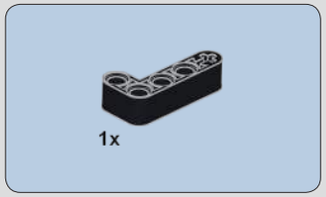

306

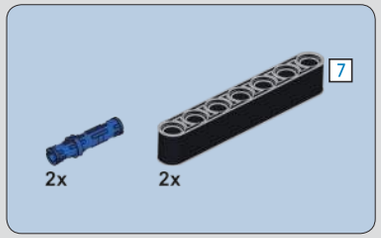

307

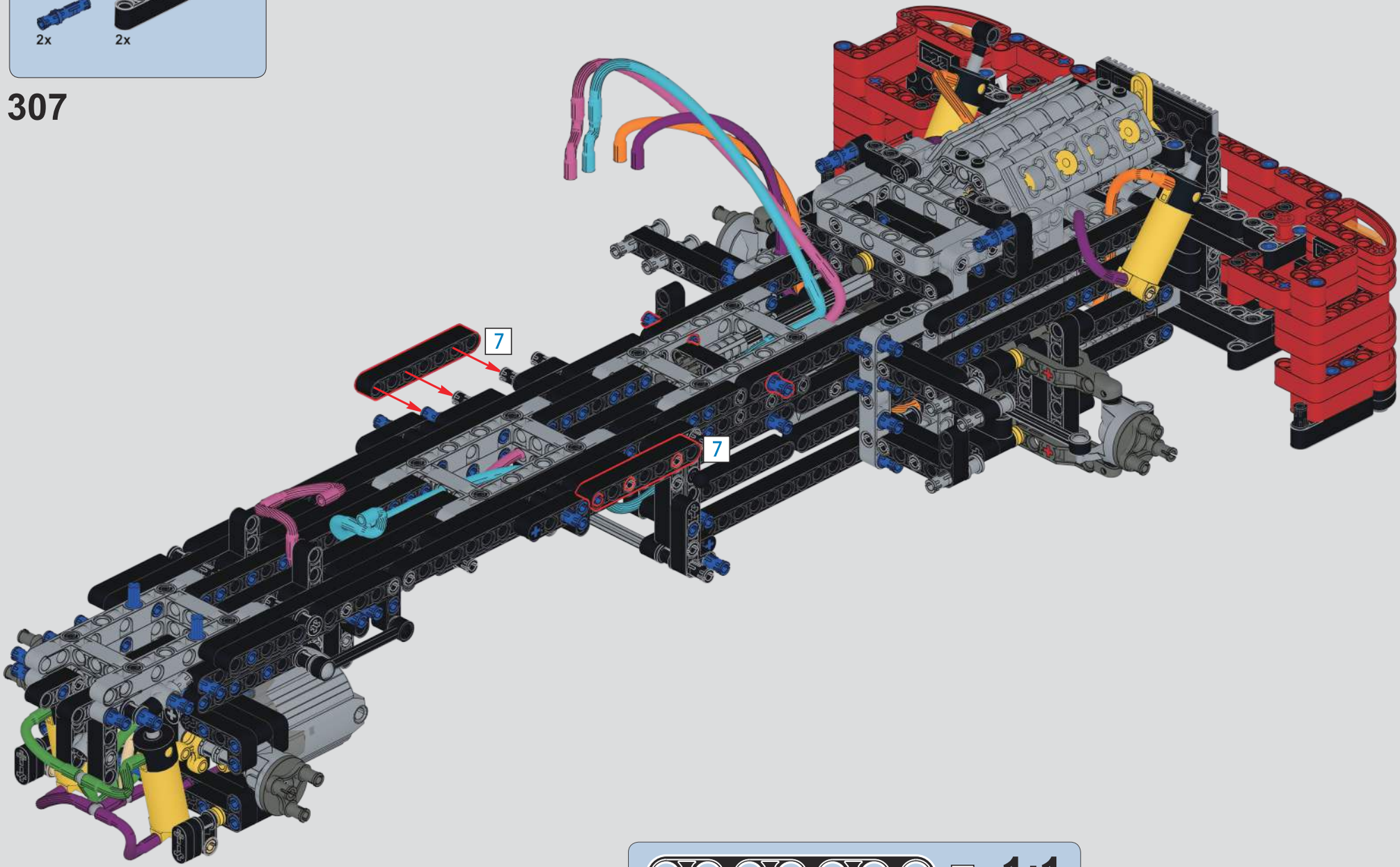

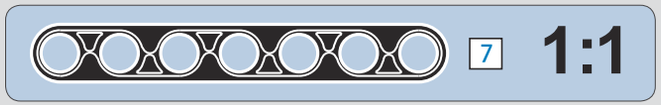

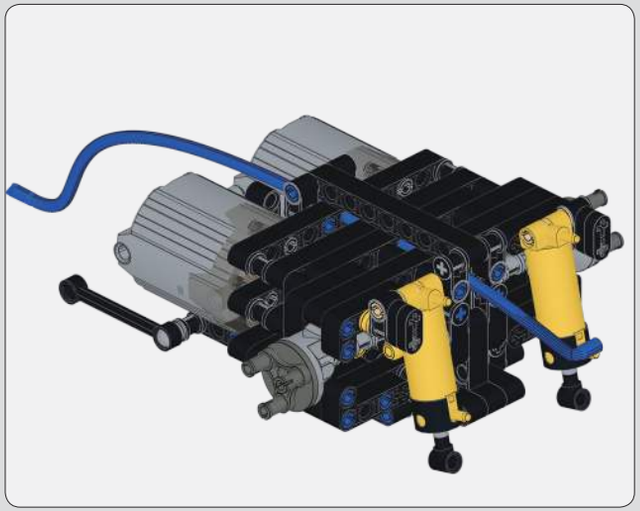

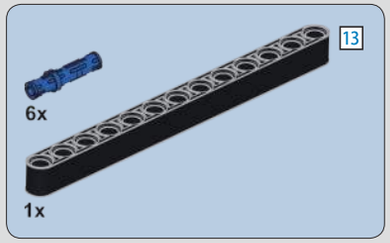

308

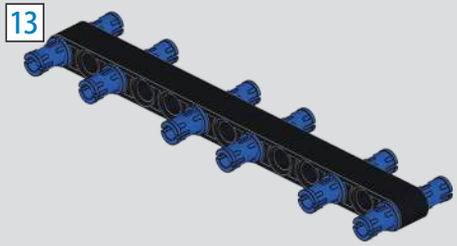

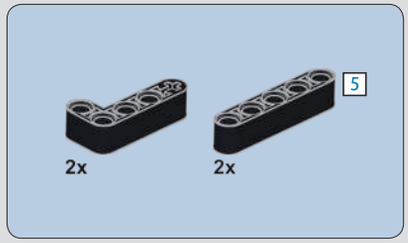

309

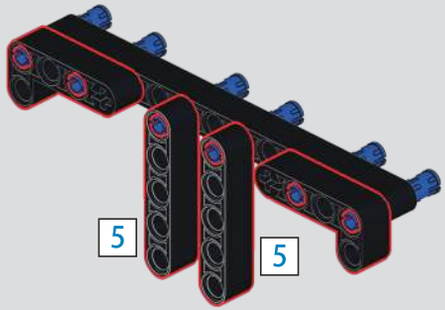

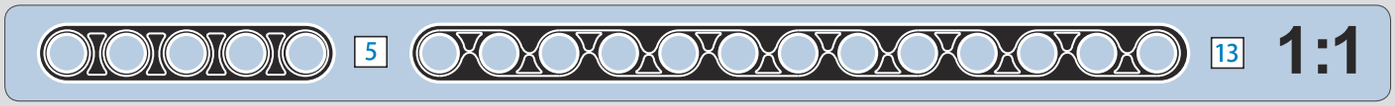

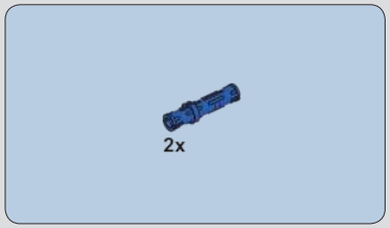

310

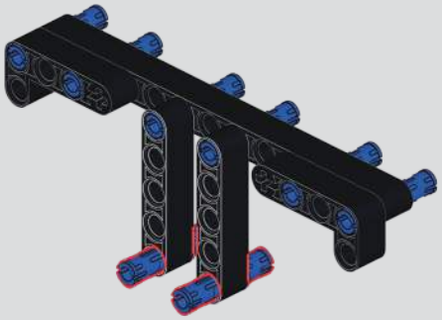

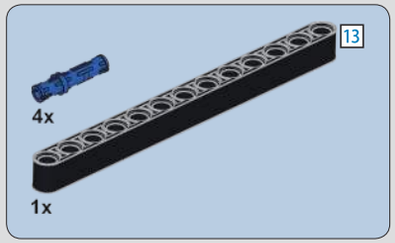

311

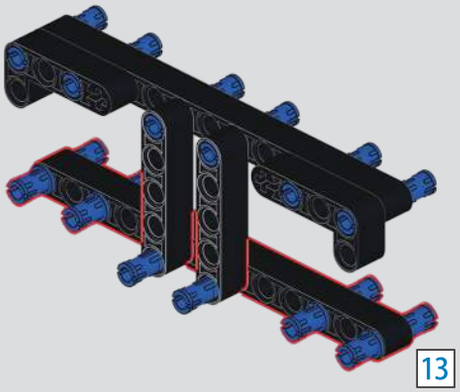

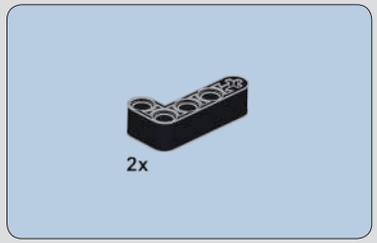

312

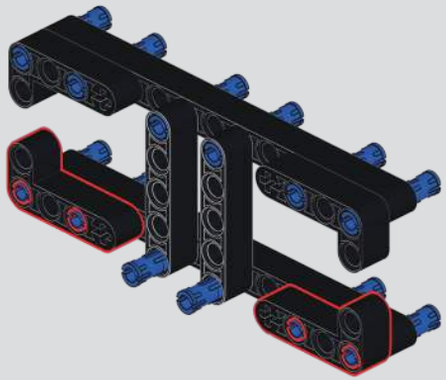

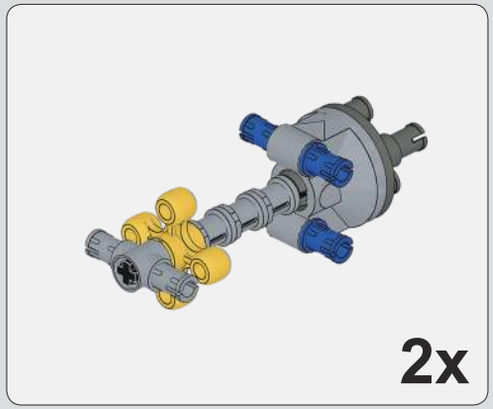

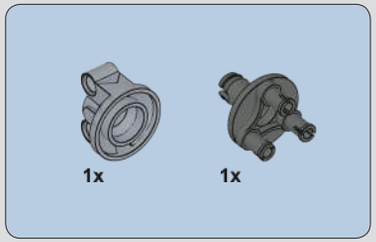

313

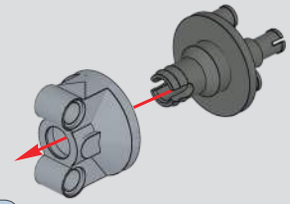

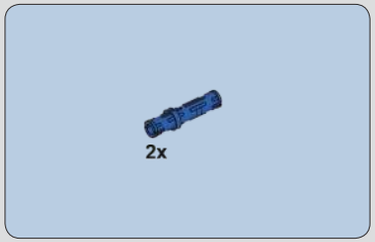

314

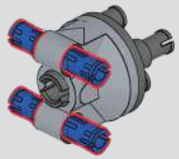

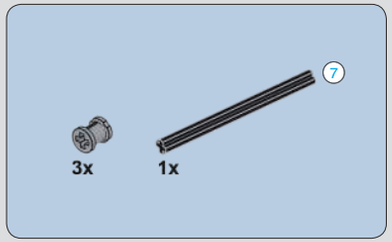

315

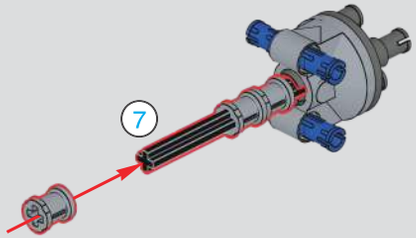

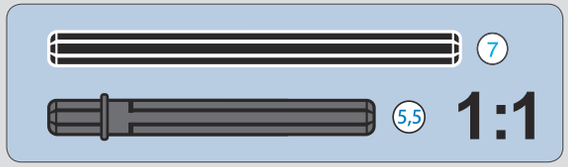

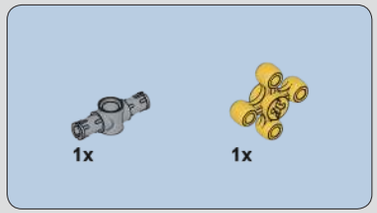

316

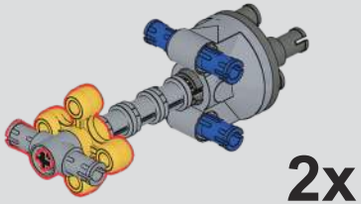

317

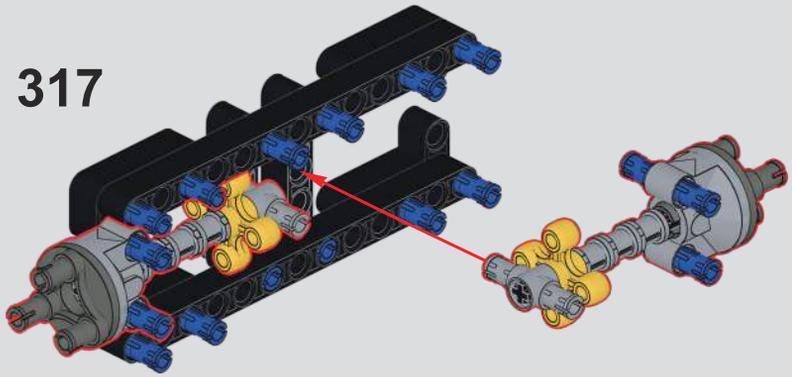

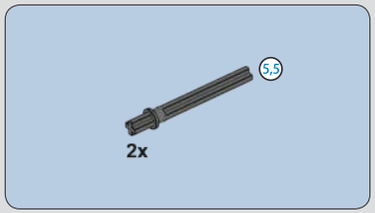

318

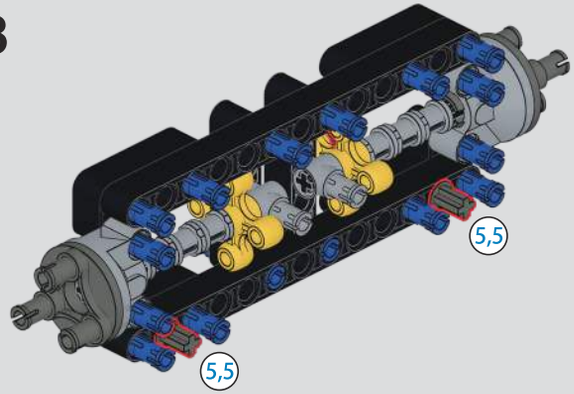

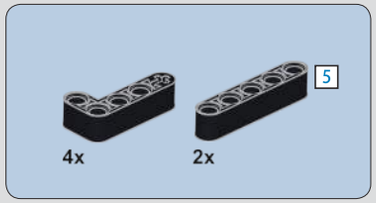

319

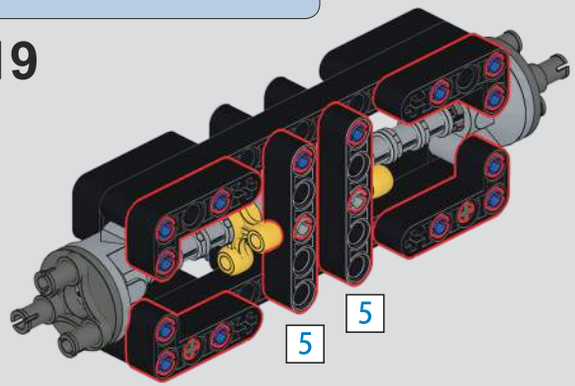

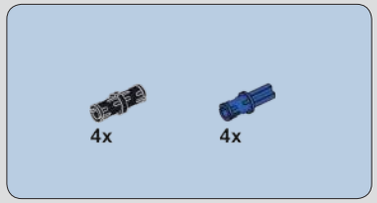

320

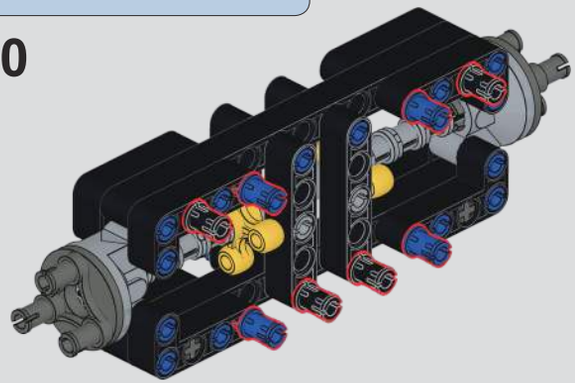

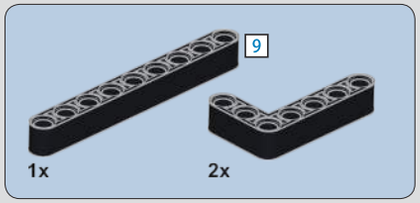

321

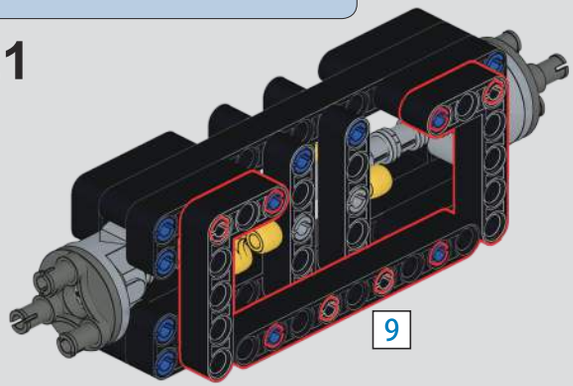

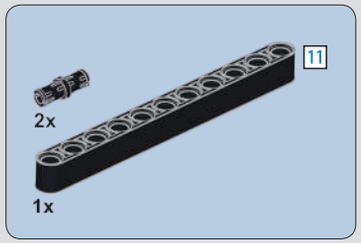

322

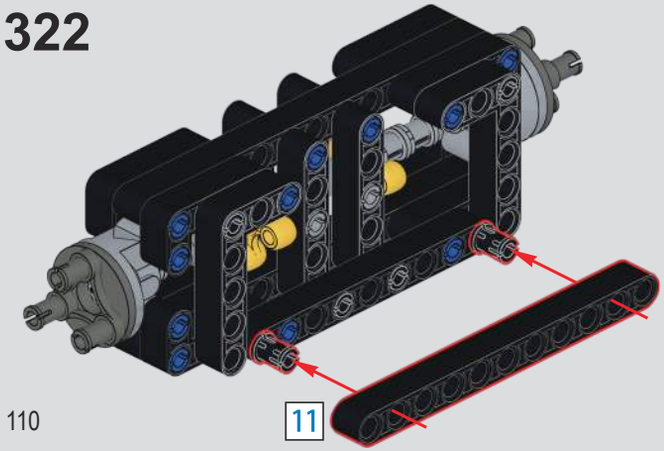

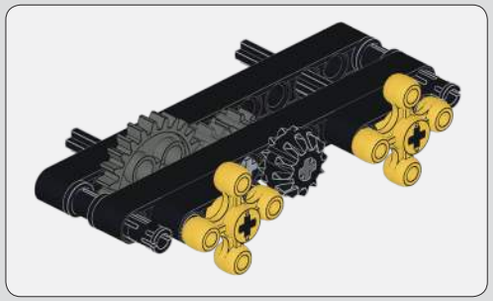

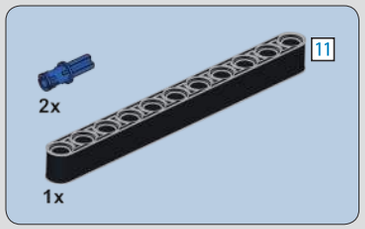

323

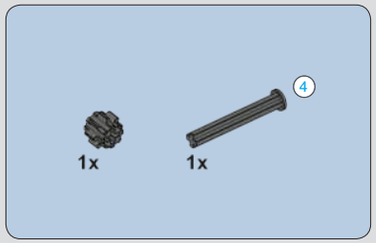

324

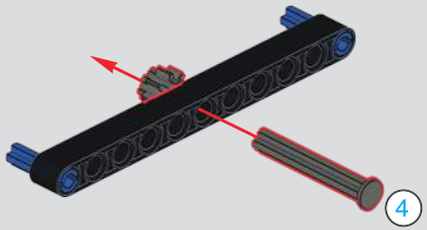

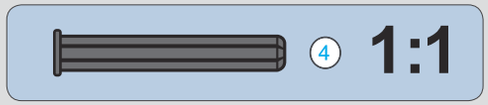

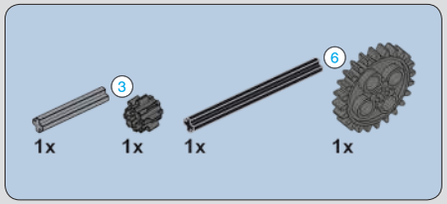

325

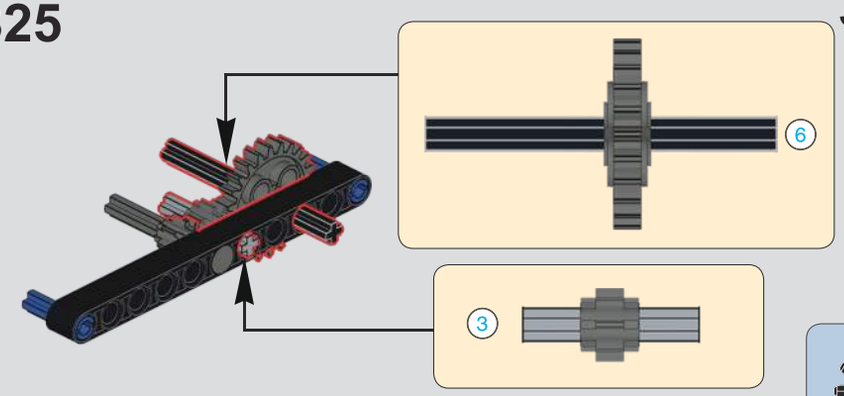

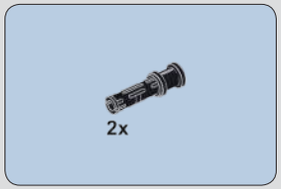

326

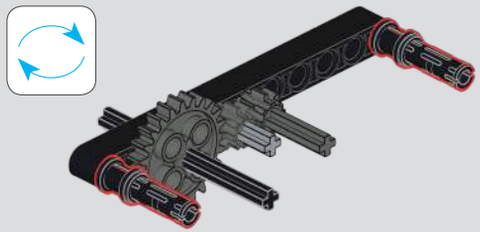

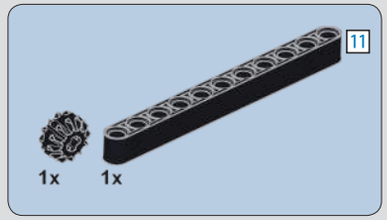

327

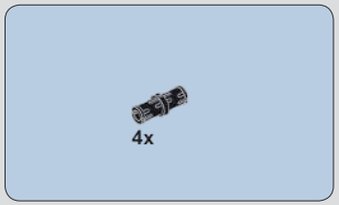

328

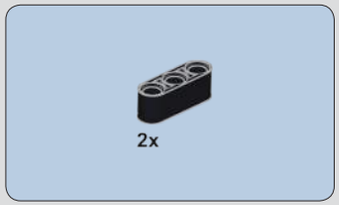

329

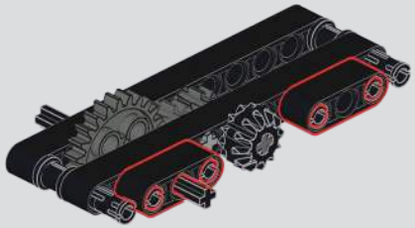

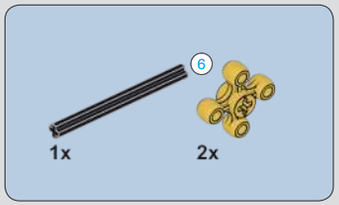

330

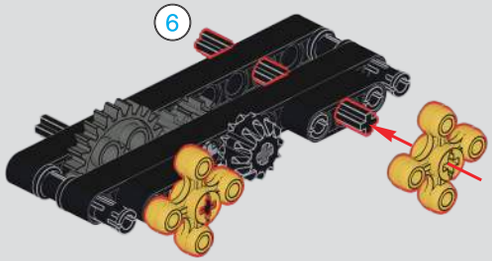

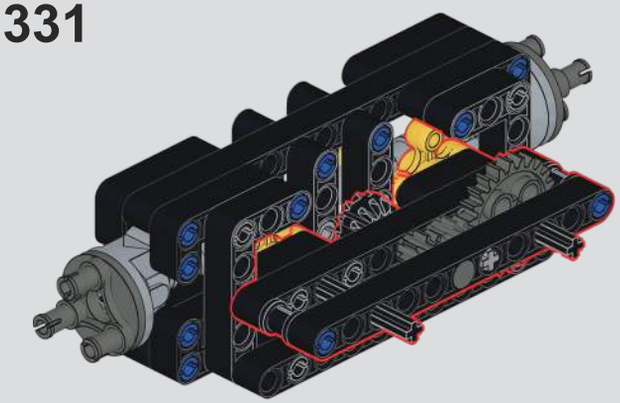
331

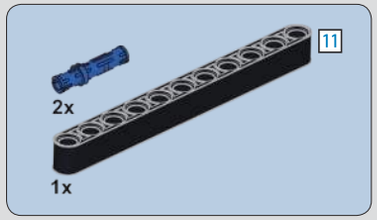
11
2x
1x

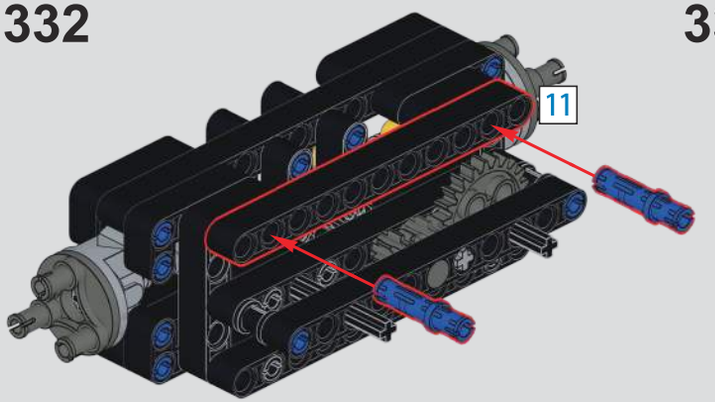
332
11

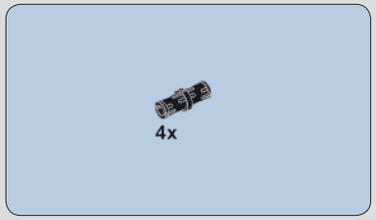
4x

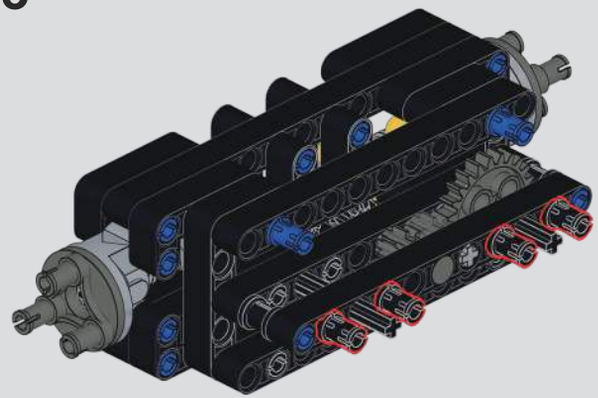
333

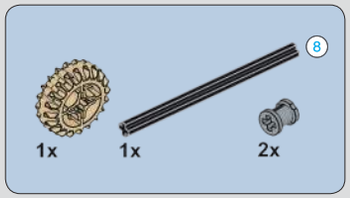
8
1x
1x
2x

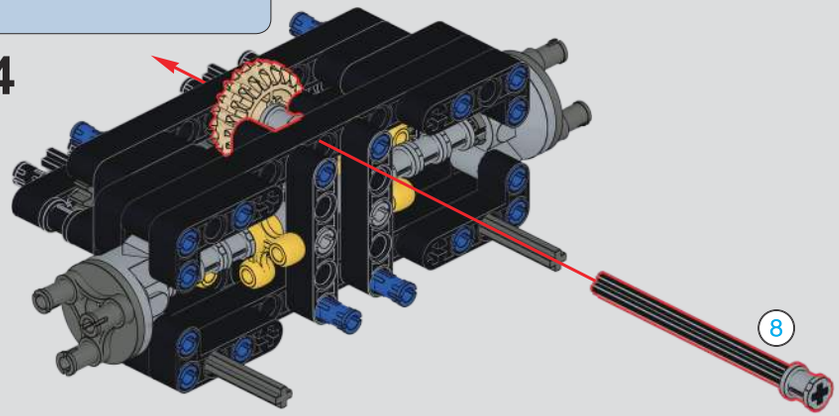
334
8

2x
2x

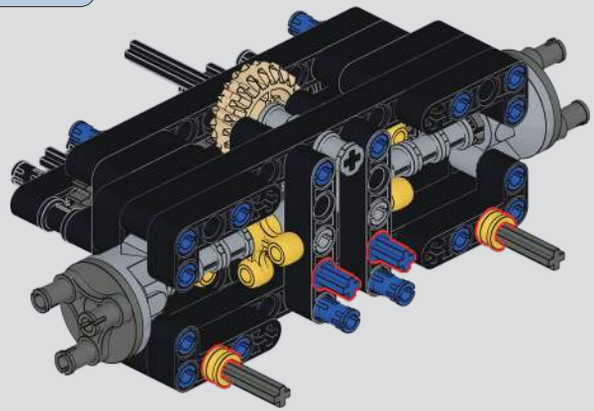
335

8
11
1:1

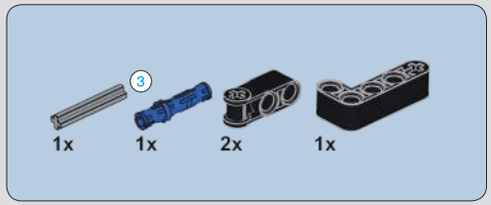

336

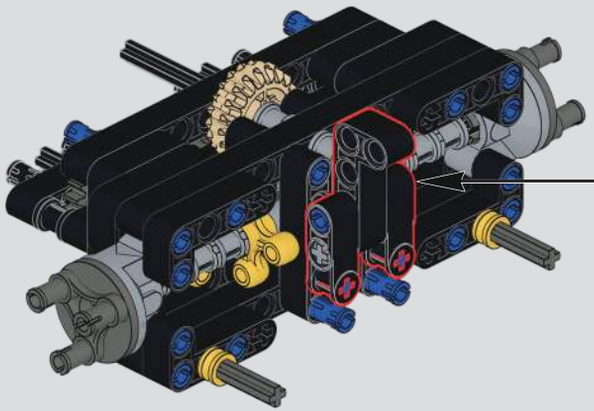

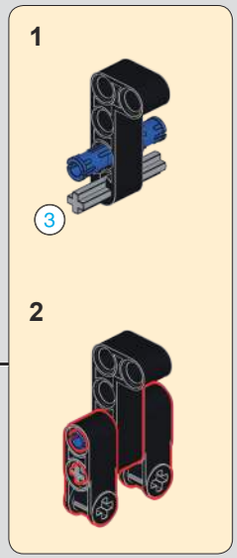

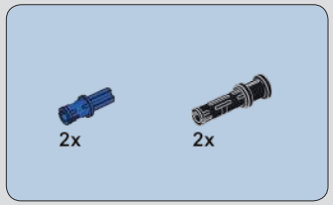

337

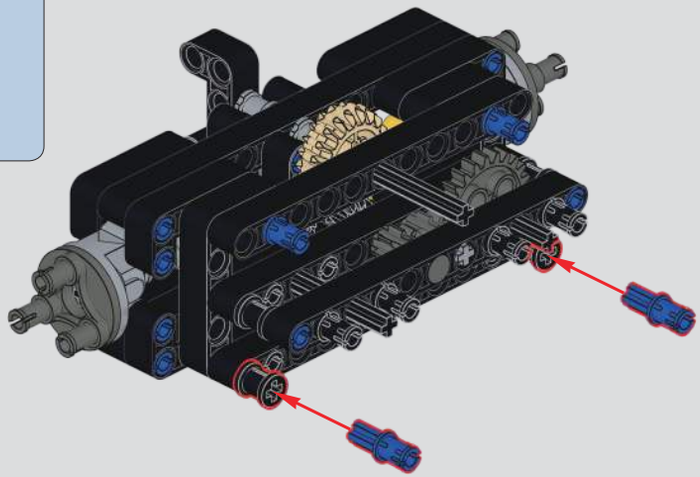

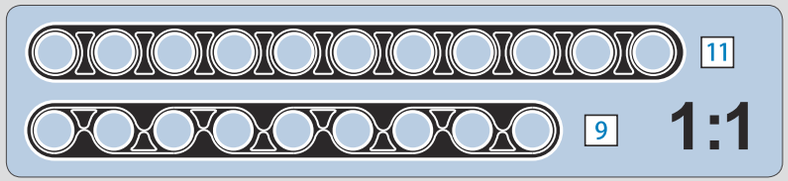

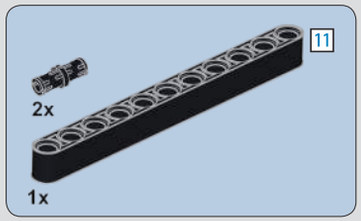

338

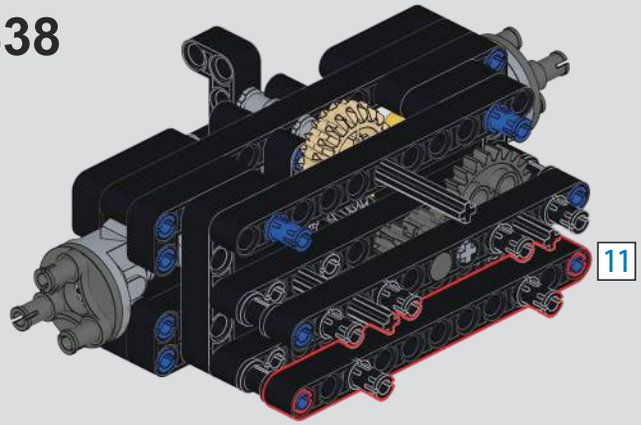

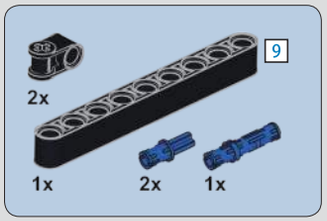

339

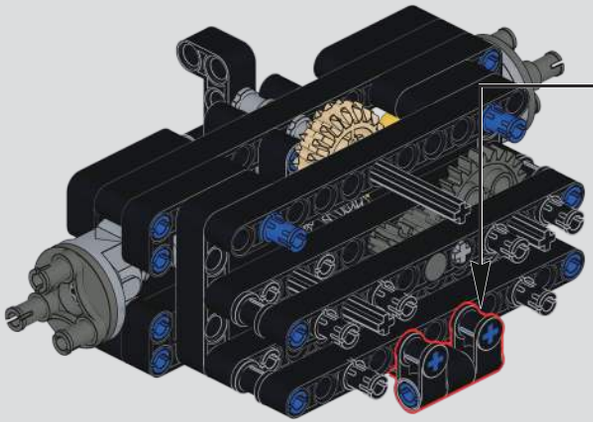

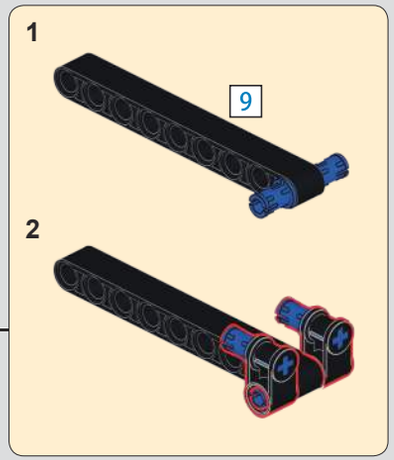

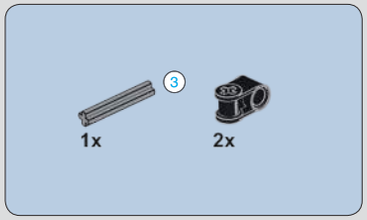

340

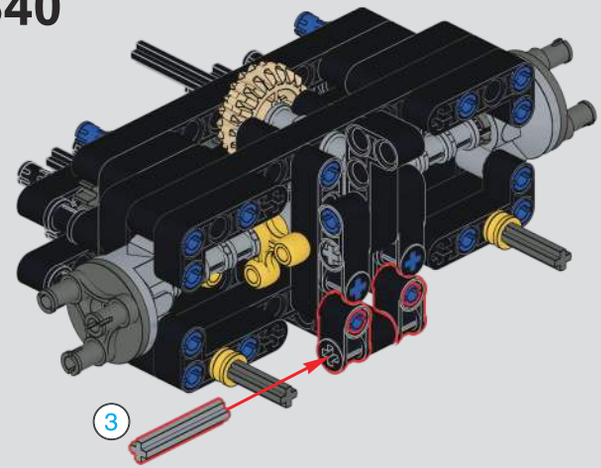

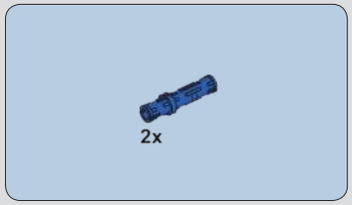

341

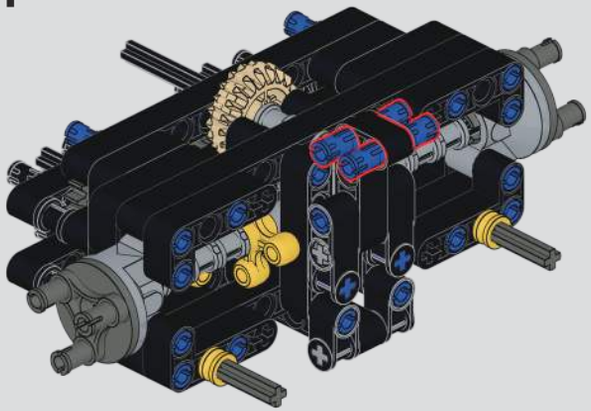

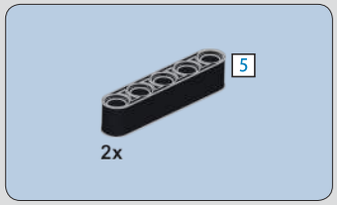

342

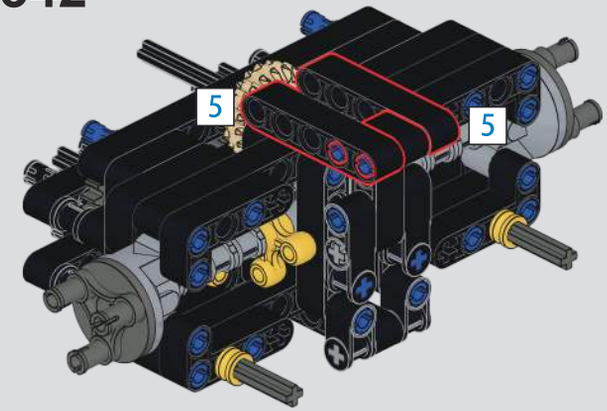

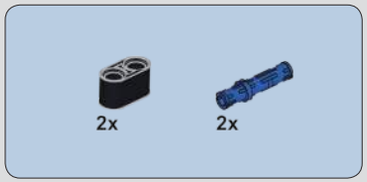

343

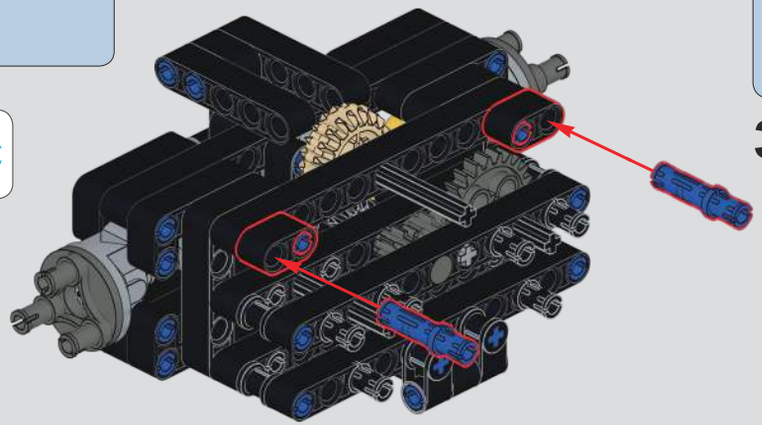

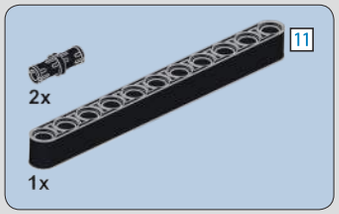

344

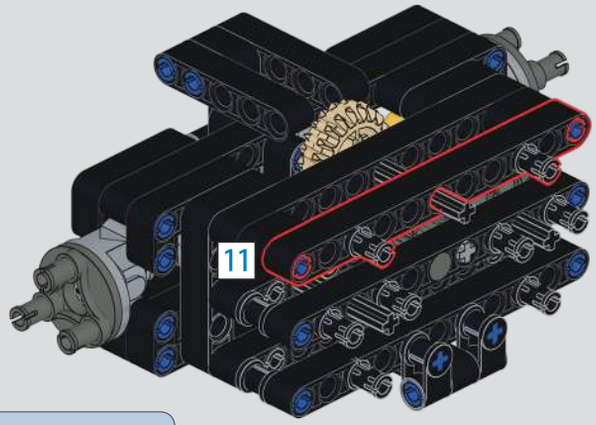

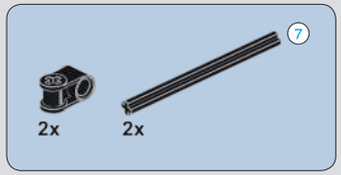

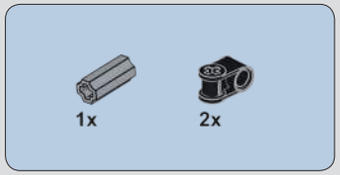

345

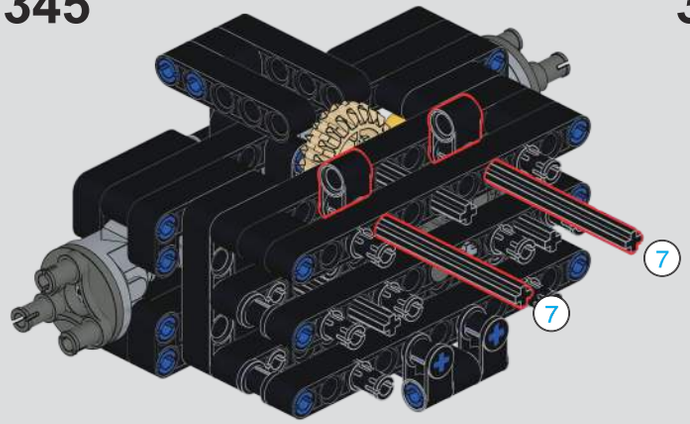

346

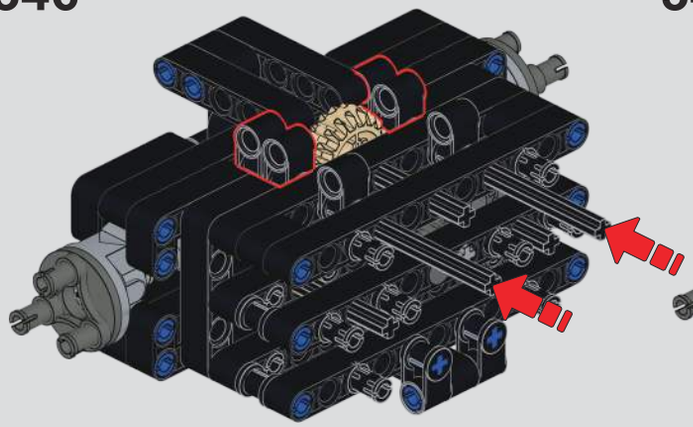

347

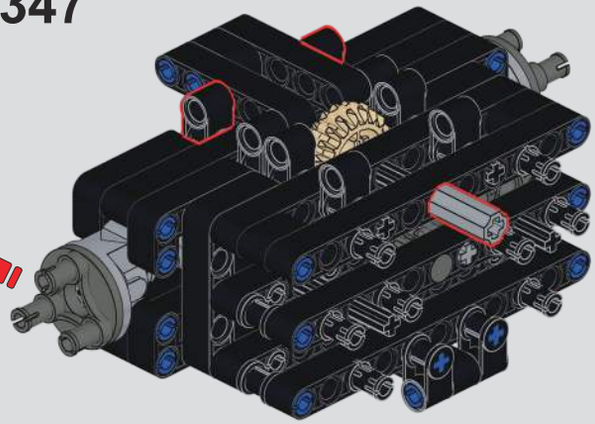

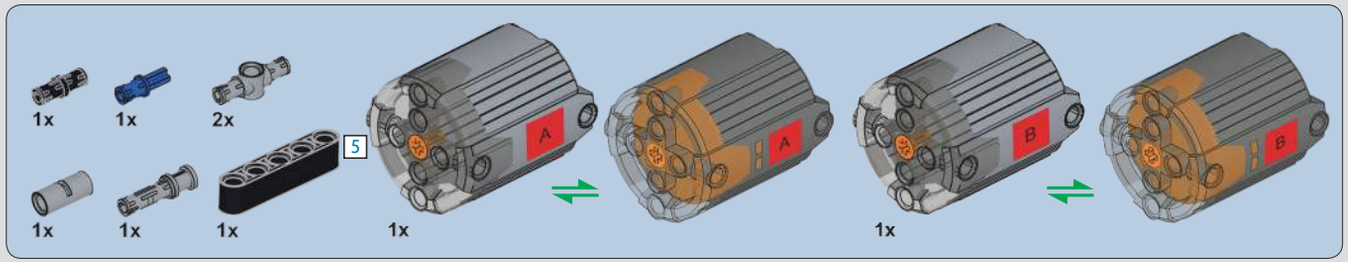

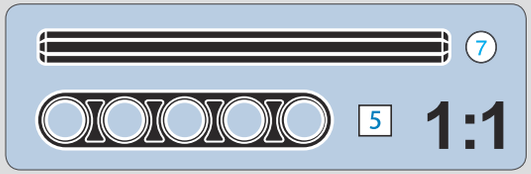

348

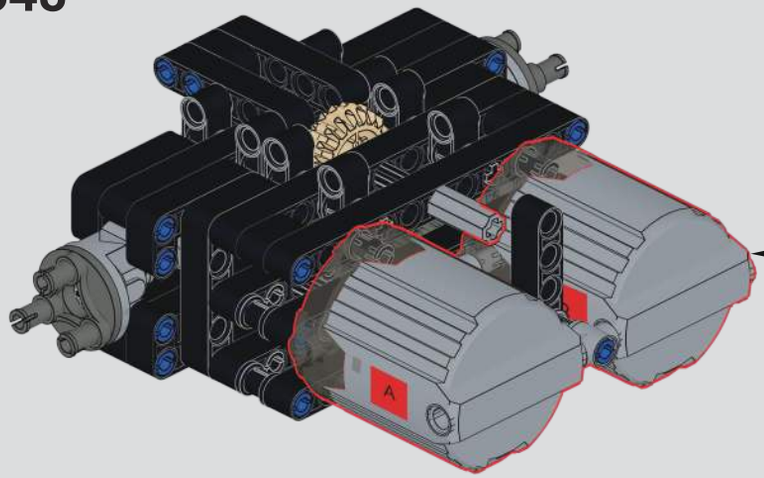

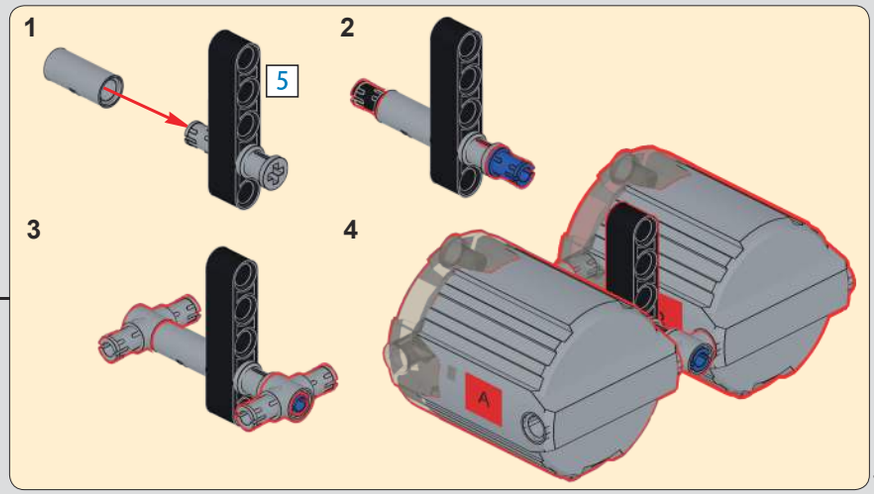

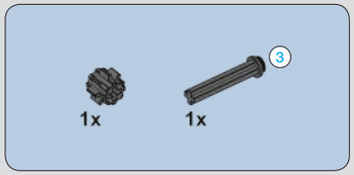

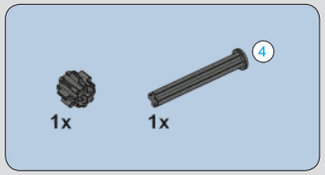

349

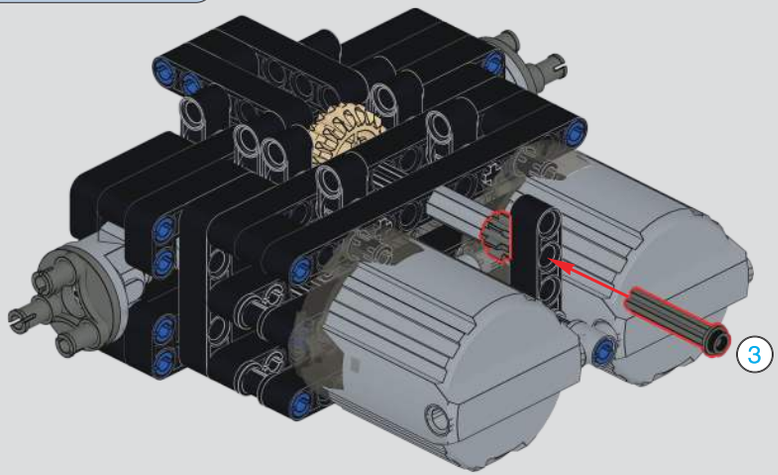

350

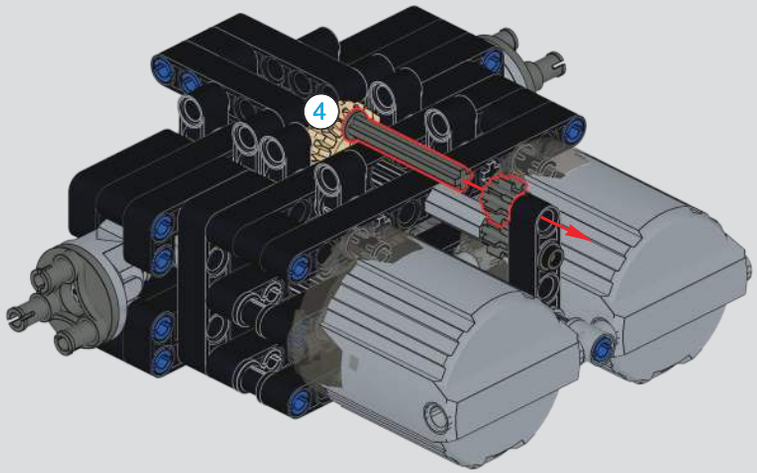

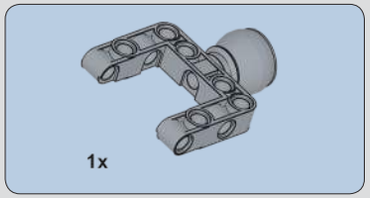

351

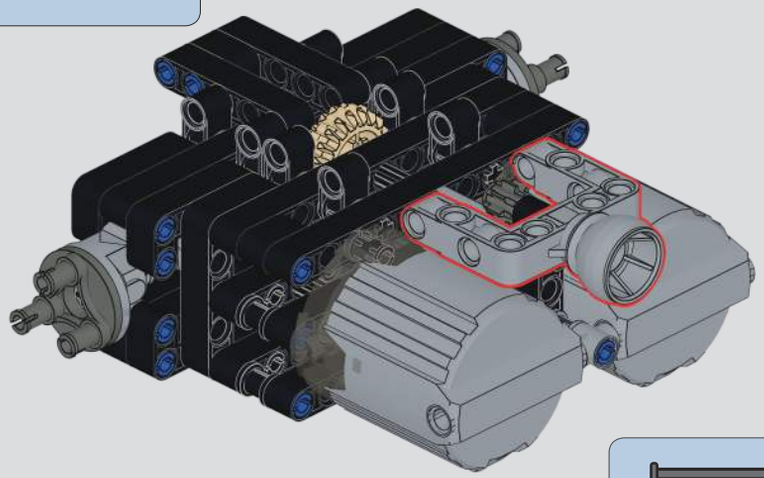

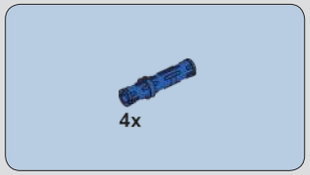

352

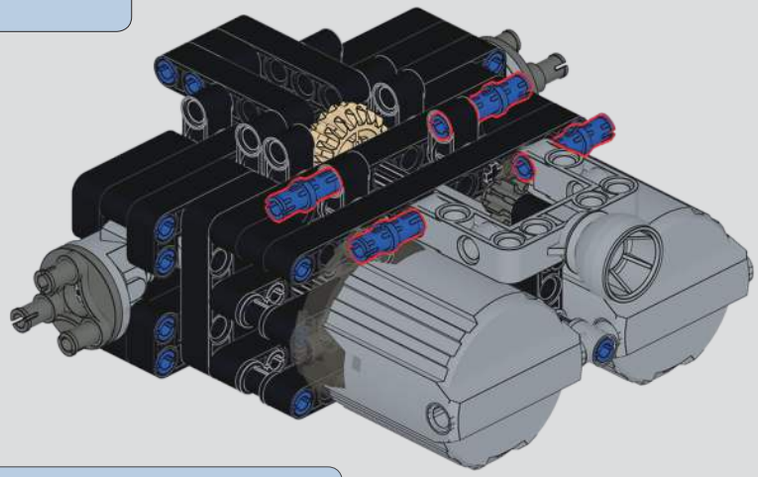

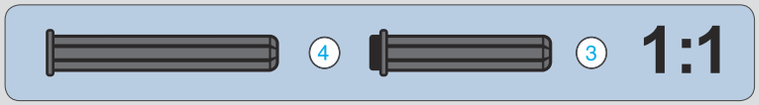

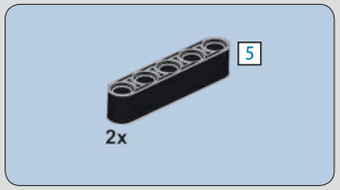

353

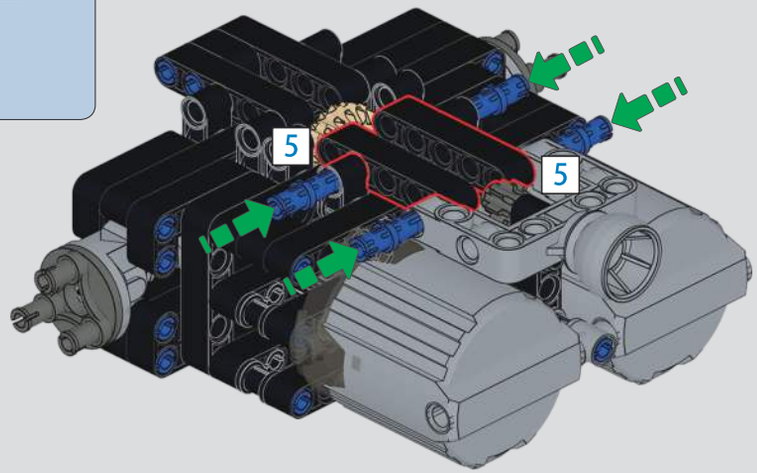

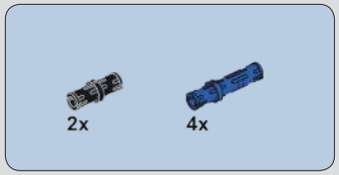

354

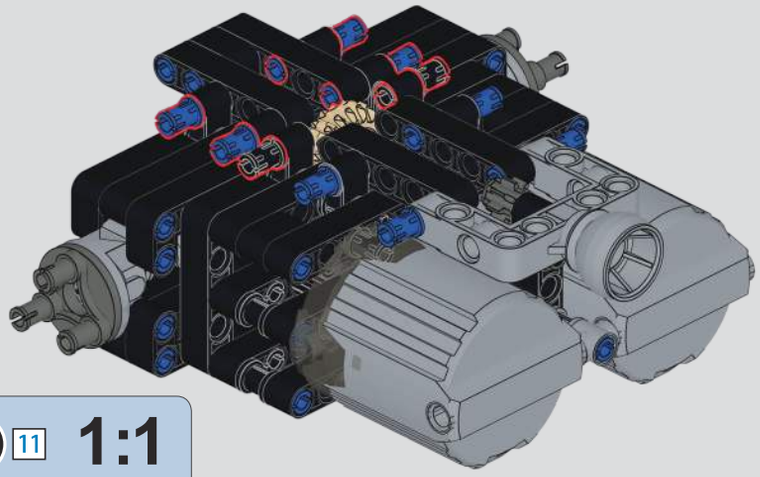

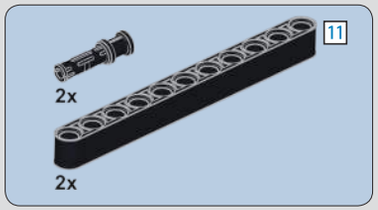

355

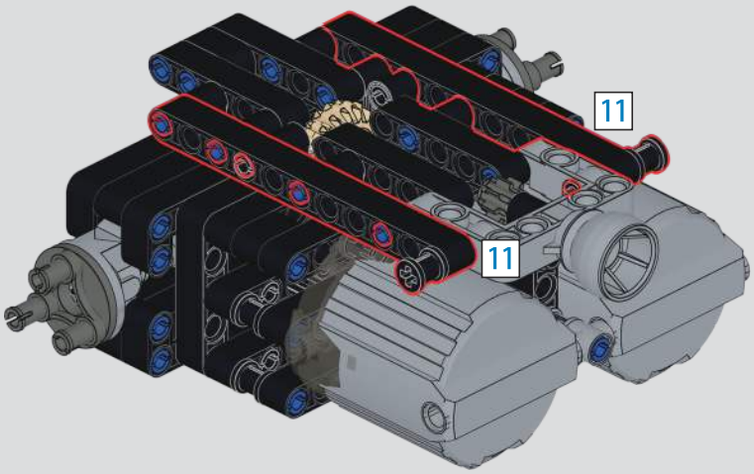

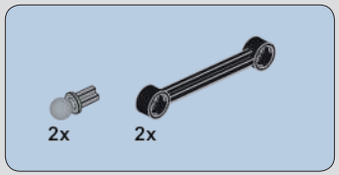

356

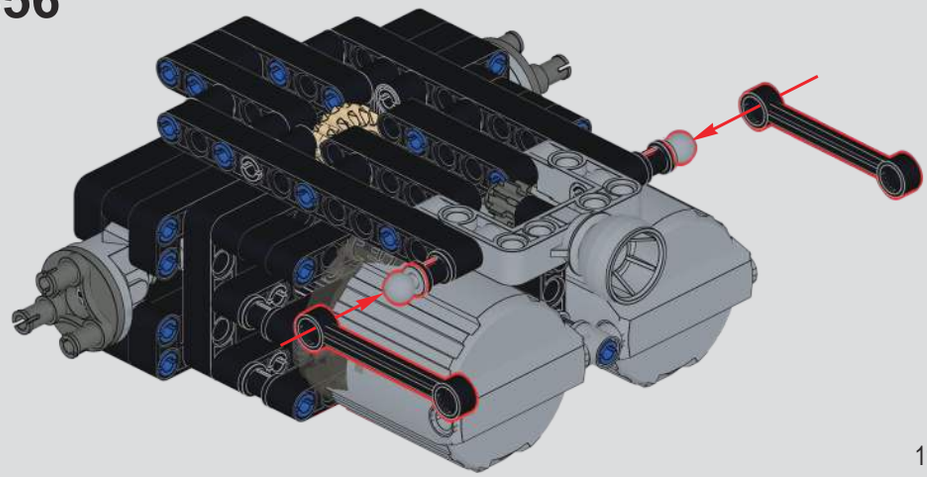

357

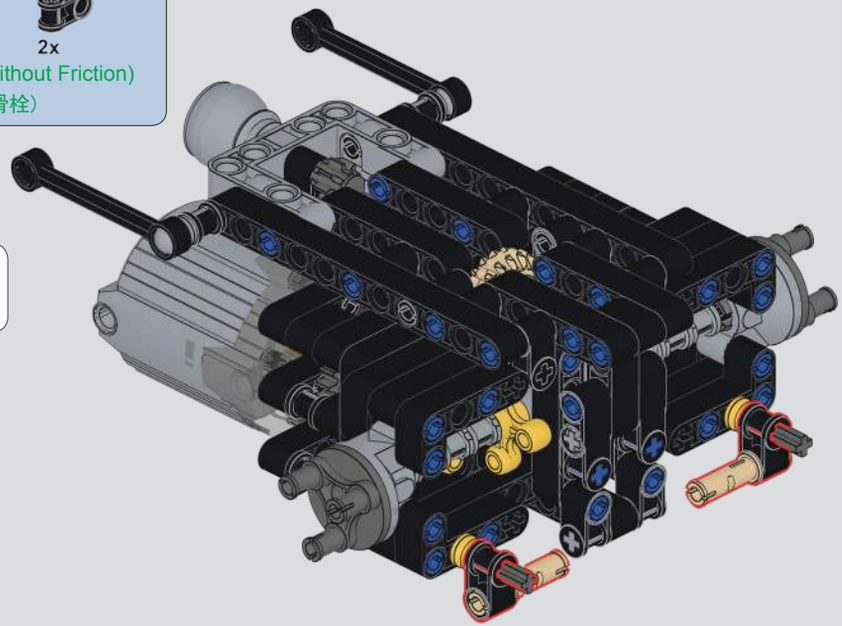

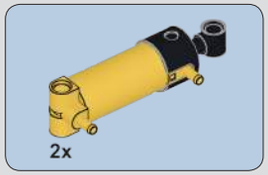

358

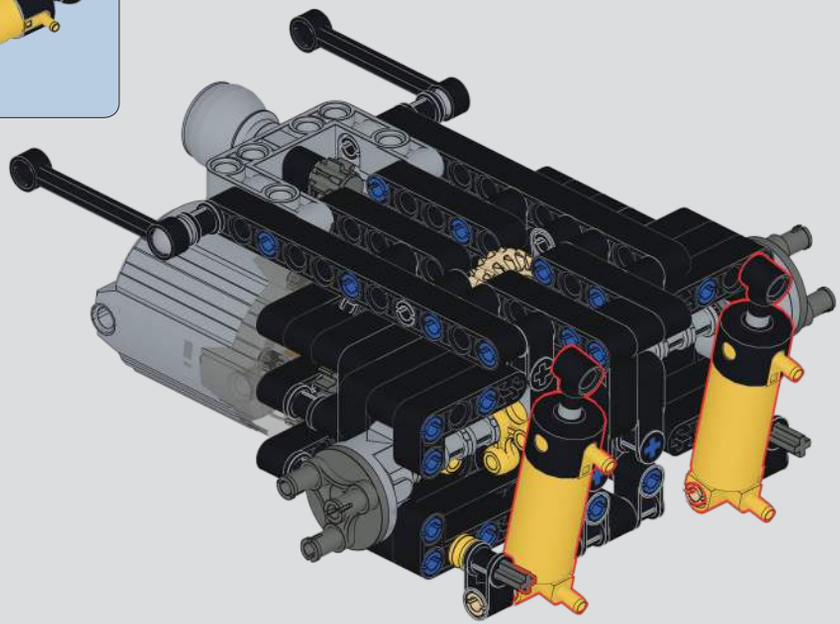

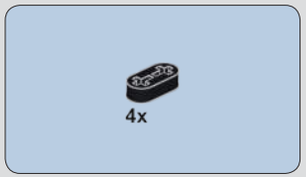

359

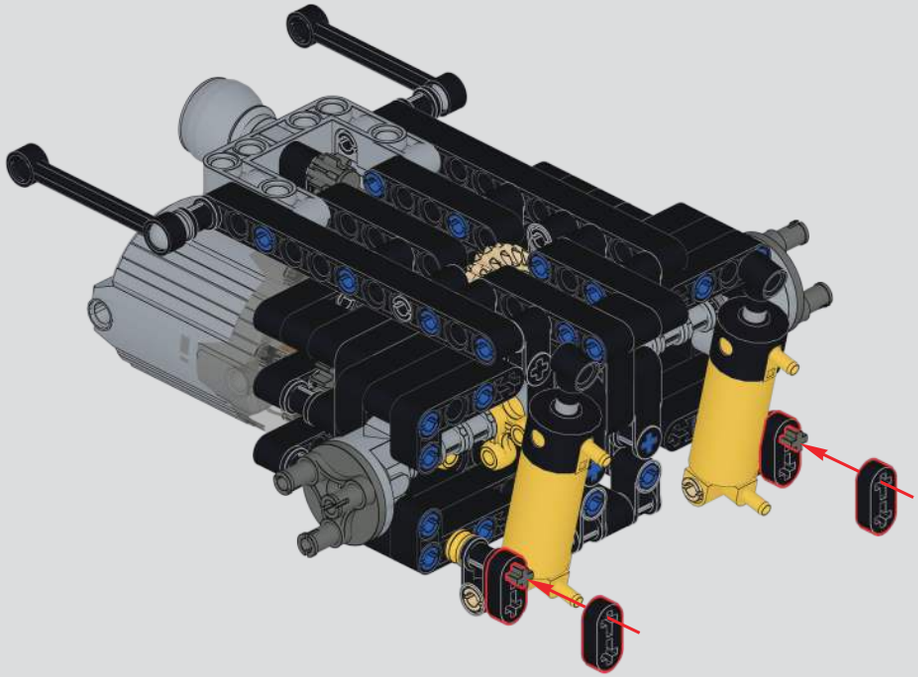

360

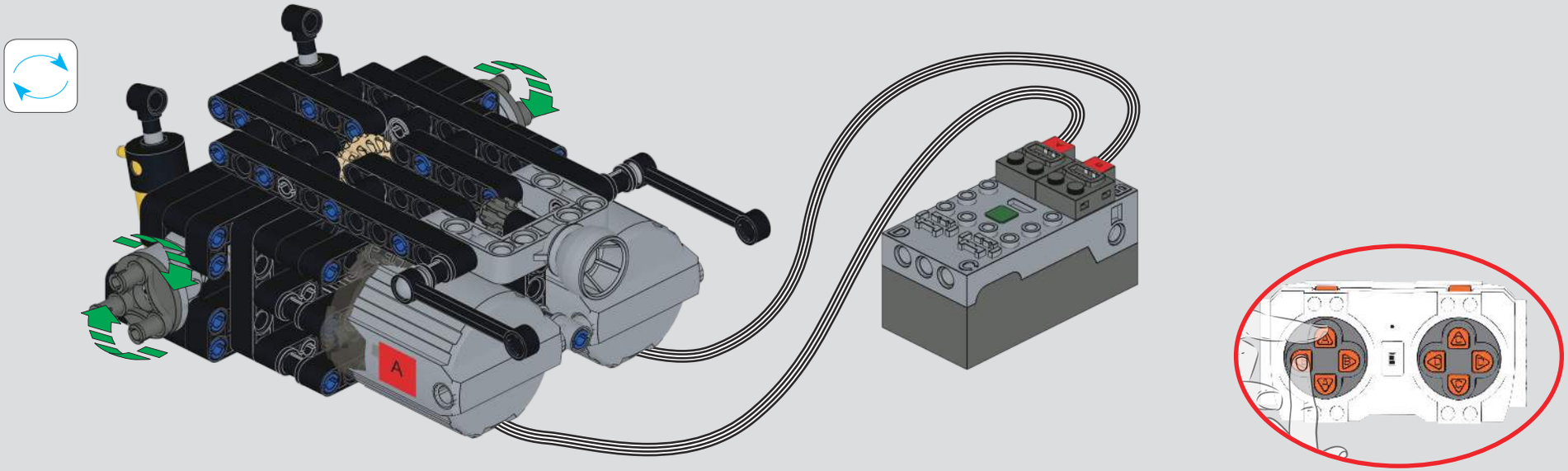

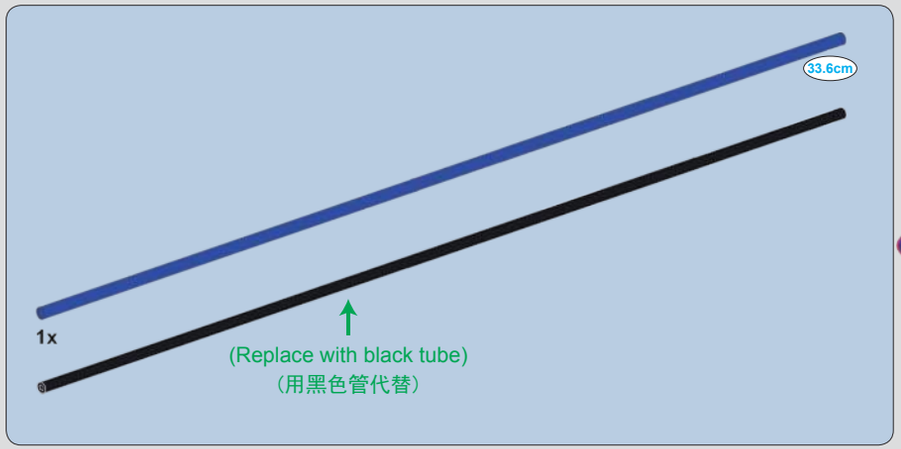

361

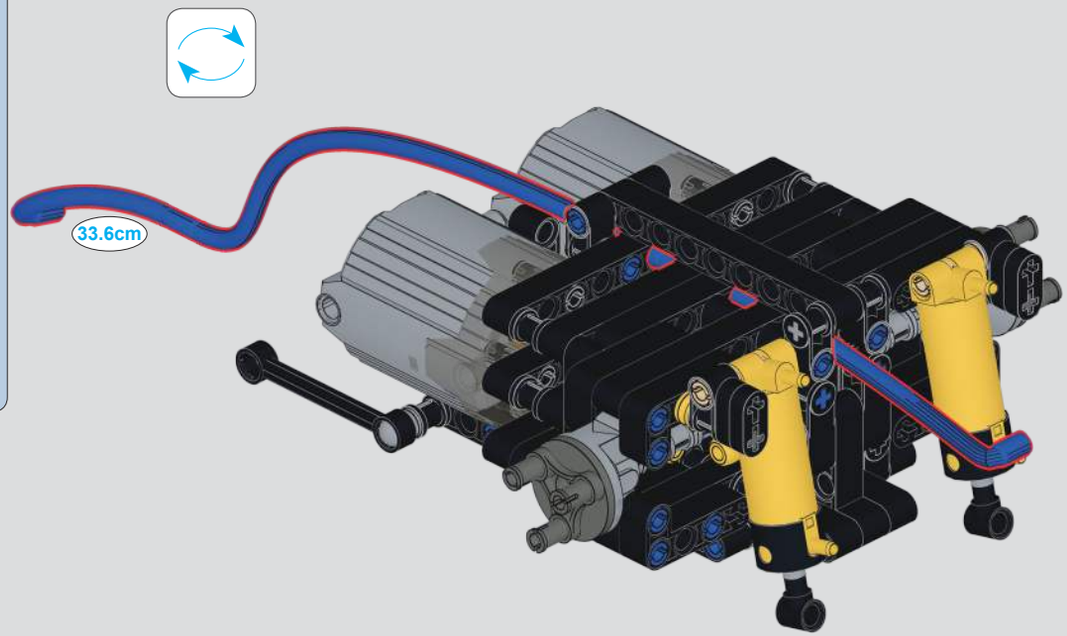

362

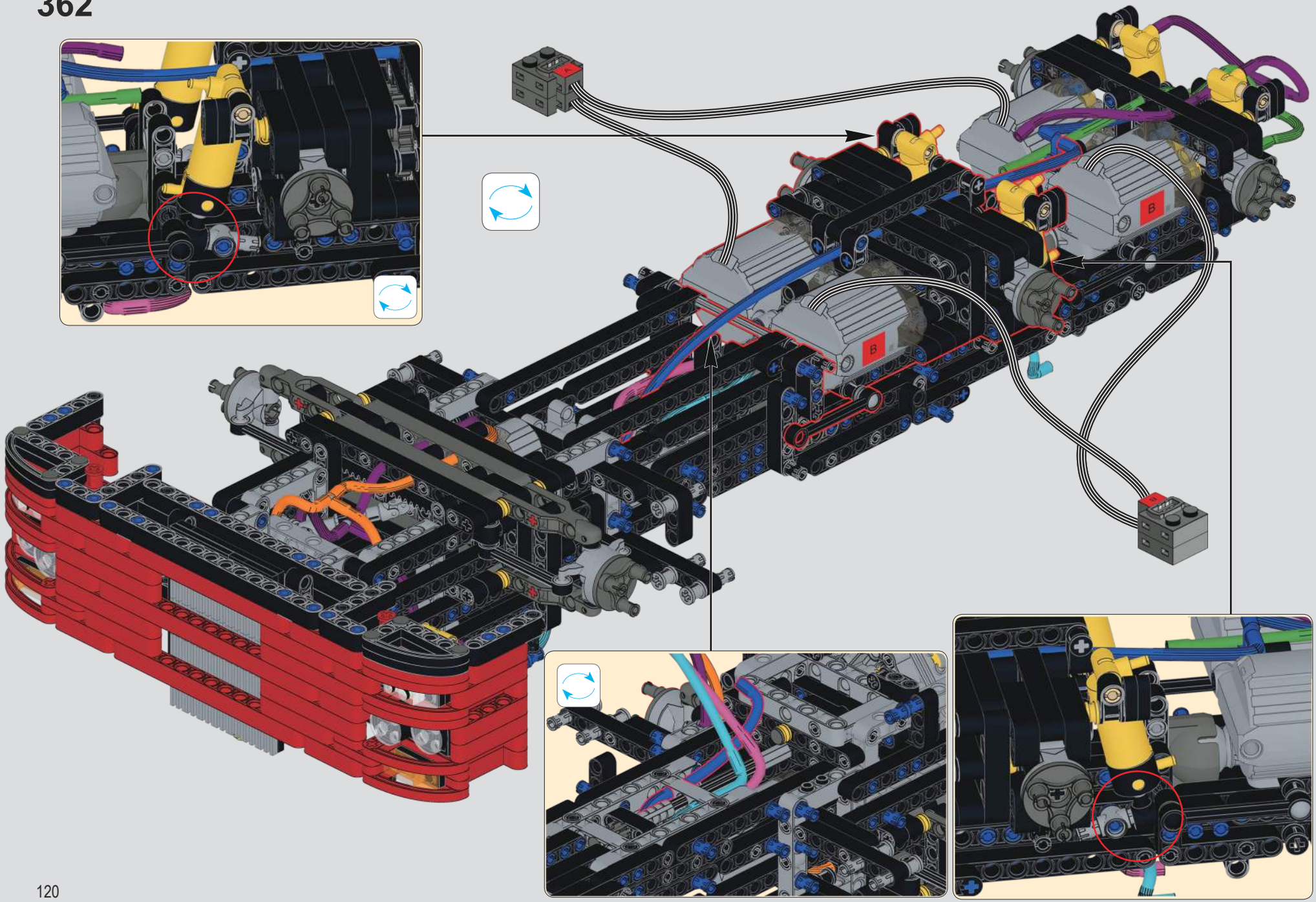

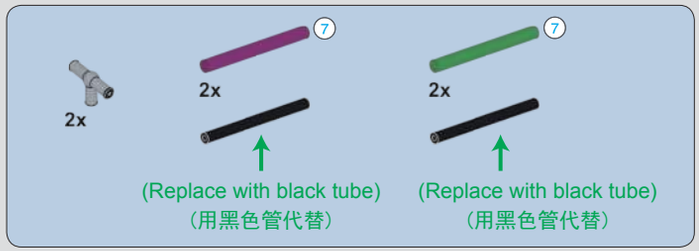
2x
7
2x
7
2x
(Replace with black tube)
（用黑色管代替）
(Replace with black tube)
（用黑色管代替）

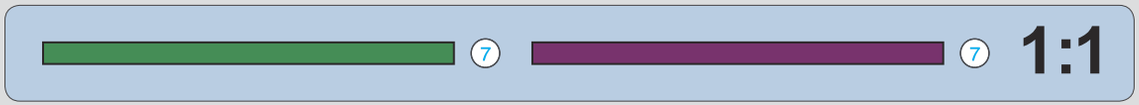
7
7
1:1

363

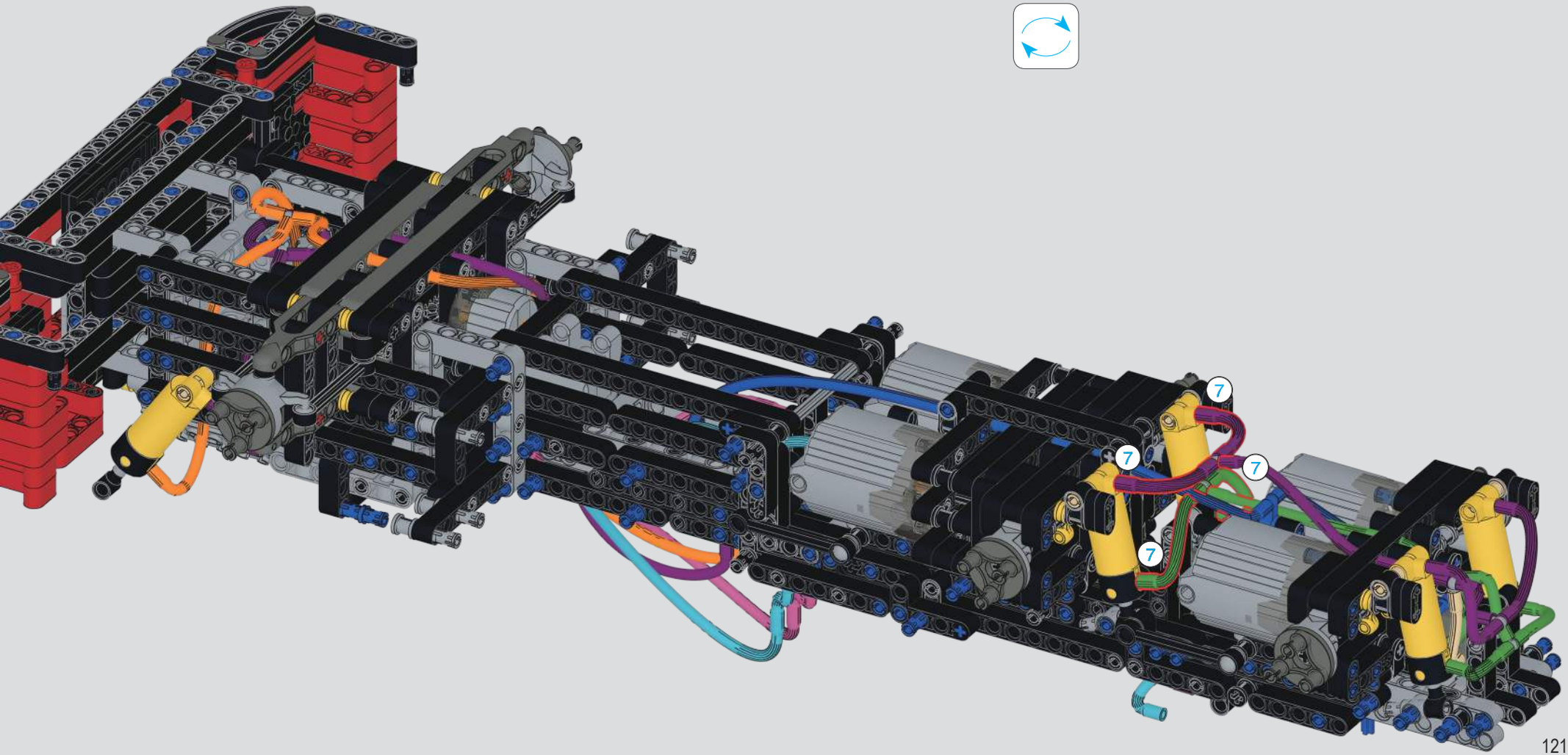
7
7
7
7

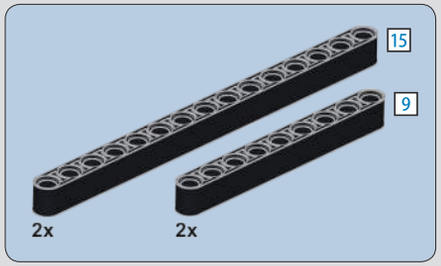

364

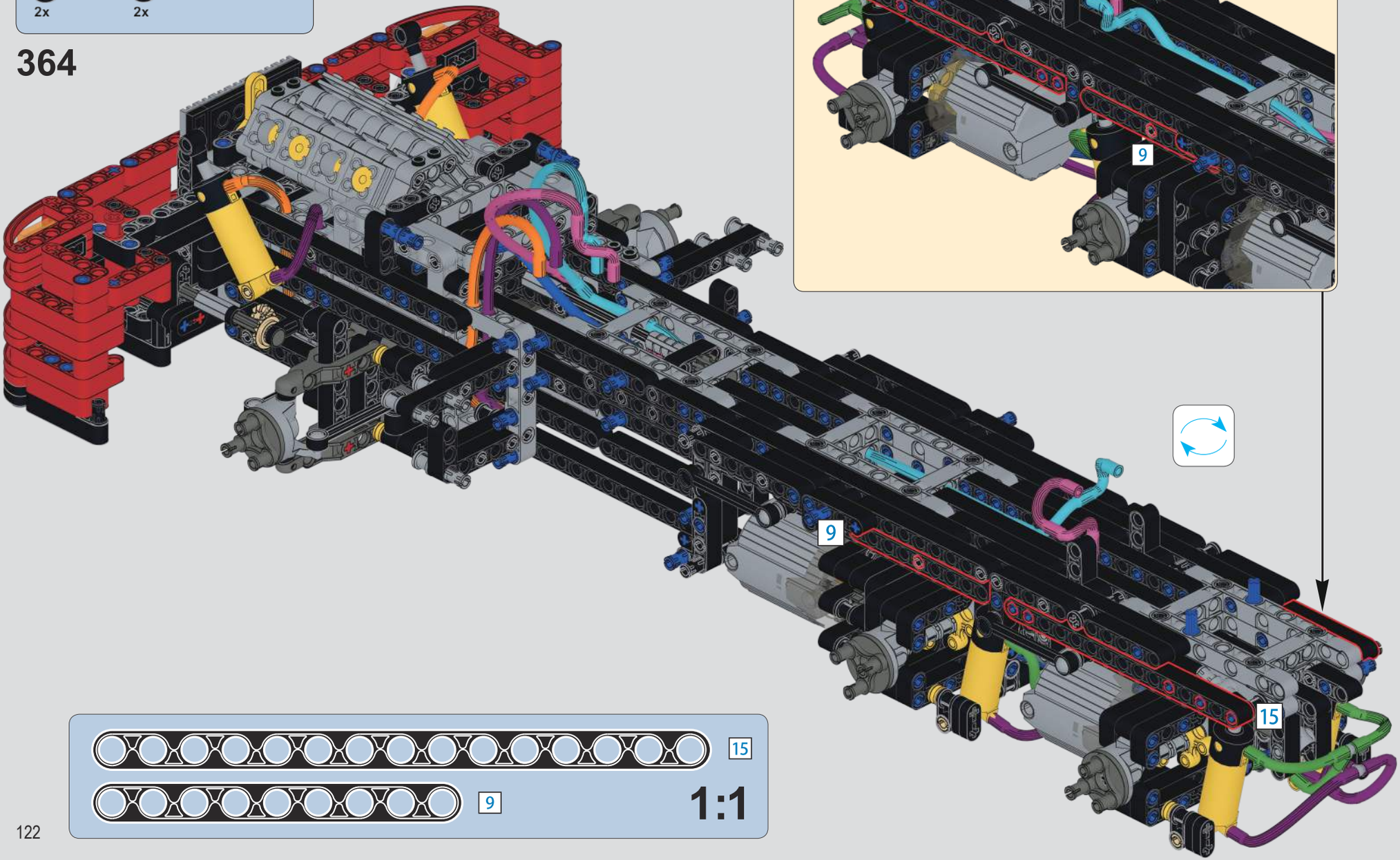

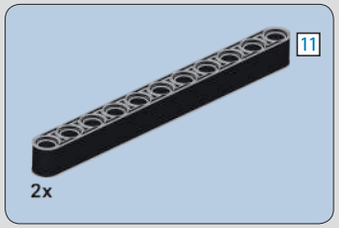

365

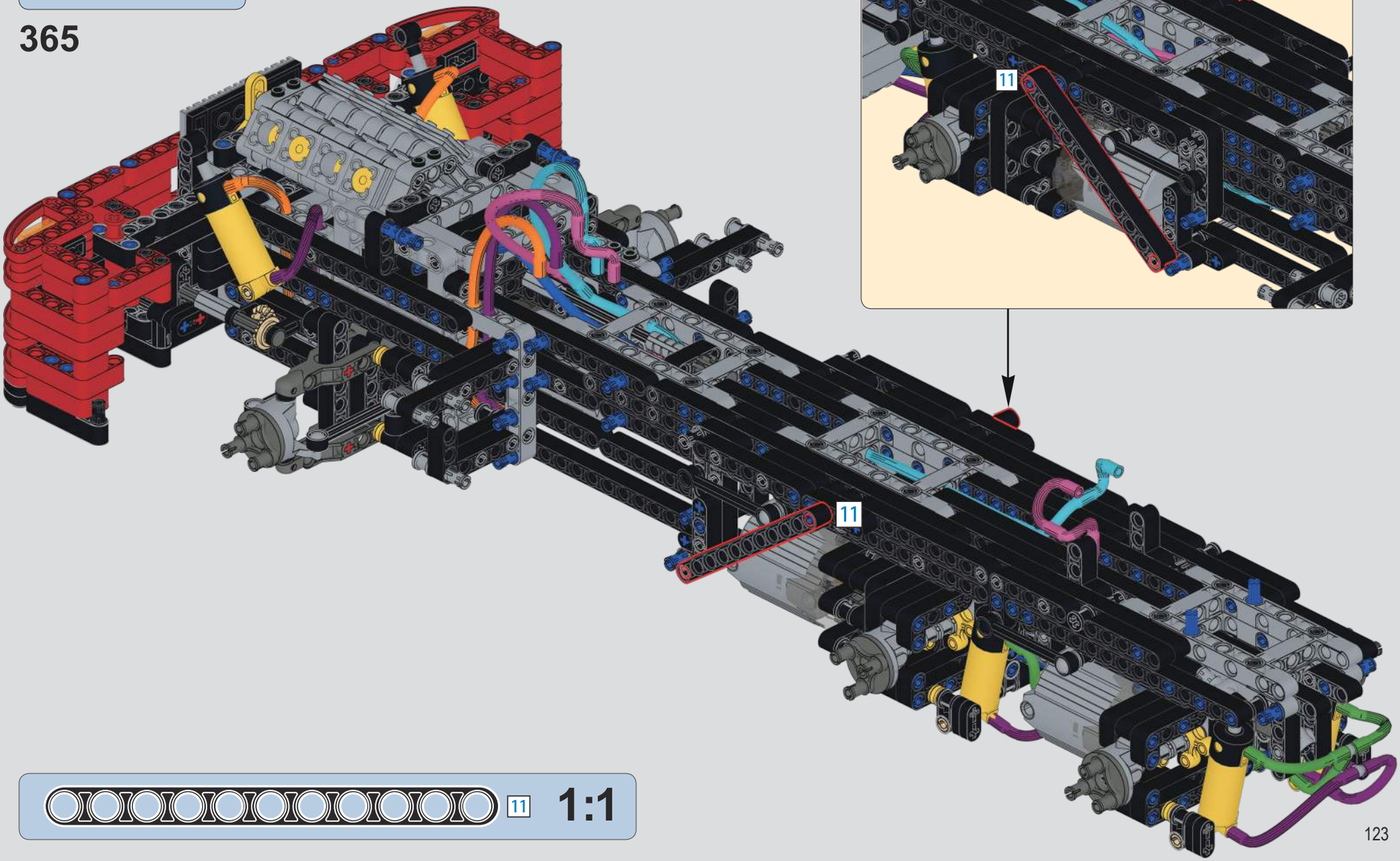

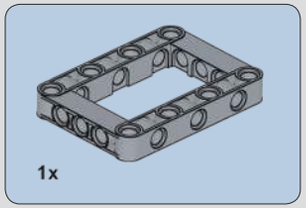

366

367

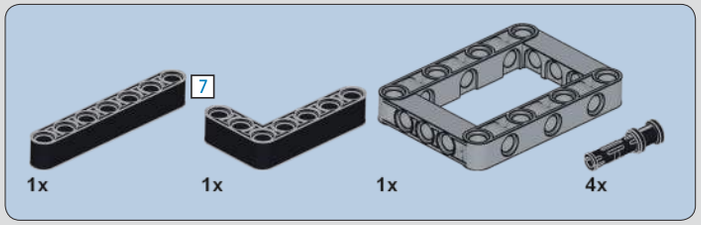

368

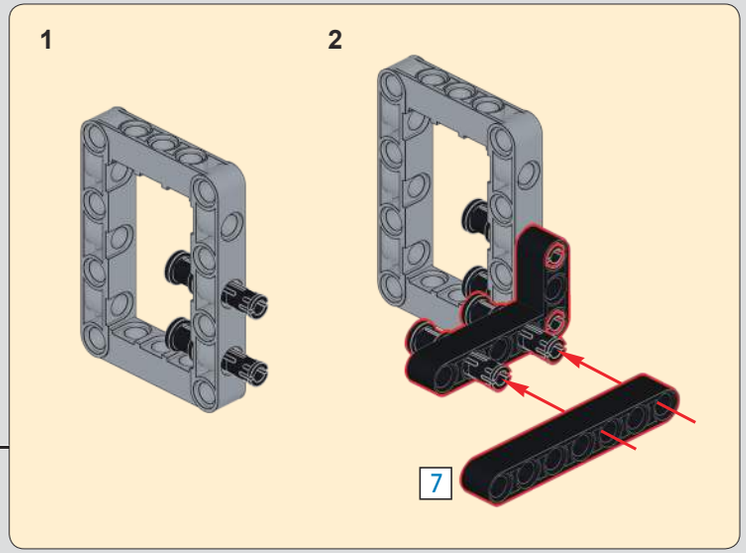

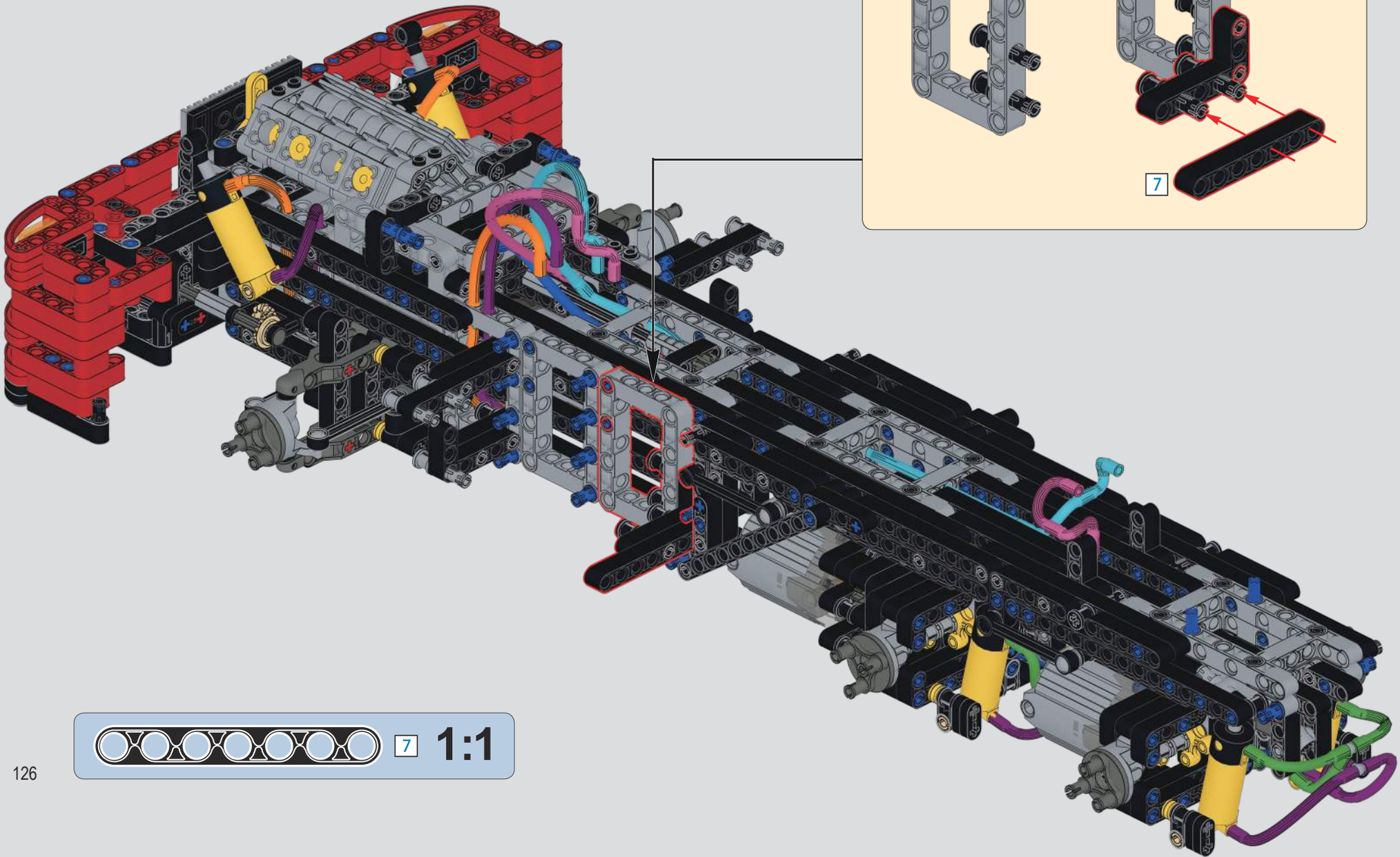

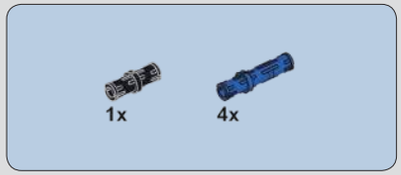

369

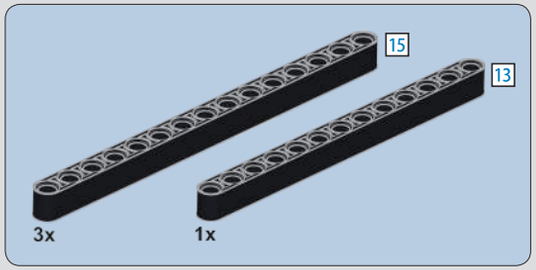

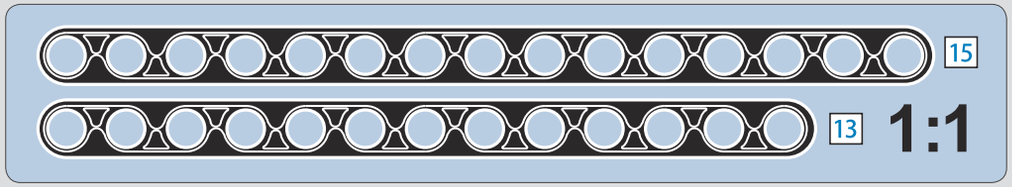

370

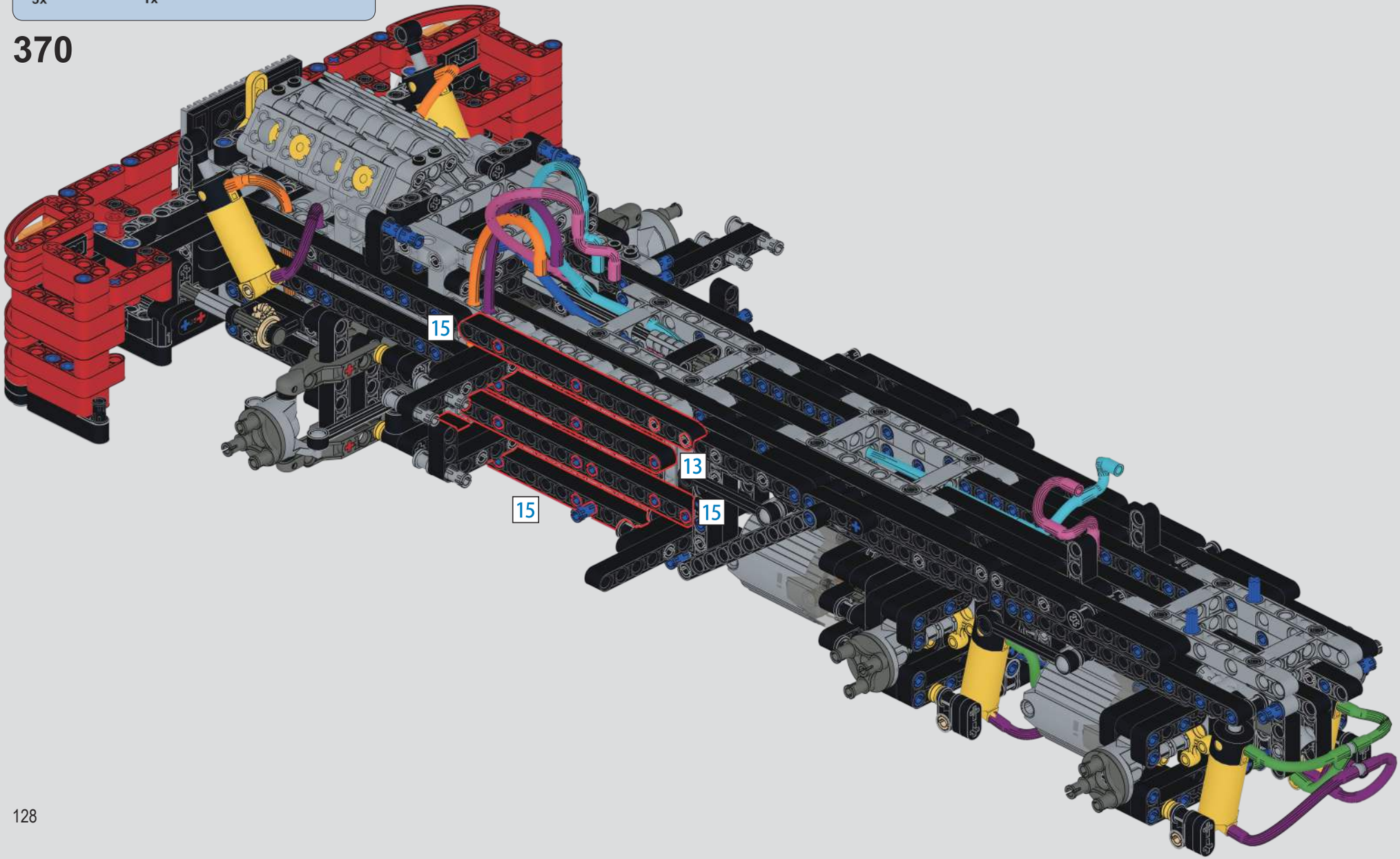

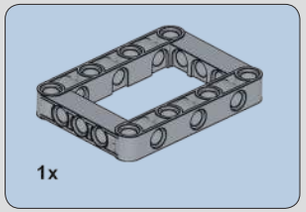

371

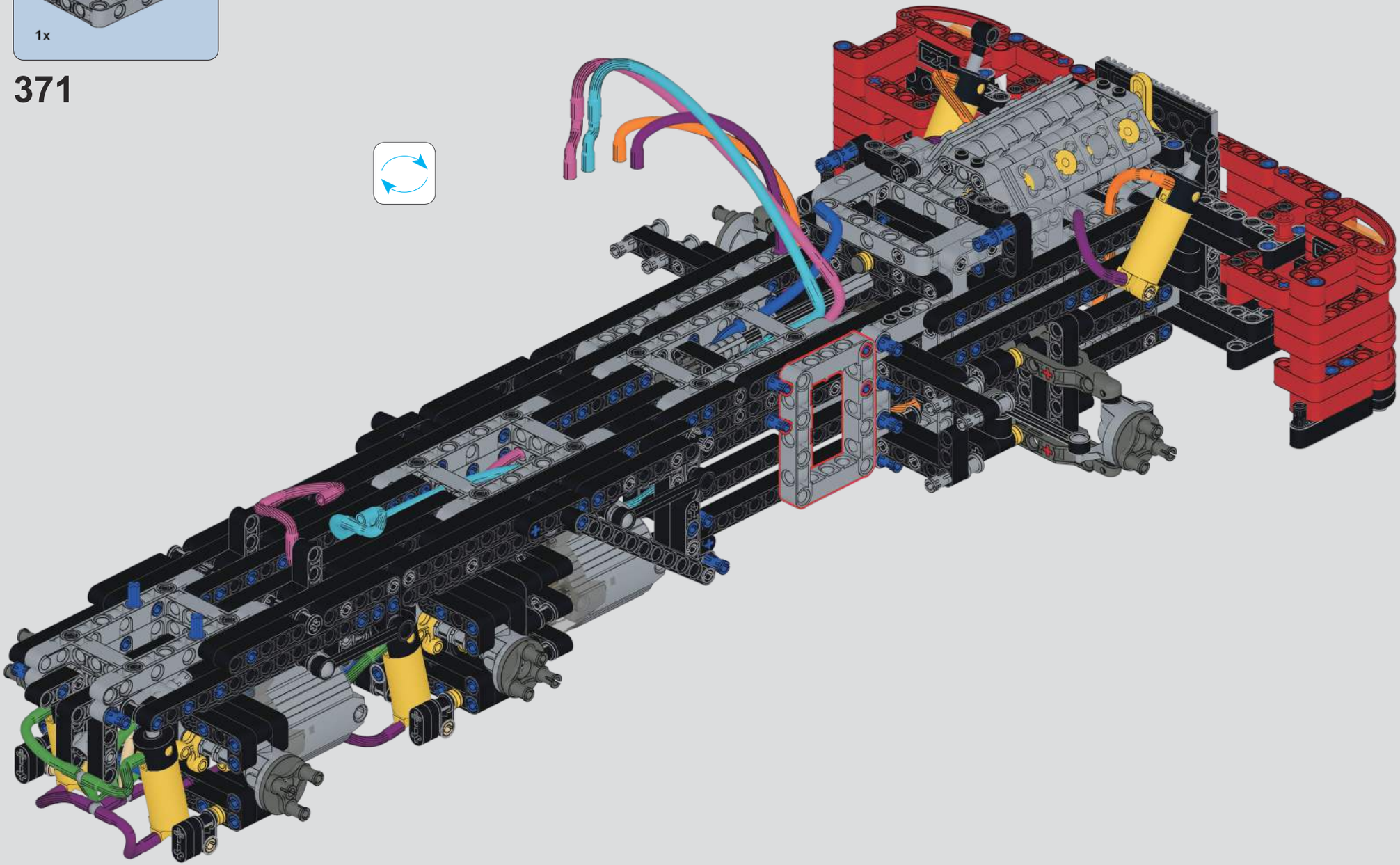

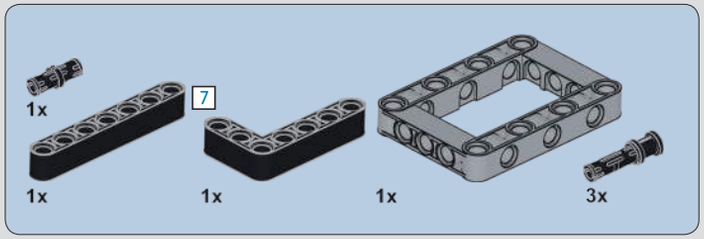

372

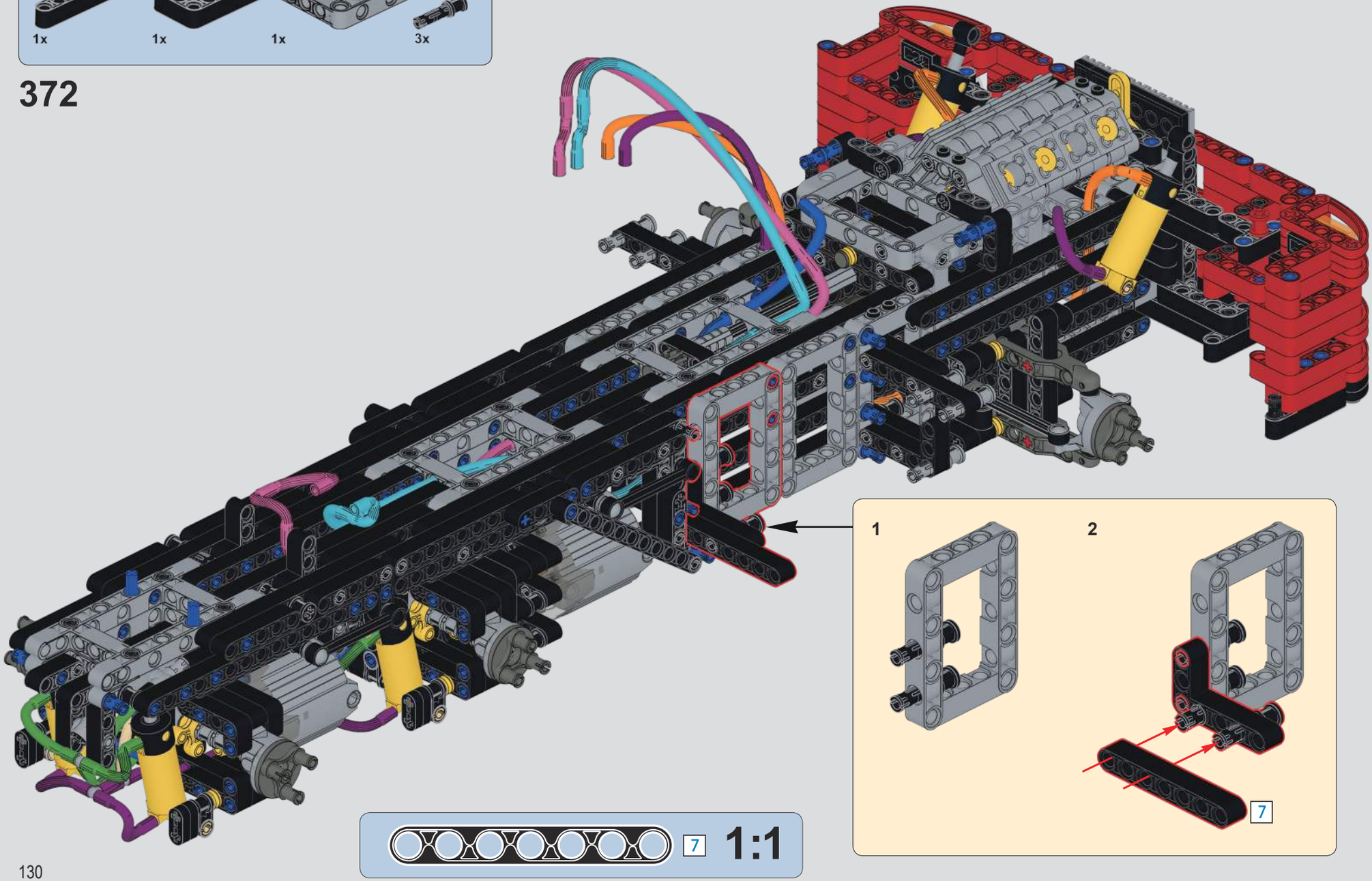

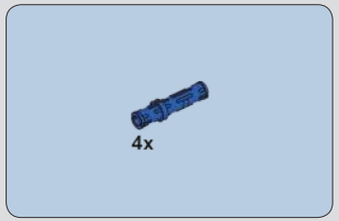

373

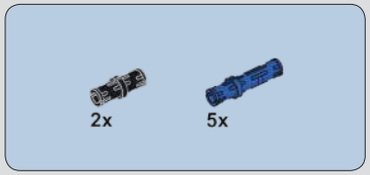

374

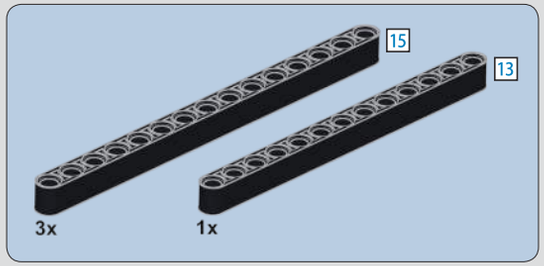

375

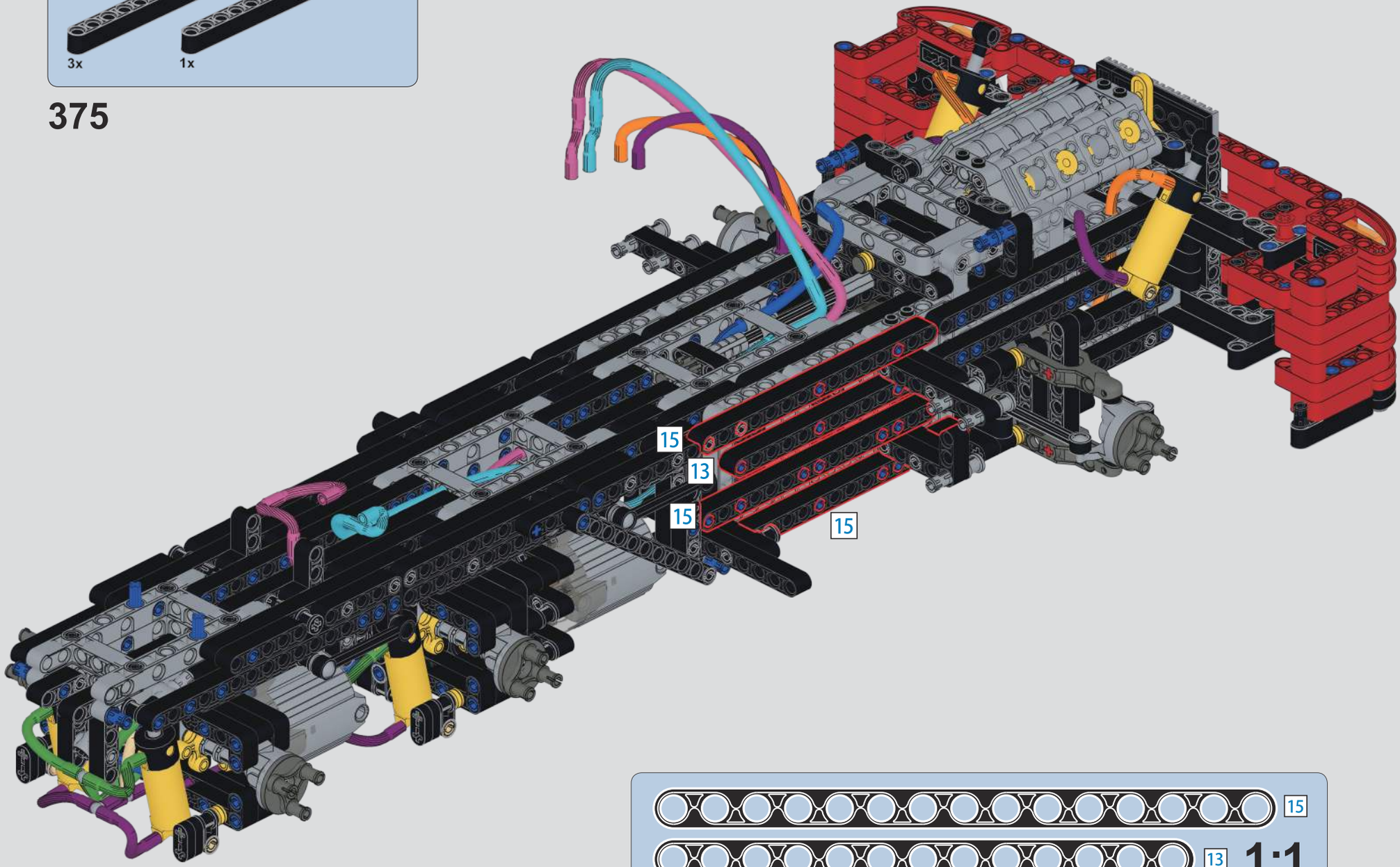

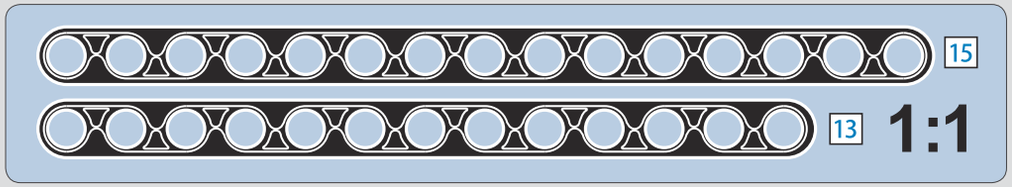

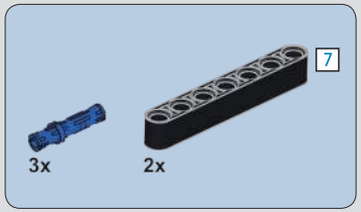

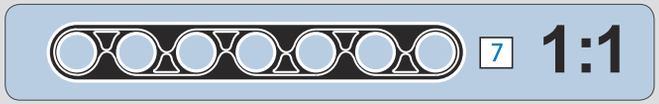

376

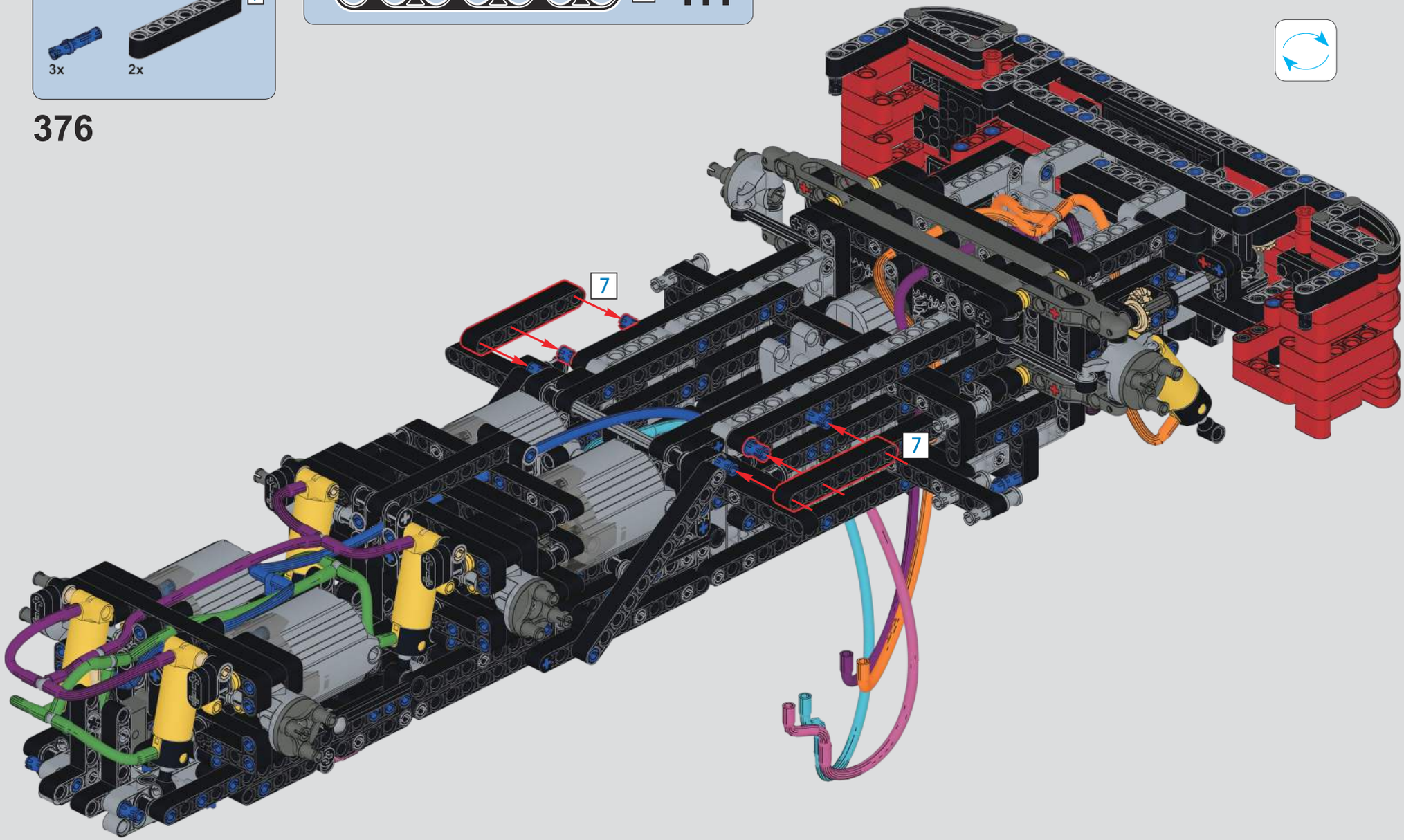

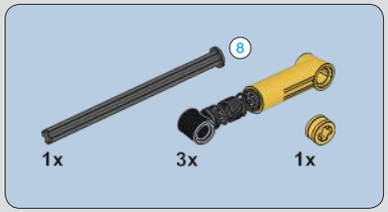

377

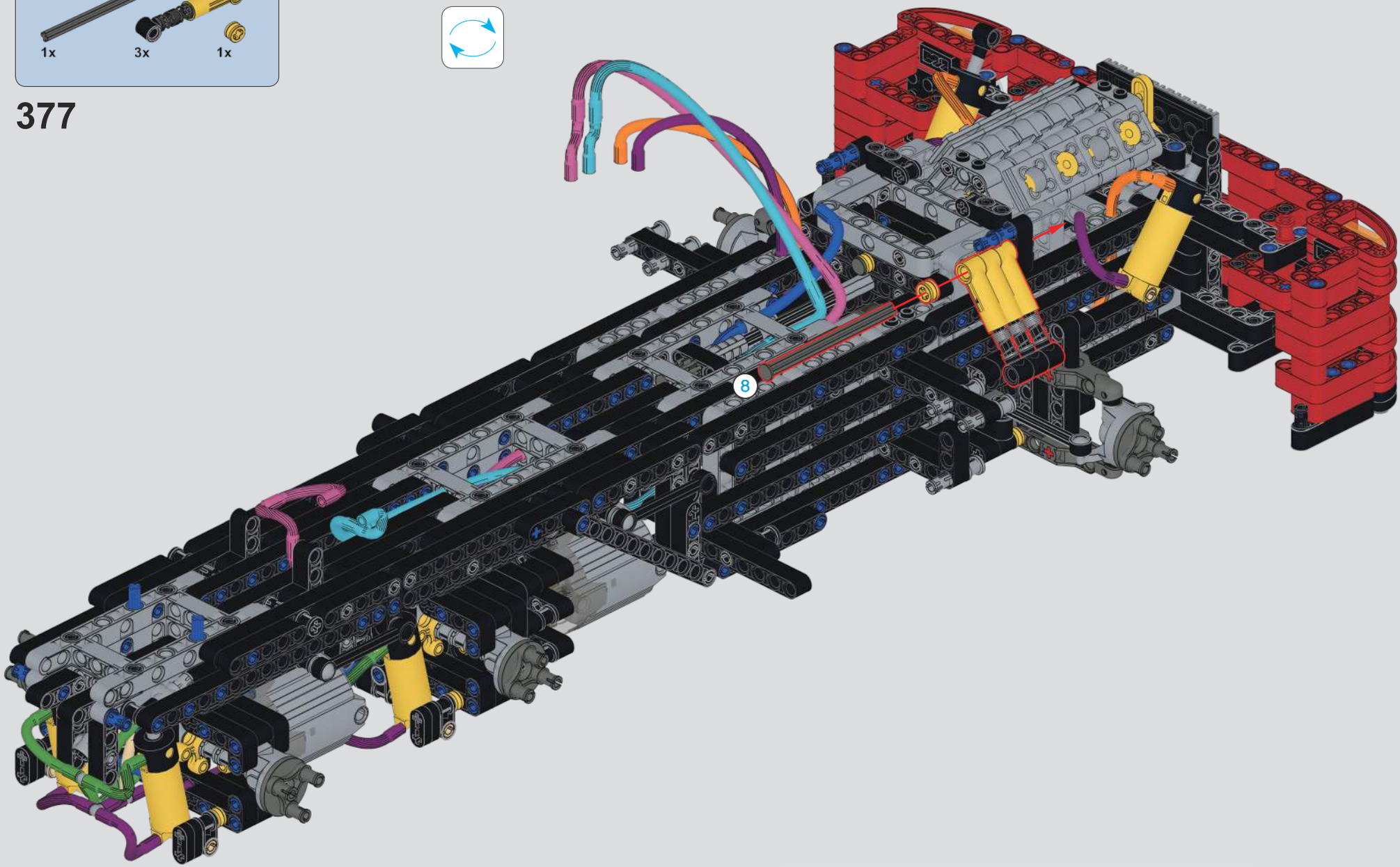

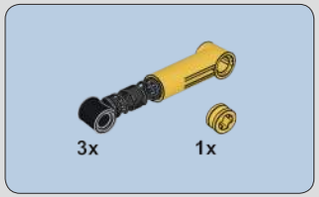

378

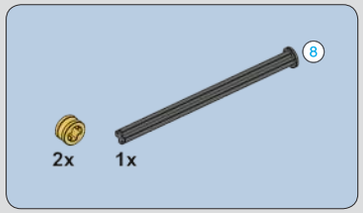

379

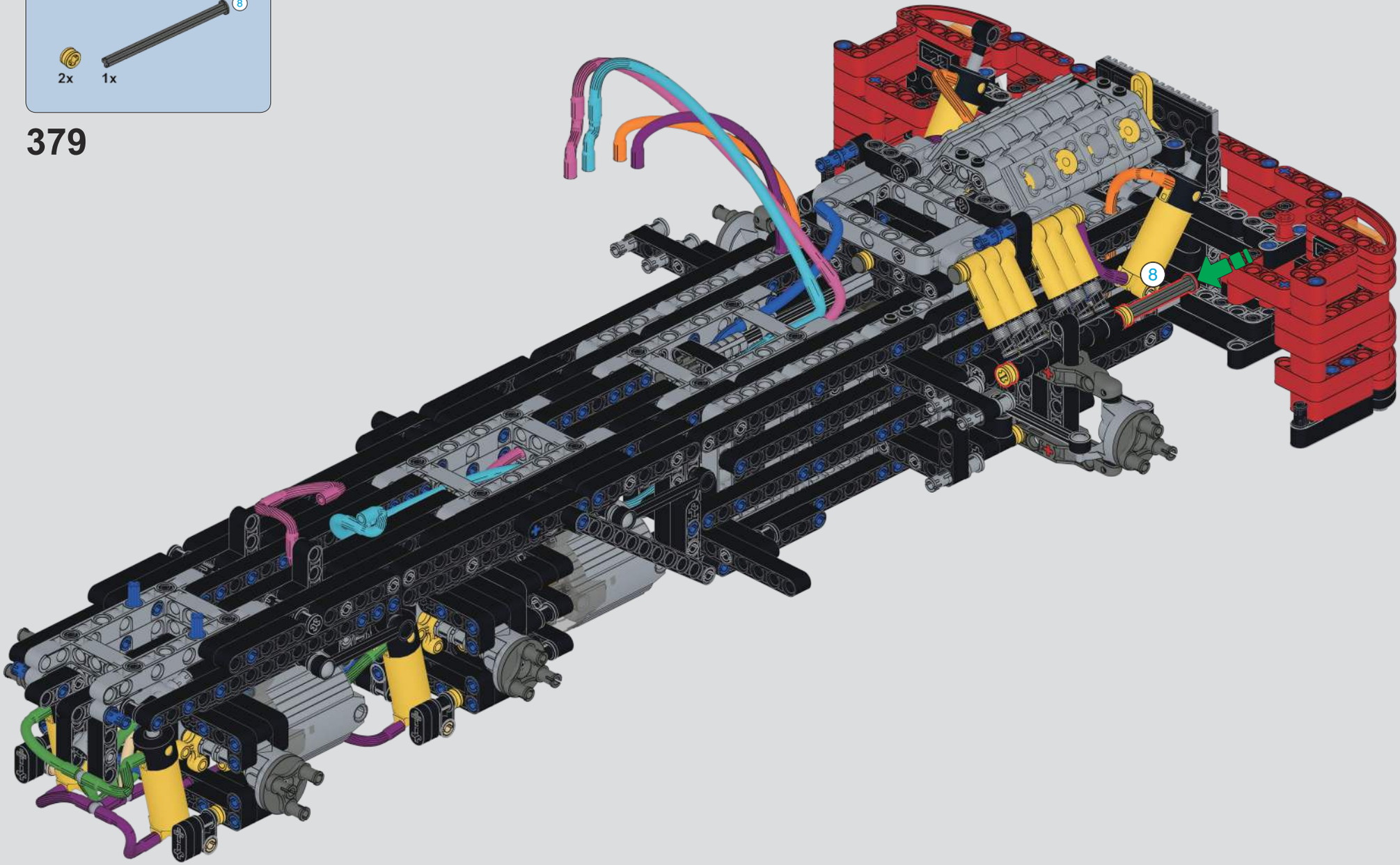

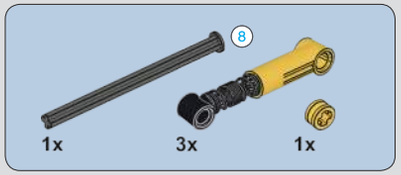

380

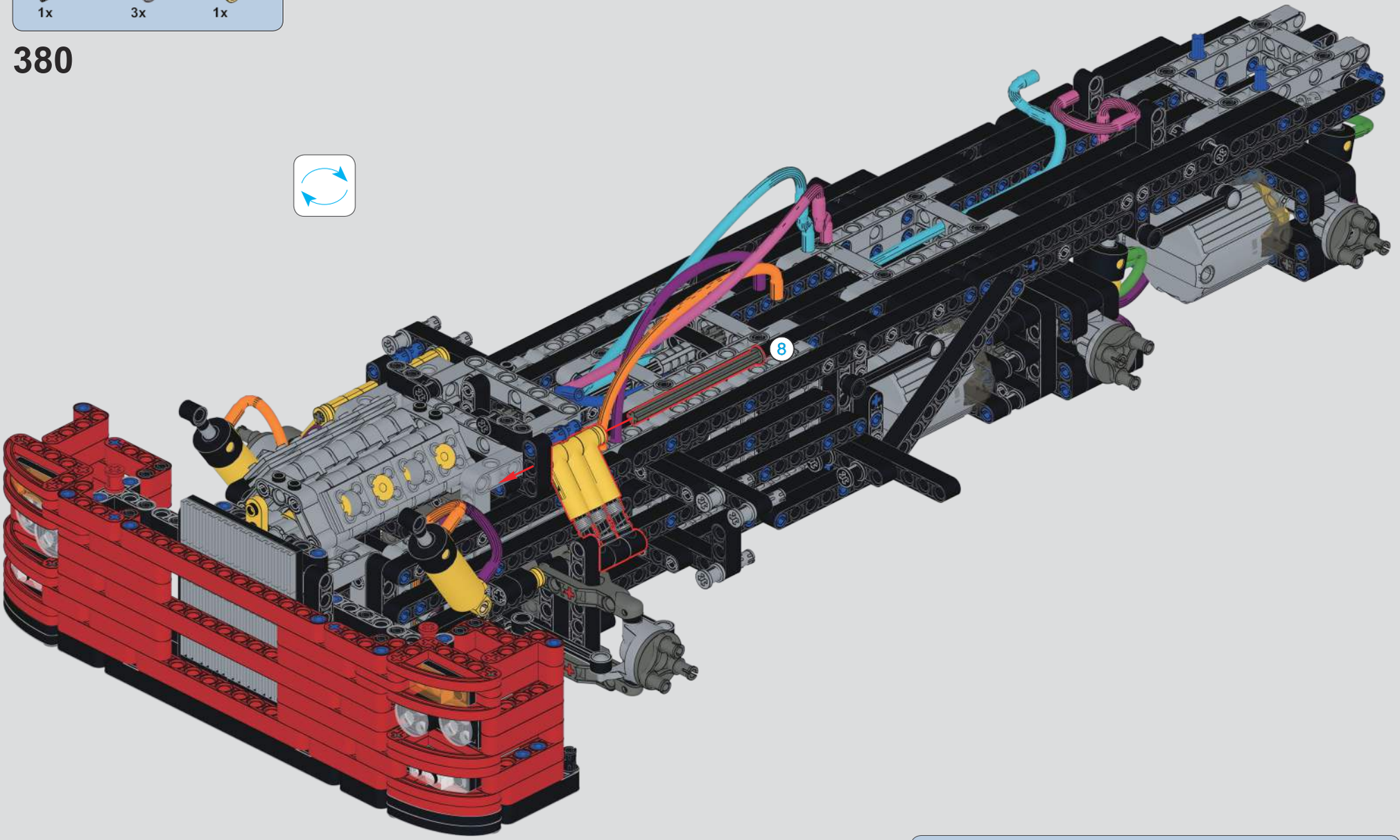

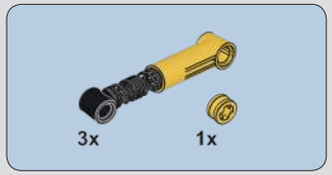

381

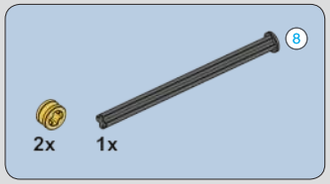

382

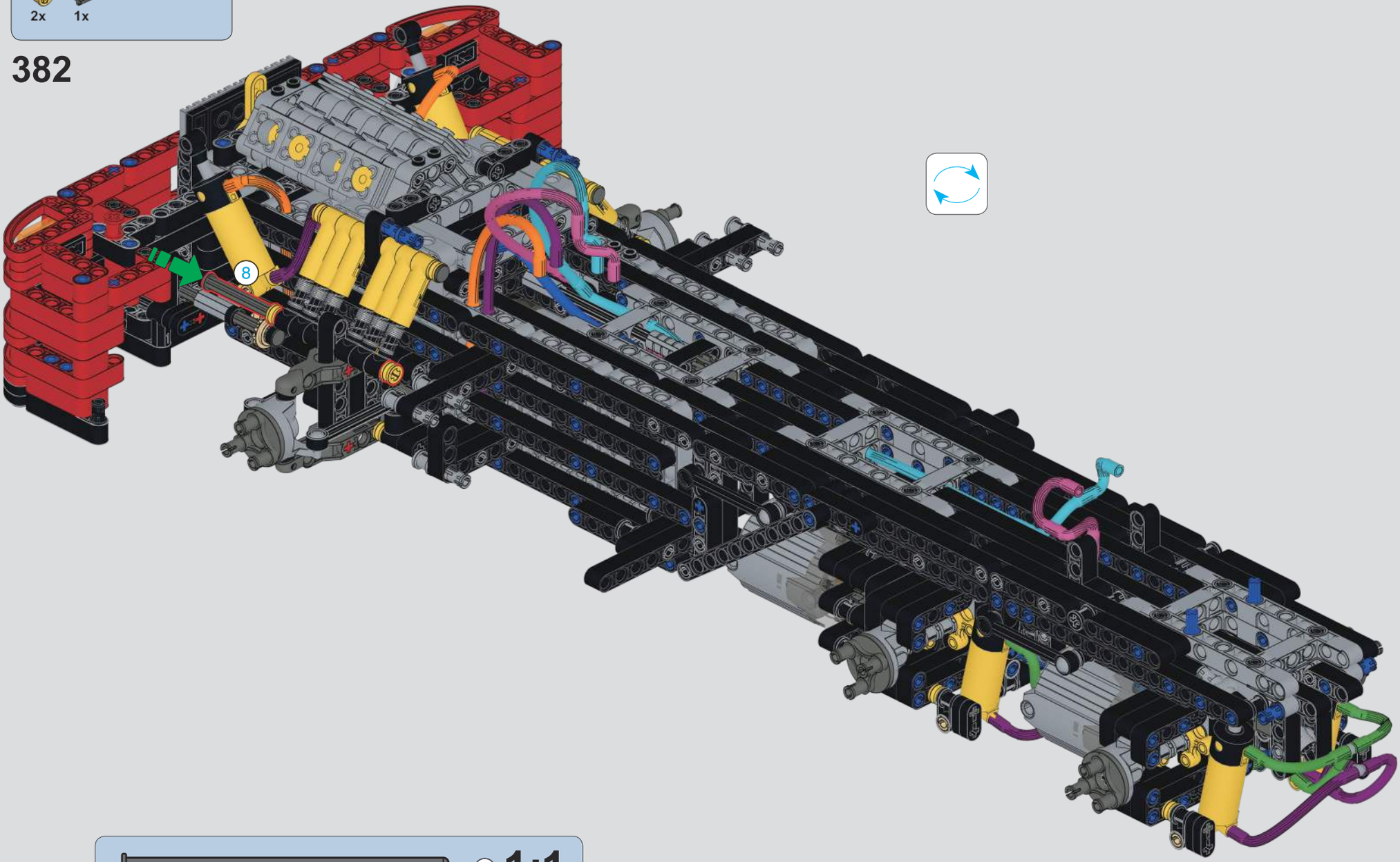

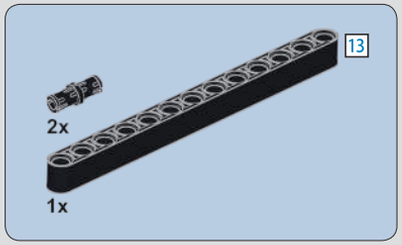

383

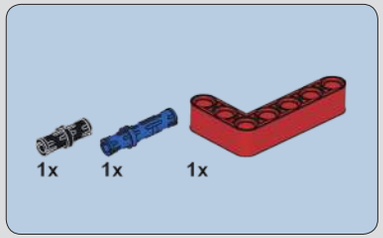

384

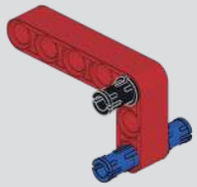

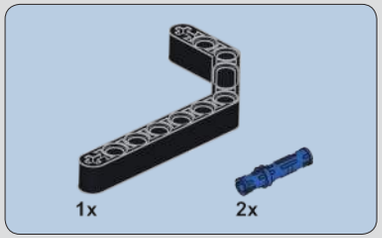

385

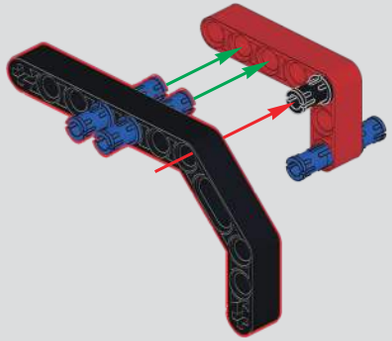

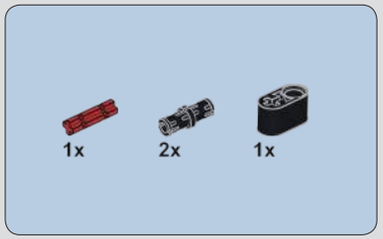

386

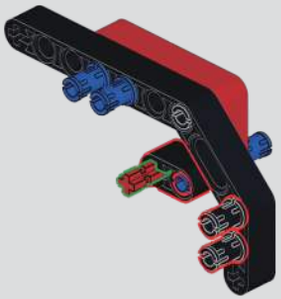

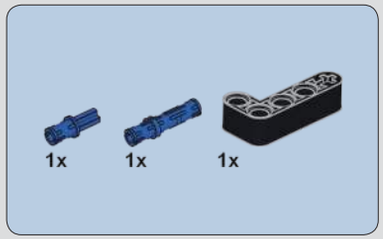

387

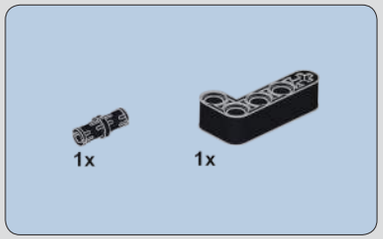

388

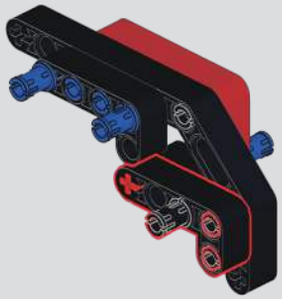

389

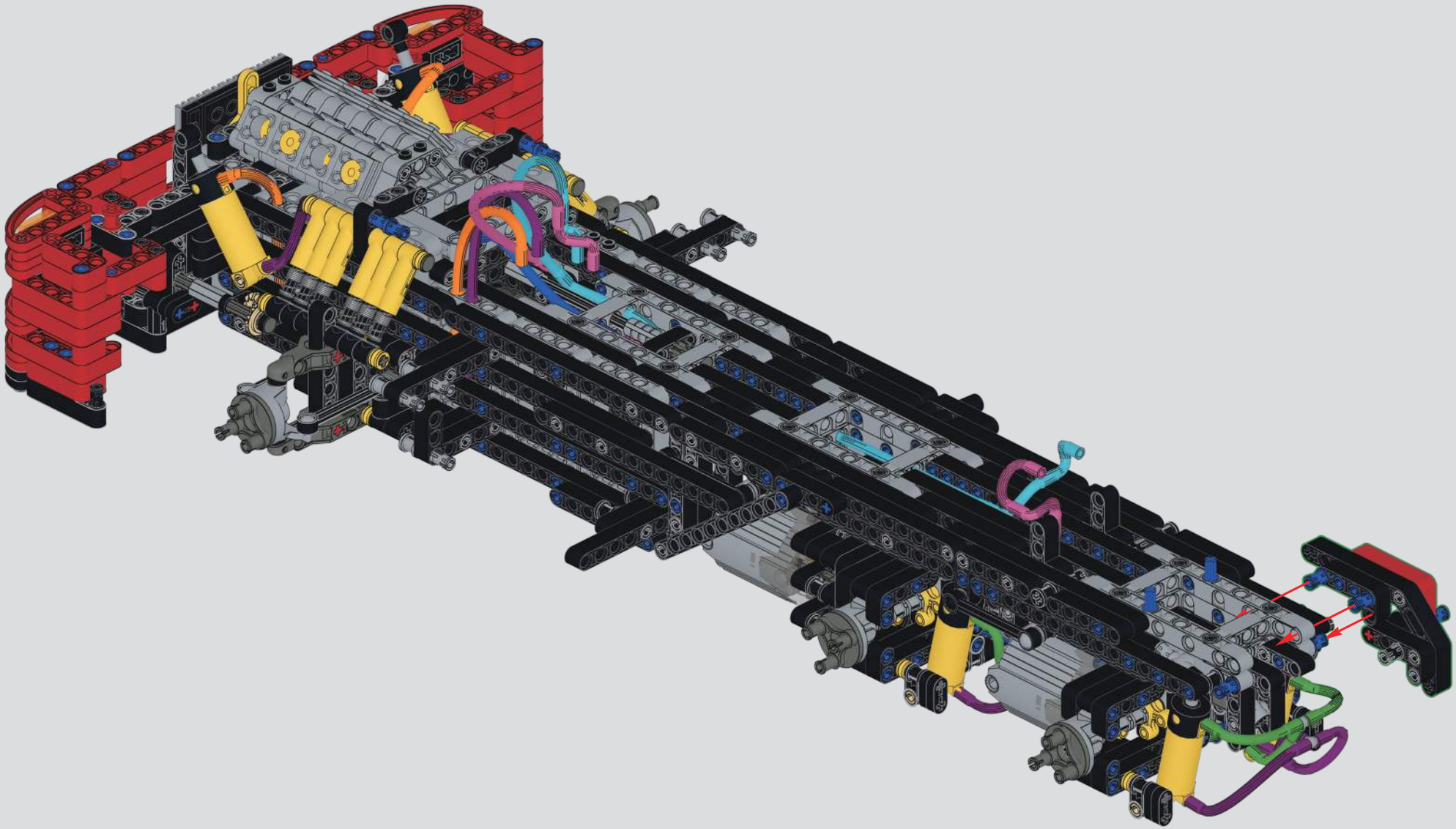

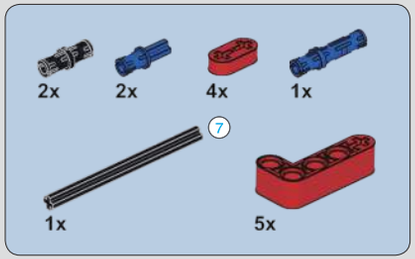

390

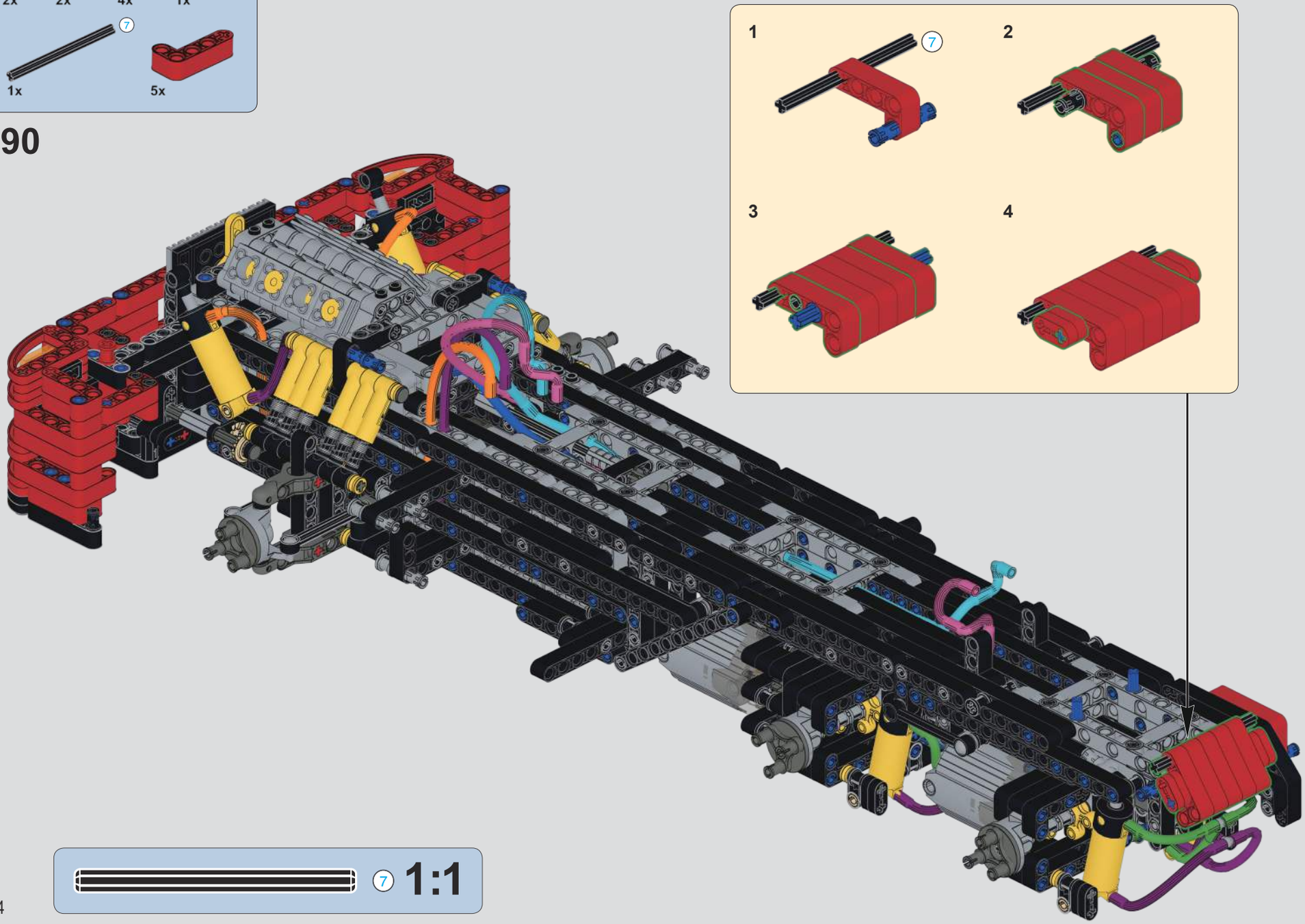

7 1:1

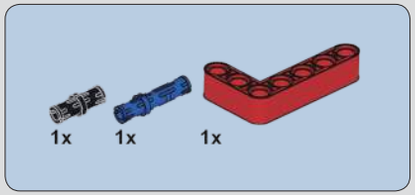

391

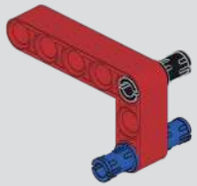

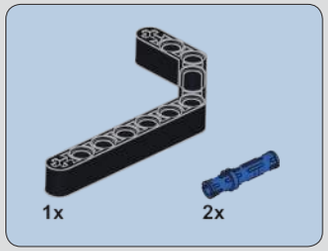

392

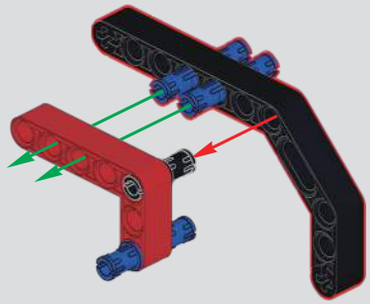

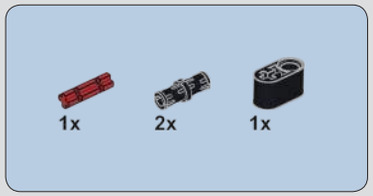

393

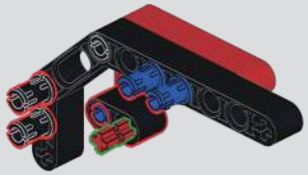

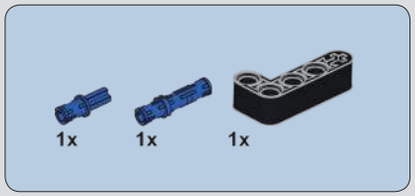

394

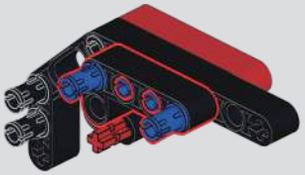

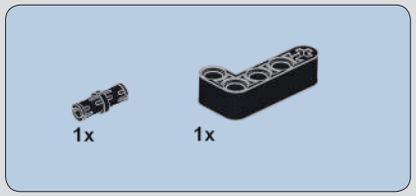

395

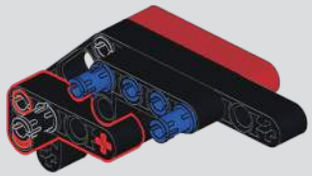

396

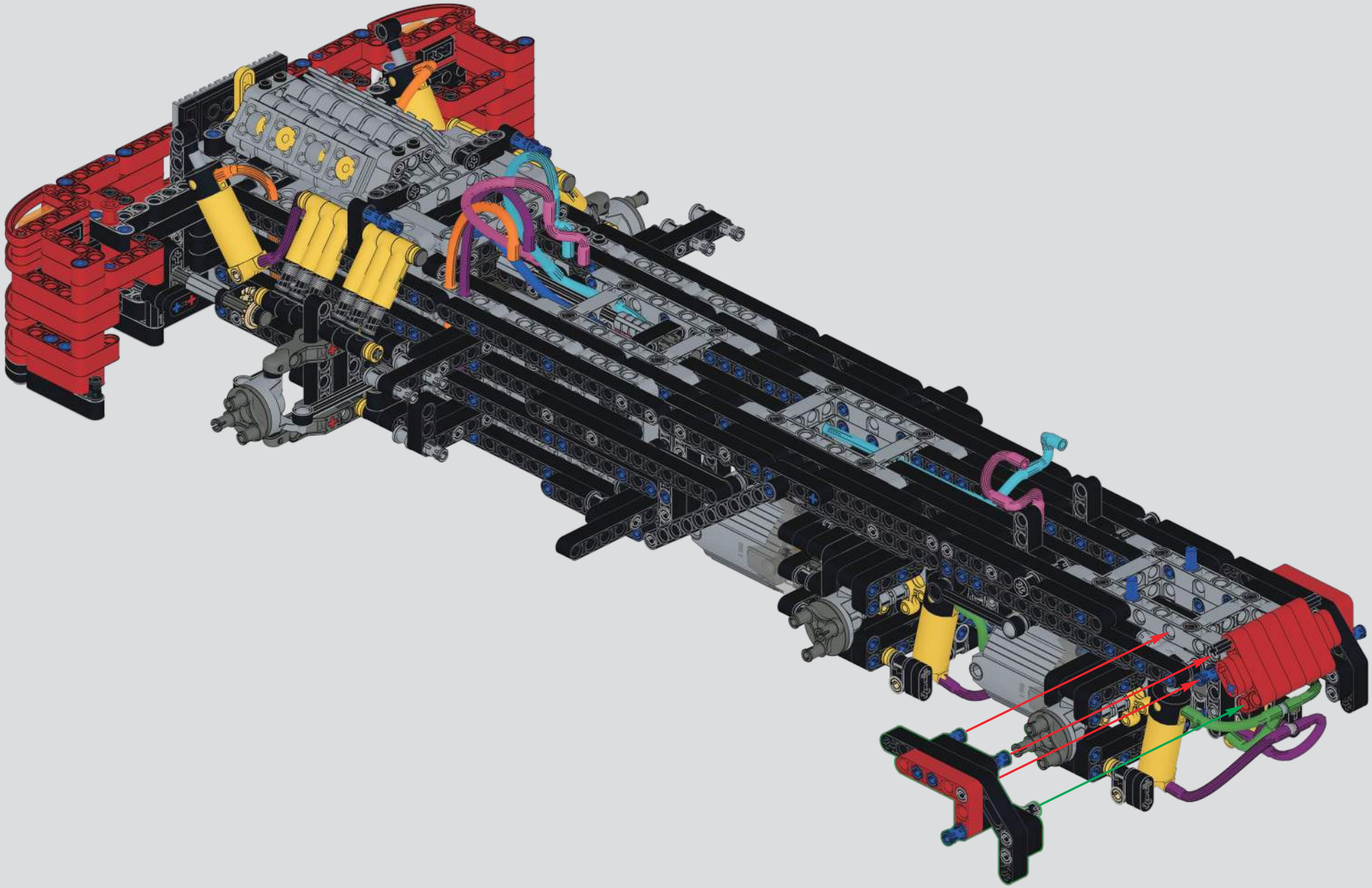

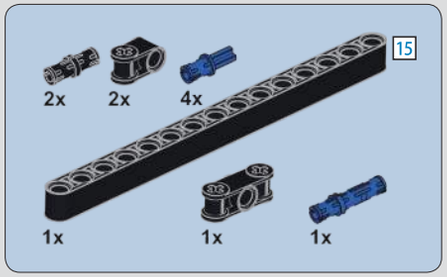

397

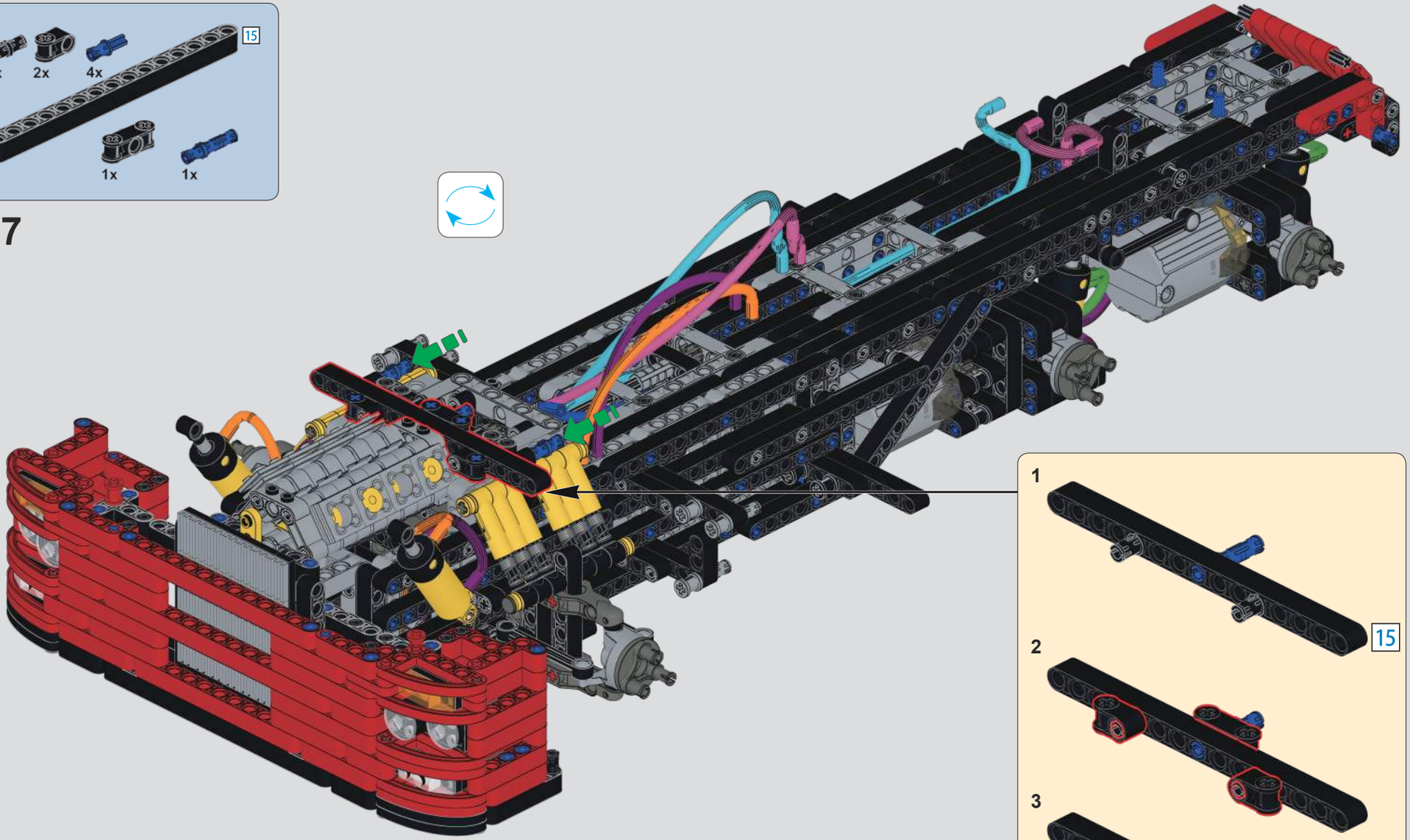

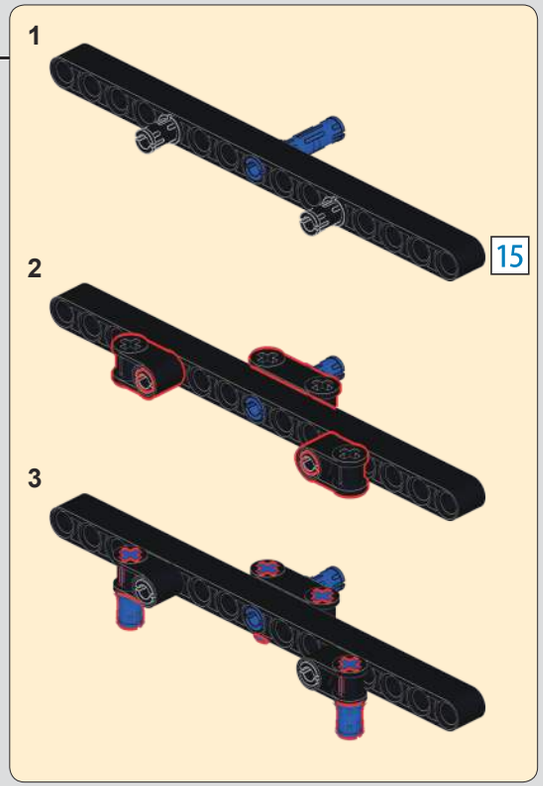

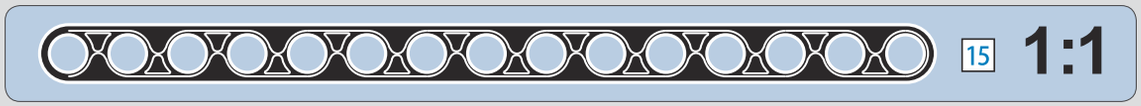

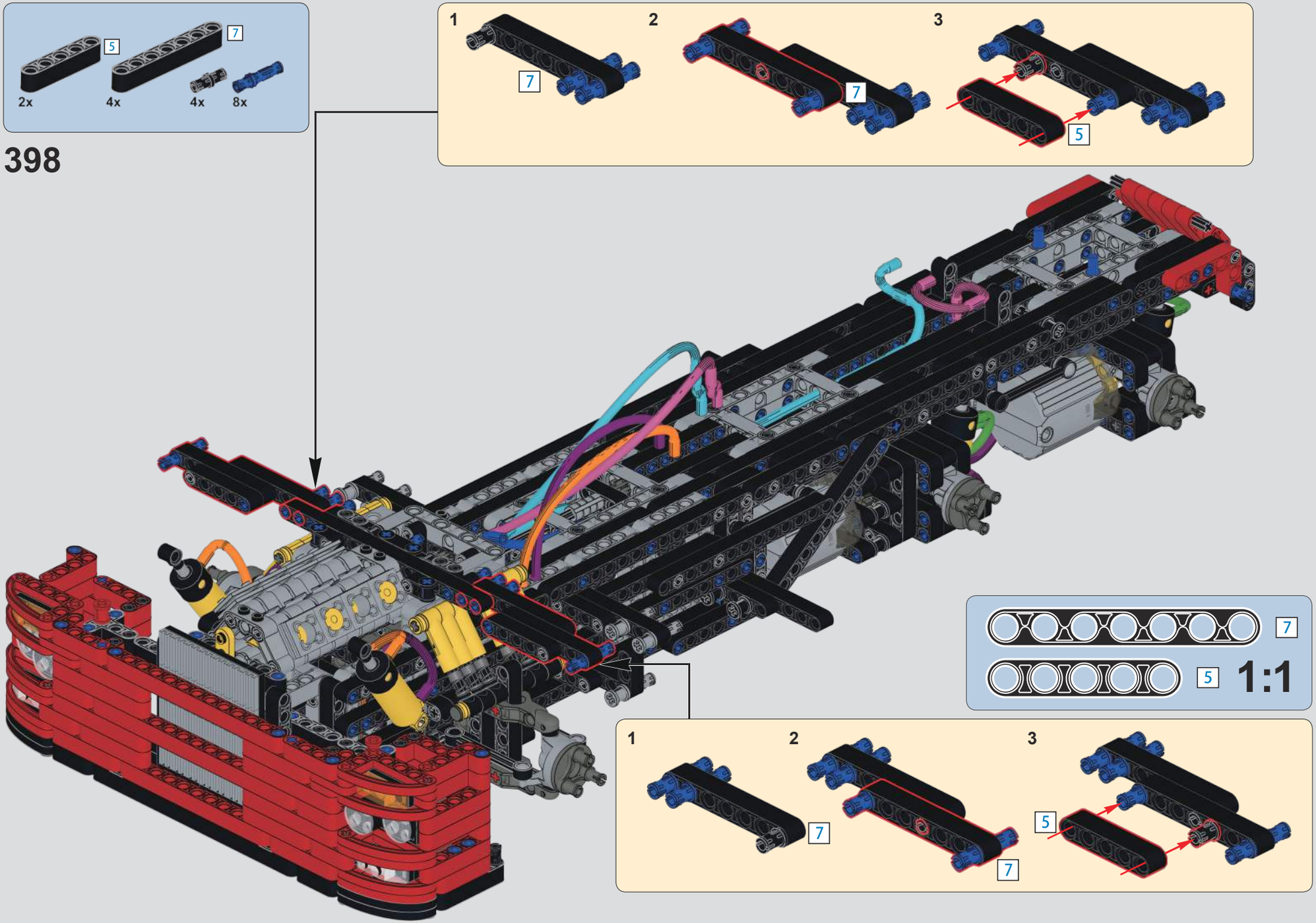
5
7
2x
4x
4x
8x
398
1
7
2
7
3
5
7
5
1:1
1
7
2
7
3
5

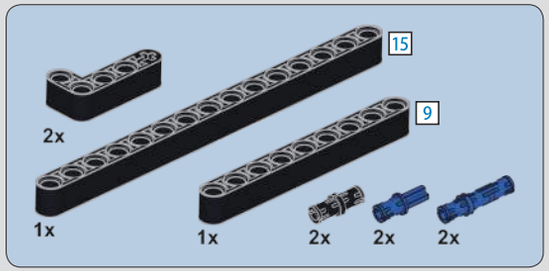

399

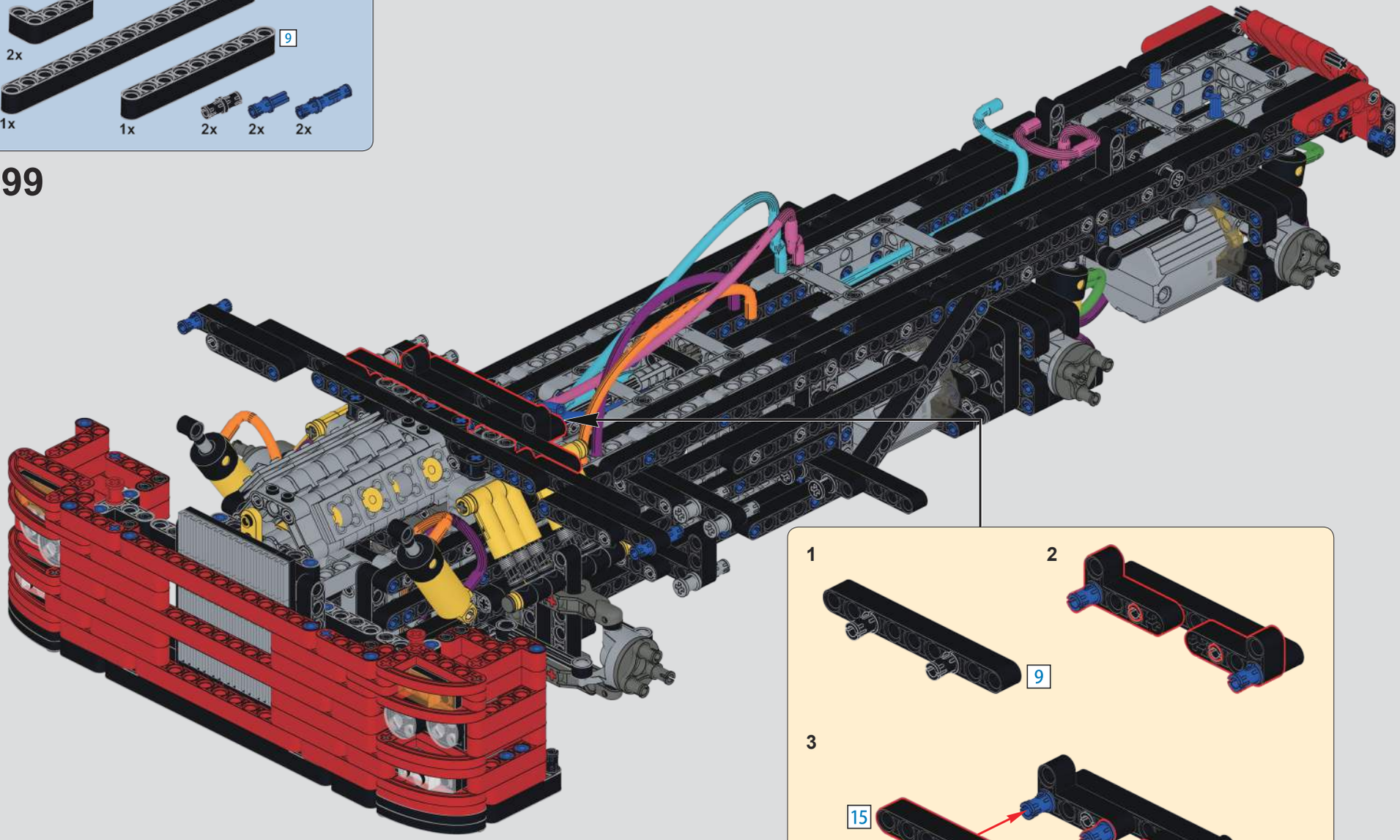

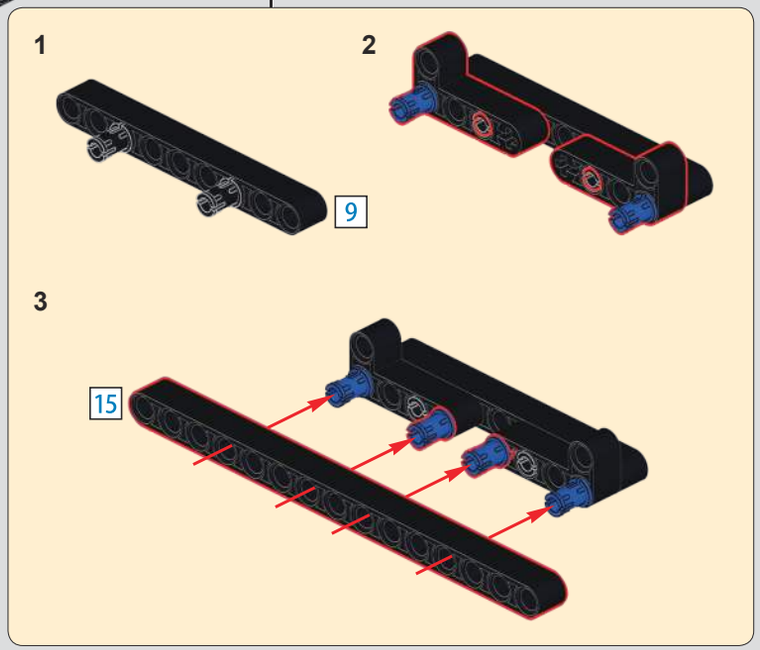

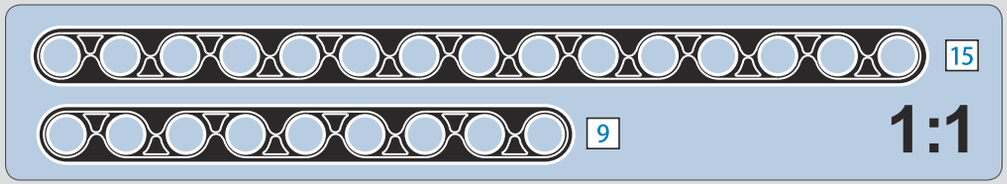

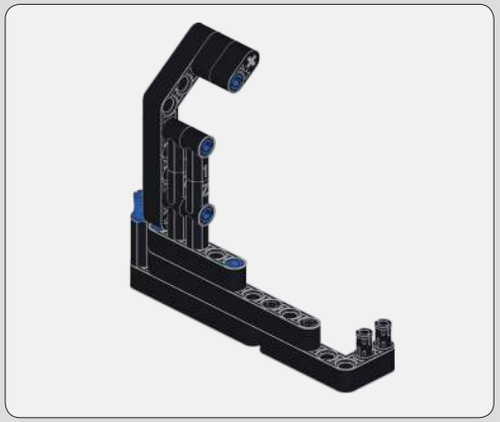

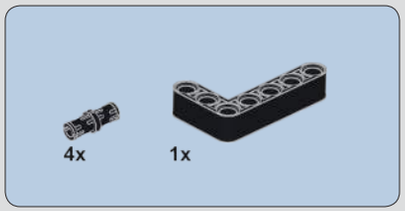

400

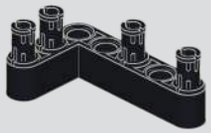

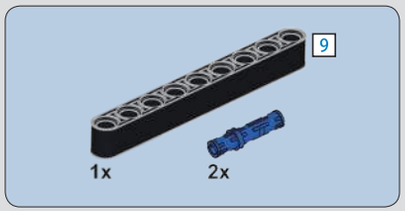

401

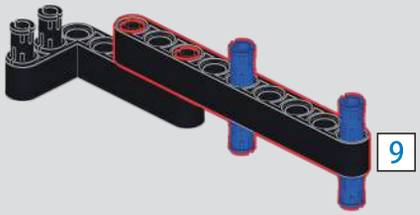

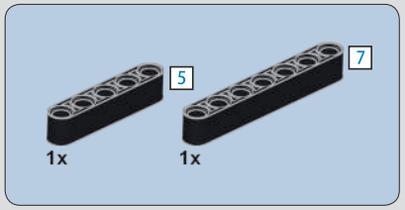

402

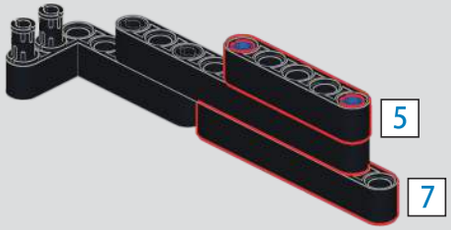

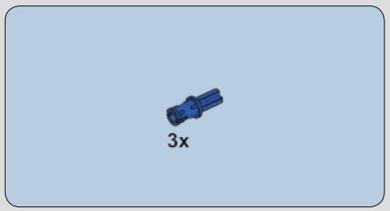

403

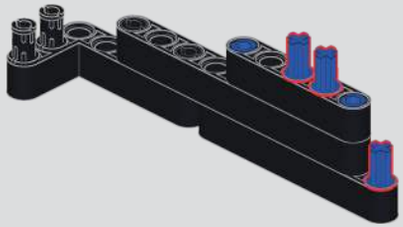

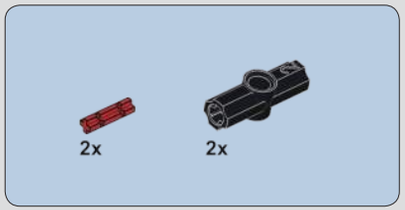

404

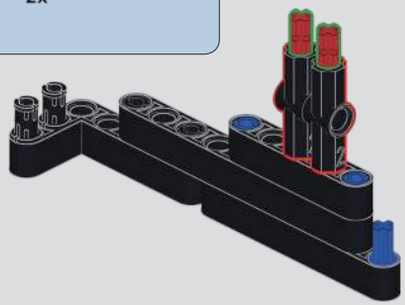

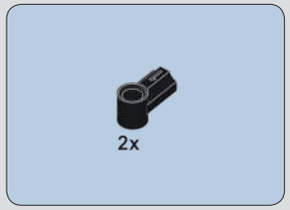

405

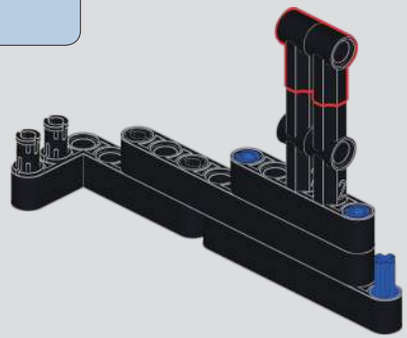

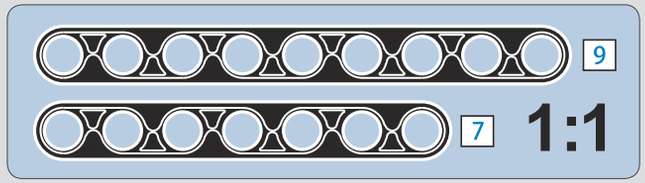

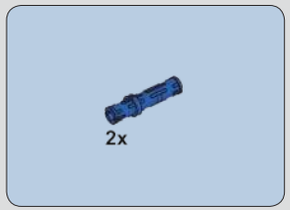

406

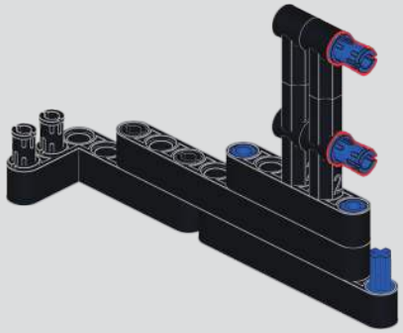

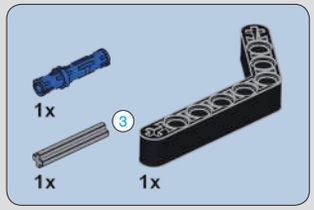

407

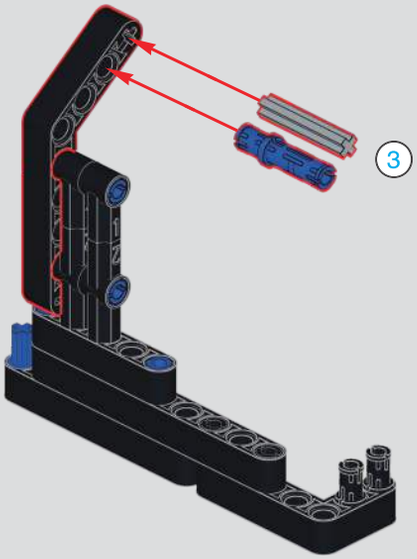

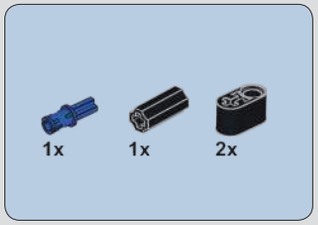

408

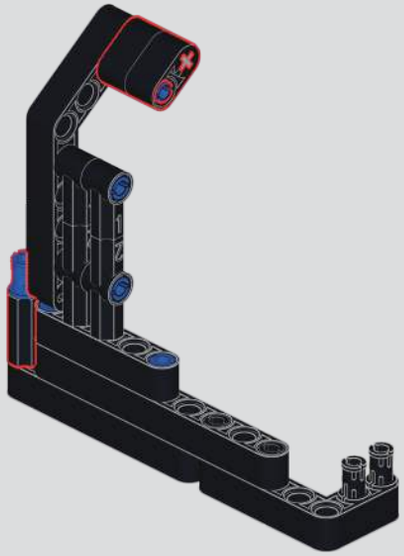

409

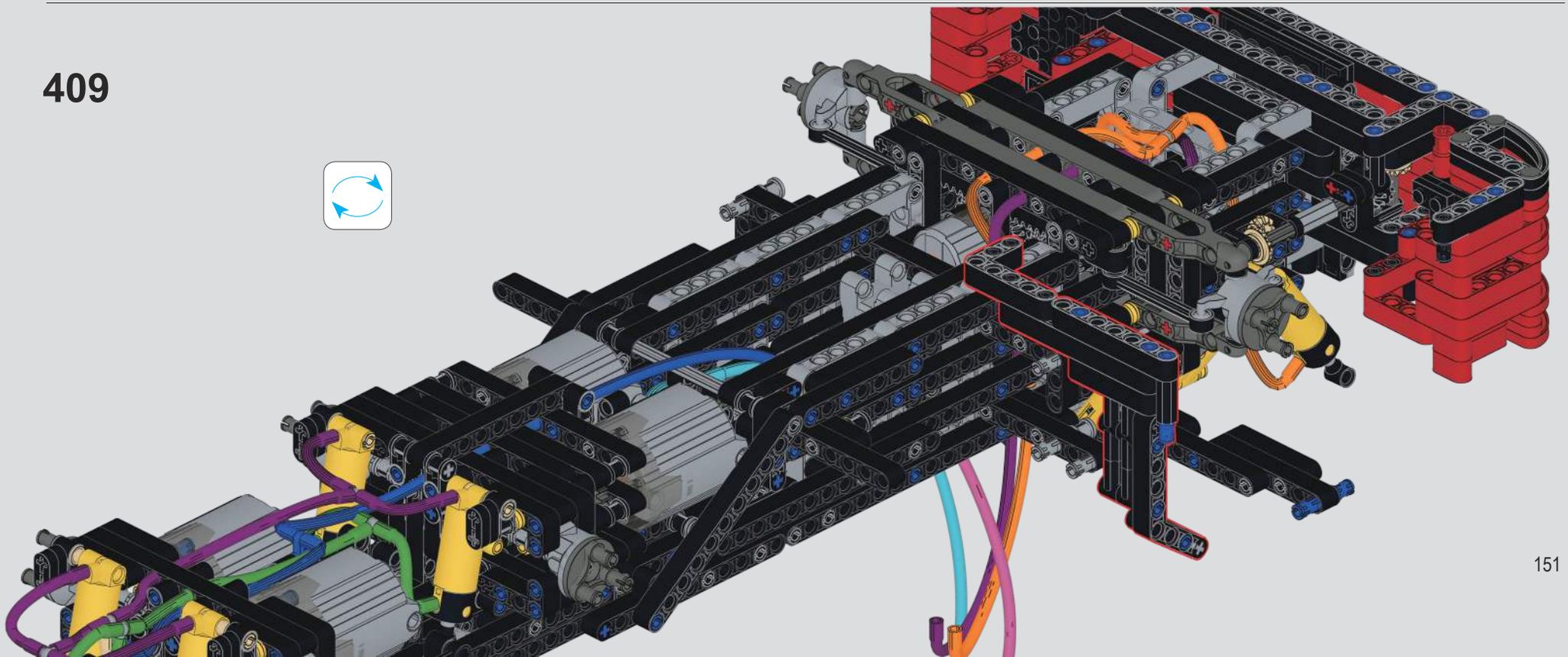

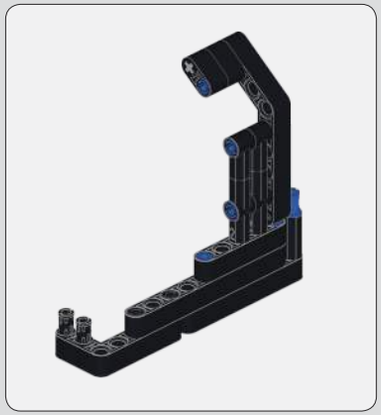

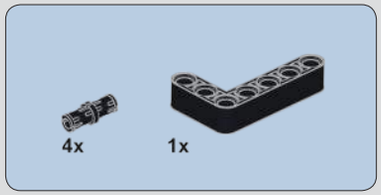

410

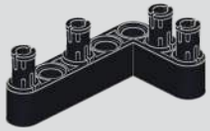

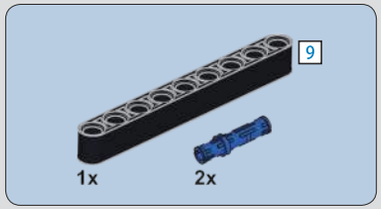

411

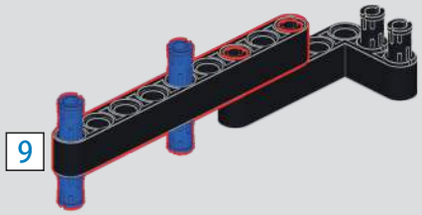

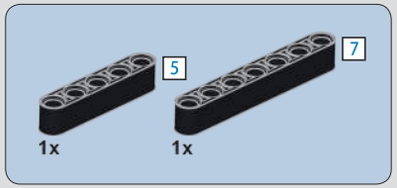

412

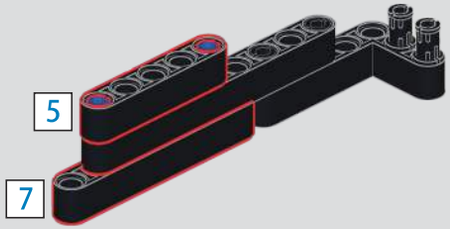

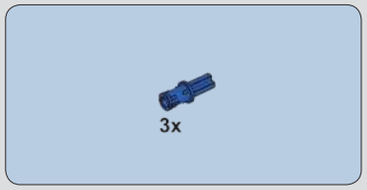

413

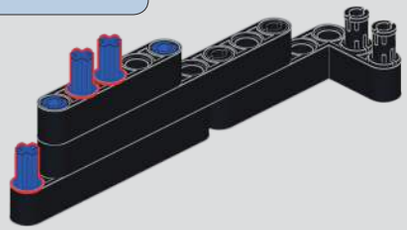

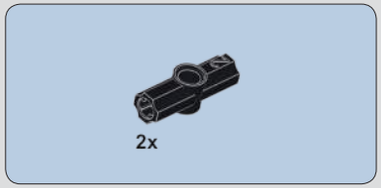

414

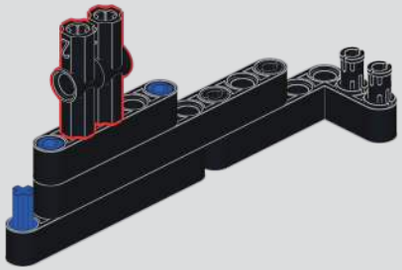

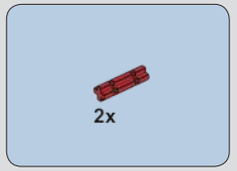

415

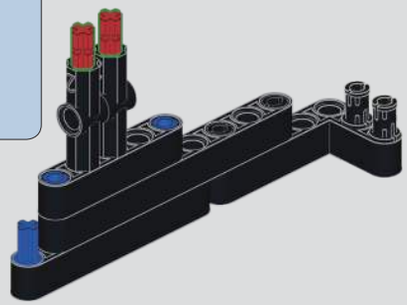

416

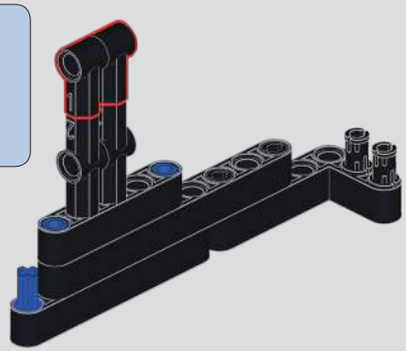

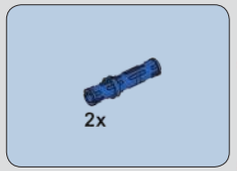

417

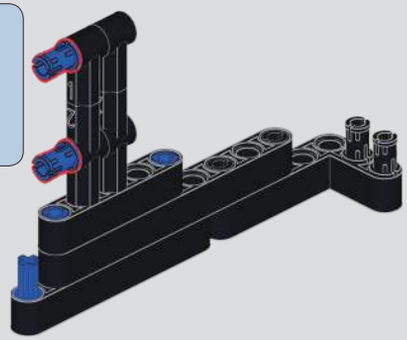

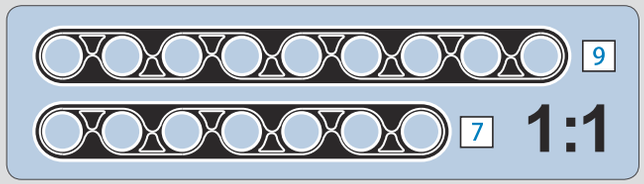

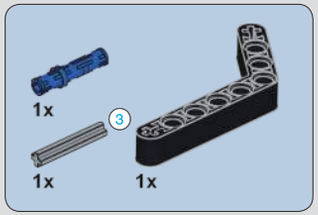

418

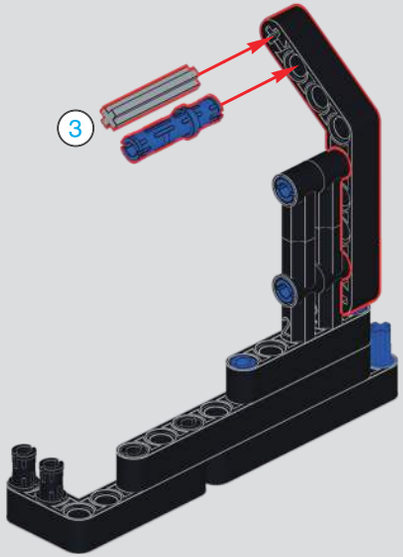

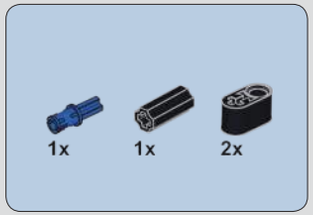

419

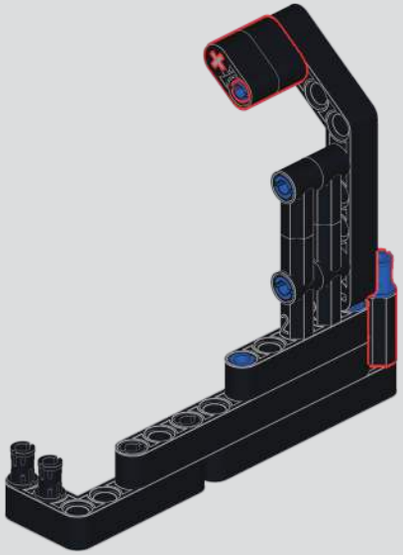

420

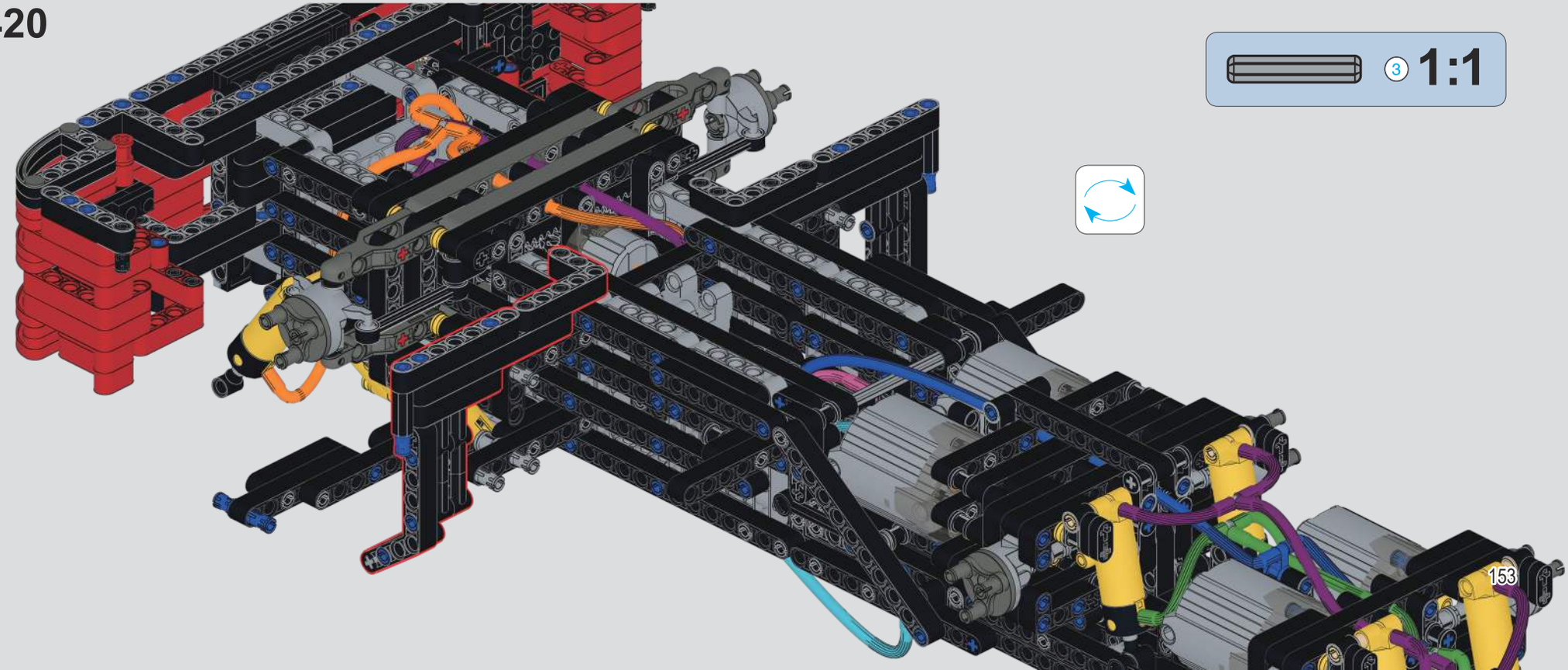

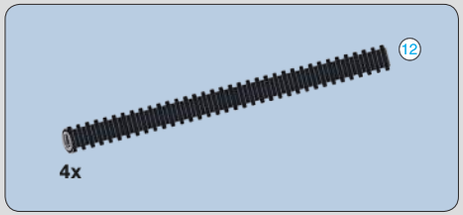

12 1:1

421

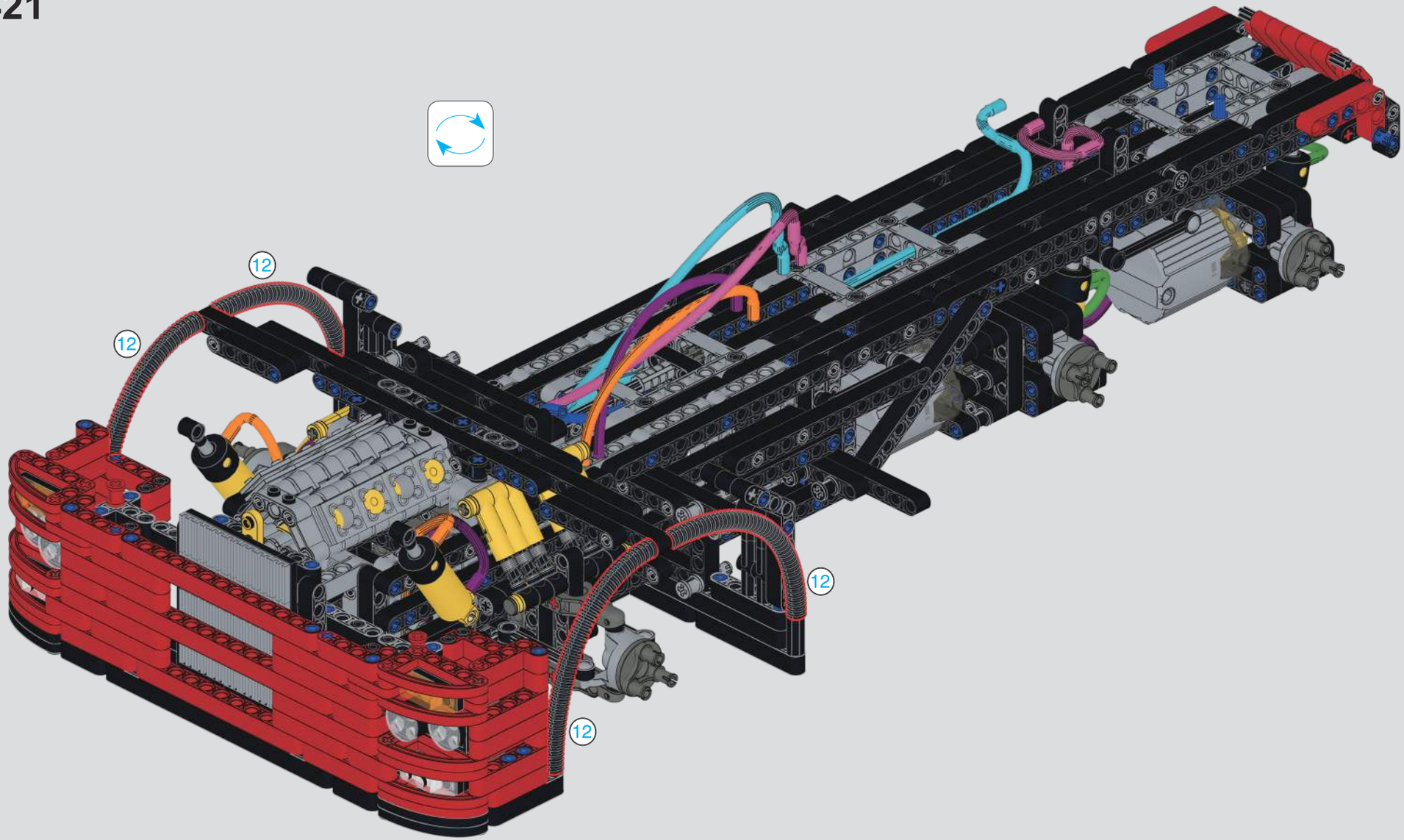

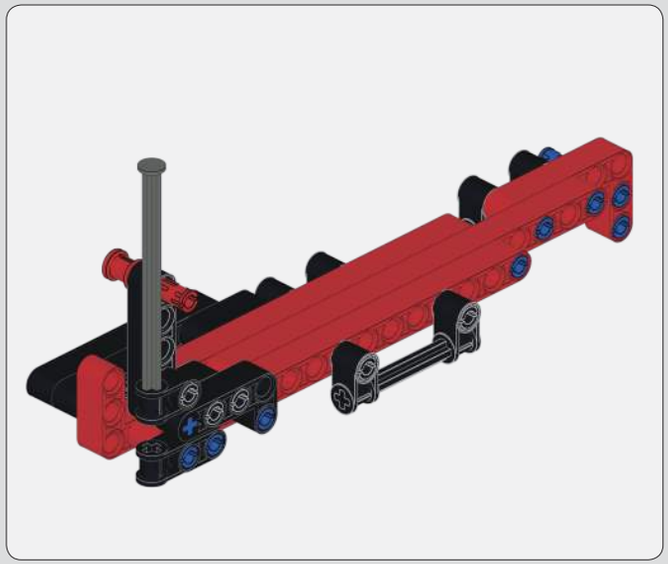

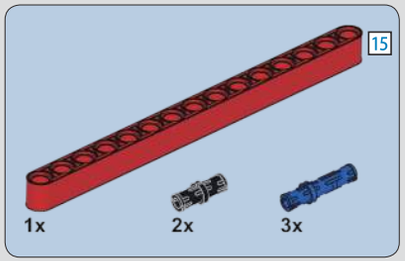

422

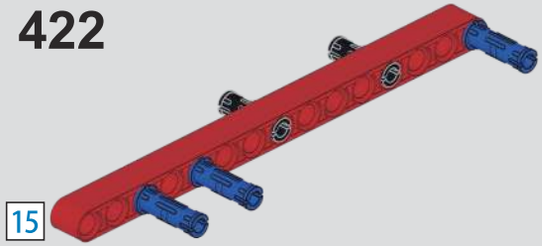

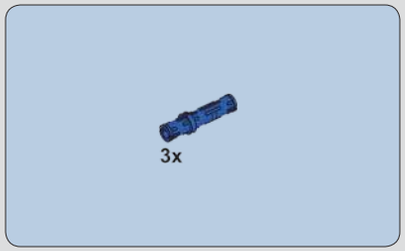

423

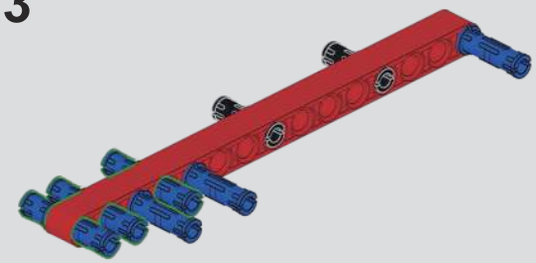

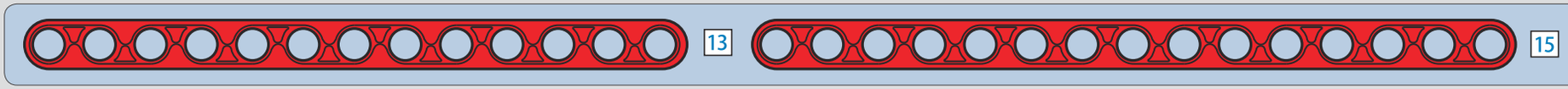

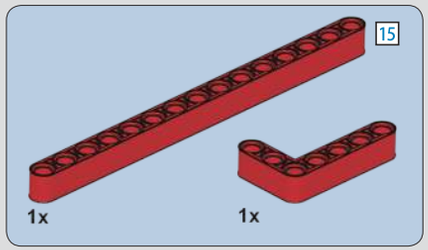

424

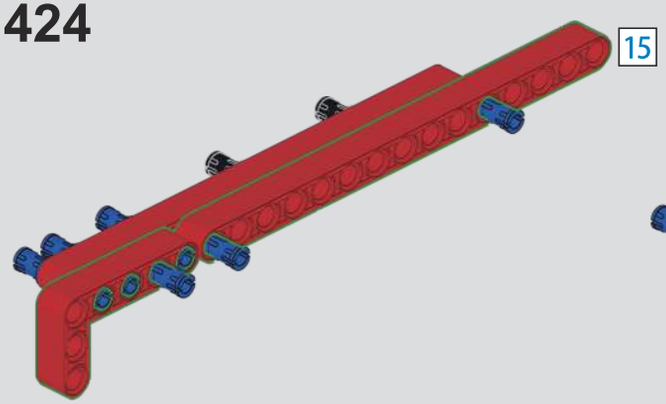

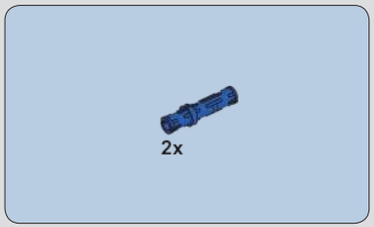

425

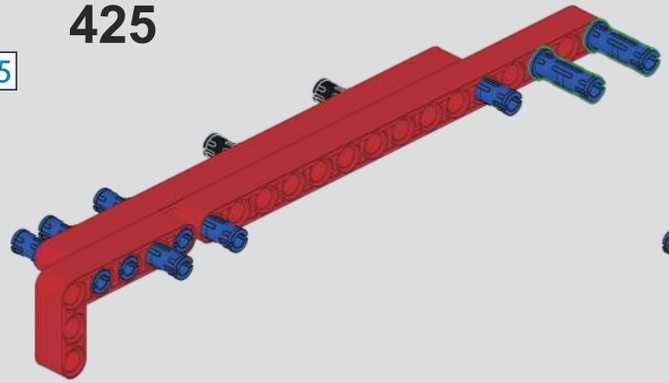

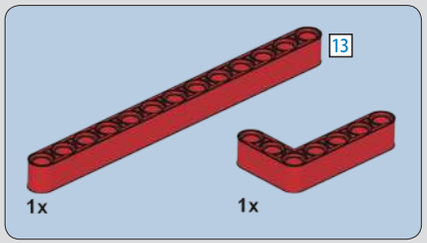

426

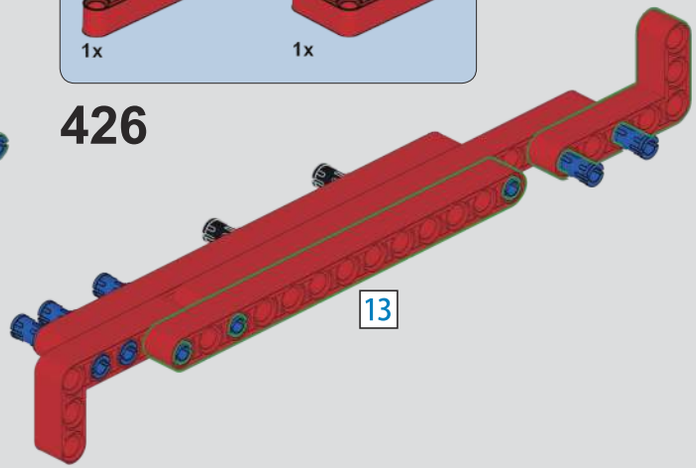

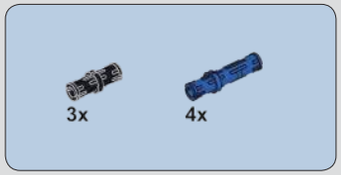

427

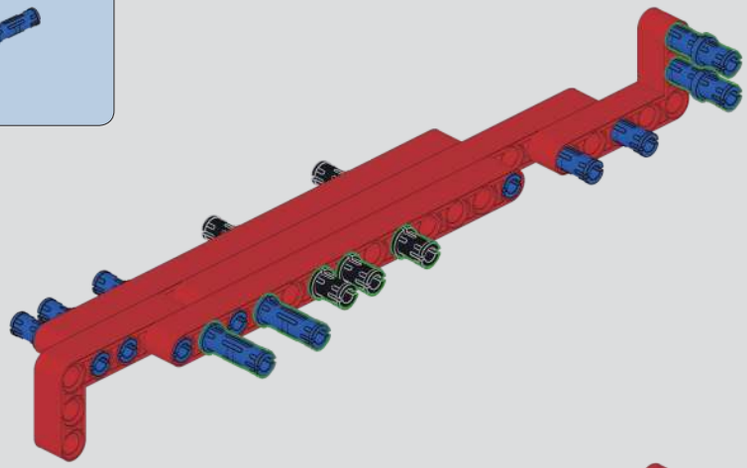

428

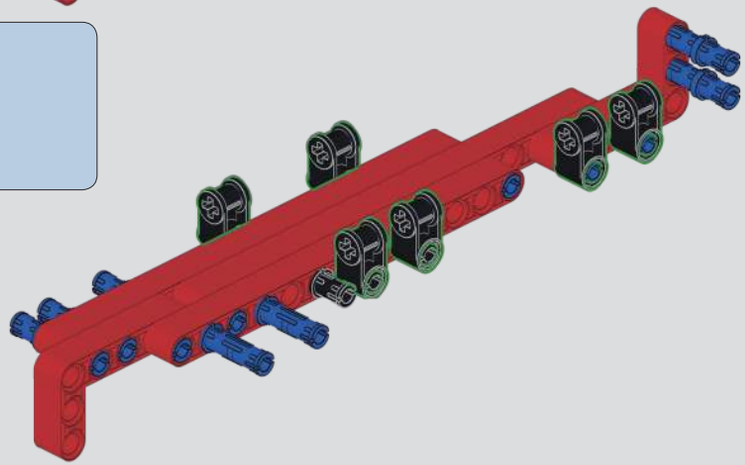

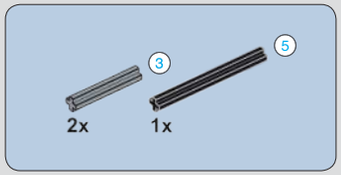

429

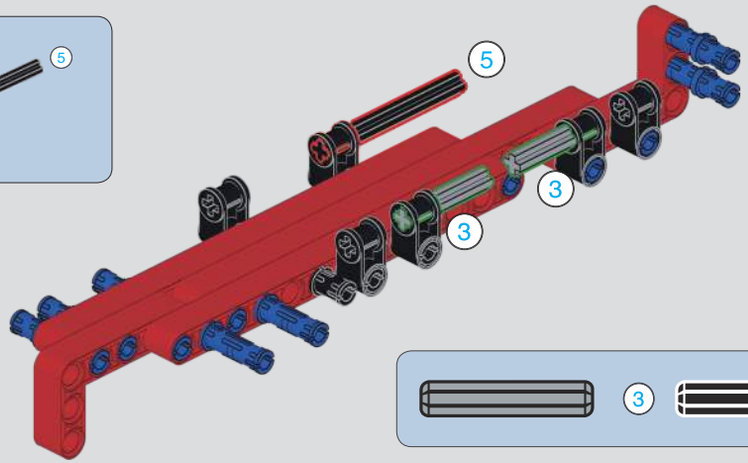

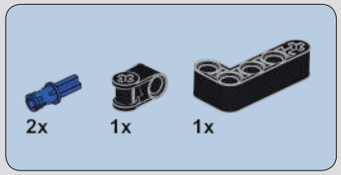

430

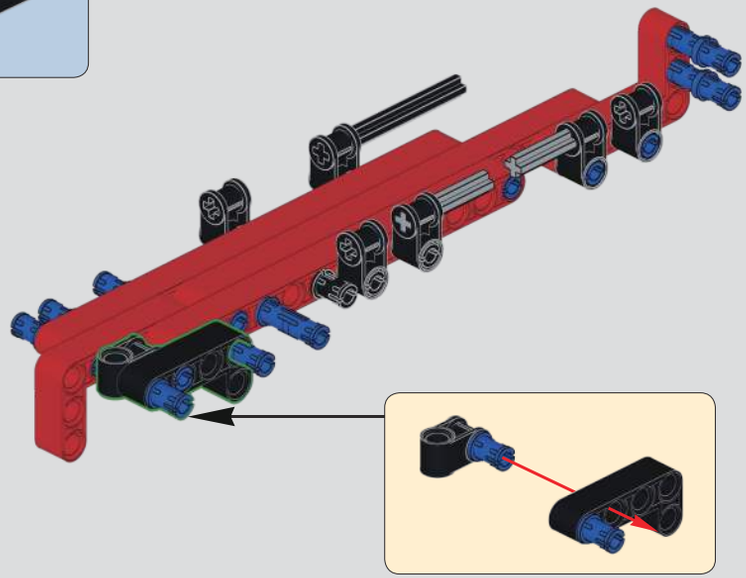

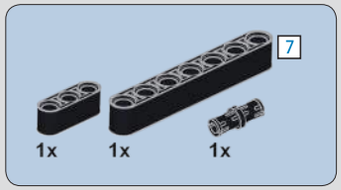

431

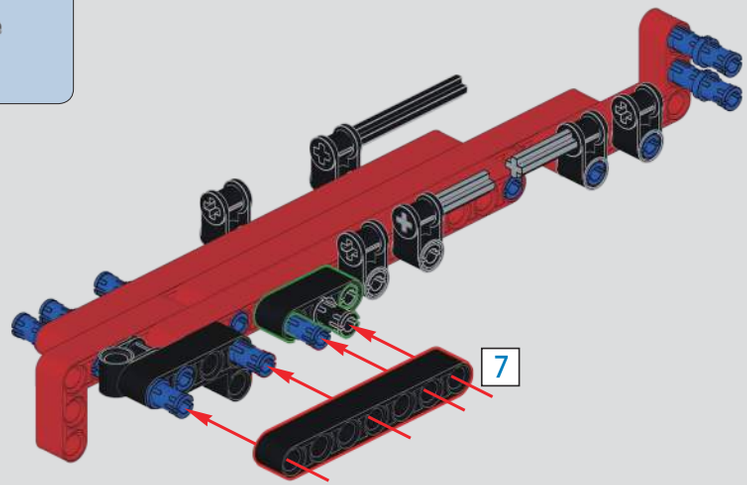

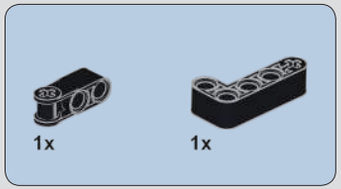

432

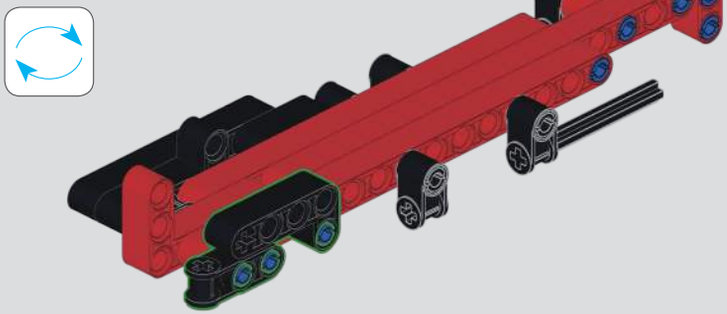

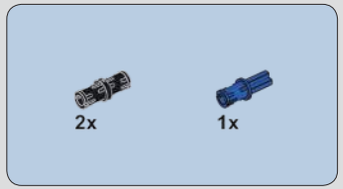

433

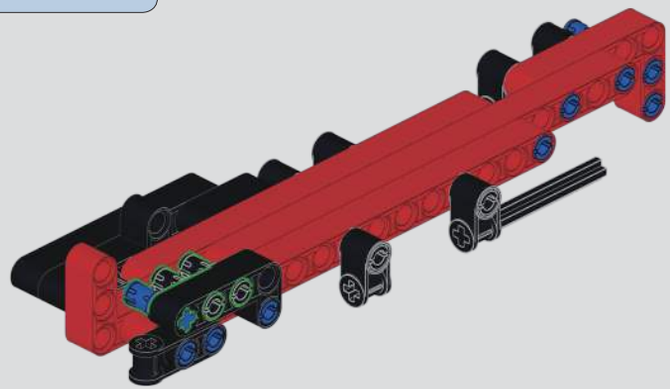

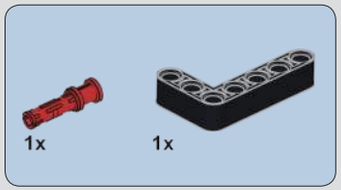

434

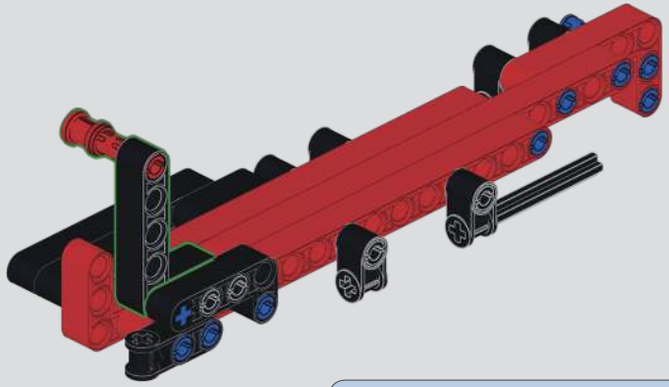

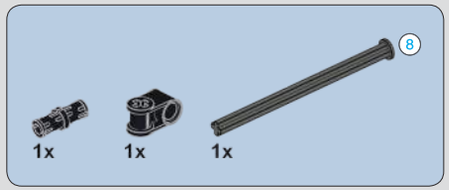

435

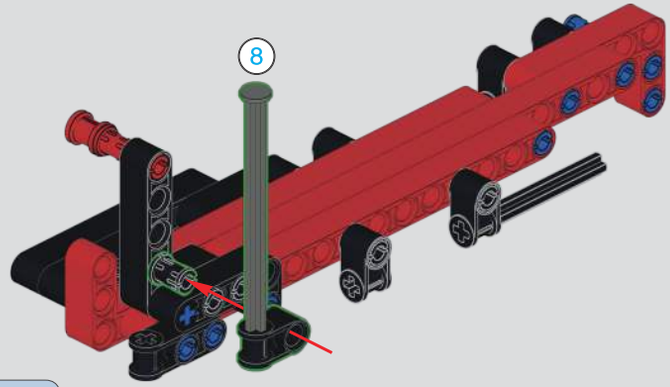

436

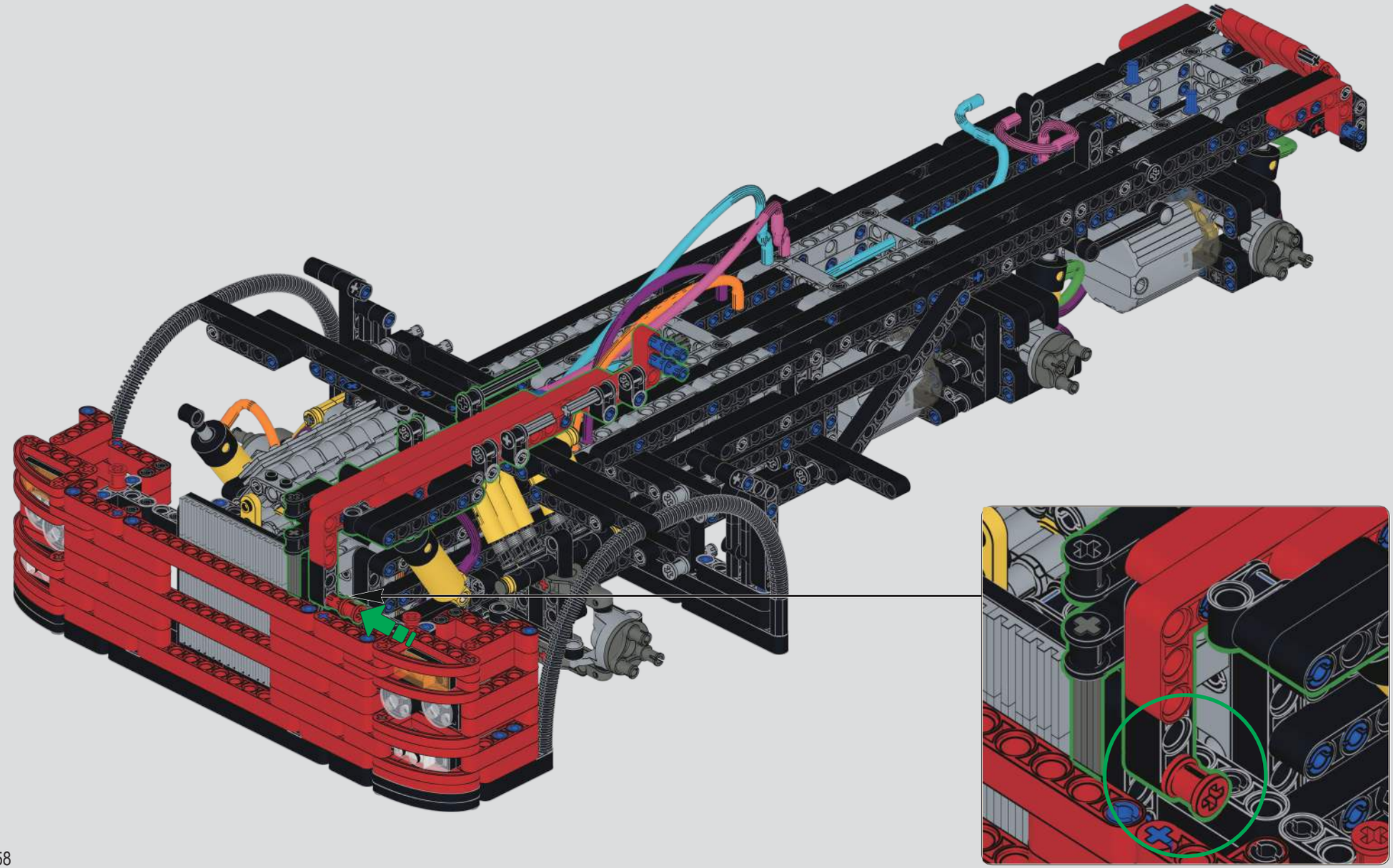

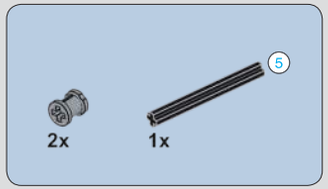

437

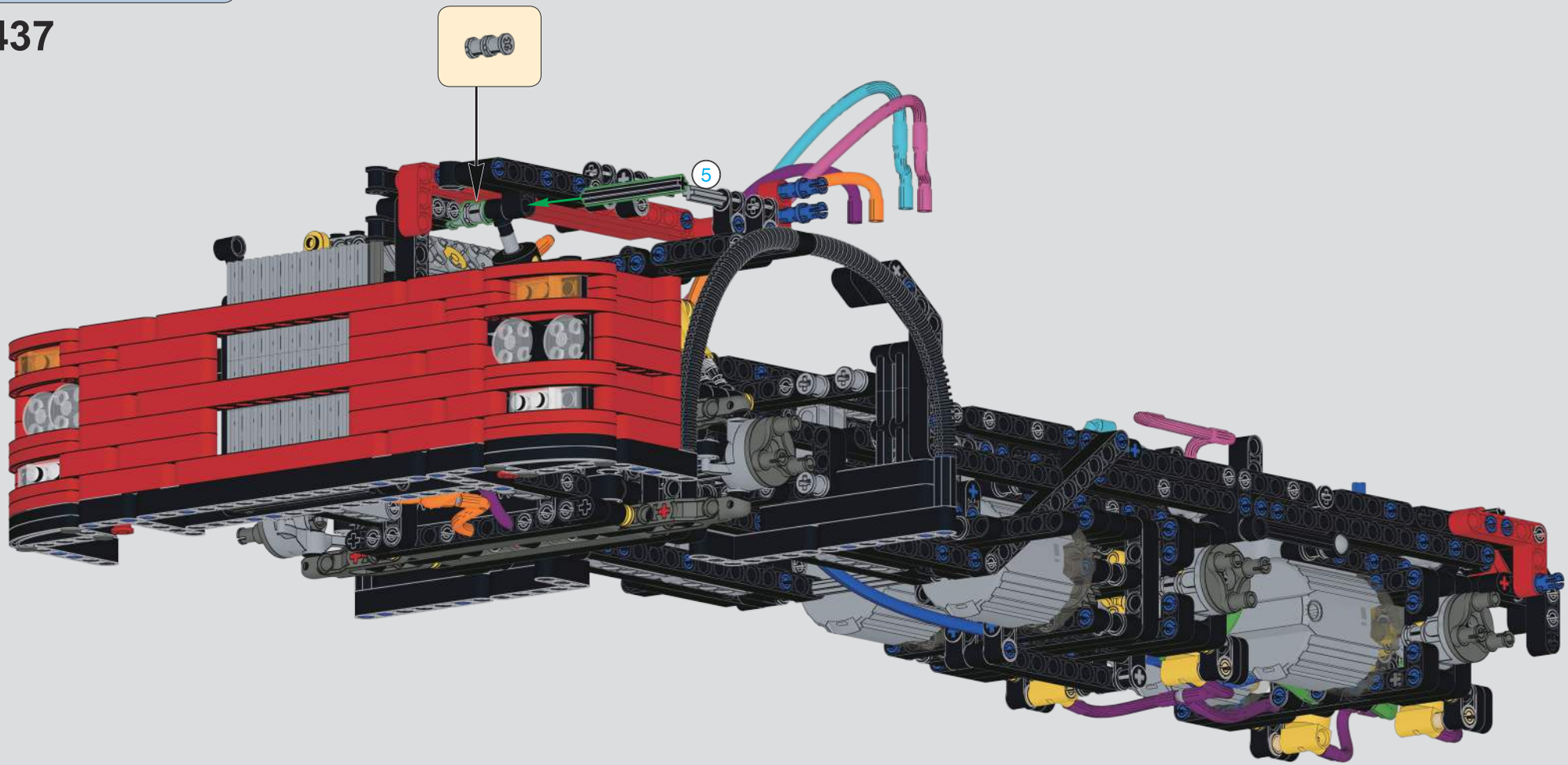

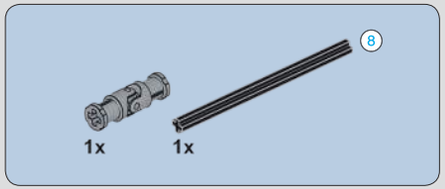

438

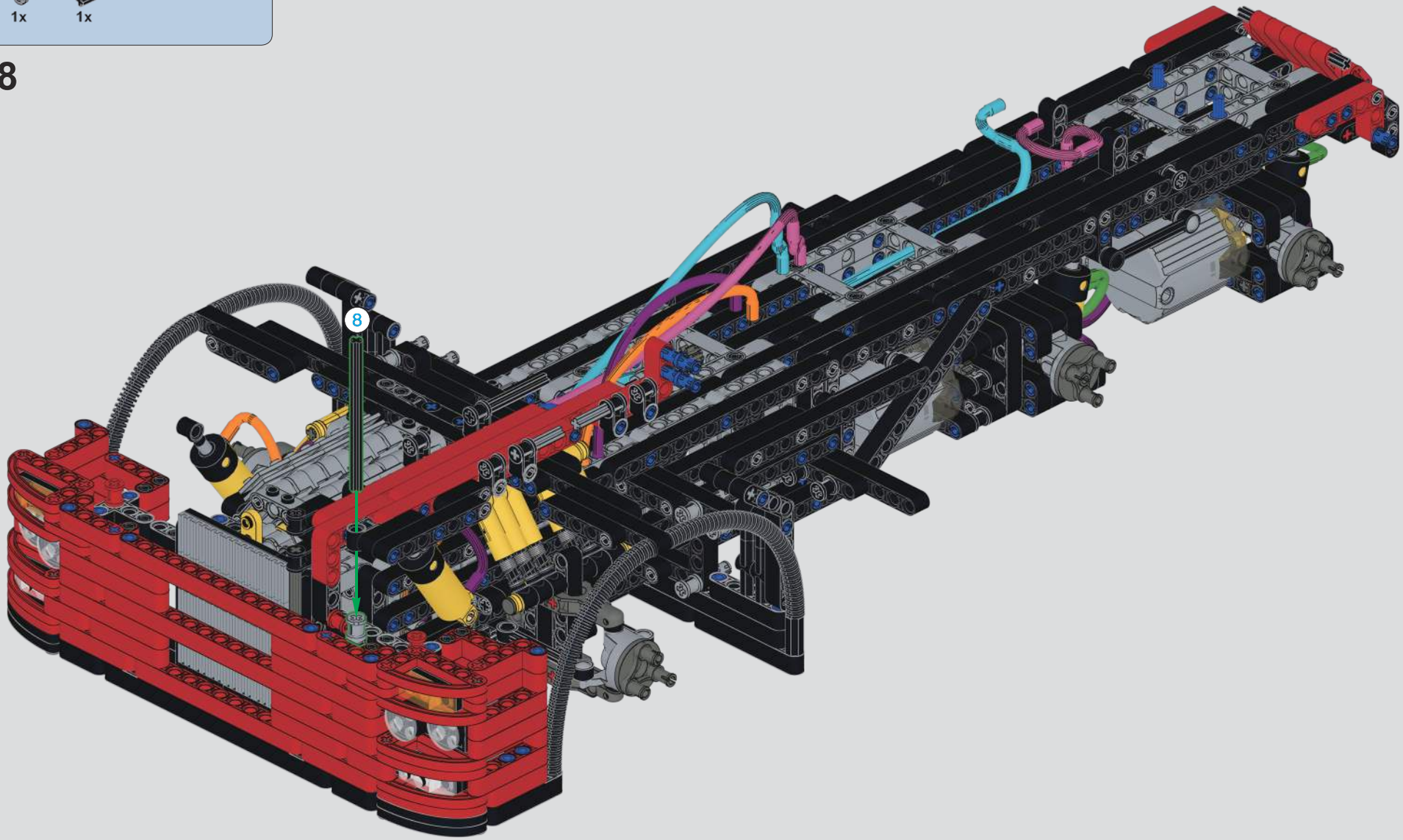

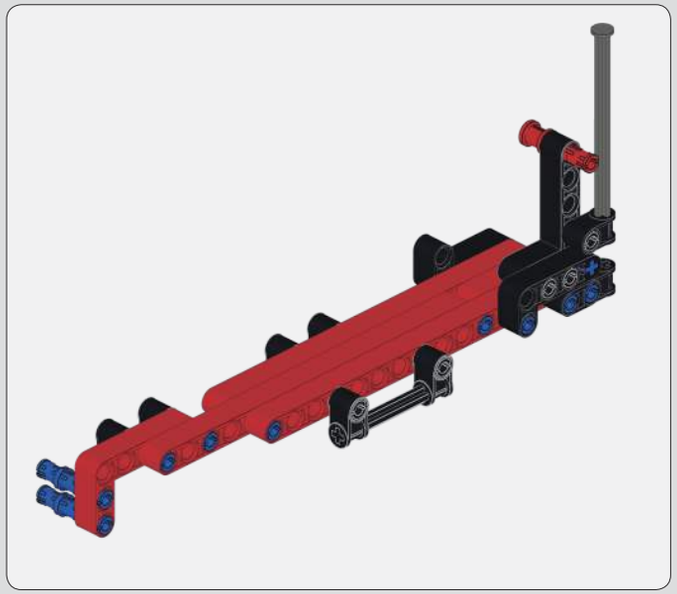

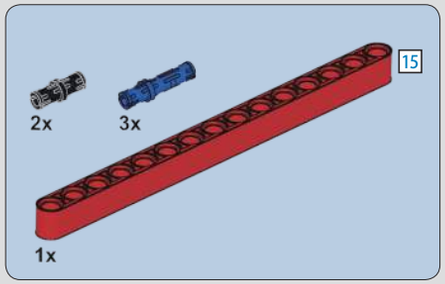

439

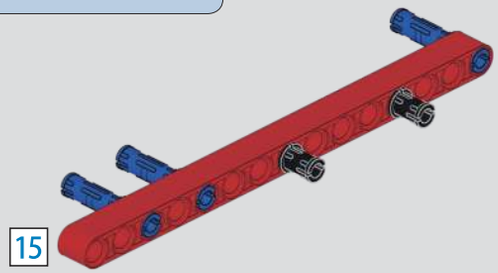

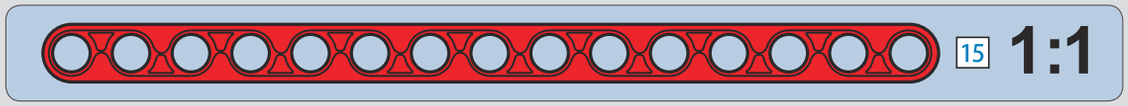

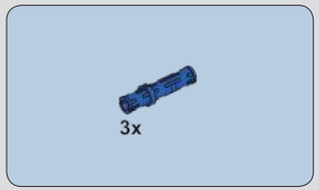

440

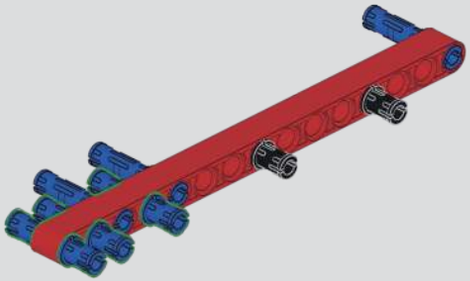

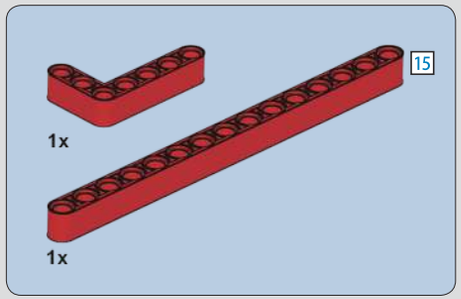

441

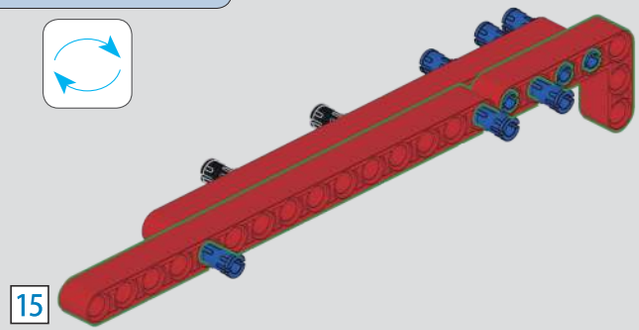

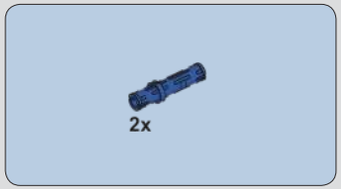

442

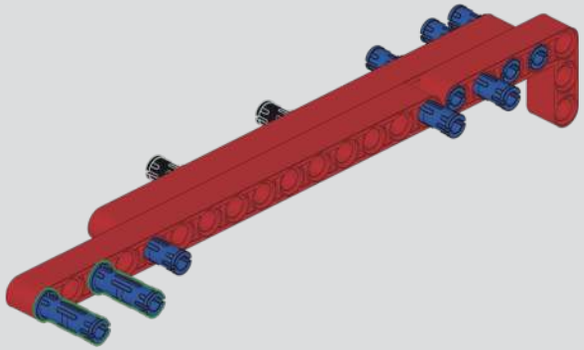

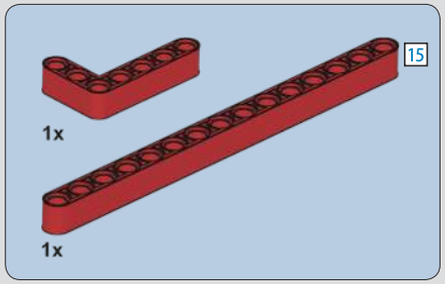

443

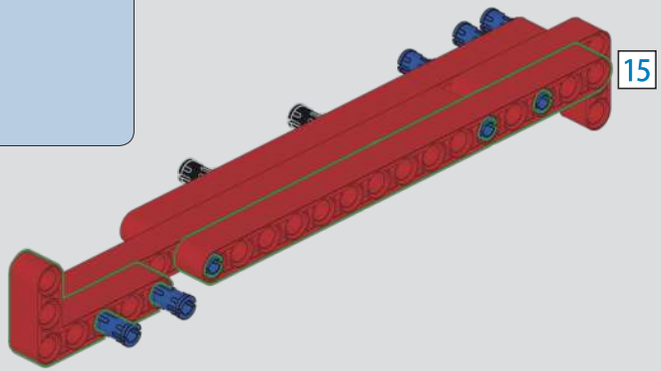

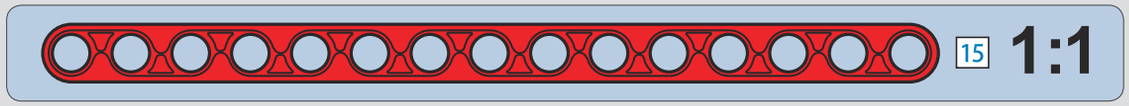

444

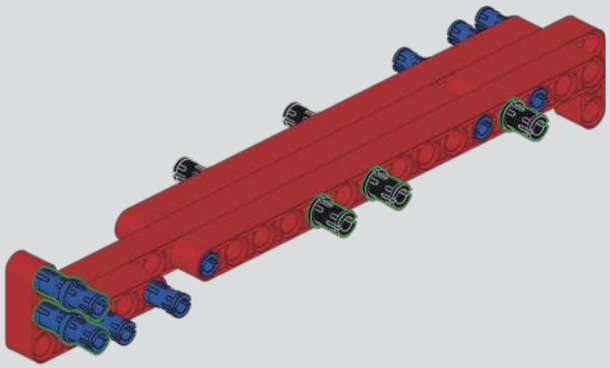

445

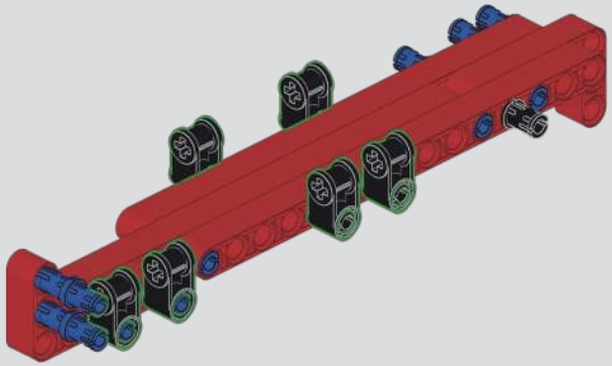

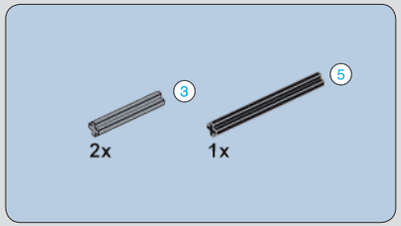

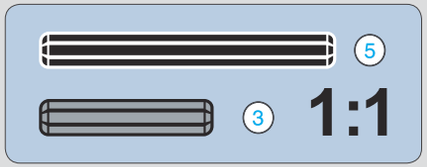

446

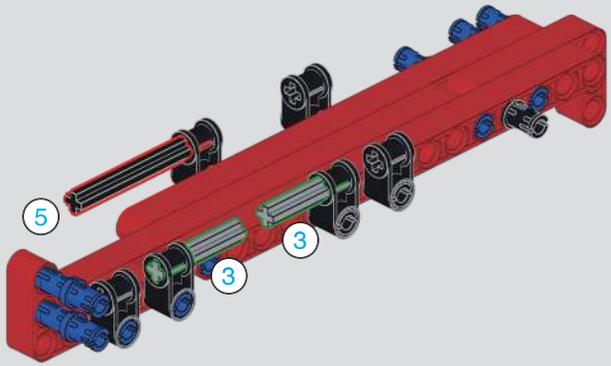

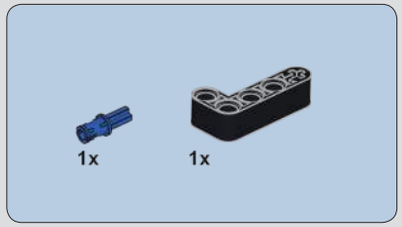

447

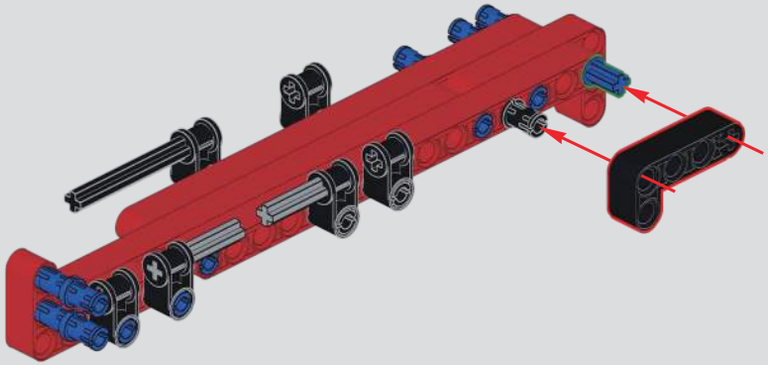

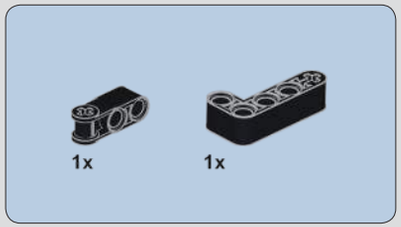

448

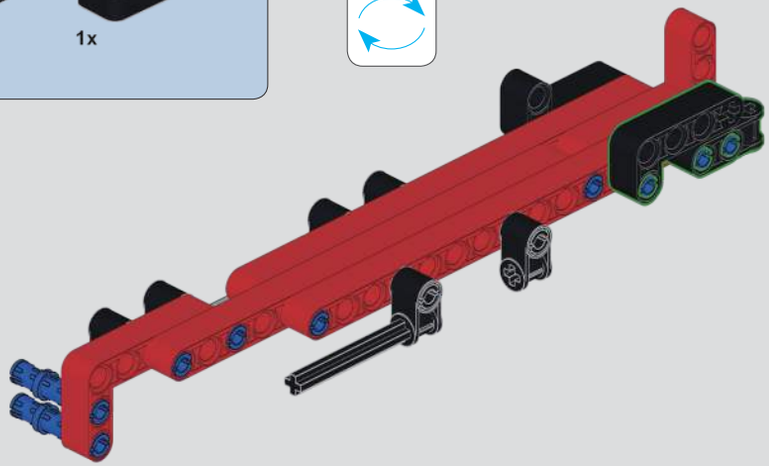

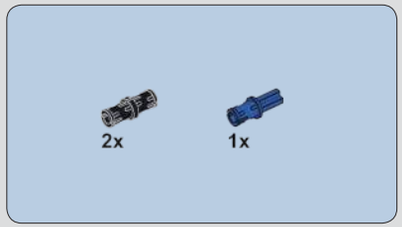

449

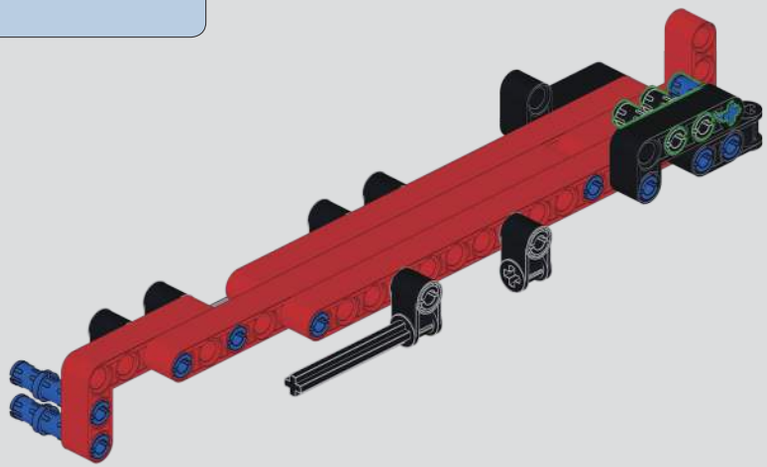

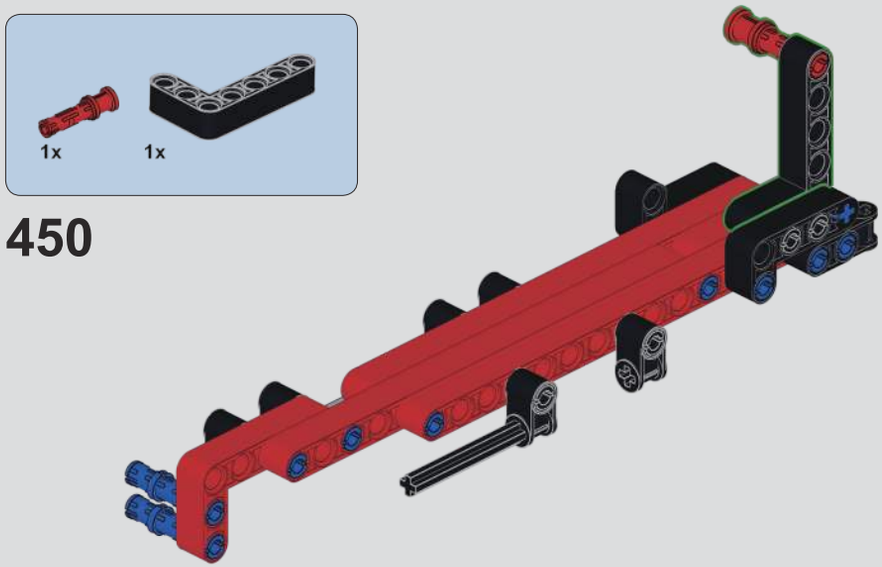

450

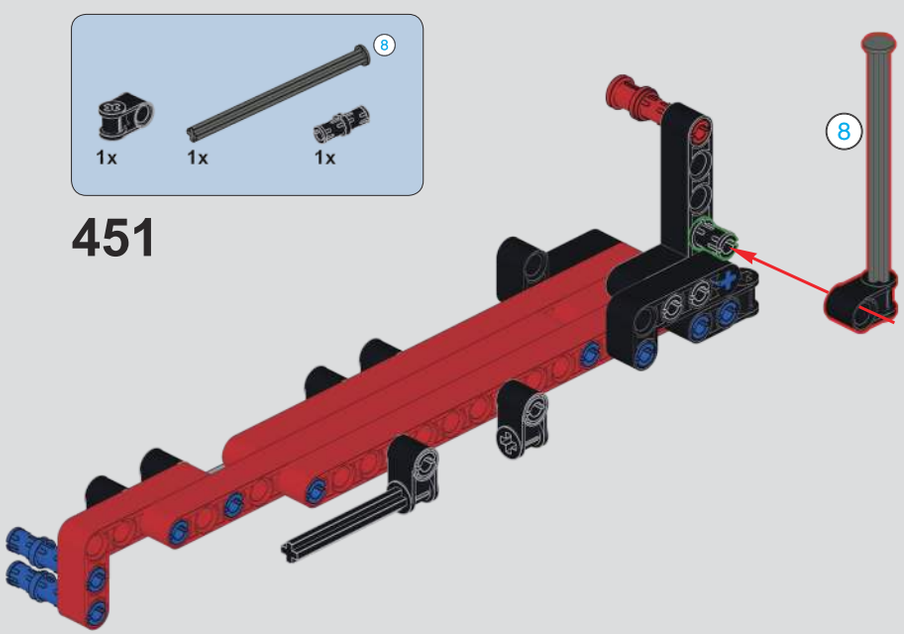

451

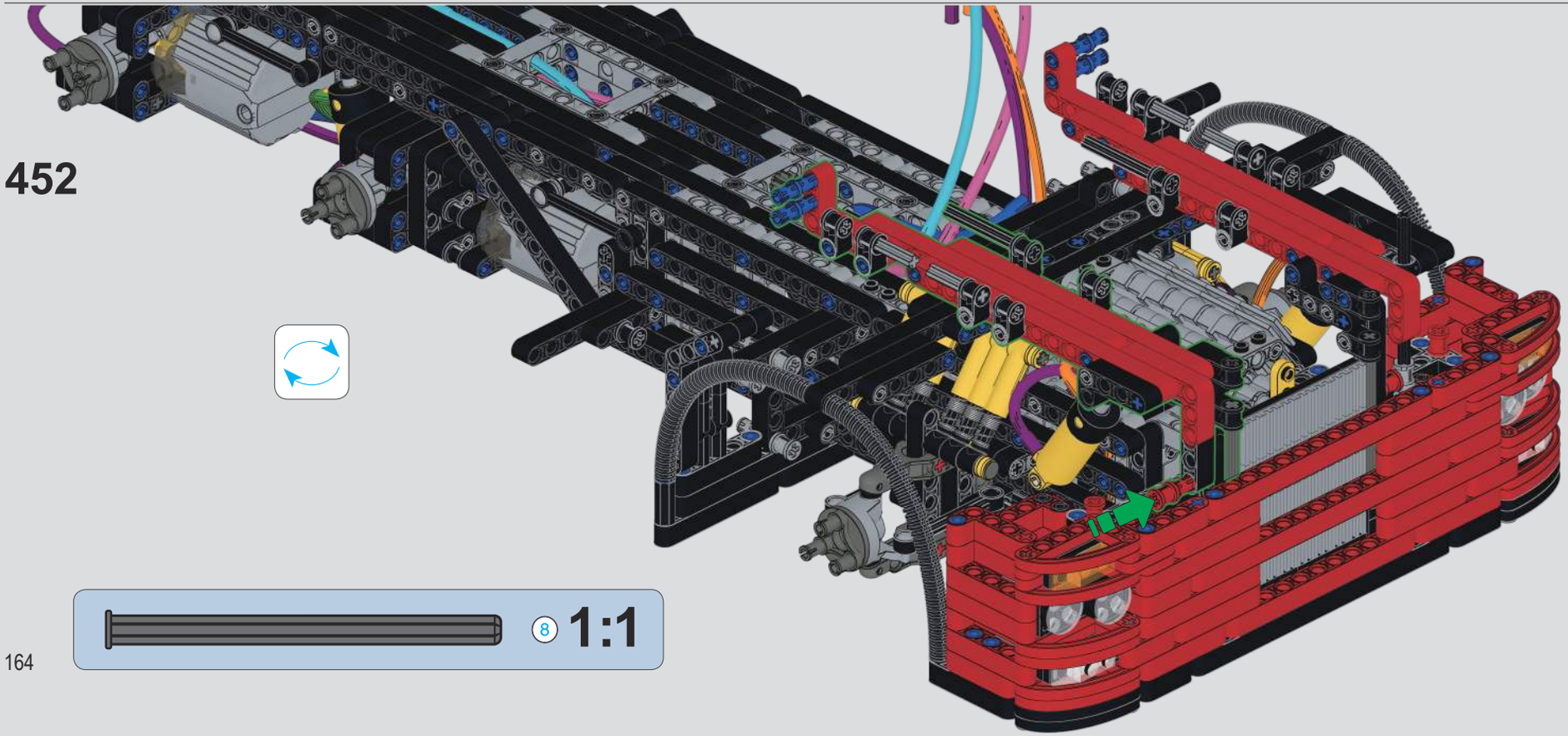

452

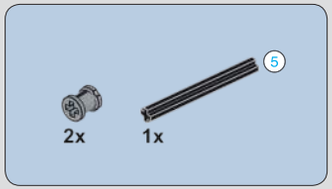

453

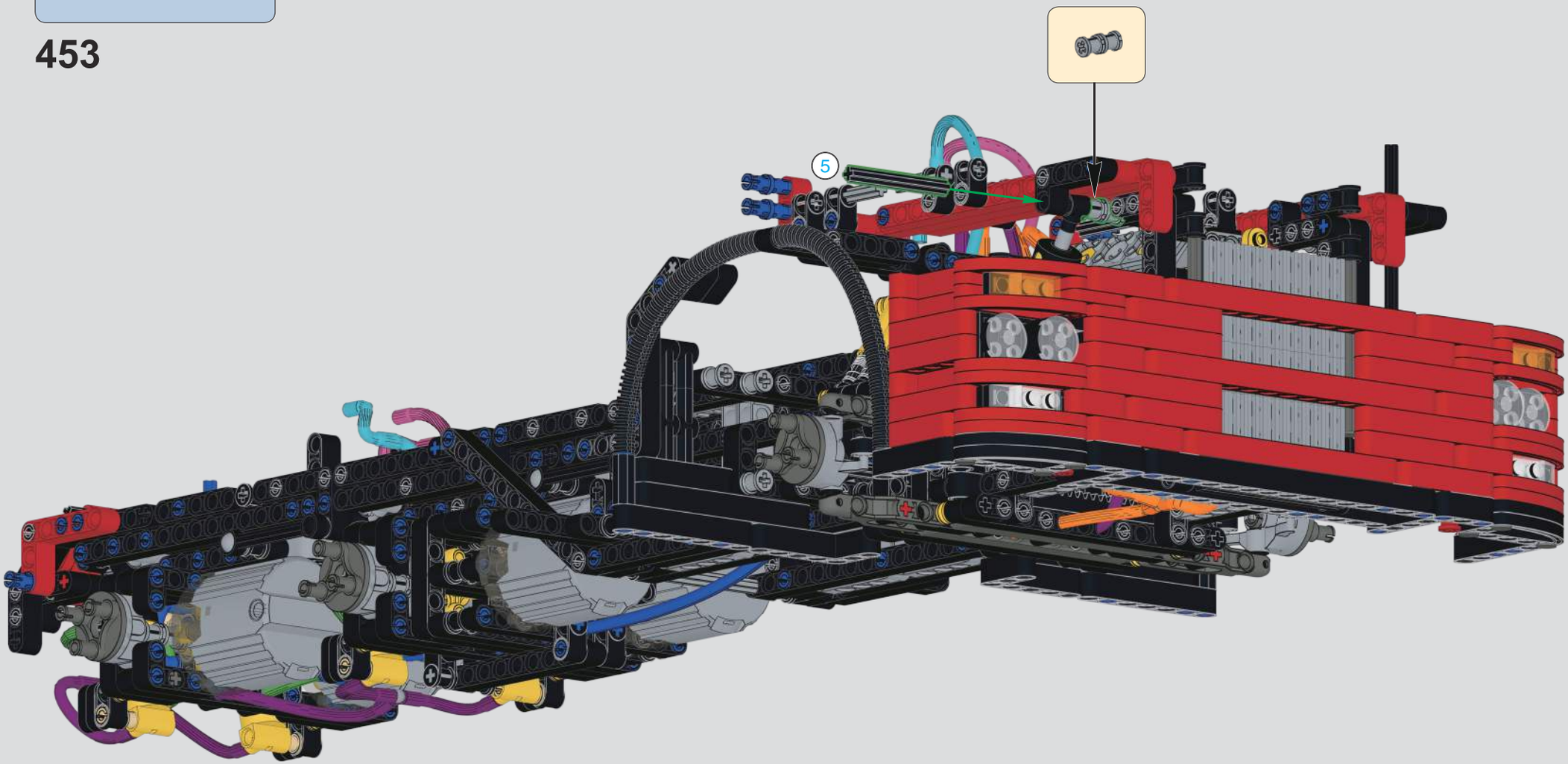

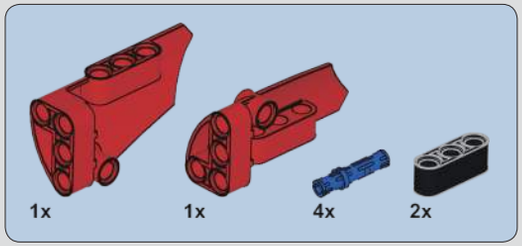

454

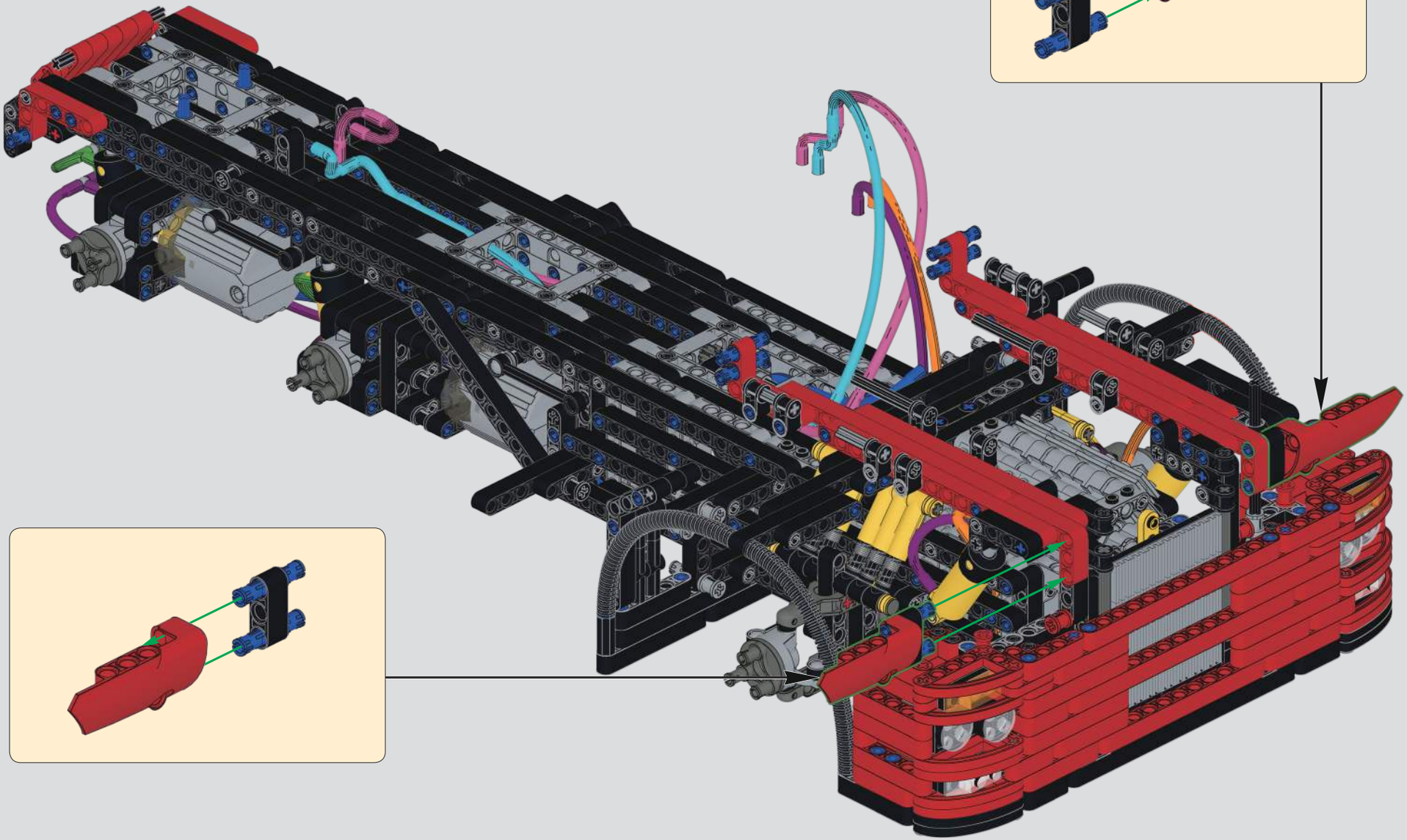

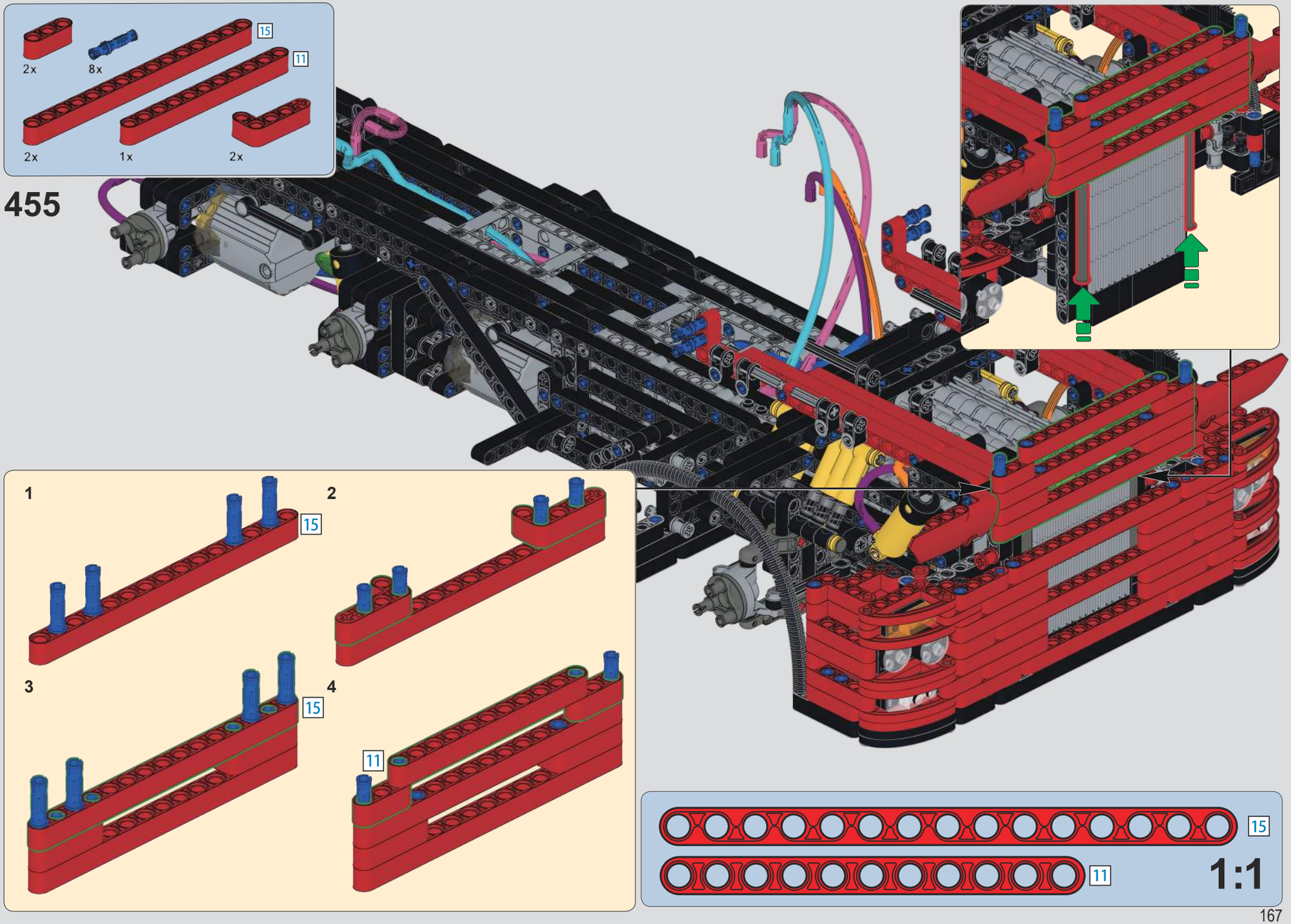
455
2x
8x
15
11
2x
1x
2x
1
15
2
3
15
4
11
15
11
1:1

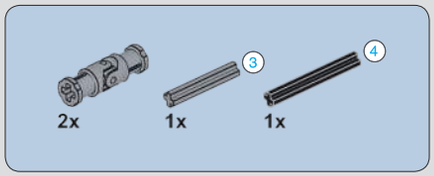

456

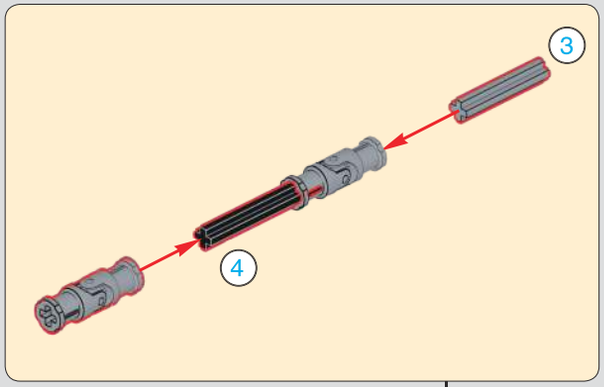

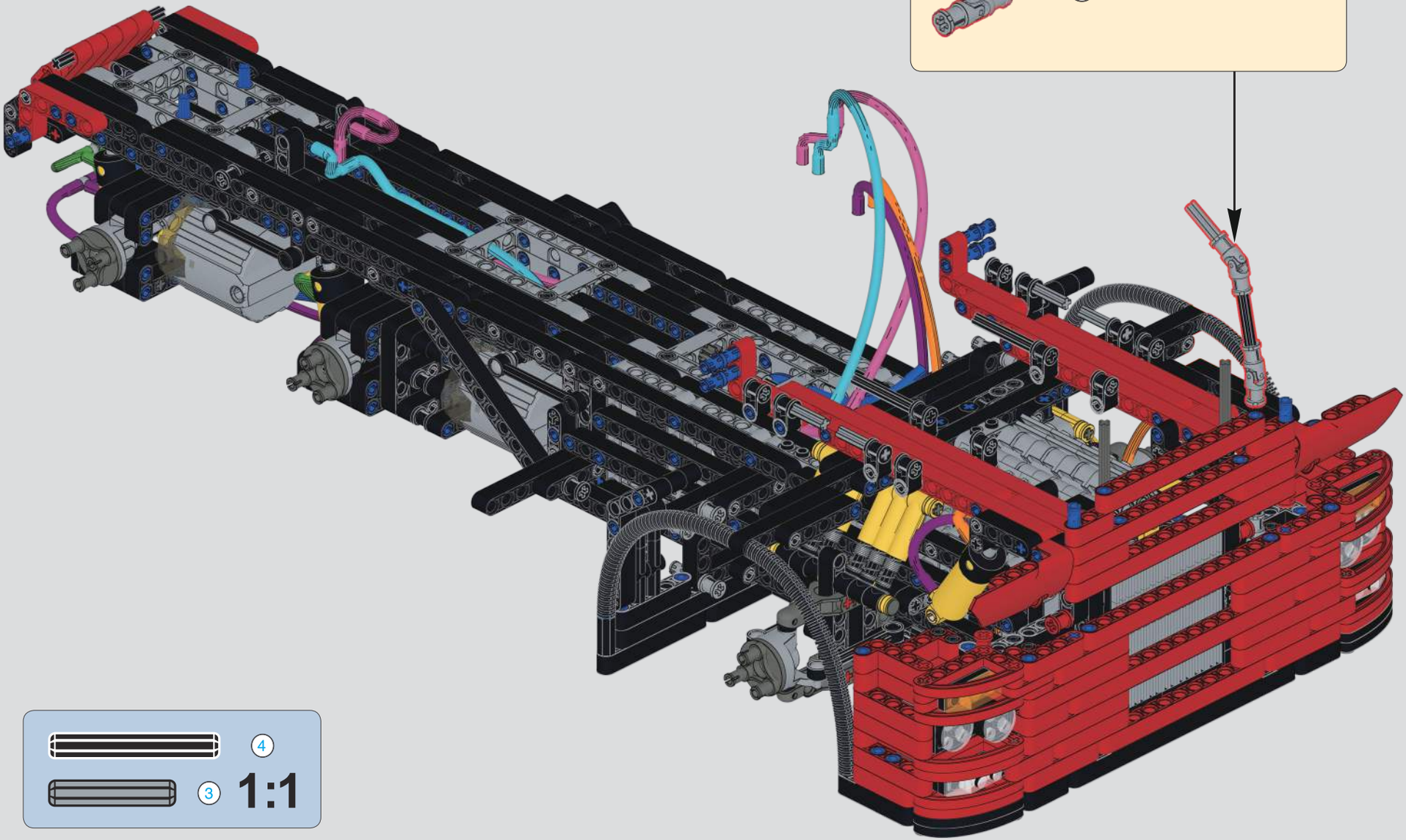

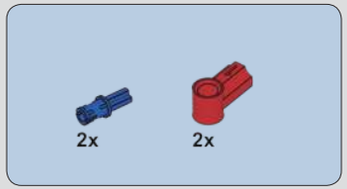

457

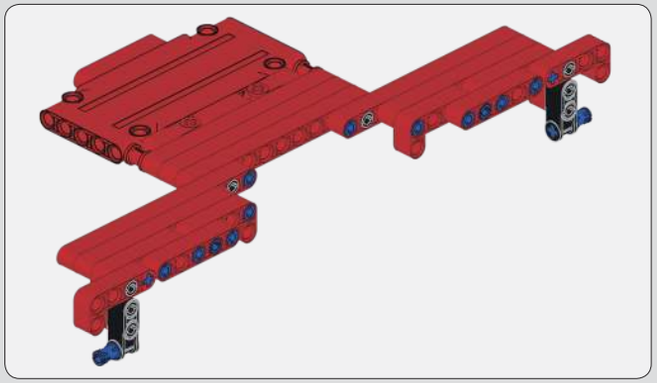

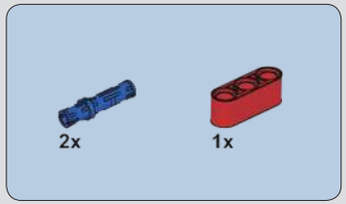

459

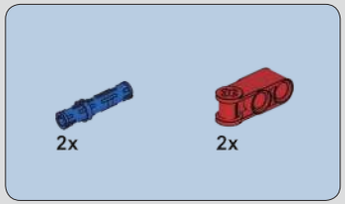

460

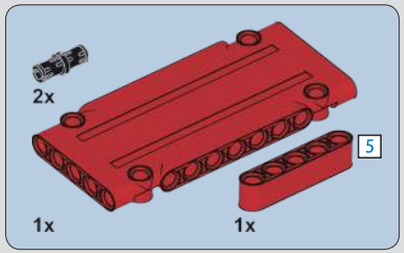

458

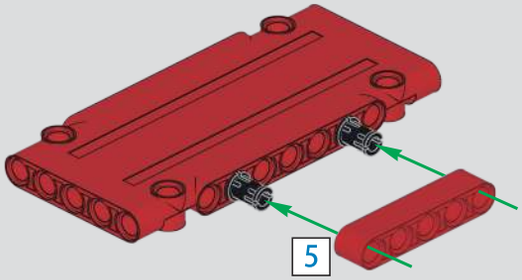

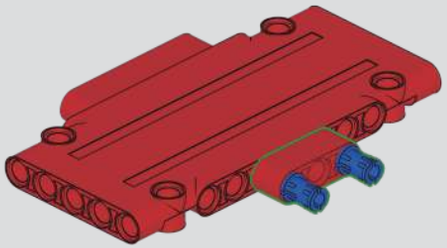

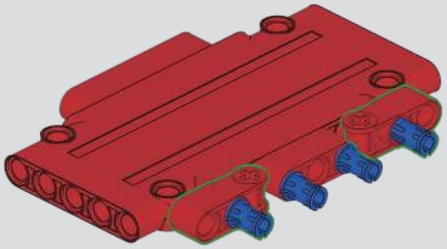

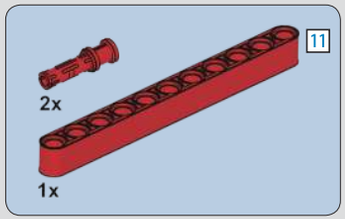

461

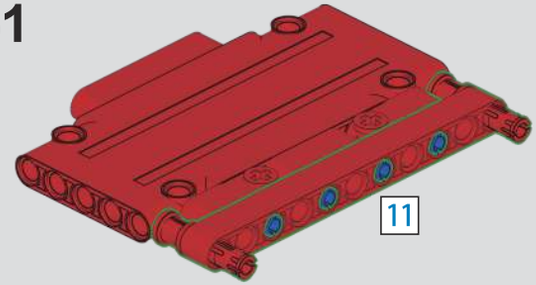

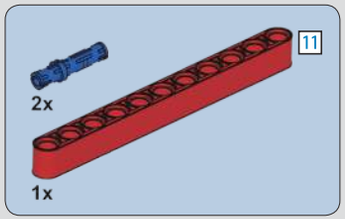

462

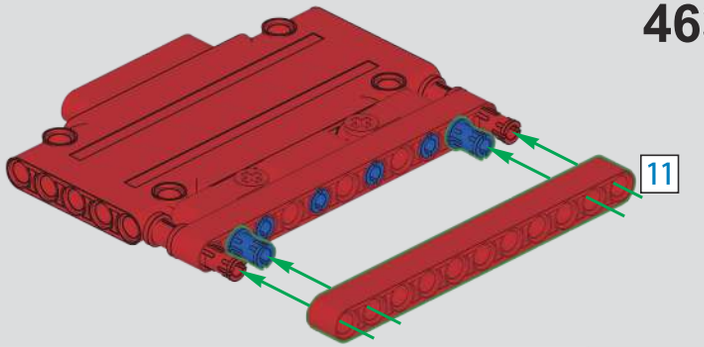

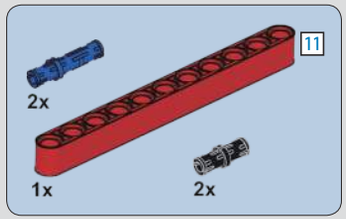

463

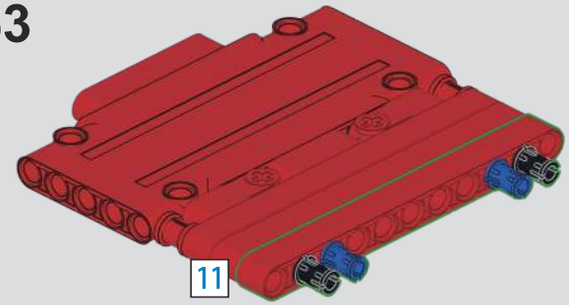

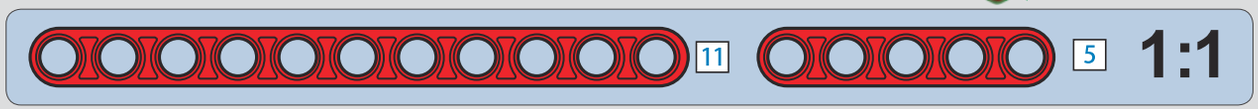

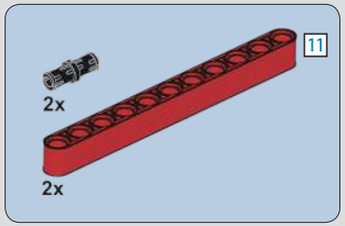

464

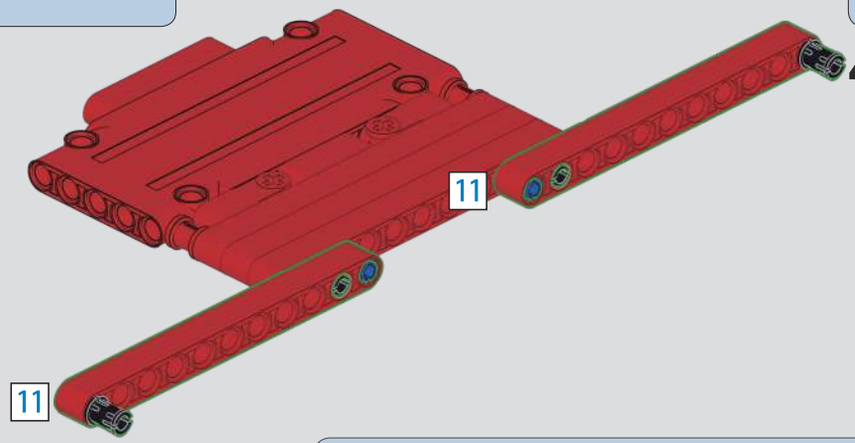

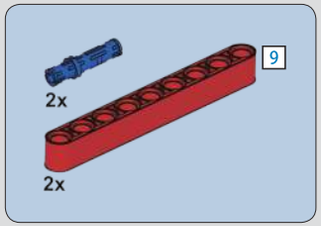

465

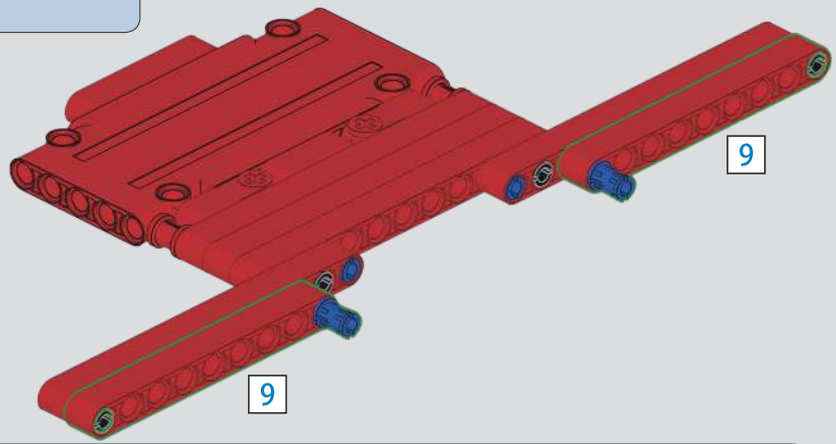

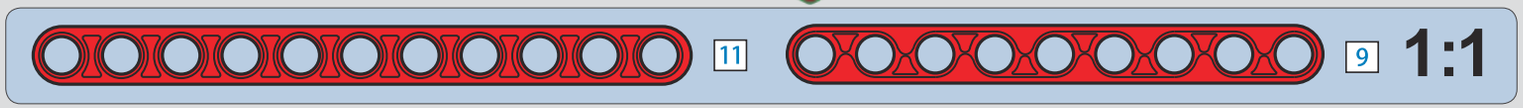

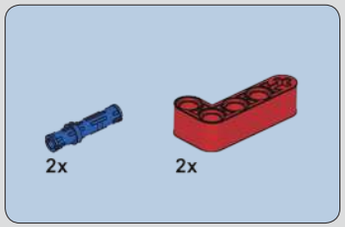

466

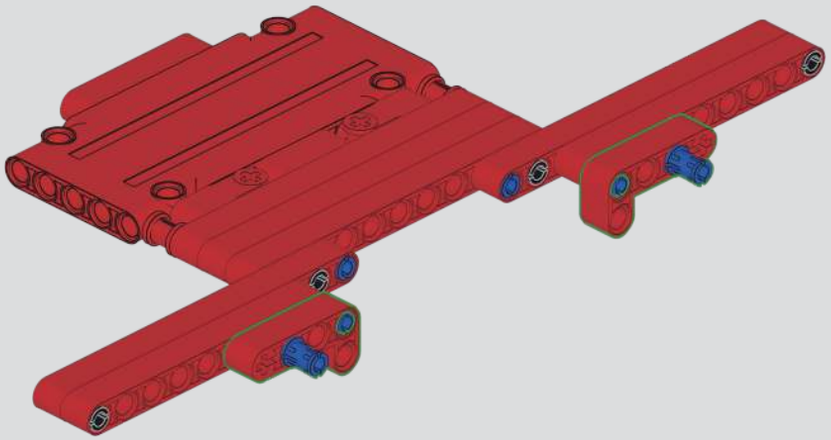

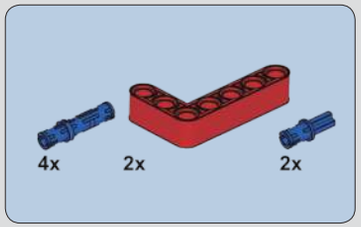

467

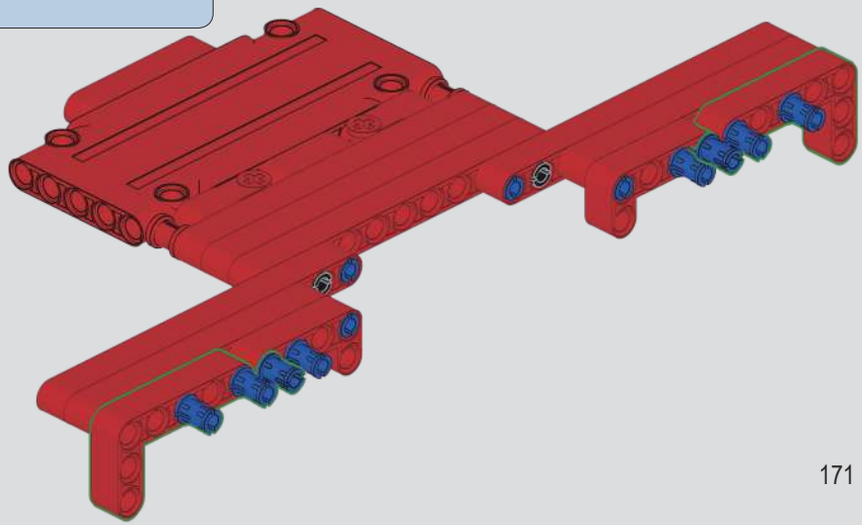

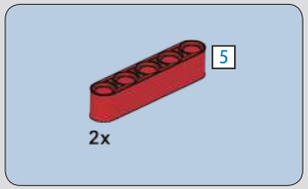

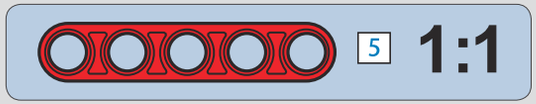

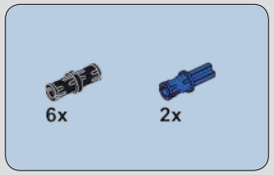

468

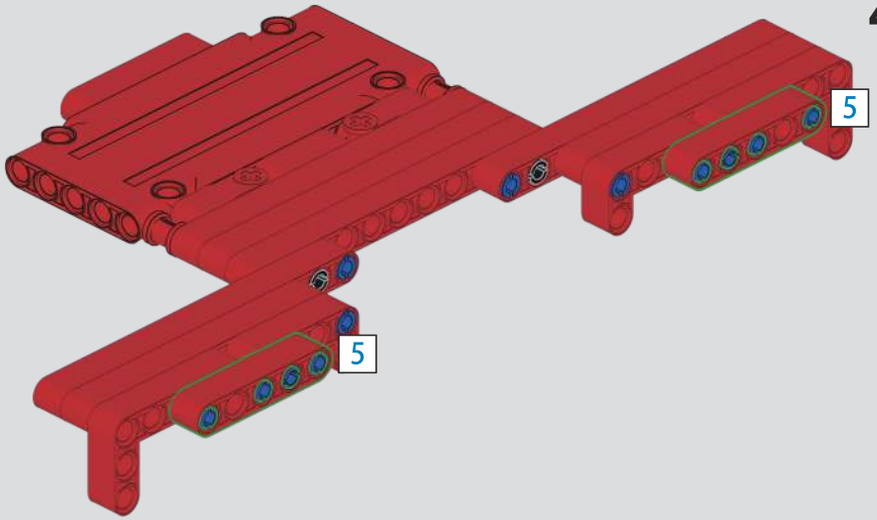

469

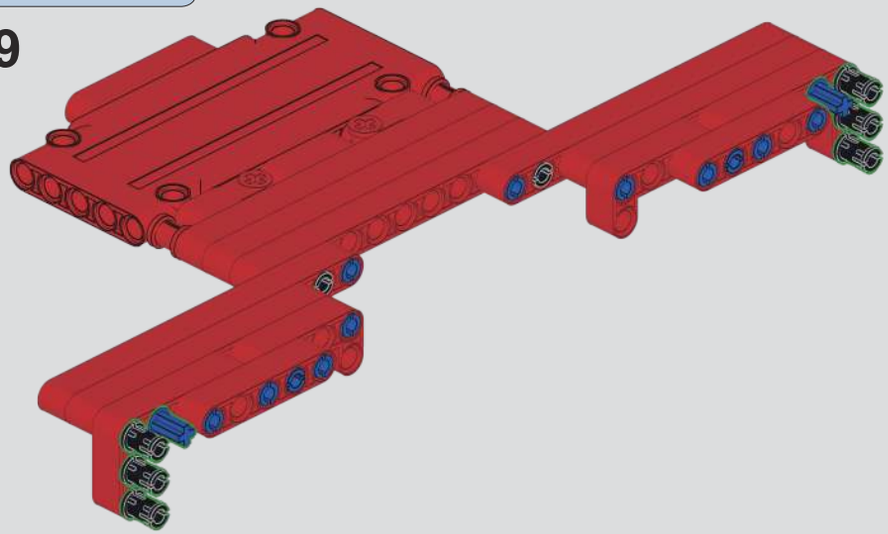

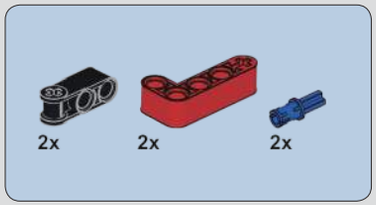

470

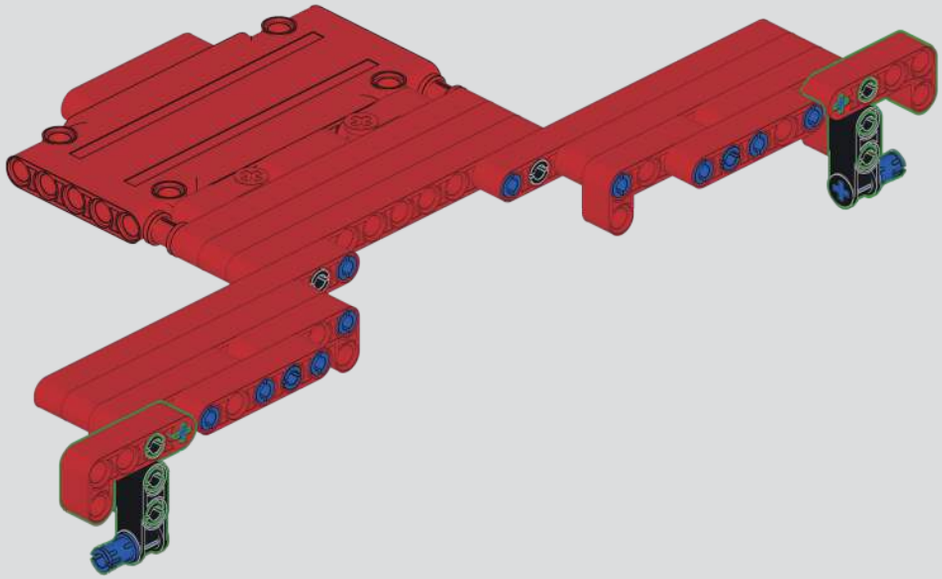

471

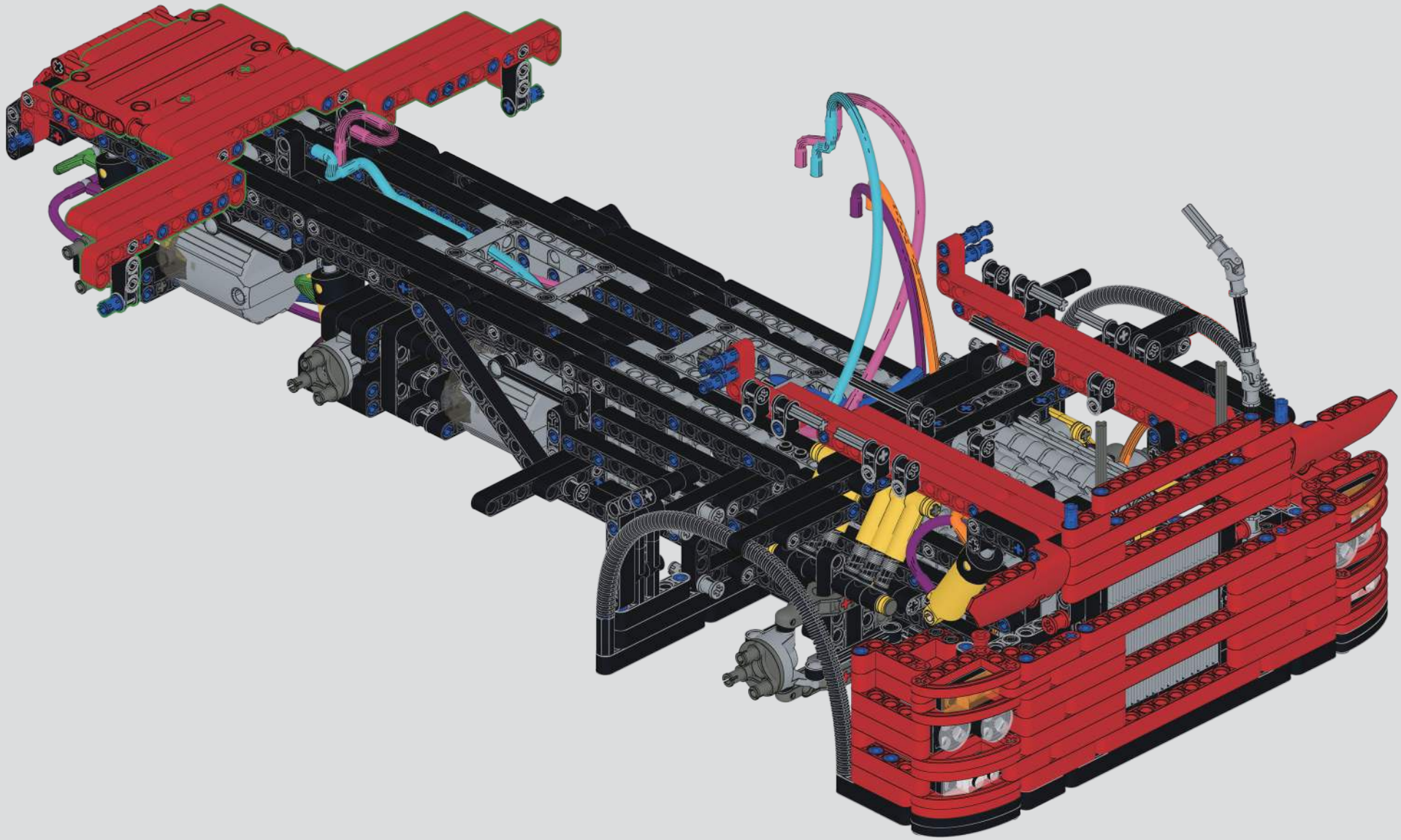

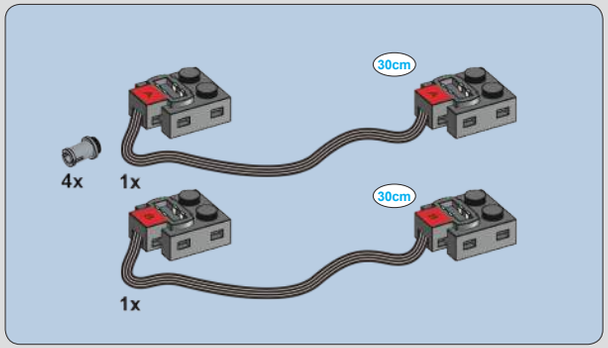

472

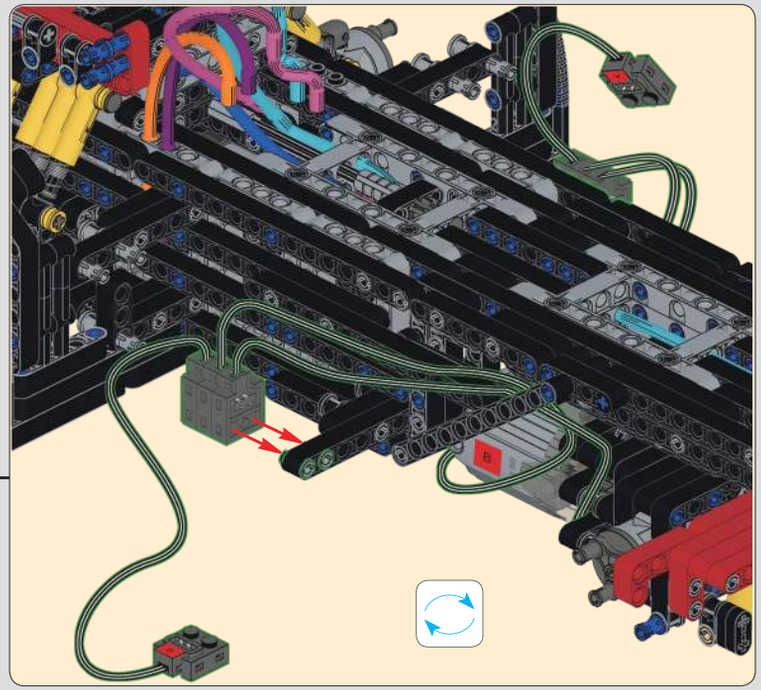

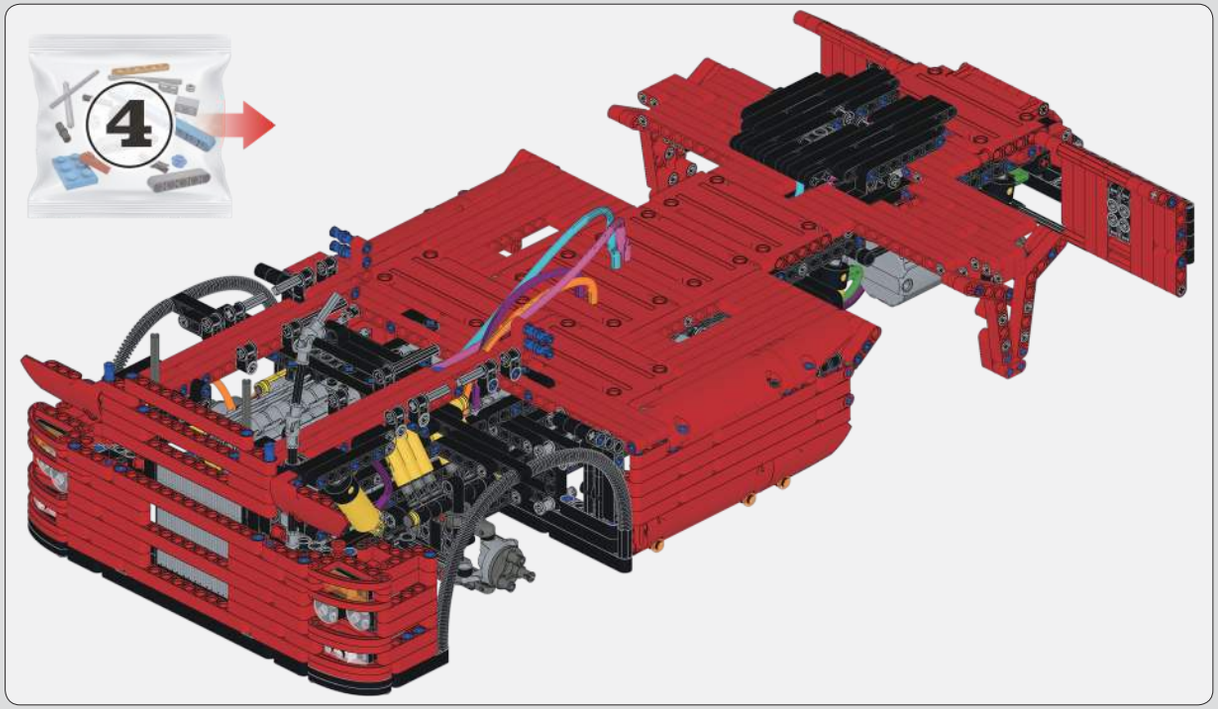

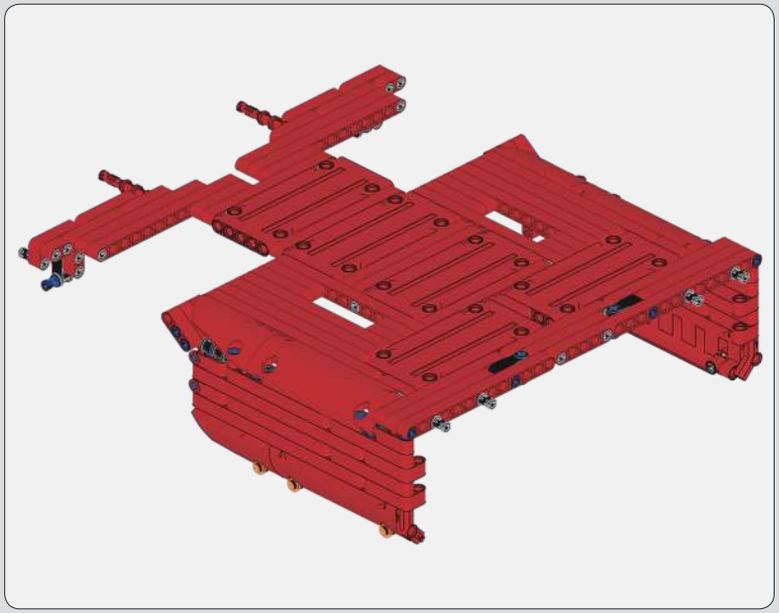

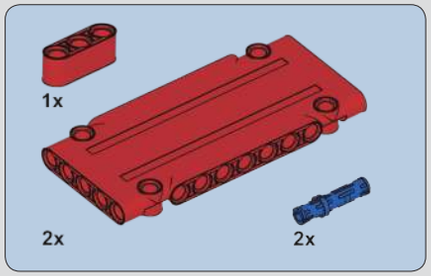

473

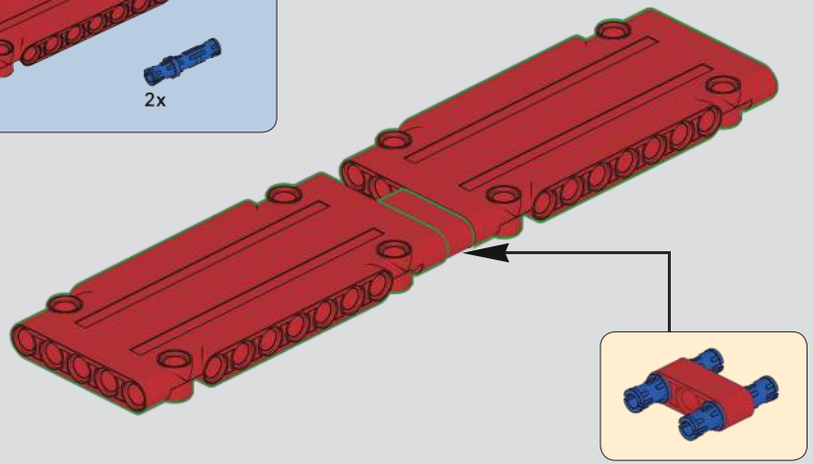

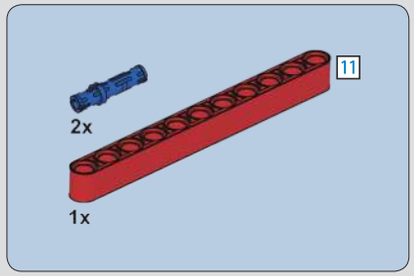

474

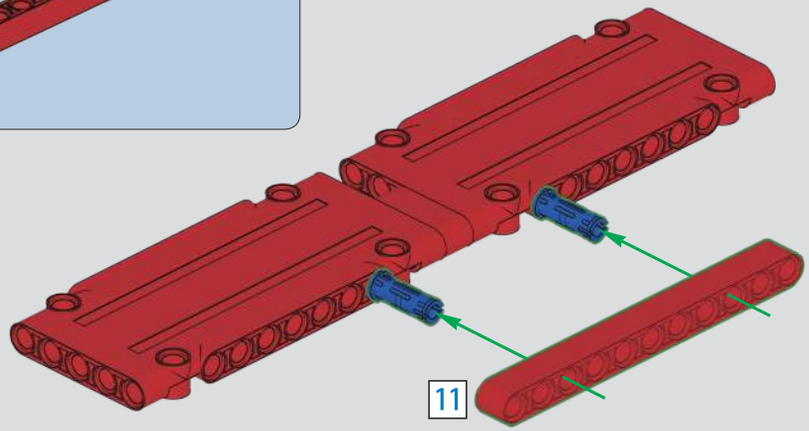

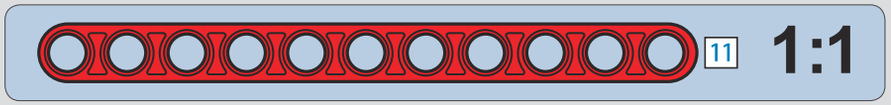

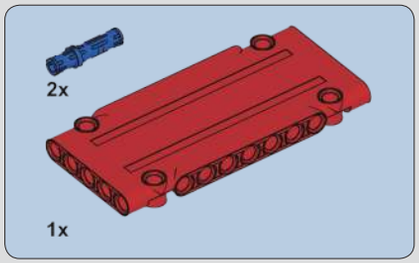

475

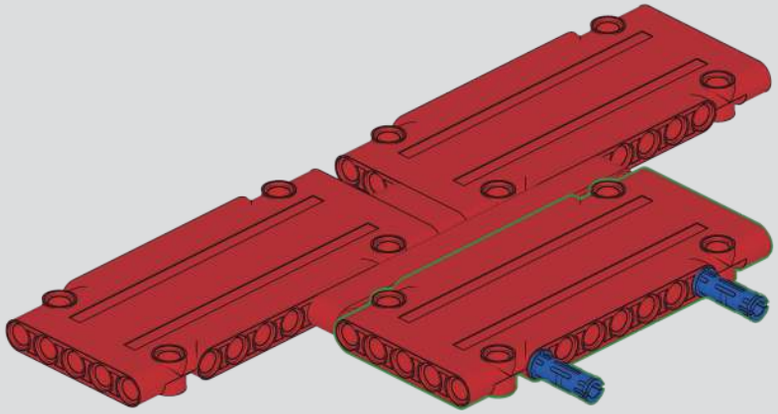

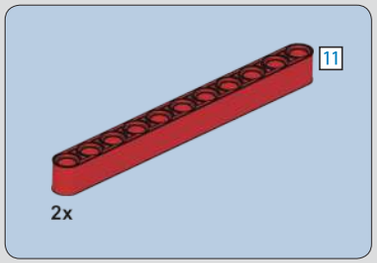

476

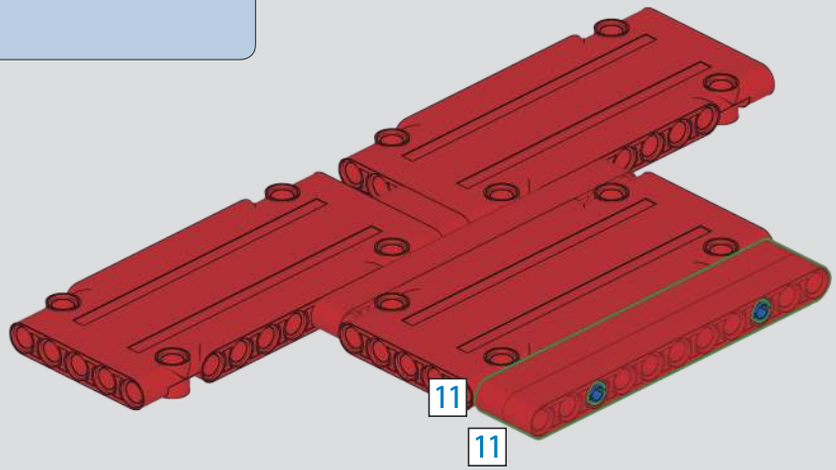

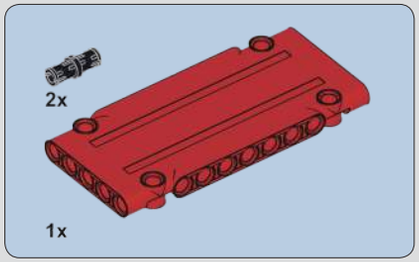

477

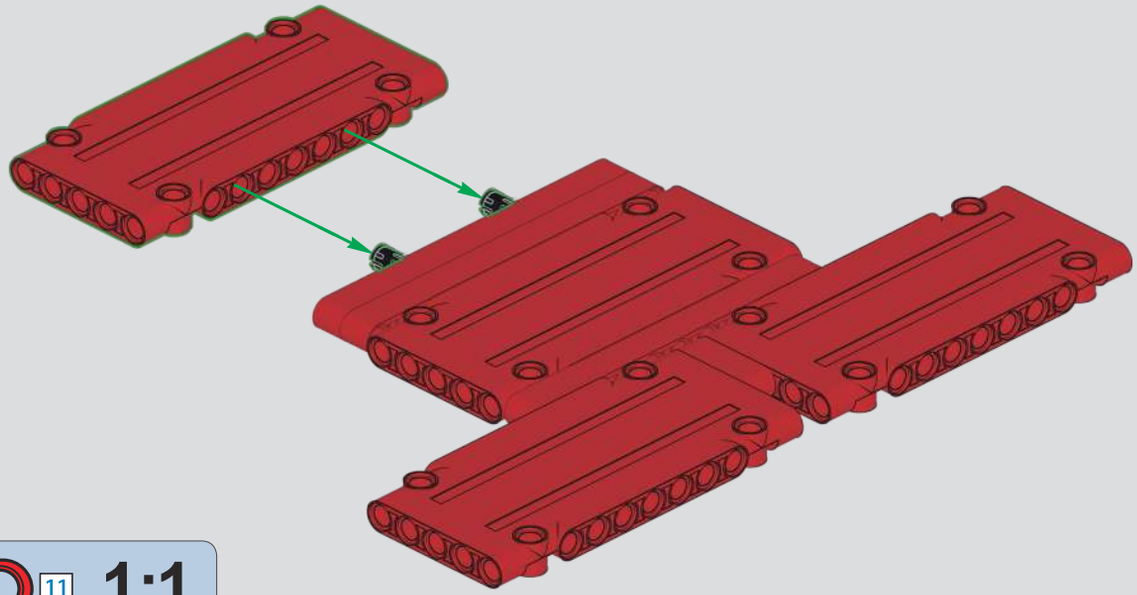

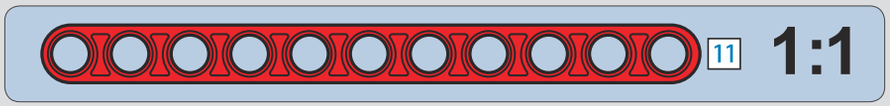

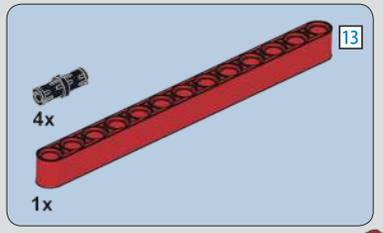

478

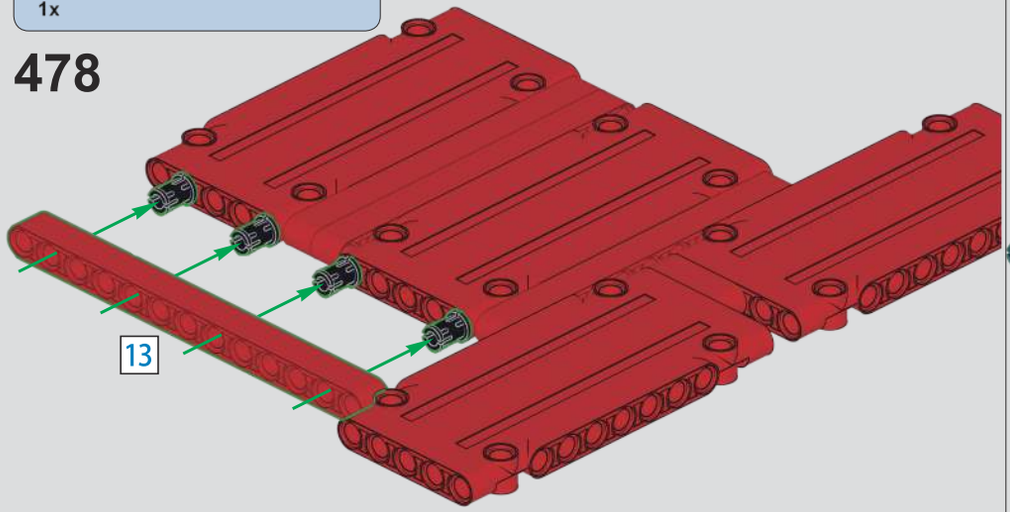

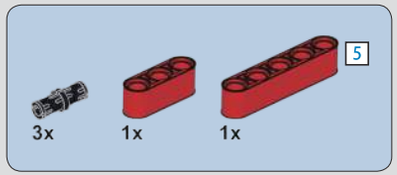

479

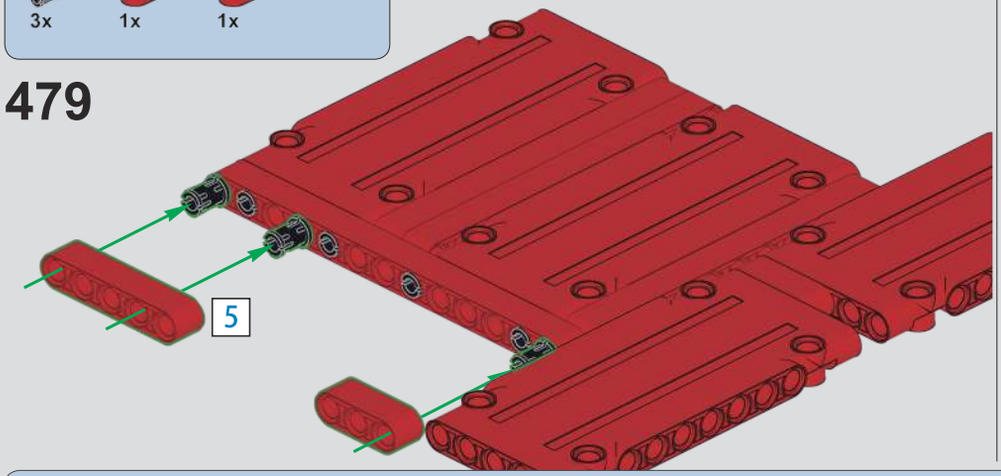

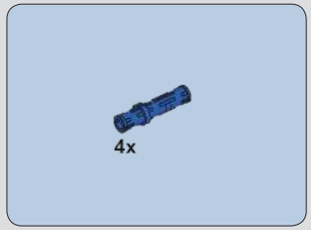

480

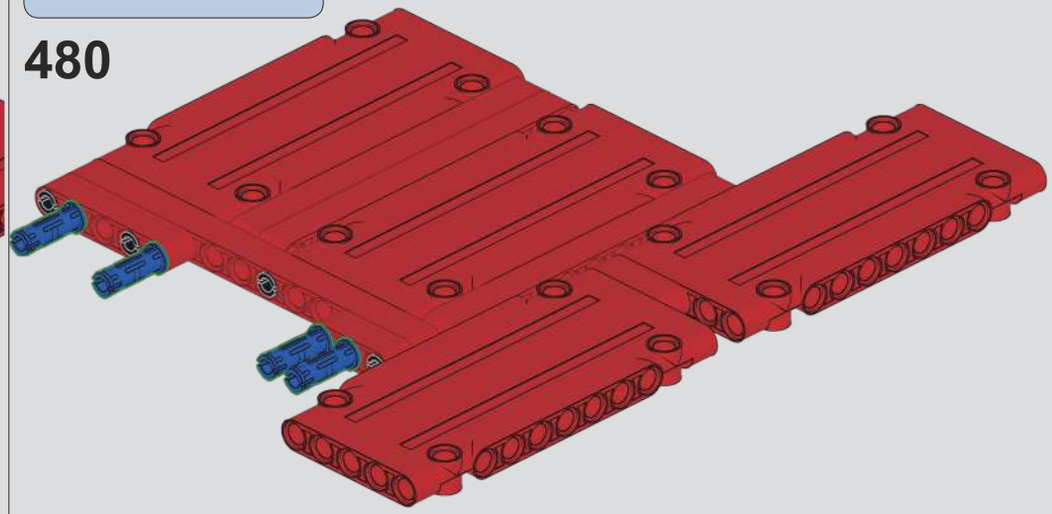

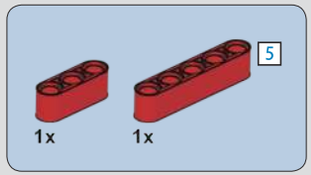

481

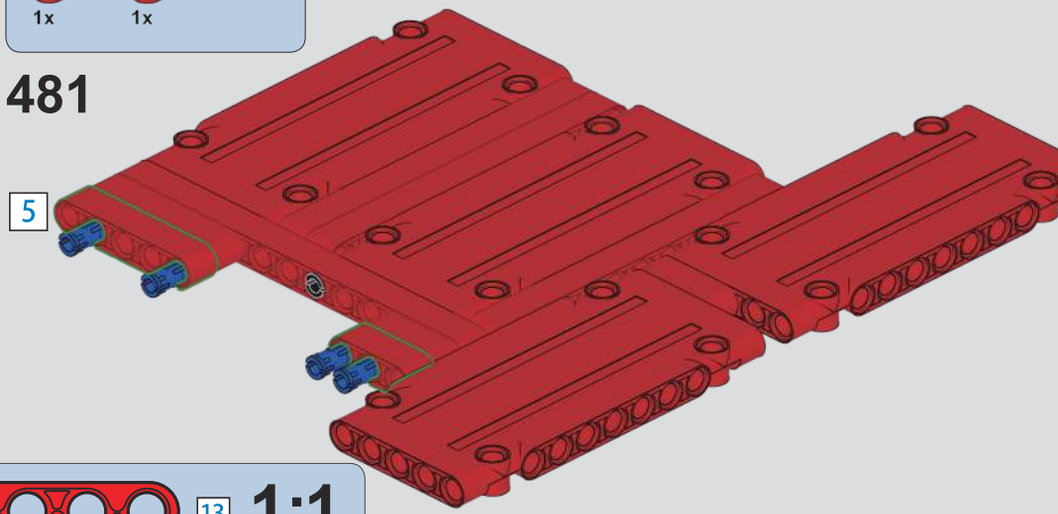

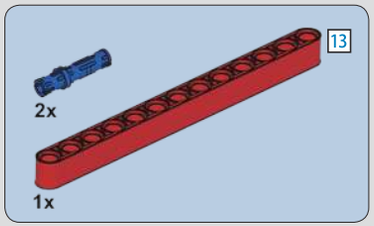

482

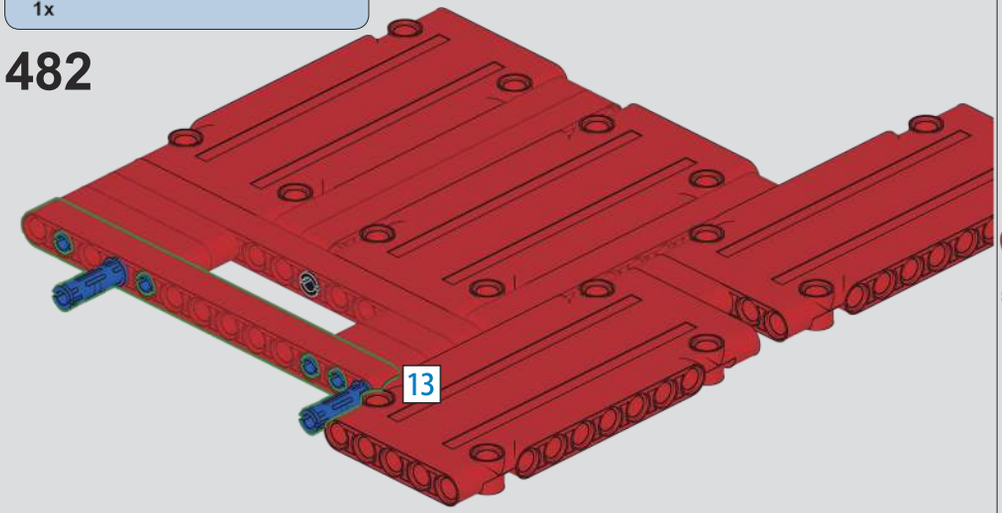

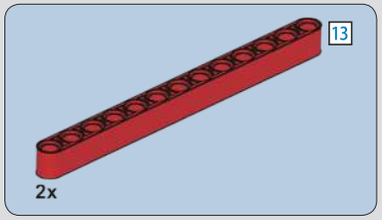

483

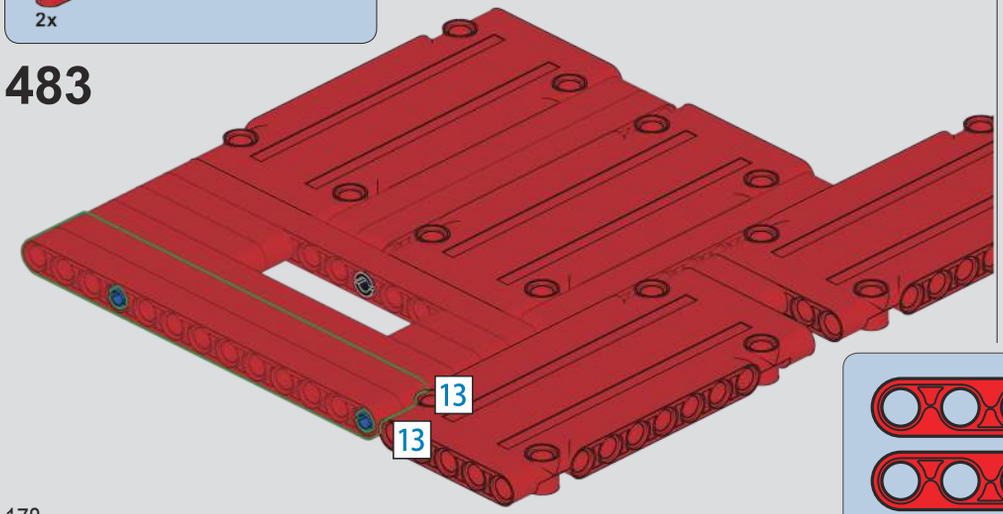

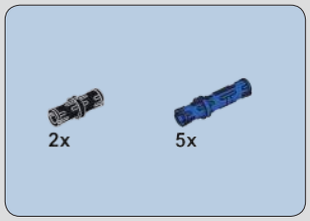

484

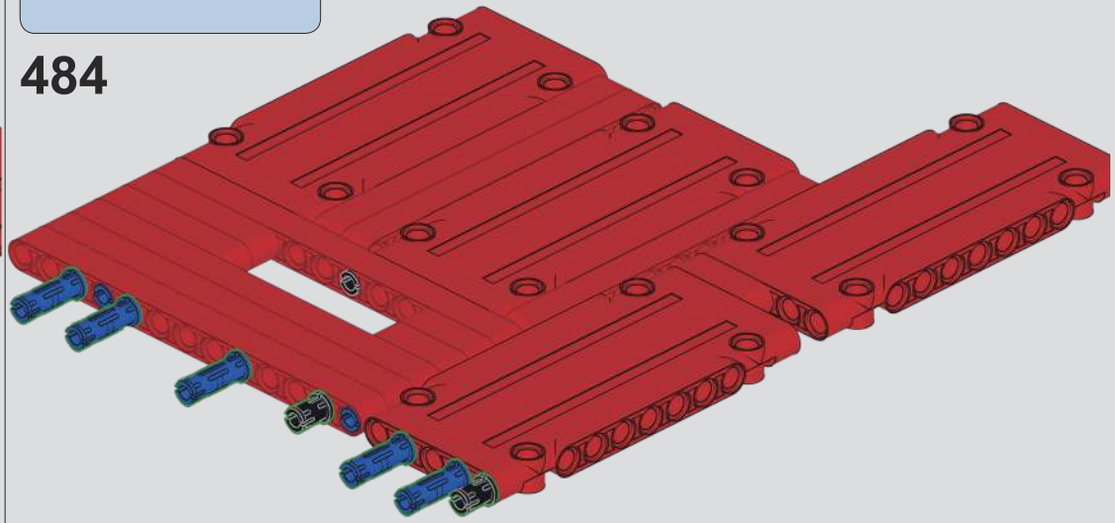

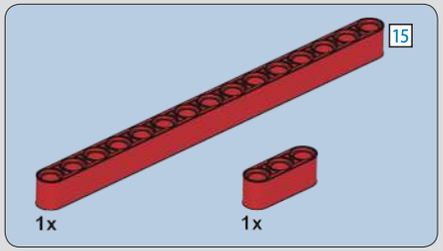

485

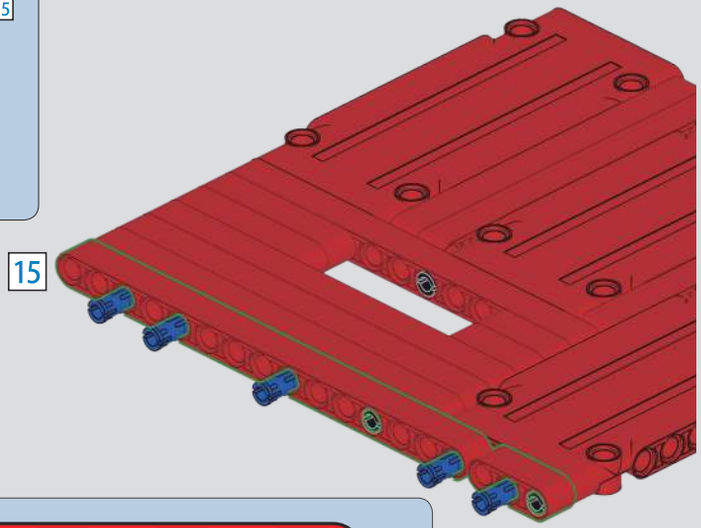

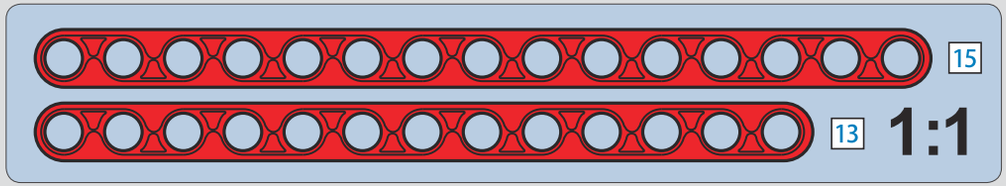

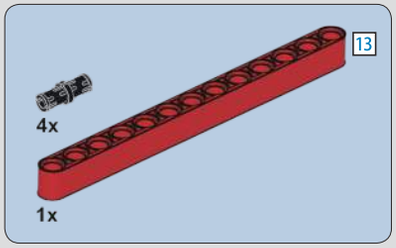

486

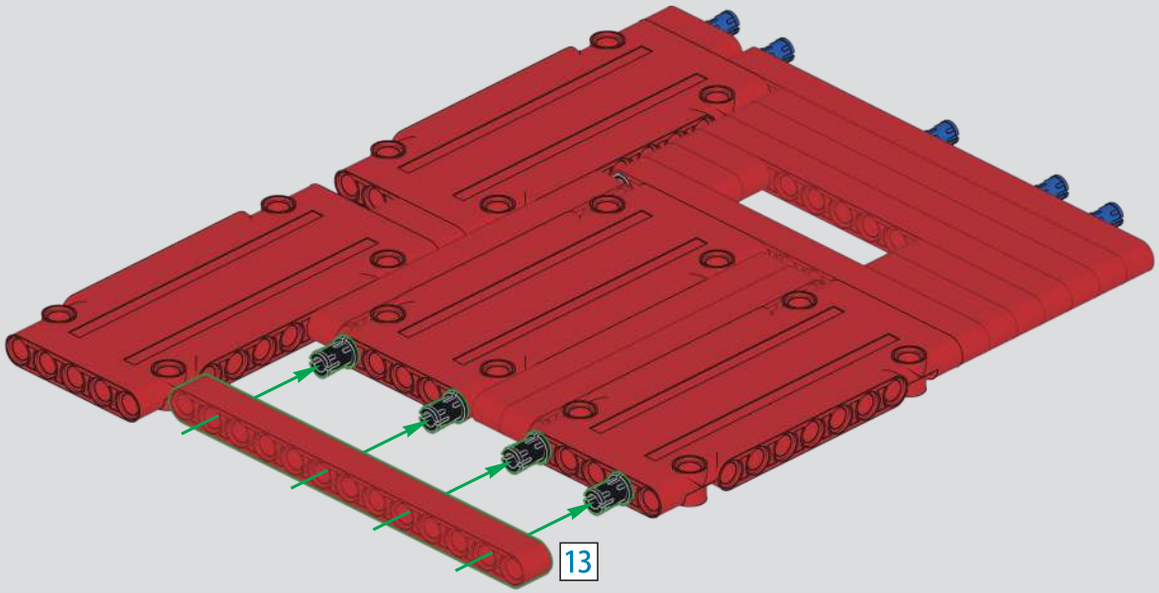

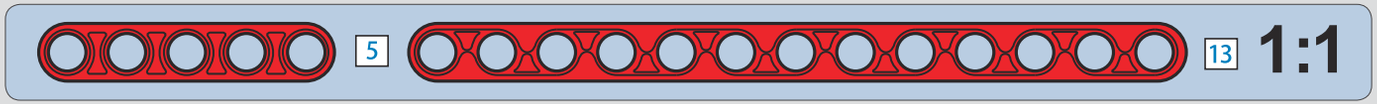

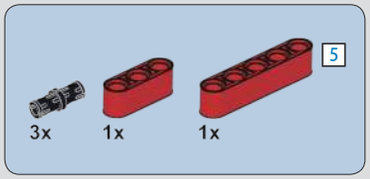

487

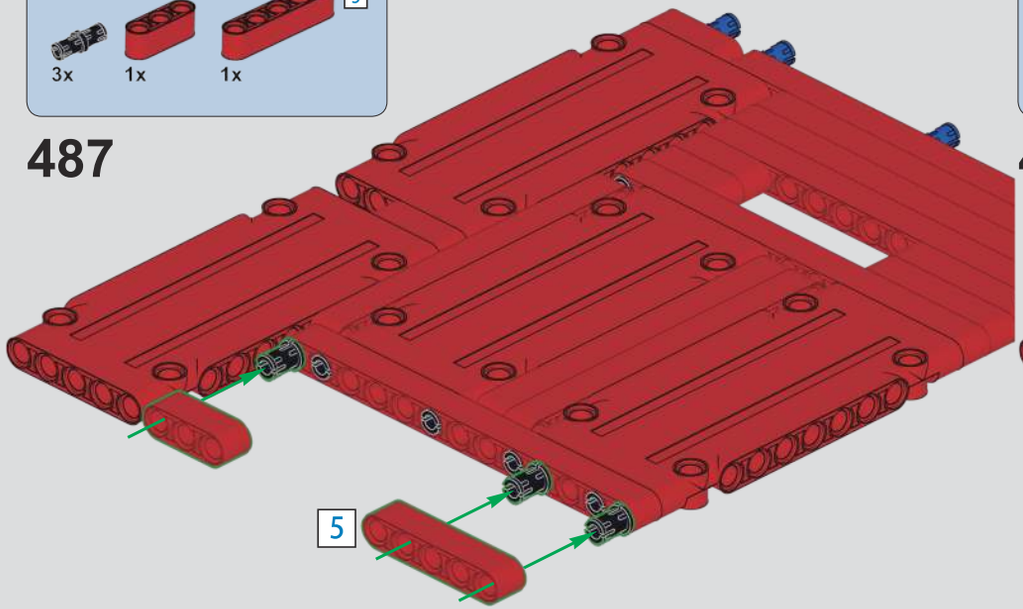

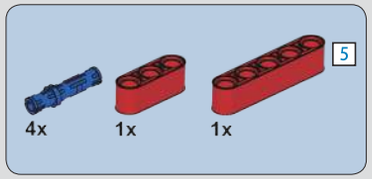

488

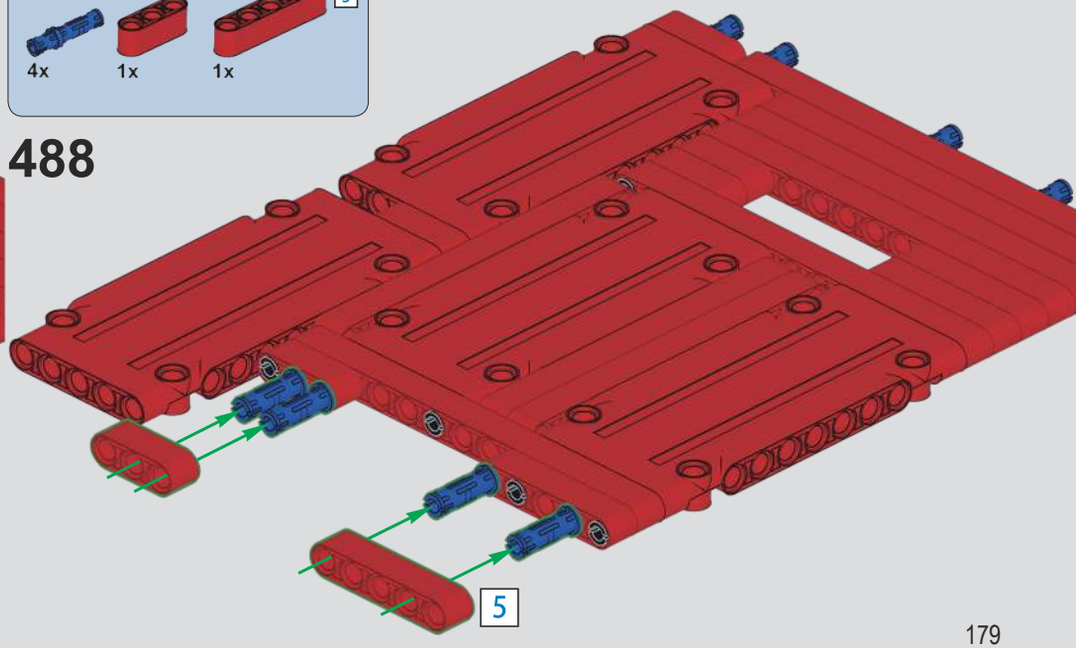

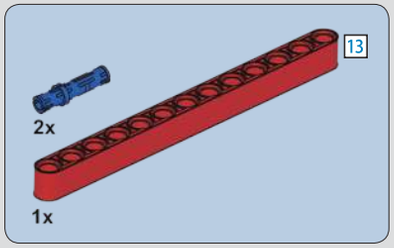

489

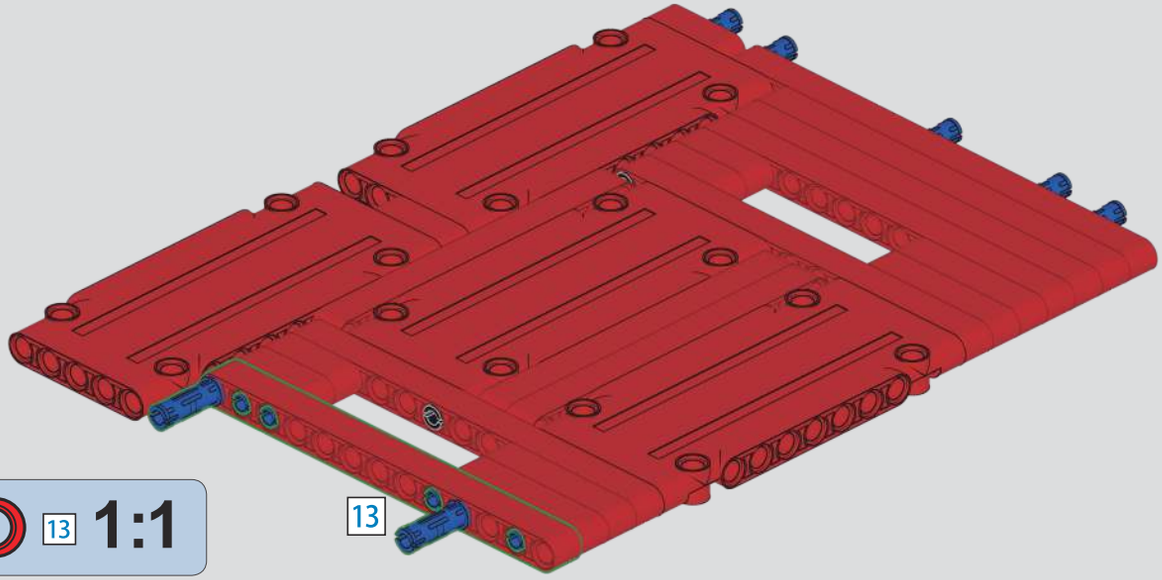

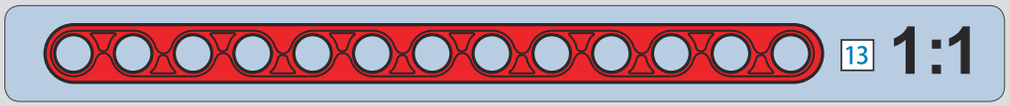

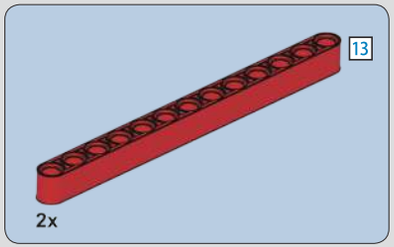

490

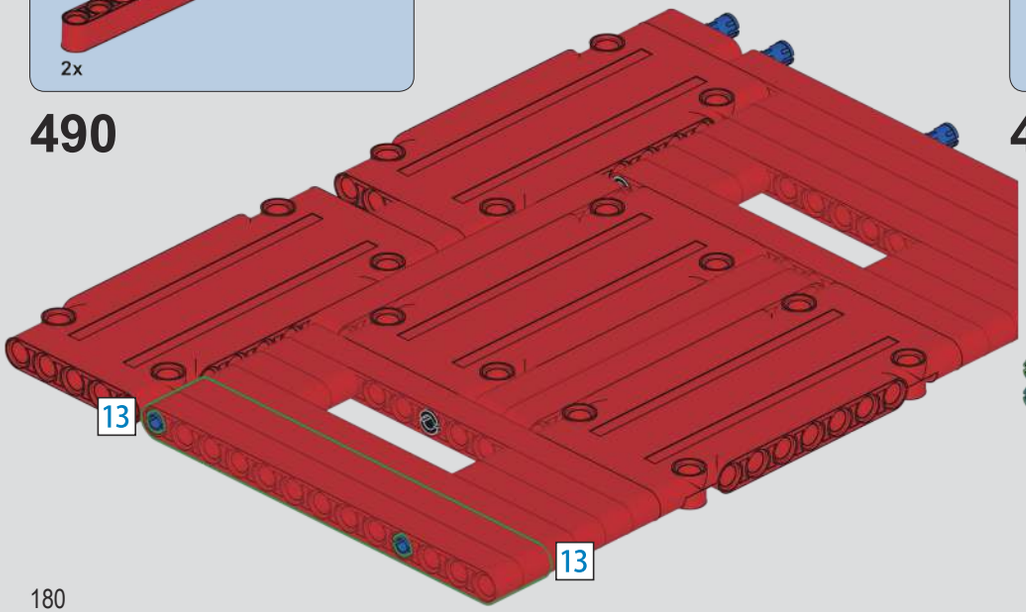

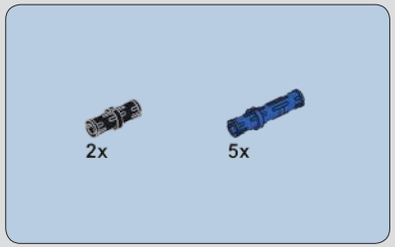

491

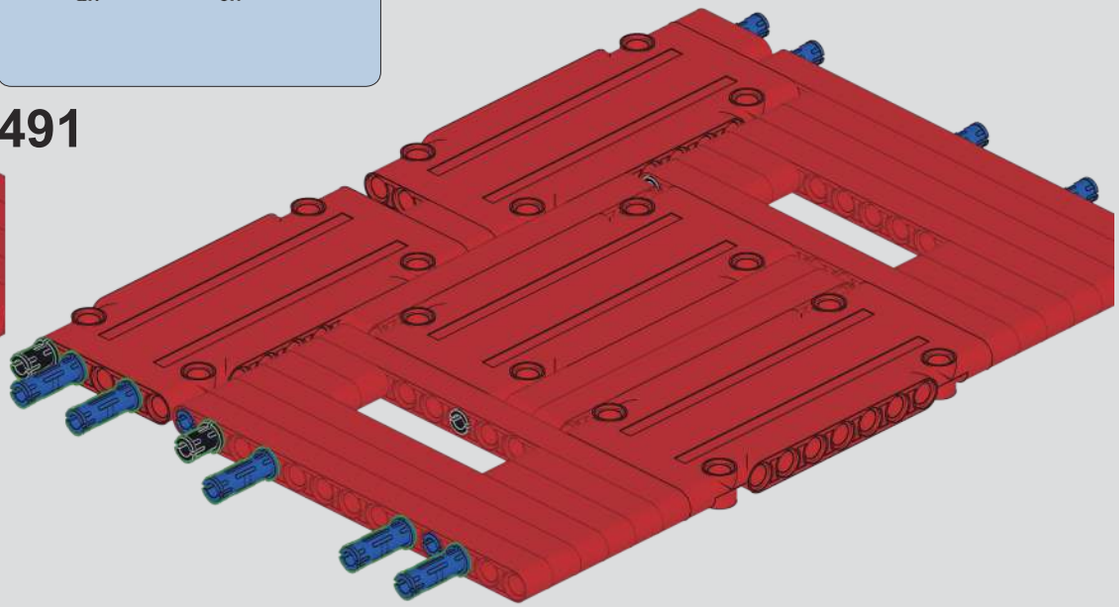

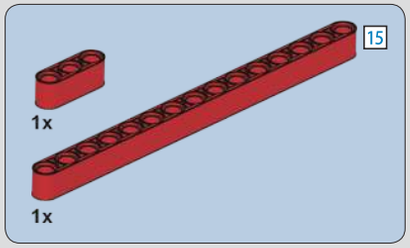

492

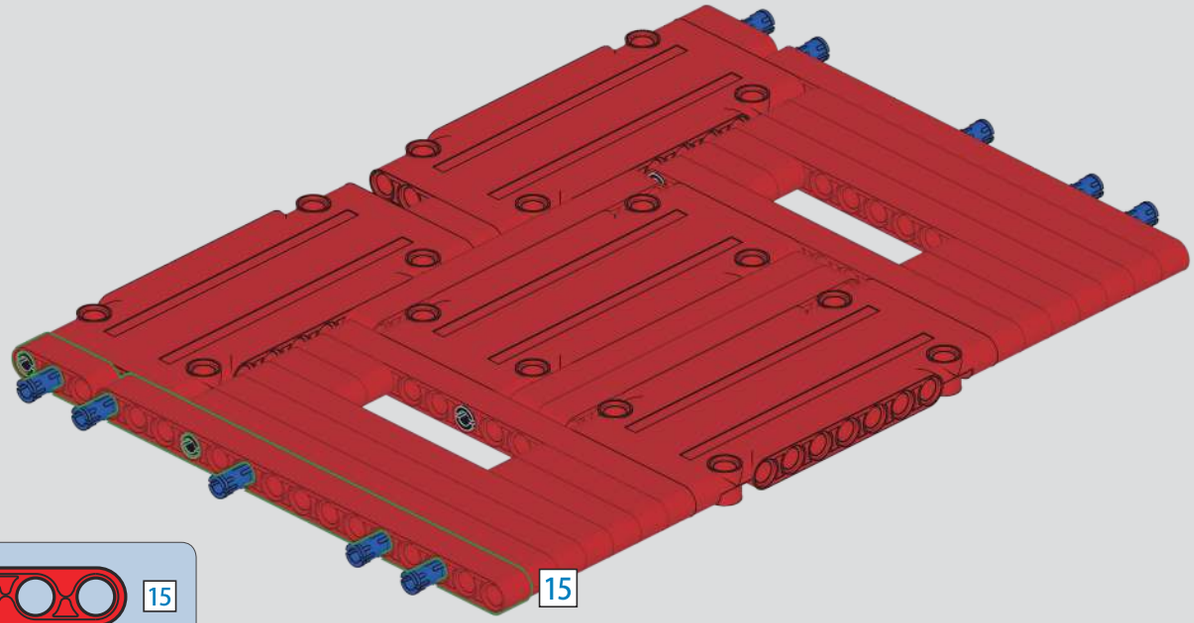

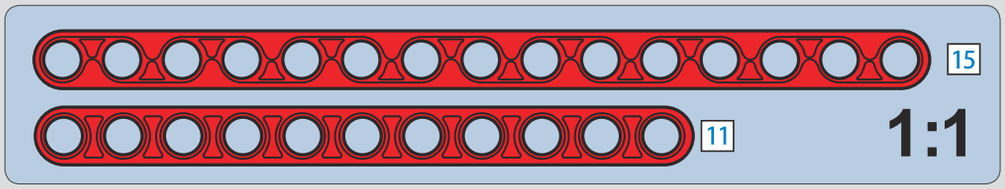

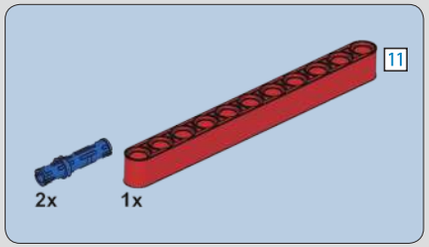

493

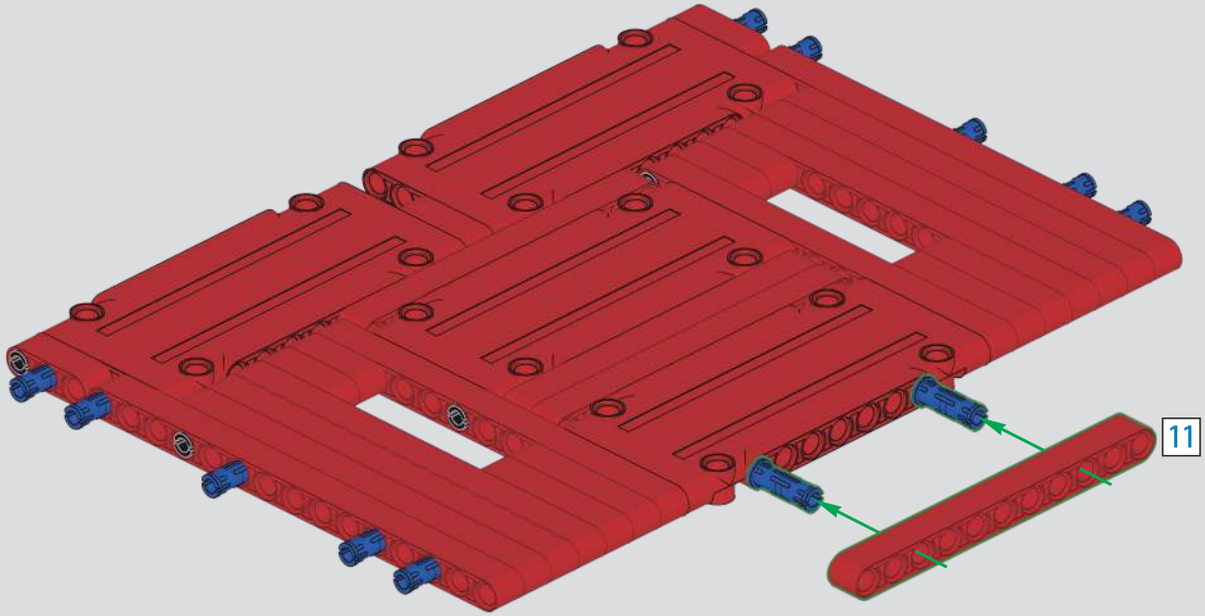

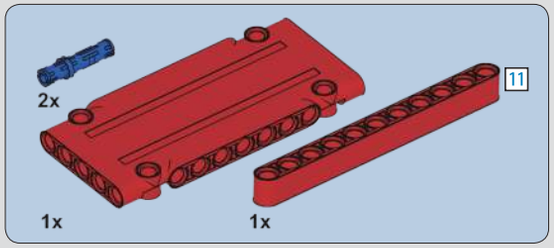

494

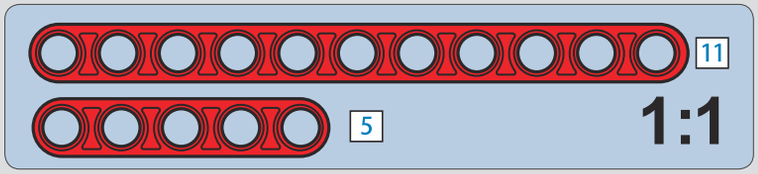

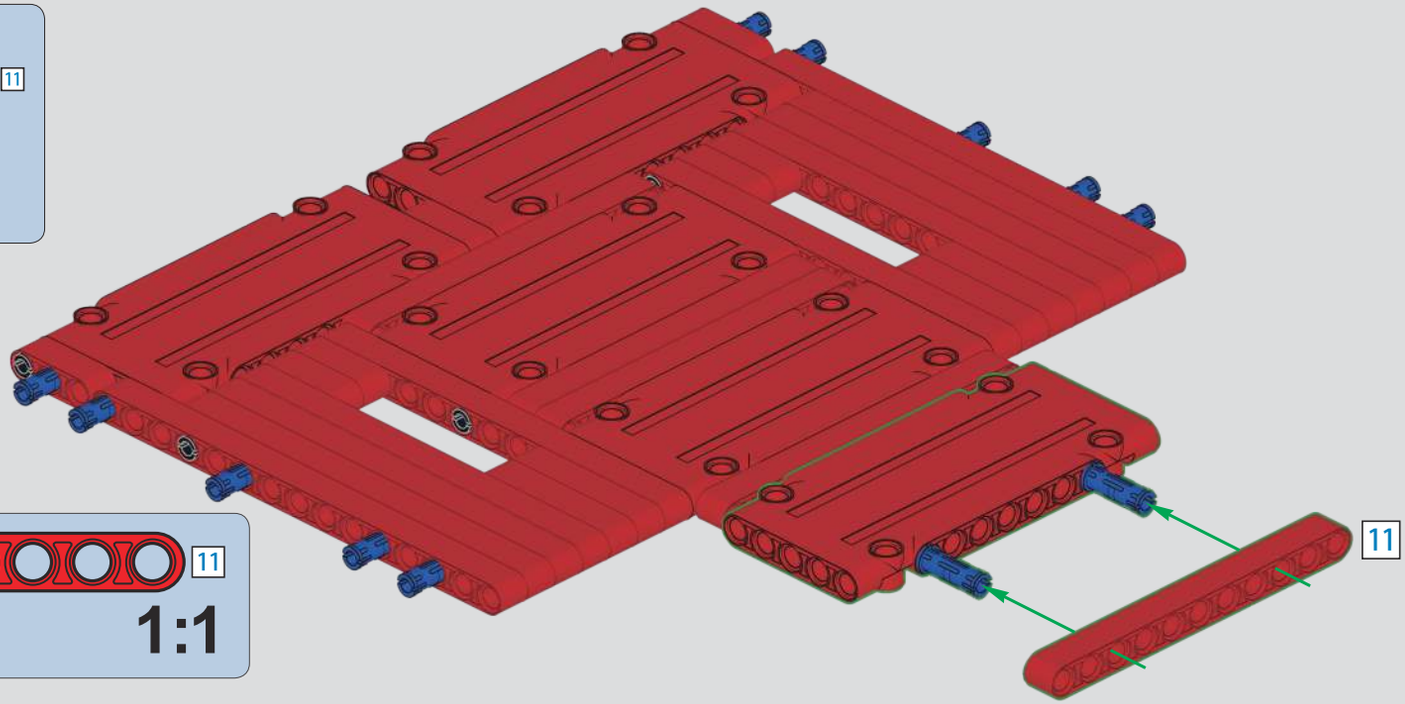

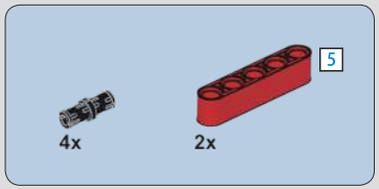

495

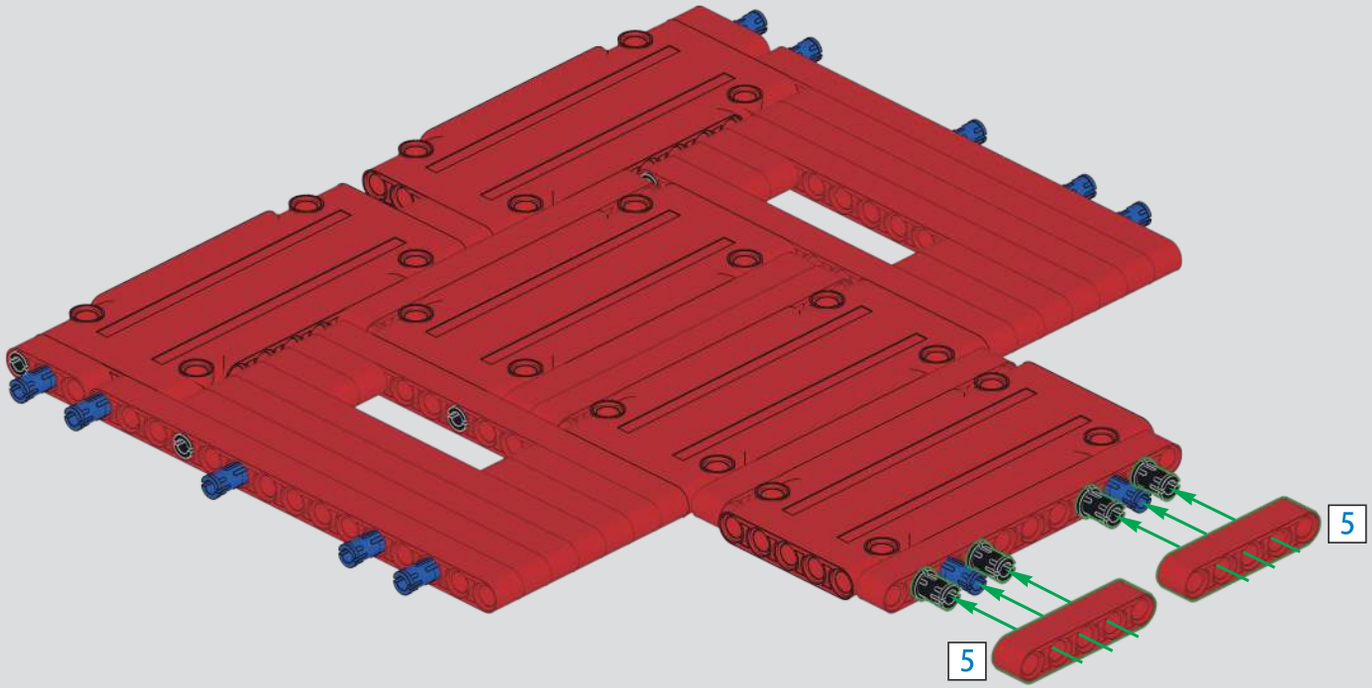

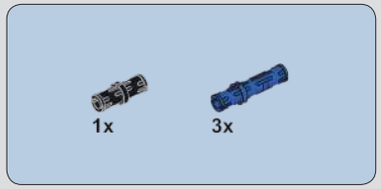

496

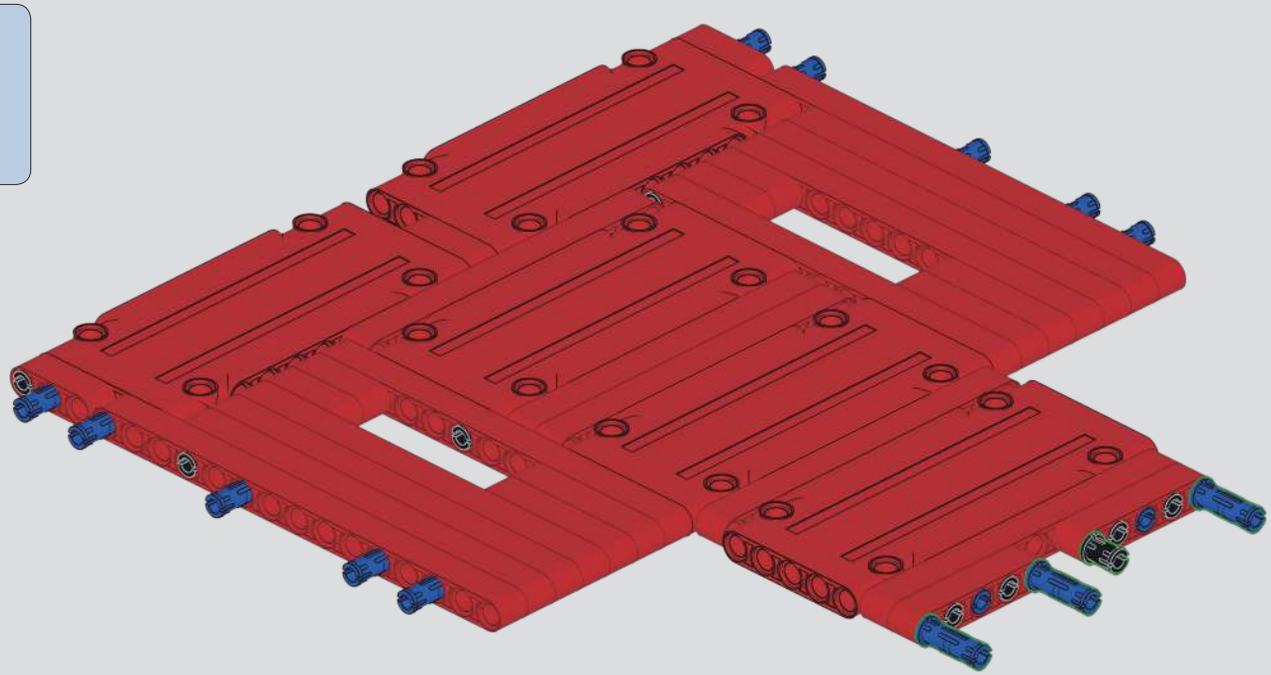

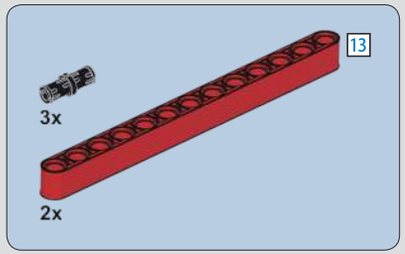

497

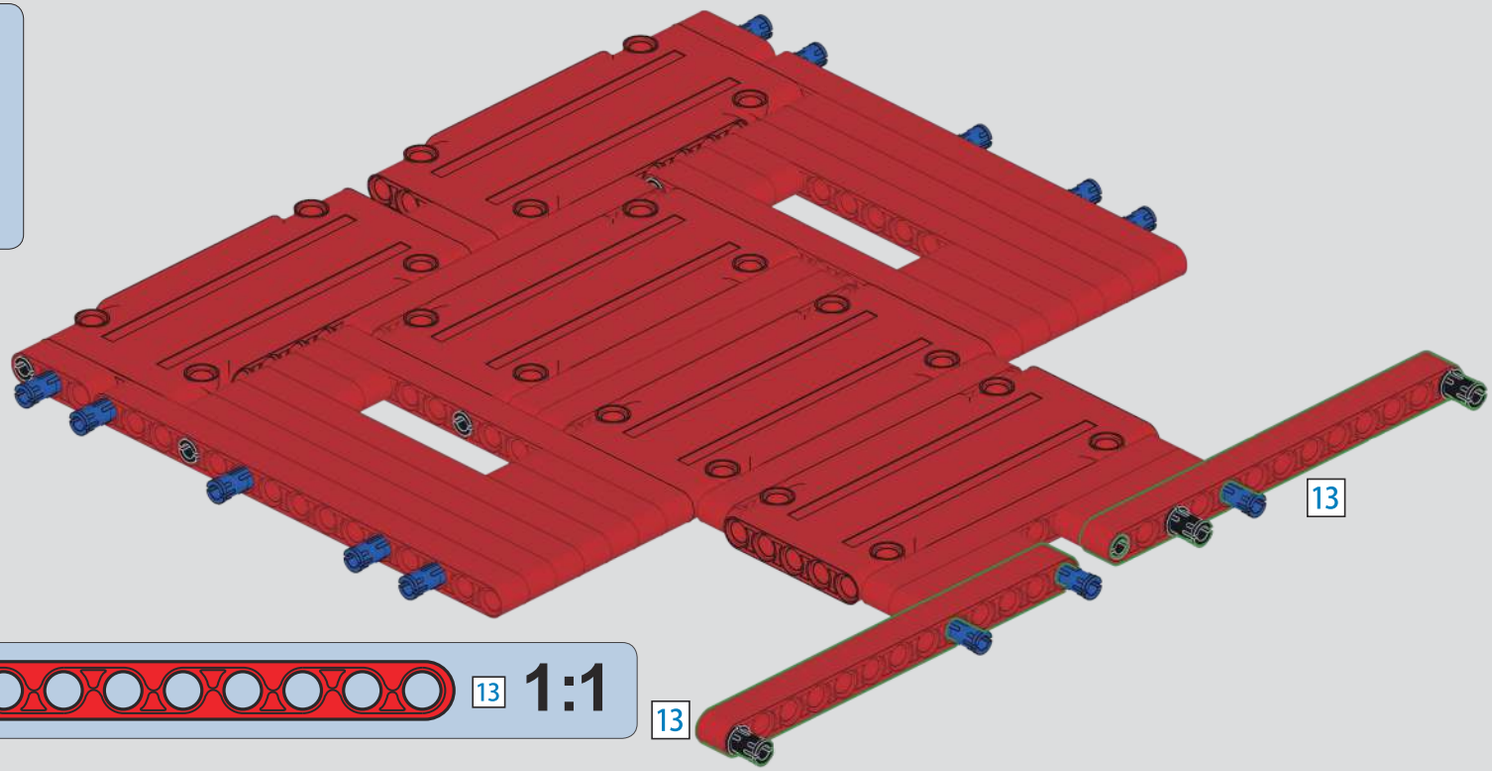

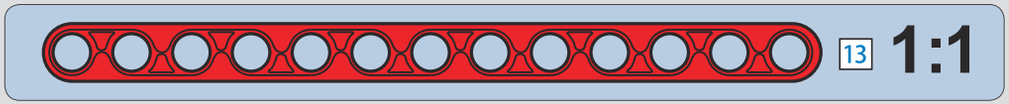

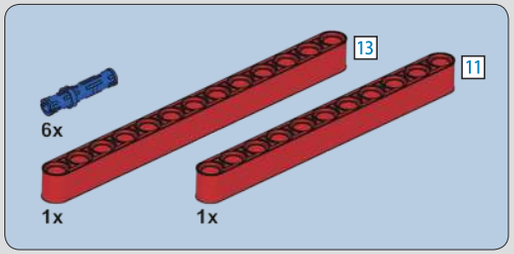

498

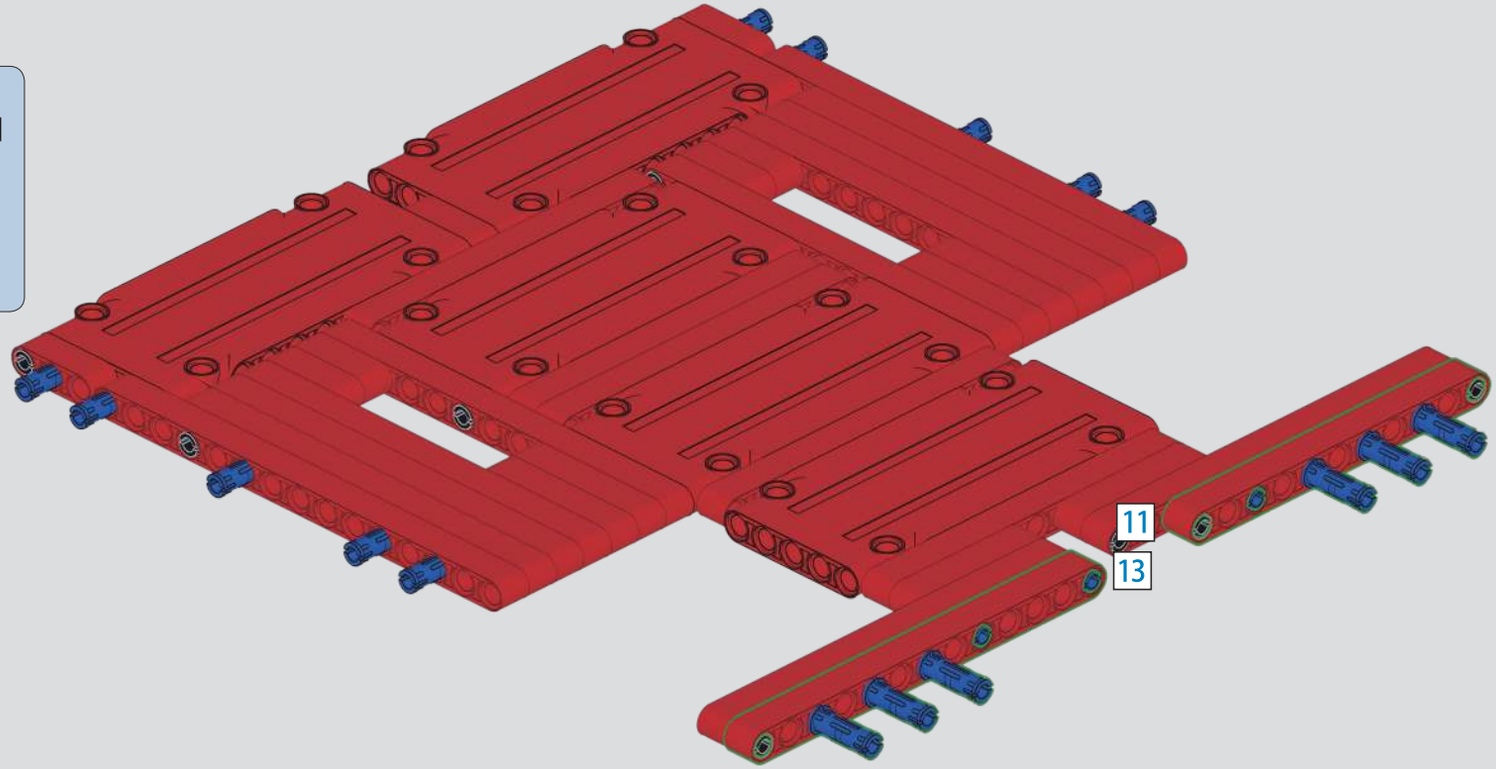

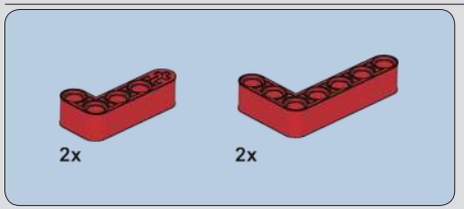

499

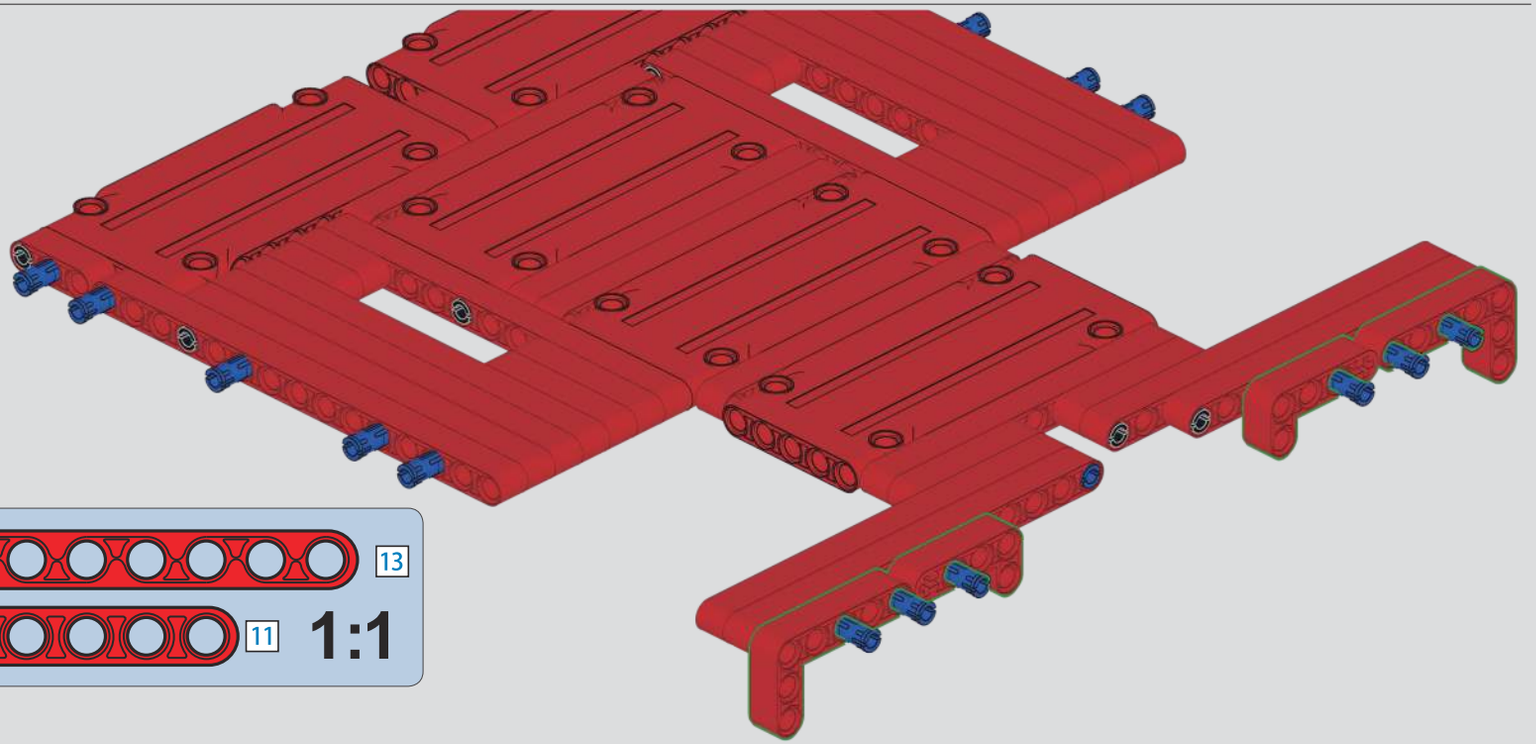

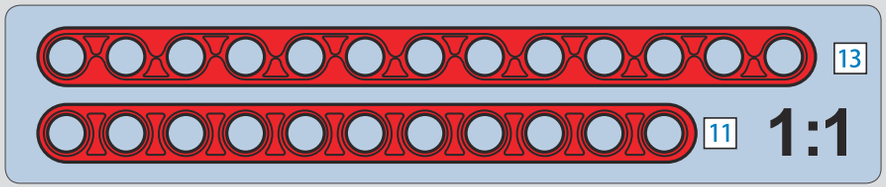

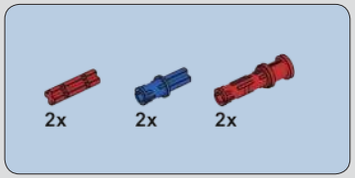

500

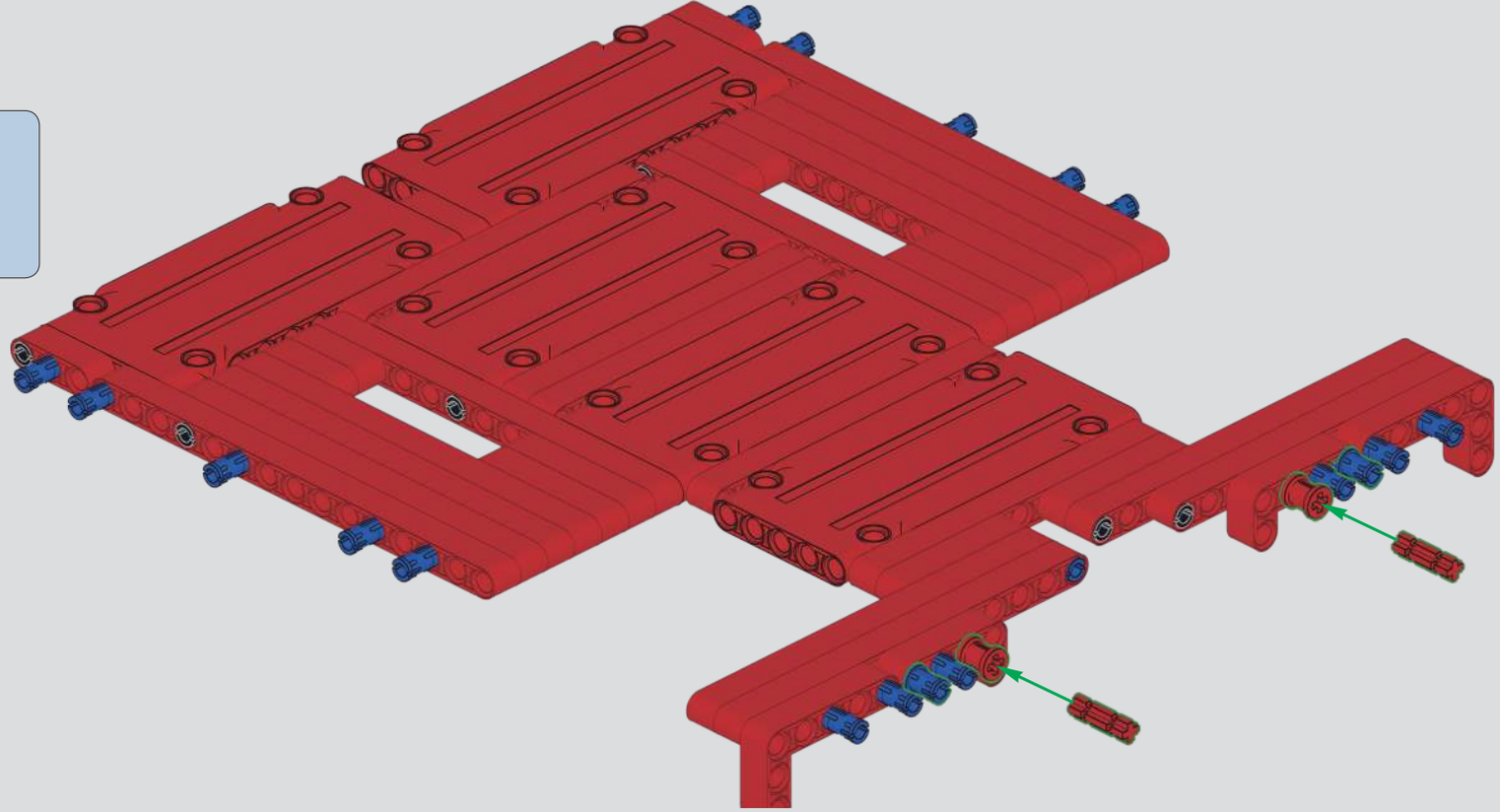

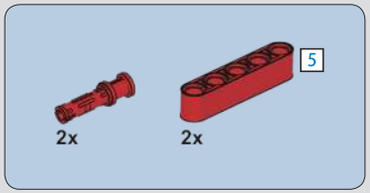

501

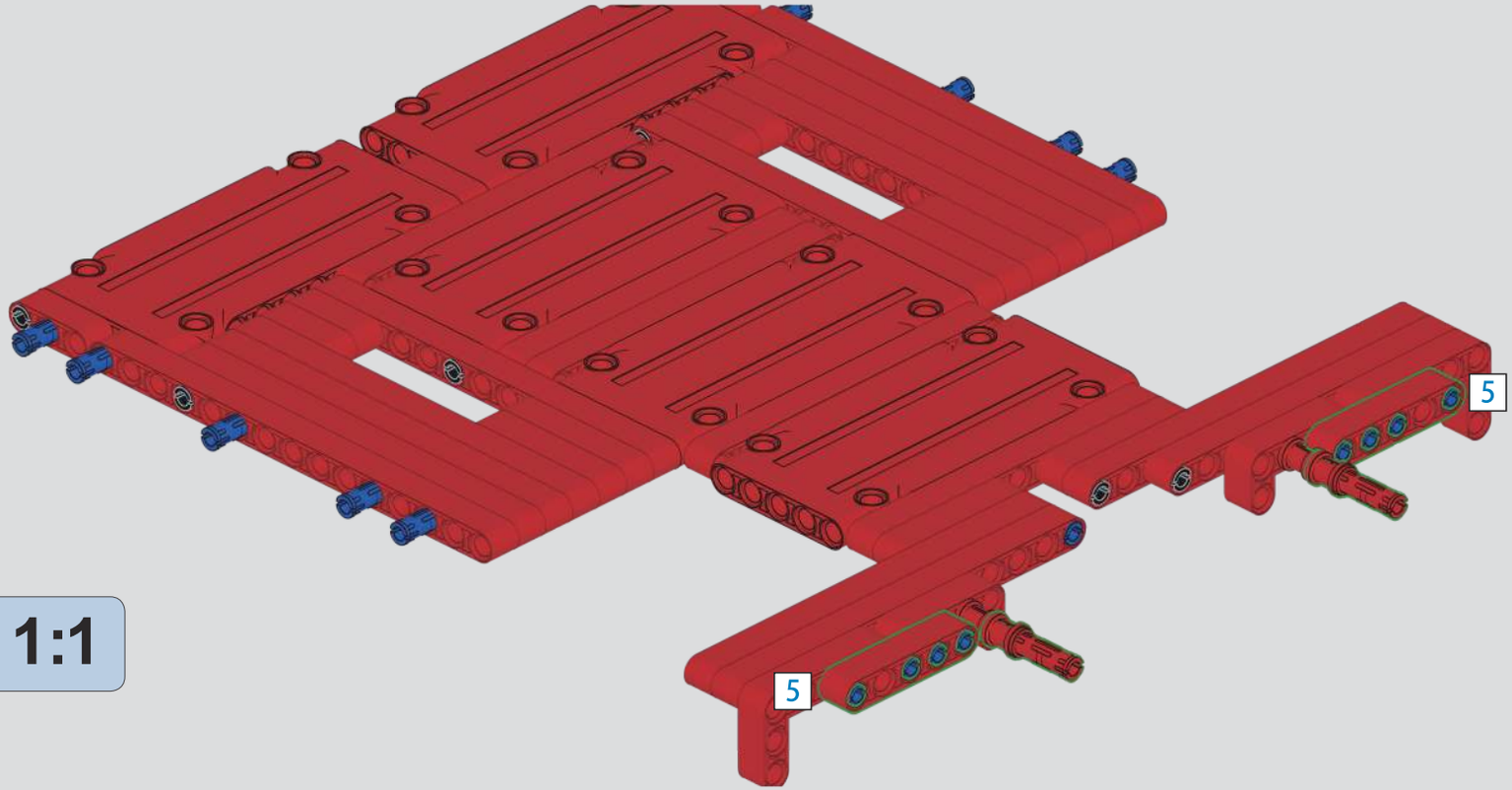

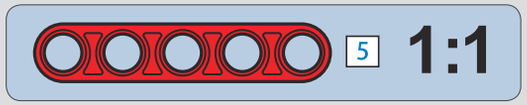

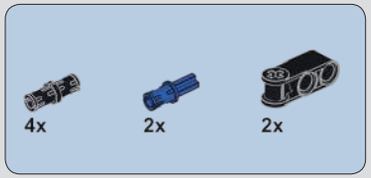

502

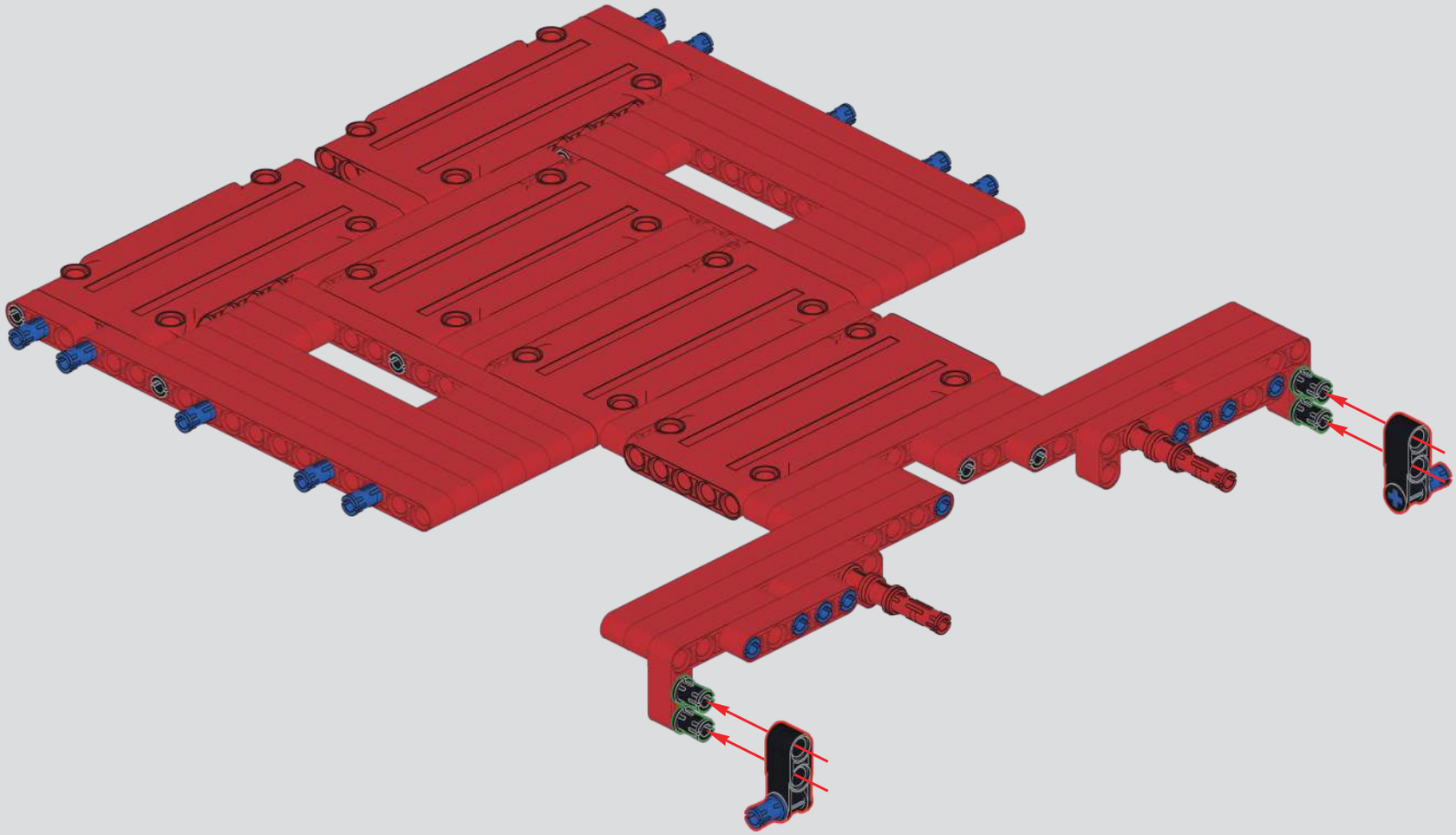

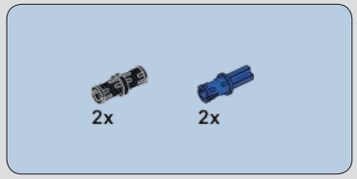

503

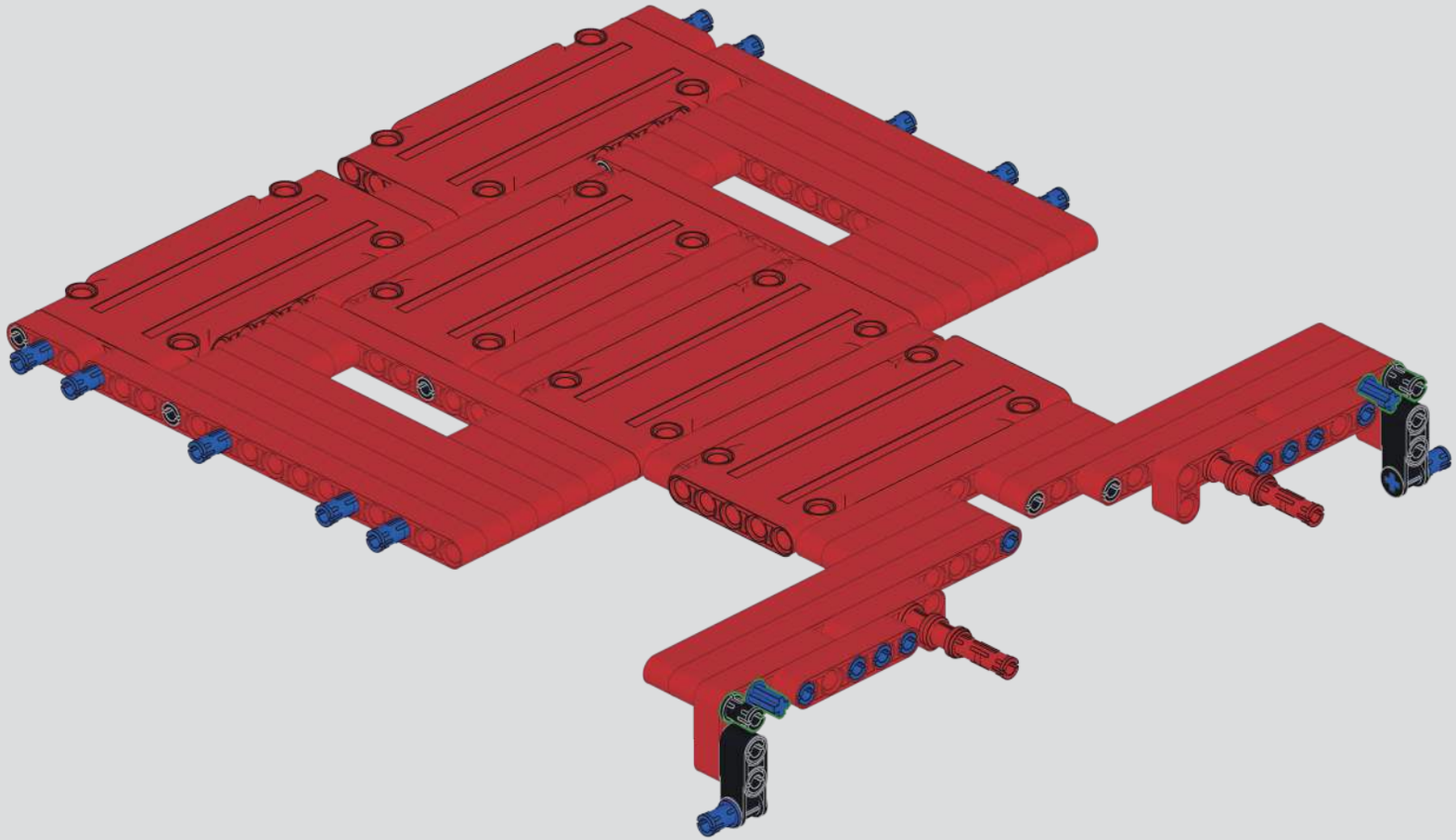

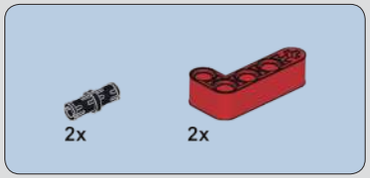

504

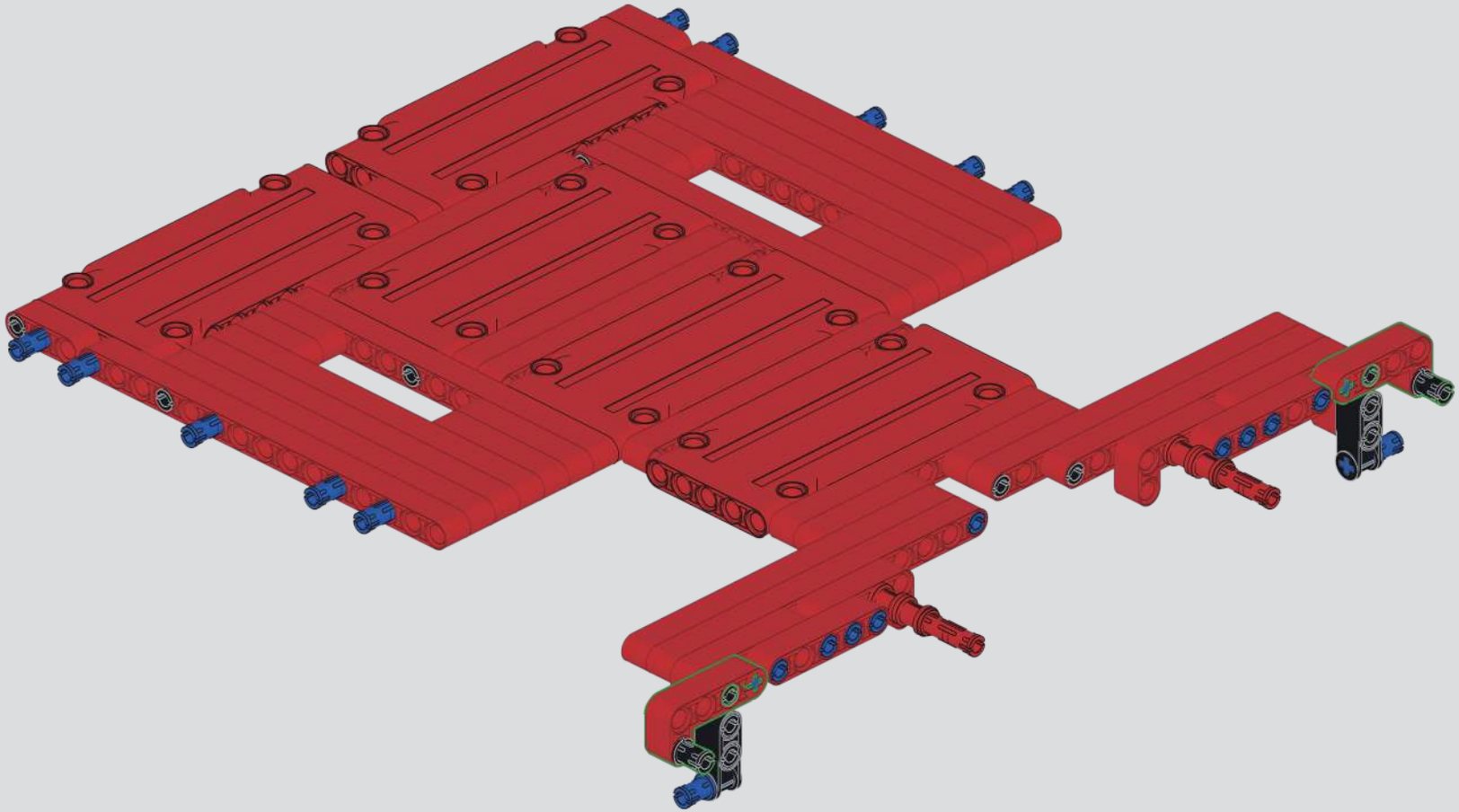

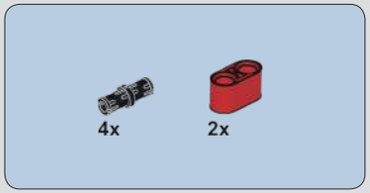

505

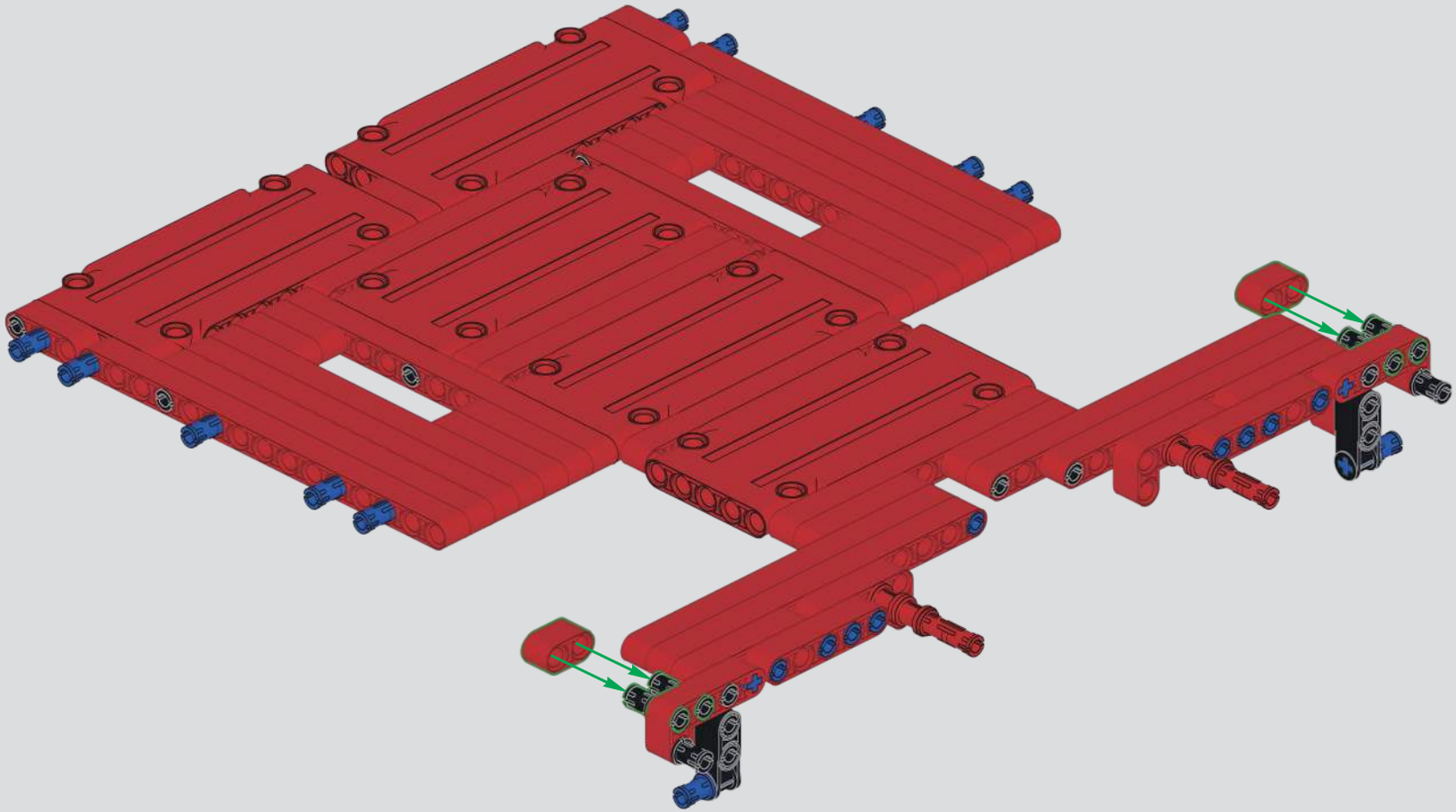

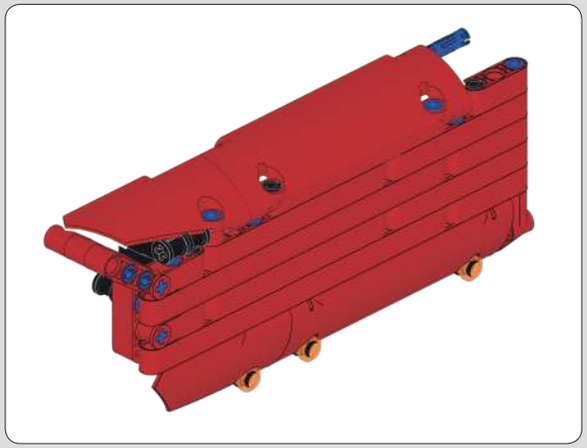

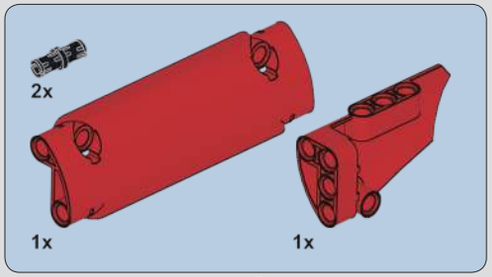

506

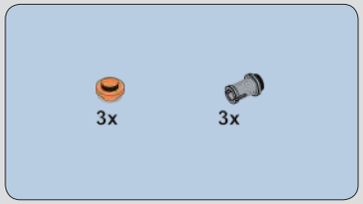

507

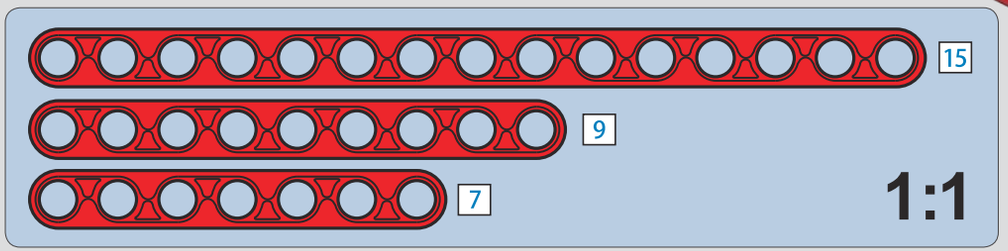

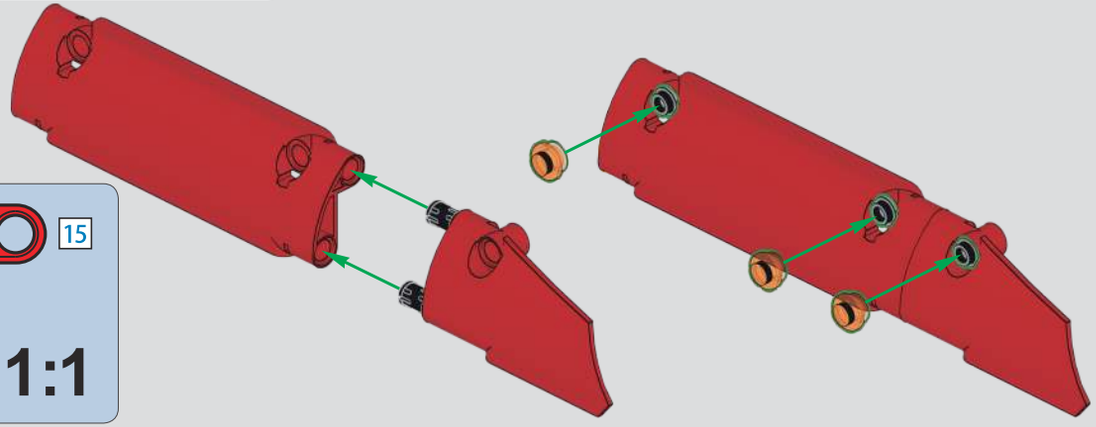

508

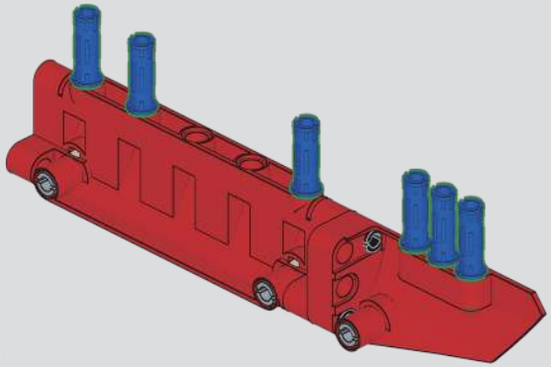

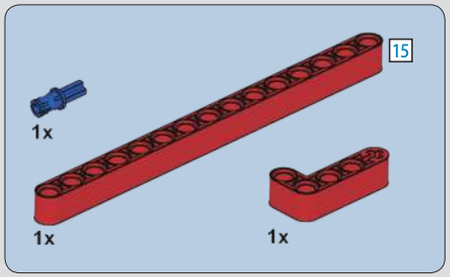

509

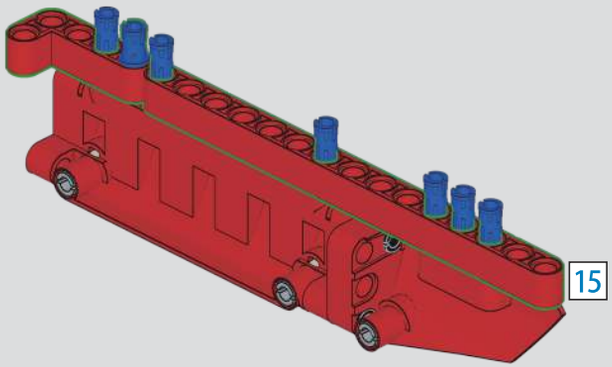

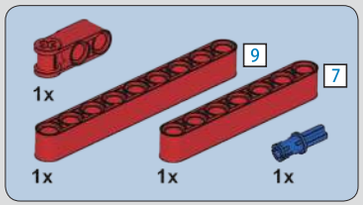

510

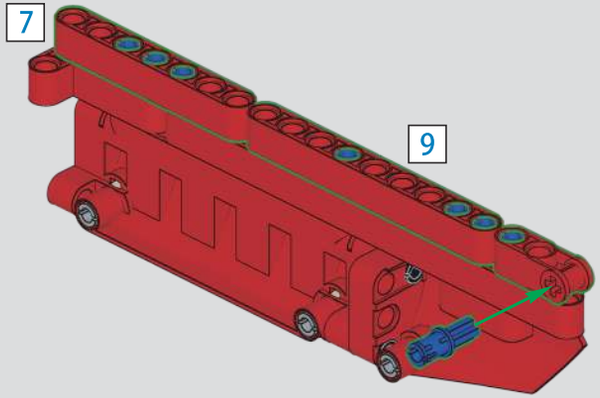

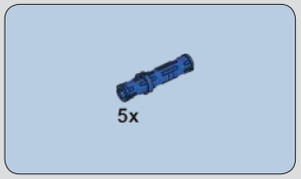

511

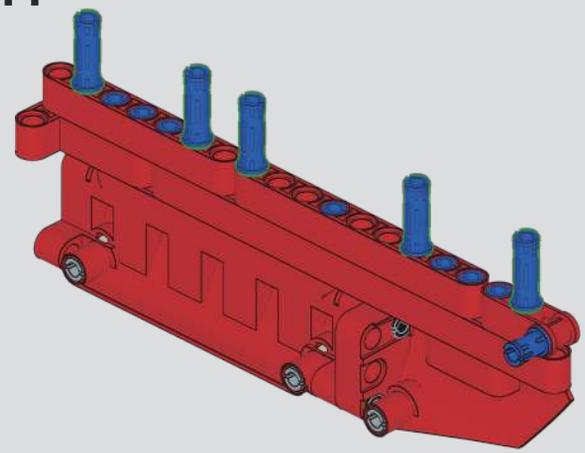

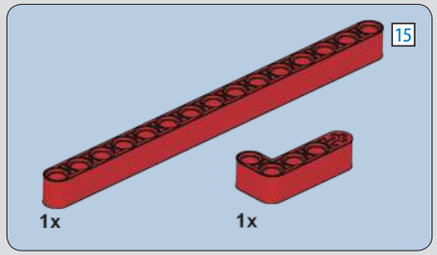

512

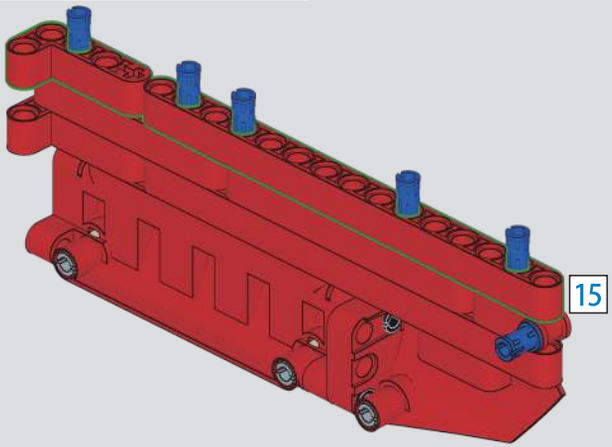

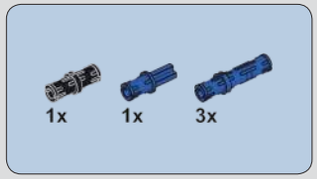

513

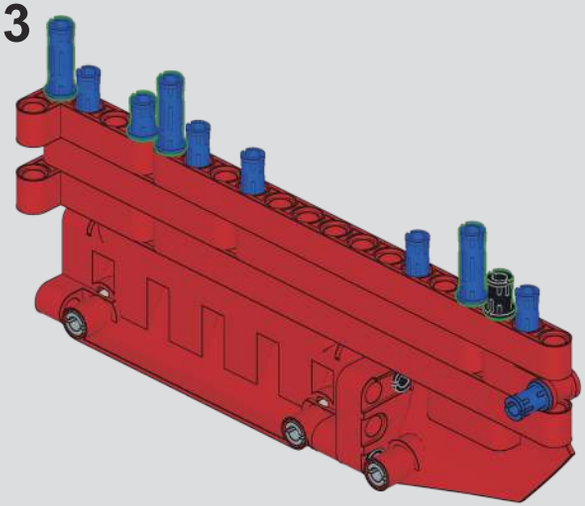

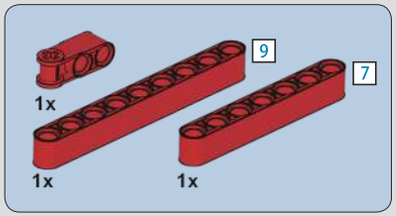

514

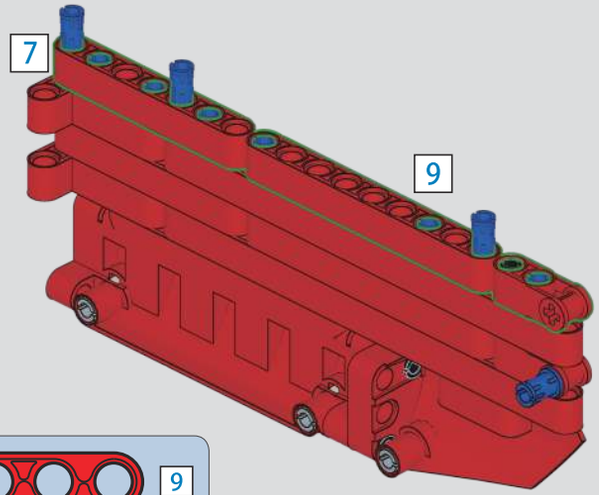

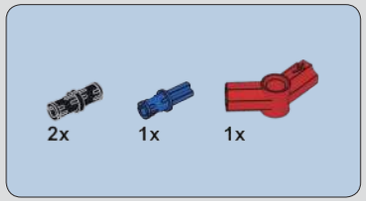

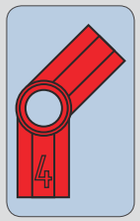

515

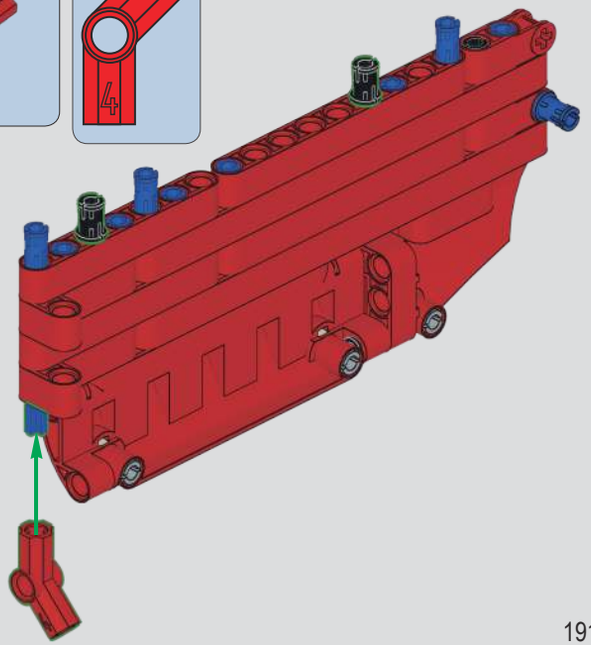

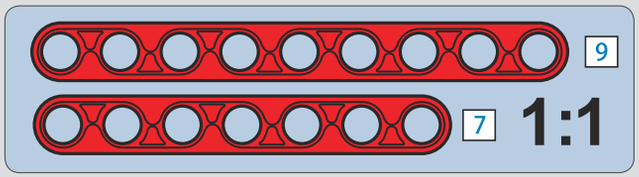

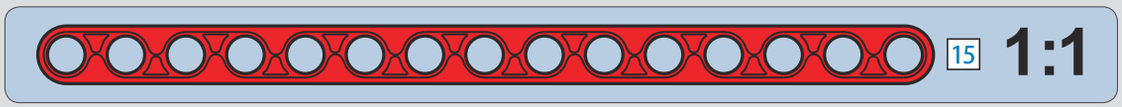

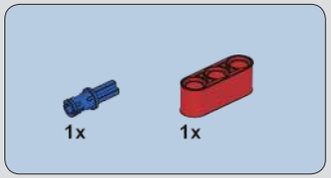

516

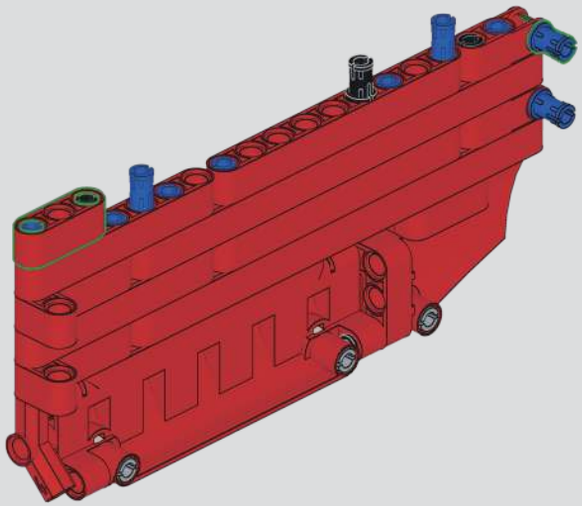

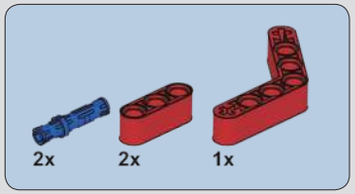

517

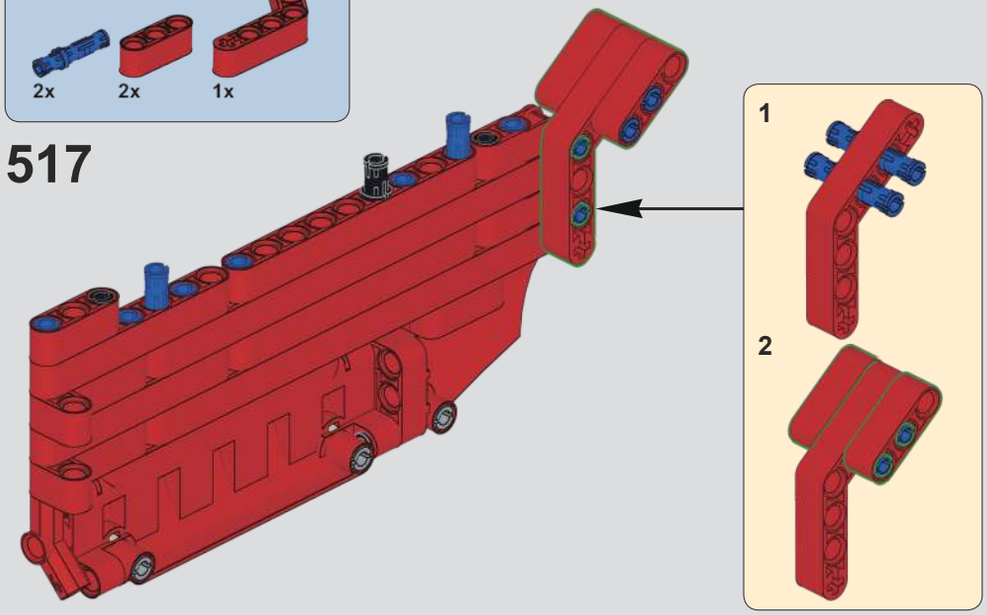

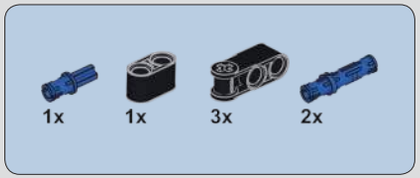

518

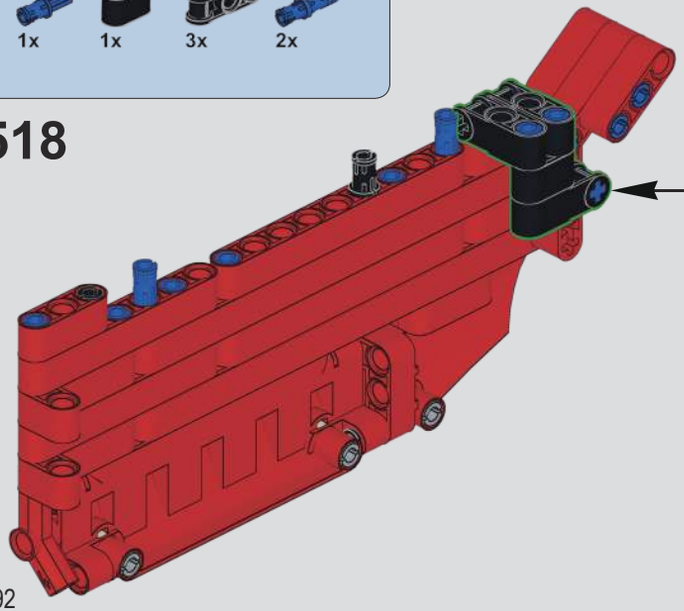

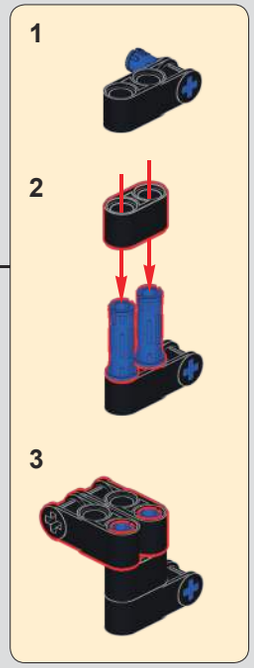

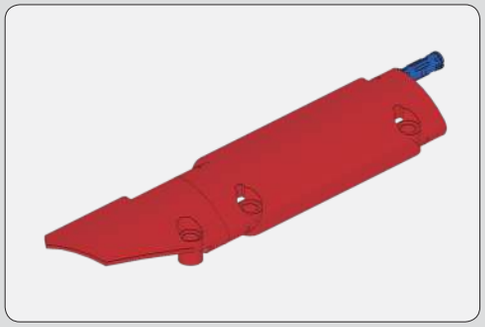

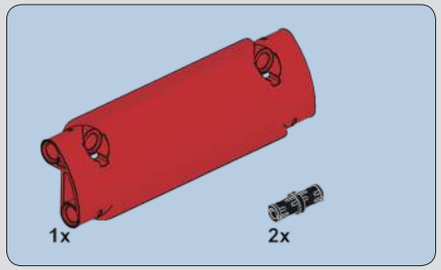

519

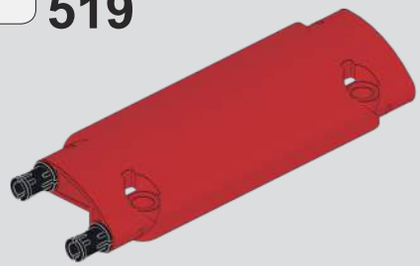

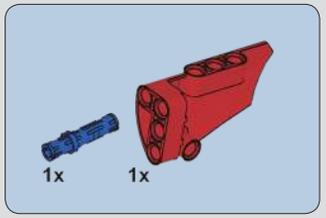

520

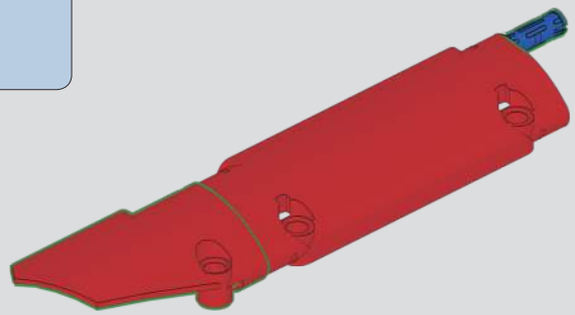

521

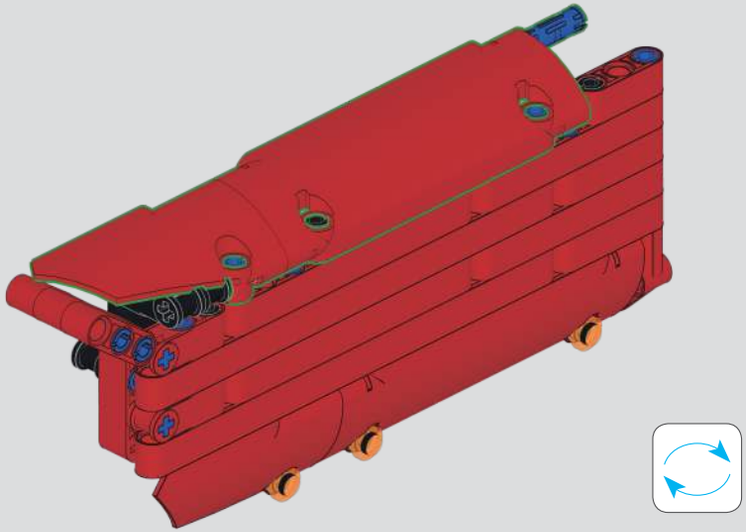

522

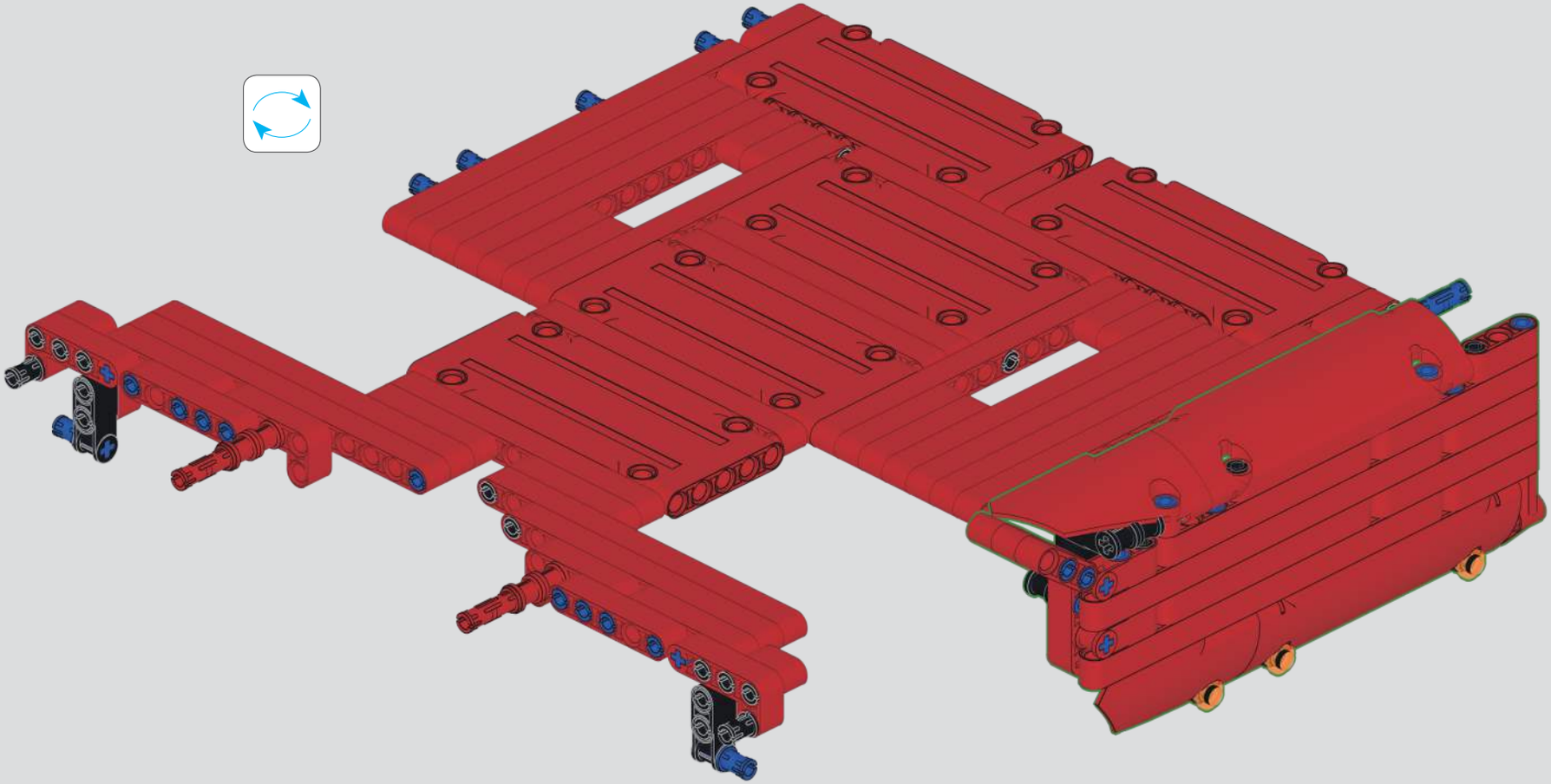

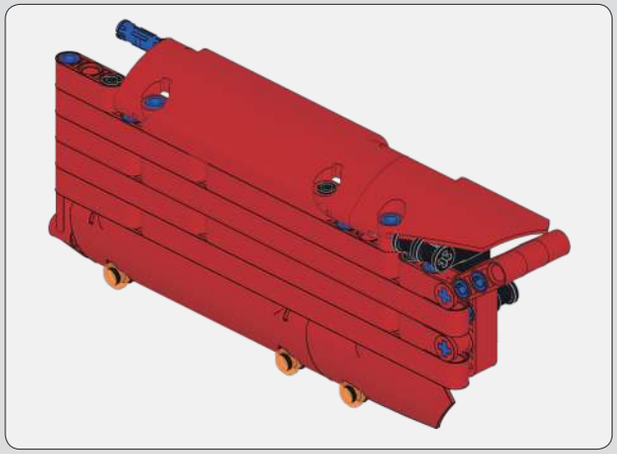

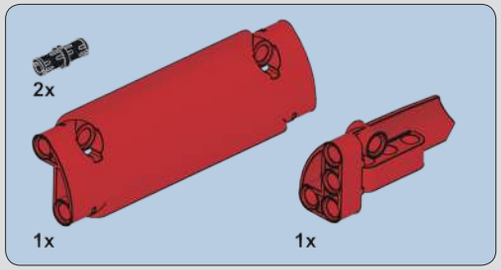

523

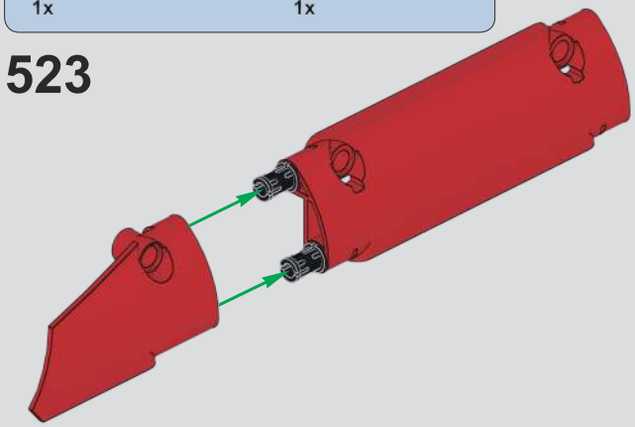

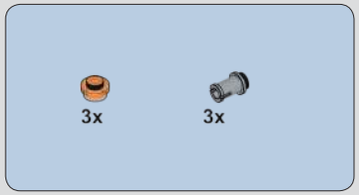

524

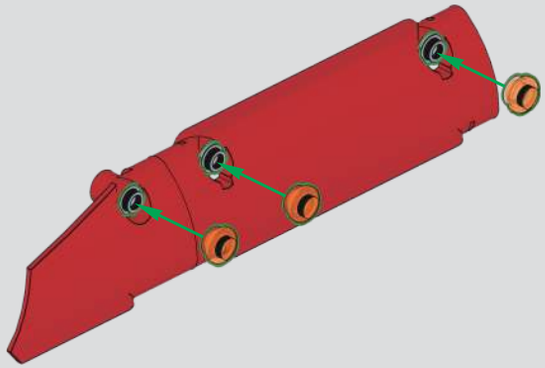

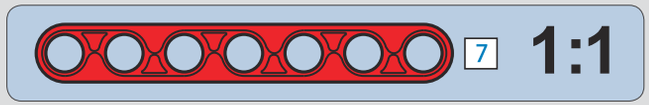

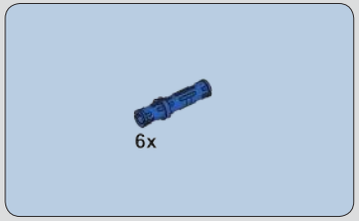

525

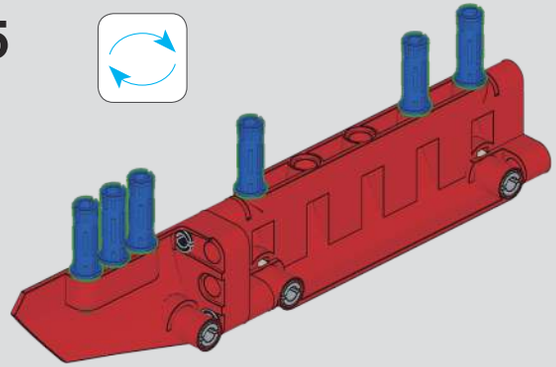

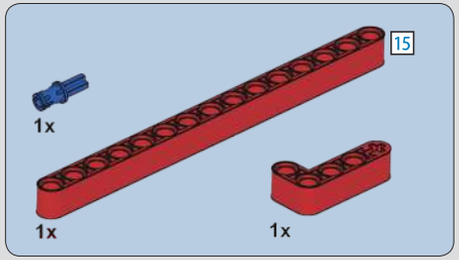

526

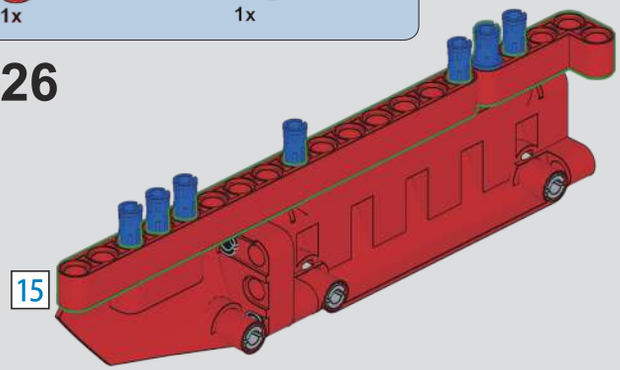

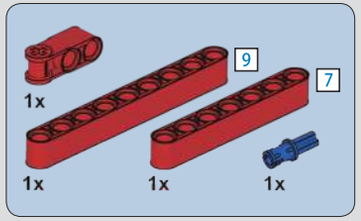

527

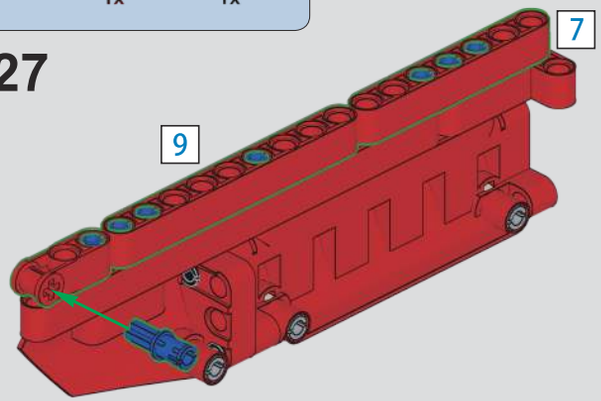

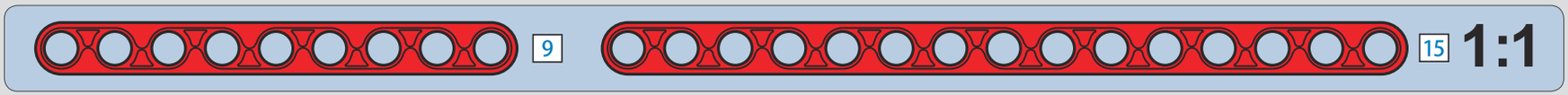

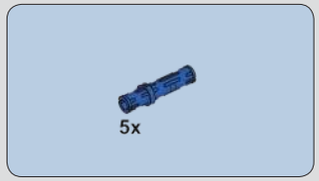

528

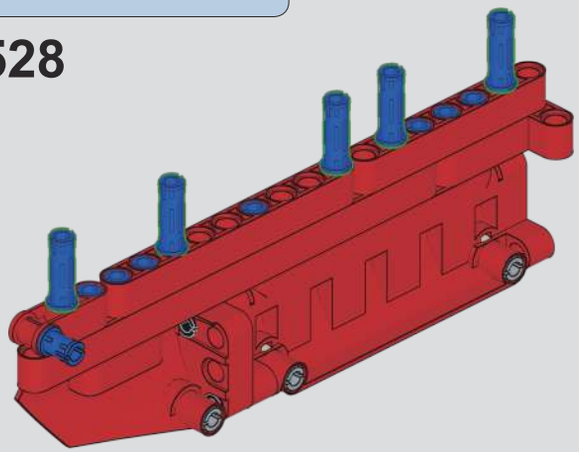

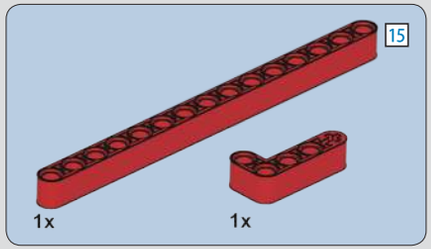

529

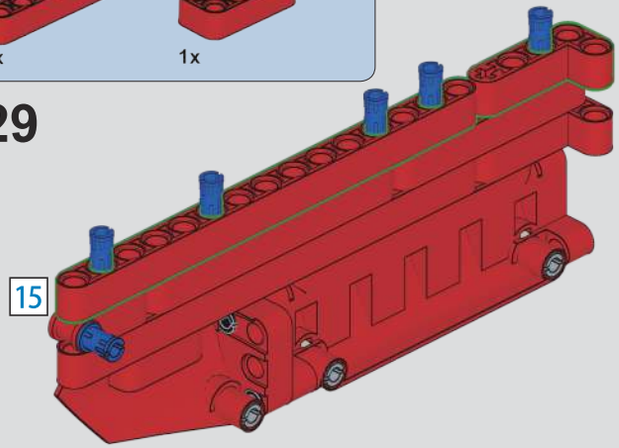

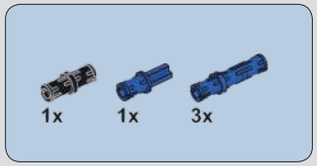

530

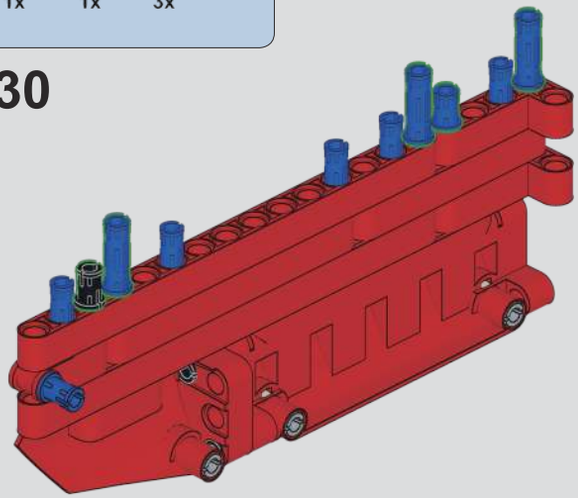

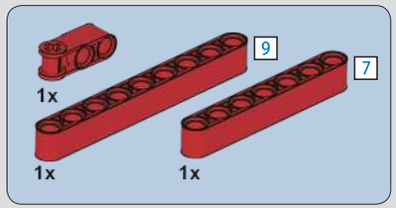

531

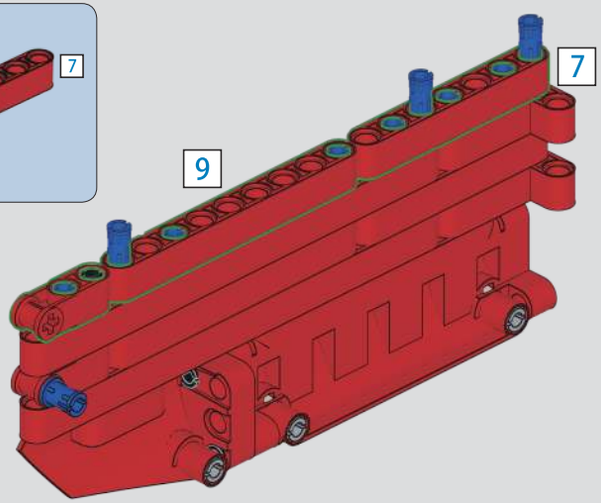

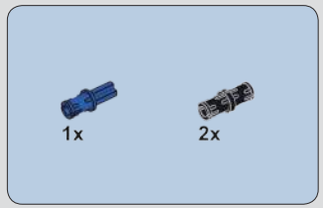

532

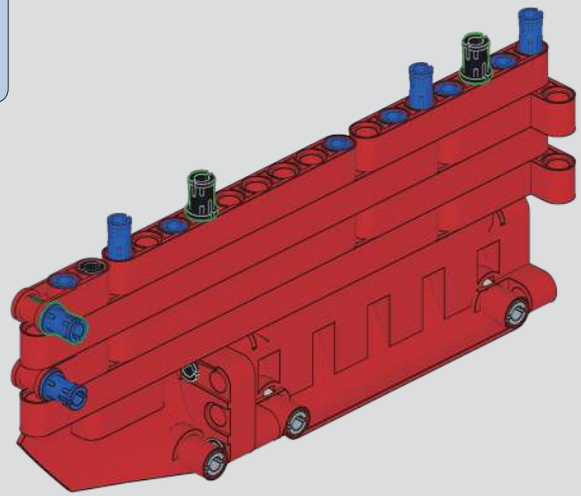

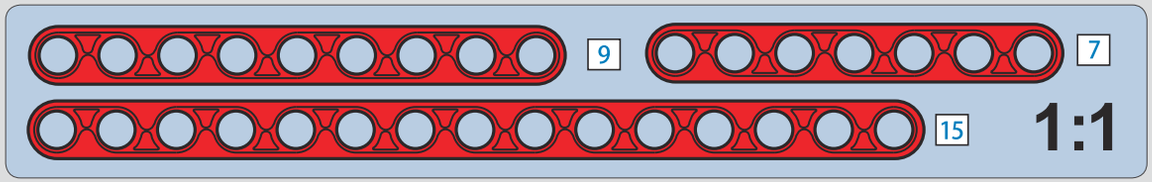

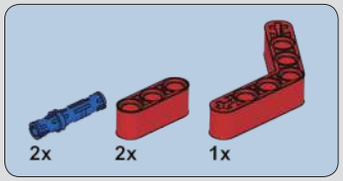

533

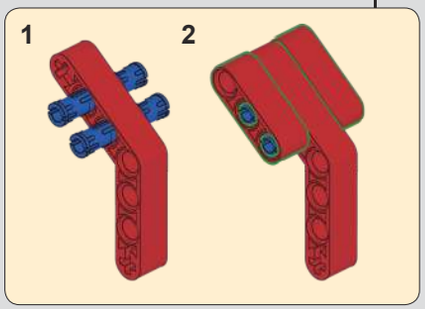

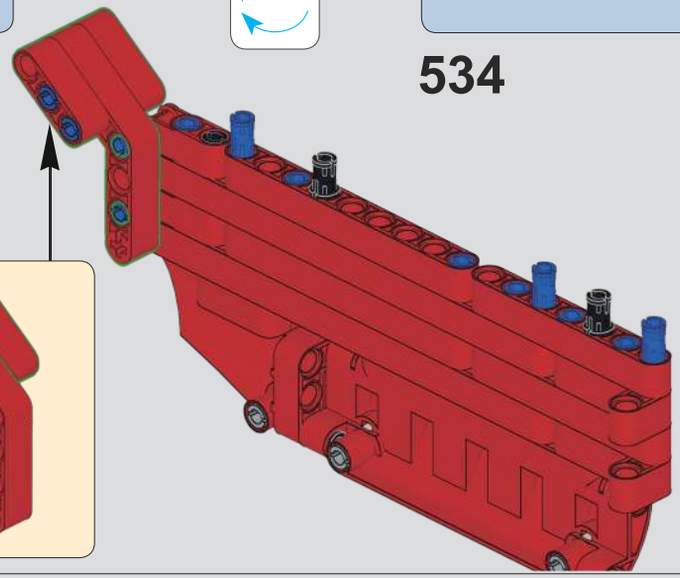

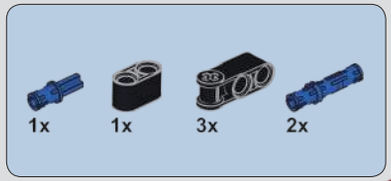

534

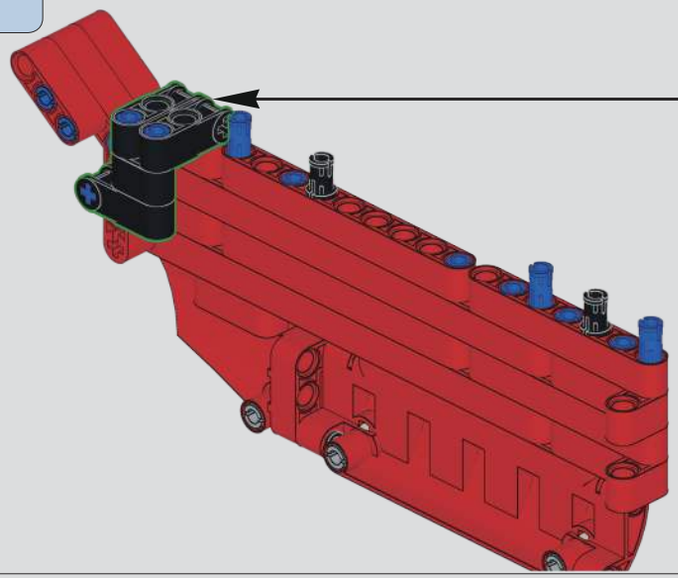

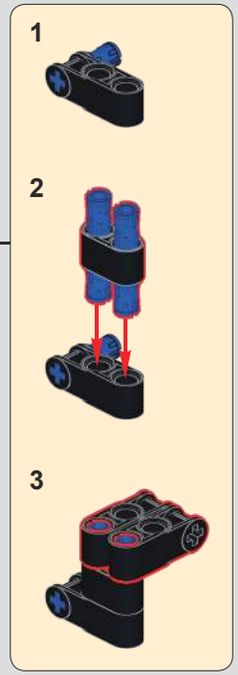

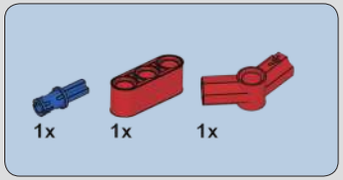

535

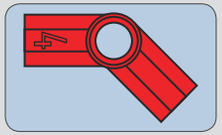

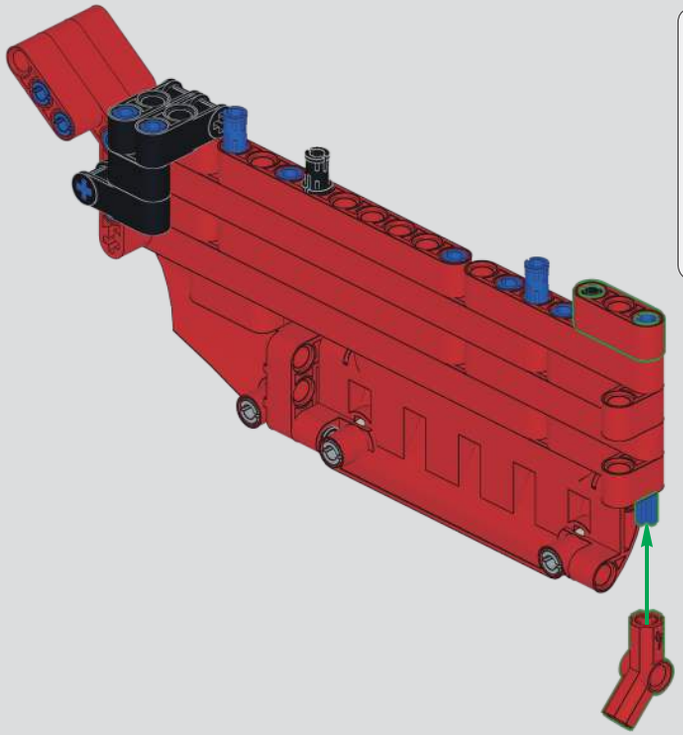

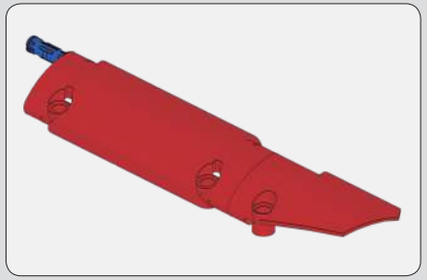

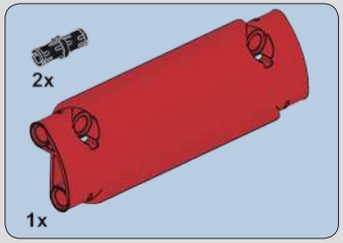

536

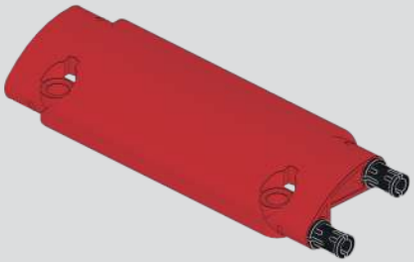

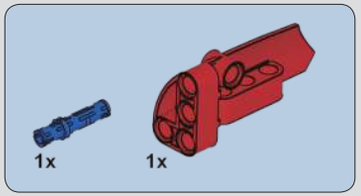

537

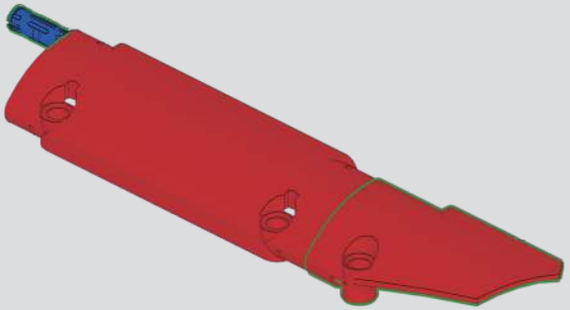

538

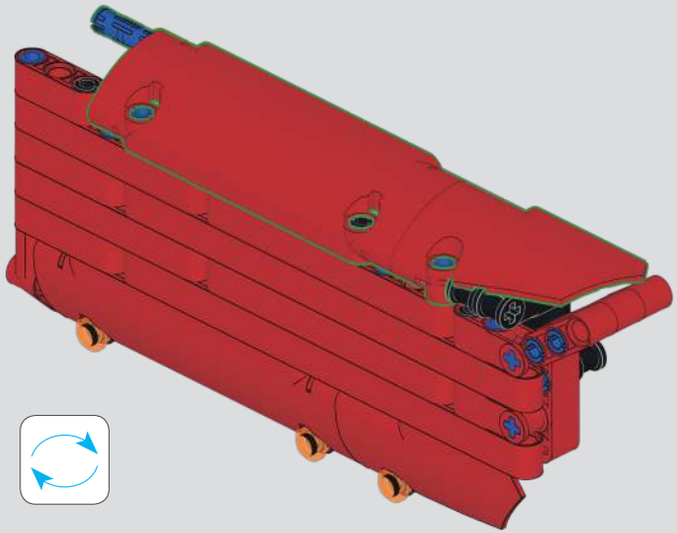

539

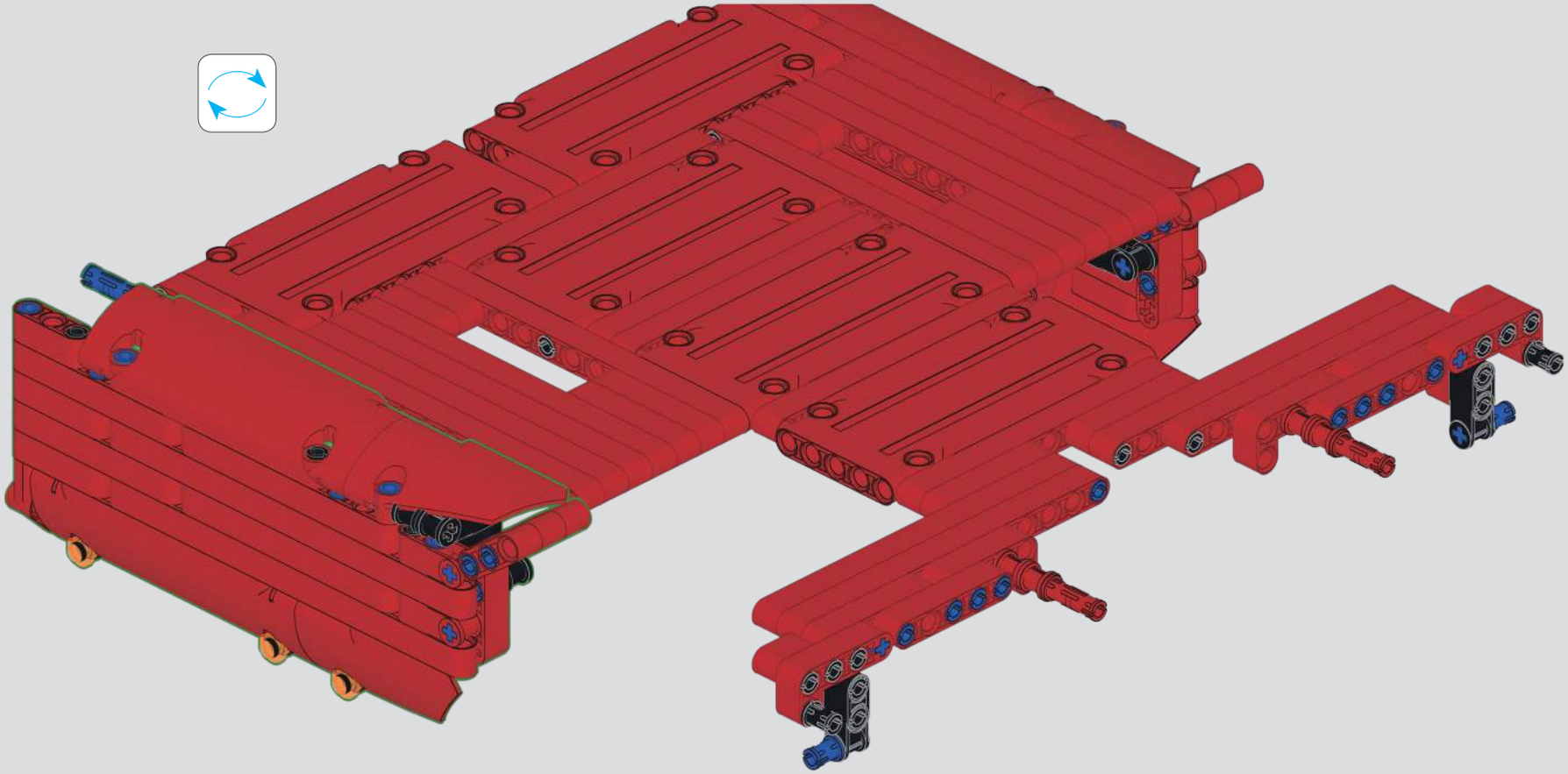

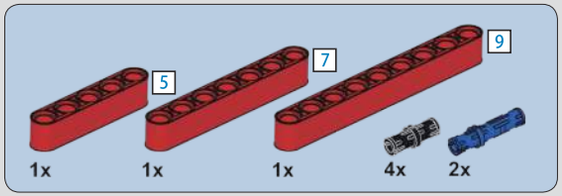

540

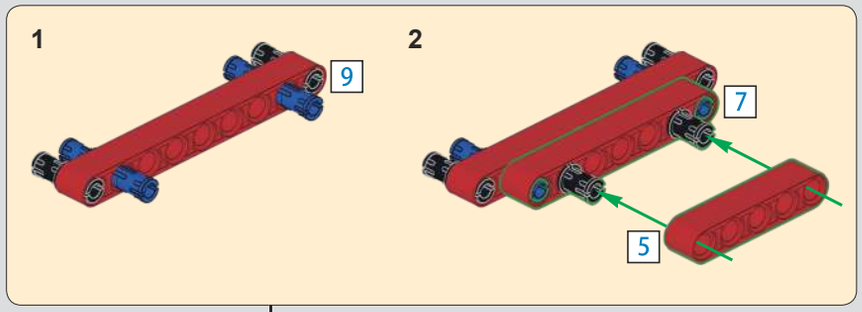

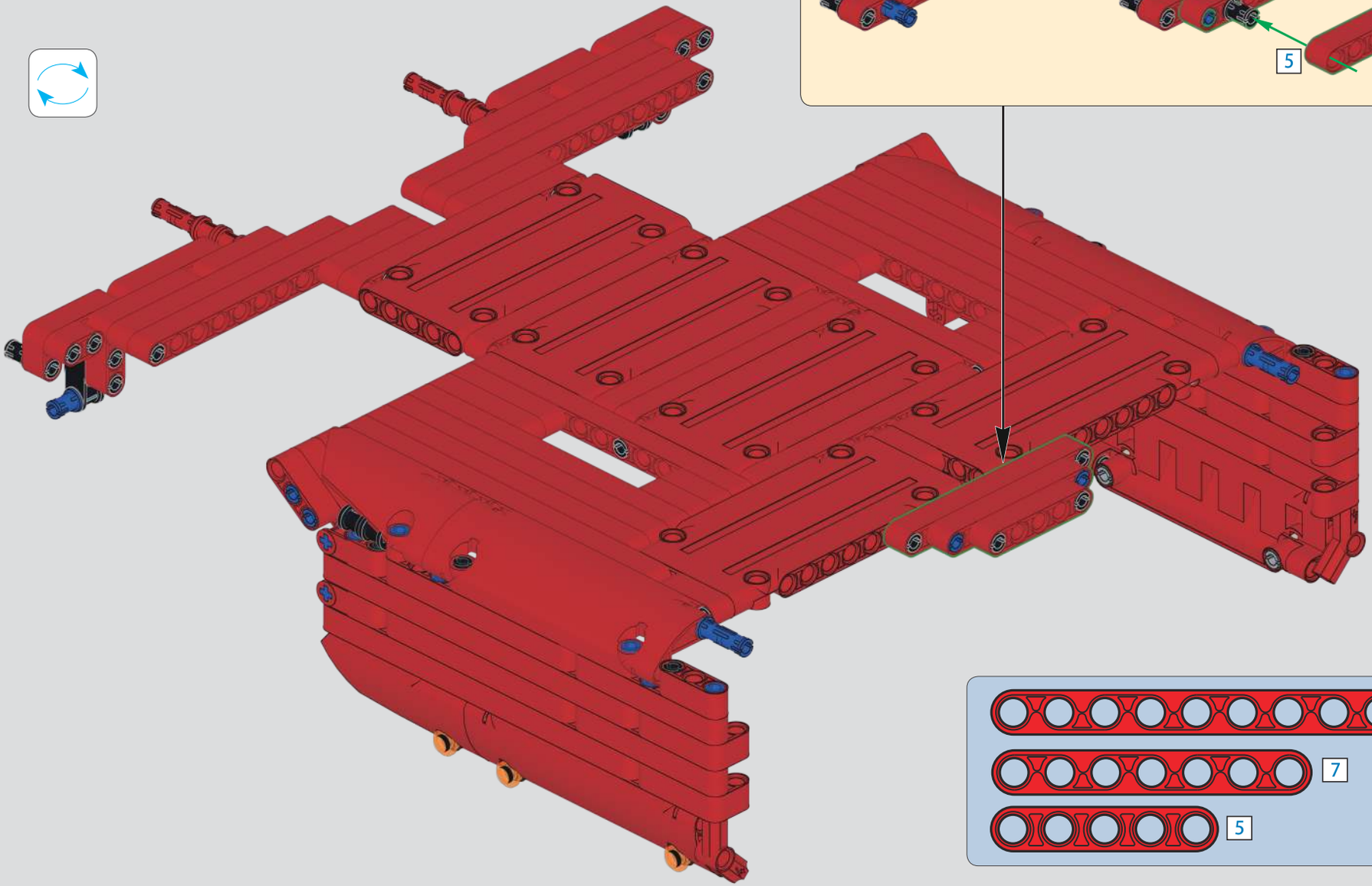

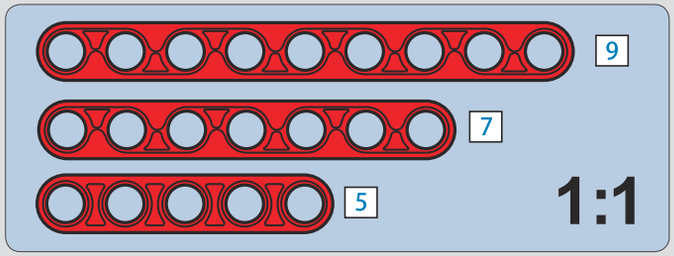

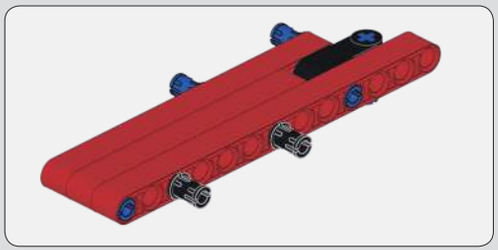

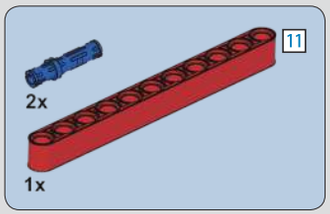

541

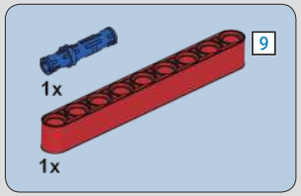

542

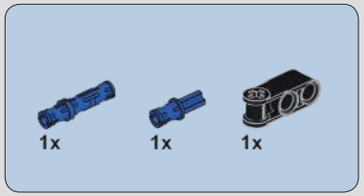

543

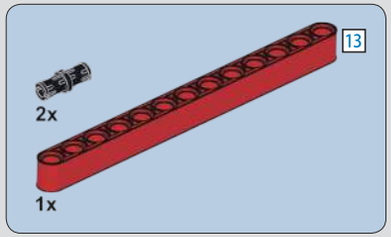

544

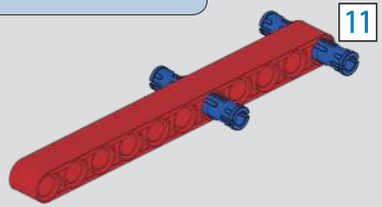

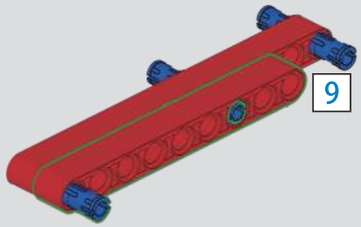

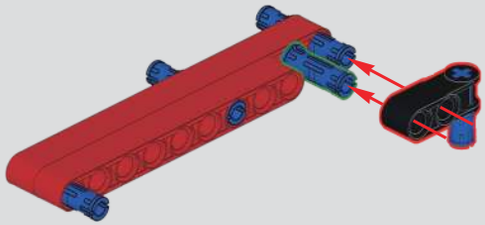

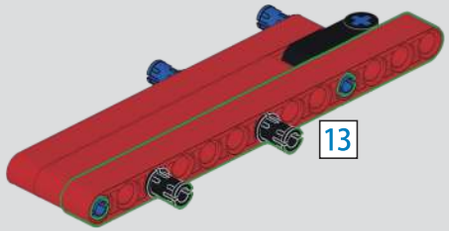

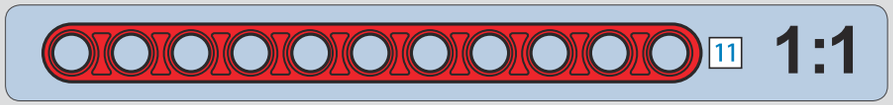

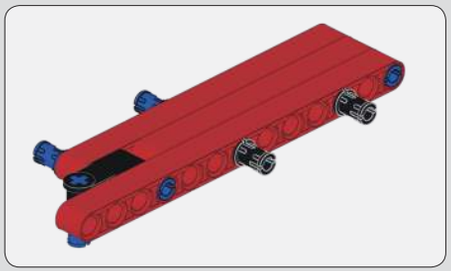

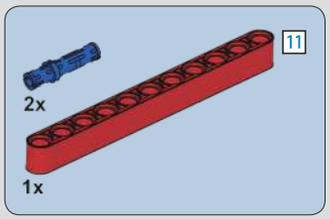

545

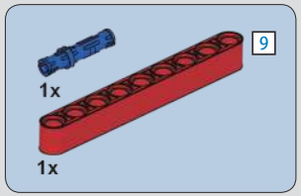

546

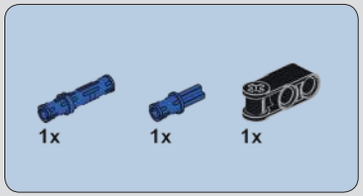

547

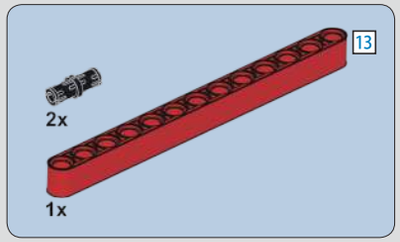

548

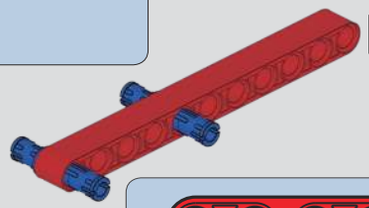

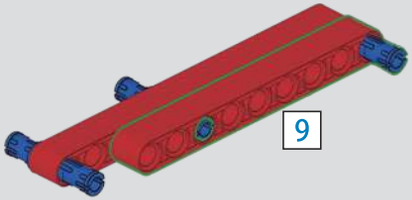

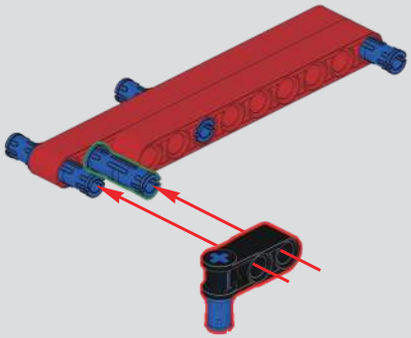

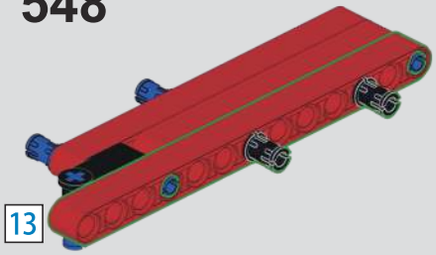

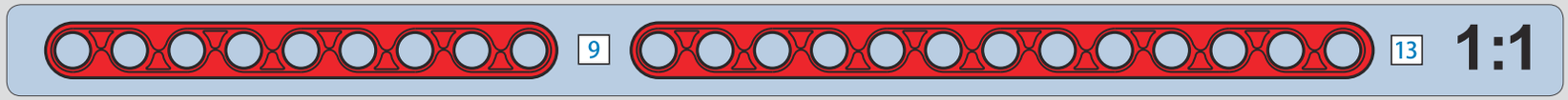

549

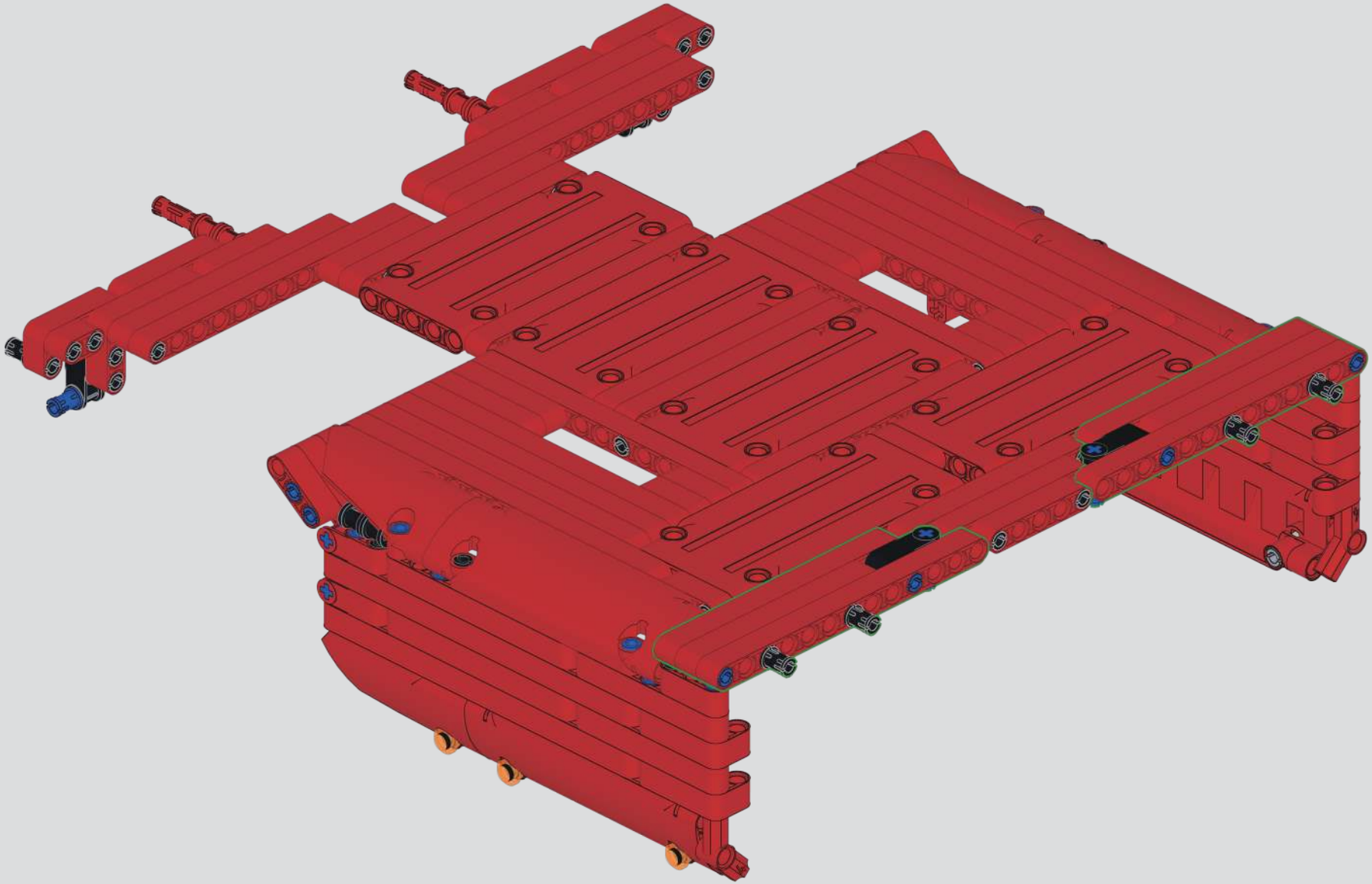

550

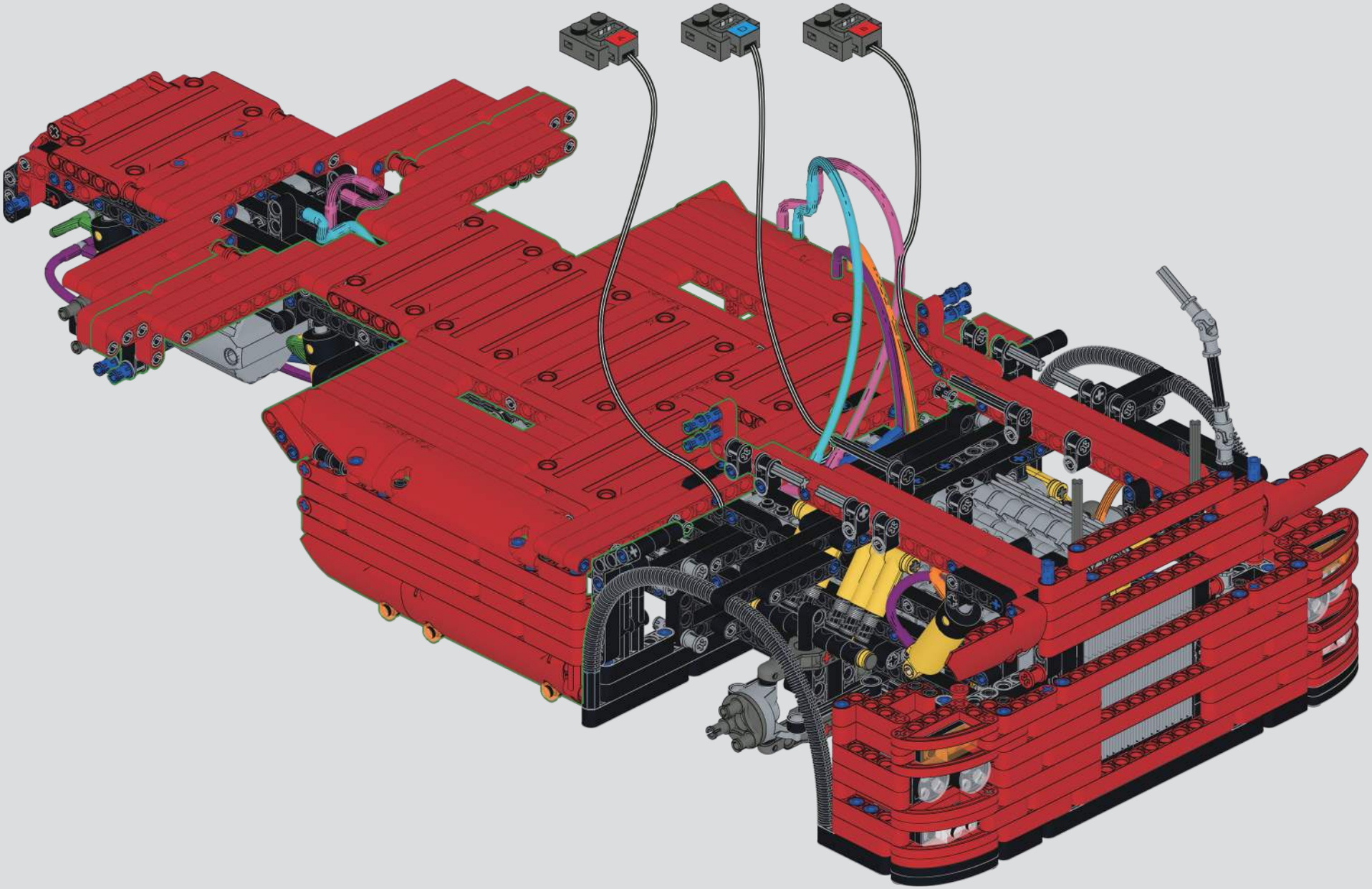

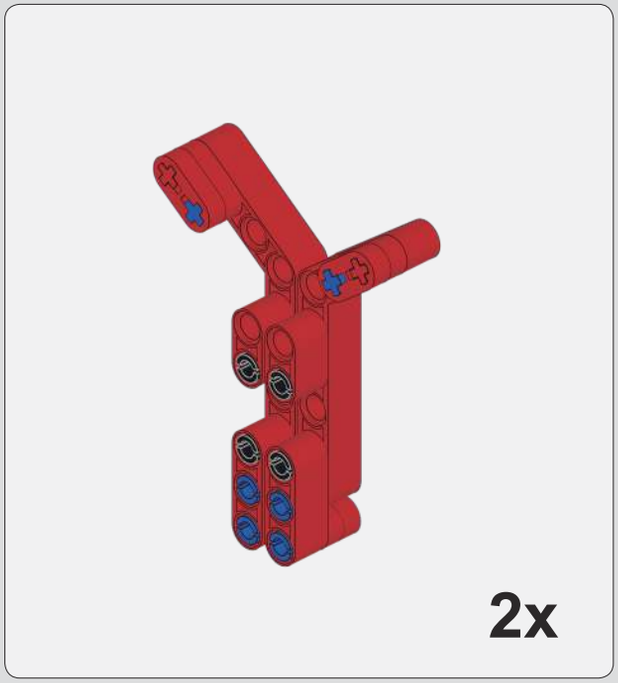

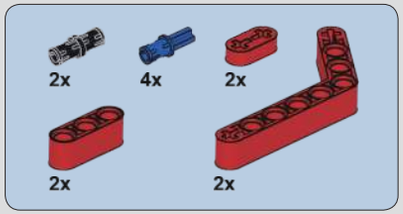

551

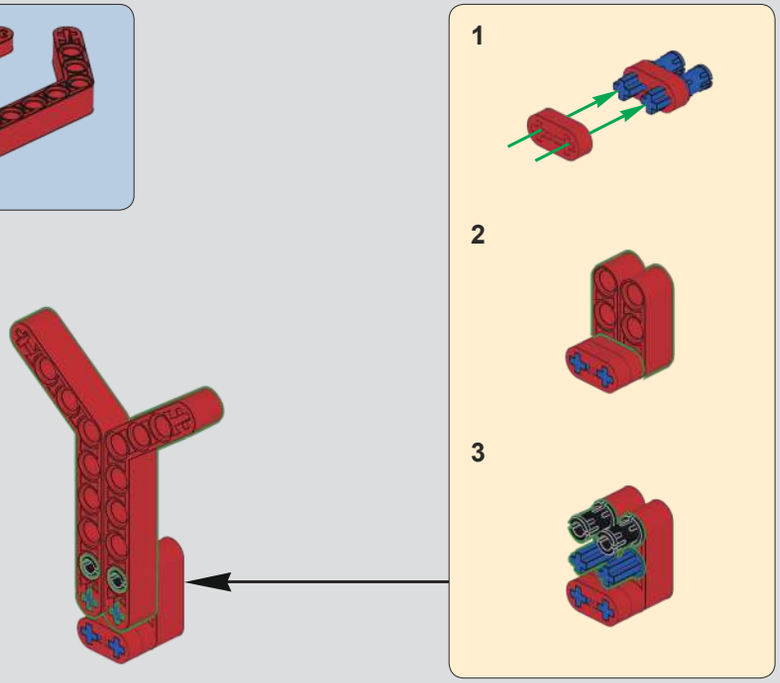

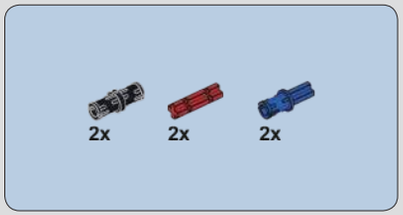

552

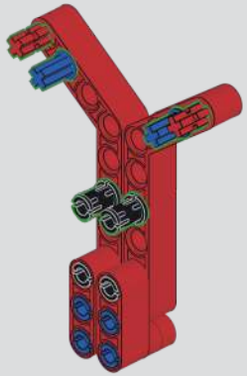

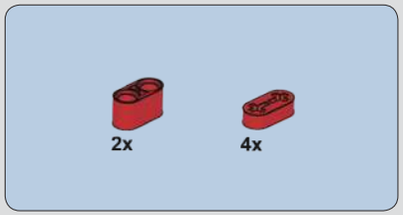

553

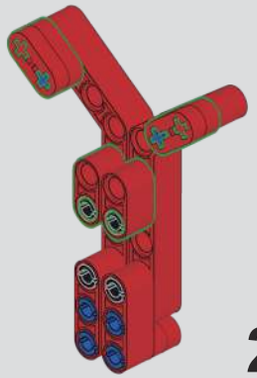

2x

554

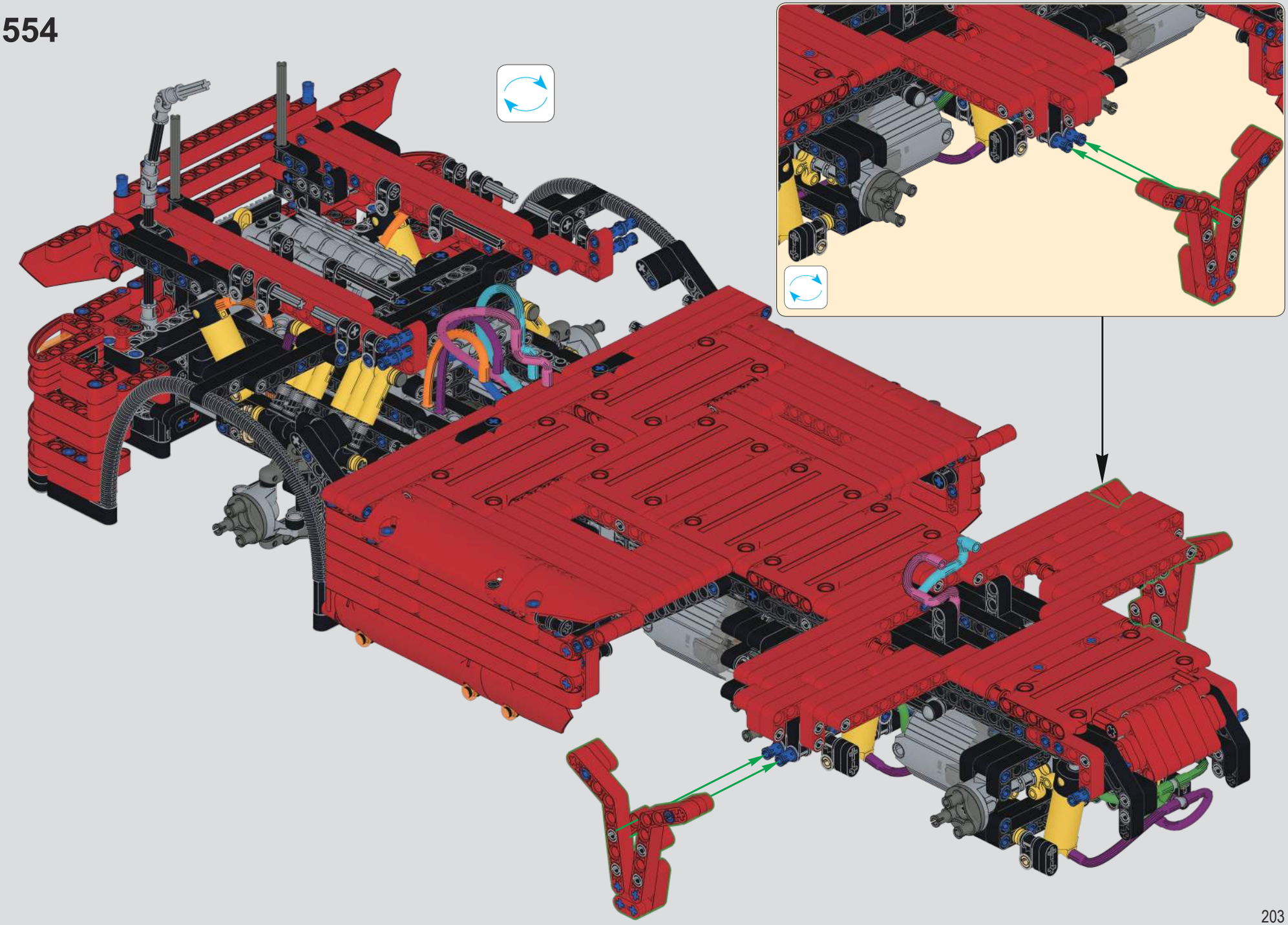

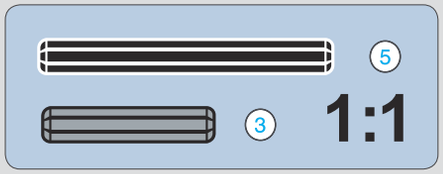

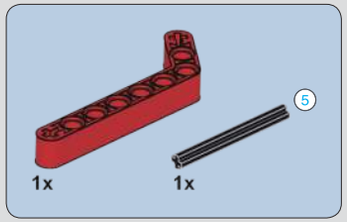

555

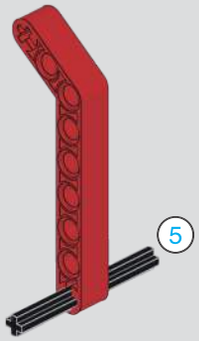

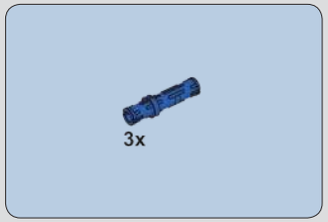

556

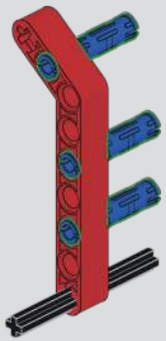

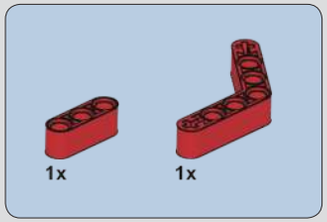

557

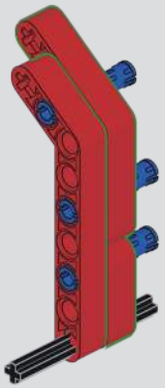

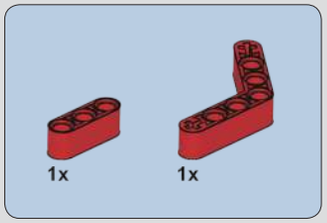

558

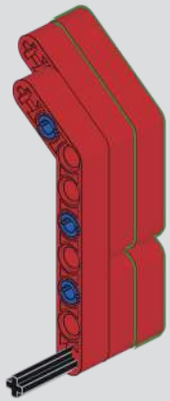

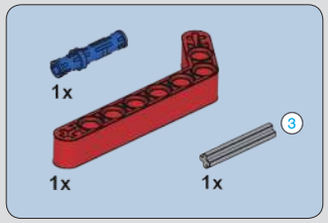

559

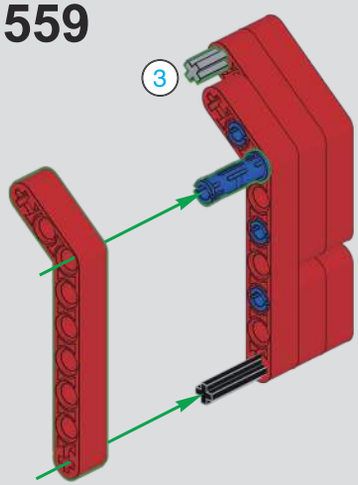

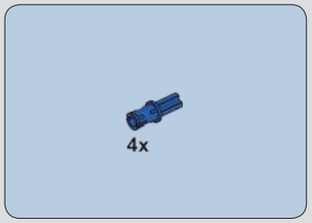

560

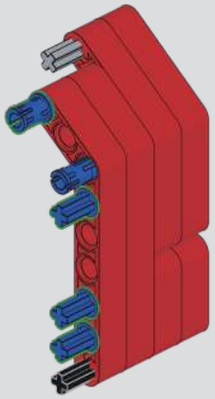

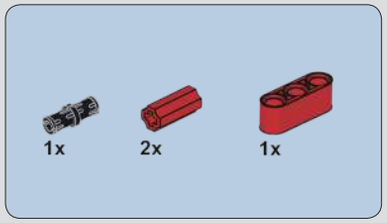

561

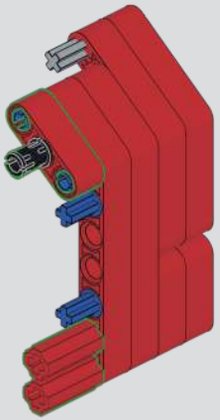

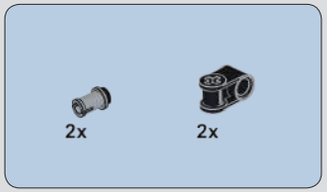

562

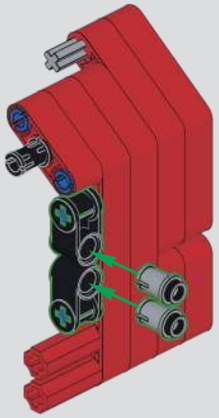

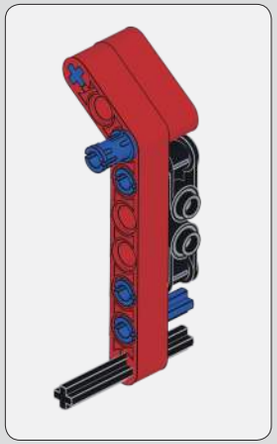

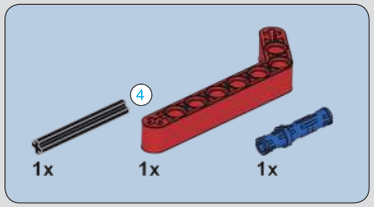

563

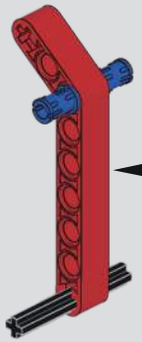

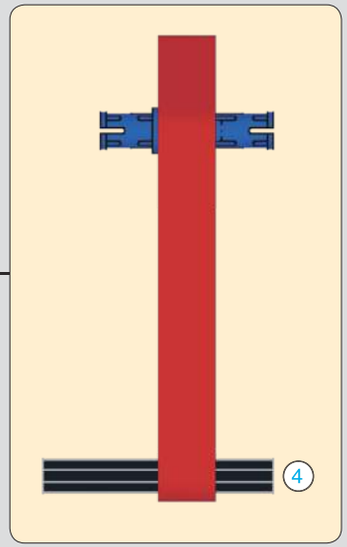

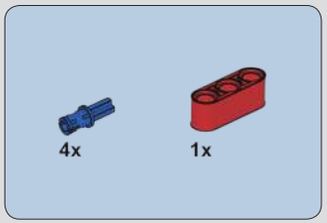

564

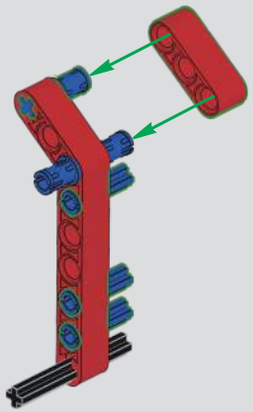

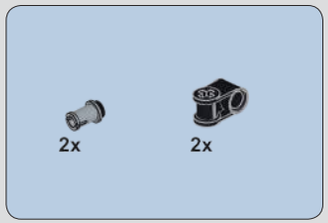

565

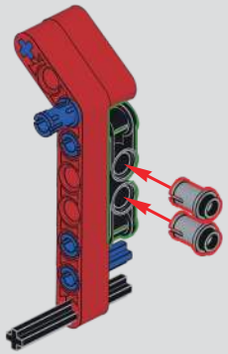

566

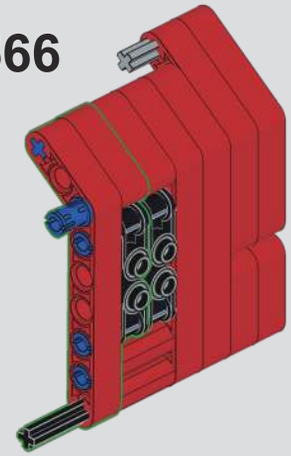

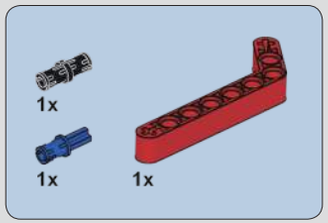

567

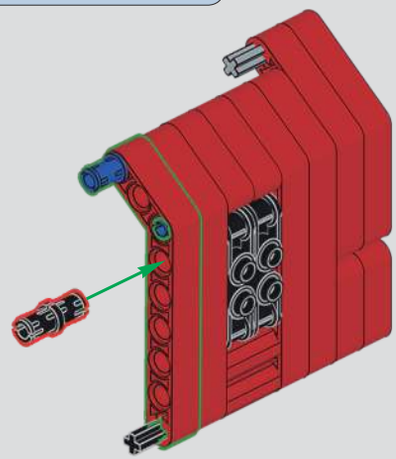

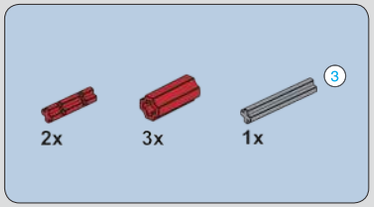

568

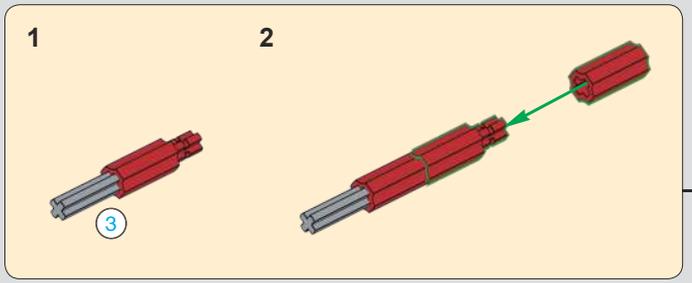

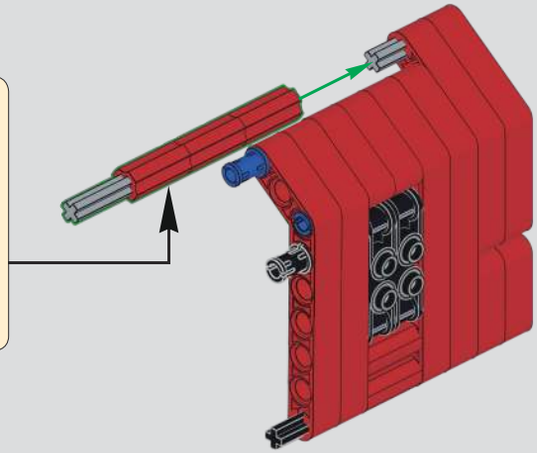

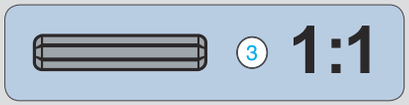

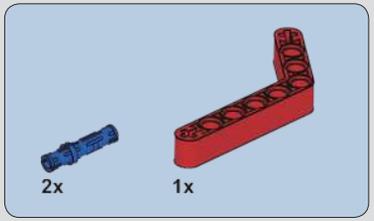

569

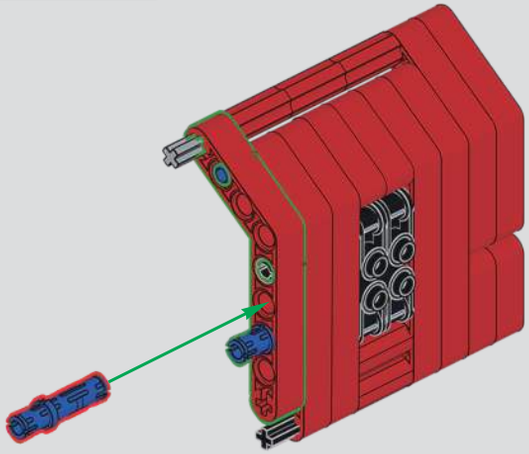

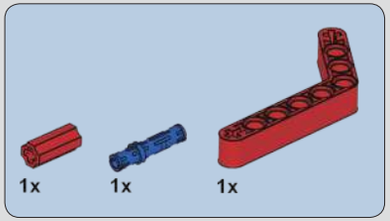

570

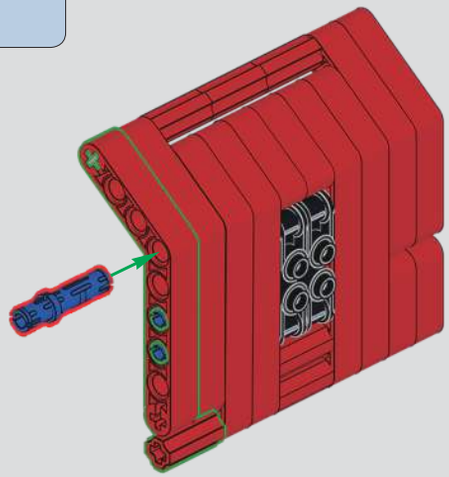

571

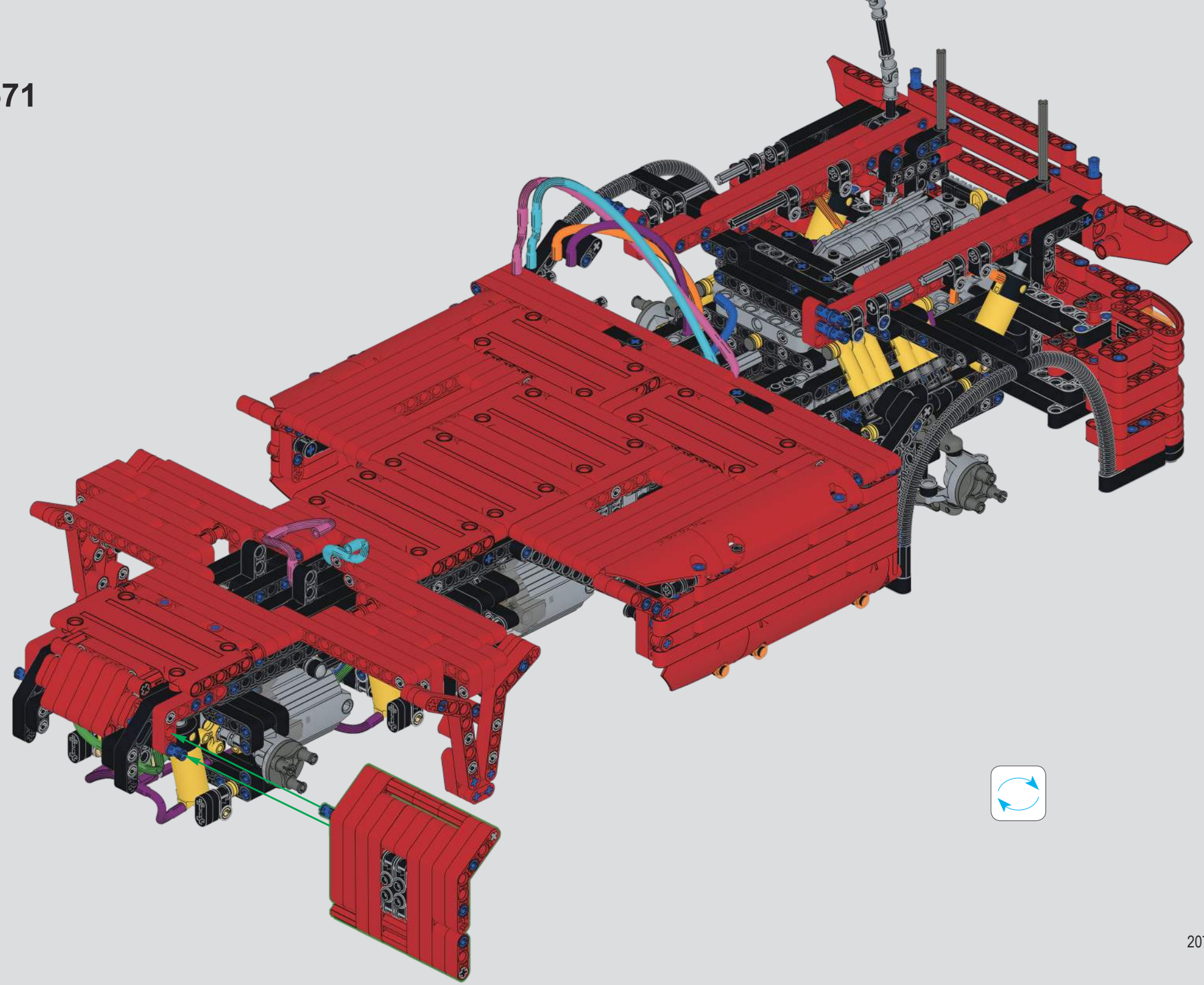

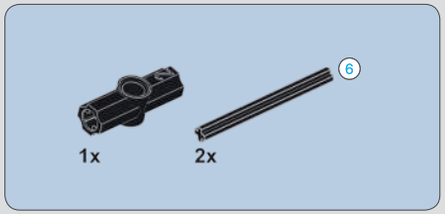

572

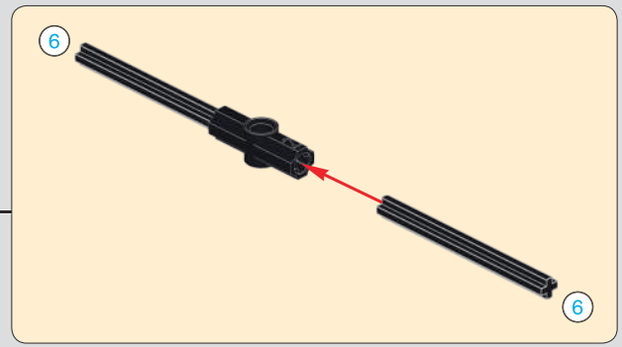

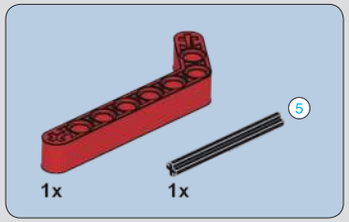

573

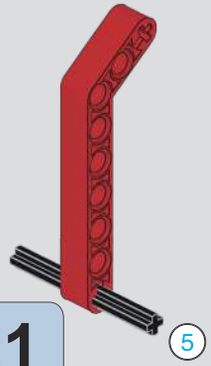

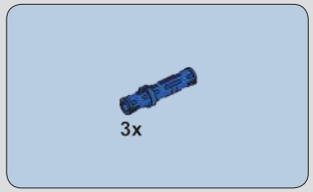

574

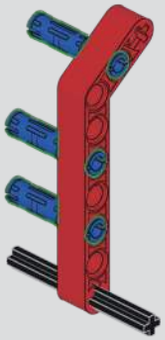

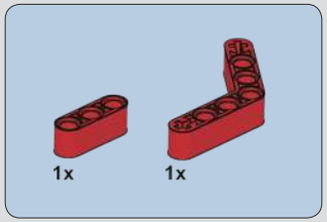

575

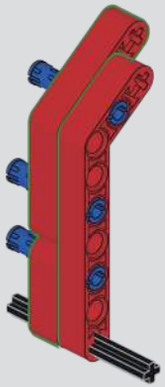

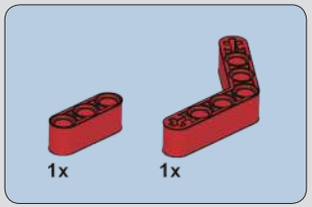

576

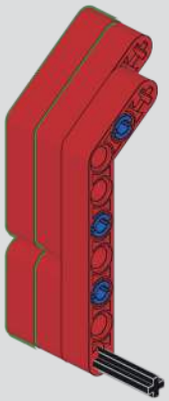

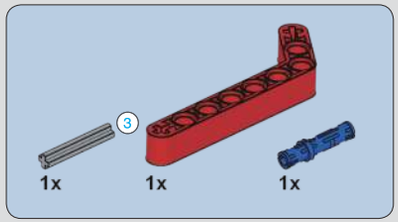

577

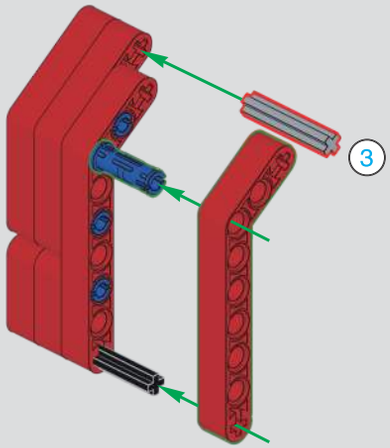

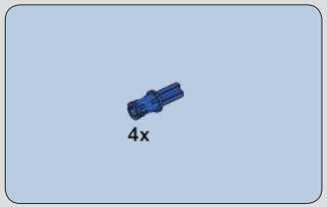

578

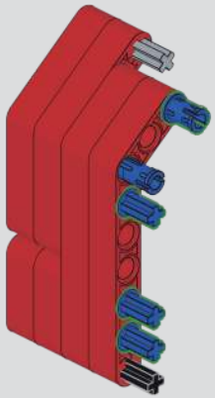

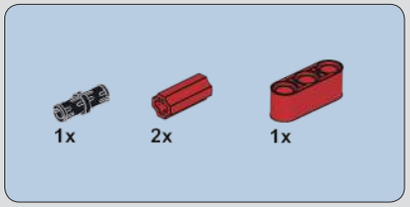

579

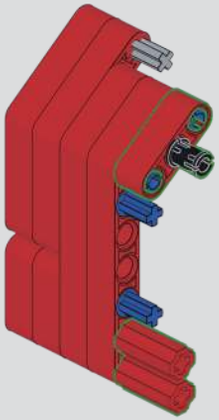

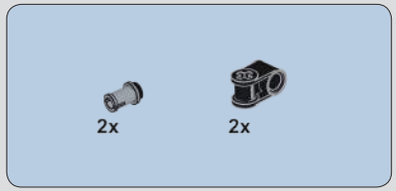

580

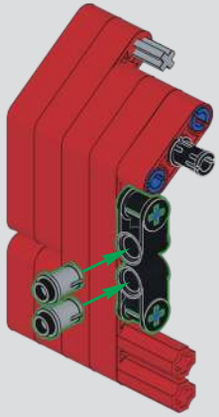

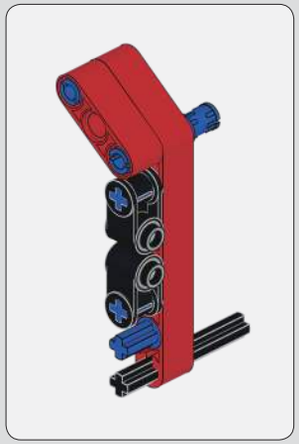

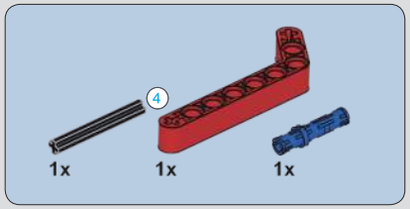

581

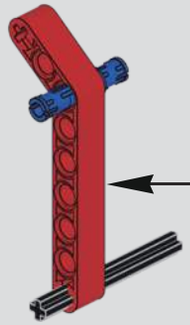

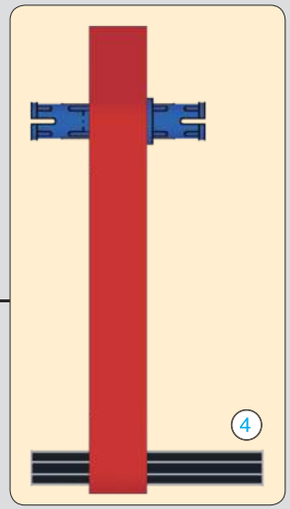

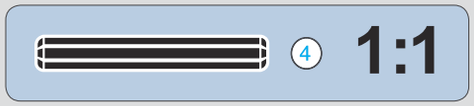

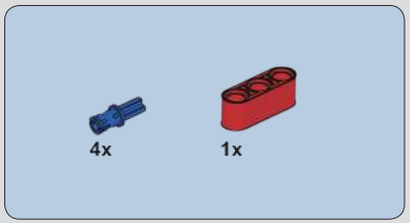

582

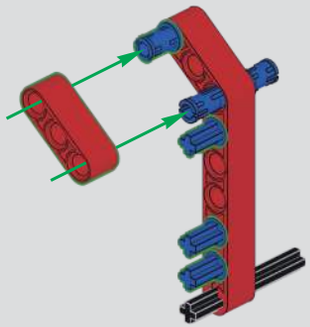

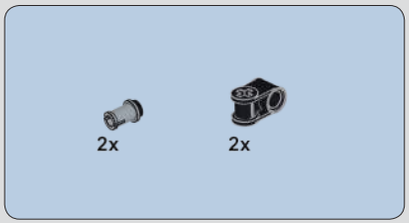

583

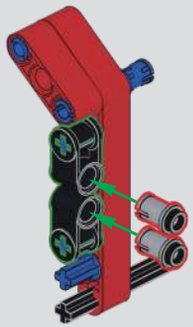

584

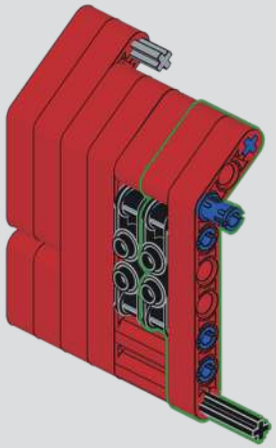

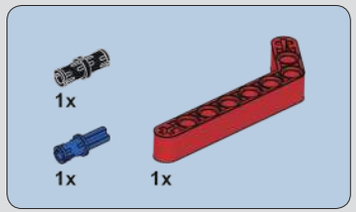

585

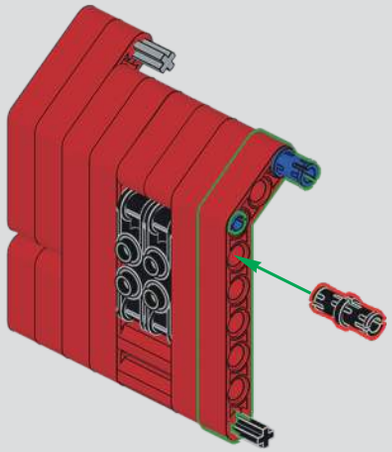

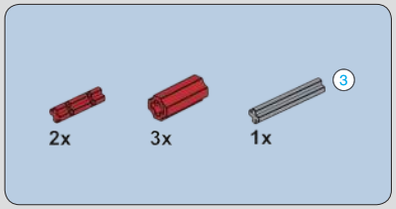

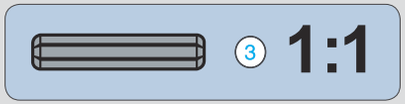

586

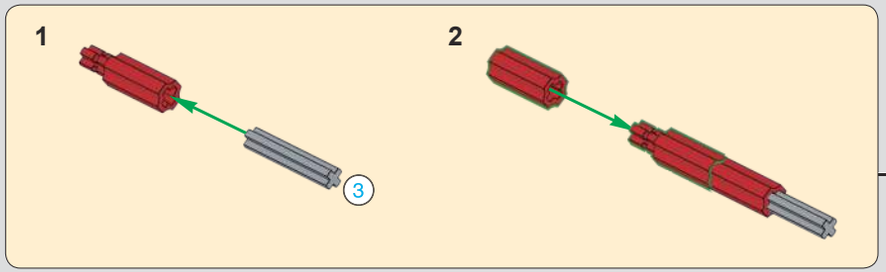

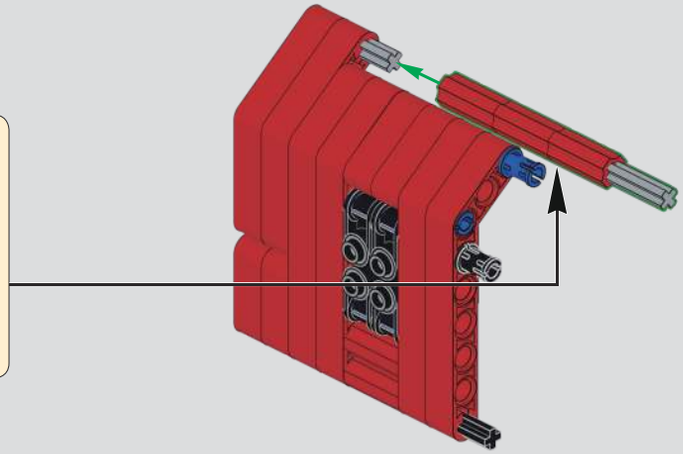

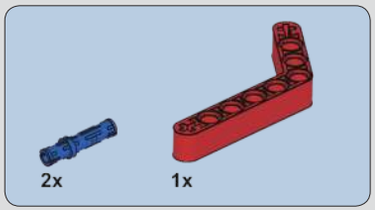

587

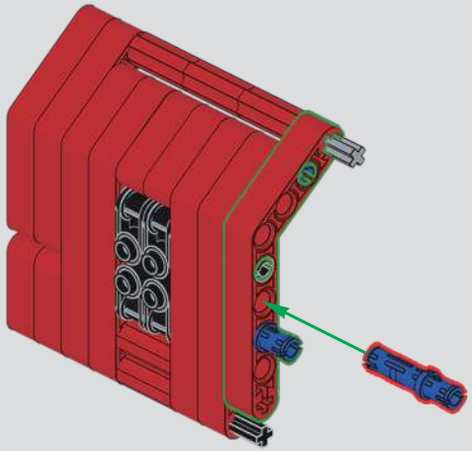

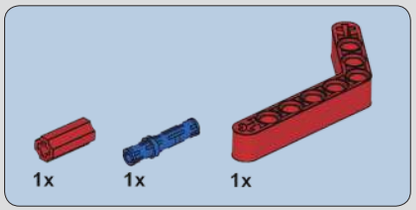

588

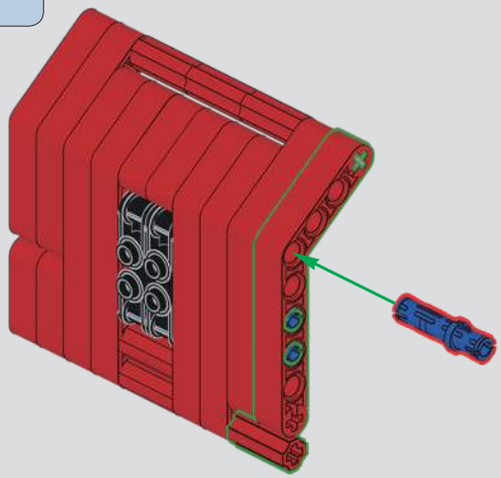

589

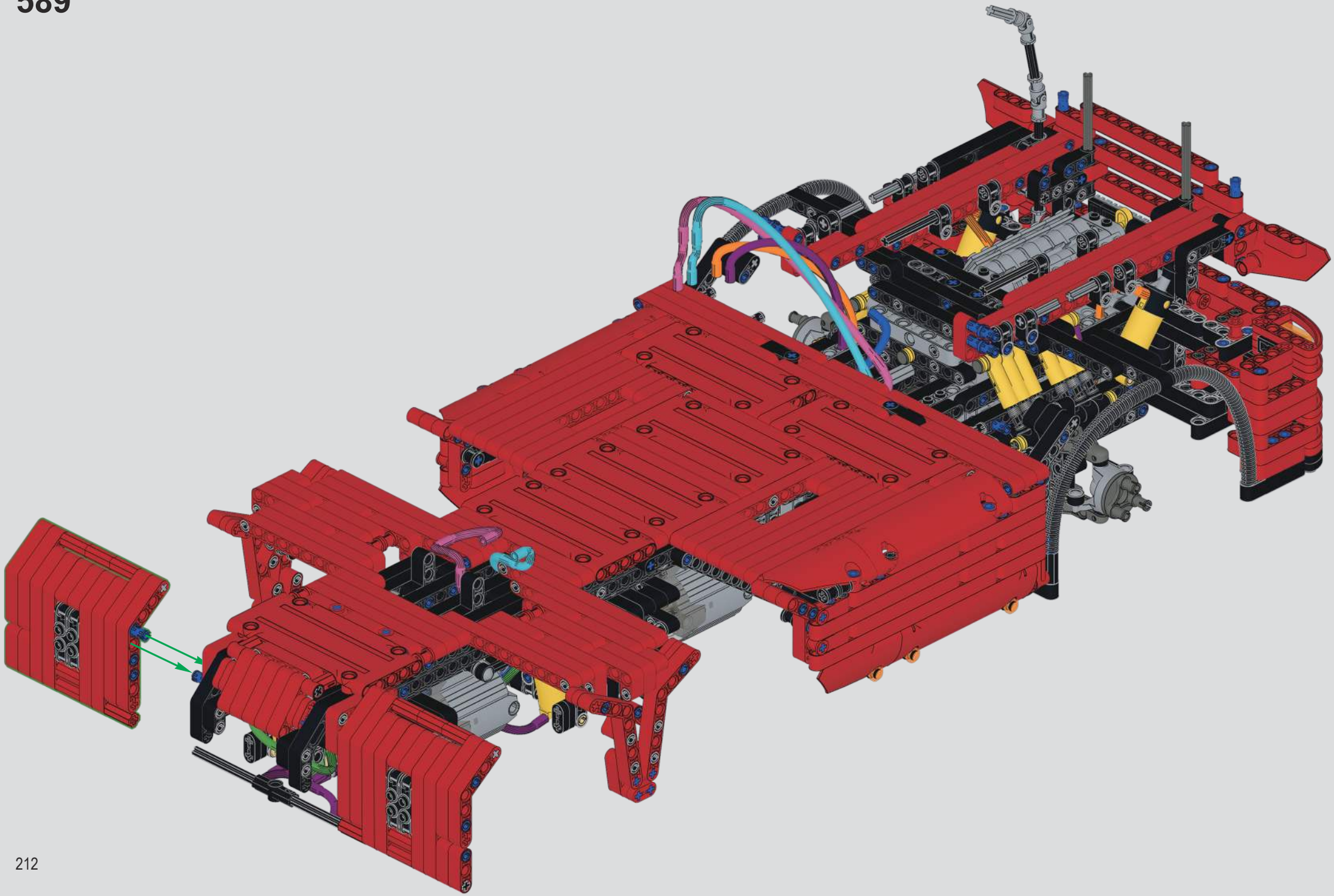

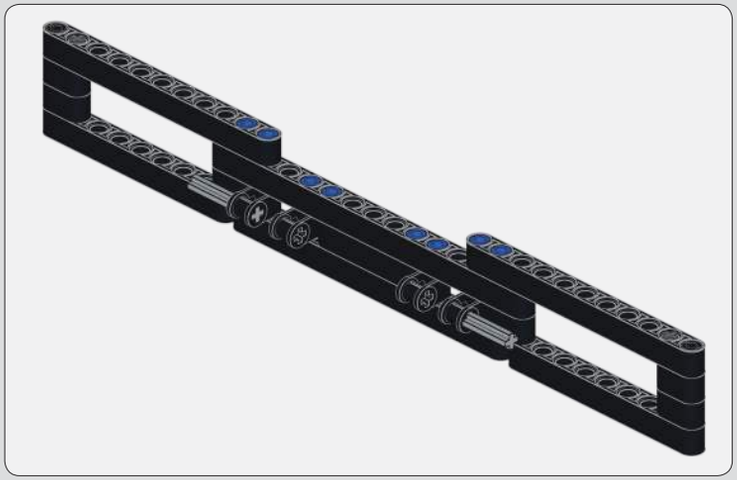

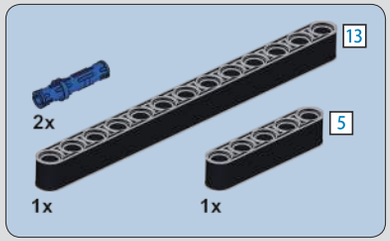

590

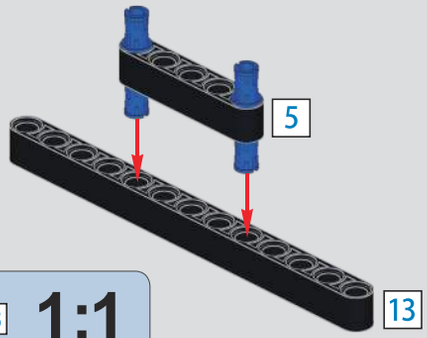

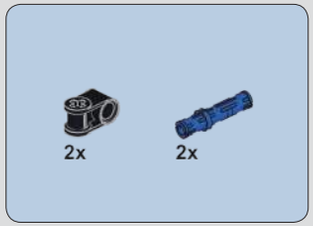

591

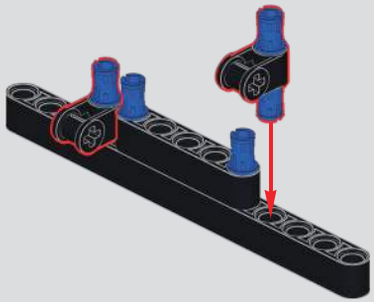

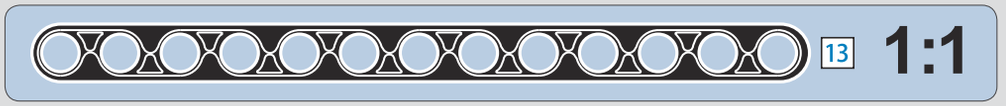

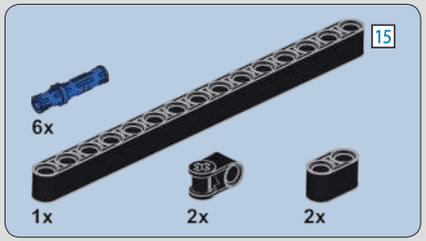

592

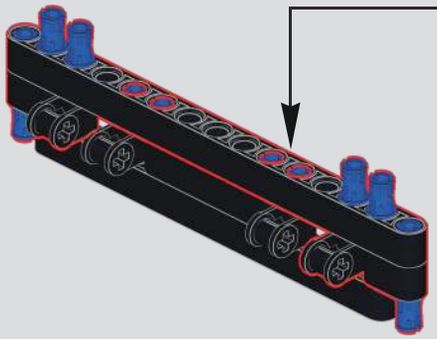

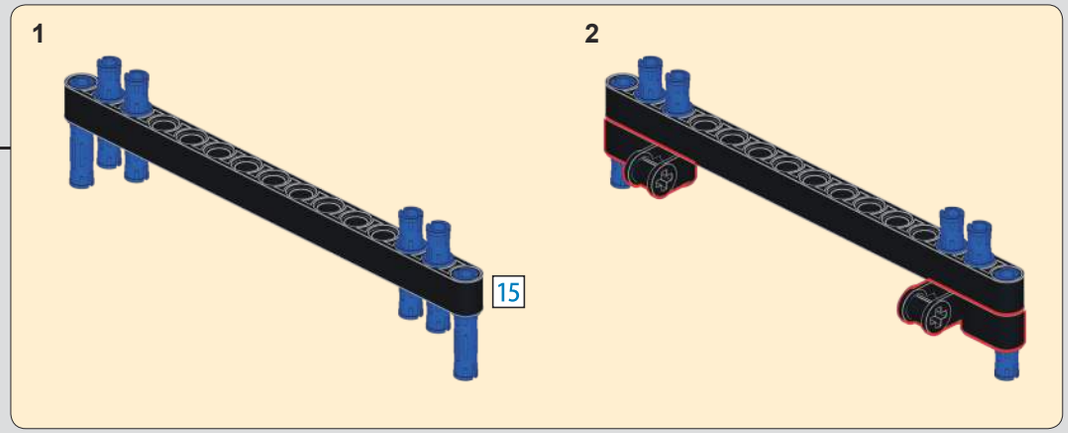

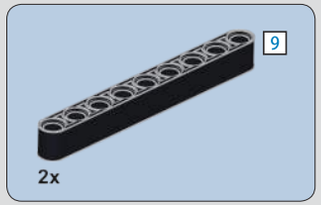

593

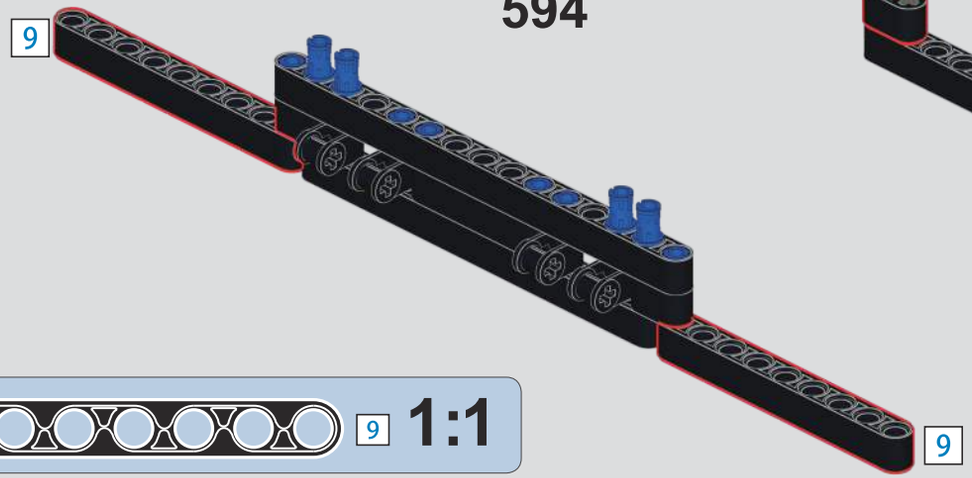

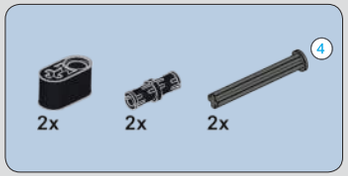

594

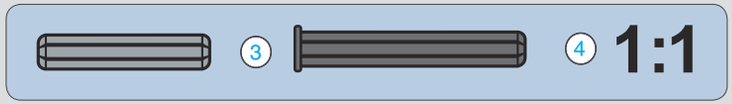

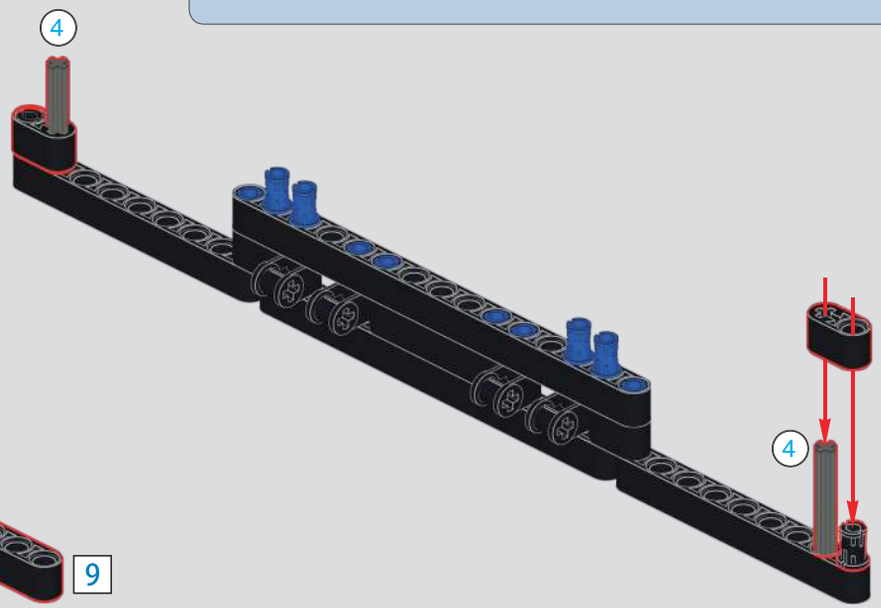

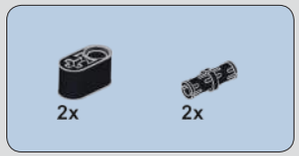

595

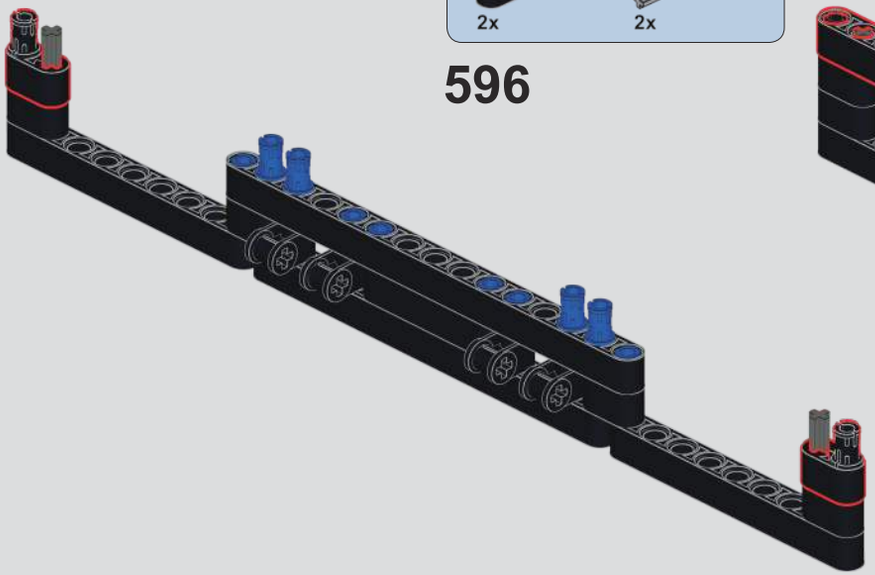

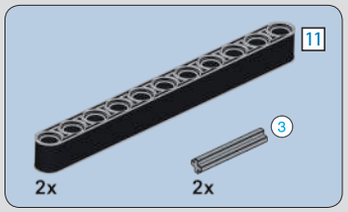

596

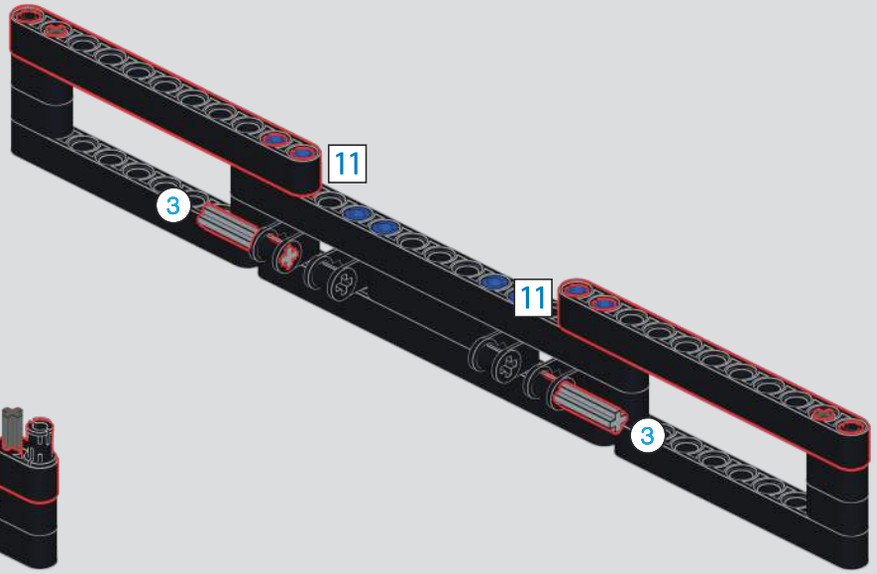

597

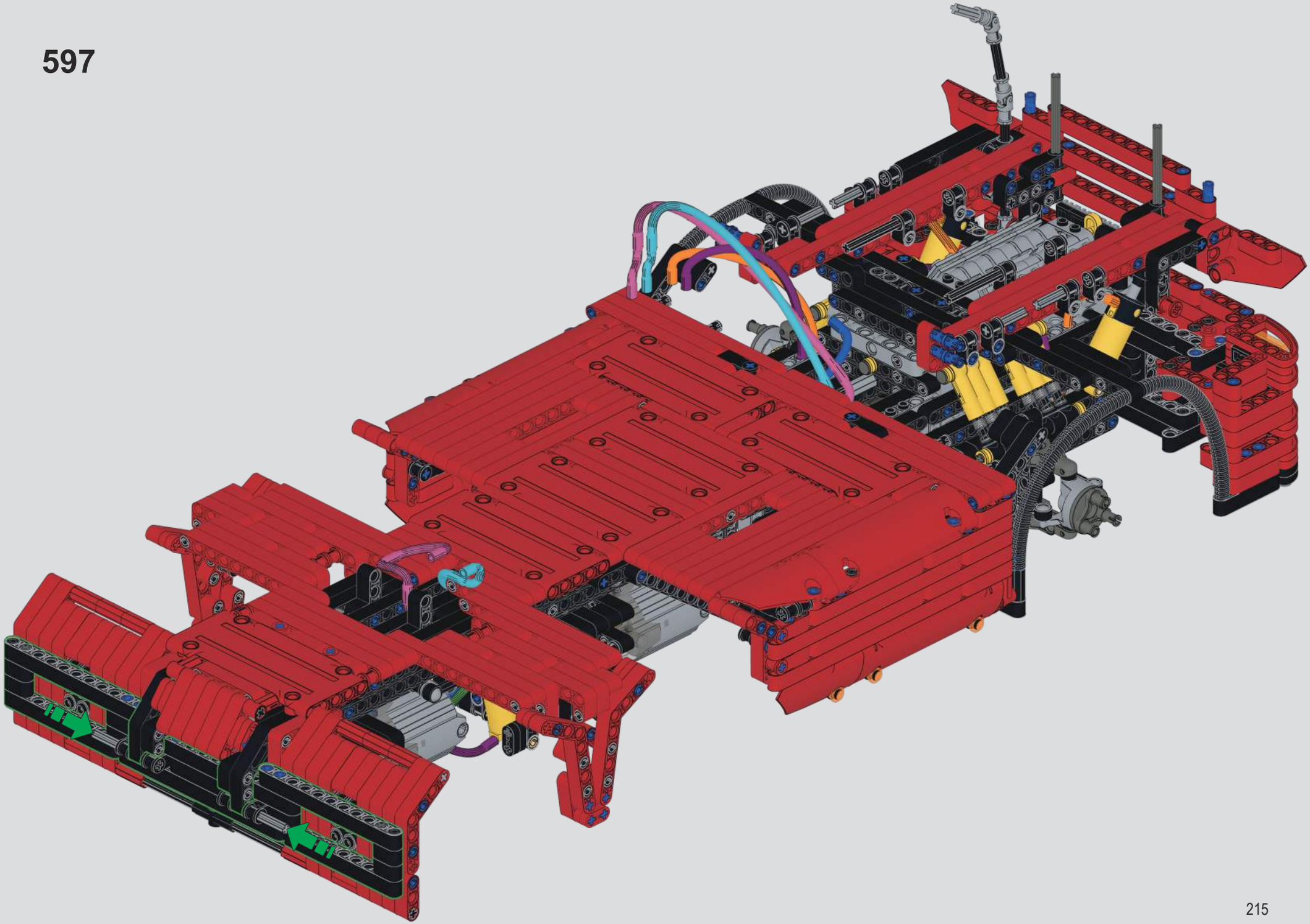

598

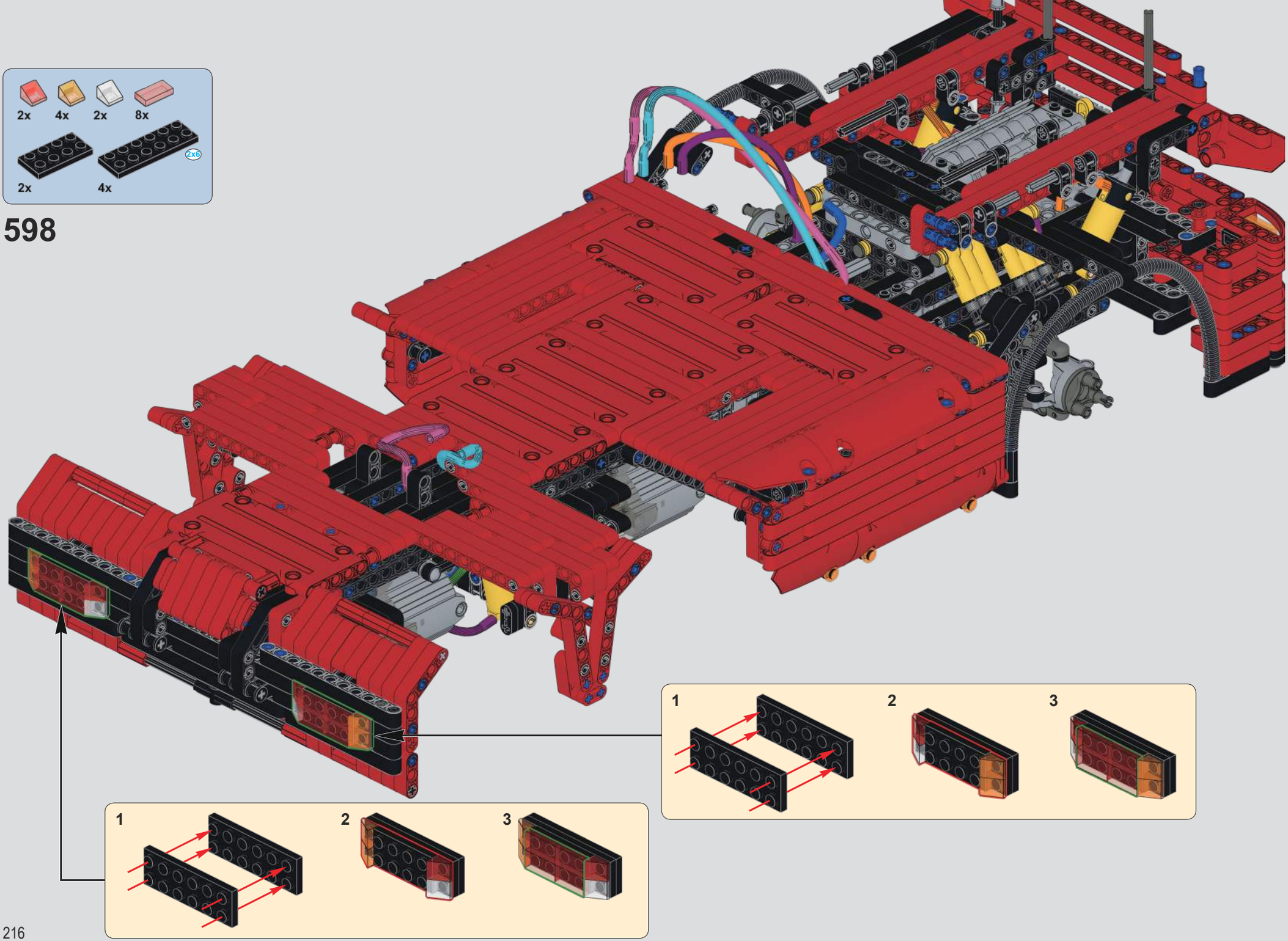

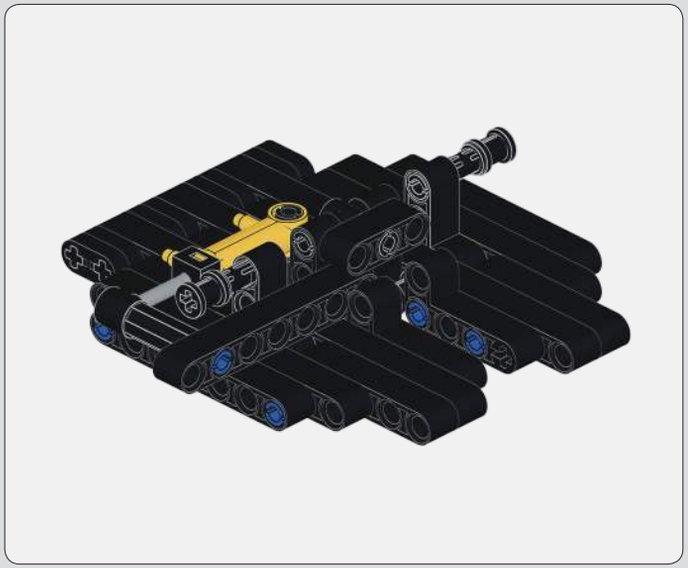

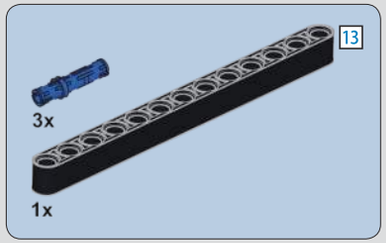

599

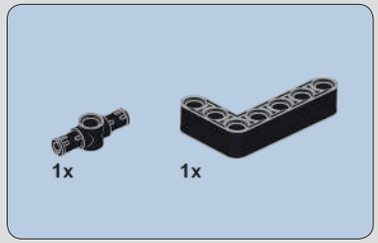

600

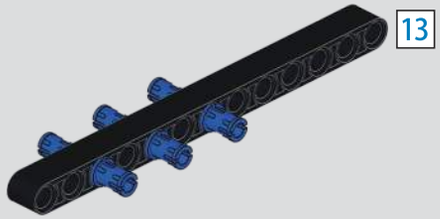

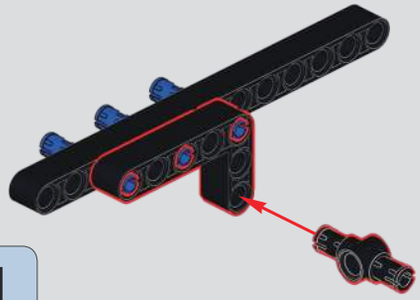

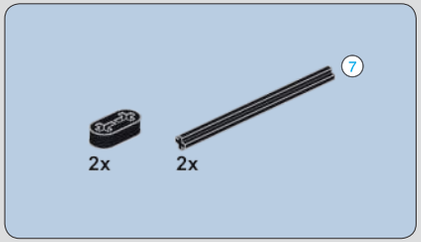

601

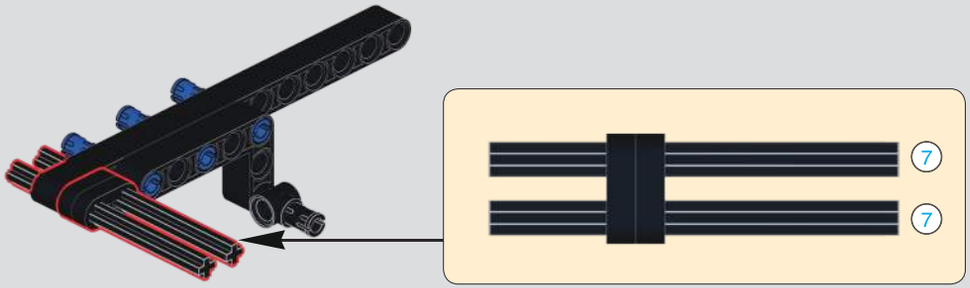

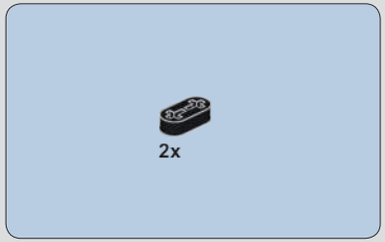

602

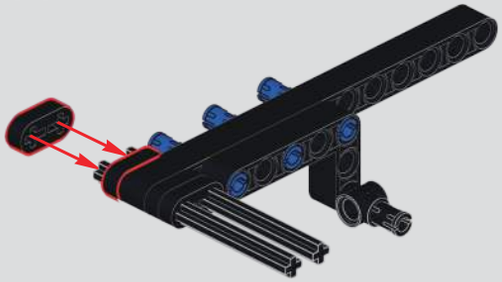

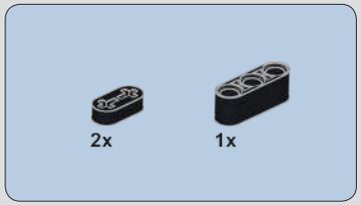

603

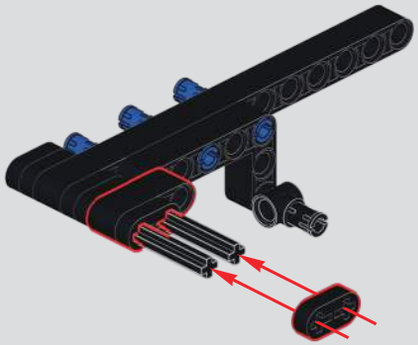

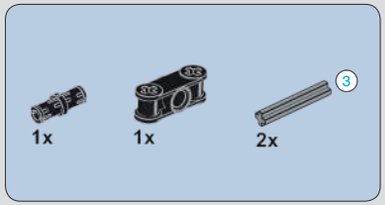

604

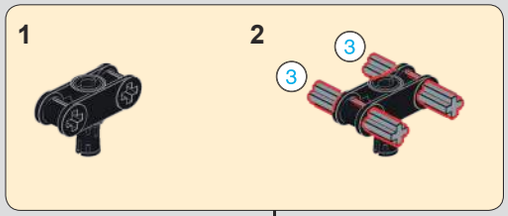

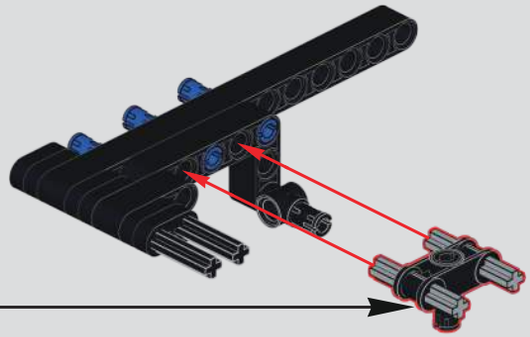

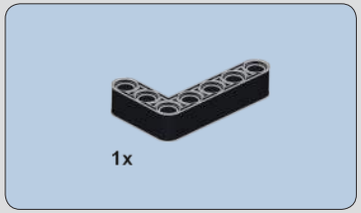

605

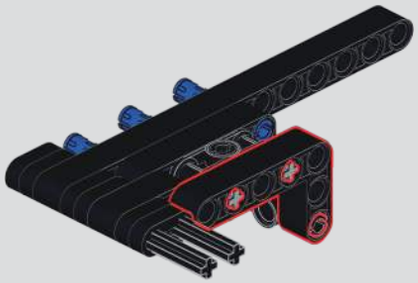

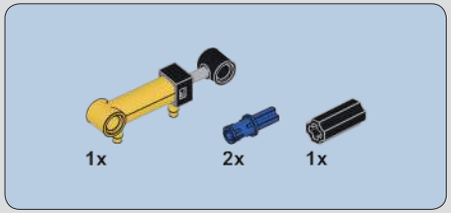

606

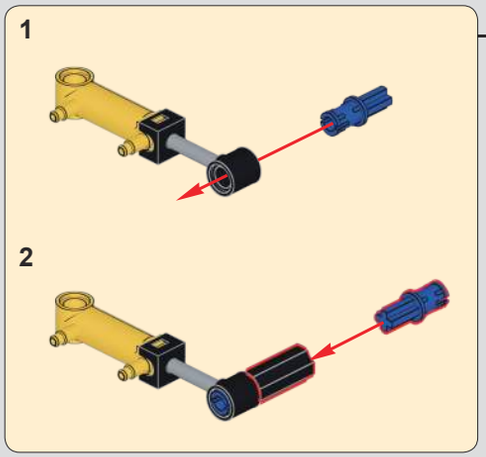

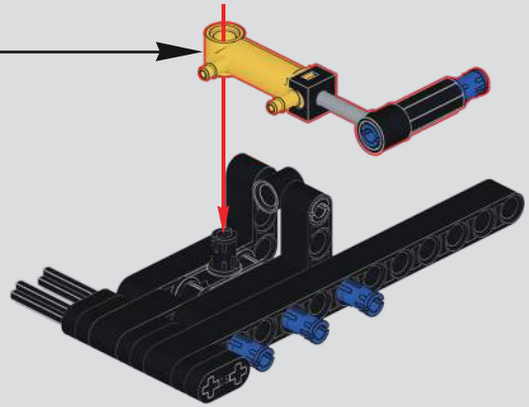

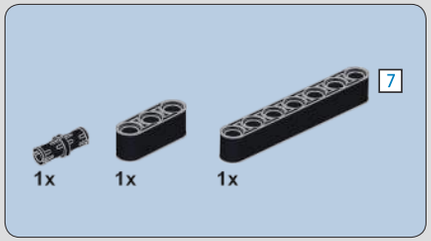

607

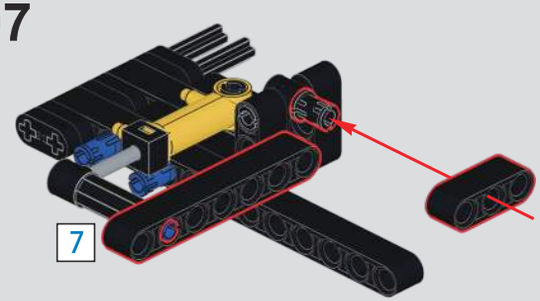

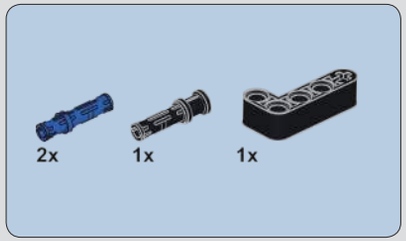

608

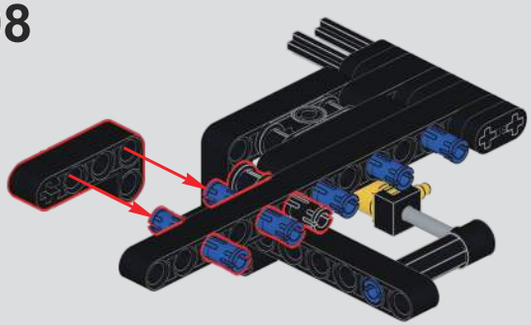

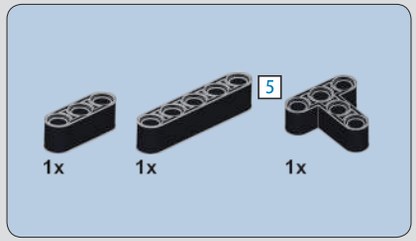

609

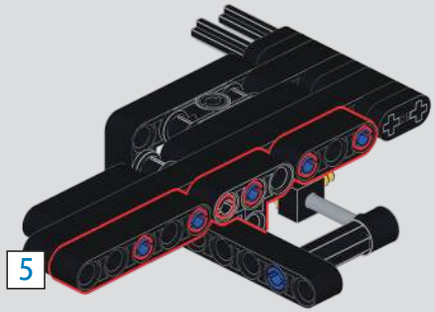

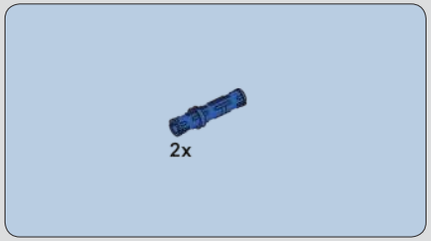

610

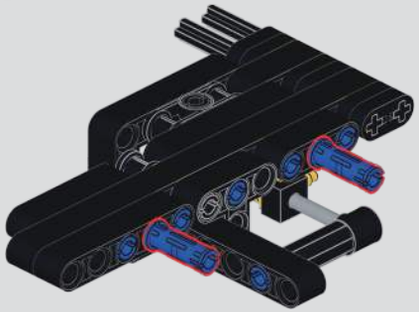

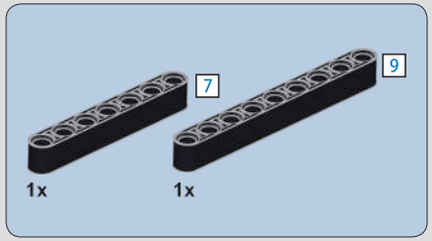

611

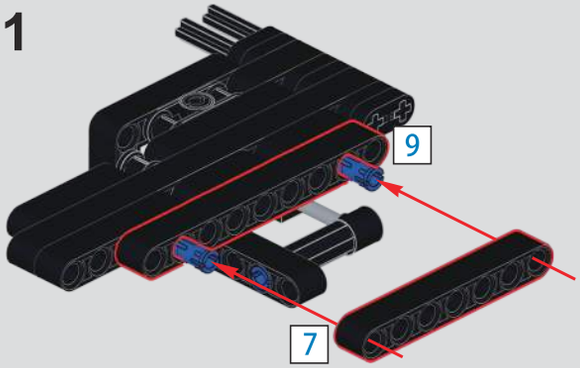

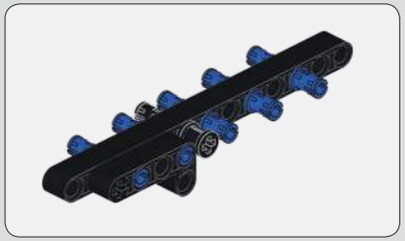

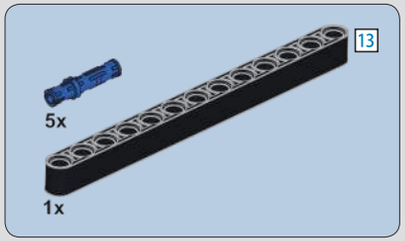

612

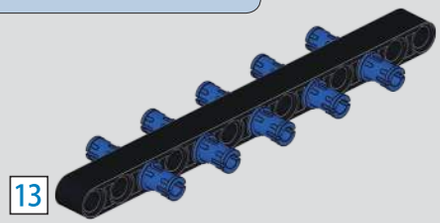

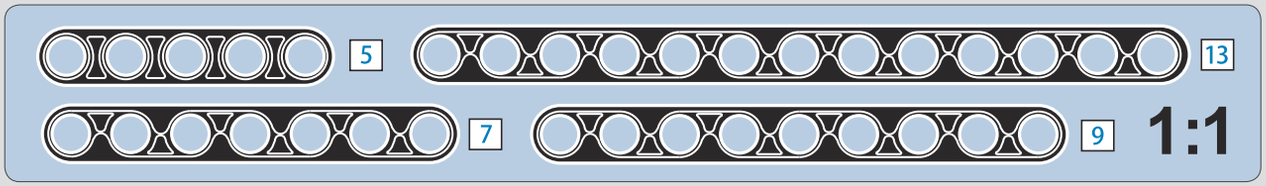

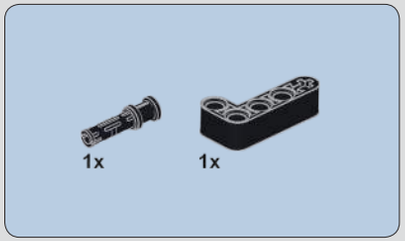

613

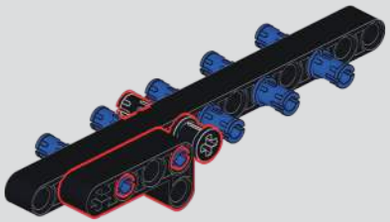

614

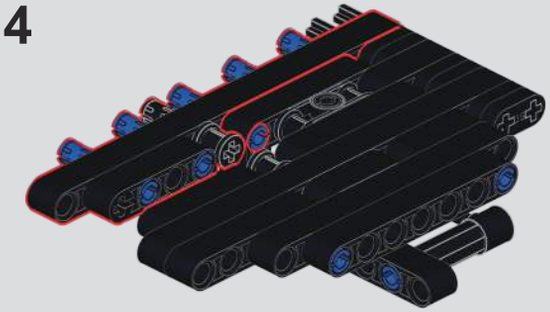

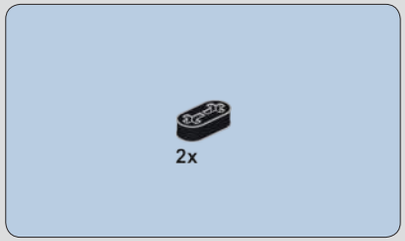

615

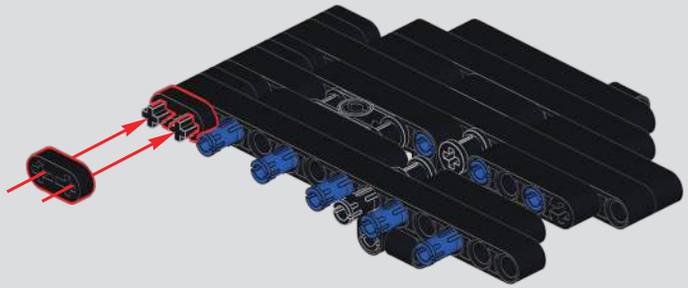

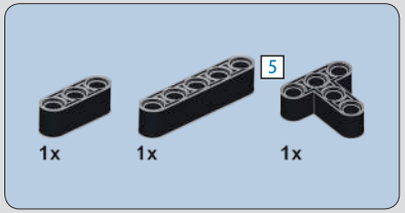

616

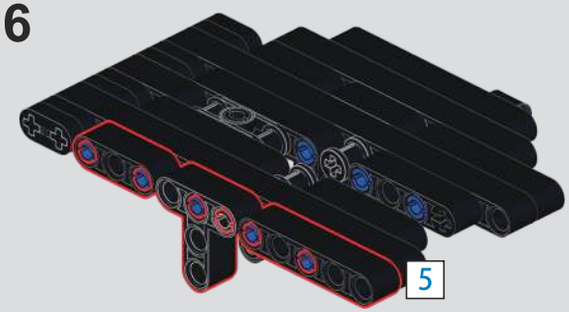

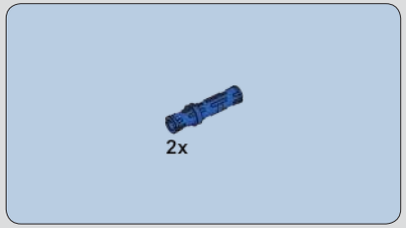

617

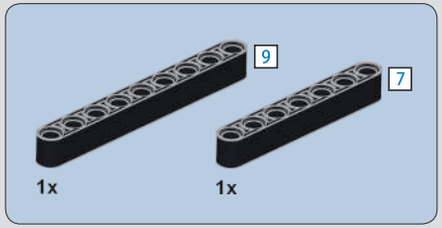

618

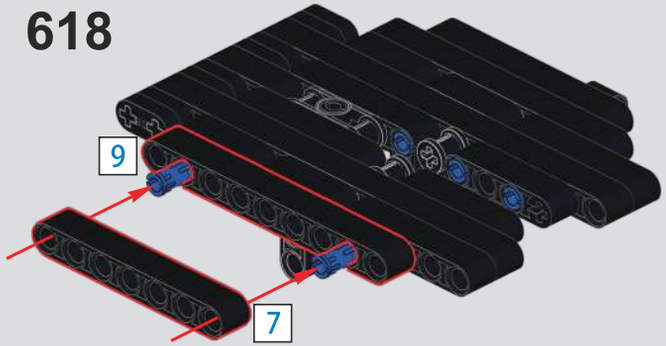

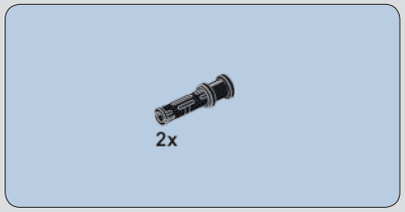

619

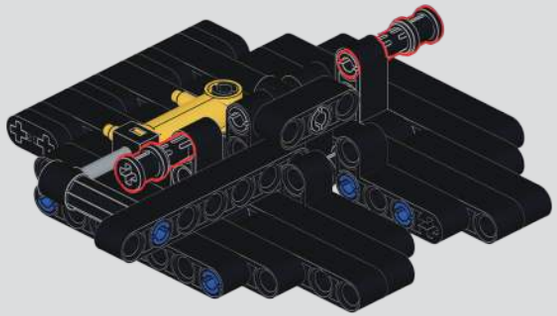

620

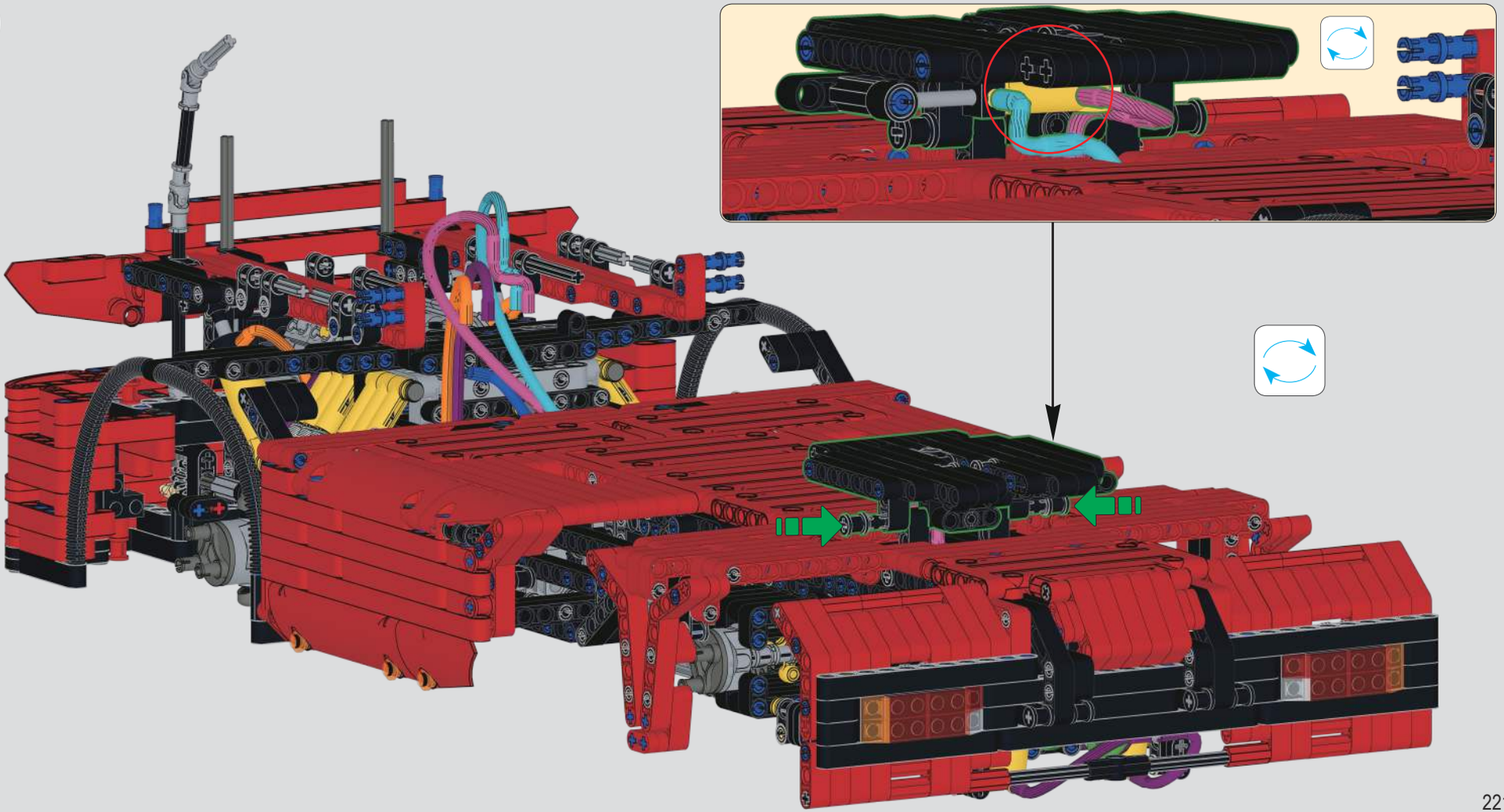

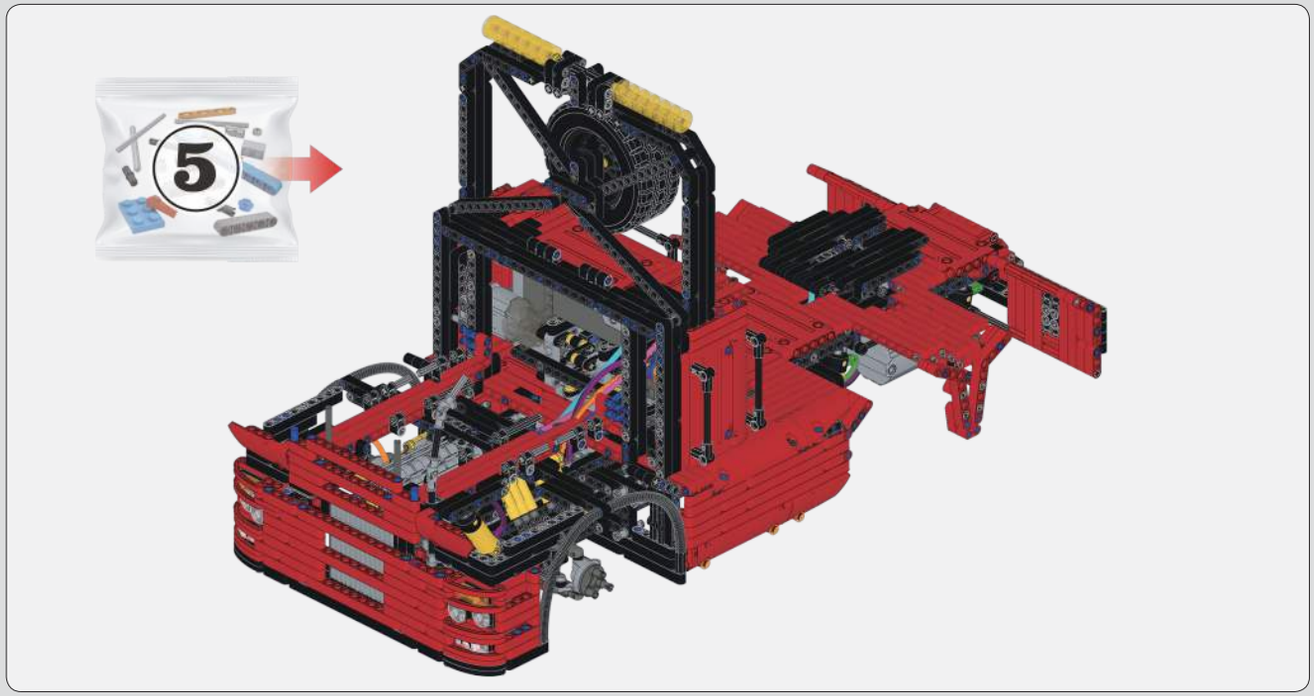

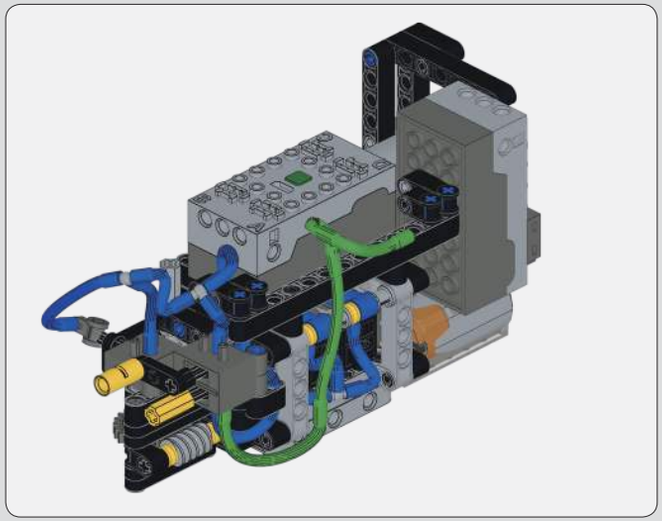

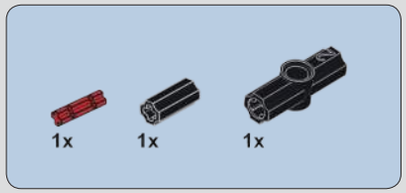

621

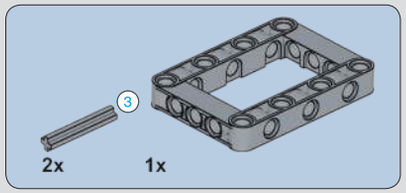

622

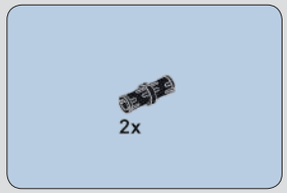

623

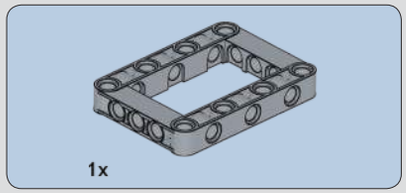

624

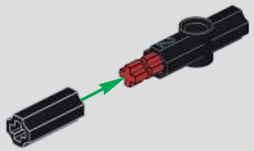

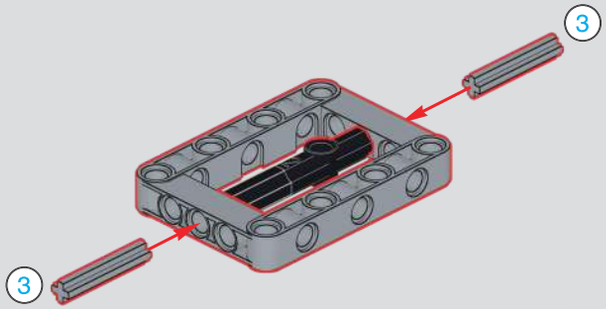

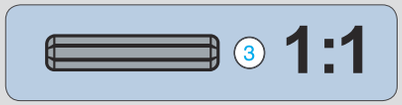

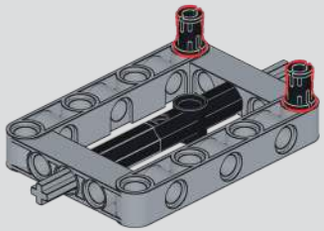

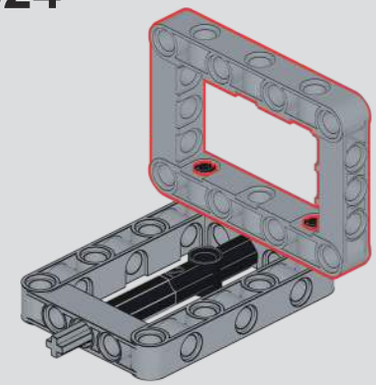

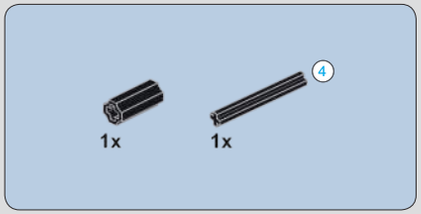

625

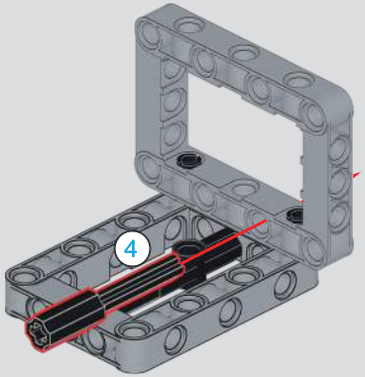

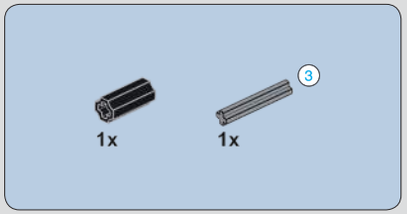

626

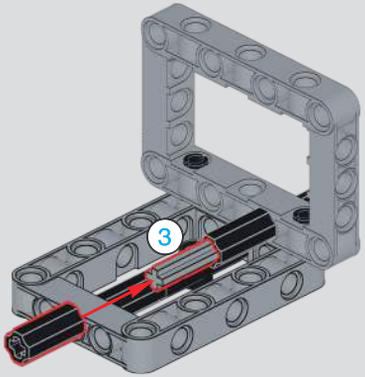

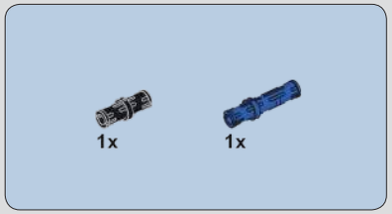

627

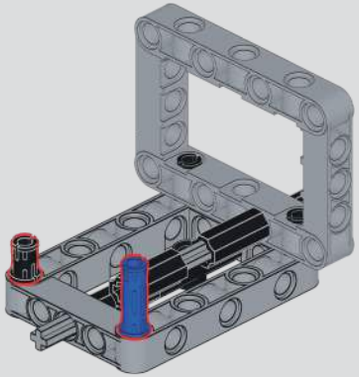

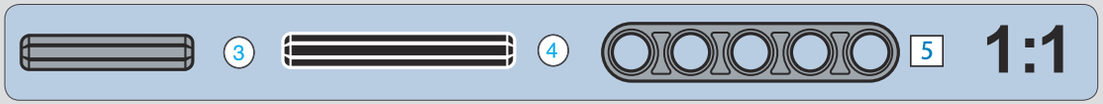

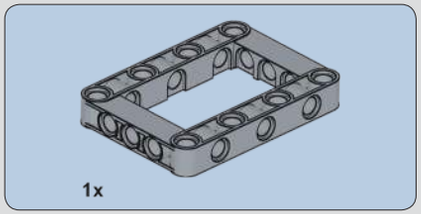

628

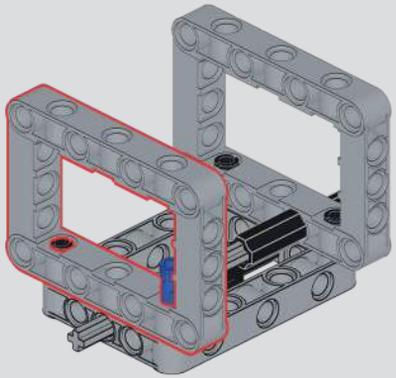

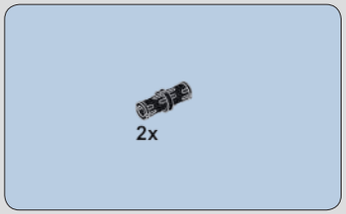

629

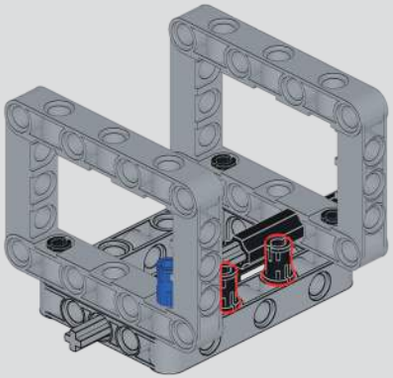

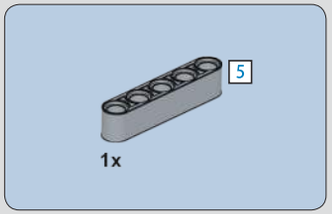

630

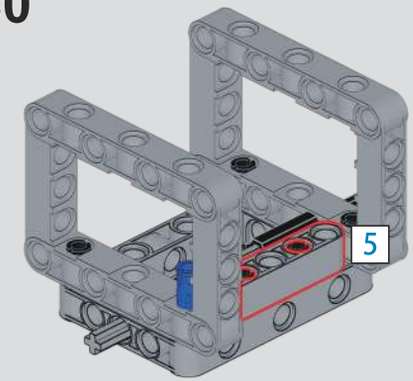

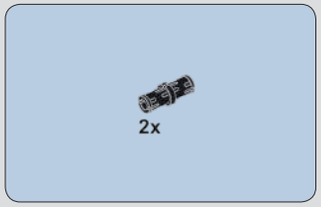

631

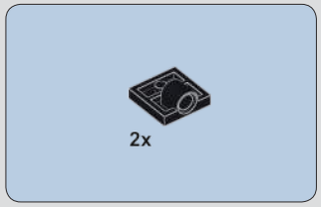

632

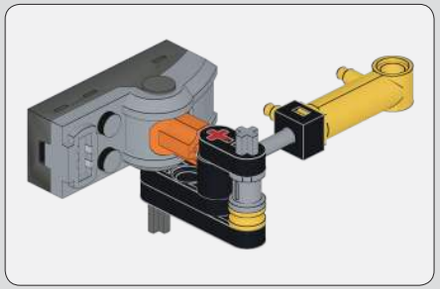

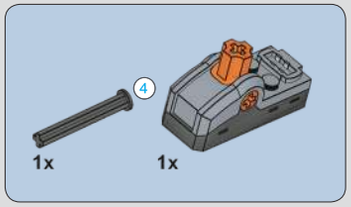

633

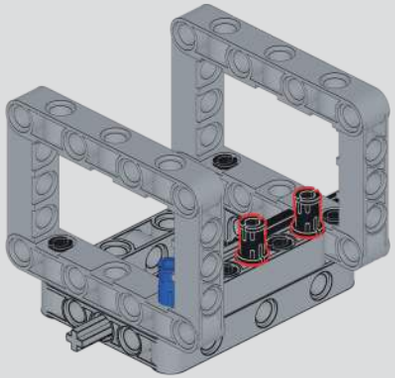

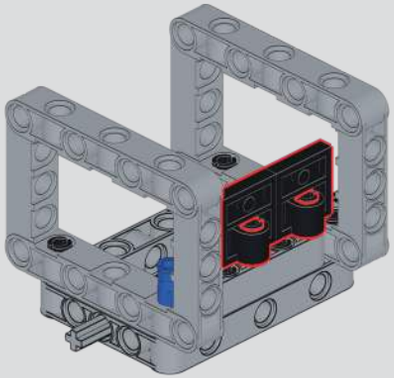

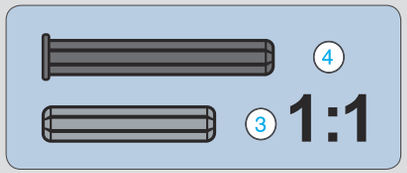

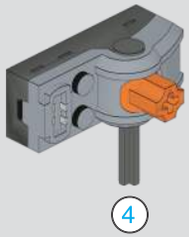

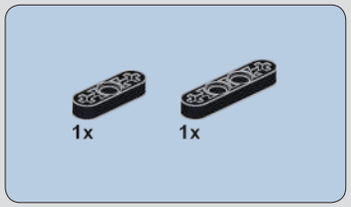

634

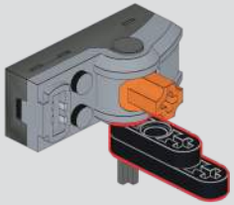

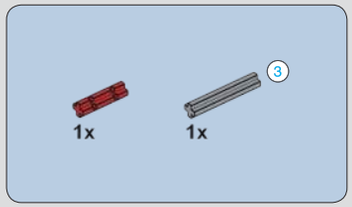

635

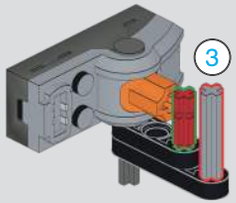

636

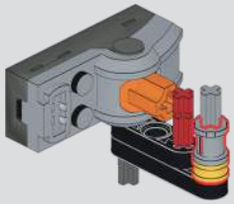

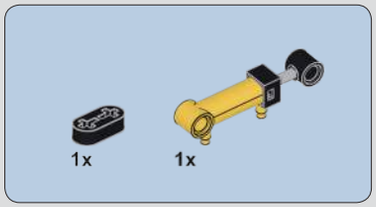

637

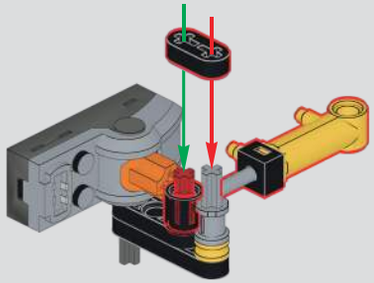

638

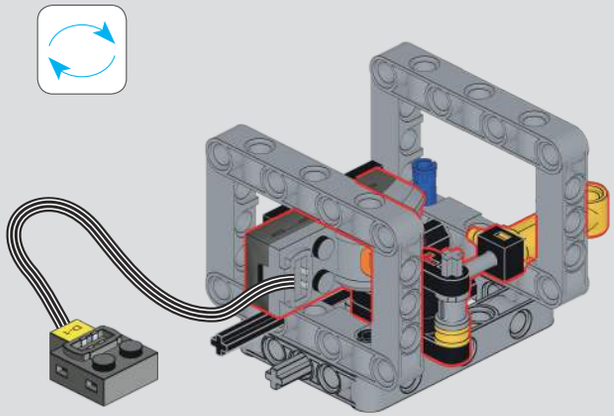

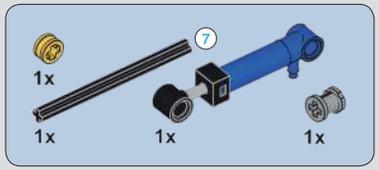

639

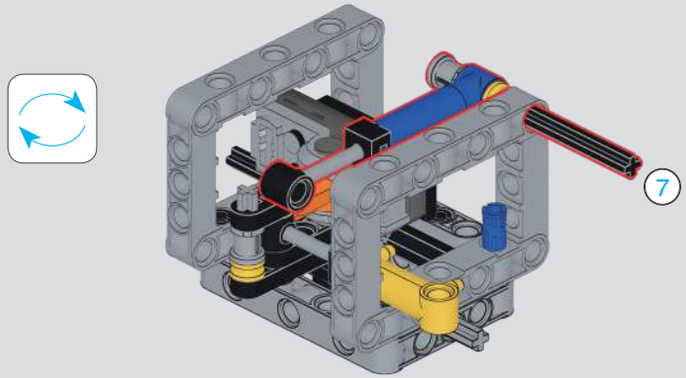

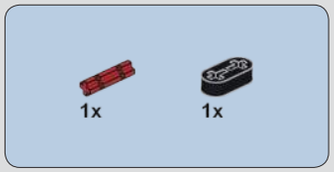

640

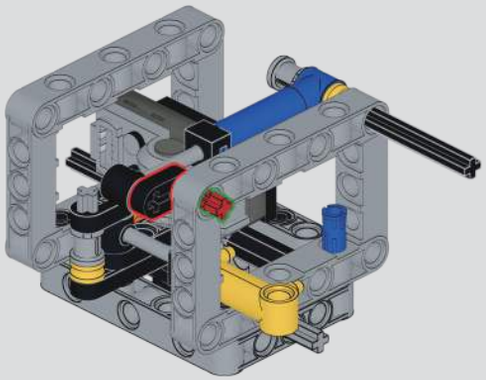

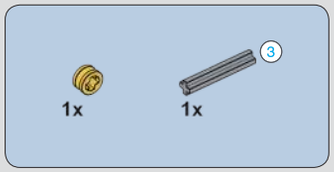

641

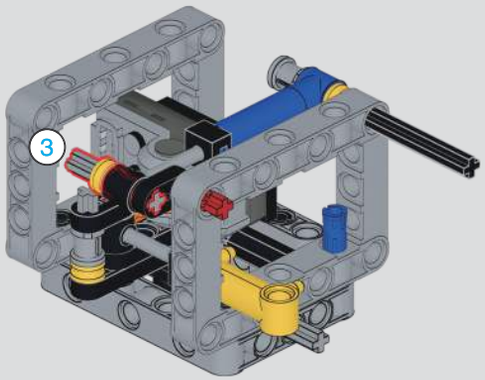

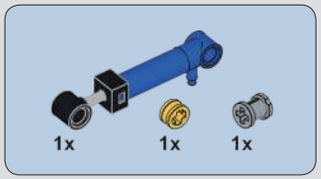

642

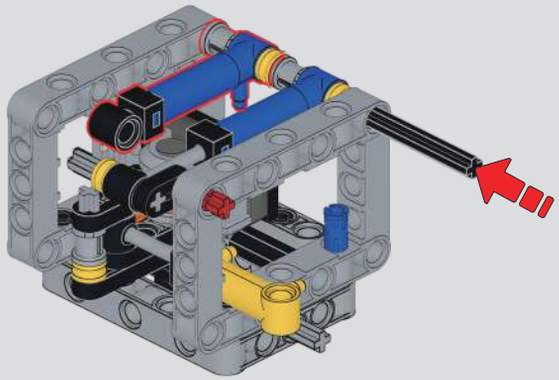

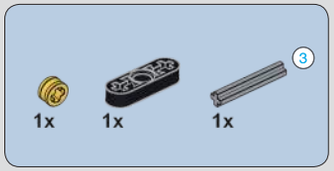

643

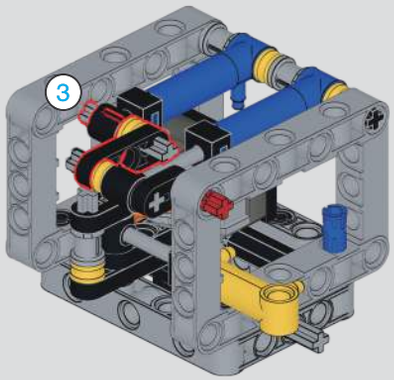

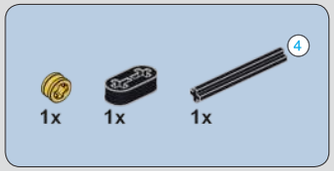

644

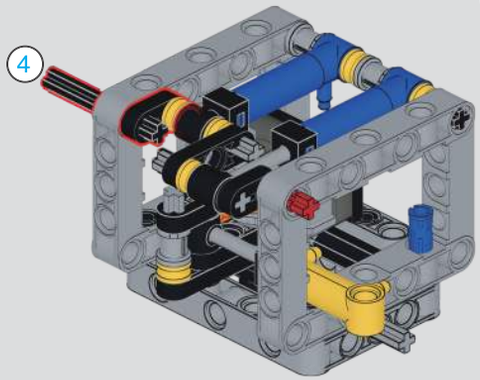

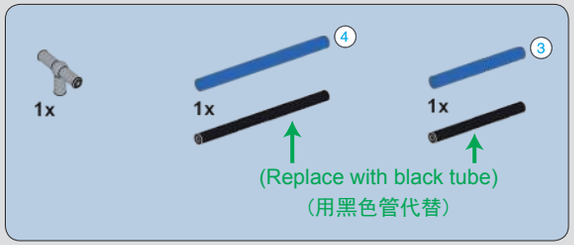

645

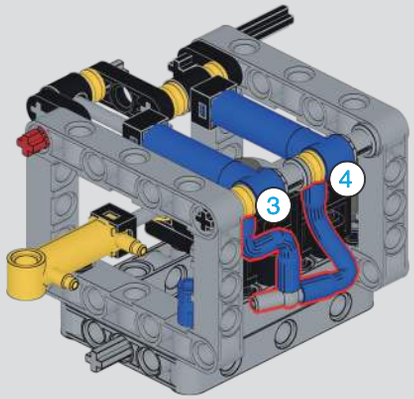

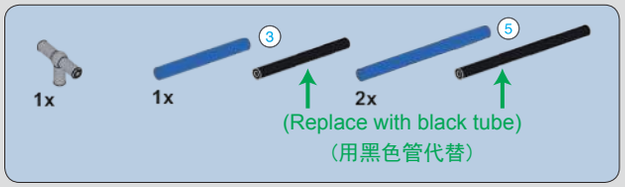

646

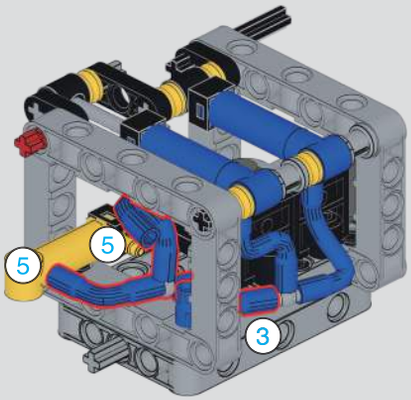

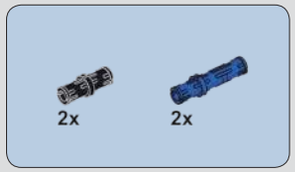

647

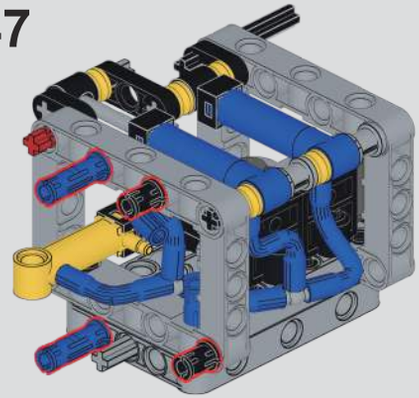

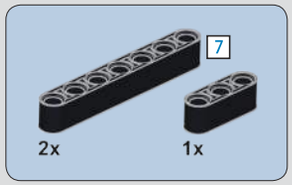

648

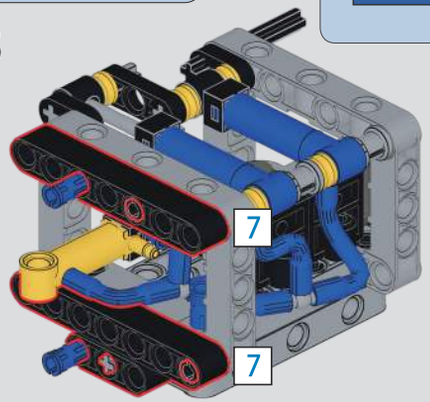

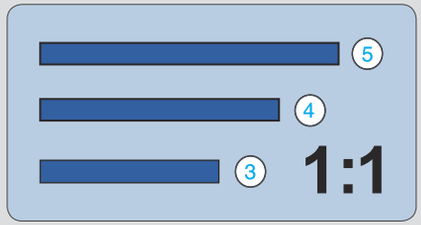

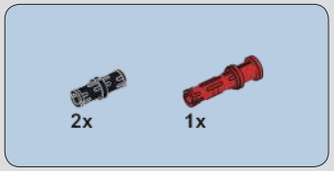

649

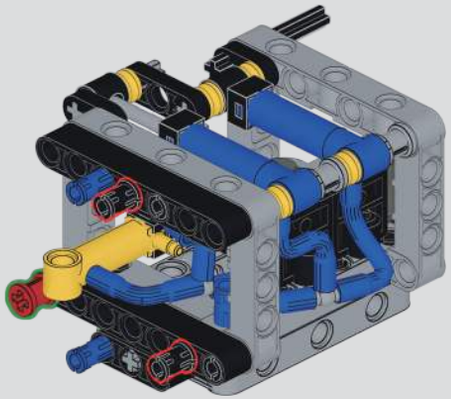

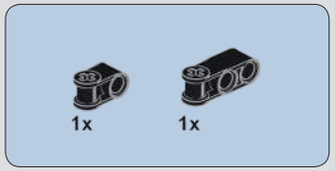

650

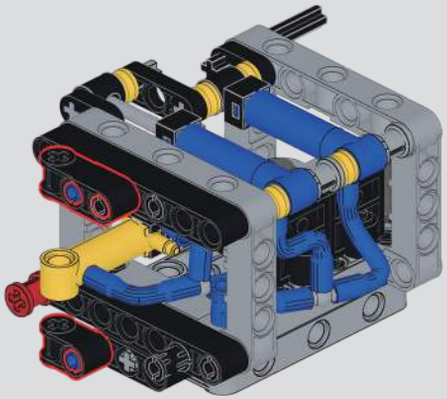

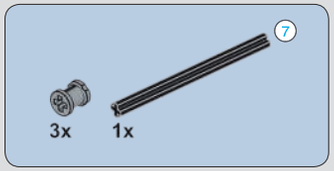

651

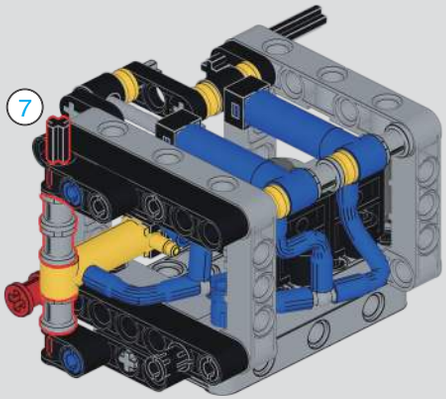

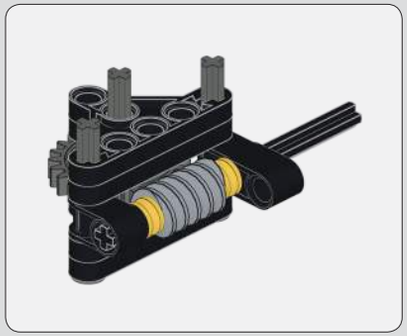

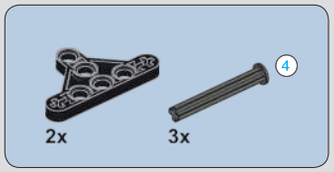

652

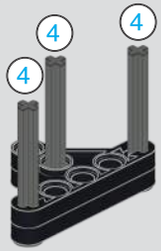

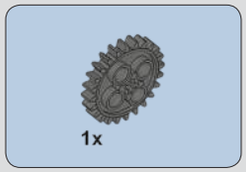

653

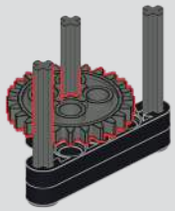

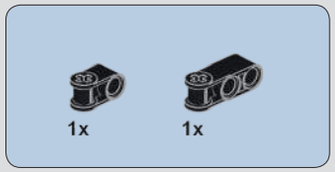

654

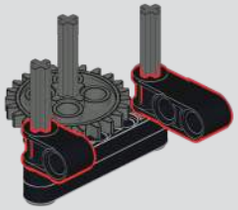

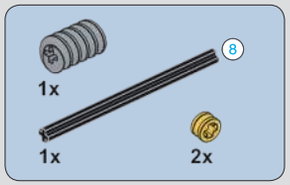

655

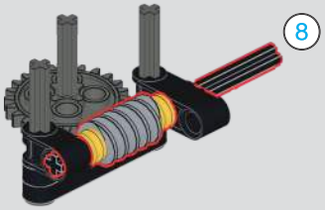

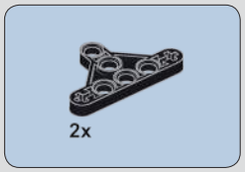

656

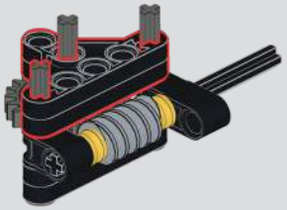

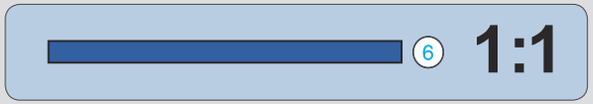

657

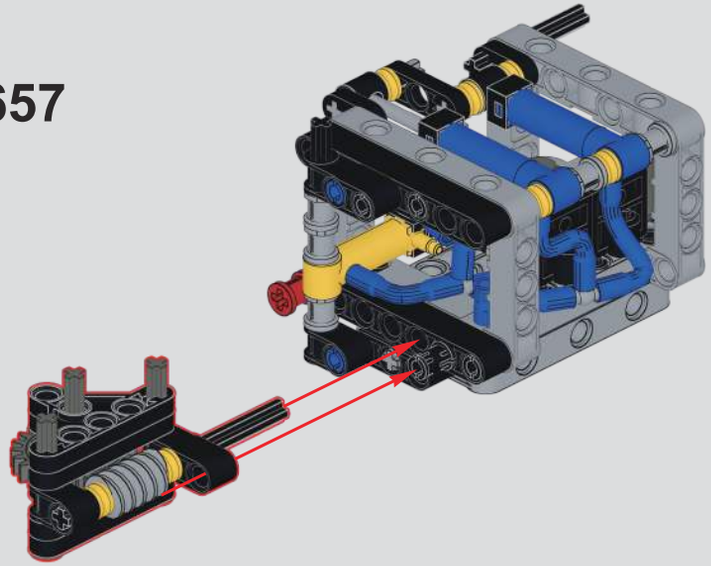

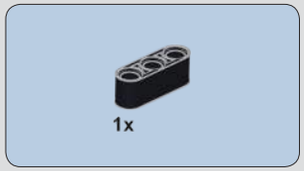

658

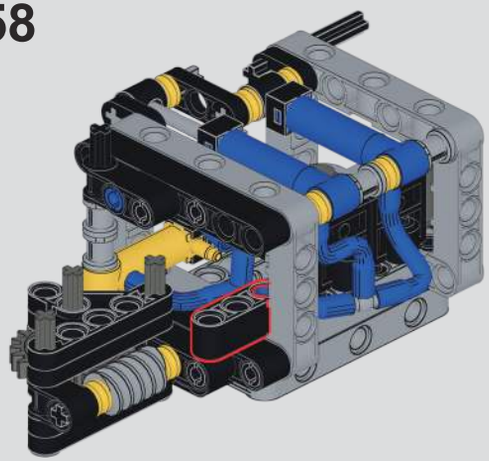

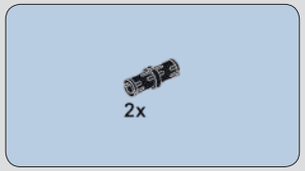

659

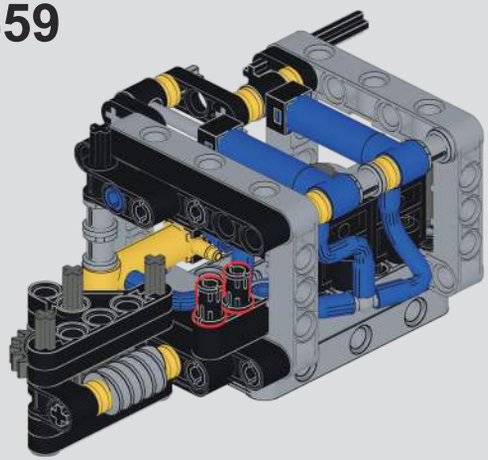

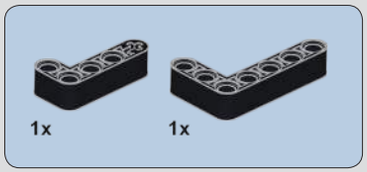

660

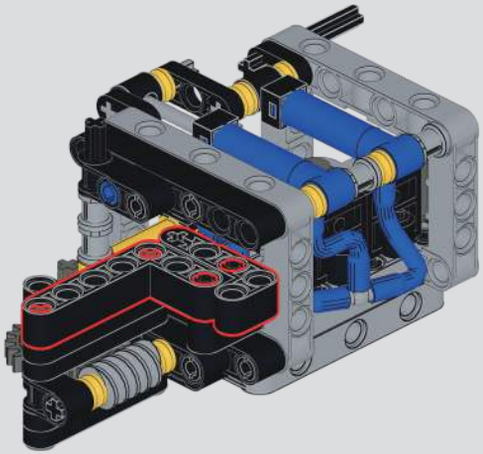

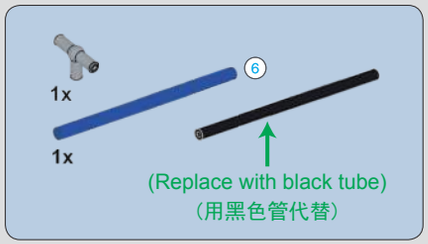

661

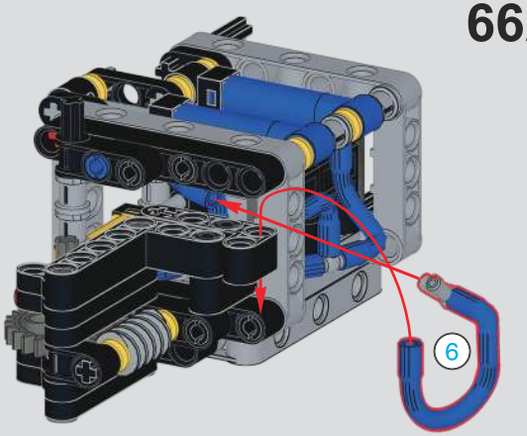

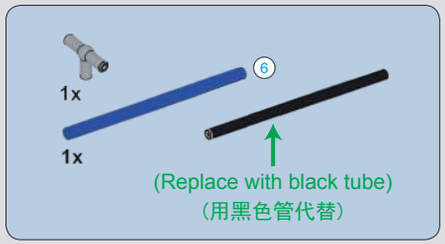

662

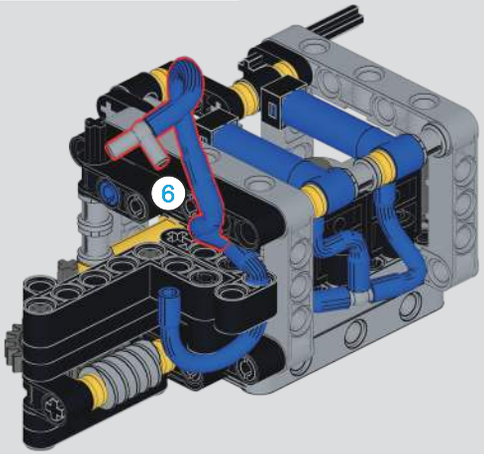

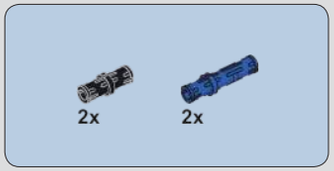

663

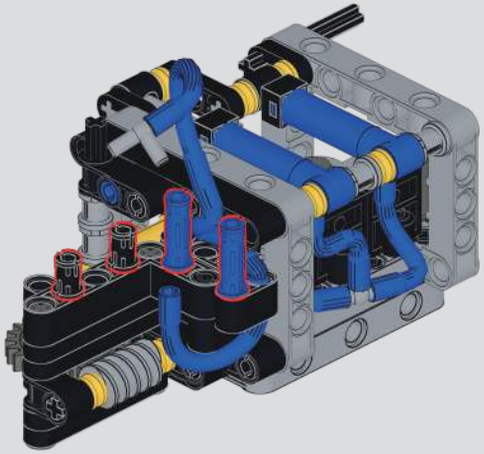

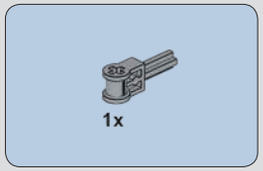

664

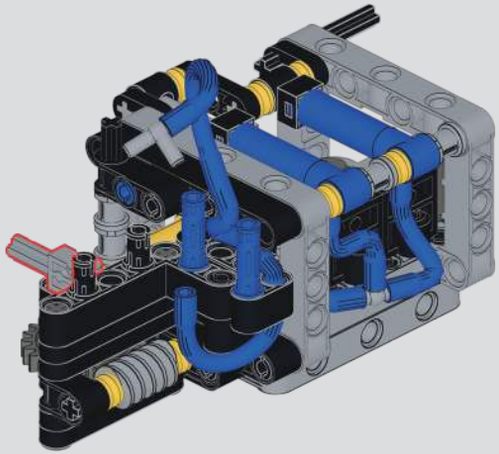

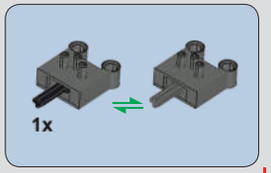

665

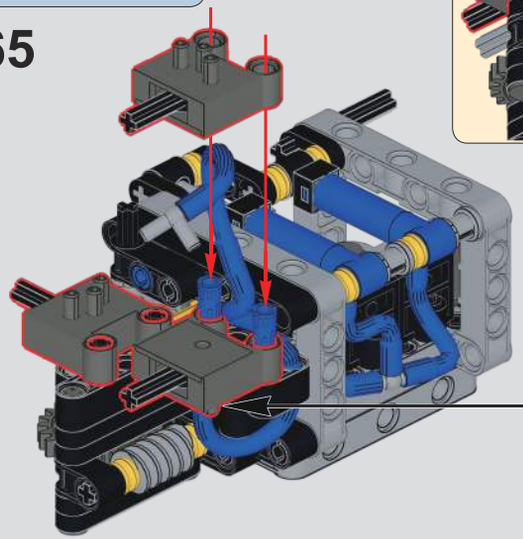

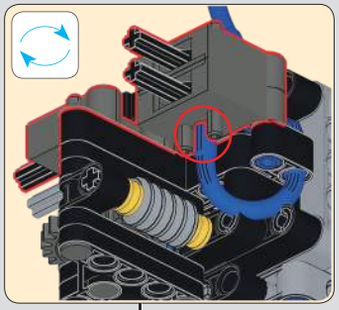

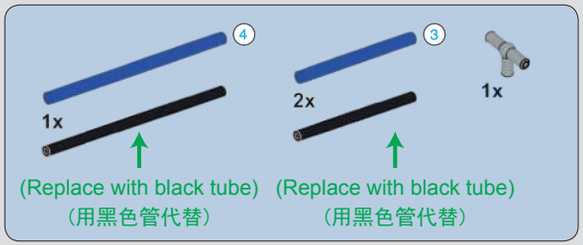

666

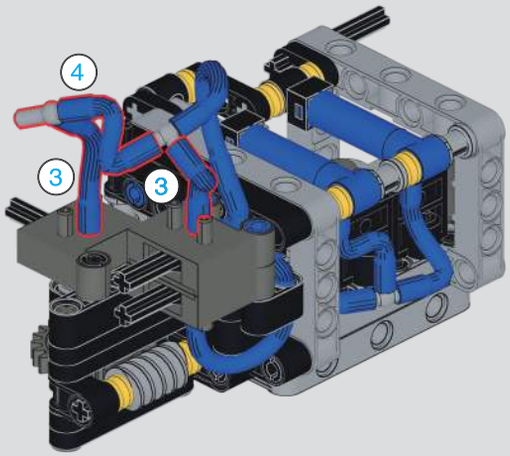

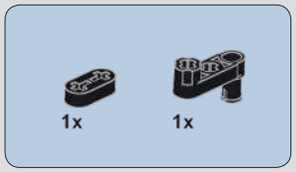

667

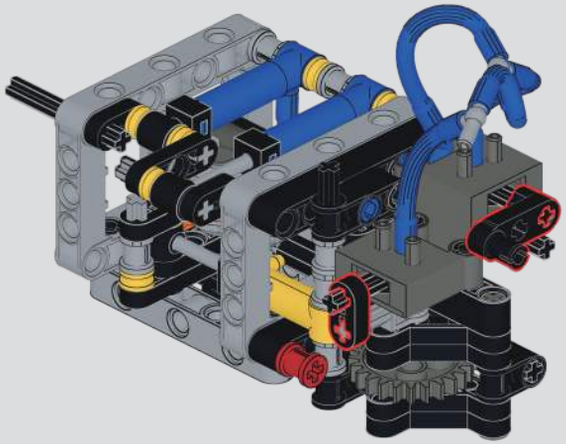

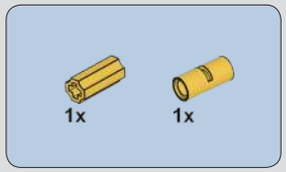

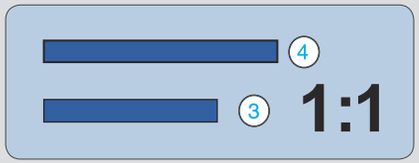

668

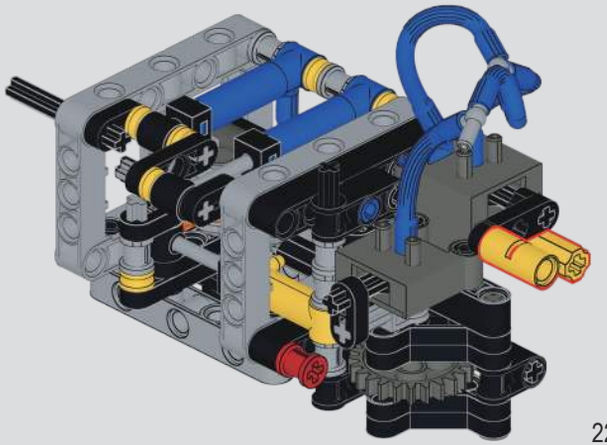

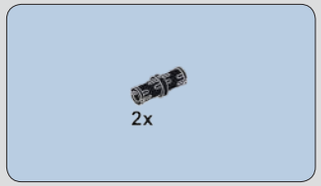

669

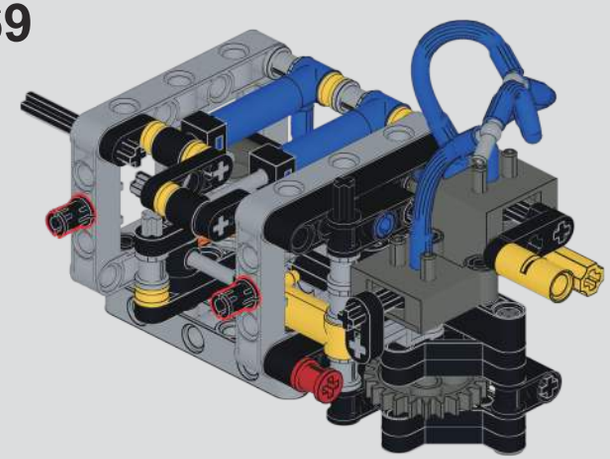

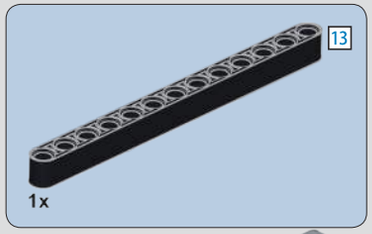

670

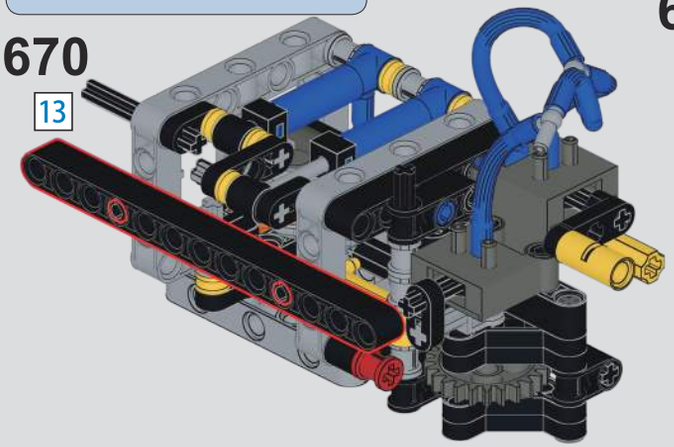

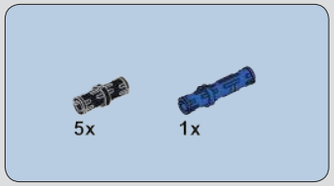

671

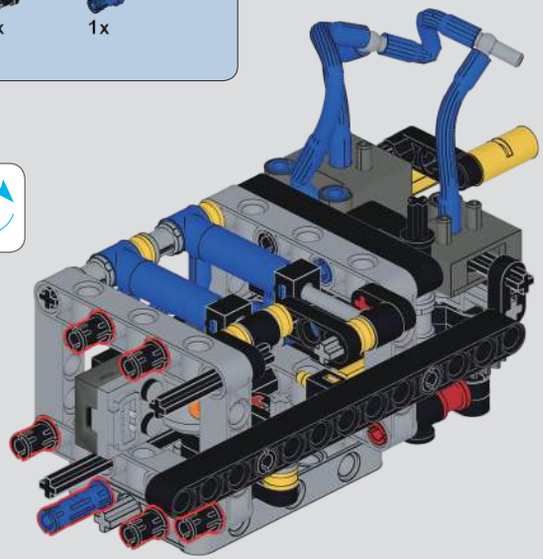

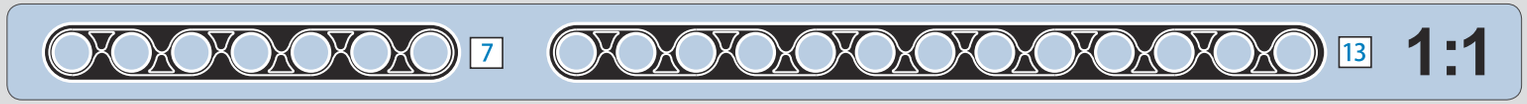

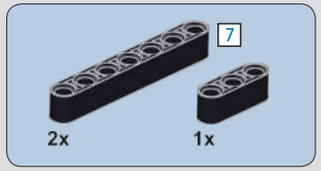

672

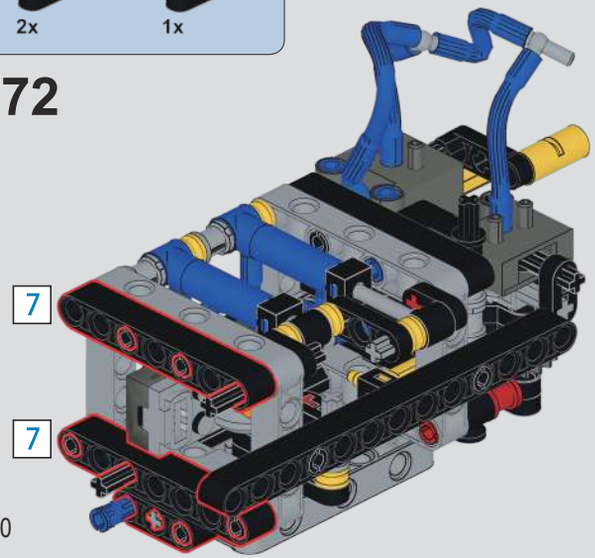

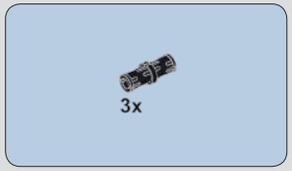

673

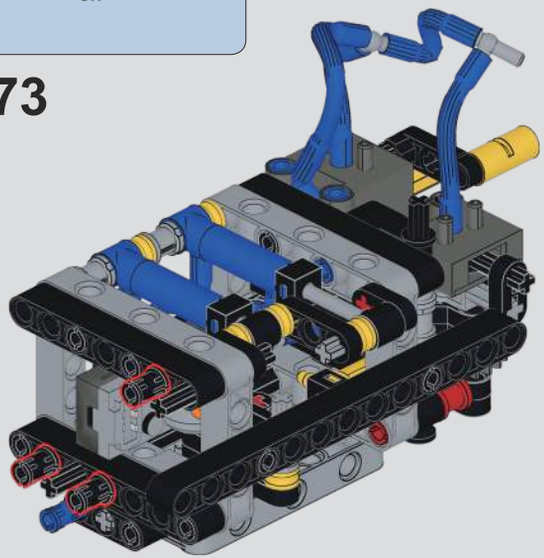

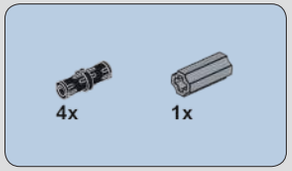

674

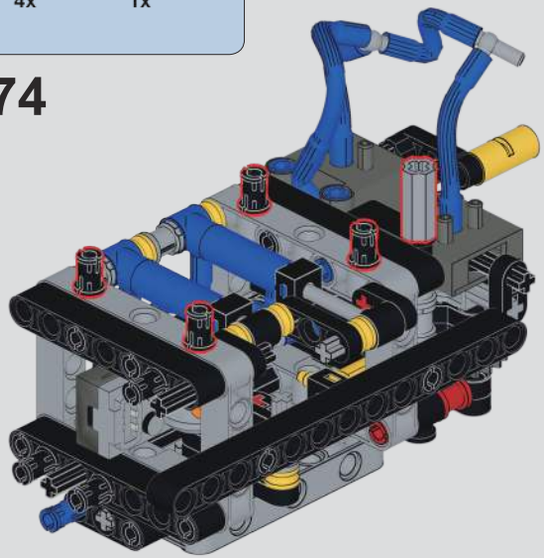

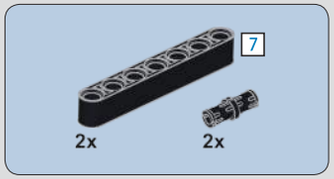

675

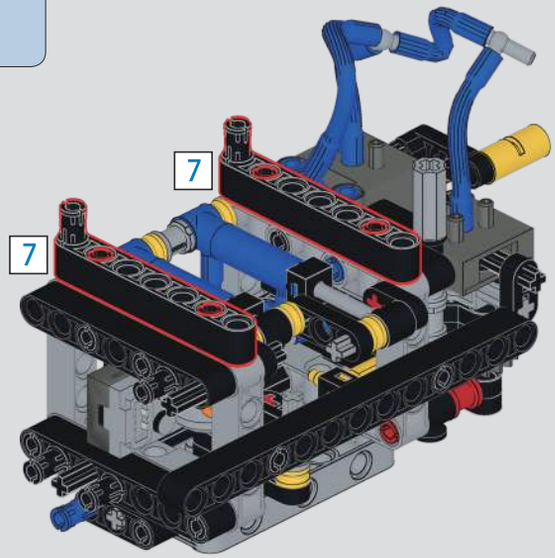

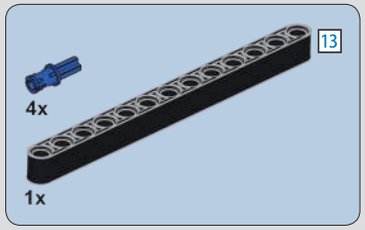

676

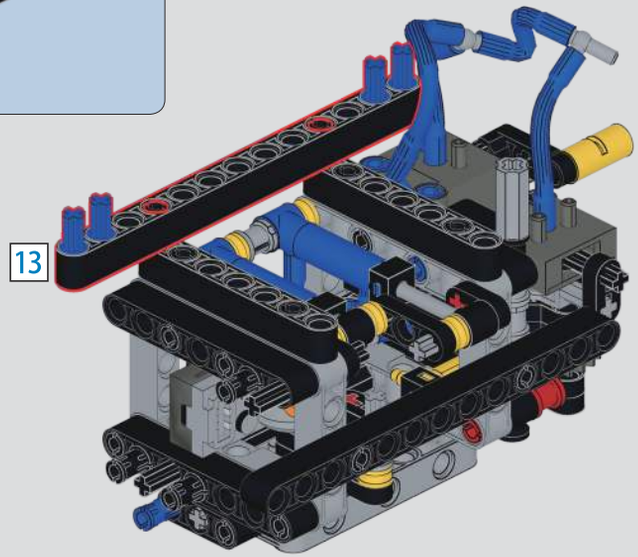

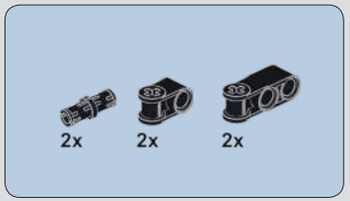

677

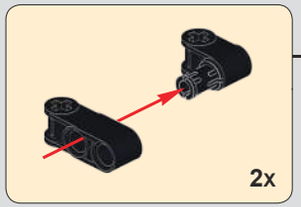

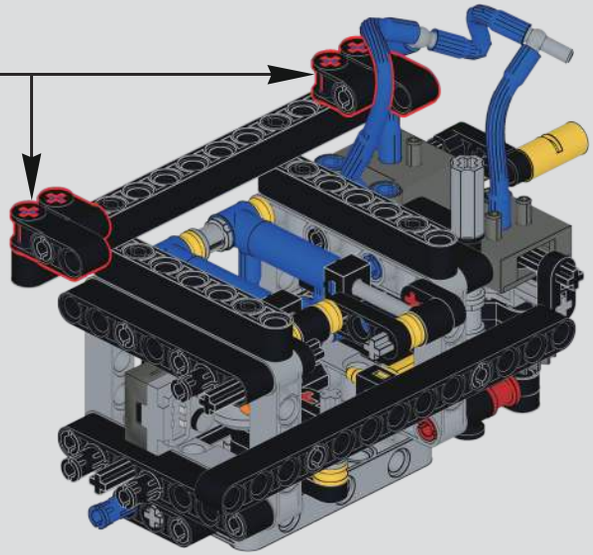

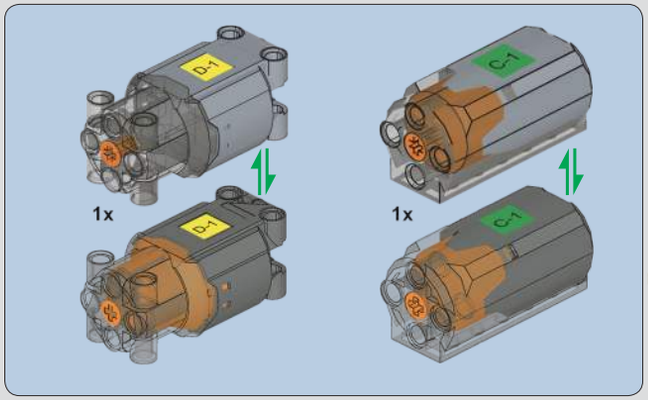

678

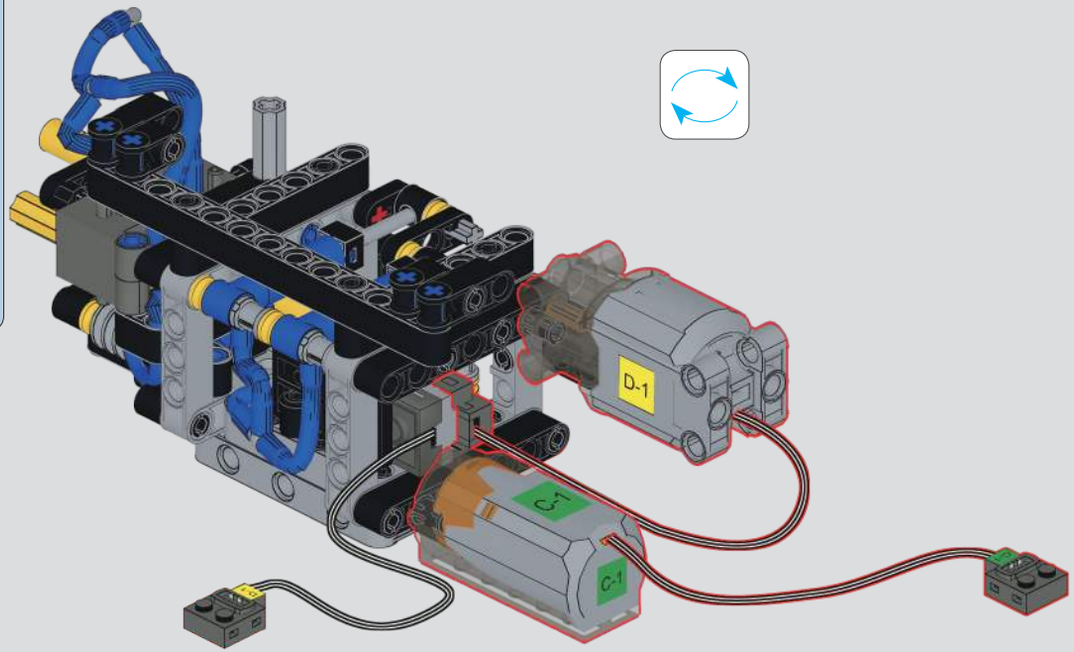

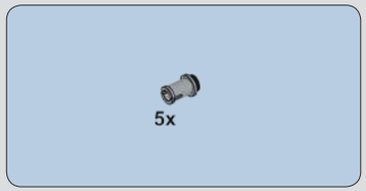

679

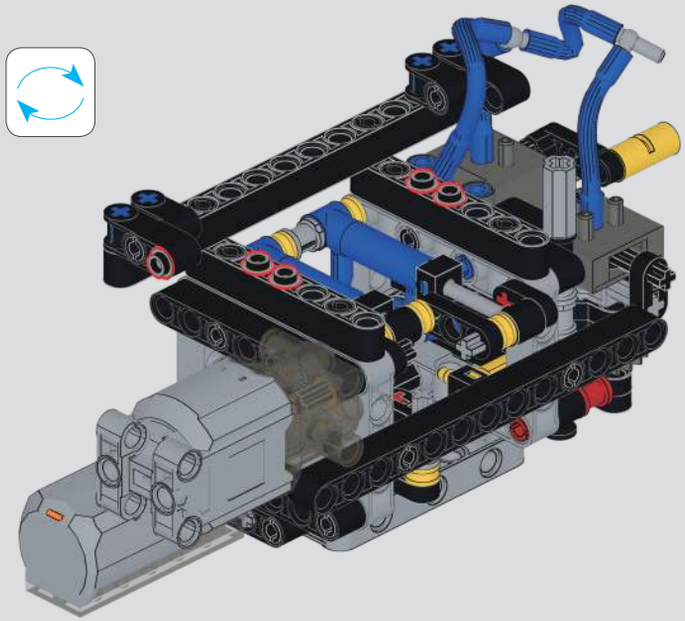

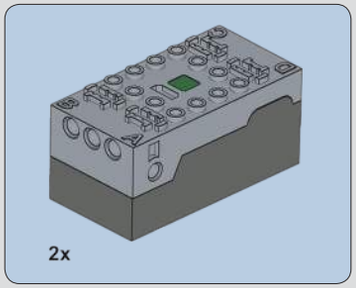

680

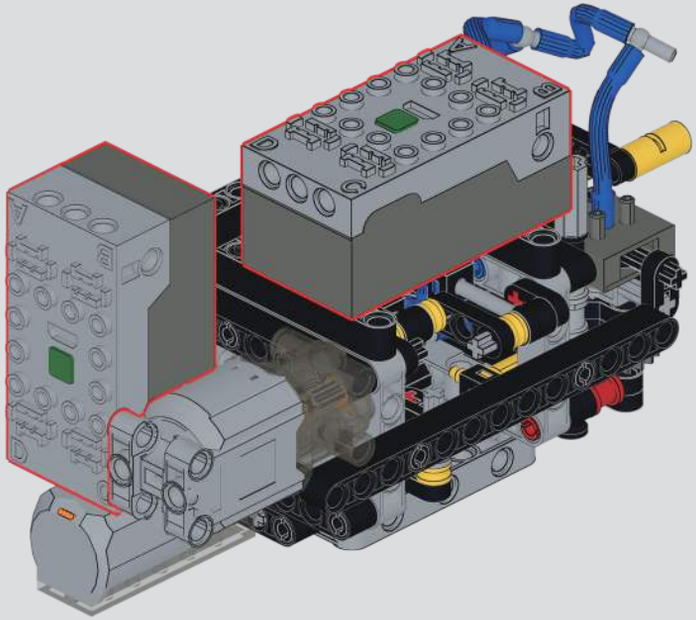

681

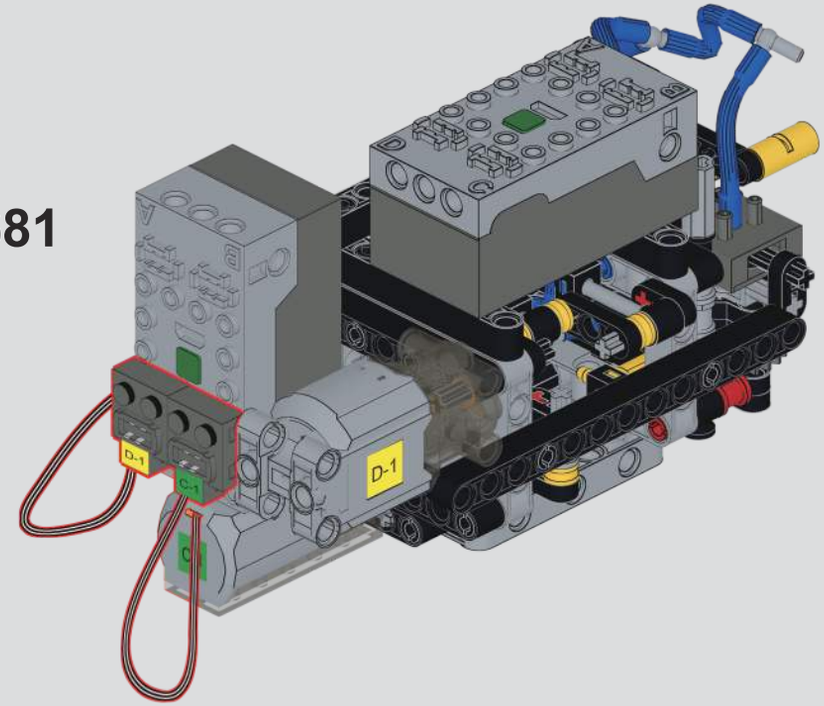

682

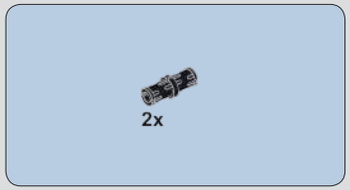

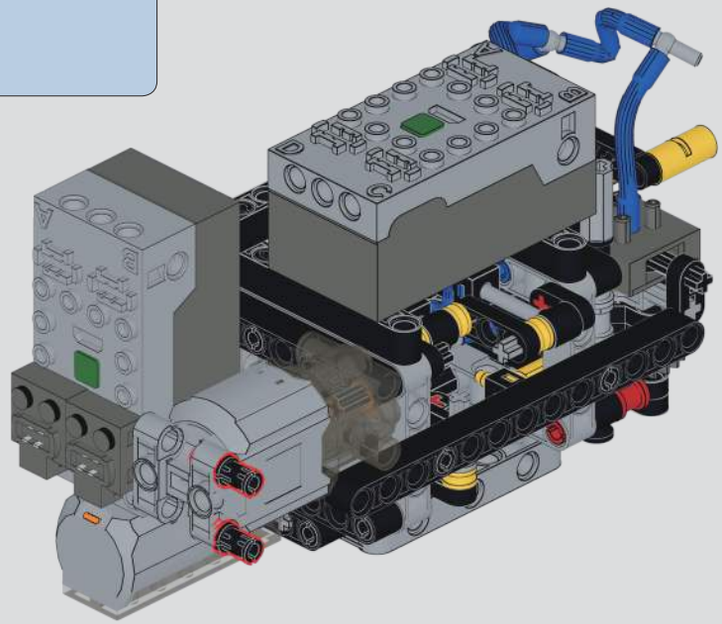

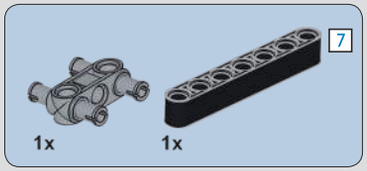

683

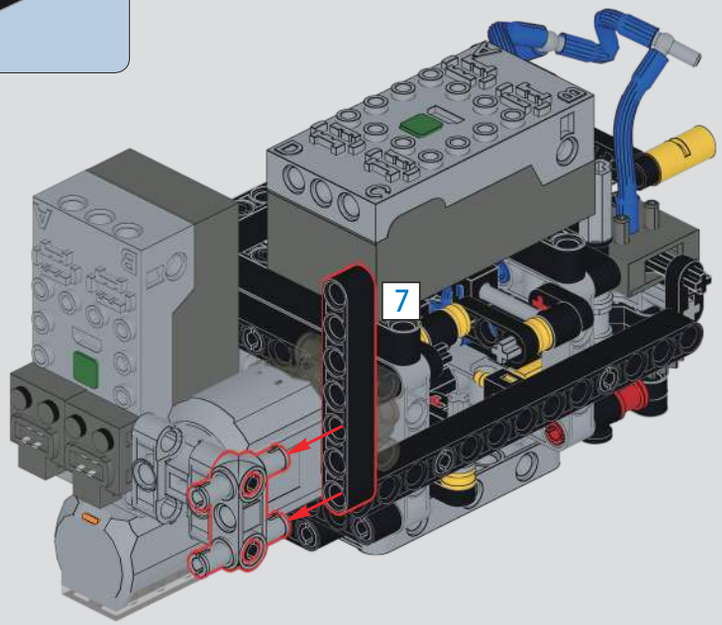

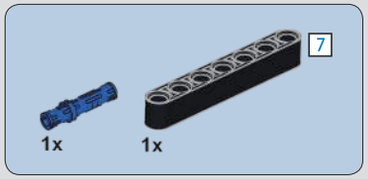

684

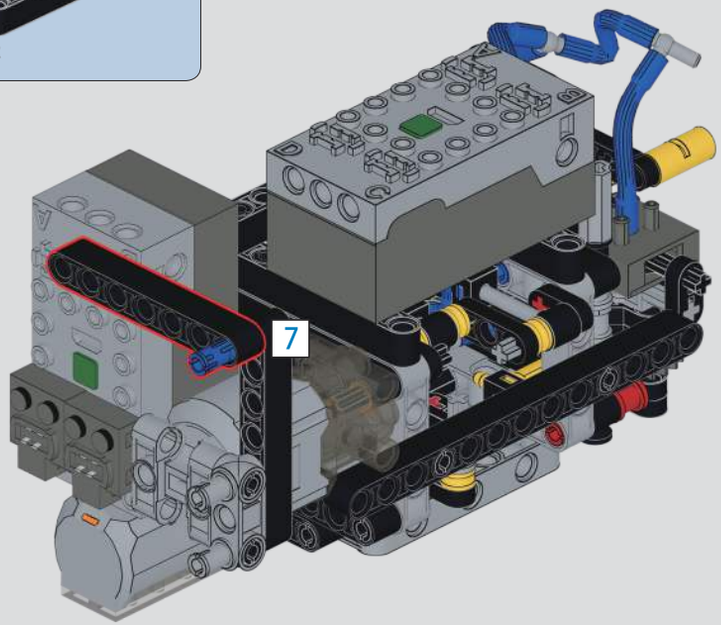

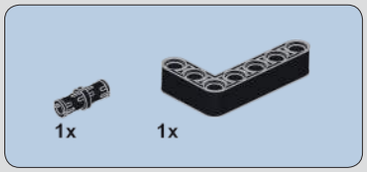

685

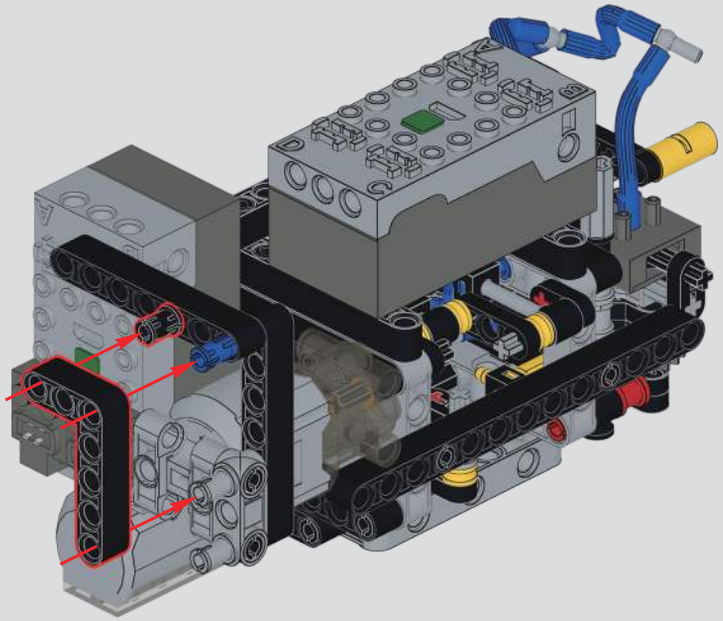

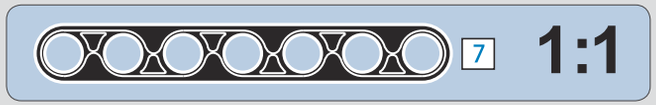

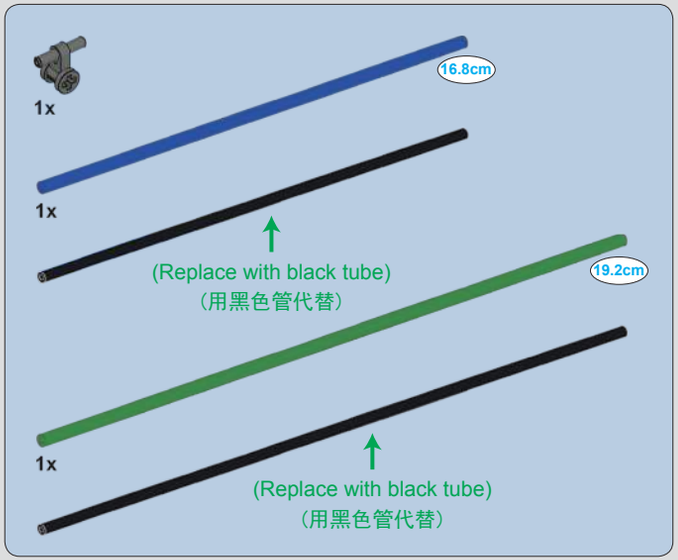
1x
16.8cm
1x
(Replace with black tube)
(用黑色管代替)
19.2cm
1x
(Replace with black tube)
(用黑色管代替)

686

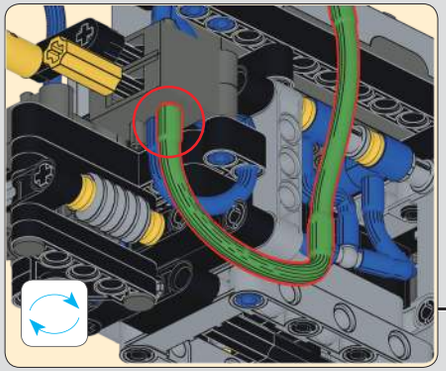

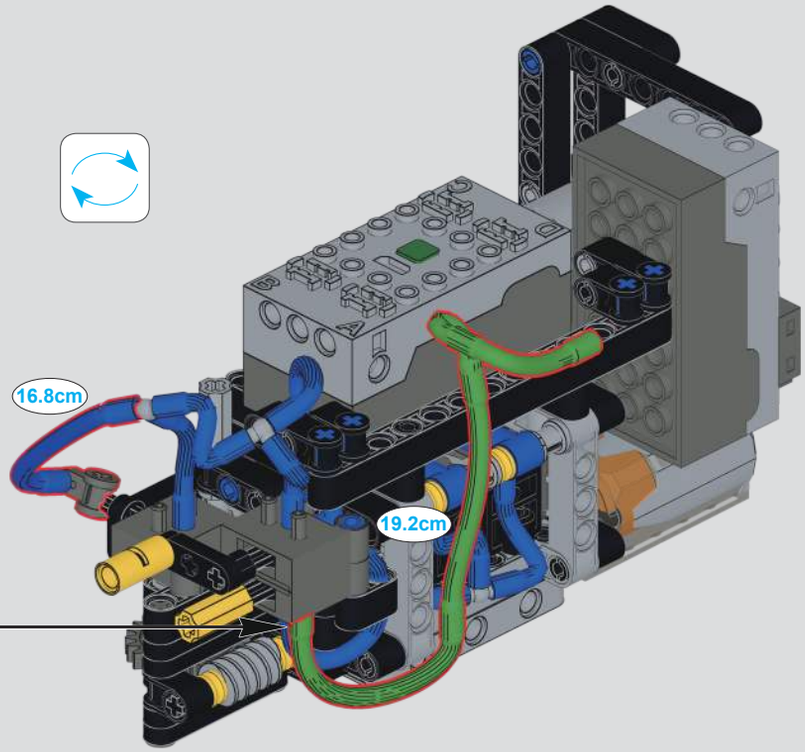
16.8cm
19.2cm

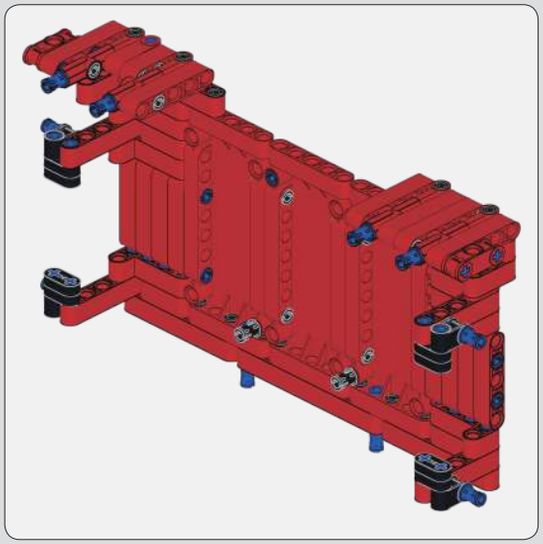

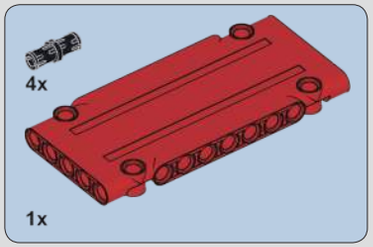
4x
1x

687

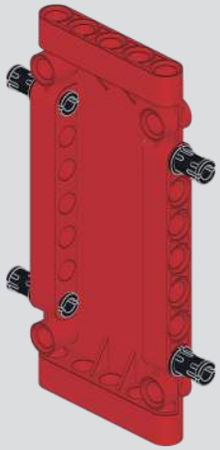

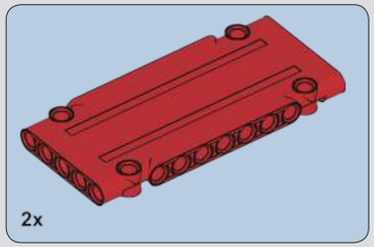
2x

688

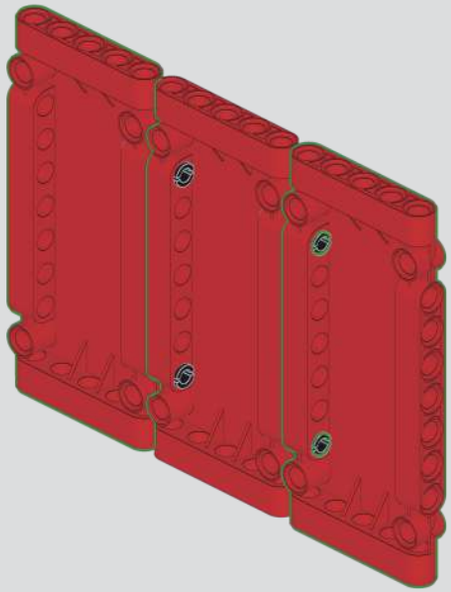

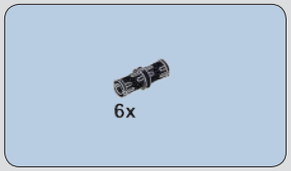

689

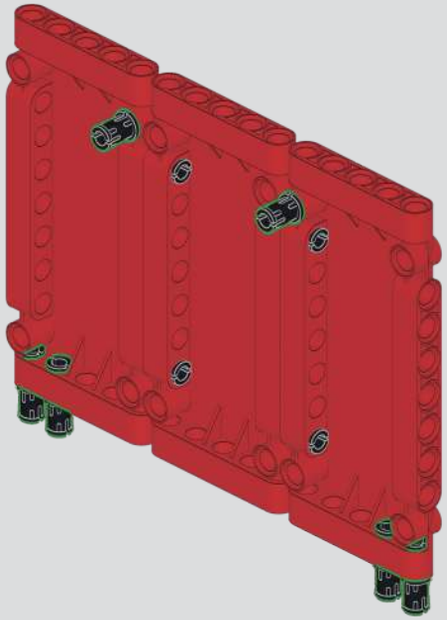

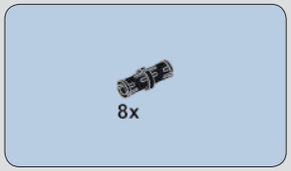

690

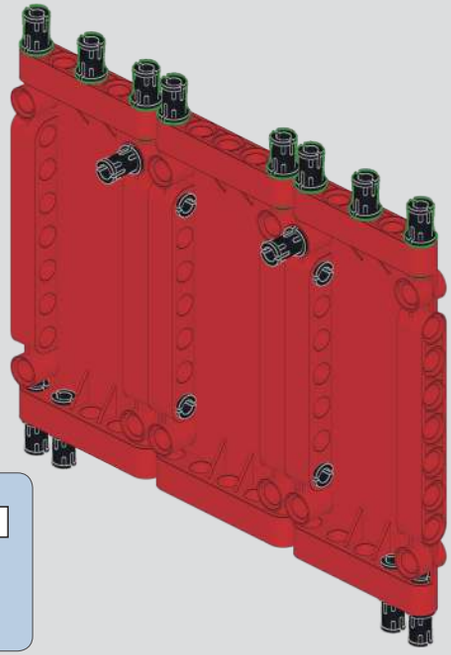

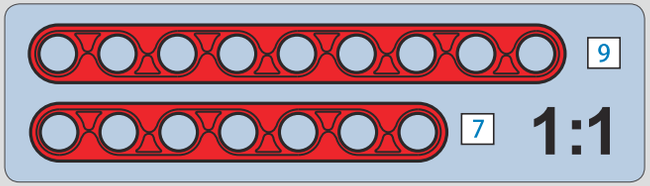

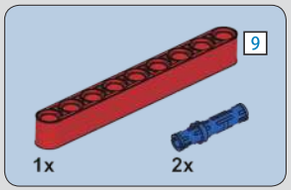

691

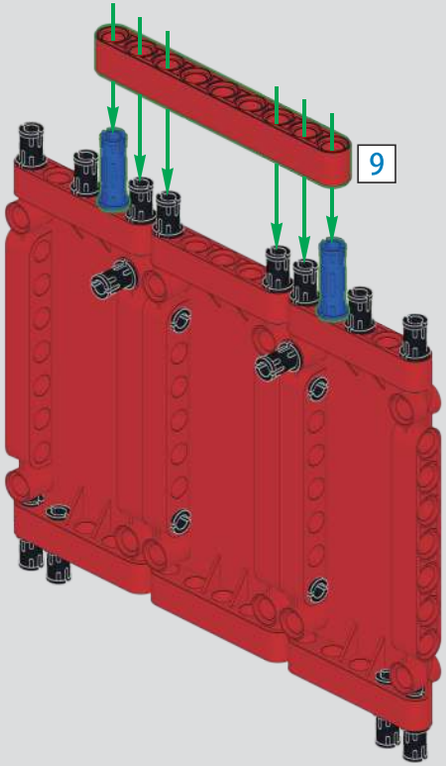

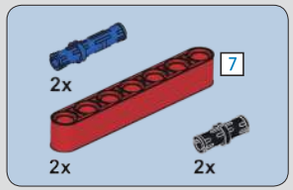

692

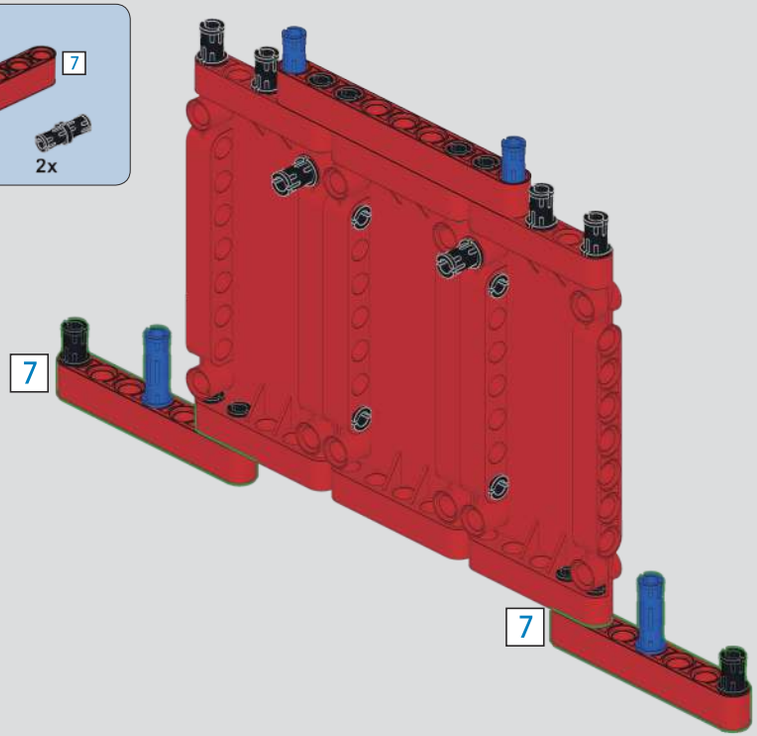

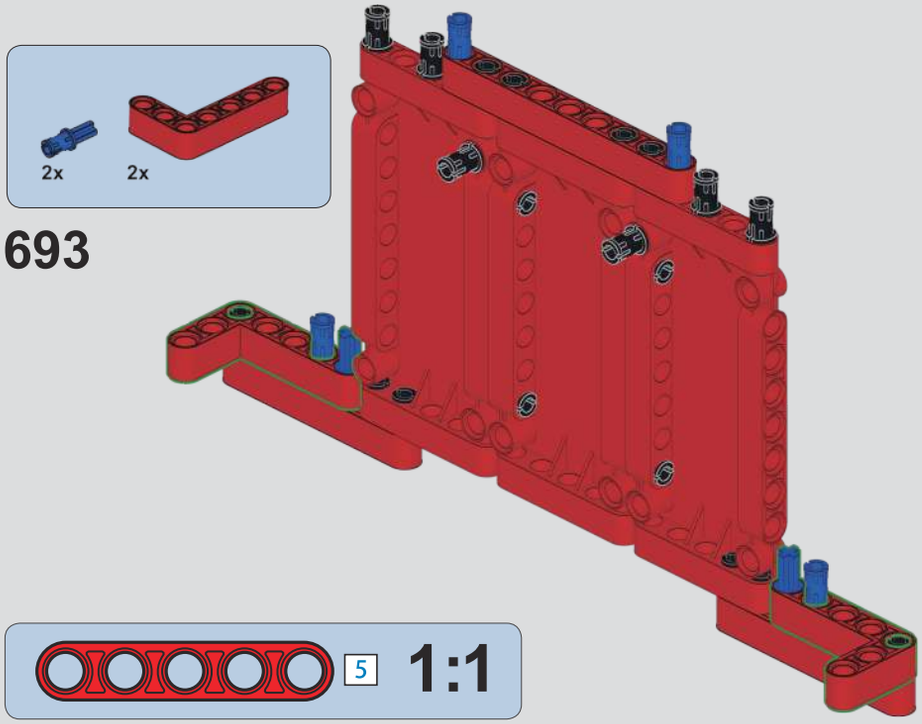
2x
2x
693
5
1:1

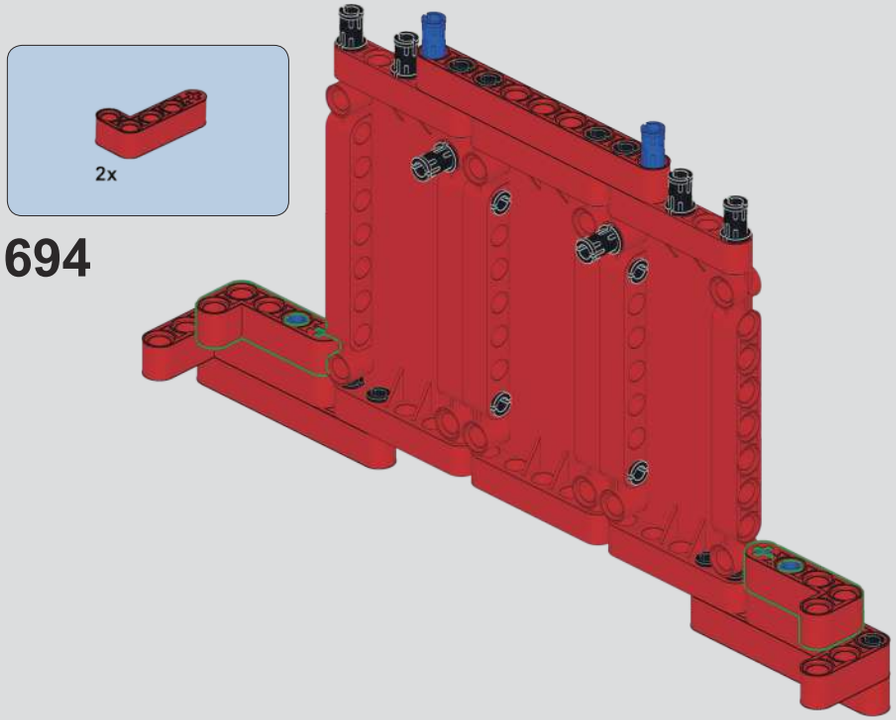
2x
694

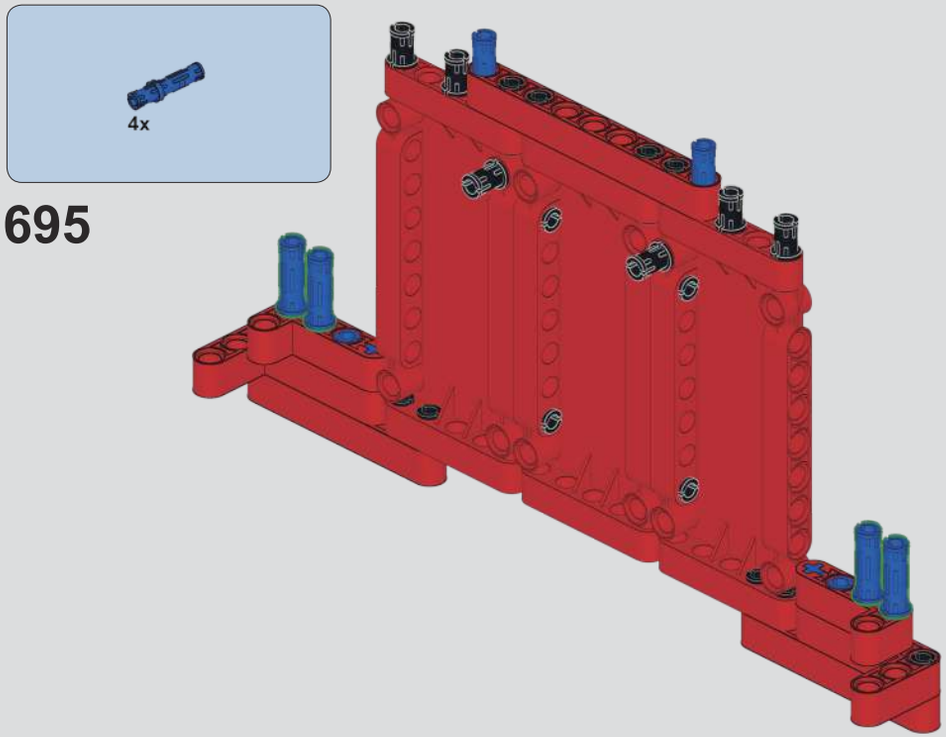
4x
695

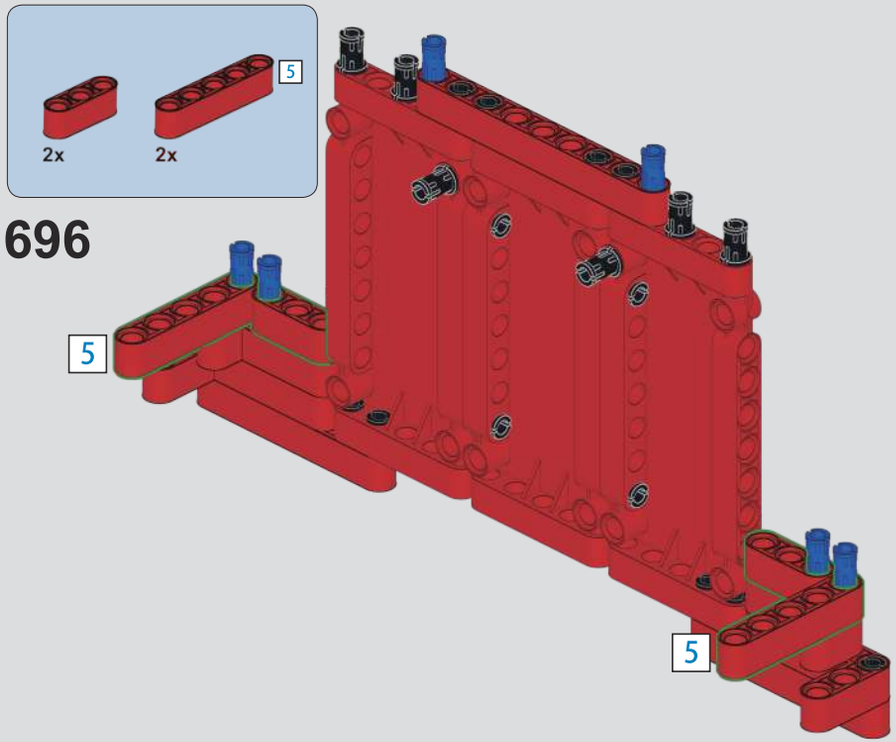
5
2x
2x
696
5
5

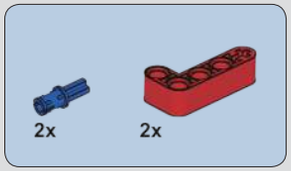

697

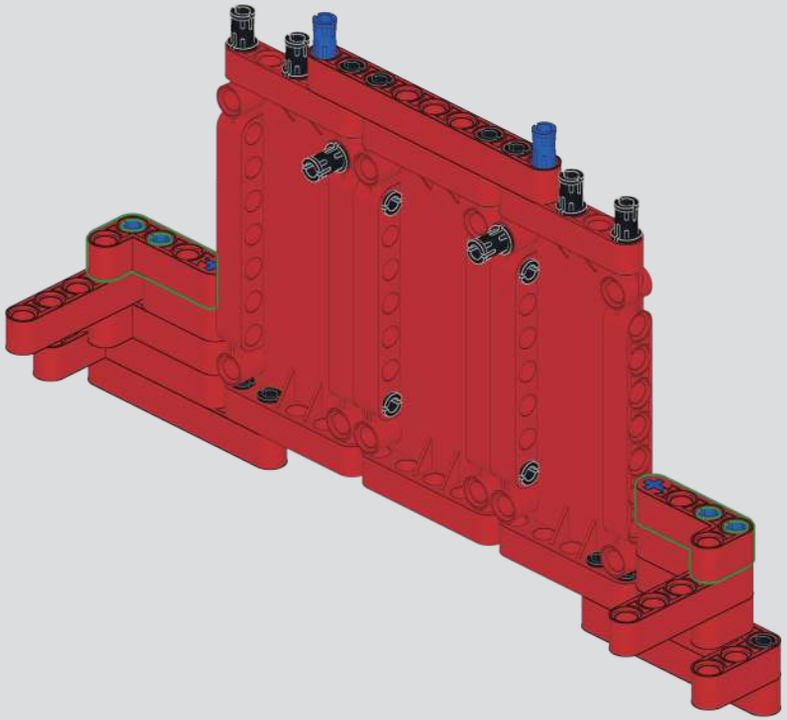

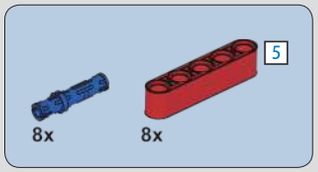

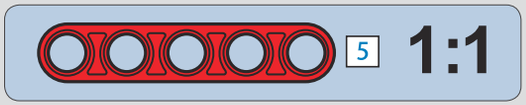

698

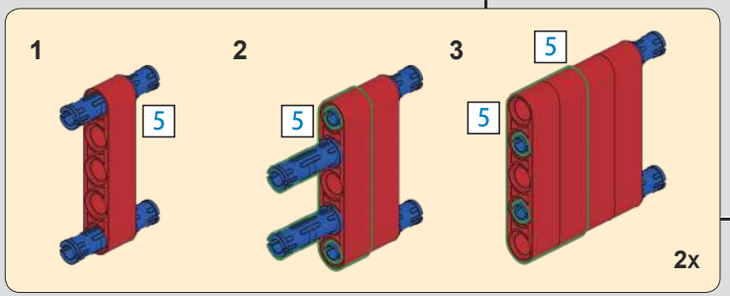

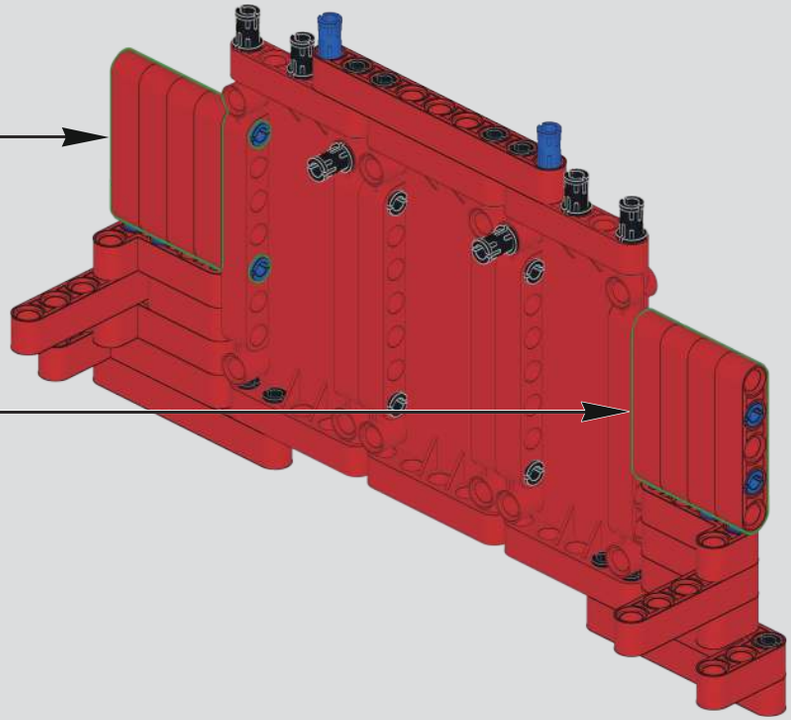

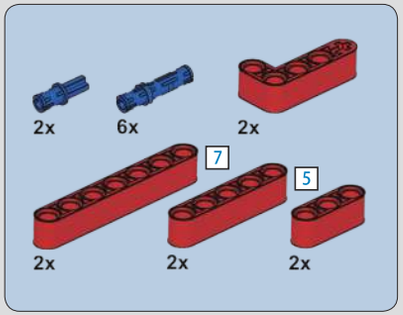

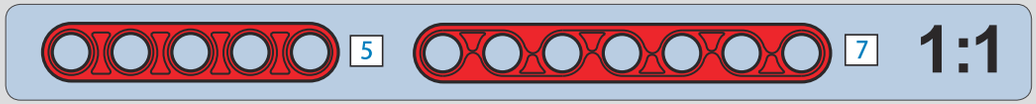

699

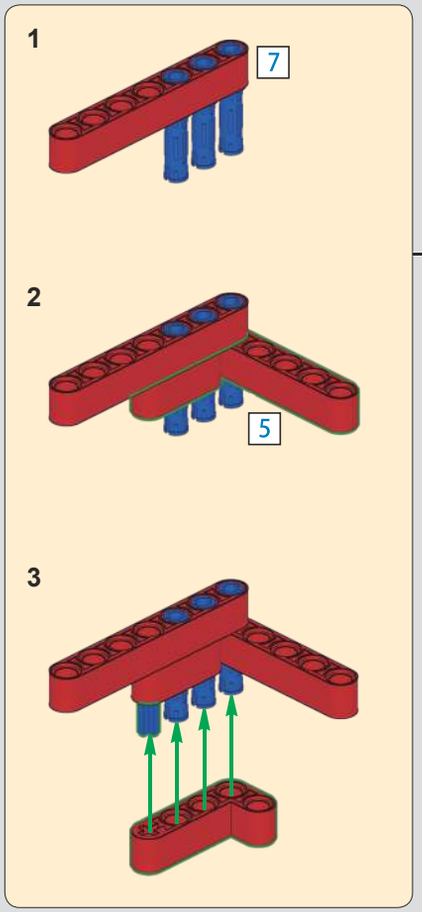

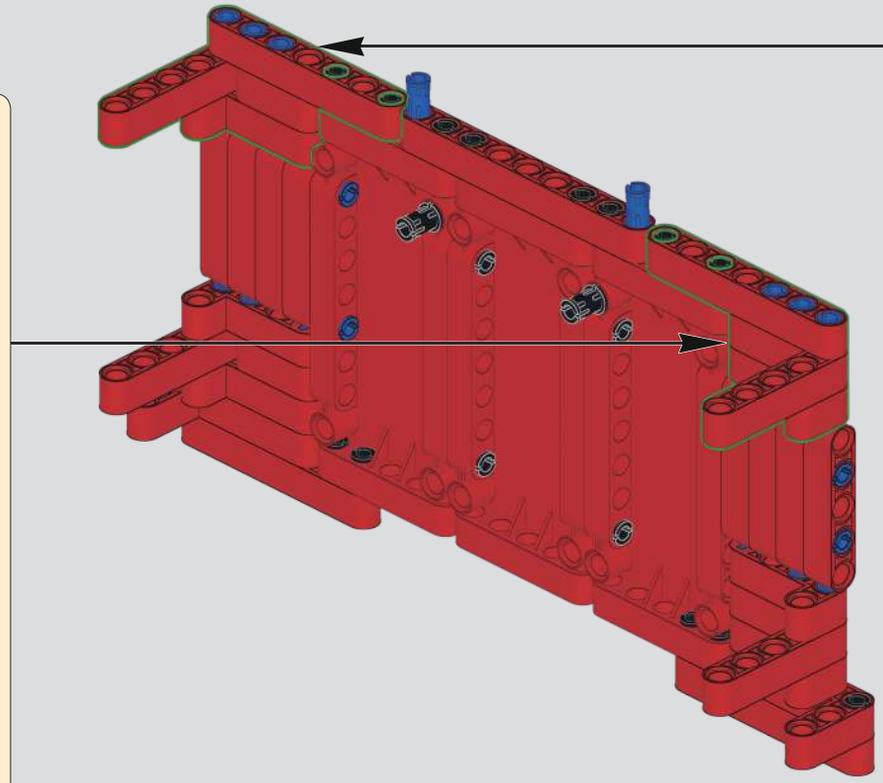

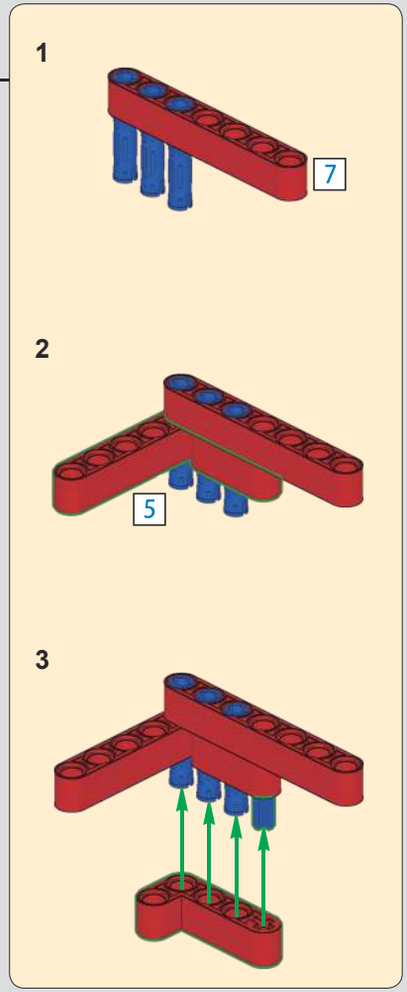

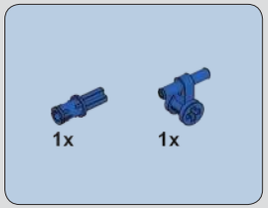

700

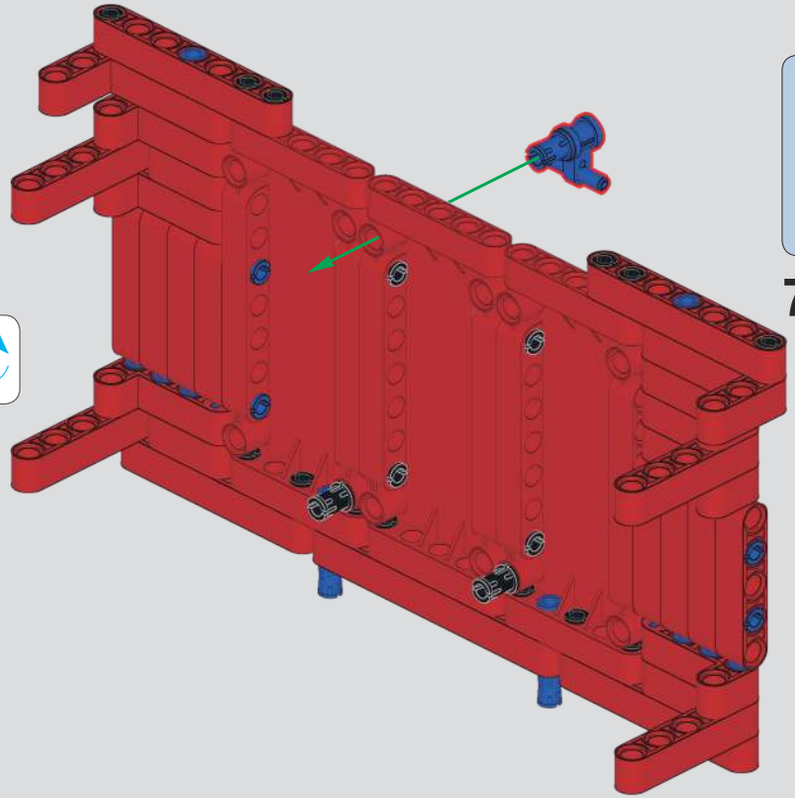

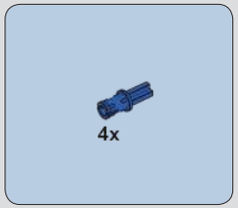

701

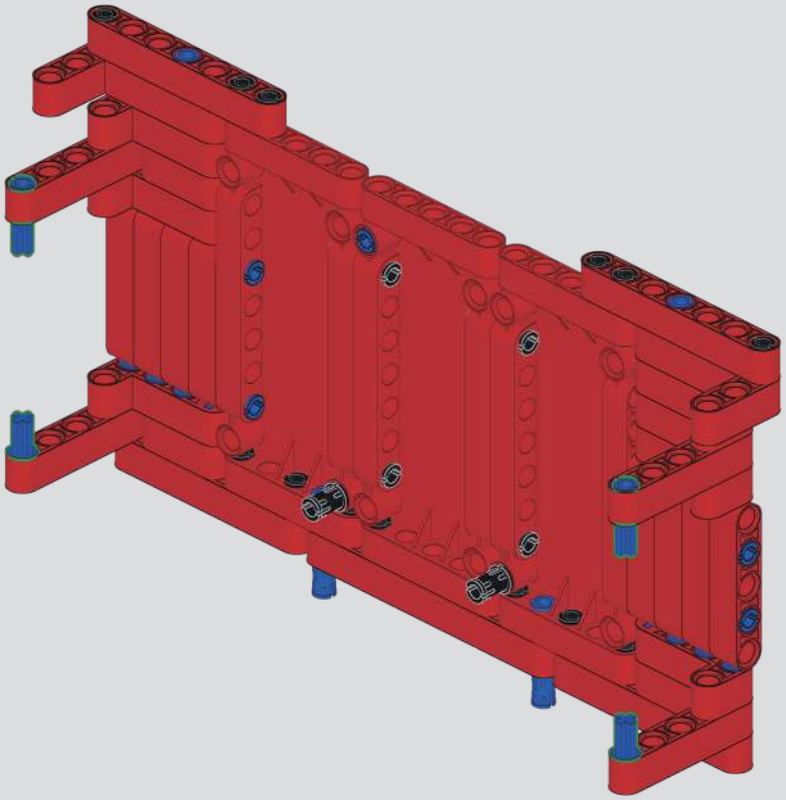

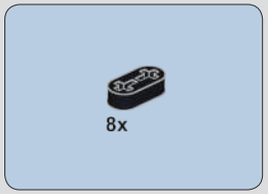

702

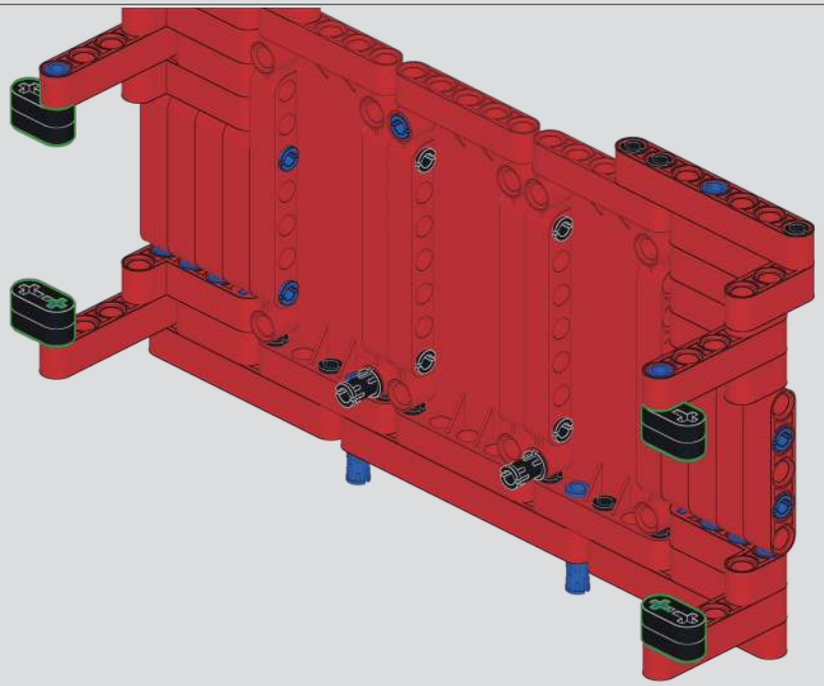

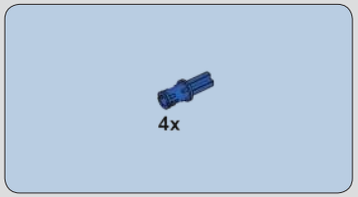

703

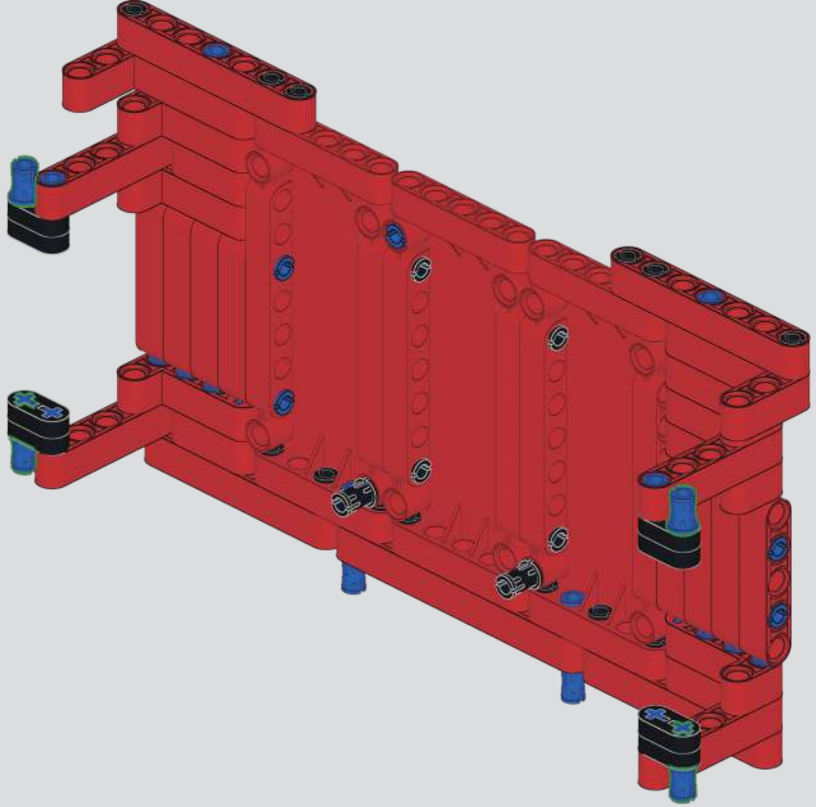

704

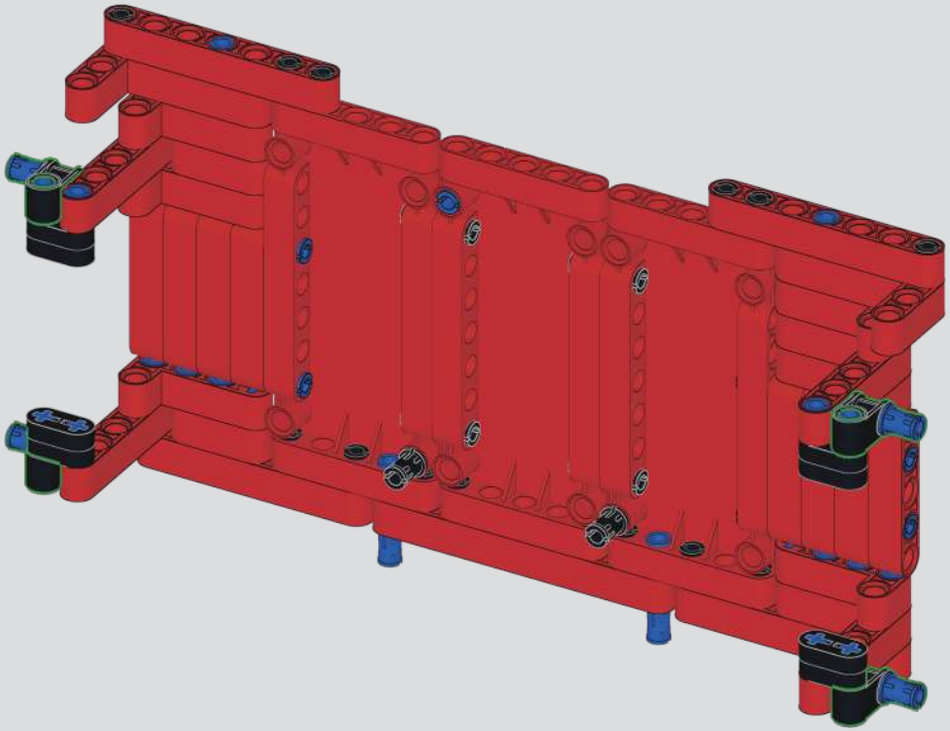

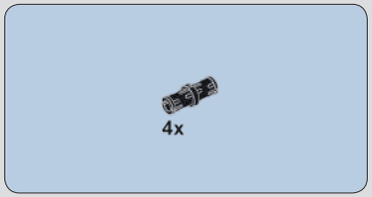

705

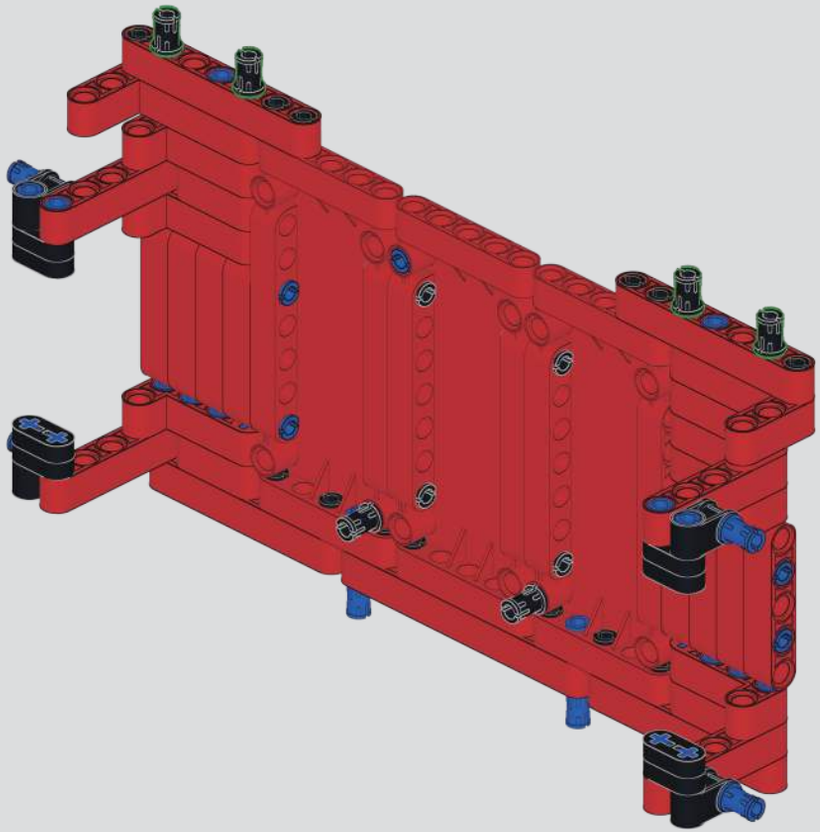

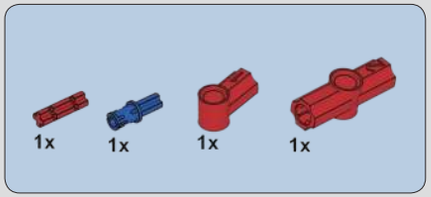

706

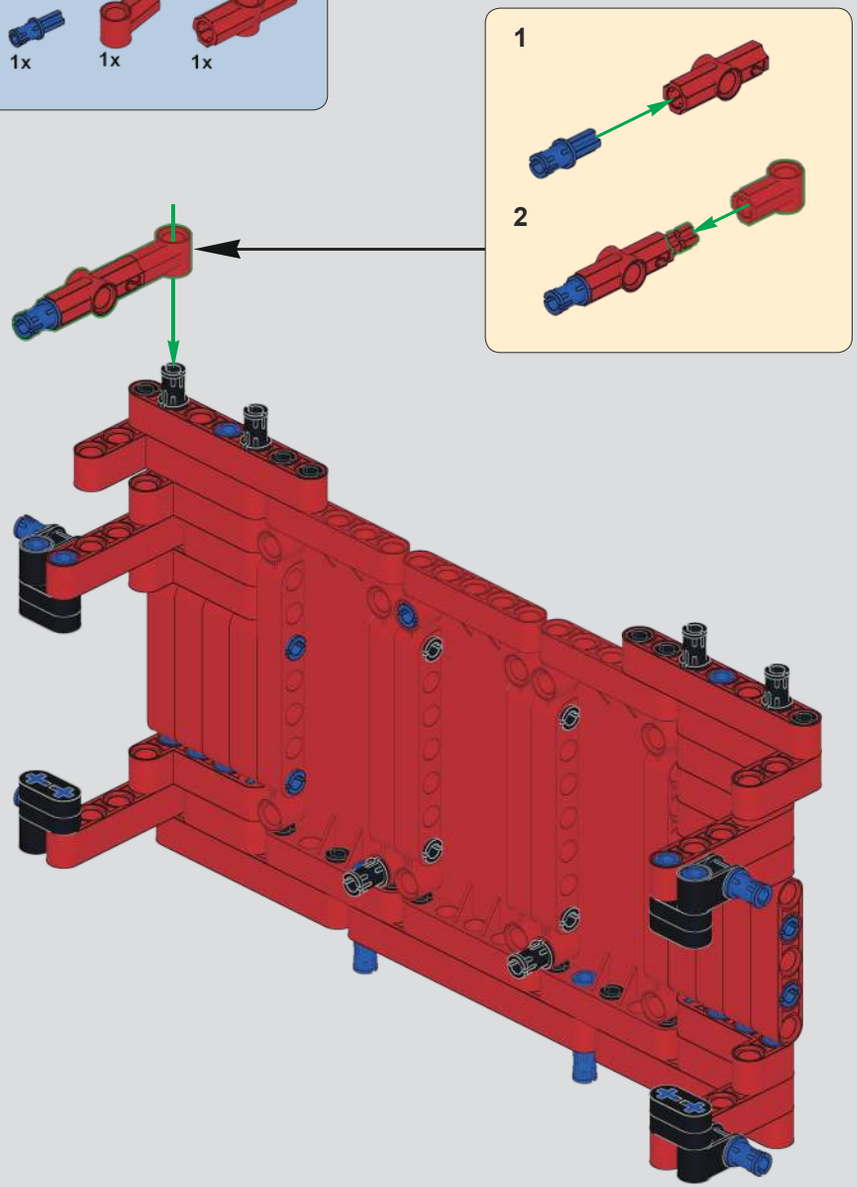

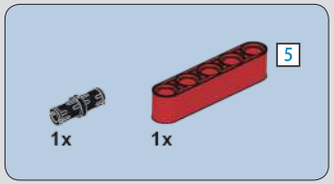

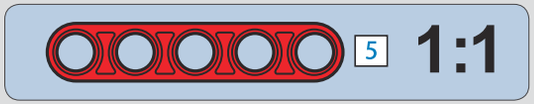

707

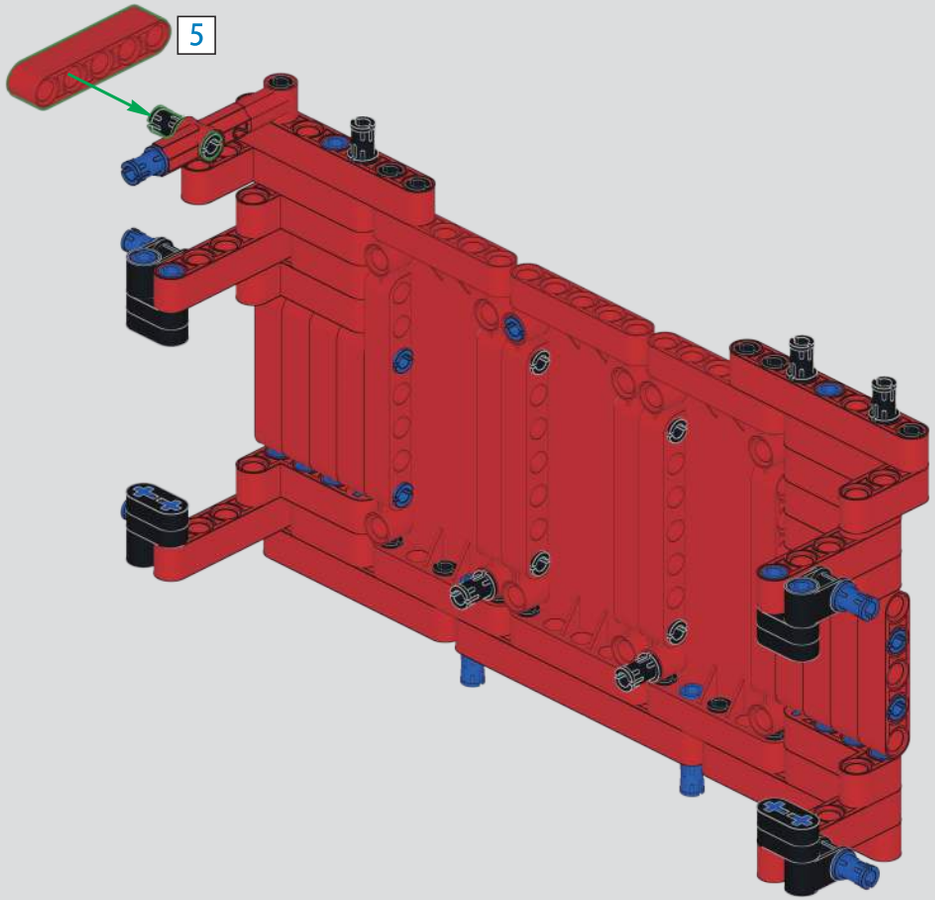

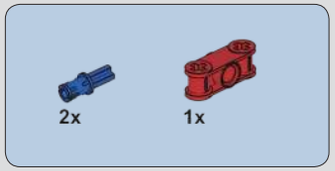

708

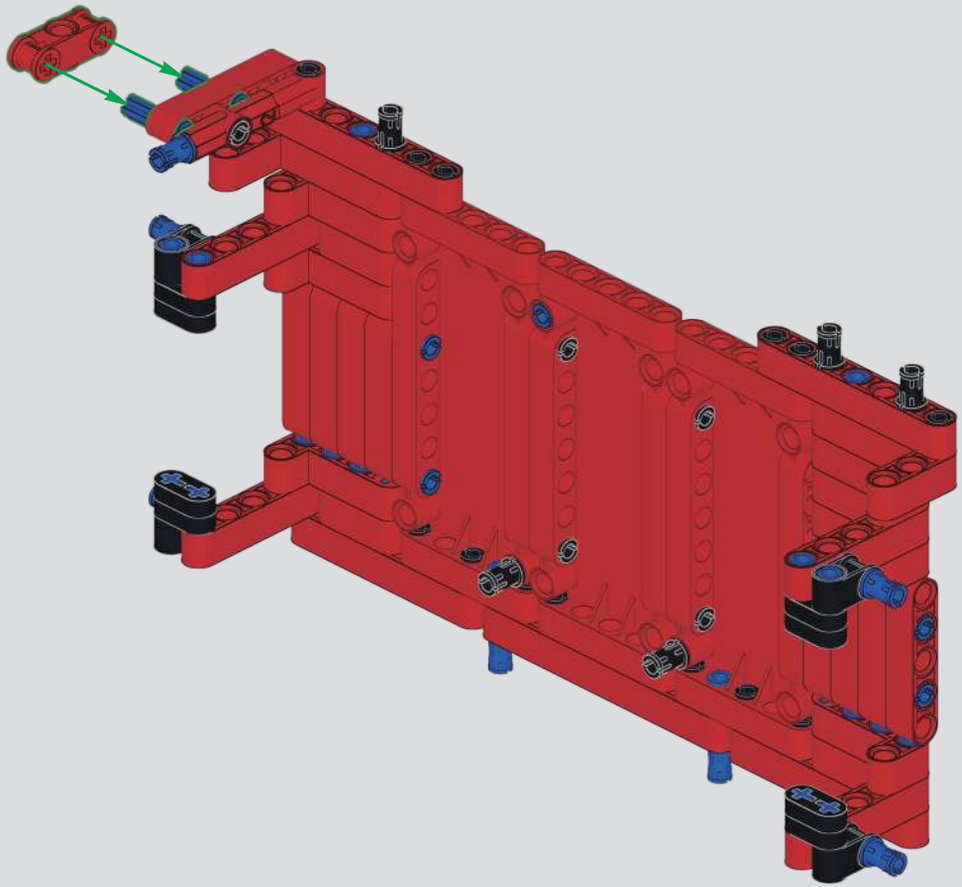

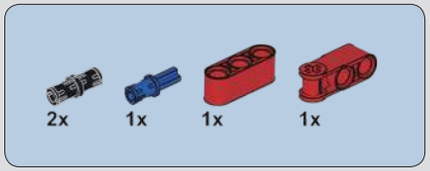

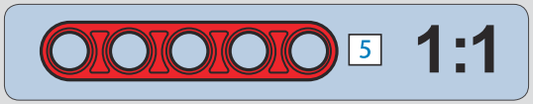

709

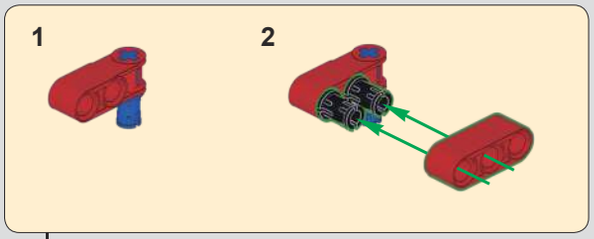

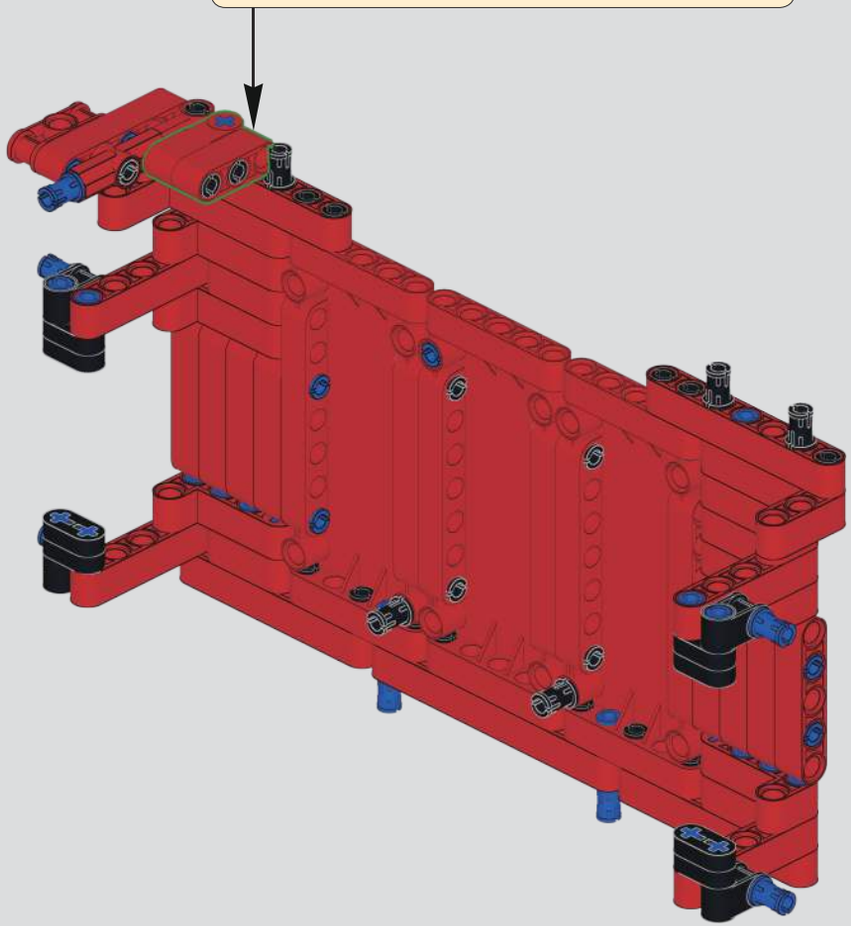

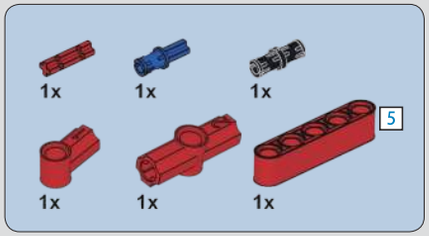

710

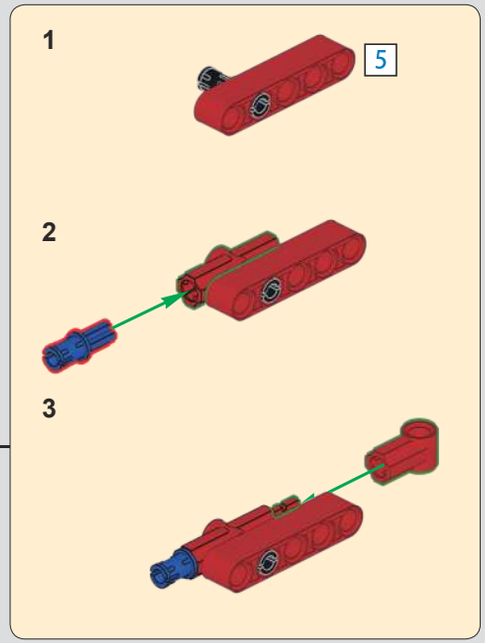

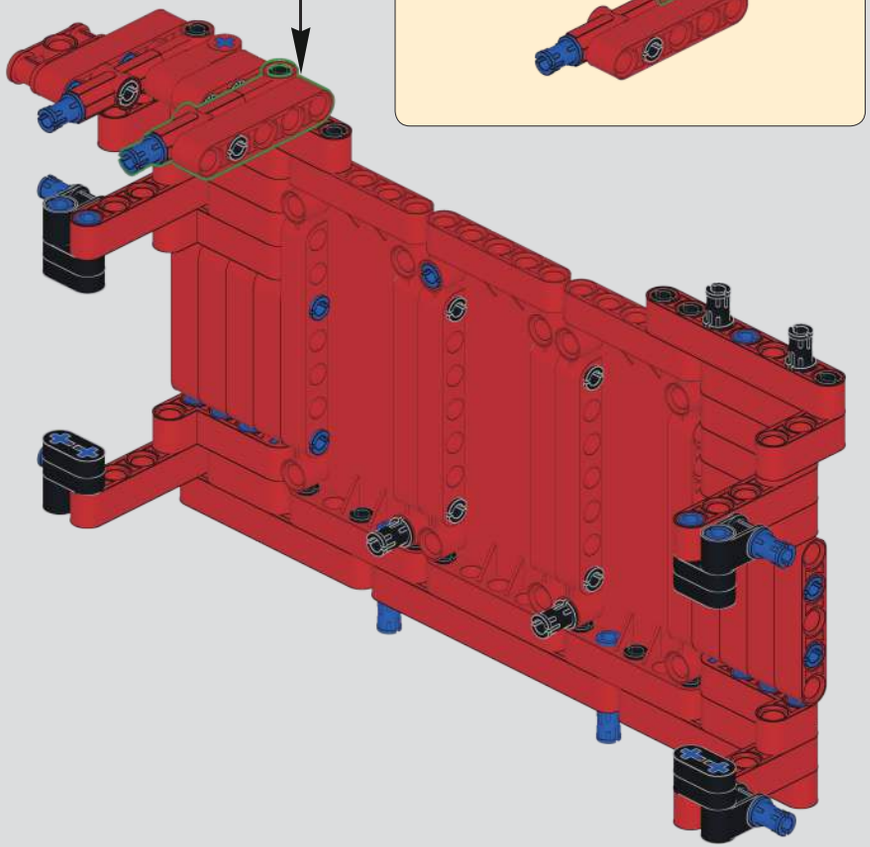

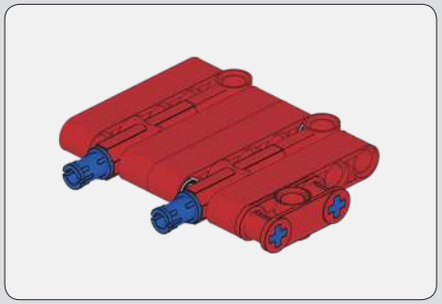

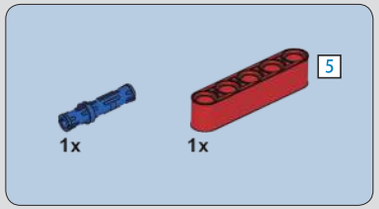

711

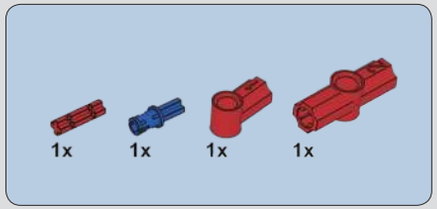

712

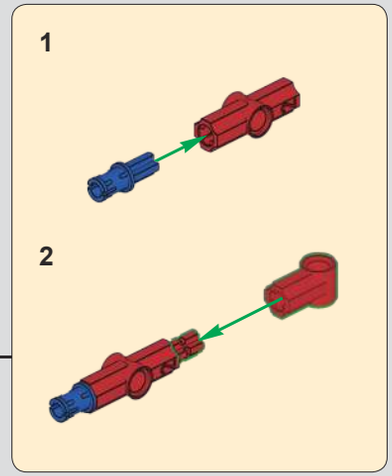

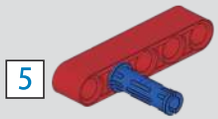

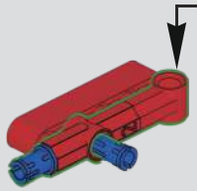

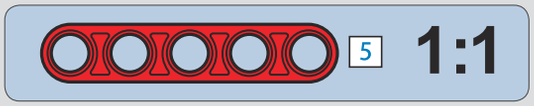

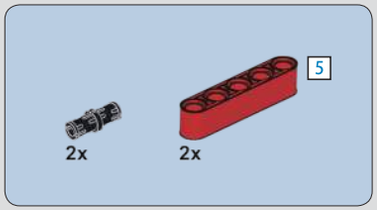

713

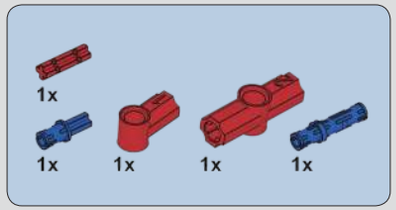

714

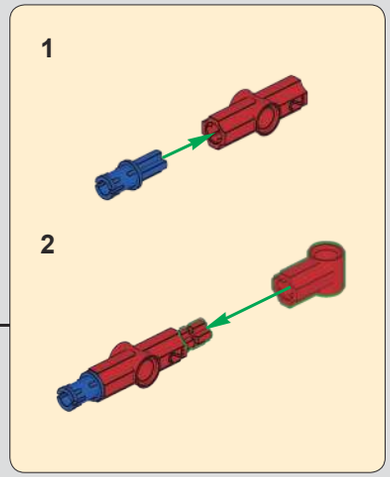

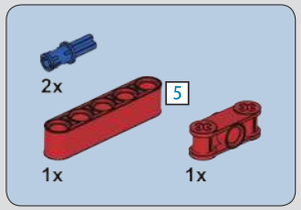

715

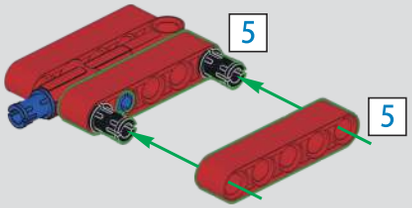

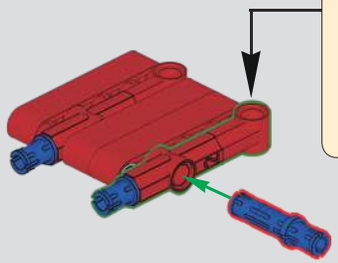

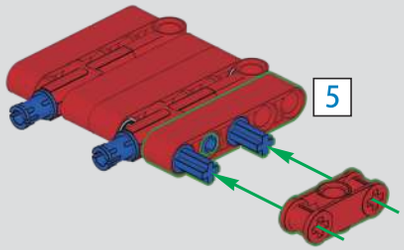

716

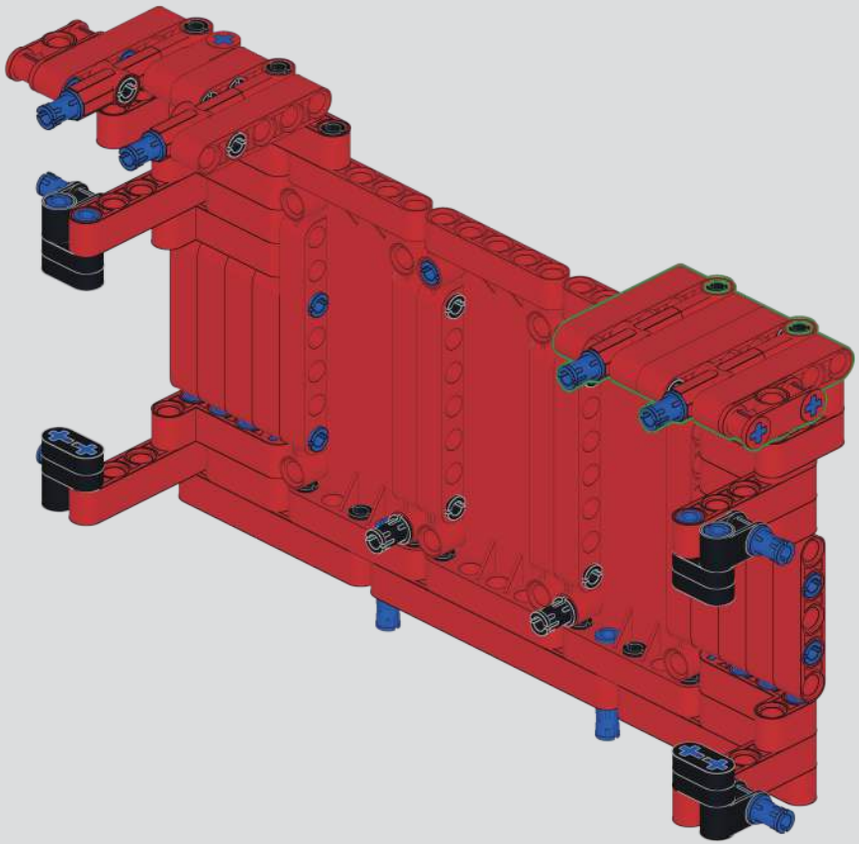

717

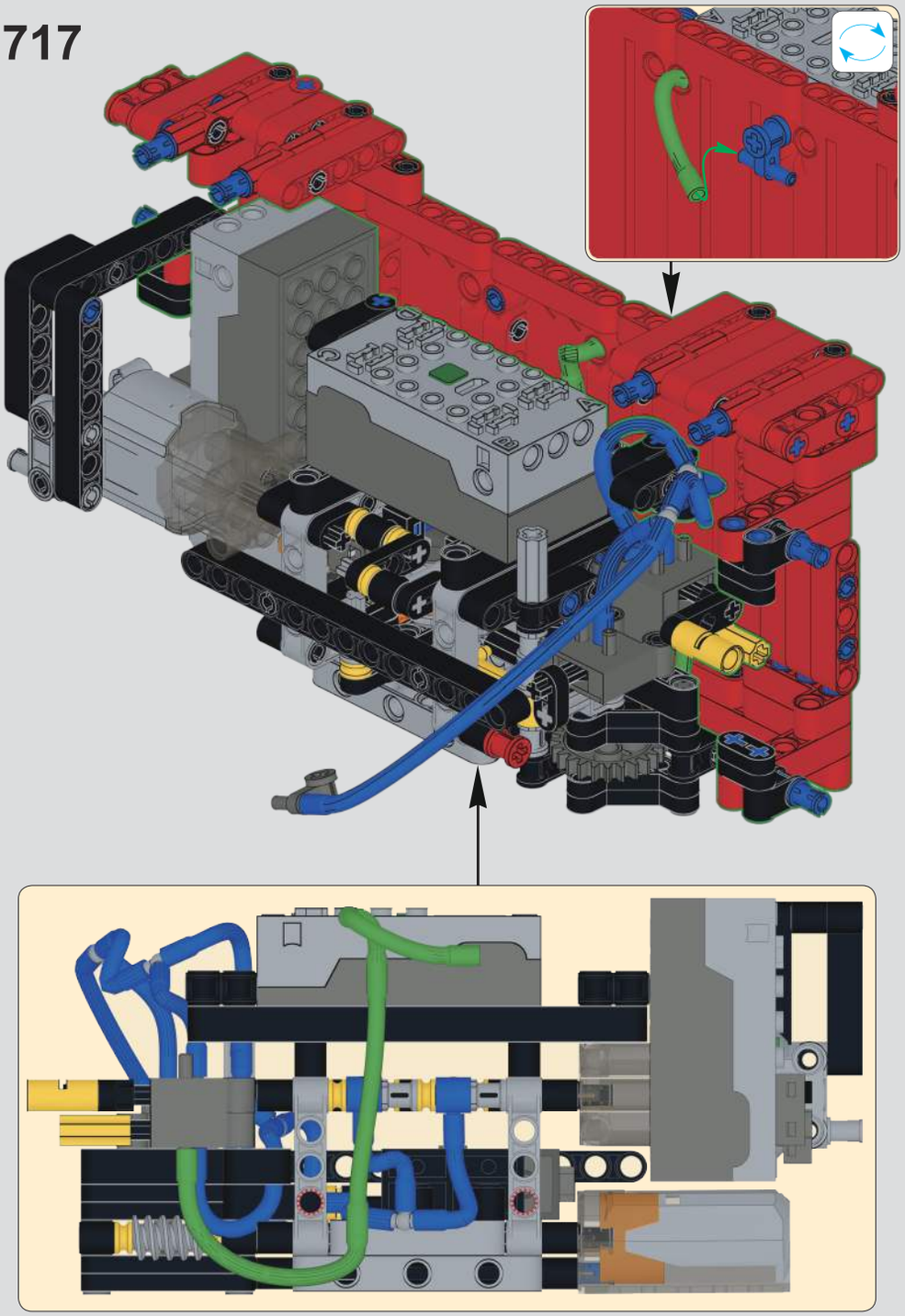

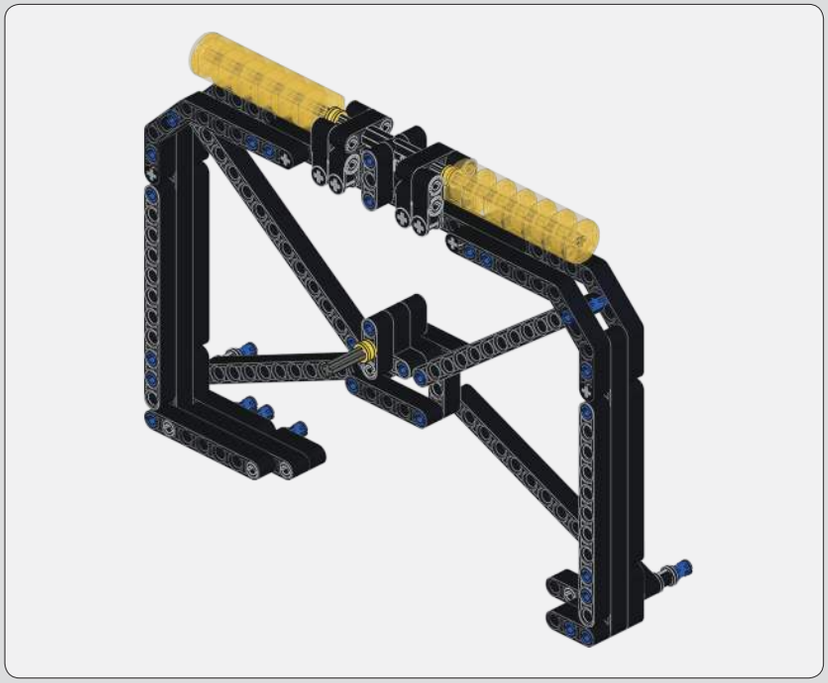

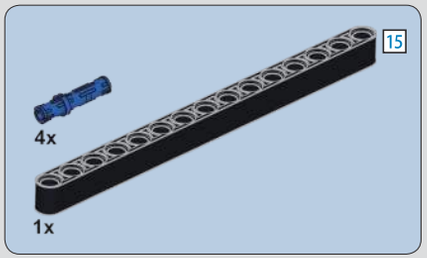

718

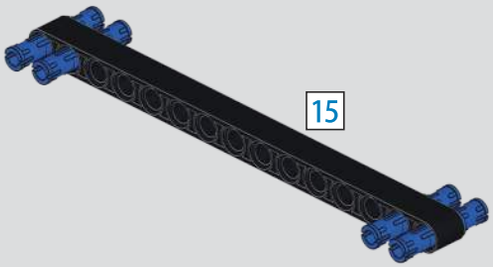

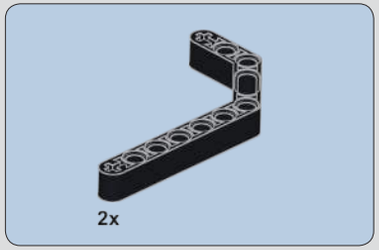

719

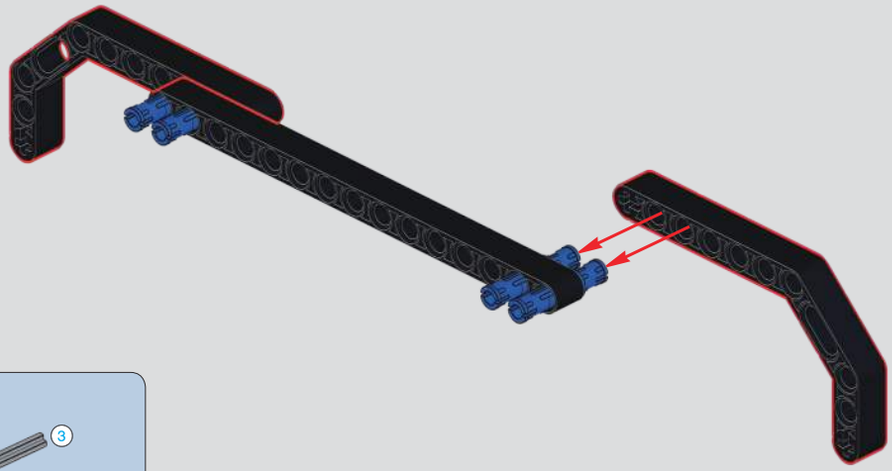

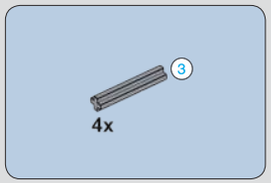

720

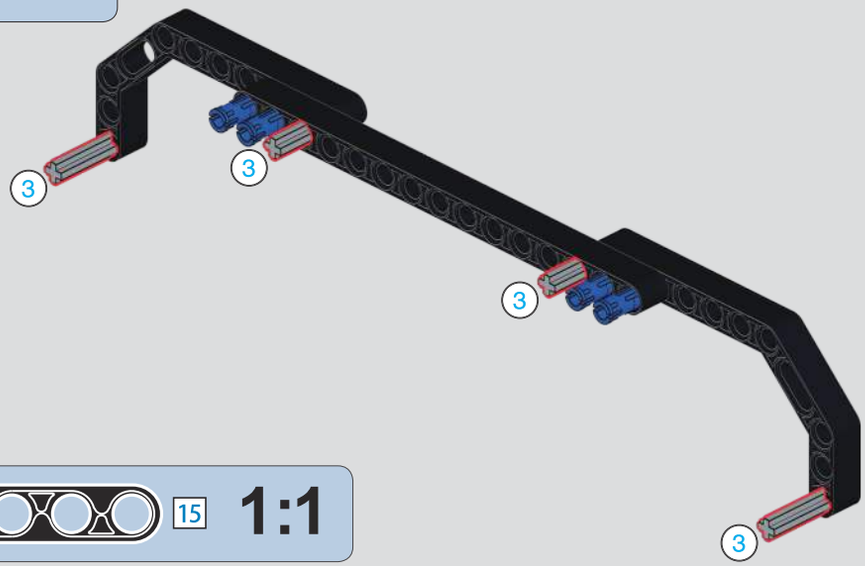

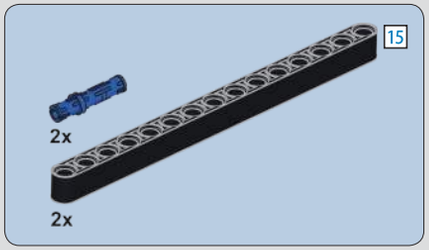

721

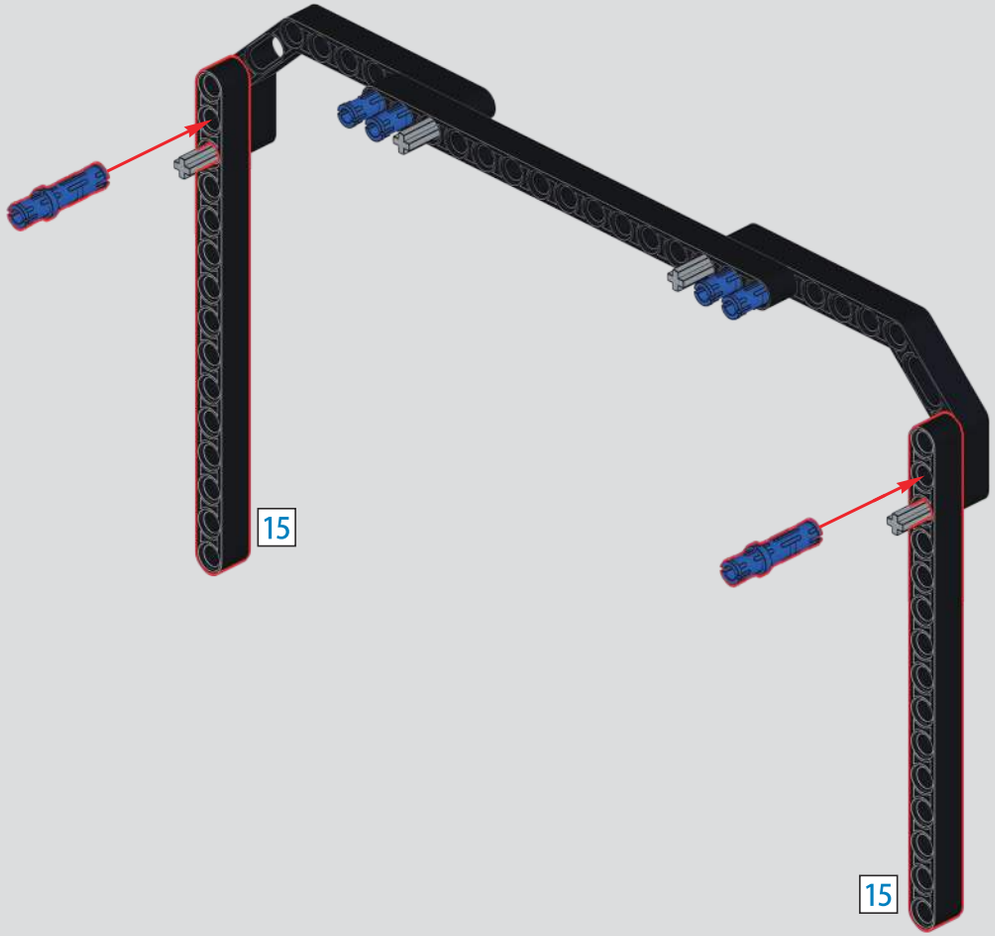

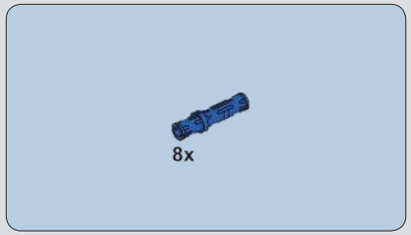

722

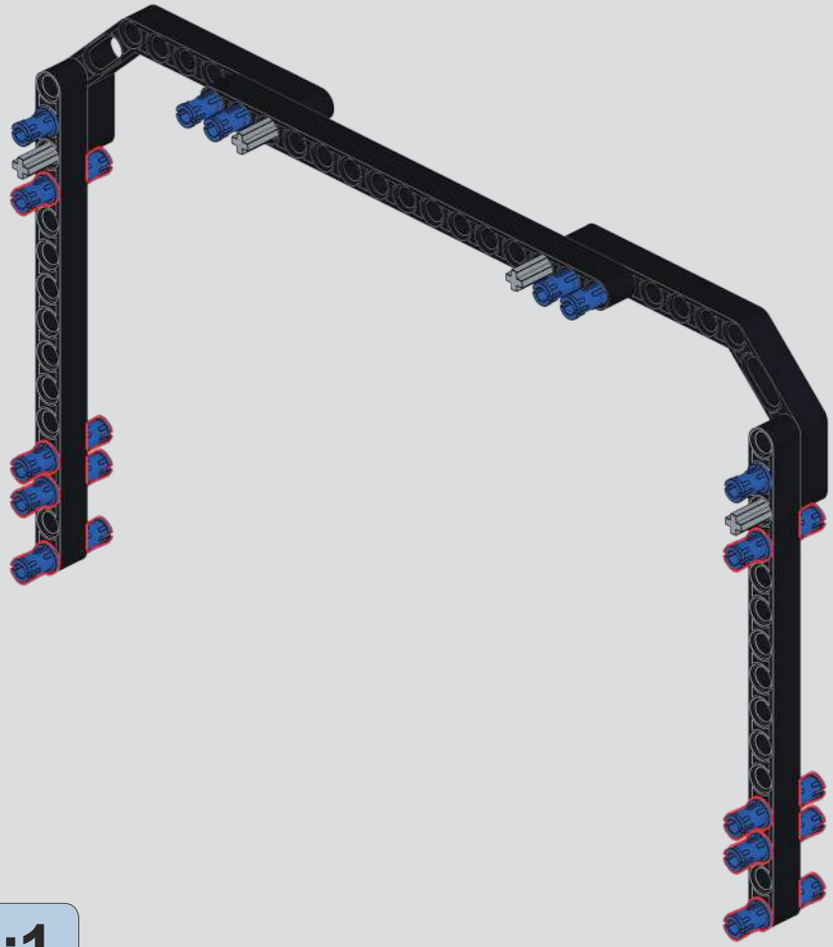

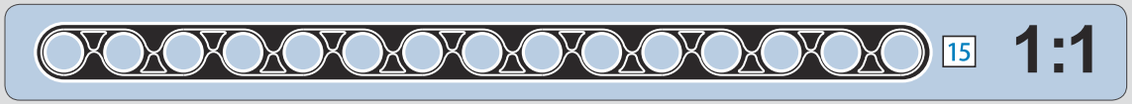

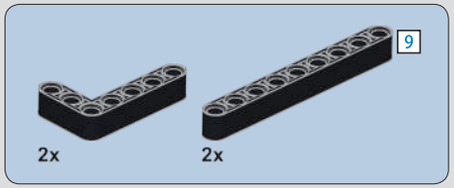

723

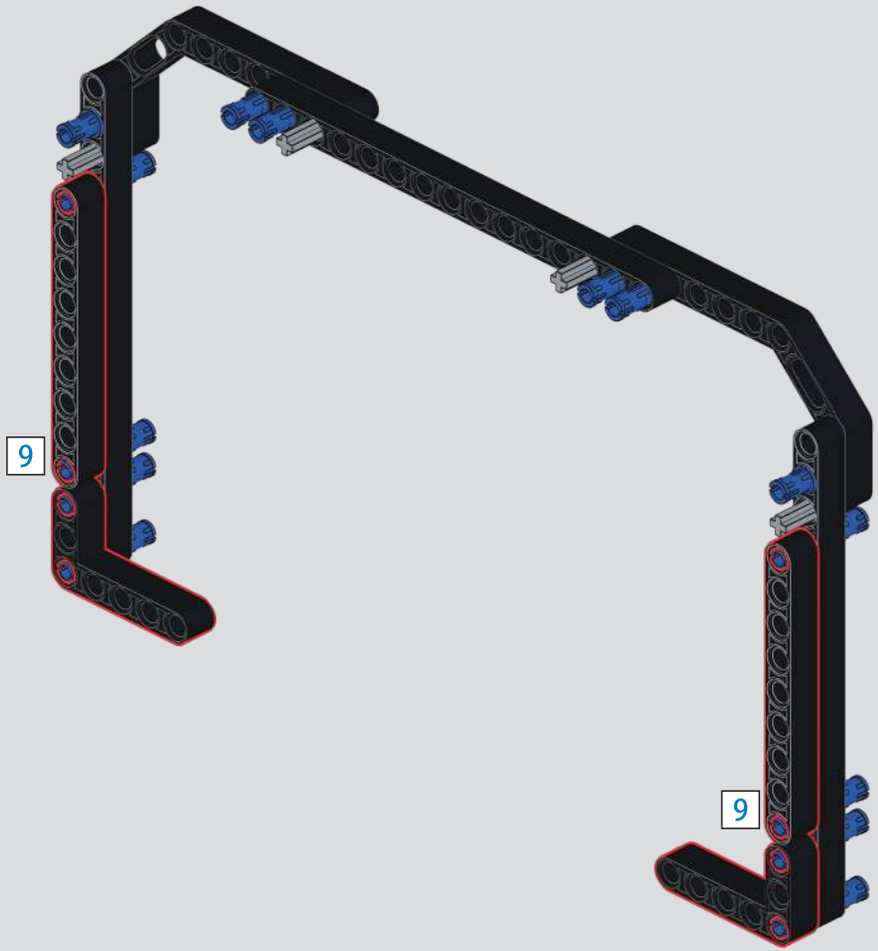

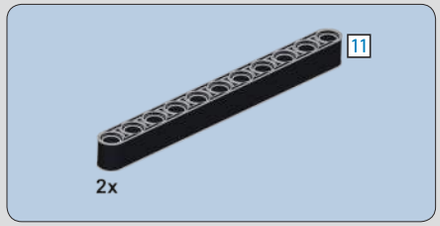

724

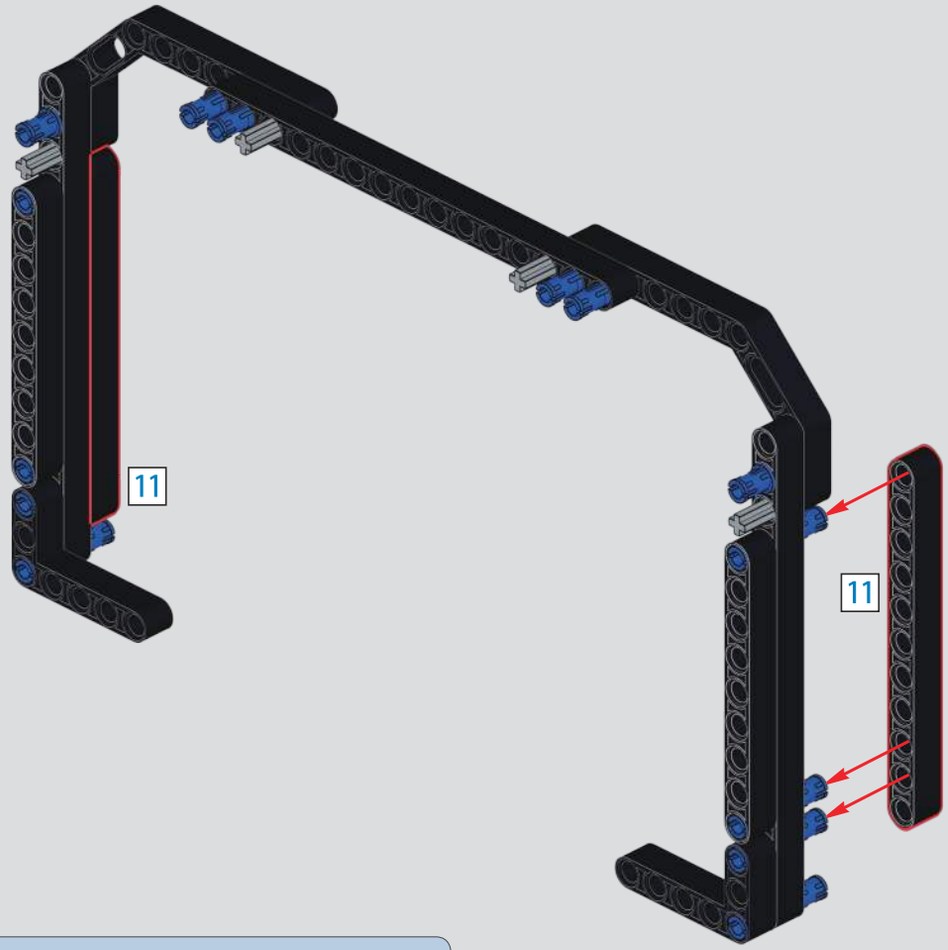

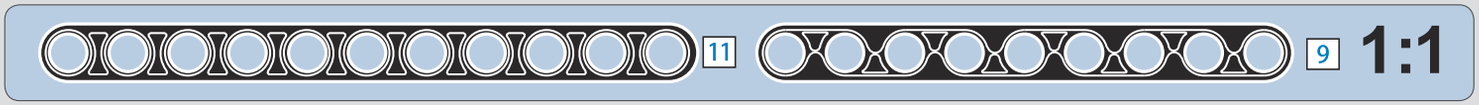

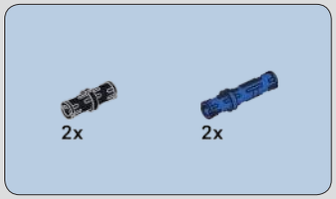

725

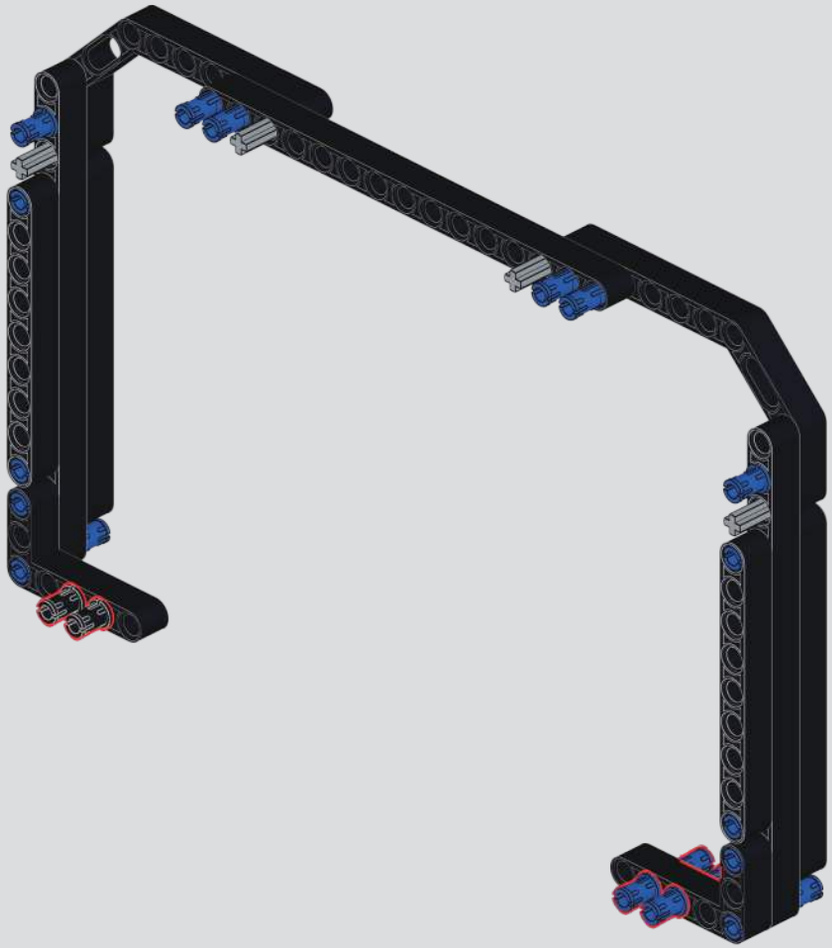

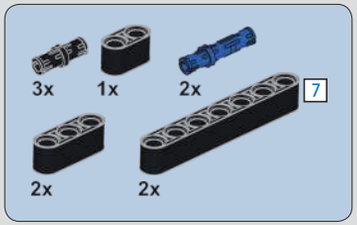

726

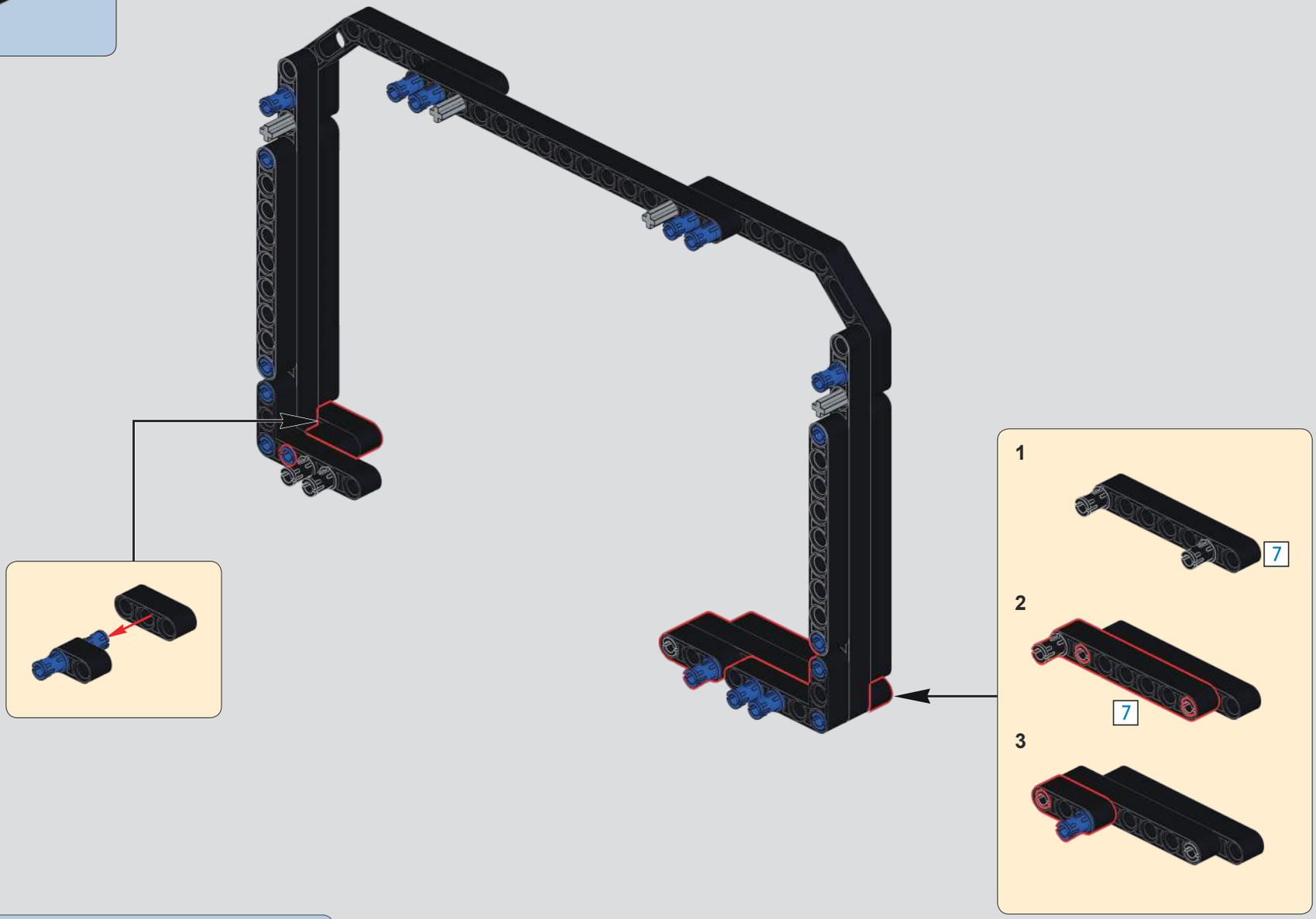

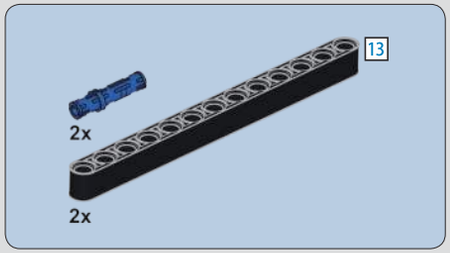

727

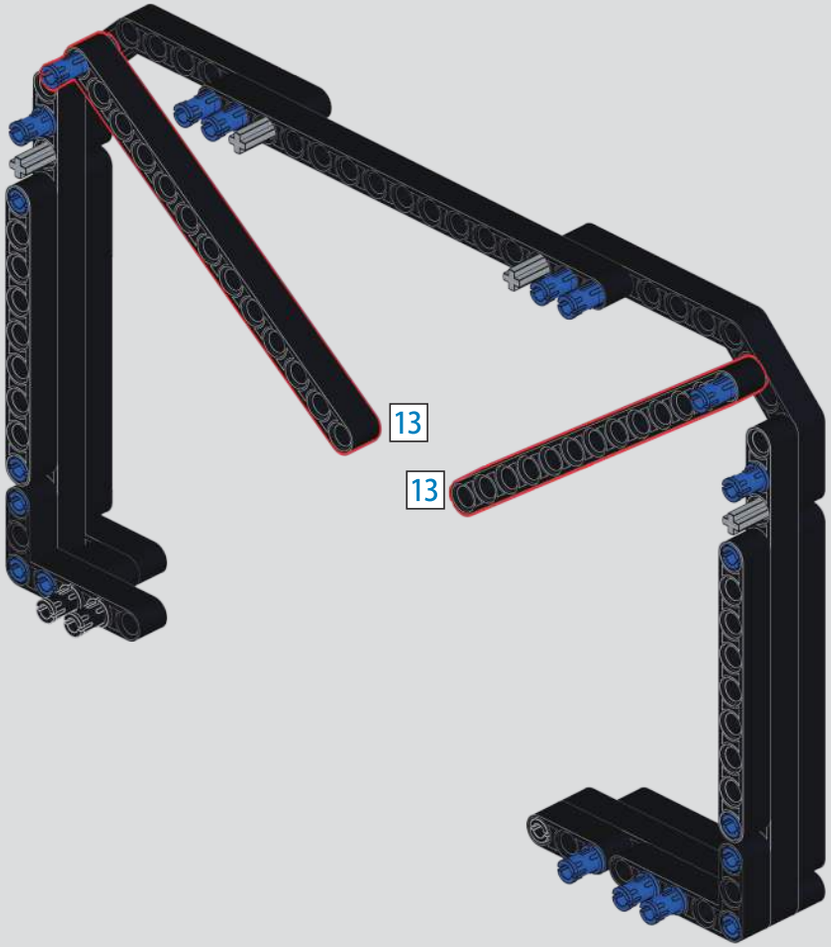

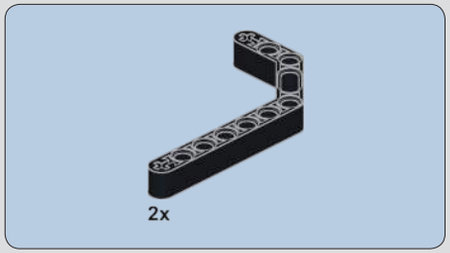

728

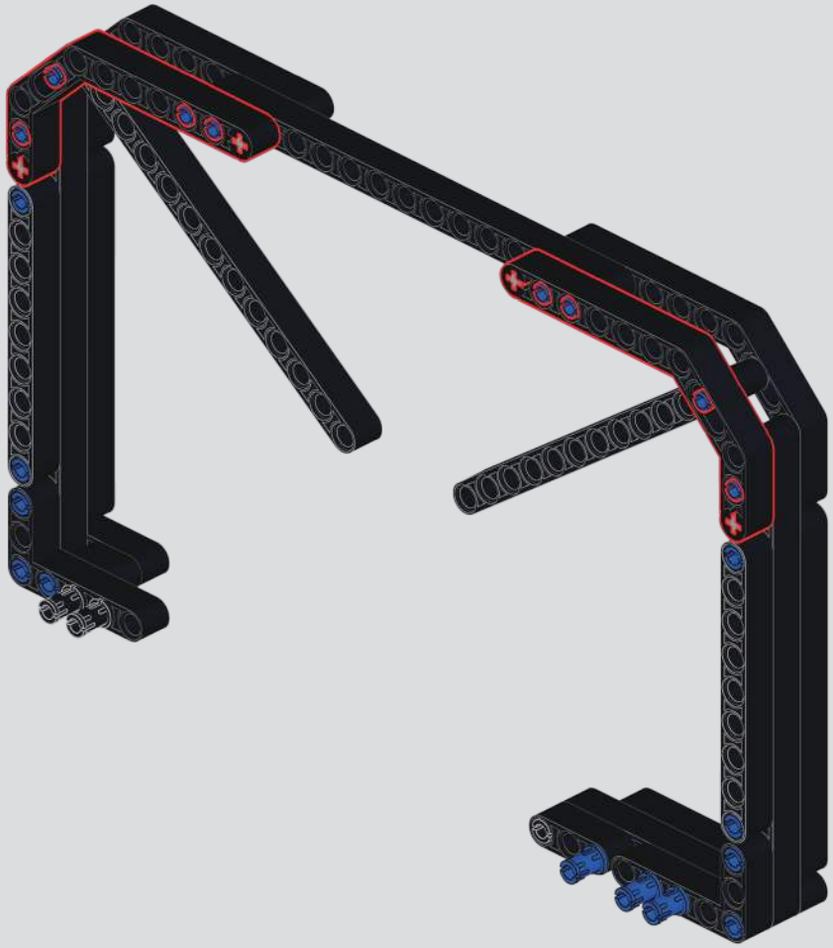

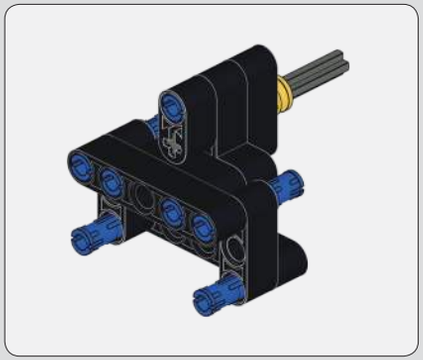

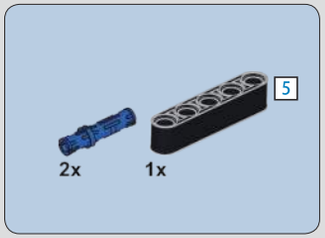

729

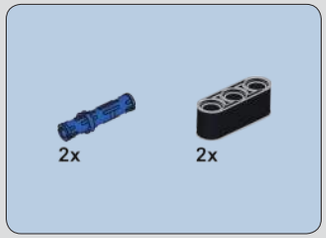

730

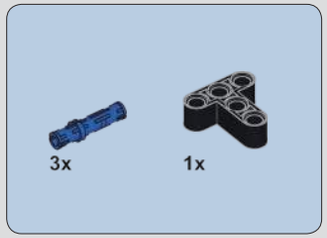

731

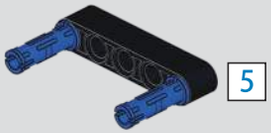

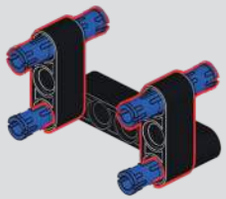

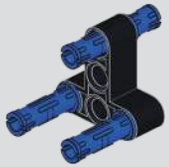

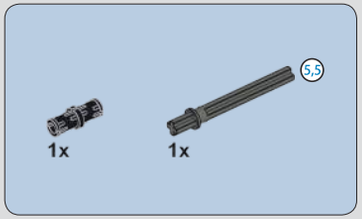

732

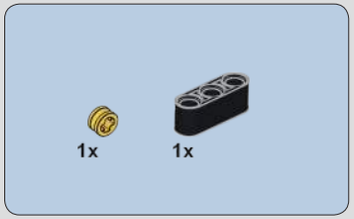

733

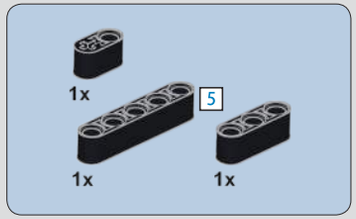

734

735

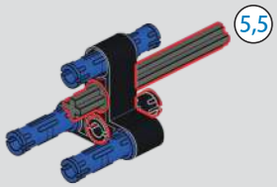

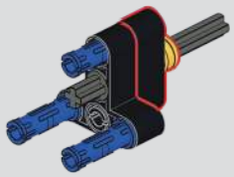

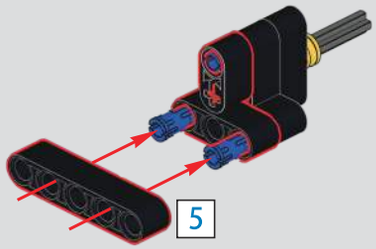

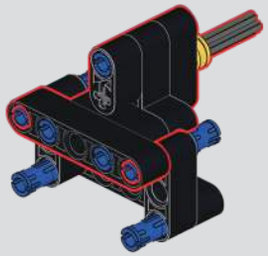

736

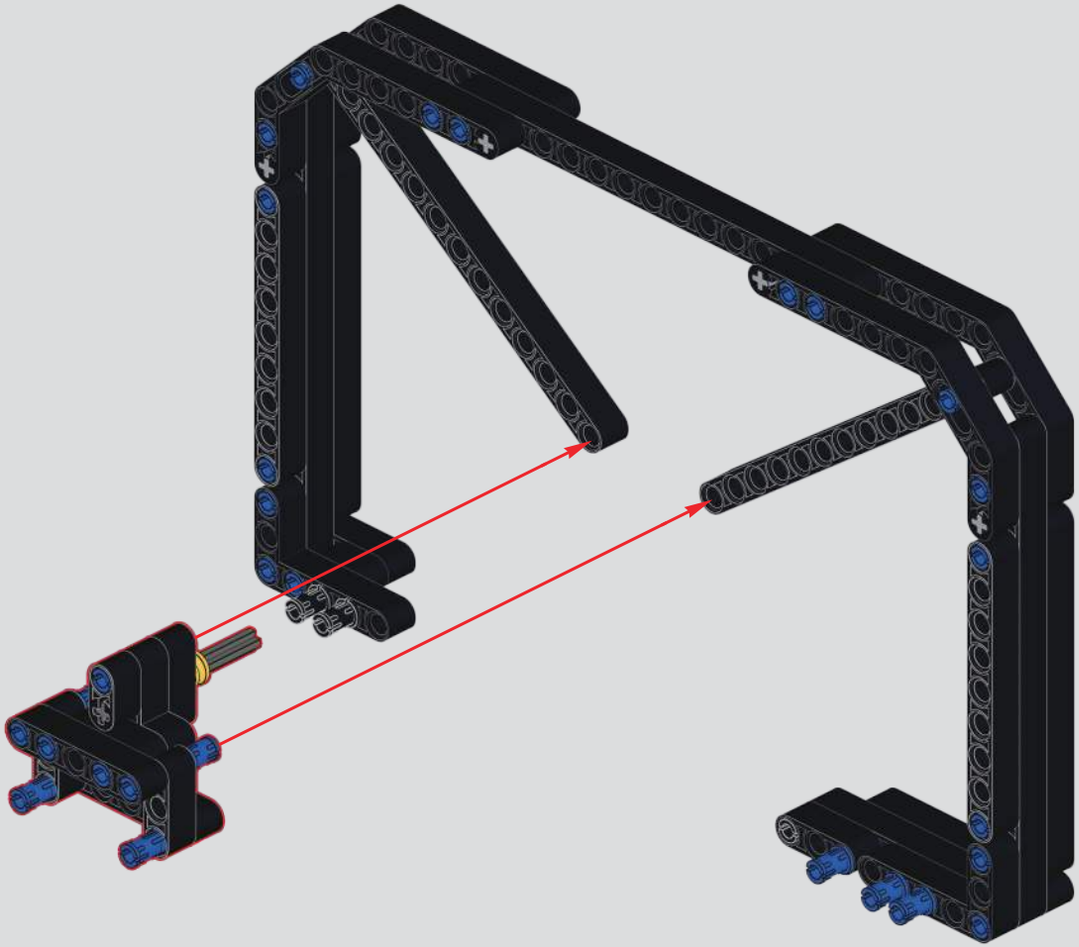

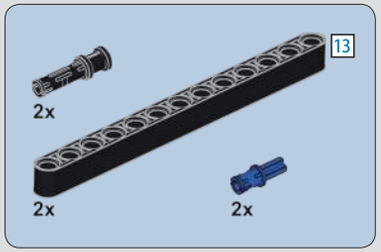

737

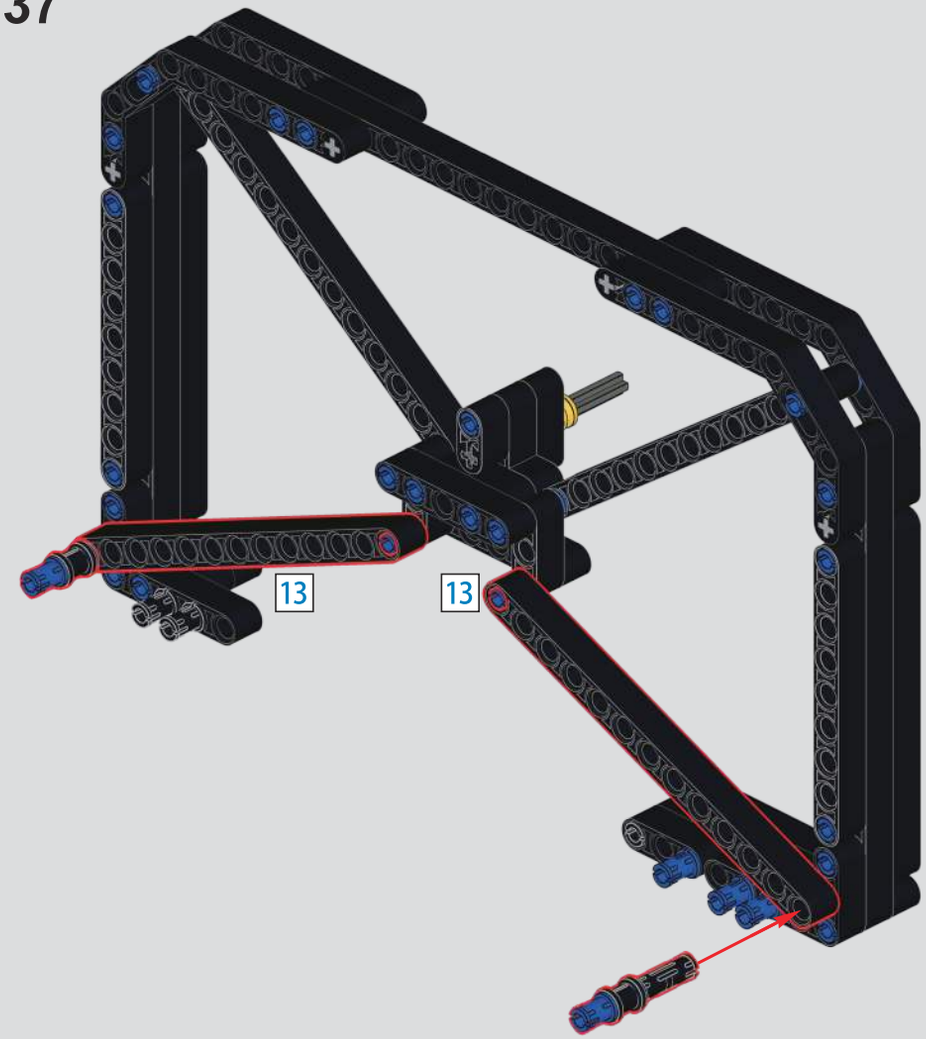

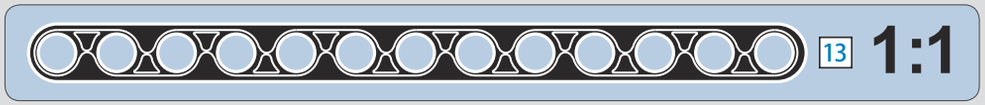

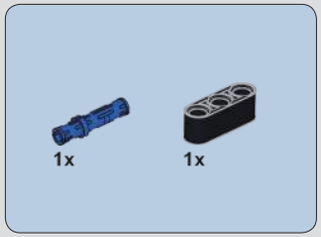

738

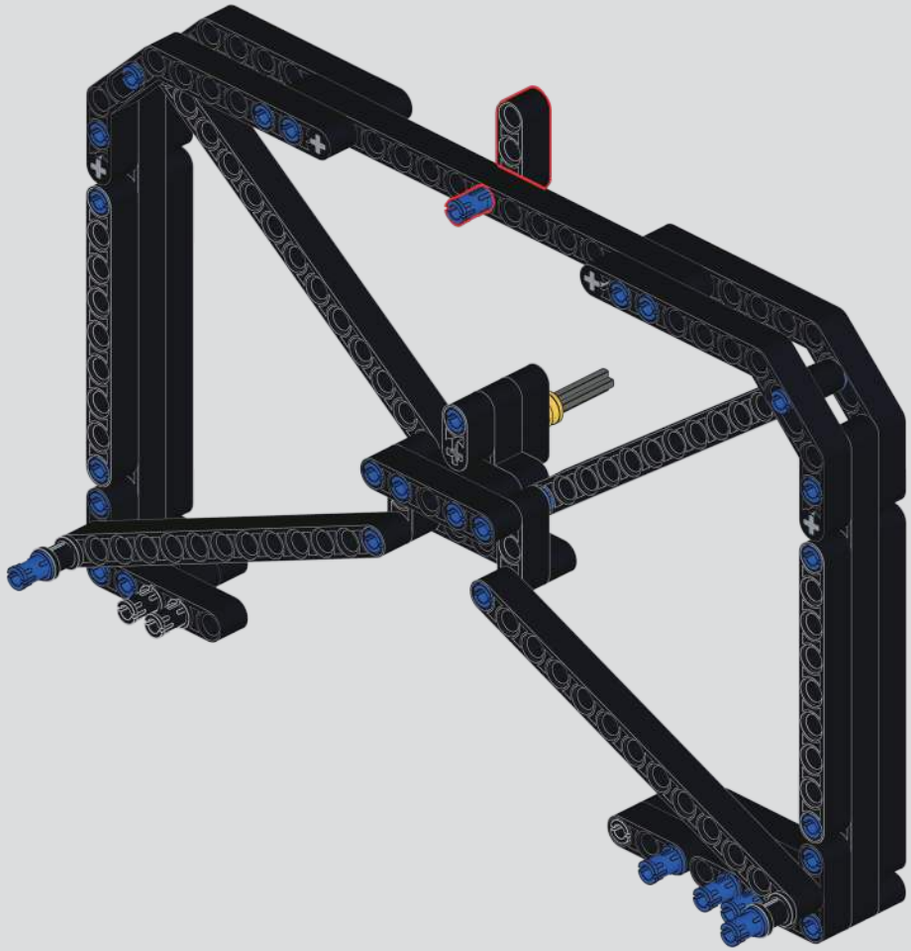

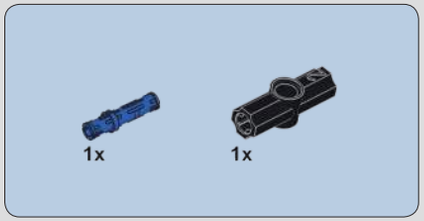

739

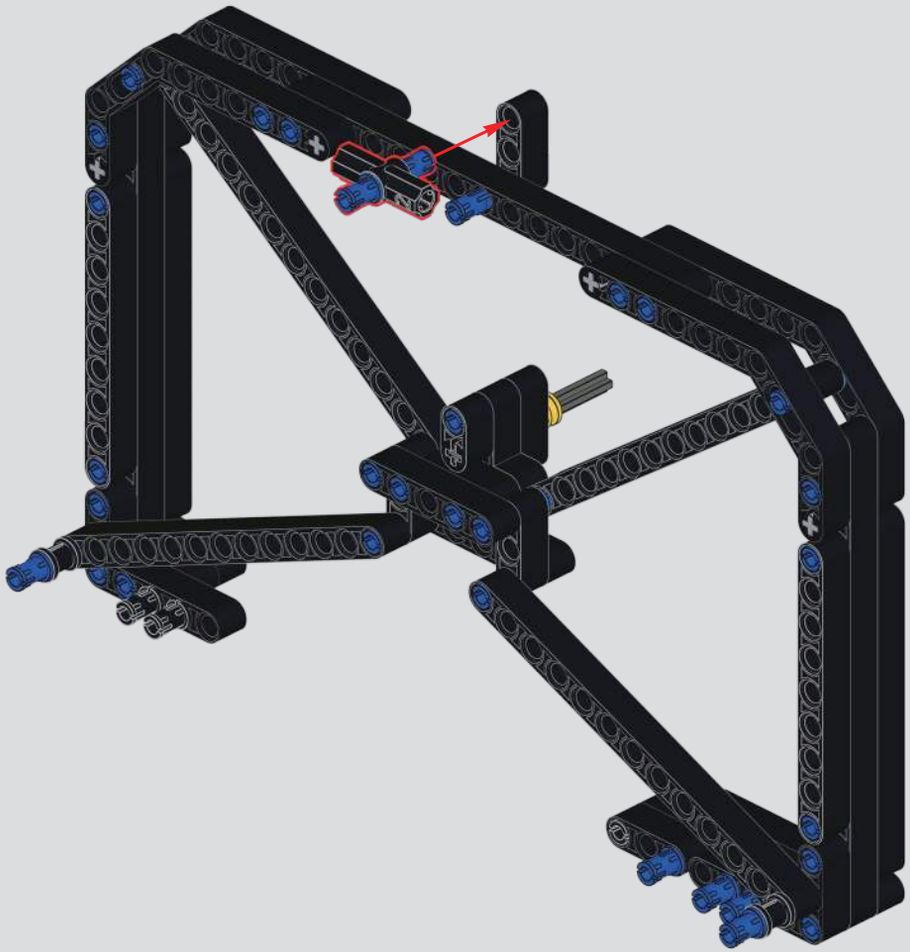

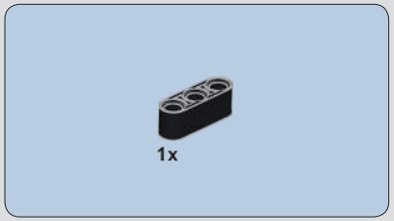

740

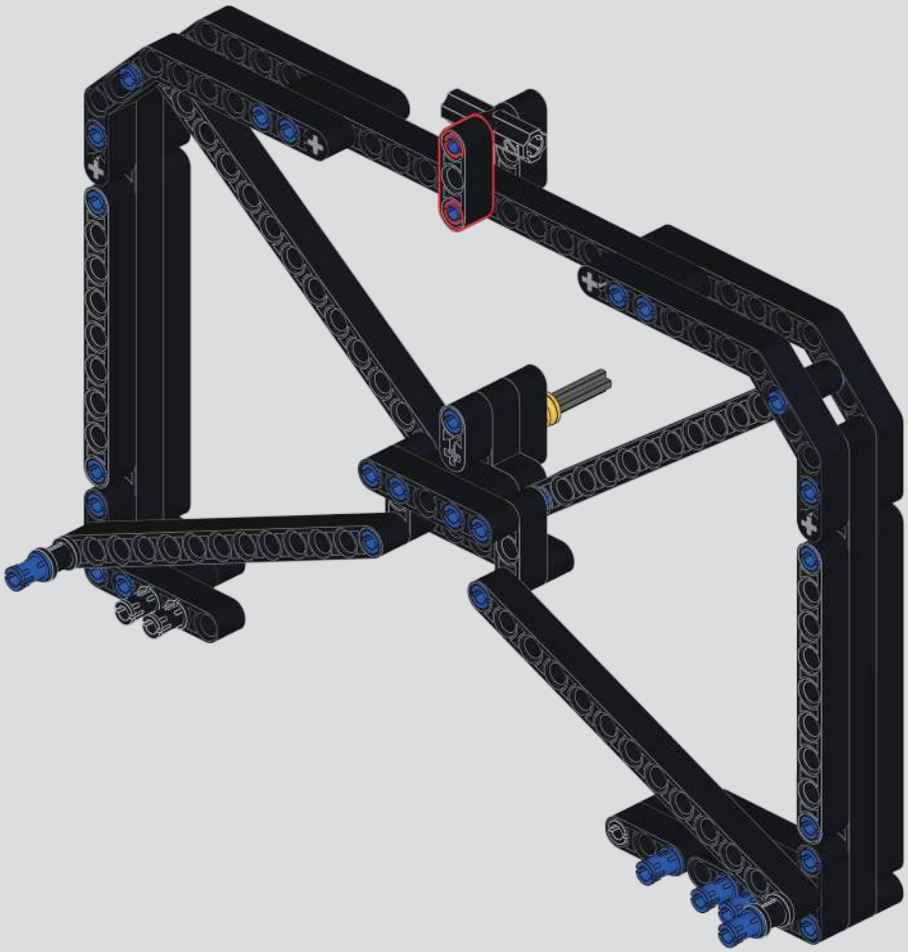

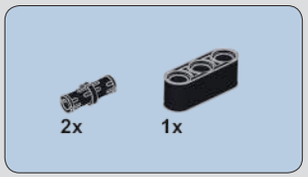

741

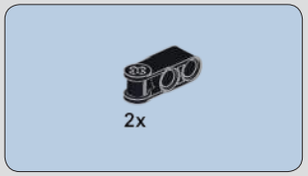

742

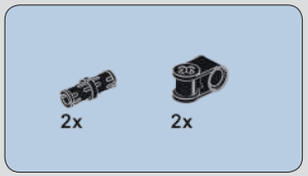

743

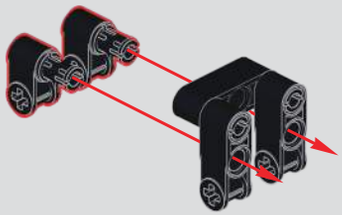

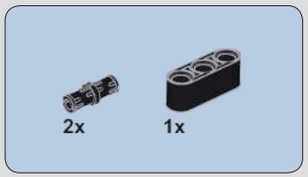

744

745

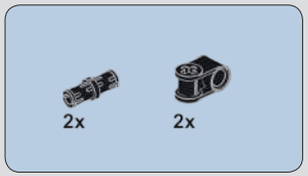

746

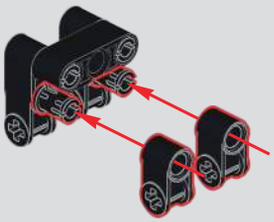

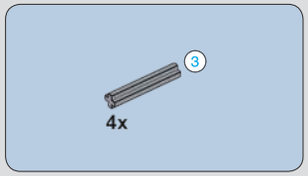

747

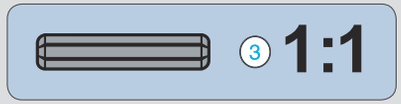

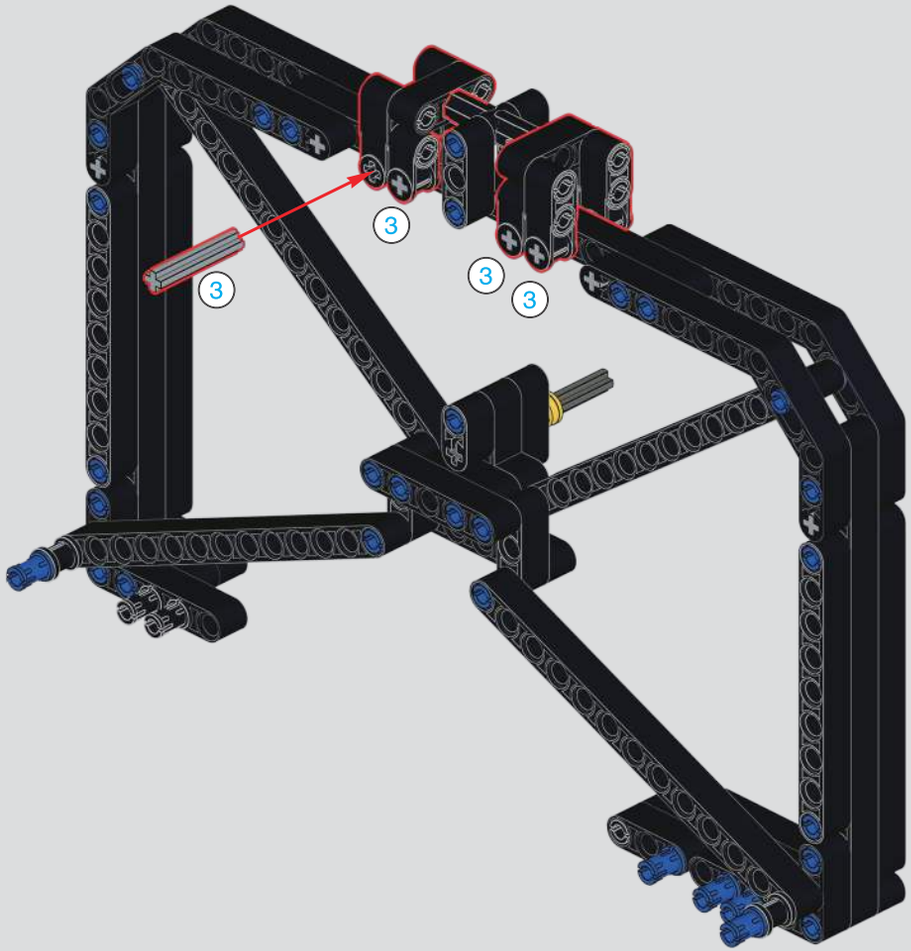

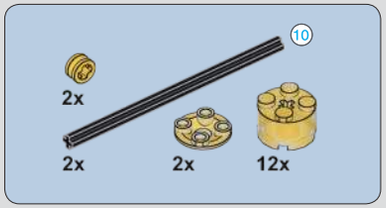

748

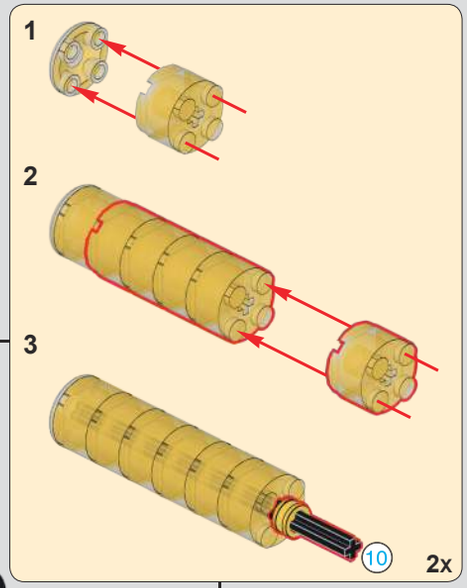

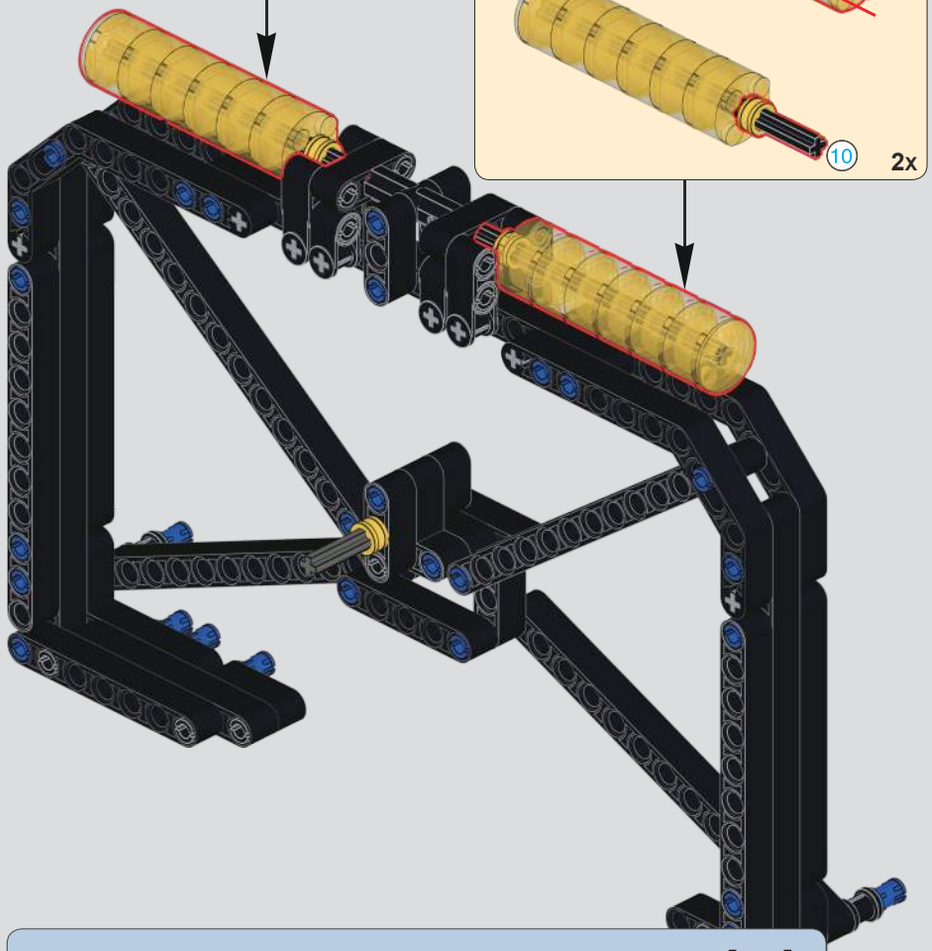

749

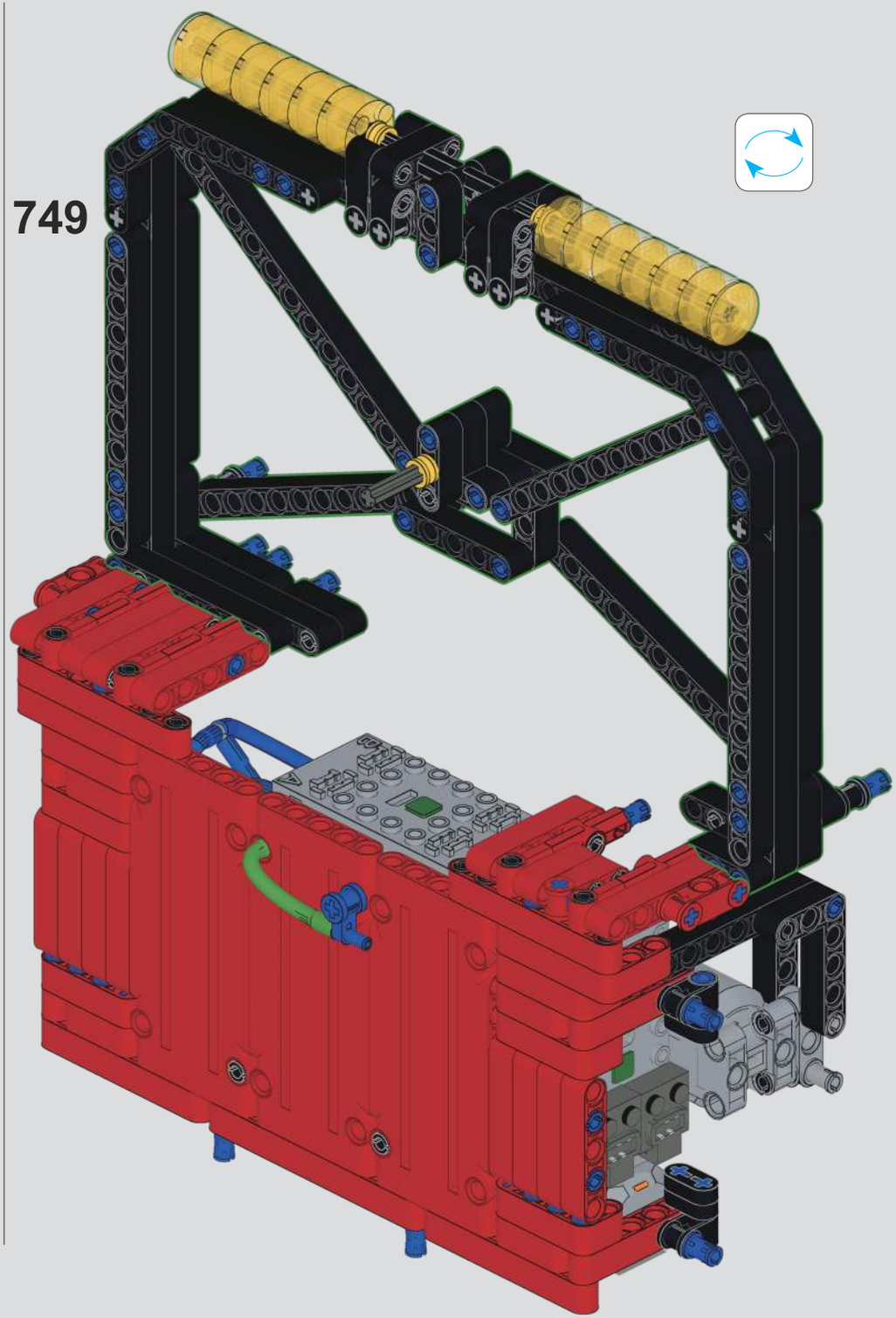

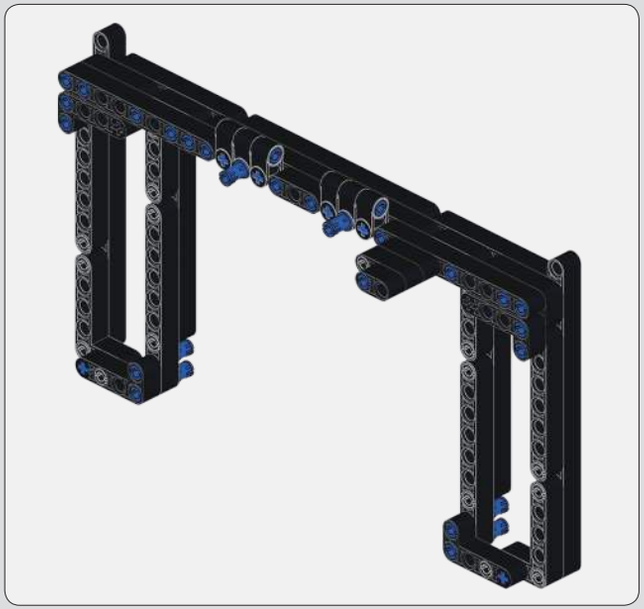

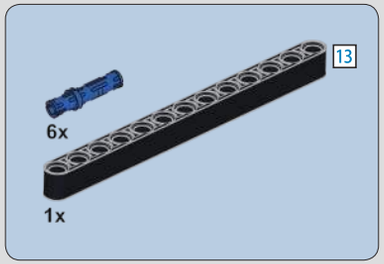

750

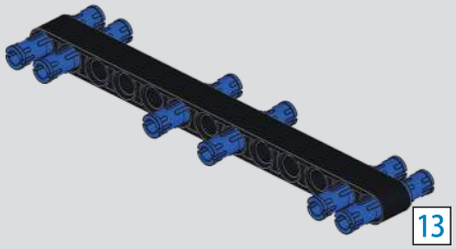

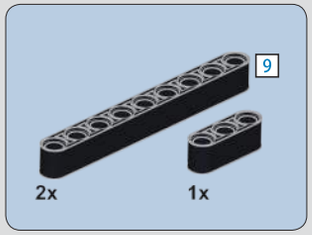

751

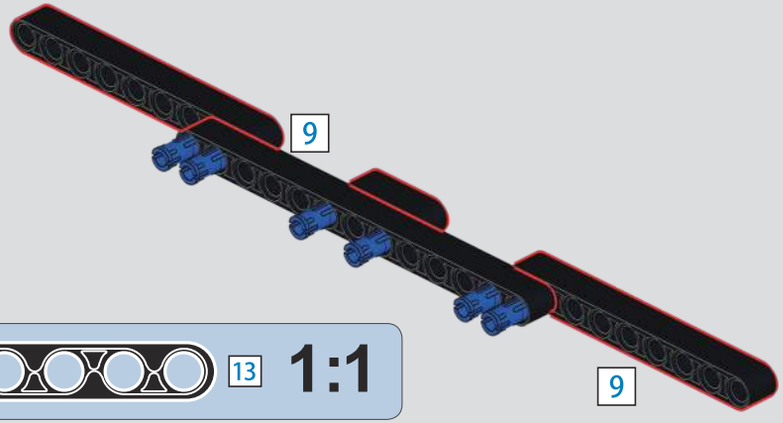

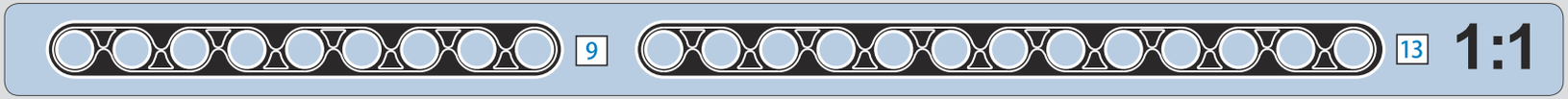

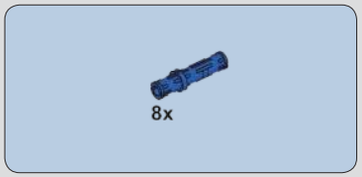

752

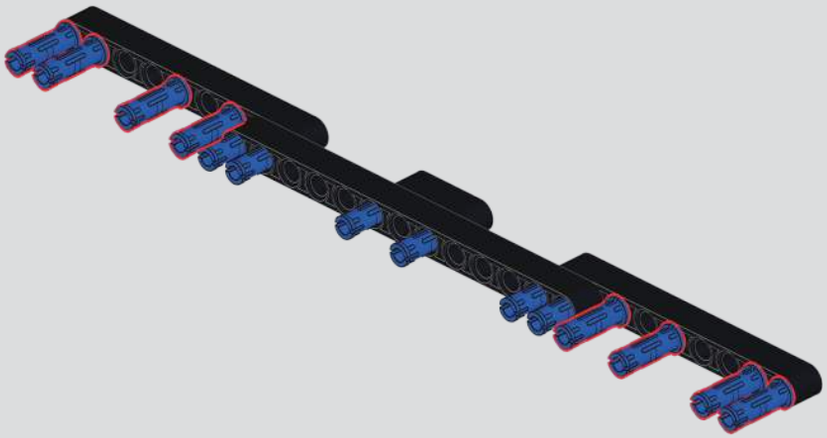

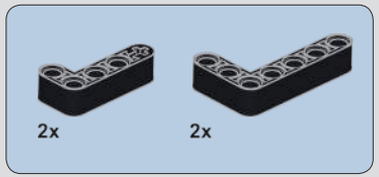

753

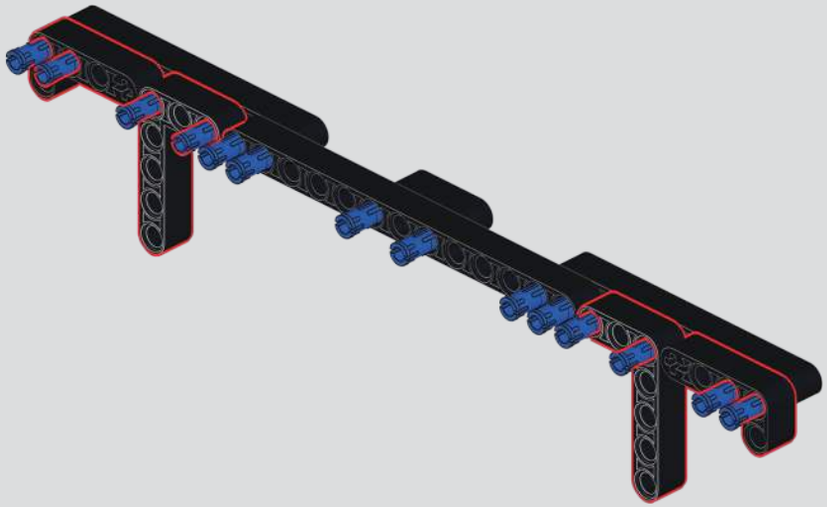

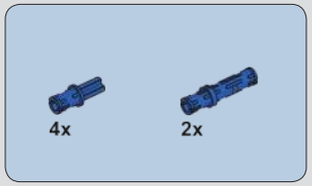

754

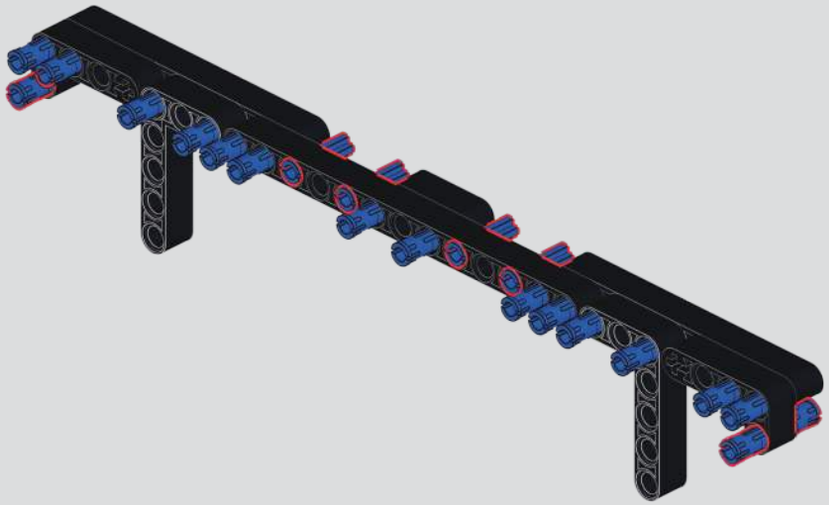

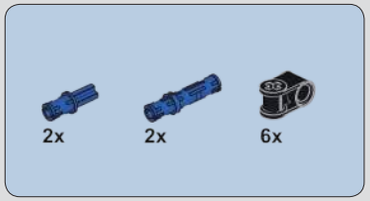

755

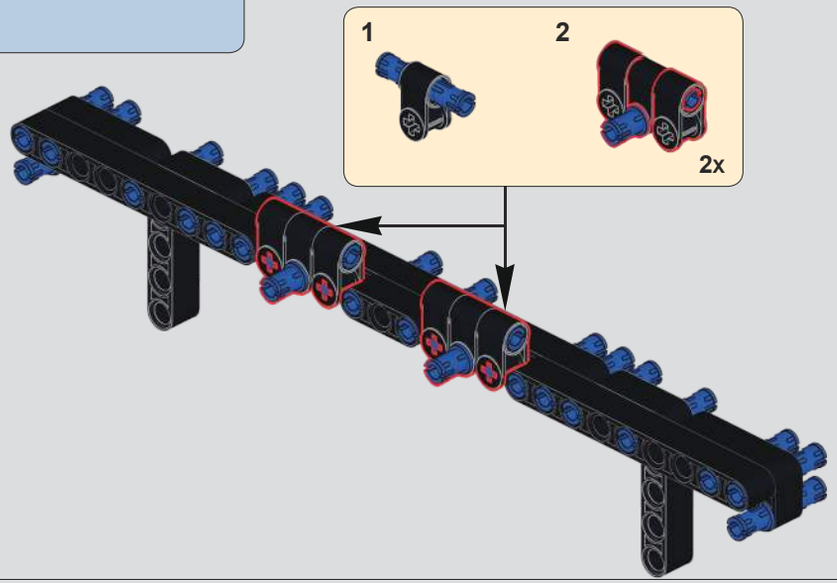

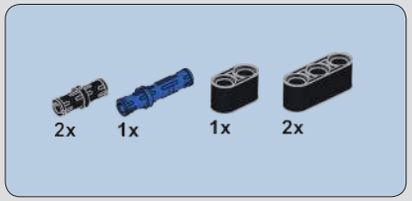

756

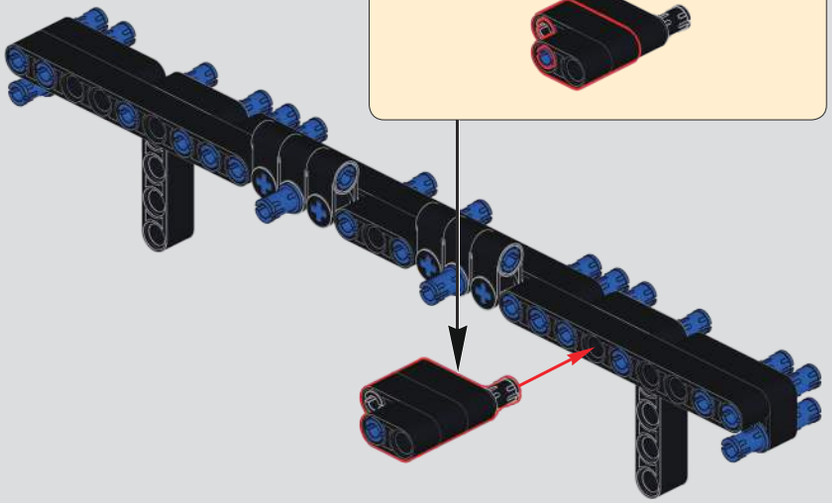

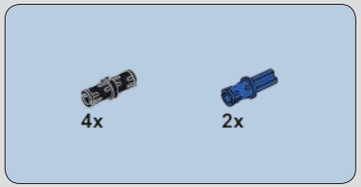

757

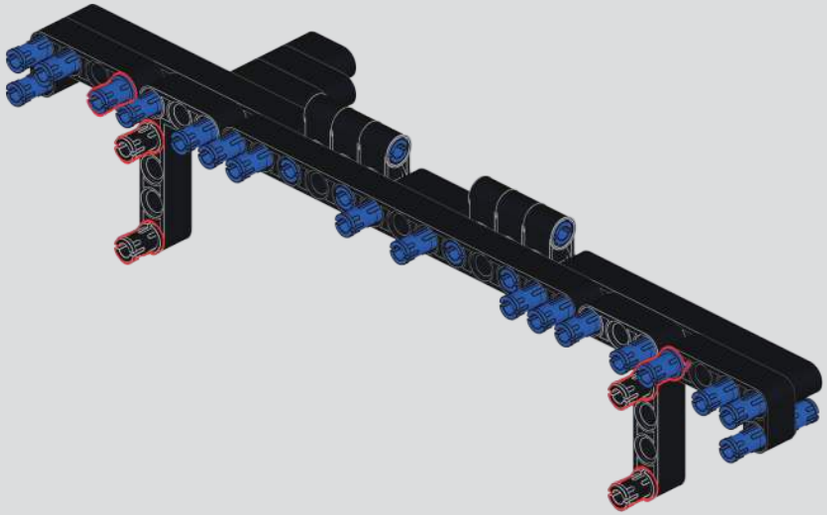

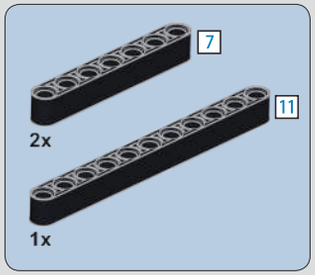

758

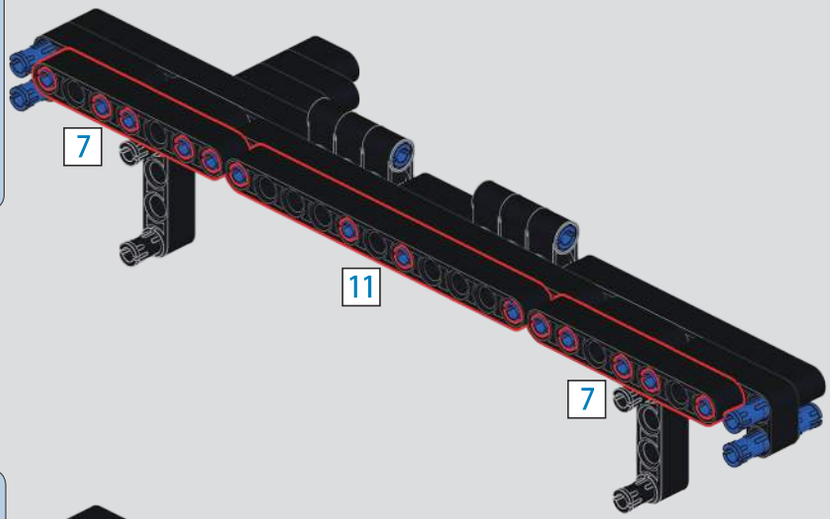

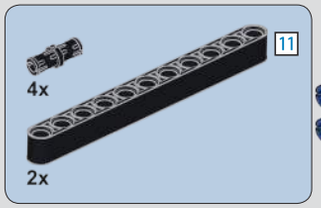

759

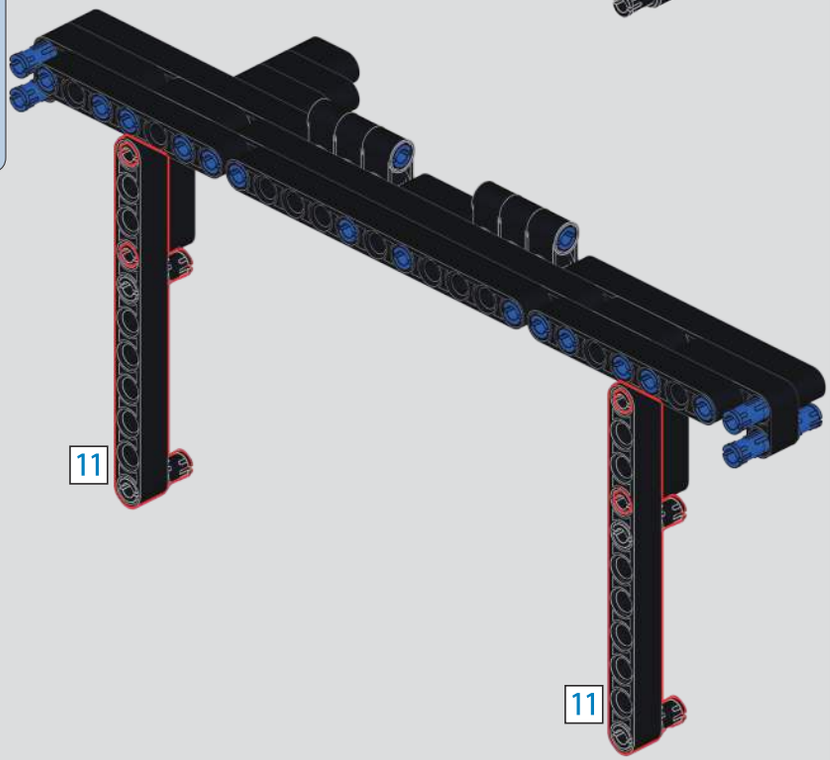

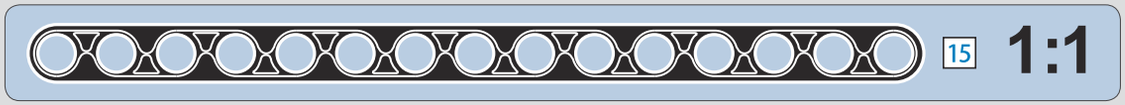

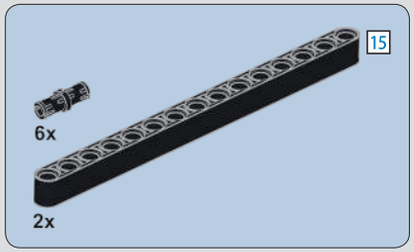

760

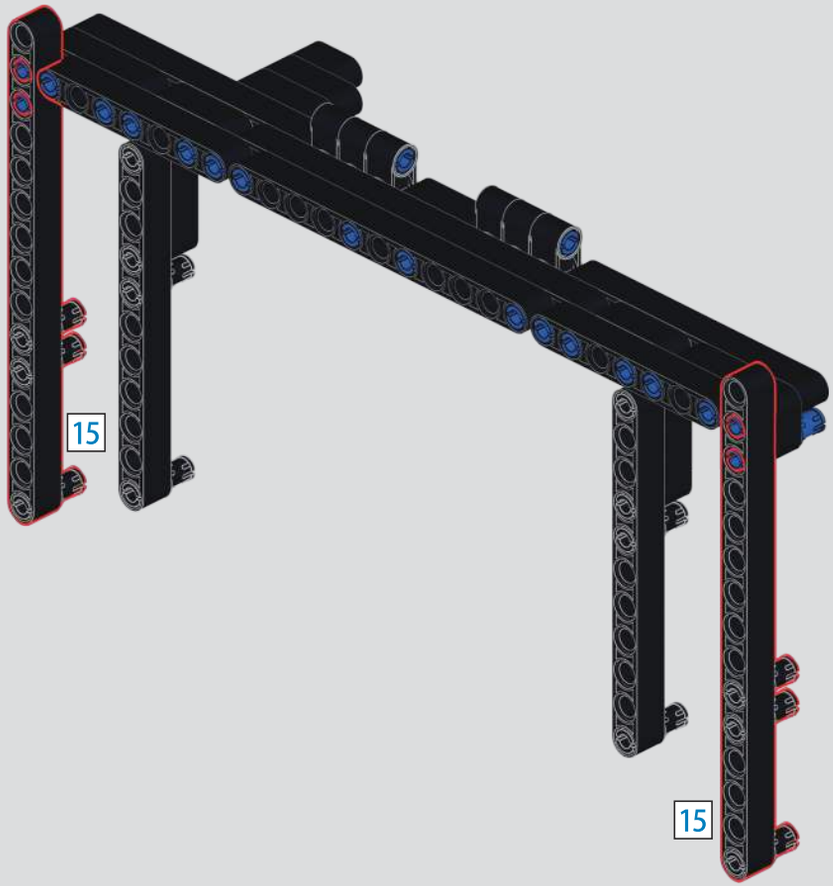

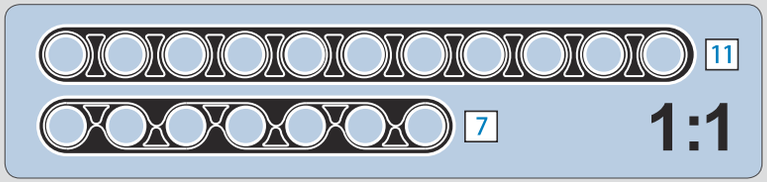

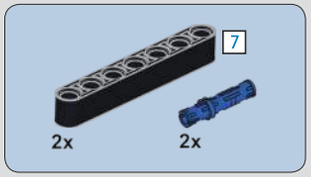

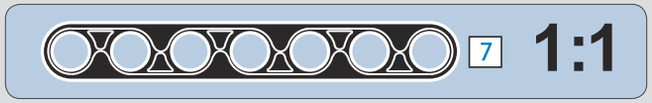

761

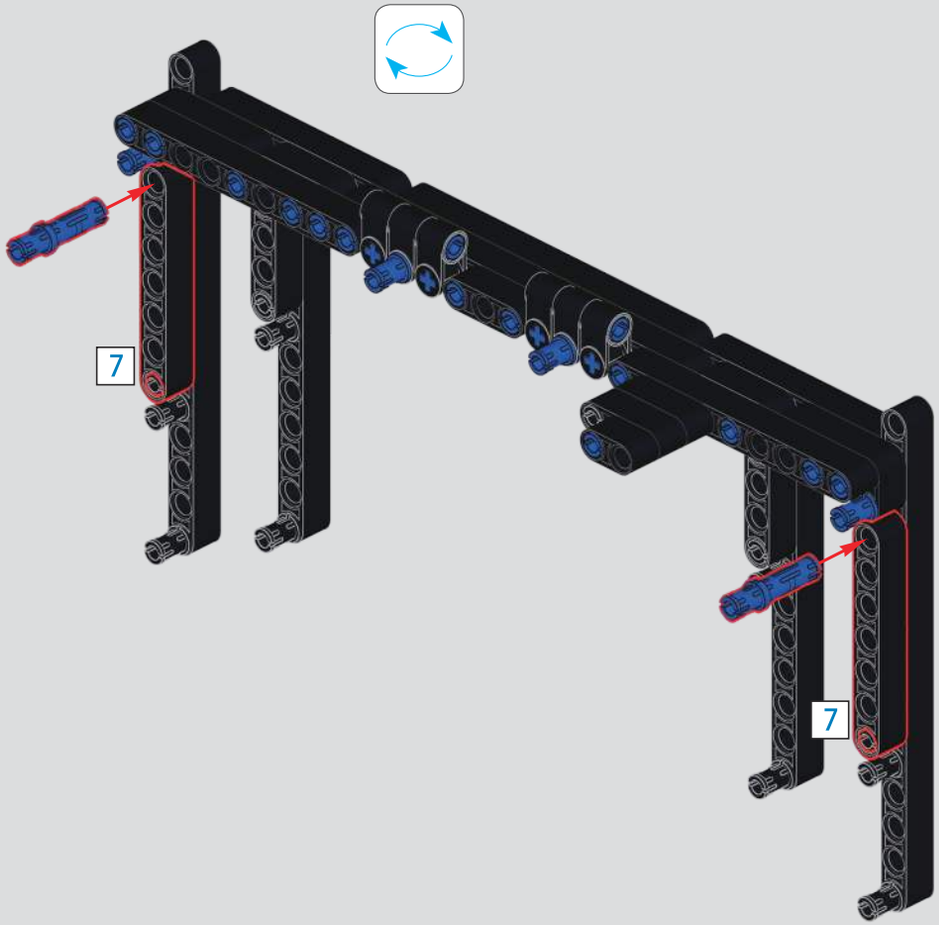

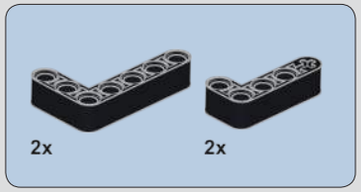

762

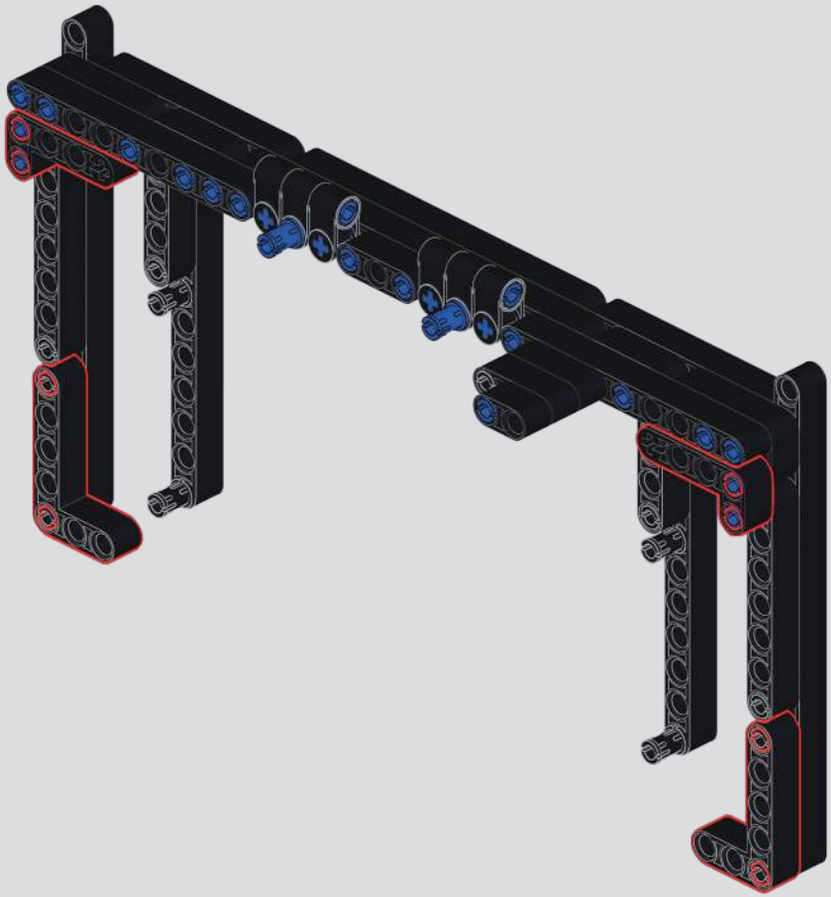

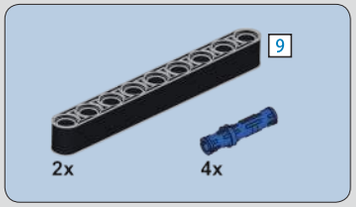

763

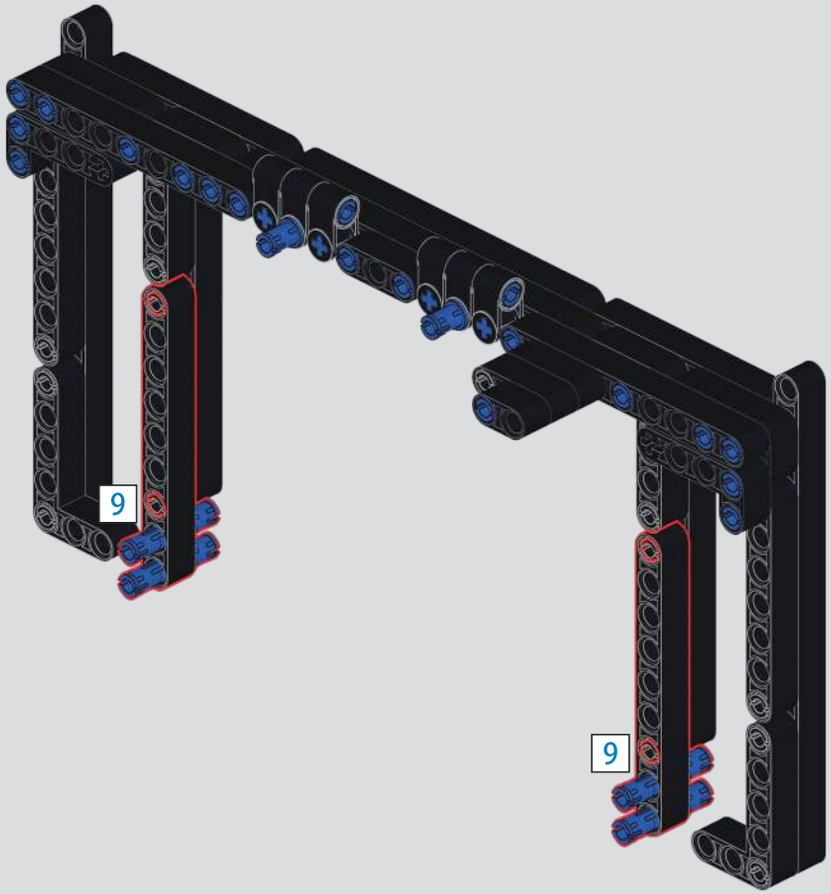

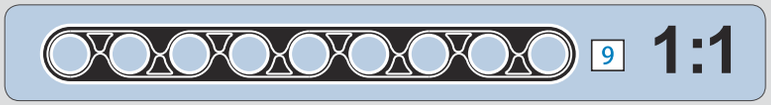

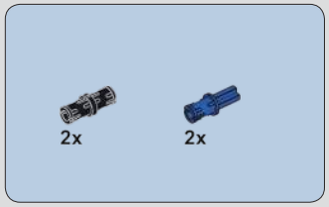

764

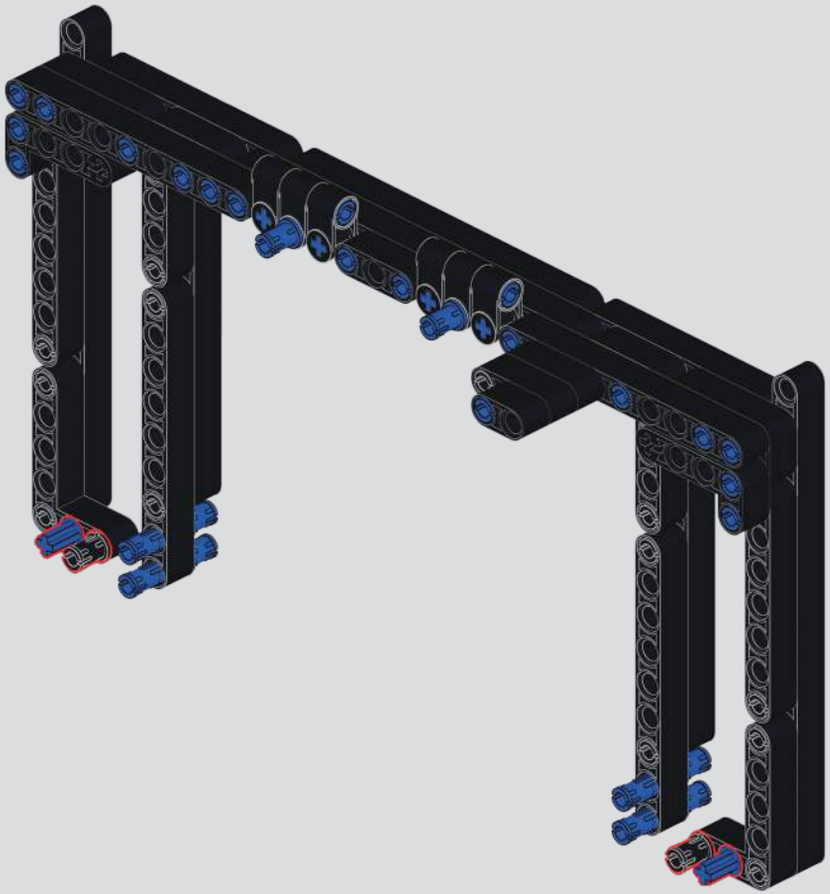

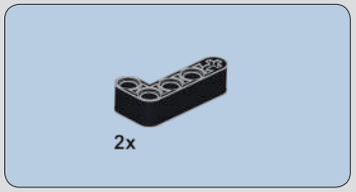

765

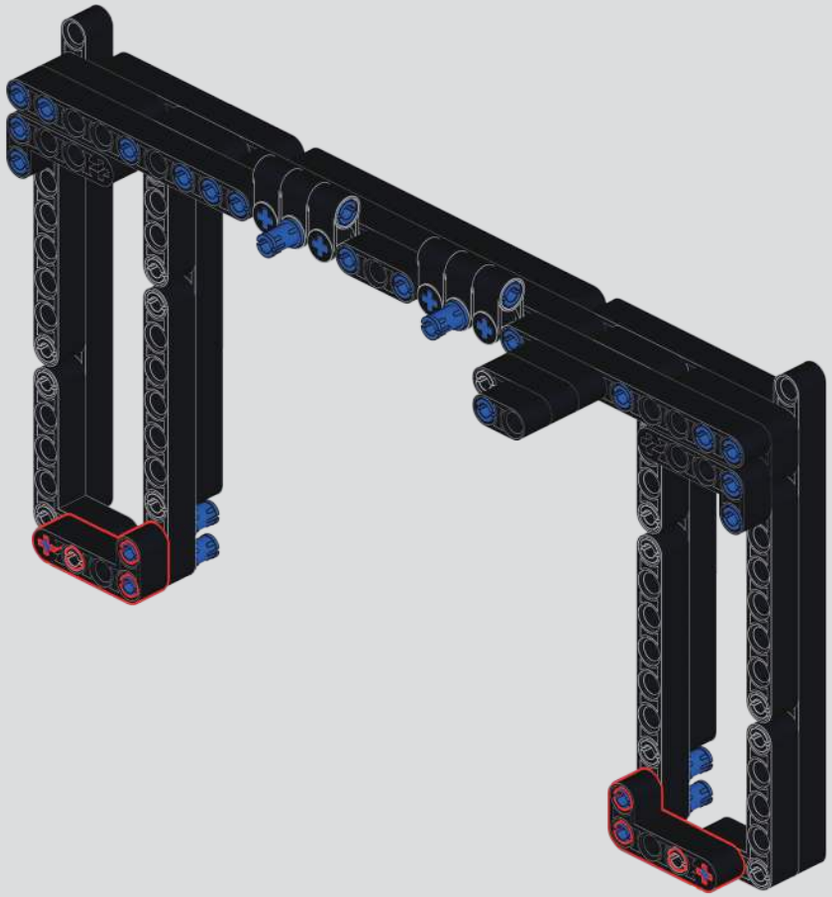

766

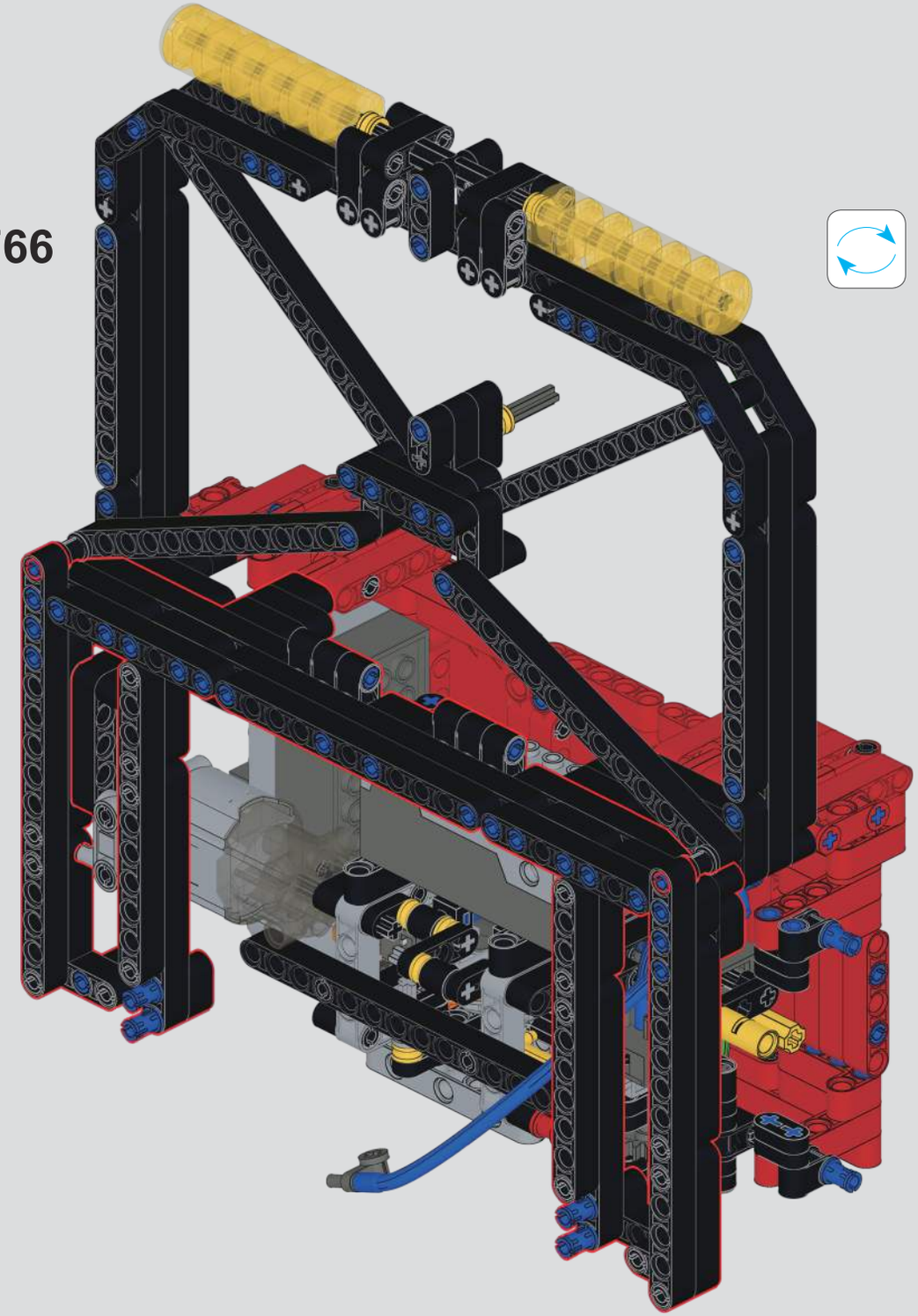

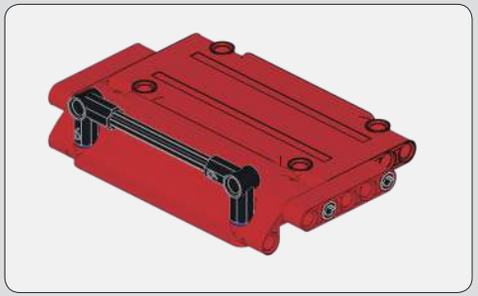

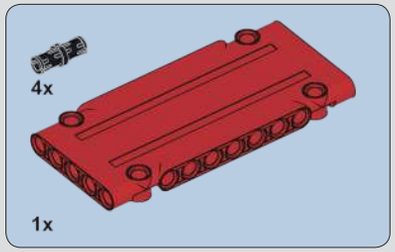

767

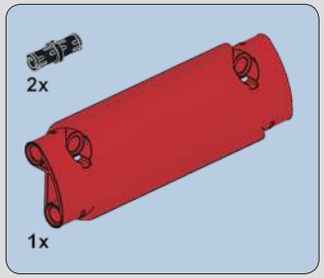

768

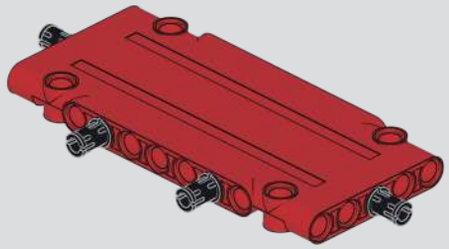

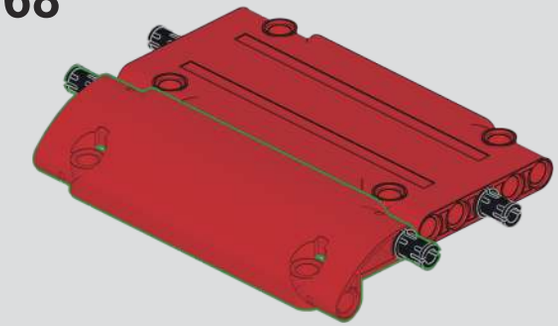

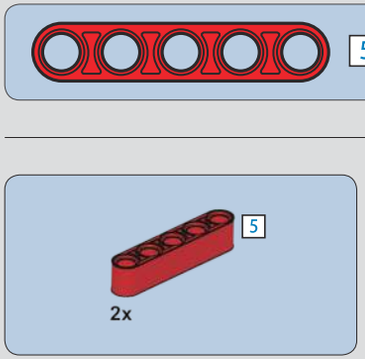

769

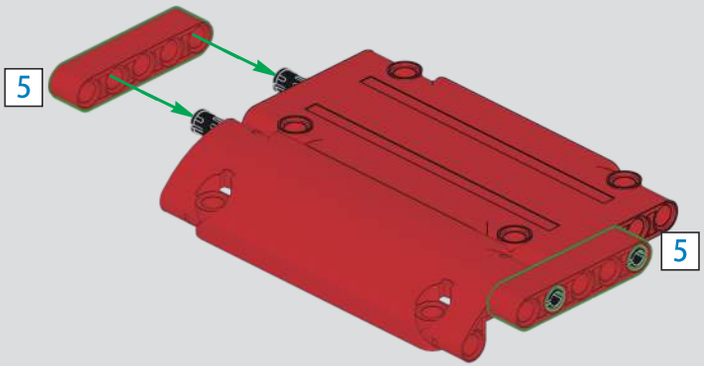

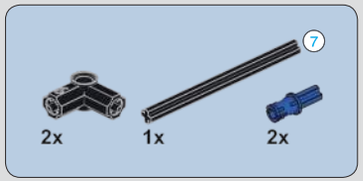

770

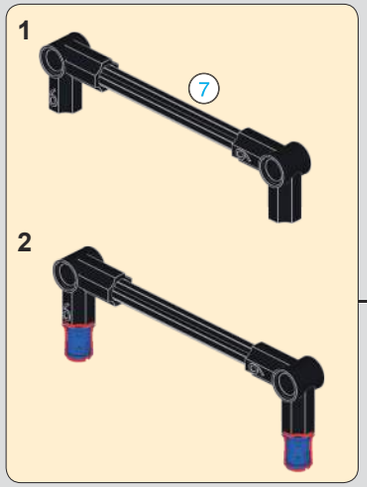

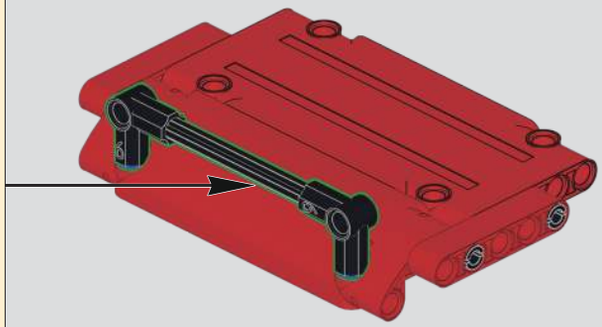

771

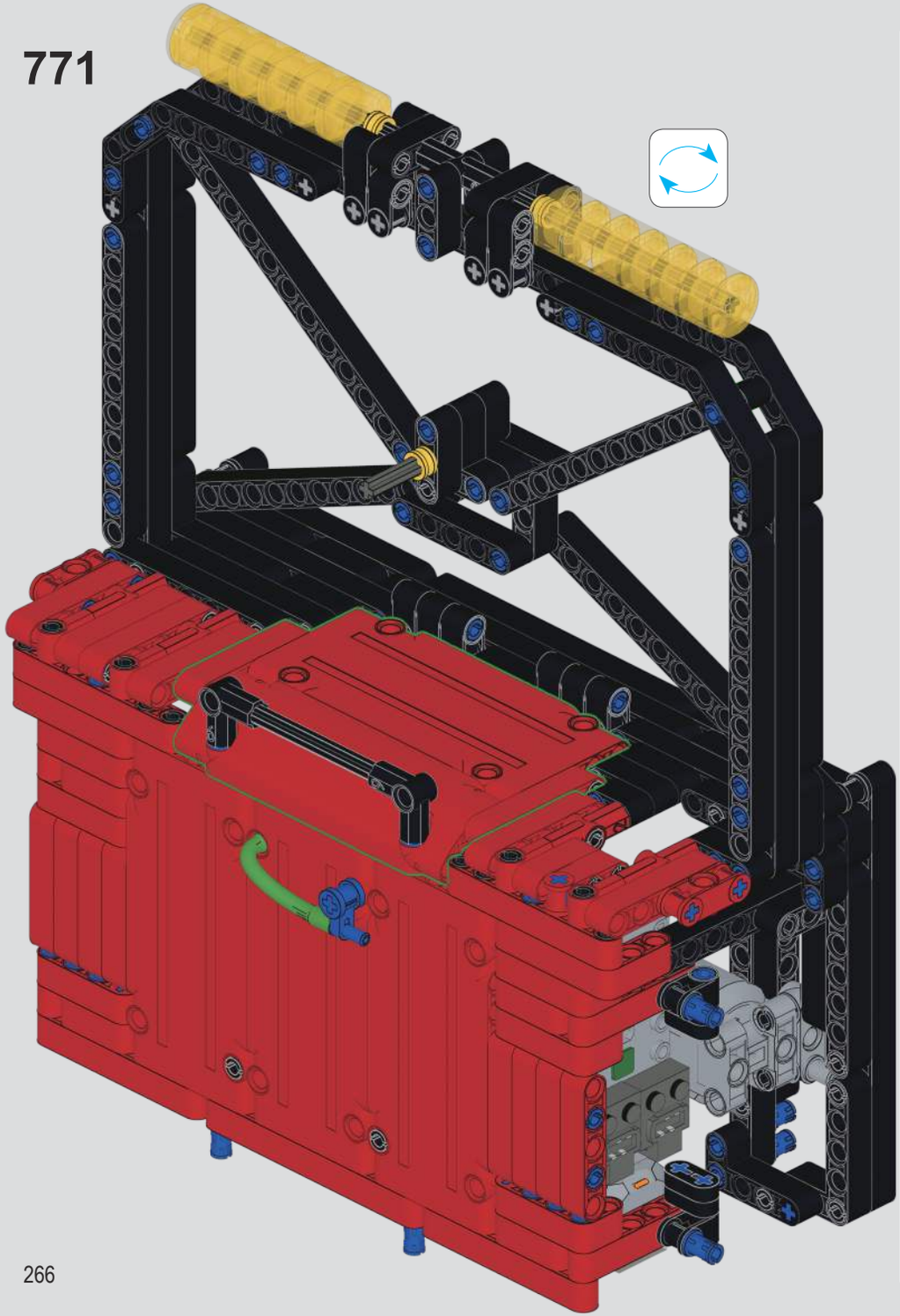

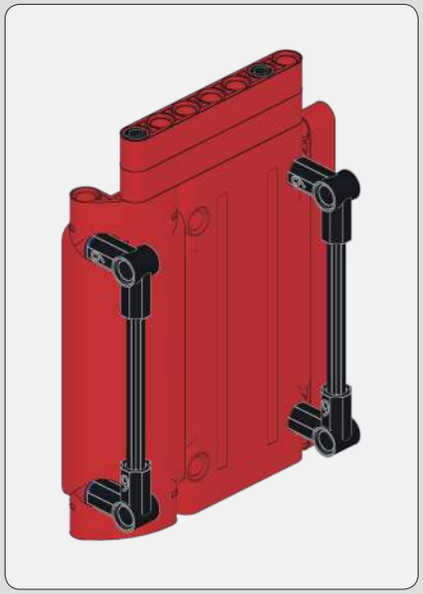

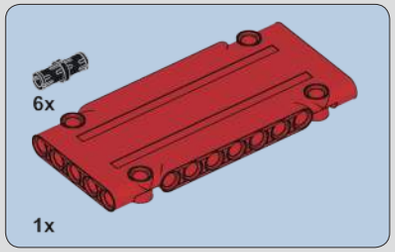

772

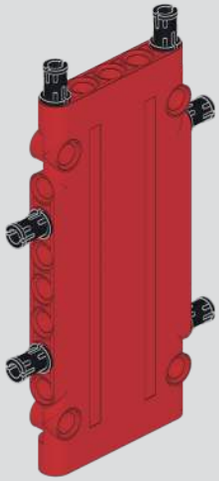

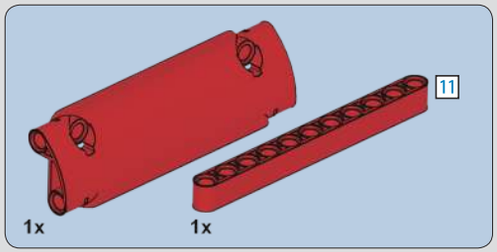

773

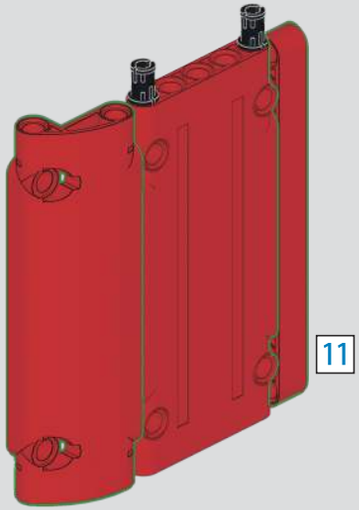

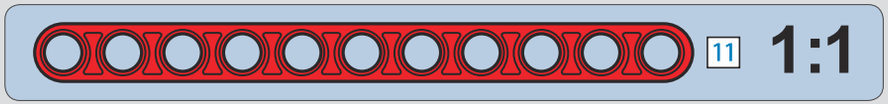

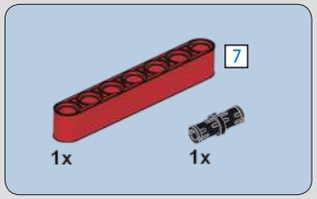

774

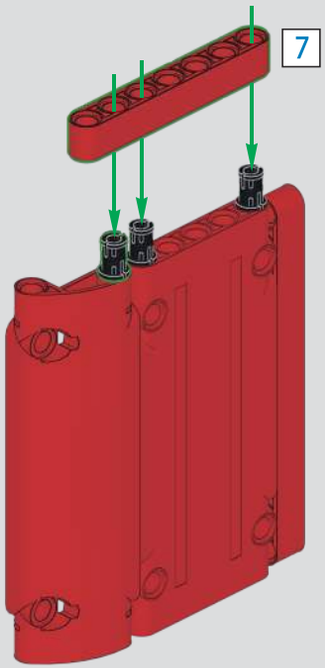

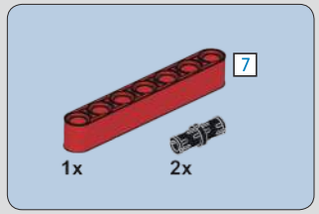

775

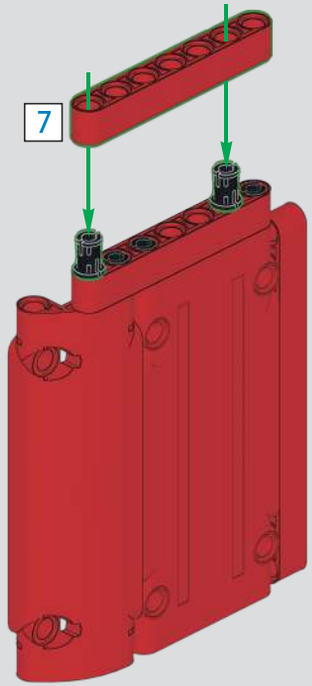

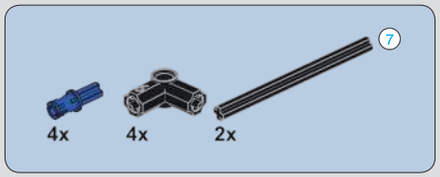

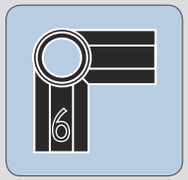

776

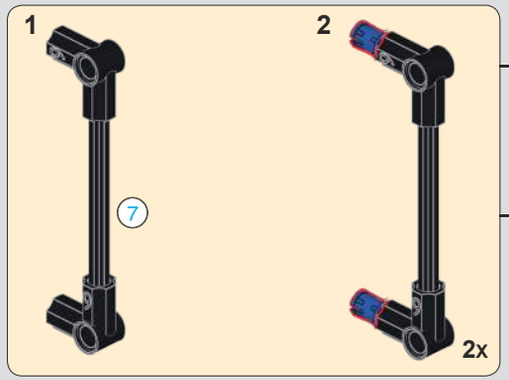

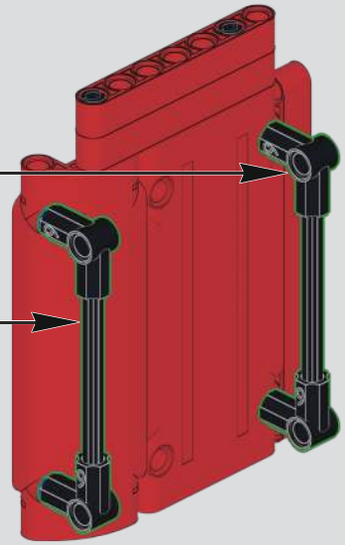

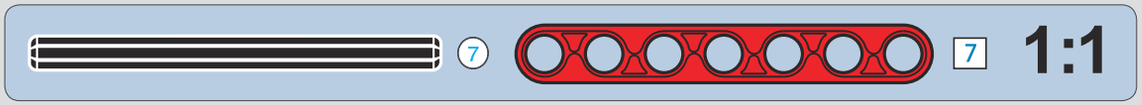

777

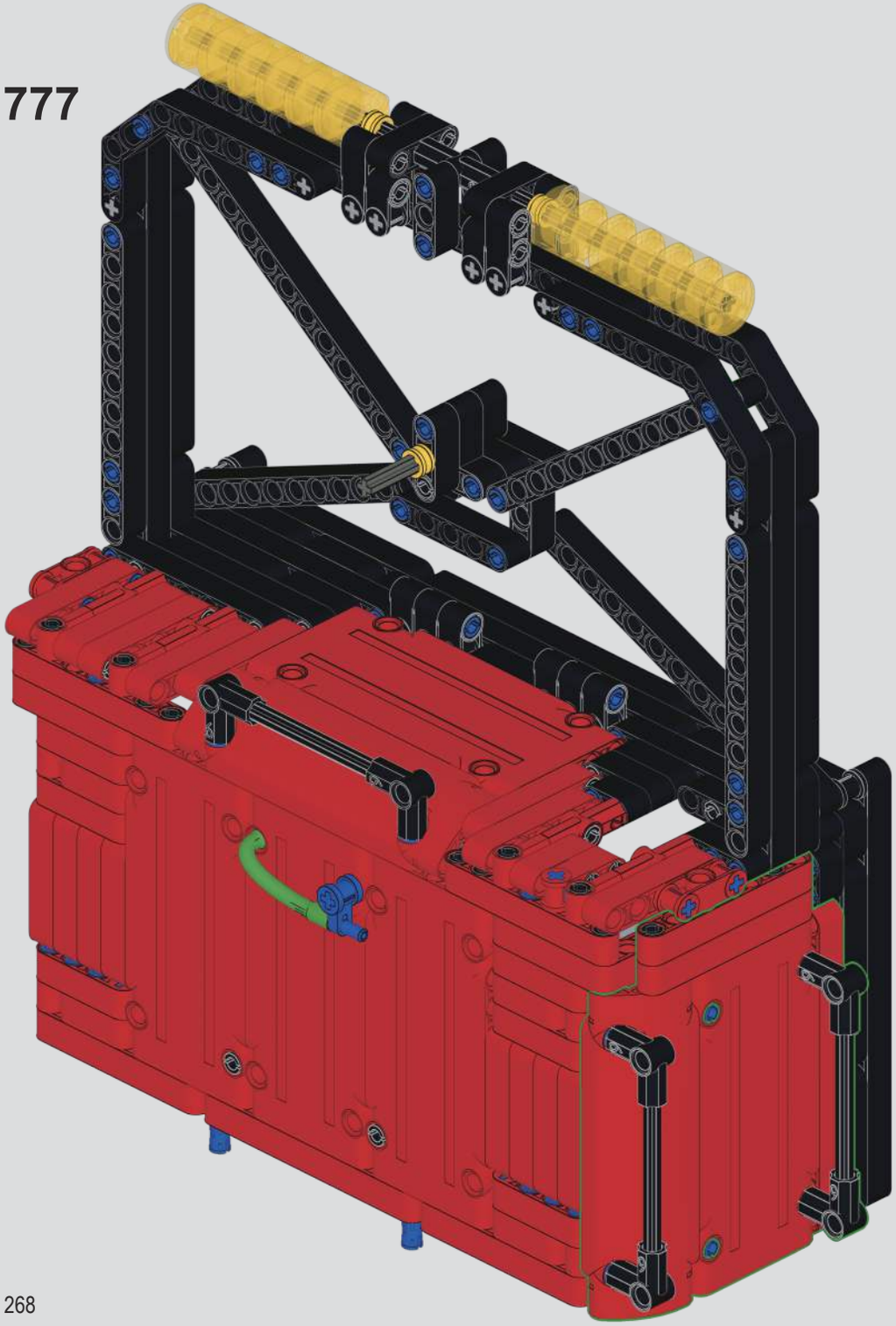

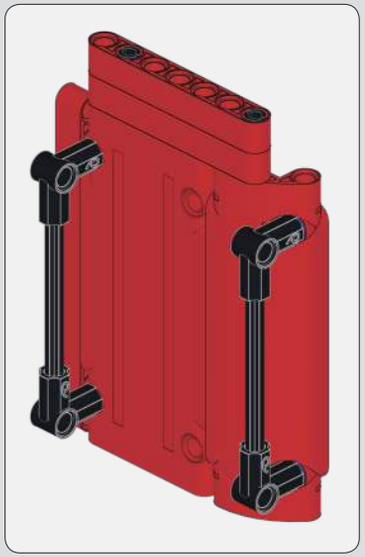

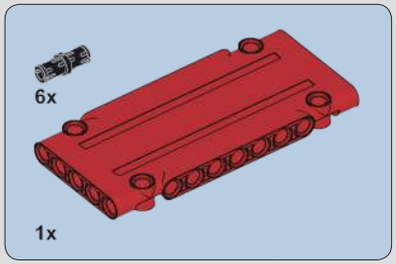

778

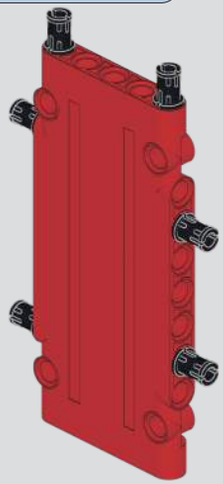

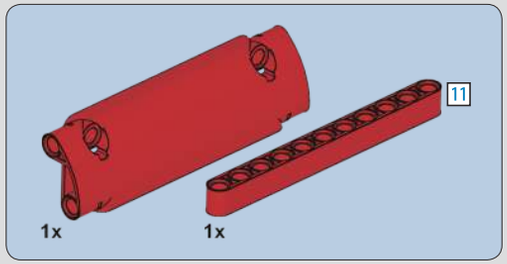

779

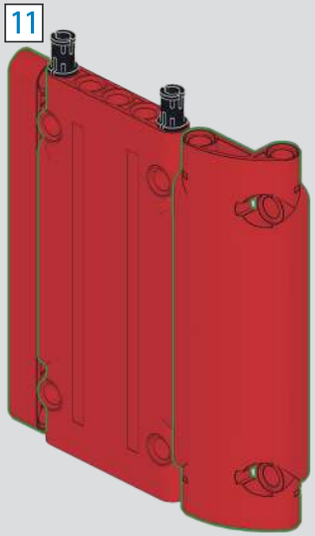

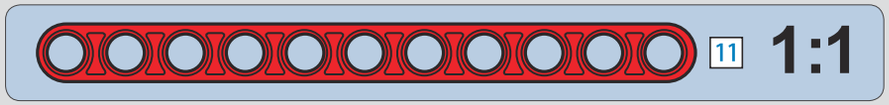

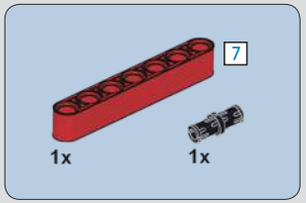

780

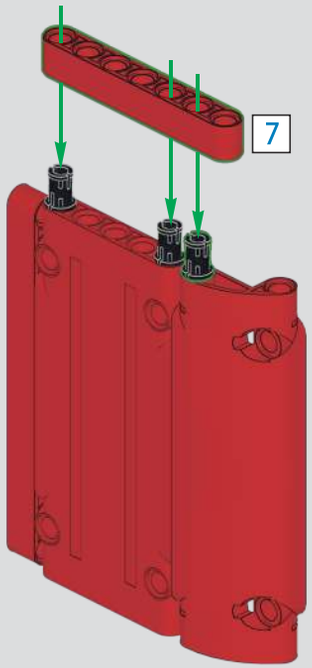

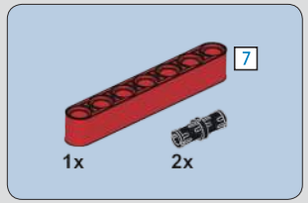

781

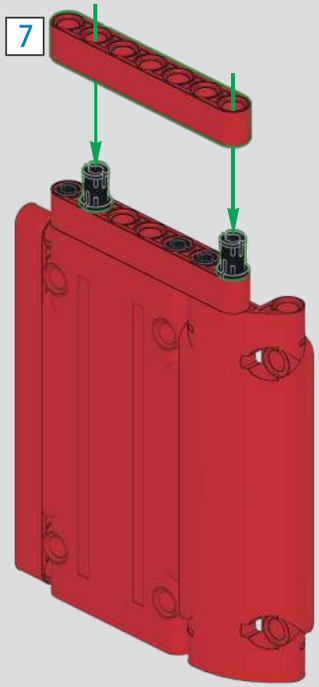

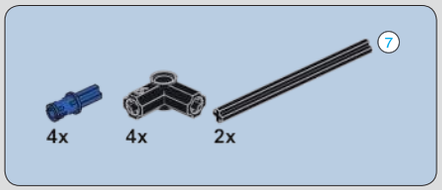

782

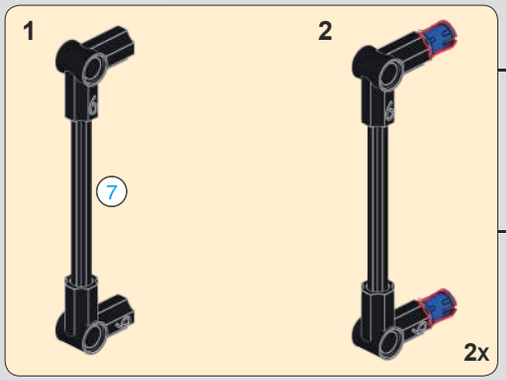

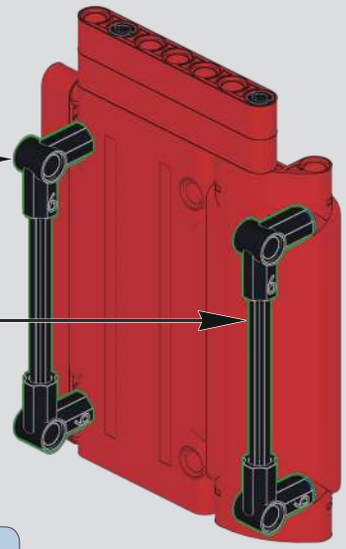

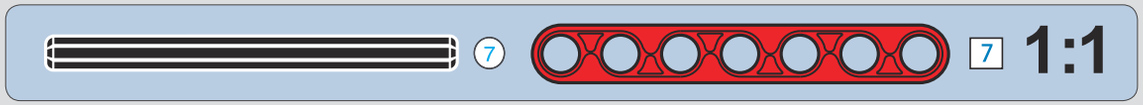

783

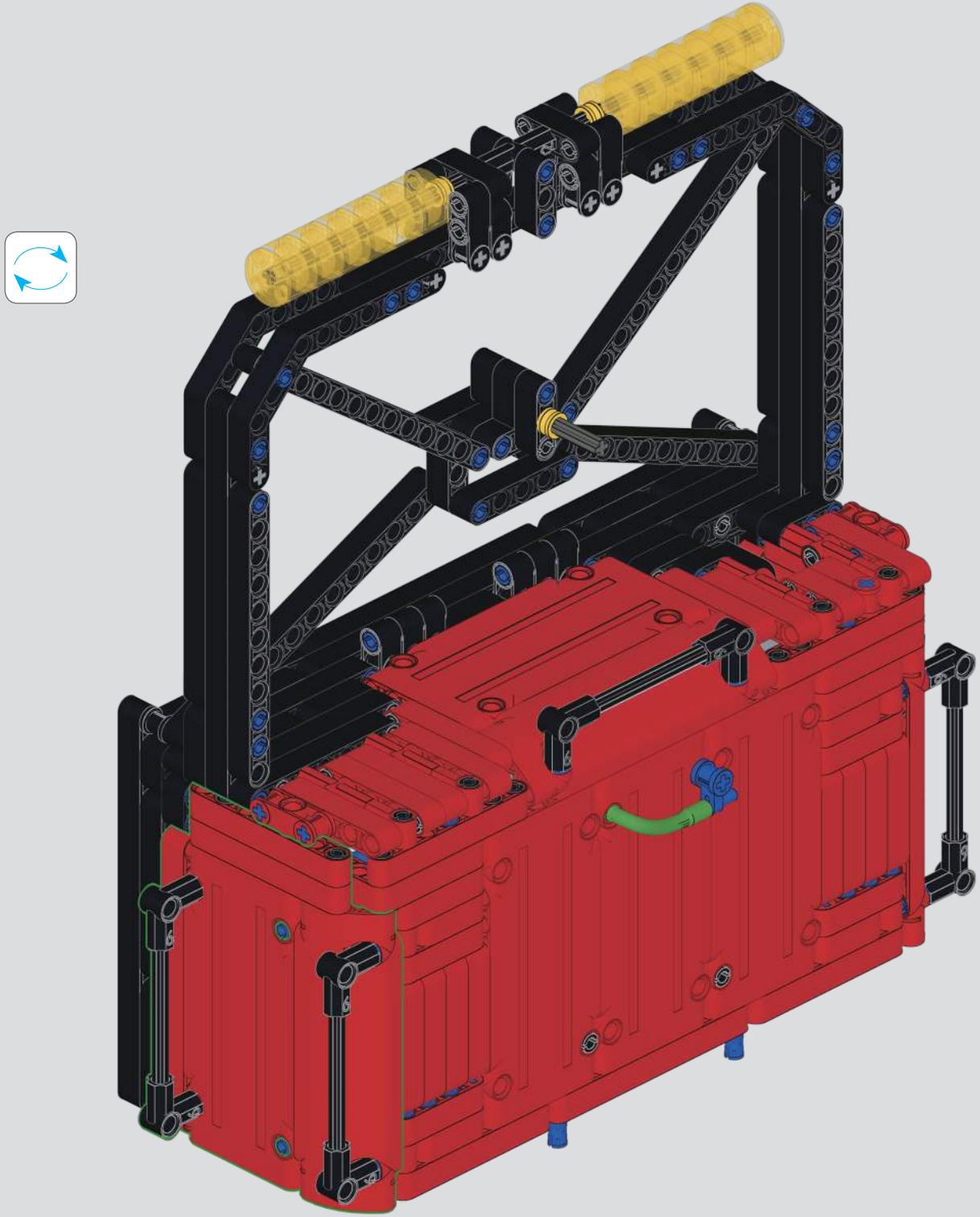

784

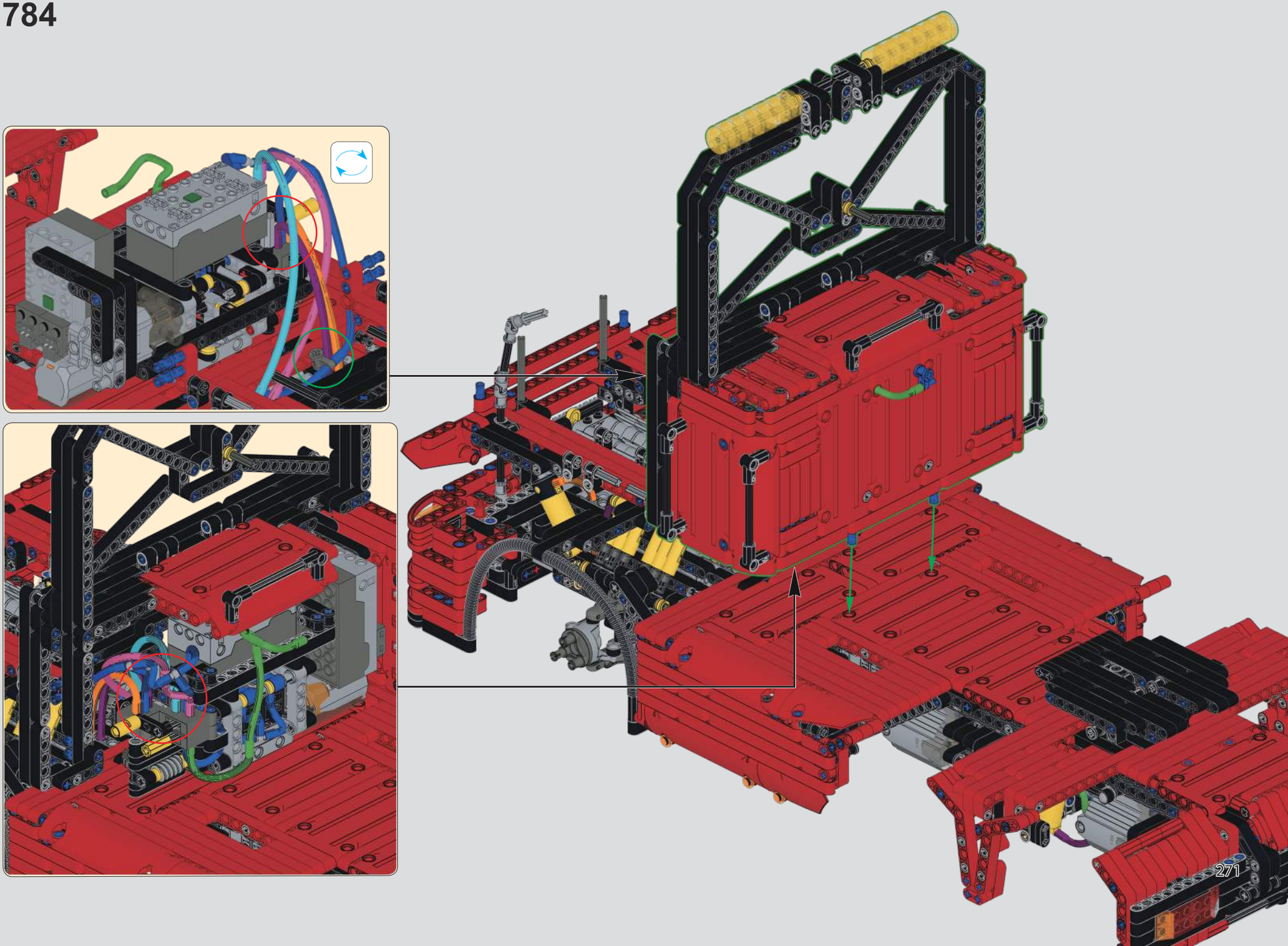

785

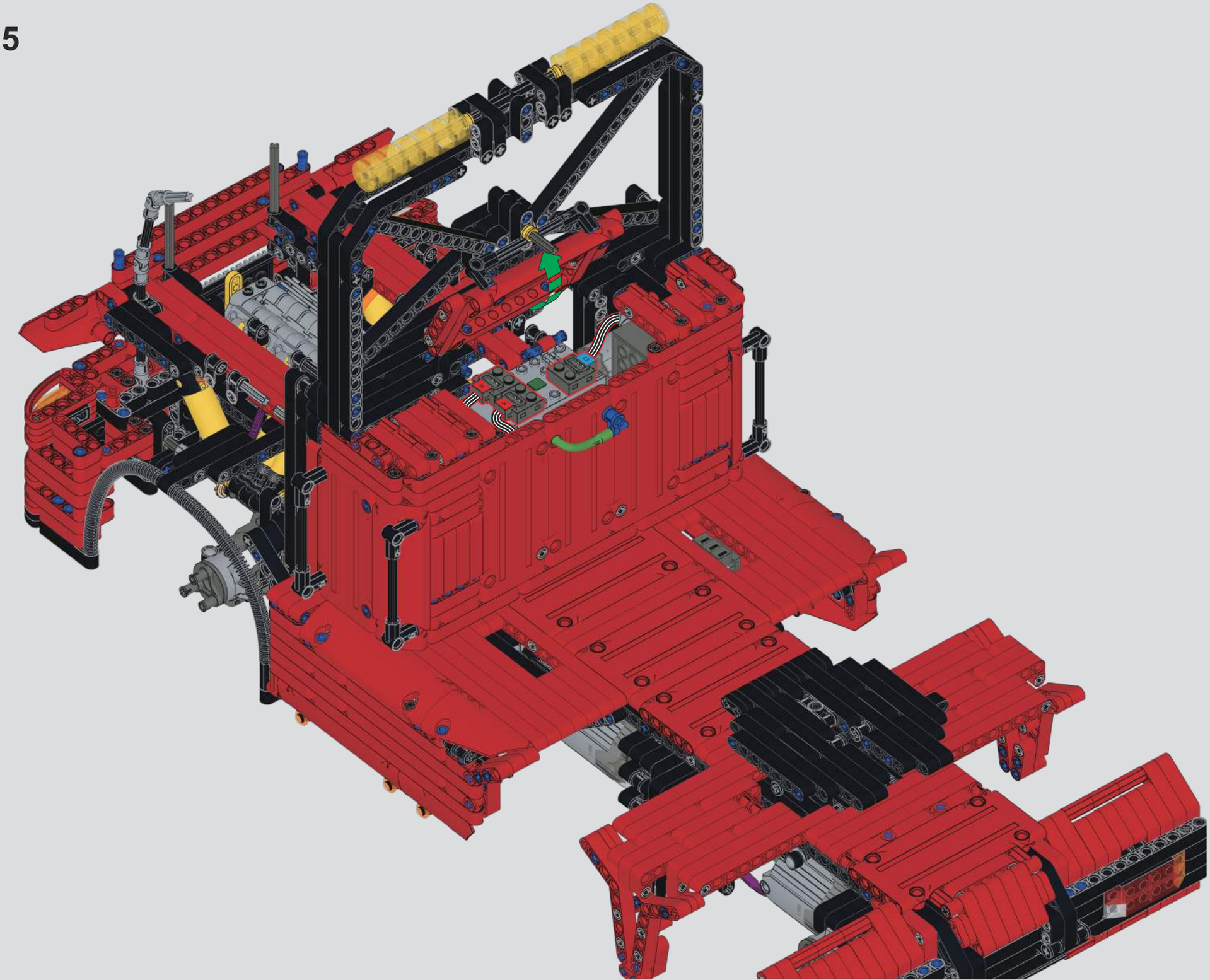

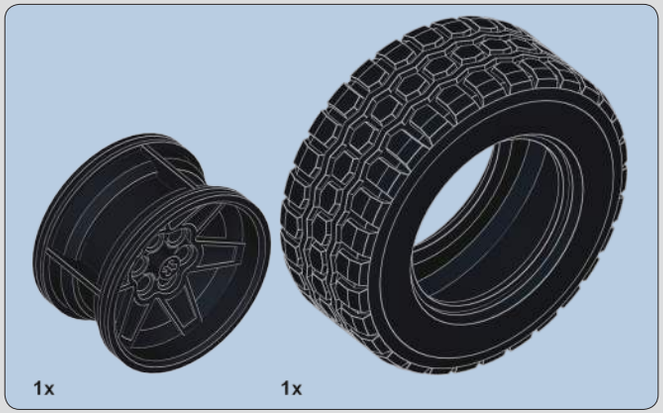

786

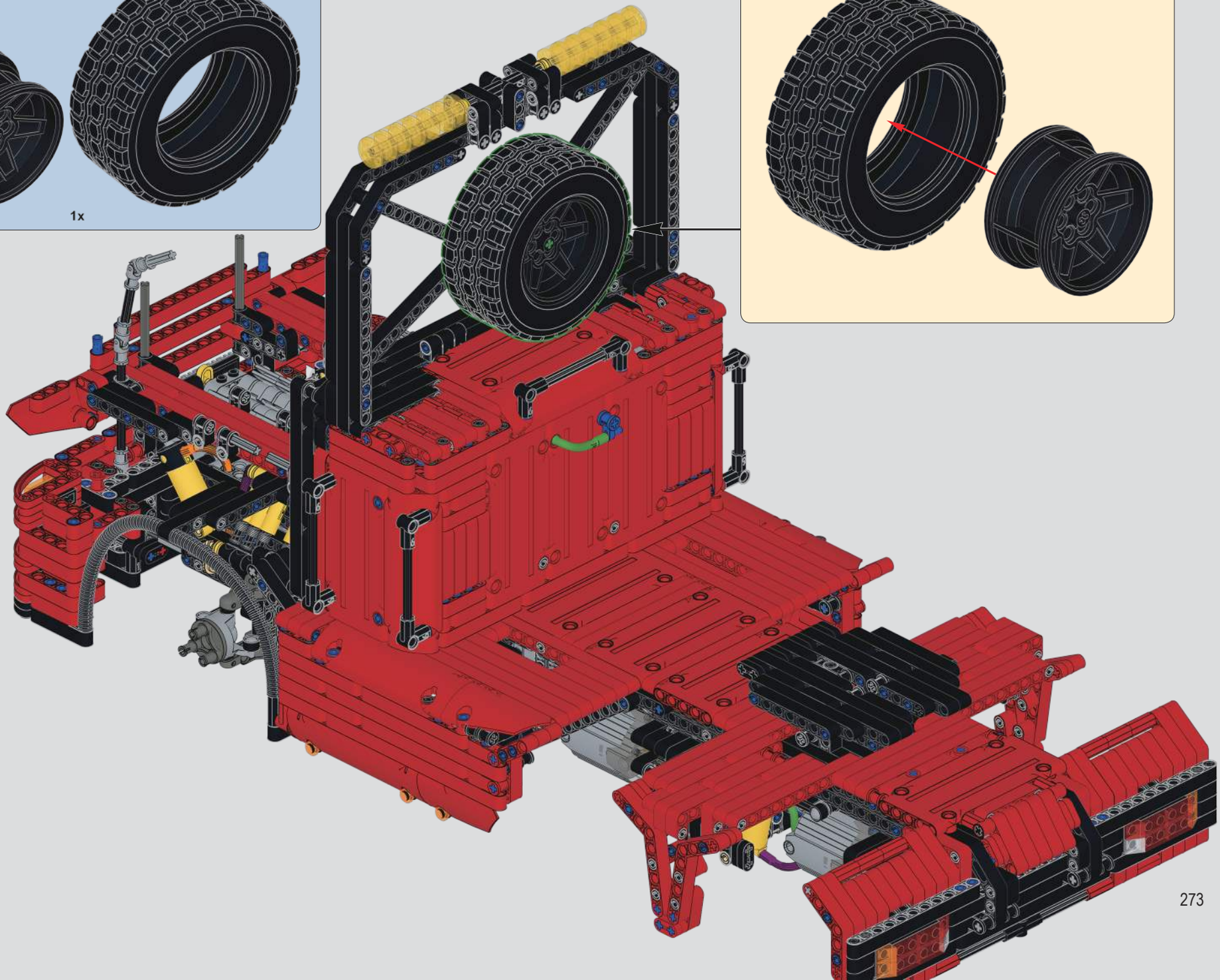

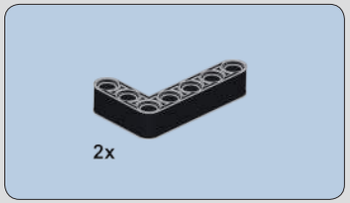

787

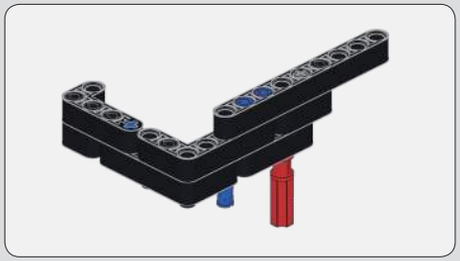

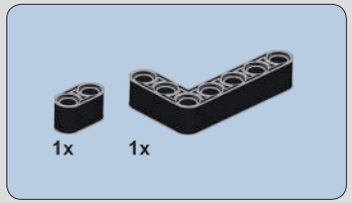

789

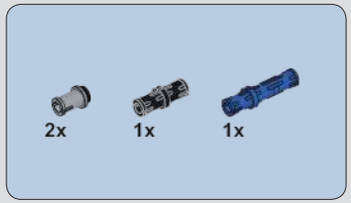

790

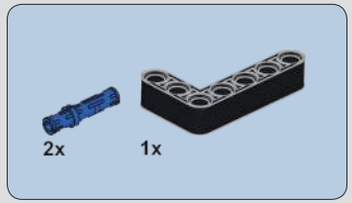

791

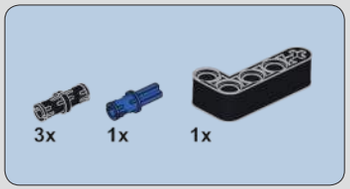

788

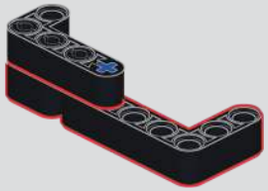

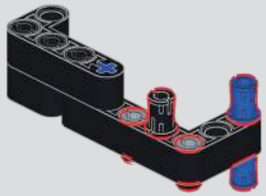

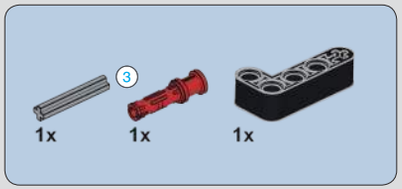

792

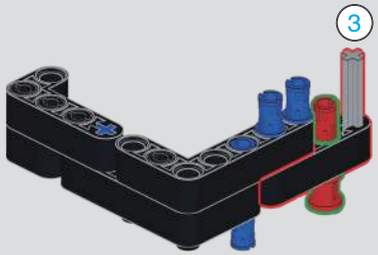

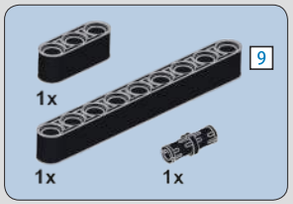

793

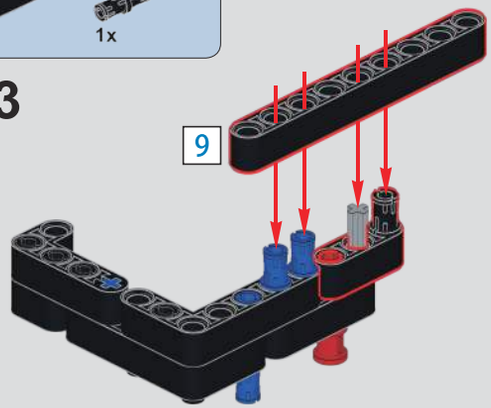

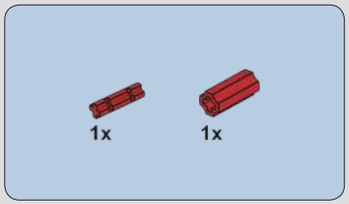

794

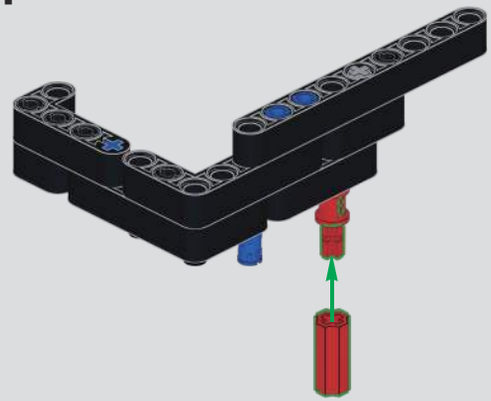

795

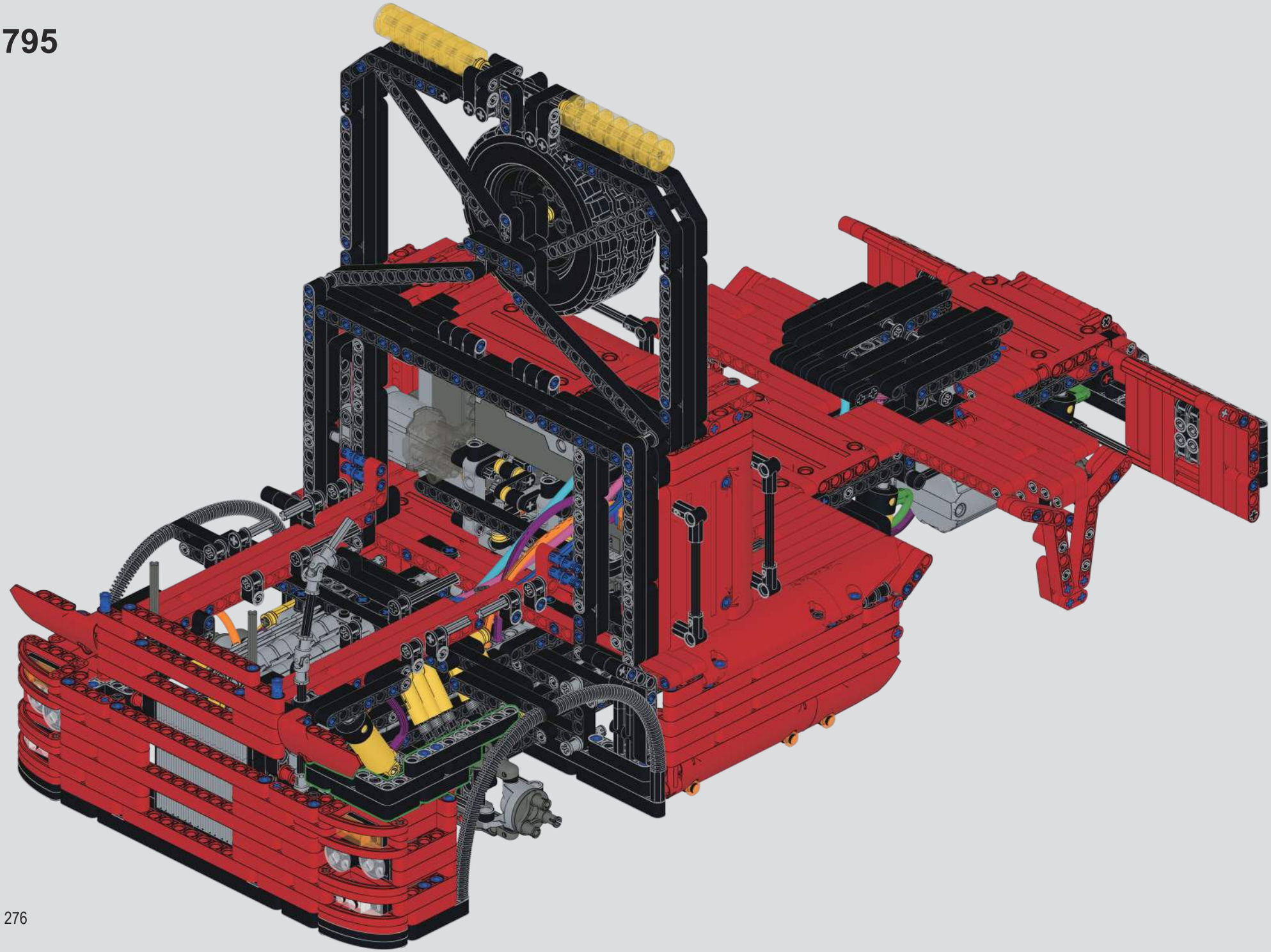

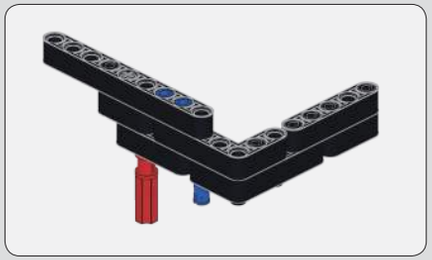

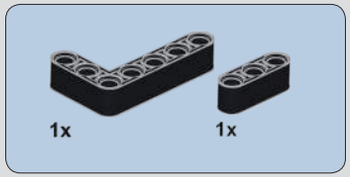

797

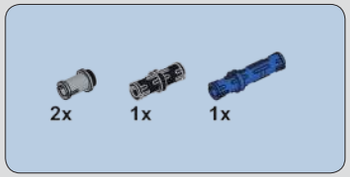

798

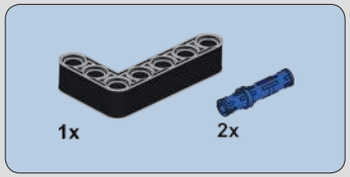

799

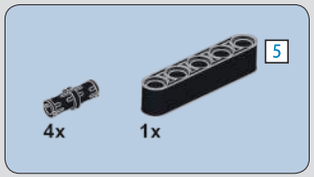

796

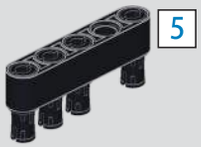

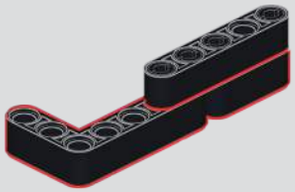

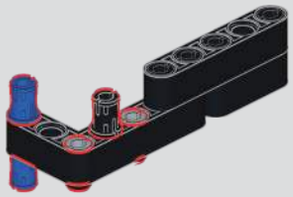

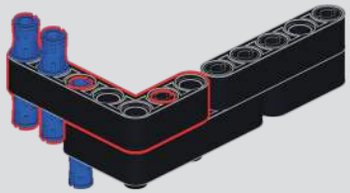

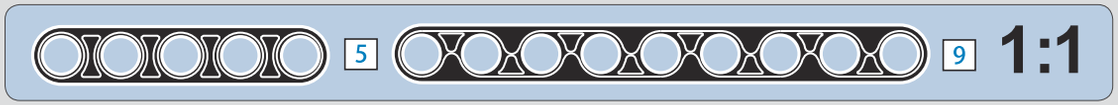

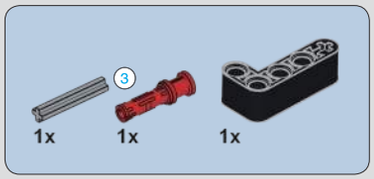

800

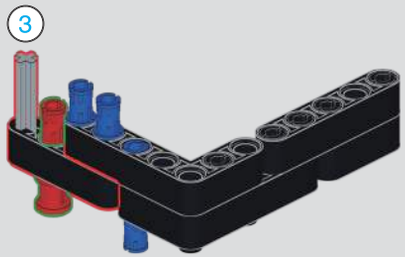

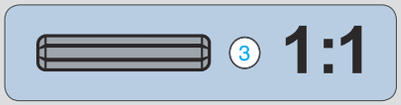

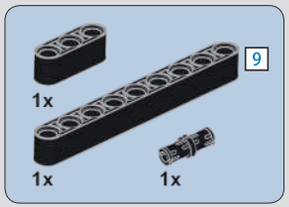

801

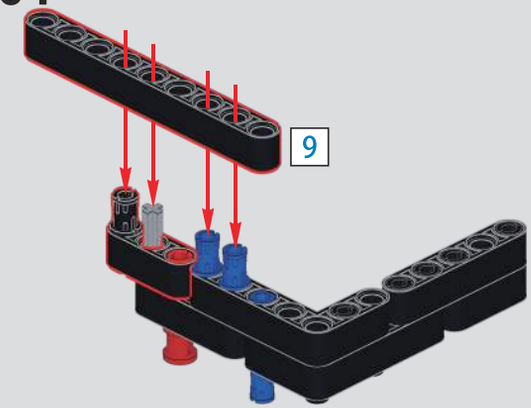

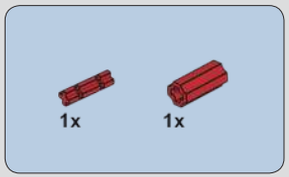

802

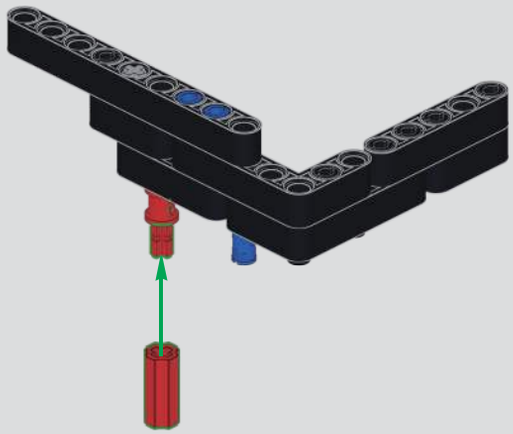

803

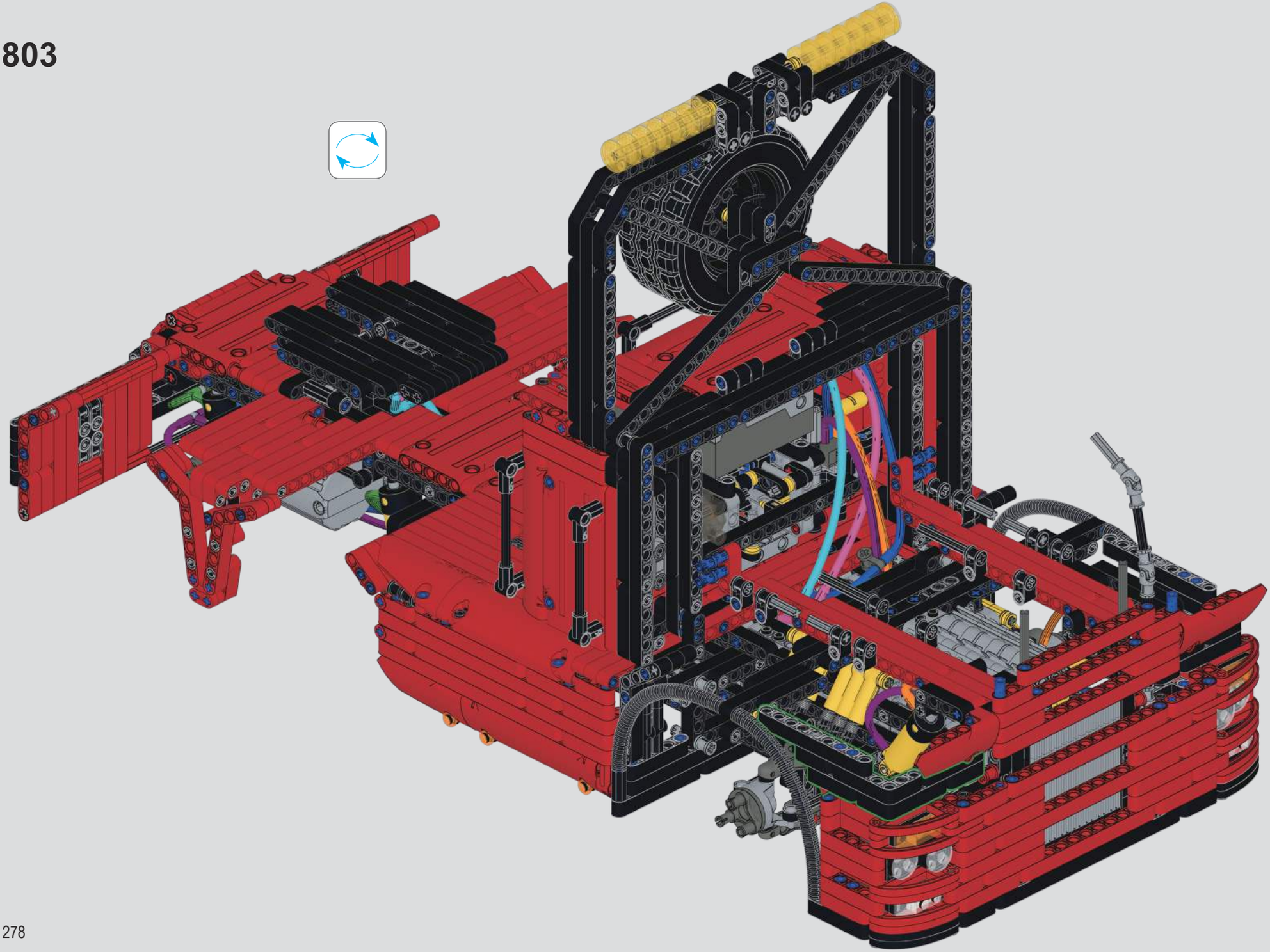

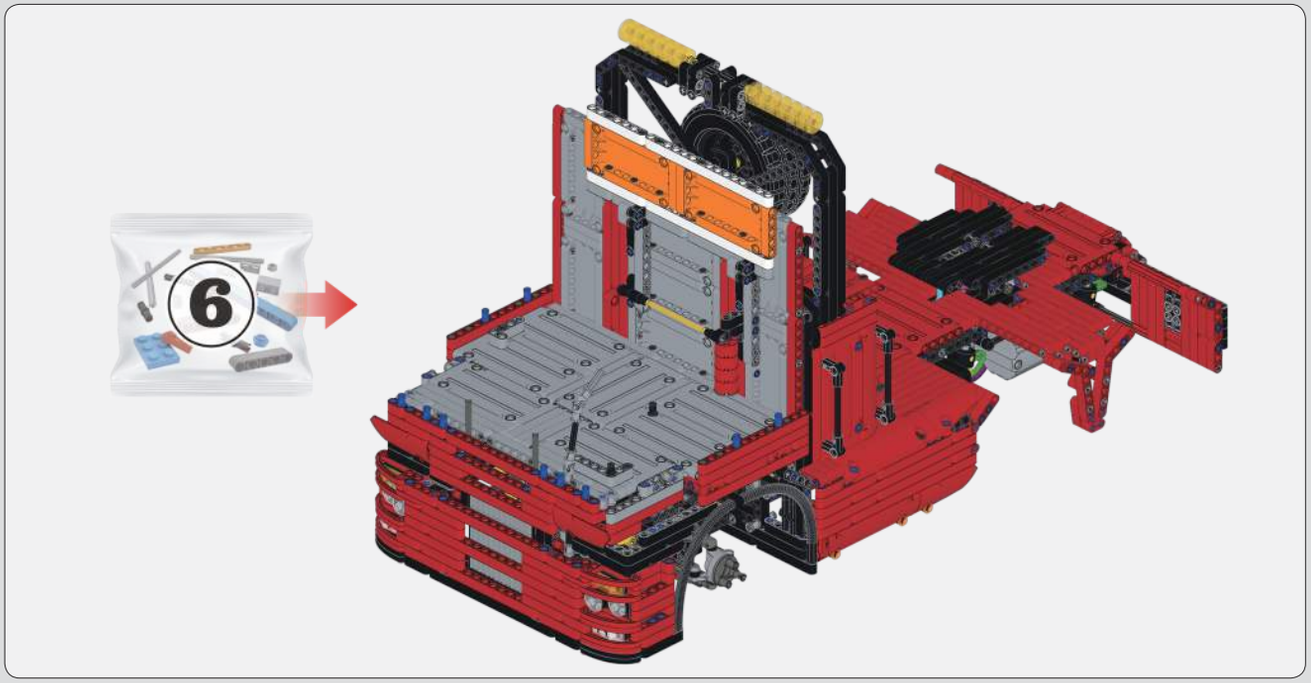

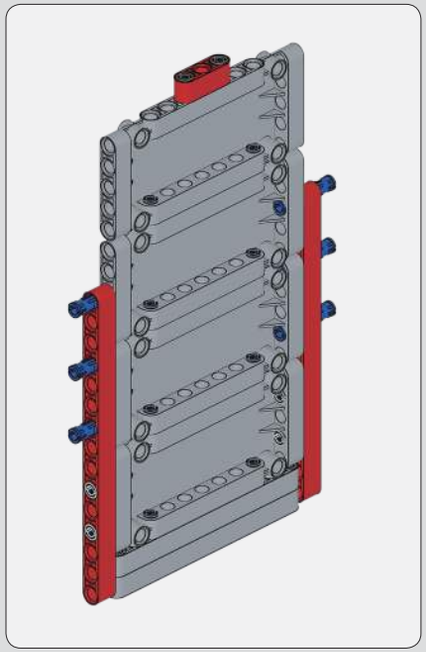

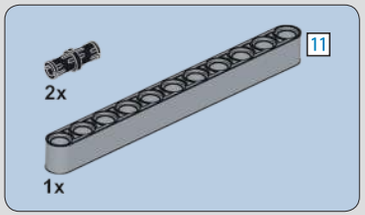

804

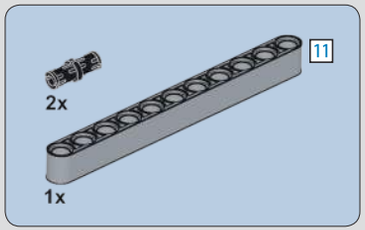

805

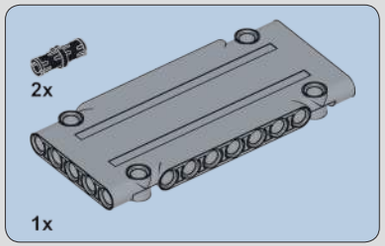

806

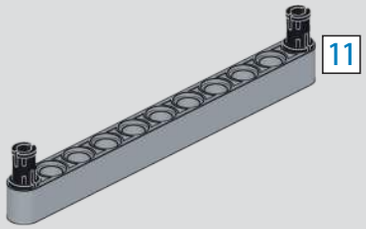

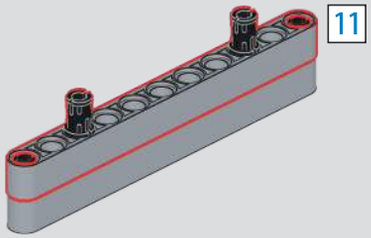

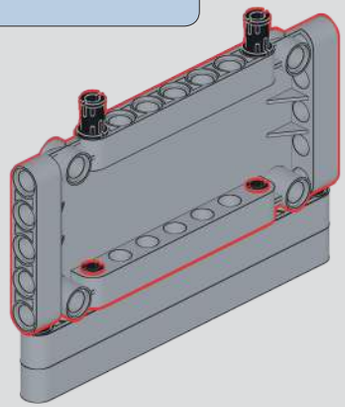

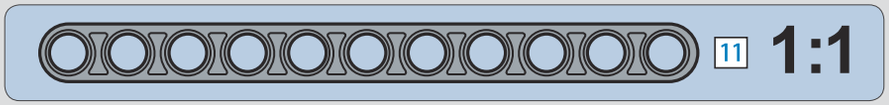

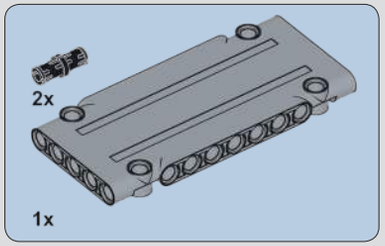

807

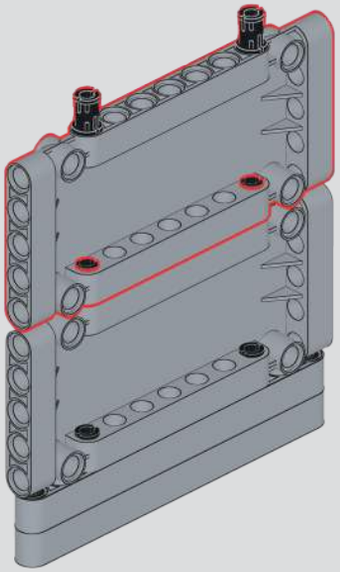

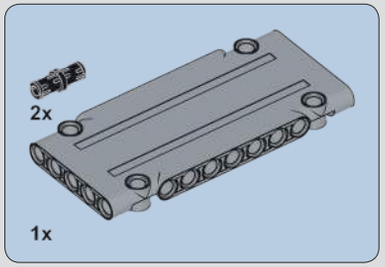

808

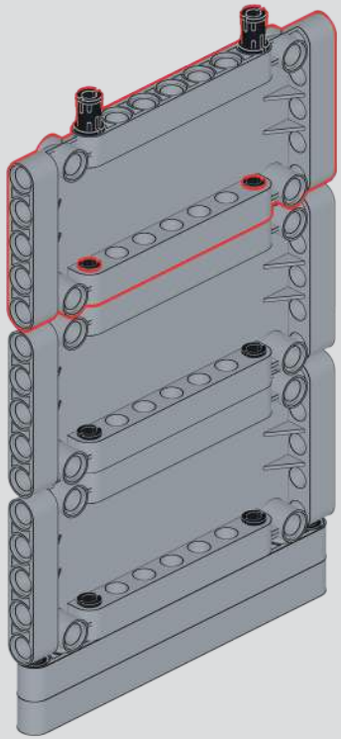

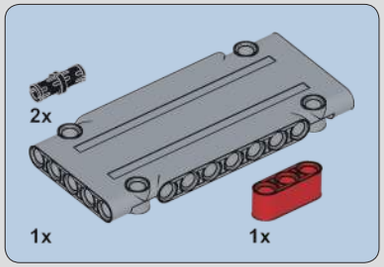

809

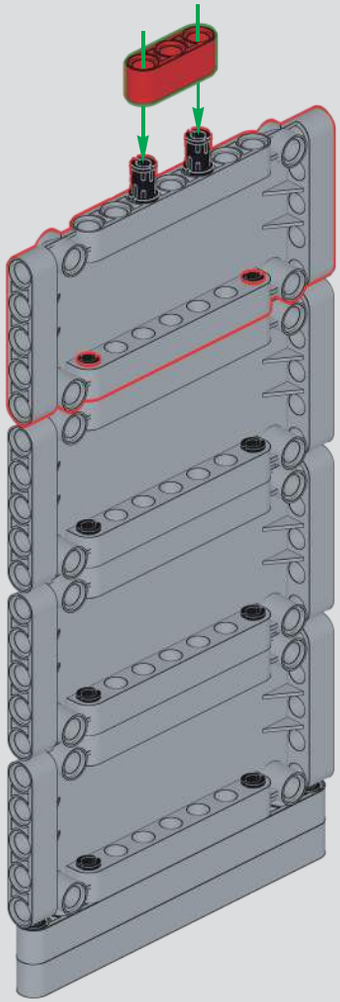

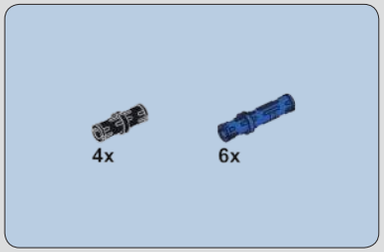

810

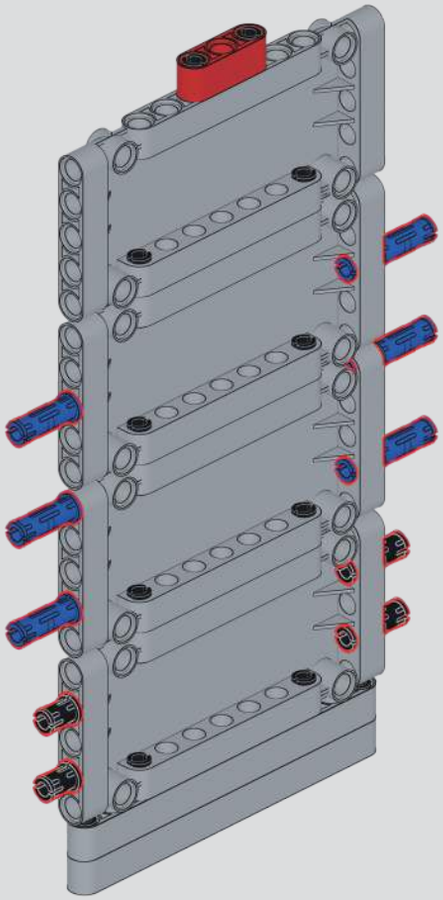

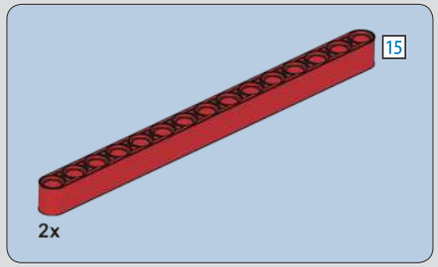

811

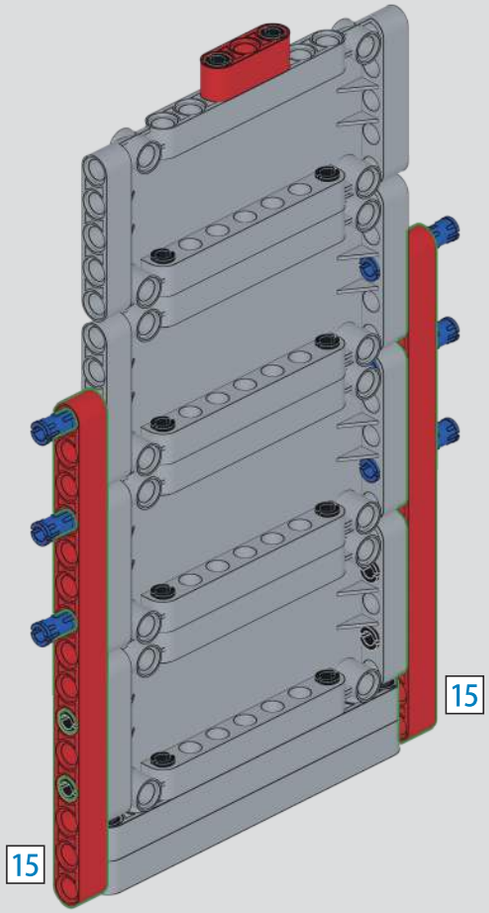

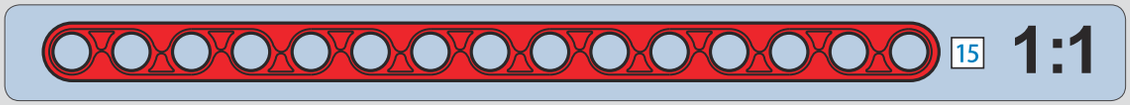

812

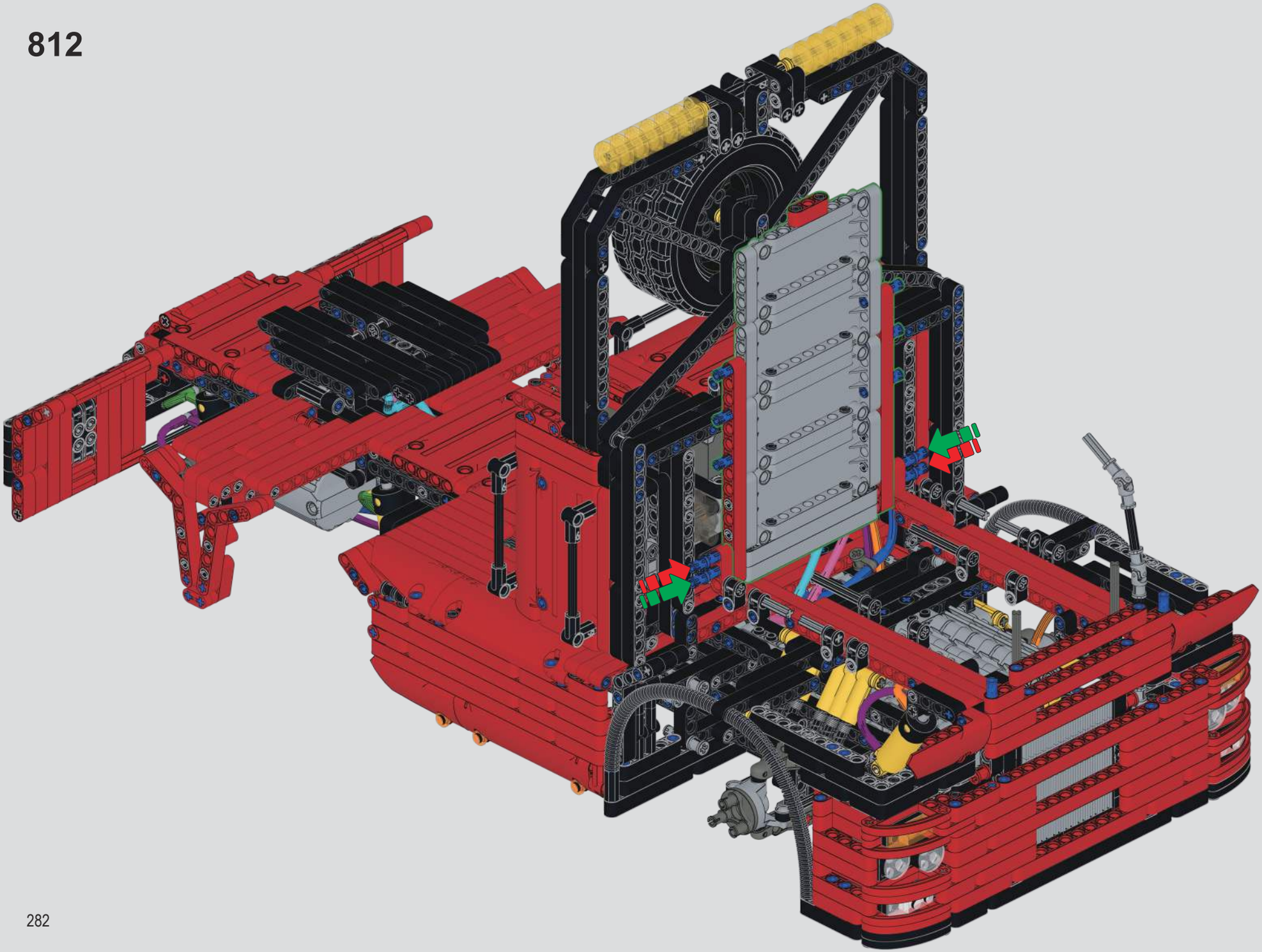

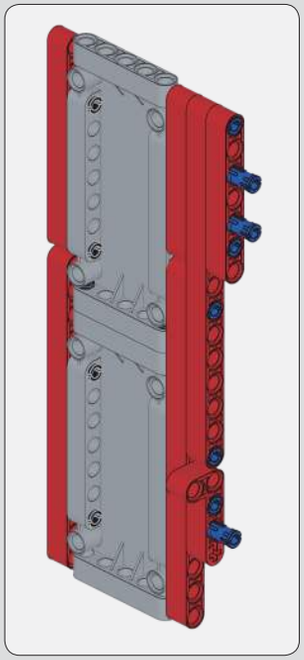

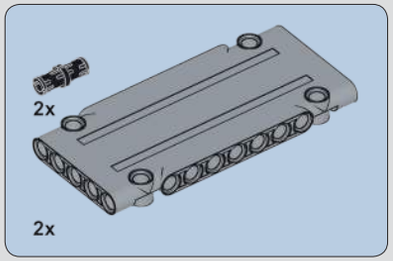

813

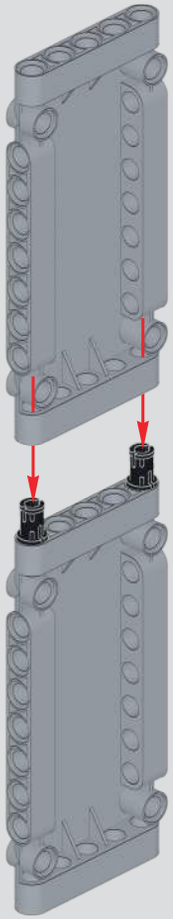

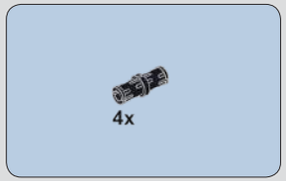

814

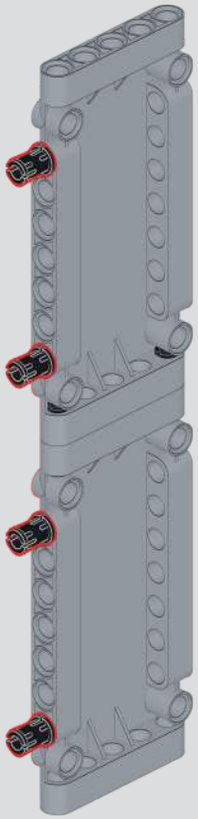

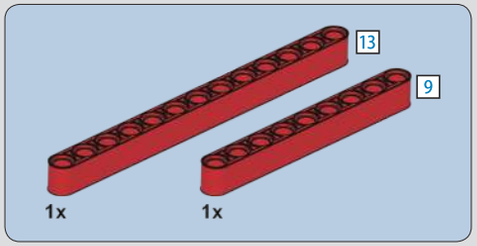

815

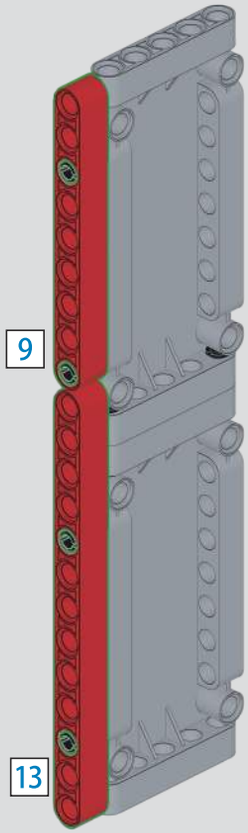

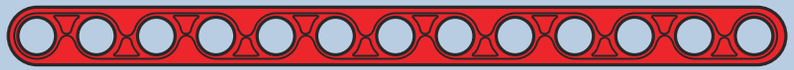

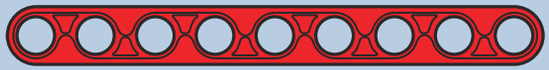

1:1

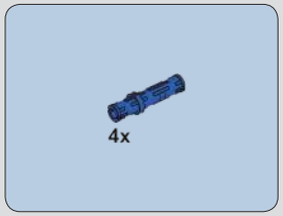

816

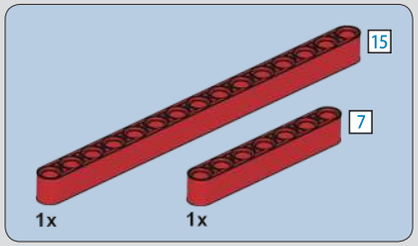

817

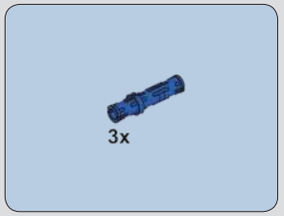

818

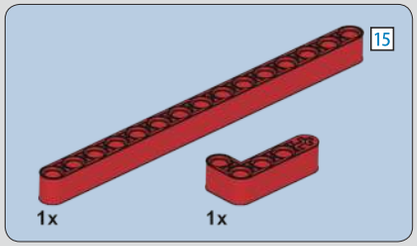

819

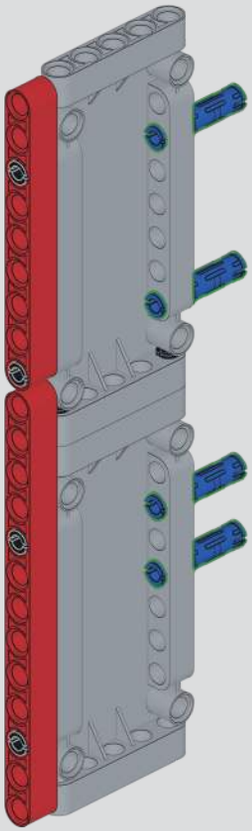

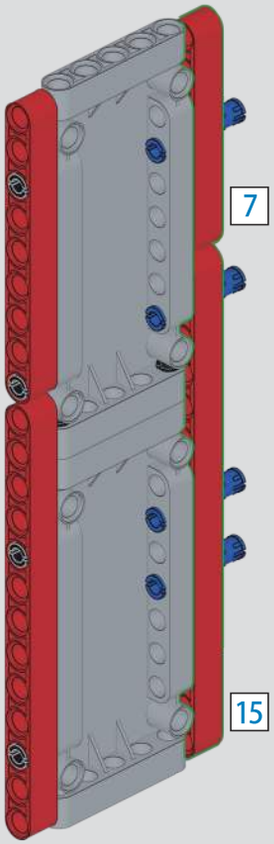

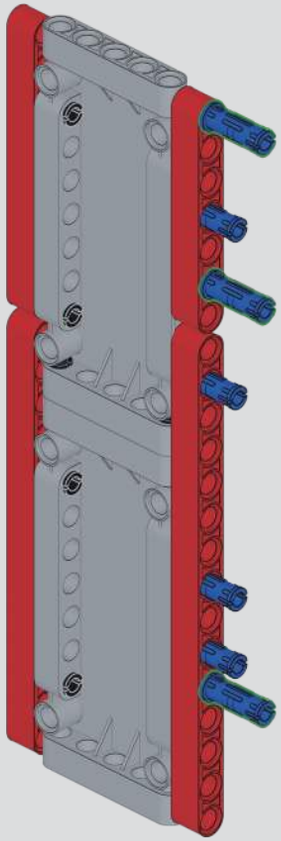

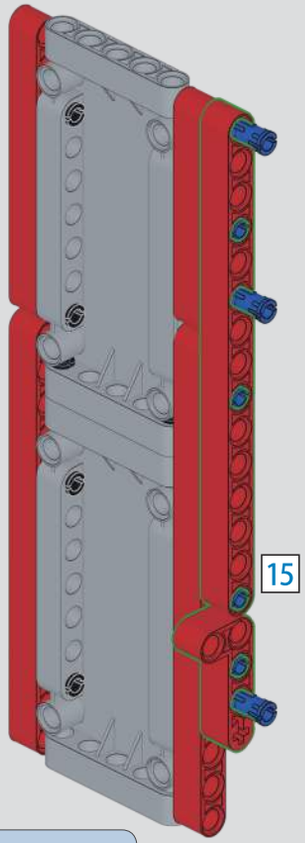

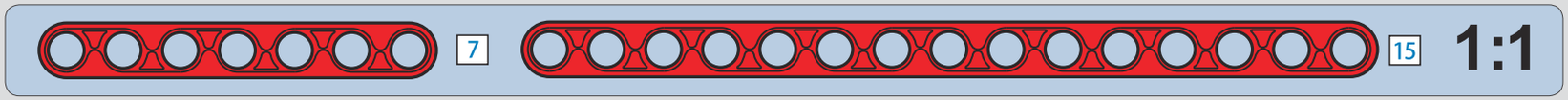

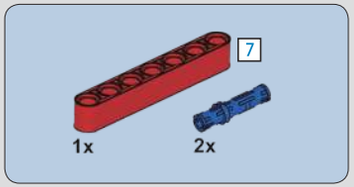

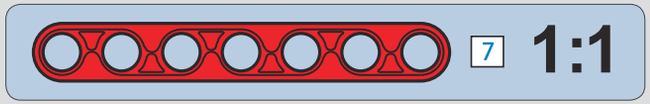

820

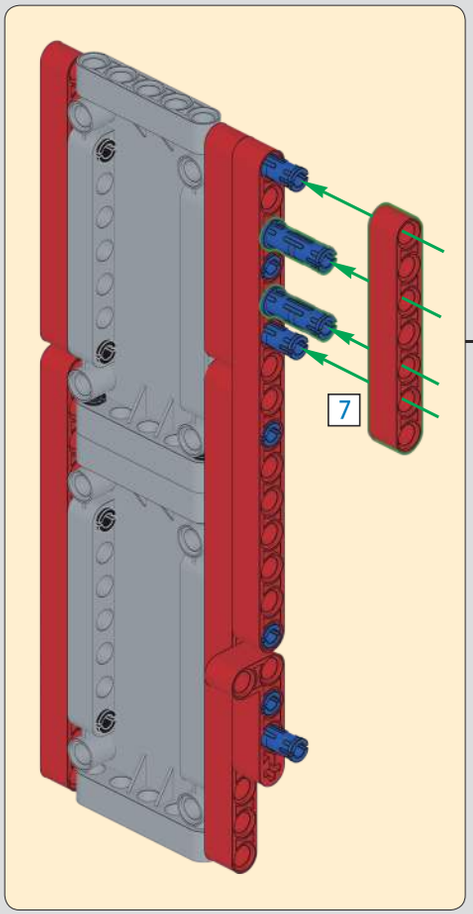

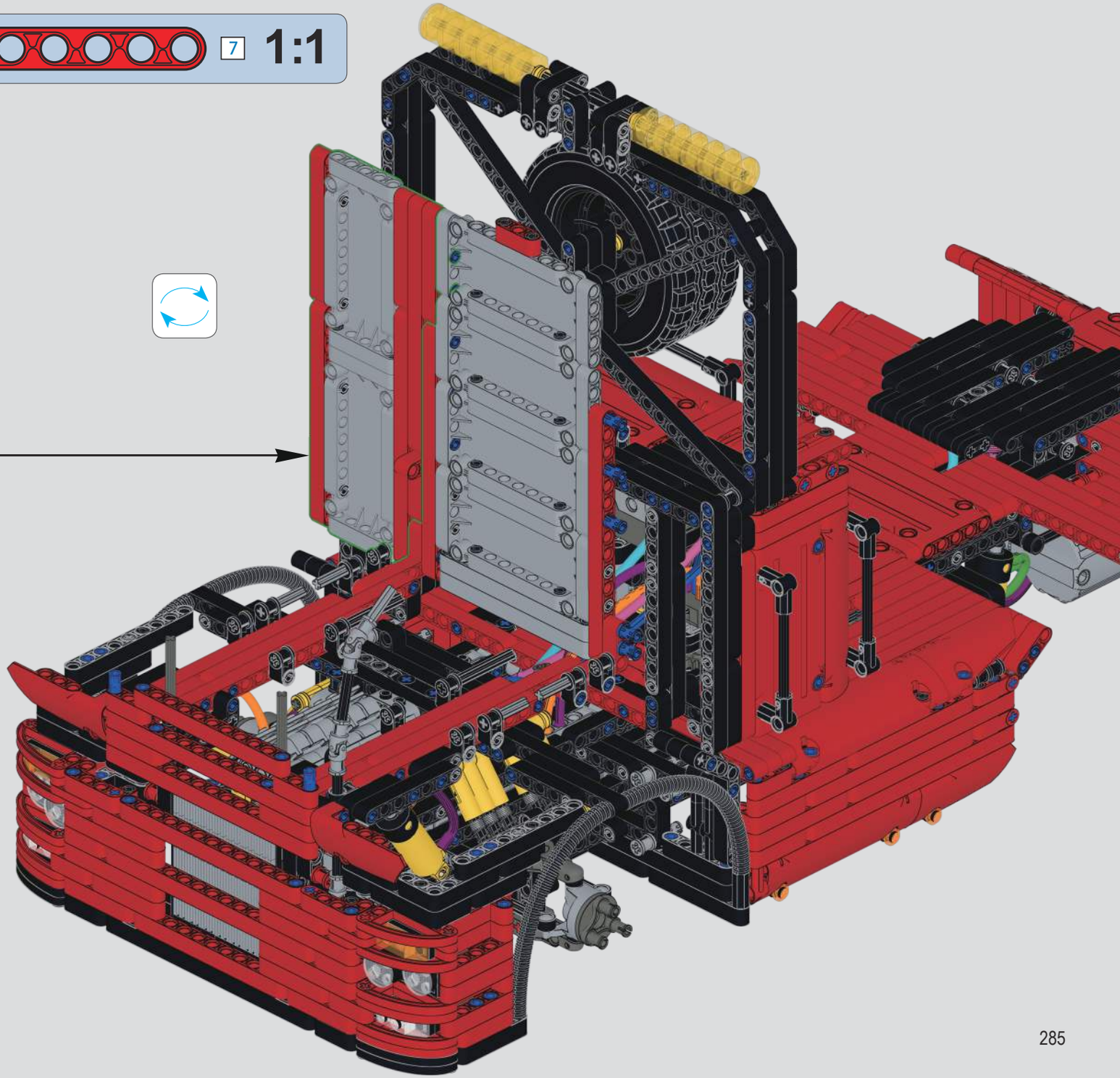

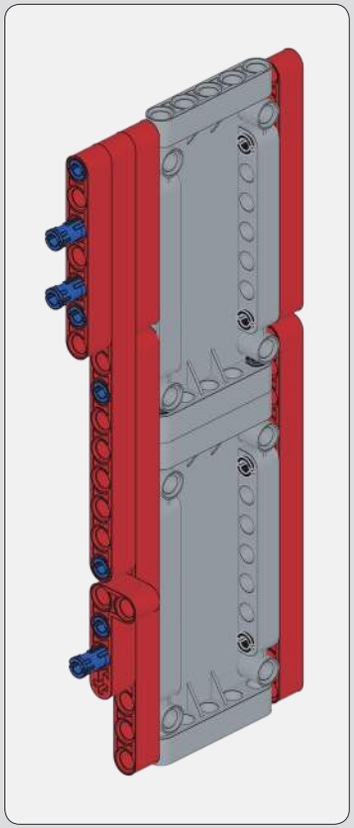

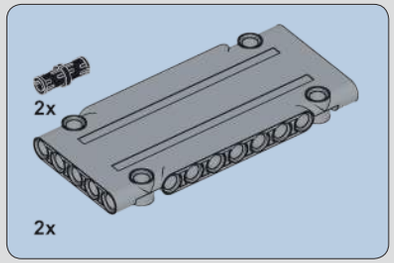

821

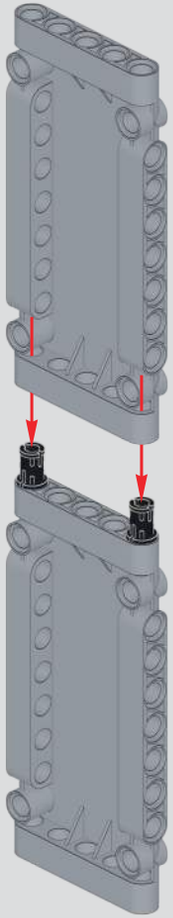

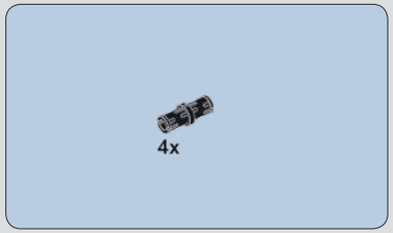

822

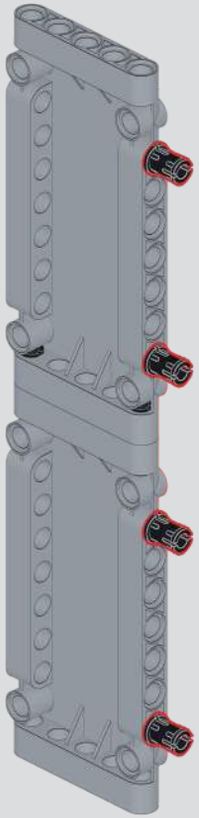

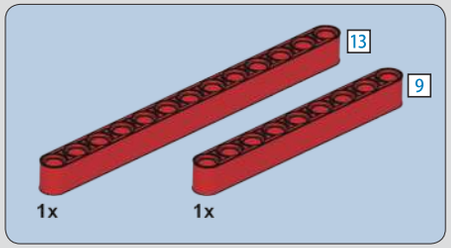

823

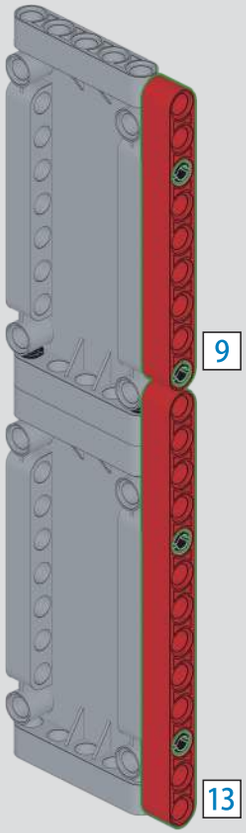

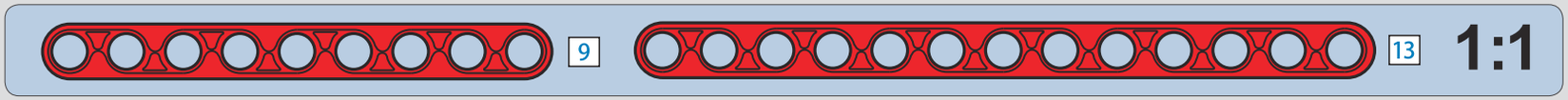

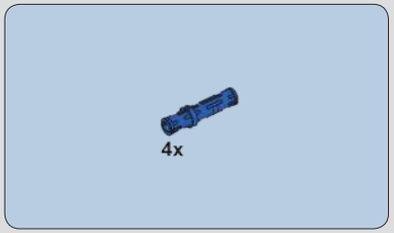

824

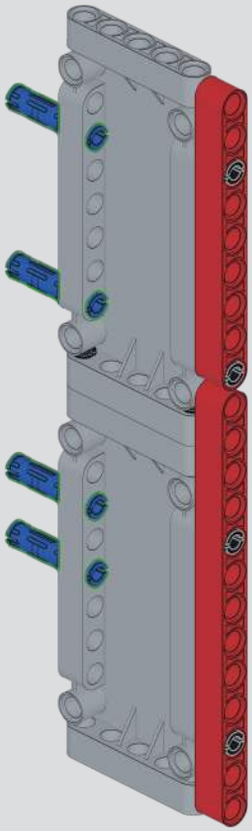

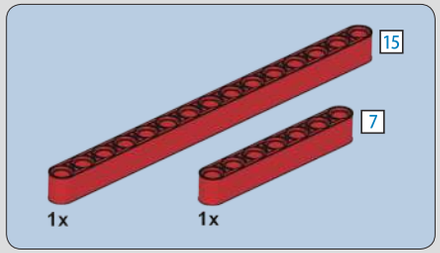

825

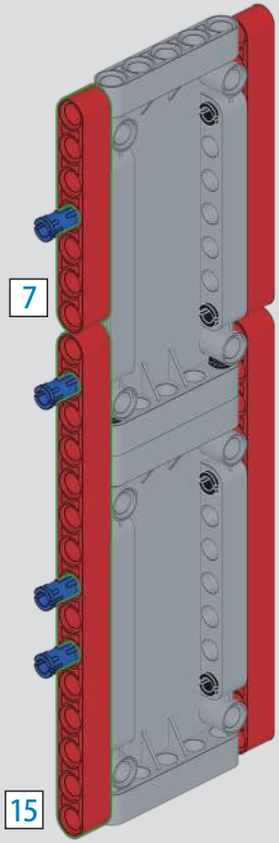

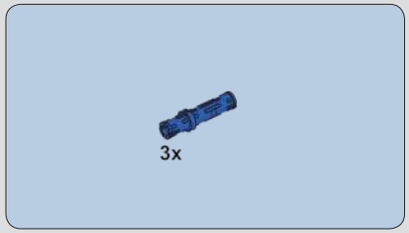

826

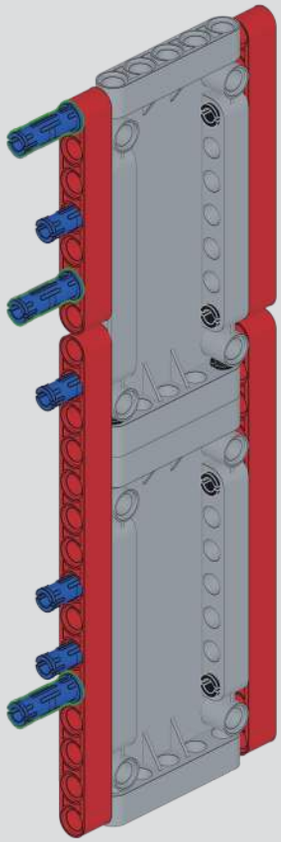

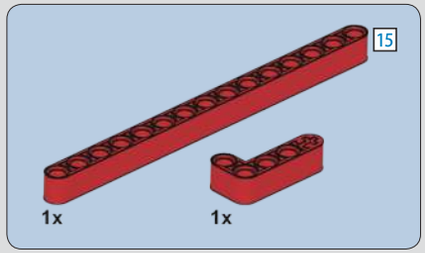

827

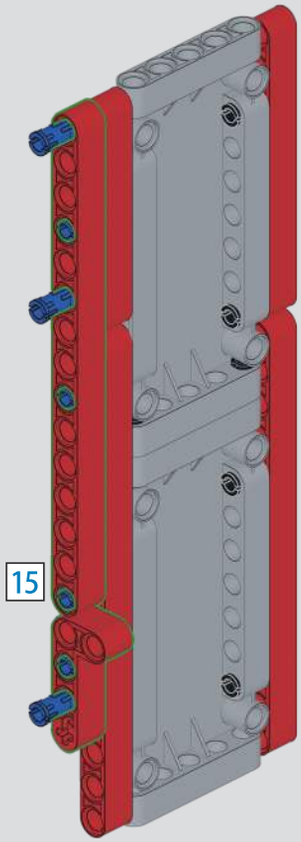

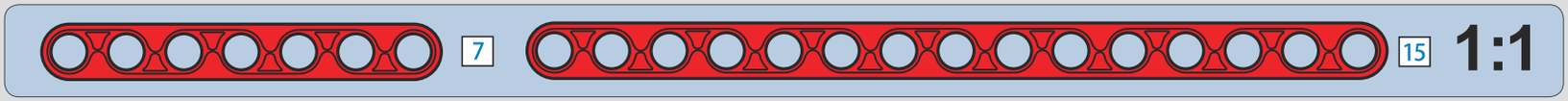

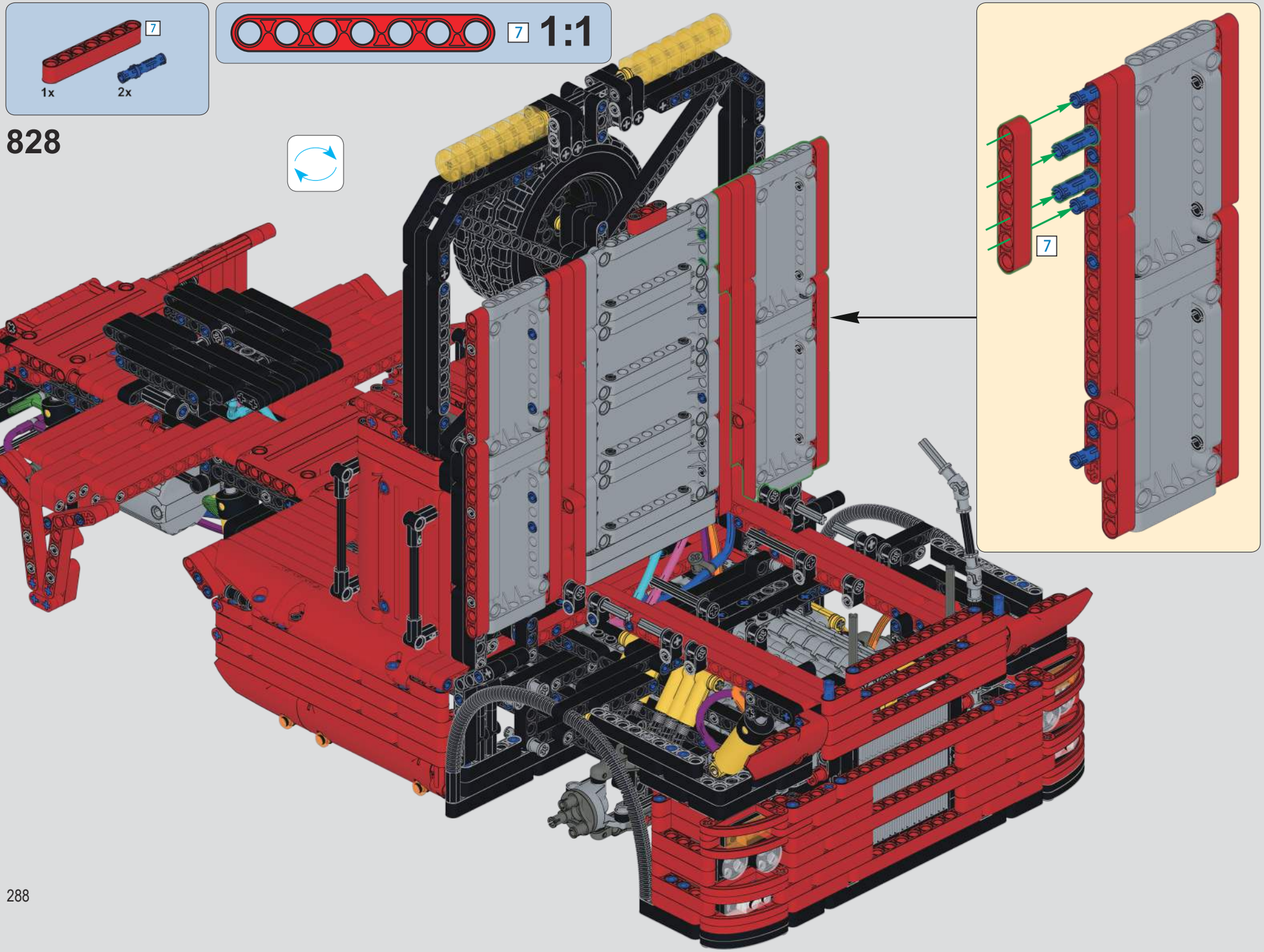
7
1x
2x
7
1:1
828
7

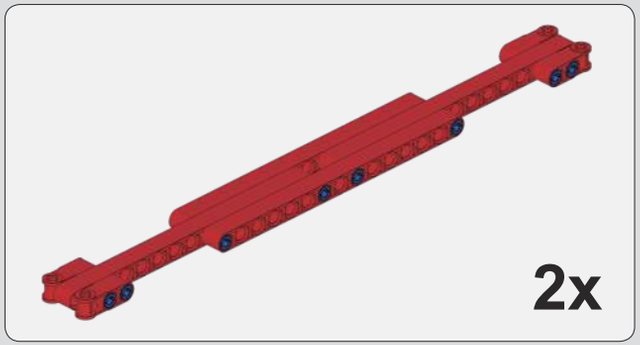

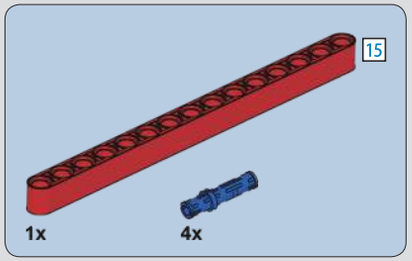

829

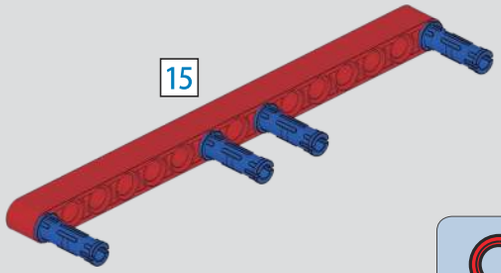

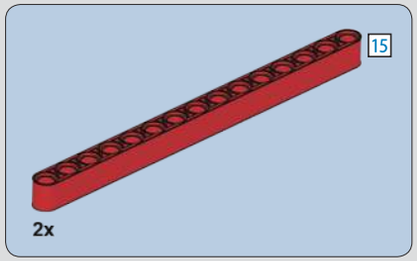

830

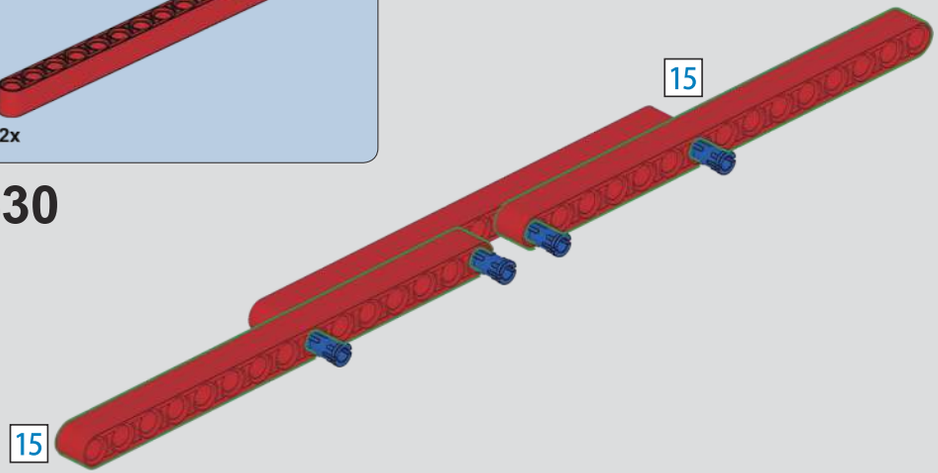

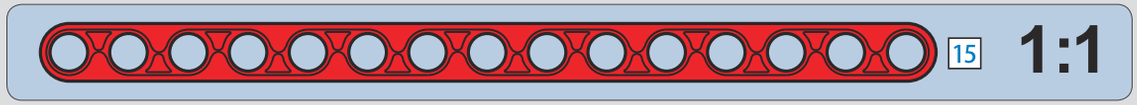

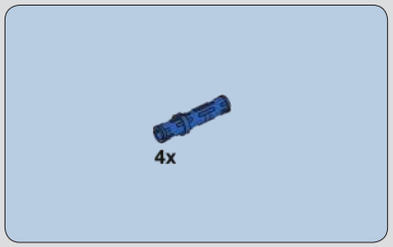

831

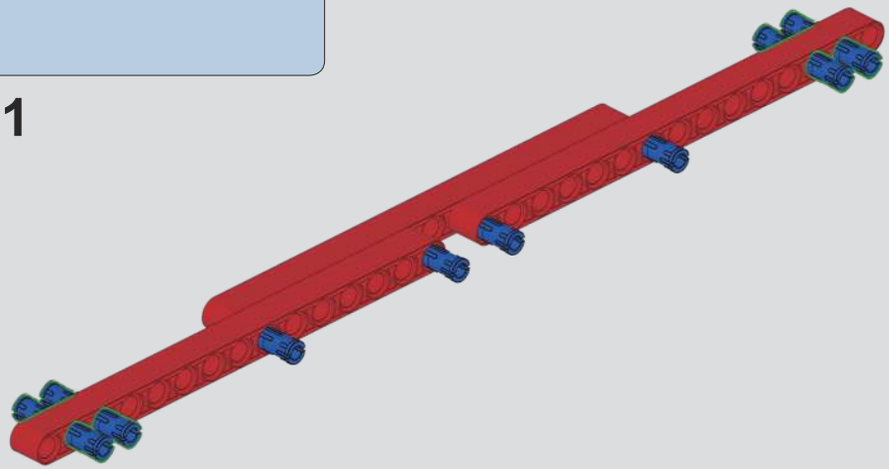

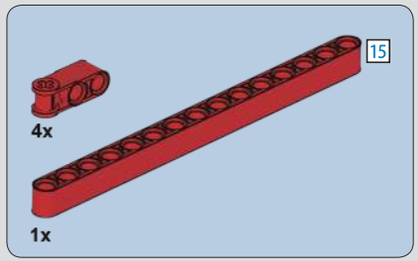

832

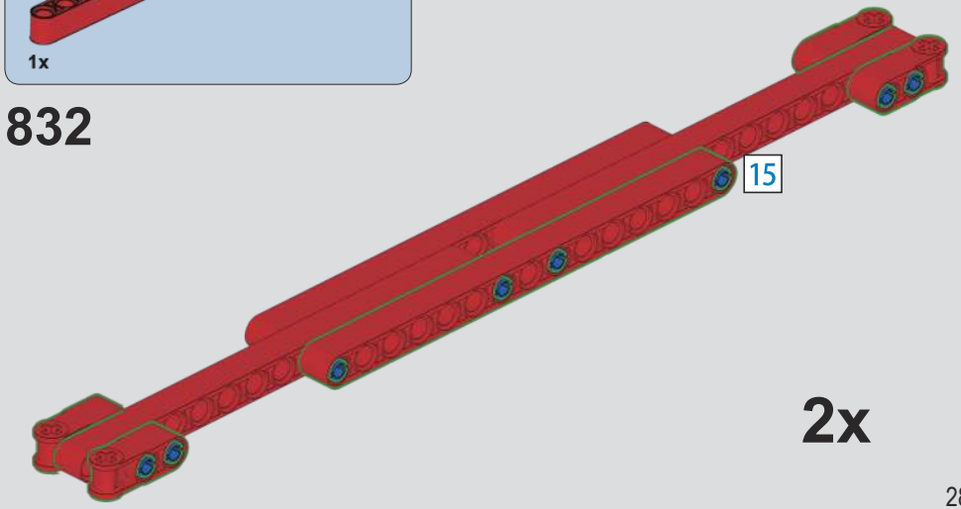

2x

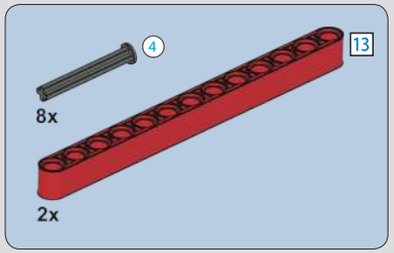

833

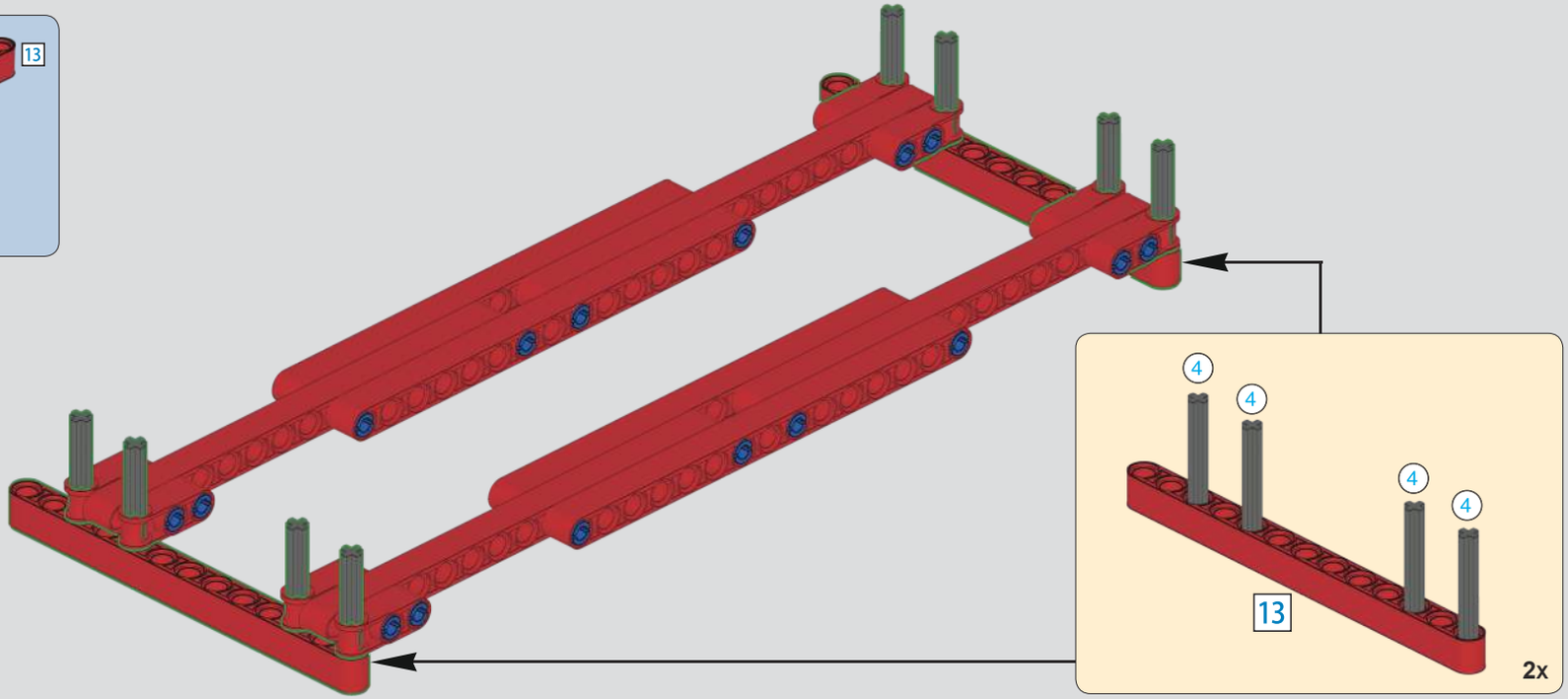

834

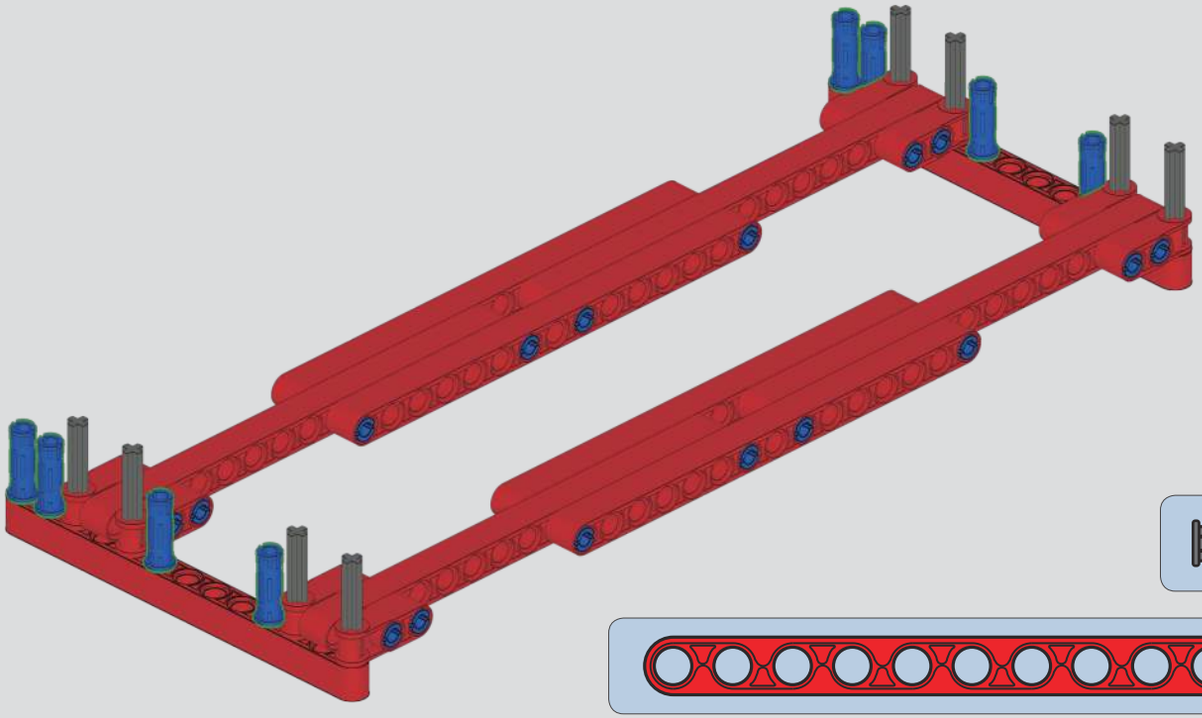

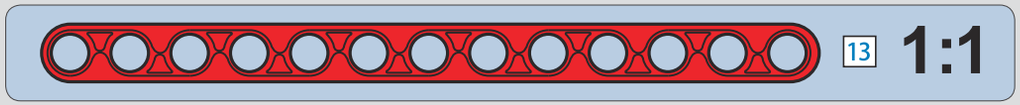

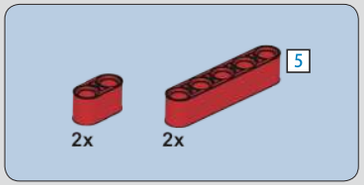

835

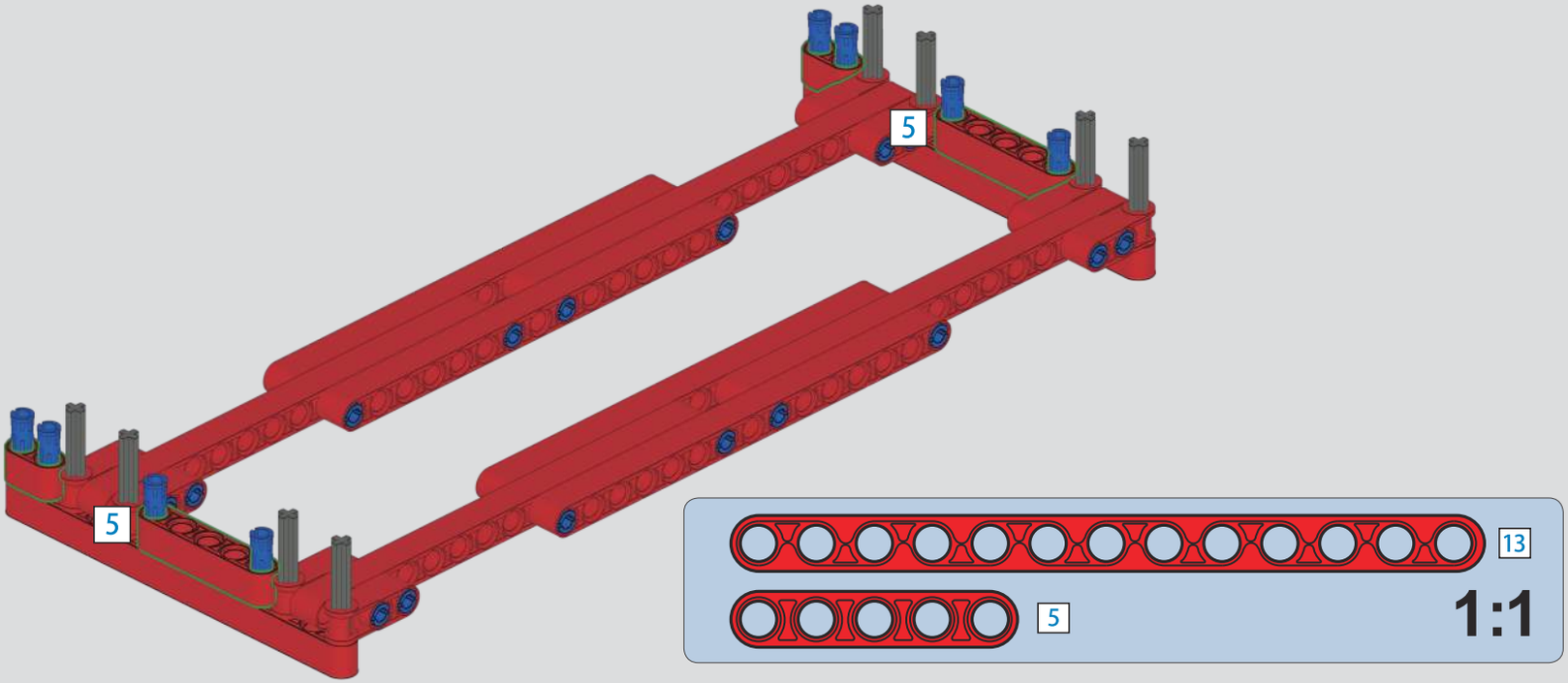

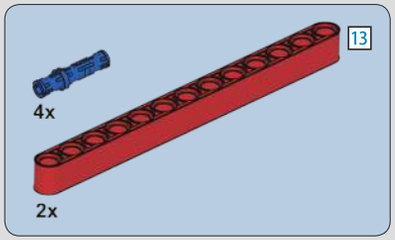

836

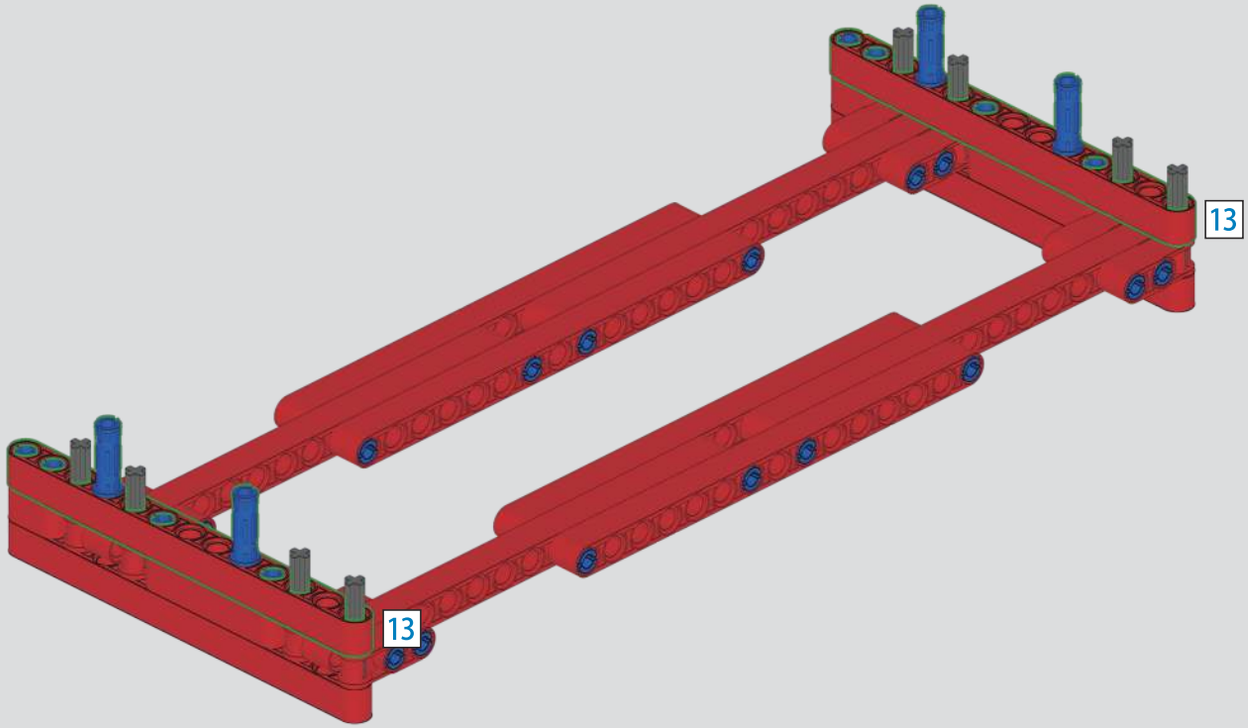

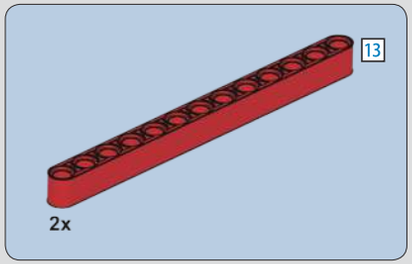

837

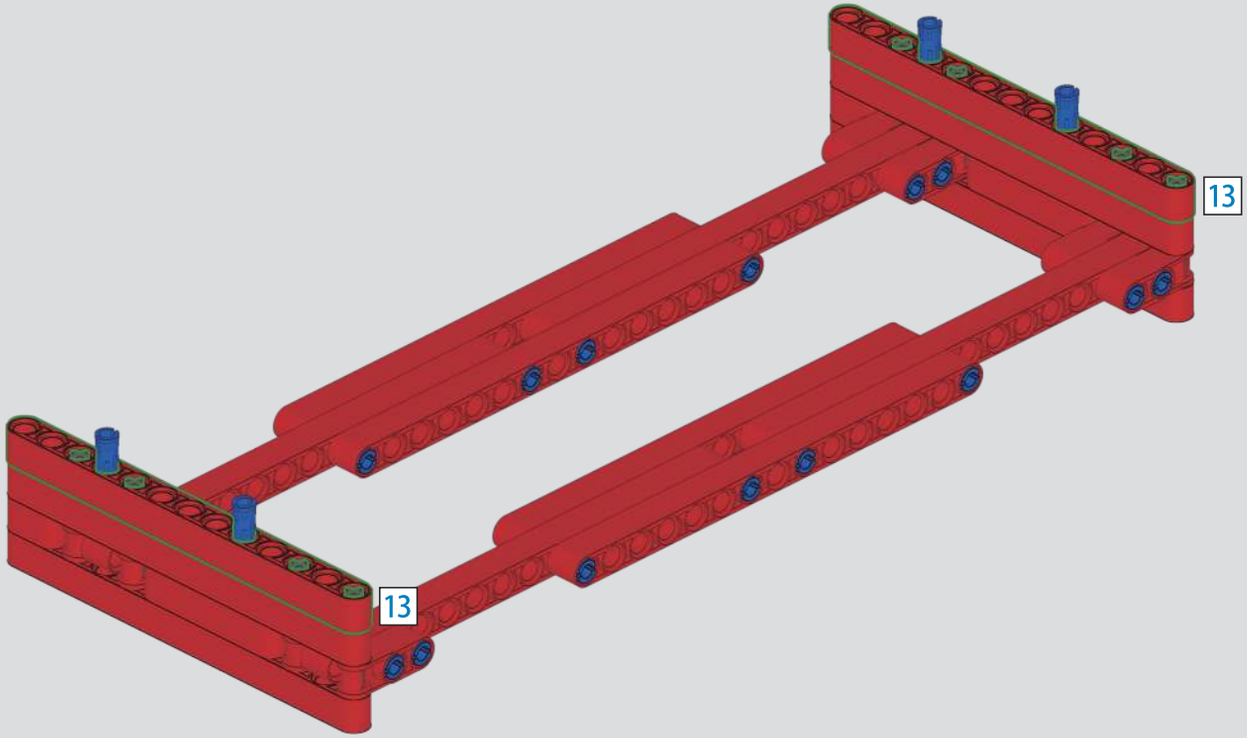

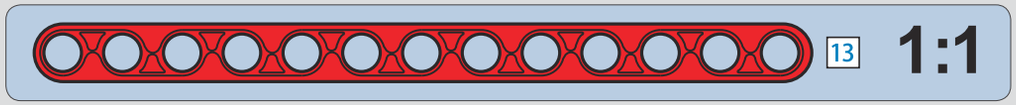

838

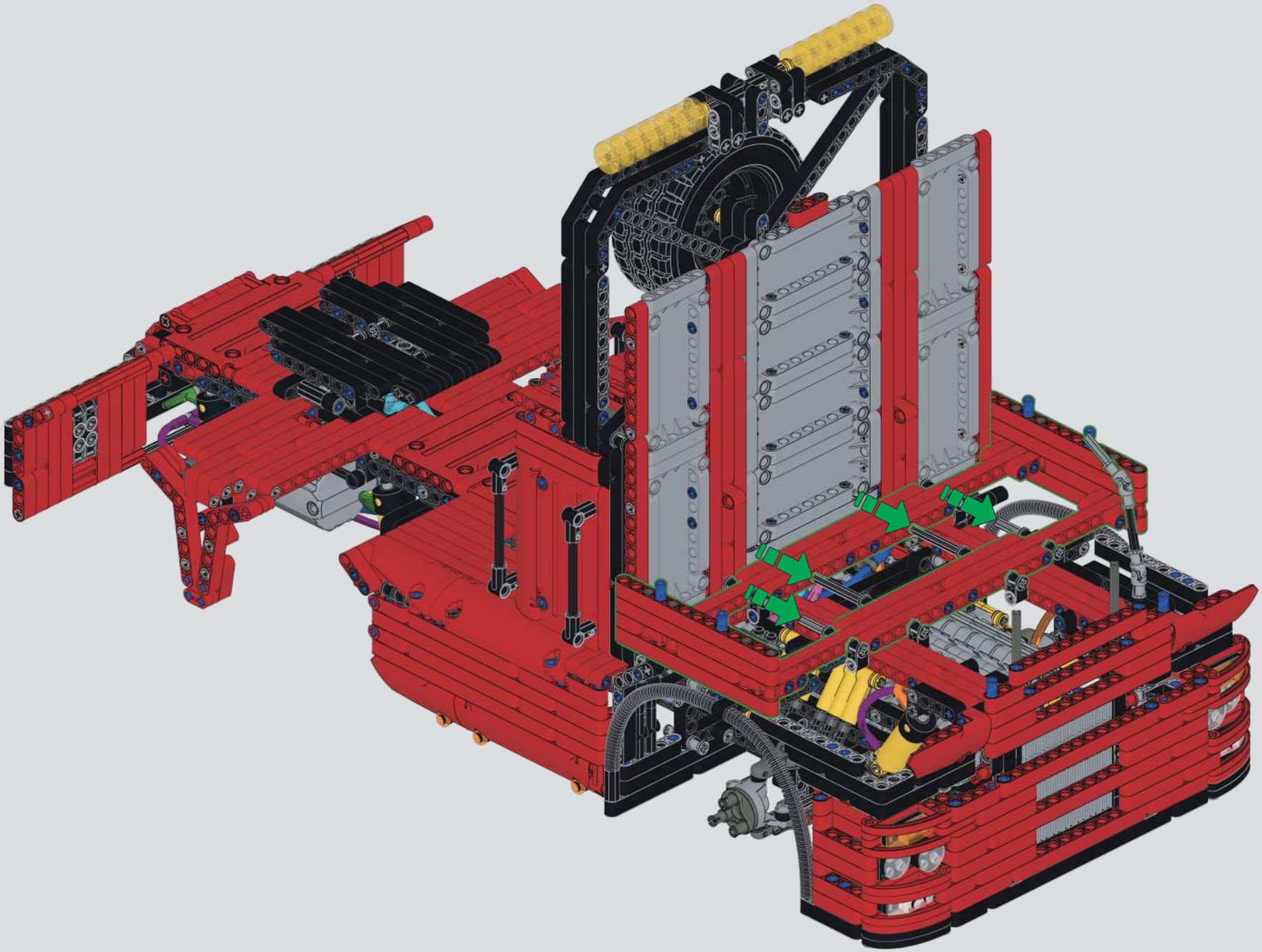

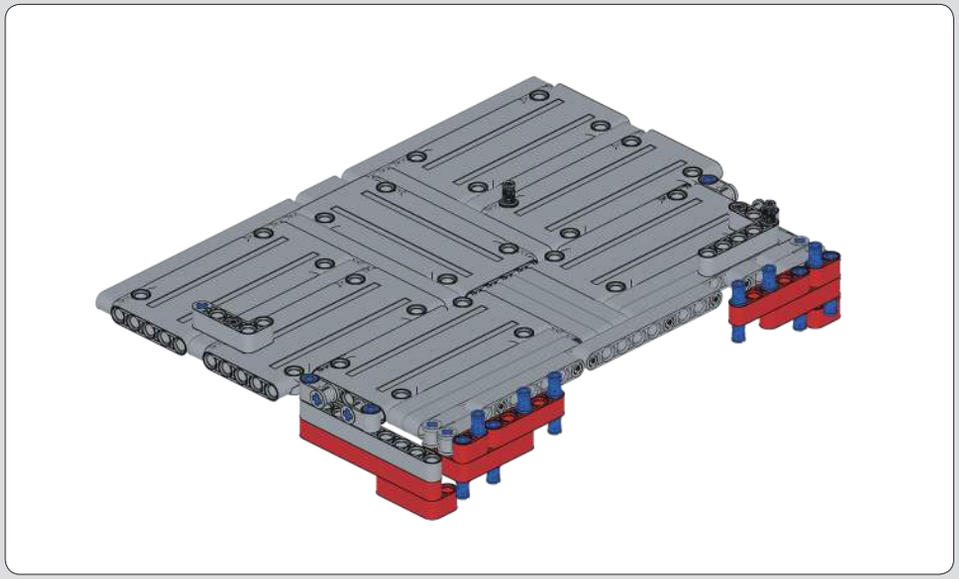

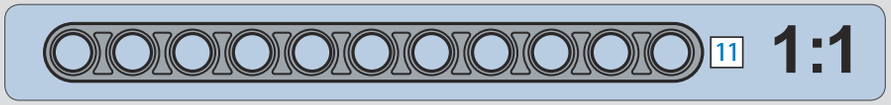

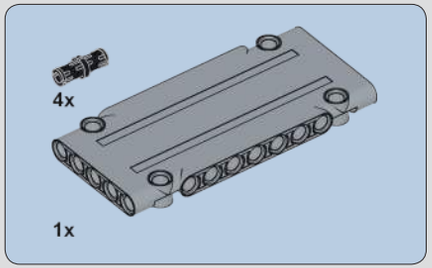

839

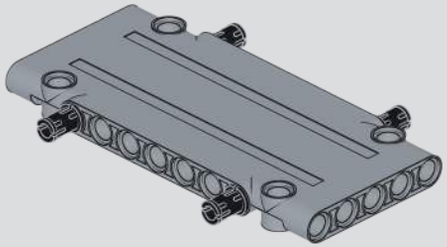

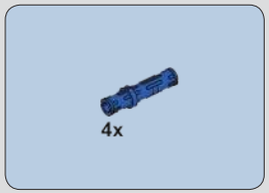

840

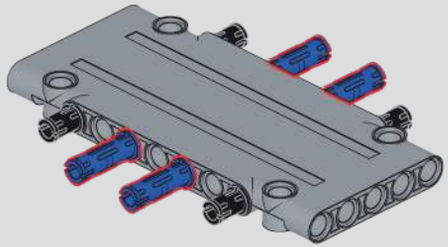

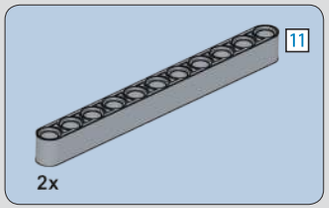

841

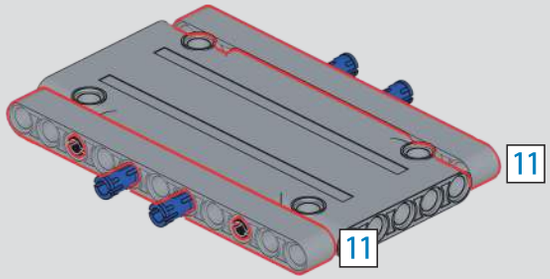

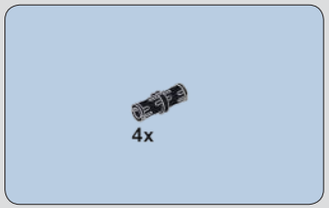

842

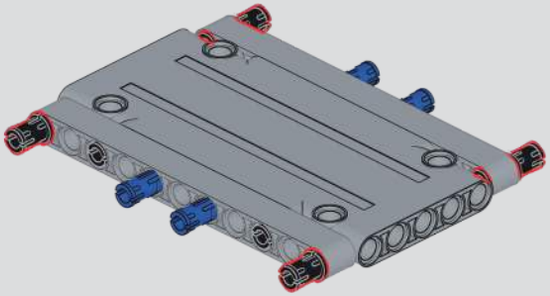

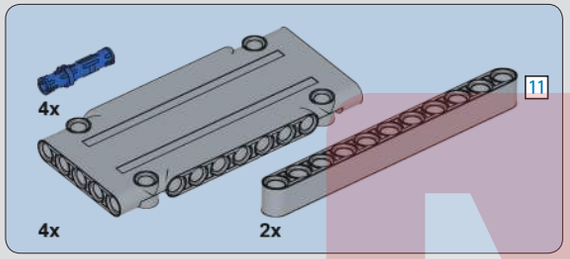

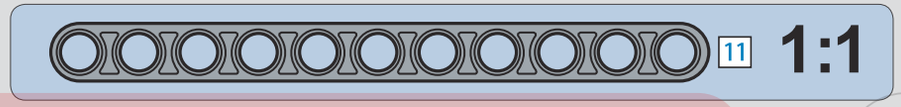

843

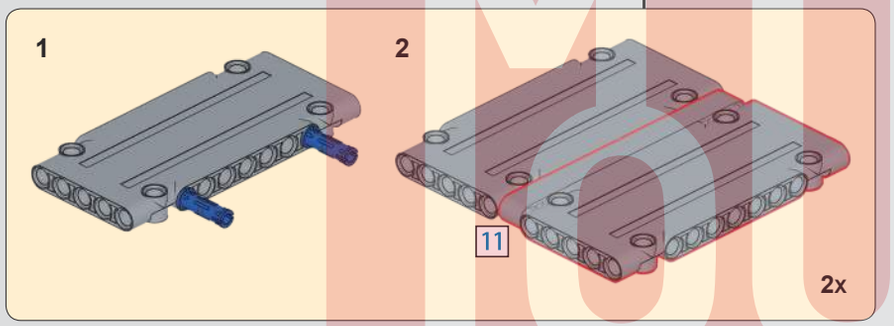

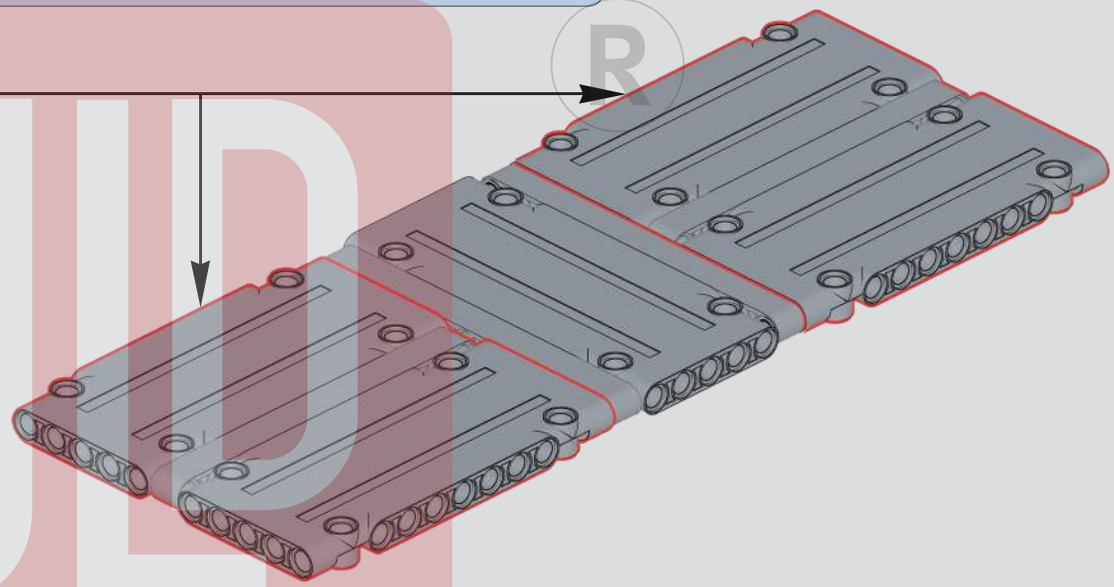

844

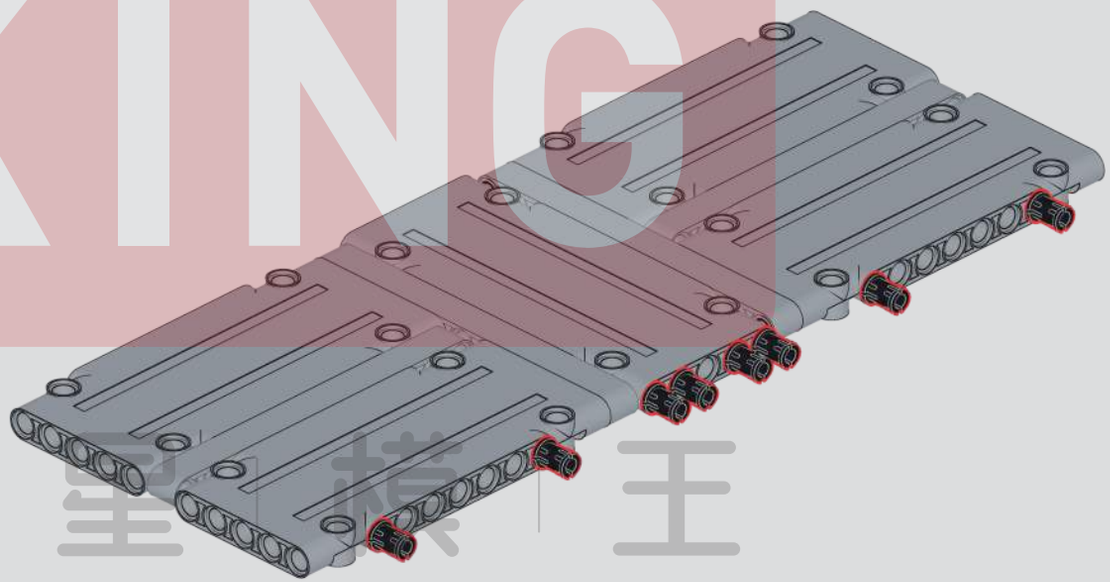

MUD KING
宇 | 星 | 模 | 王

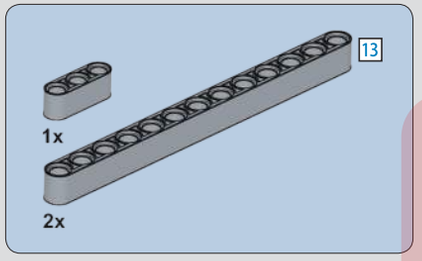

845

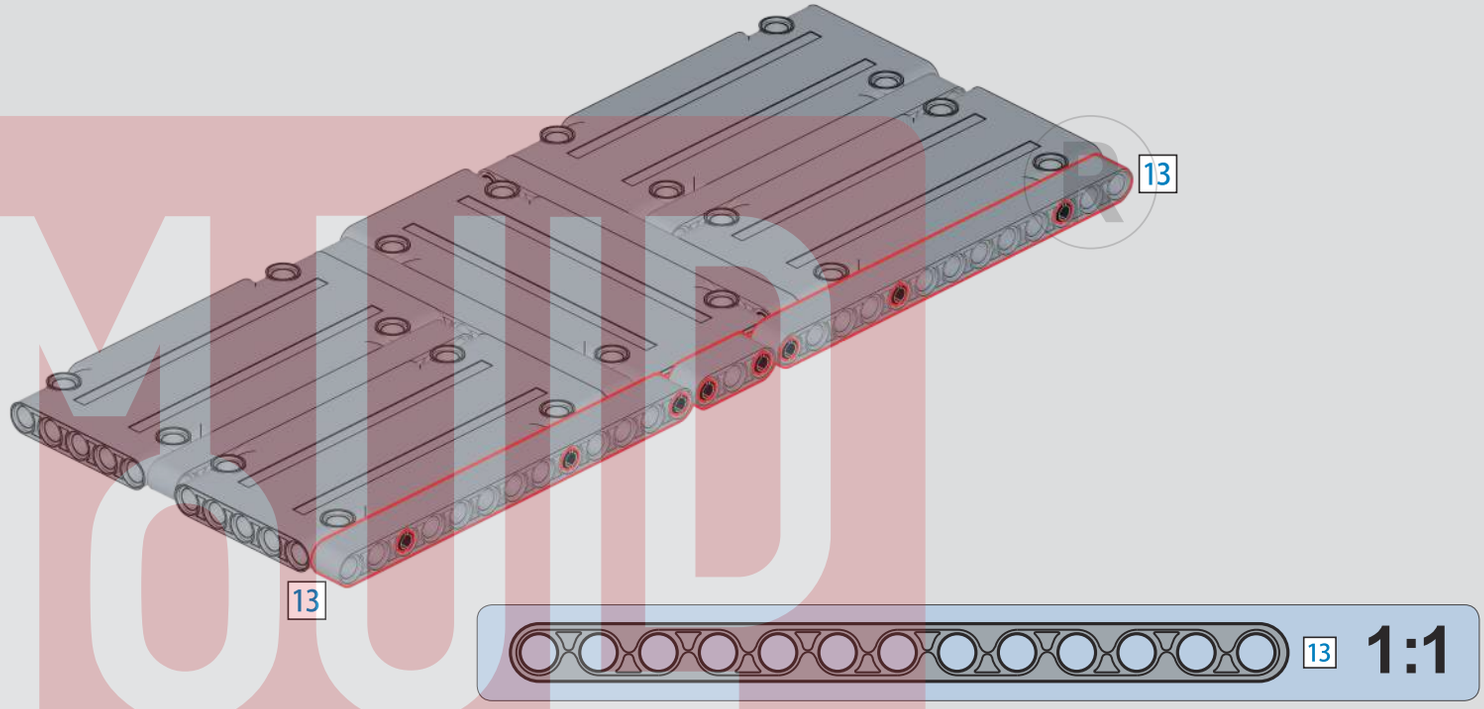

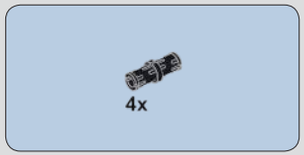

846

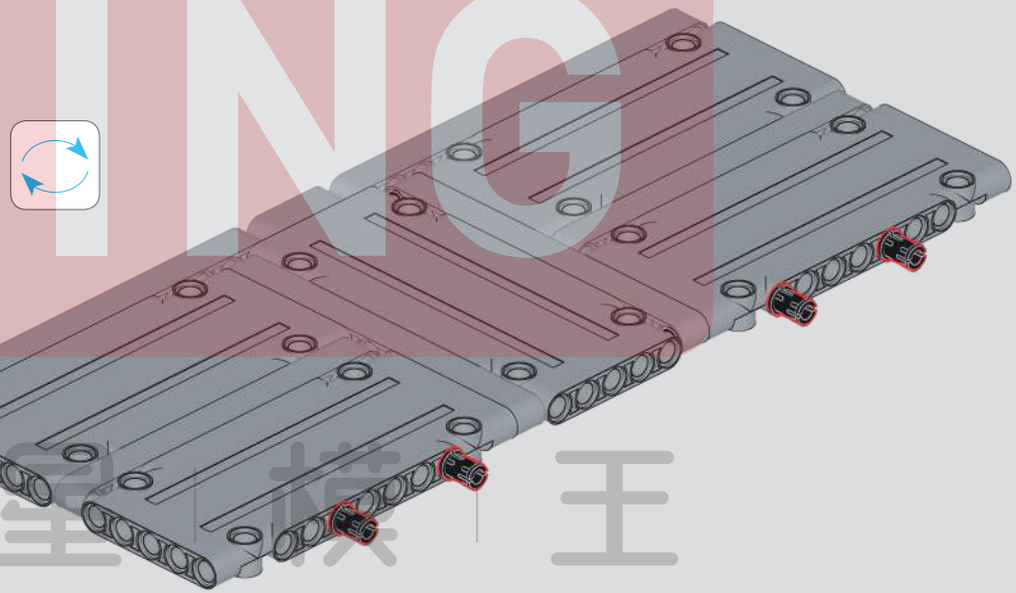

MOULD KING
宇 星 模 王

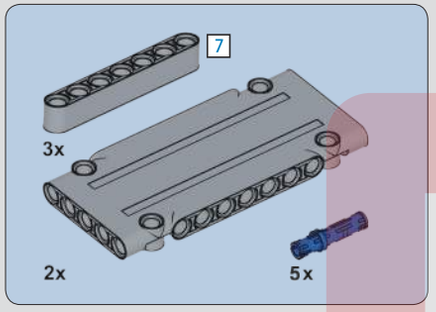

847

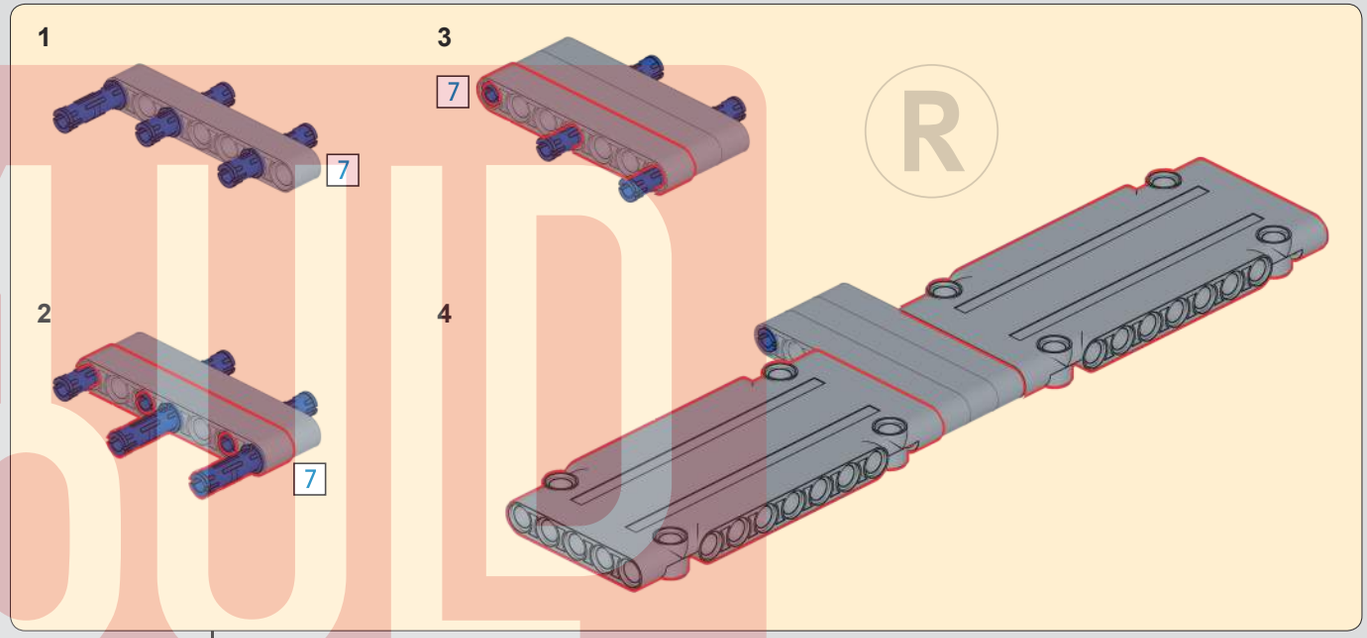

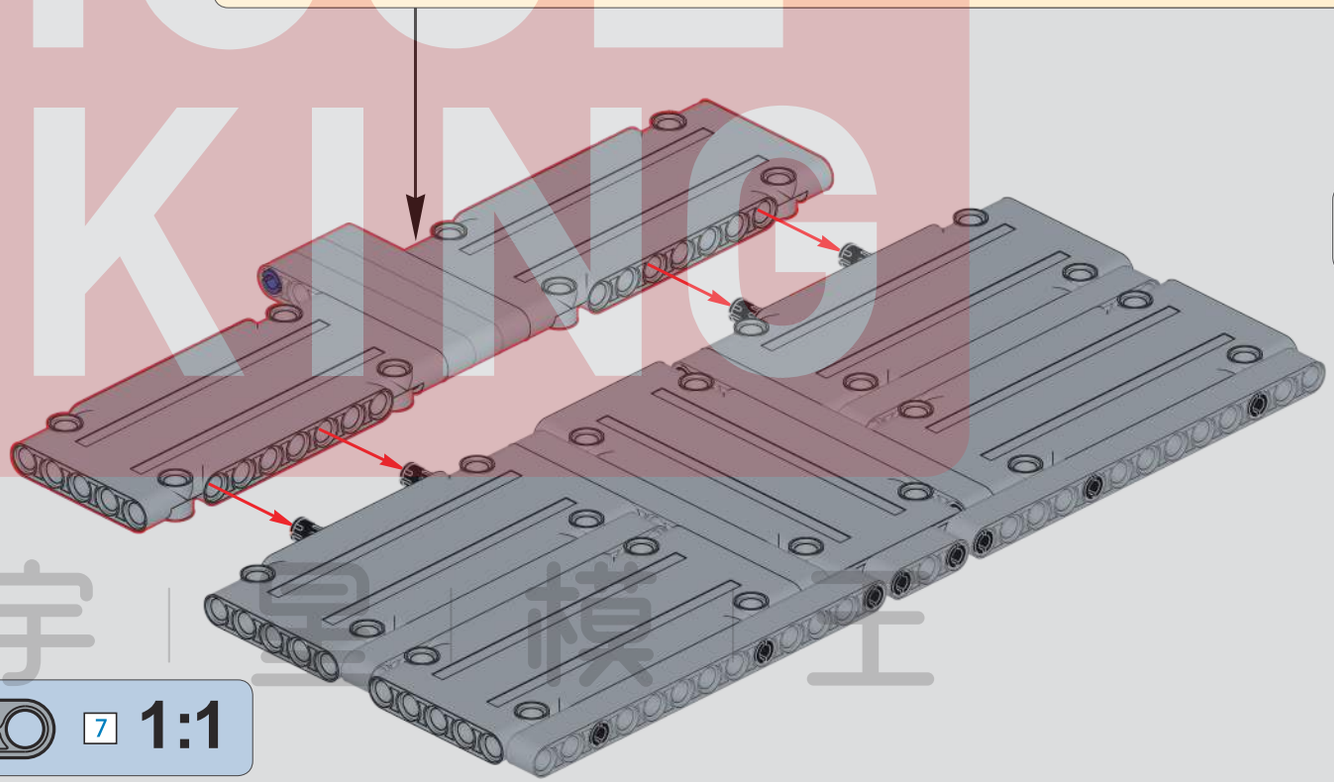

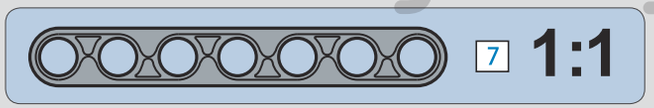

MOULD KING
宇 皇 模 王

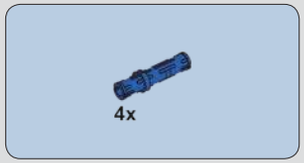

848

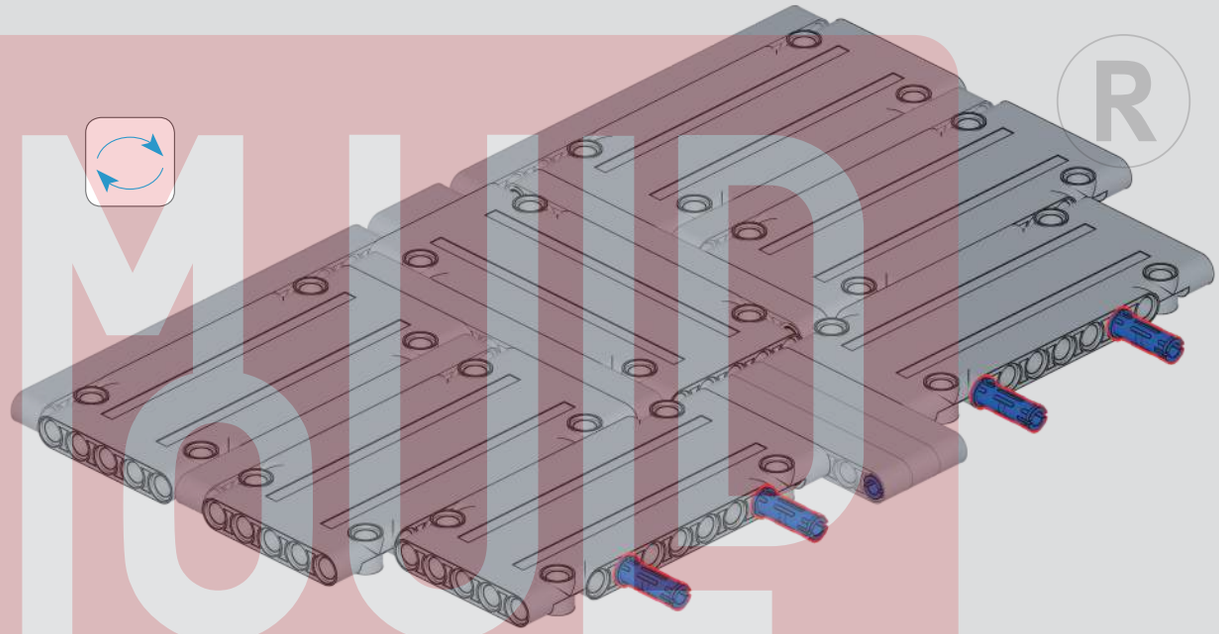

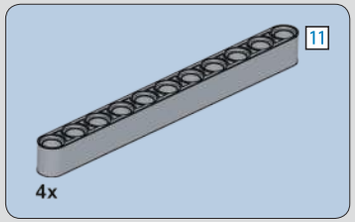

849

11 1:1

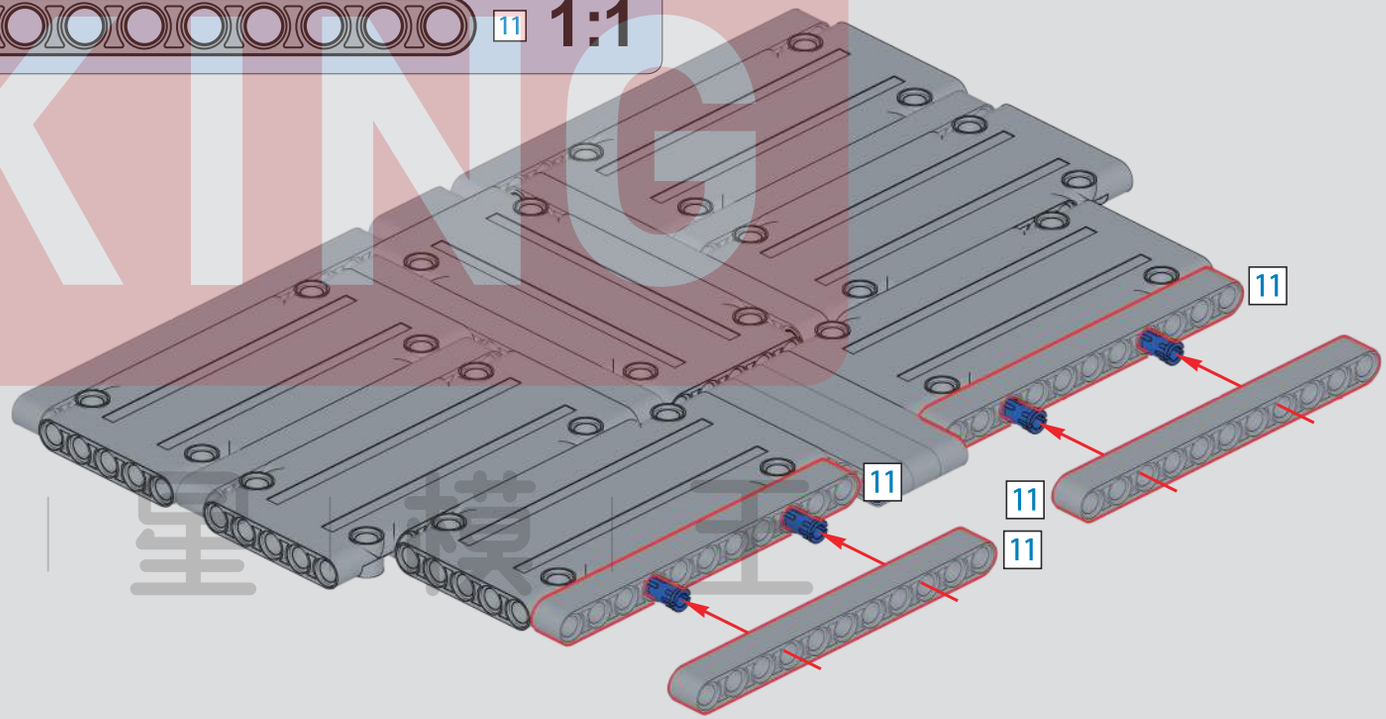

MUD KING ®
宇 | 星 | 模 | 王

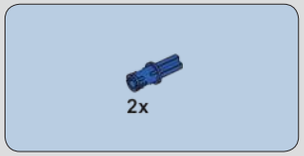

850

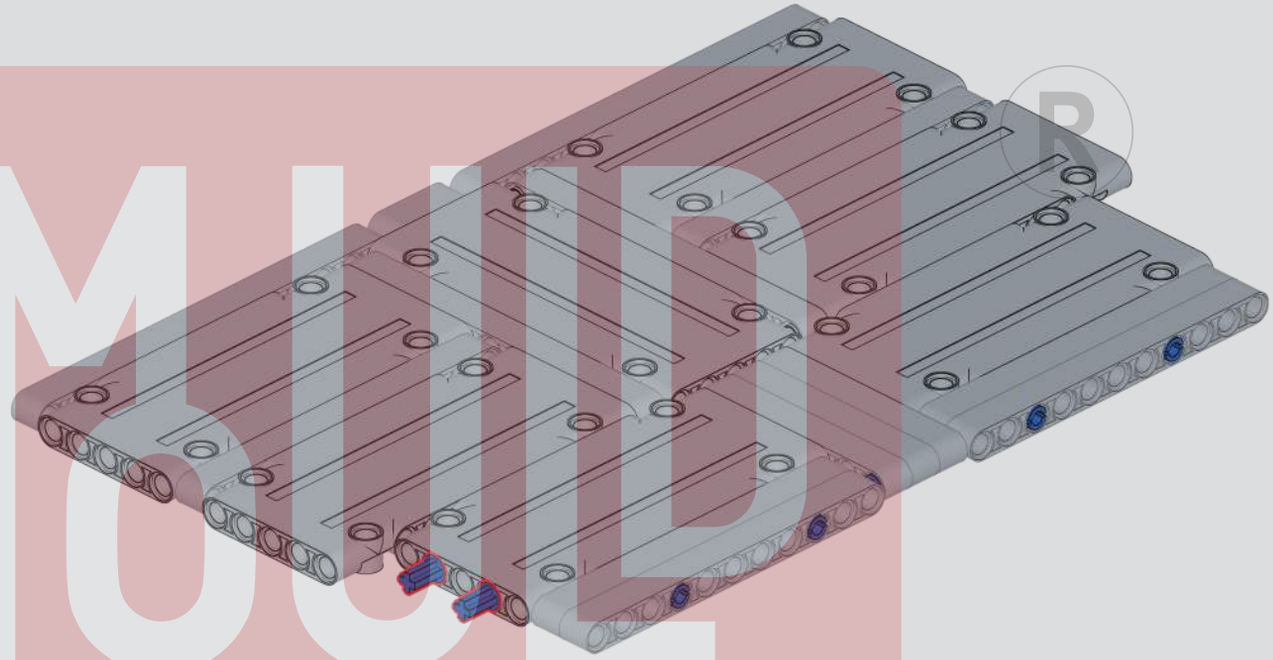

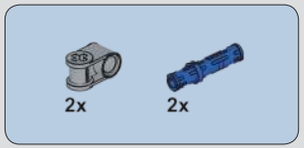

851

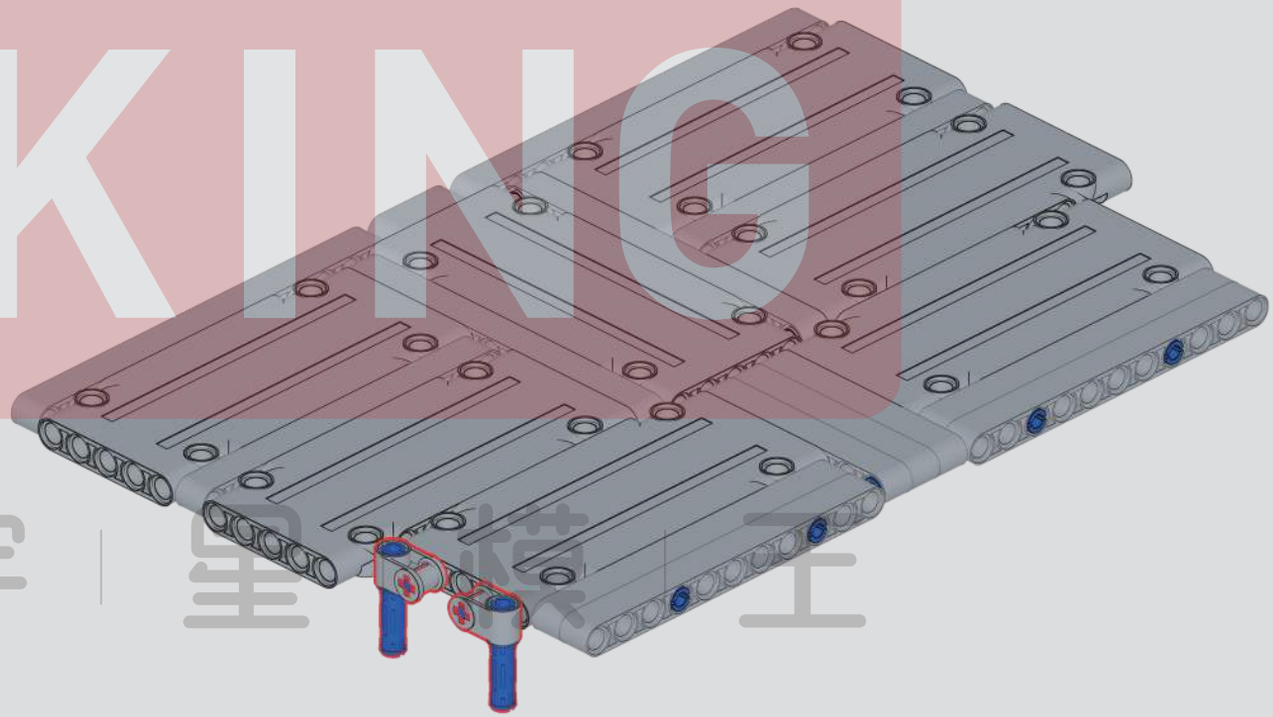

BUILD KING
宇 | 星 | 模 | 王

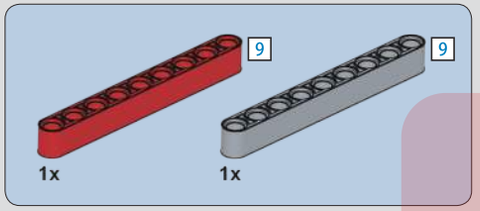

852

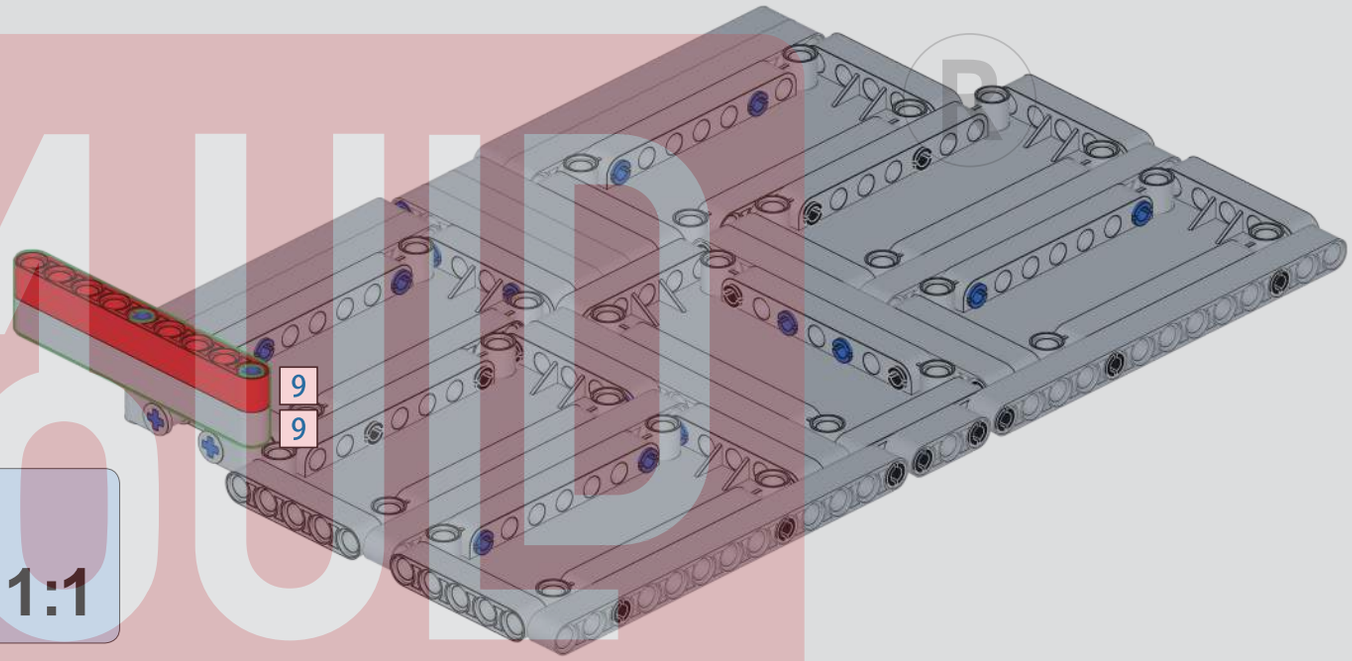

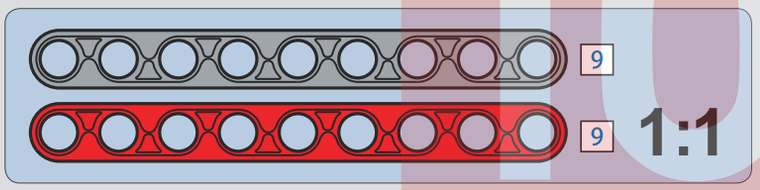

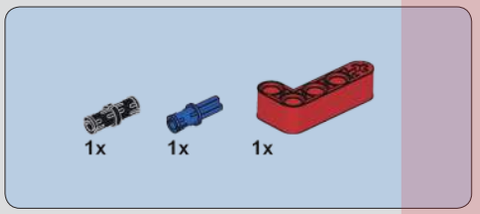

853

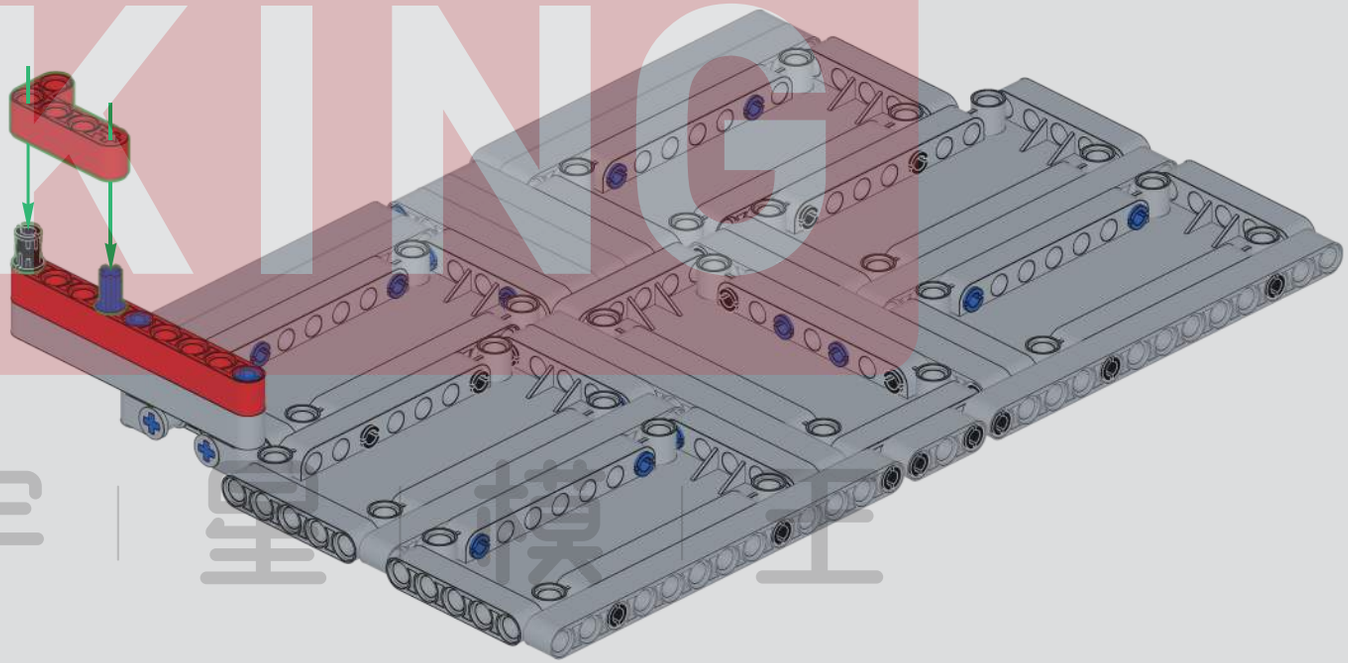

MUD KING
宇 | 皇 | 模 | 王

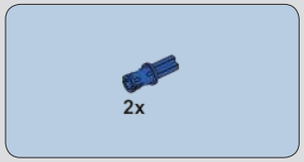

854

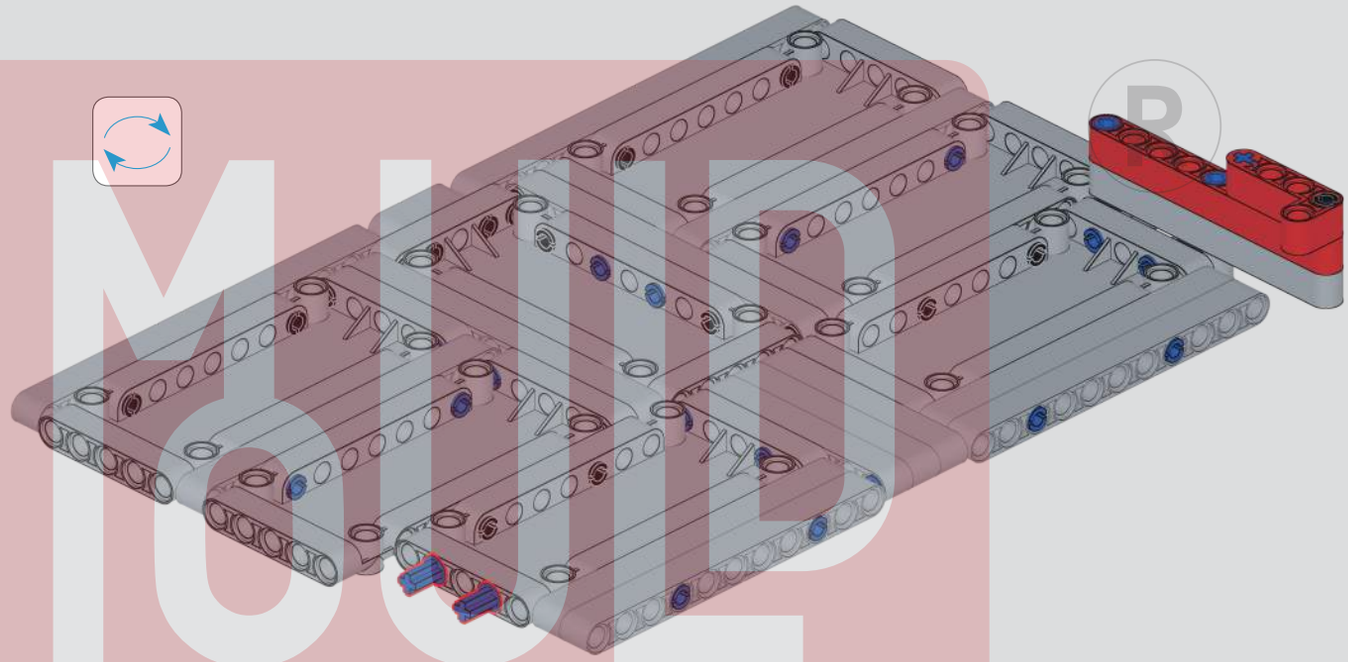

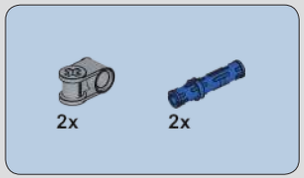

855

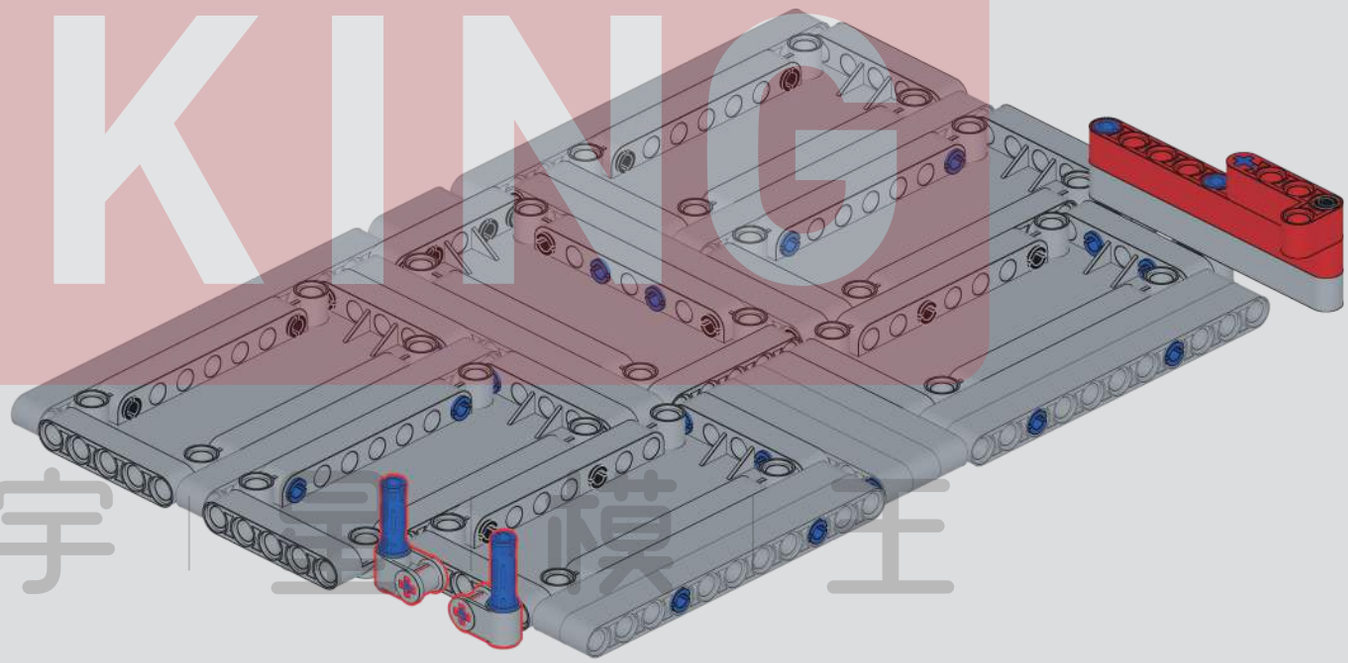

MOULD KING
宇 | 宝 | 模 | 王

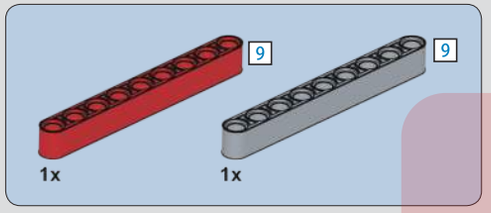

856

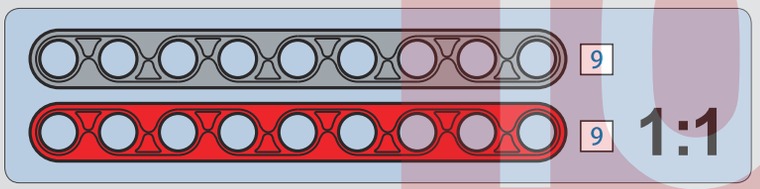

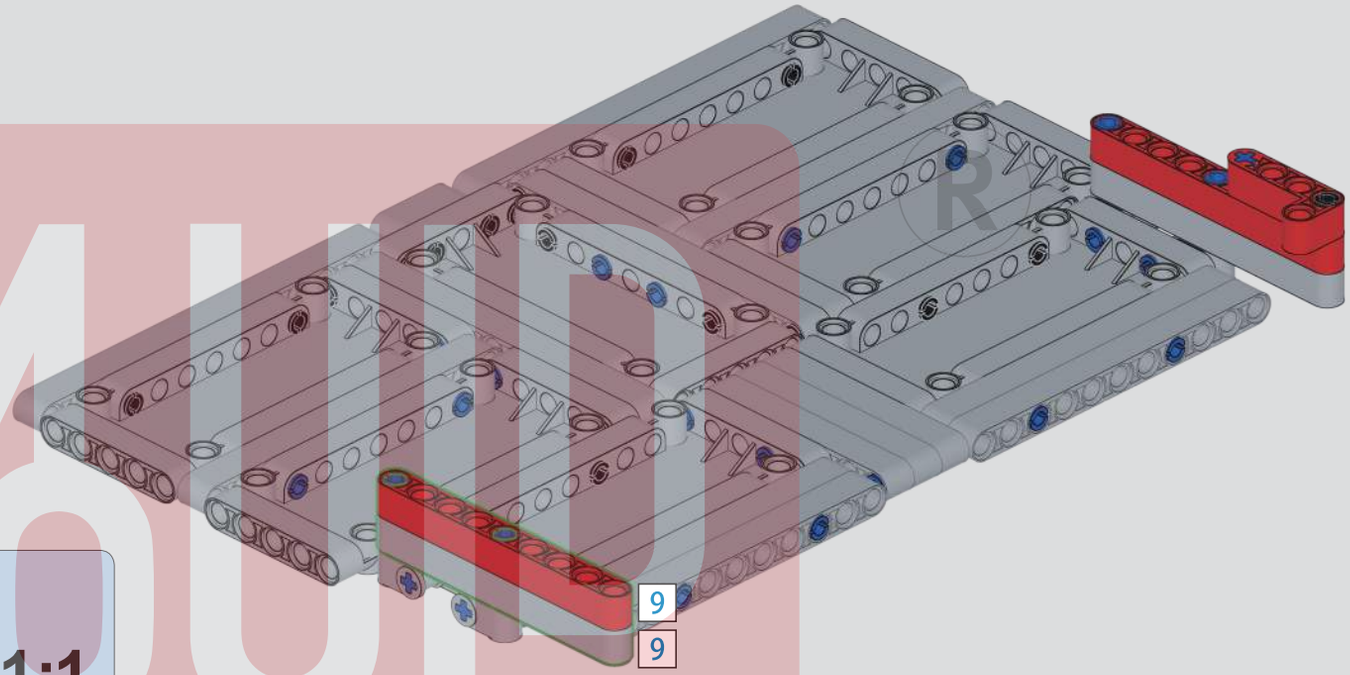

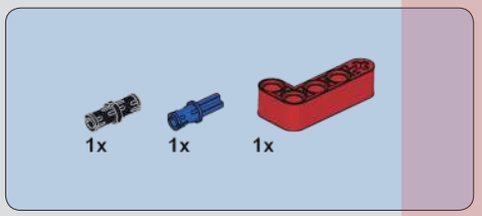

857

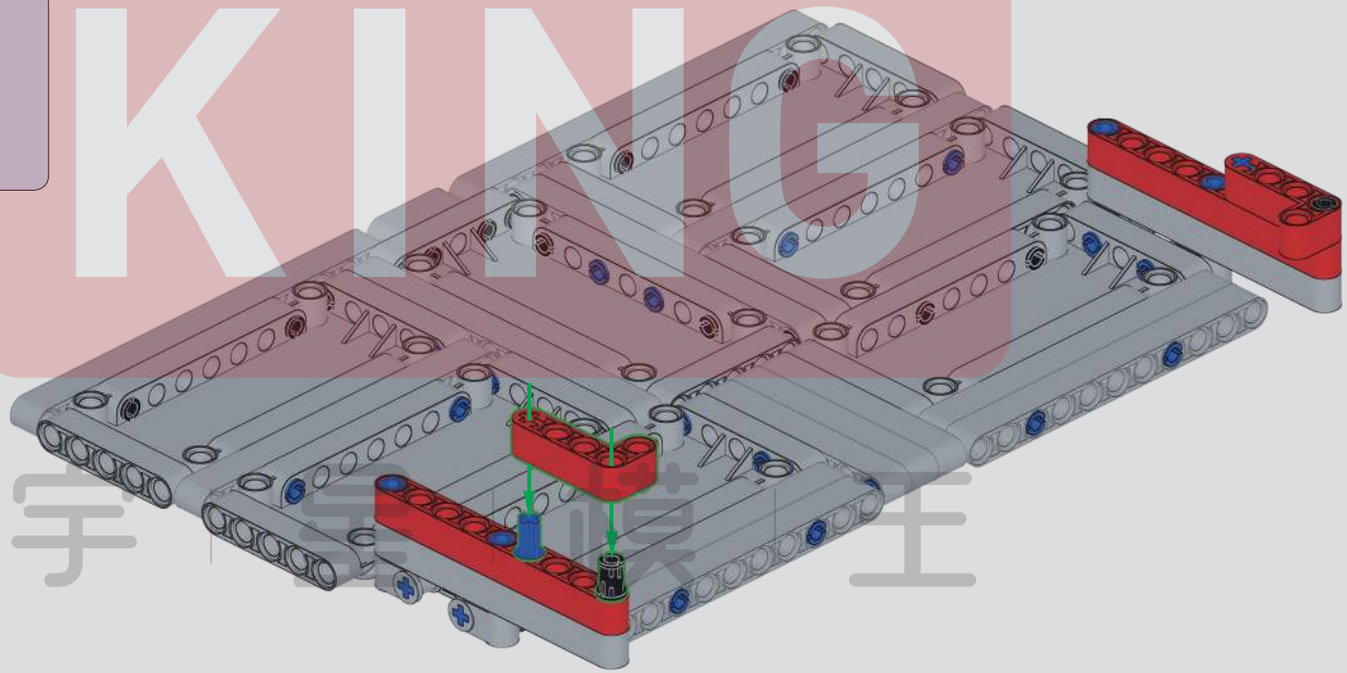

MUD KING
宇宙模王

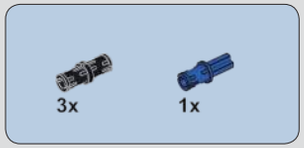

858

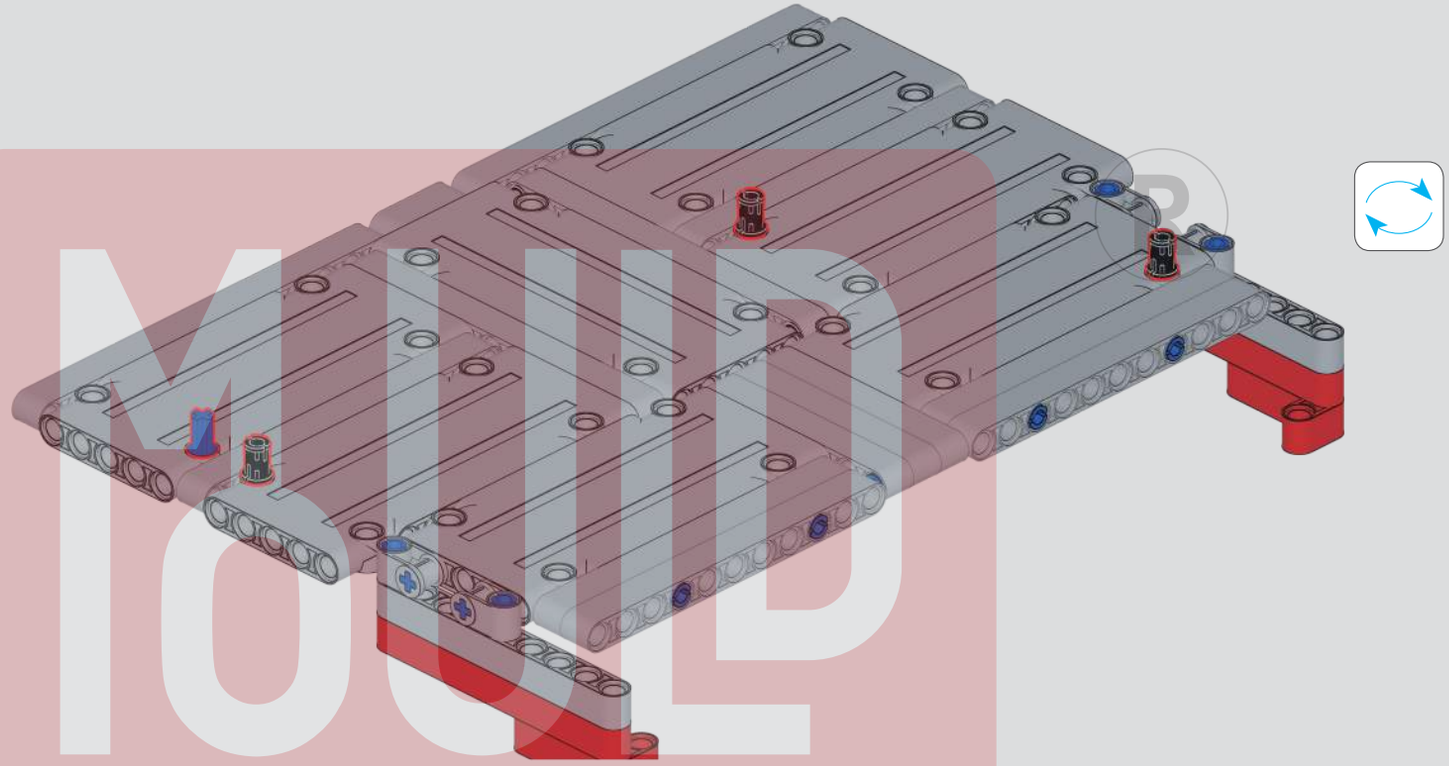

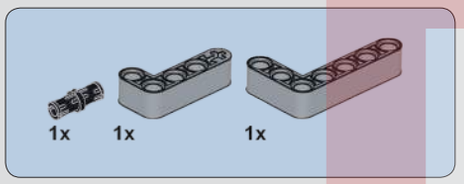

859

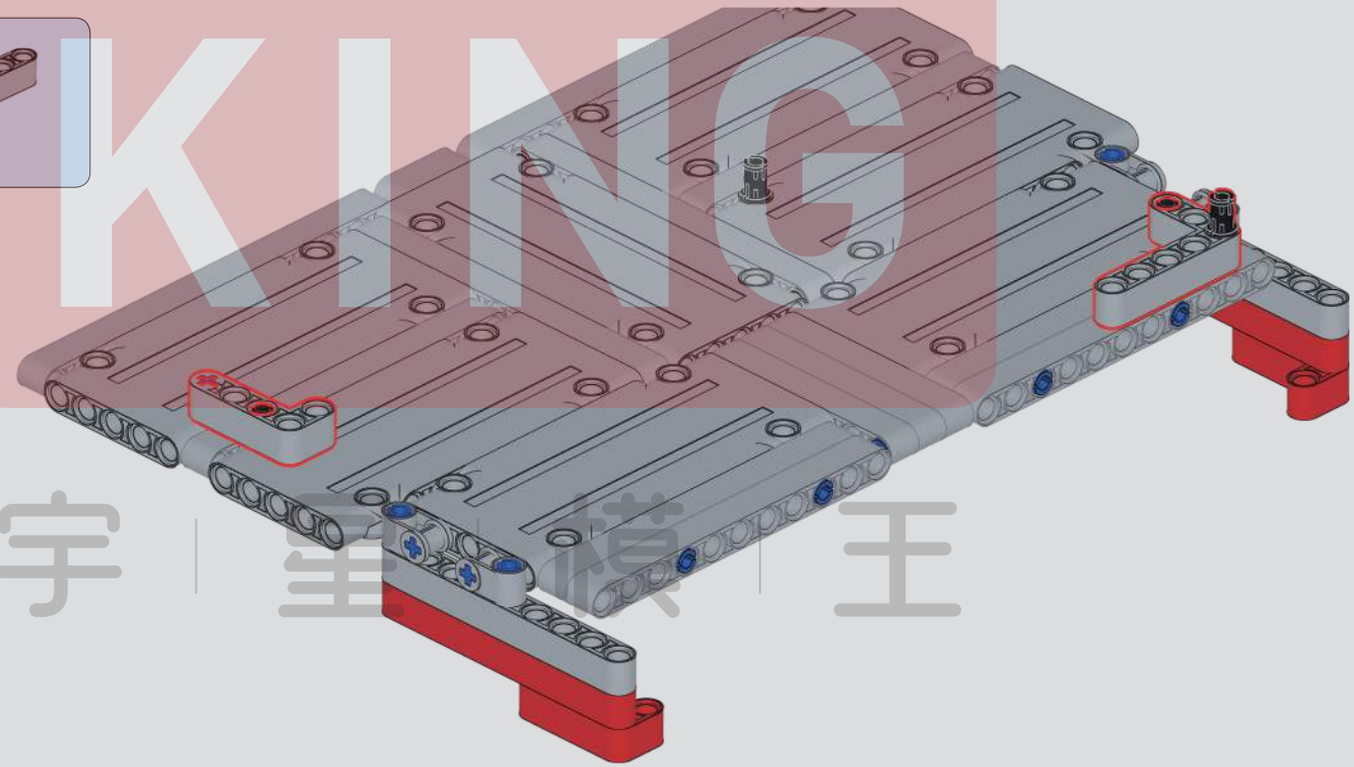

MOLD KING
宇 星 模 王

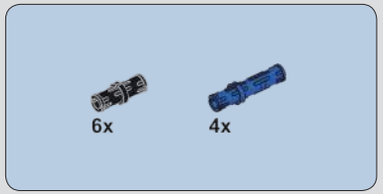

860

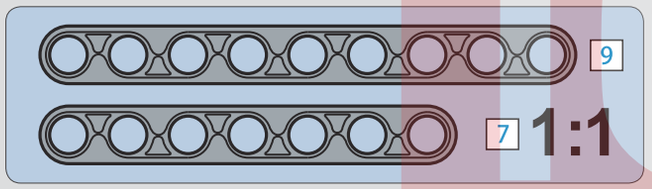

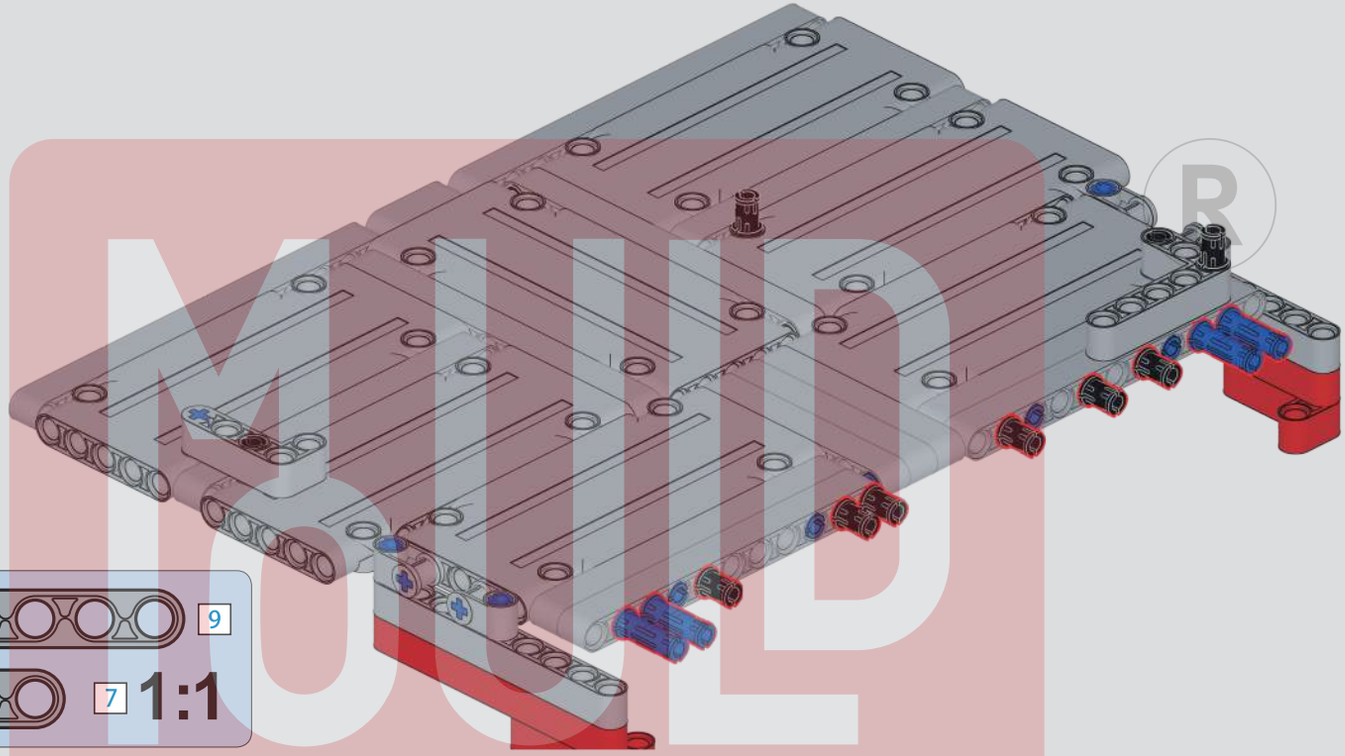

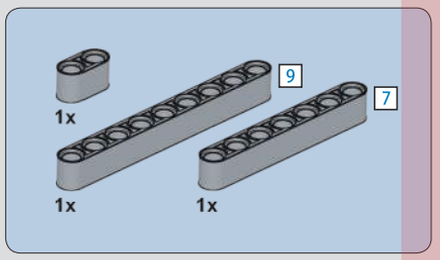

861

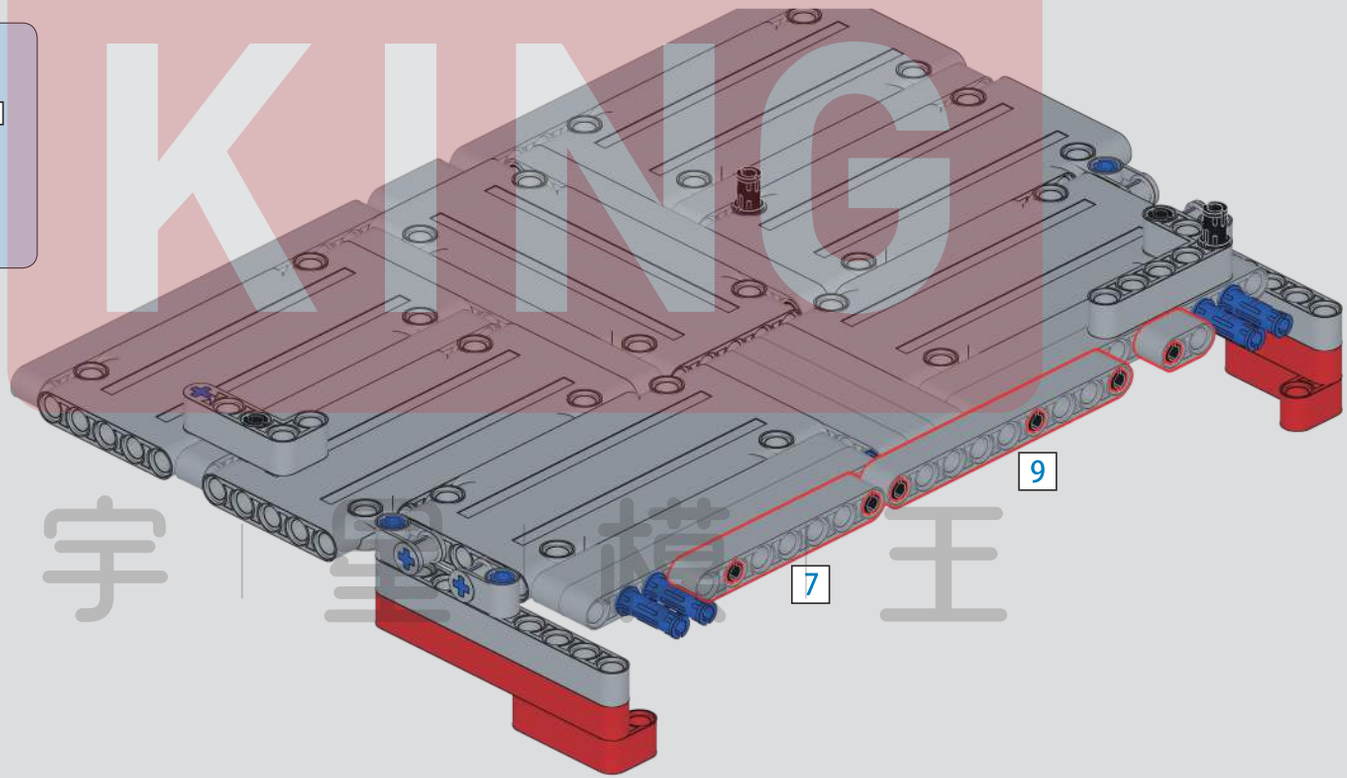

BUILD KING
宇宙模王

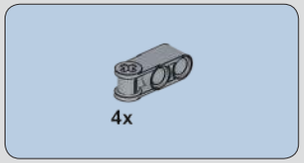

862

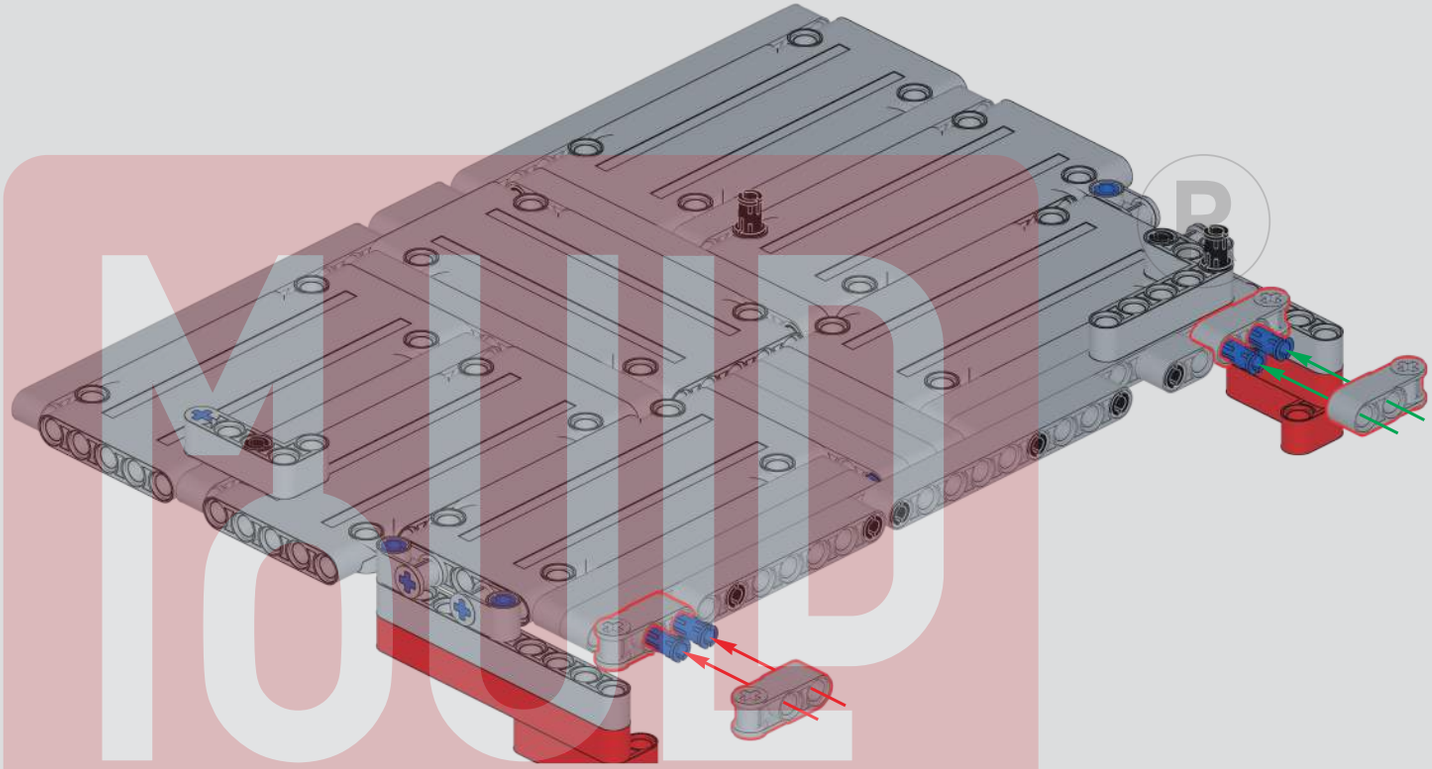

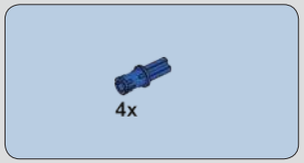

863

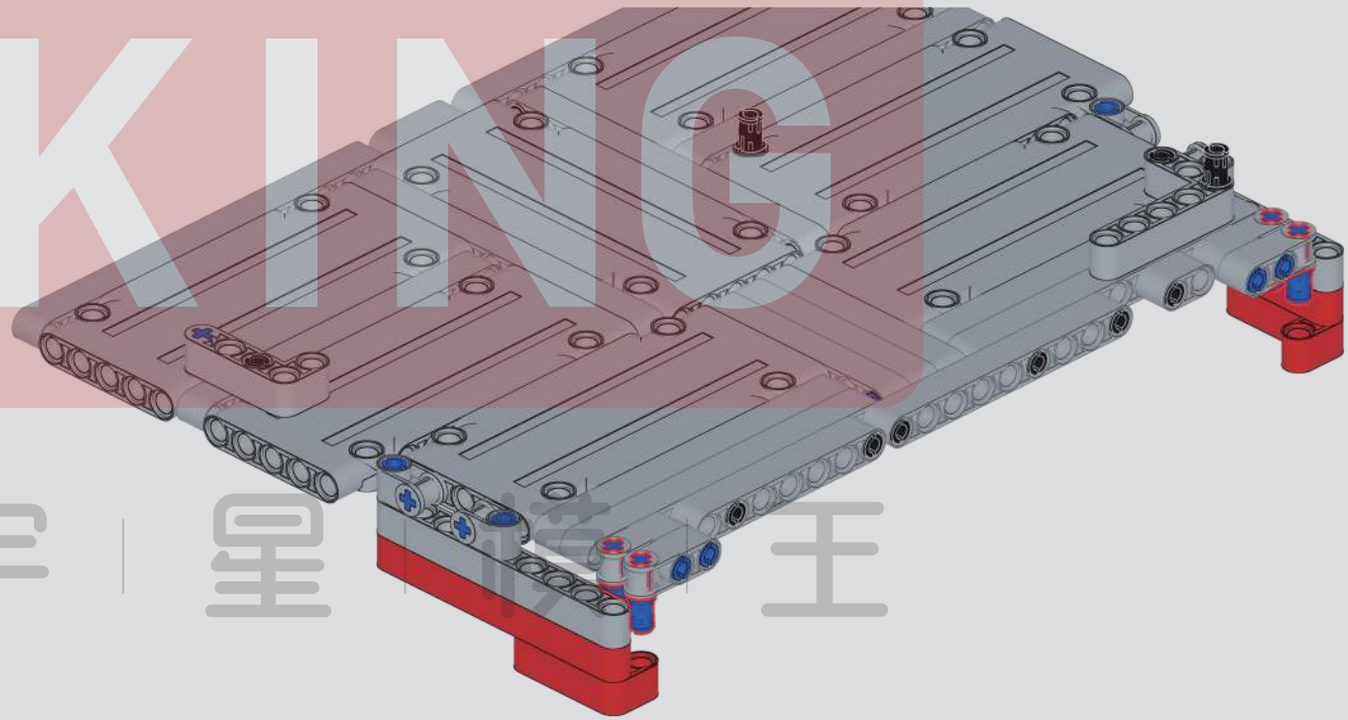

MILD KING
宇 星 模 王

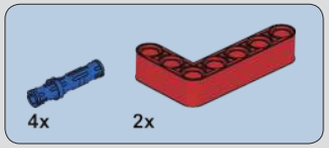

864

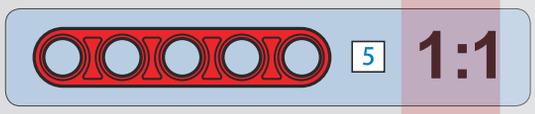

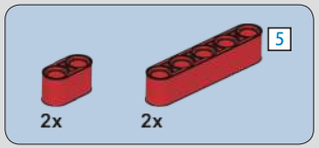

865

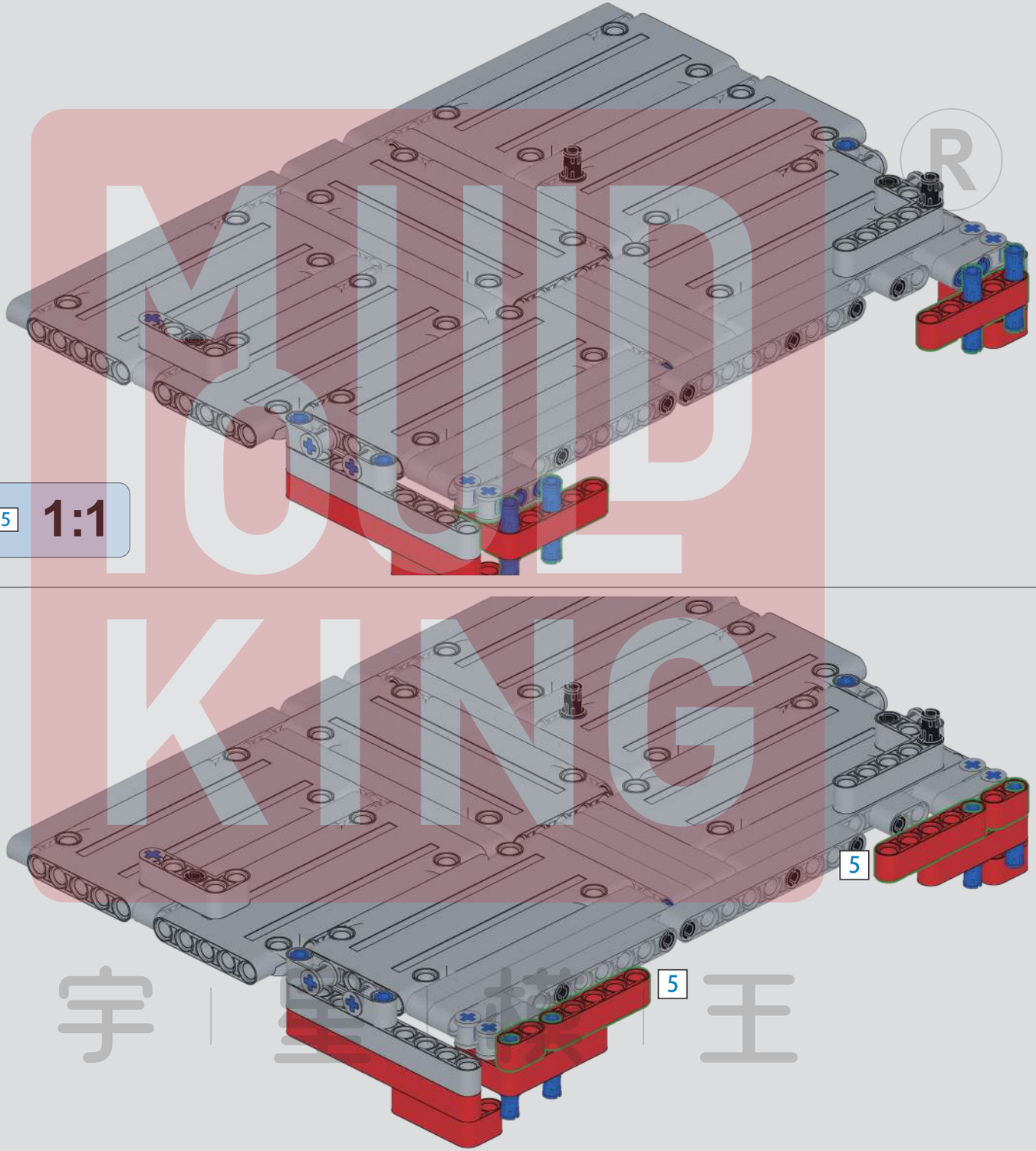

MILP KING
宇 星 模 王

866

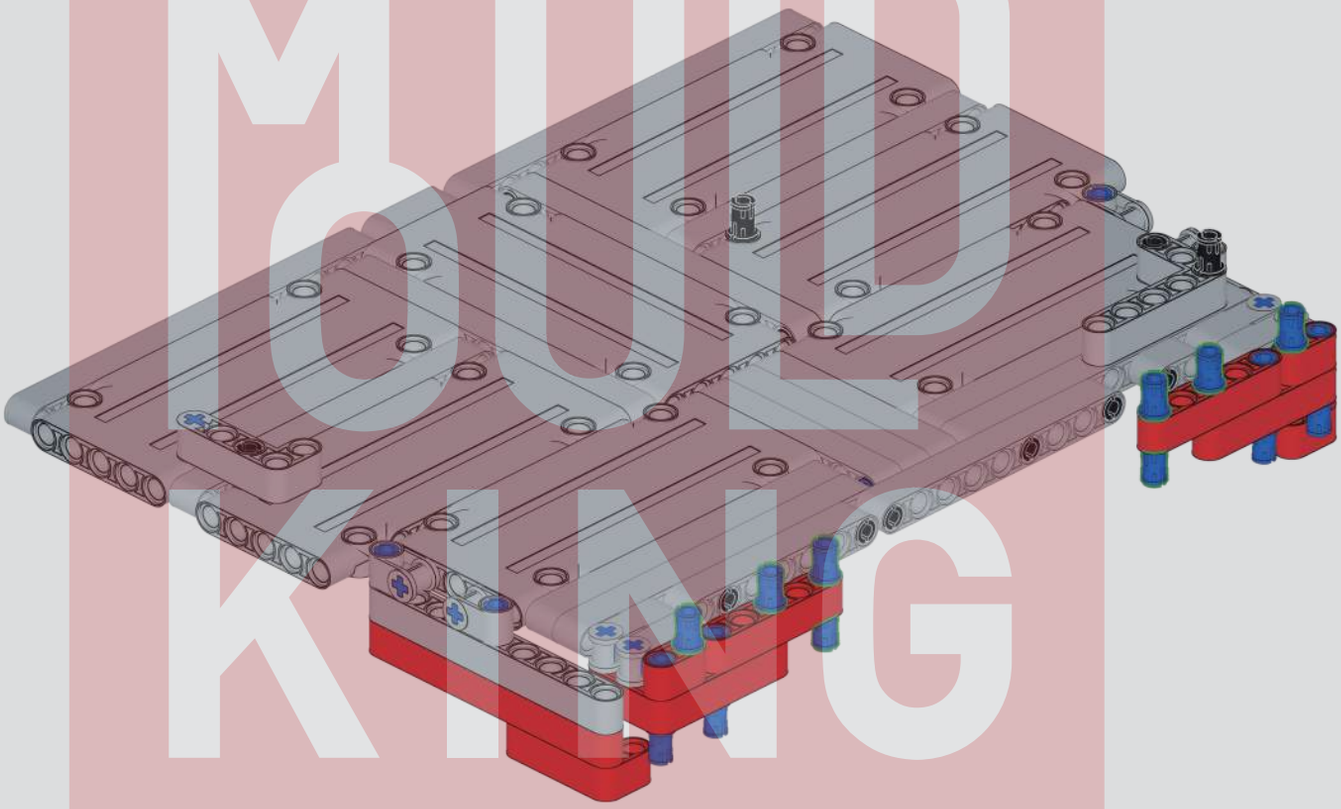

MOULD KING ®
宇 | 星 | 模 | 王

867

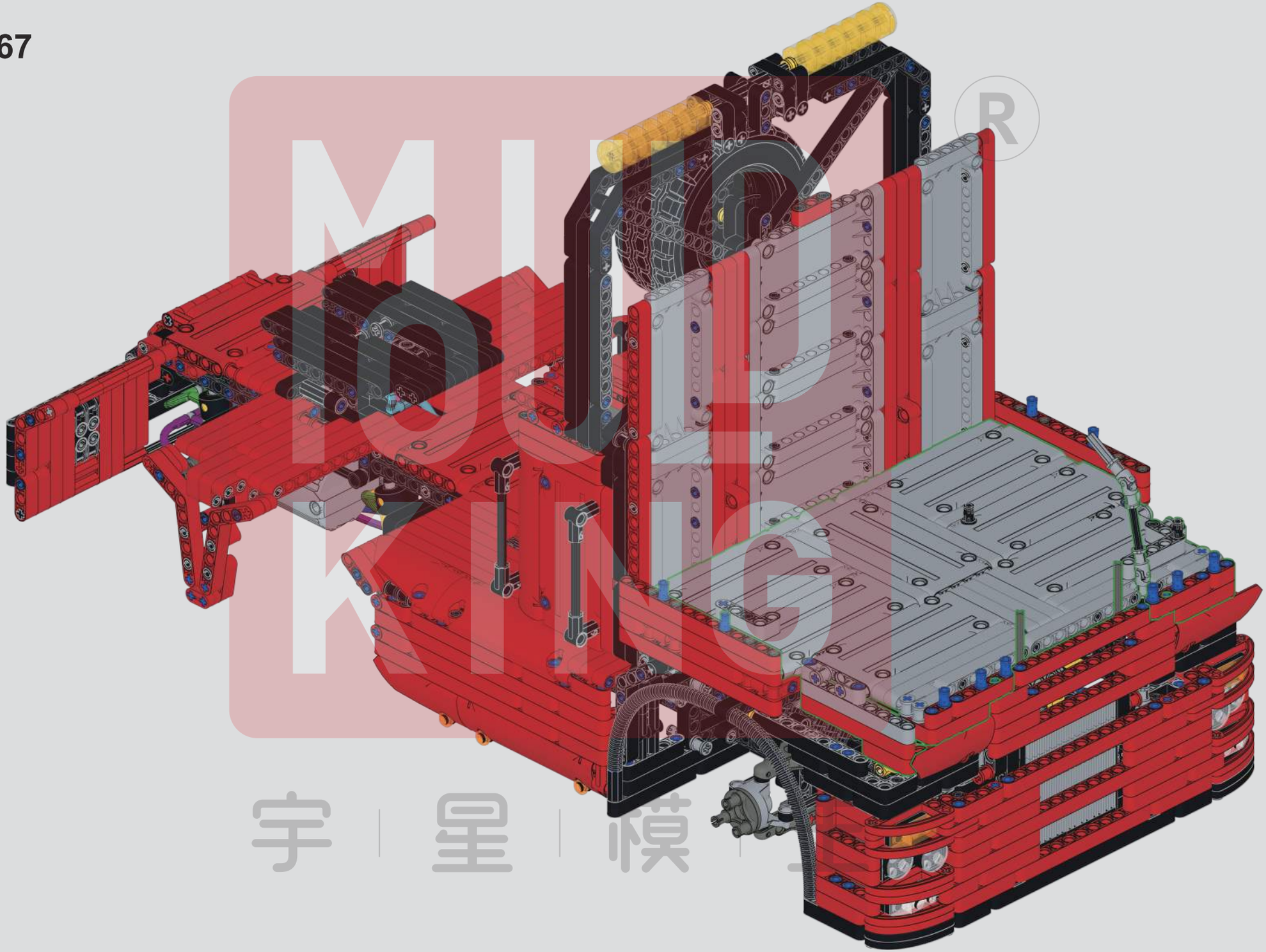

MOLD KING
宇 星 模

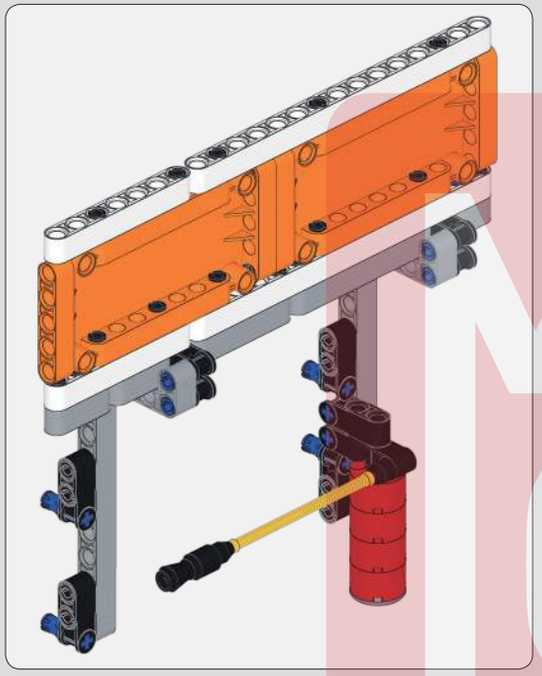

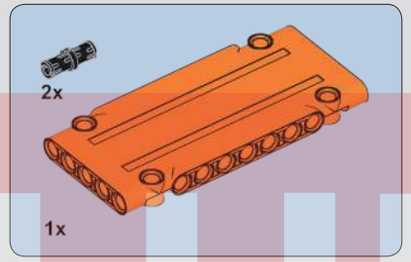

868

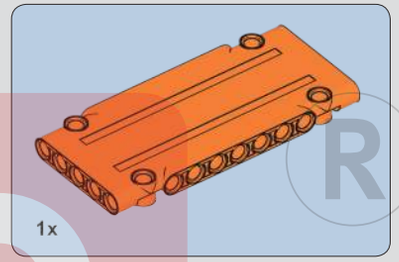

869

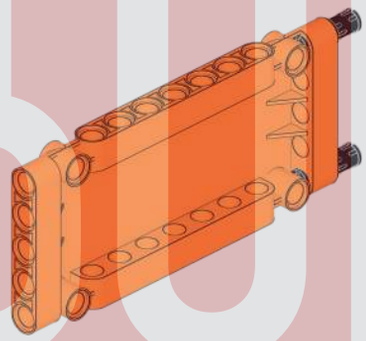

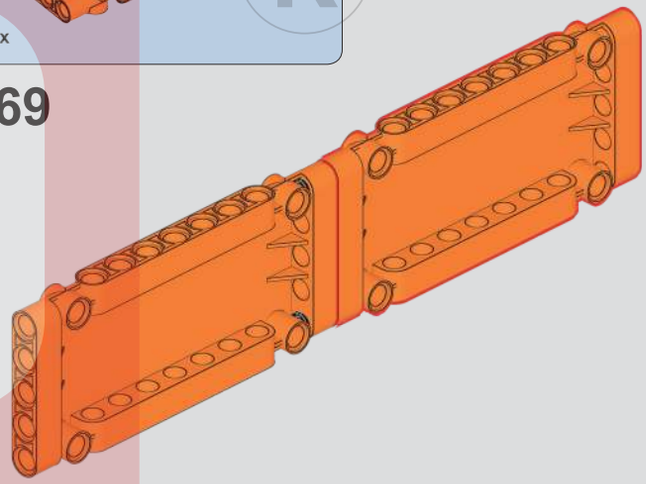

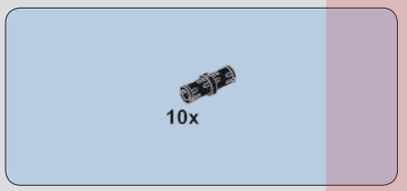

870

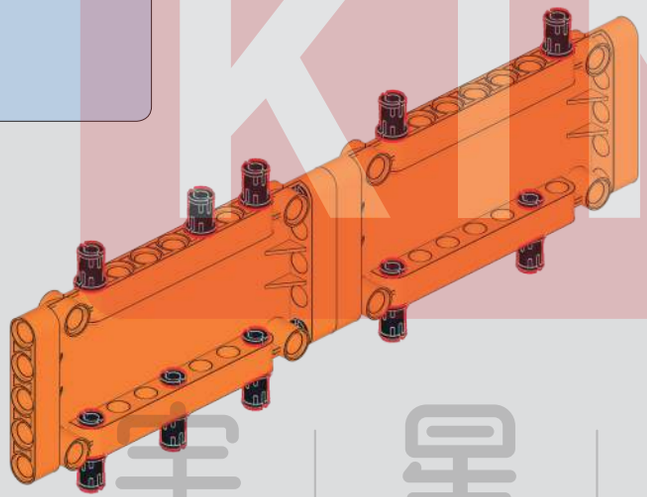

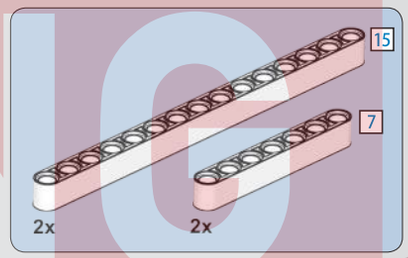

871

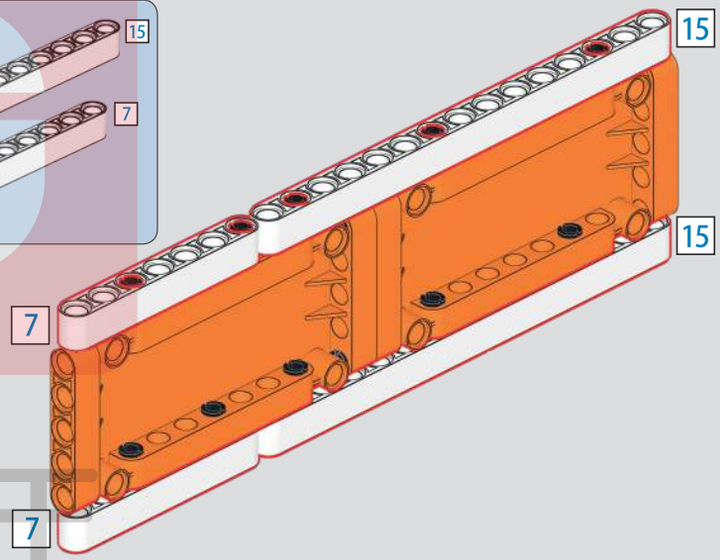

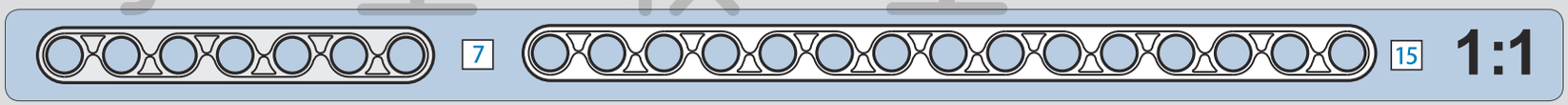

MOULD KING
宇 星 模 王

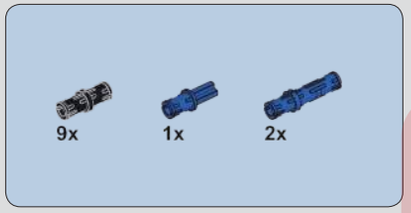

872

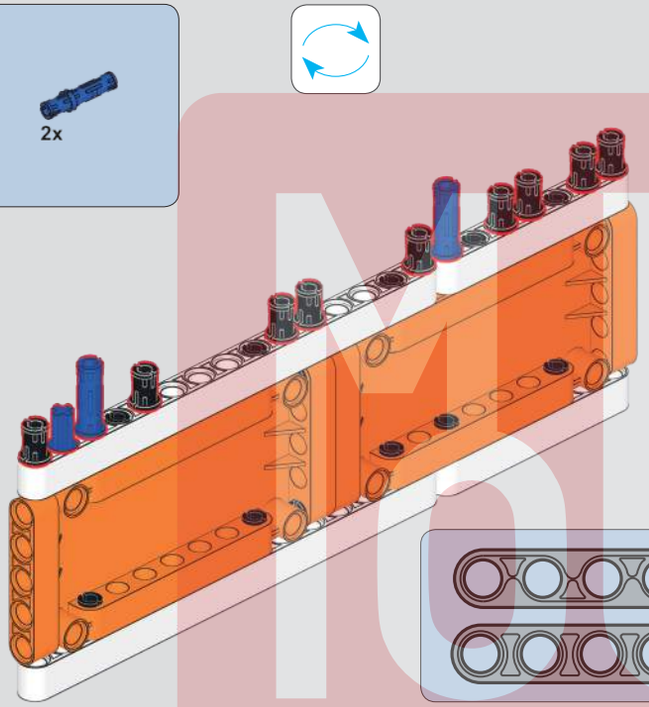

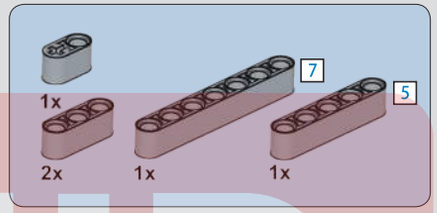

873

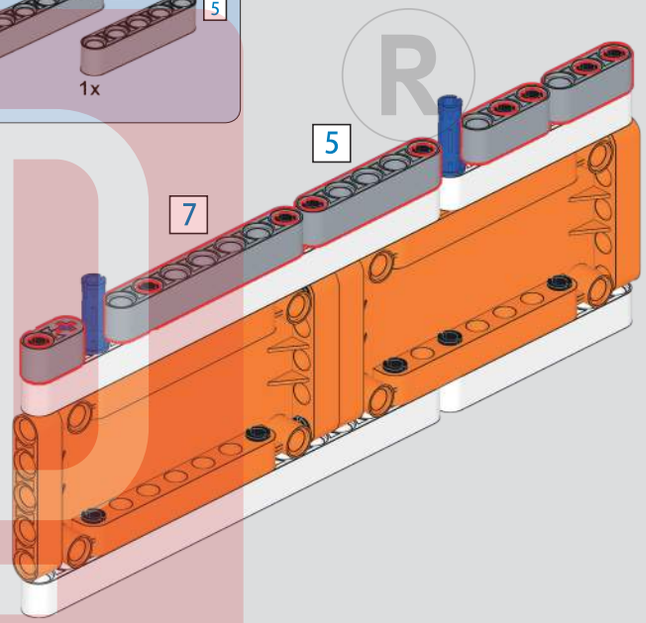

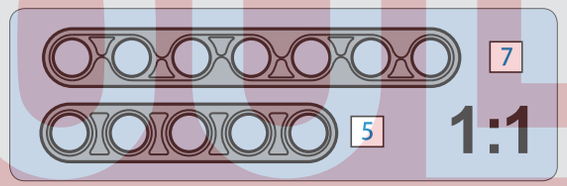

874

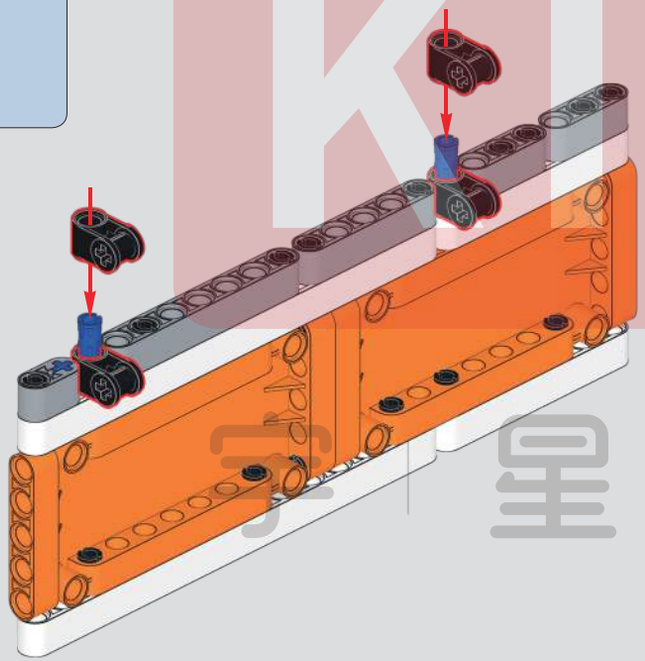

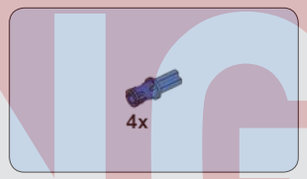

875

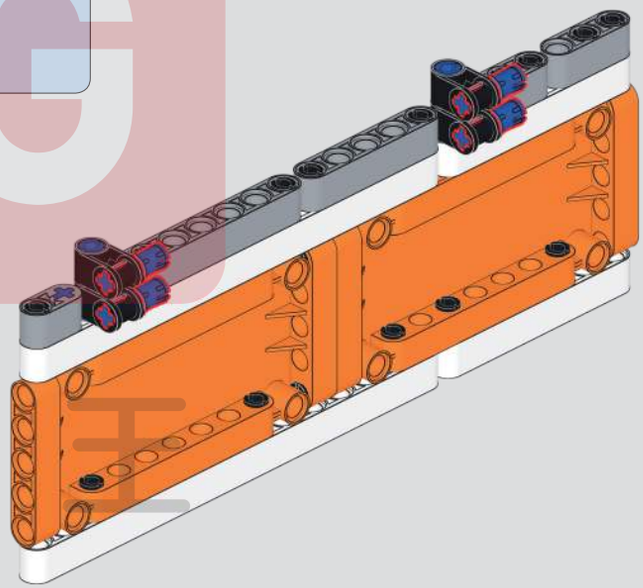

MUD KING
宇 星 模 王

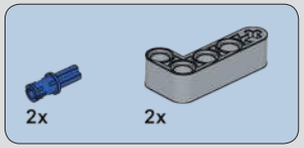

876

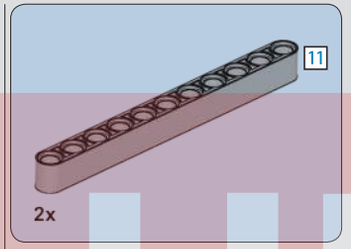

877

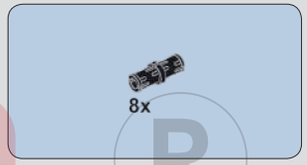

878

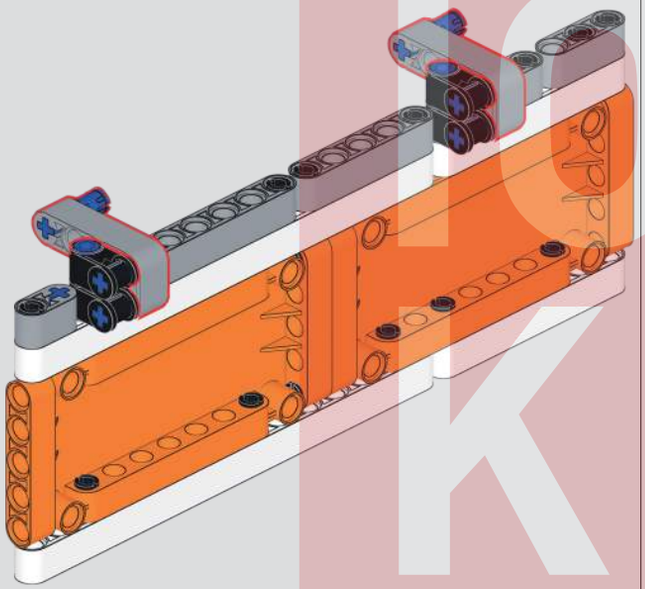

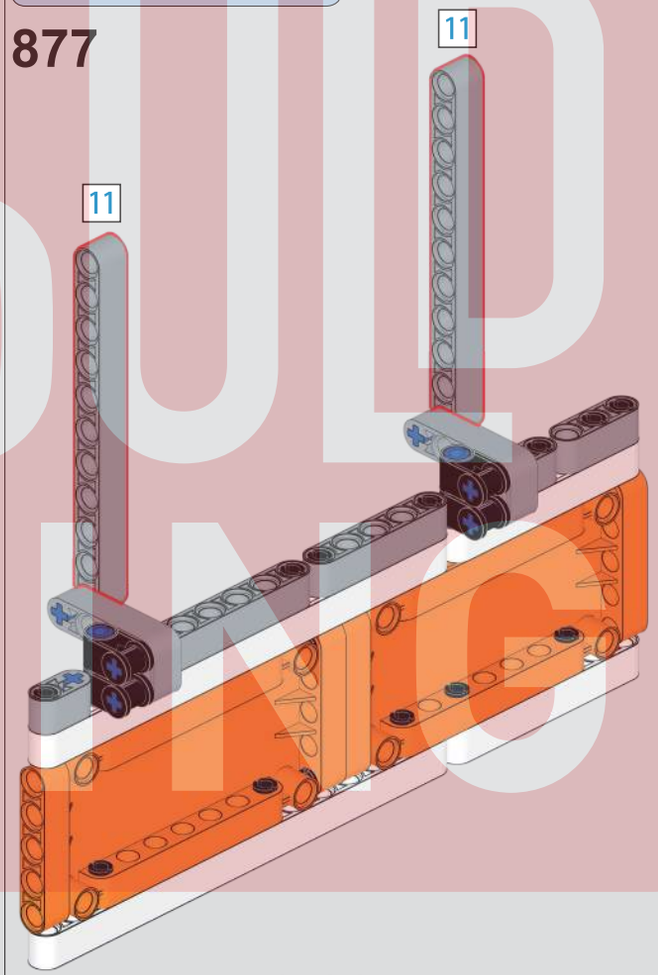

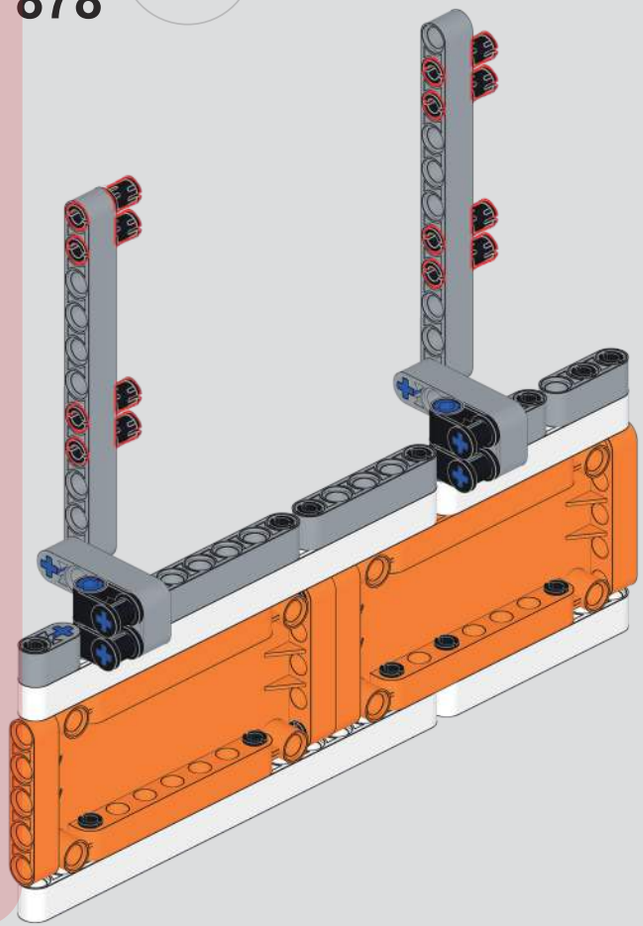

MOULD KING
宇 星 模 王

1:1

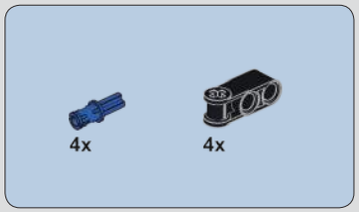

879

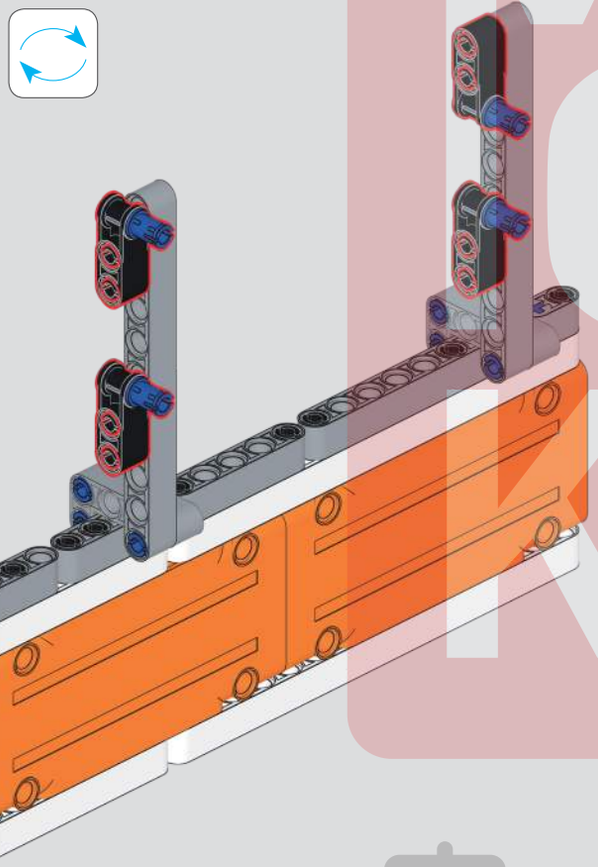

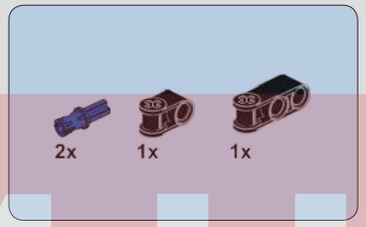

880

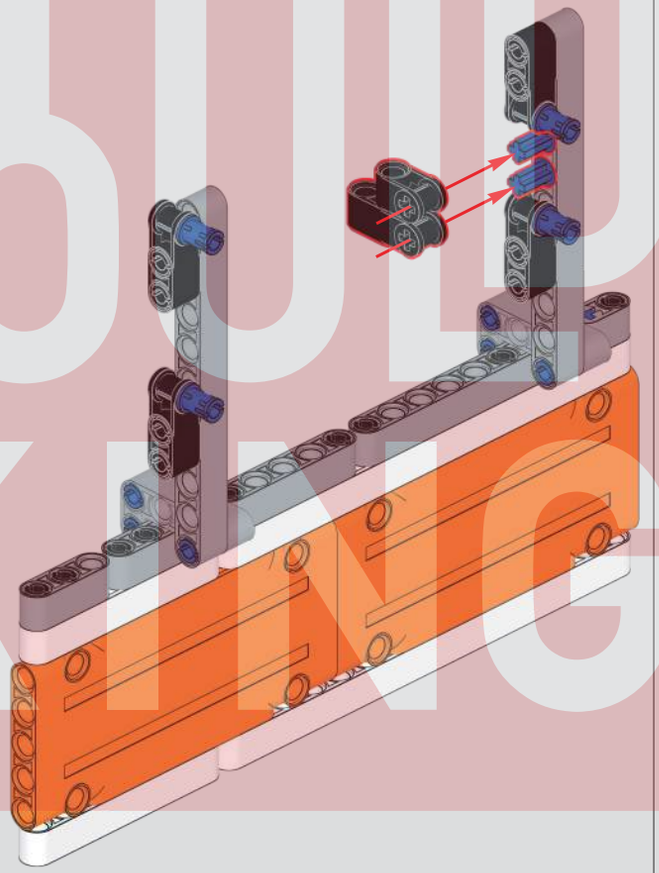

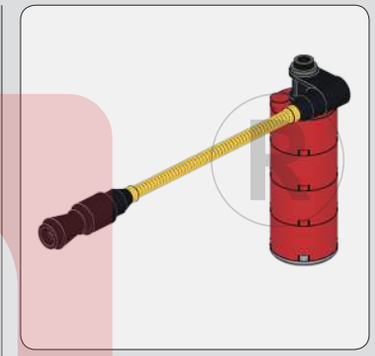

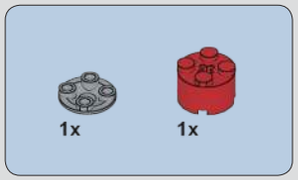

881

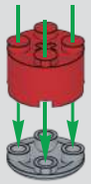

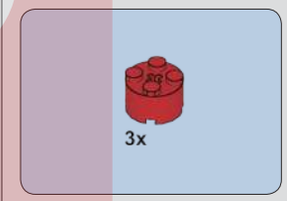

882

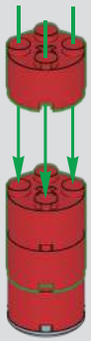

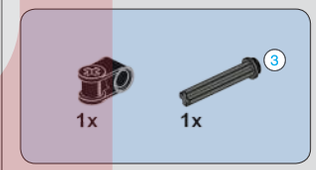

883

MOUD KING
宇 星 模 王

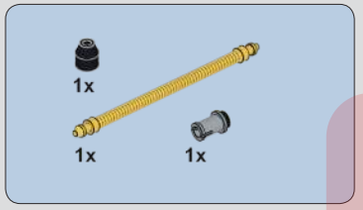

884

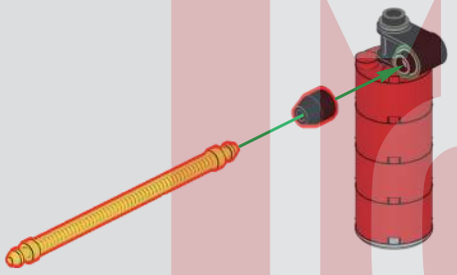

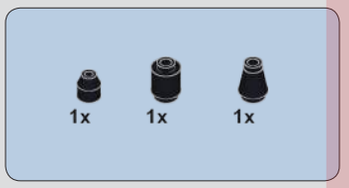

885

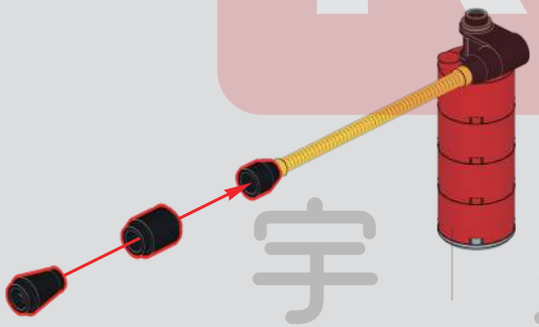

886

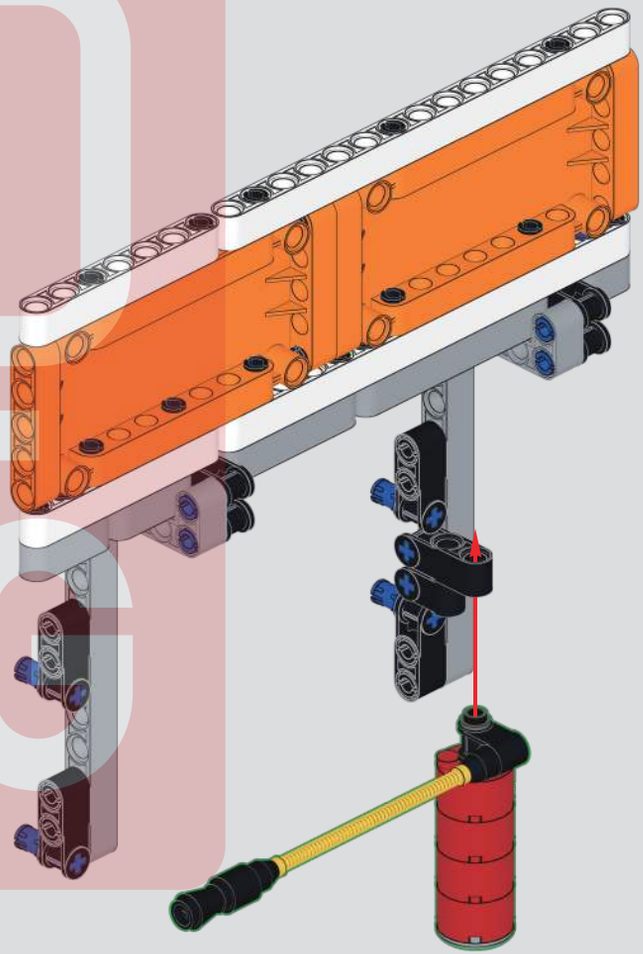

MUD KING
宇 星 模 王

887

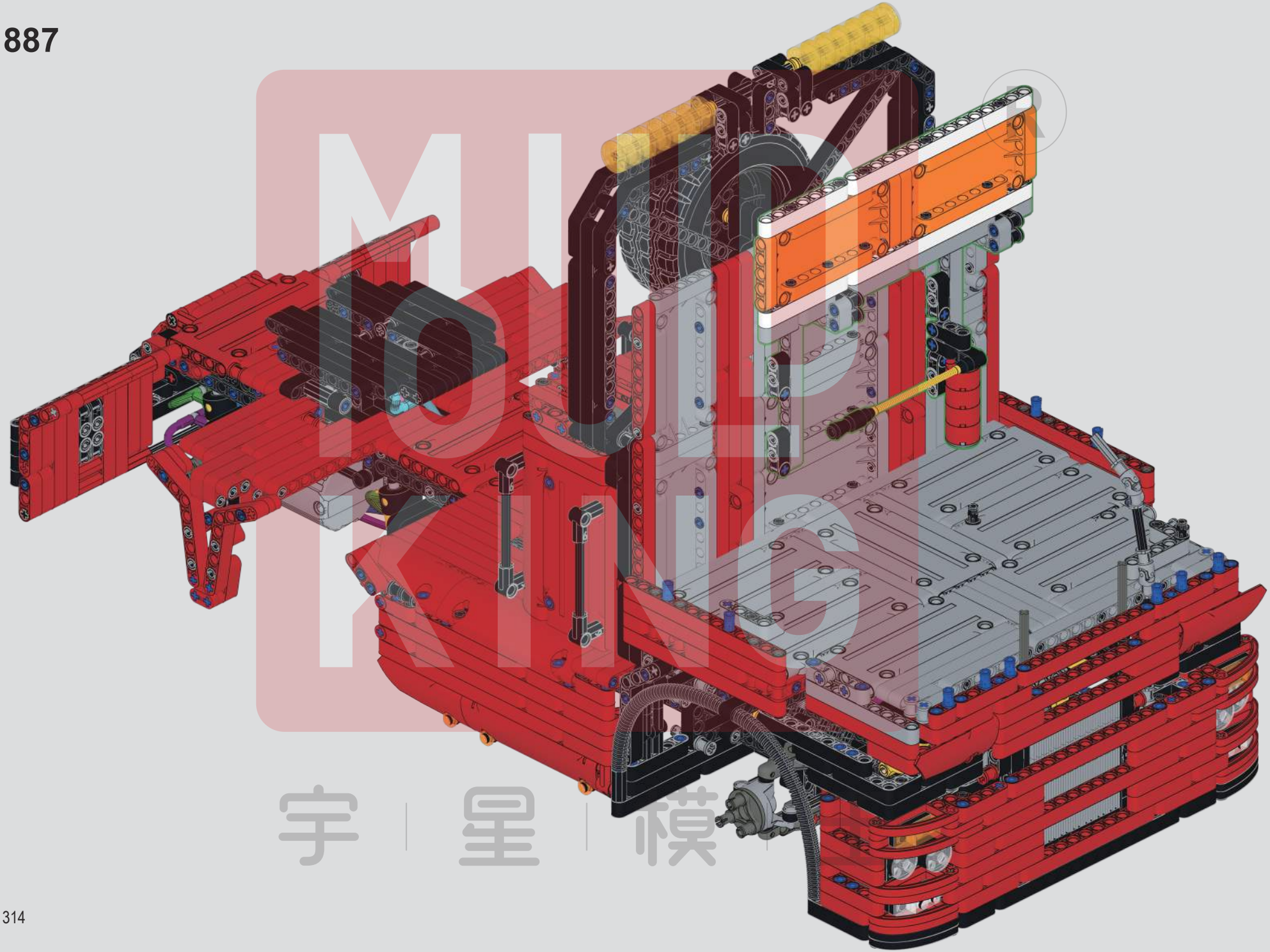

MOULD KING
宇 星 模

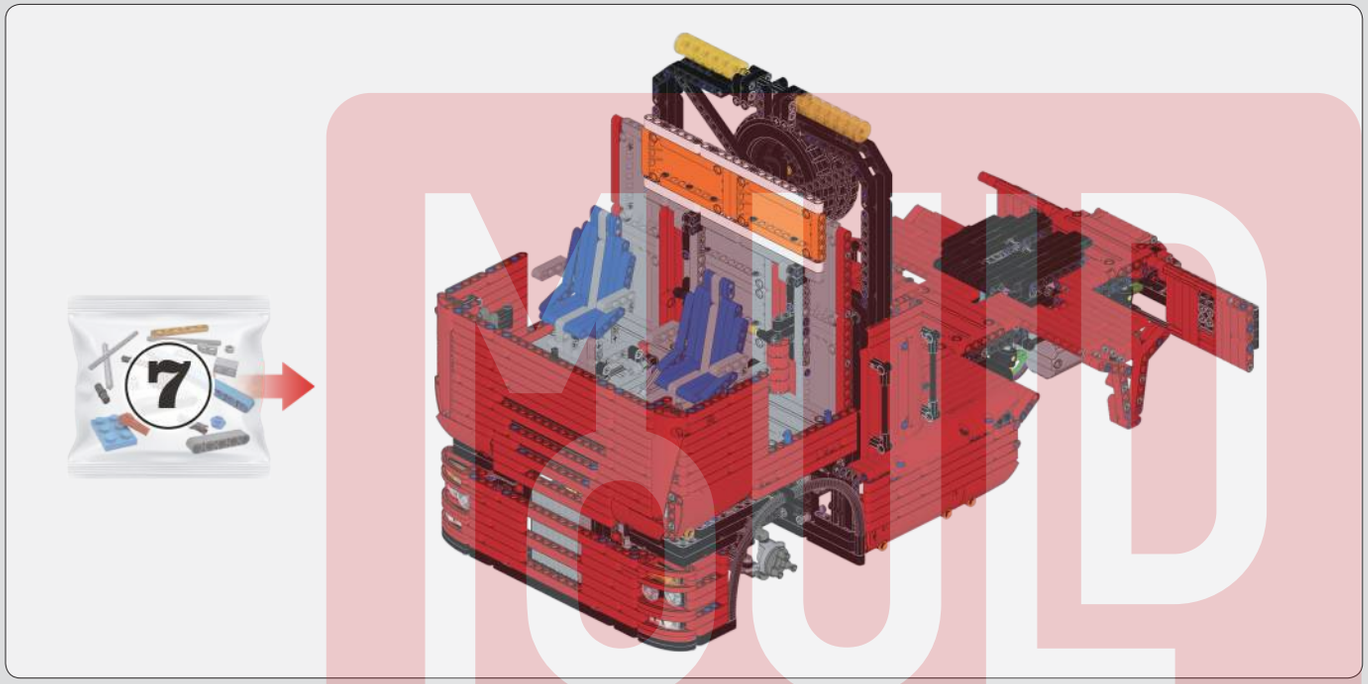

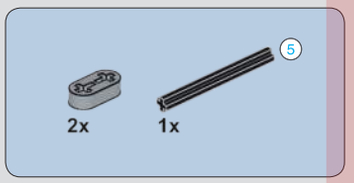

888

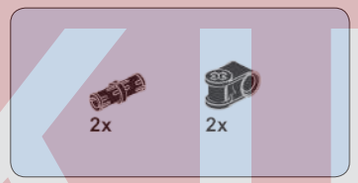

889

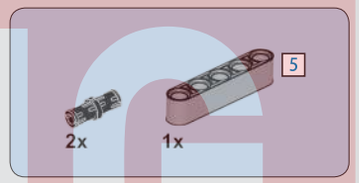

890

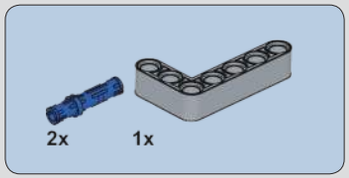

891

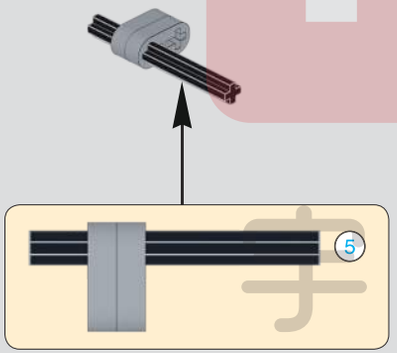

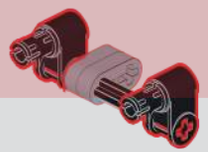

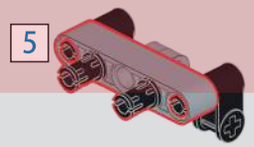

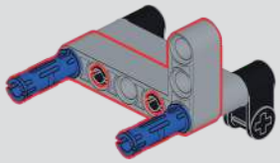

BUILD KING
宇星模王

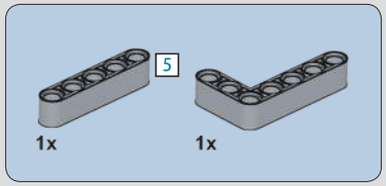

892

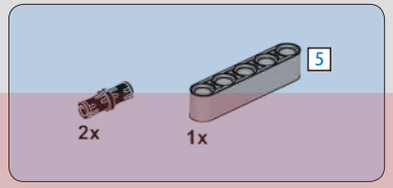

893

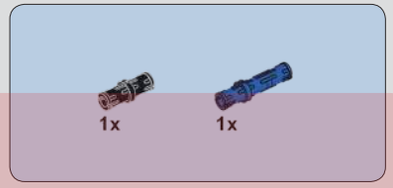

894

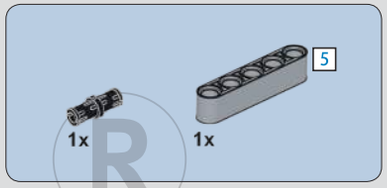

895

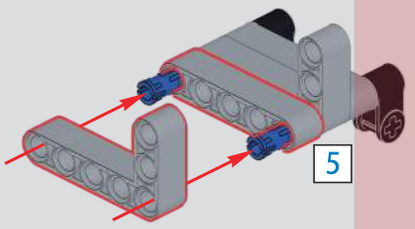

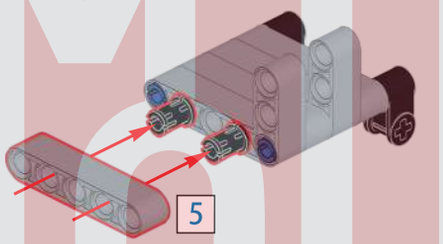

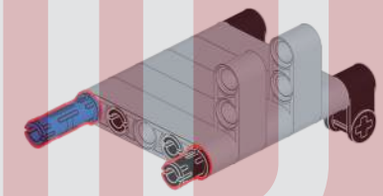

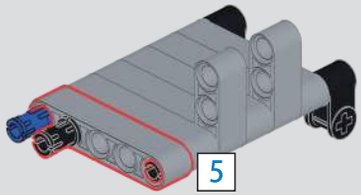

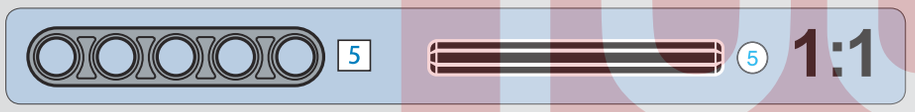

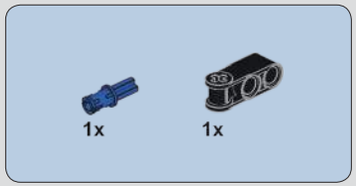

896

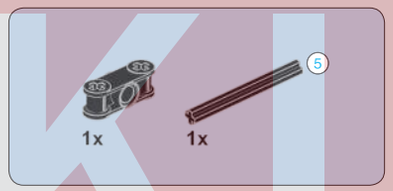

897

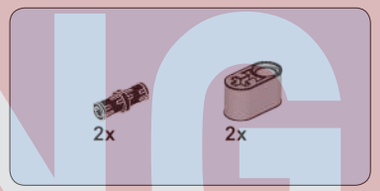

898

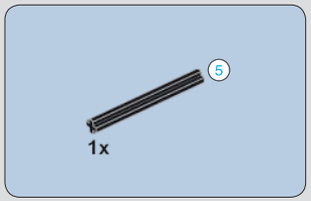

899

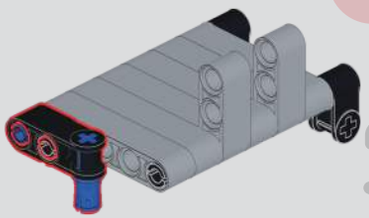

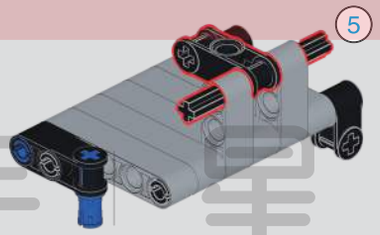

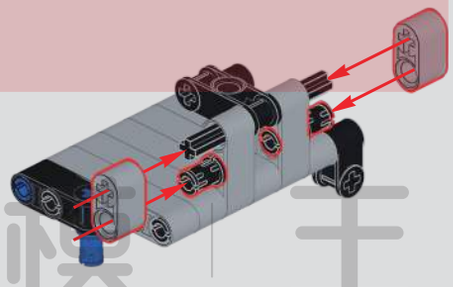

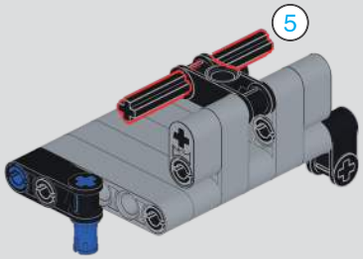

MUD KING
宇 星 模 王

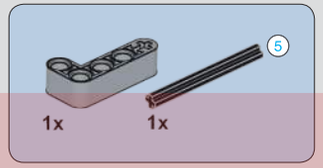

900

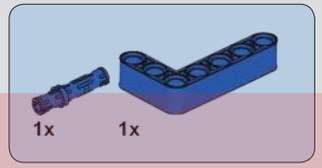

901

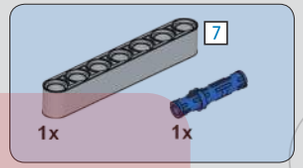

902

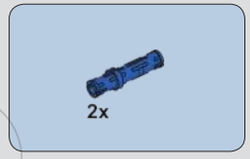

903

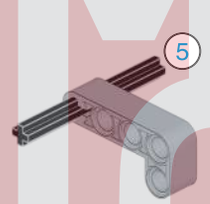

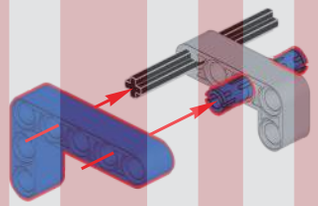

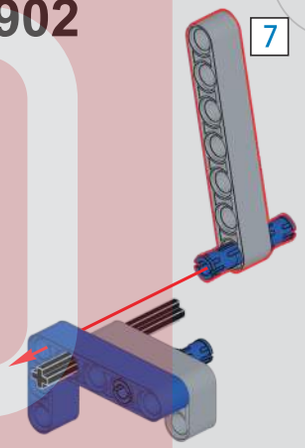

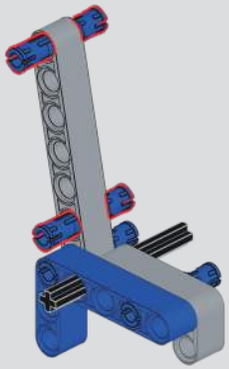

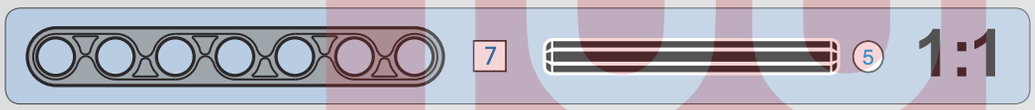

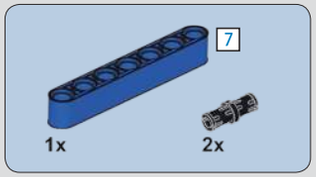

904

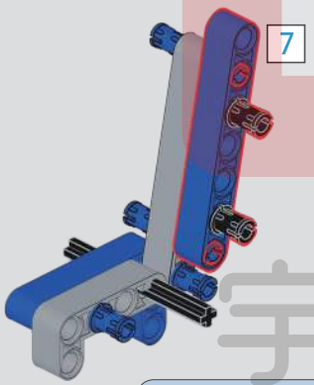

905

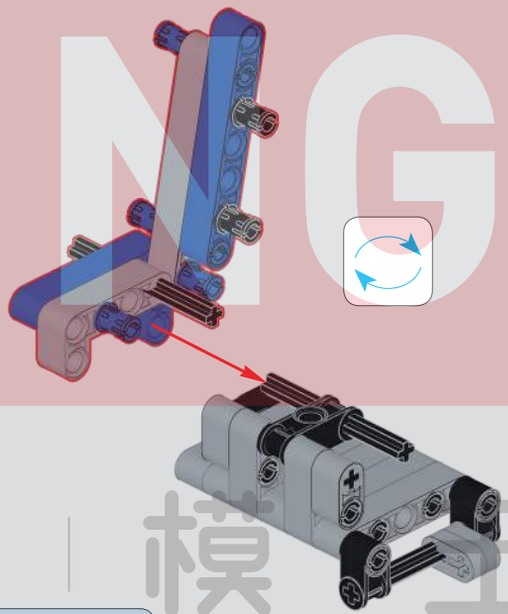

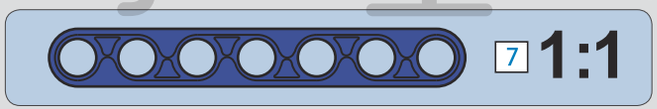

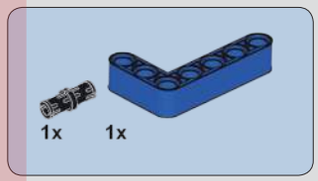

906

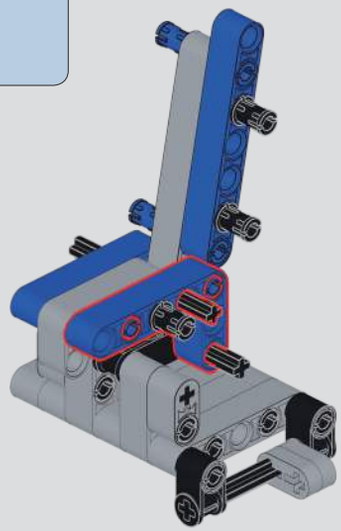

MUD KING
宇 星 模 王

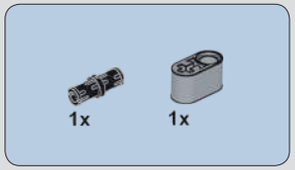

907

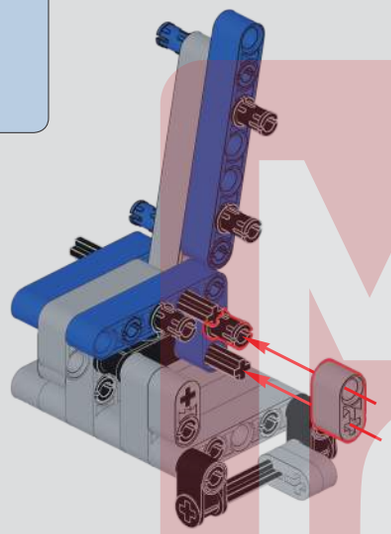

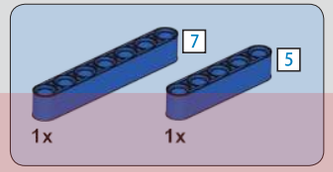

908

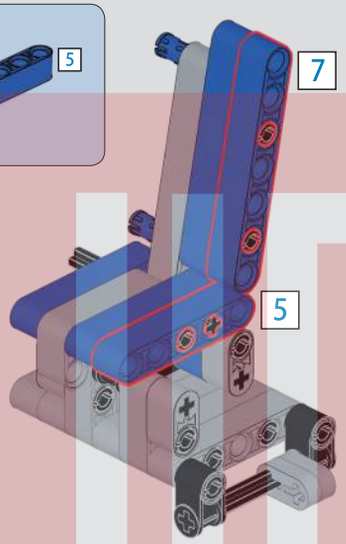

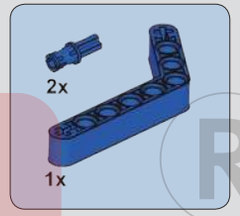

909

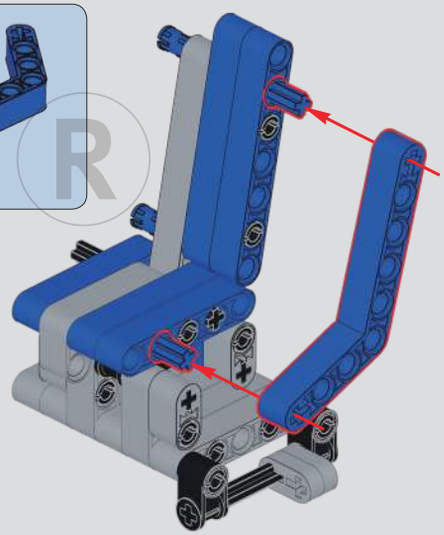

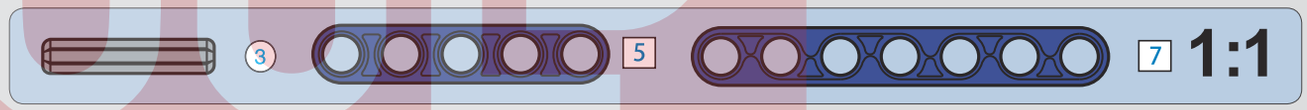

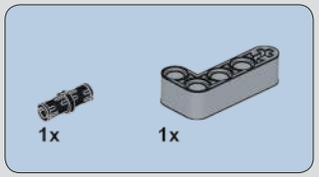

910

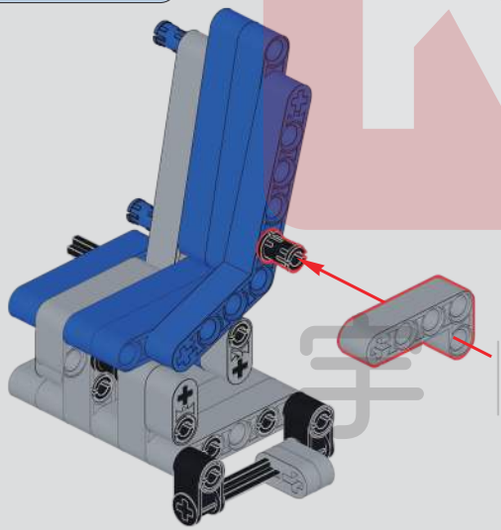

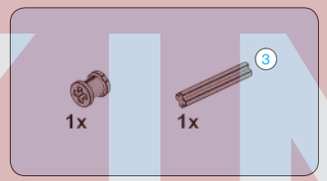

911

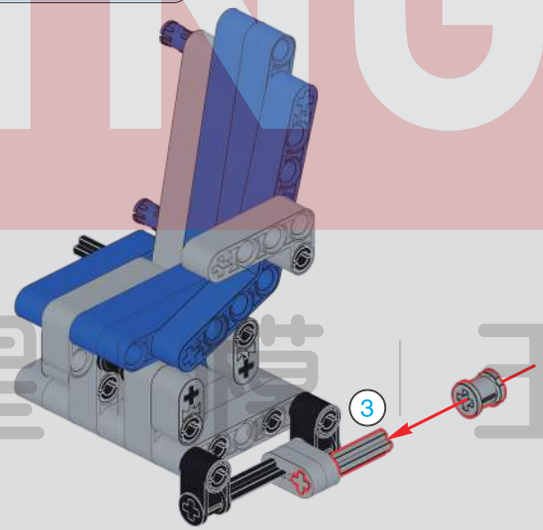

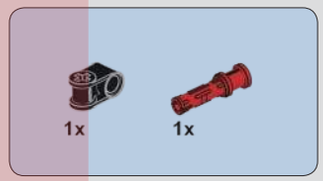

912

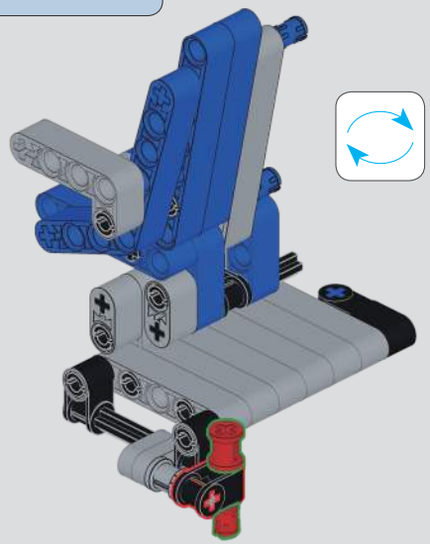

MOLD KING
模王

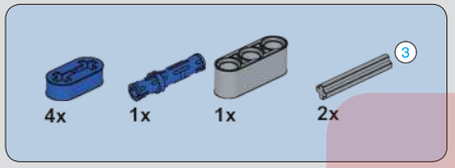

913

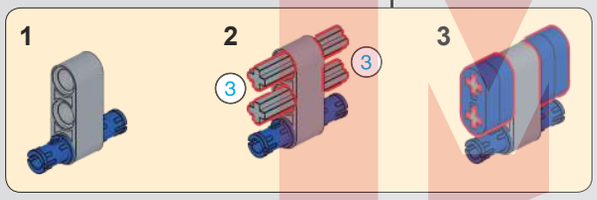

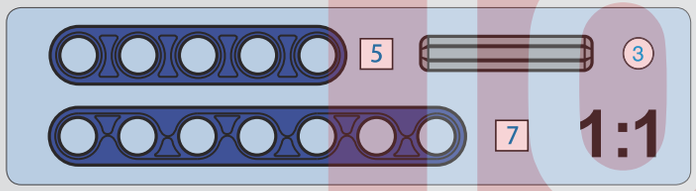

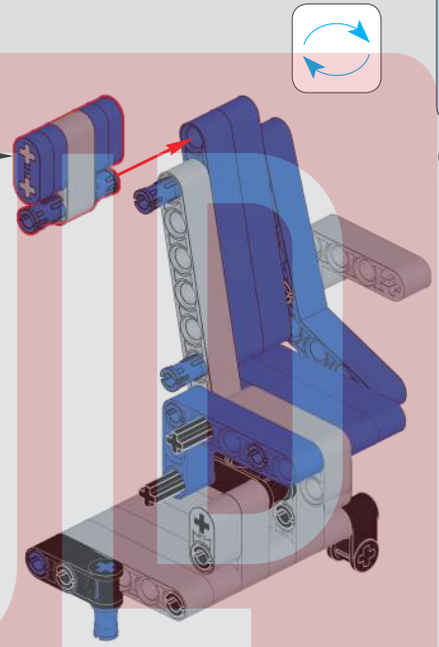

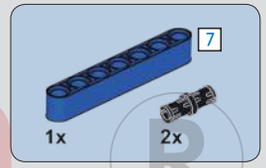

914

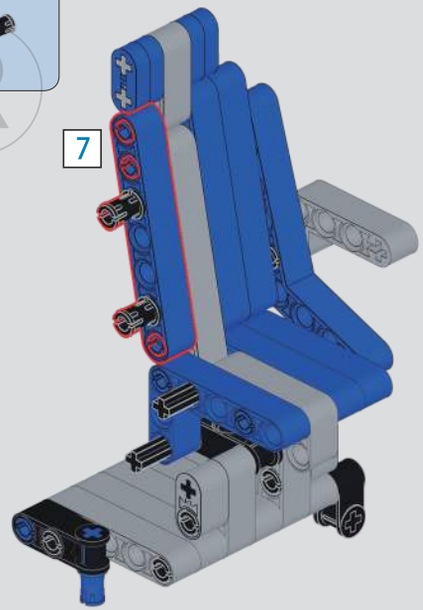

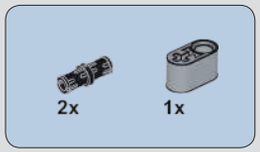

915

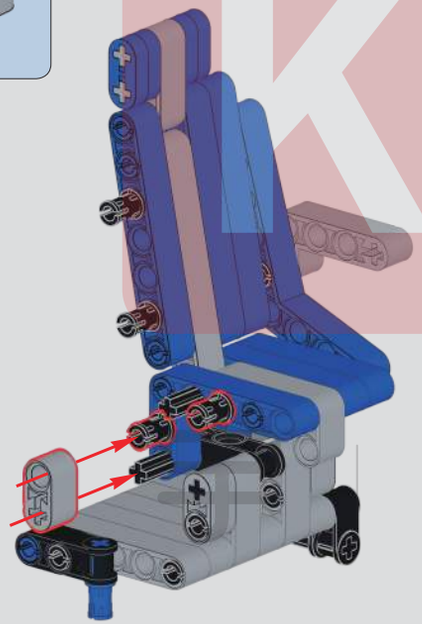

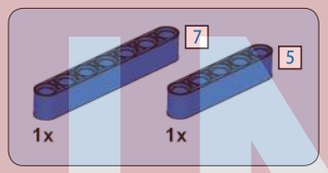

916

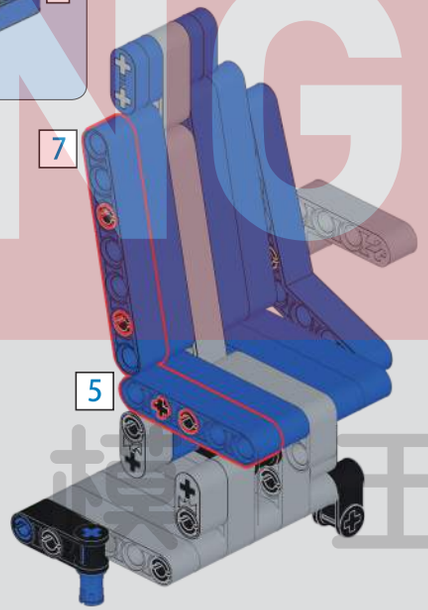

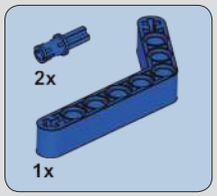

917

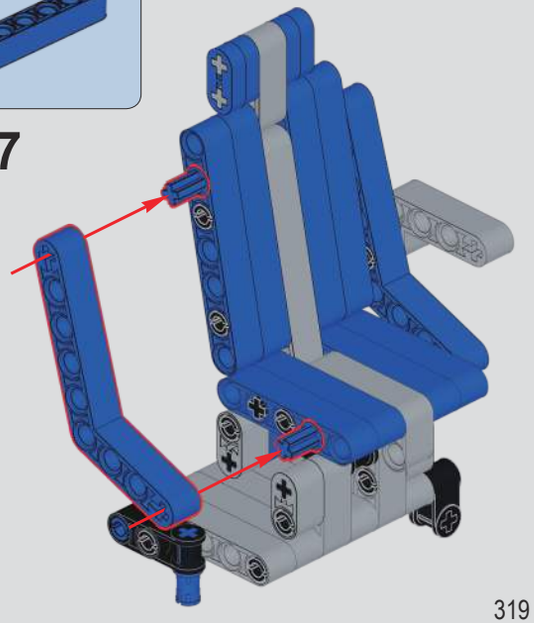

MOULD KING
星 模王

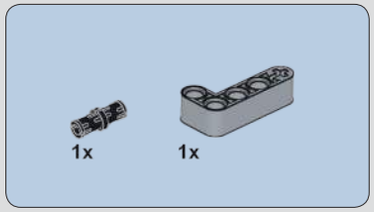

918

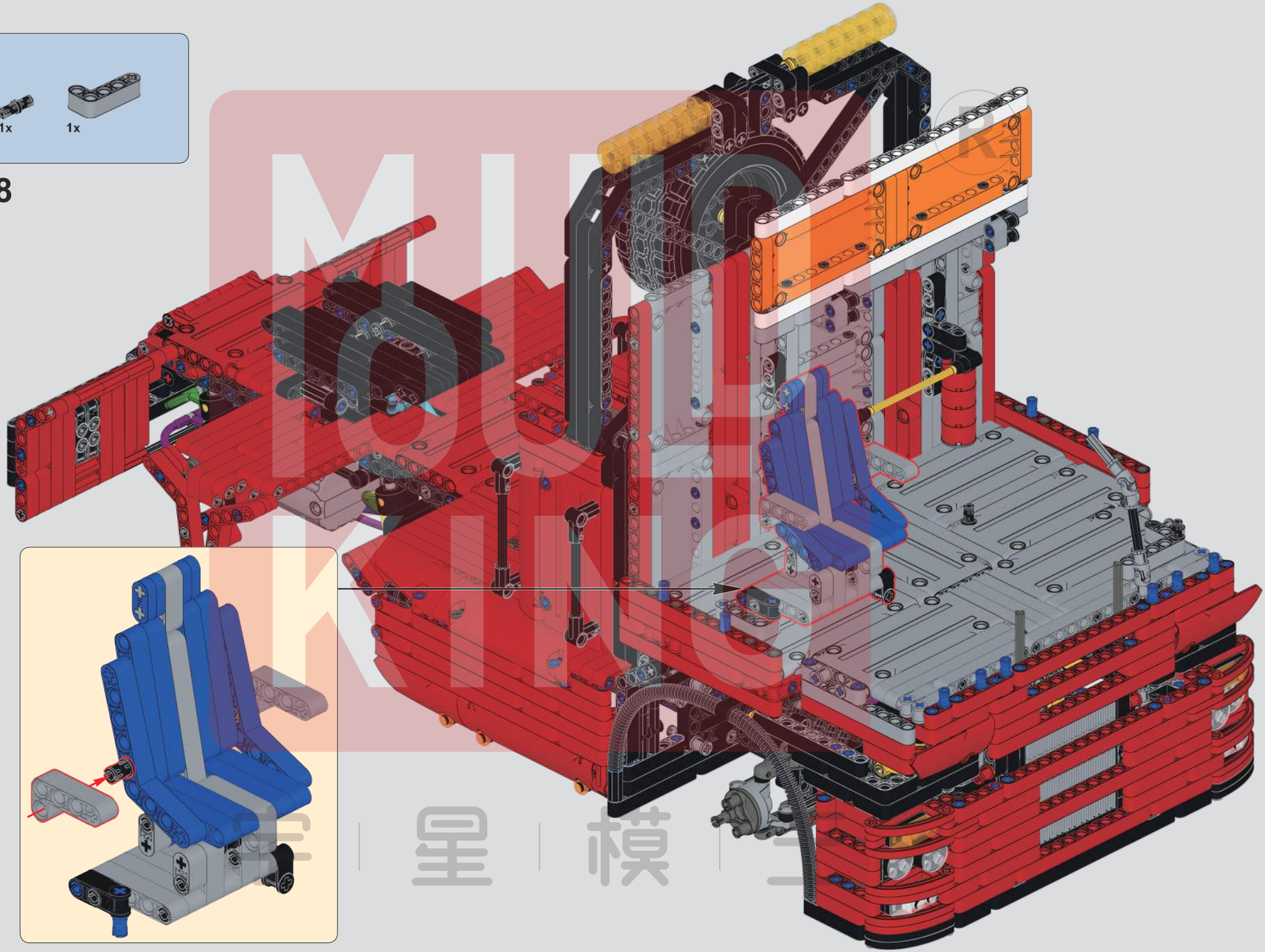

MOULE KING
宝 星 模 型

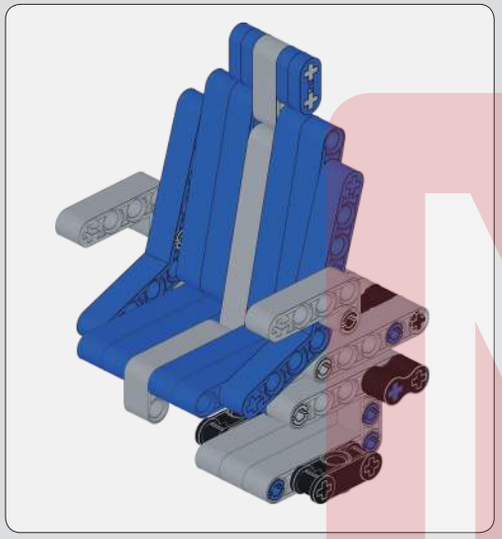

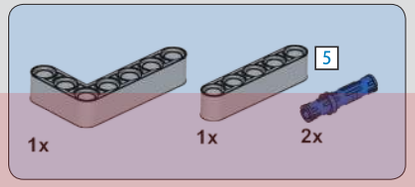

919

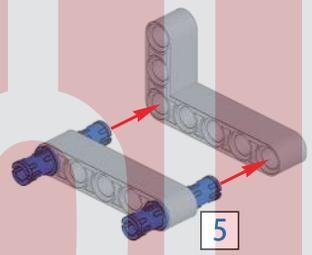

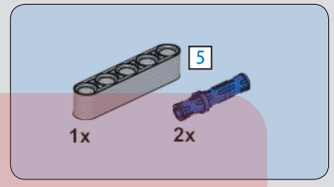

920

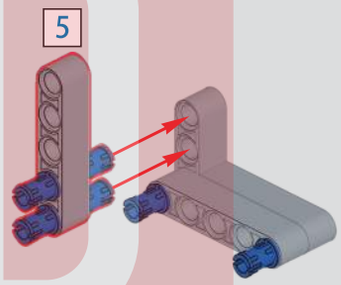

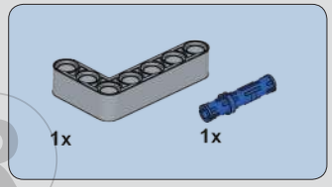

921

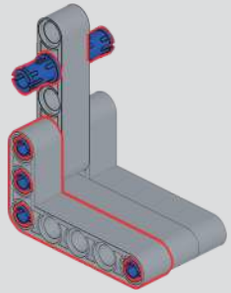

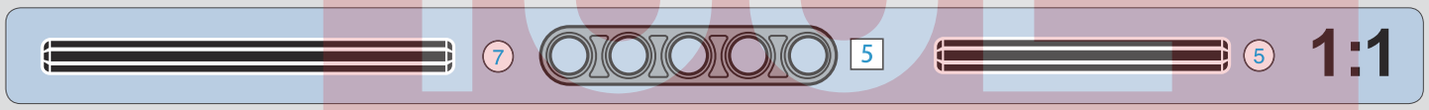

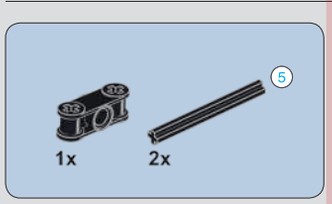

922

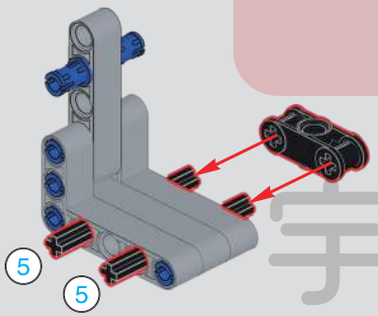

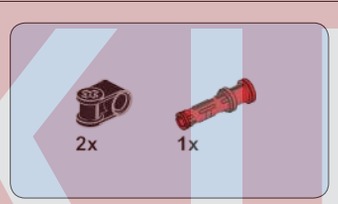

923

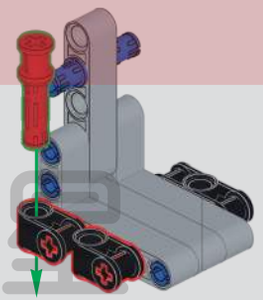

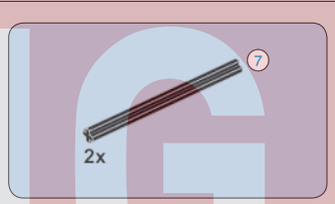

924

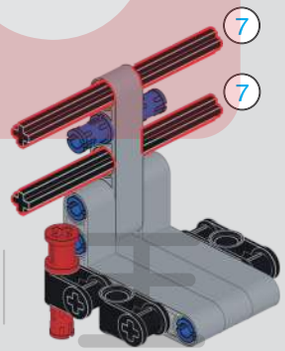

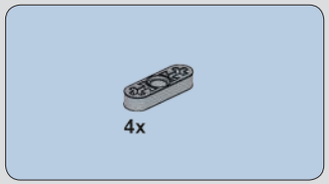

925

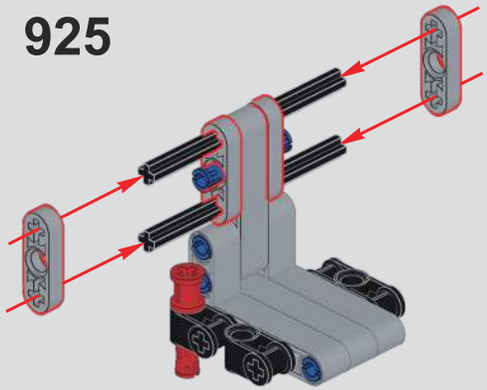

MOULD KING
宇星模王

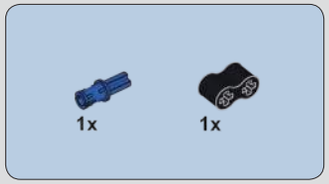

926

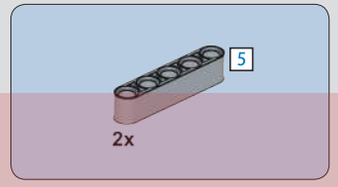

927

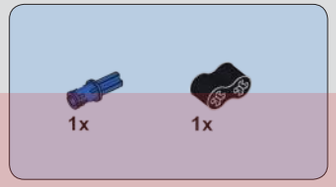

928

929

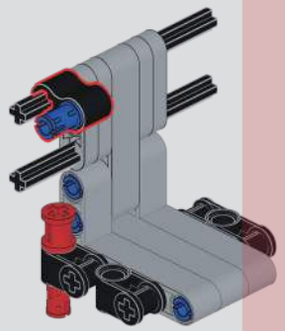

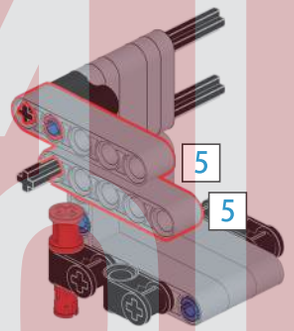

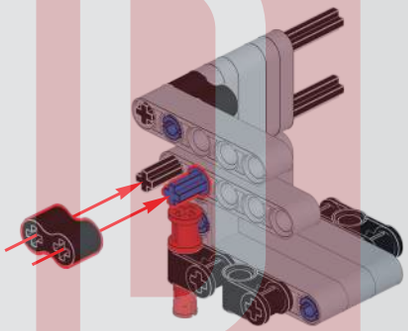

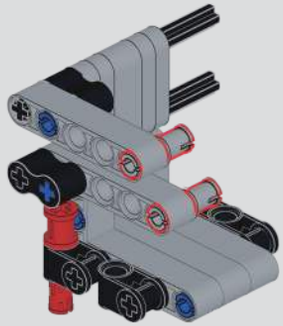

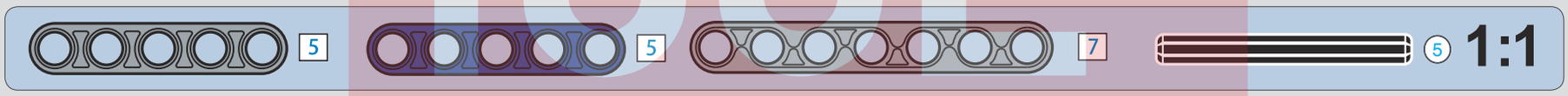

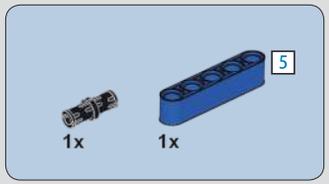

930

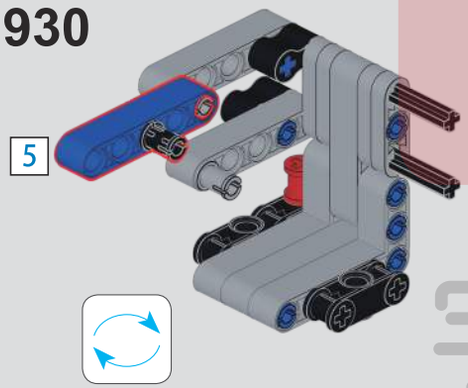

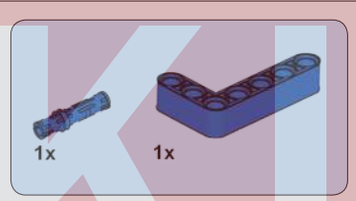

931

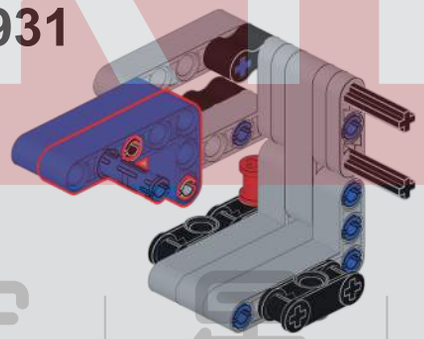

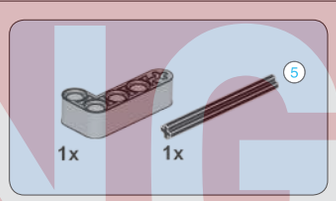

932

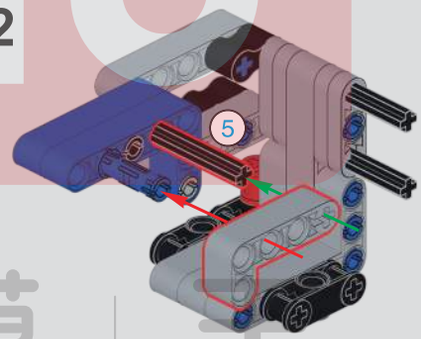

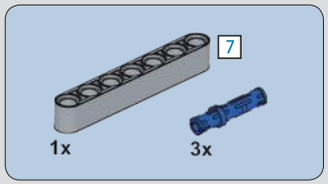

933

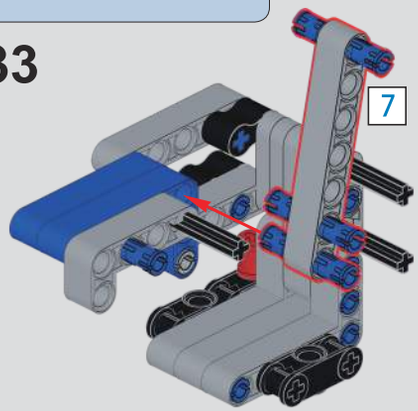

MUD KING
宇 宝 模 王

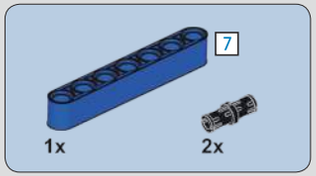

934

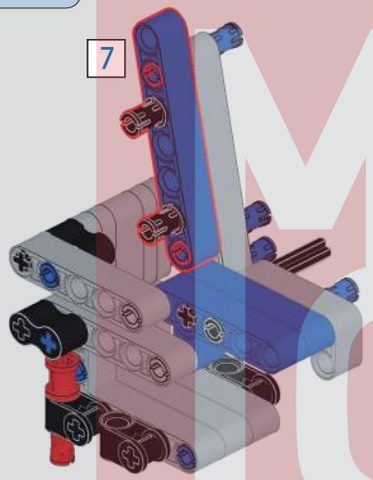

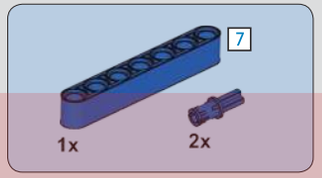

935

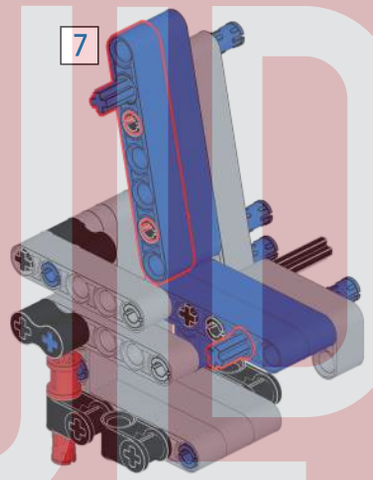

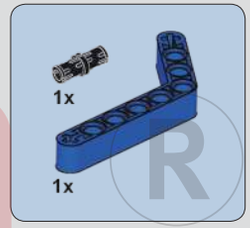

936

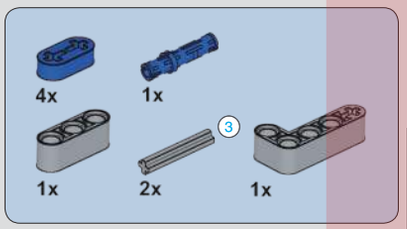

937

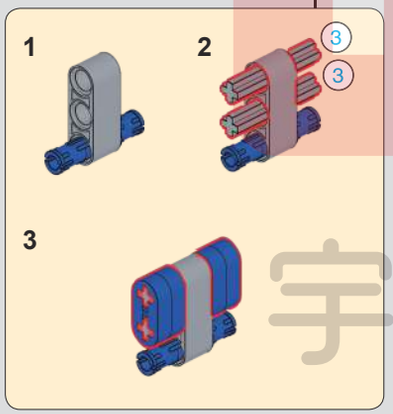

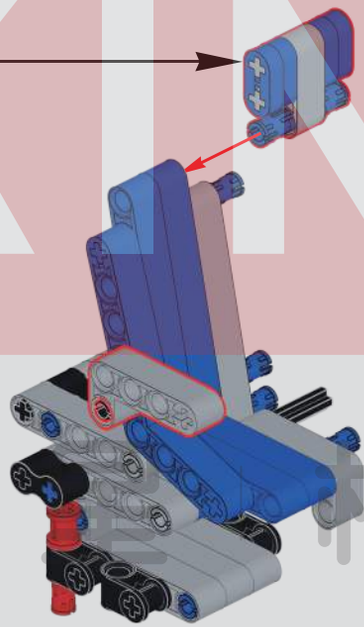

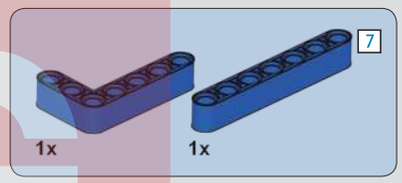

938

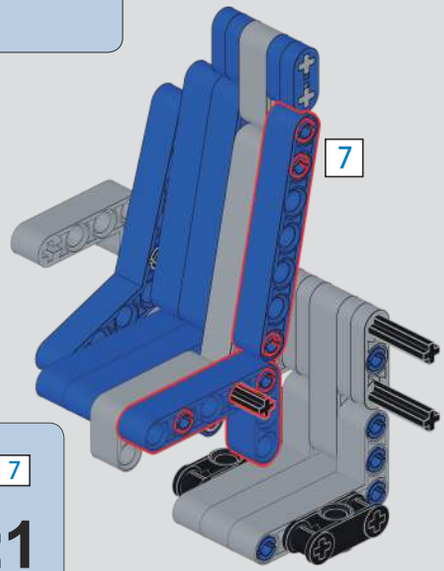

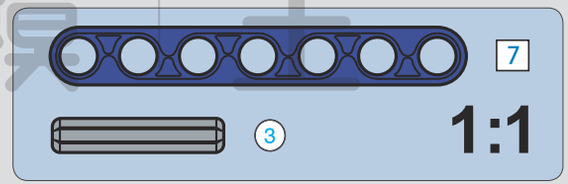

MOUD KING
宇 | 型 | 模 | 王

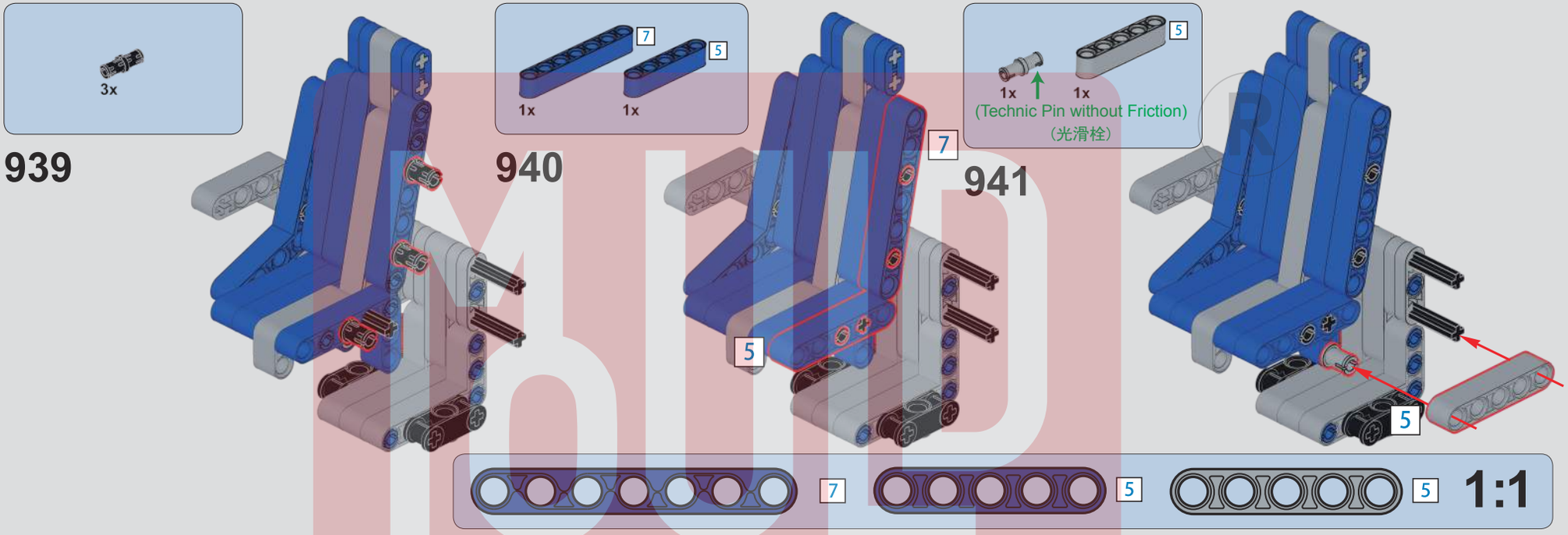

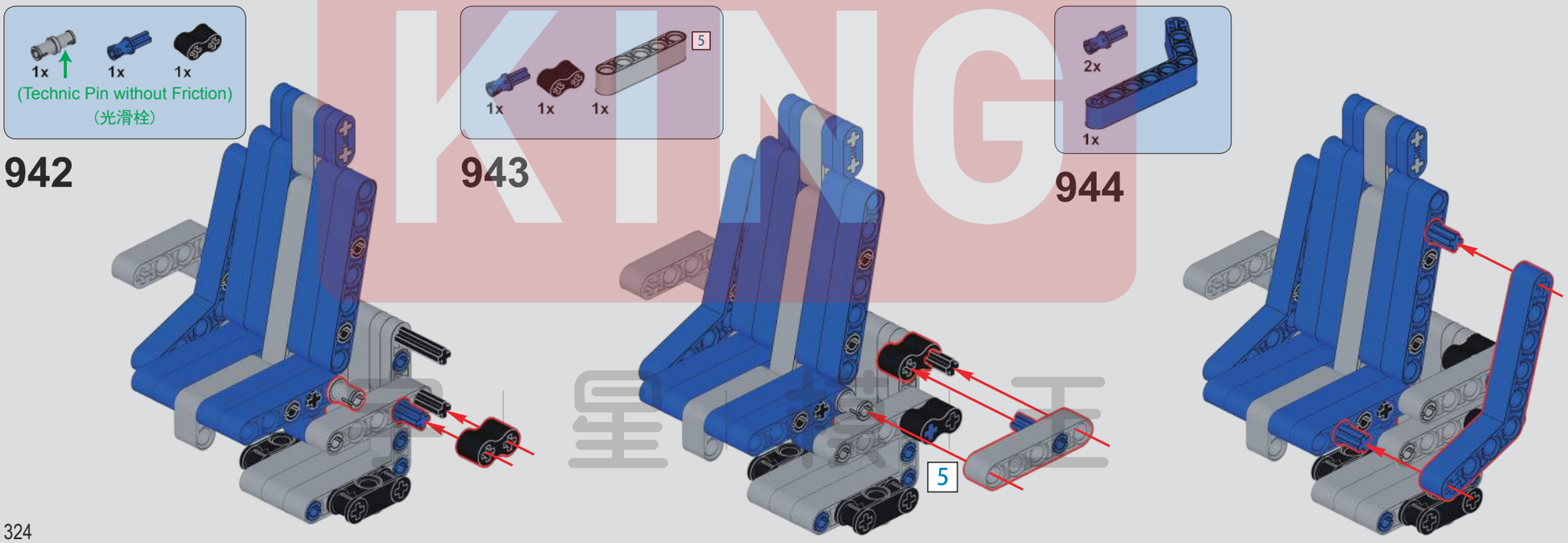

BOUL KING 星棋王

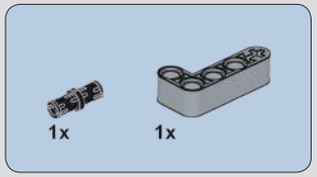

945

星 模 王

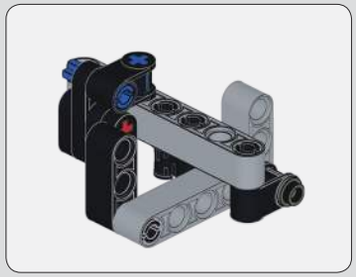

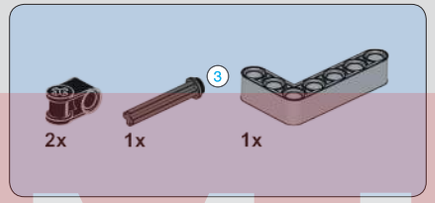

946

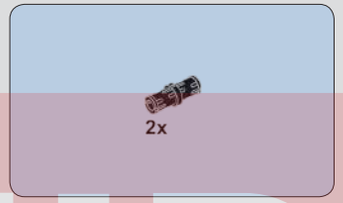

947

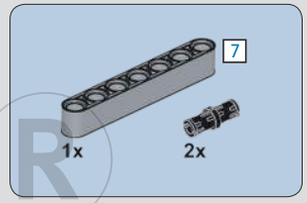

948

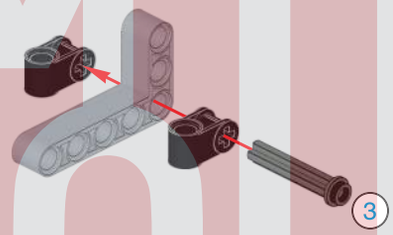

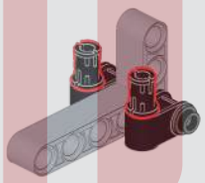

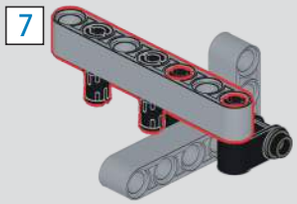

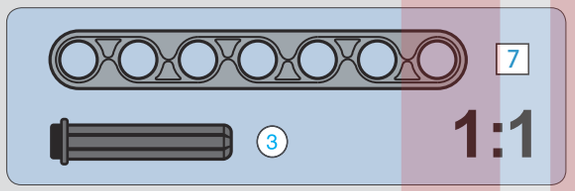

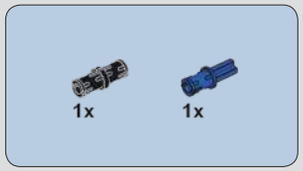

949

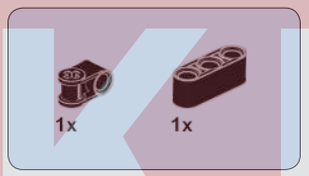

950

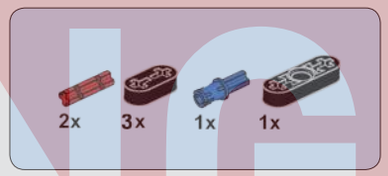

951

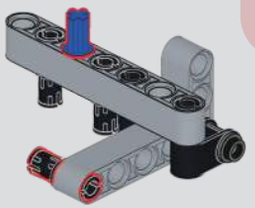

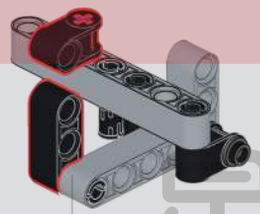

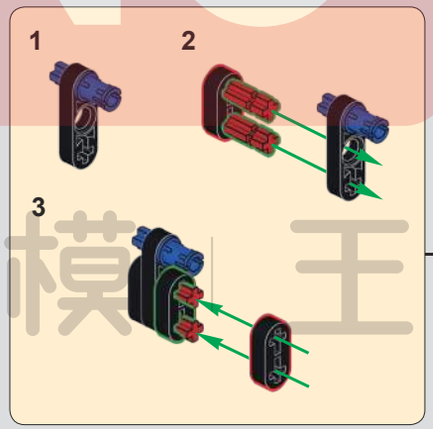

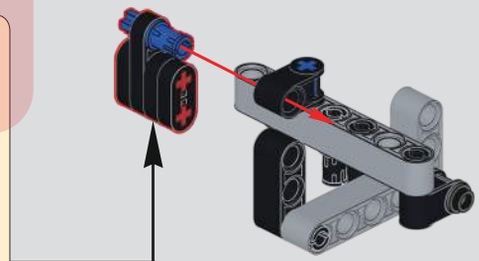

MUD KING
宇 星 模 王

952

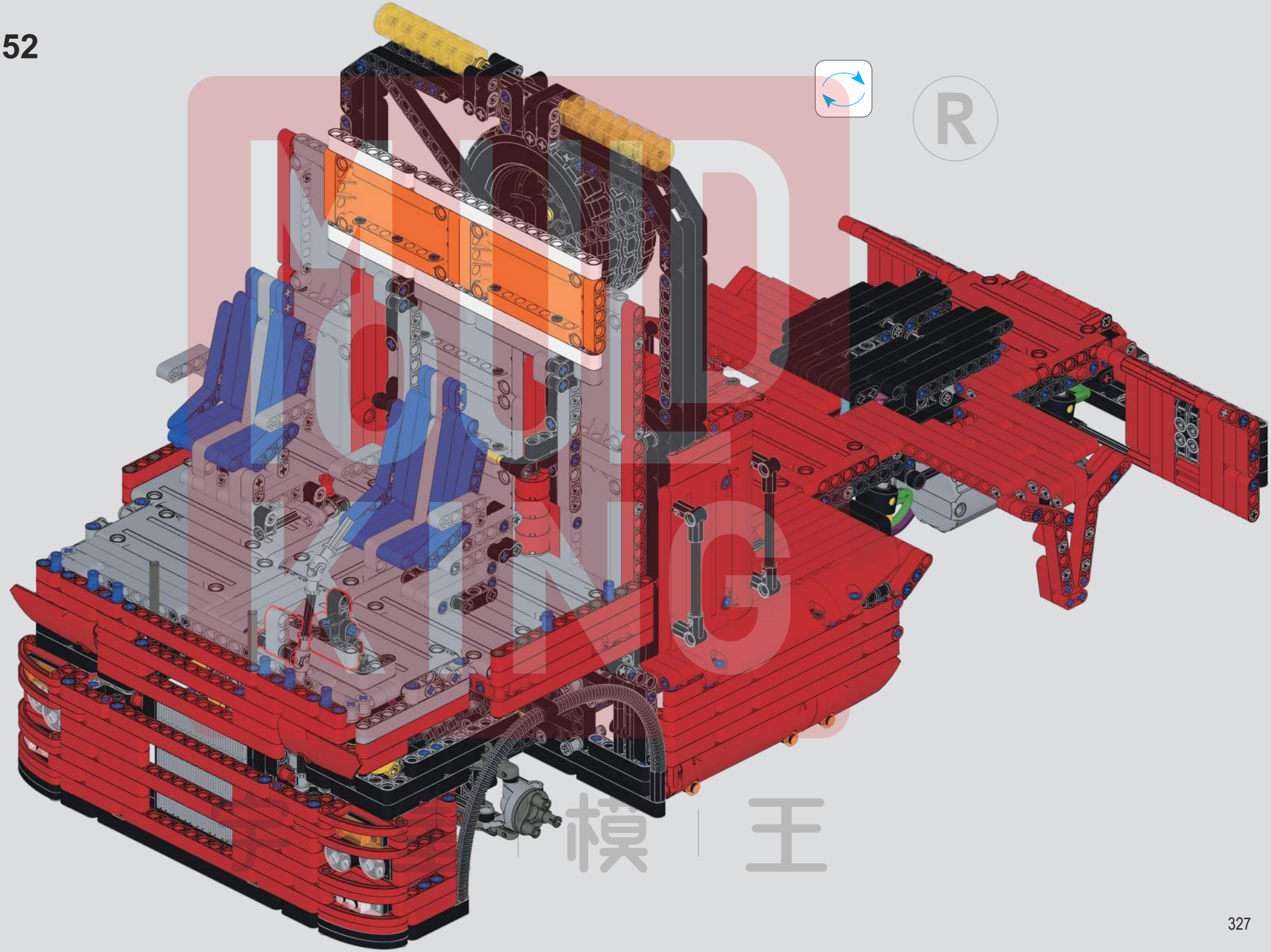

MOLD KING
模王

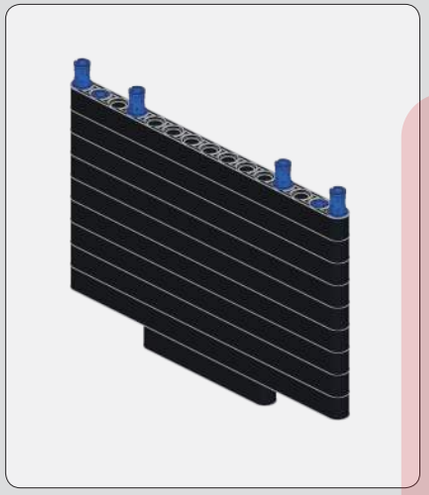

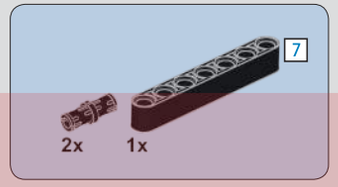

953

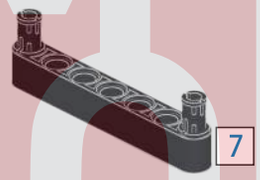

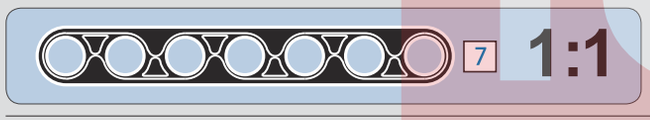

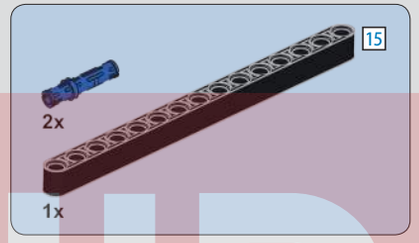

954

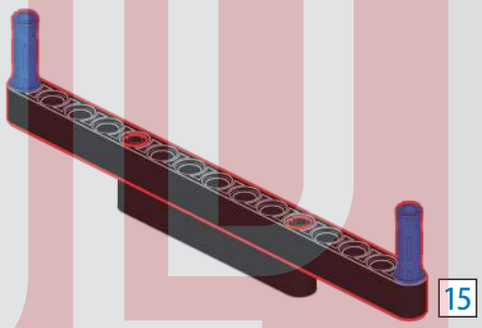

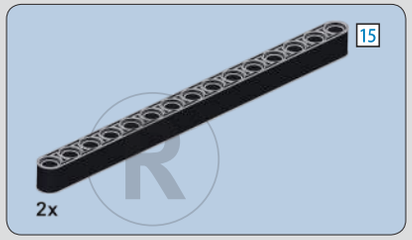

955

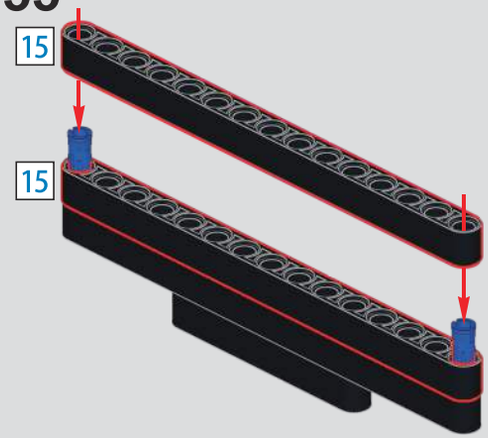

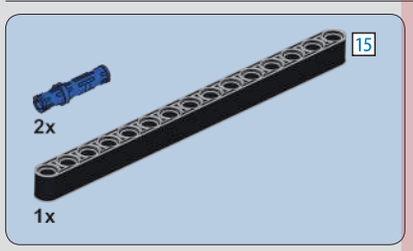

956

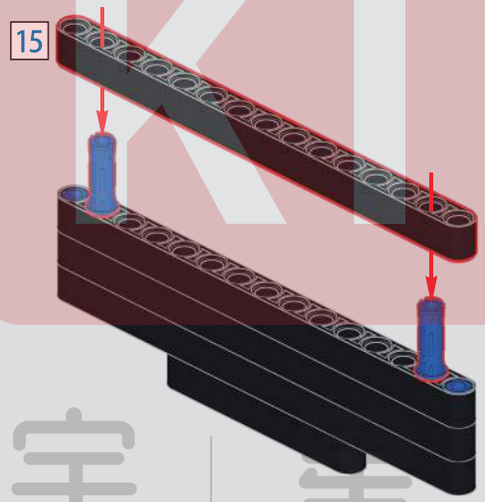

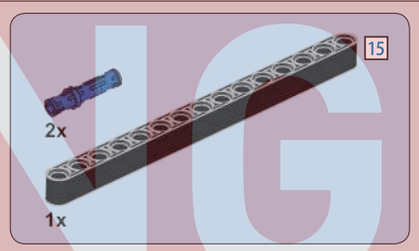

957

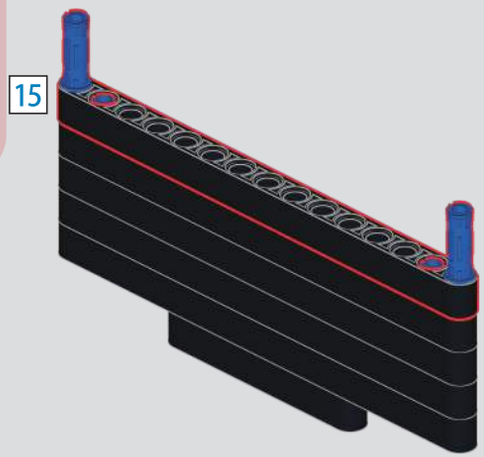

MUD KING
宇 宙 模 王

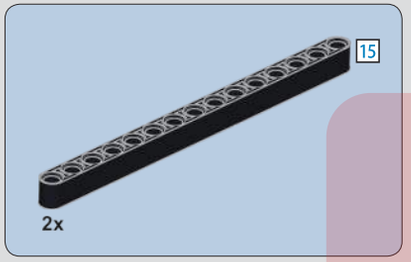

958

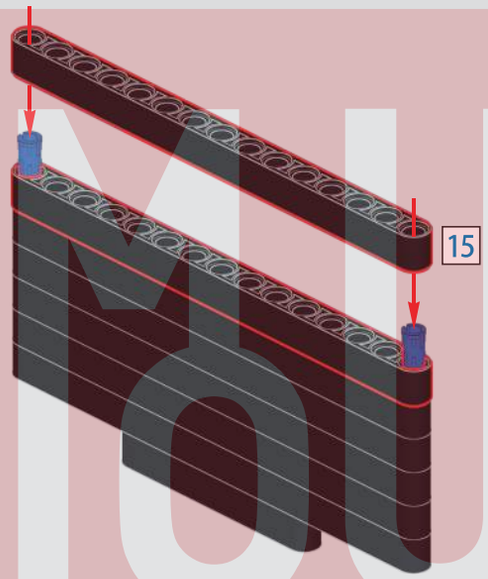

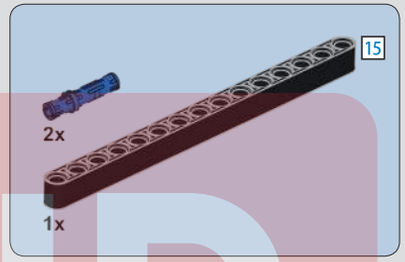

959

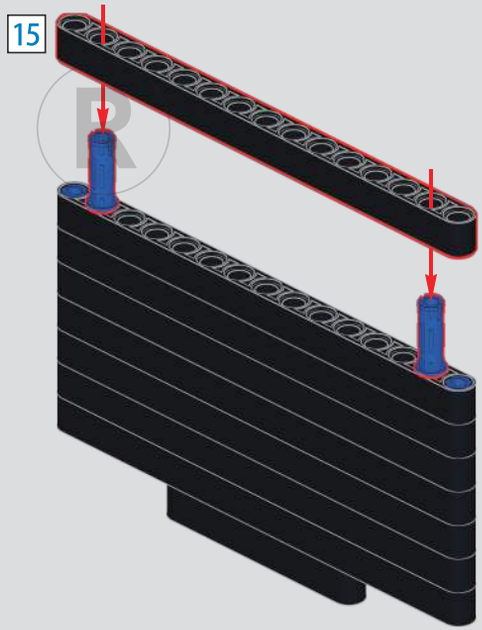

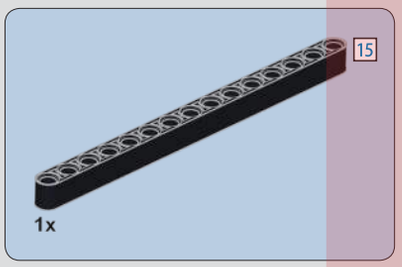

960

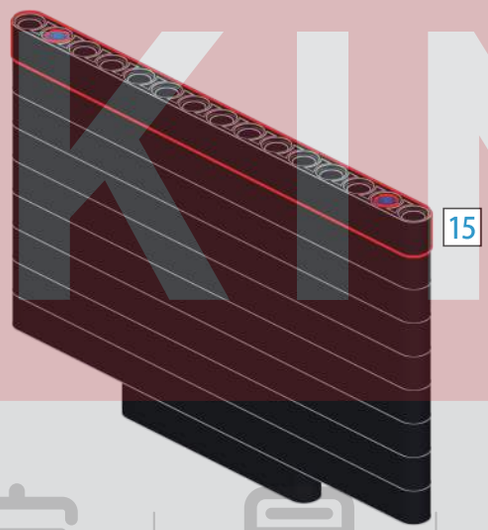

961

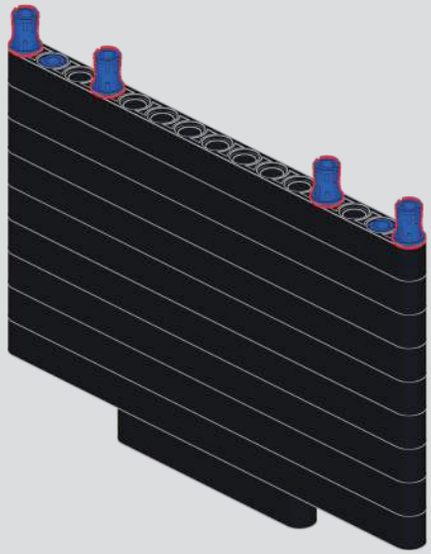

MOULD KING
宇 皇 模 王

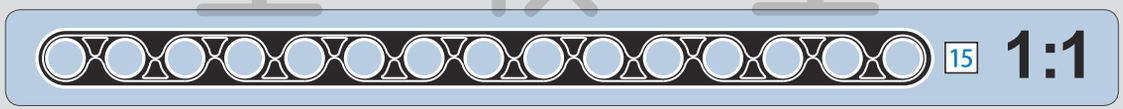

962

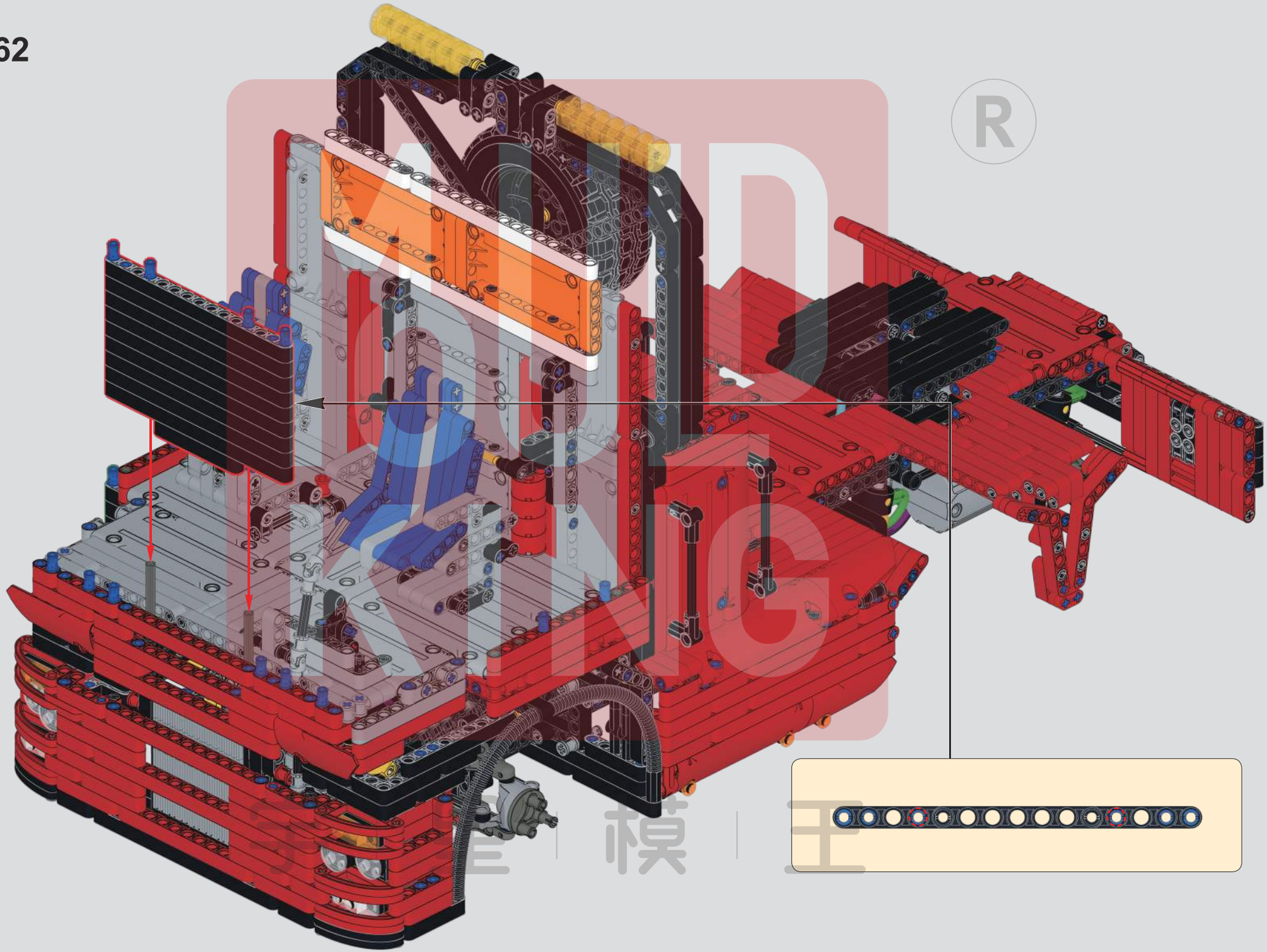

MOLD KING 模王 ®

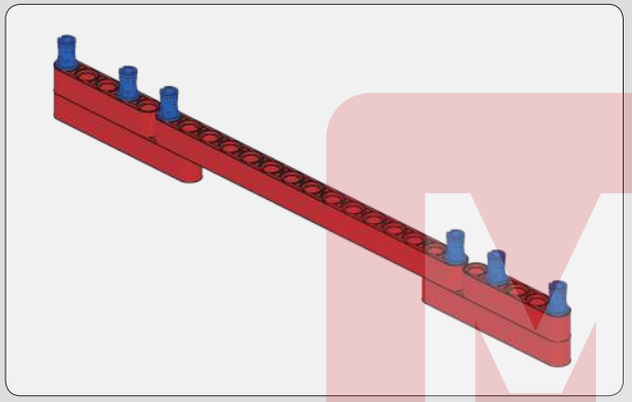

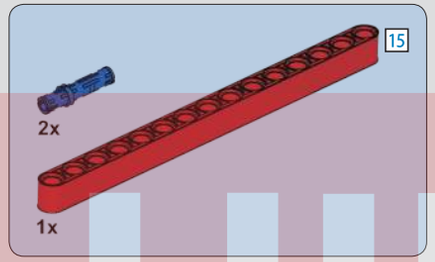

963

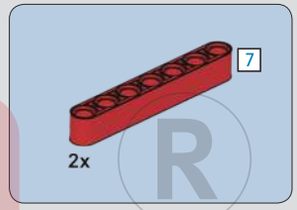

964

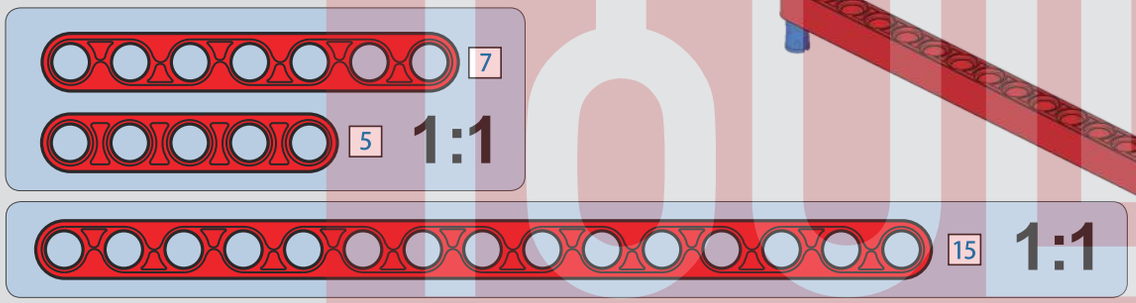

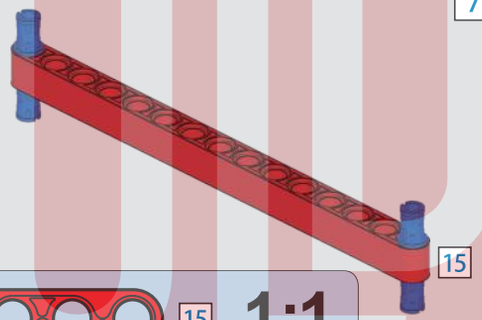

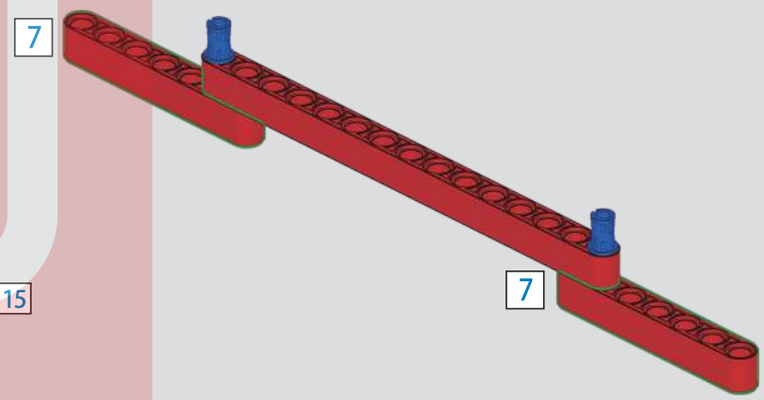

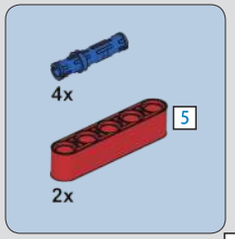

965

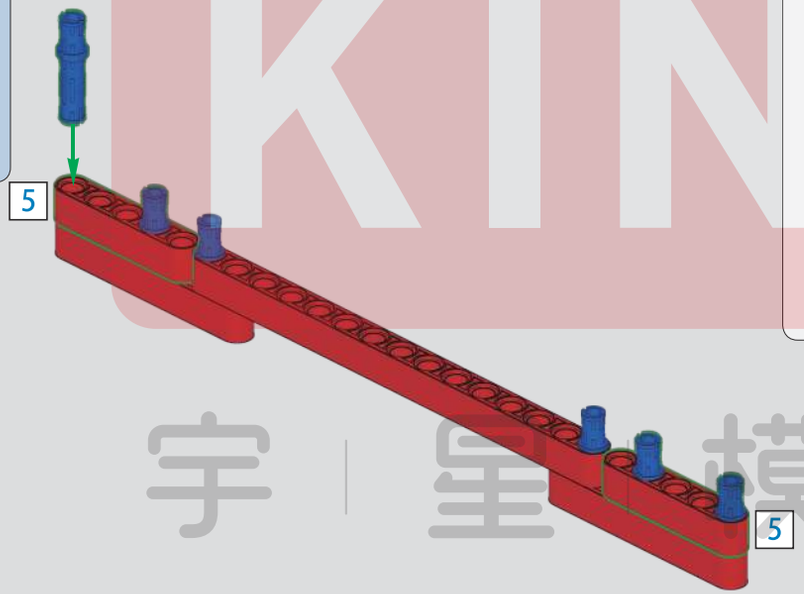

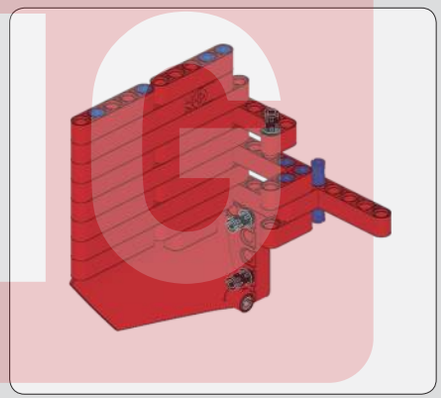

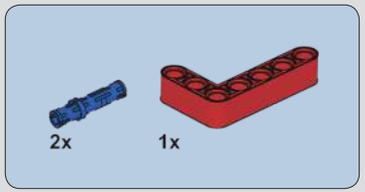

966

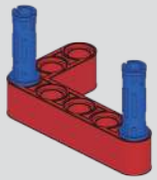

MOULD KING
宇 星 模 王

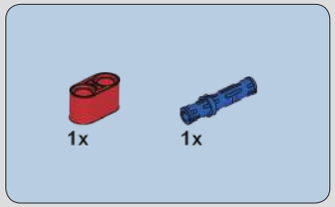

967

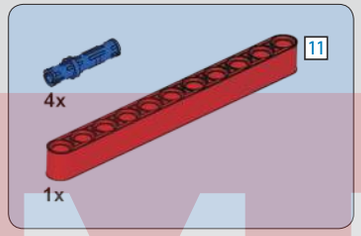

968

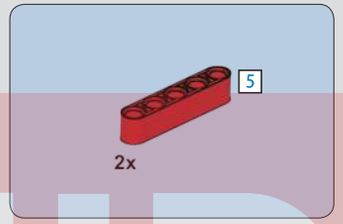

969

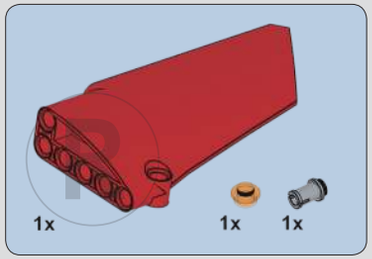

970

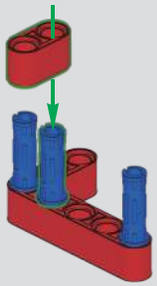

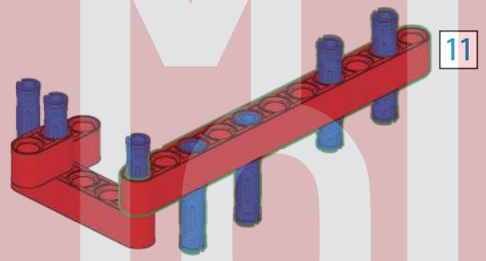

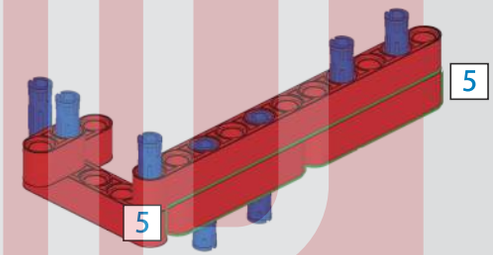

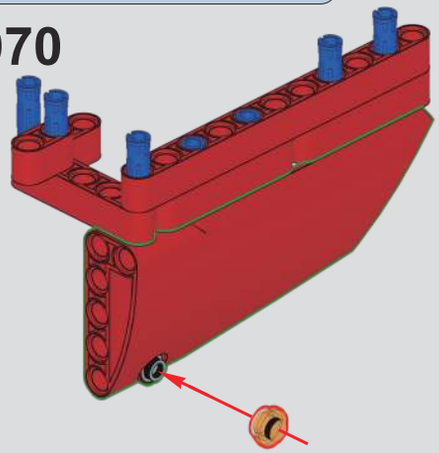

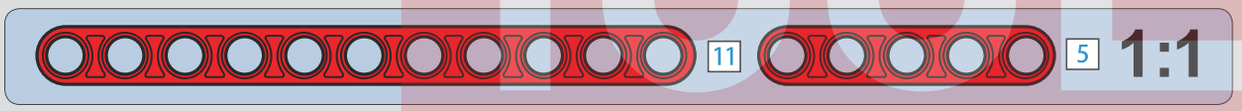

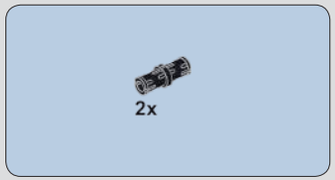

971

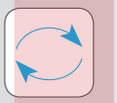

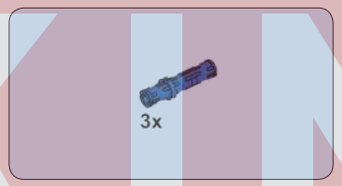

972

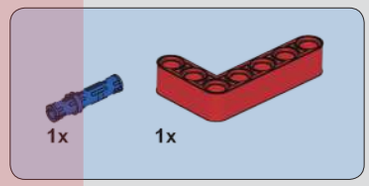

973

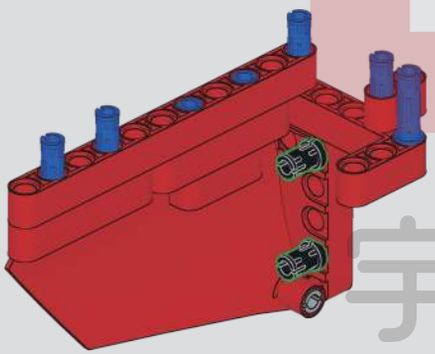

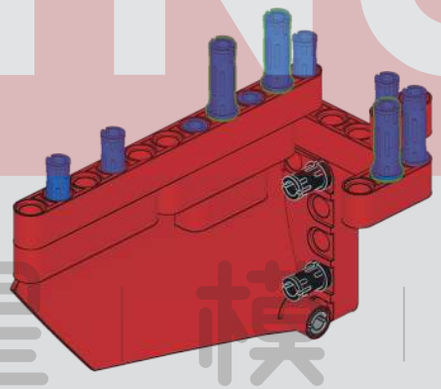

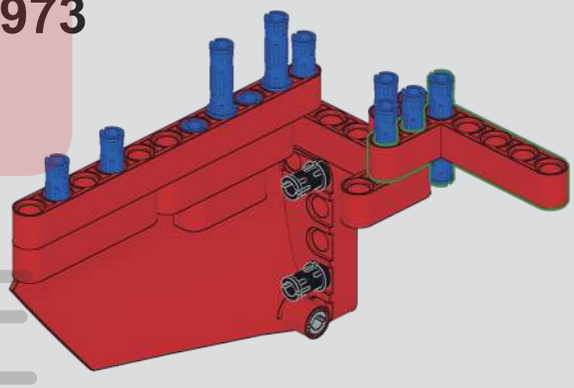

MTD KING
宇 星 模 王

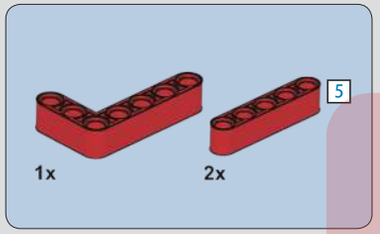

974

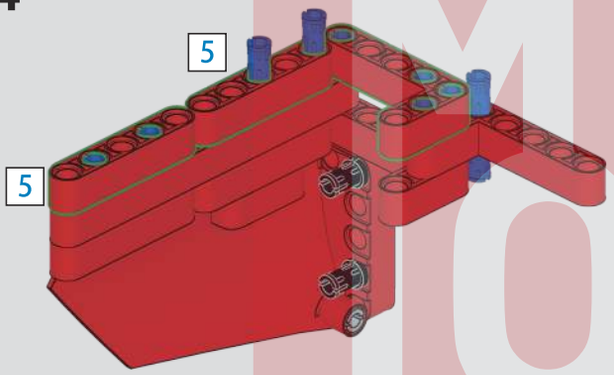

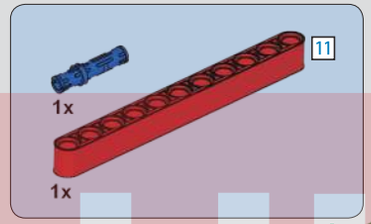

975

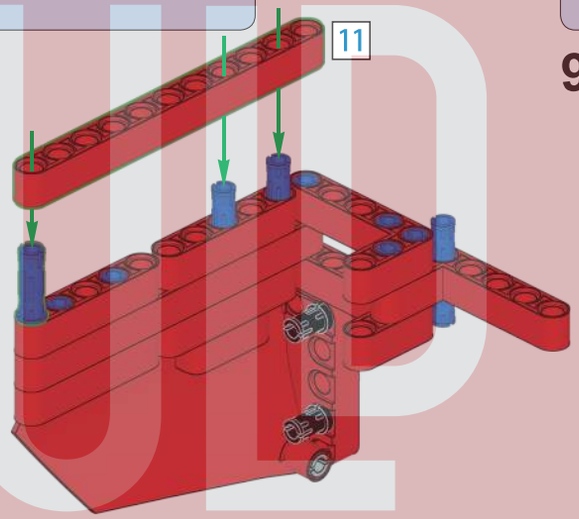

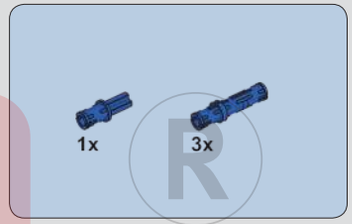

976

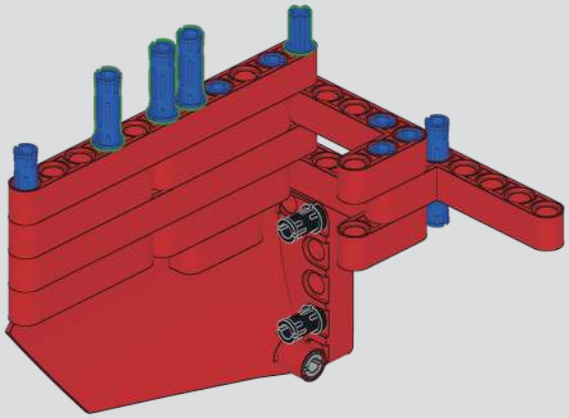

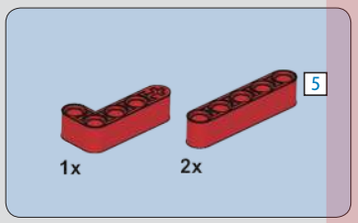

977

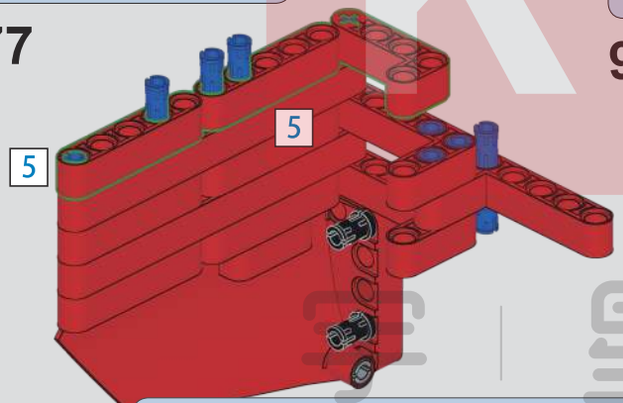

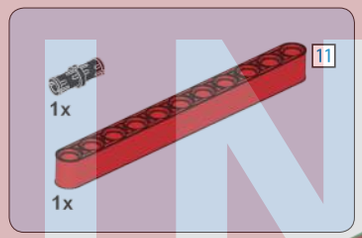

978

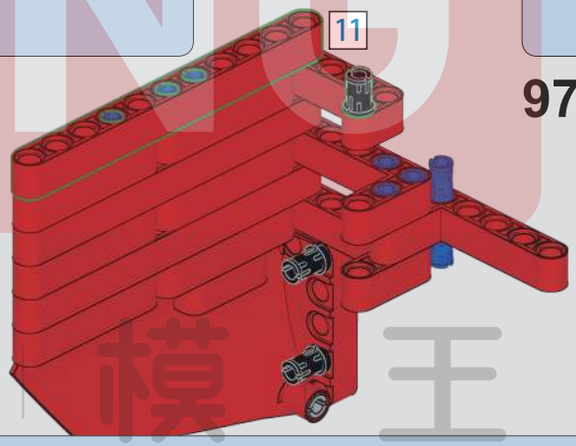

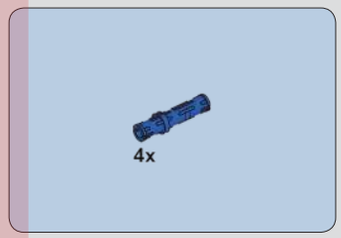

979

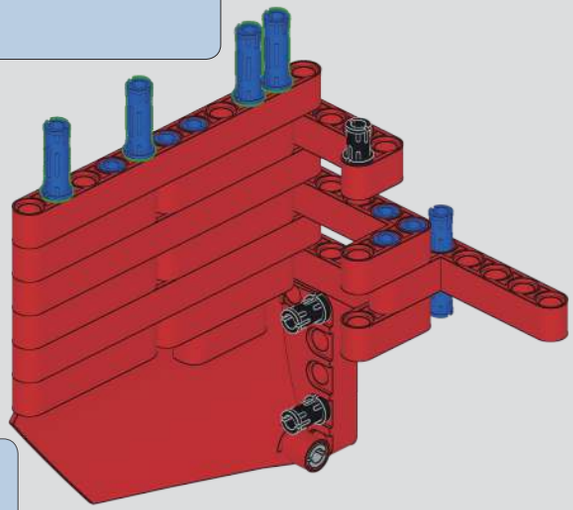

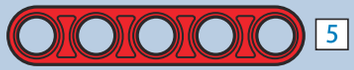

1:1

MOULD KING
宇星模王

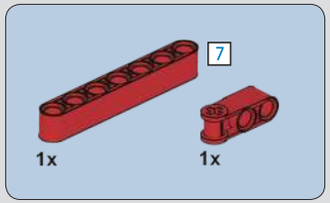

980

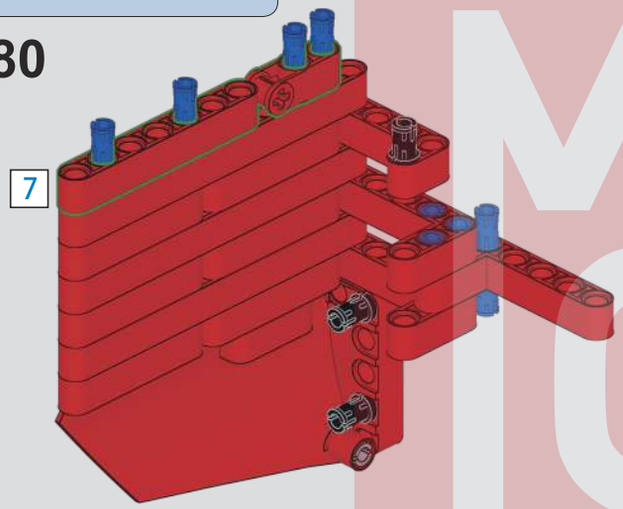

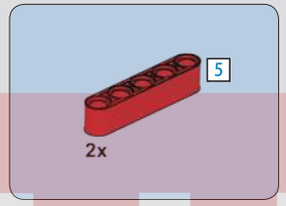

981

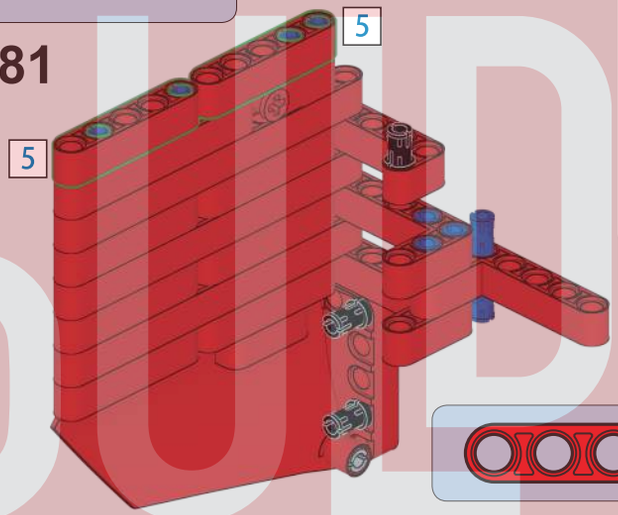

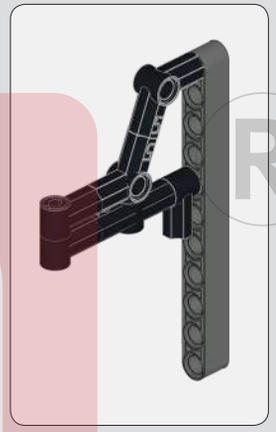

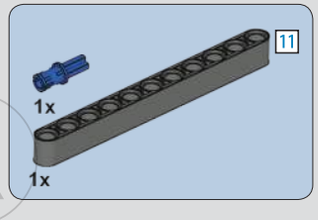

982

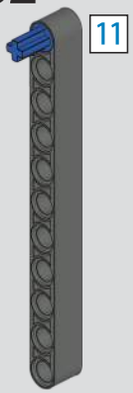

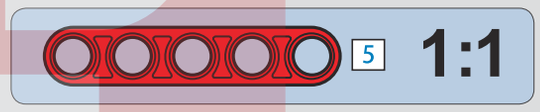

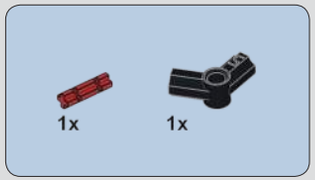

983

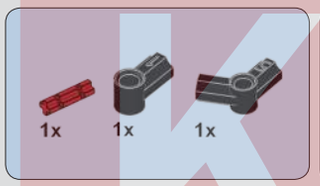

984

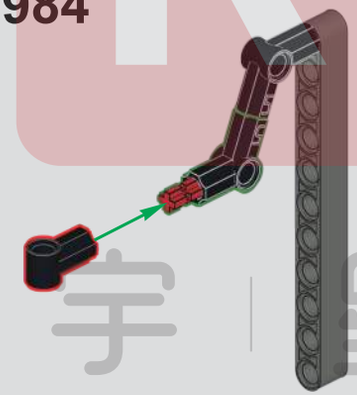

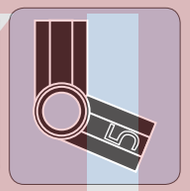

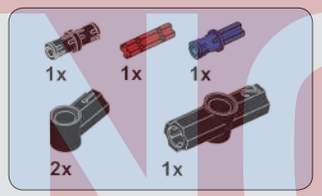

985

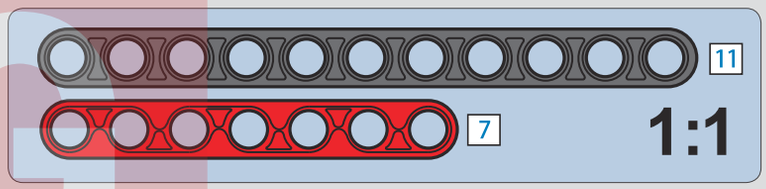

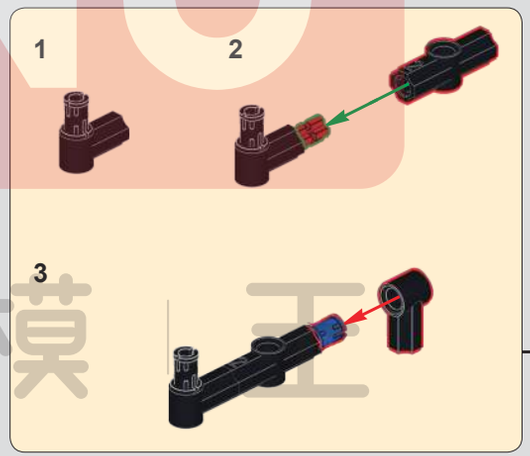

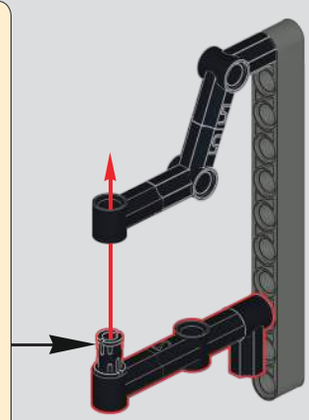

MUD KING
宇 星 模 王

986

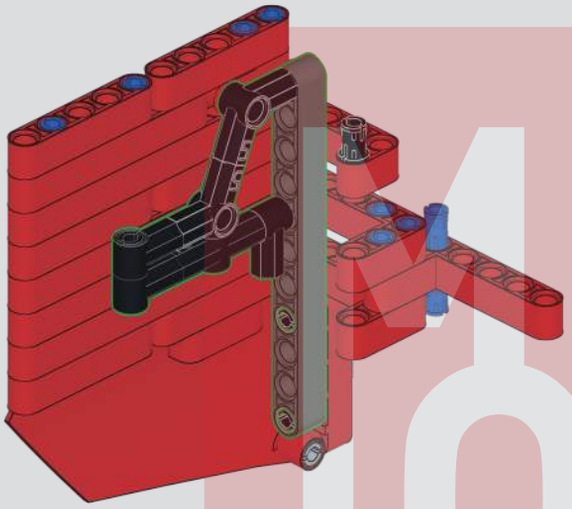

987

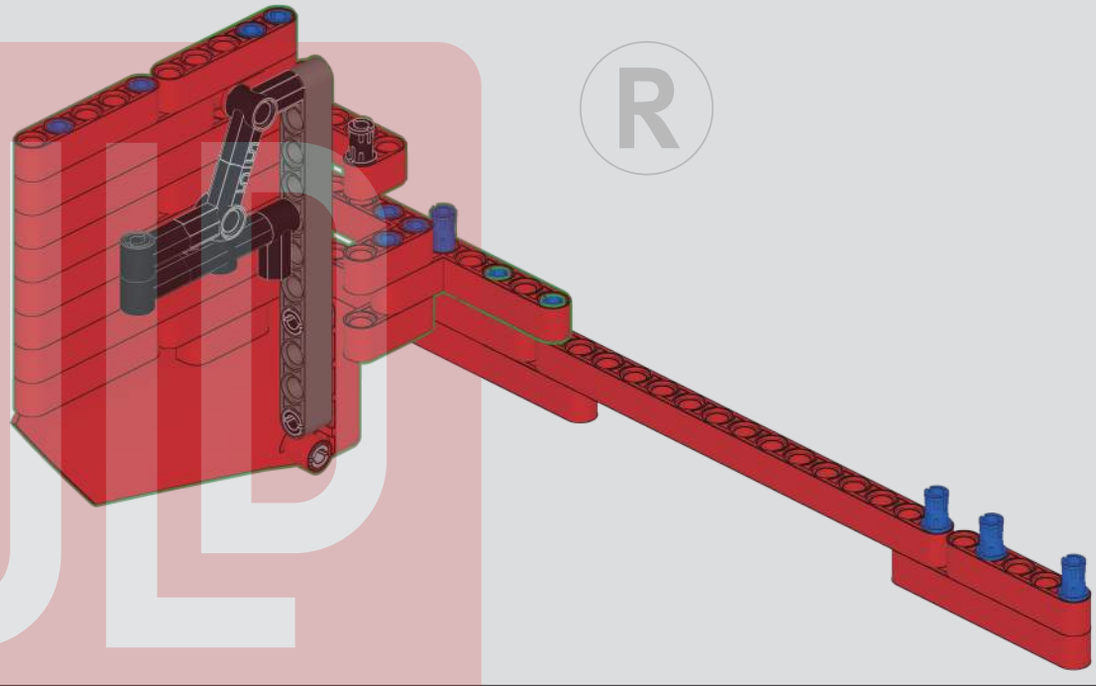

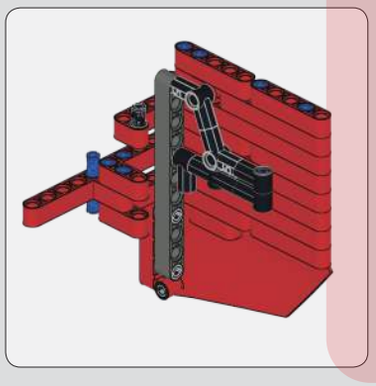

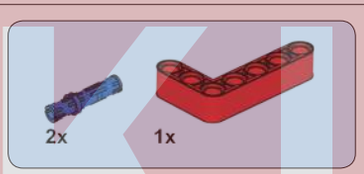

988

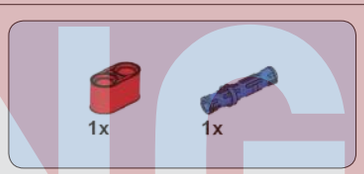

989

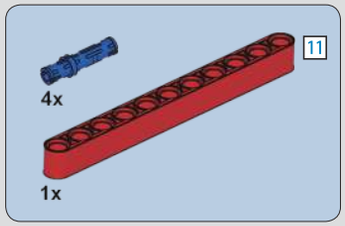

990

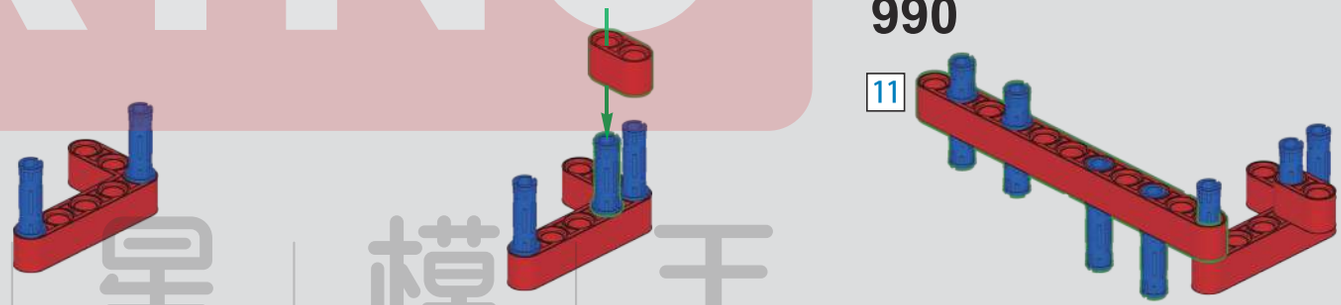

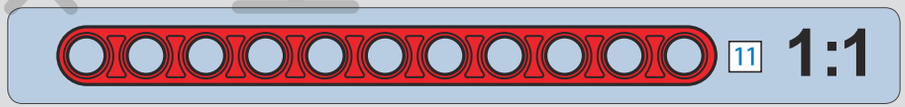

TOUL KING ®
宇 星 模 王

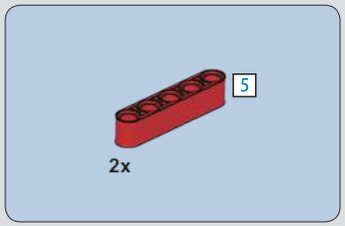

991

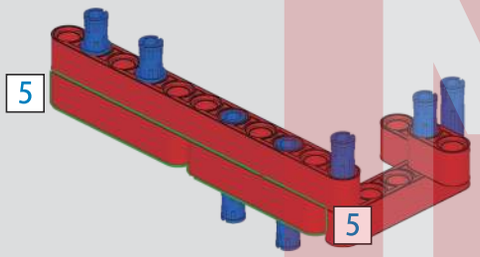

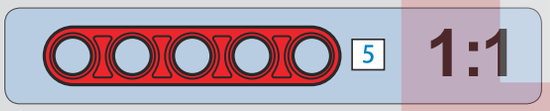

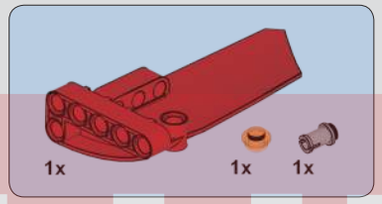

992

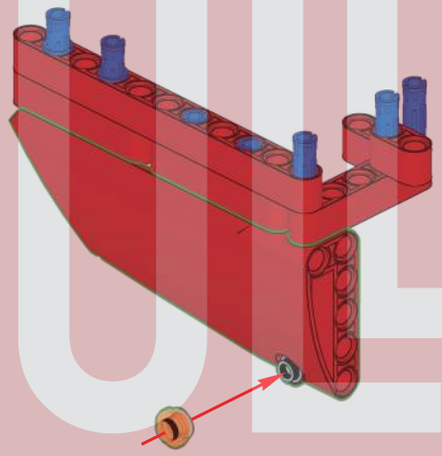

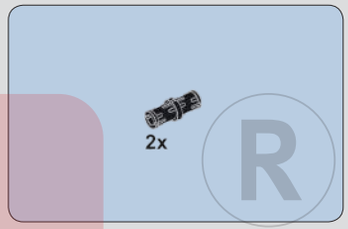

993

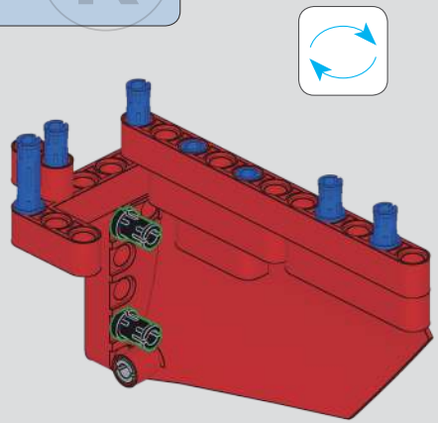

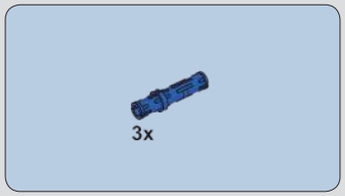

994

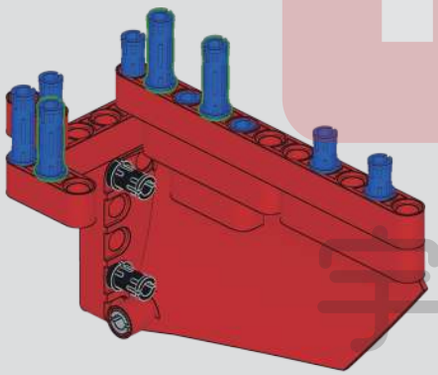

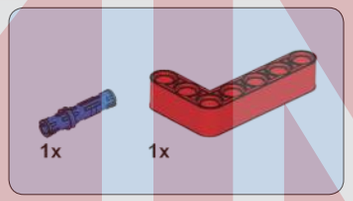

995

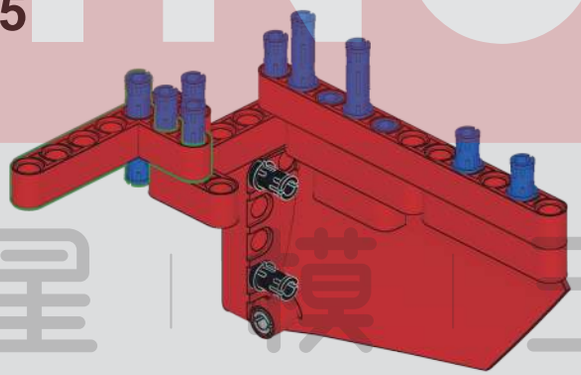

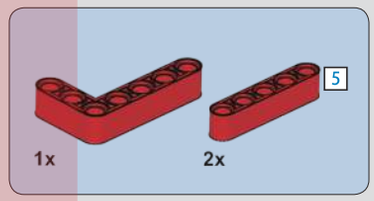

996

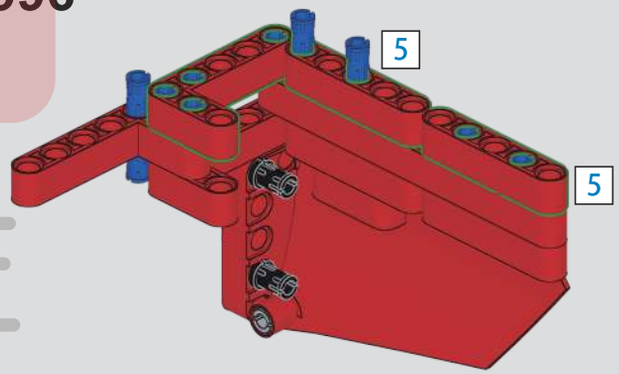

MOULD KING
宇 星 模 王

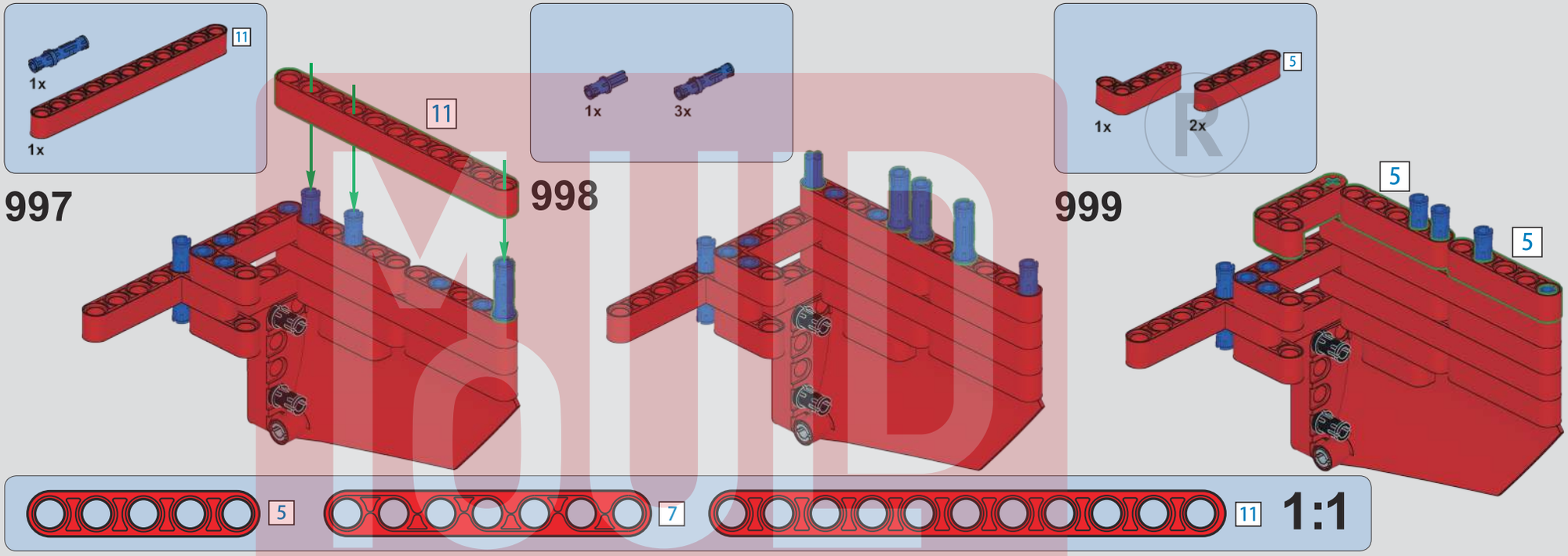
997
1x
1x
11
998
1x
3x
999
1x
2x
5
5
5
5
7
11
1:1

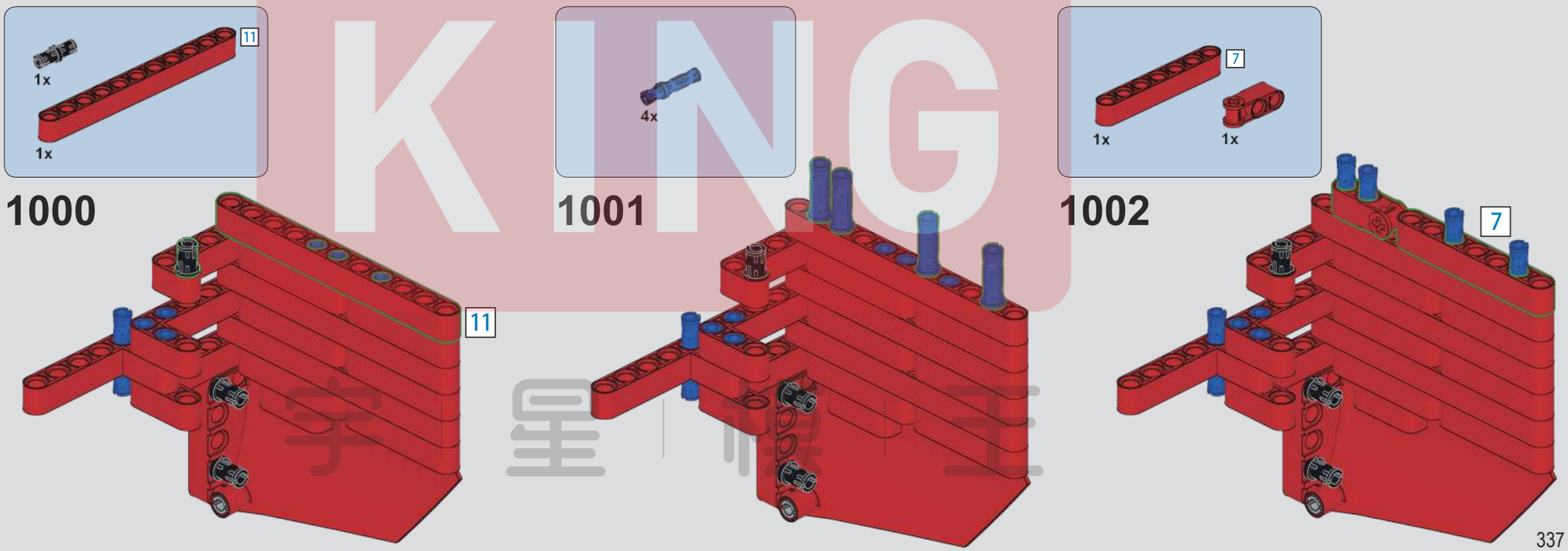
1000
1x
1x
11
11
1001
4x
1002
1x
1x
7
7

BUD KING

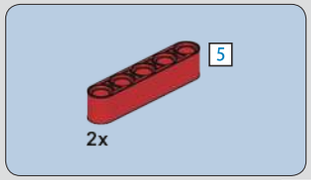

1003

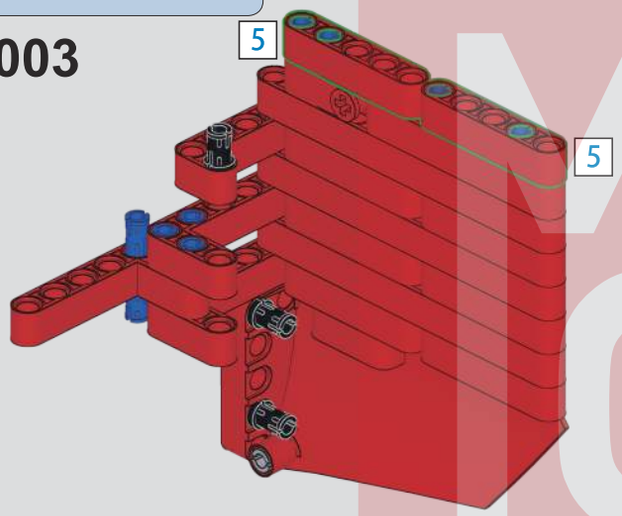

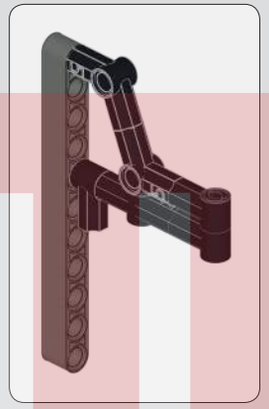

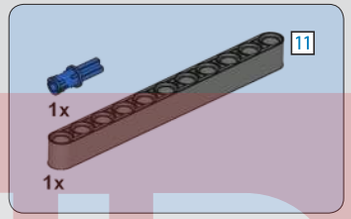

1004

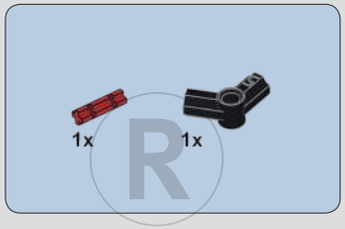

1005

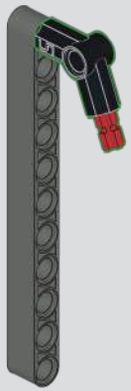

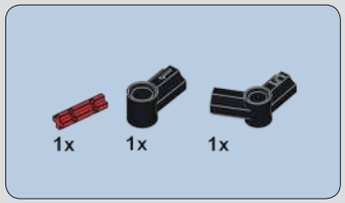

1006

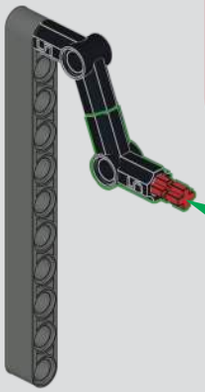

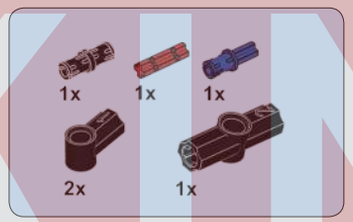

1007

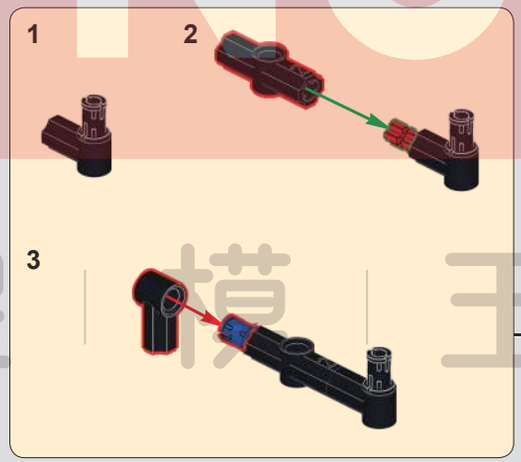

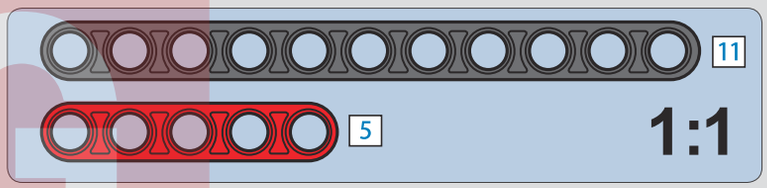

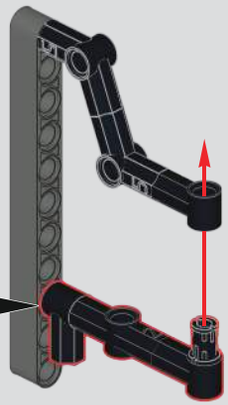

MOULD KING
学 | 星 | 模 | 王

1008

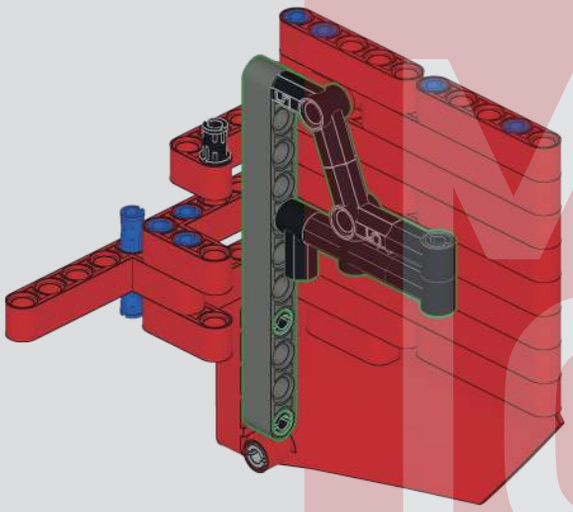

1009

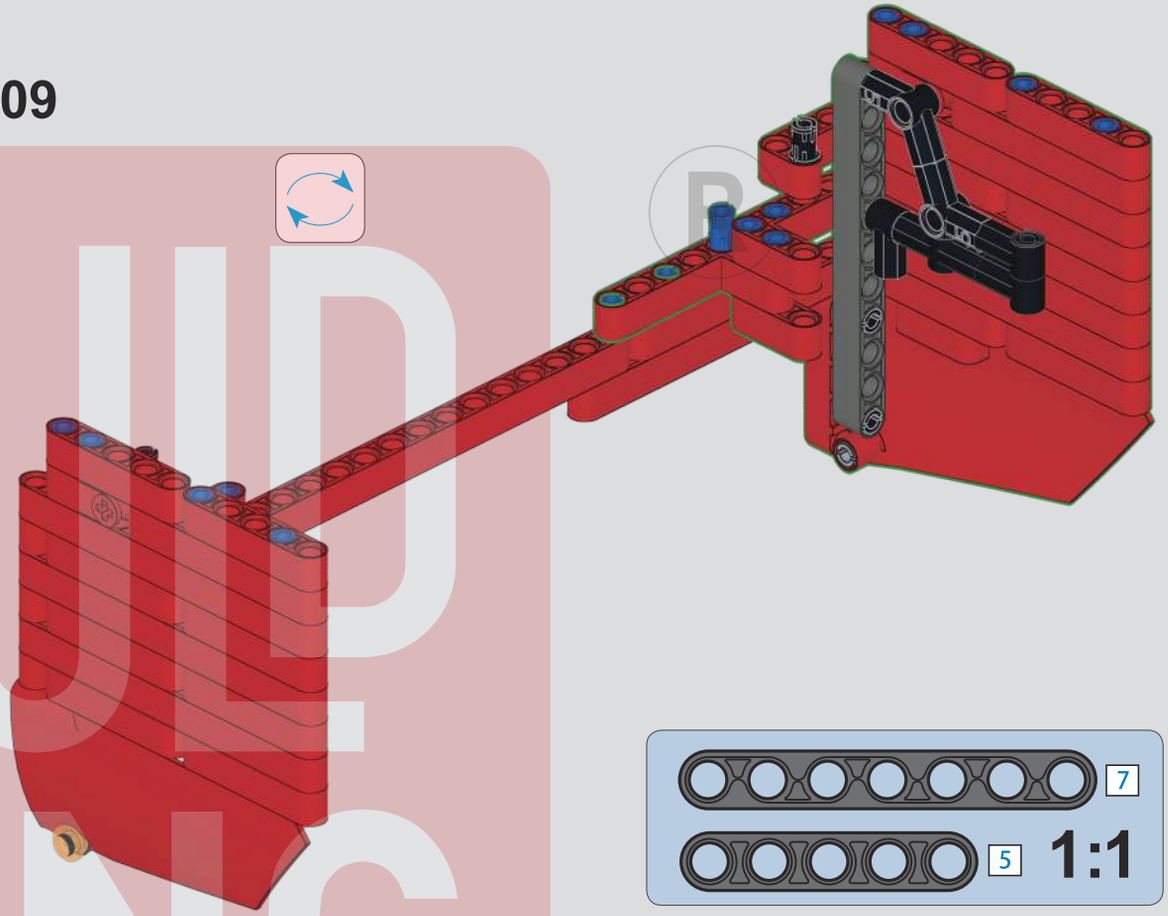

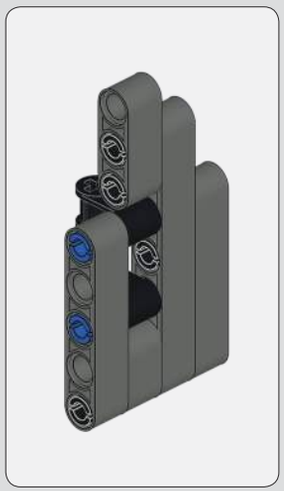

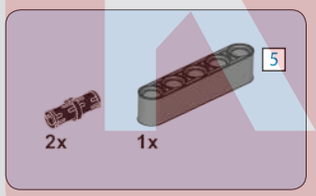

1010

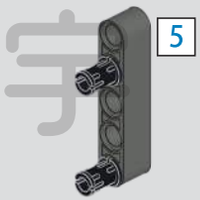

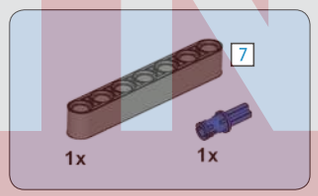

1011

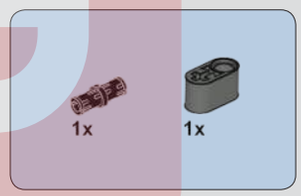

1012

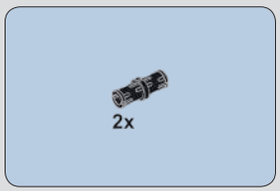

1013

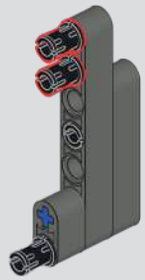

BUILD KING
宇星模王

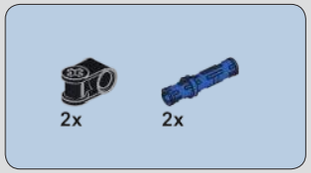

1014

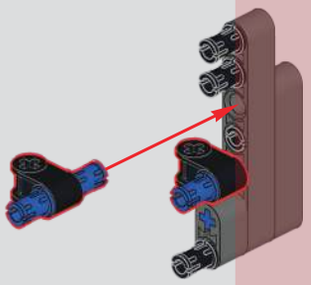

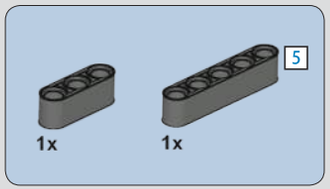

1015

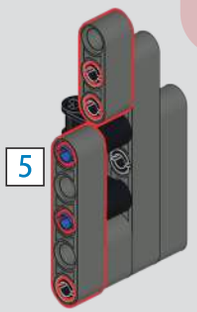

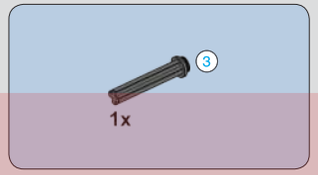

1016

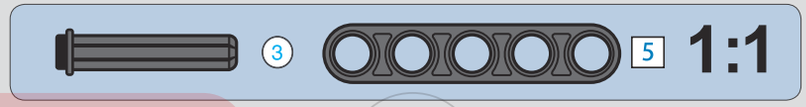

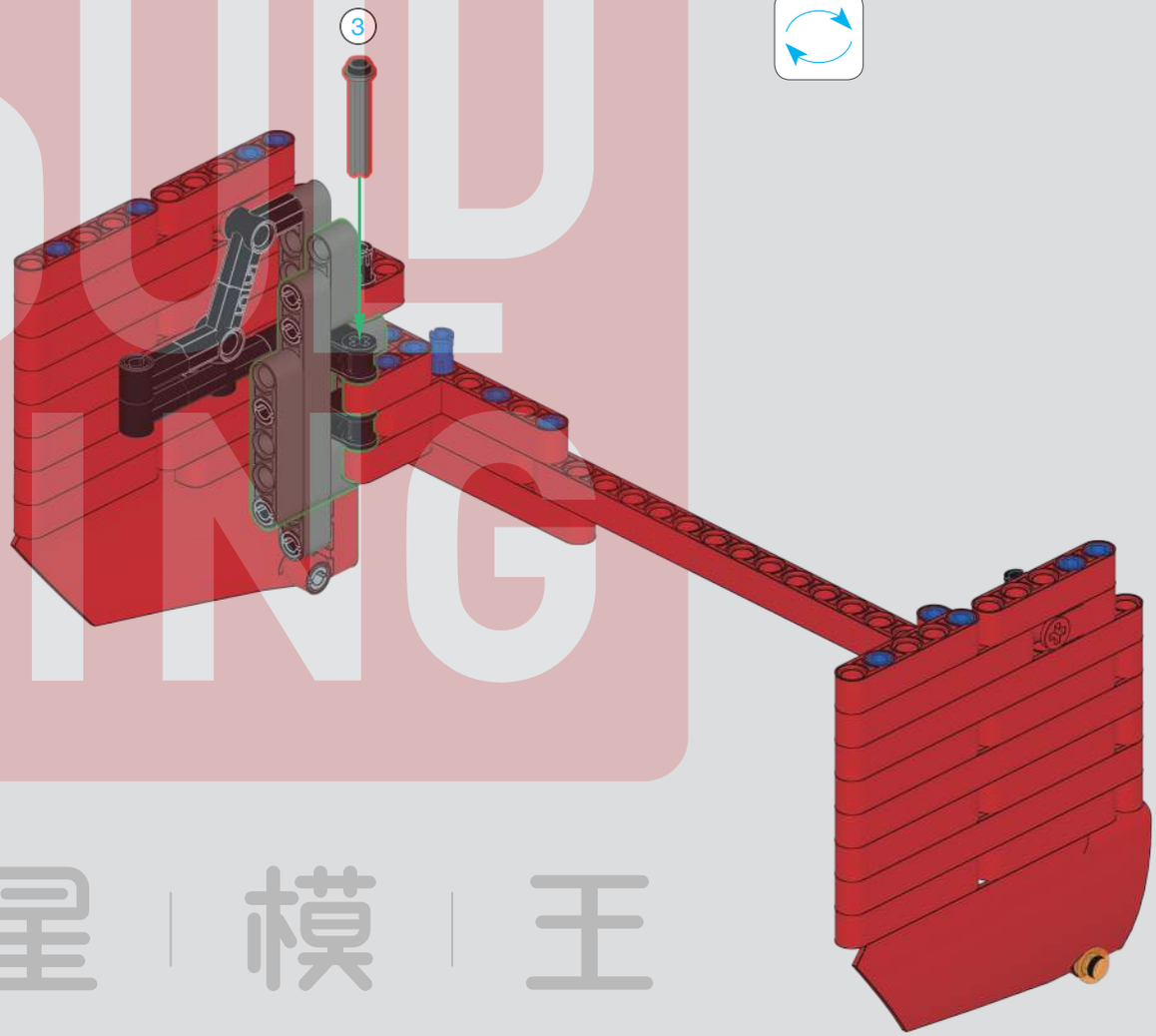

MOLD KING
宇 星 模 王

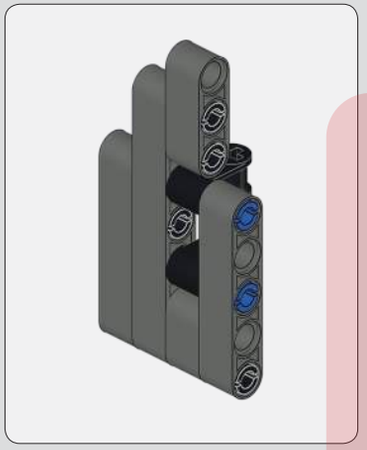

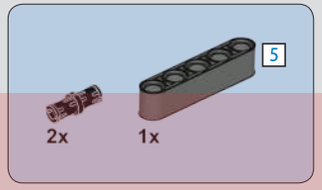

1017

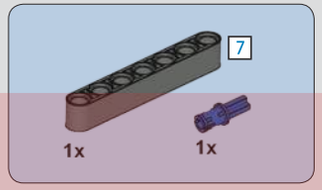

1018

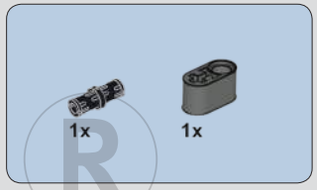

1019

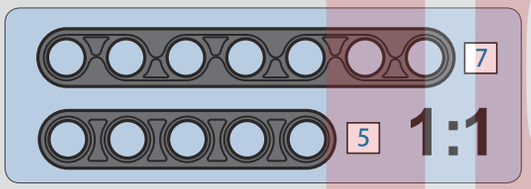

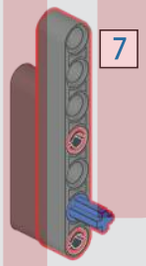

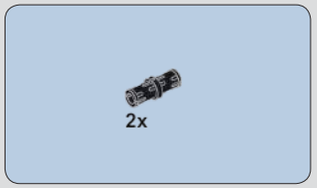

1020

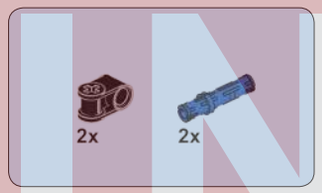

1021

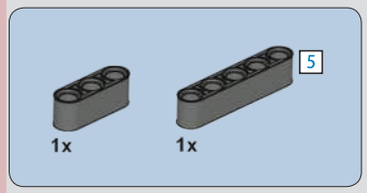

1022

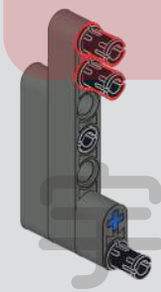

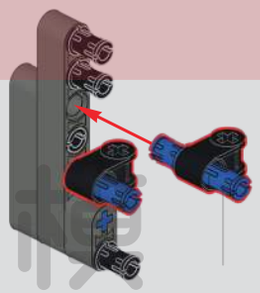

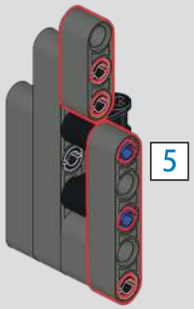

MOULD KING
宝 星 模 王

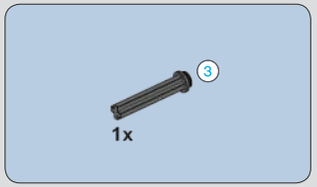

1023

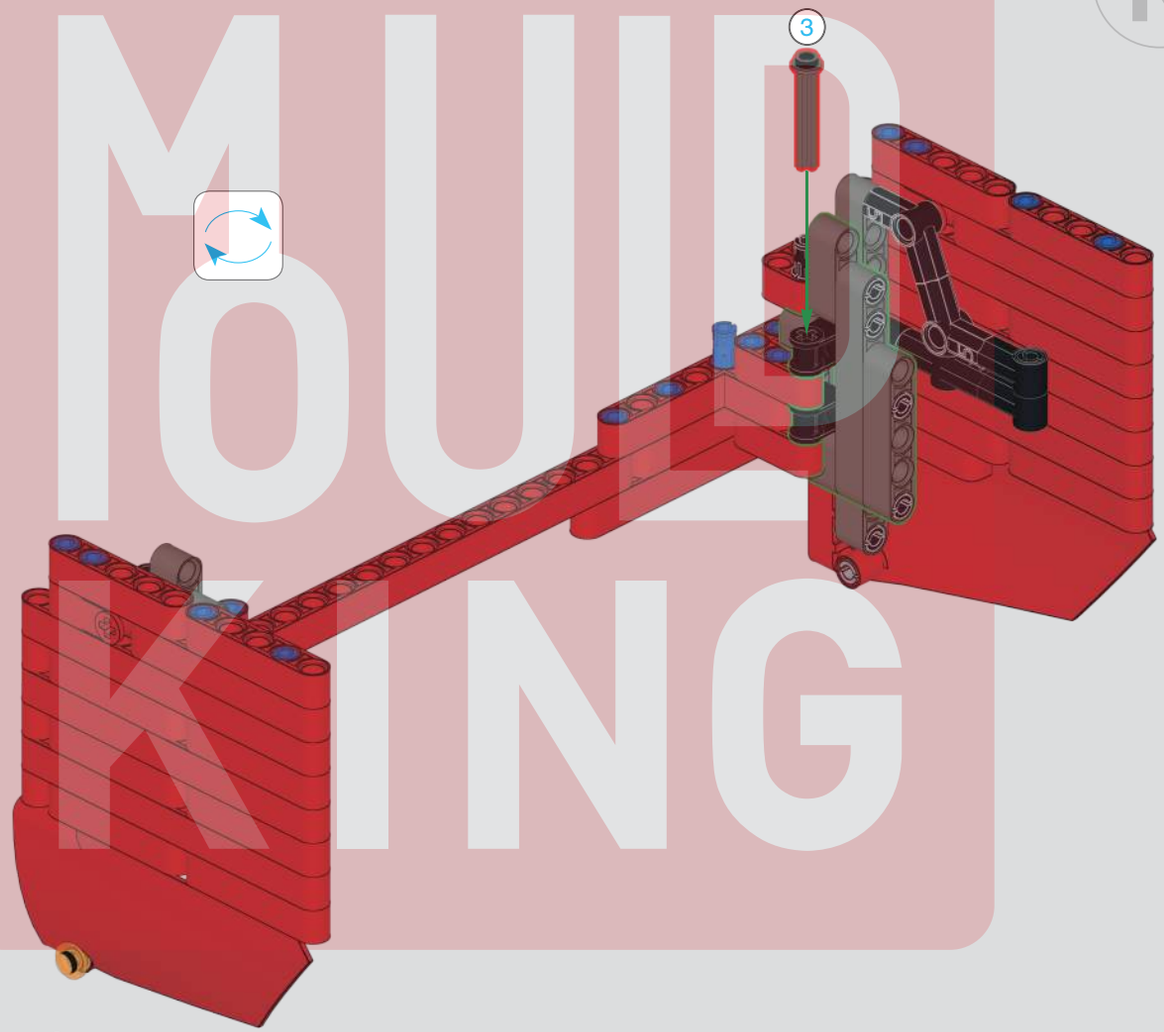

MOULD KING
宇 星 模 王

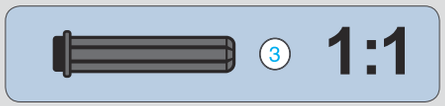

1024

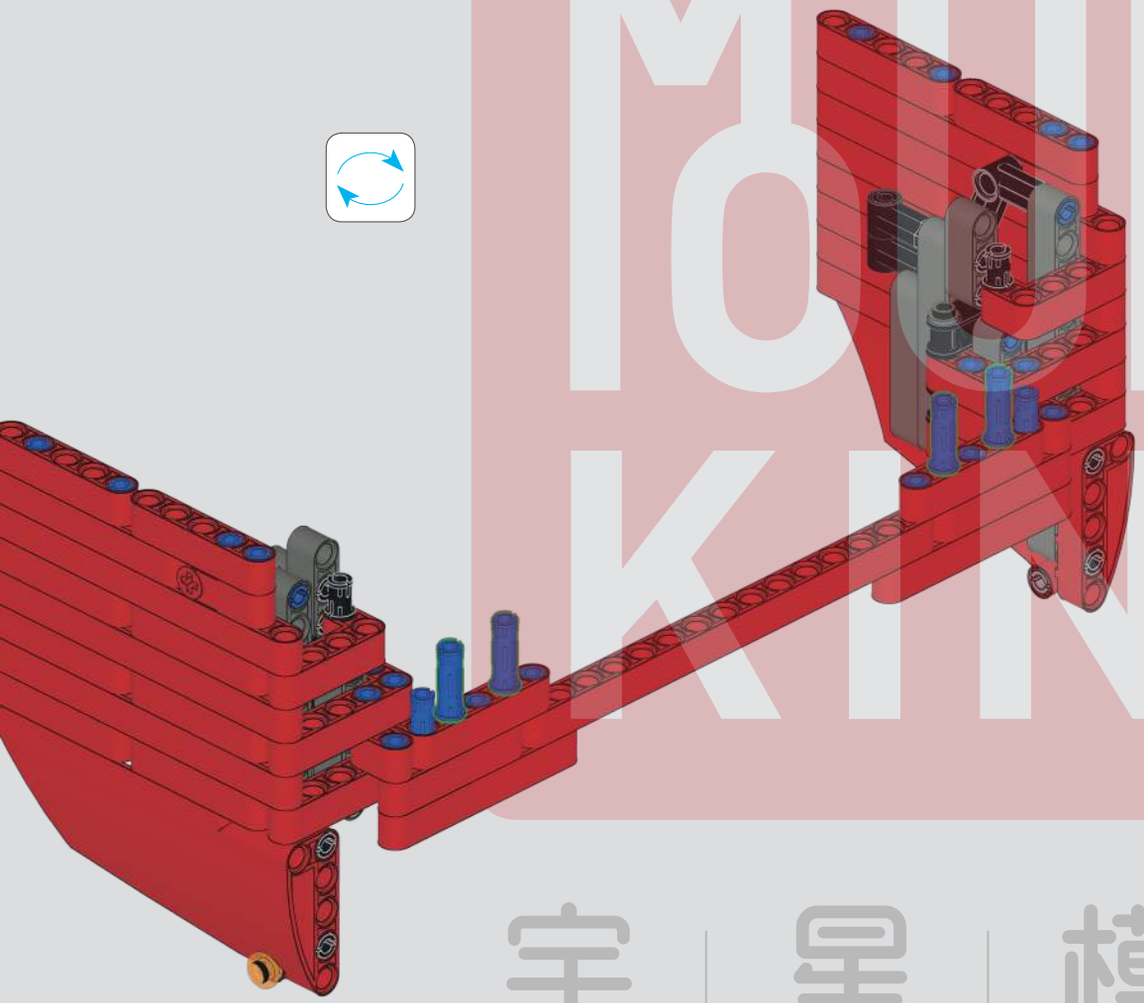

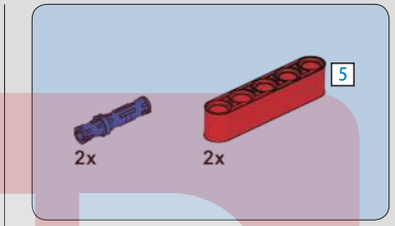

1025

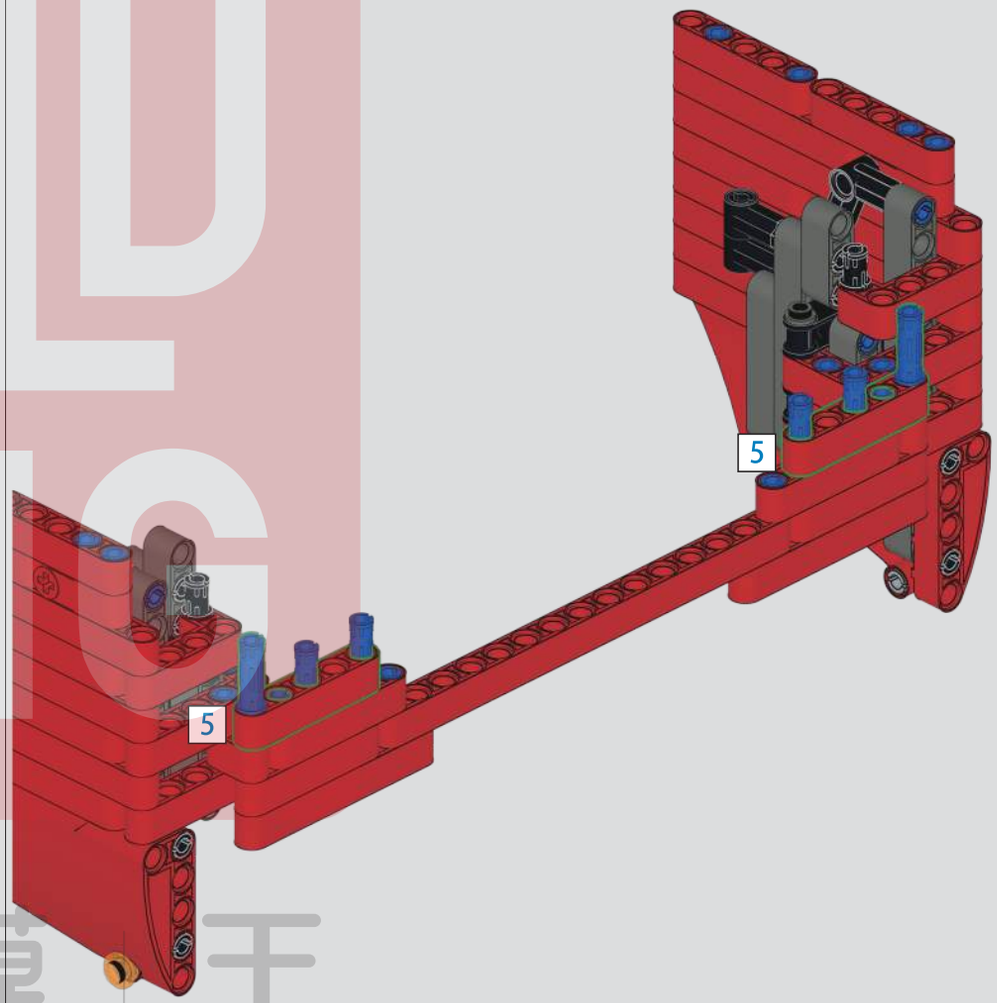

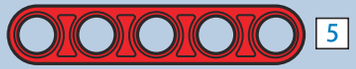

1:1

MOULD KING
宇 星 模 王

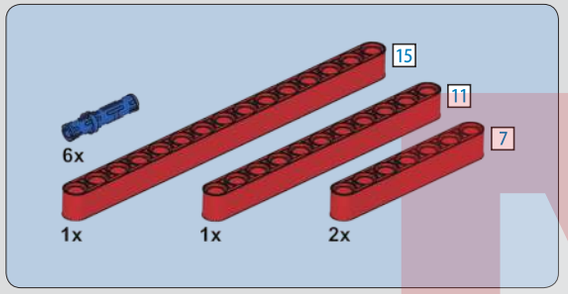

1026

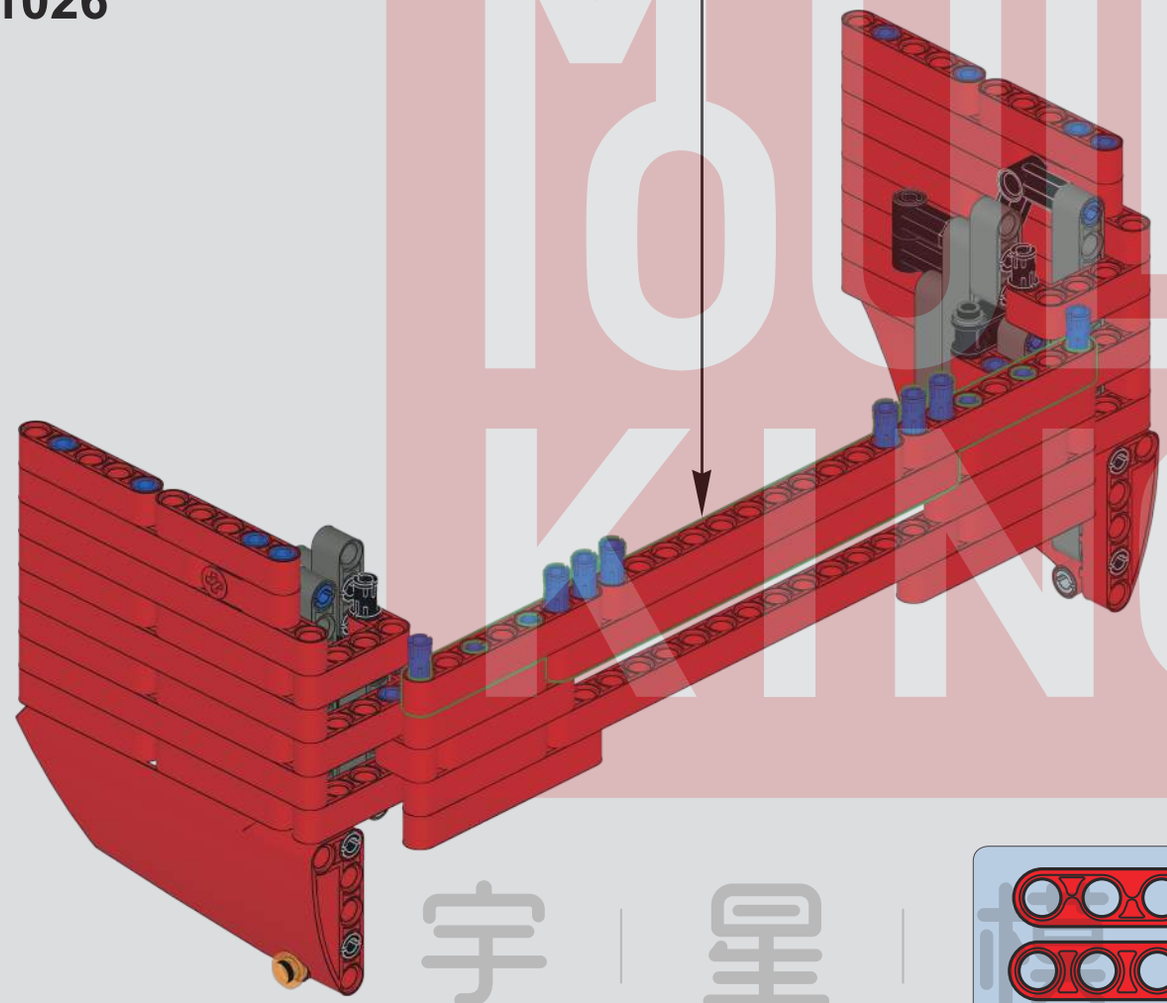

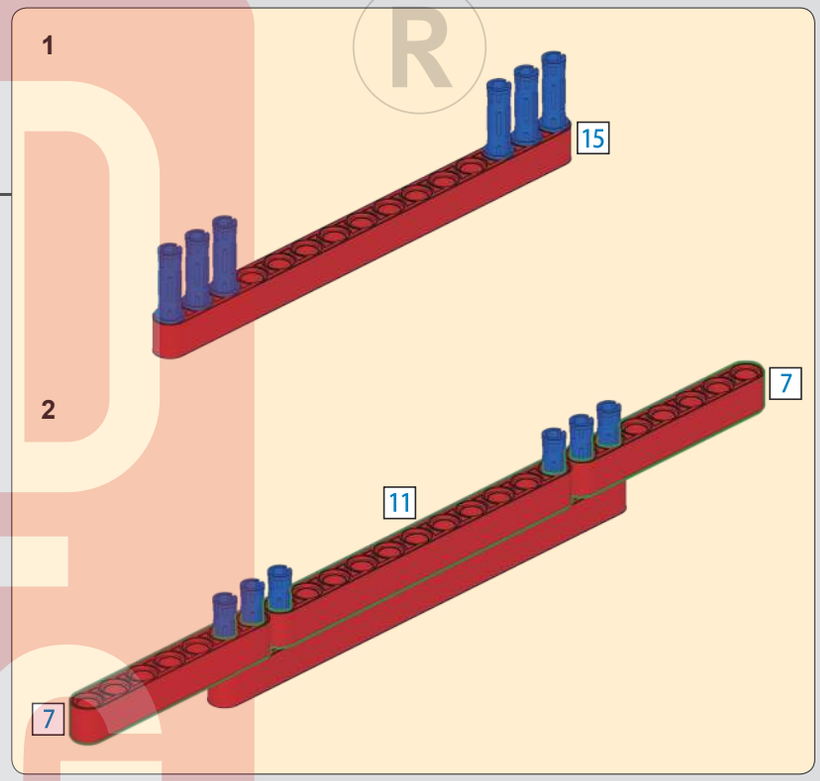

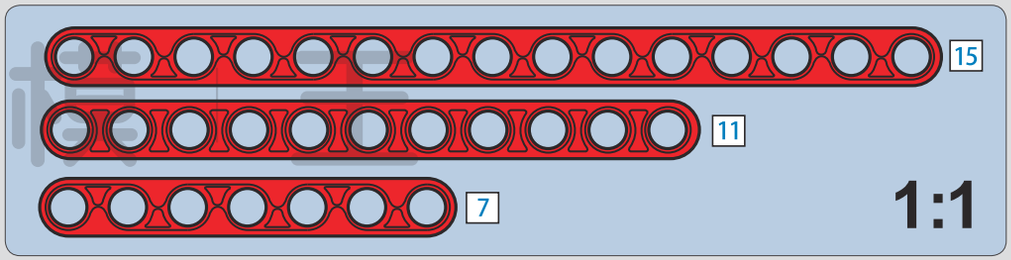

MUD KING
宇 星 模 型

1027

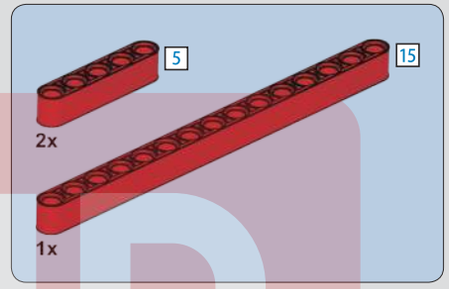

1028

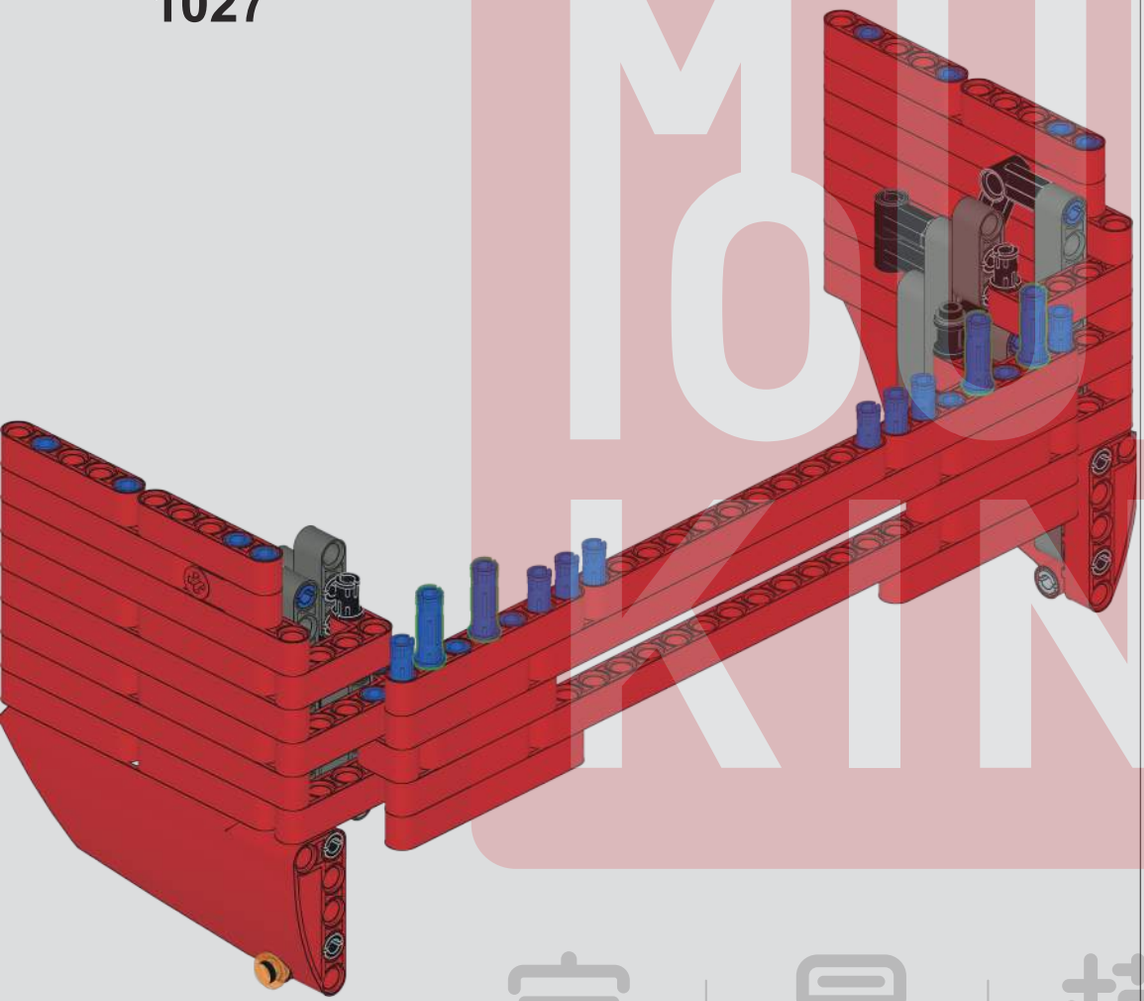

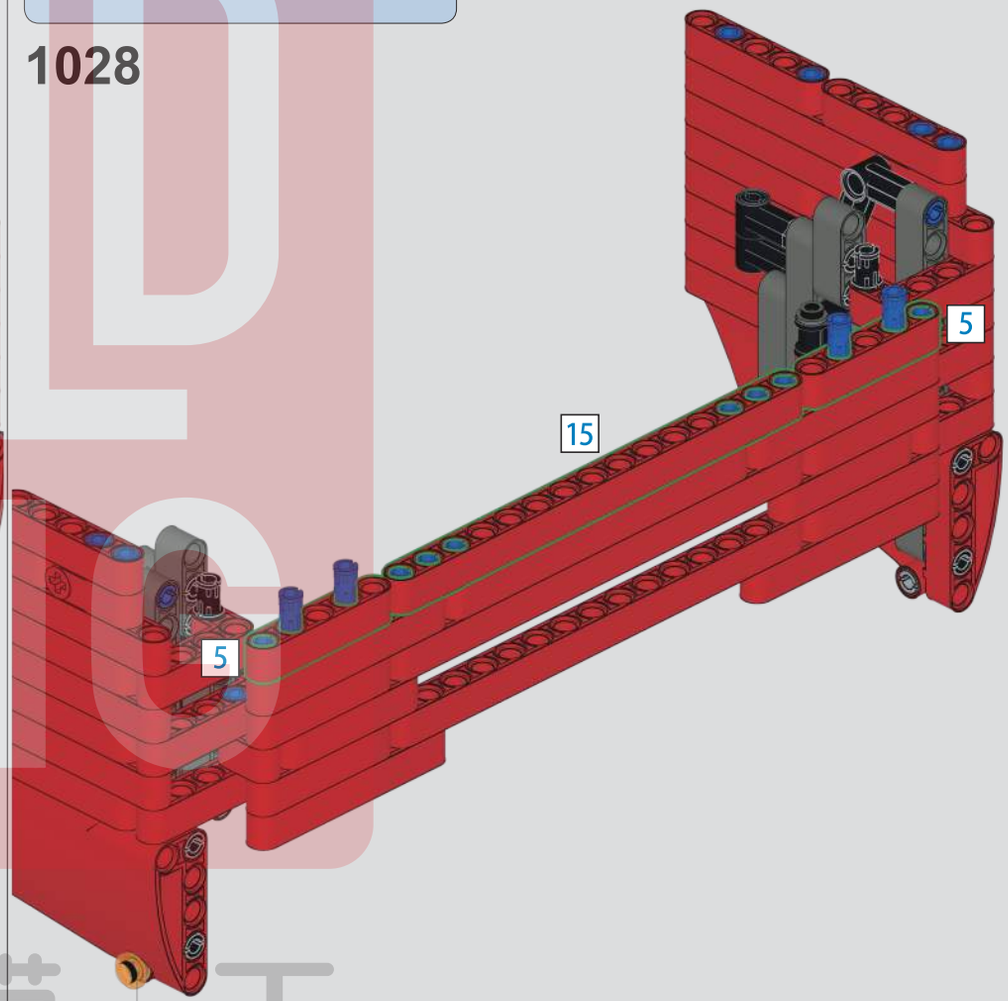

MOLD KING ®
宇 星 模 王

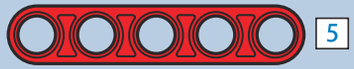

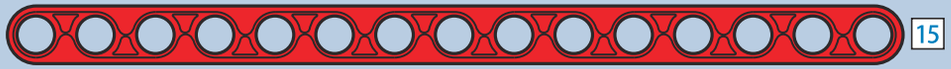

1:1

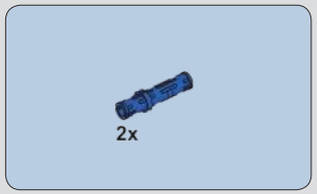

1029

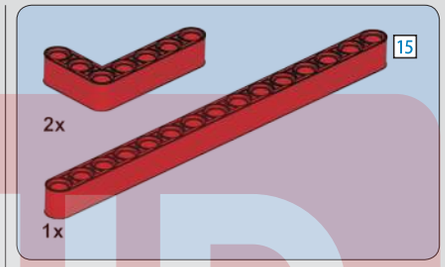

1030

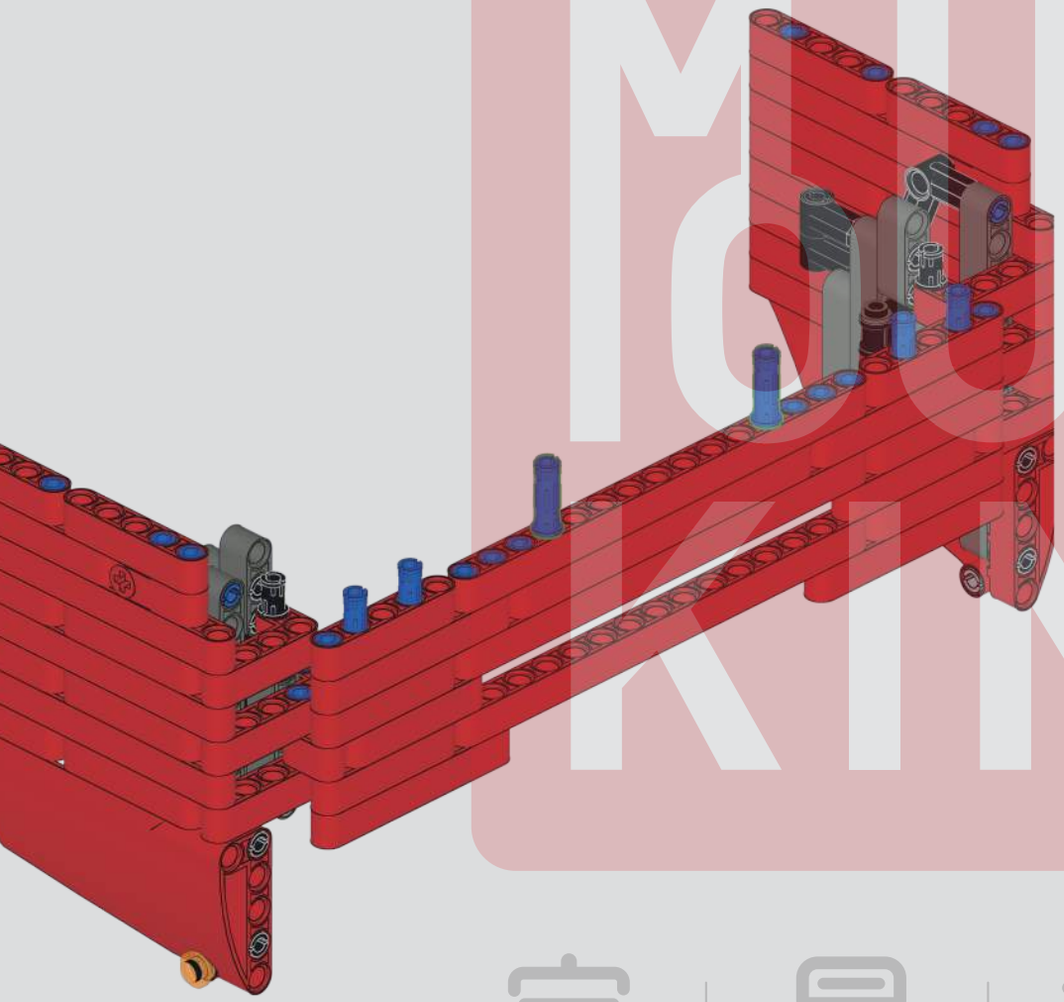

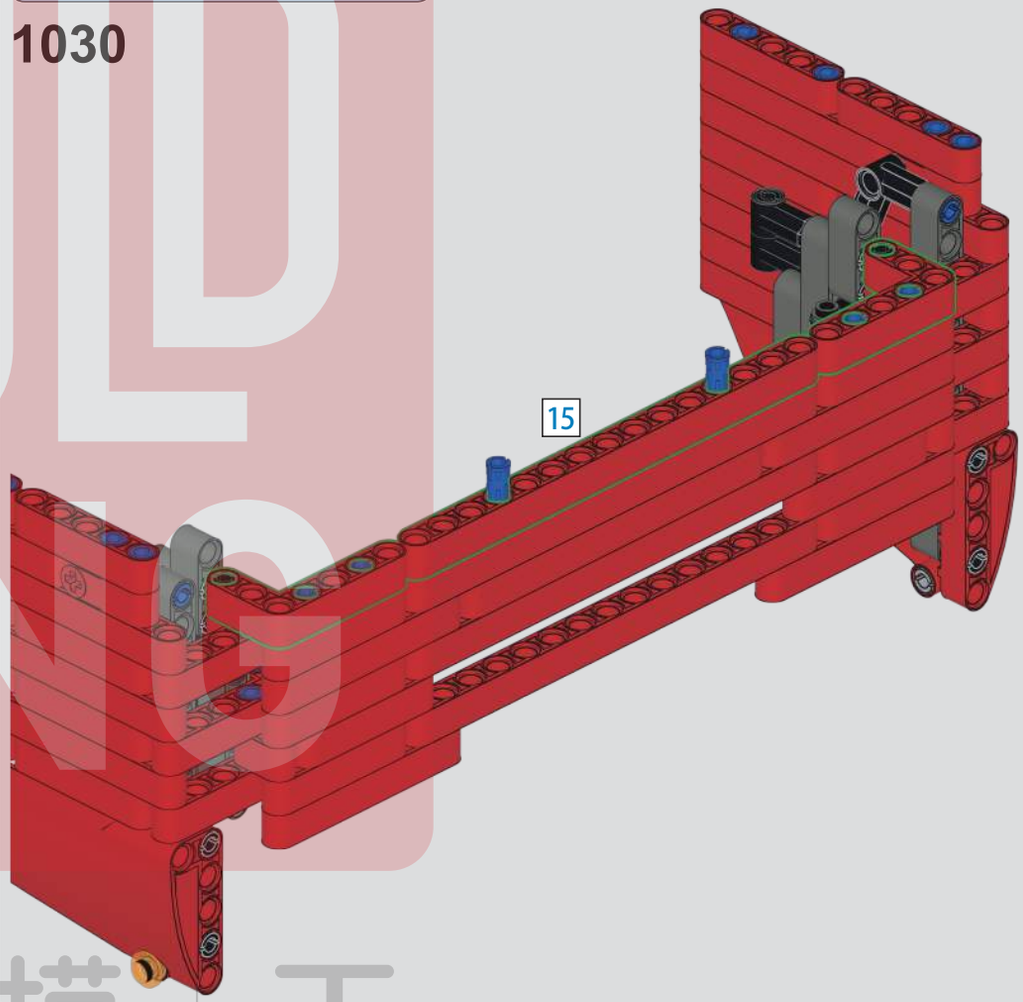

MOULD KING
宇 星 模 王

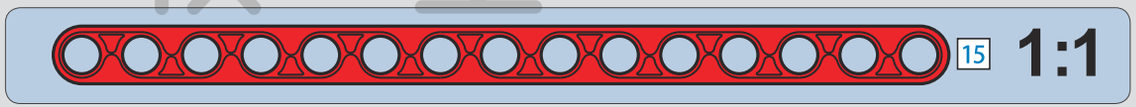

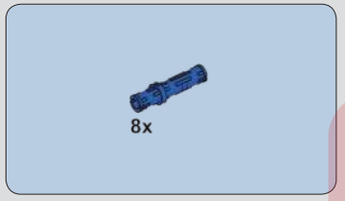

1031

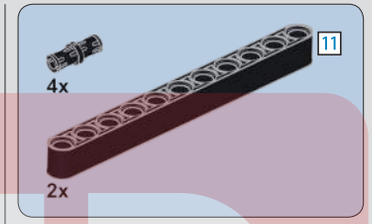

1032

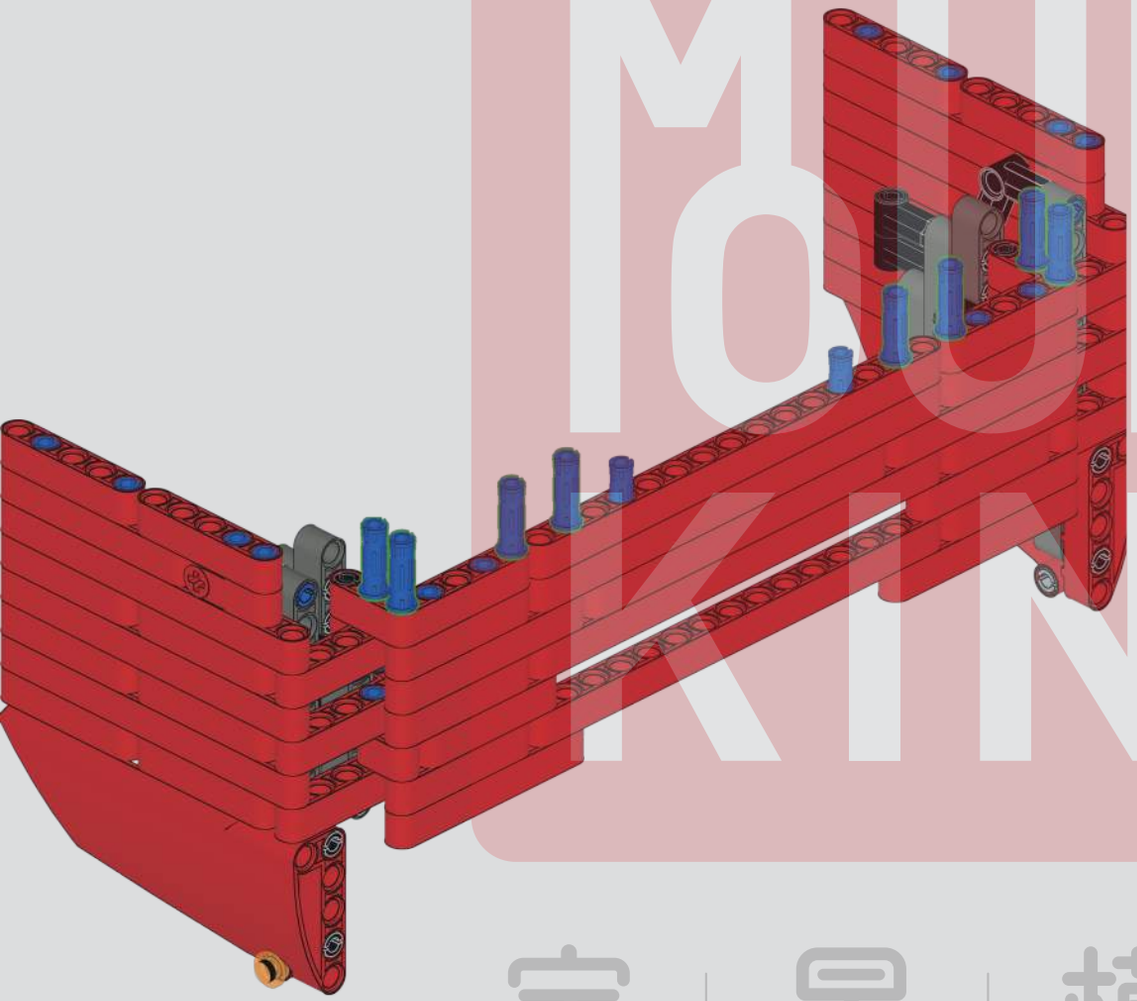

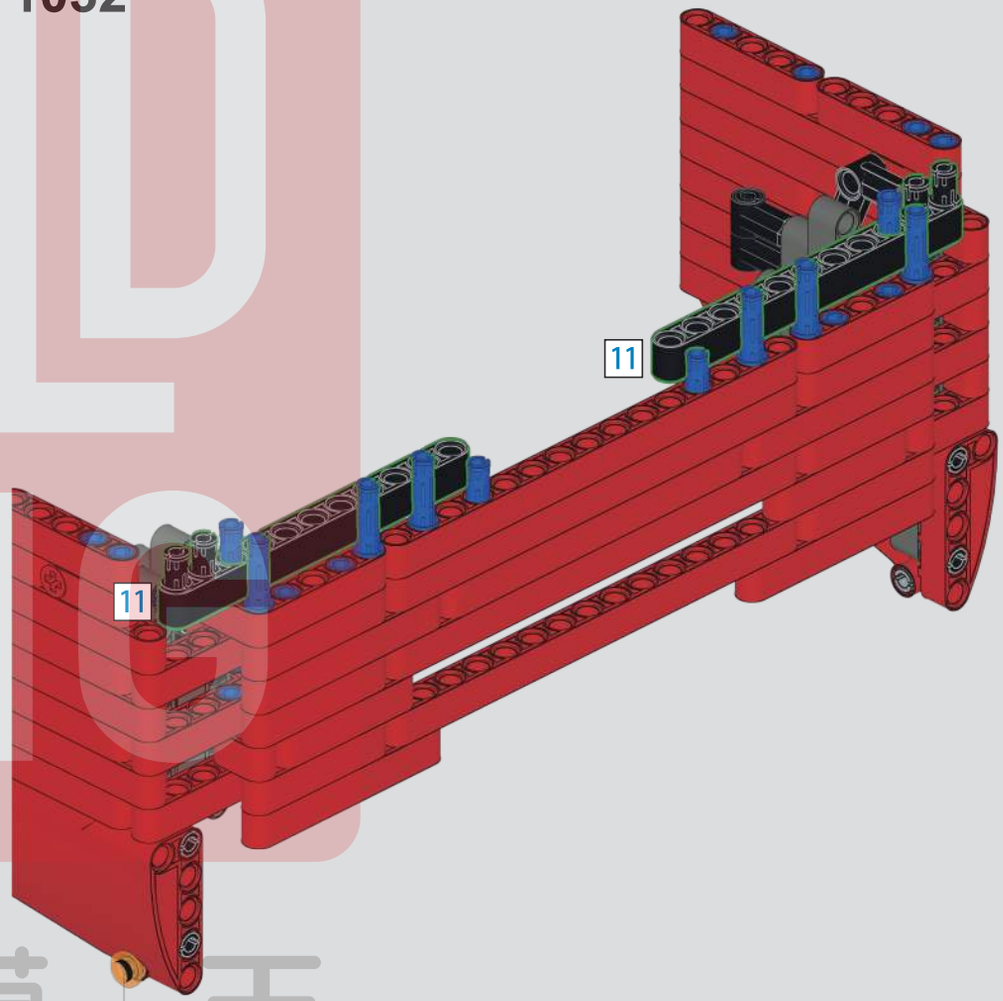

MOULD KING
宇 星 模 王

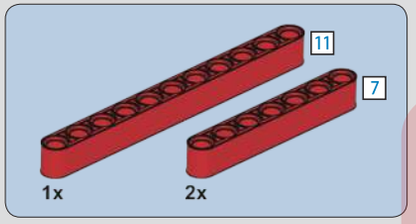

1033

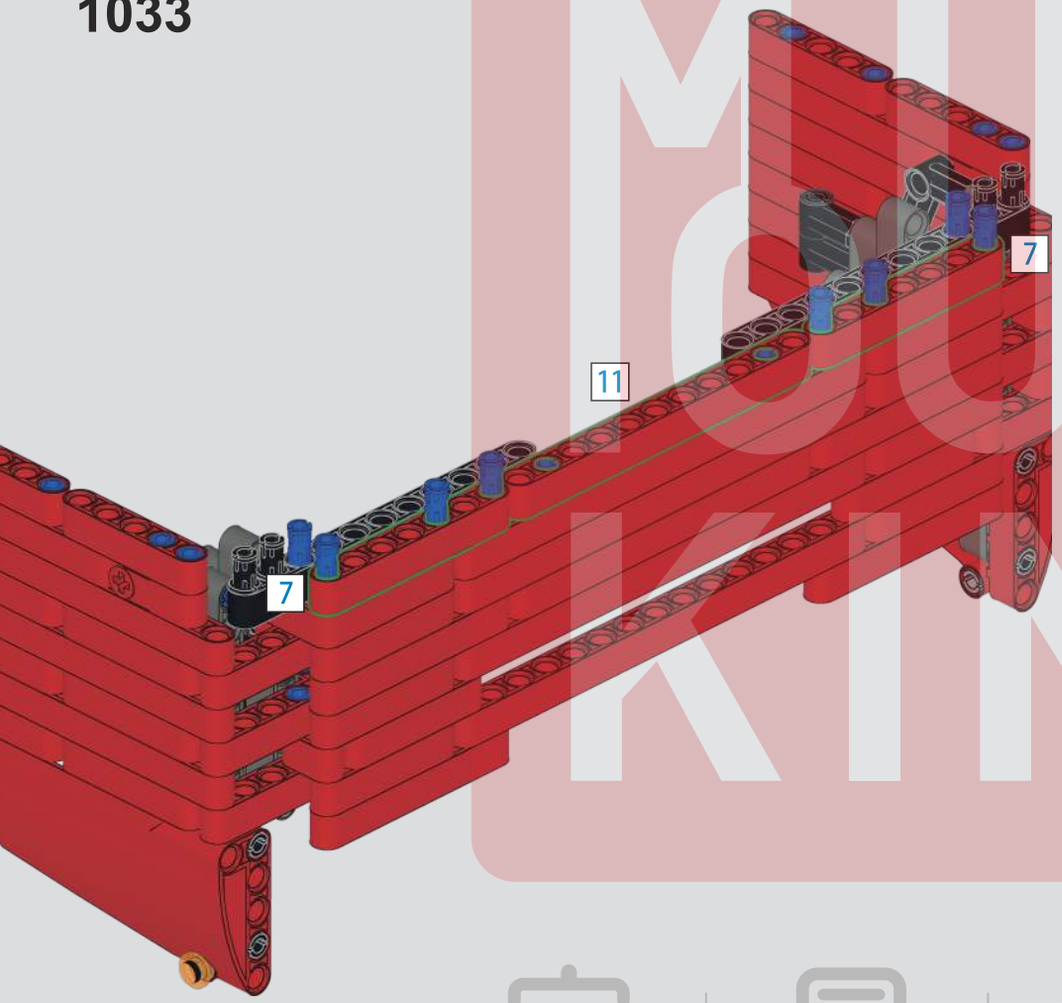

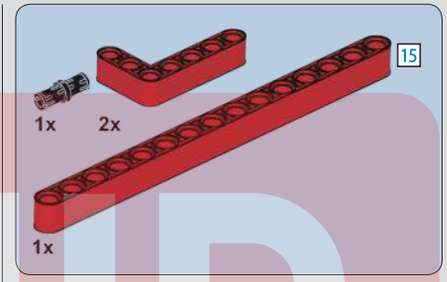

1034

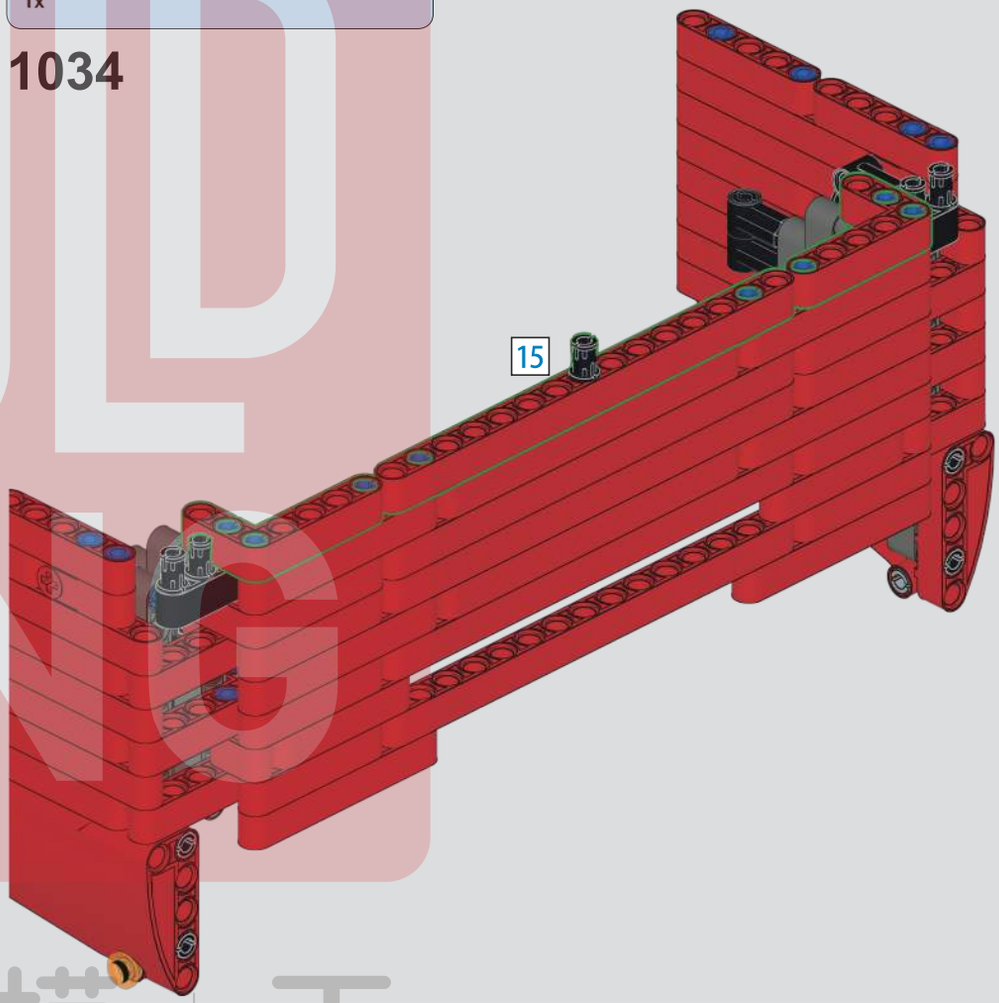

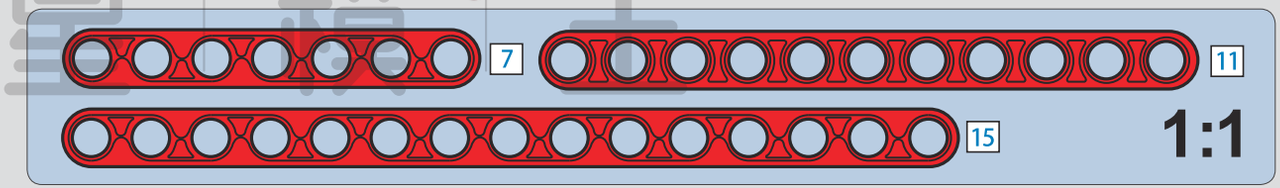

MULD KING ®
宇 | 星 | 模 | 王

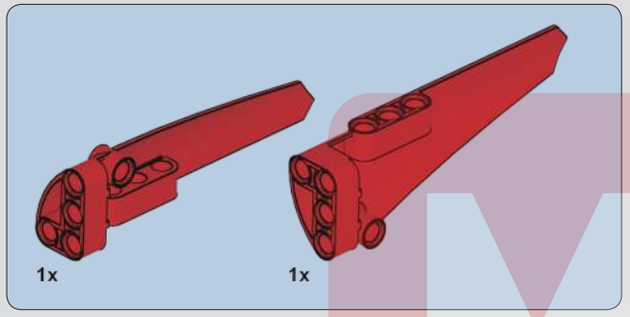

1035

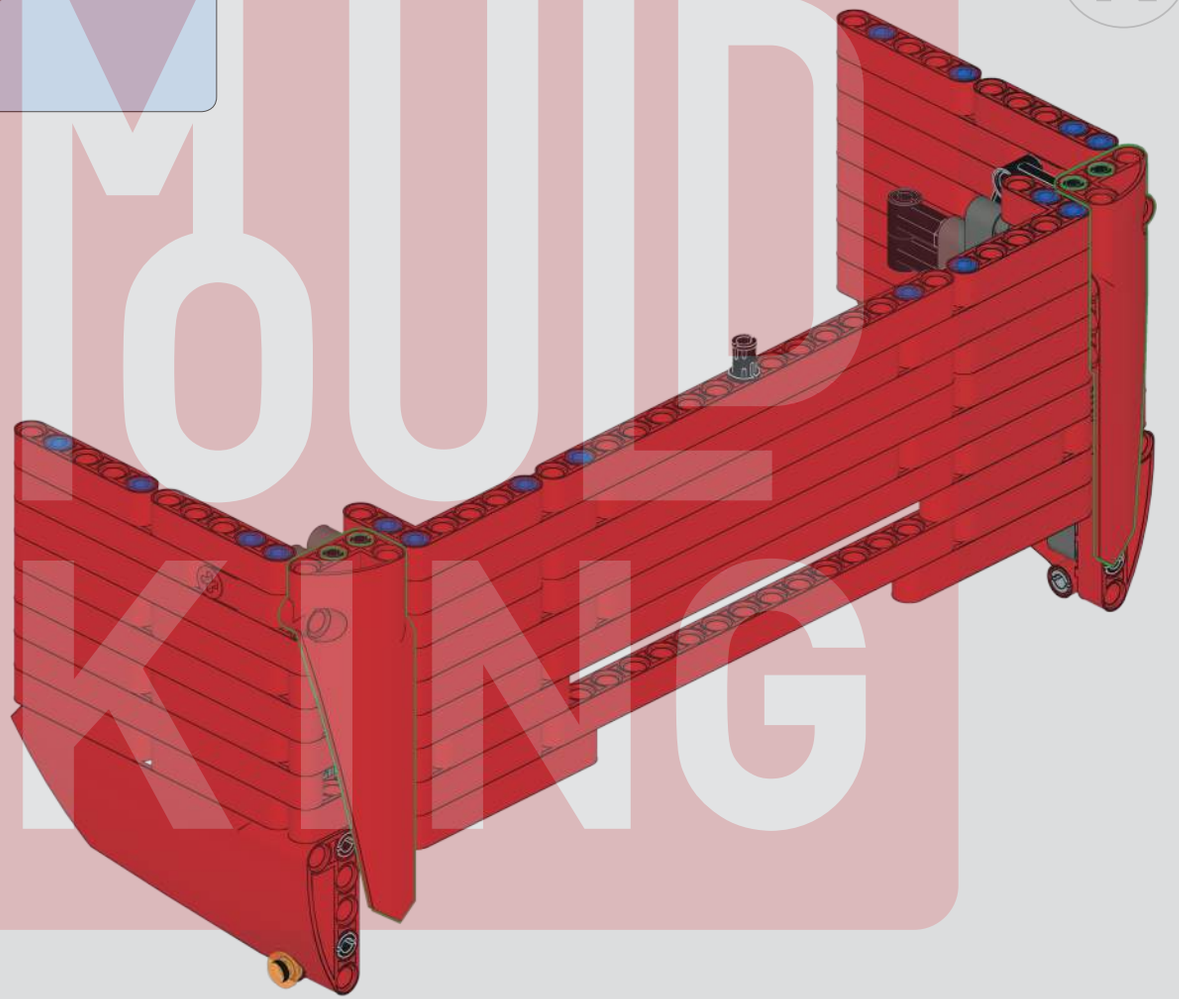

MOULD KING ®
宇 星 模 王

1036

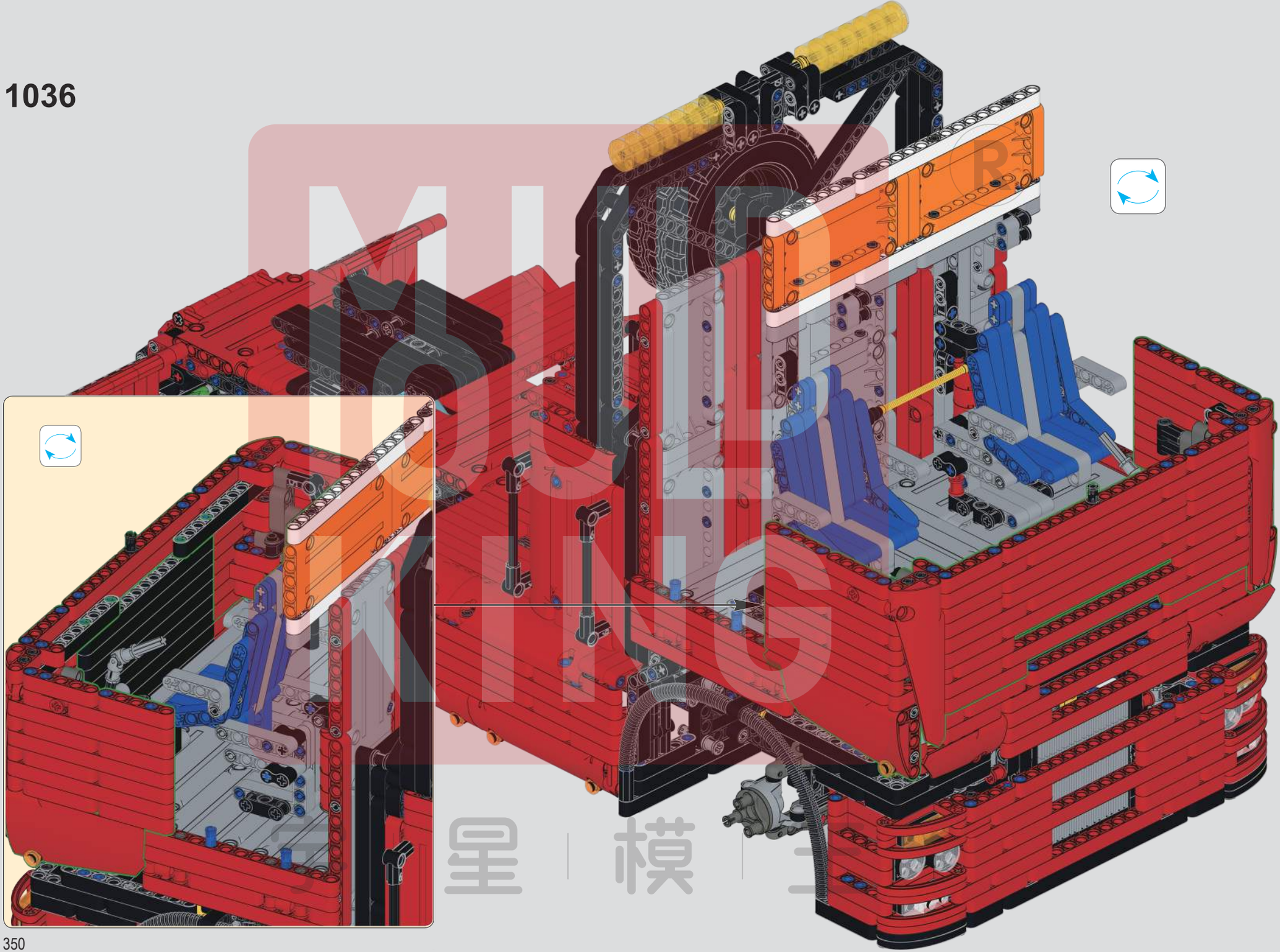

星 模 王

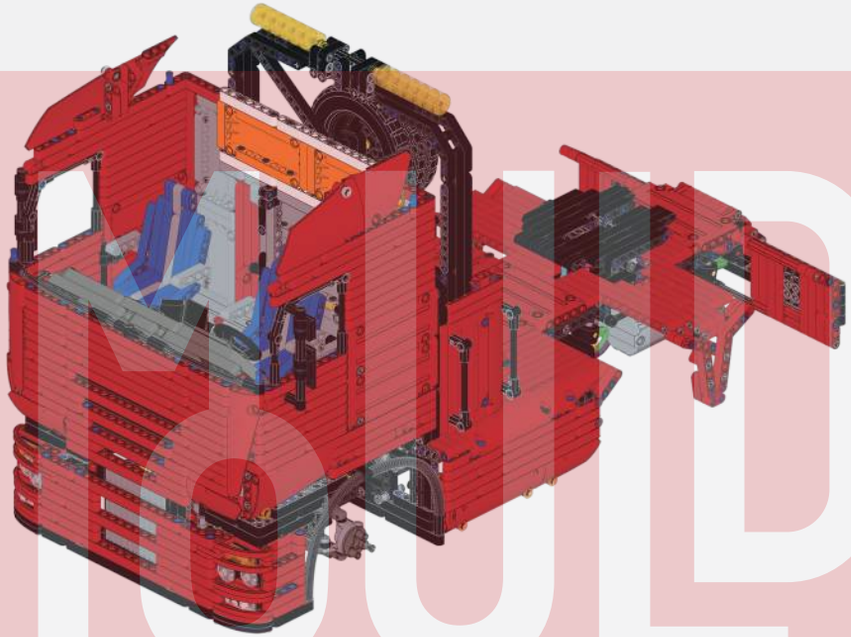

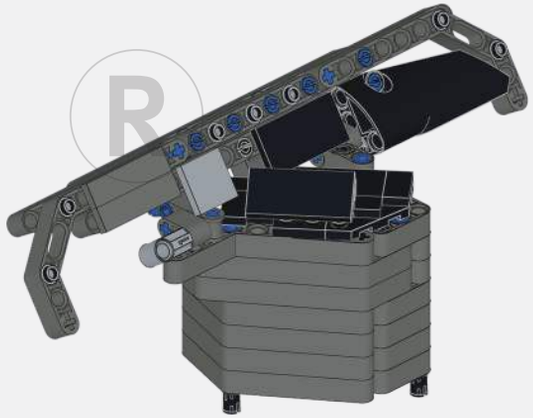

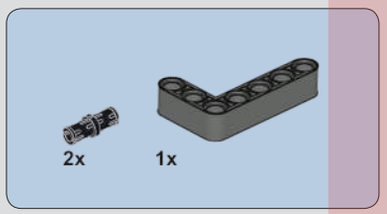

1037

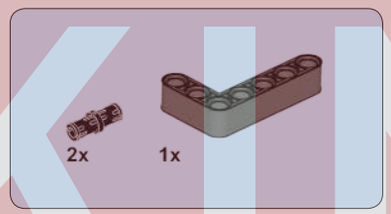

1038

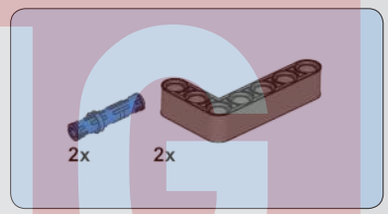

1039

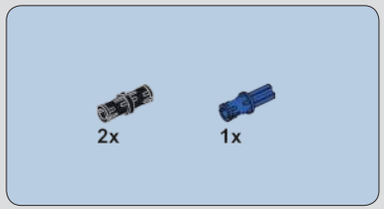

1040

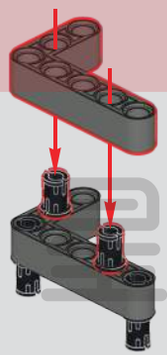

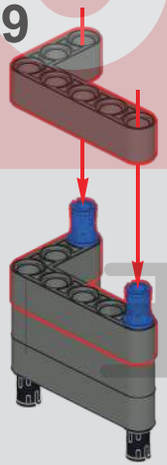

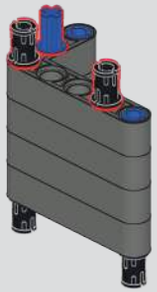

BUILD KING
宇 | 星 | 模 王

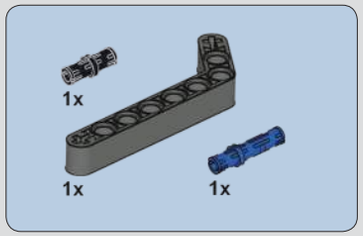

1041

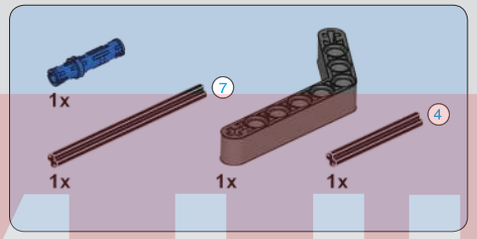

1042

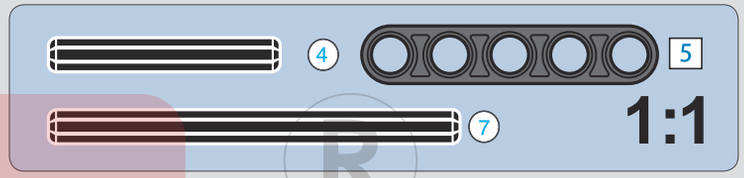

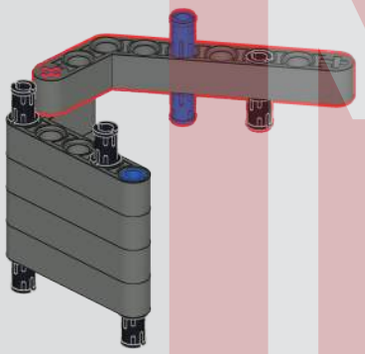

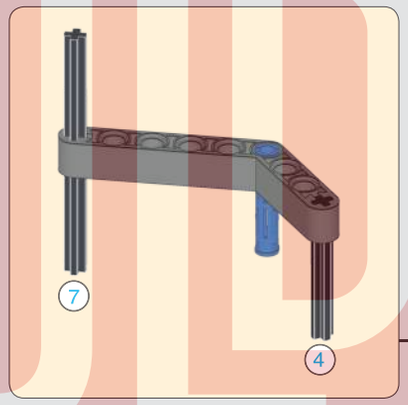

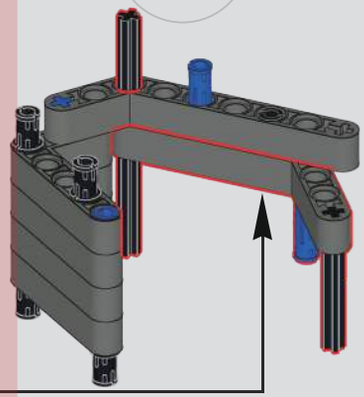

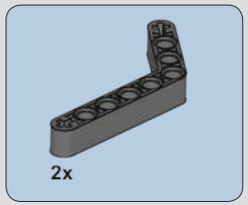

1043

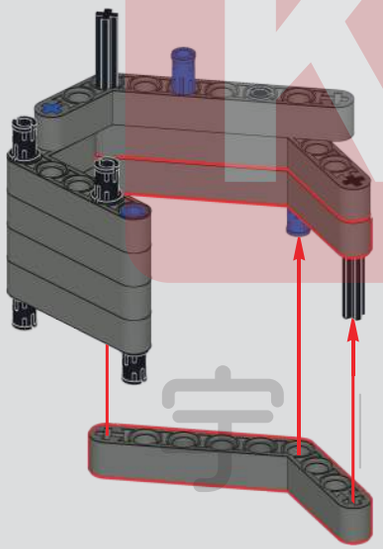

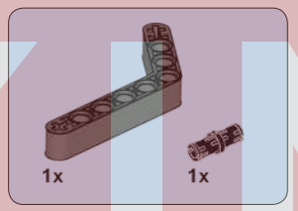

1044

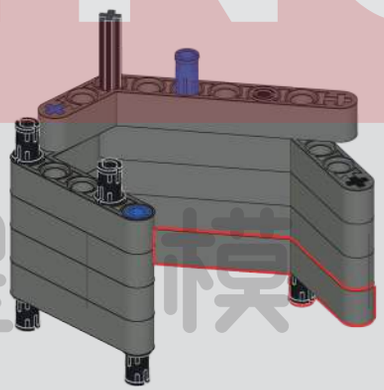

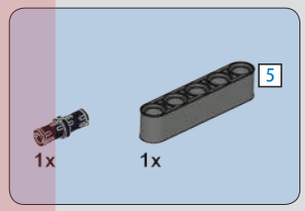

1045

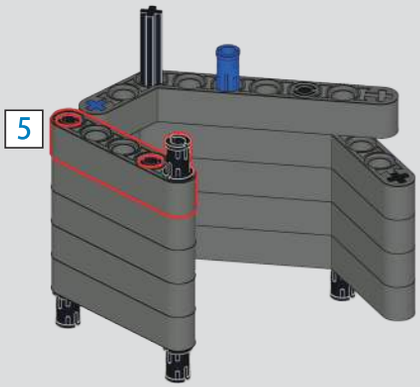

MOULD KING
宇星模王

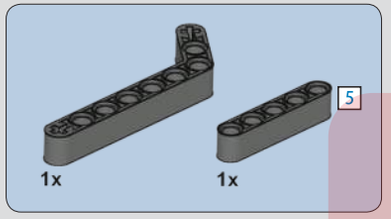

1046

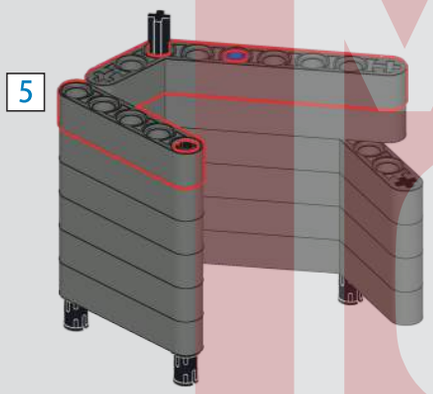

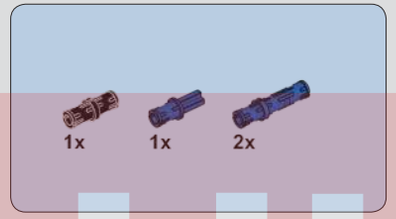

1047

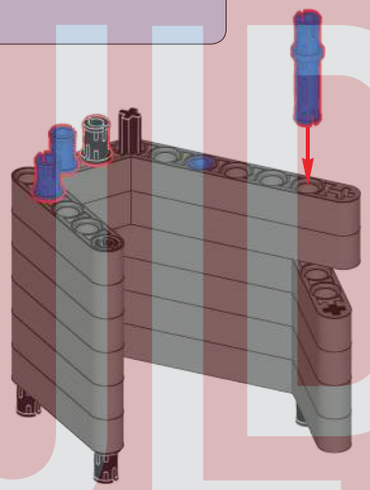

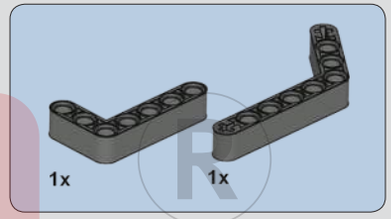

1048

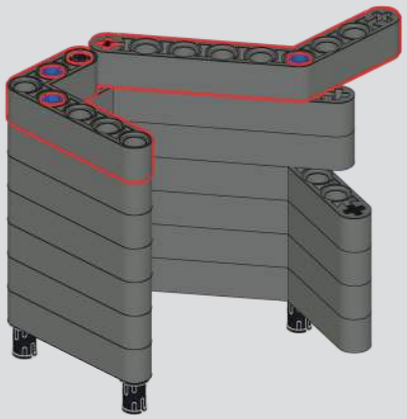

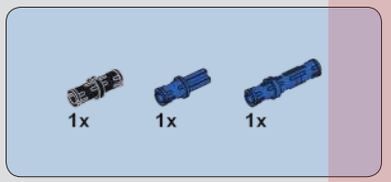

1049

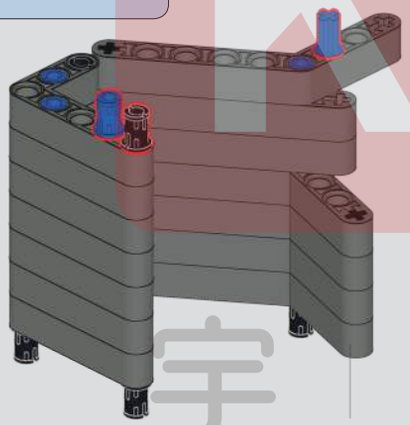

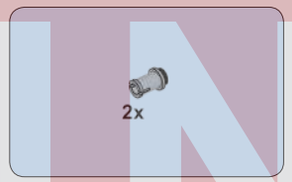

1050

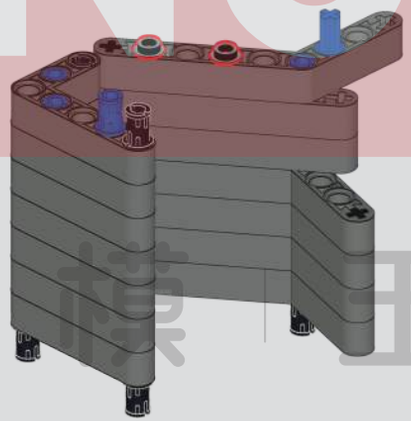

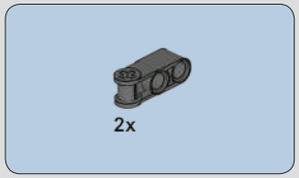

1051

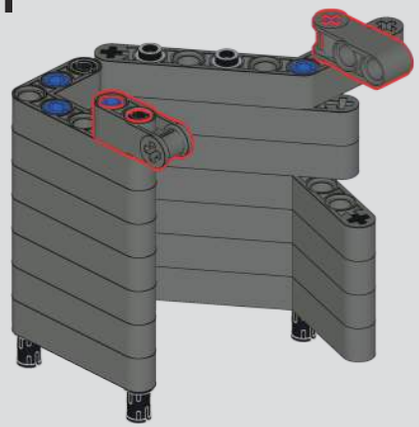

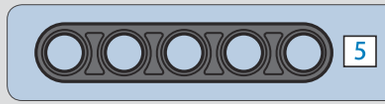

1:1

MOULD KING
宇 星 模 王

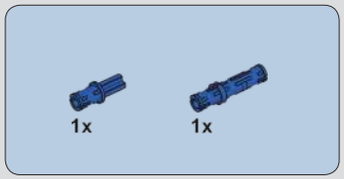

1052

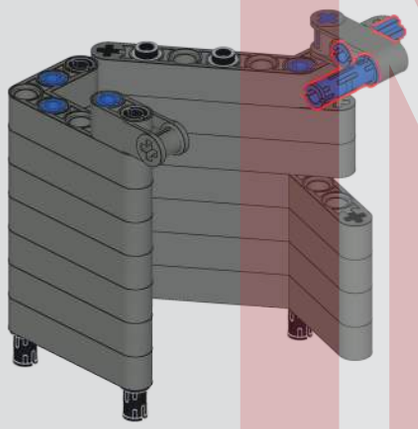

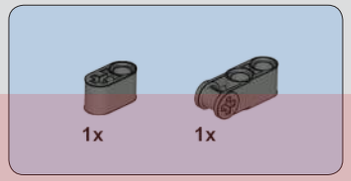

1053

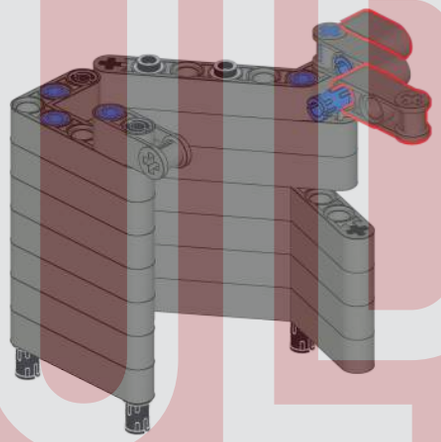

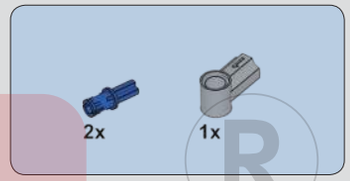

1054

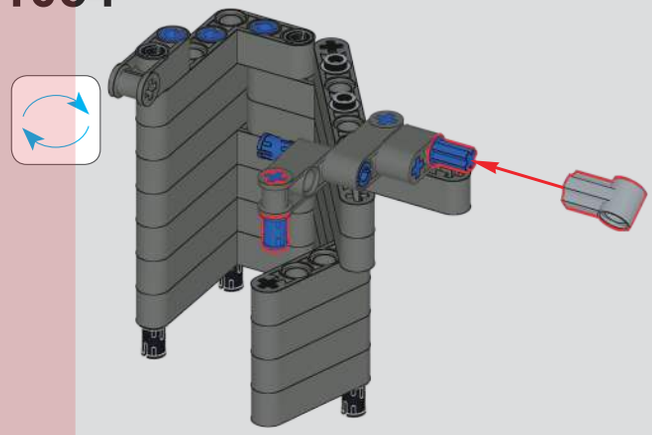

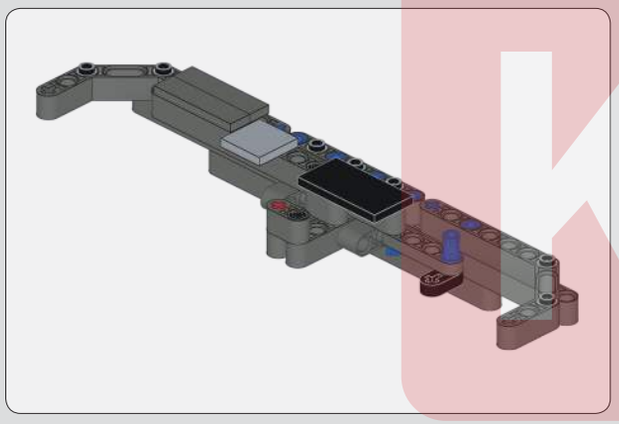

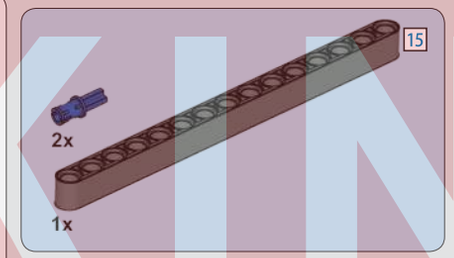

1055

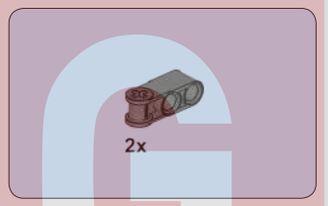

1056

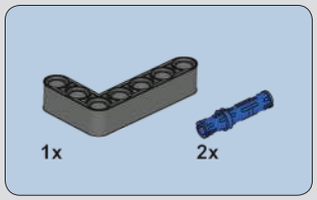

1057

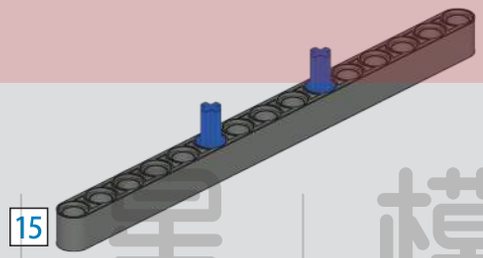

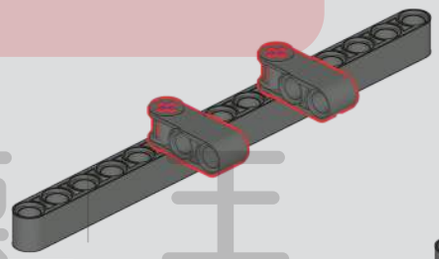

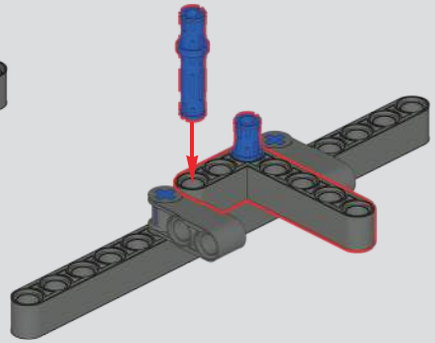

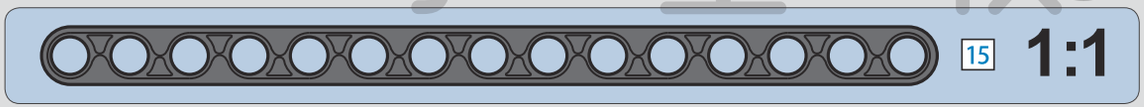

MOUD KING
宇 星 模 王

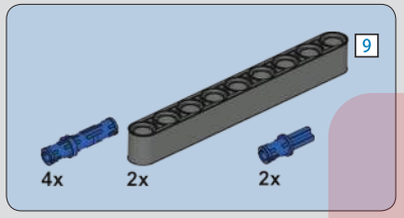

1058

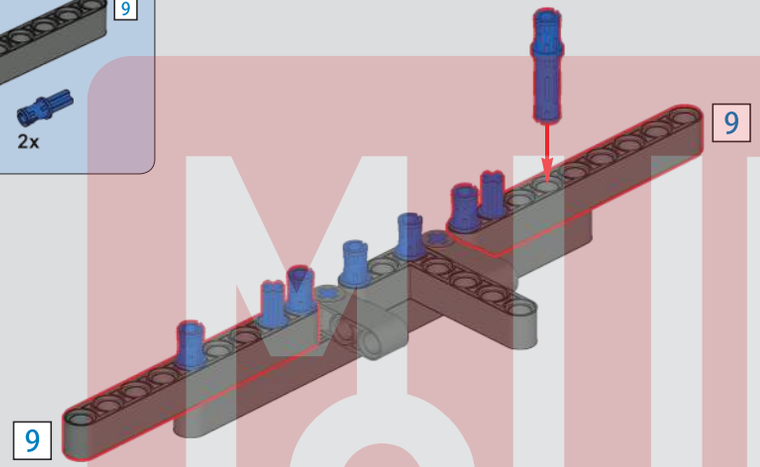

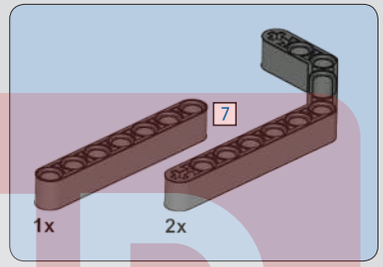

1059

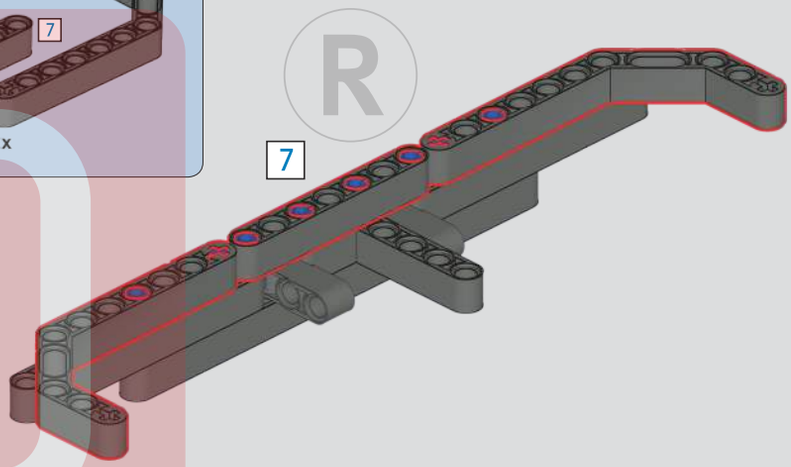

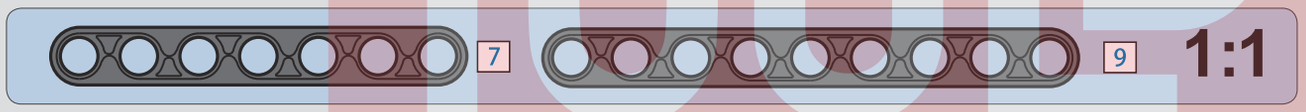

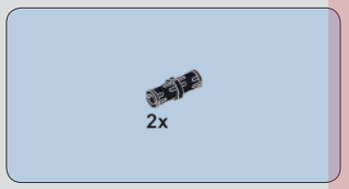

1060

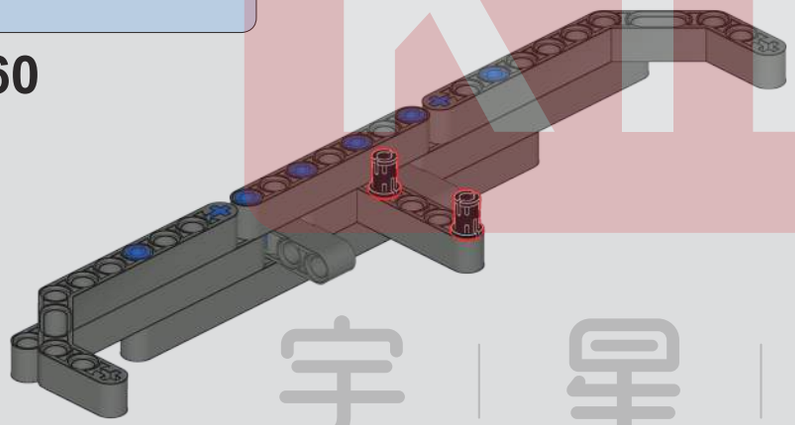

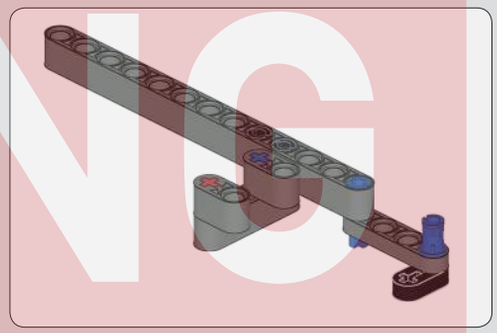

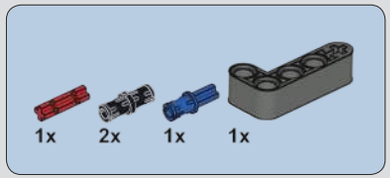

1061

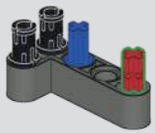

MOULD KING
宇 星 模 王

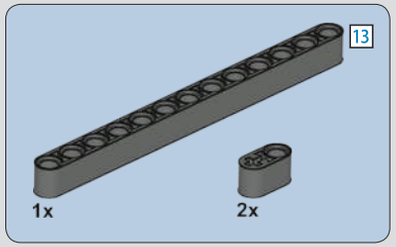

1062

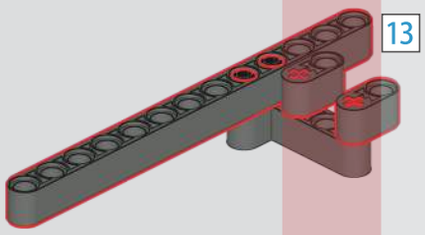

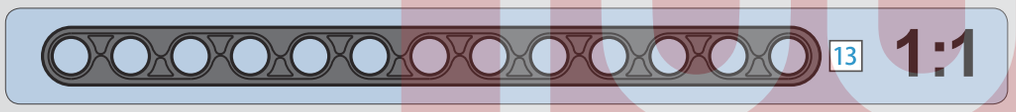

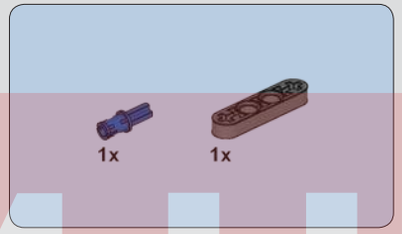

1063

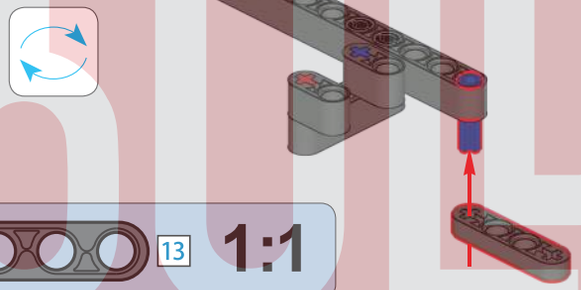

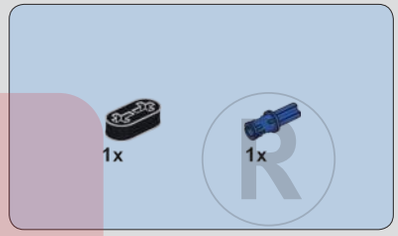

1064

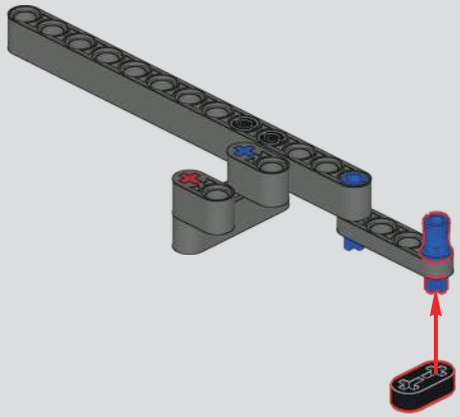

1065

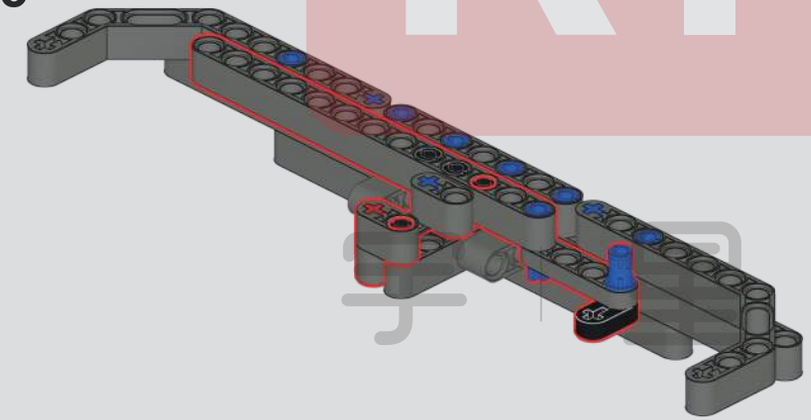

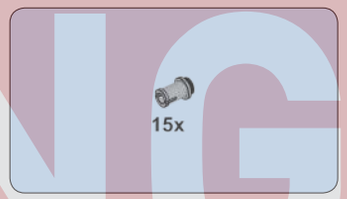

1066

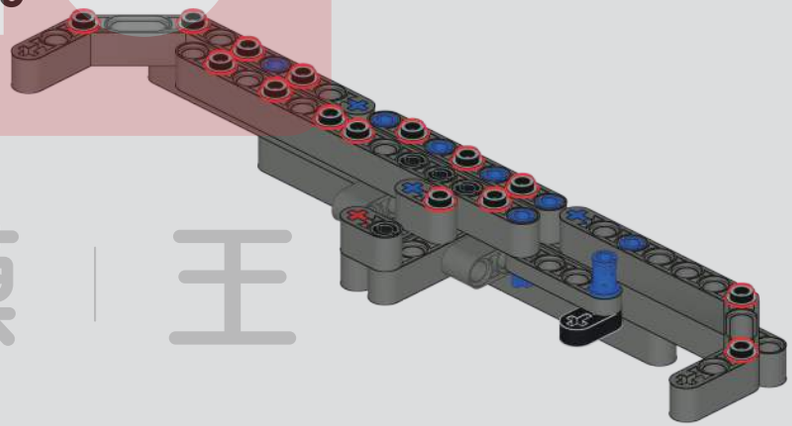

MOULD KING
手 | 模 | 王

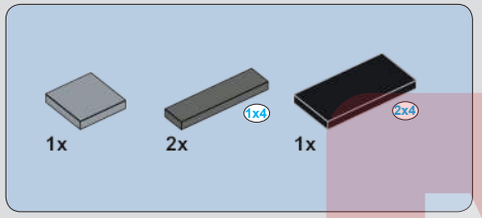

1067

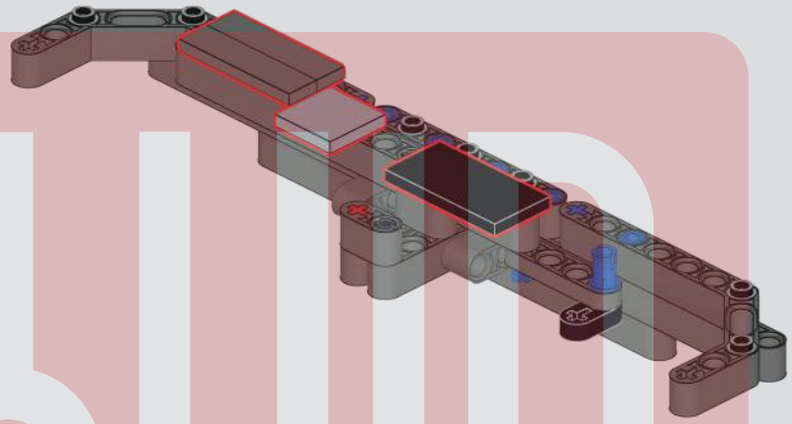

1068

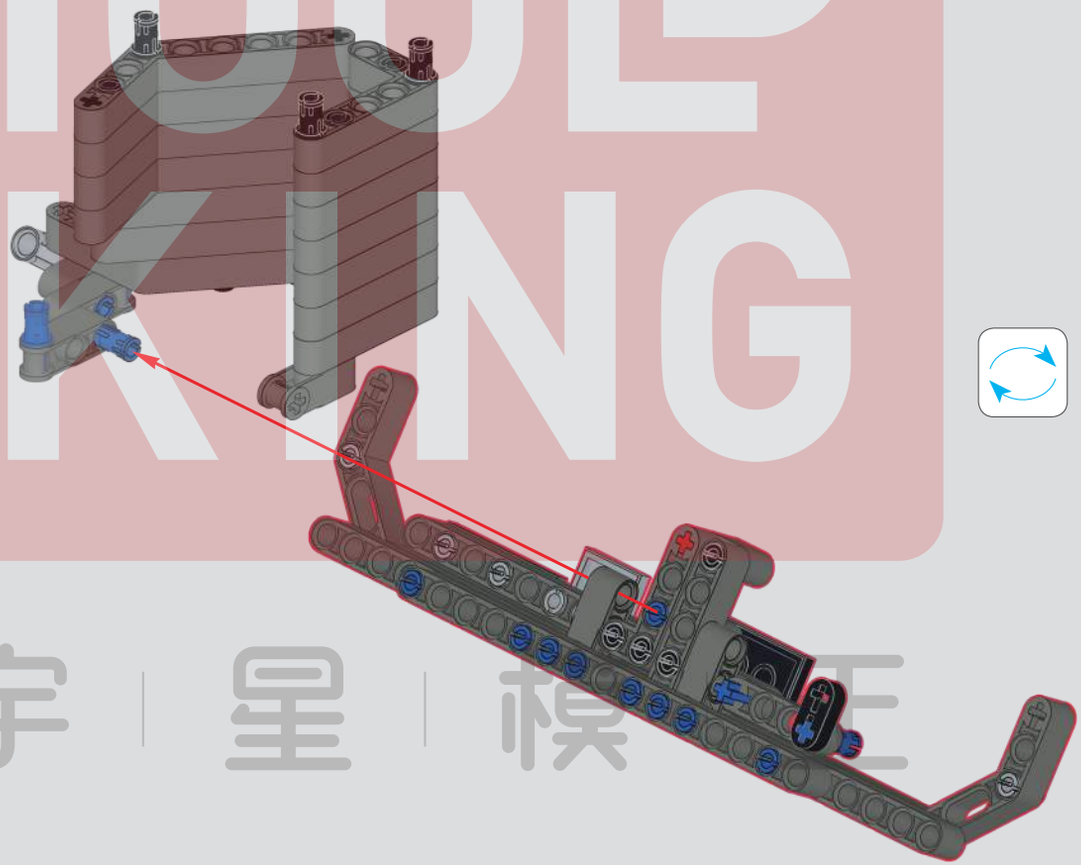

MOULD KING
宇 星 模 王

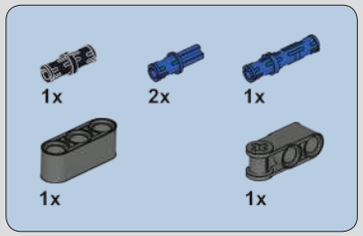

1069

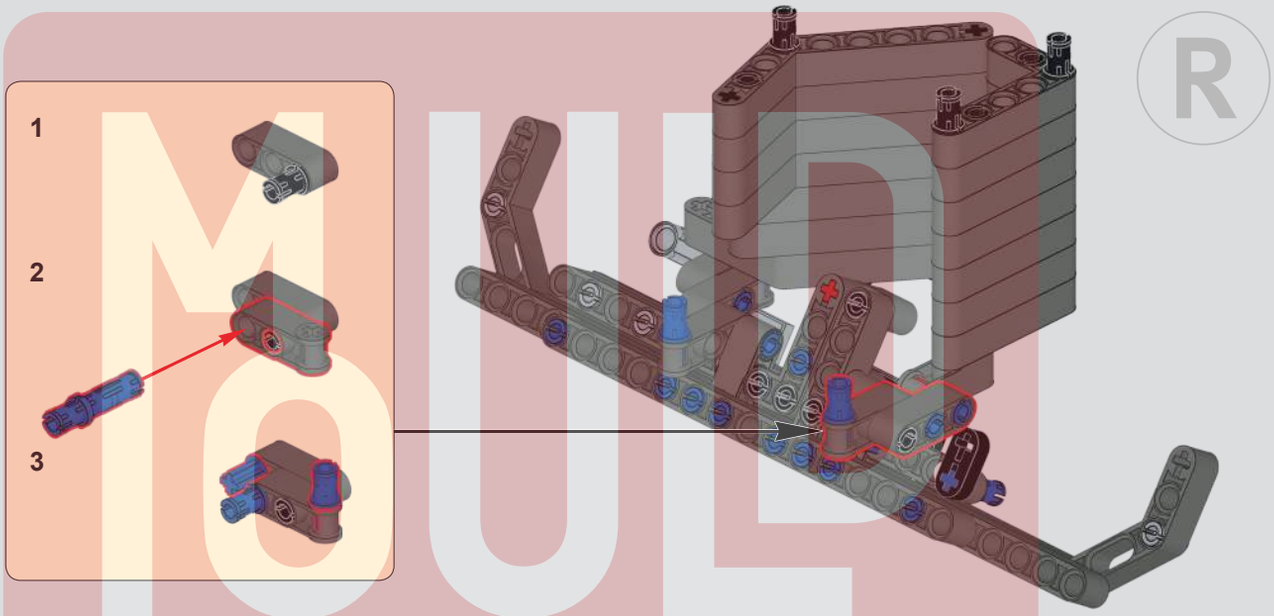

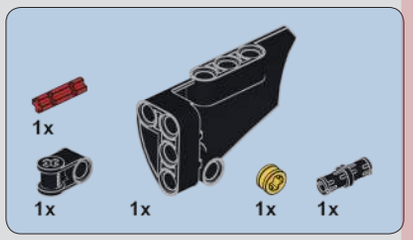

1070

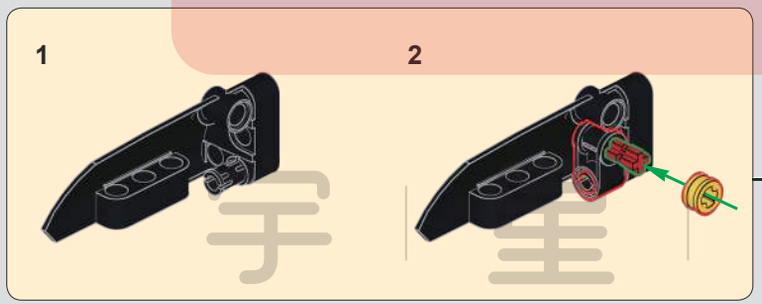

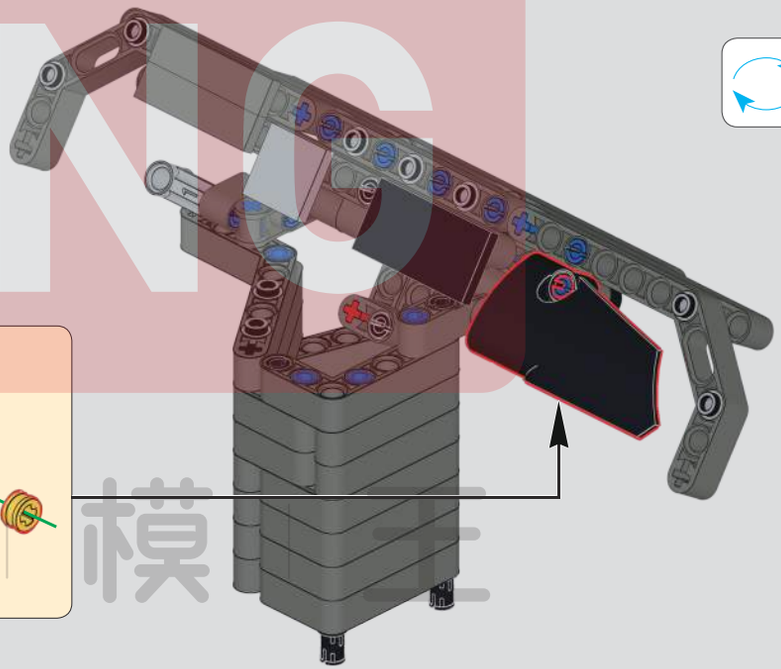

MOULD KING ®
宇星模王

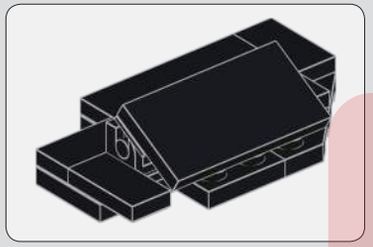

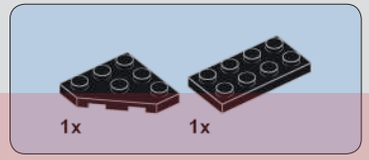

1072

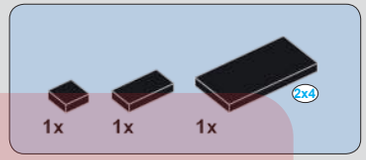

1073

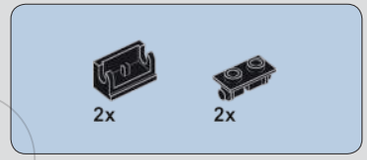

1074

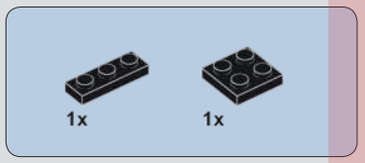

1071

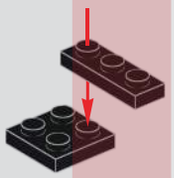

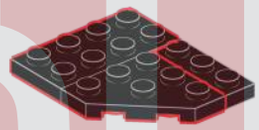

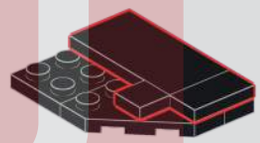

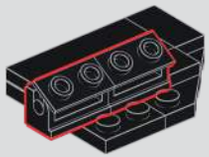

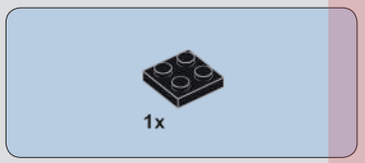

1075

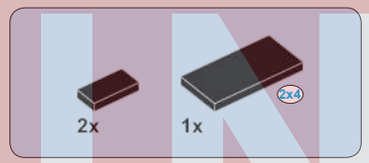

1076

1077

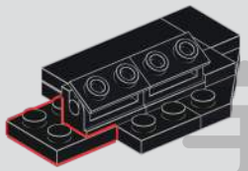

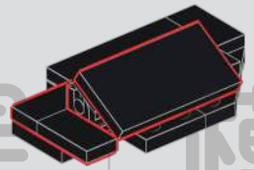

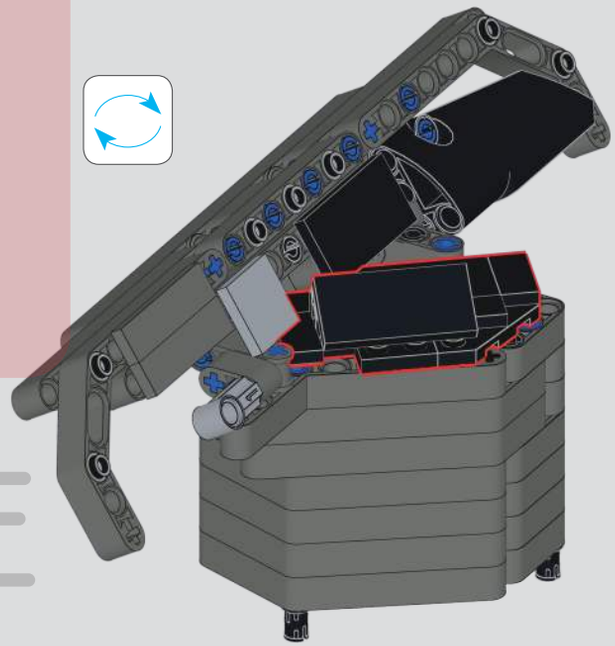

MOULD KING
宇 星 模 王

1078

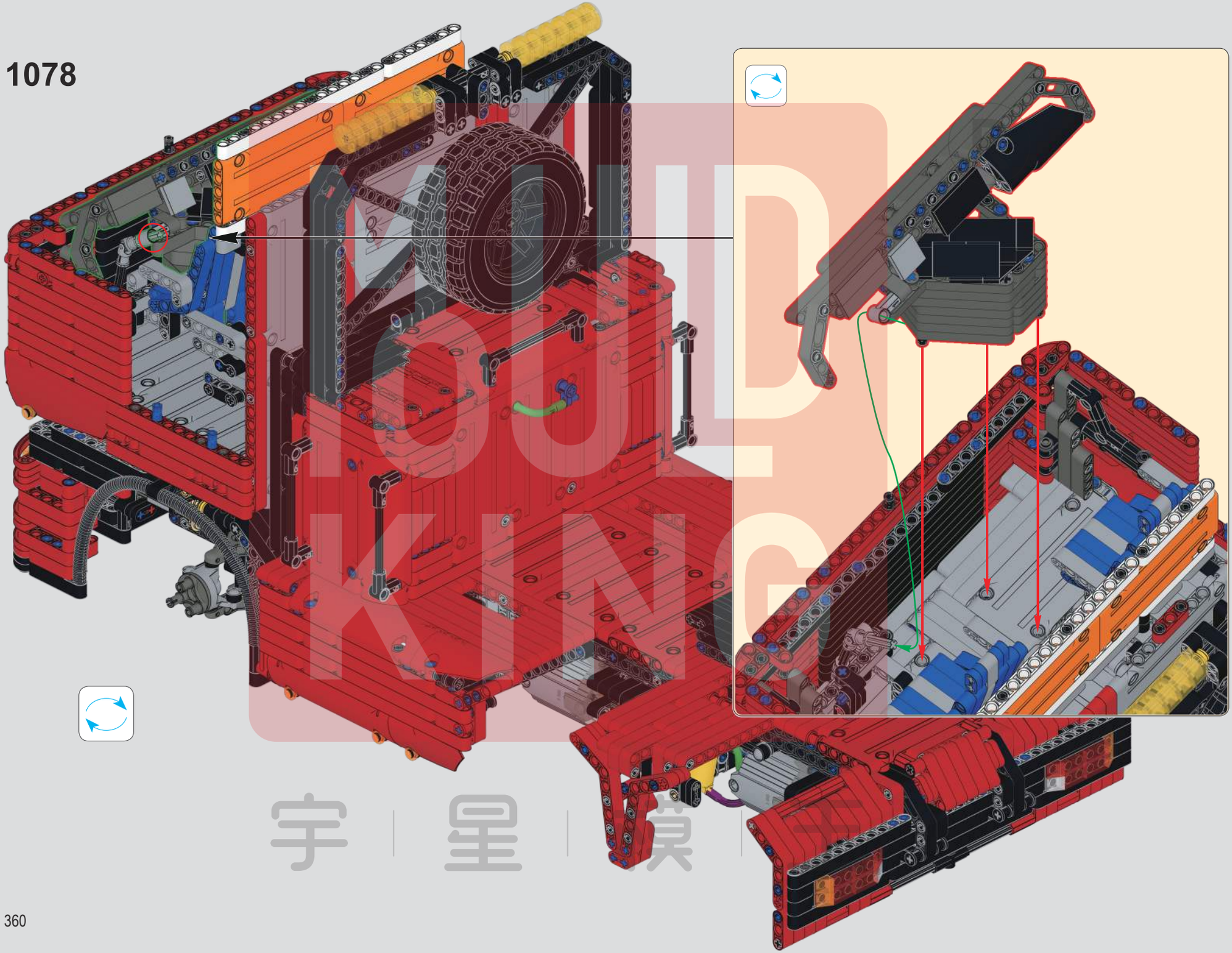

MOULD KING
宇 星 模 王

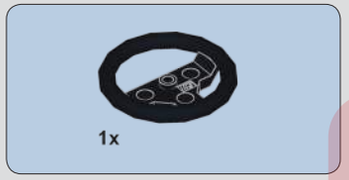

1079

宇星模型

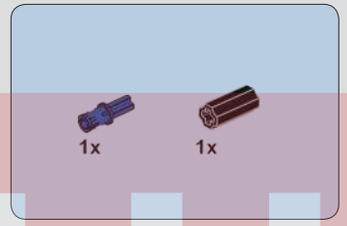

1080

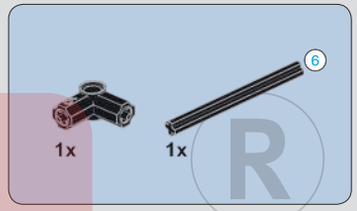

1081

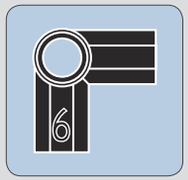

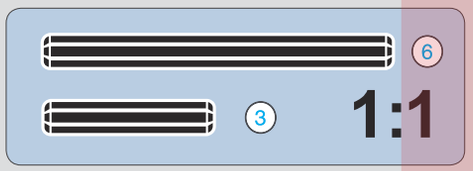

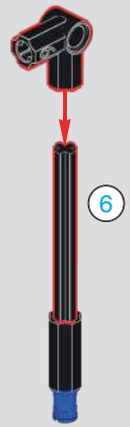

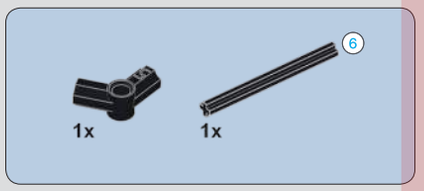

1082

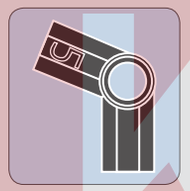

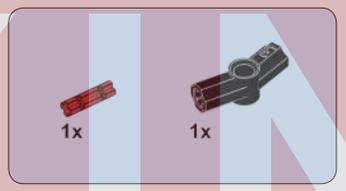

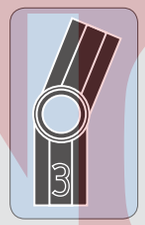

1083

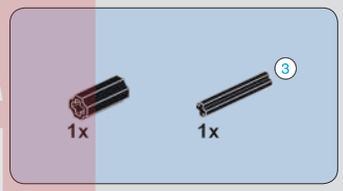

1084

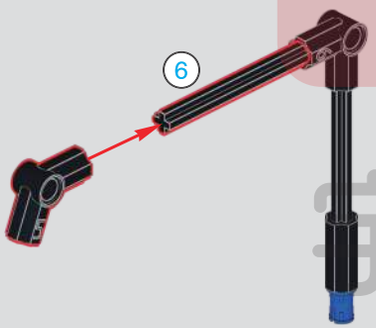

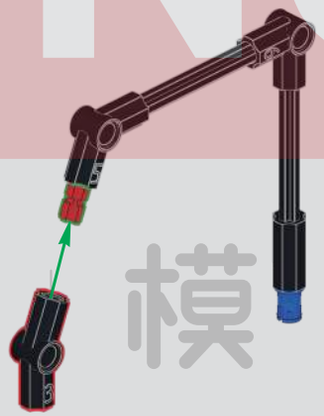

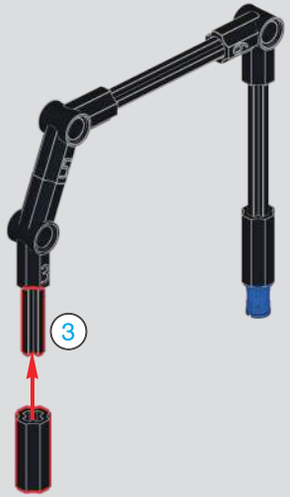

2x

MOULD KING
宇 星 模 王

1085

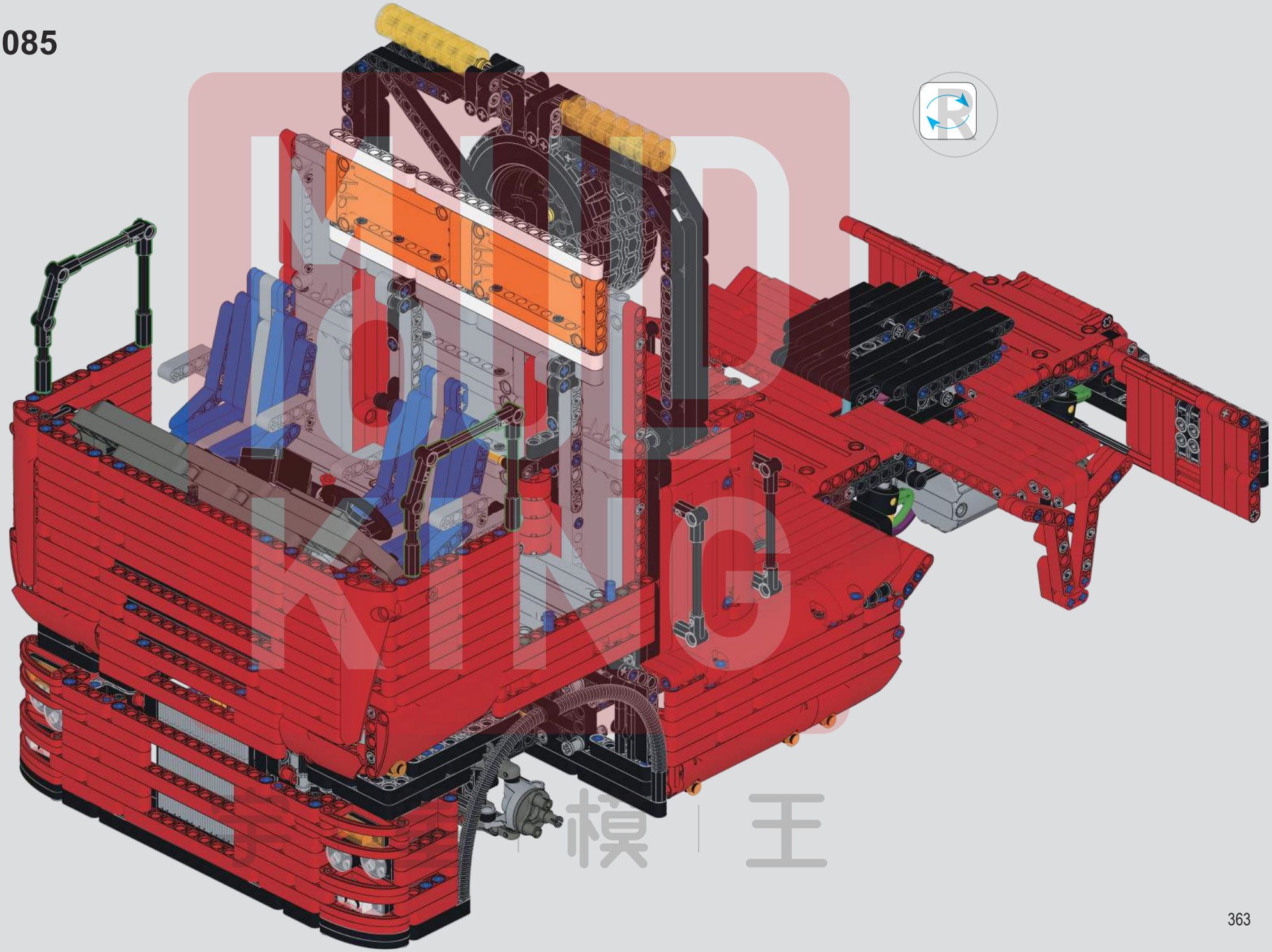

MOLD KING 模王

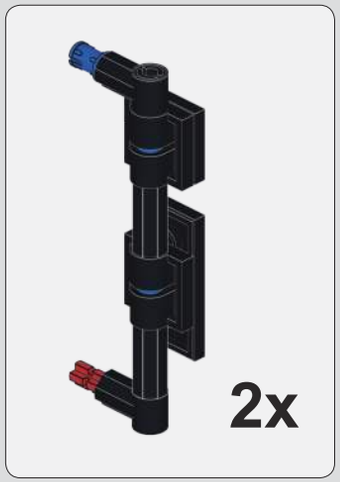

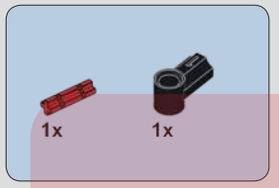

1086

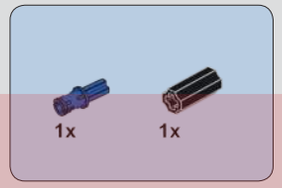

1087

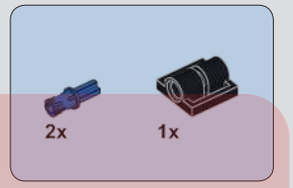

1088

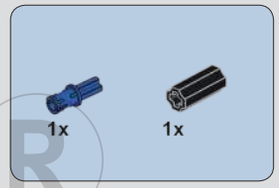

1089

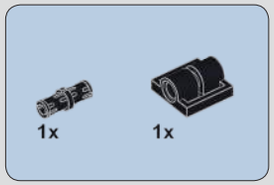

1090

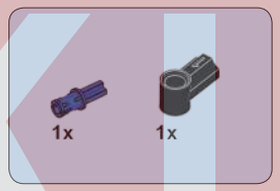

1091

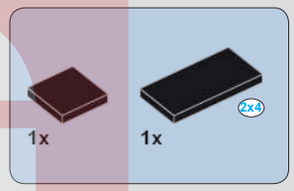

1092

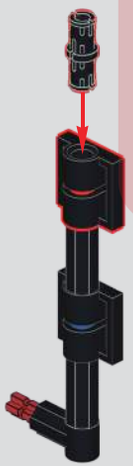

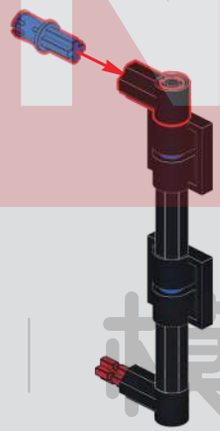

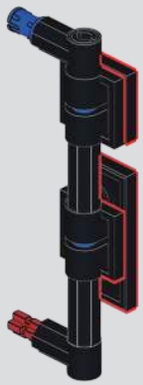

2x

MOULD KING
宇 星 模 王

1093

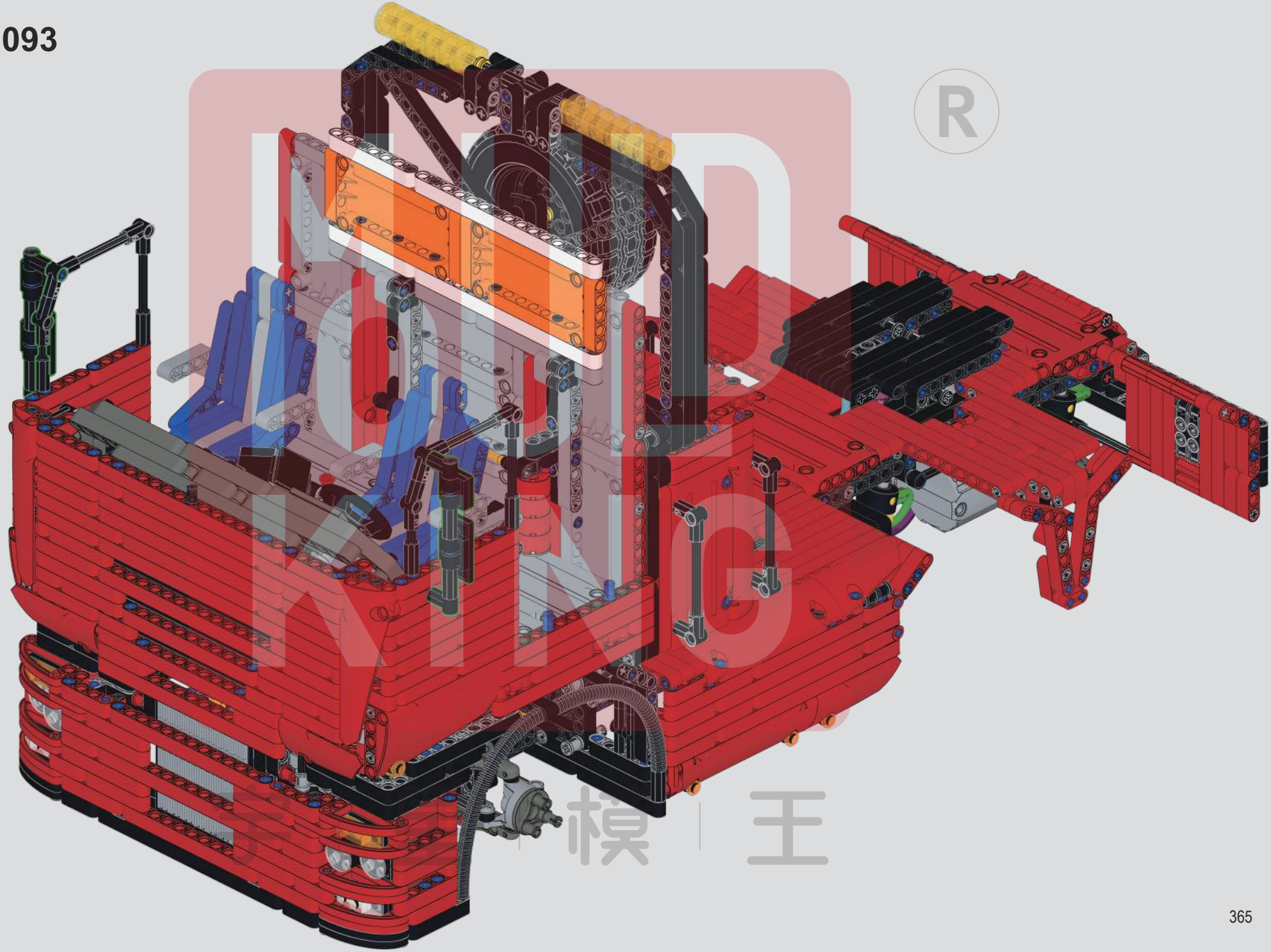

MOLD KING ®
模王

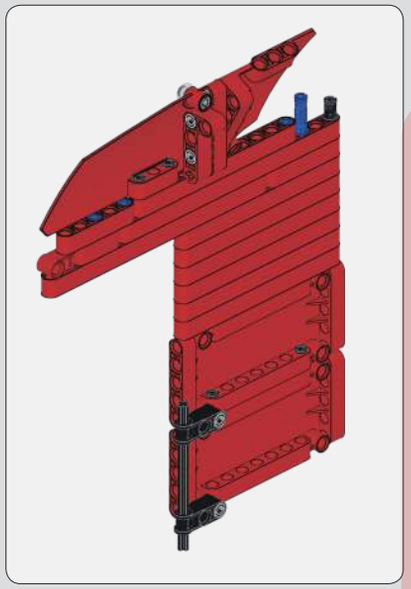

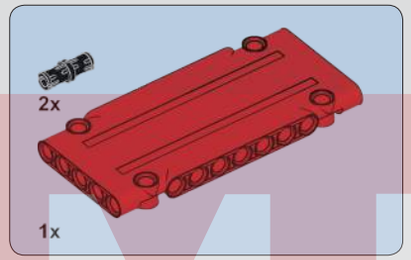

1094

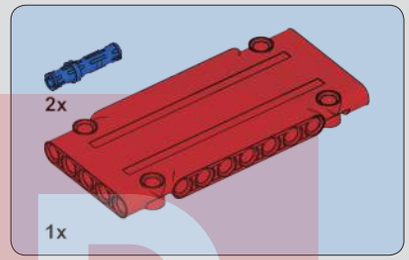

1095

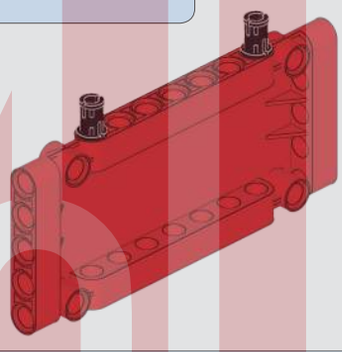

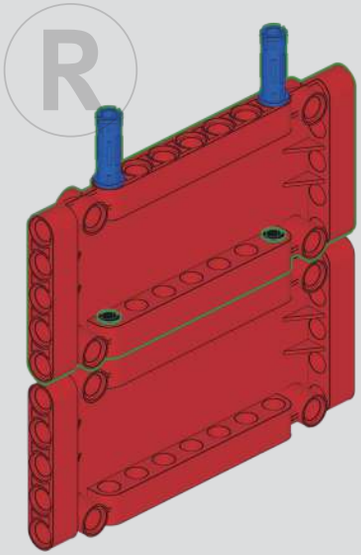

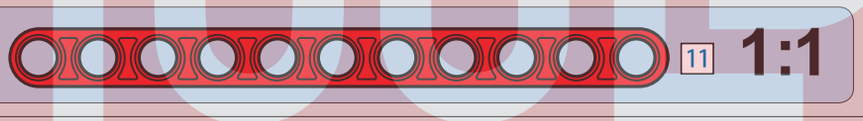

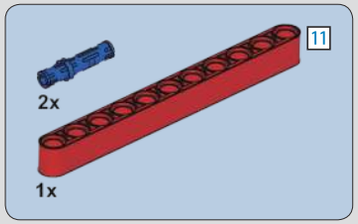

1096

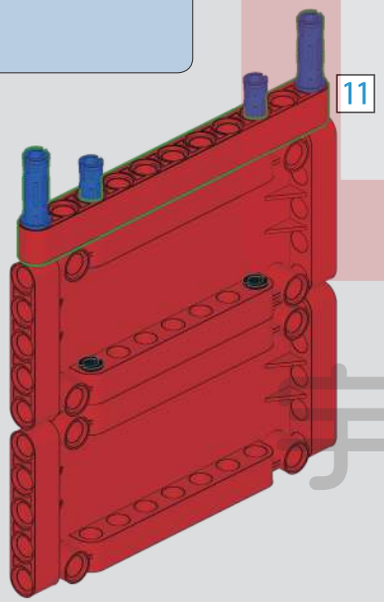

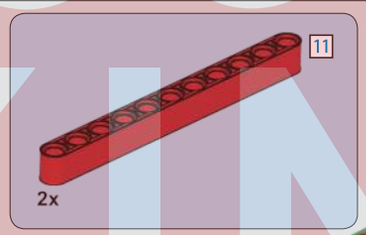

1097

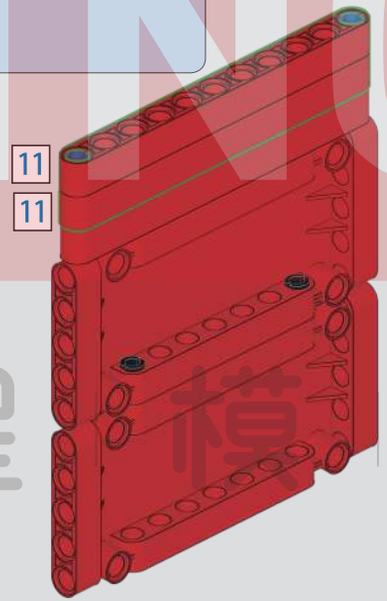

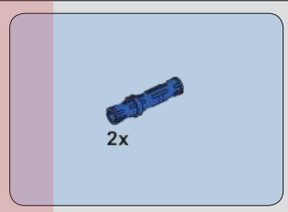

1098

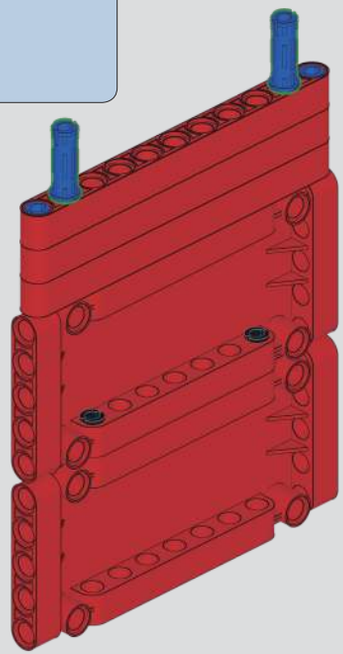

MOLD KING
宇 星 模 王

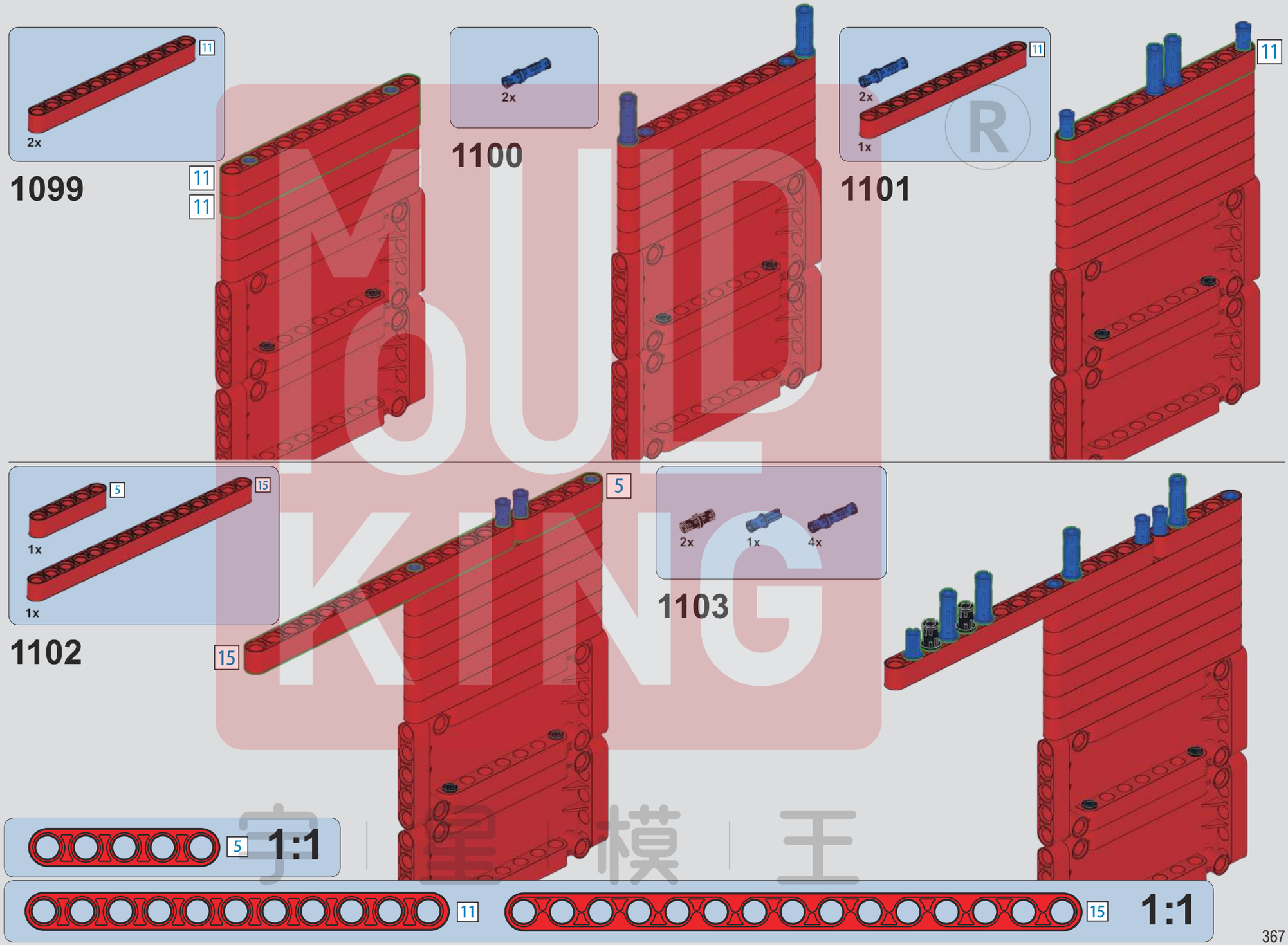

MOUD KING
宇星模王

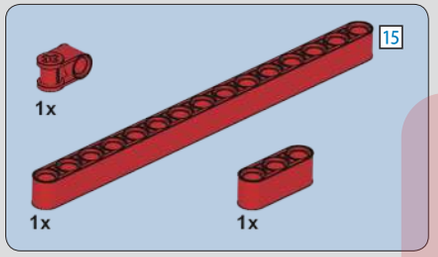

1104

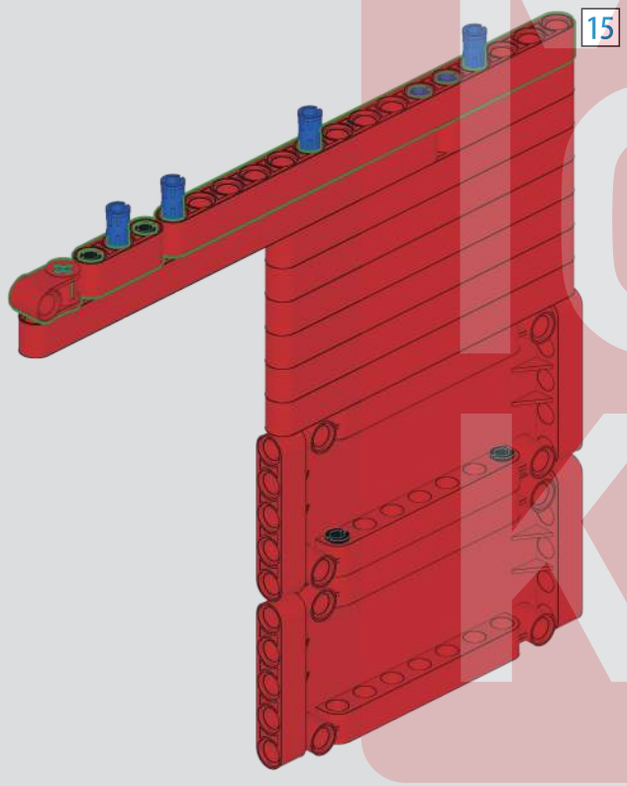

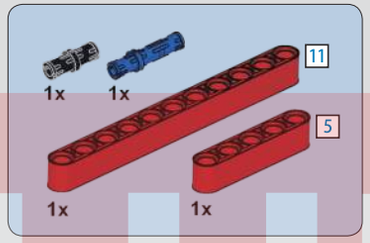

1105

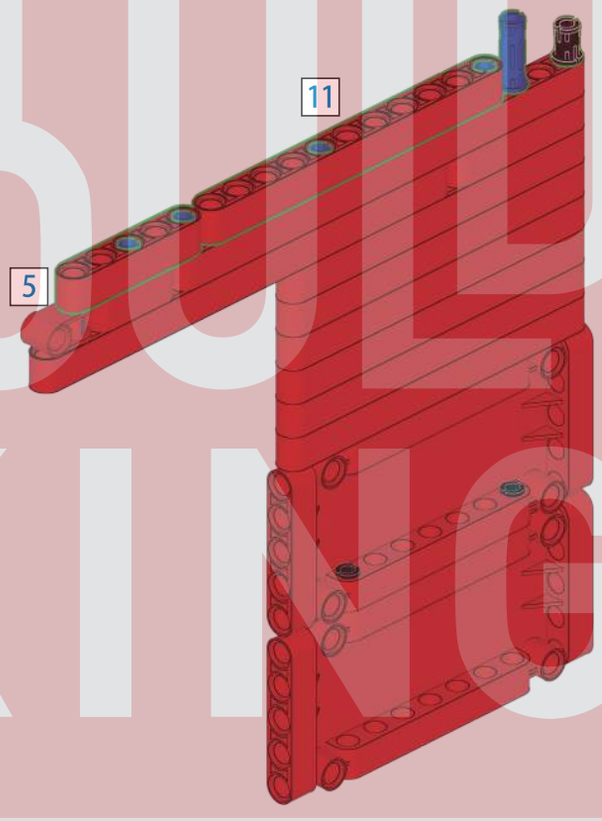

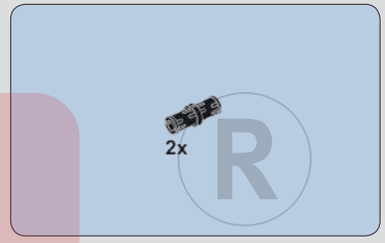

1106

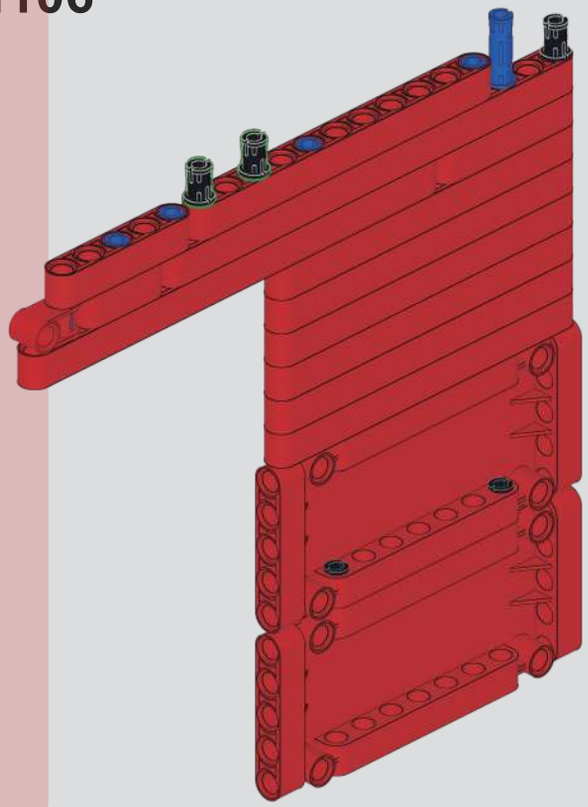

MOULD KING
宇 星 模 王

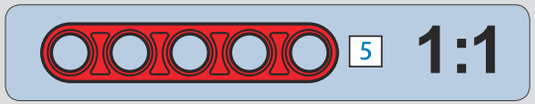

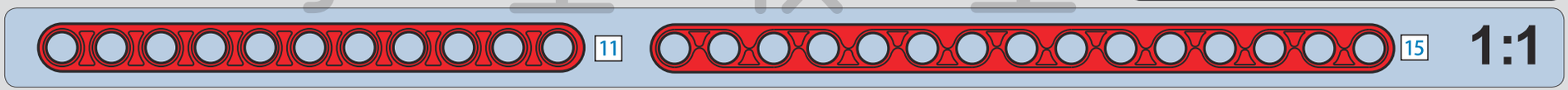

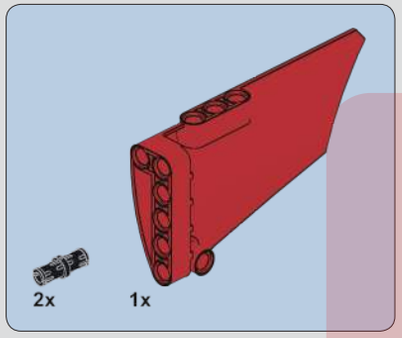

1107

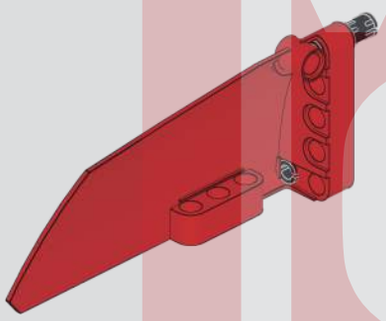

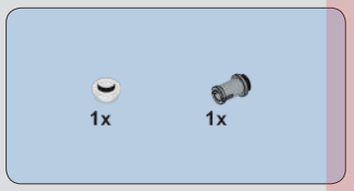

1108

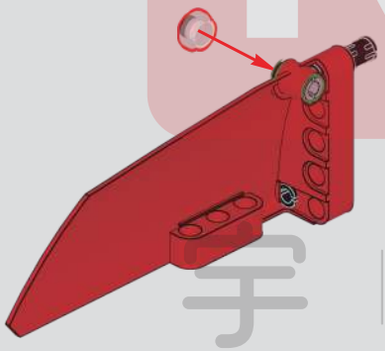

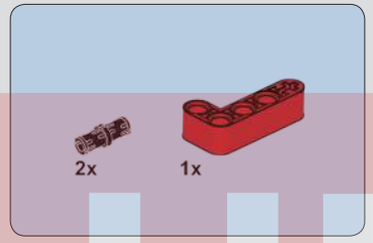

1109

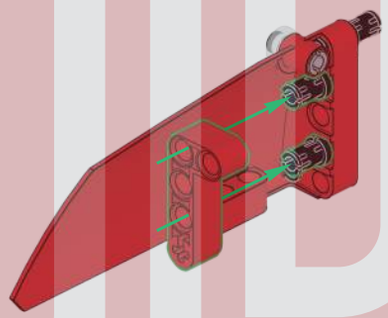

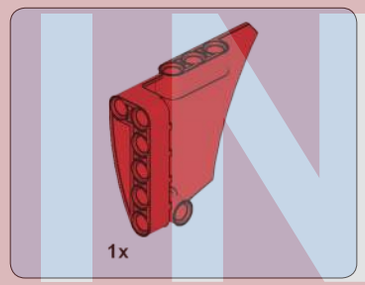

1110

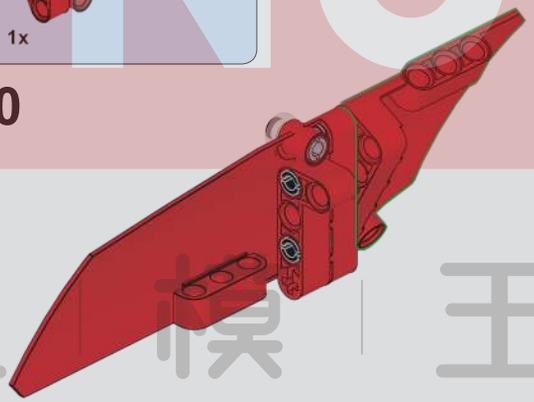

1111

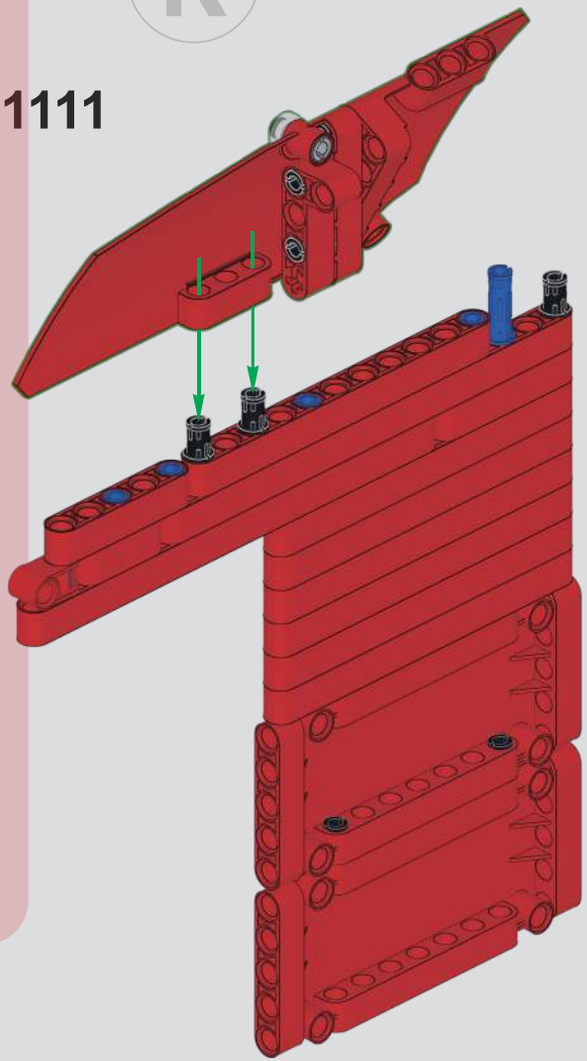

MOULD KING ®
宇 星 模 王

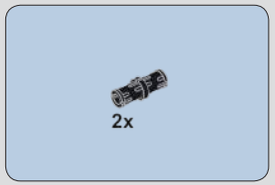

1112

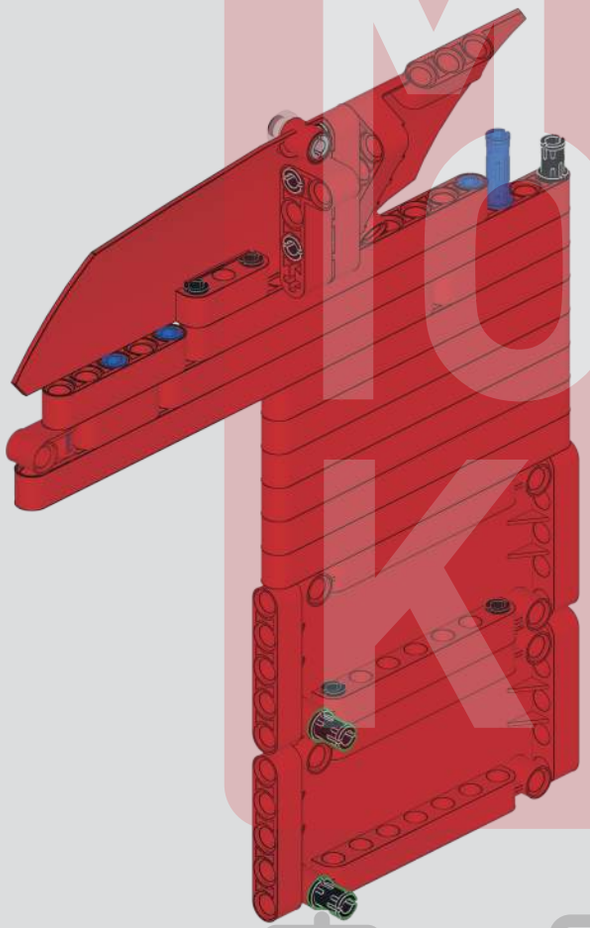

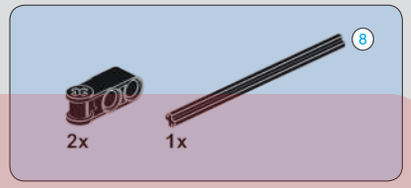

1113

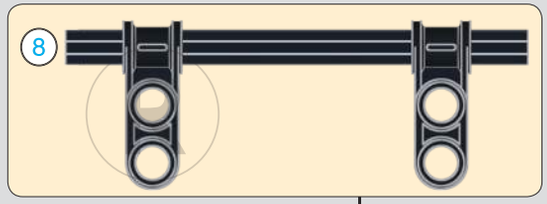

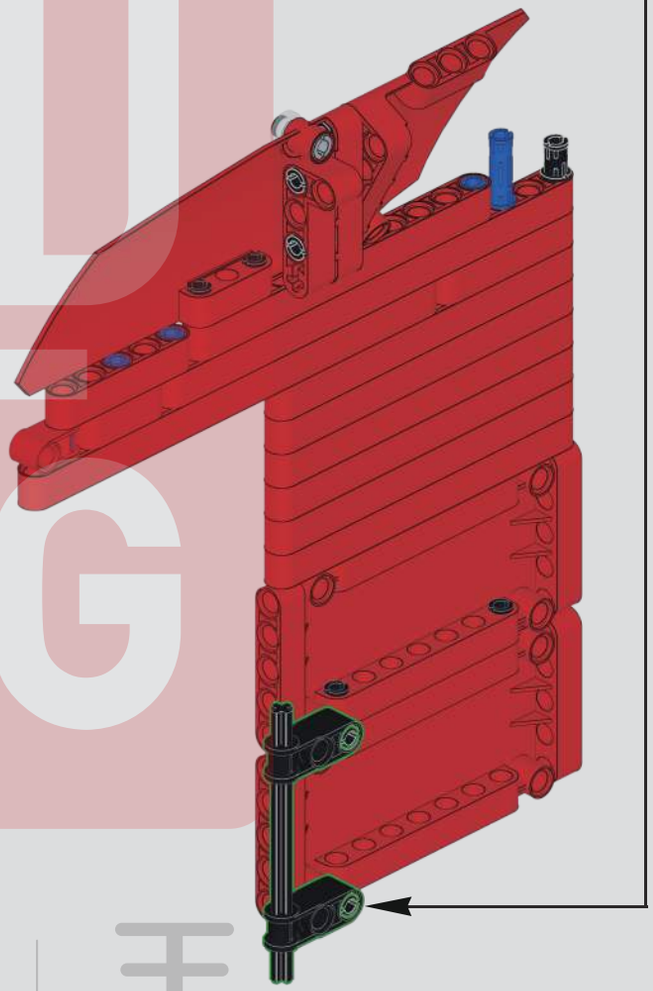

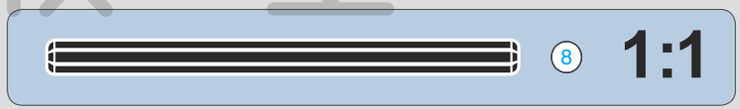

MOULD KING
宇 星 模 王

1114

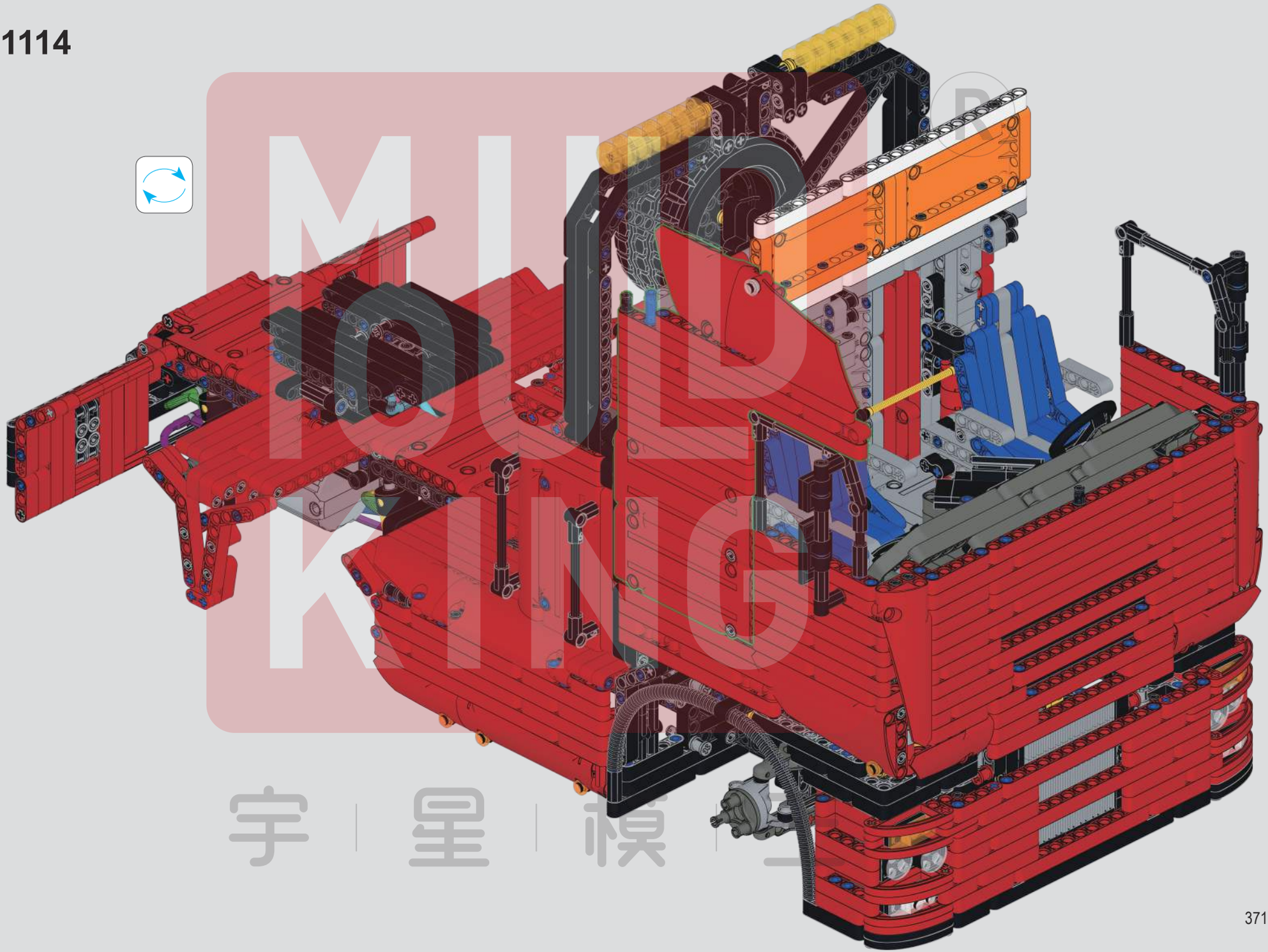

MOLD KING
宇 星 模 具

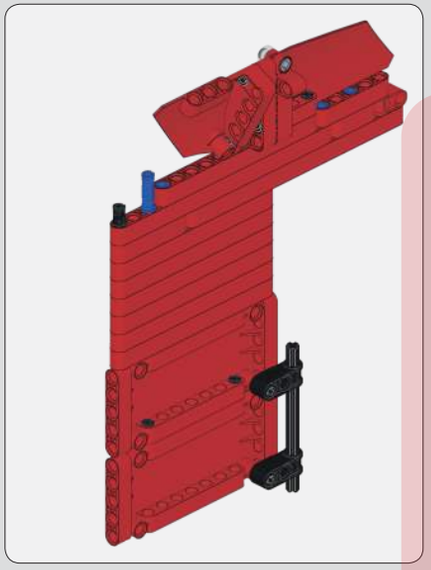

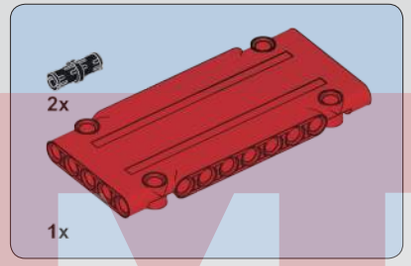

1115

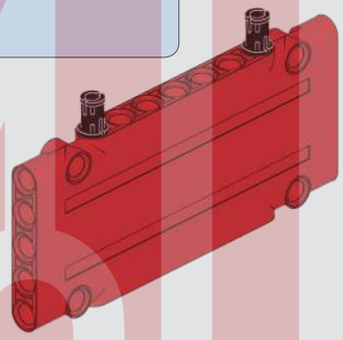

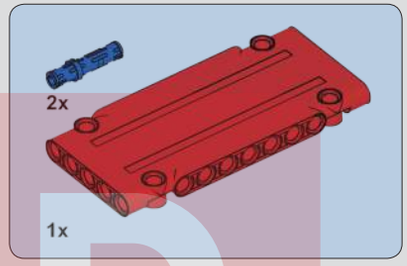

1116

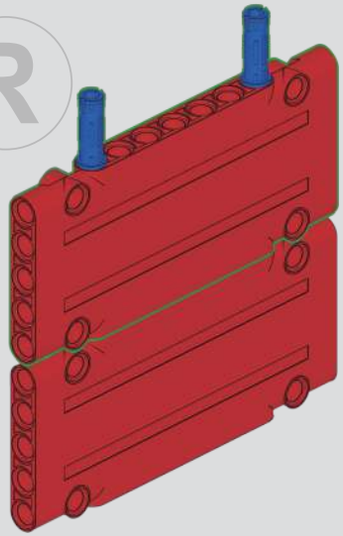

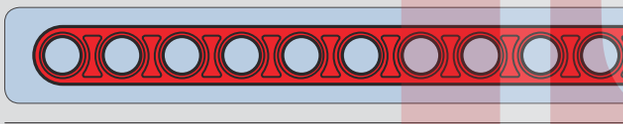

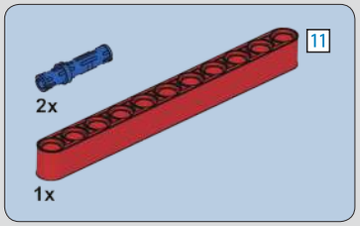

1117

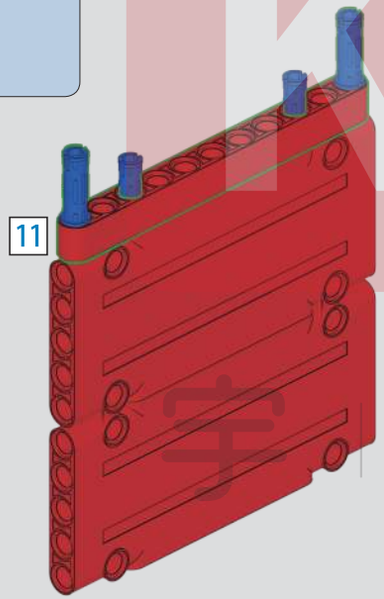

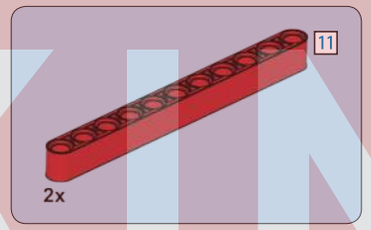

1118

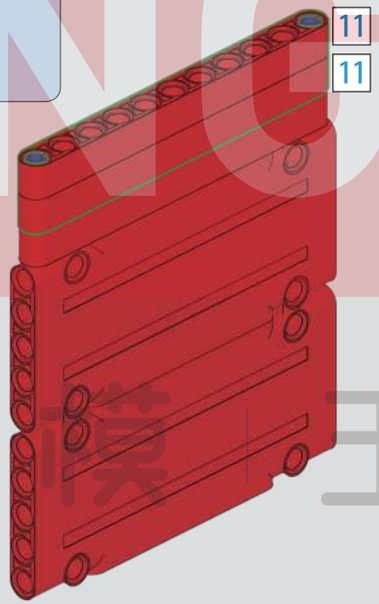

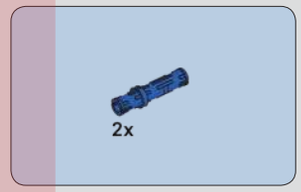

1119

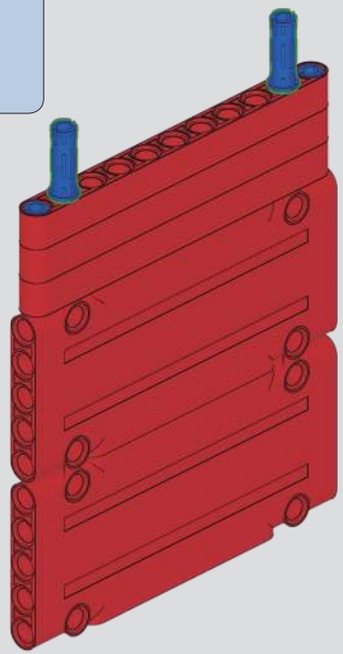

MOLD KING
宇星模王

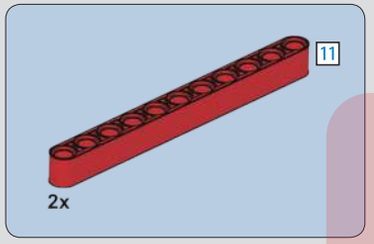

1120

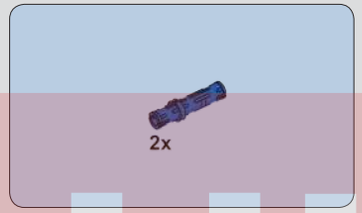

1121

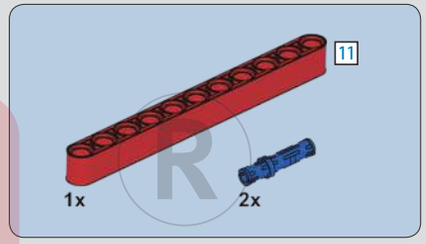

1122

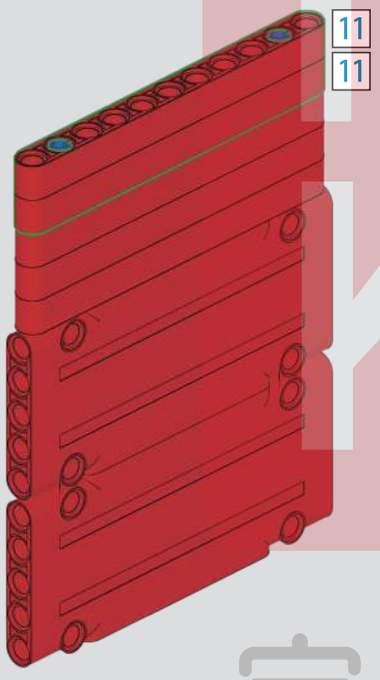

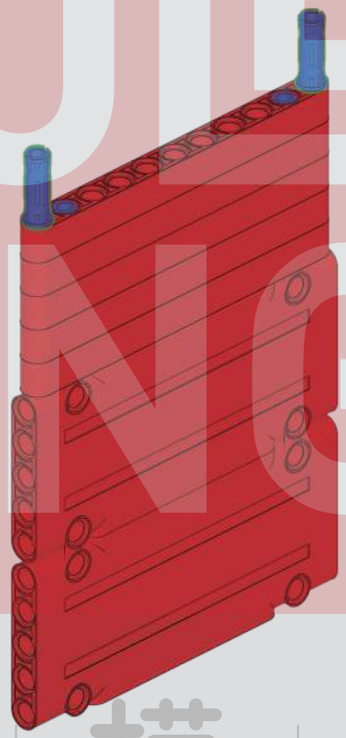

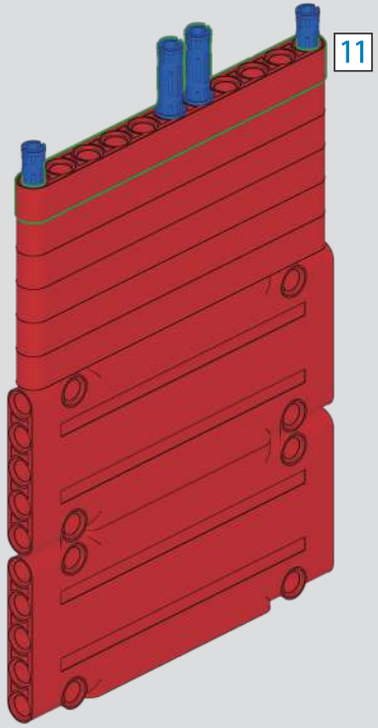

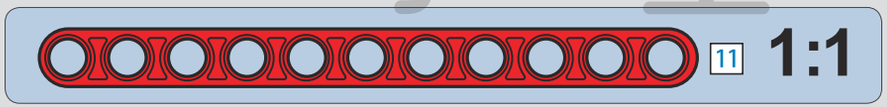

MOUD KING
宇 星 模 王

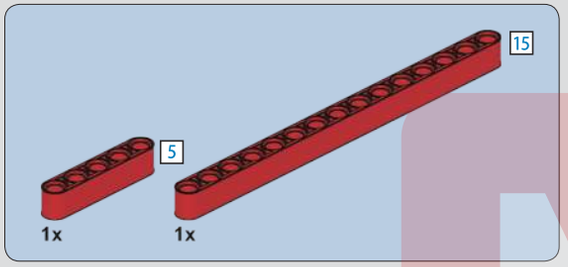

1123

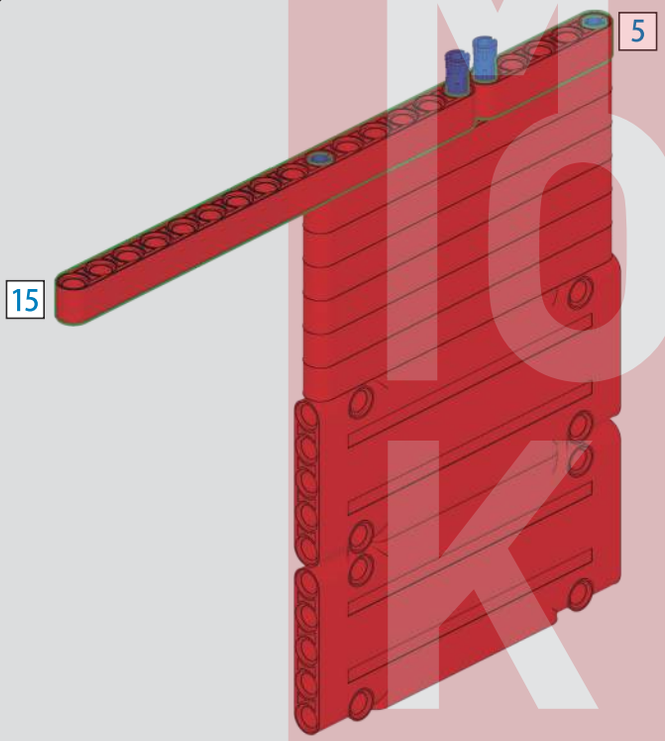

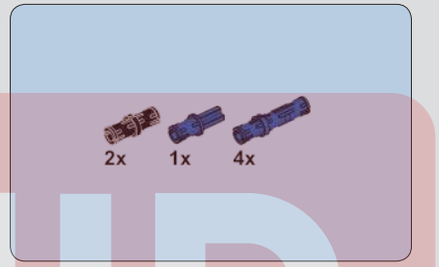

1124

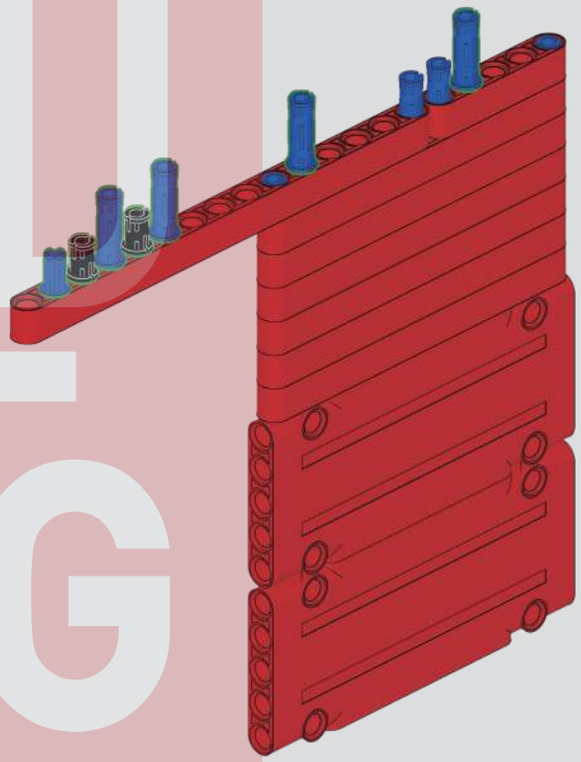

MOULD KING ®
宇 星 模 王

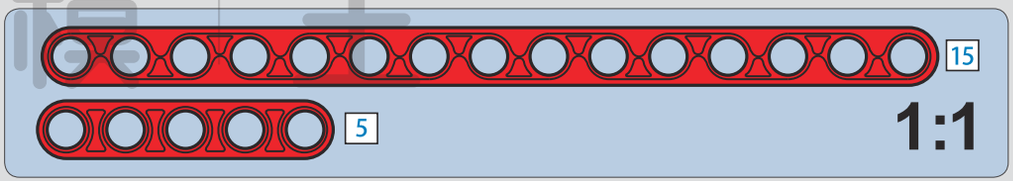

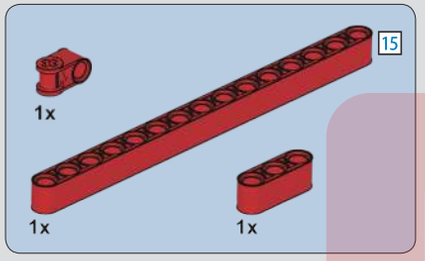

1125

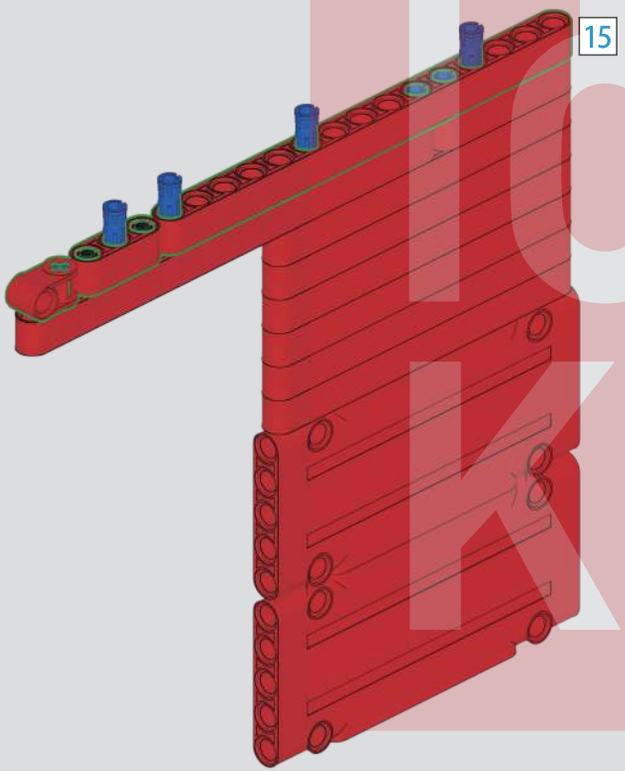

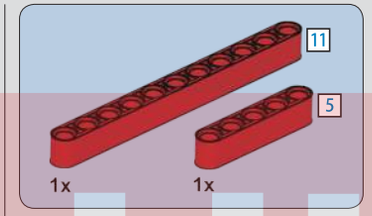

1126

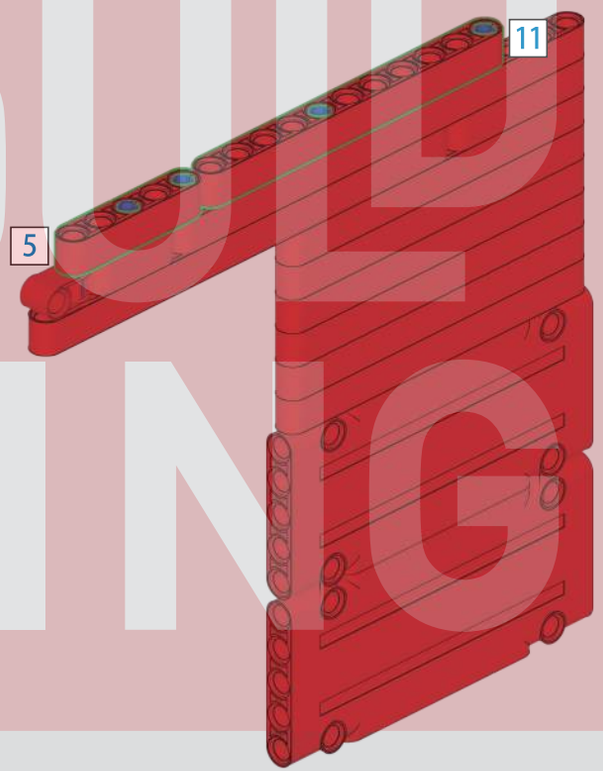

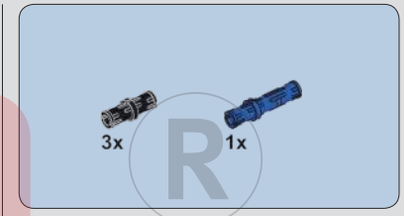

1127

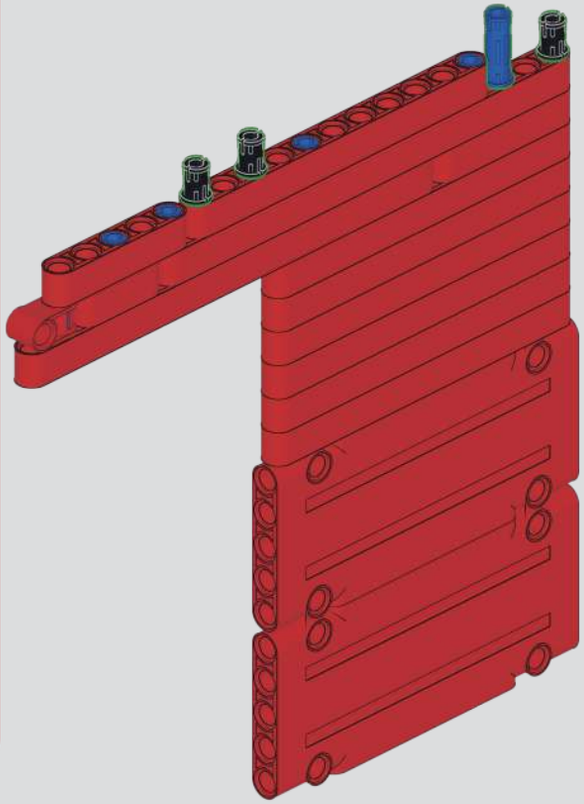

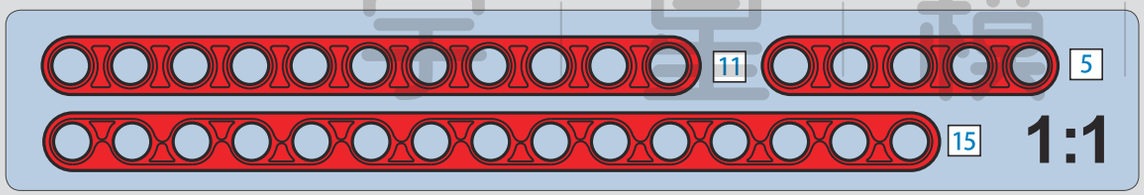

MOLD KING
宝星模王

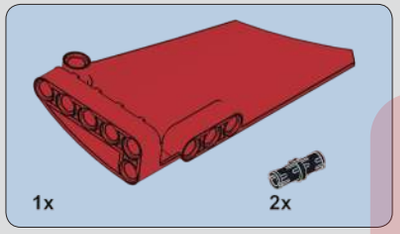

1128

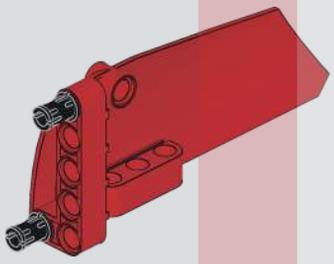

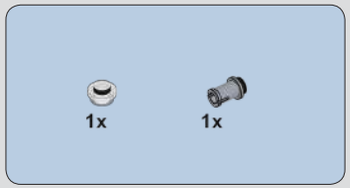

1129

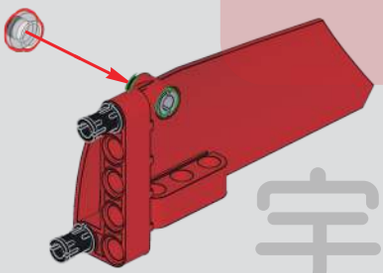

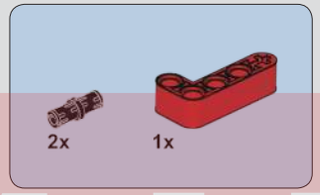

1130

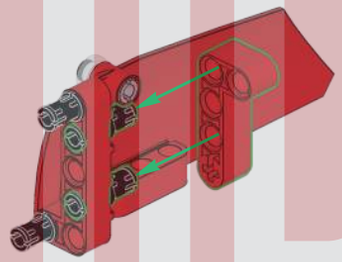

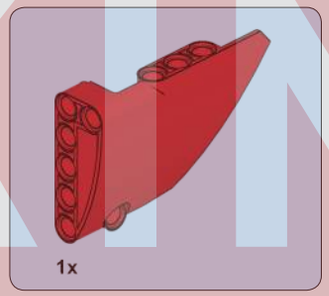

1131

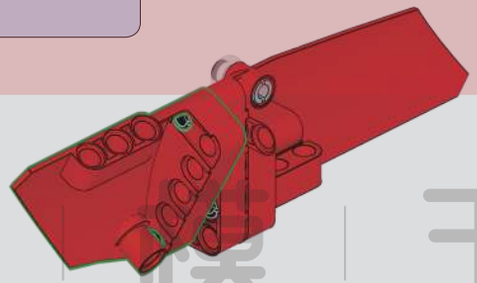

1132

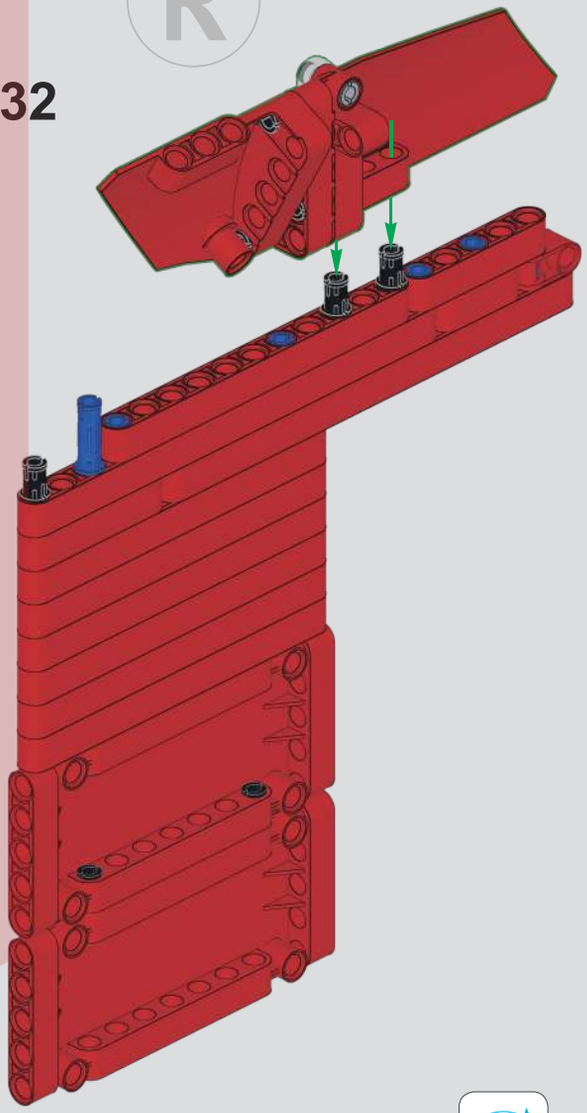

MOULD KING ®
宇 星 模 王

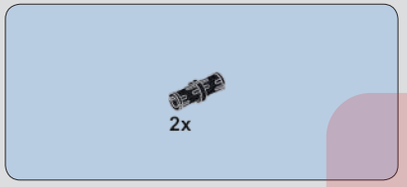

1133

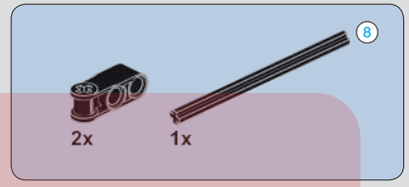

1134

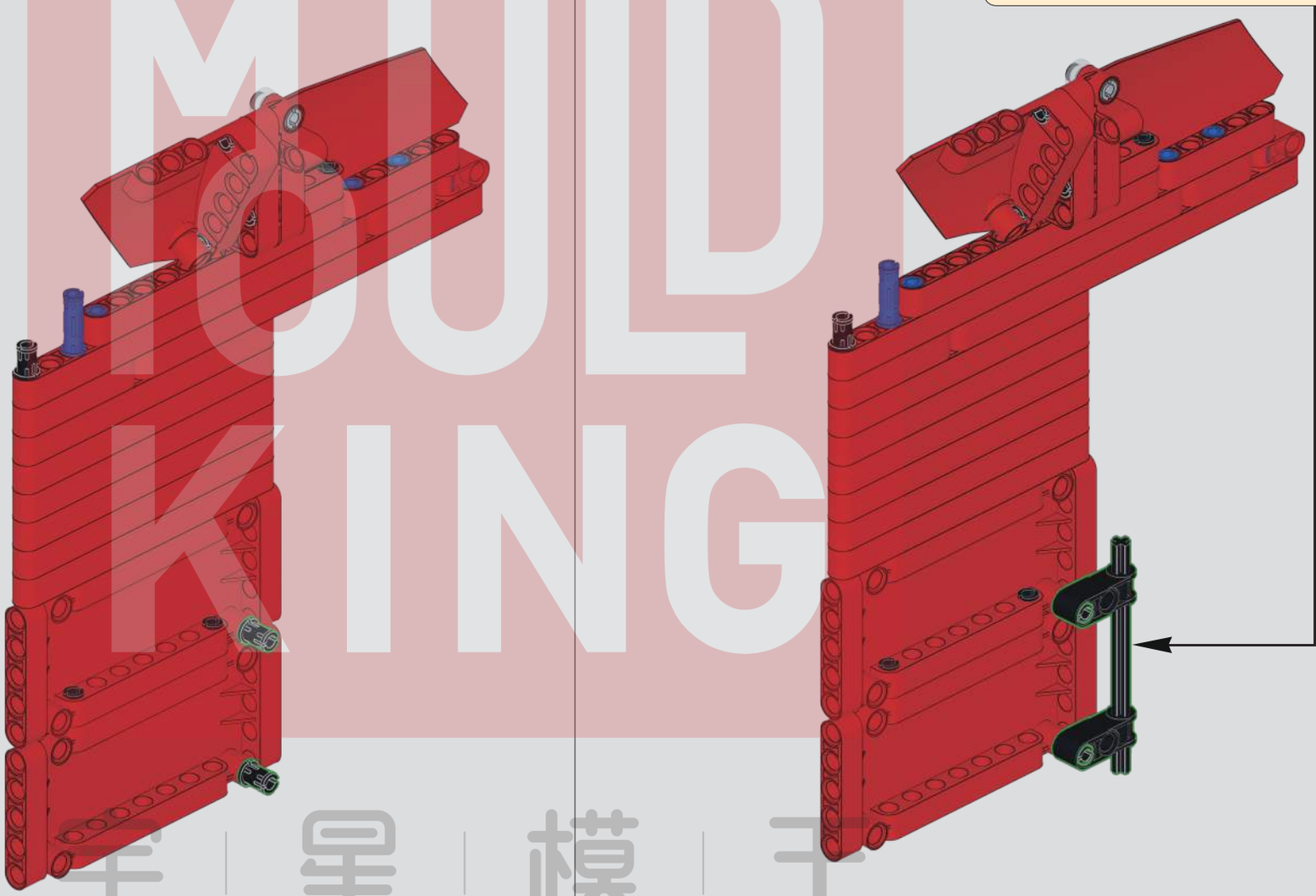

MOULD KING
手 星 模 王

1135

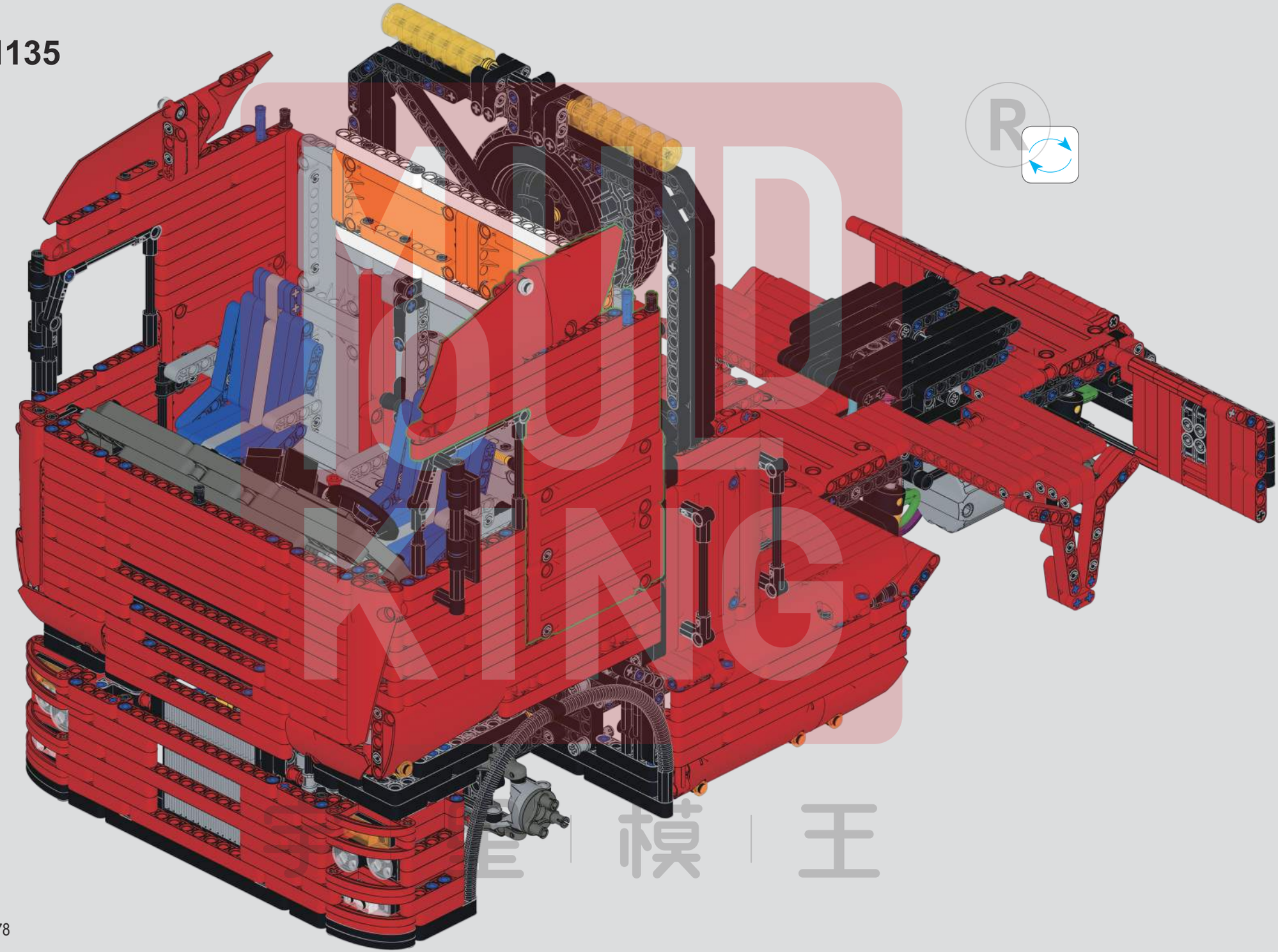

MOULD KING
模王

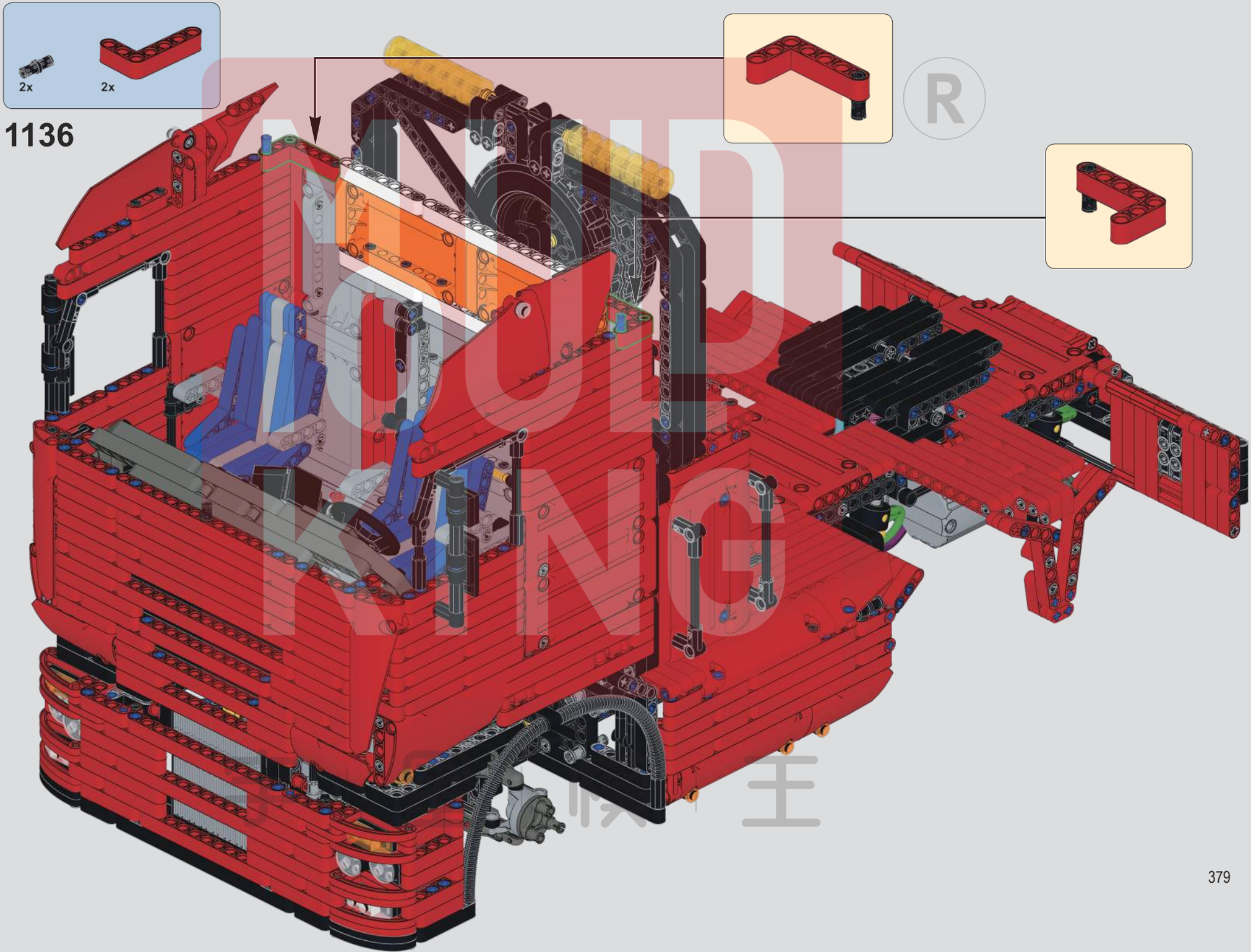

BRICK KING

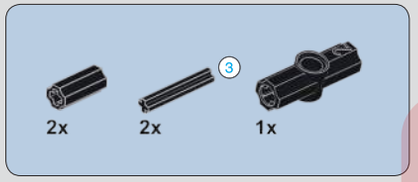

1137

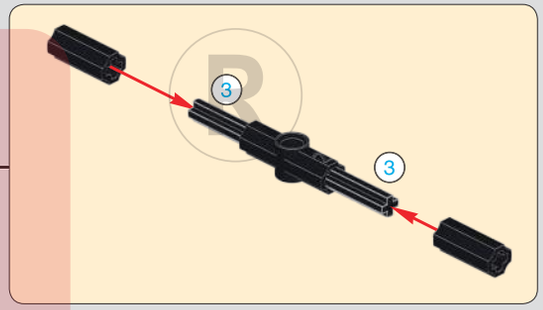

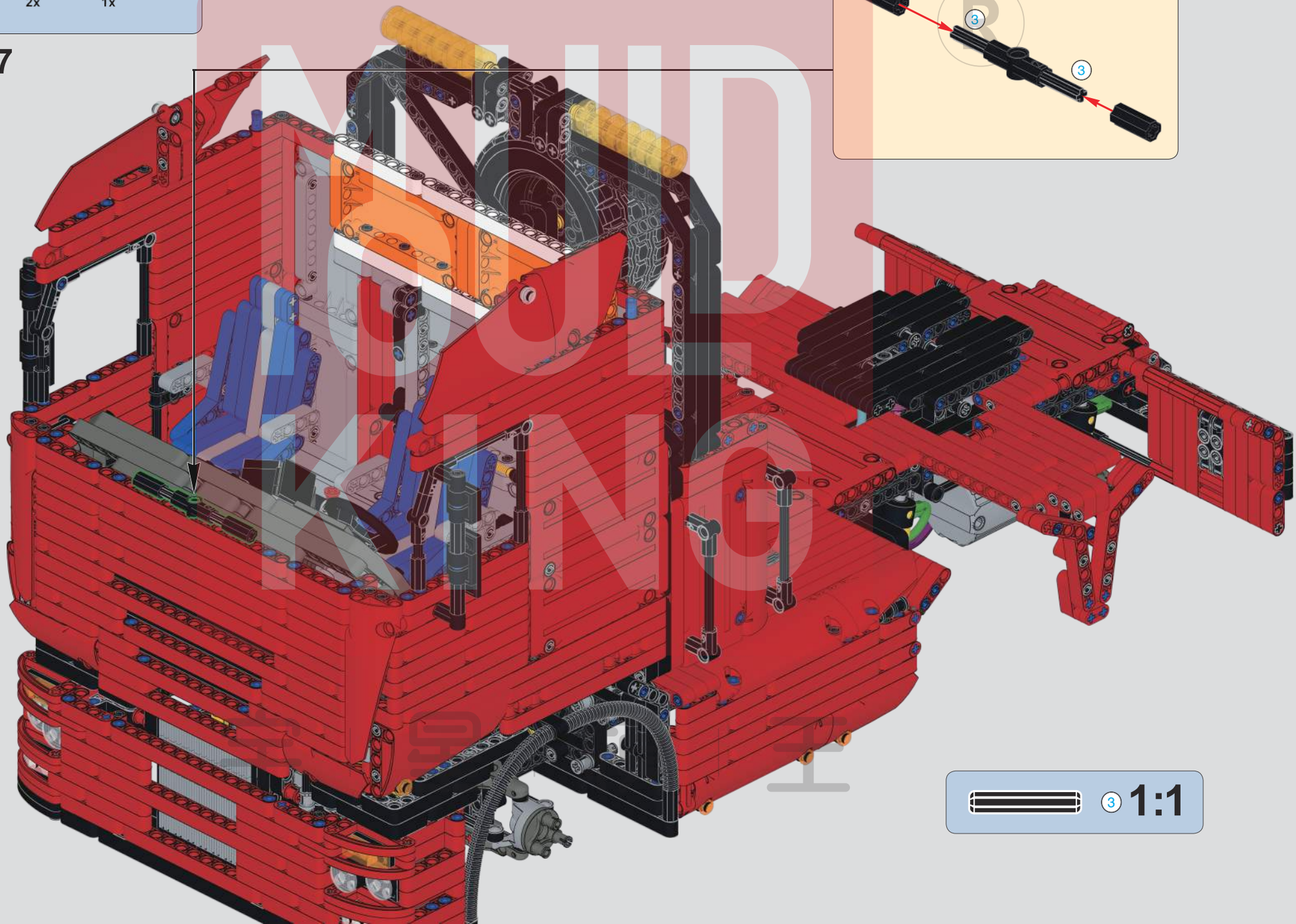

3 1:1

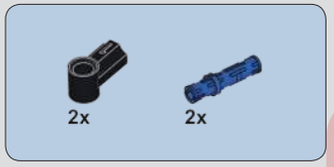

1138

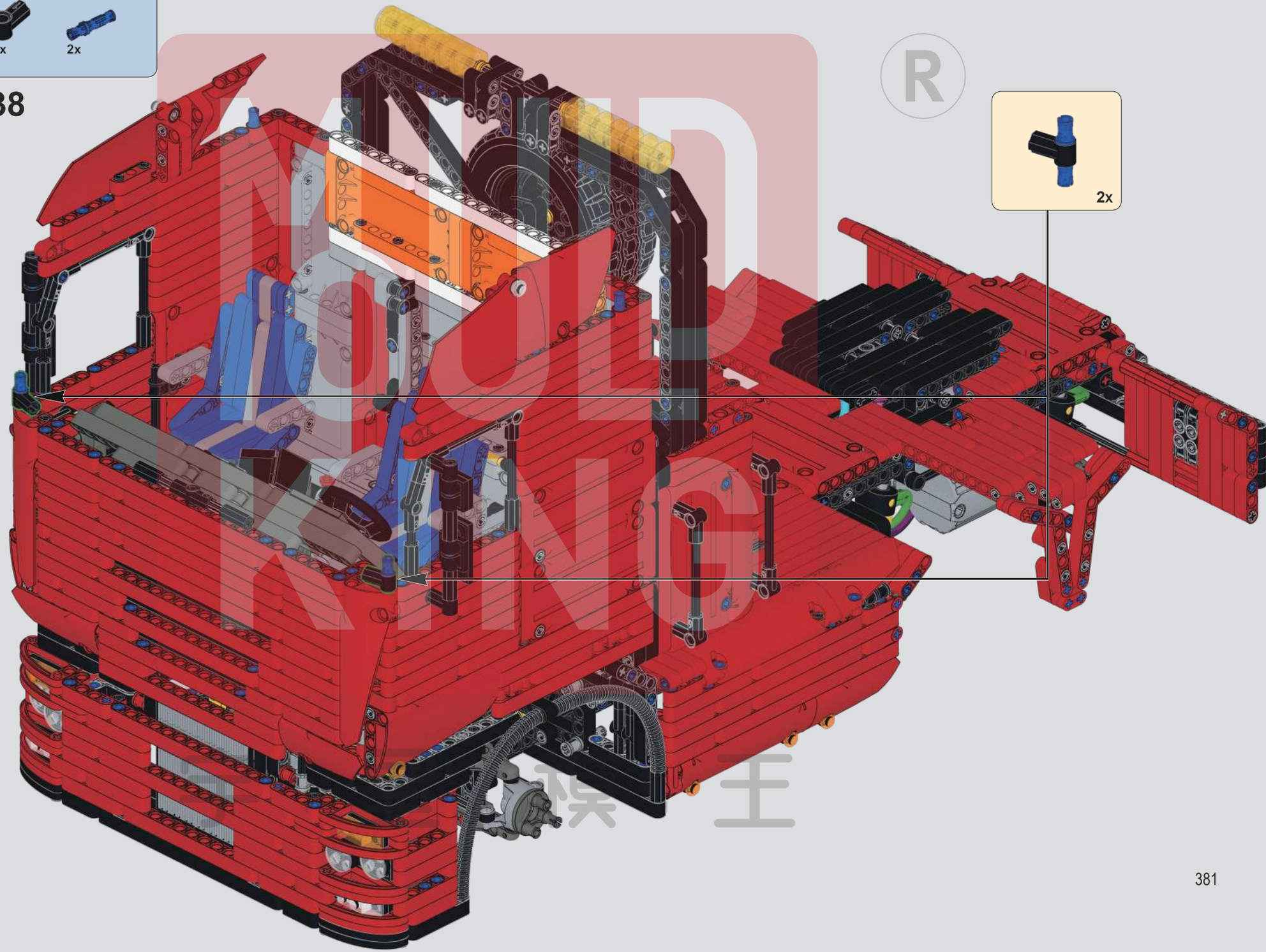

MOULD KING 模王

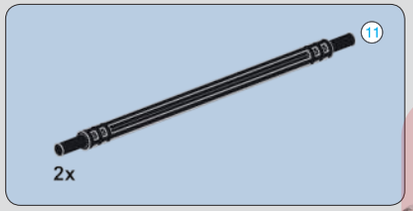

1139

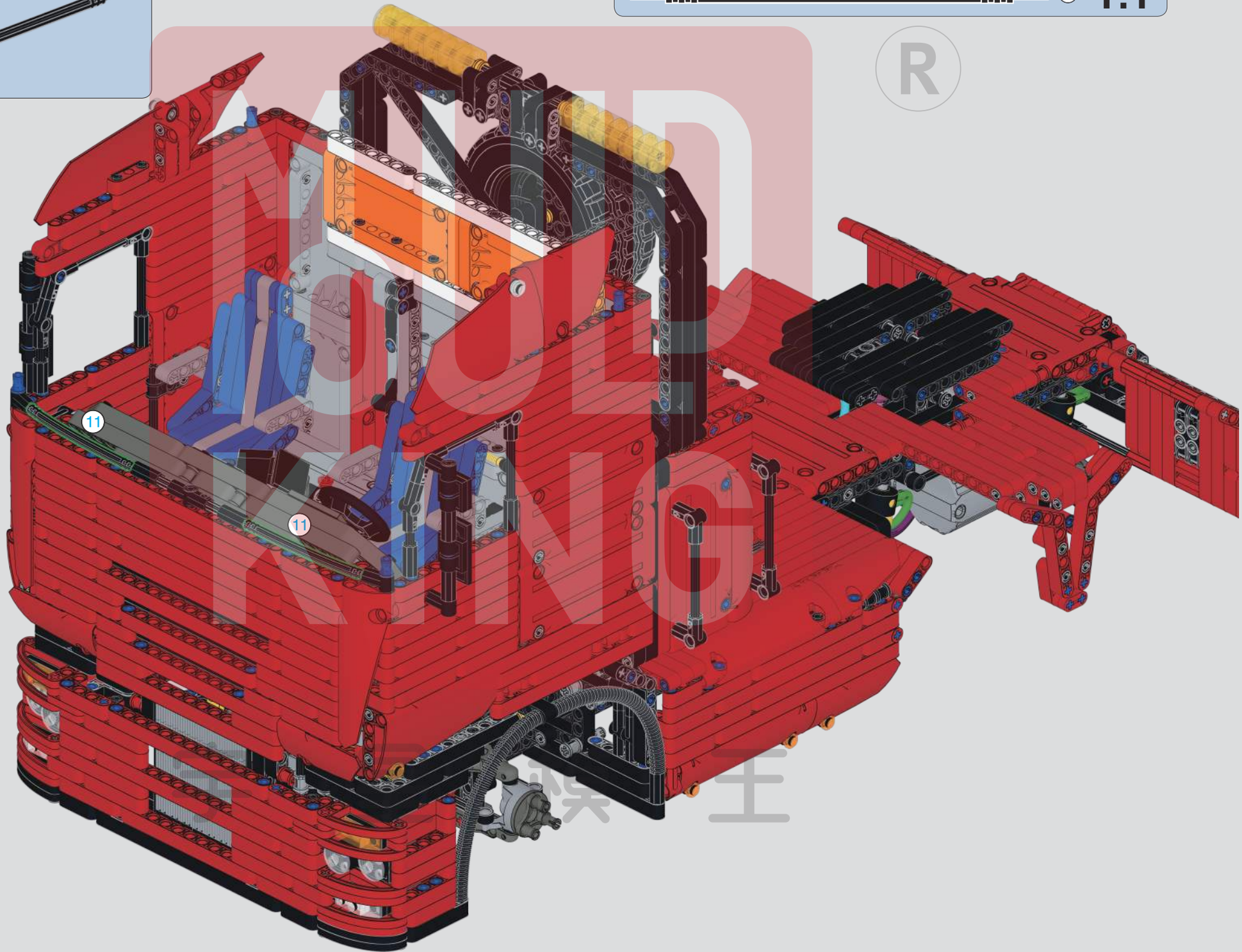

LEGO KING 乐高王

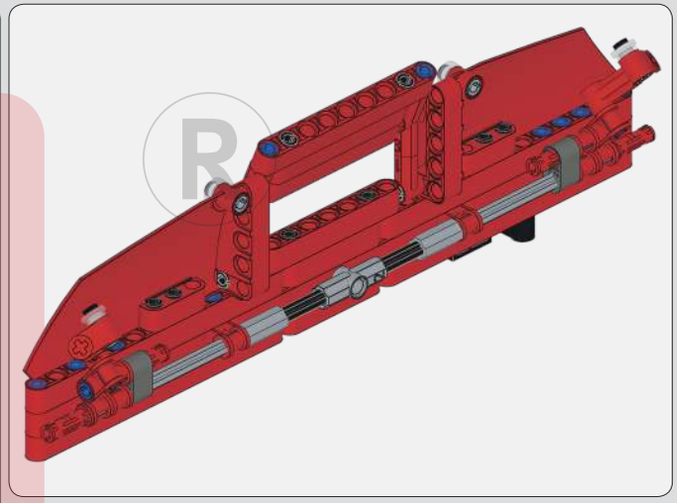

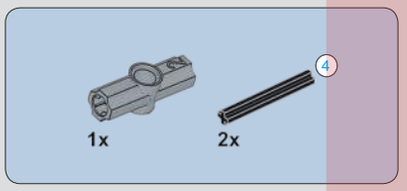

1140

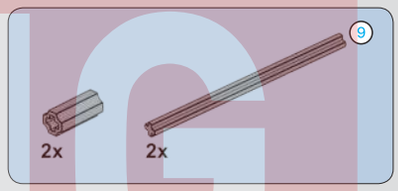

1141

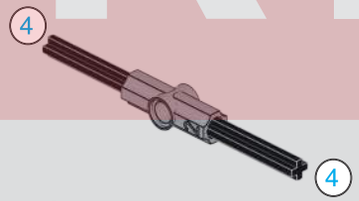

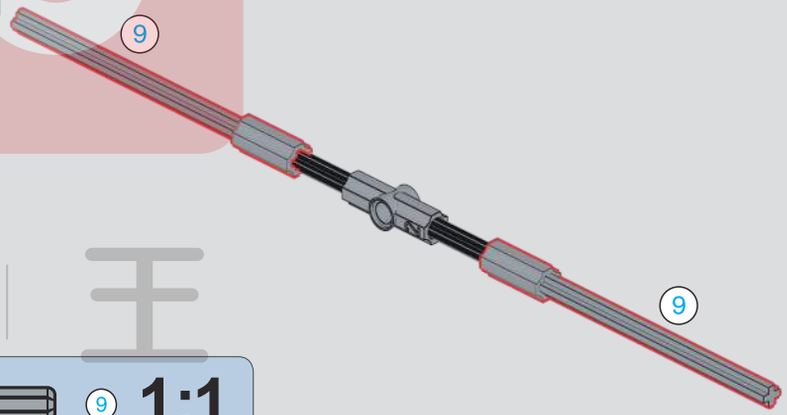

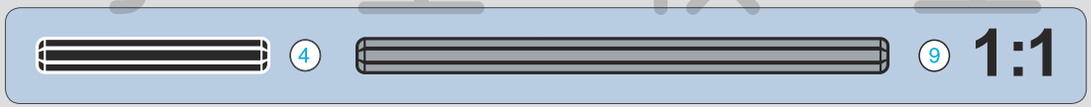

MOLD KING
宇 星 模 王

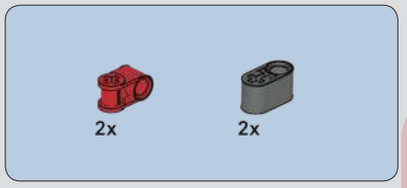

1142

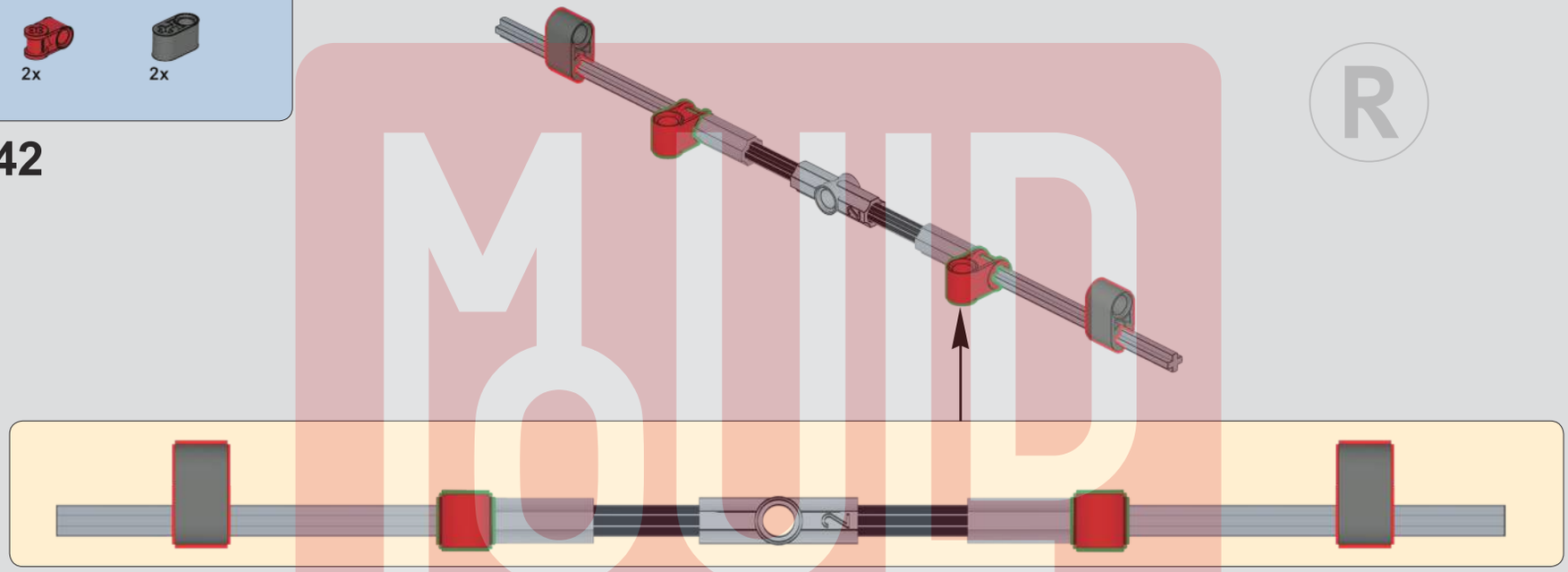

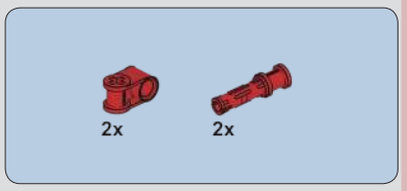

1143

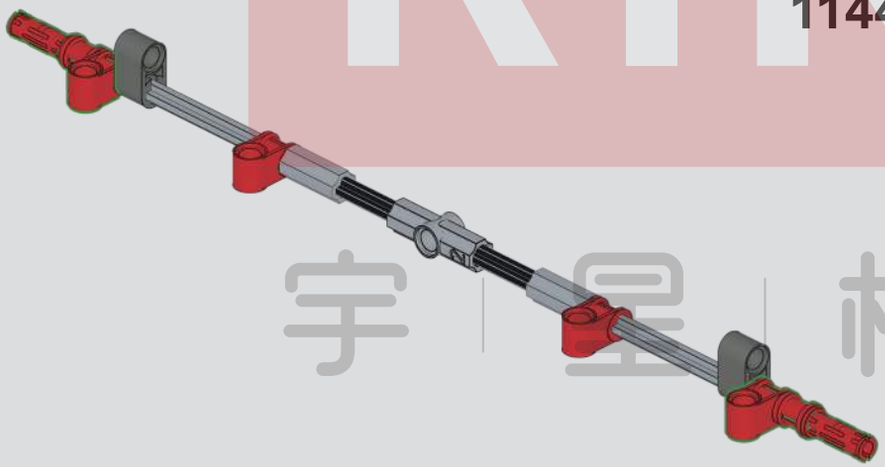

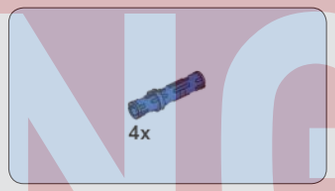

1144

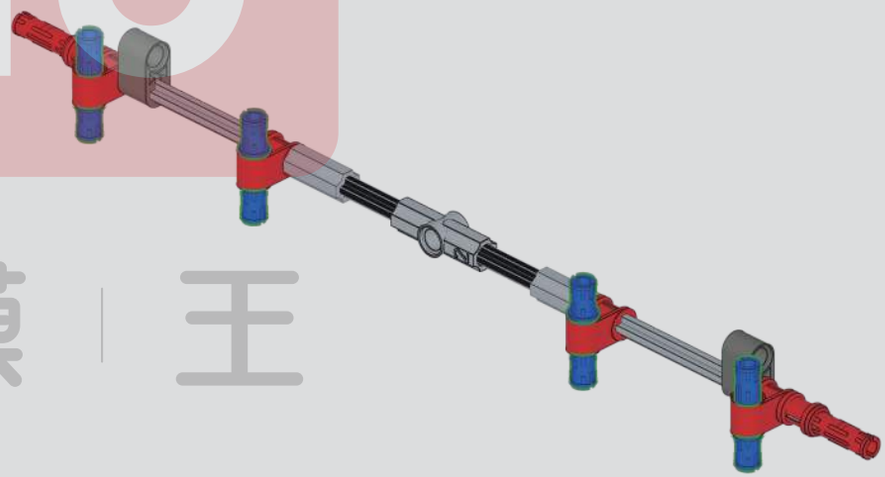

MOULD KING ®
宇 星 模 王

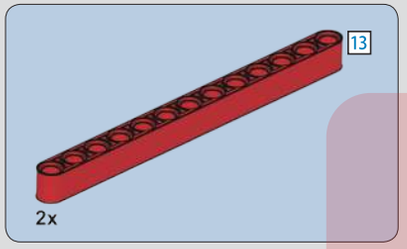

1145

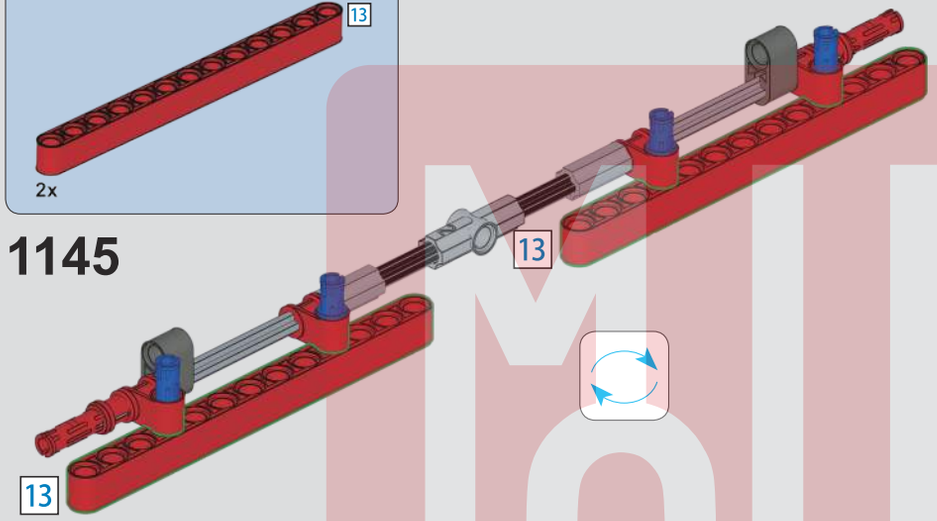

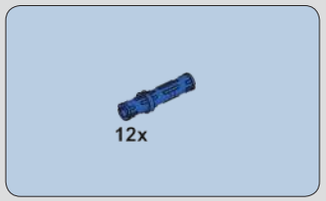

1146

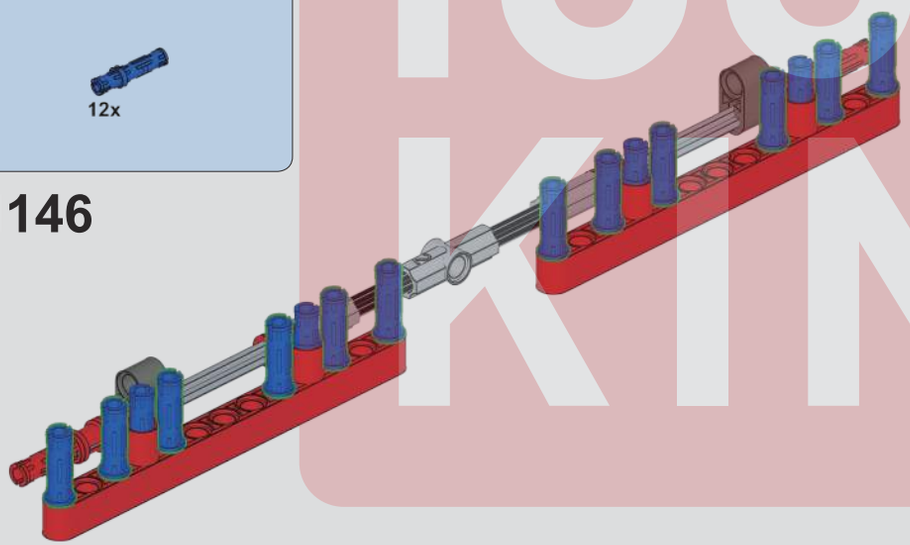

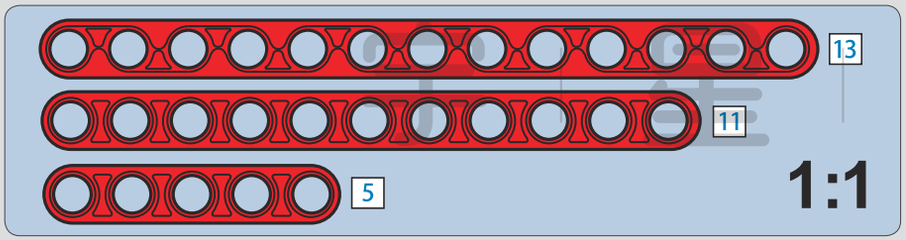

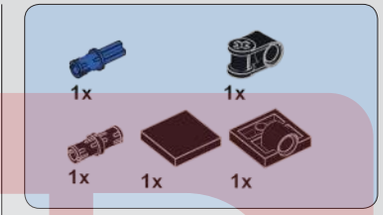

1147

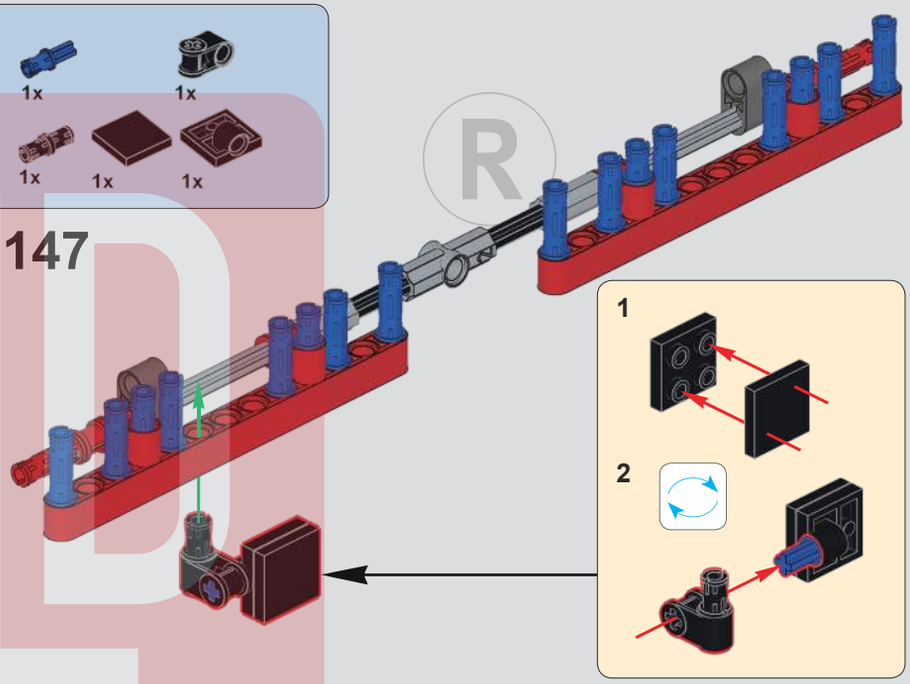

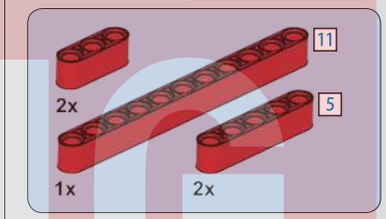

1148

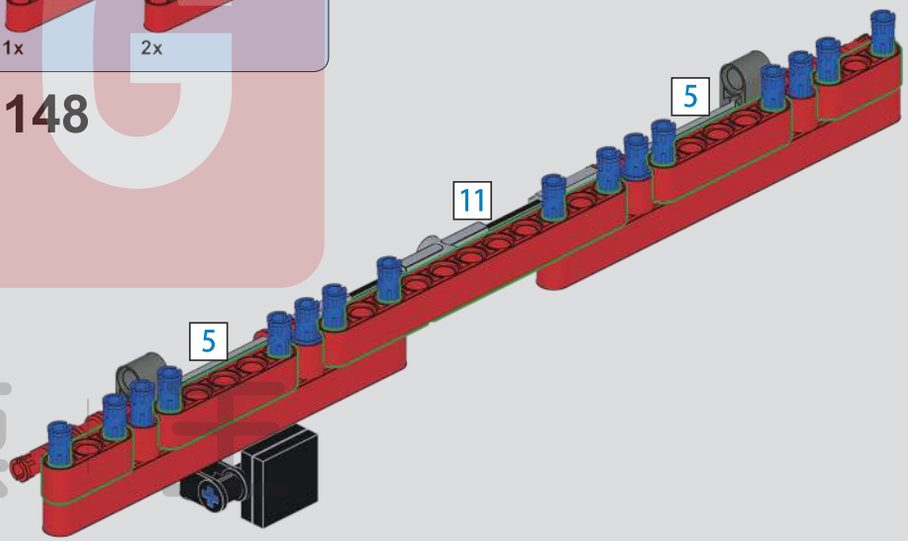

MOULD KING
模王

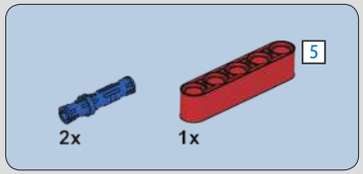

1149

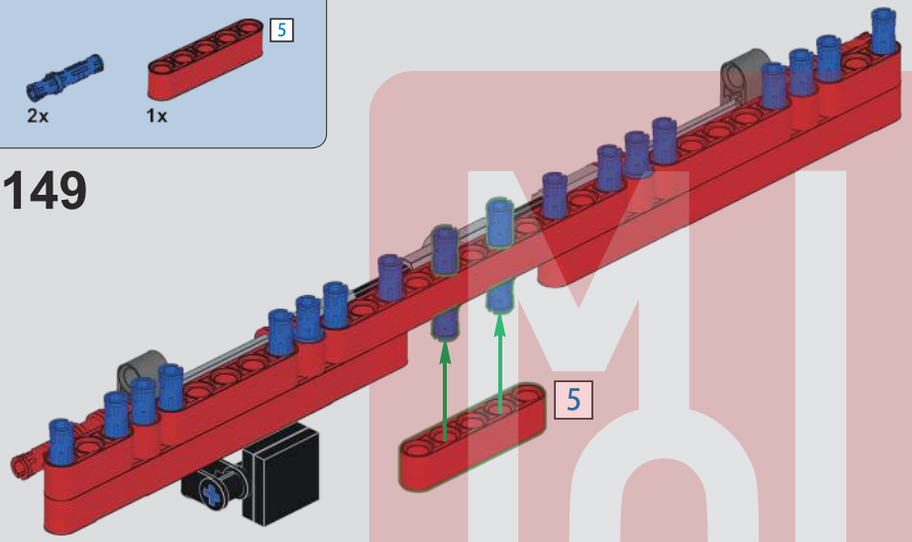

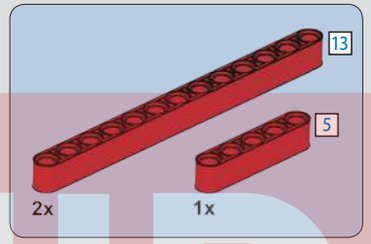

1150

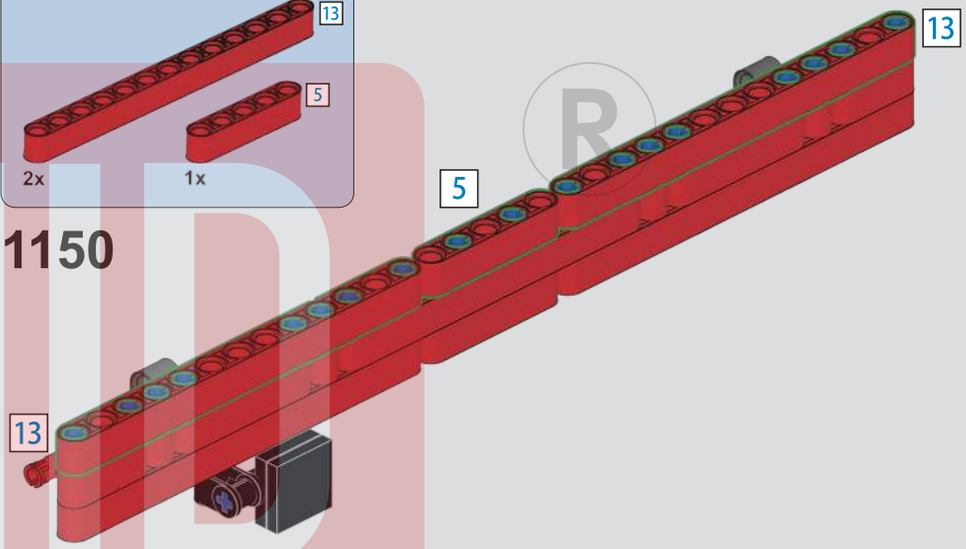

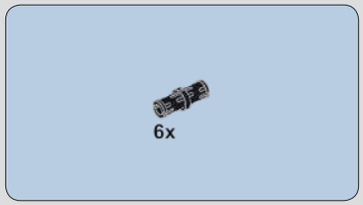

1151

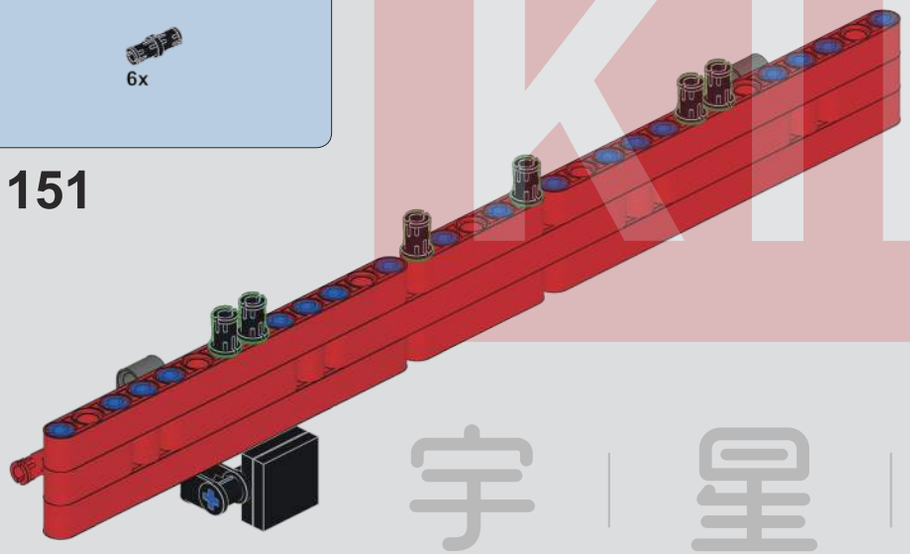

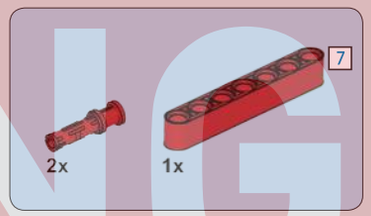

1152

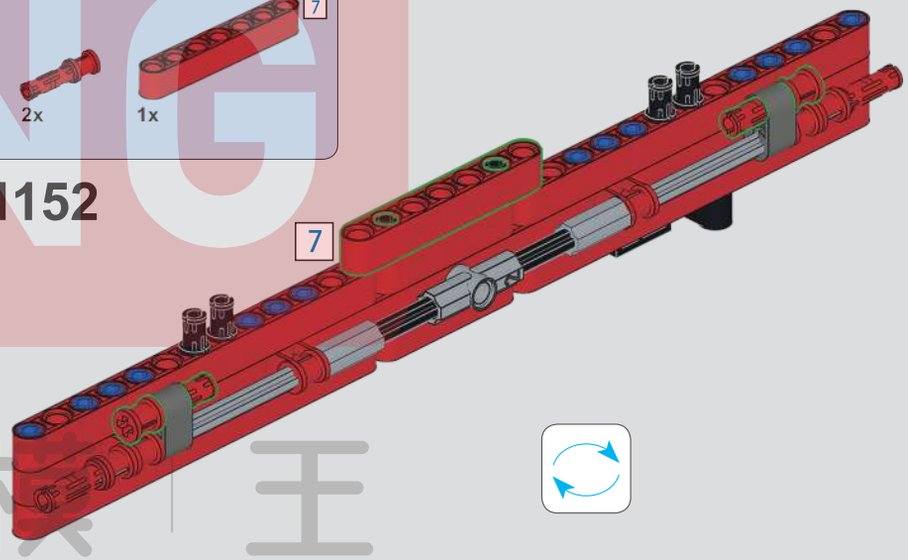

MOULD KING
宇 星 模 王

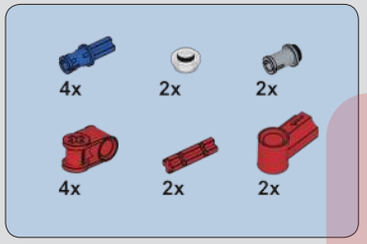

1153

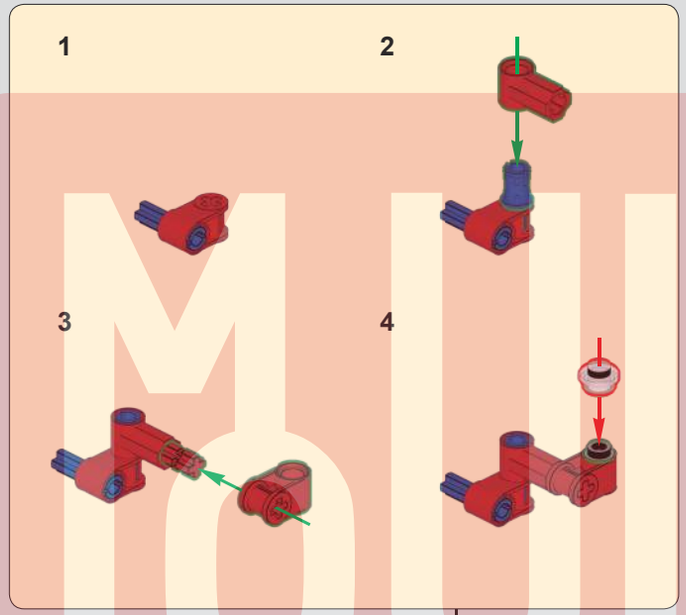

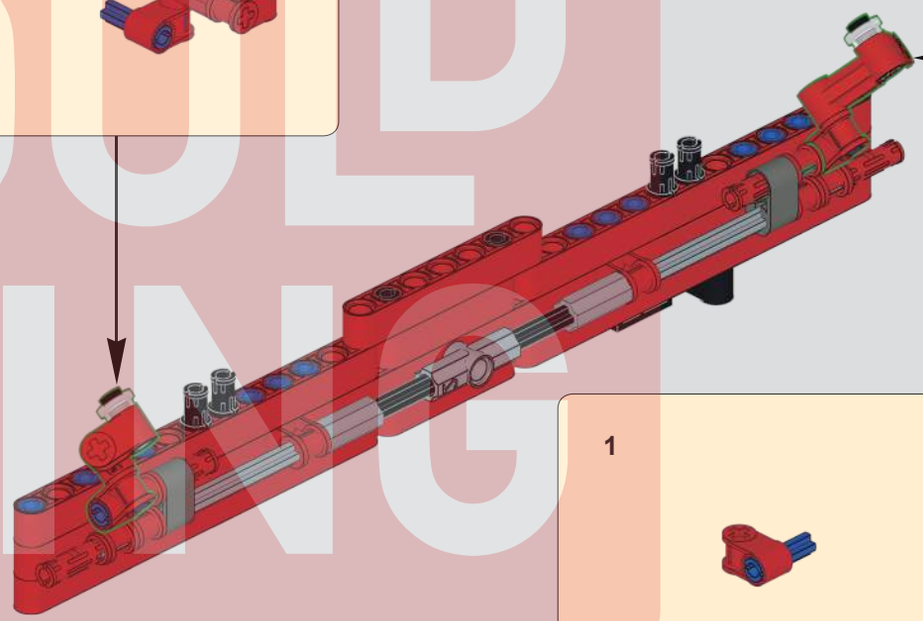

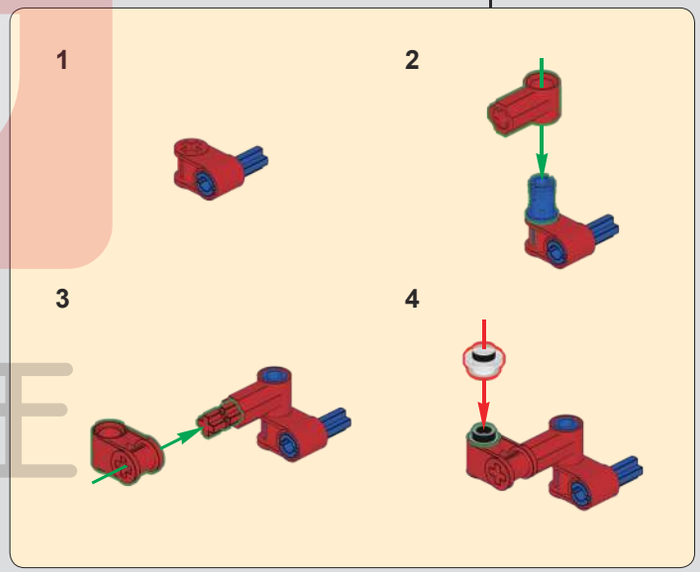

MOULD KING ®
宇 星 模 王

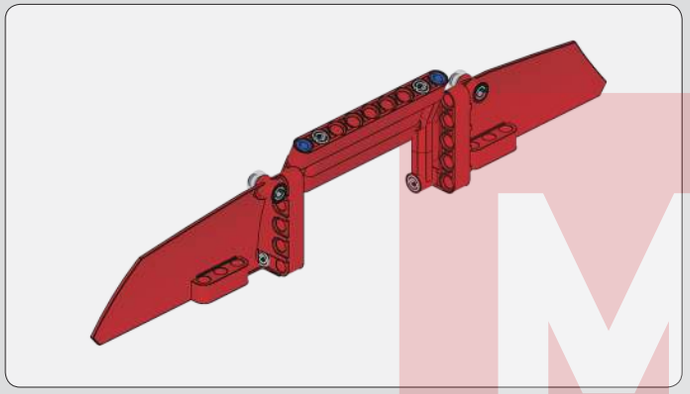

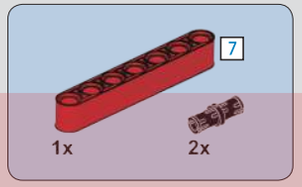

1155

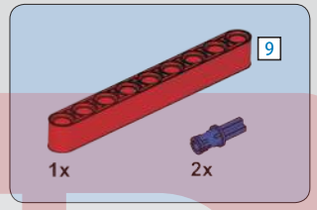

1156

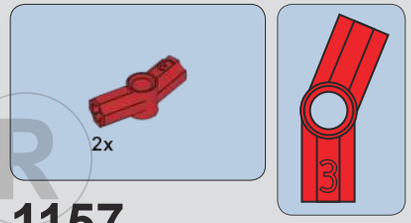

1157

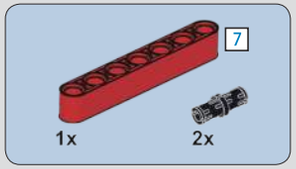

1154

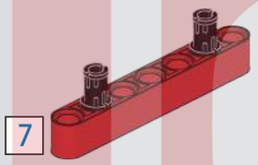

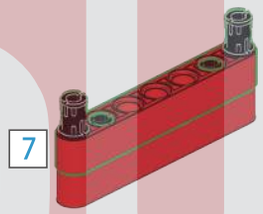

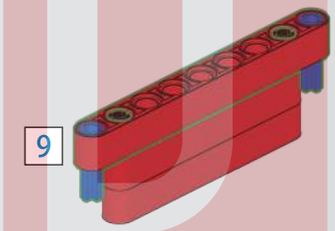

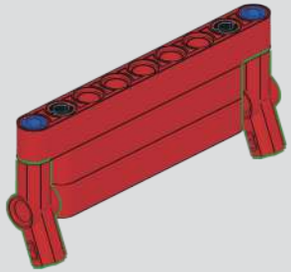

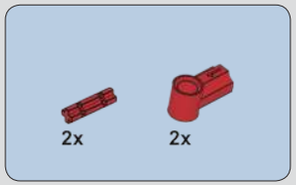

1158

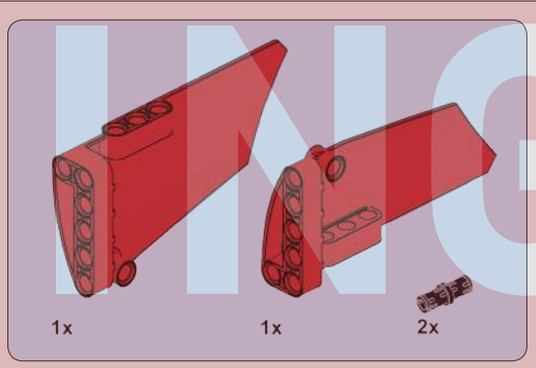

1159

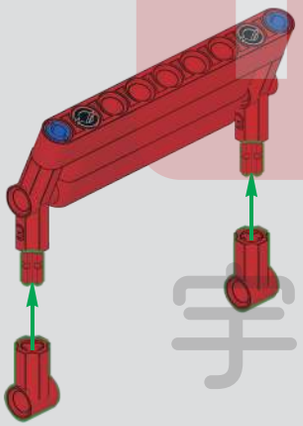

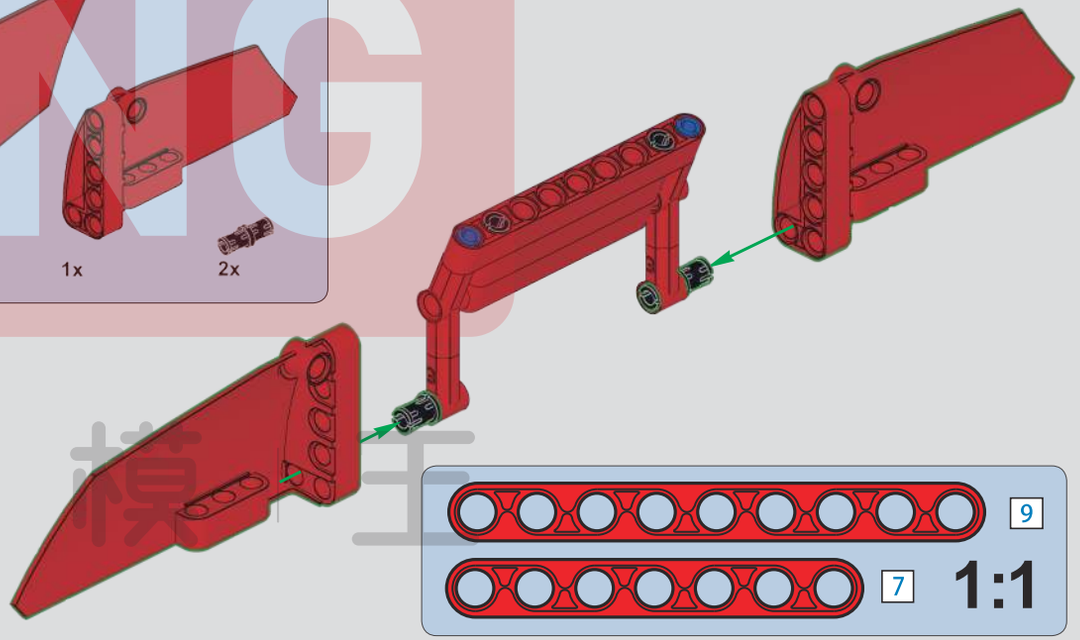

MOULD KING
宇 星 模 王

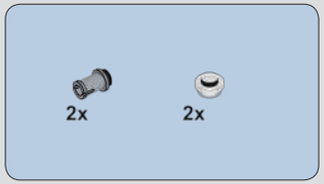

1160

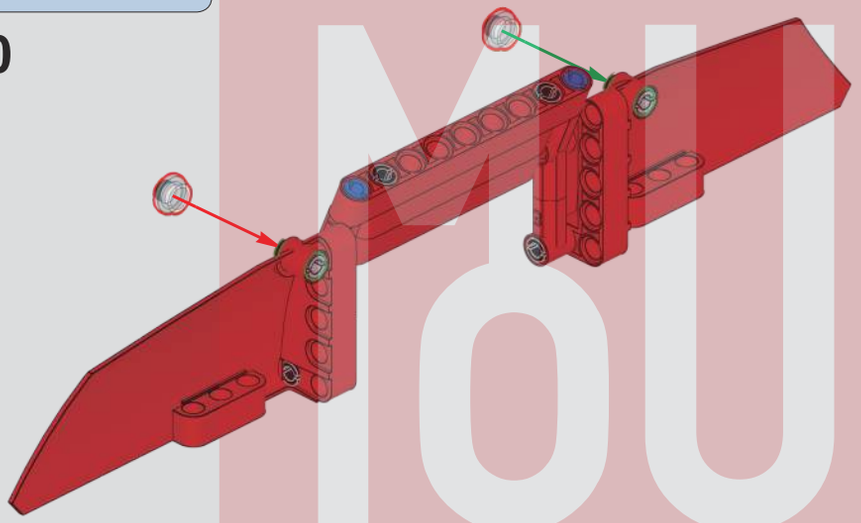

1161

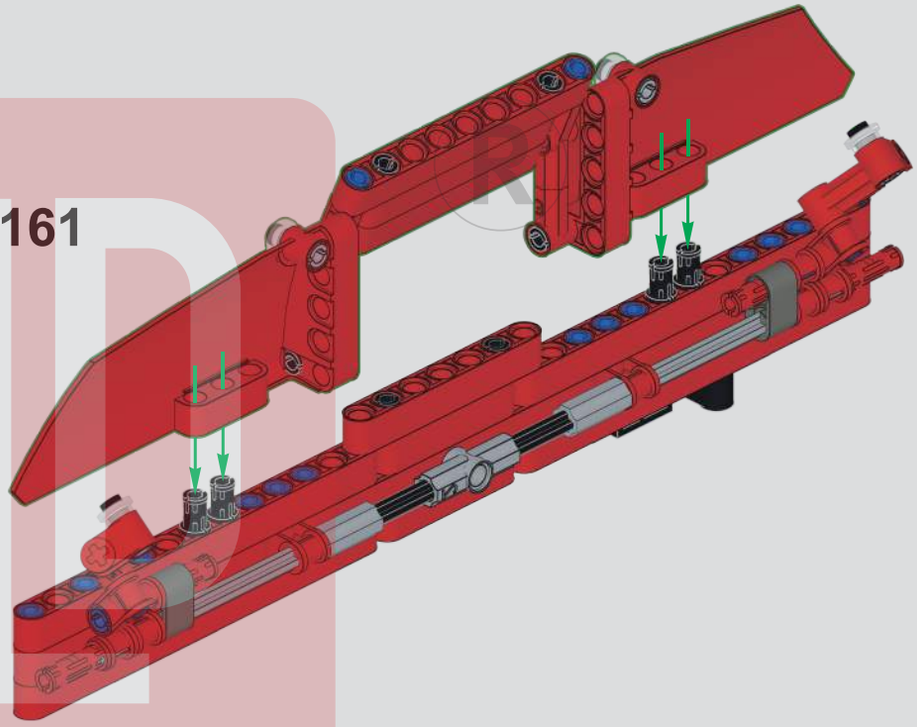

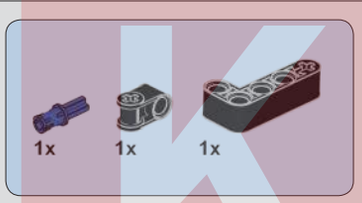

1162

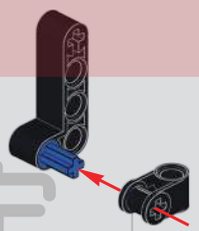

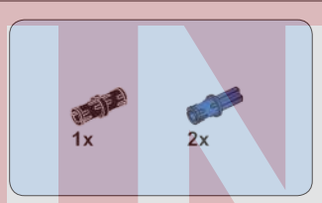

1163

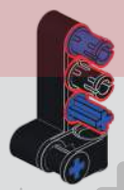

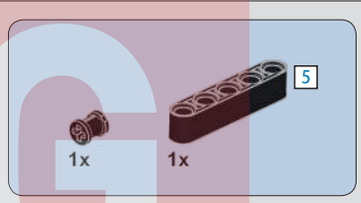

1164

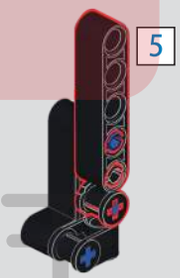

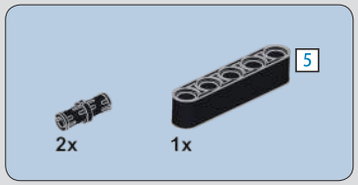

1165

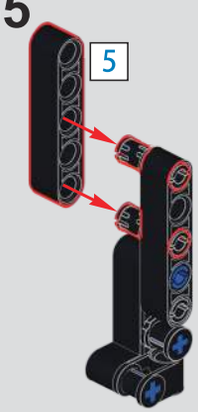

MOULD KING
宇 星 模 王

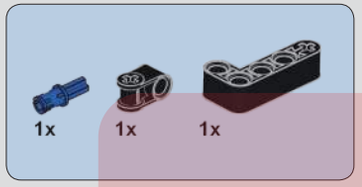

1166

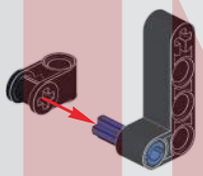

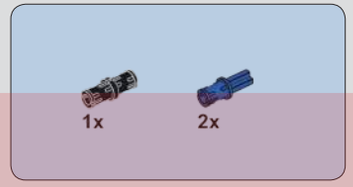

1167

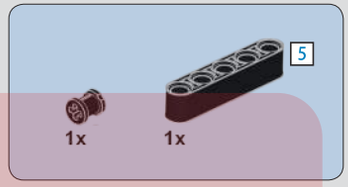

1168

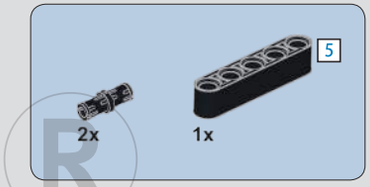

1169

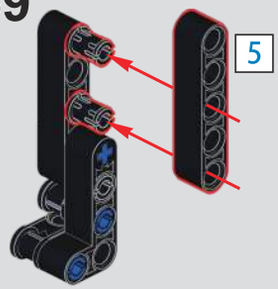

1170

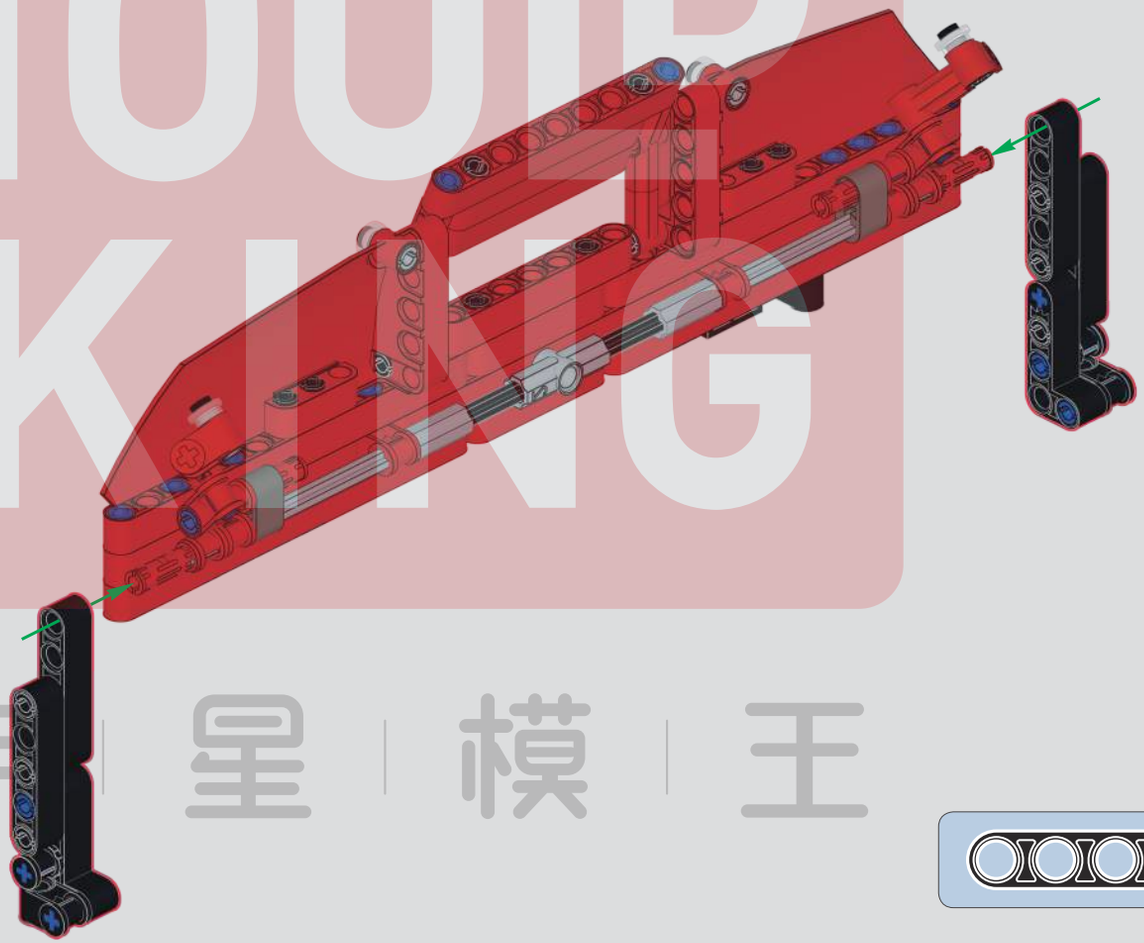

MOULD KING
宇 星 模 王

1171

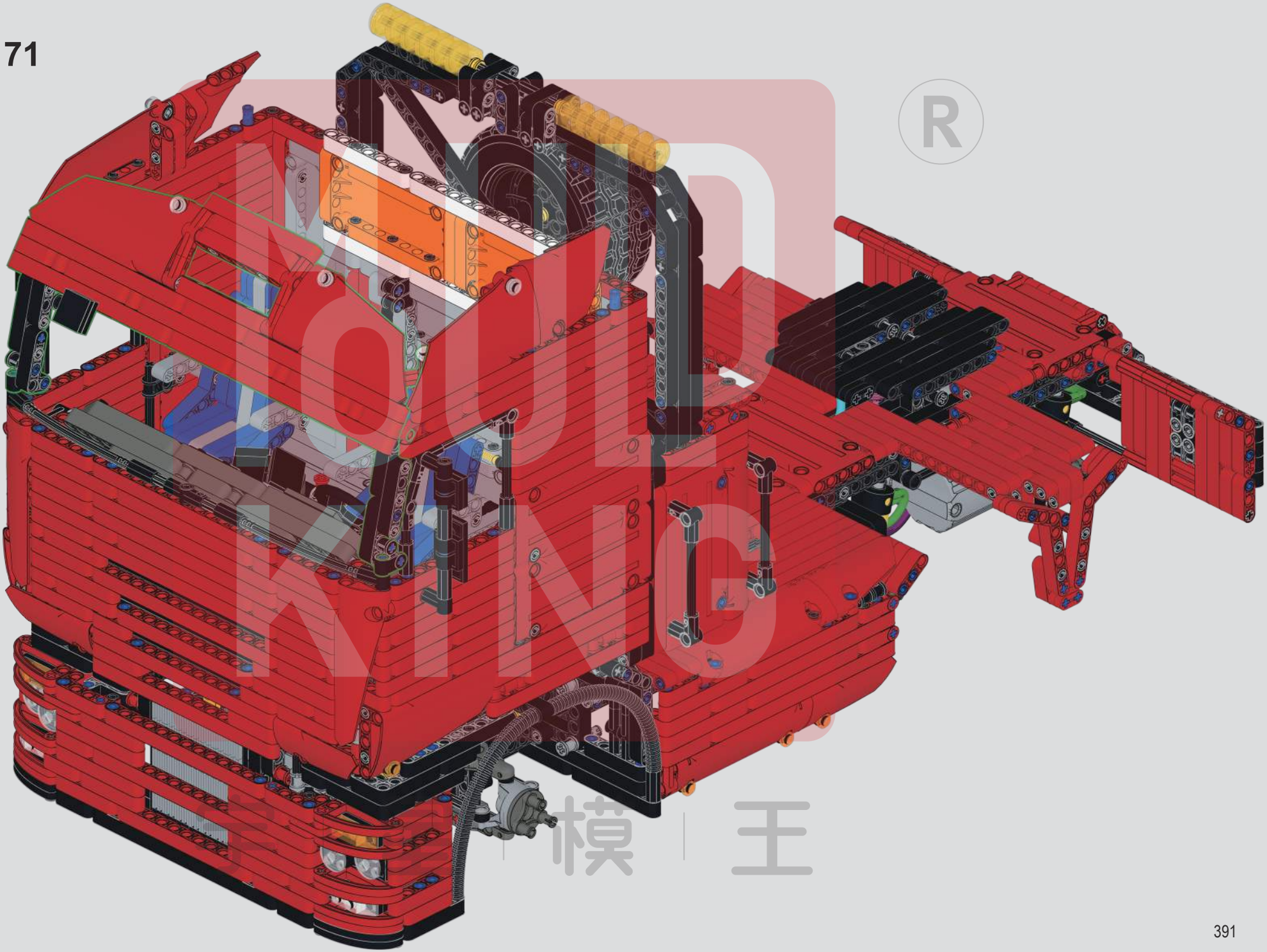

MOULD KING ® 模王

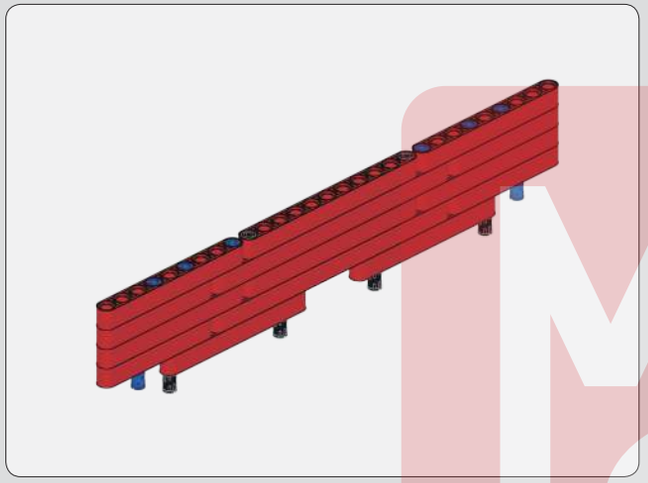

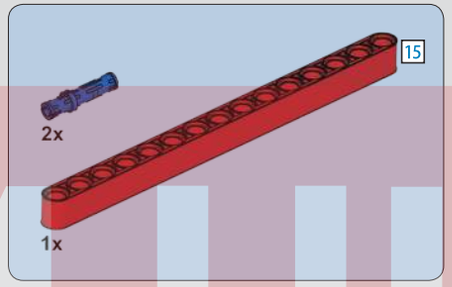

1172

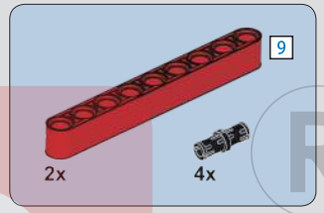

1173

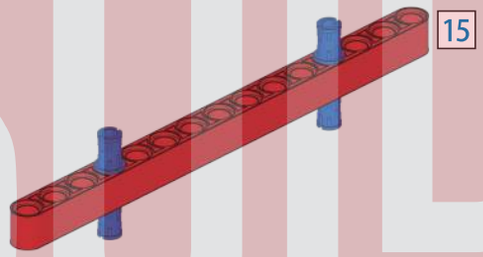

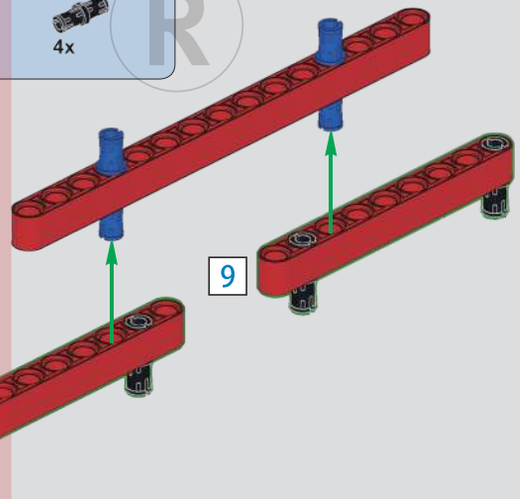

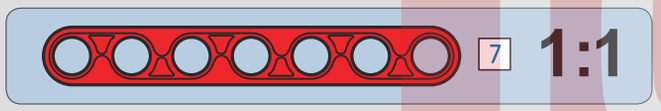

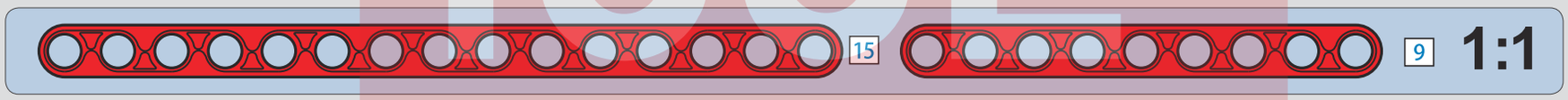

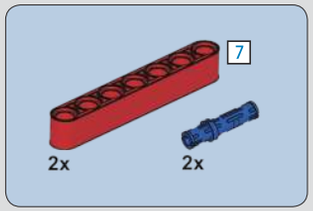

1174

1175

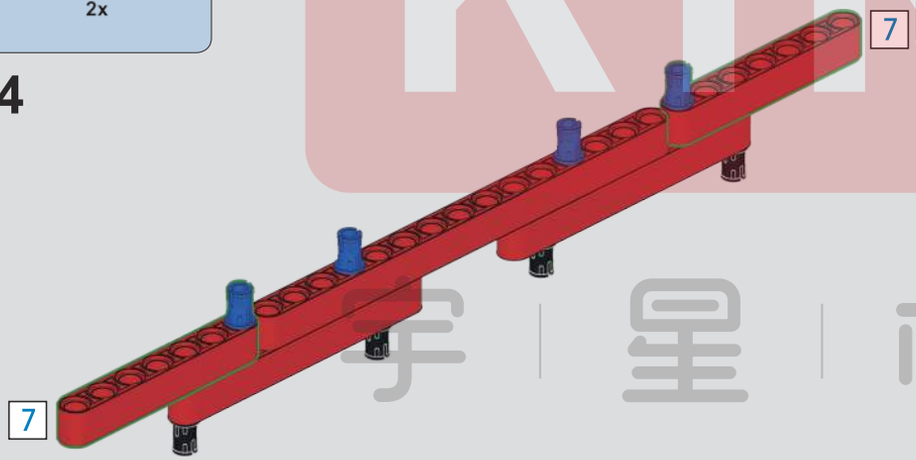

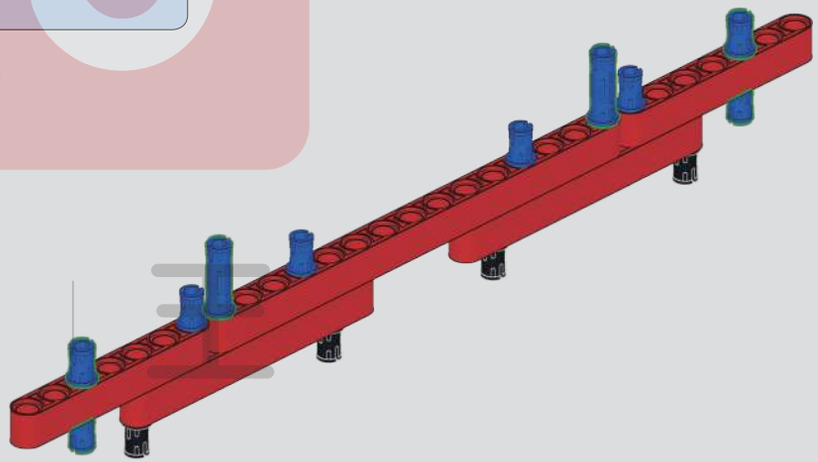

MOULD KING
宇 星 模 王

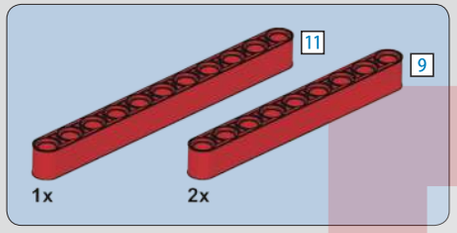

1176

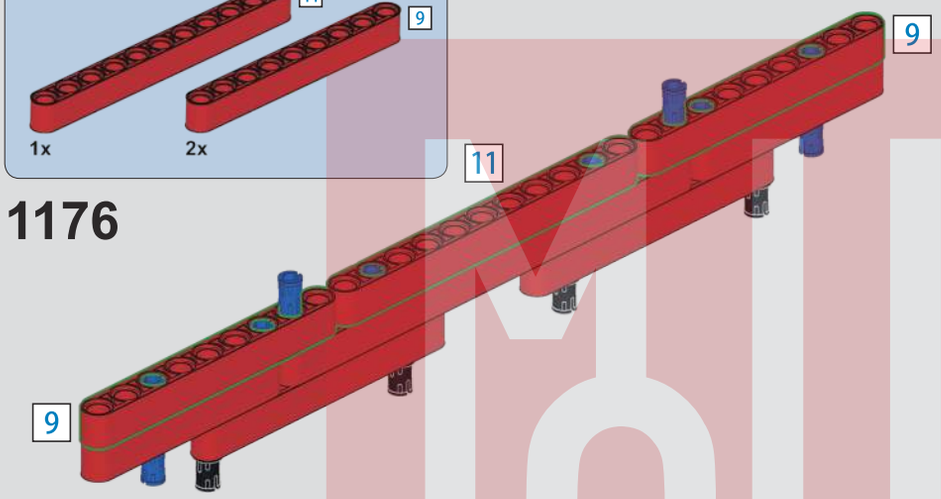

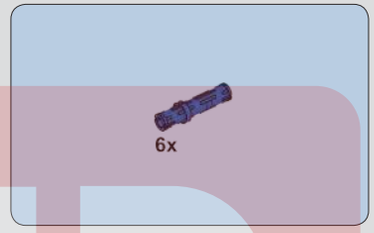

1177

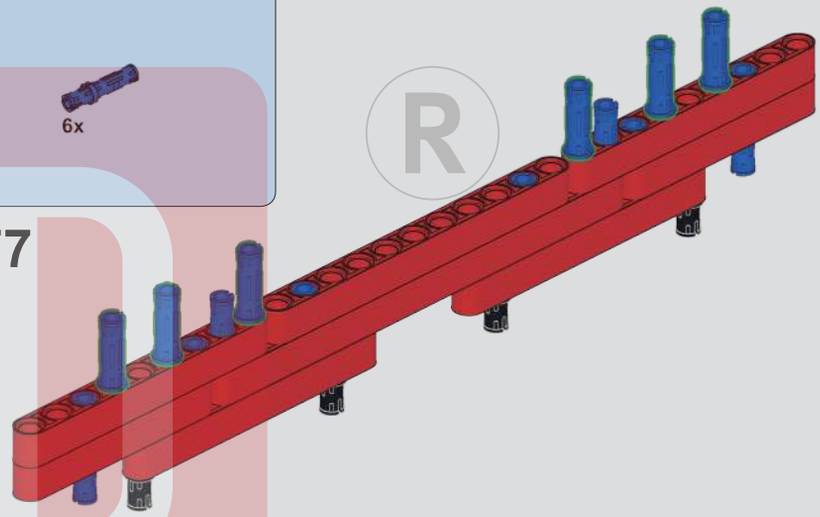

1:1

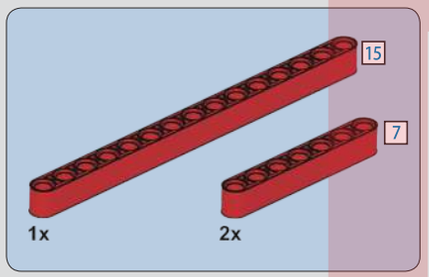

1178

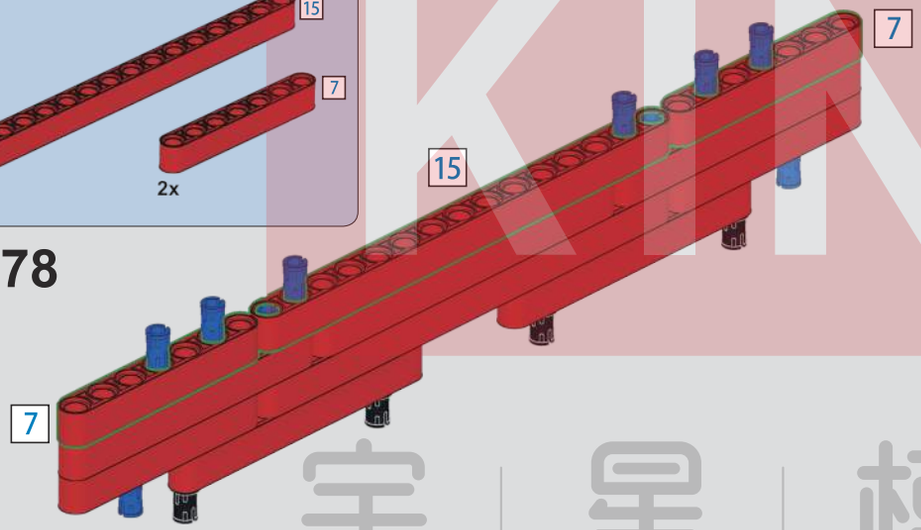

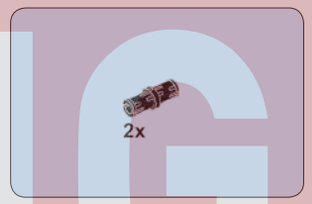

1179

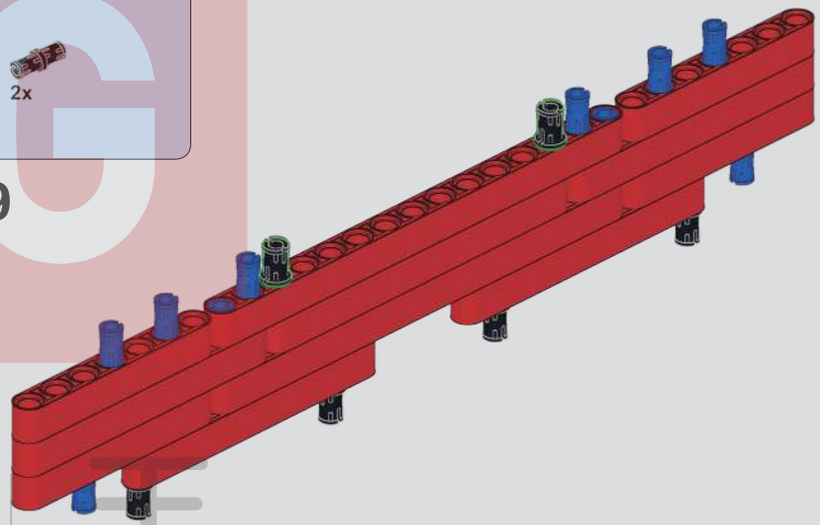

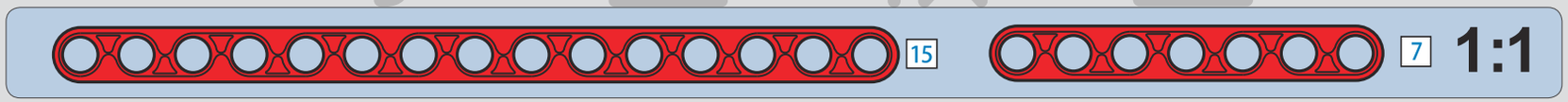

1:1

MOLD KING
宇 星 模 王

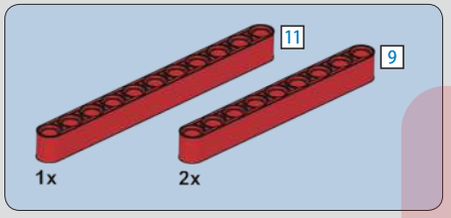

1180

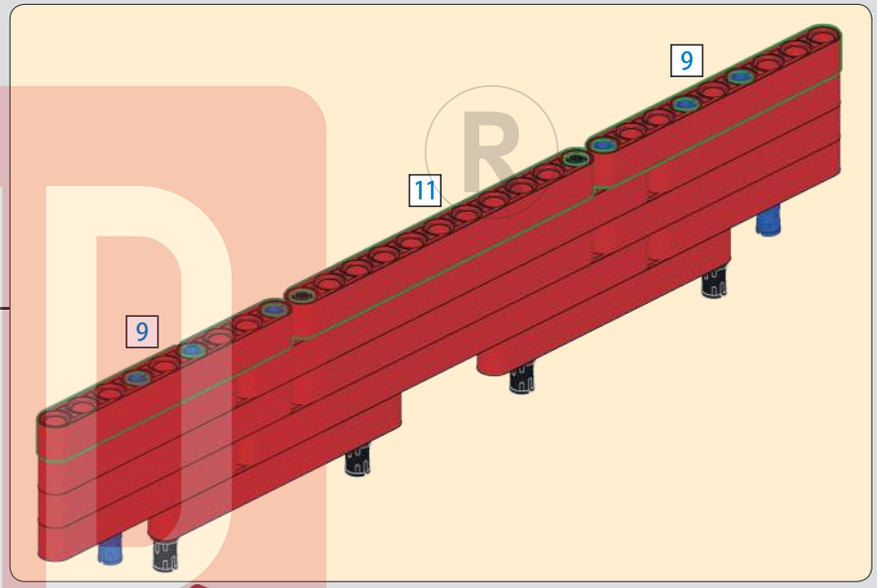

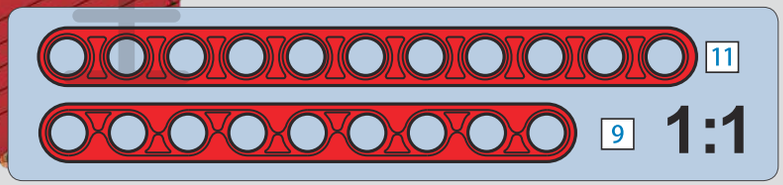

MUD KING

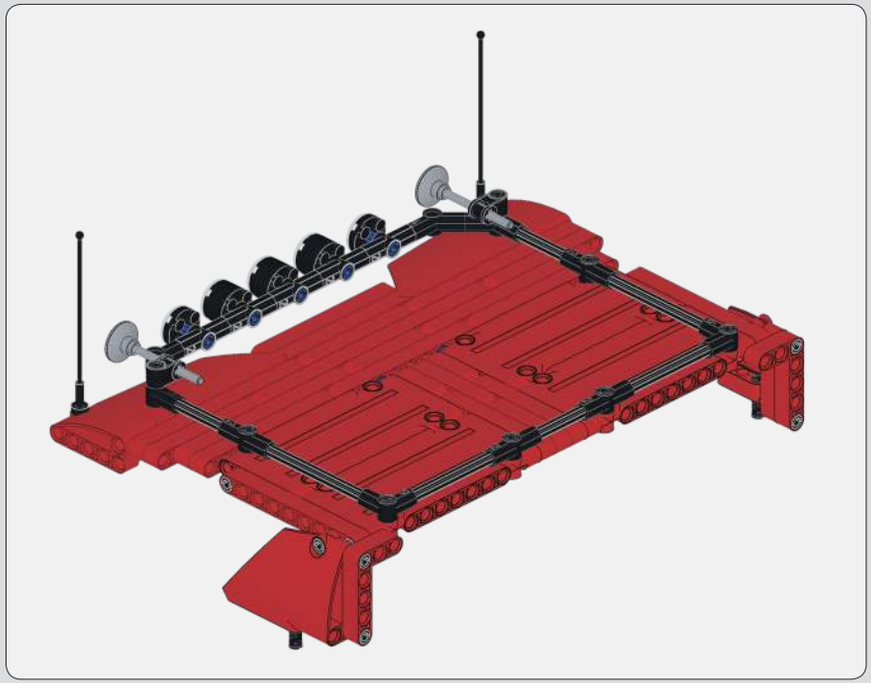

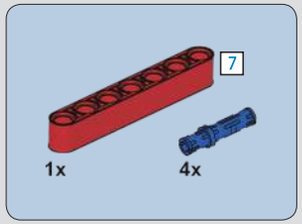

1181

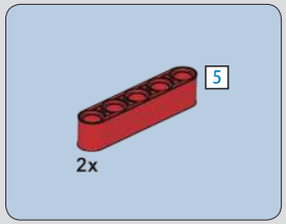

1182

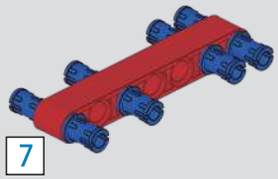

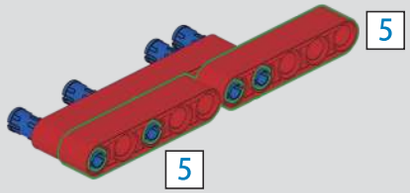

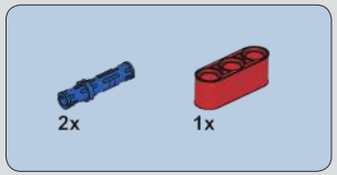

1183

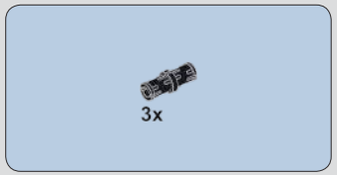

1184

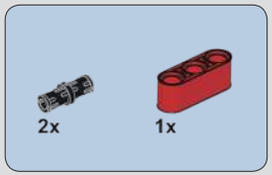

1185

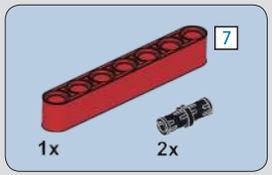

1186

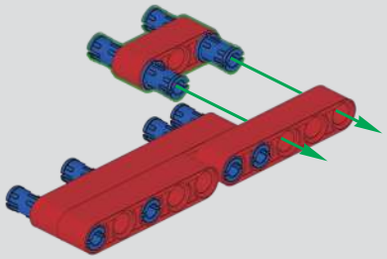

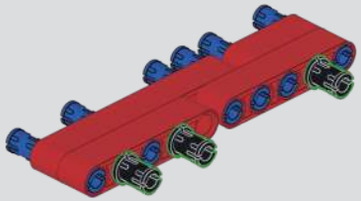

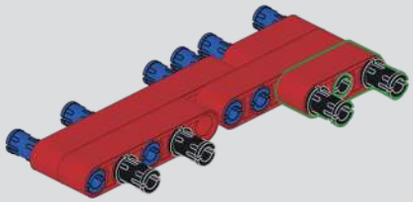

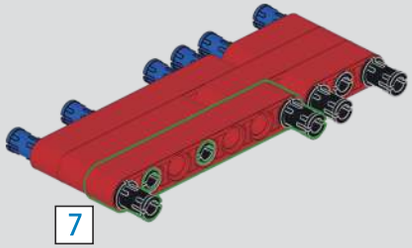

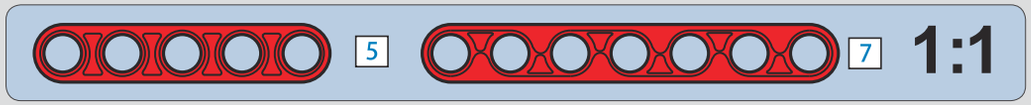

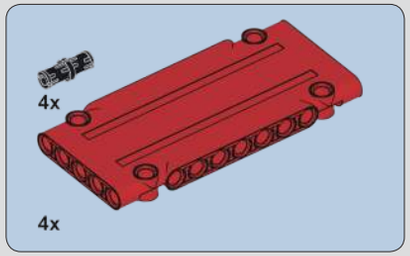

1187

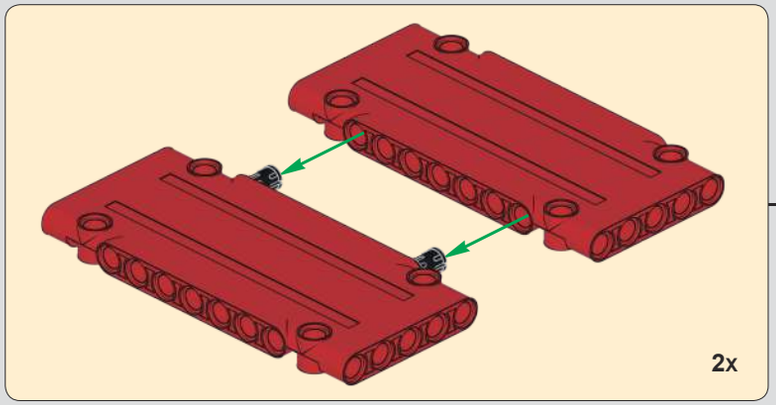

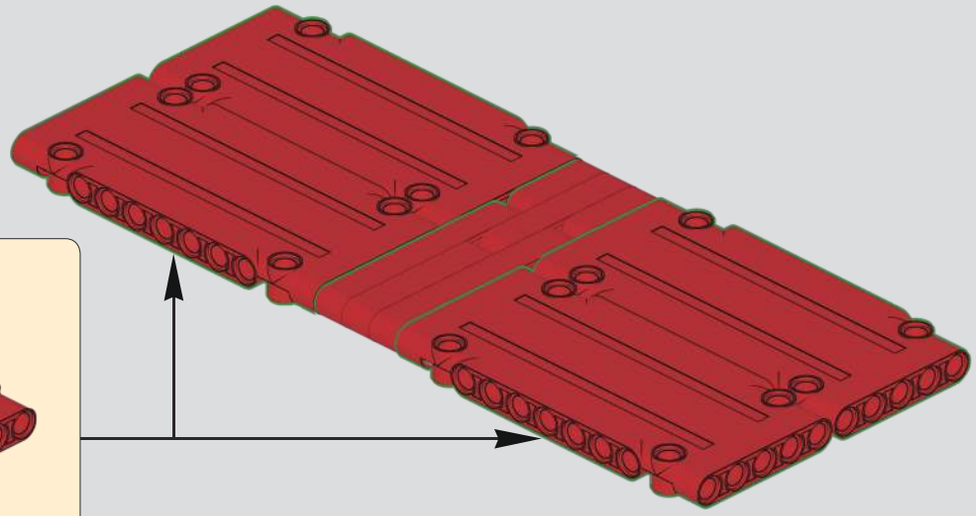

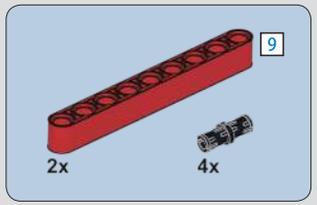

1188

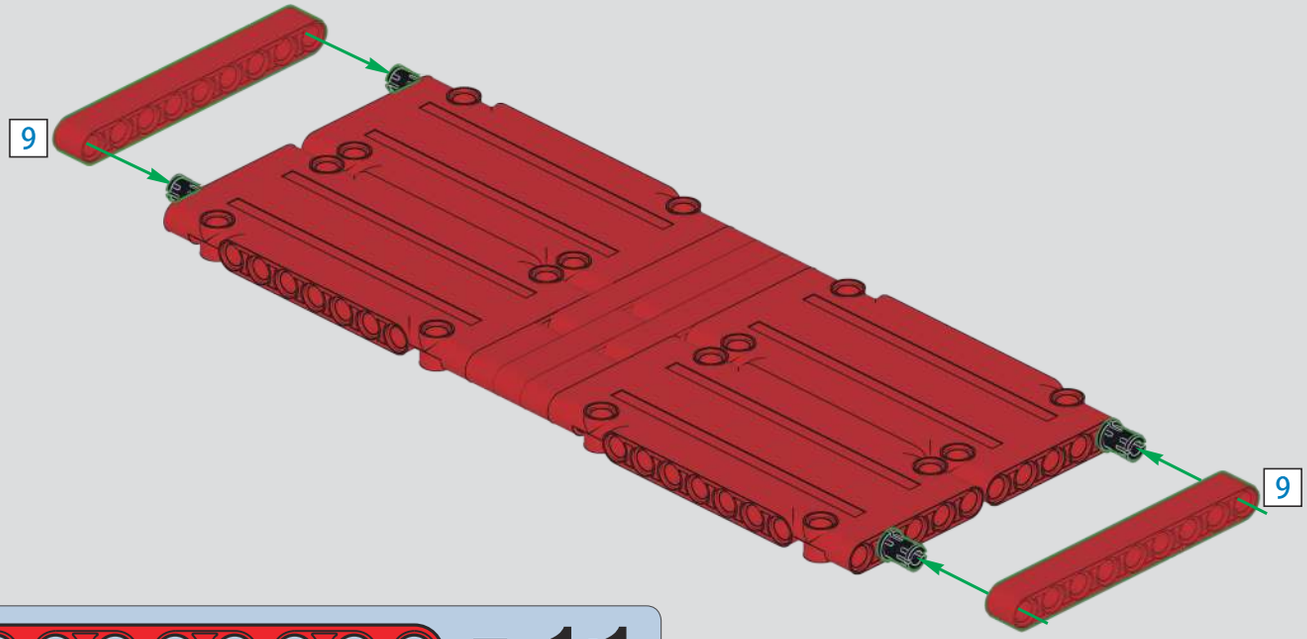

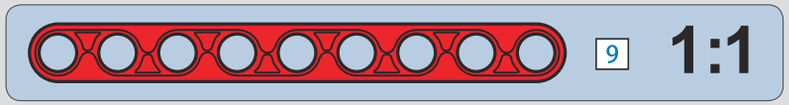

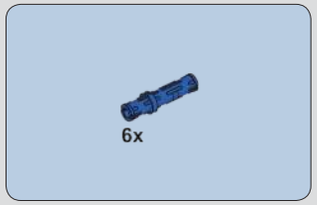

1189

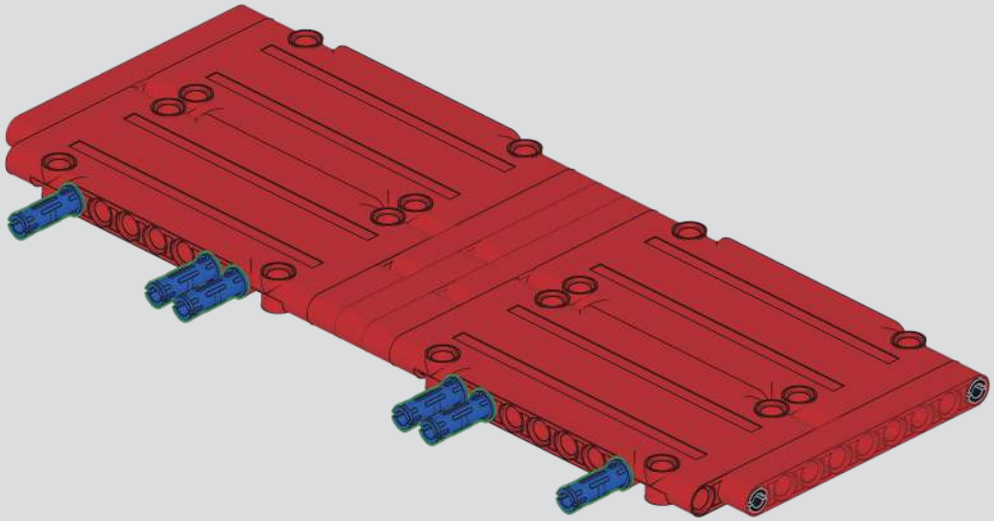

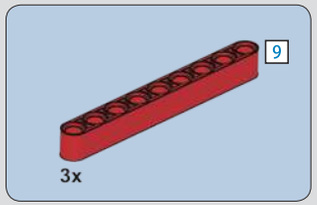

1190

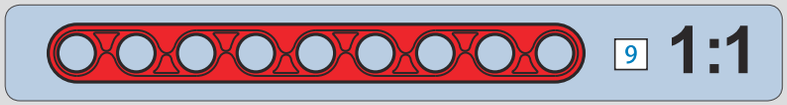

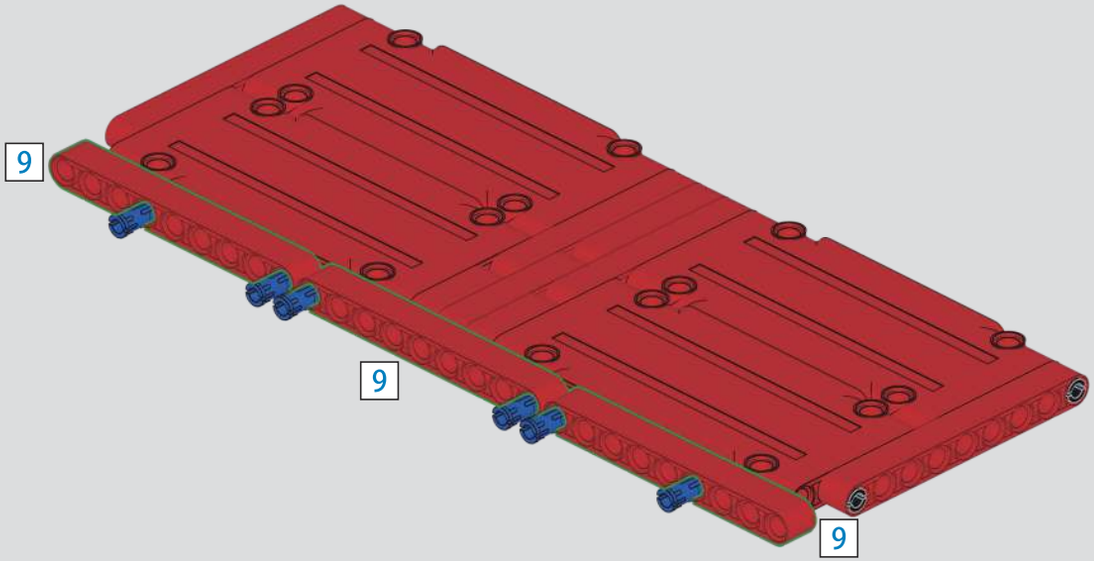

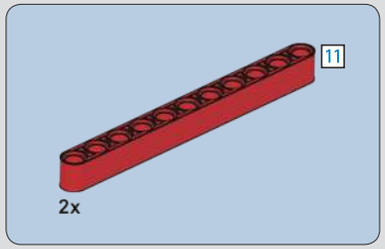

1191

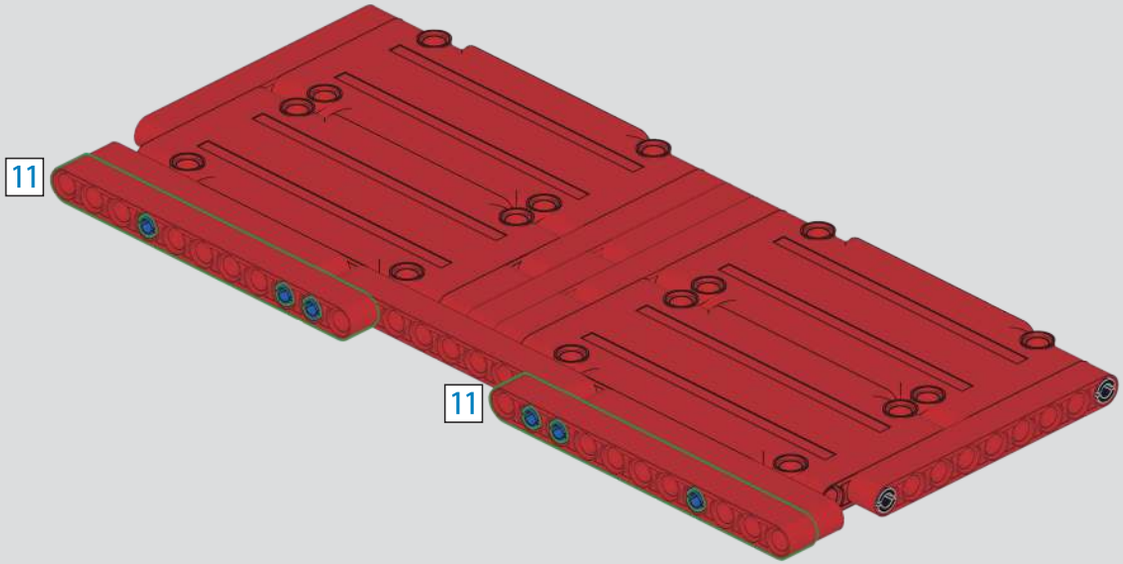

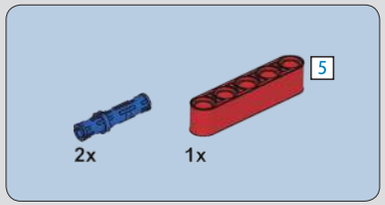

1192

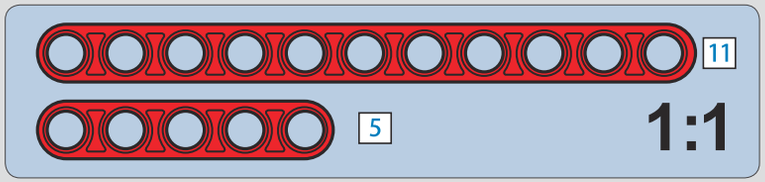

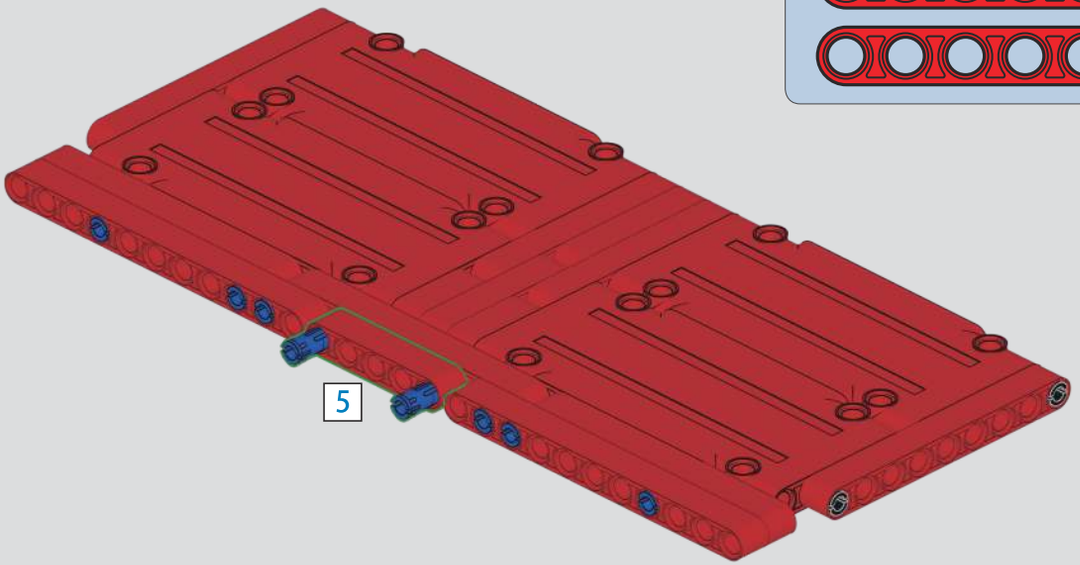

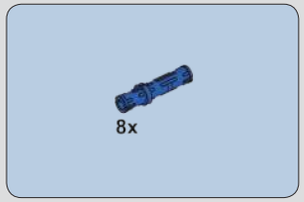

1193

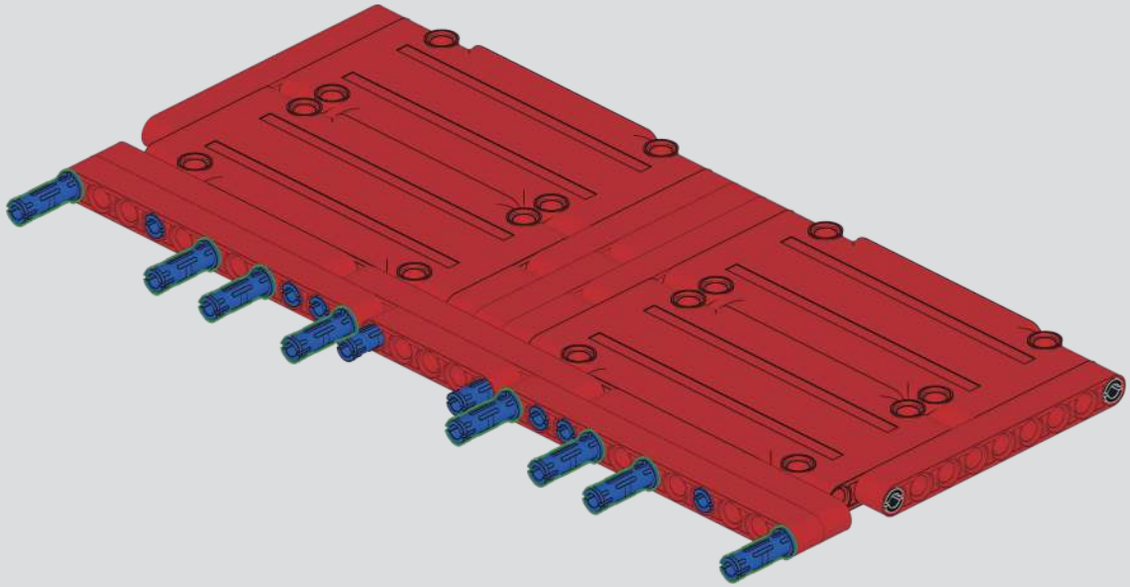

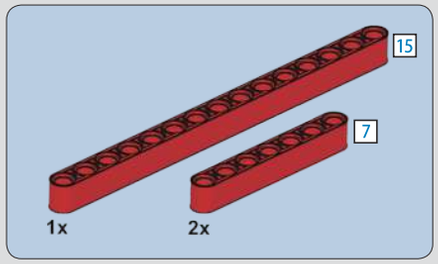

1194

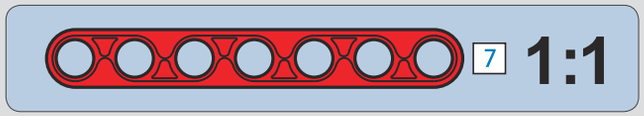

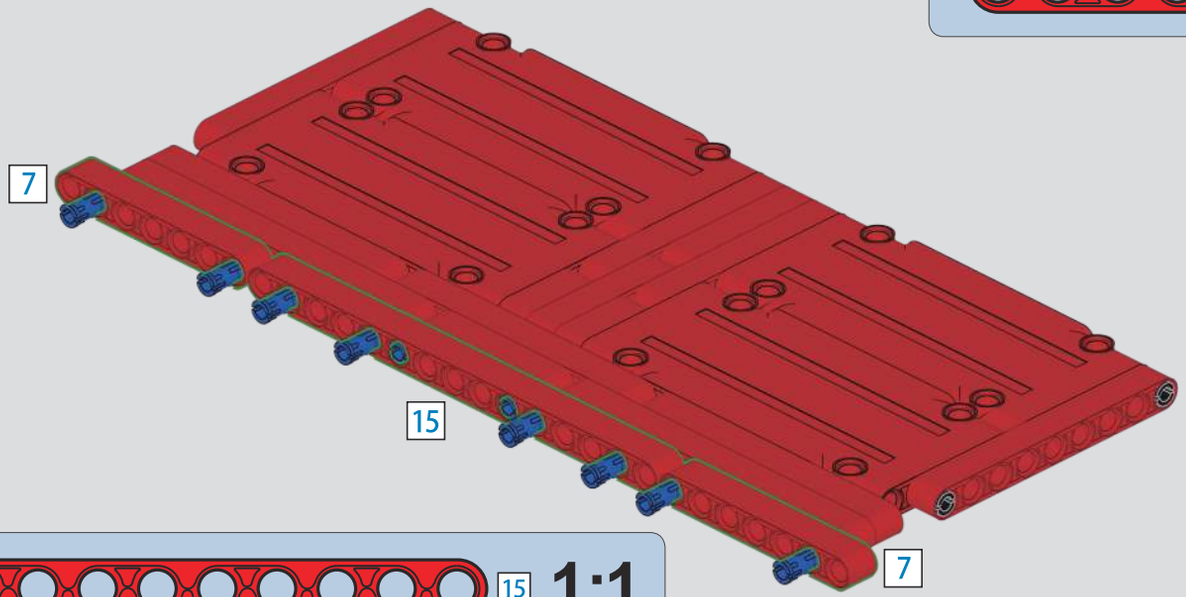

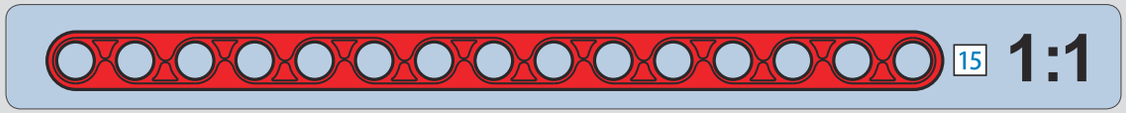

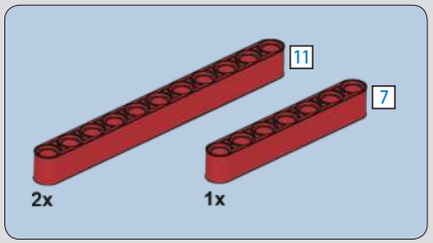

1195

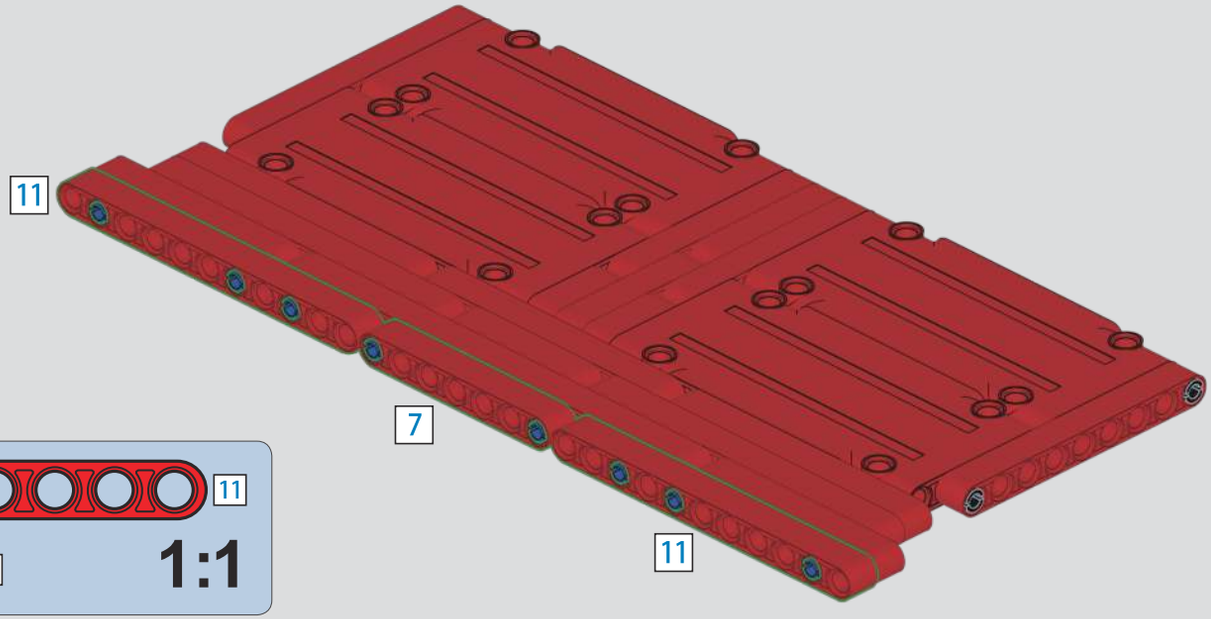

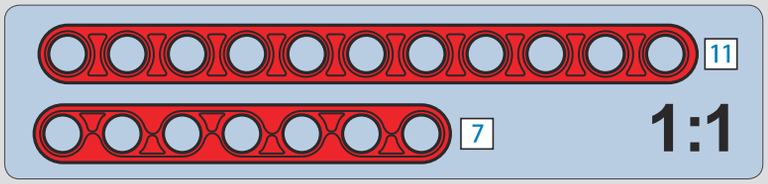

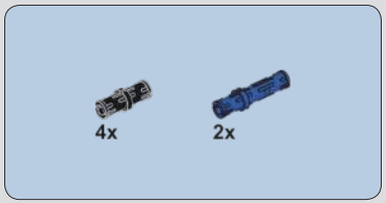

1196

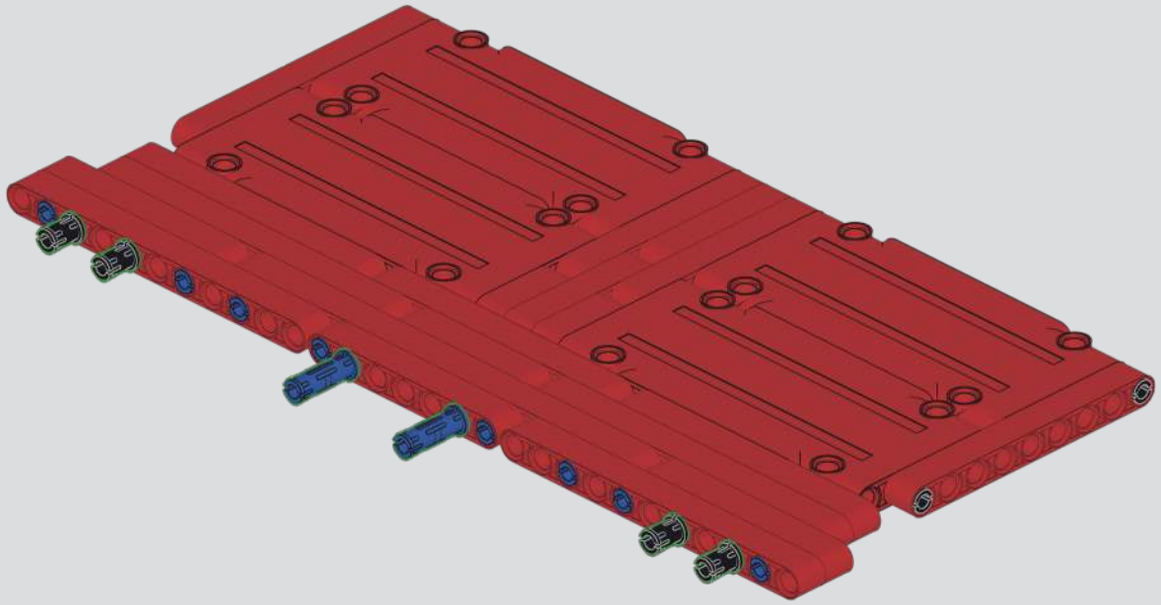

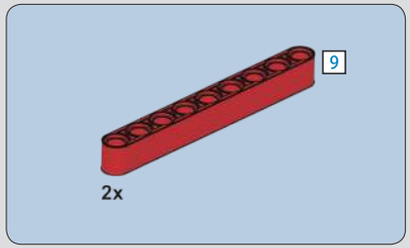

1197

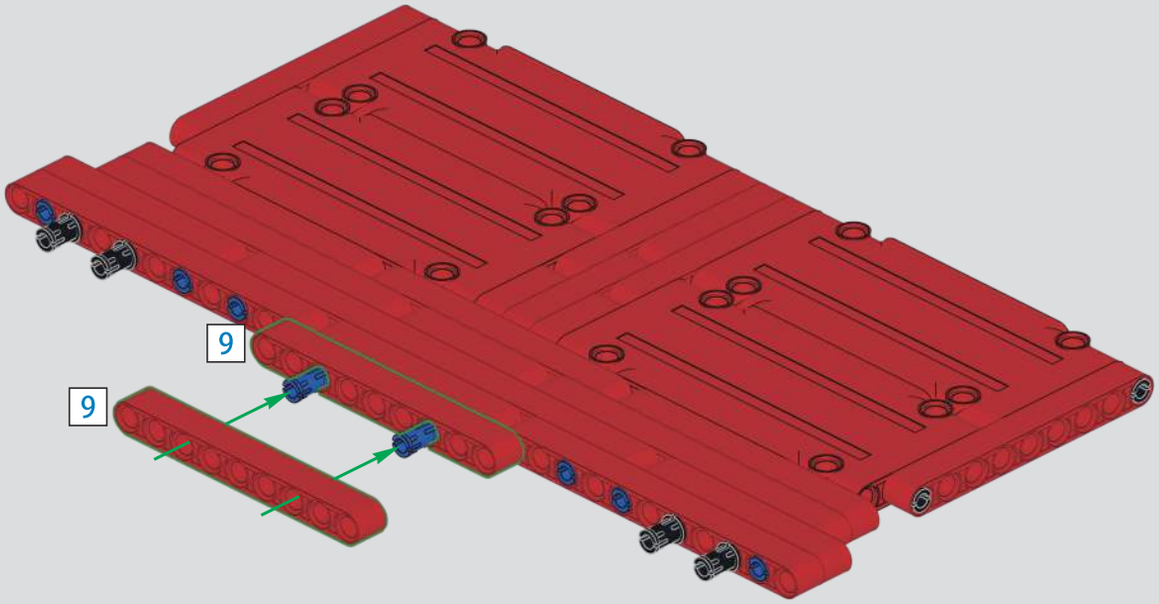

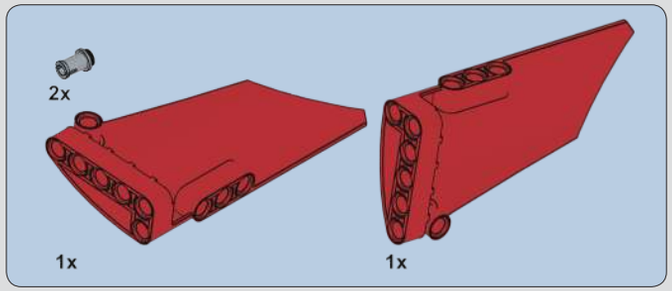

1198

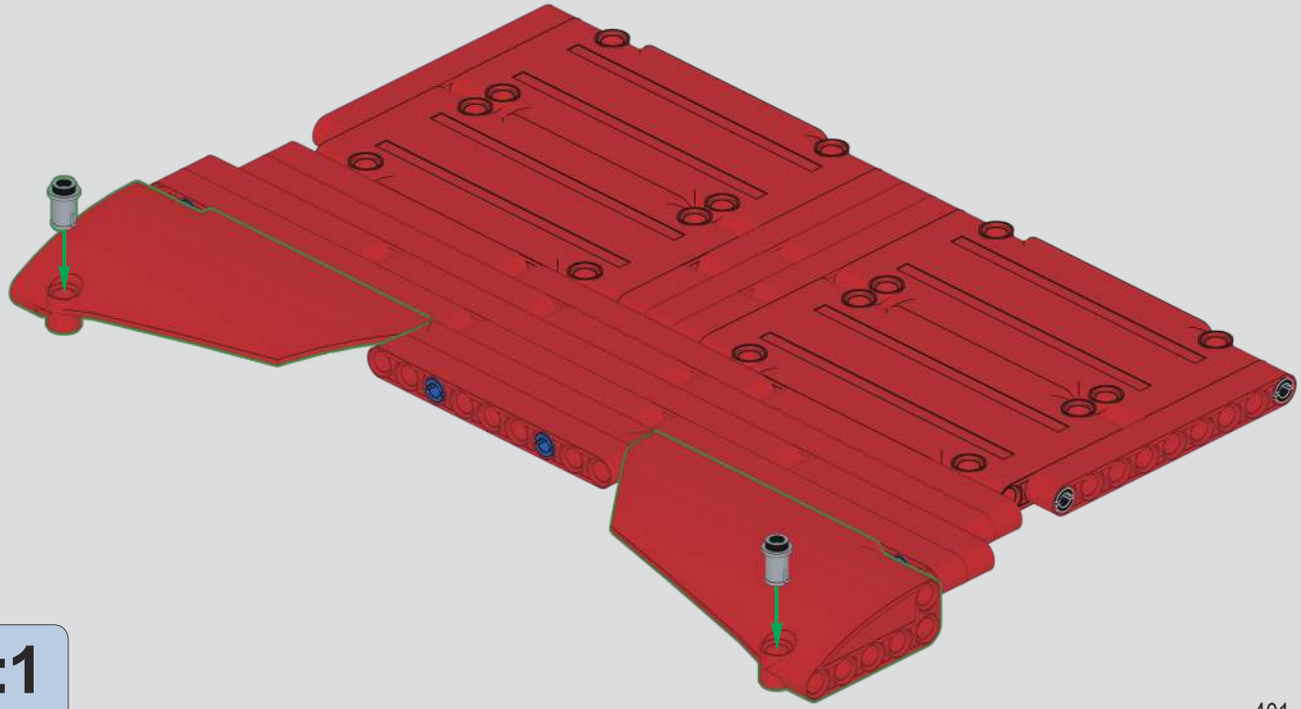

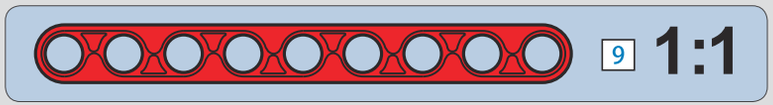

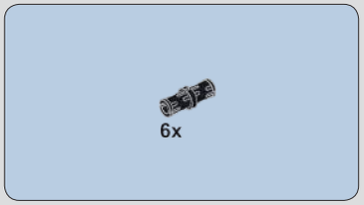

1199

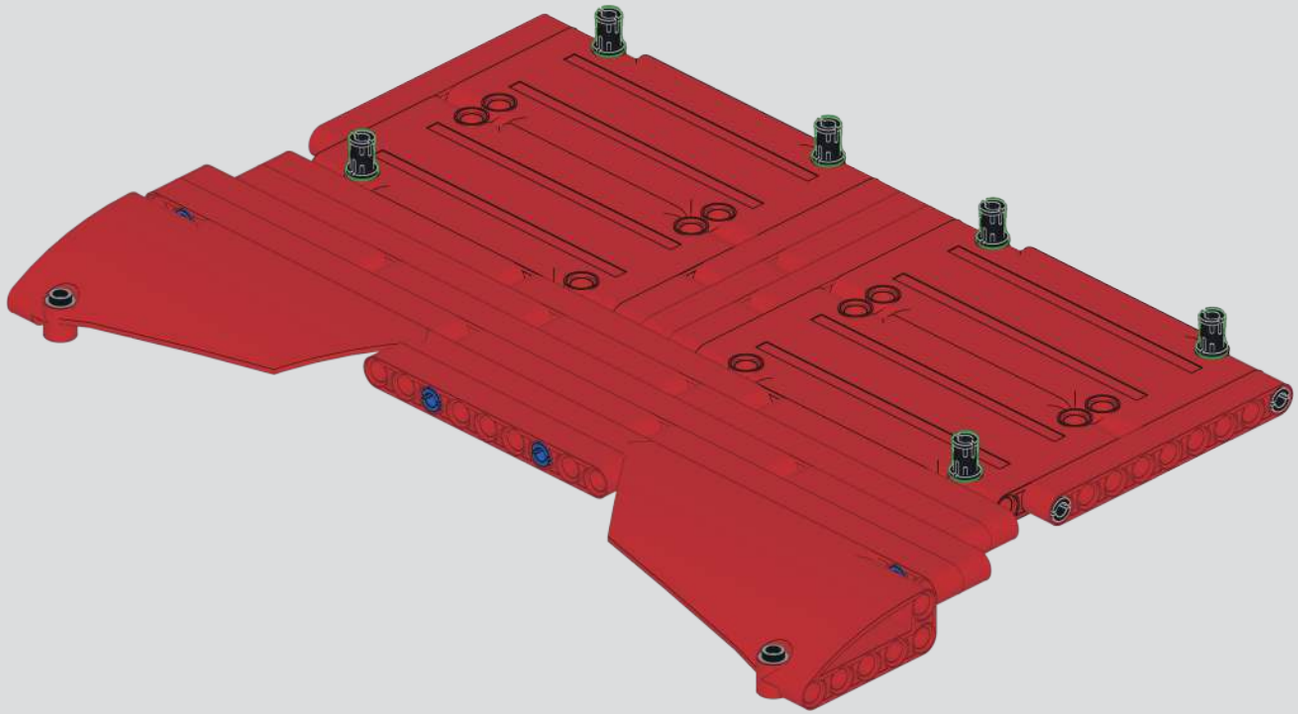

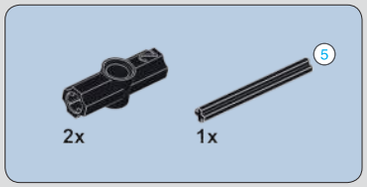

1200

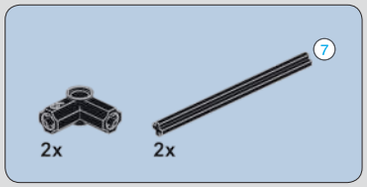

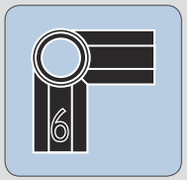

1201

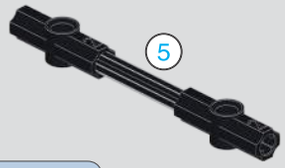

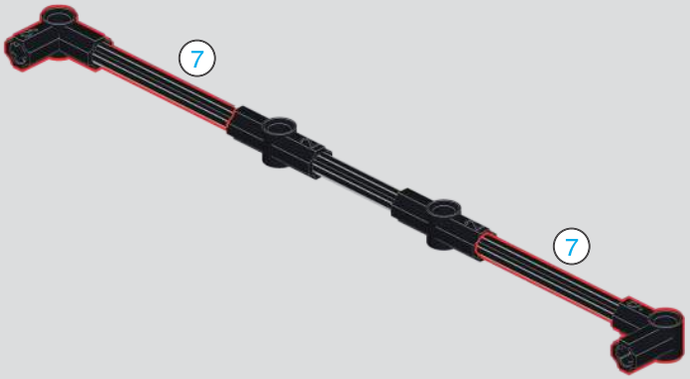

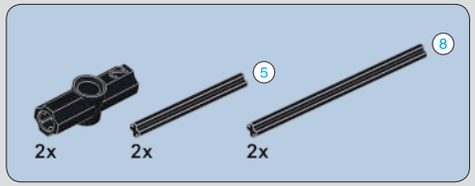

1202

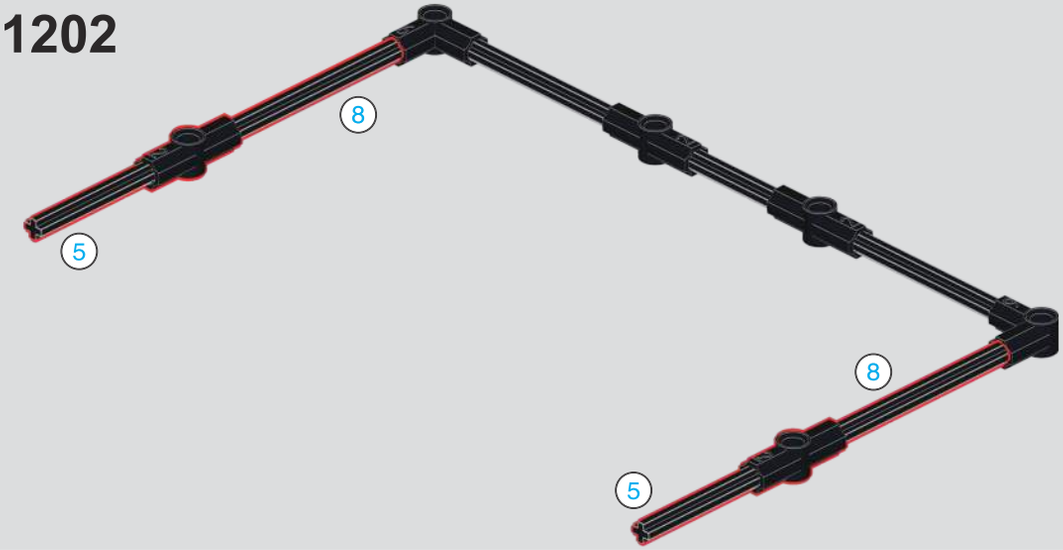

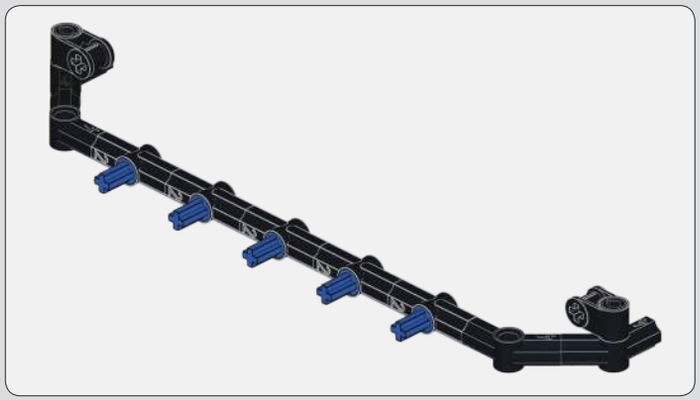

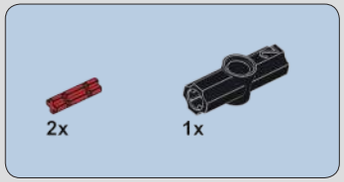

1203

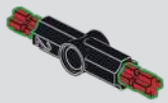

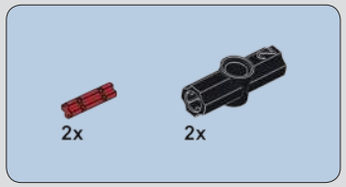

1204

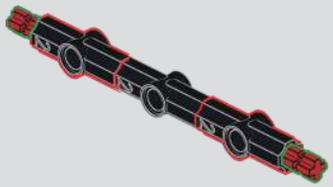

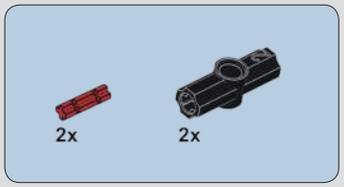

1205

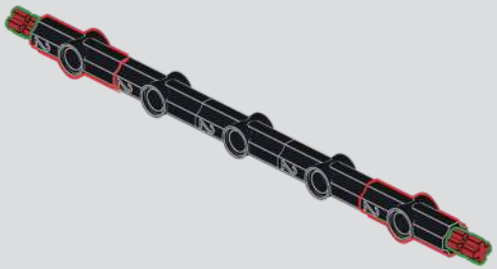

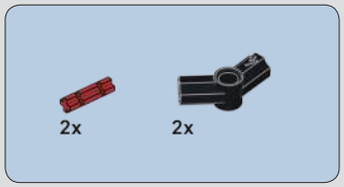

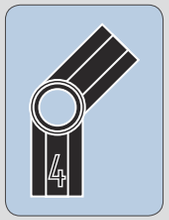

1206

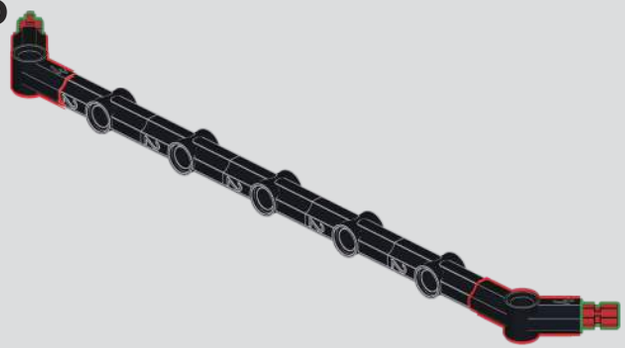

1207

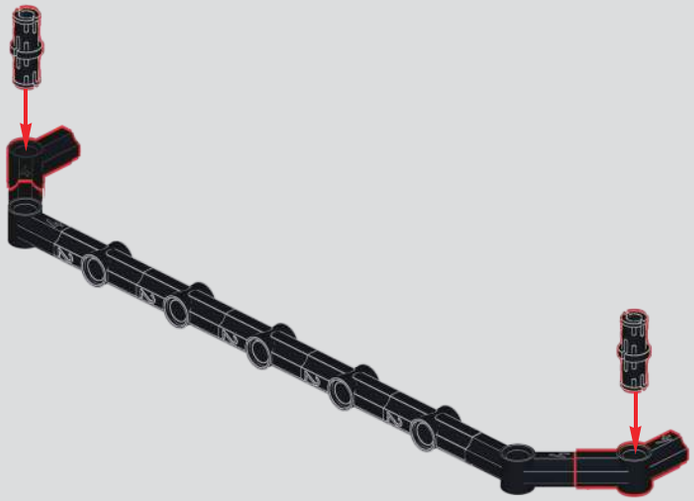

1208

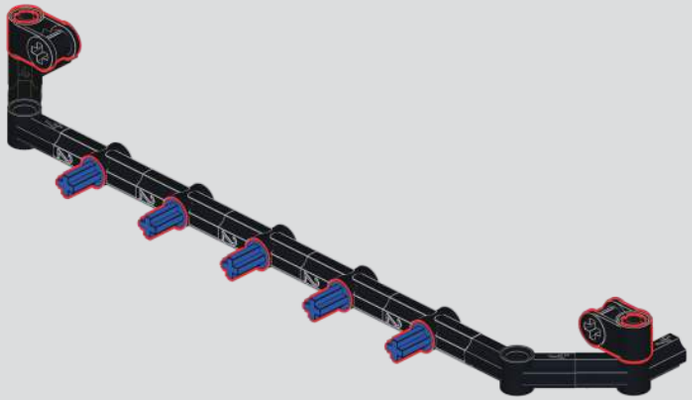

1209

1210

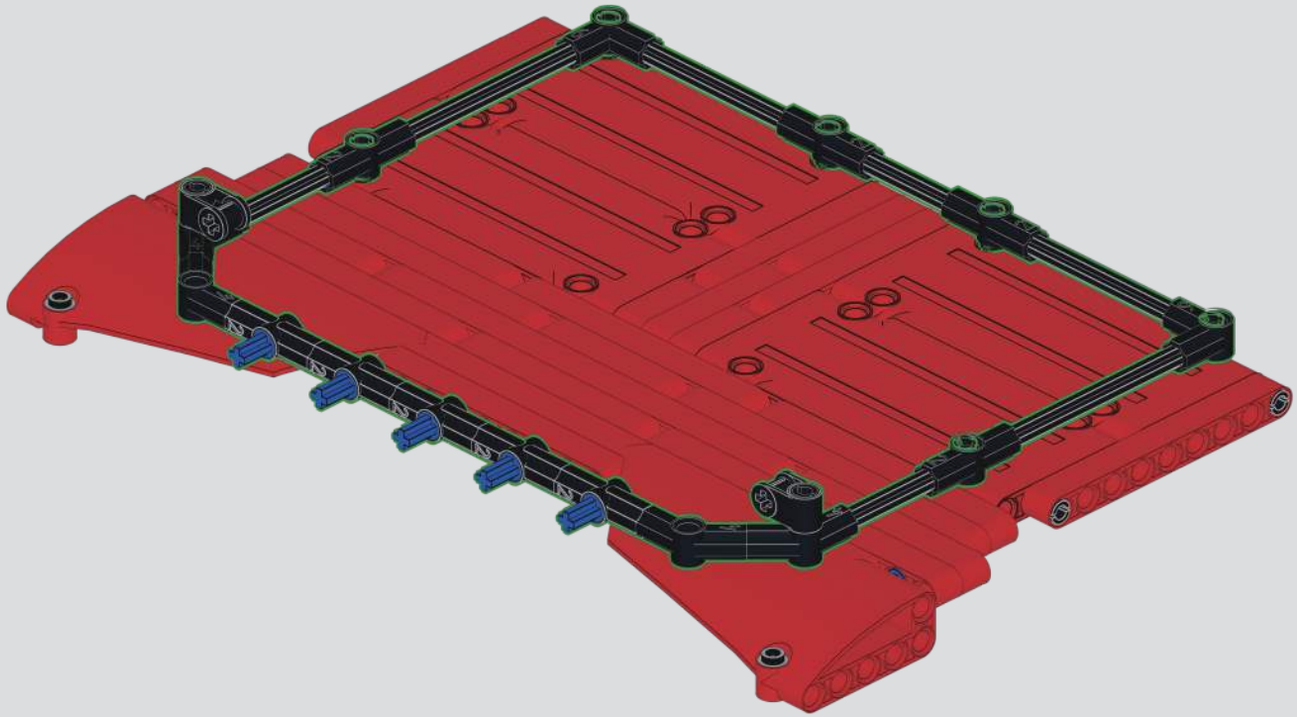

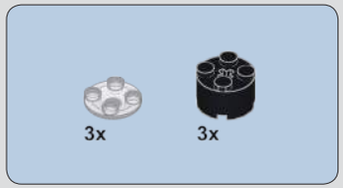

1211

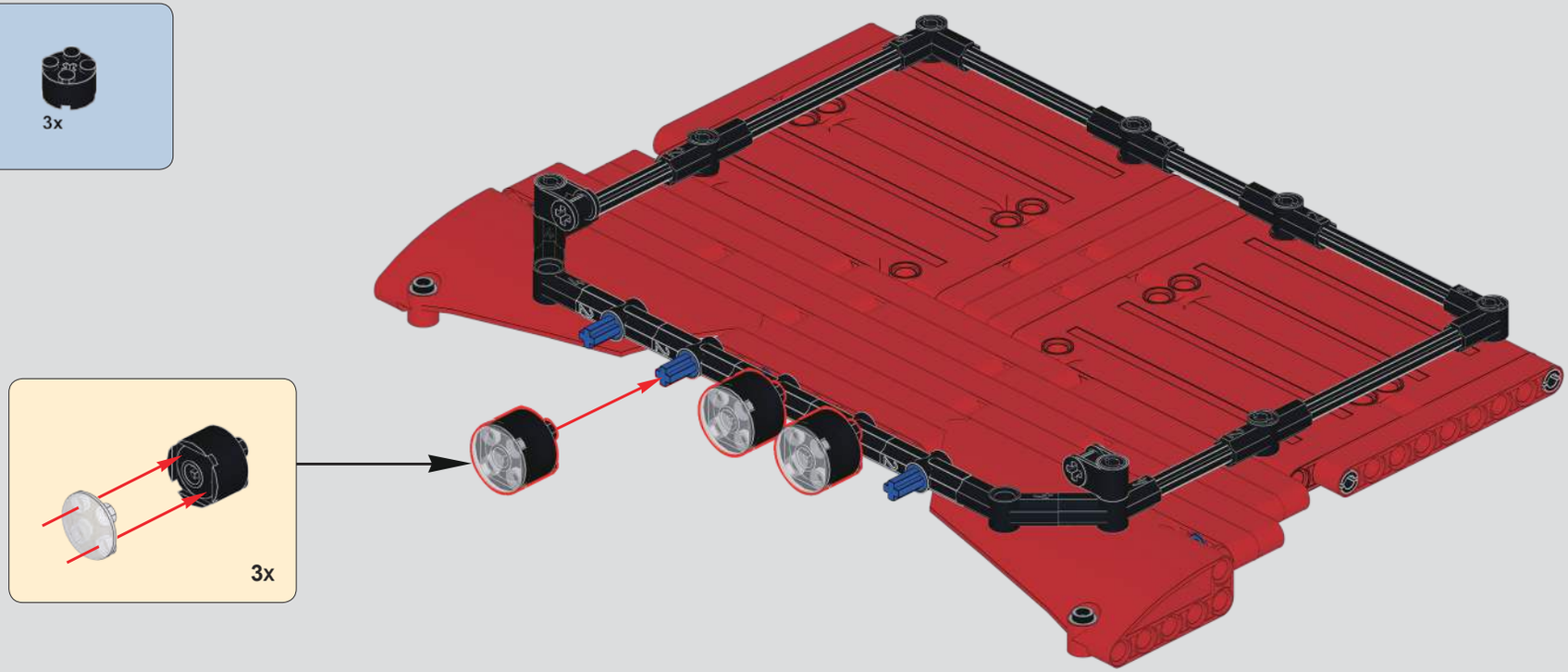

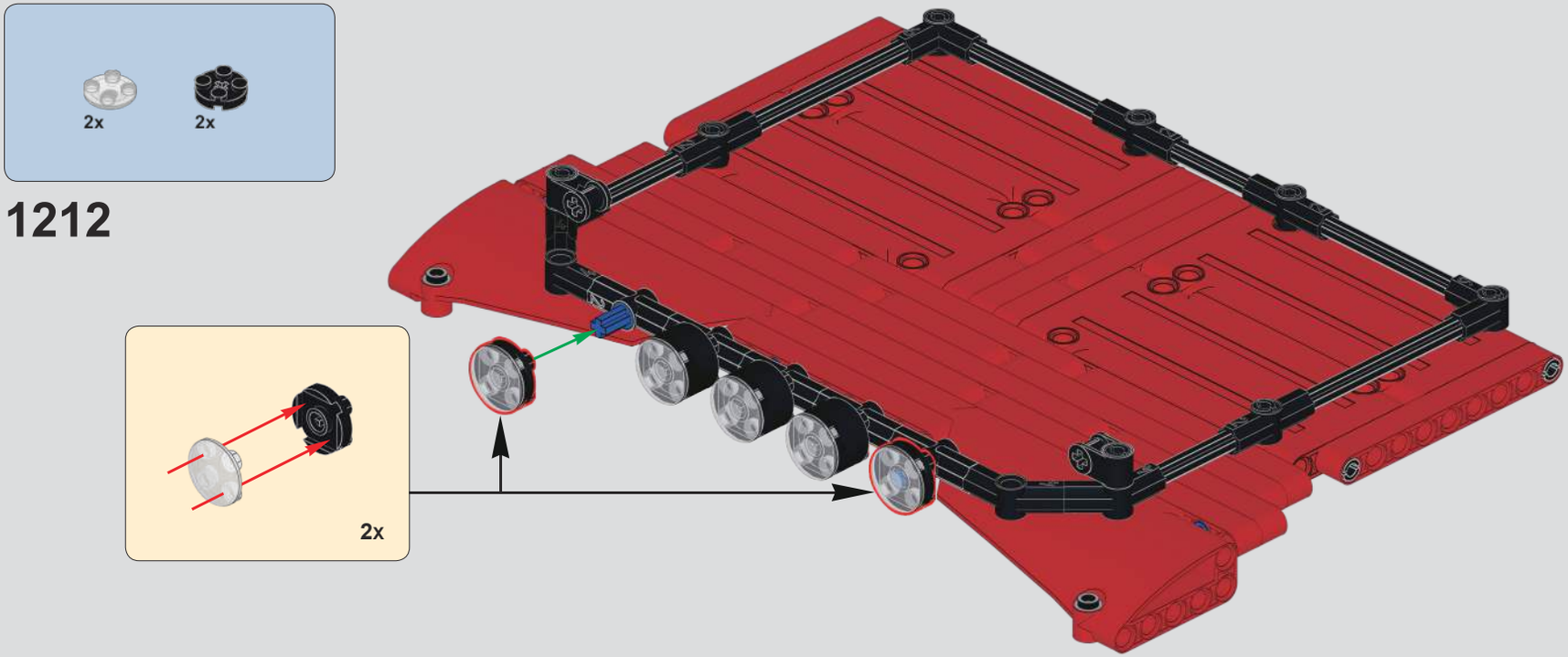
2x
2x
1212
2x

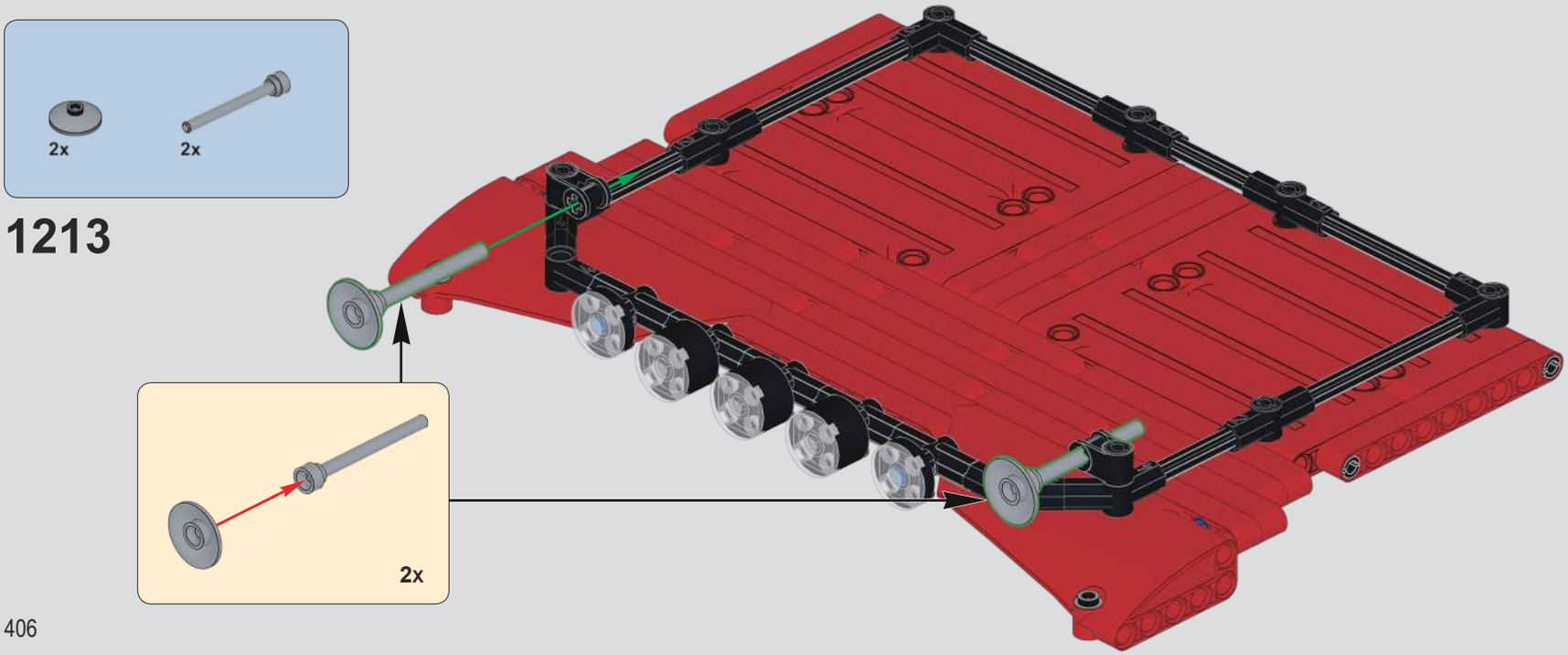
2x
2x
1213
2x

1214

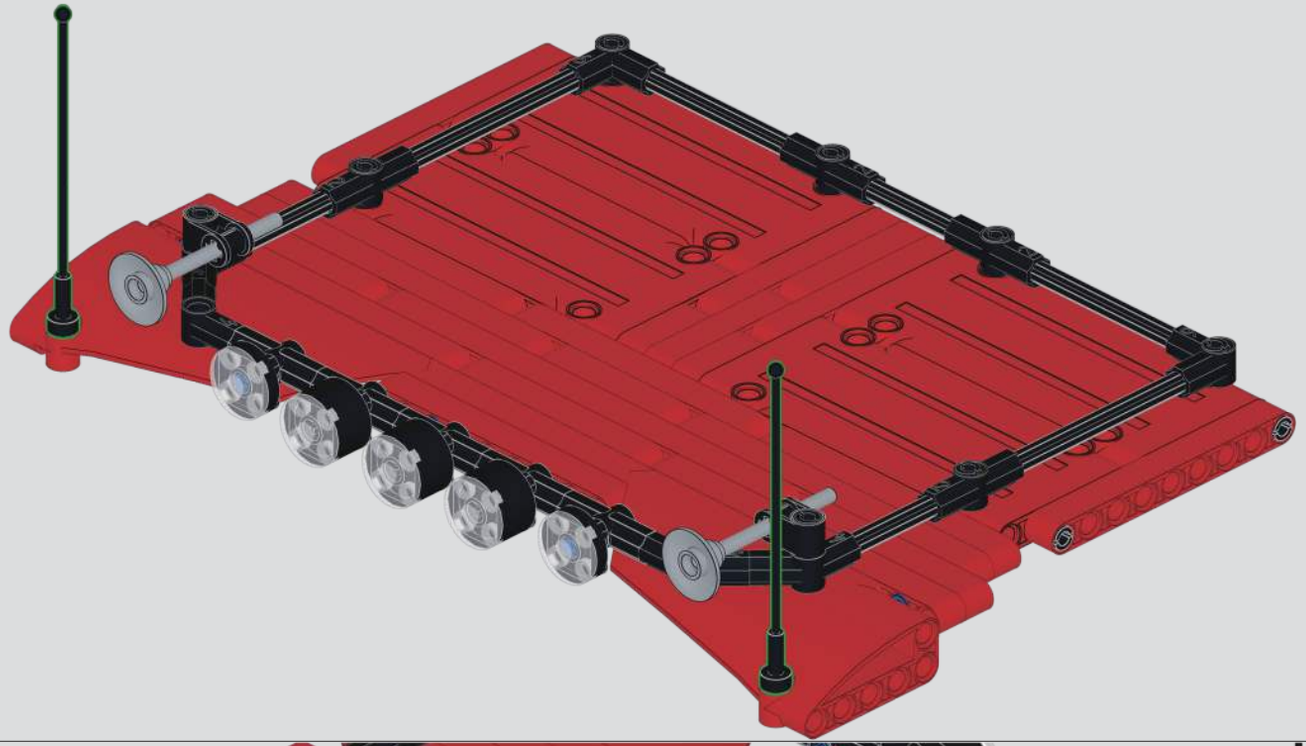

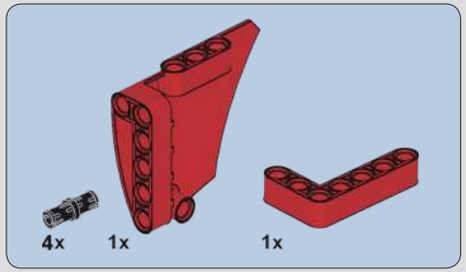

1215

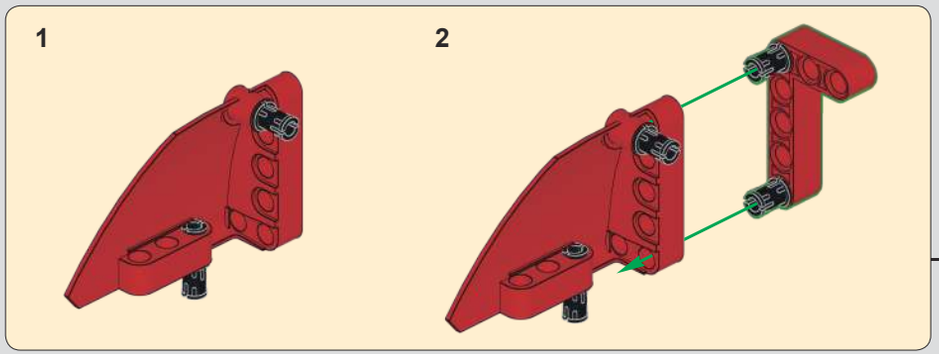

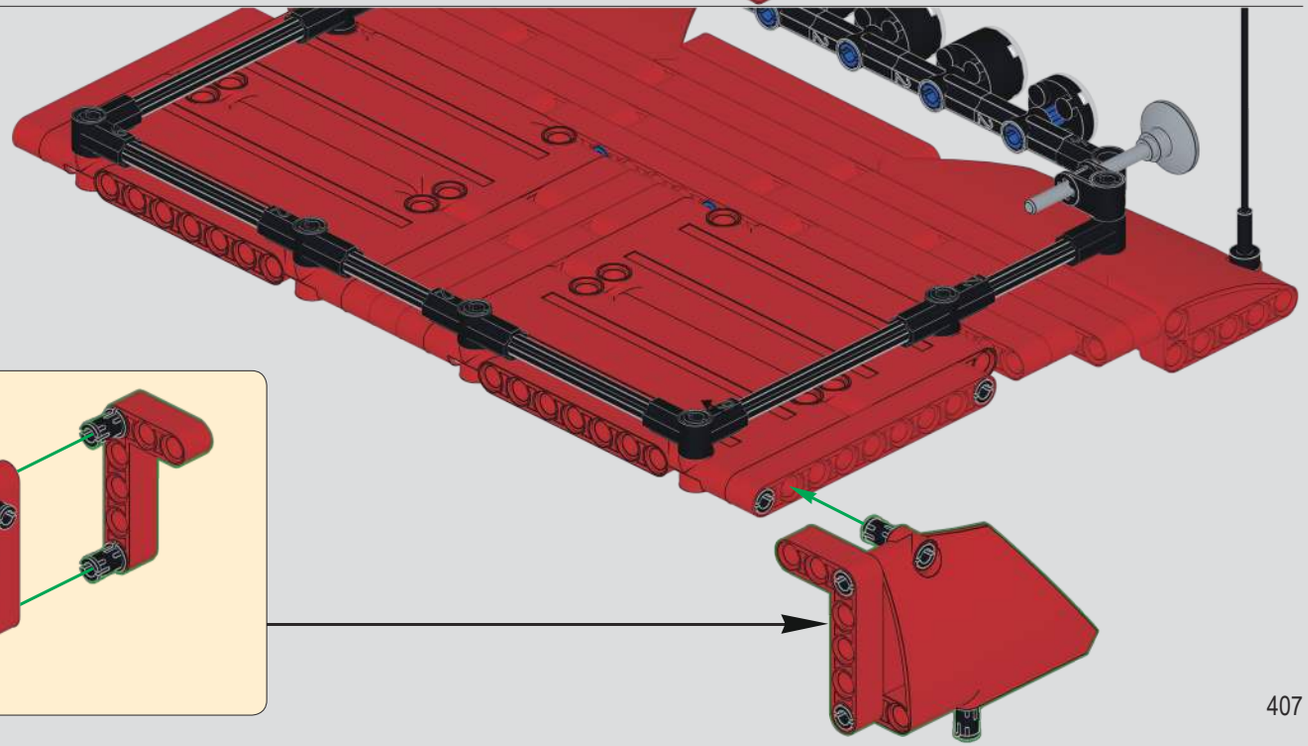

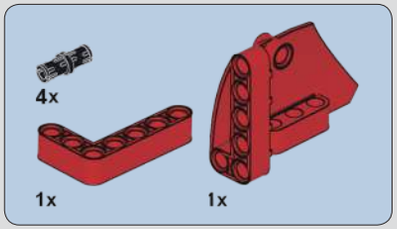

1216

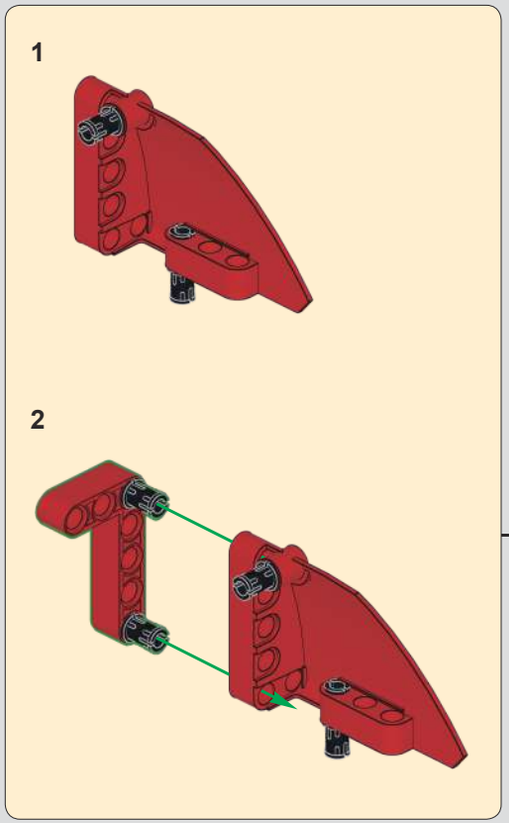

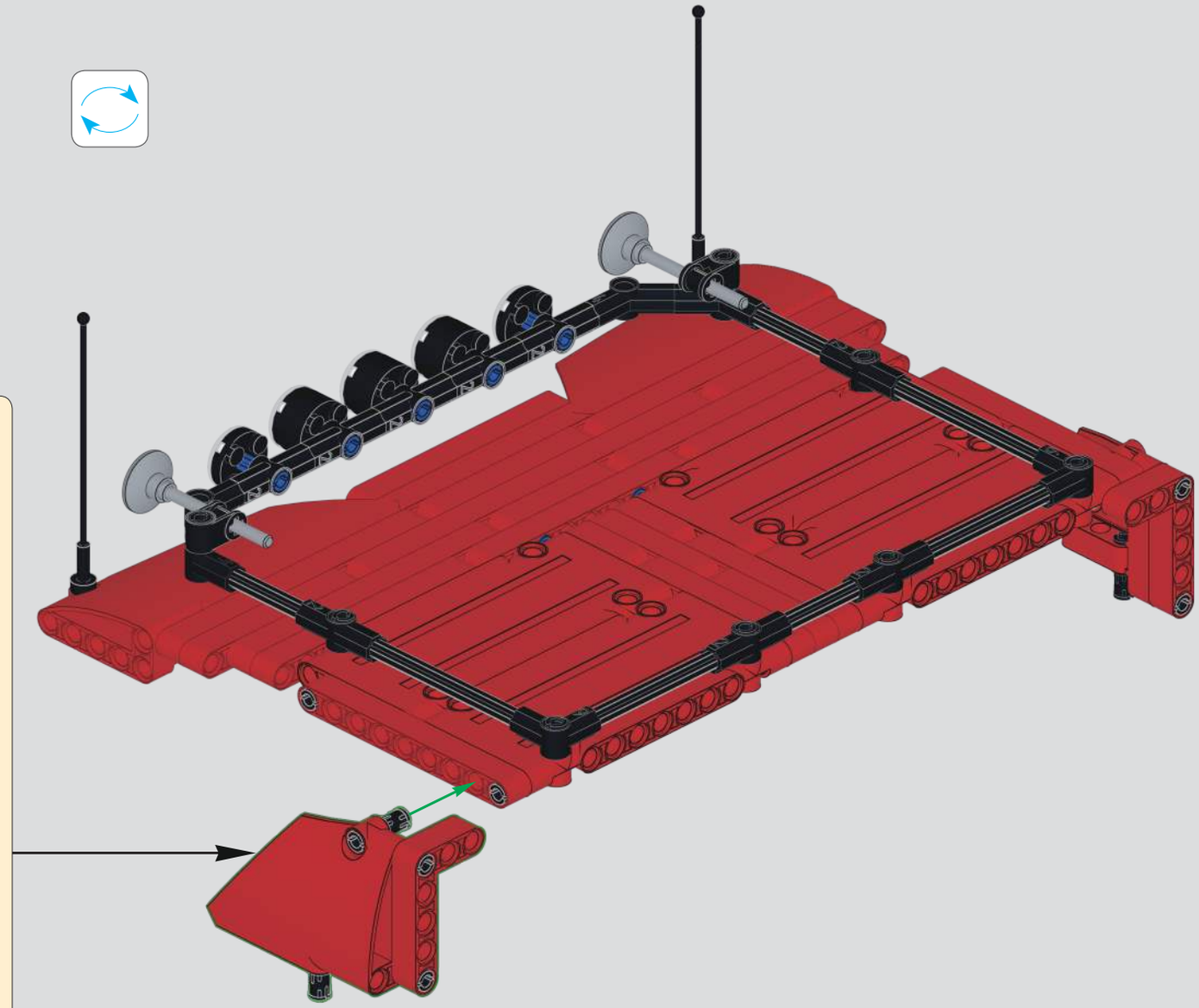

1217

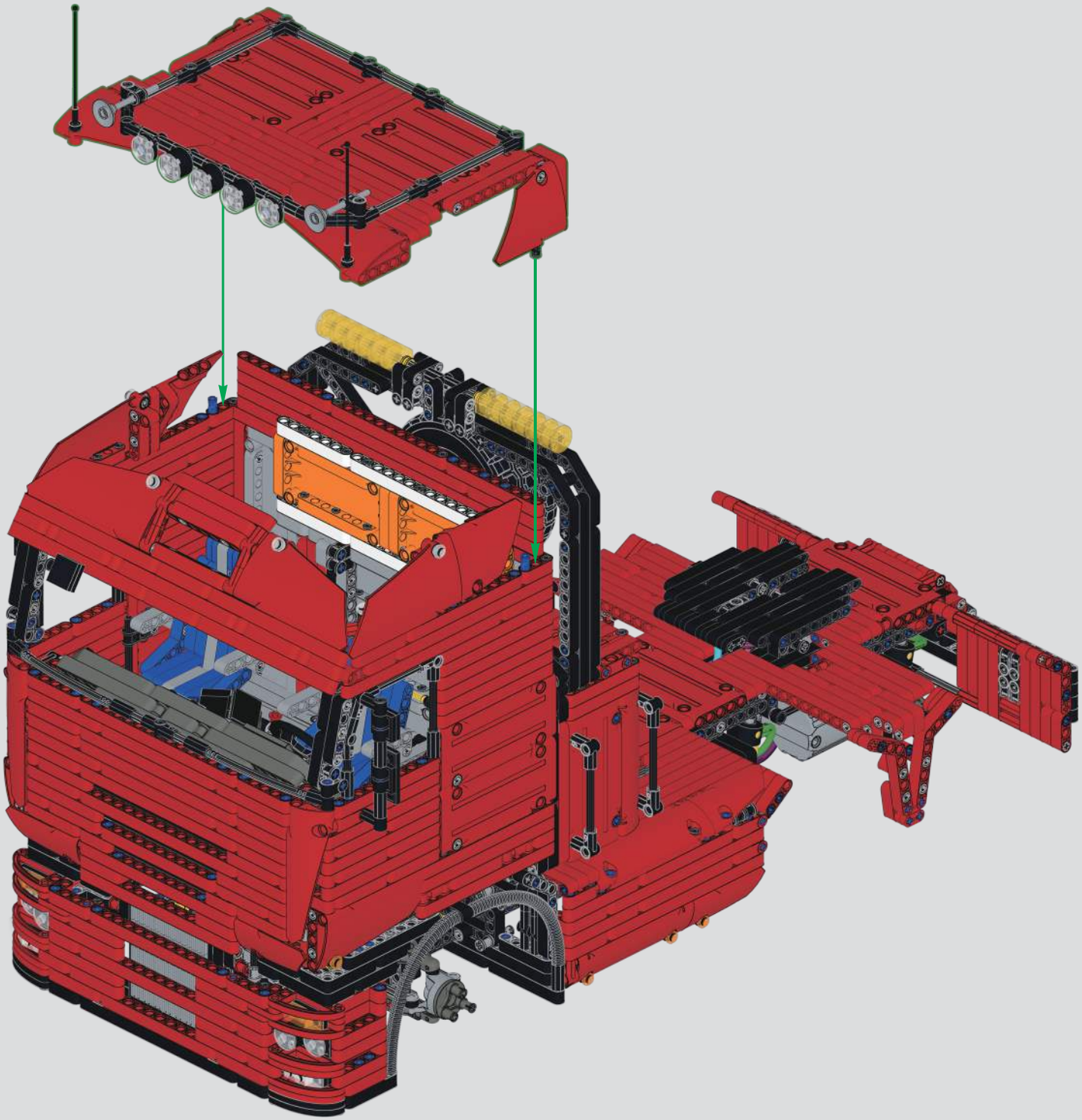

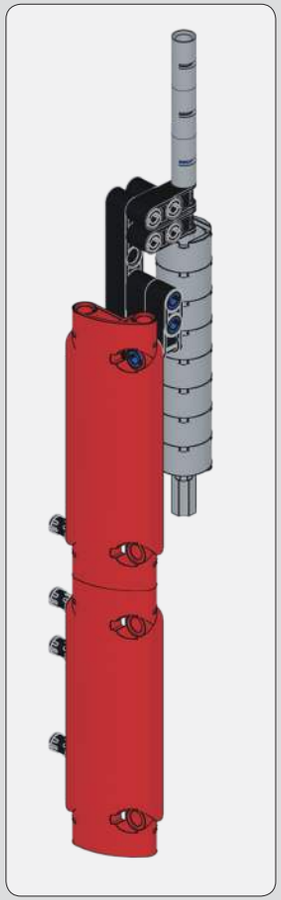

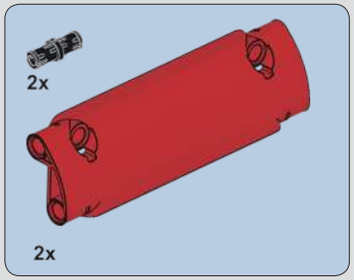

1218

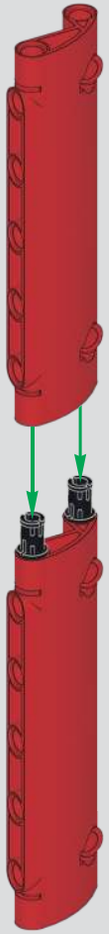

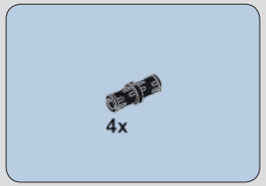

1219

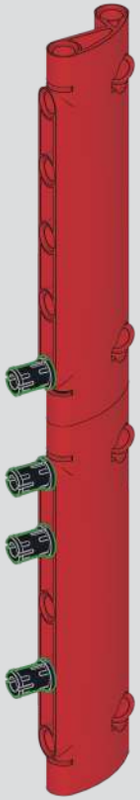

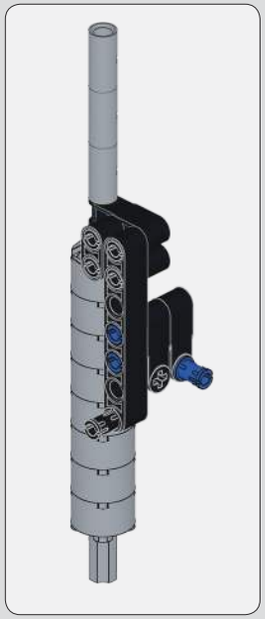

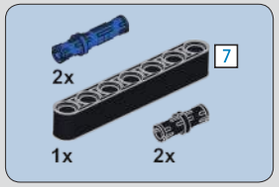

1220

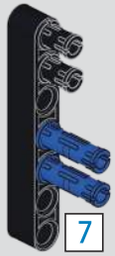

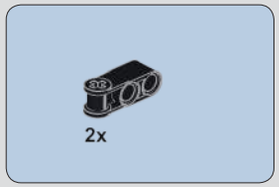

1221

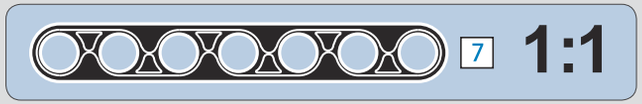

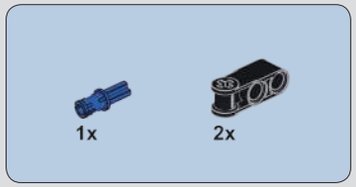

1222

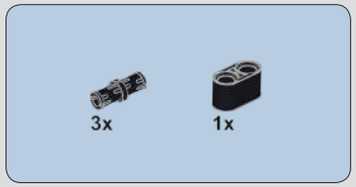

1223

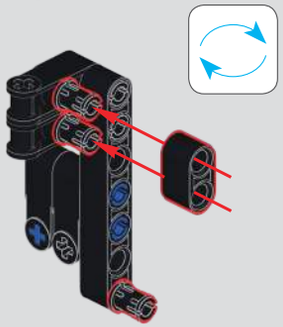

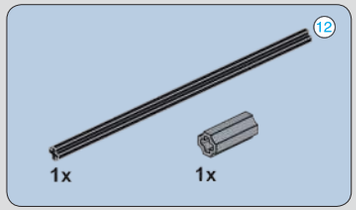

1224

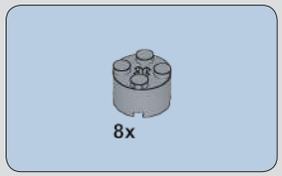

1225

1226

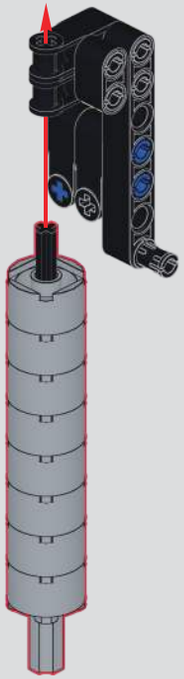

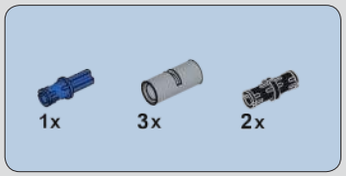

1227

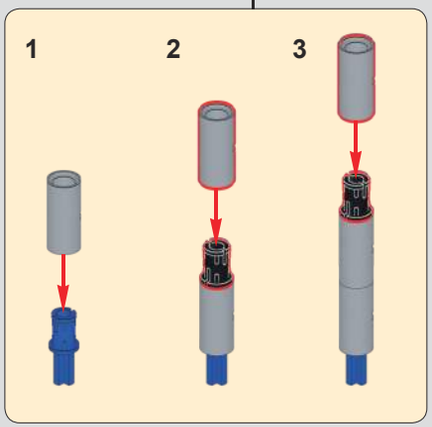

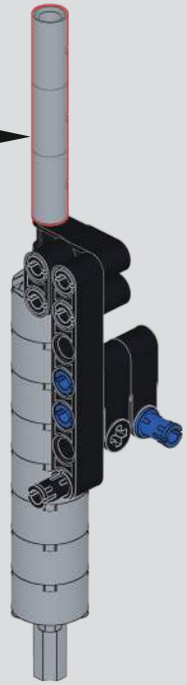

1228

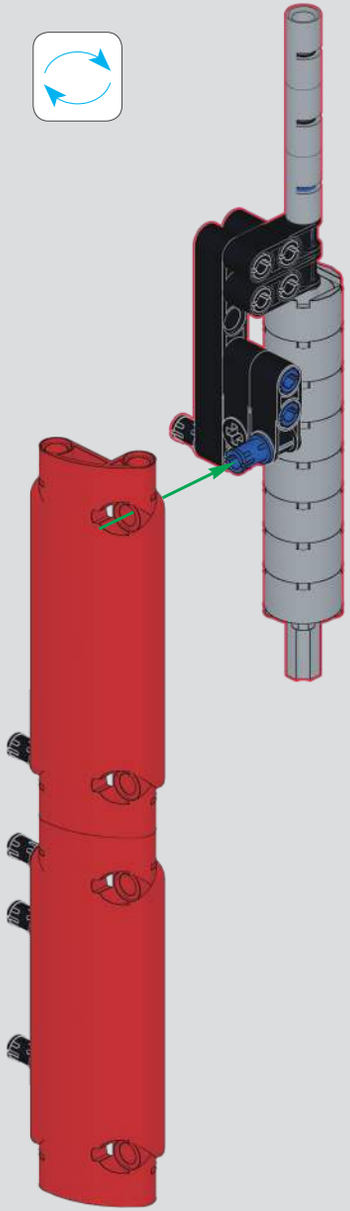

1229

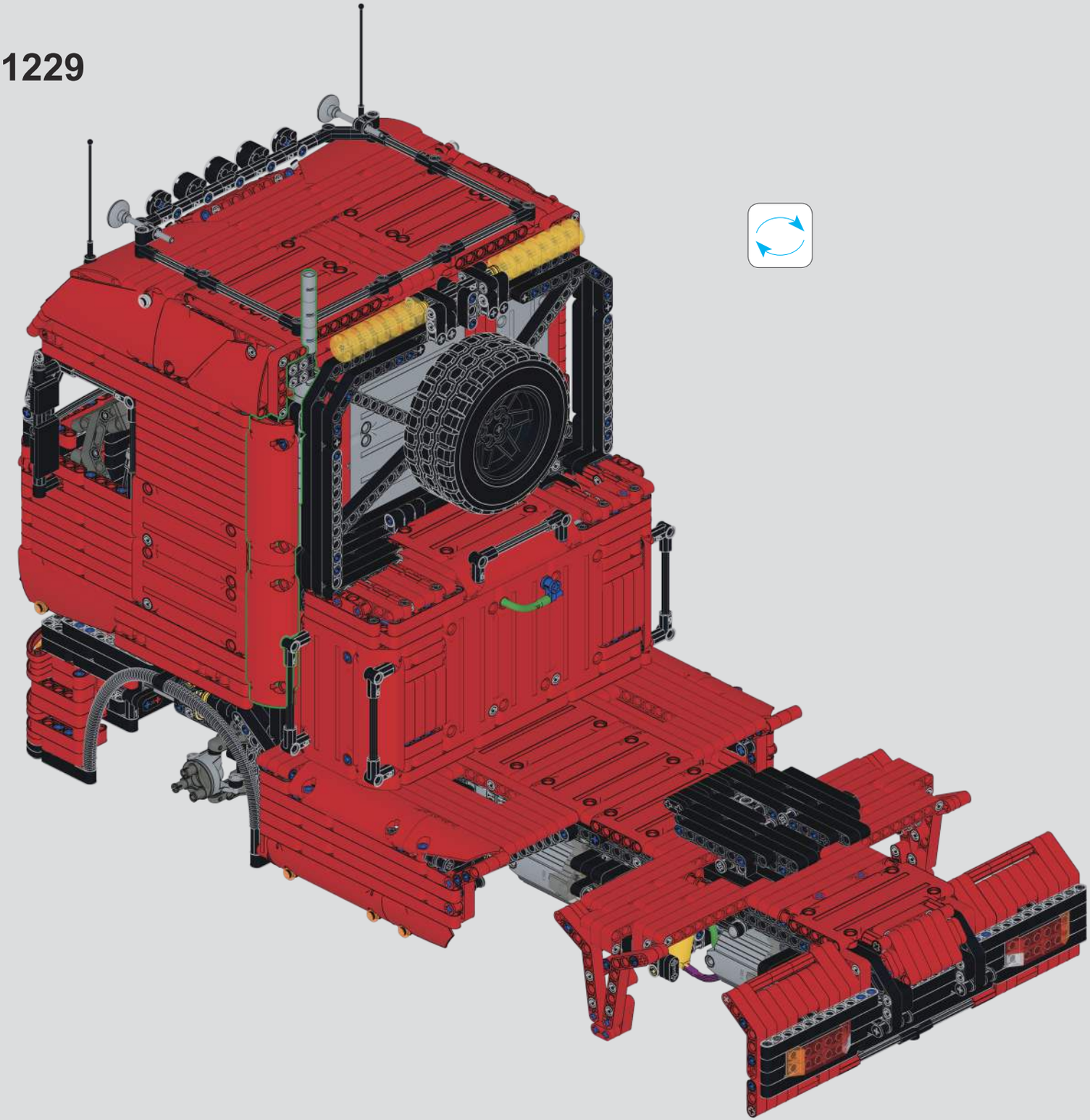

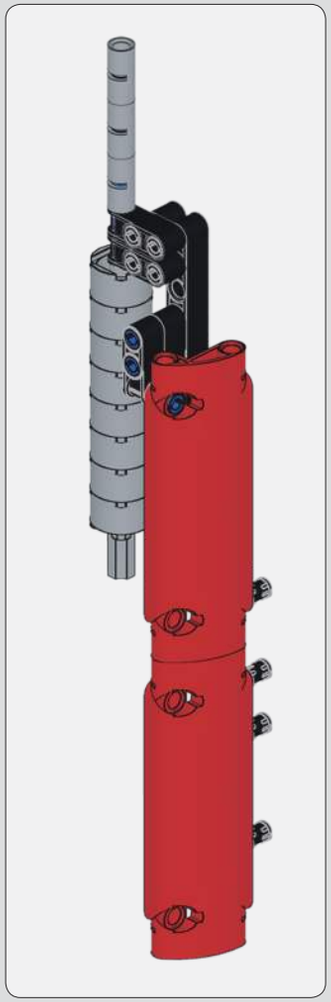

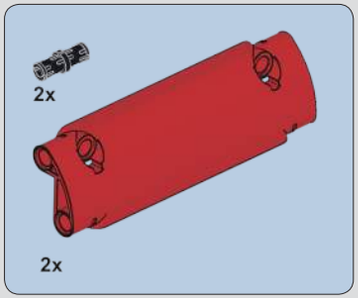

1230

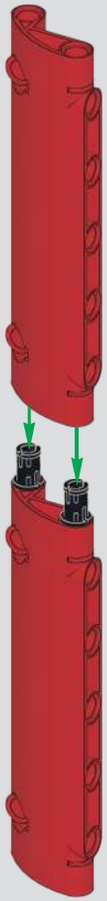

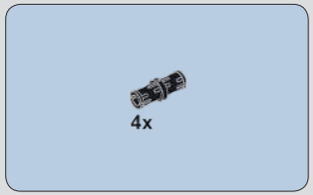

1231

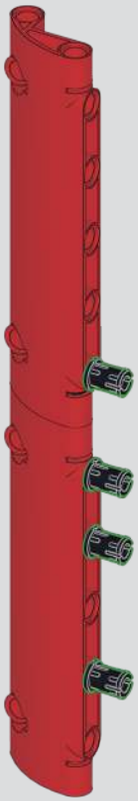

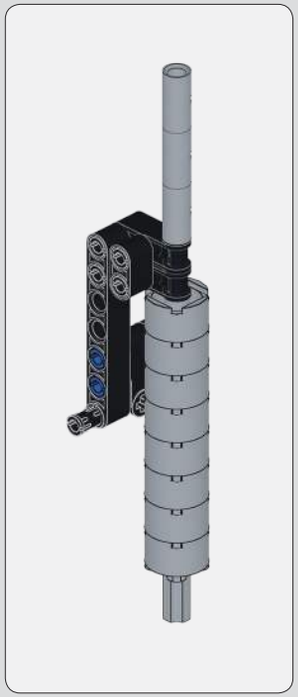

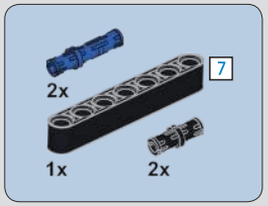

1232

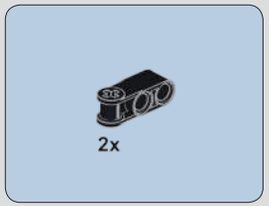

1233

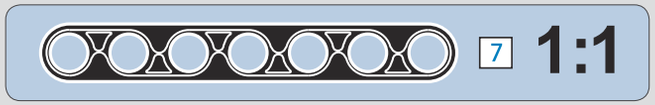

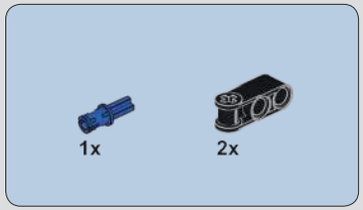

1234

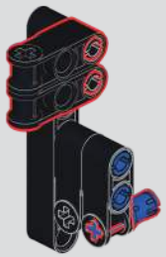

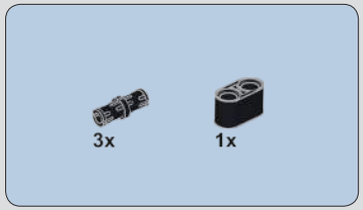

1235

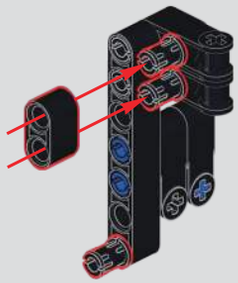

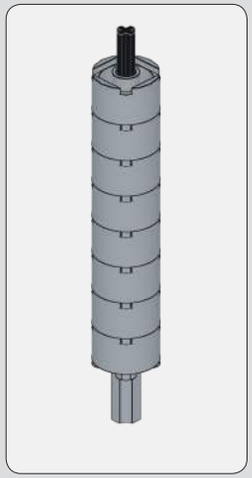

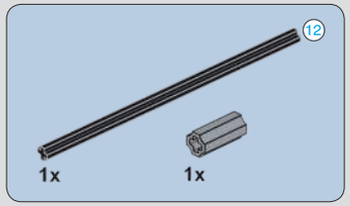

1236

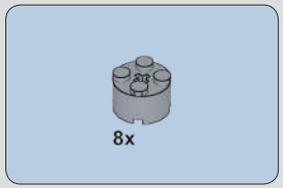

1237

1238

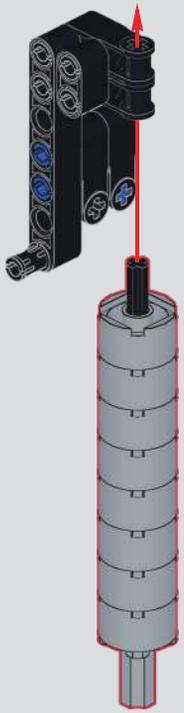

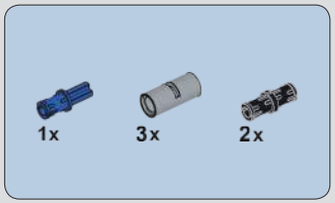

1239

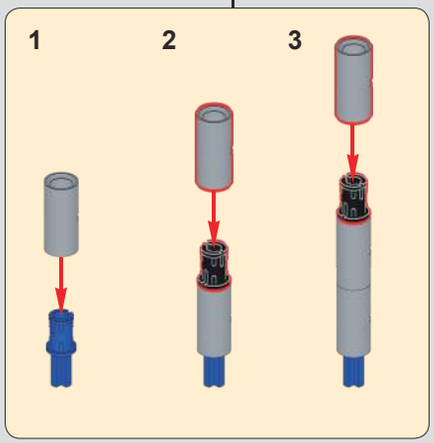

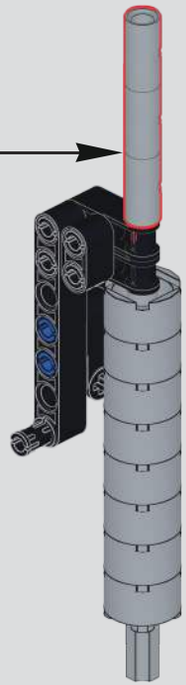

1240

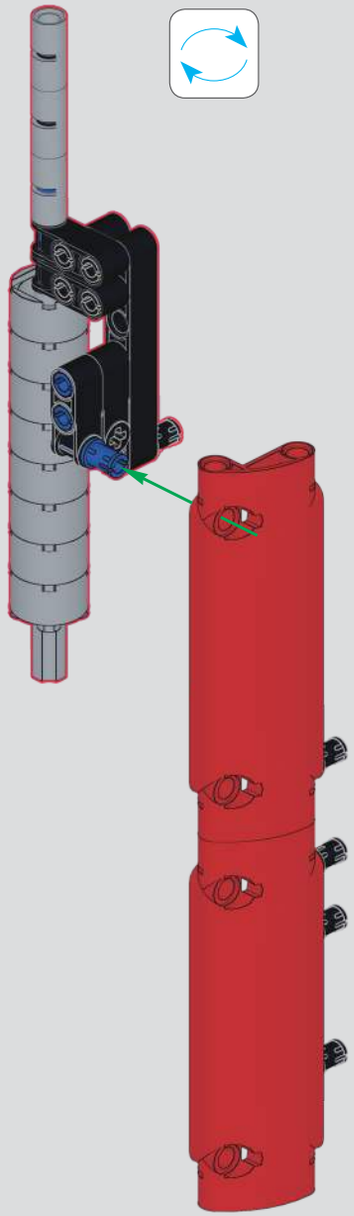

1241

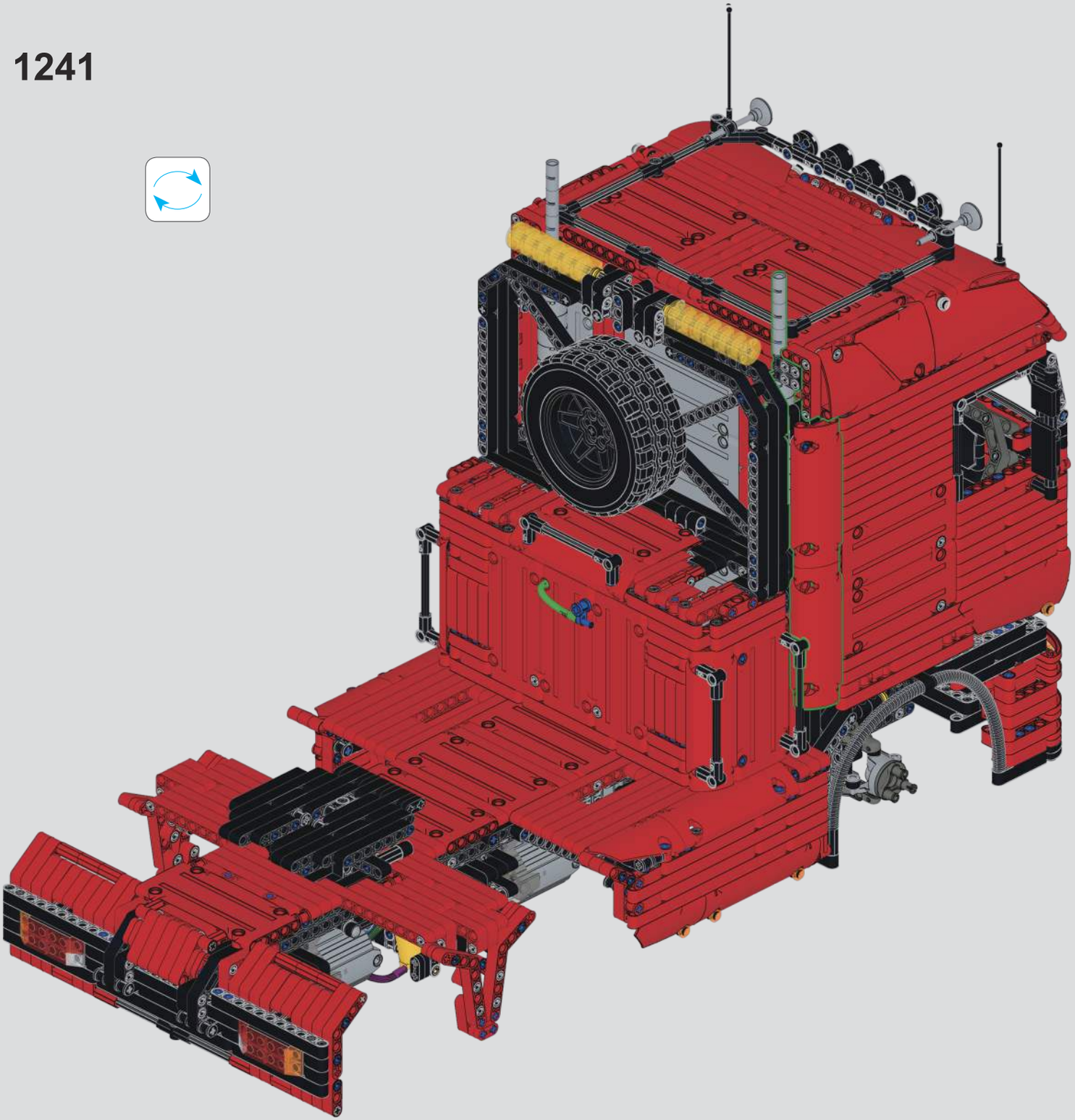

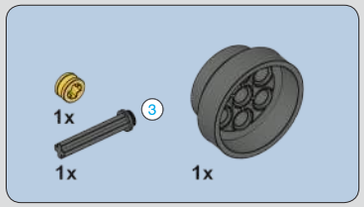

1242

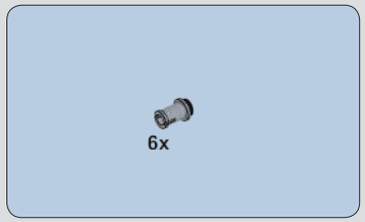

1243

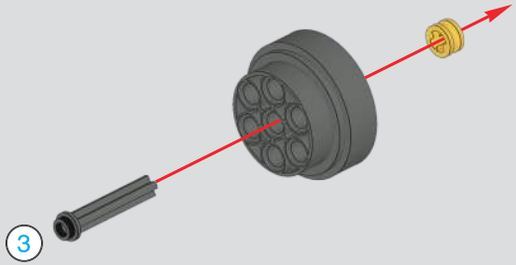

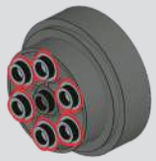

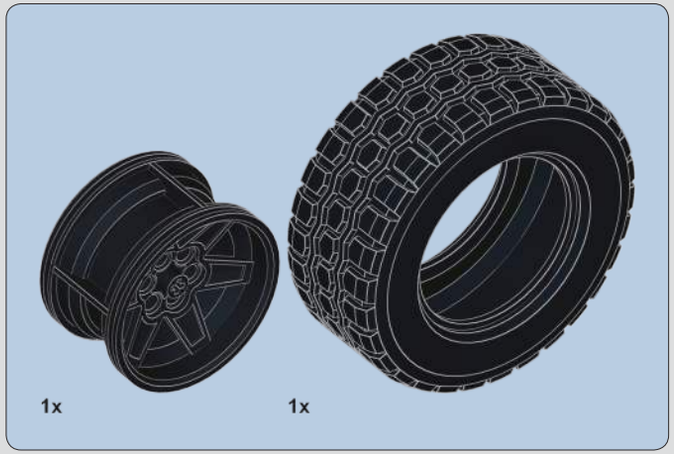

1244

1245

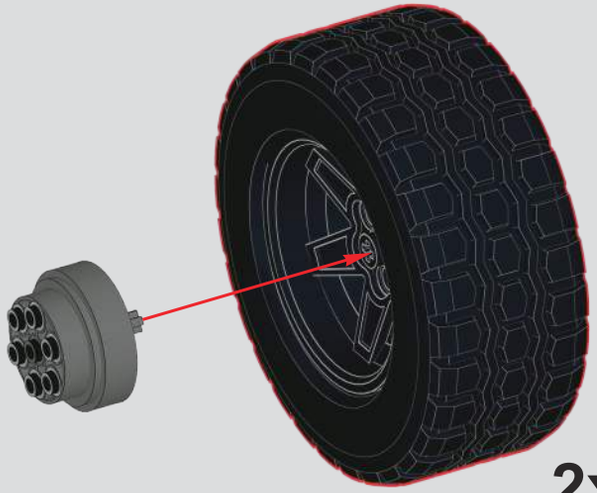

2x

1246

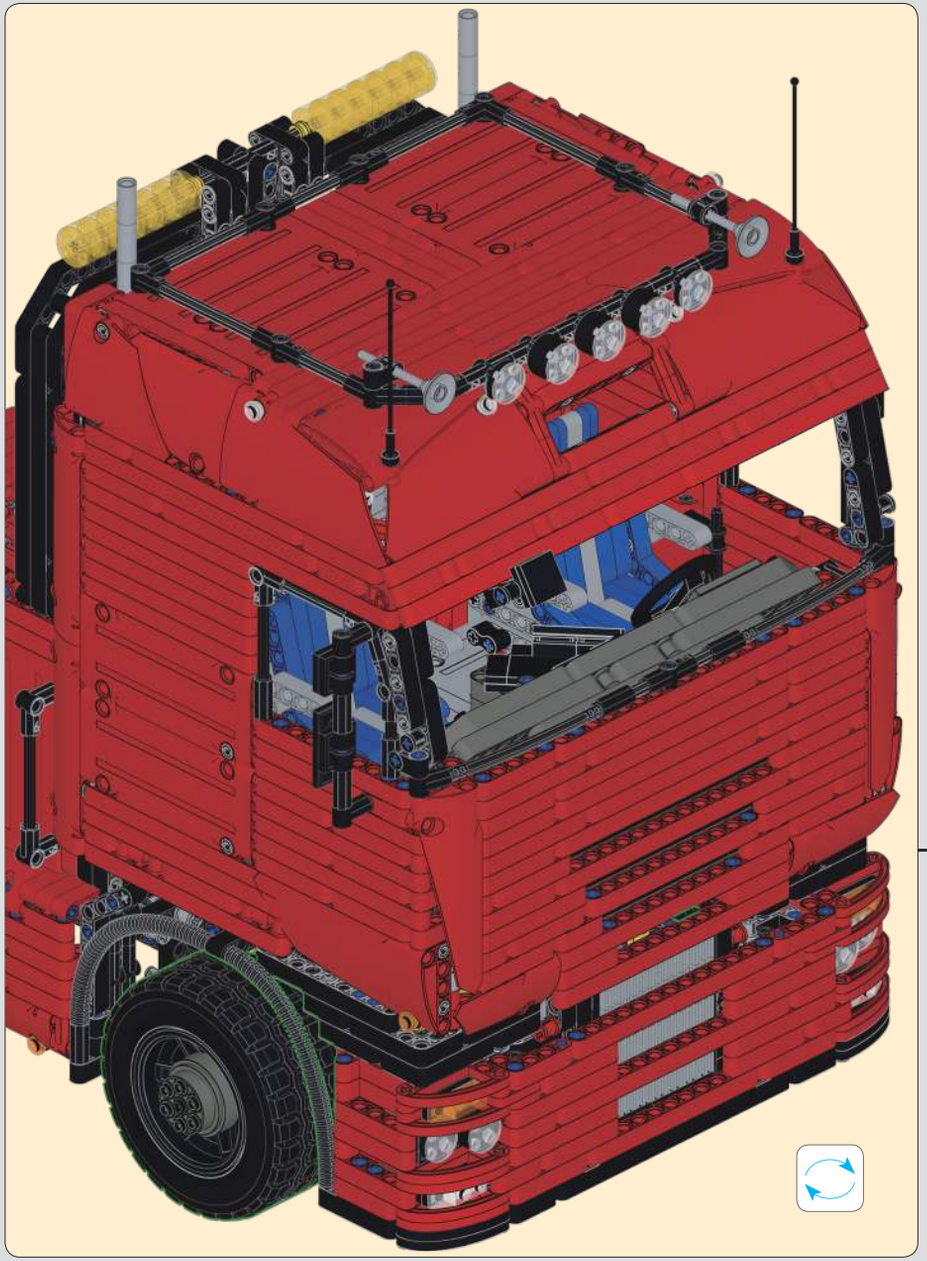

4x

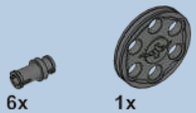

1247

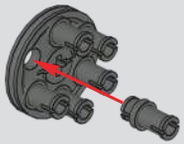

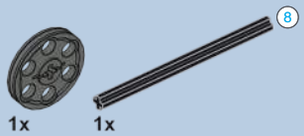

1248

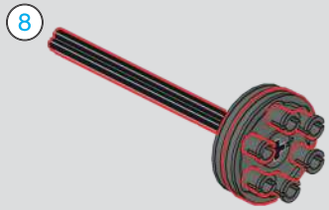

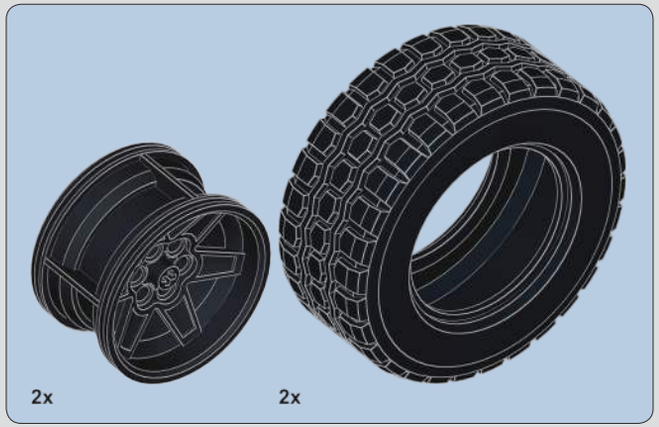

1249

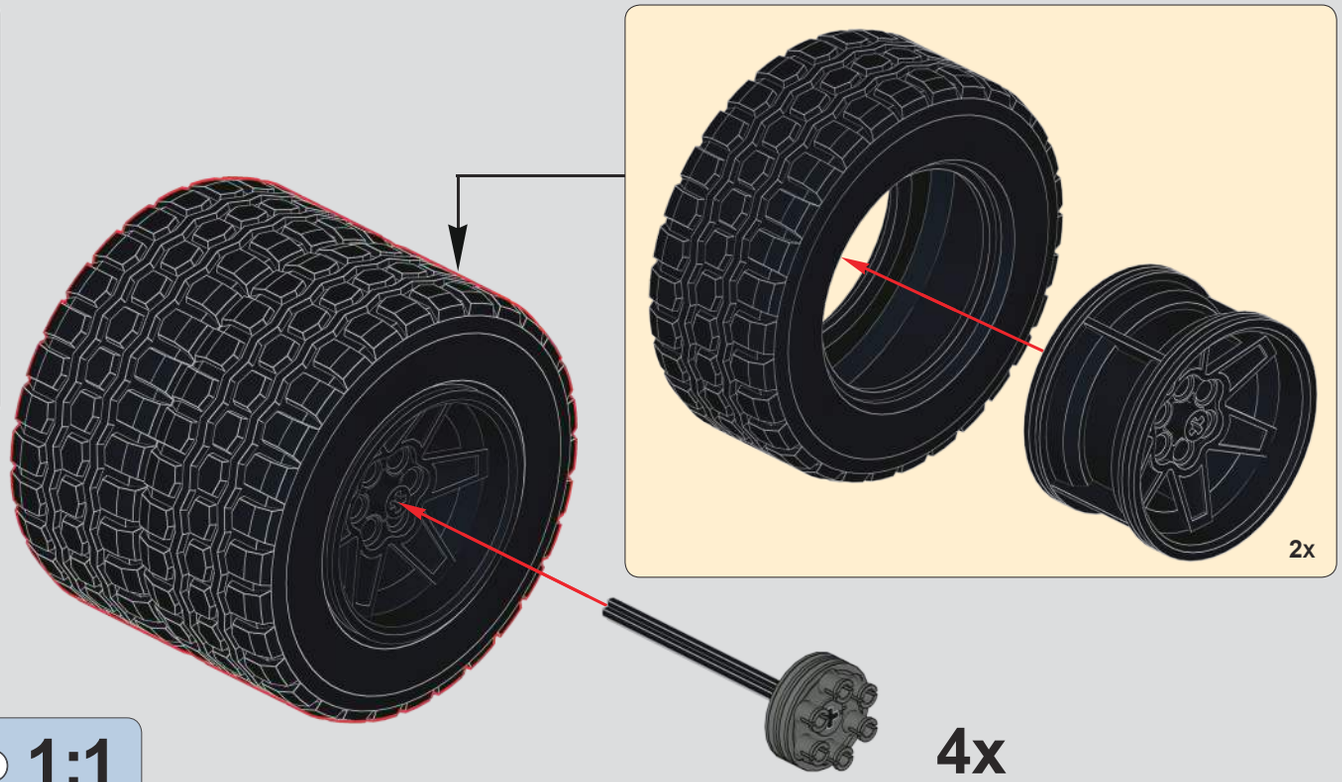

4x

8 1:1

1250

1251

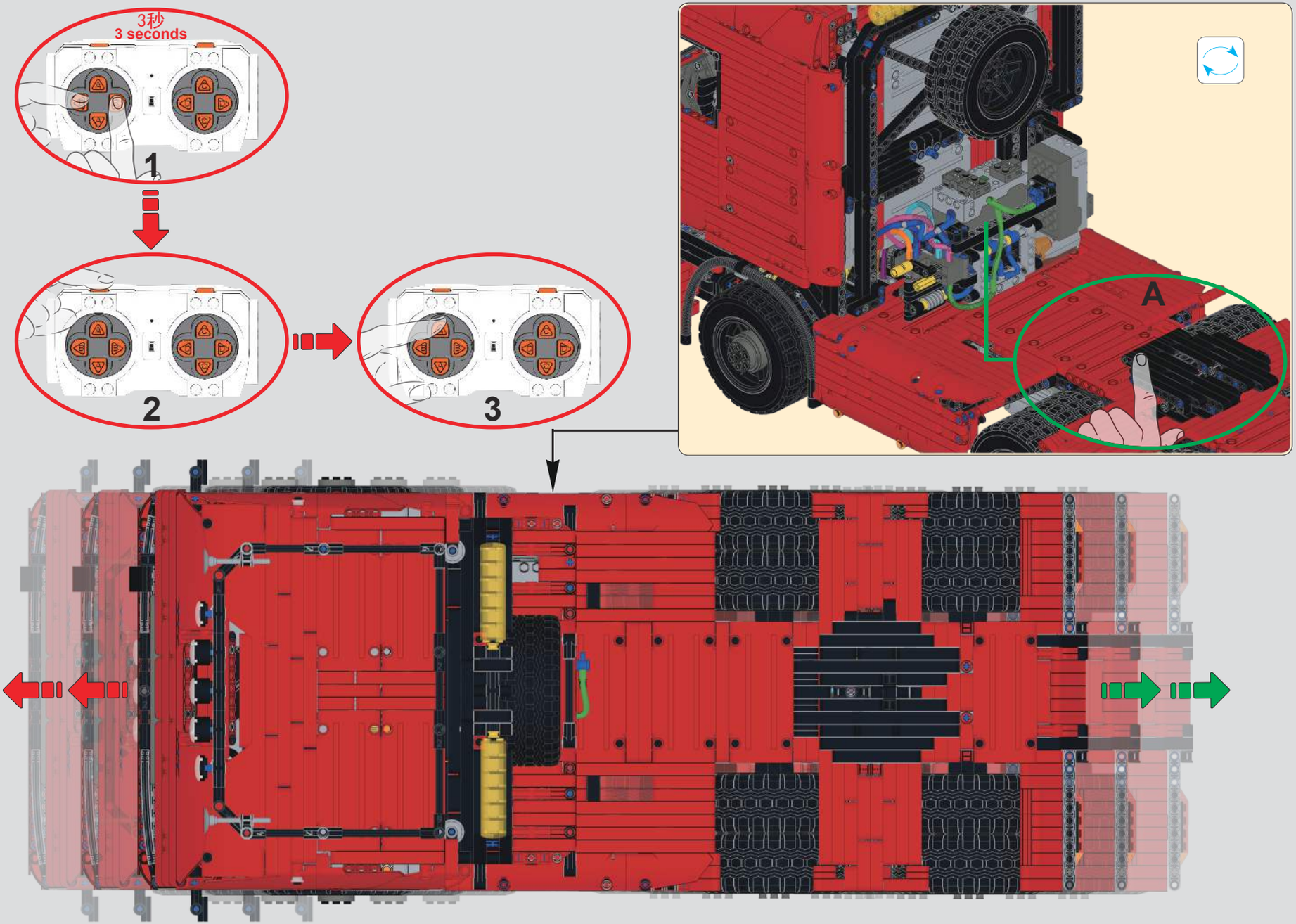

1252

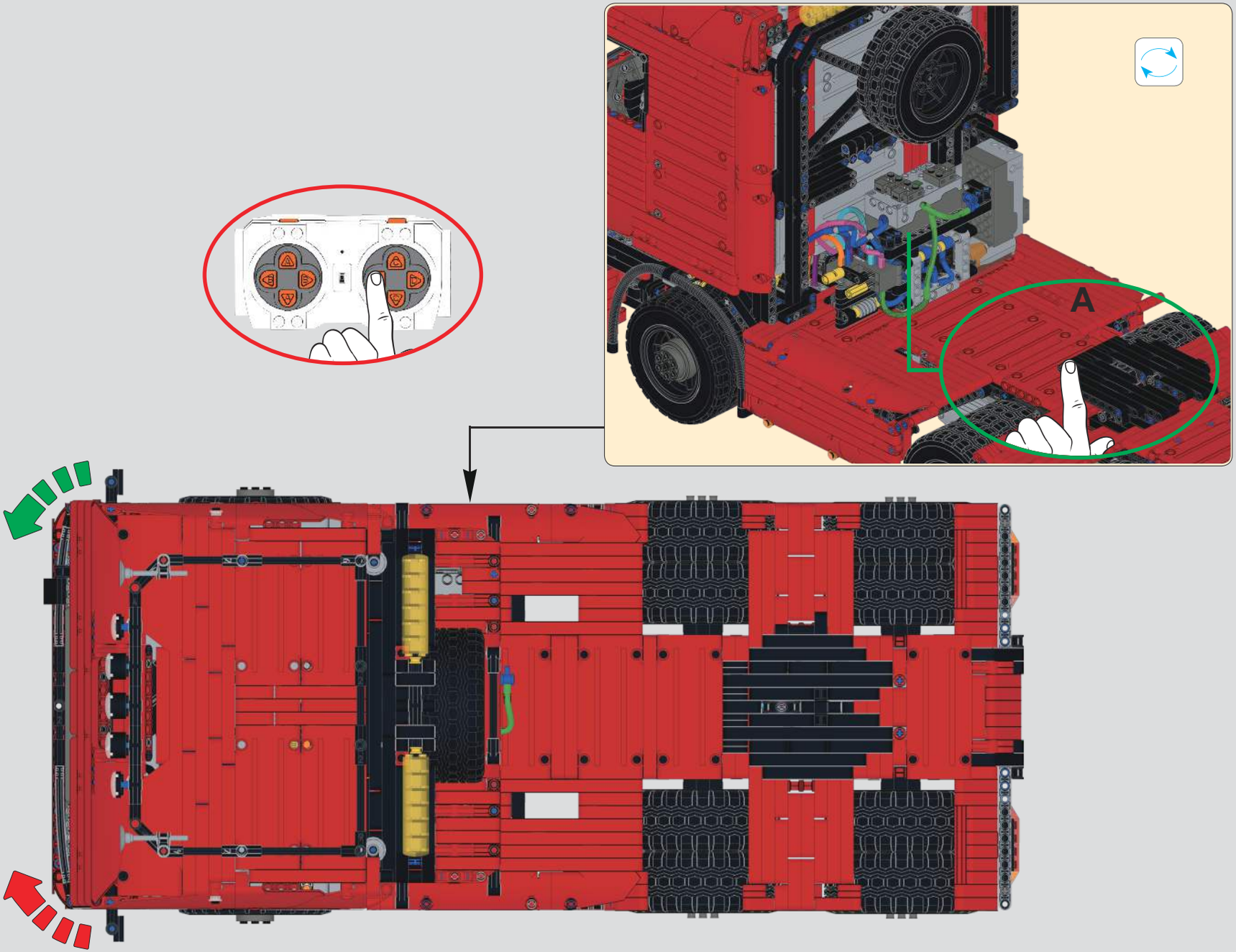

1253

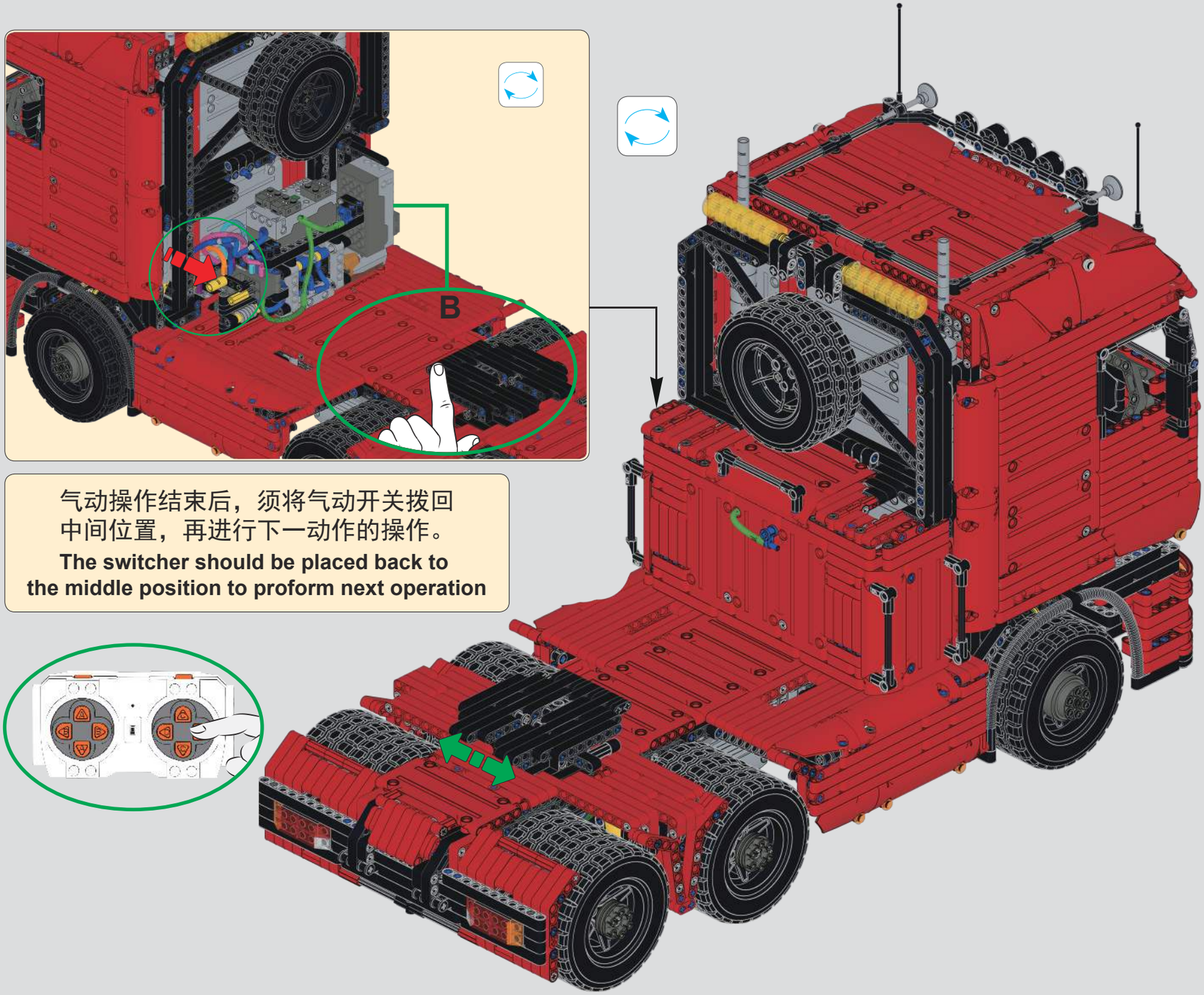

气动操作结束后，须将气动开关拨回中间位置，再进行下一动作的操作。

The switcher should be placed back to the middle position to proform next operation

1254

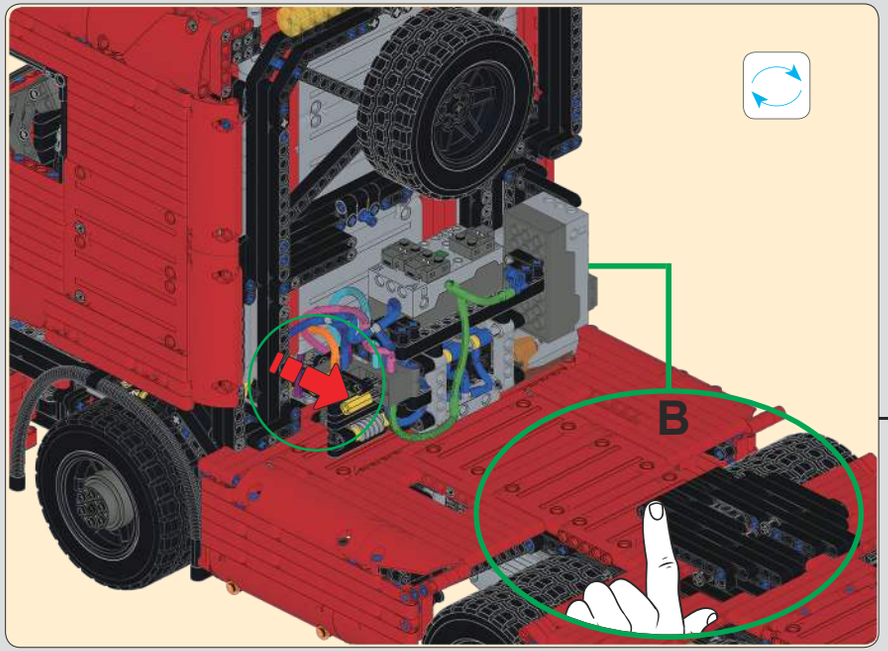

气动操作结束后，须将气动开关拨回中间位置，再进行下一动作的操作。

The switcher should be placed back to the middle position to proform next operation

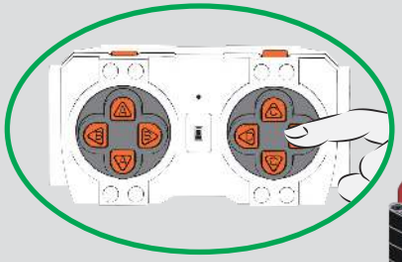

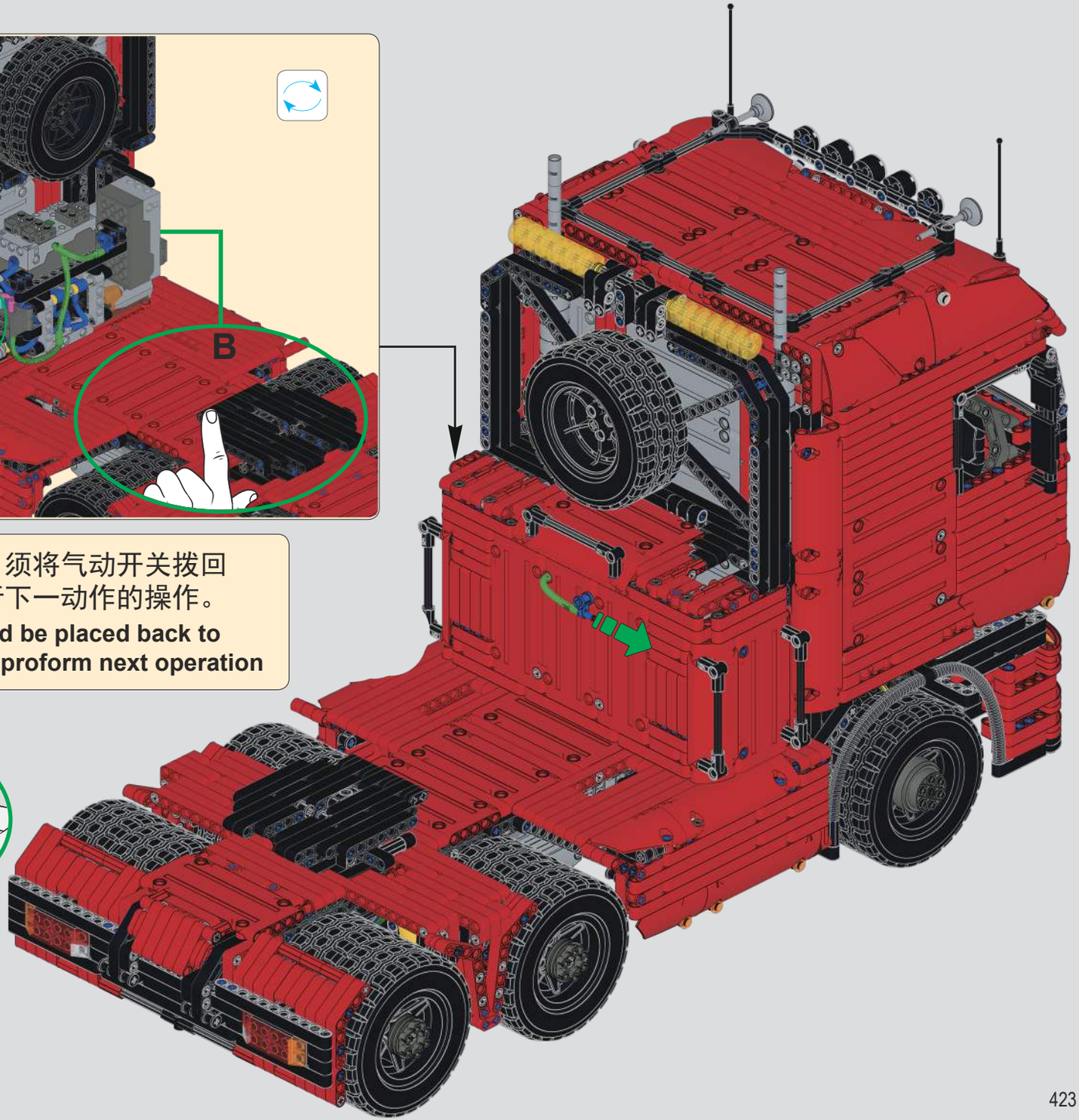

1255

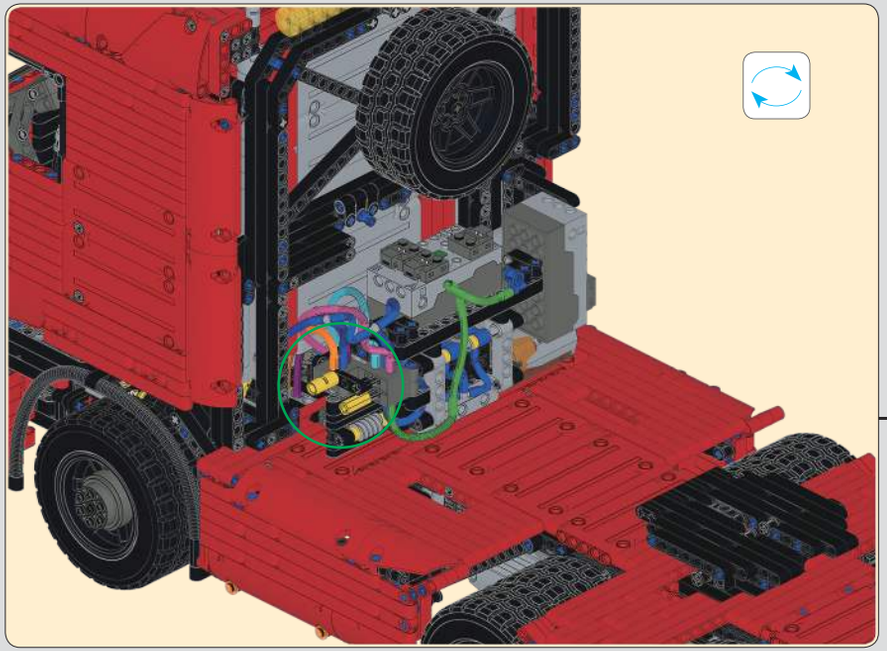

气动操作结束后，须将气动开关拨回中间位置，再进行下一动作的操作。

The switcher should be placed back to the middle position to proform next operation

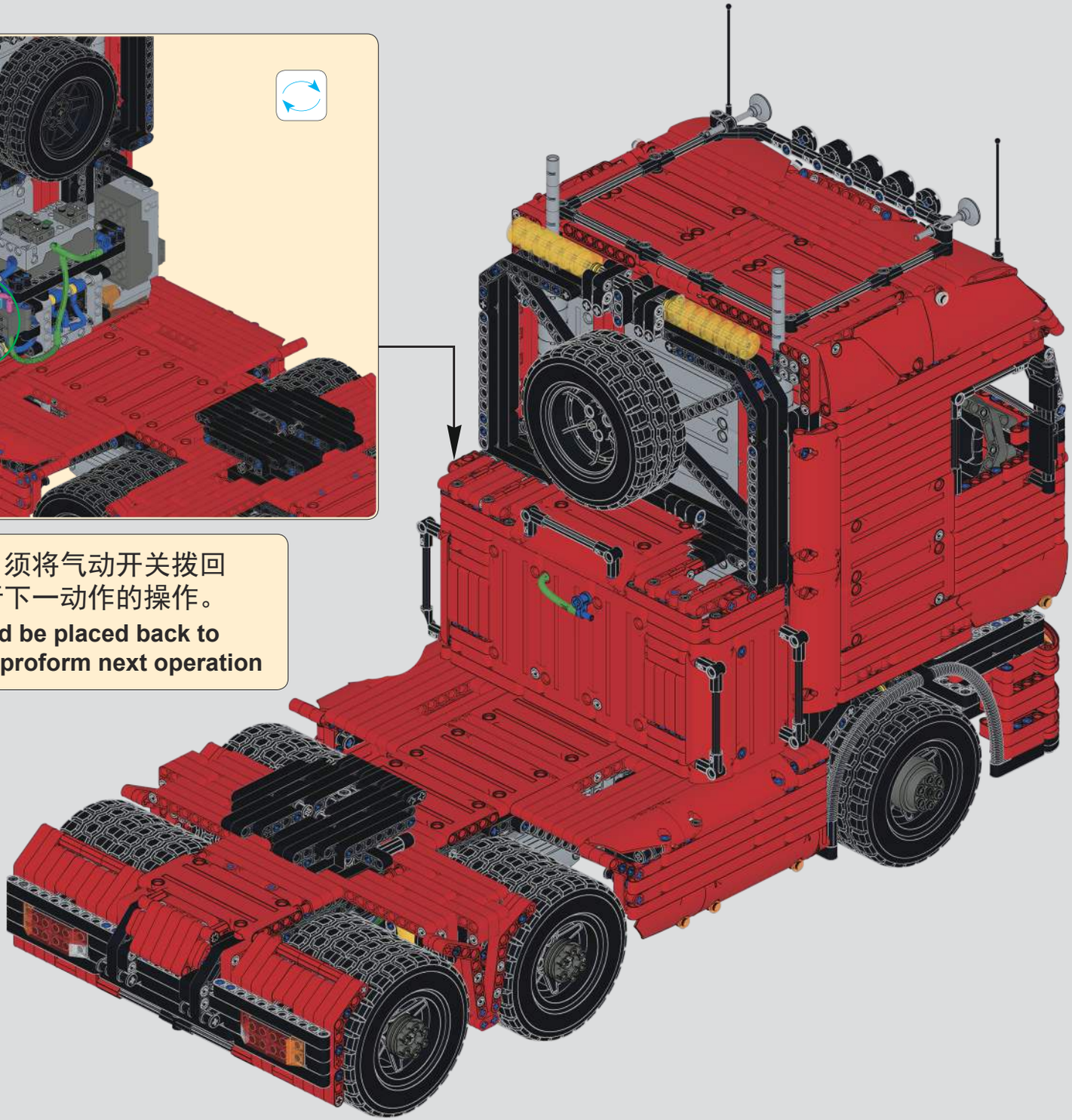

1256

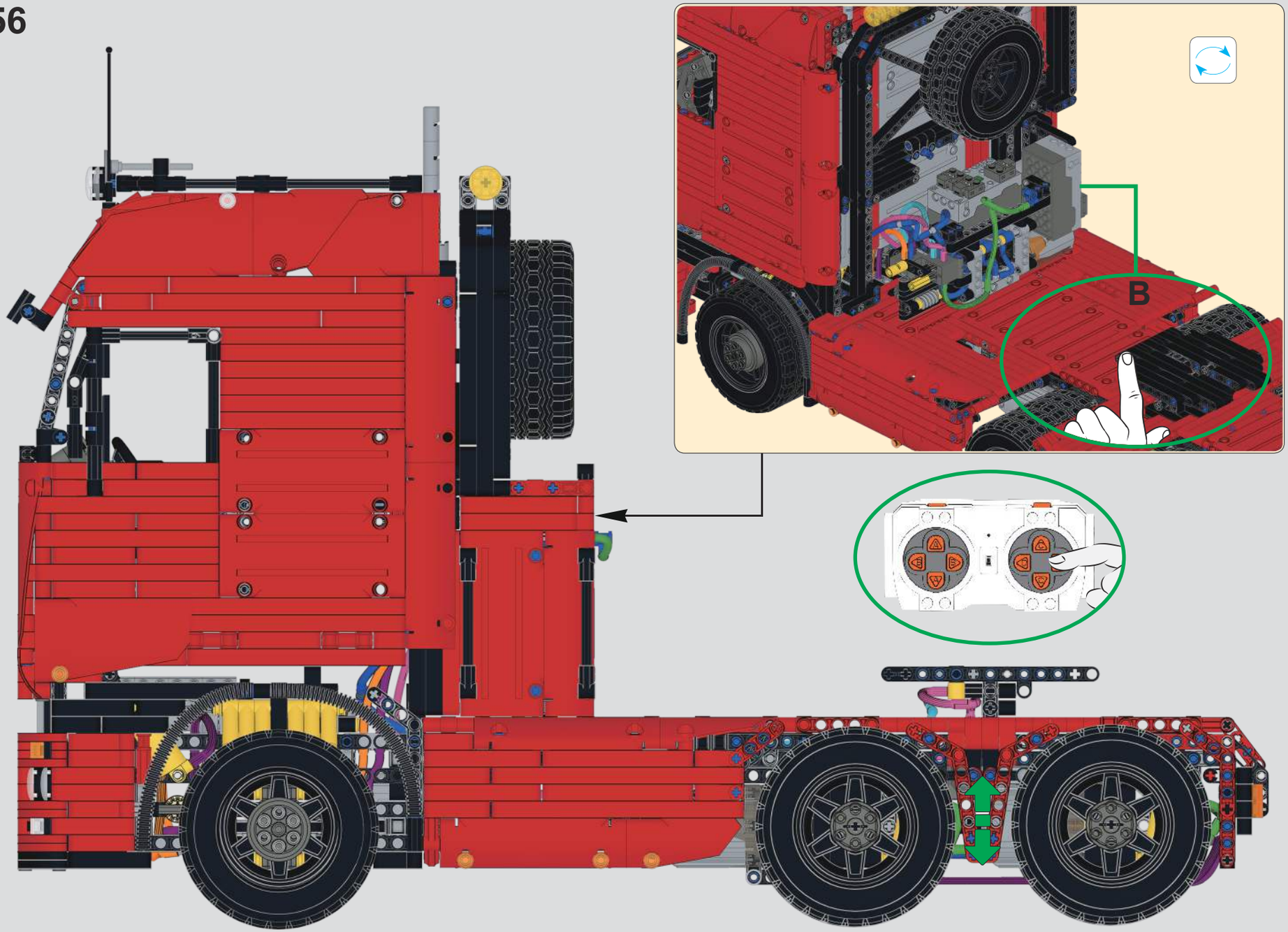

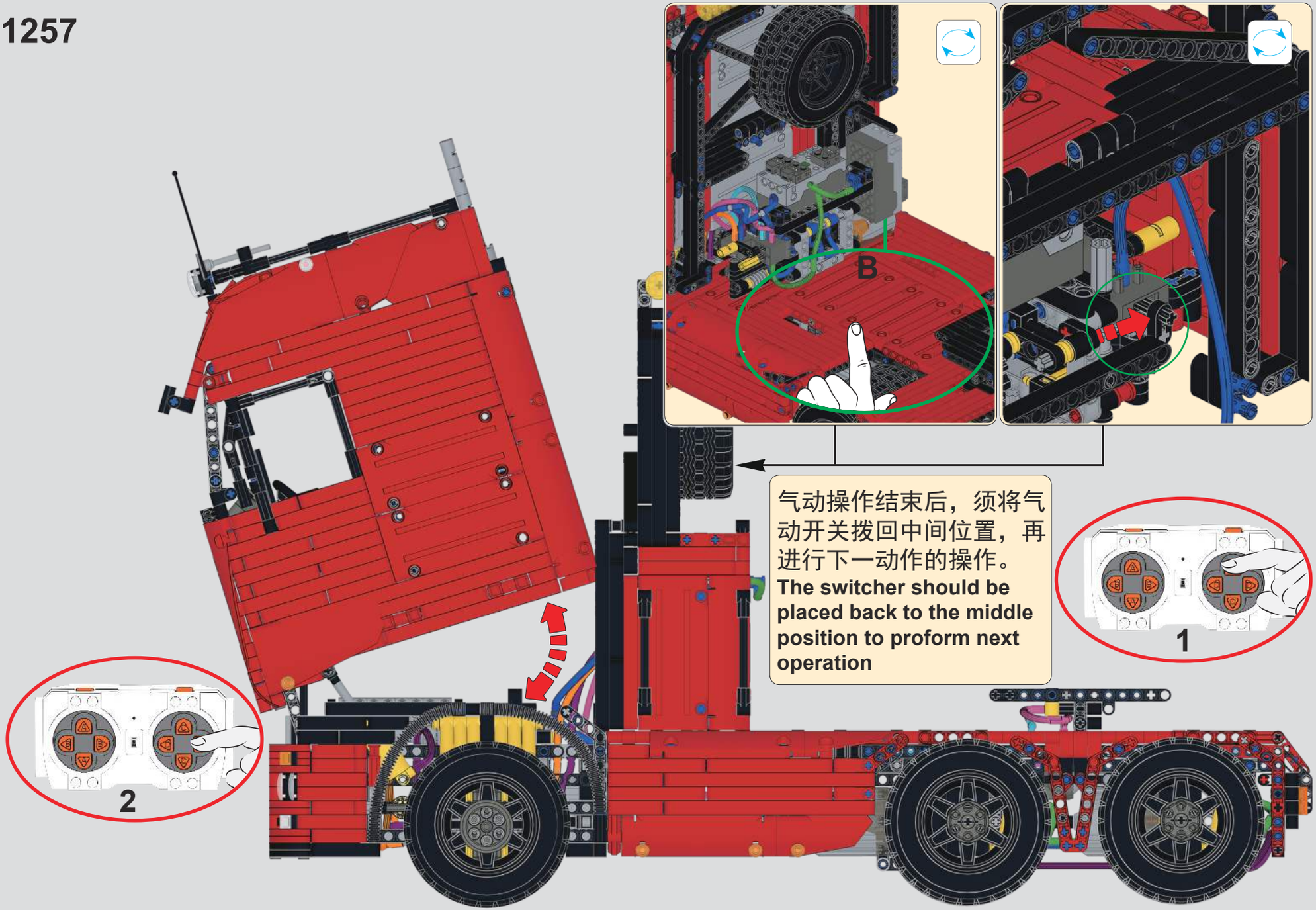
B
气动操作结束后，须将气动开关拨回中间位置，再进行下一动作的操作。
The switcher should be placed back to the middle position to proform next operation
1
2

1258

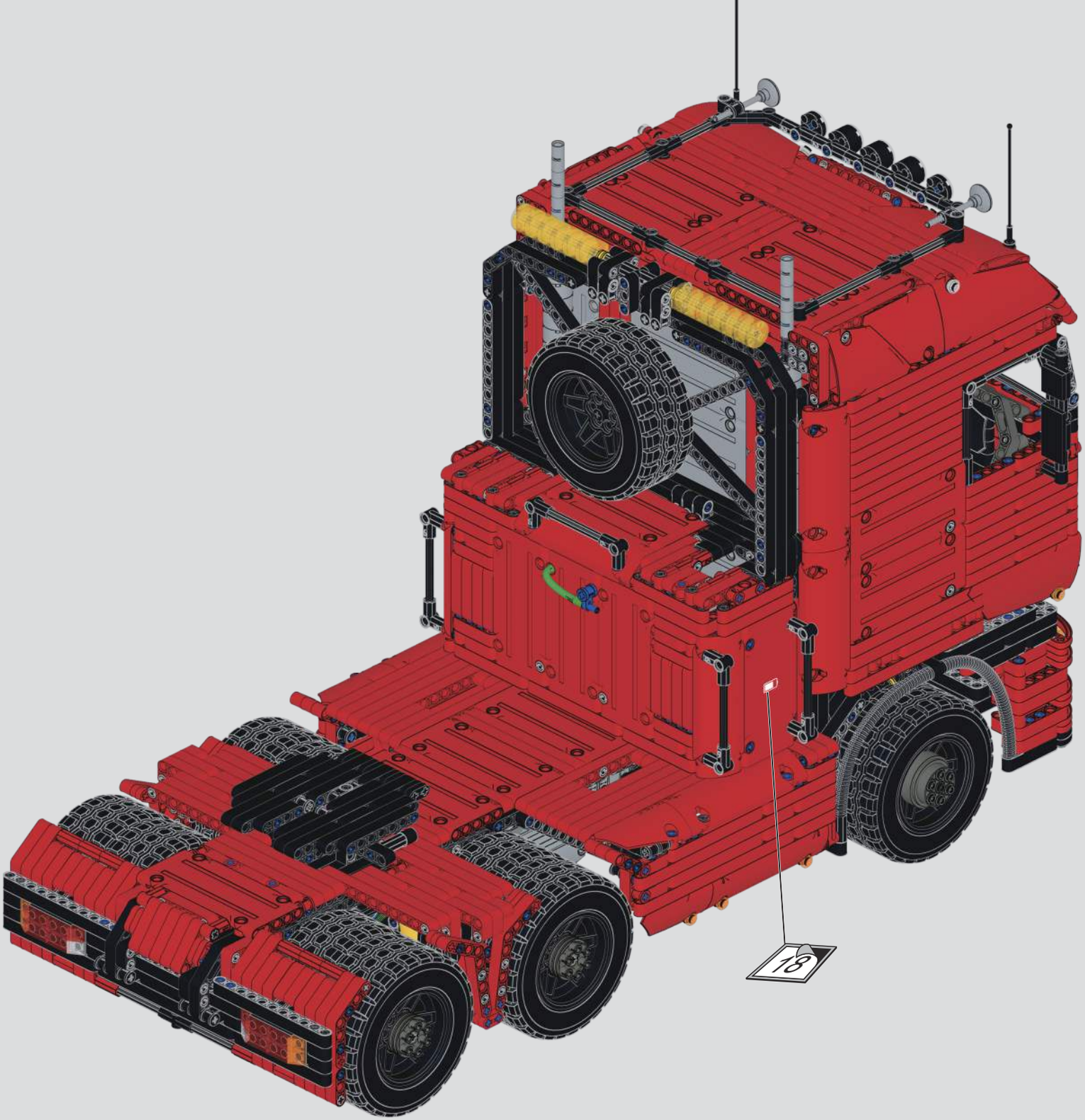

1259

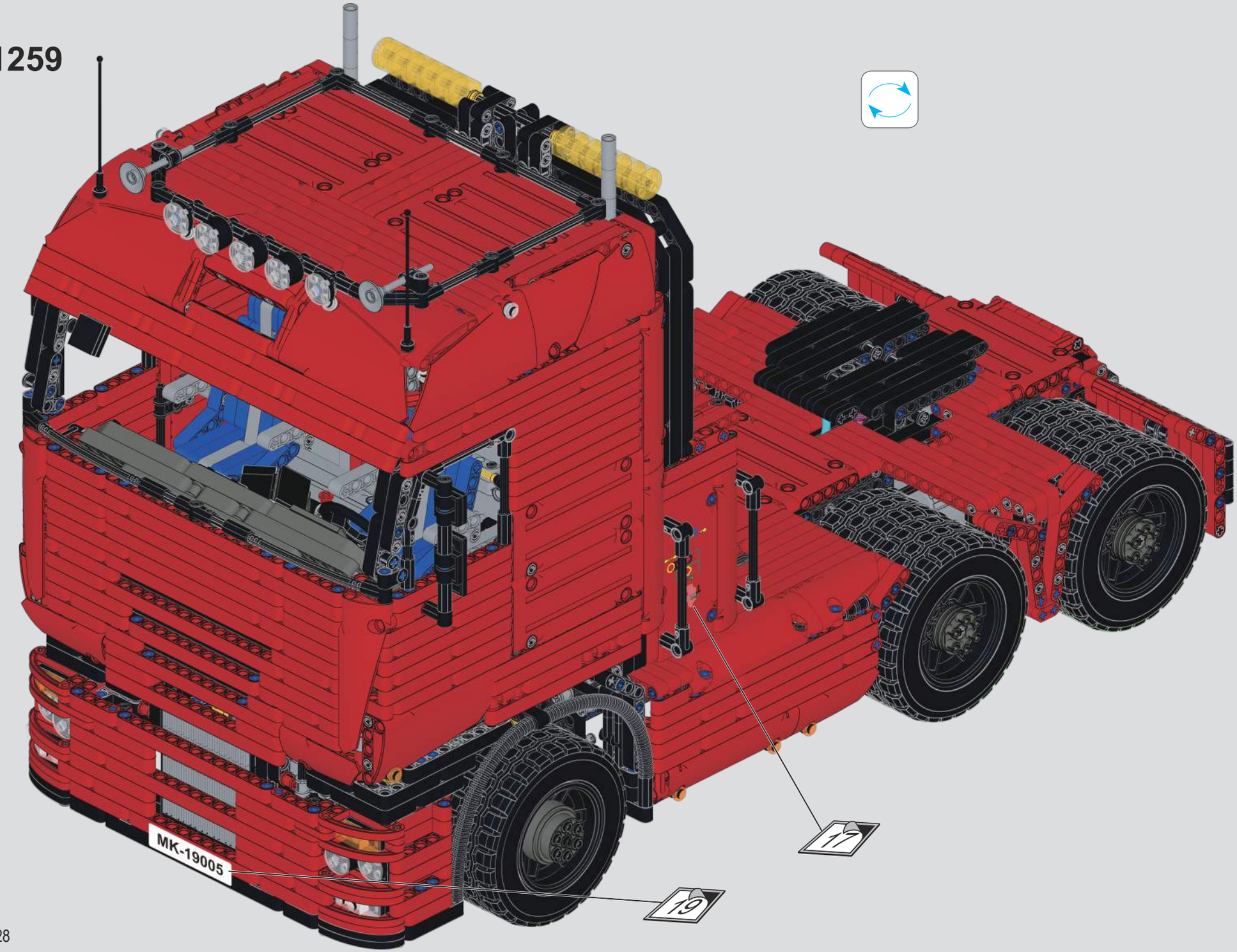
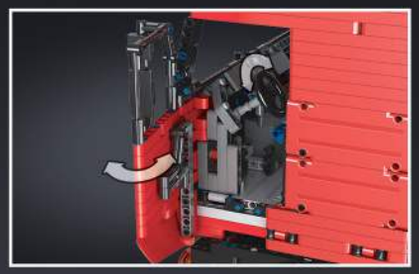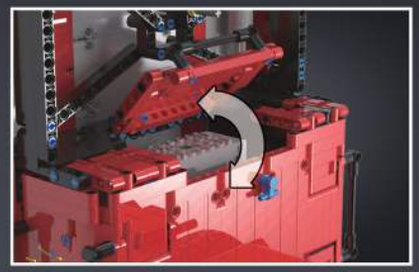
MK-19005