MOULD KING®
宇星横王

宇星工程系列

MODELS No. 气动拖板车 TRAILER

19005T

3368+ Pcs/Pza

高品质气动配件
High quality pneumatic parts

Tractor Truck (to be purchased separately)
气动牵引车 功能叠加（需要另购）

App Control
App 遥控

RC Control
2.4G 遥控

Gear drive
齿轮传动

Up and down
上下升降

Exercise
多方位行驶

Charge battery
充电电池

OPEN

Qr code APP (APP二维码)

Need the apple version 9.0 and above,the android version 5.0 and above.

* This APP supports most of the mainstream Android models on the market, but due to the large number of Android models, different models of systems and hardware reasons, there may be some models do not support, specificaccording to the actual test!

广东宇星科技

微信扫描二维码，关注公众号。获取第一手的新品资讯，享受便捷的补件服务。

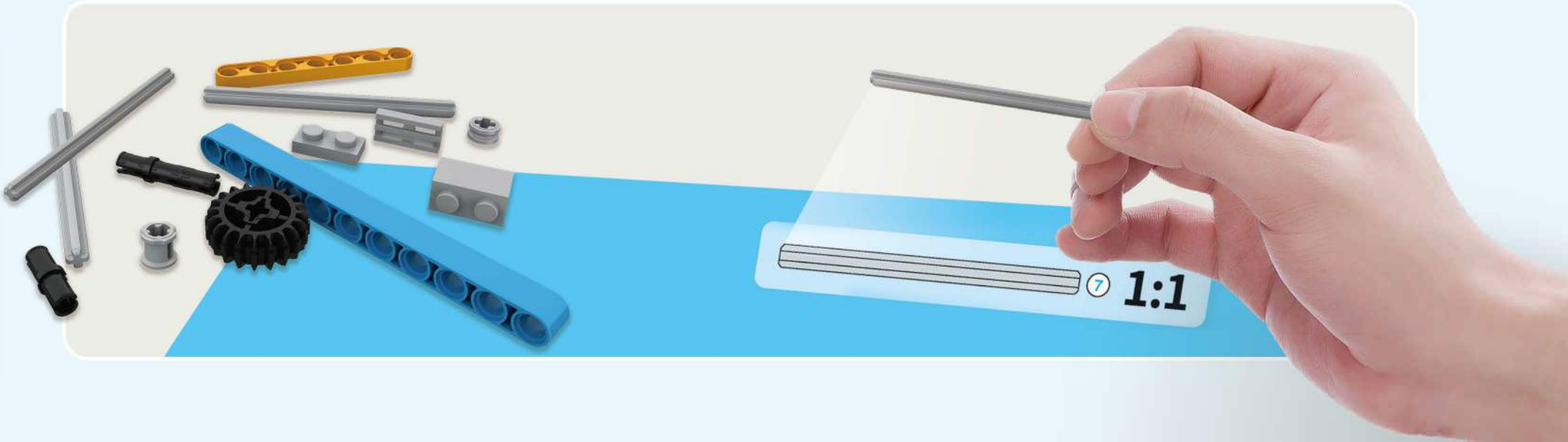

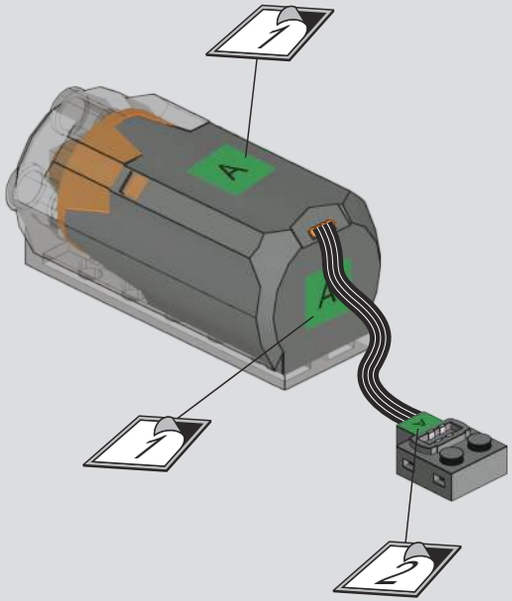
1
A
A
1
2

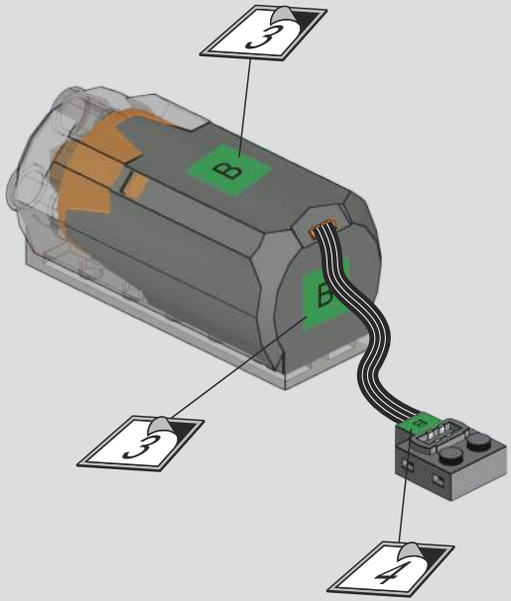
3
B
B
3
4

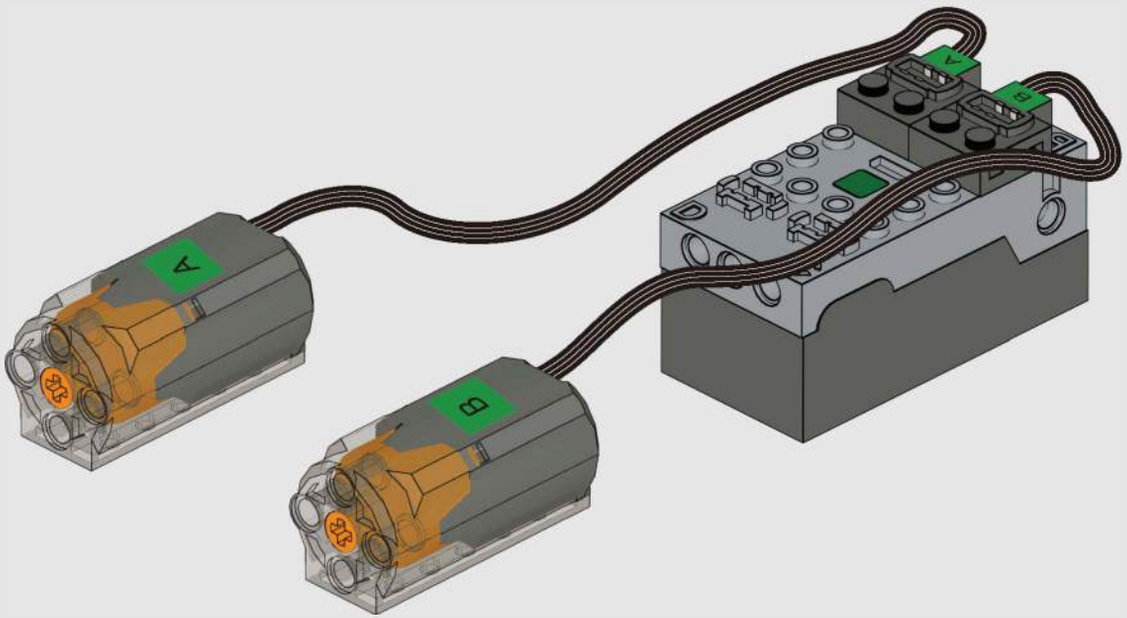
A
B
A
B

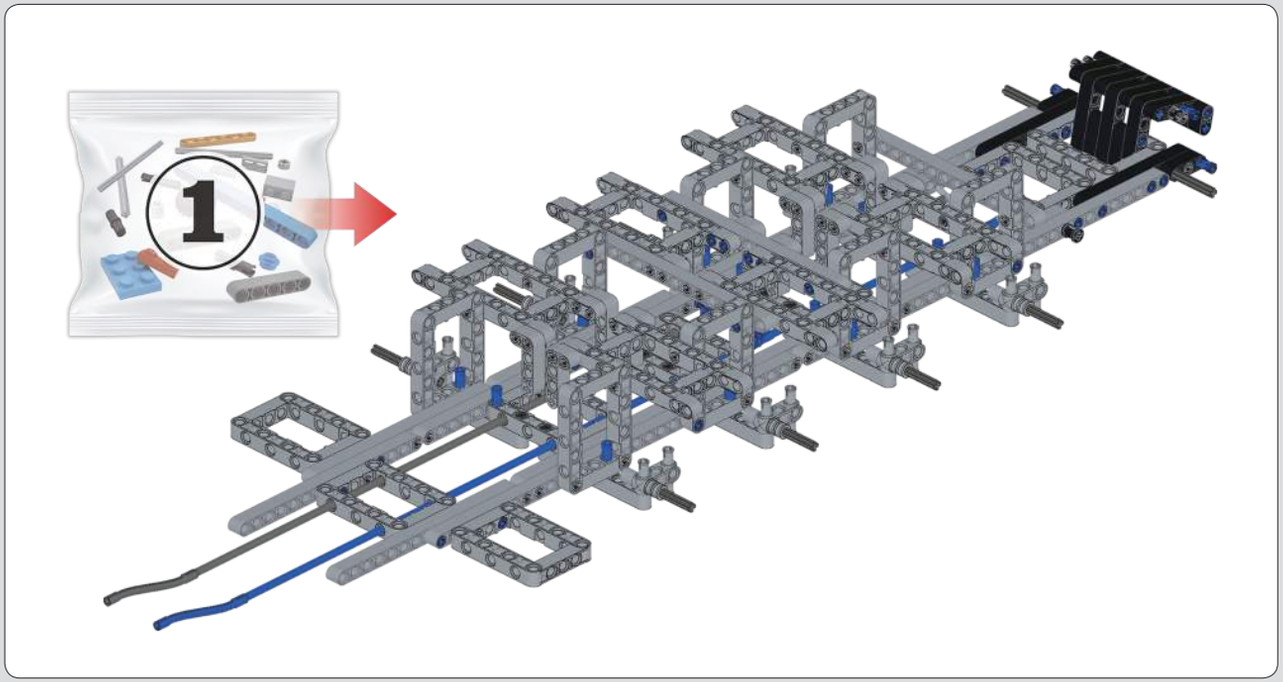

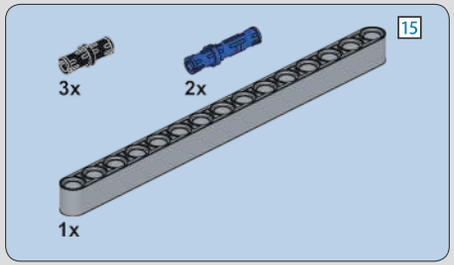

1

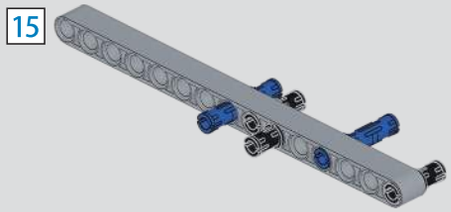

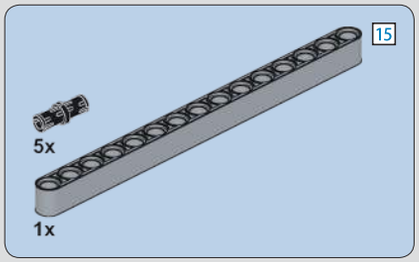

2

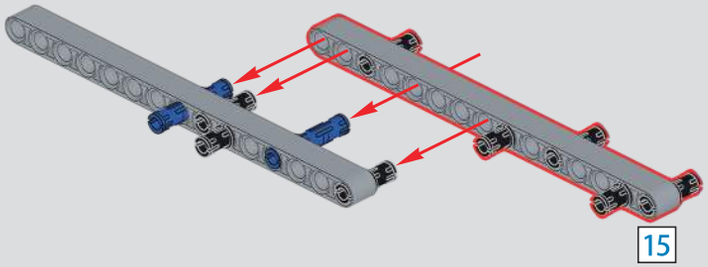

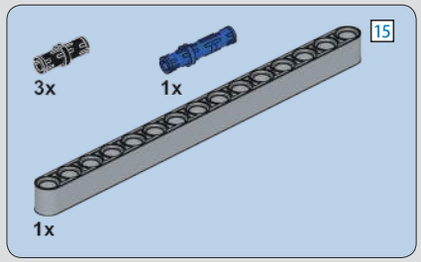

3

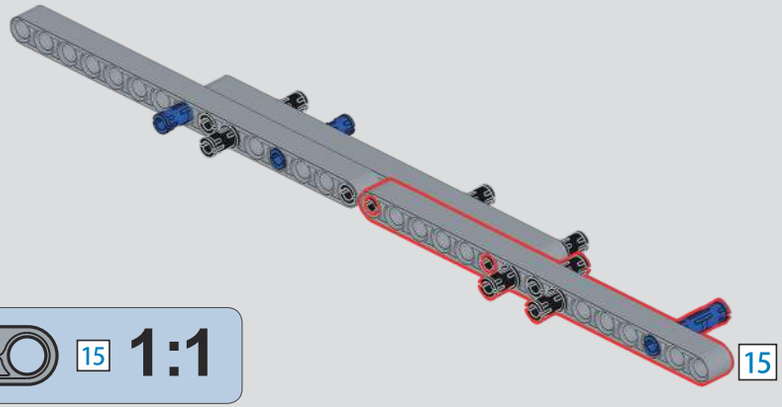

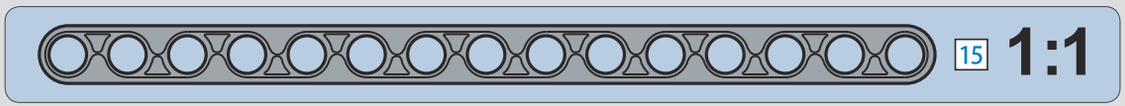

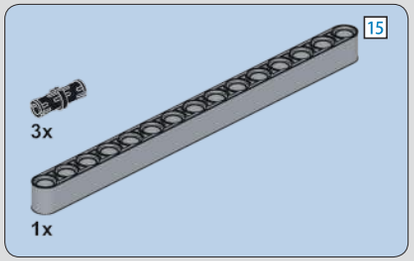

4

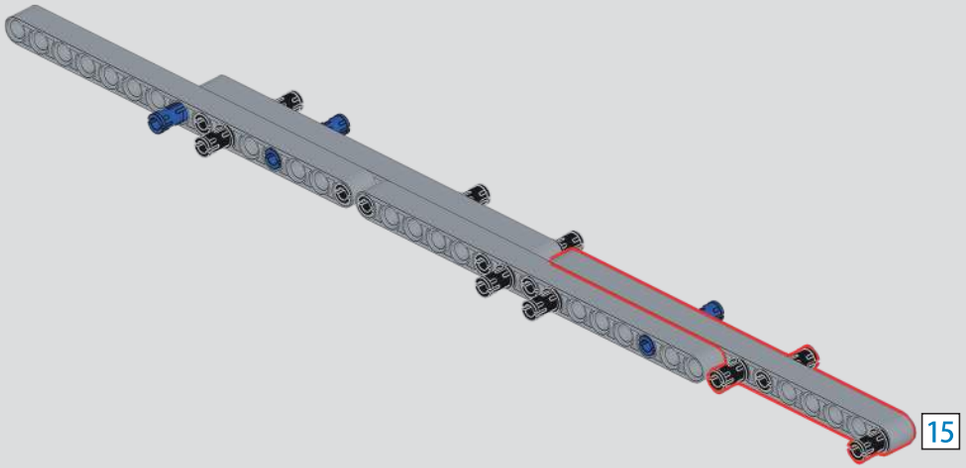

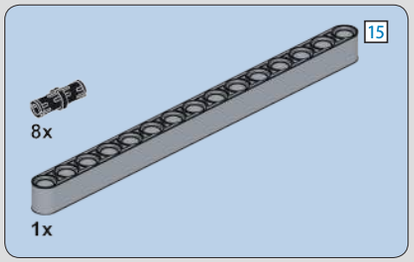

5

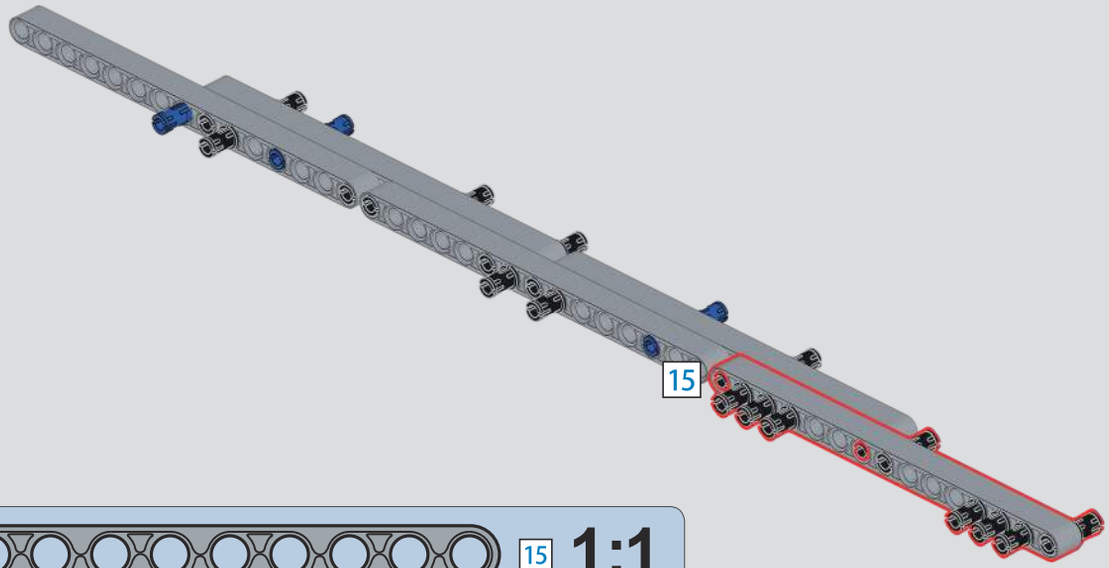

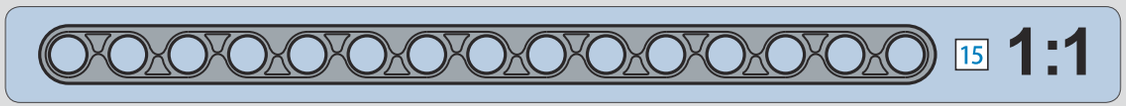

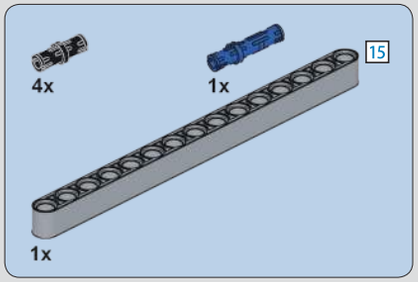

6

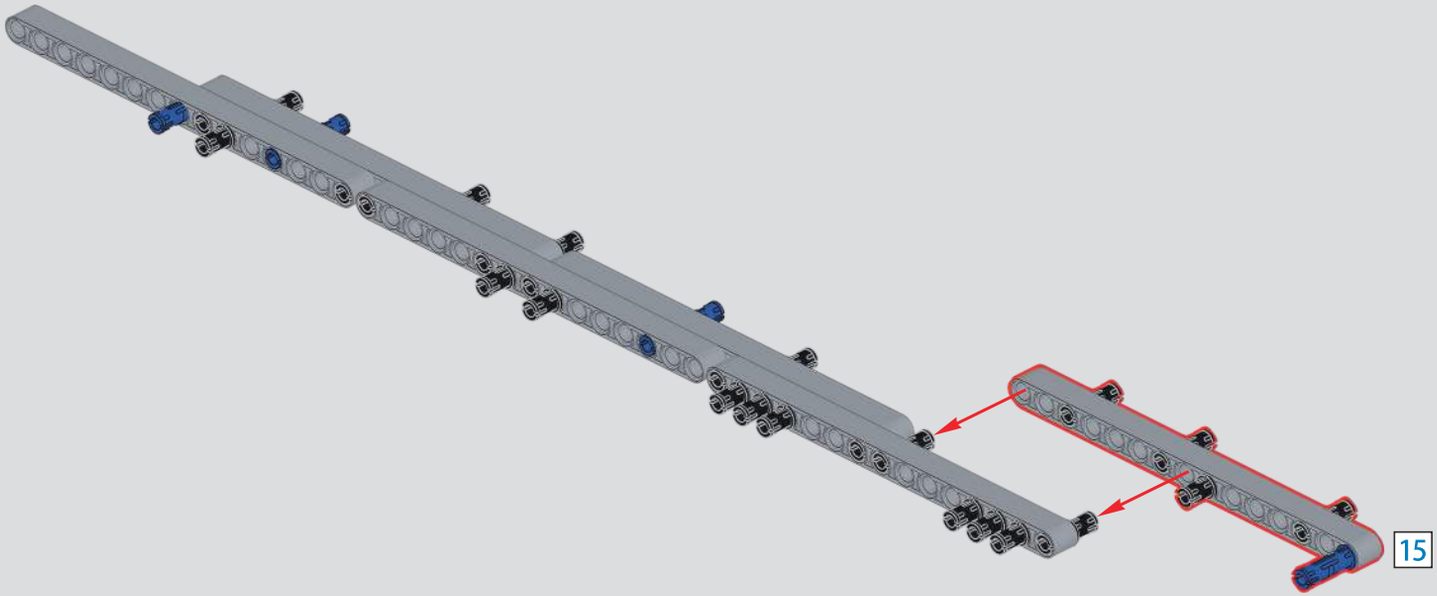

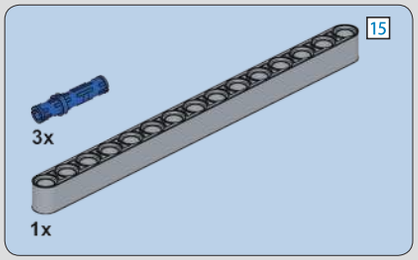

7

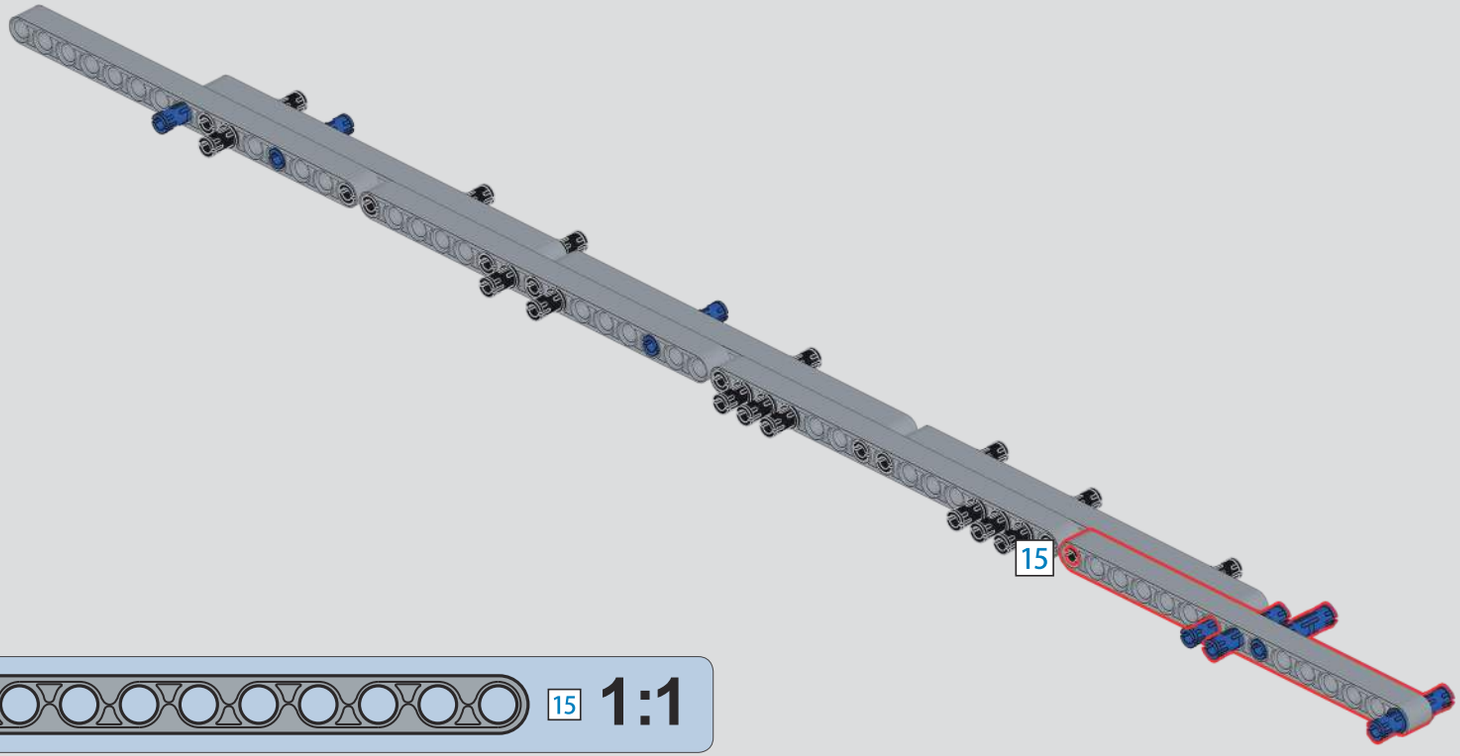

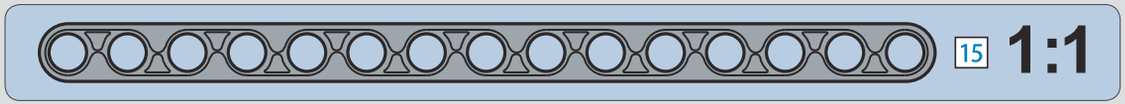

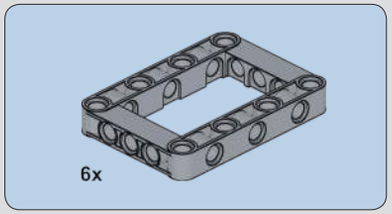

8

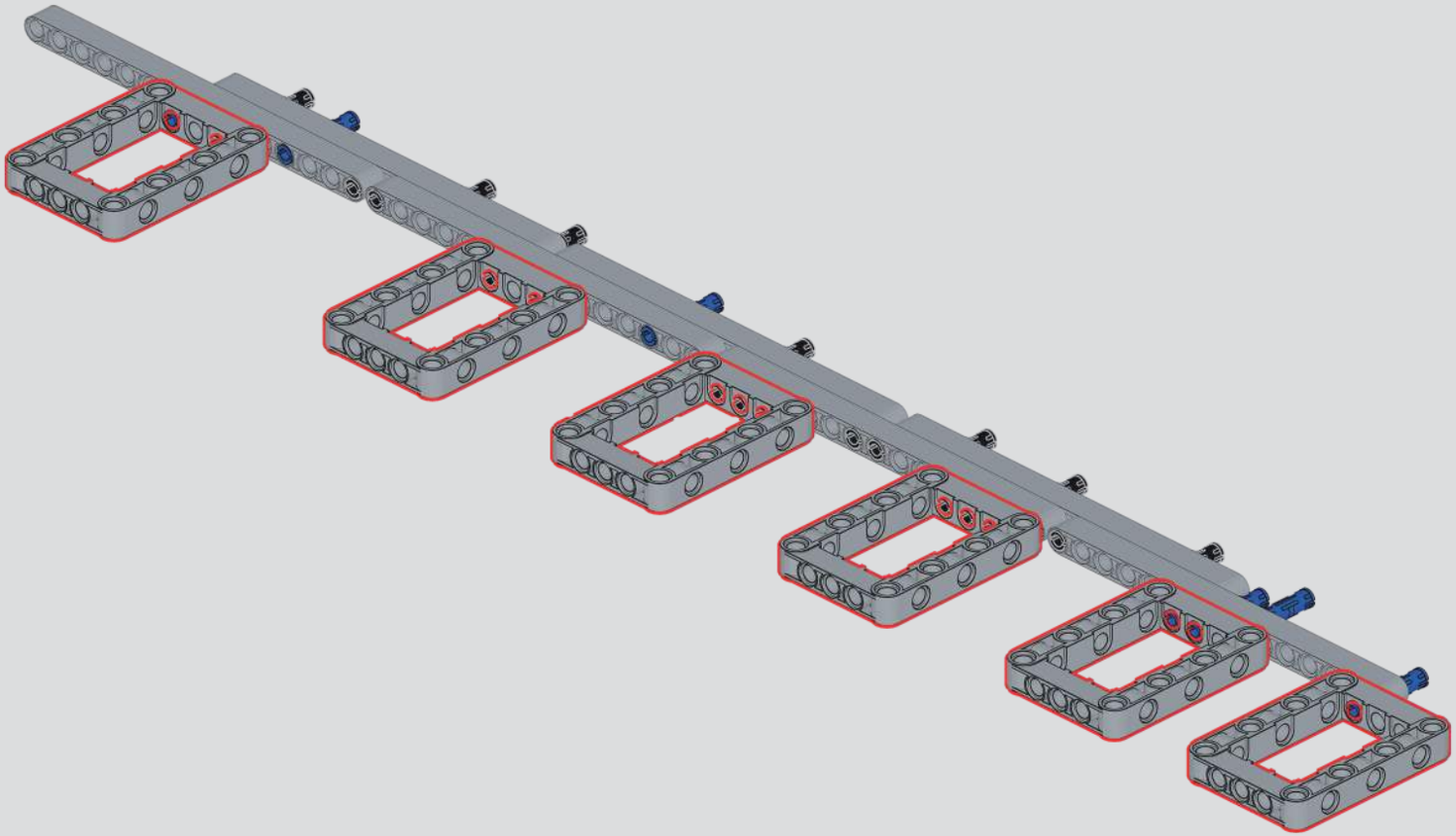

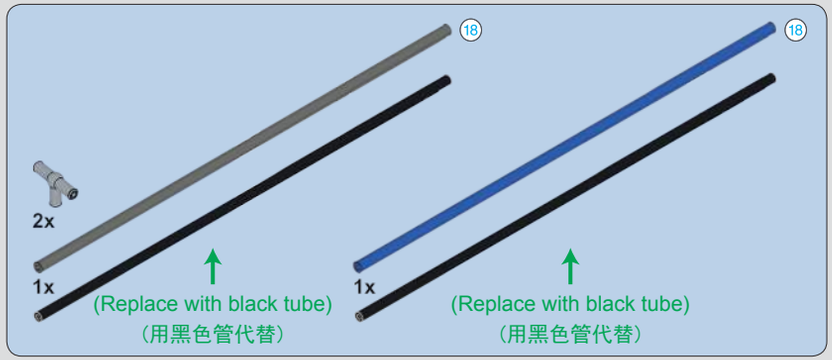
18
18
2x
1x
1x
(Replace with black tube)
（用黑色管代替）
(Replace with black tube)
（用黑色管代替）

9

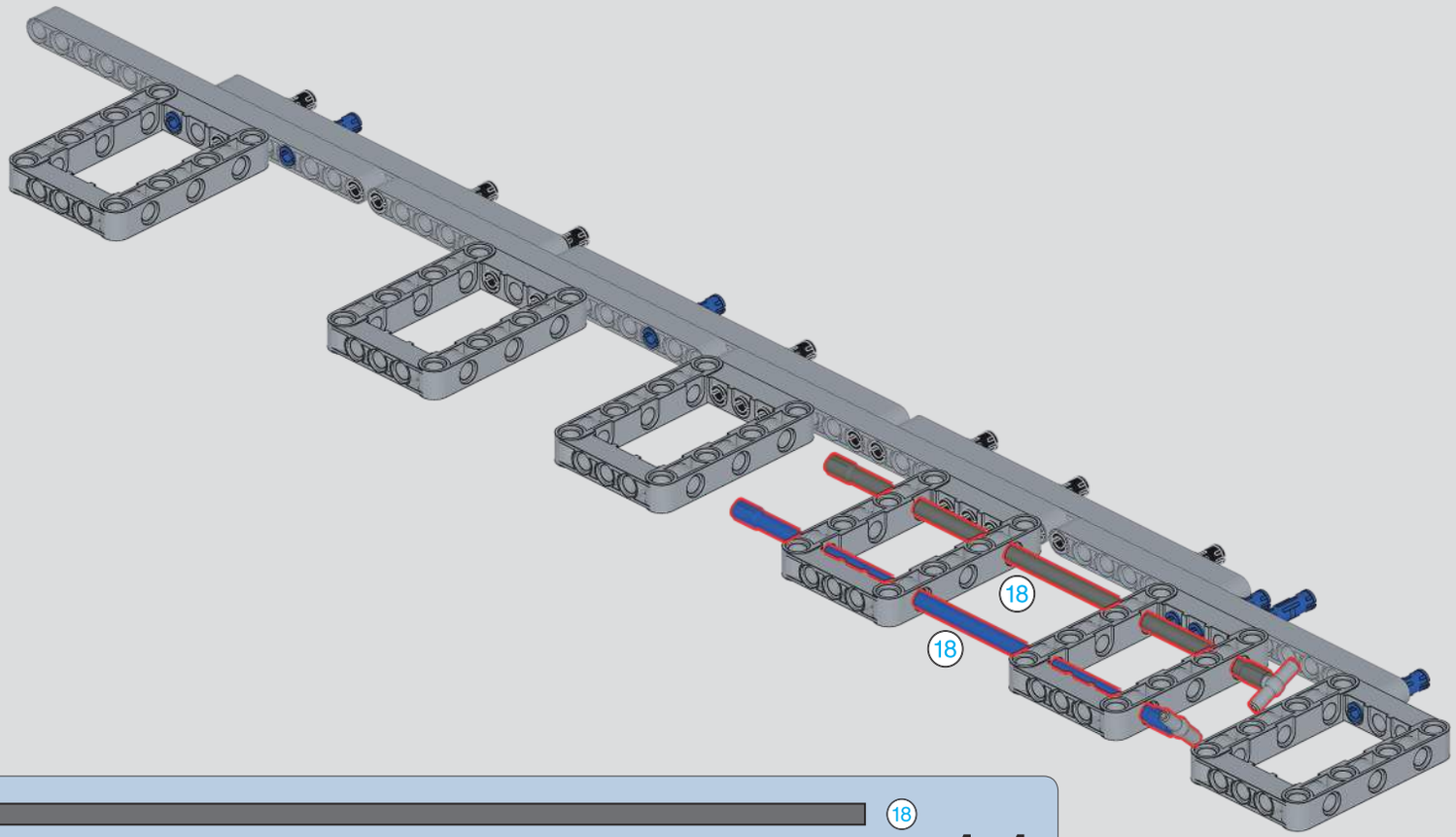
18
18

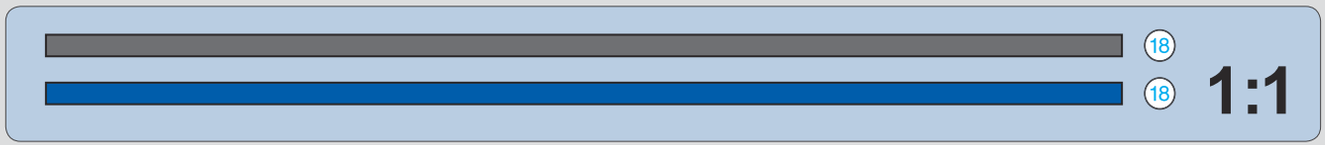
18
18
1:1

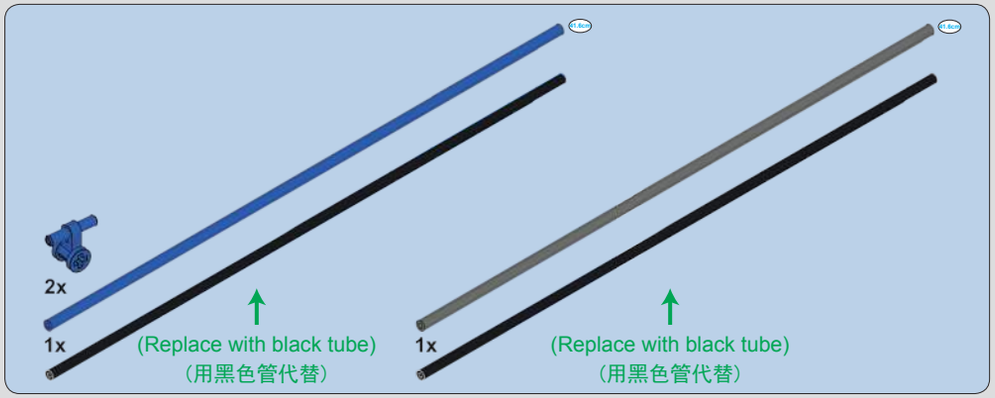
41.6cm
41.6cm
2x
1x
(Replace with black tube)
（用黑色管代替）
1x
(Replace with black tube)
（用黑色管代替）

10

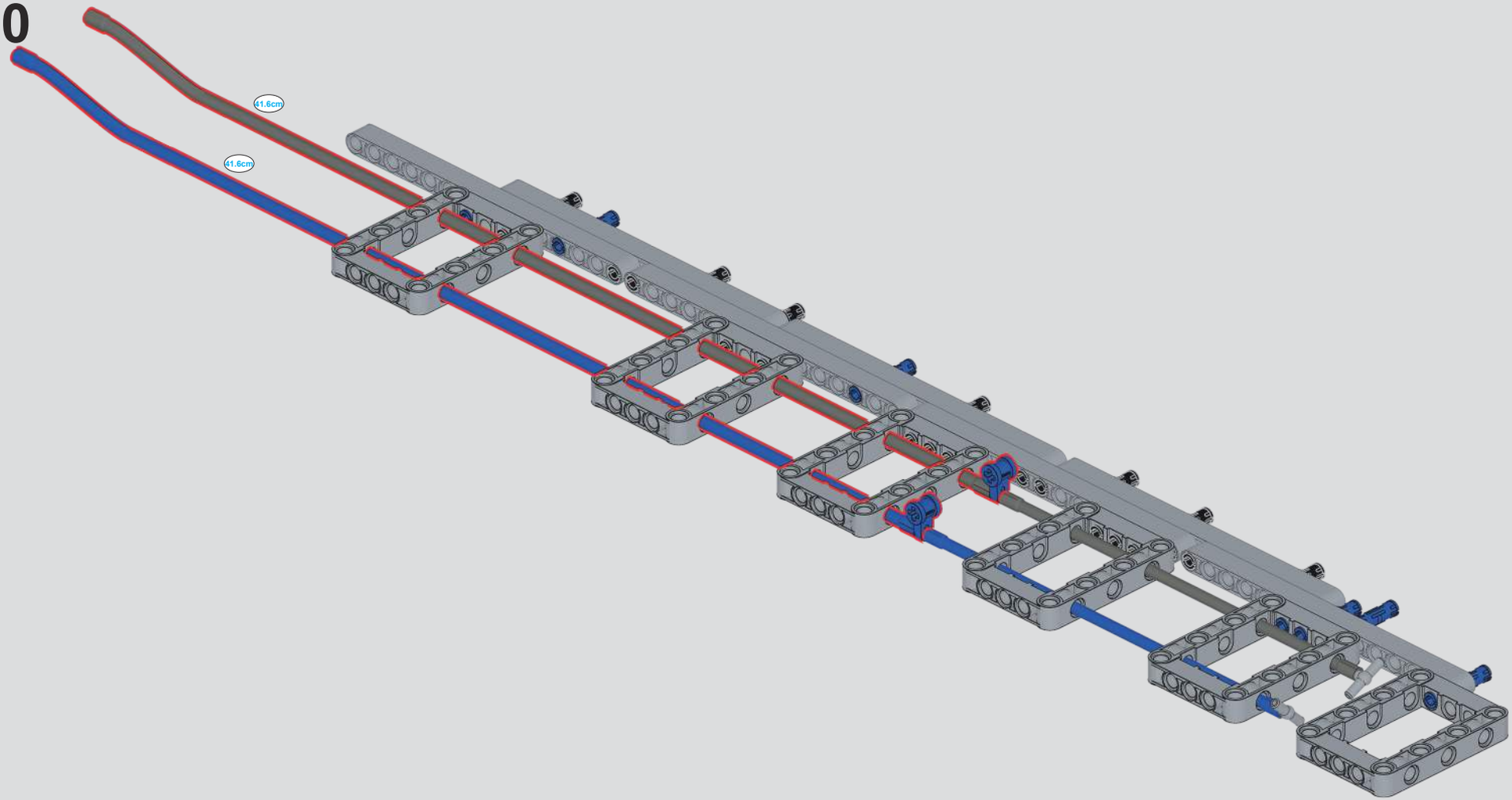
41.6cm
41.6cm

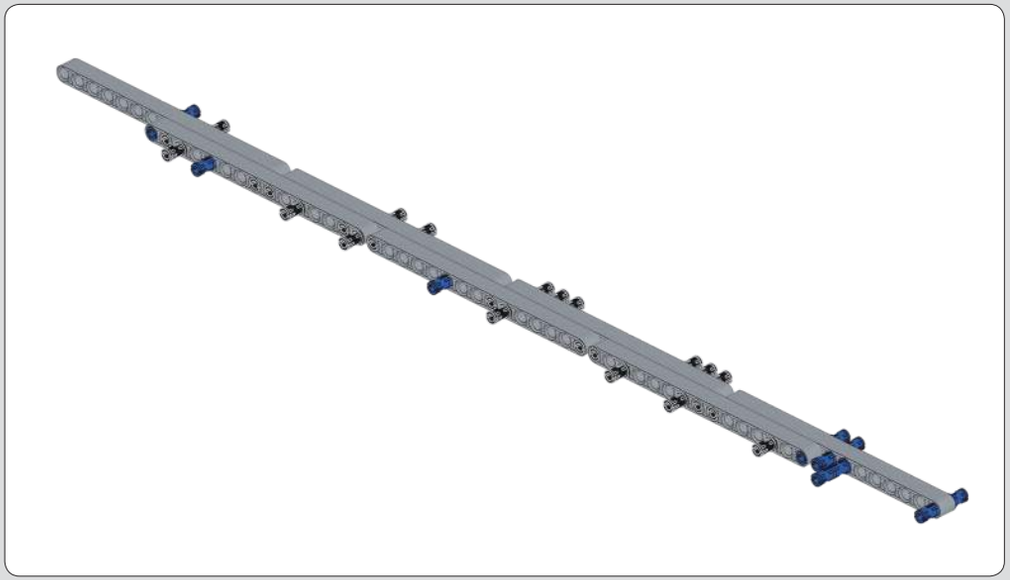

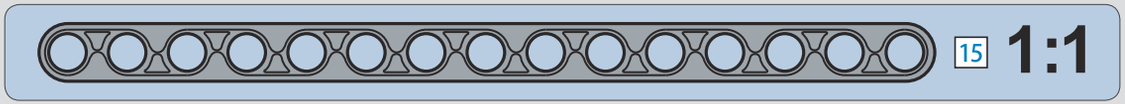

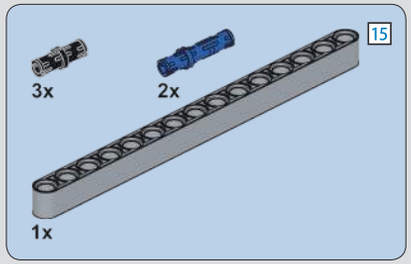

11

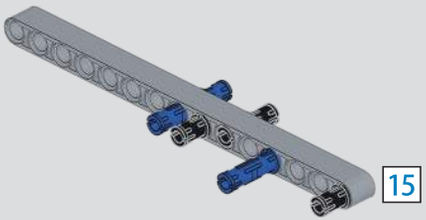

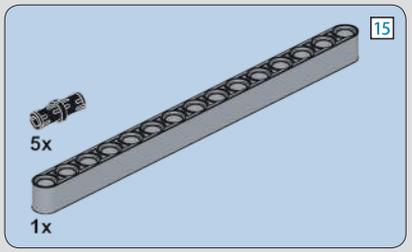

12

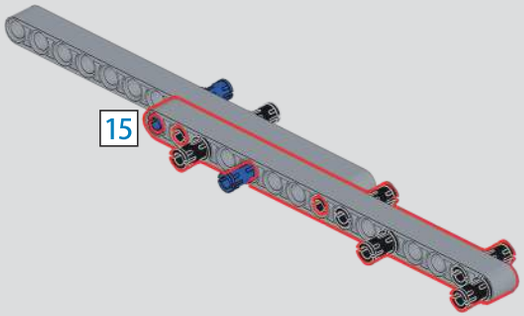

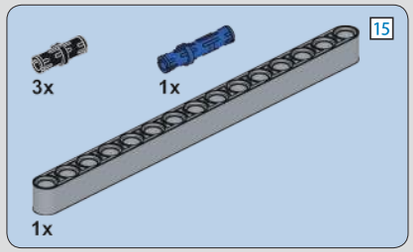

13

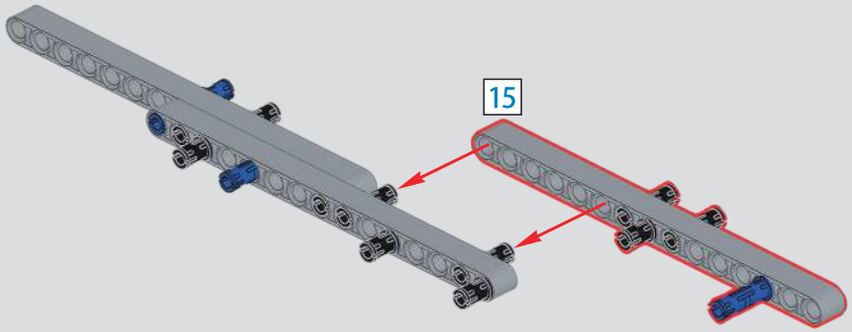

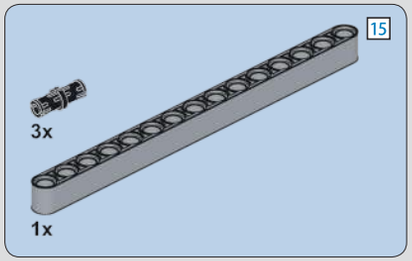

14

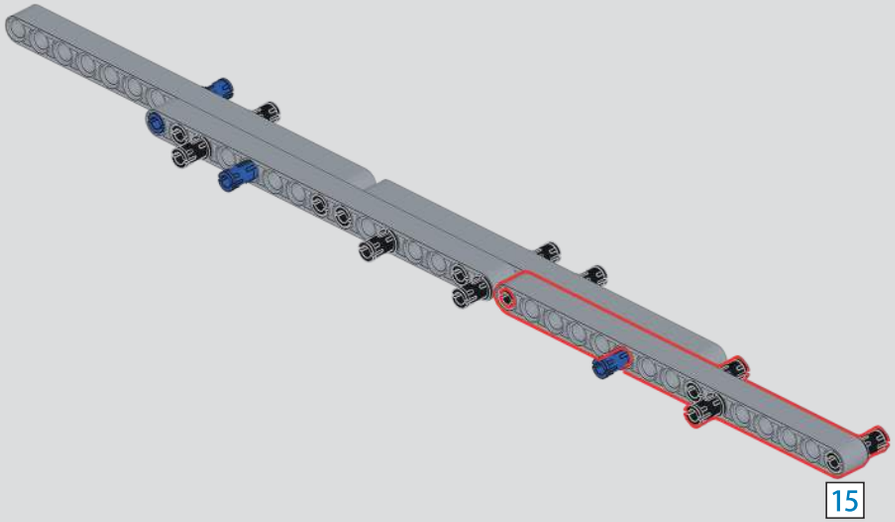

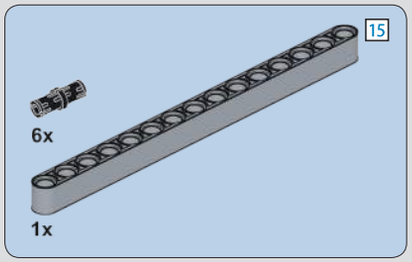

15

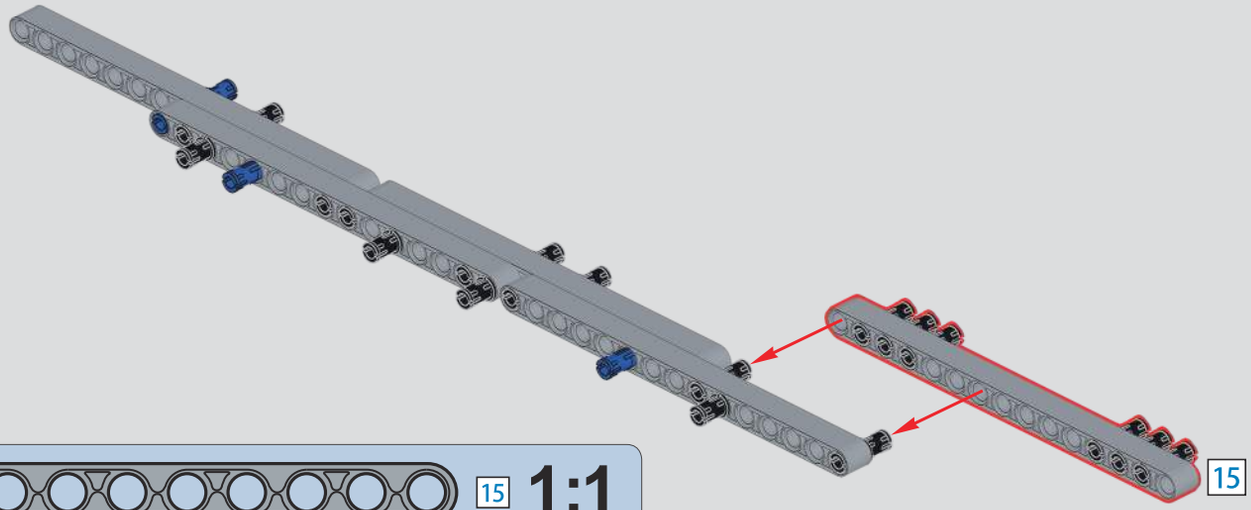

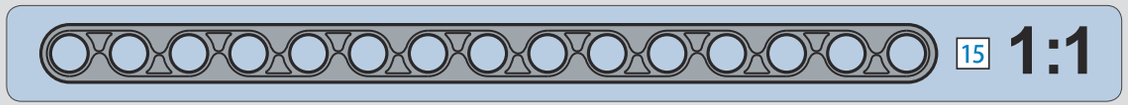

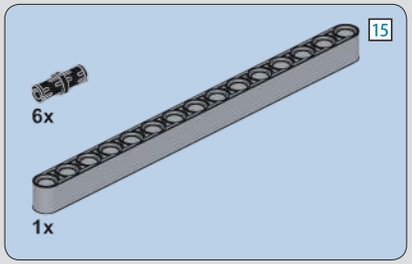

16

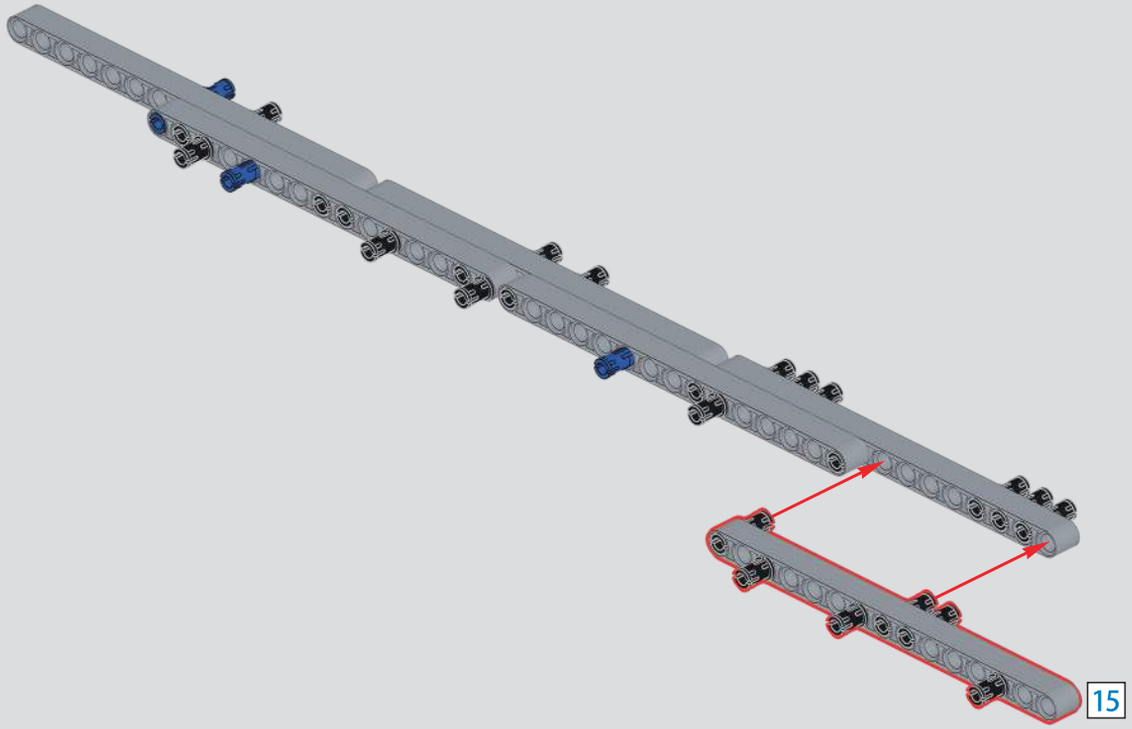

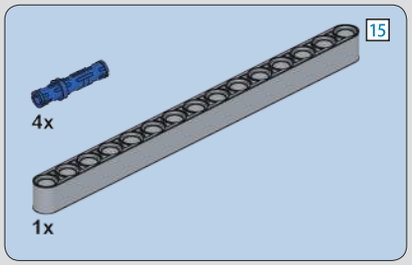

17

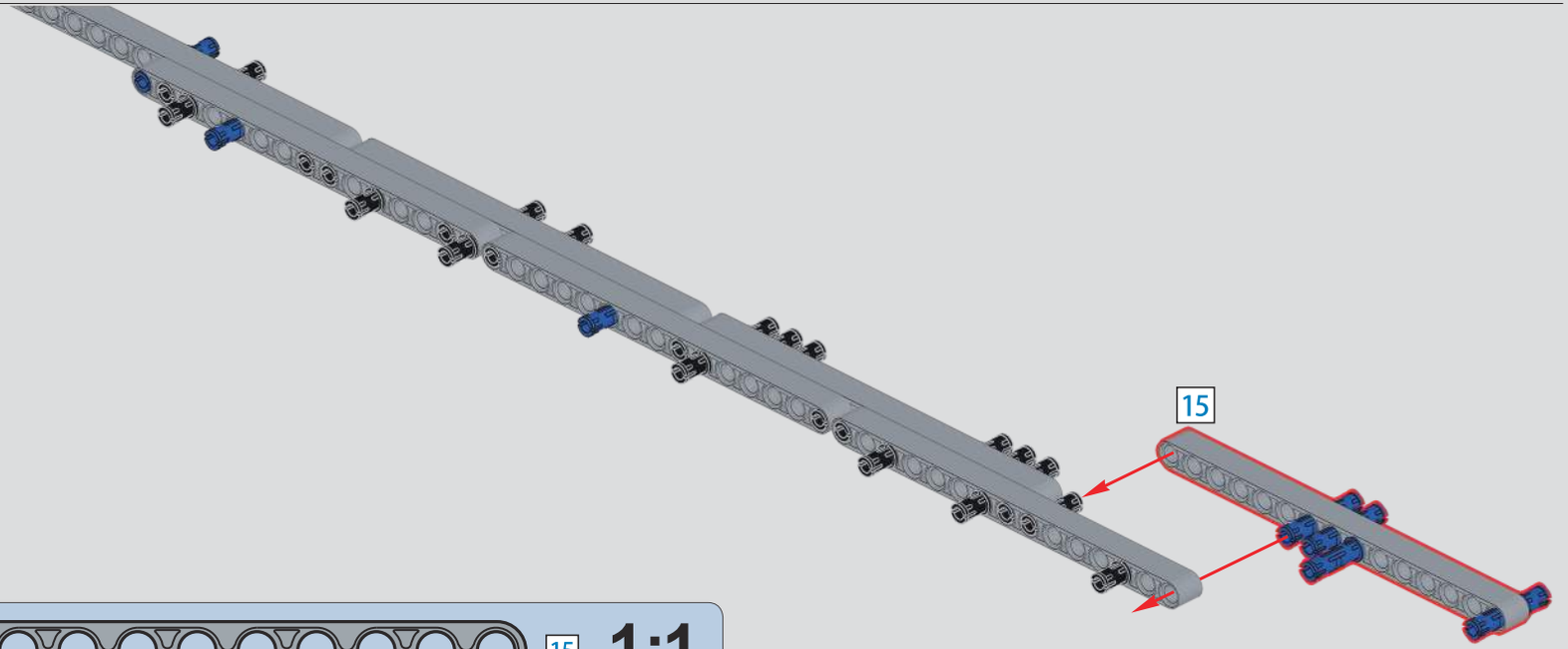

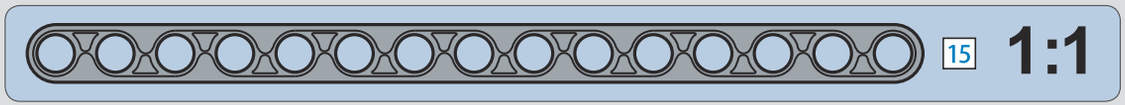

18

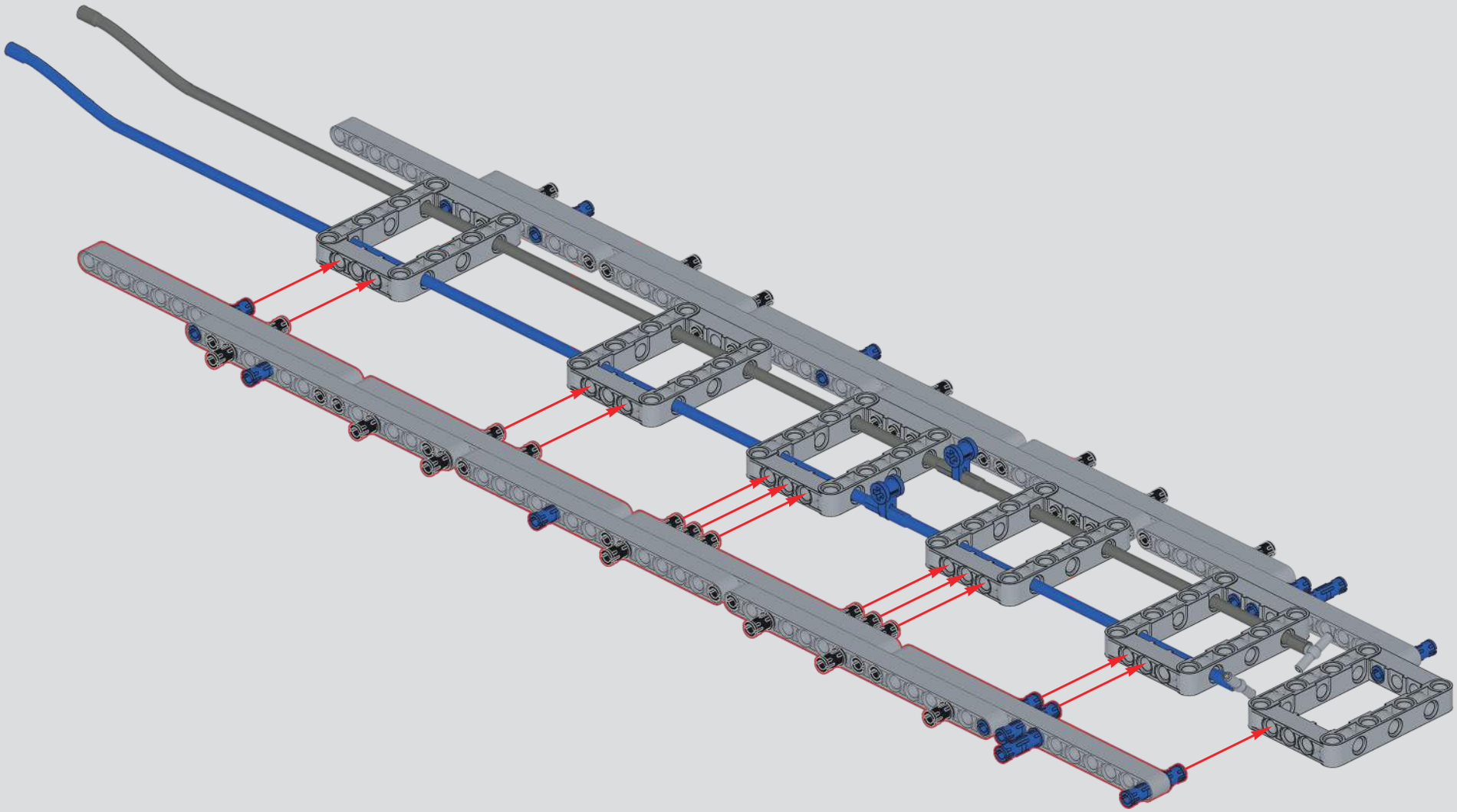

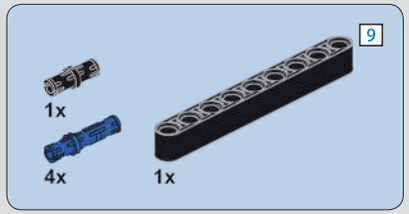

19

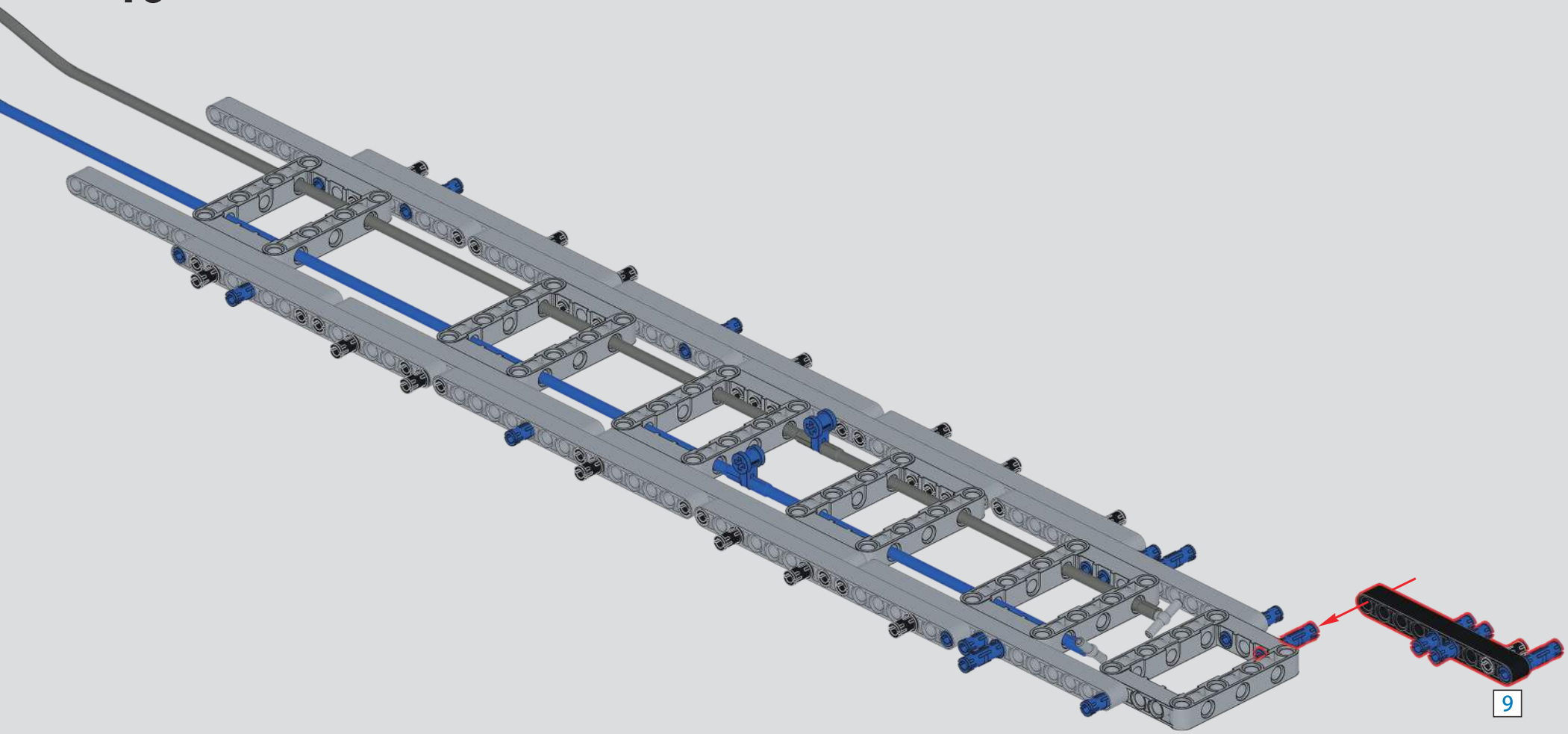

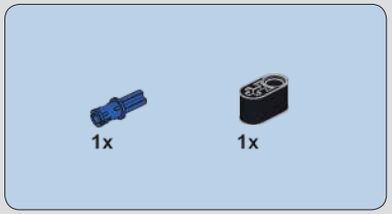

20

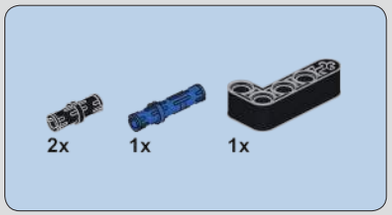

21

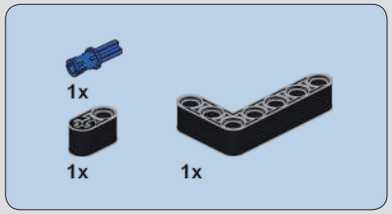

22

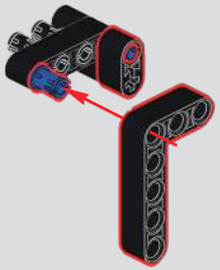

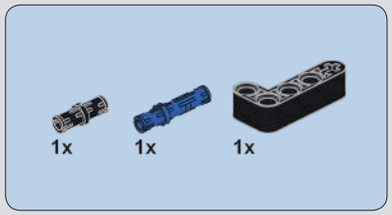

23

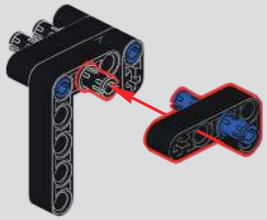

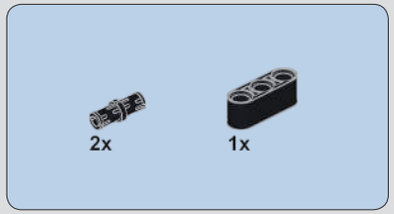

24

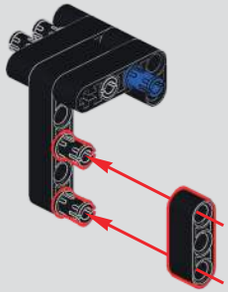

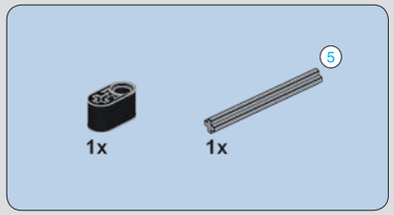

25

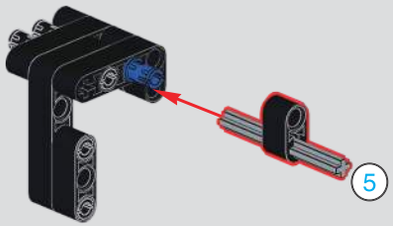

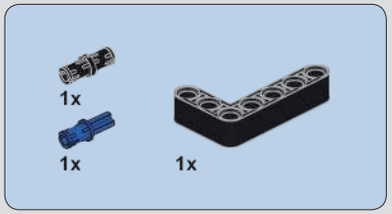

26

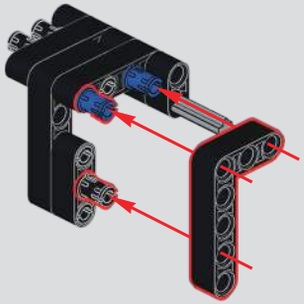

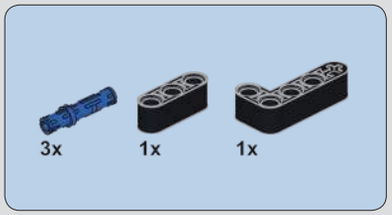

27

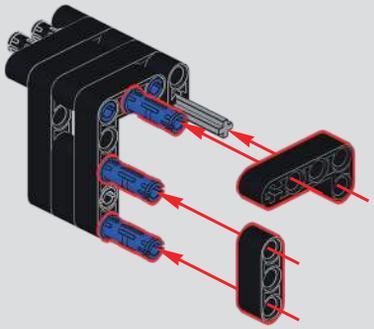

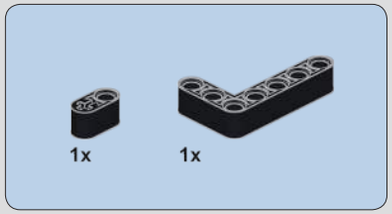

28

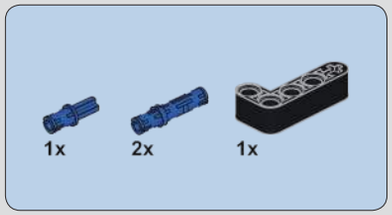

29

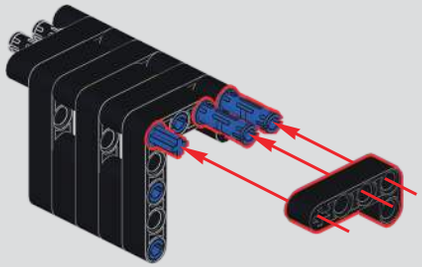

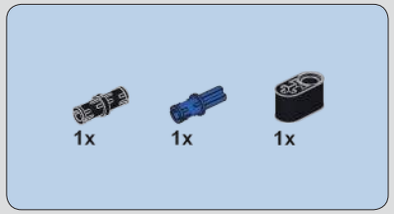

30

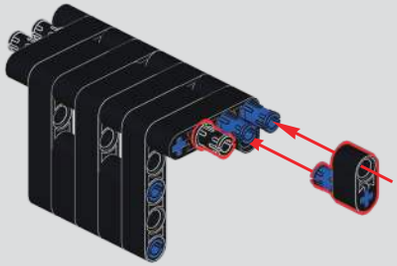

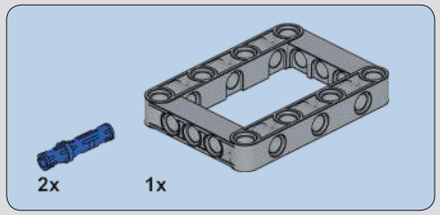

31

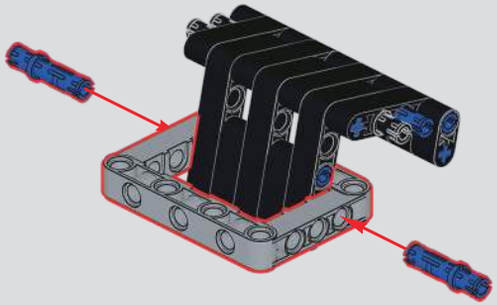

32

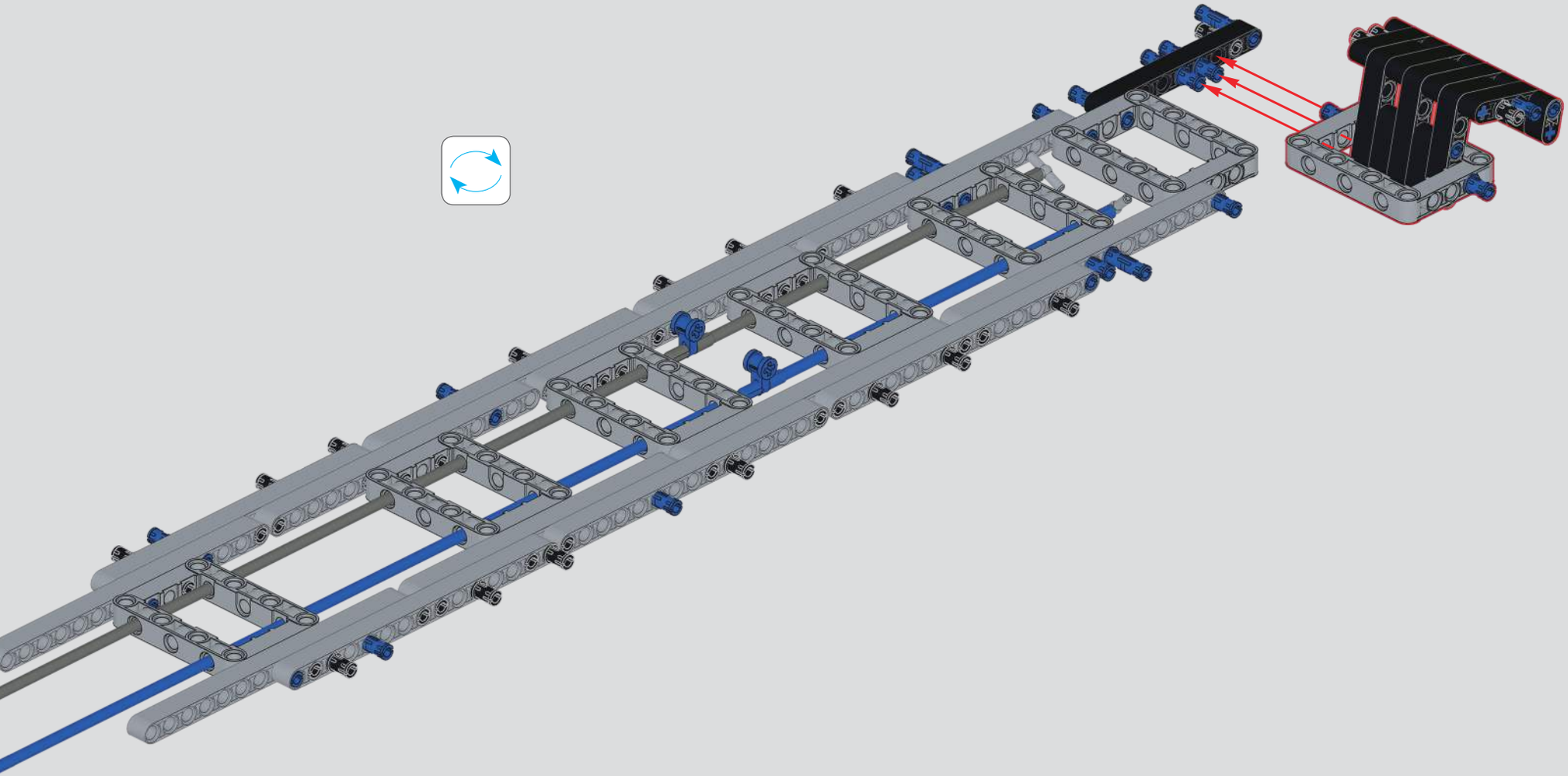

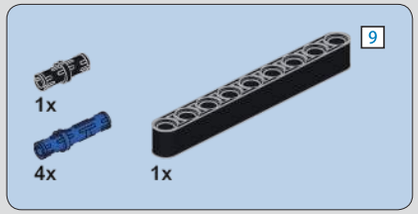

33

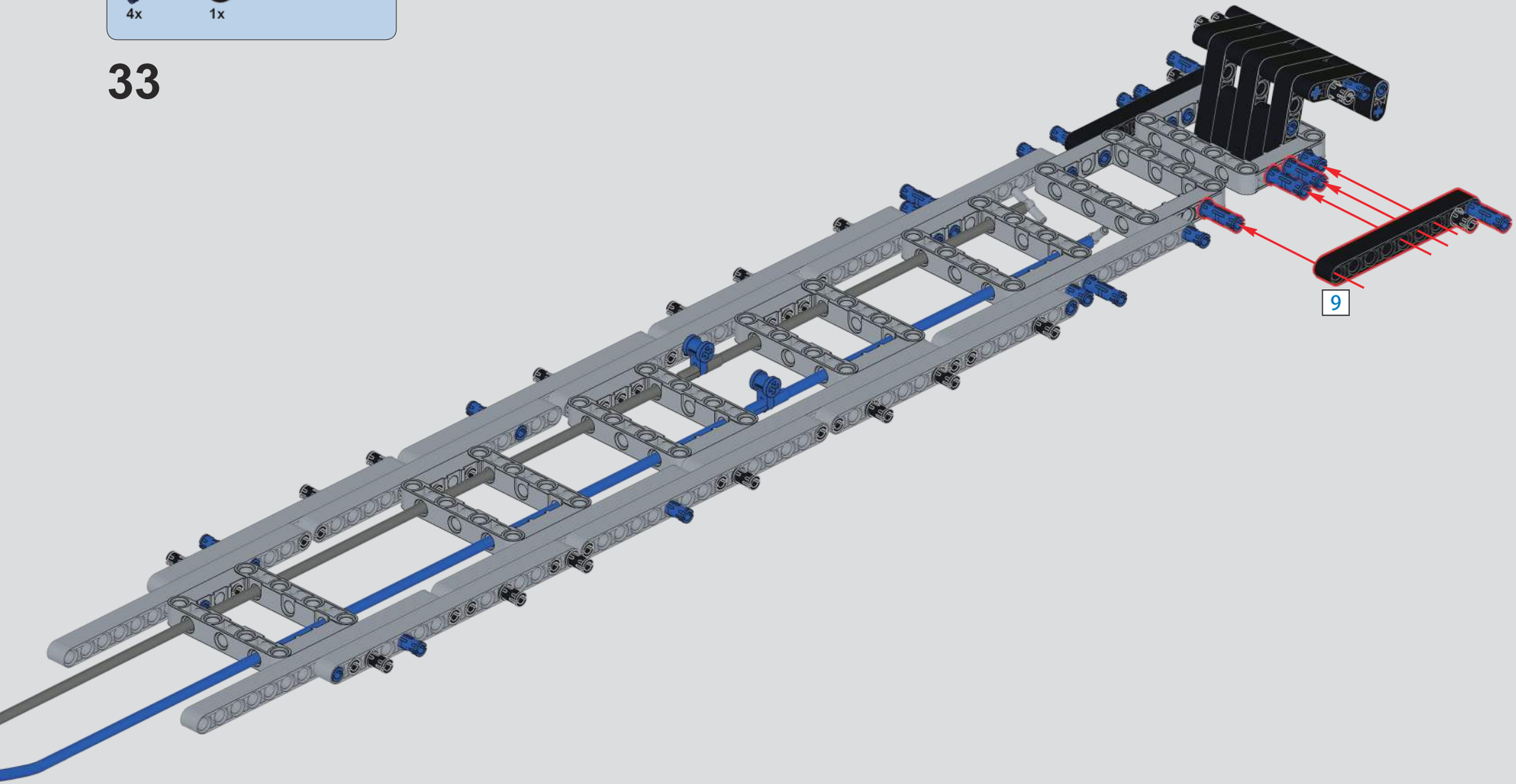

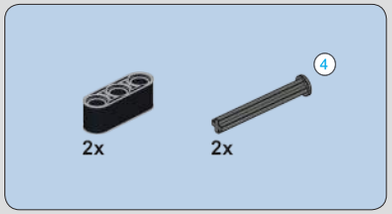

34

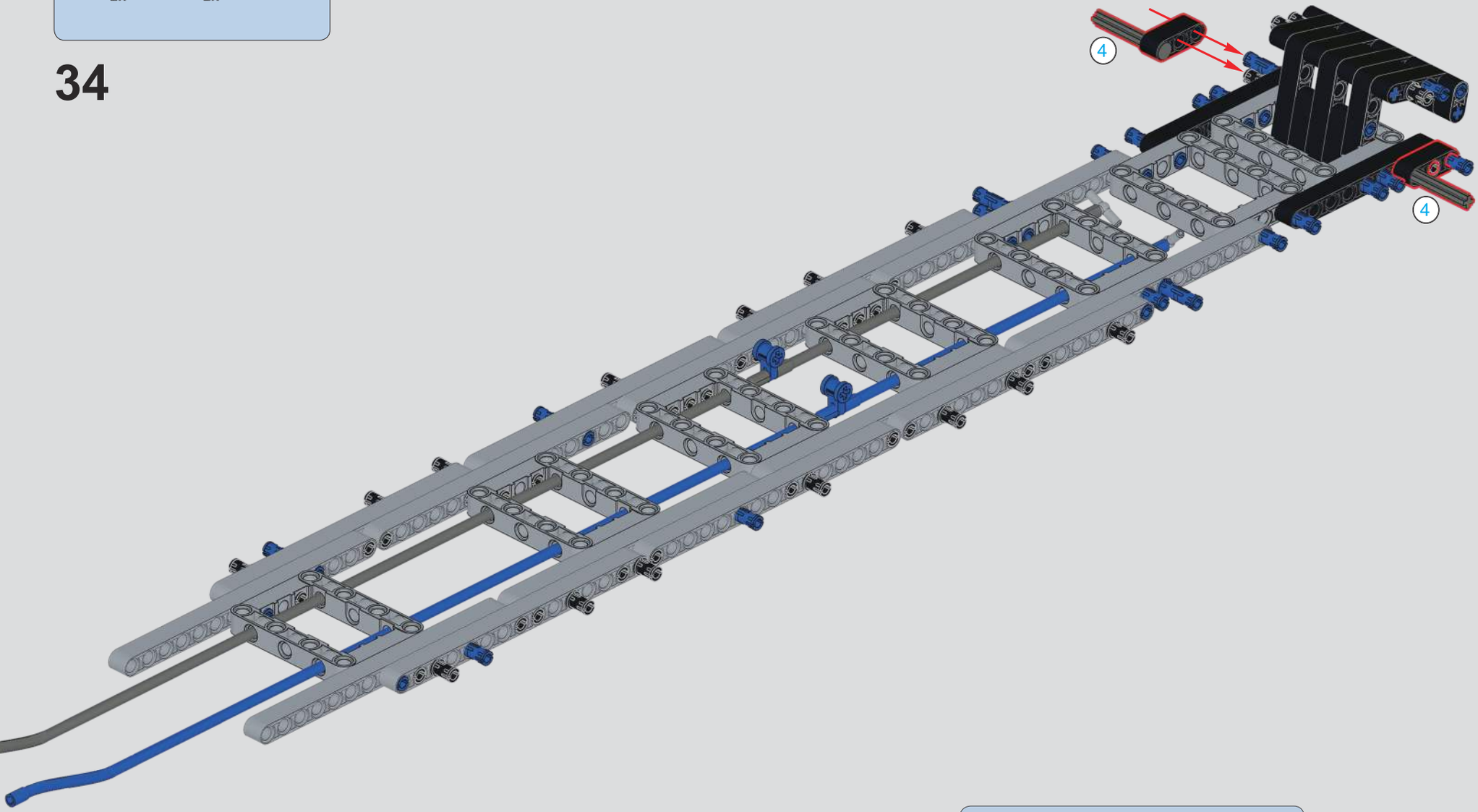

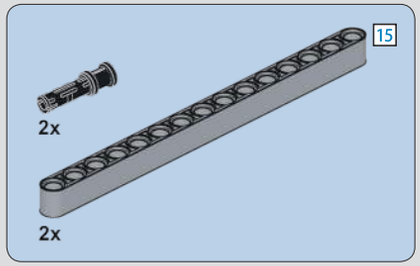

35

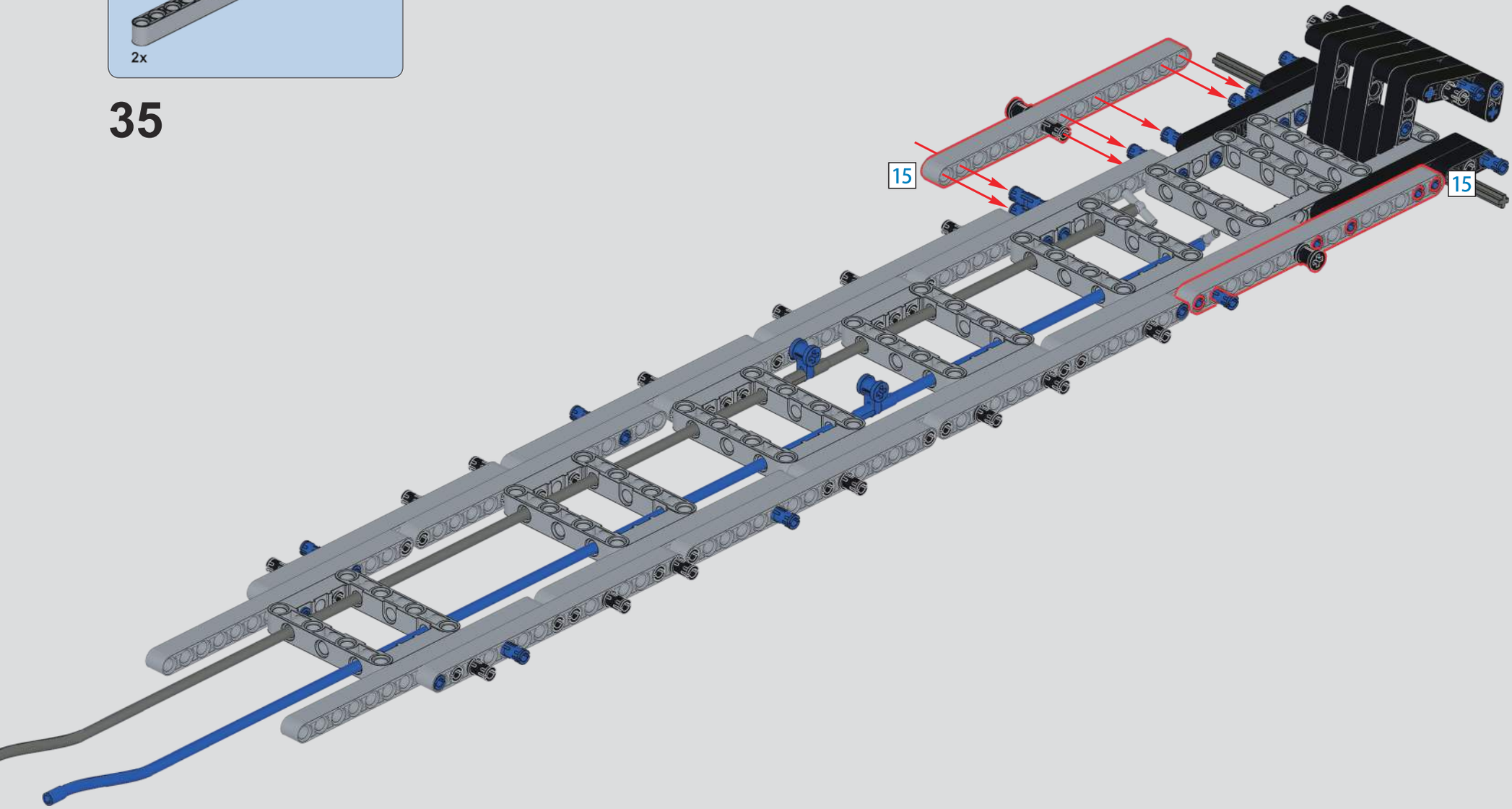

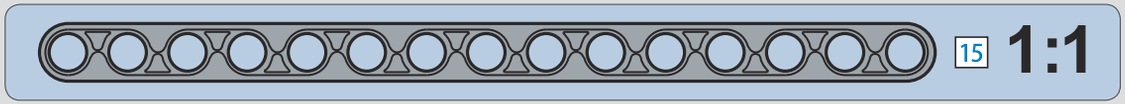

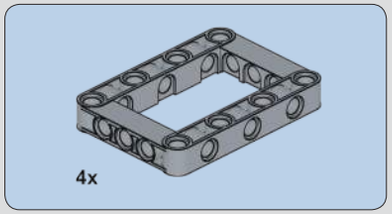

36

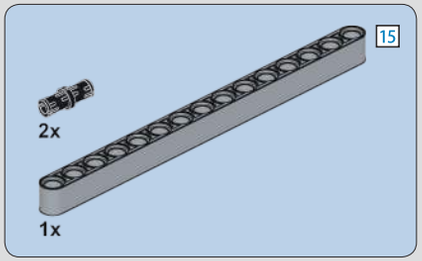

37

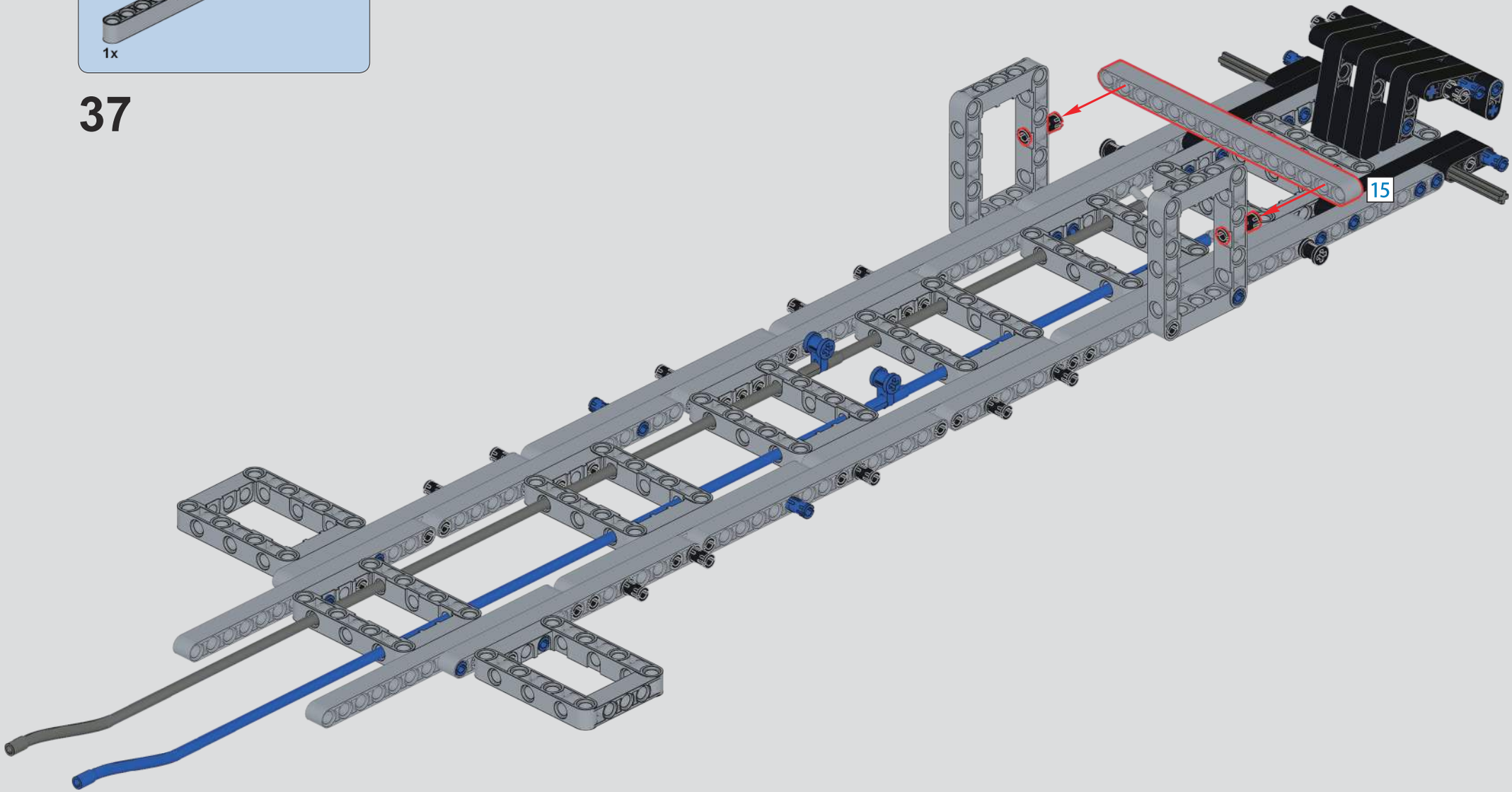

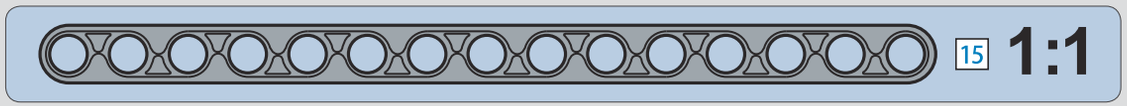

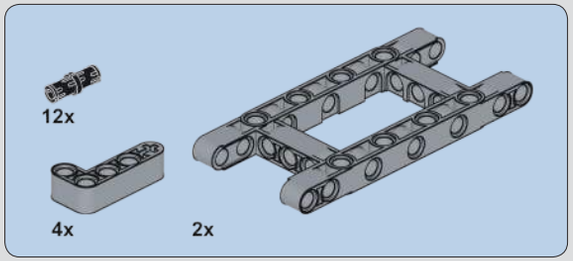

38

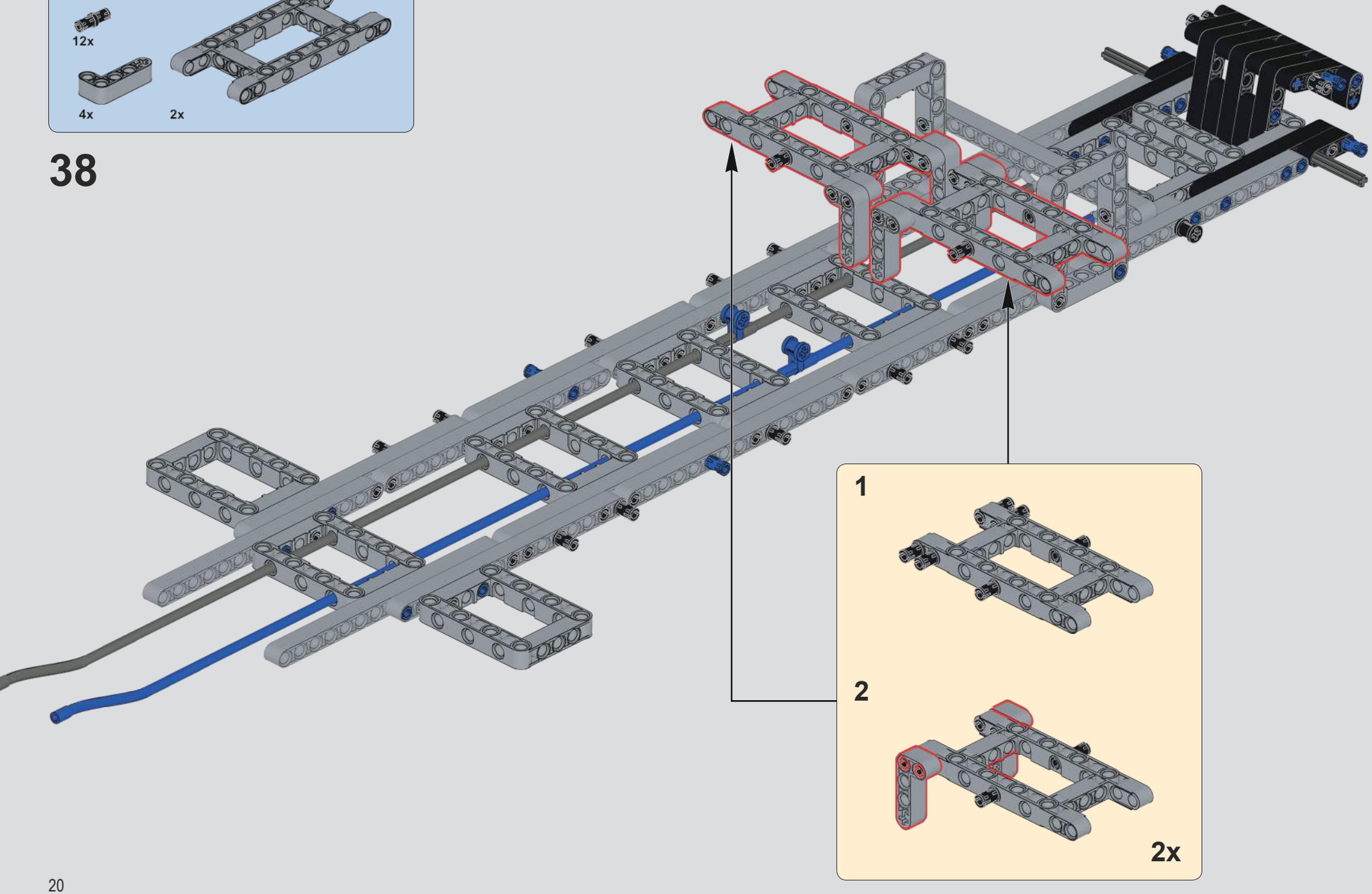

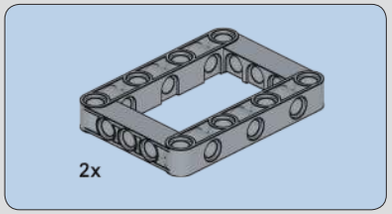

39

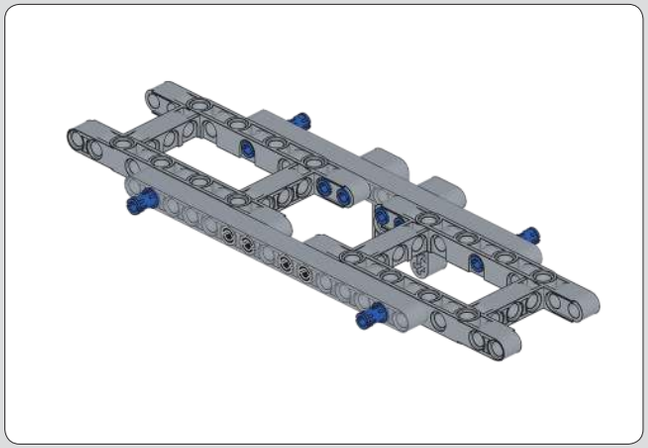

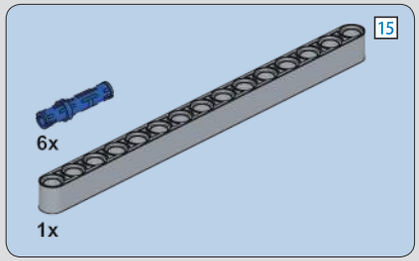

40

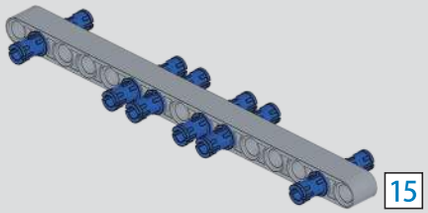

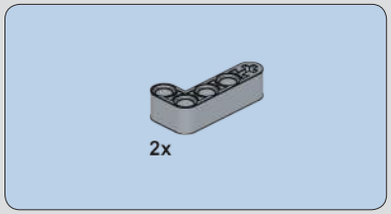

41

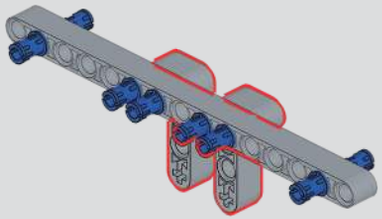

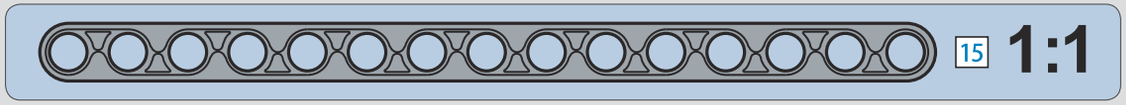

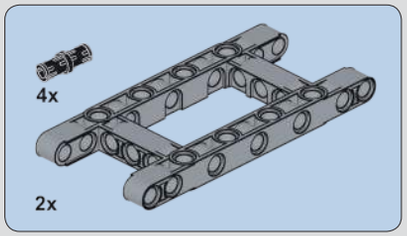

42

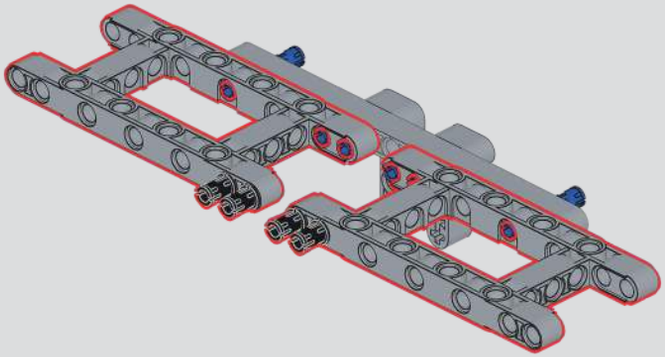

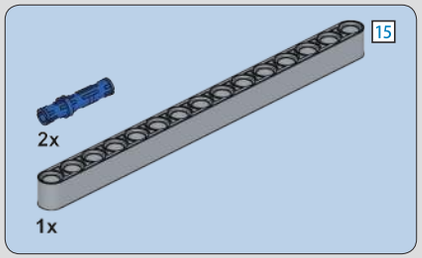

43

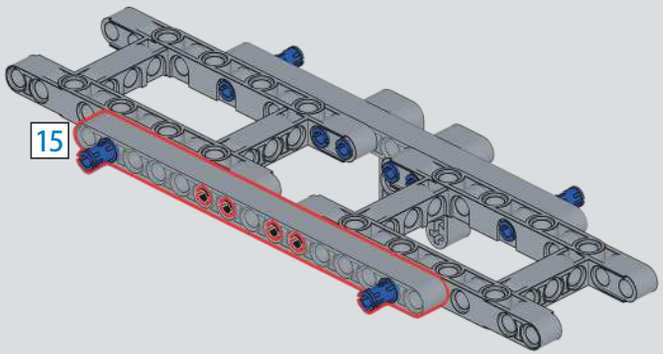

44

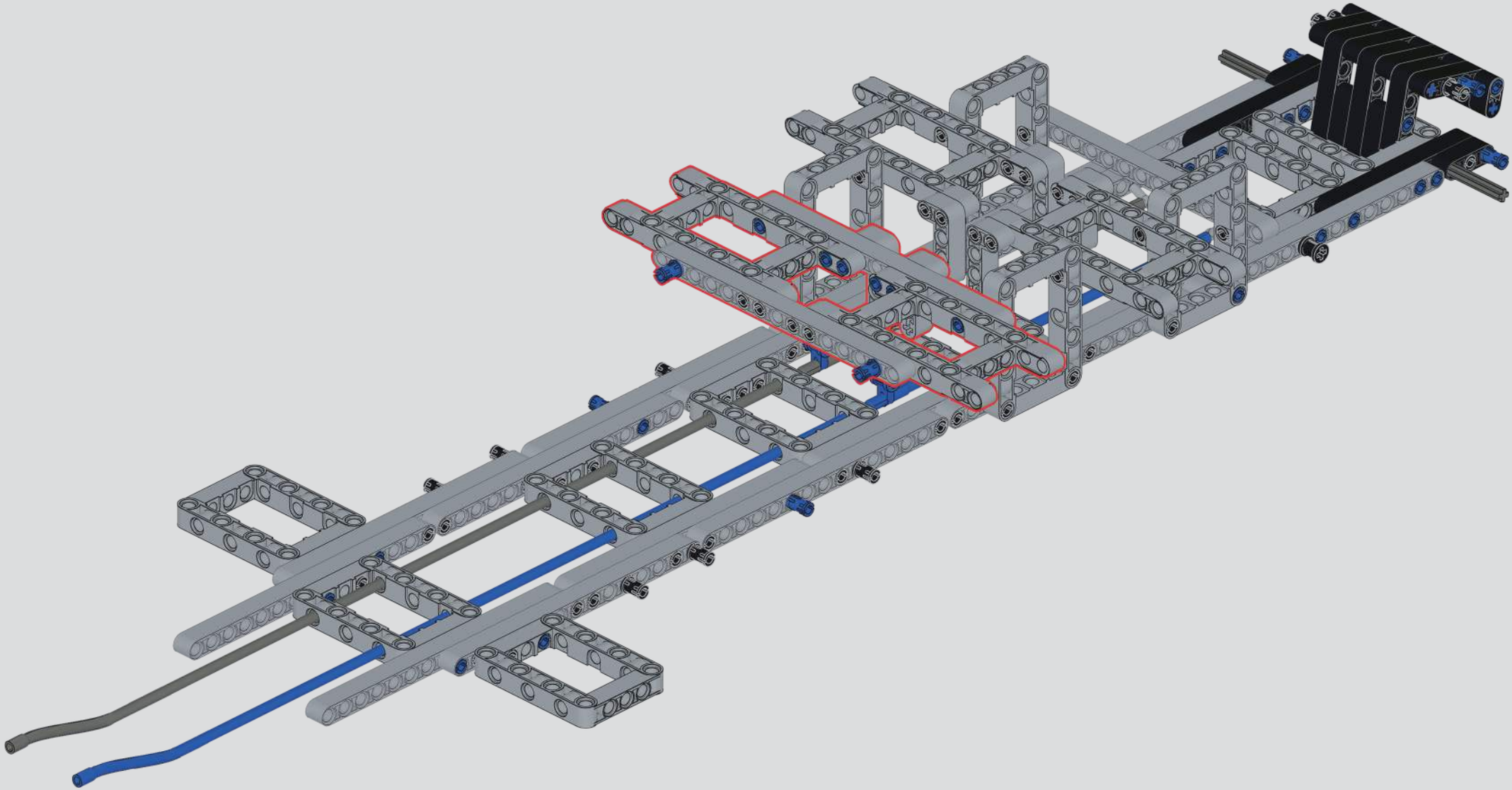

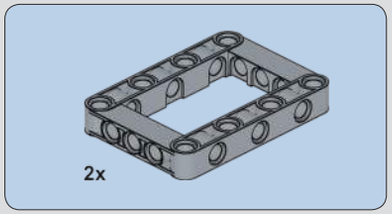

45

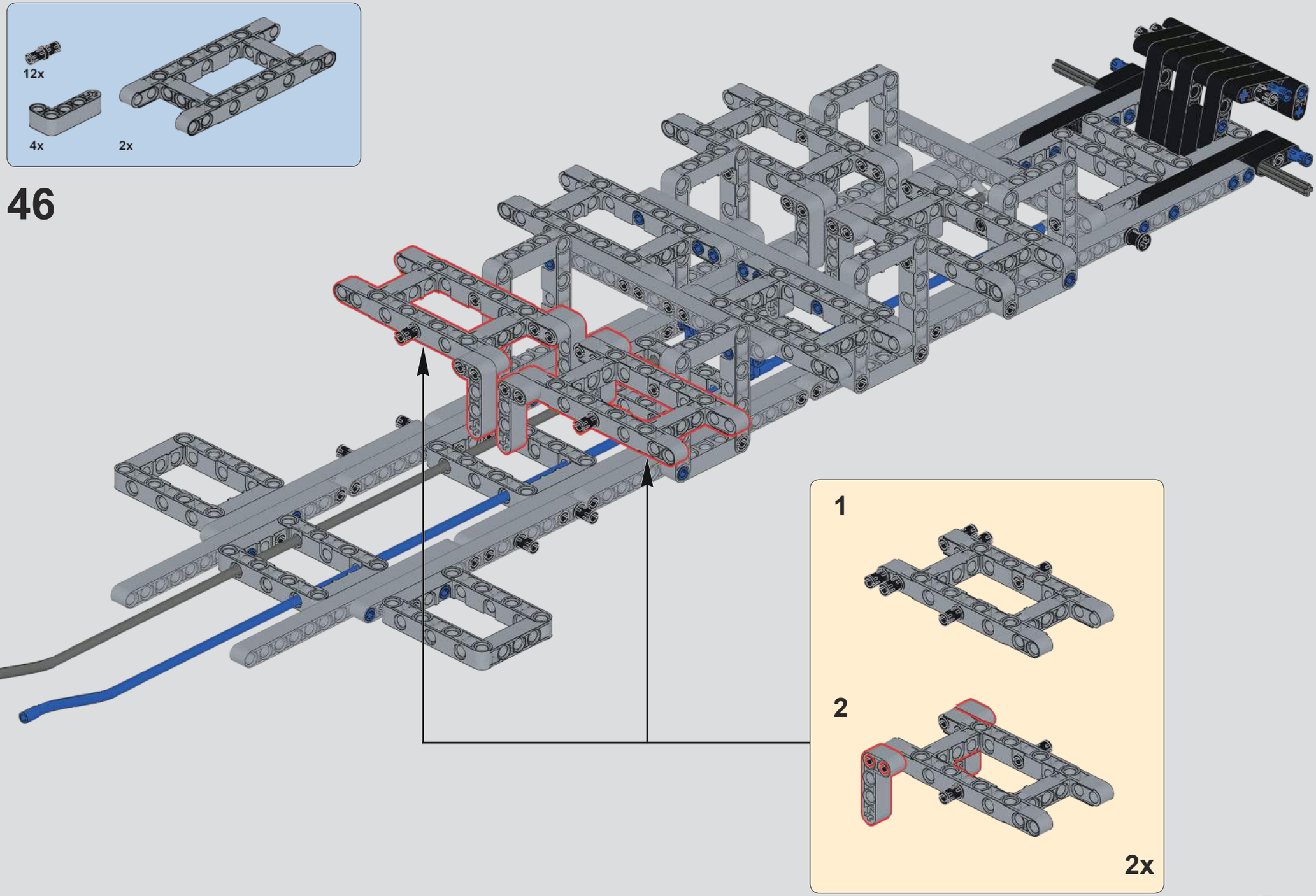
12x
4x
2x
46
1
2
2x

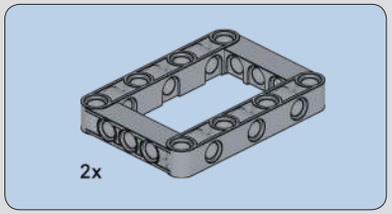

47

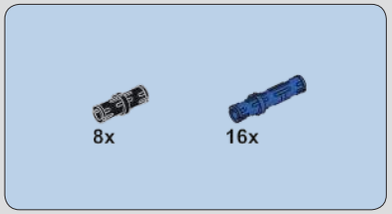

48

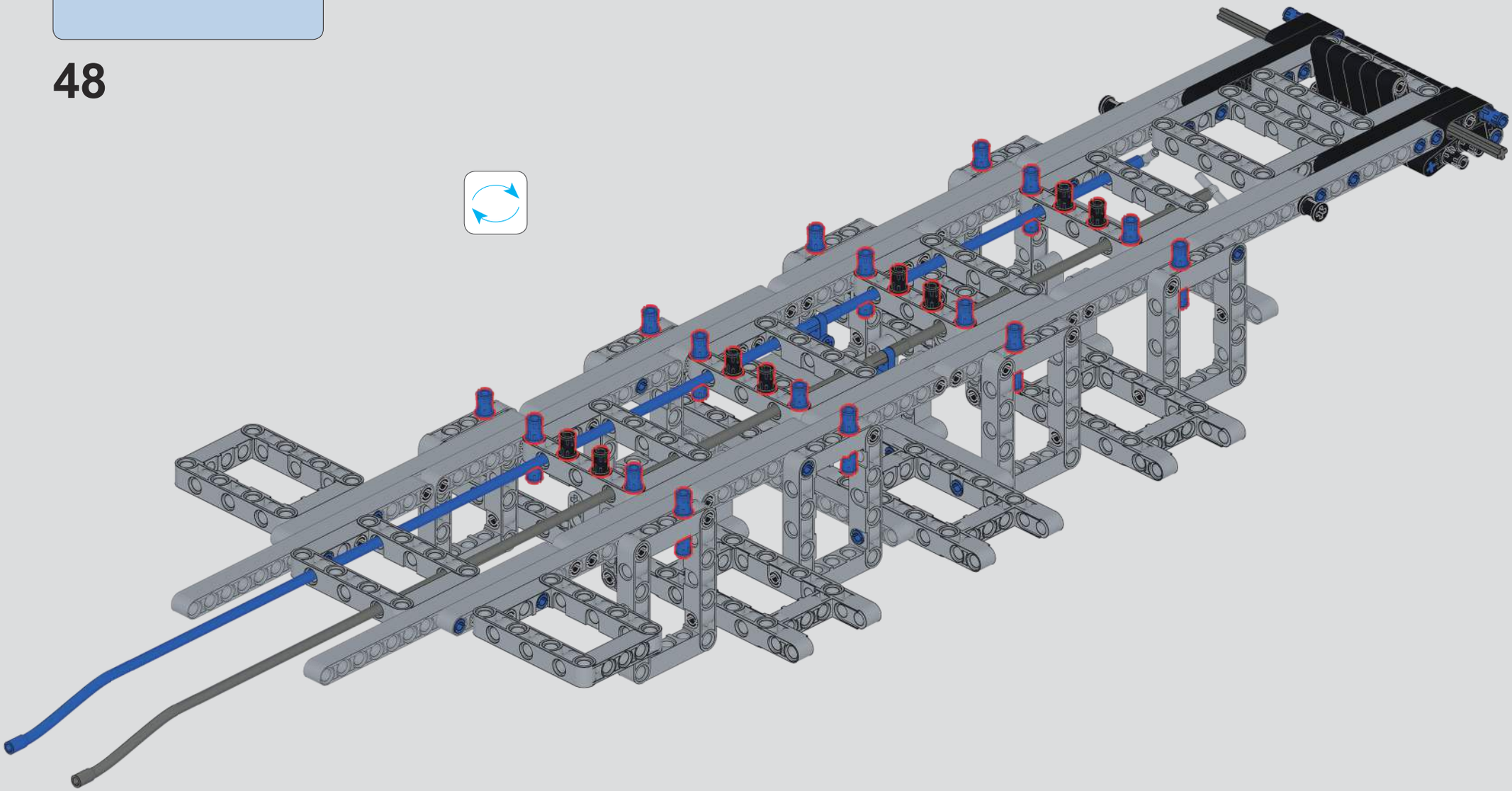

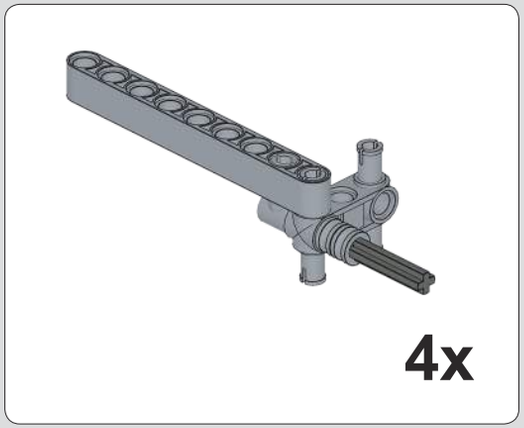

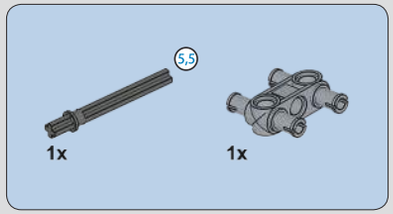

49

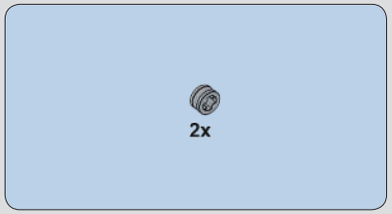

50

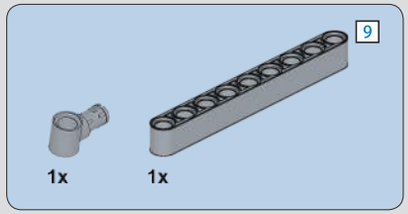

51

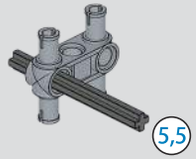

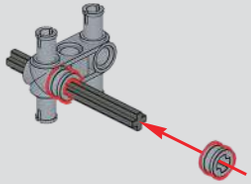

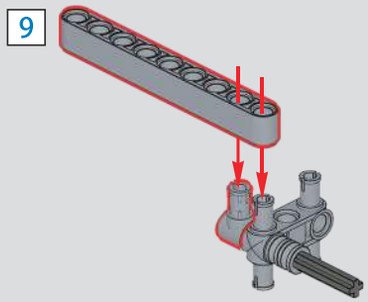

4x

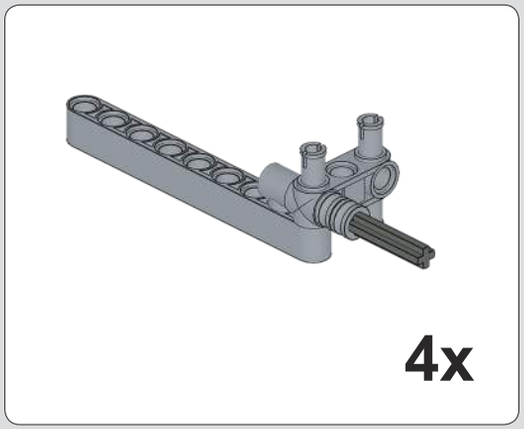

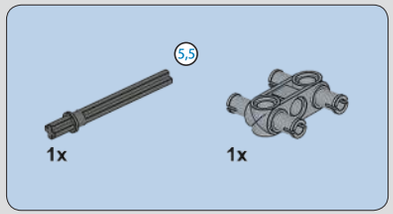

52

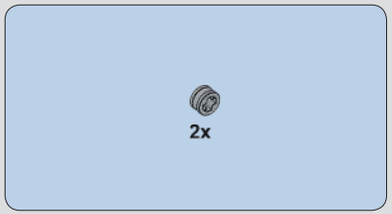

53

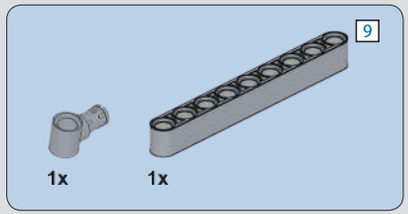

54

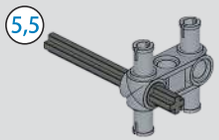

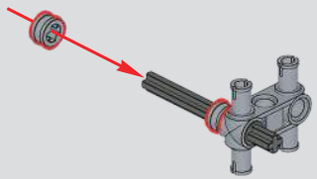

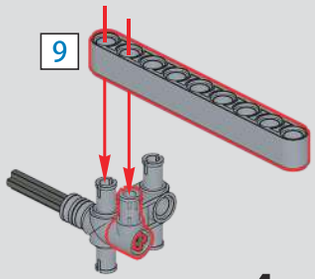

4x

55

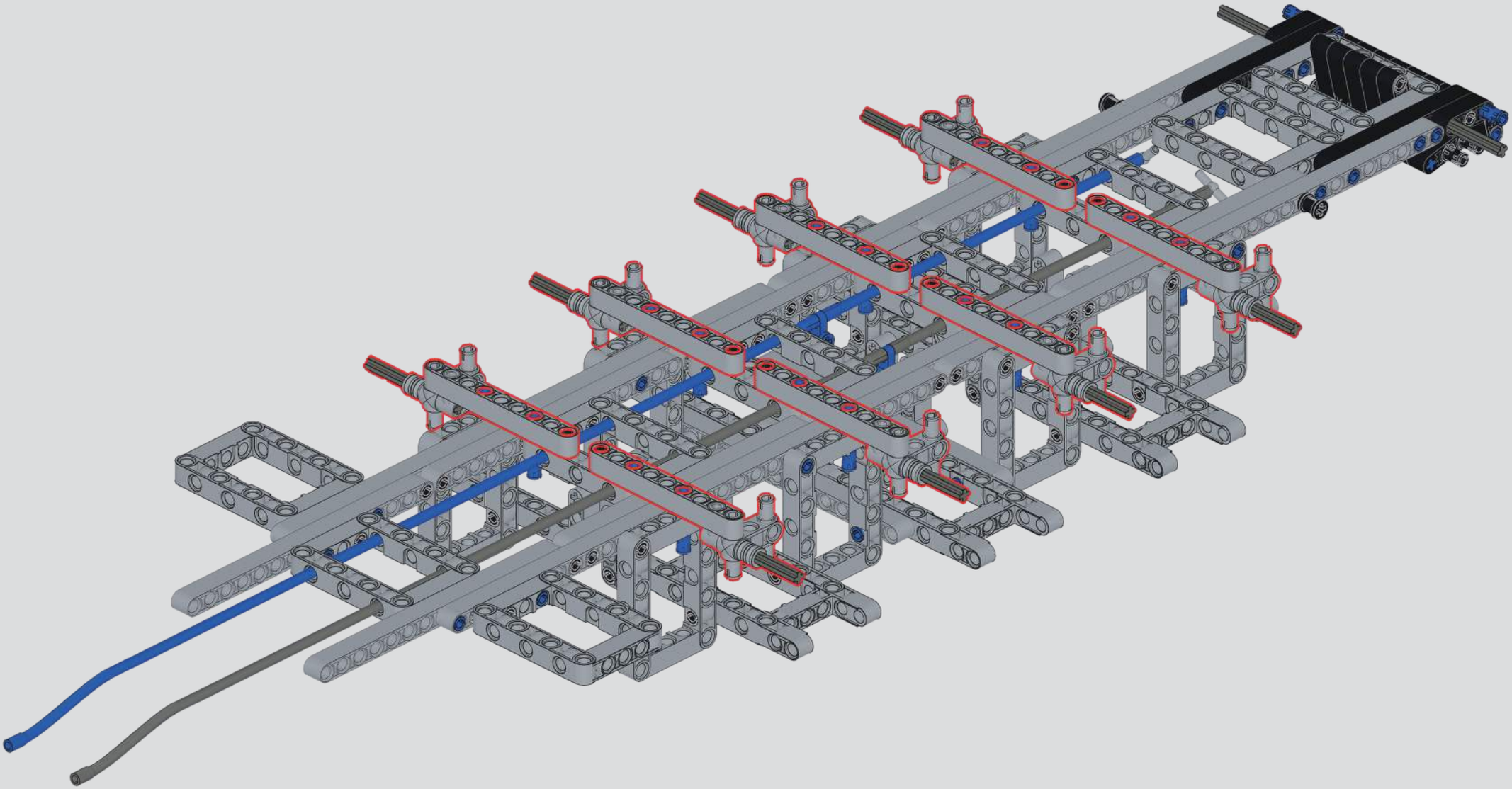

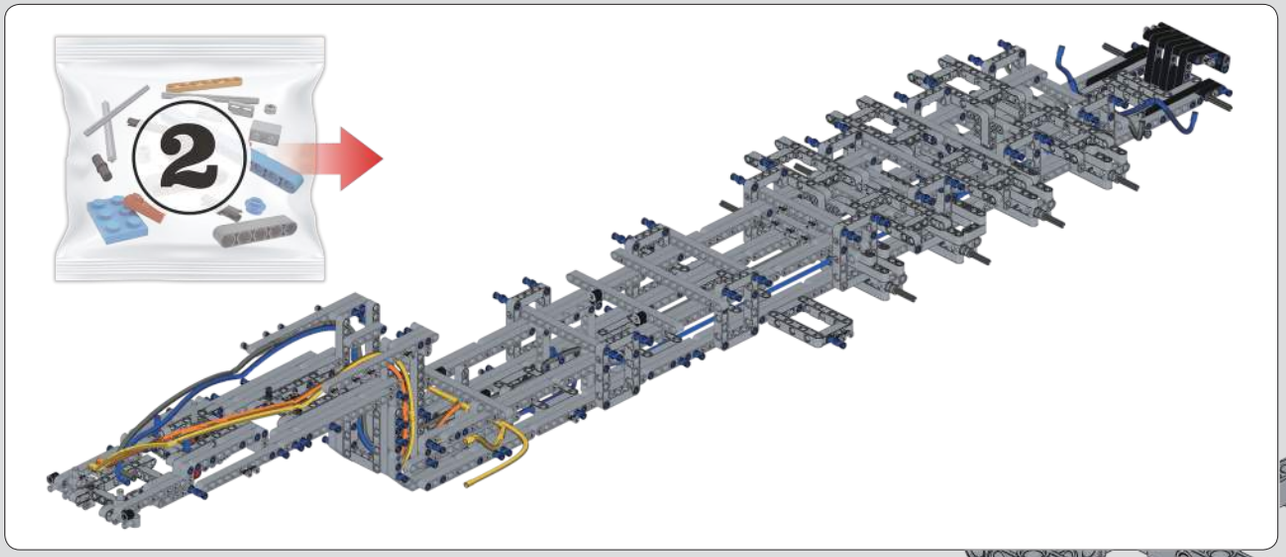

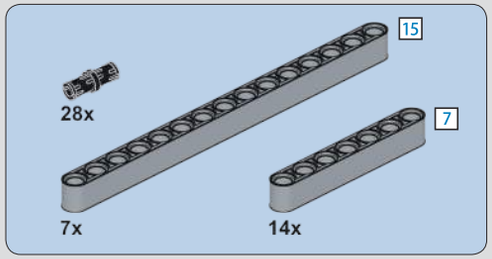

56

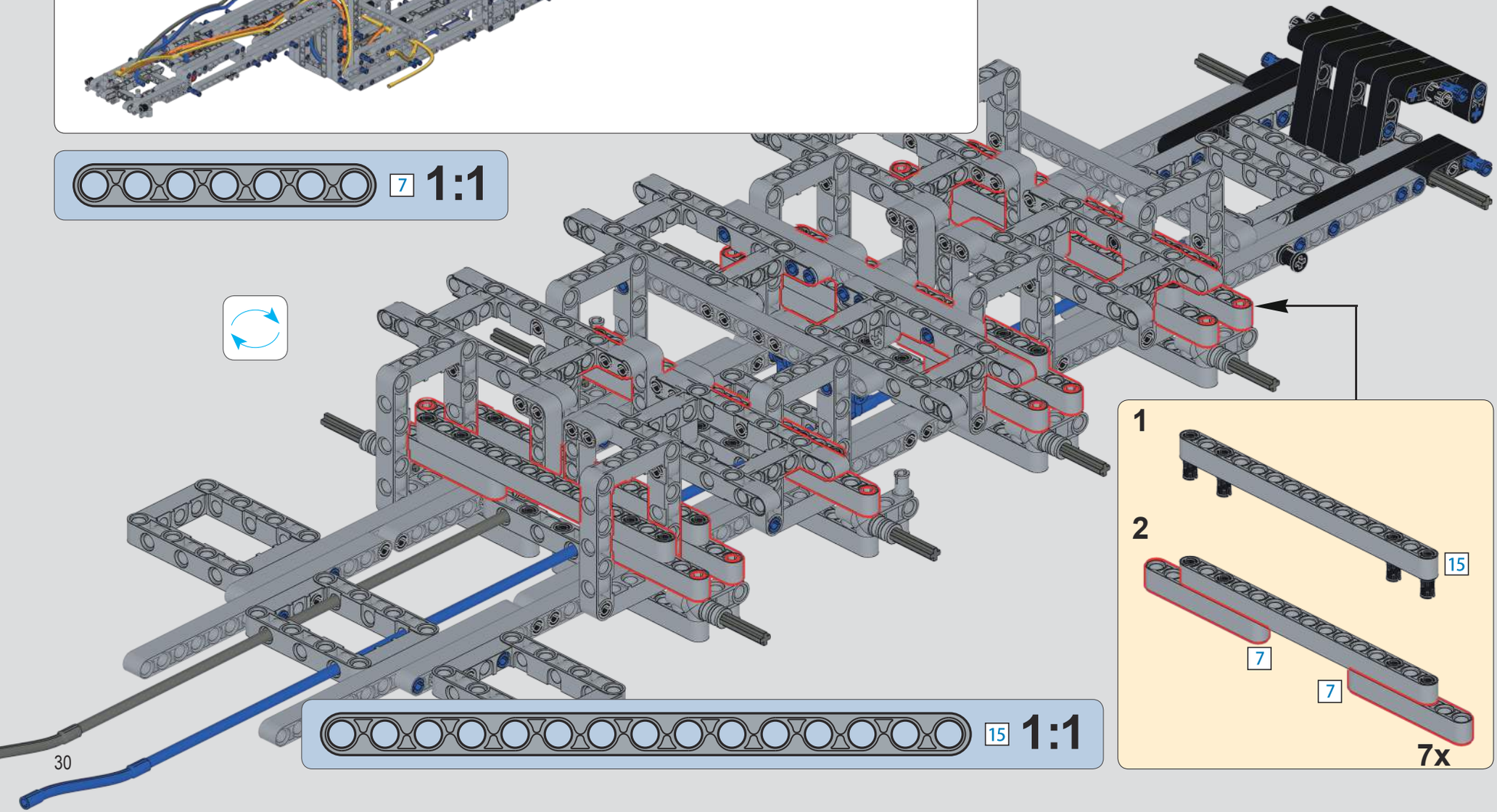

57

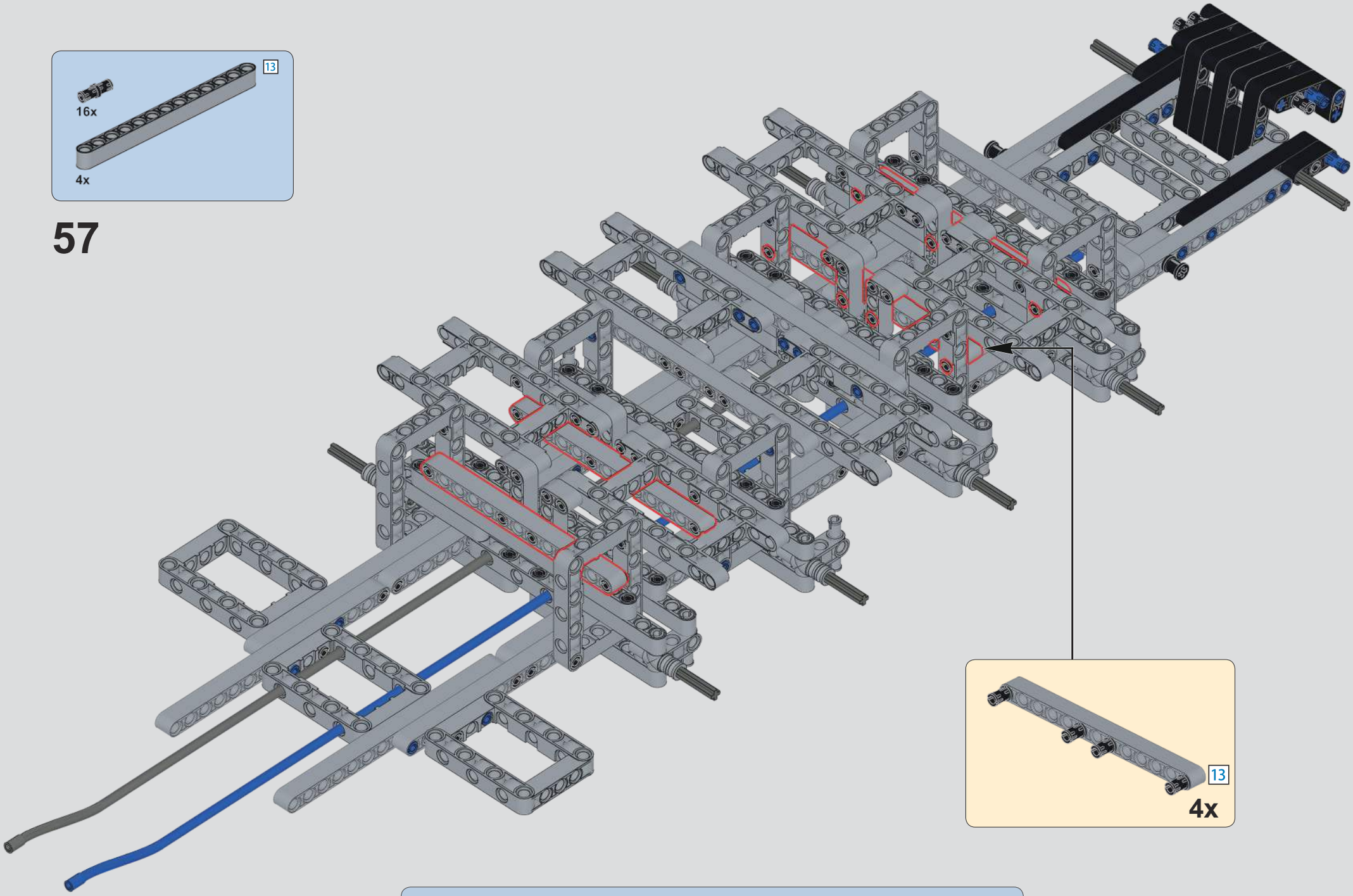

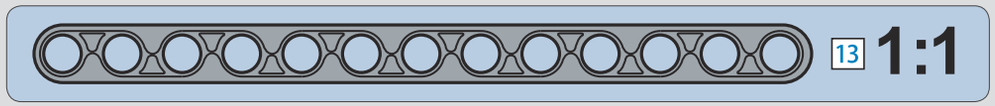

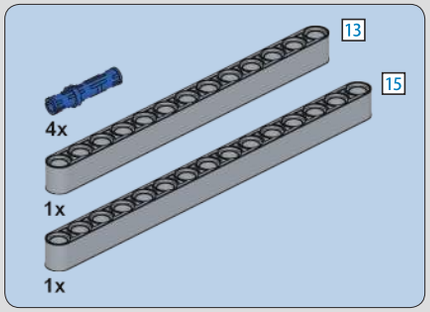

58

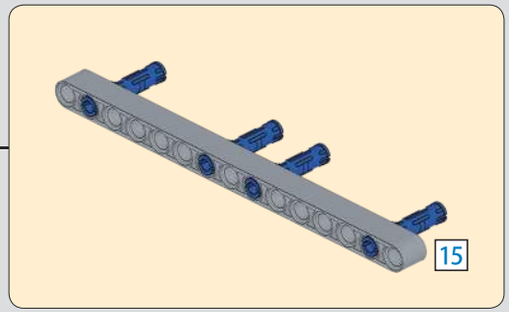

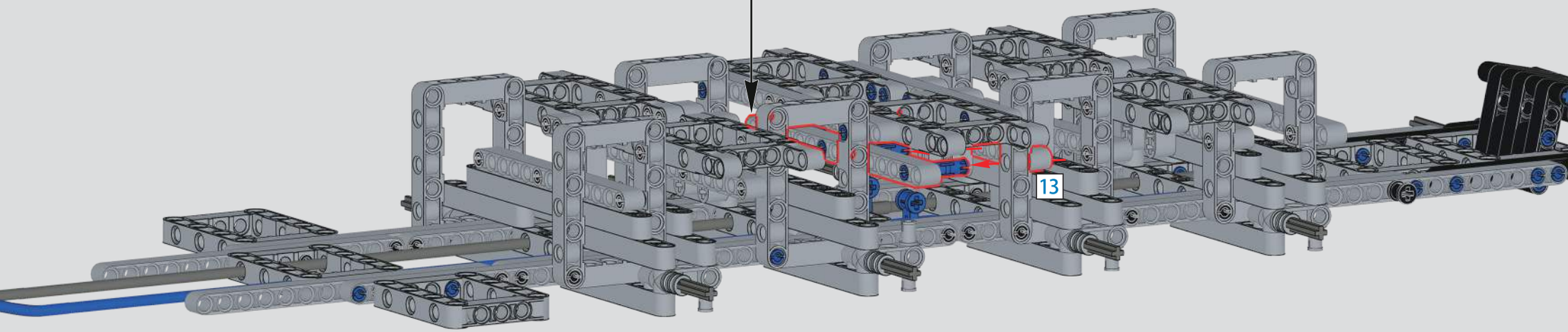

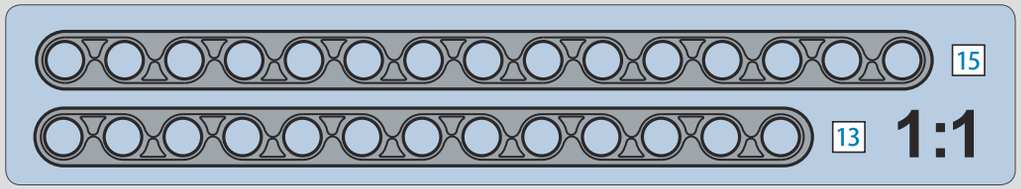

59

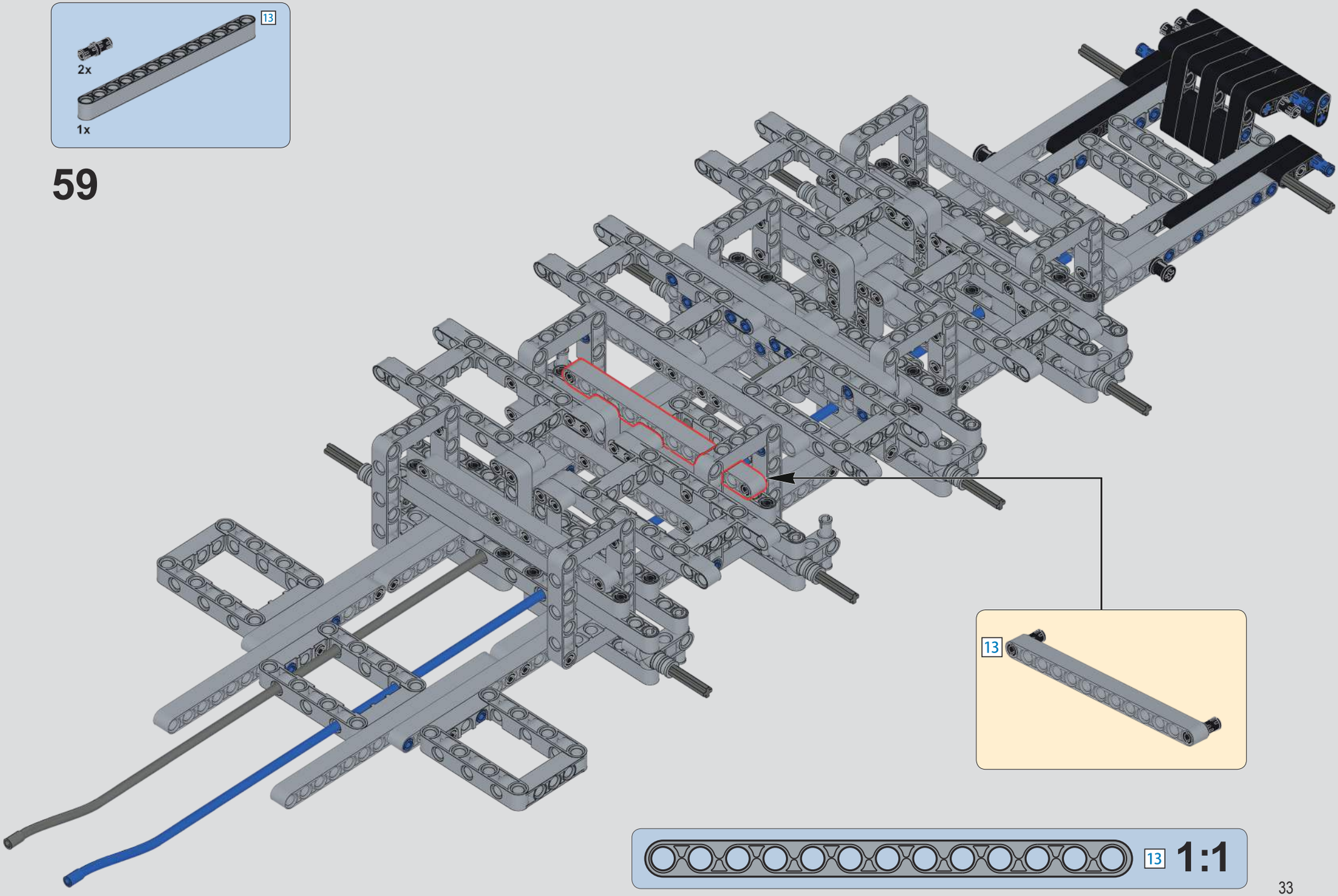

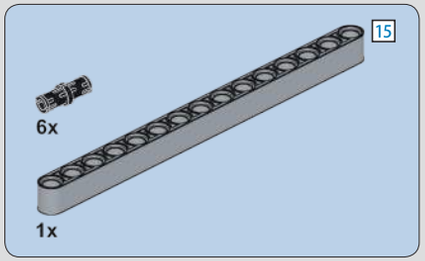

60

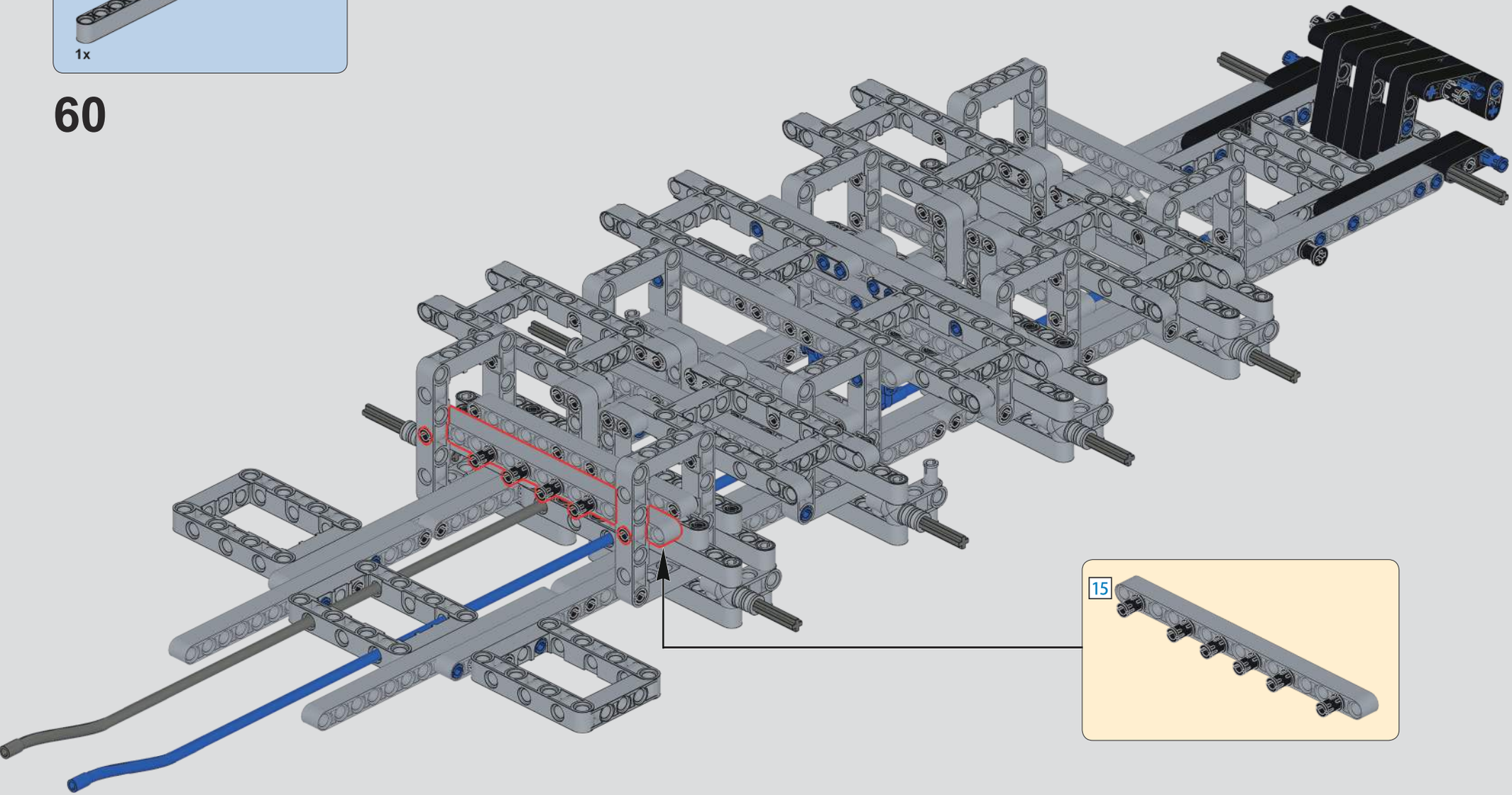

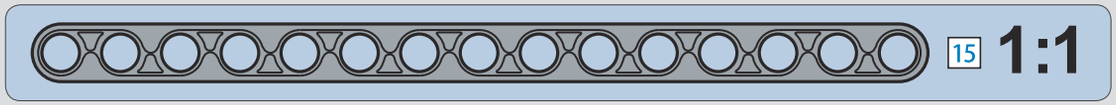

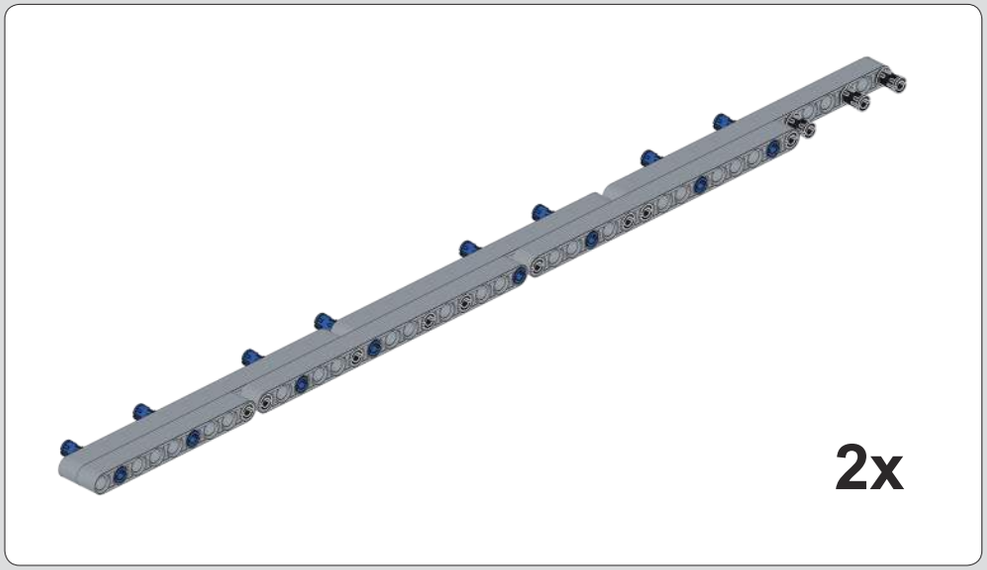

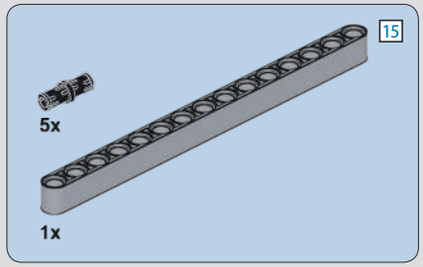

61

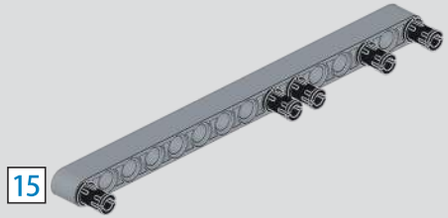

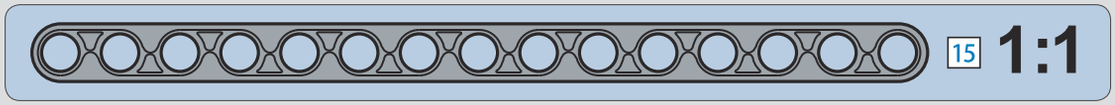

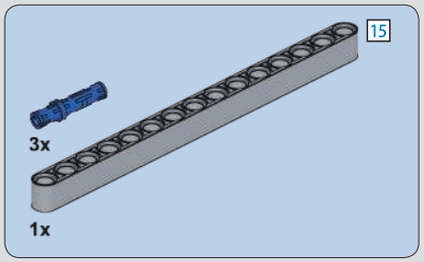

62

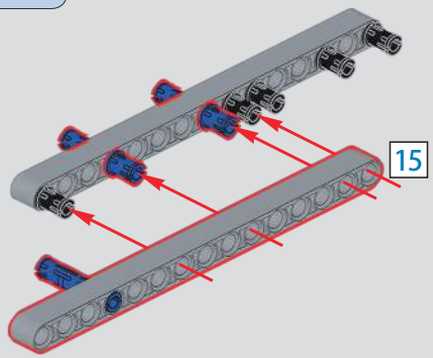

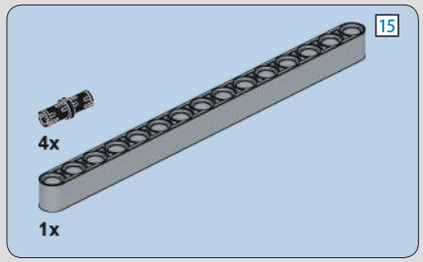

63

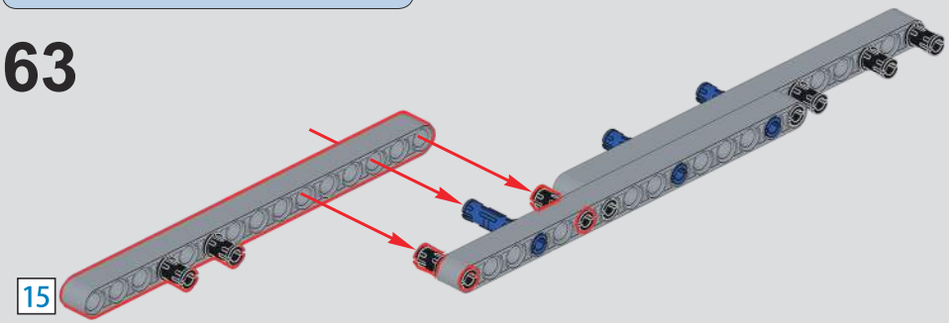

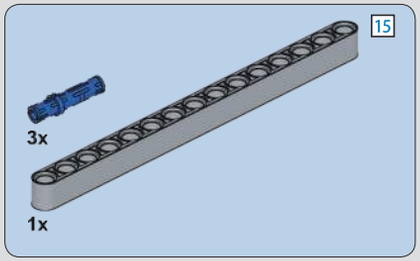

64

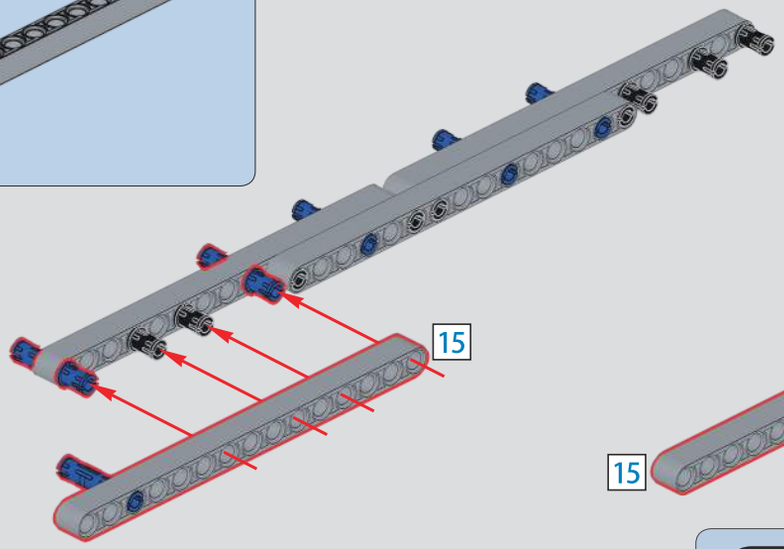

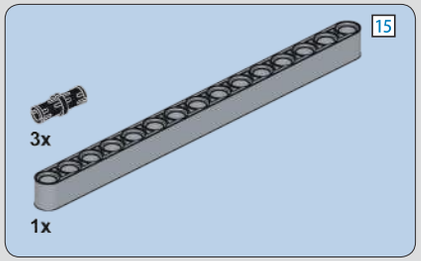

65

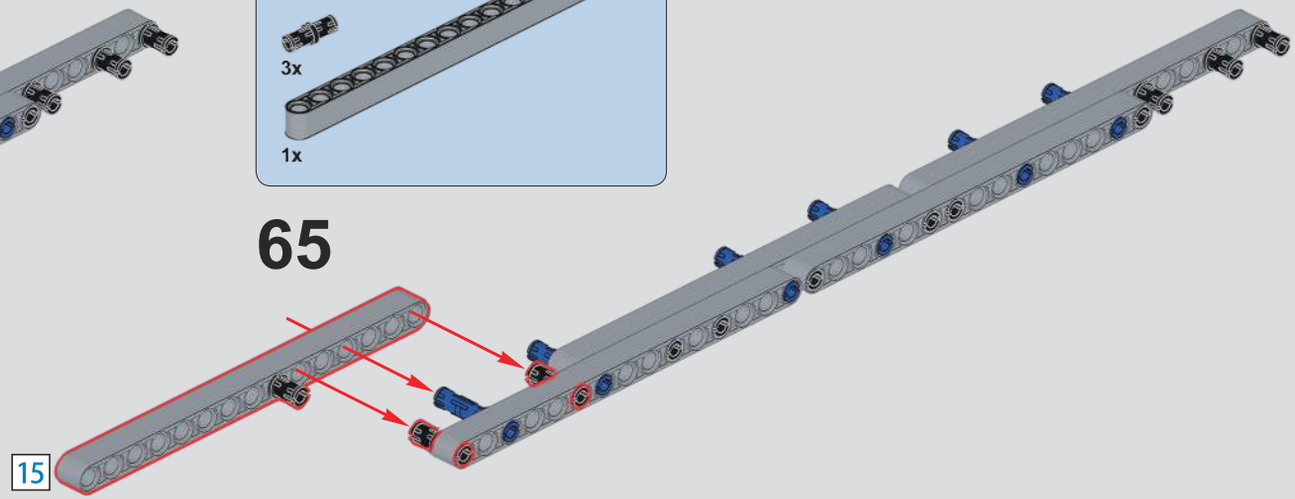

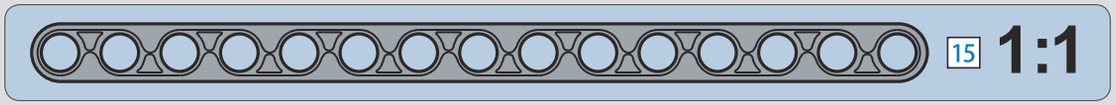

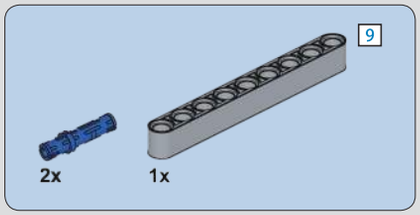

66

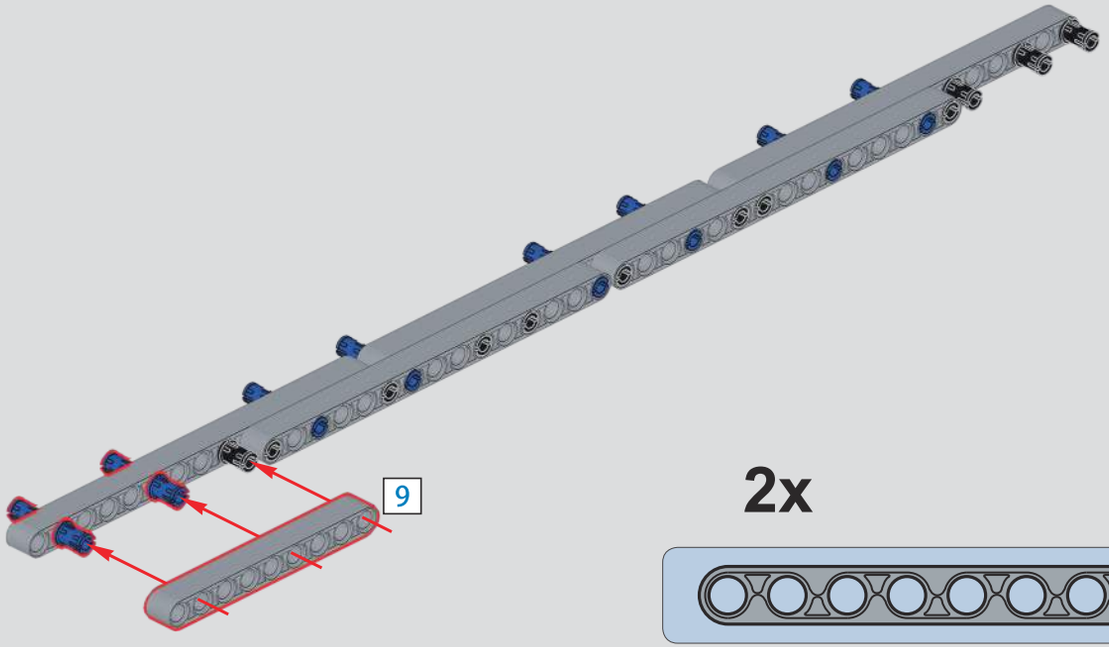

2x

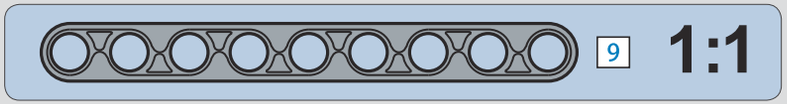

67

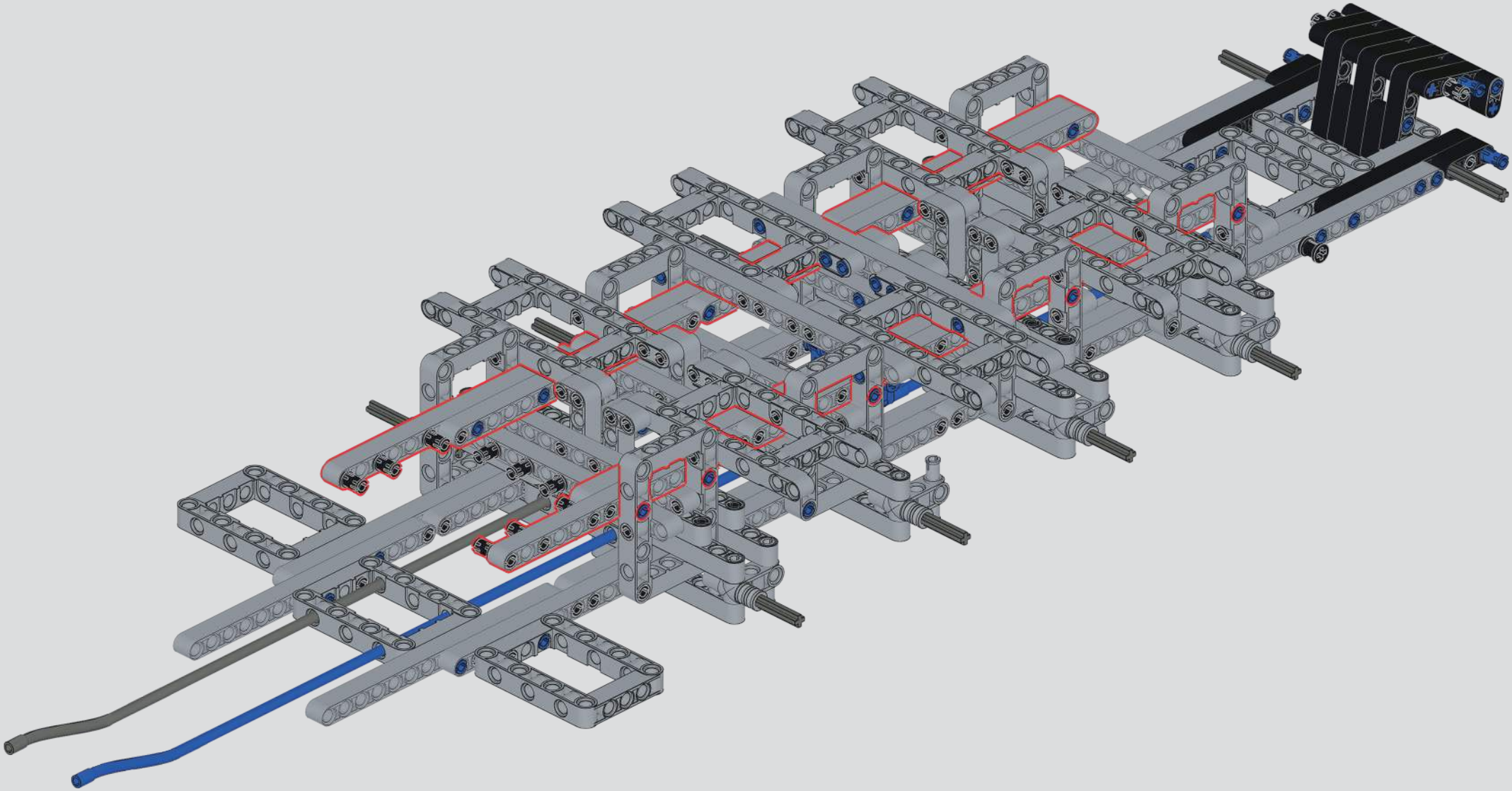

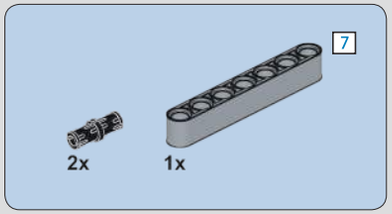

68

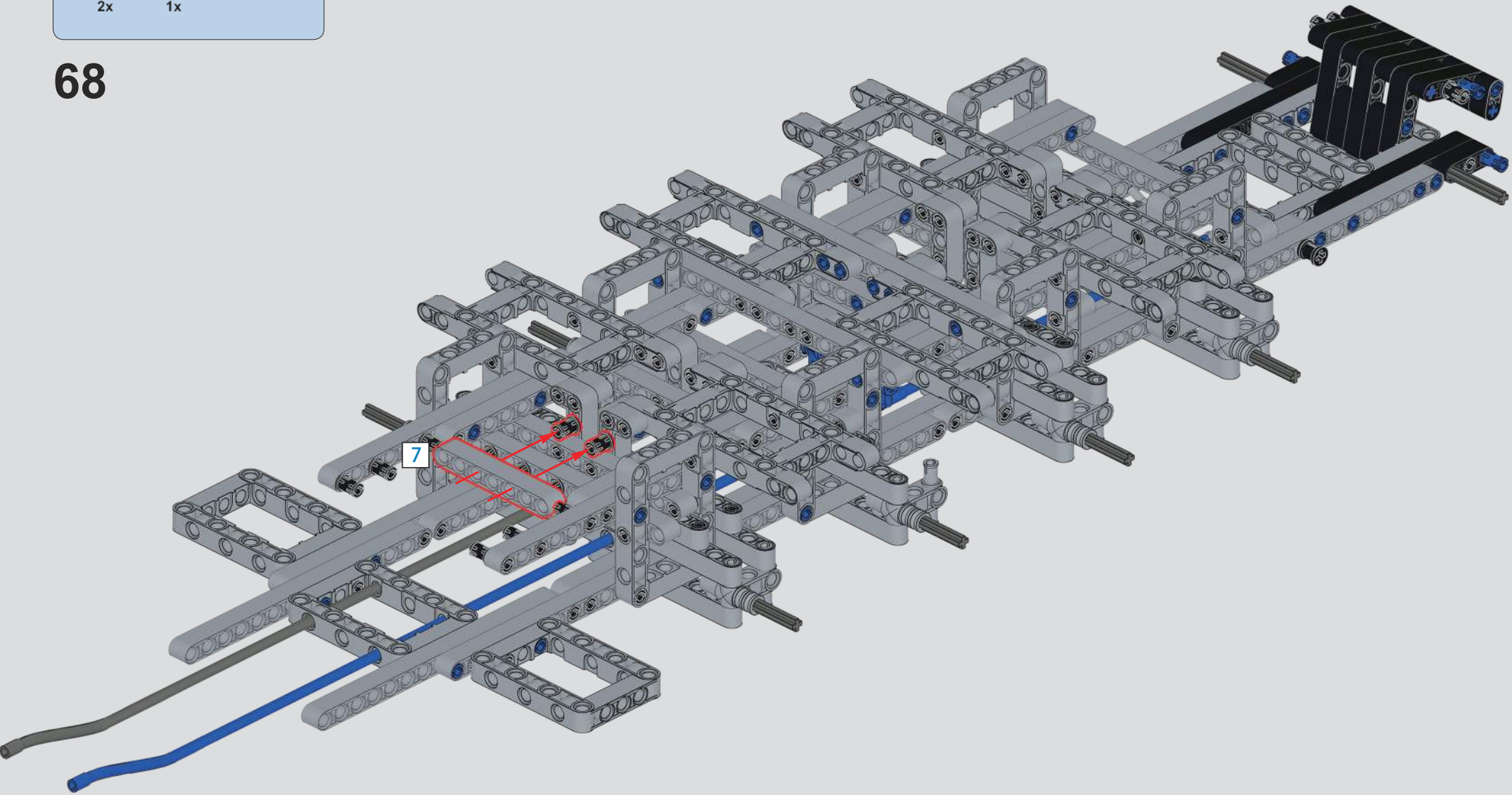

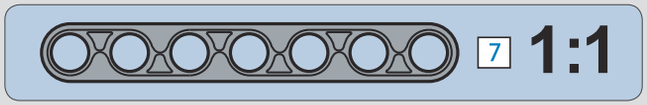

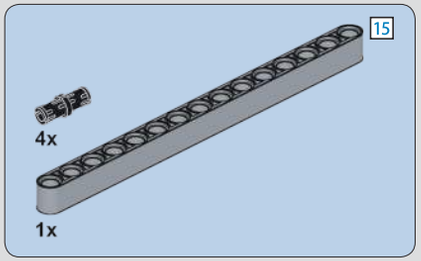

69

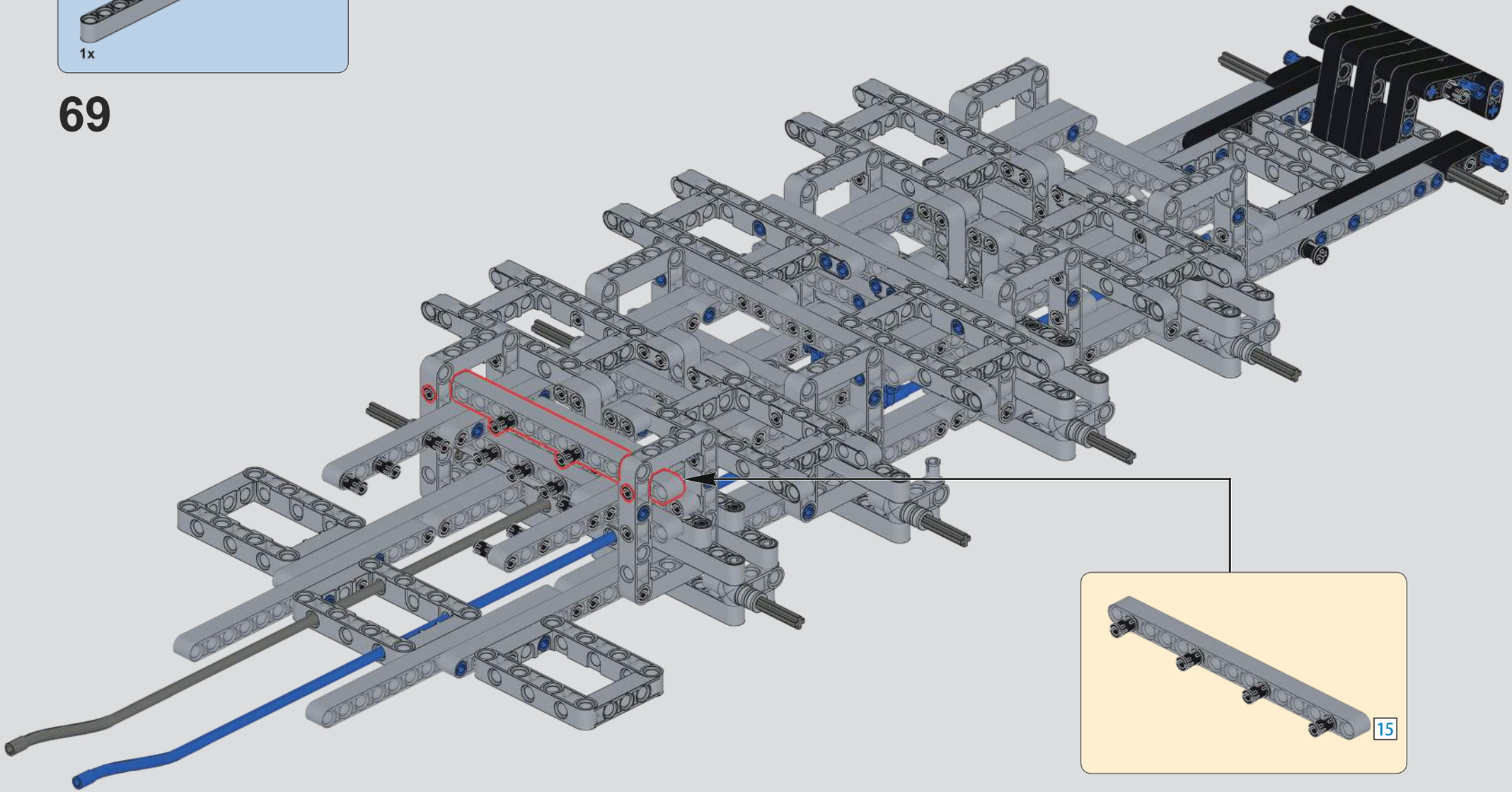

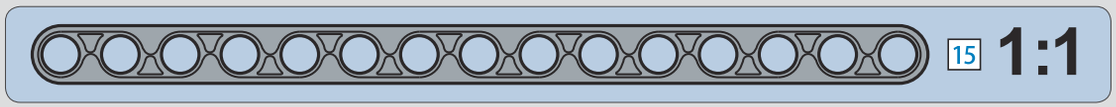

(Technic Pin without Friction)
(光滑栓)
6x
2x
15
2x
5
1x
2x

70

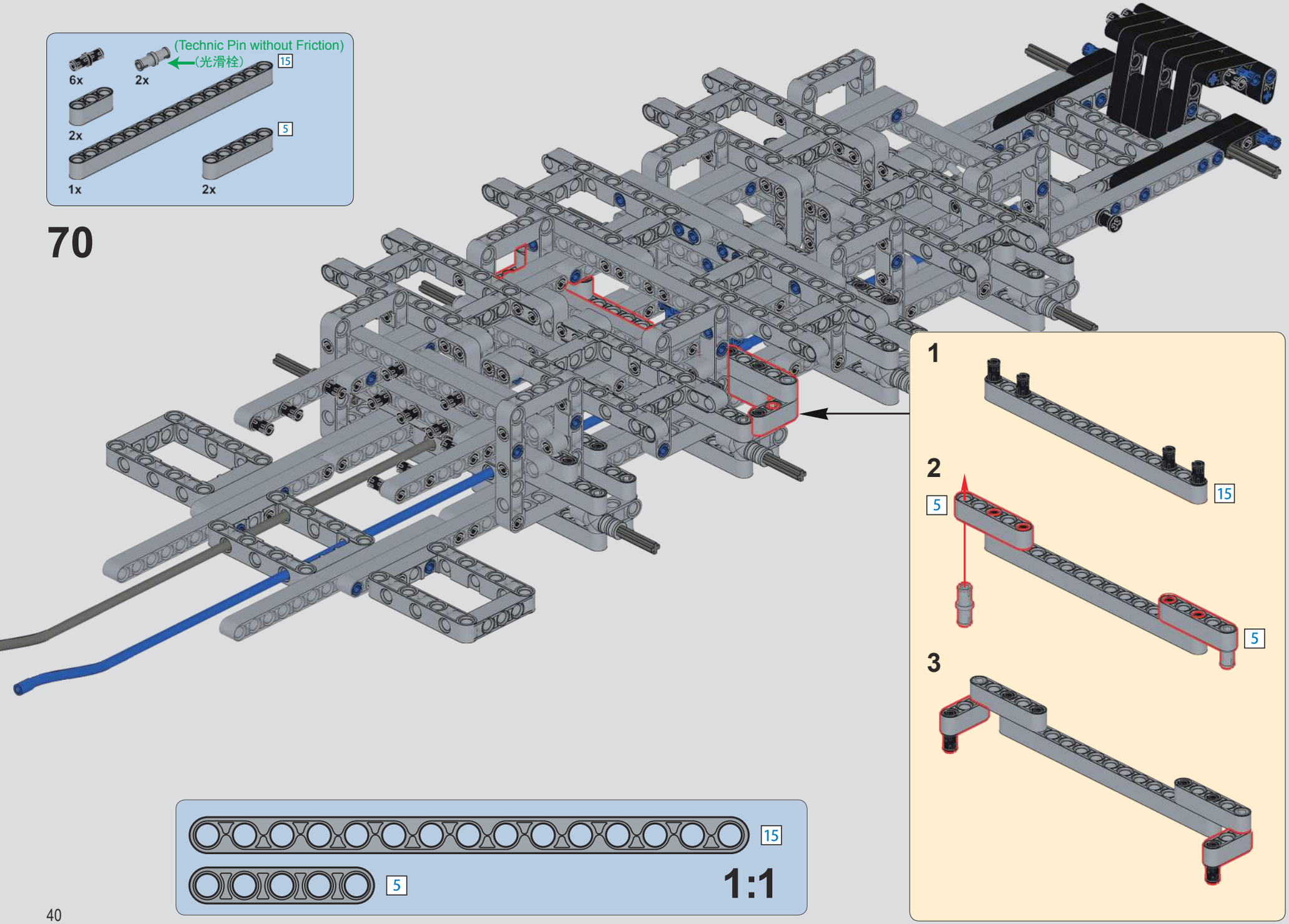
1
2
15
5
5
3

15
5
1:1

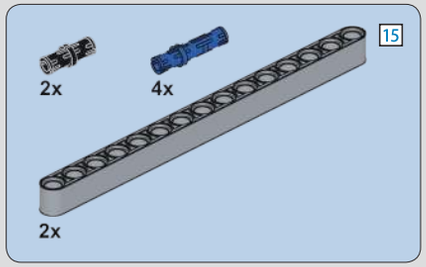

71

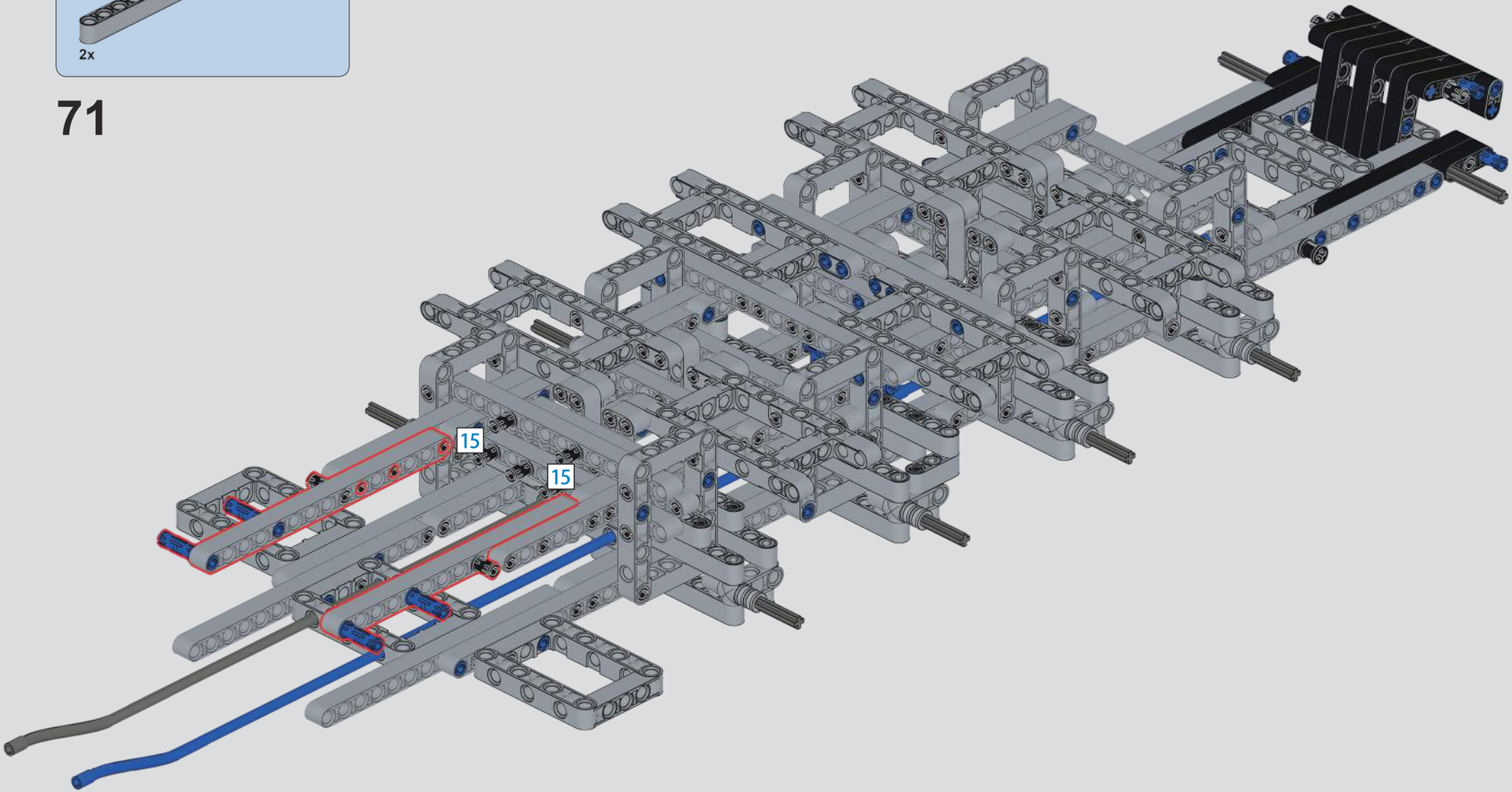

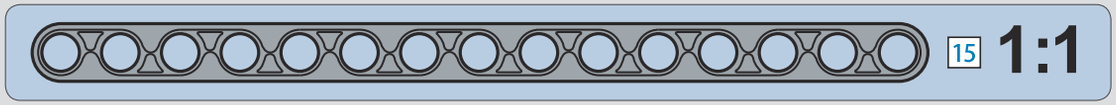

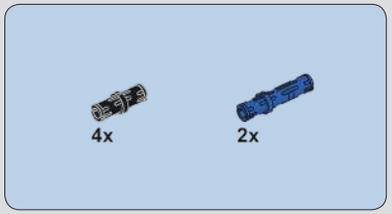

72

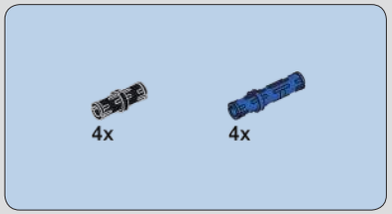

73

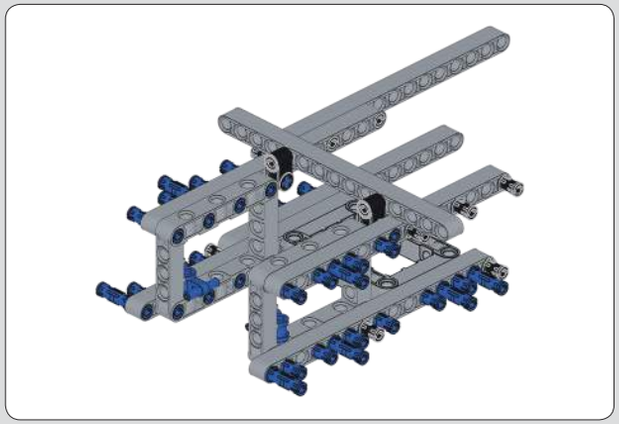

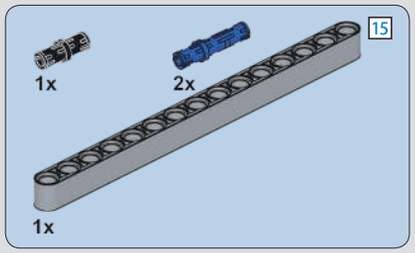

74

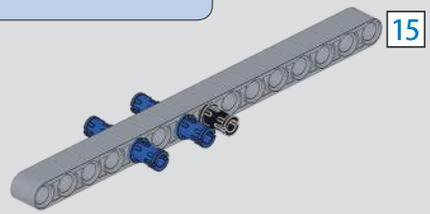

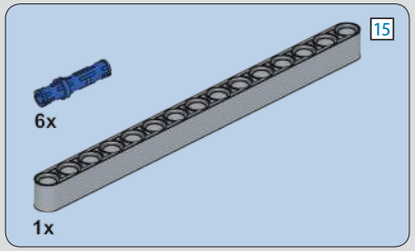

75

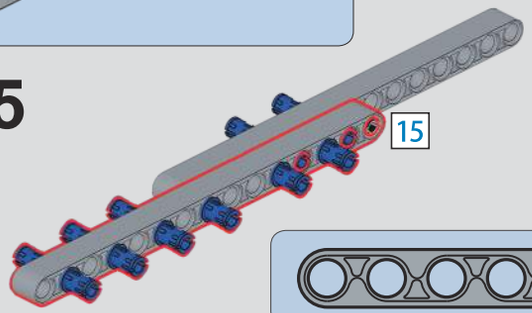

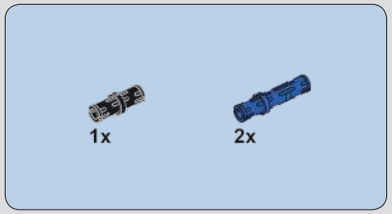

76

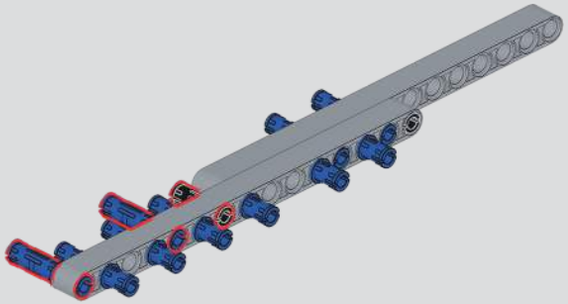

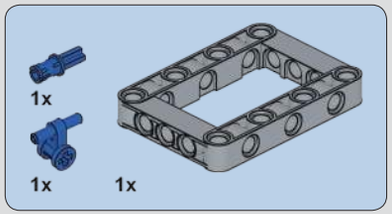

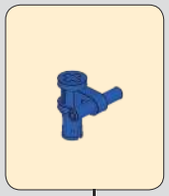

77

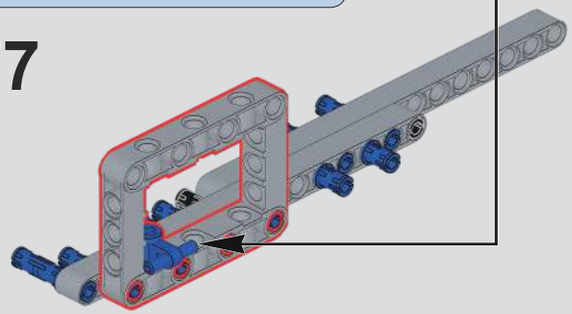

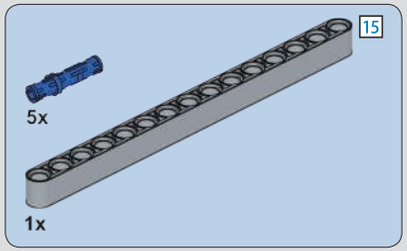

78

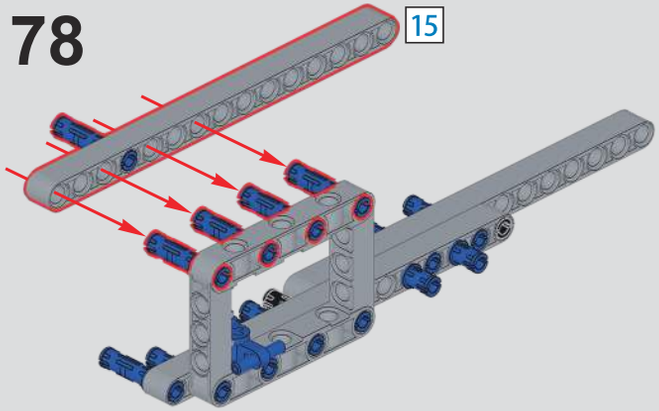

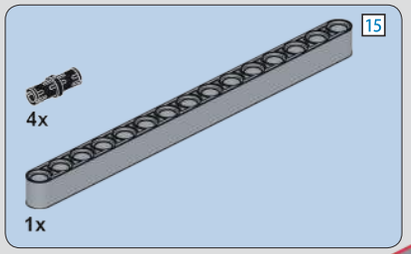

79

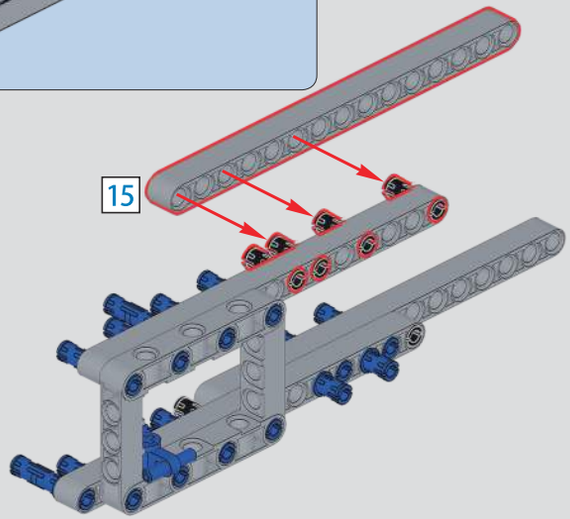

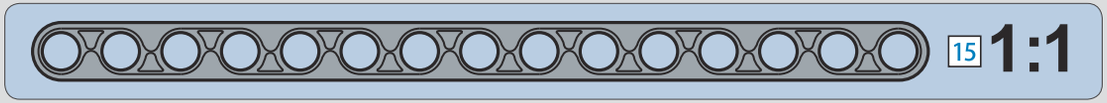

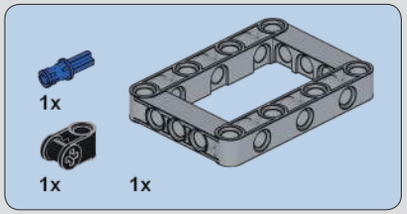

80

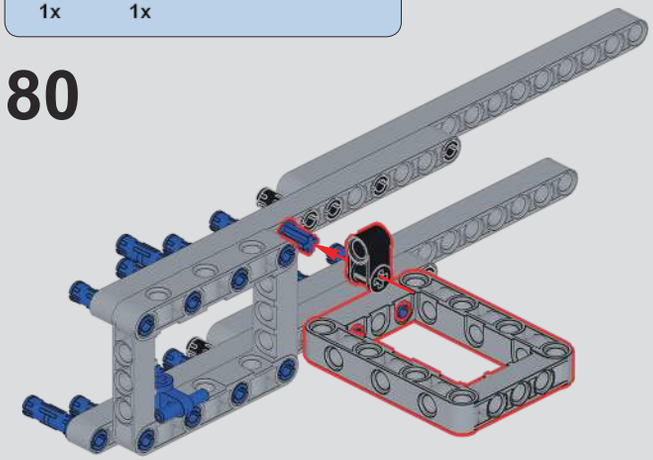

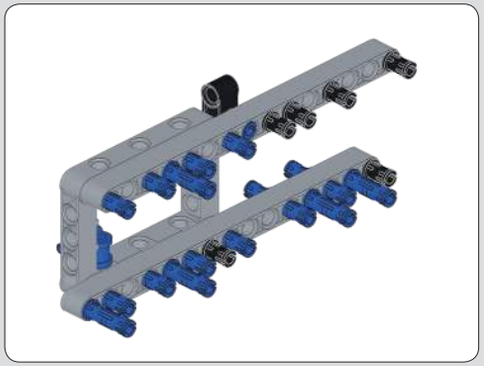

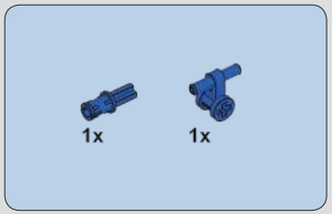

81

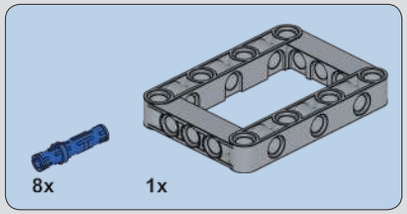

82

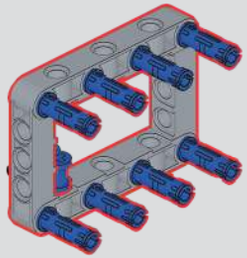

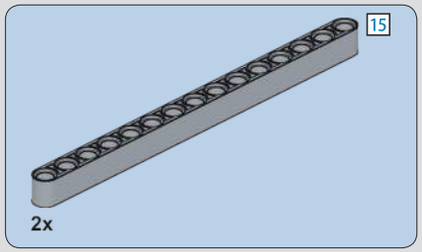

83

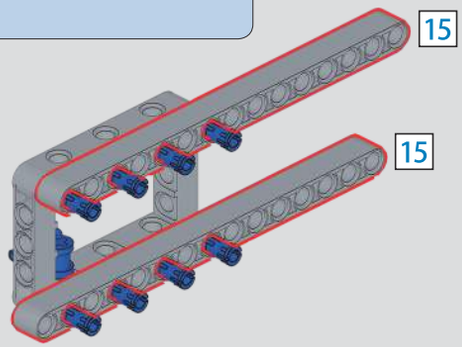

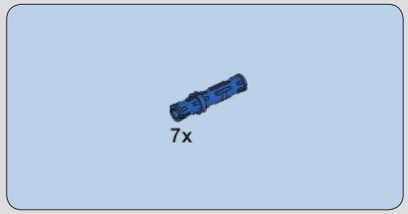

84

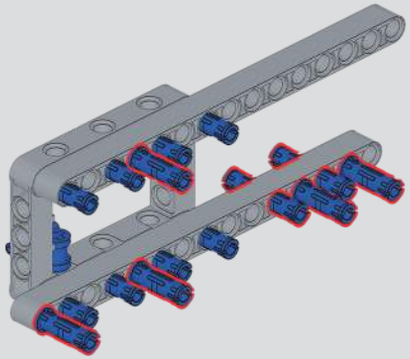

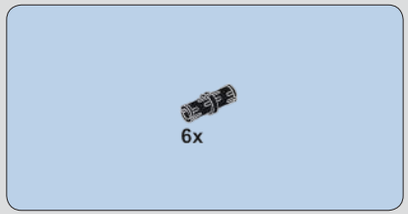

85

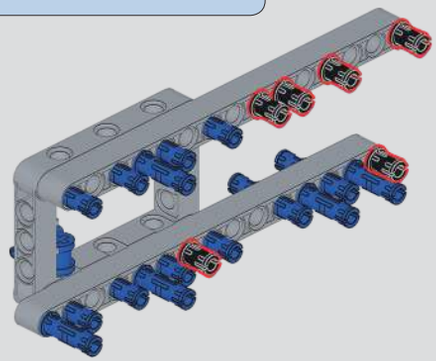

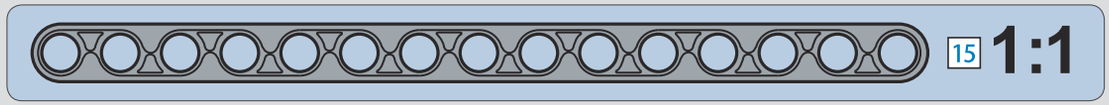

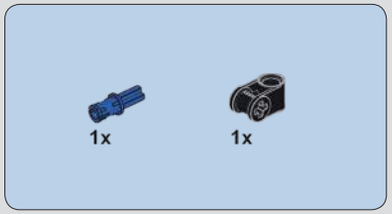

86

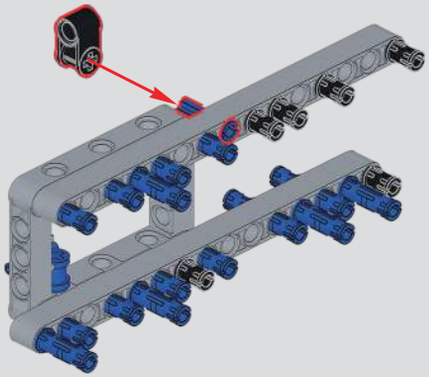

87

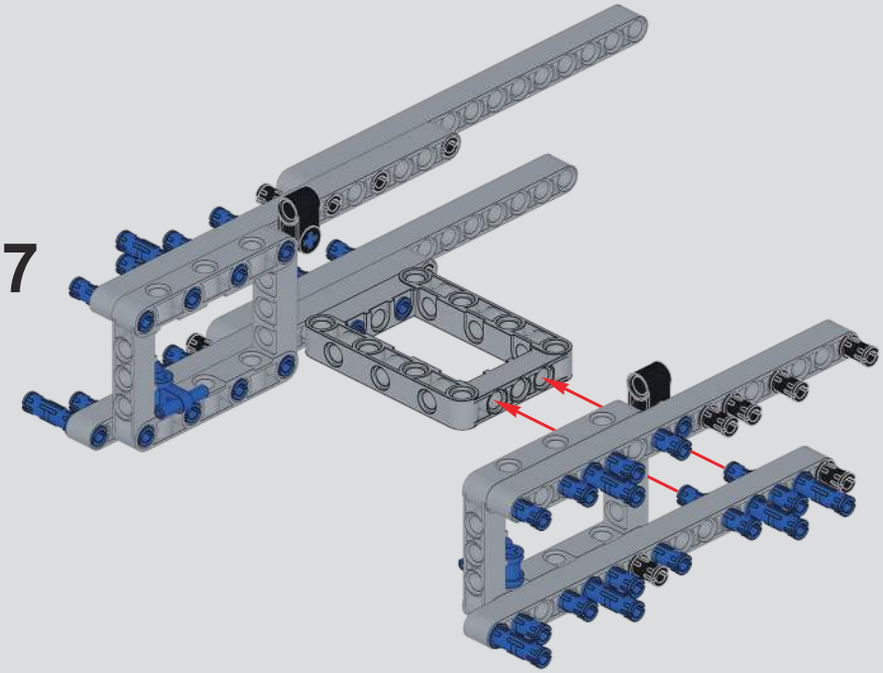

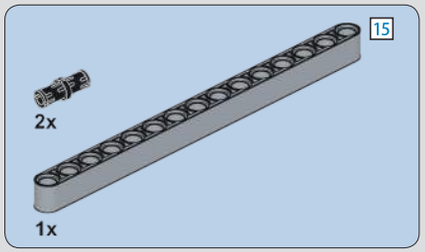

88

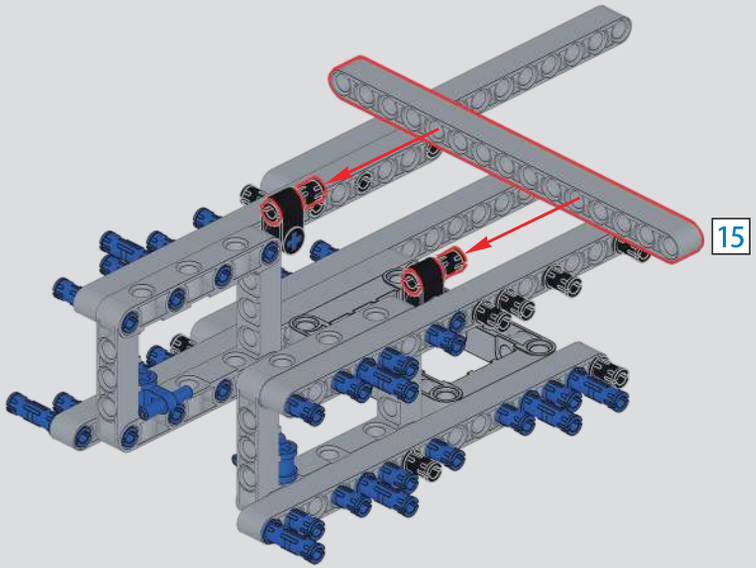

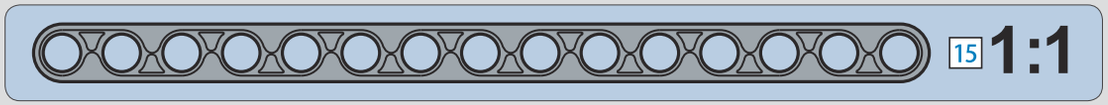

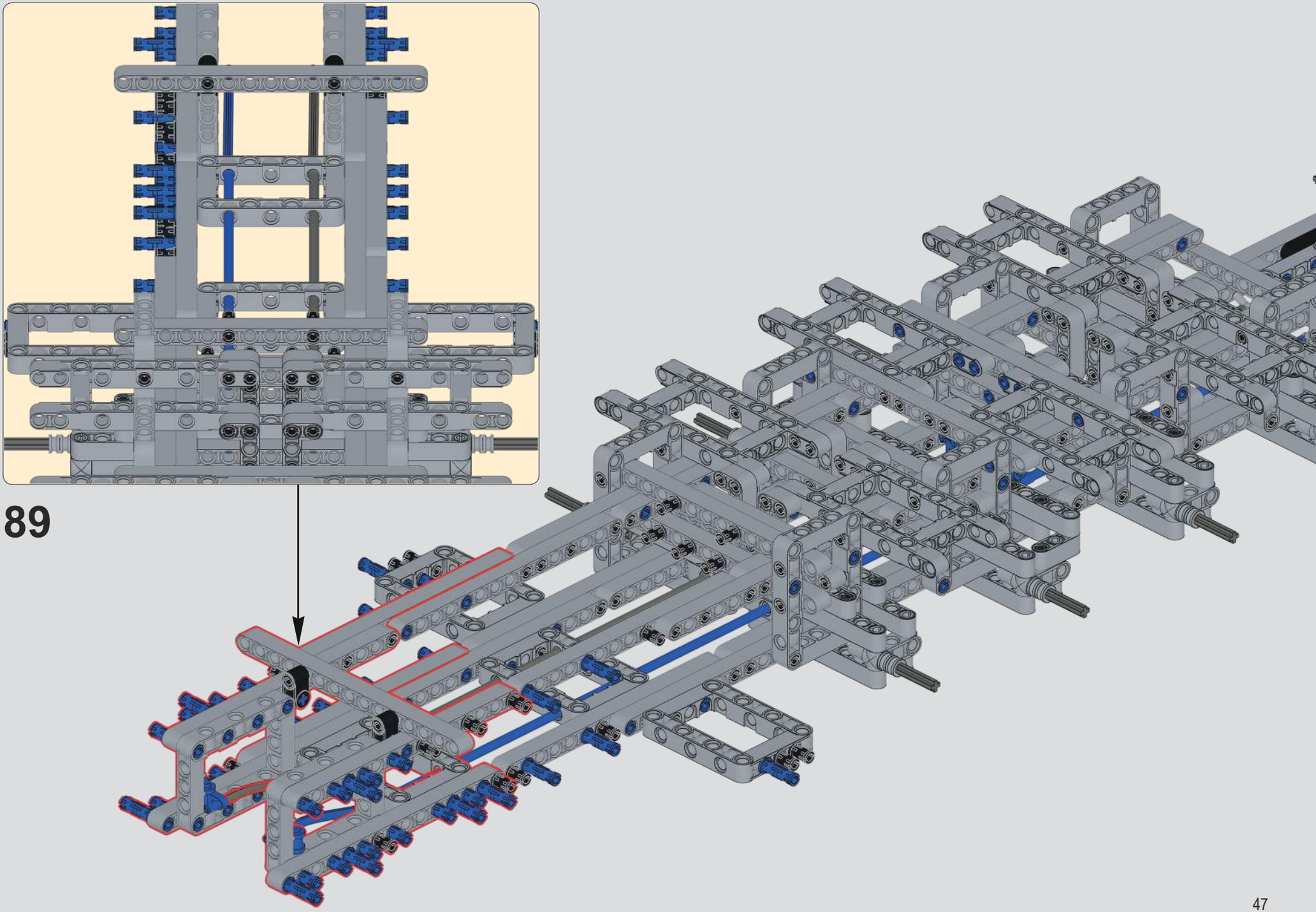

89

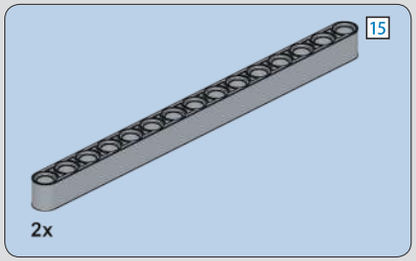

90

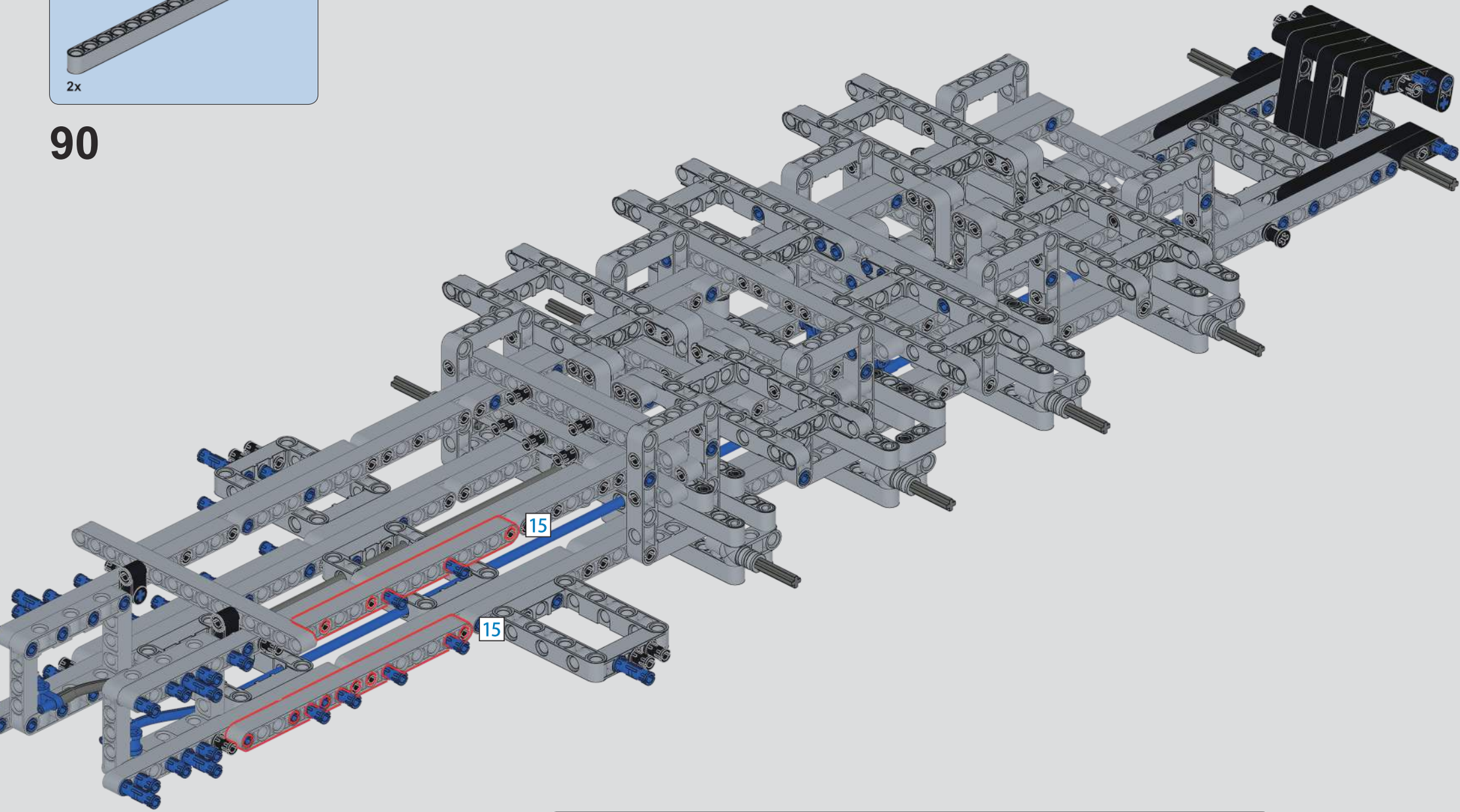

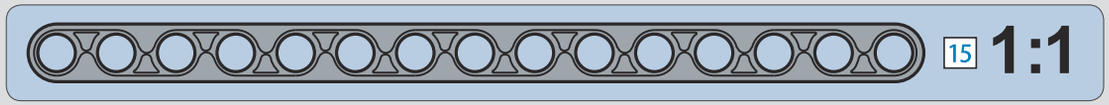

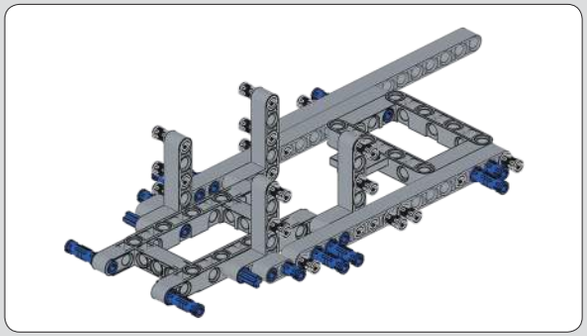

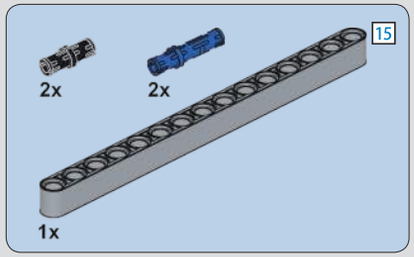

92

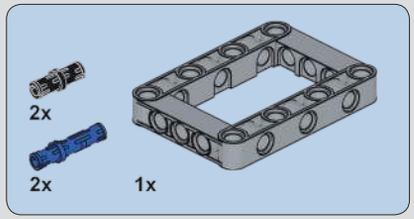

93

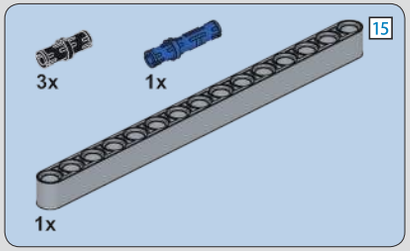

91

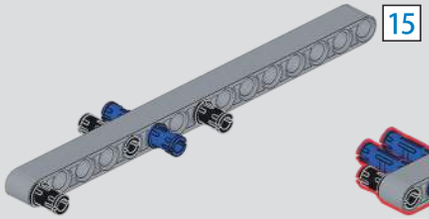

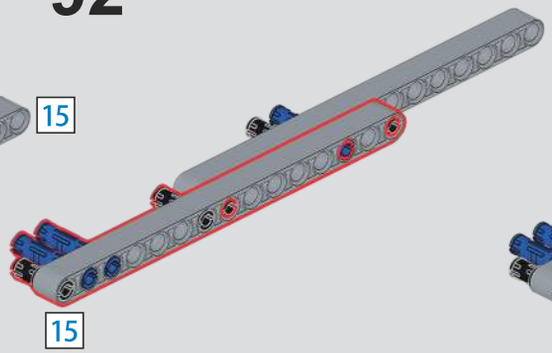

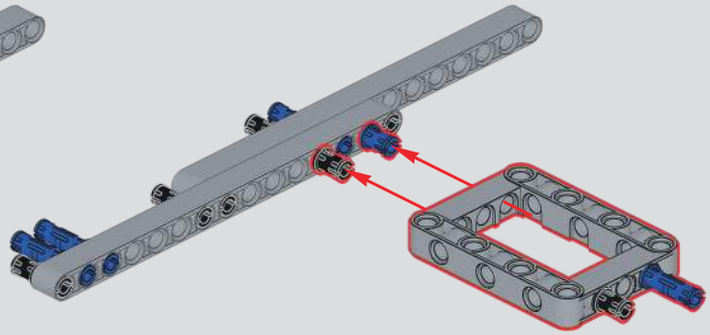

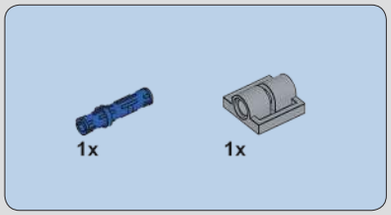

94

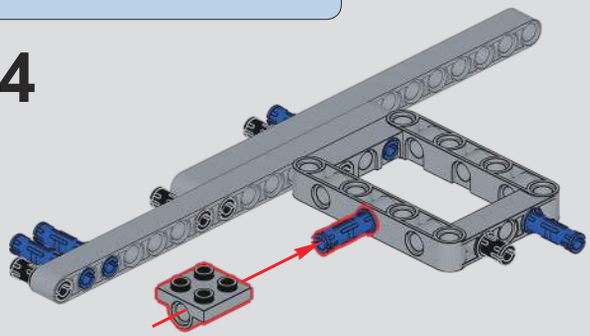

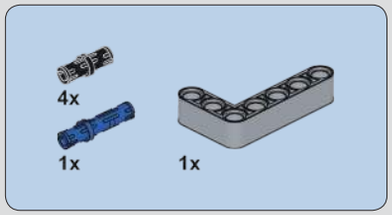

95

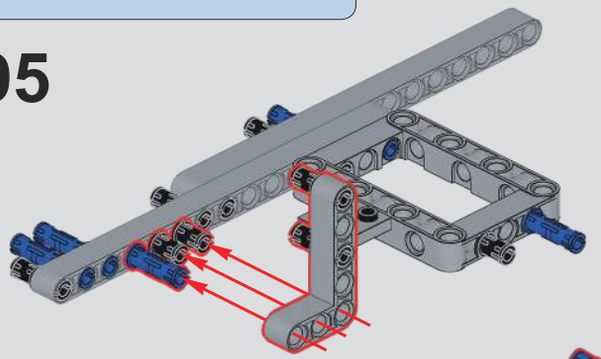

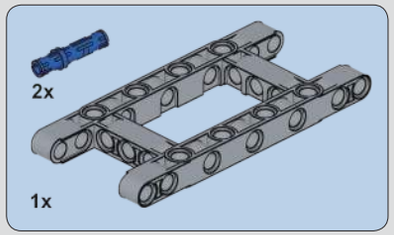

96

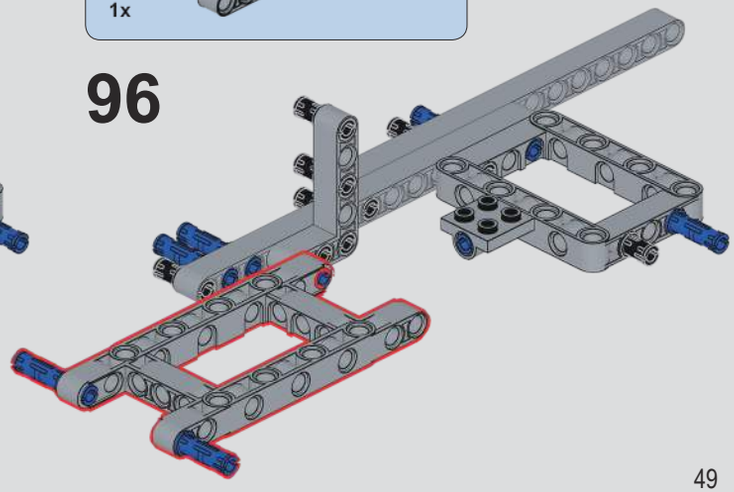

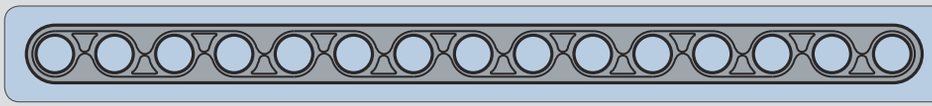

15 1:1

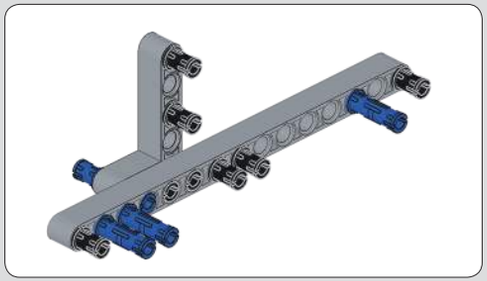

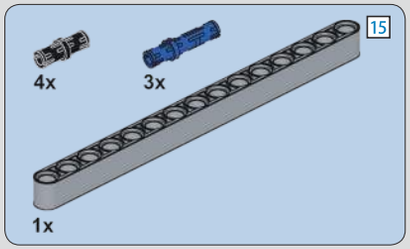

97

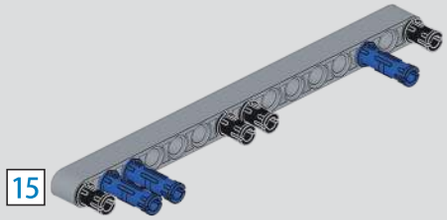

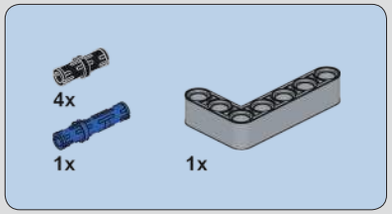

98

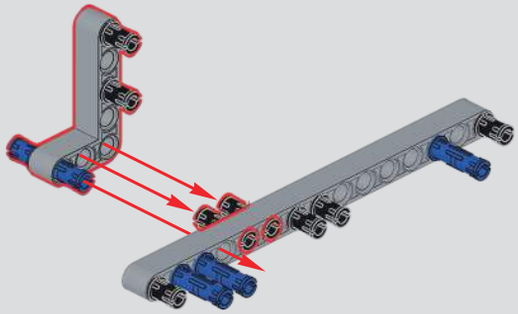

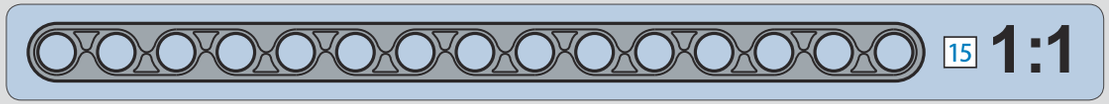

99

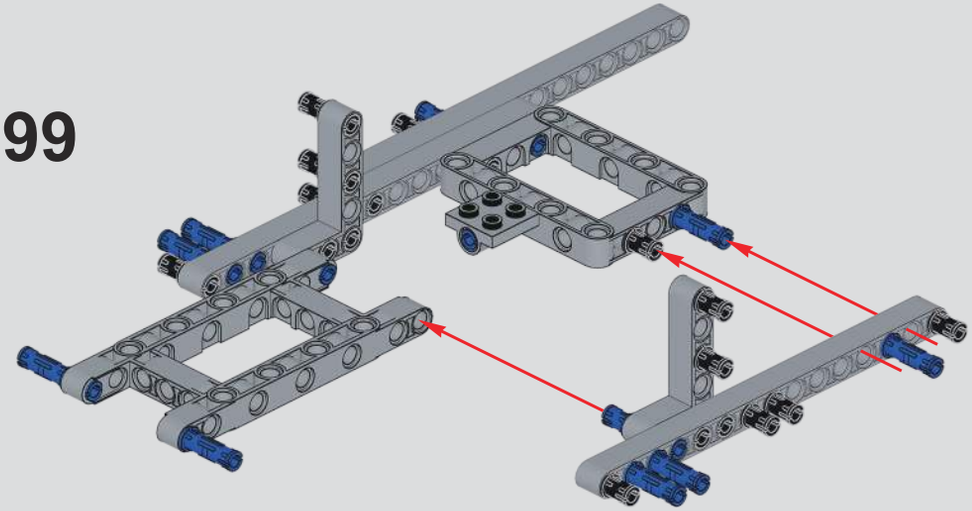

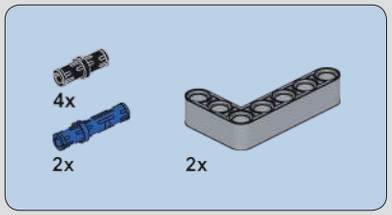

100

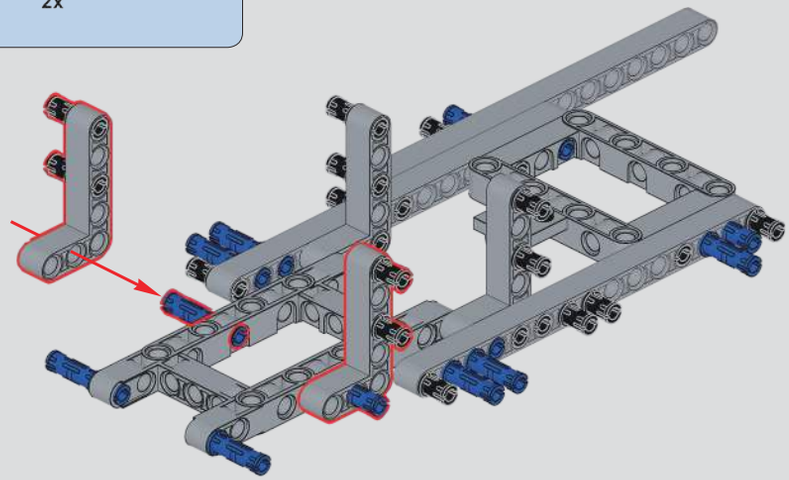

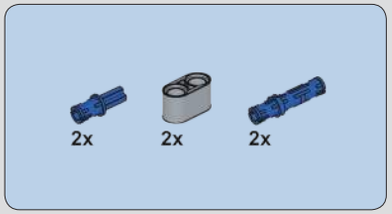

101

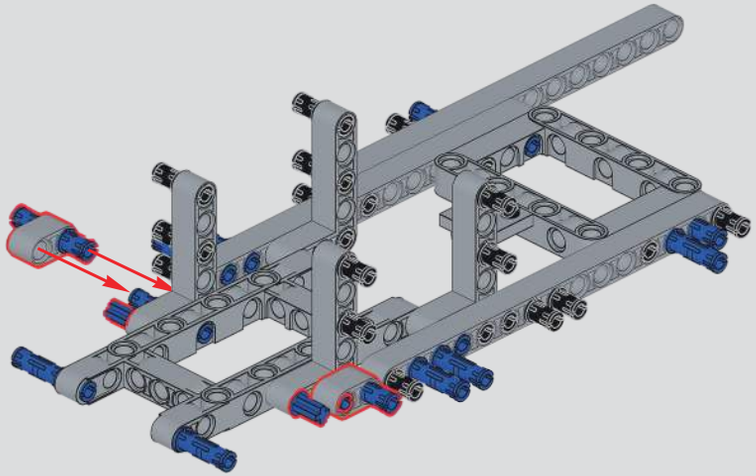

102

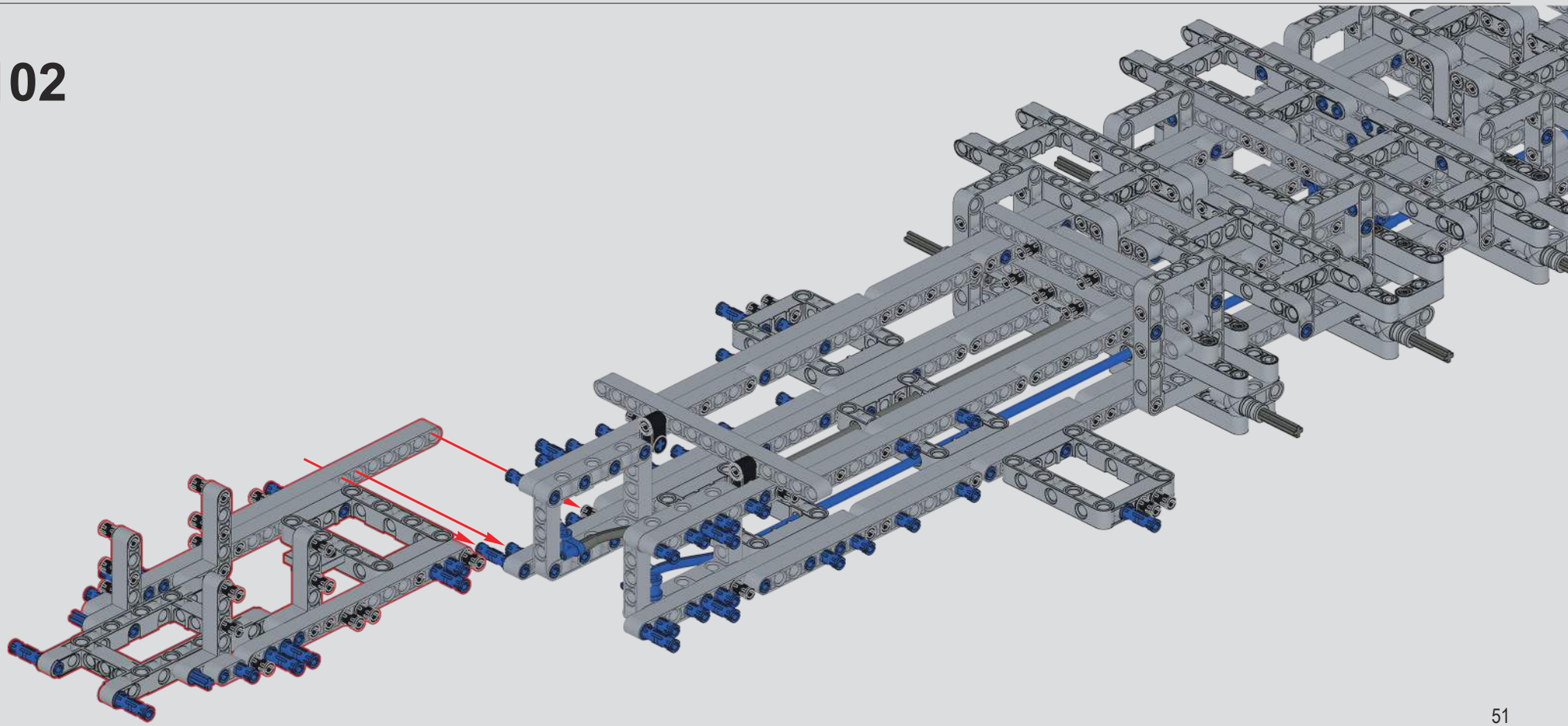

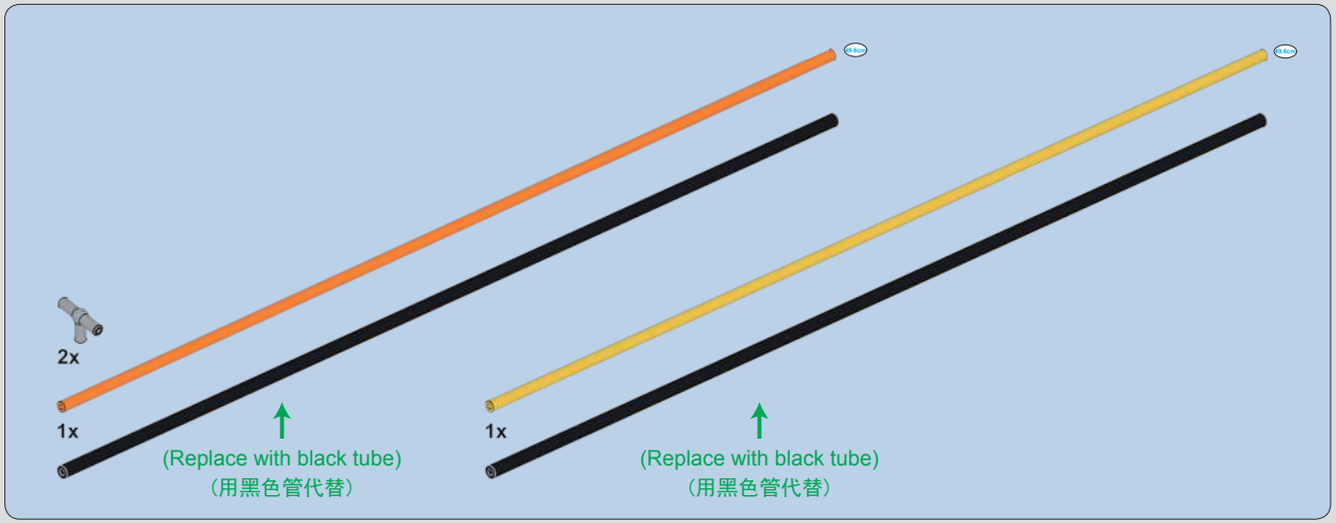
2x
1x
(Replace with black tube)
（用黑色管代替）
1x
(Replace with black tube)
（用黑色管代替）

103

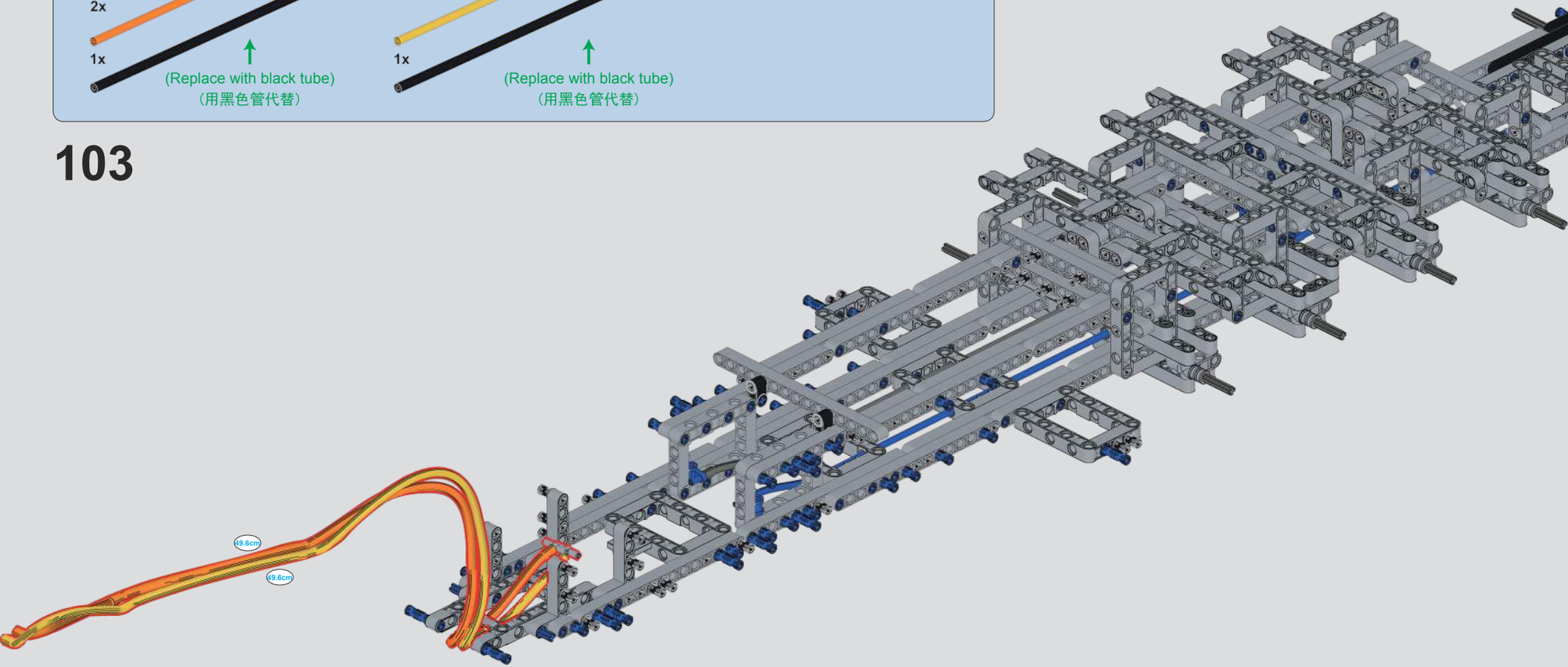
49.6cm
49.6cm

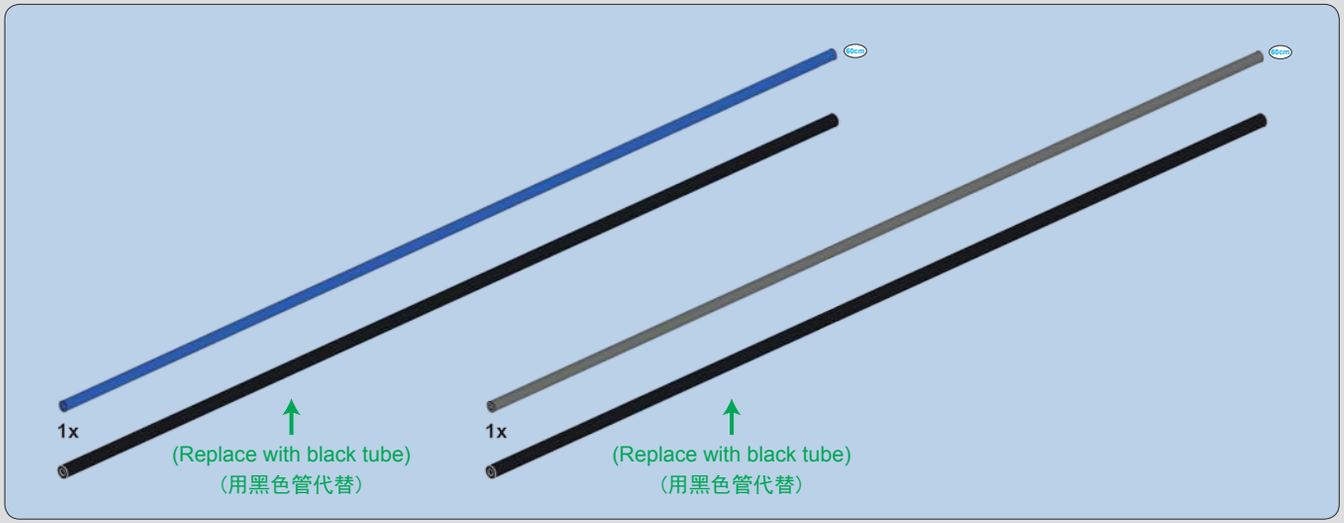
60cm
60cm
1x
(Replace with black tube)
（用黑色管代替）
1x
(Replace with black tube)
（用黑色管代替）

104

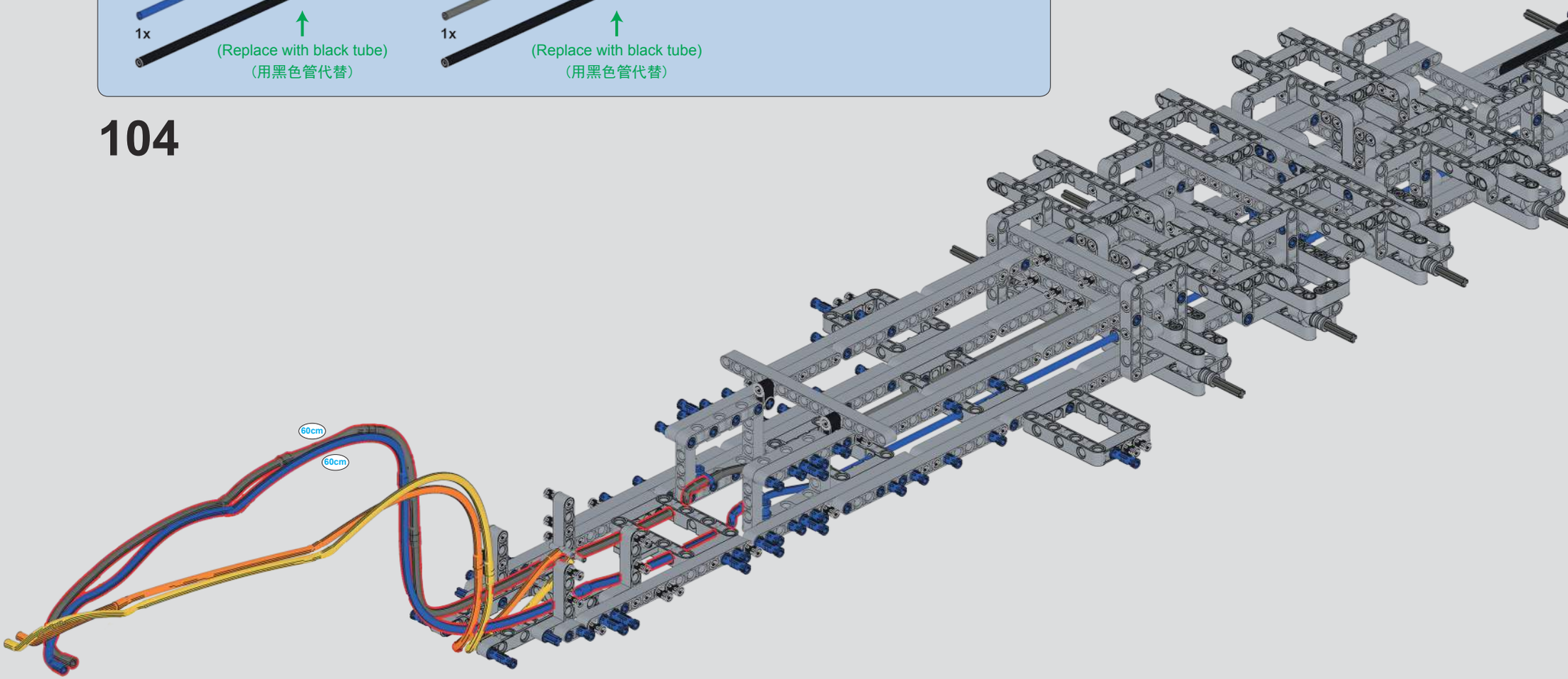
60cm
60cm

105

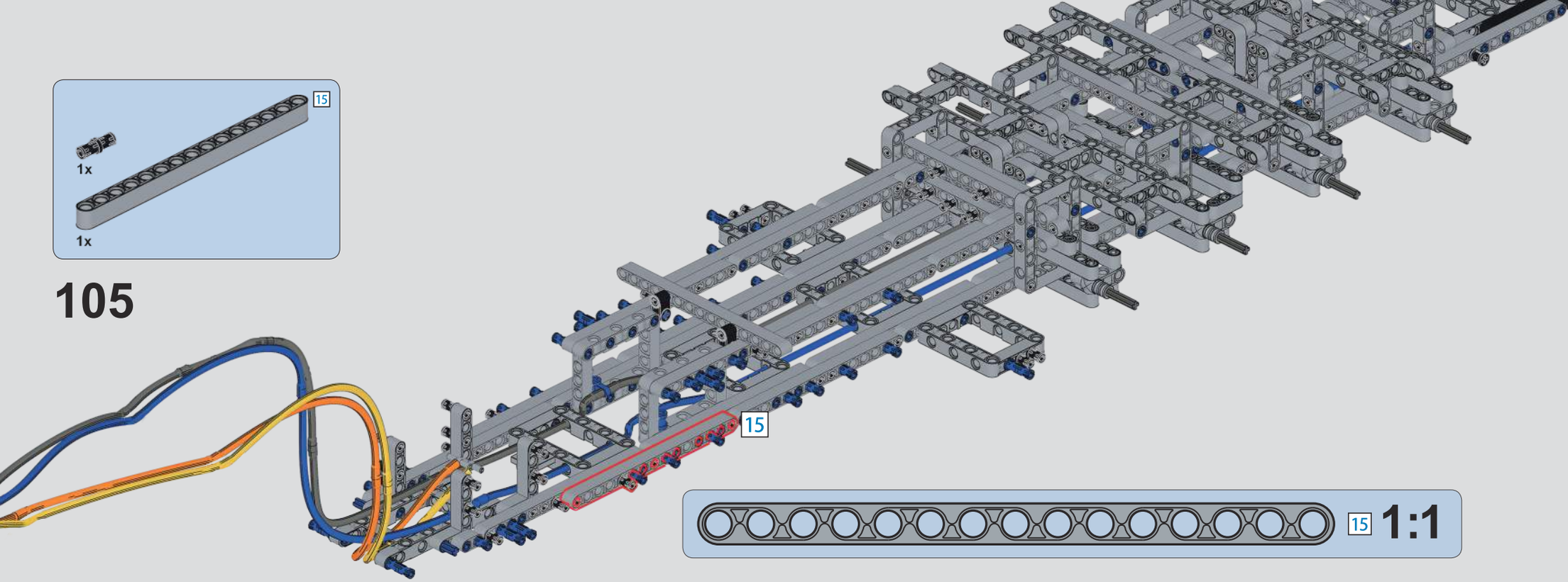

106

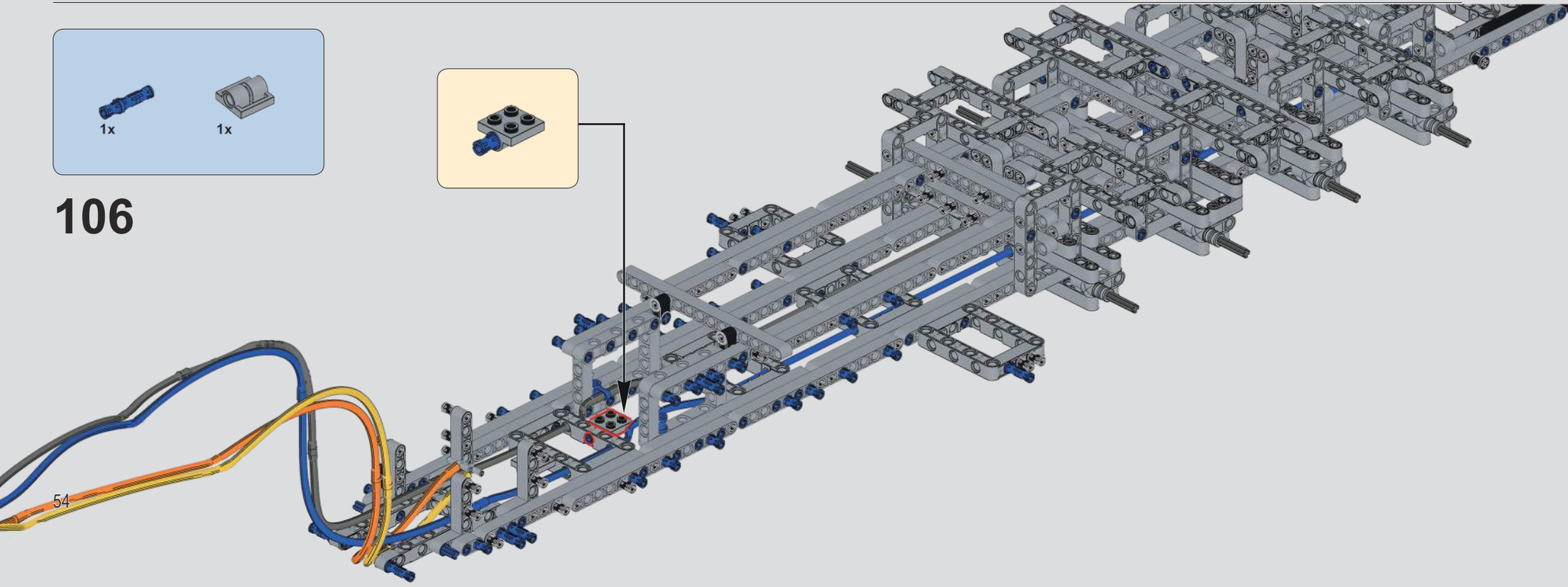

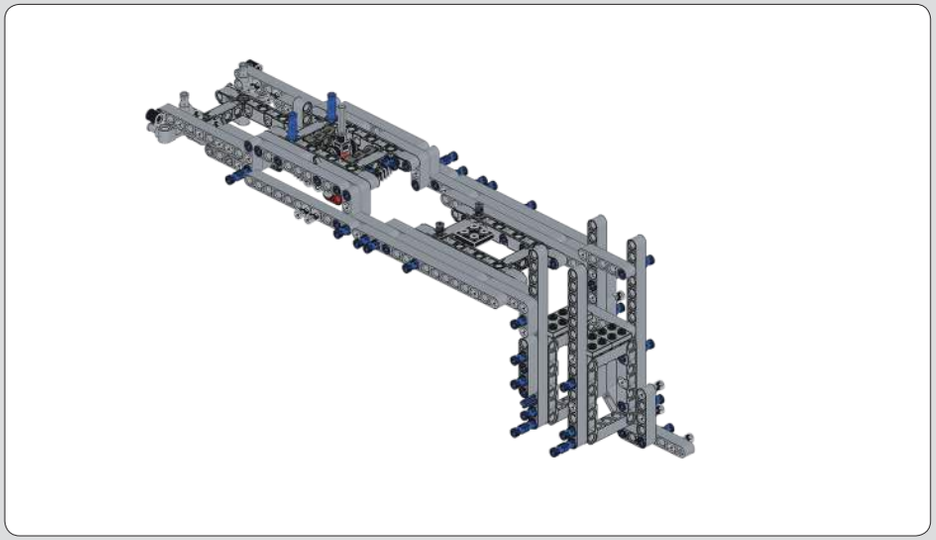

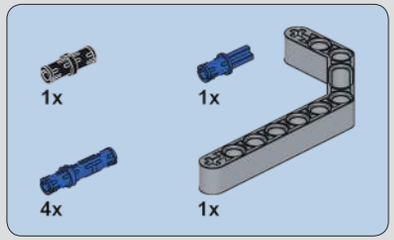

107

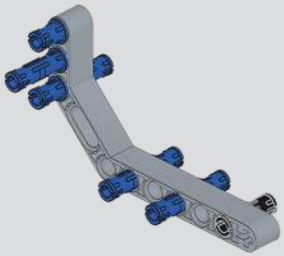

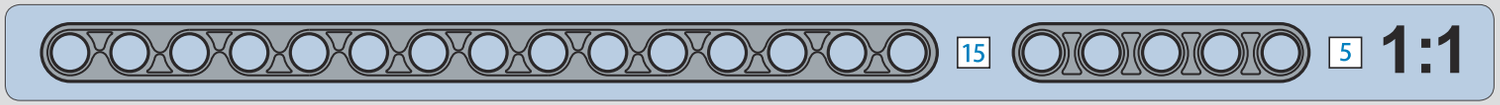

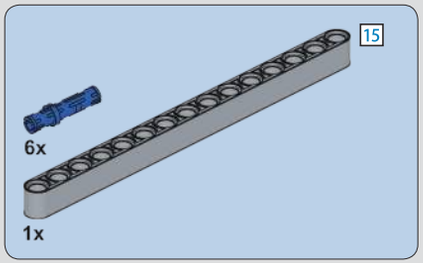

108

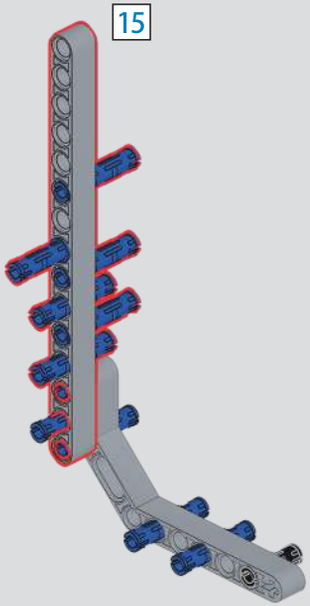

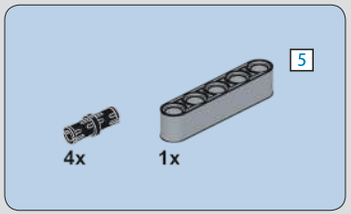

109

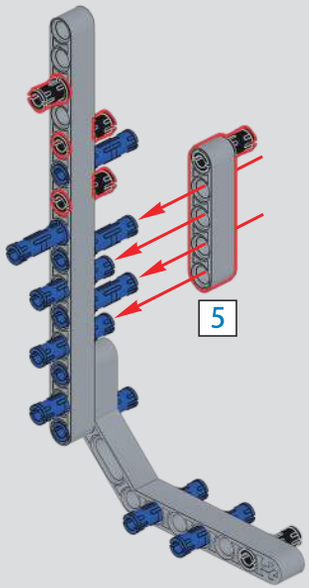

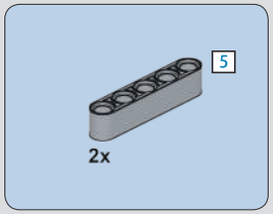

110

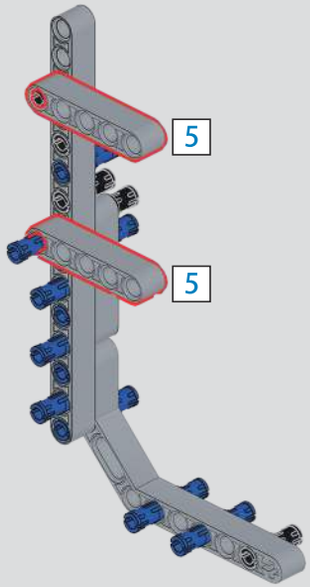

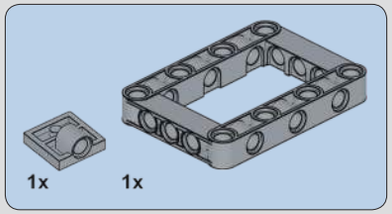

111

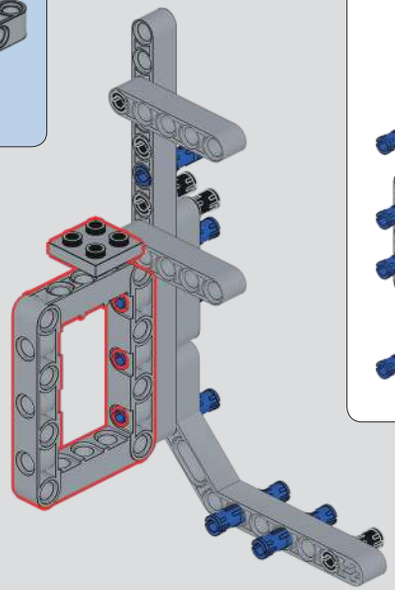

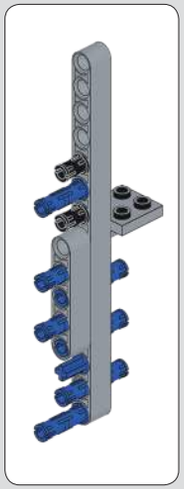

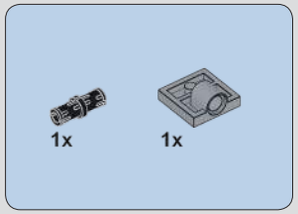

112

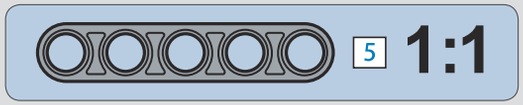

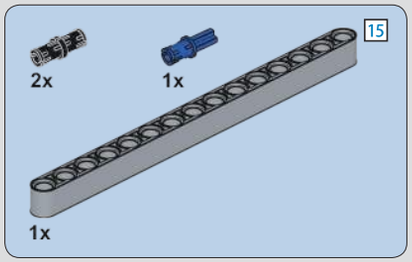

113

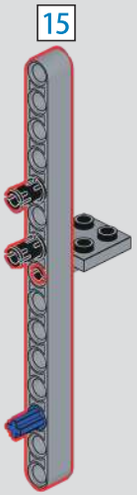

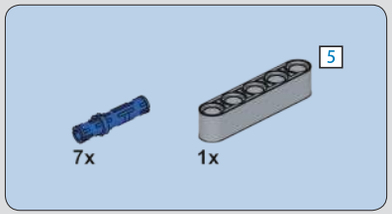

114

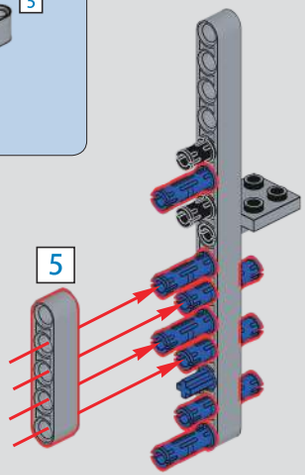

115

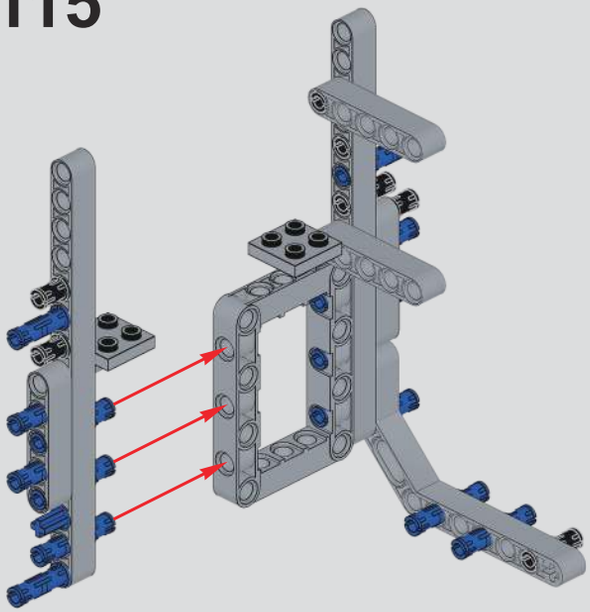

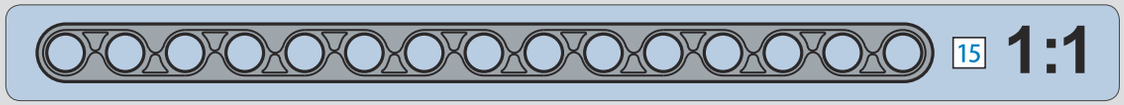

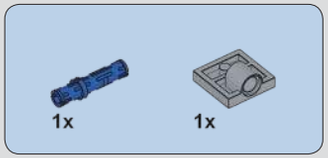

116

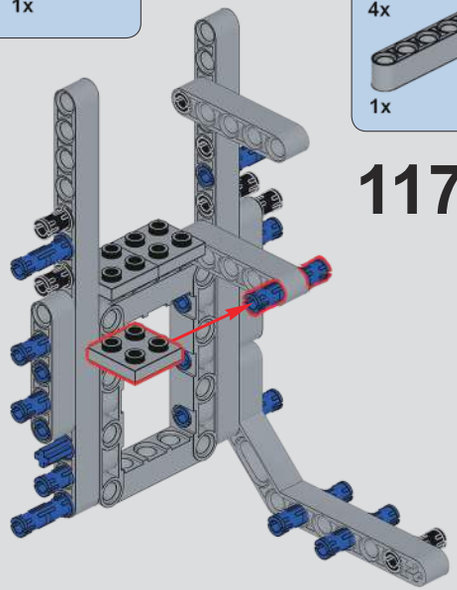

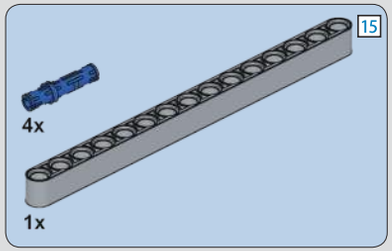

117

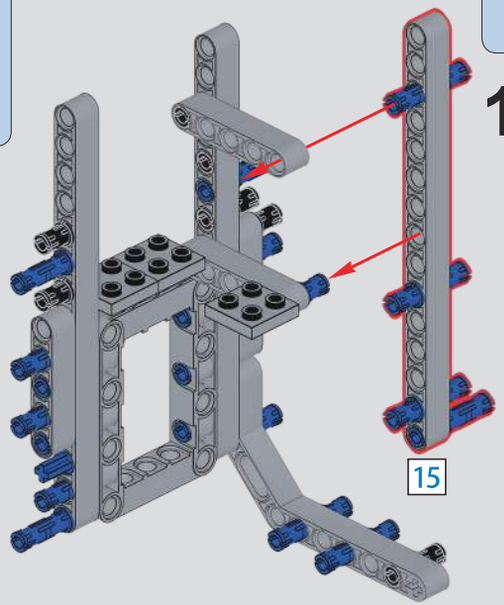

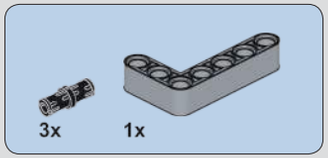

118

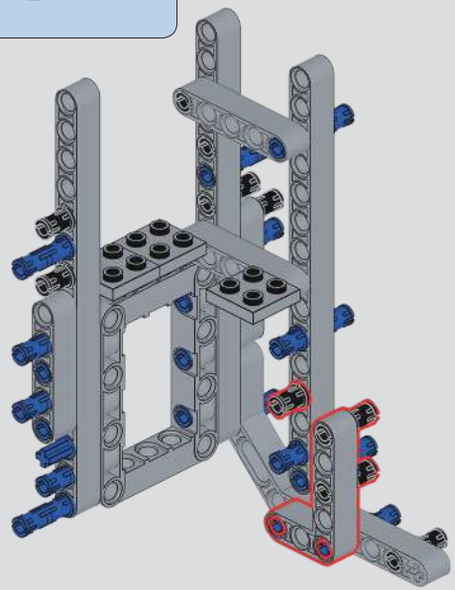

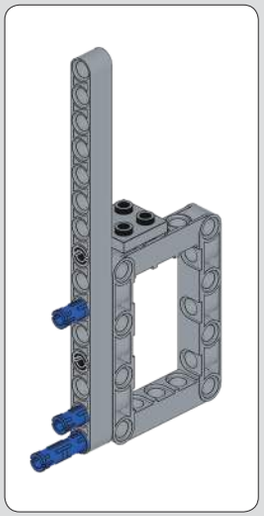

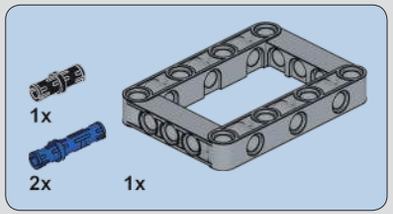

119

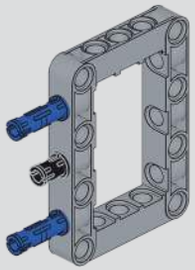

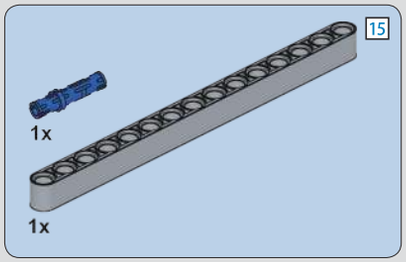

120

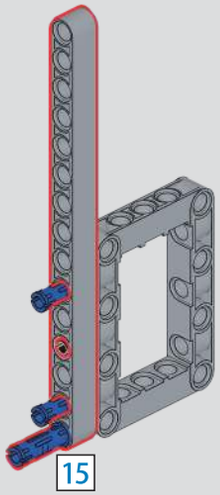

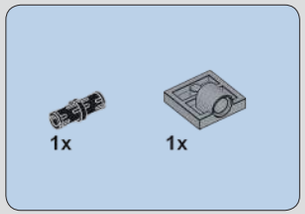

121

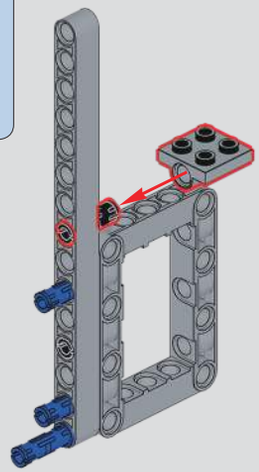

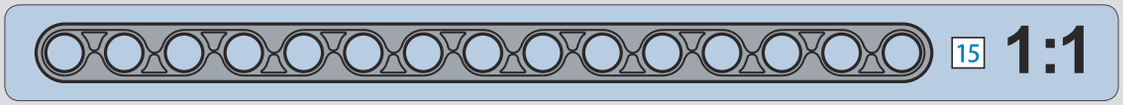

122

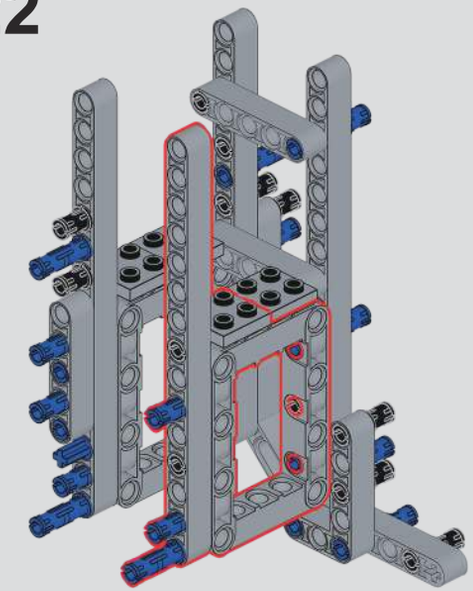

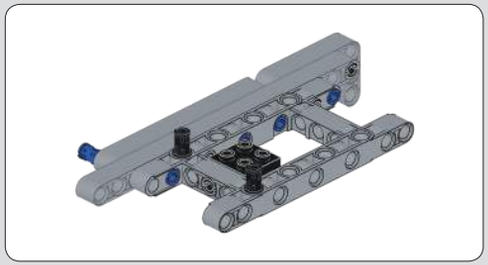

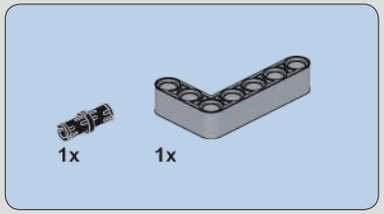

123

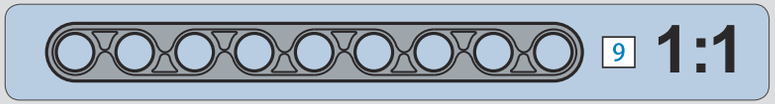

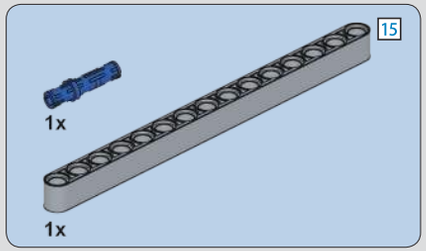

124

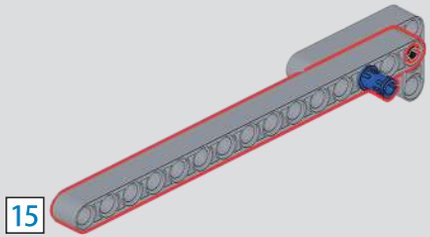

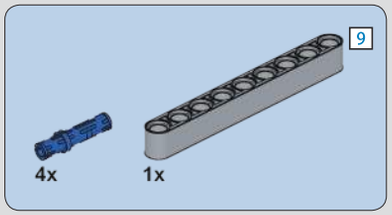

125

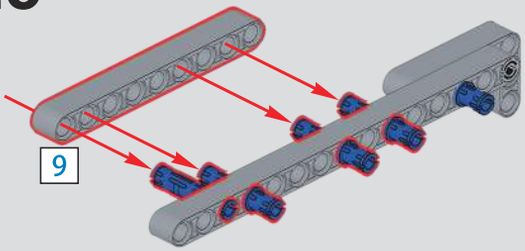

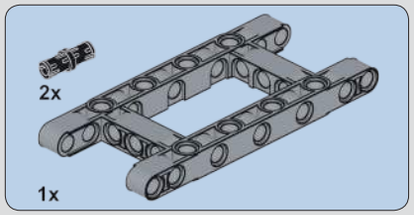

126

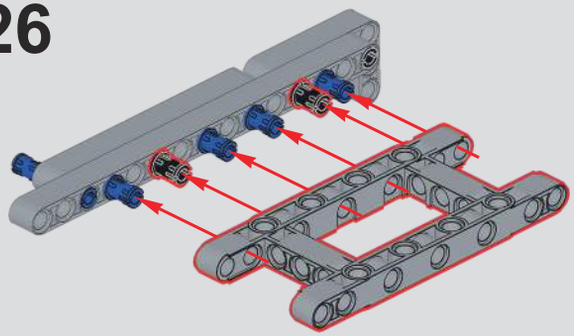

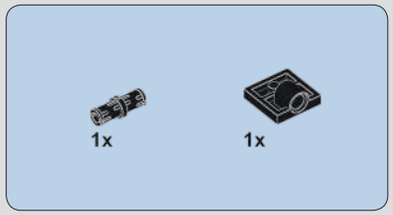

127

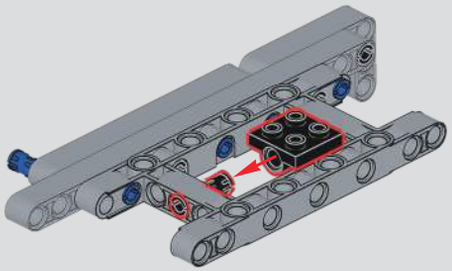

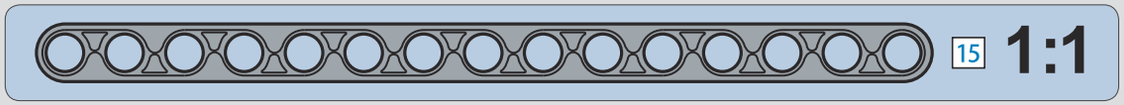

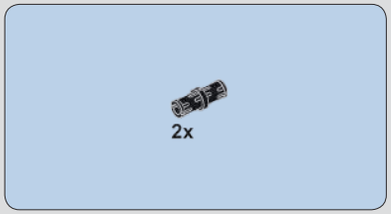

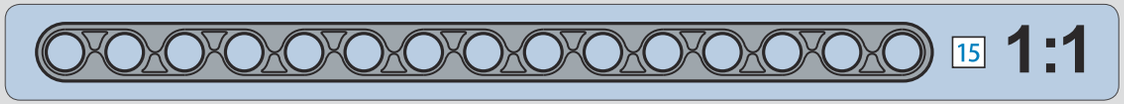

128

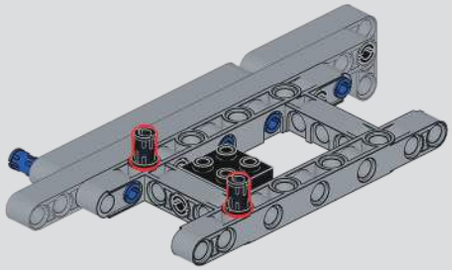

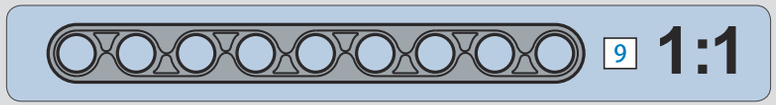

129

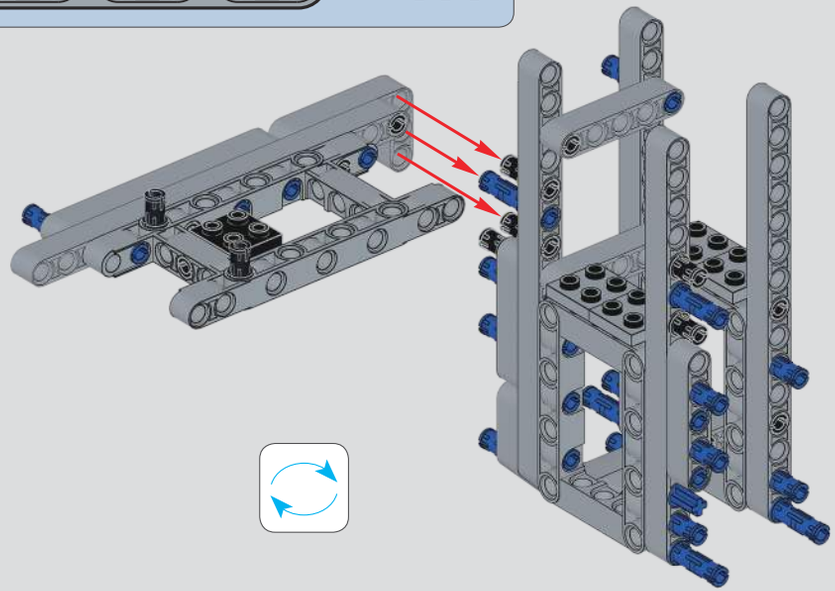

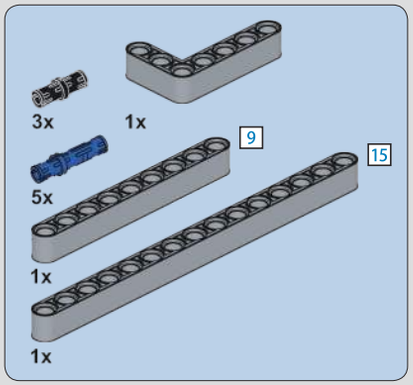

130

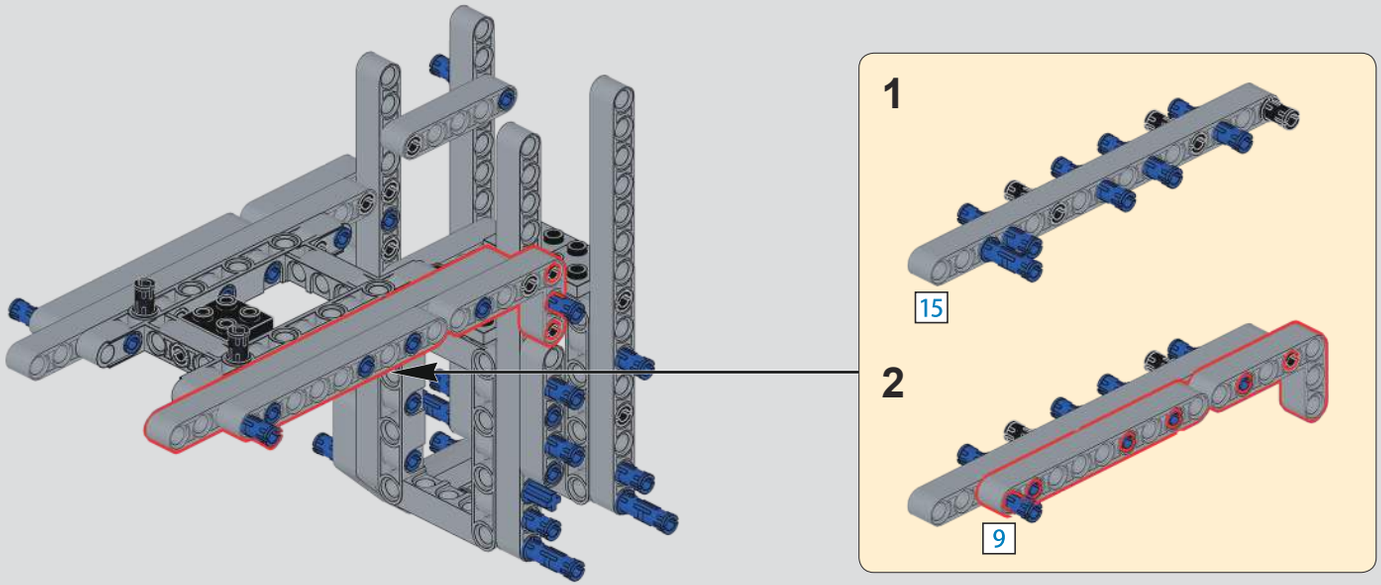

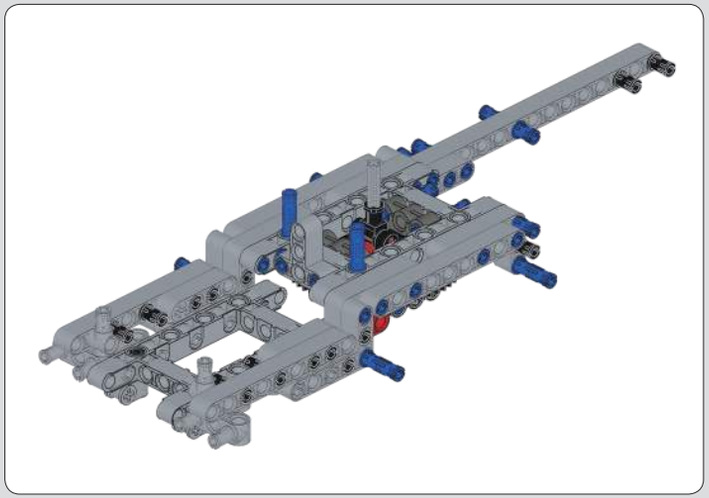

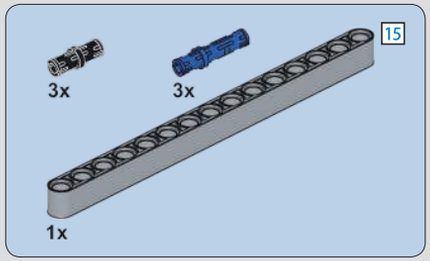

131

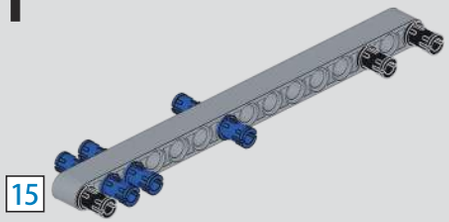

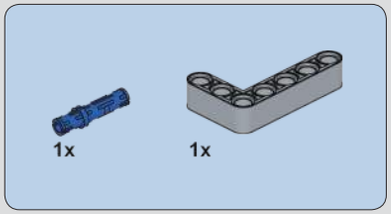

132

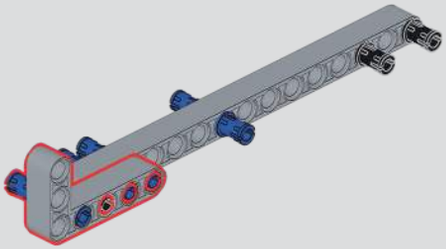

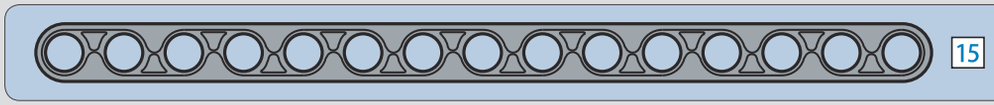

1:1

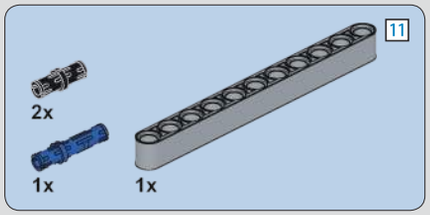

133

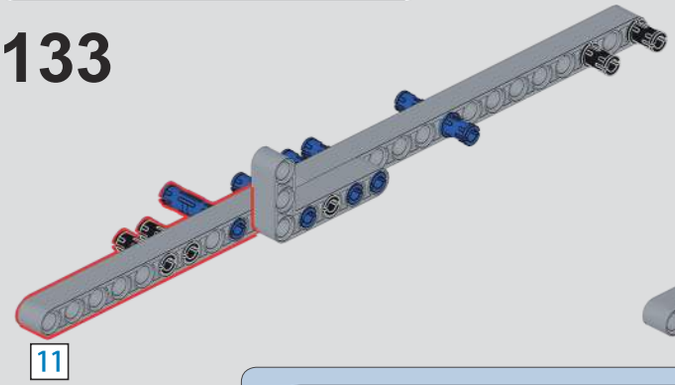

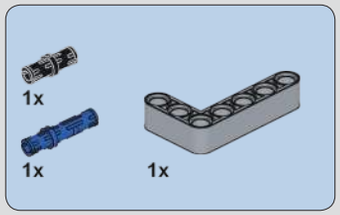

134

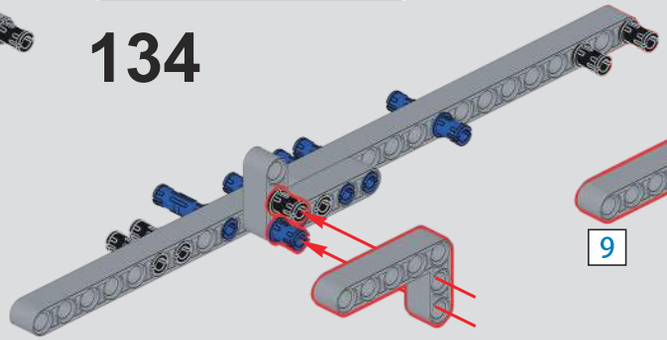

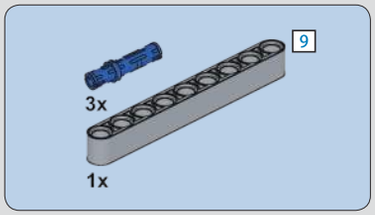

135

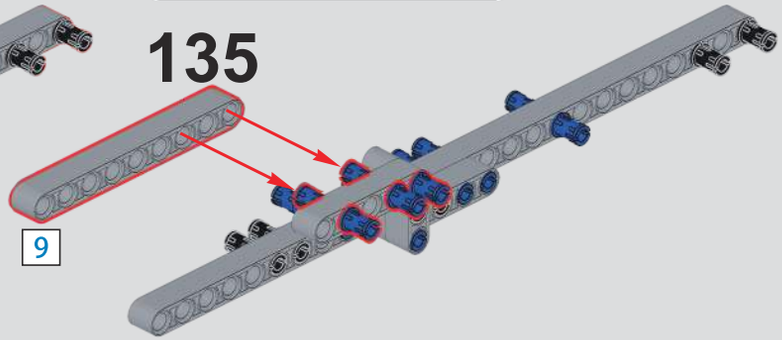

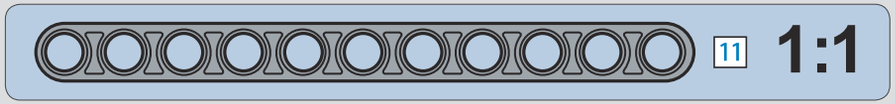

1:1

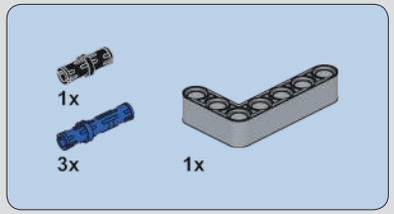

136

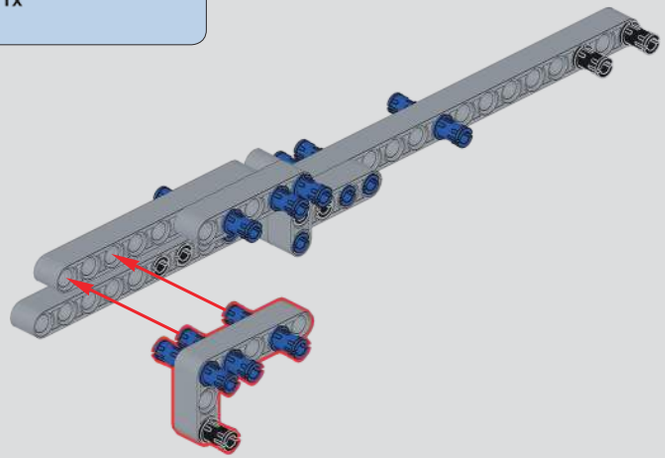

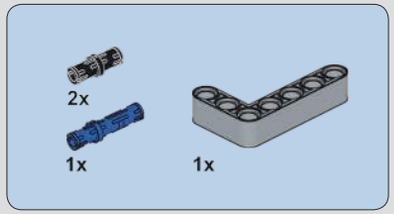

137

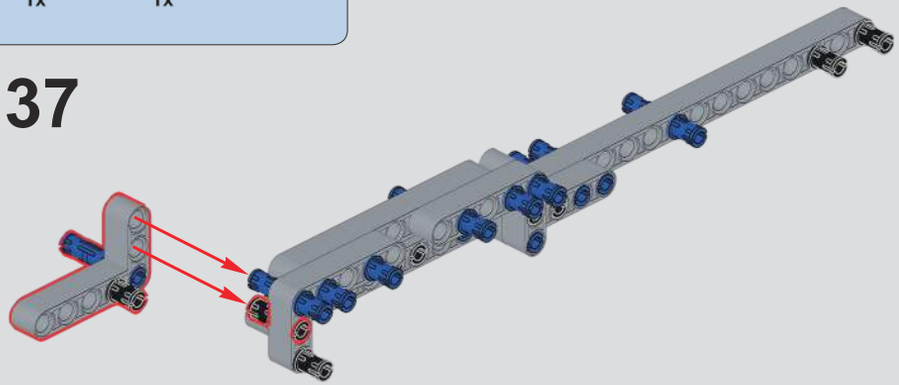

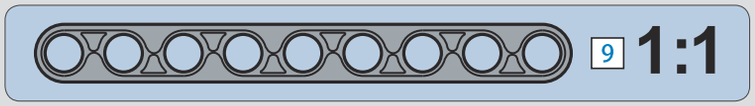

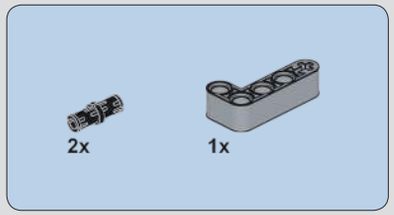

138

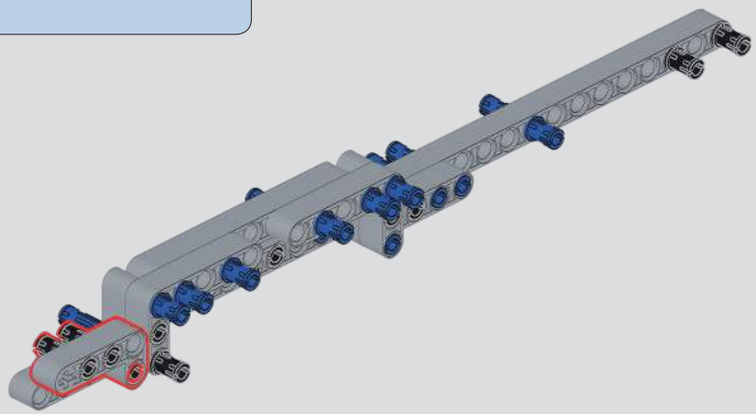

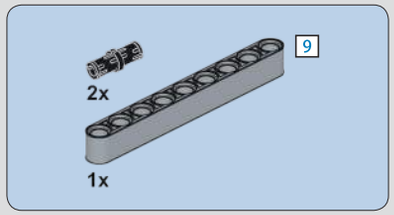

139

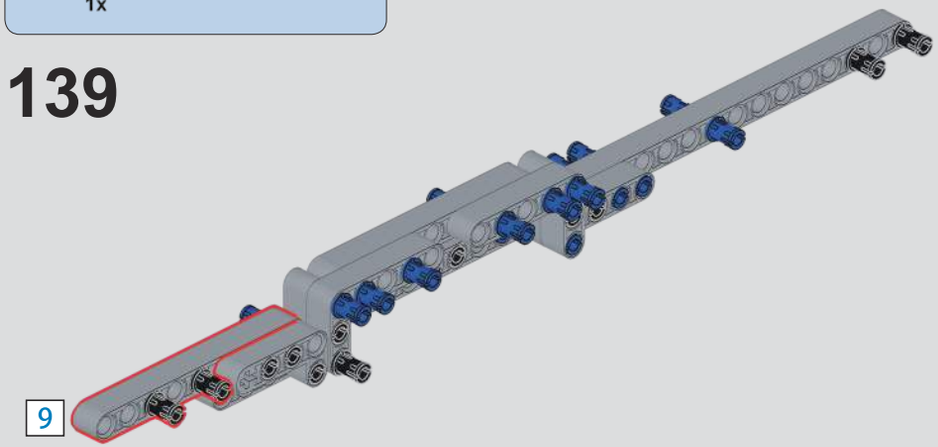

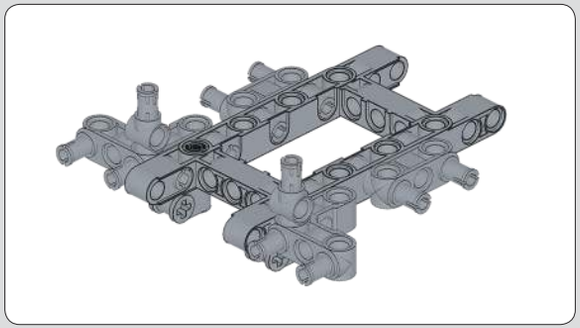

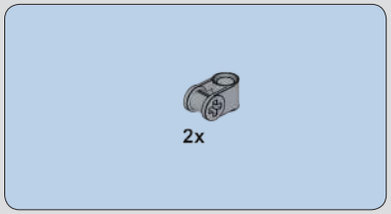

141

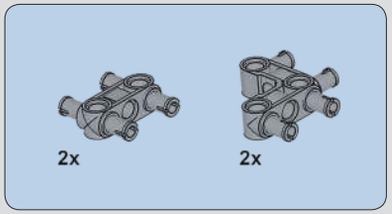

142

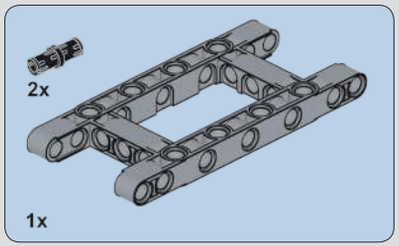

140

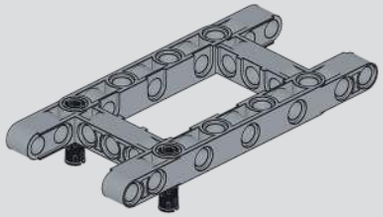

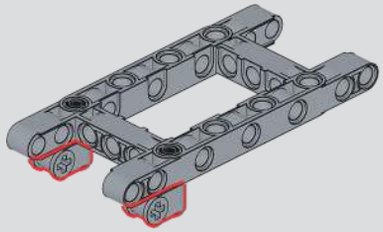

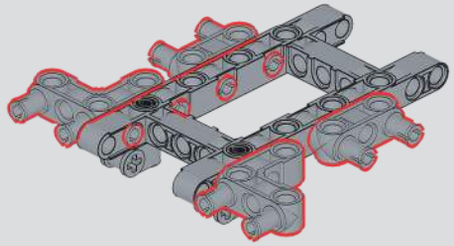

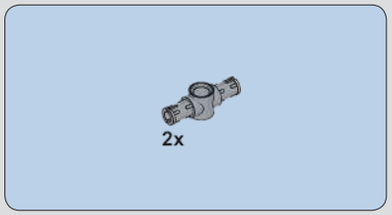

143

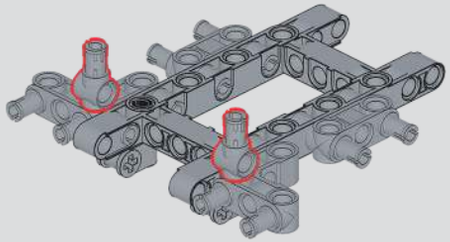

144

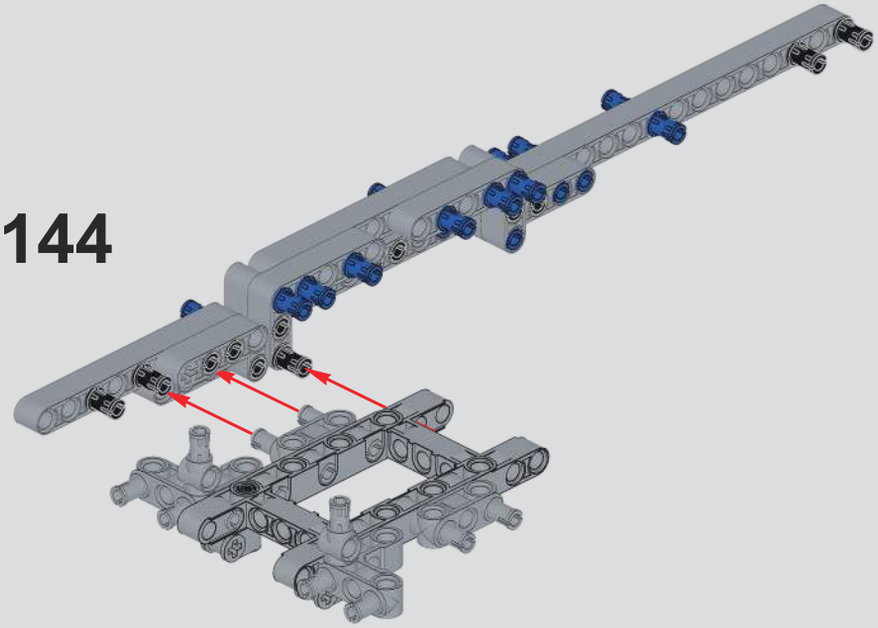

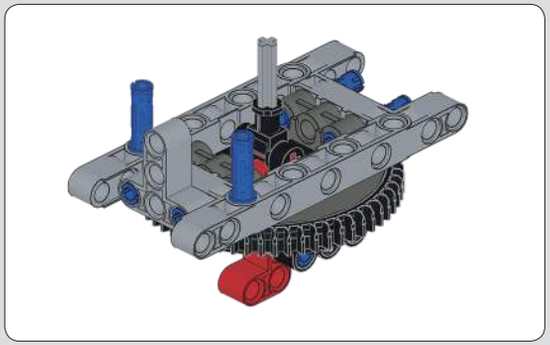

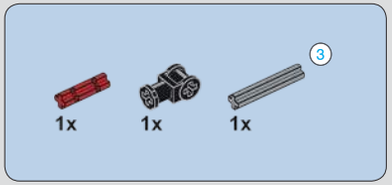

145

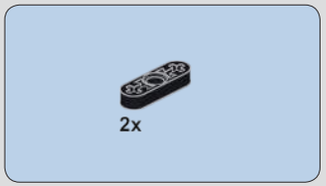

146

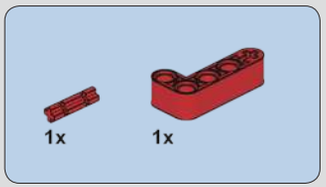

147

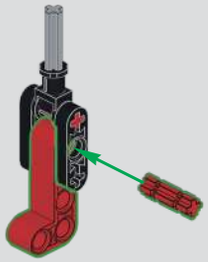

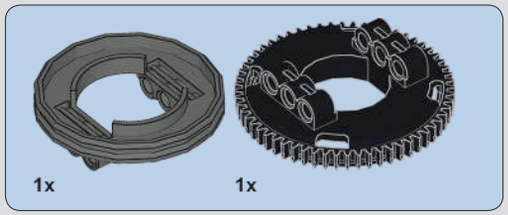

148

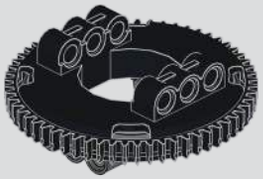

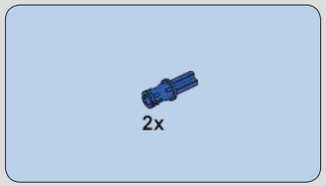

149

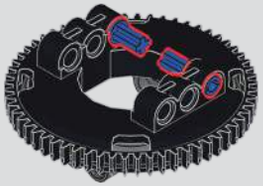

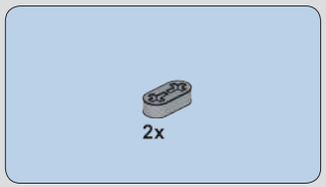

150

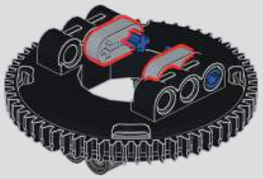

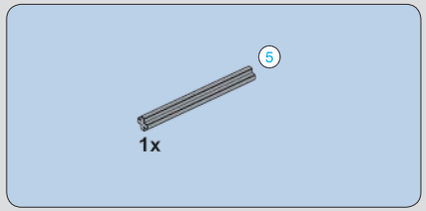

151

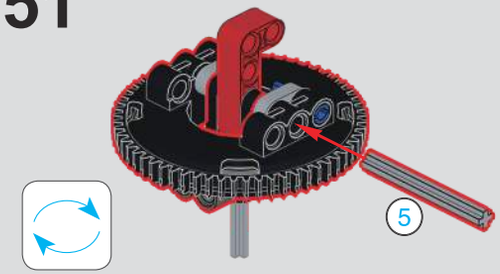

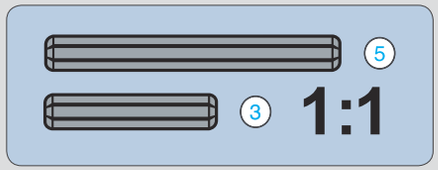

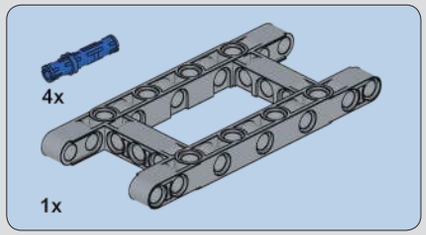

152

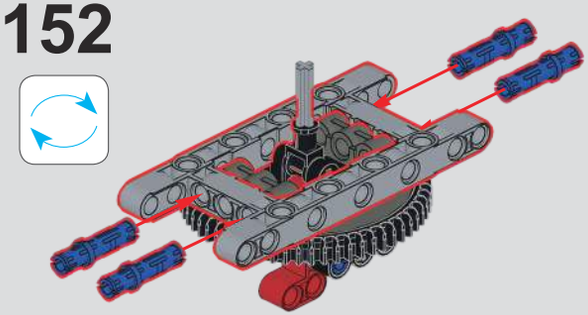

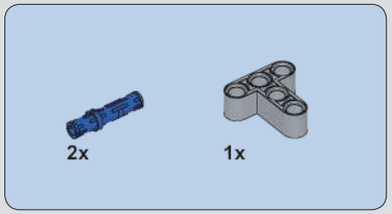

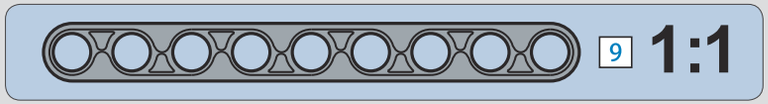

153

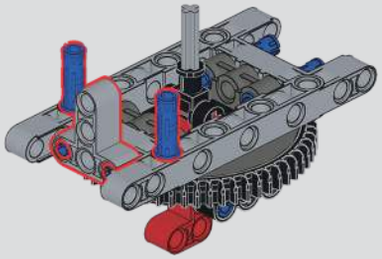

154

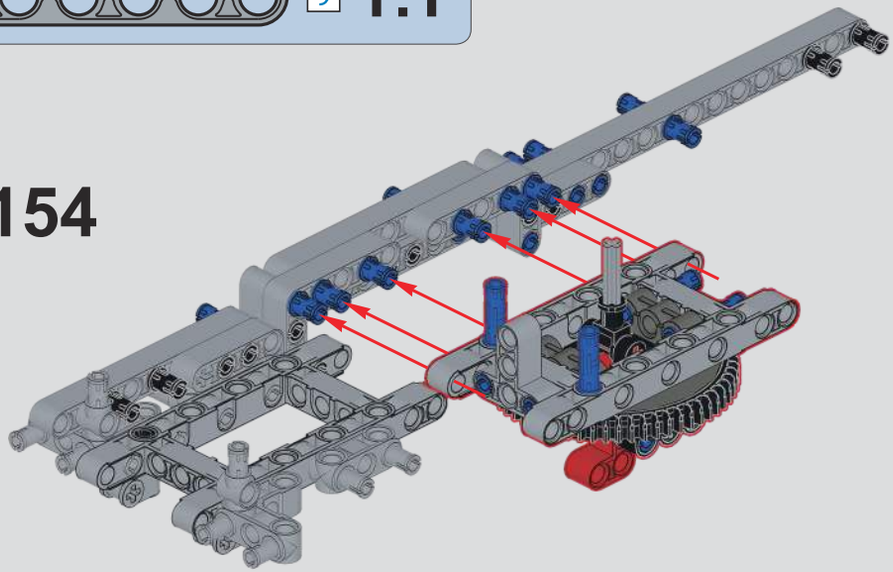

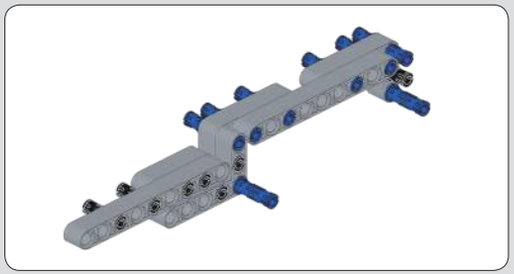

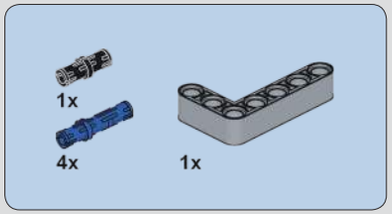

155

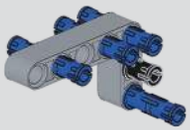

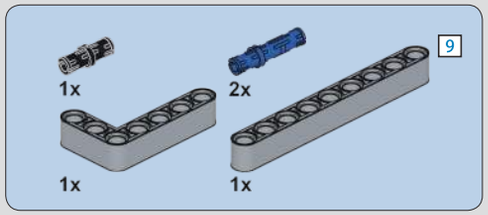

156

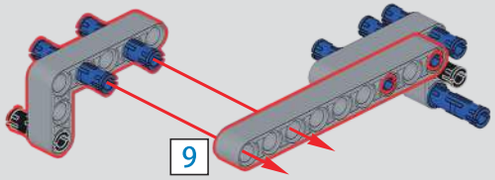

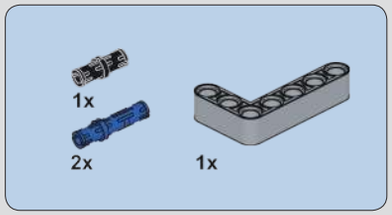

157

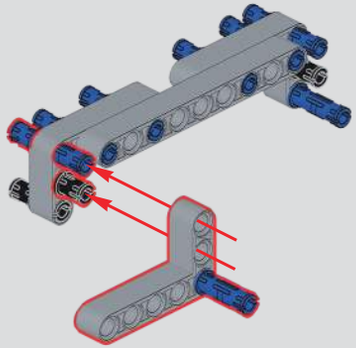

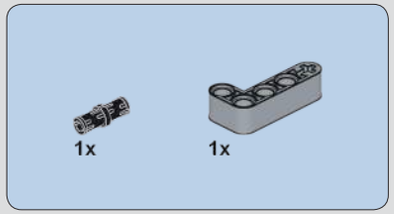

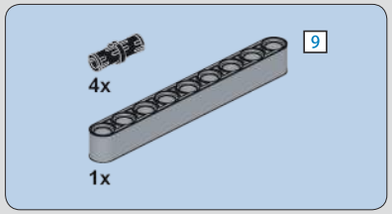

158

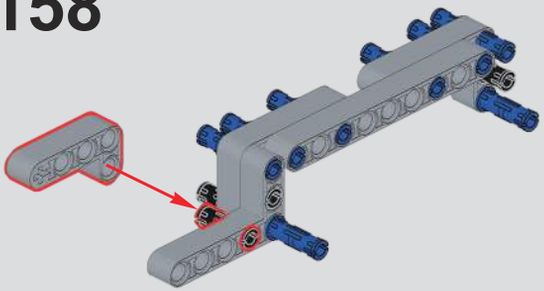

159

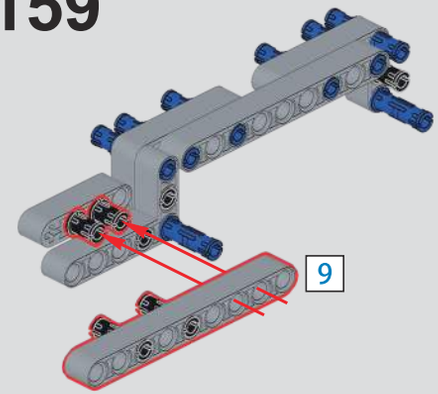

160

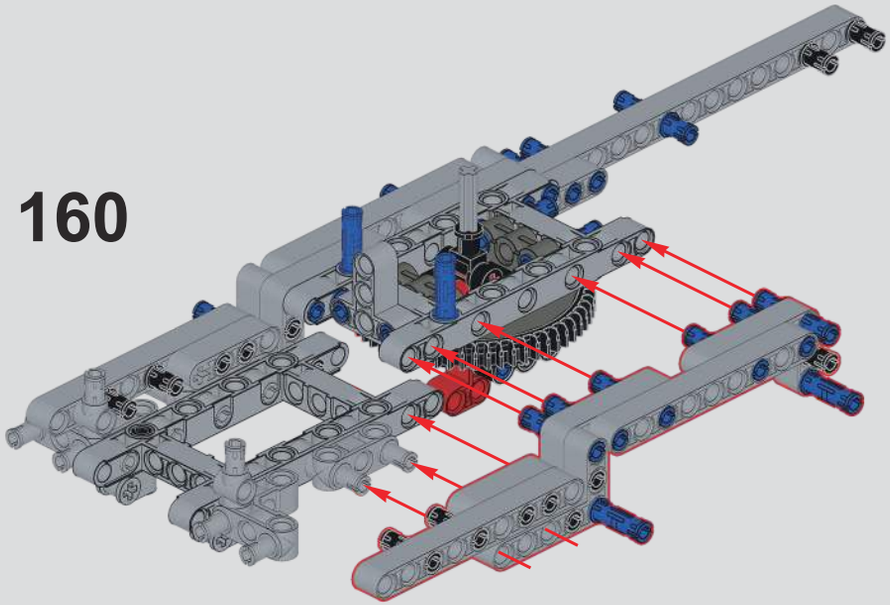

161

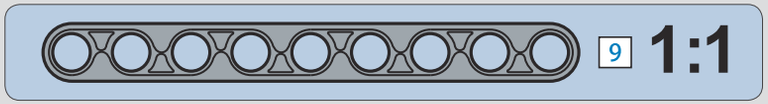

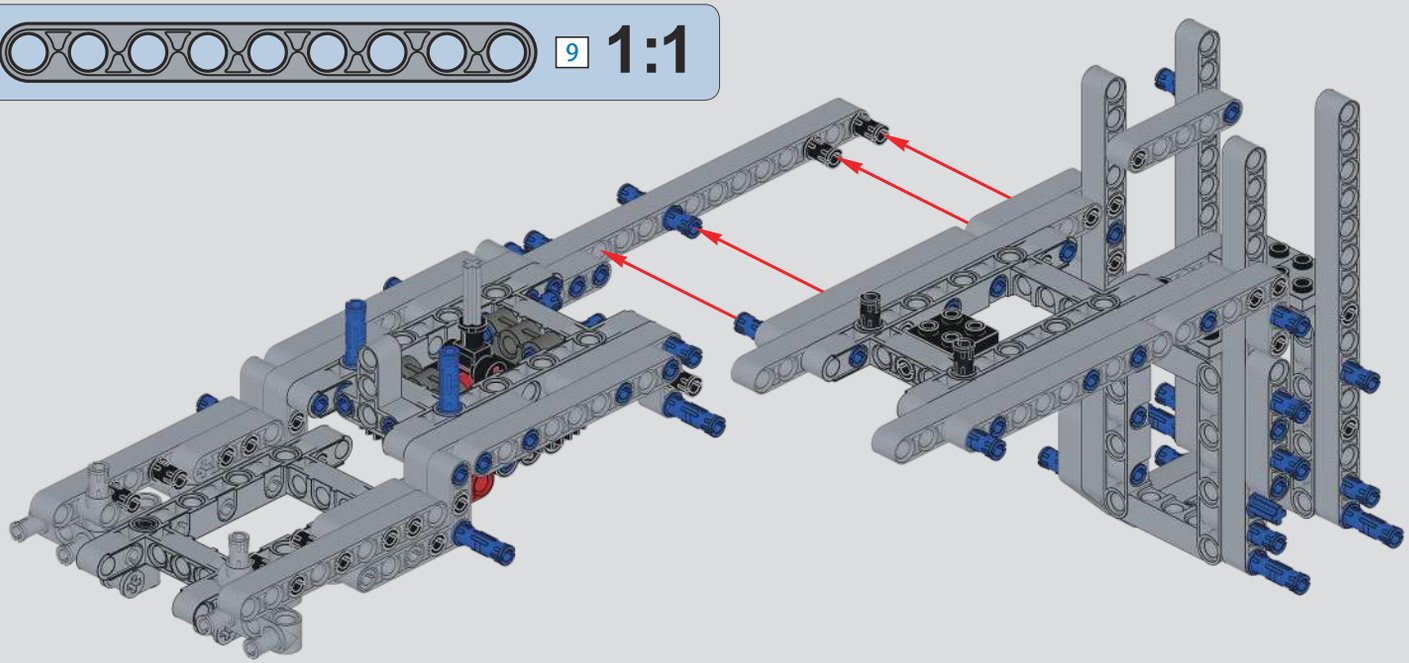

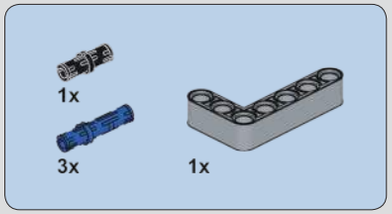

162

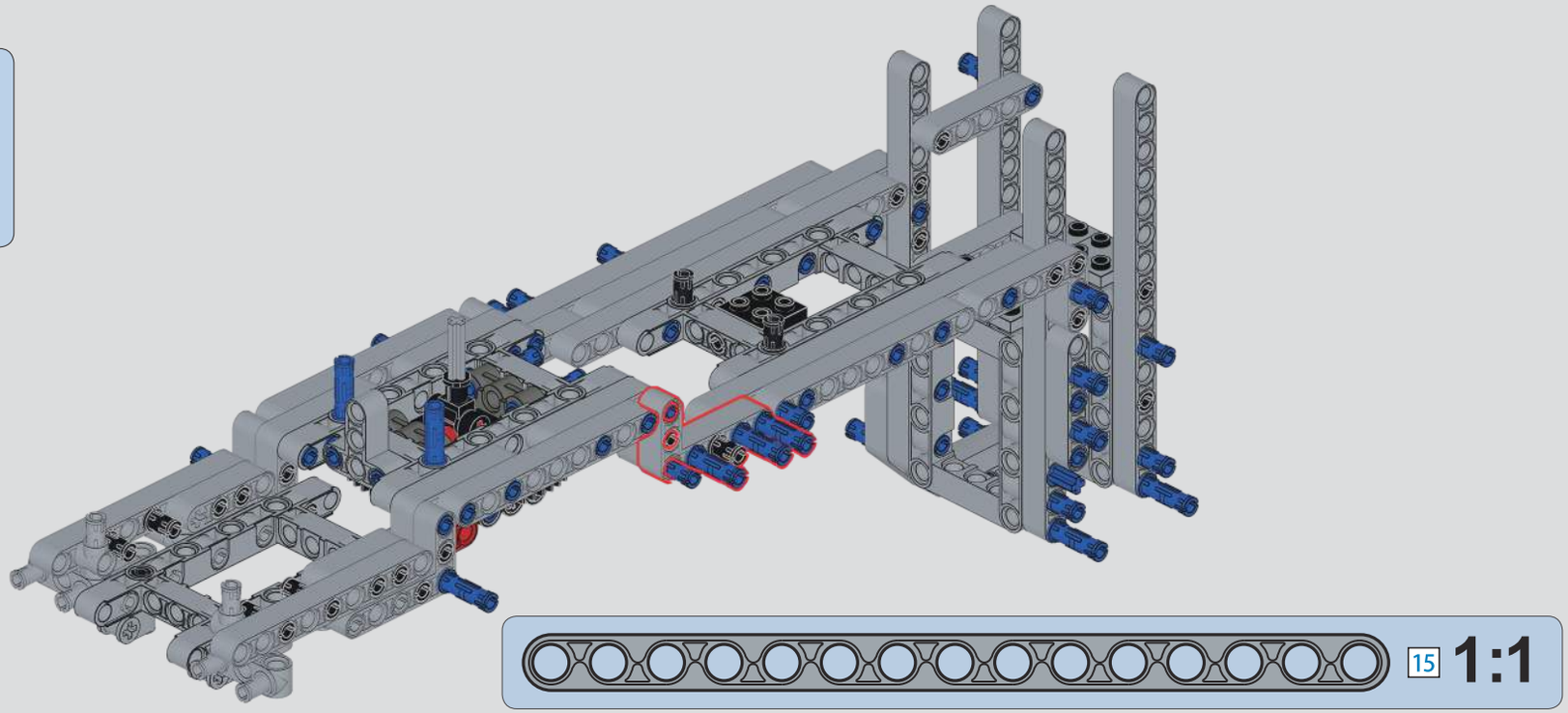

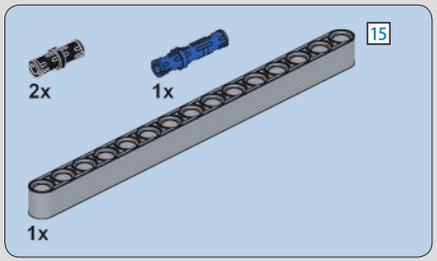

163

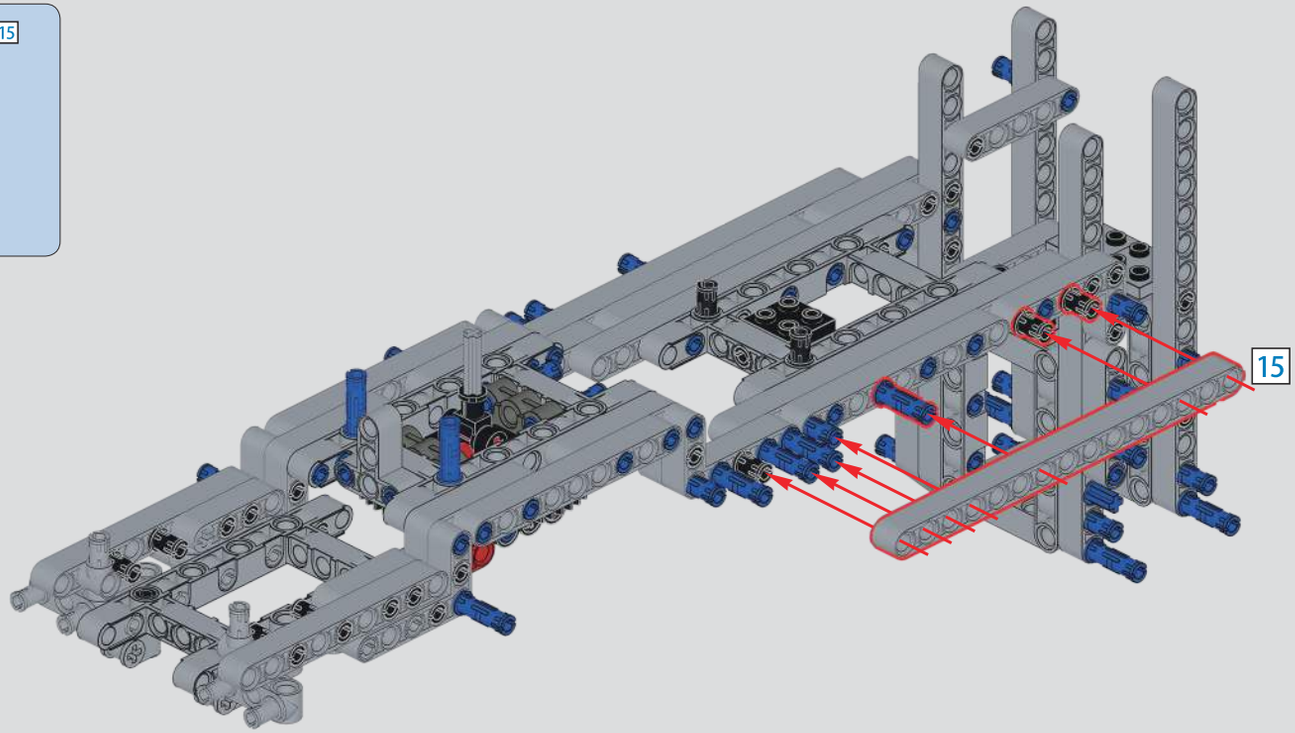

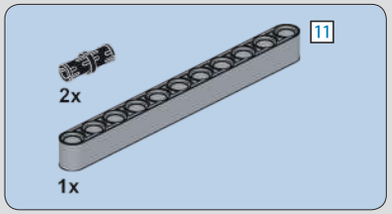

164

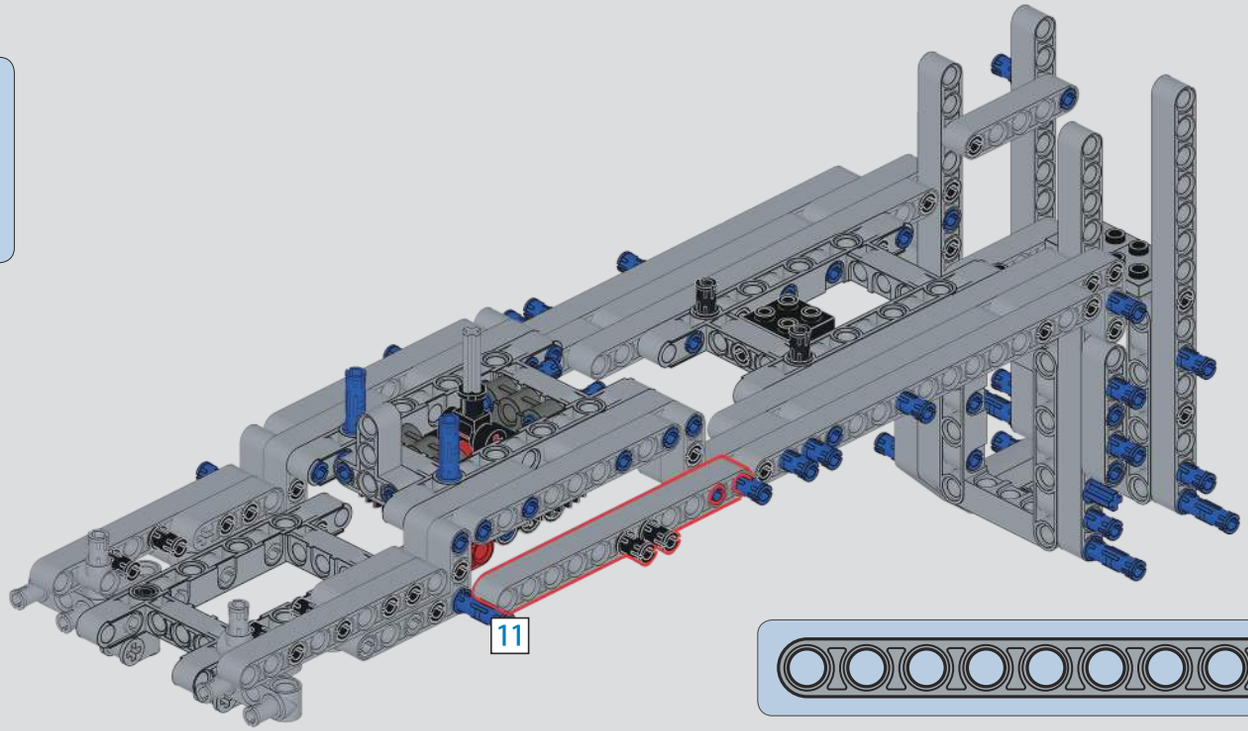

165

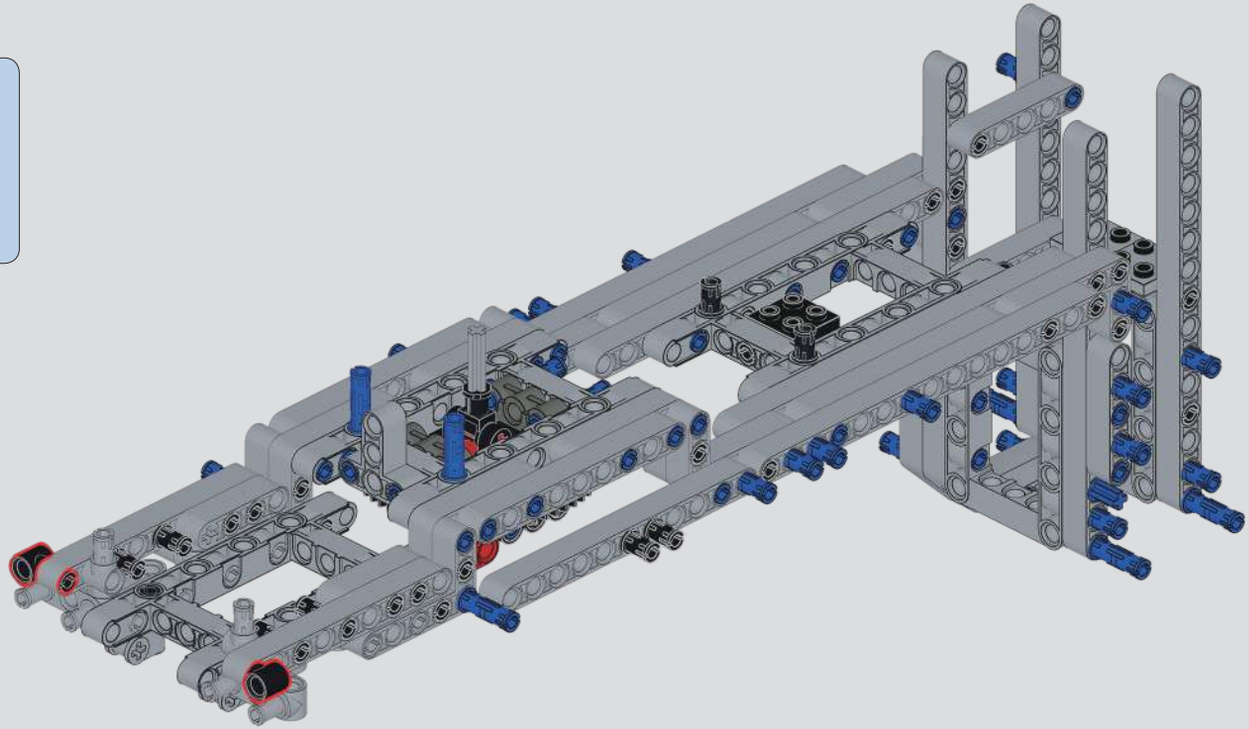

166

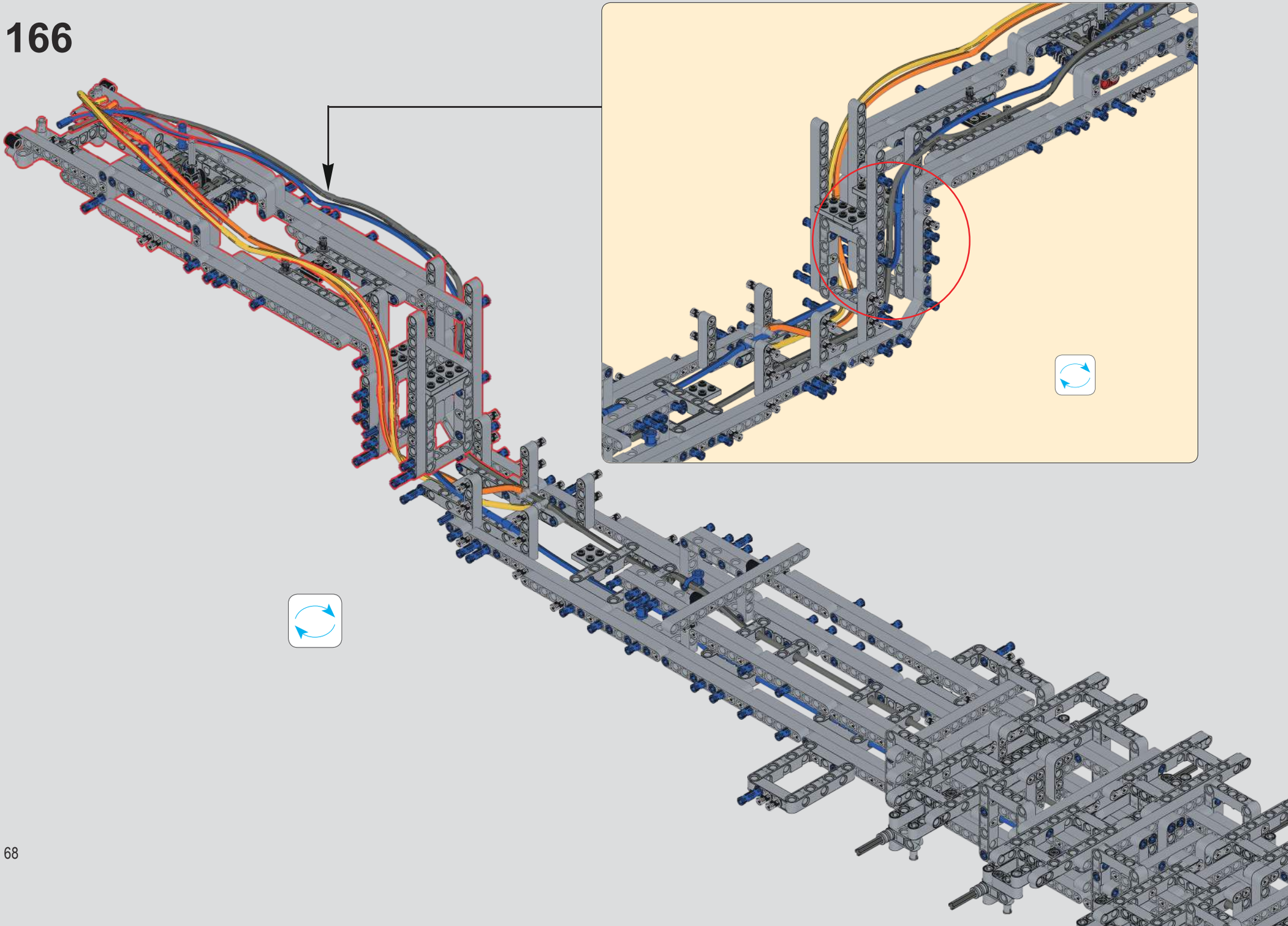

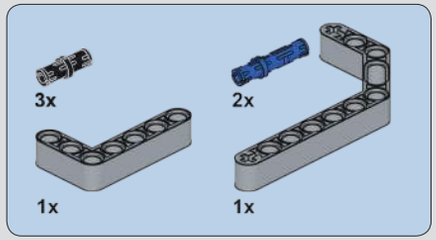

167

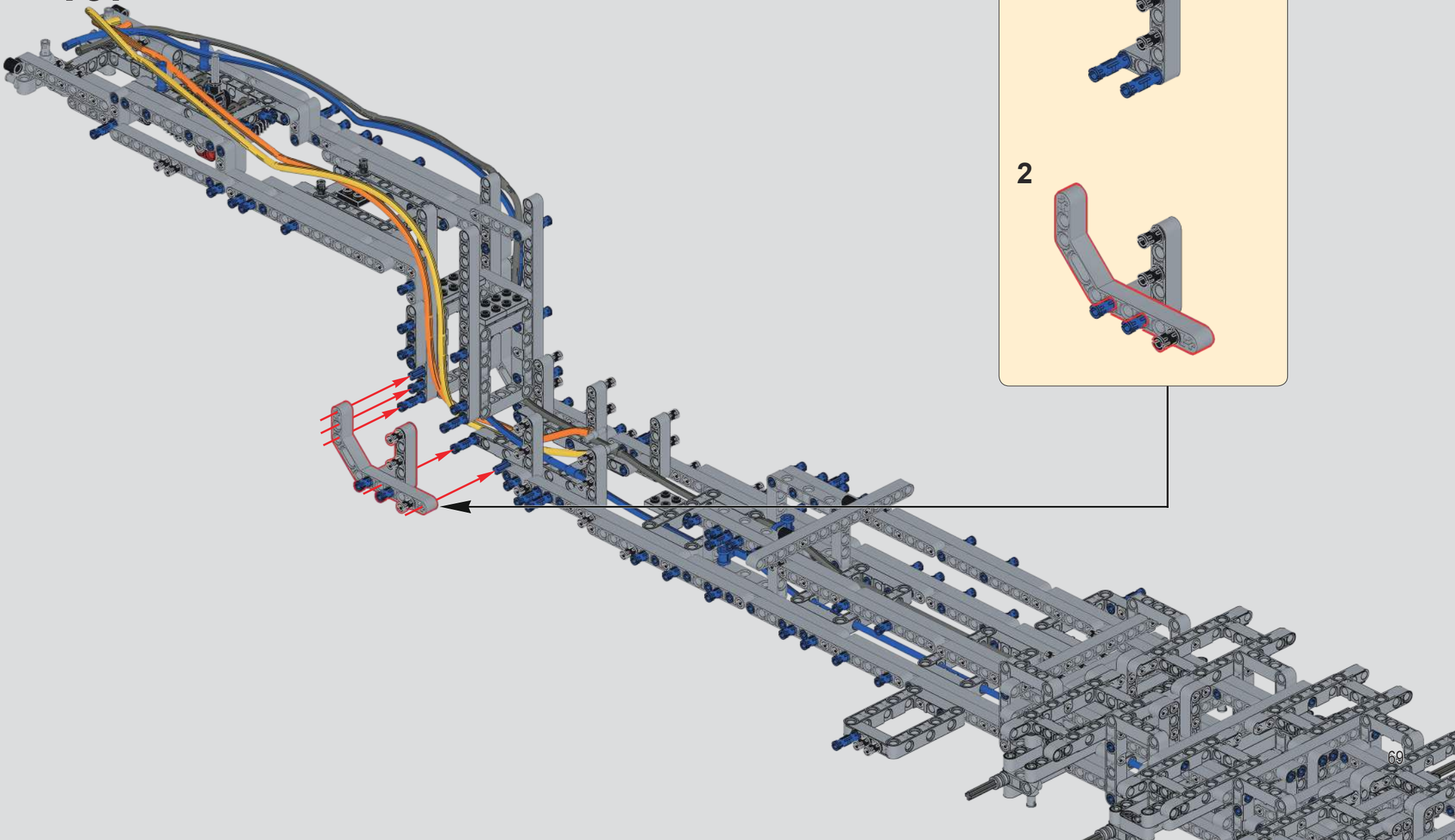

168

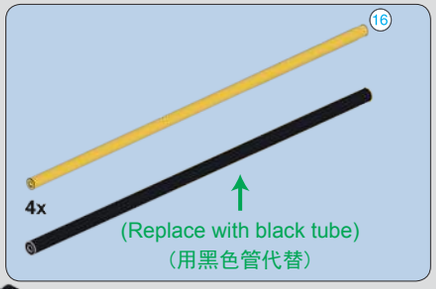

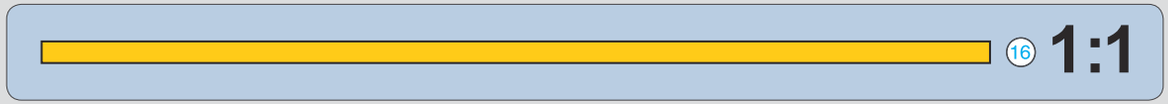

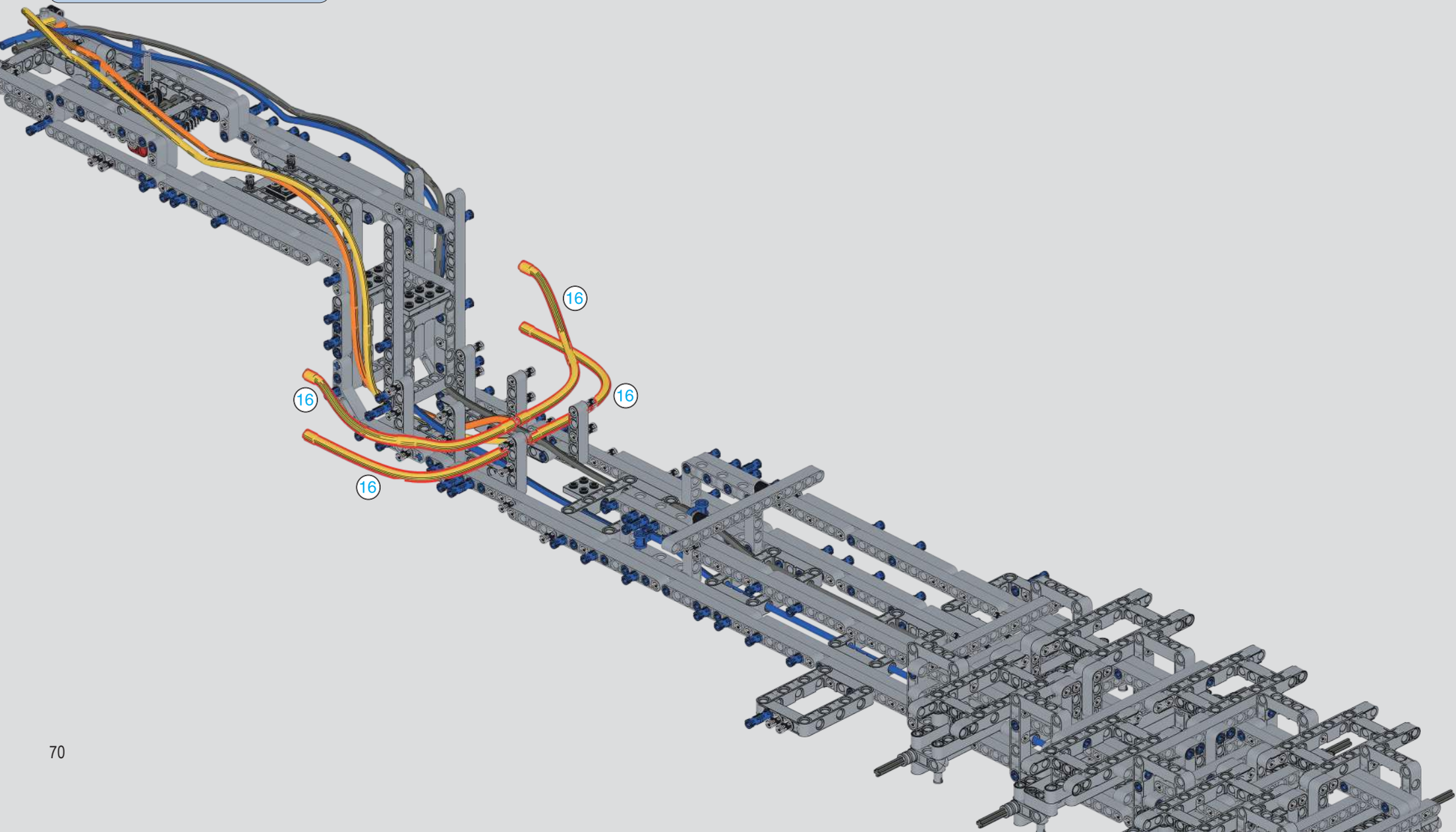

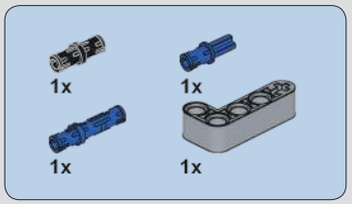

169

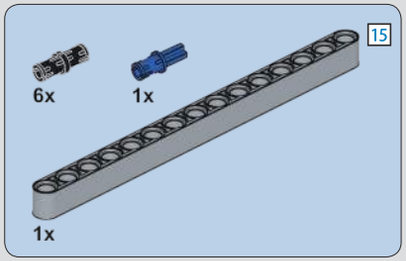

170

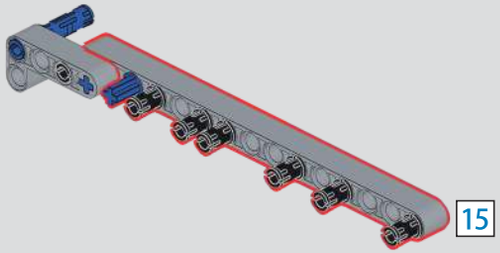

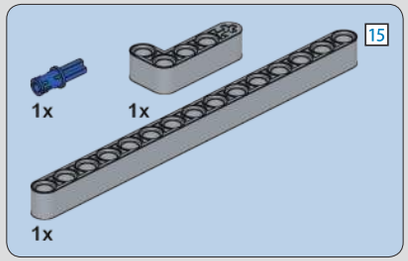

171

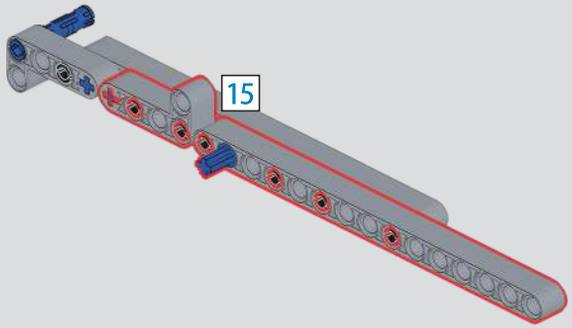

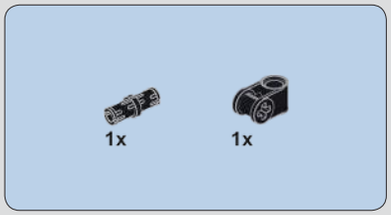

172

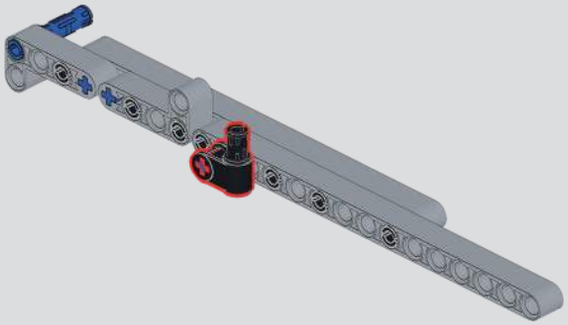

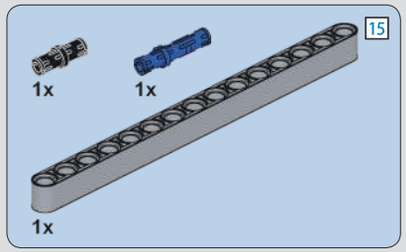

173

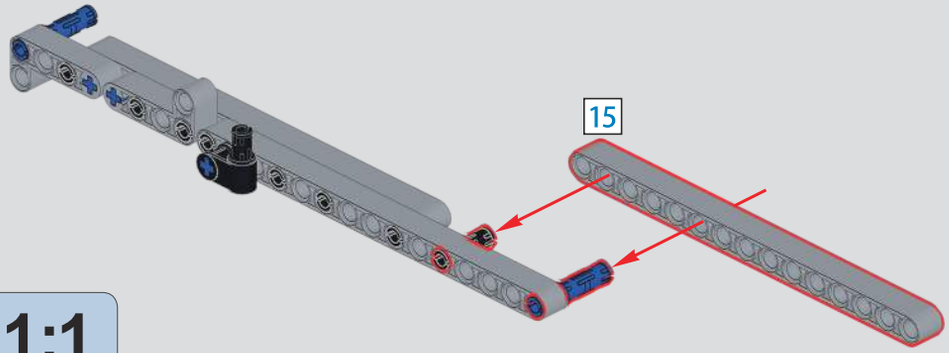

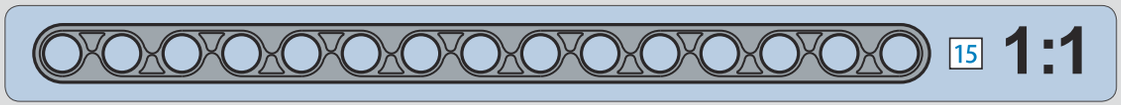

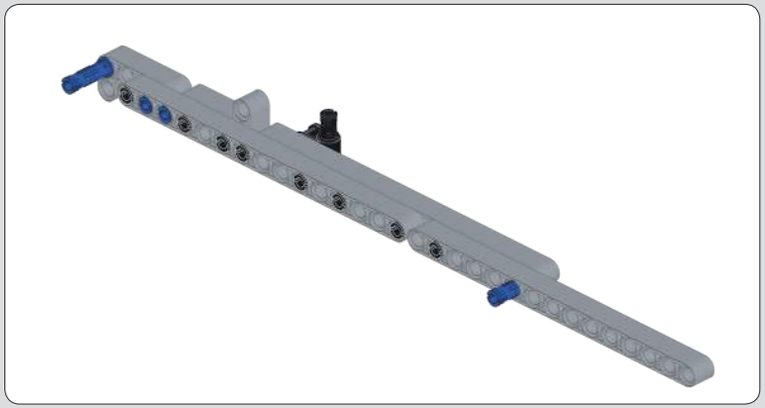

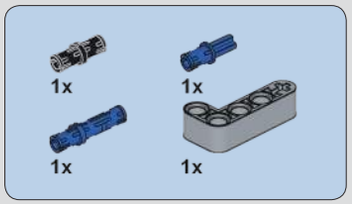

174

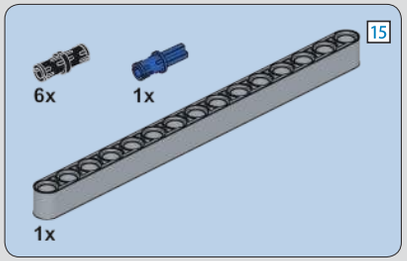

175

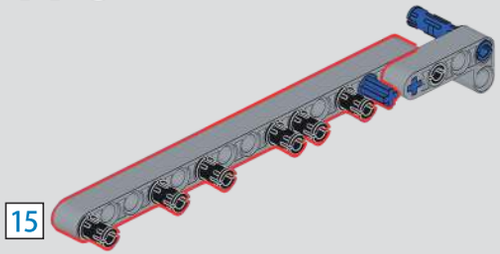

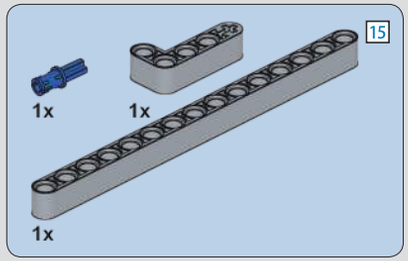

176

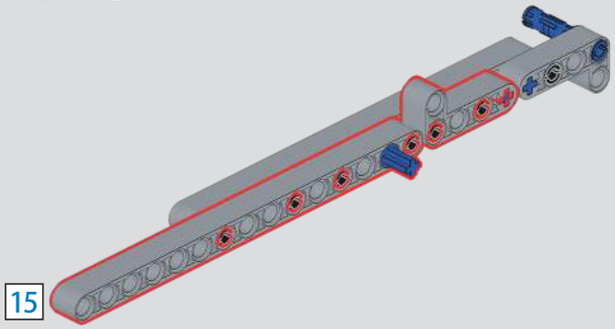

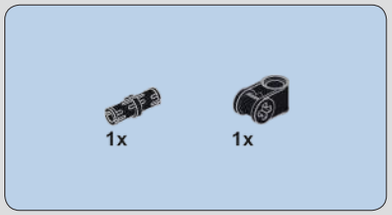

177

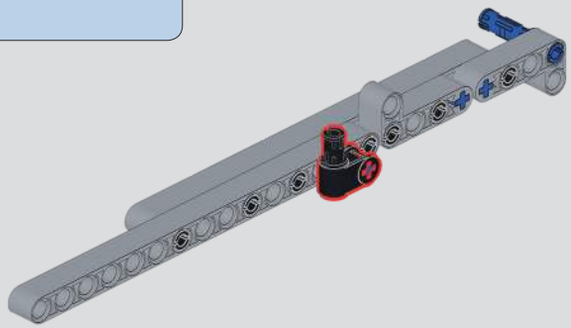

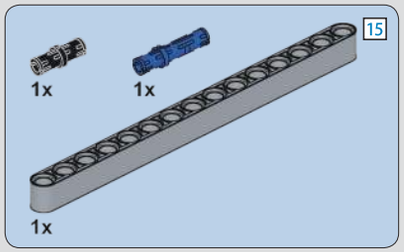

178

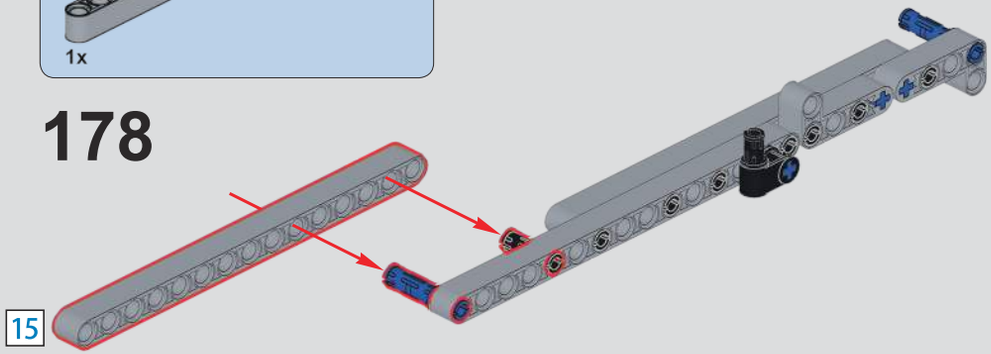

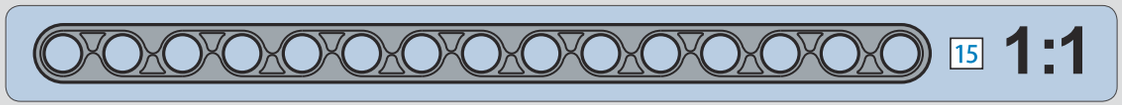

179

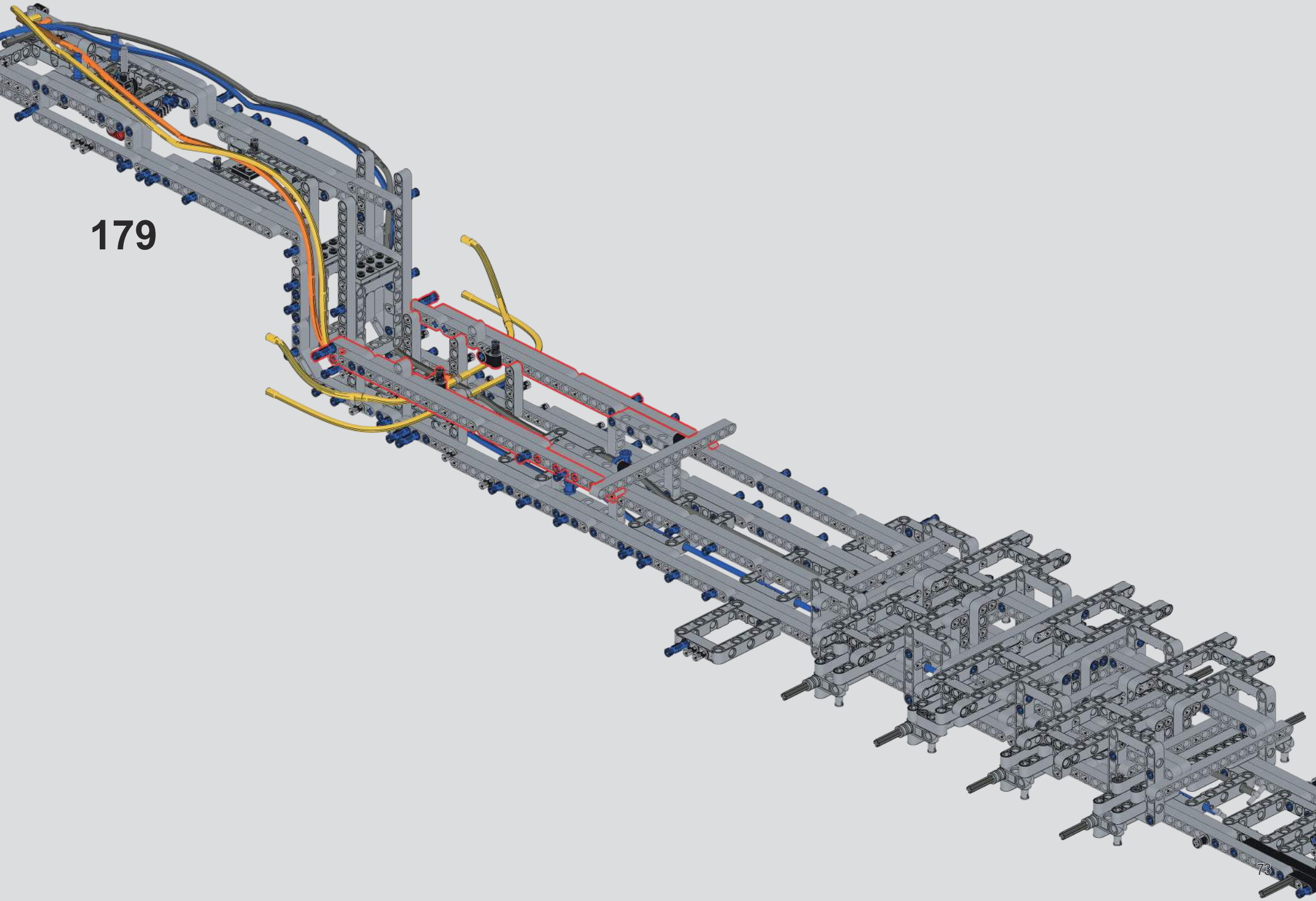

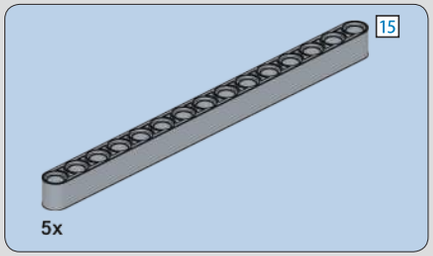

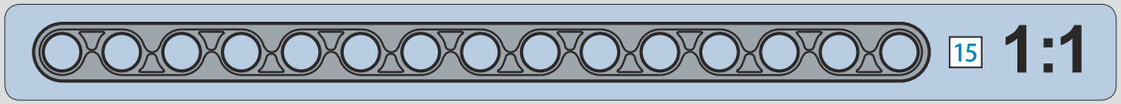

180

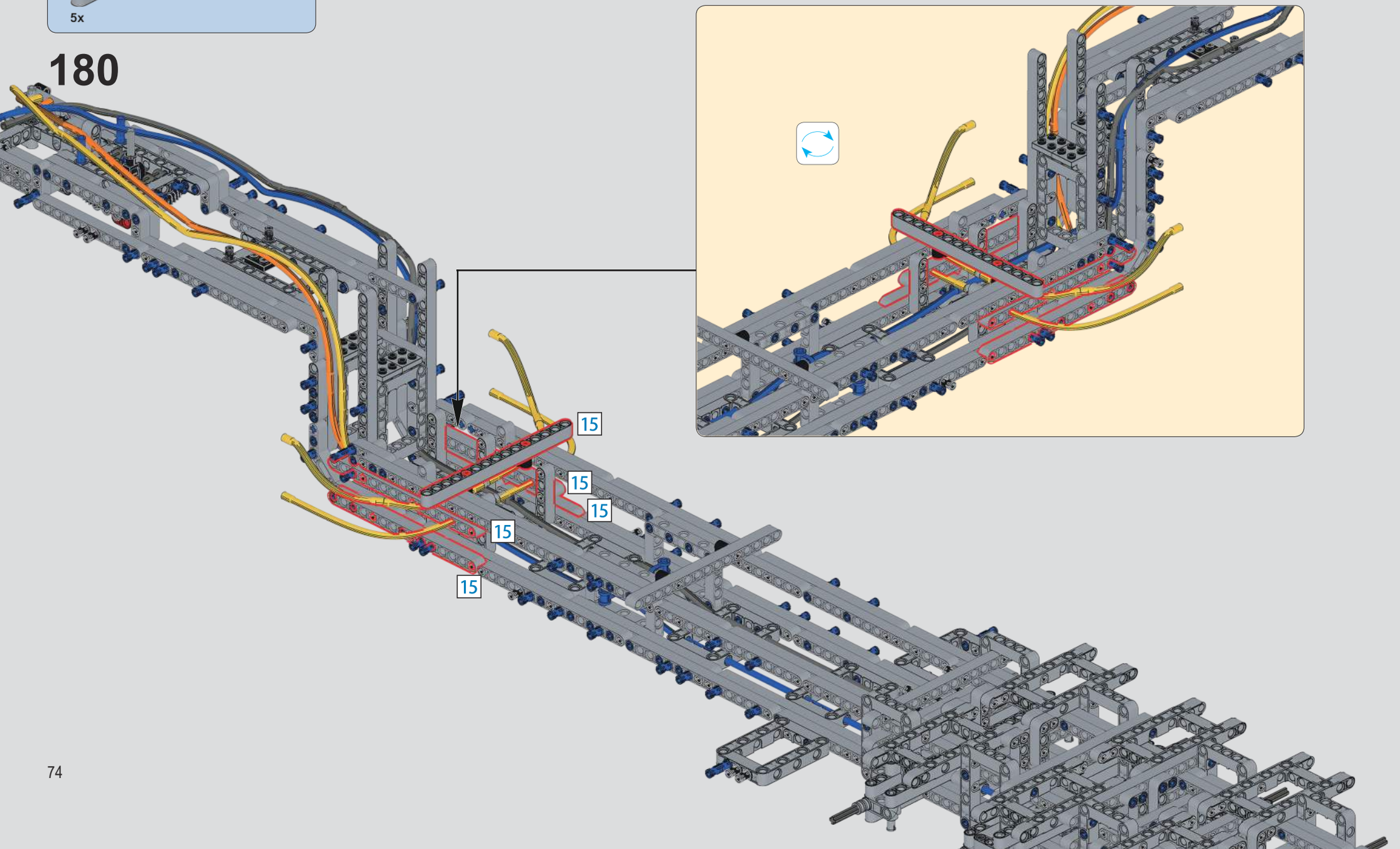

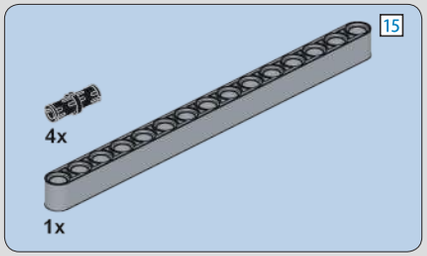

181

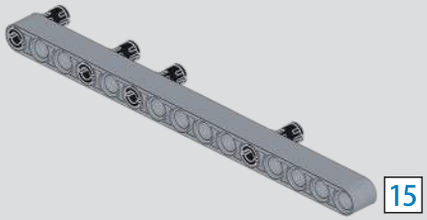

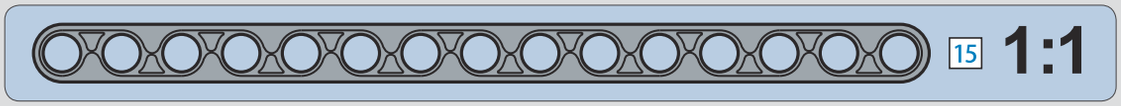

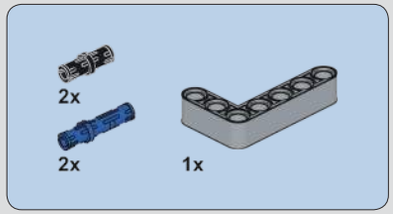

182

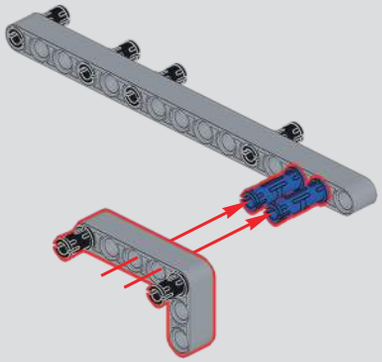

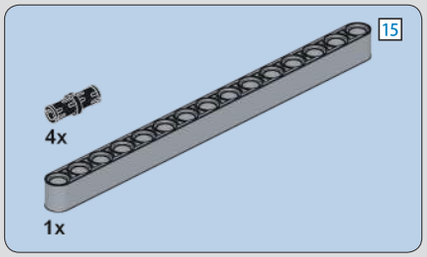

183

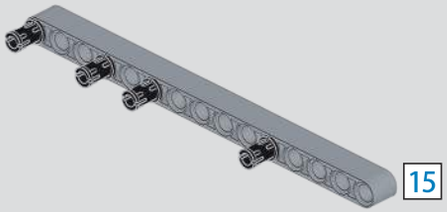

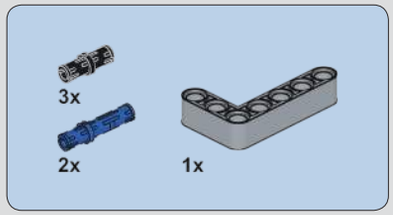

184

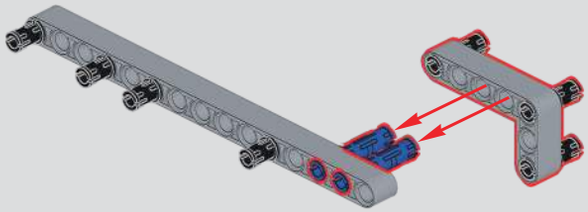

185

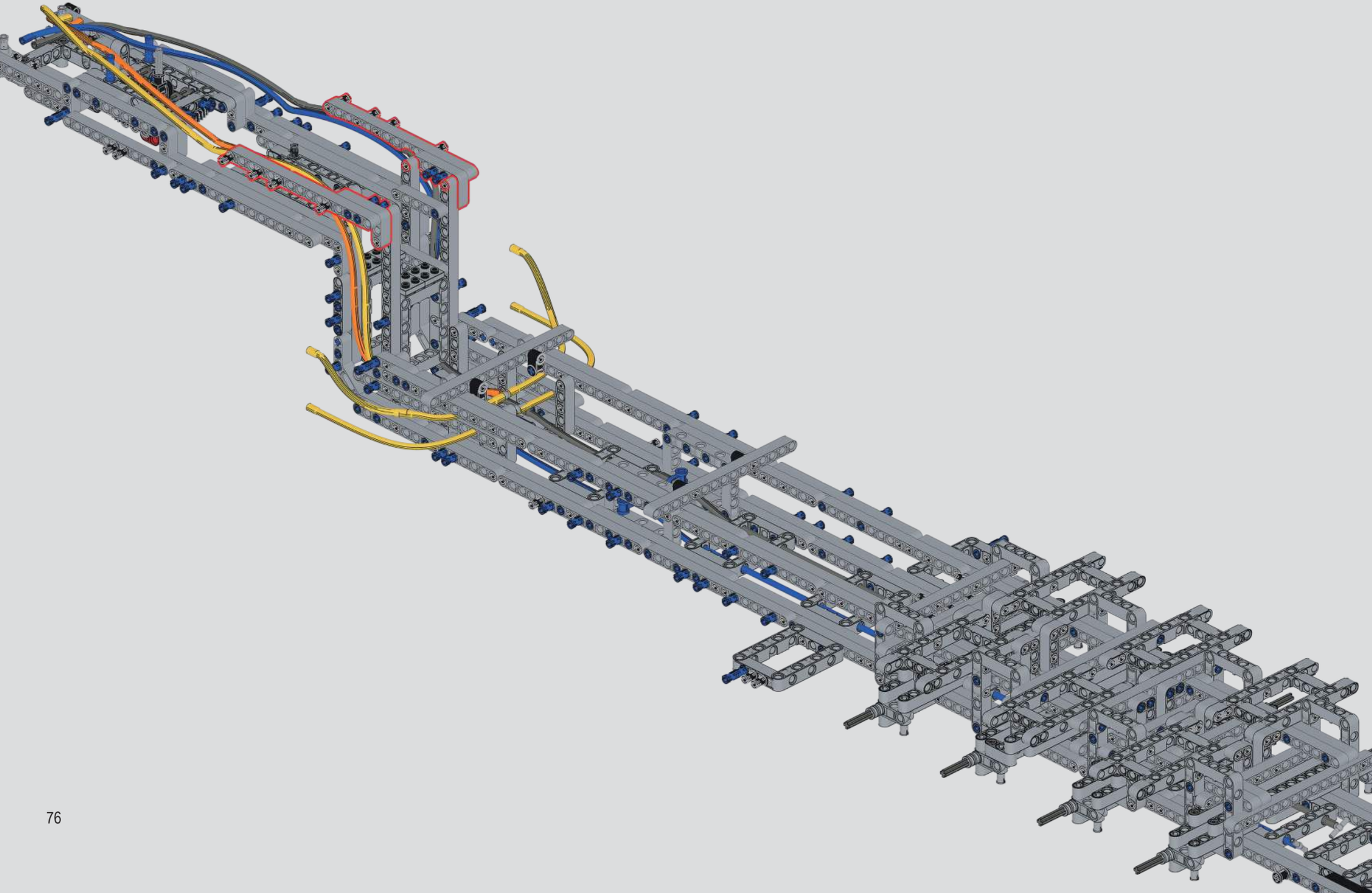

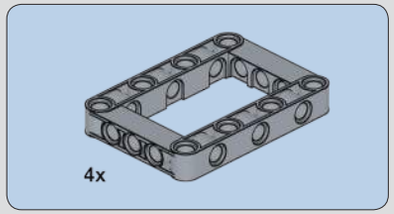

186

187

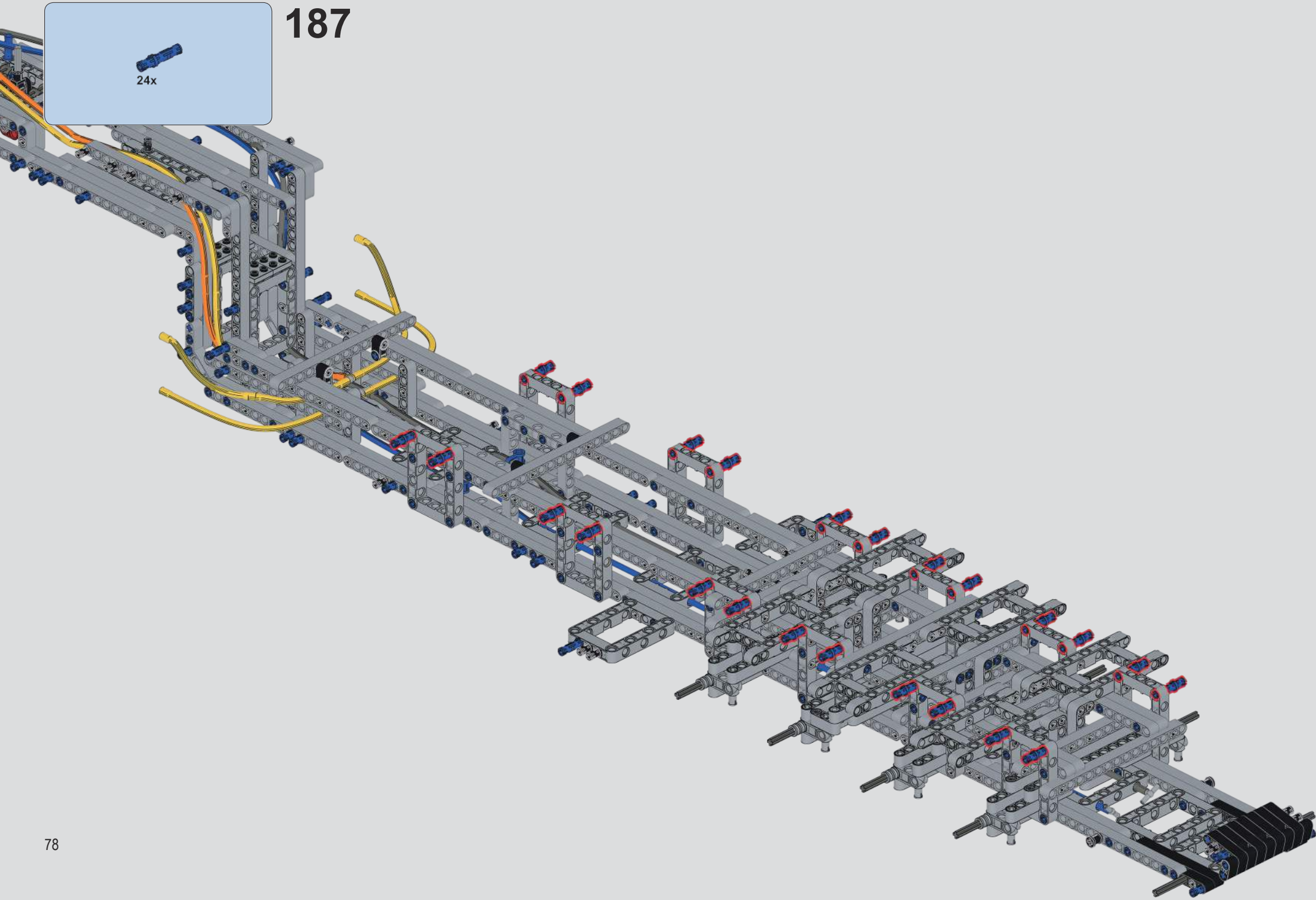

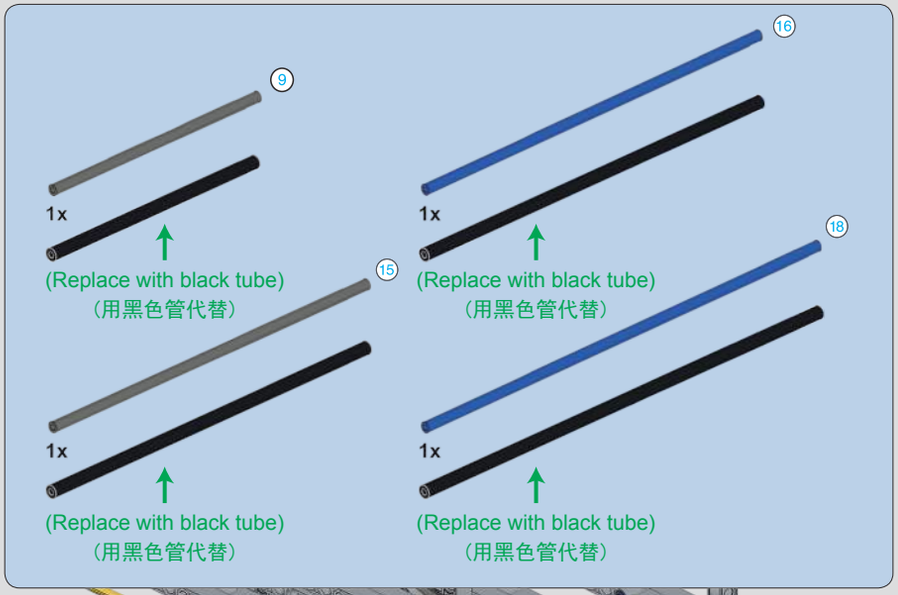
9
1x
(Replace with black tube)
(用黑色管代替)
16
1x
(Replace with black tube)
(用黑色管代替)
15
1x
(Replace with black tube)
(用黑色管代替)
18
1x
(Replace with black tube)
(用黑色管代替)

188

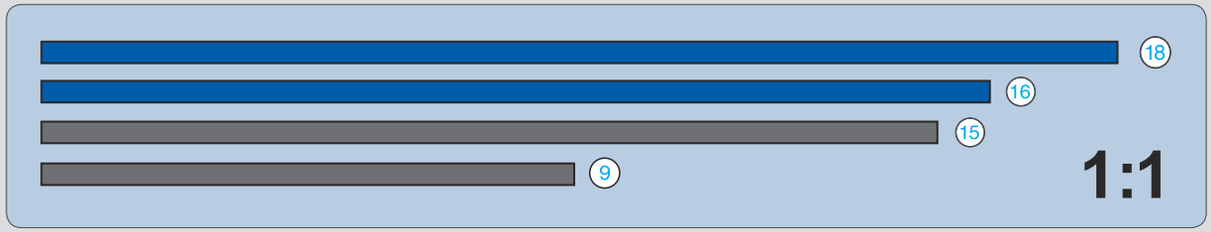
18
16
15
9
1:1

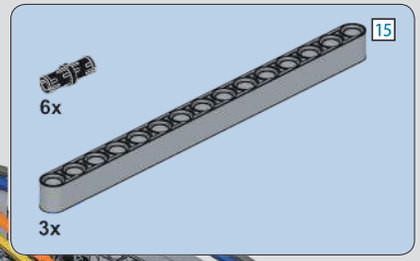

189

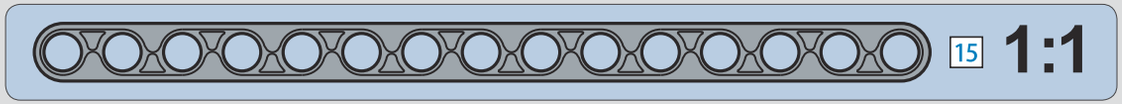

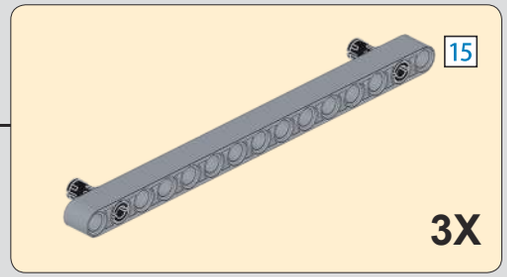

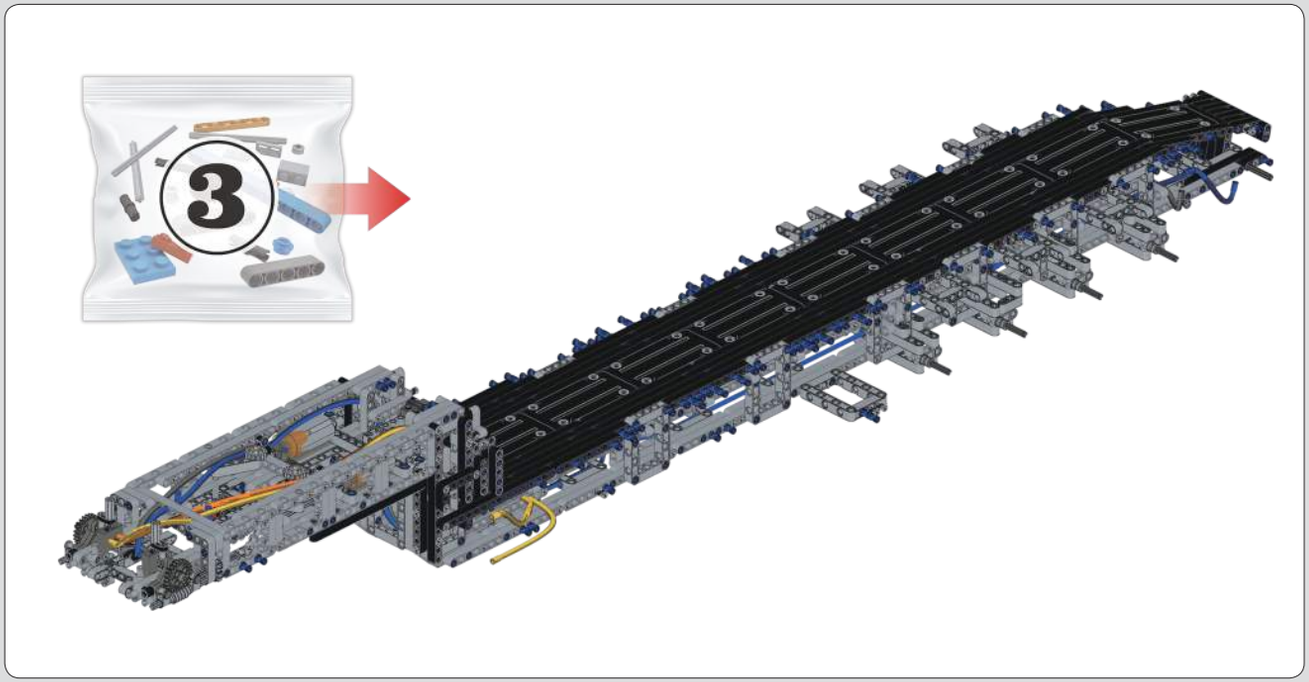

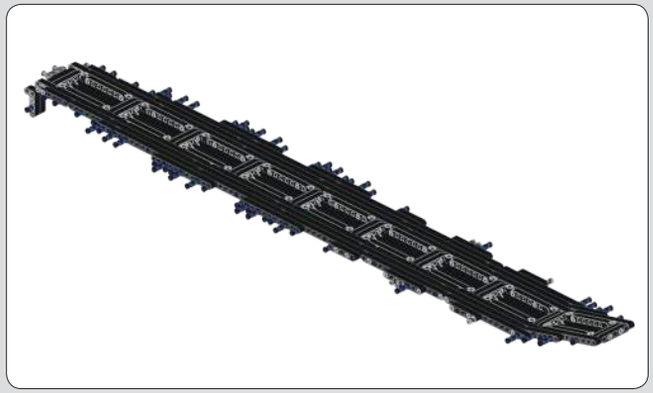

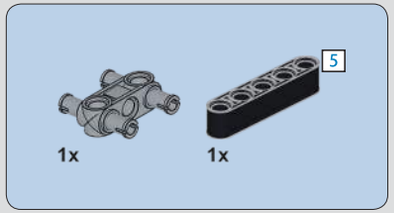

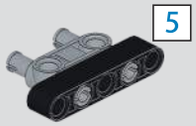

190

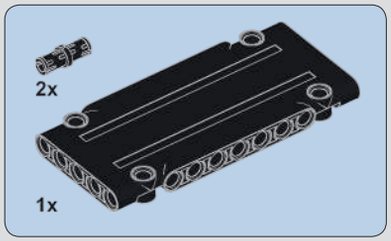

191

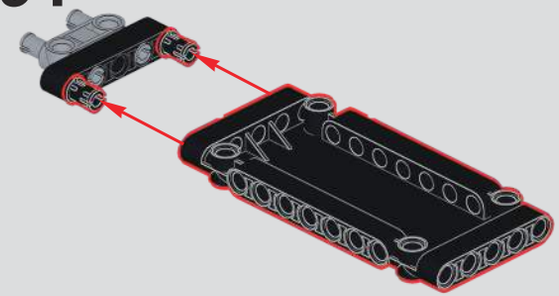

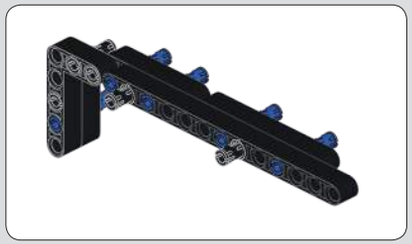

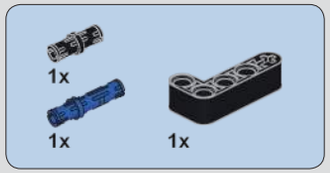

192

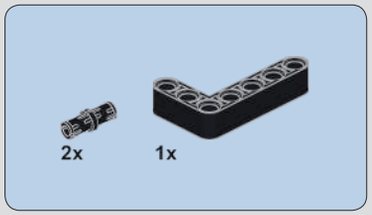

193

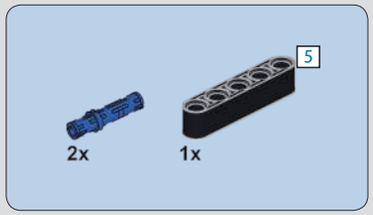

194

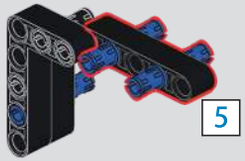

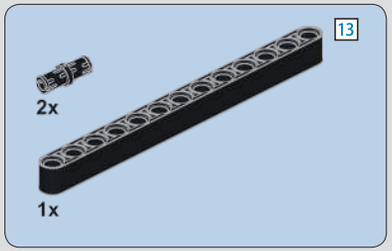

195

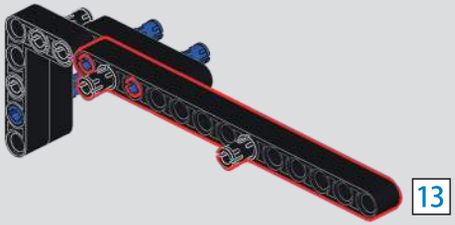

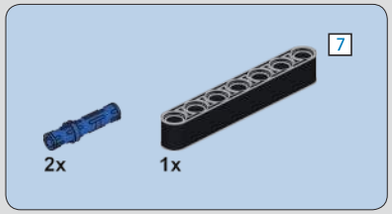

196

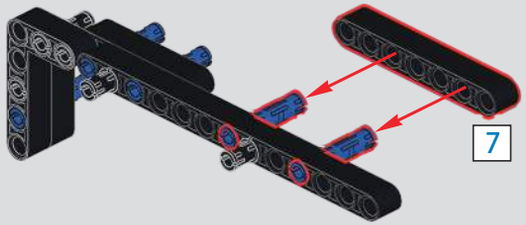

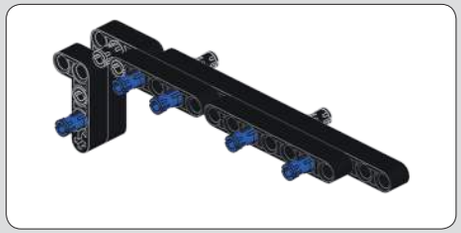

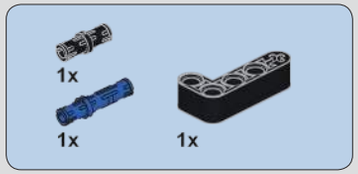

197

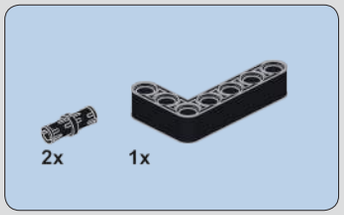

198

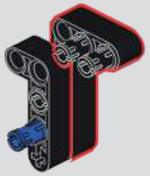

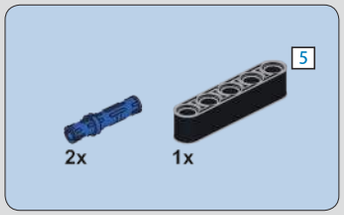

199

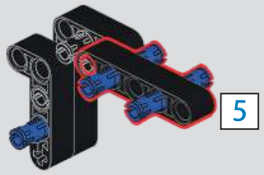

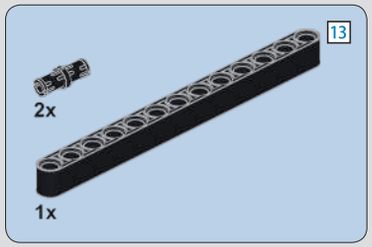

200

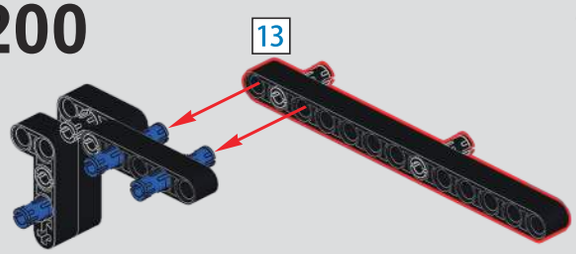

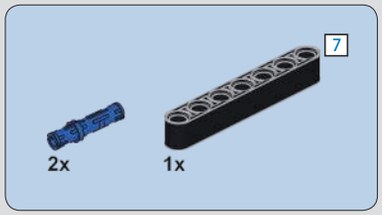

201

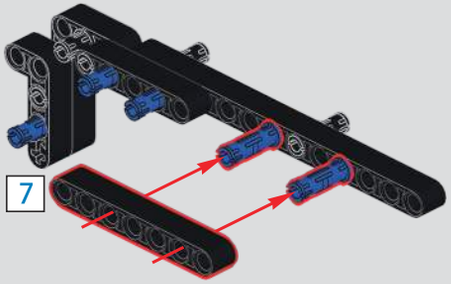

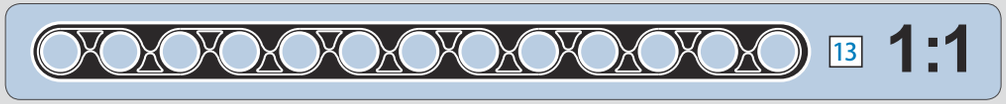

202

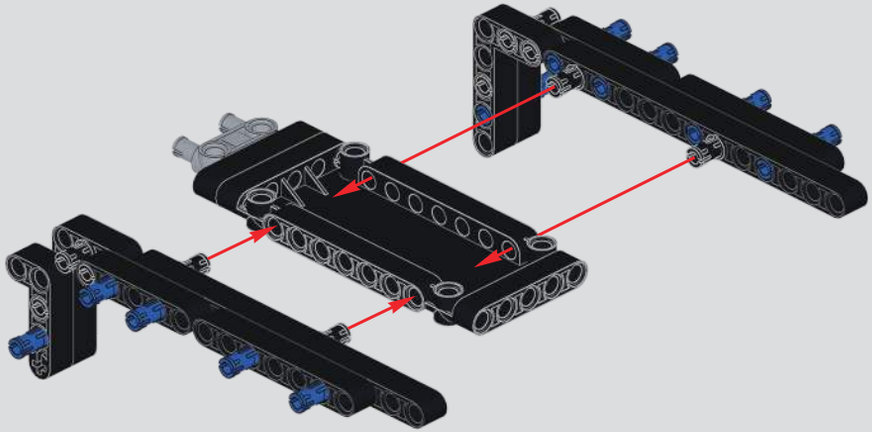

203

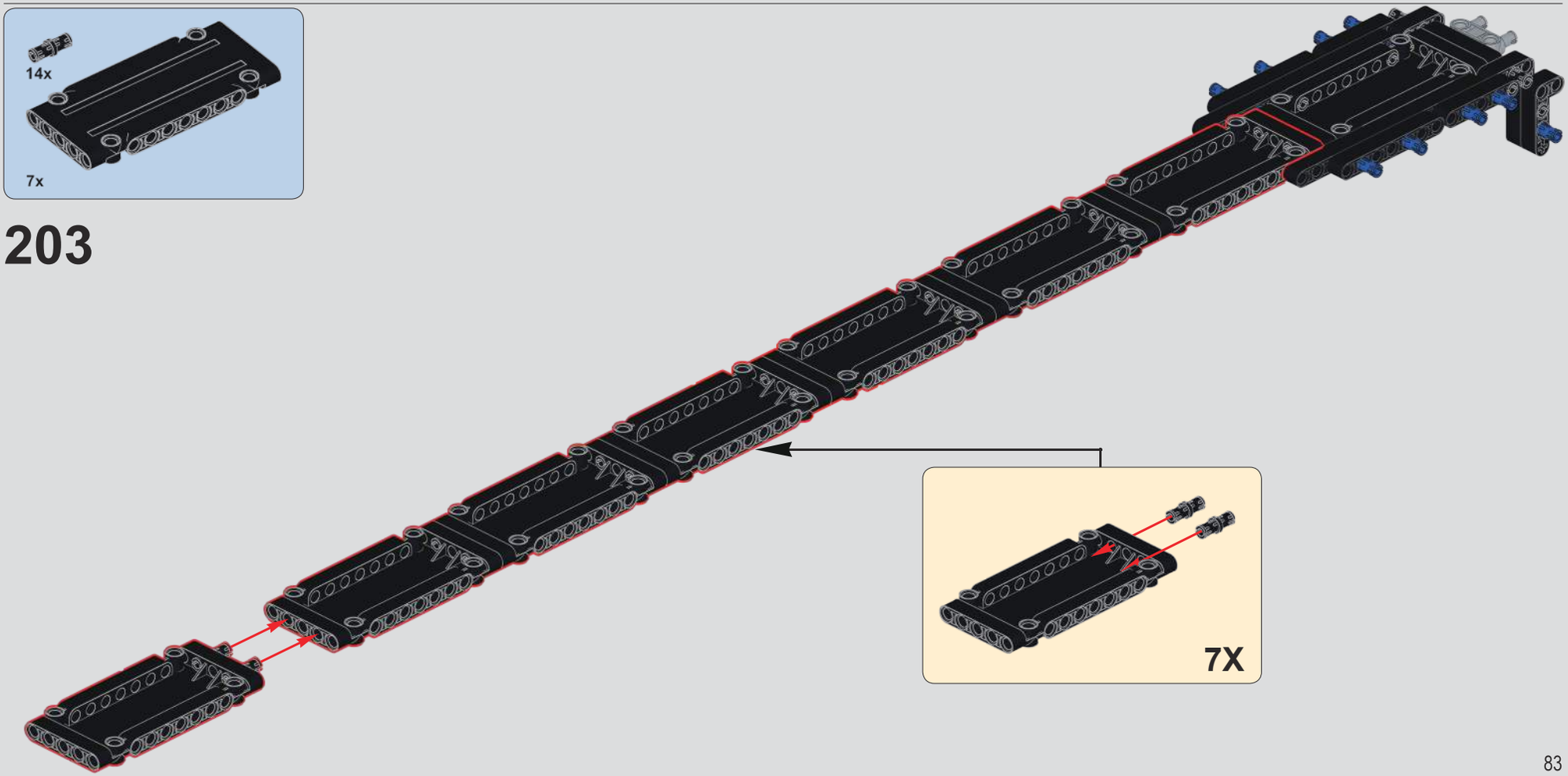

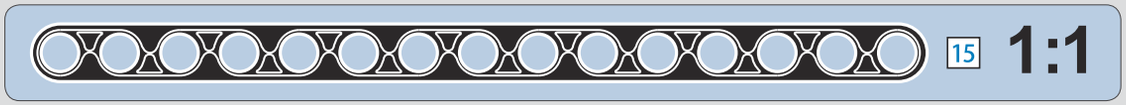

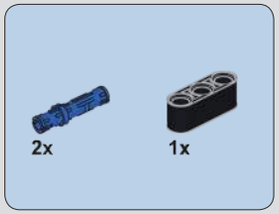

204

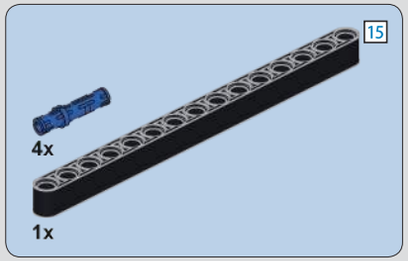

205

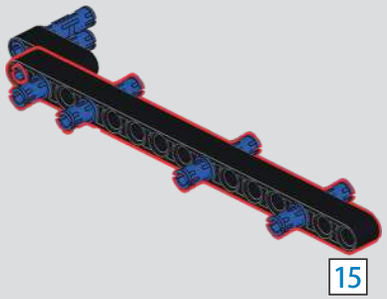

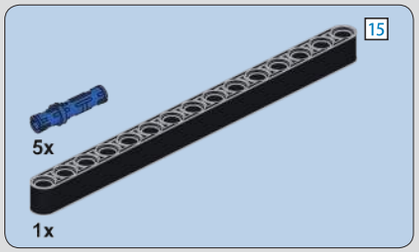

206

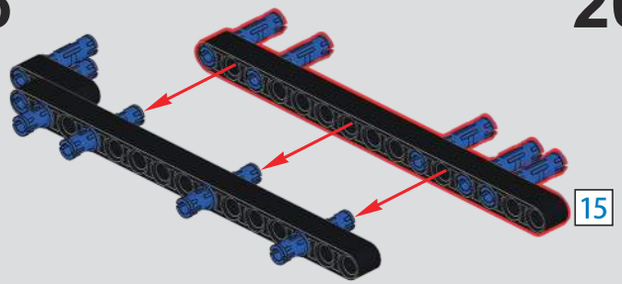

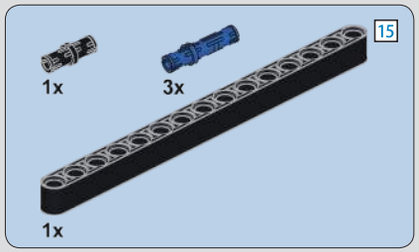

207

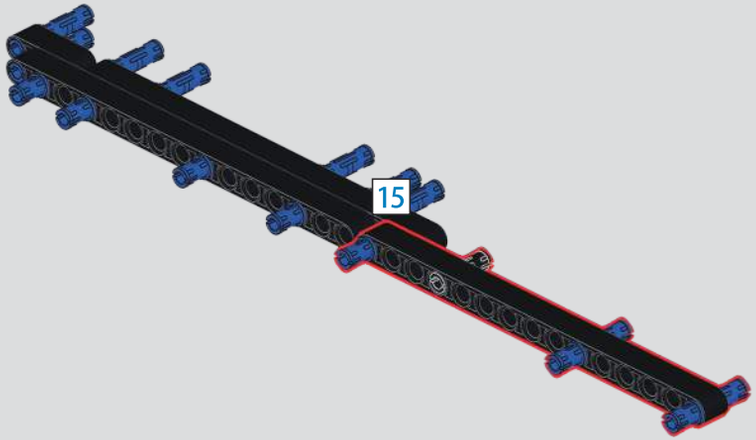

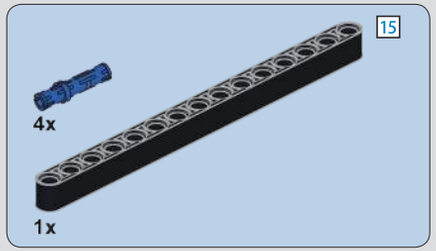

208

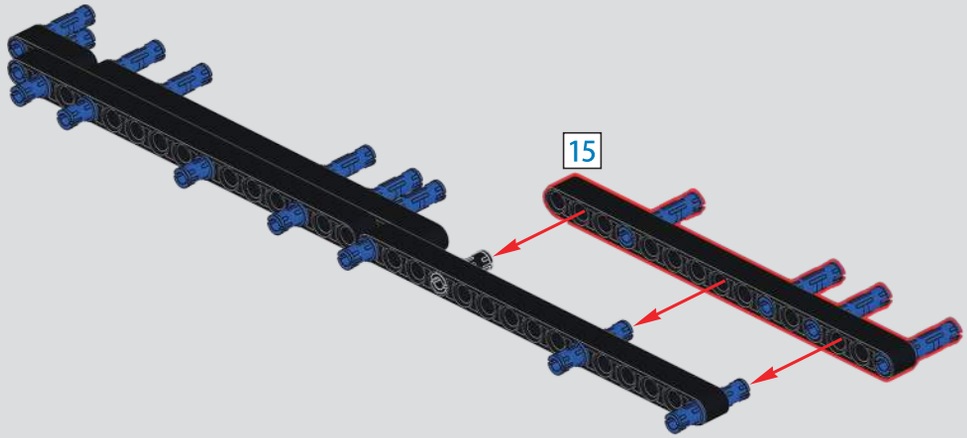

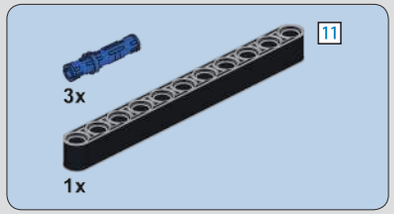

209

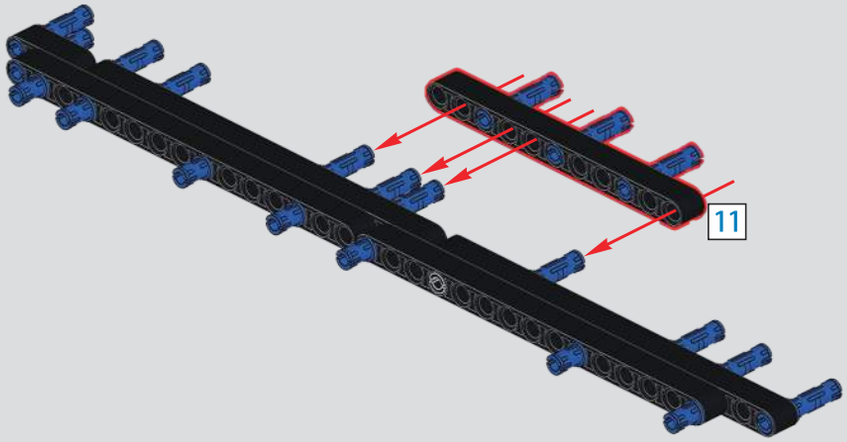

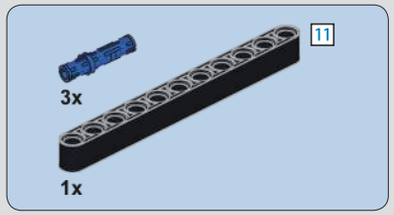

210

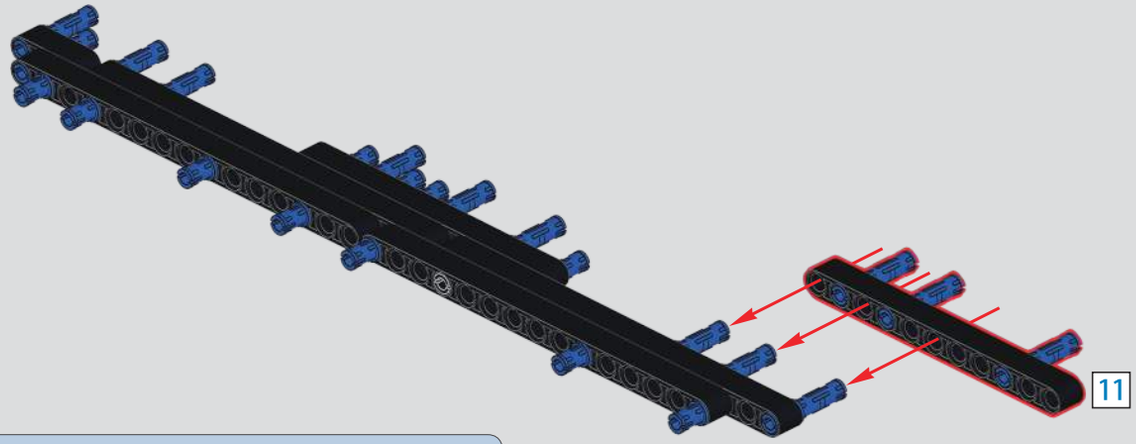

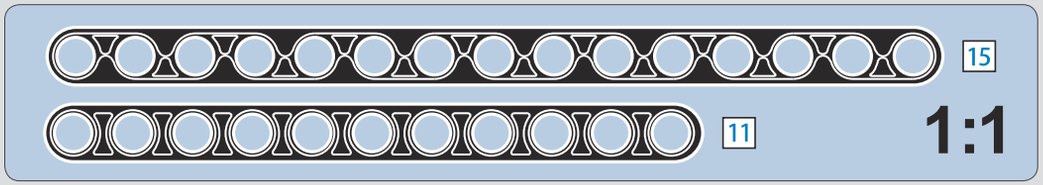

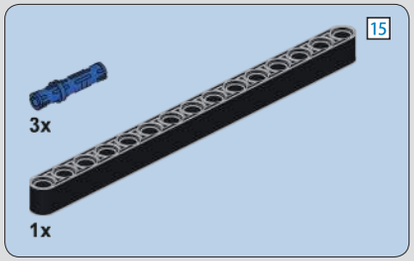

211

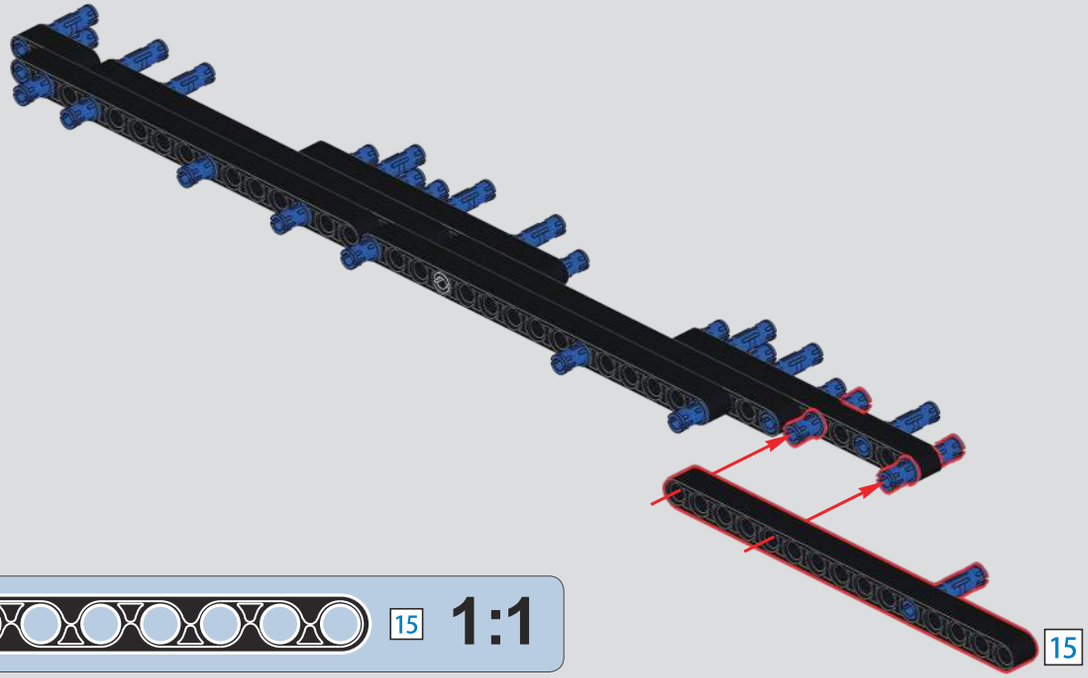

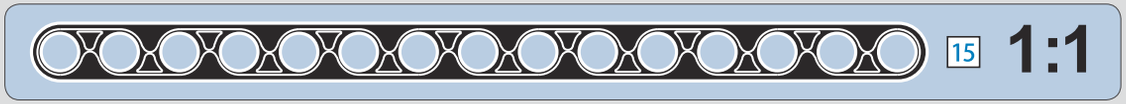

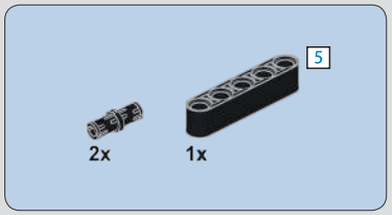

212

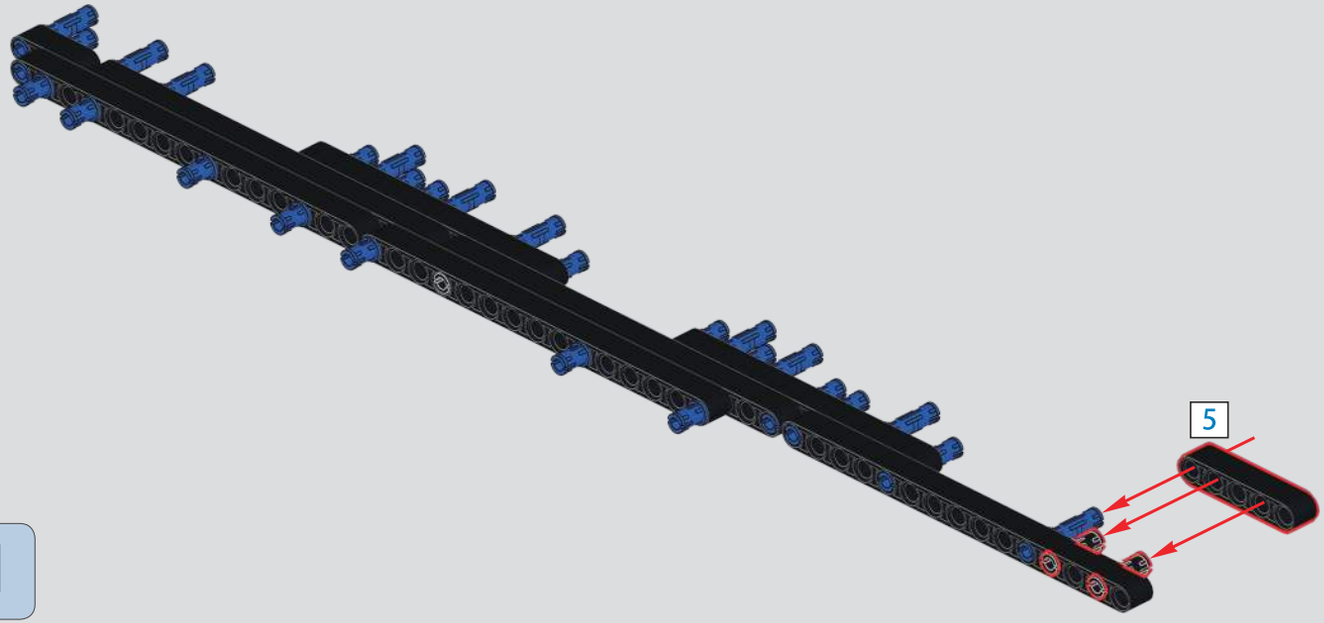

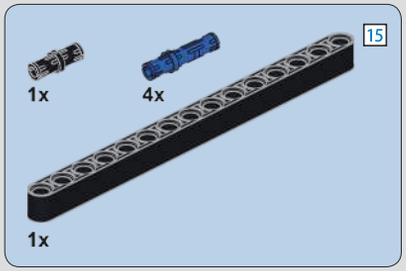

213

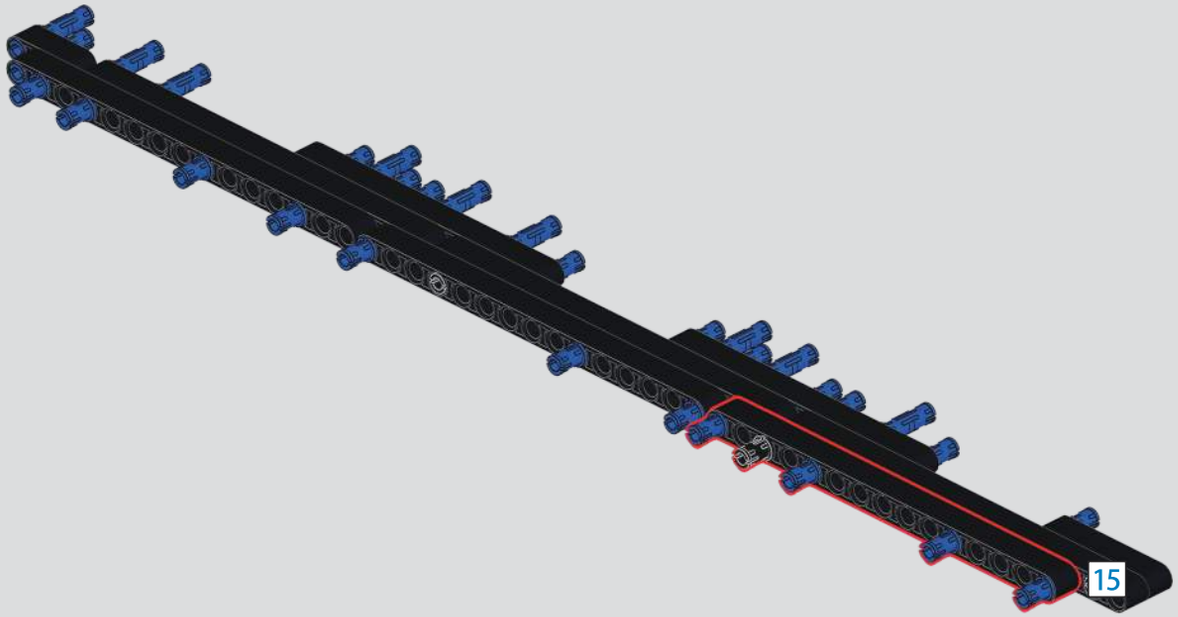

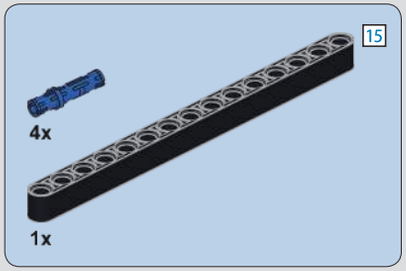

214

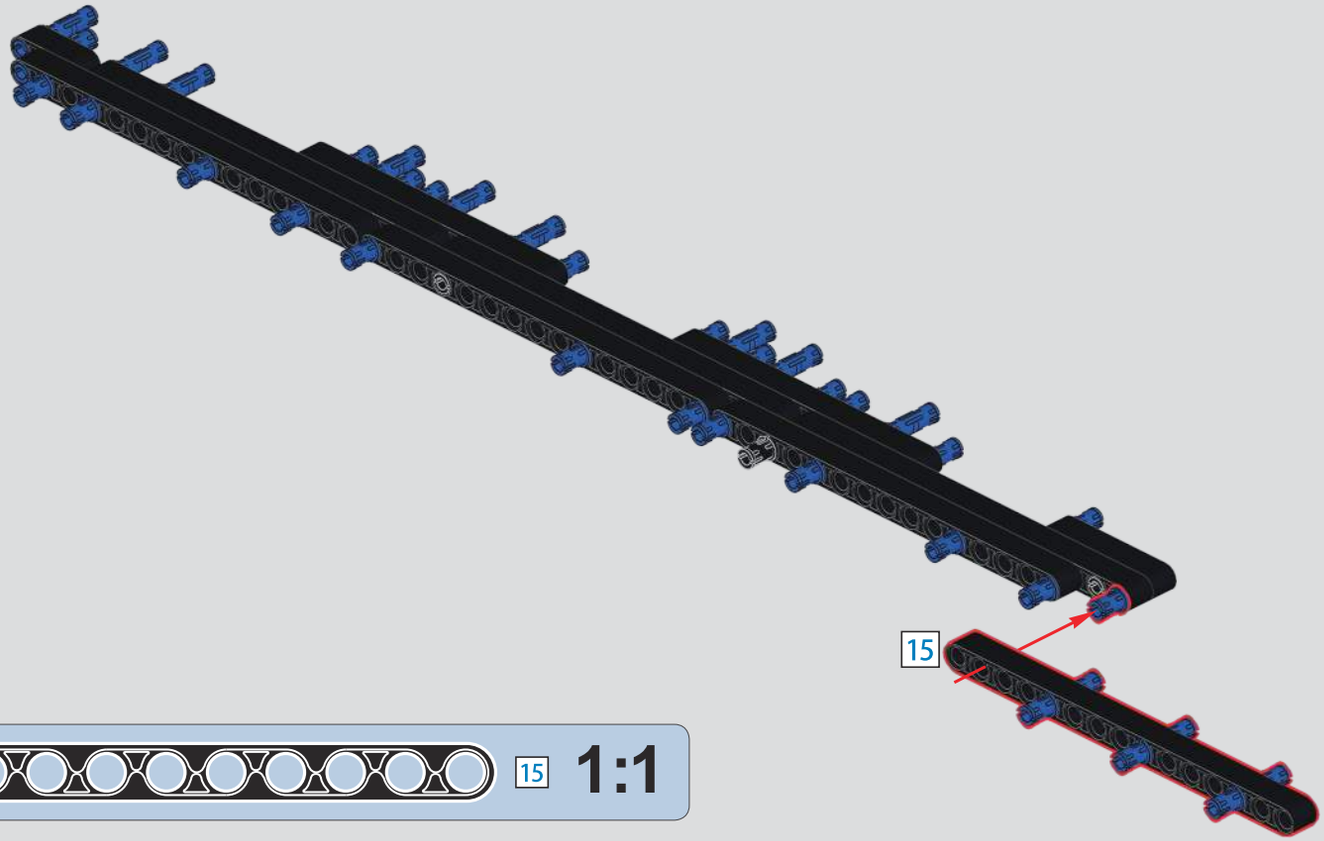

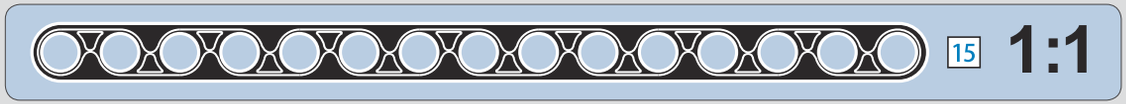

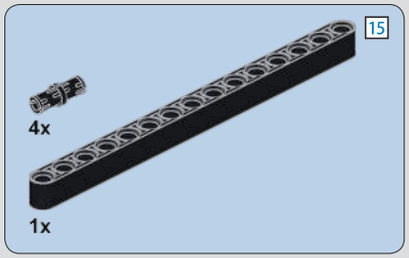

215

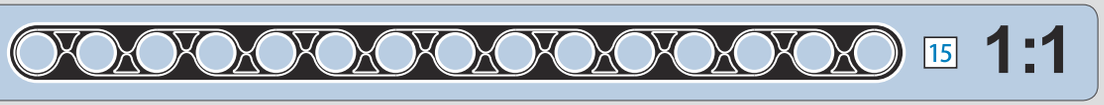

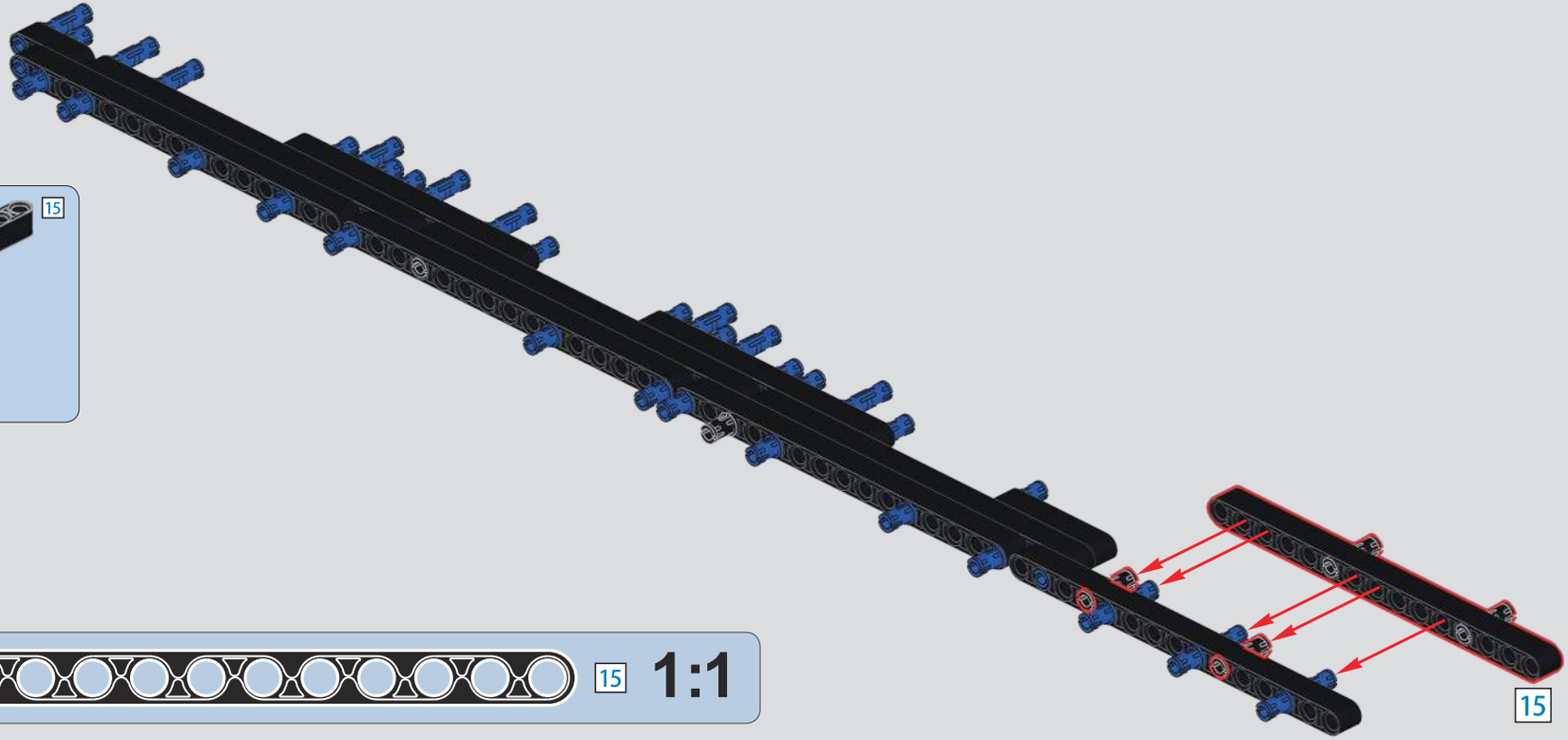

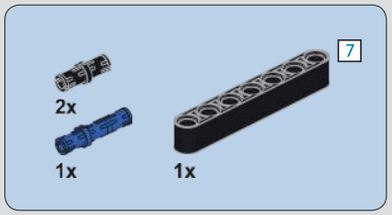

216

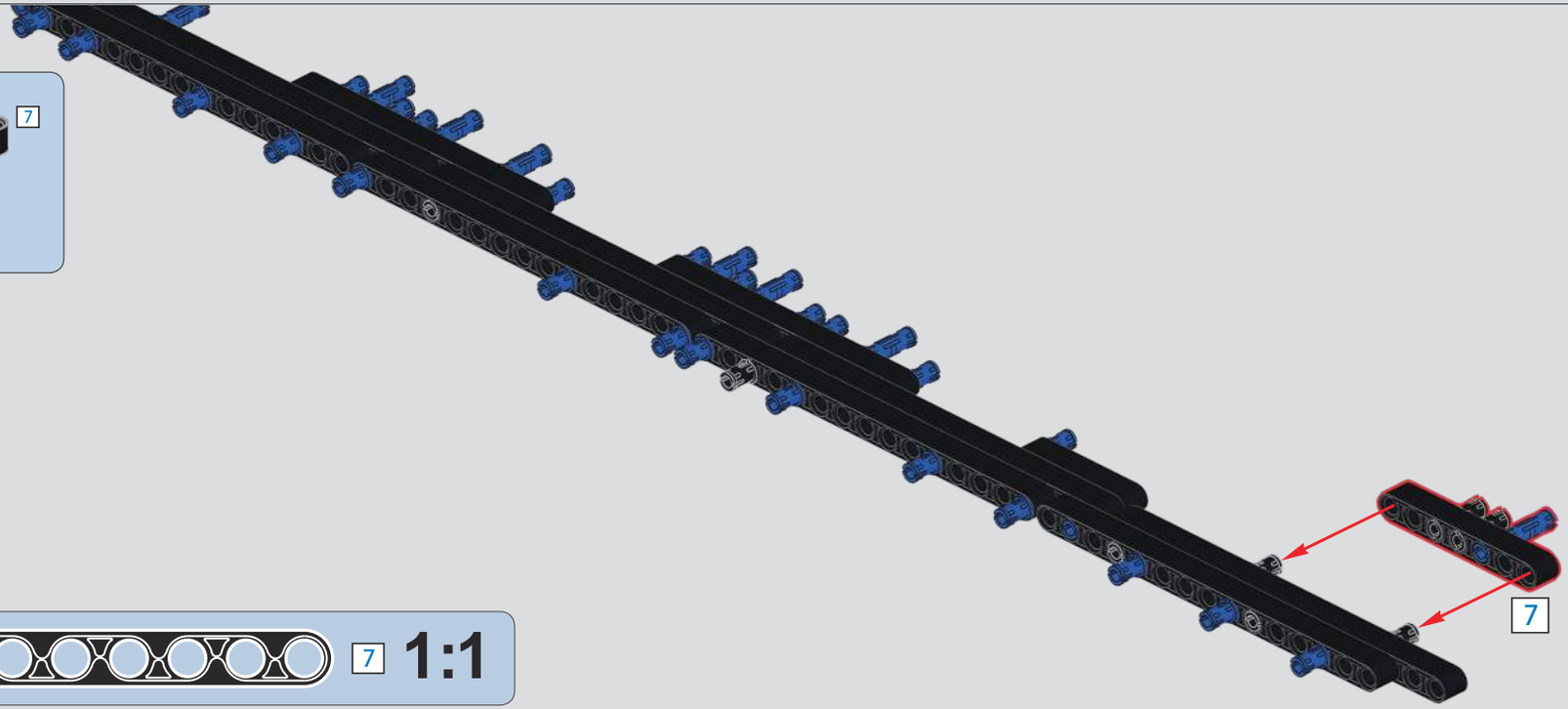

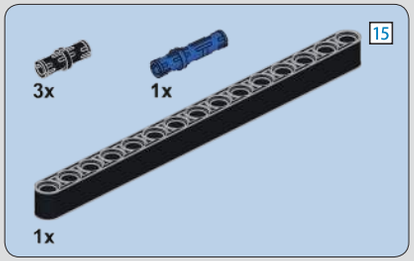

217

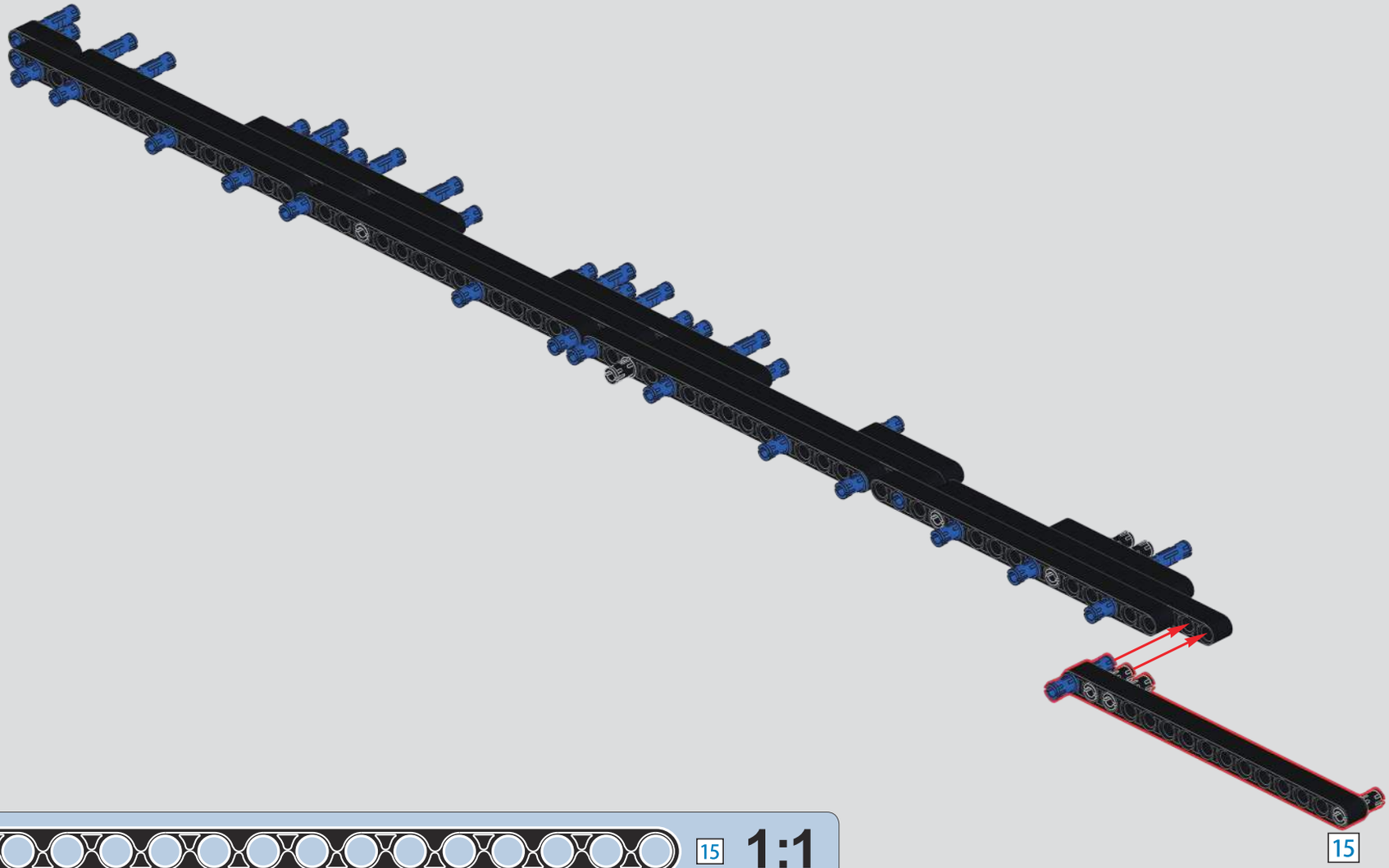

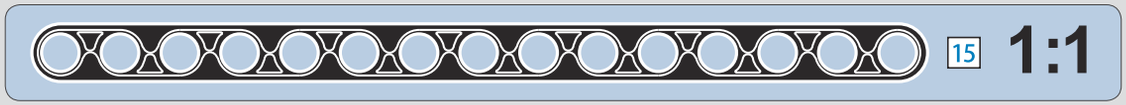

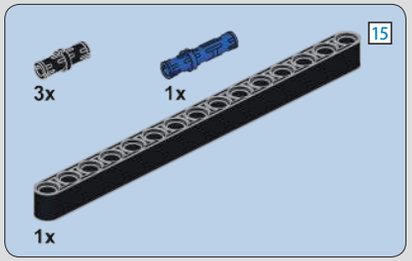

218

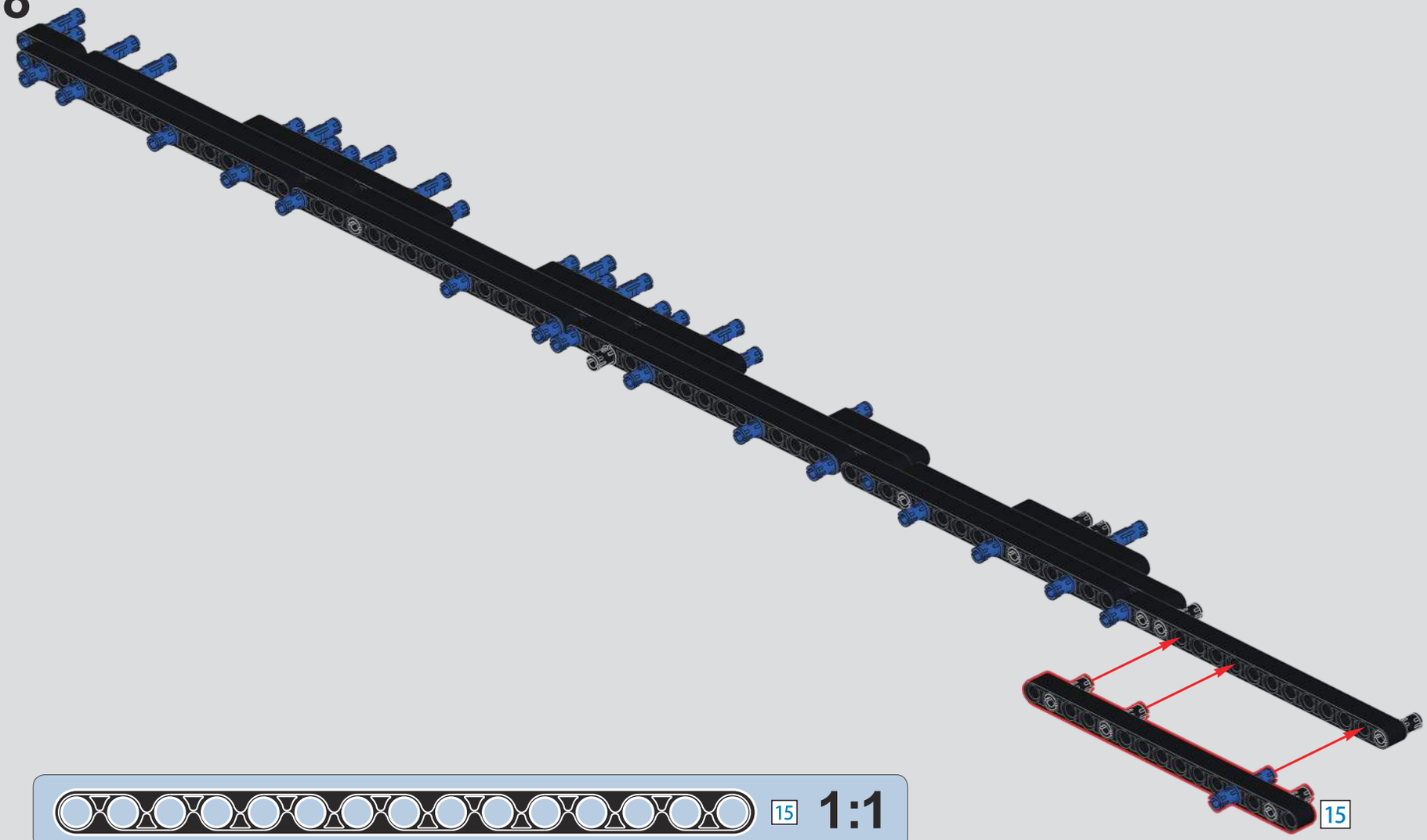

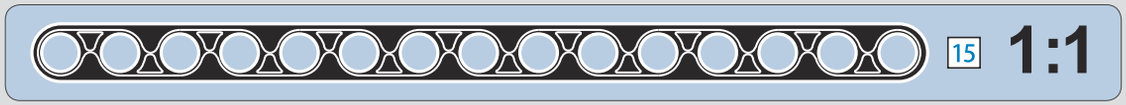

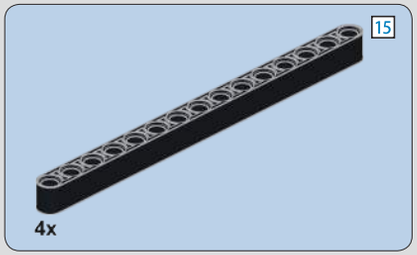

219

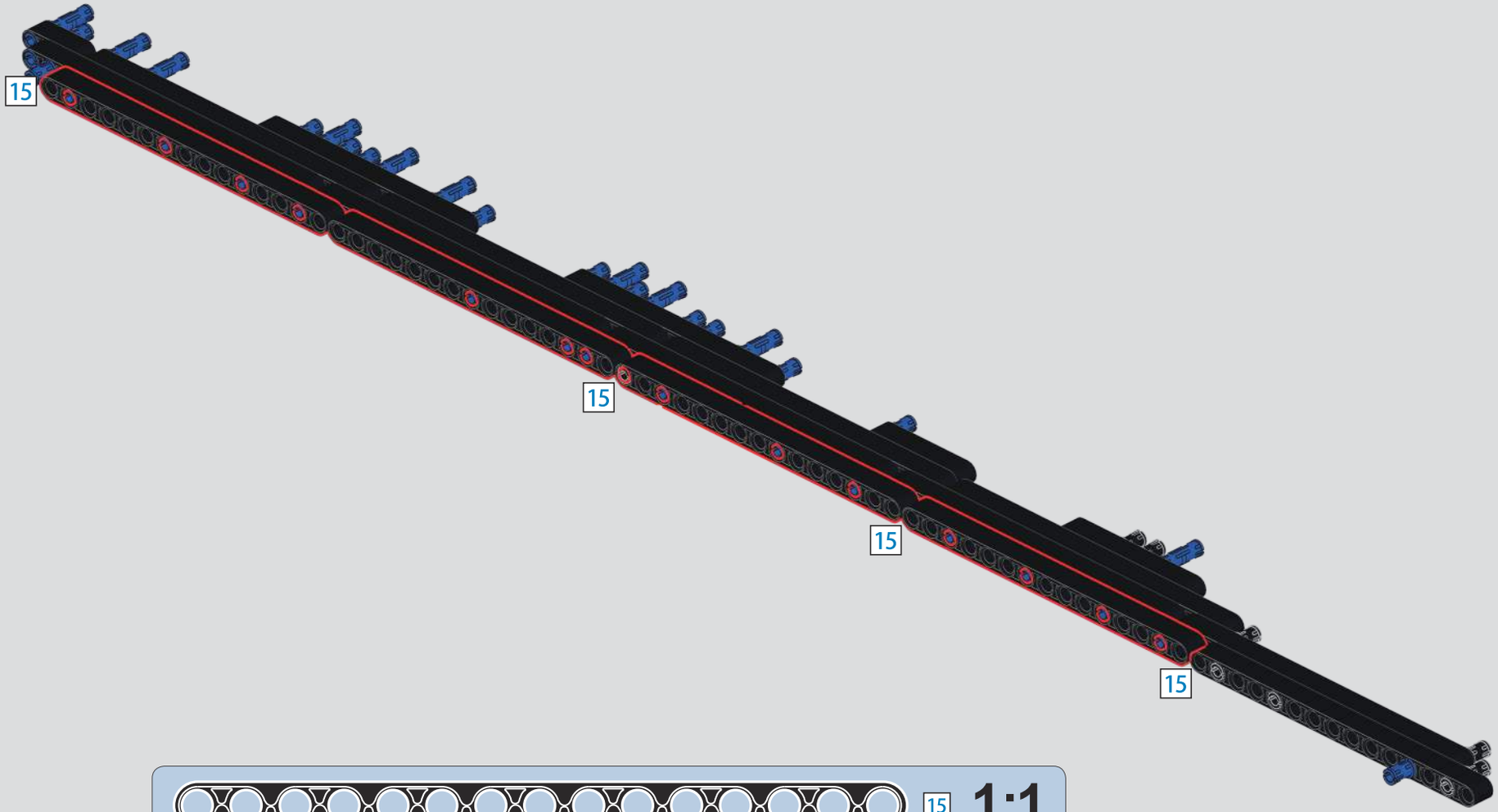

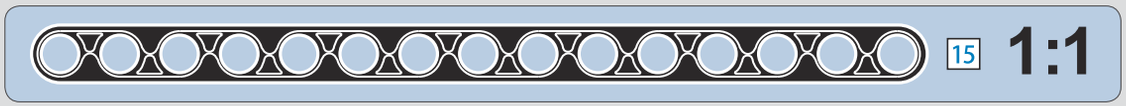

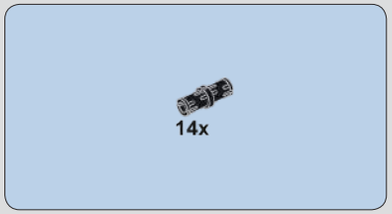

220

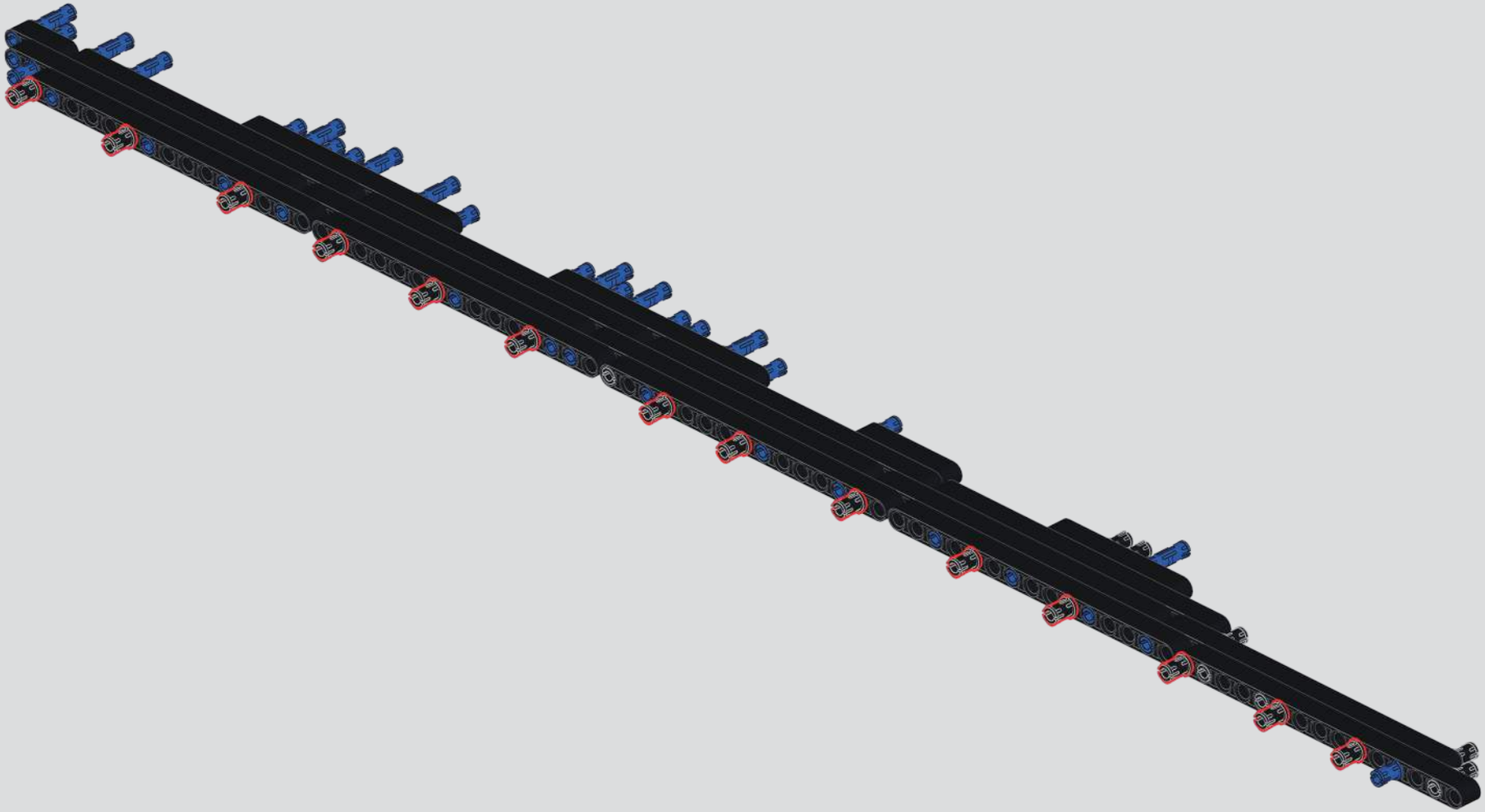

2x

221

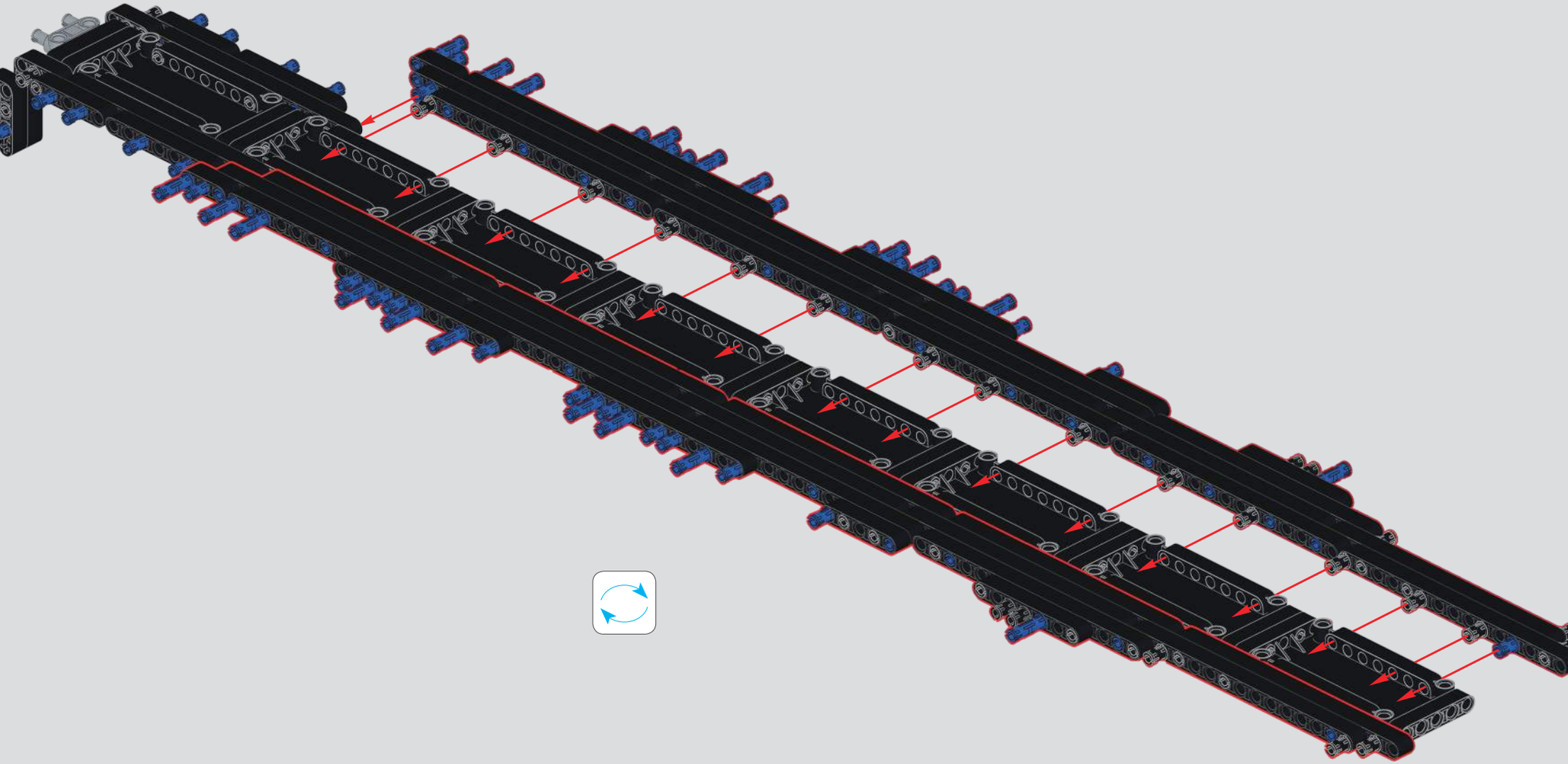

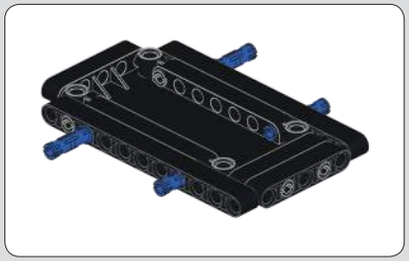

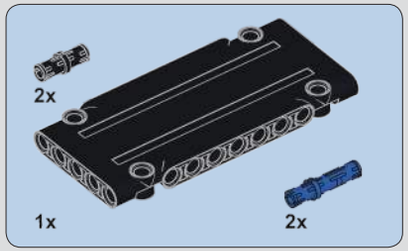

222

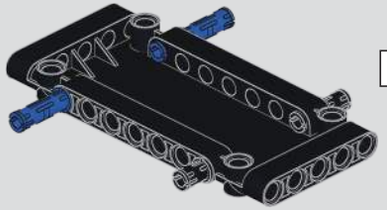

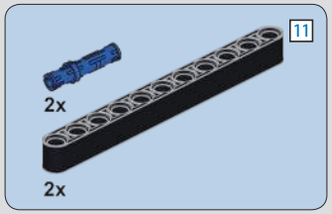

223

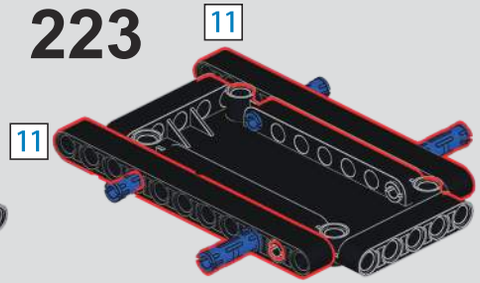

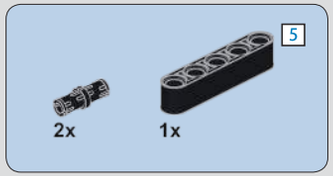

224

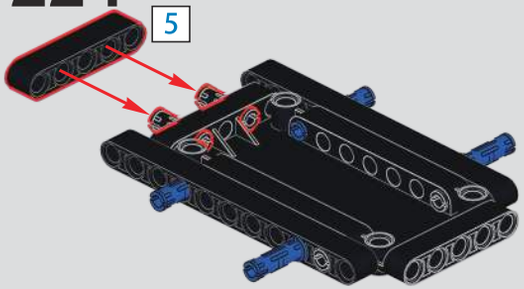

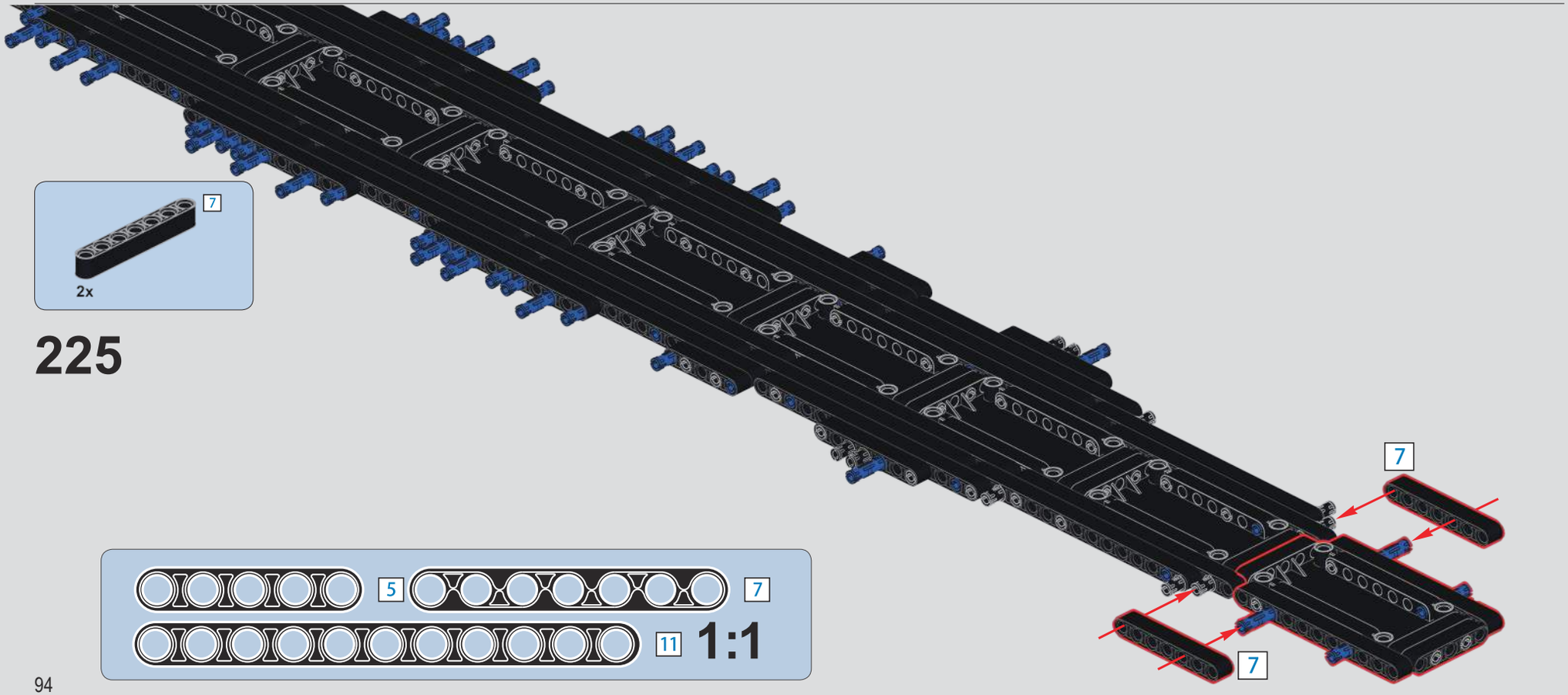

225

478

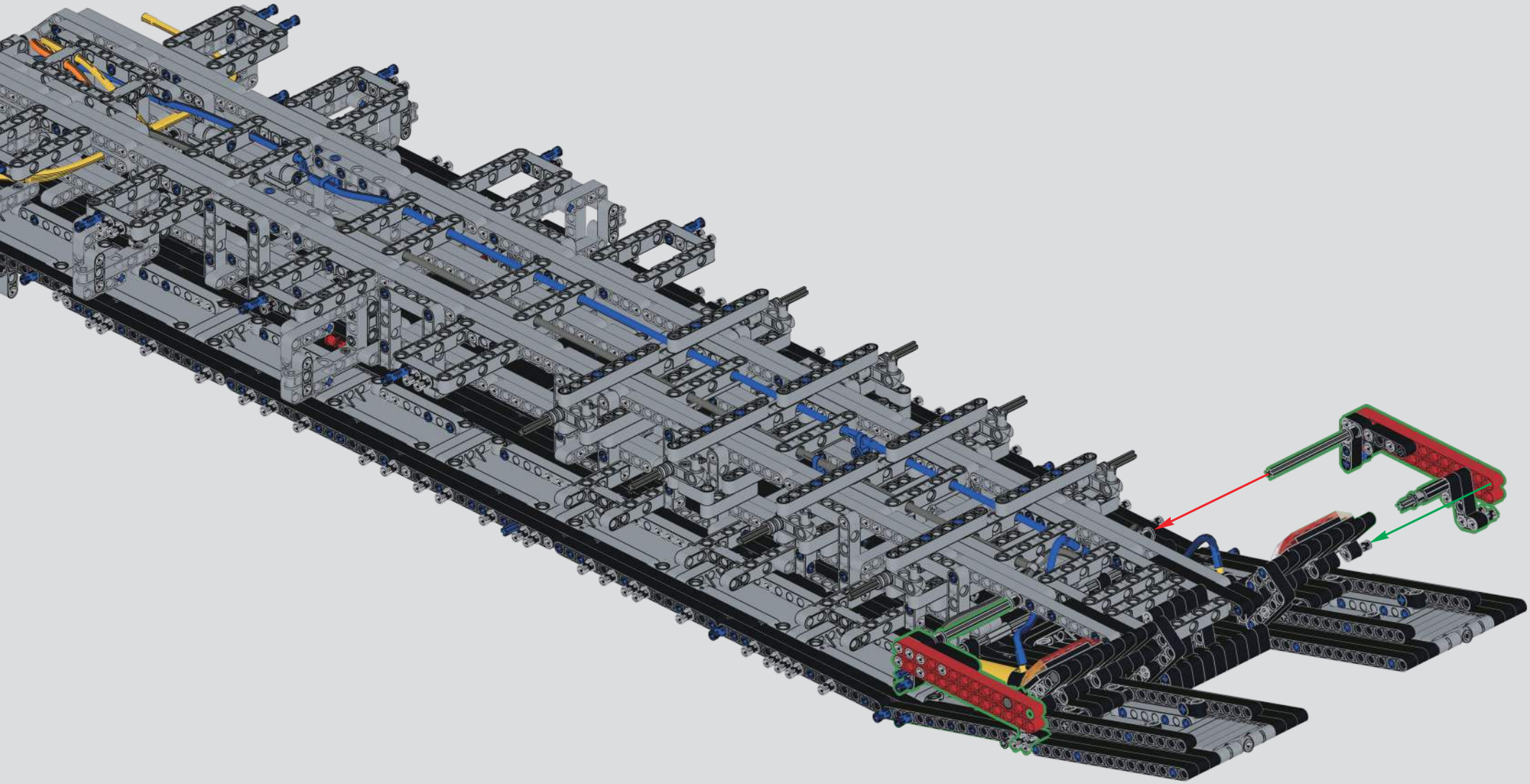

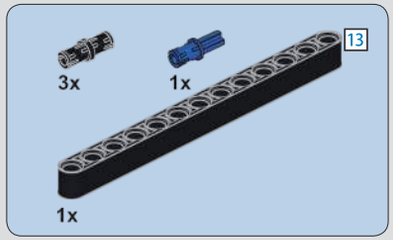

479

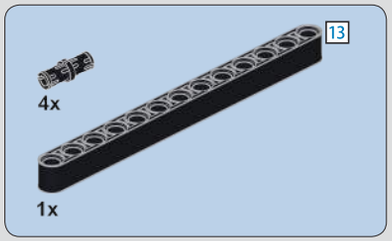

480

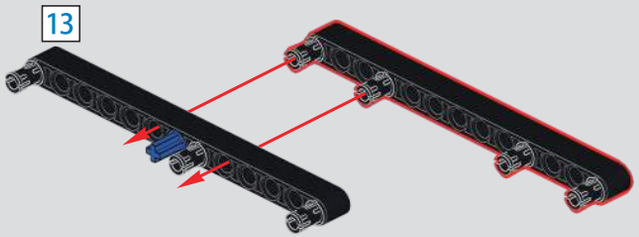

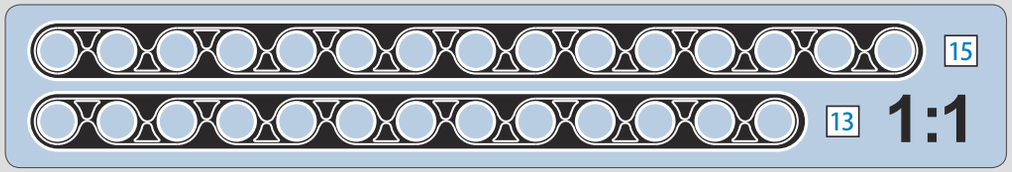

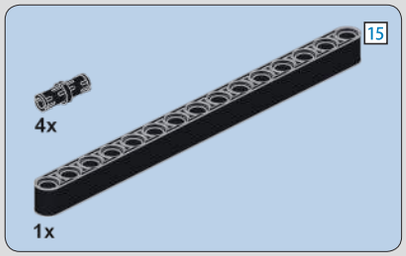

481

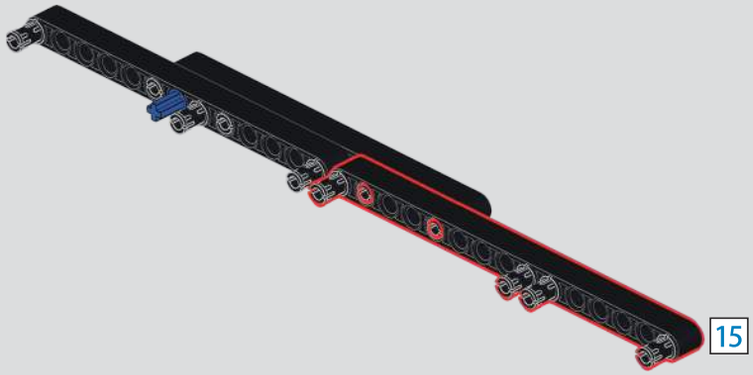

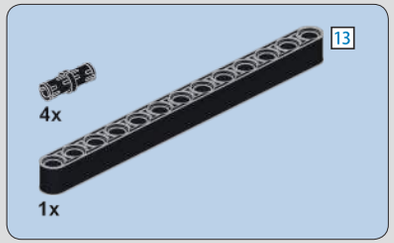

482

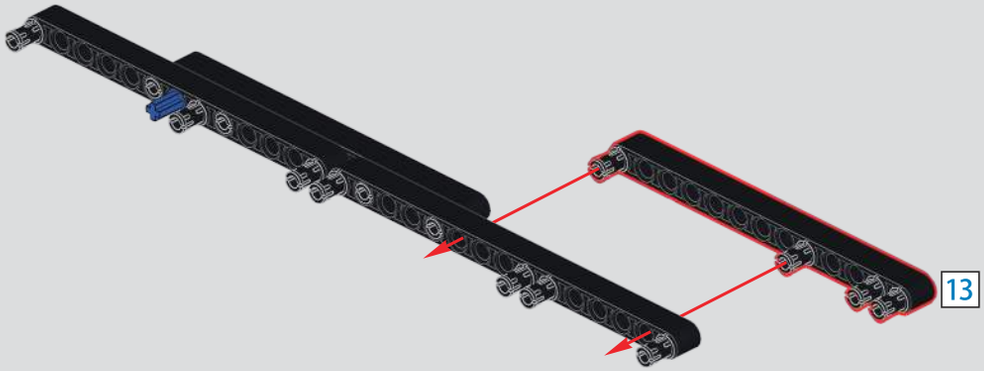

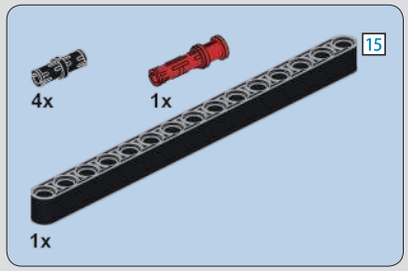

483

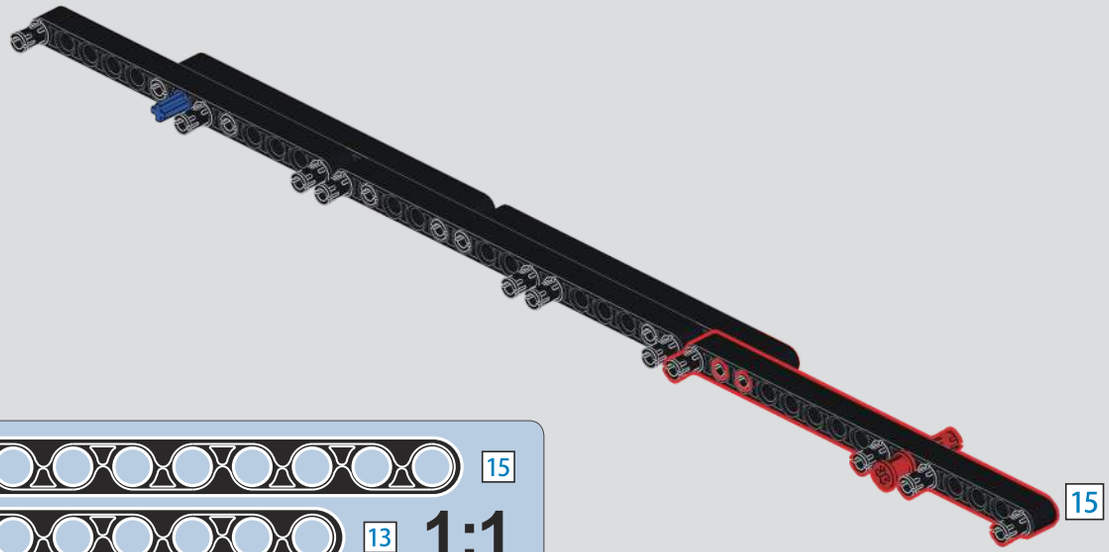

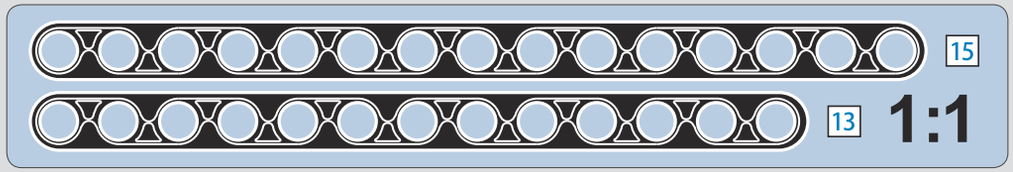

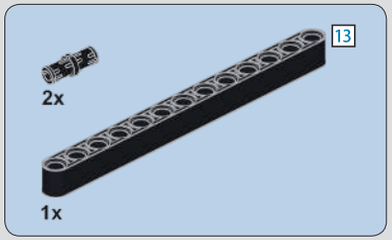

484

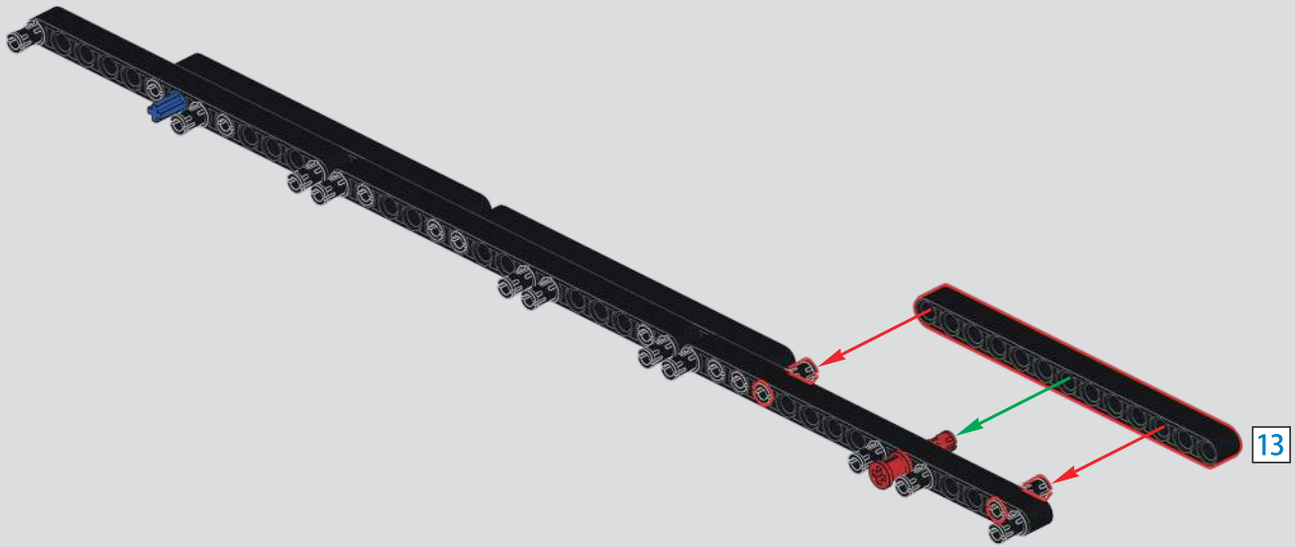

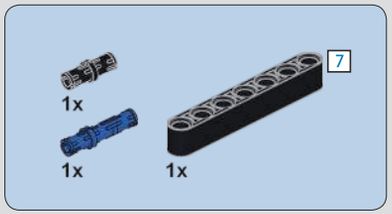

485

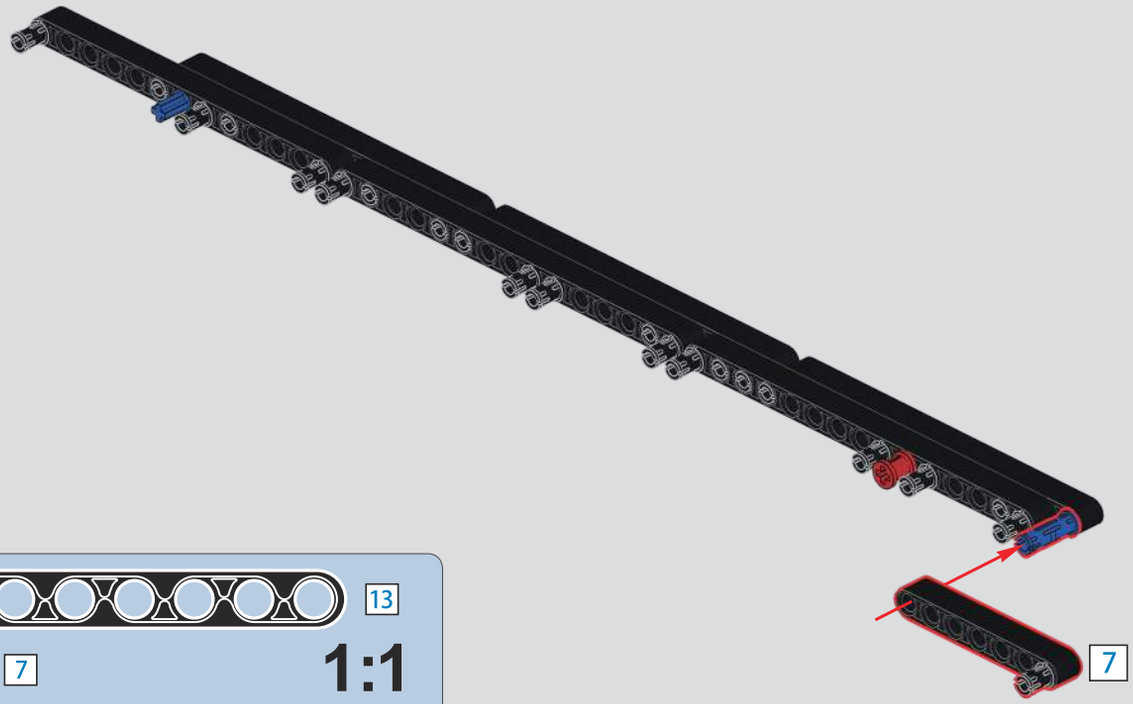

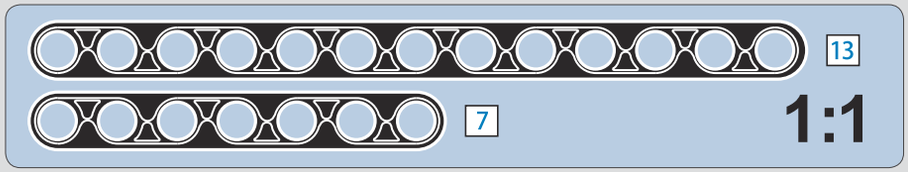

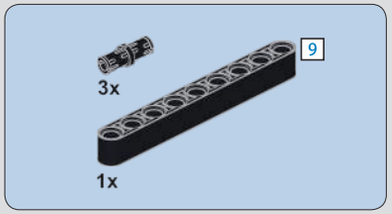

486

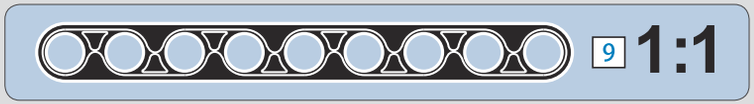

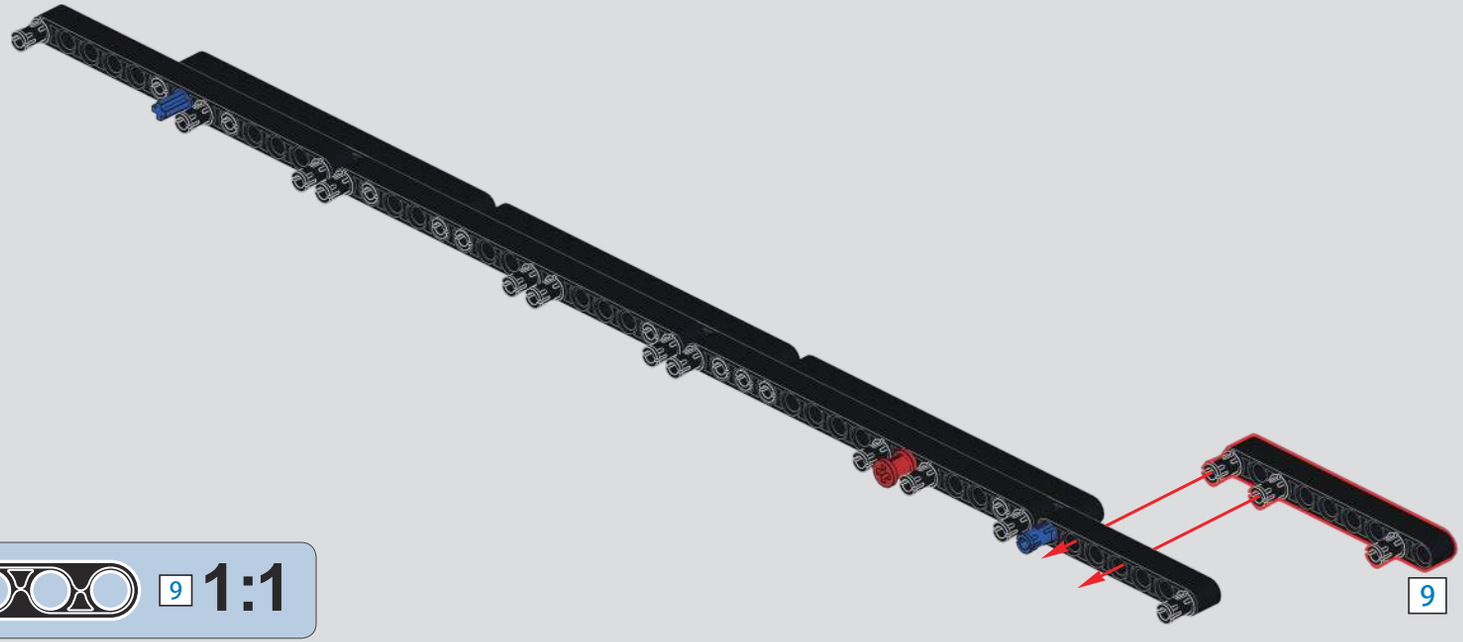

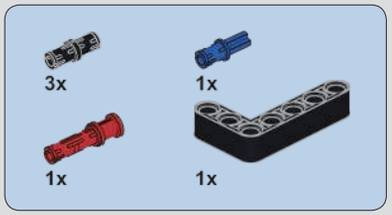

487

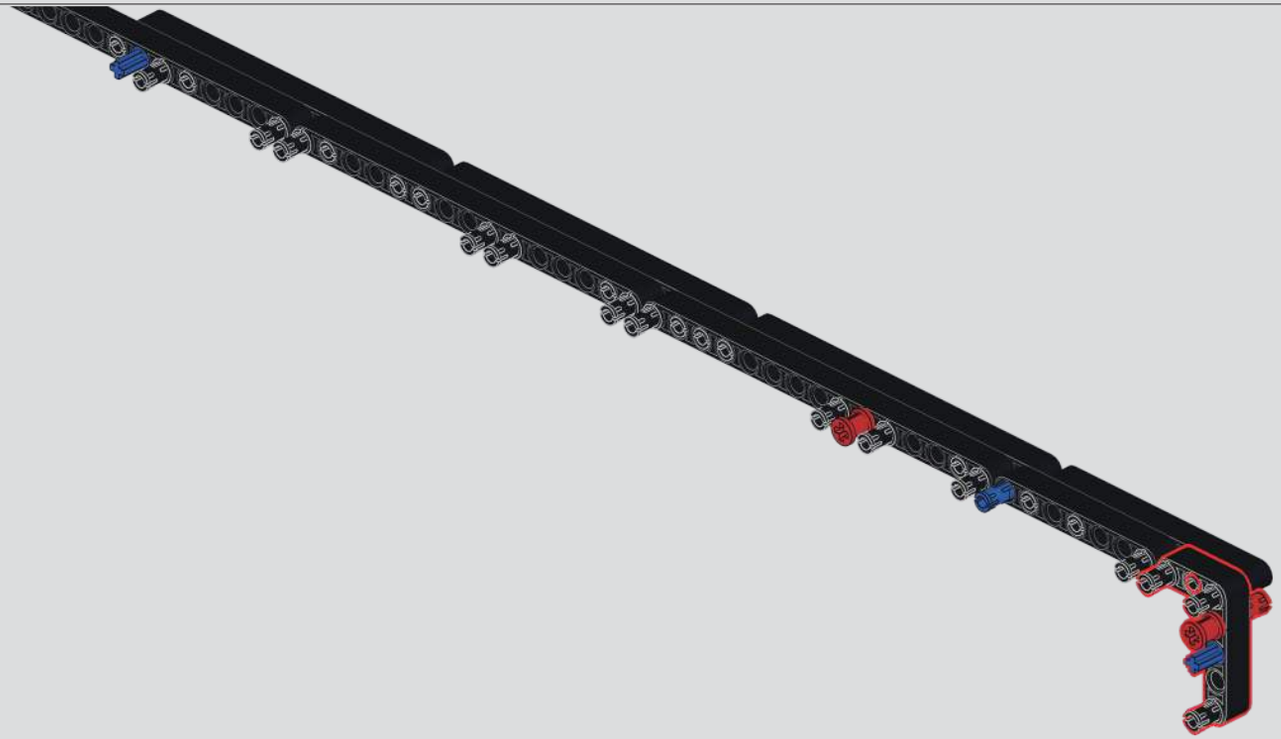

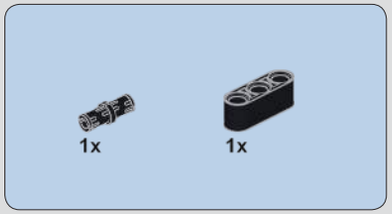

488

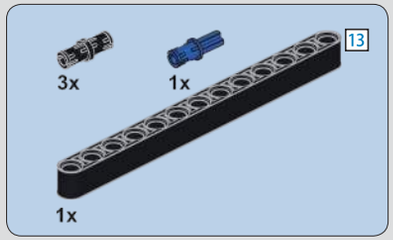

489

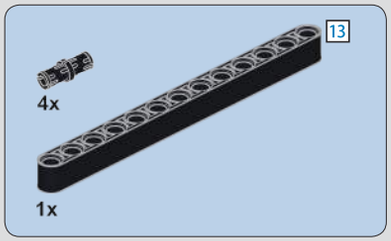

490

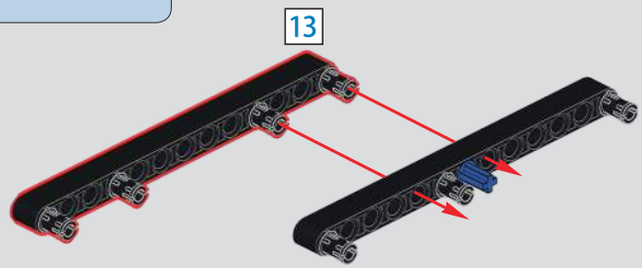

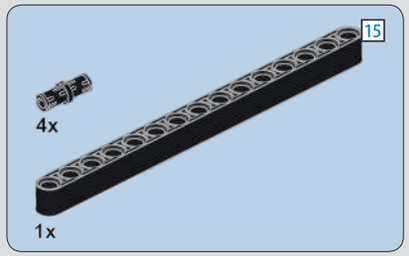

491

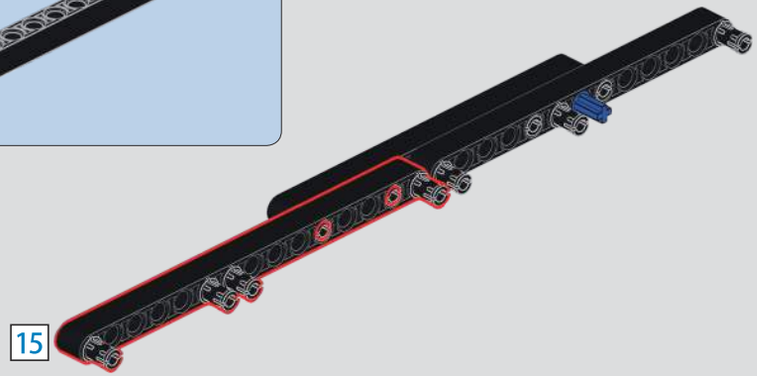

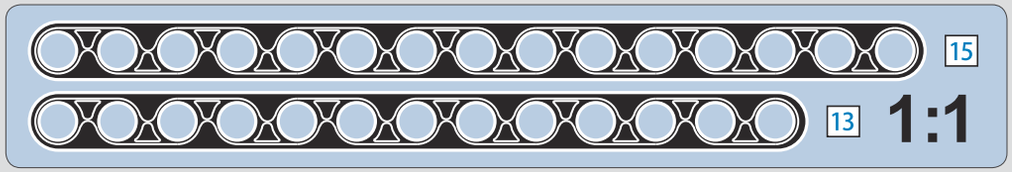

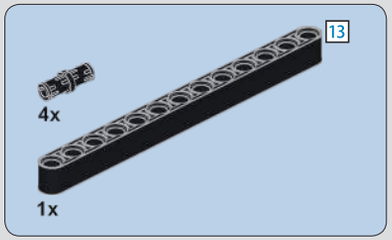

492

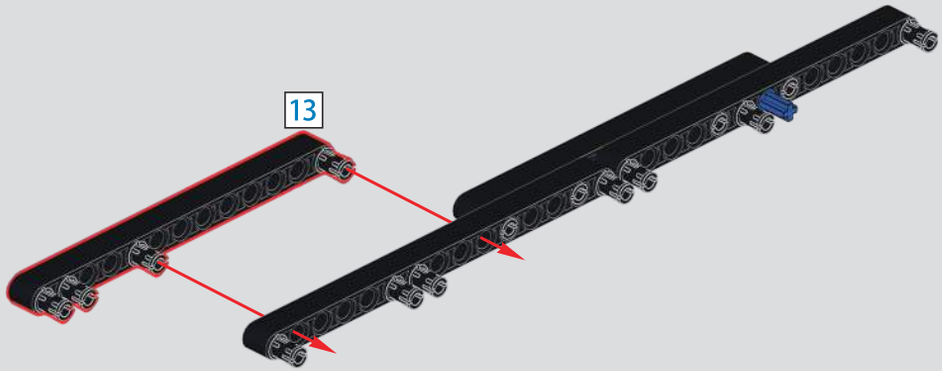

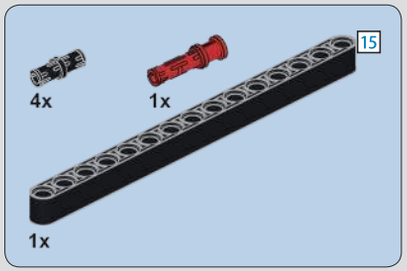

493

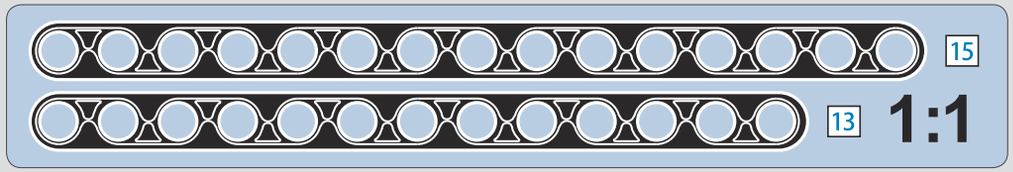

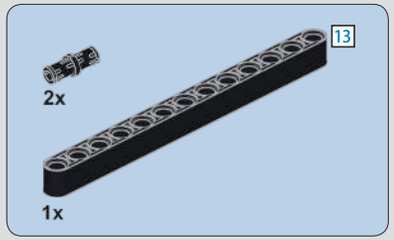

494

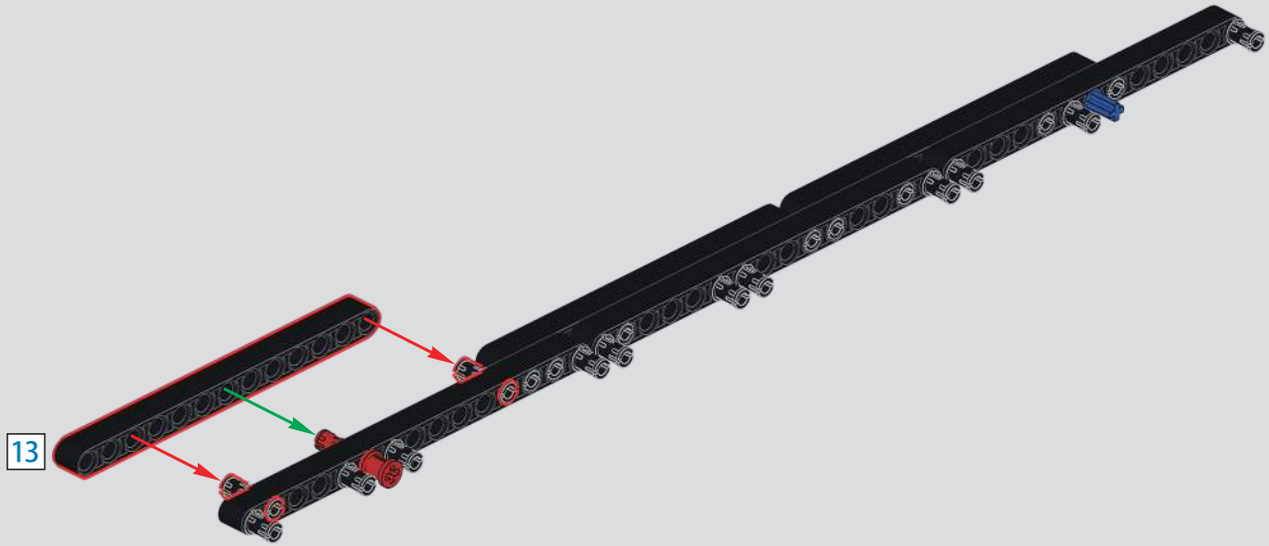

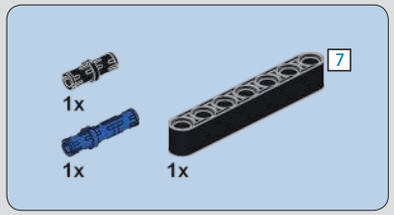

495

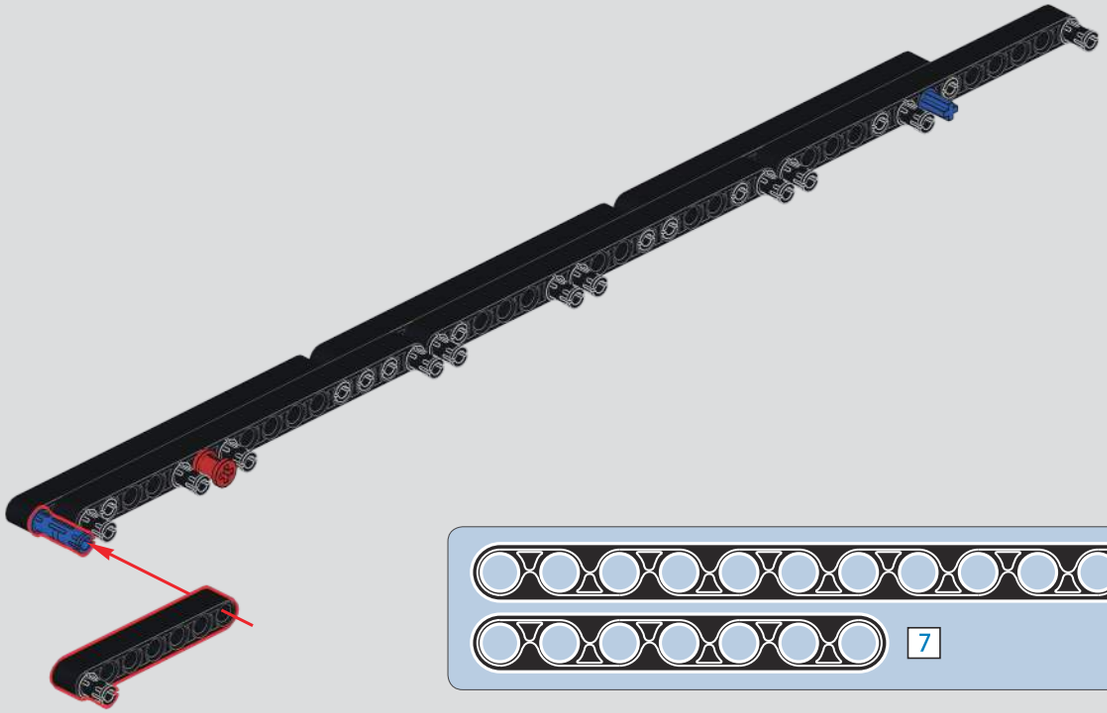

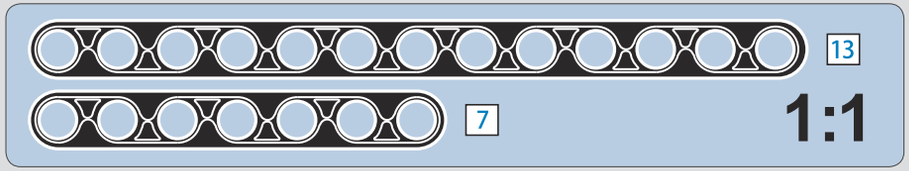

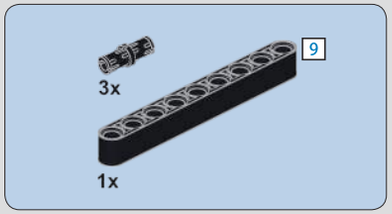

496

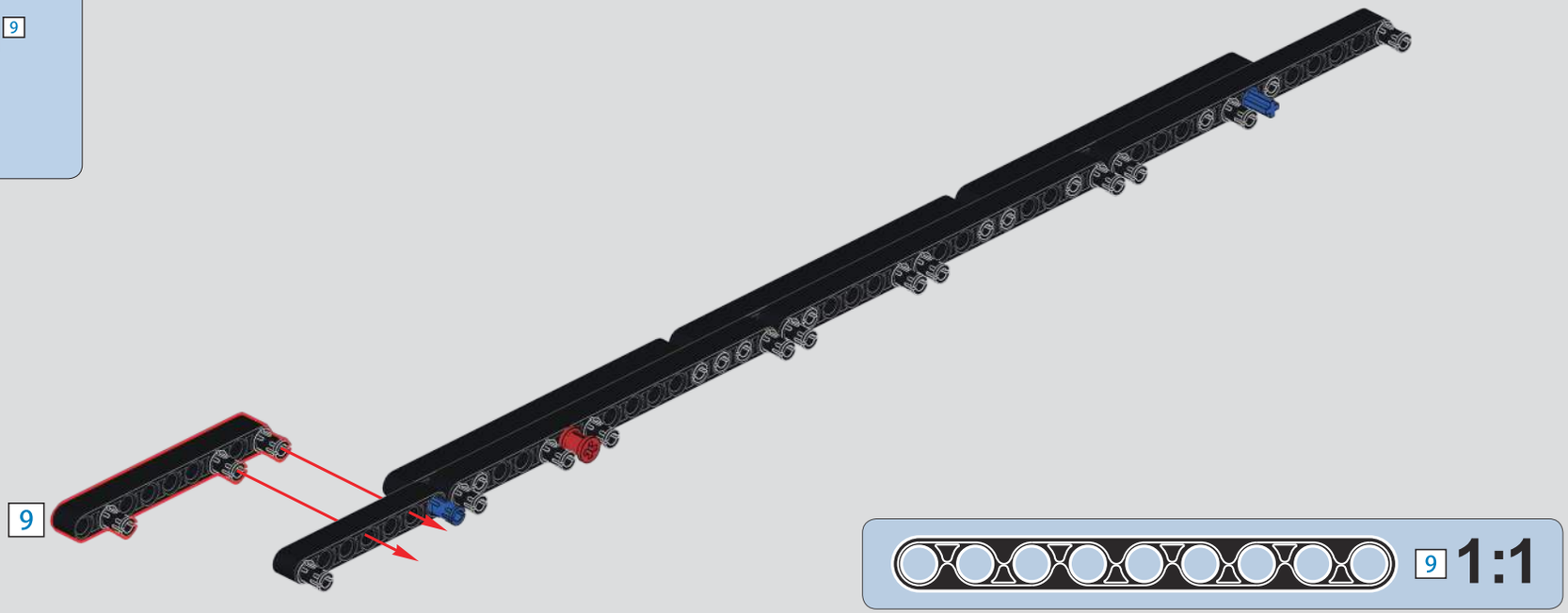

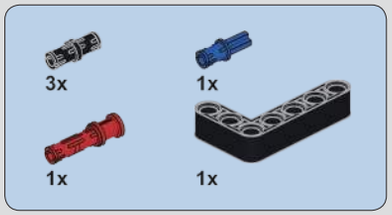

497

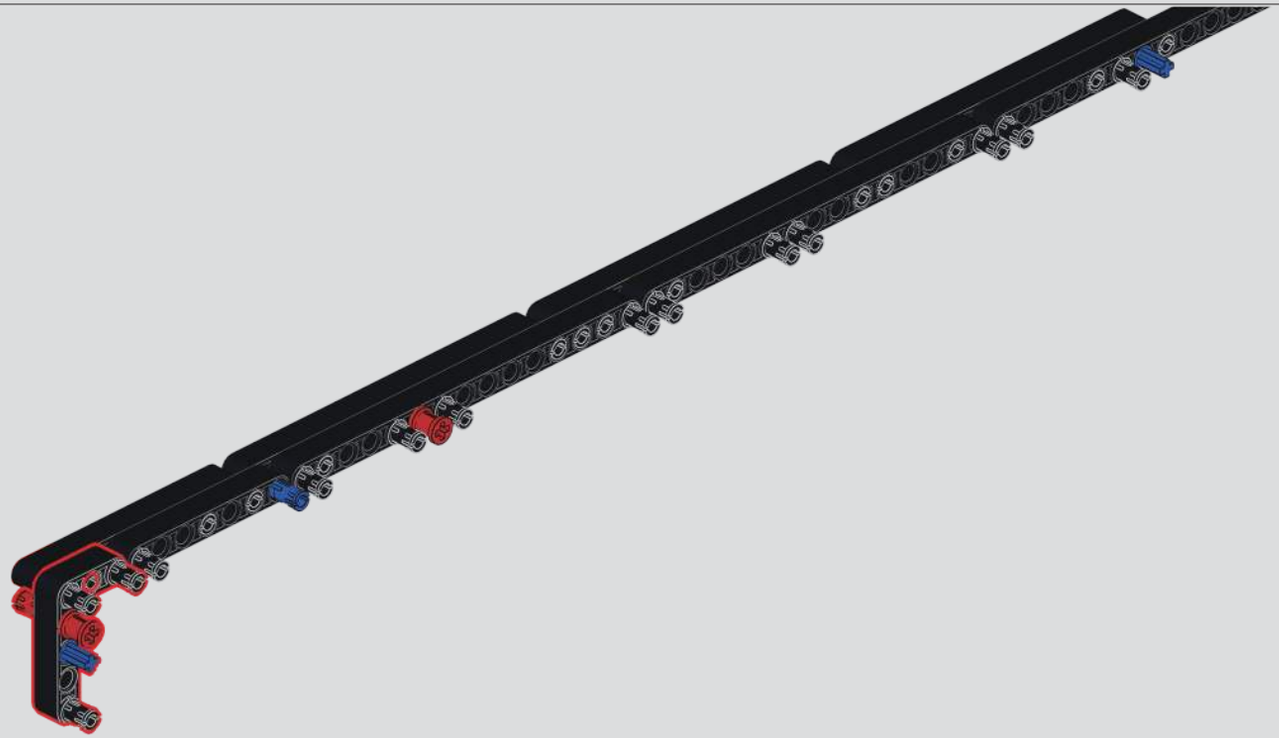

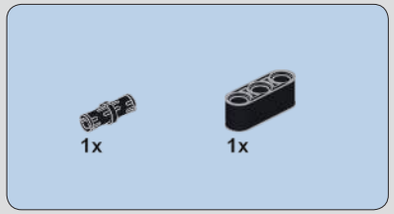

498

499

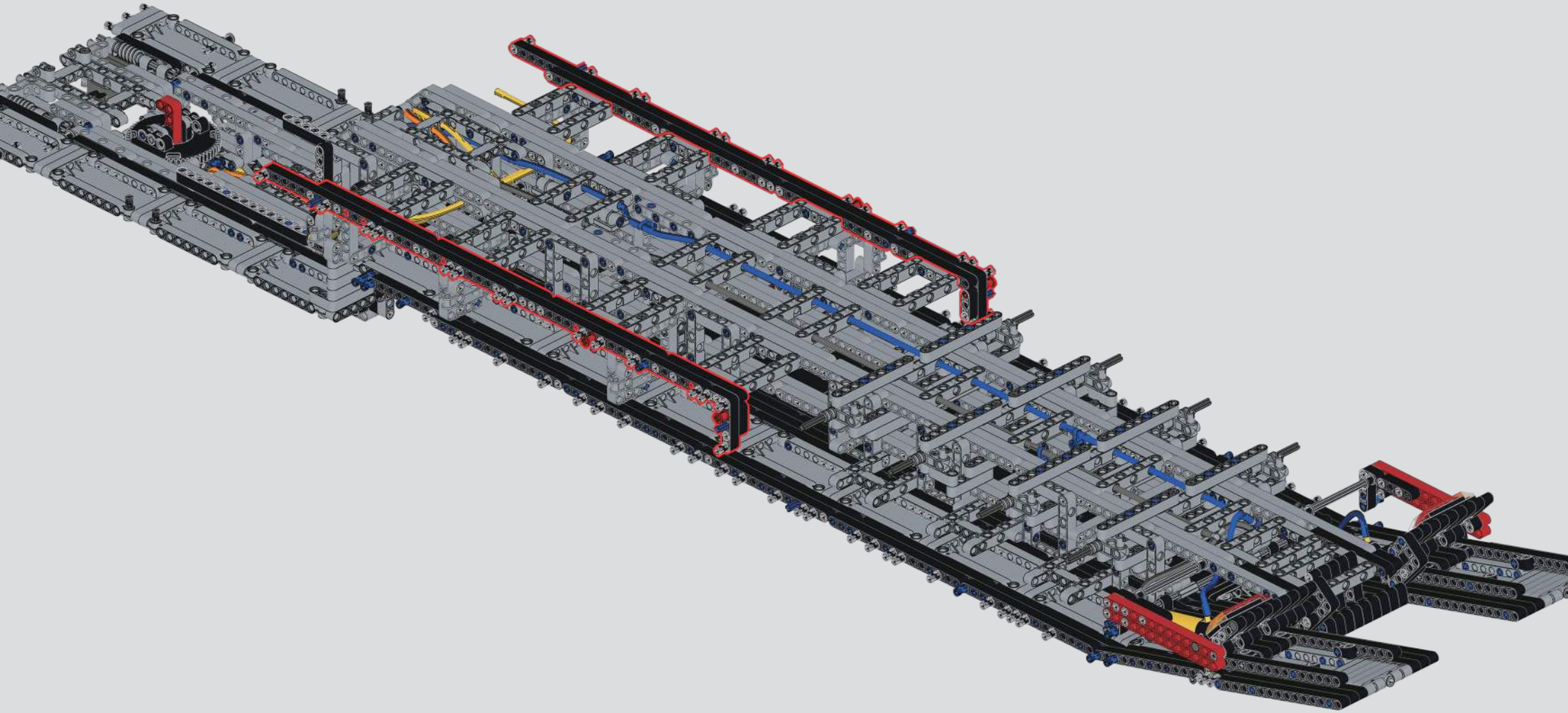

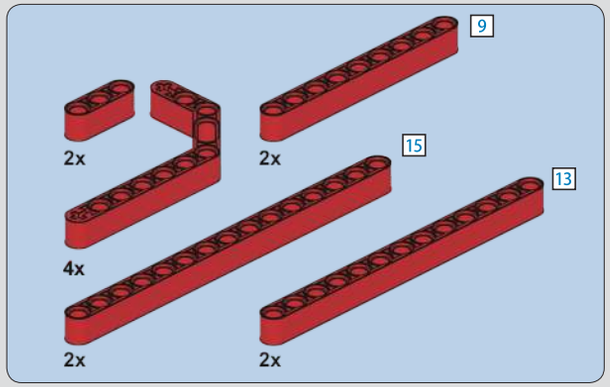

500

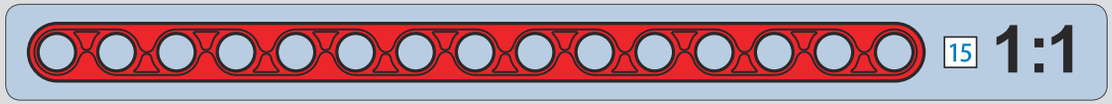

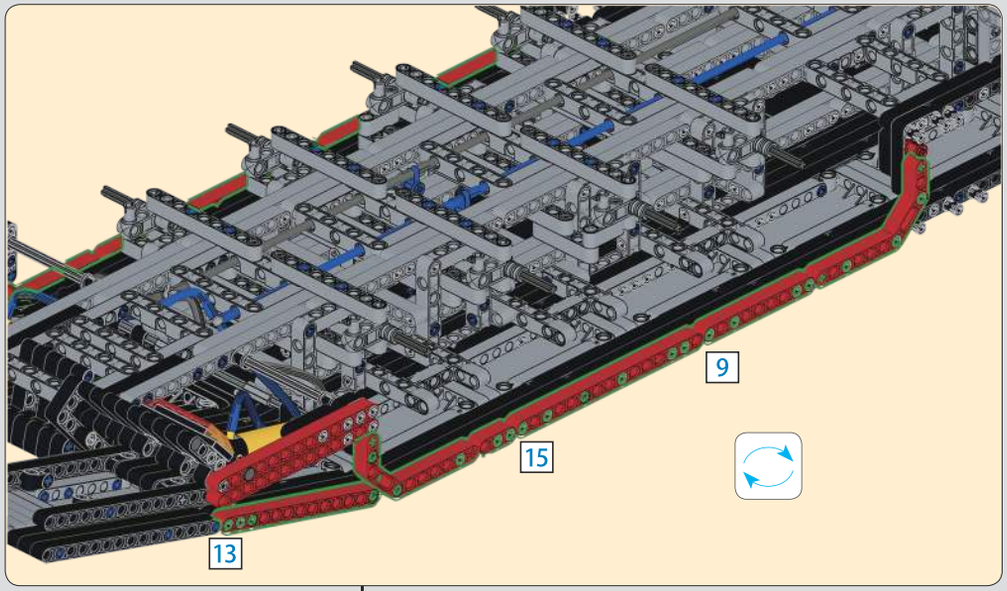

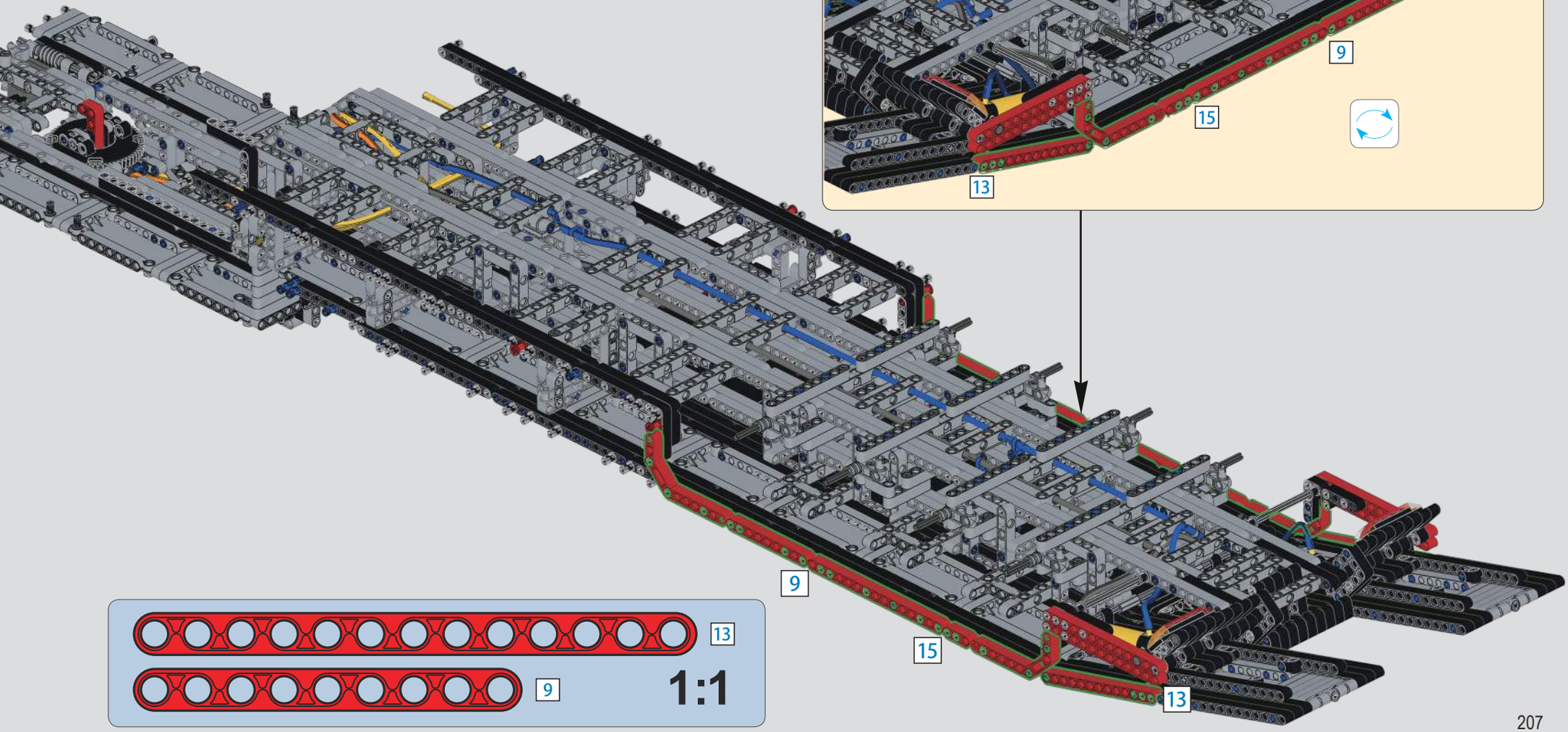

501

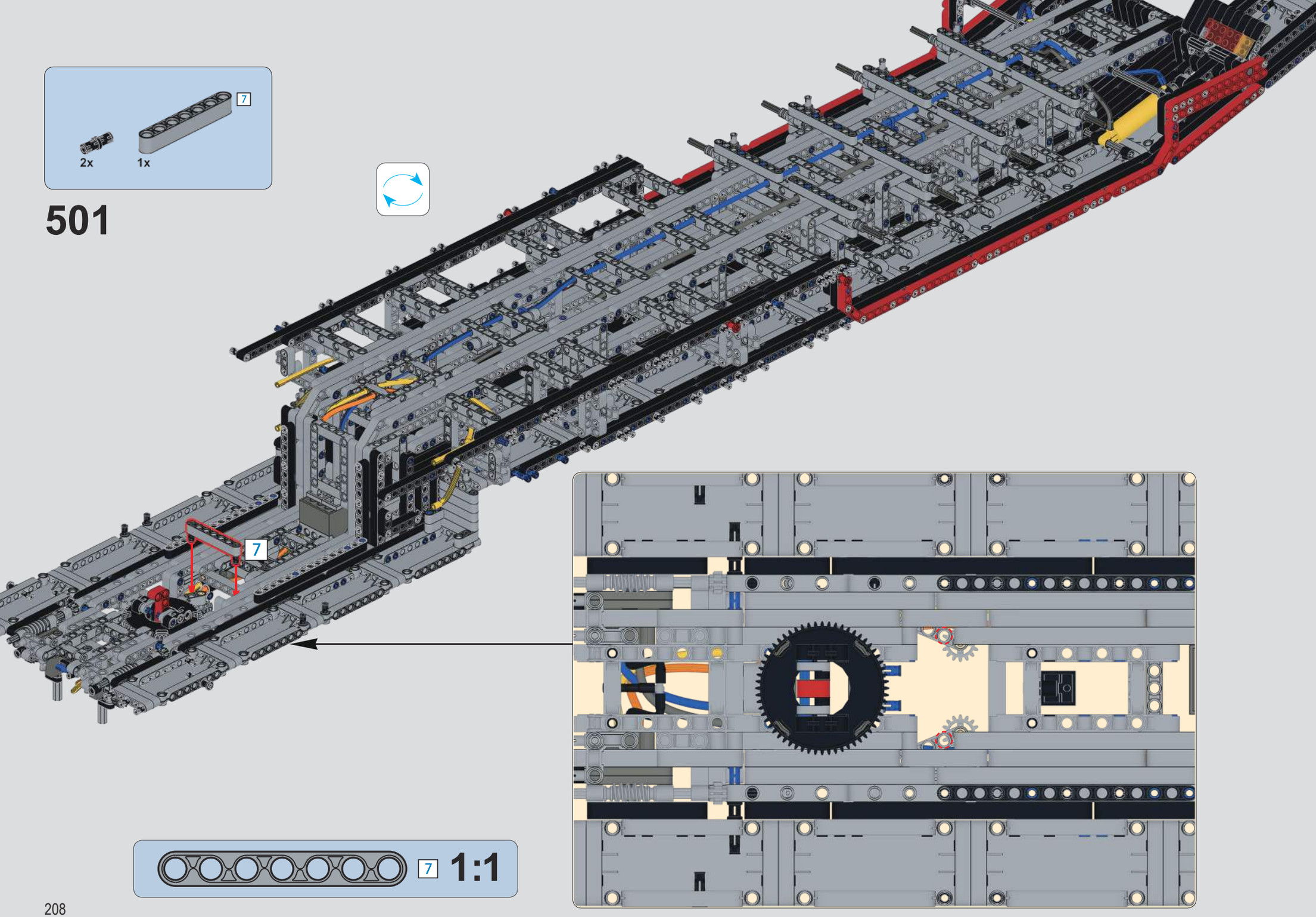

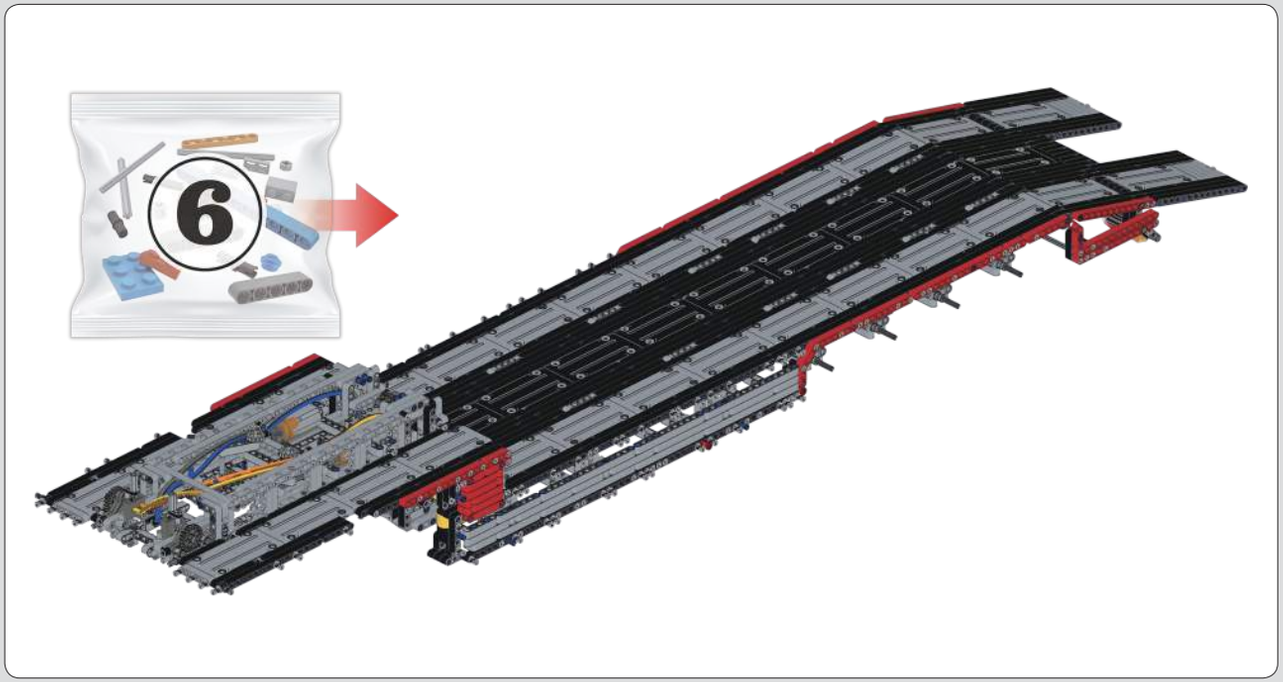

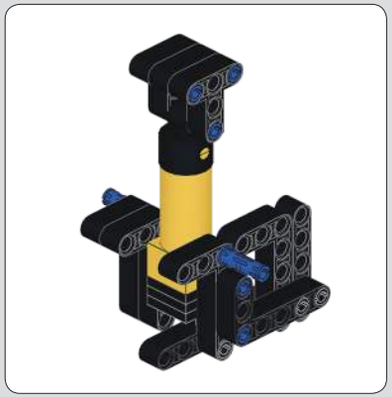

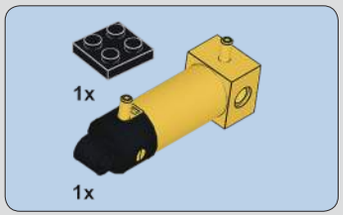

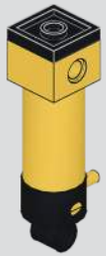

502

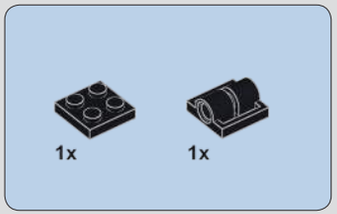

503

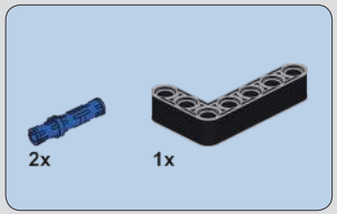

504

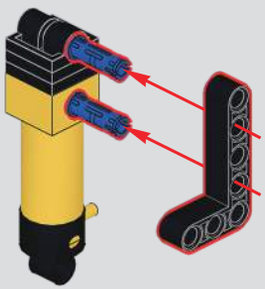

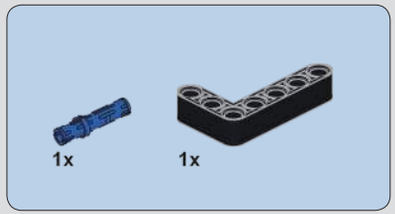

505

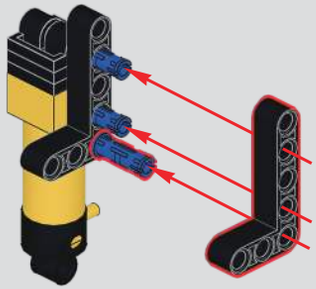

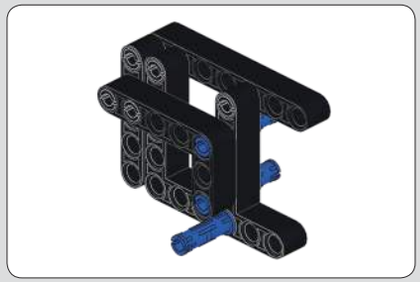

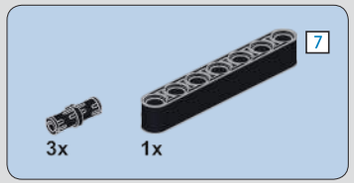

506

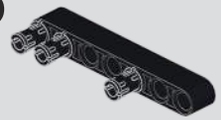

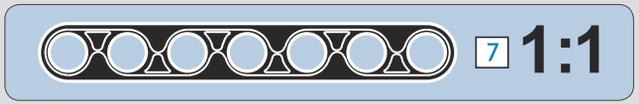

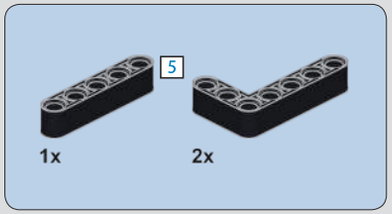

507

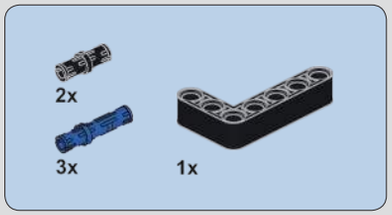

508

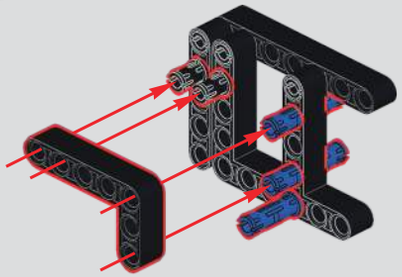

509

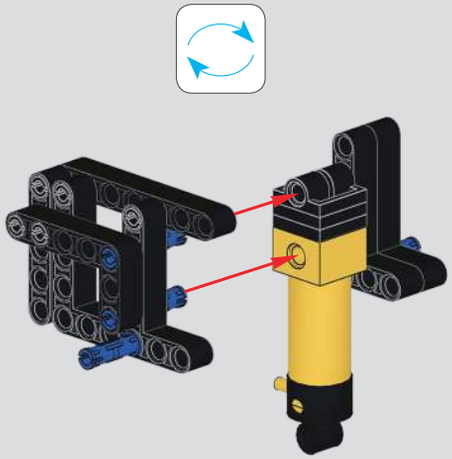

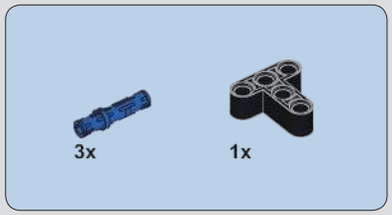

510

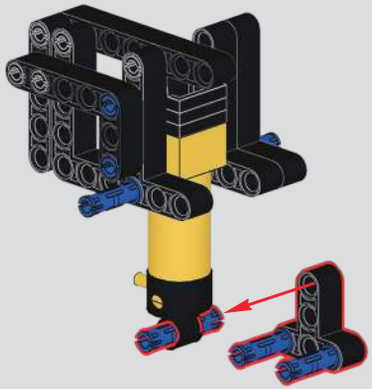

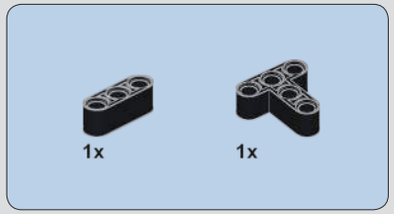

511

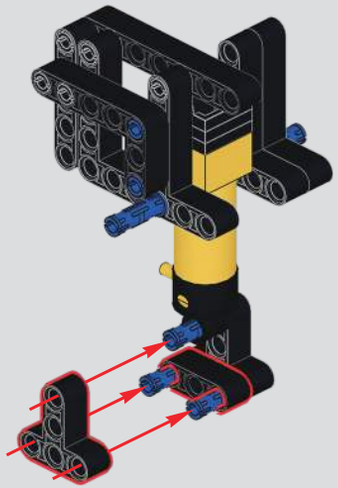

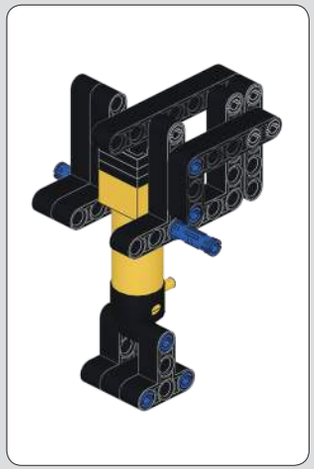

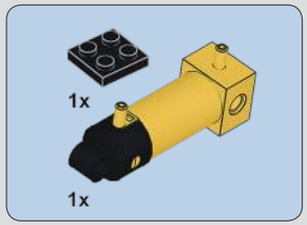

512

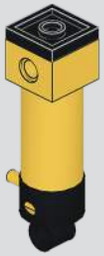

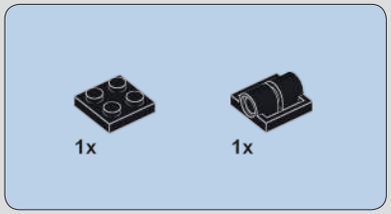

513

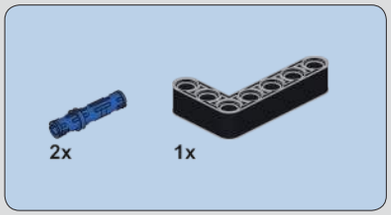

514

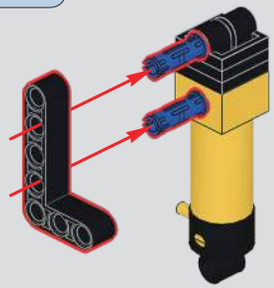

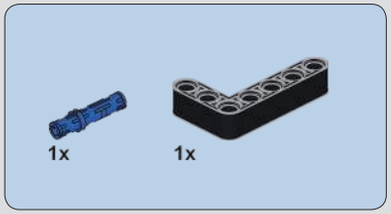

515

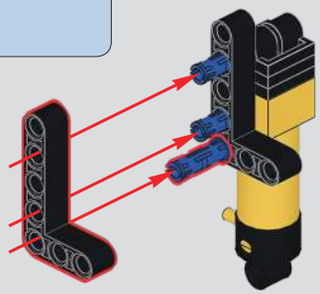

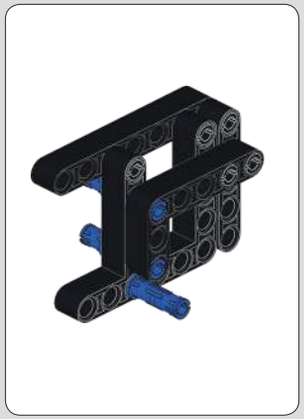

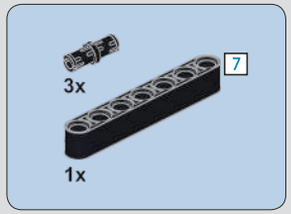

516

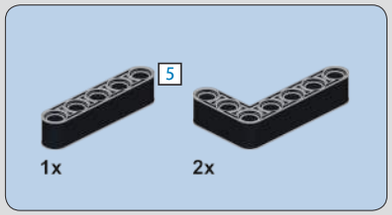

517

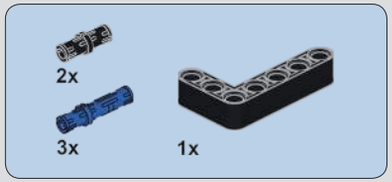

518

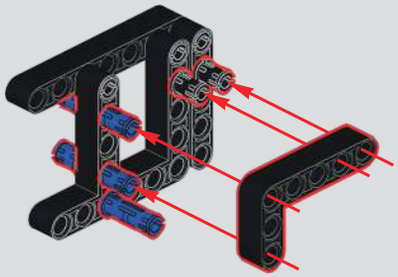

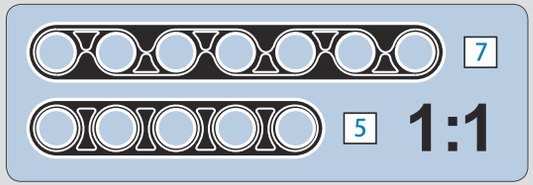

519

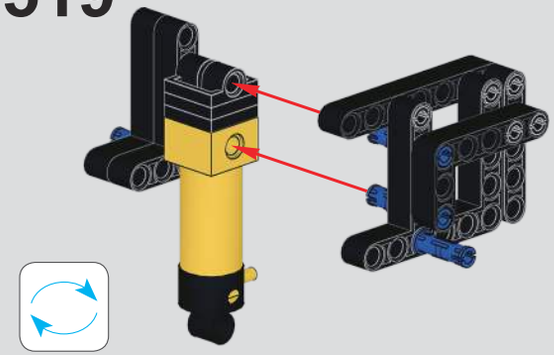

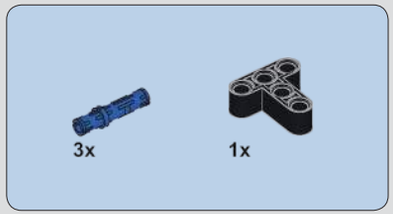

520

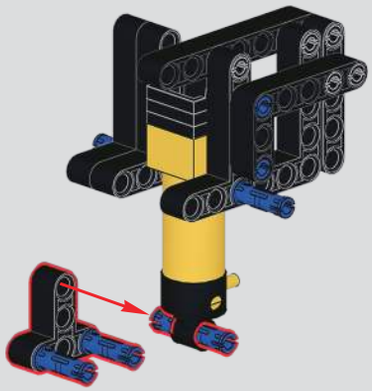

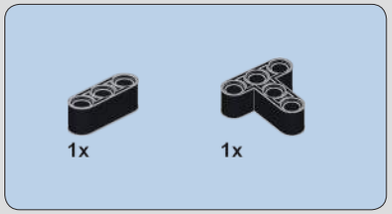

521

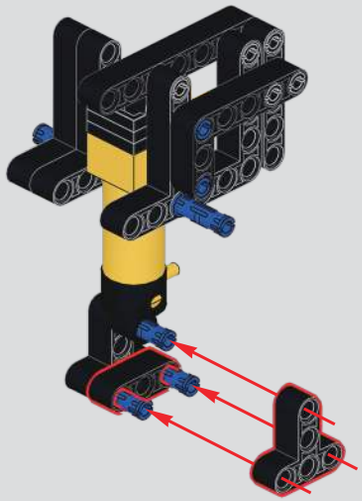

522

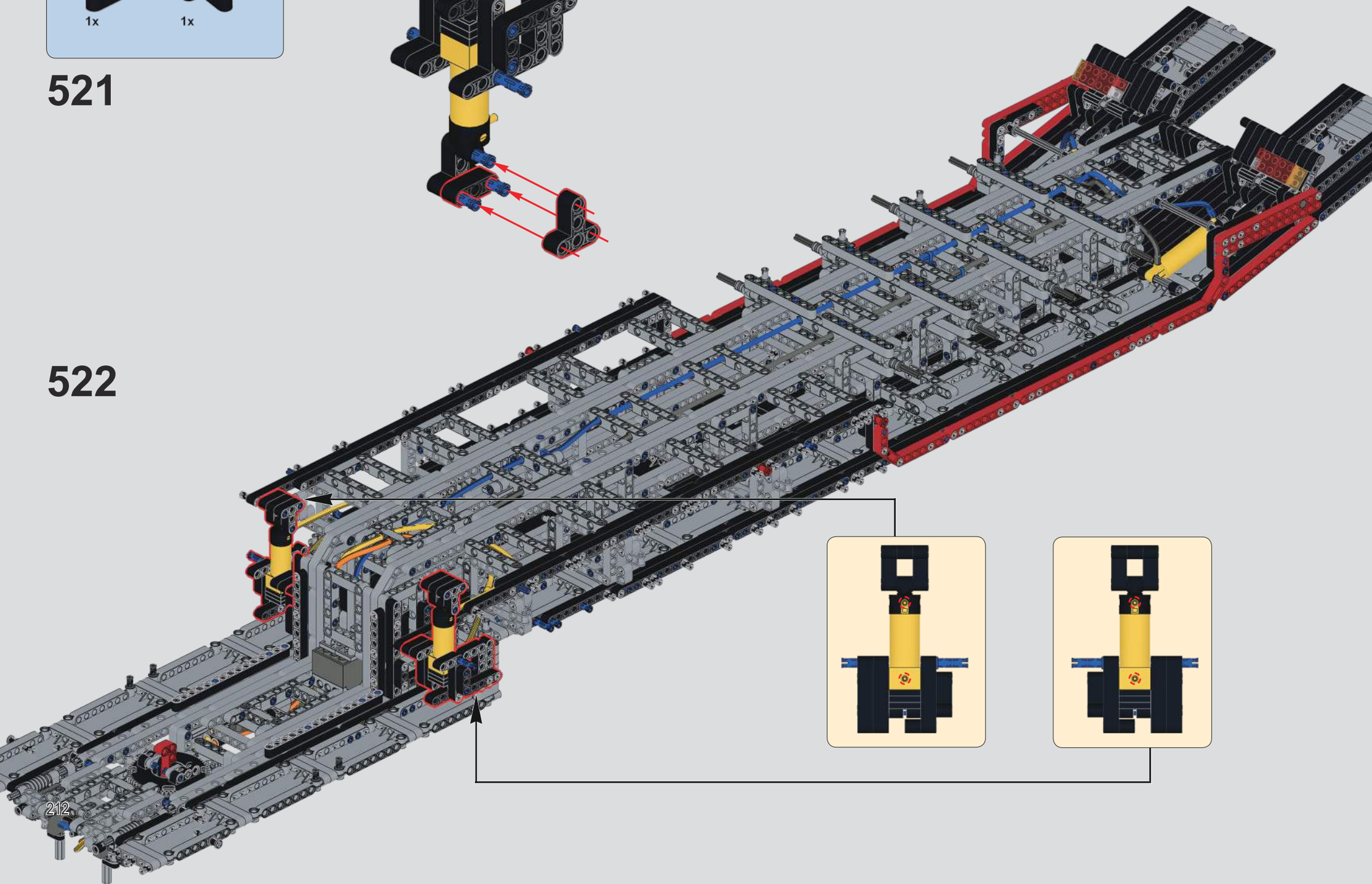

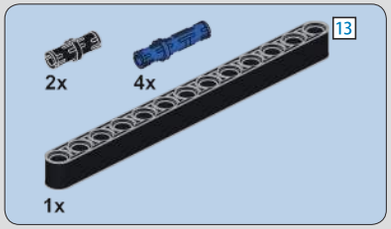

523

524

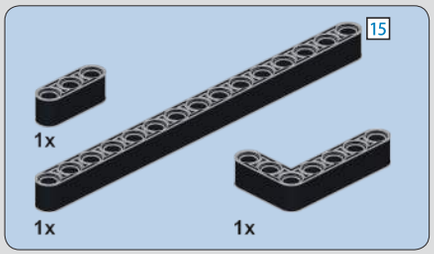

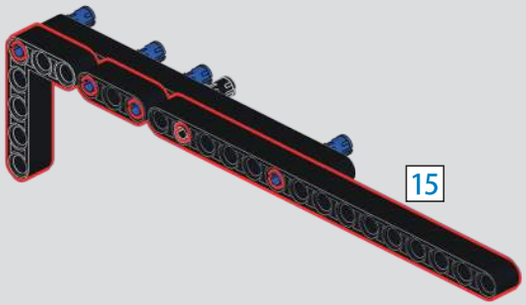

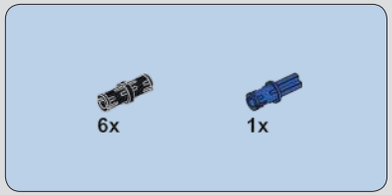

525

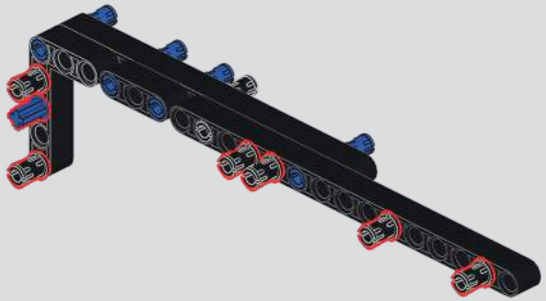

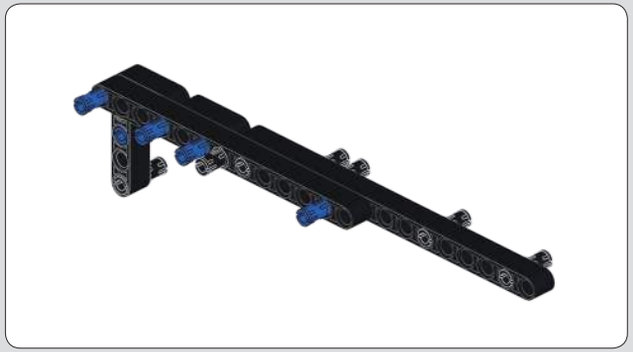

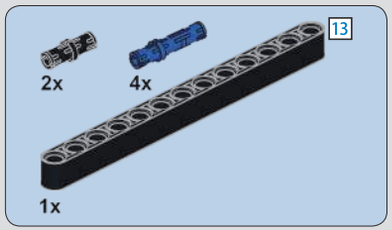

526

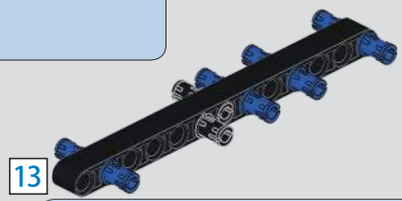

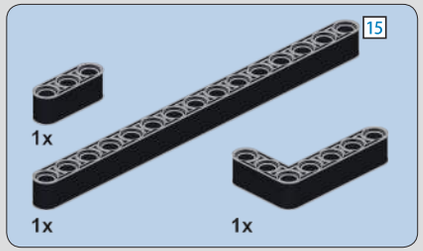

527

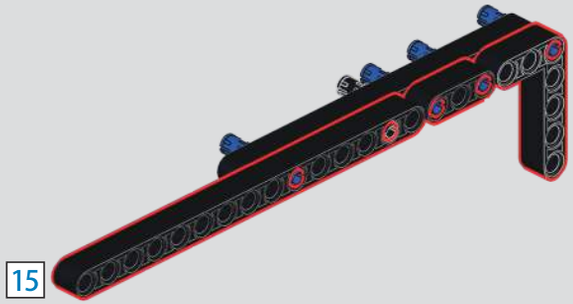

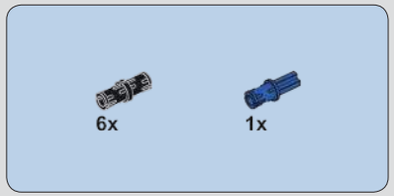

528

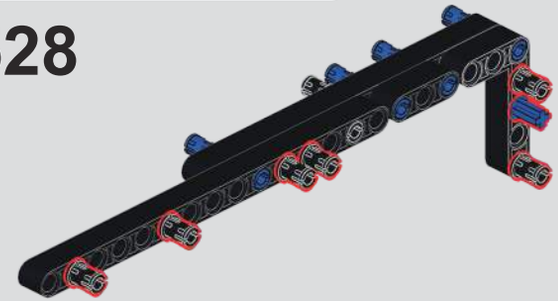

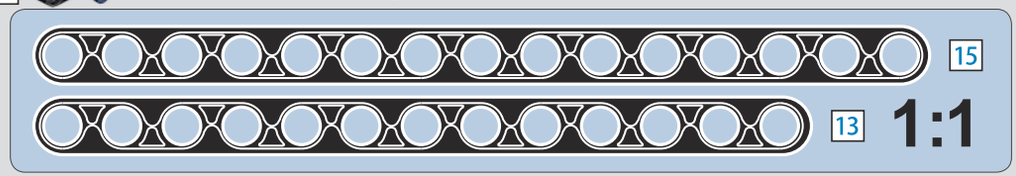

529

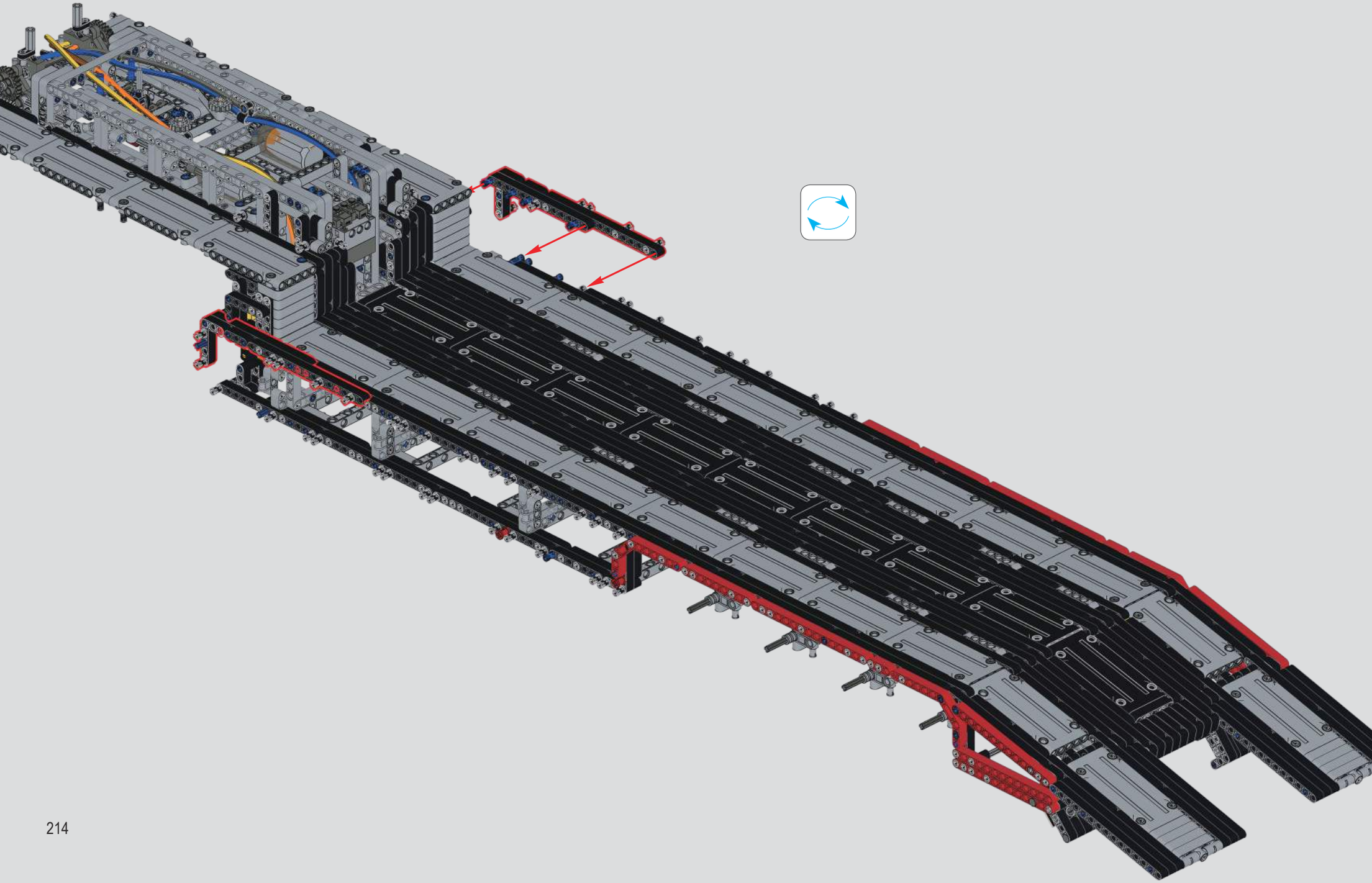

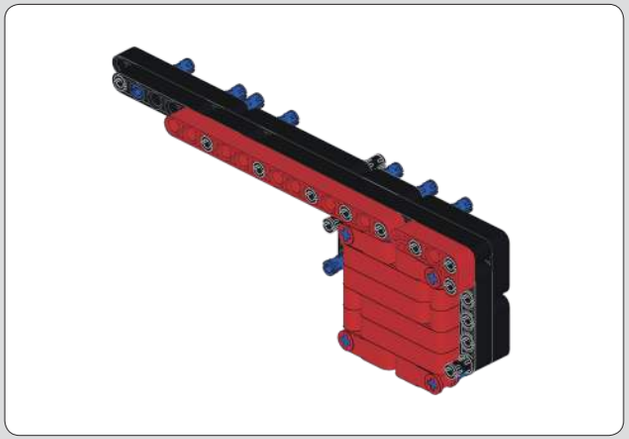

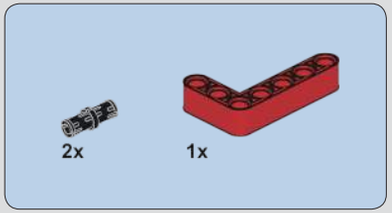

530

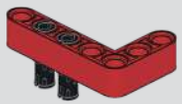

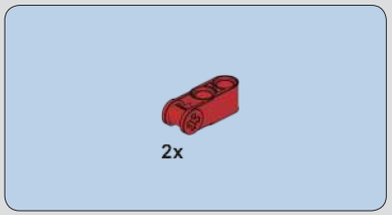

531

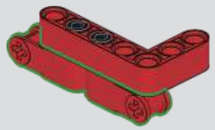

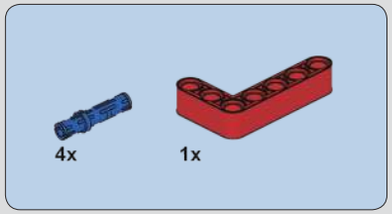

532

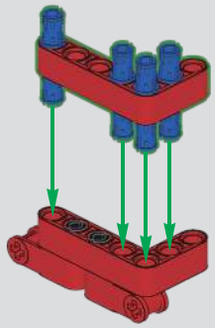

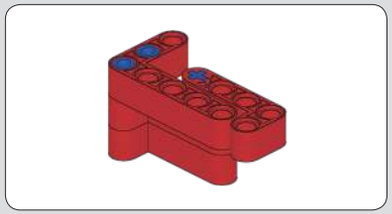

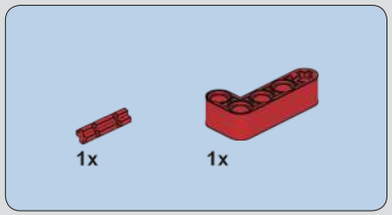

533

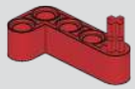

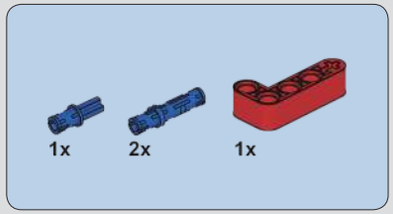

534

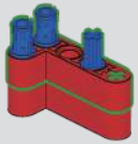

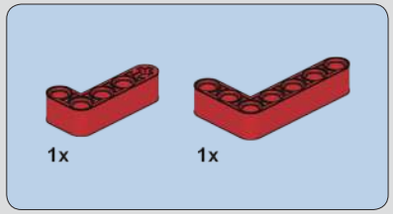

535

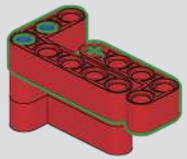

536

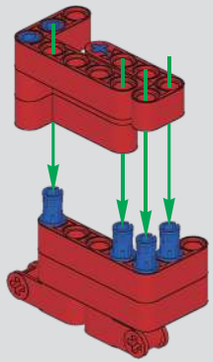

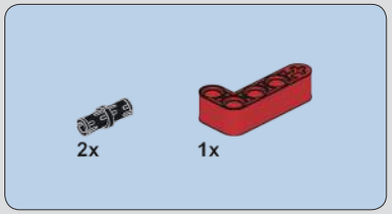

537

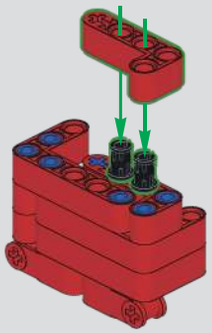

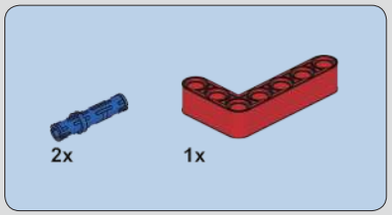

538

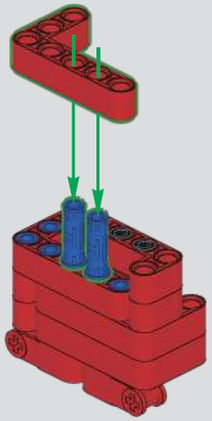

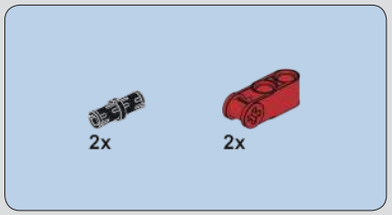

539

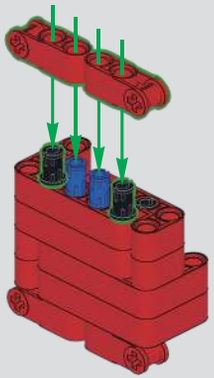

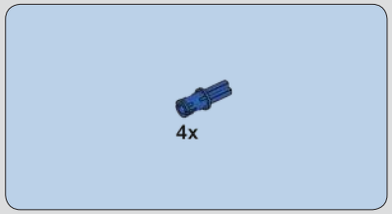

540

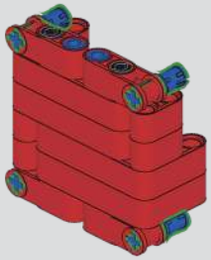

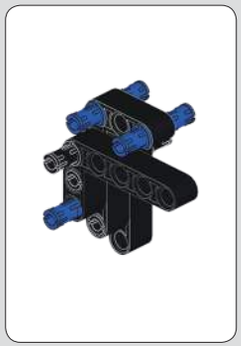

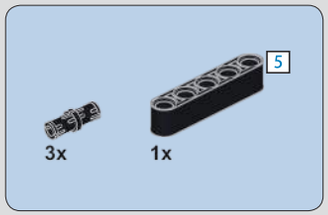

541

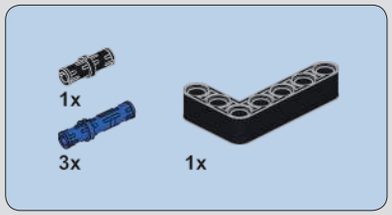

542

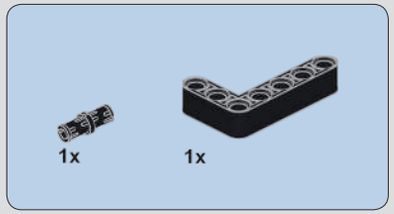

543

544

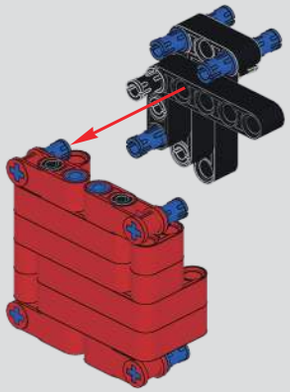

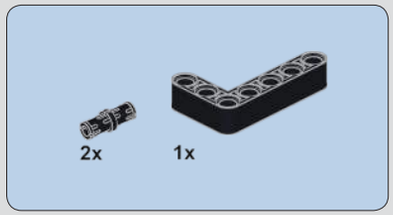

545

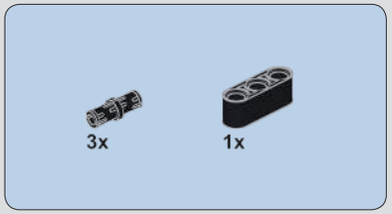

546

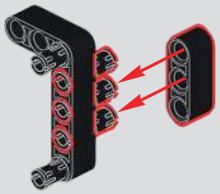

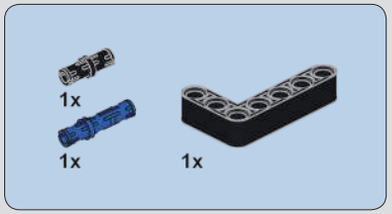

547

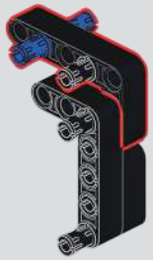

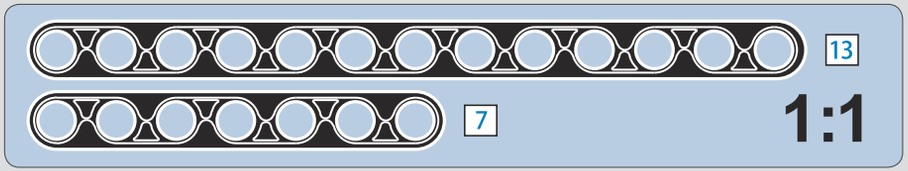

548

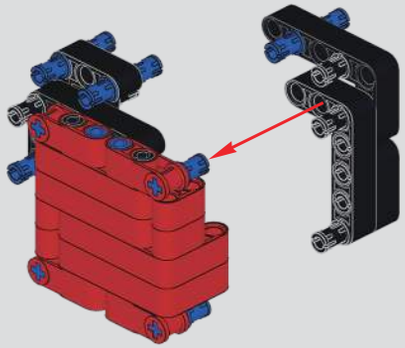

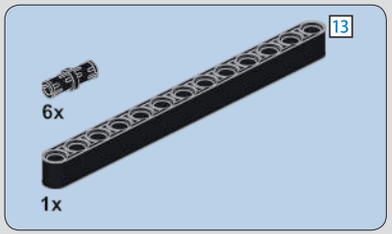

549

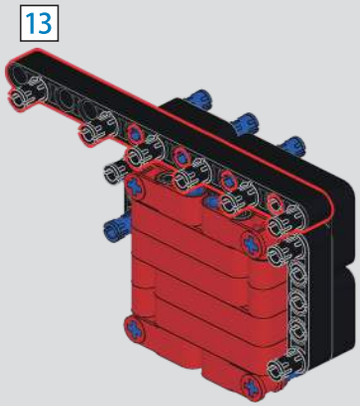

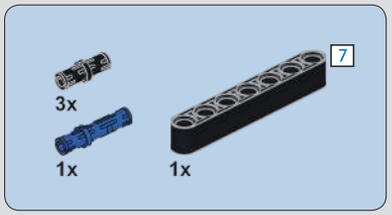

550

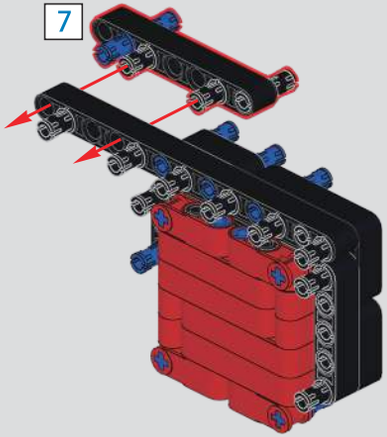

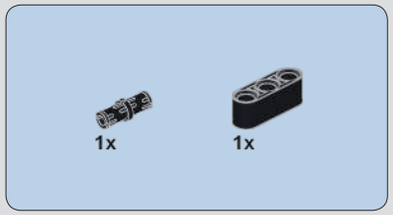

551

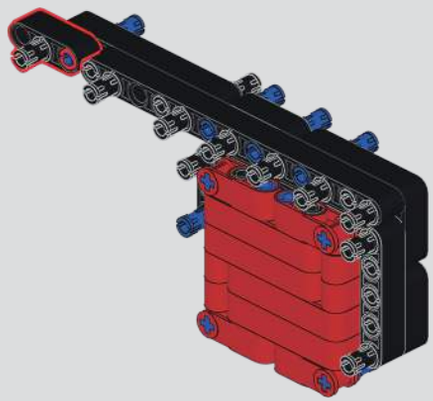

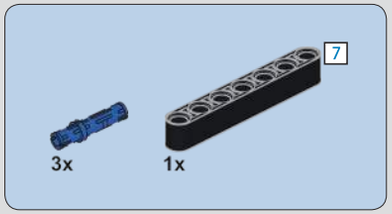

552

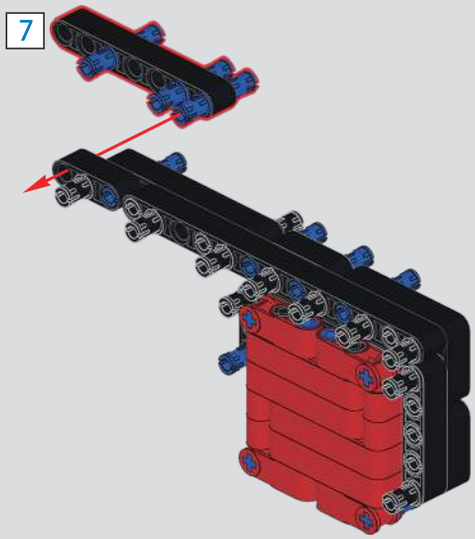

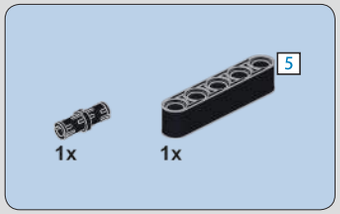

553

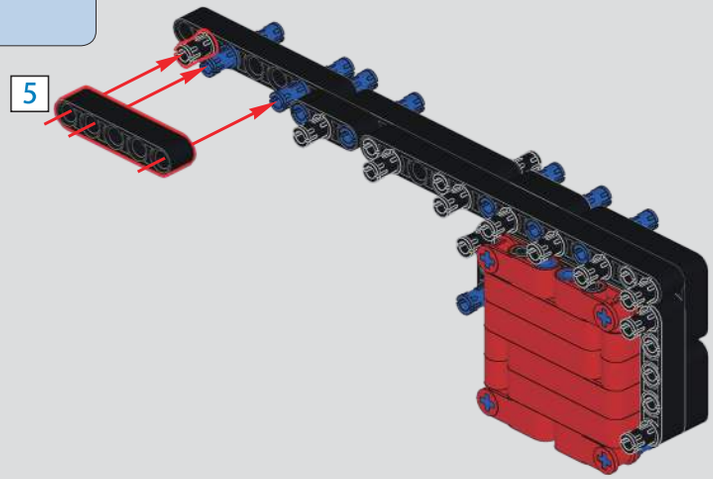

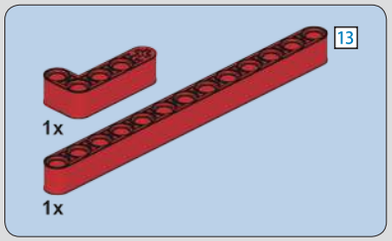

554

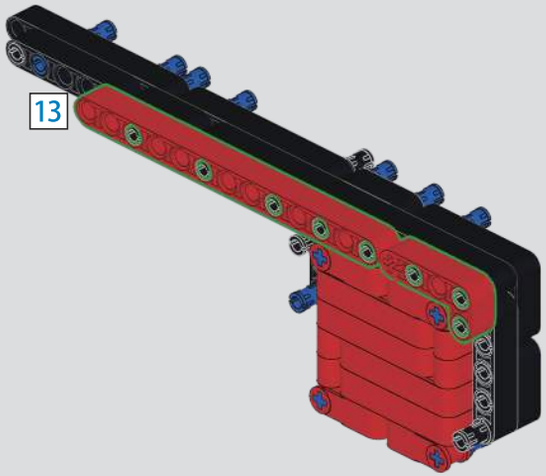

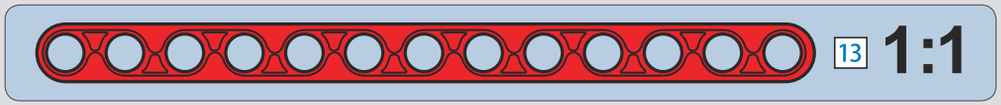

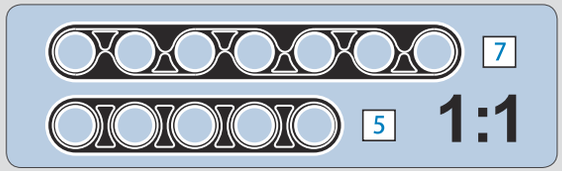

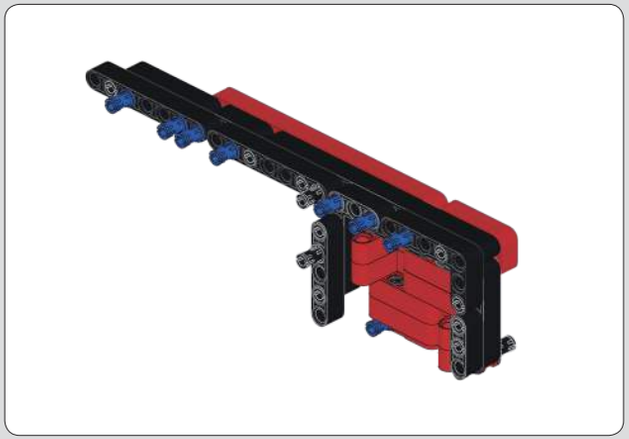

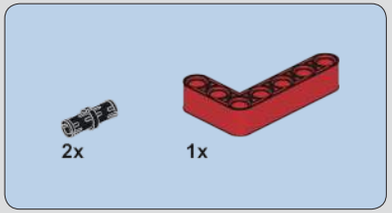

555

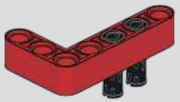

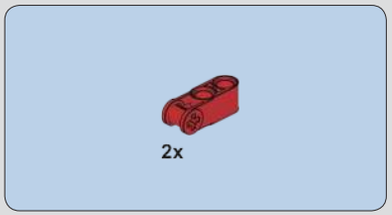

556

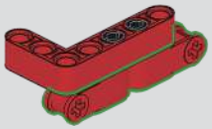

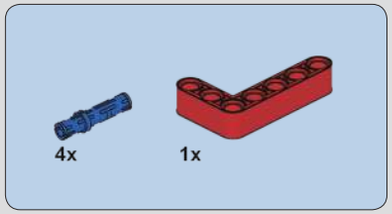

557

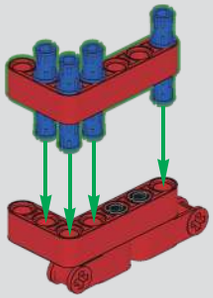

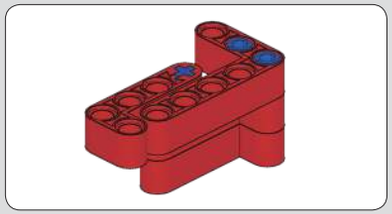

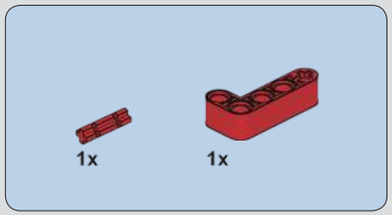

558

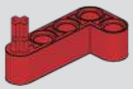

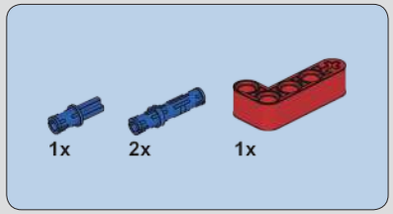

559

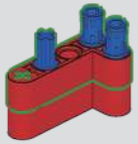

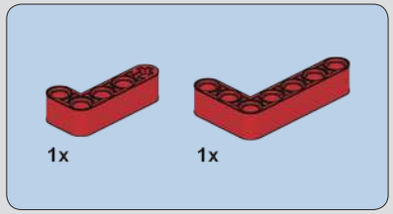

560

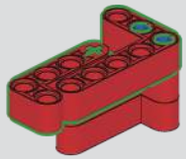

561

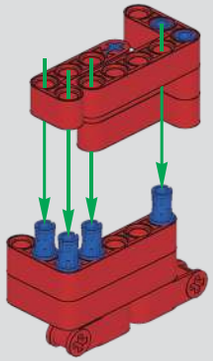

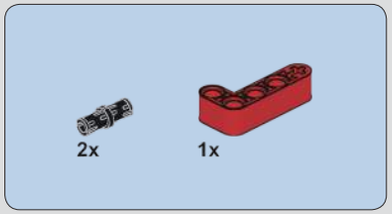

562

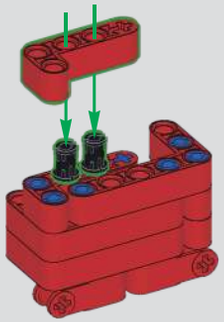

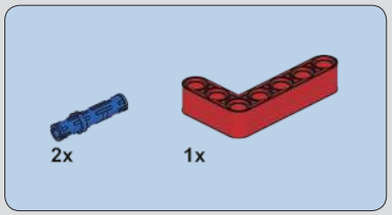

563

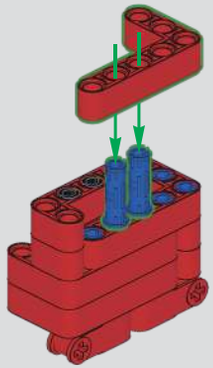

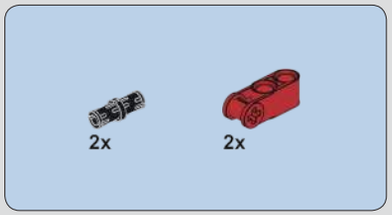

564

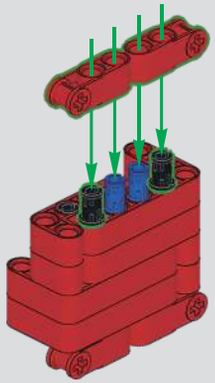

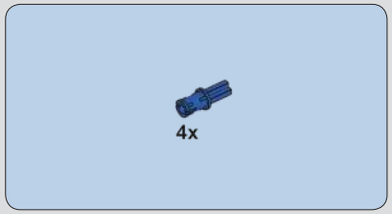

565

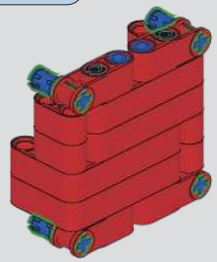

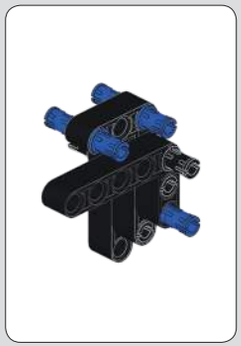

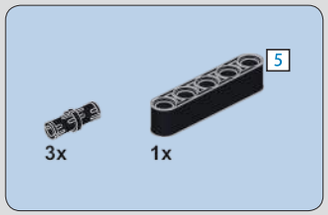

566

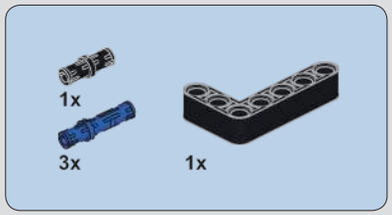

567

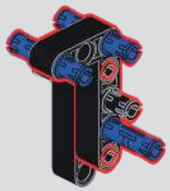

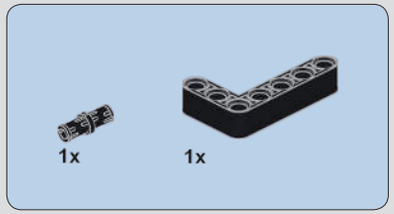

568

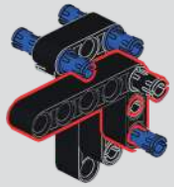

569

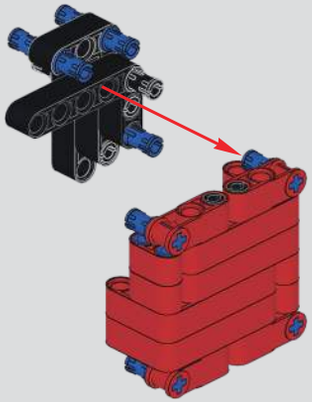

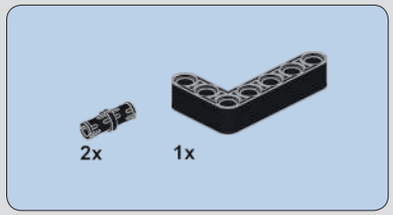

570

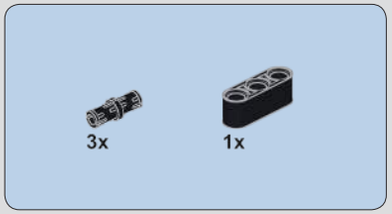

571

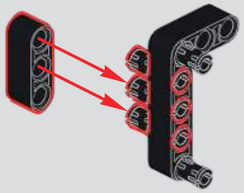

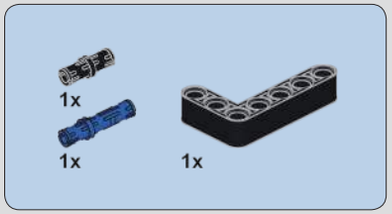

572

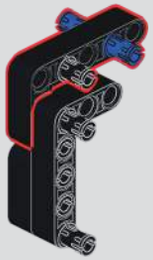

573

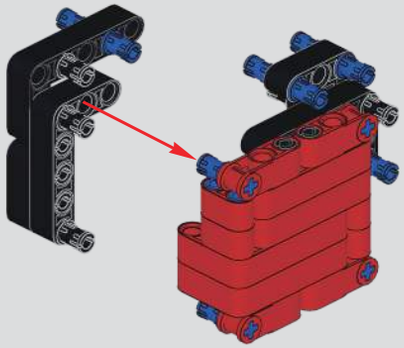

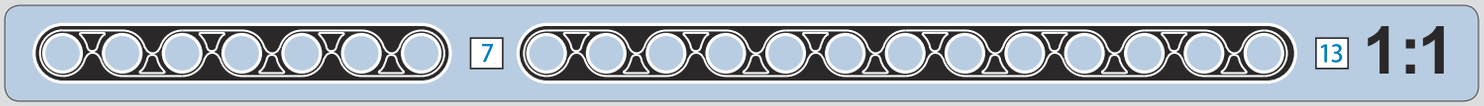

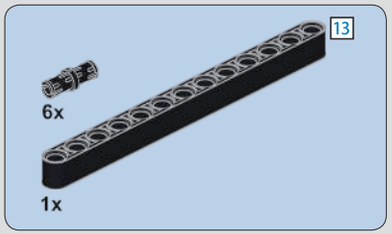

574

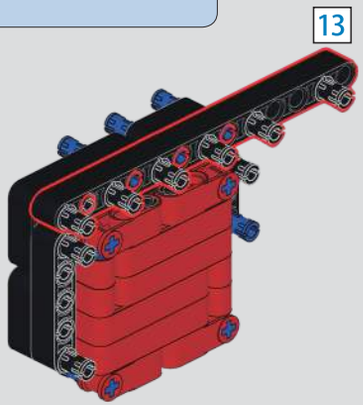

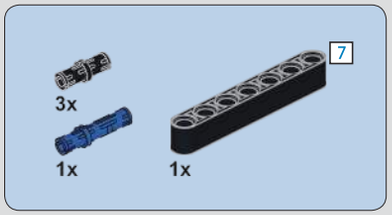

575

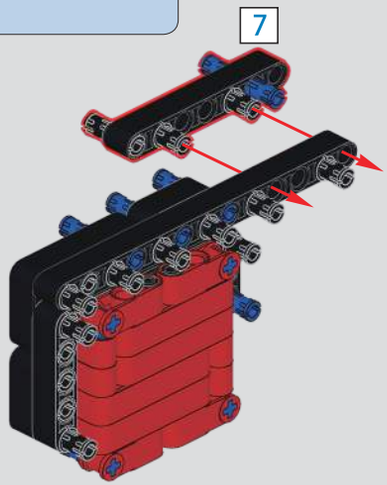

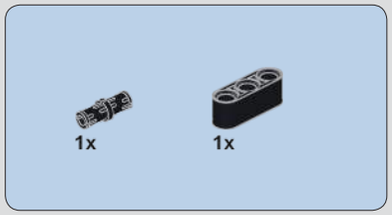

576

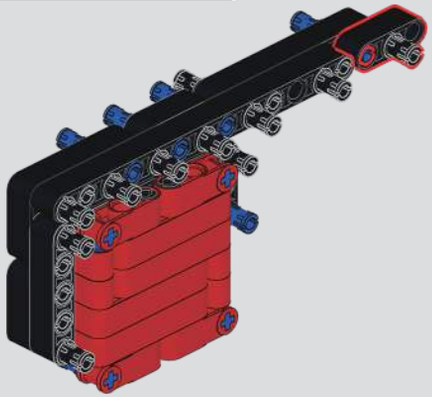

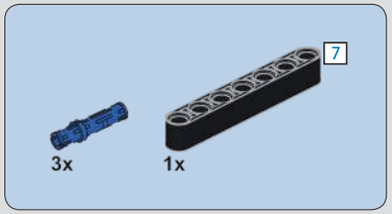

577

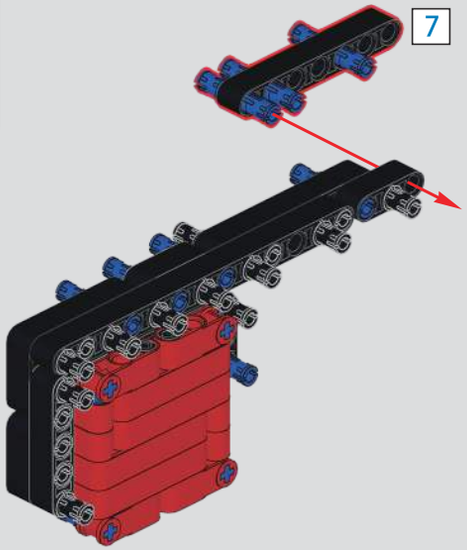

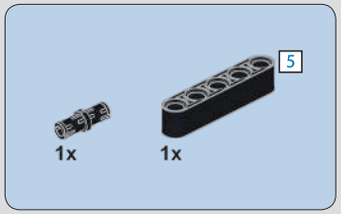

578

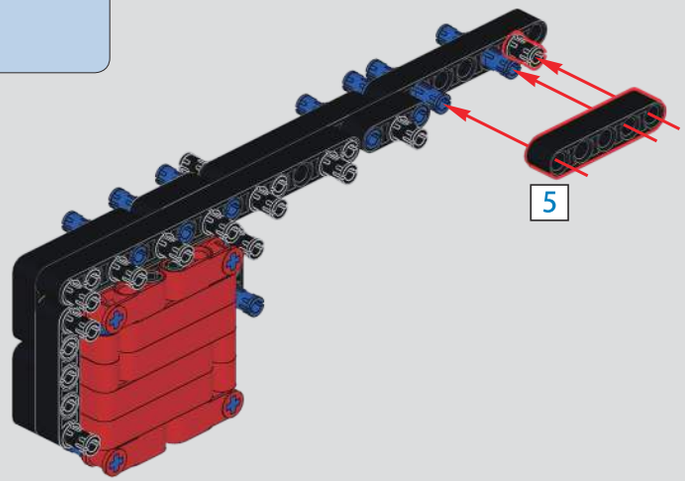

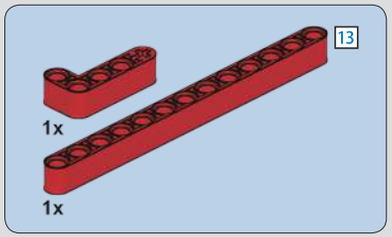

579

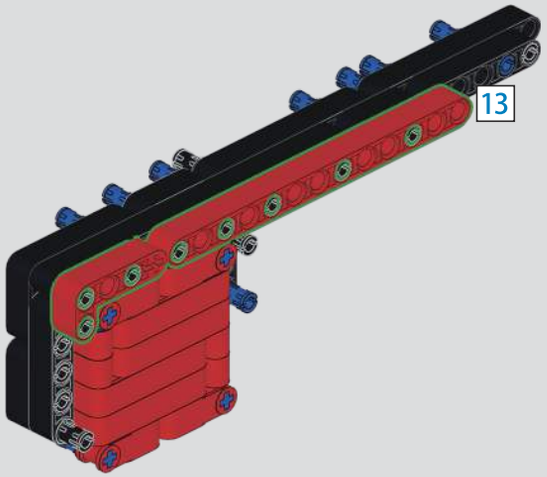

580

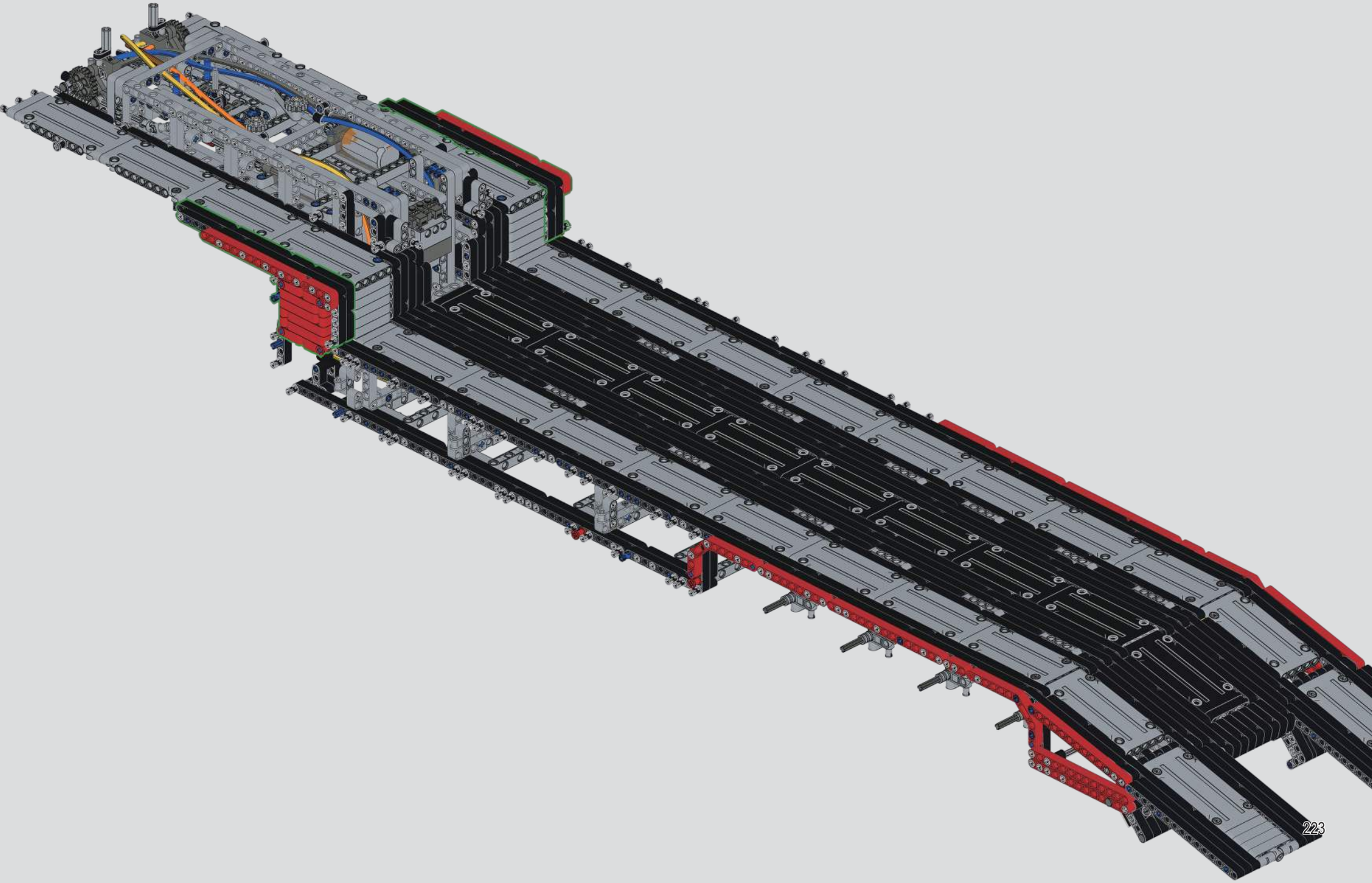

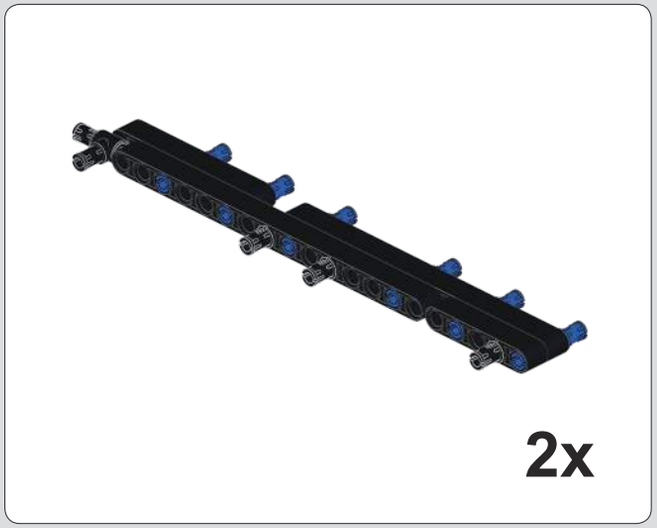

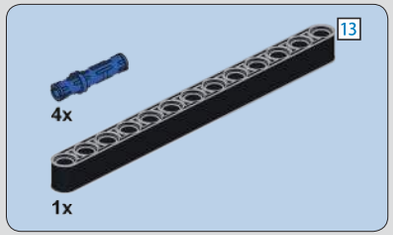

581

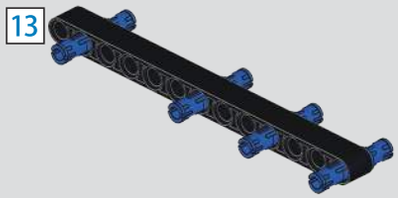

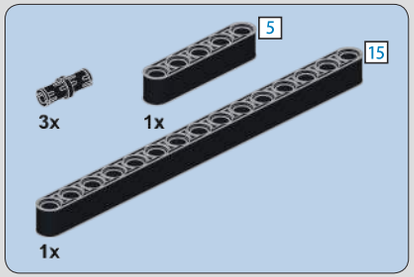

582

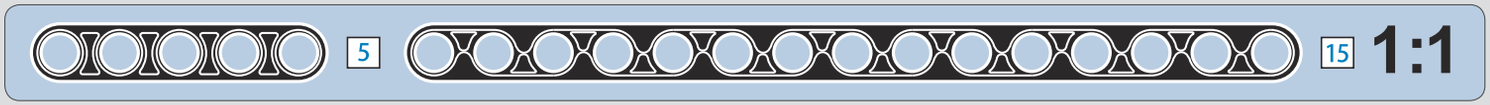

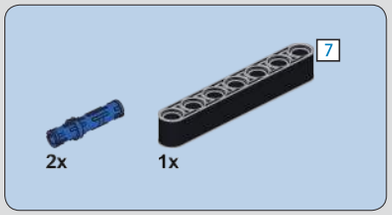

583

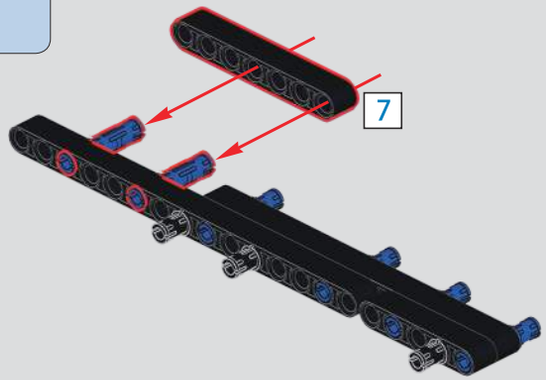

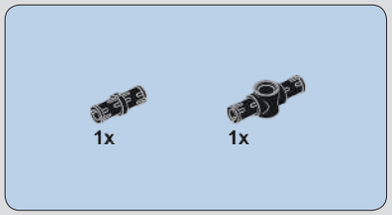

584

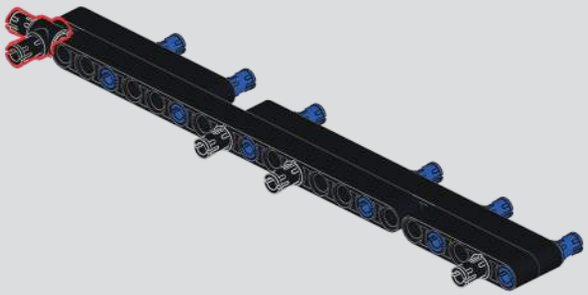

2x

585

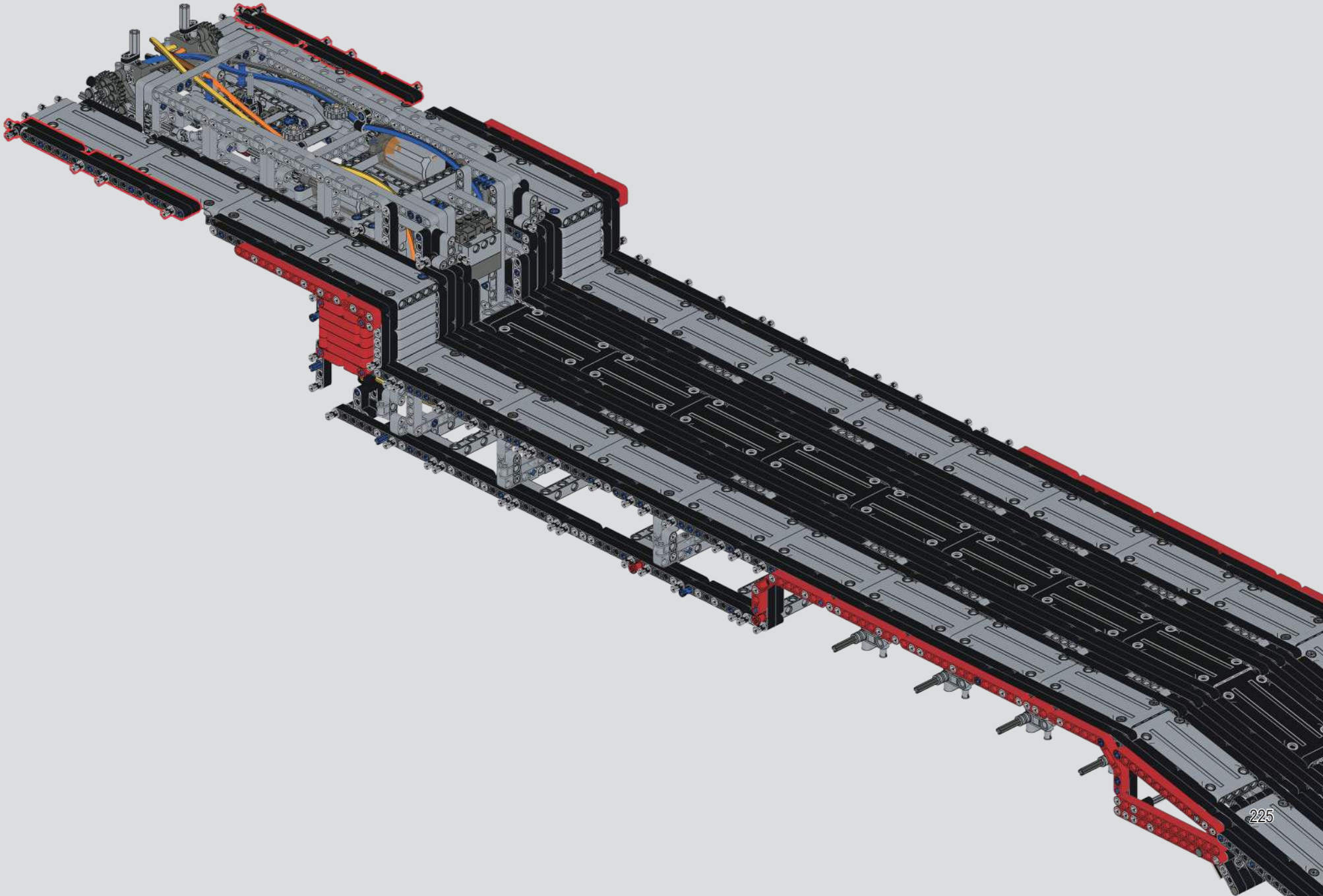

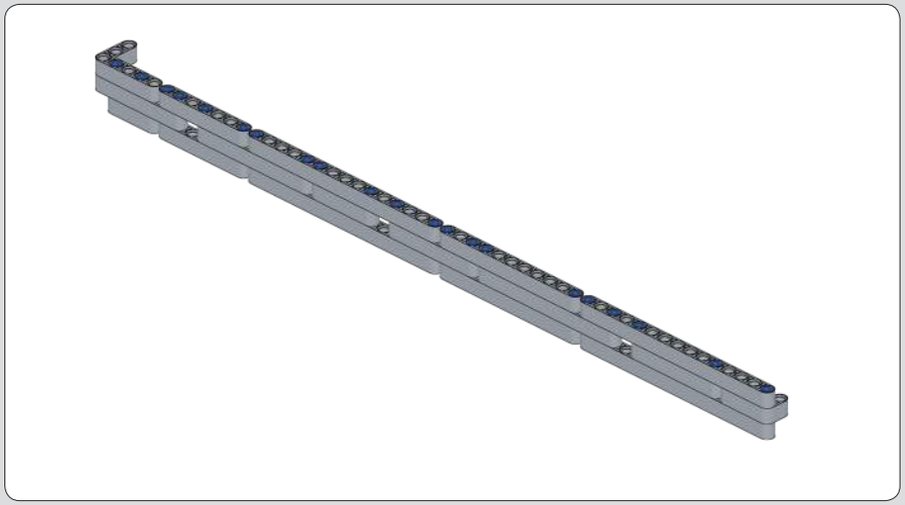

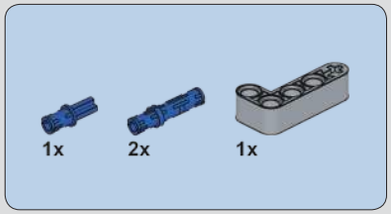

586

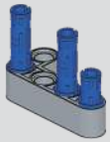

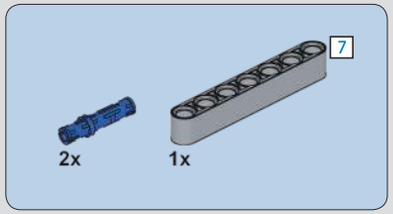

587

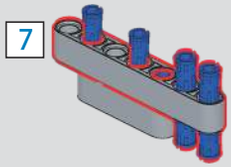

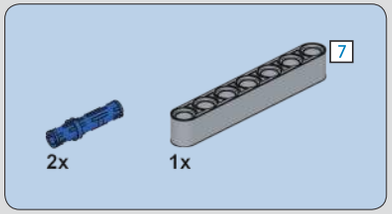

588

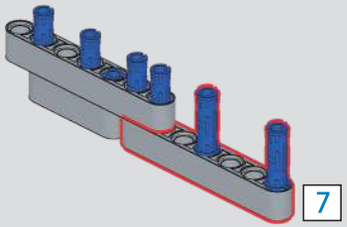

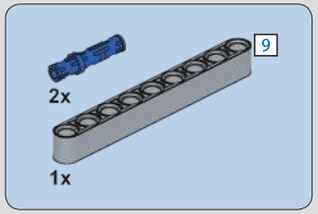

589

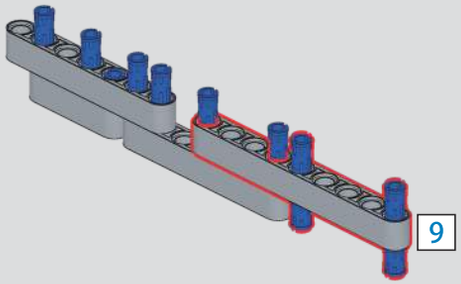

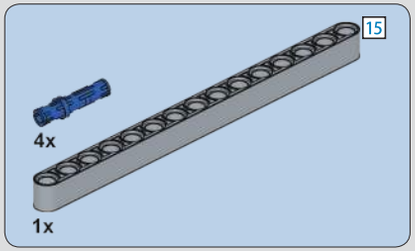

590

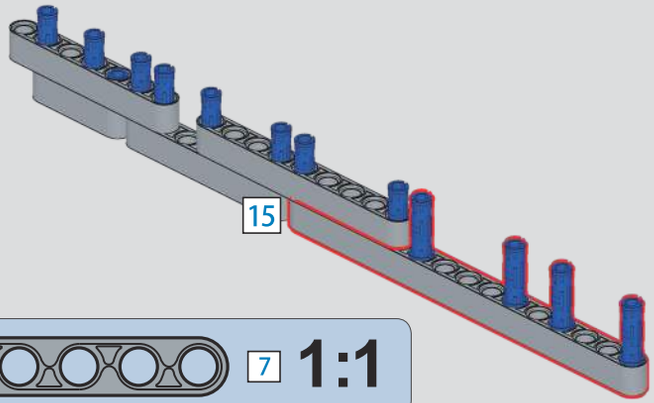

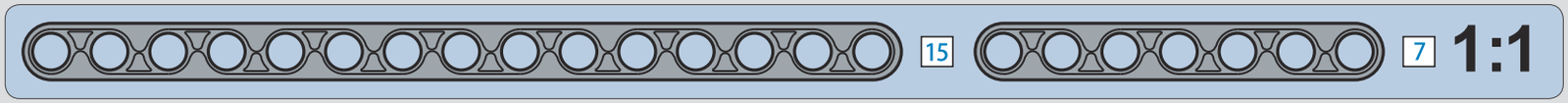

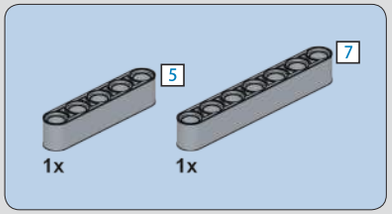

591

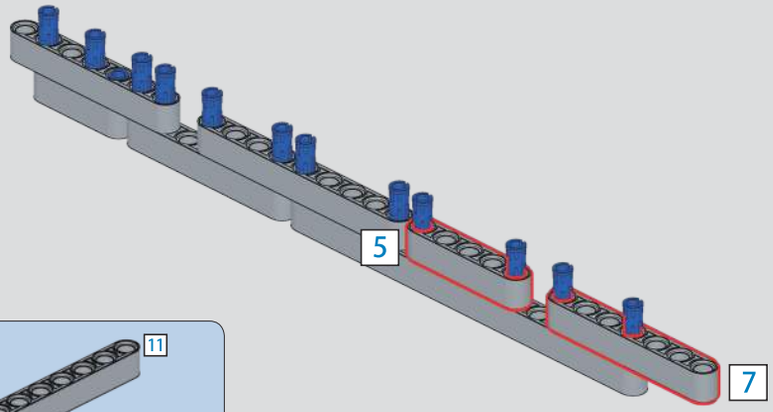

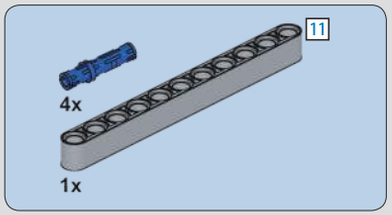

592

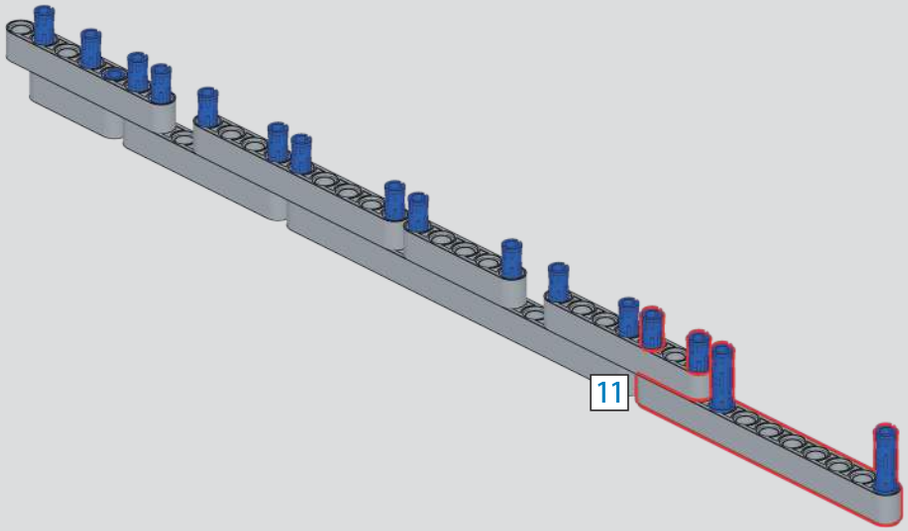

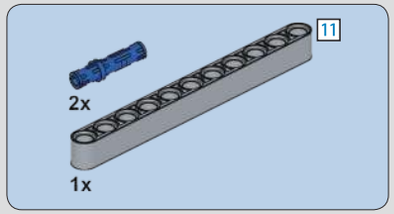

593

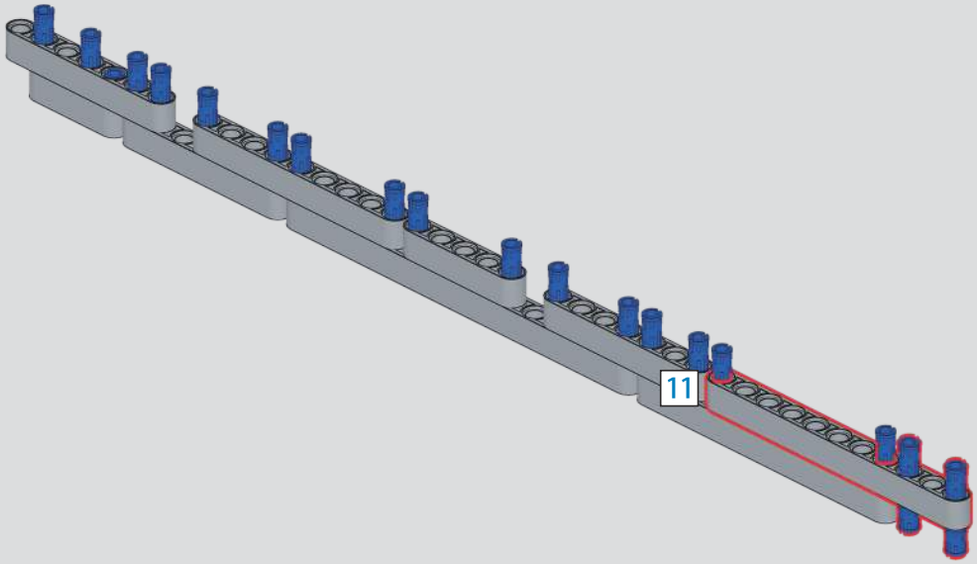

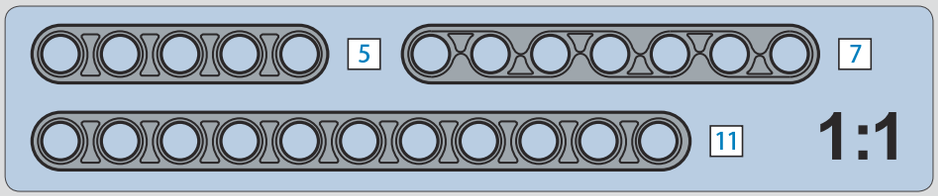

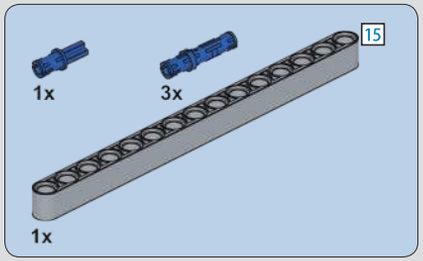

594

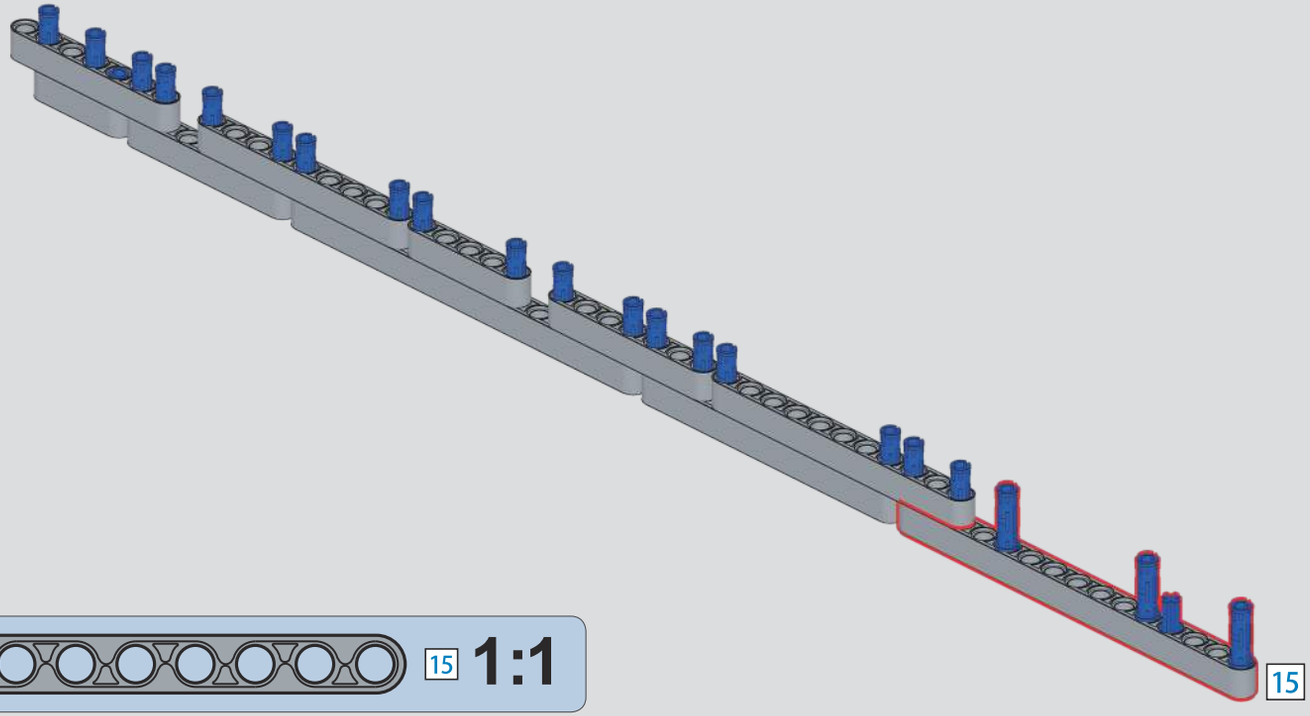

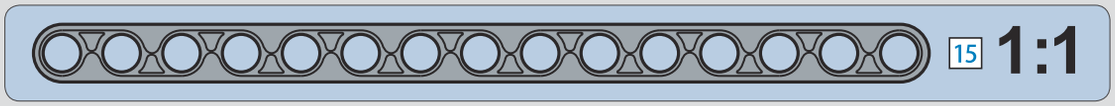

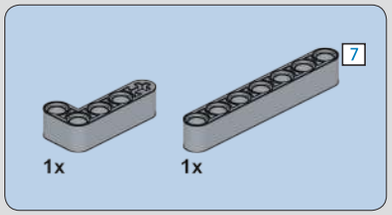

595

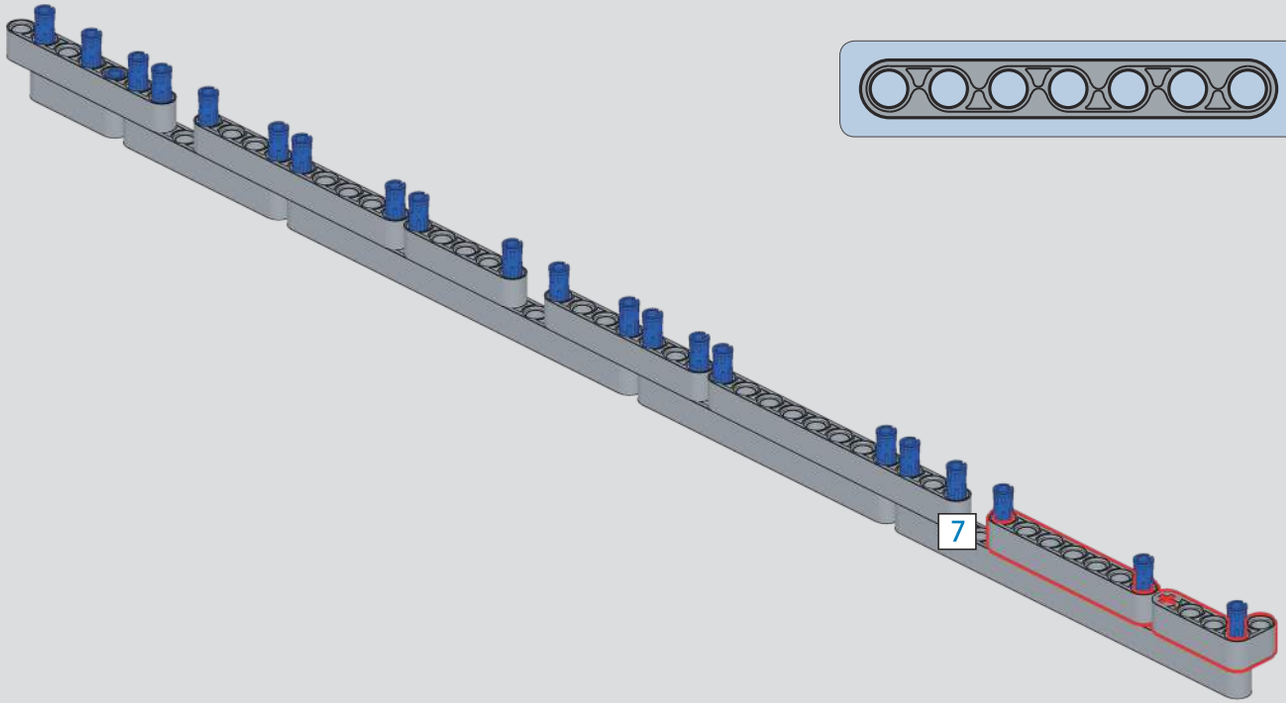

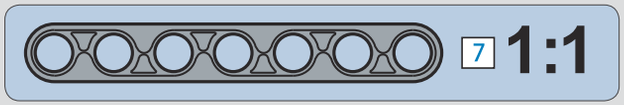

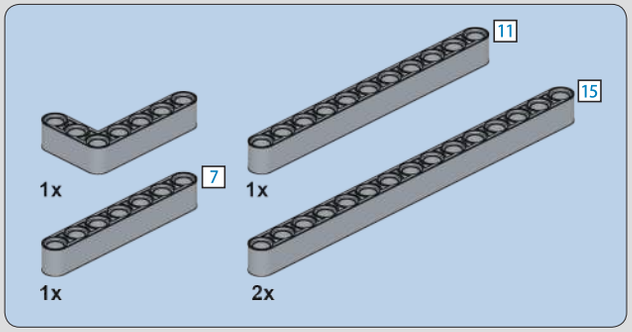

596

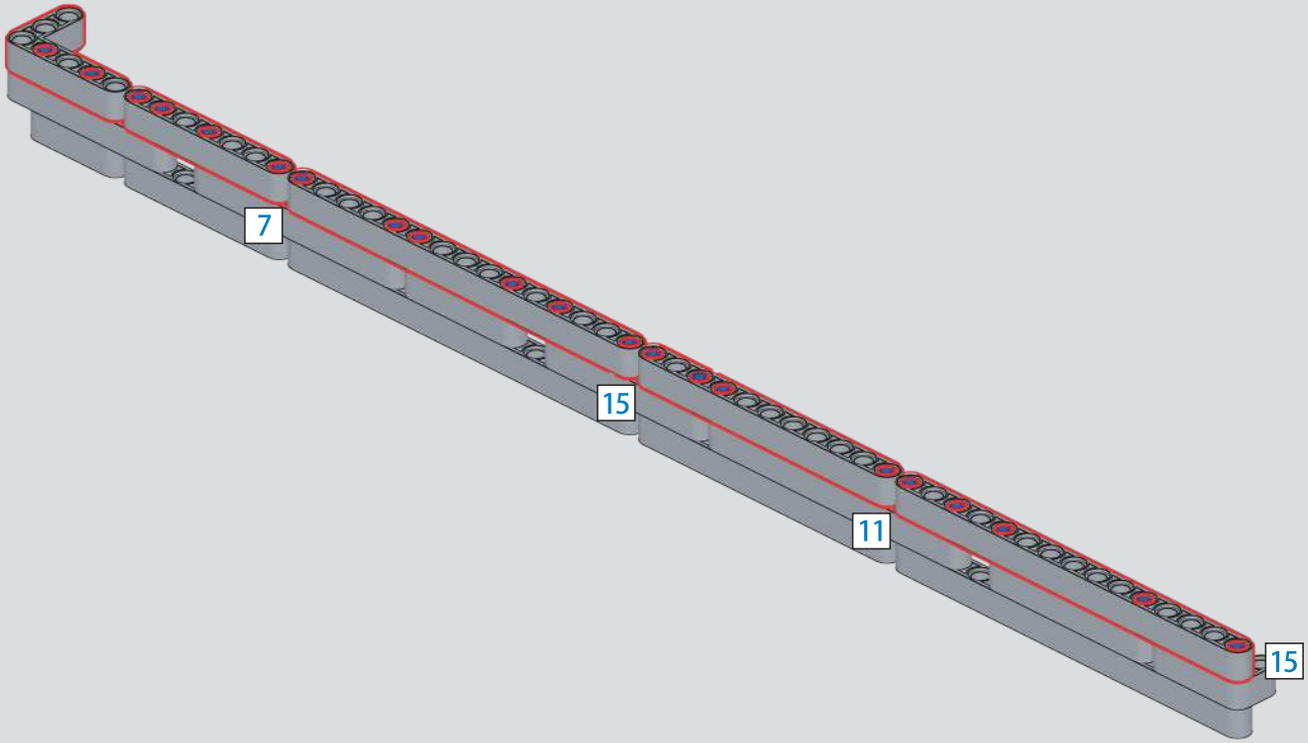

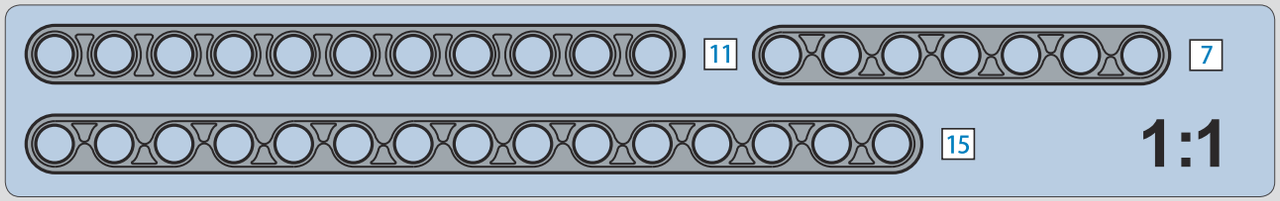

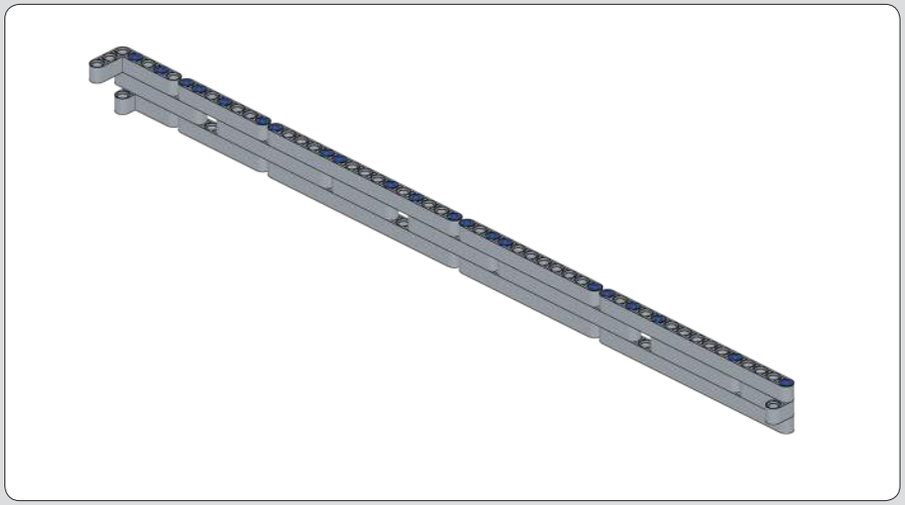

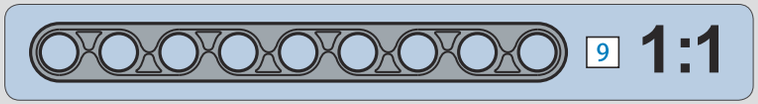

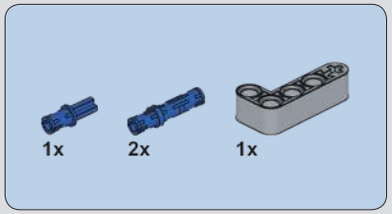

597

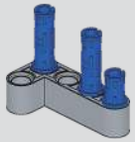

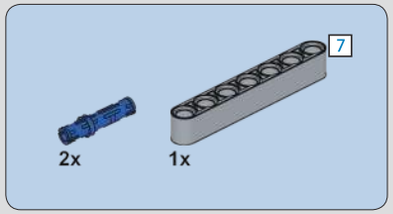

598

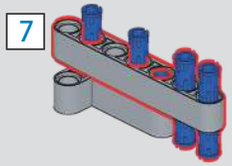

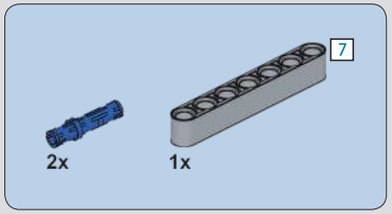

599

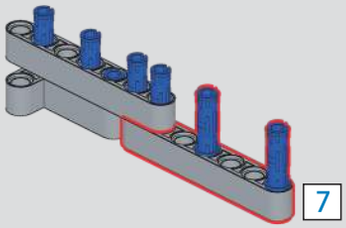

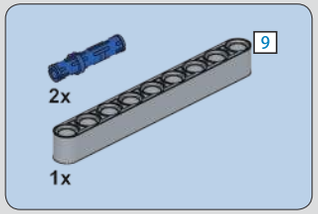

600

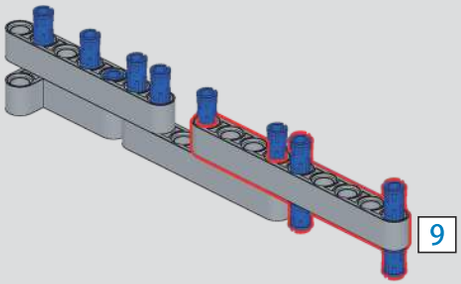

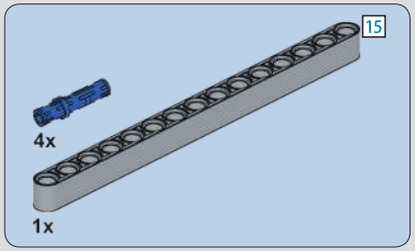

601

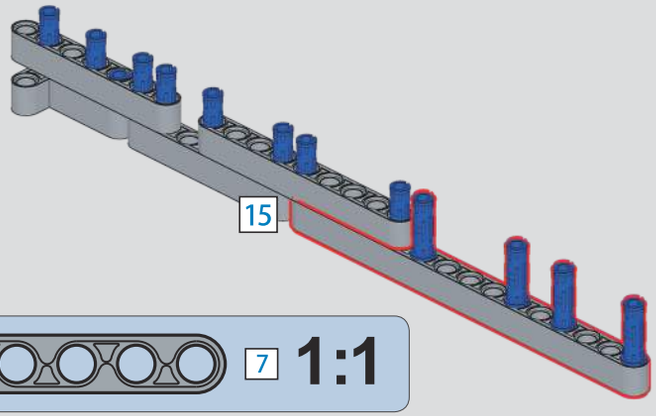

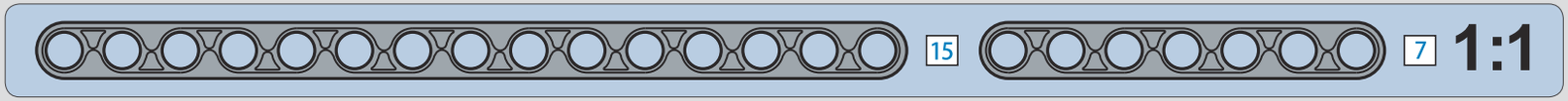

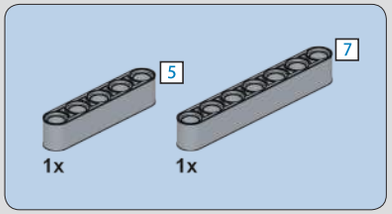

602

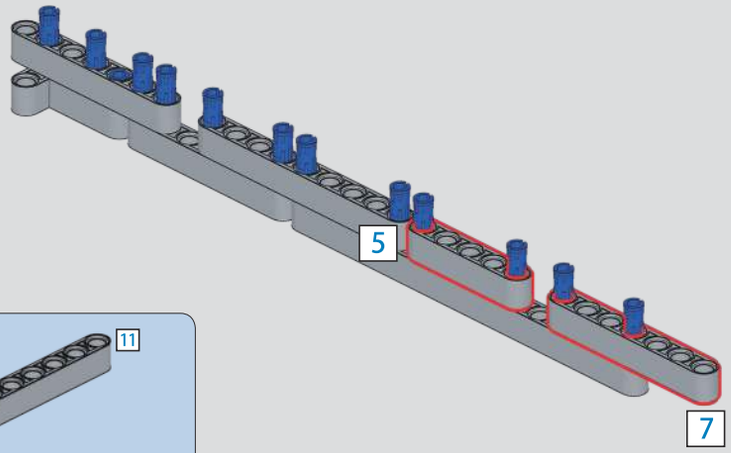

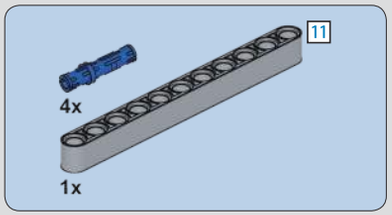

603

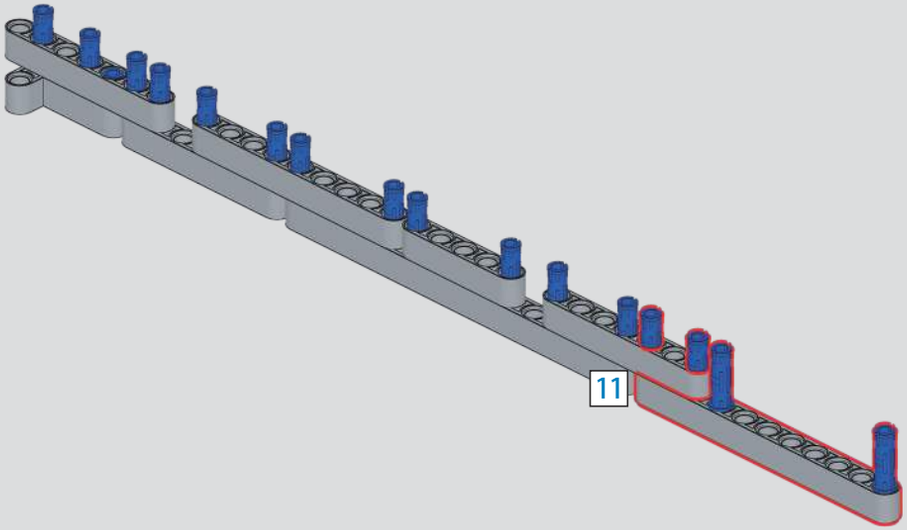

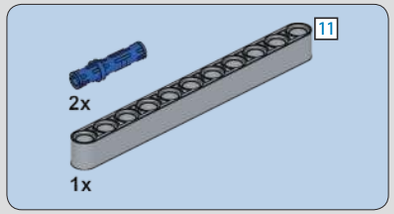

604

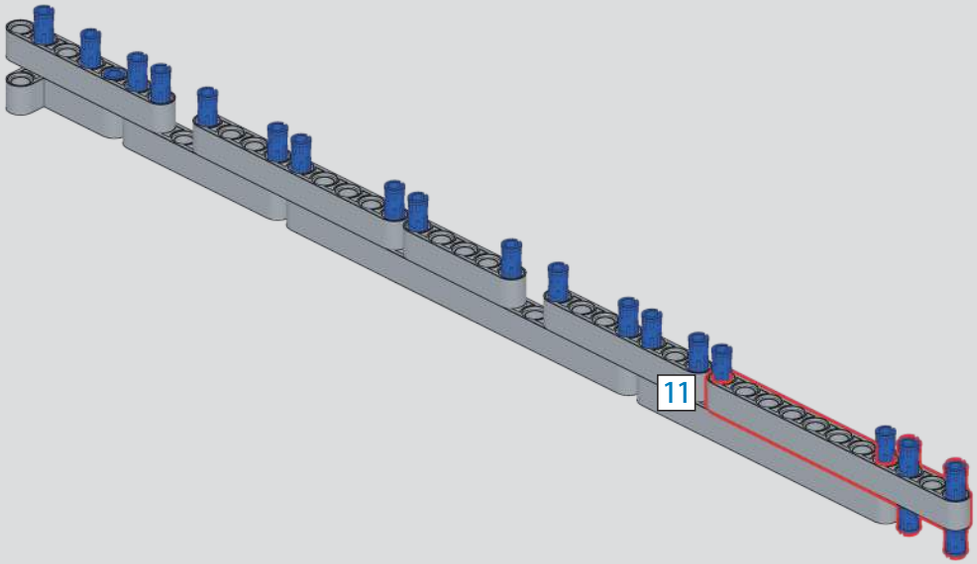

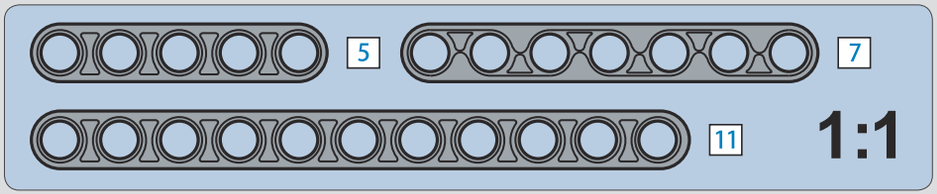

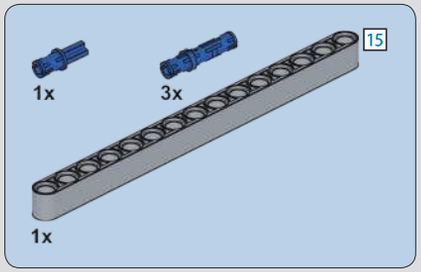

605

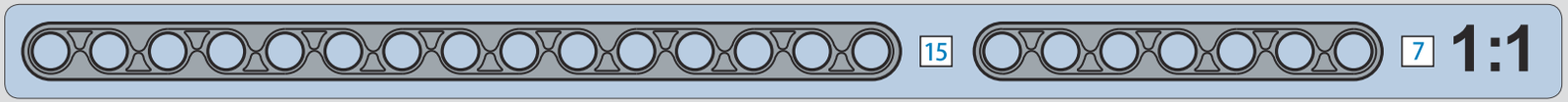

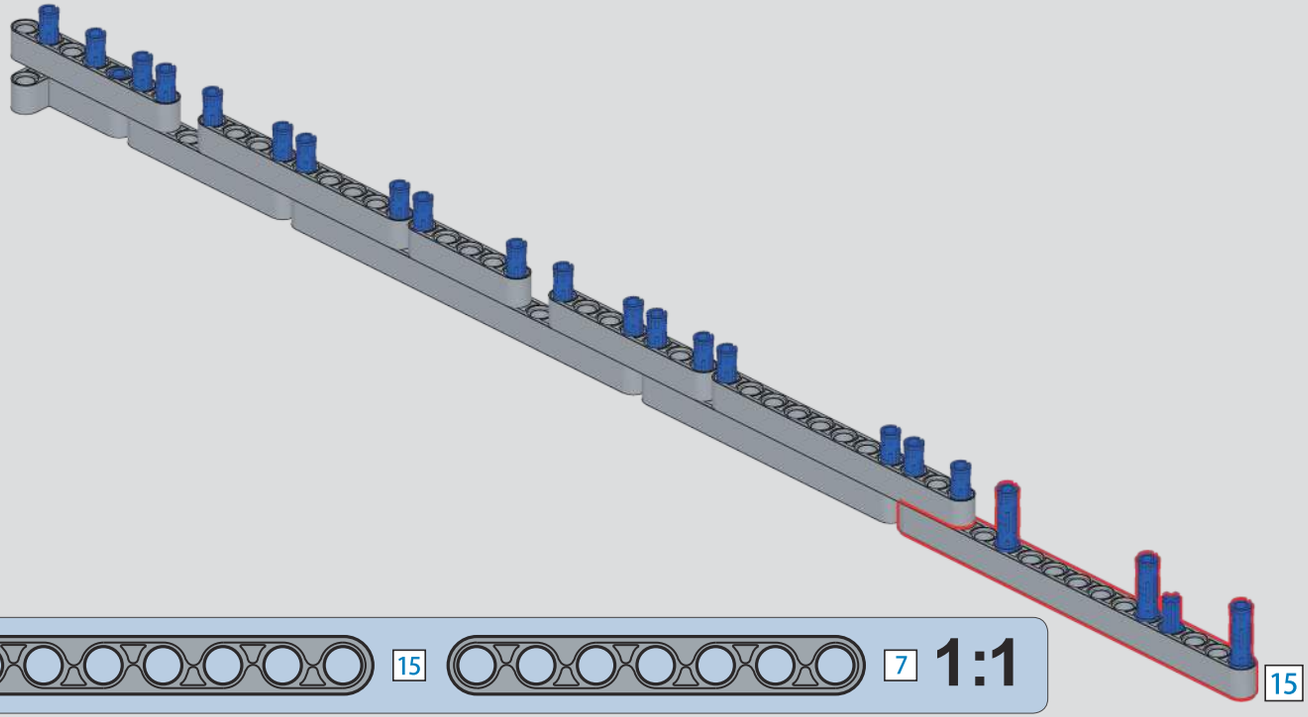

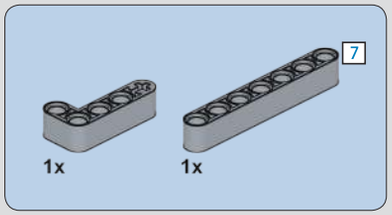

606

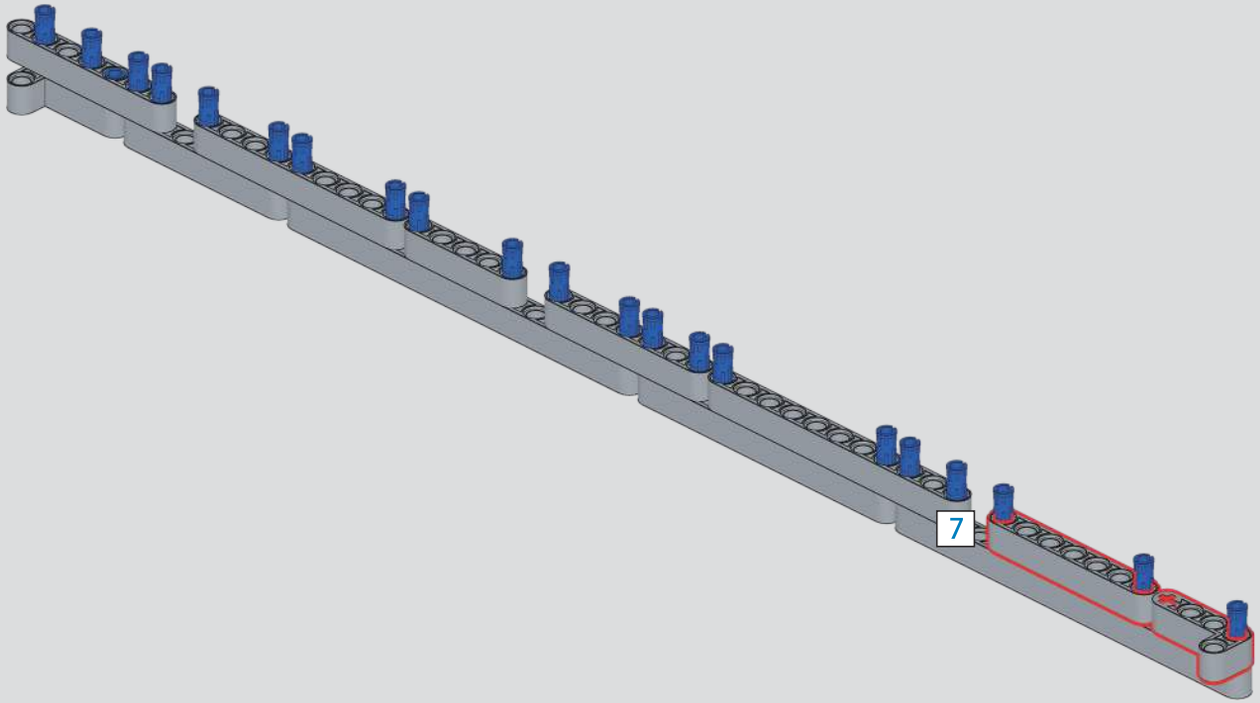

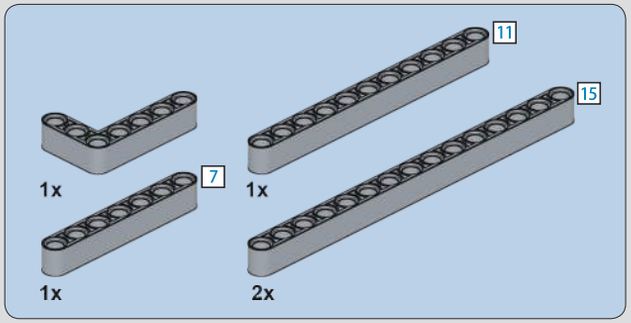

607

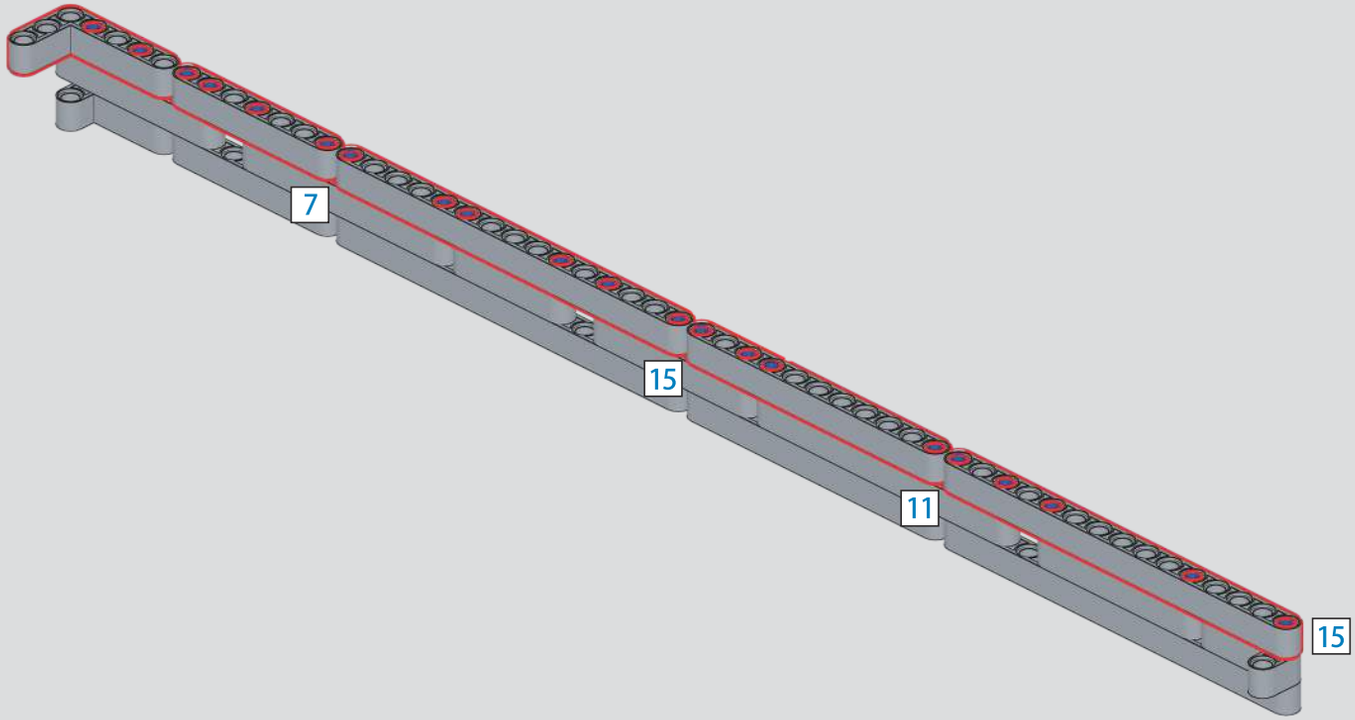

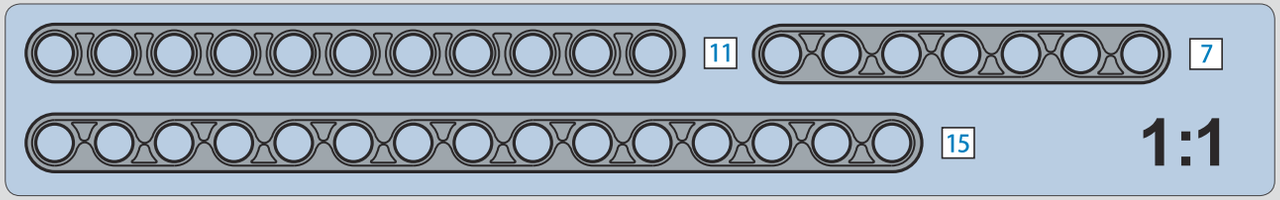

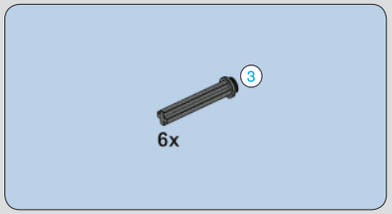

608

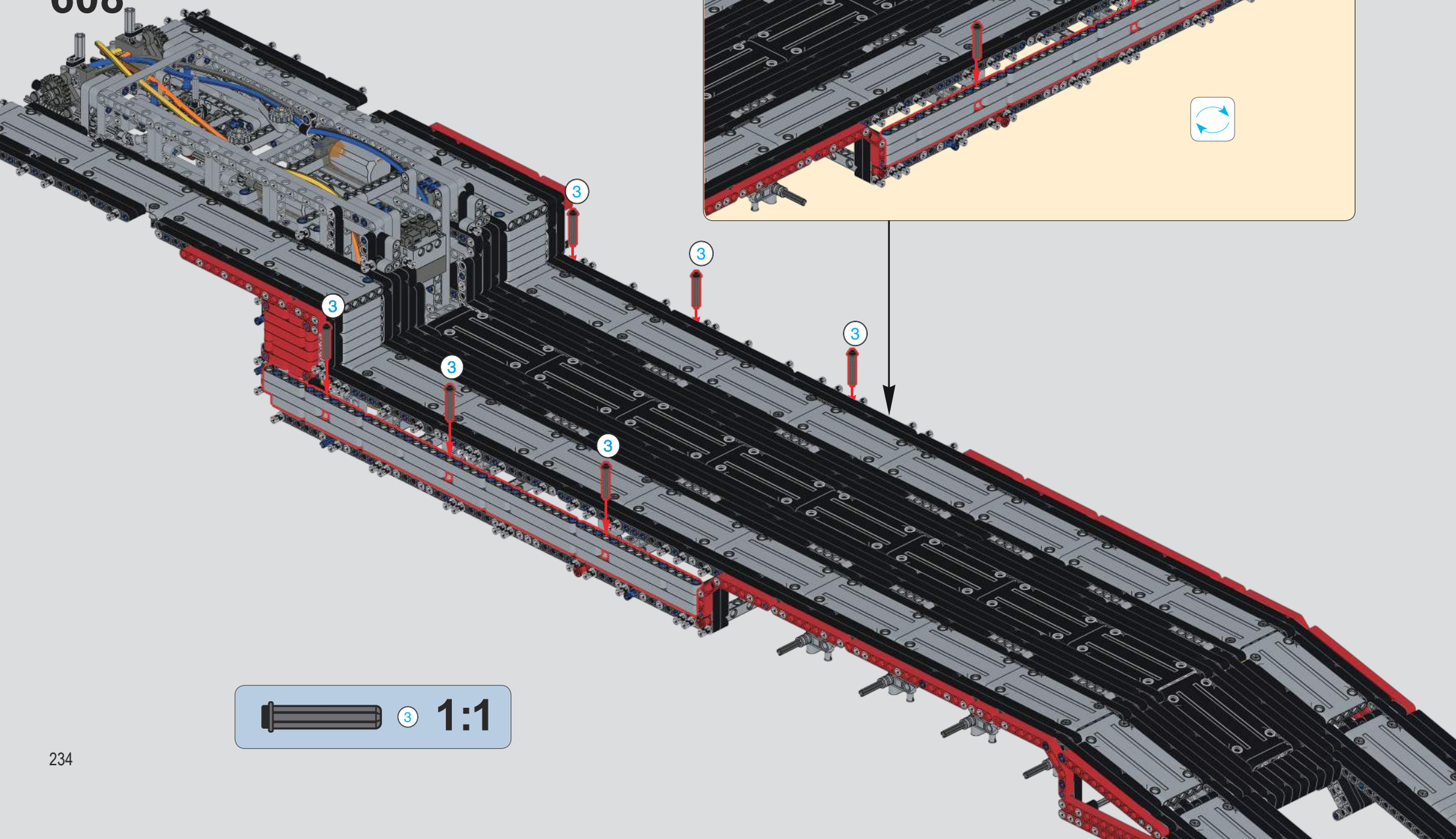

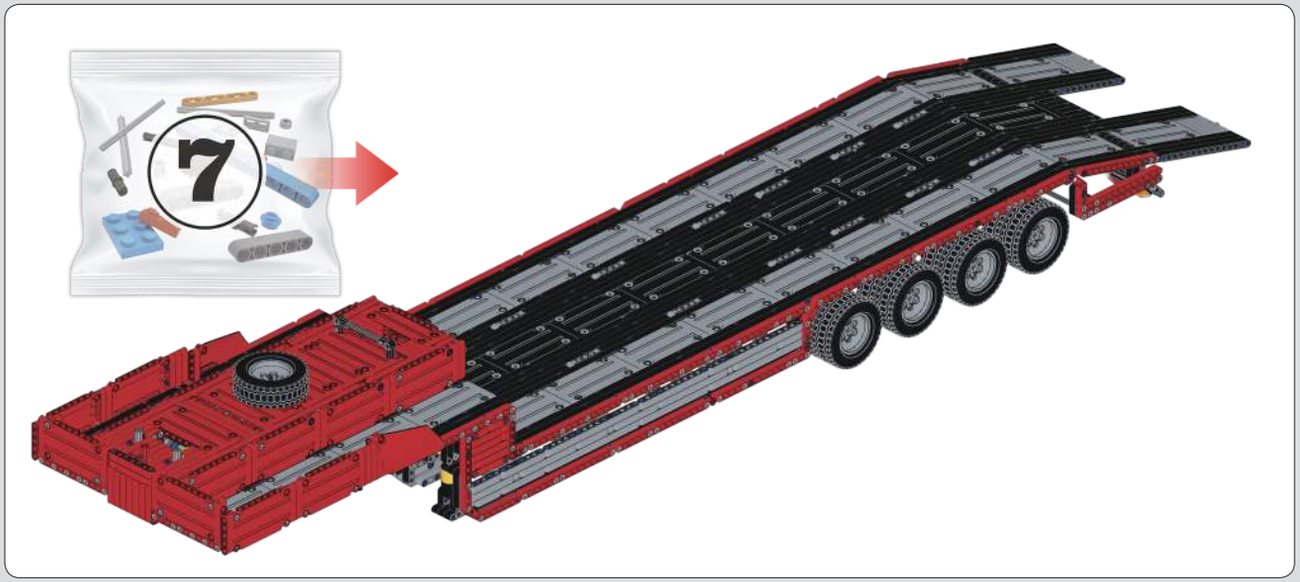

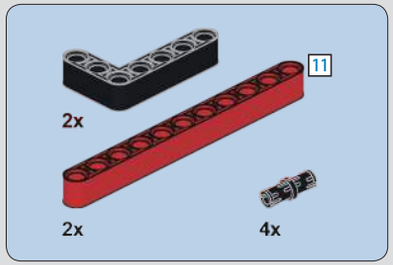

609

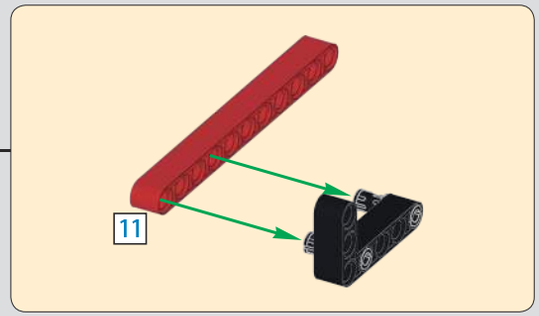

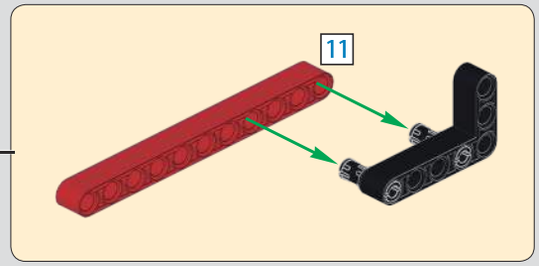

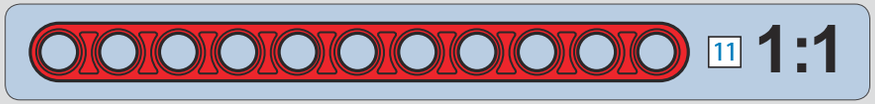

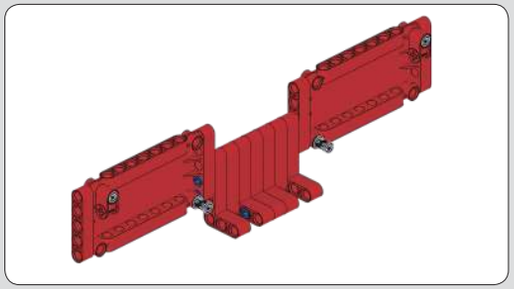

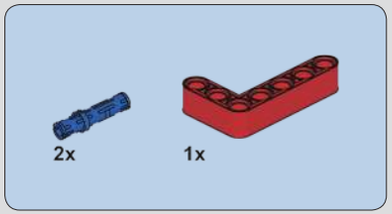

610

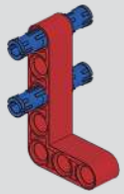

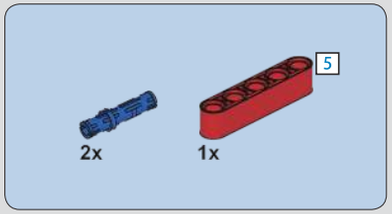

611

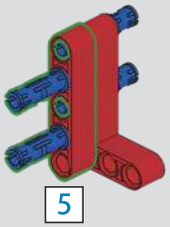

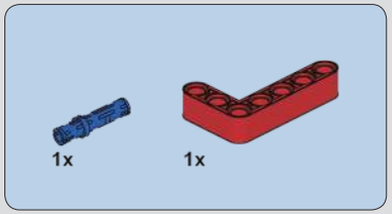

612

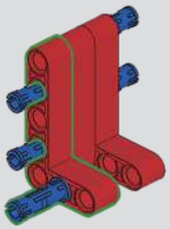

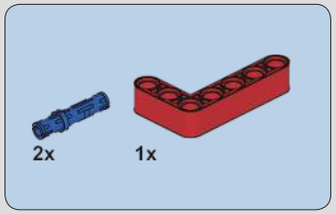

613

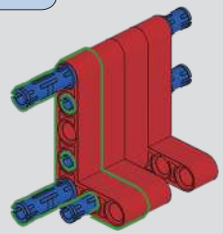

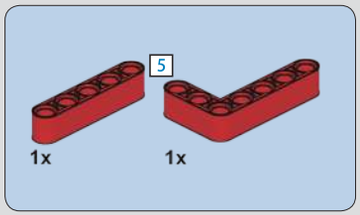

614

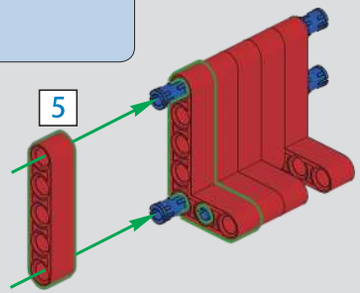

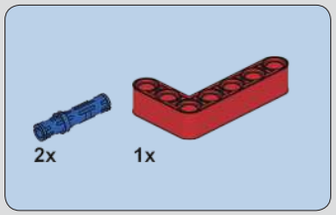

615

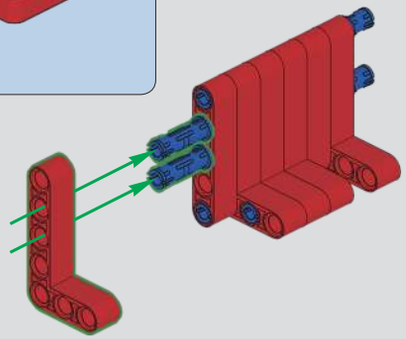

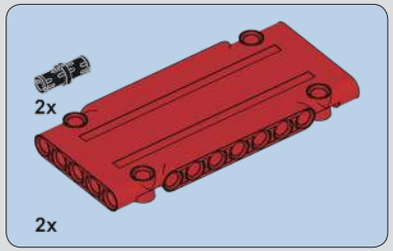

616

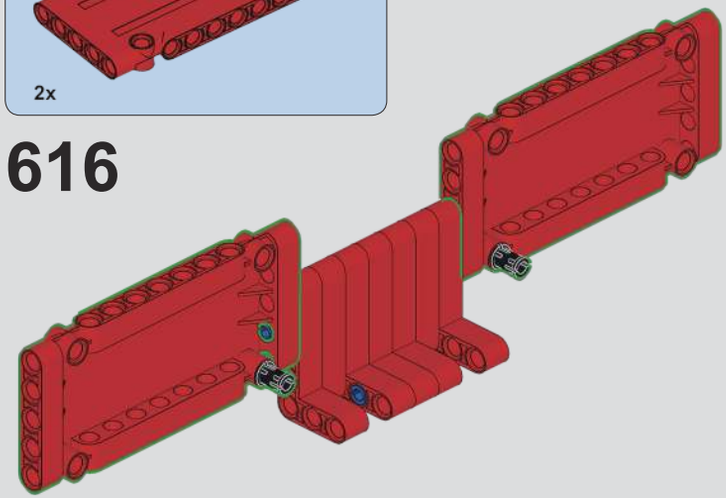

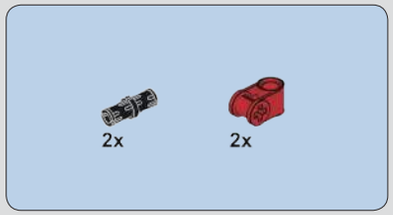

617

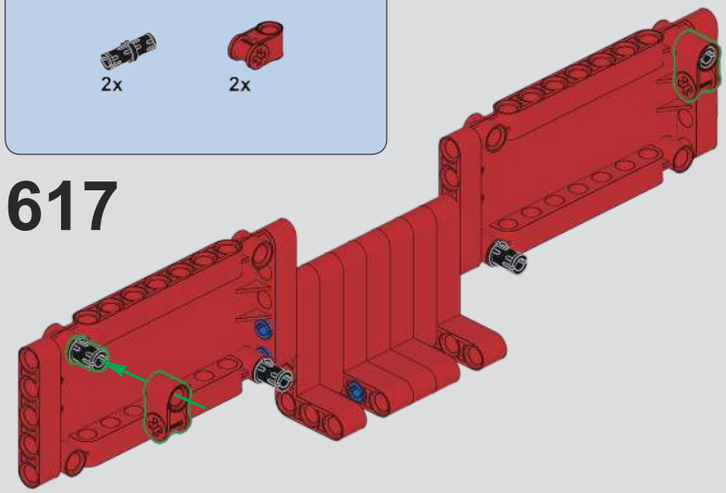

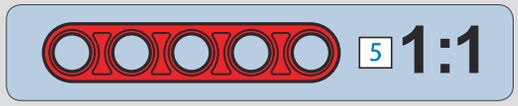

618

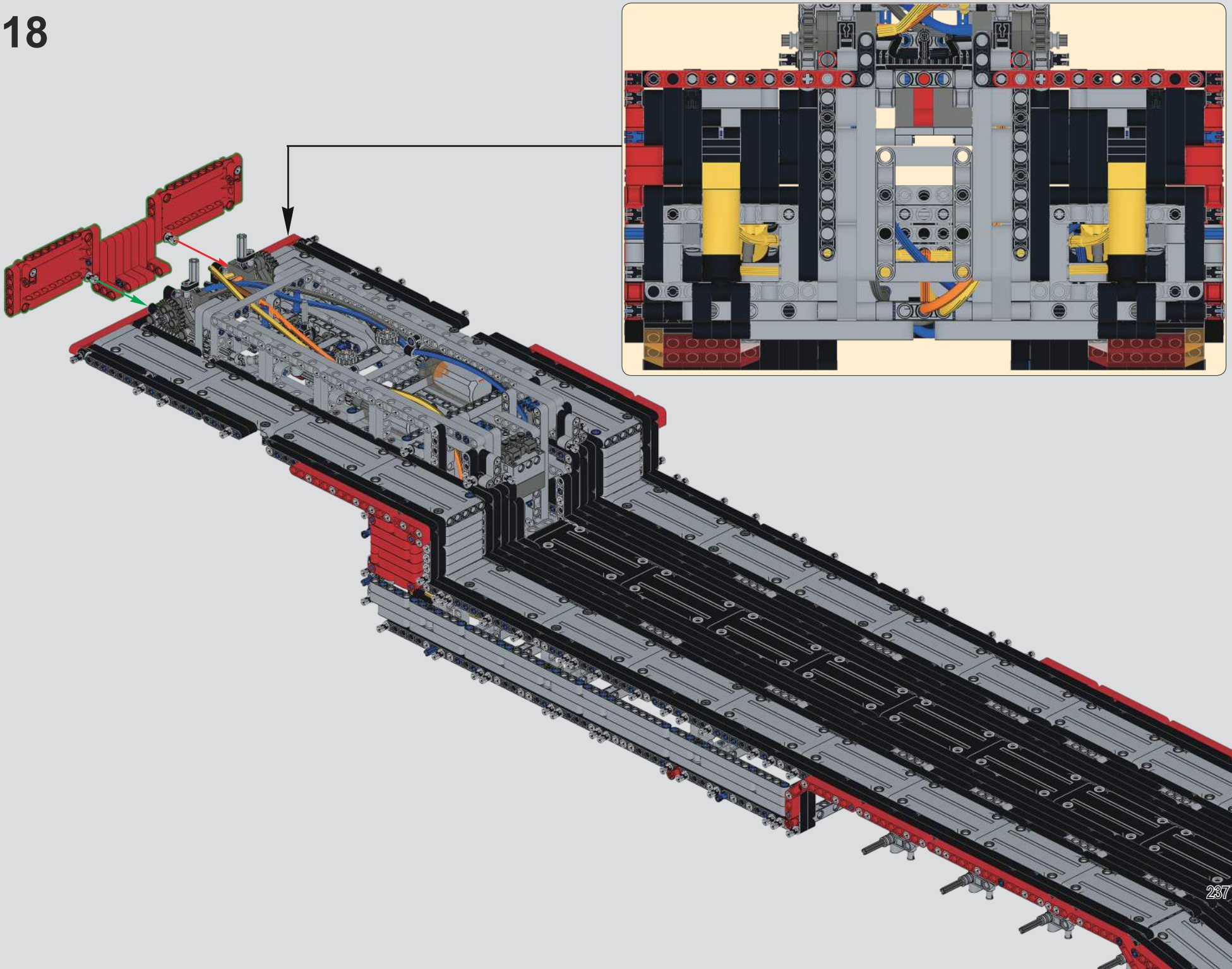

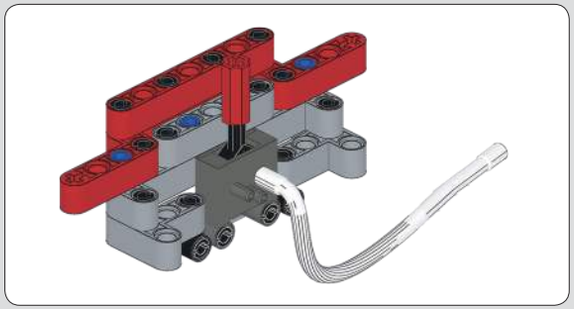

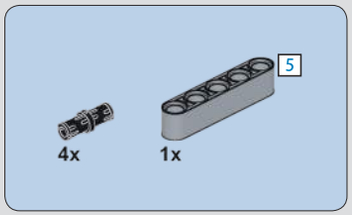

619

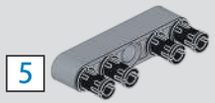

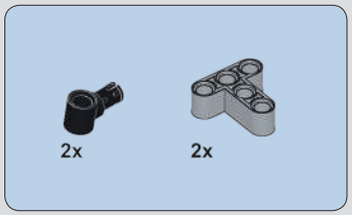

620

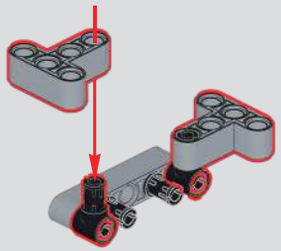

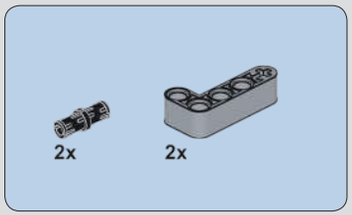

621

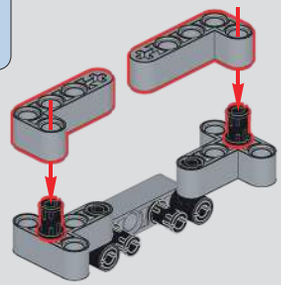

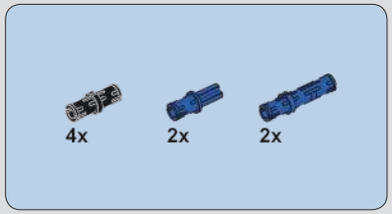

622

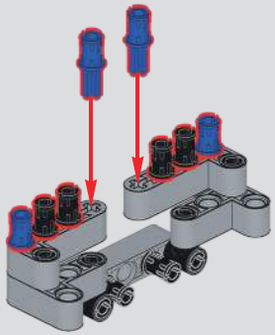

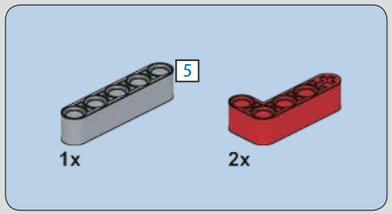

623

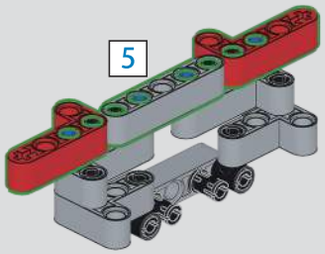

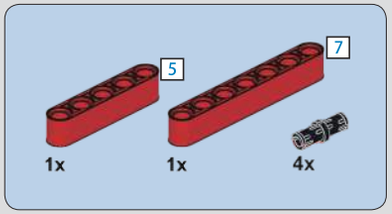

624

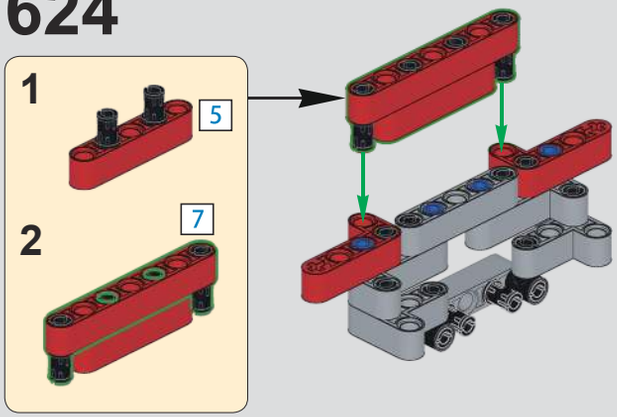

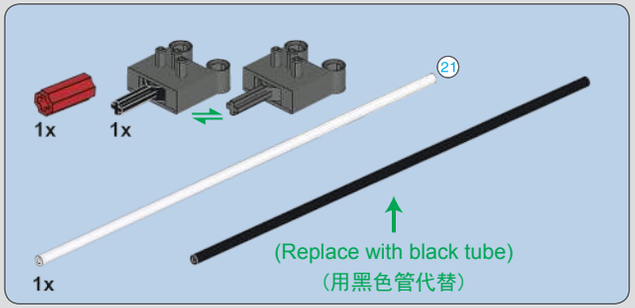

625

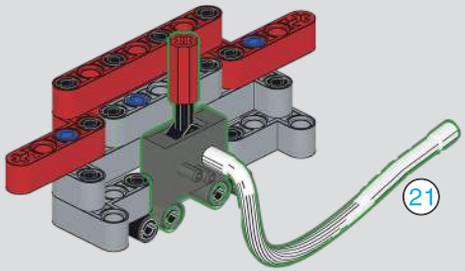

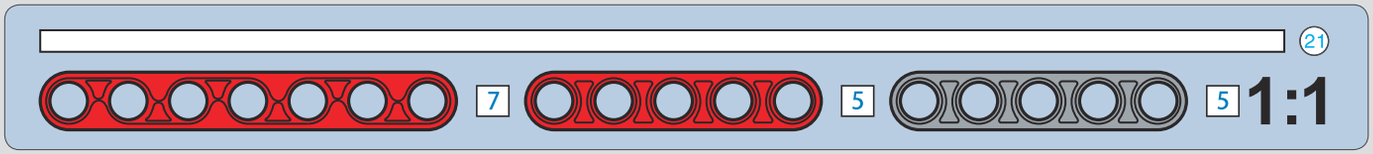

626

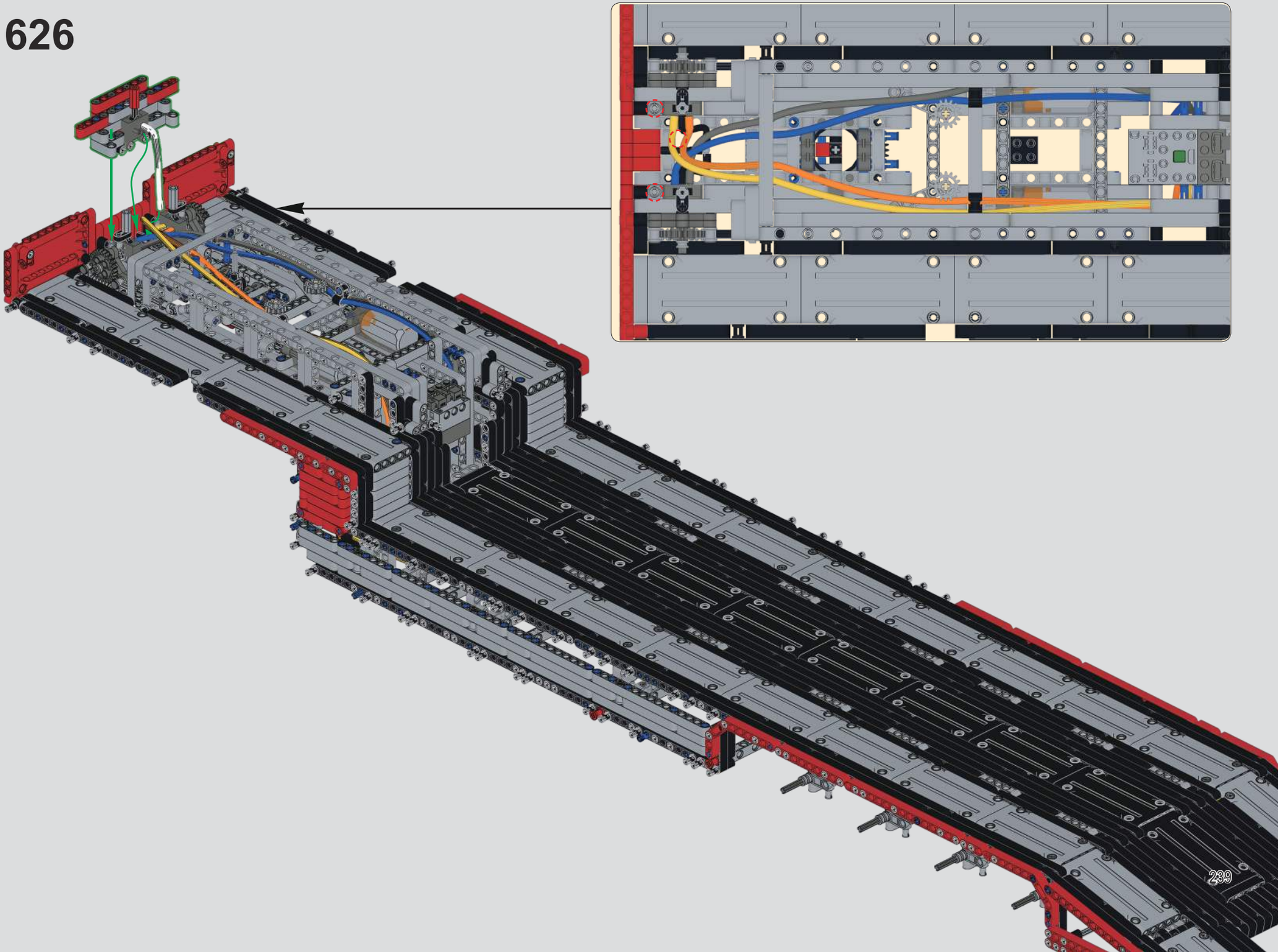

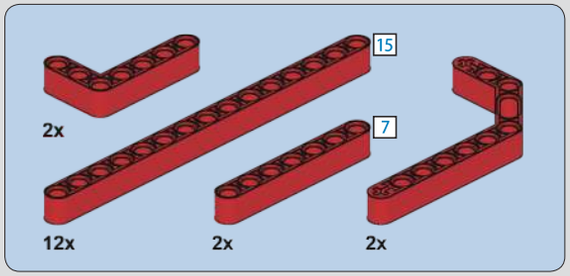

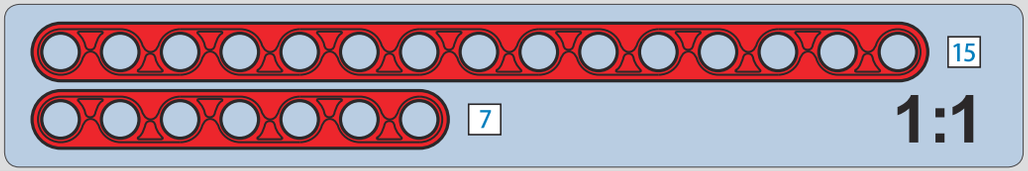

627

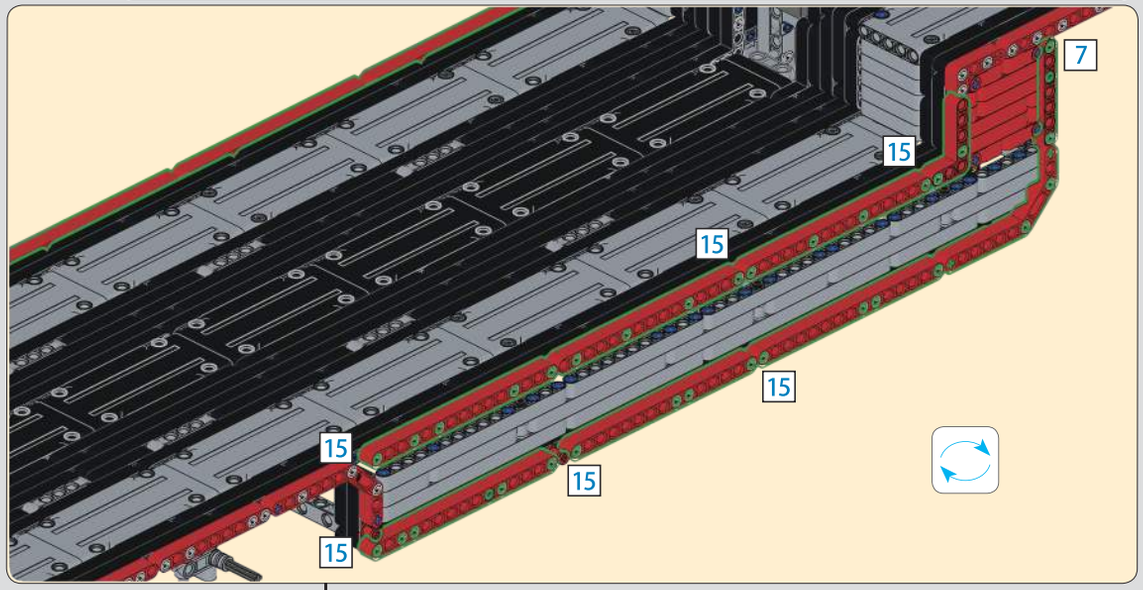

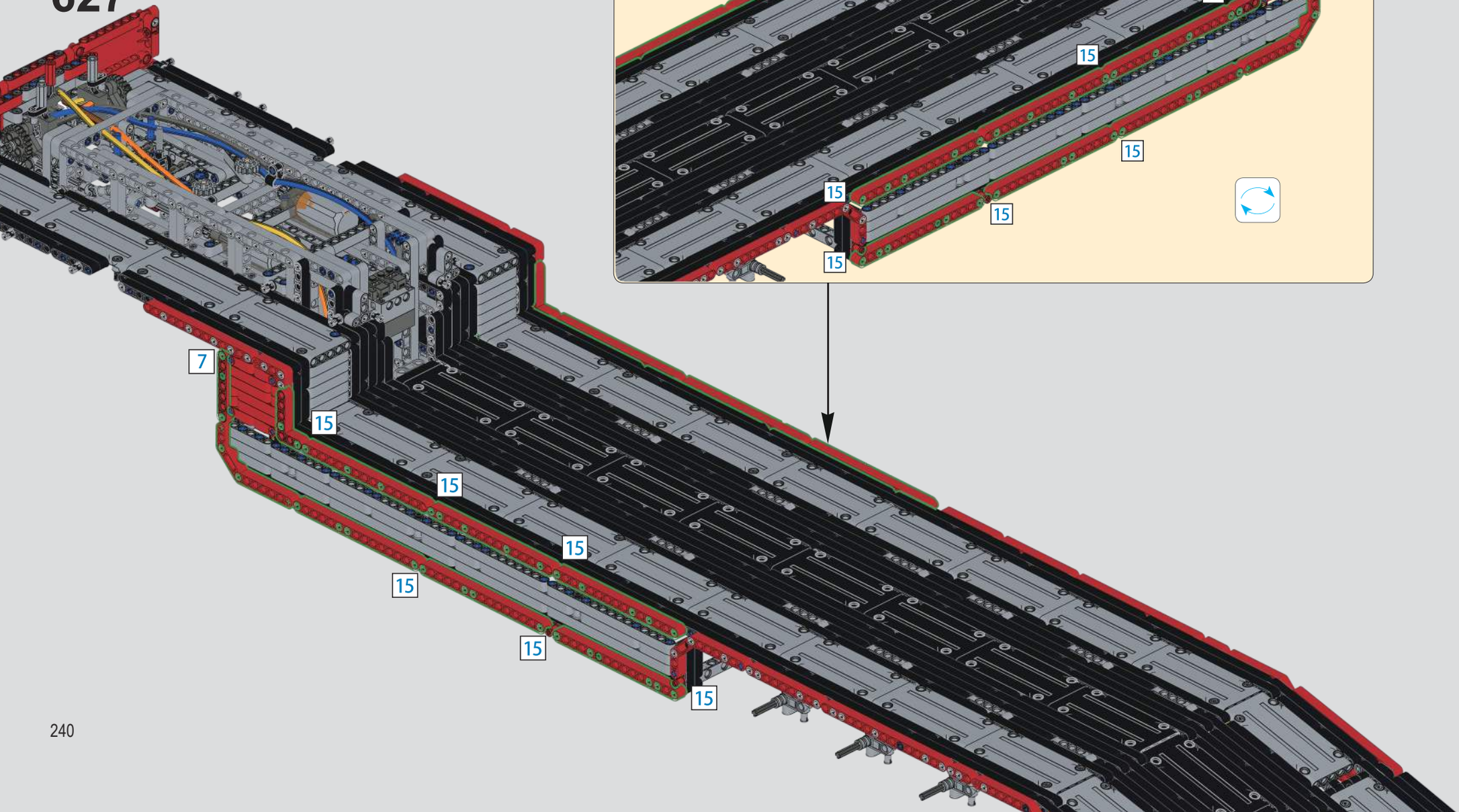

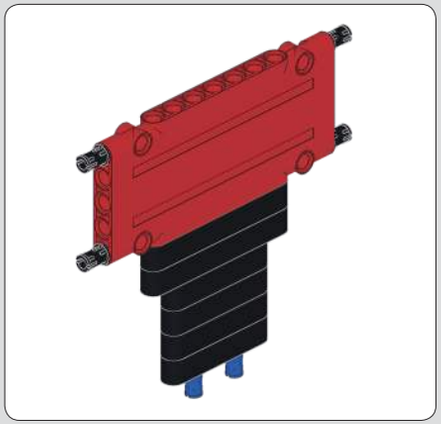

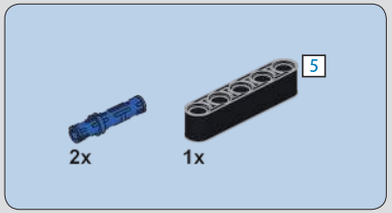

628

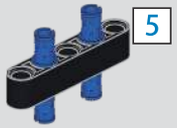

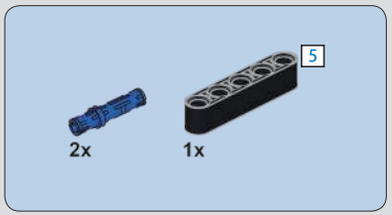

629

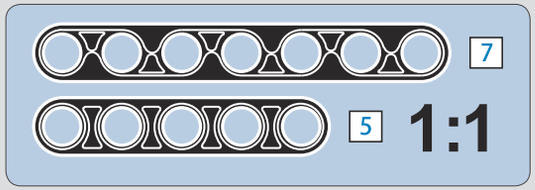

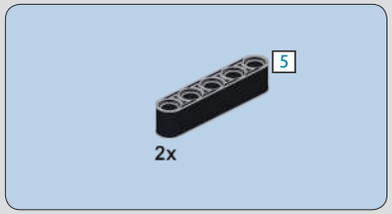

630

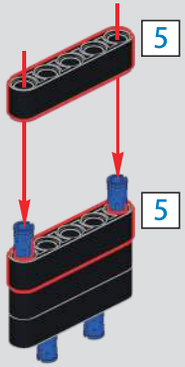

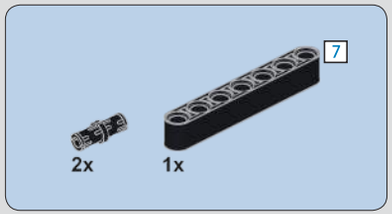

631

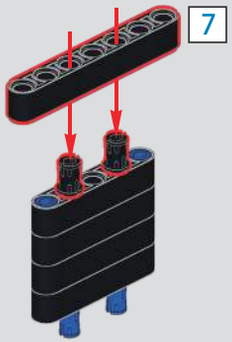

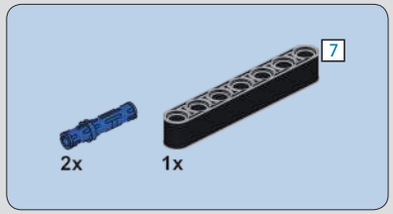

632

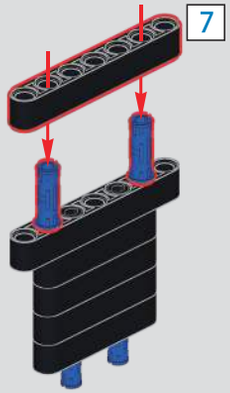

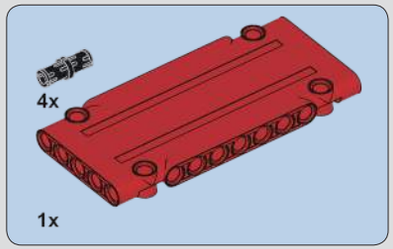

633

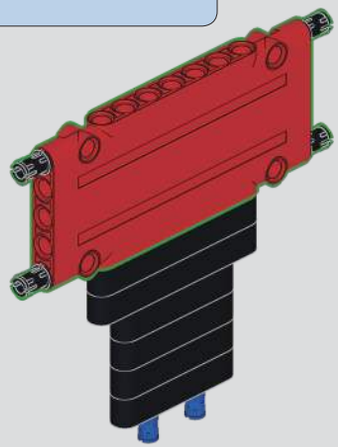

634

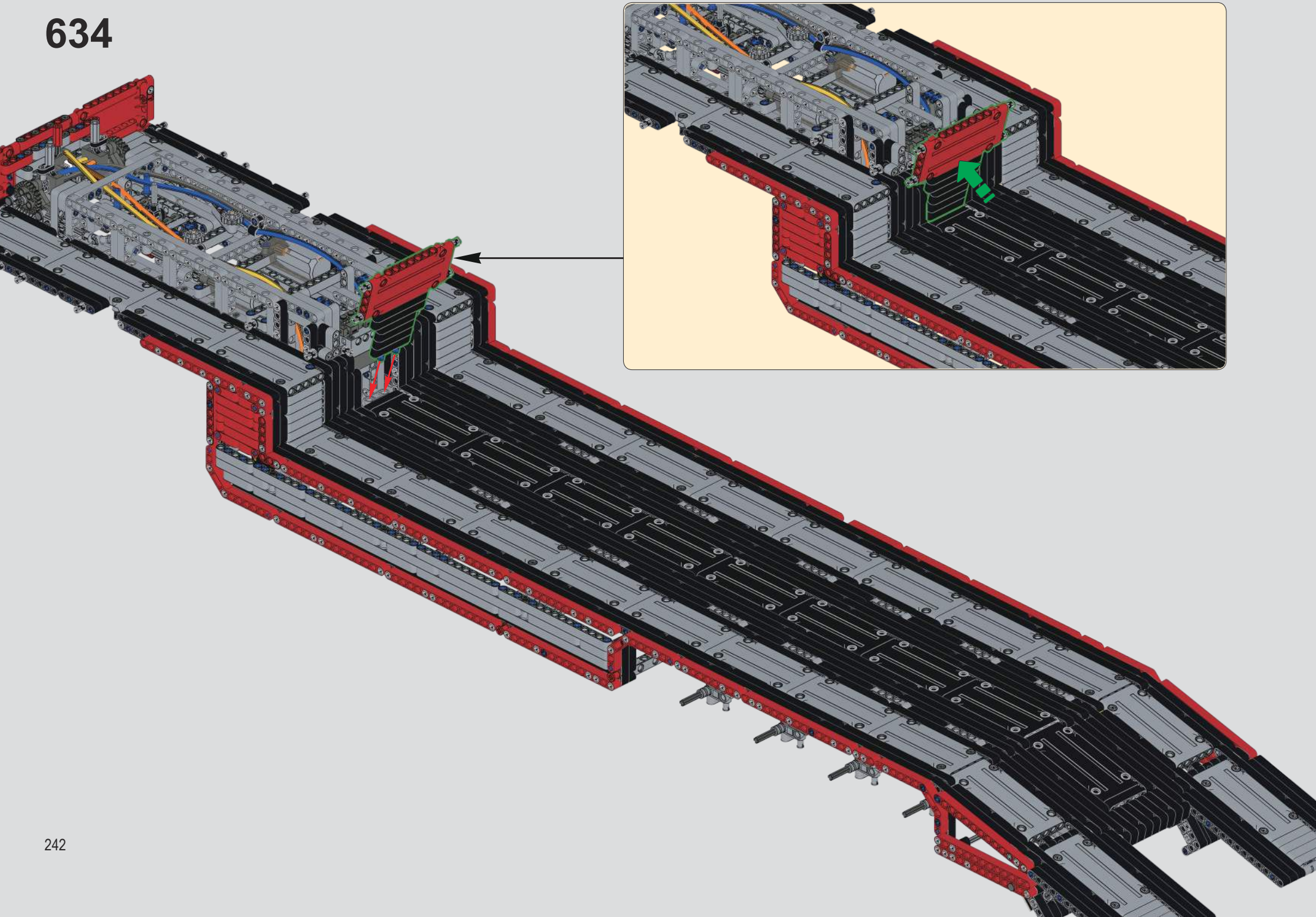

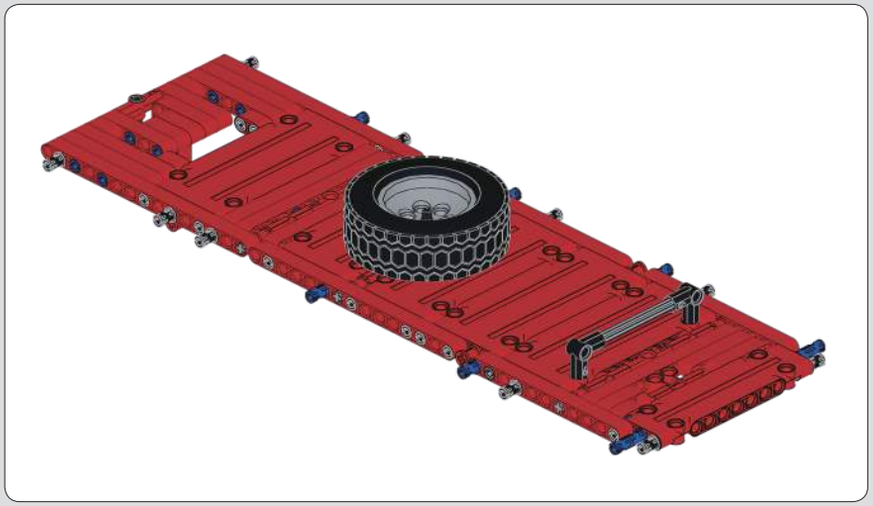

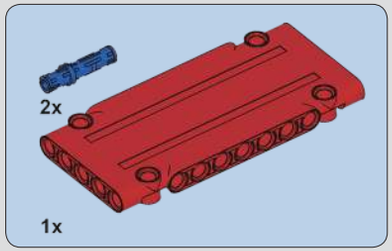

635

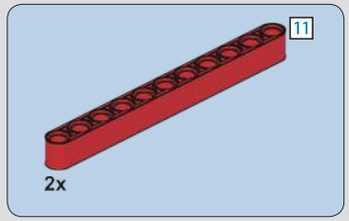

636

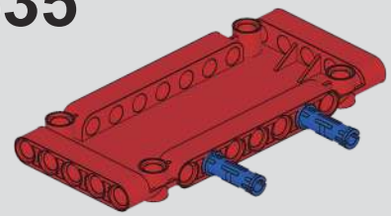

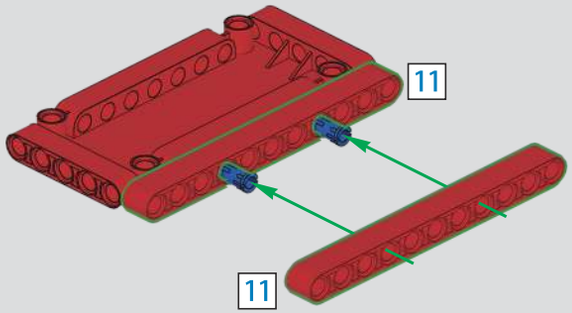

3 1:1

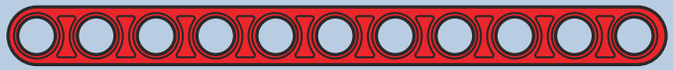

11

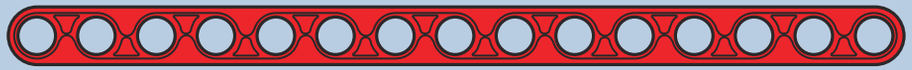

15 1:1

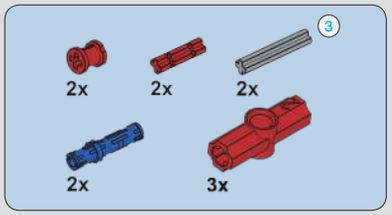

637

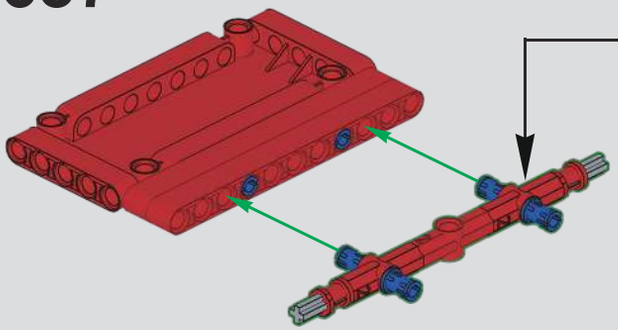

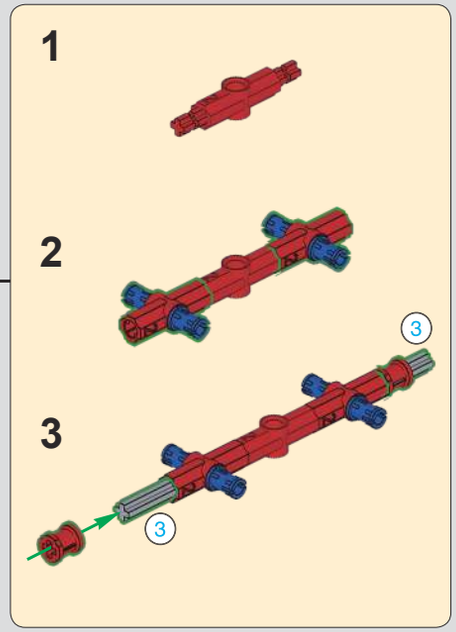

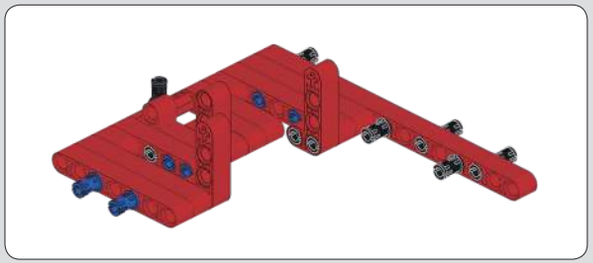

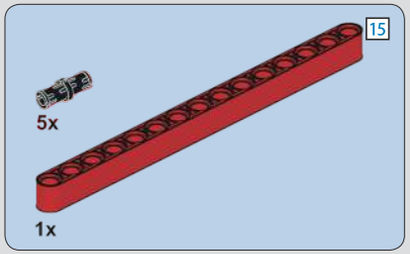

638

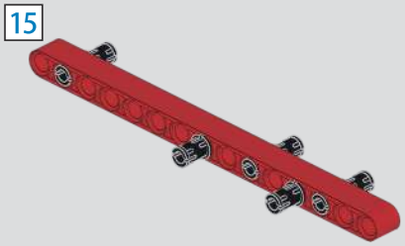

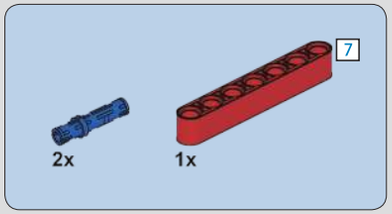

639

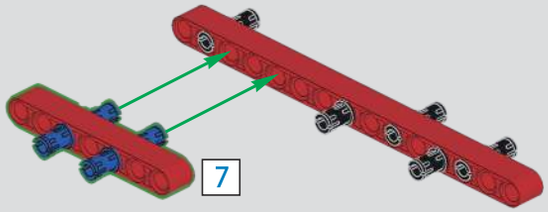

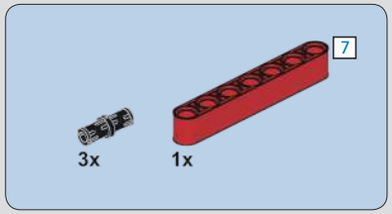

640

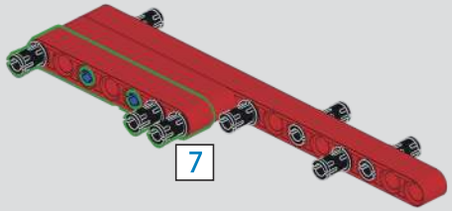

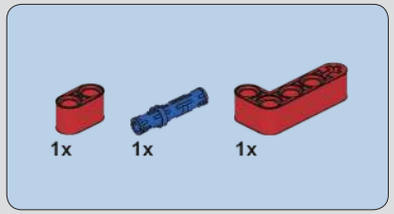

641

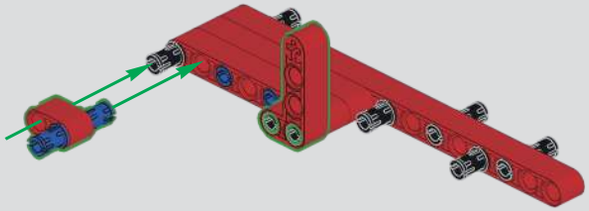

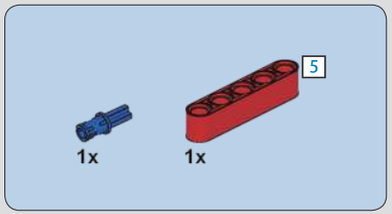

642

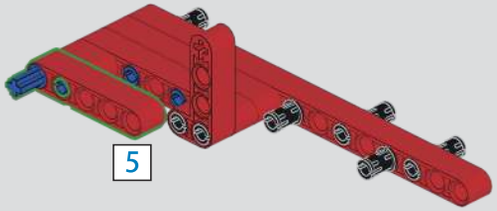

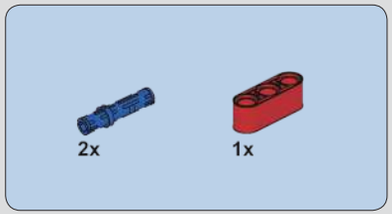

643

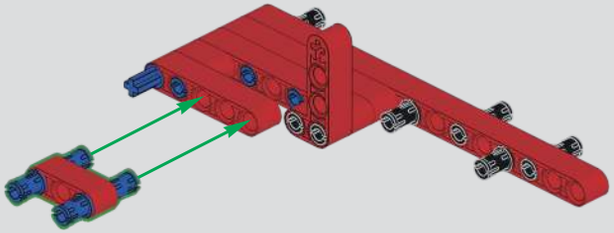

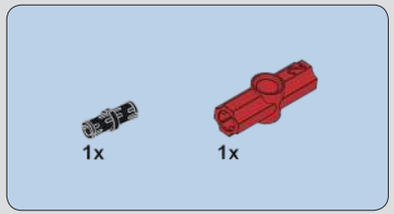

644

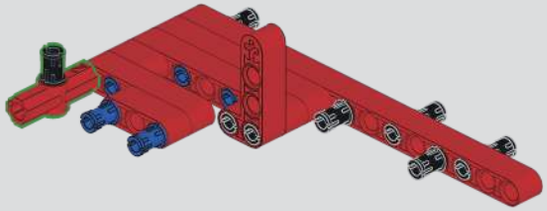

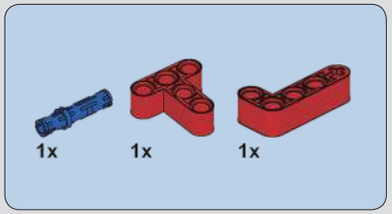

645

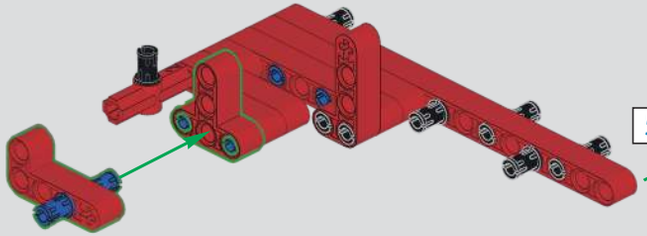

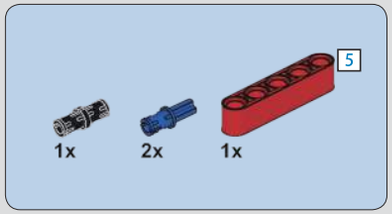

646

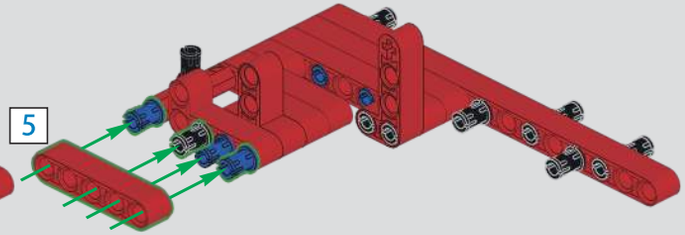

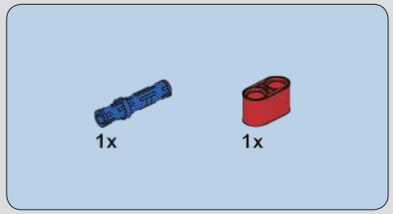

647

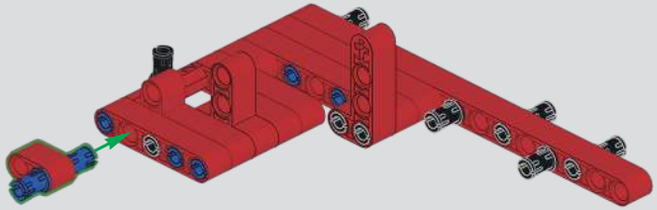

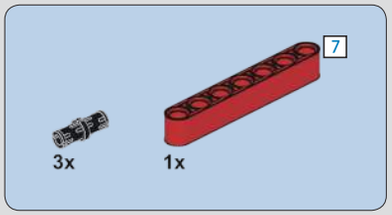

648

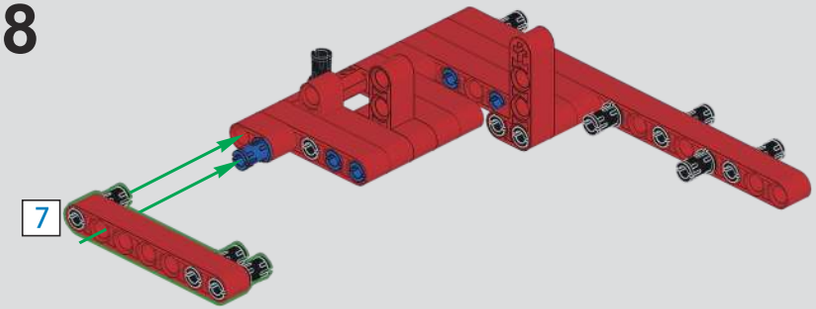

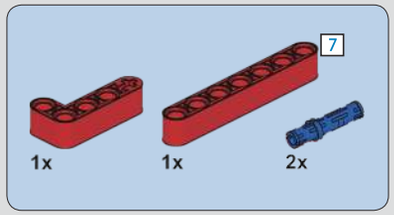

649

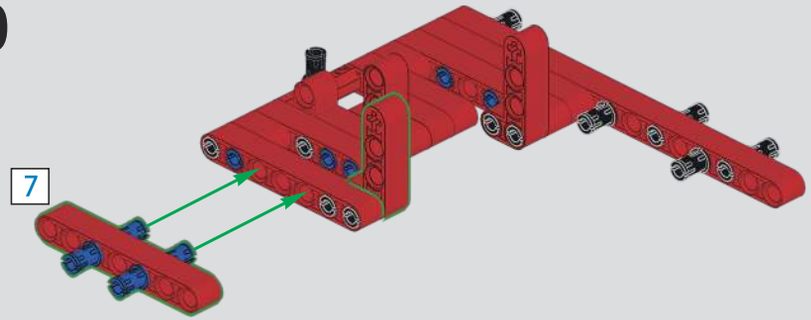

650

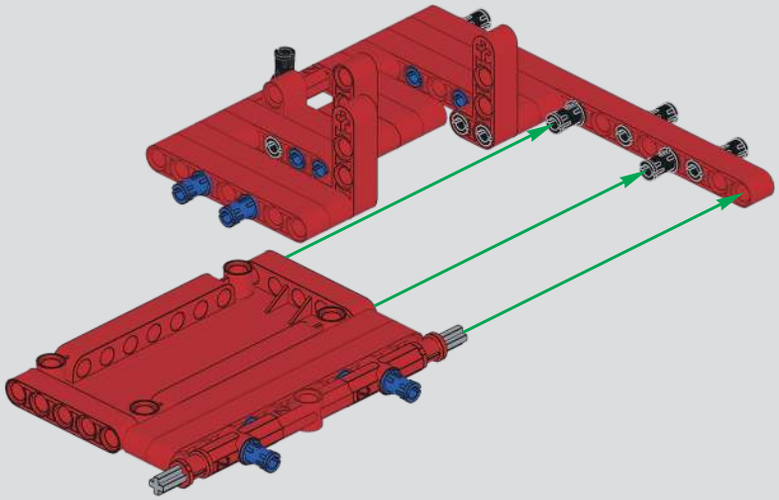

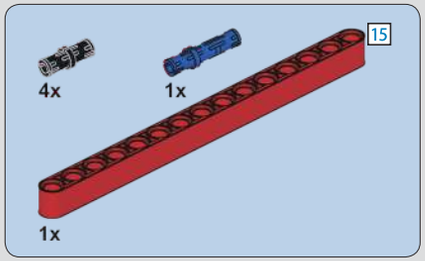

651

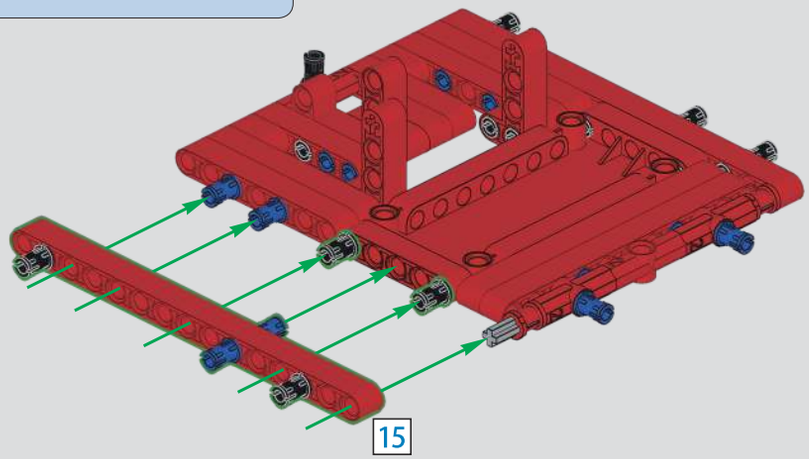

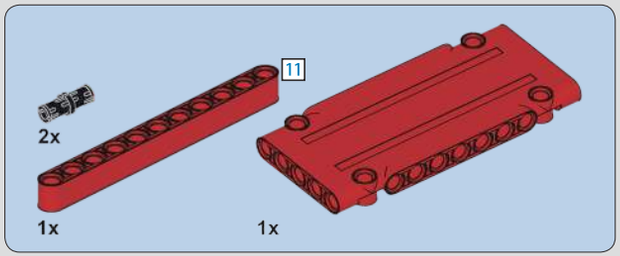

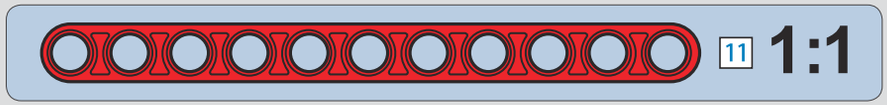

652

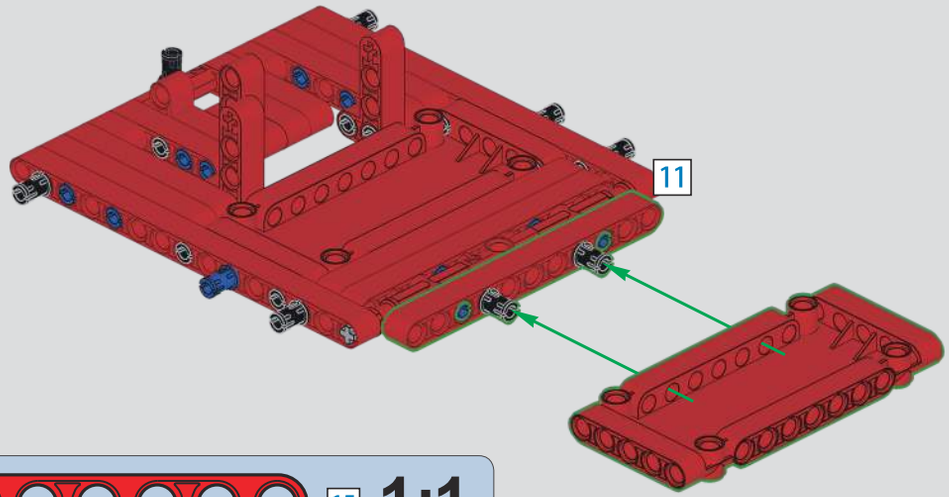

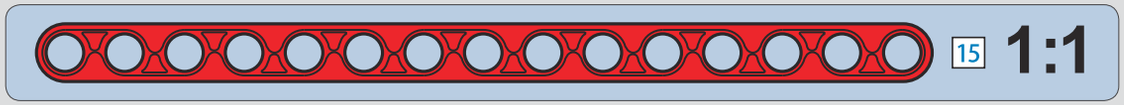

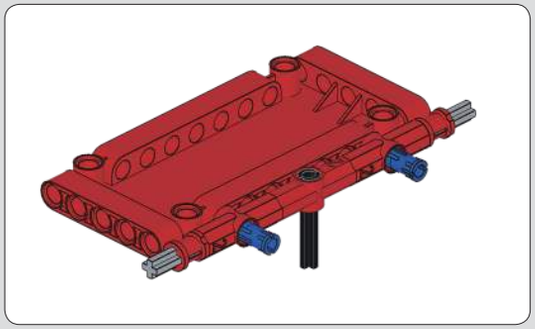

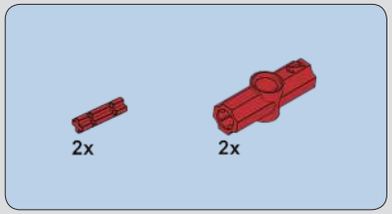

654

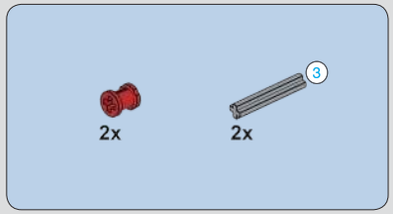

655

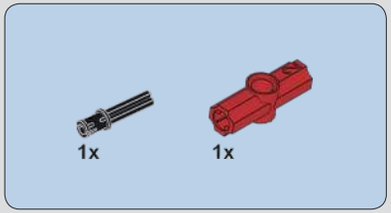

653

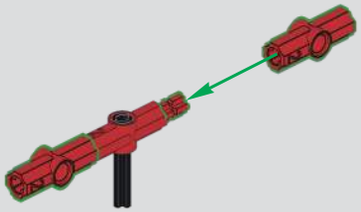

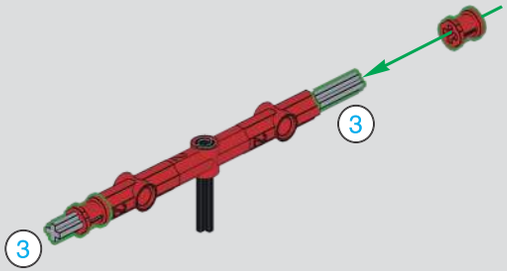

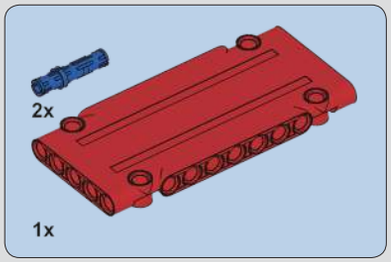

656

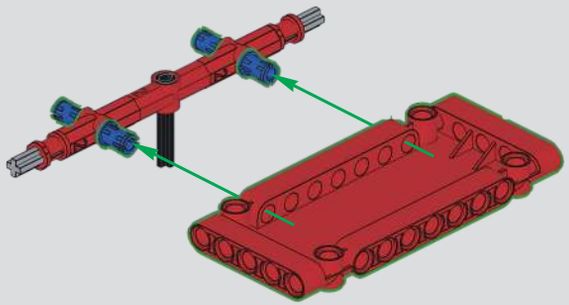

657

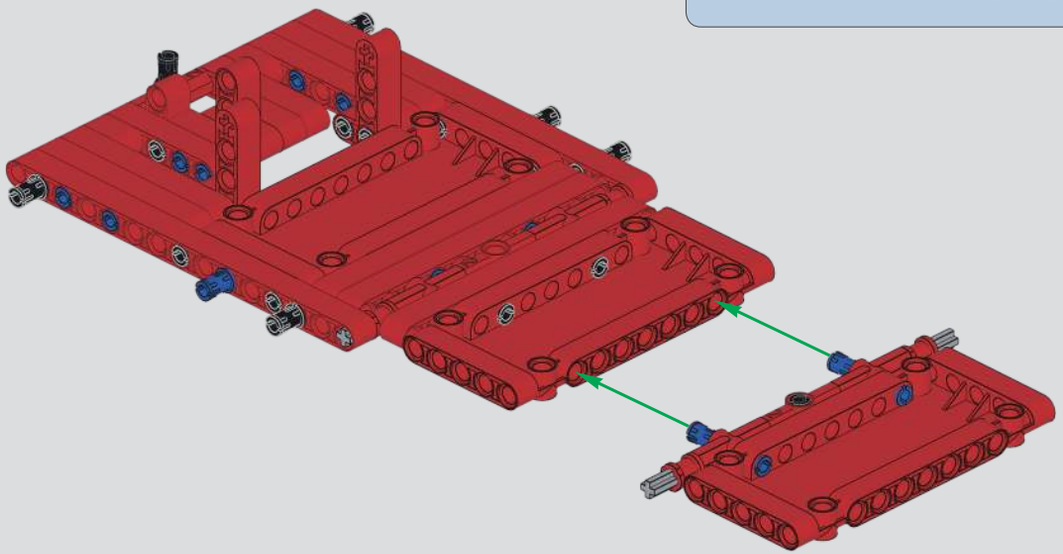

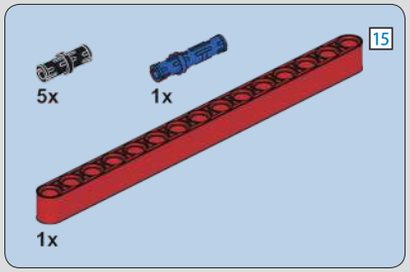

658

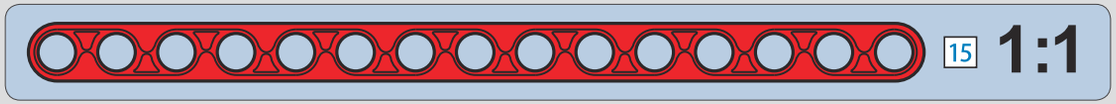

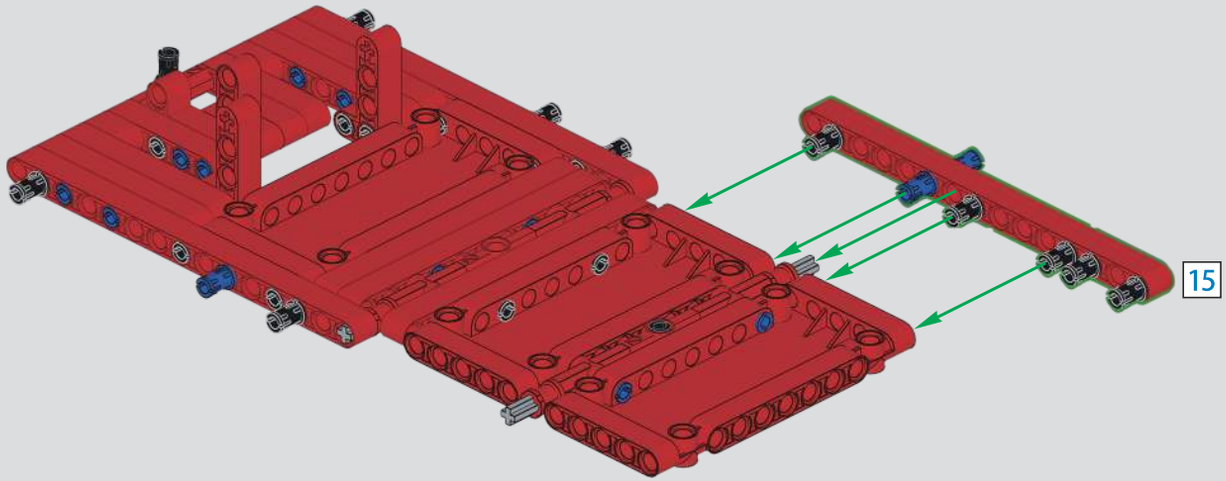

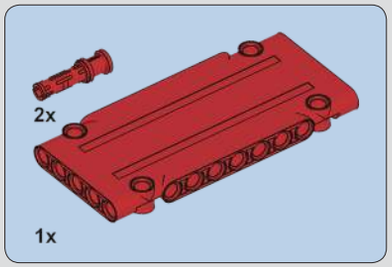

659

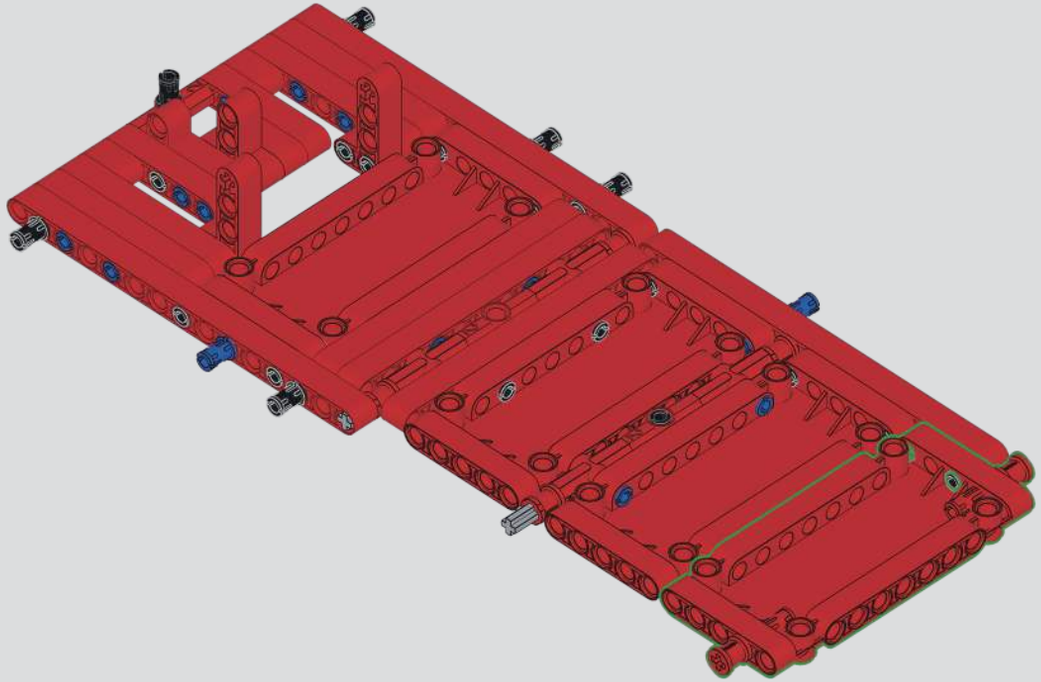

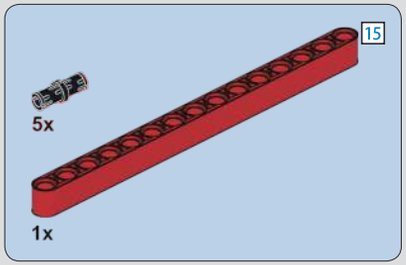
15
5x
1x

660

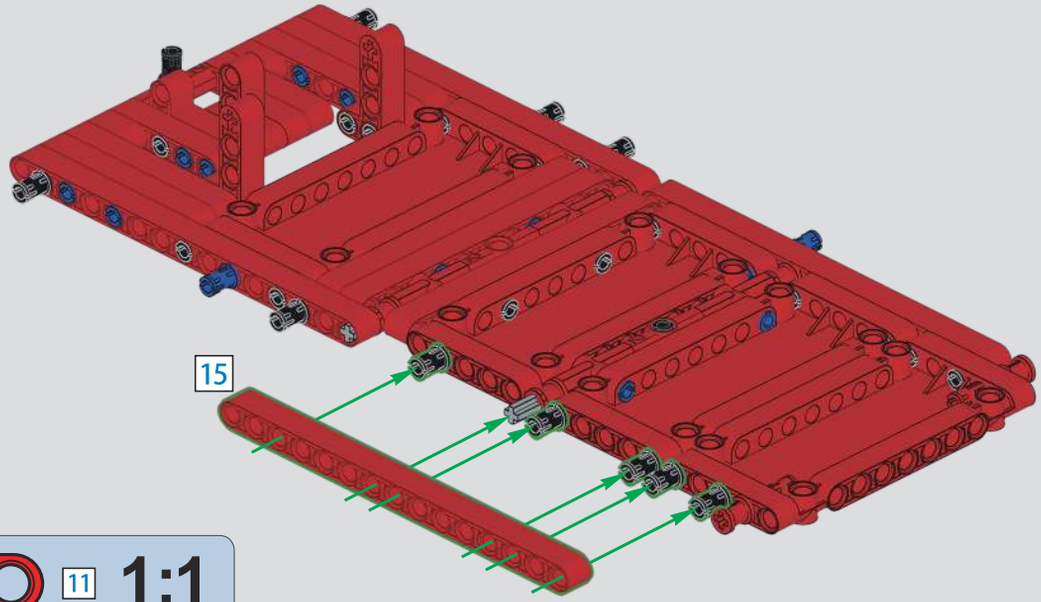
15

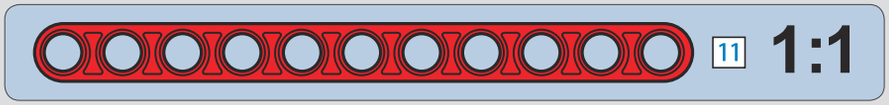
11
1:1

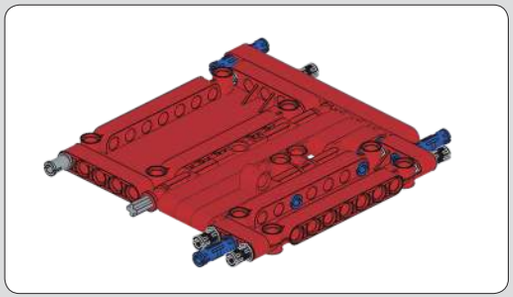

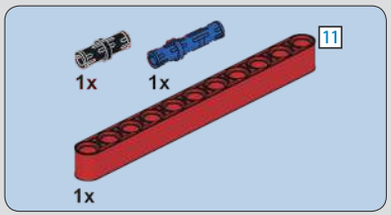
11
1x
1x
1x

661

11

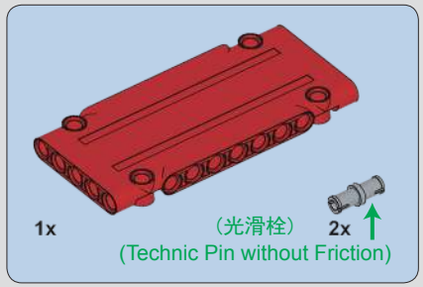
1x
（光滑栓）
2x
(Technic Pin without Friction)

662

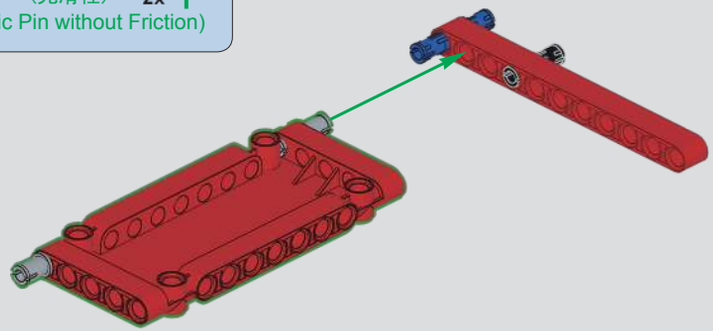

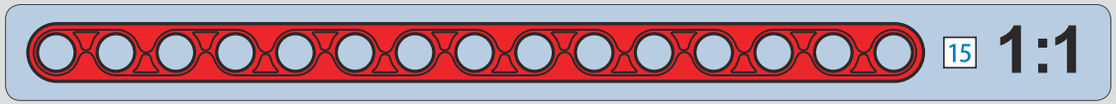
15
1:1

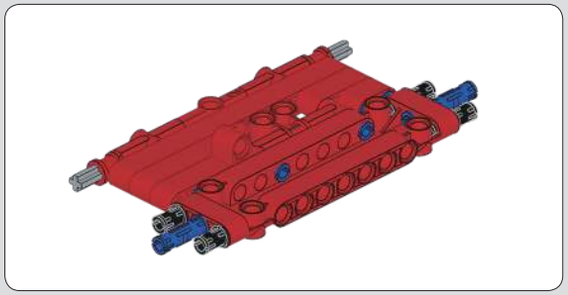

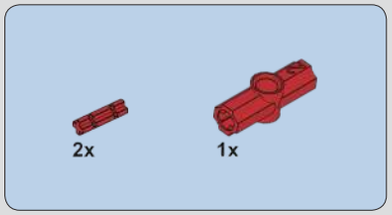

663

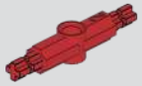

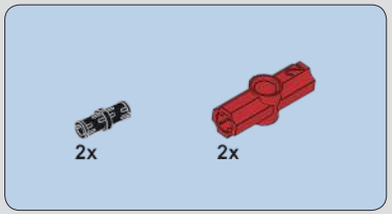

664

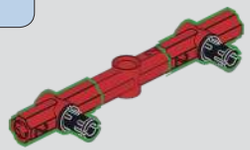

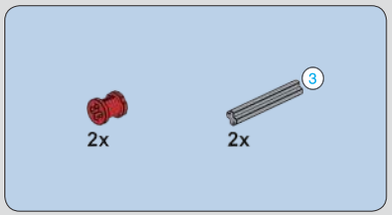

665

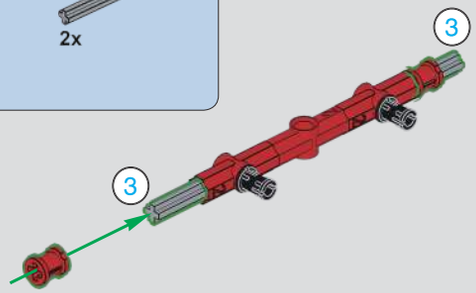

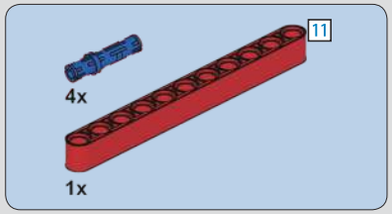

666

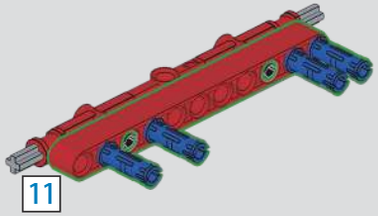

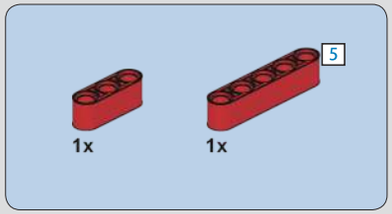

667

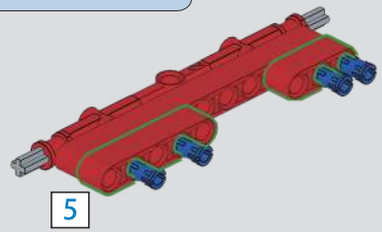

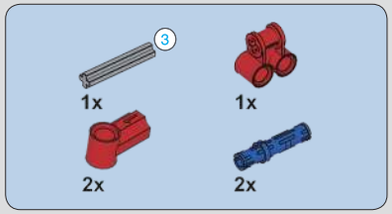

668

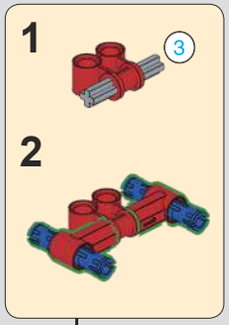

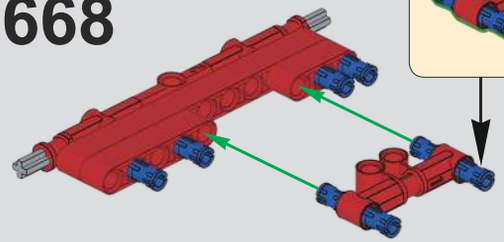

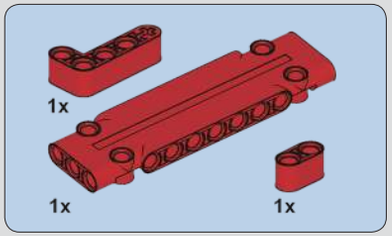

669

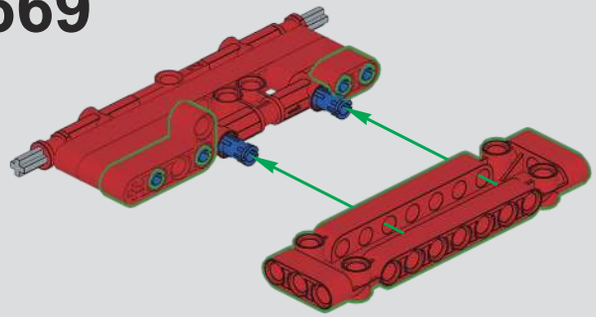

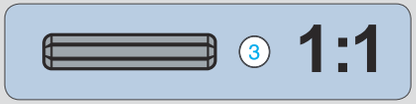

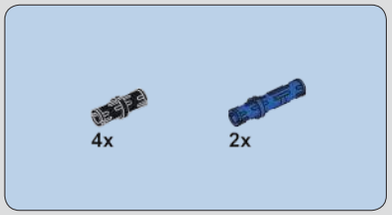

670

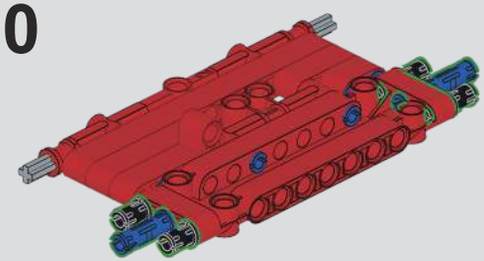

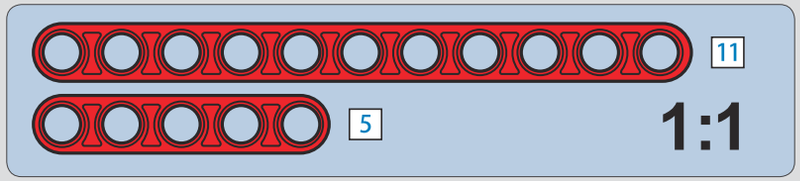

671

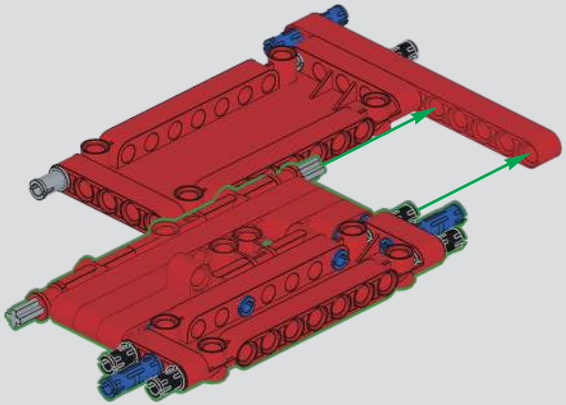

672

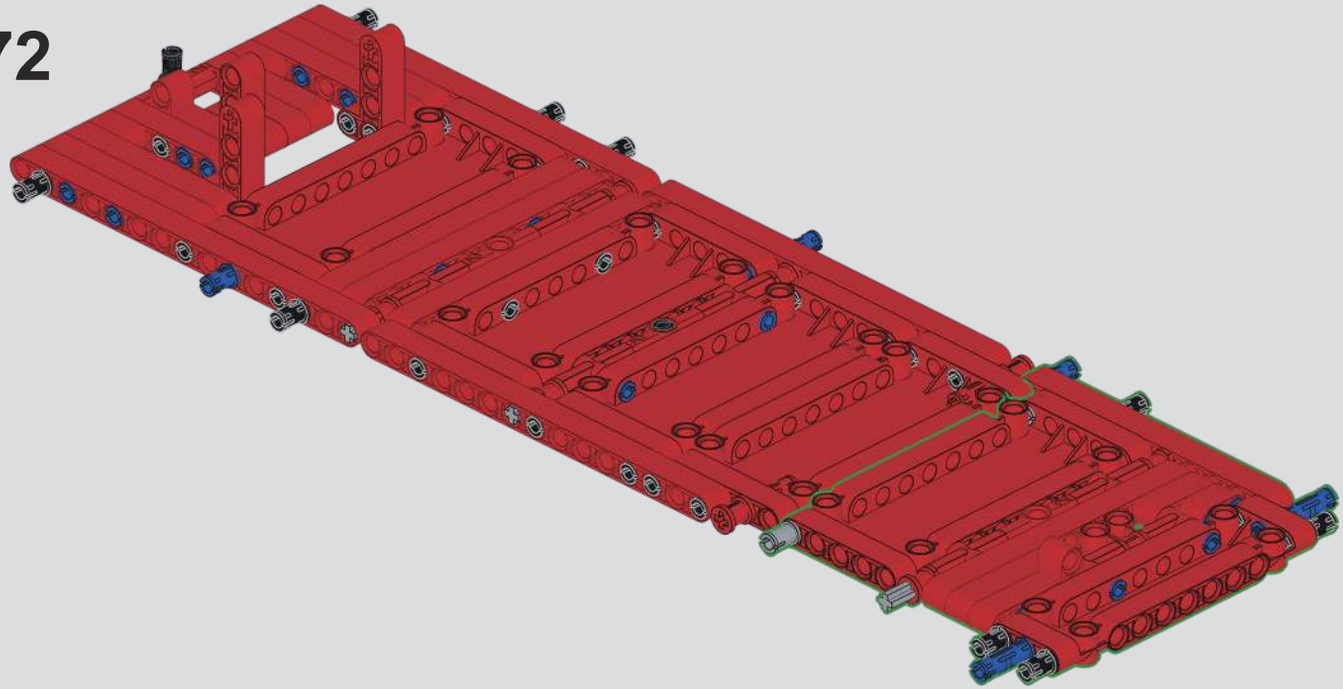

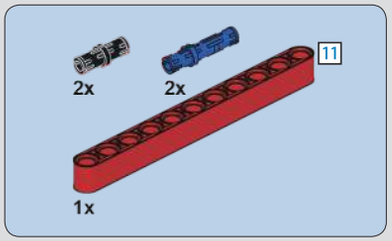

673

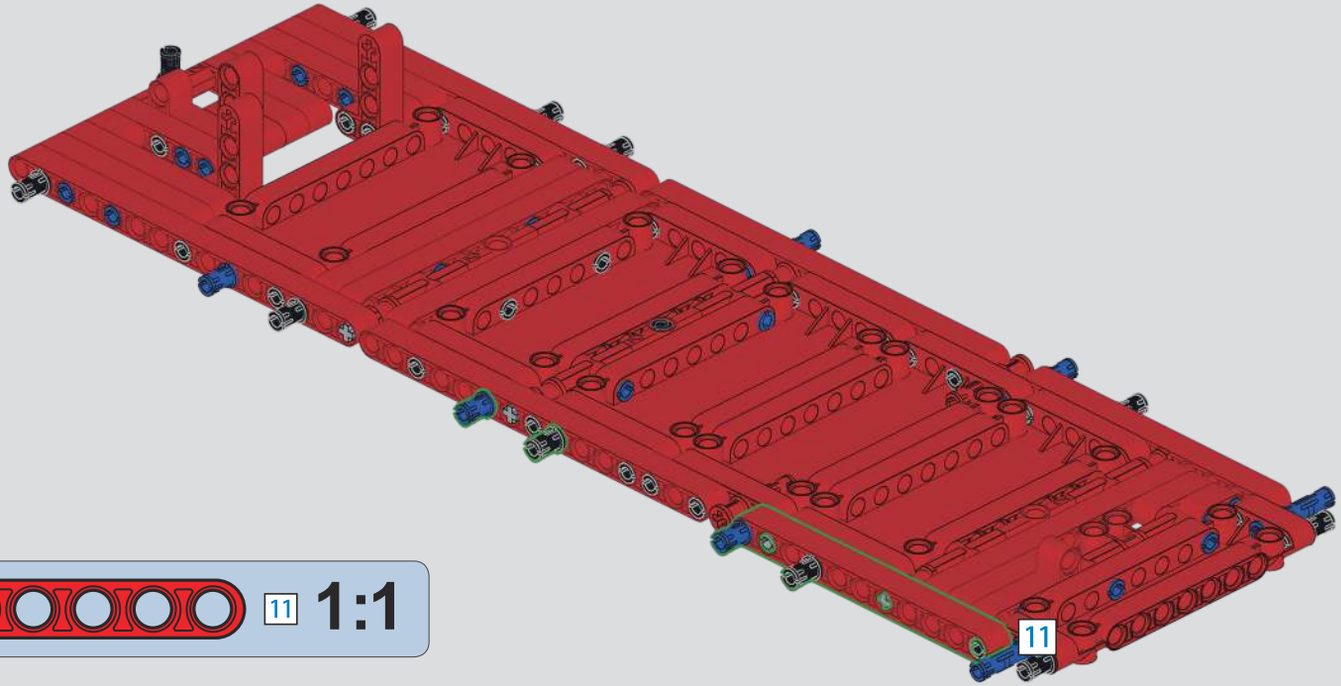

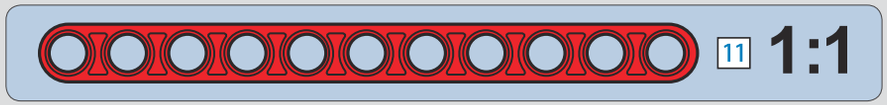

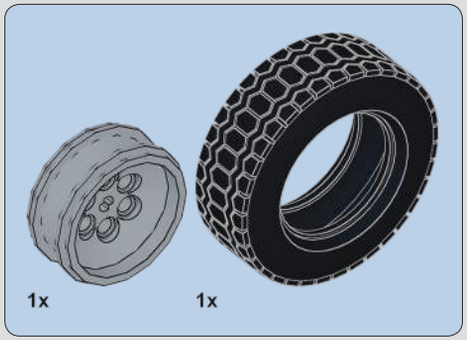

674

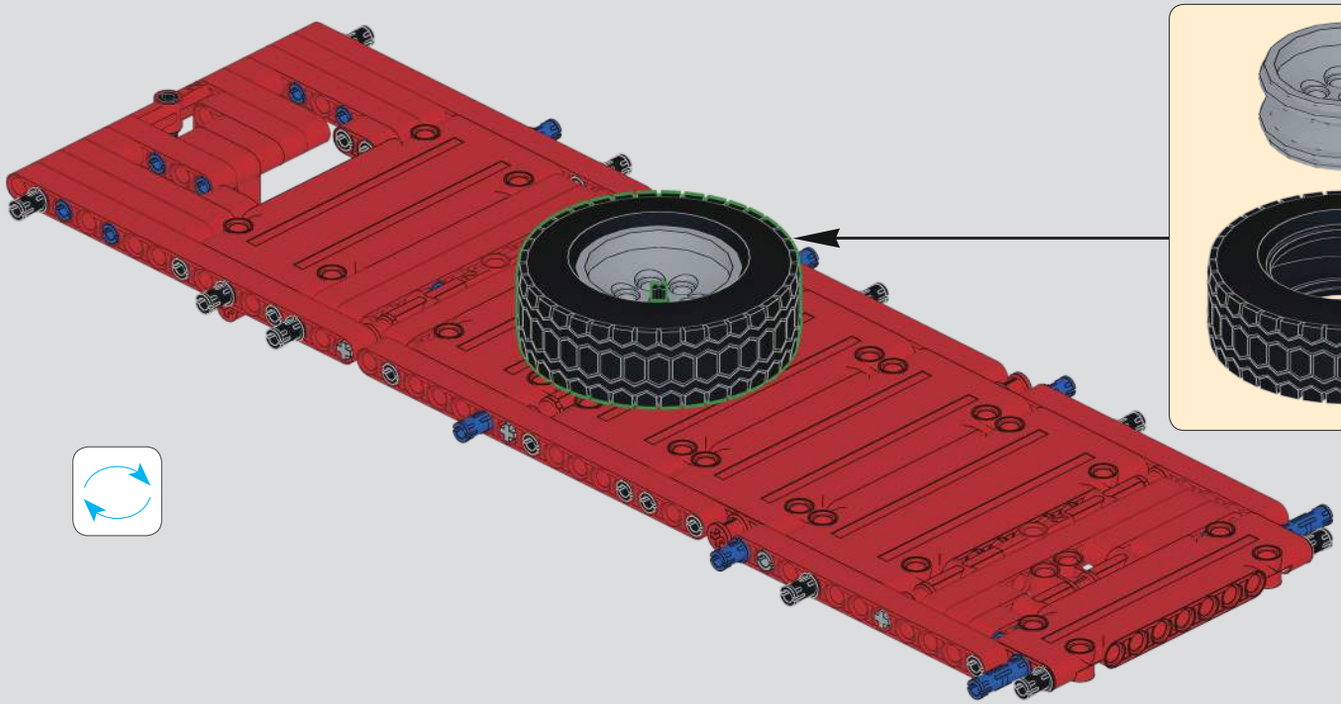

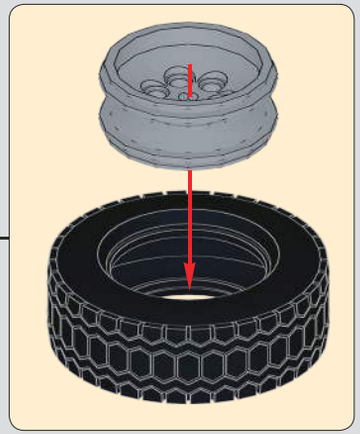

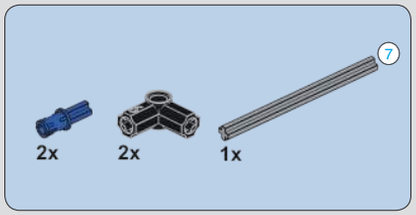

675

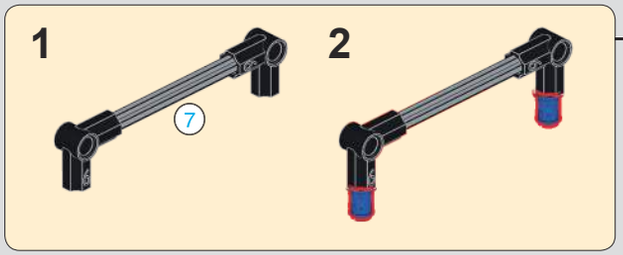

676

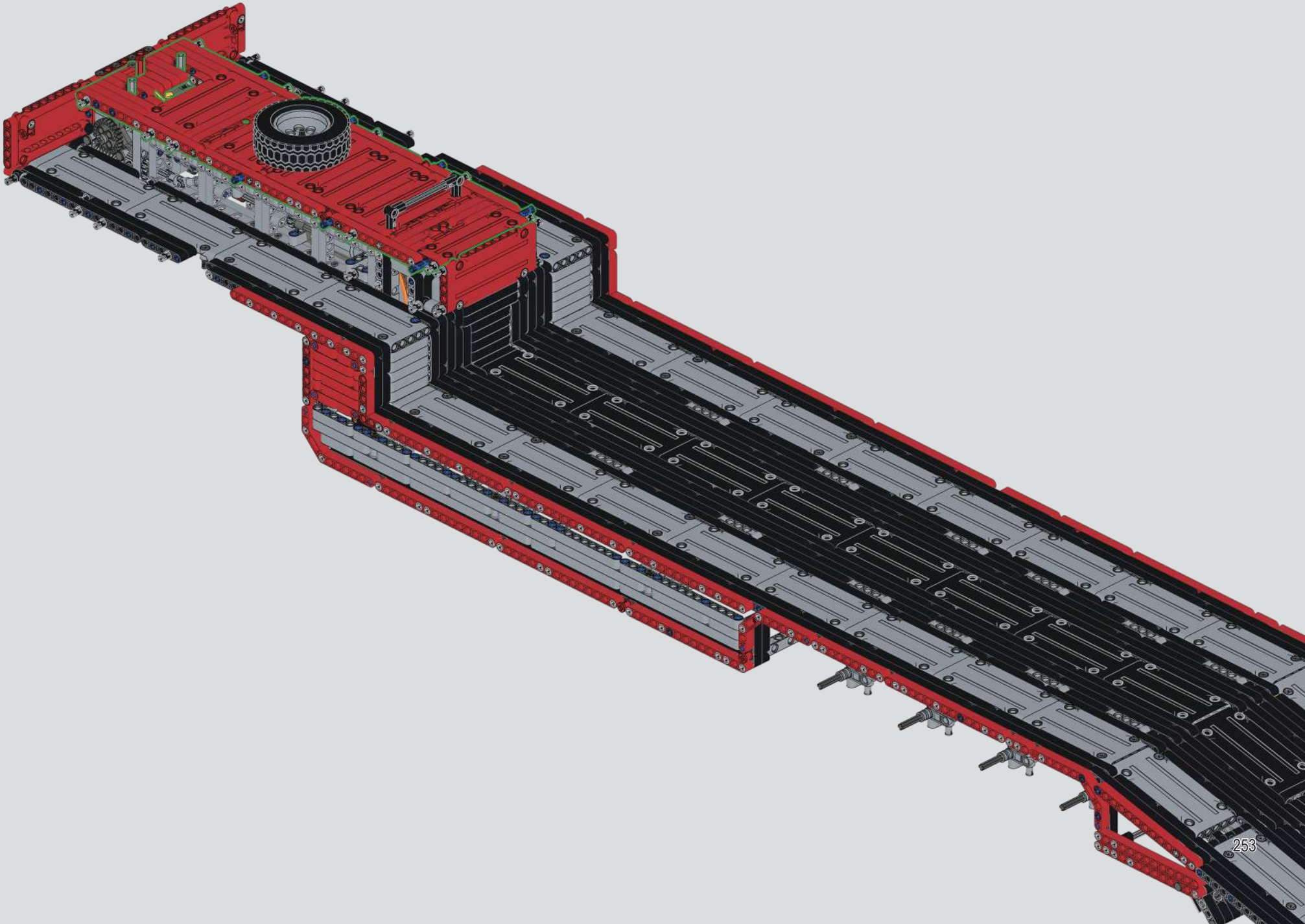

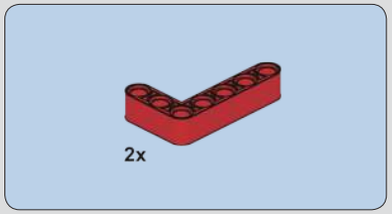

677

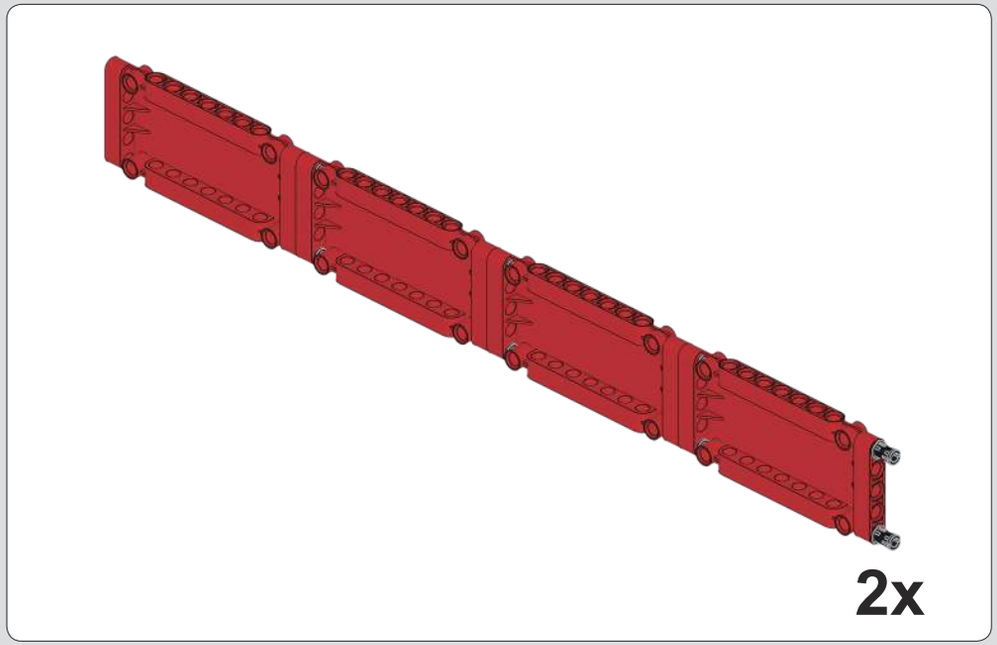

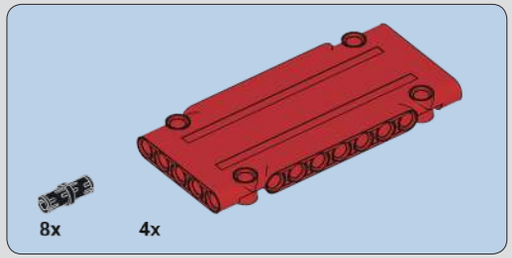

678

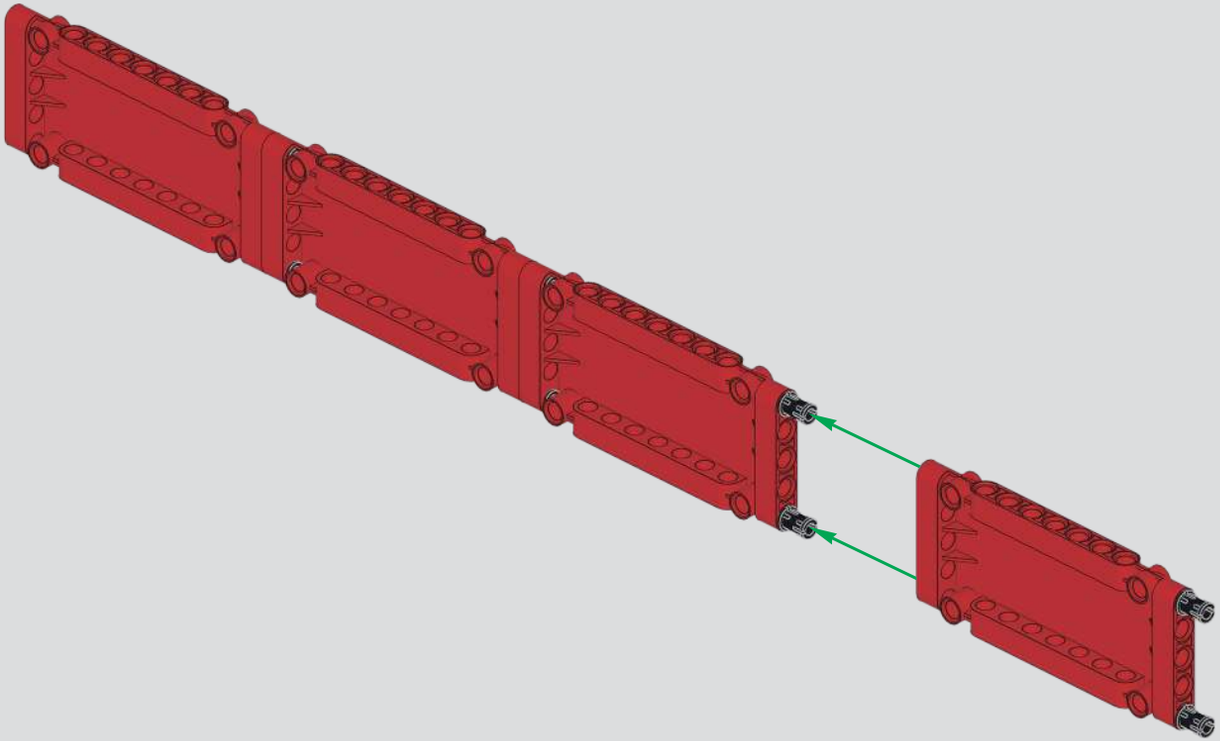

679

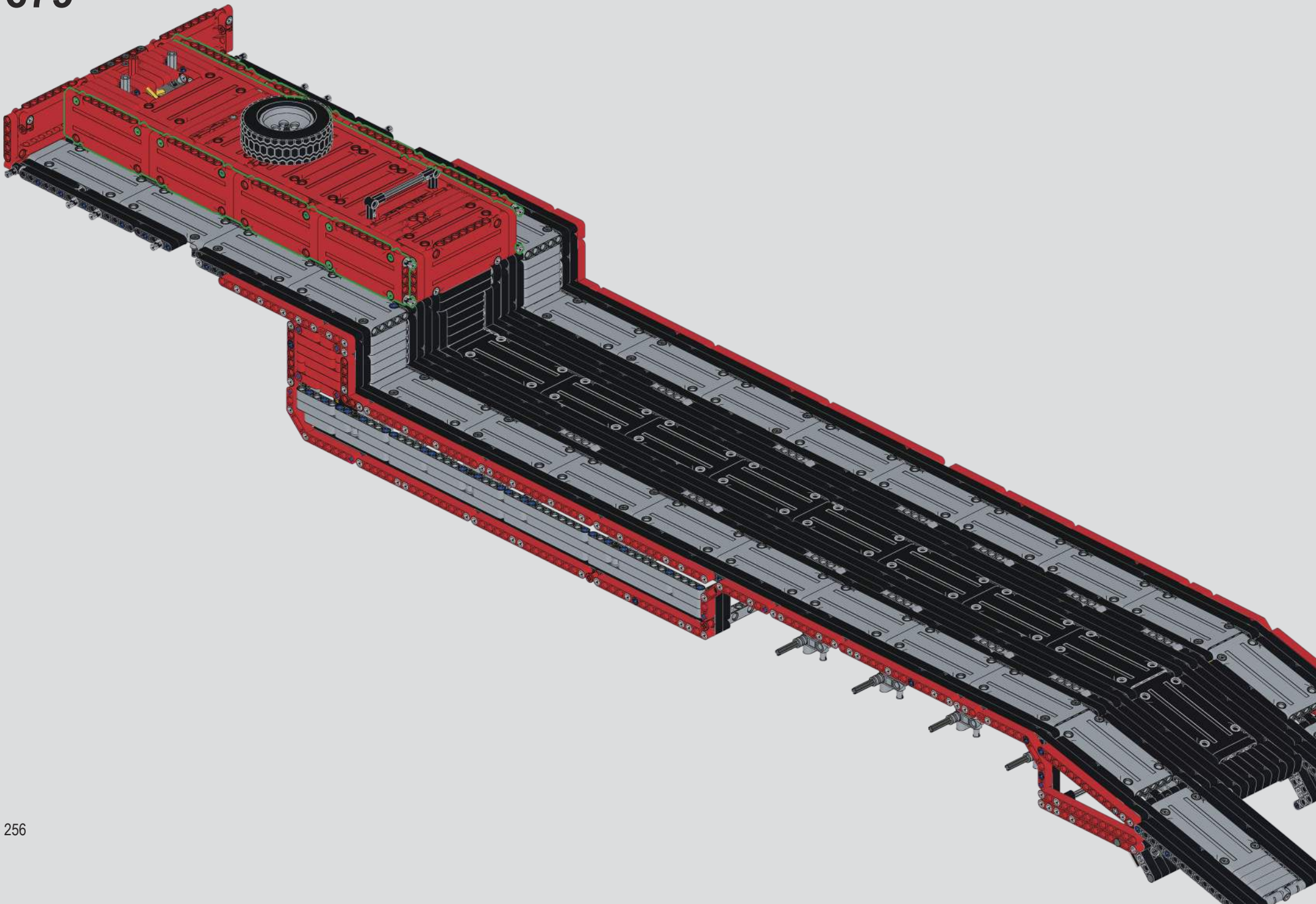

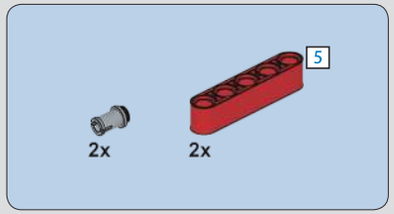

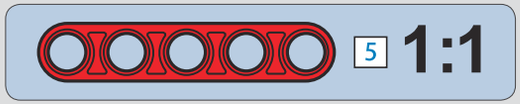

680

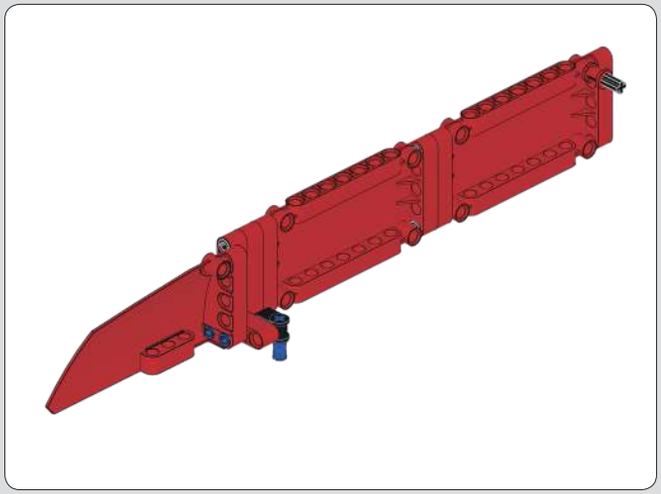

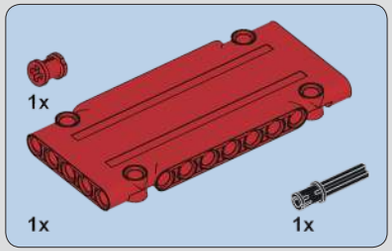

681

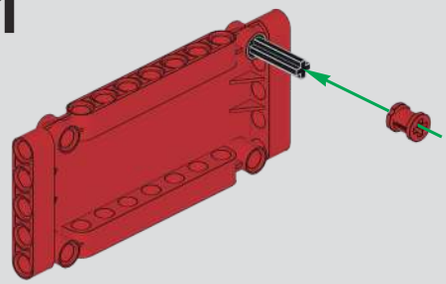

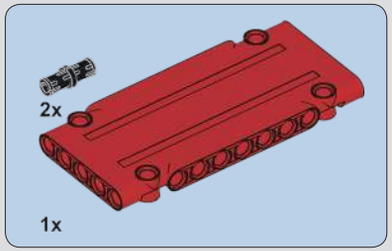

682

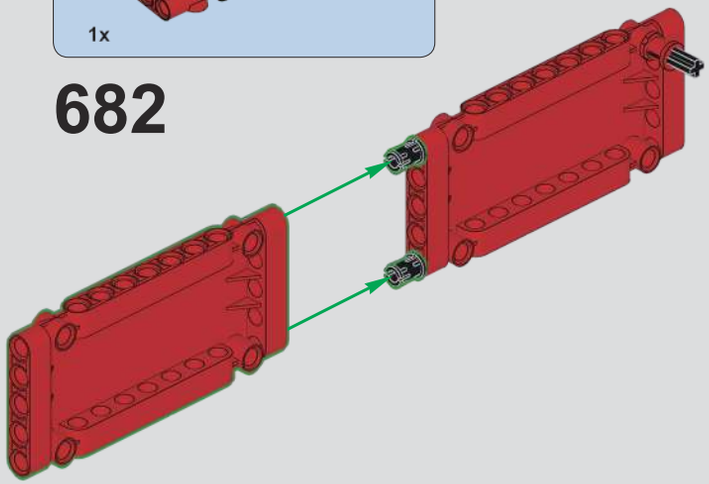

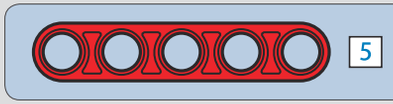

1:1

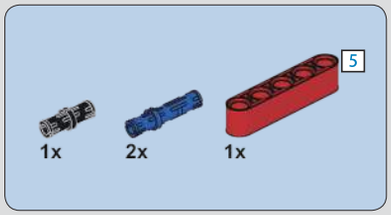

683

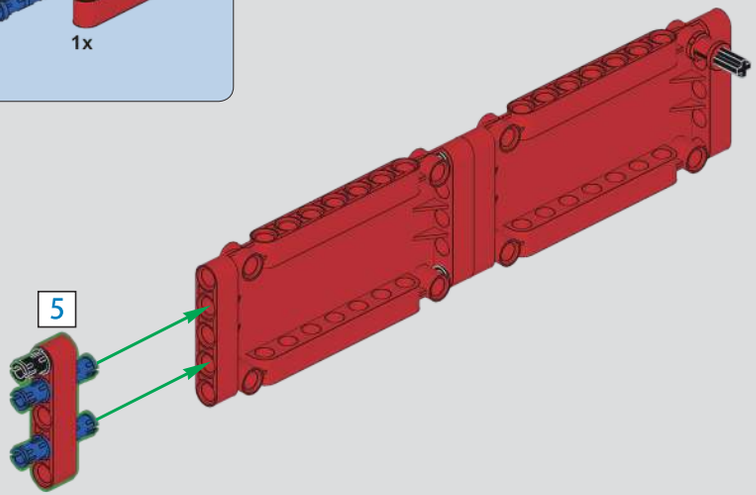

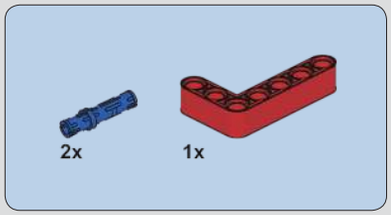

684

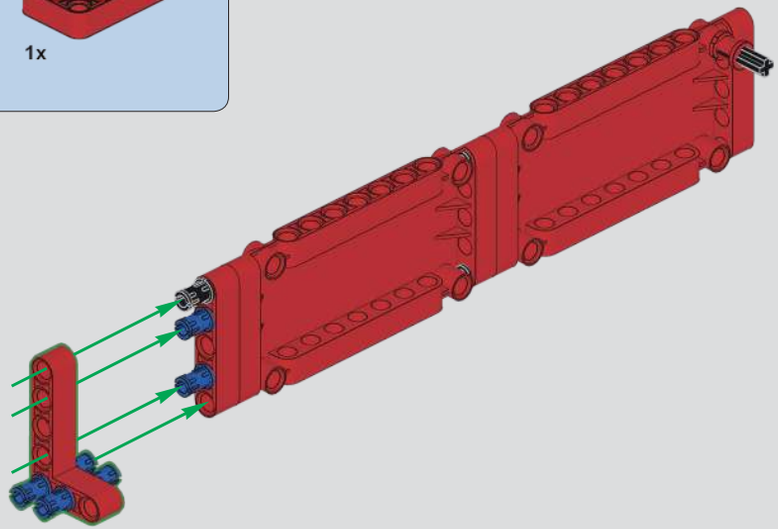

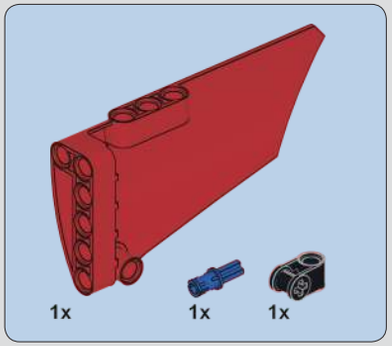

685

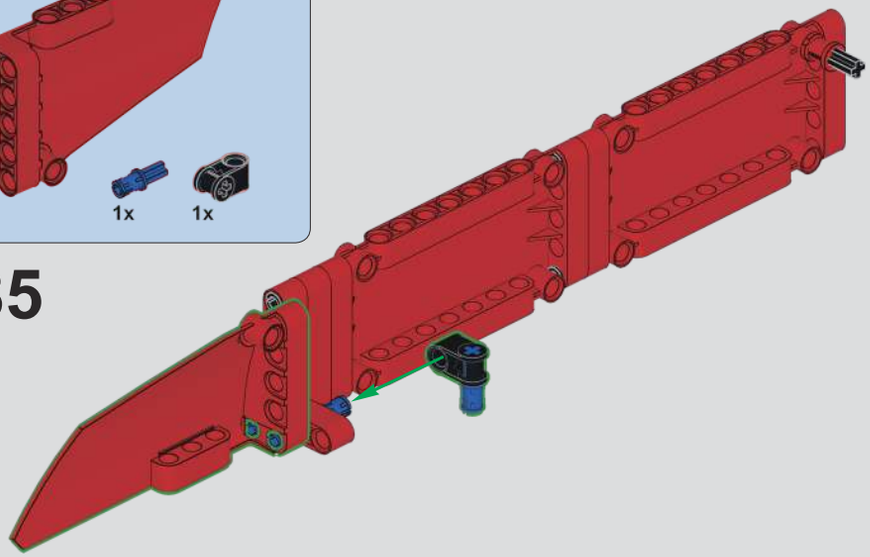

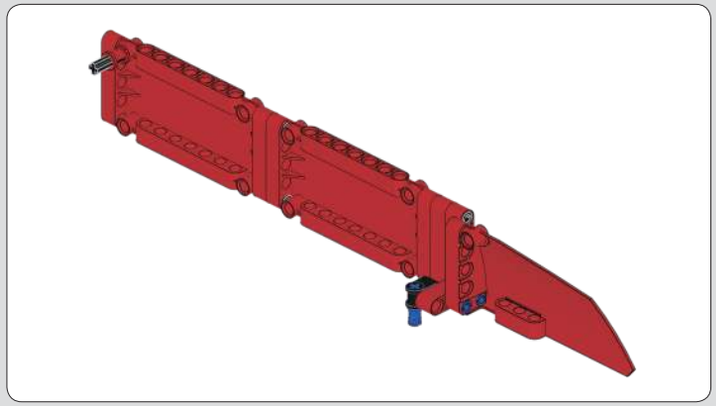

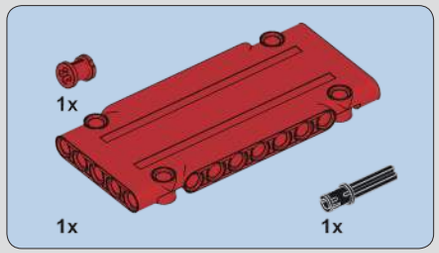

686

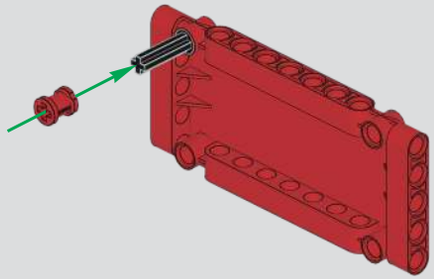

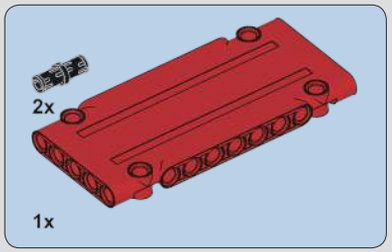

687

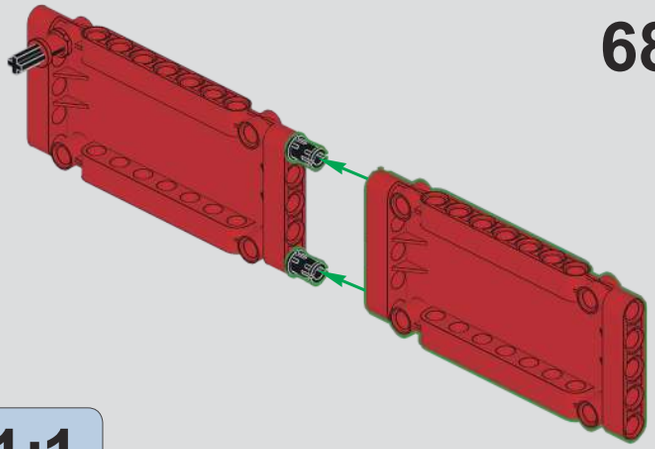

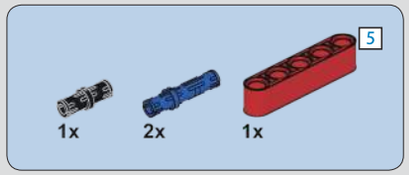

688

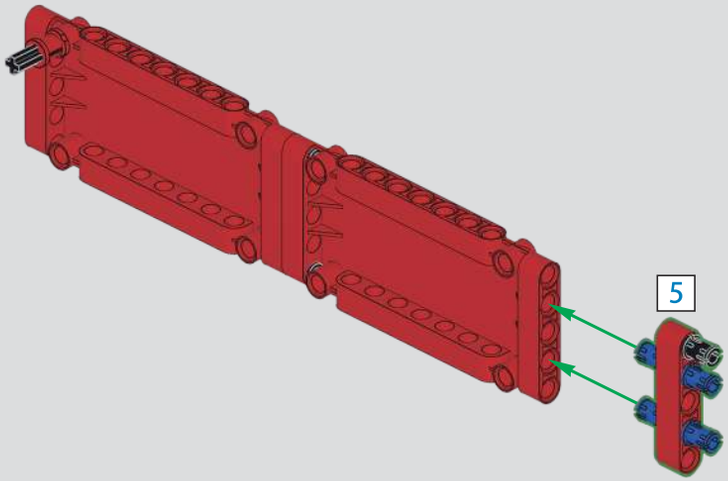

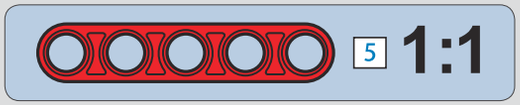

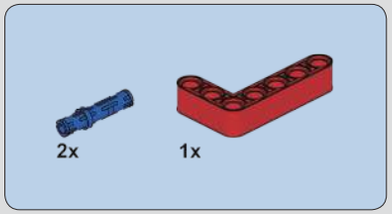

689

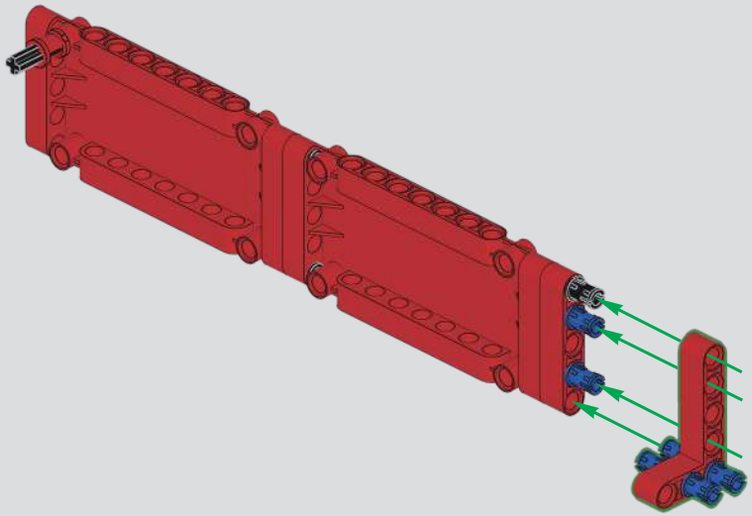

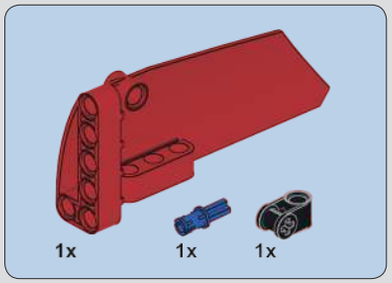

690

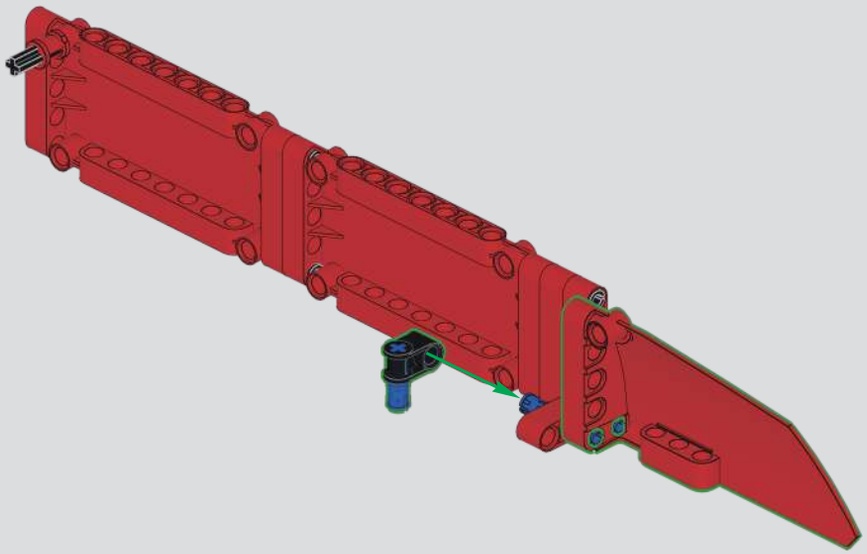

691

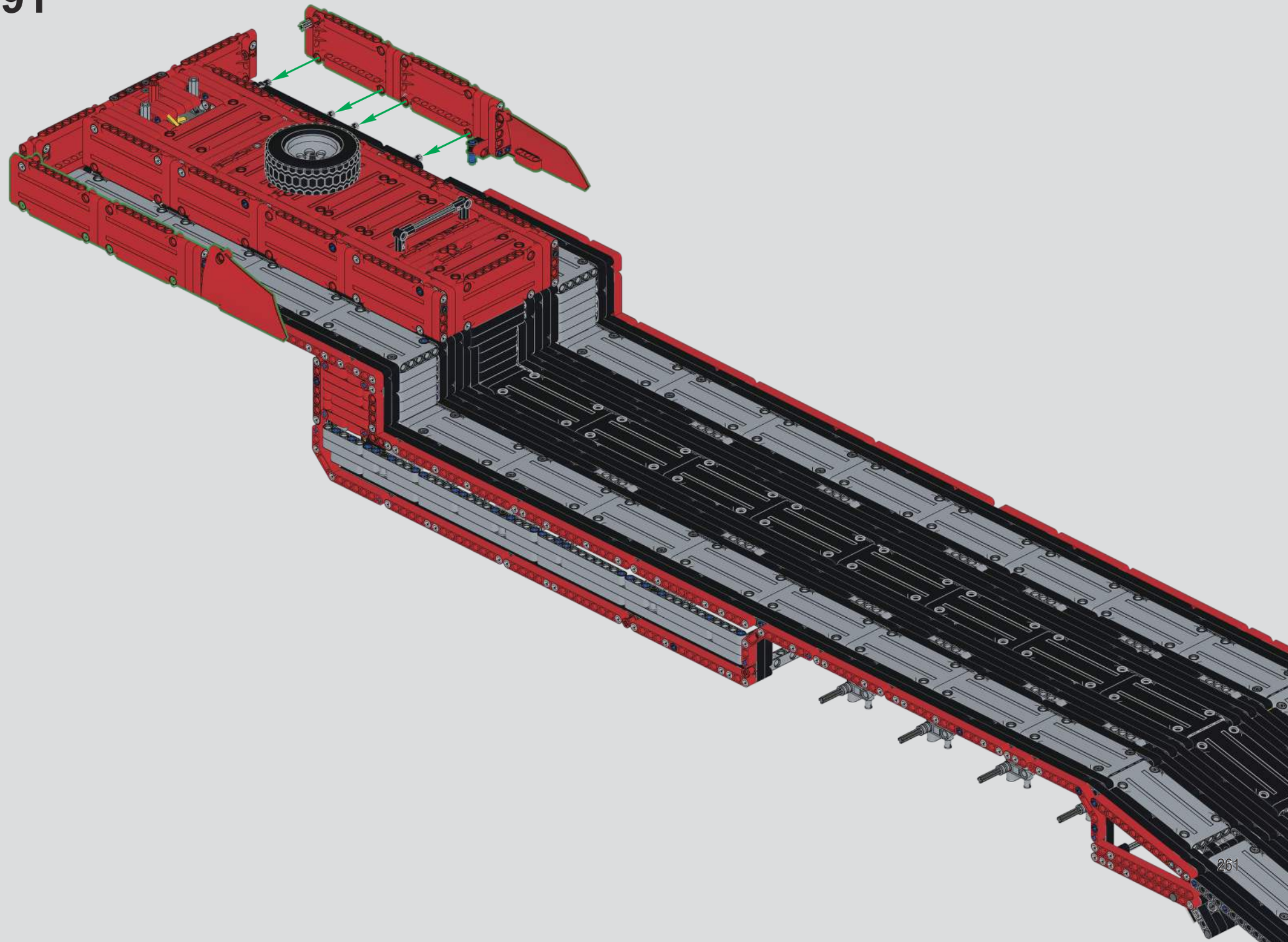

692

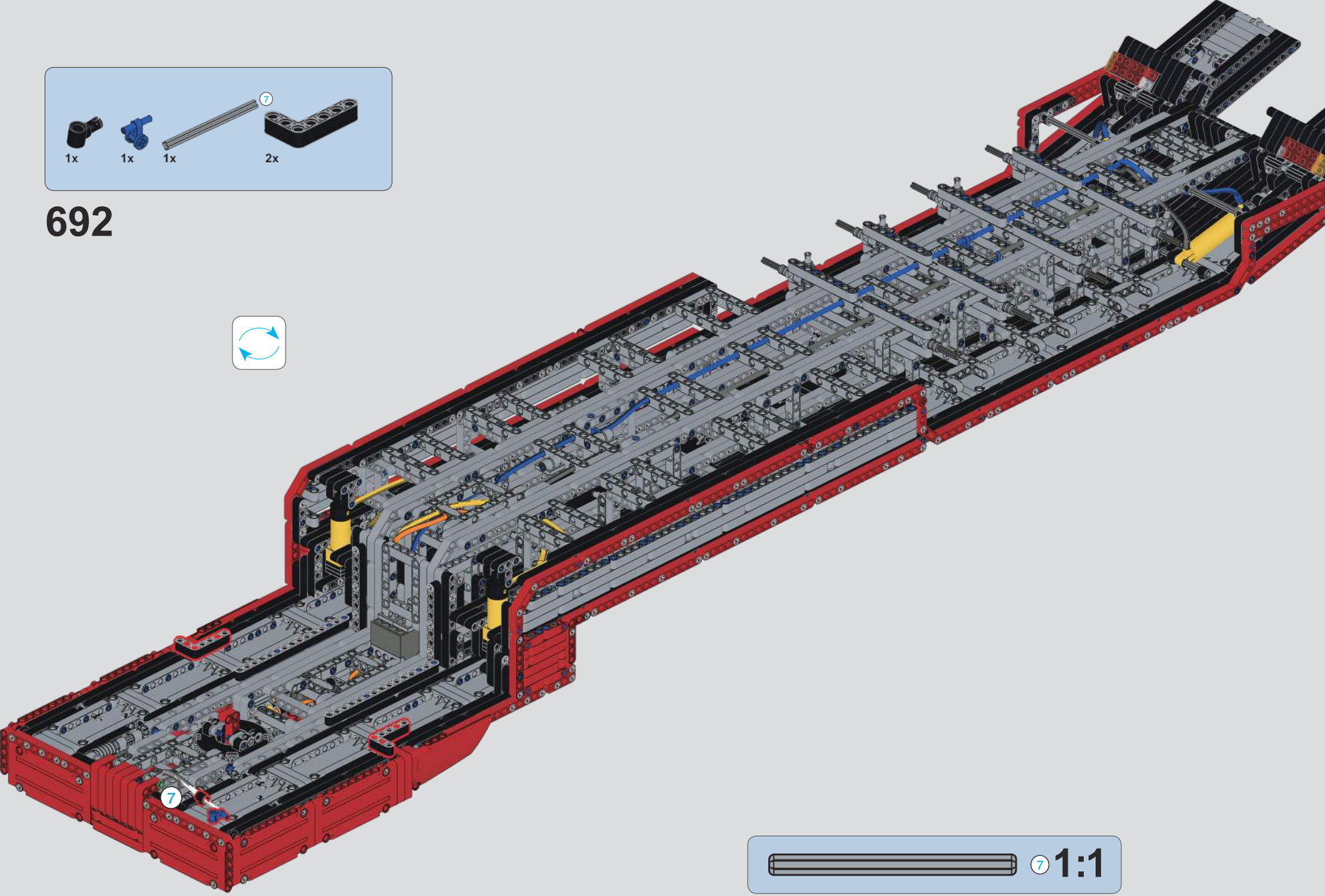

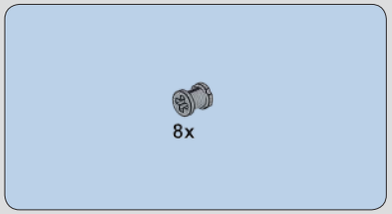

693

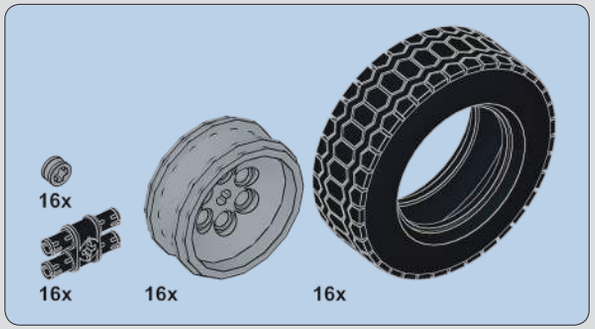

694

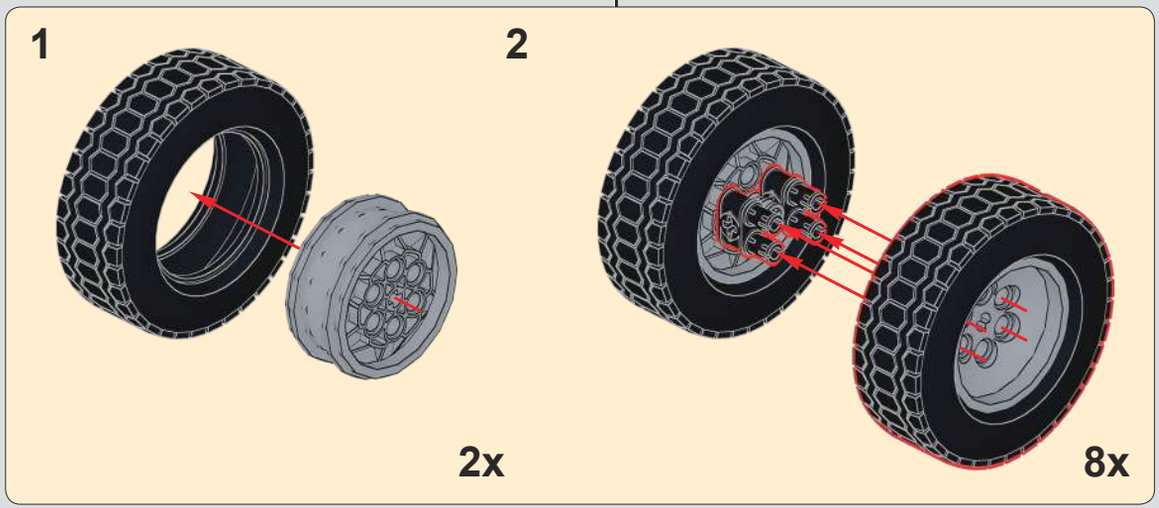

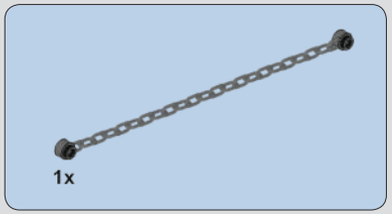

695

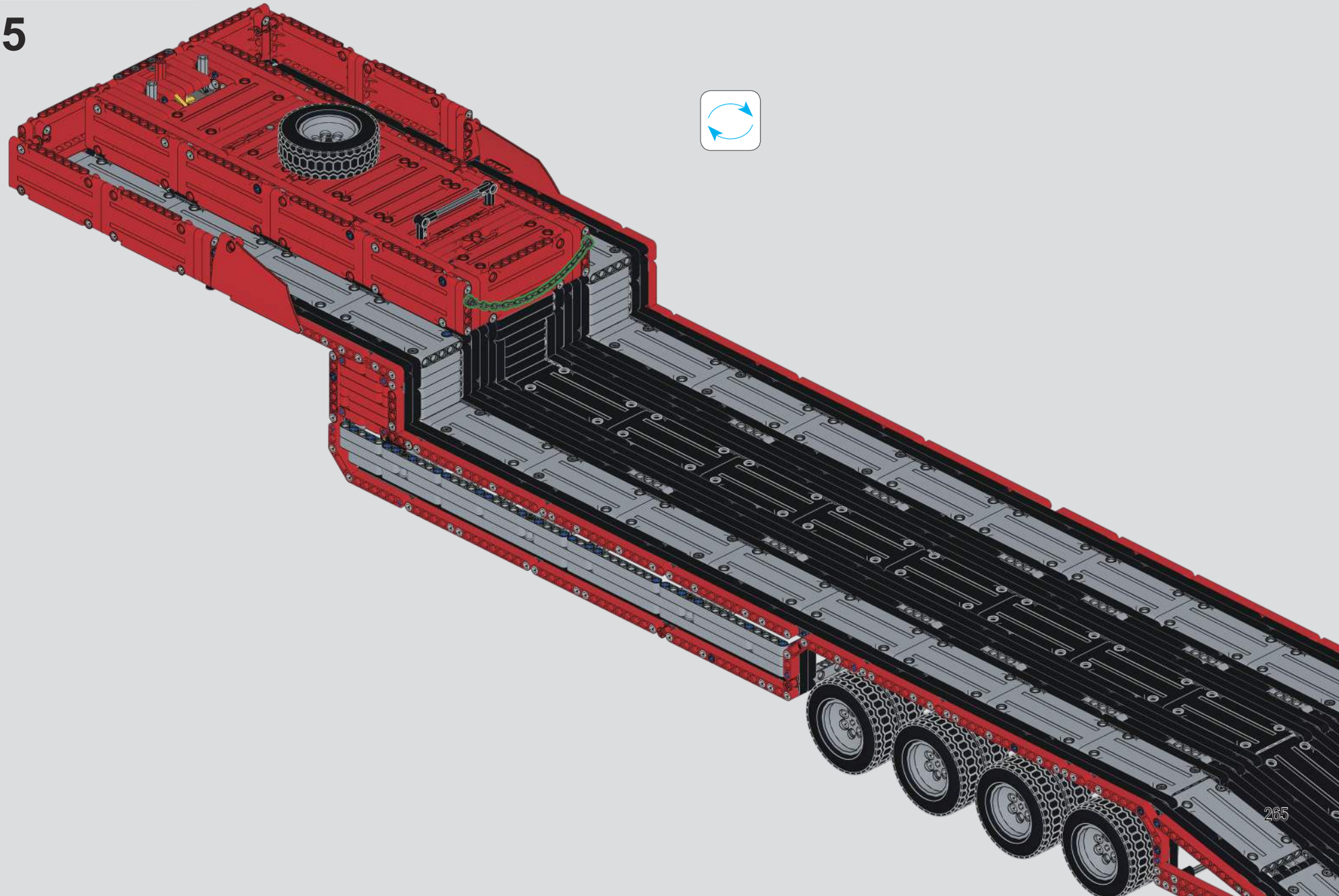

696

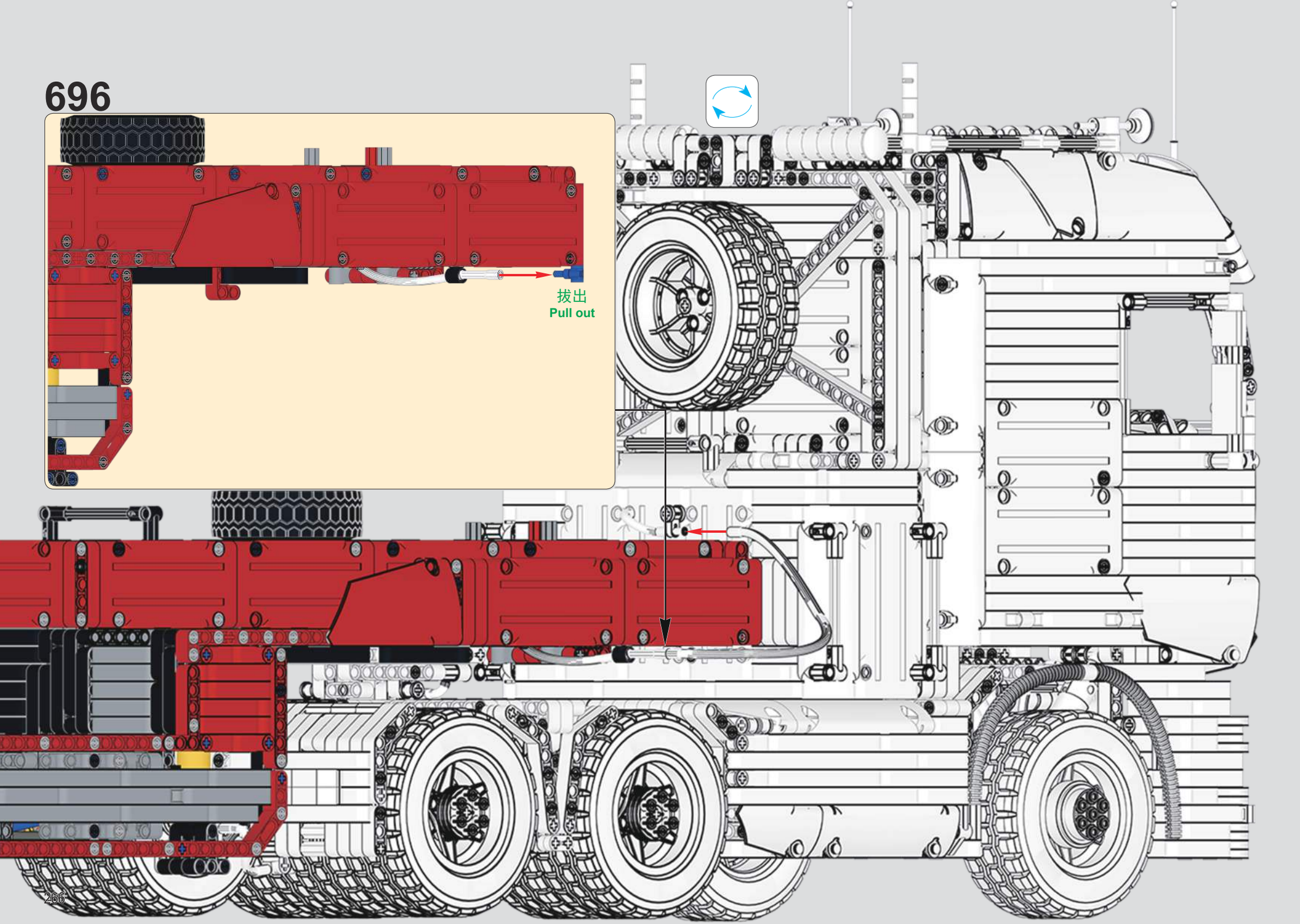

697

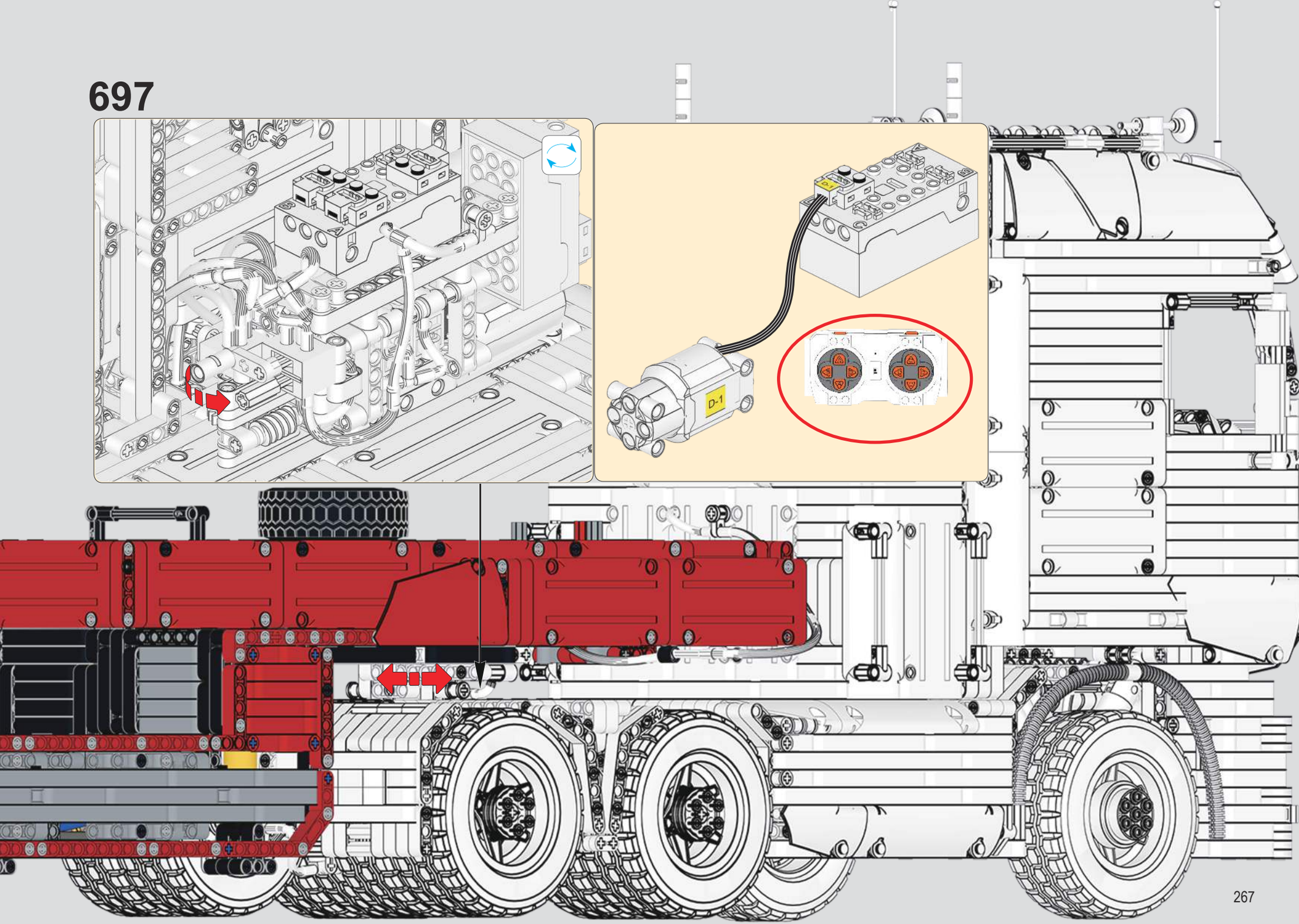

698

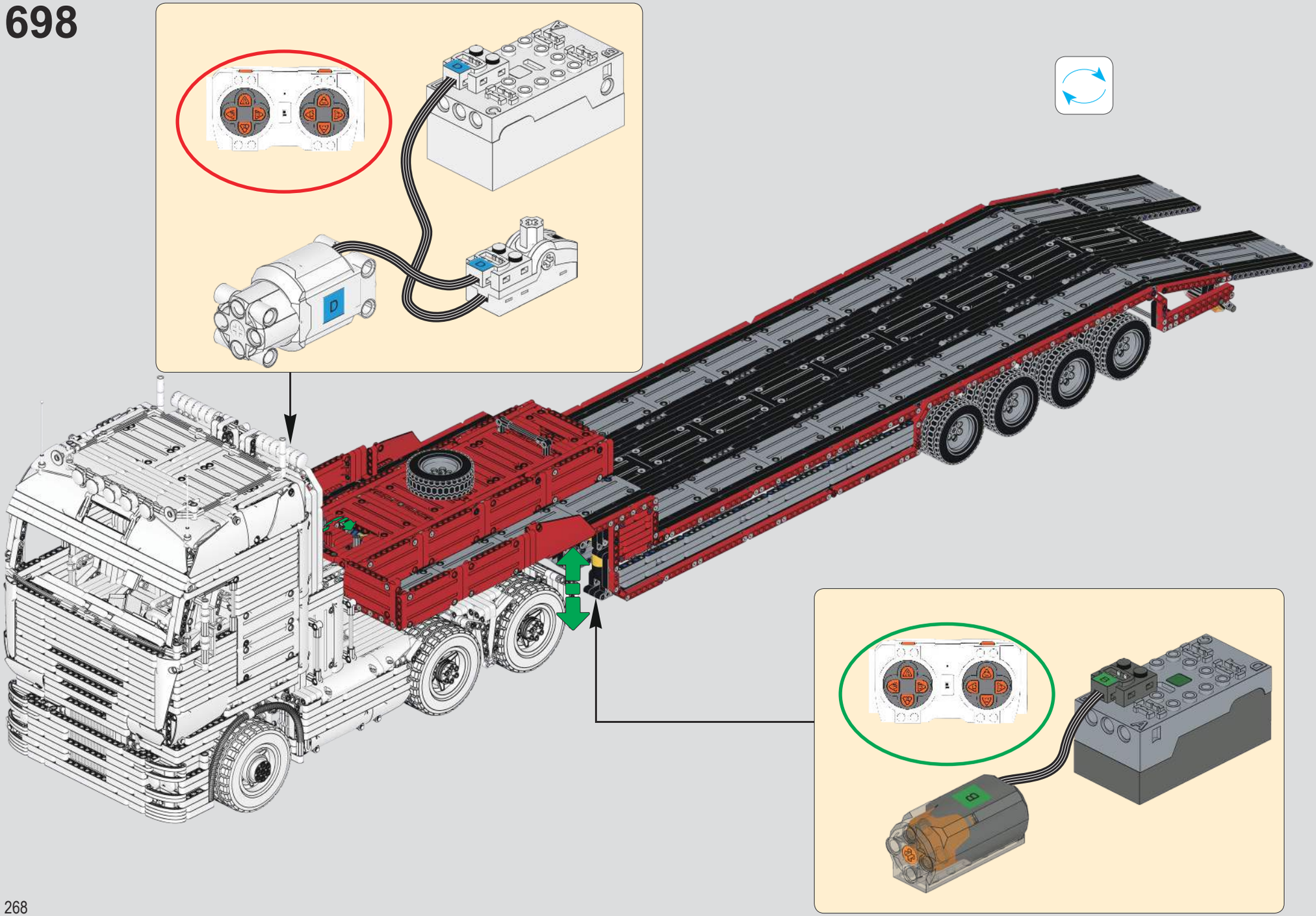

699

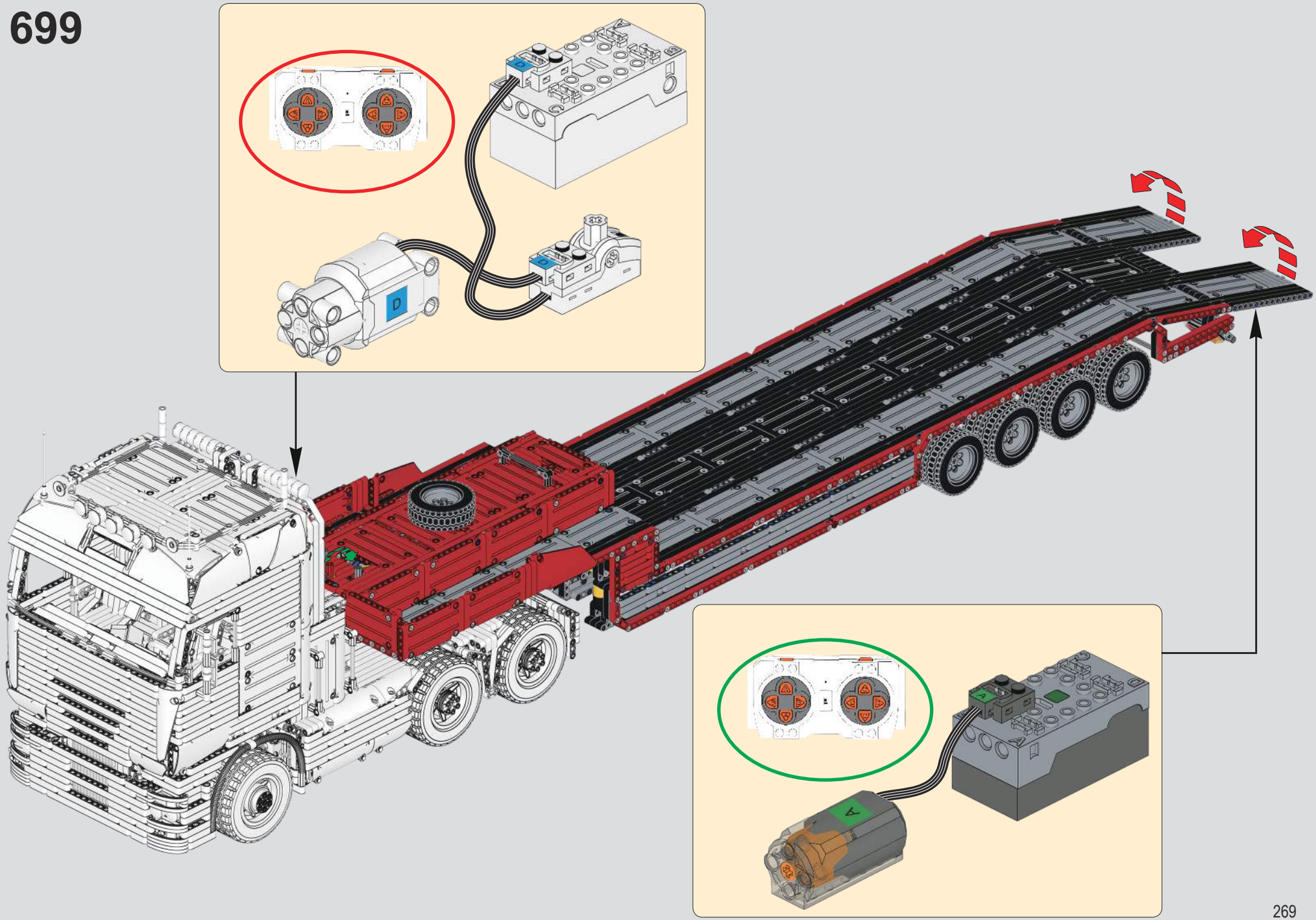

700

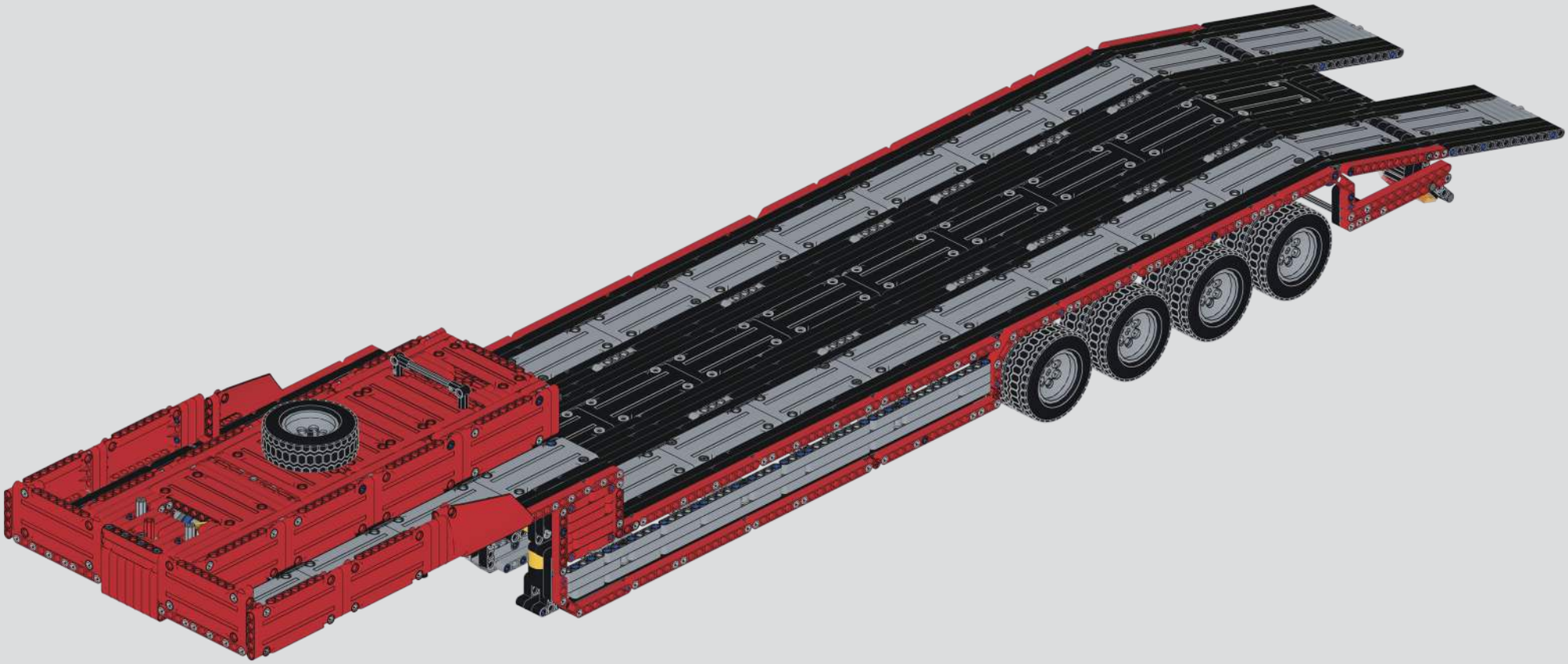

701

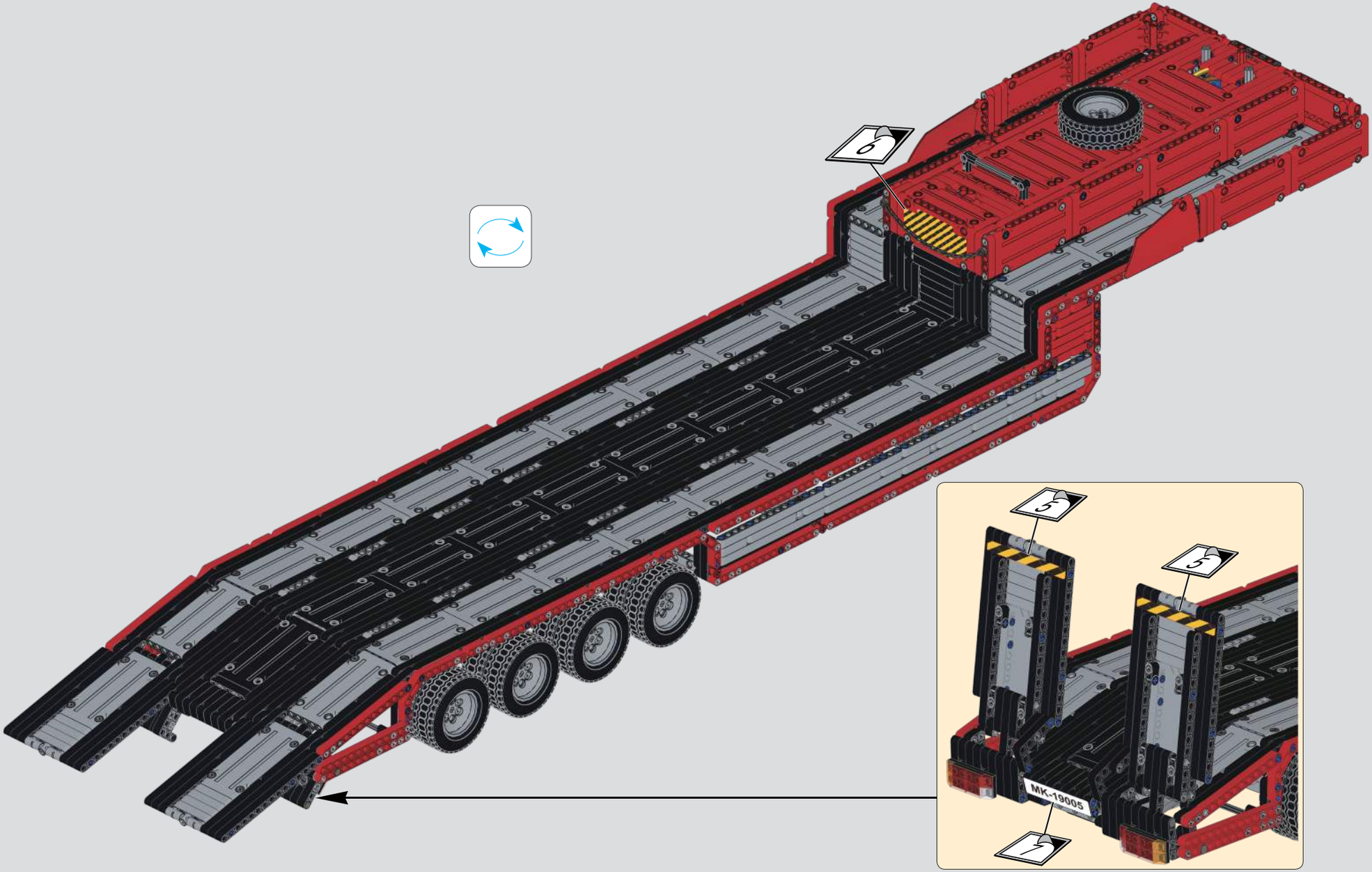

MOULD KING®

宇 星 模 王

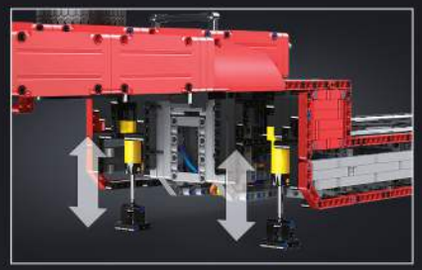

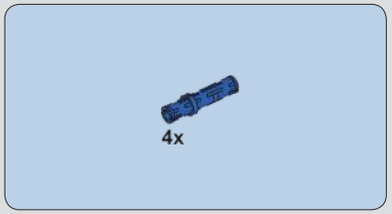

226

227

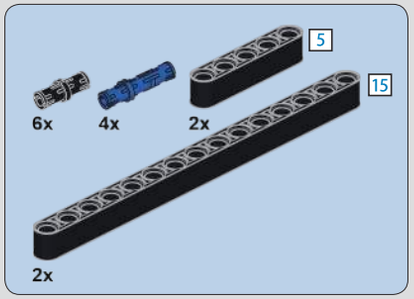

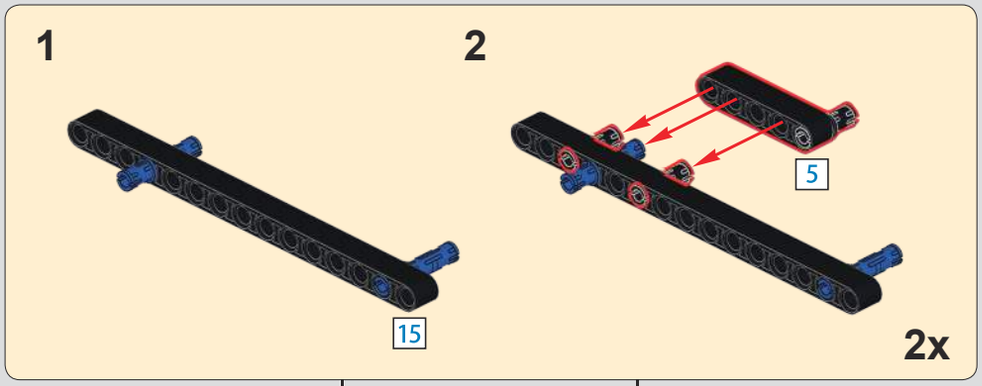

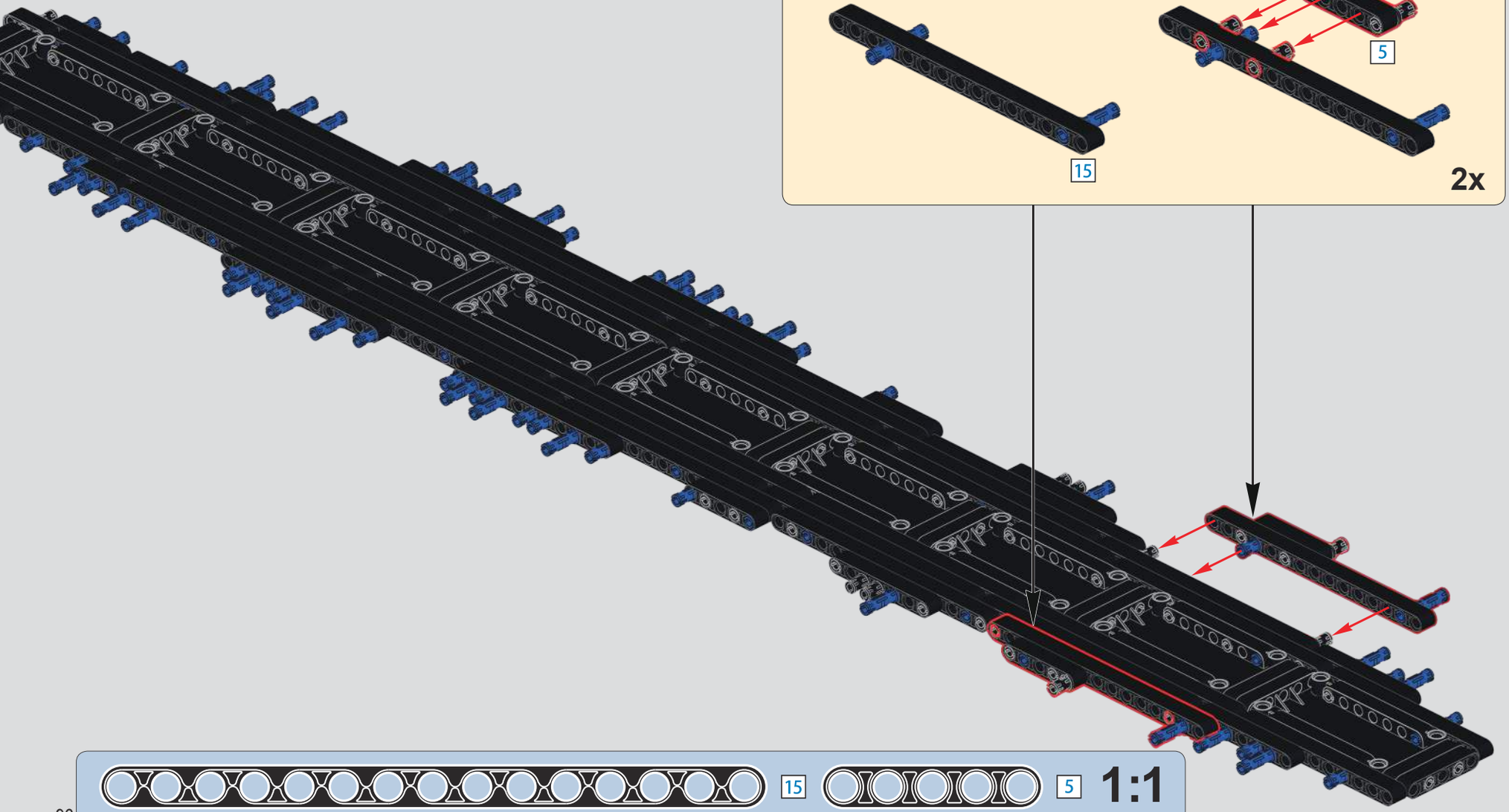

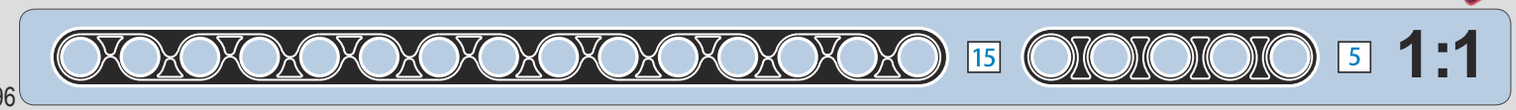

228

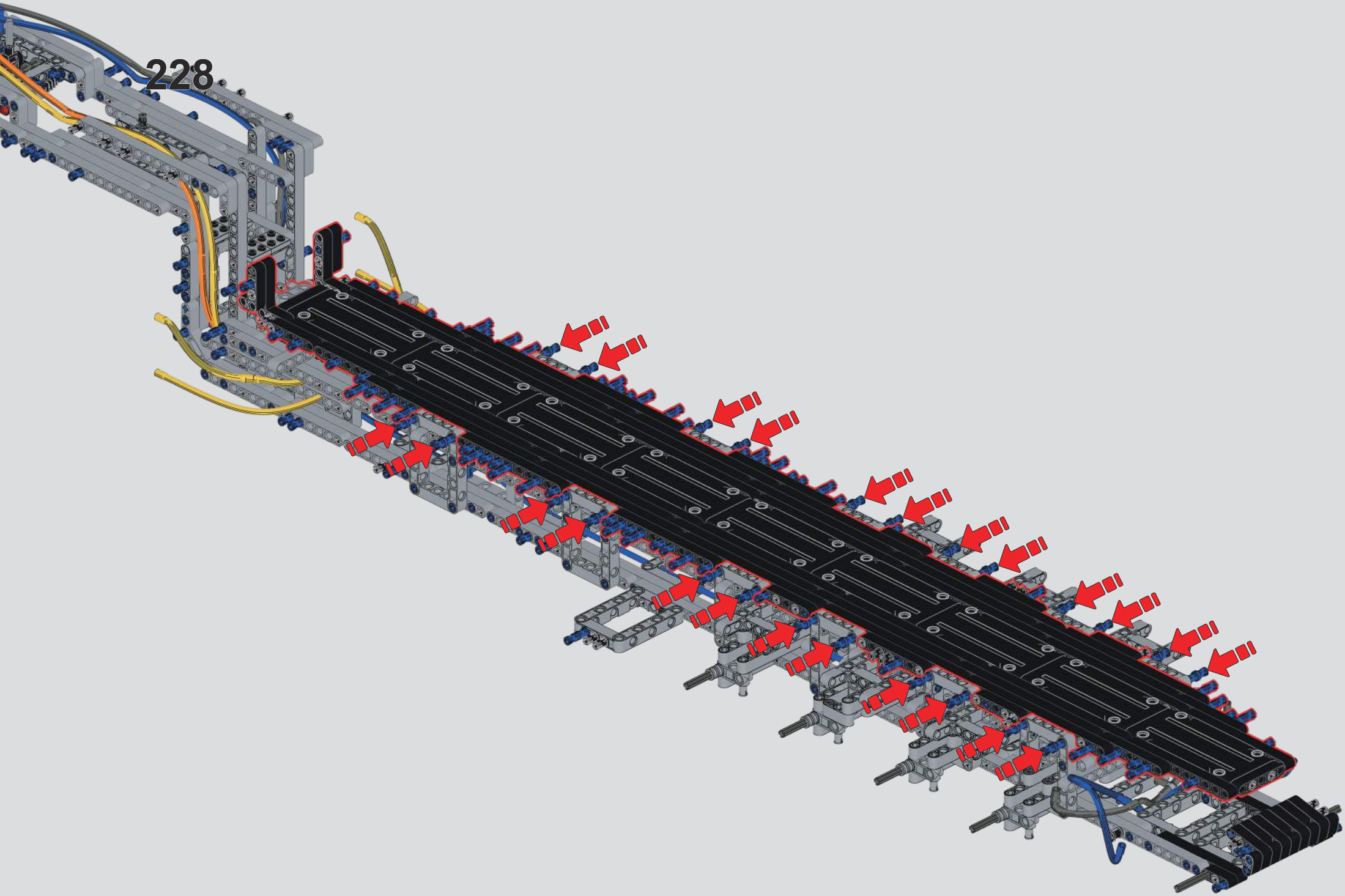

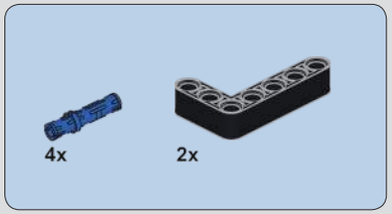

229

230

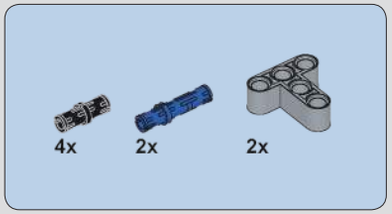

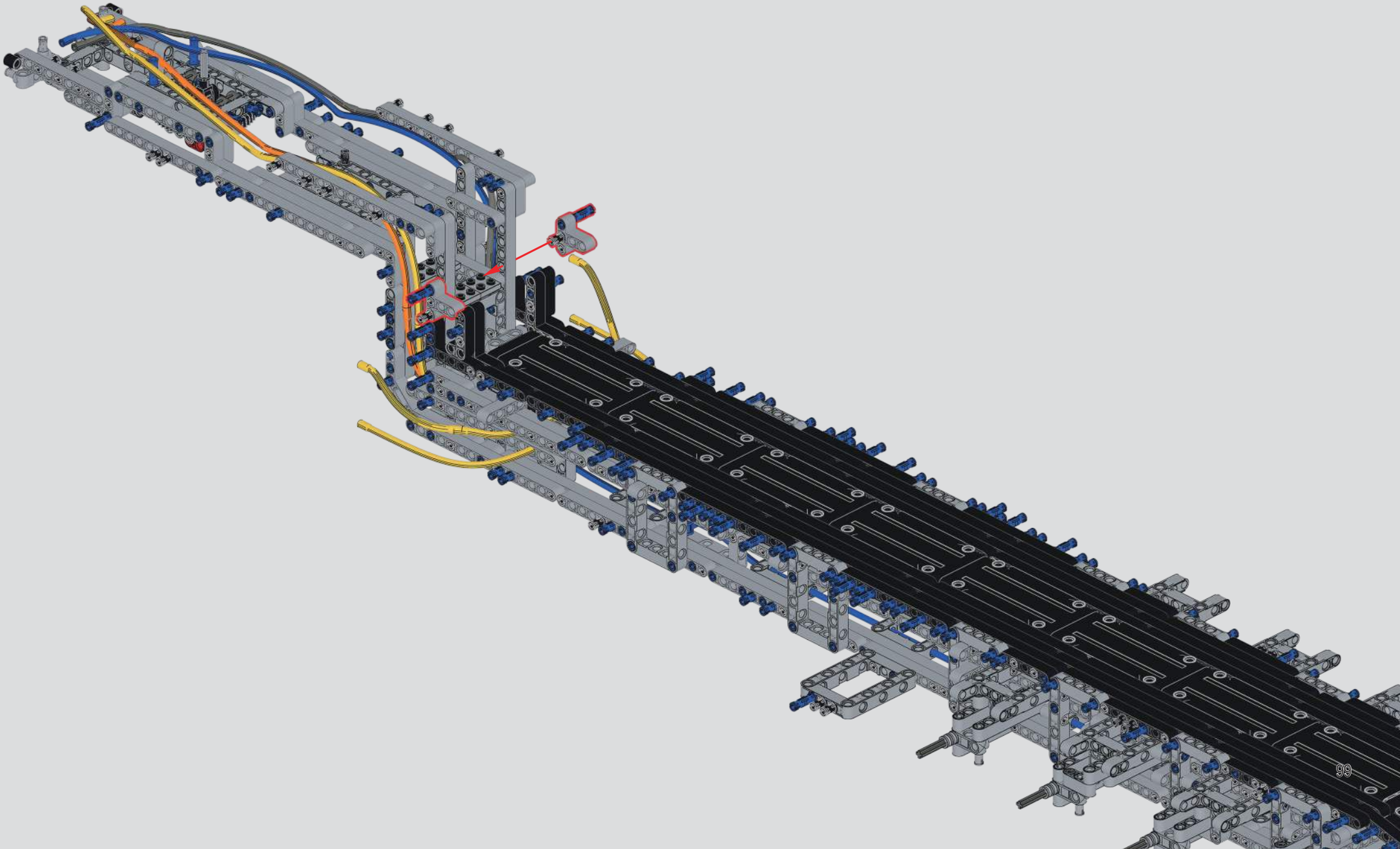

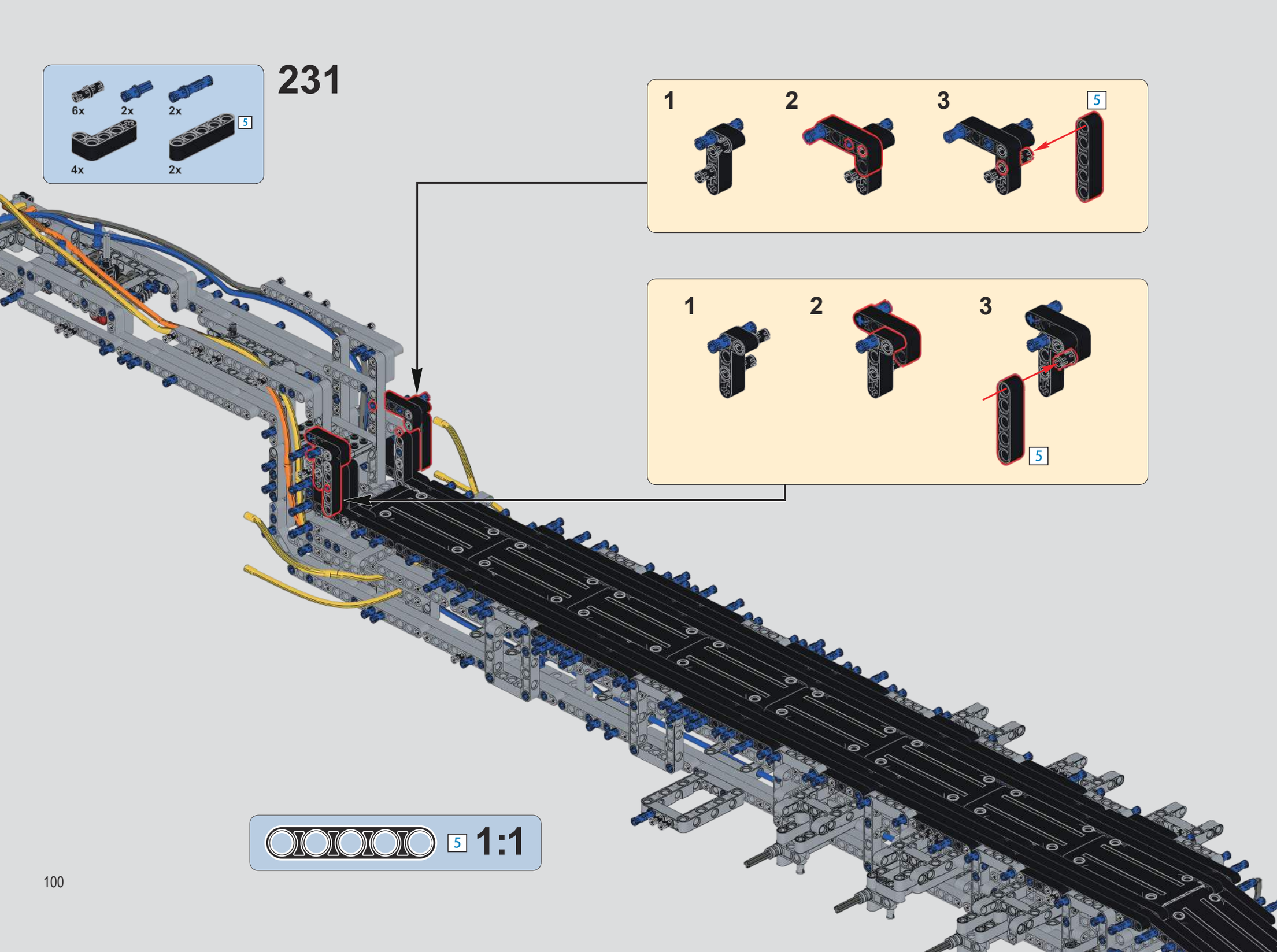
231
6x
2x
2x
4x
2x
5
1
2
3
5
1
2
3
5
5
1:1

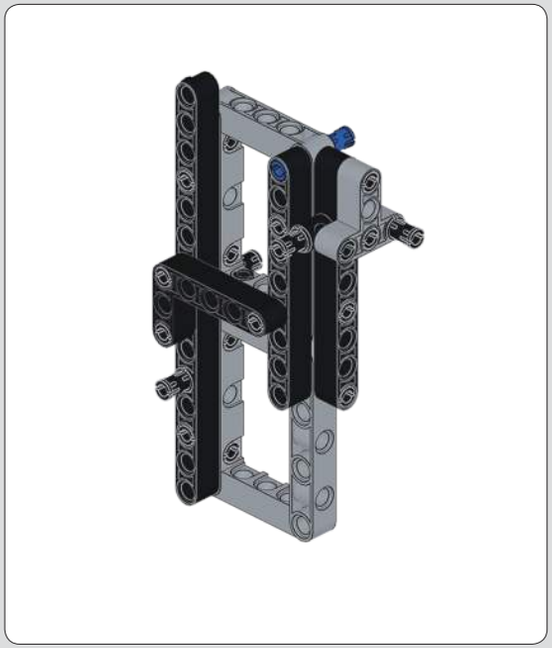

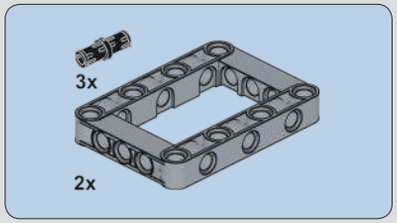

232

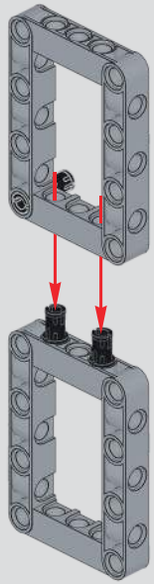

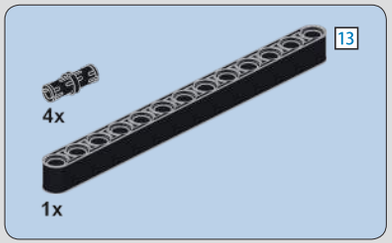

233

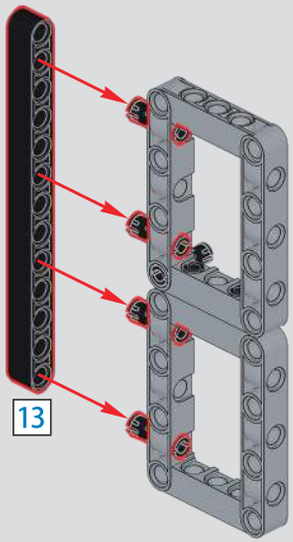

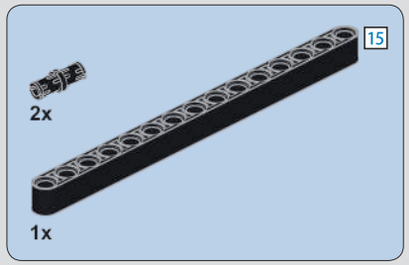

234

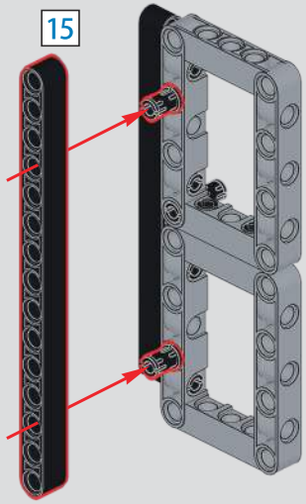

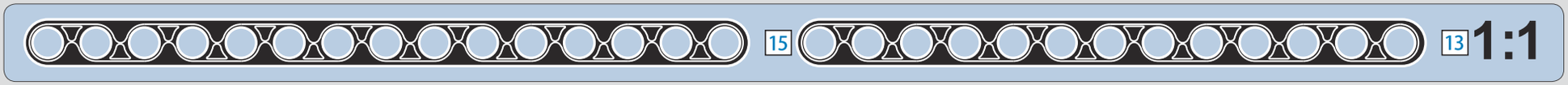

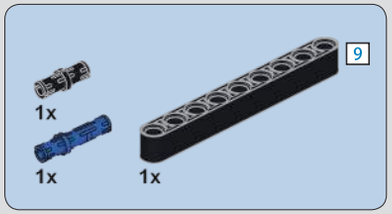

235

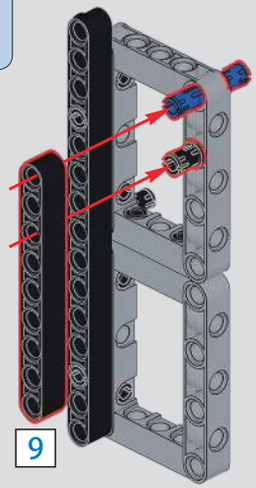

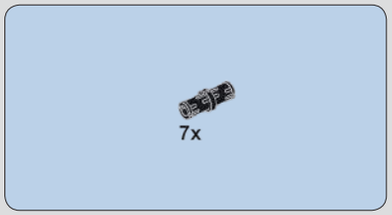

236

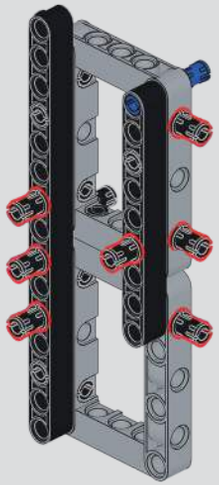

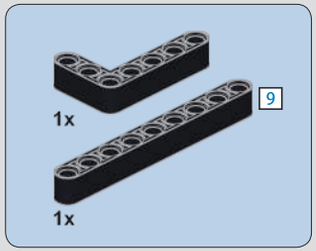

237

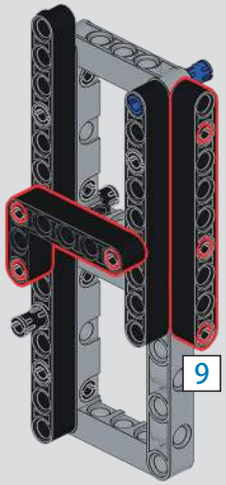

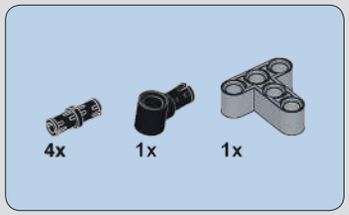

238

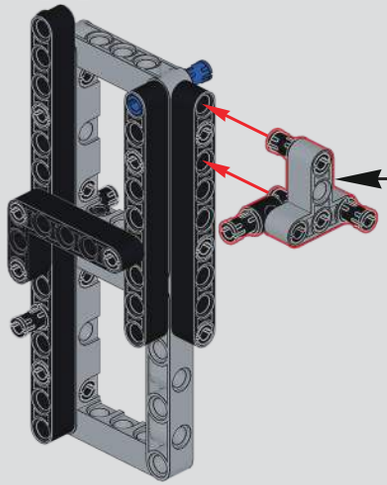

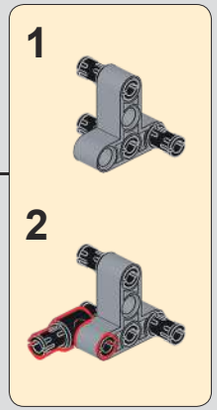

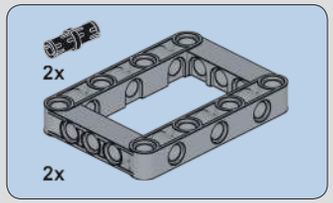

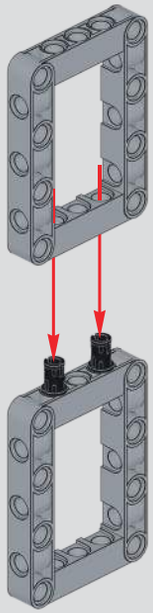

239

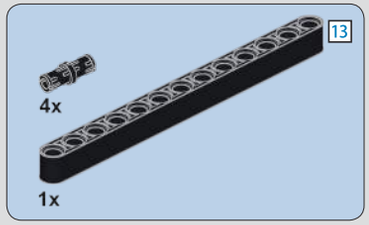

240

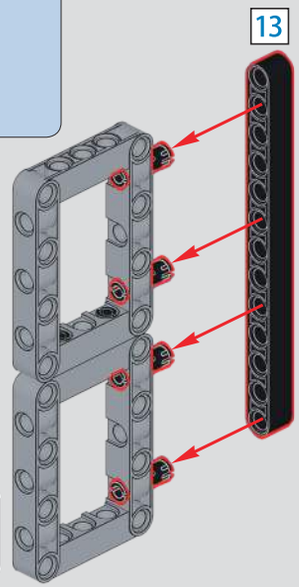

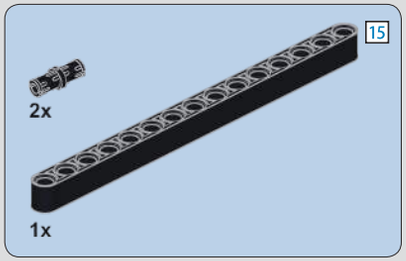

241

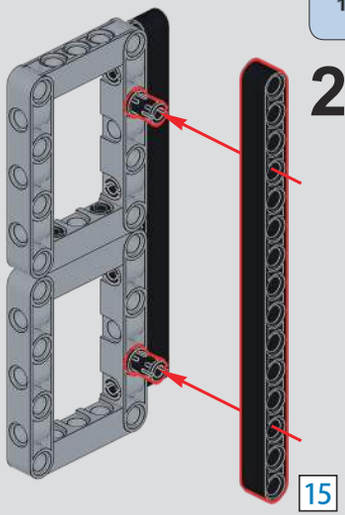

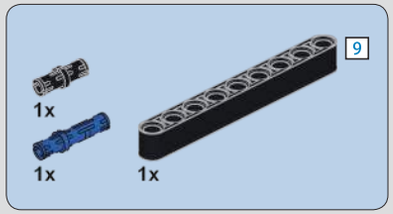

242

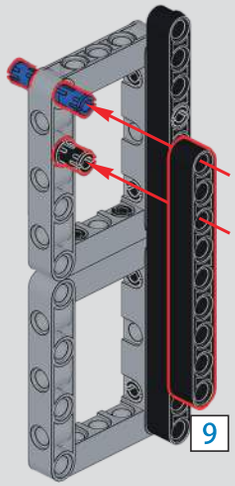

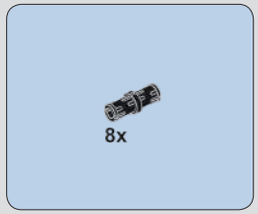

243

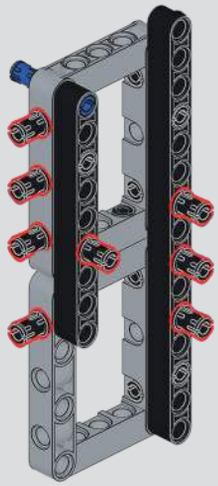

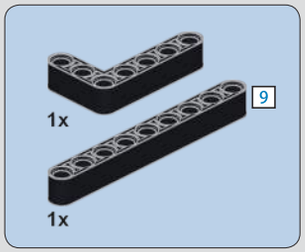

244

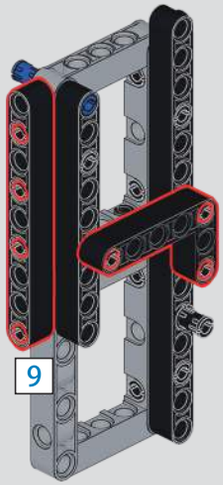

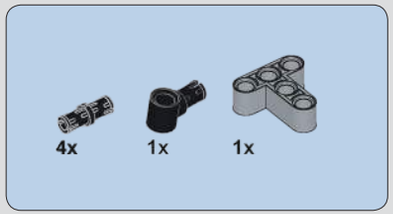

245

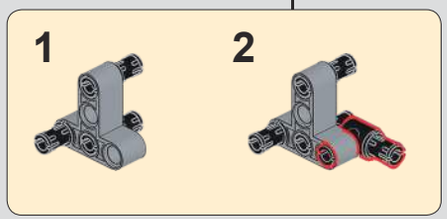

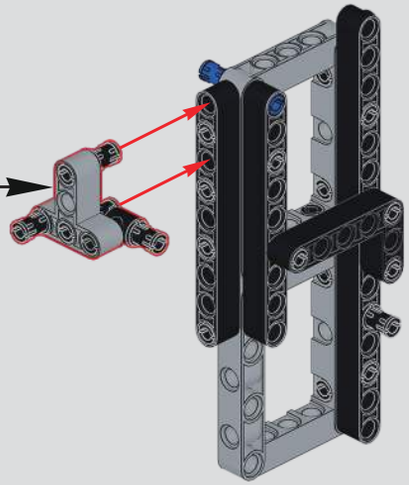

246

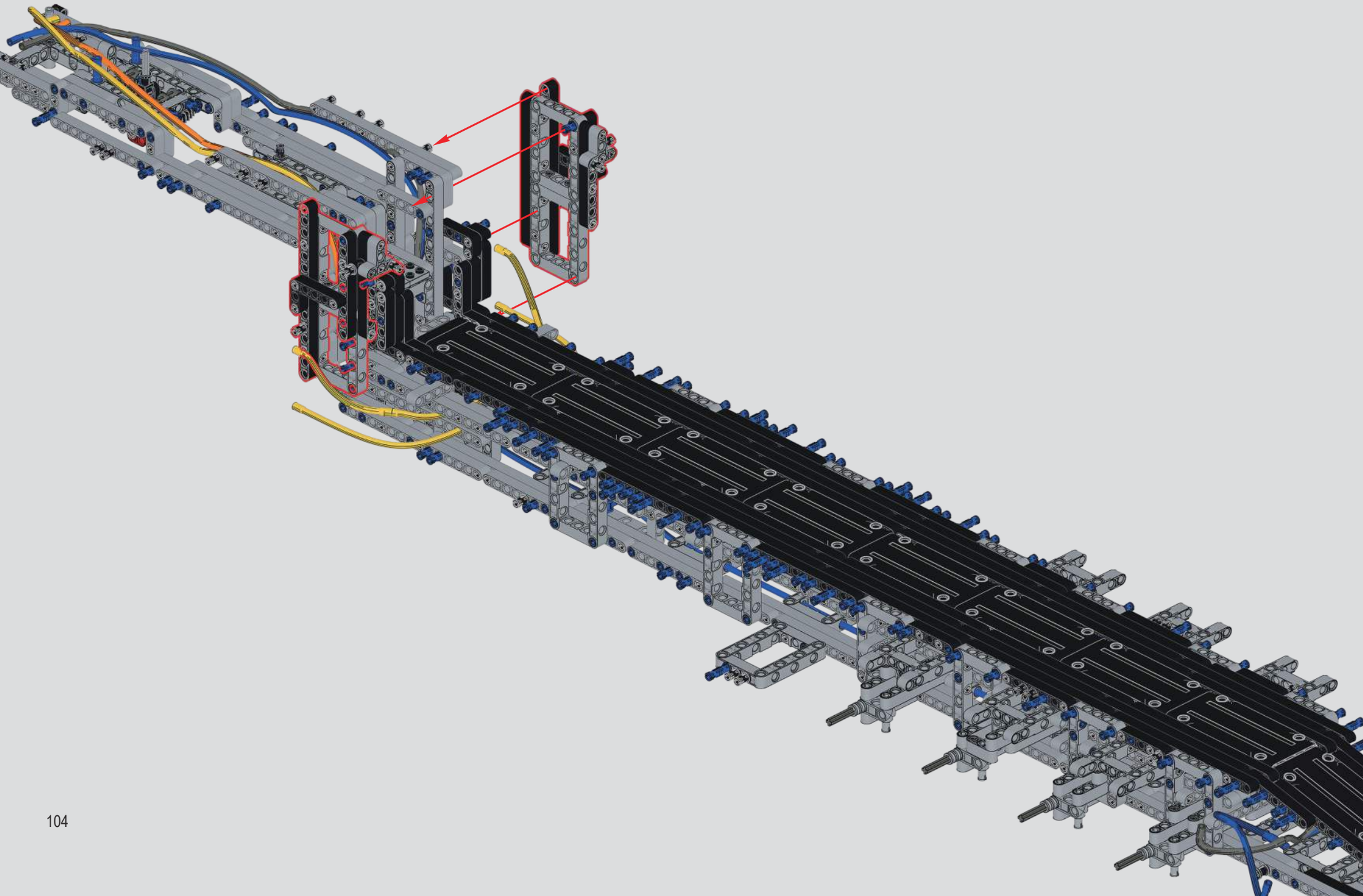

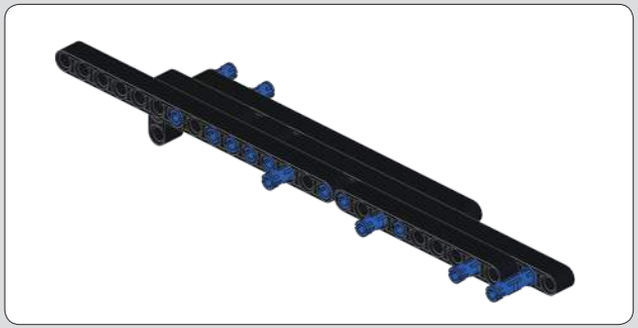

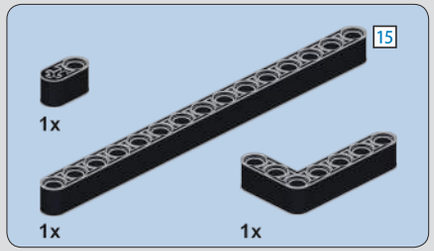

248

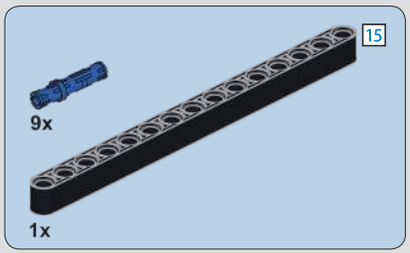

247

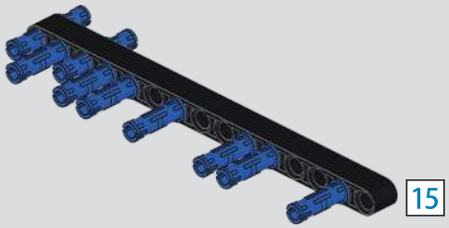

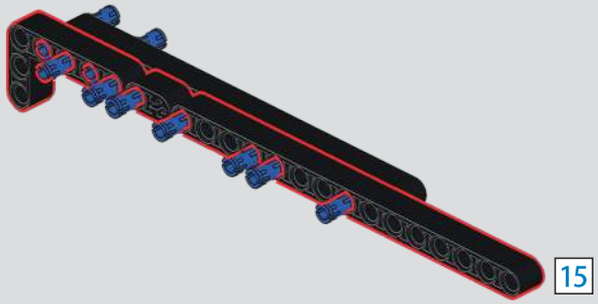

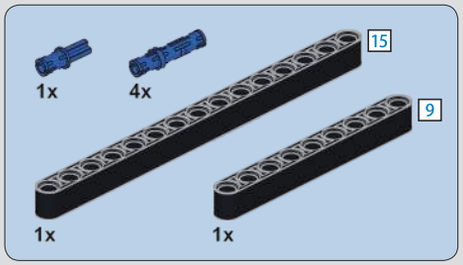

249

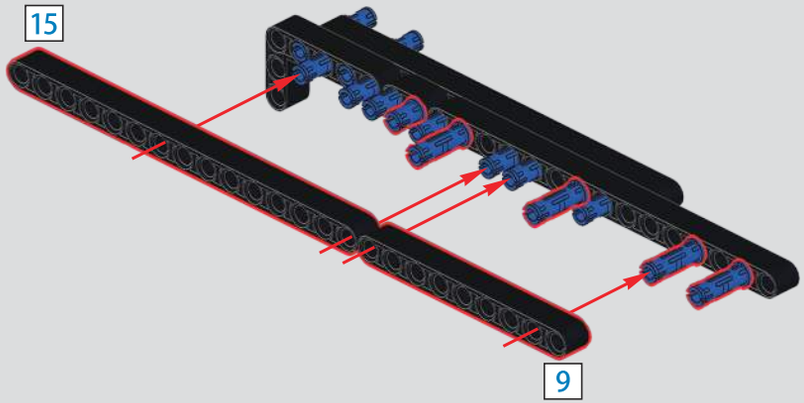

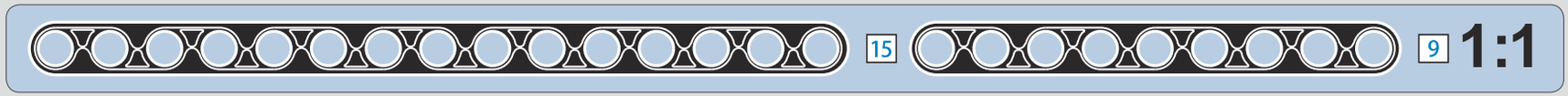

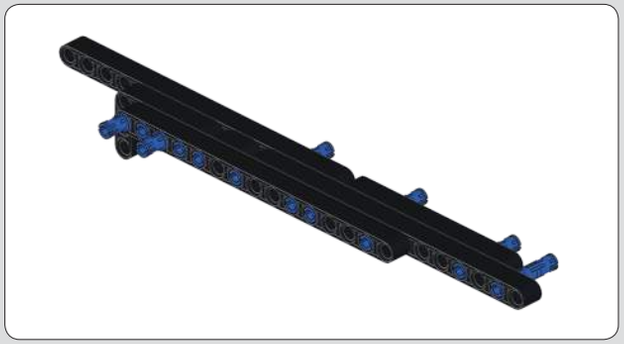

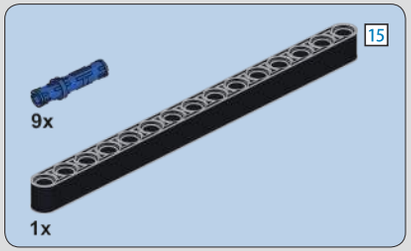

250

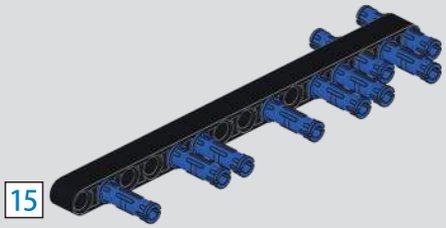

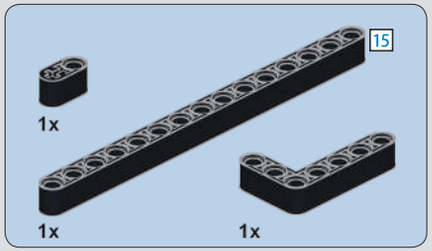

251

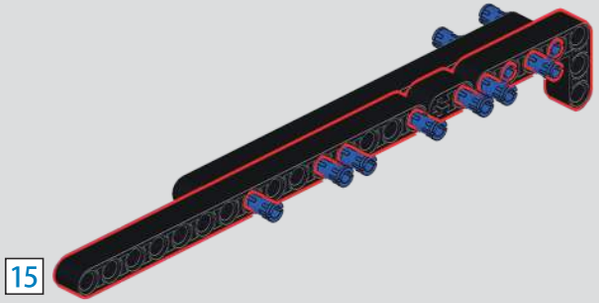

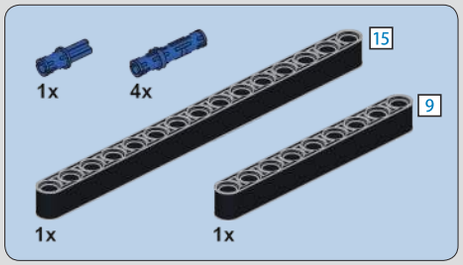

252

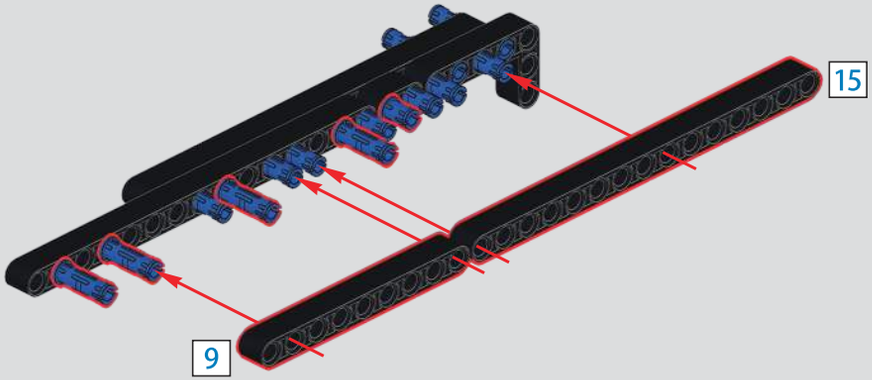

253

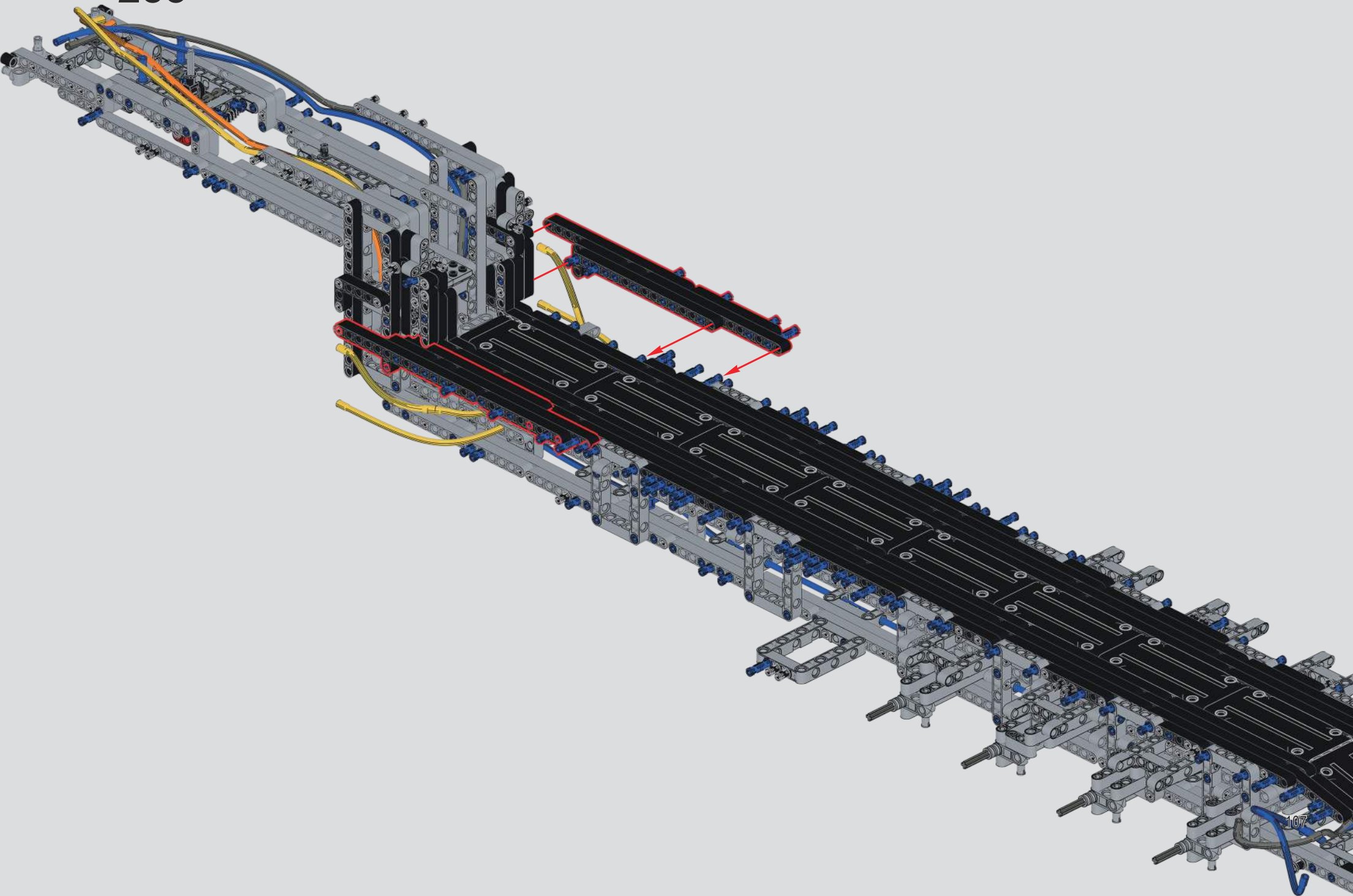

254

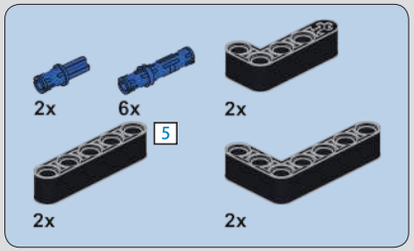

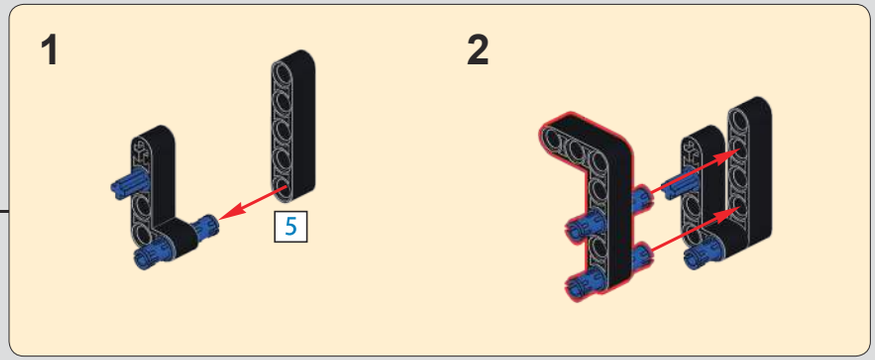

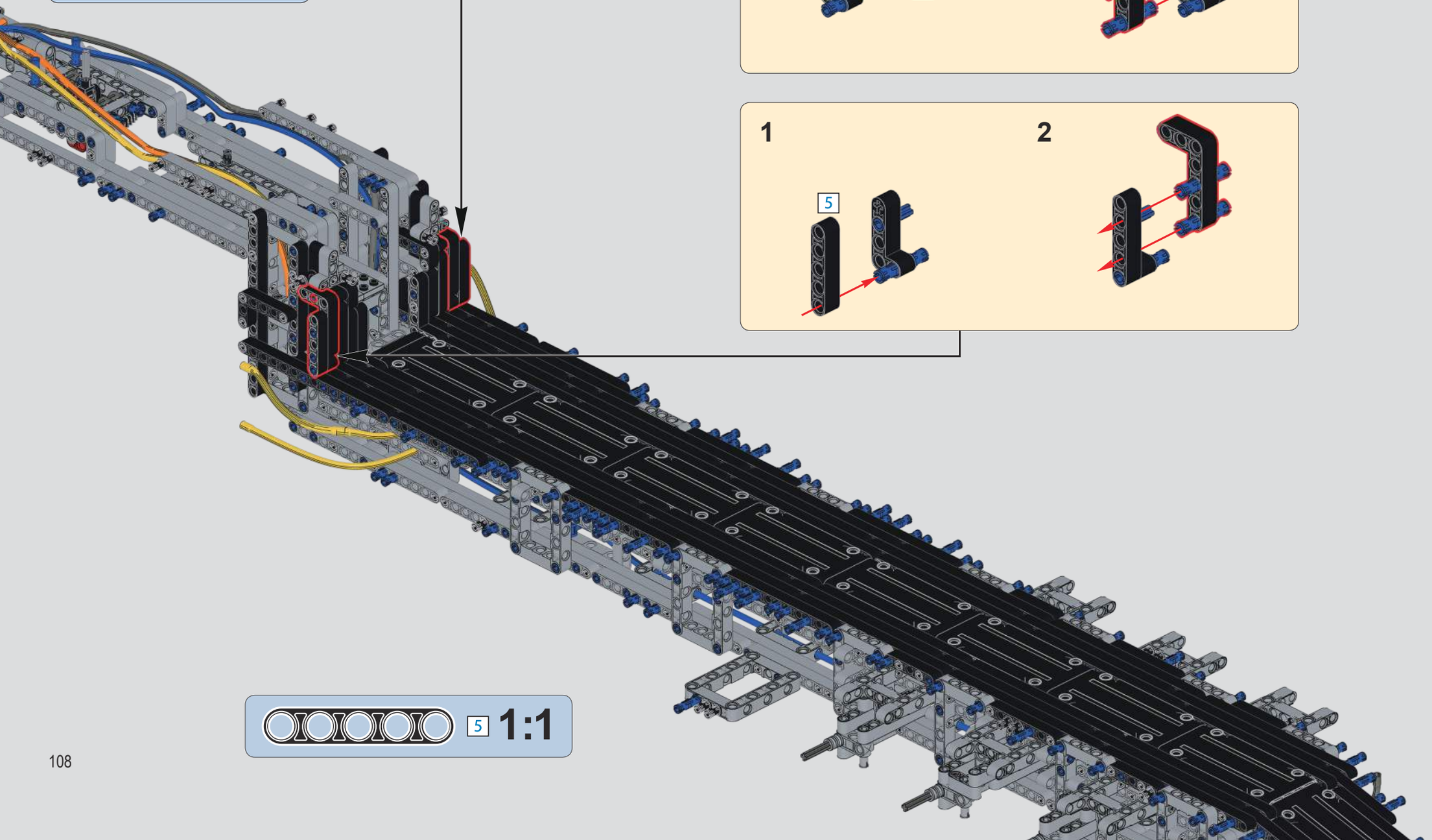

5 1:1

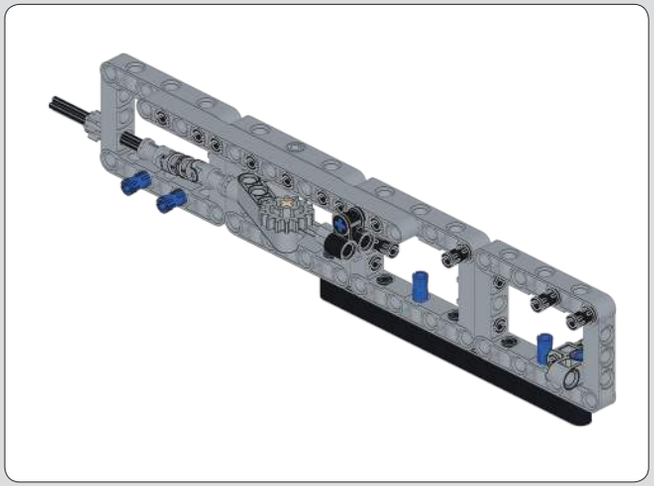

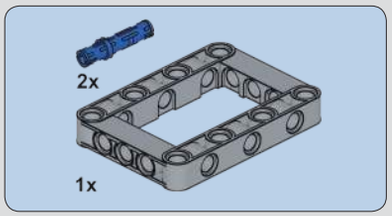

255

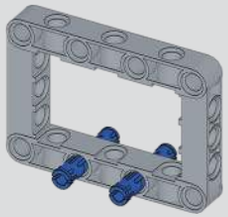

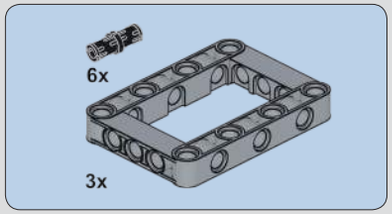

256

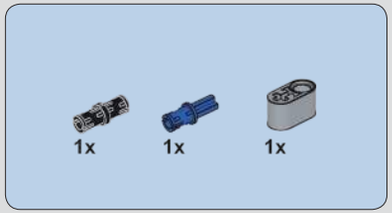

257

258

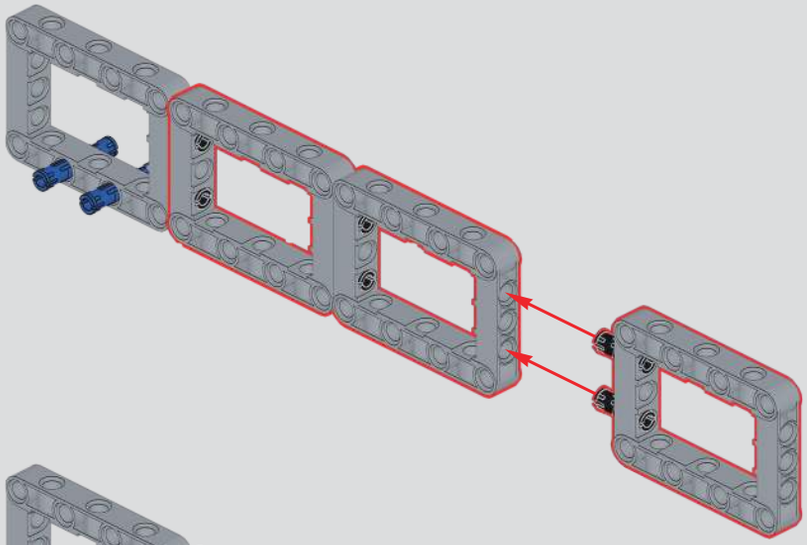

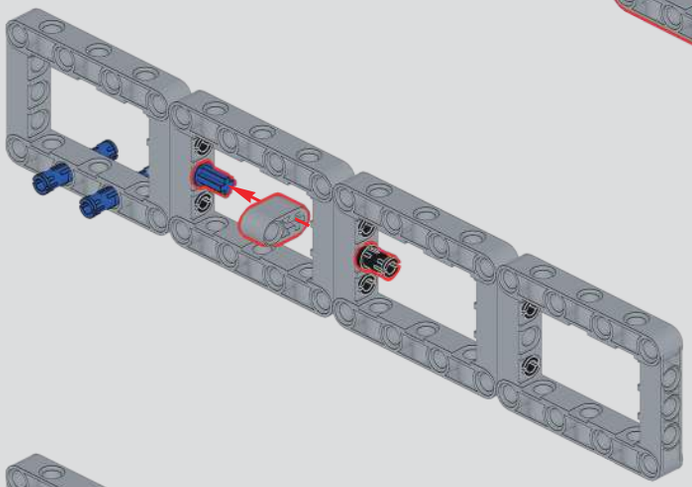

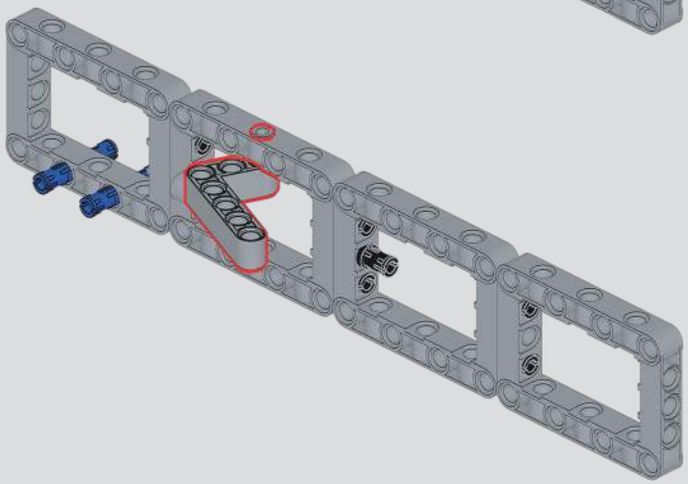

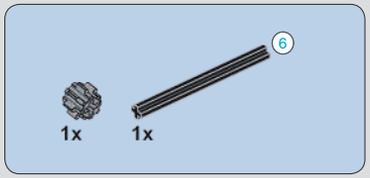

259

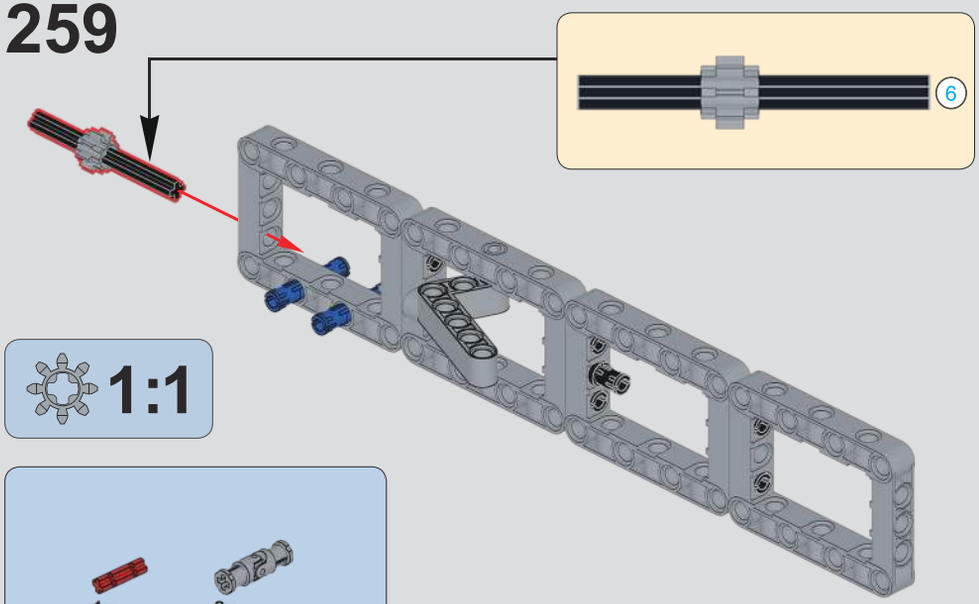

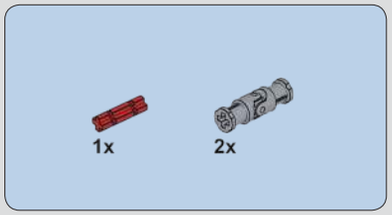

260

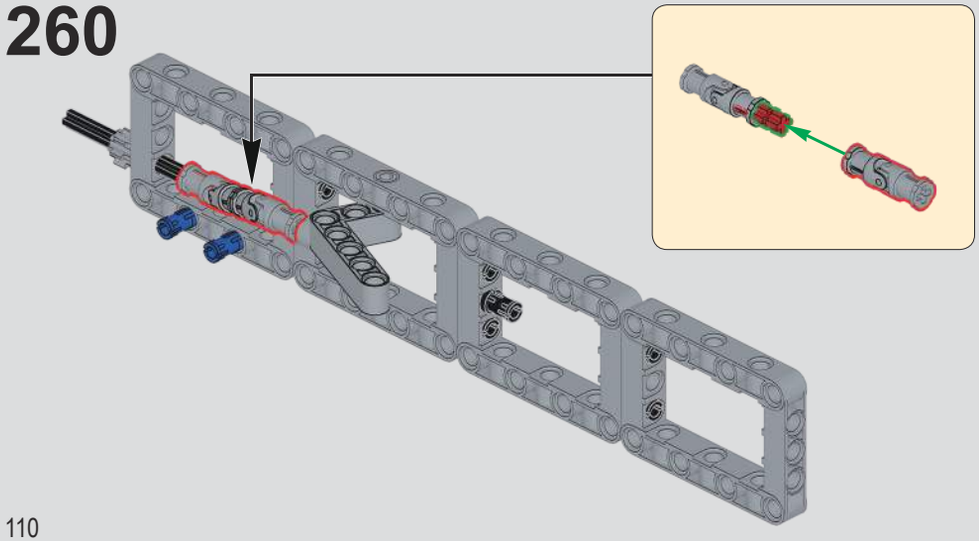

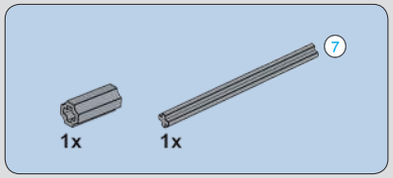

261

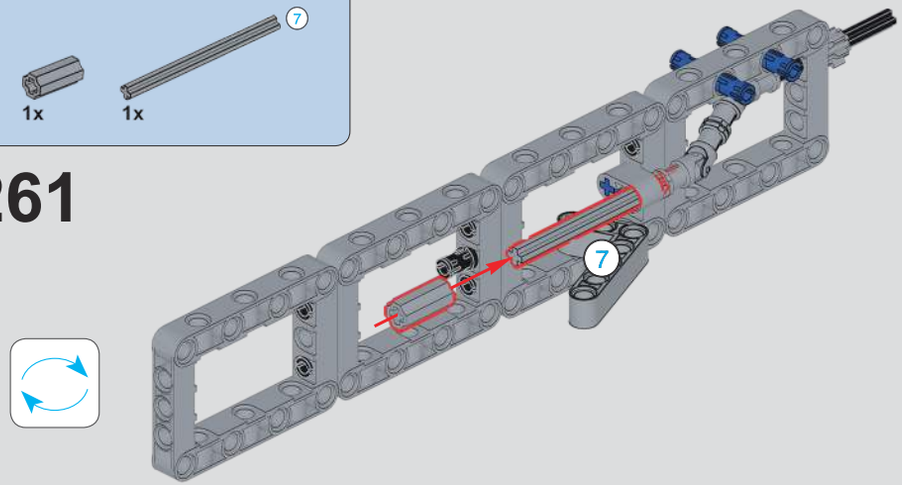

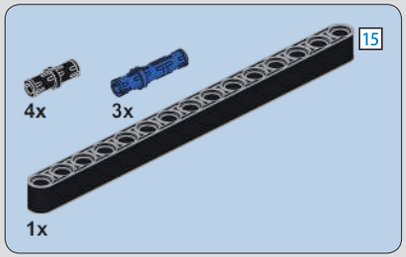

262

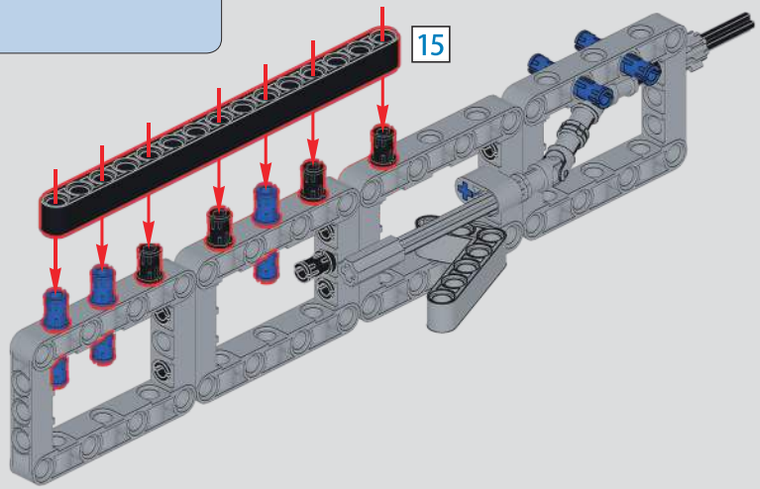

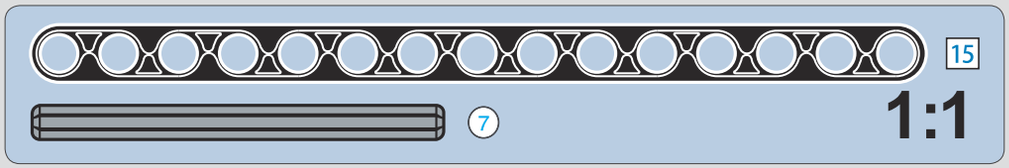

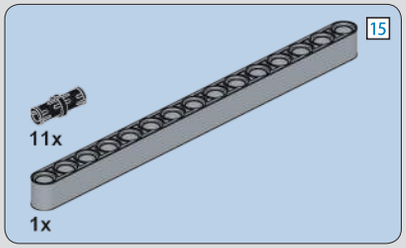

263

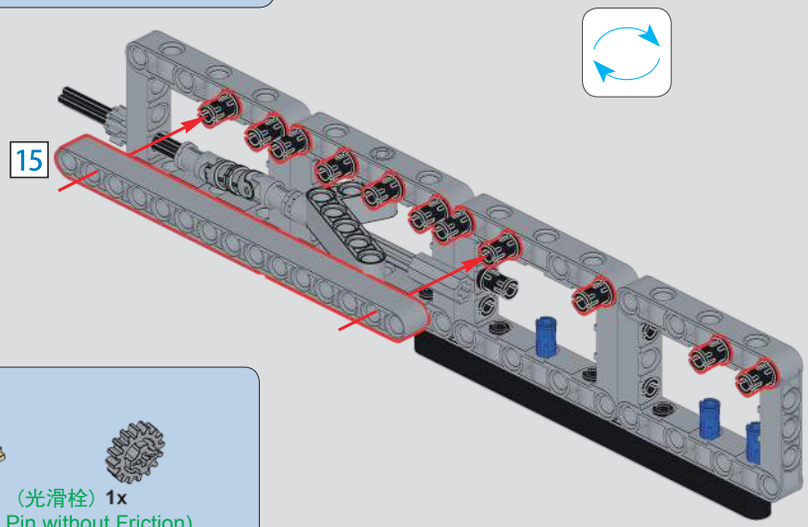

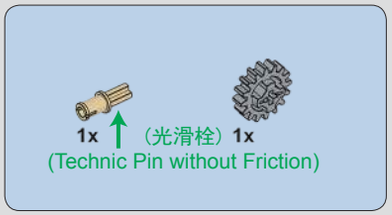

264

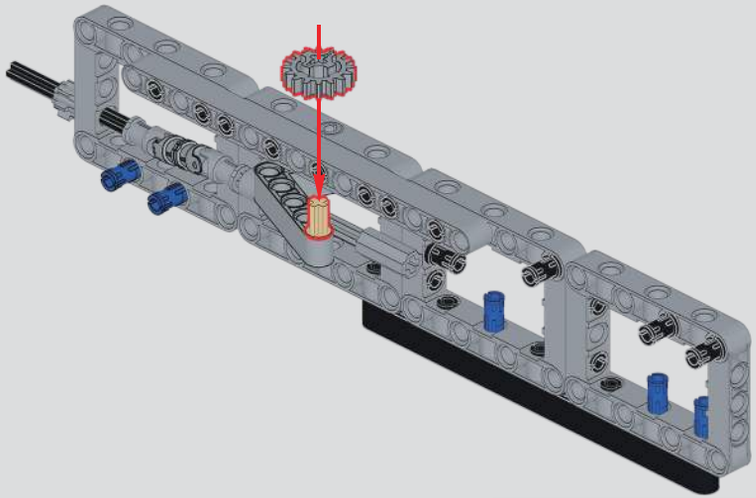

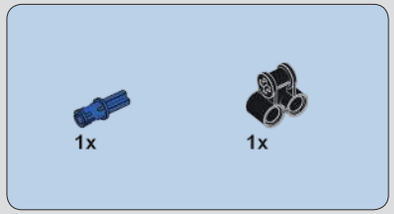

265

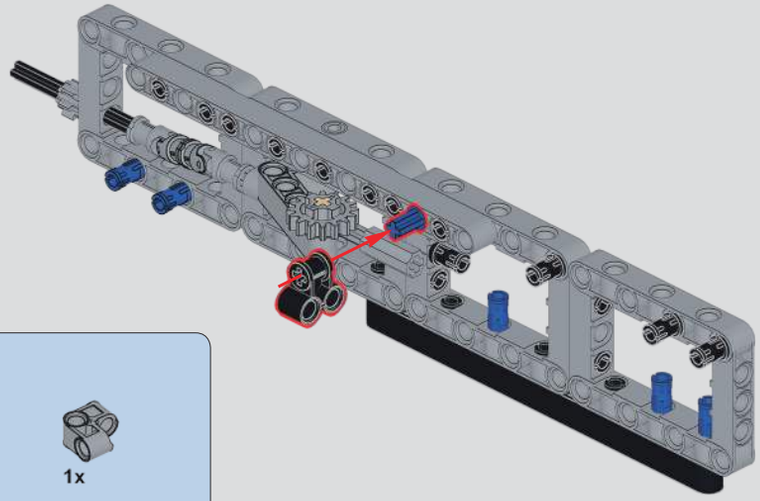

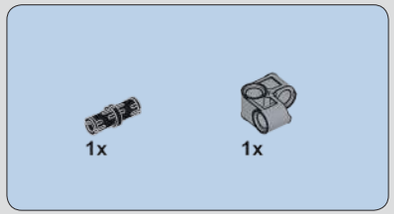

266

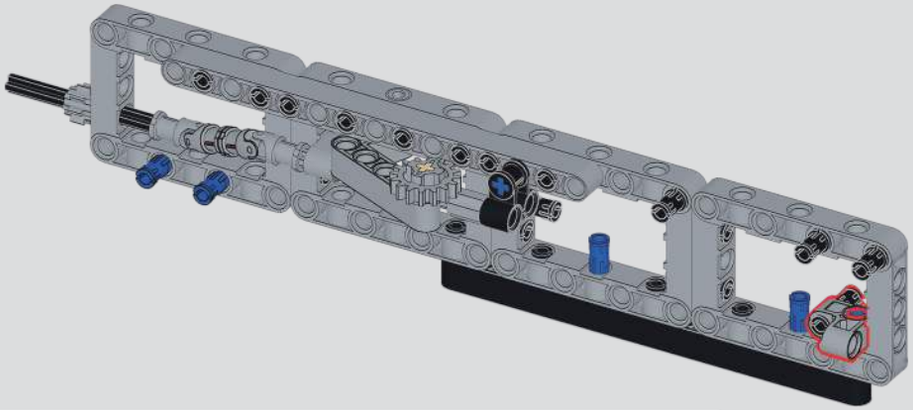

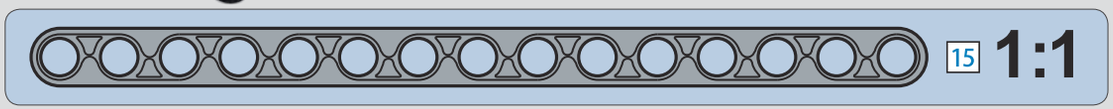

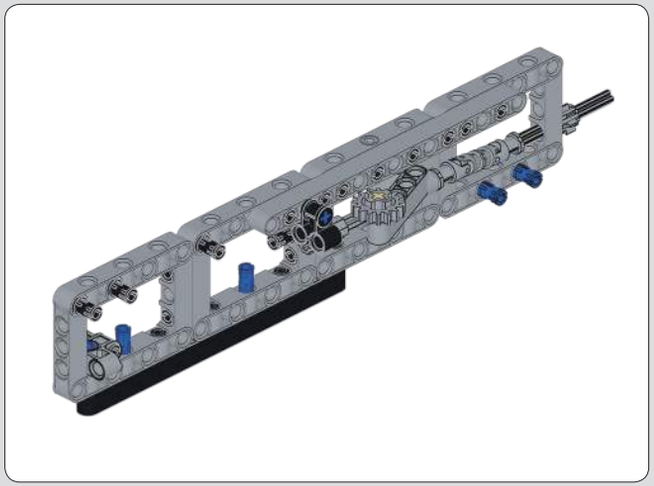

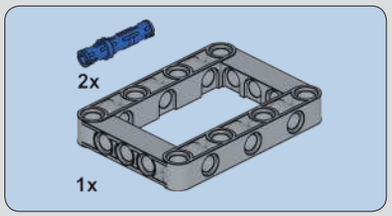

267

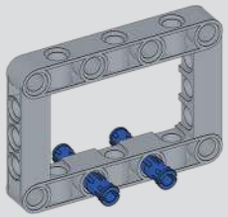

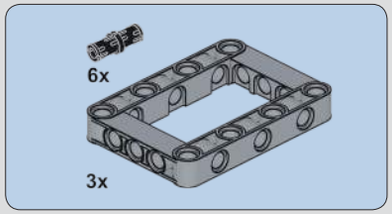

268

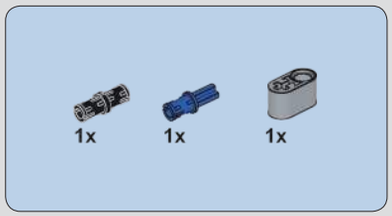

269

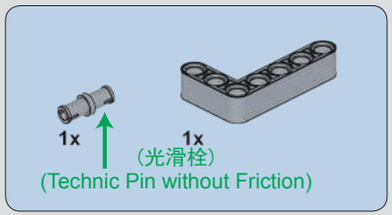

270

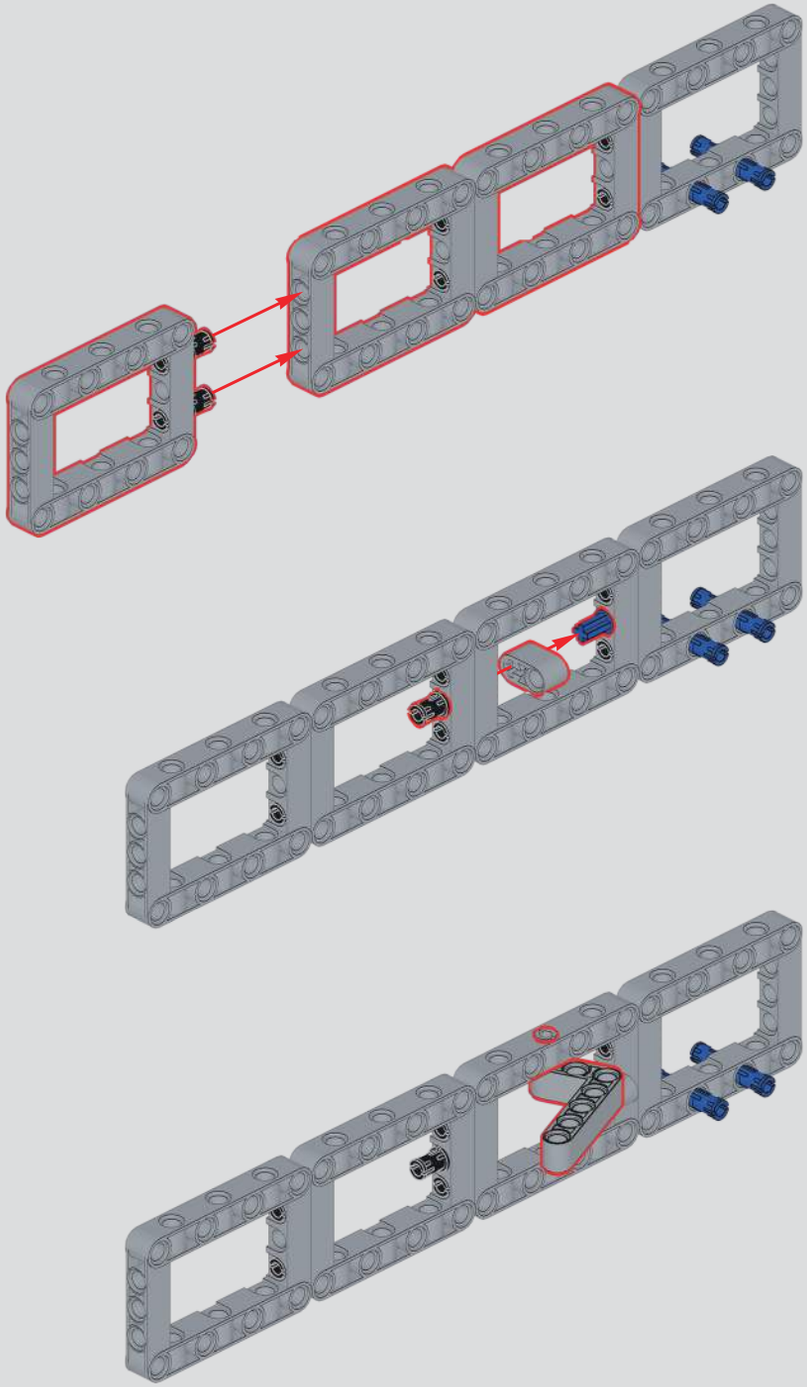

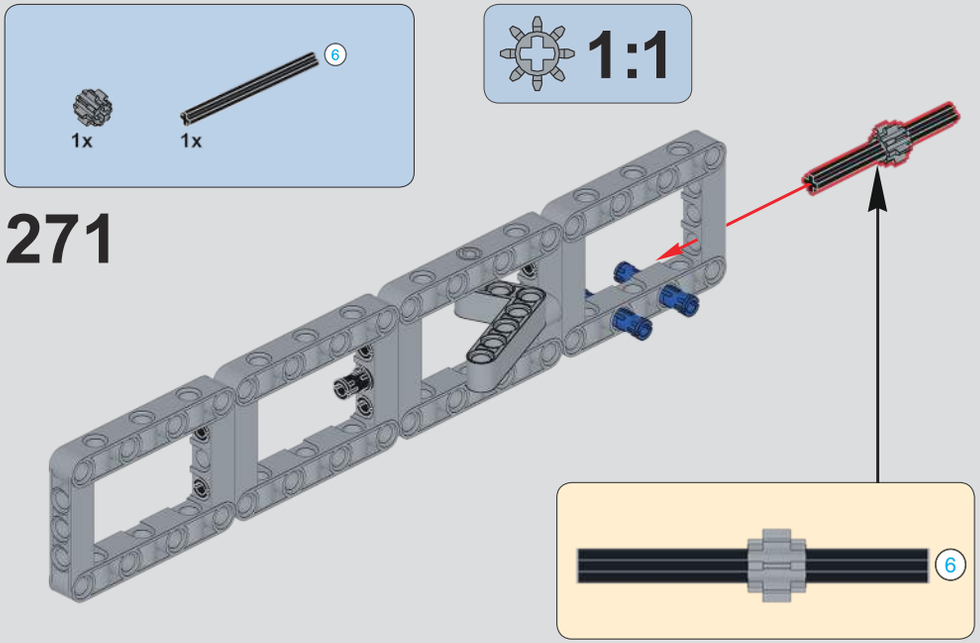
1x
1x
6
1:1
271
6

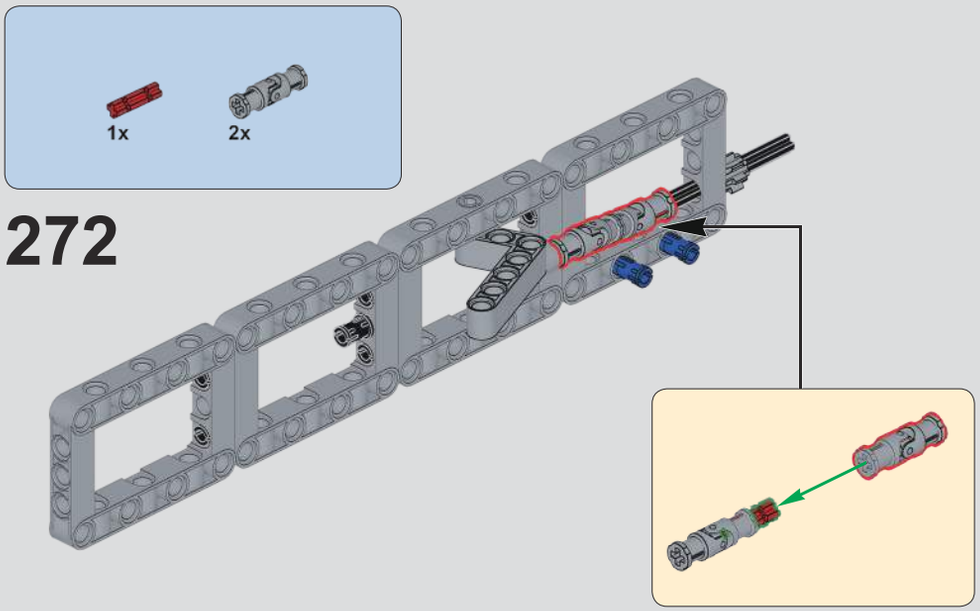
1x
2x
272

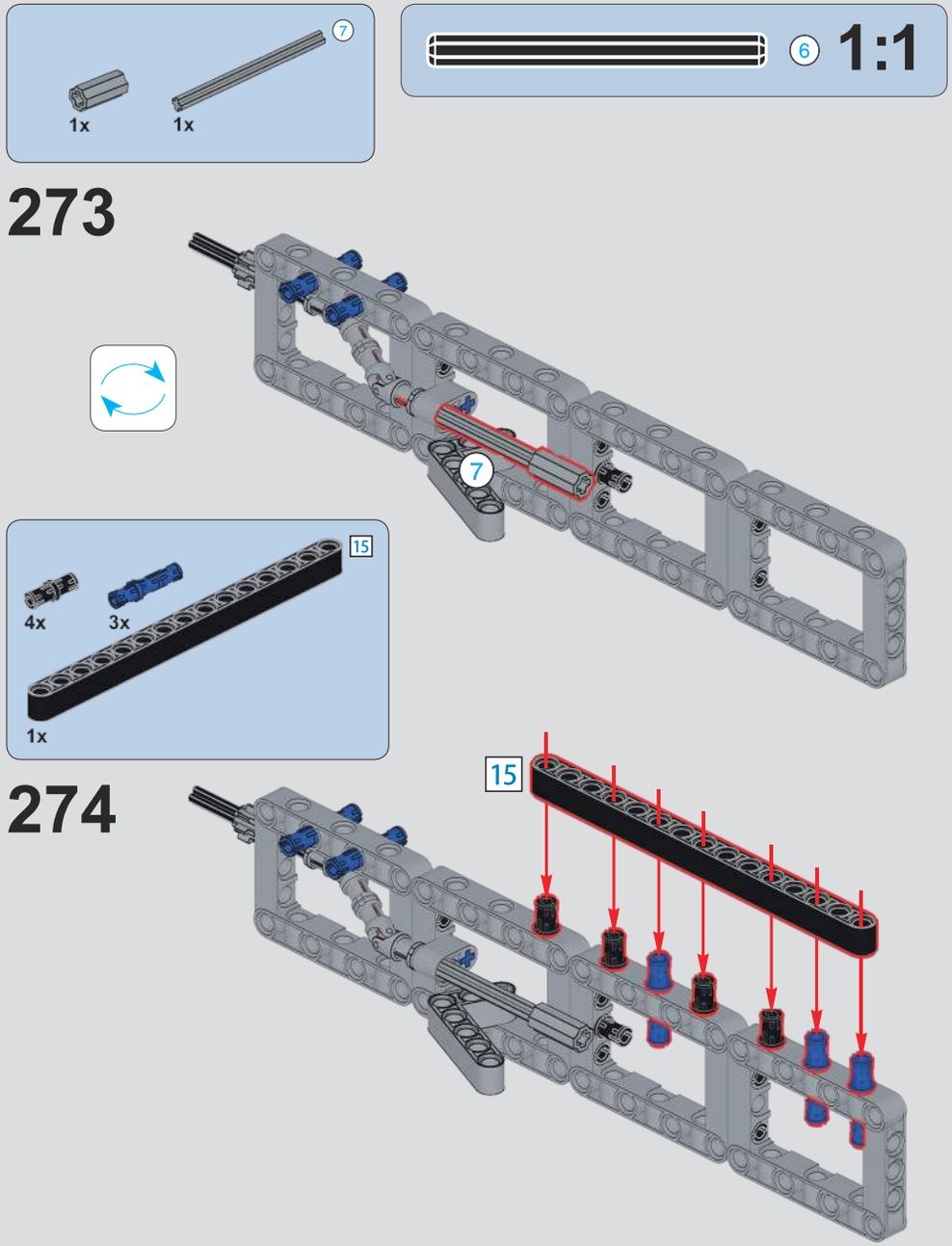
1x
1x
7
6
1:1
273
7
4x
3x
1x
15
274
15

7
15
1:1

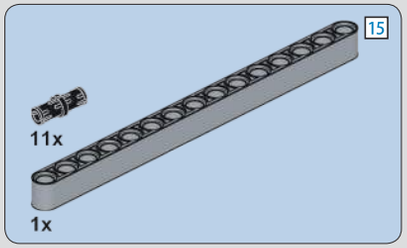

275

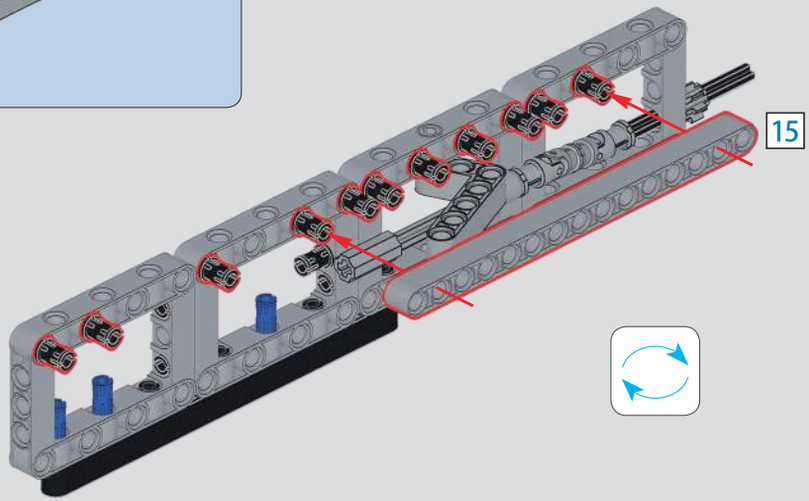

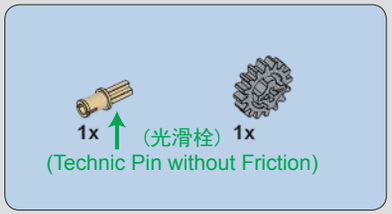

276

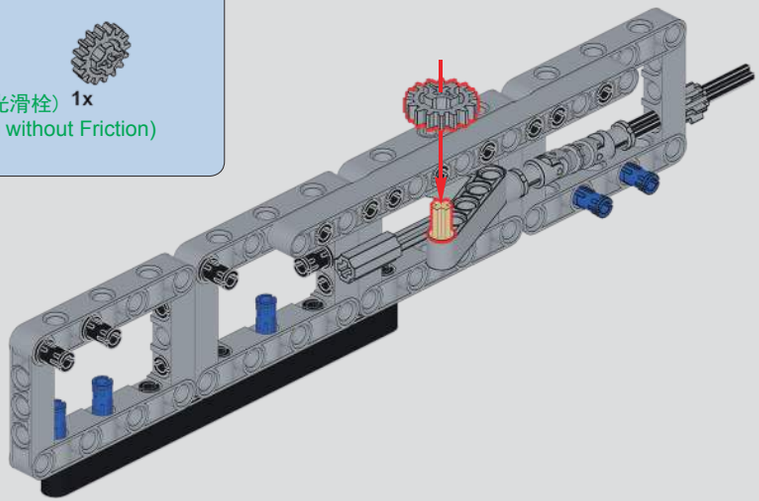

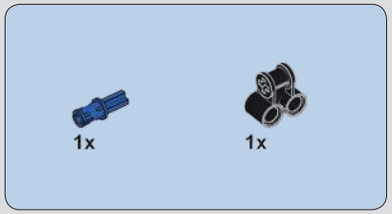

277

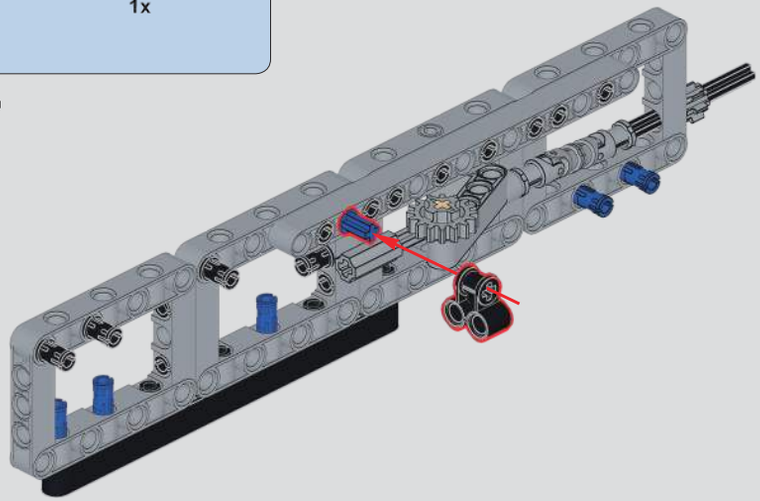

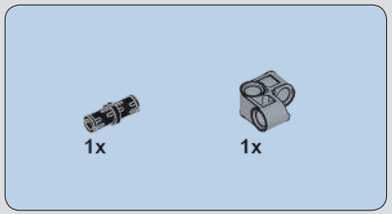

278

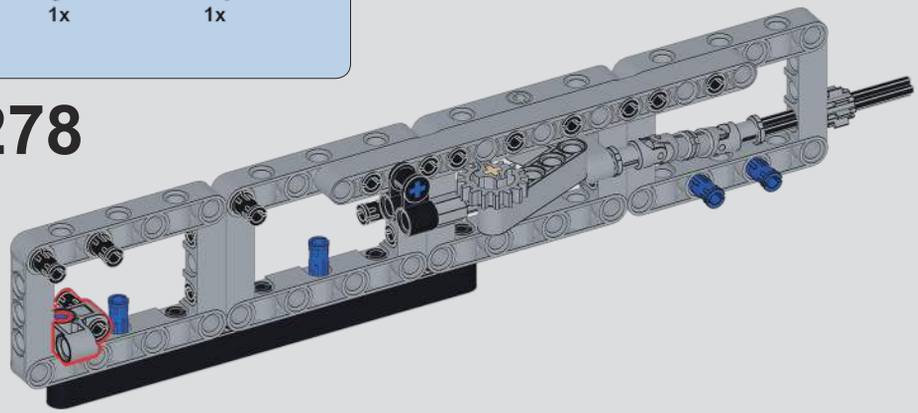

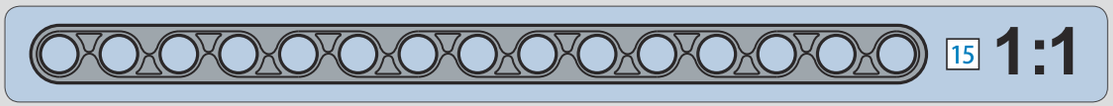

279

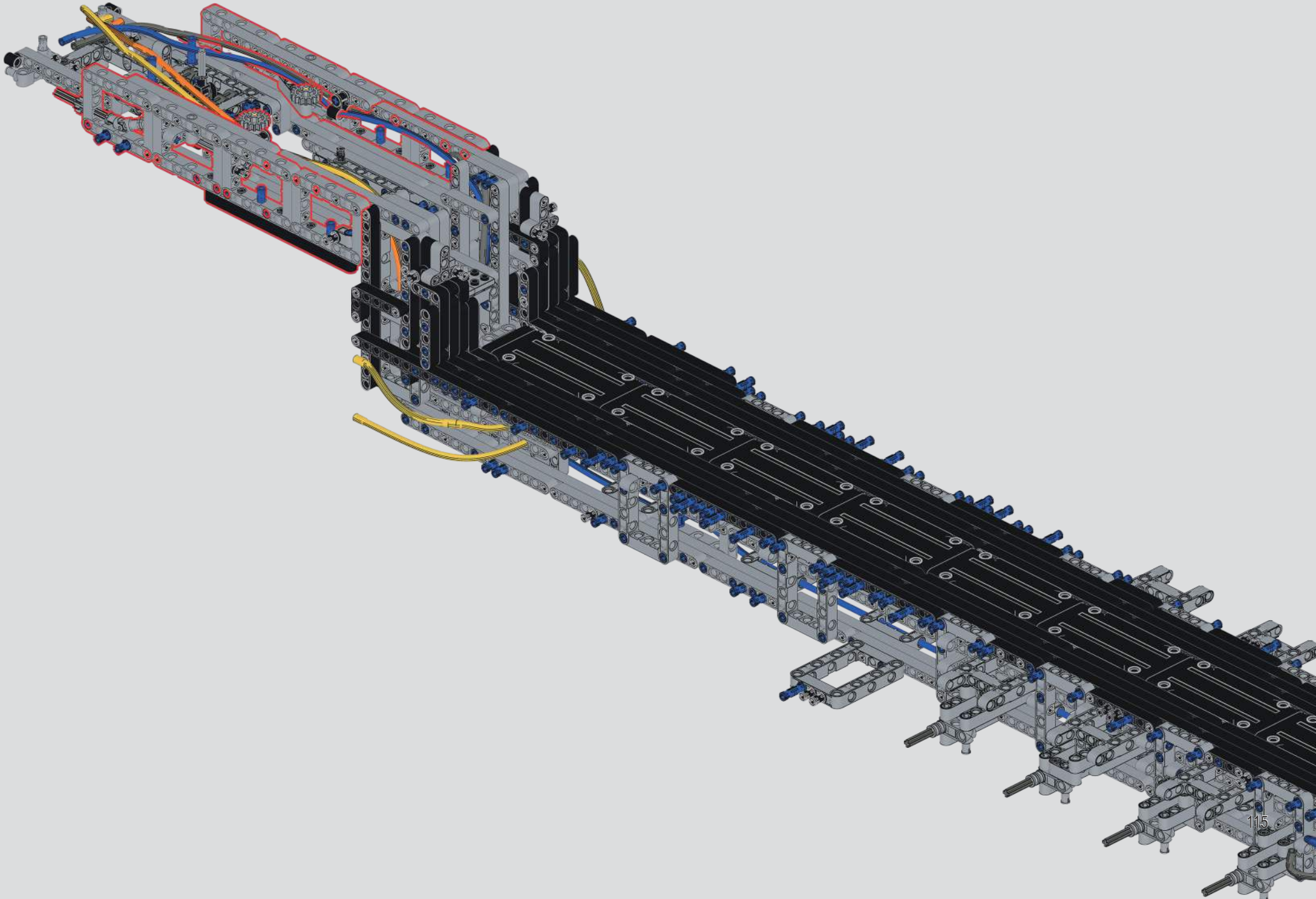

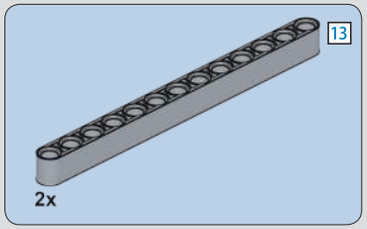

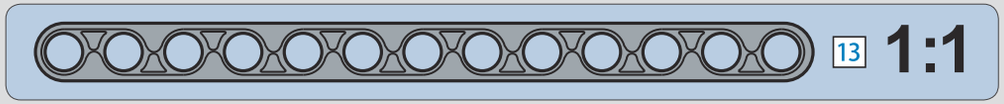

280

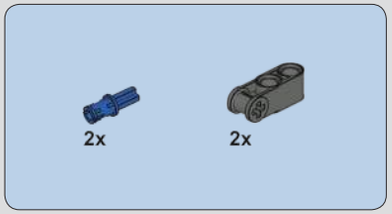

281

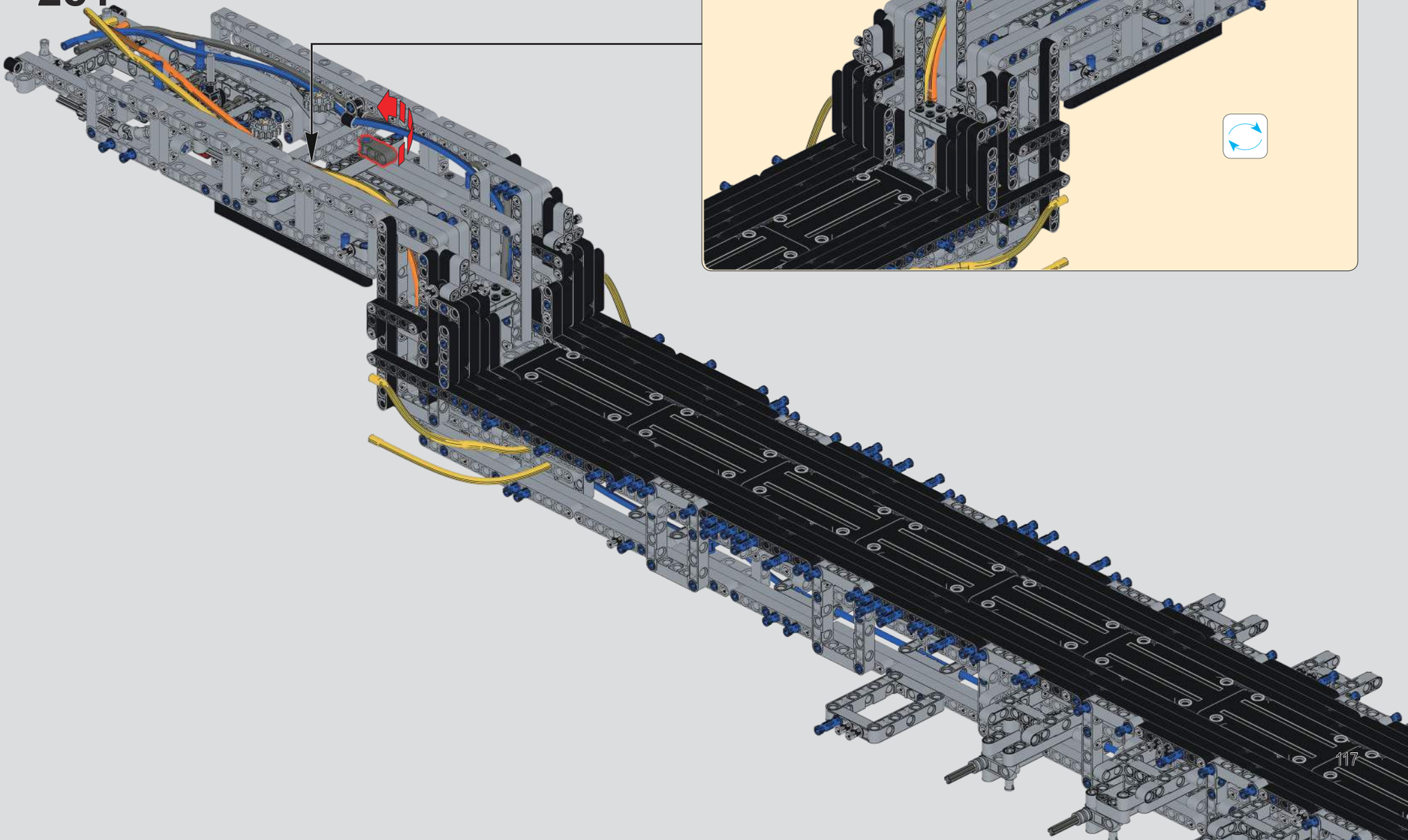

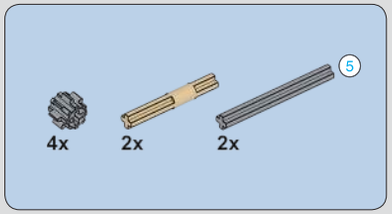

1:1

282

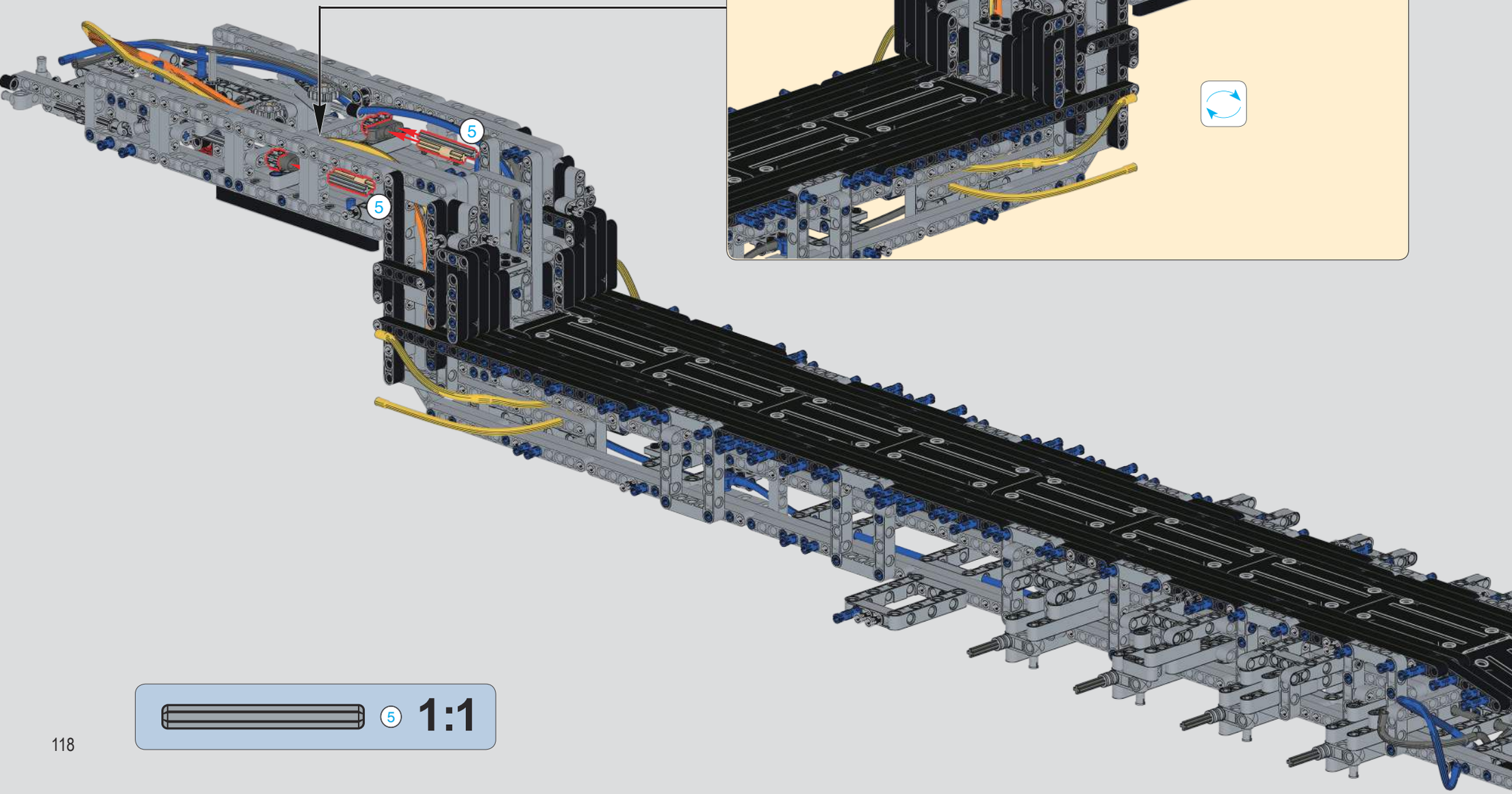

5 1:1

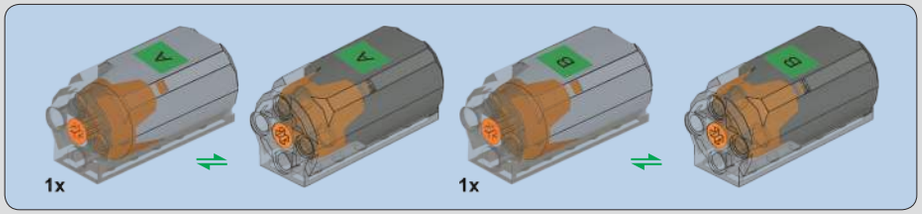

283

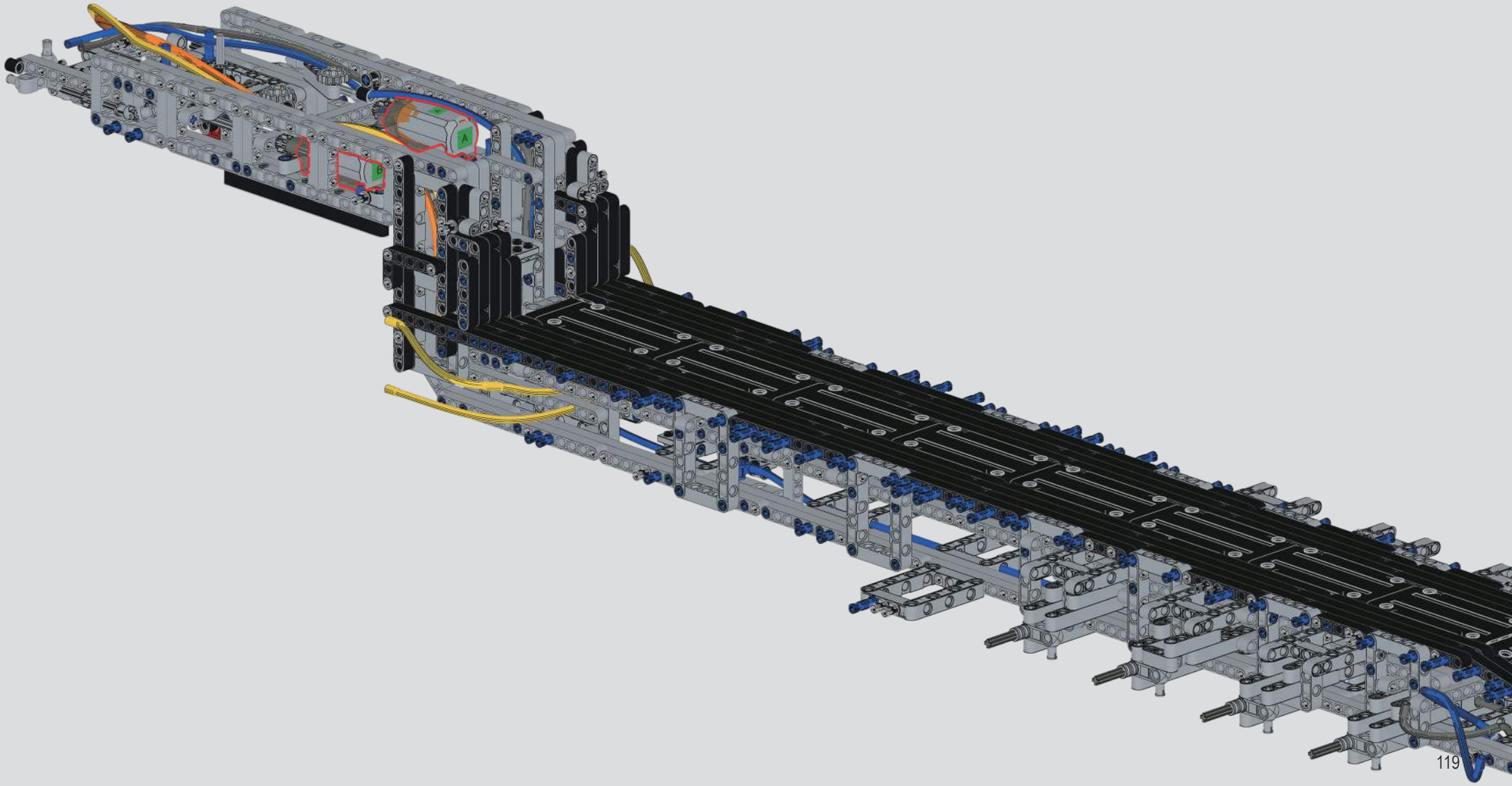

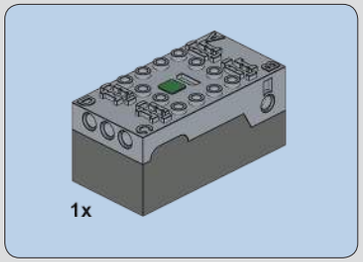

284

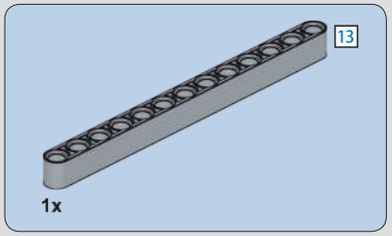

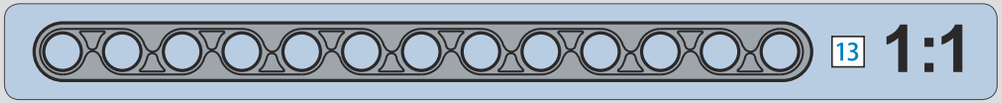

285

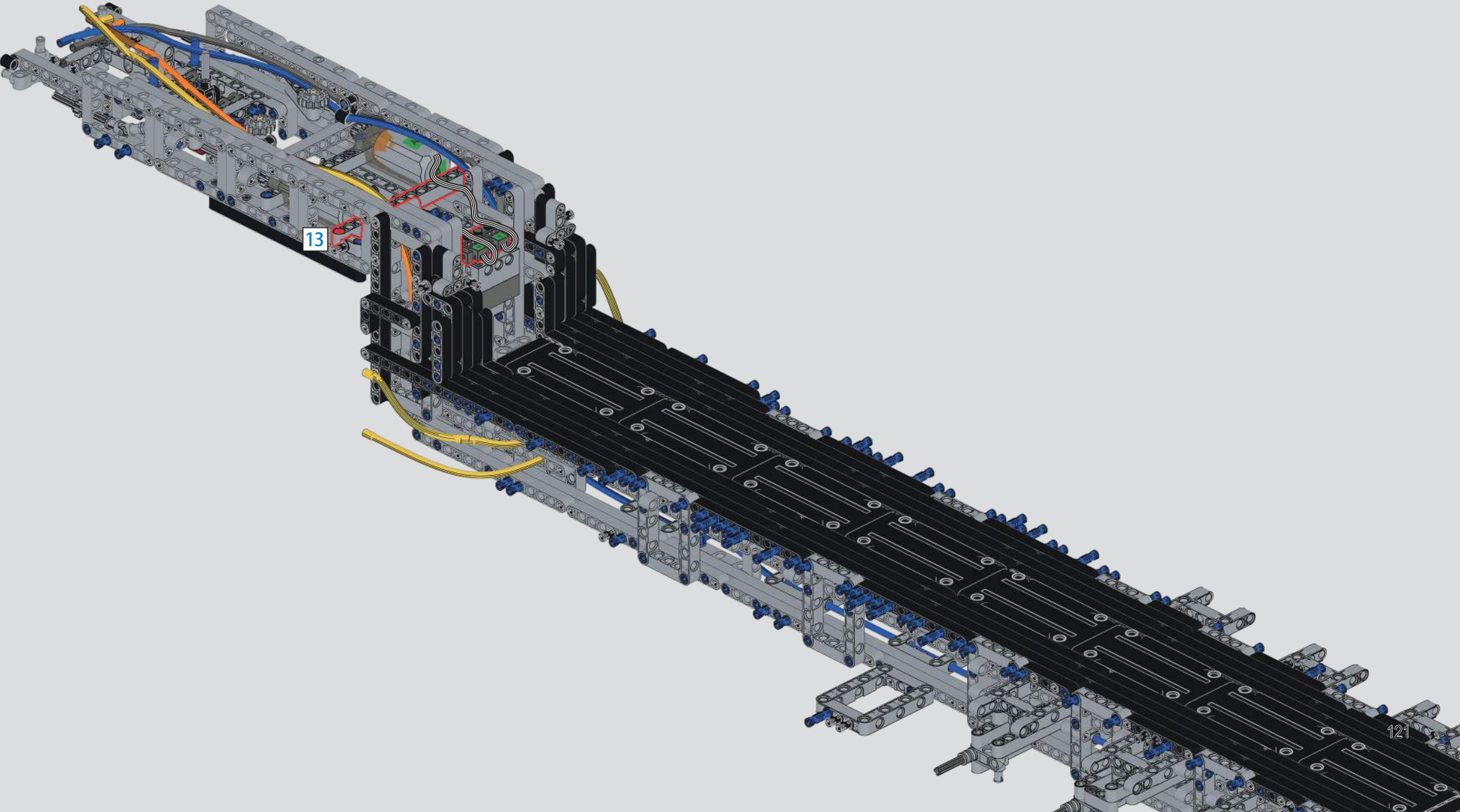

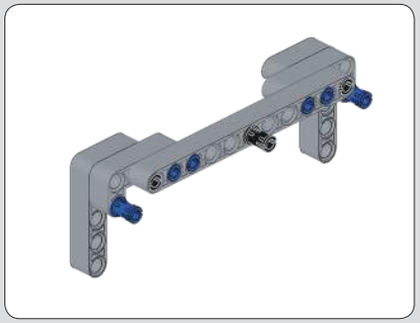

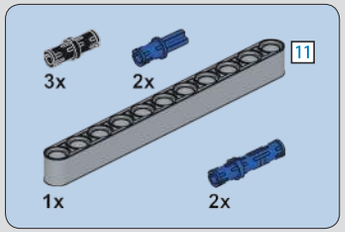

286

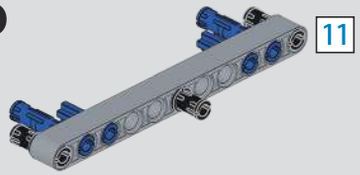

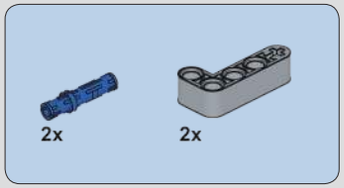

287

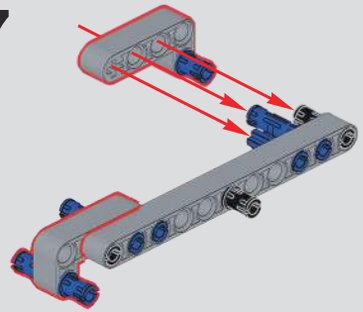

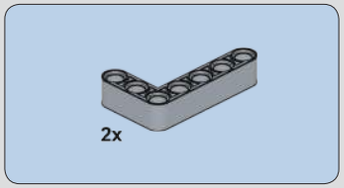

288

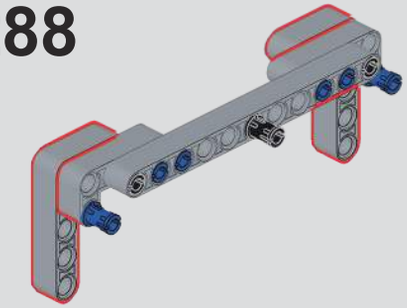

289

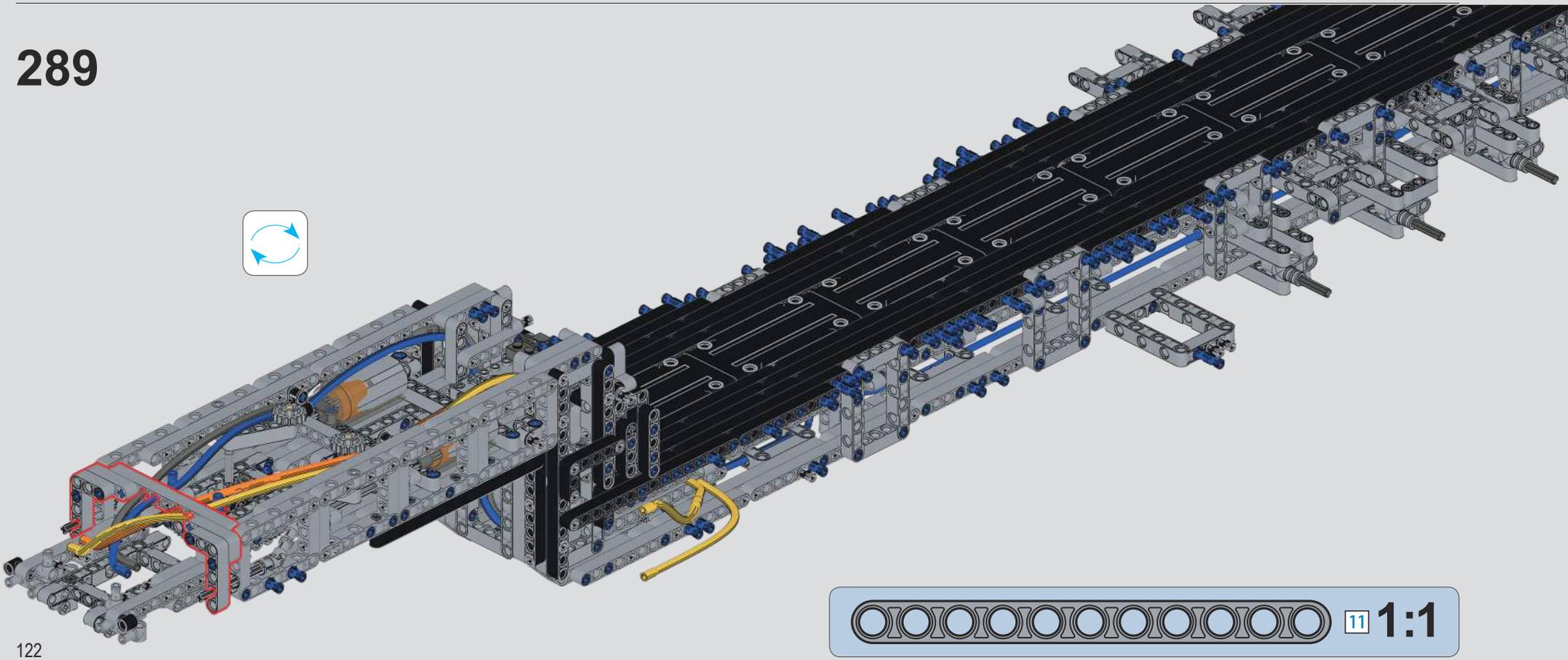

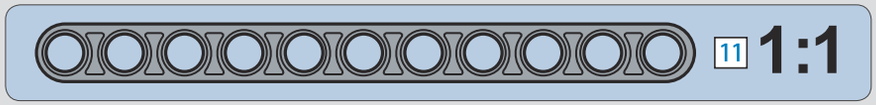

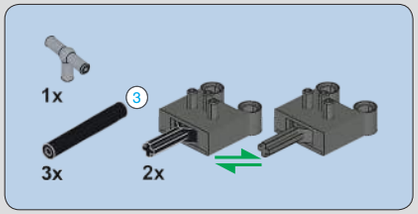

3 1:1

290

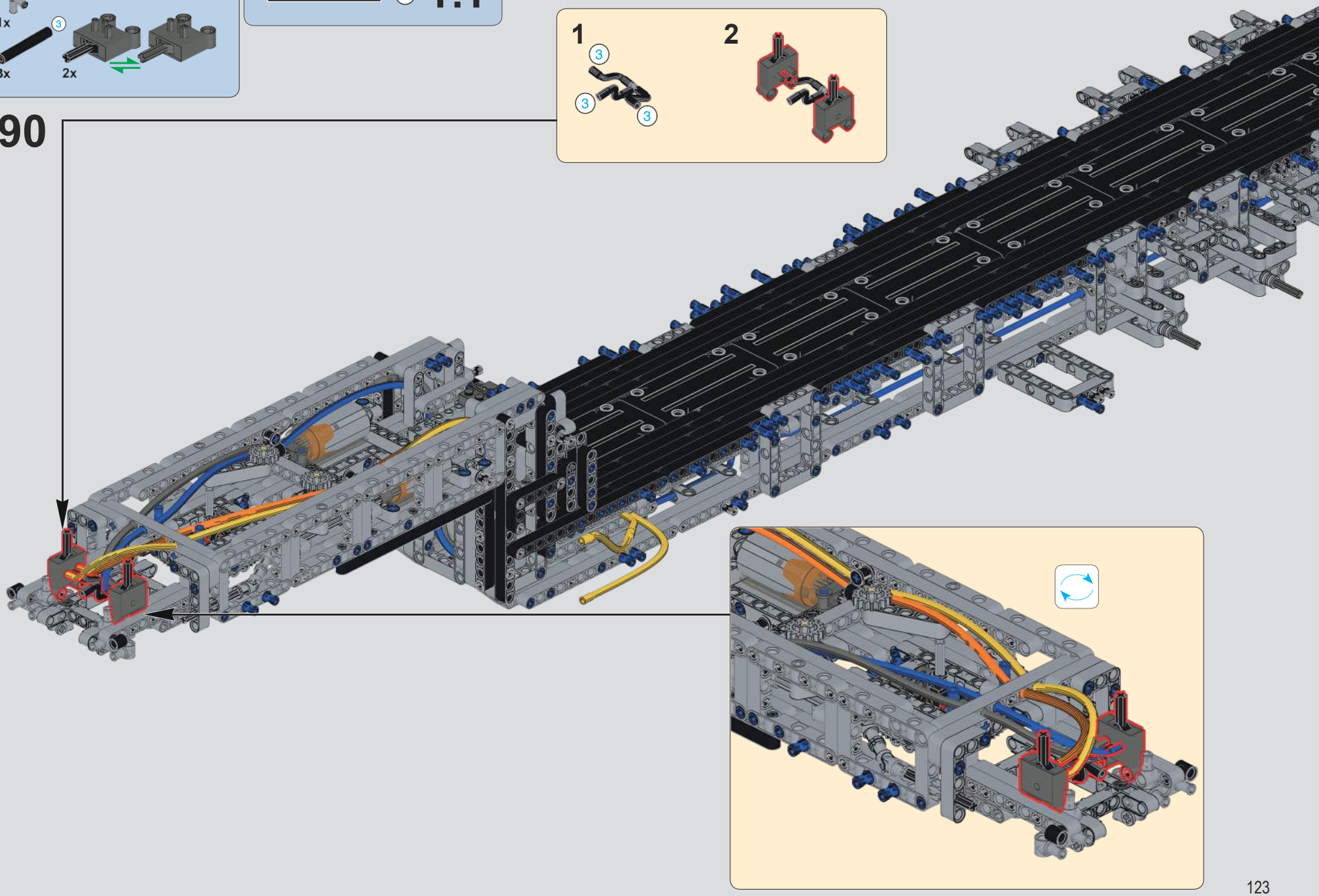

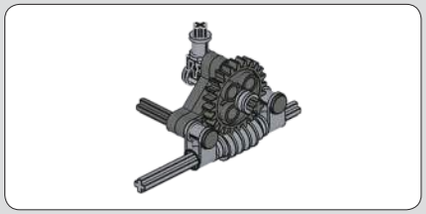

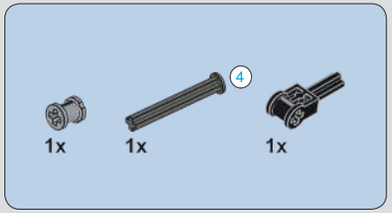

291

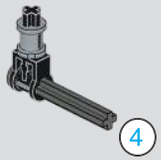

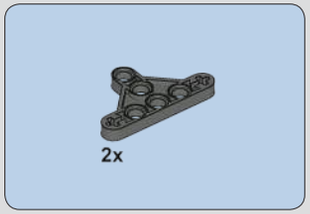

292

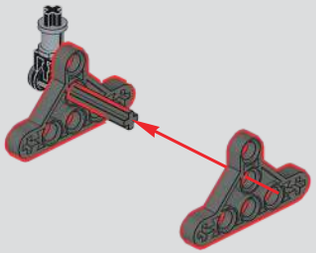

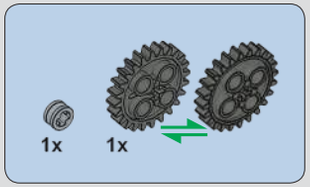

293

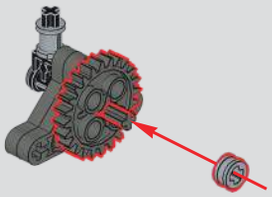

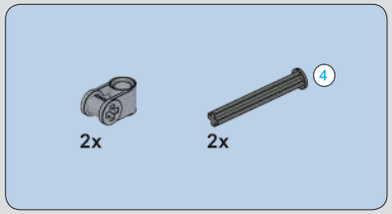

294

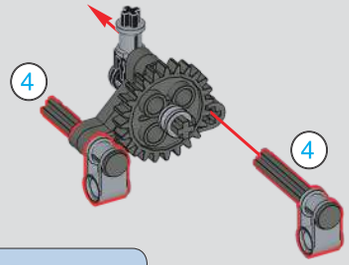

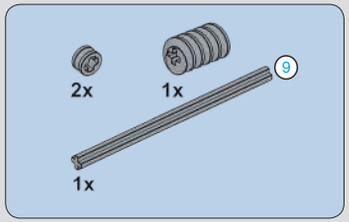

295

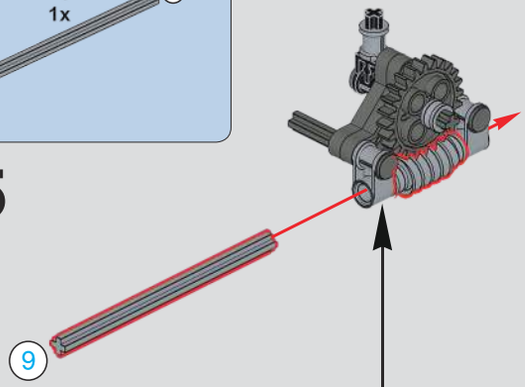

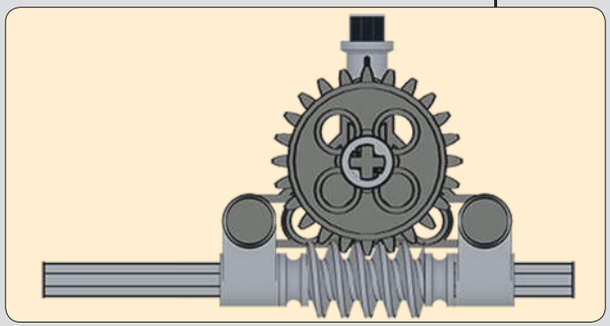

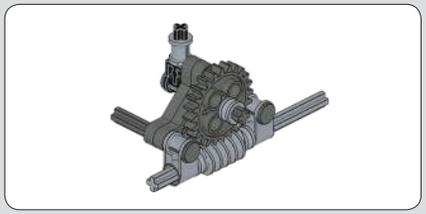

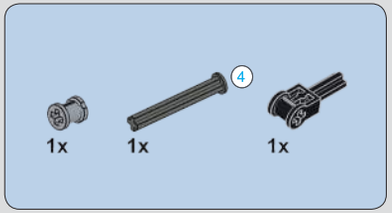

296

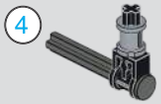

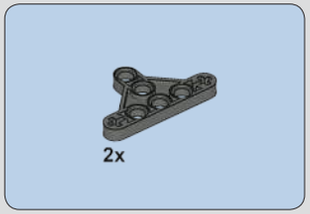

297

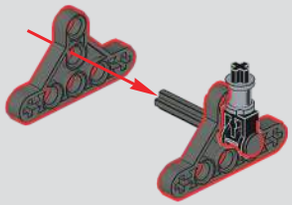

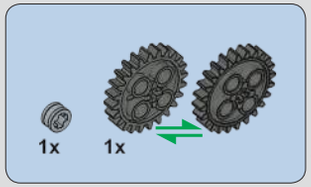

298

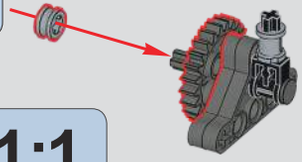

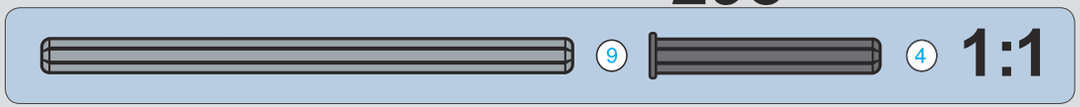

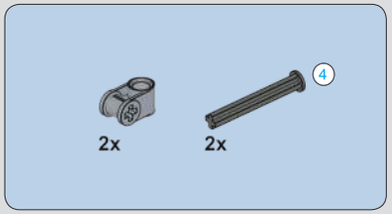

299

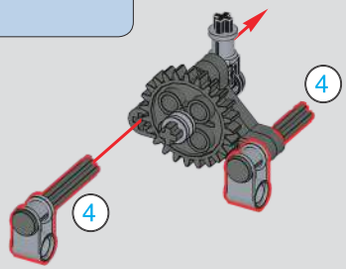

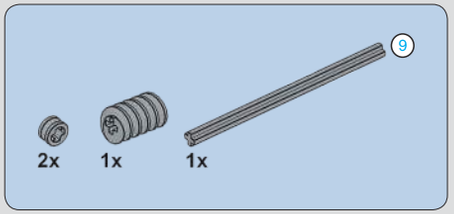

300

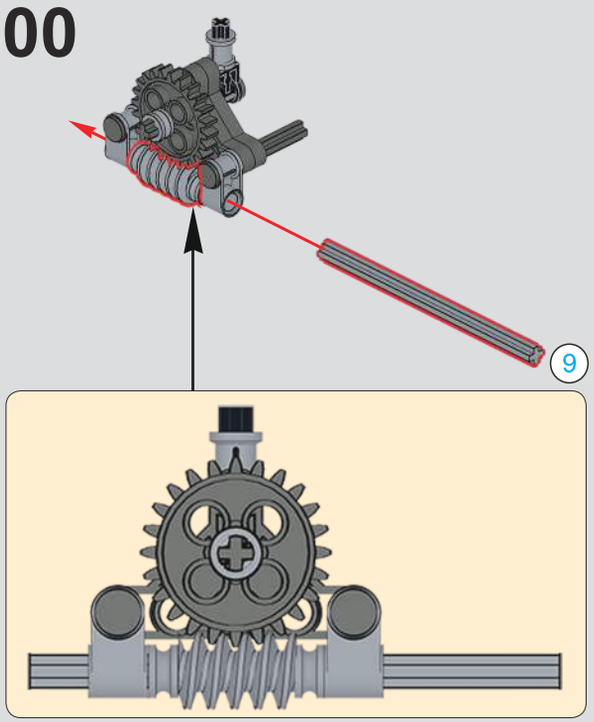

301

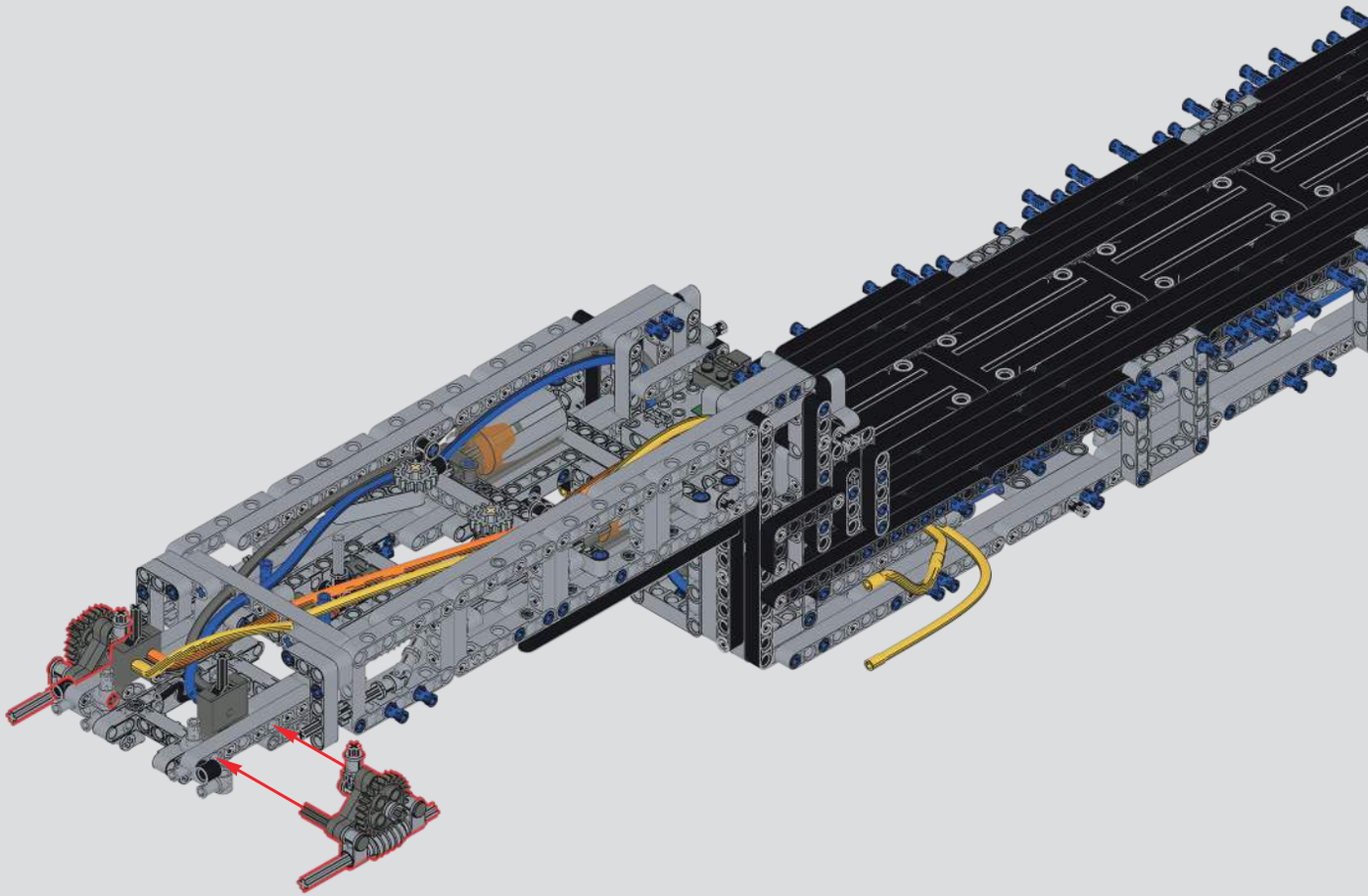

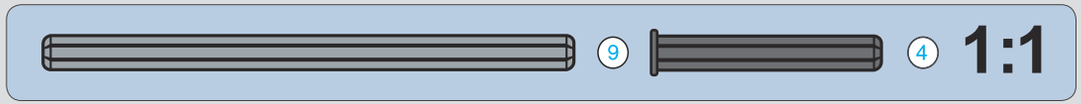

302

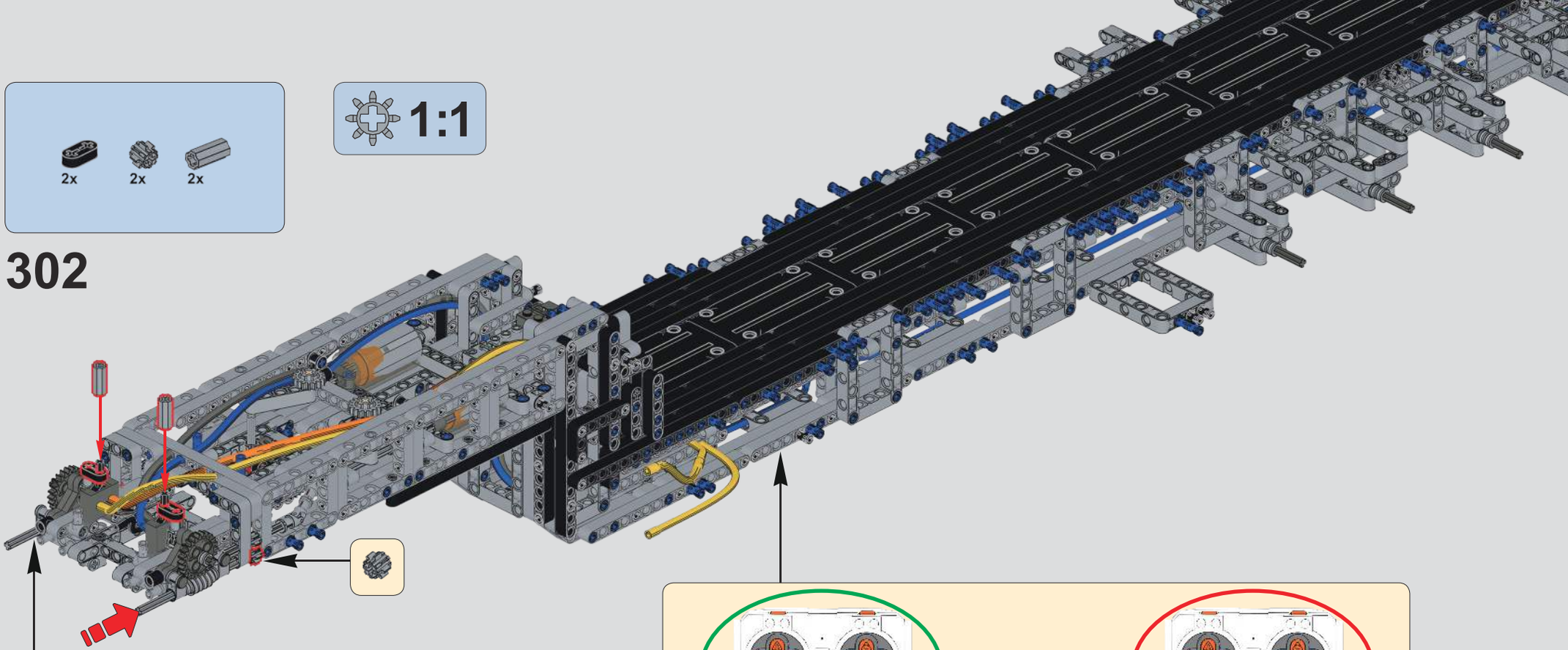

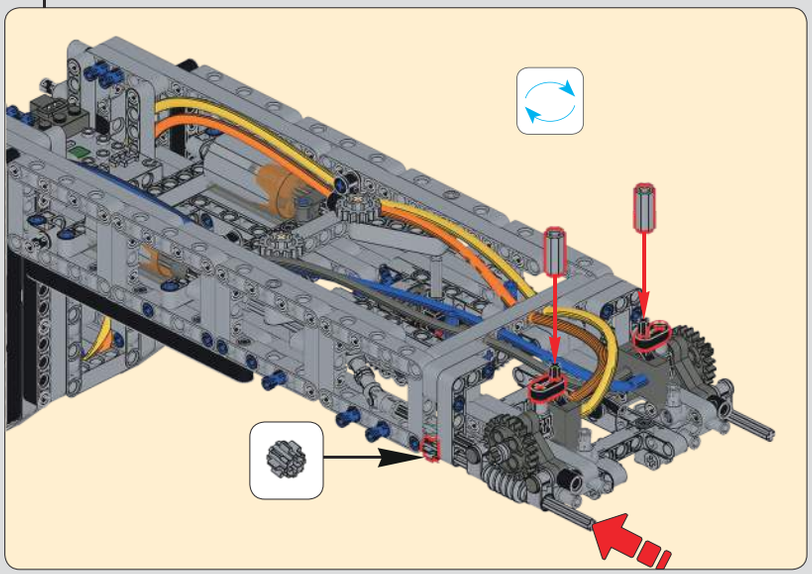

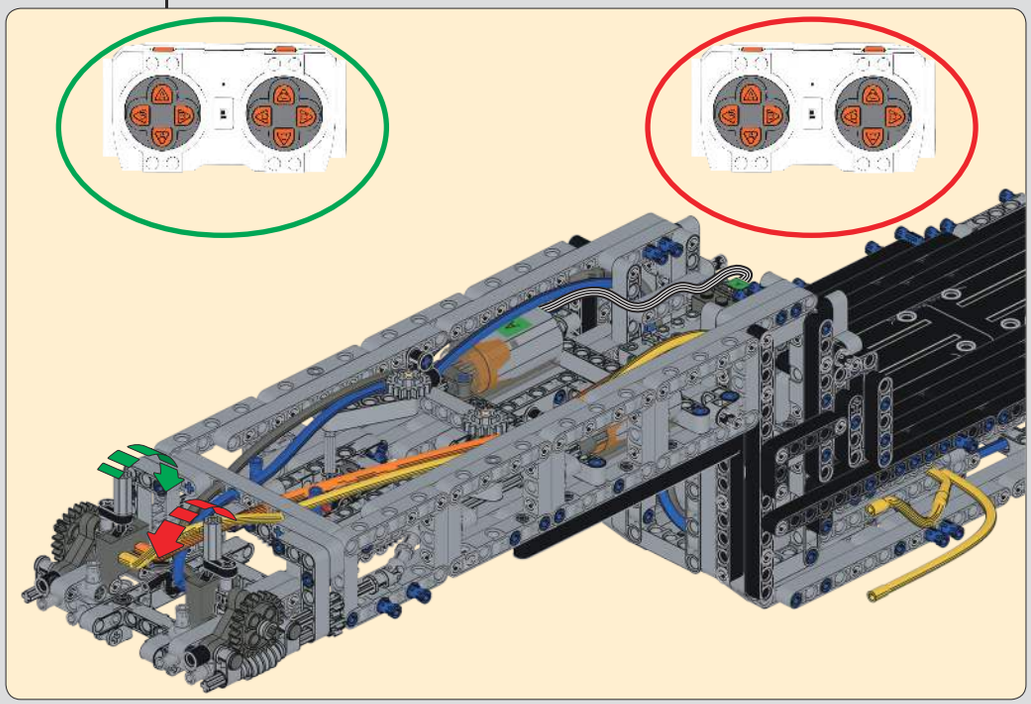

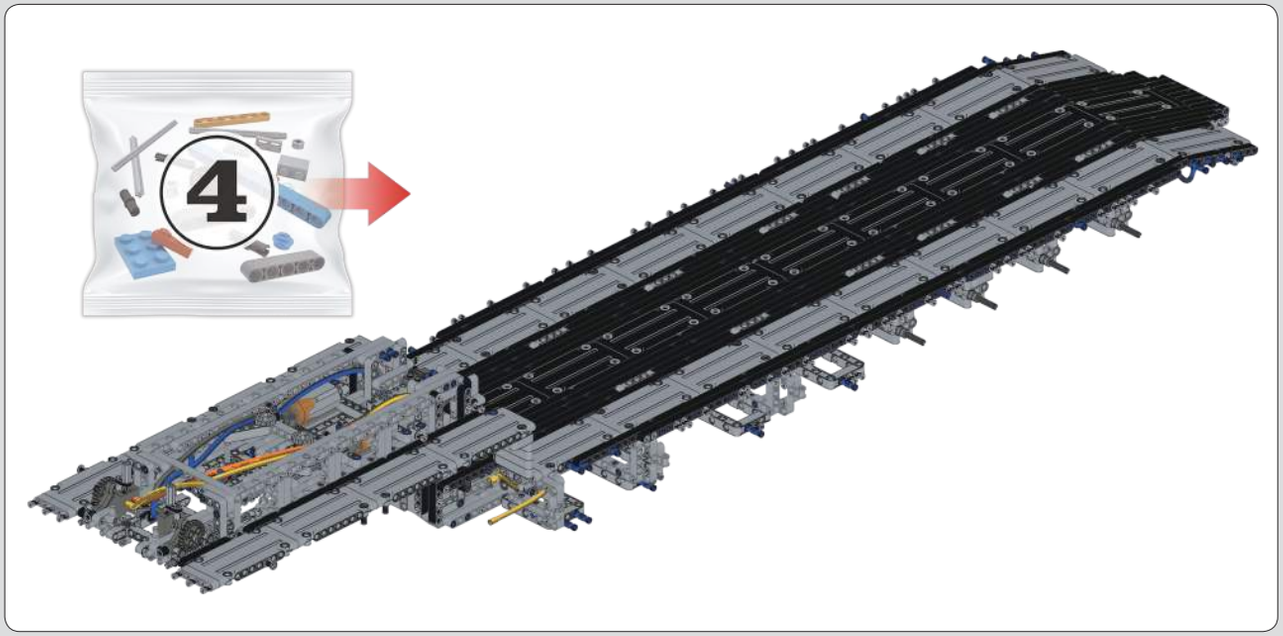

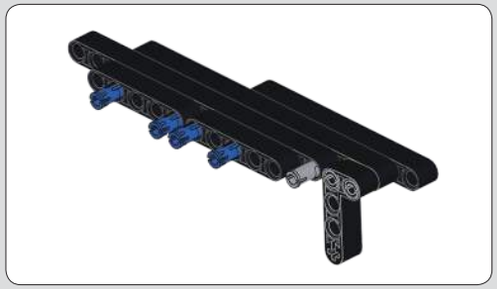

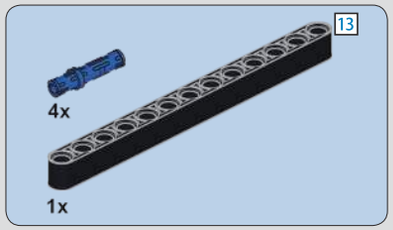

303

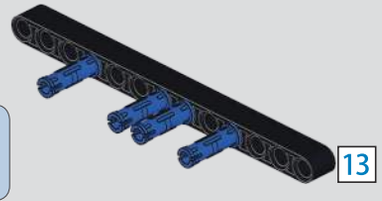

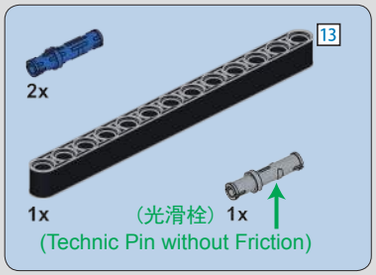

304

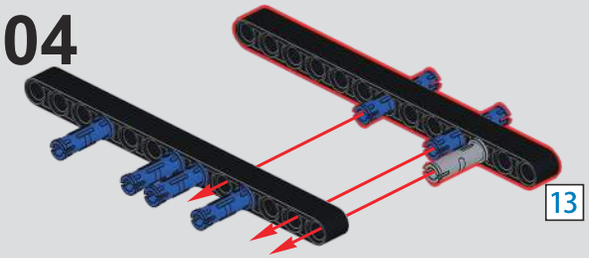

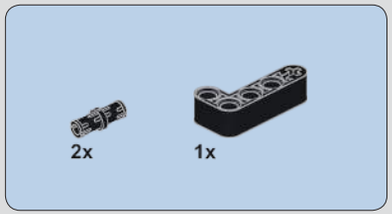

305

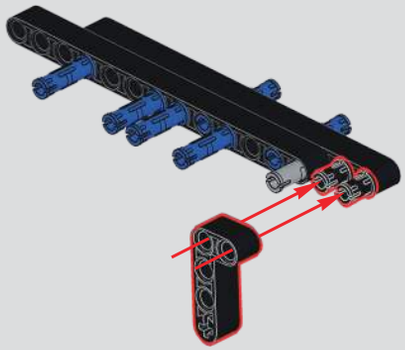

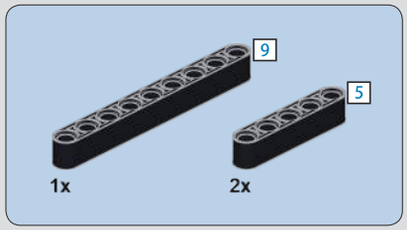

306

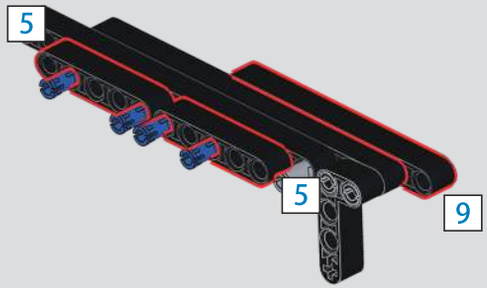

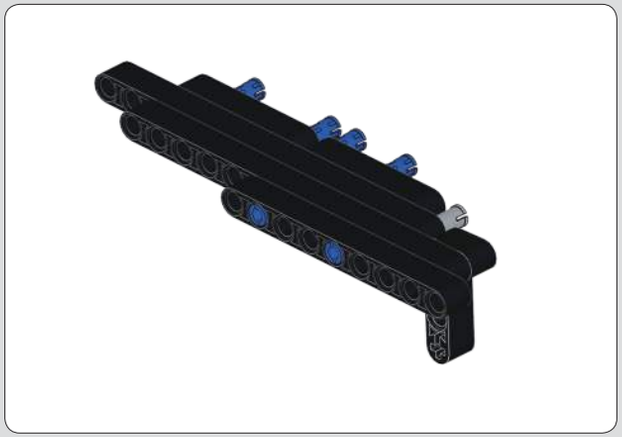

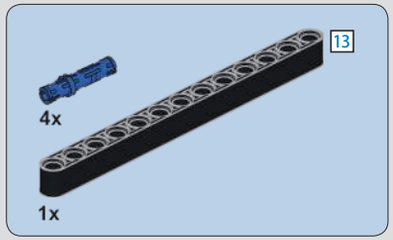

307

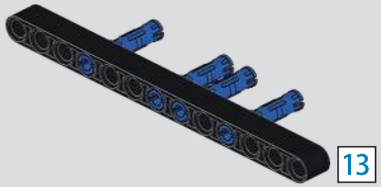

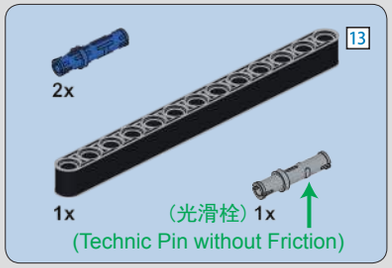

308

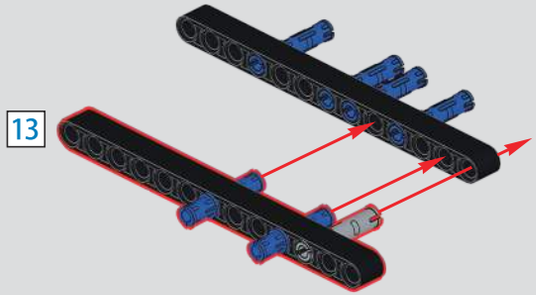

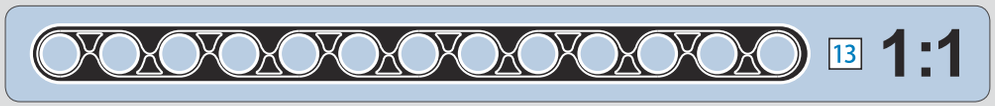

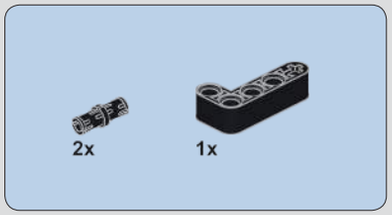

309

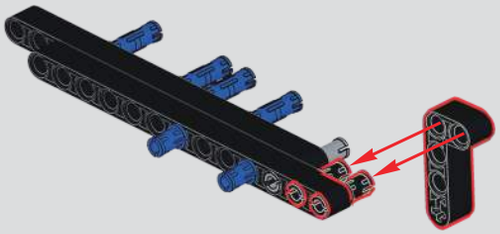

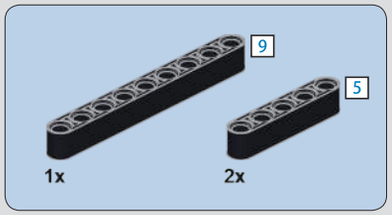

310

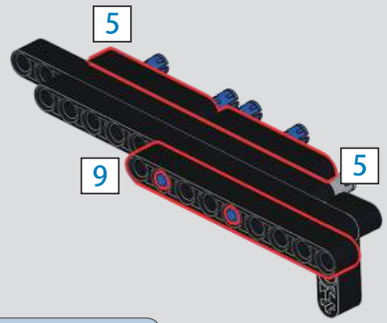

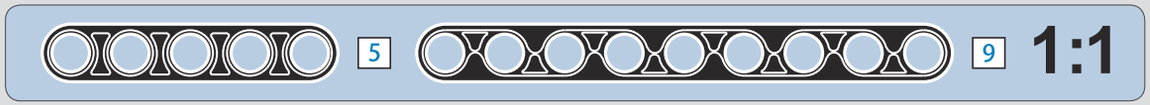

311

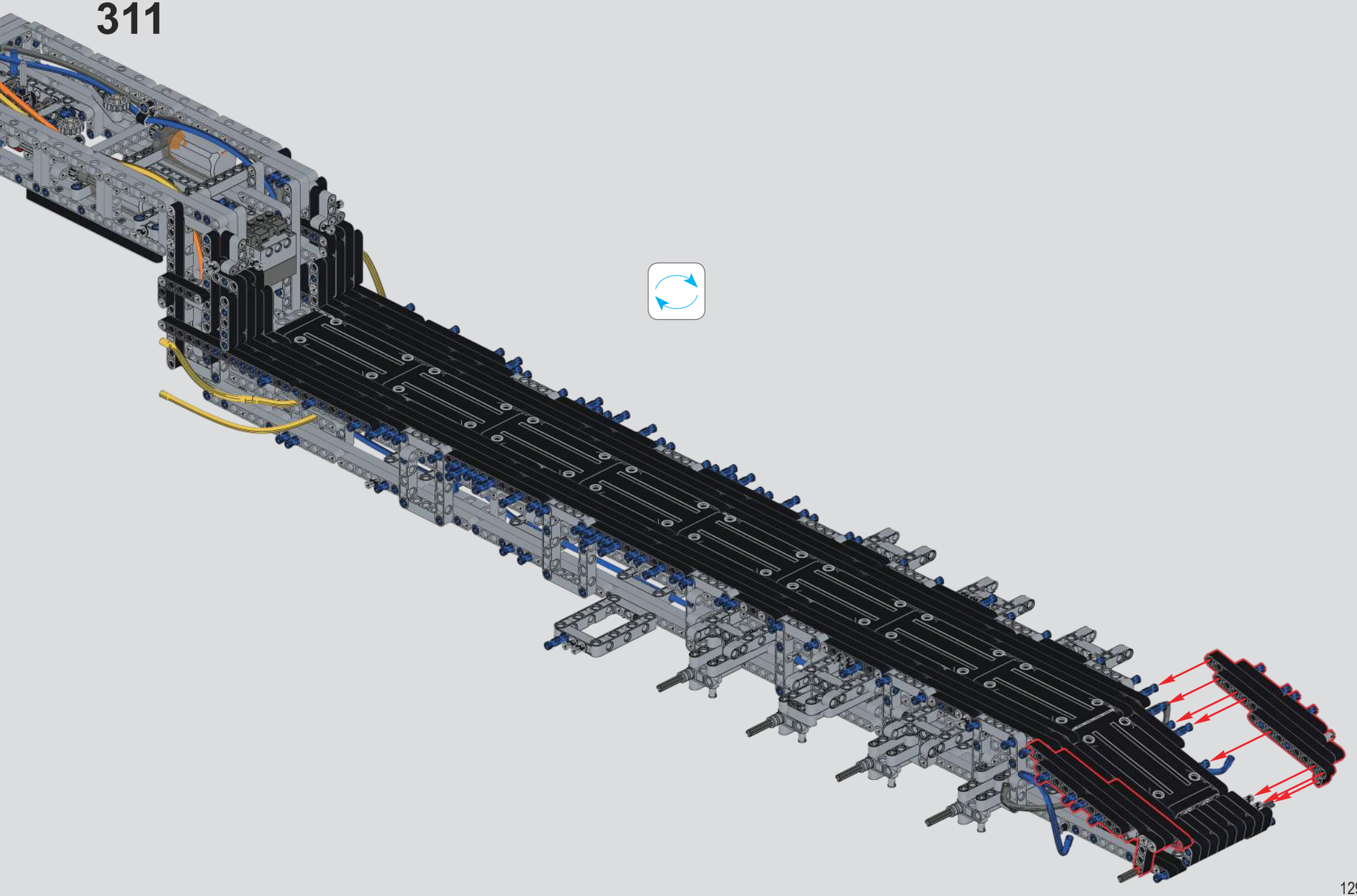

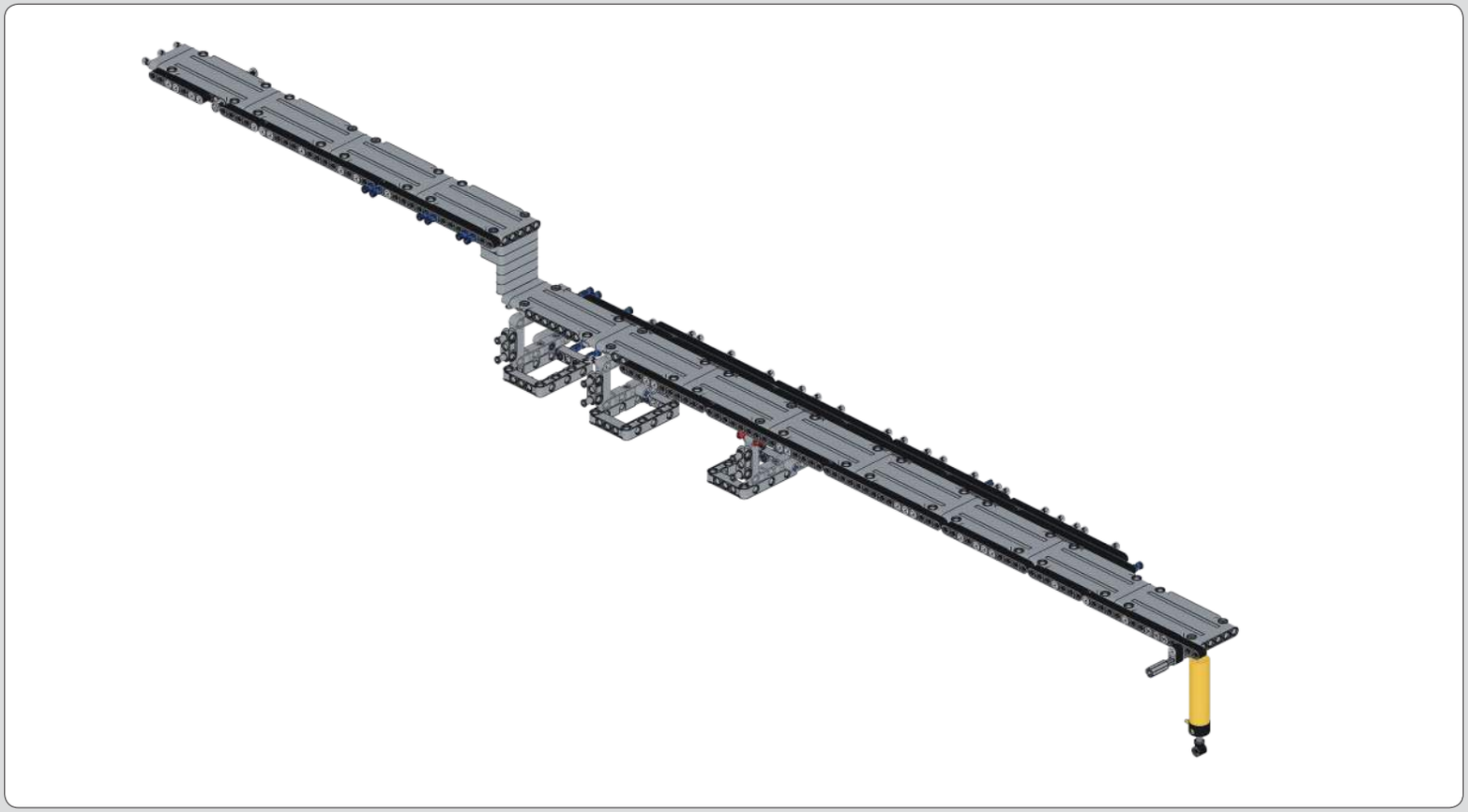

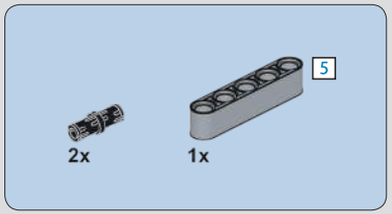

312

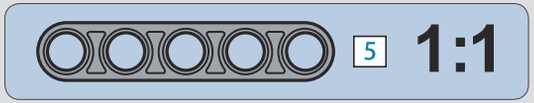

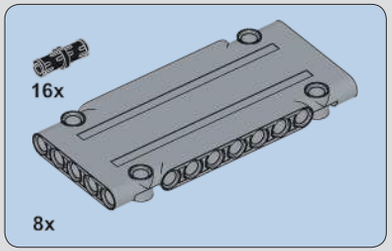

313

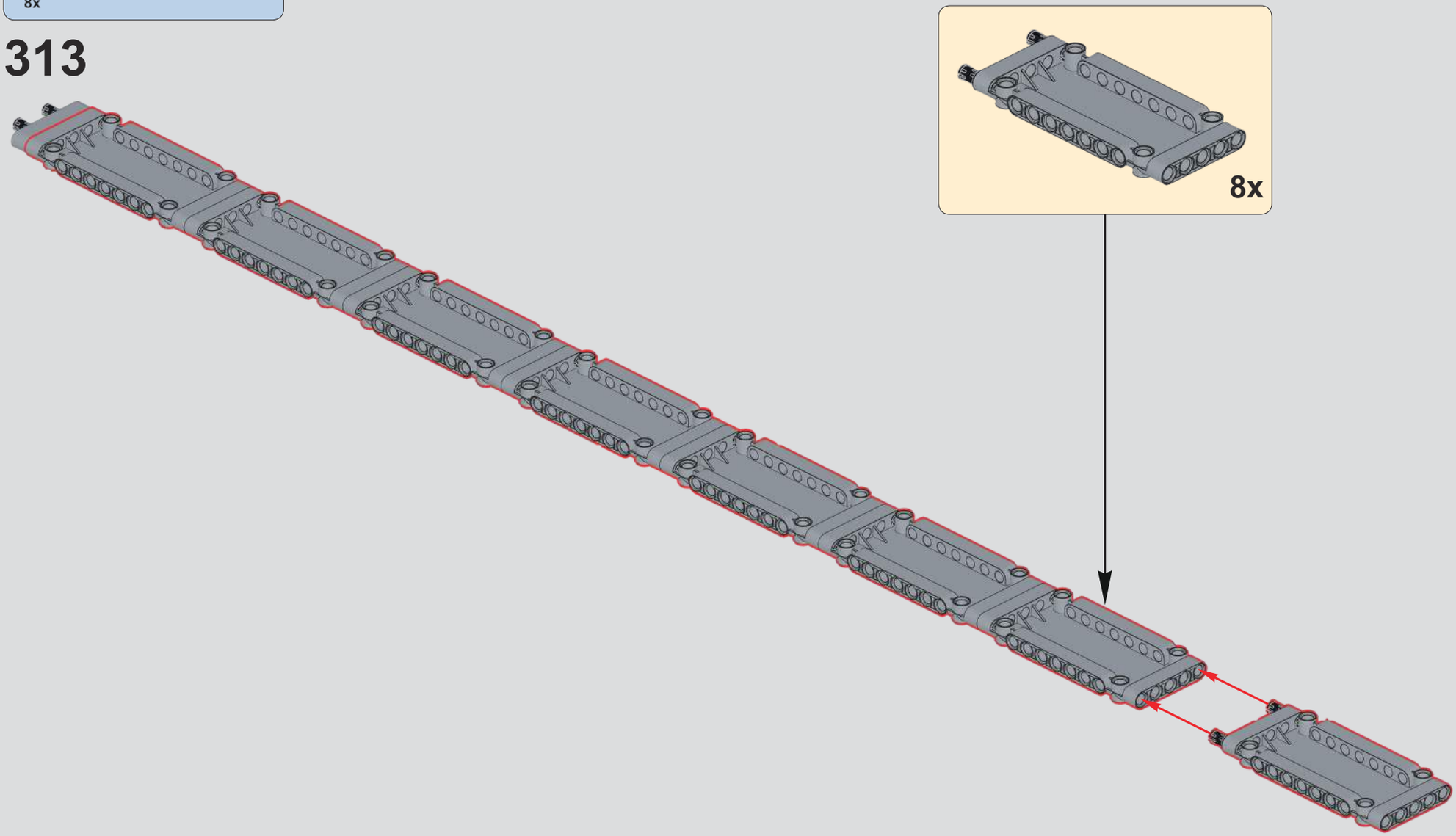

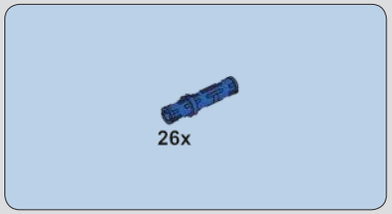

314

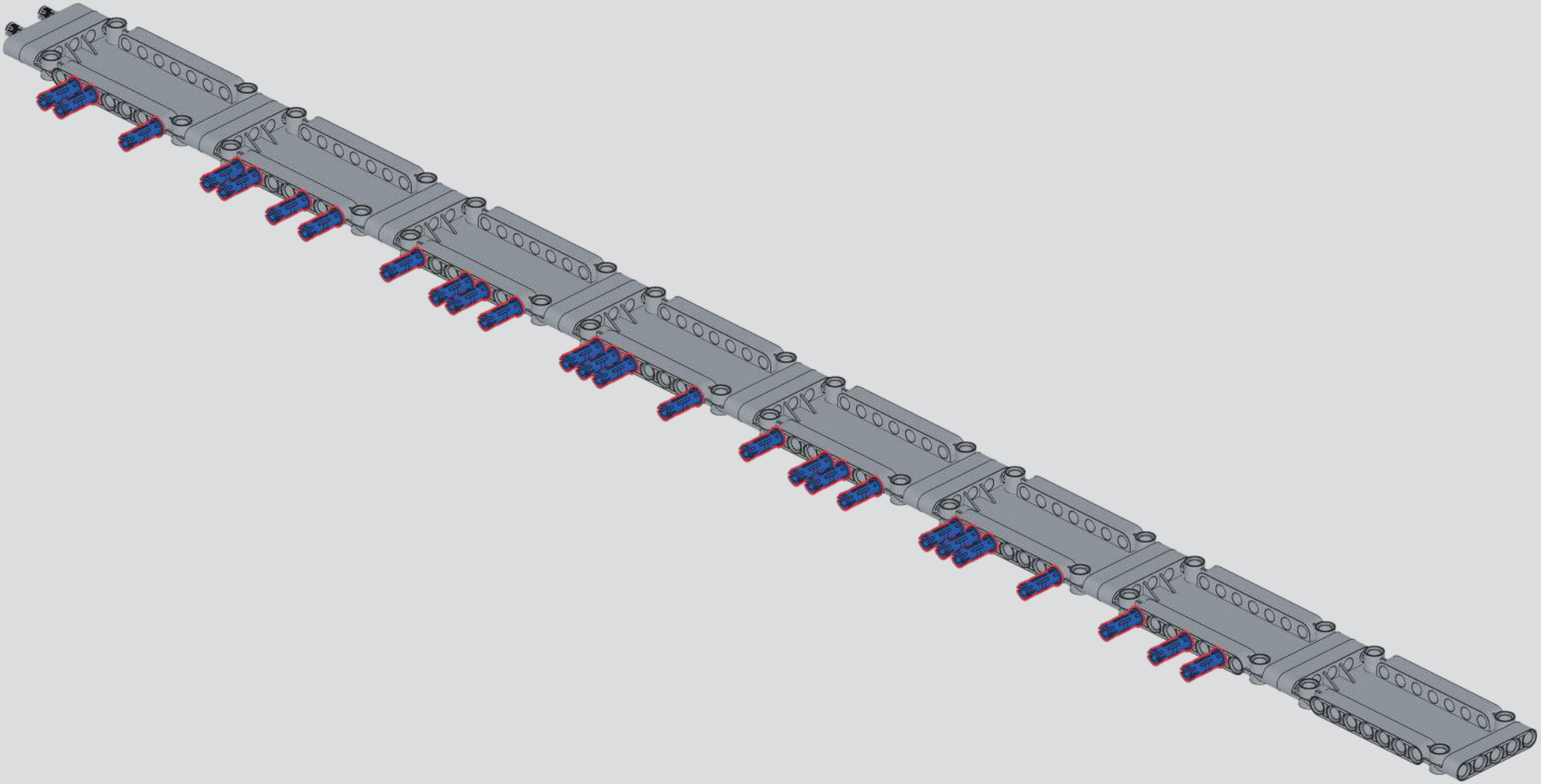

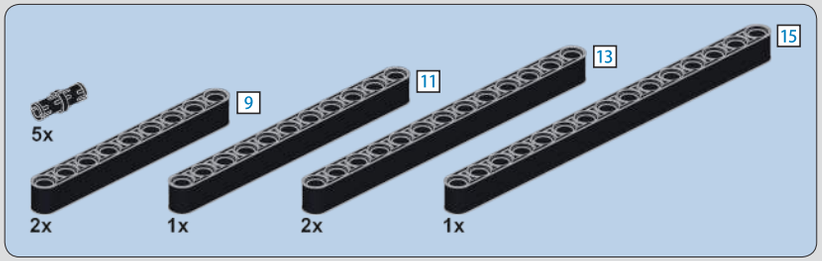

315

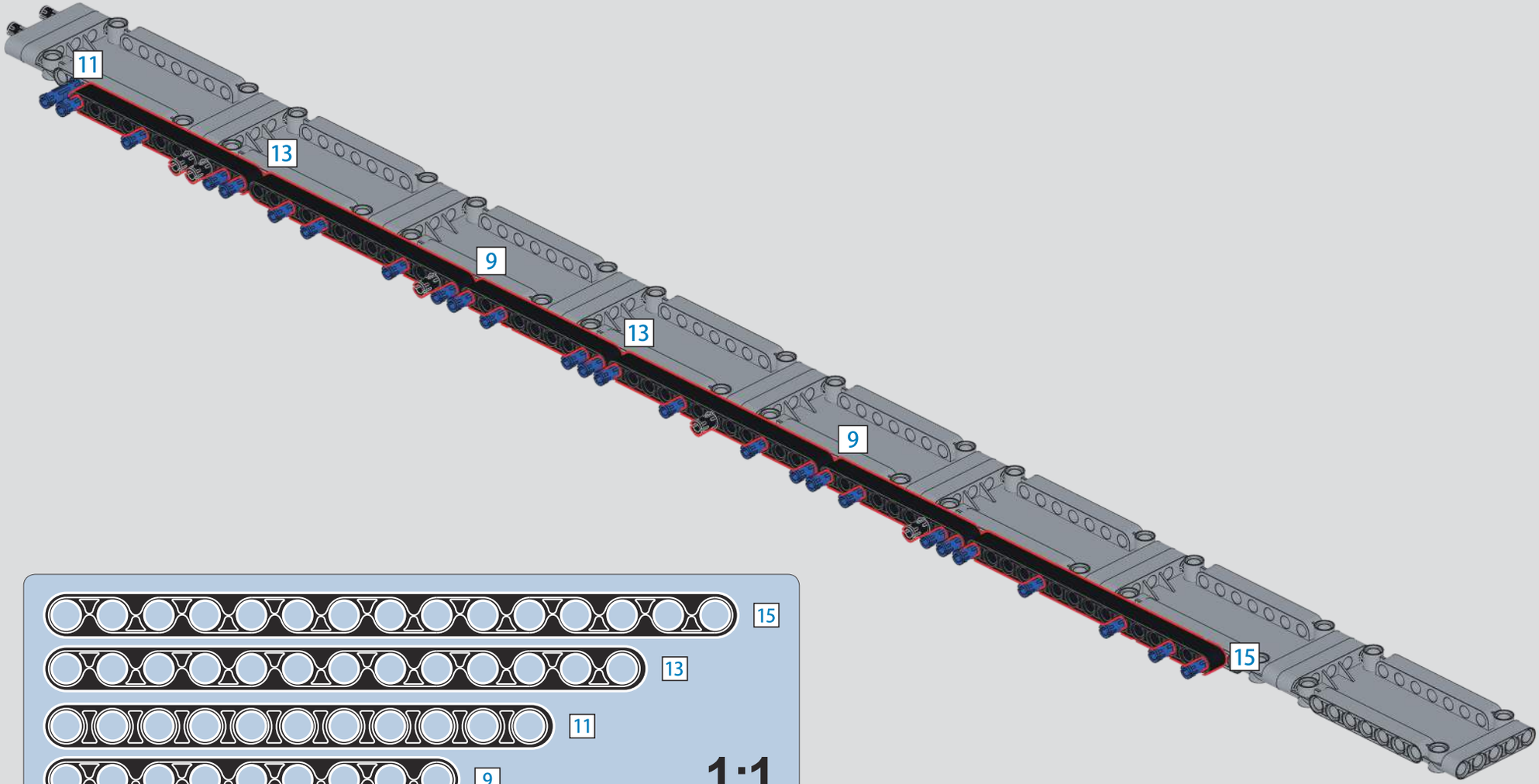

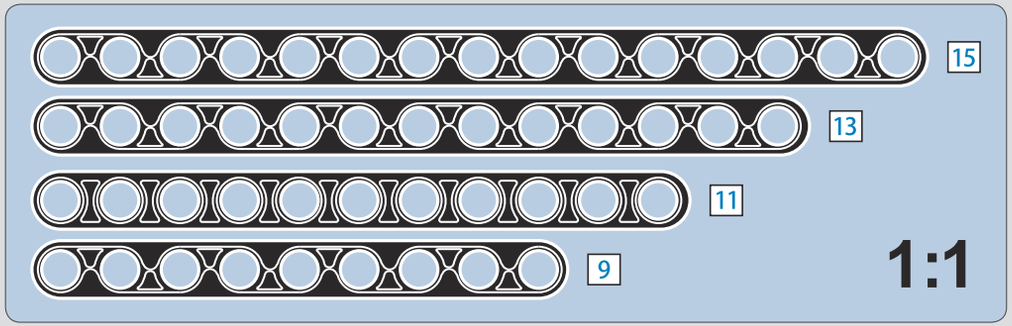

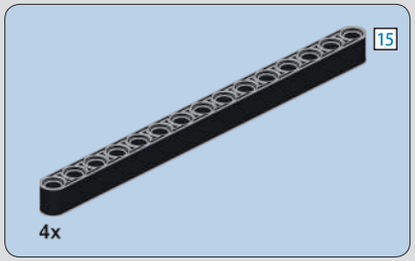

316

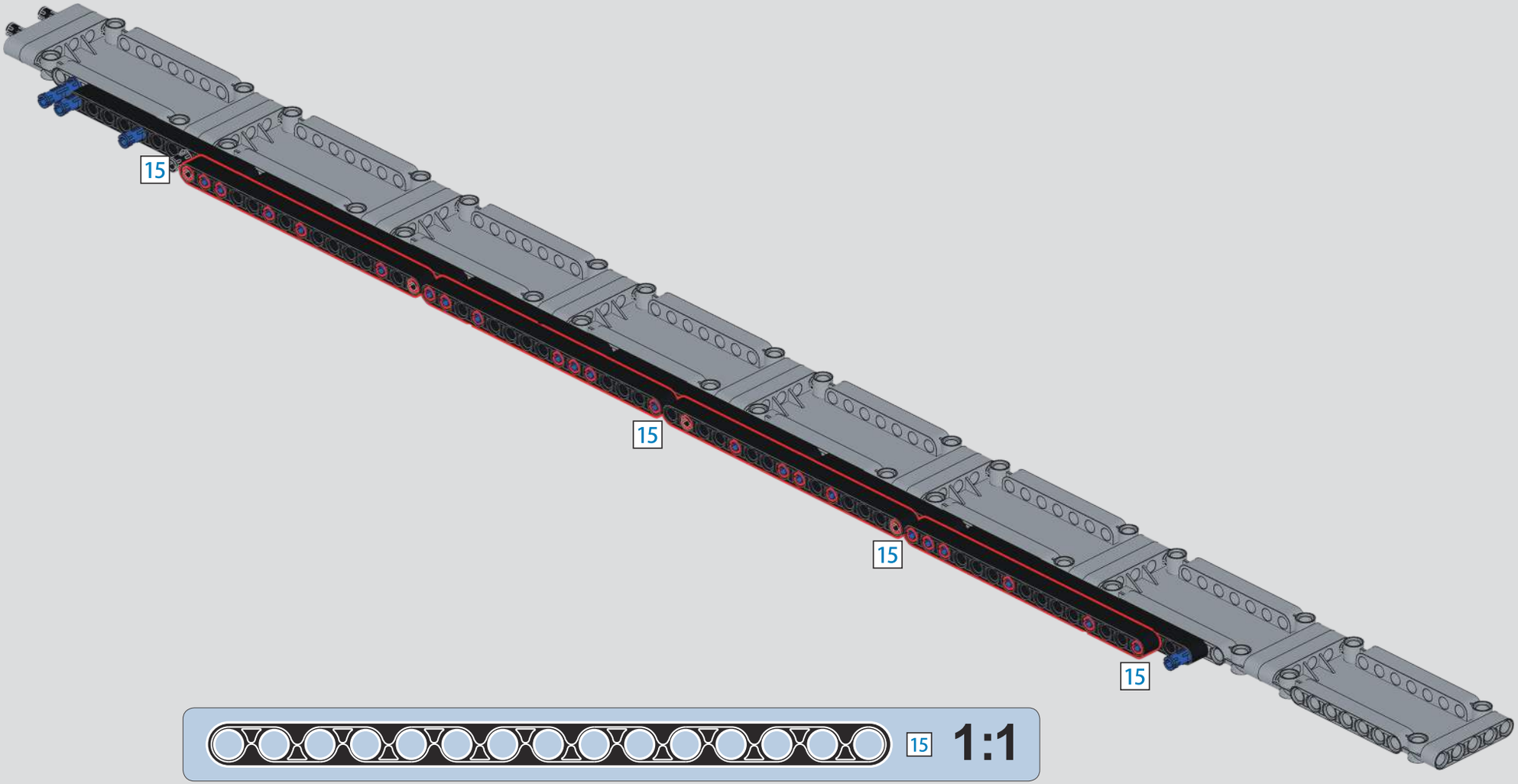

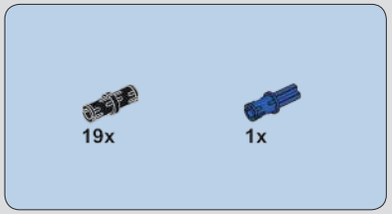

317

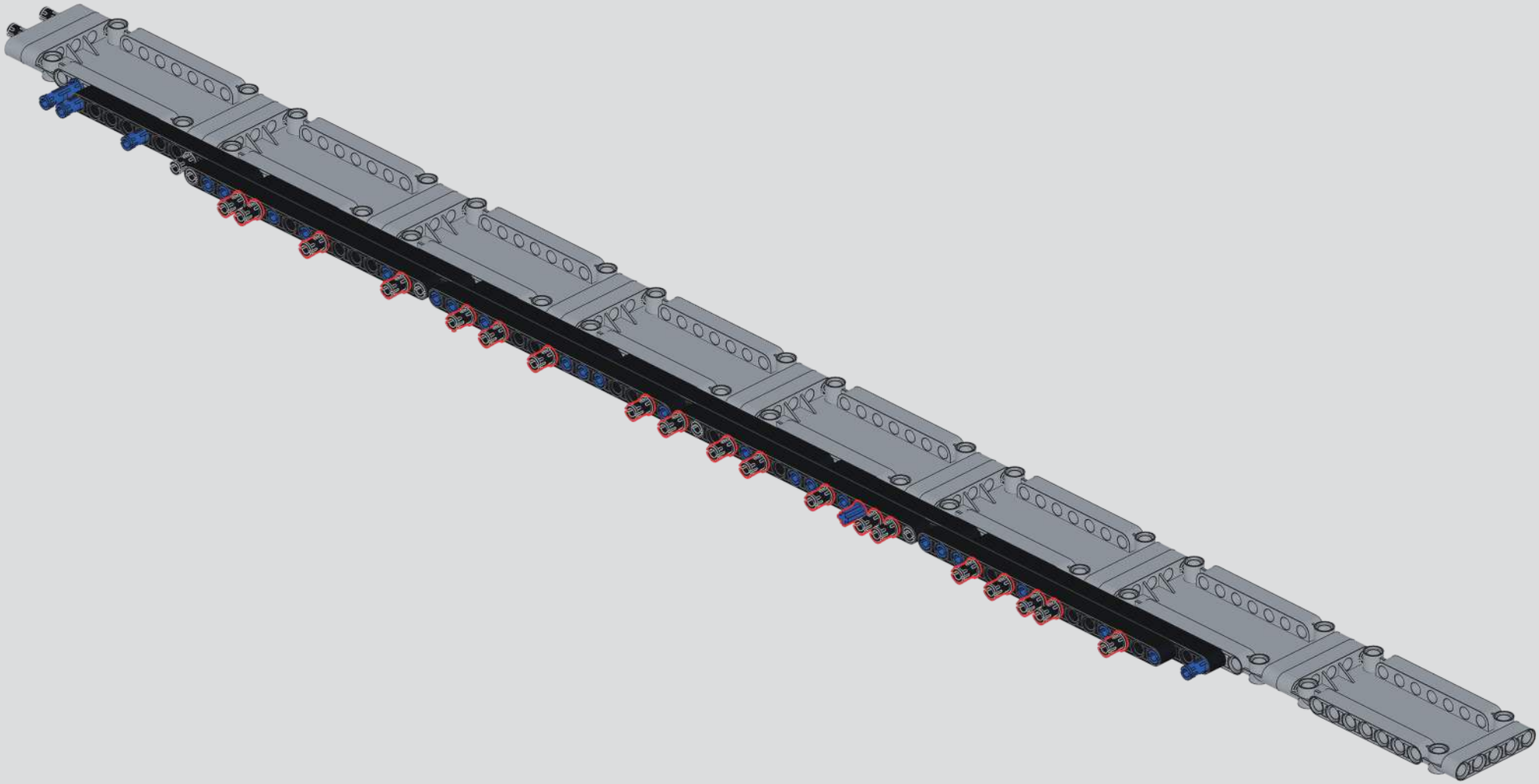

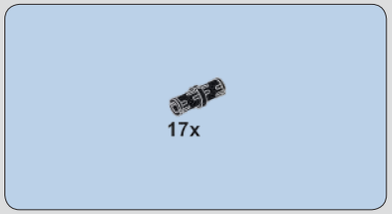

318

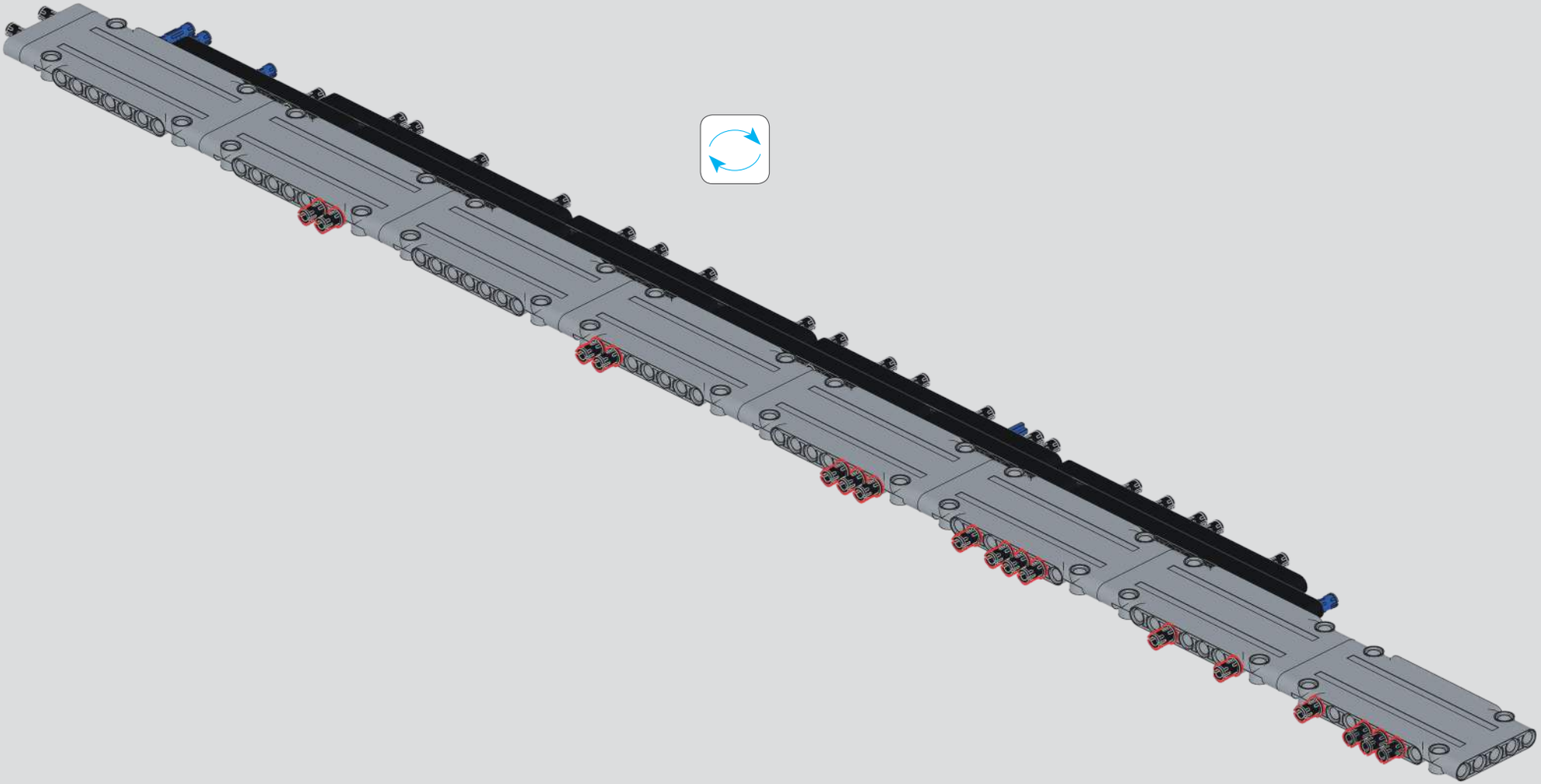

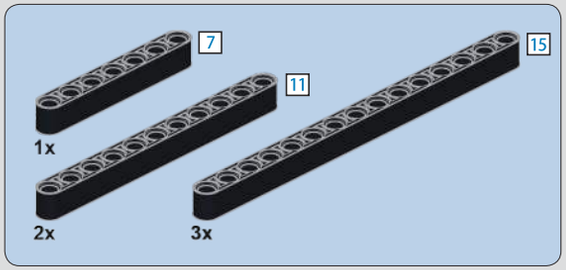

319

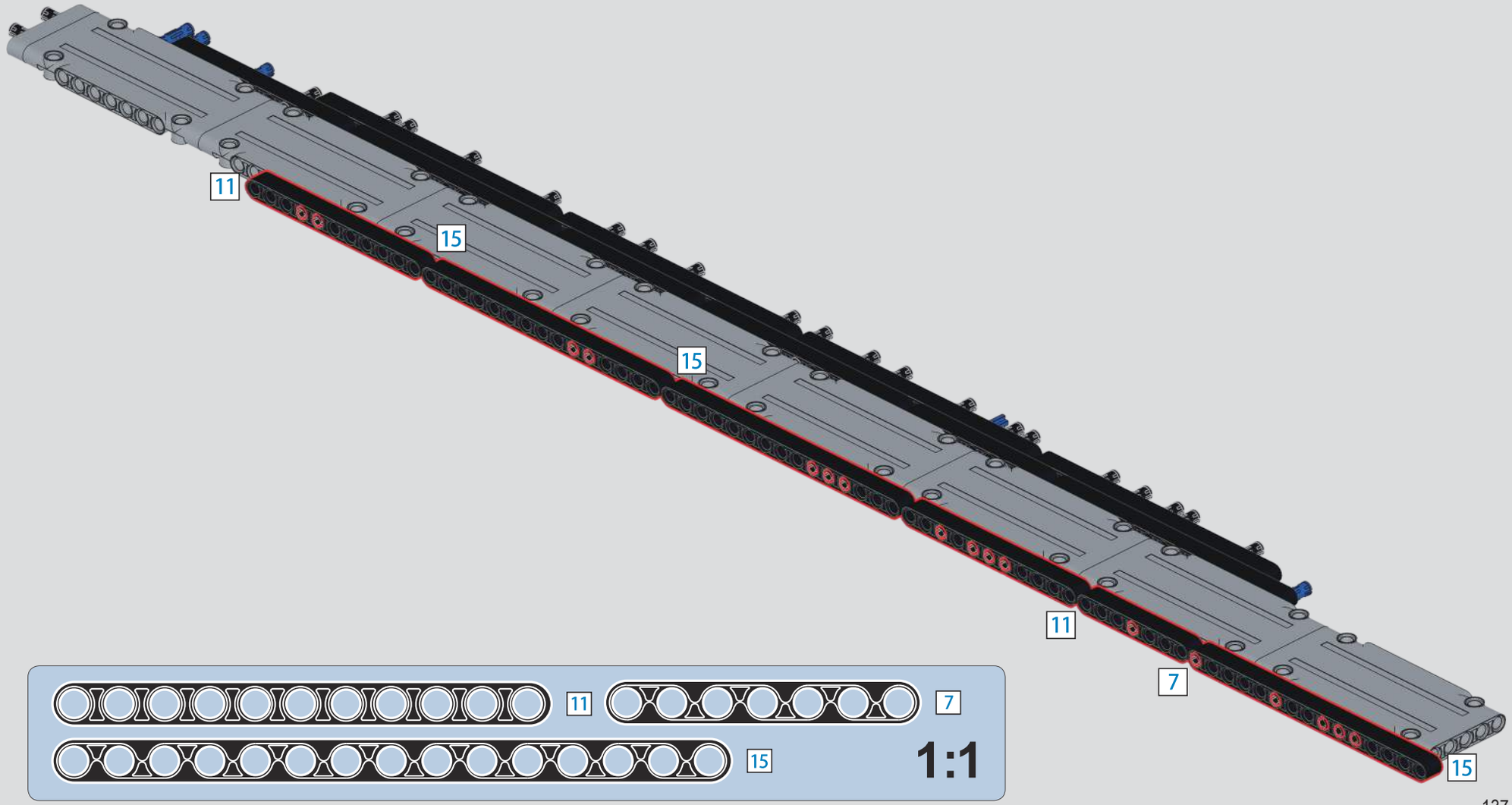

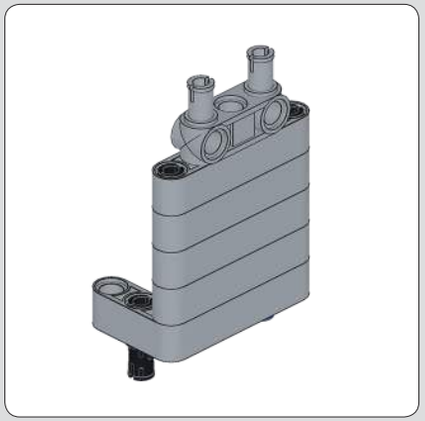

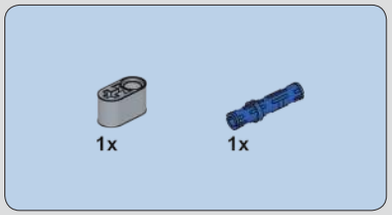

320

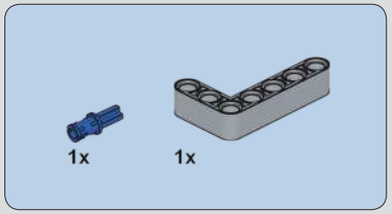

321

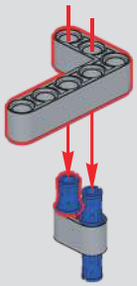

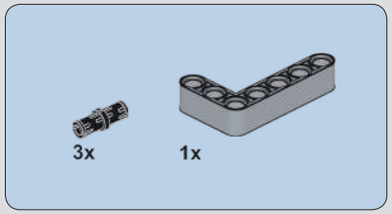

322

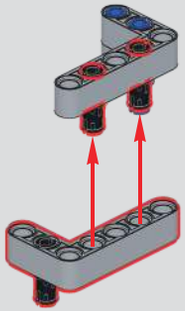

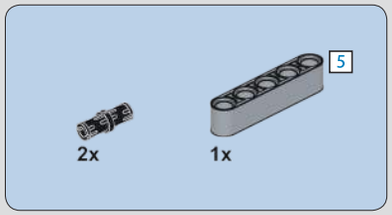

323

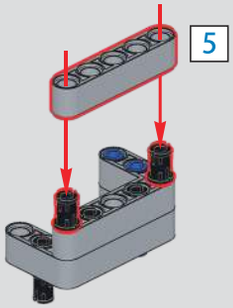

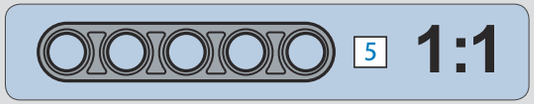

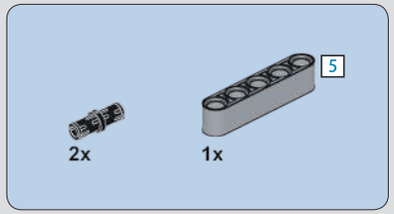

324

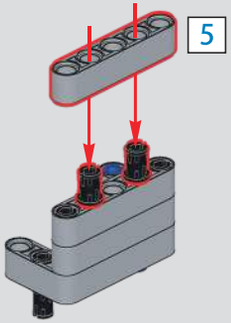

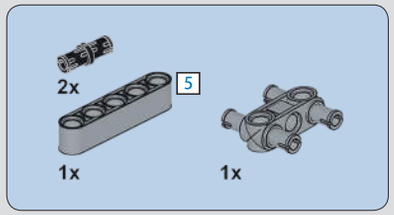

325

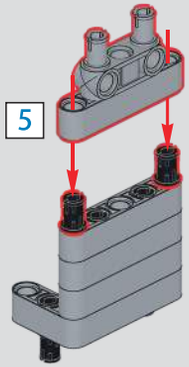

326

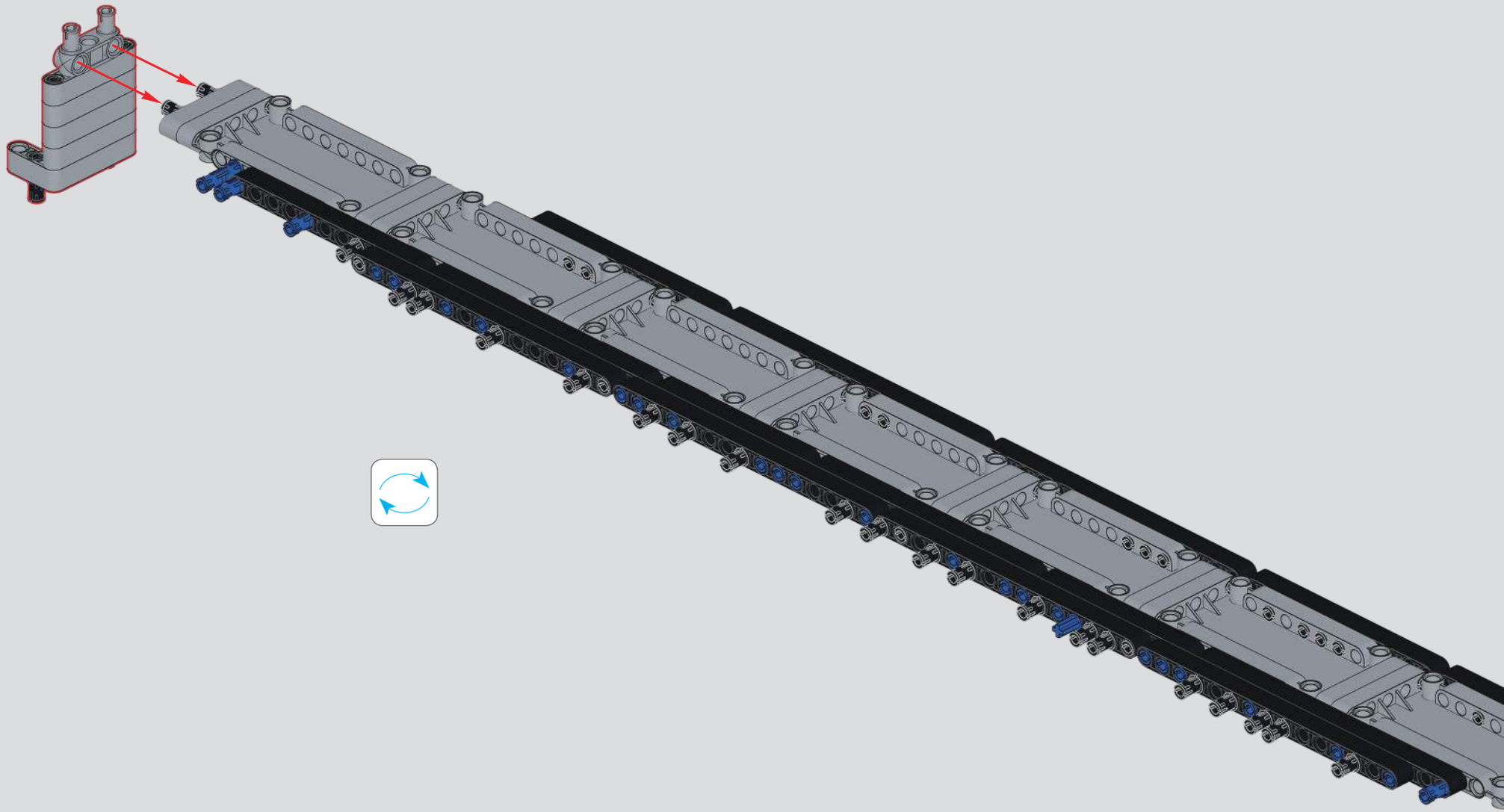

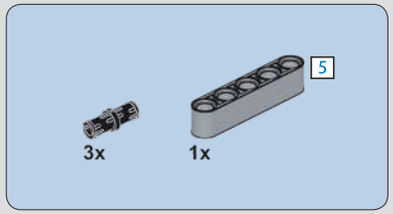

327

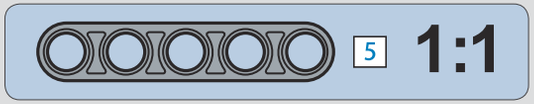

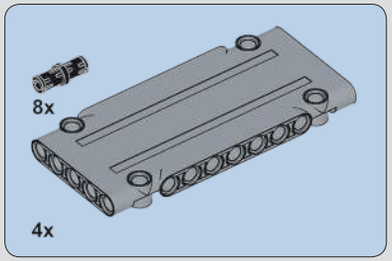

328

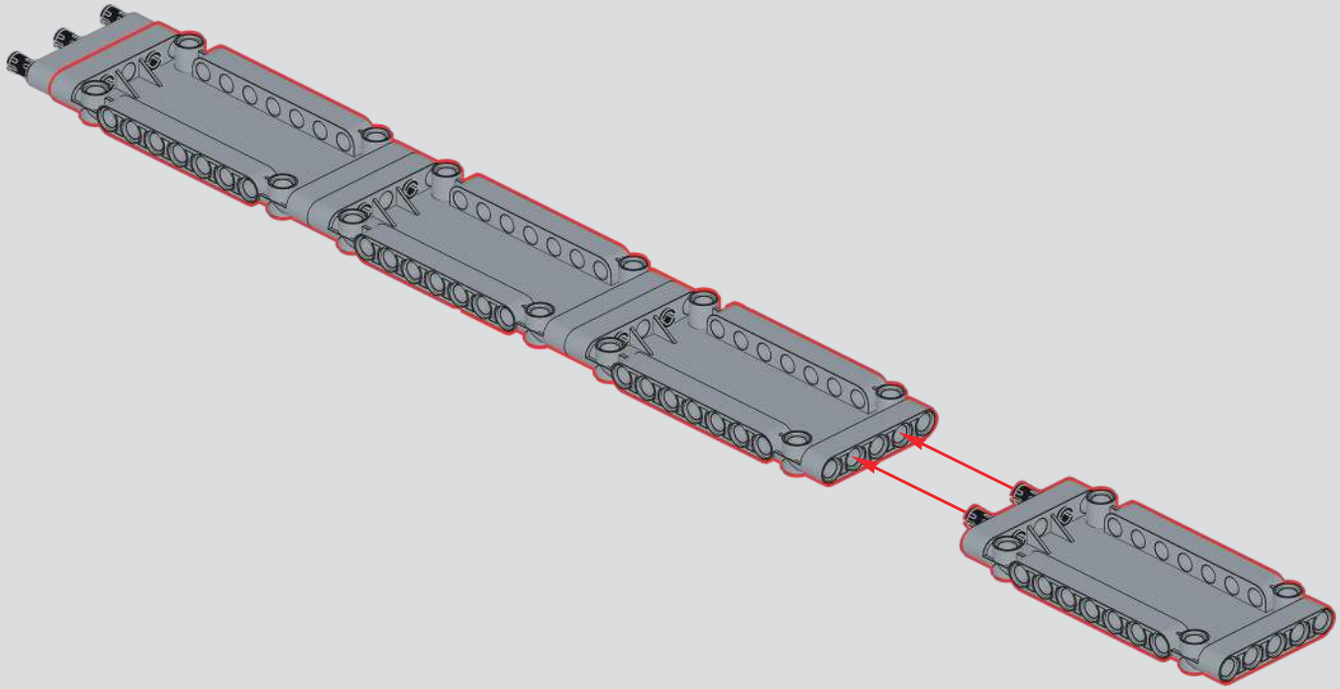

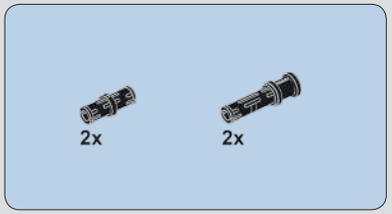

329

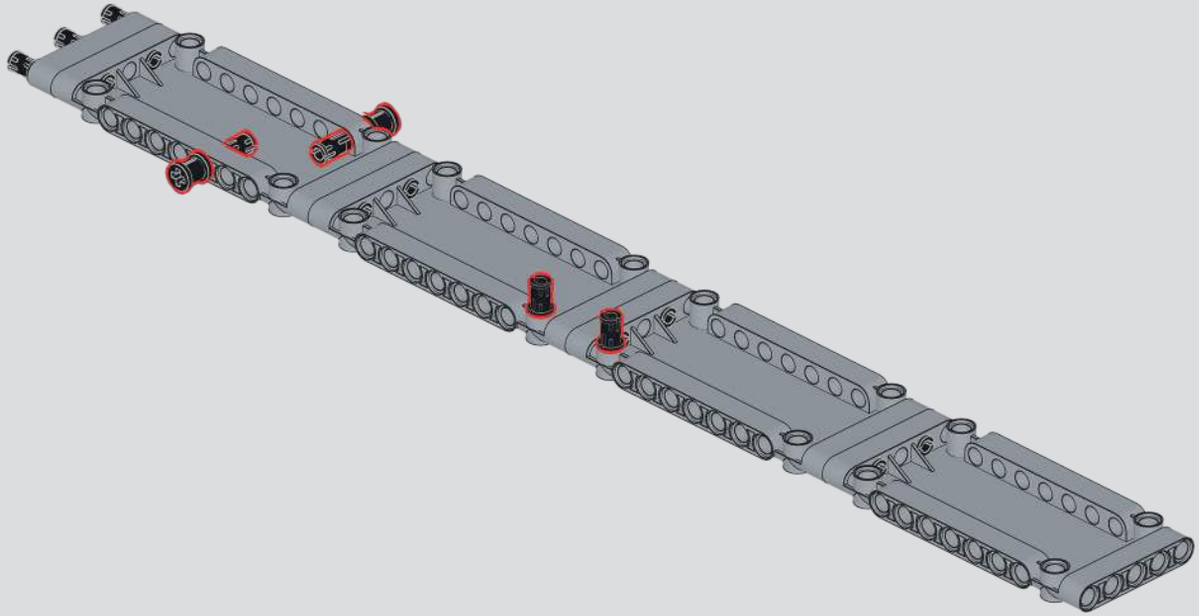

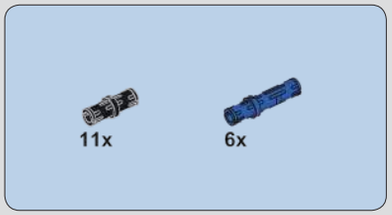

330

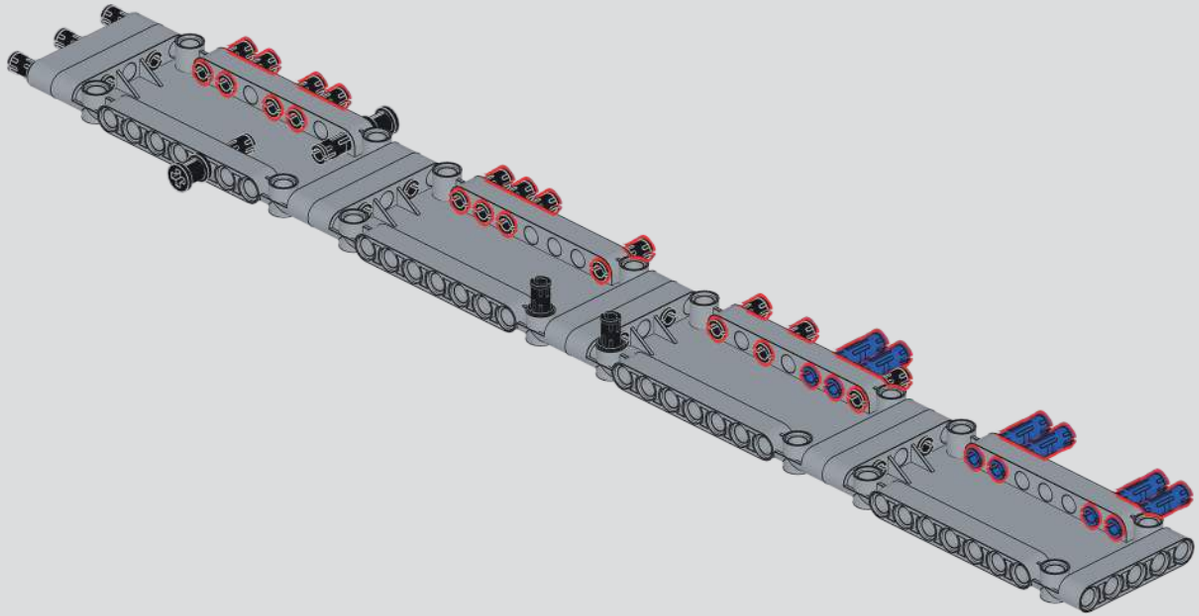

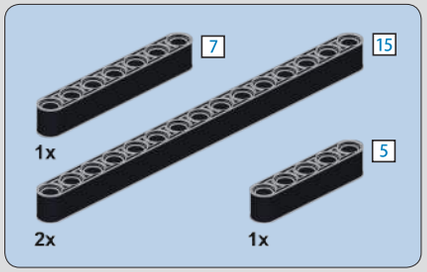

331

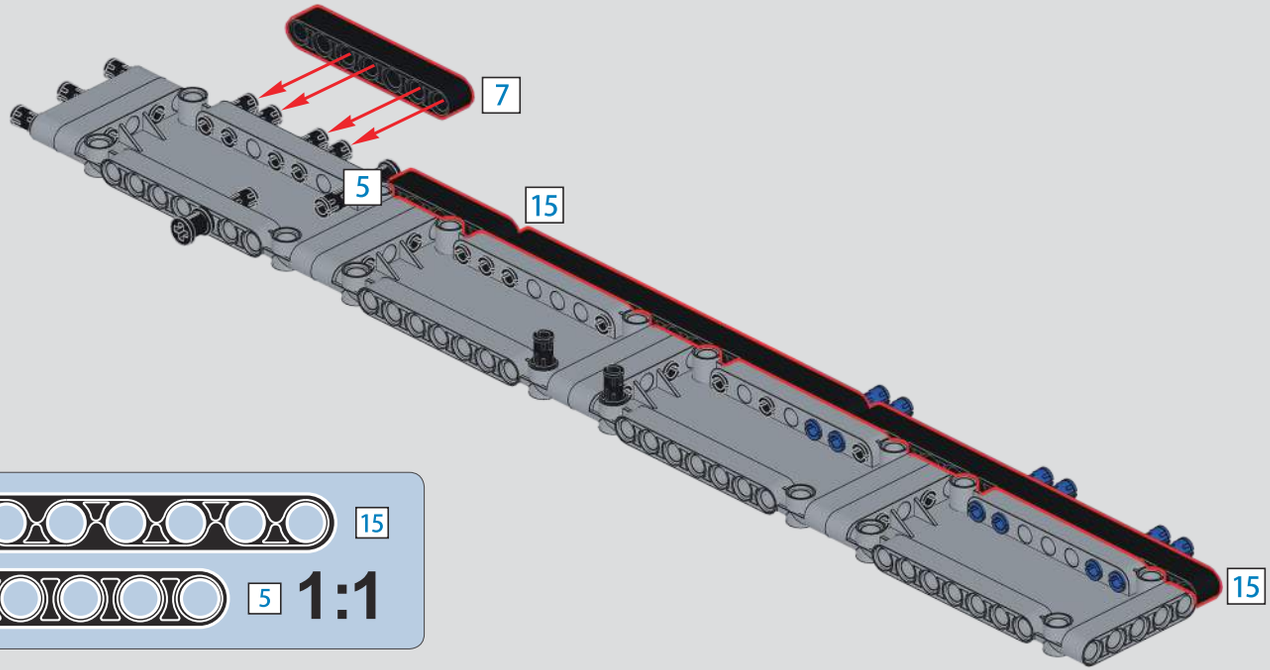

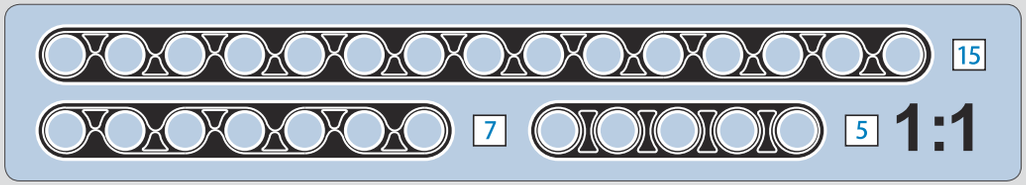

332

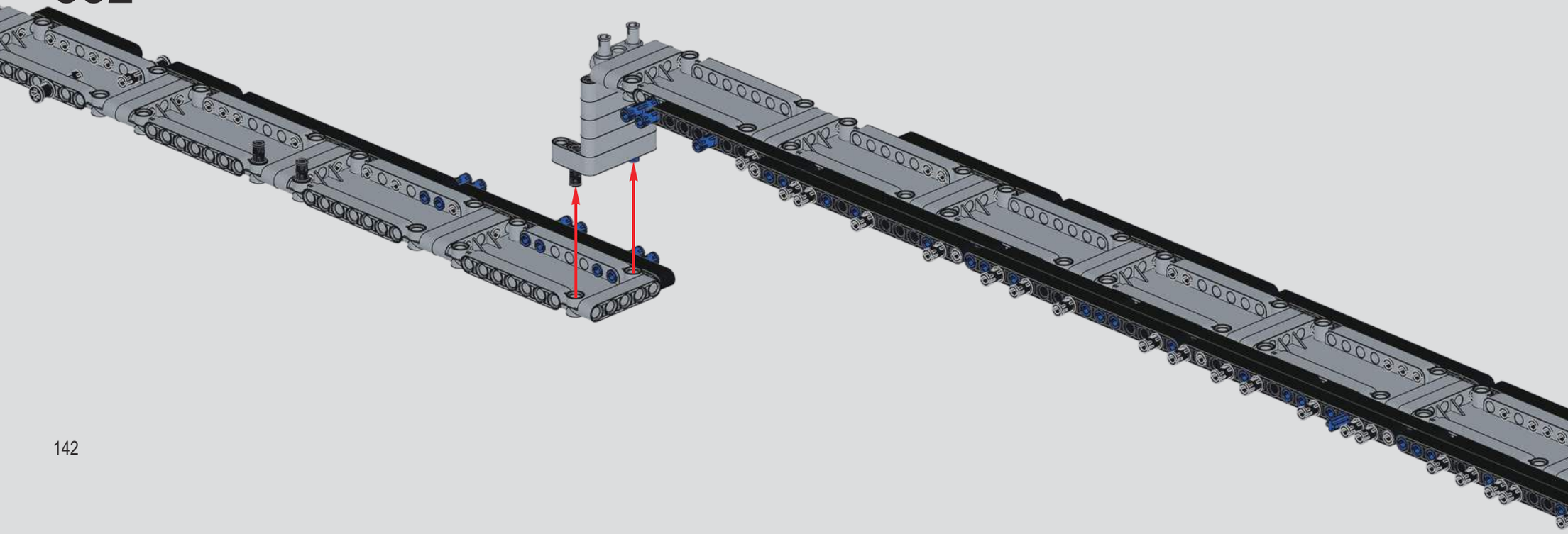

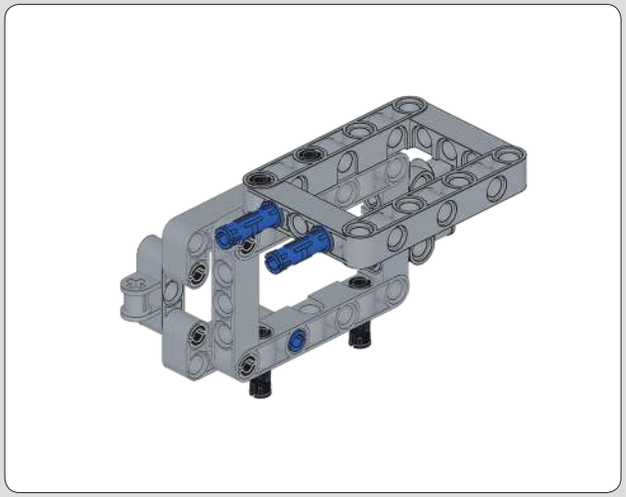

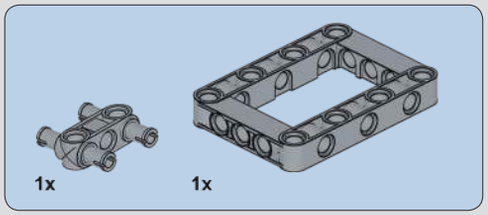

333

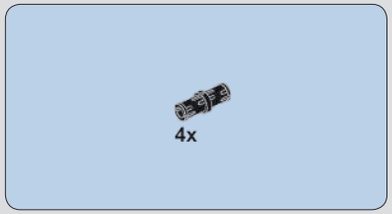

334

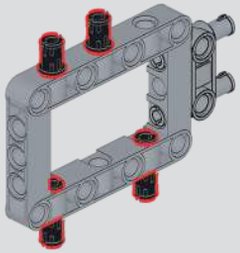

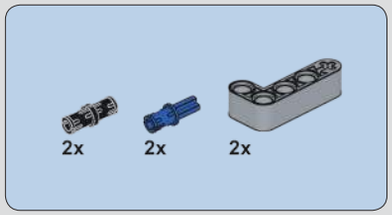

335

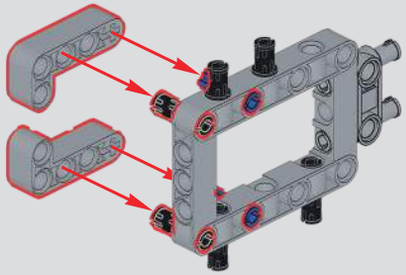

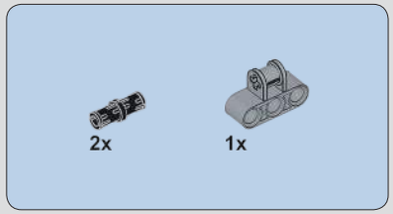

336

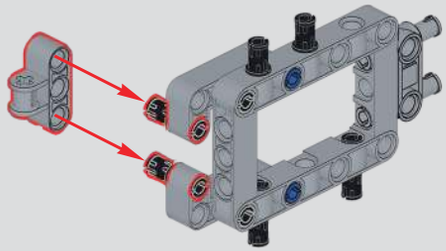

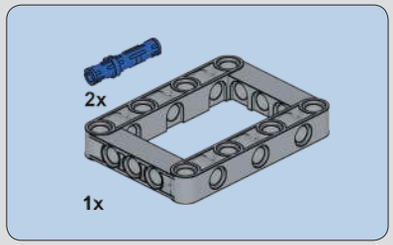

337

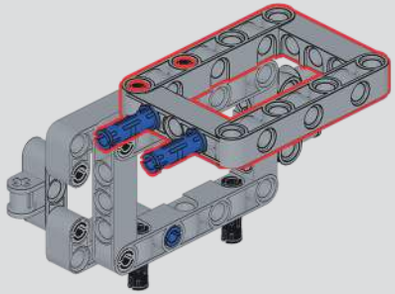

338

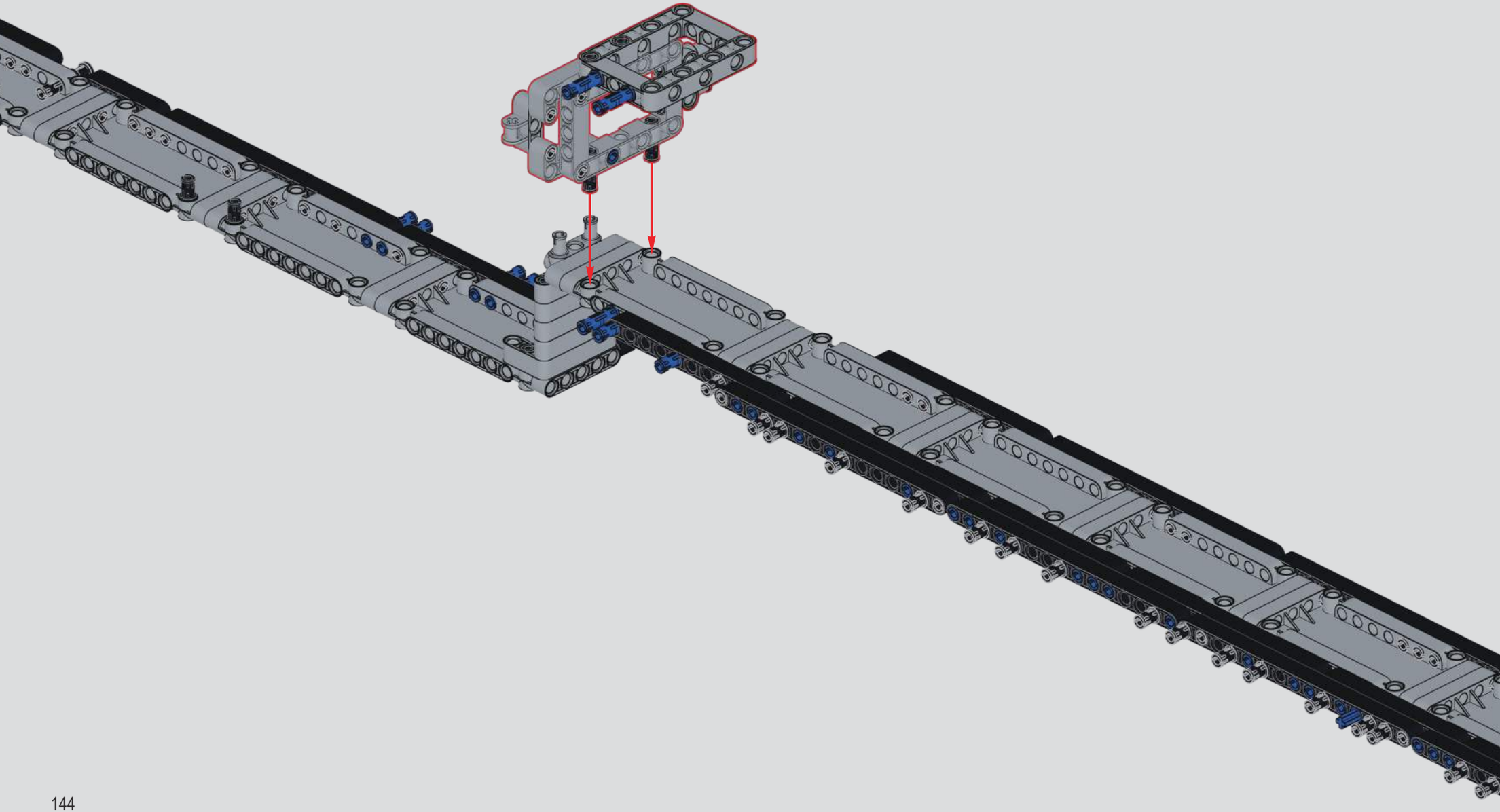

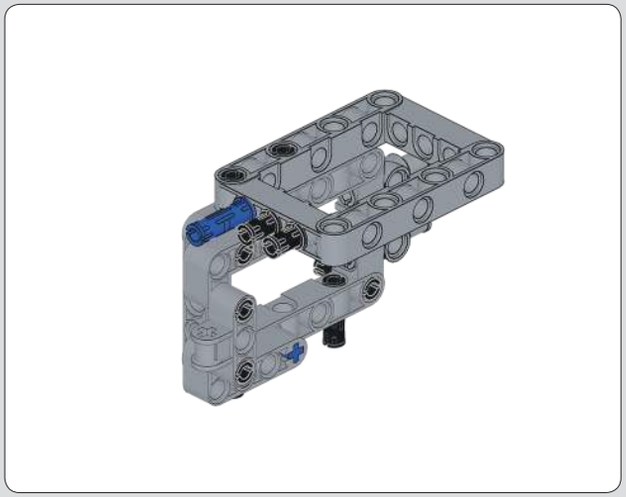

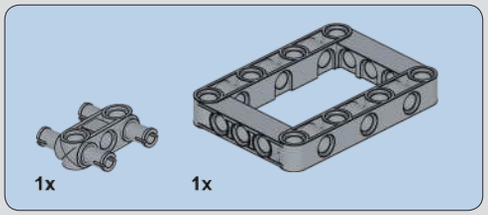

339

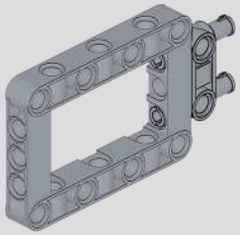

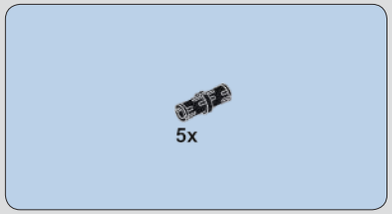

340

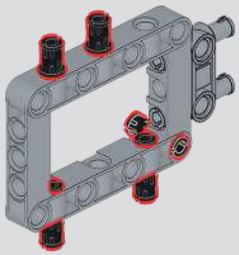

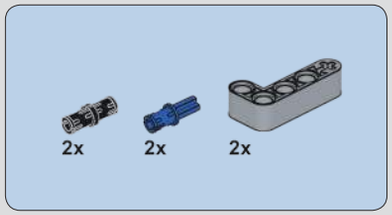

341

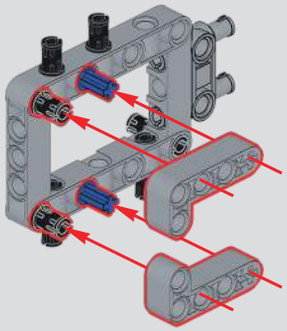

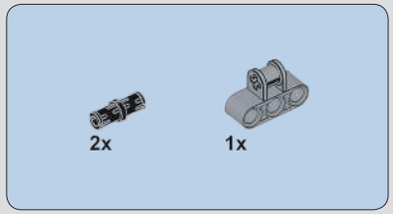

342

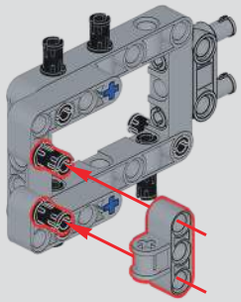

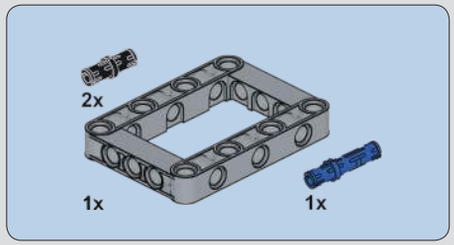

343

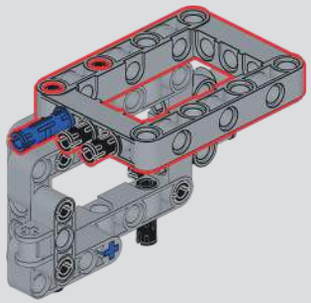

344

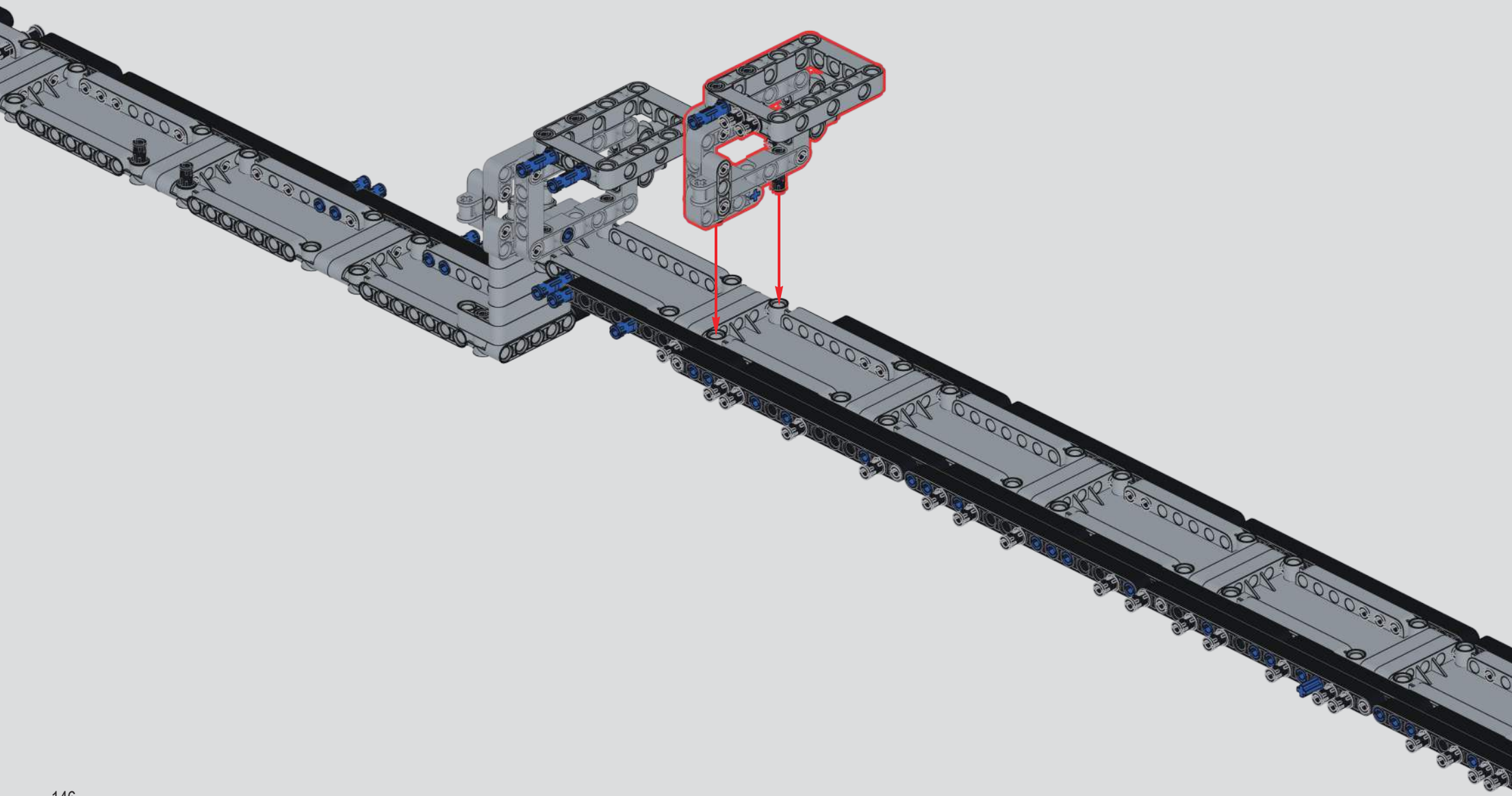

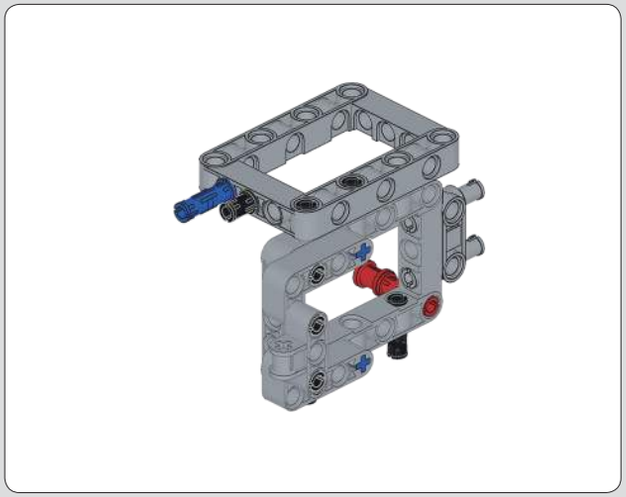

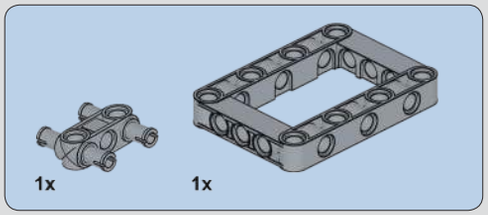

345

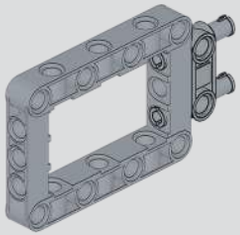

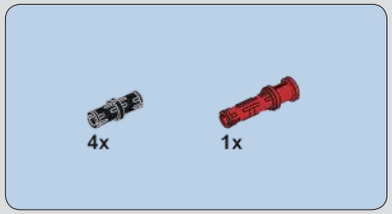

346

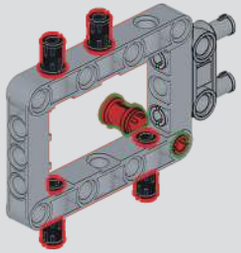

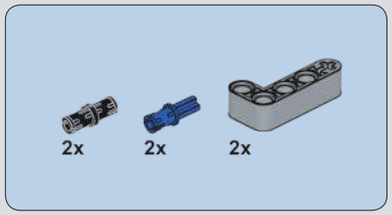

347

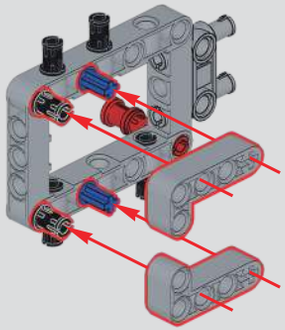

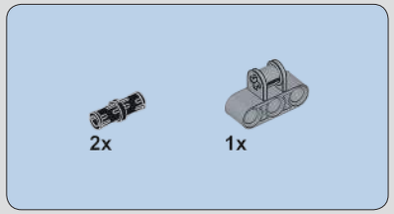

348

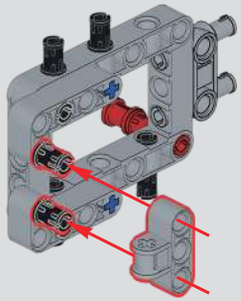

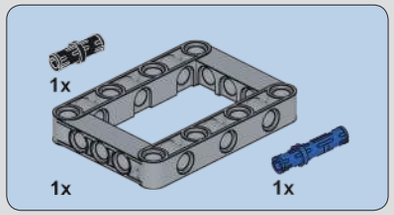

349

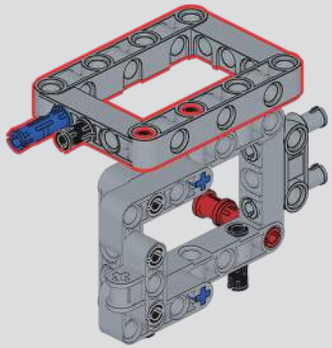

350

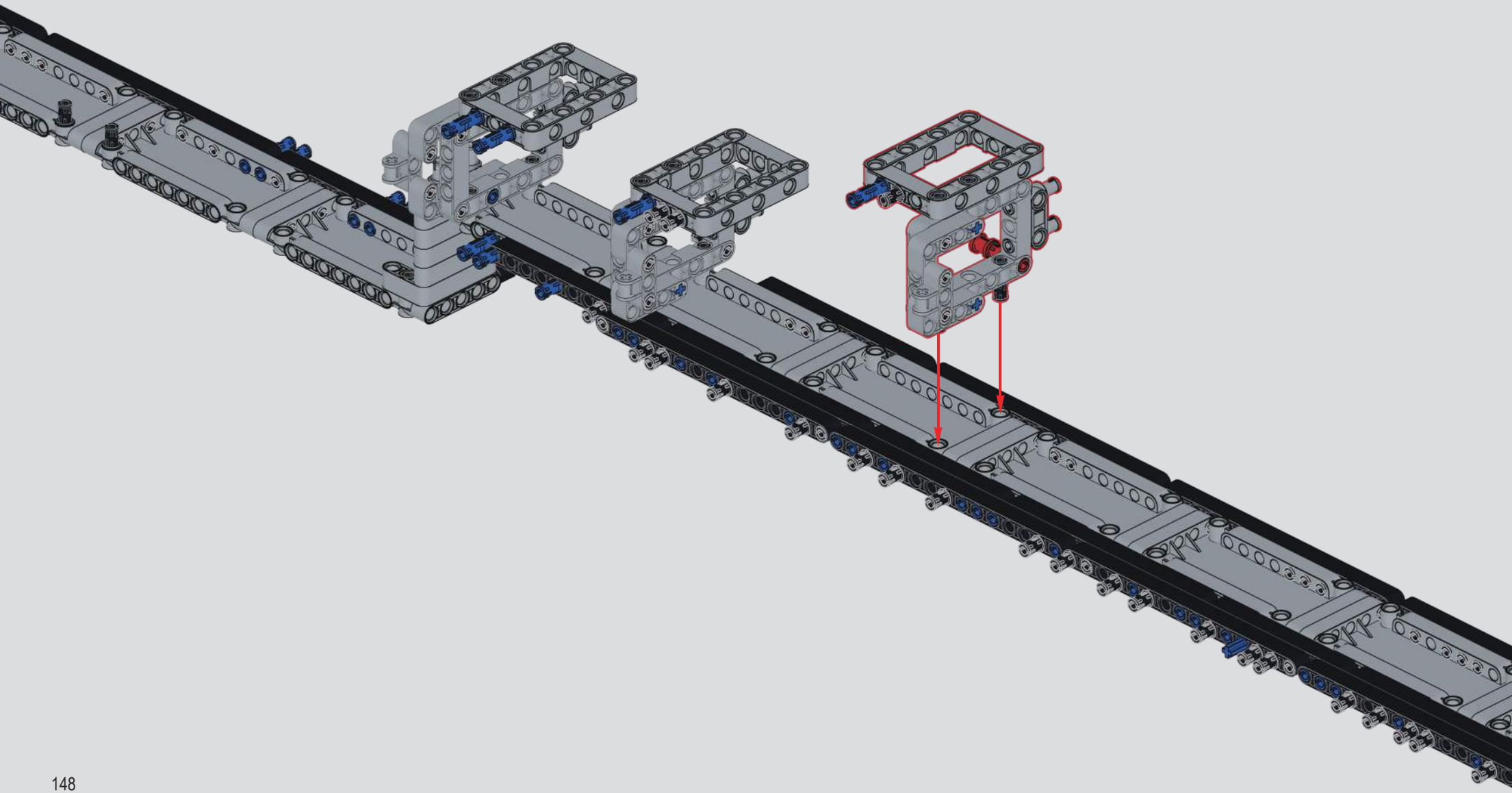

351

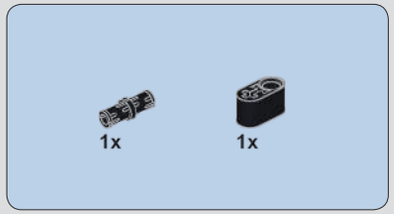

352

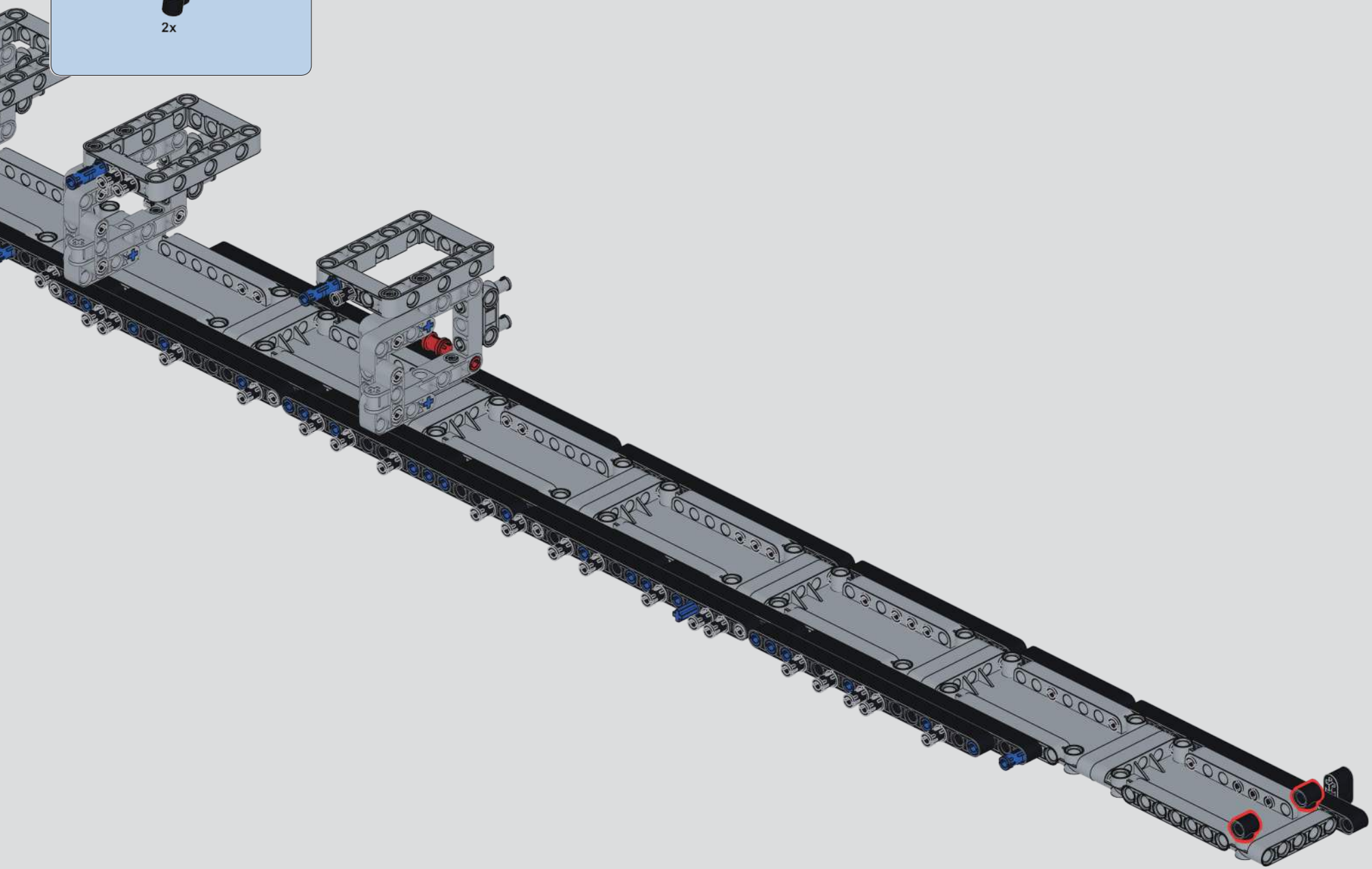

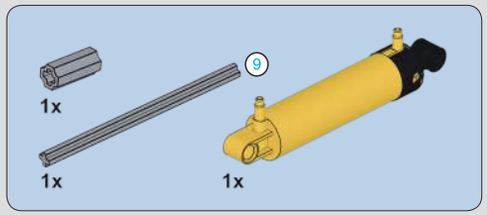

353

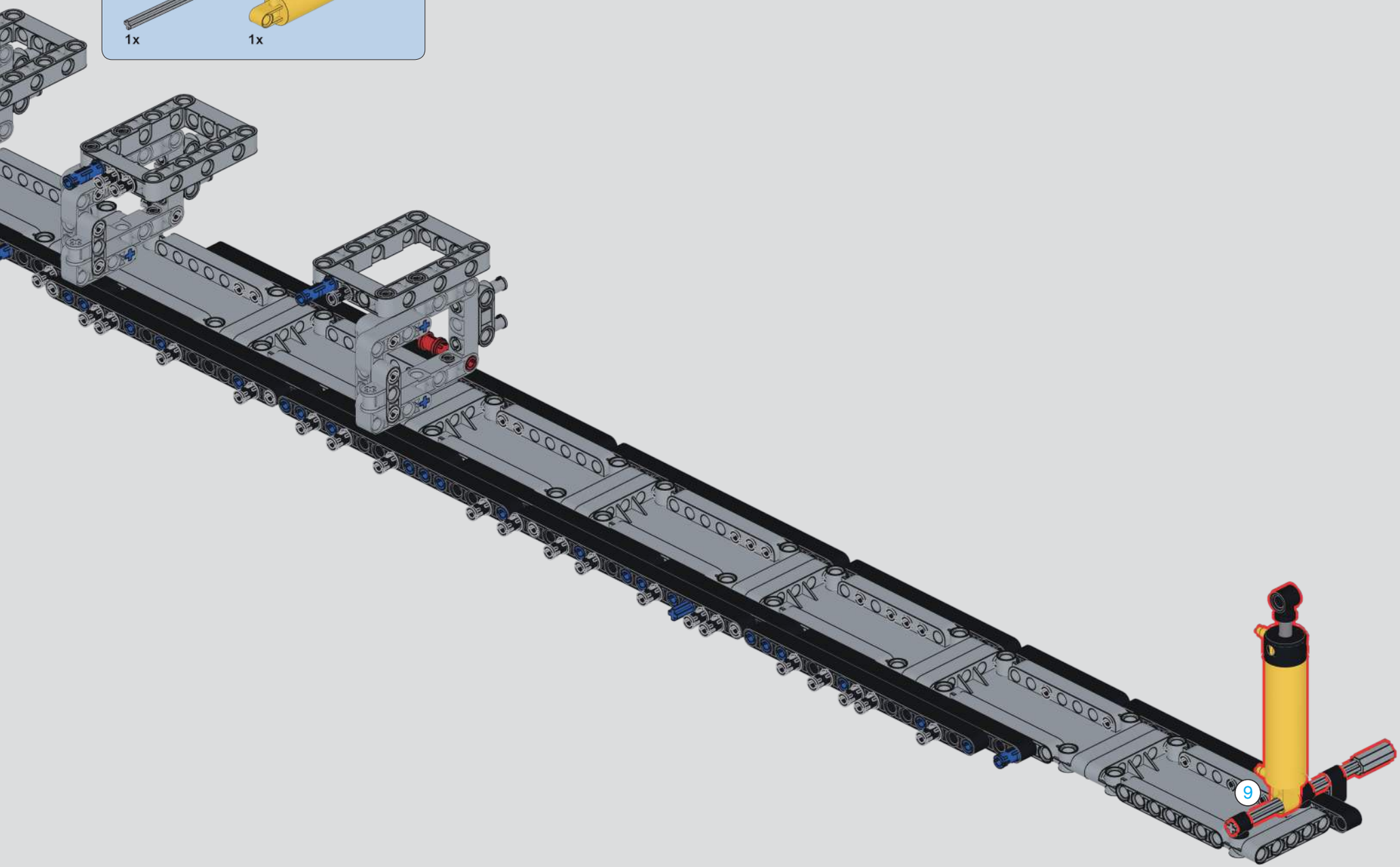

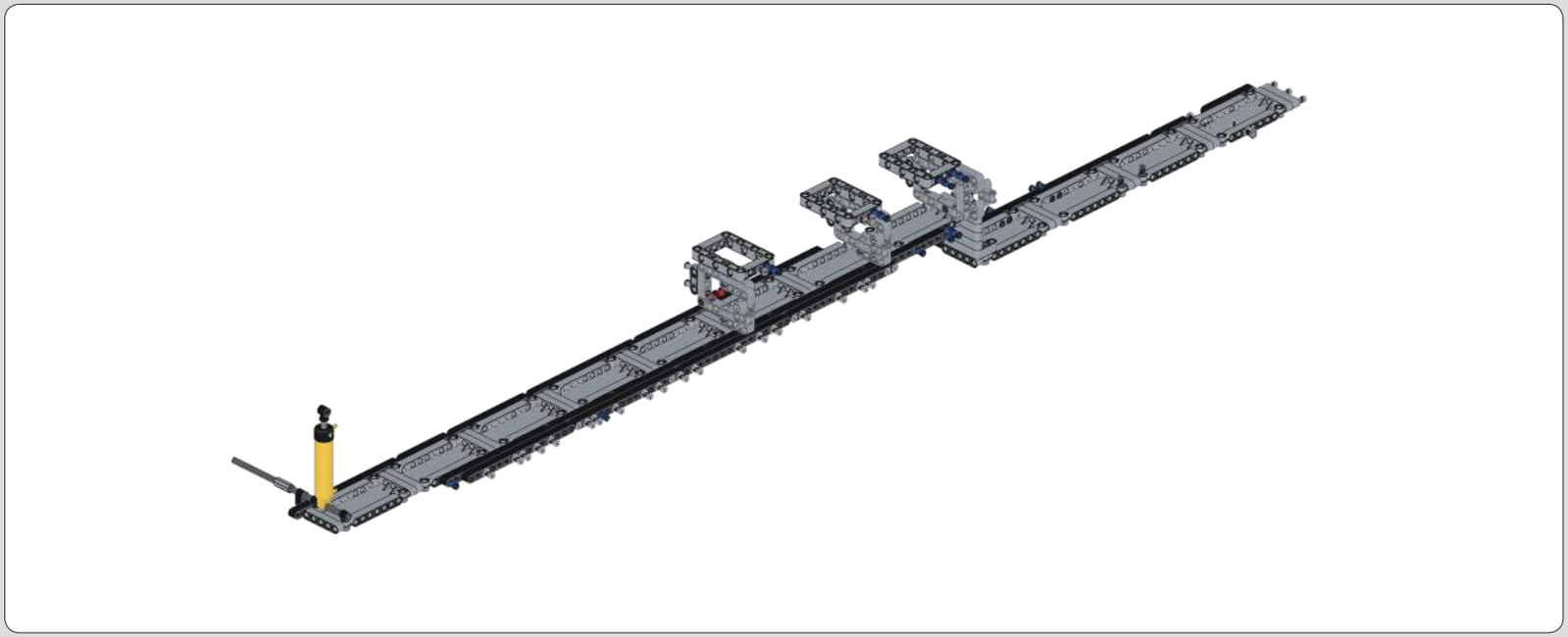

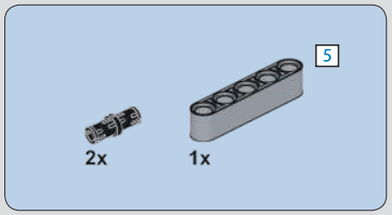

354

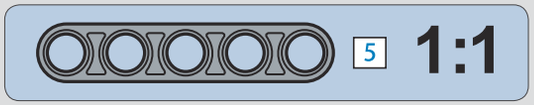

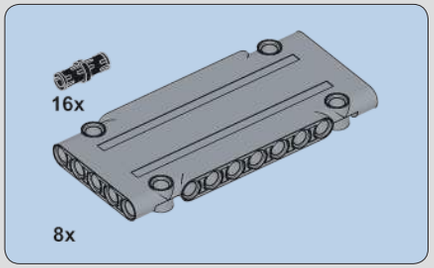

355

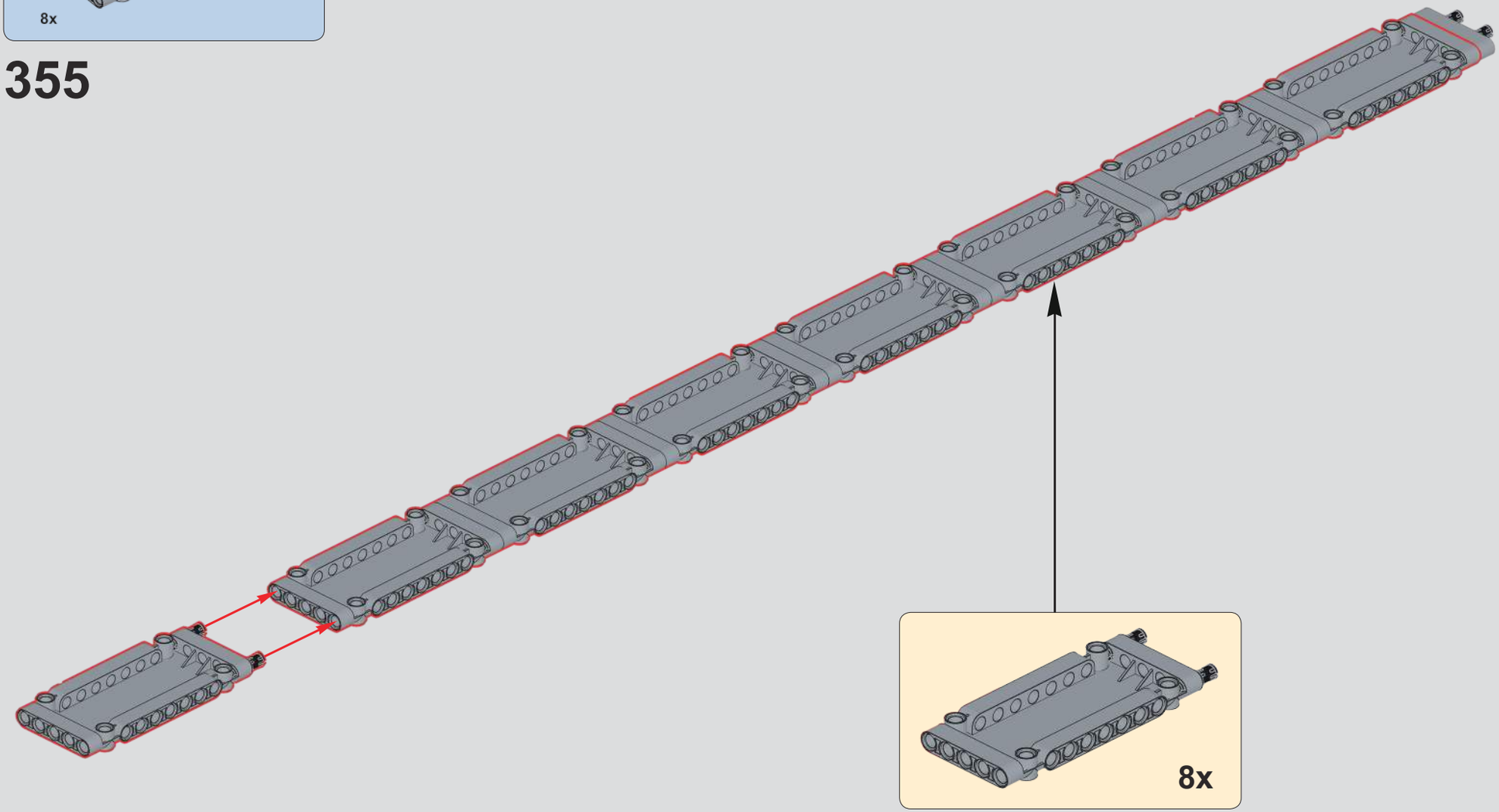

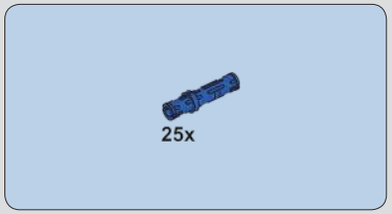

356

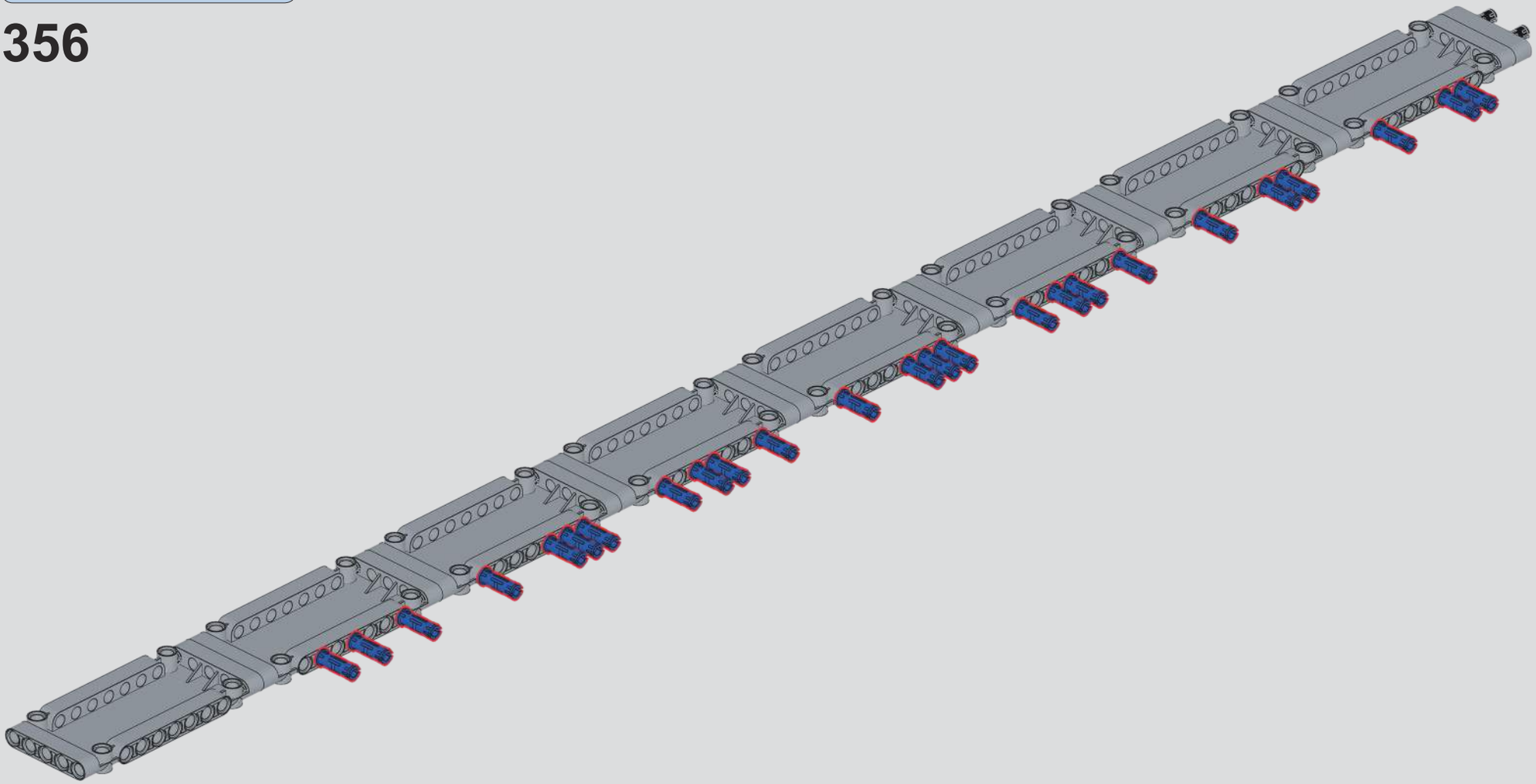

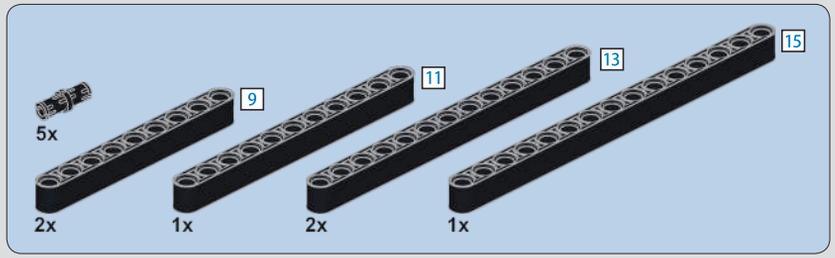

357

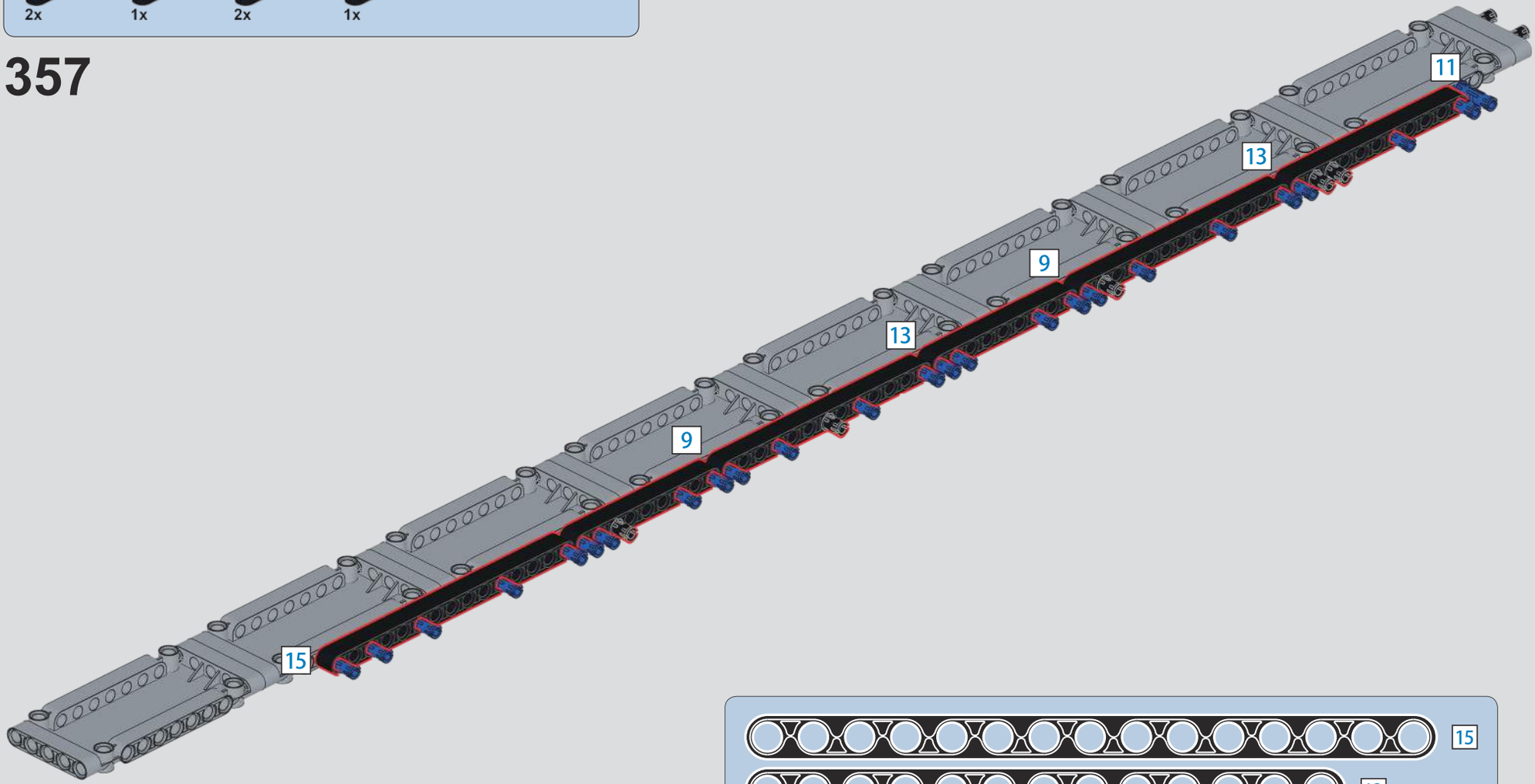

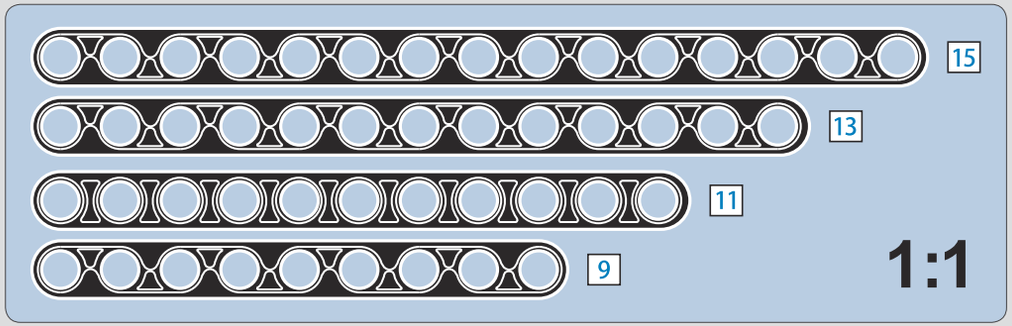

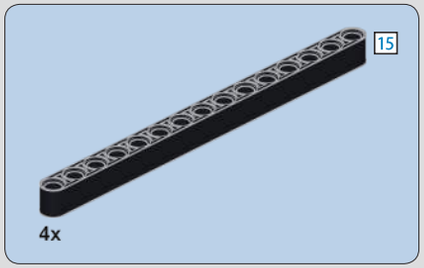

358

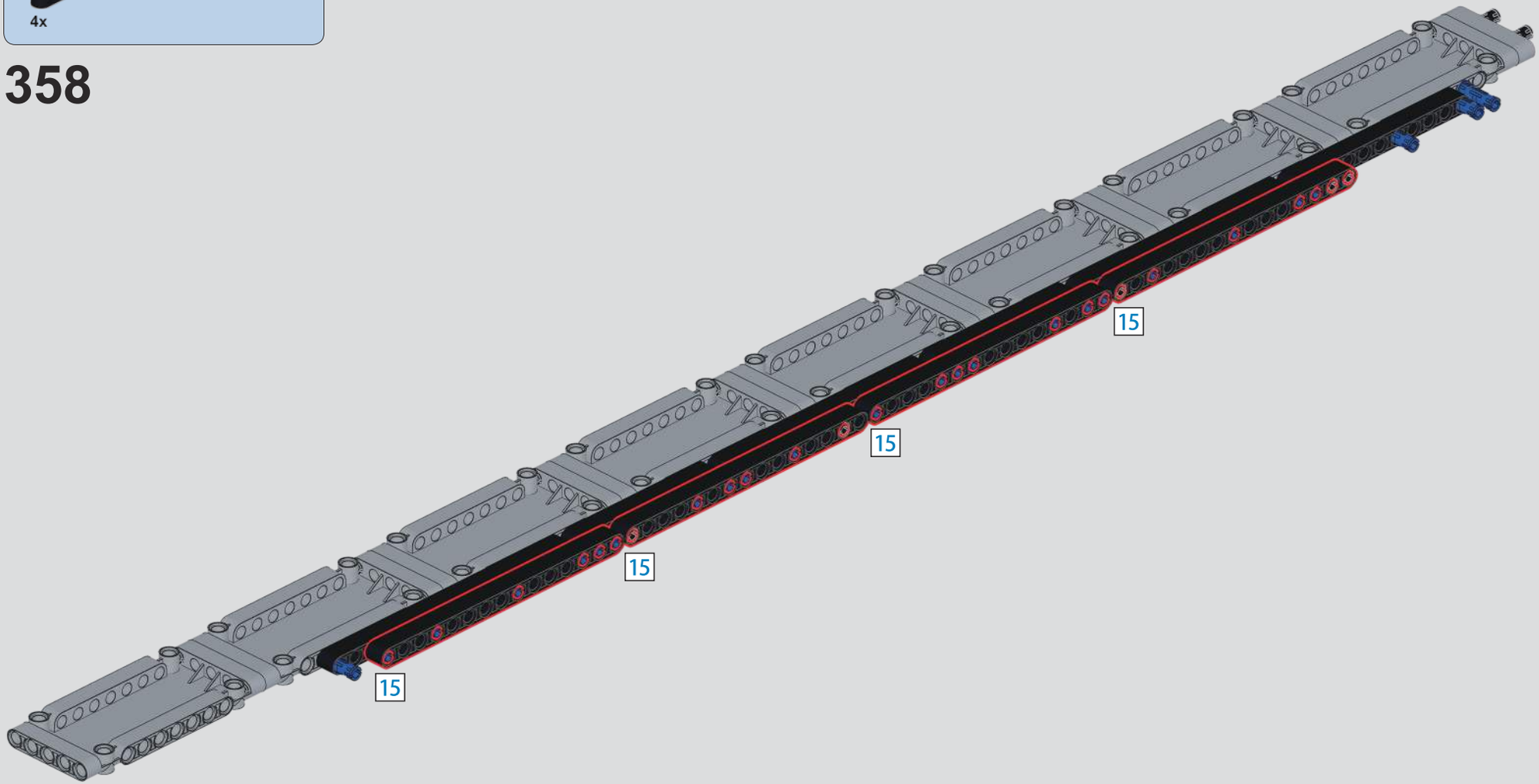

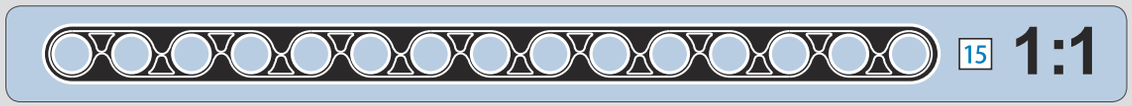

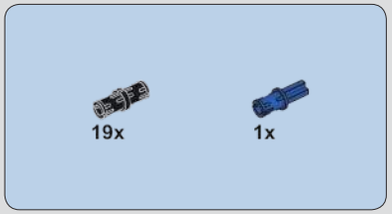

359

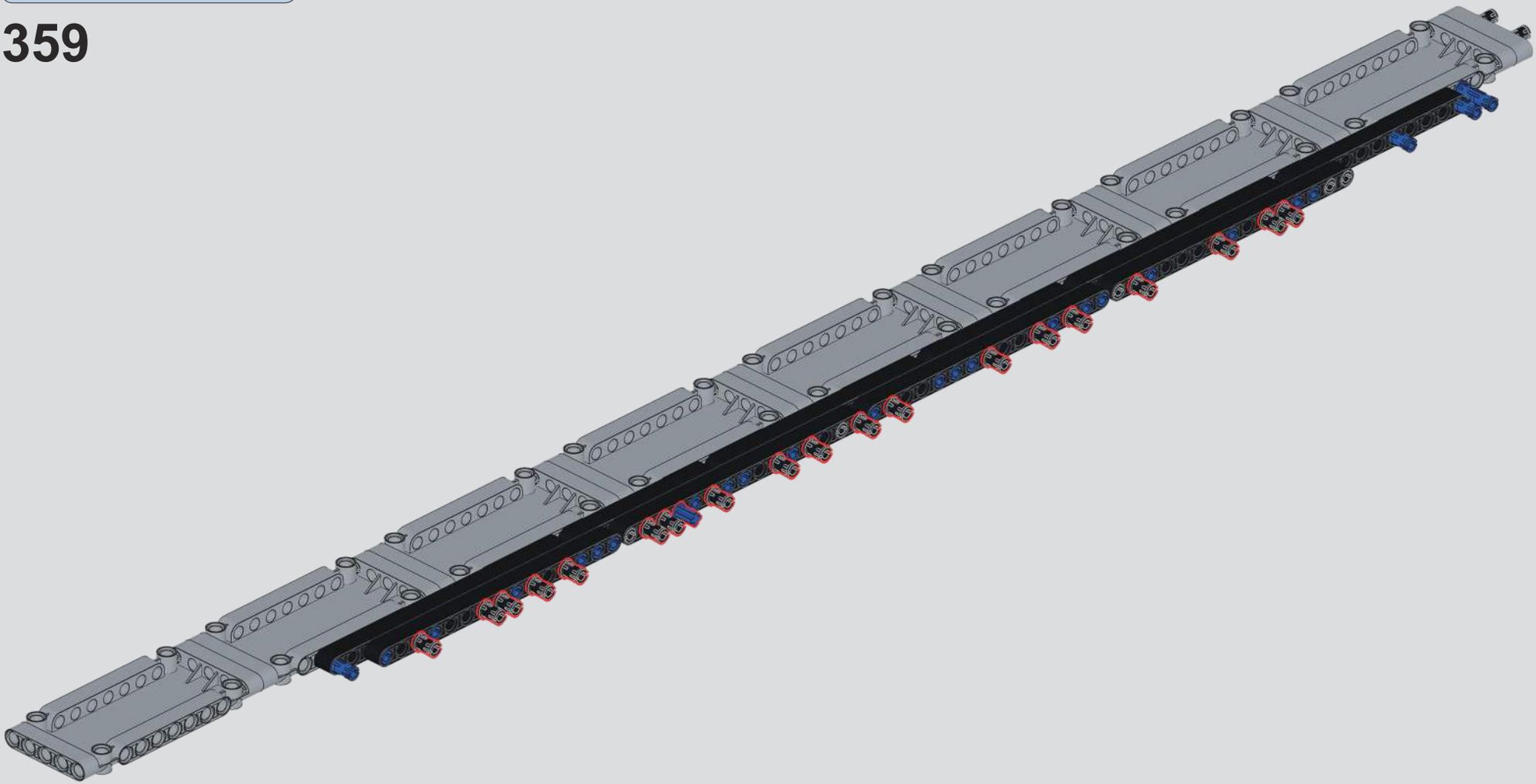

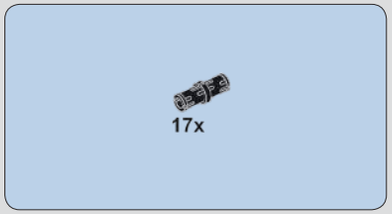

360

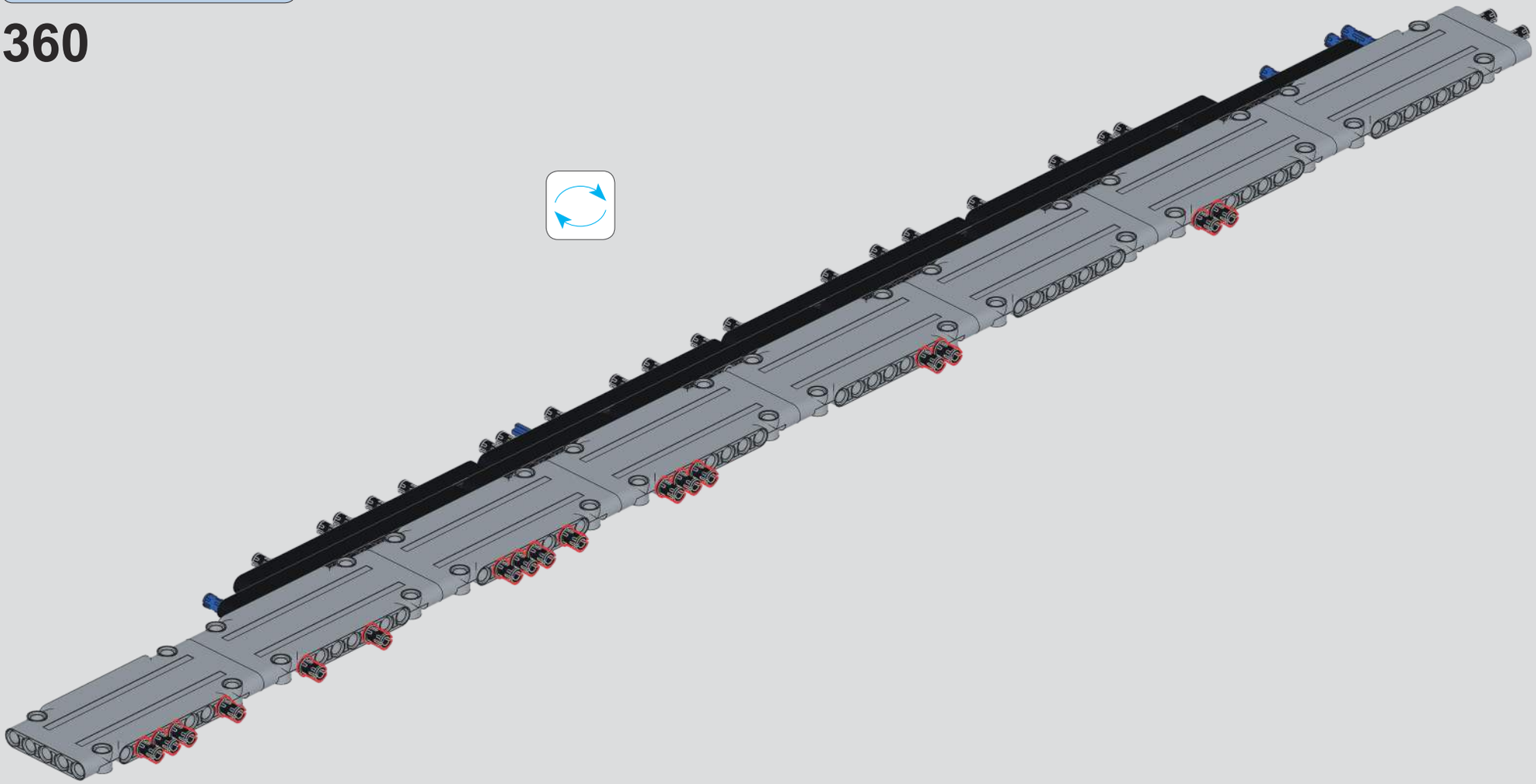

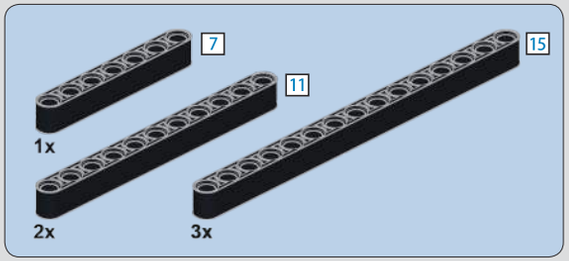

361

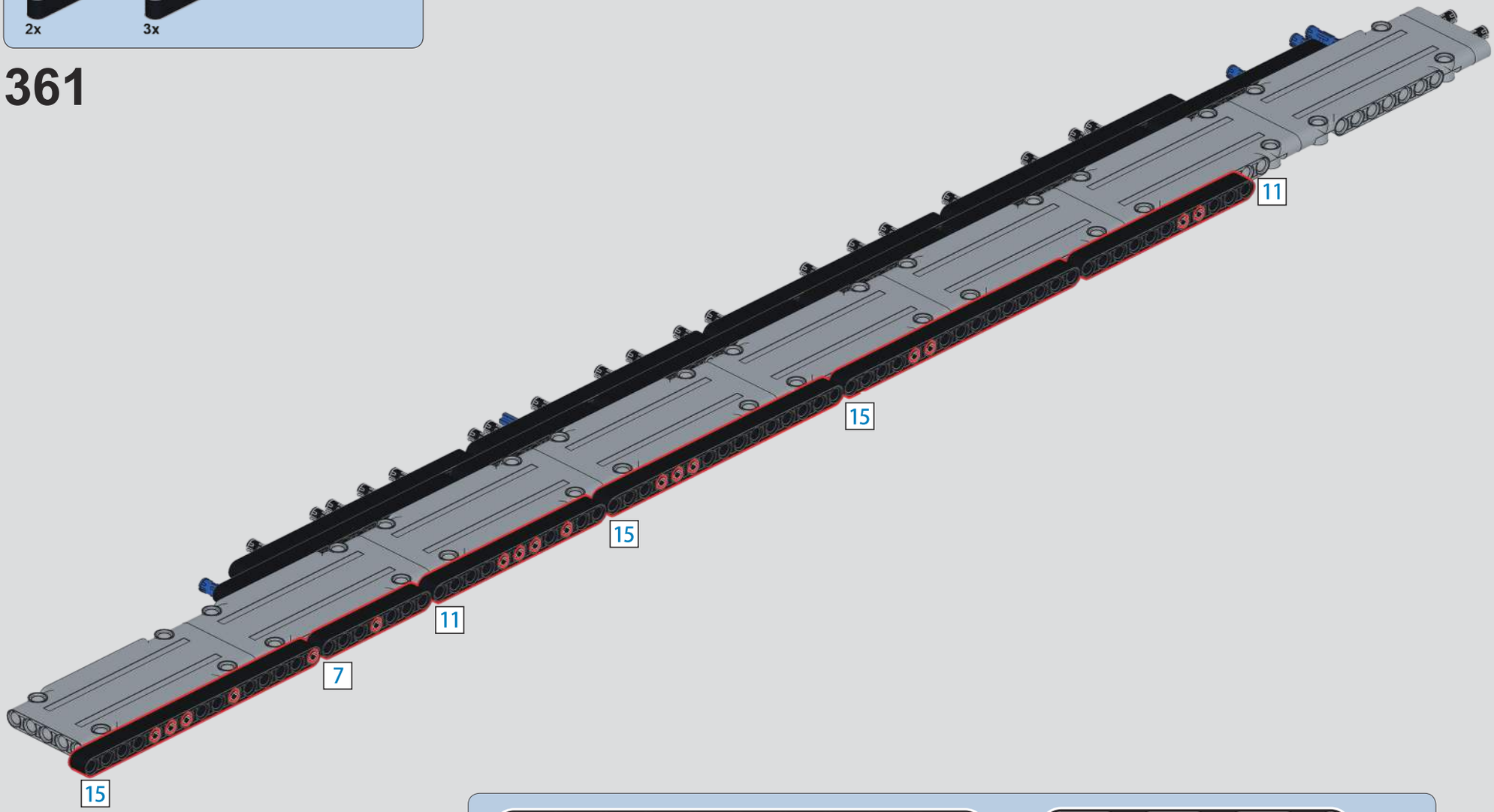

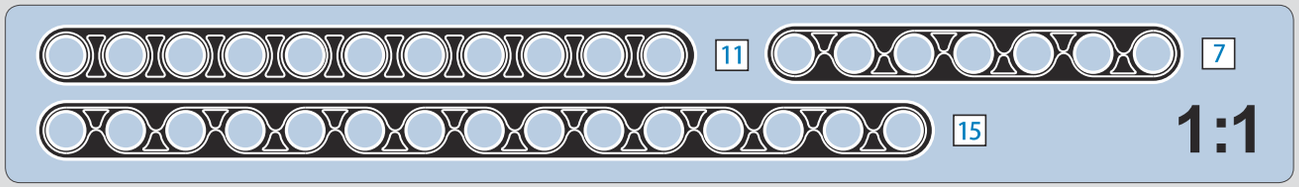

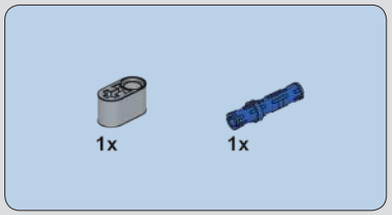

362

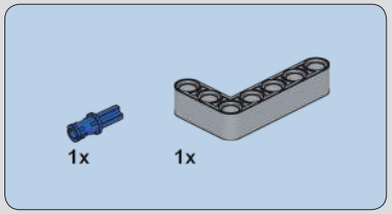

363

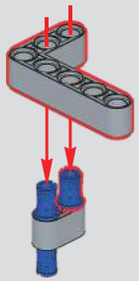

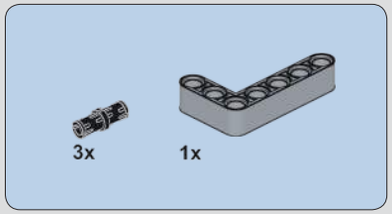

364

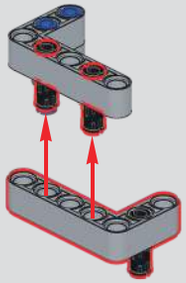

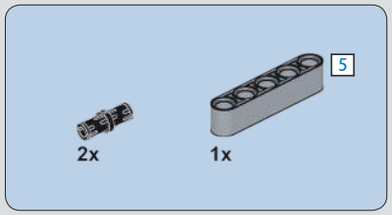

365

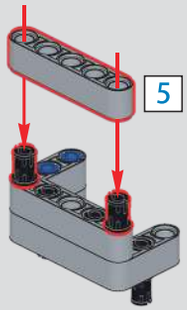

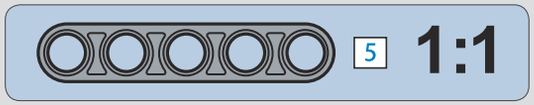

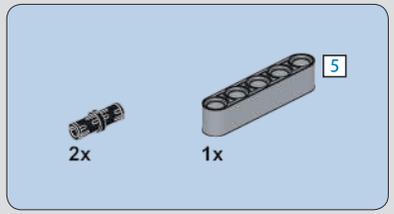

366

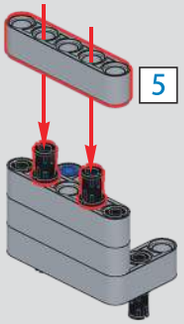

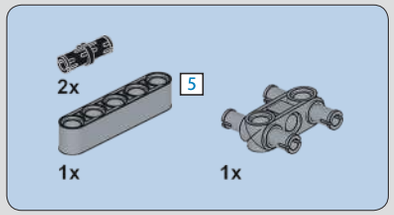

367

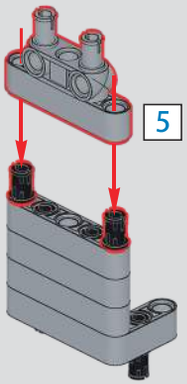

368

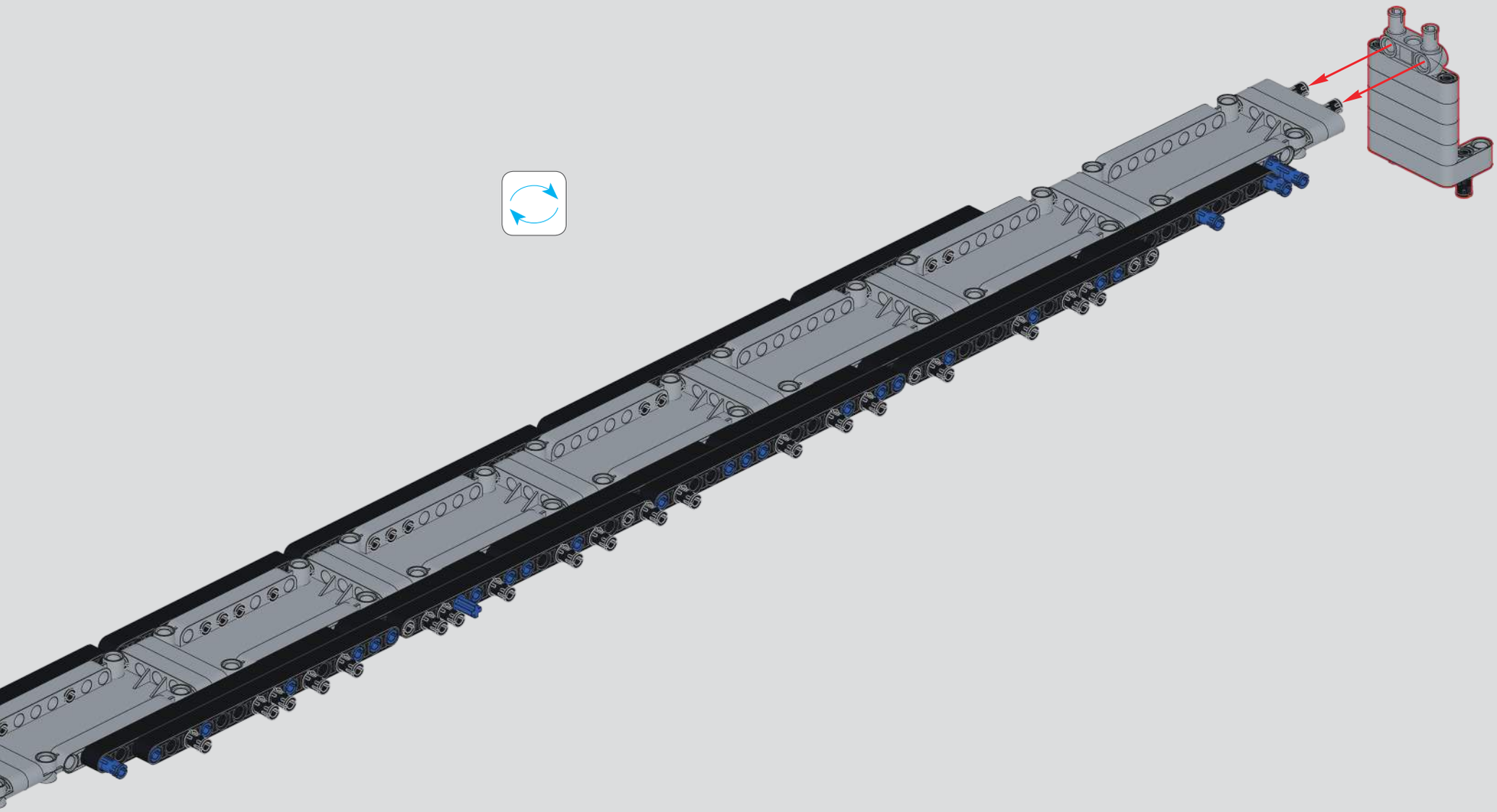

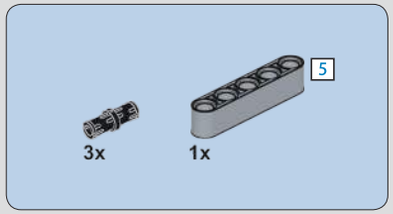

369

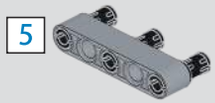

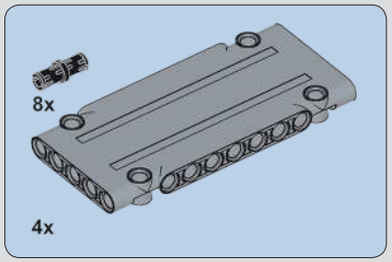

370

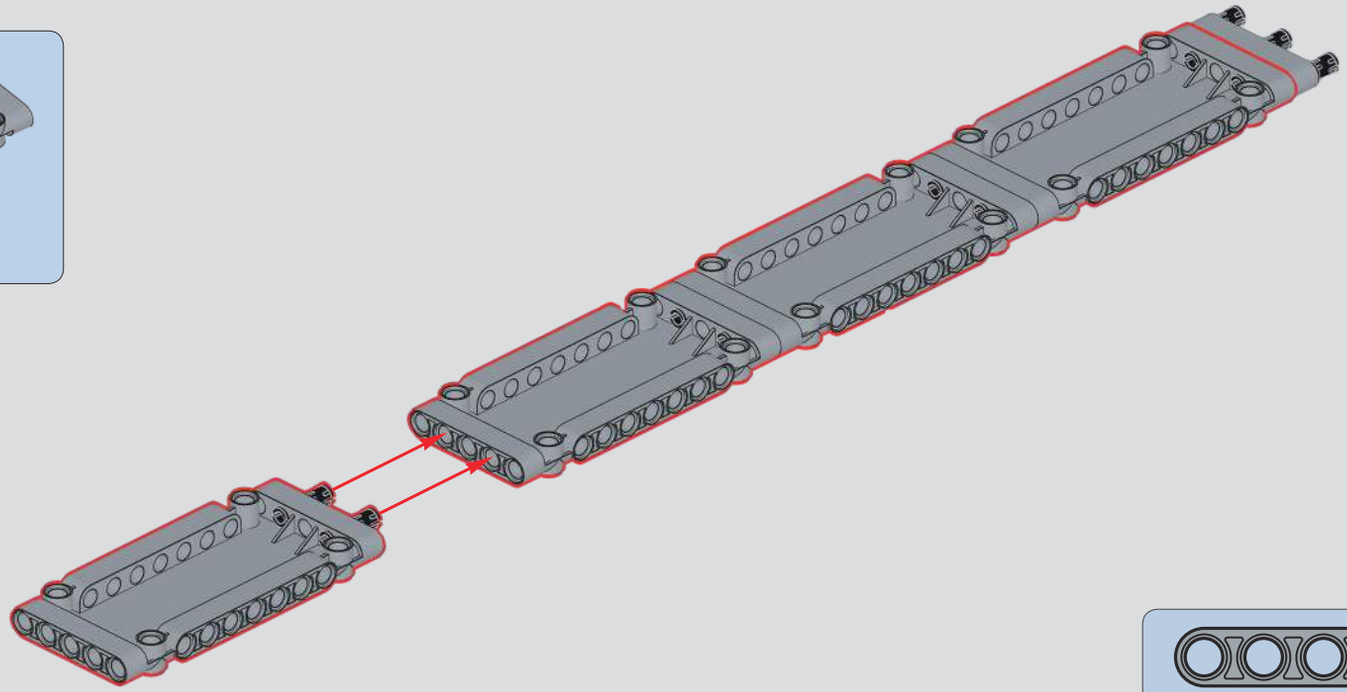

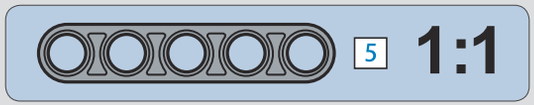

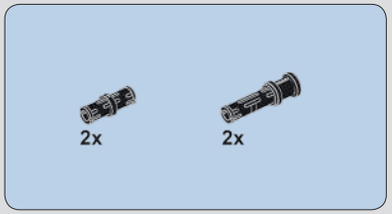

371

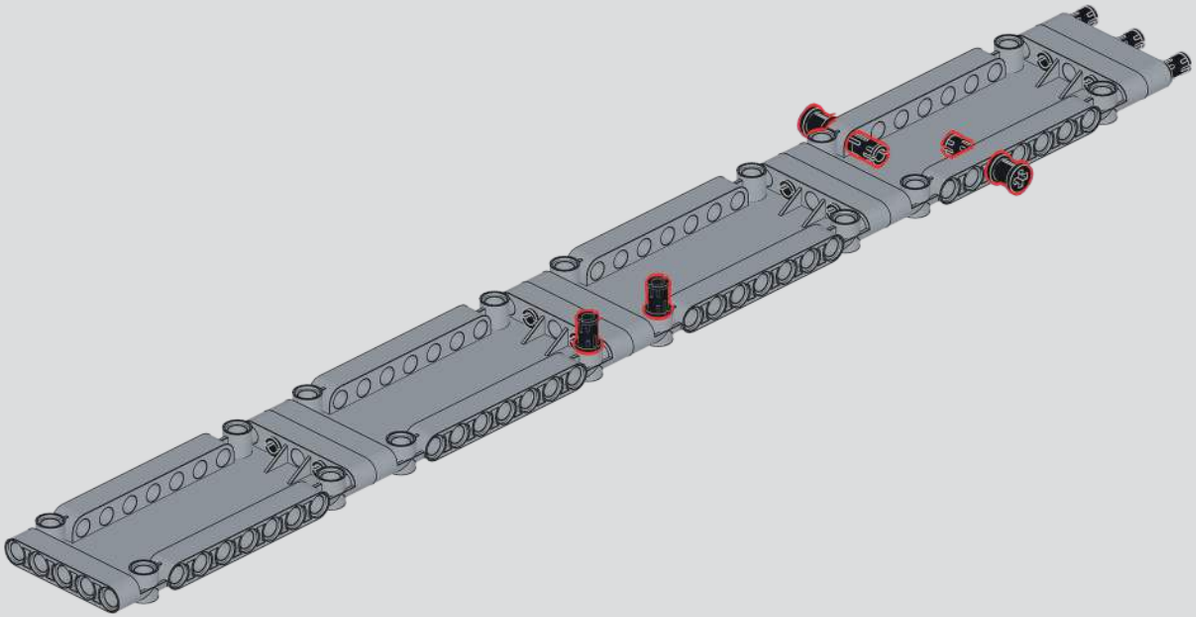

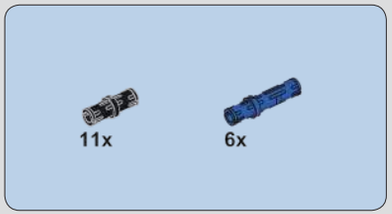

372

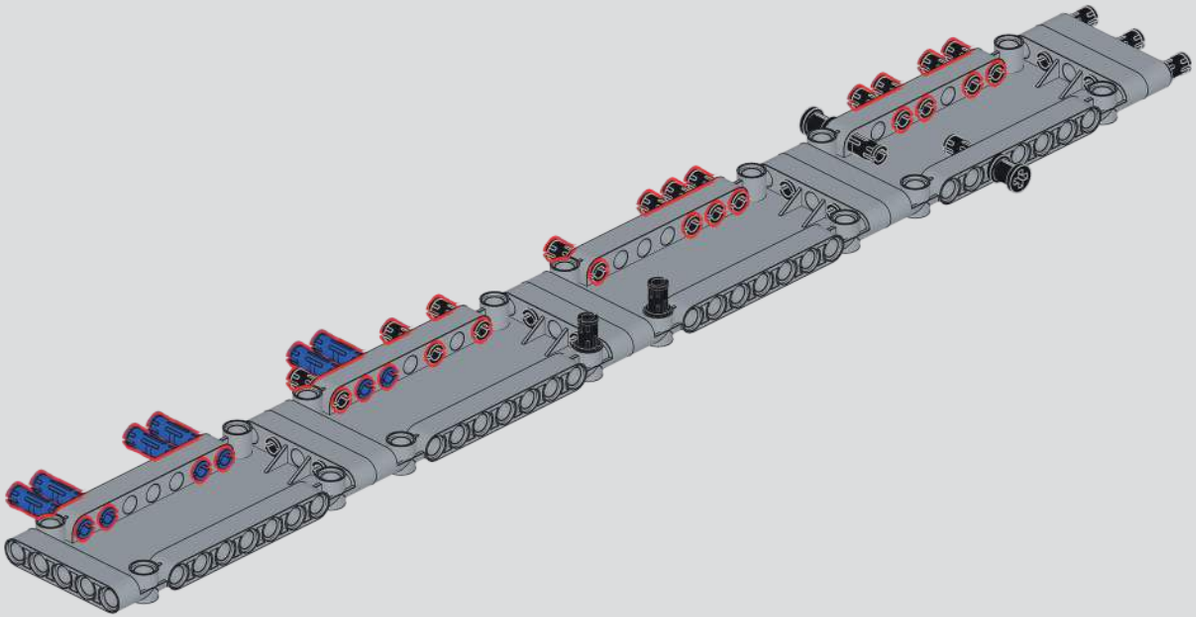

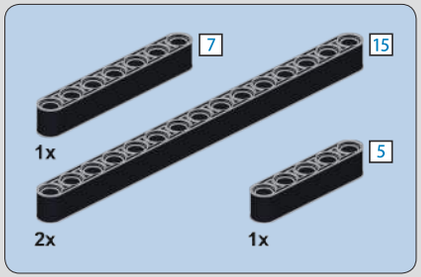

373

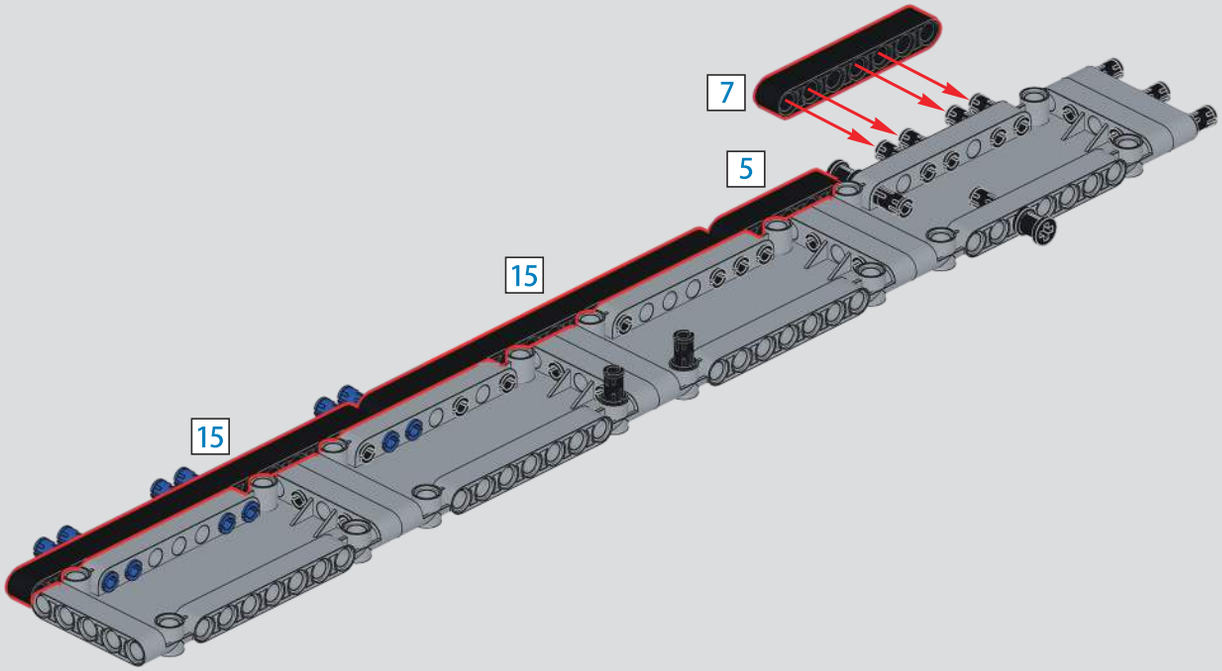

374

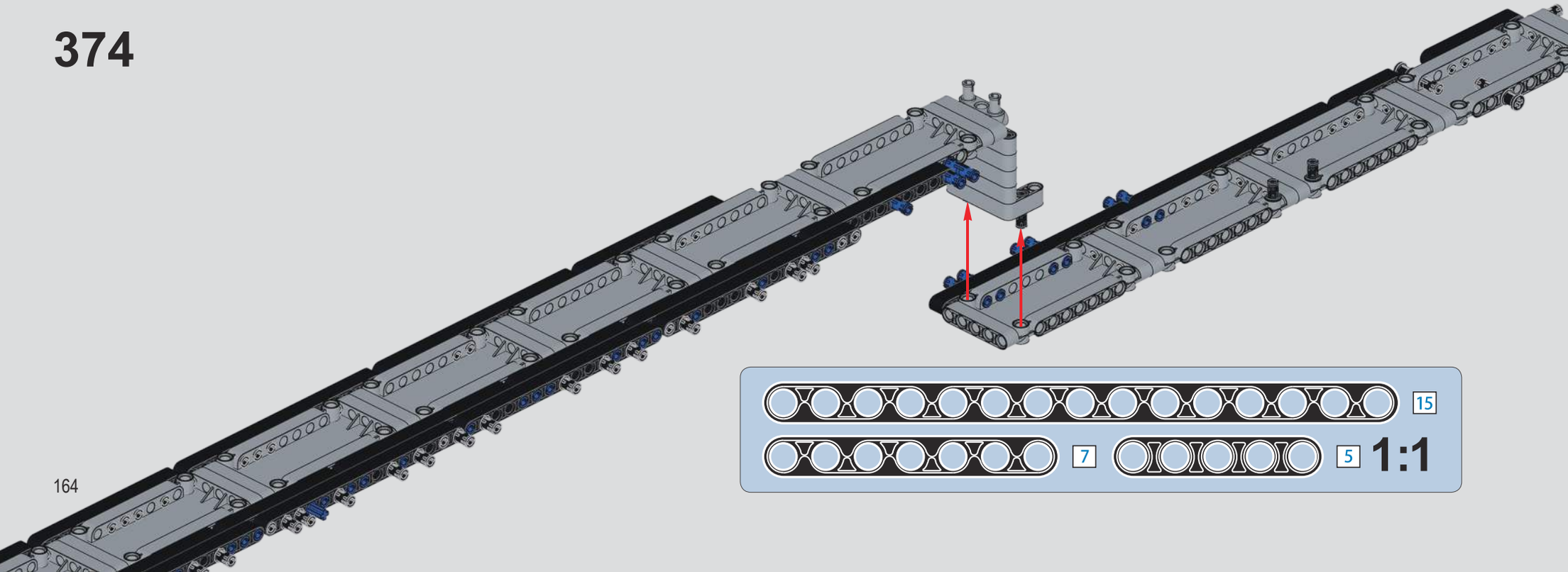

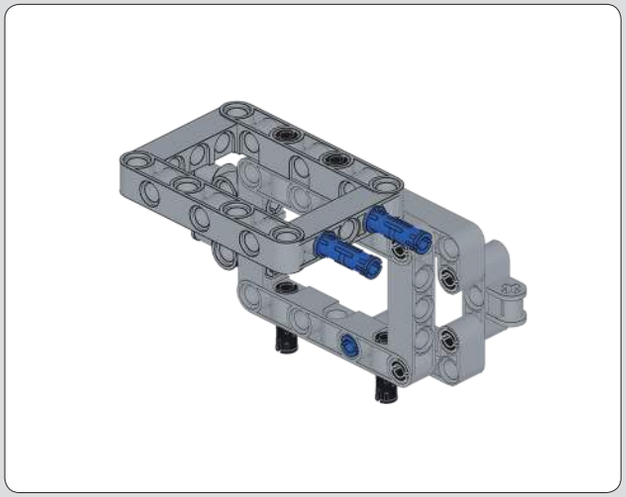

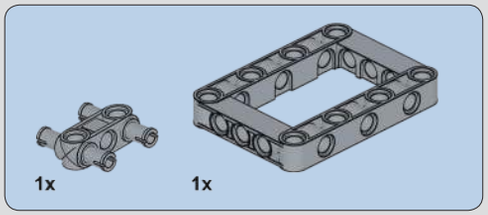

375

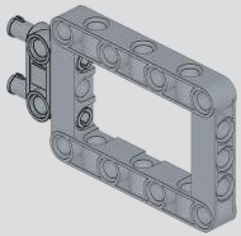

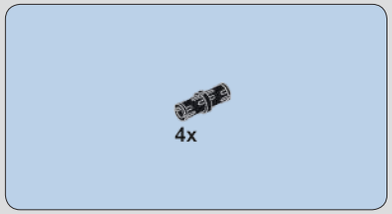

376

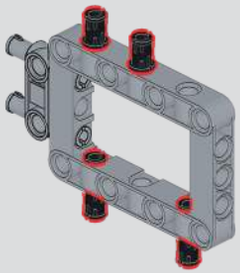

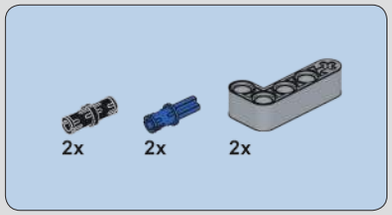

377

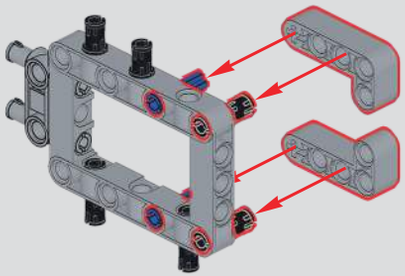

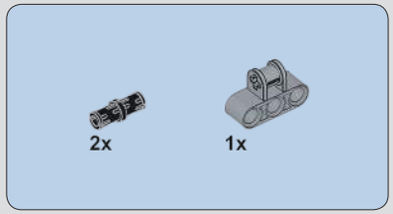

378

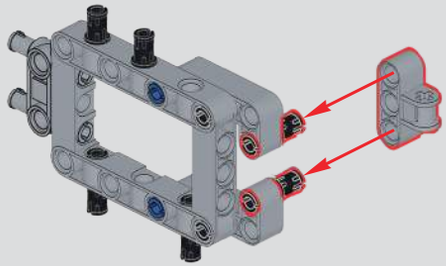

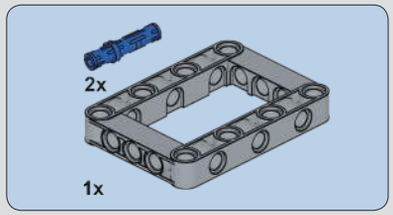

379

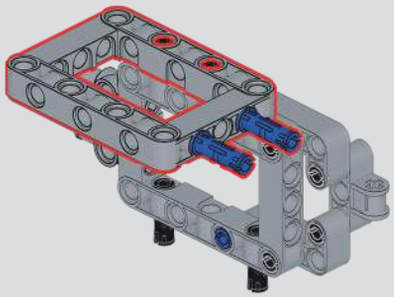

380

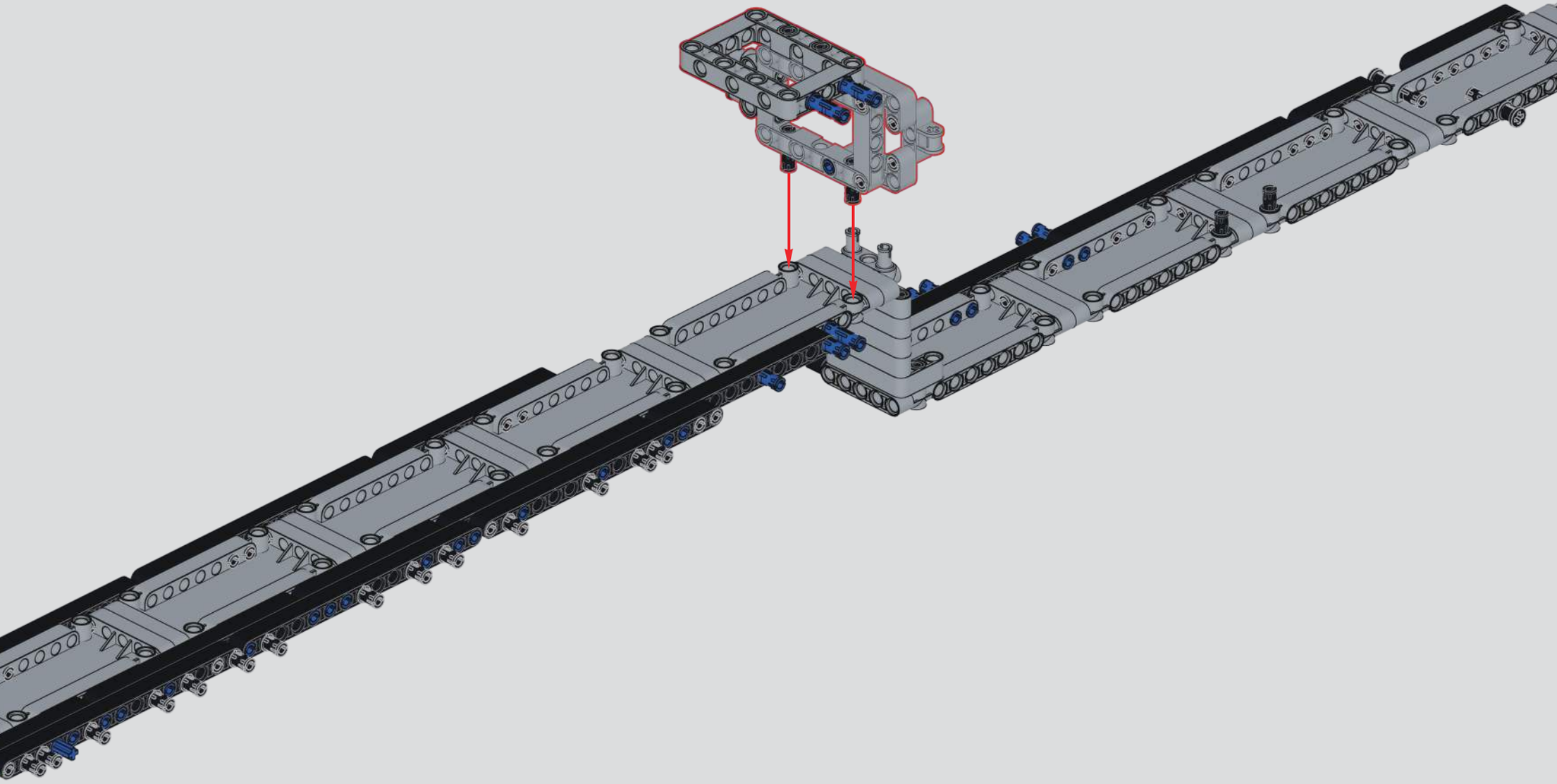

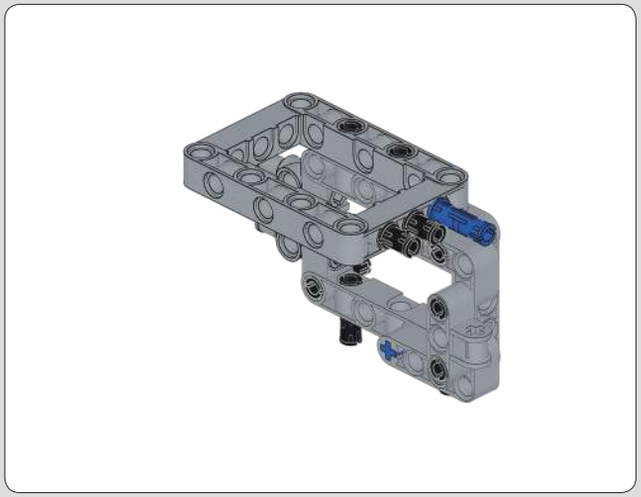

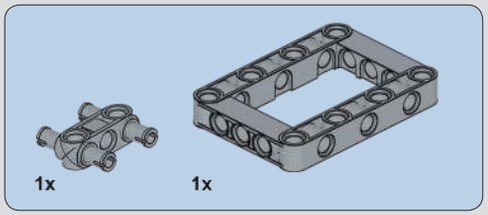

381

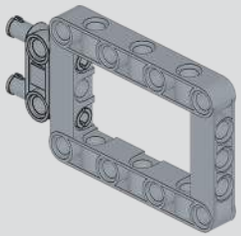

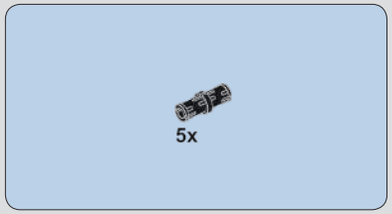

382

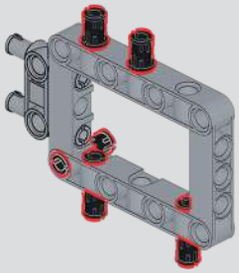

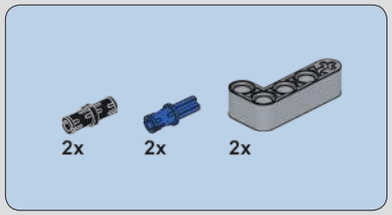

383

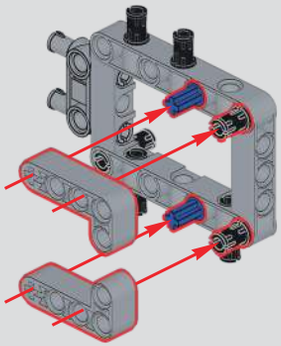

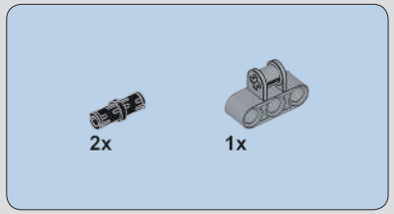

384

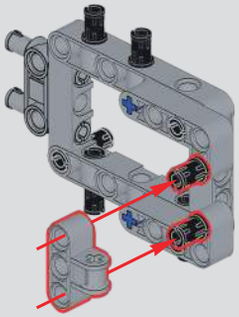

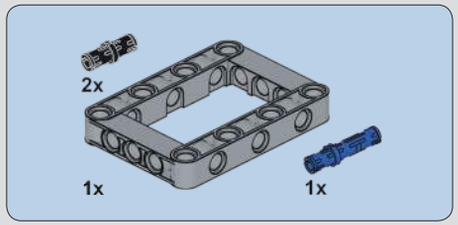

385

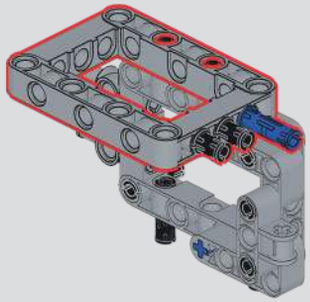

386

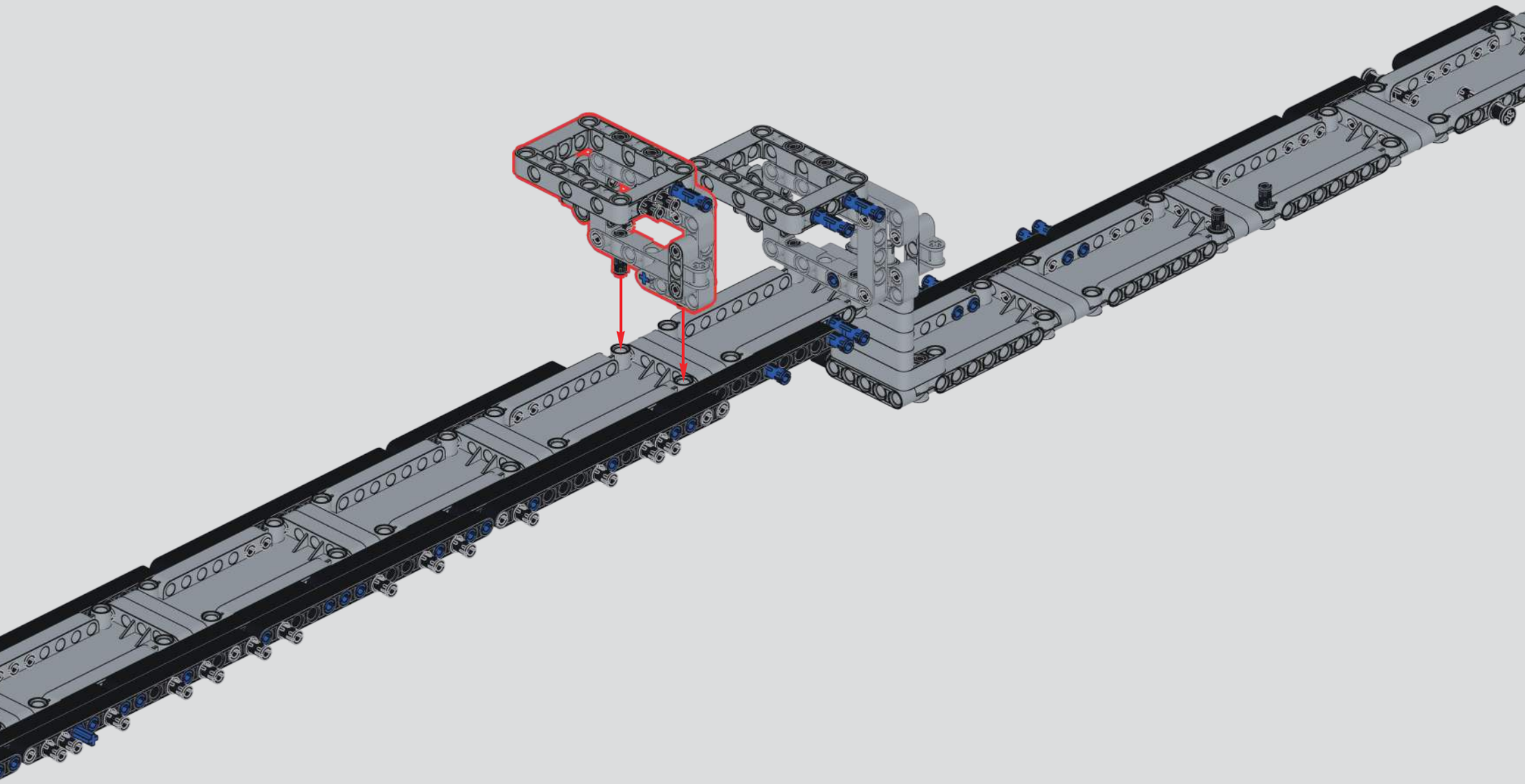

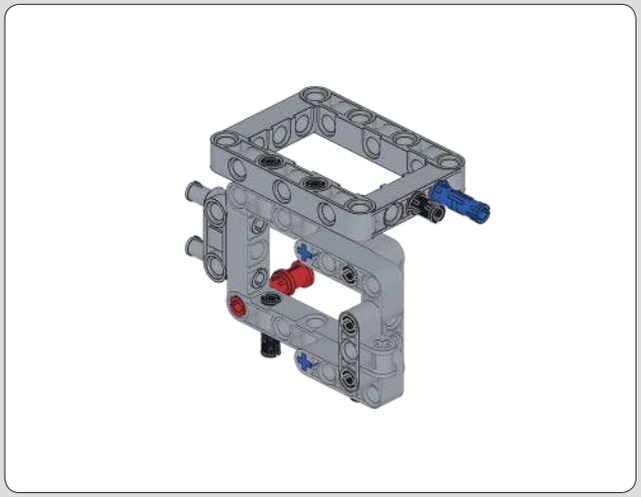

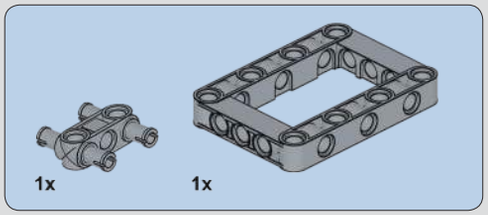

387

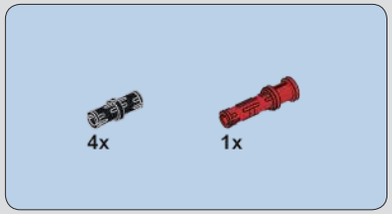

388

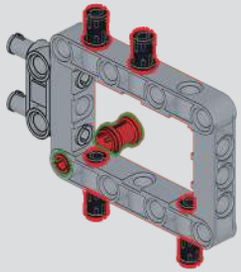

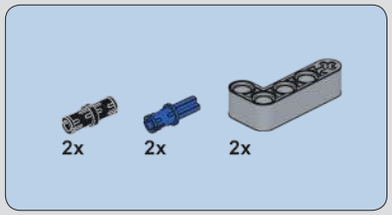

389

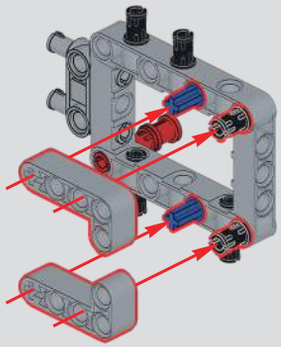

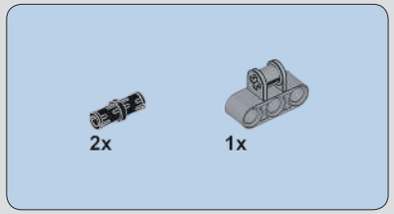

390

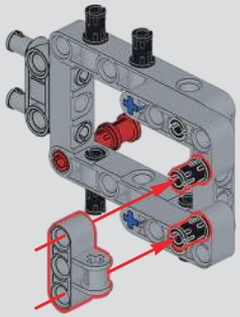

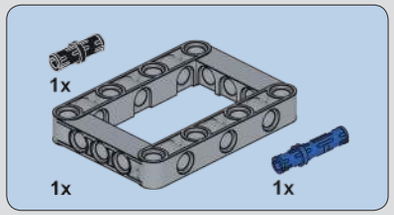

391

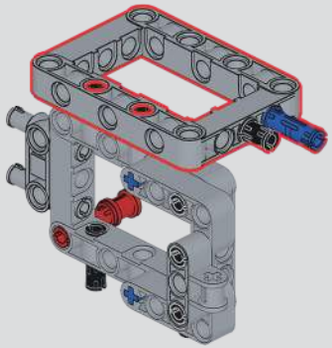

392

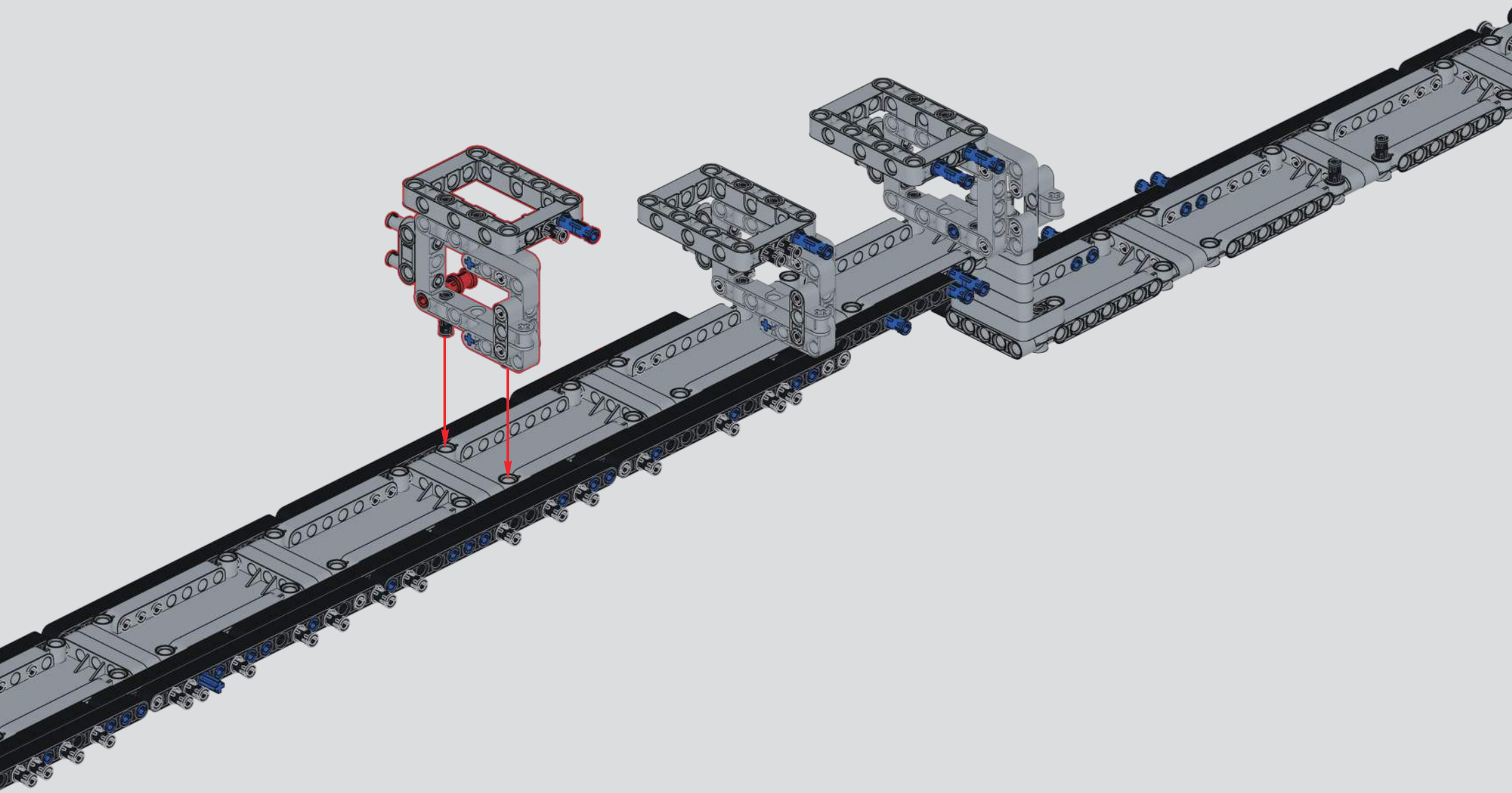

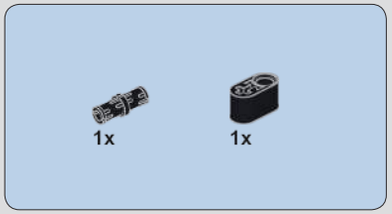

393

394

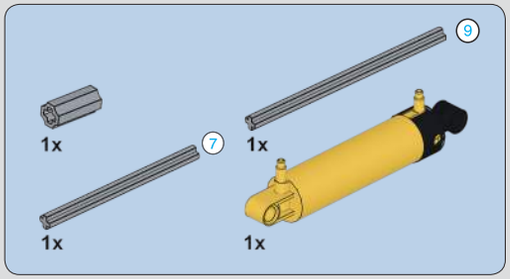

395

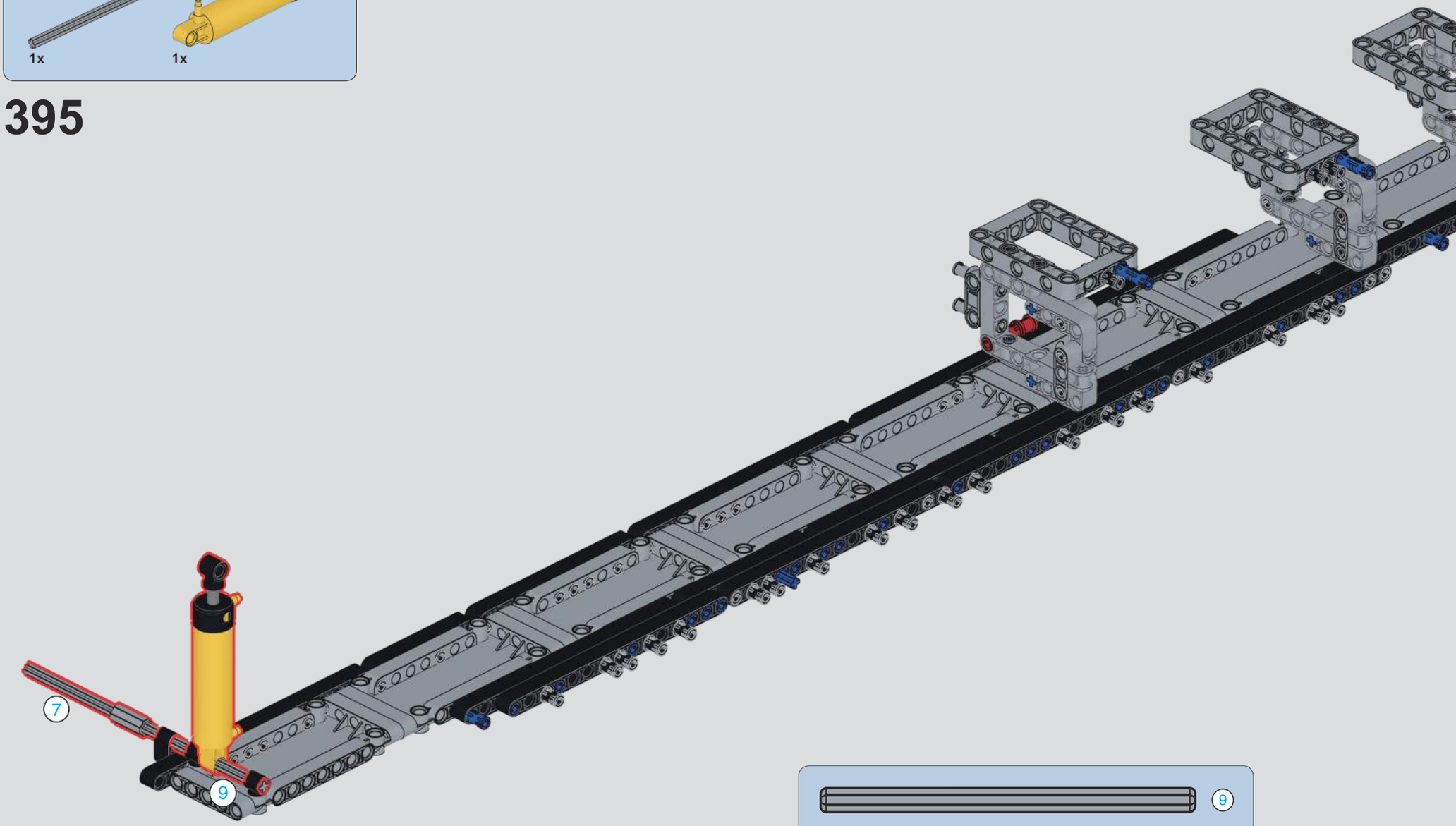

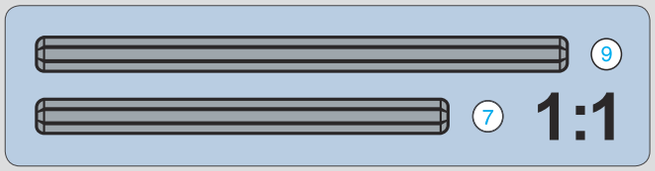

396

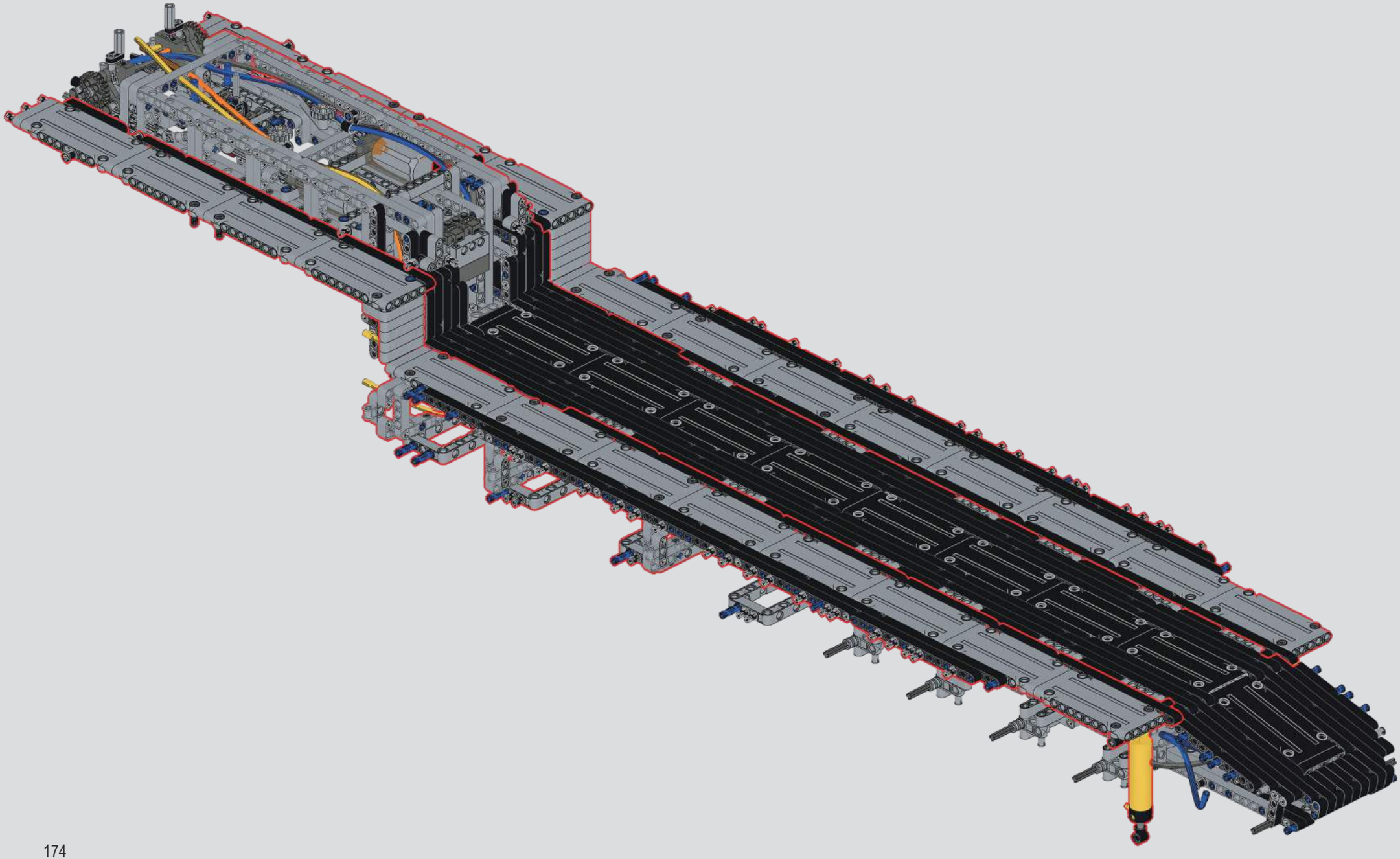

397

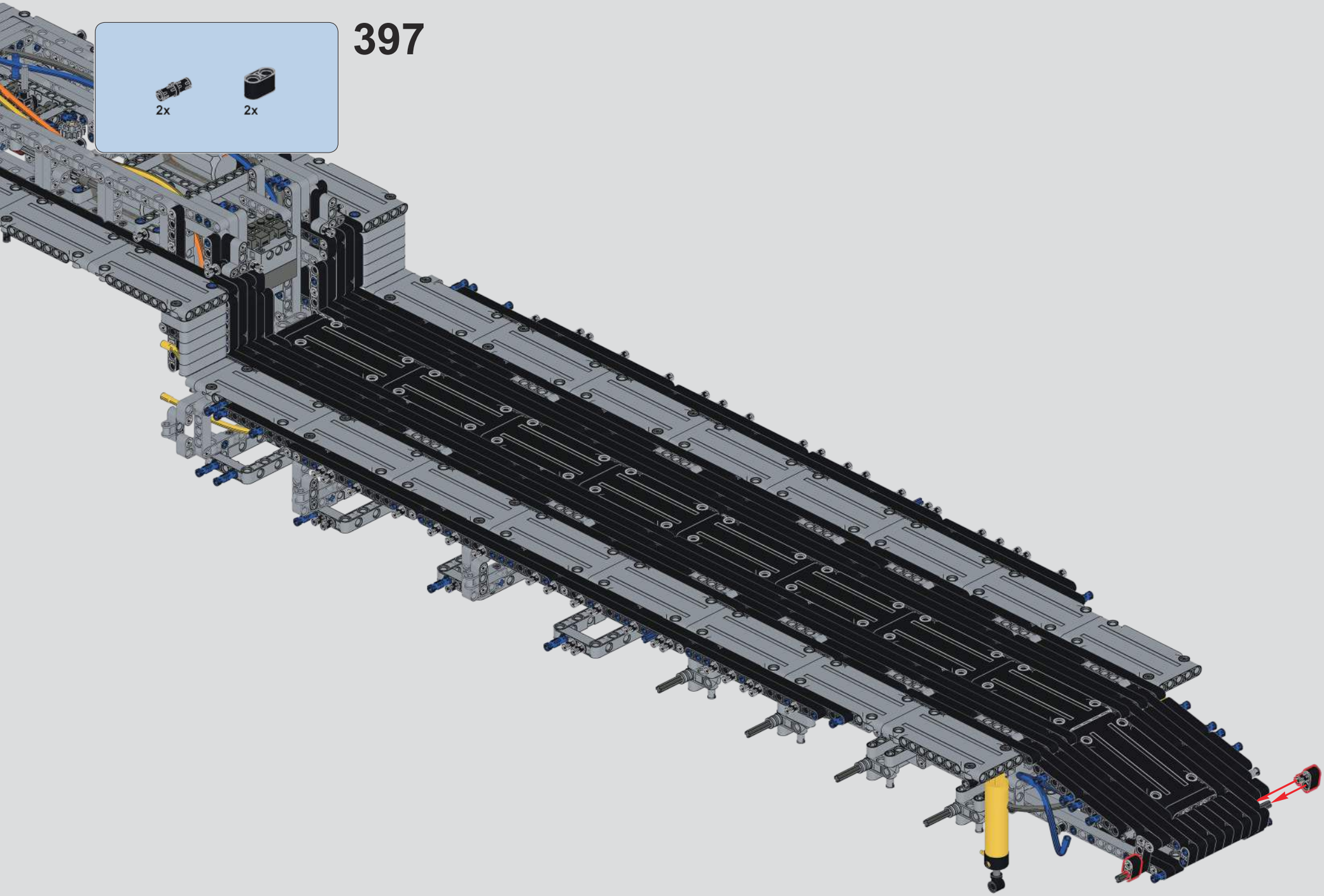

398

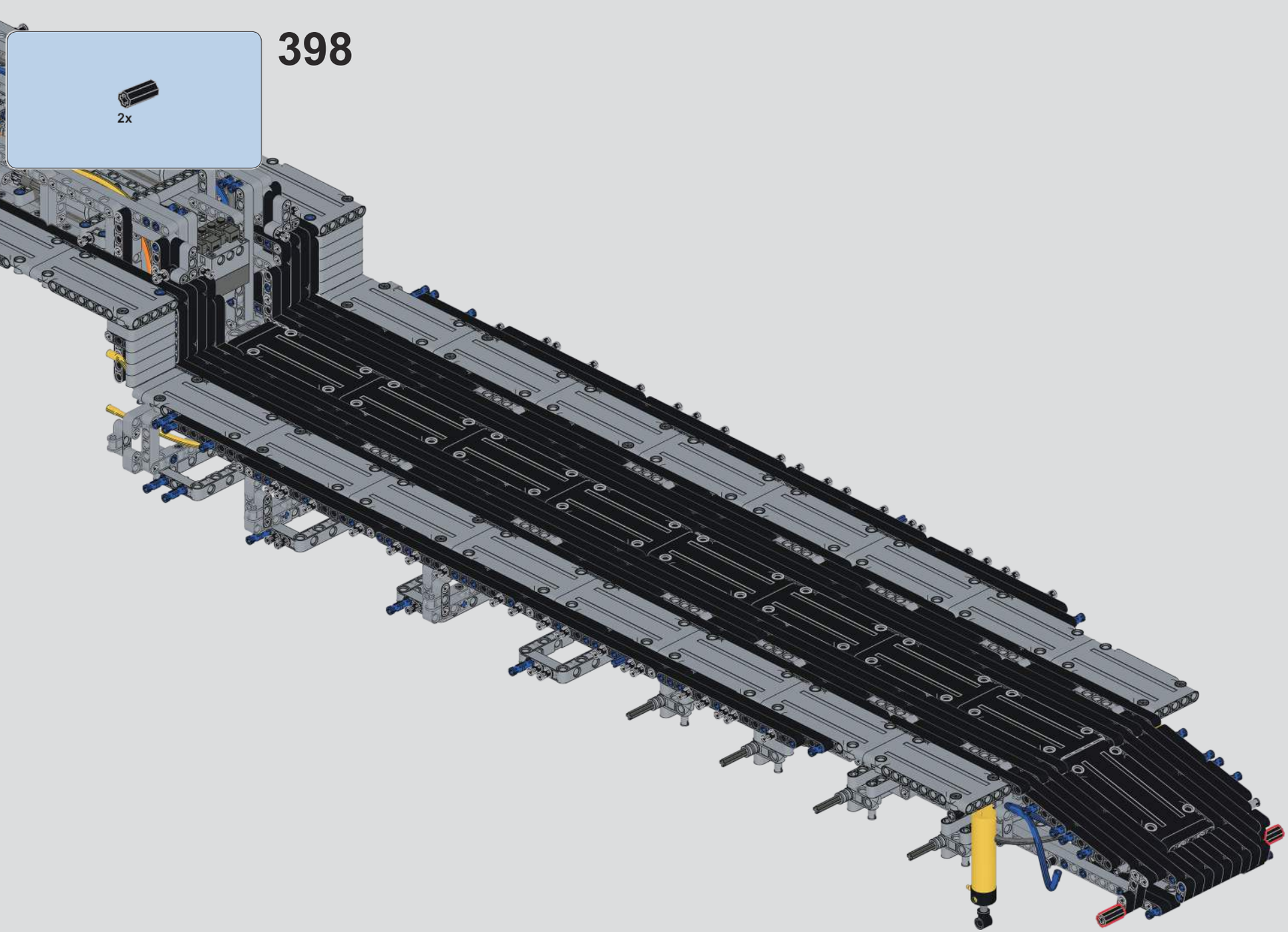

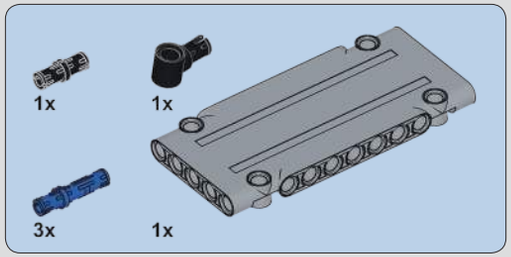

399

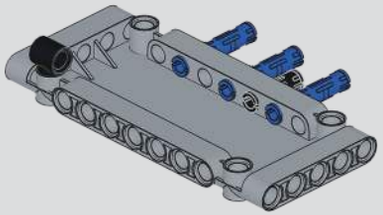

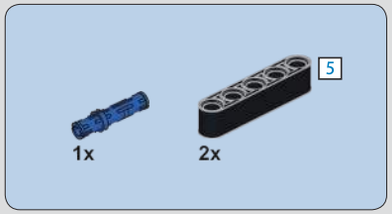

400

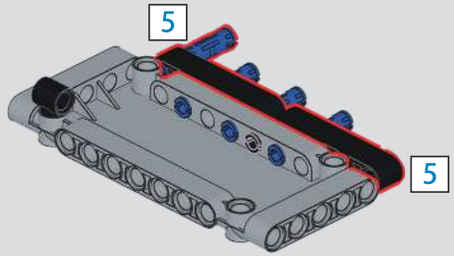

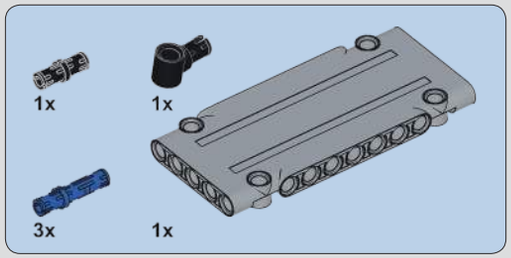

401

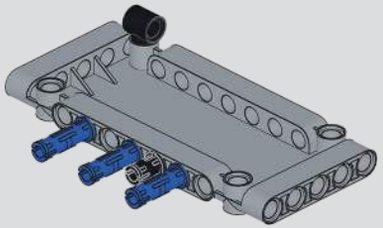

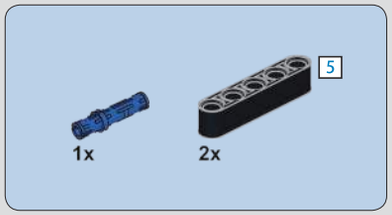

402

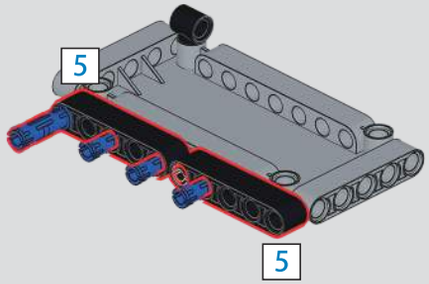

403

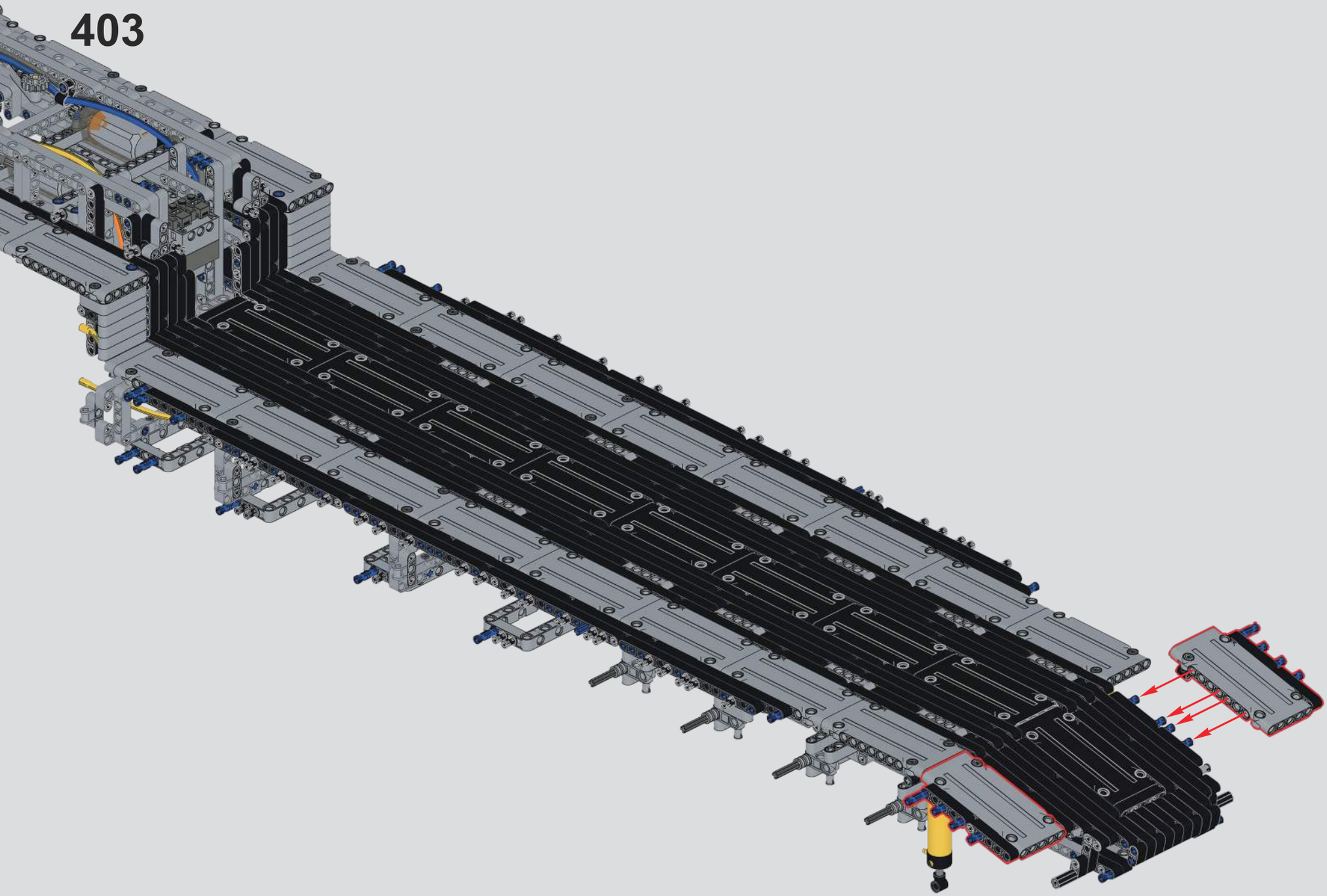

404

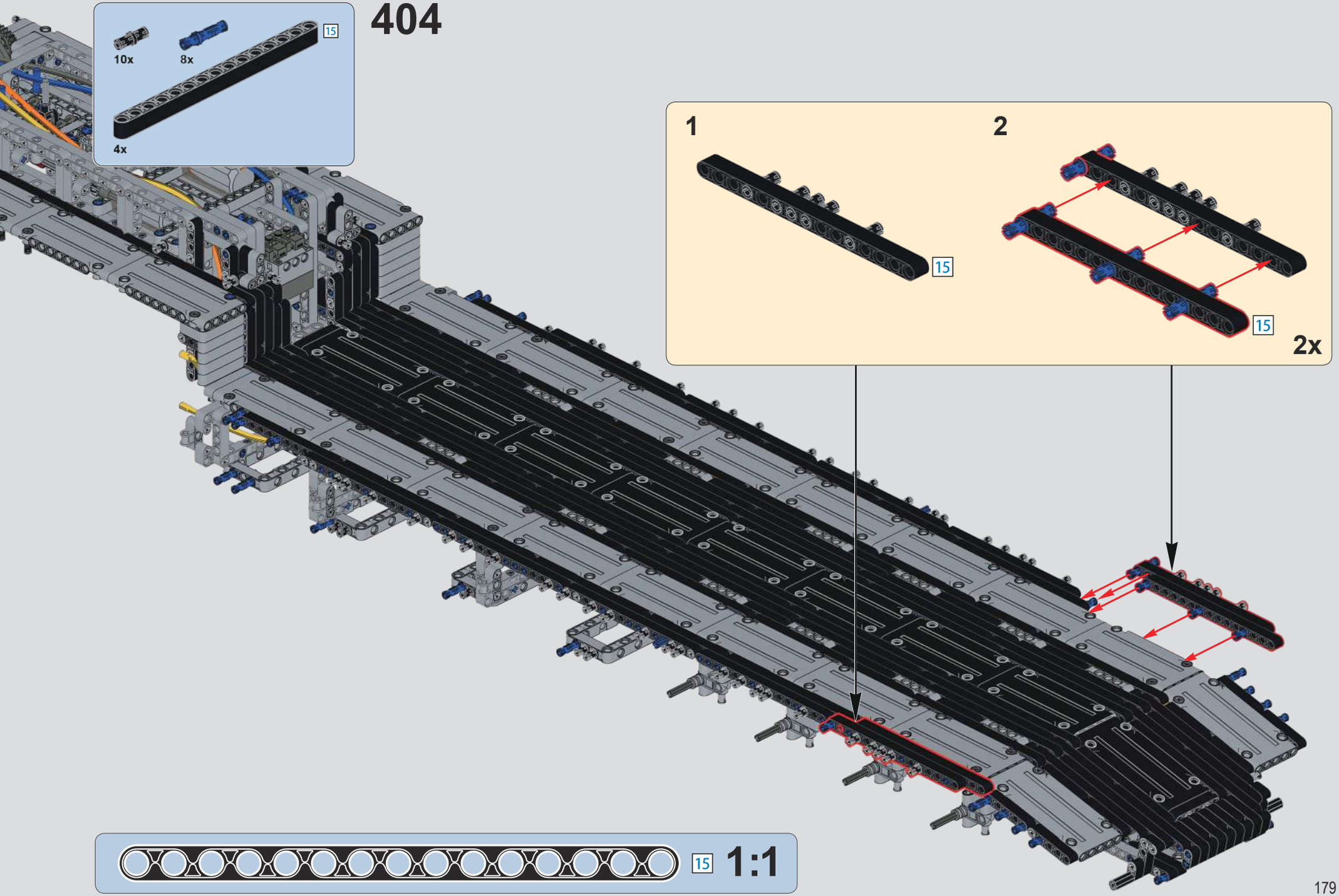

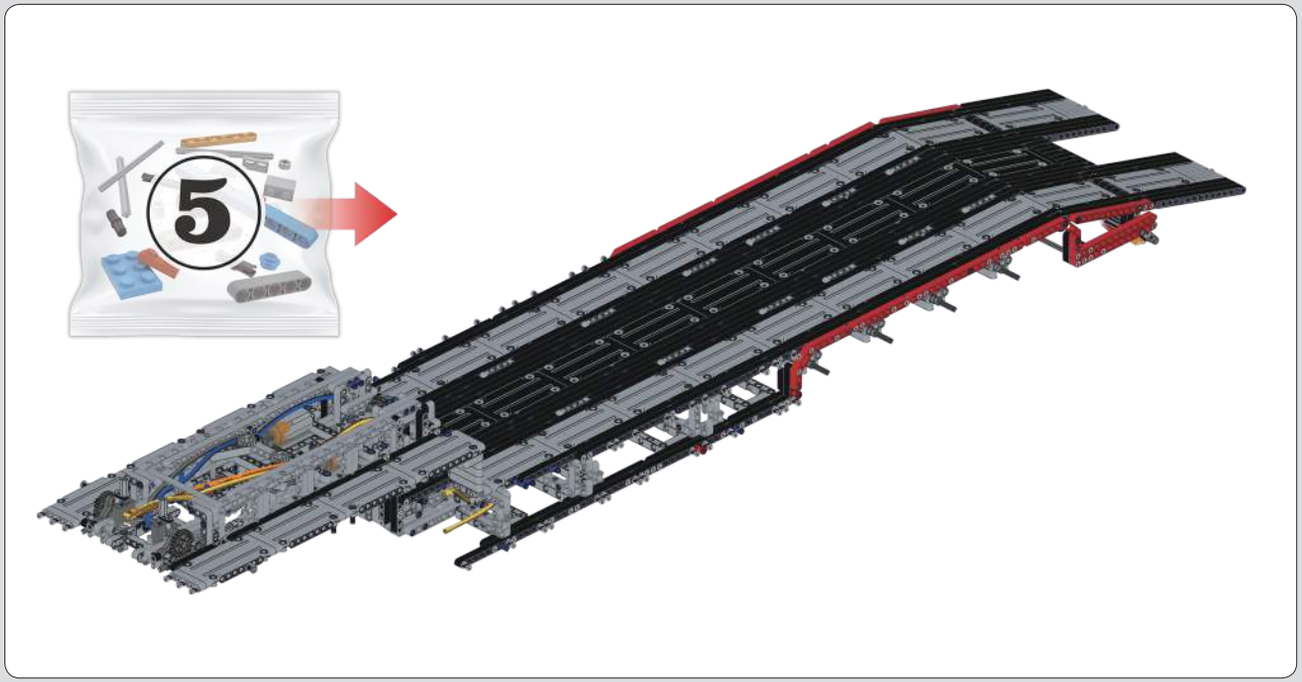
5

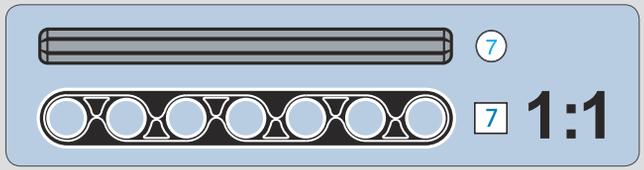
7
7
1:1

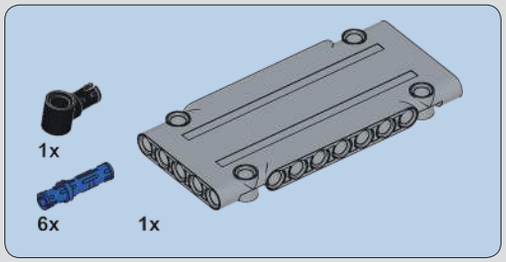
1x
6x
1x

405

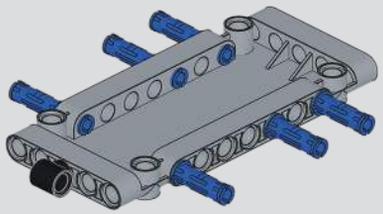

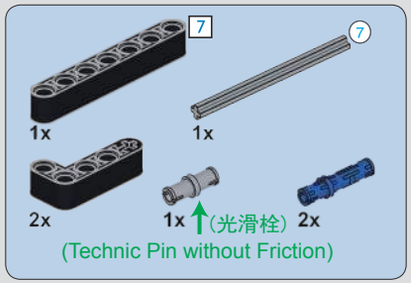
7
7
1x
1x
2x
1x
(光滑栓)
2x
(Technic Pin without Friction)

406

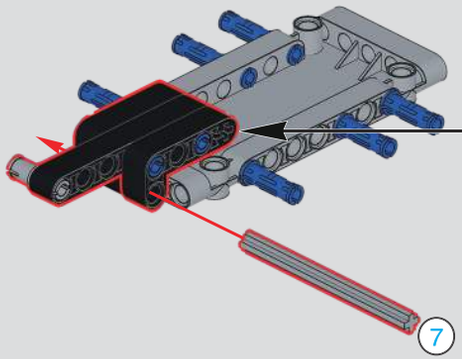
7

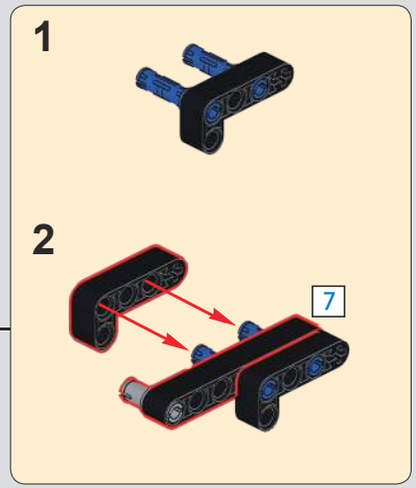
1
2
7

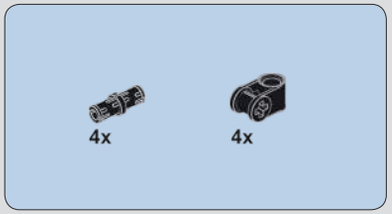

407

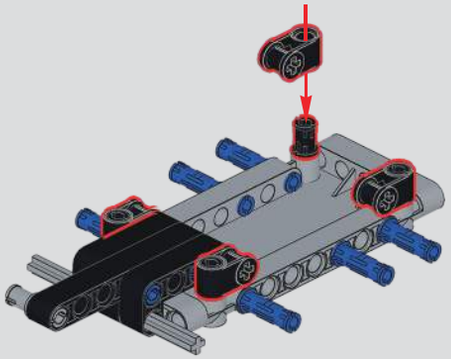

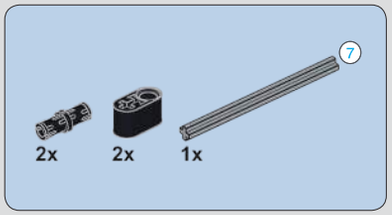

408

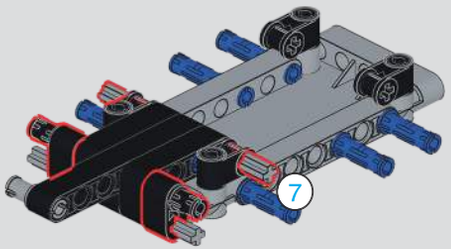

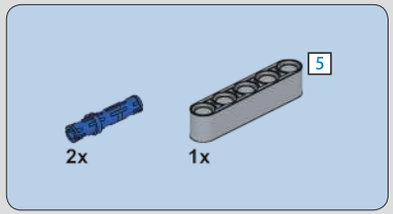

409

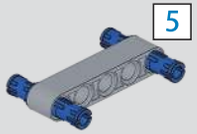

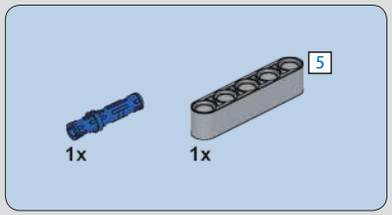

410

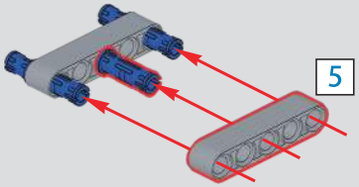

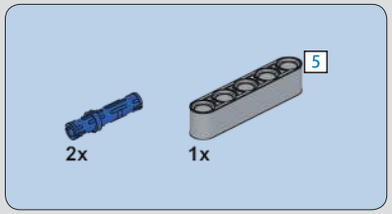

411

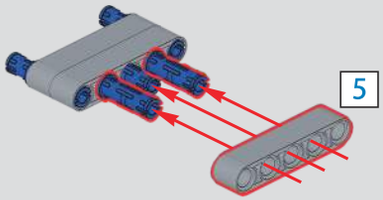

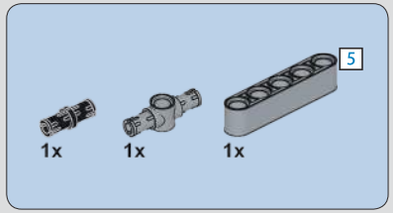

412

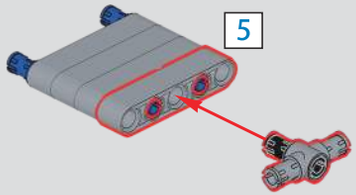

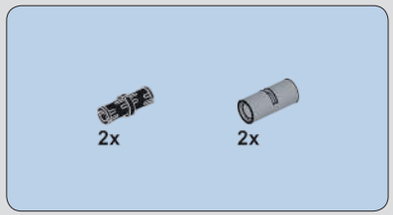

413

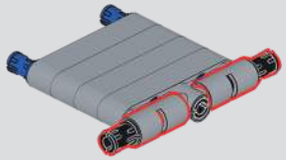

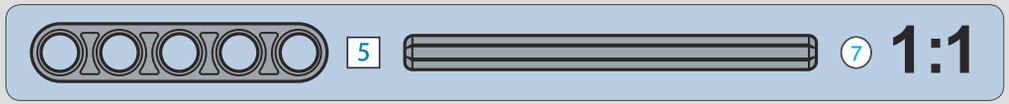

414

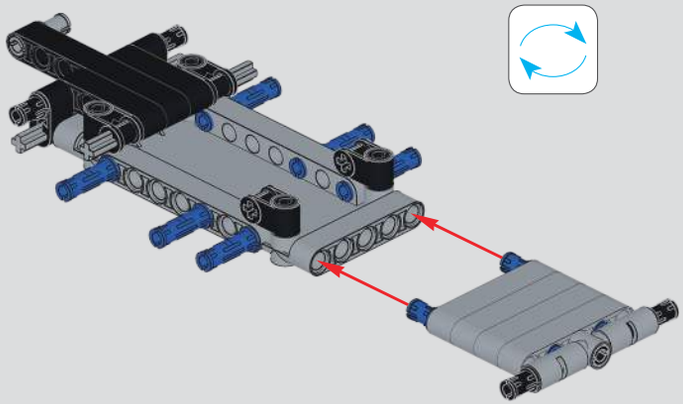

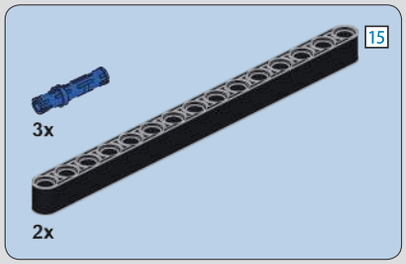

415

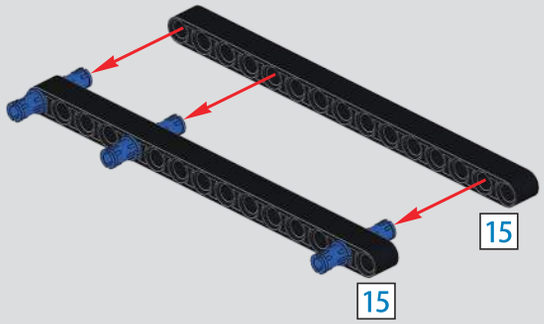

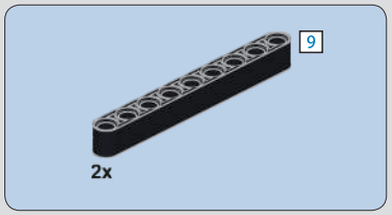

416

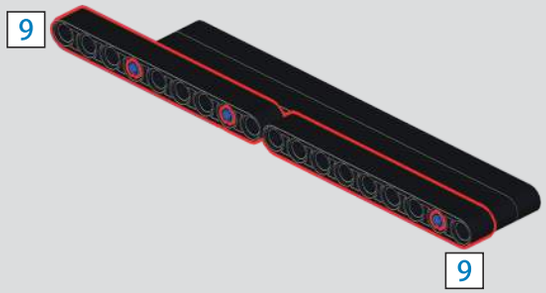

2x

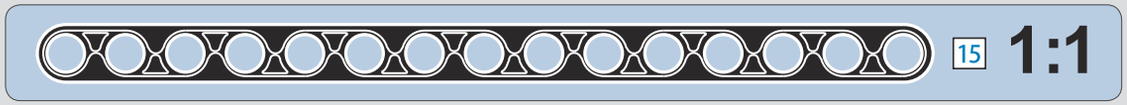

417

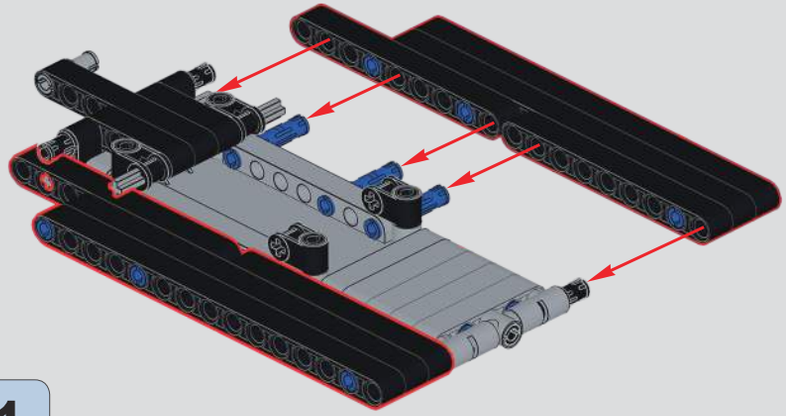

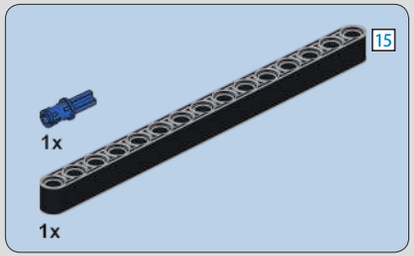

418

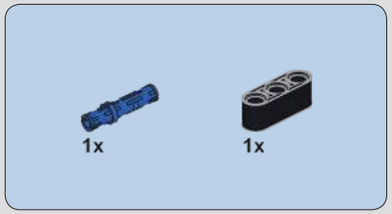

419

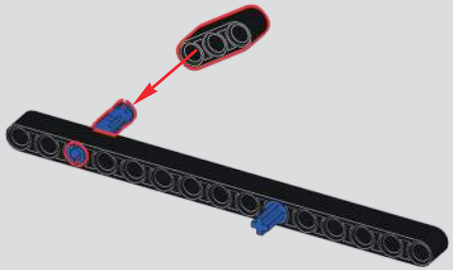

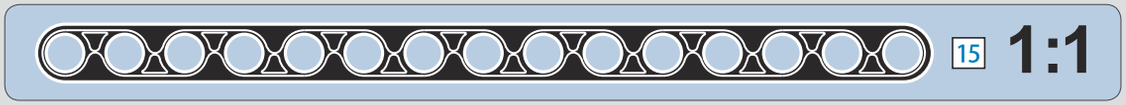

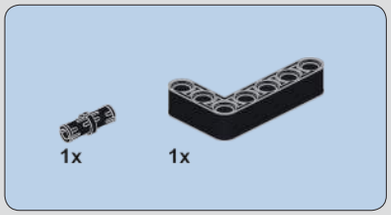

420

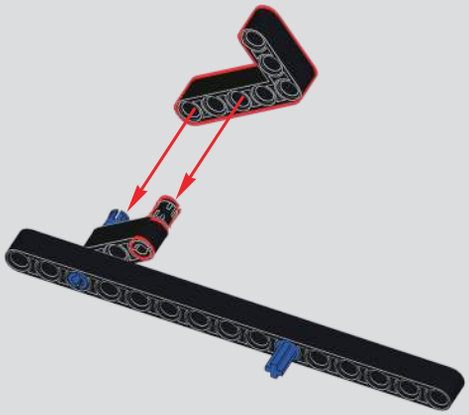

421

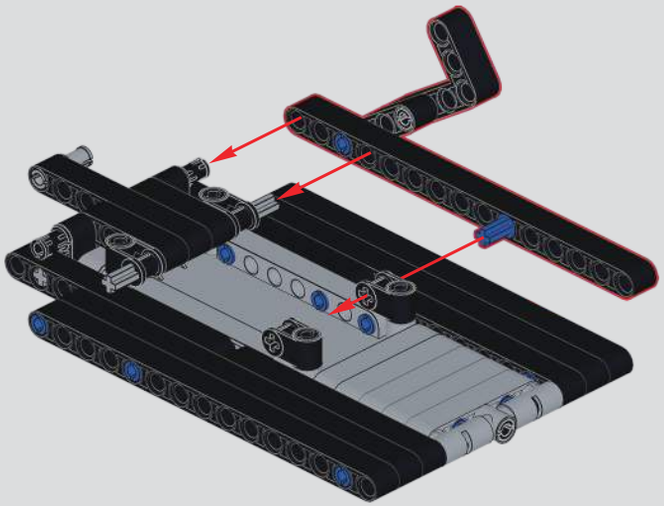

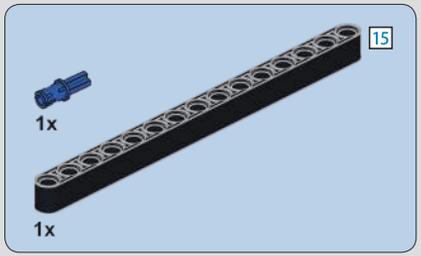

422

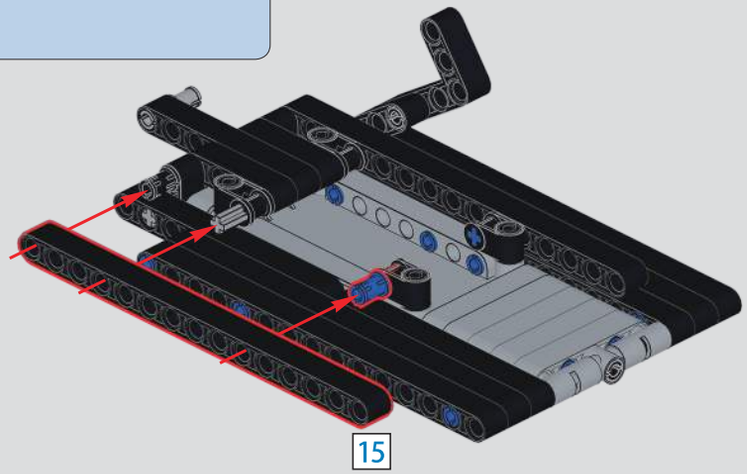

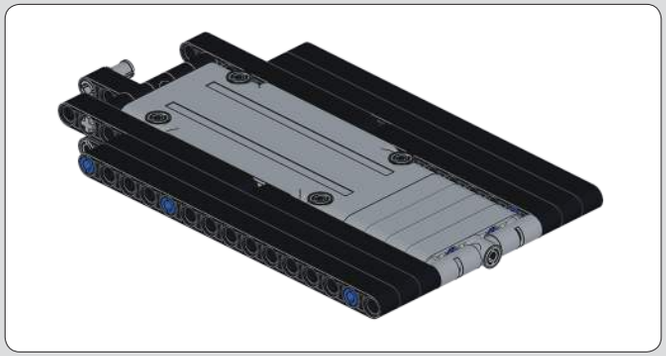

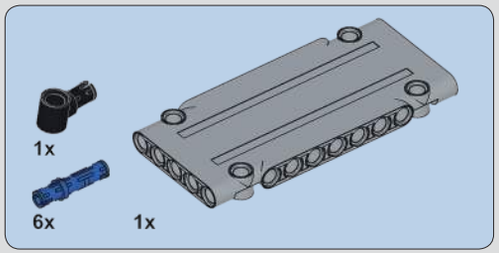

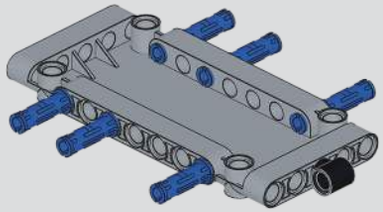

423

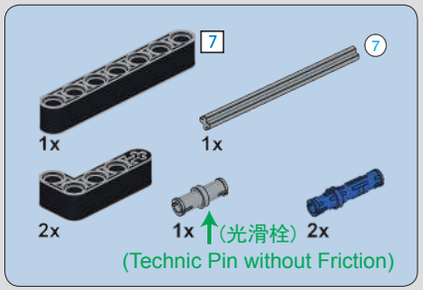

424

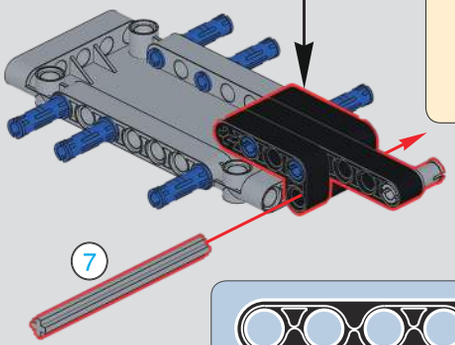

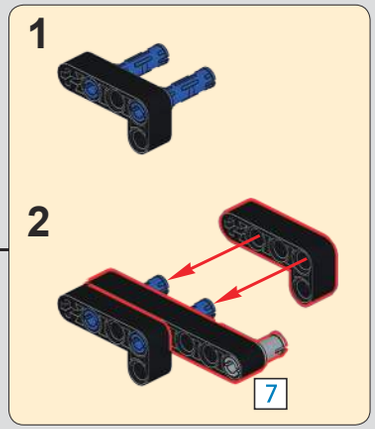

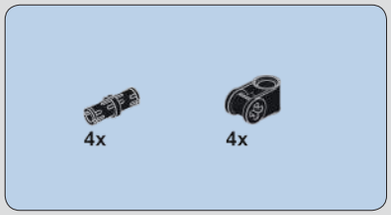

425

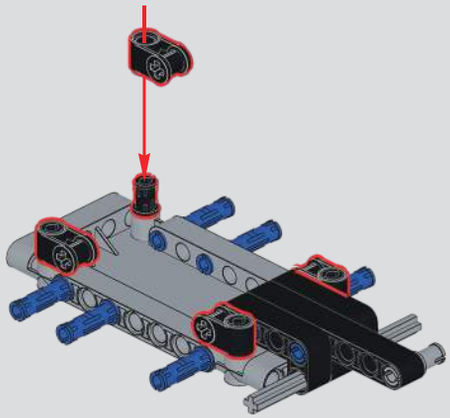

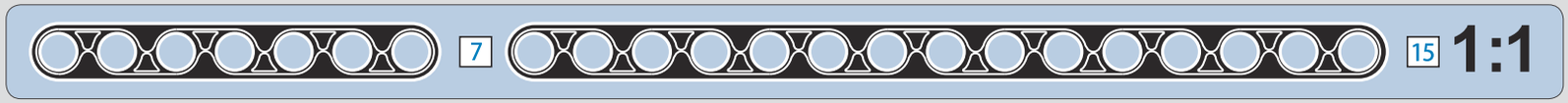

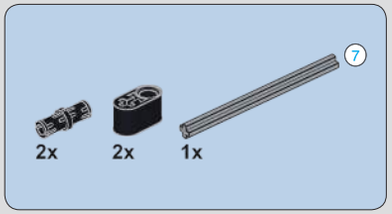

426

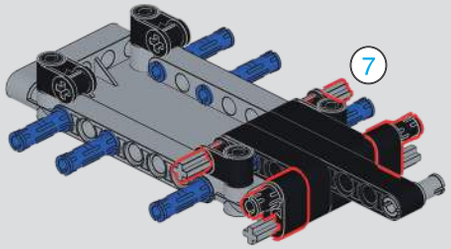

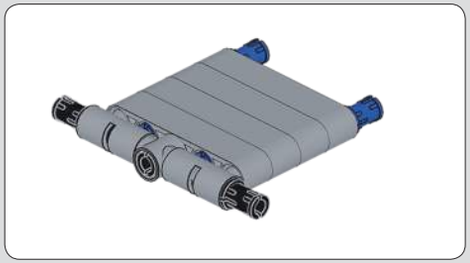

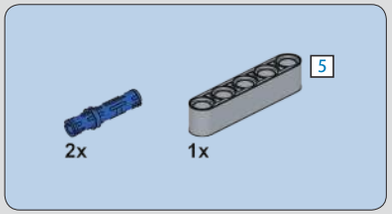

427

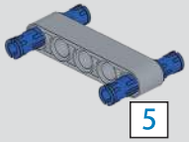

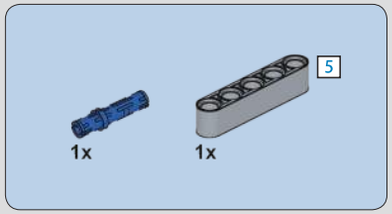

428

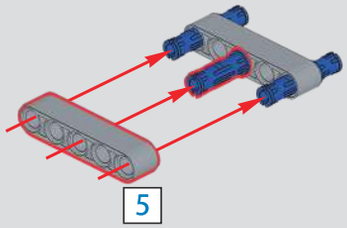

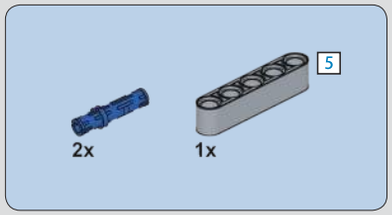

429

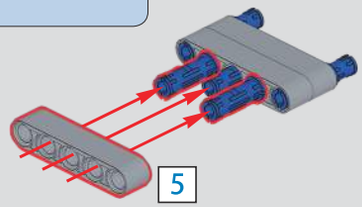

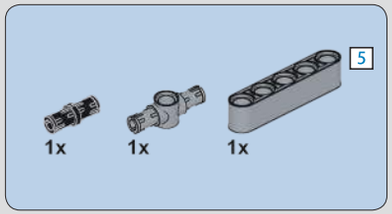

430

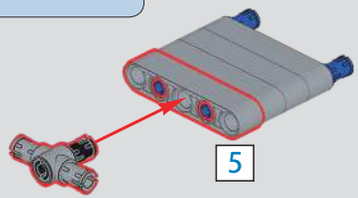

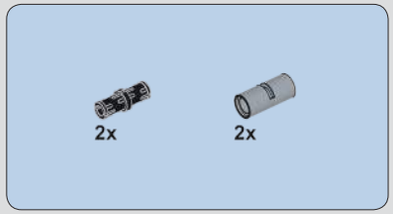

431

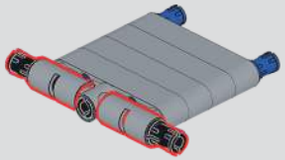

432

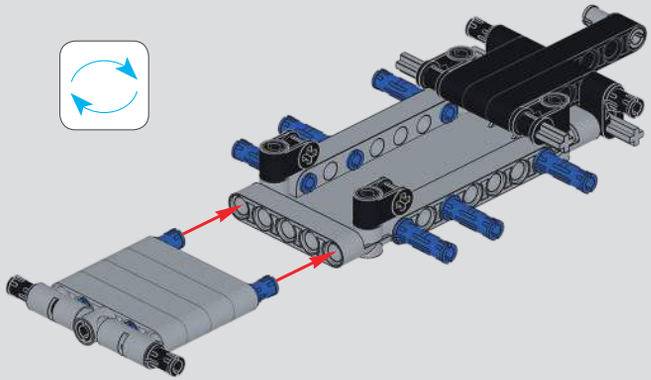

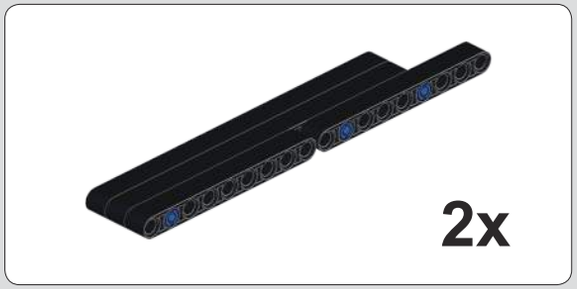

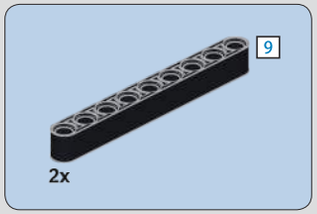

434

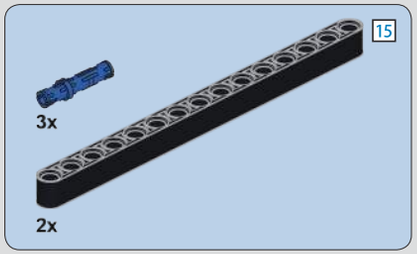

433

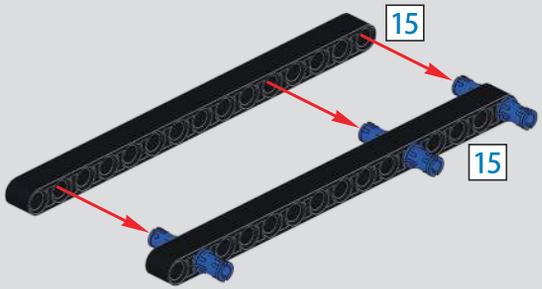

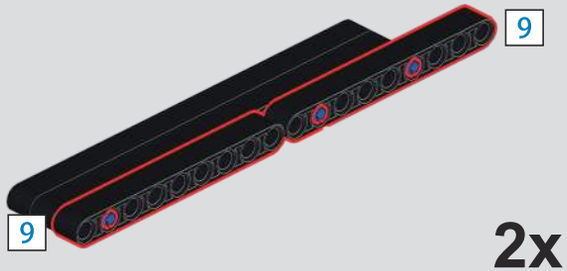

2x

435

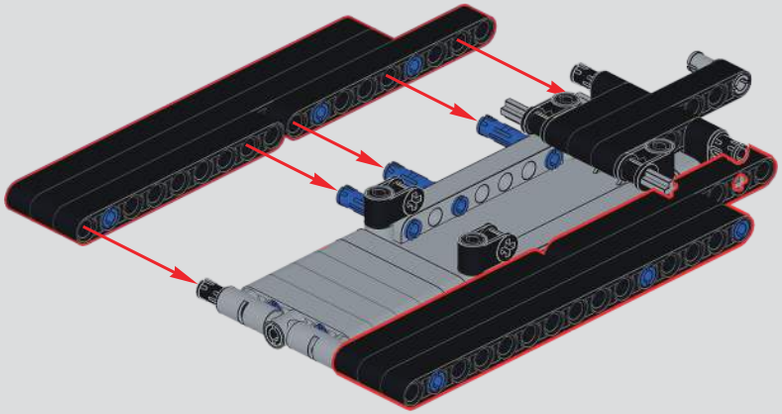

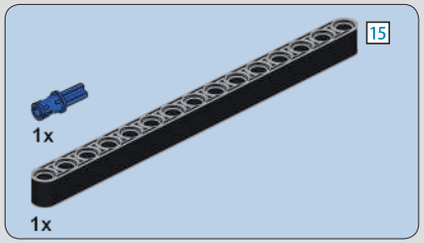

436

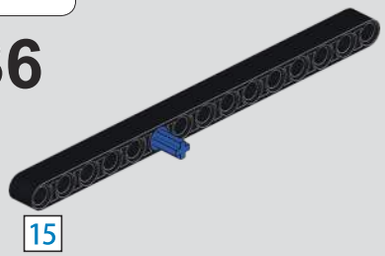

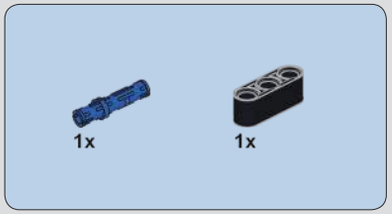

437

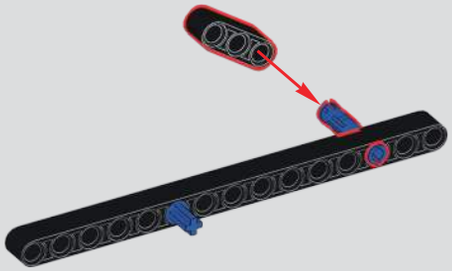

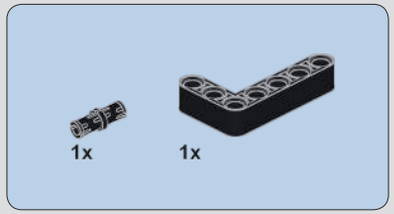

438

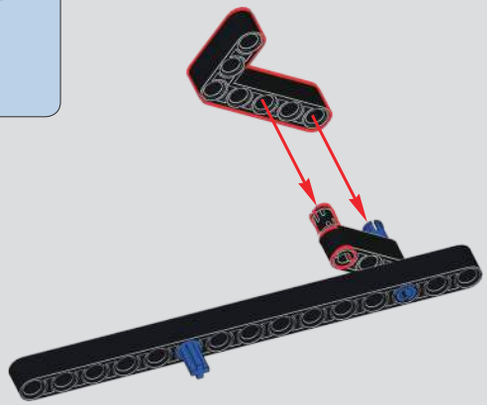

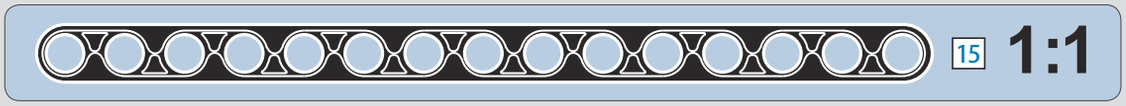

439

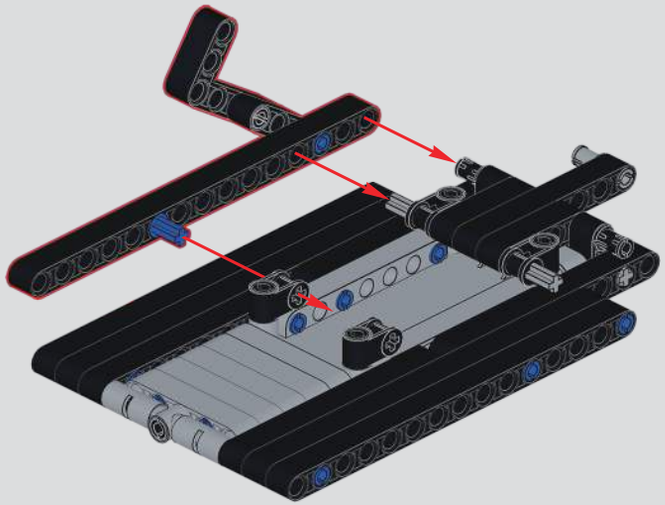

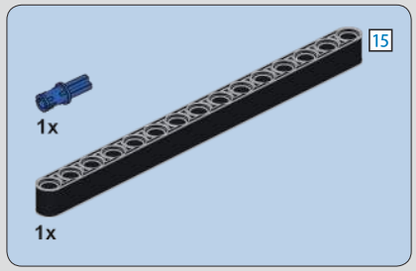

440

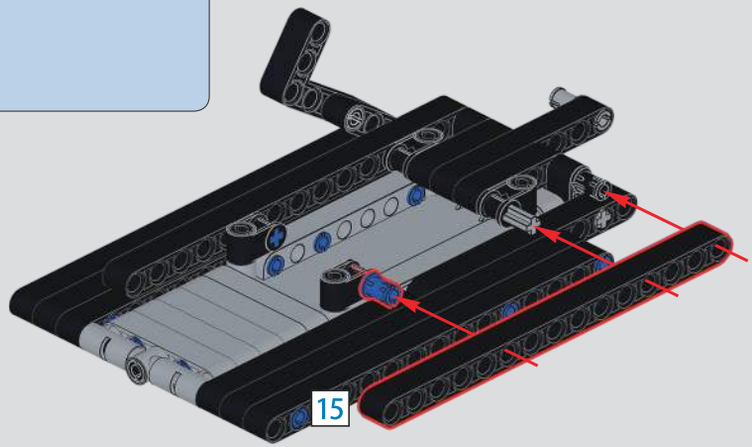

441

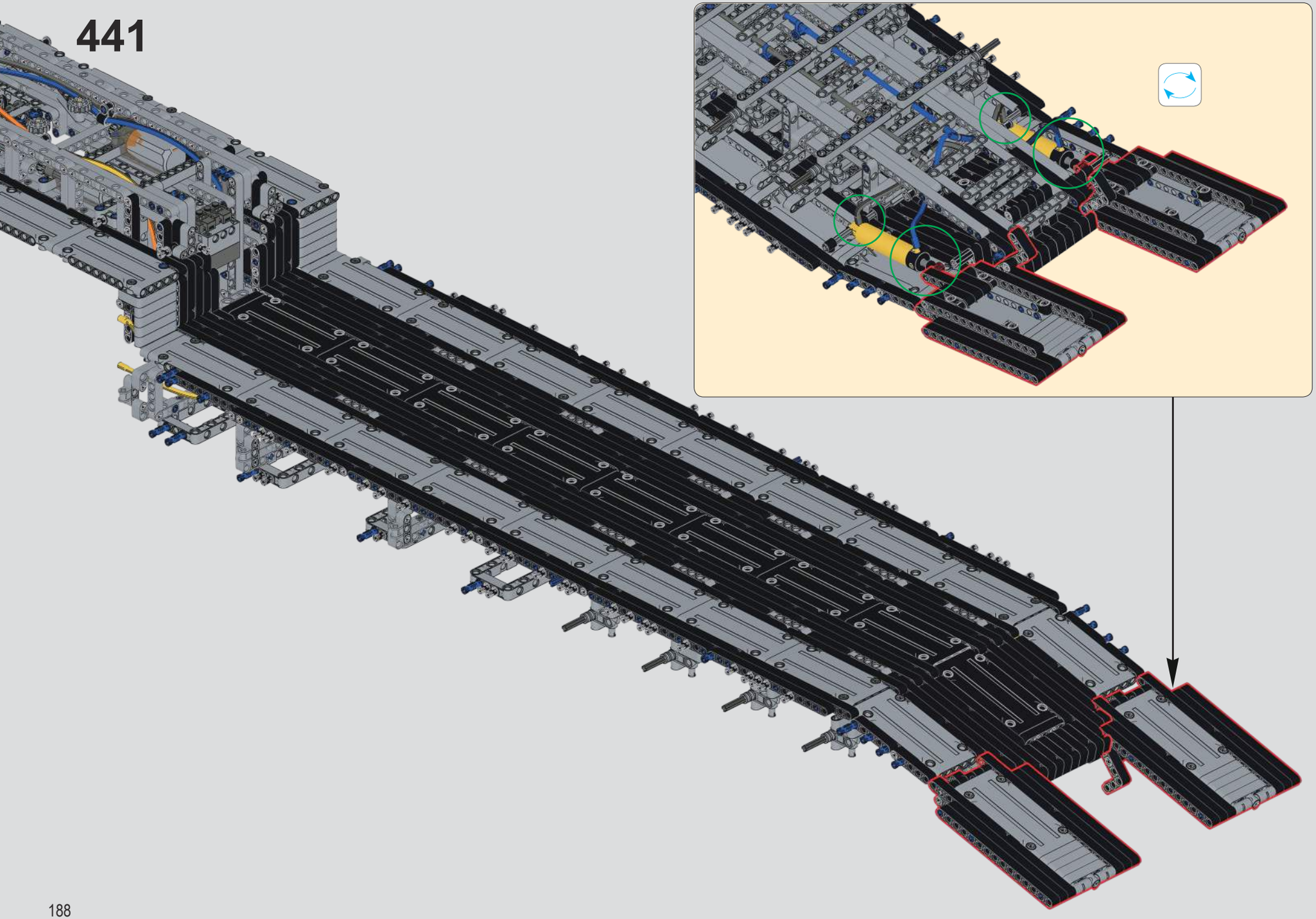

442

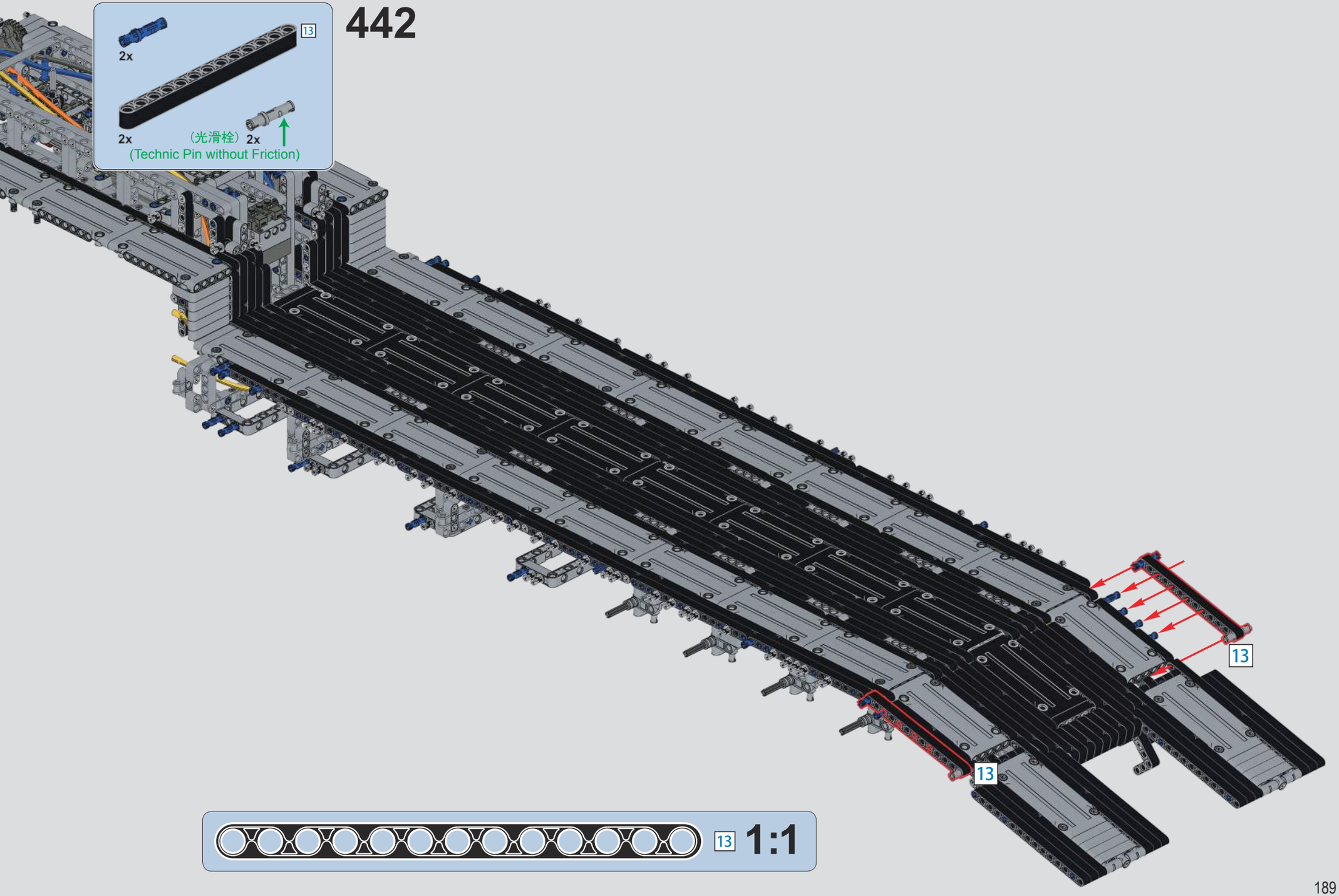

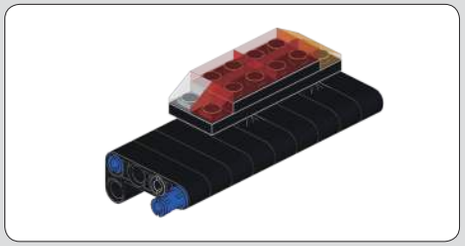

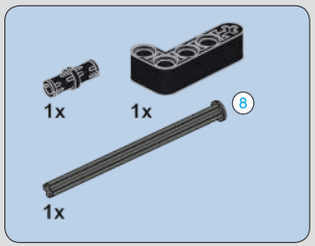

443

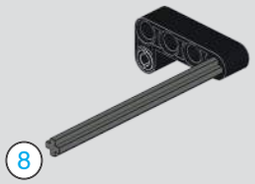

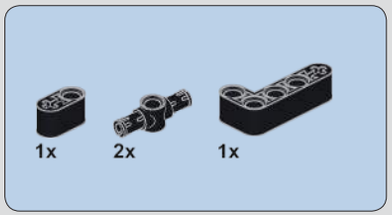

444

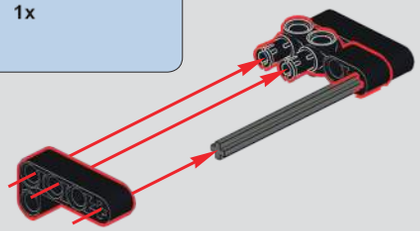

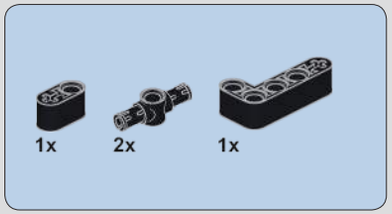

445

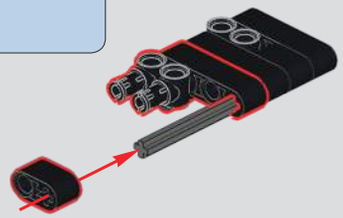

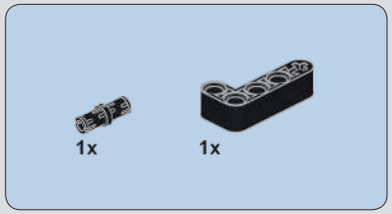

446

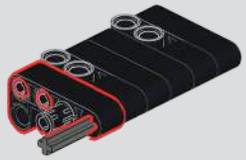

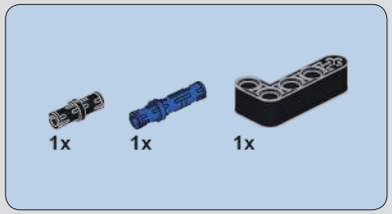

447

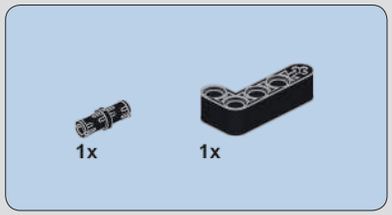

448

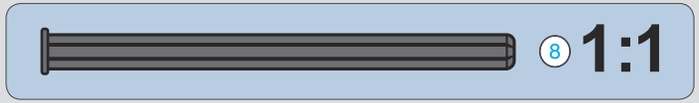

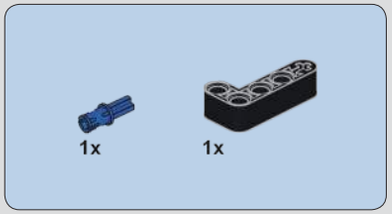

449

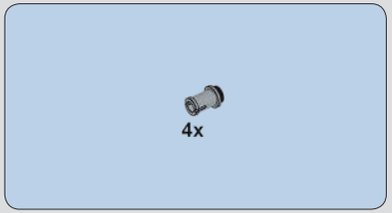

450

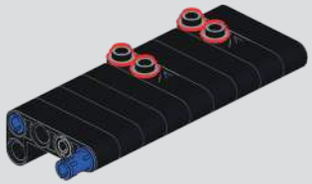

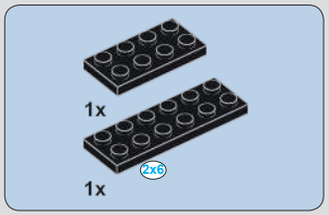

451

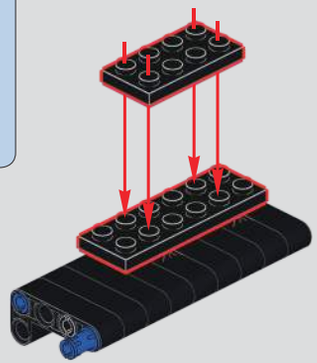

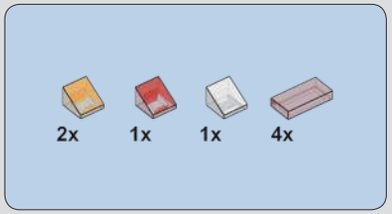

452

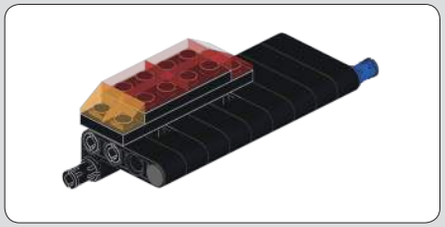

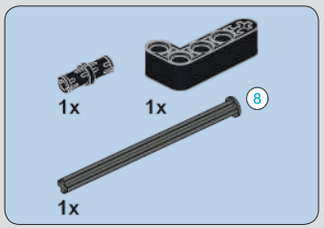

453

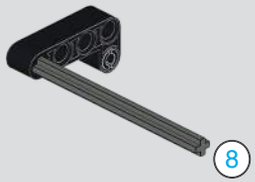

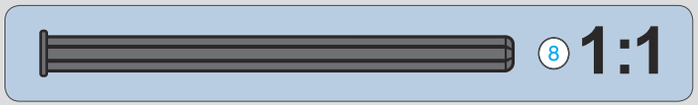

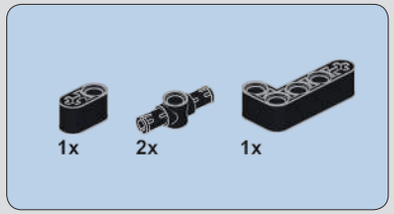

454

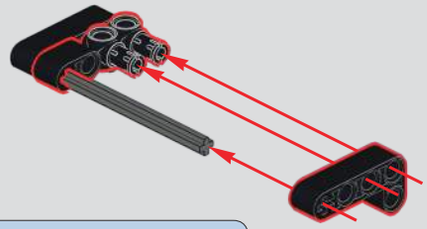

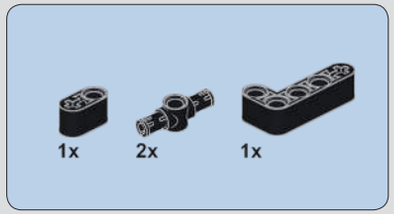

455

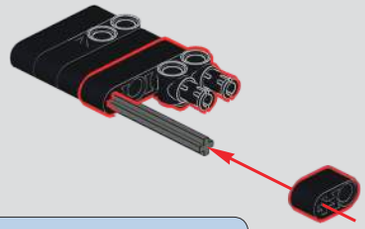

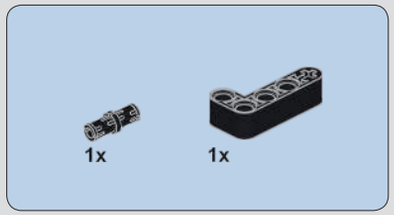

456

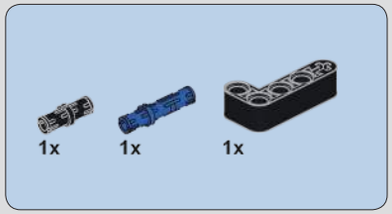

457

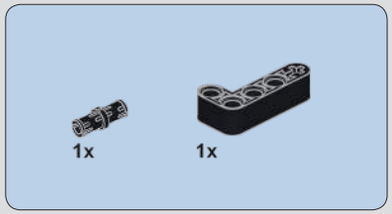

458

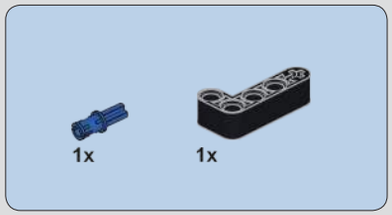

459

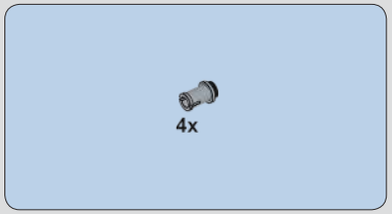

460

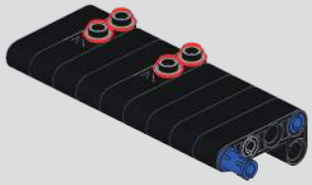

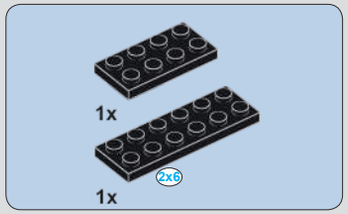

461

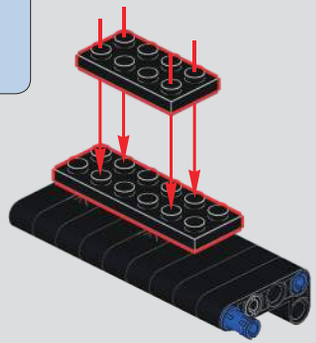

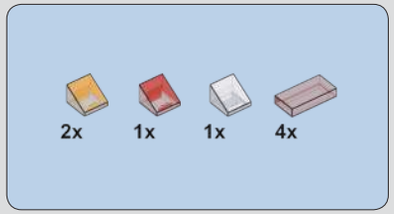

462

463

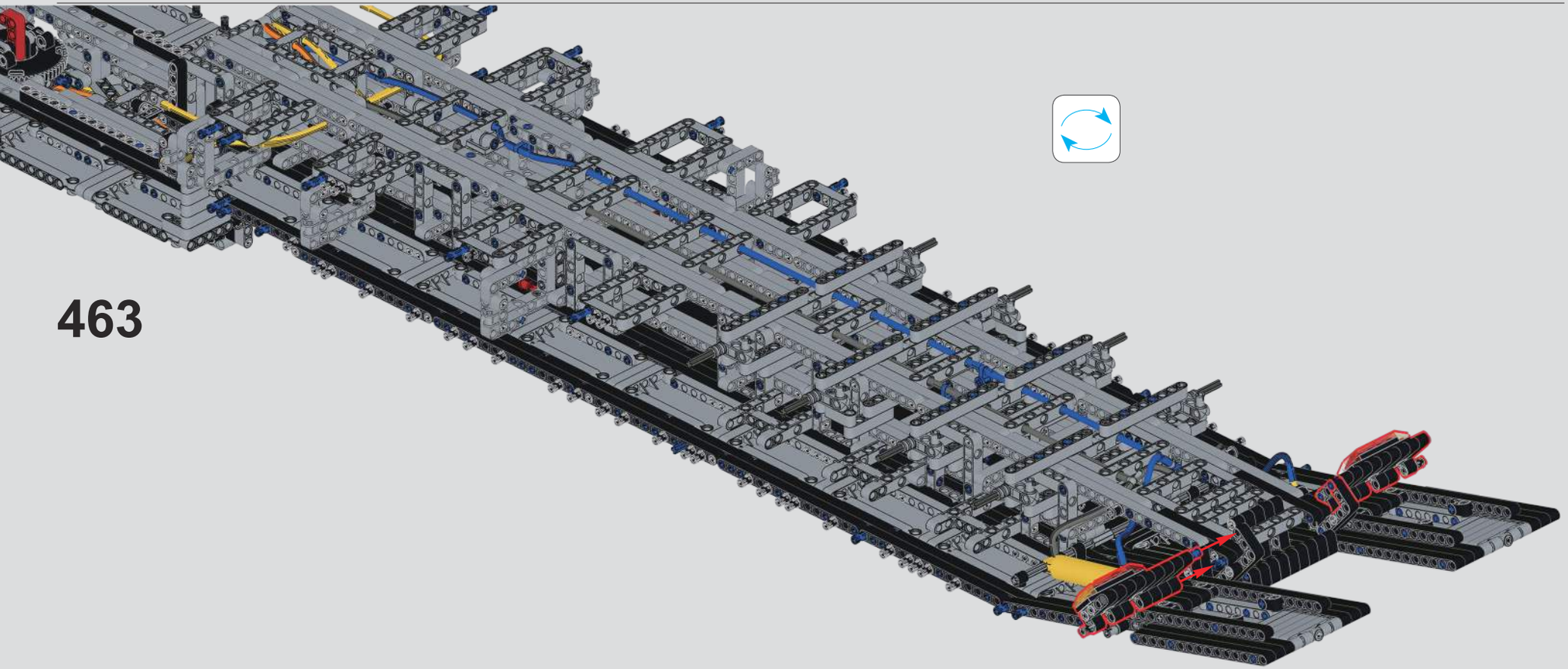

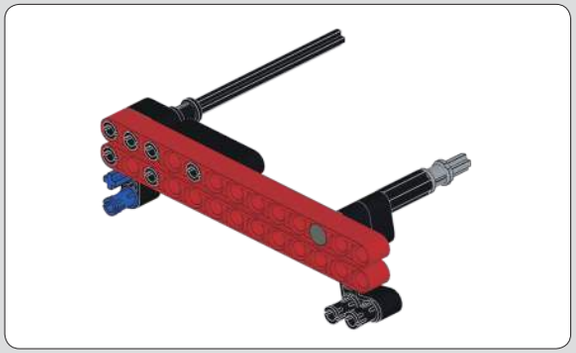

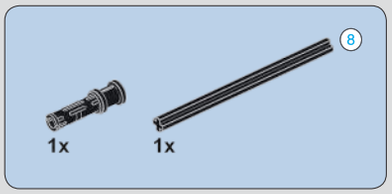

464

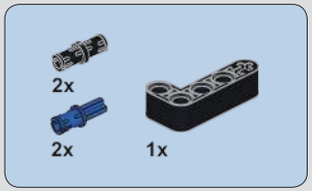

465

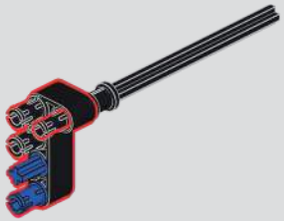

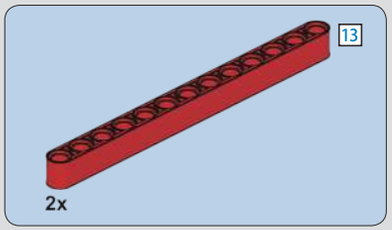

466

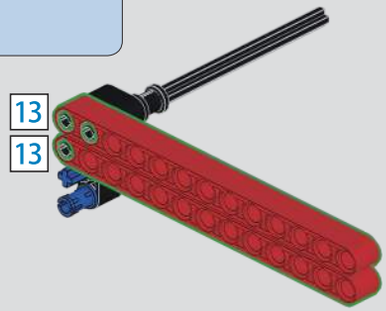

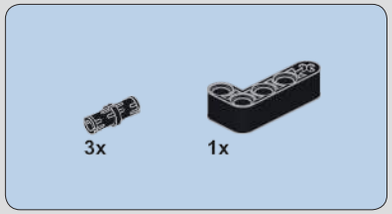

467

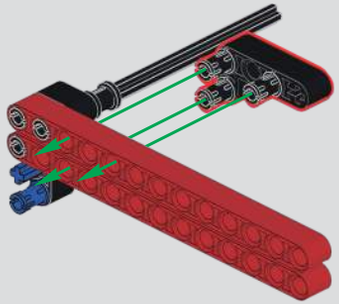

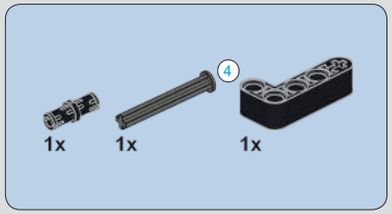

468

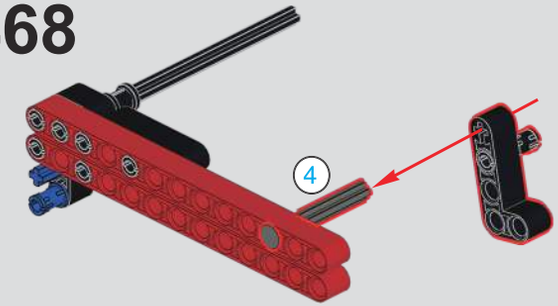

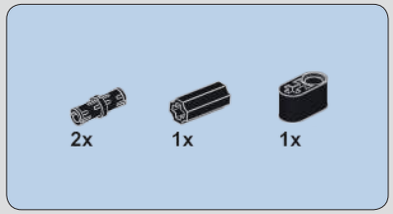

469

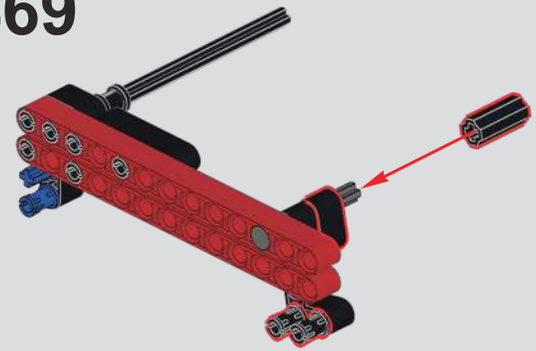

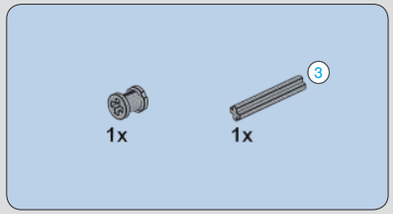

470

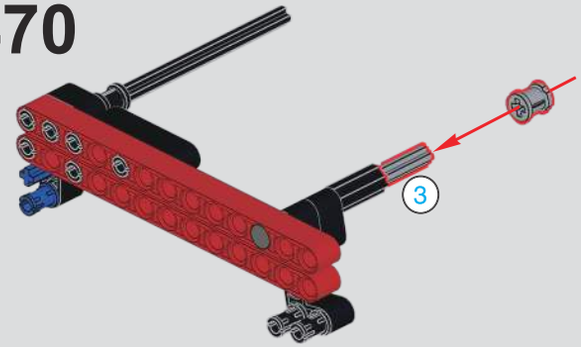

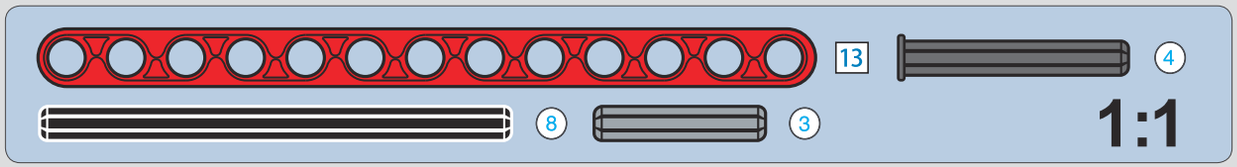

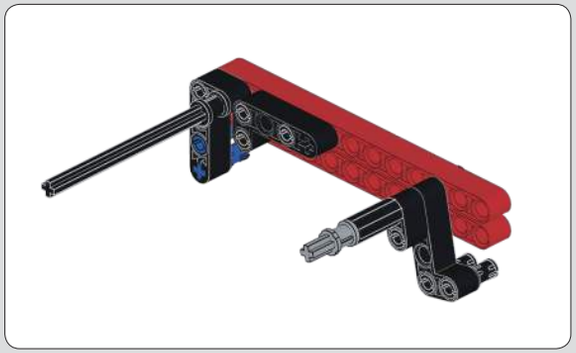

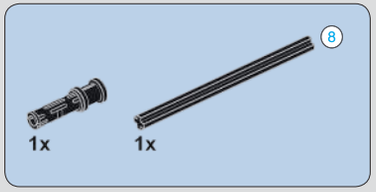

471

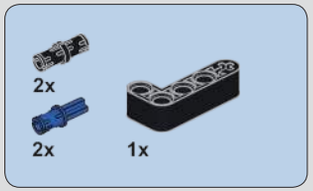

472

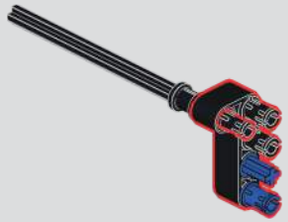

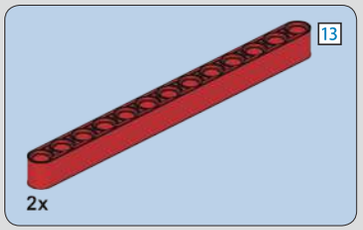

473

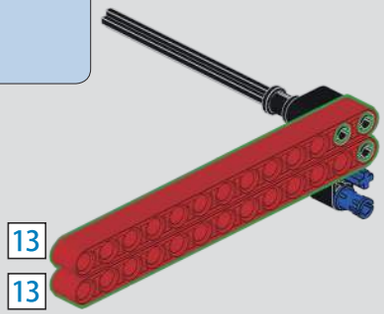

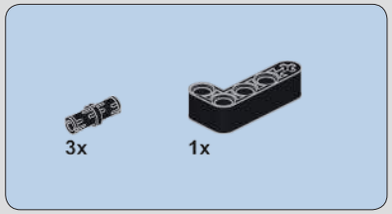

474

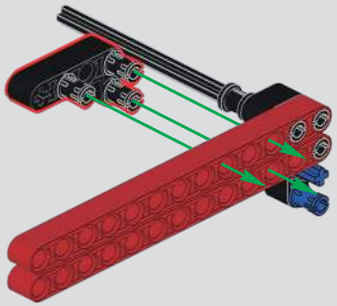

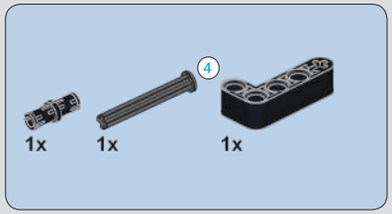

475

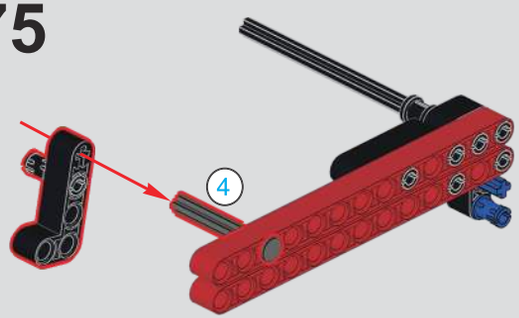

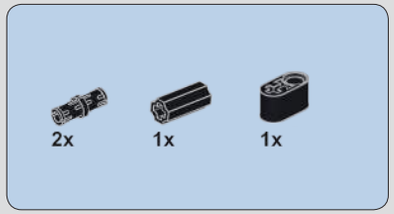

476

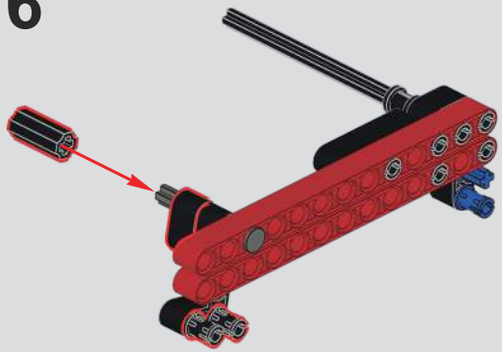

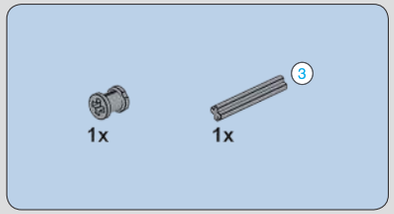

477

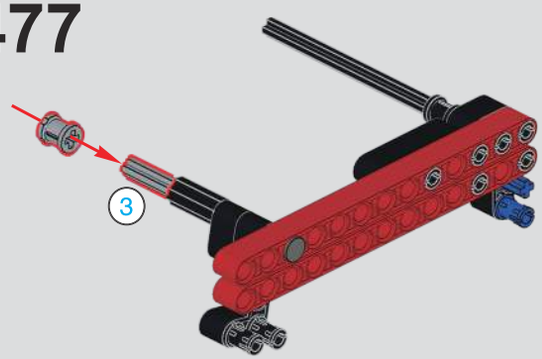

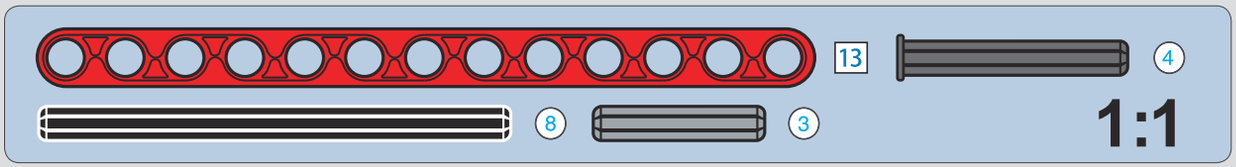

478

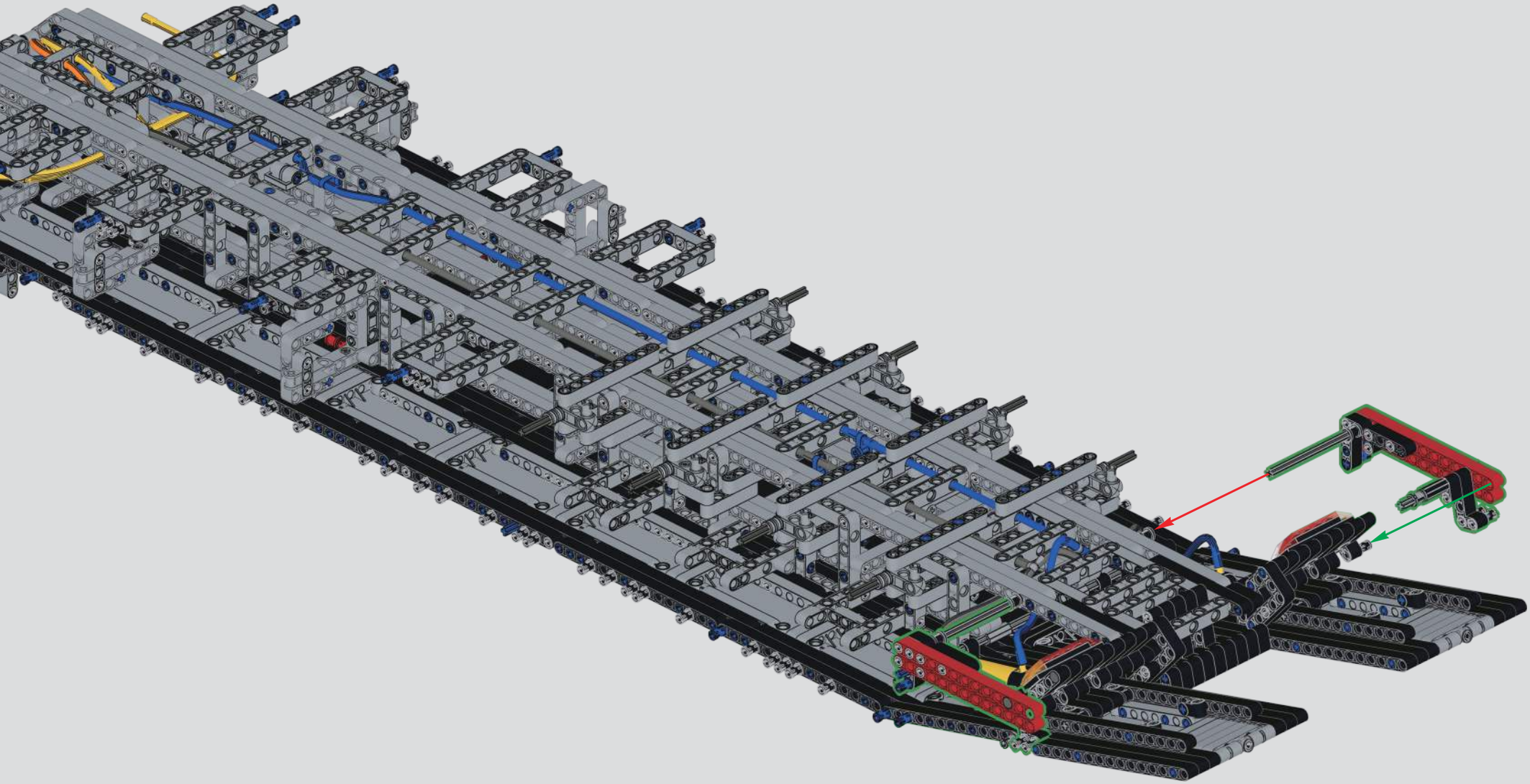

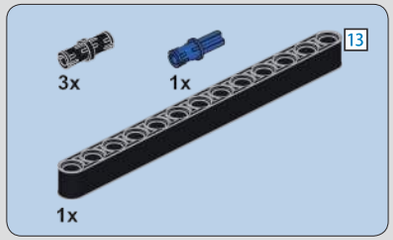

479

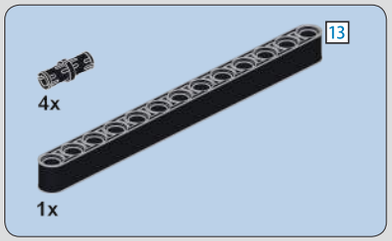

480

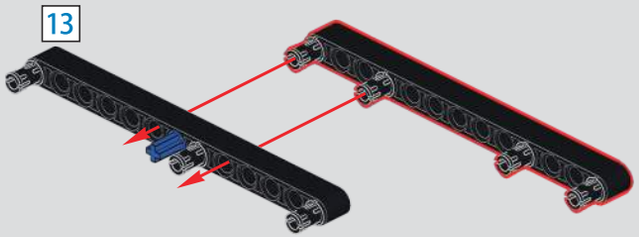

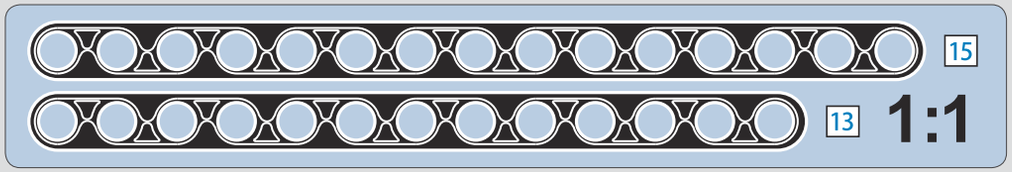

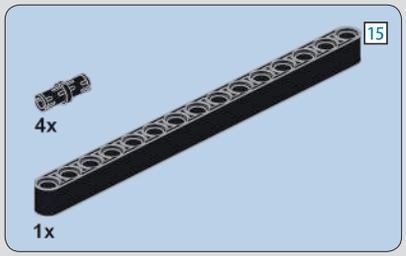

481

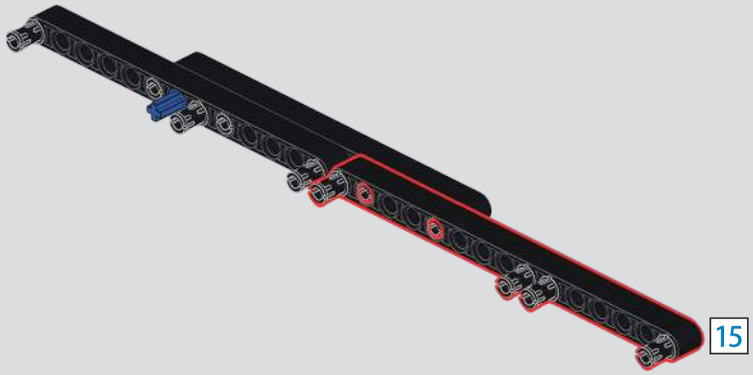

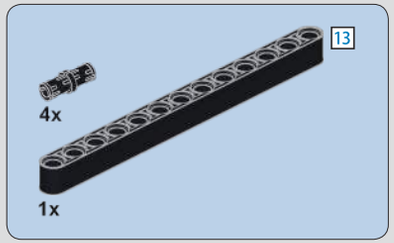

482

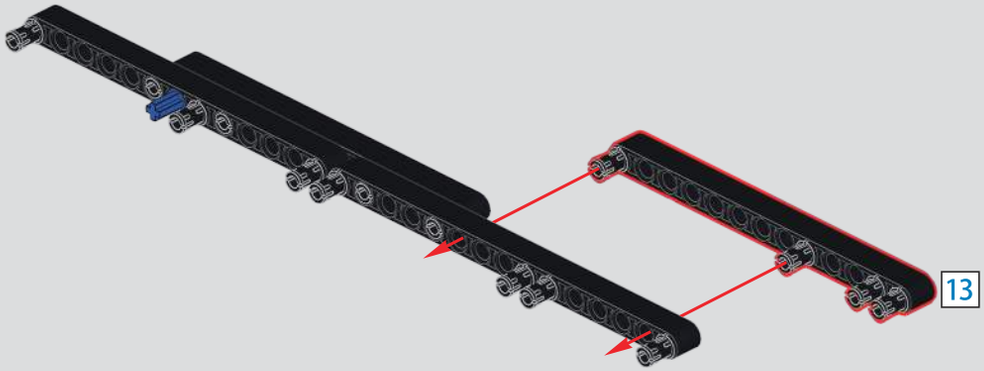

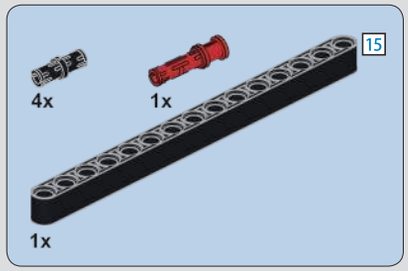

483

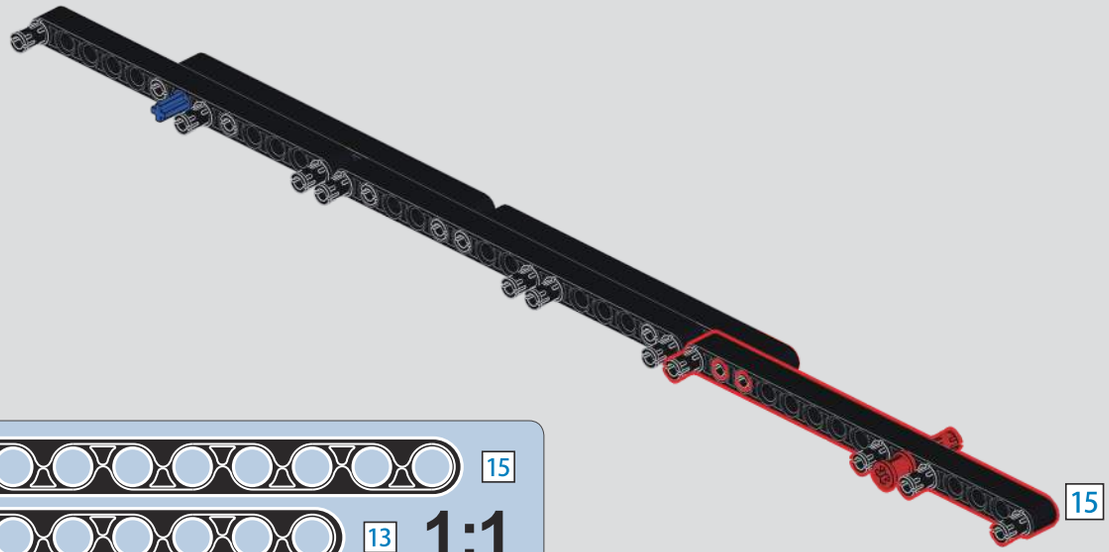

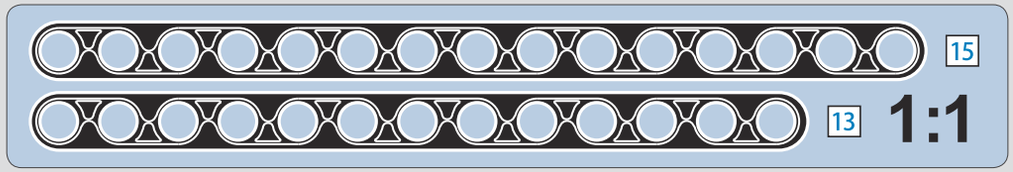

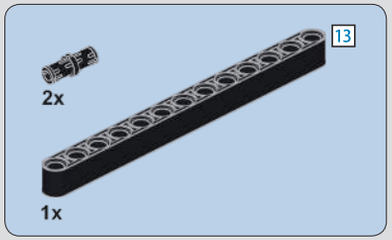

484

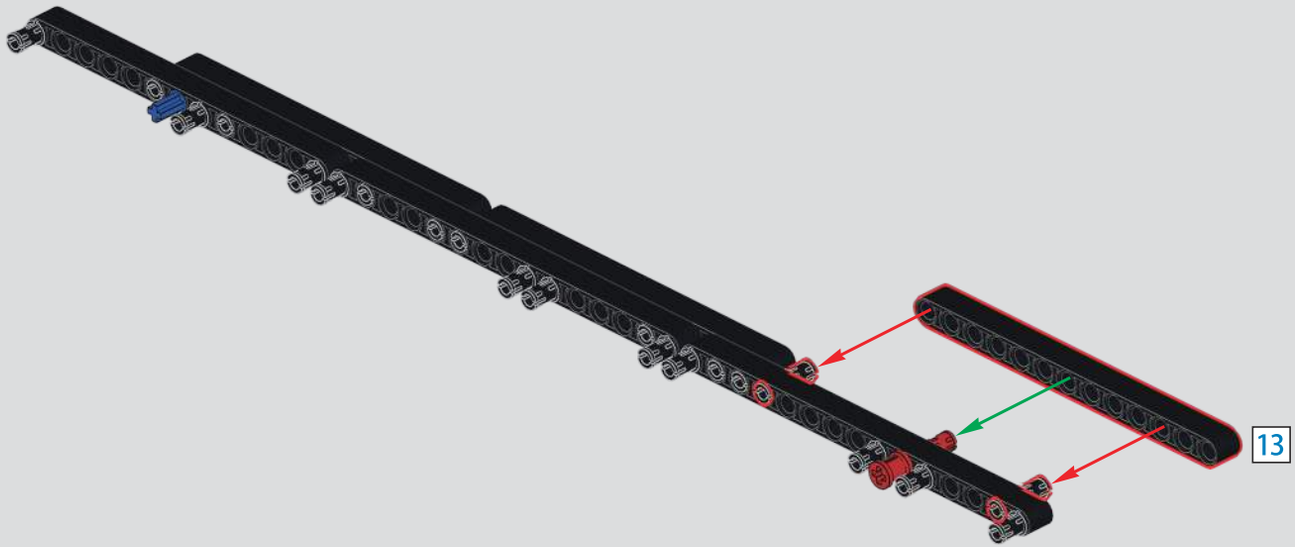

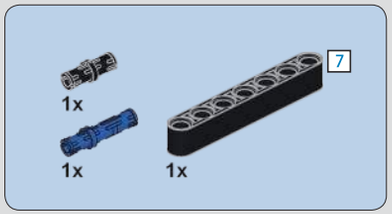

485

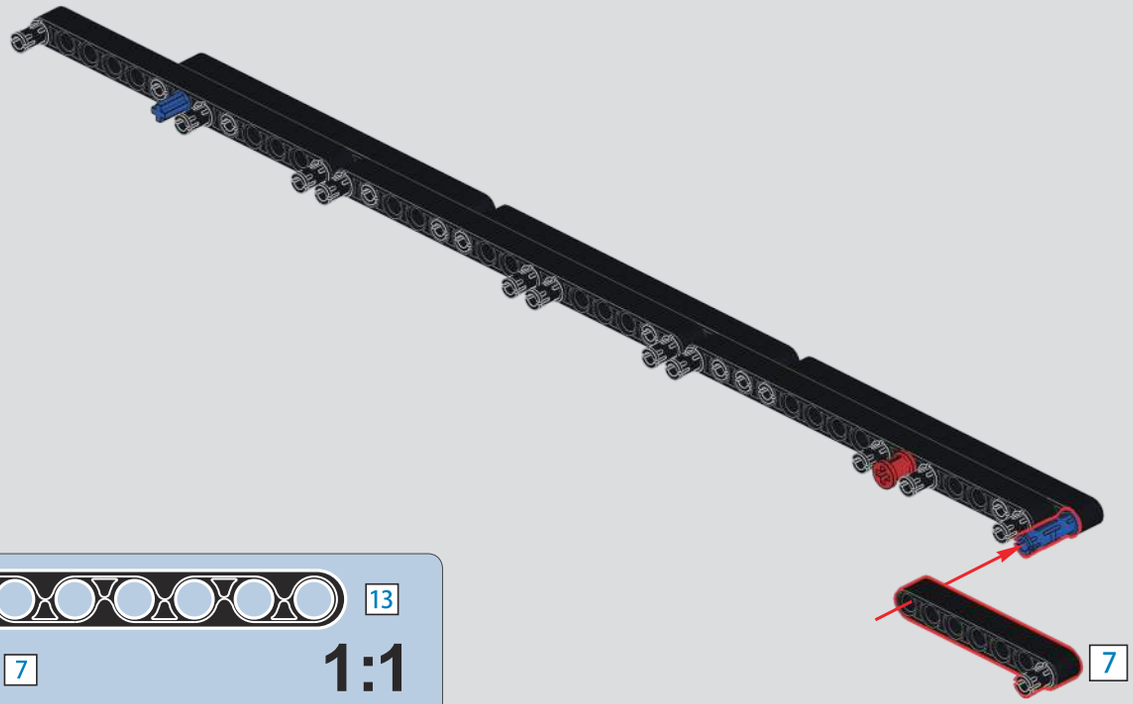

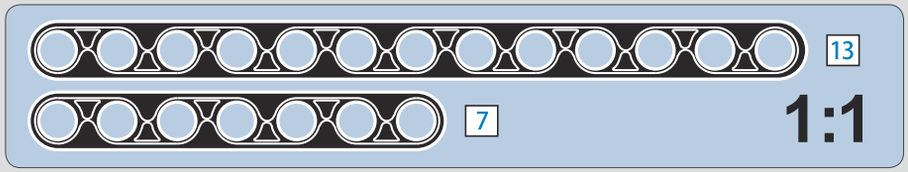

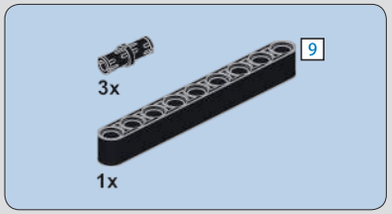

486

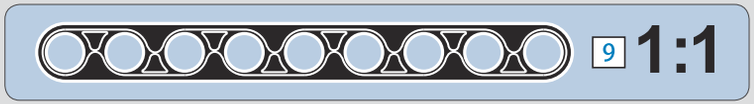

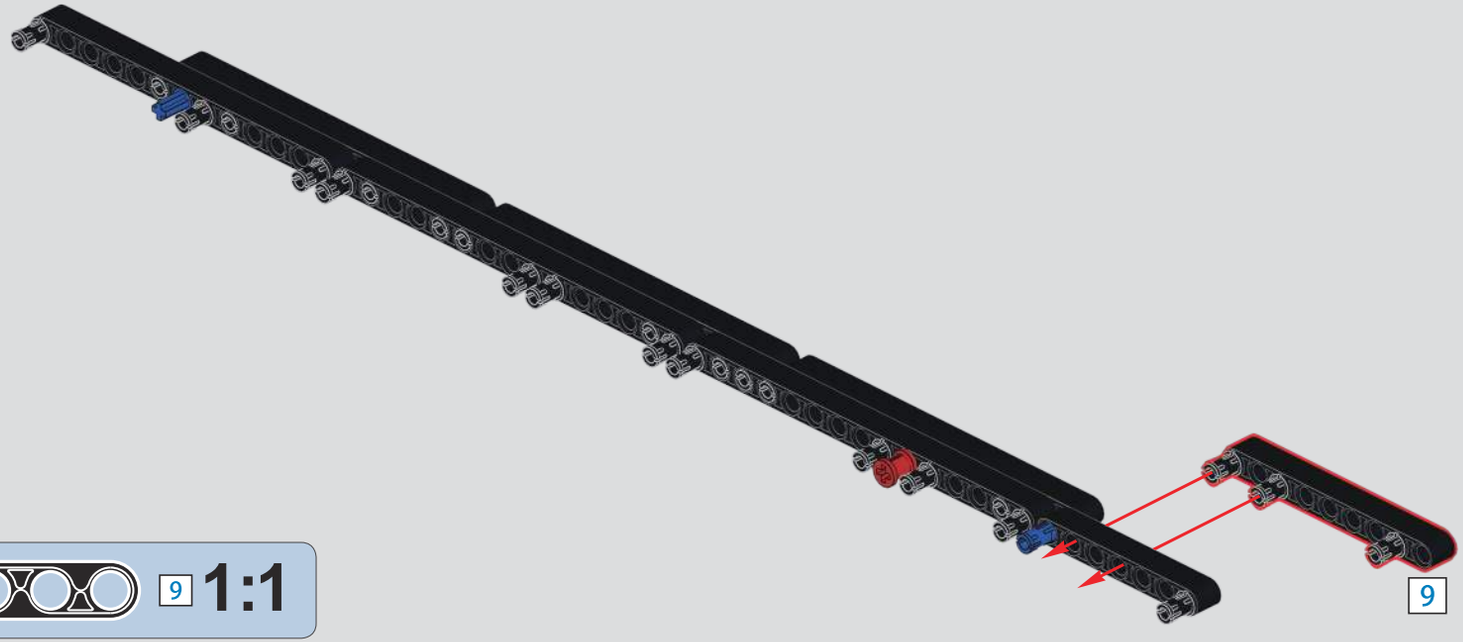

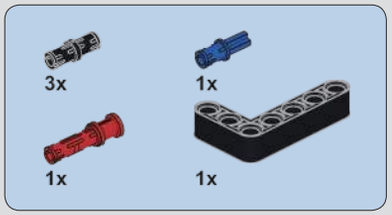

487

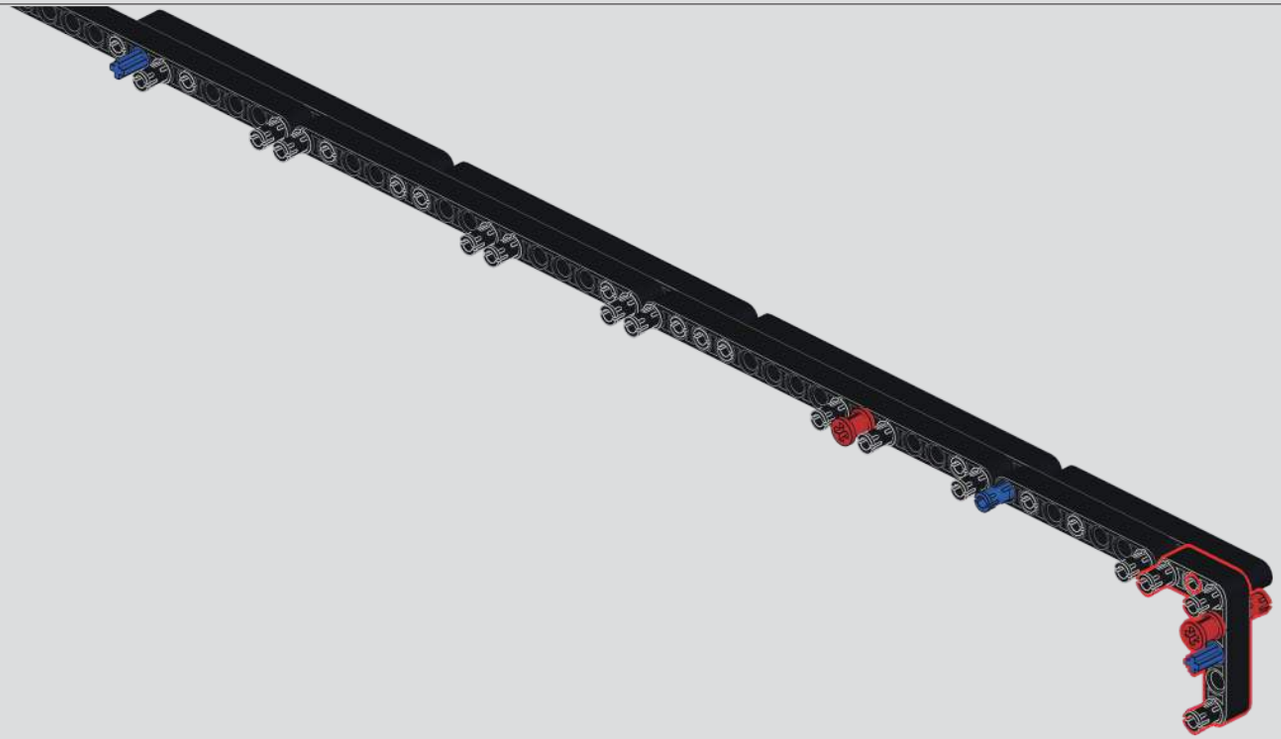

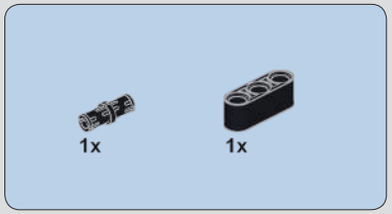

488

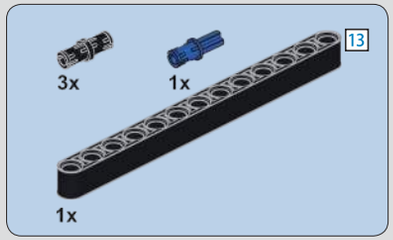

489

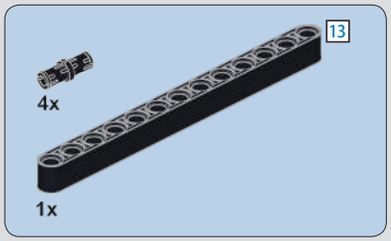

490

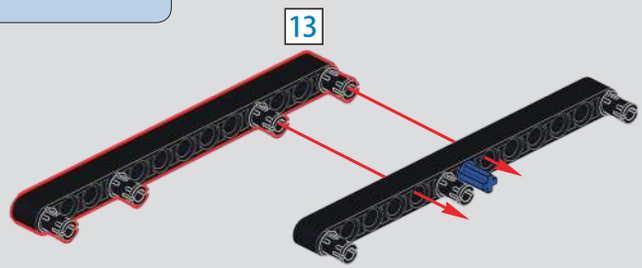

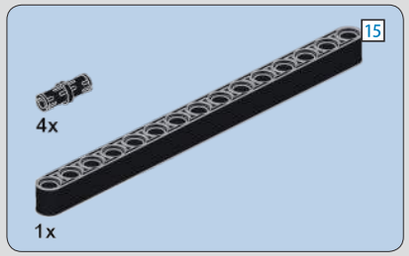

491

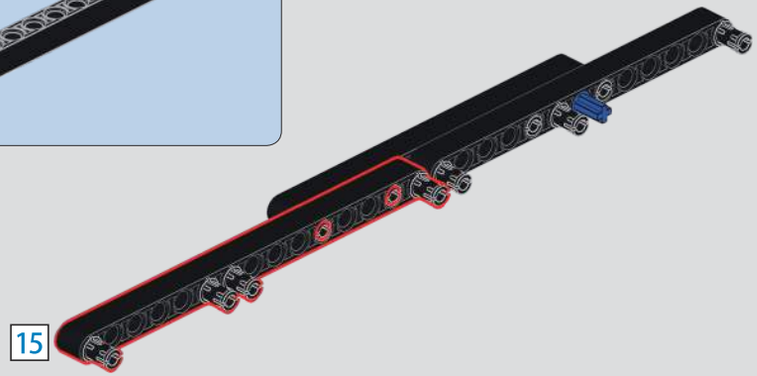

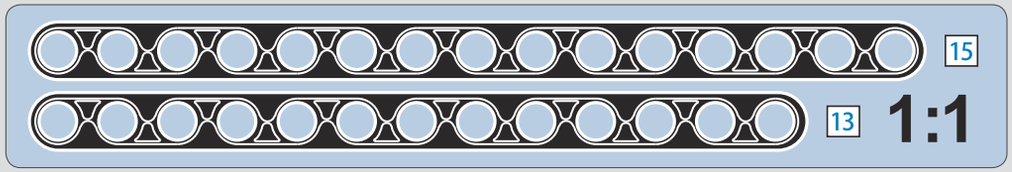

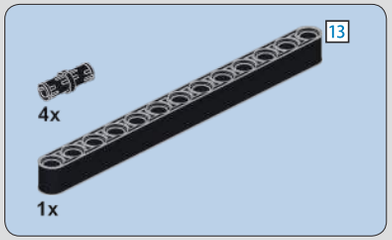

492

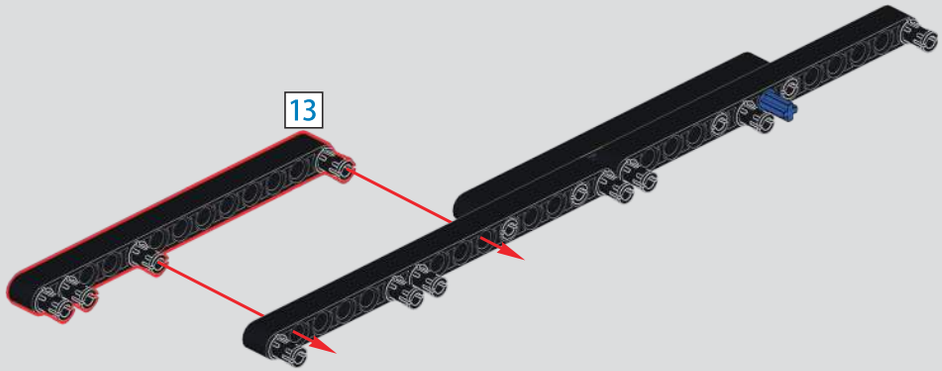

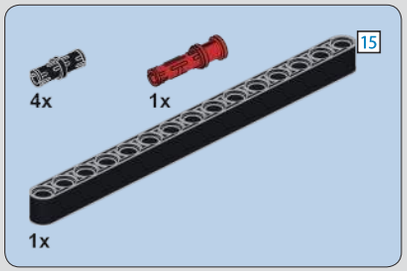

493

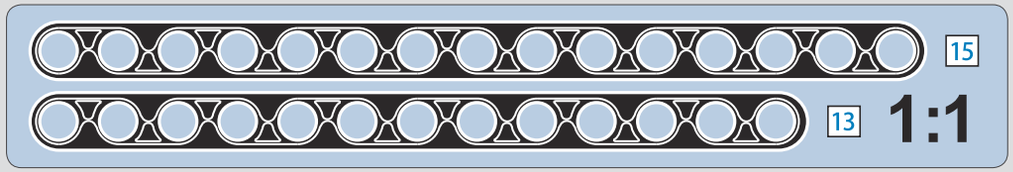

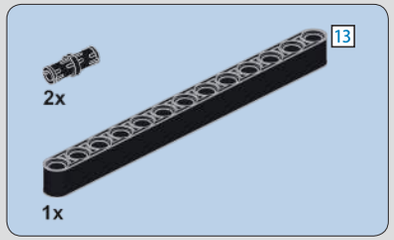

494

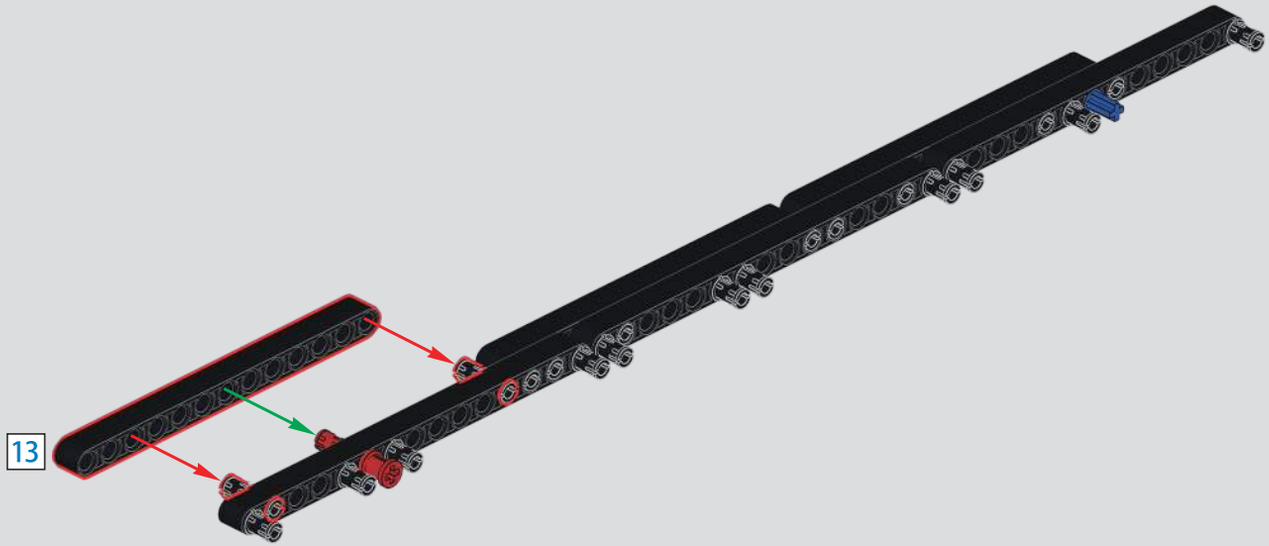

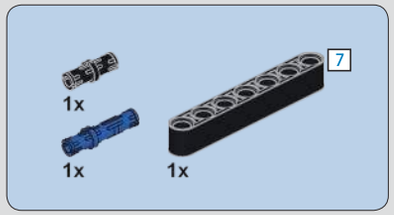

495

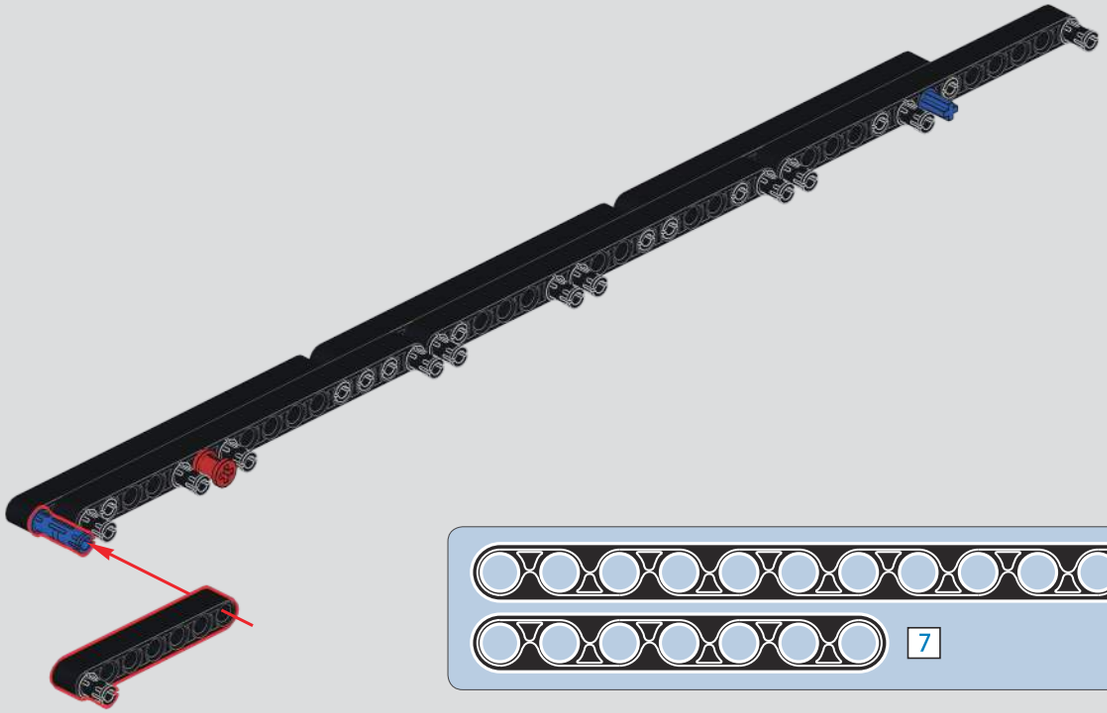

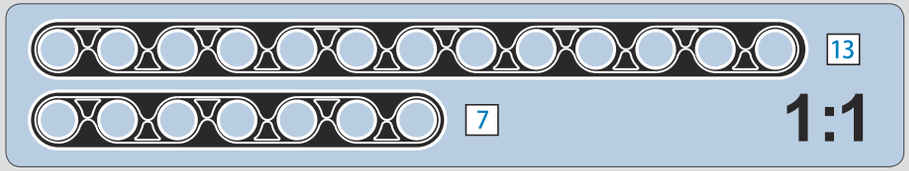

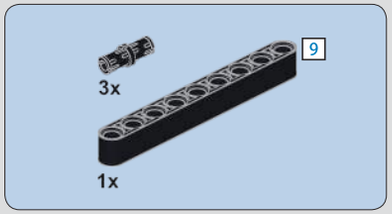

496

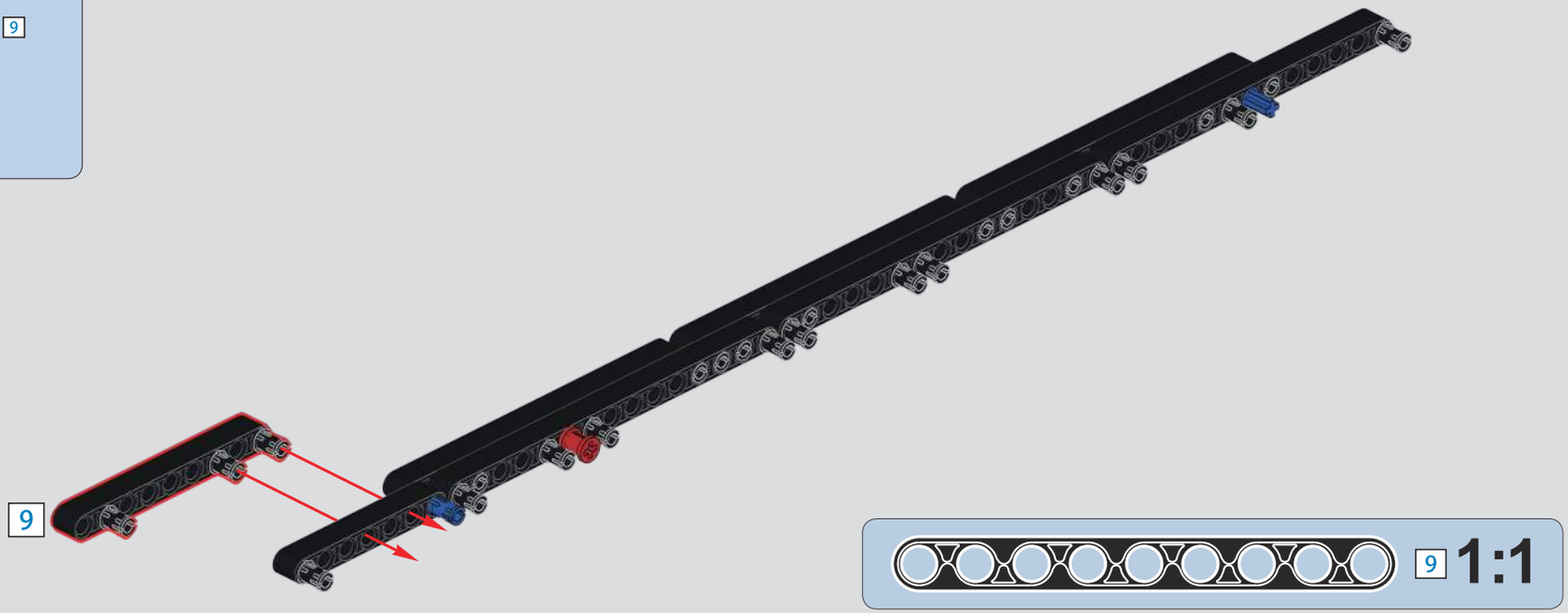

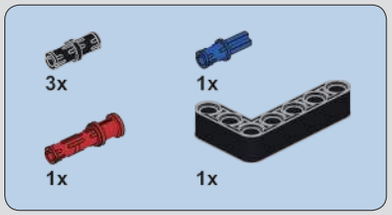

497

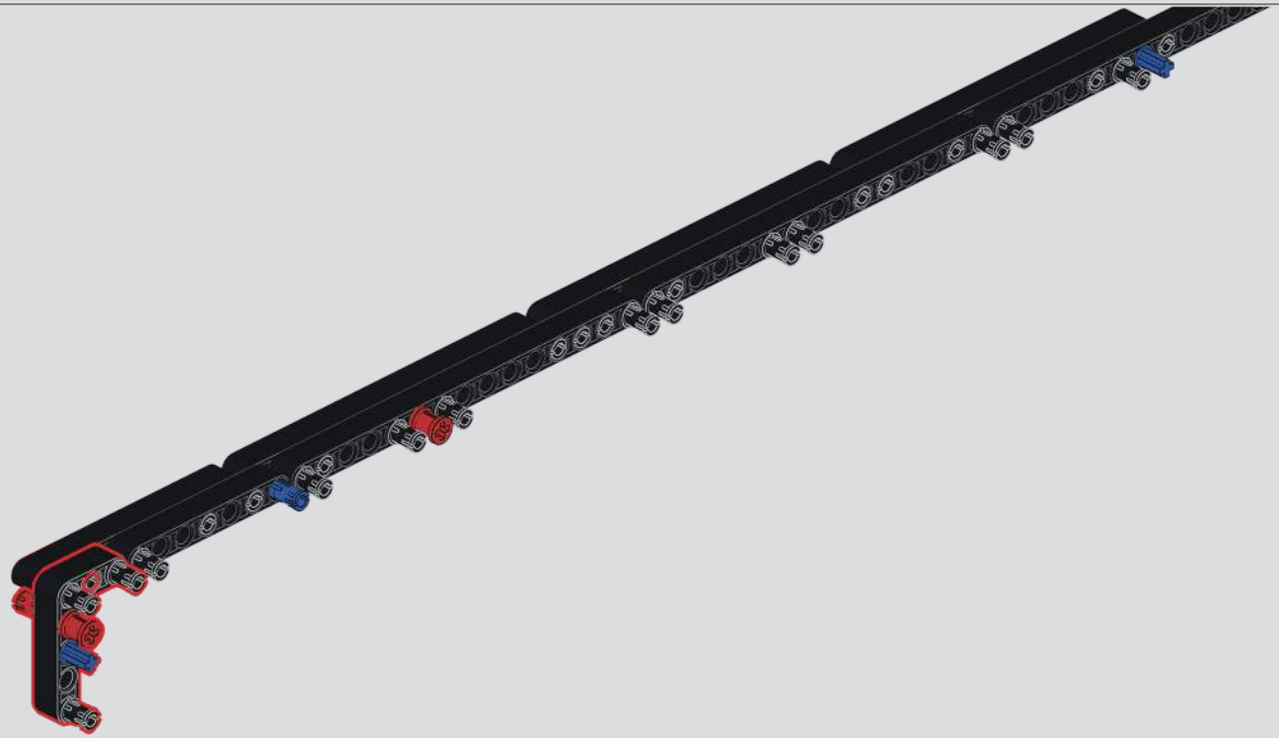

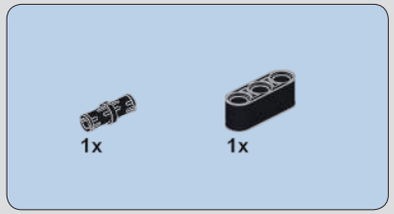

498

499

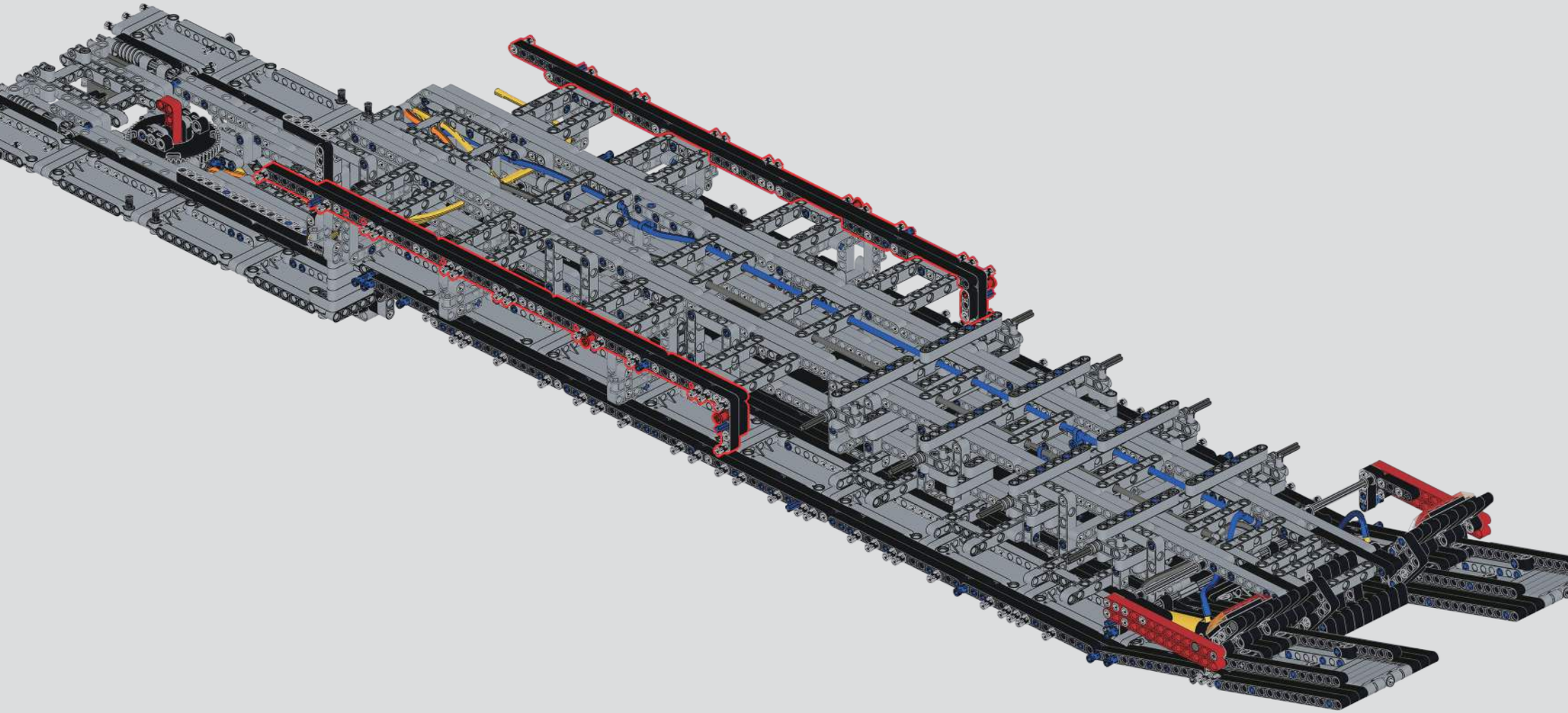

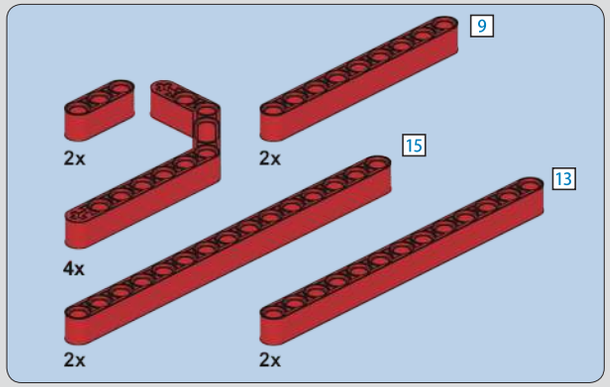

500

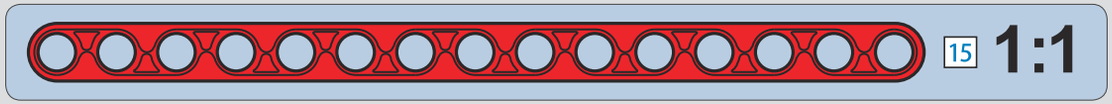

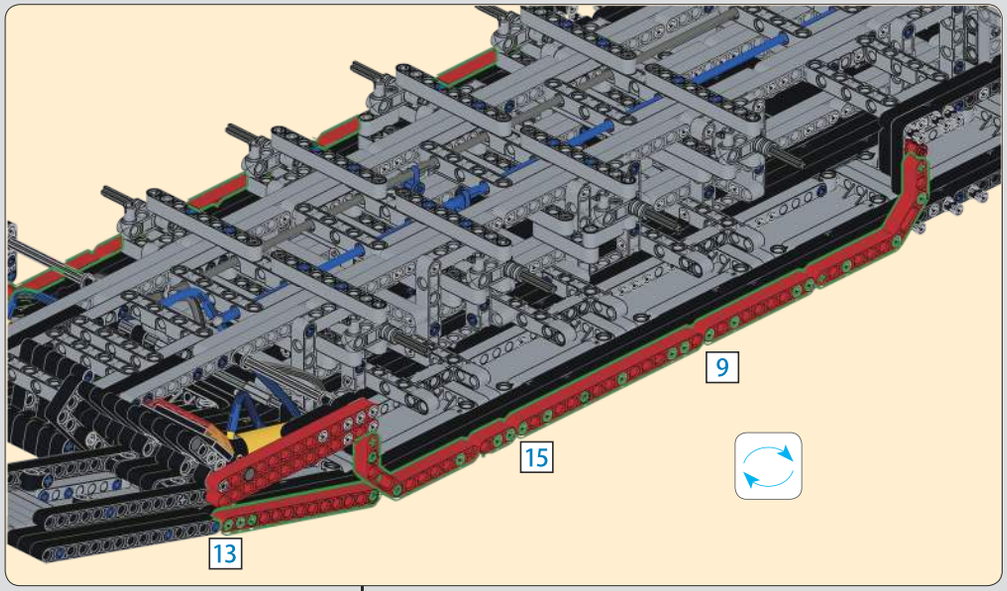

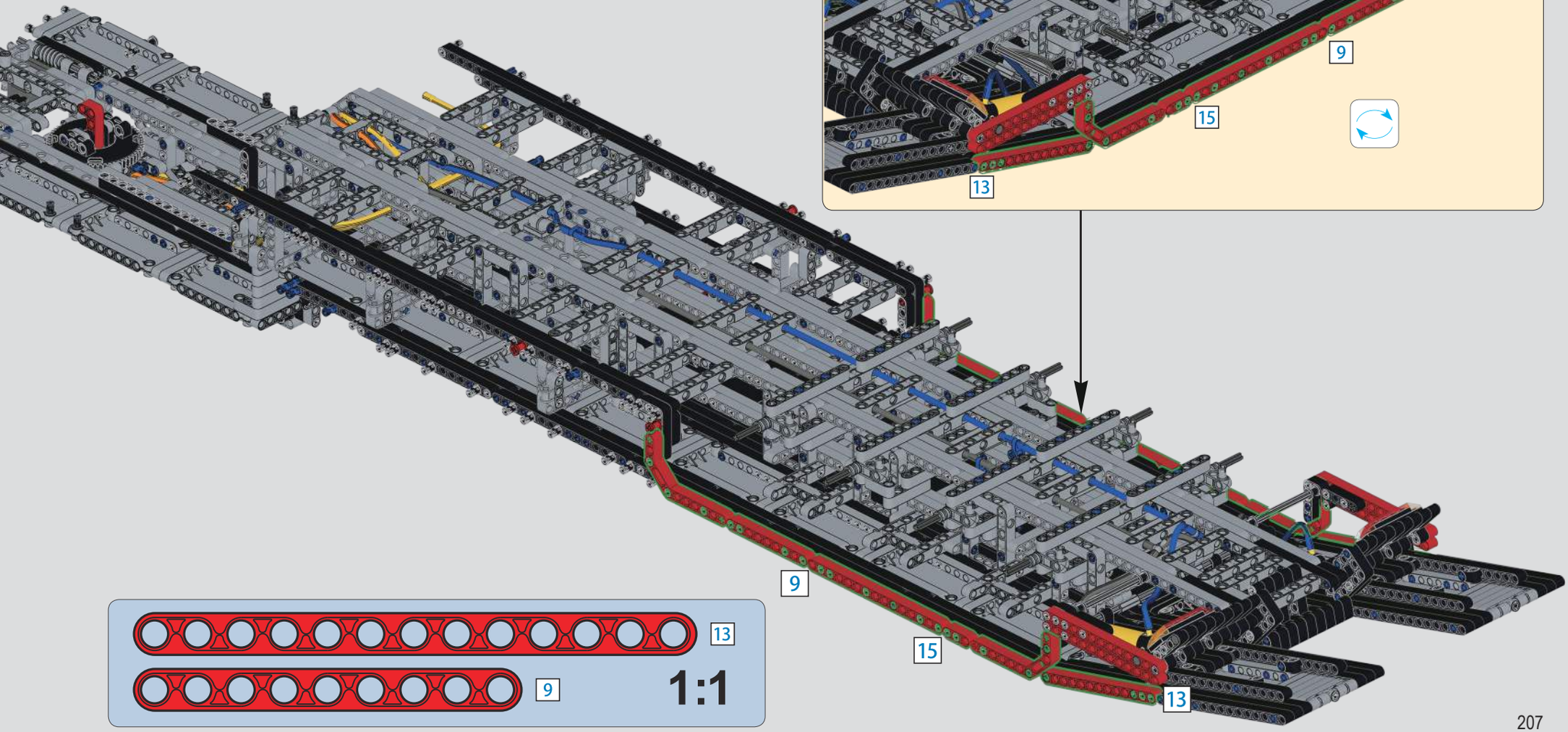

501

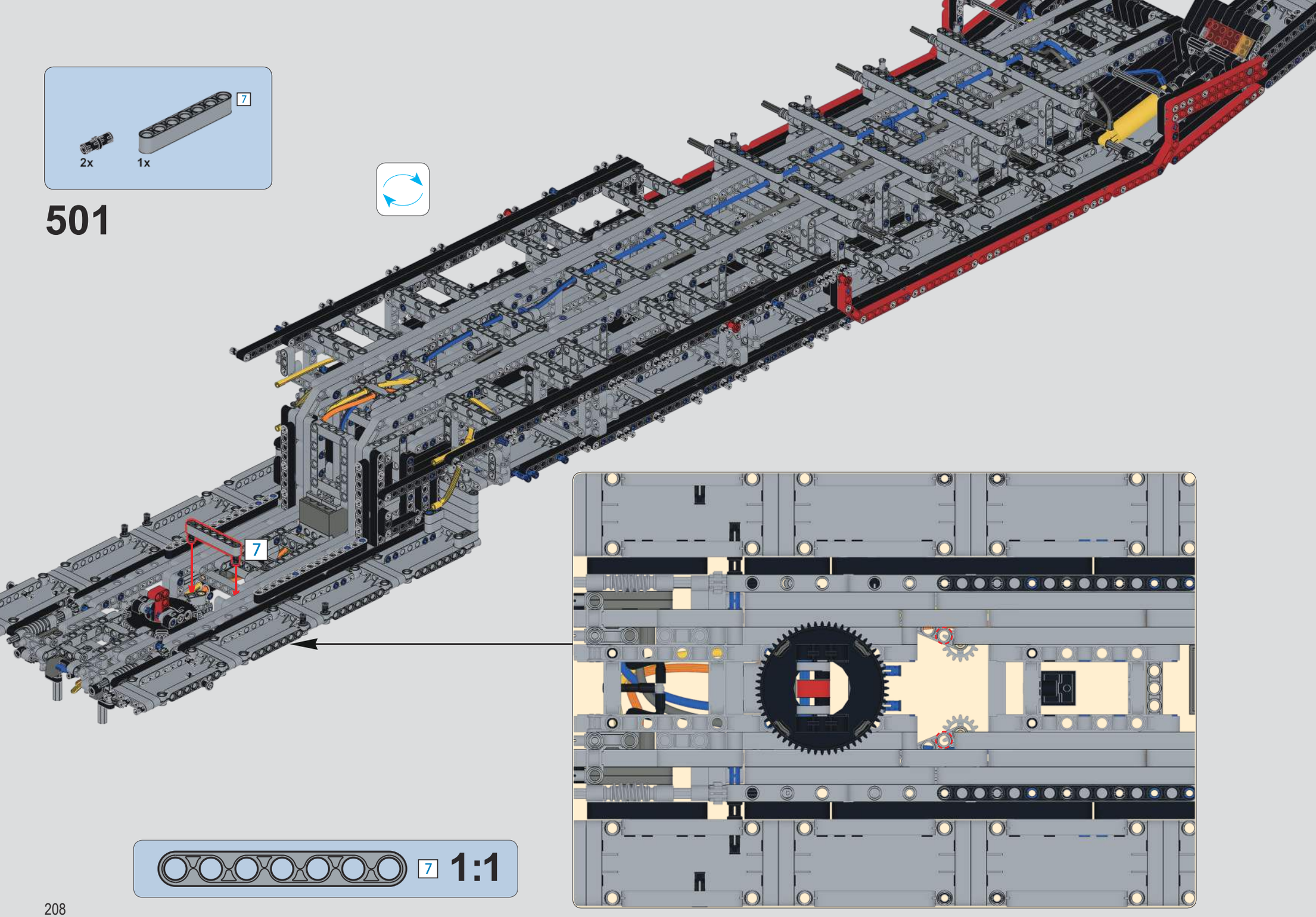

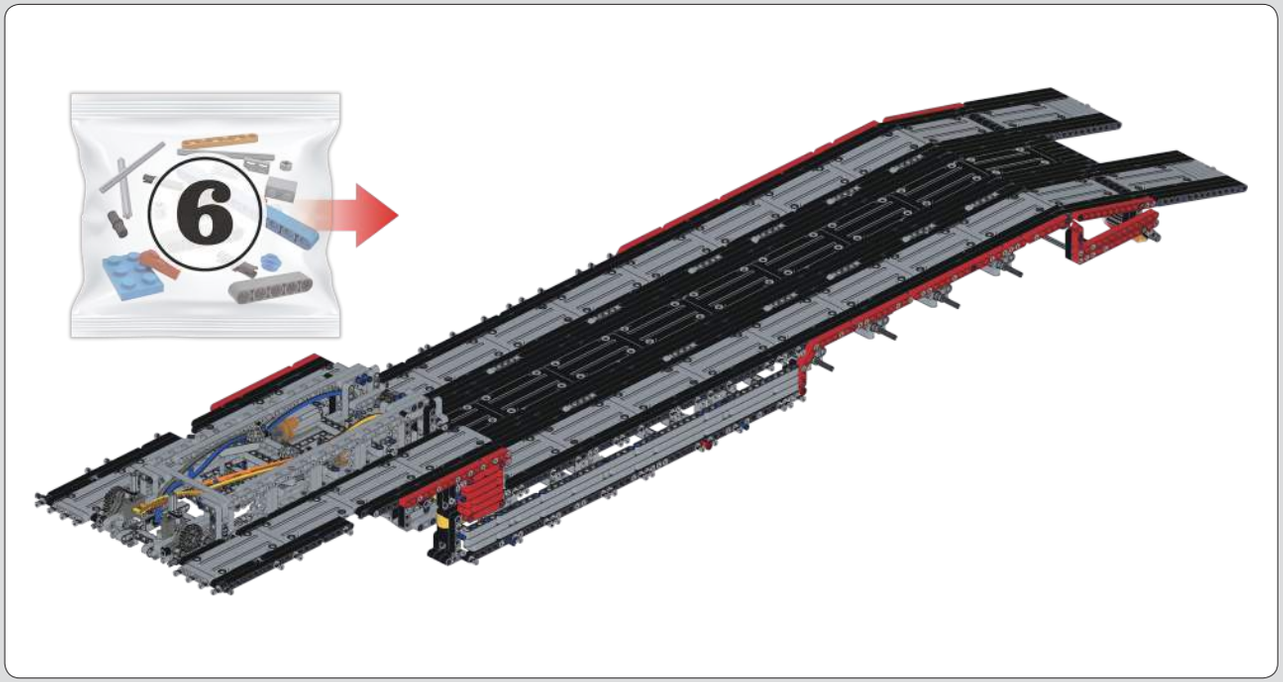

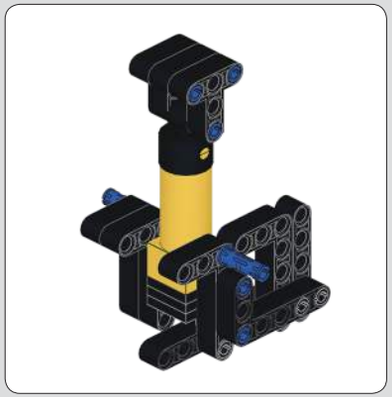

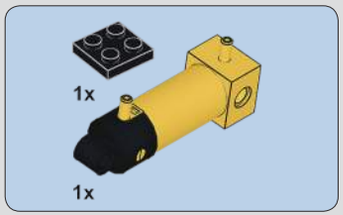

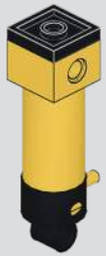

502

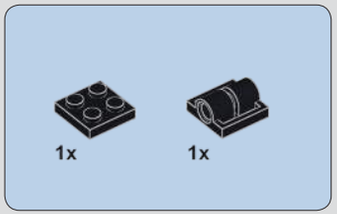

503

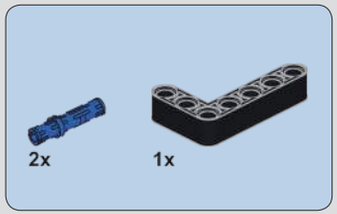

504

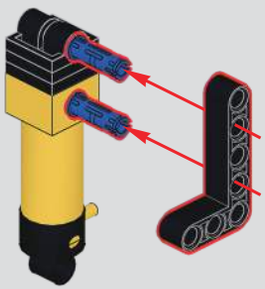

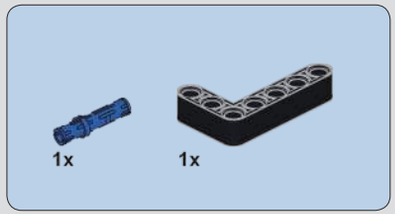

505

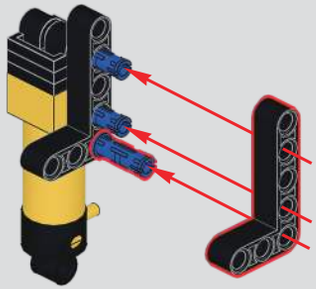

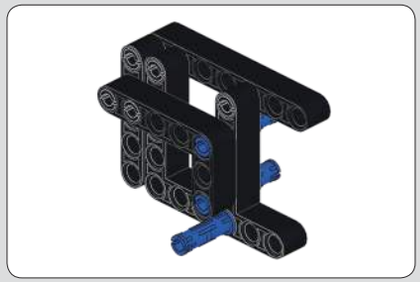

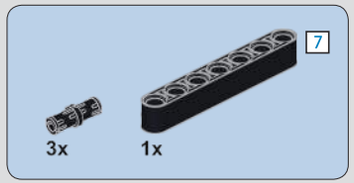

506

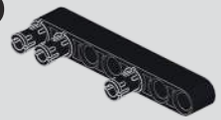

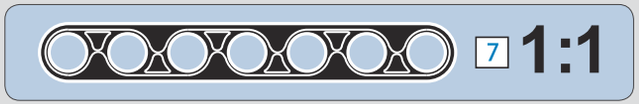

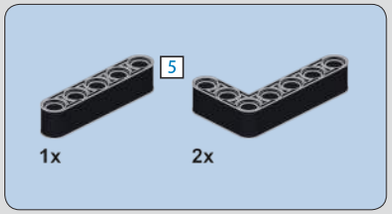

507

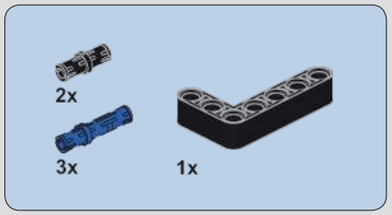

508

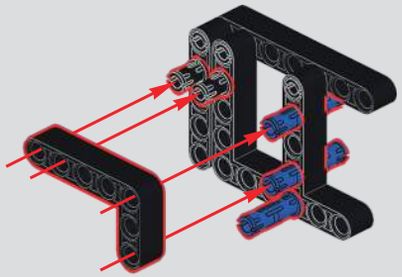

509

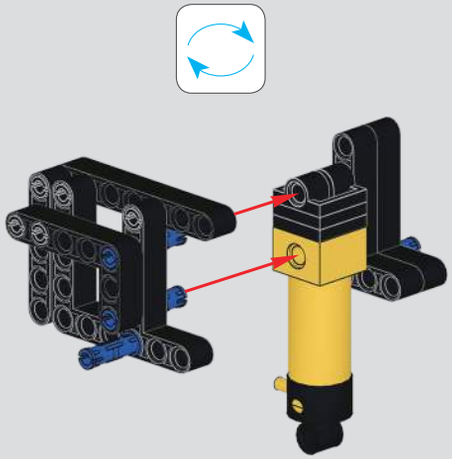

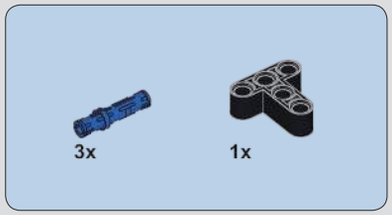

510

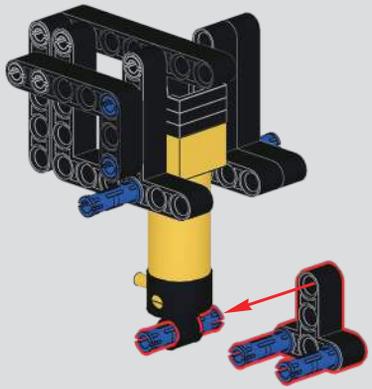

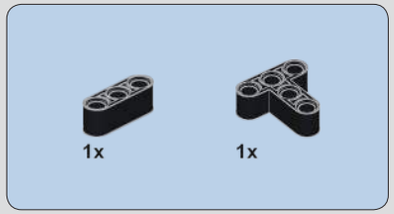

511

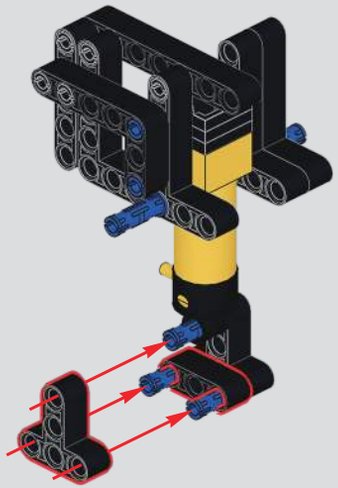

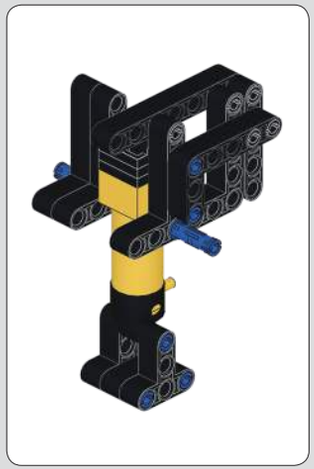

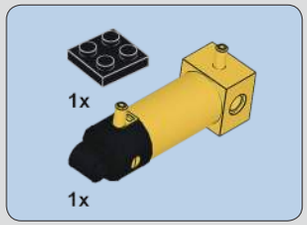

512

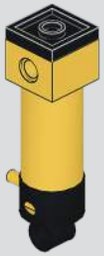

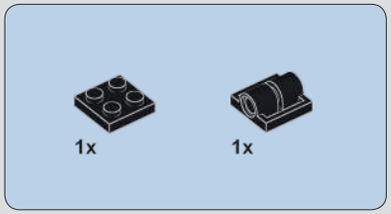

513

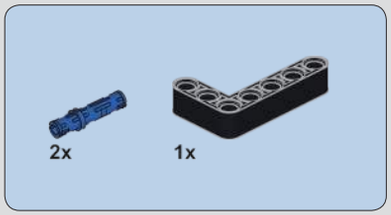

514

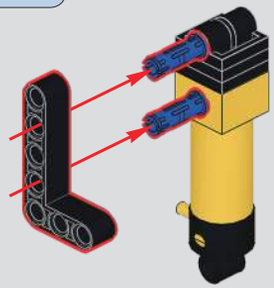

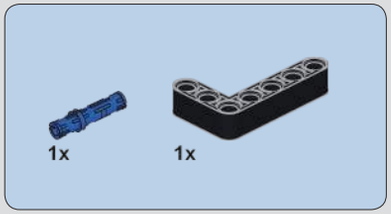

515

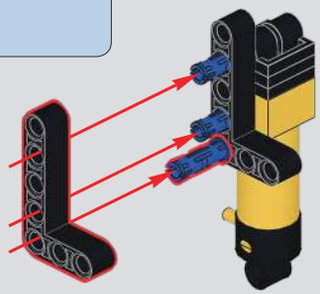

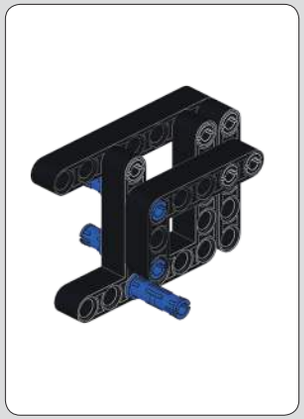

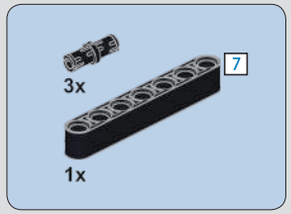

516

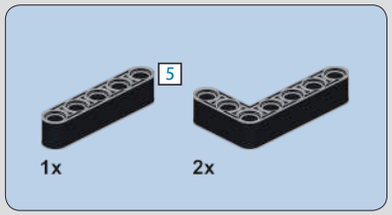

517

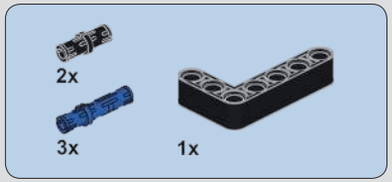

518

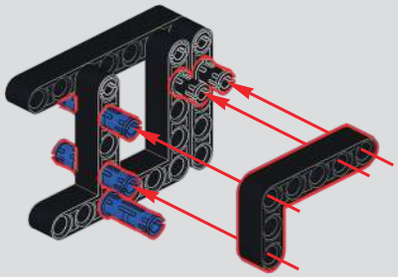

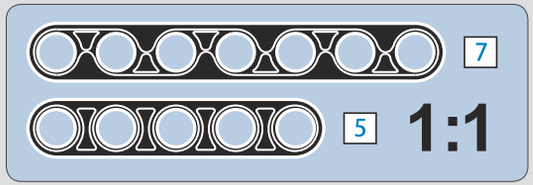

519

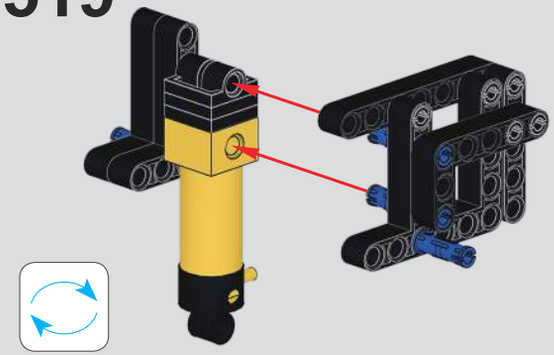

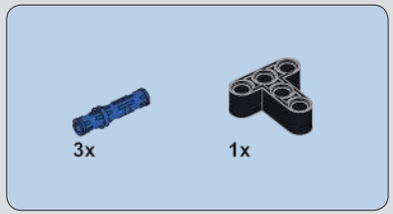

520

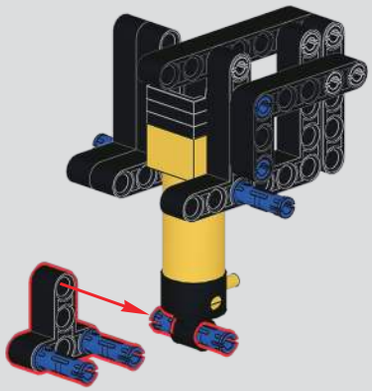

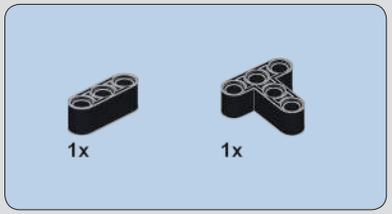

521

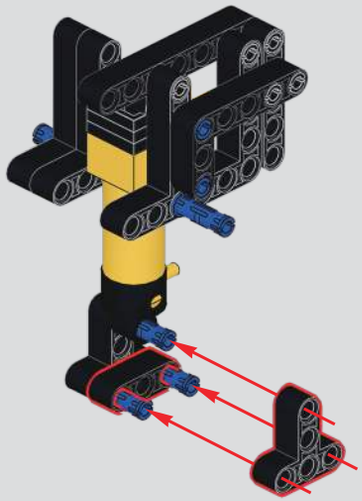

522

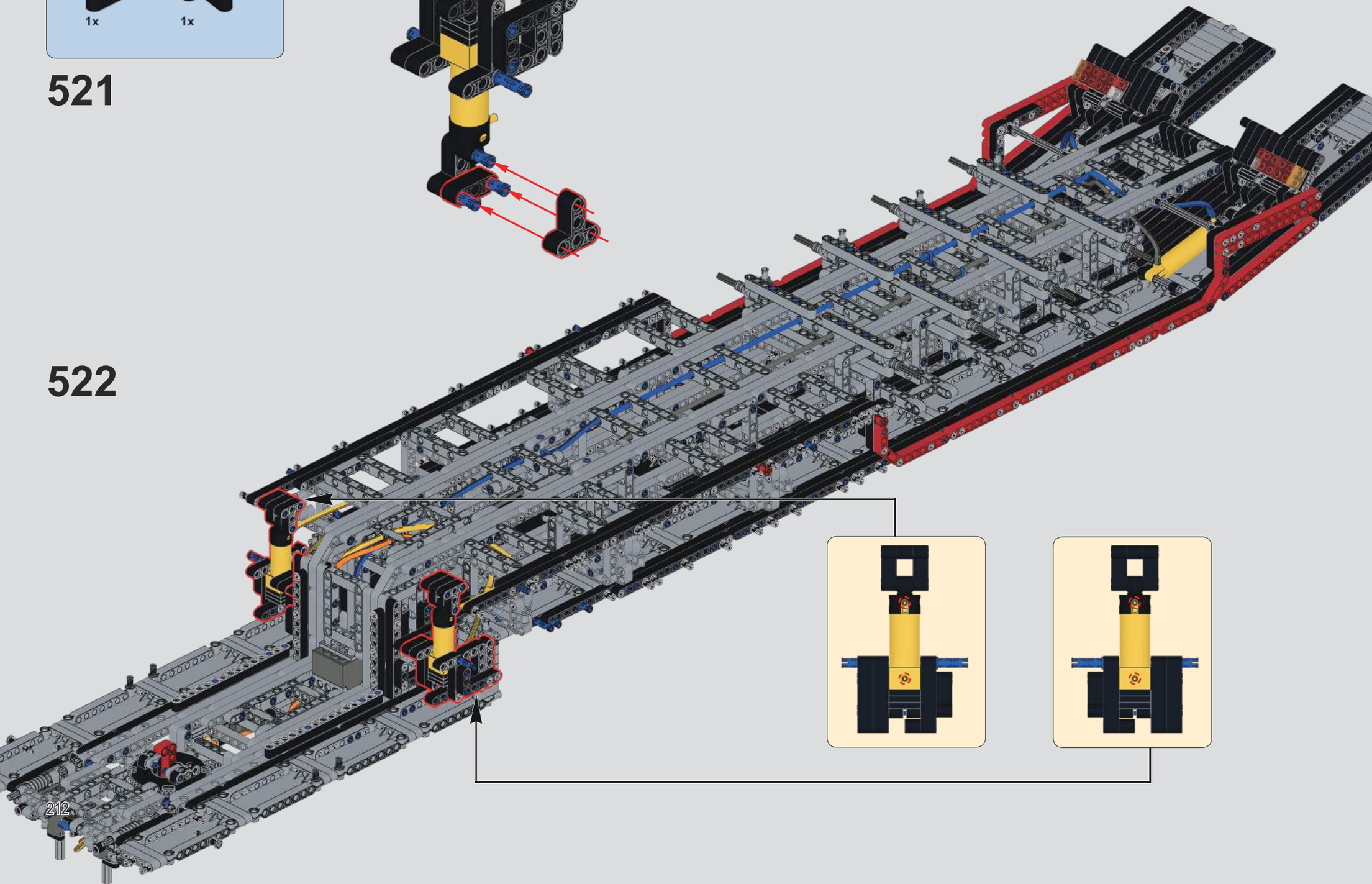

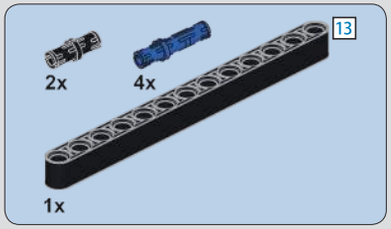

523

524

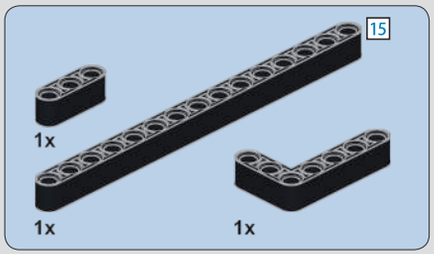

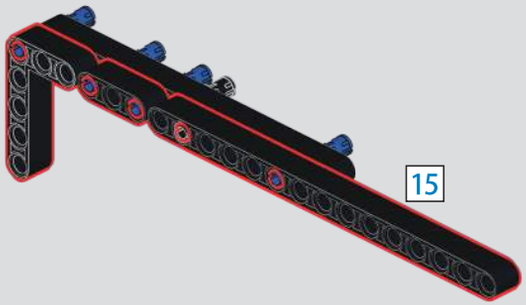

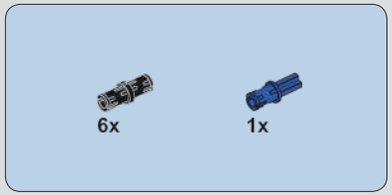

525

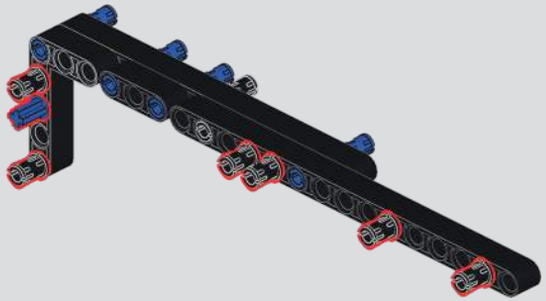

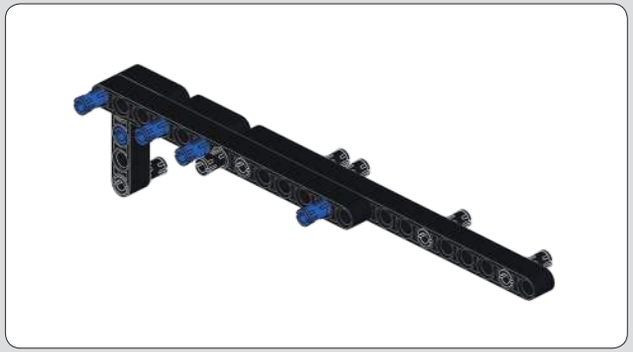

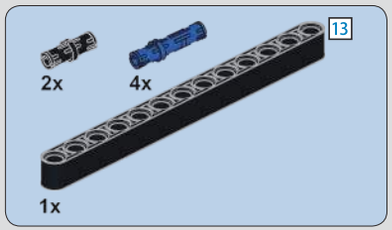

526

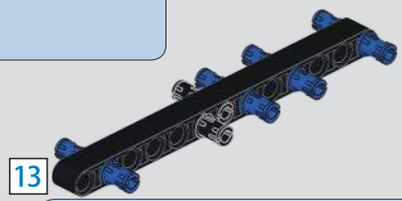

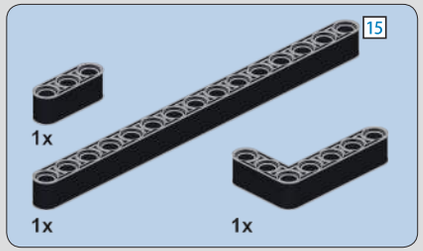

527

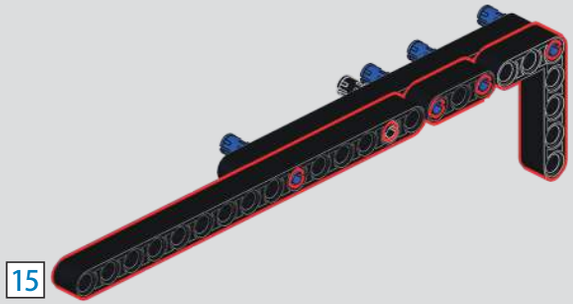

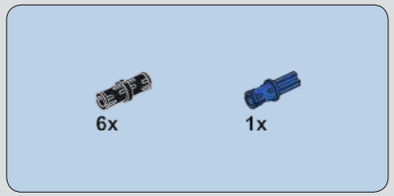

528

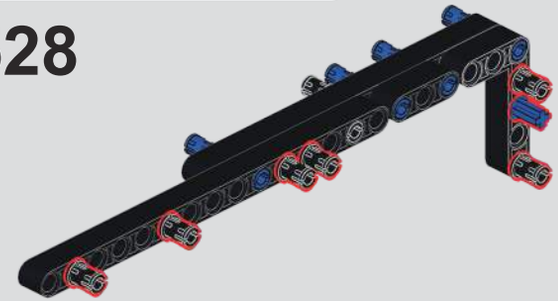

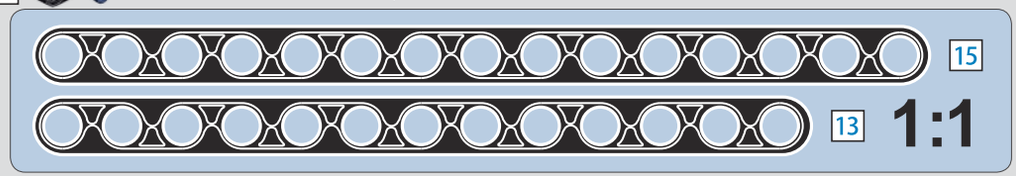

529

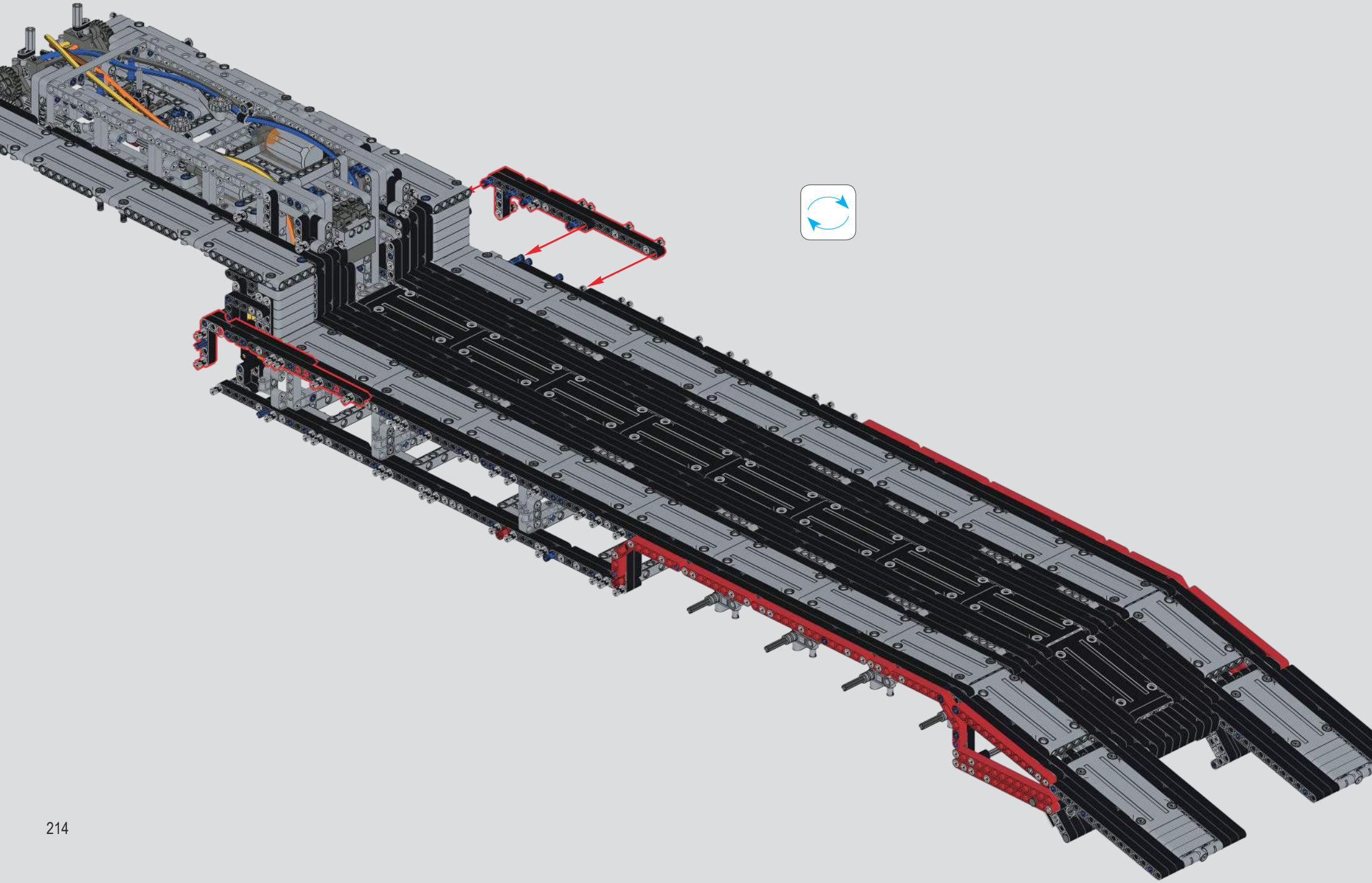

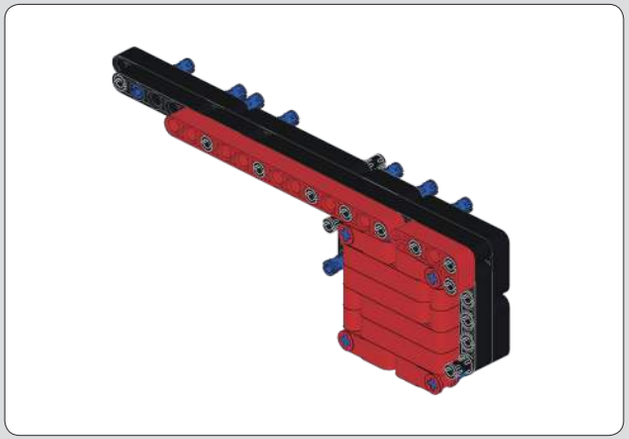

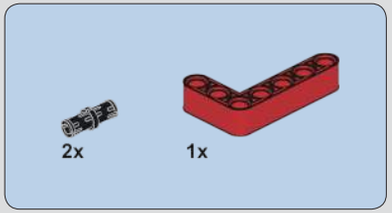

530

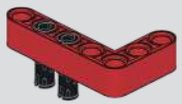

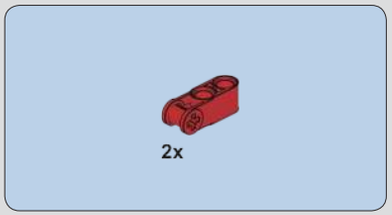

531

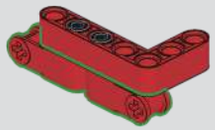

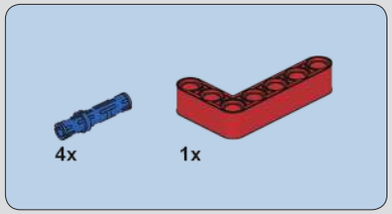

532

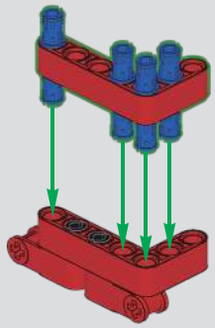

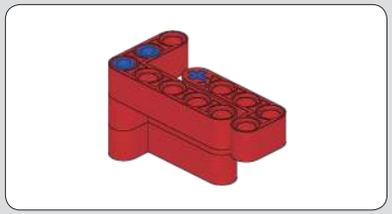

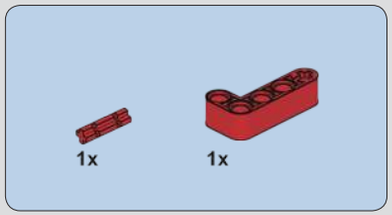

533

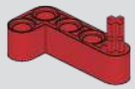

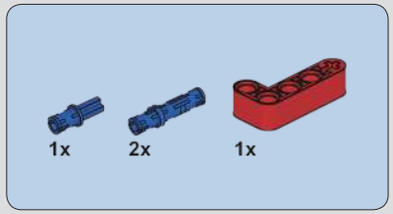

534

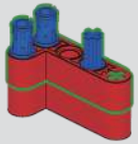

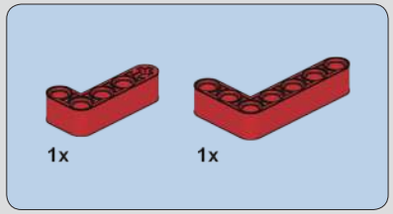

535

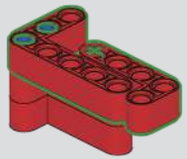

536

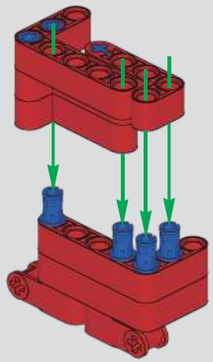

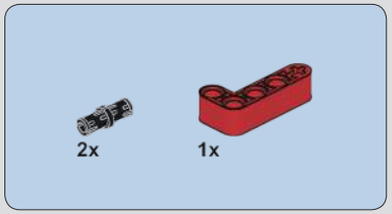

537

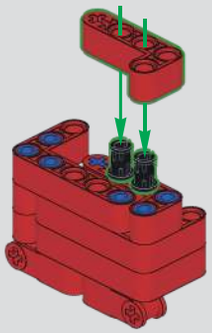

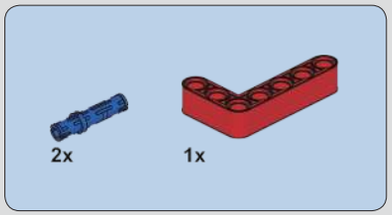

538

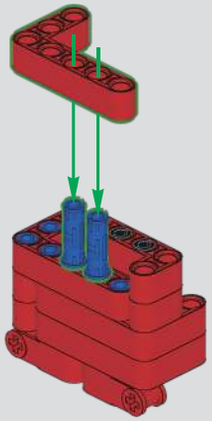

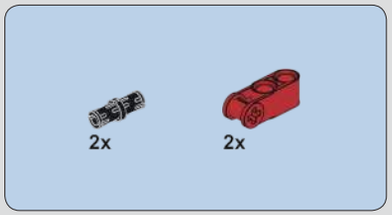

539

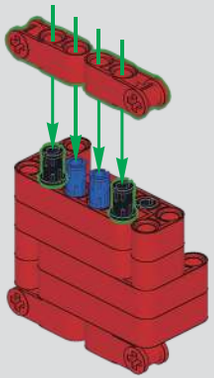

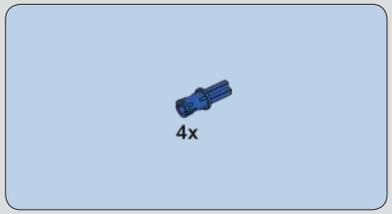

540

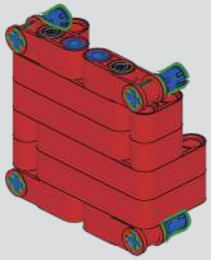

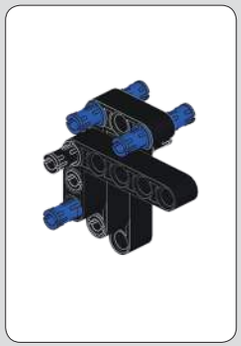

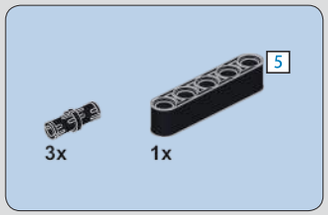

541

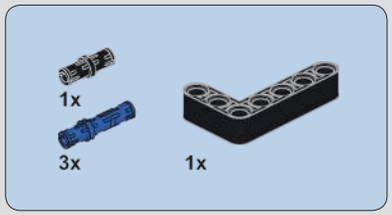

542

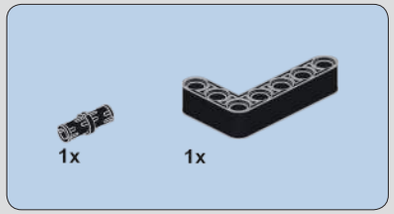

543

544

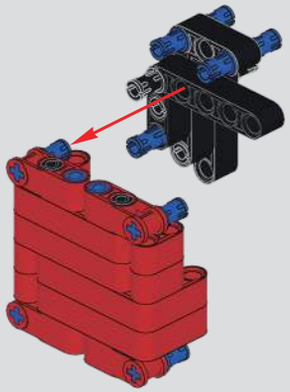

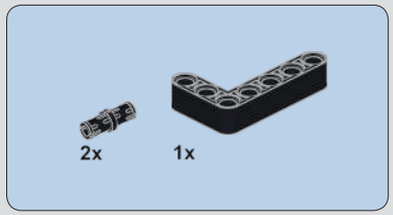

545

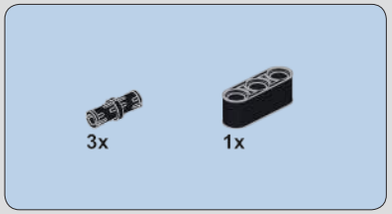

546

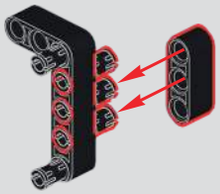

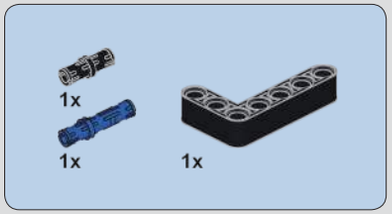

547

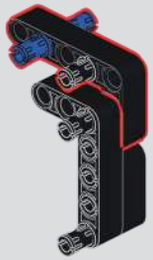

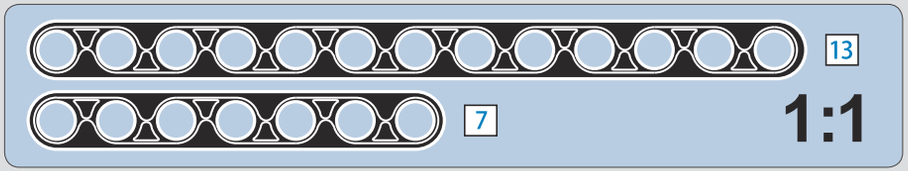

548

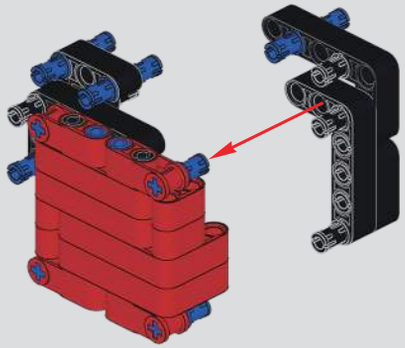

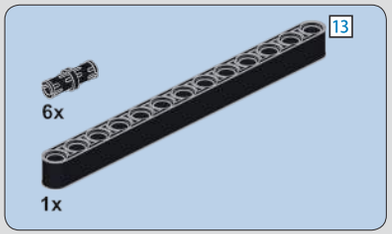

549

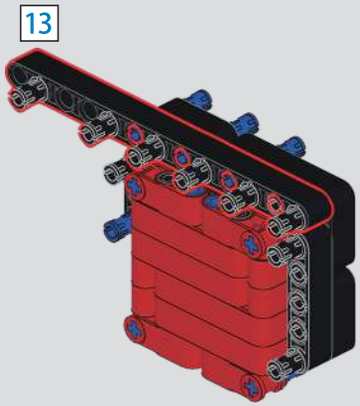

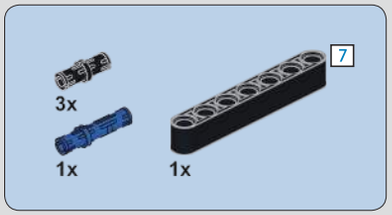

550

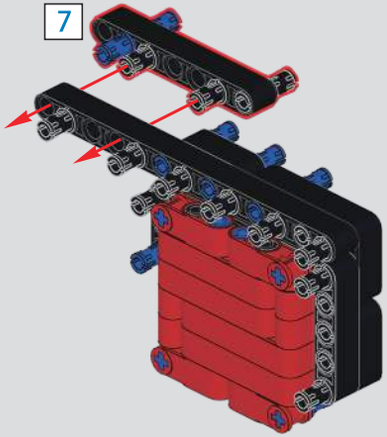

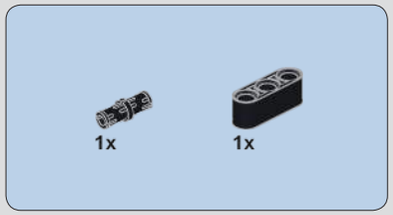

551

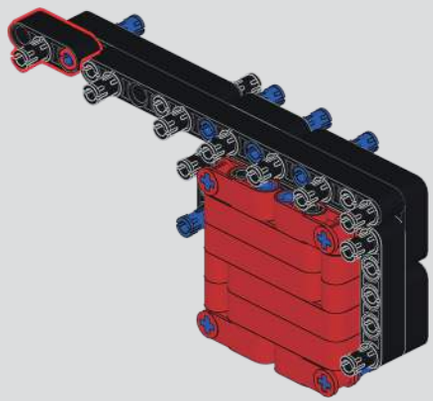

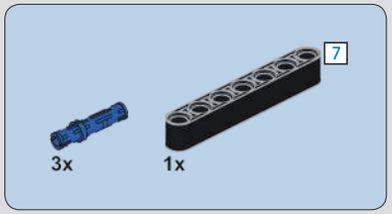

552

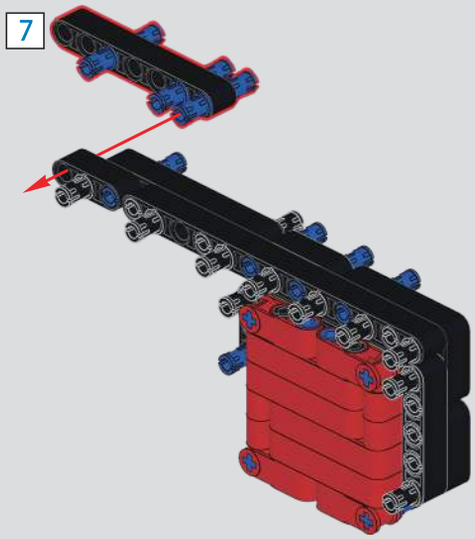

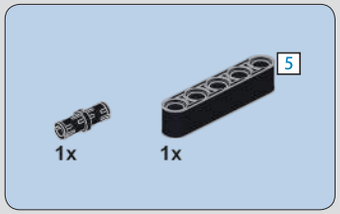

553

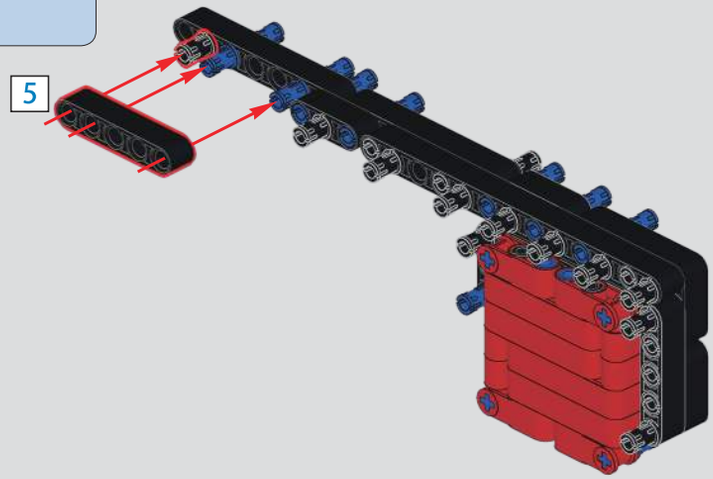

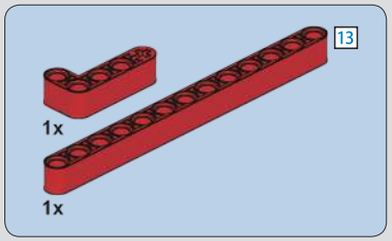

554

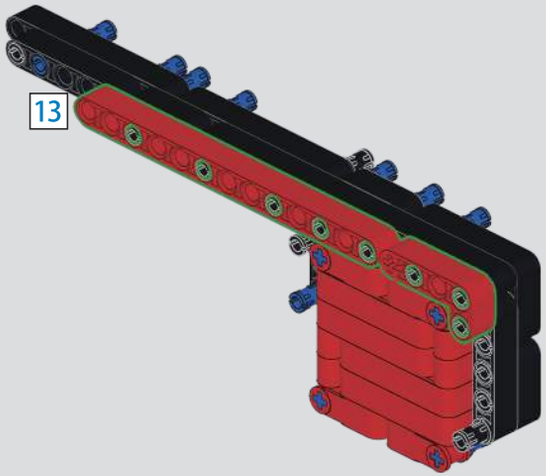

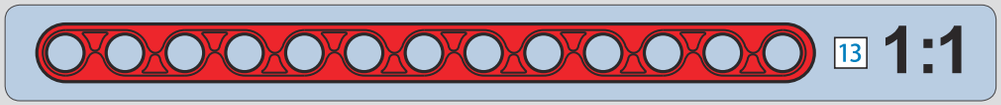

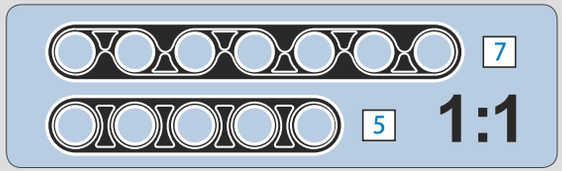

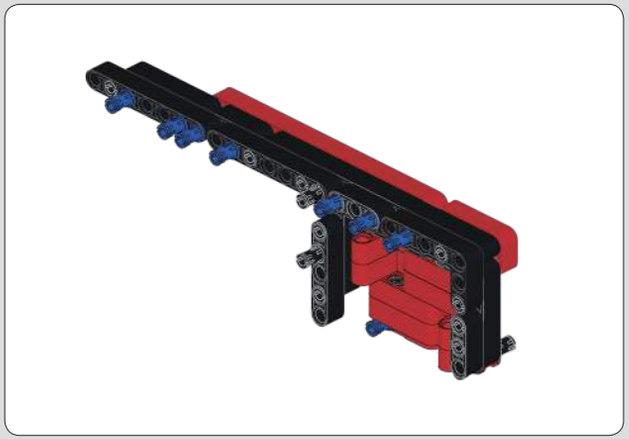

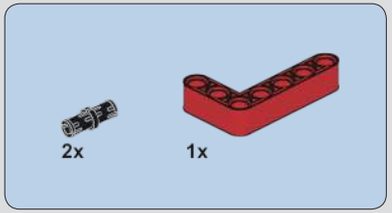

555

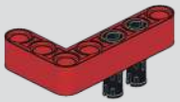

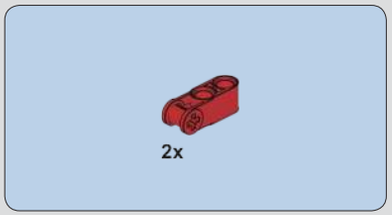

556

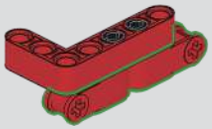

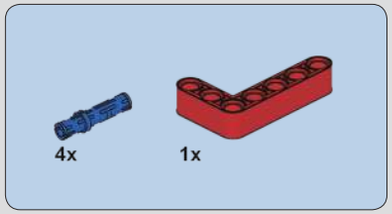

557

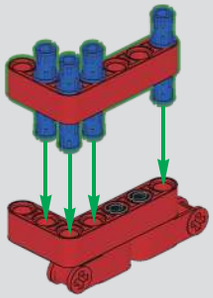

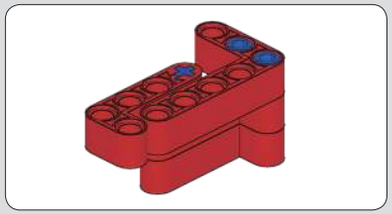

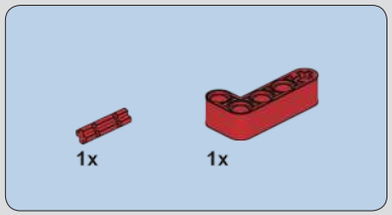

558

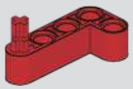

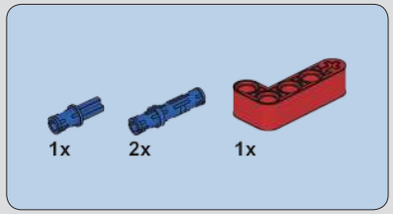

559

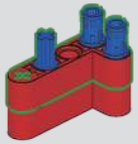

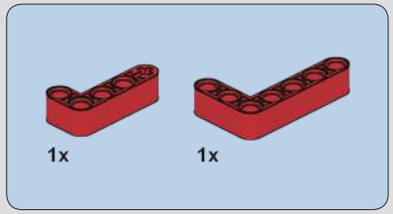

560

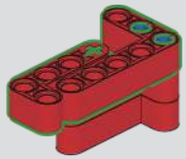

561

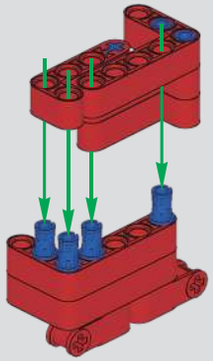

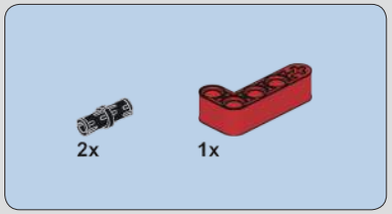

562

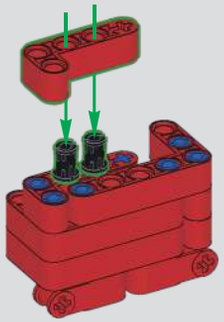

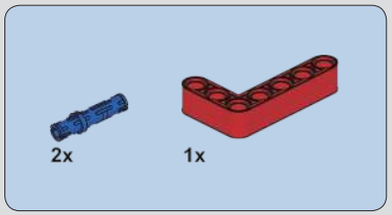

563

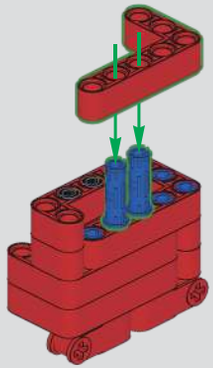

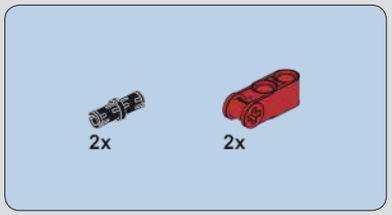

564

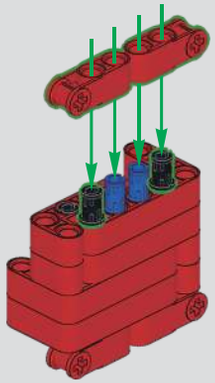

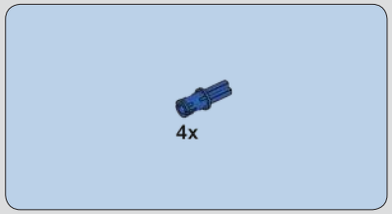

565

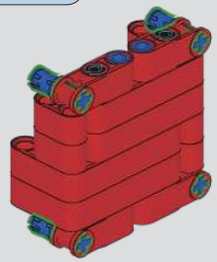

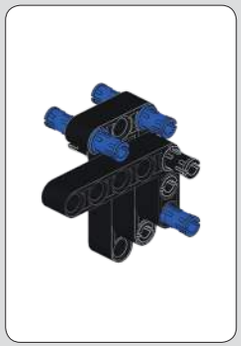

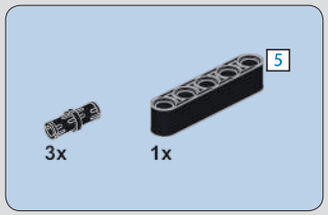

566

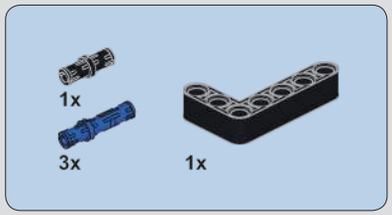

567

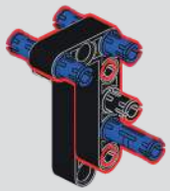

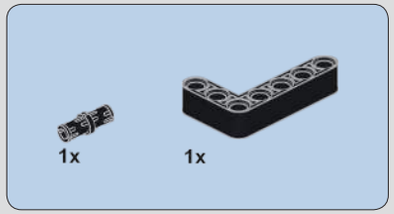

568

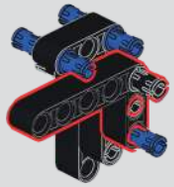

569

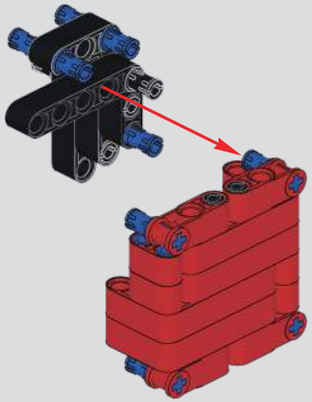

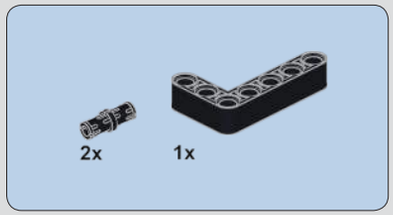

570

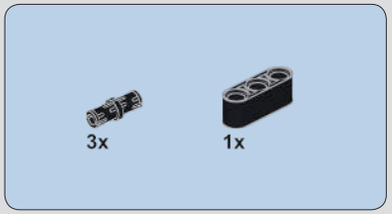

571

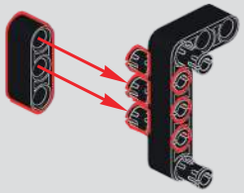

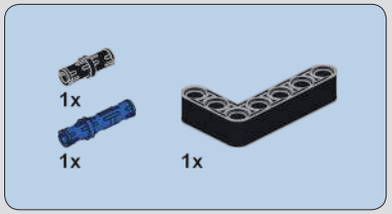

572

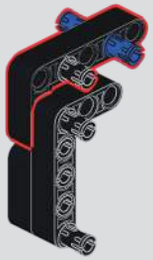

573

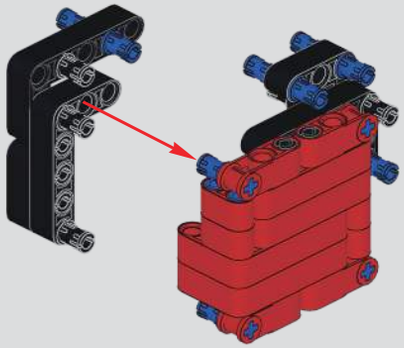

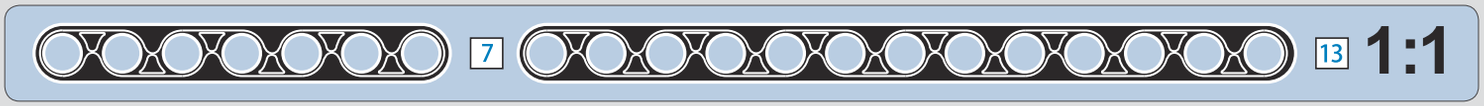

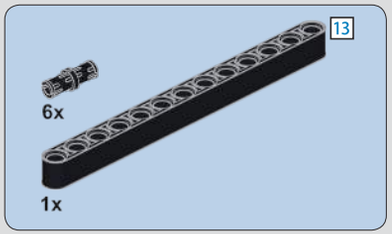

574

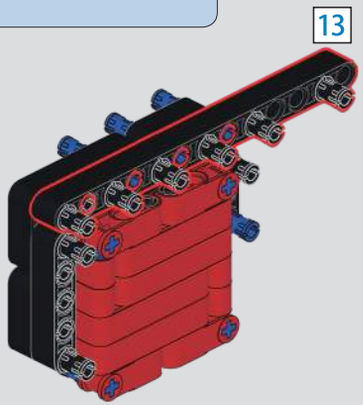

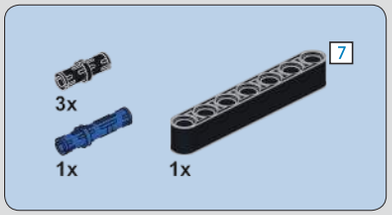

575

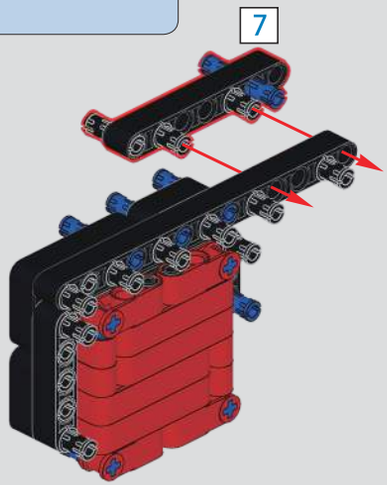

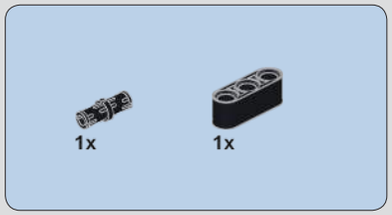

576

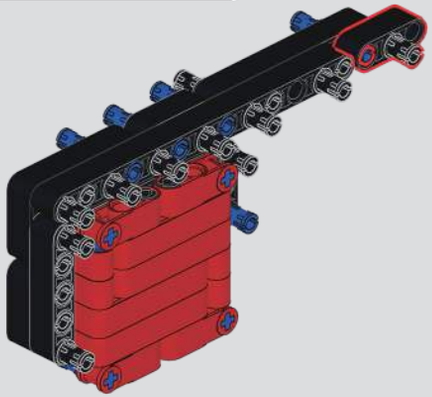

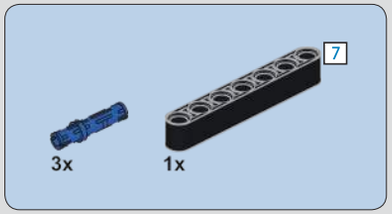

577

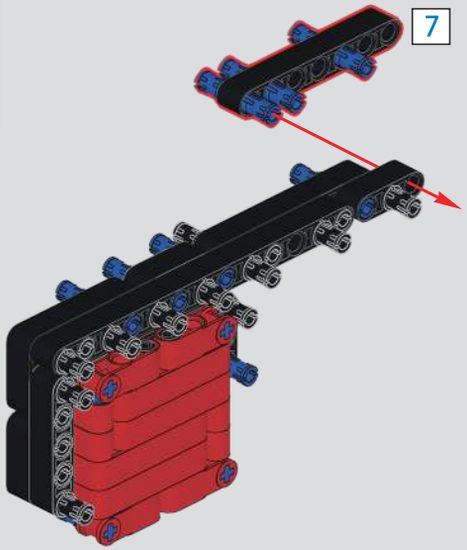

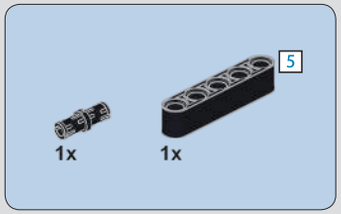

578

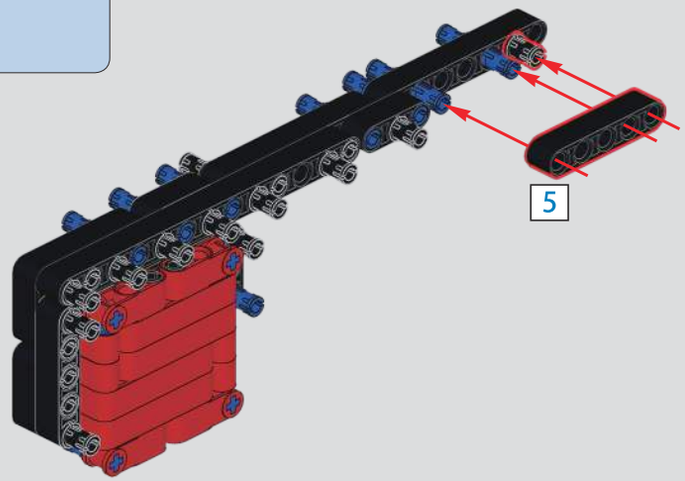

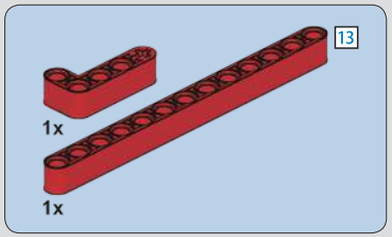

579

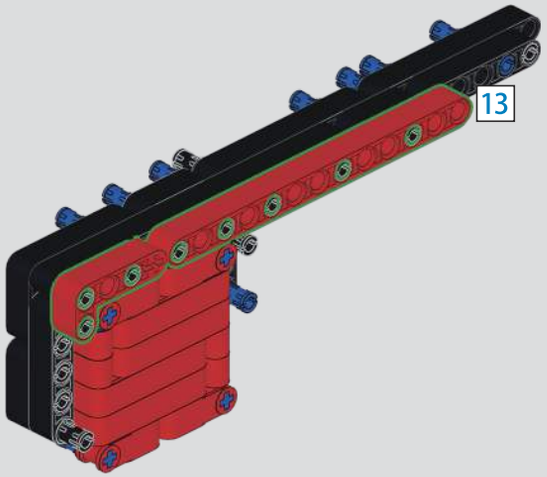

580

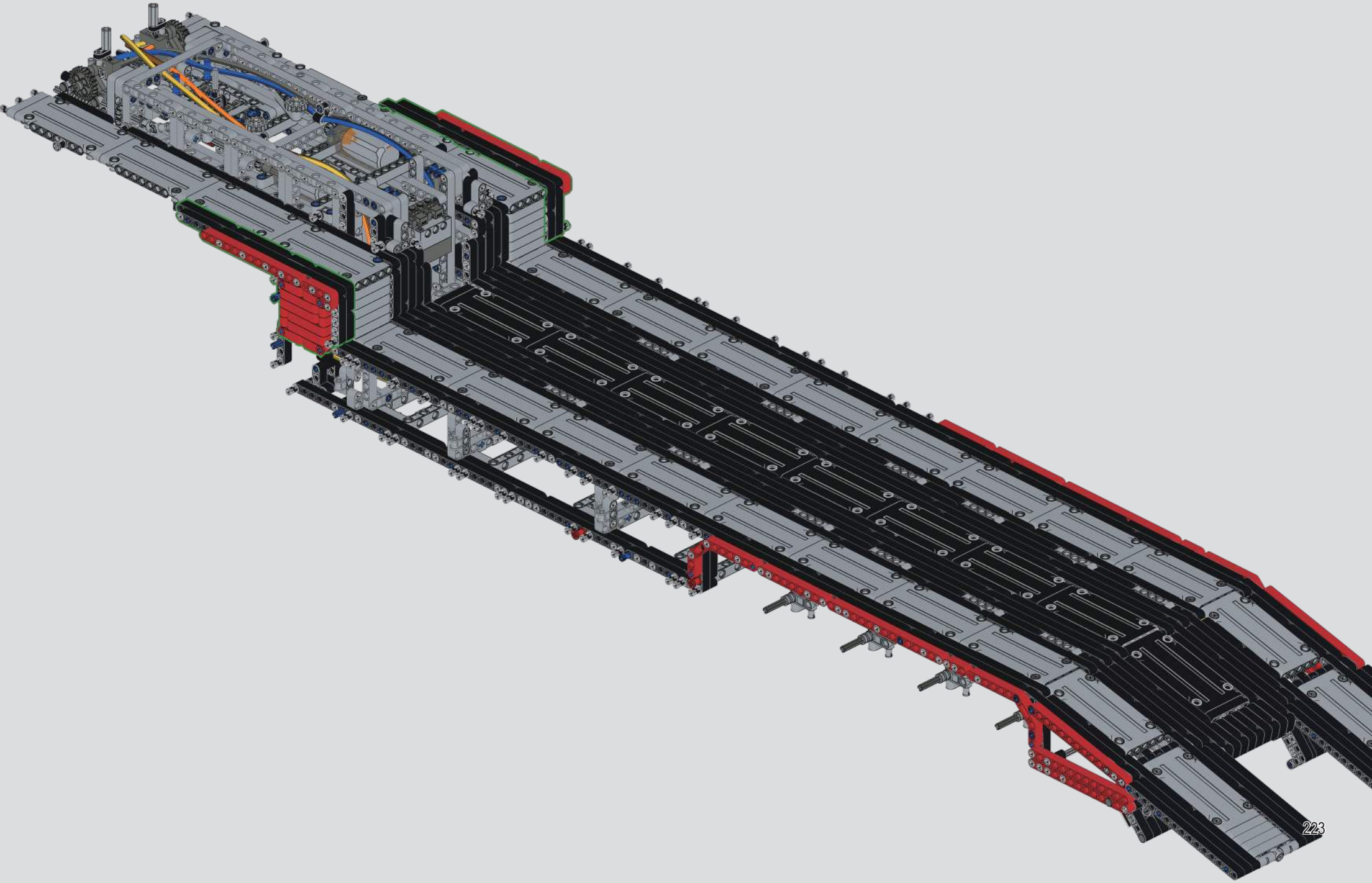

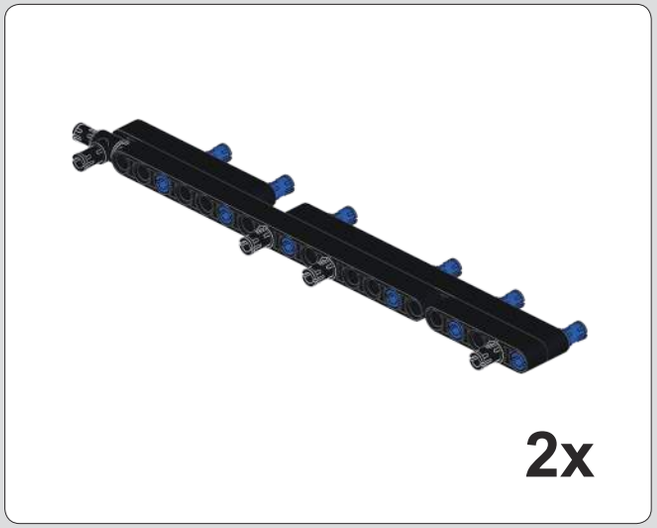

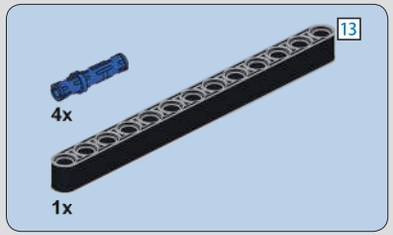

581

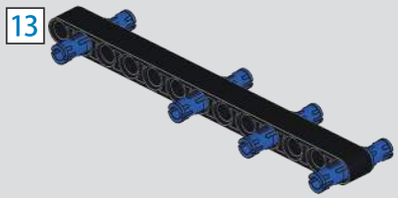

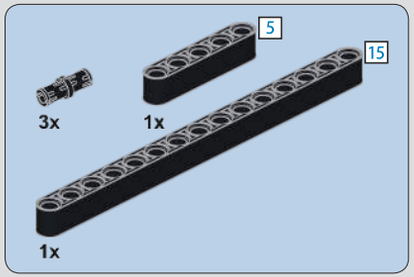

582

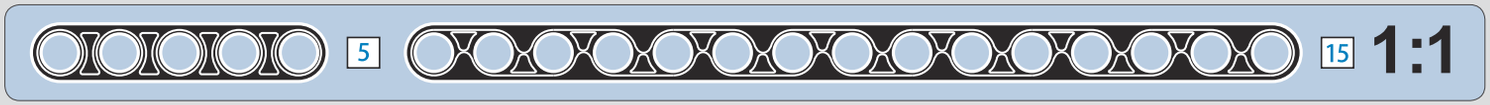

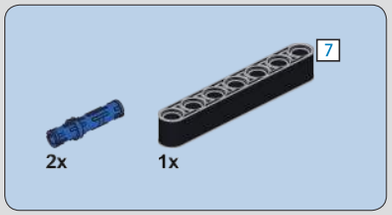

583

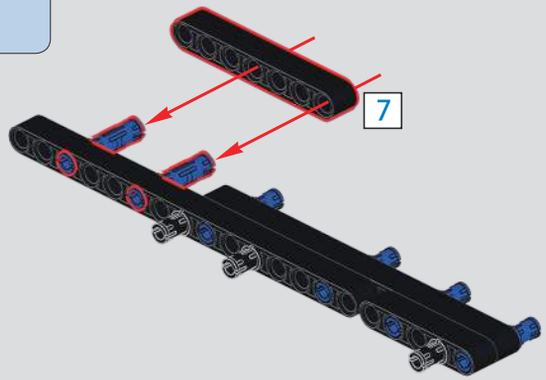

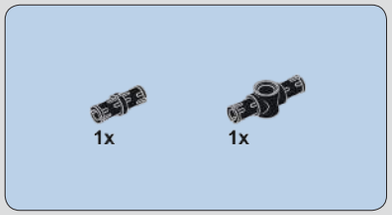

584

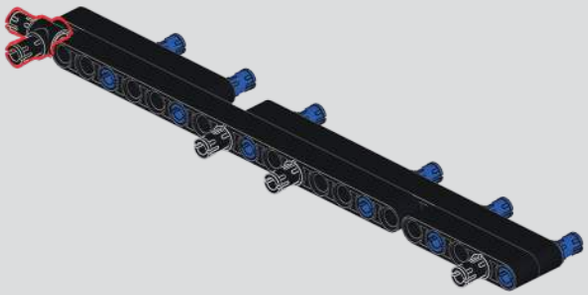

2x

585

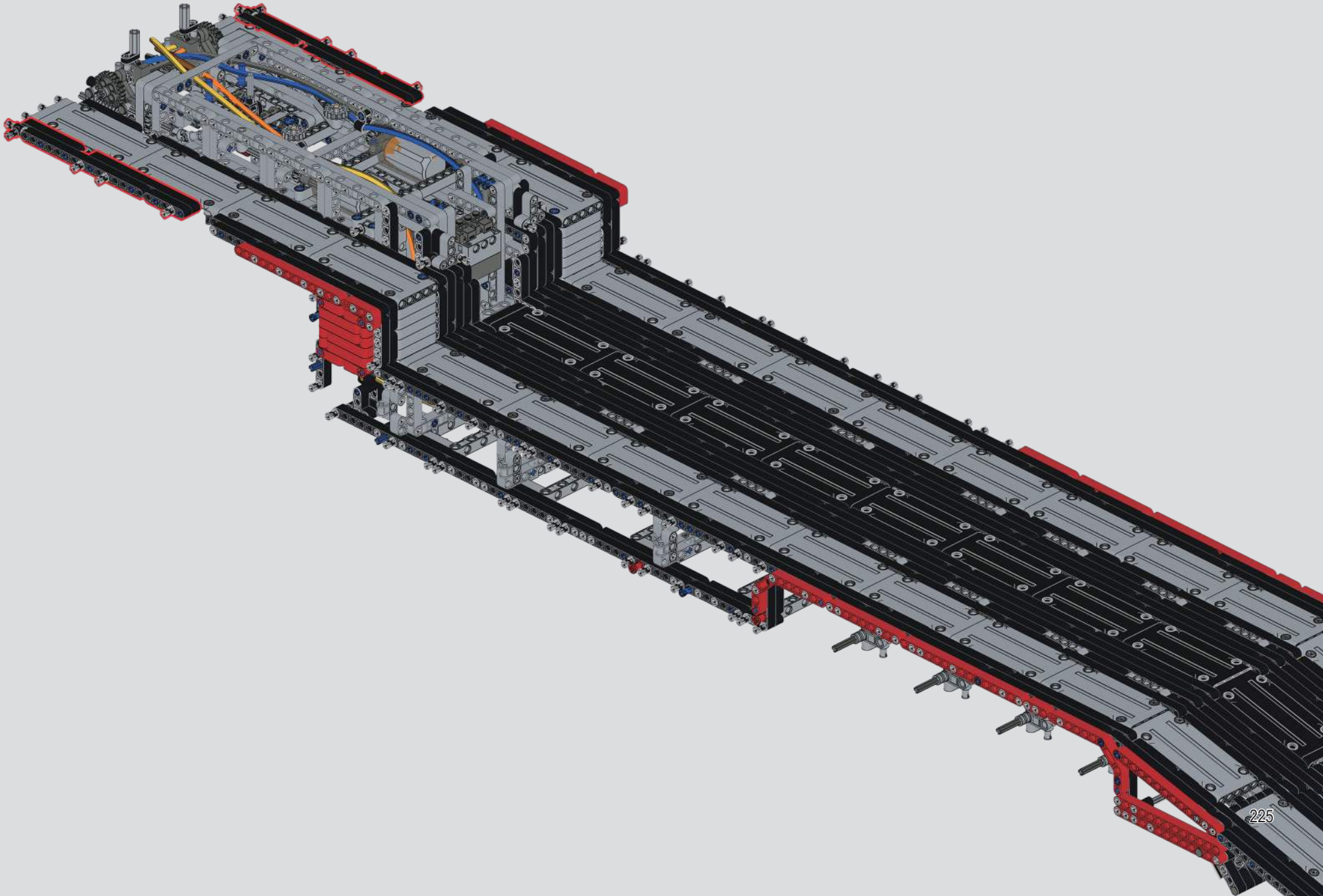

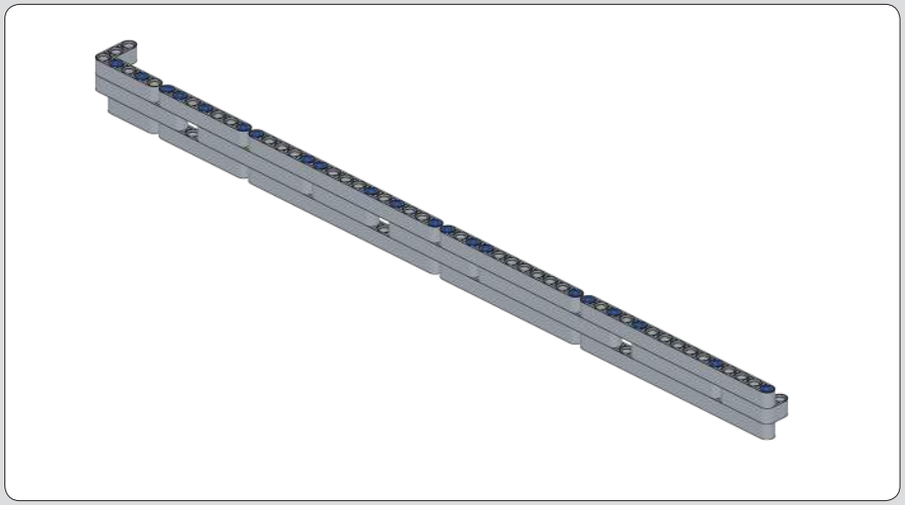

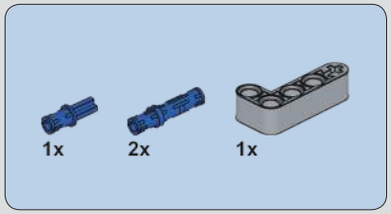

586

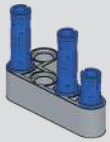

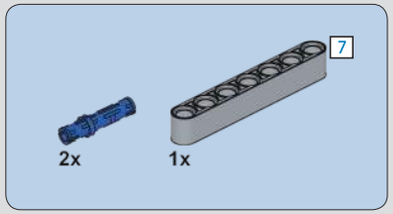

587

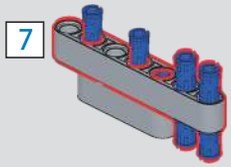

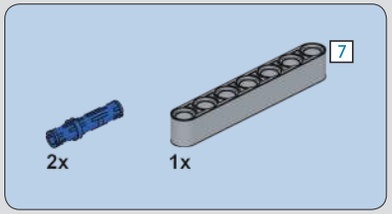

588

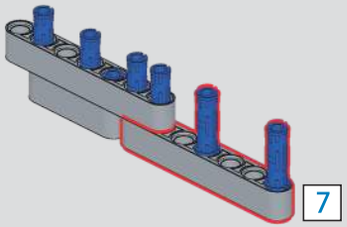

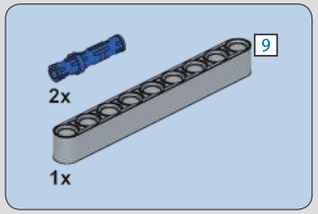

589

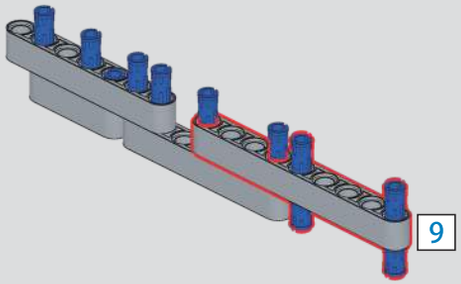

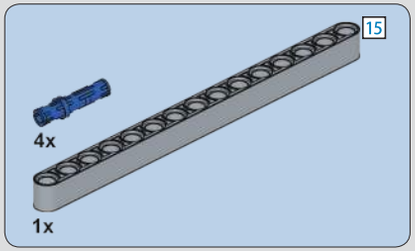

590

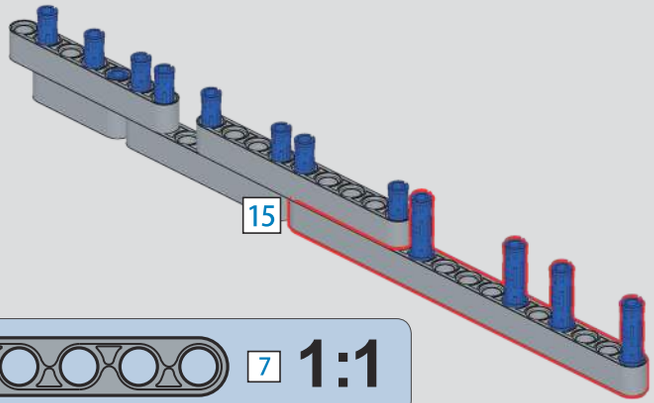

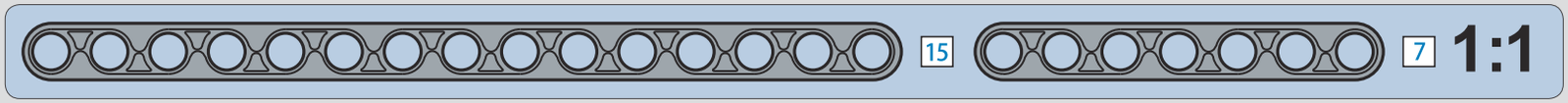

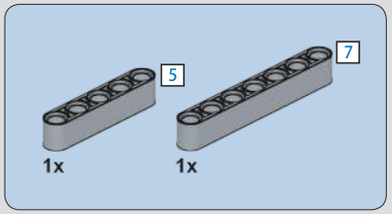

591

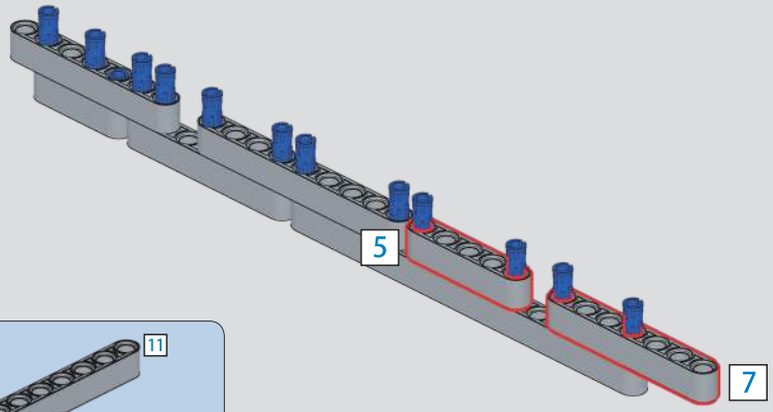

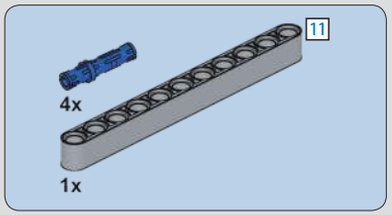

592

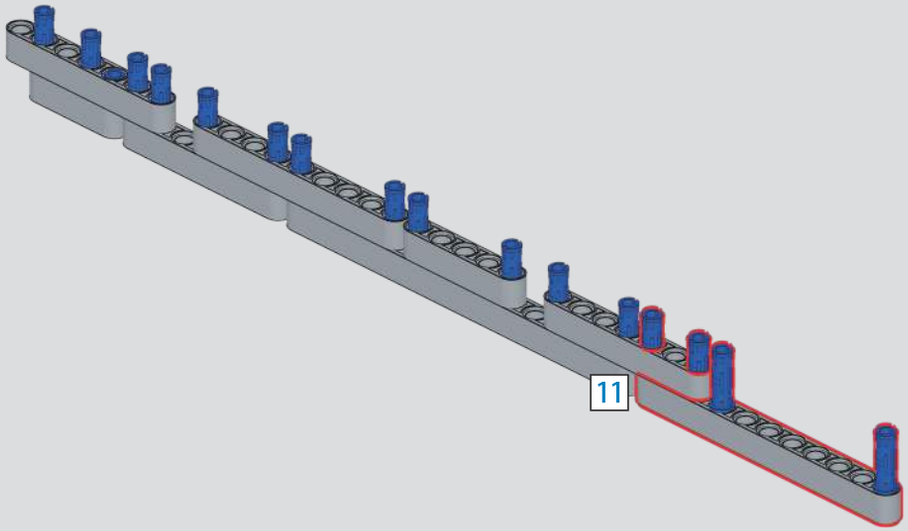

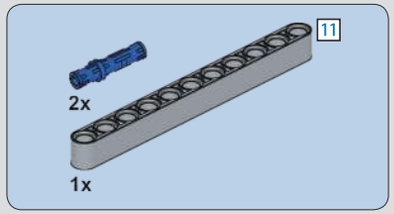

593

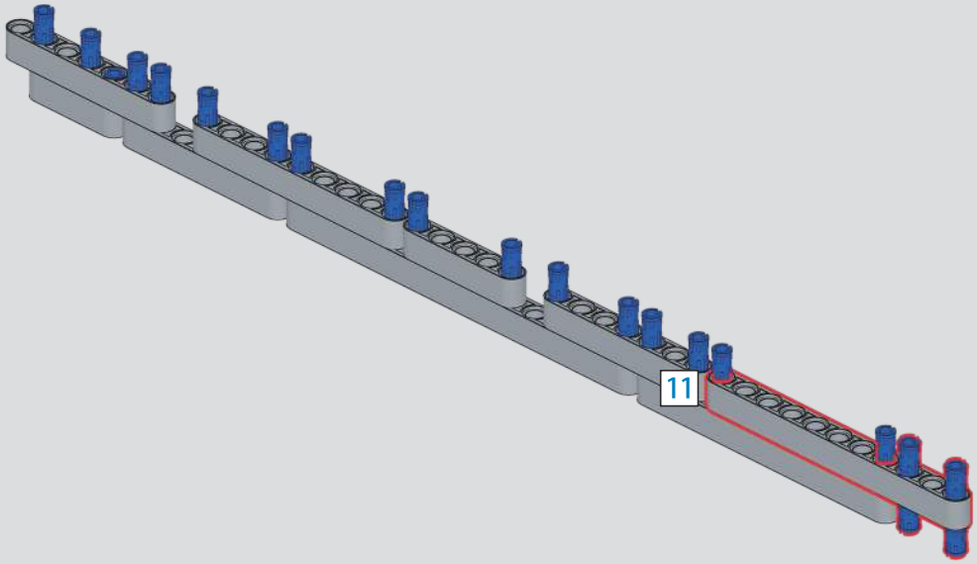

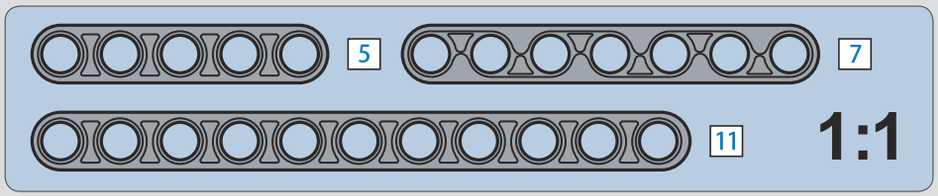

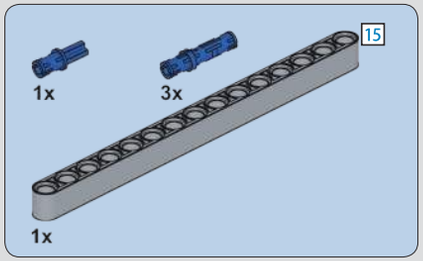

594

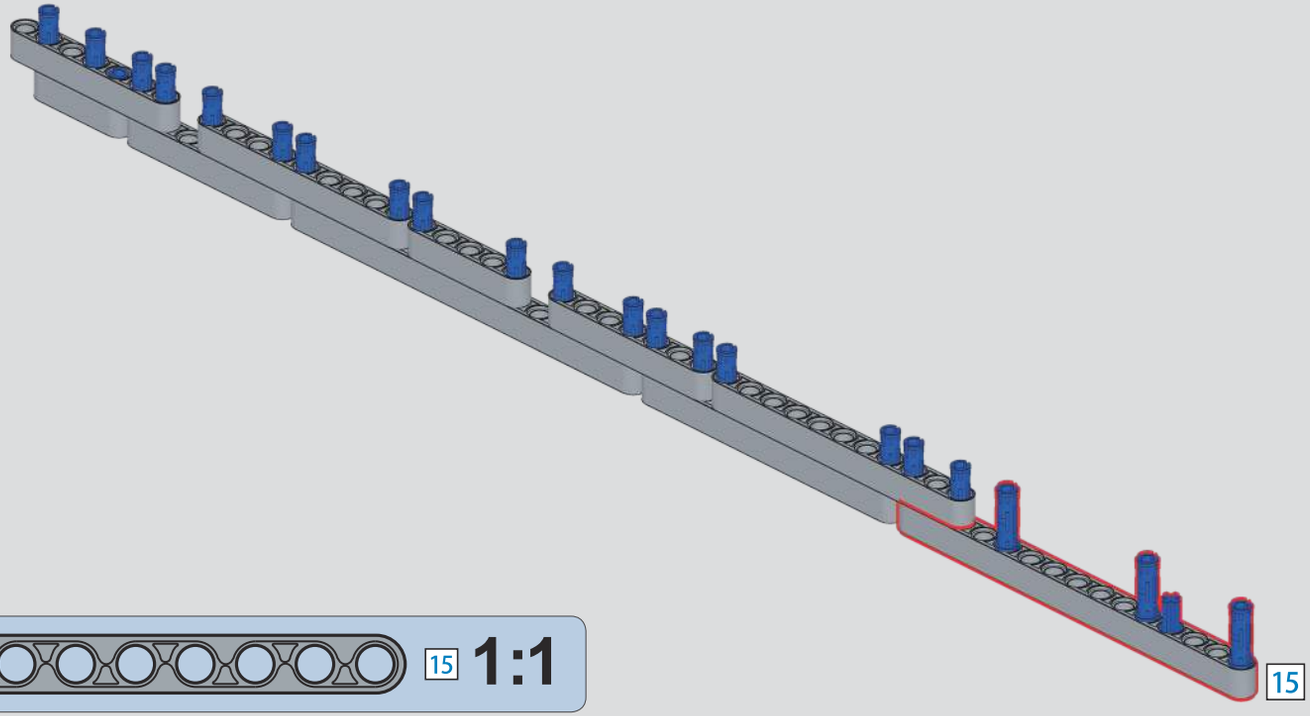

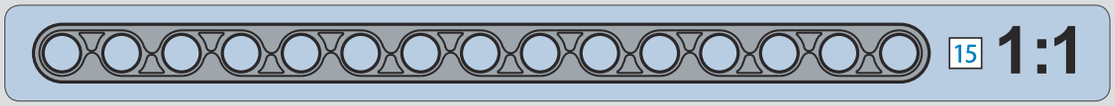

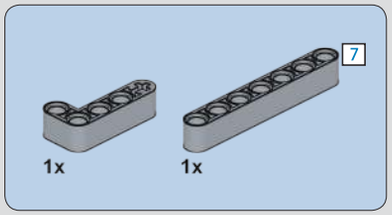

595

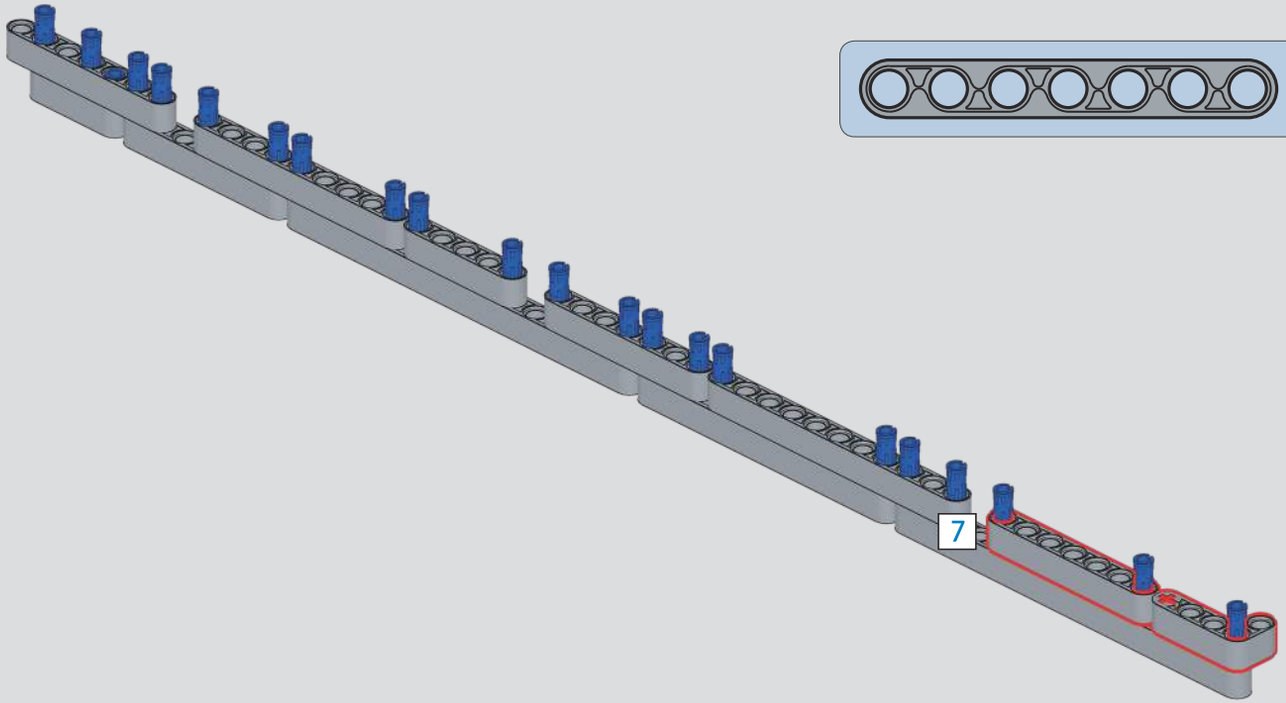

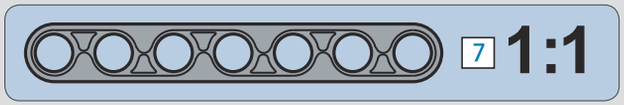

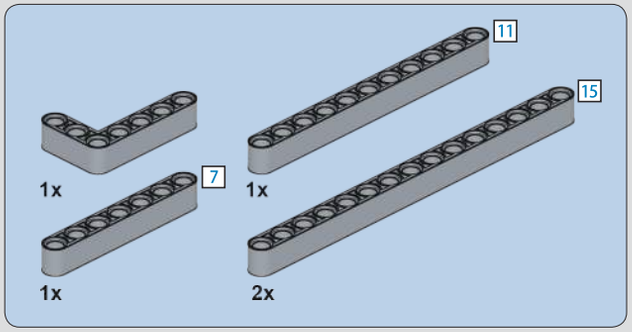

596

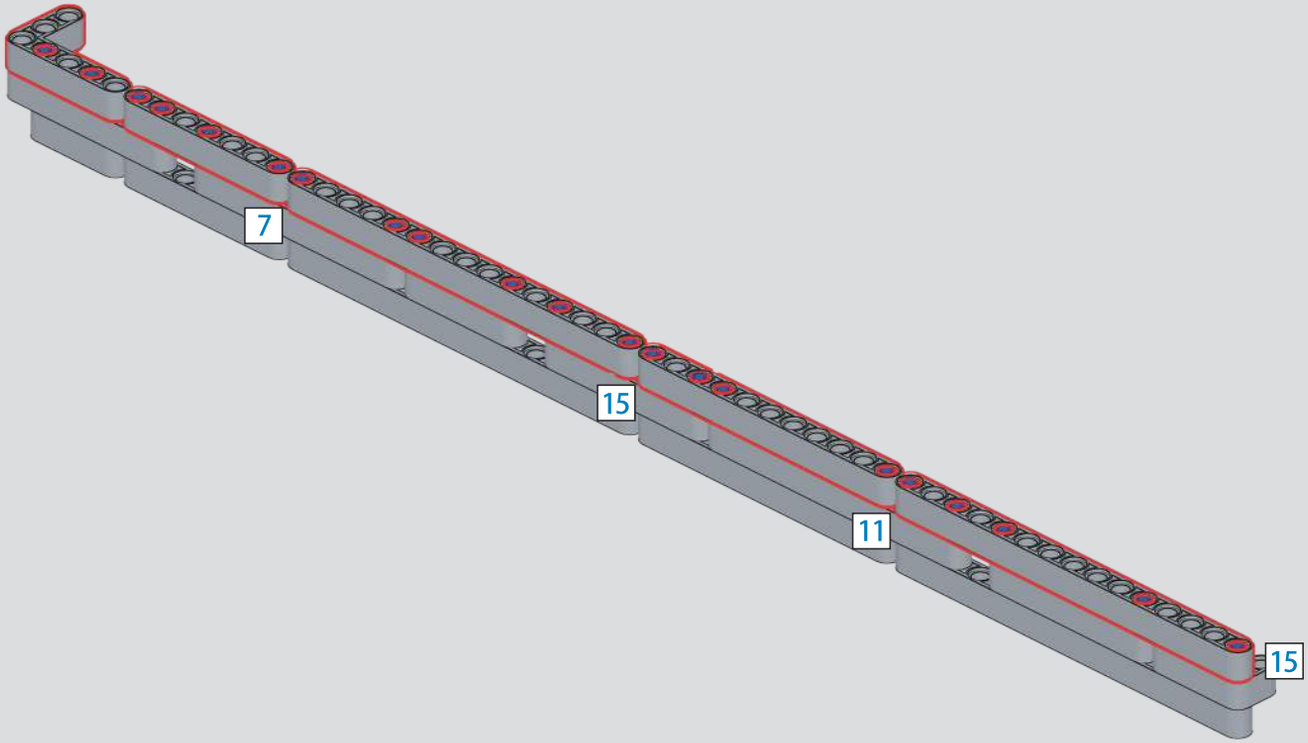

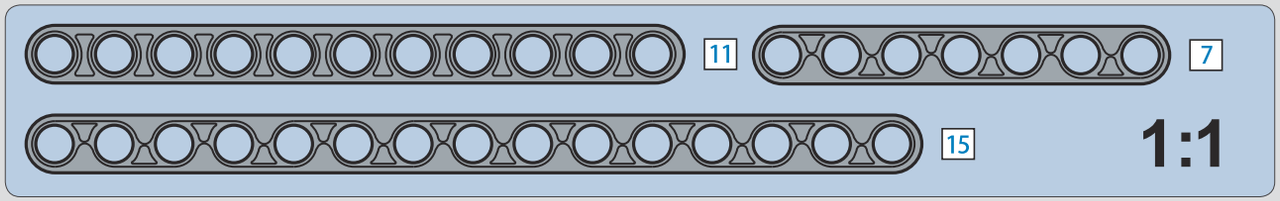

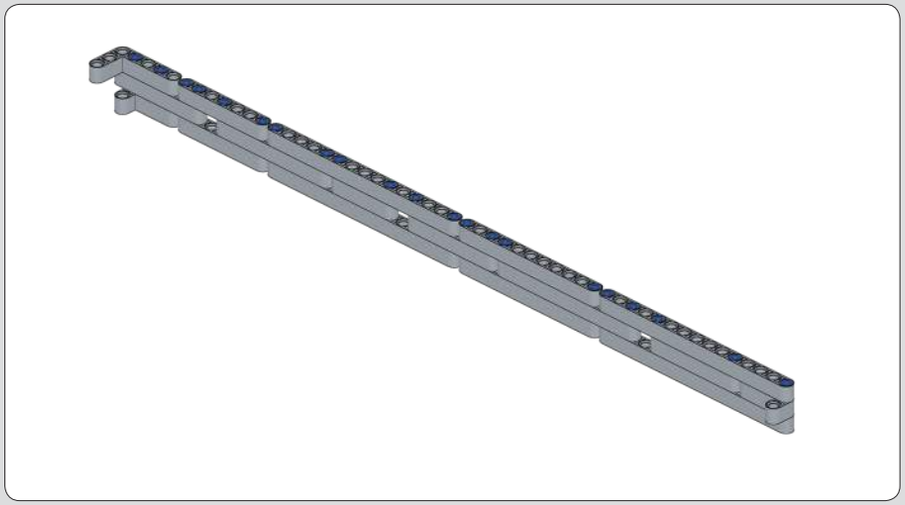

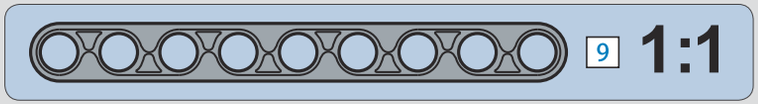

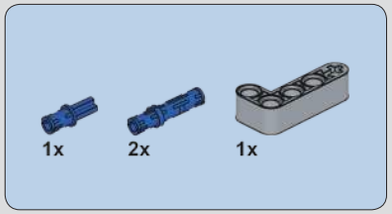

597

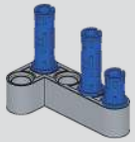

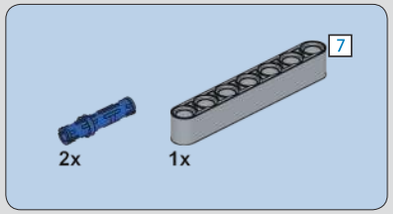

598

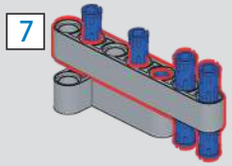

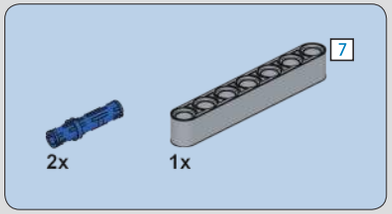

599

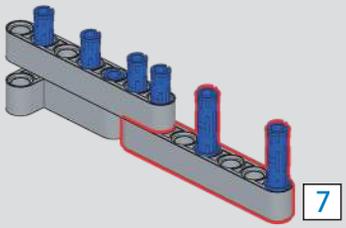

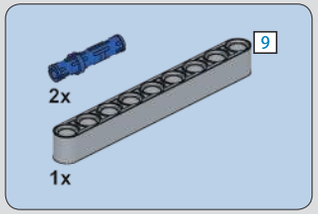

600

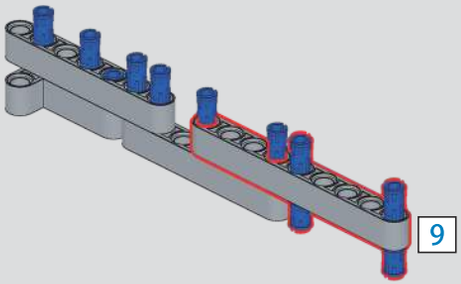

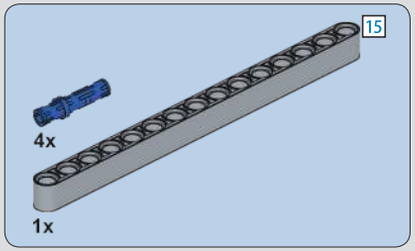

601

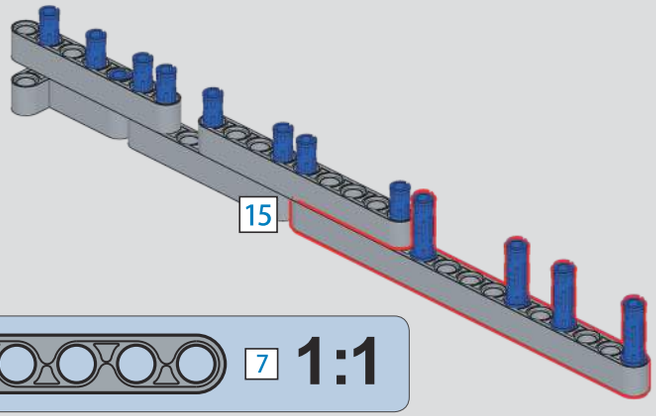

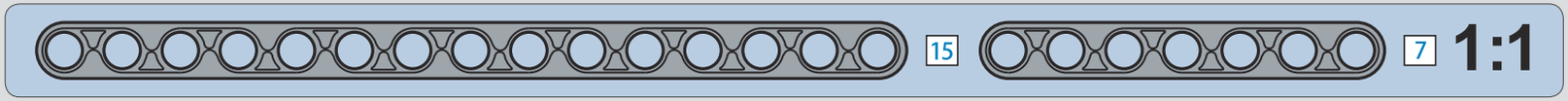

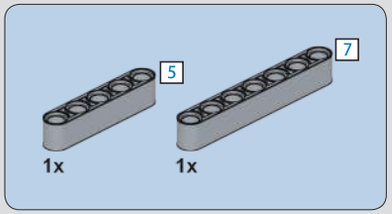

602

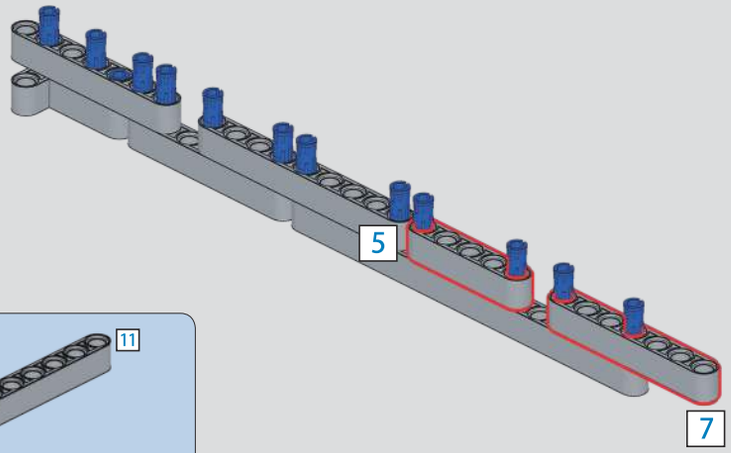

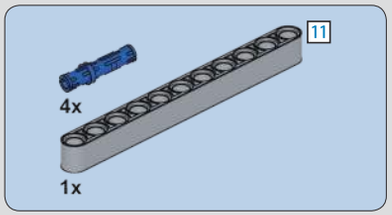

603

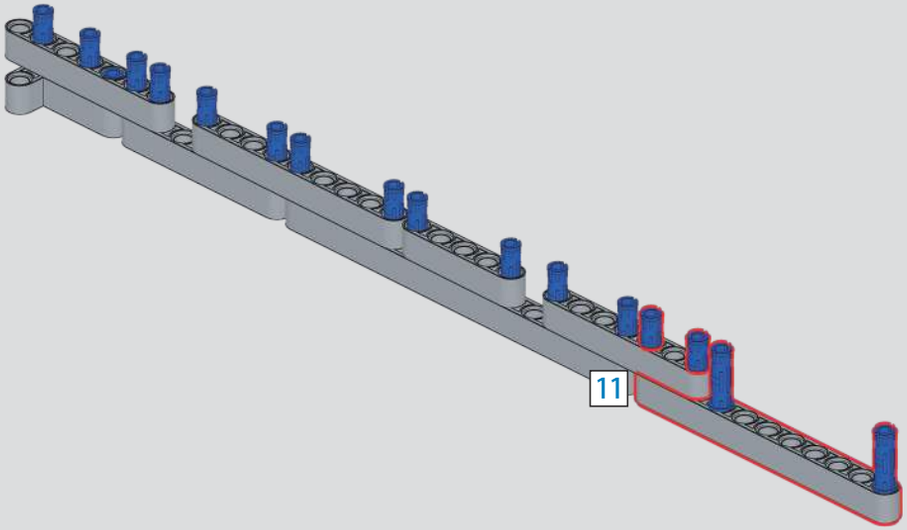

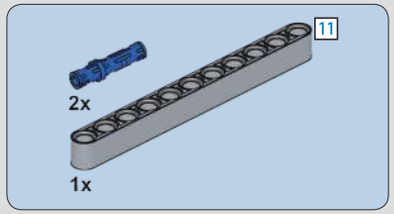

604

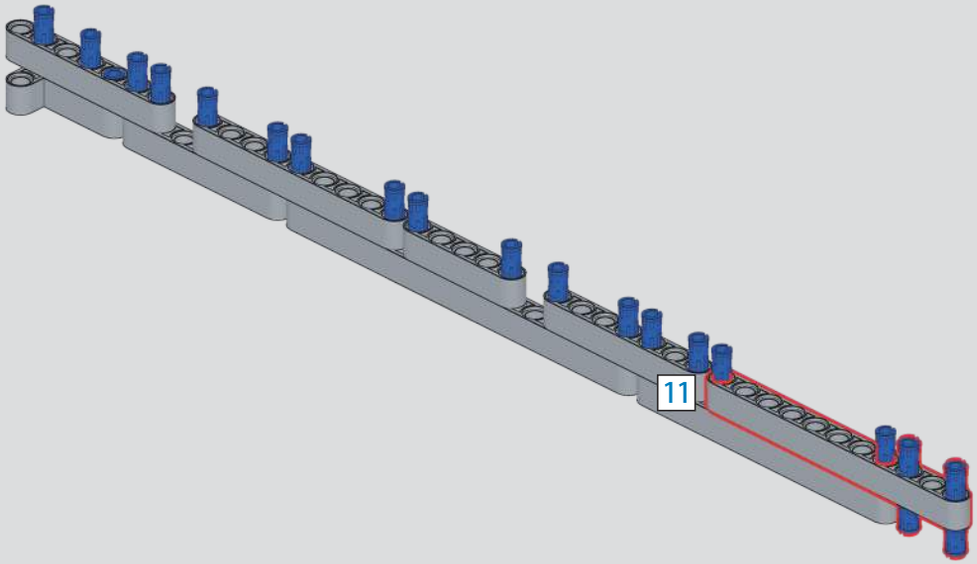

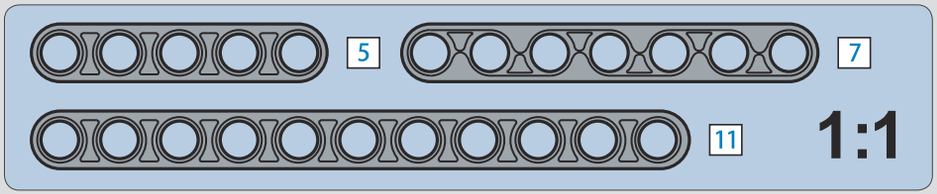

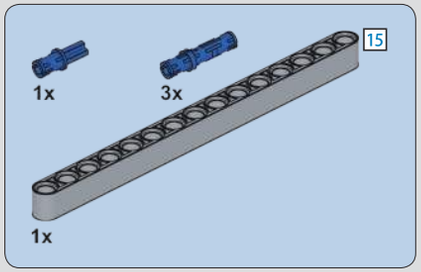

605

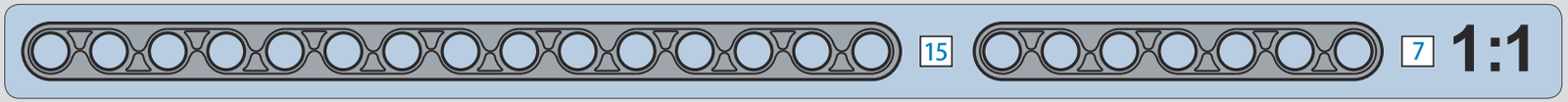

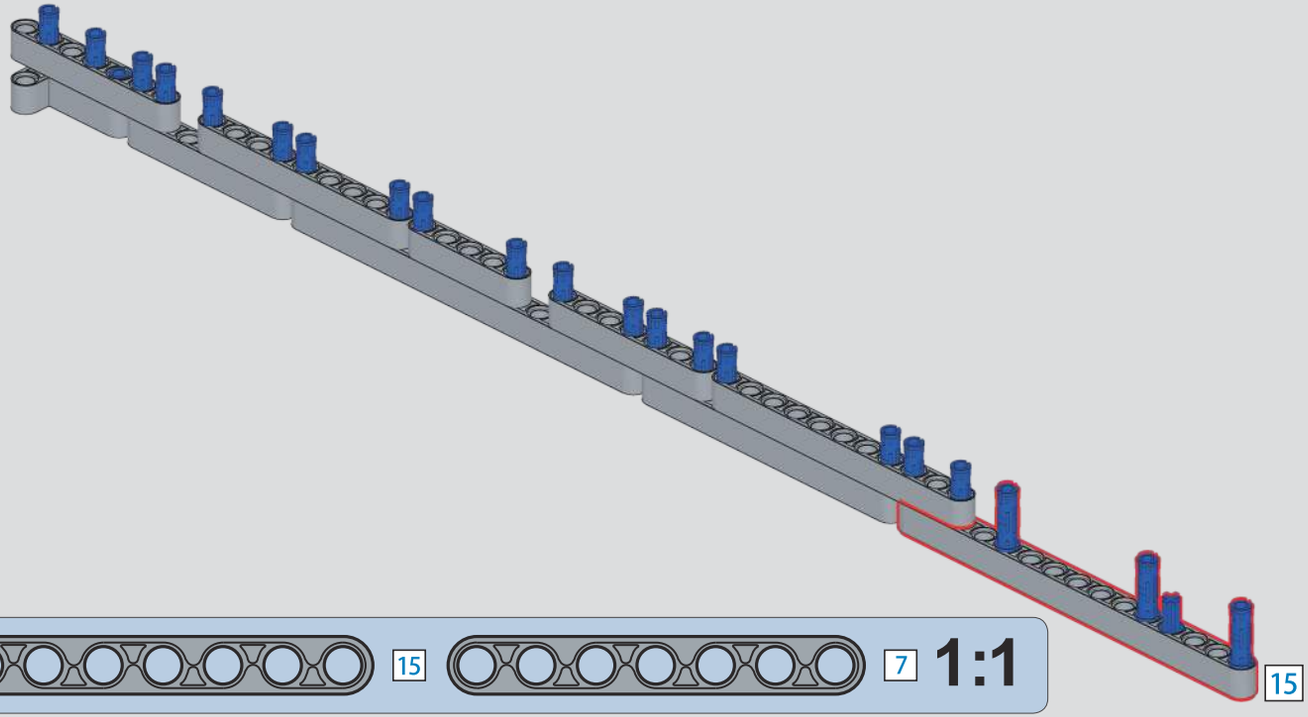

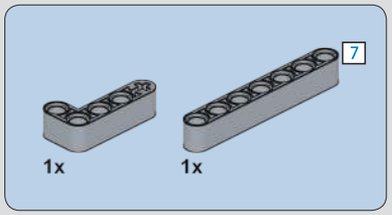

606

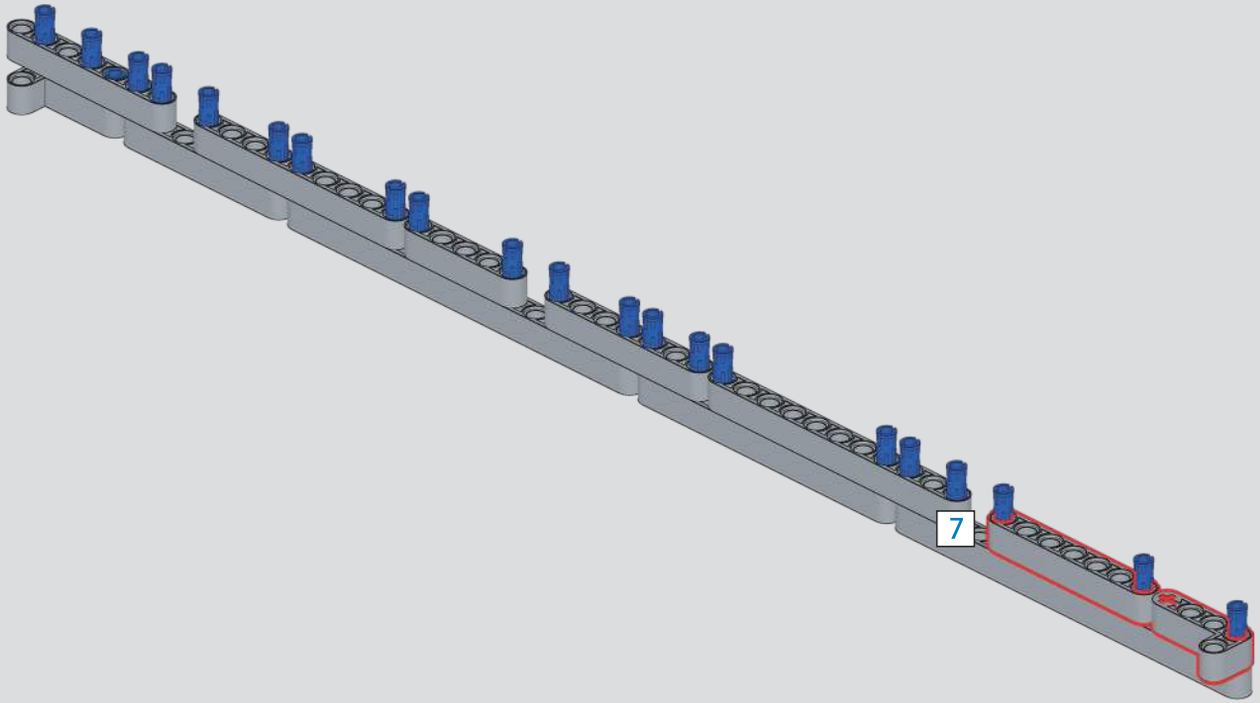

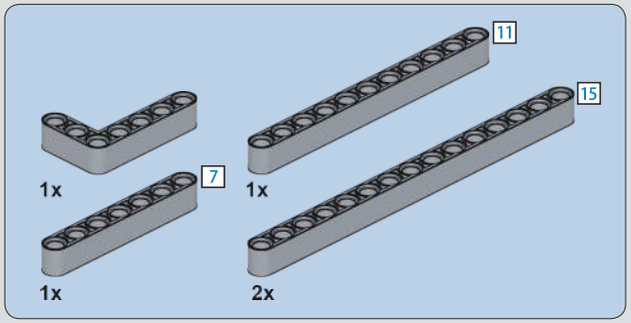

607

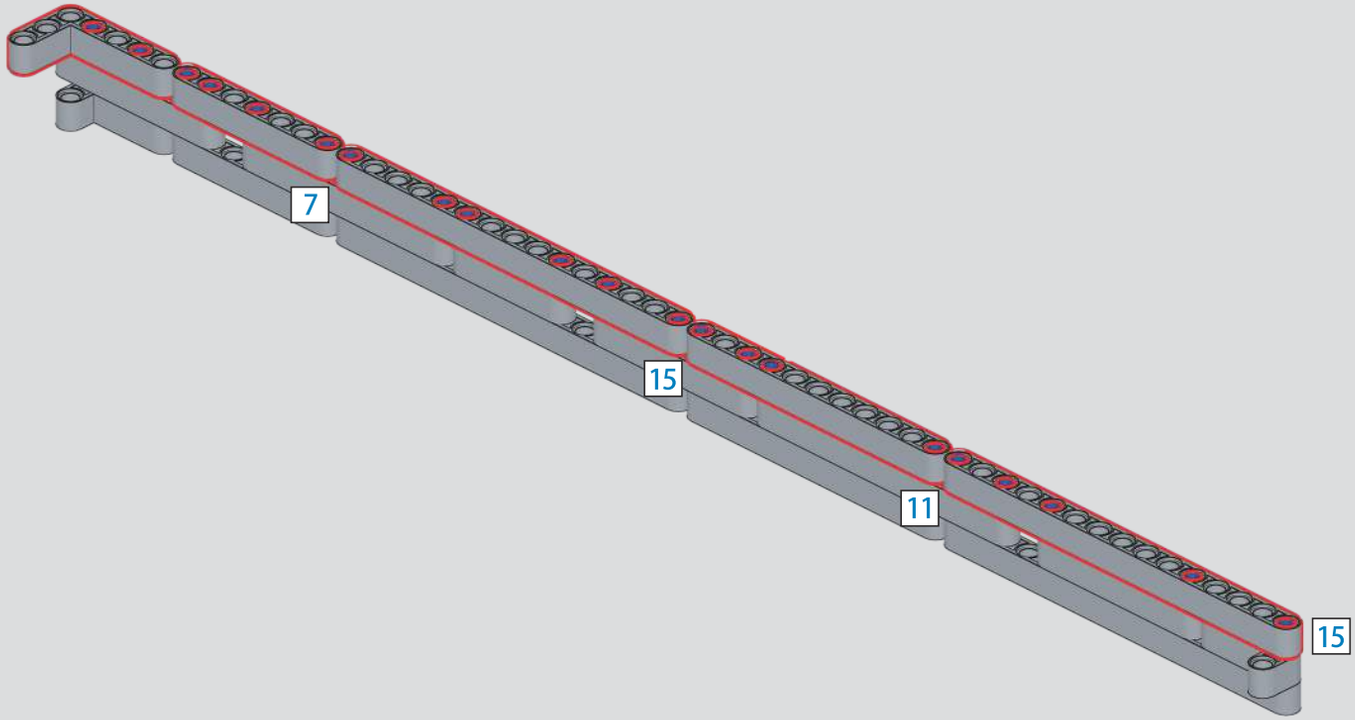

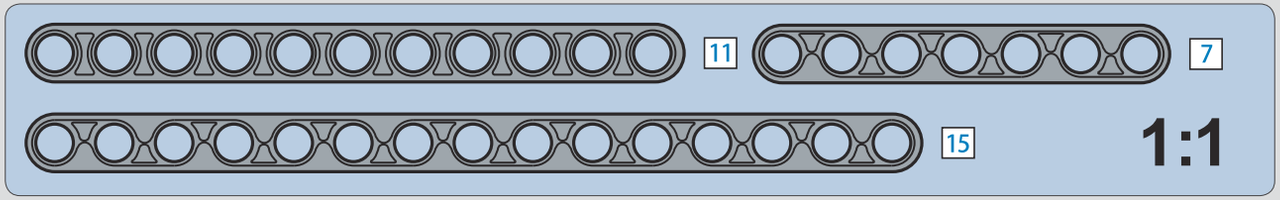

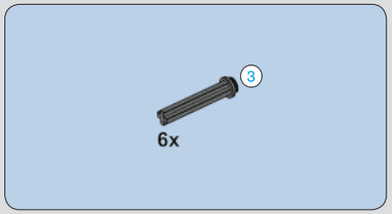

608

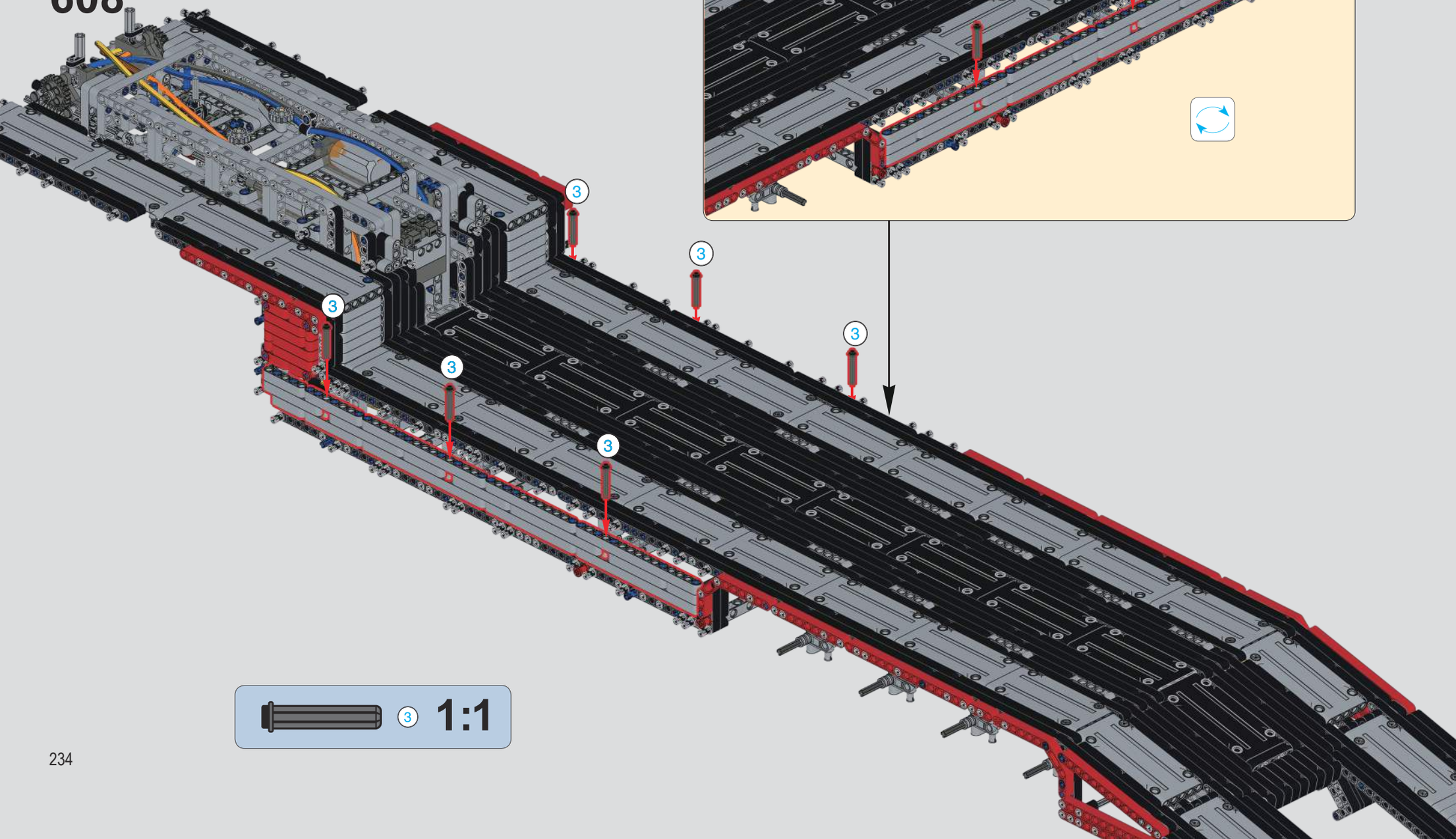

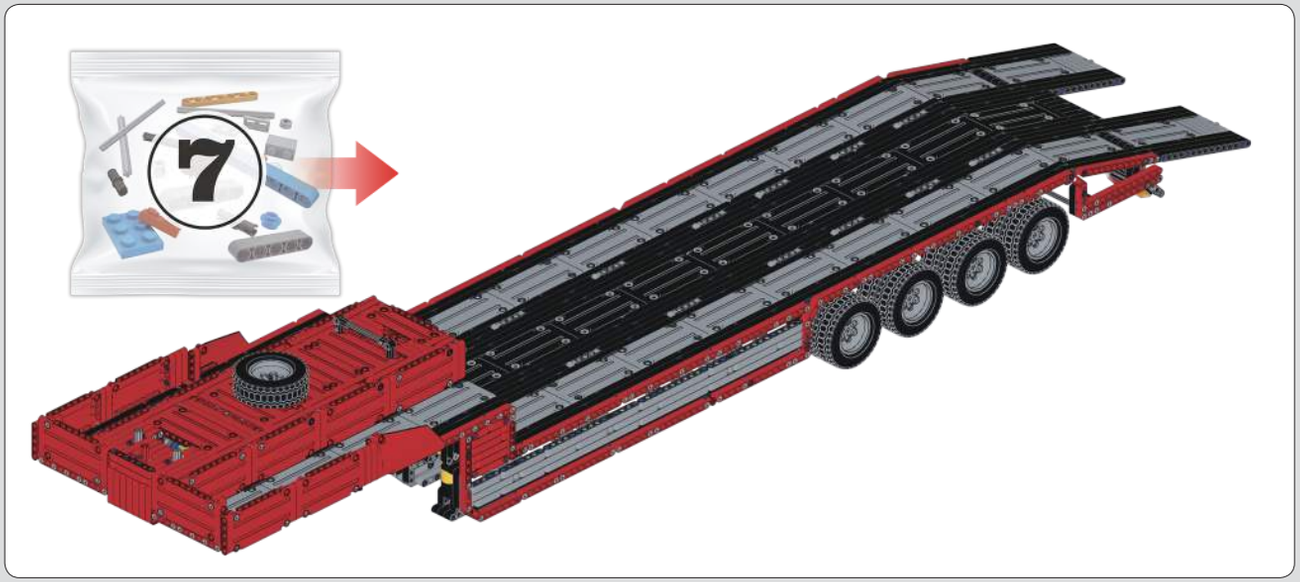

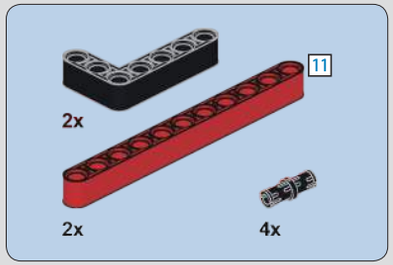

609

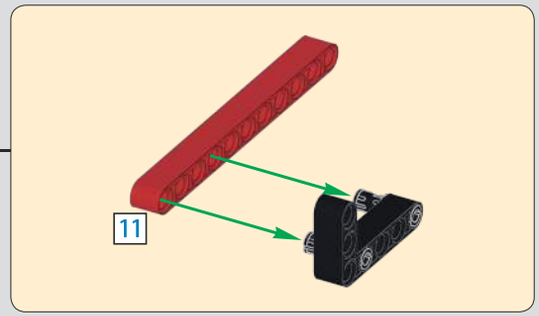

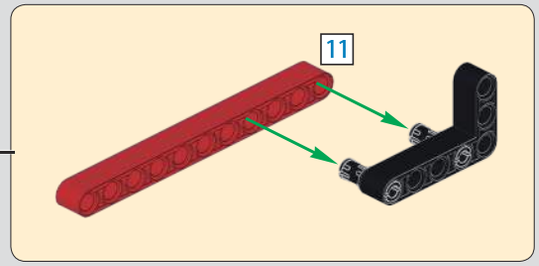

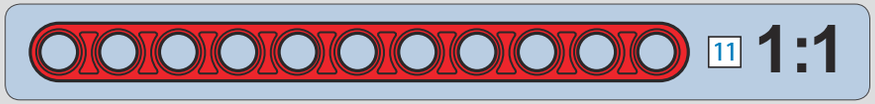

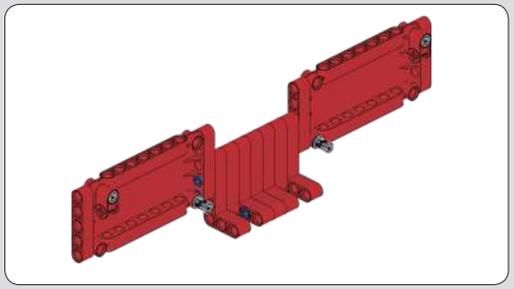

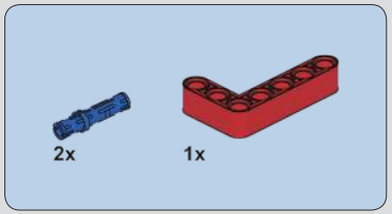

610

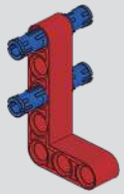

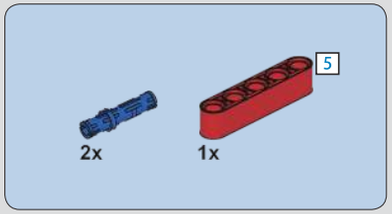

611

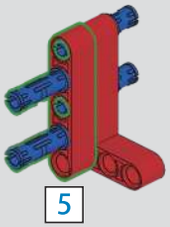

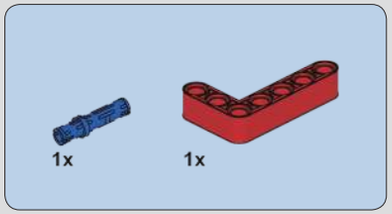

612

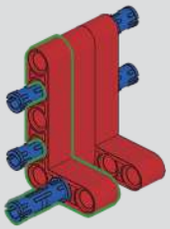

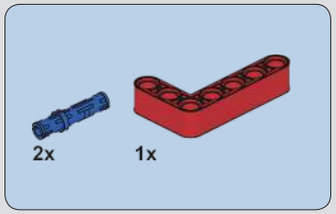

613

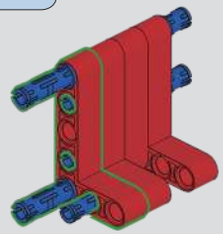

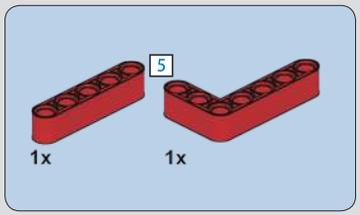

614

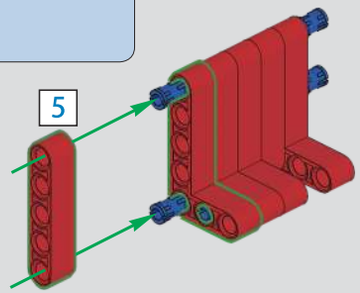

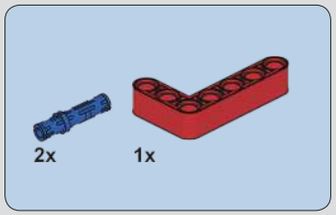

615

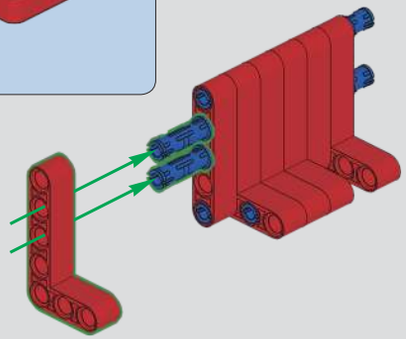

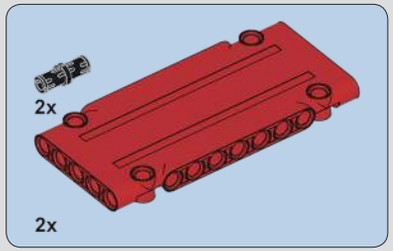

616

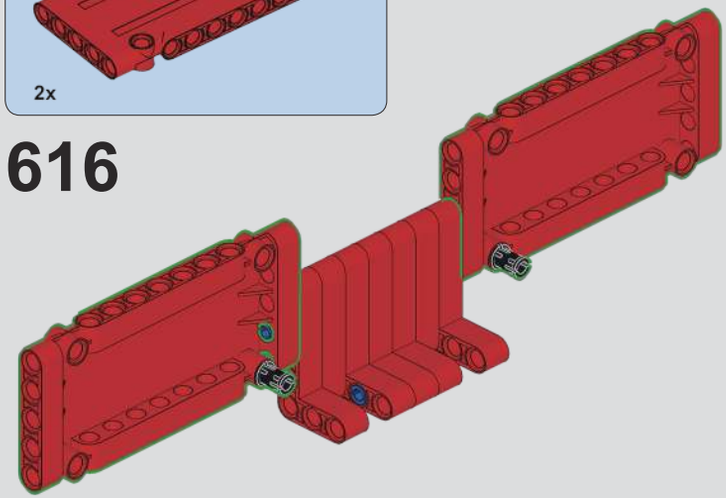

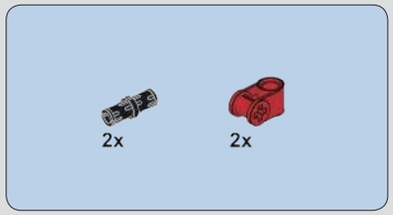

617

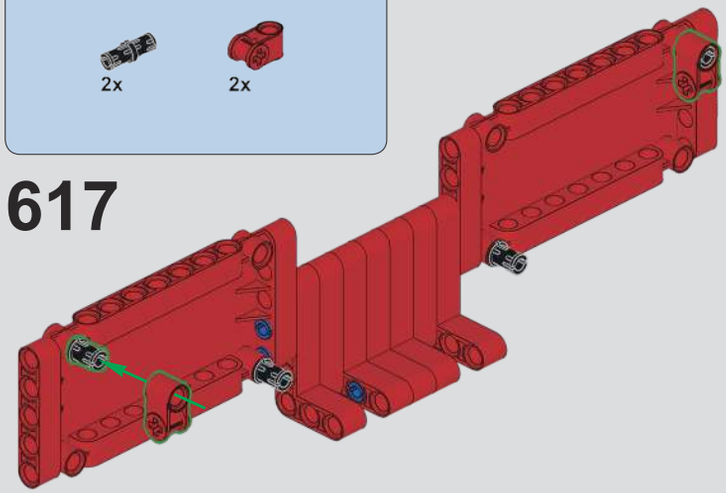

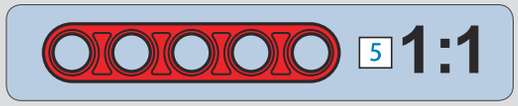

618

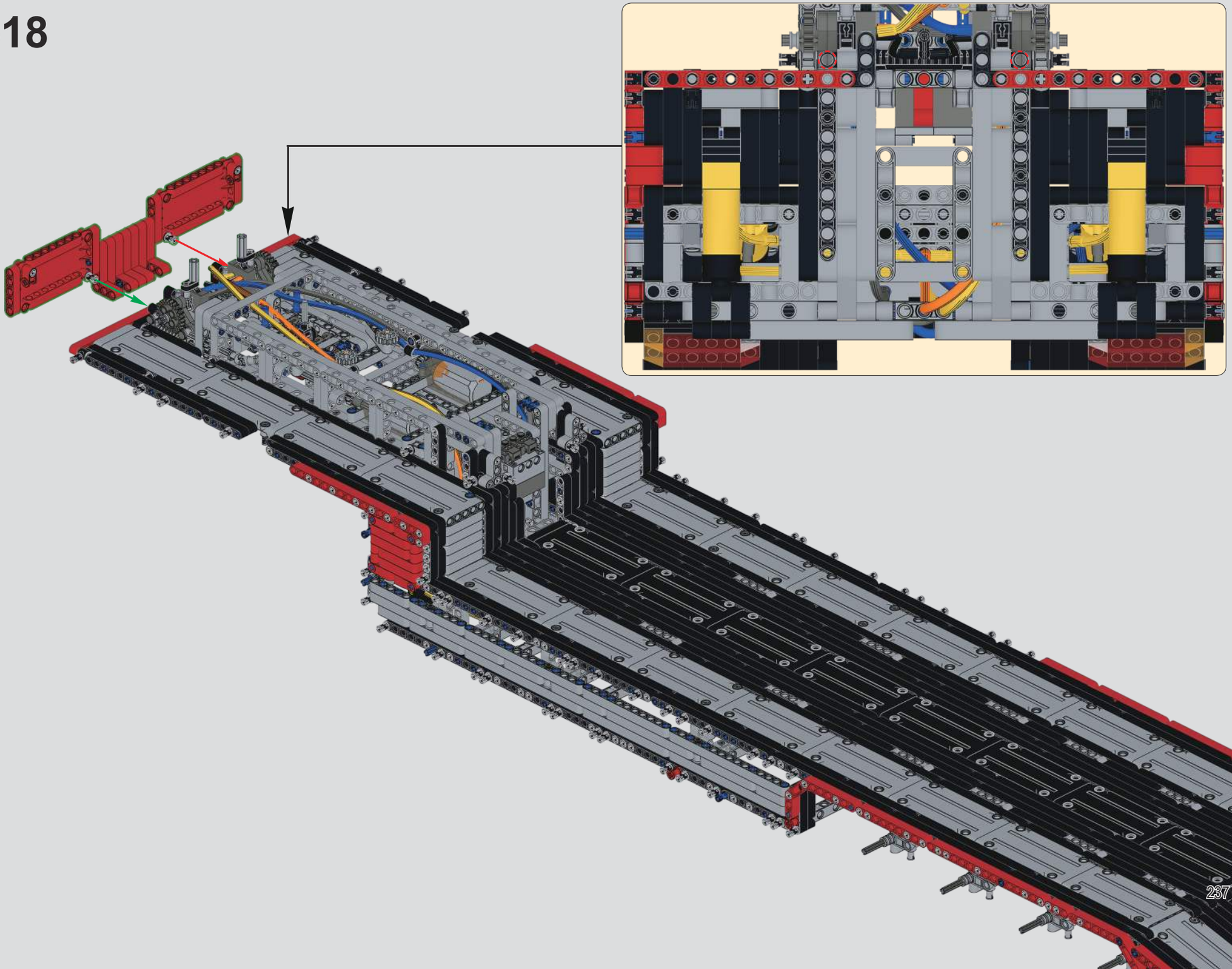

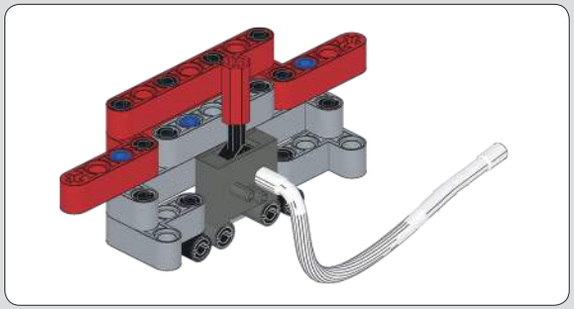

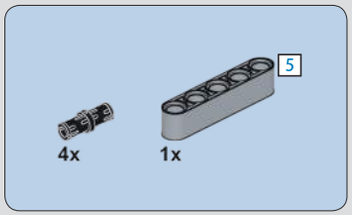

619

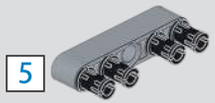

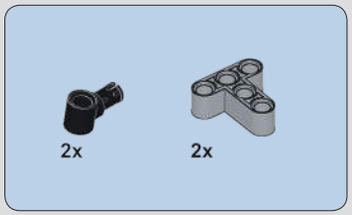

620

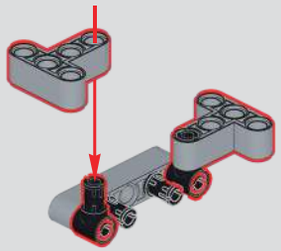

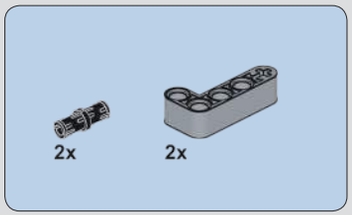

621

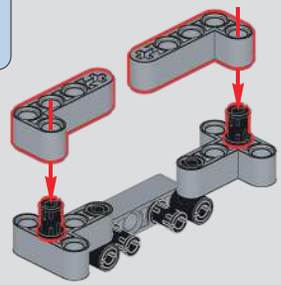

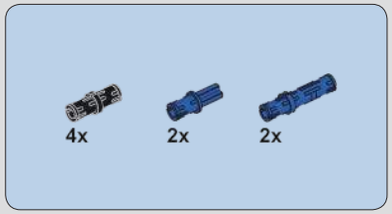

622

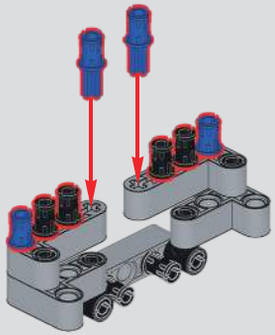

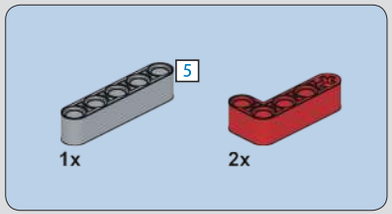

623

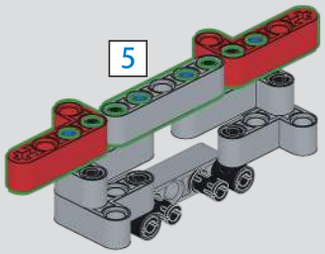

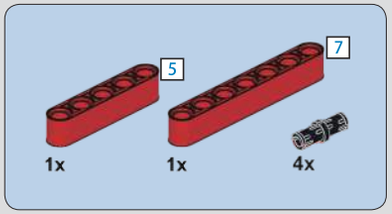

624

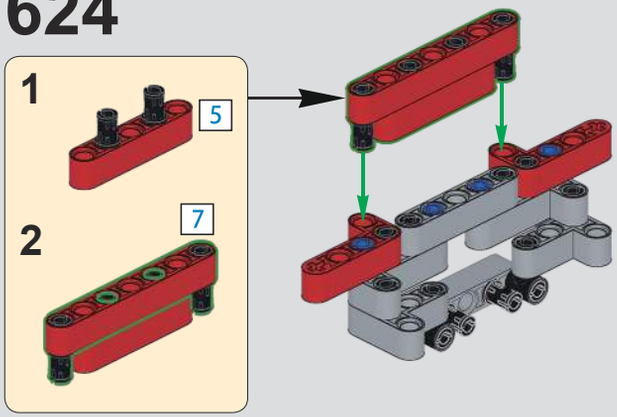

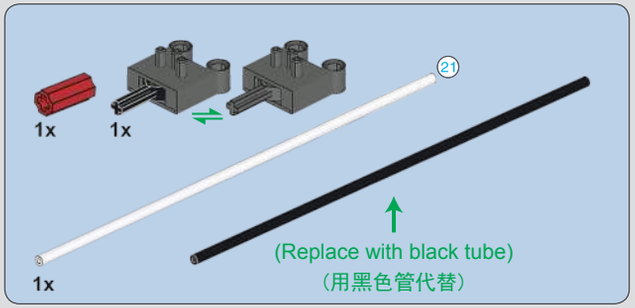

625

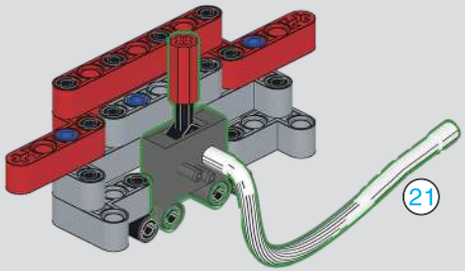

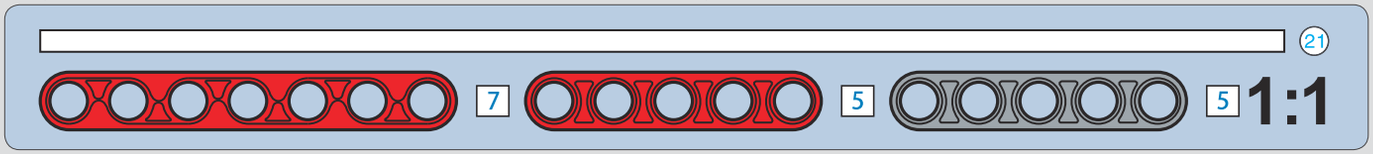

626

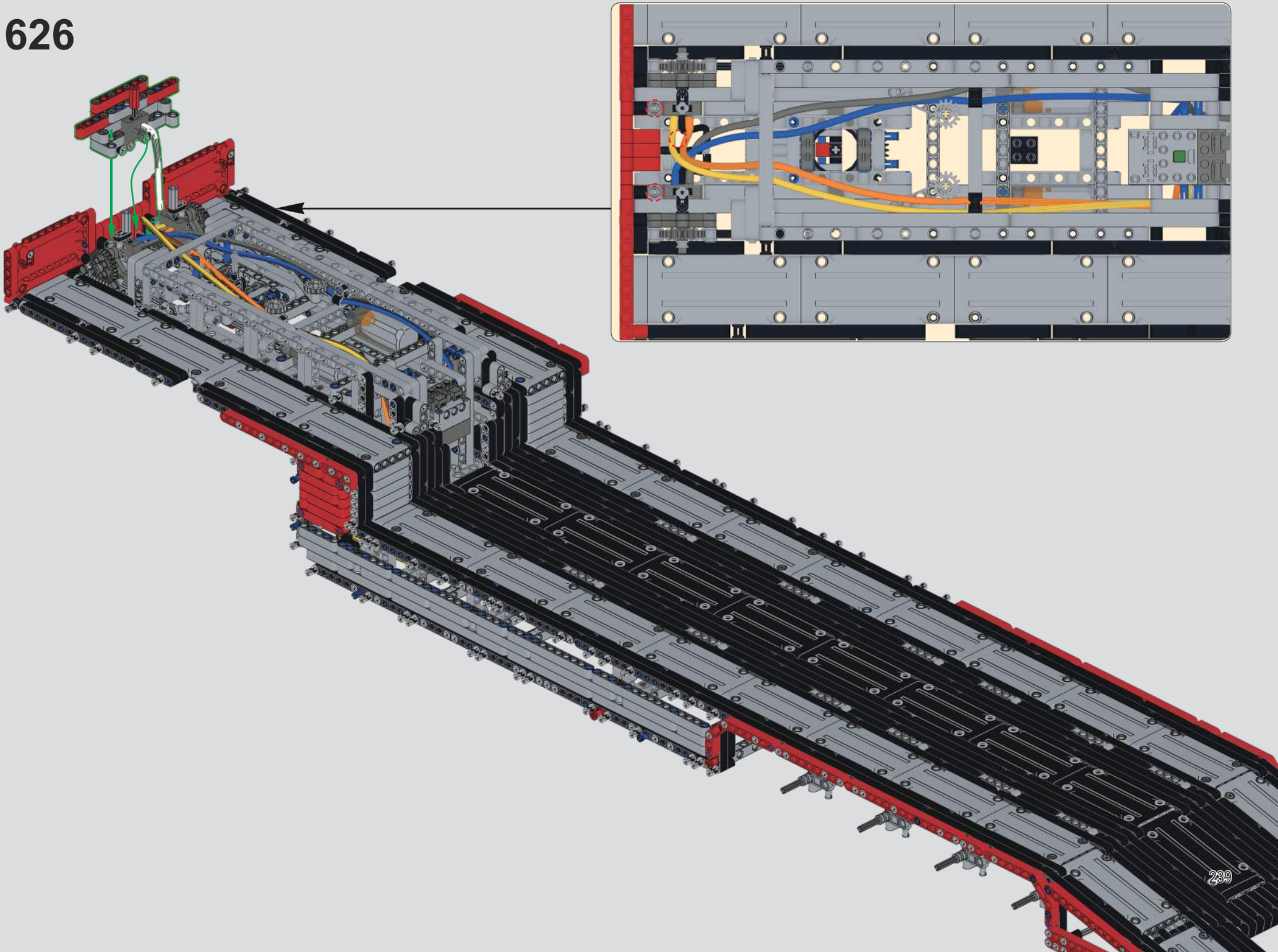

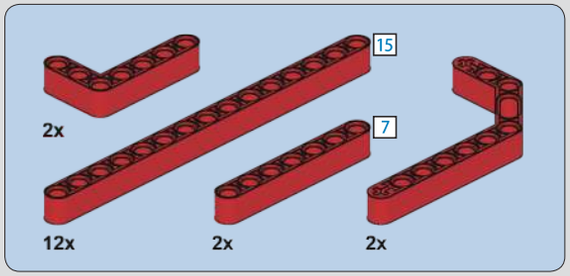

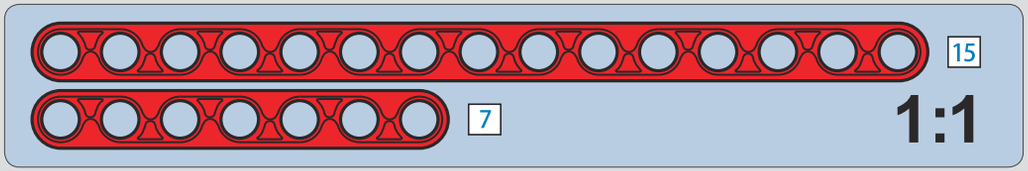

627

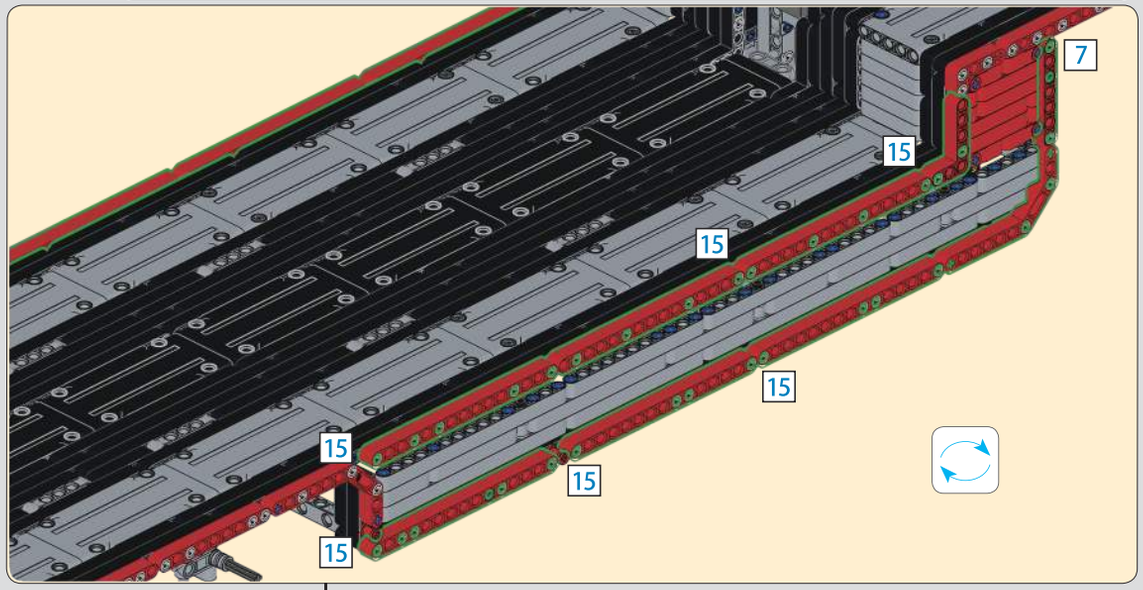

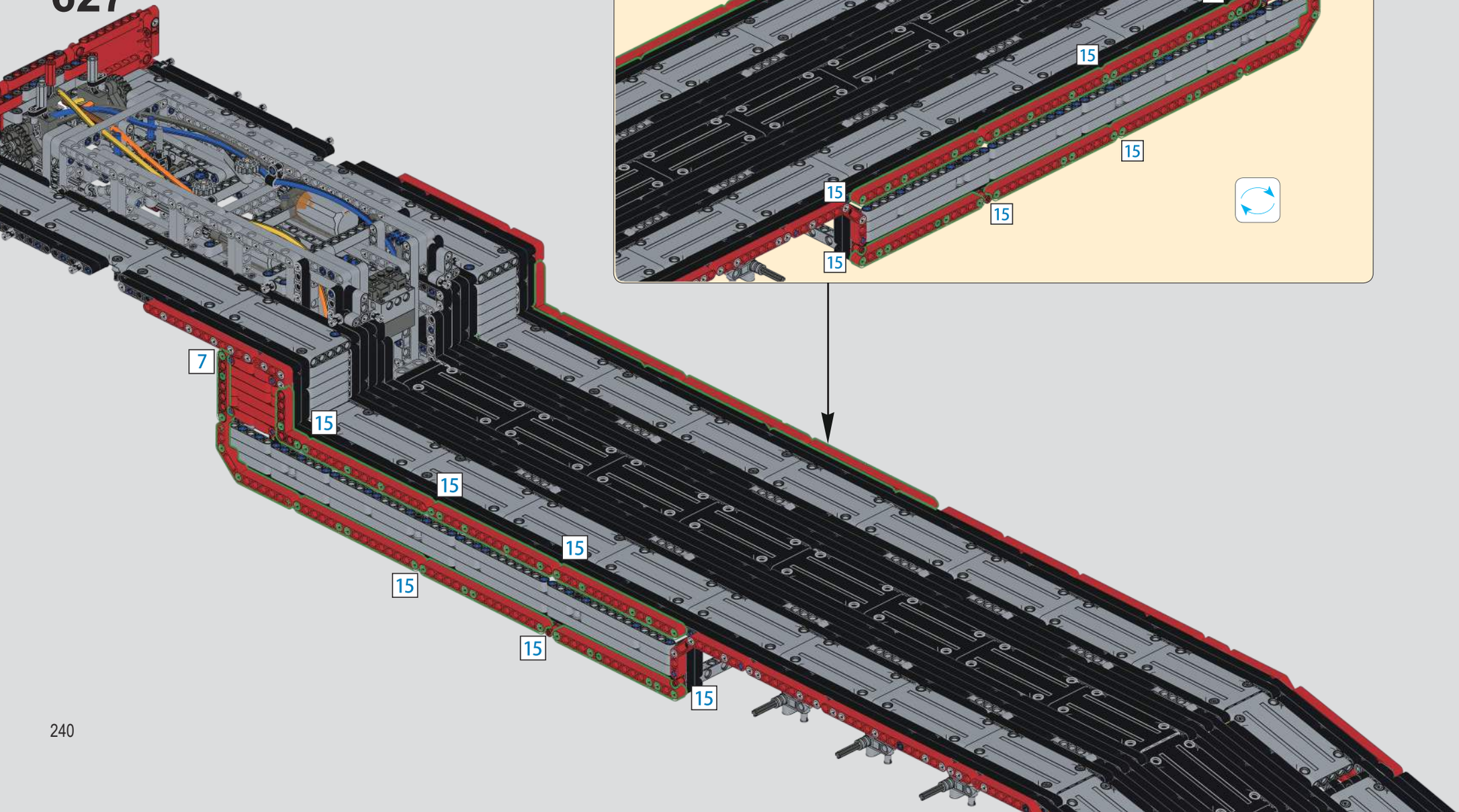

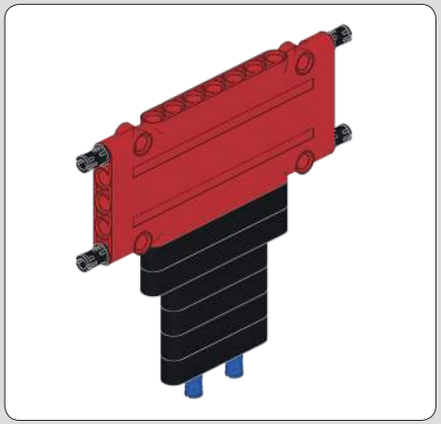

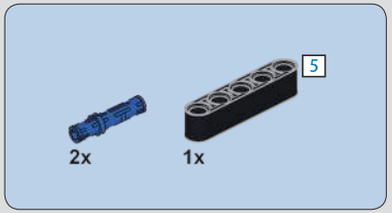

628

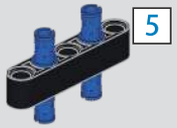

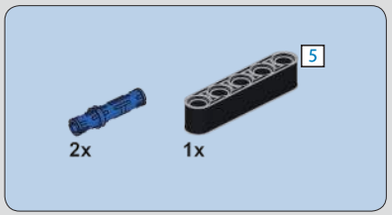

629

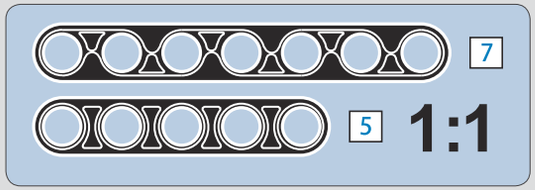

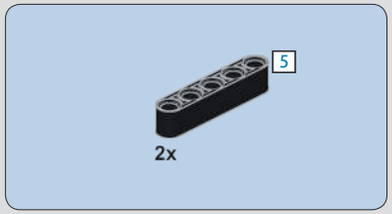

630

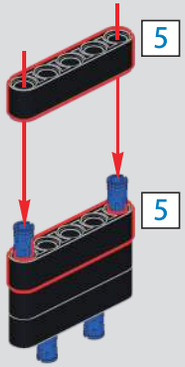

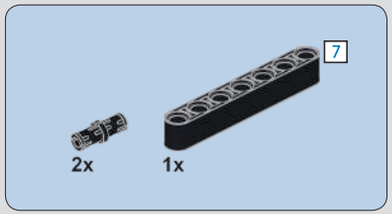

631

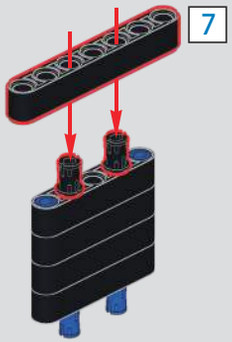

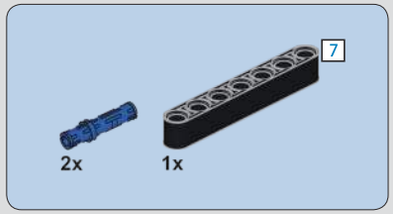

632

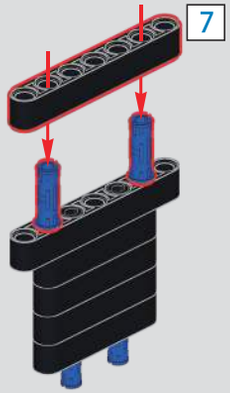

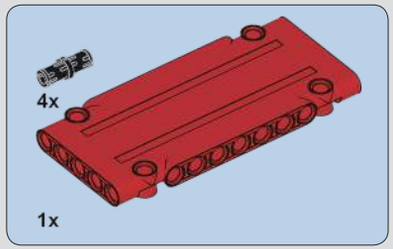

633

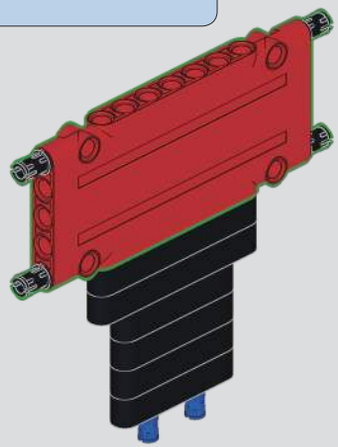

634

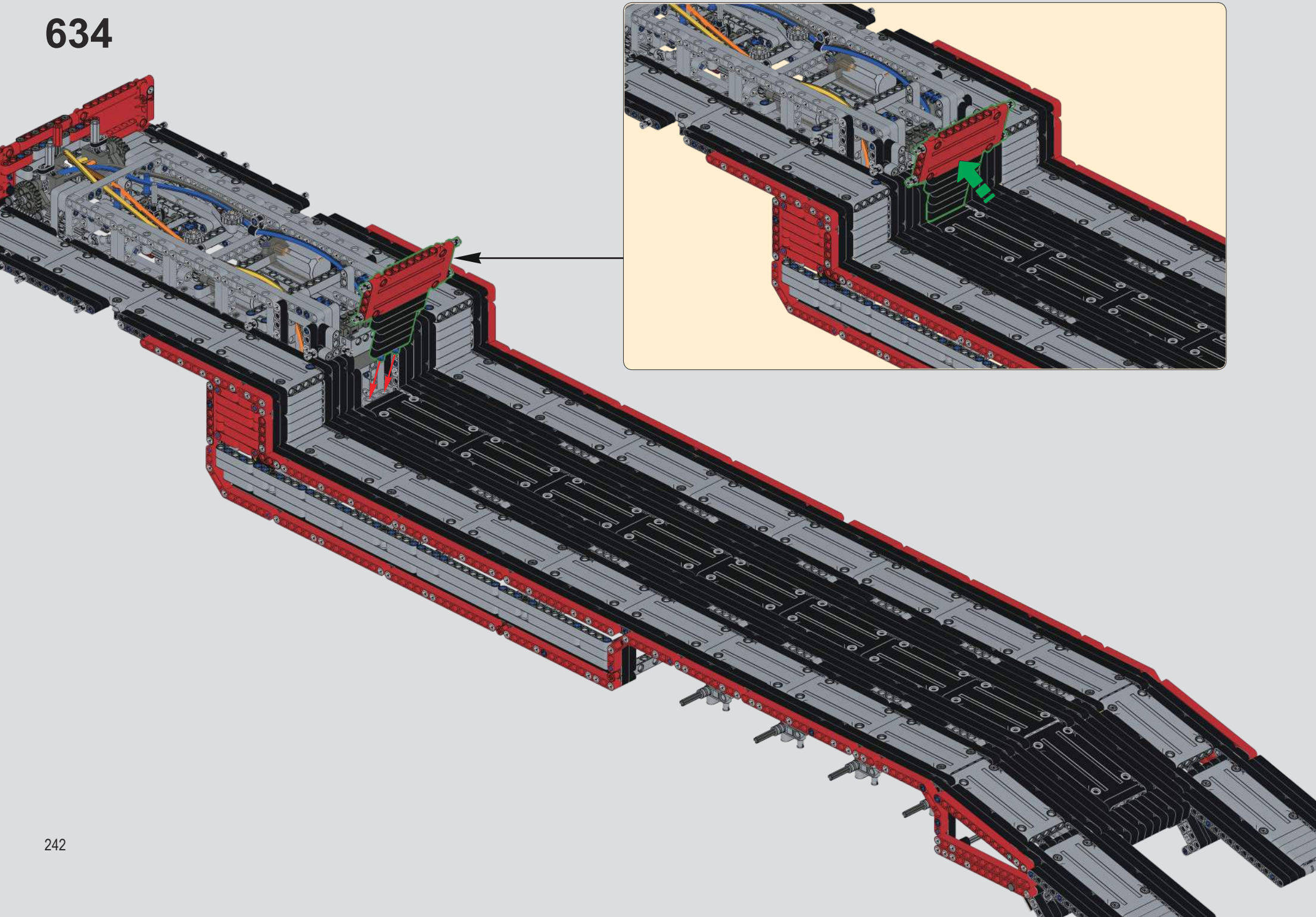

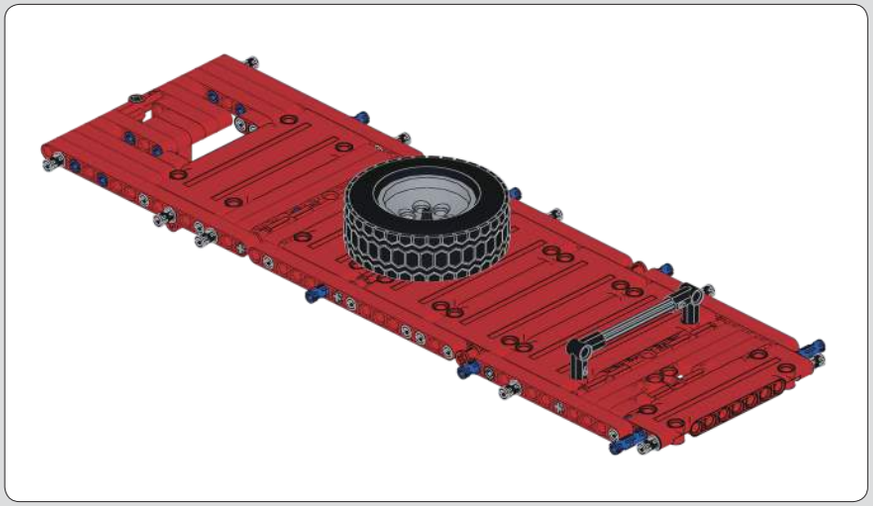

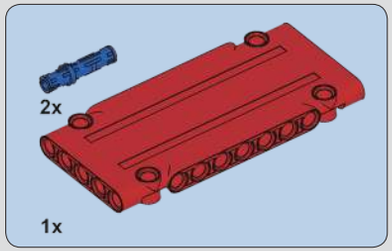

635

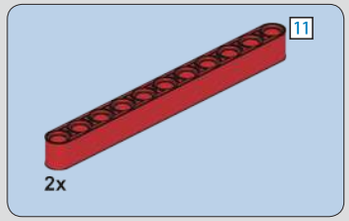

636

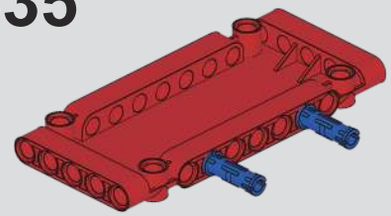

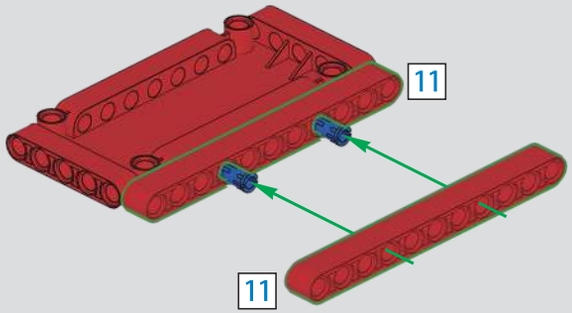

3 1:1

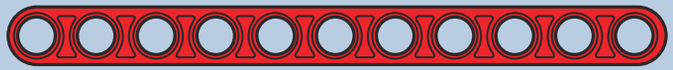

11

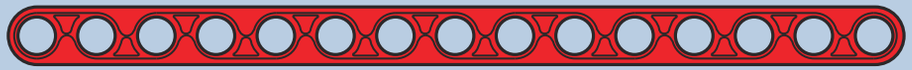

15 1:1

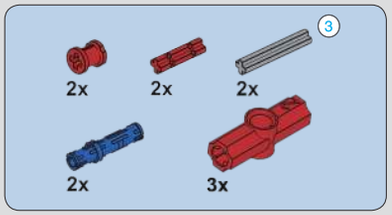

637

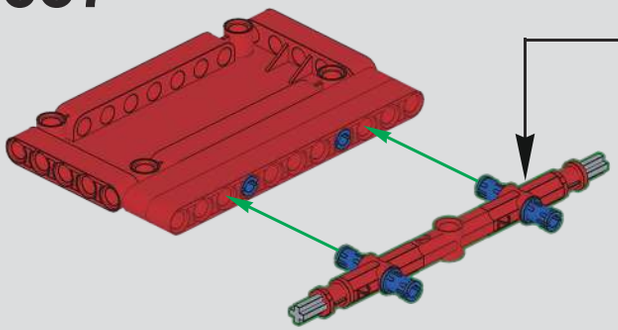

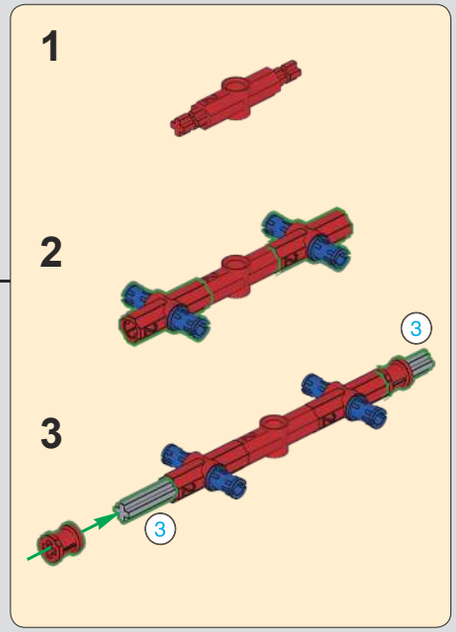

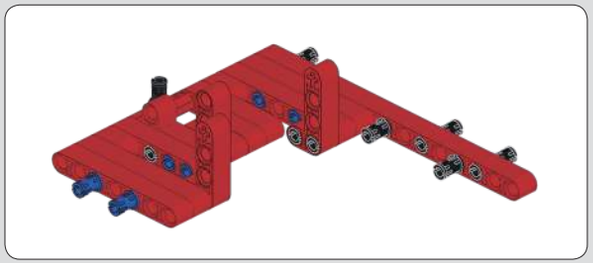

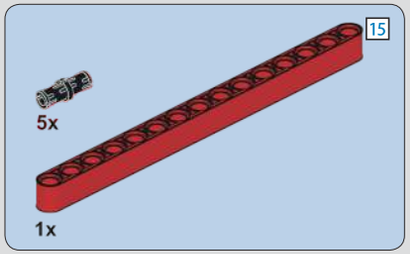

638

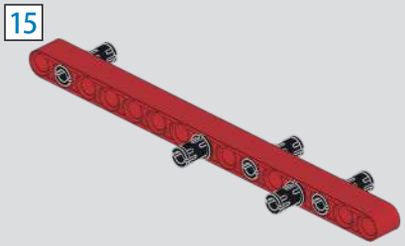

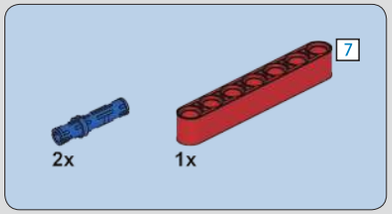

639

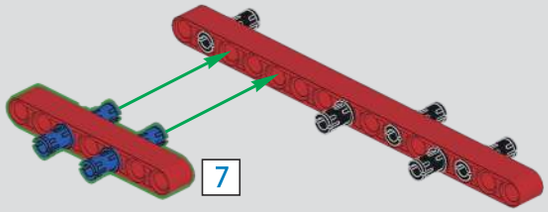

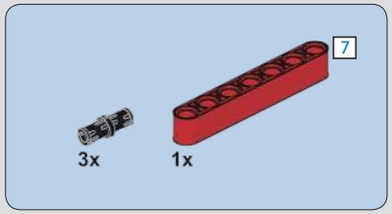

640

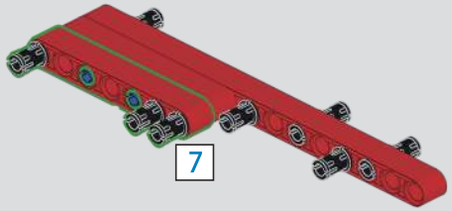

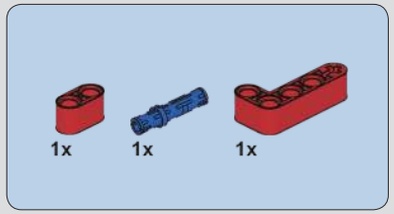

641

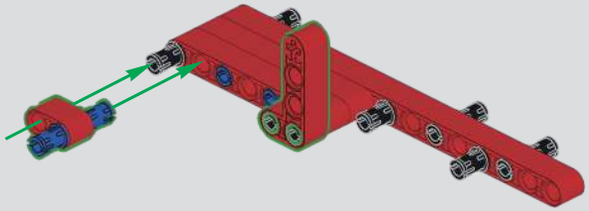

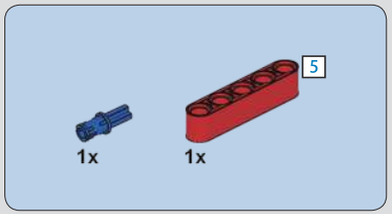

642

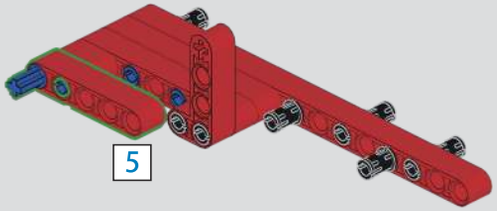

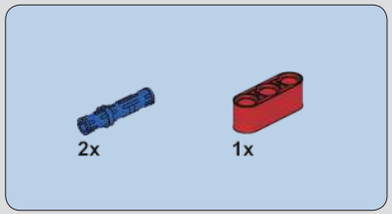

643

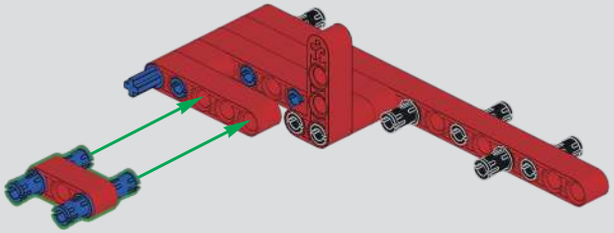

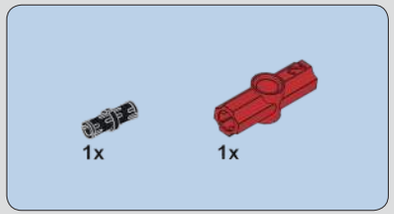

644

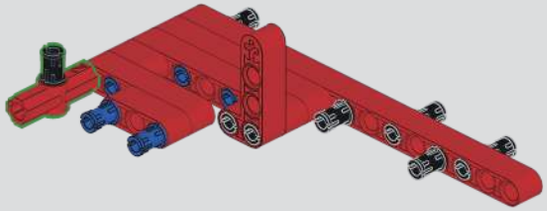

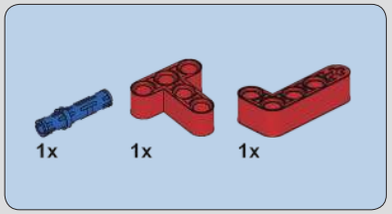

645

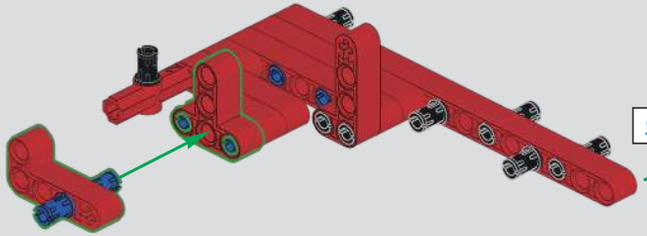

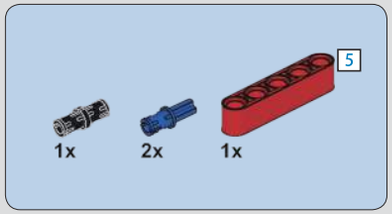

646

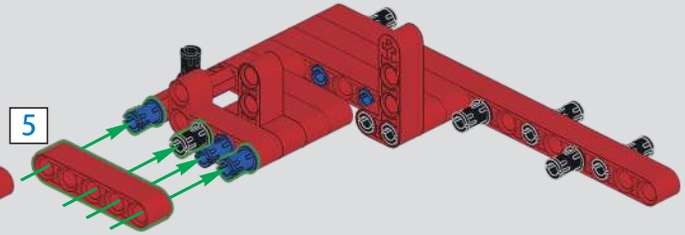

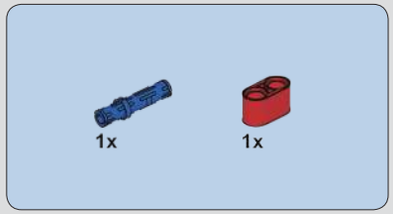

647

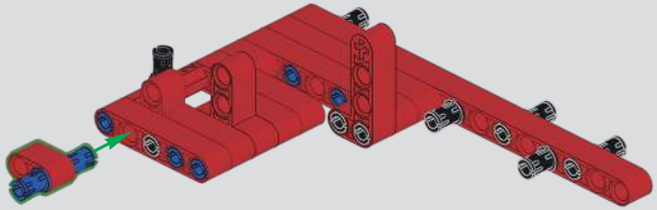

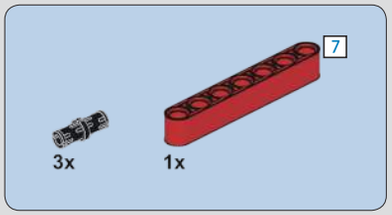

648

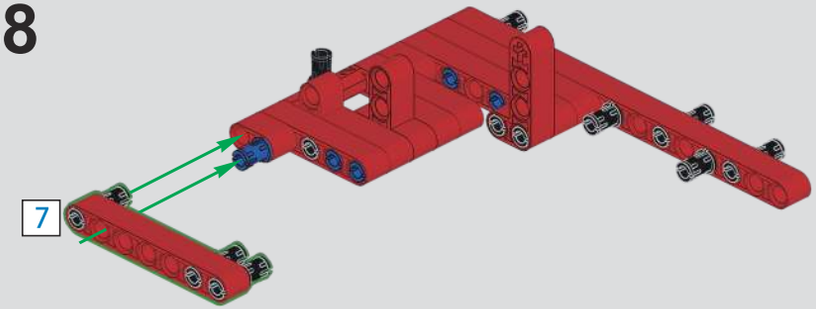

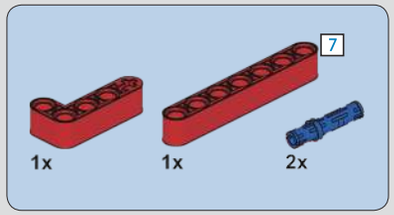

649

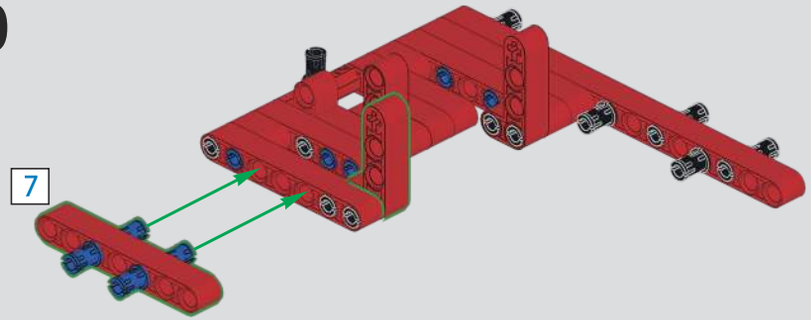

650

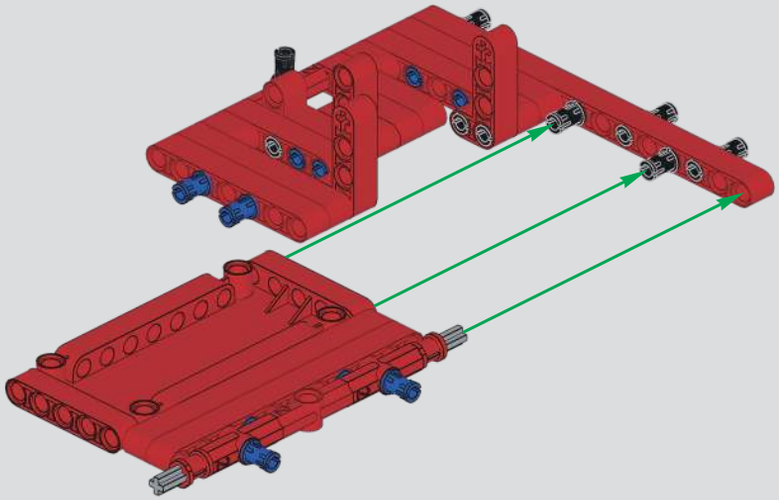

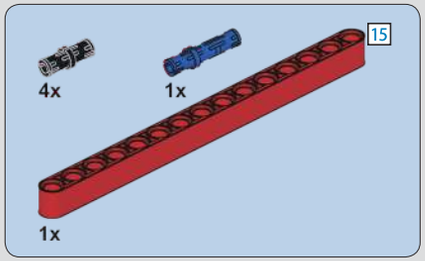

651

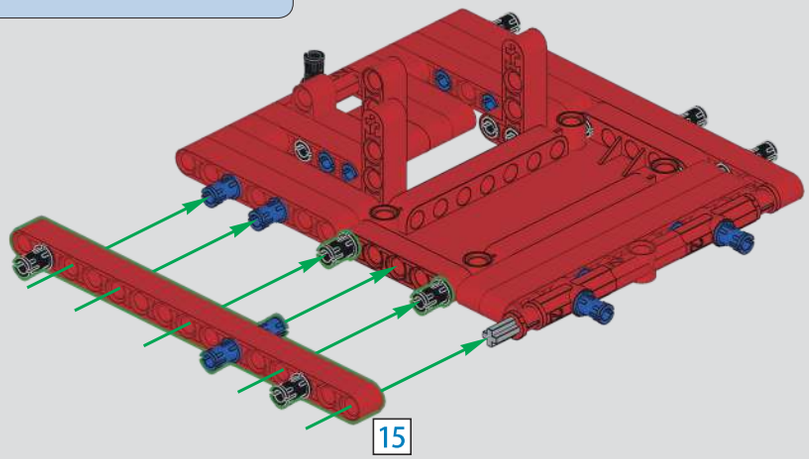

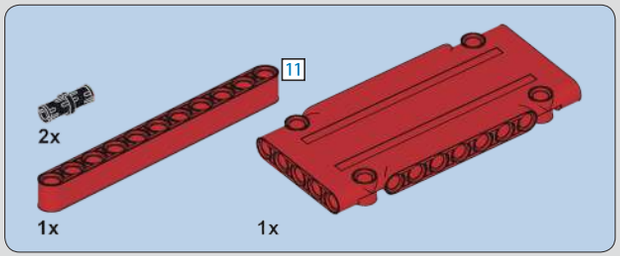

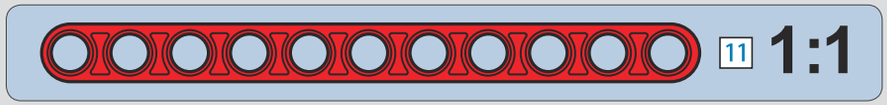

652

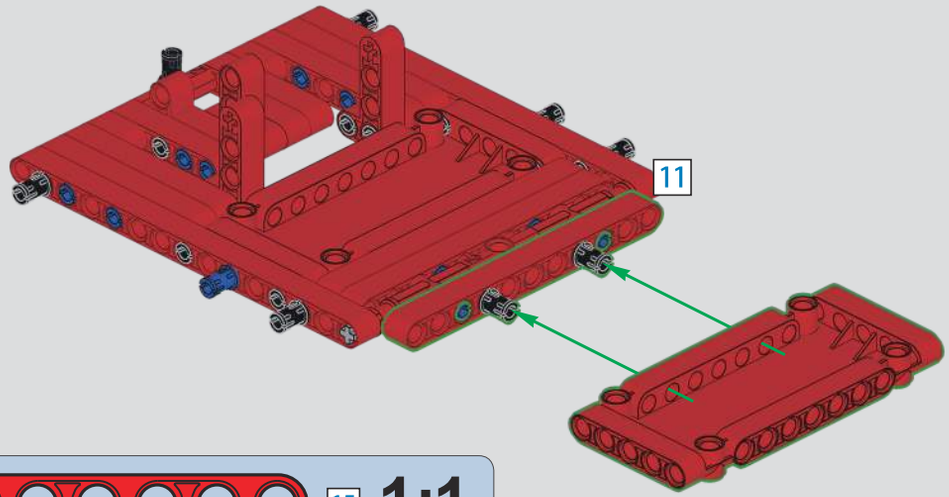

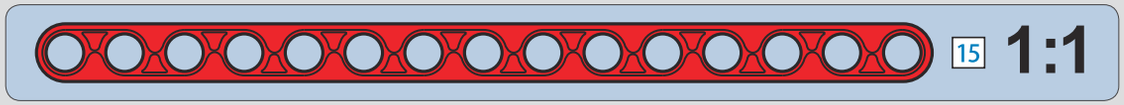

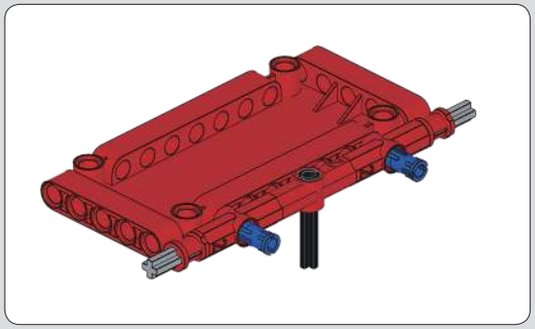

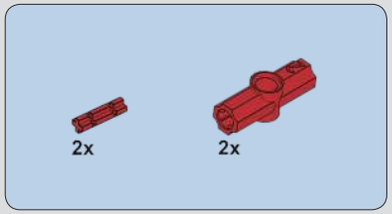

654

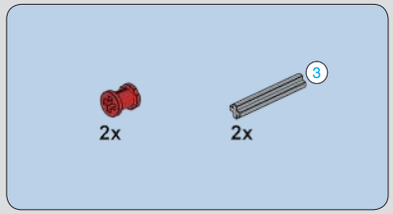

655

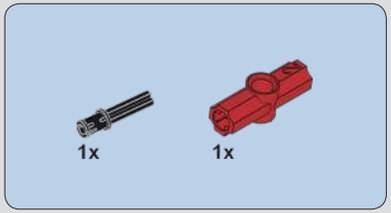

653

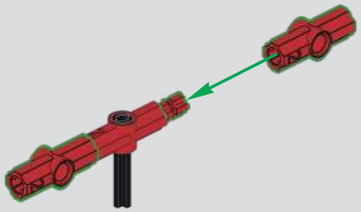

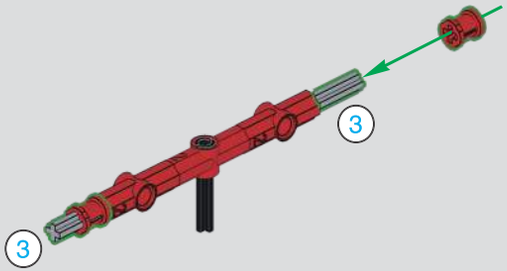

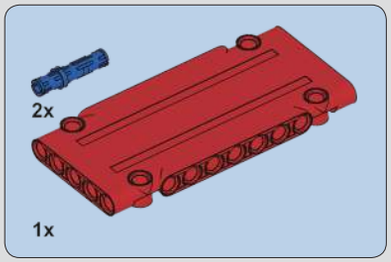

656

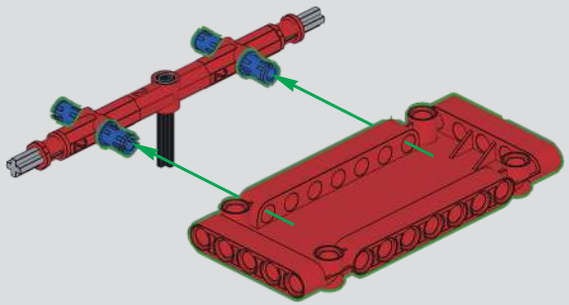

657

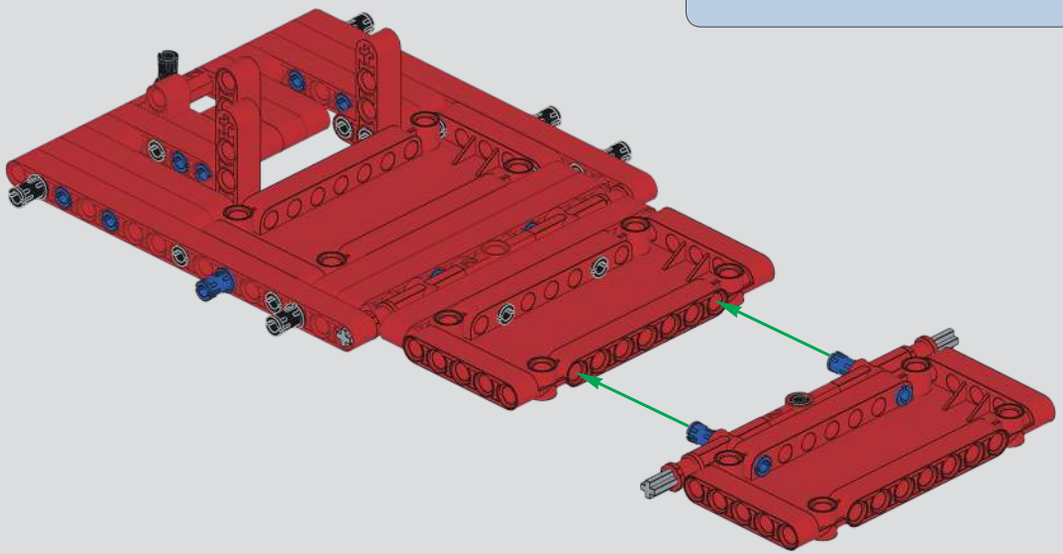

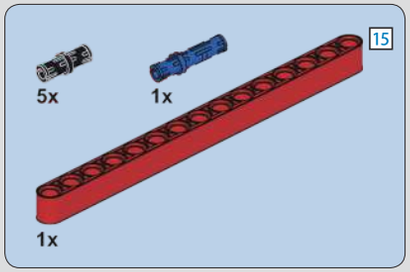

658

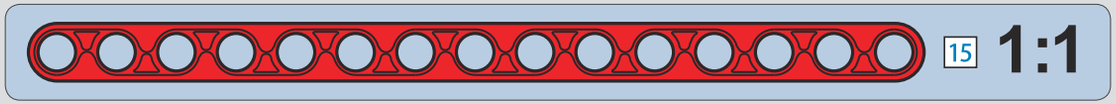

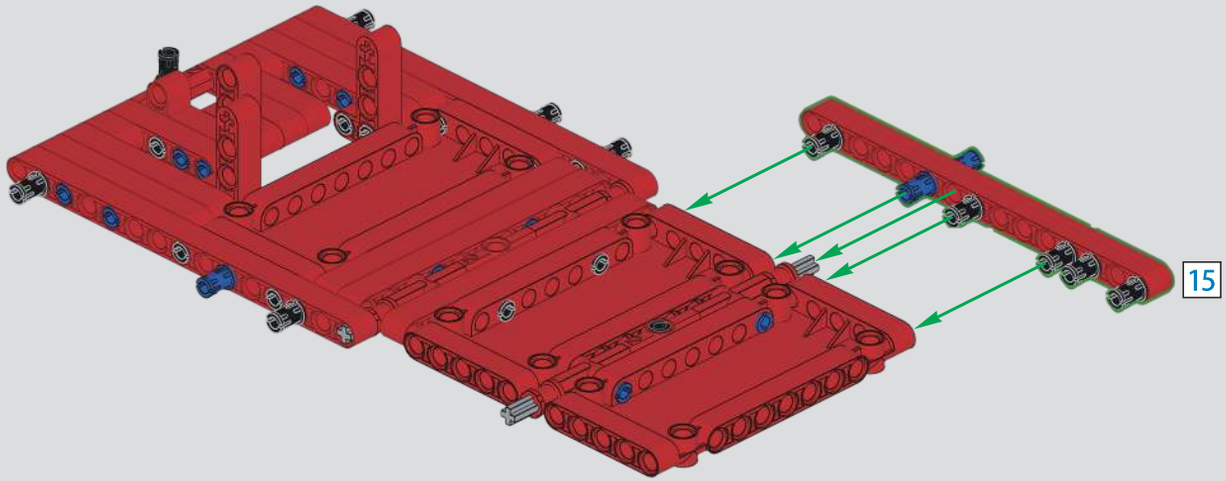

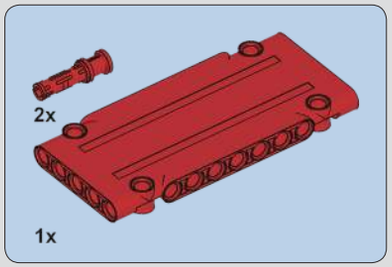

659

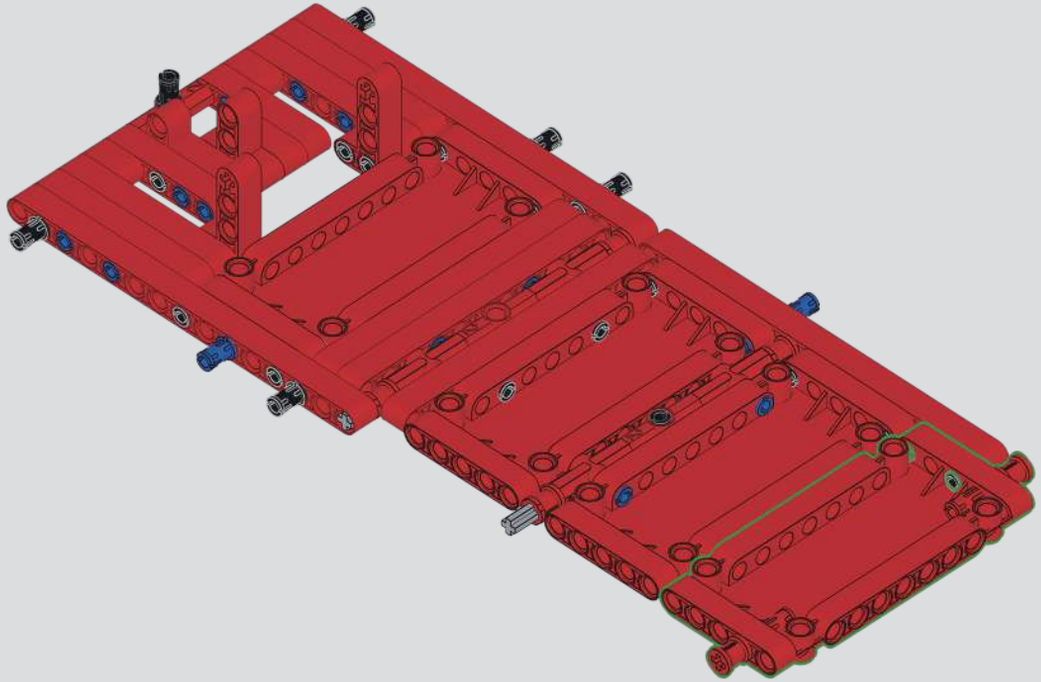

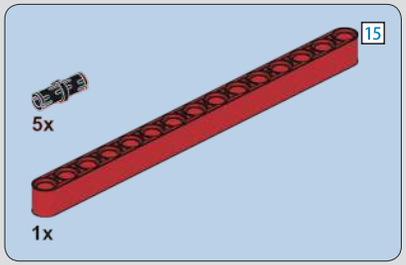
15
5x
1x

660

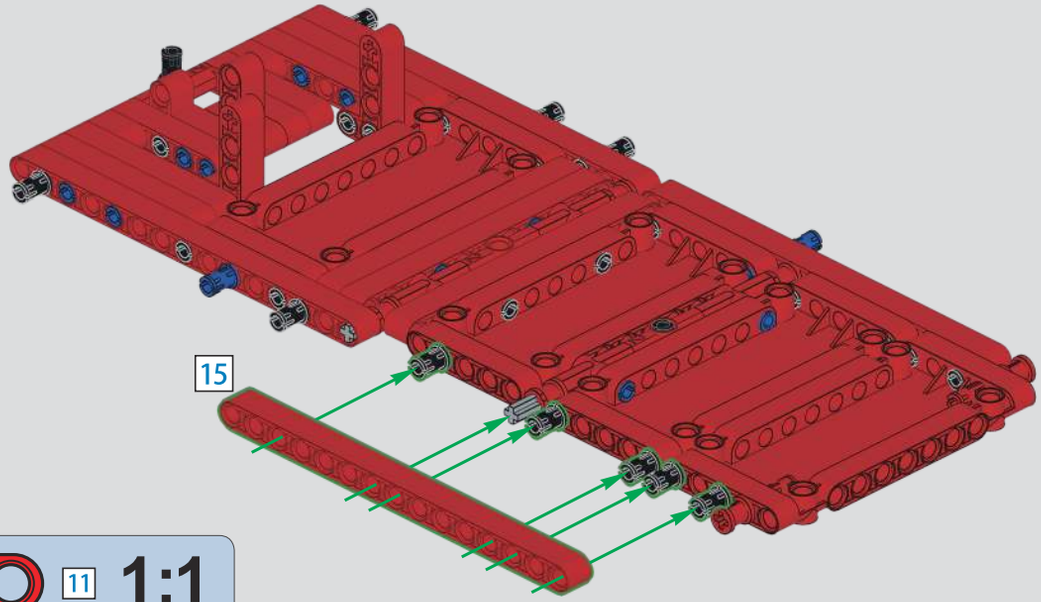
15

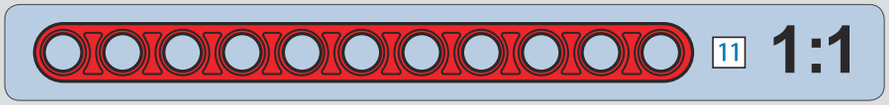
11
1:1

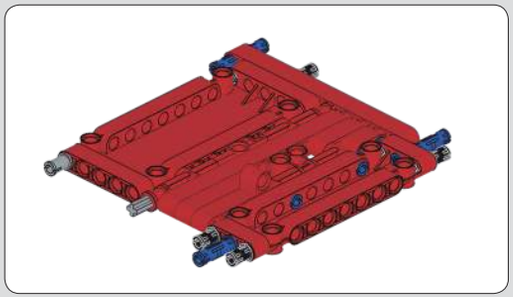

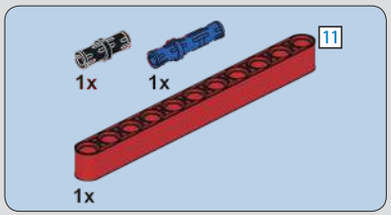
11
1x
1x
1x

661

11

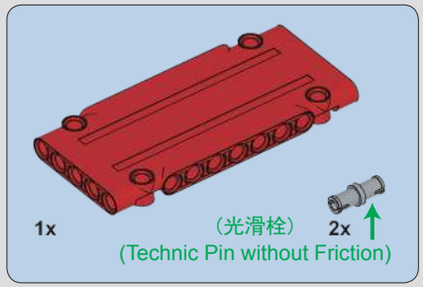
1x
（光滑栓）
2x
(Technic Pin without Friction)

662

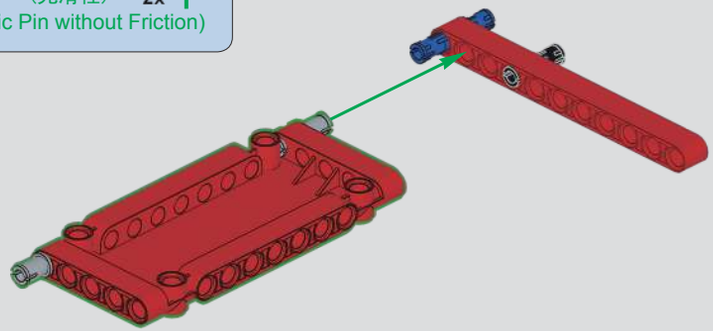

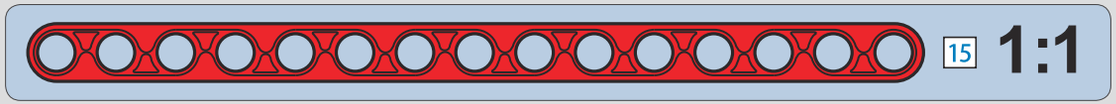
15
1:1

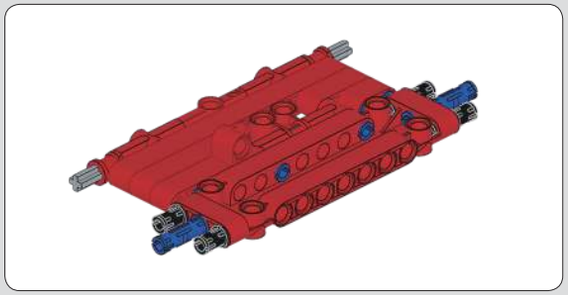

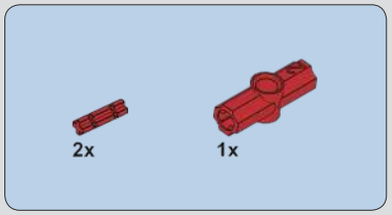

663

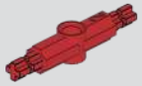

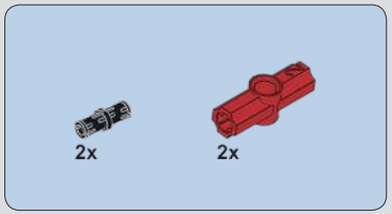

664

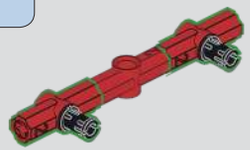

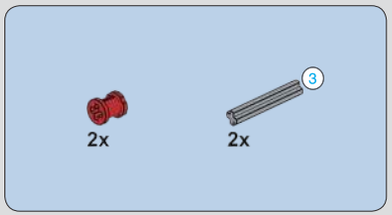

665

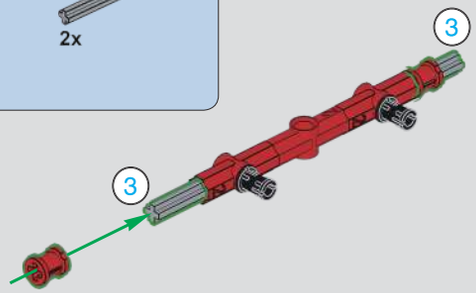

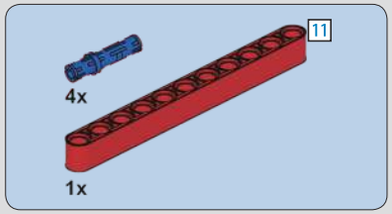

666

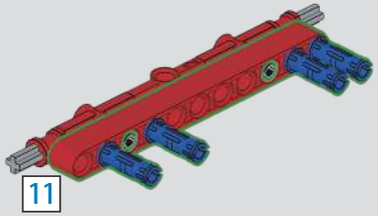

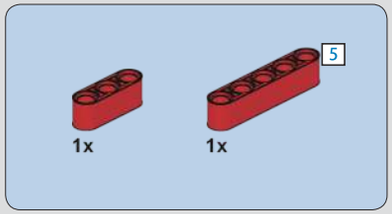

667

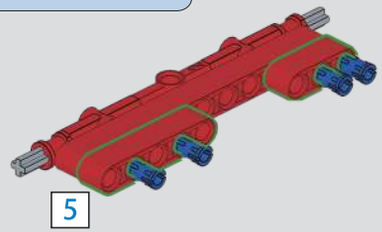

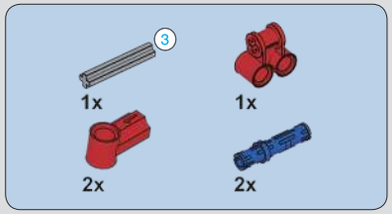

668

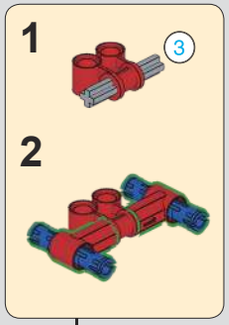

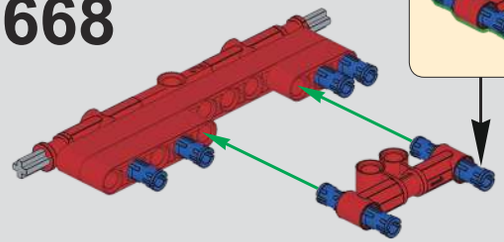

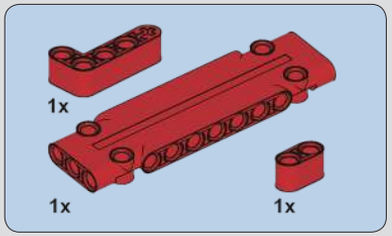

669

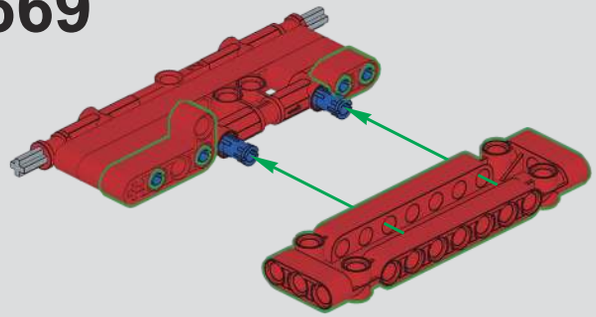

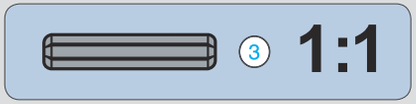

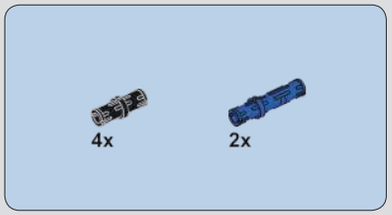

670

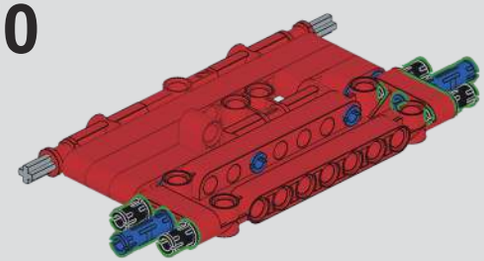

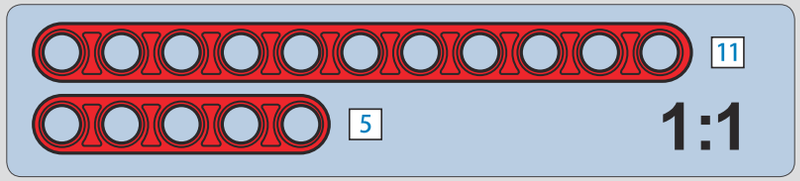

671

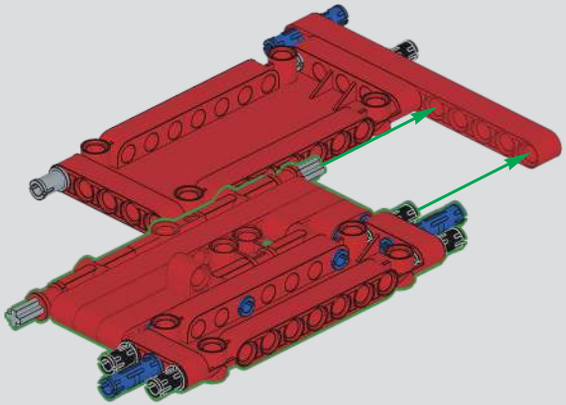

672

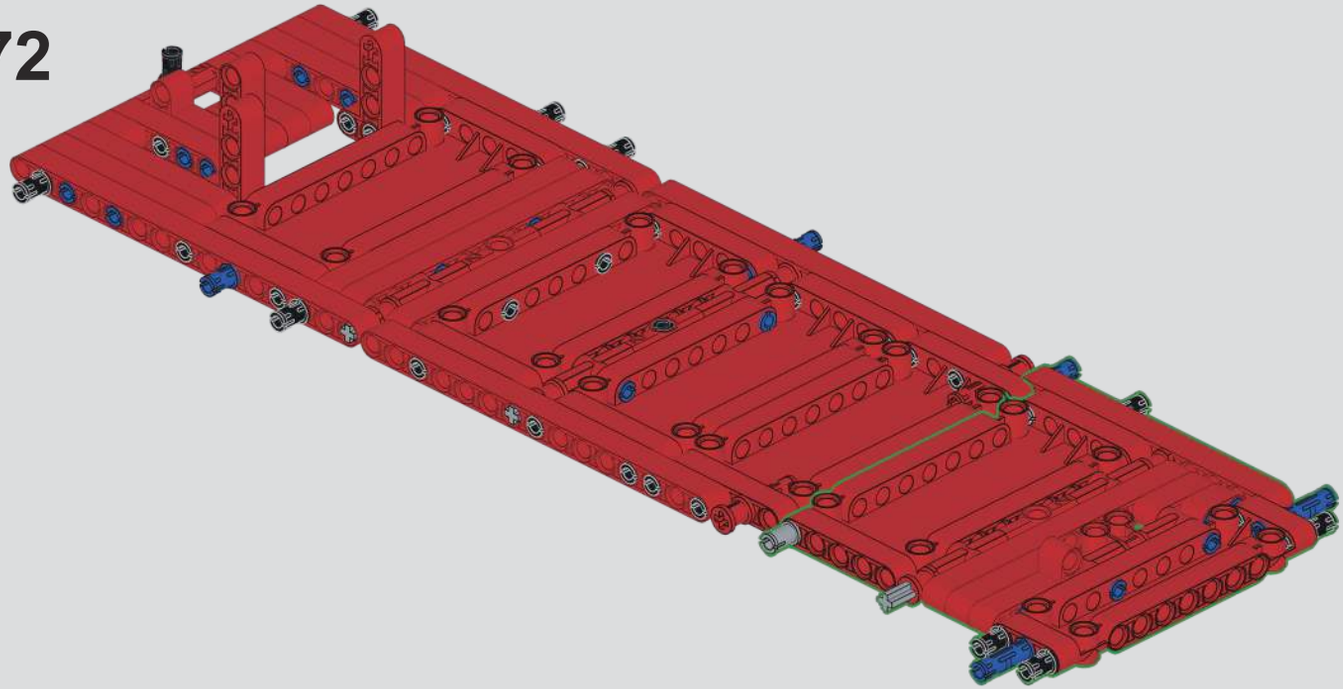

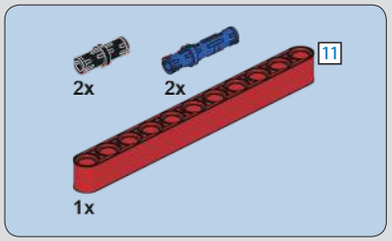

673

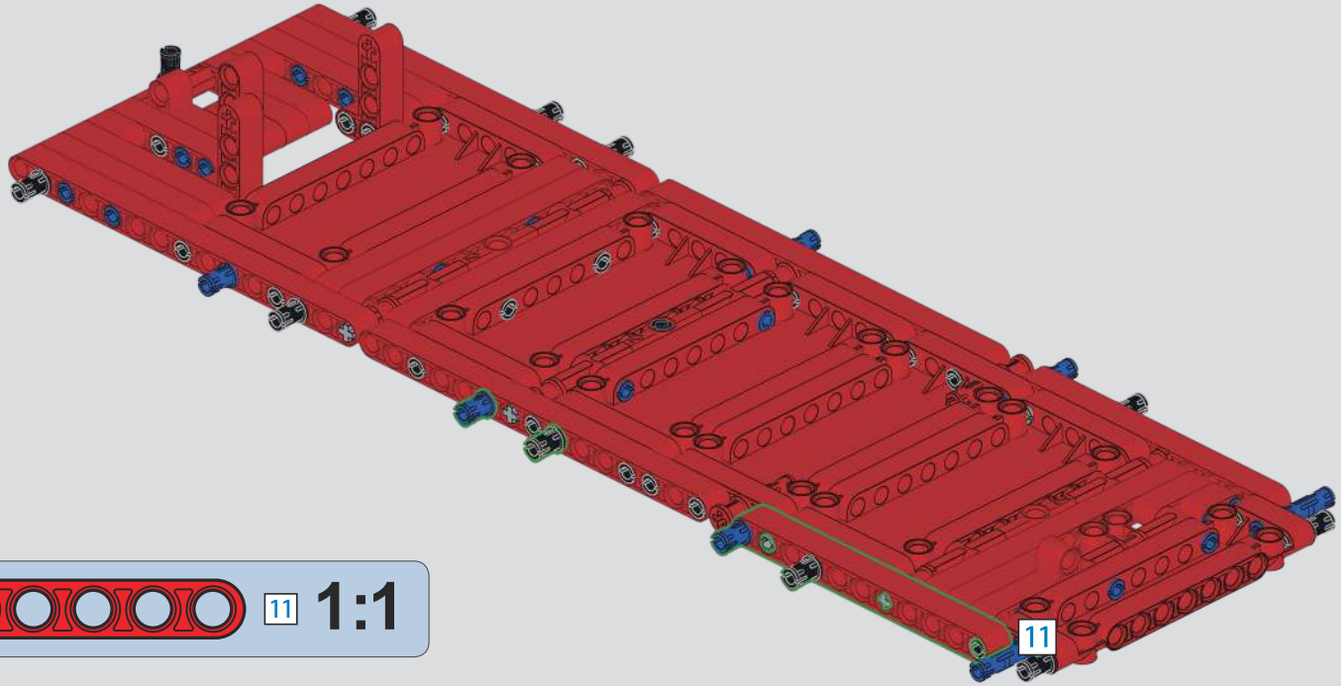

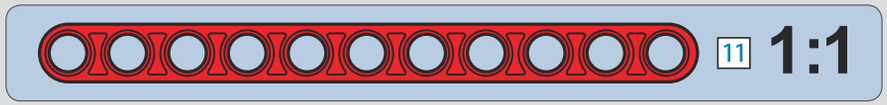

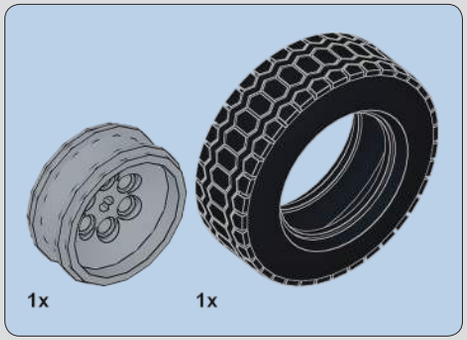

674

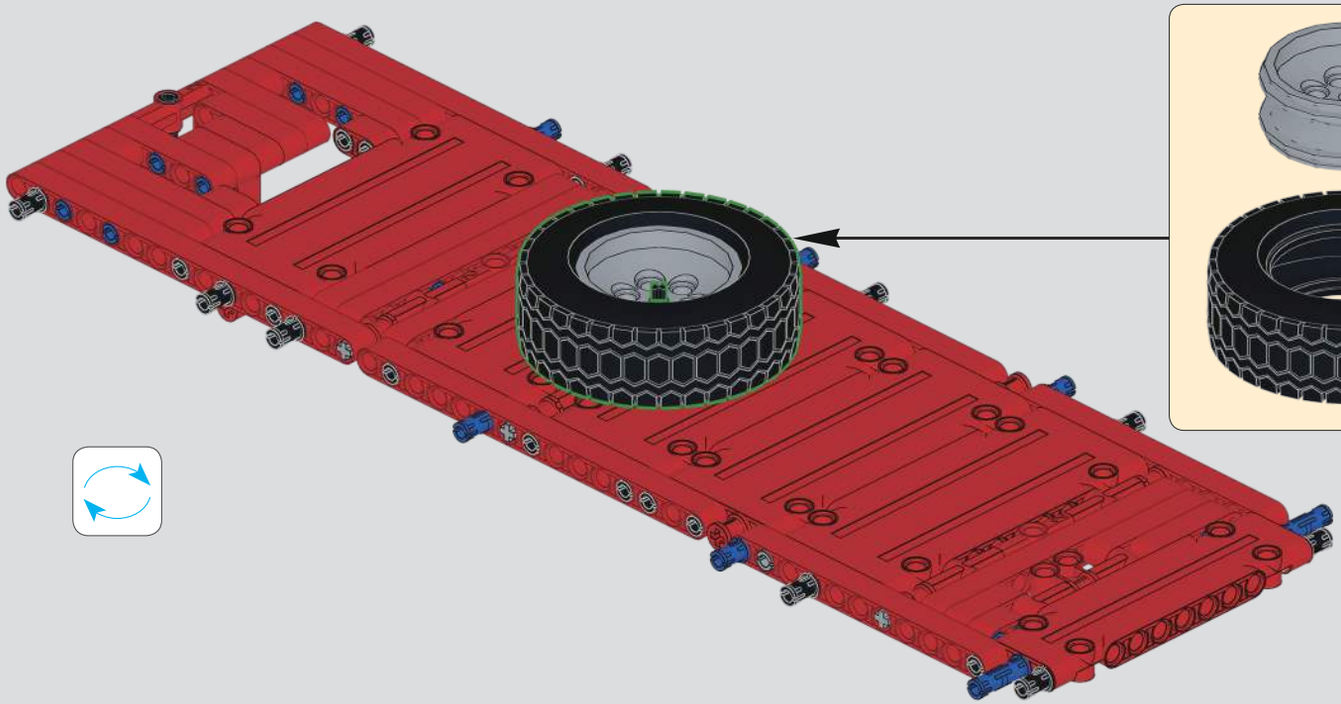

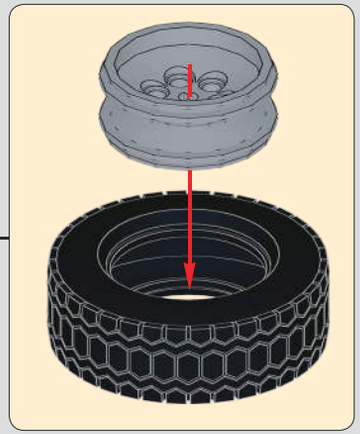

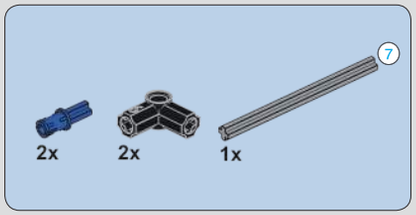

675

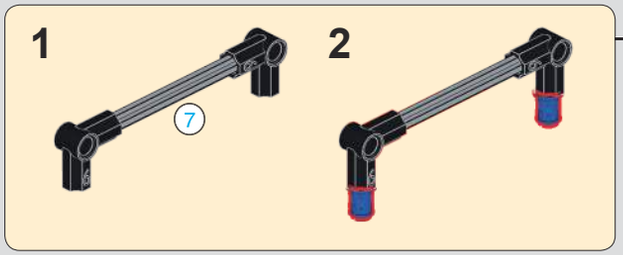

676

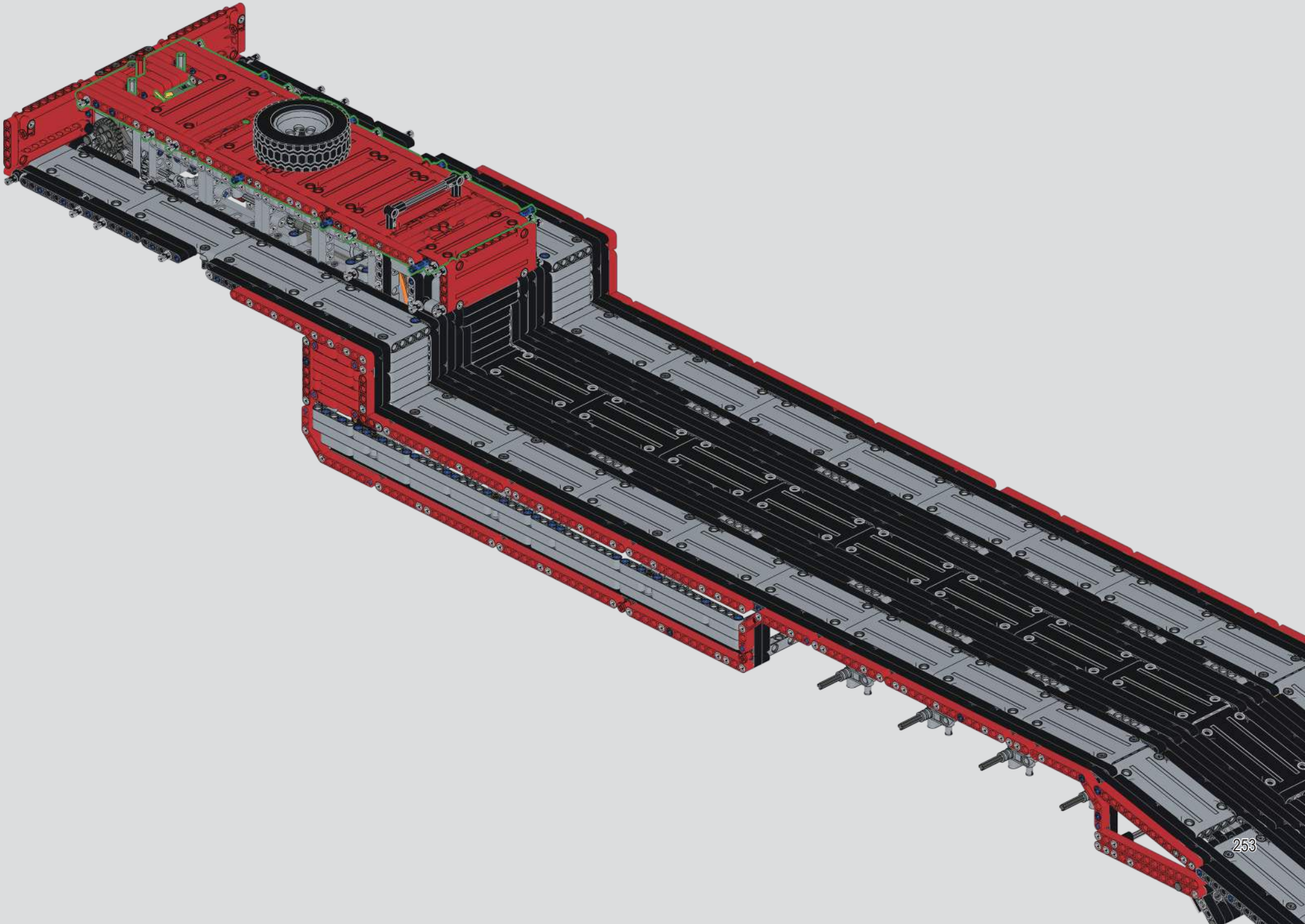

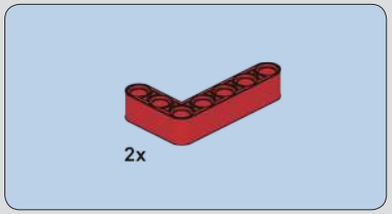

677

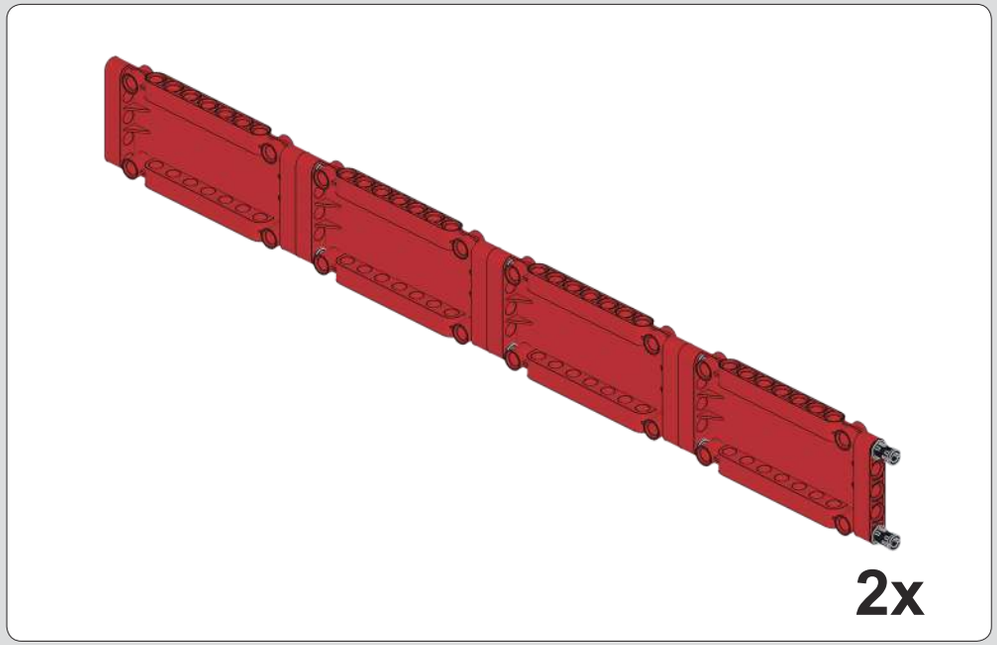

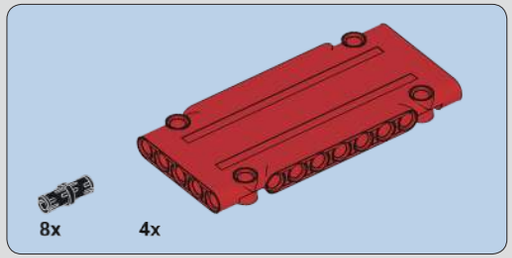

678

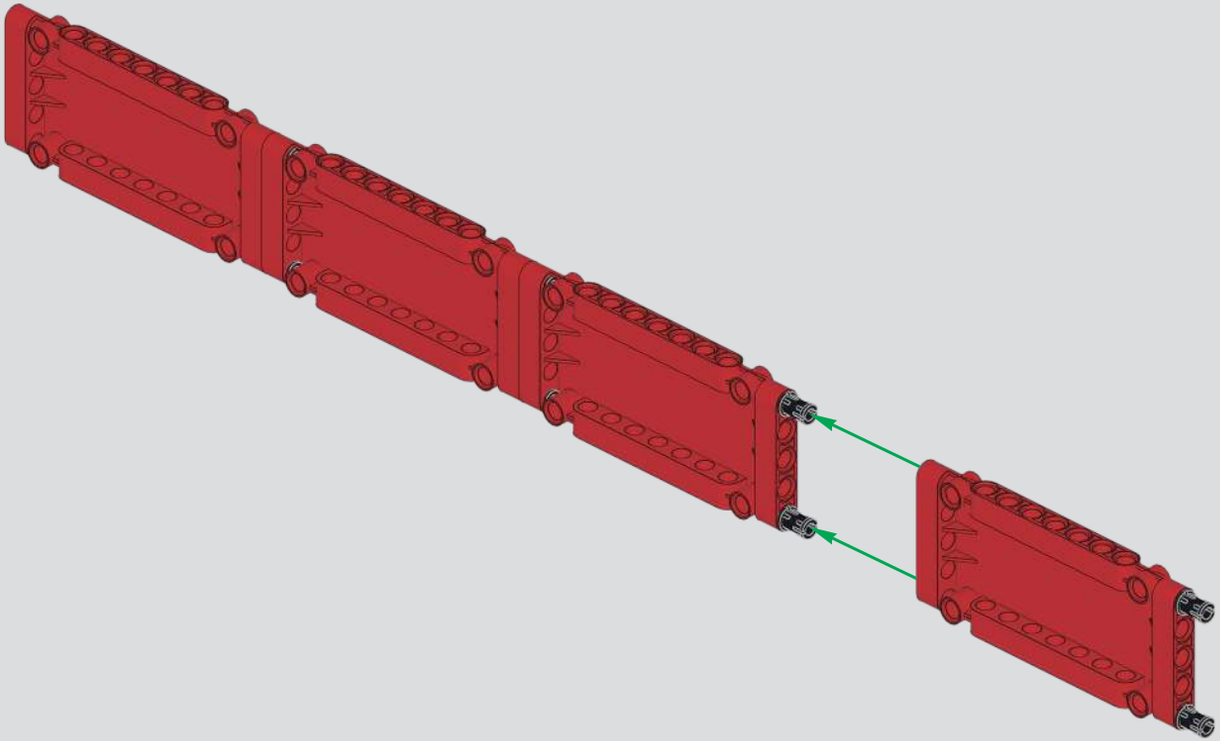

679

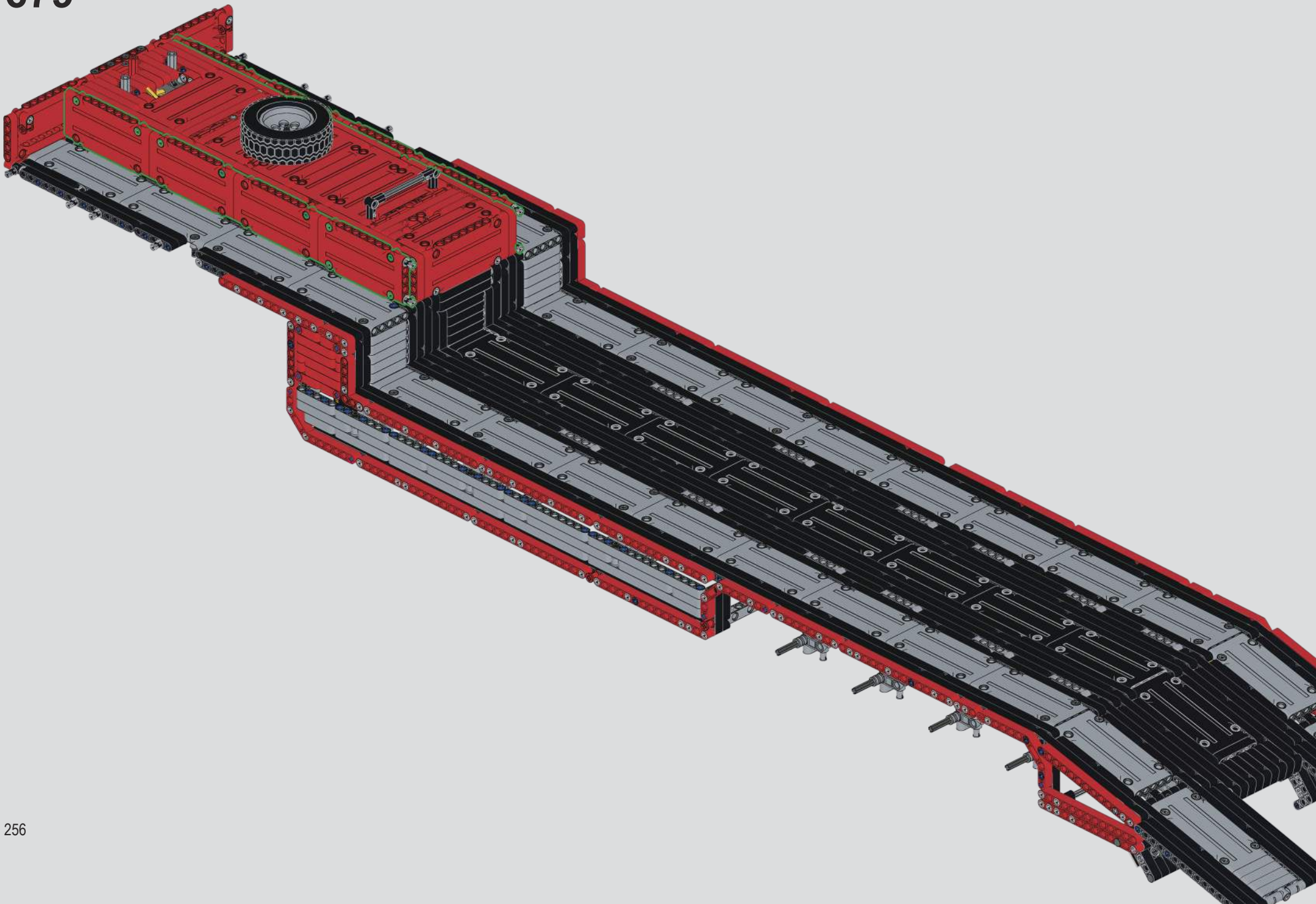

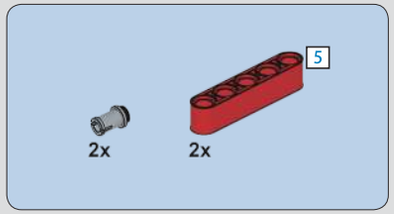

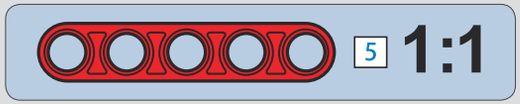

680

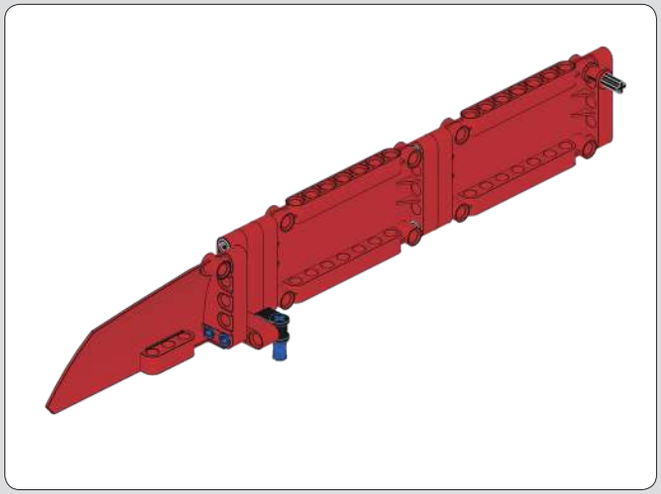

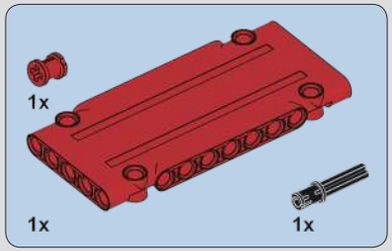

681

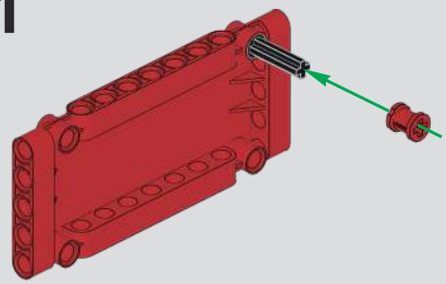

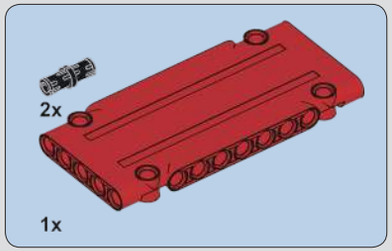

682

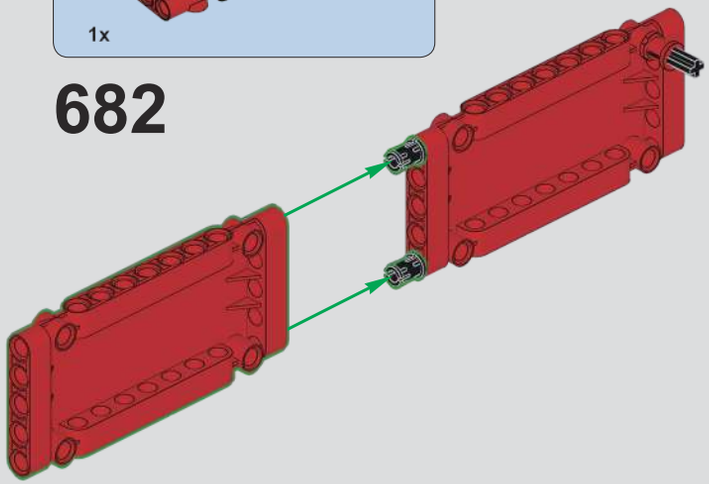

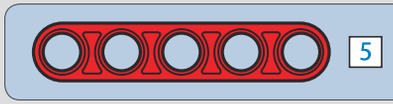

1:1

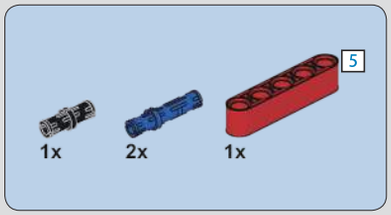

683

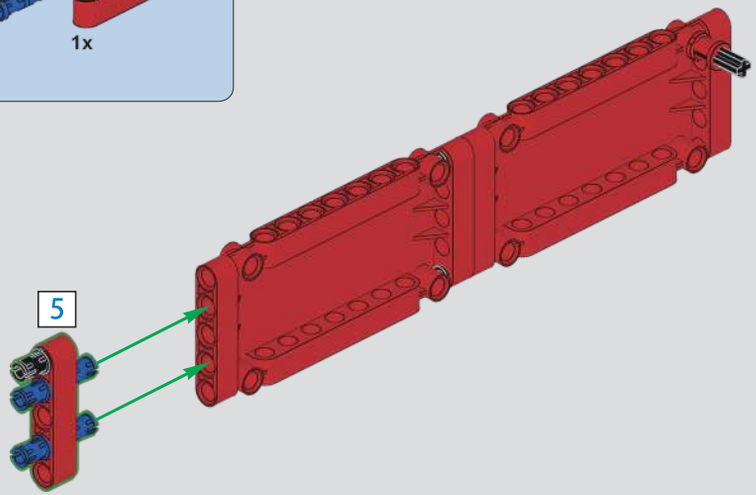

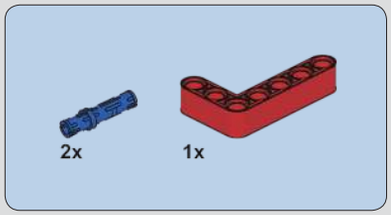

684

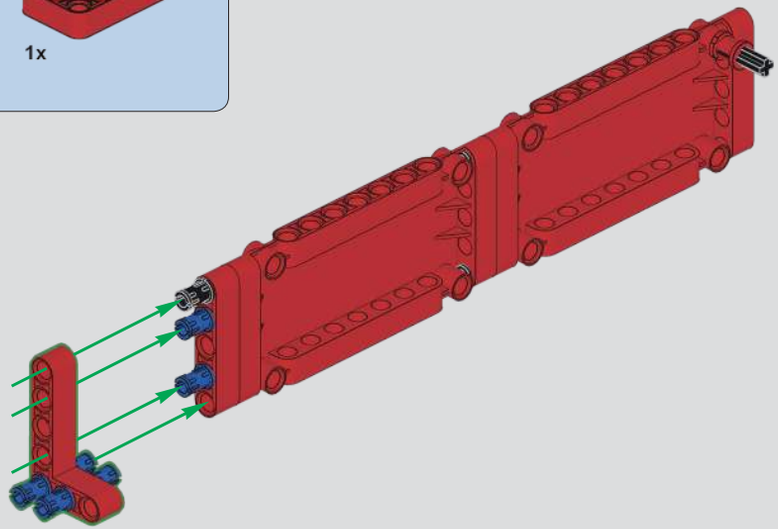

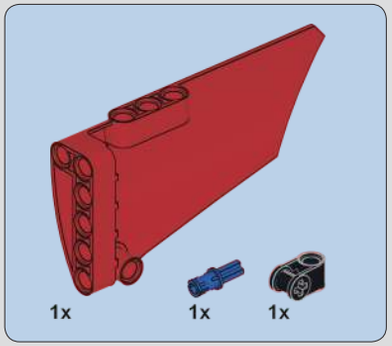

685

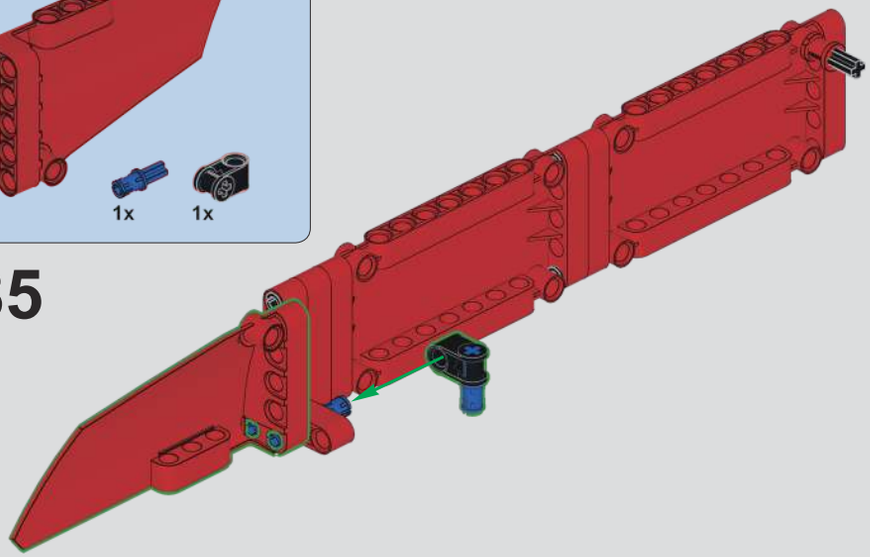

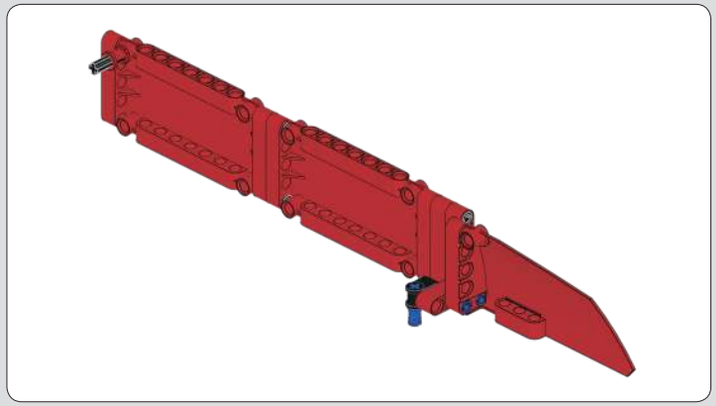

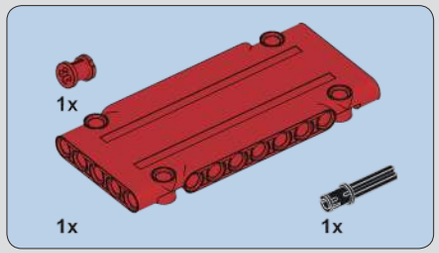

686

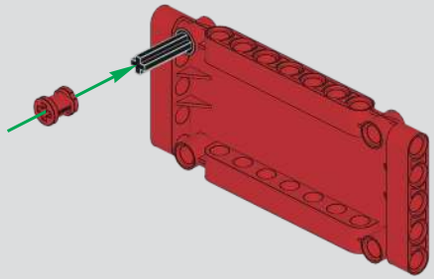

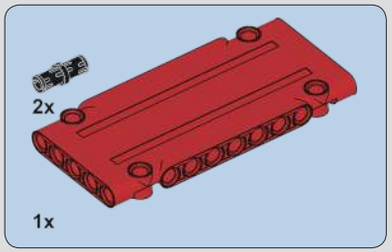

687

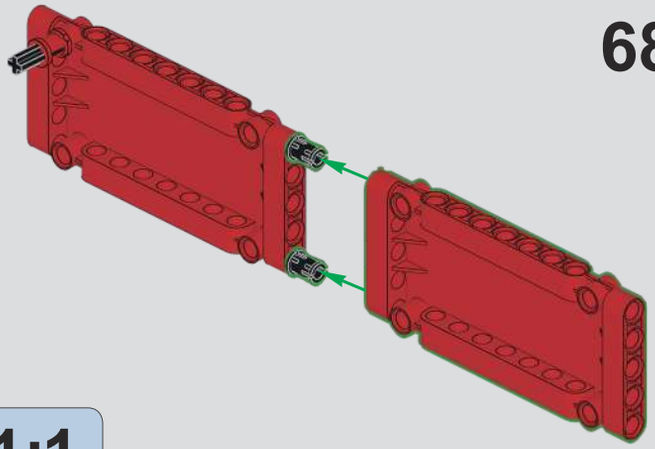

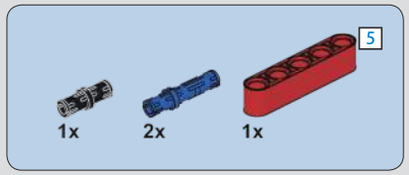

688

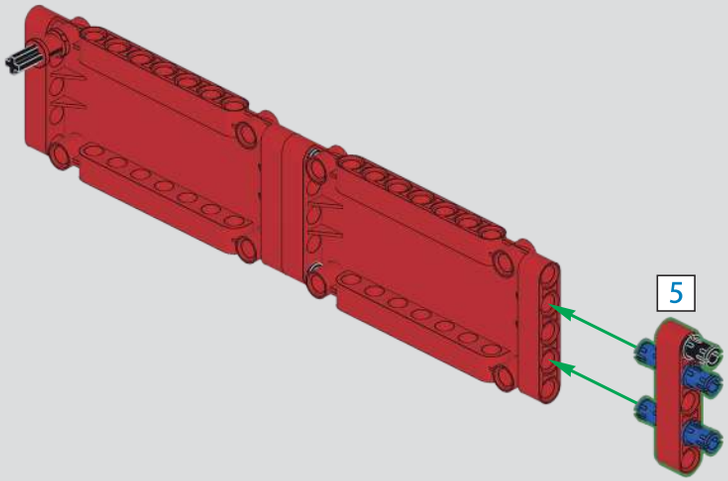

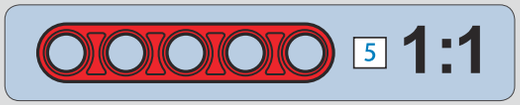

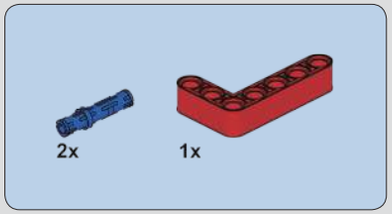

689

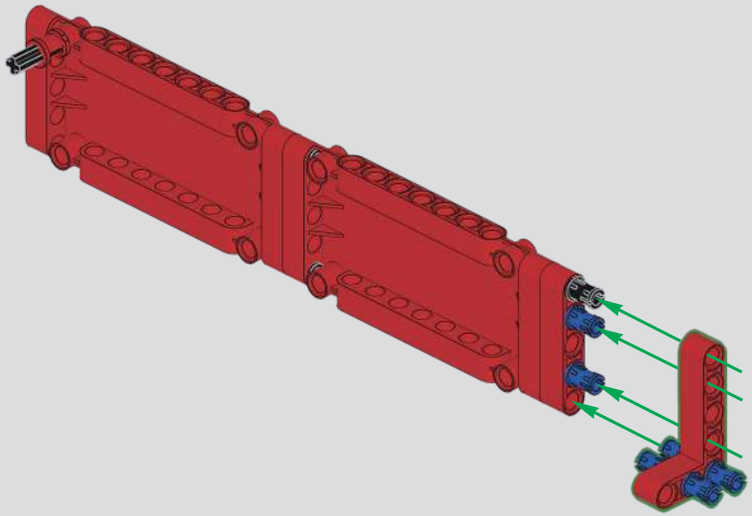

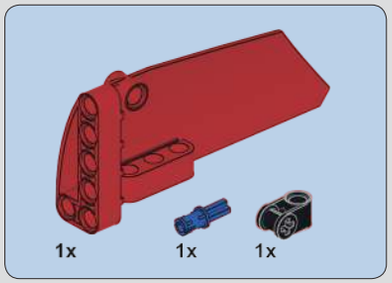

690

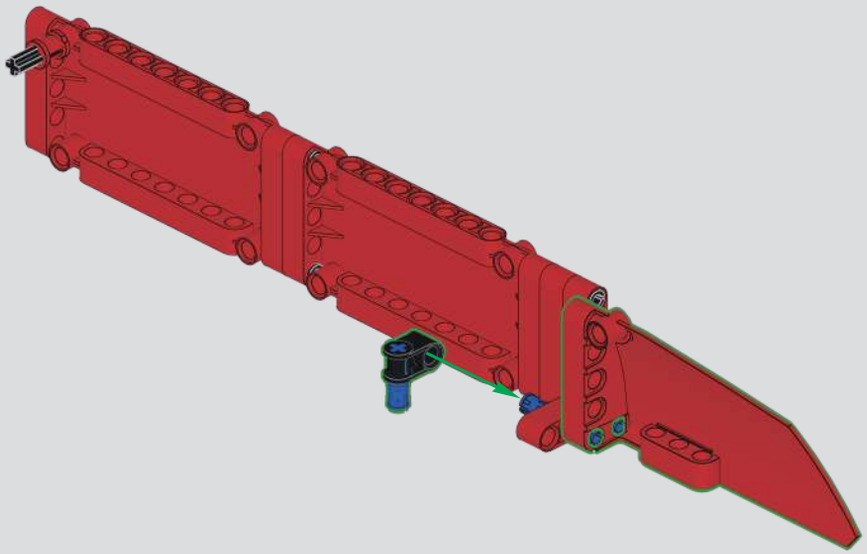

691

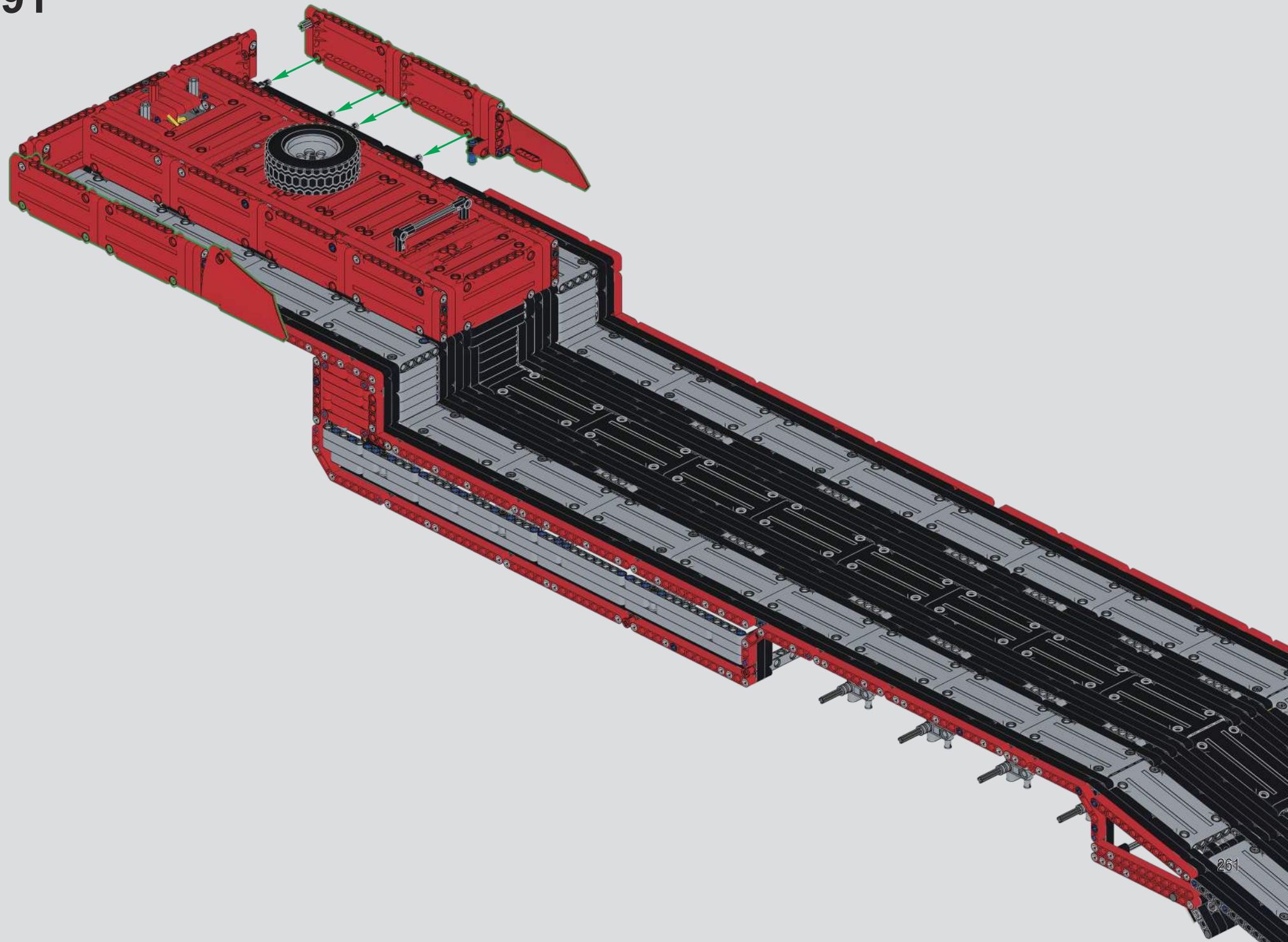

692

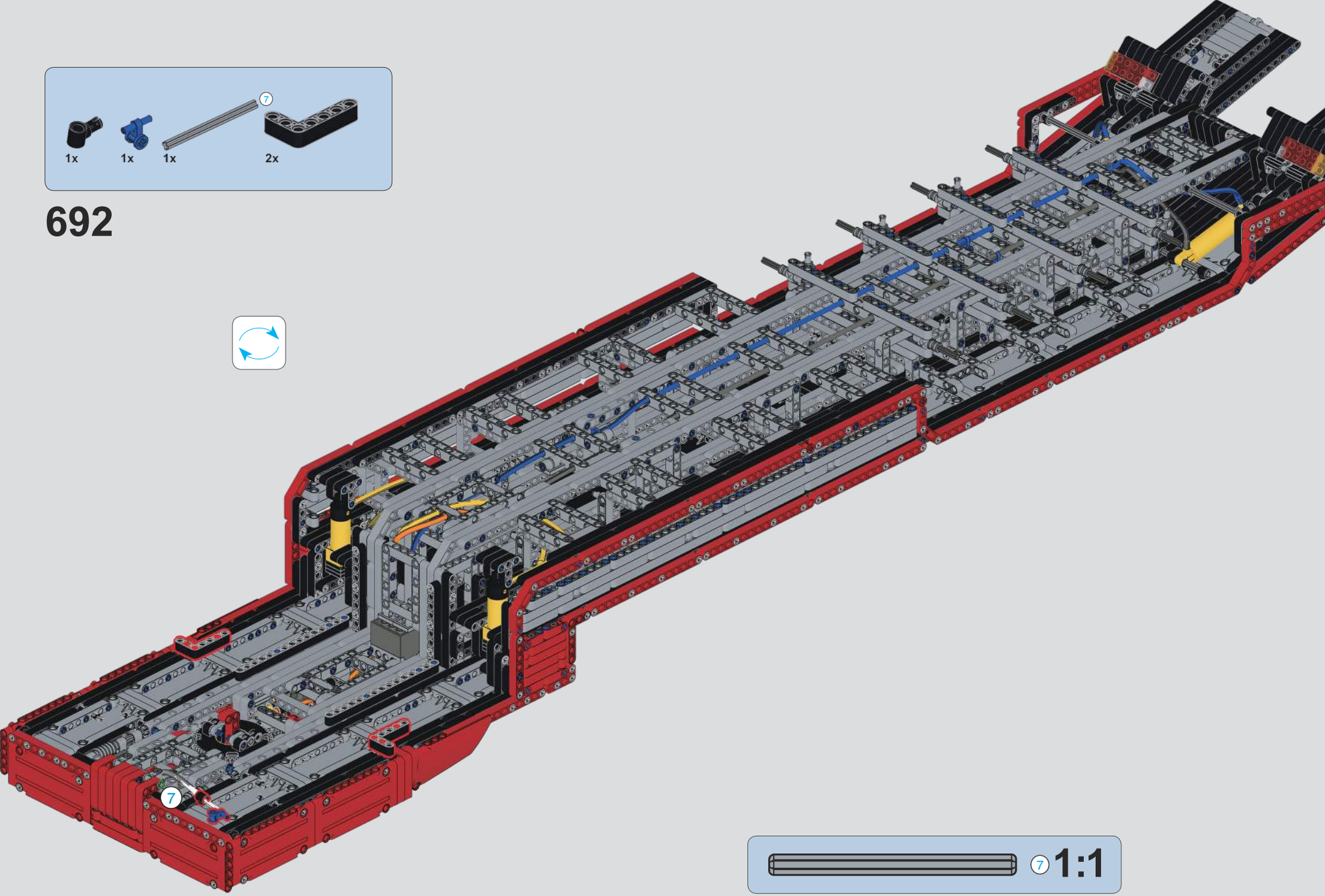

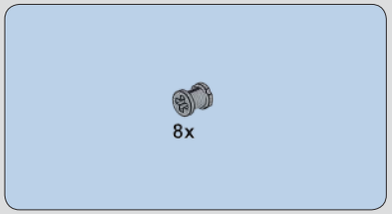

693

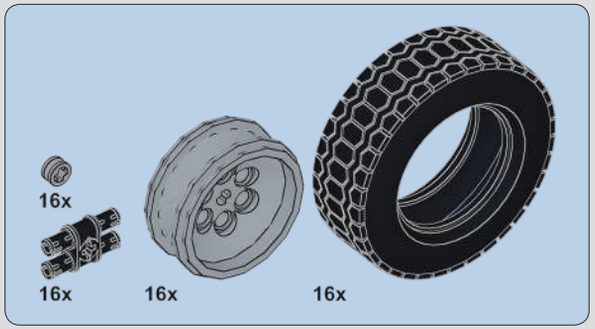

694

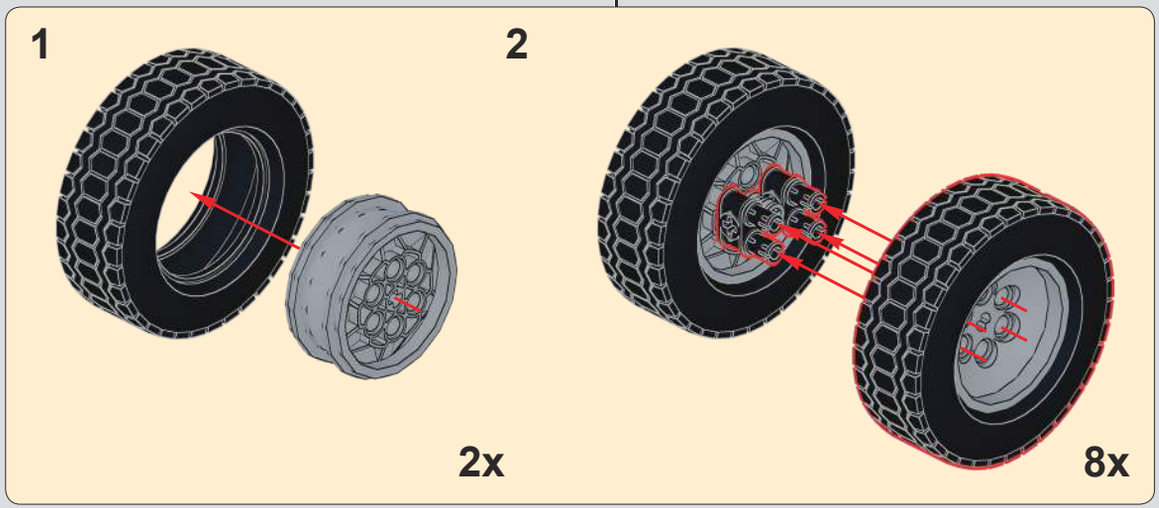

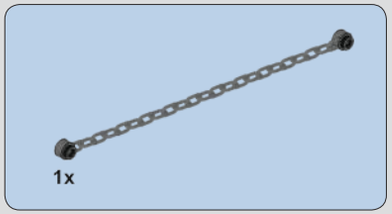

695

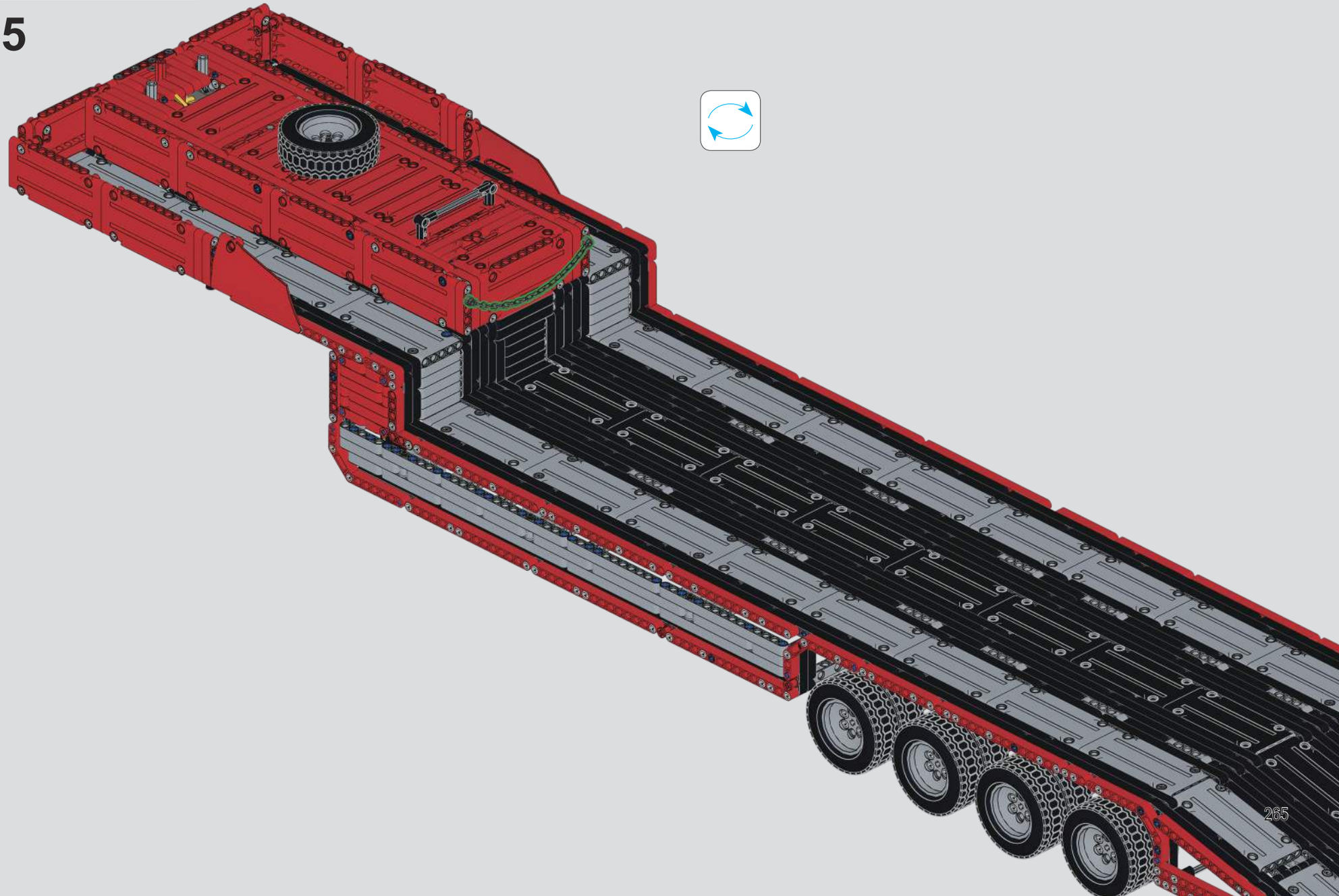

696

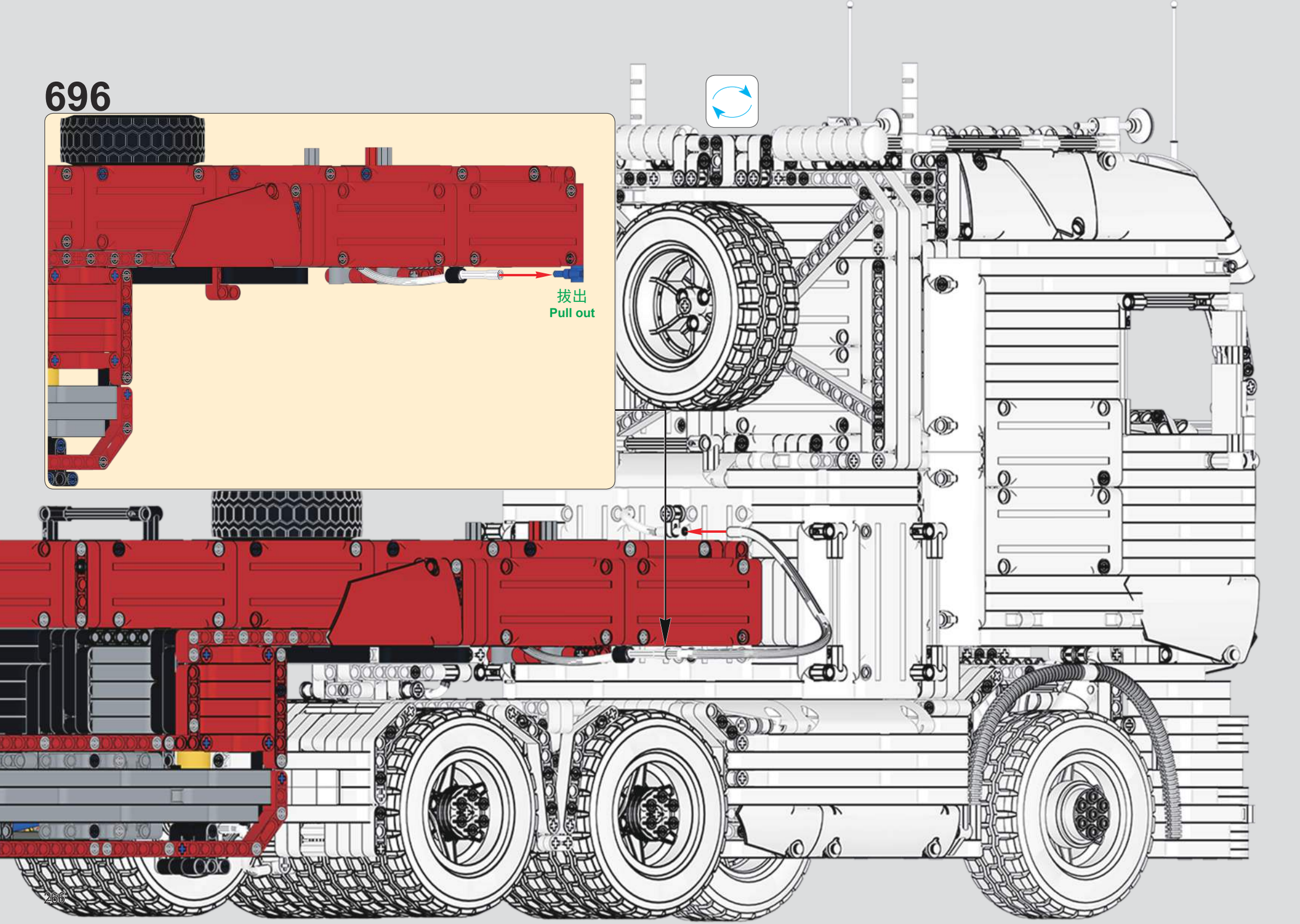

697

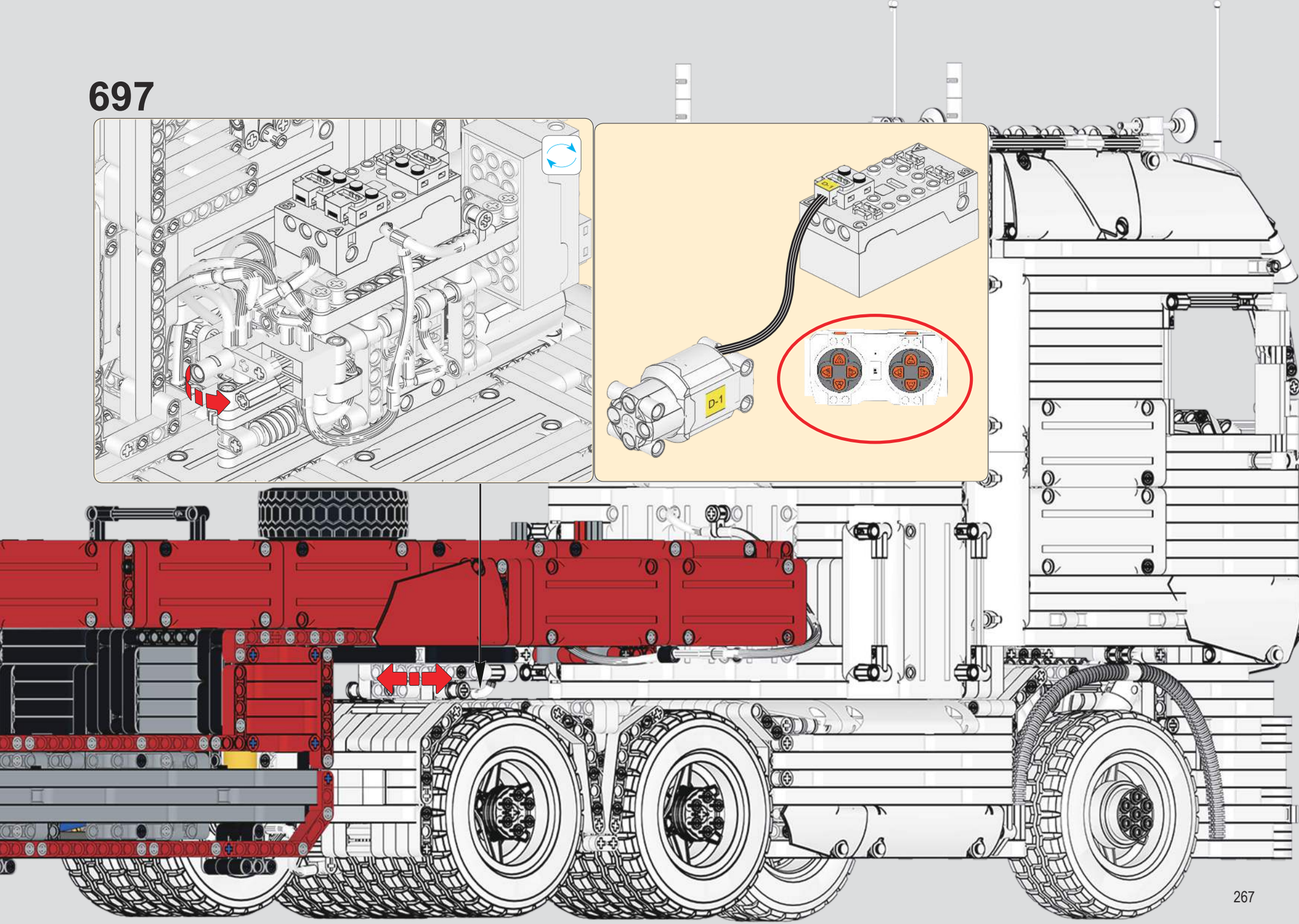

698

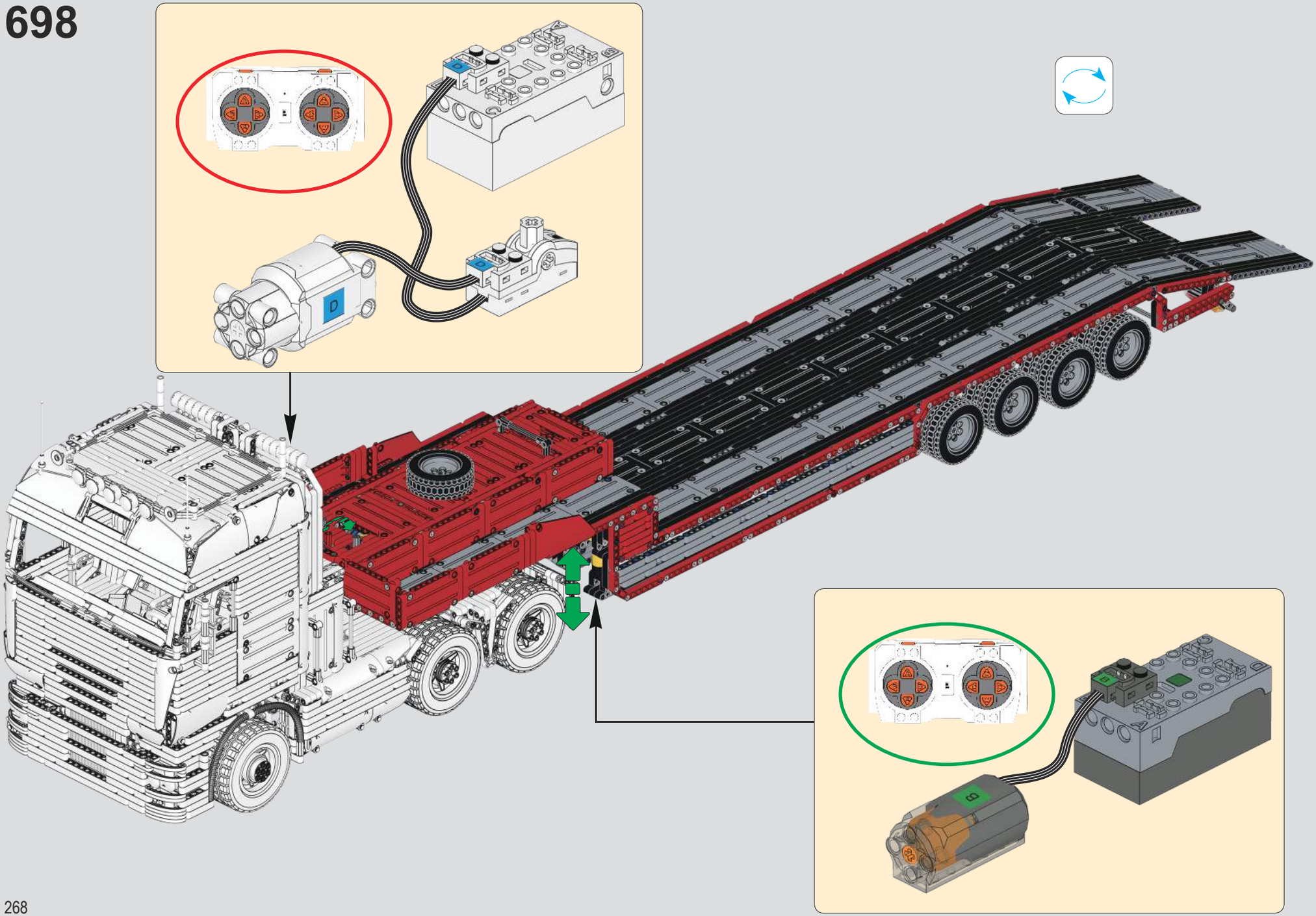

699

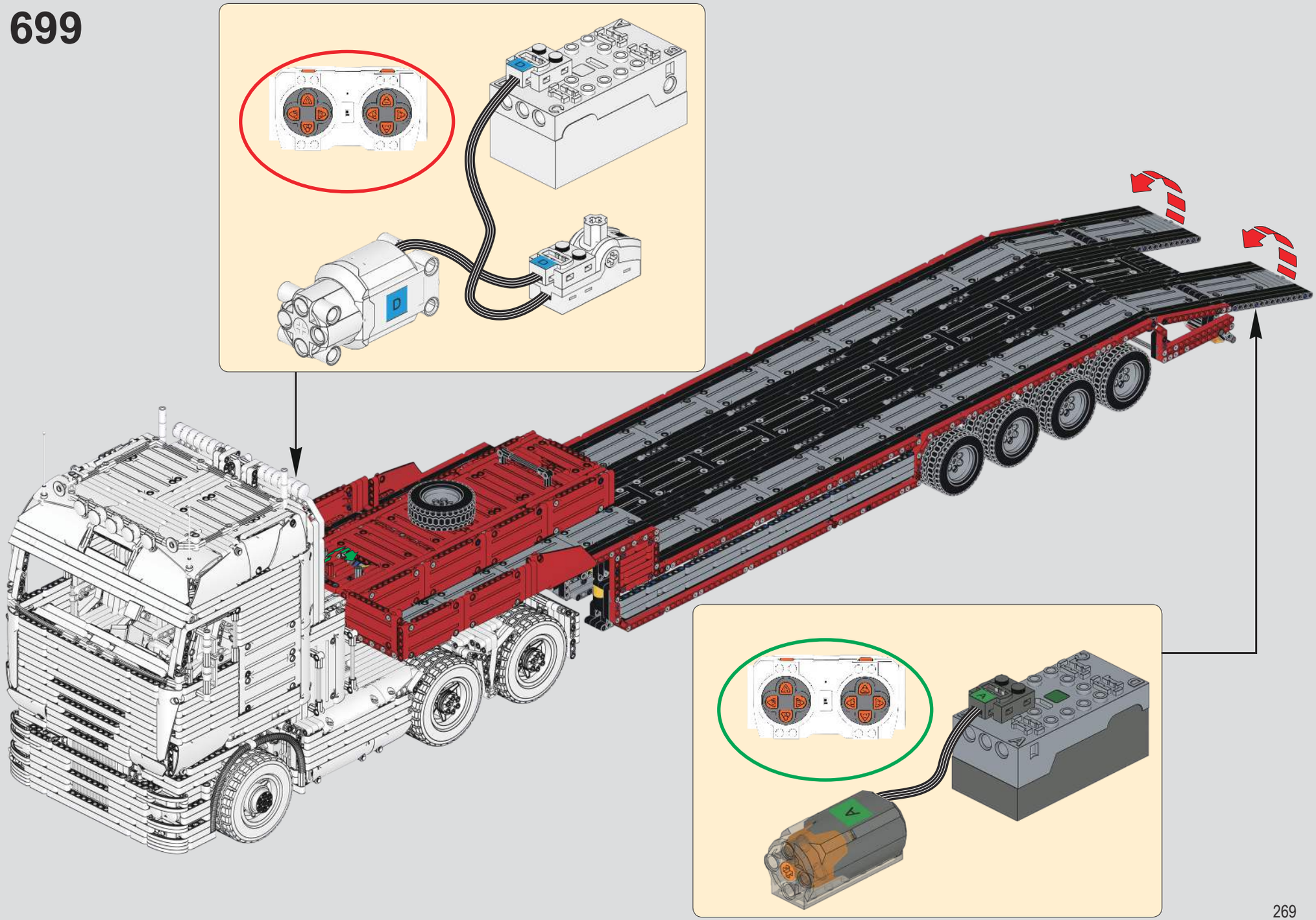

700

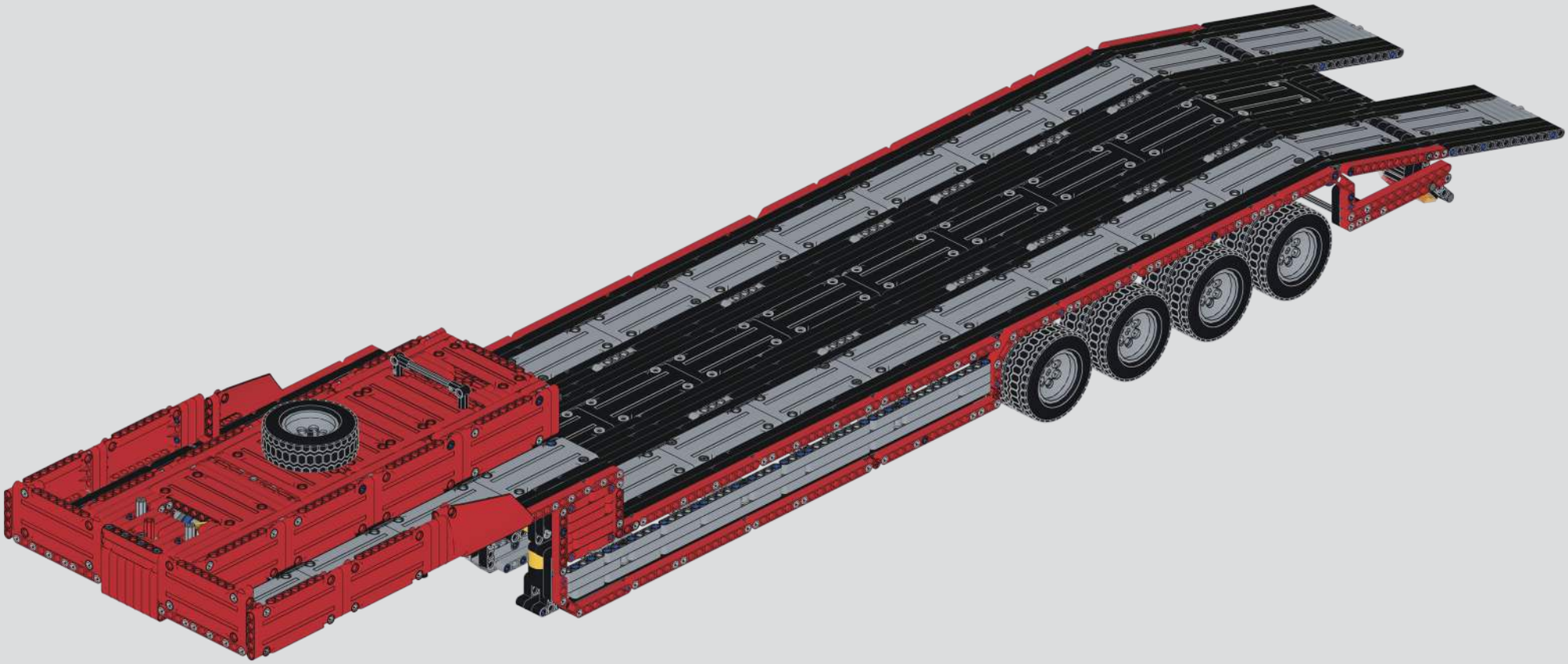

701

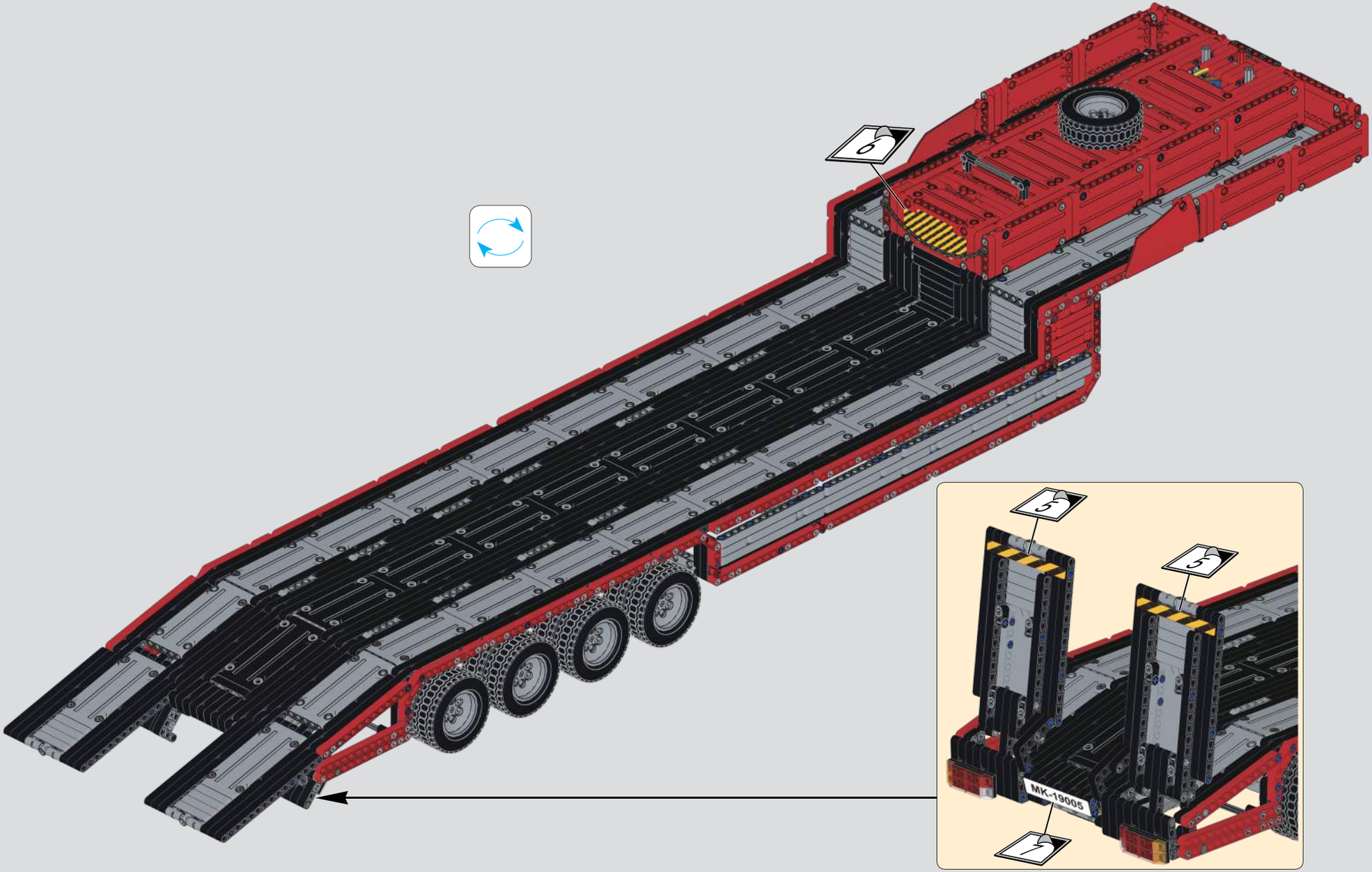

MOULD KING®
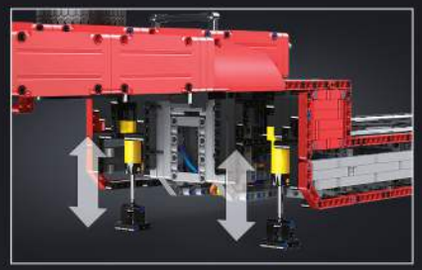
宇 星 模 王