MOULD KING®
宇星模王

宇星工程系列
MODELS

A

NO.19008

10966 PCS/PZS

旗舰版
FLAGSHIP EDITION
TOW TRUCK 清障车

OPEN

Qr code APP (APP二维码)

Need the apple version 9.0 and above,the android version 5.0 and above.

* This APP supports most of the mainstream Android models on the market, but due to the large number of Android models, different models of systems and hardware reasons, there may be some models do not support, specificaccording to the actual test!

广东宇星科技

微信扫描二维码，关注公众号。获取第一手的新品资讯，享受便捷的补件服务。

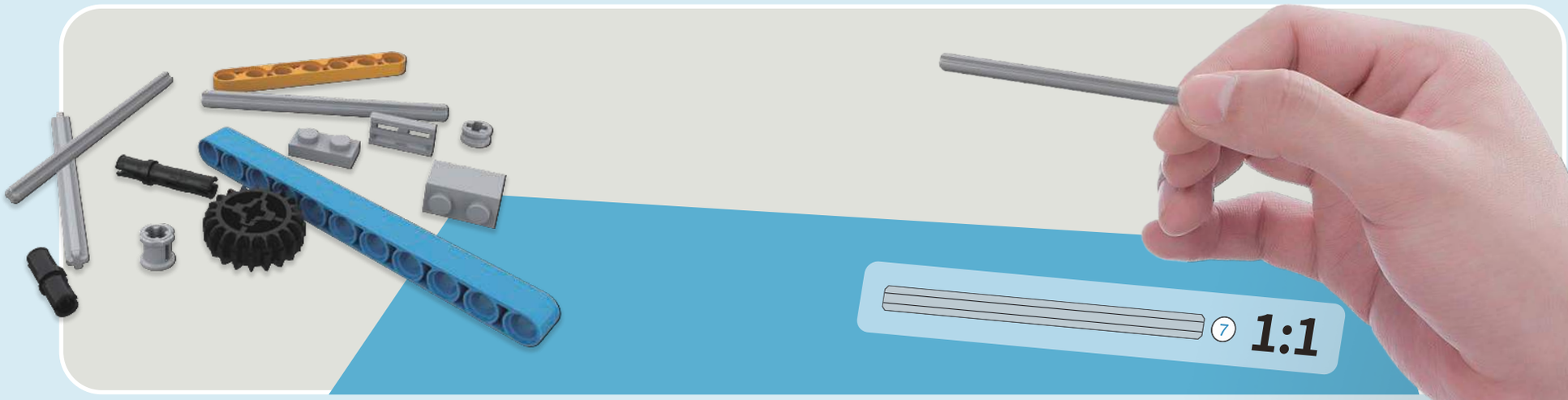

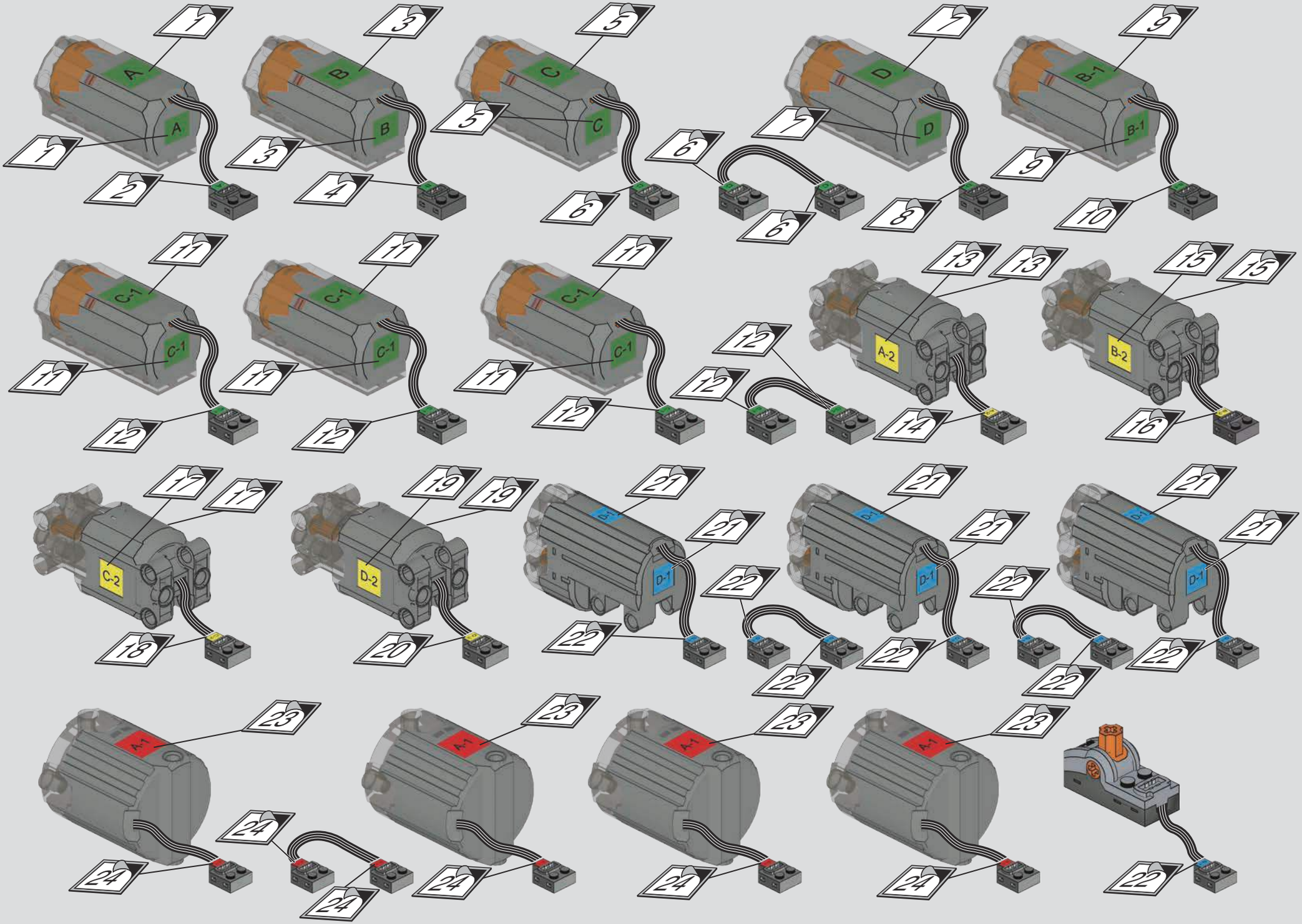
A
B
C
D
B-1
C-1
A-2
B-2
C-2
D-2
D-1
A-1

D-2
A-2
C-2
B-2
C-2
B-2
D
C-1
C-1
B
B
C-1
C-1
B-1
A
C
C
D-1
D-1
D-1
A-1
A-1
A-1
A-1
D-1
D-1
B-1
A-1

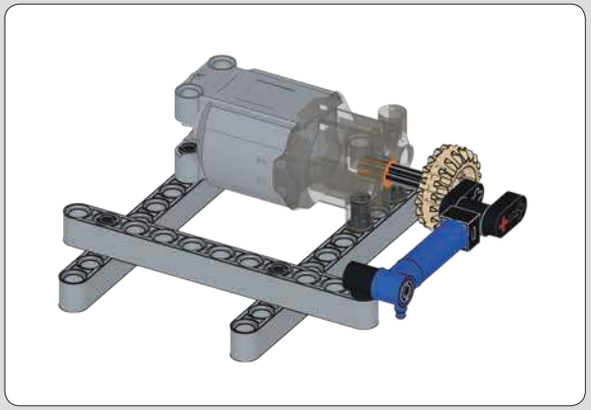

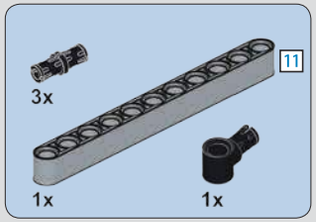

0-1

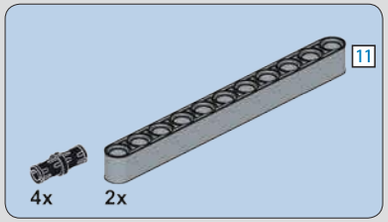

0-2

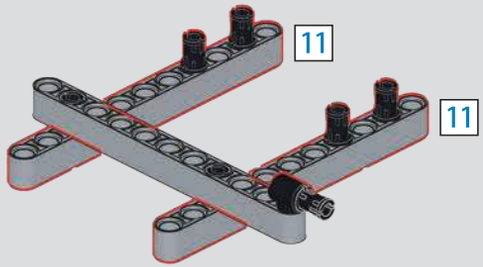

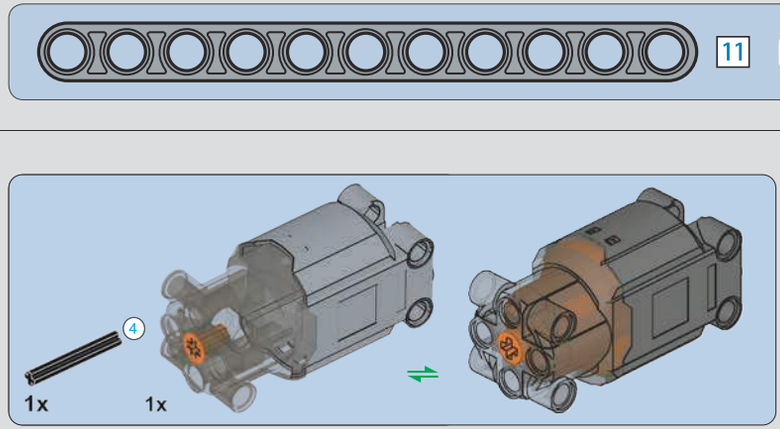

0-3

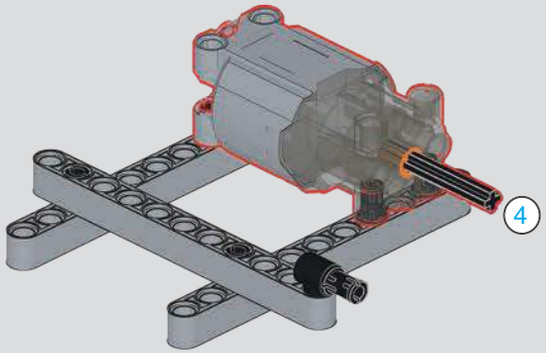

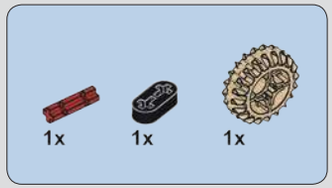

0-4

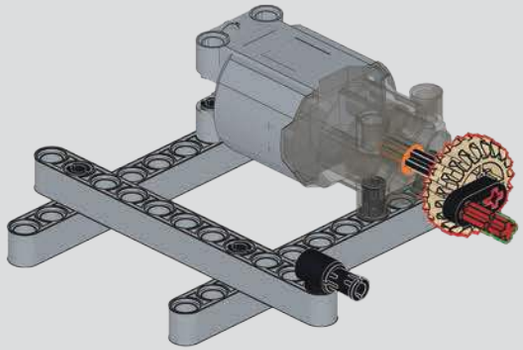

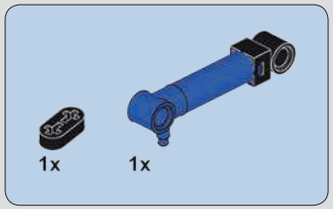

0-5

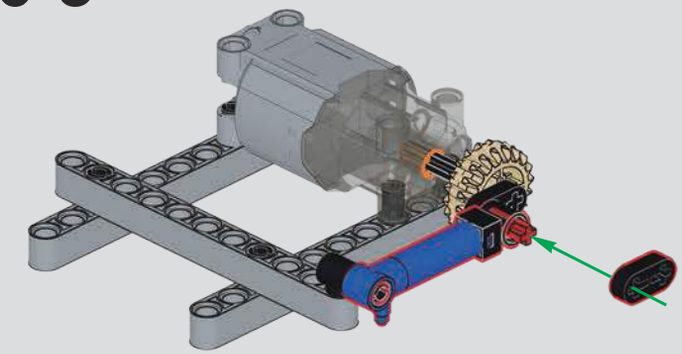

11 4 1:1

拼装前必须检测确认气泵，气挺杆，控制开关正常工作。

Before assembly, the air pump, air lifter, and control switch must be checked and confirmed to work normally.

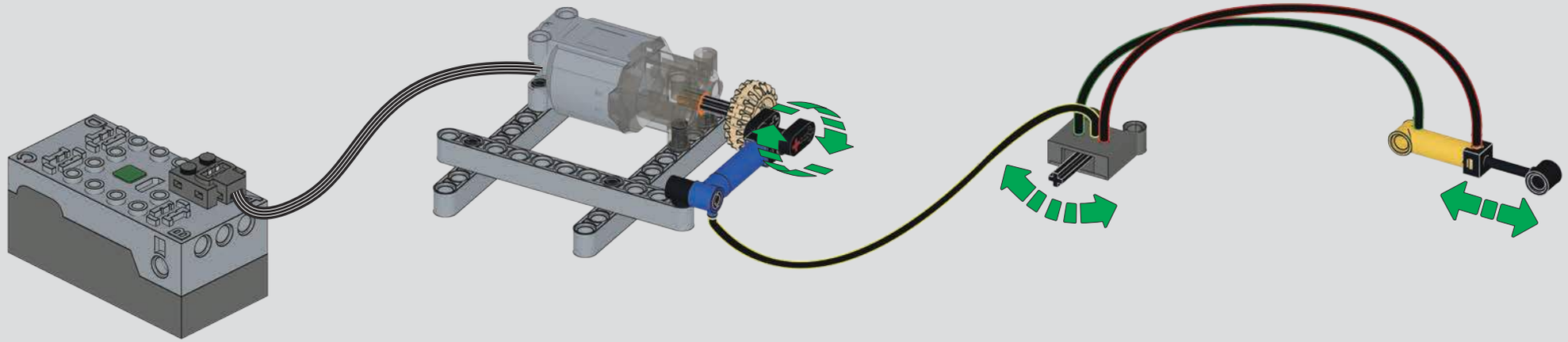

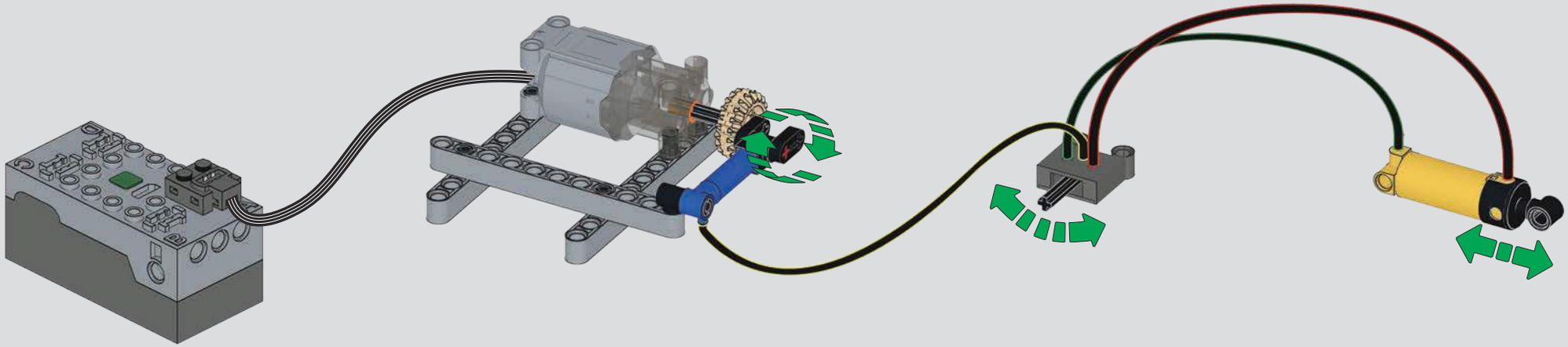

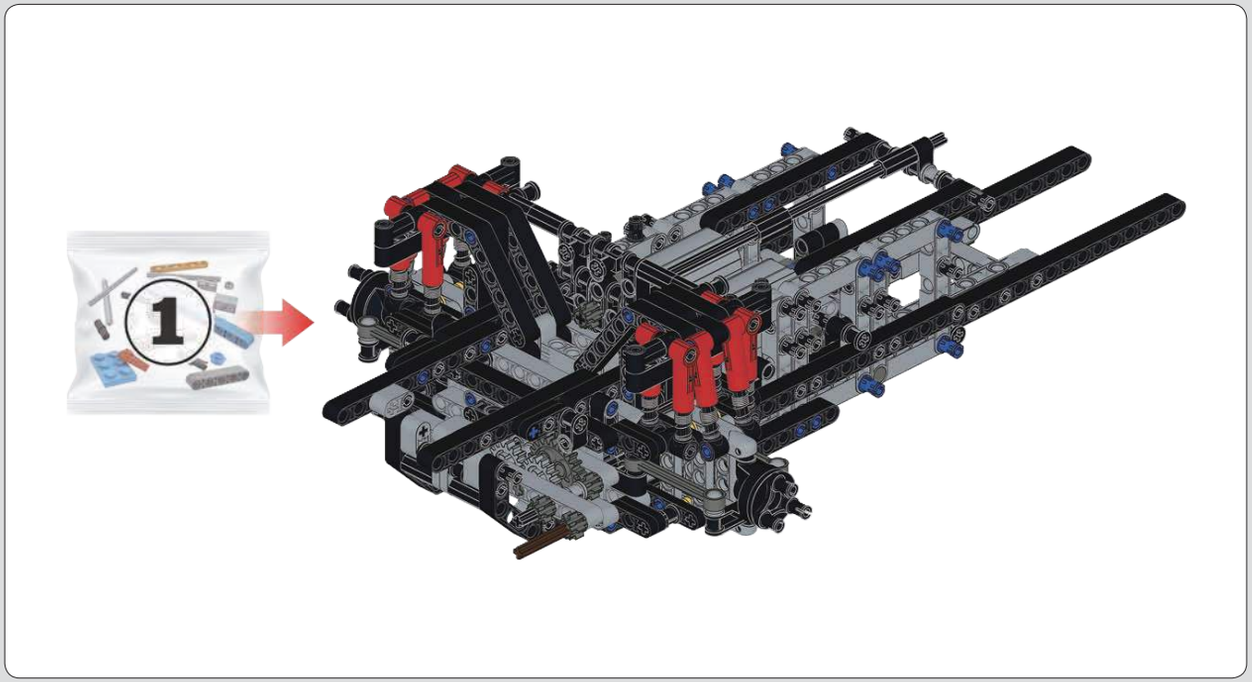

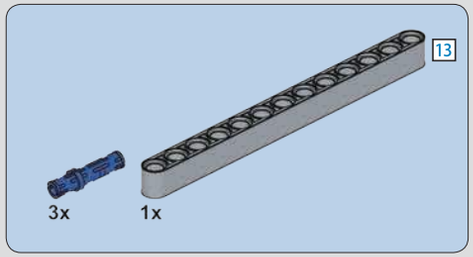

1

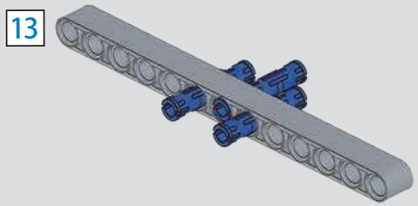

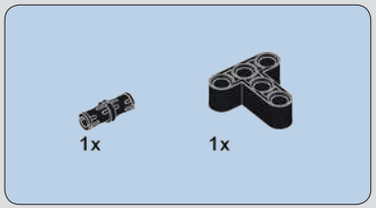

2

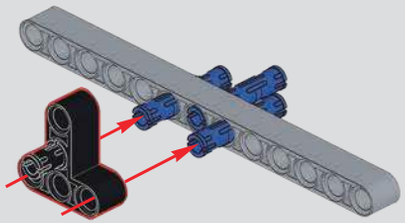

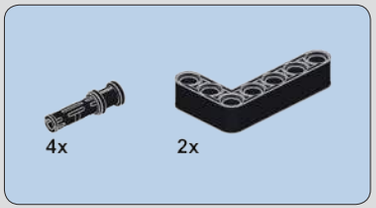

3

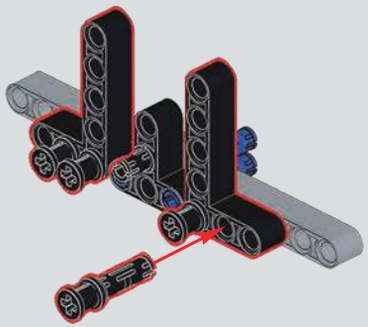

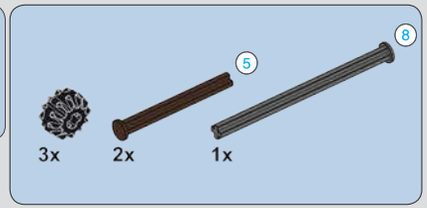

4

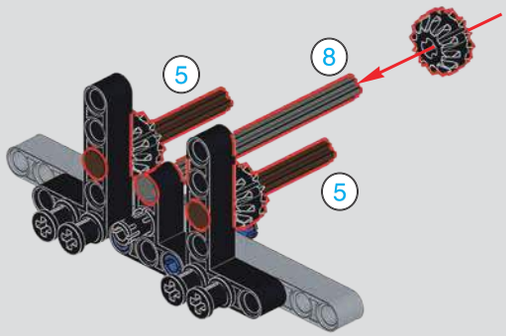

5

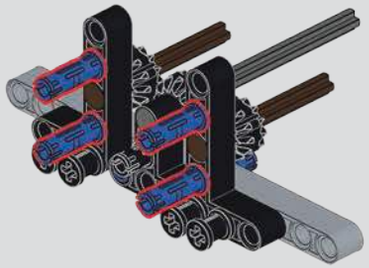

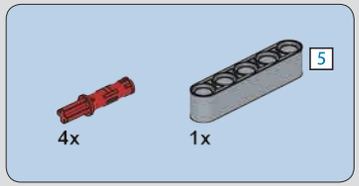

6

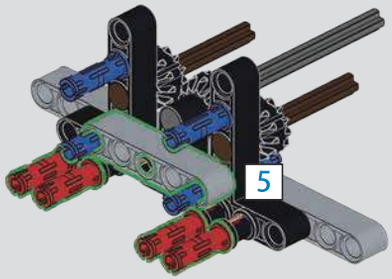

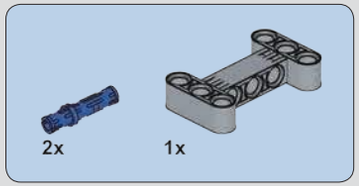

7

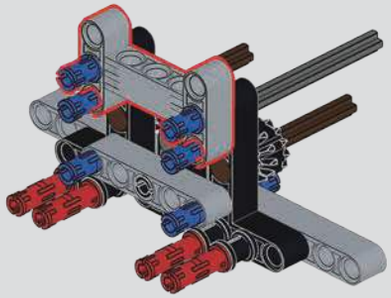

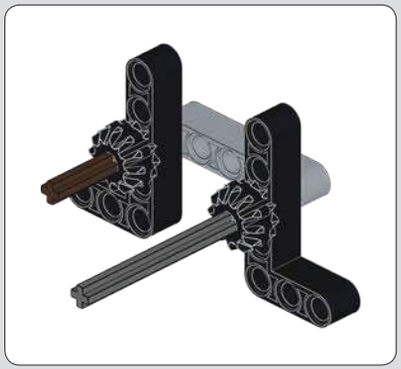

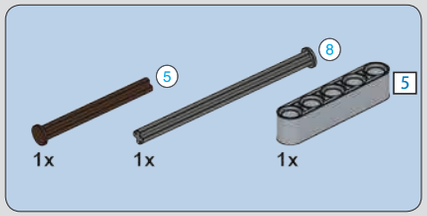

8

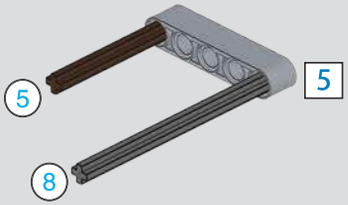

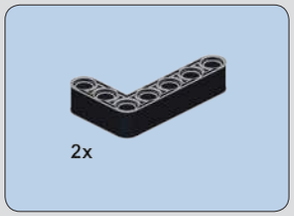

9

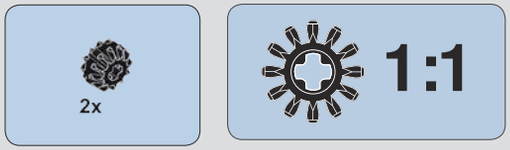

10

11

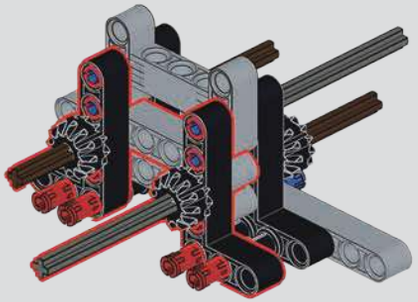

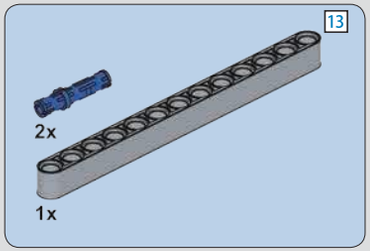

12

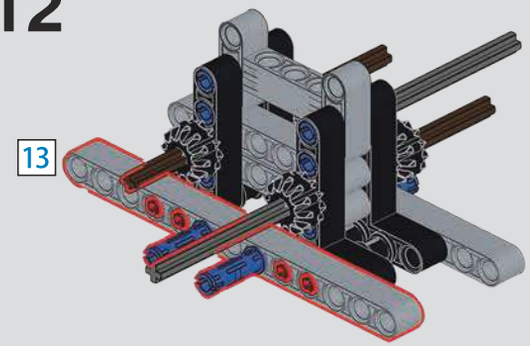

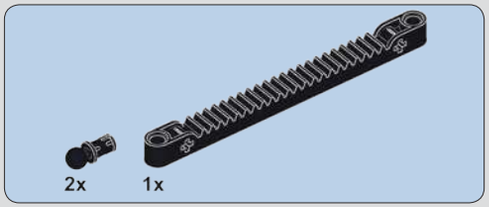

13

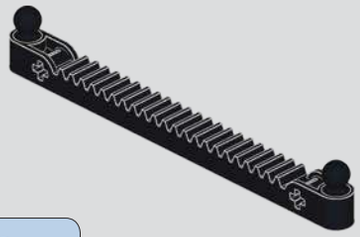

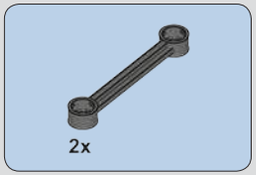

14

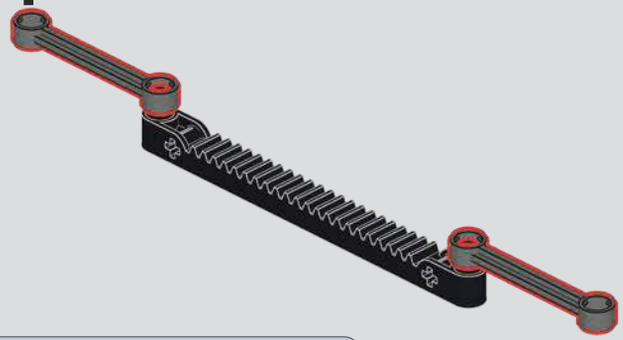

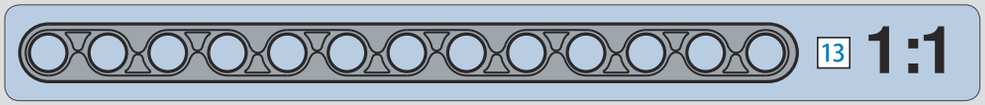

2x

15

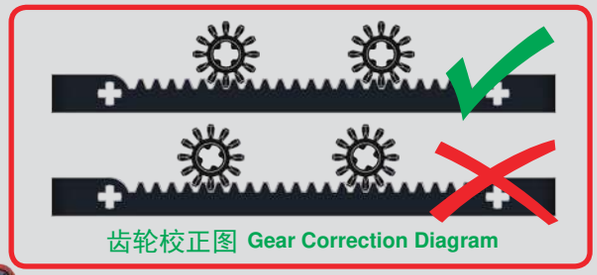

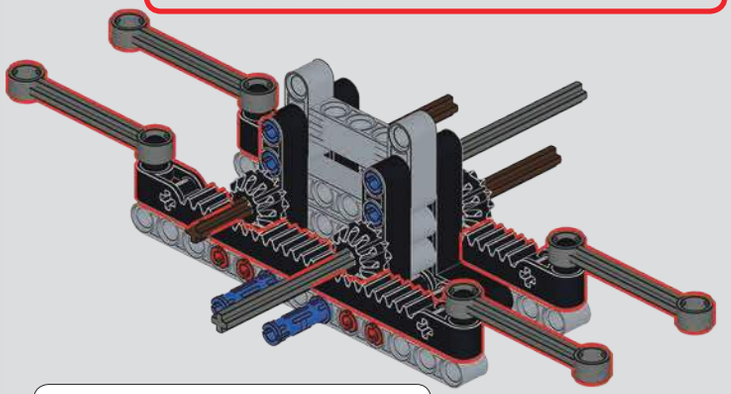

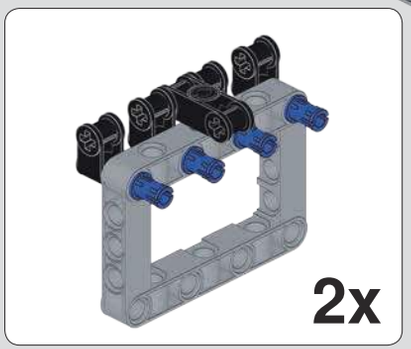

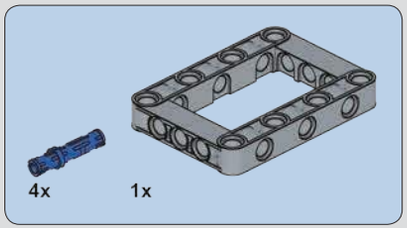

16

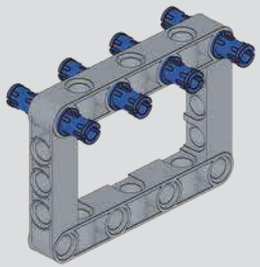

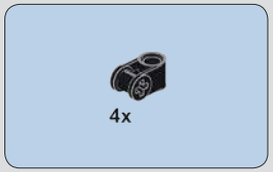

17

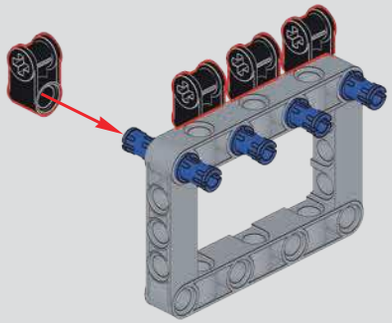

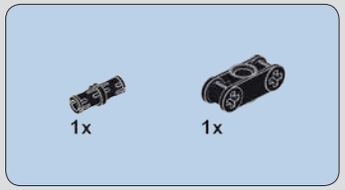

18

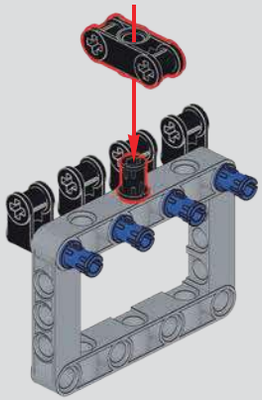

2x

19

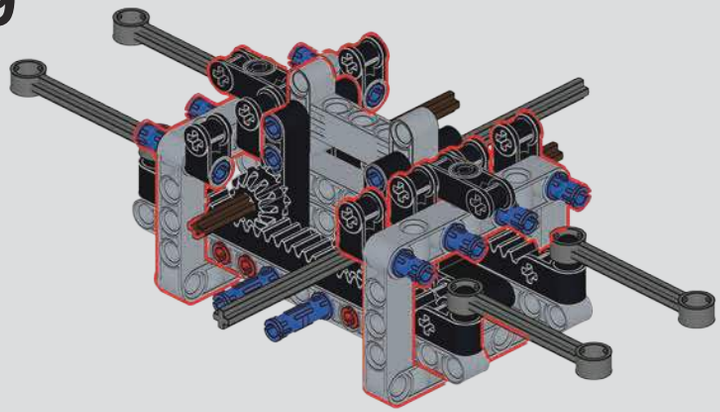

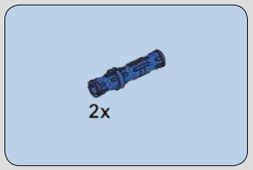

20

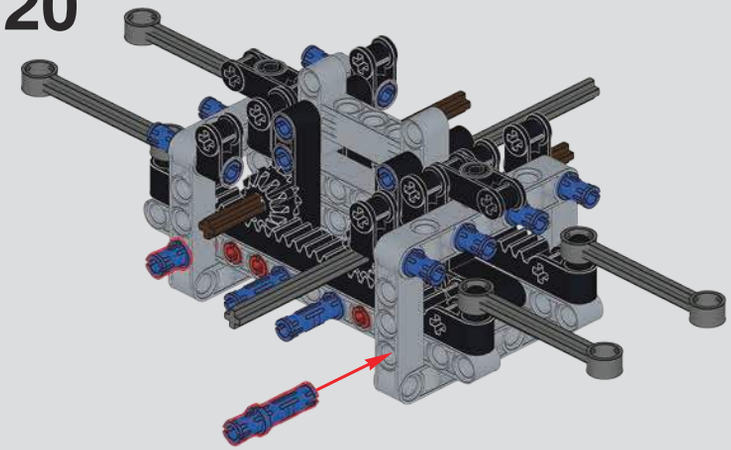

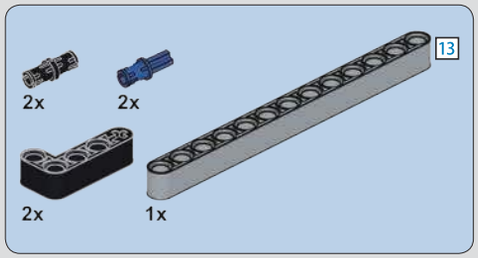

21

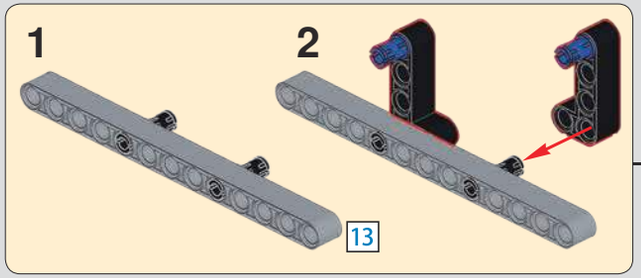

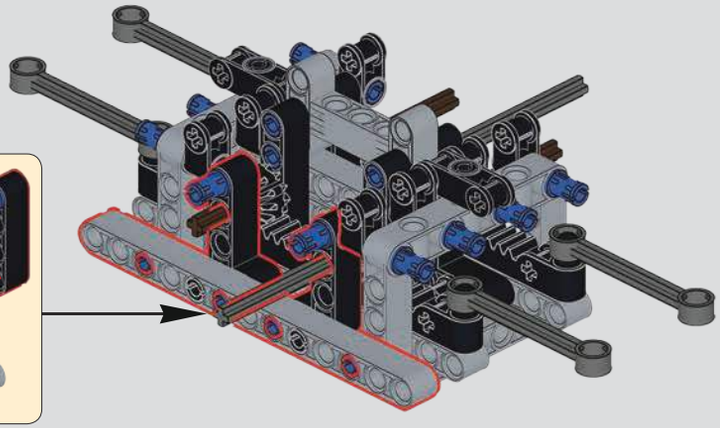

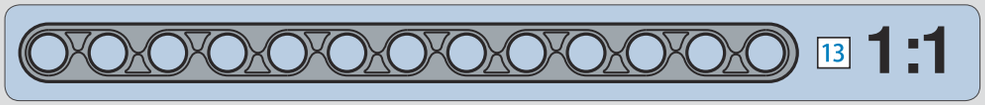

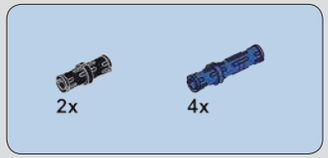

22

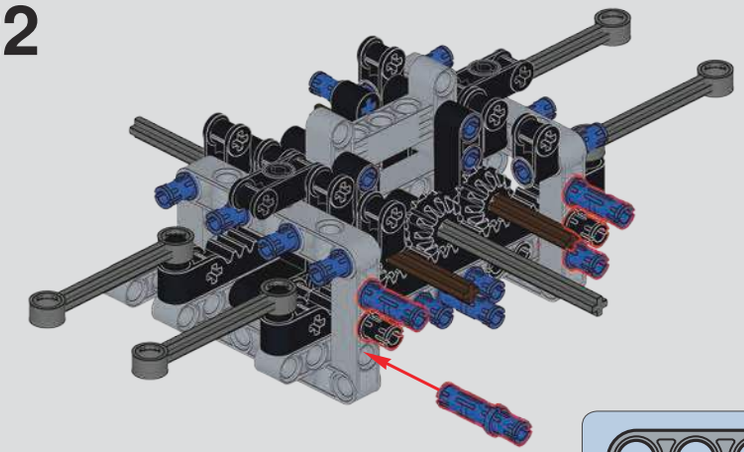

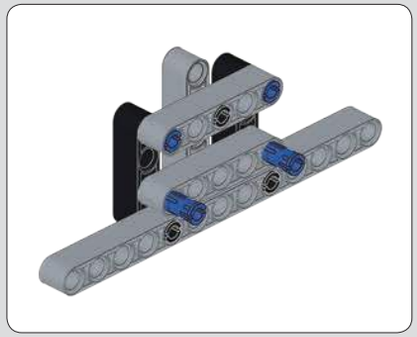

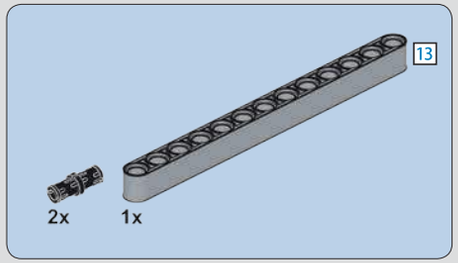

23

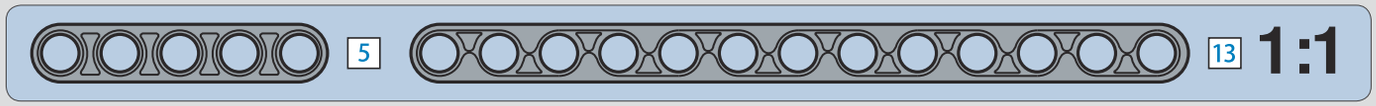

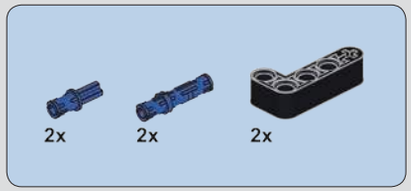

24

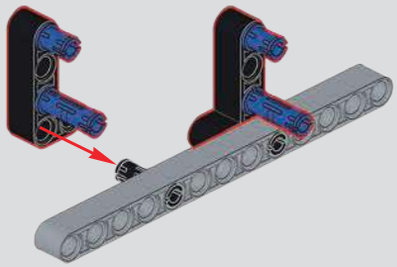

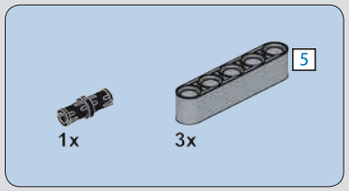

25

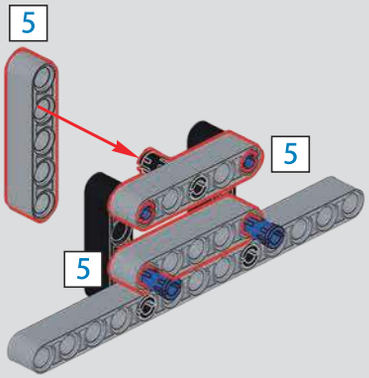

26

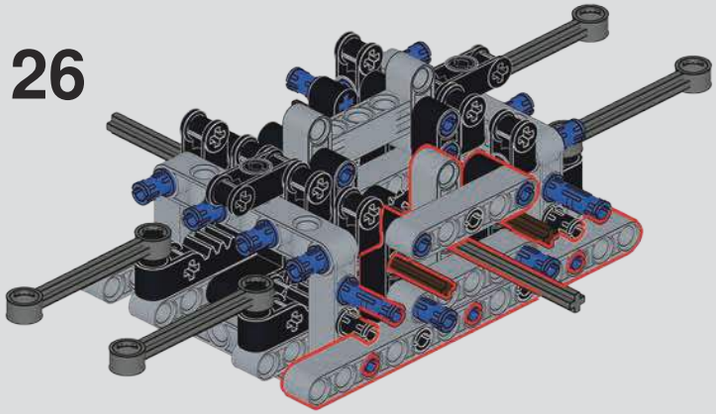

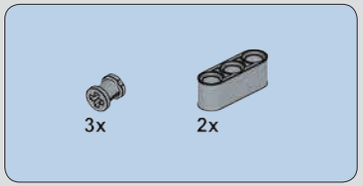

27

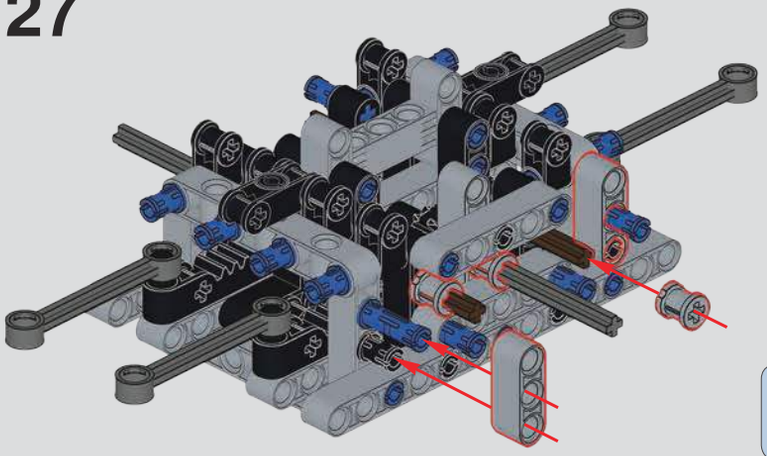

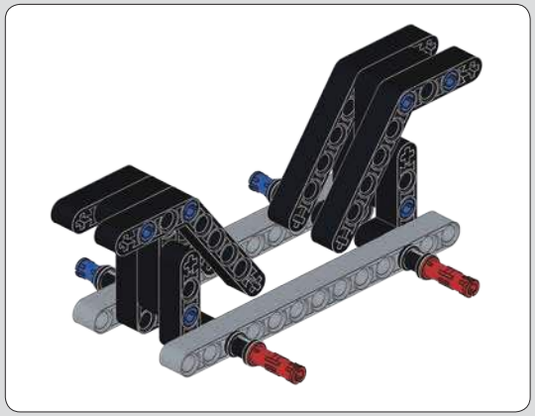

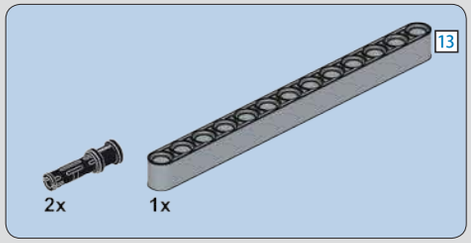

28

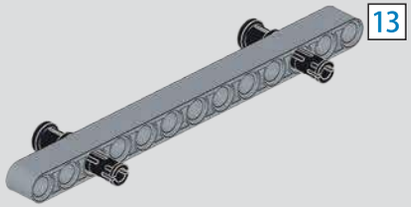

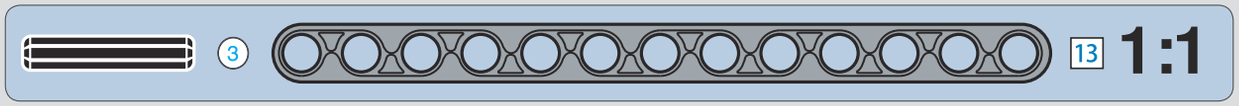

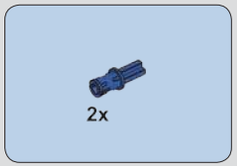

29

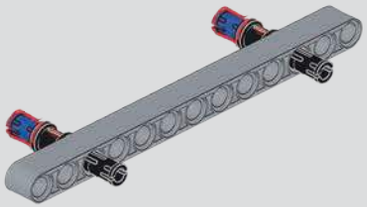

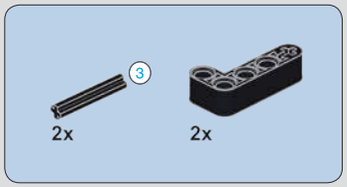

30

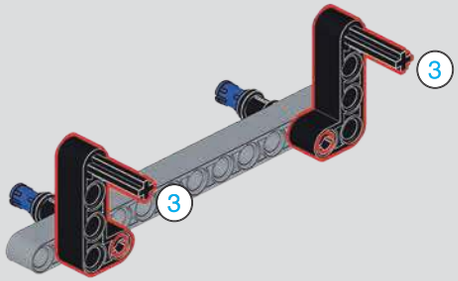

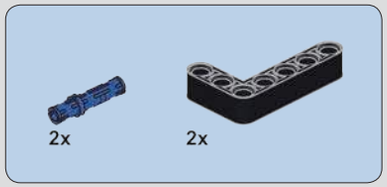

31

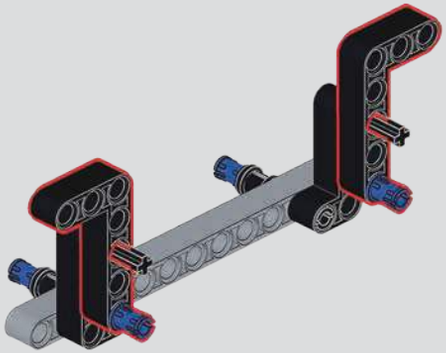

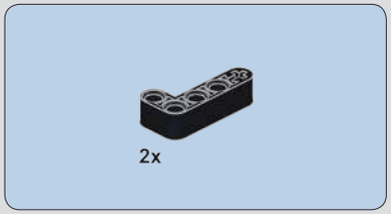

32

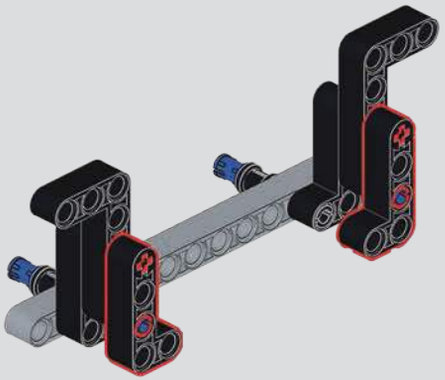

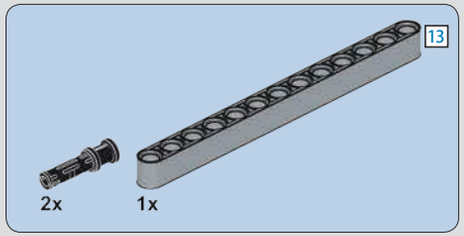

33

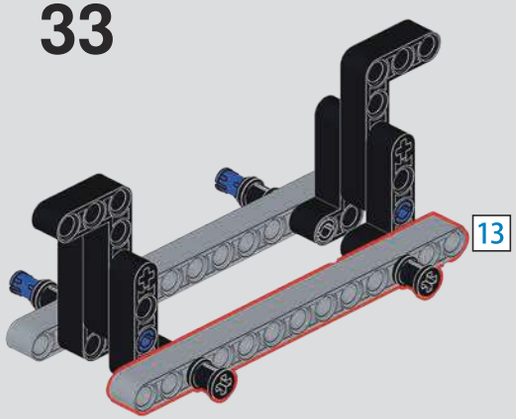

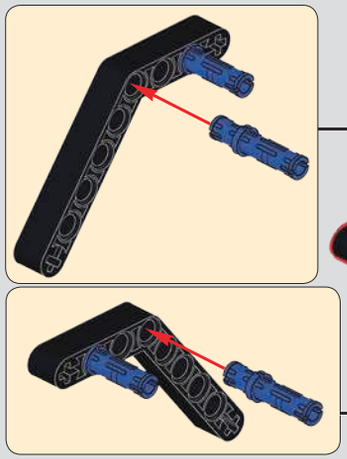

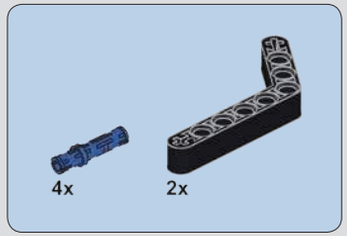

34

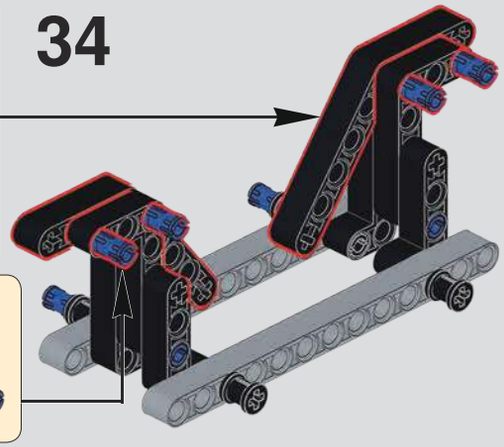

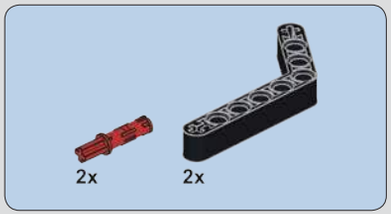

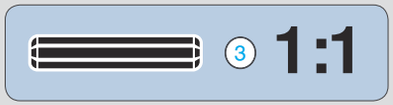

35

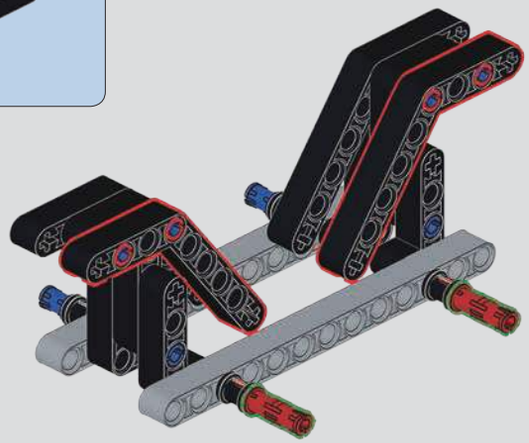

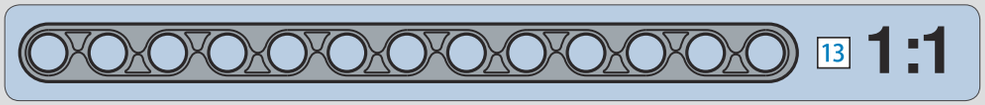

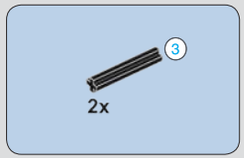

36

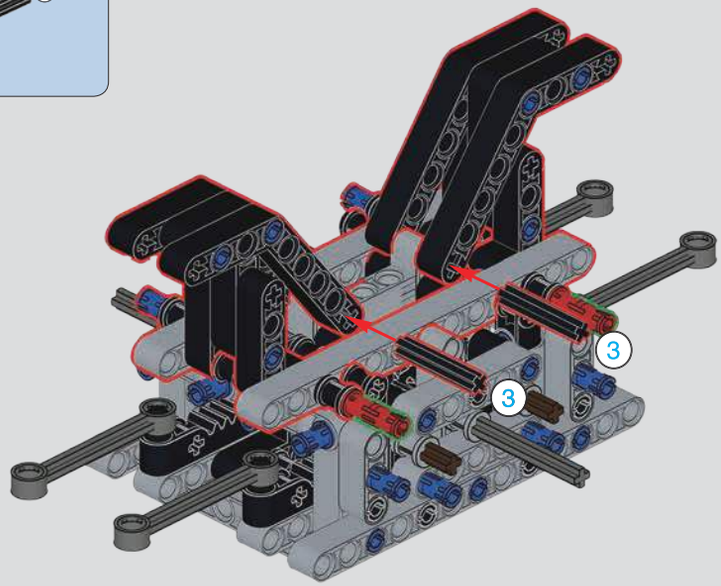

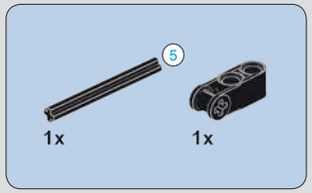

37

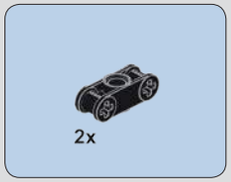

38

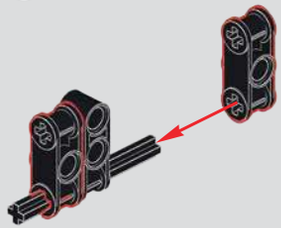

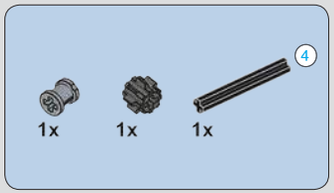

39

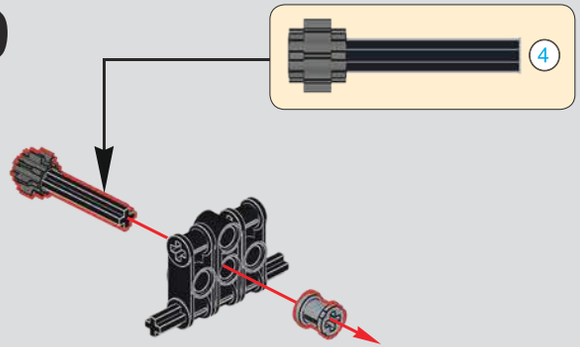

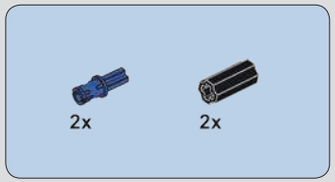

40

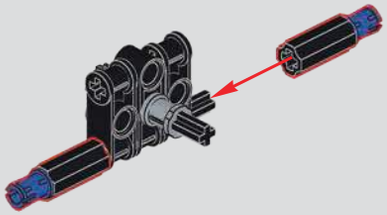

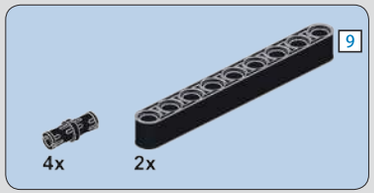

41

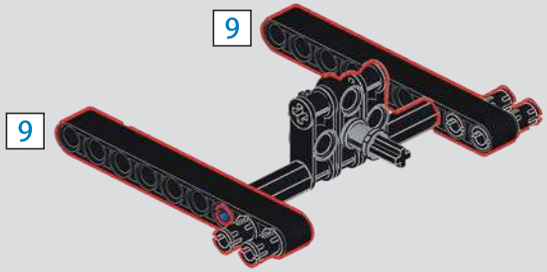

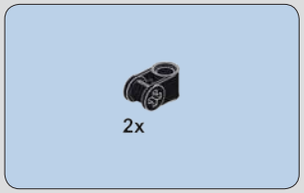

42

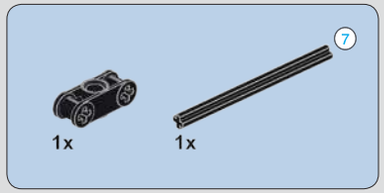

43

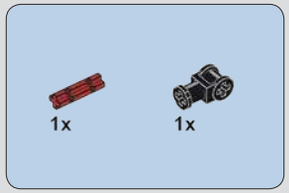

44

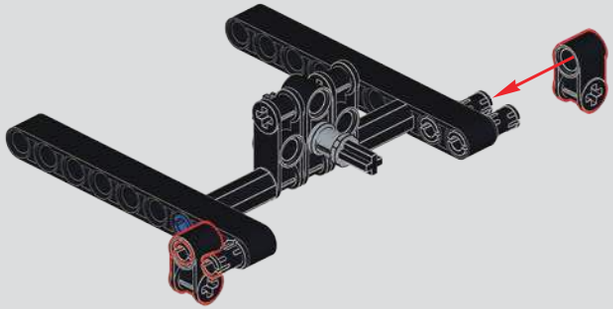

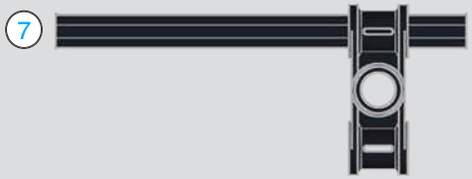

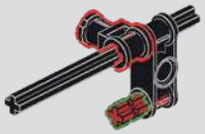

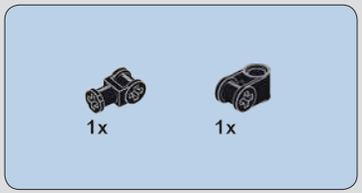

45

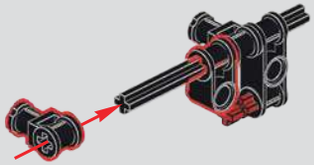

46

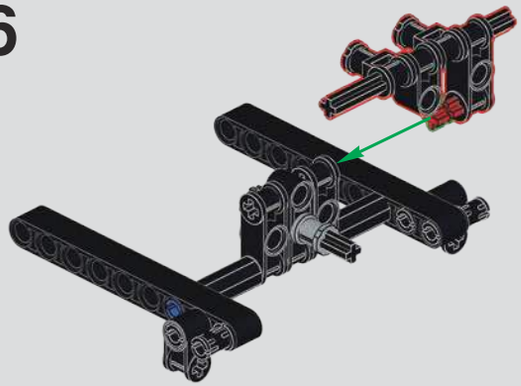

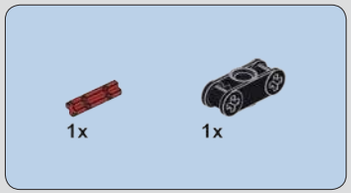

47

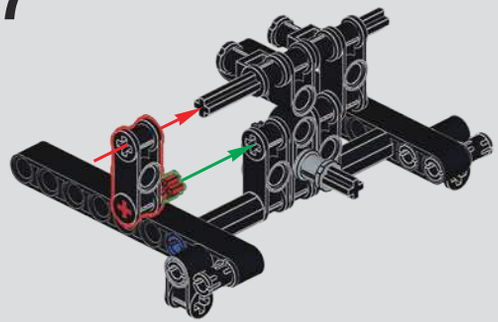

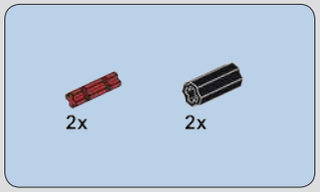

48

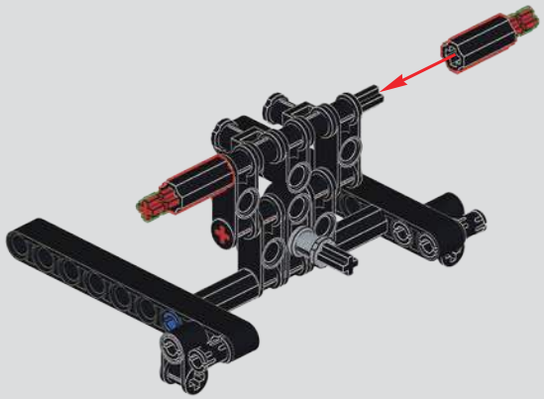

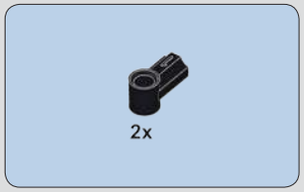

49

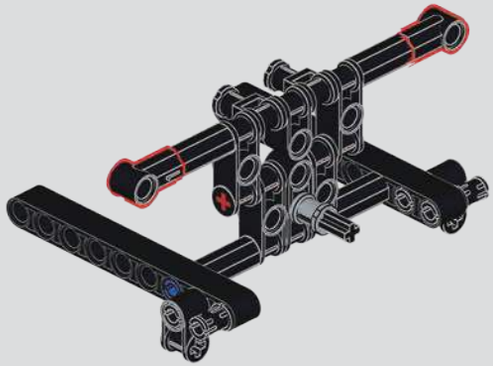

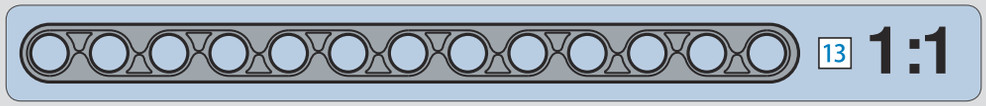

50

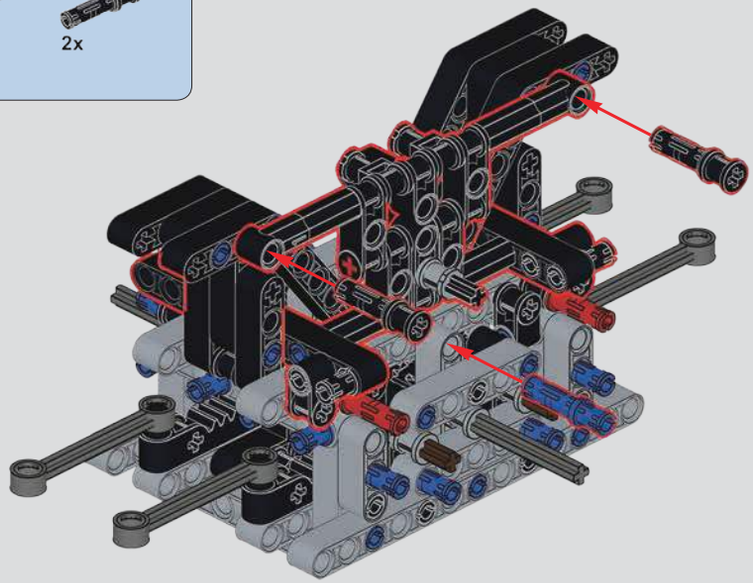

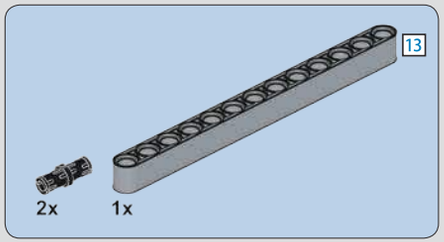

51

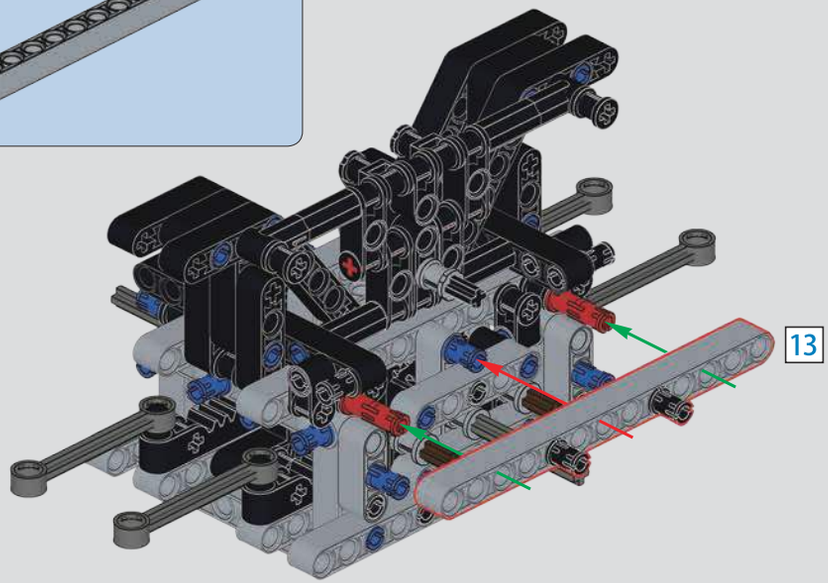

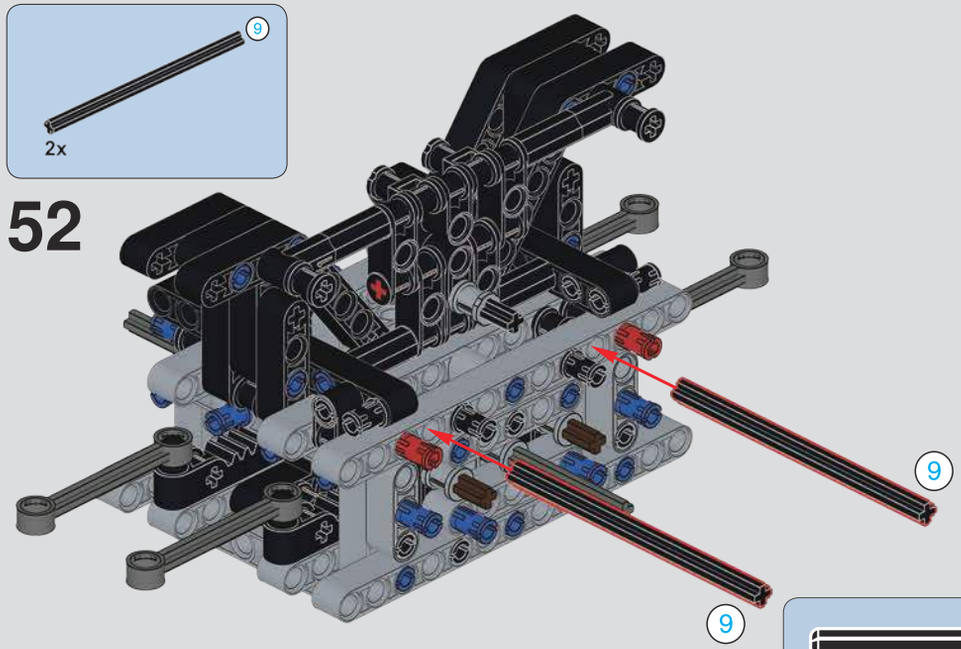
9
2x
52
9
9

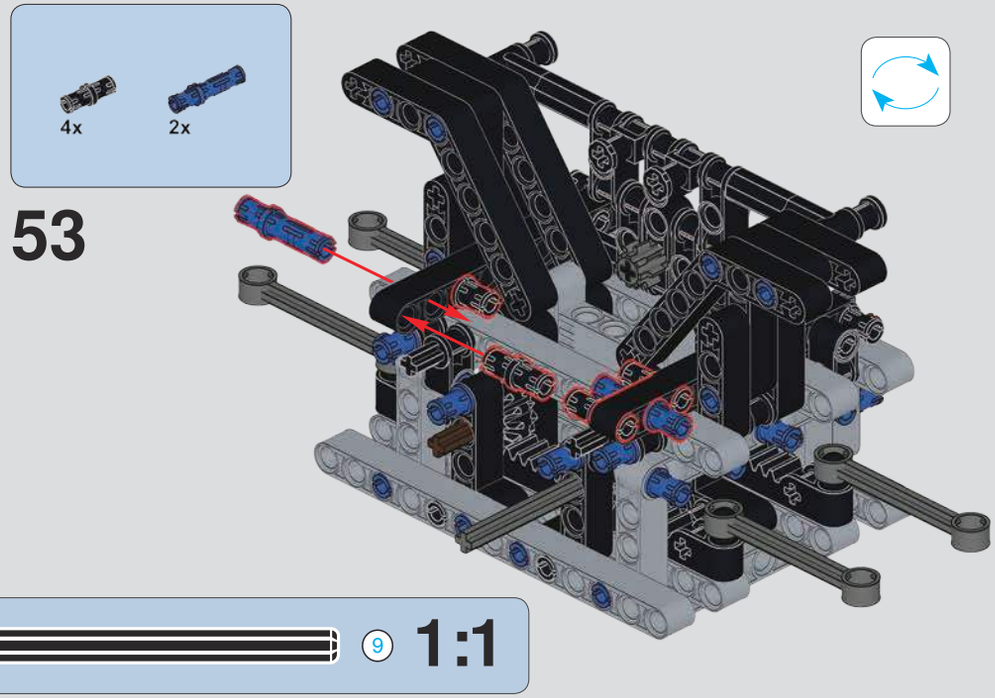
4x
2x
53

9
1:1

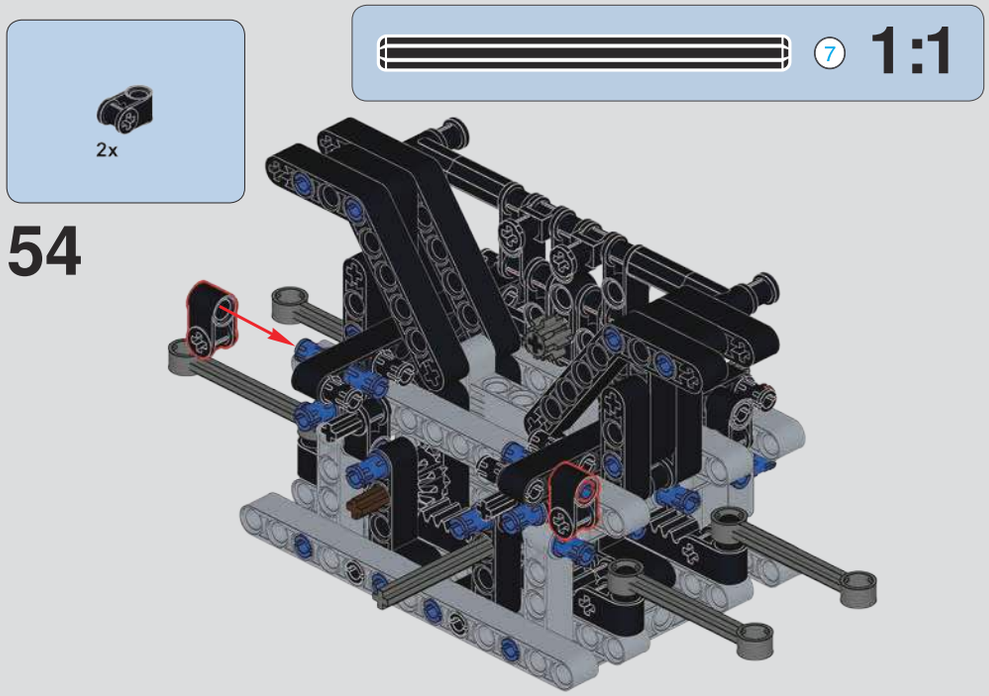
7
1:1
2x
54

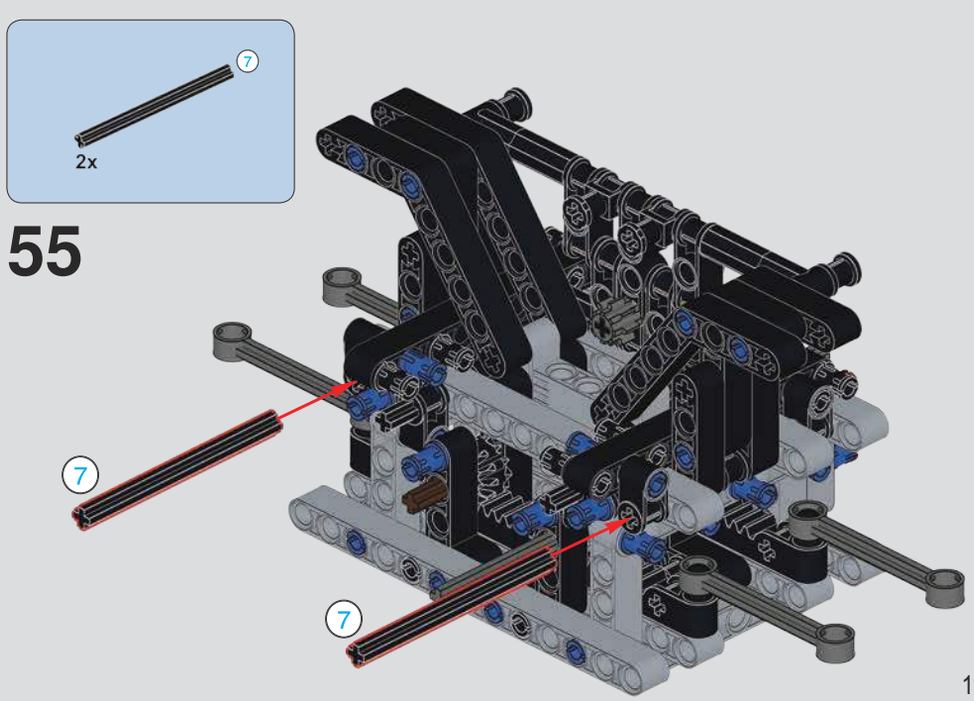
7
2x
55
7
7

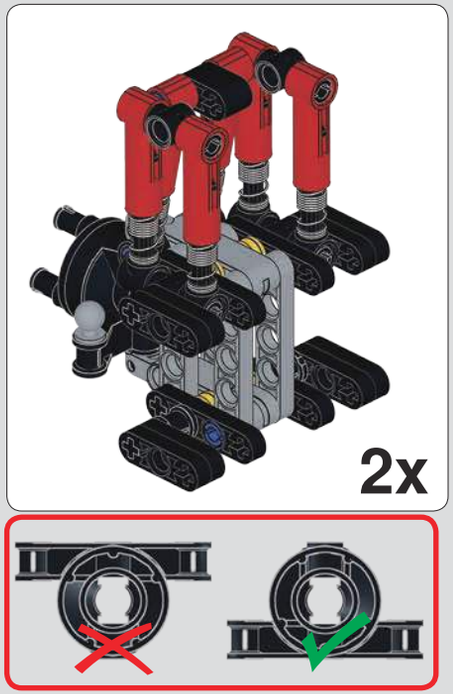

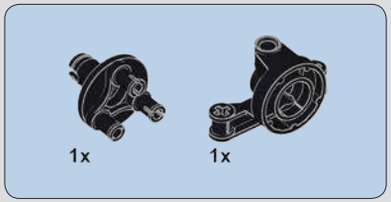

56

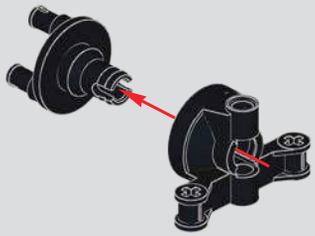

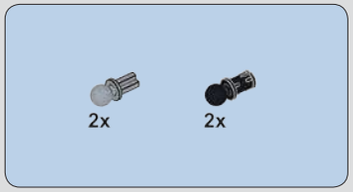

57

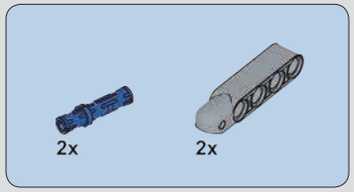

58

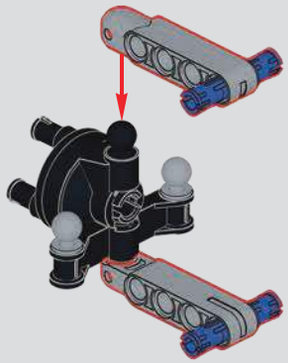

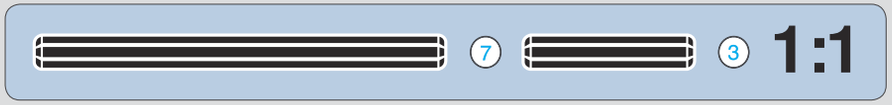

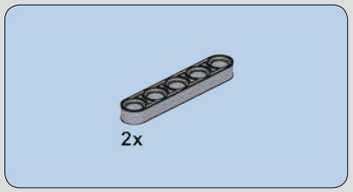

59

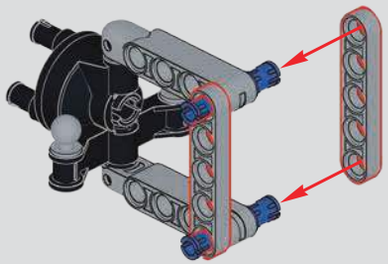

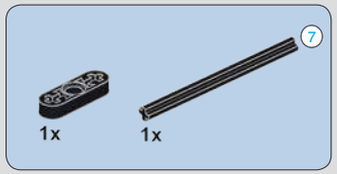

60

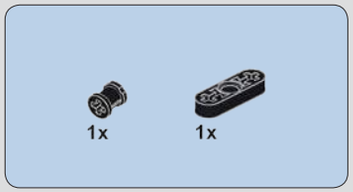

61

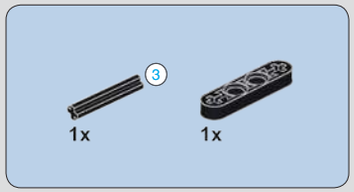

62

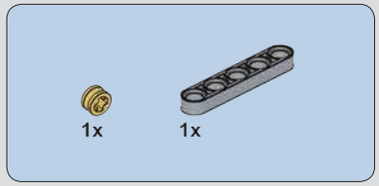

63

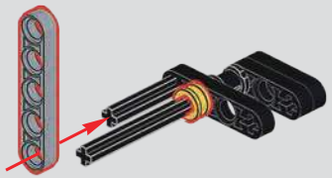

64

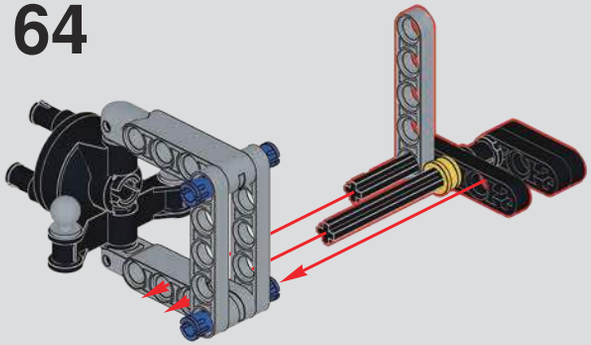

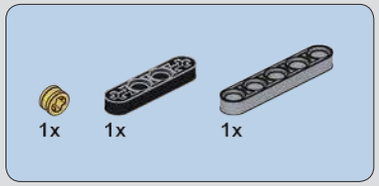

65

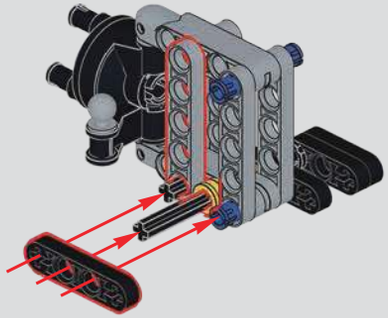

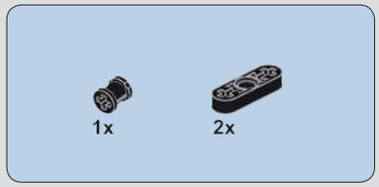

66

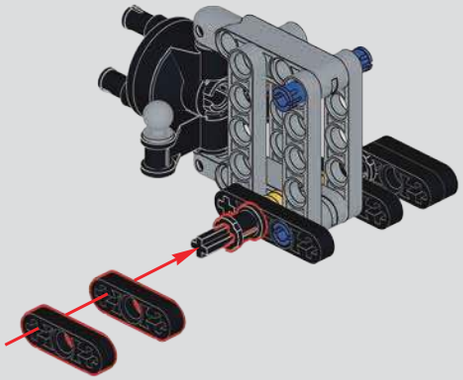

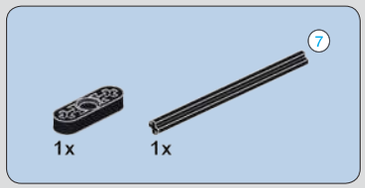

67

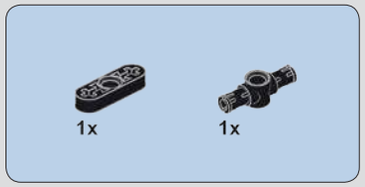

68

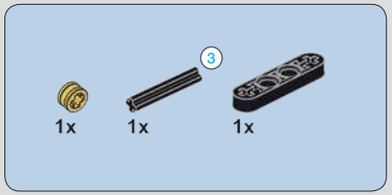

69

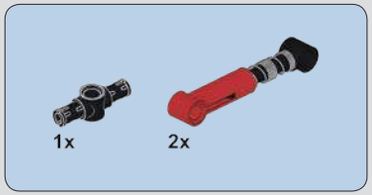

70

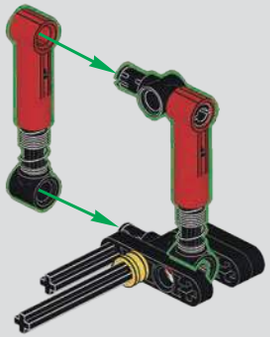

71

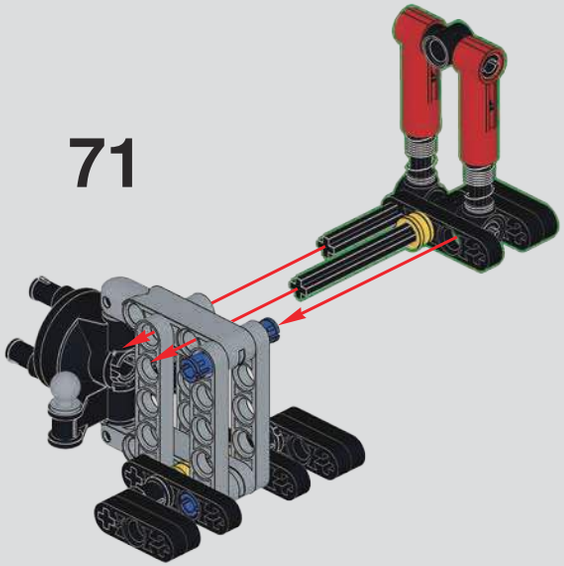

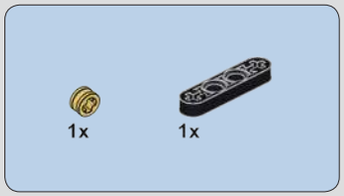

72

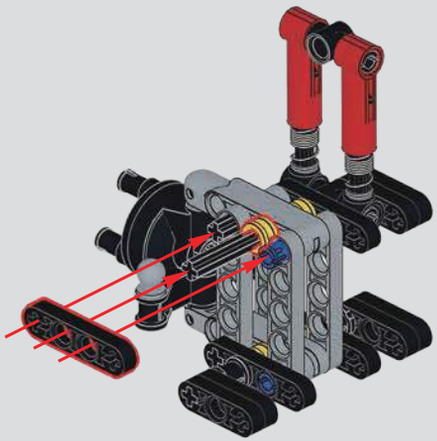

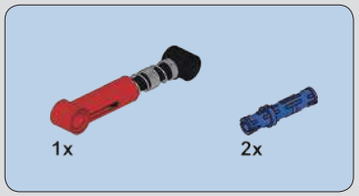

73

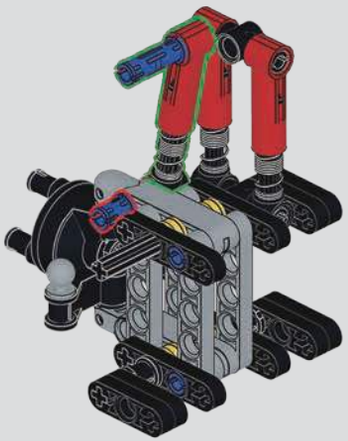

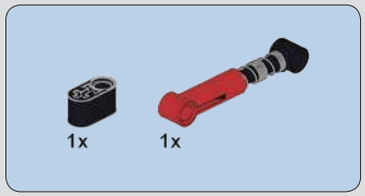

74

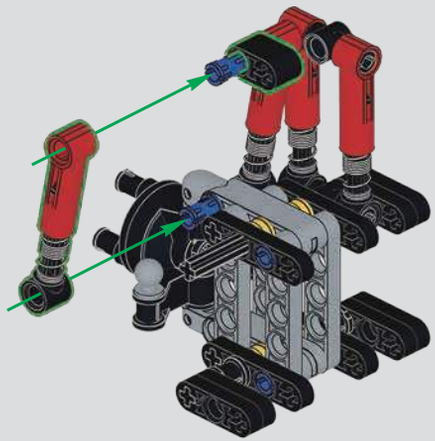

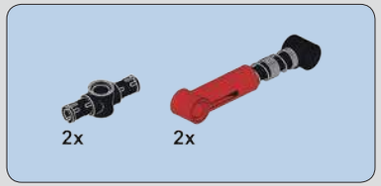

75

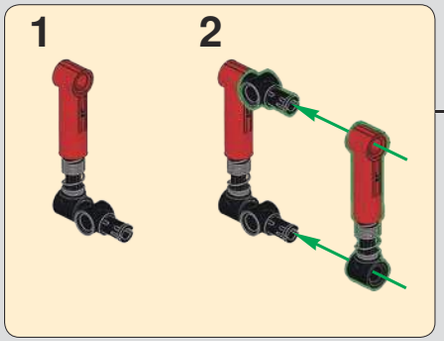

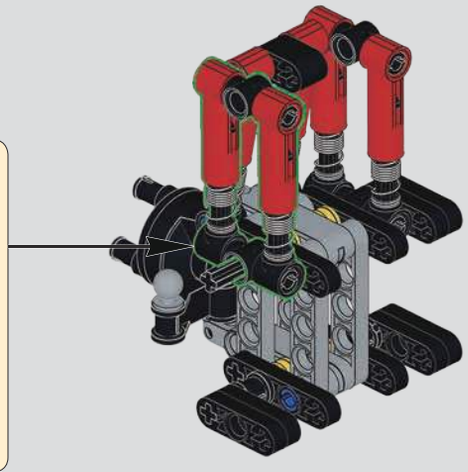

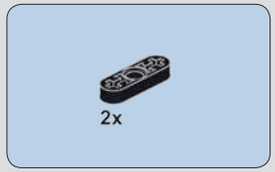

76

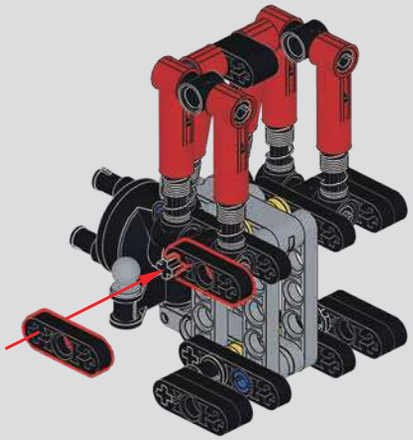

2x

77

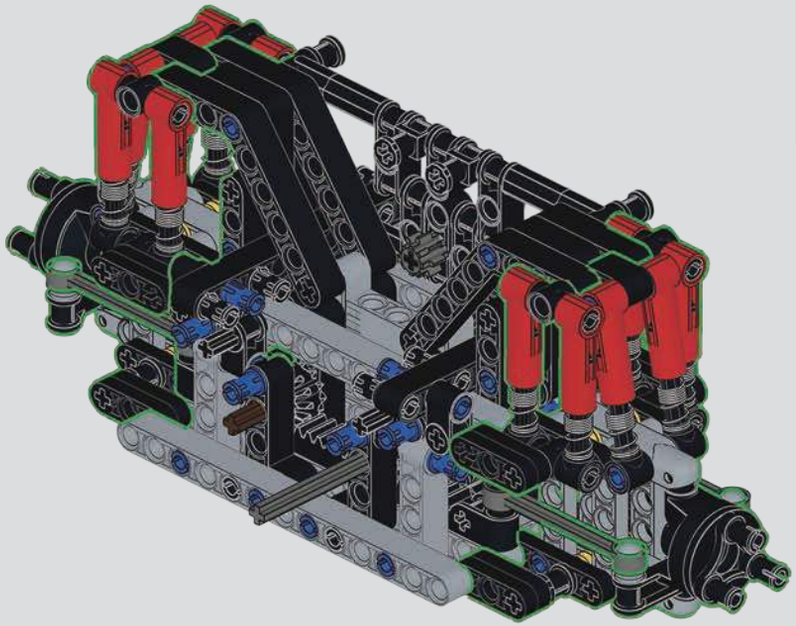

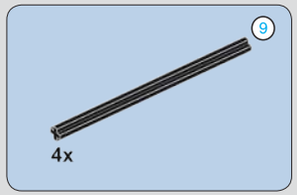

78

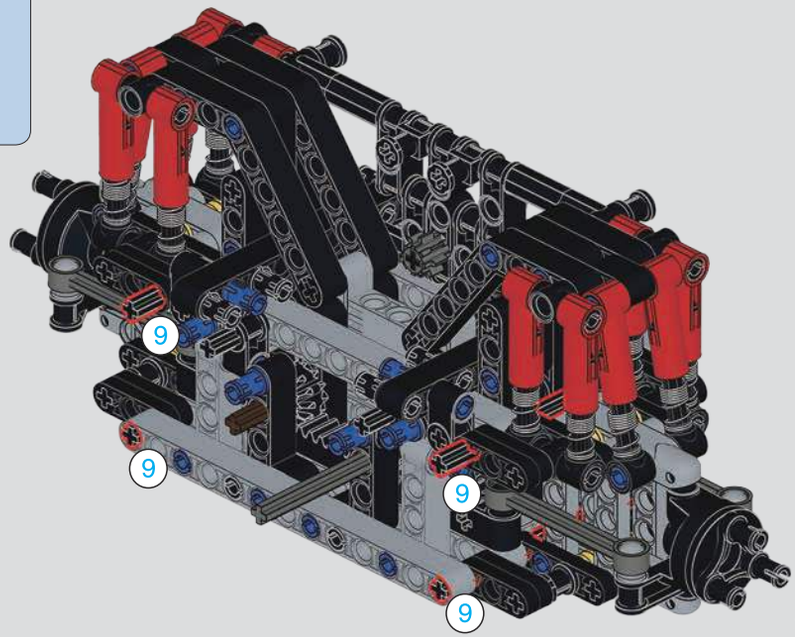

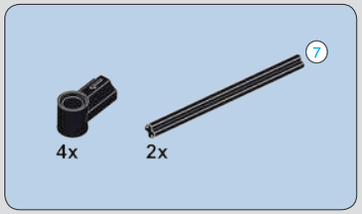

79

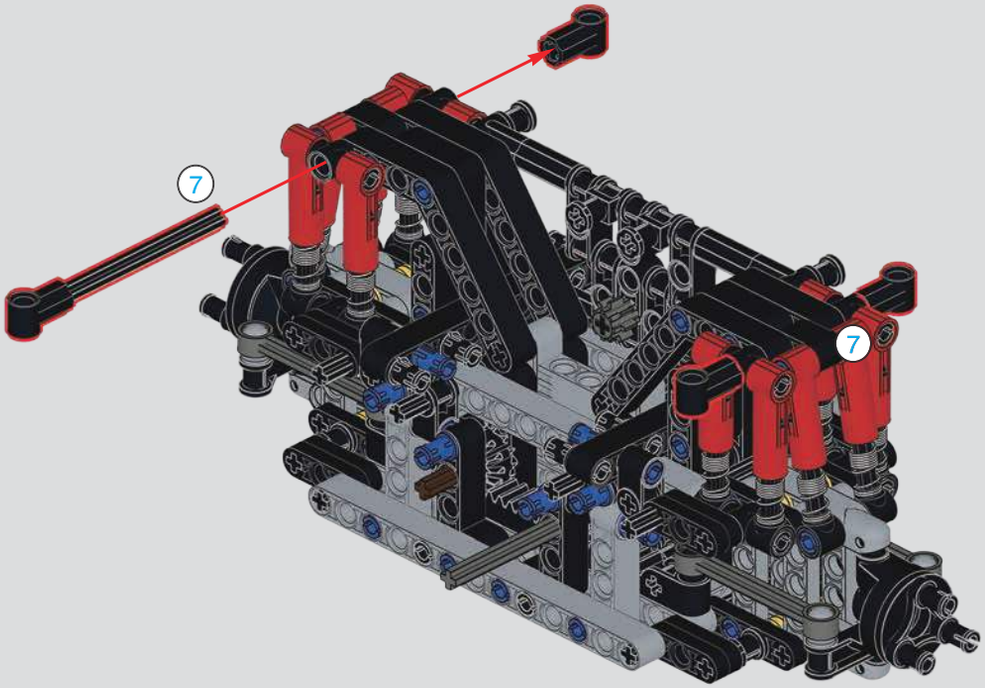

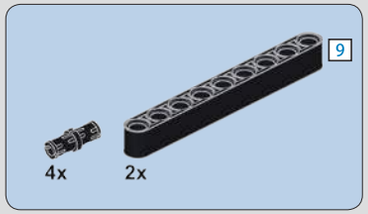

80

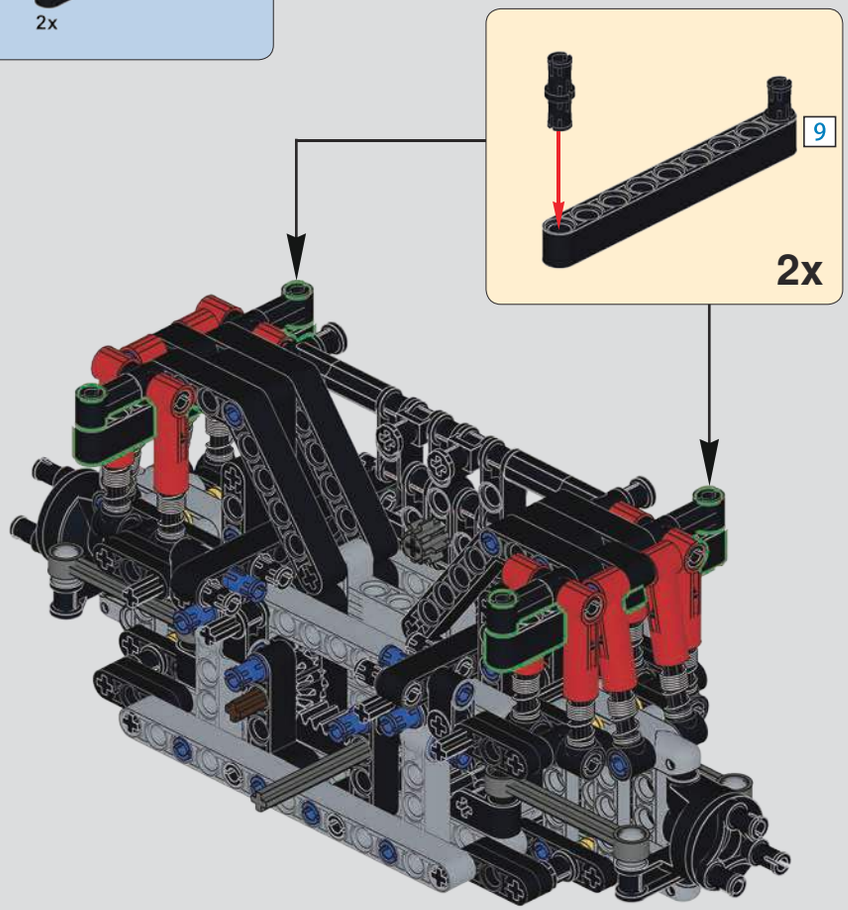

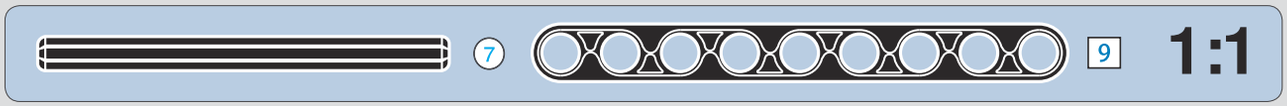

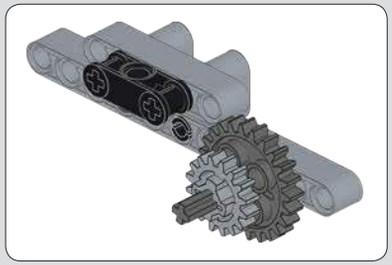

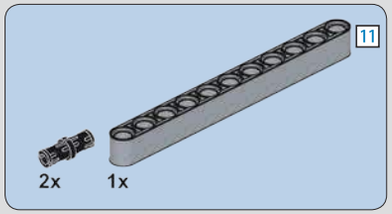

81

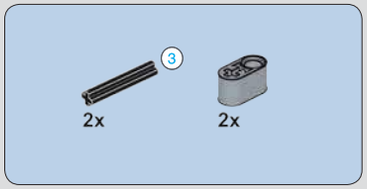

82

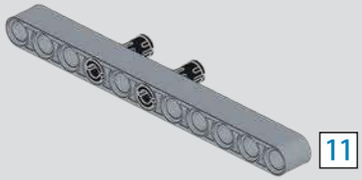

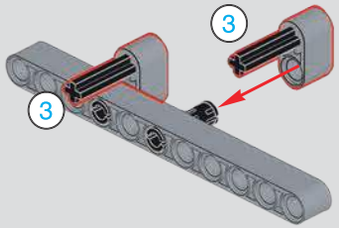

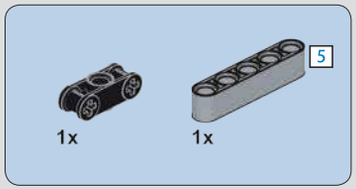

83

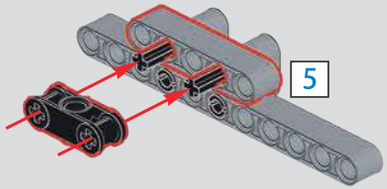

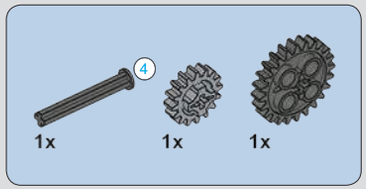

84

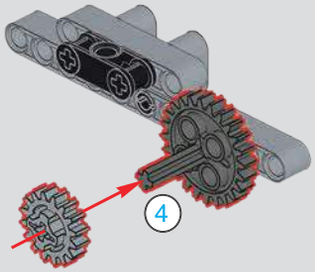

85

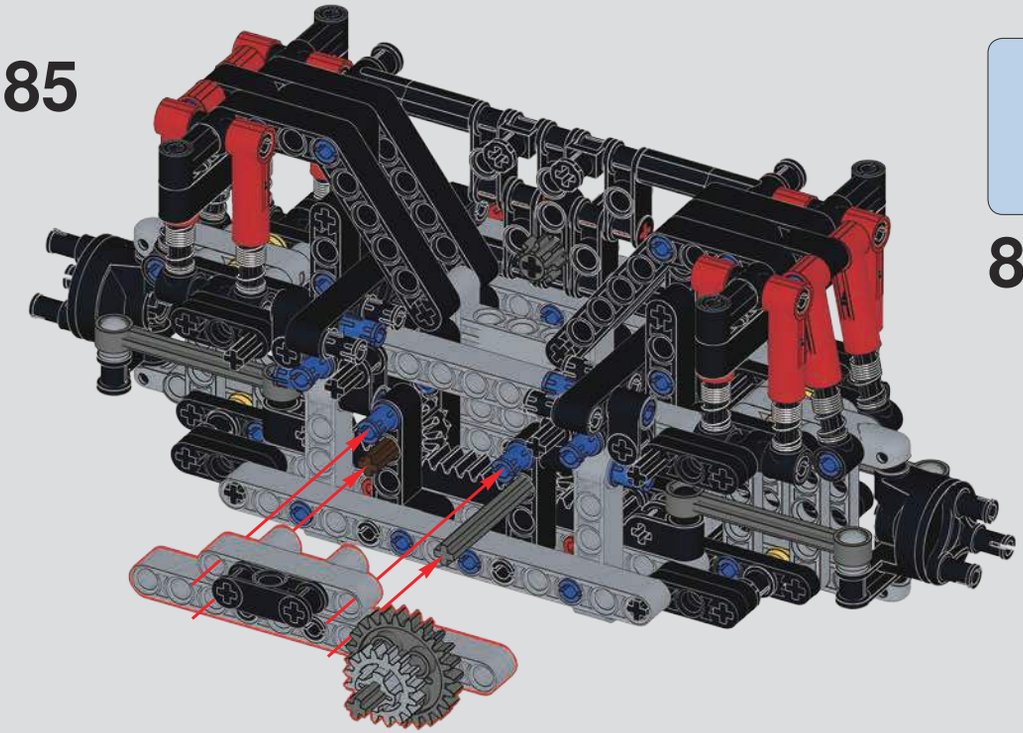

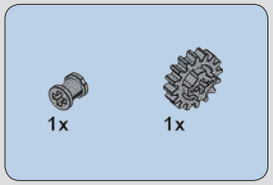

86

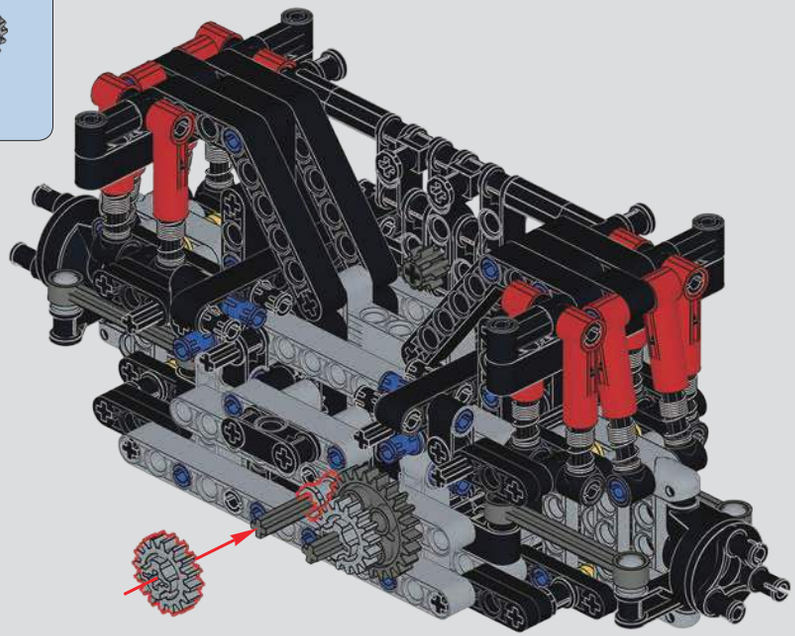

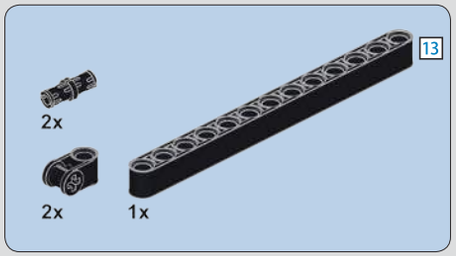

87

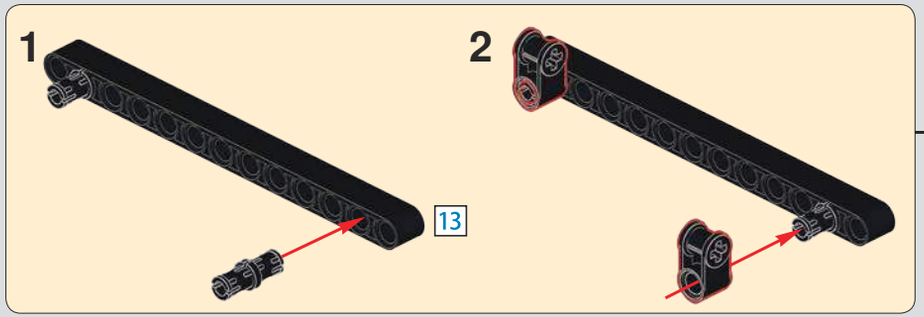

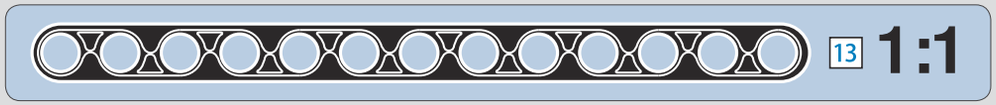

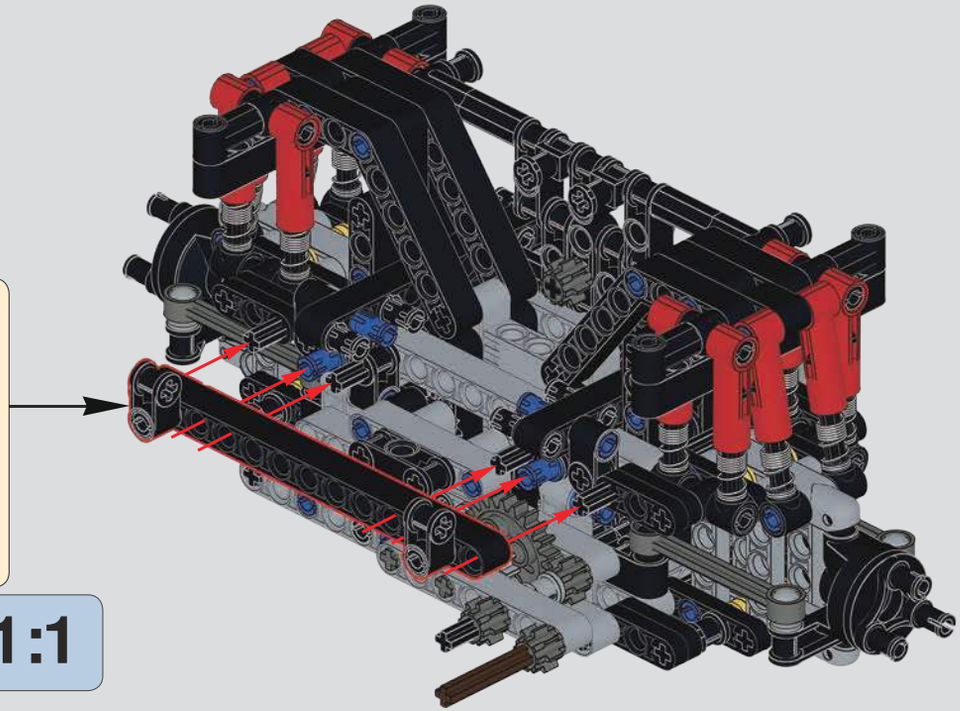

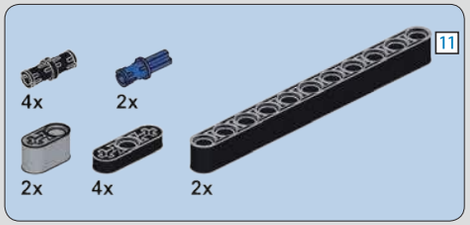

88

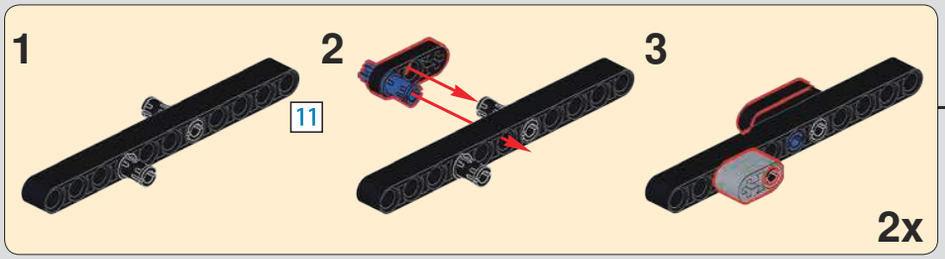

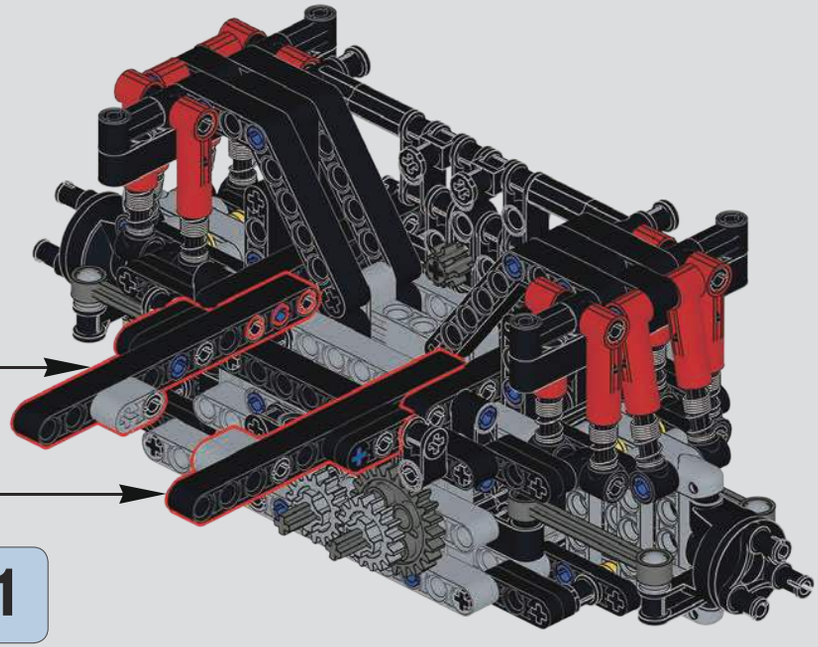

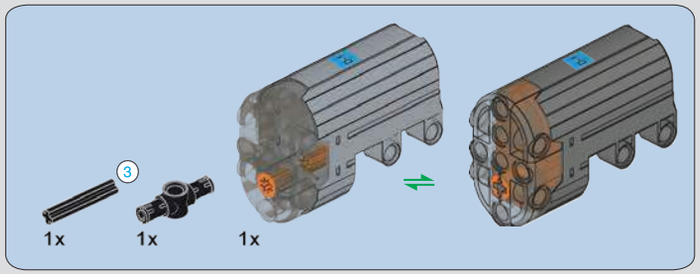

89

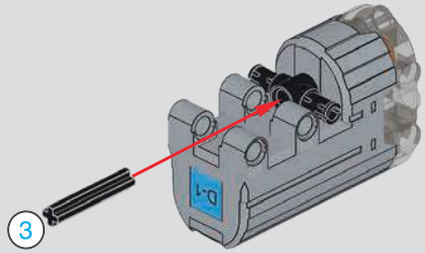

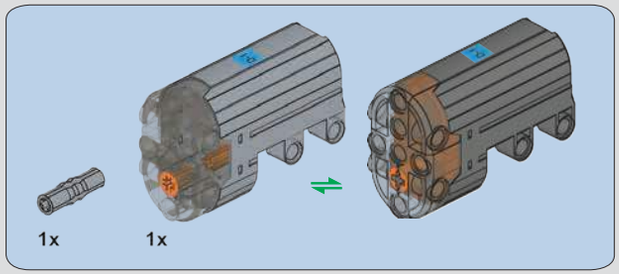

90

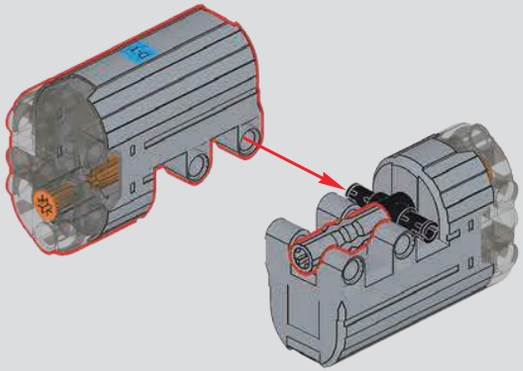

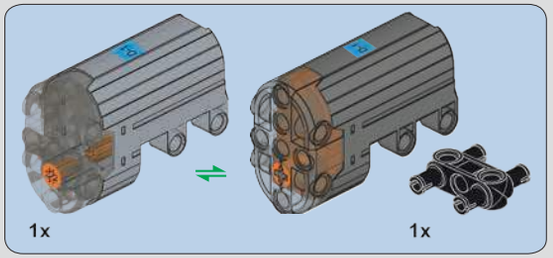

91

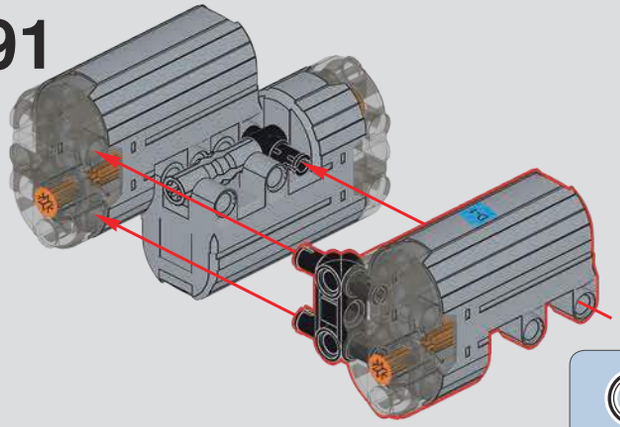

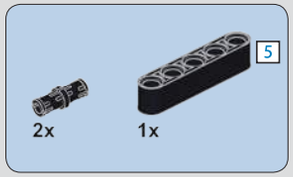

92

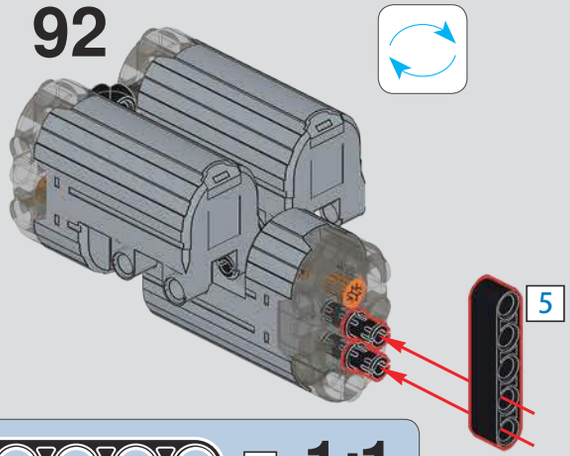

93

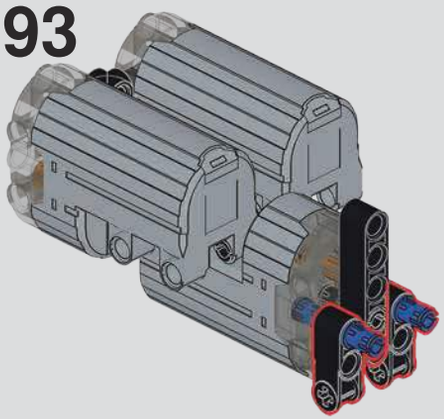

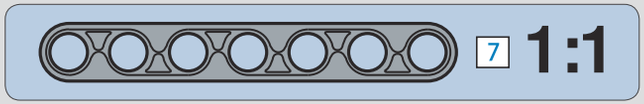

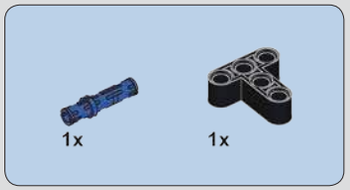

94

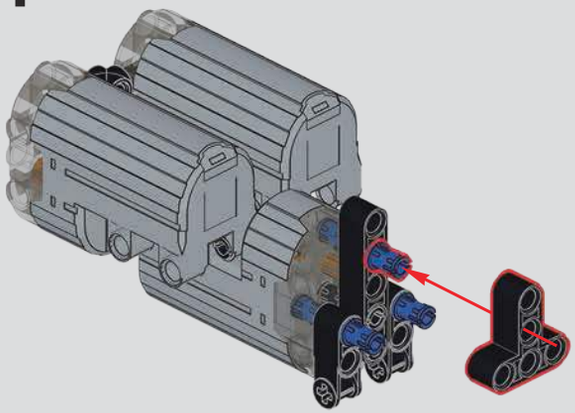

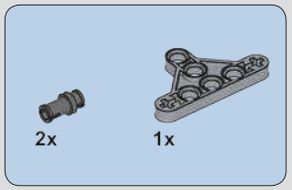

95

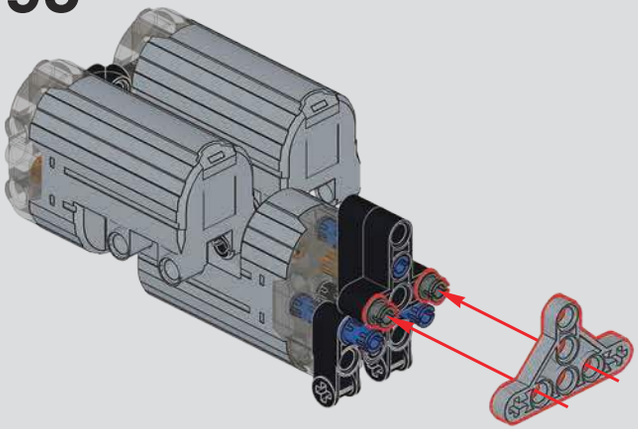

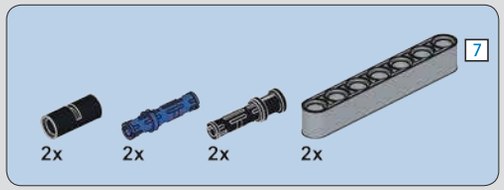

96

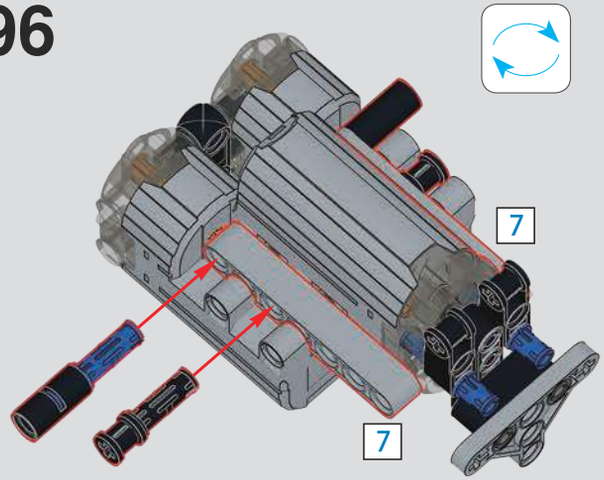

97

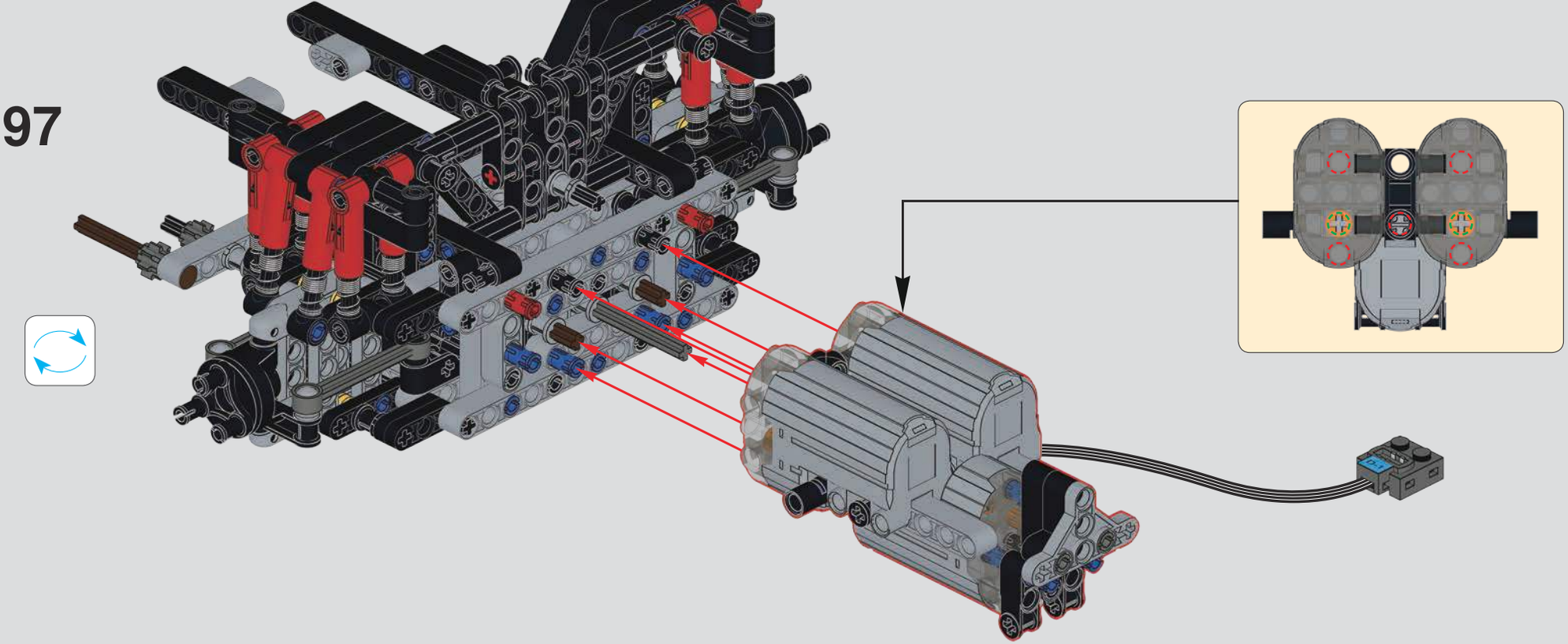

98

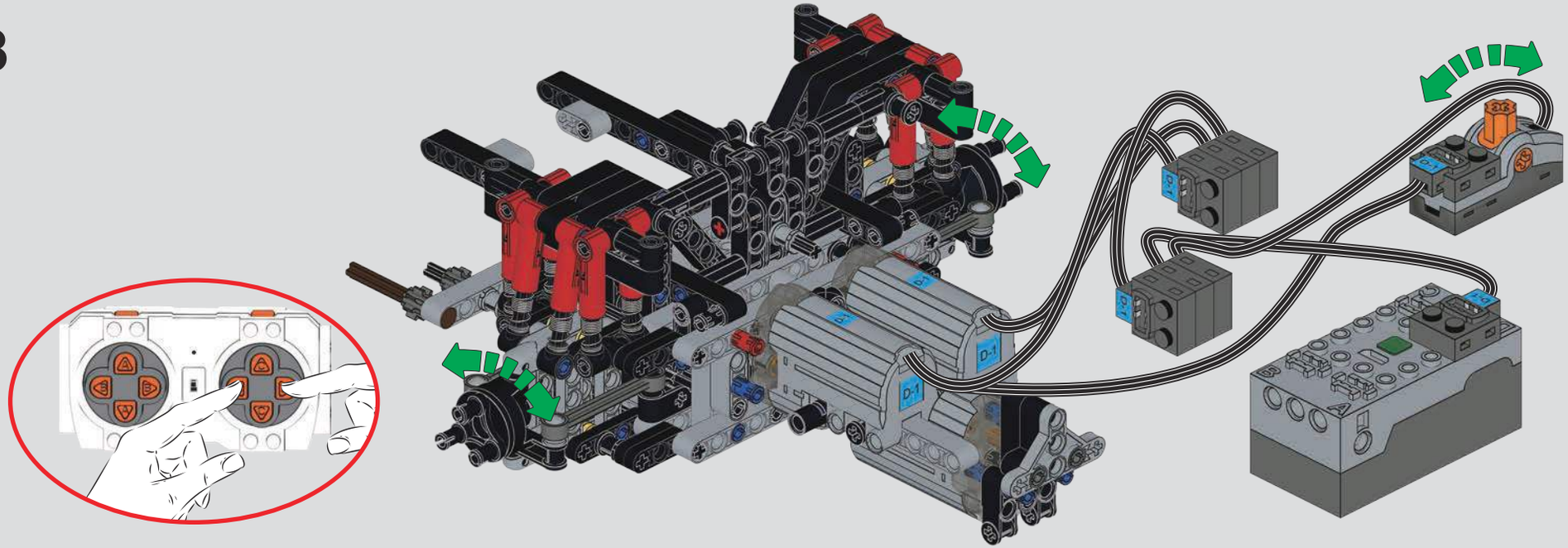

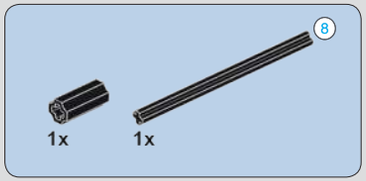

99

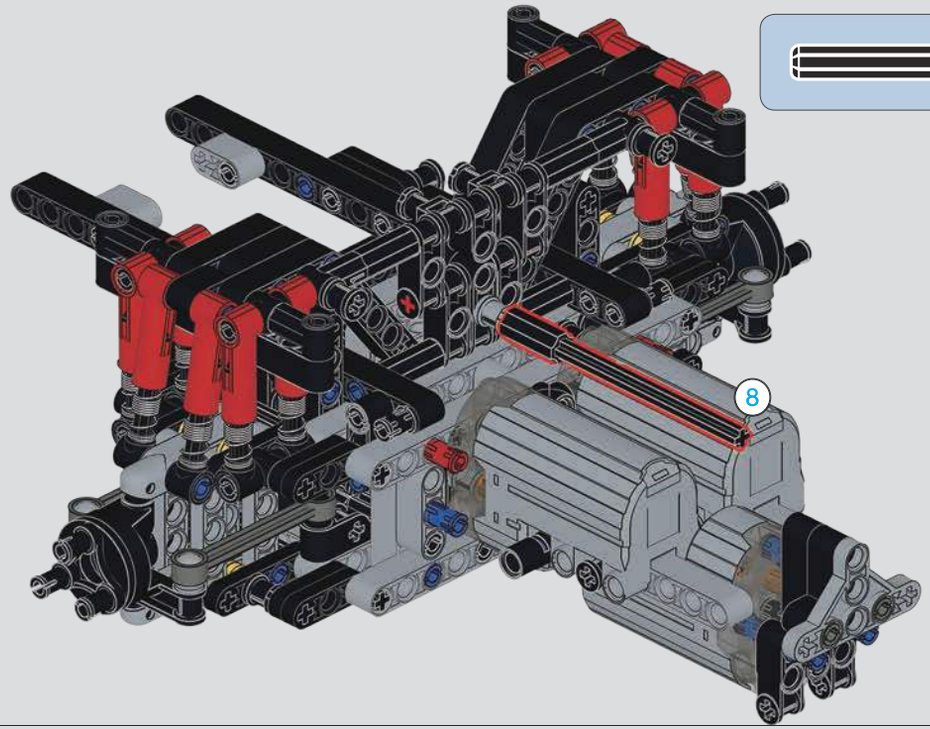

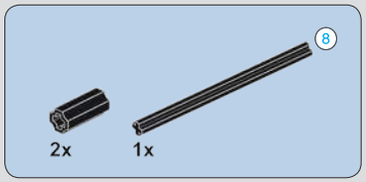

100

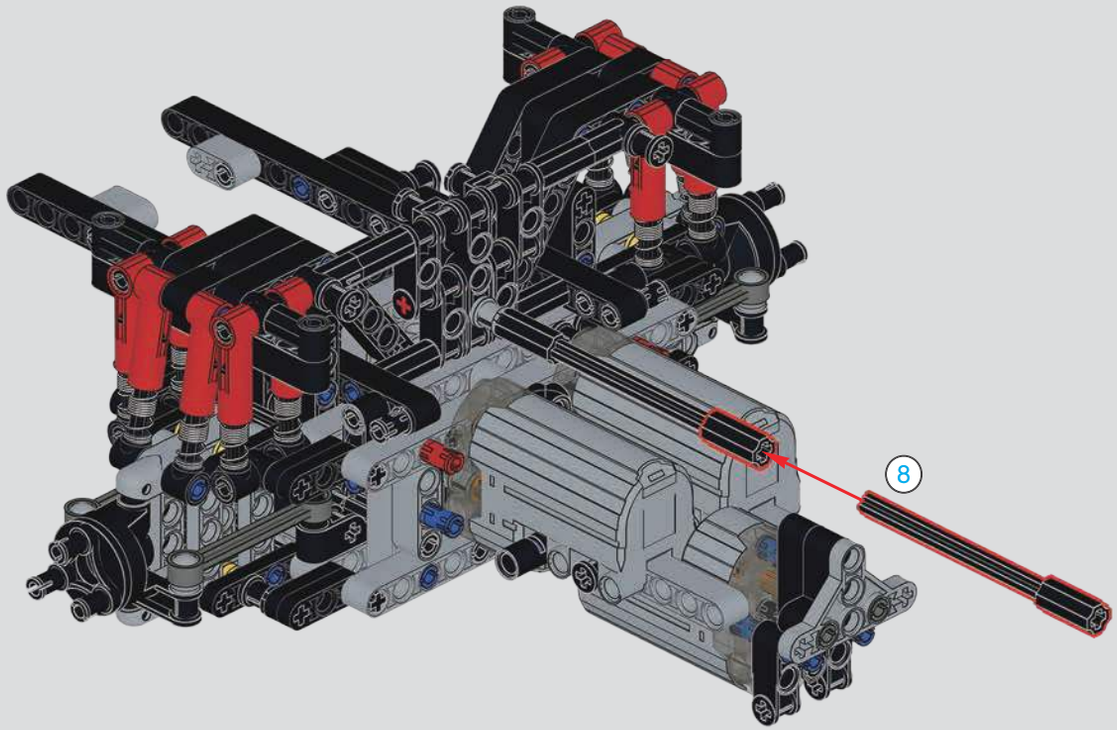

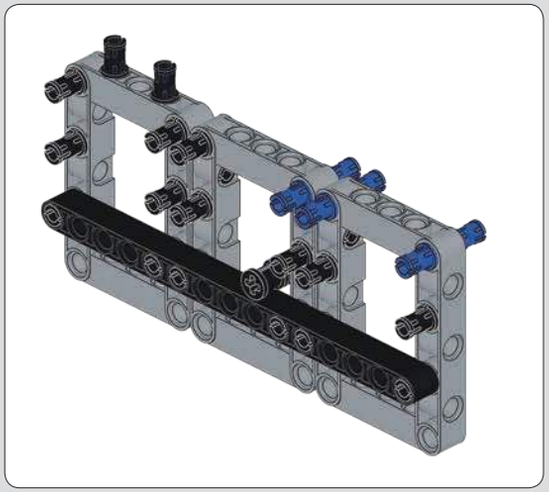

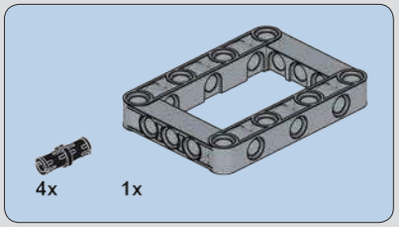

101

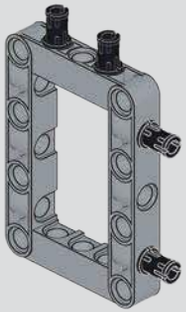

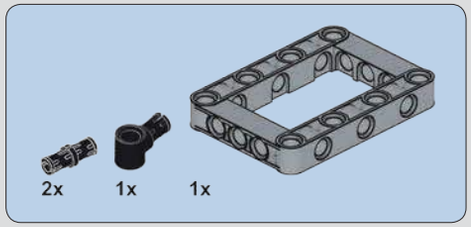

102

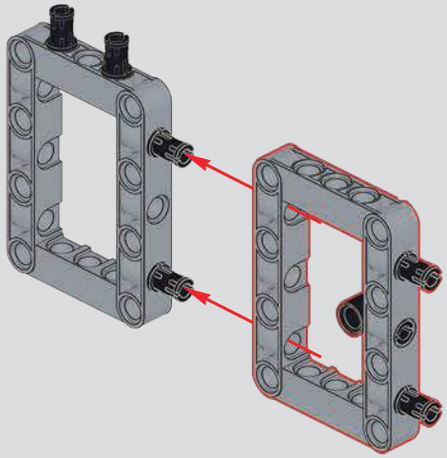

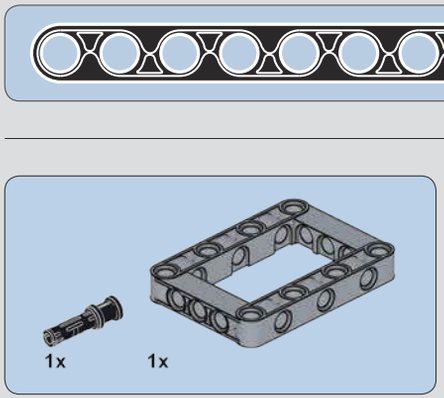

103

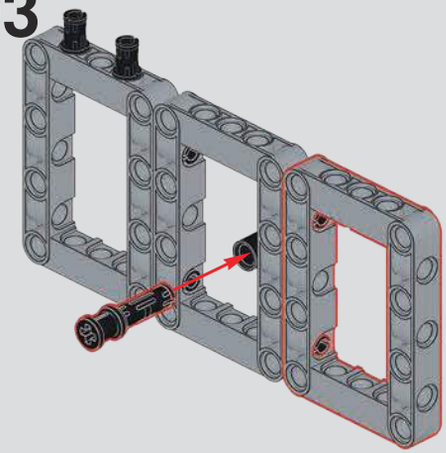

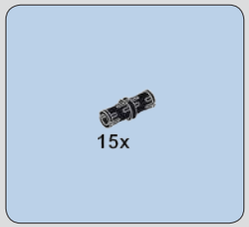

104

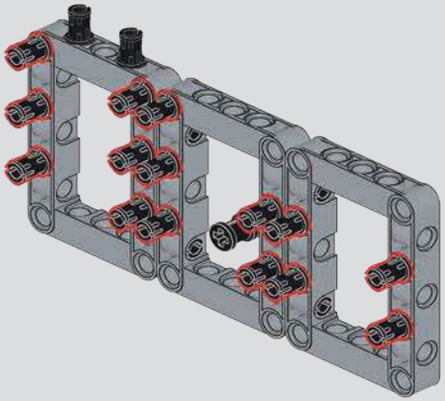

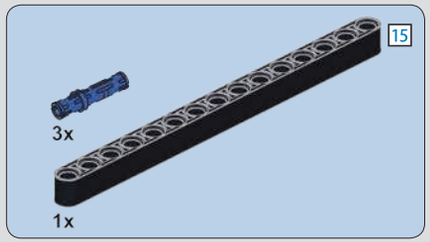

105

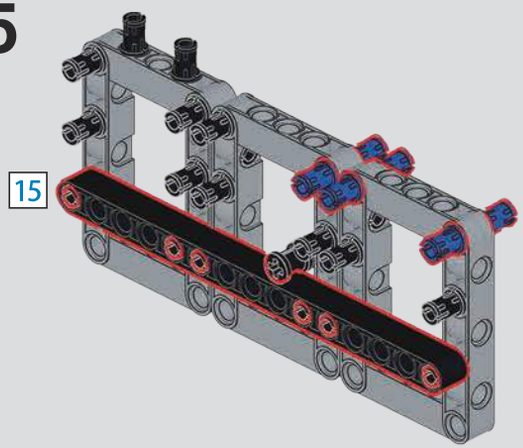

106

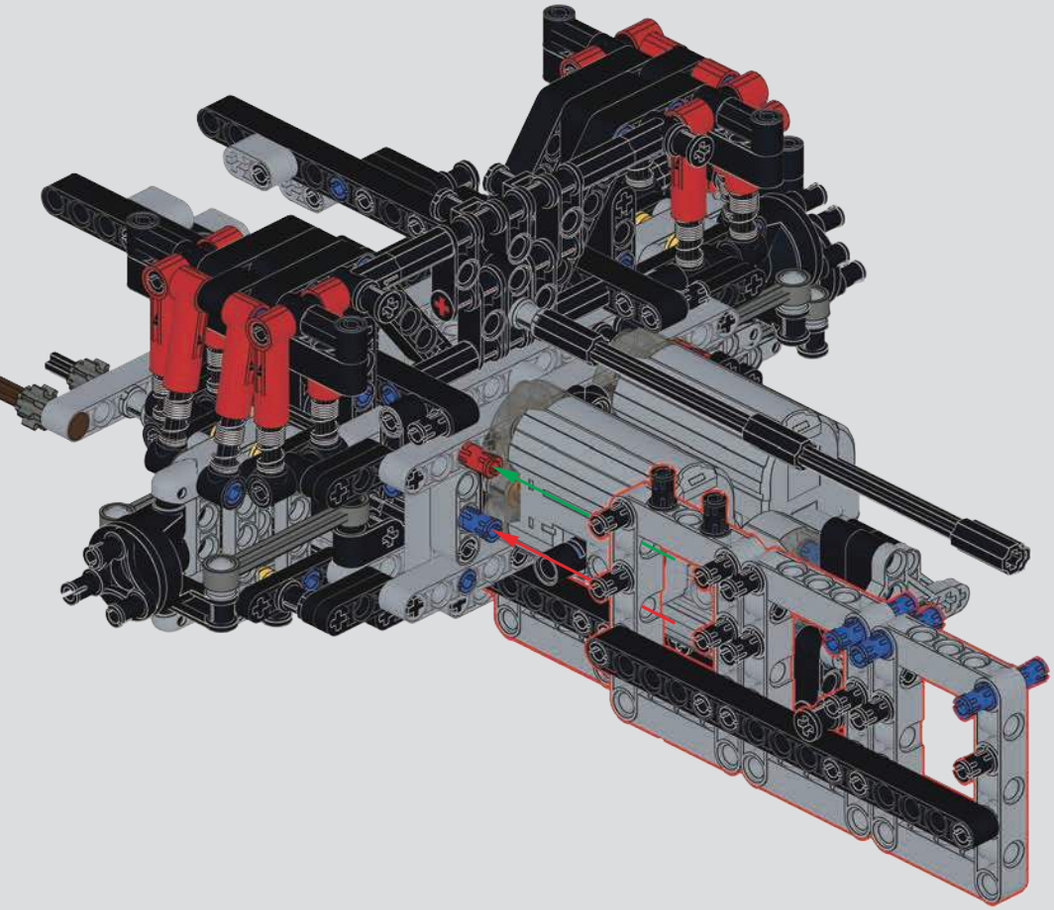

107

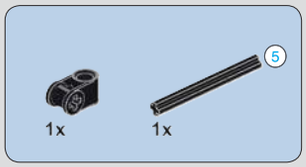

108

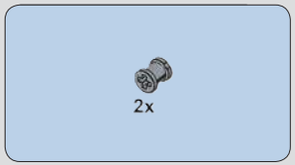

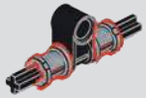

109

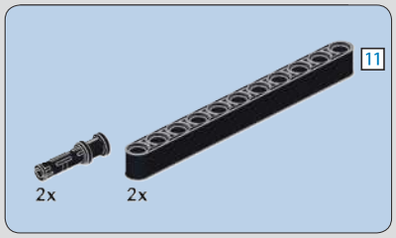

110

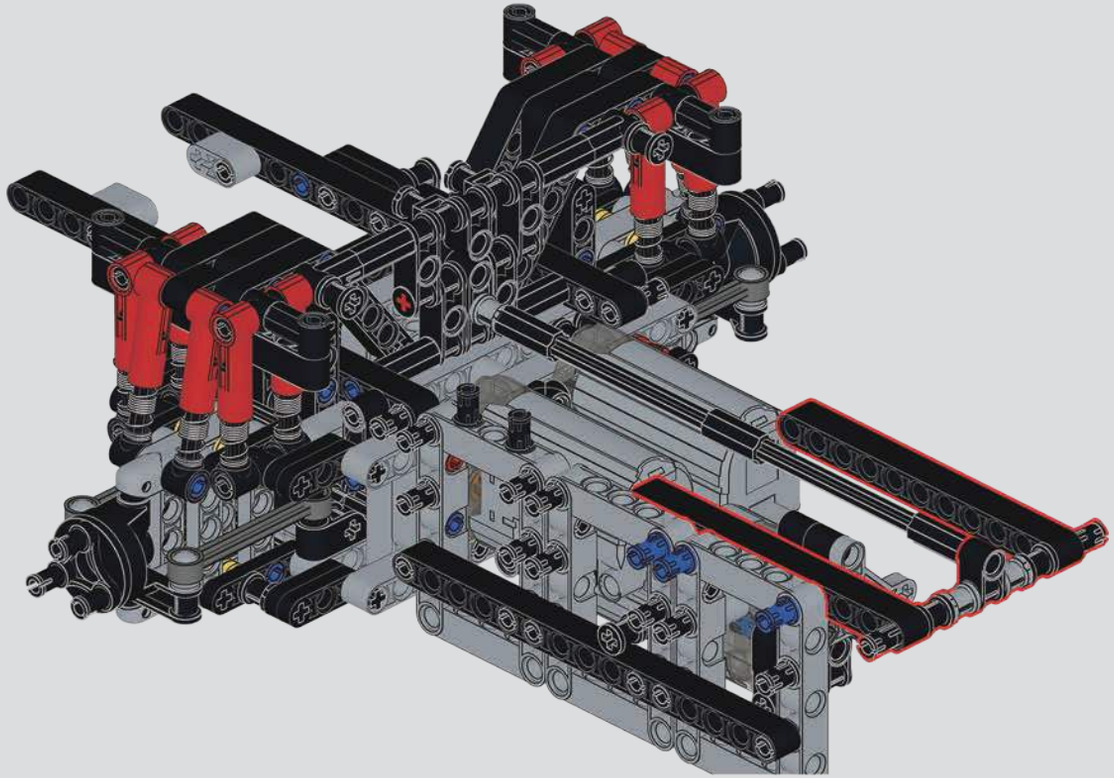

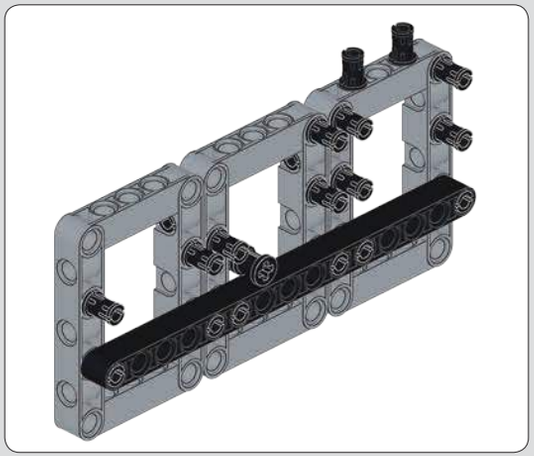

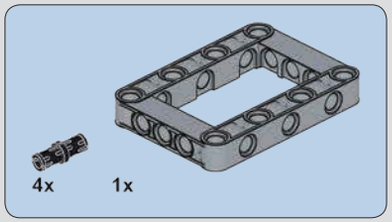

111

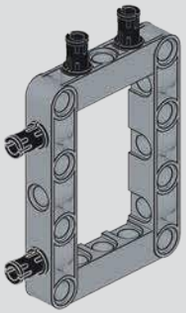

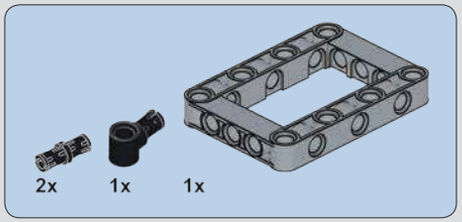

112

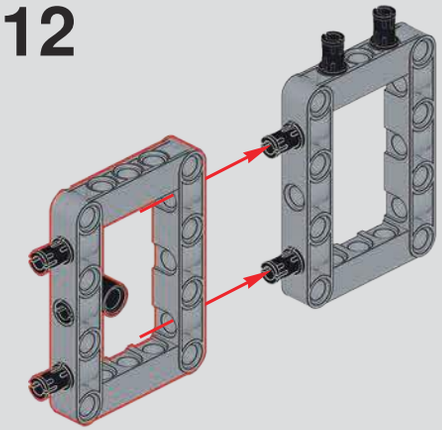

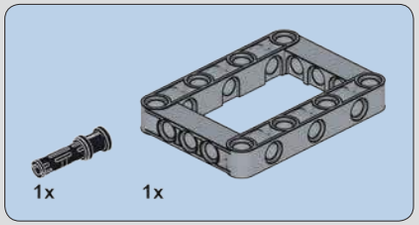

113

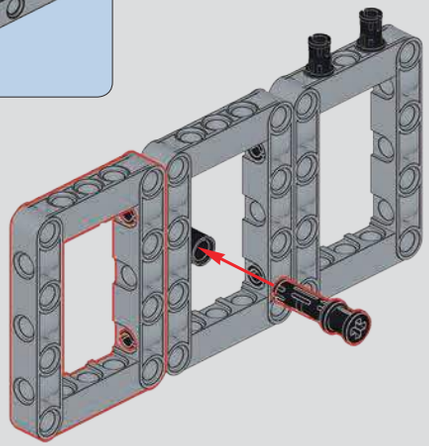

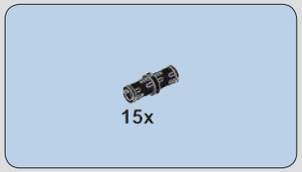

114

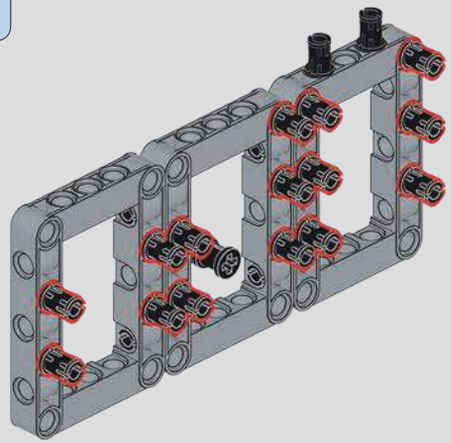

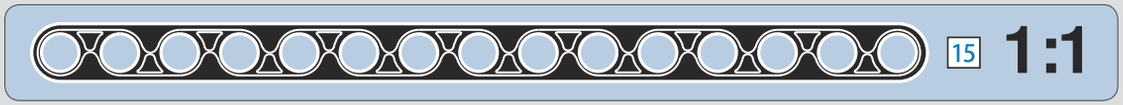

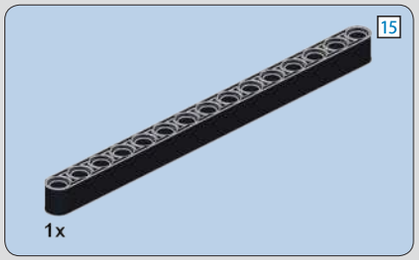

115

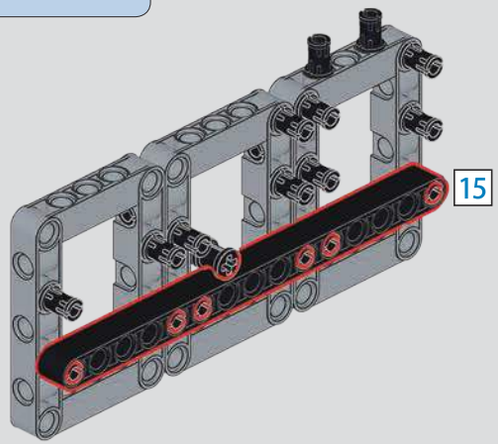

116

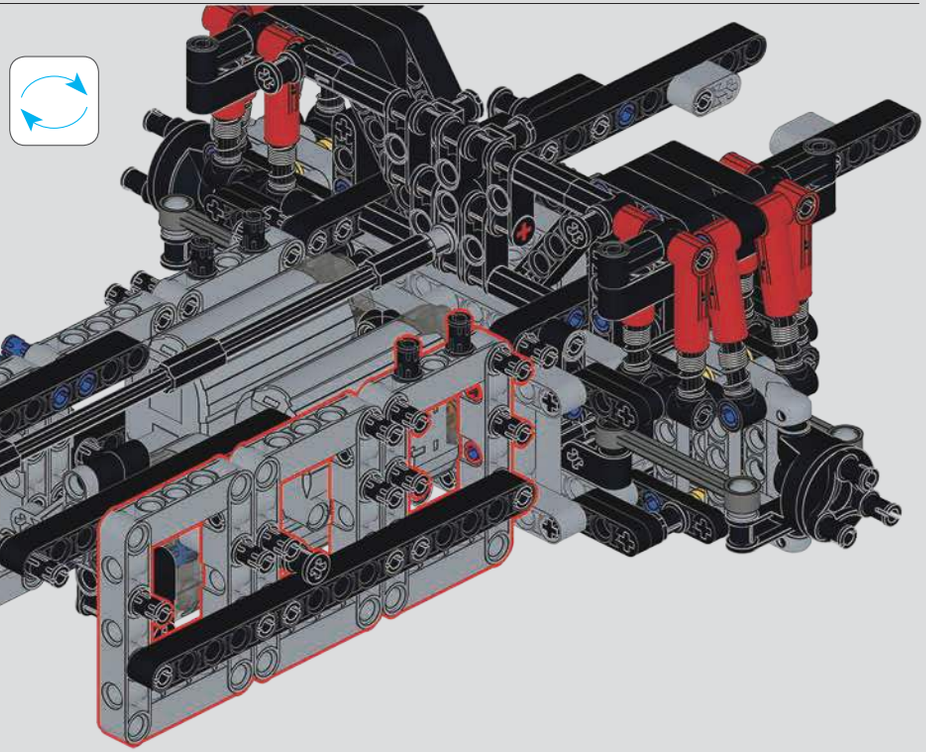

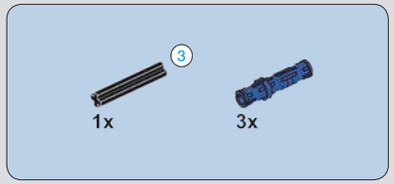

117

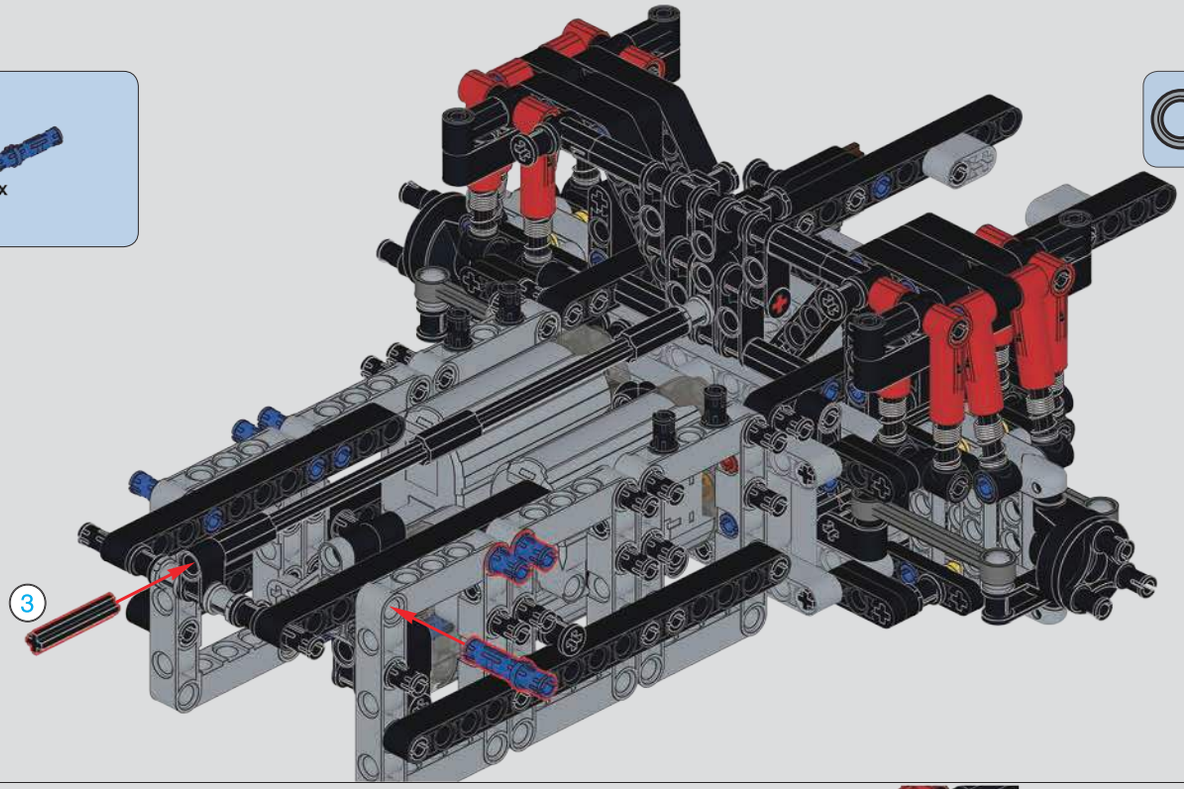

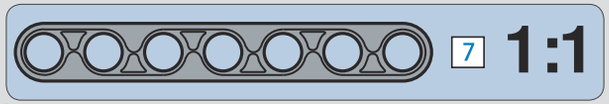

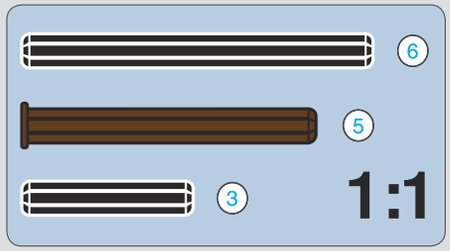

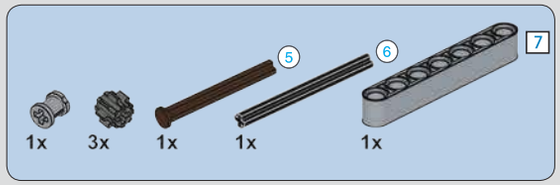

118

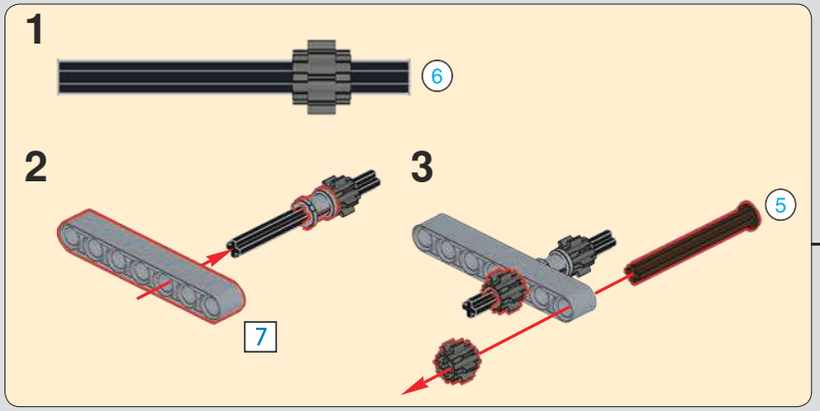

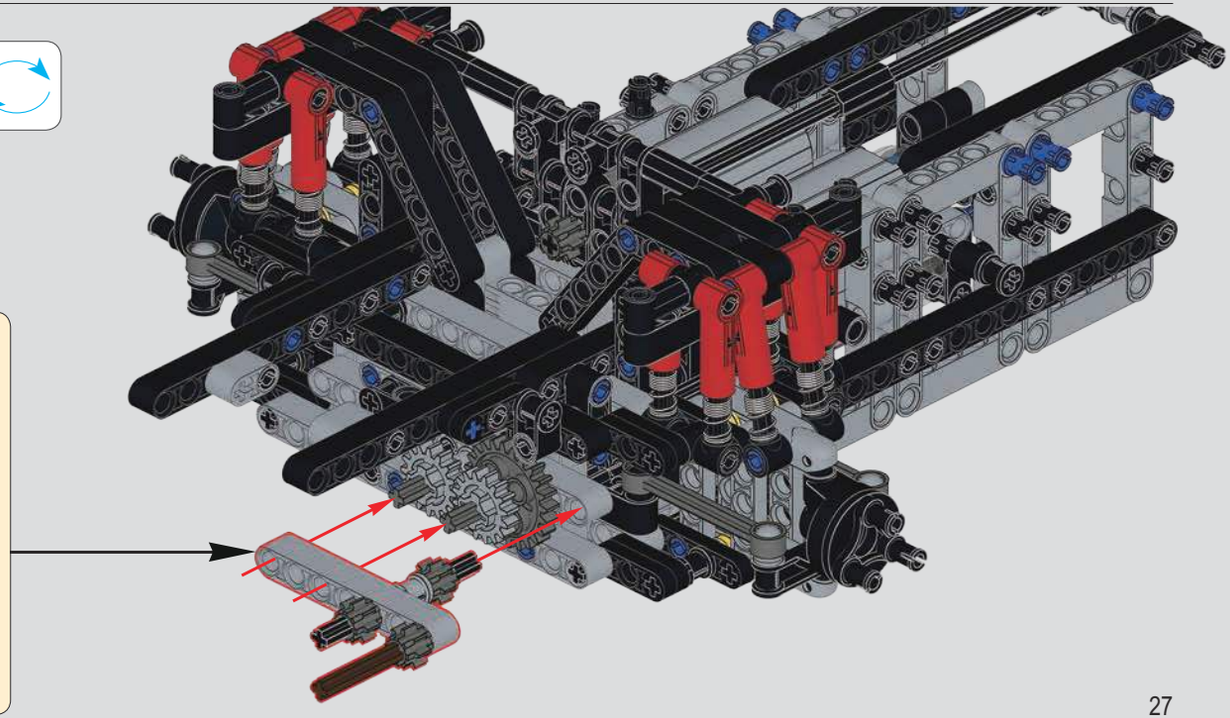

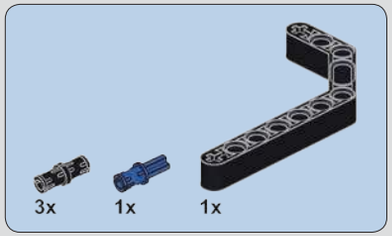

119

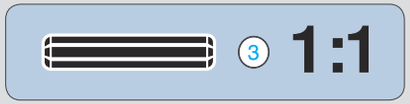

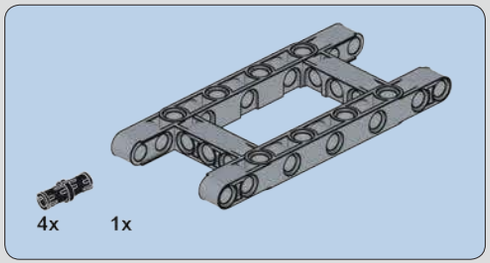

120

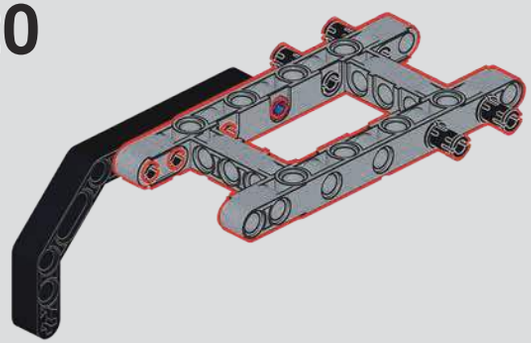

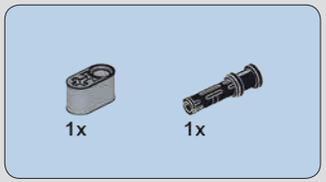

121

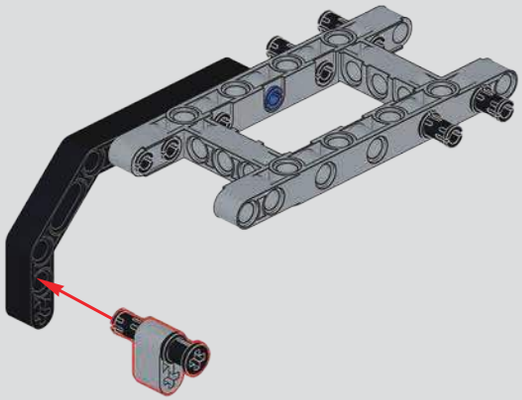

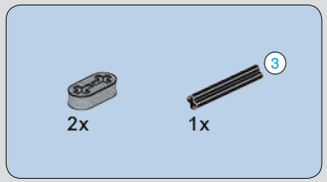

122

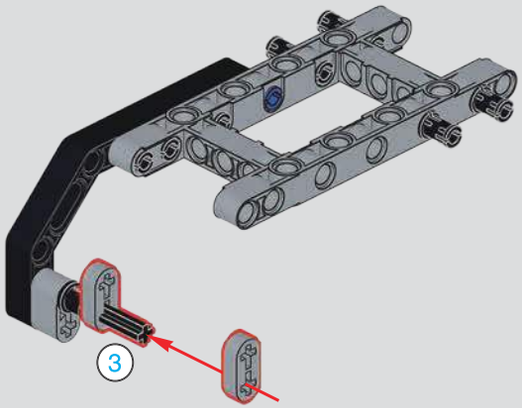

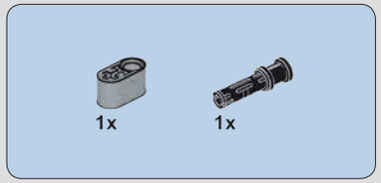

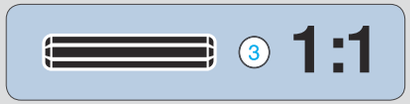

123

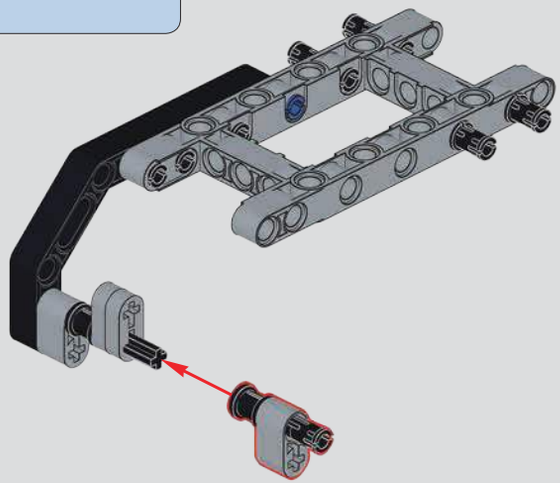

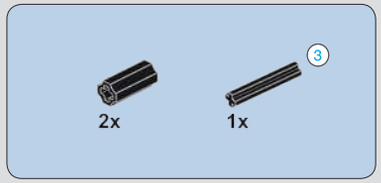

124

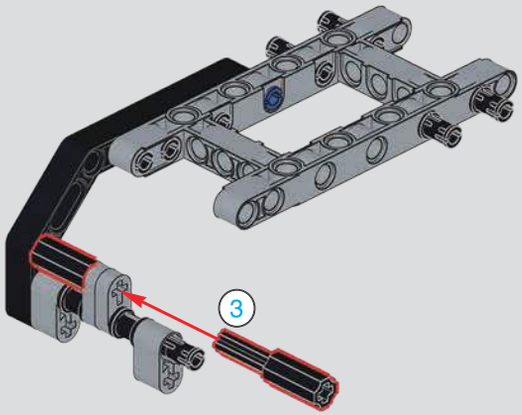

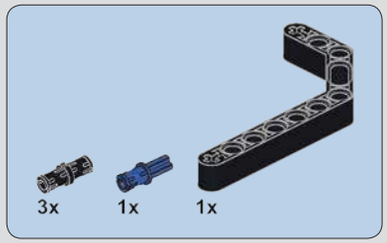

125

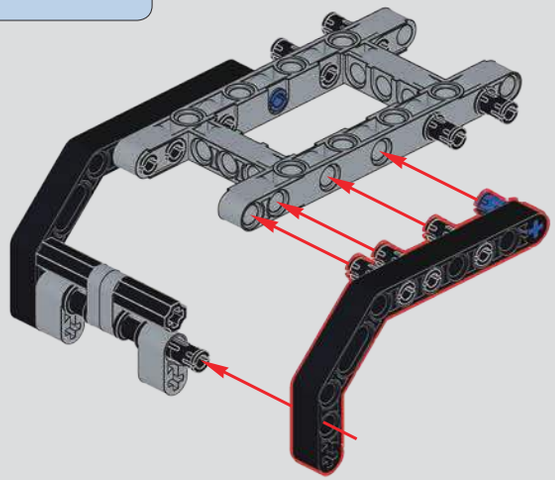

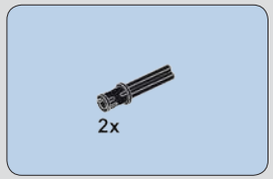

126

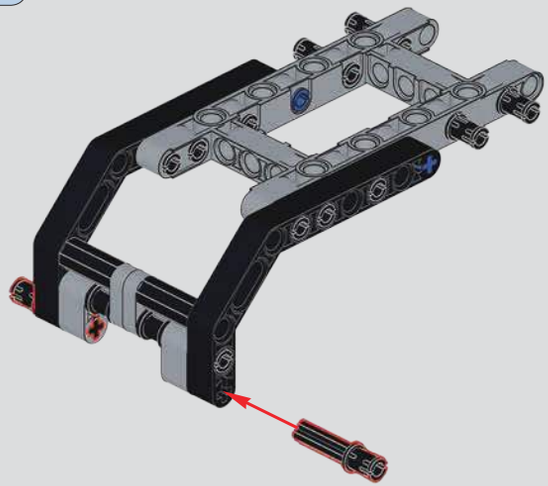

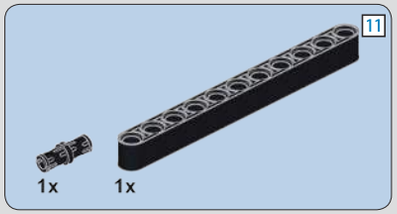

127

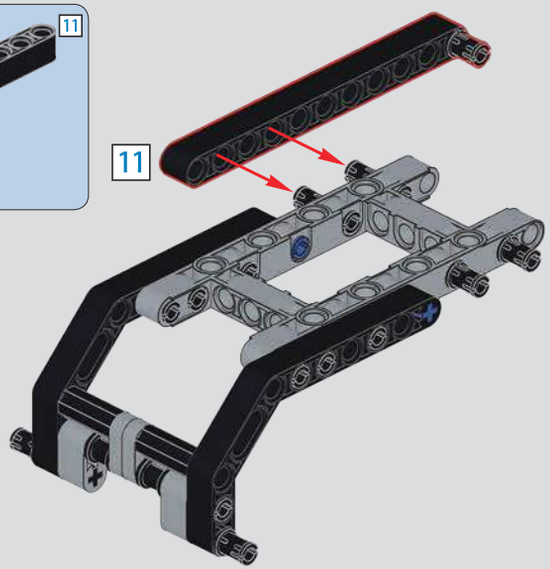

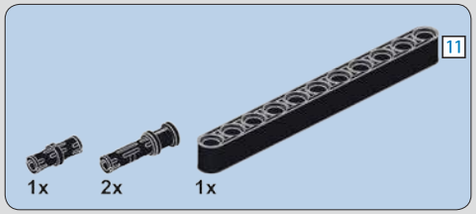

128

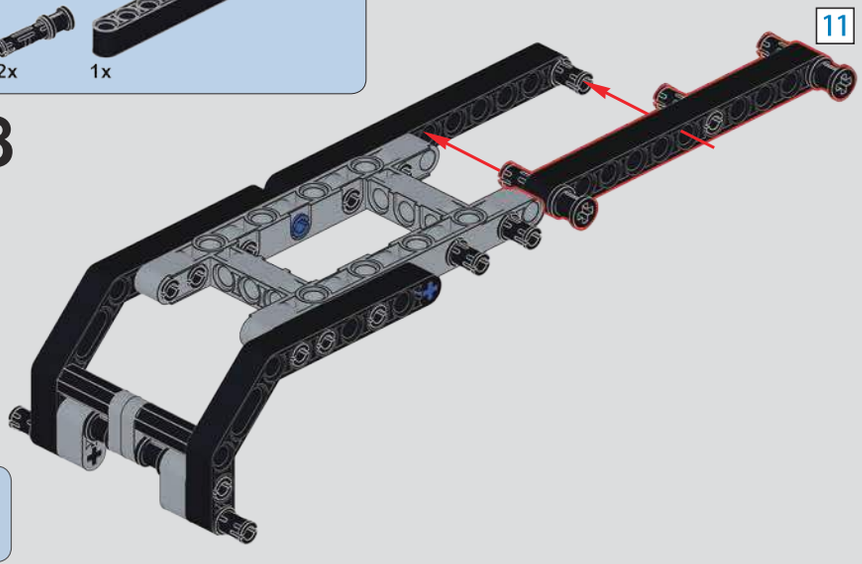

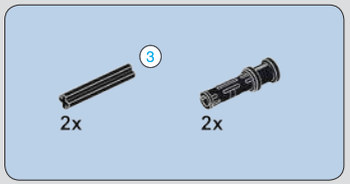

129

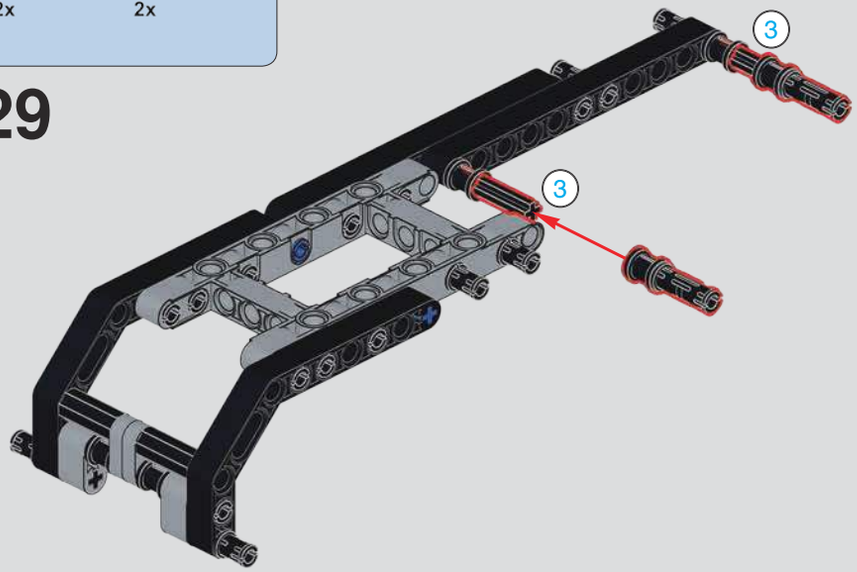

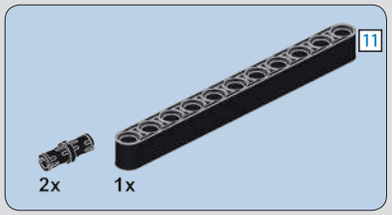

130

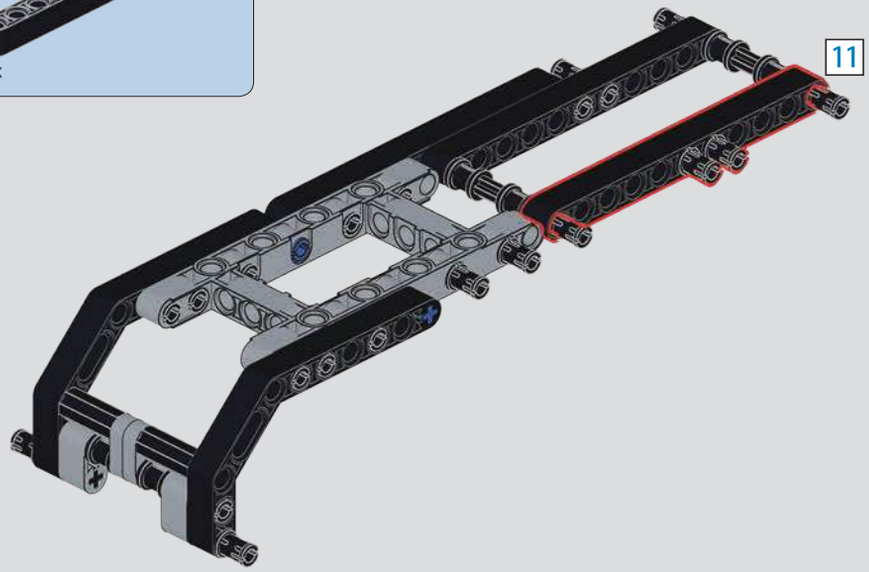

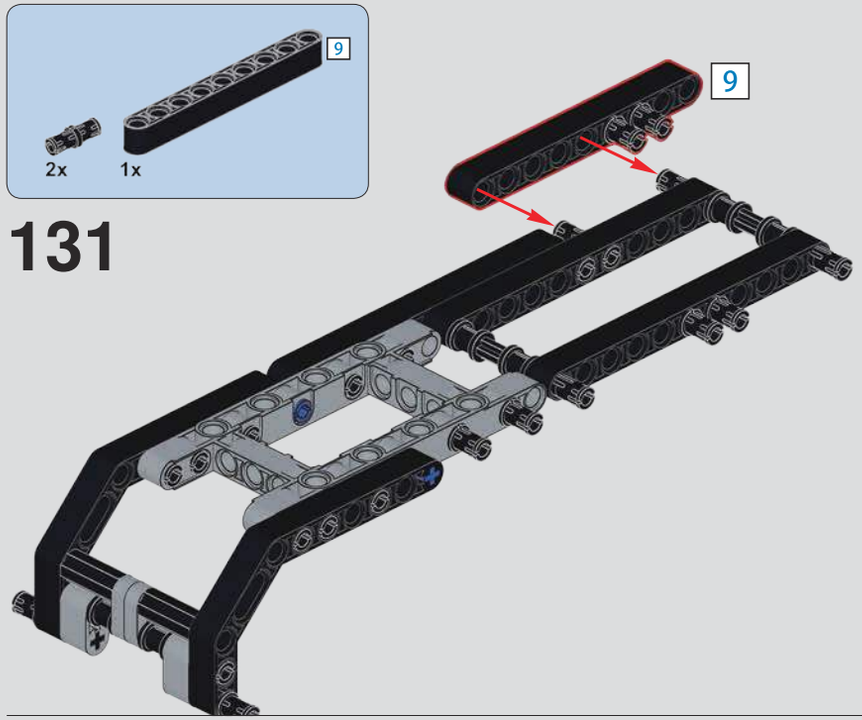

131

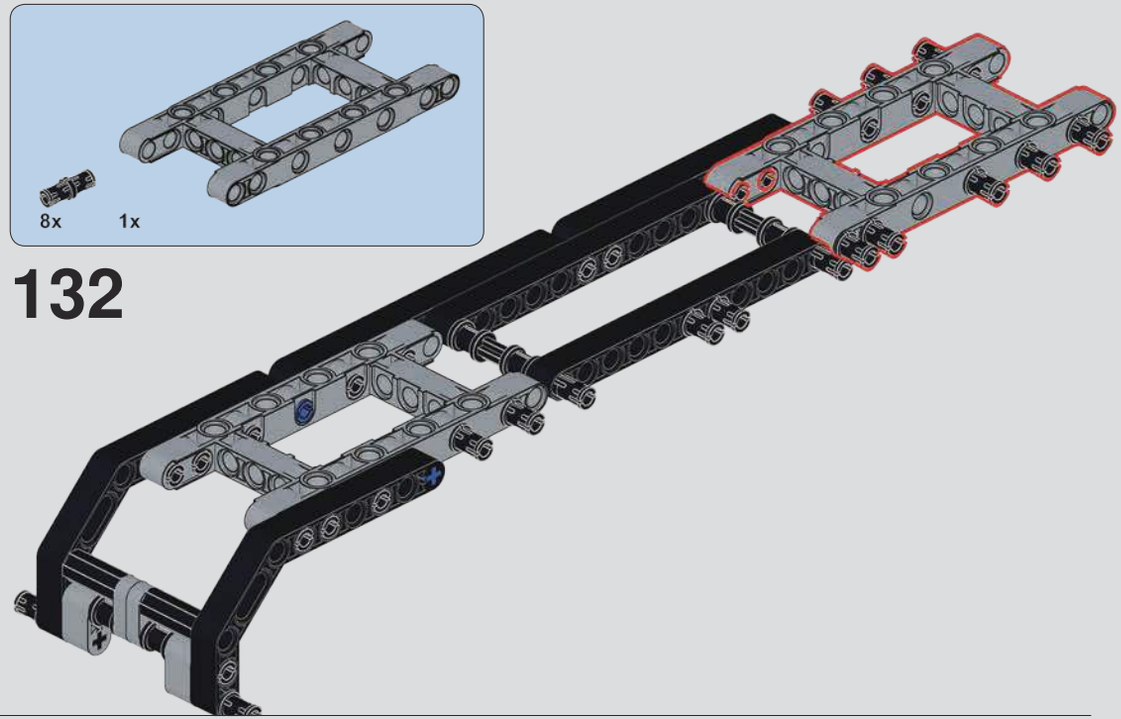

132

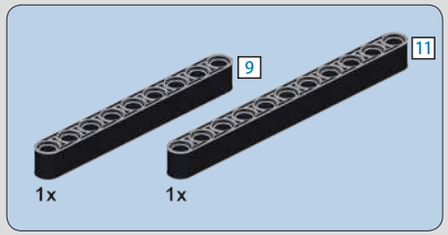

133

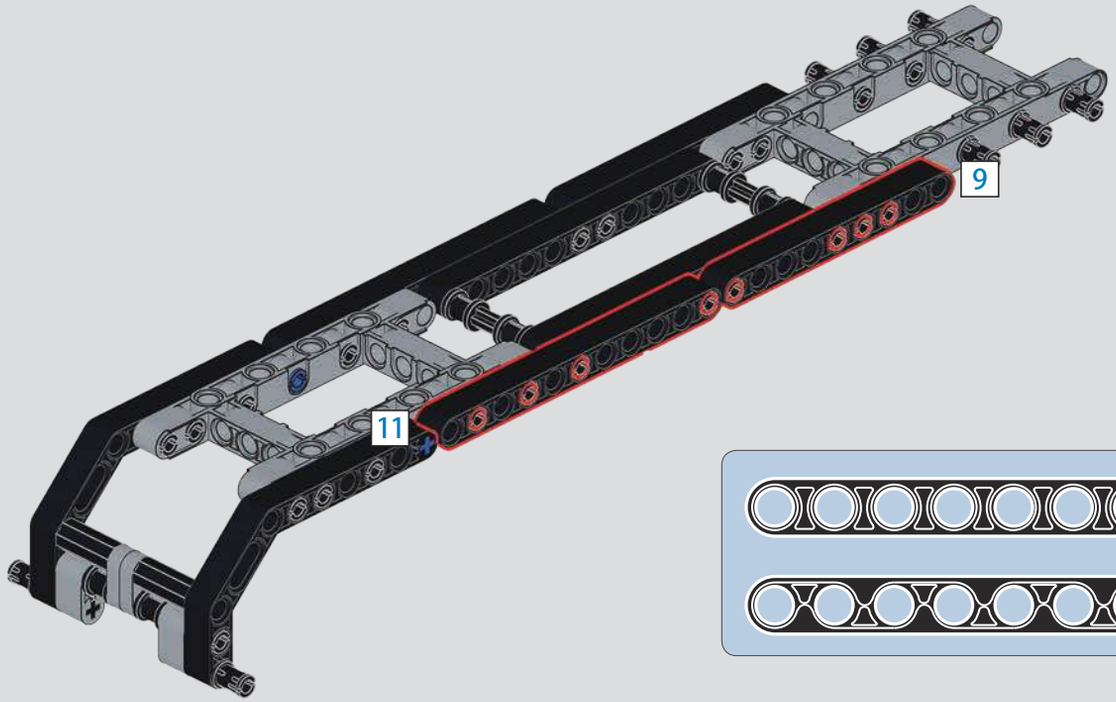

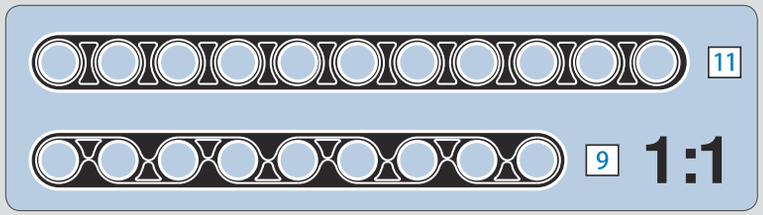

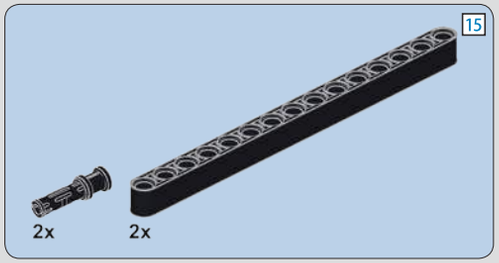

134

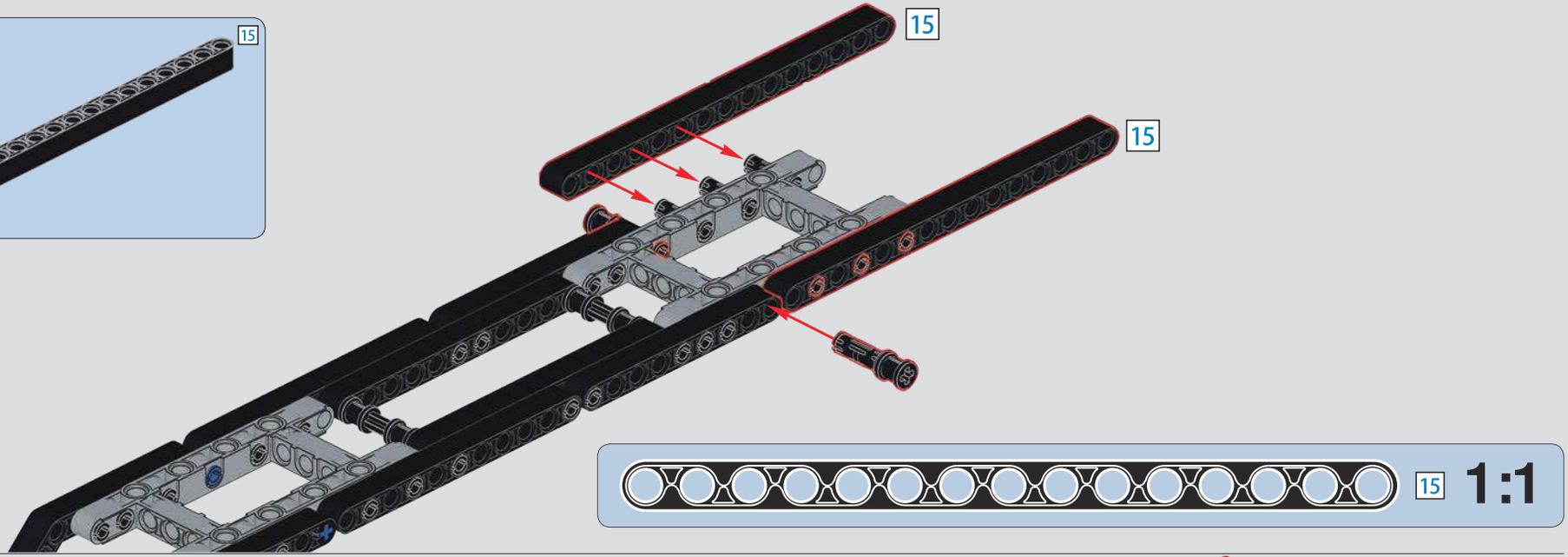

135

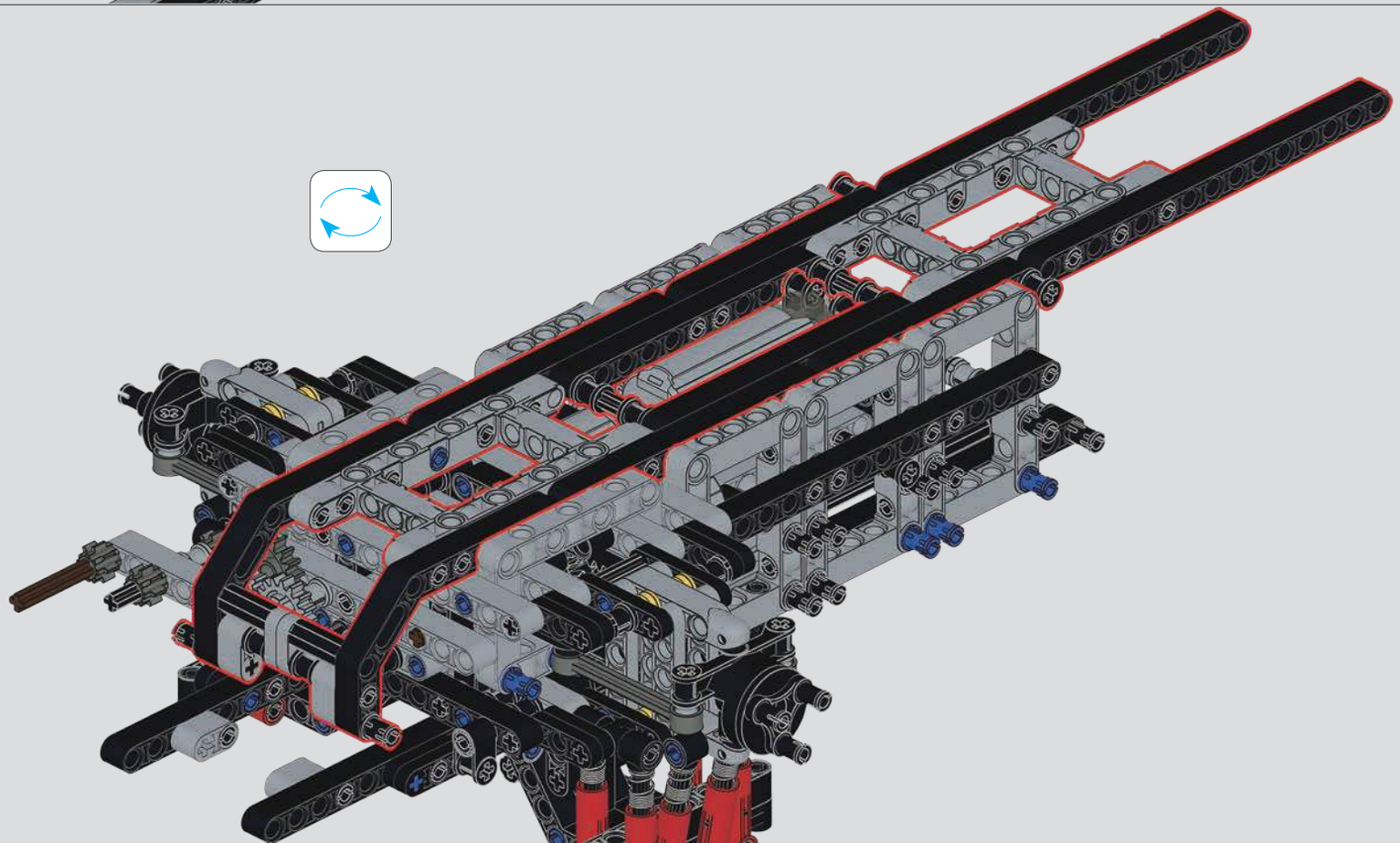

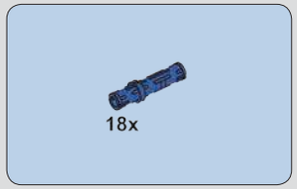

136

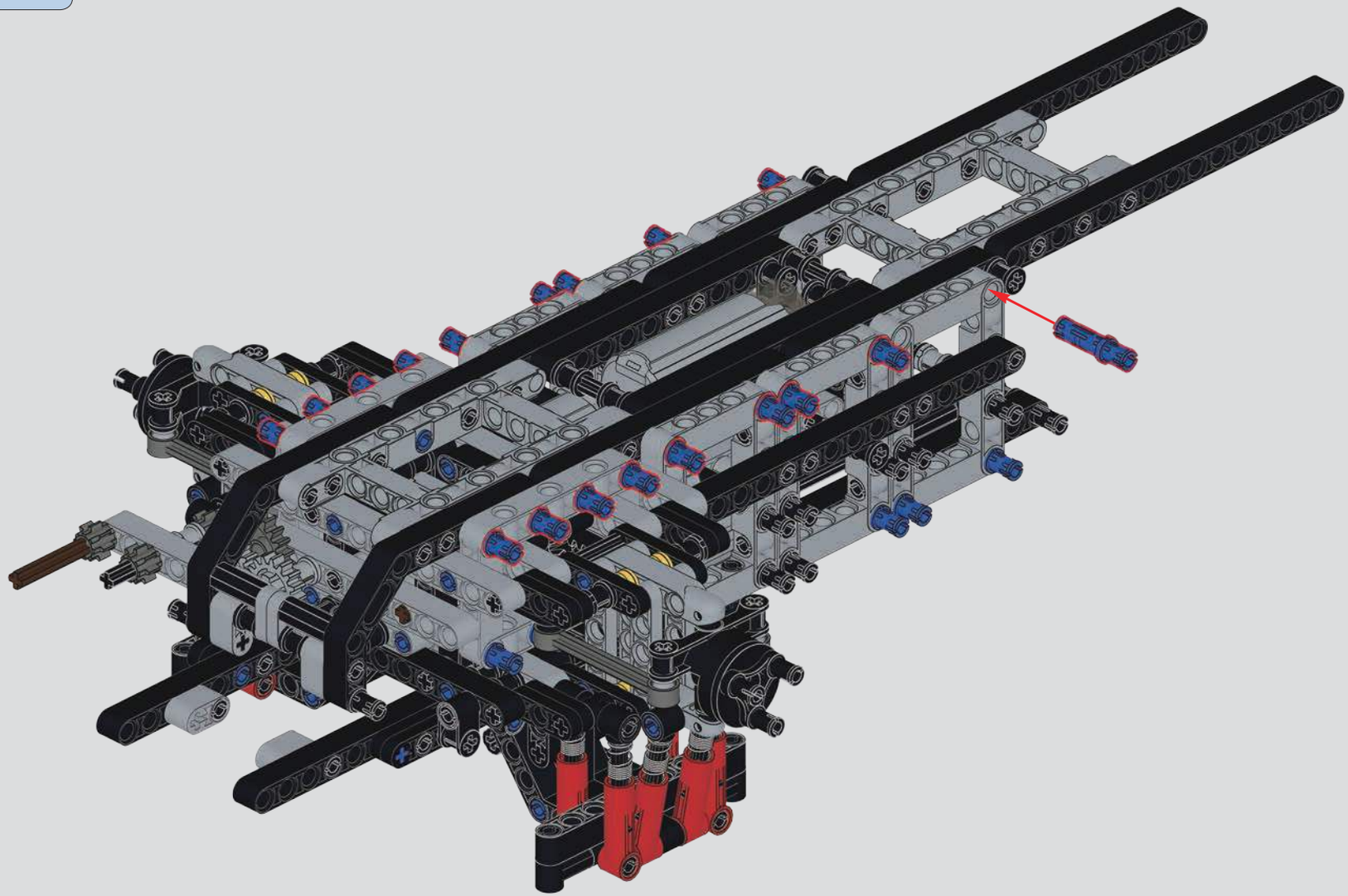

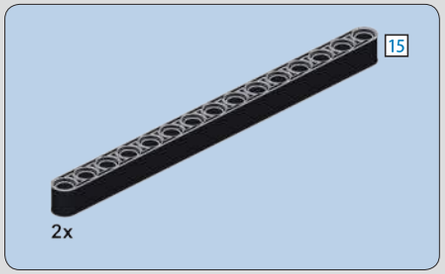

137

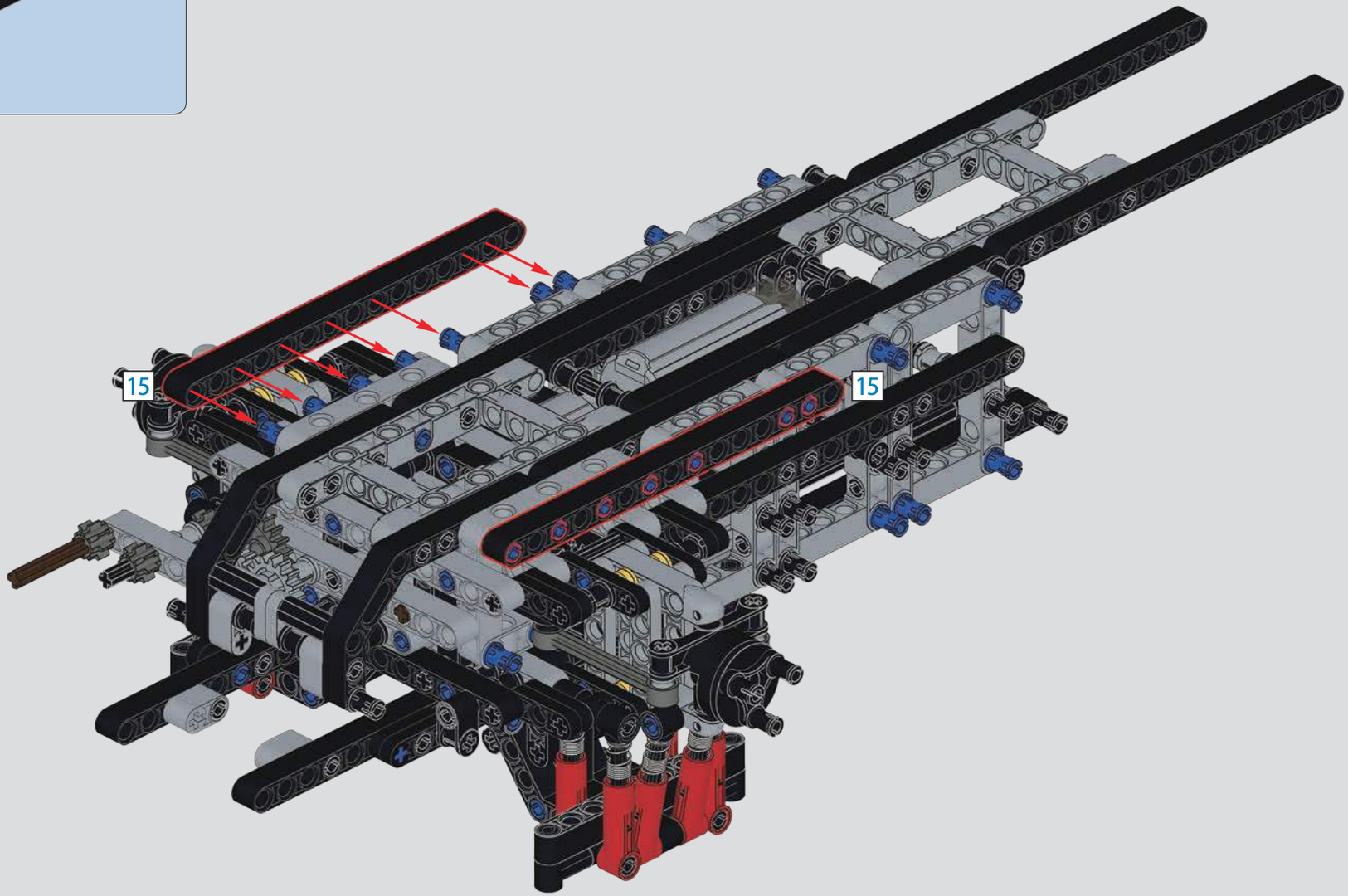

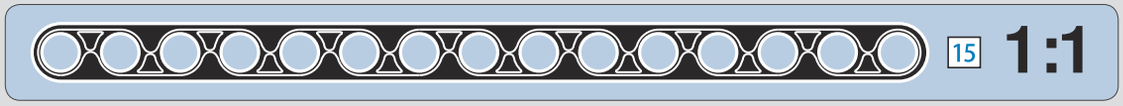

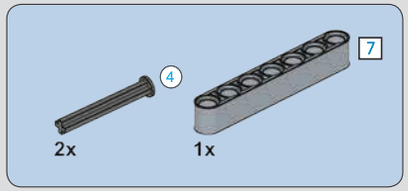

138

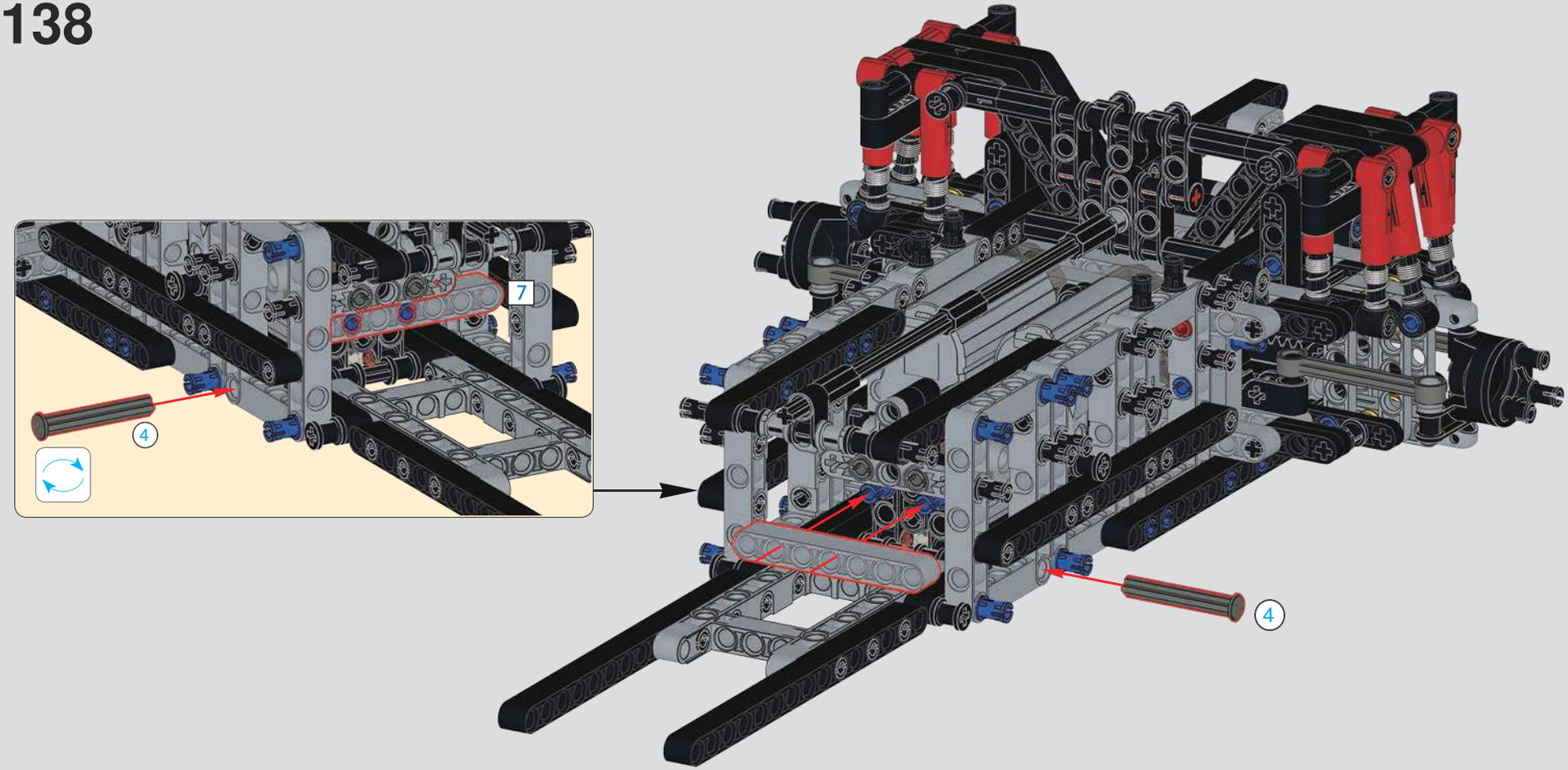

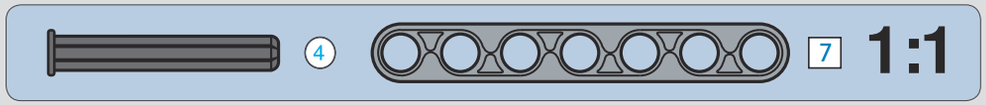

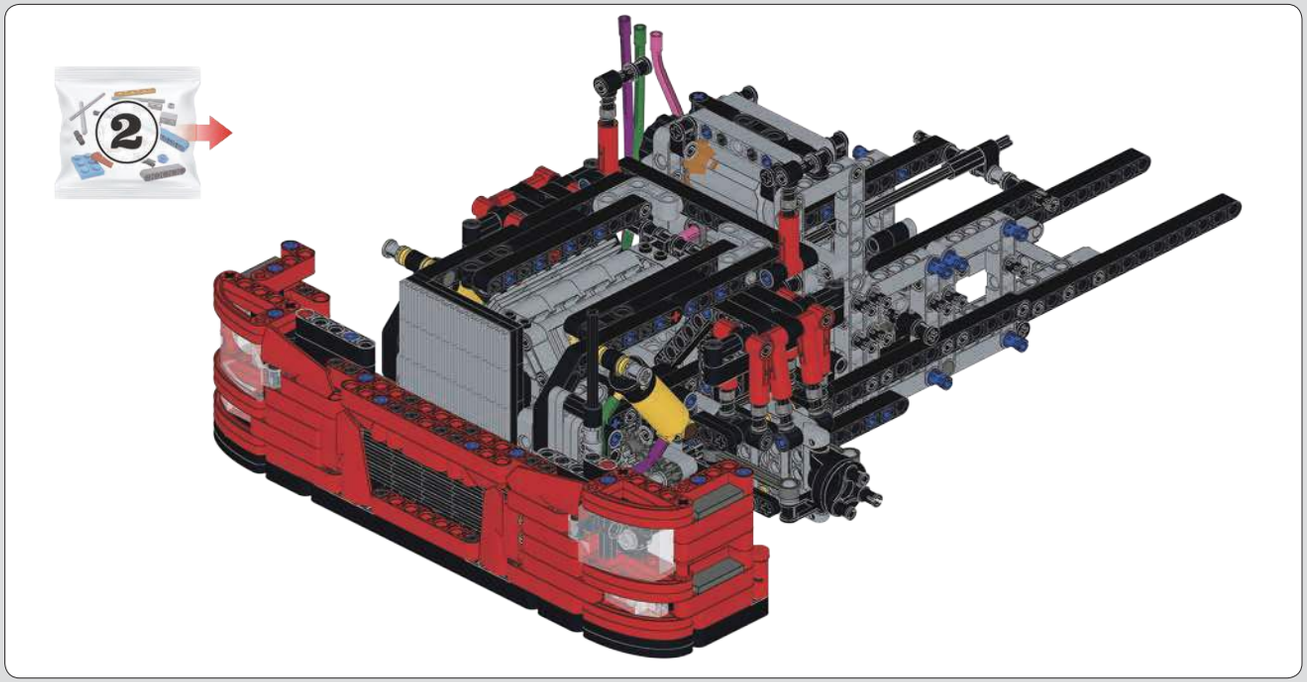

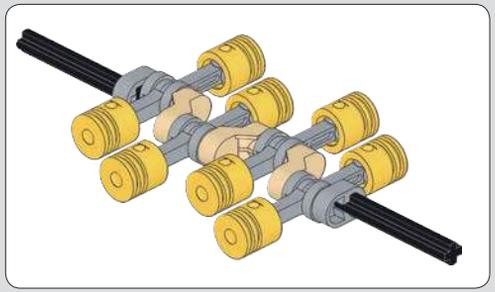

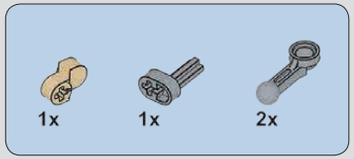

139

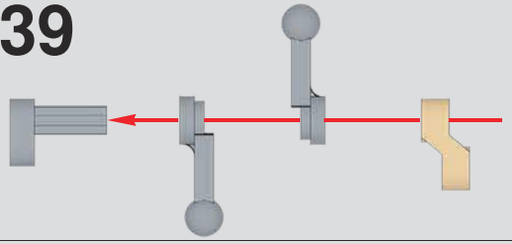

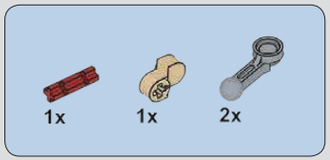

140

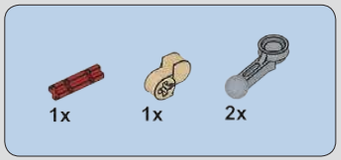

141

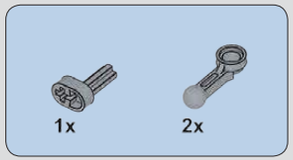

142

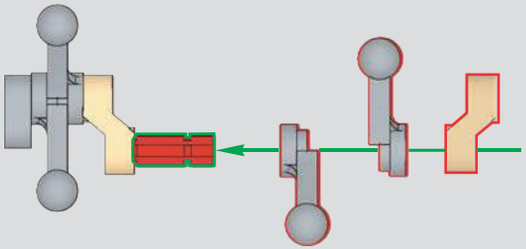

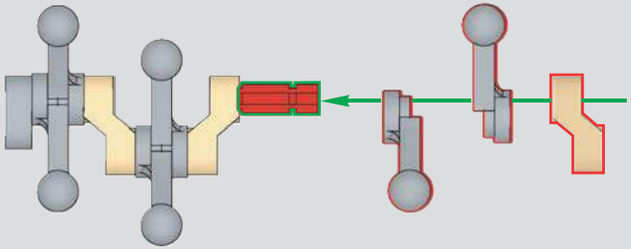

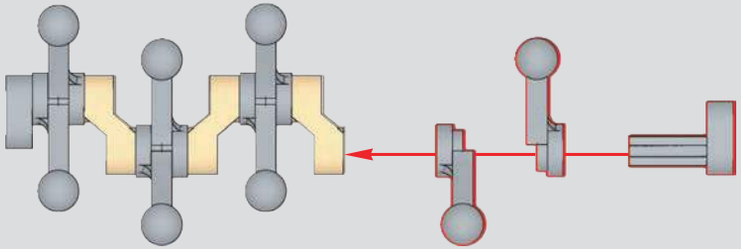

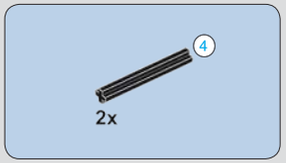

143

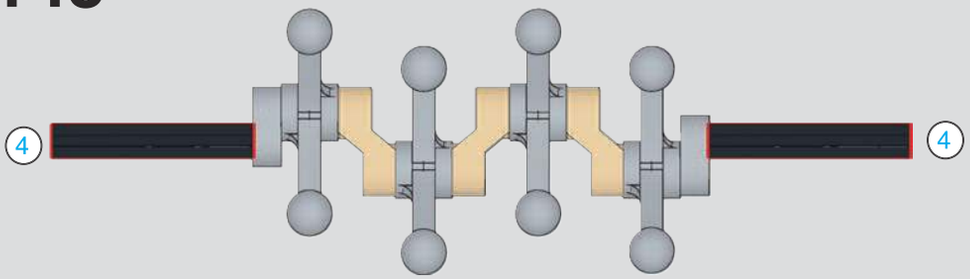

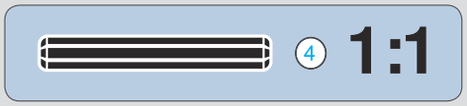

144

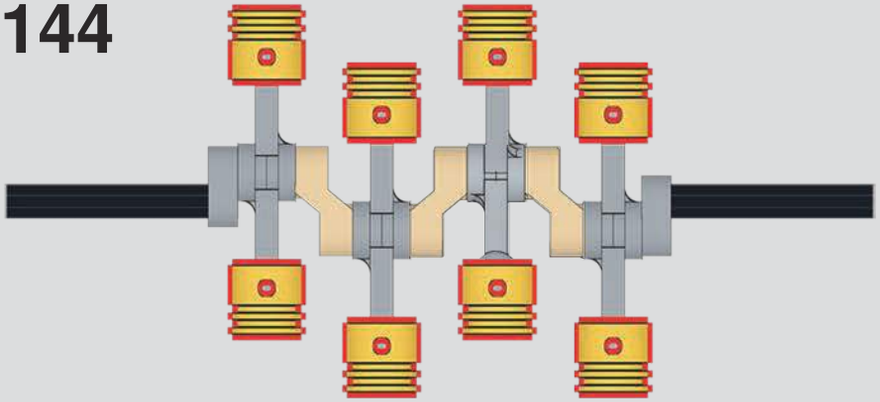

1:1

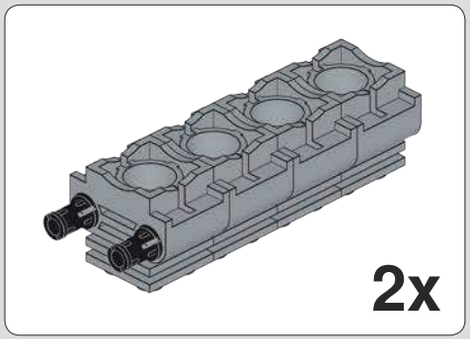

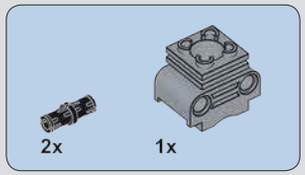

145

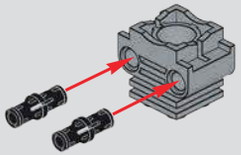

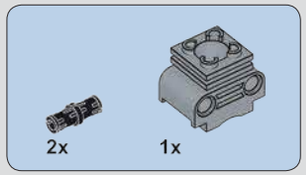

146

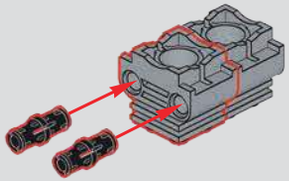

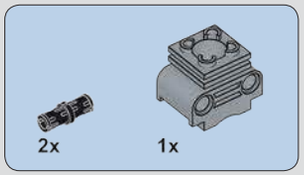

147

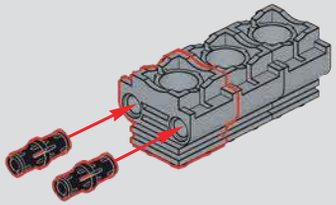

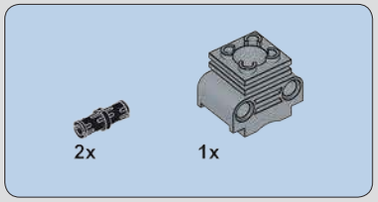

148

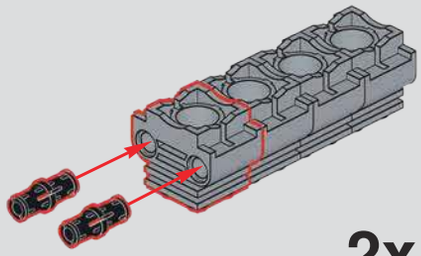

2x

149

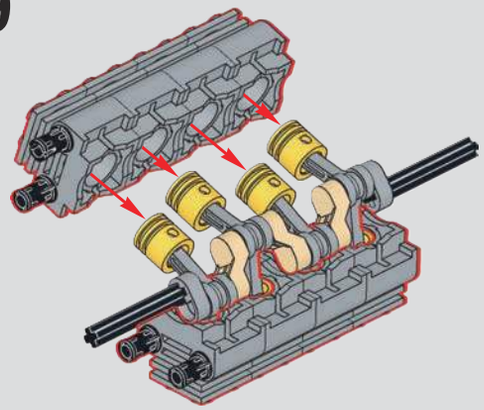

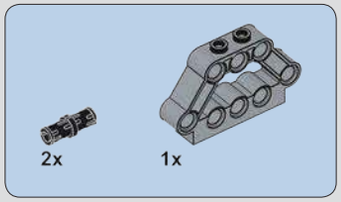

150

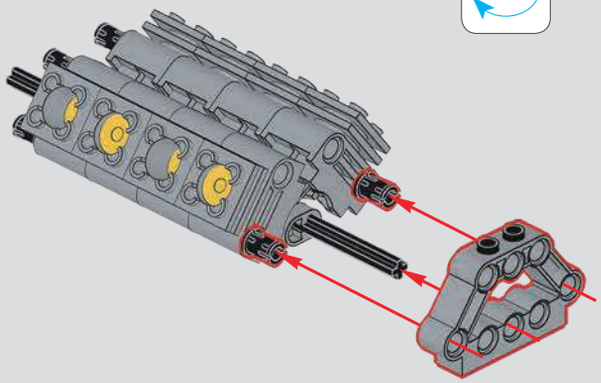

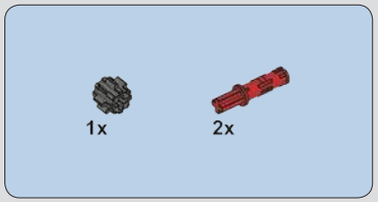

151

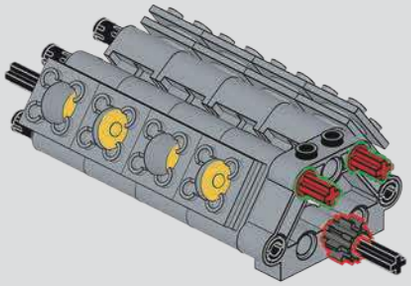

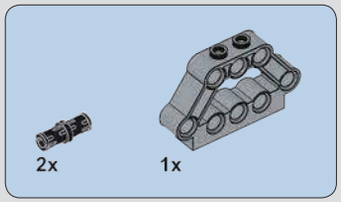

152

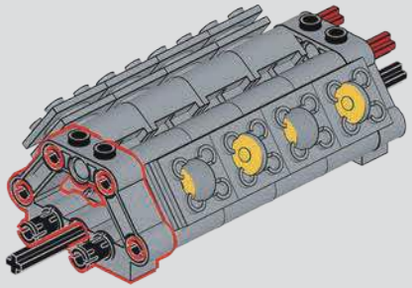

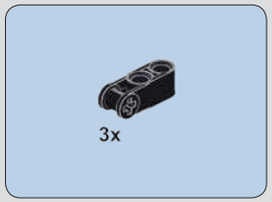

153

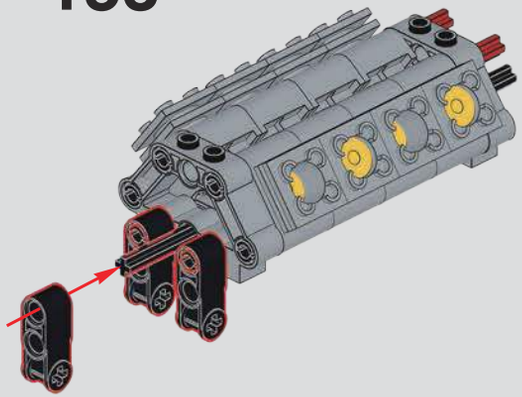

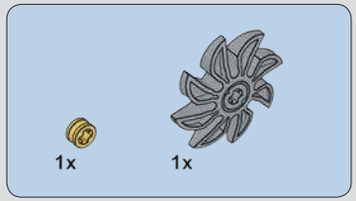

154

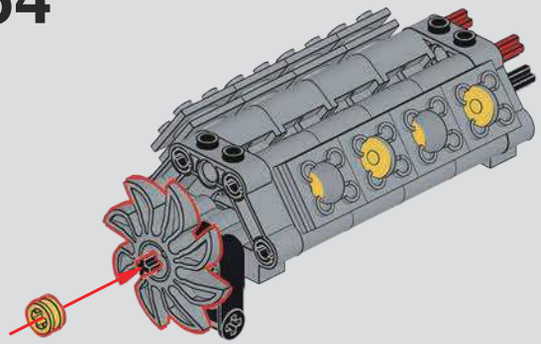

155

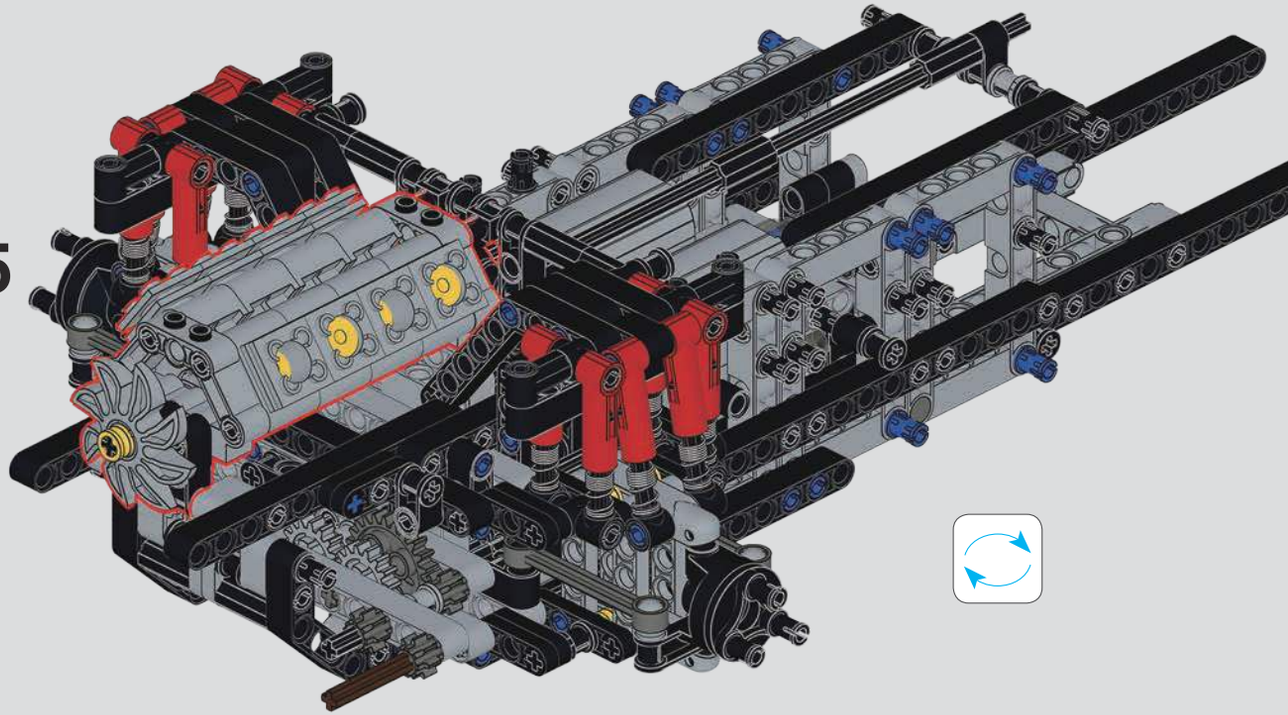

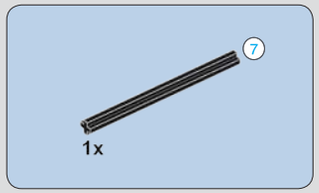

156

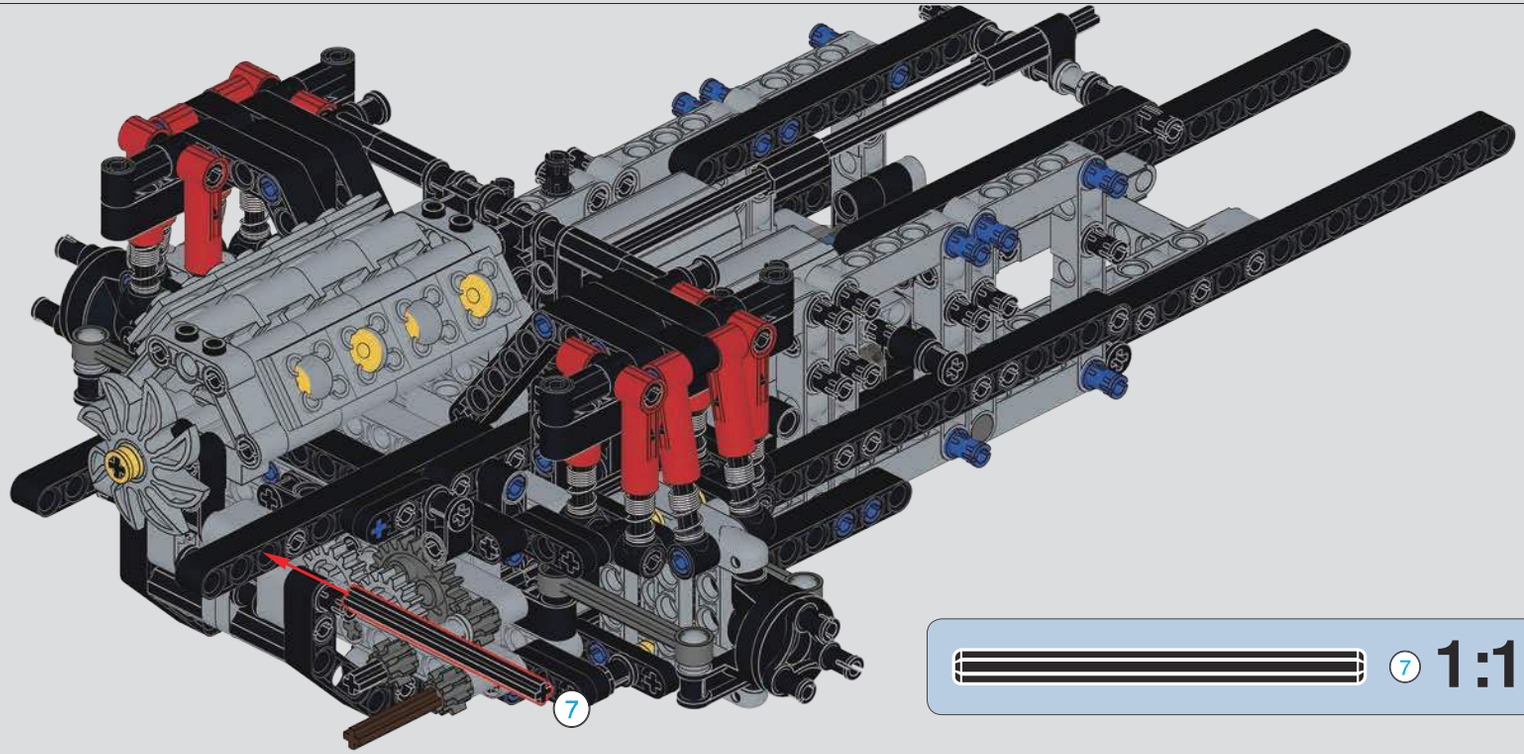

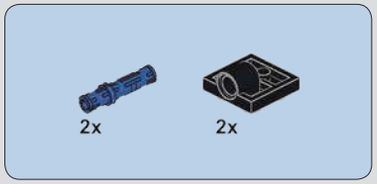

157

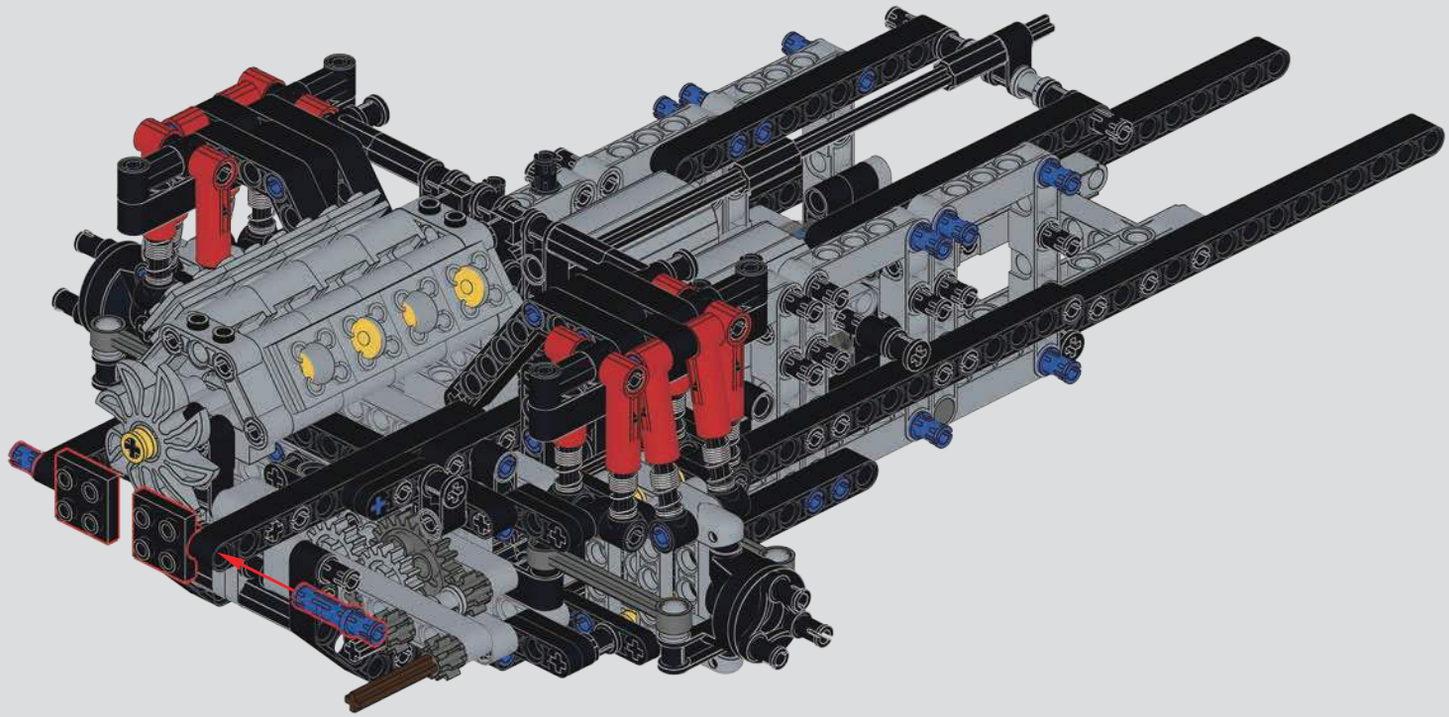

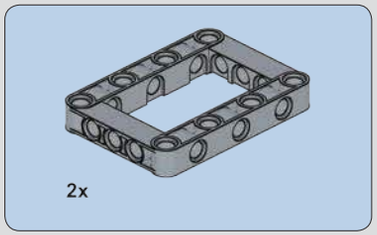

158

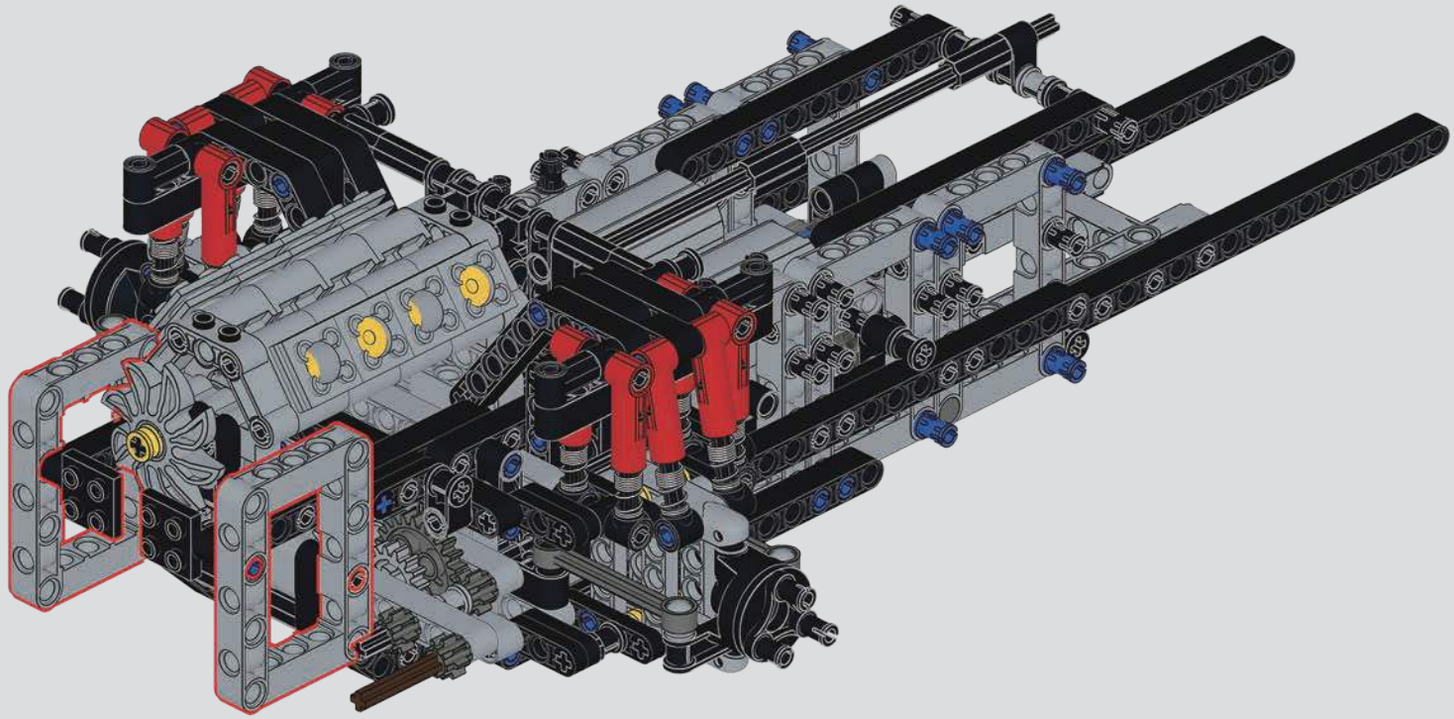

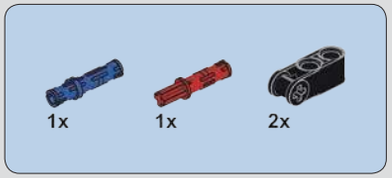

159

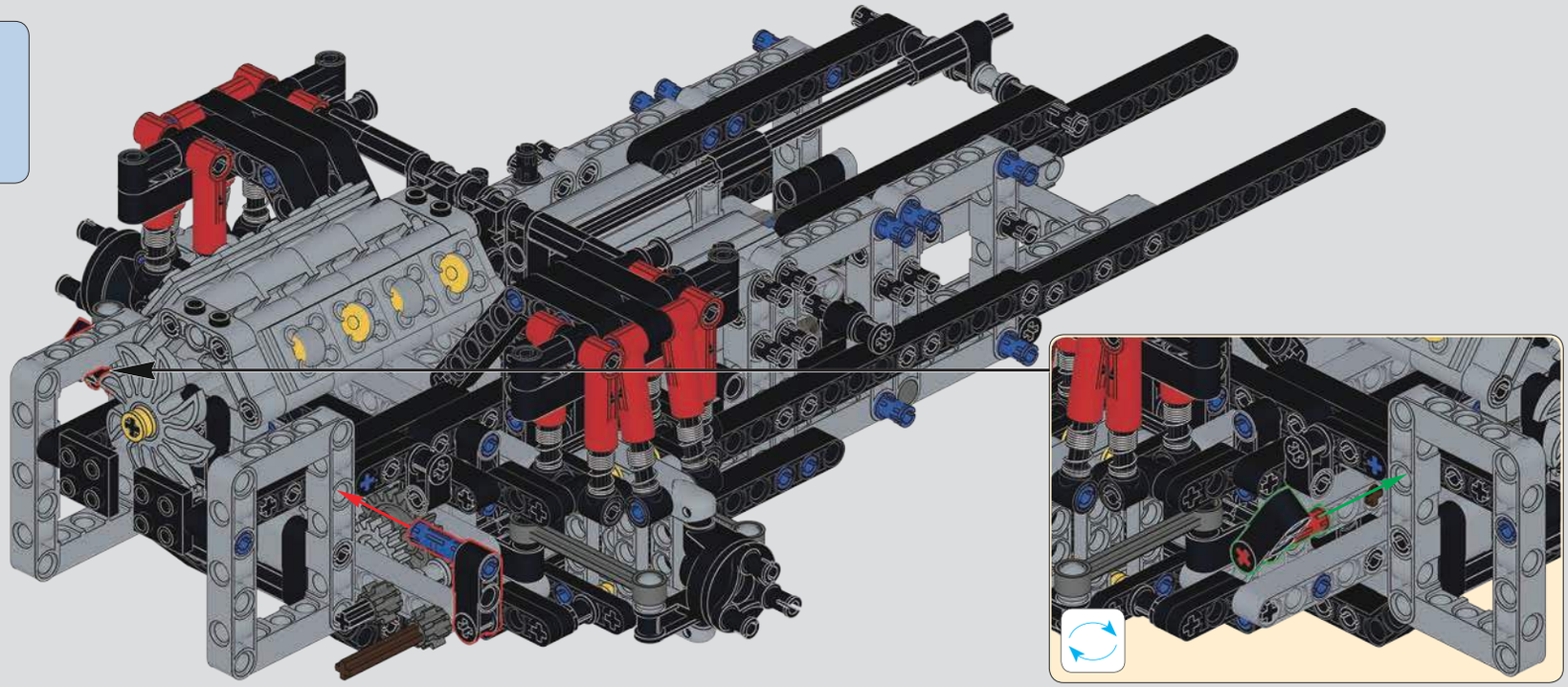

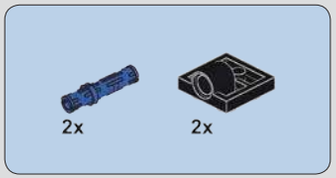

160

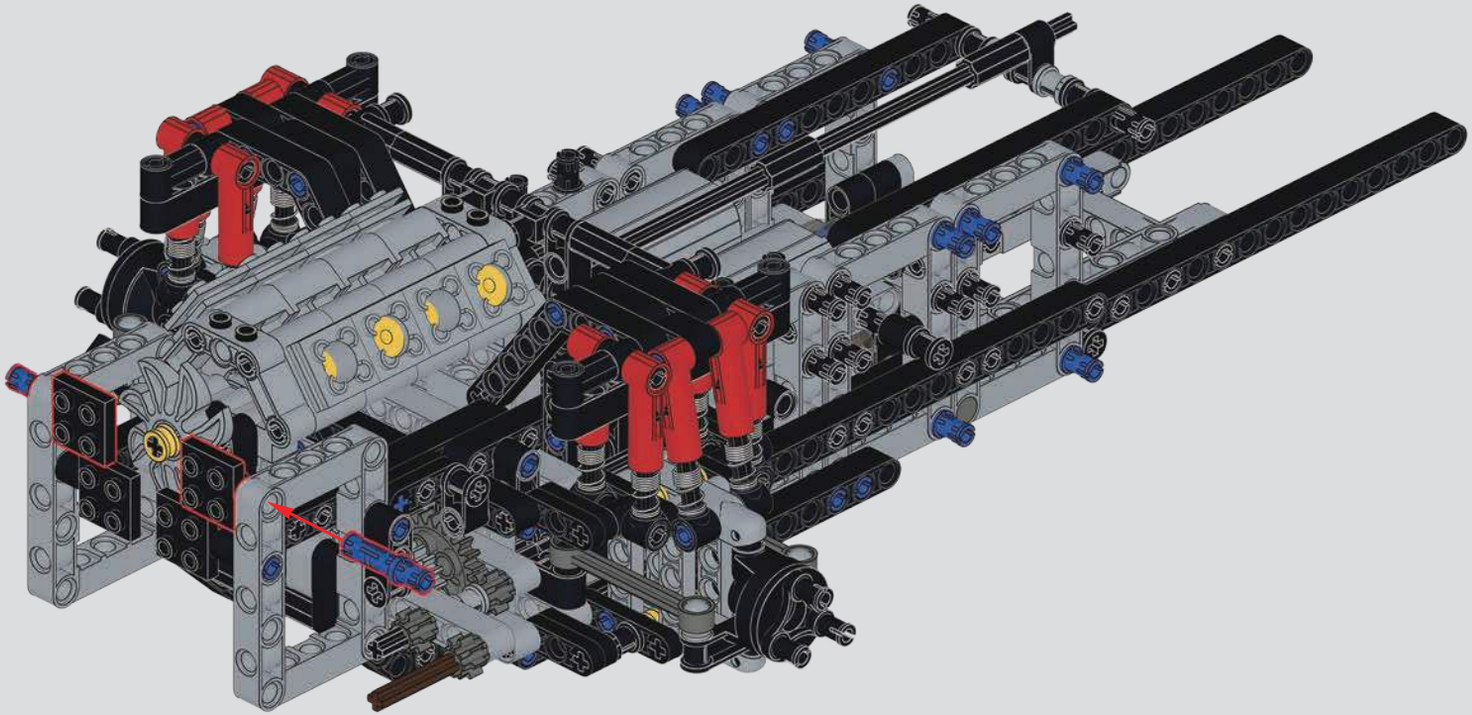

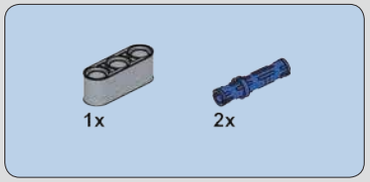

161

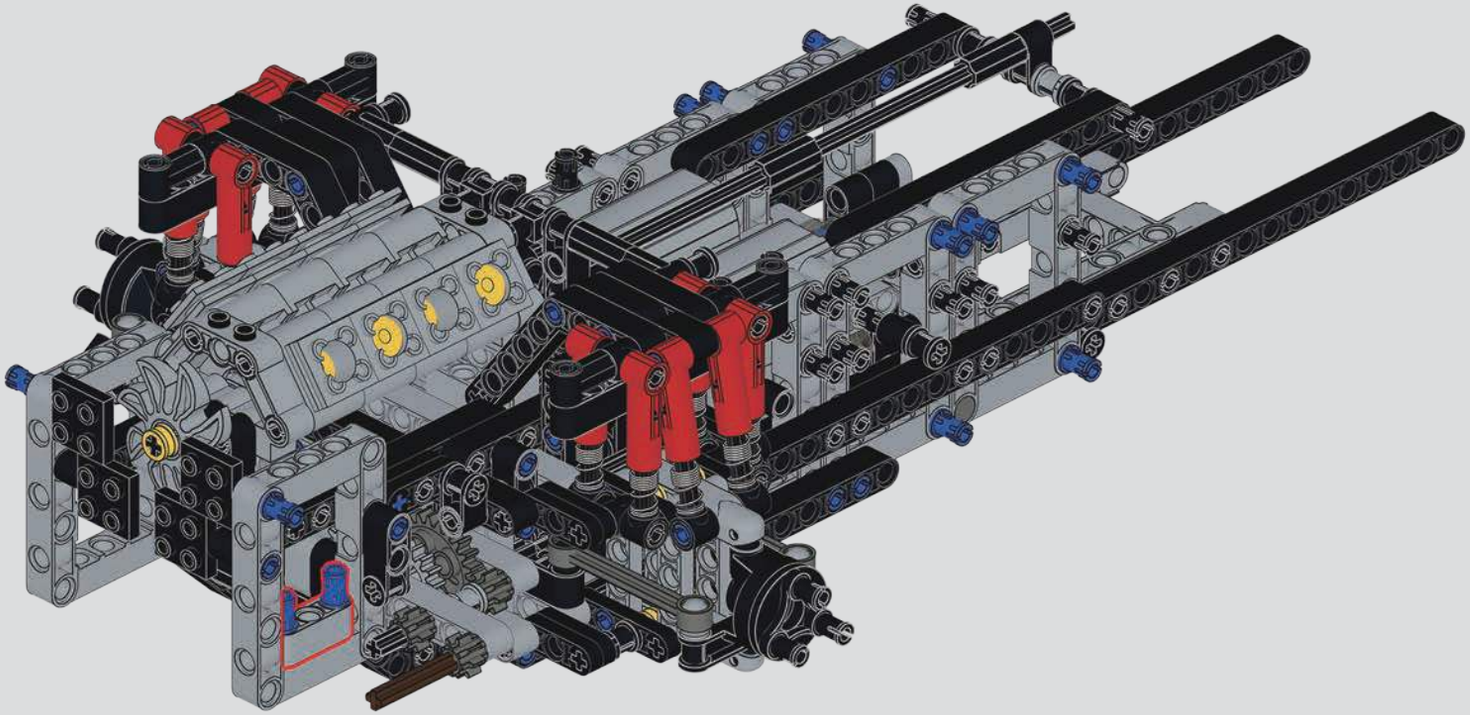

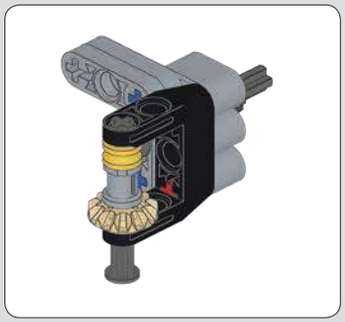

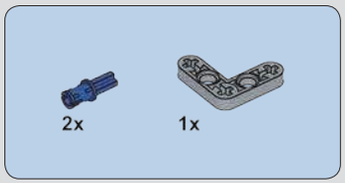

162

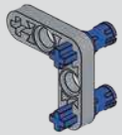

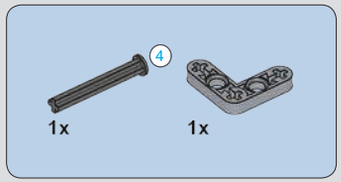

163

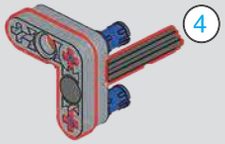

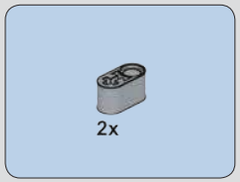

164

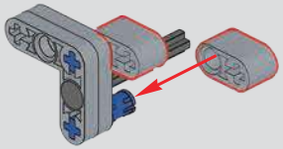

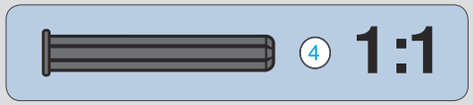

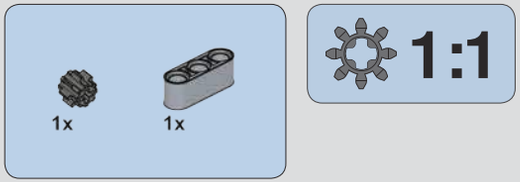

165

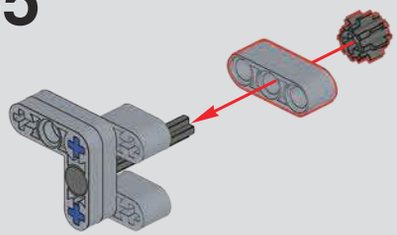

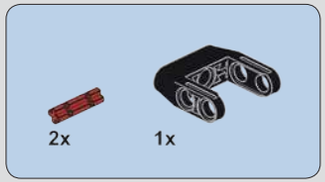

166

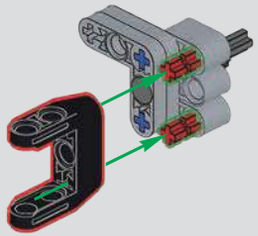

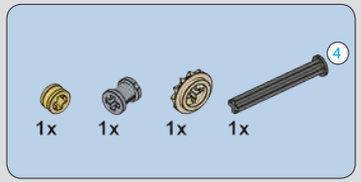

167

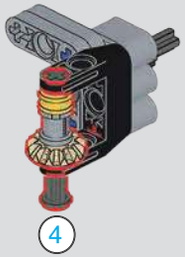

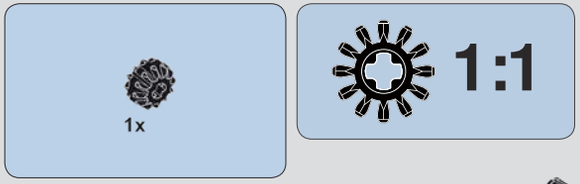

168

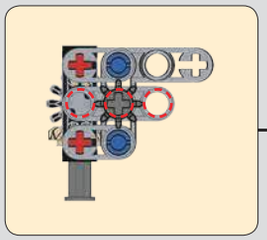

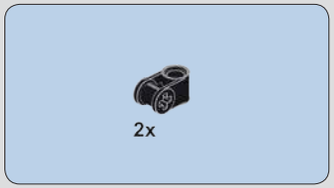

169

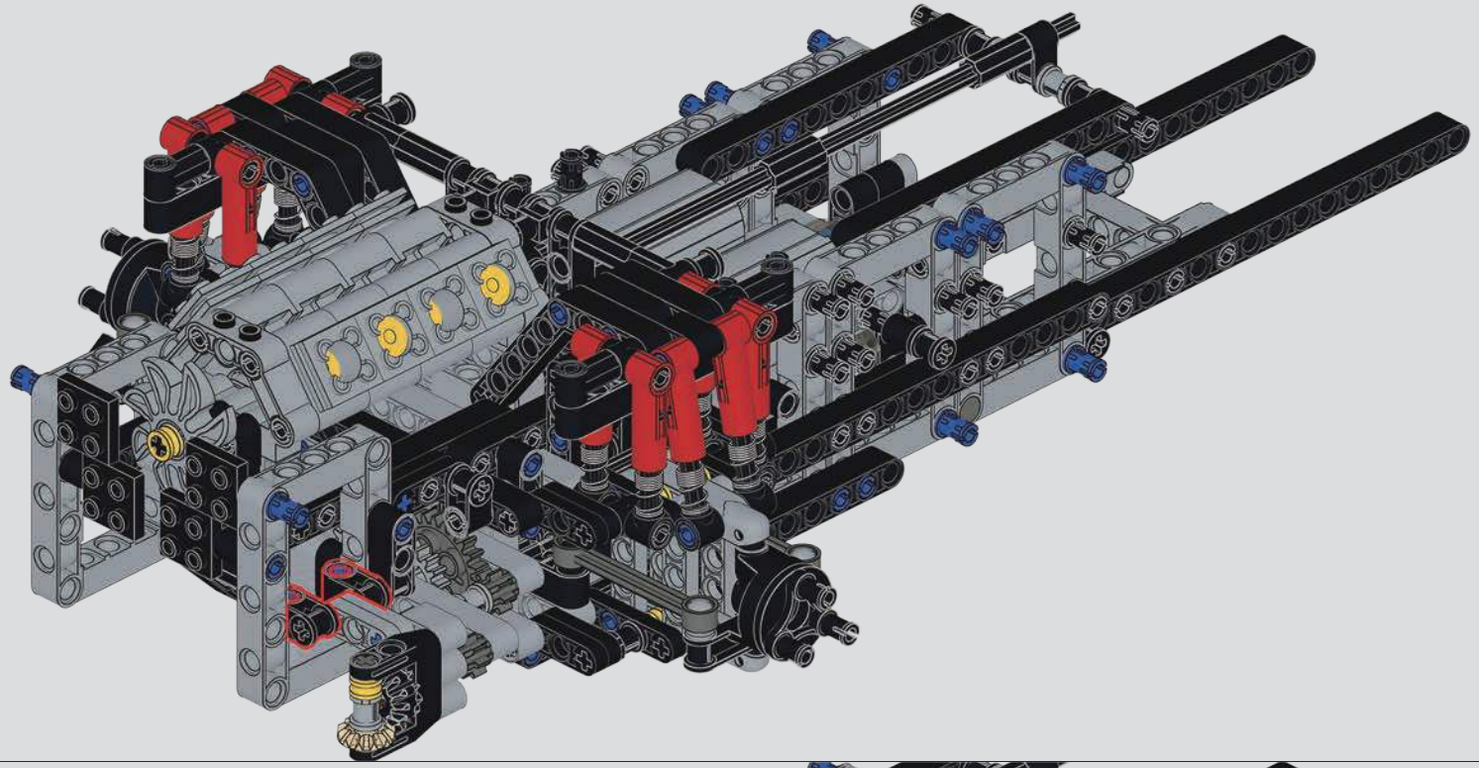

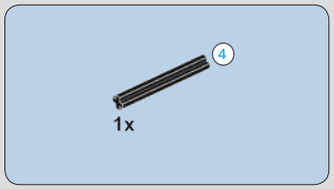

170

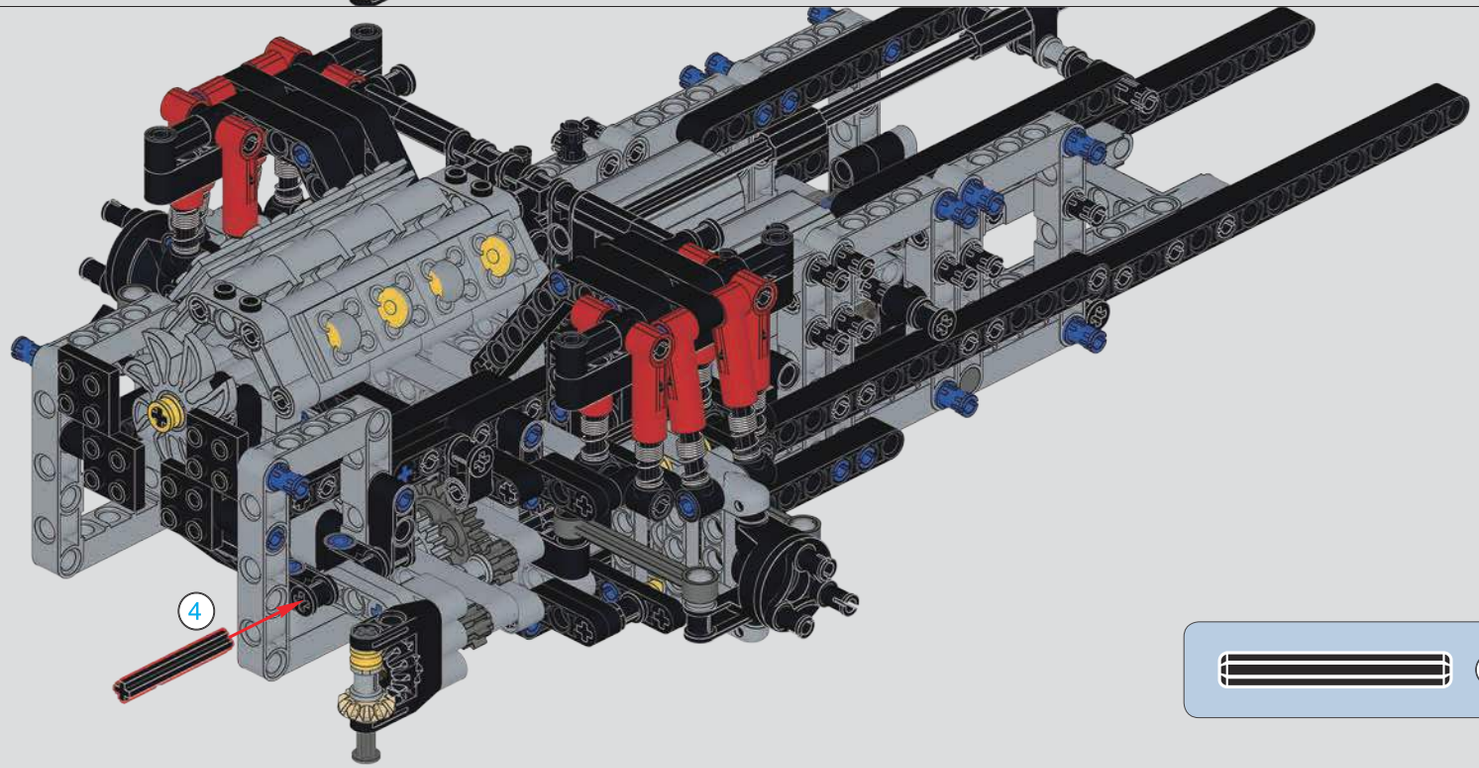

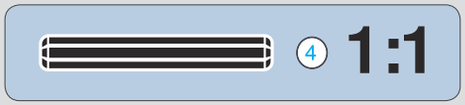

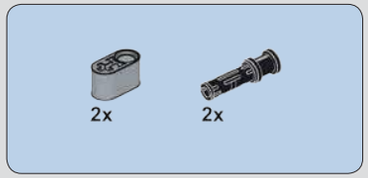

171

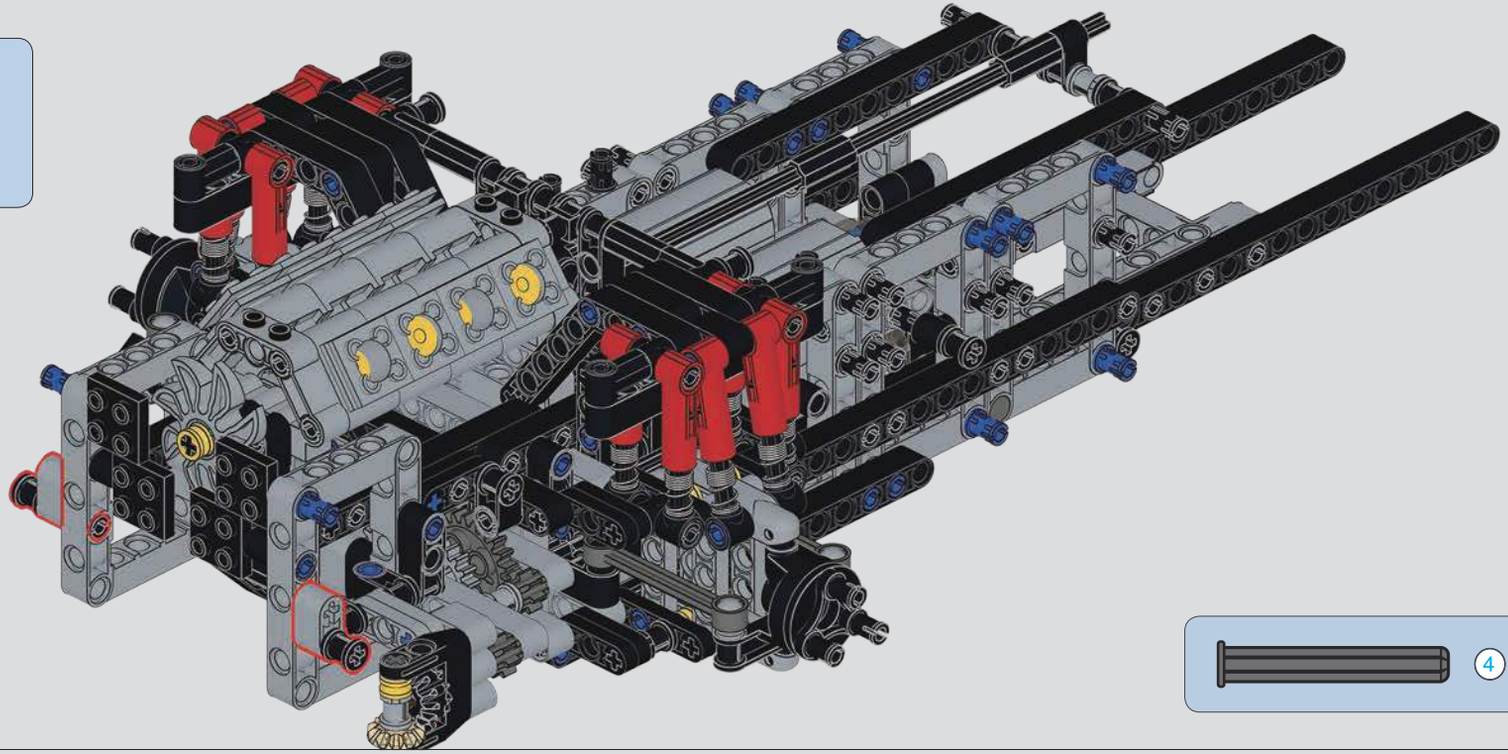

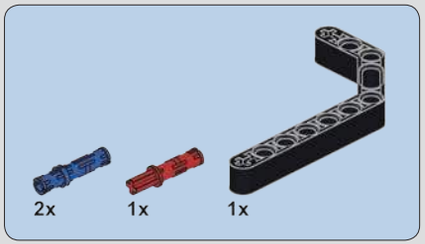

172

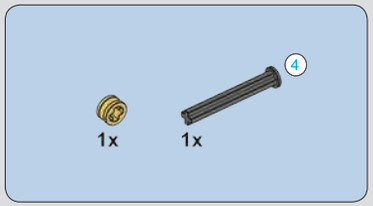

173

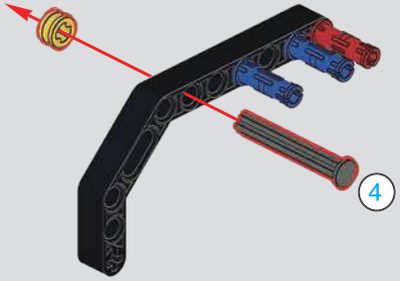

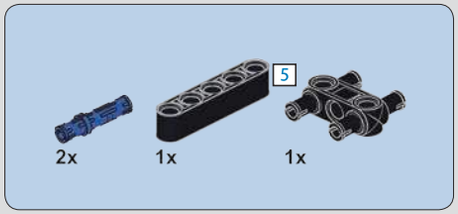

174

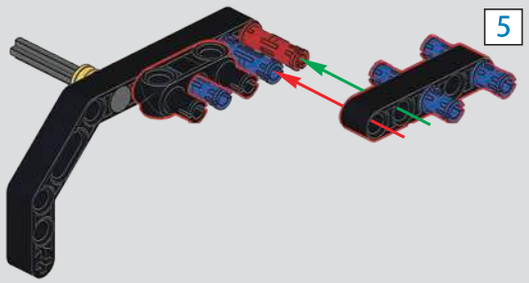

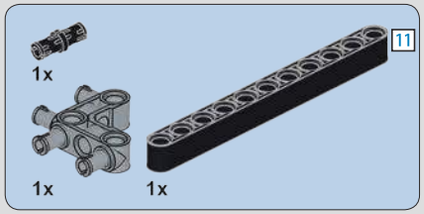

175

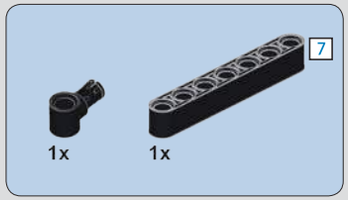

176

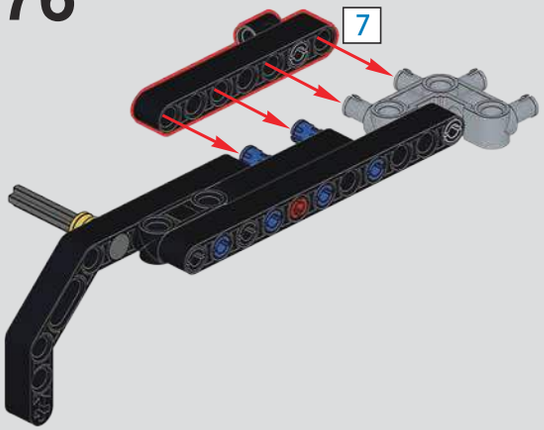

177

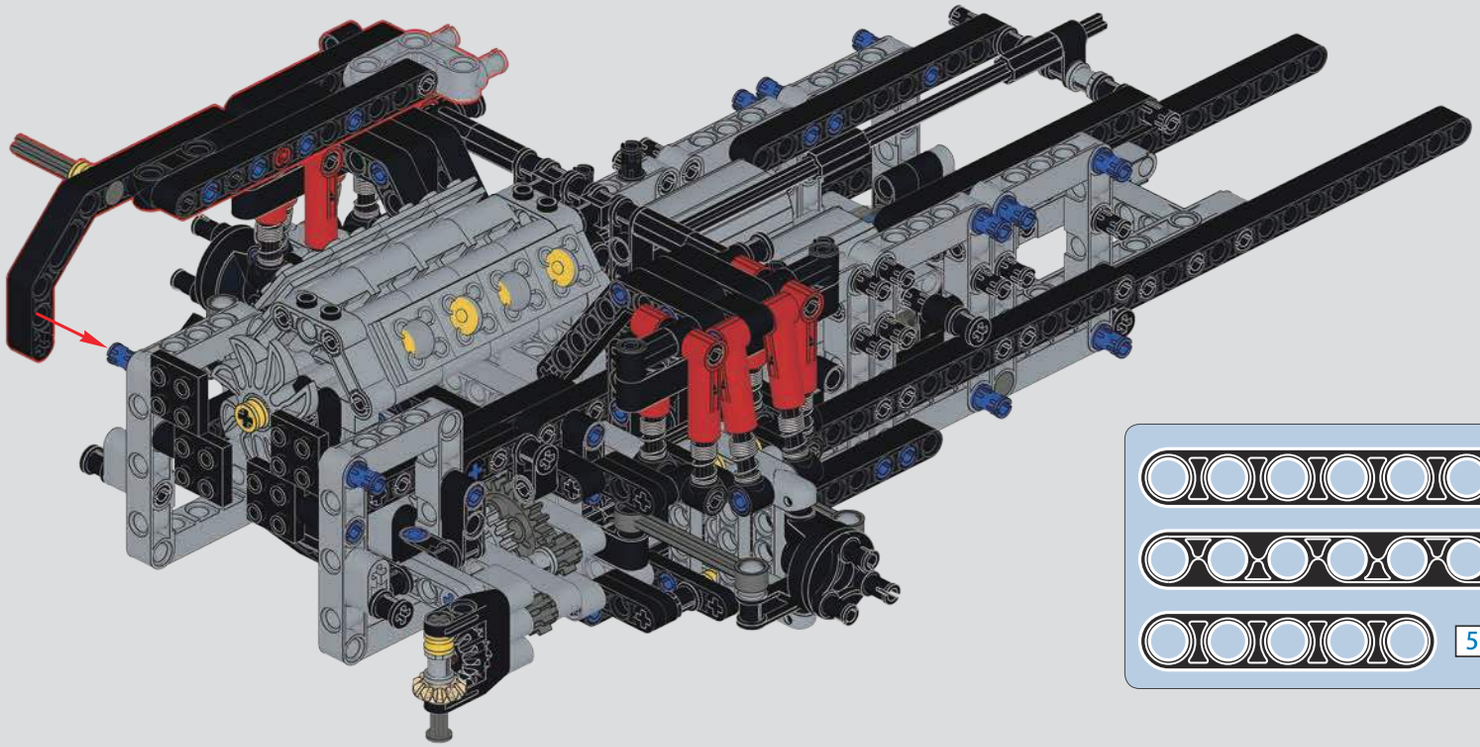

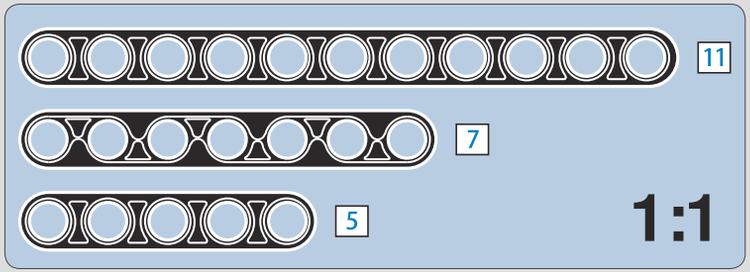

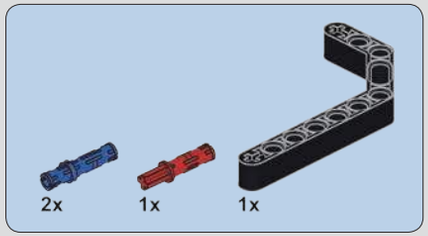

178

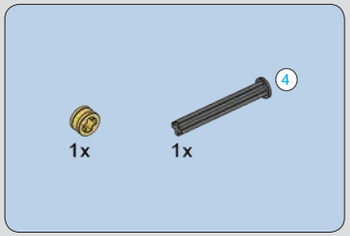

179

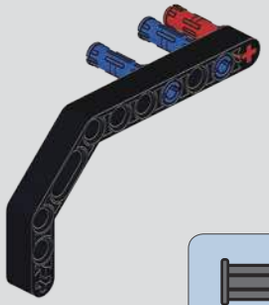

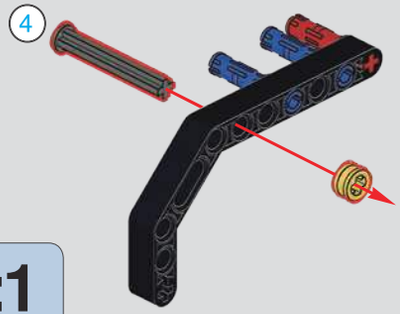

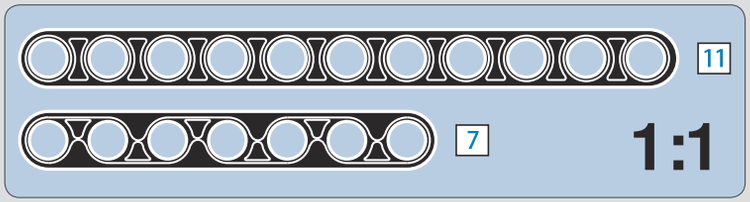

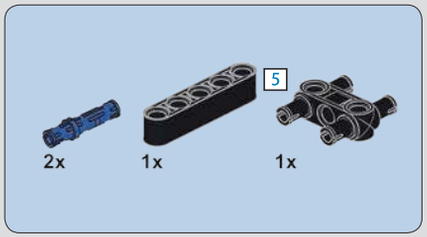

180

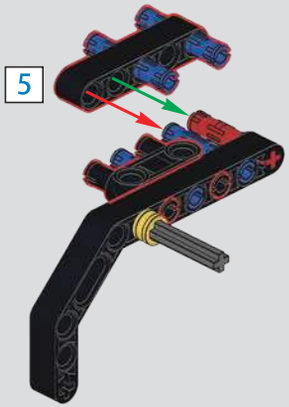

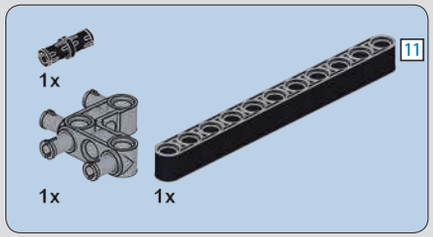

181

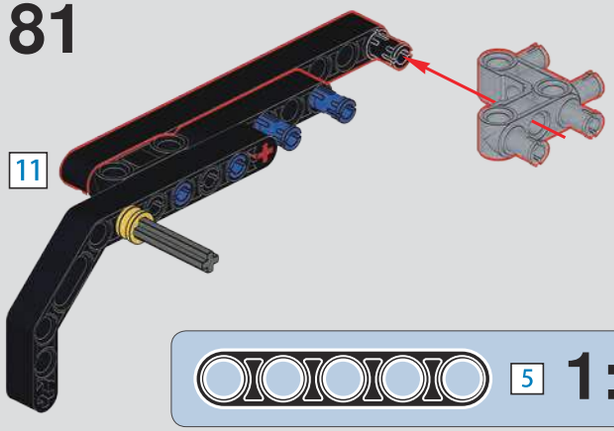

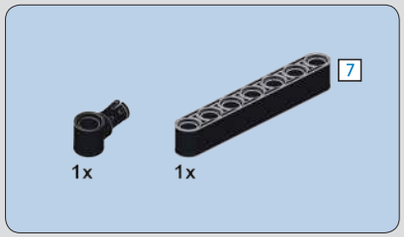

182

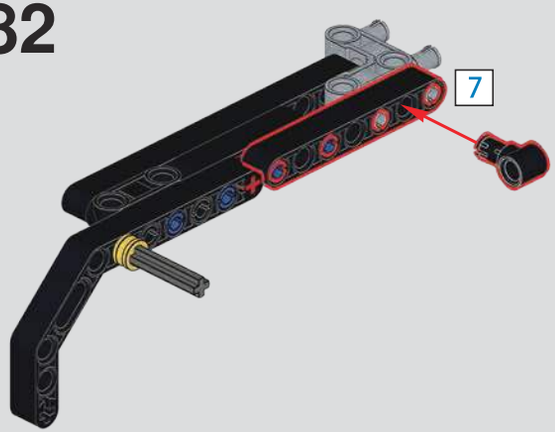

183

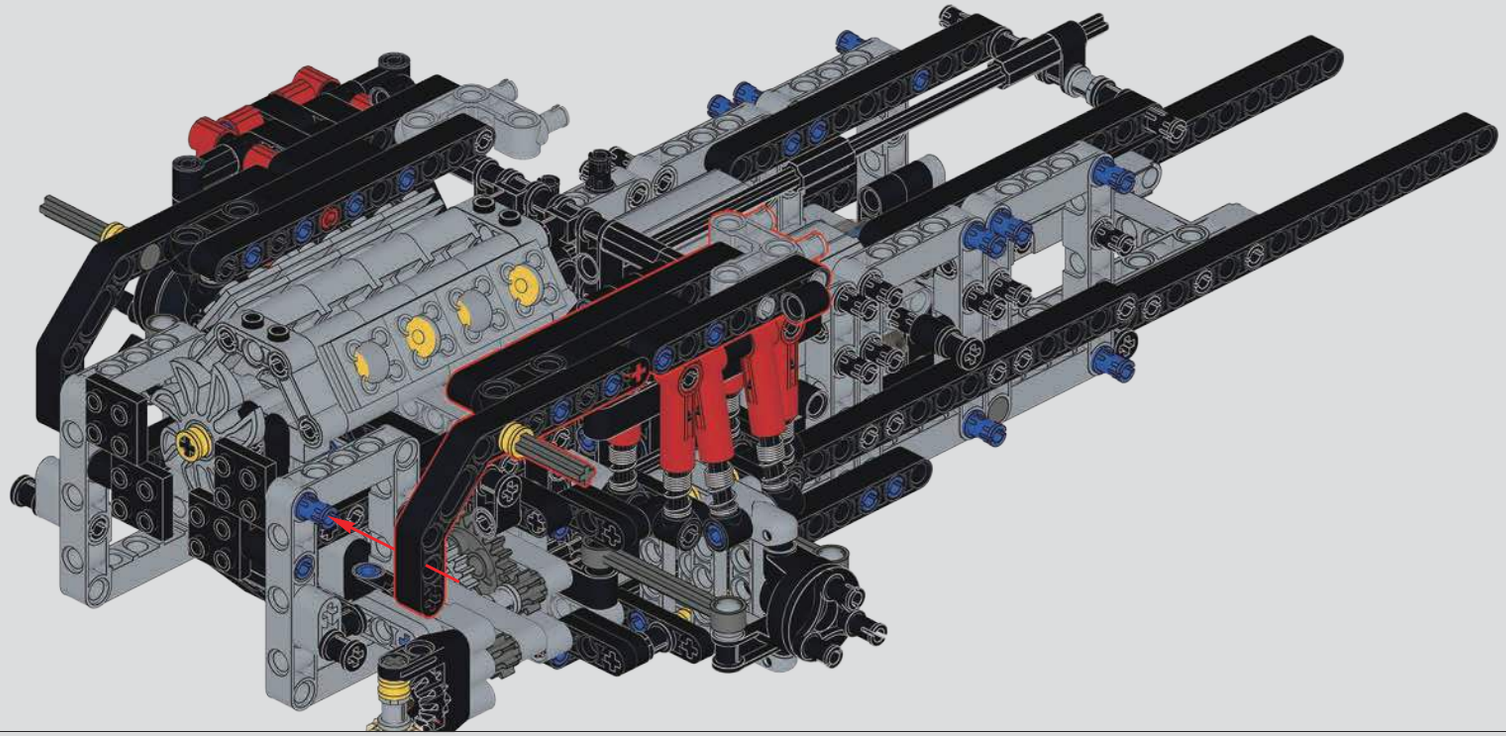

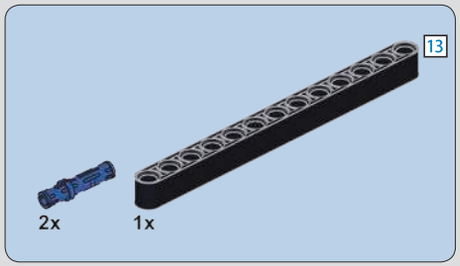

184

185

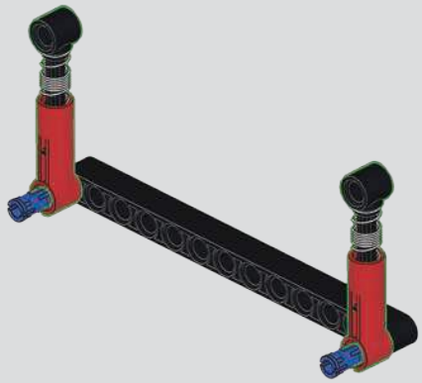

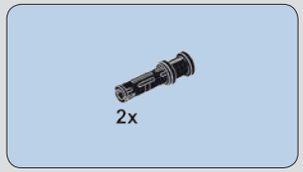

186

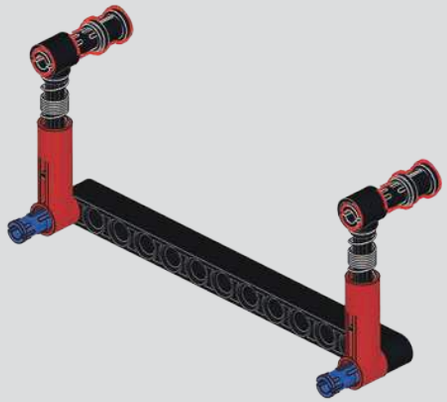

187

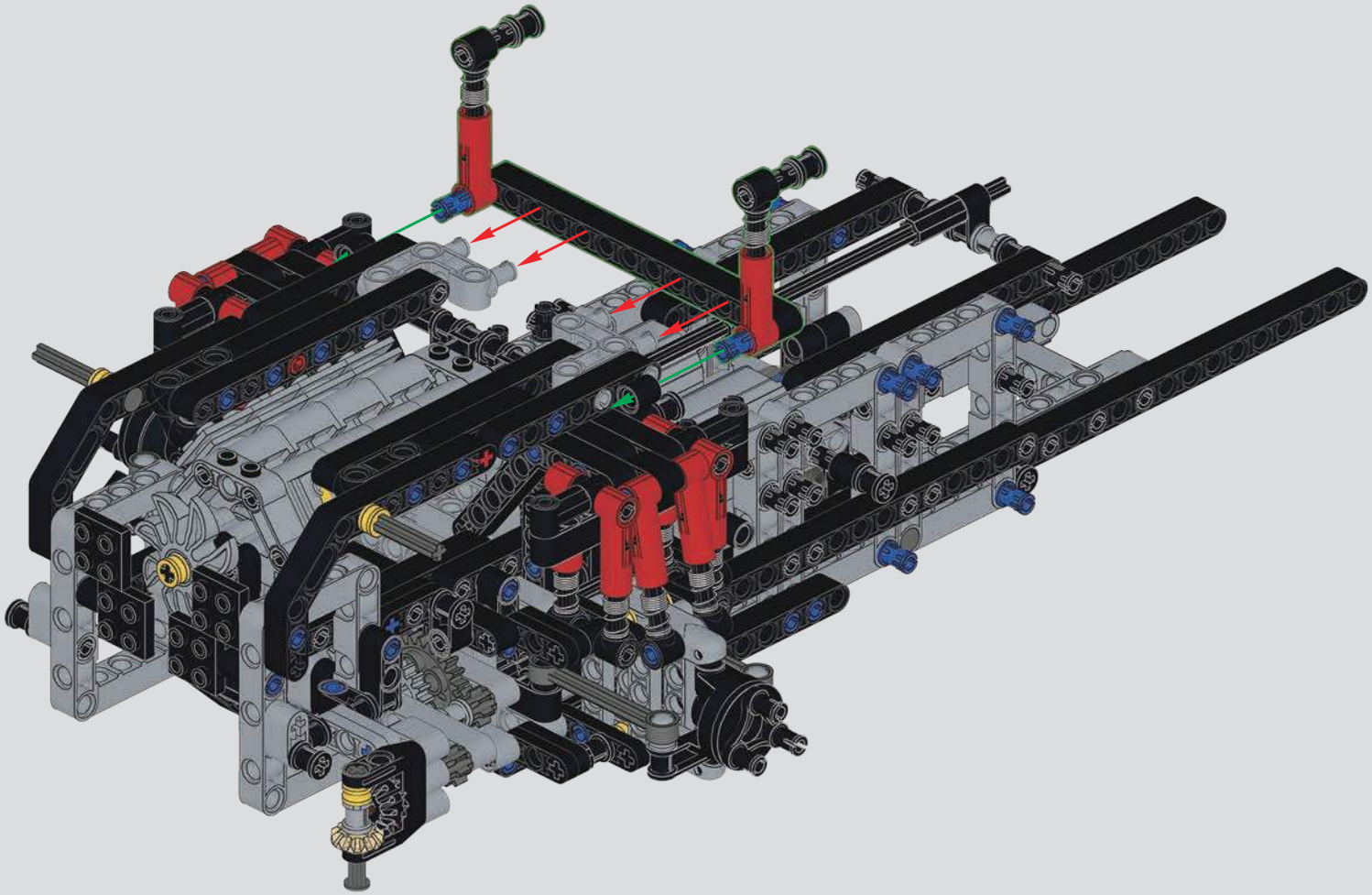

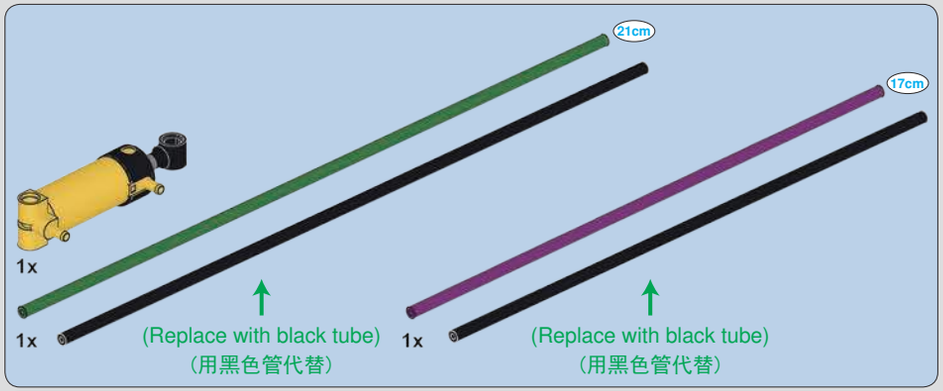
21cm
17cm
1x
1x
(Replace with black tube)
(用黑色管代替)
1x
(Replace with black tube)
(用黑色管代替)

188

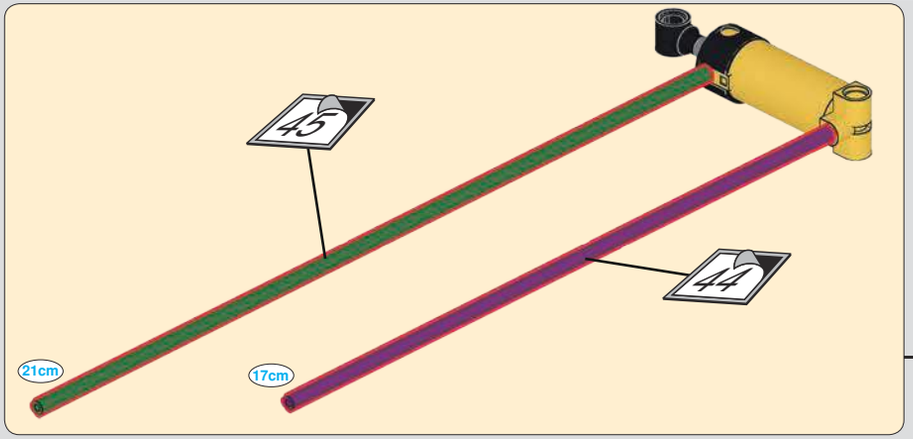
45
44
21cm
17cm

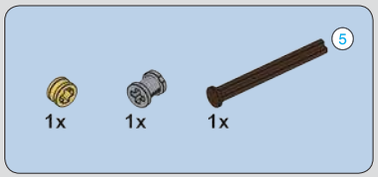
5
1x
1x
1x

189

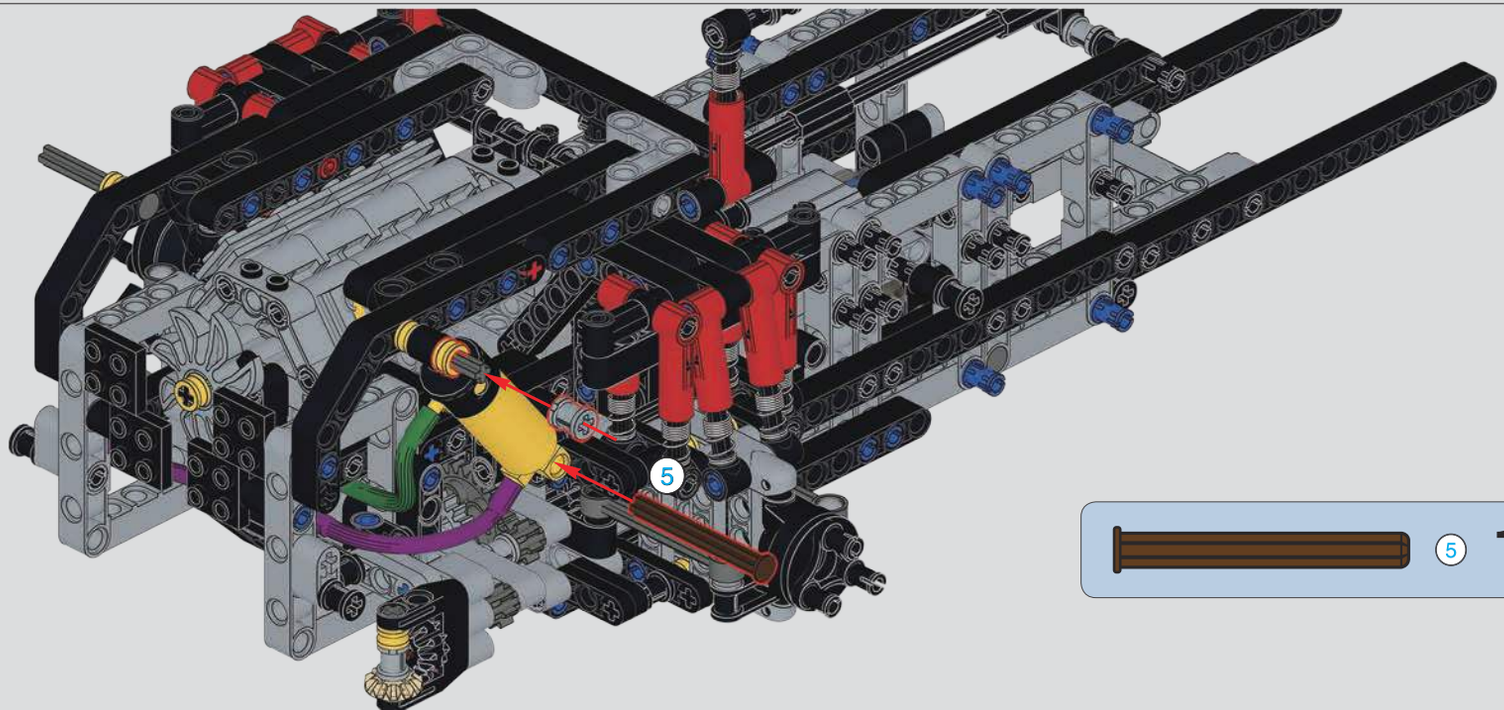
5

5
1:1

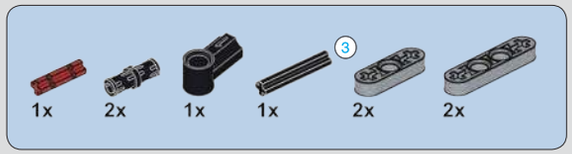

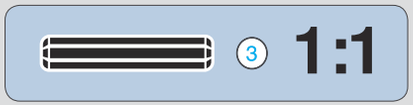

190

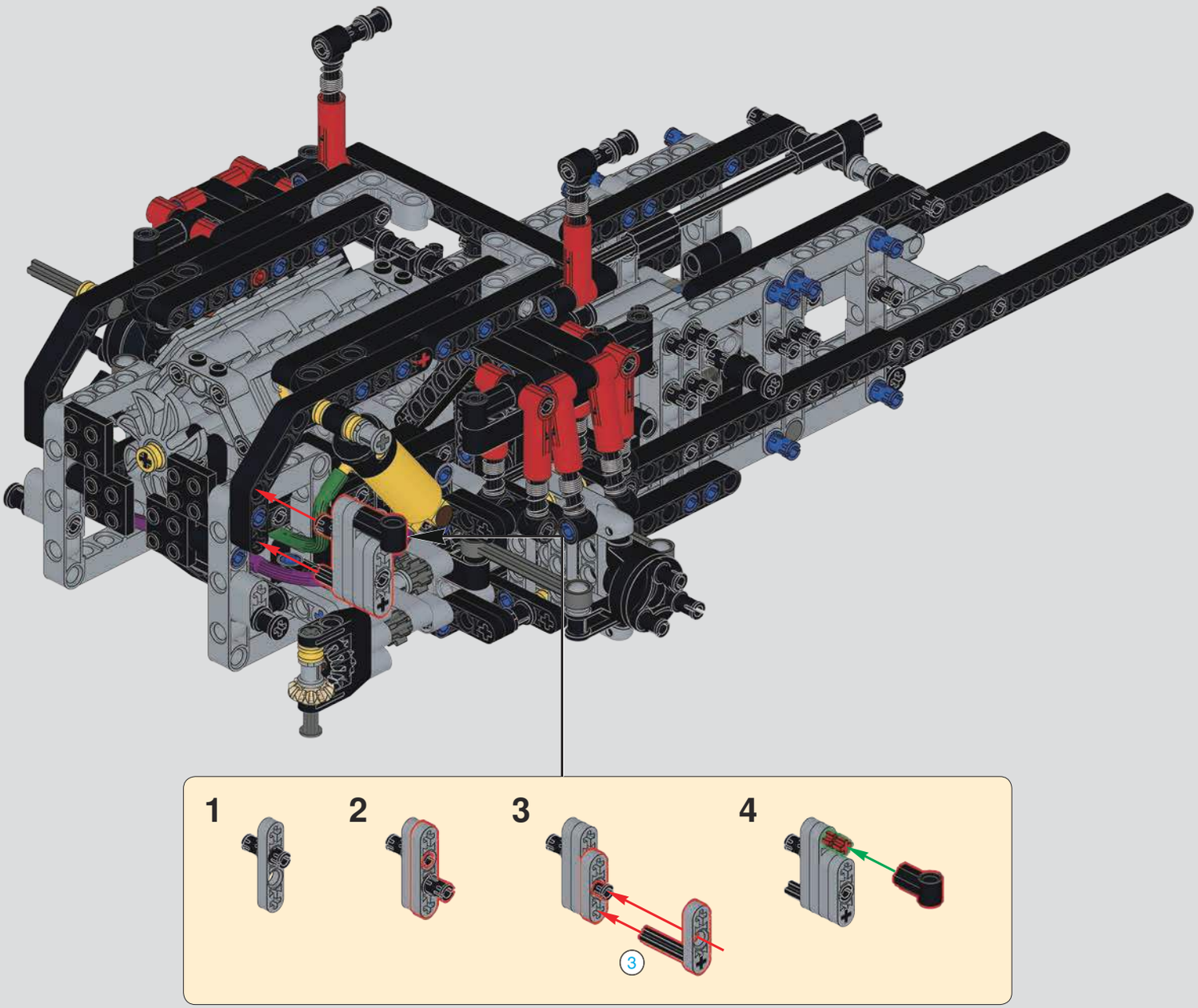

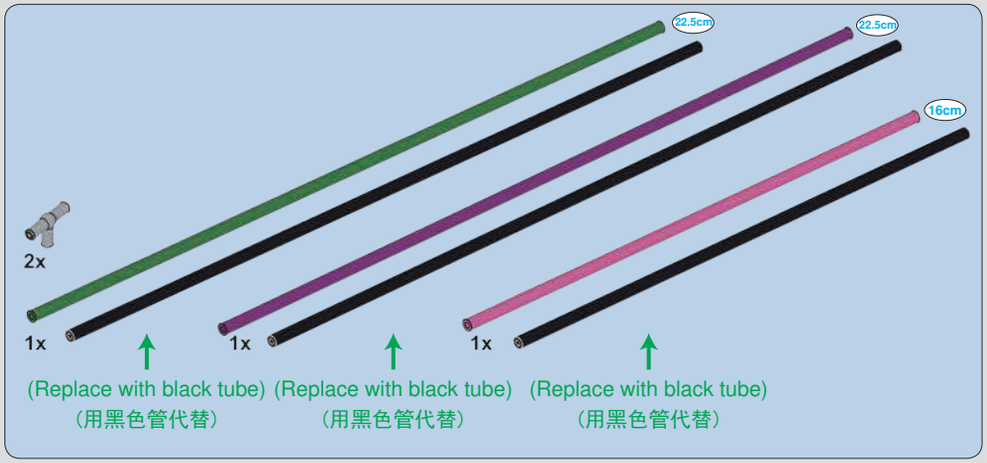
22.5cm
22.5cm
16cm
2x
1x
1x
1x
(Replace with black tube)
（用黑色管代替）
(Replace with black tube)
（用黑色管代替）
(Replace with black tube)
（用黑色管代替）

191

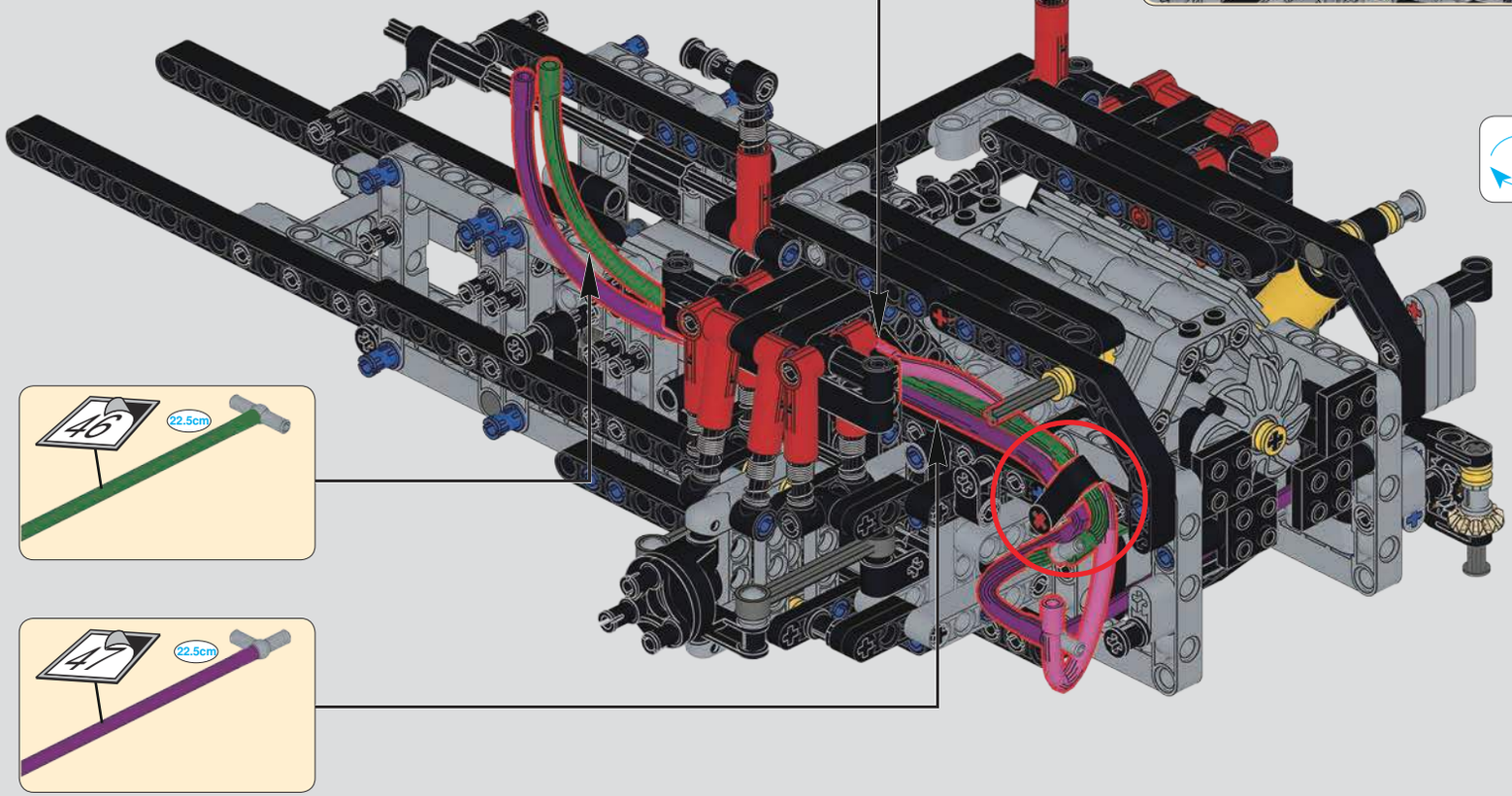
46
22.5cm
47
22.5cm

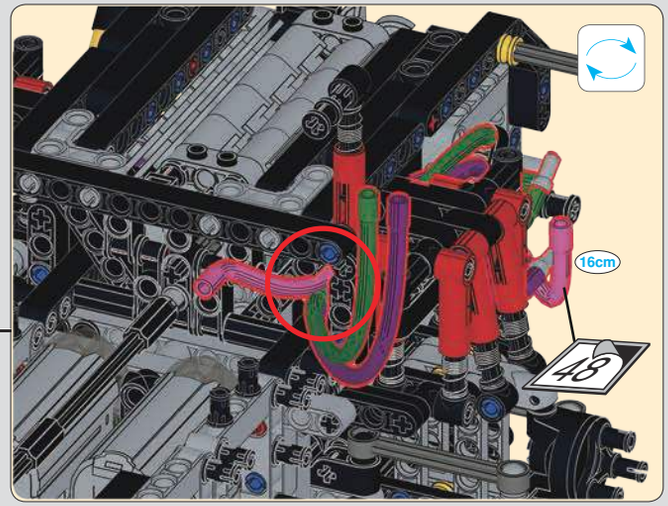
16cm
48

3.2cm
4cm
1x
1x
1x
(Replace with black tube)
（用黑色管代替）
(Replace with black tube)
（用黑色管代替）

192

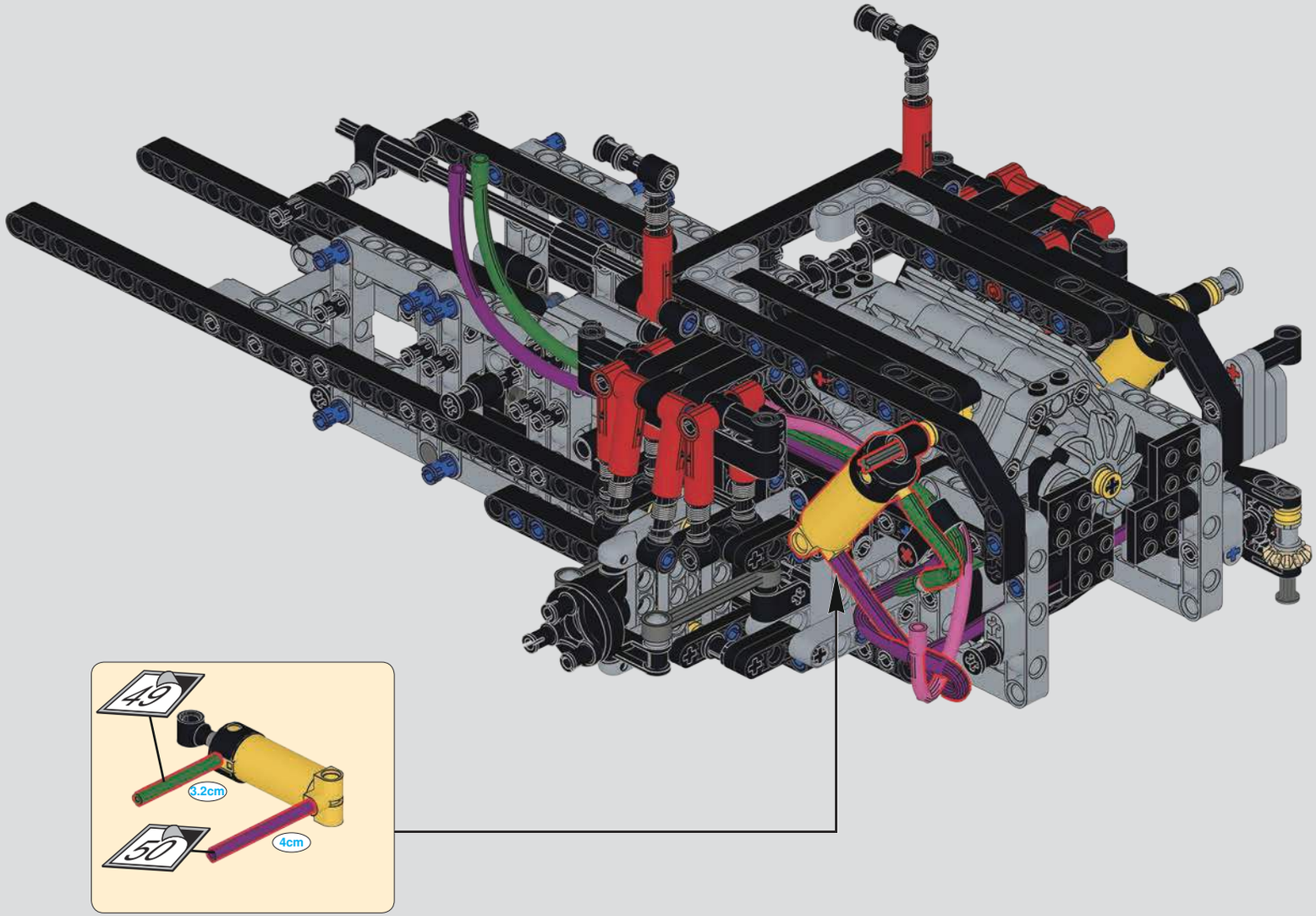
49
3.2cm
50
4cm

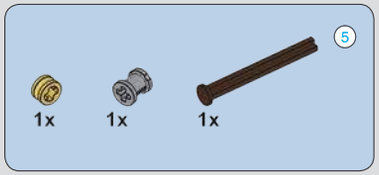

193

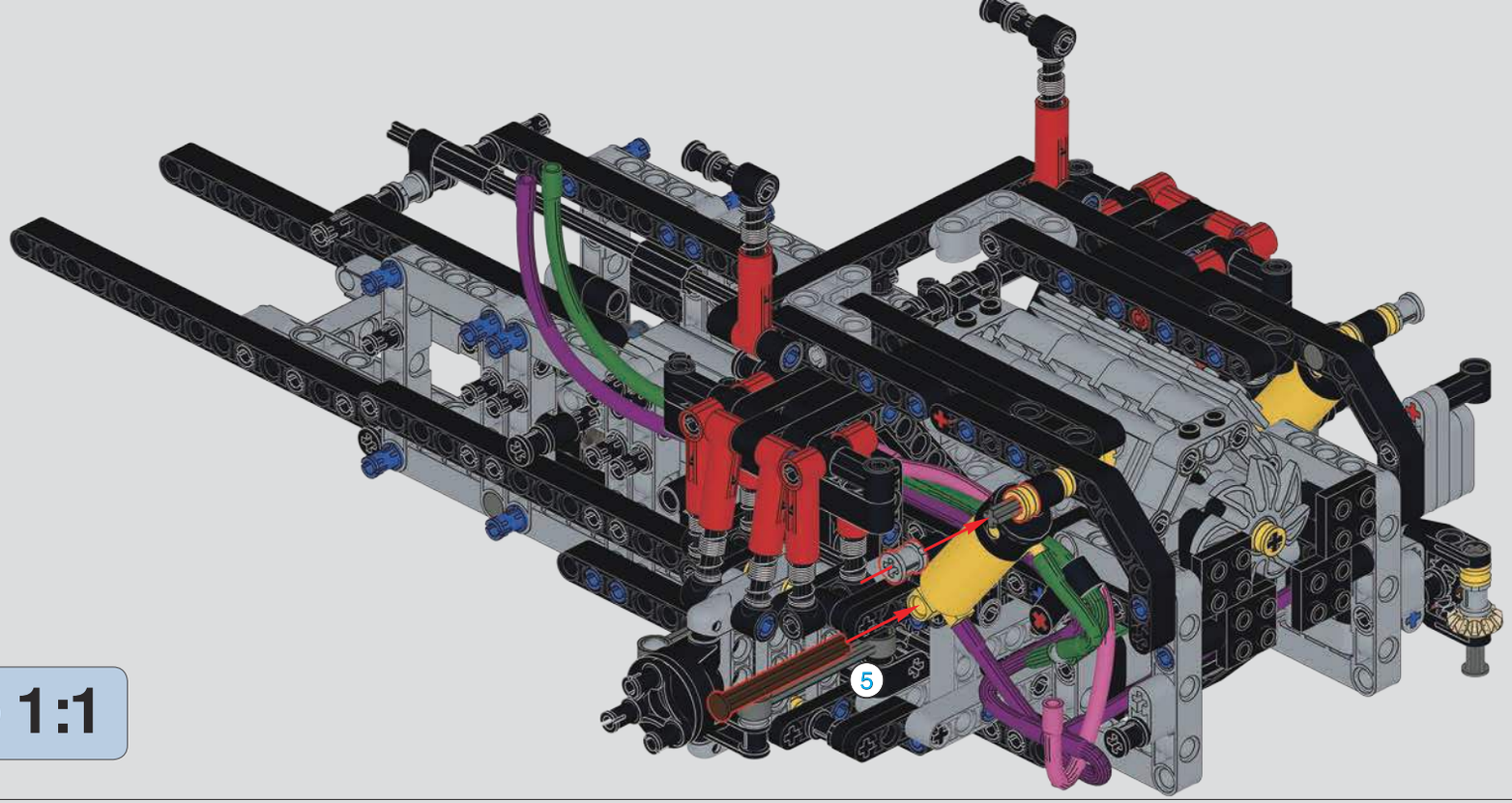

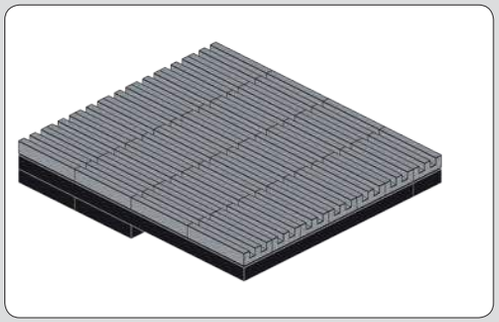

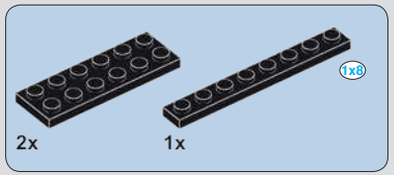

194

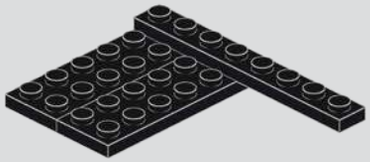

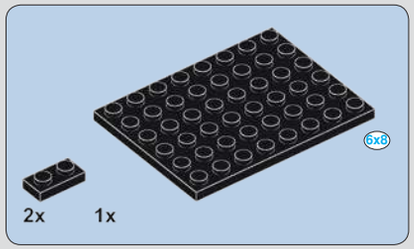

195

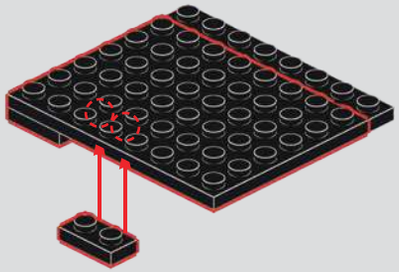

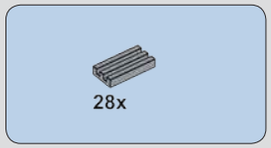

196

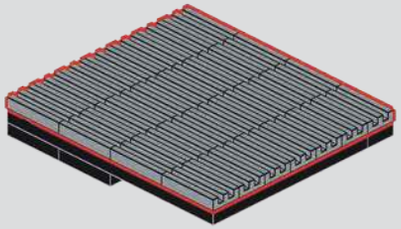

197

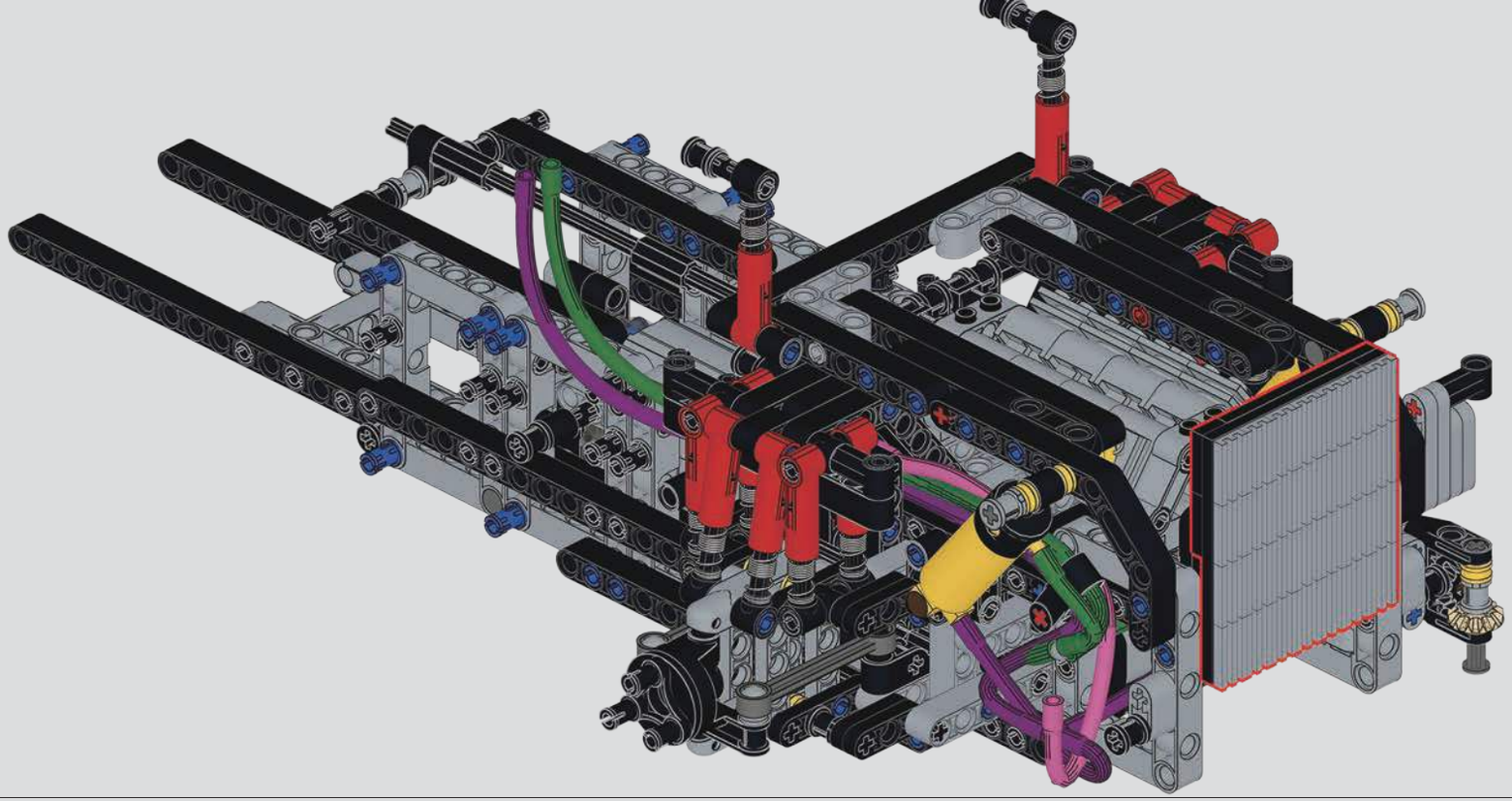

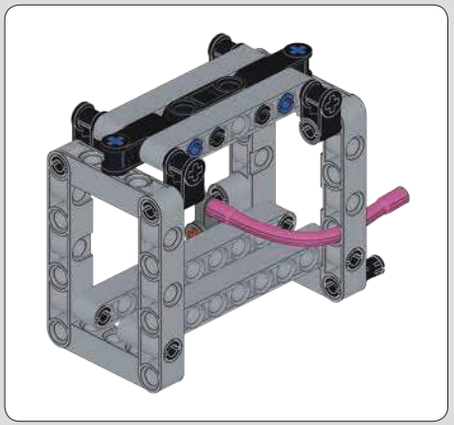

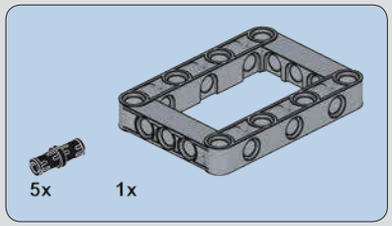

198

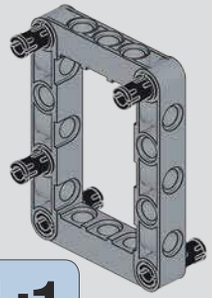

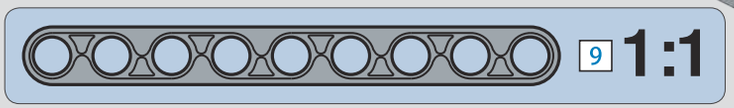

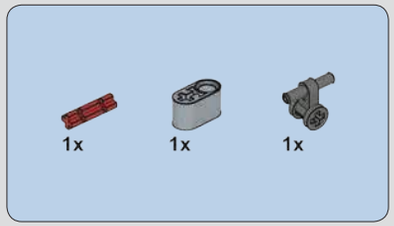

199

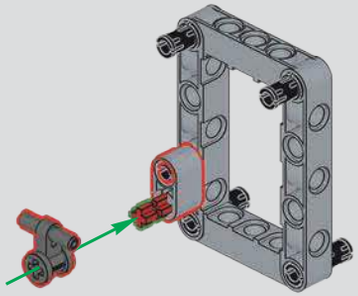

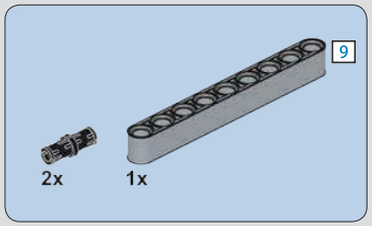

200

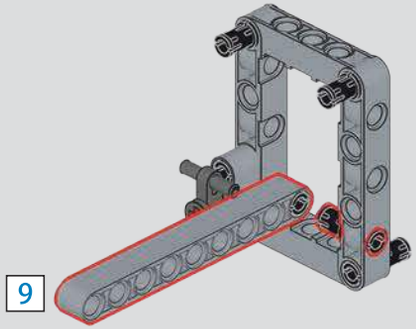

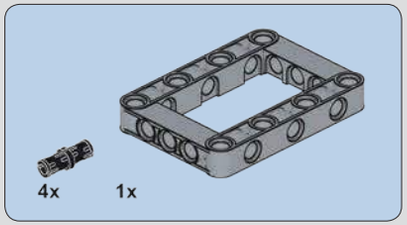

201

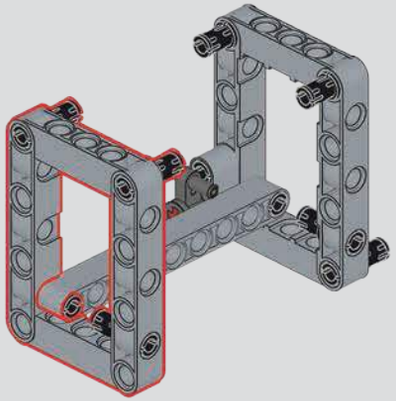

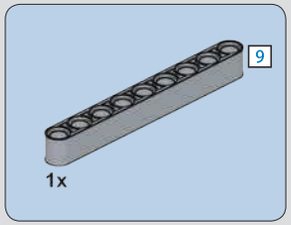

202

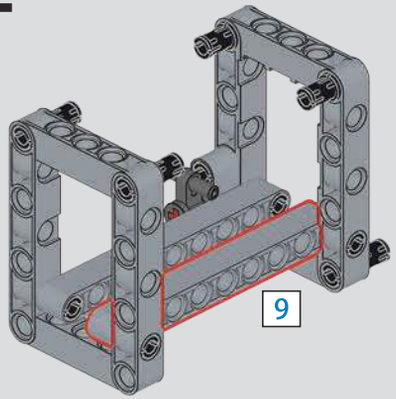

203

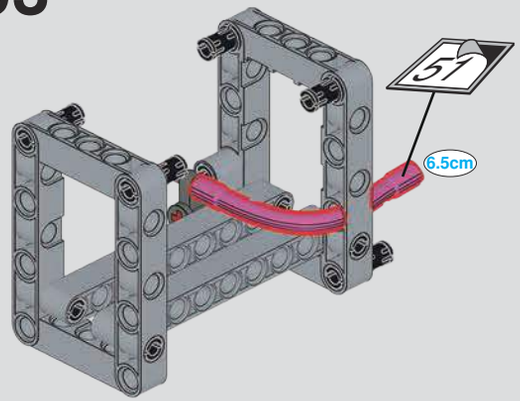

204

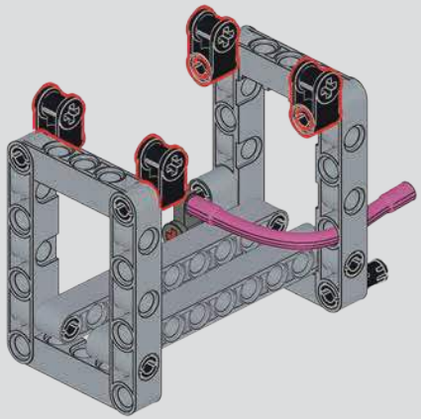

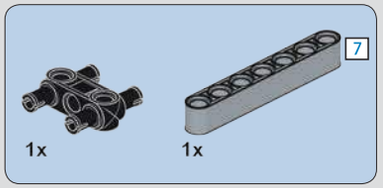

205

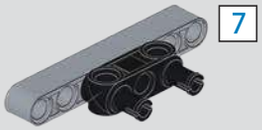

206

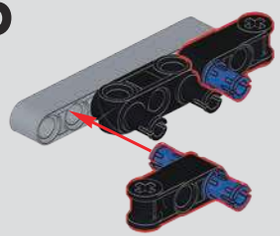

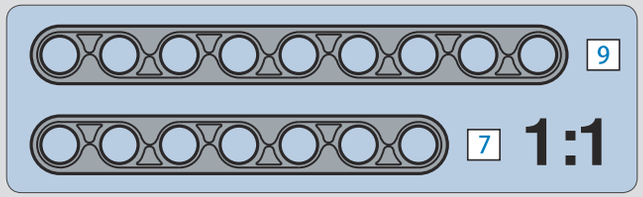

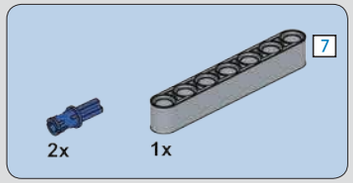

207

208

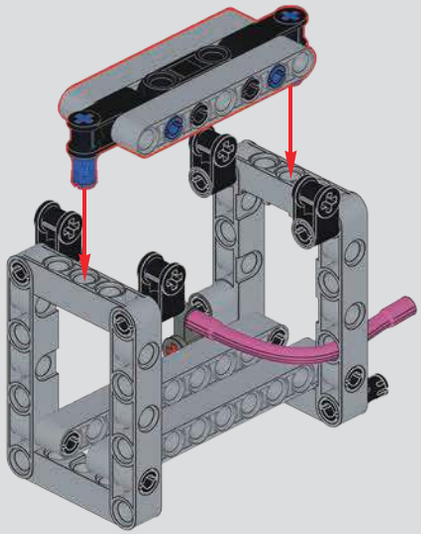

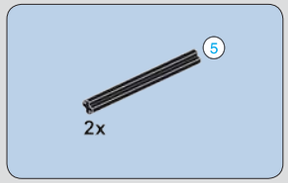

209

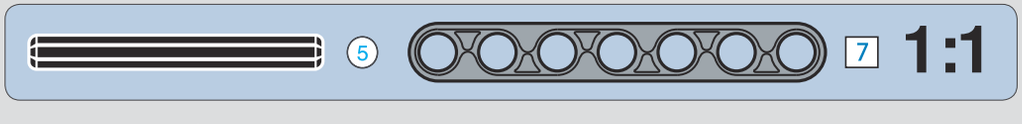

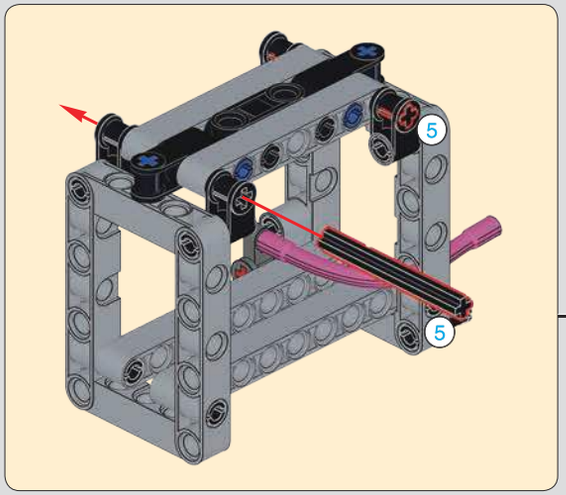

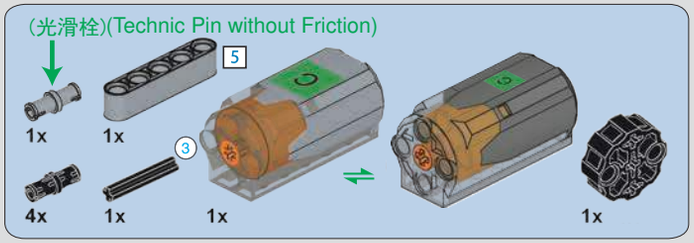
(光滑栓)(Technic Pin without Friction)
5
1x
1x
3
4x
1x
1x
1x

210

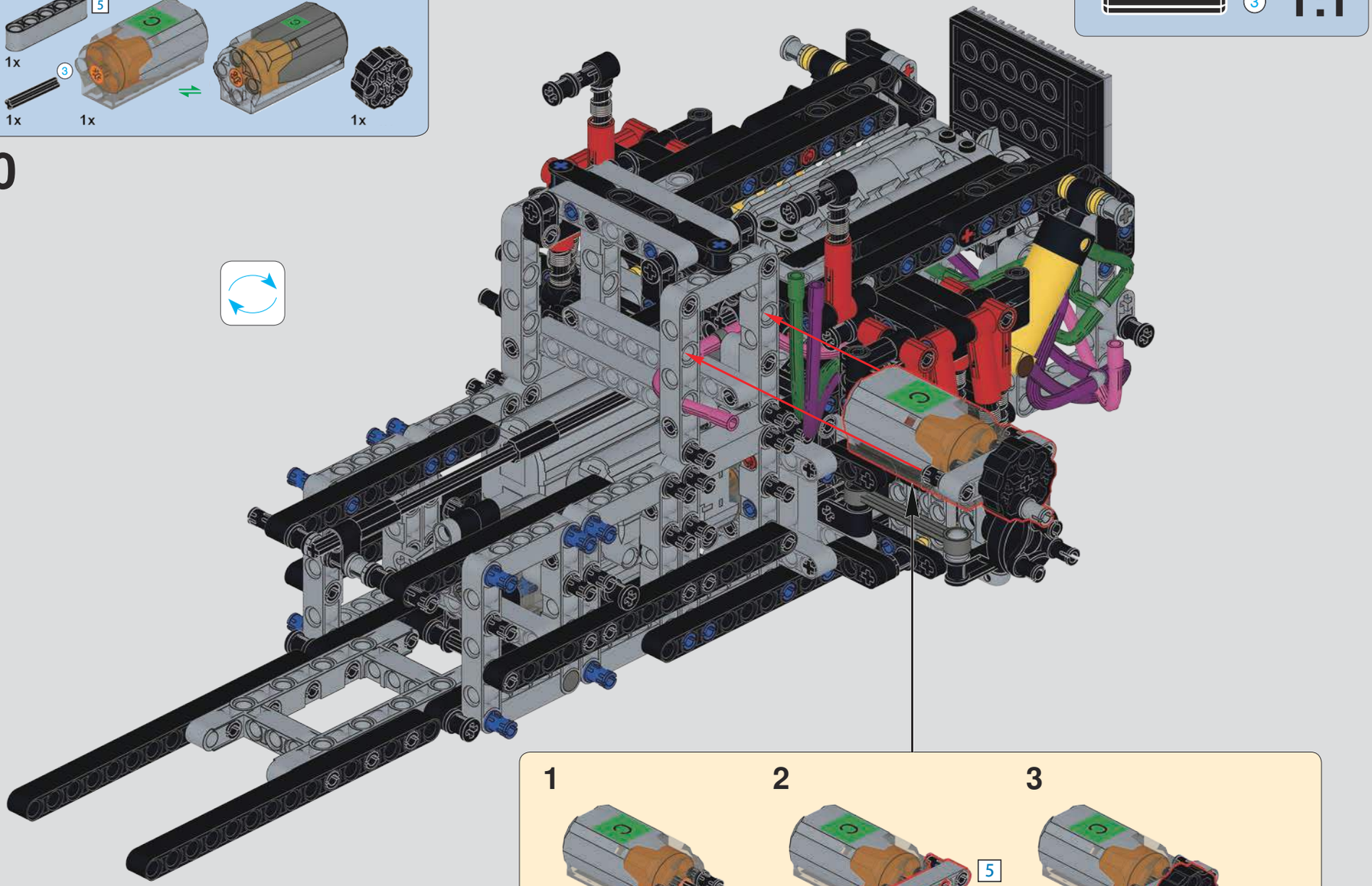
3
1:1
1
2
3
3
5
5
1:1

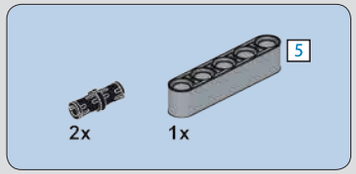

211

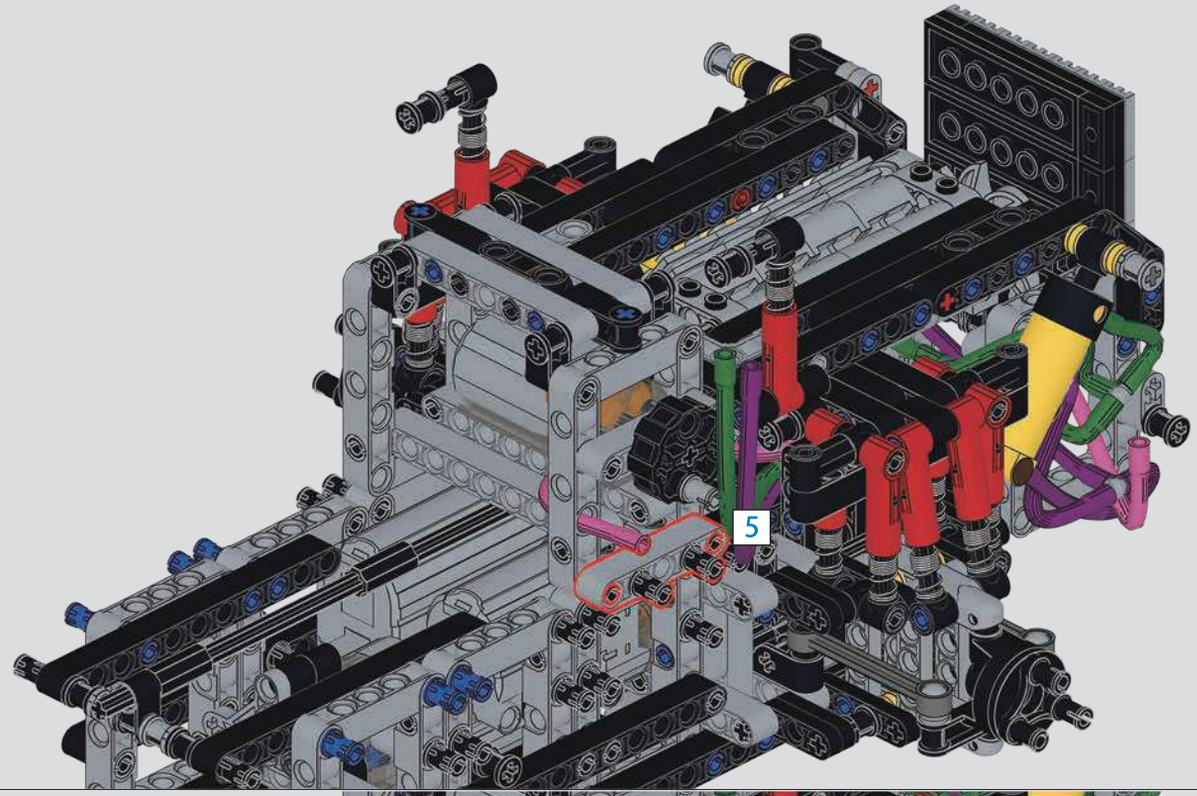

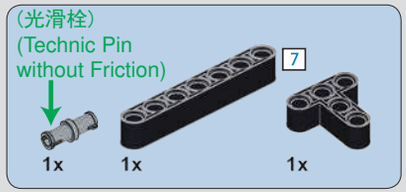

212

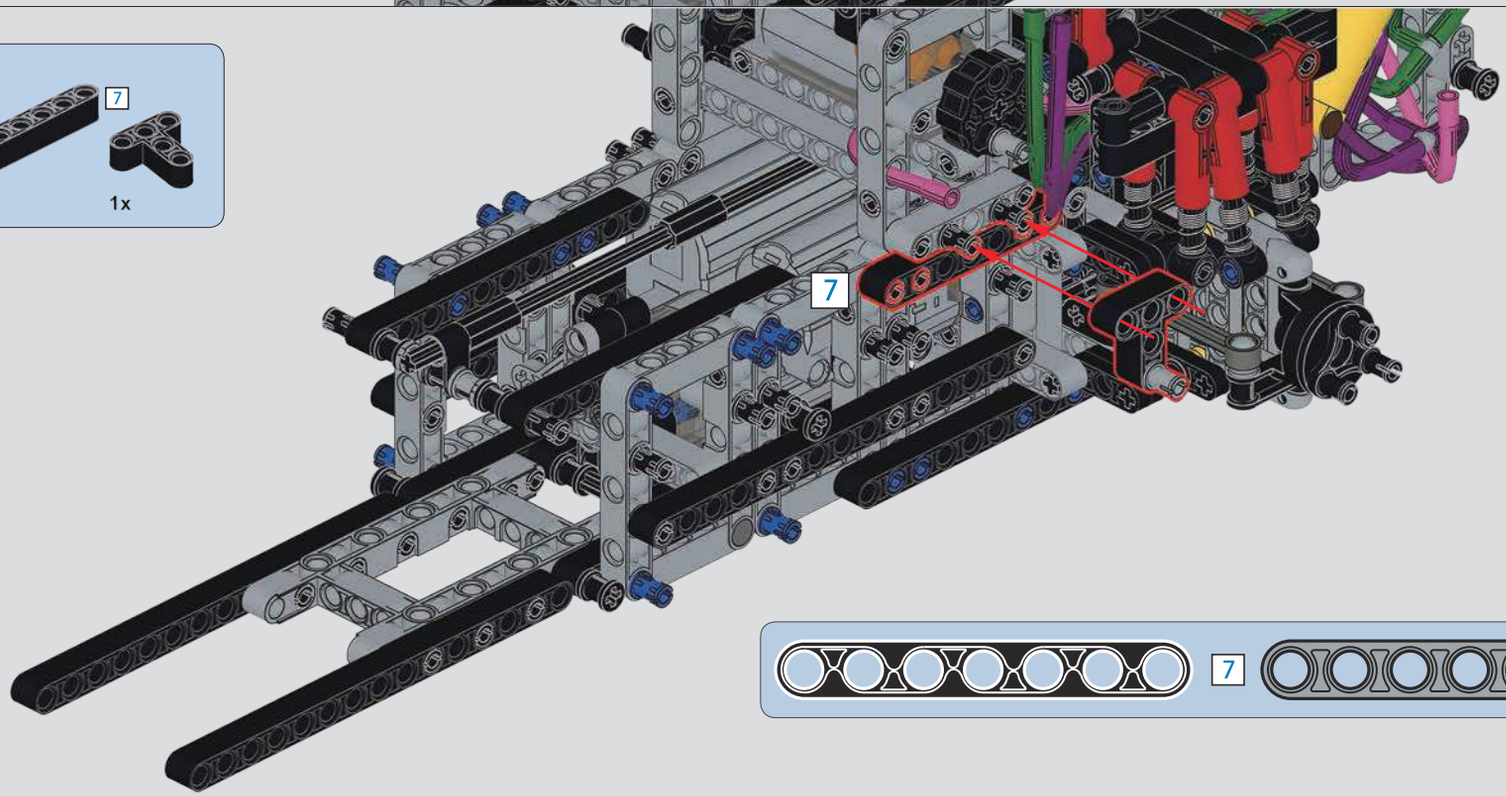

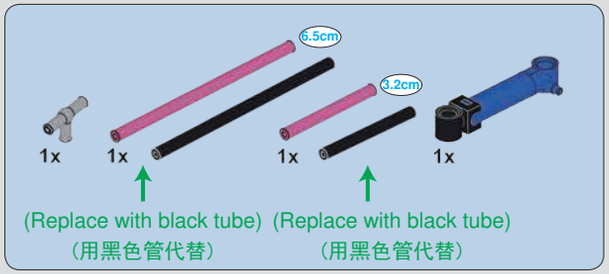
6.5cm
3.2cm
1x
1x
1x
1x
(Replace with black tube)
（用黑色管代替）
(Replace with black tube)
（用黑色管代替）

213

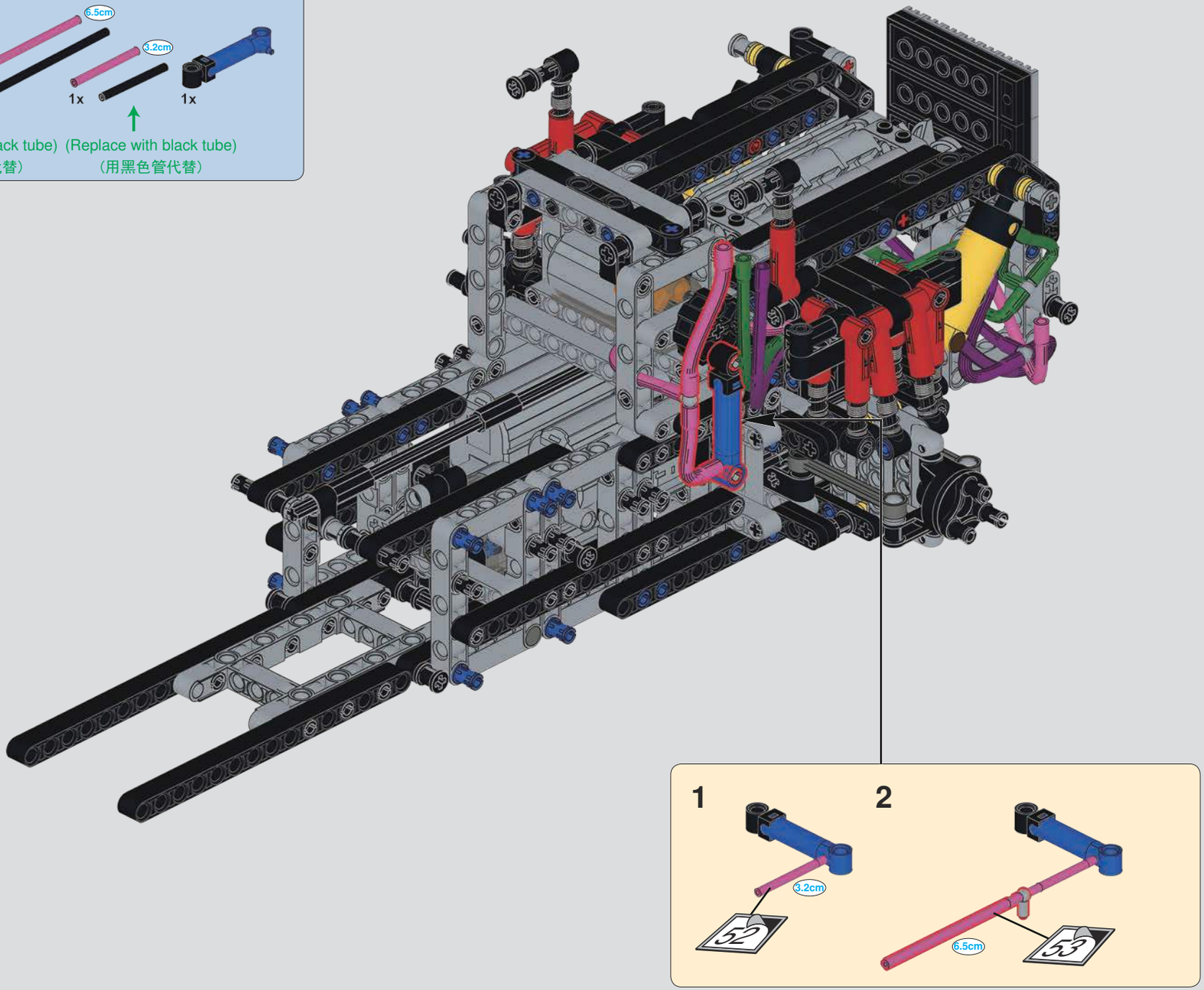
1
3.2cm
52
2
6.5cm
53

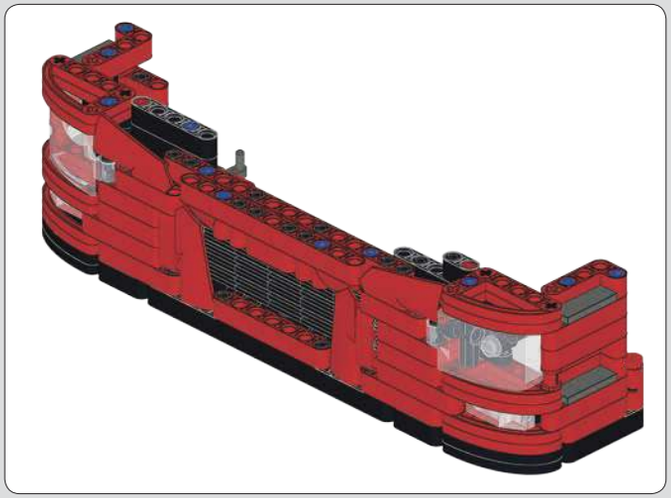

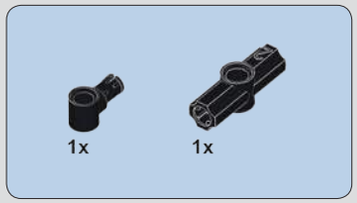

214

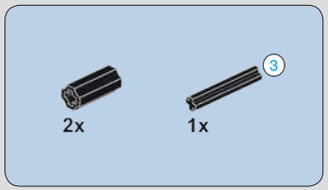

215

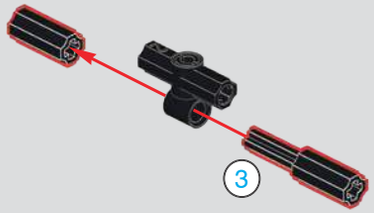

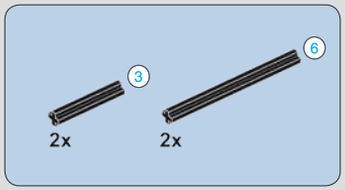

216

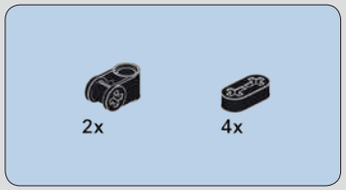

217

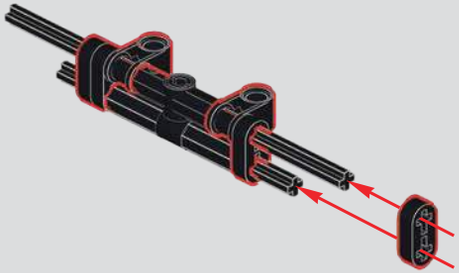

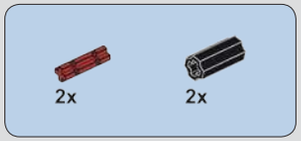

218

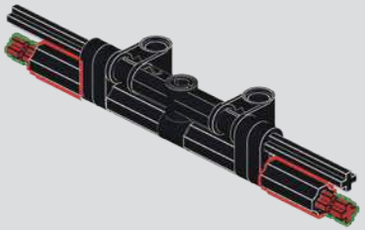

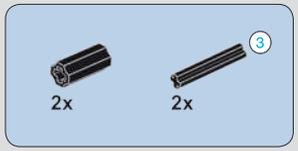

219

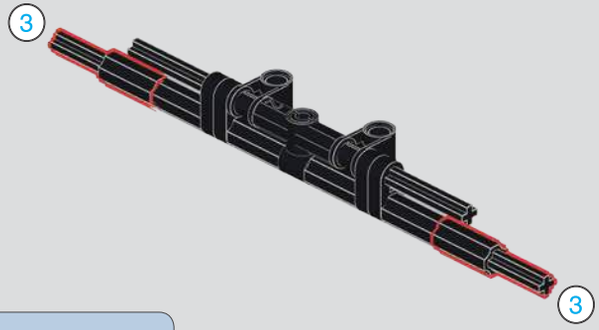

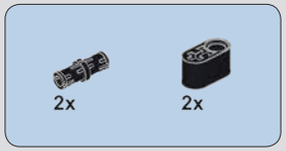

220

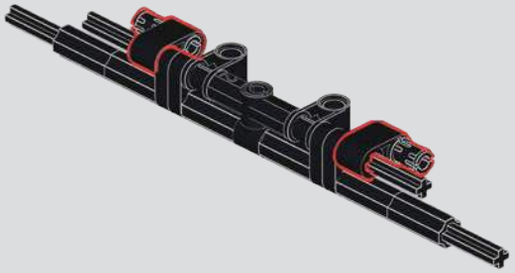

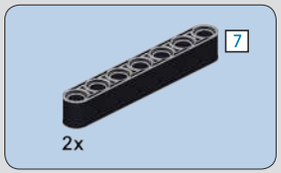

221

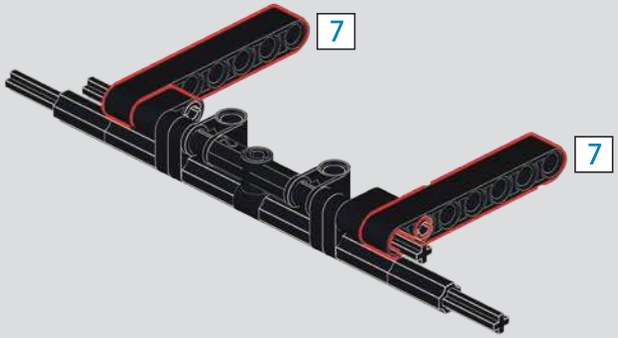

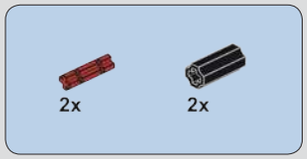

222

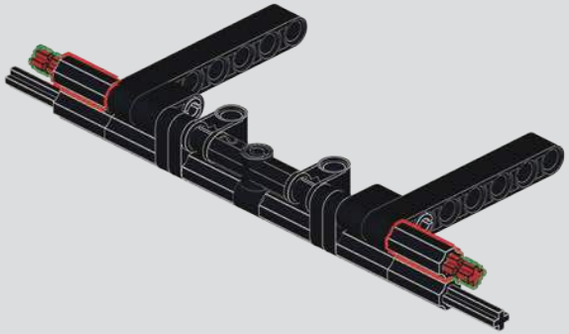

223

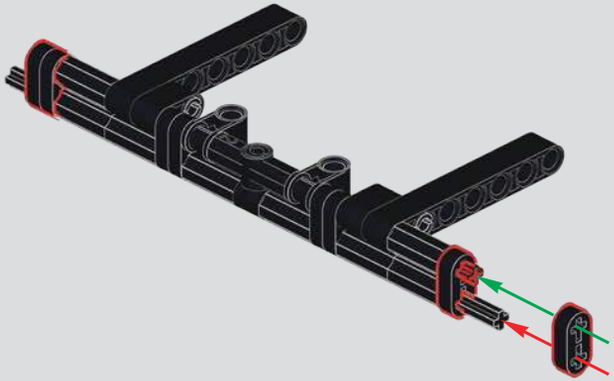

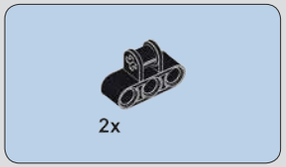

224

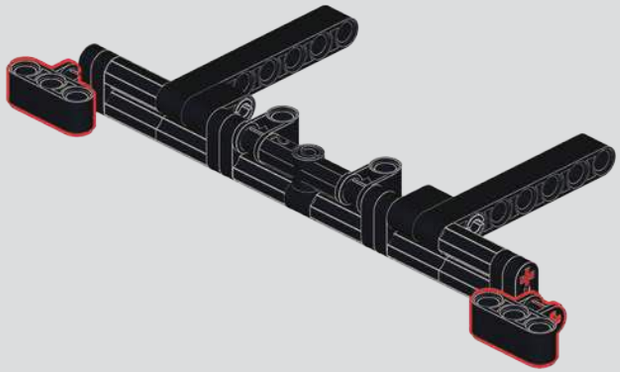

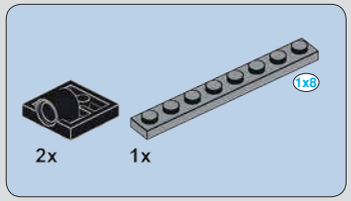

225

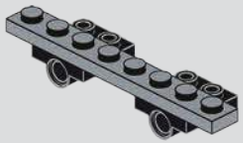

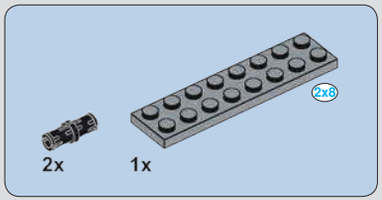

226

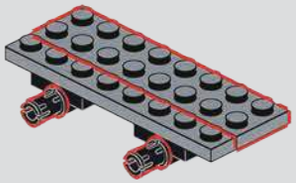

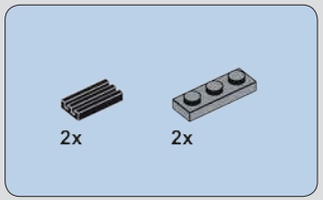

227

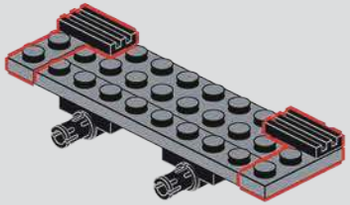

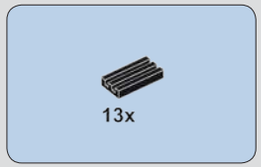

228

229

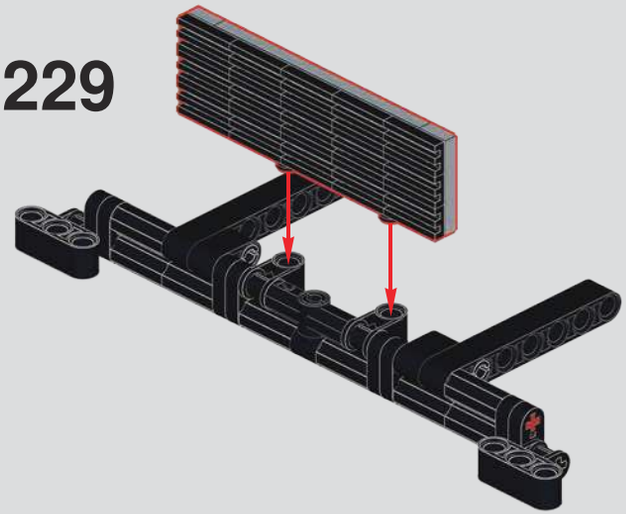

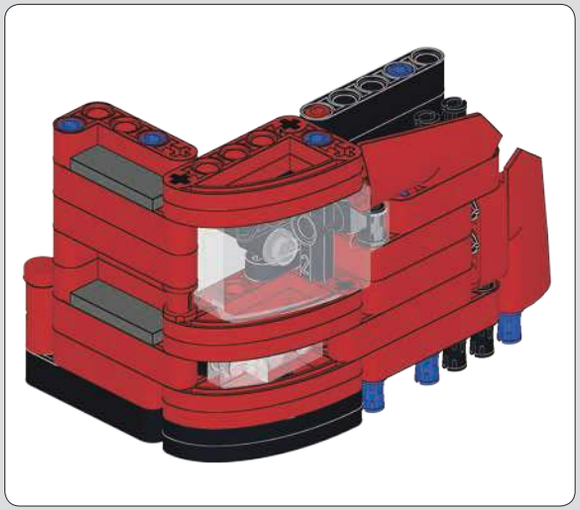

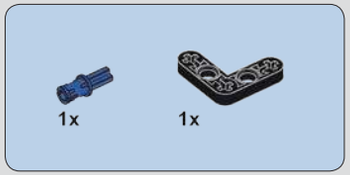

230

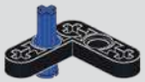

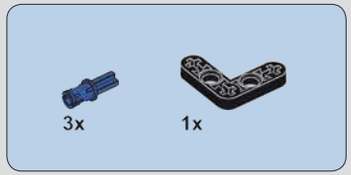

231

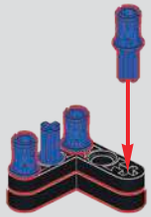

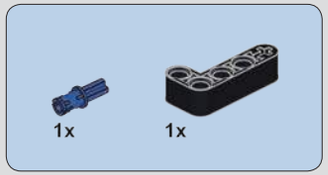

232

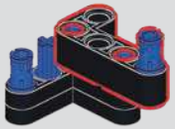

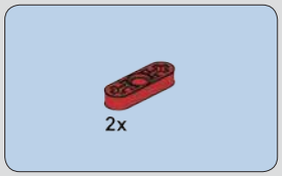

233

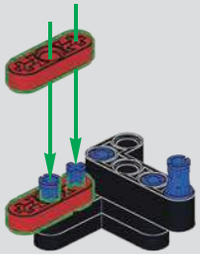

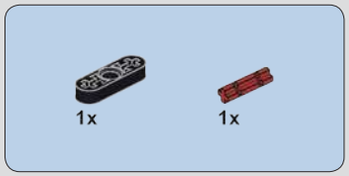

234

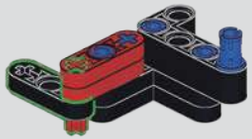

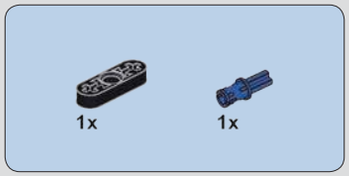

235

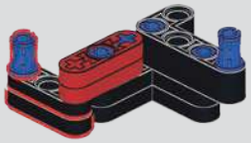

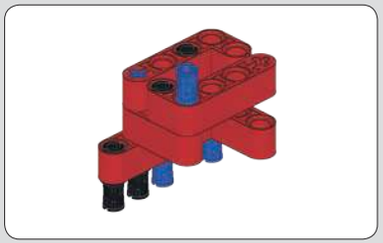

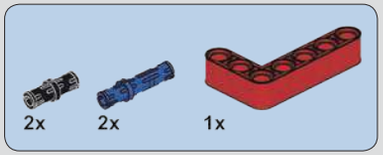

236

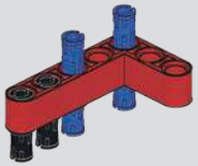

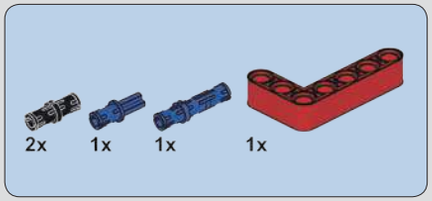

237

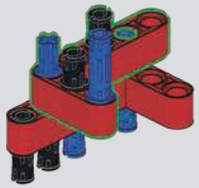

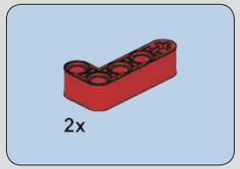

238

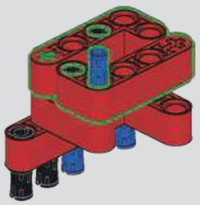

239

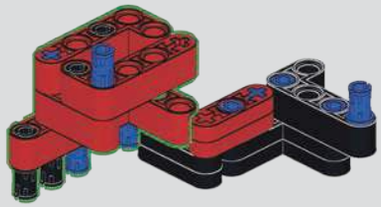

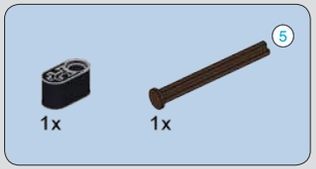

240

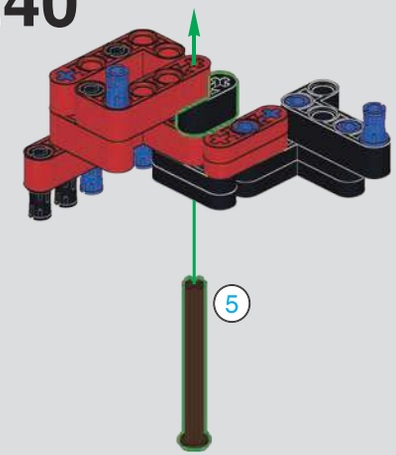

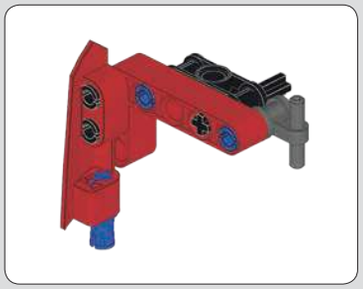

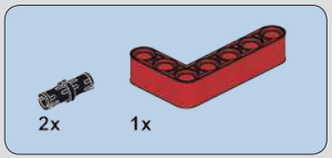

241

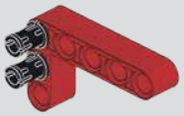

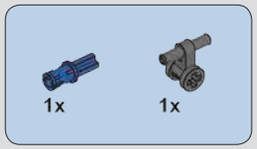

242

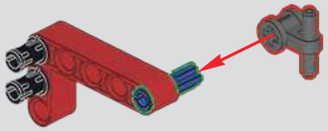

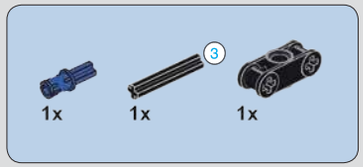

243

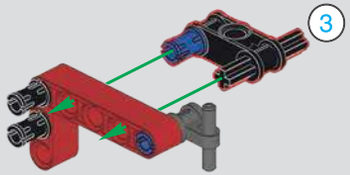

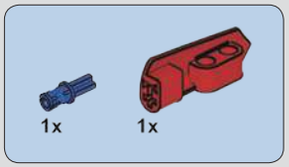

244

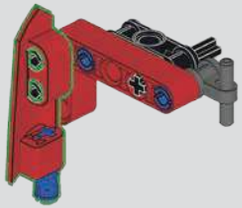

245

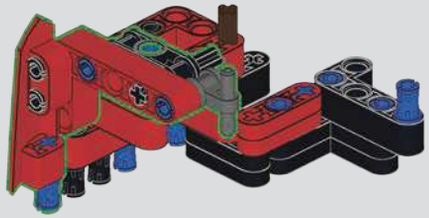

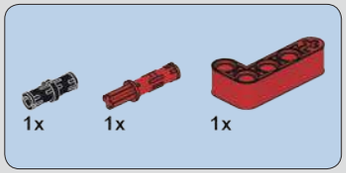

246

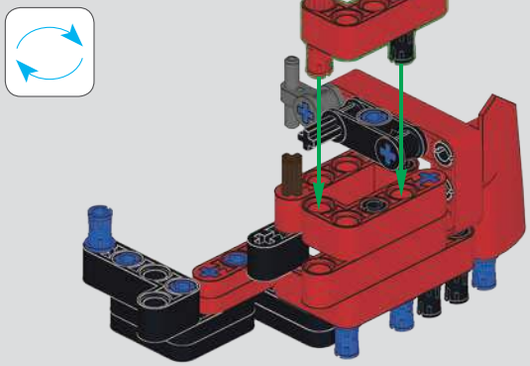

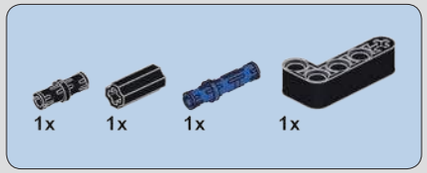

247

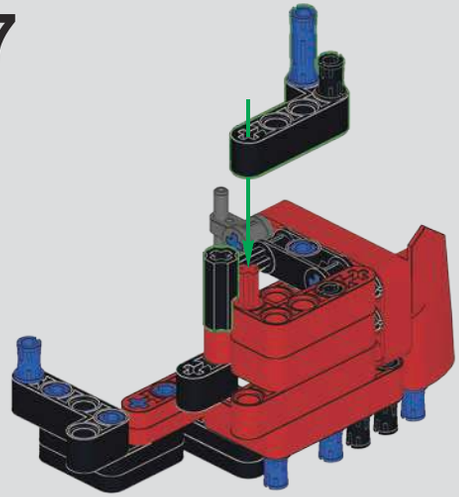

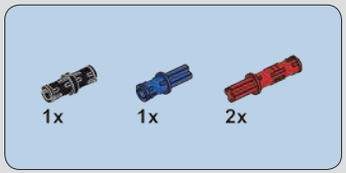

248

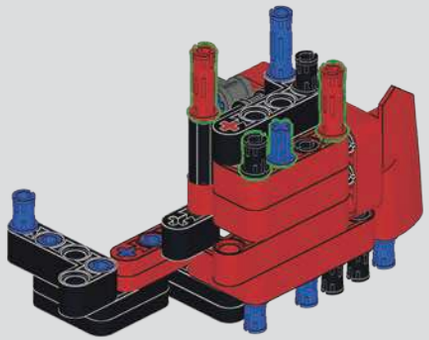

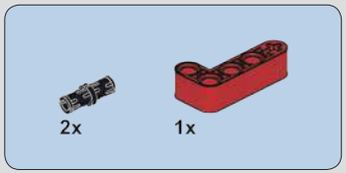

249

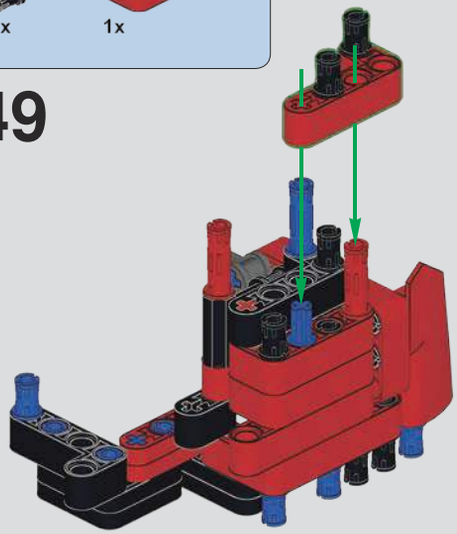

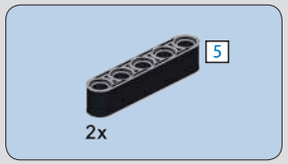

250

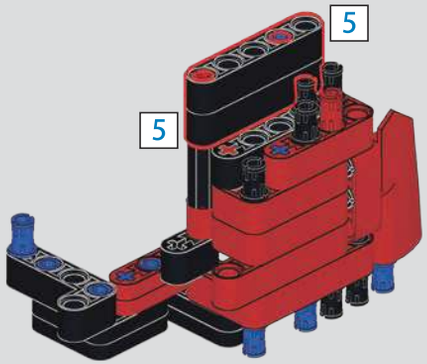

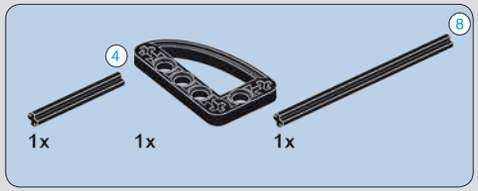

251

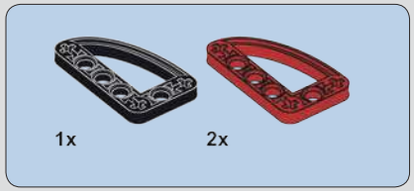

252

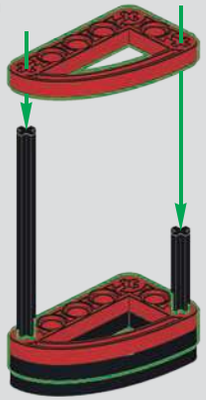

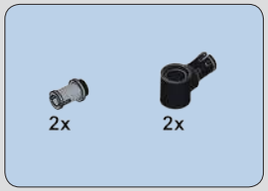

253

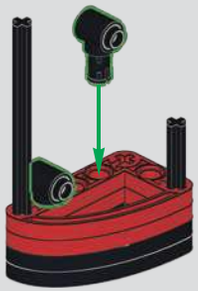

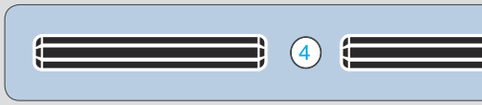

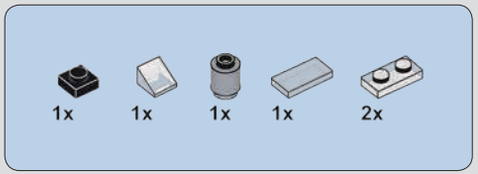

254

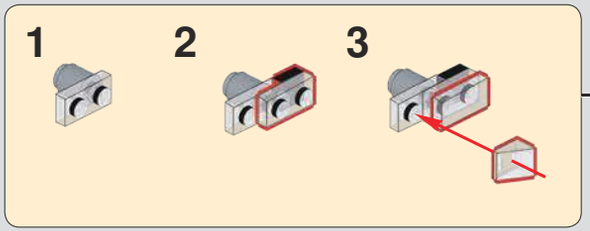

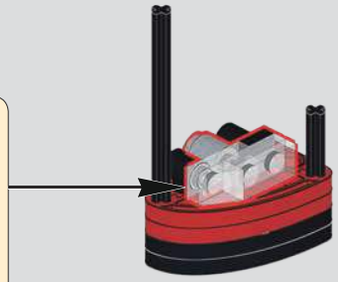

255

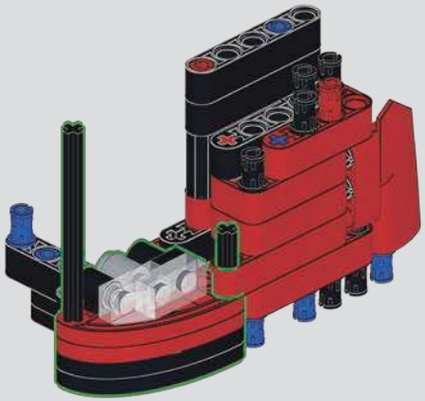

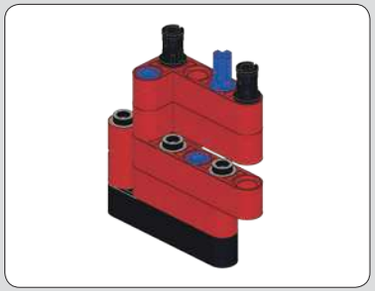

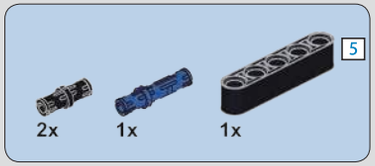

256

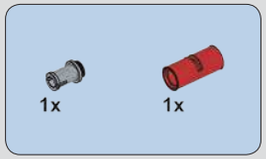

257

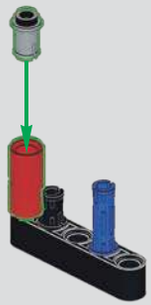

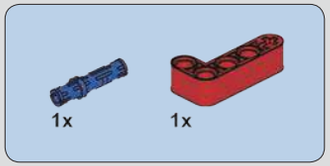

258

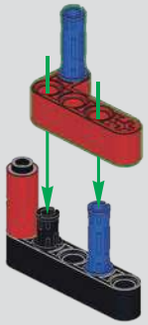

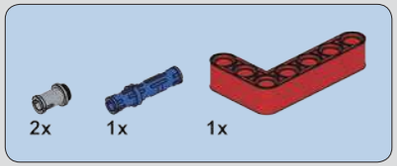

259

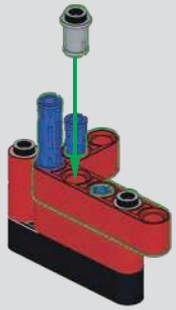

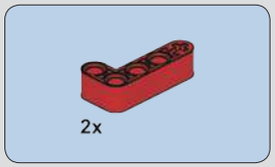

260

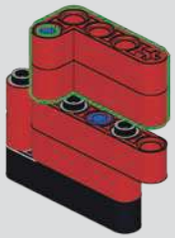

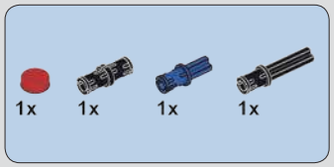

261

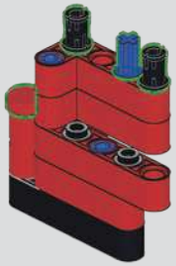

262

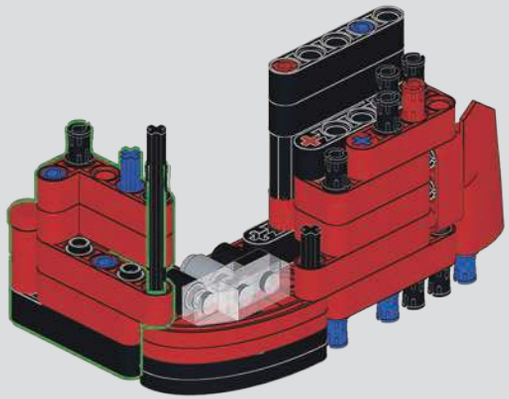

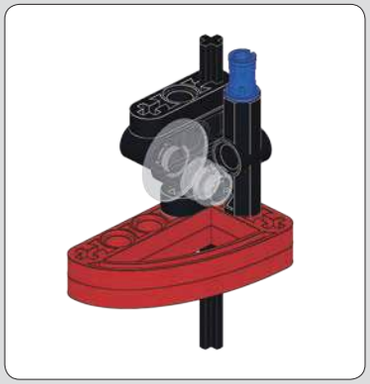

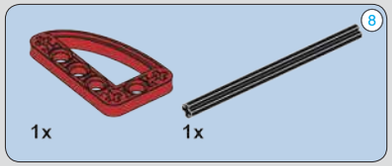

263

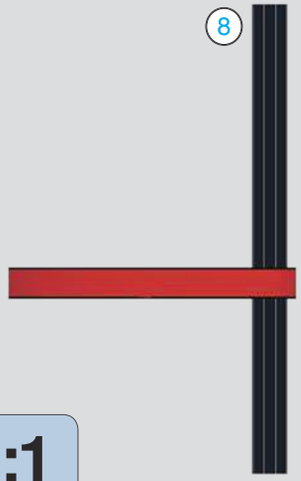

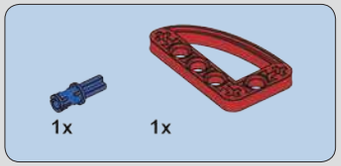

264

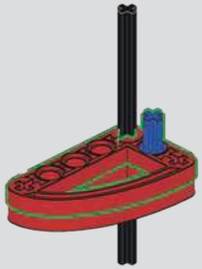

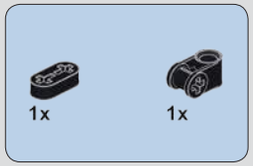

265

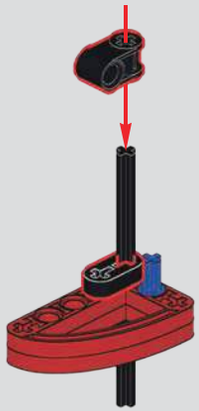

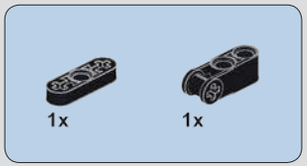

266

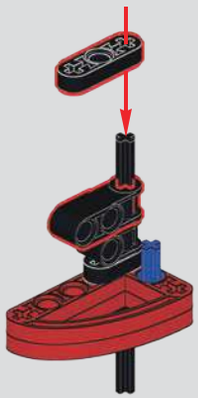

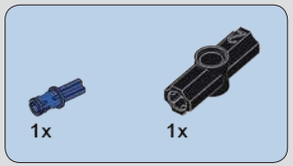

267

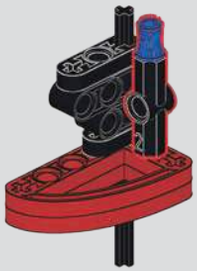

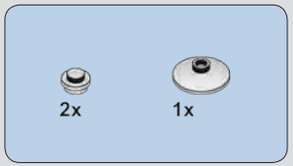

268

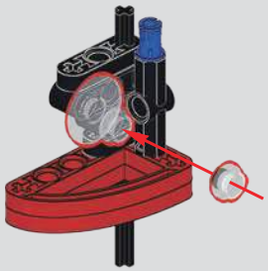

269

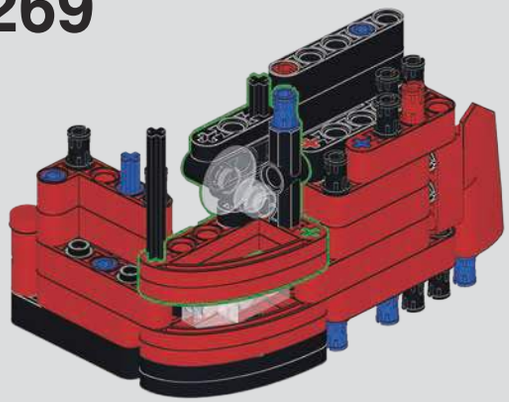

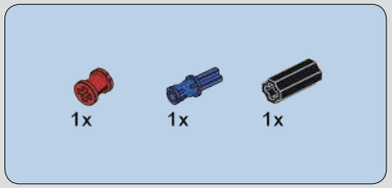

270

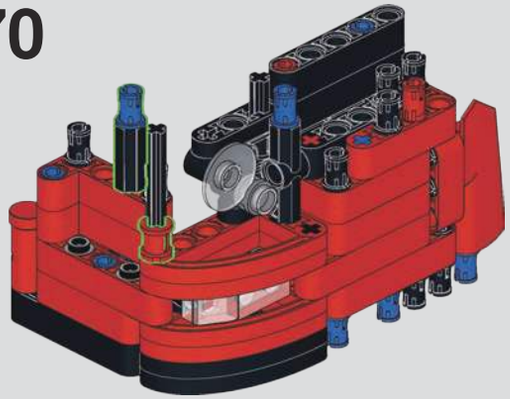

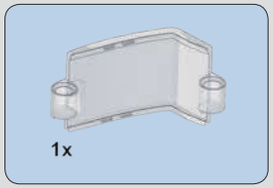

271

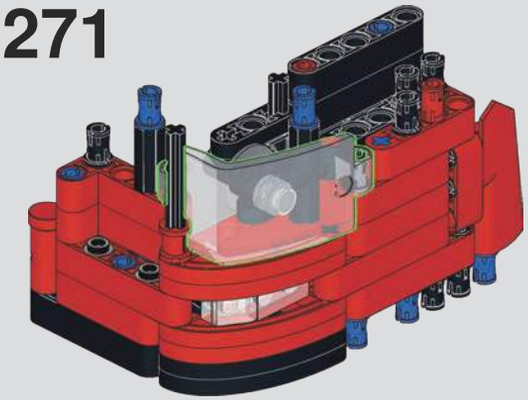

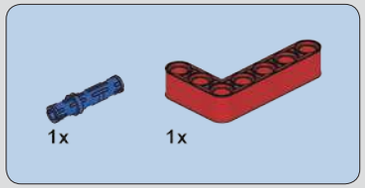

272

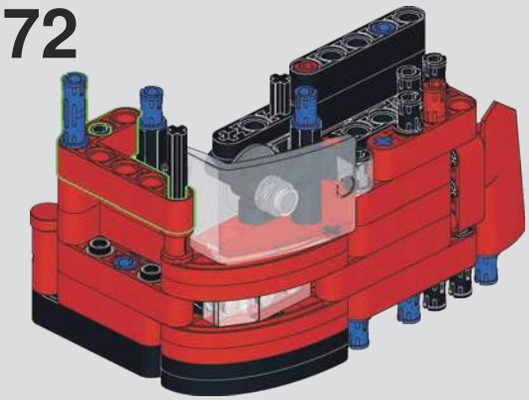

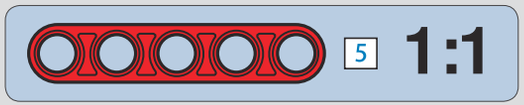

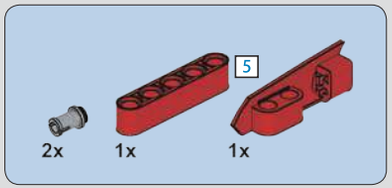

273

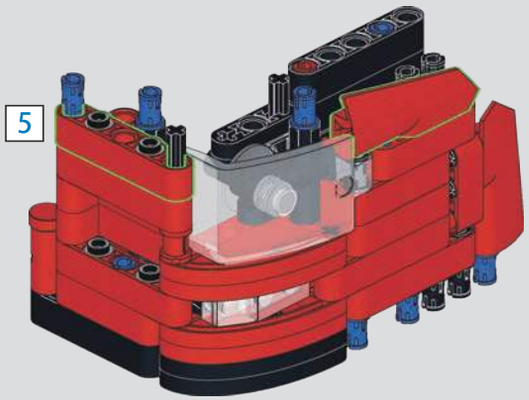

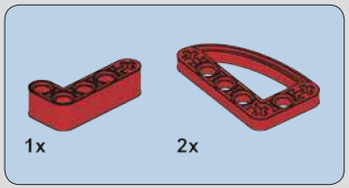

274

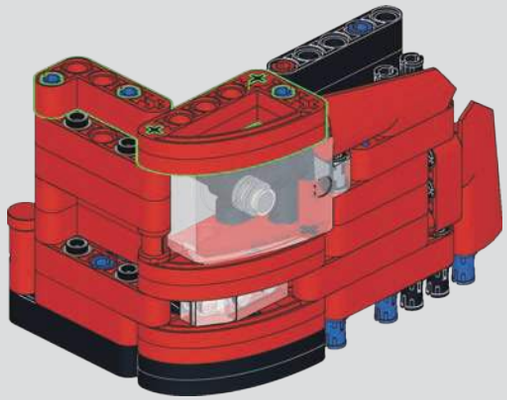

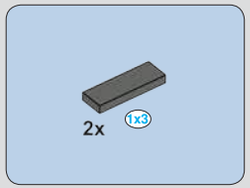

275

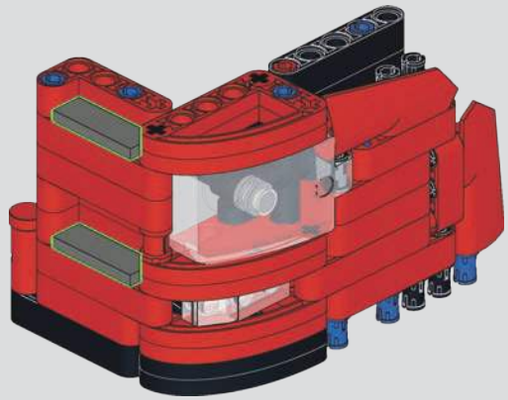

276

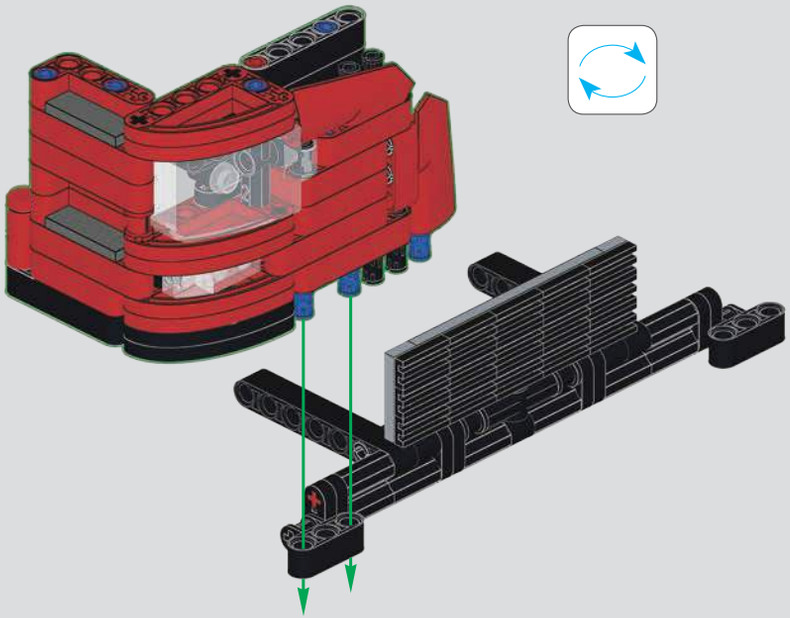

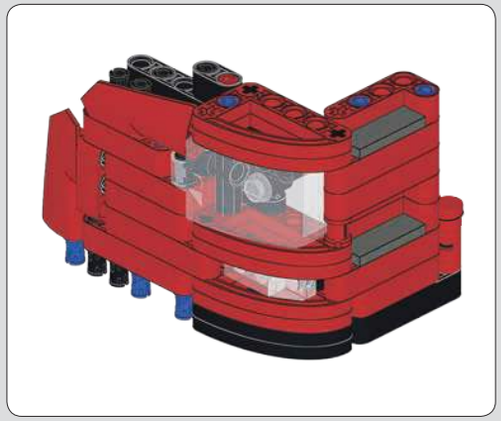

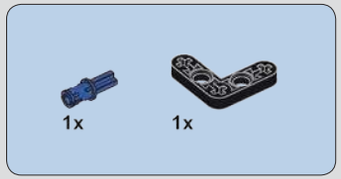

277

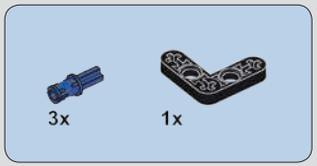

278

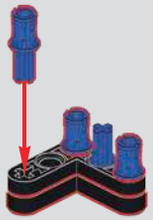

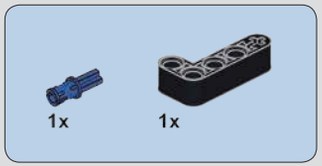

279

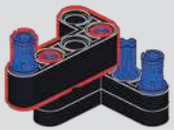

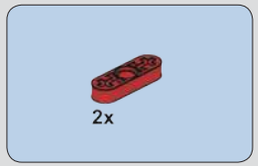

280

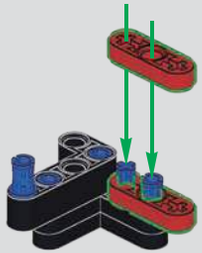

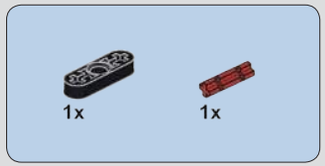

281

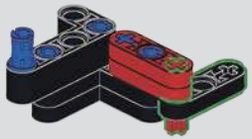

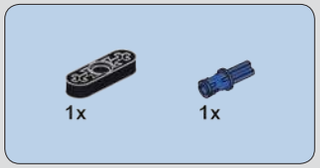

282

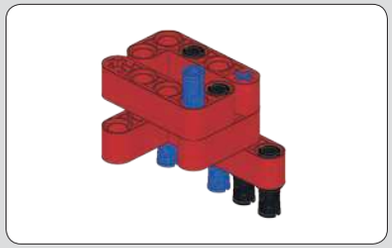

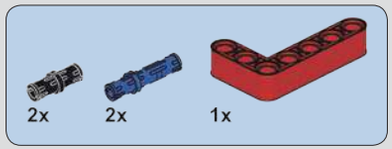

283

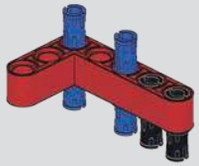

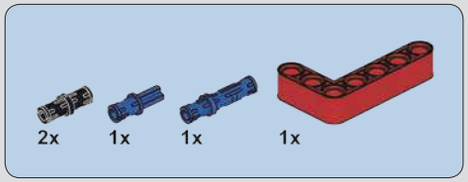

284

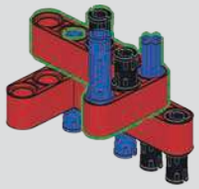

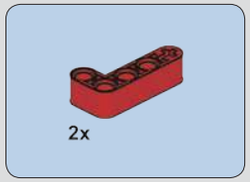

285

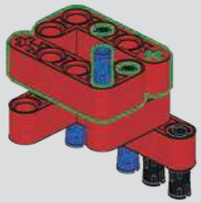

286

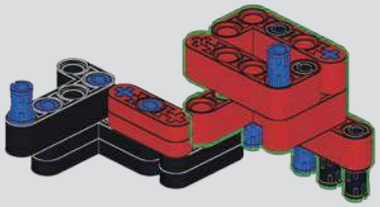

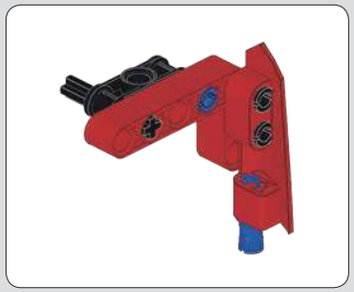

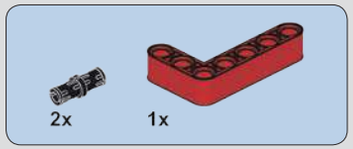

287

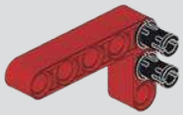

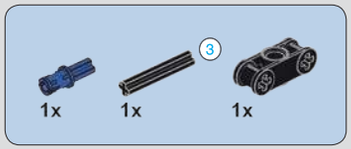

288

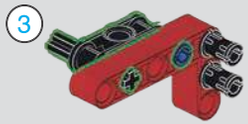

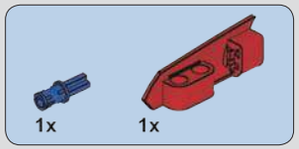

289

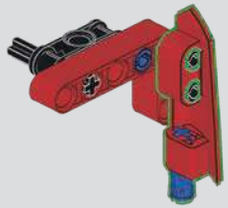

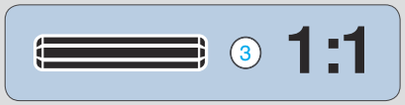

290

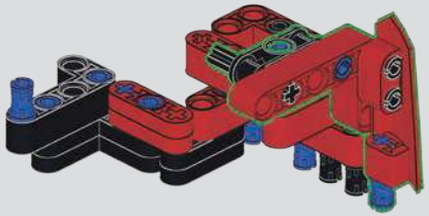

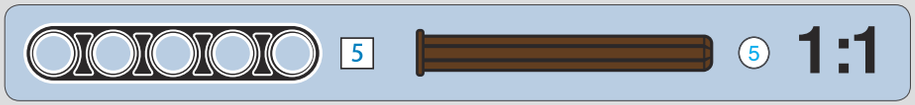

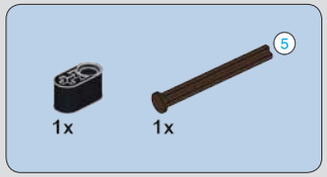

291

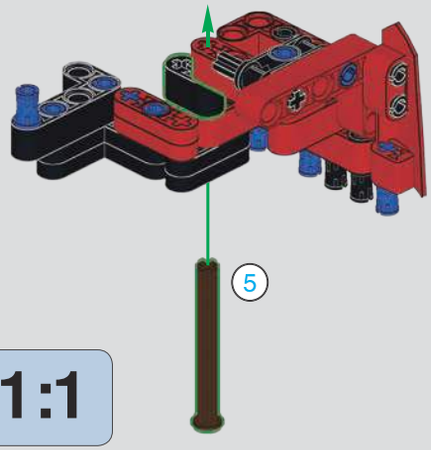

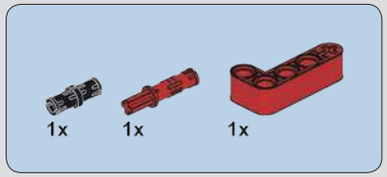

292

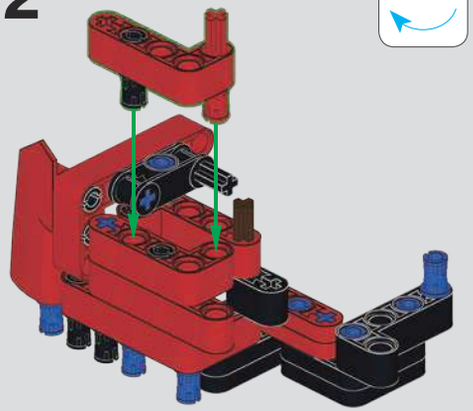

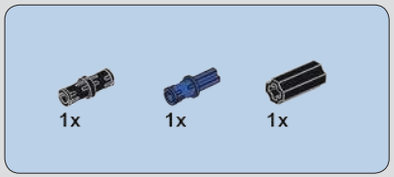

293

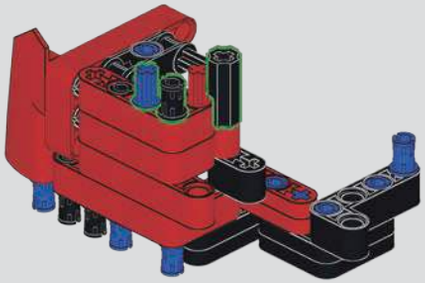

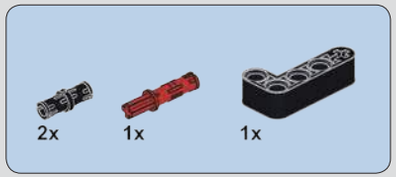

294

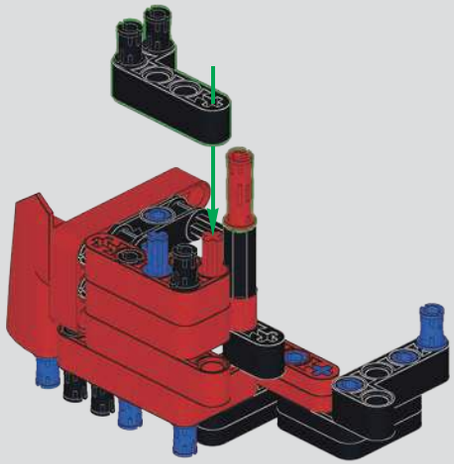

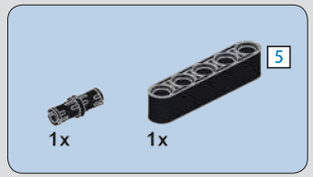

295

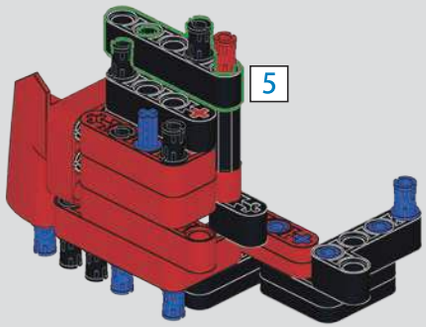

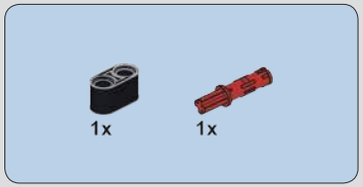

296

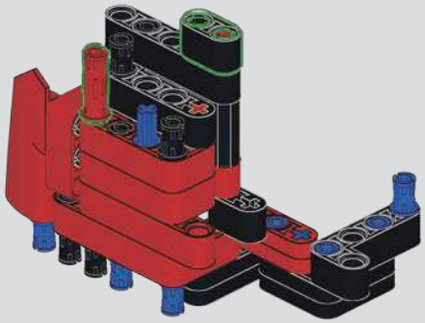

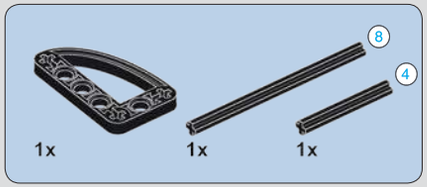

297

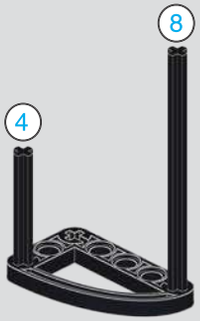

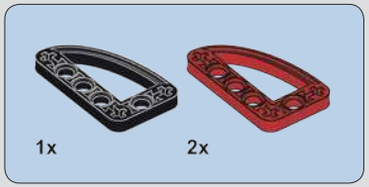

298

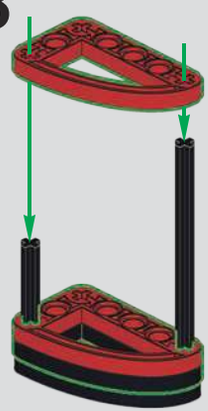

299

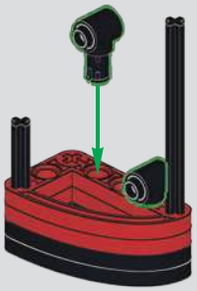

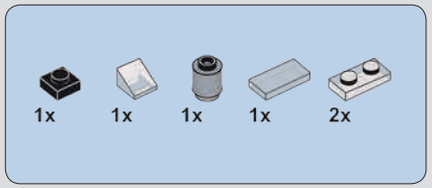

300

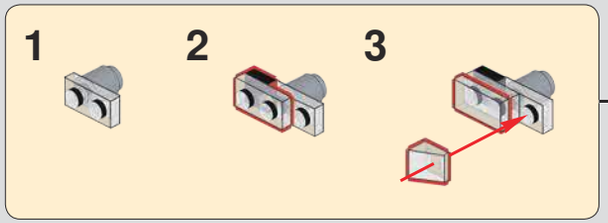

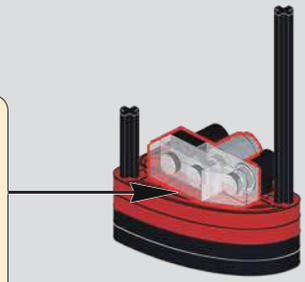

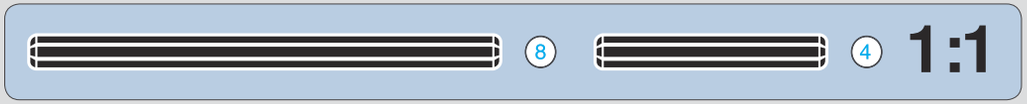

301

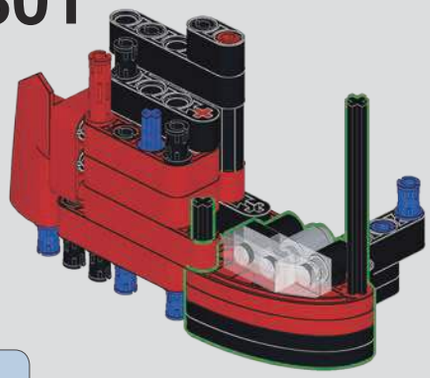

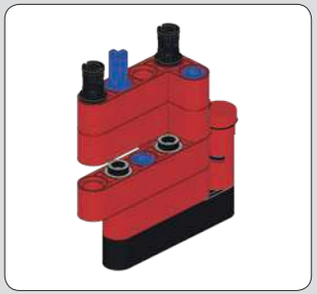

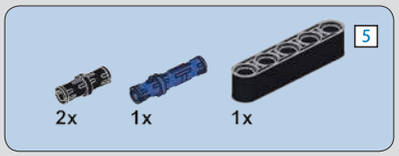

302

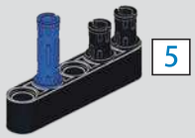

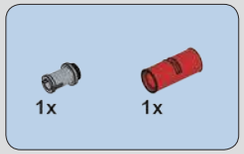

303

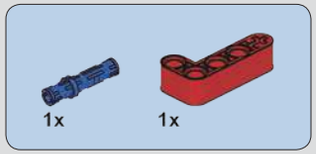

304

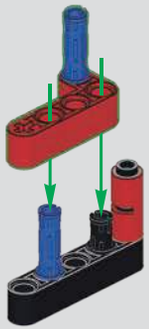

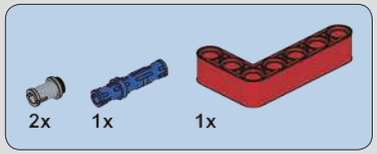

305

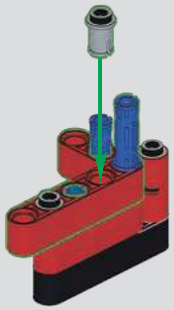

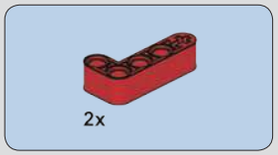

306

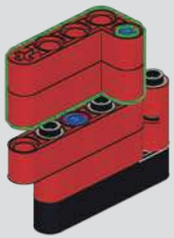

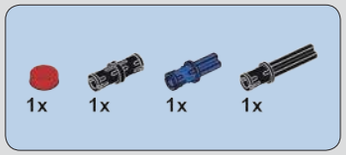

307

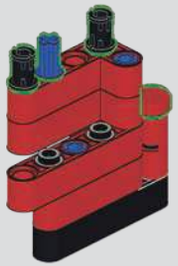

308

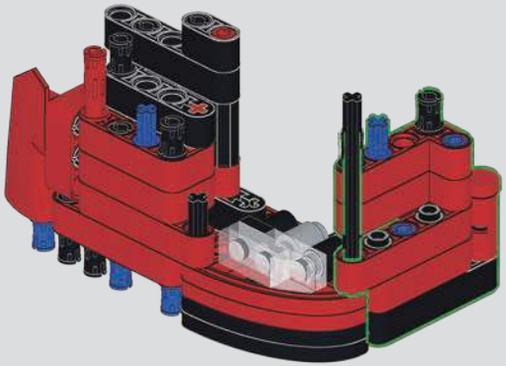

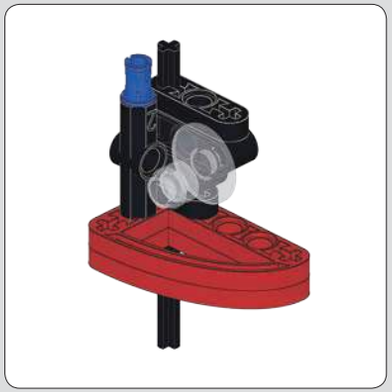

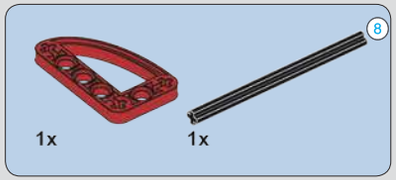

309

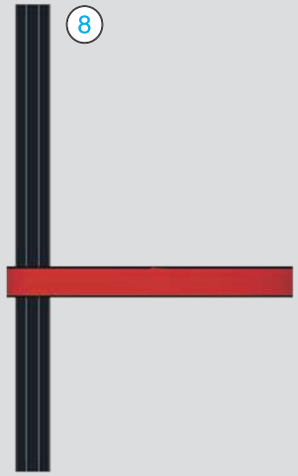

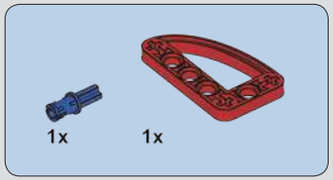

310

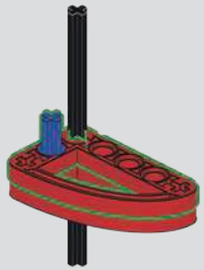

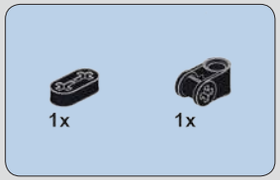

311

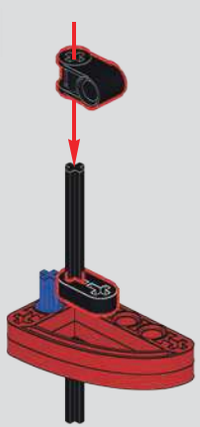

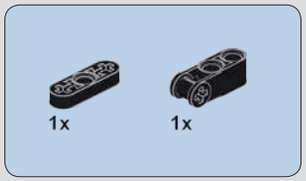

312

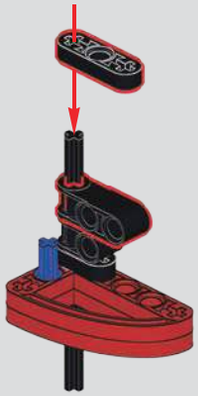

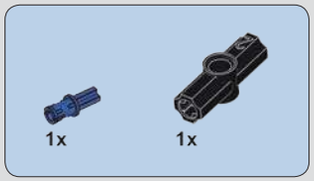

313

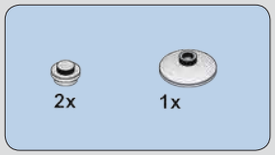

314

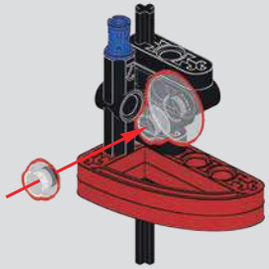

315

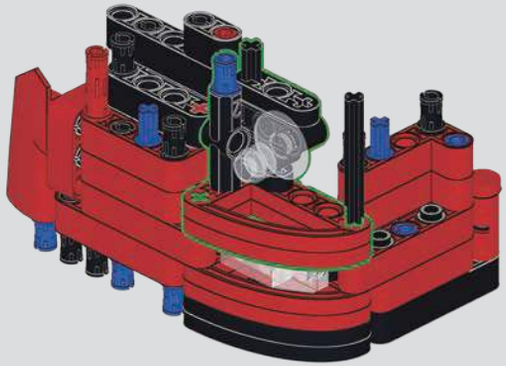

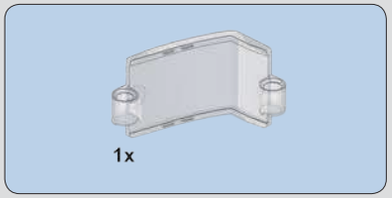

316

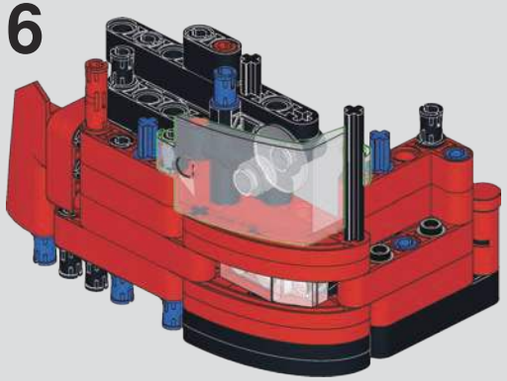

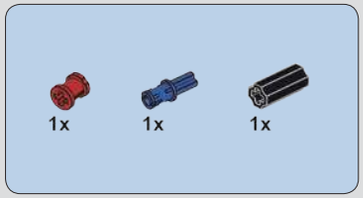

317

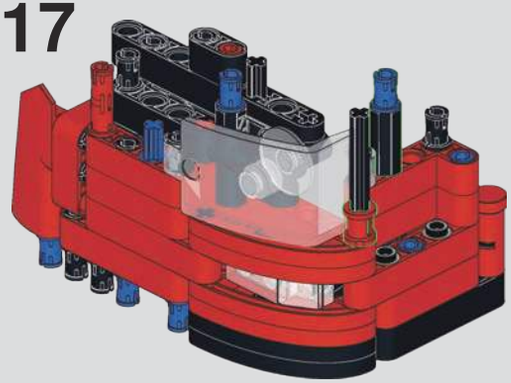

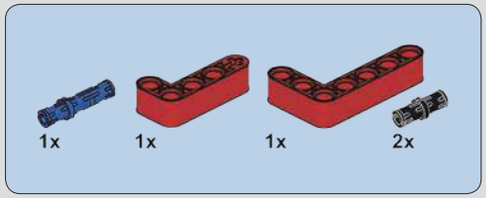

318

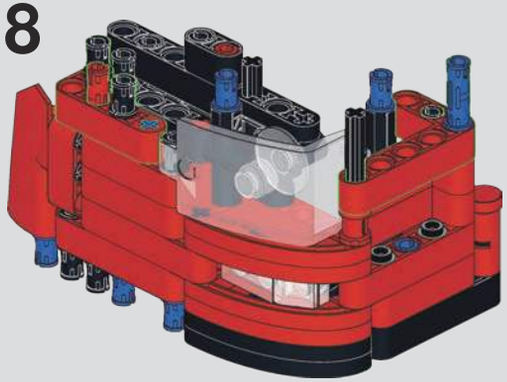

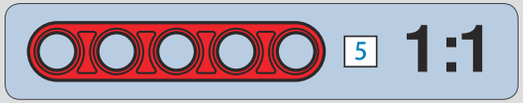

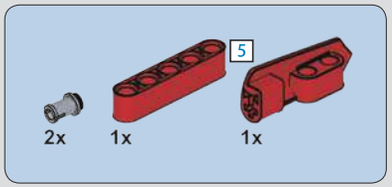

319

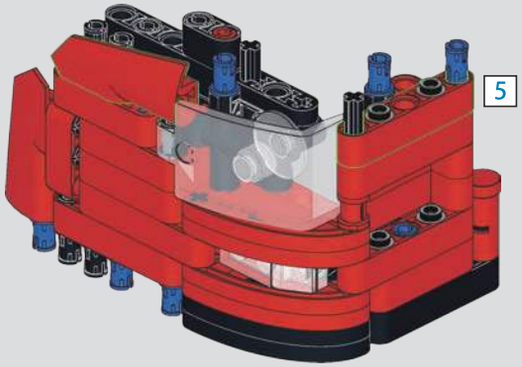

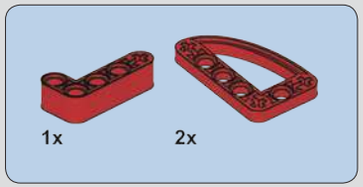

320

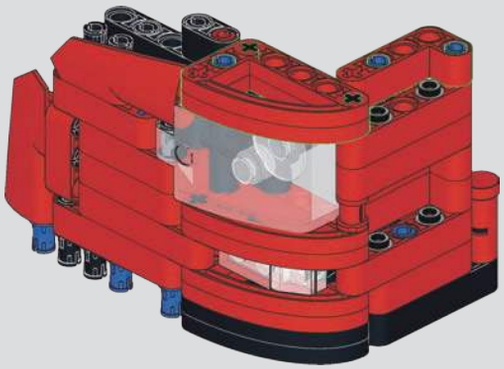

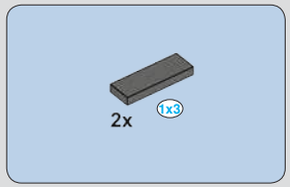

321

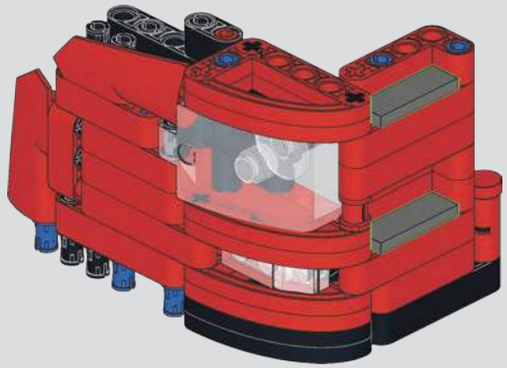

322

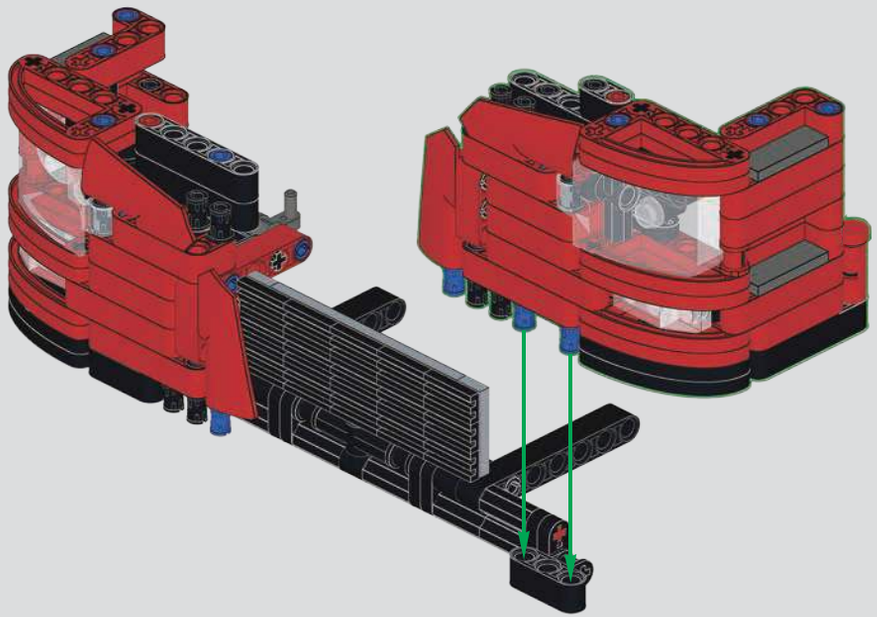

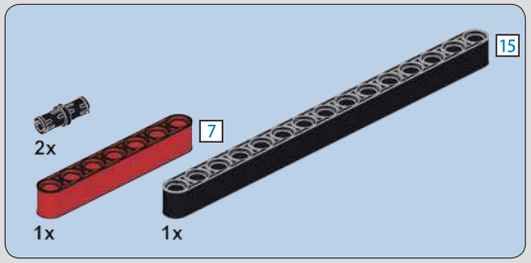

323

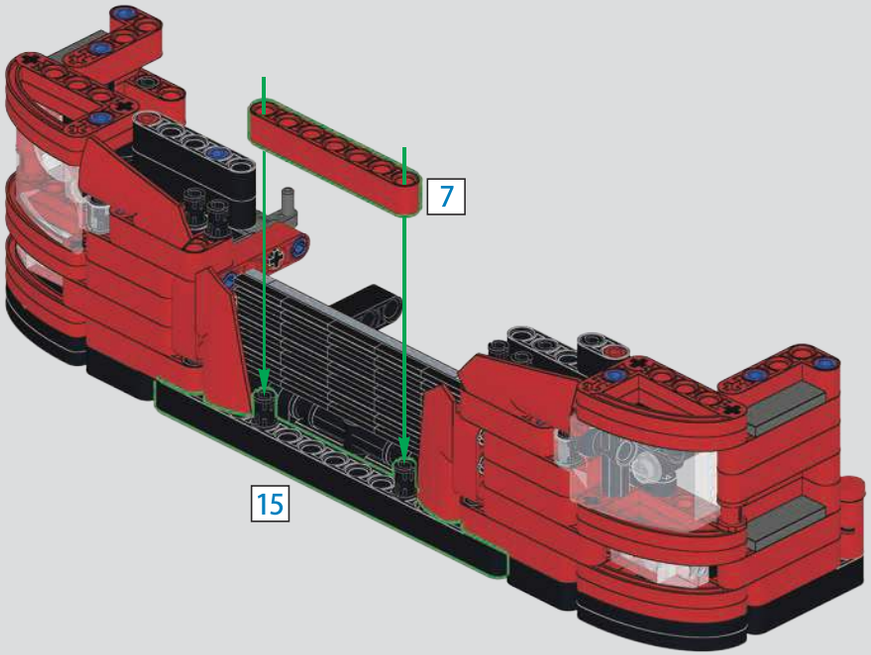

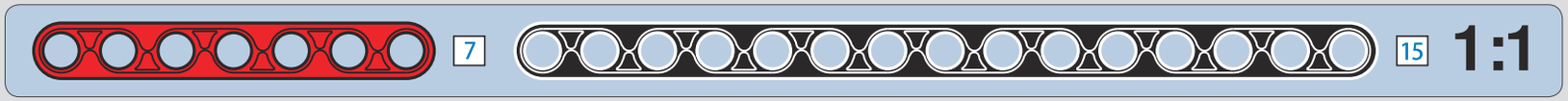

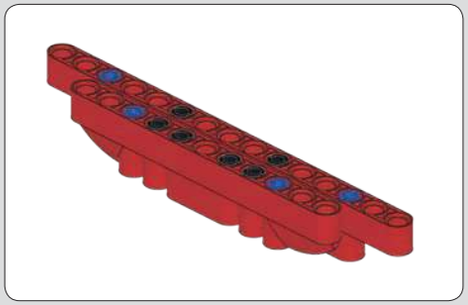

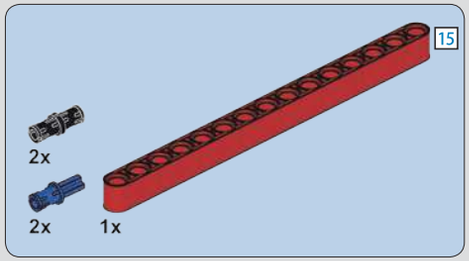

324

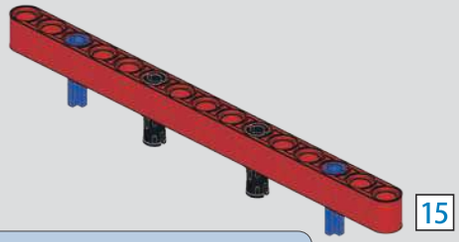

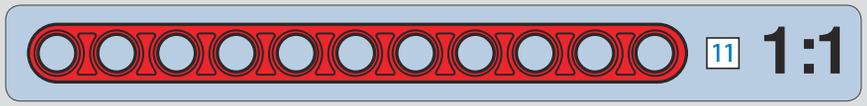

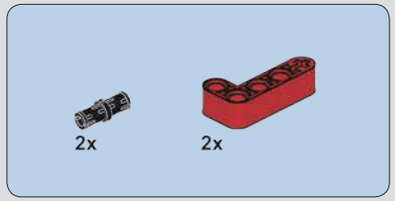

325

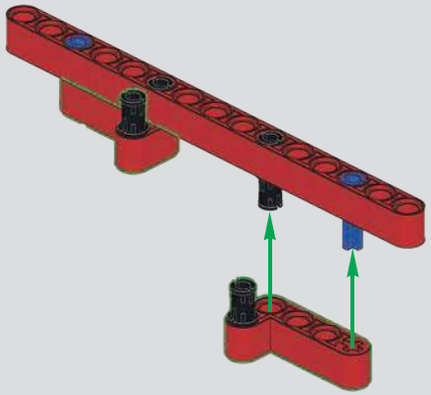

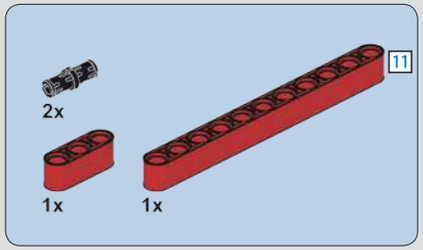

326

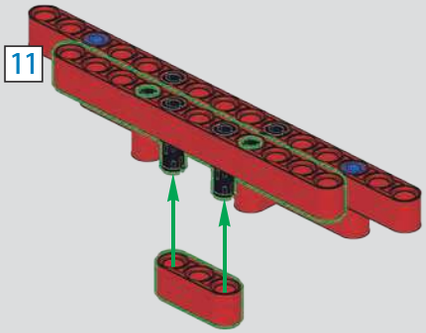

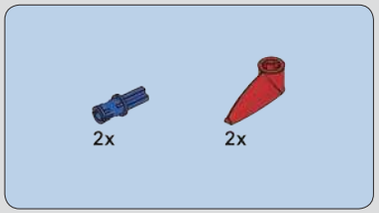

327

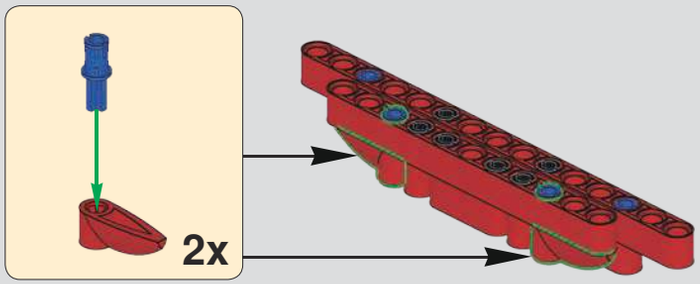

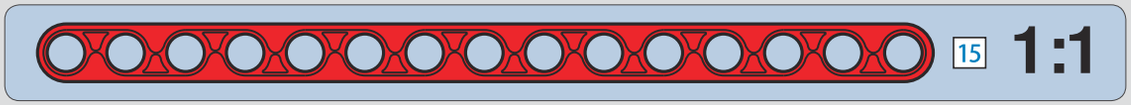

328

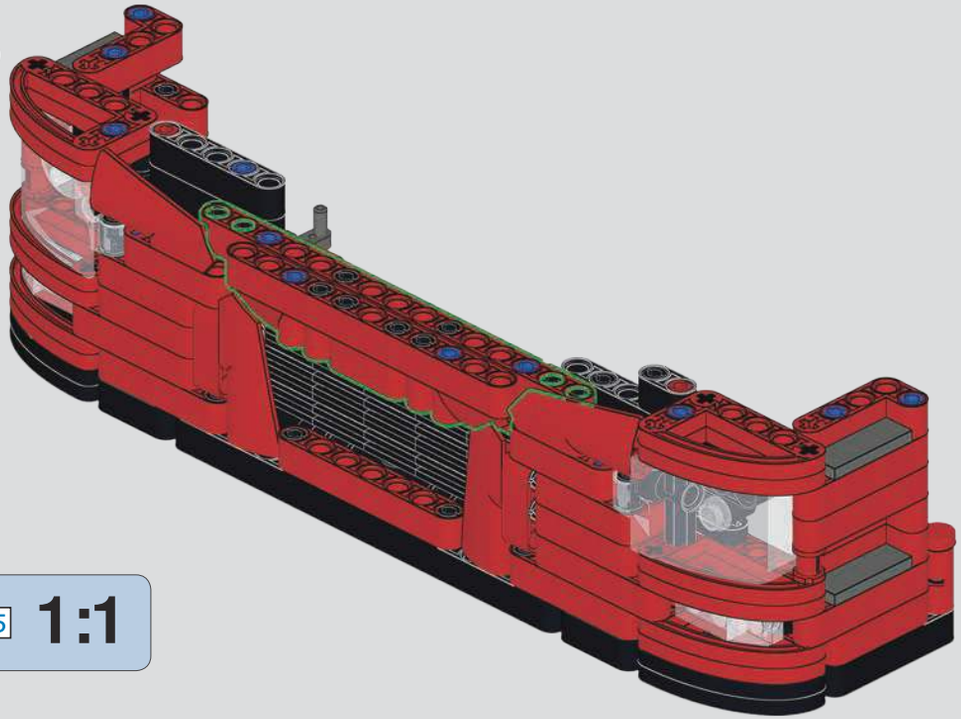

329

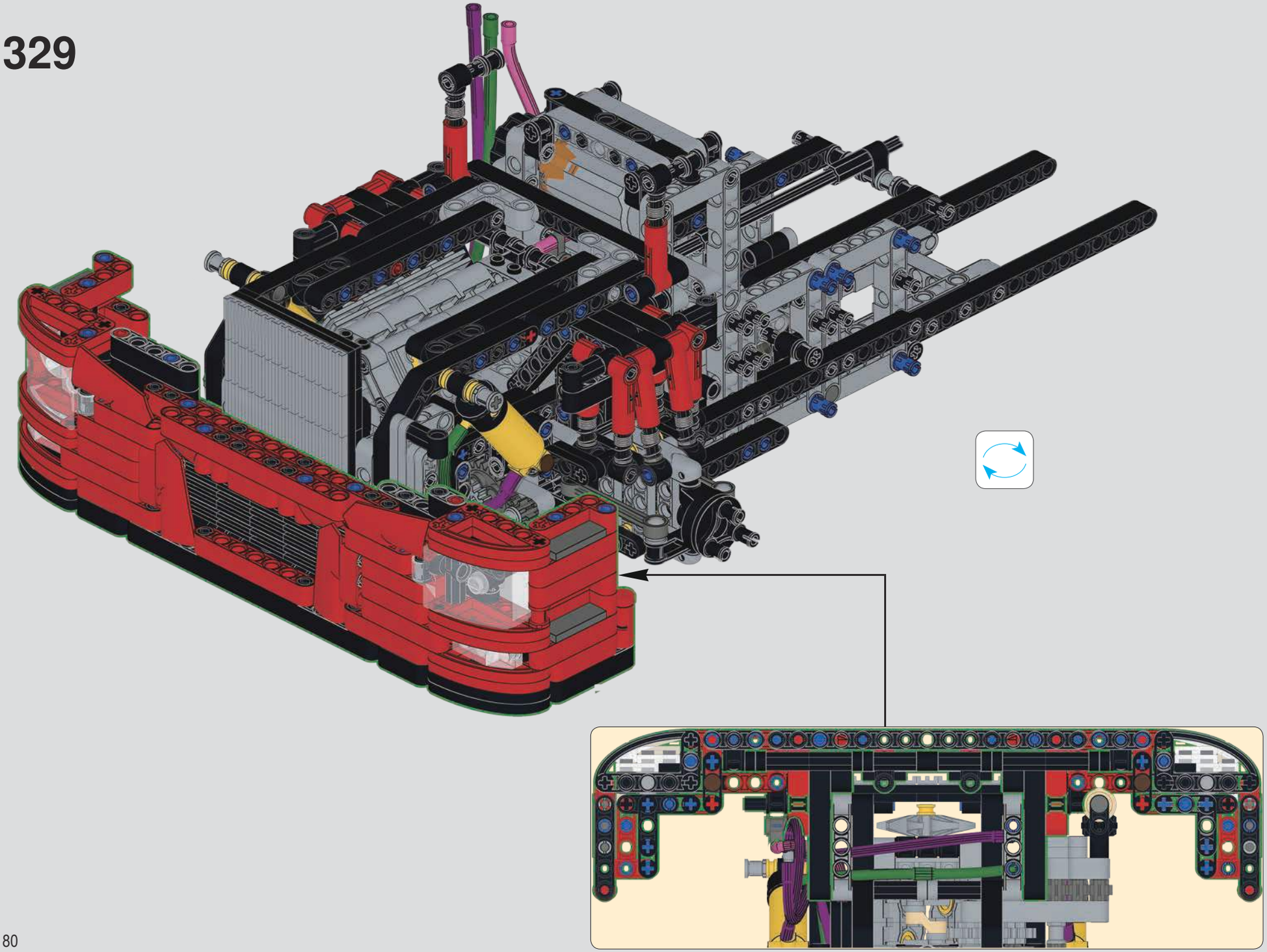

330

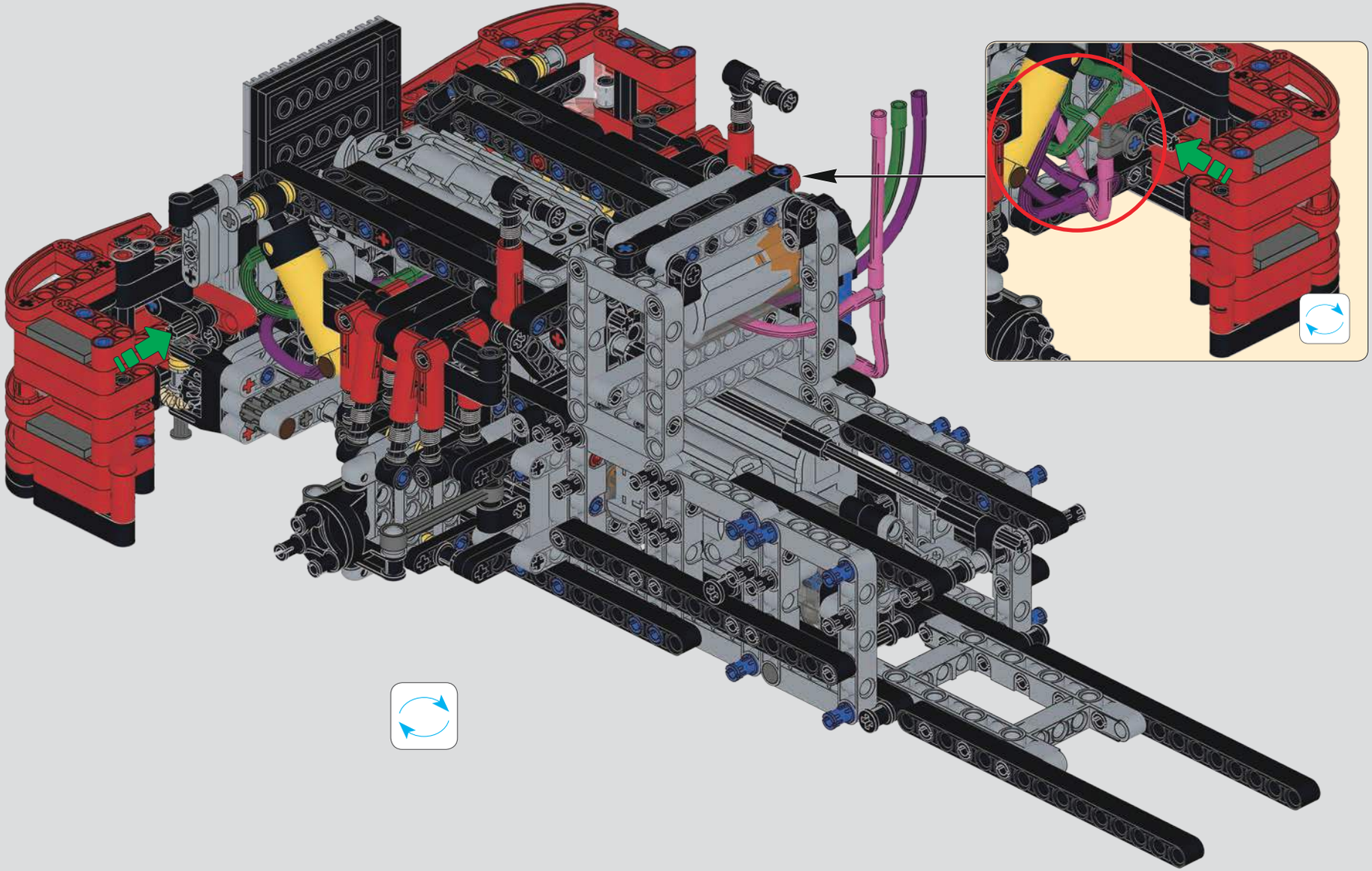

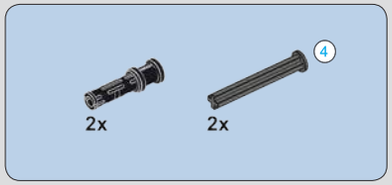

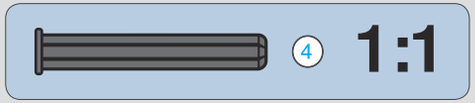

331

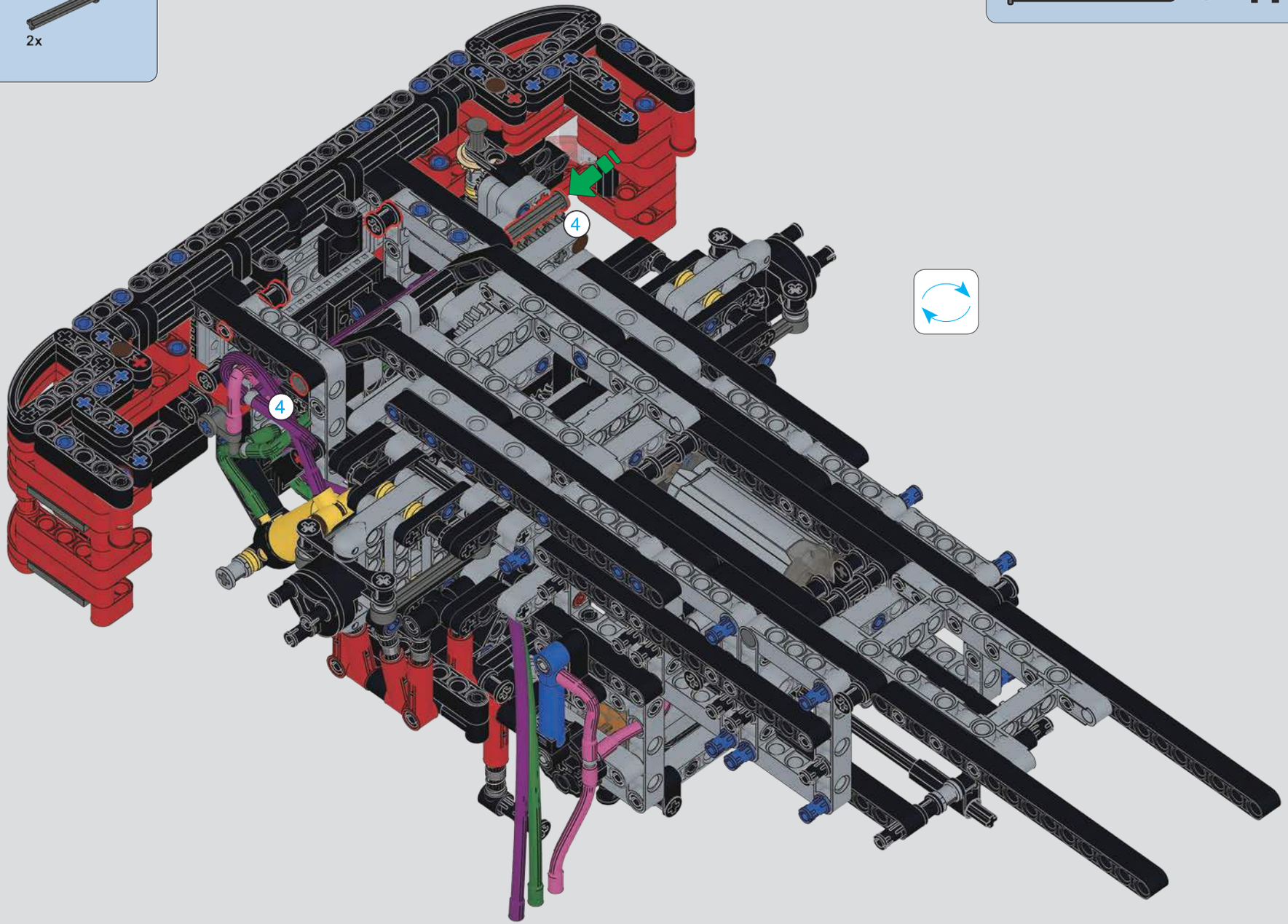

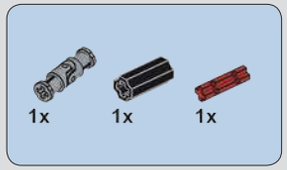

332

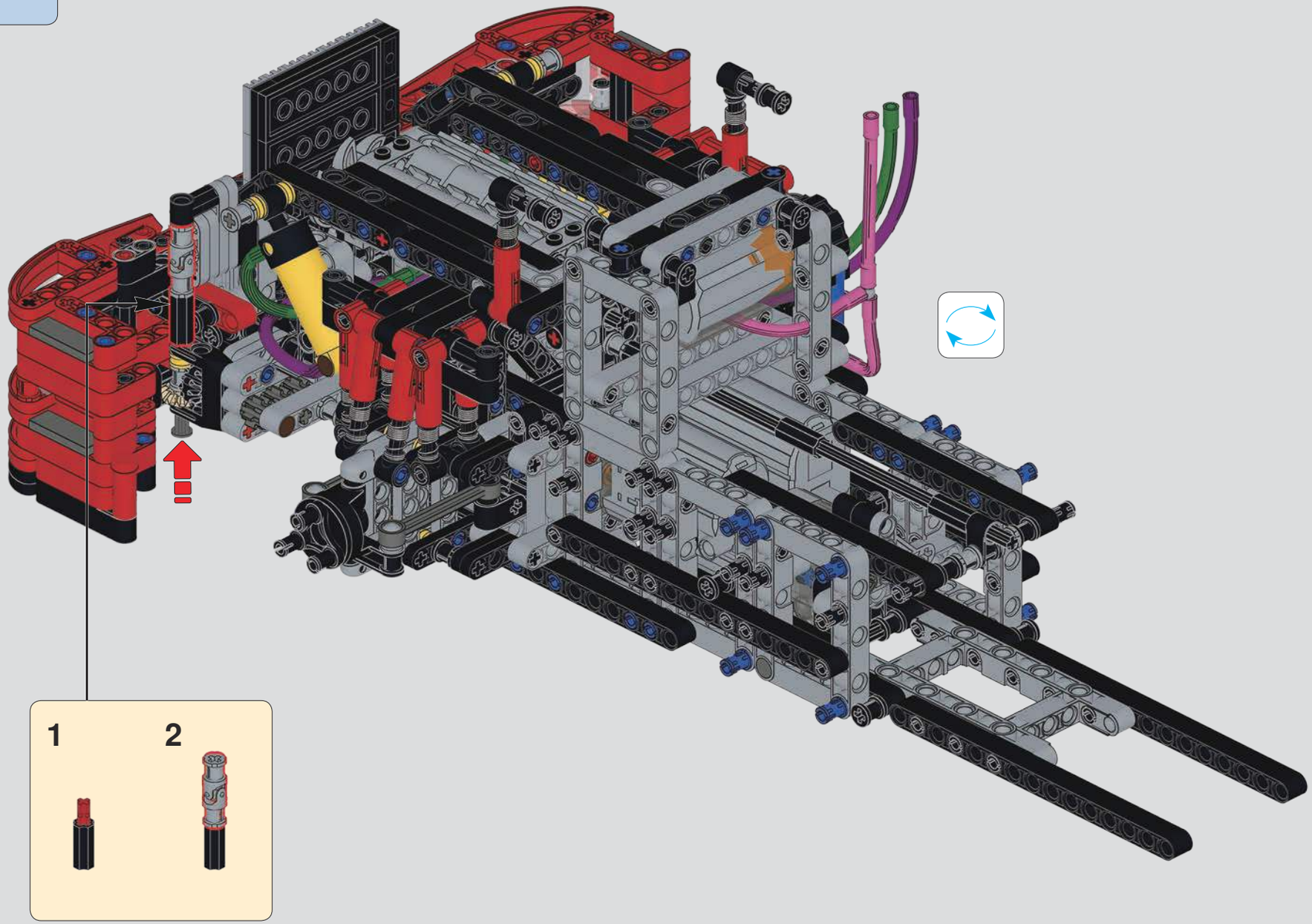

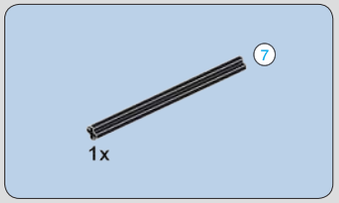

333

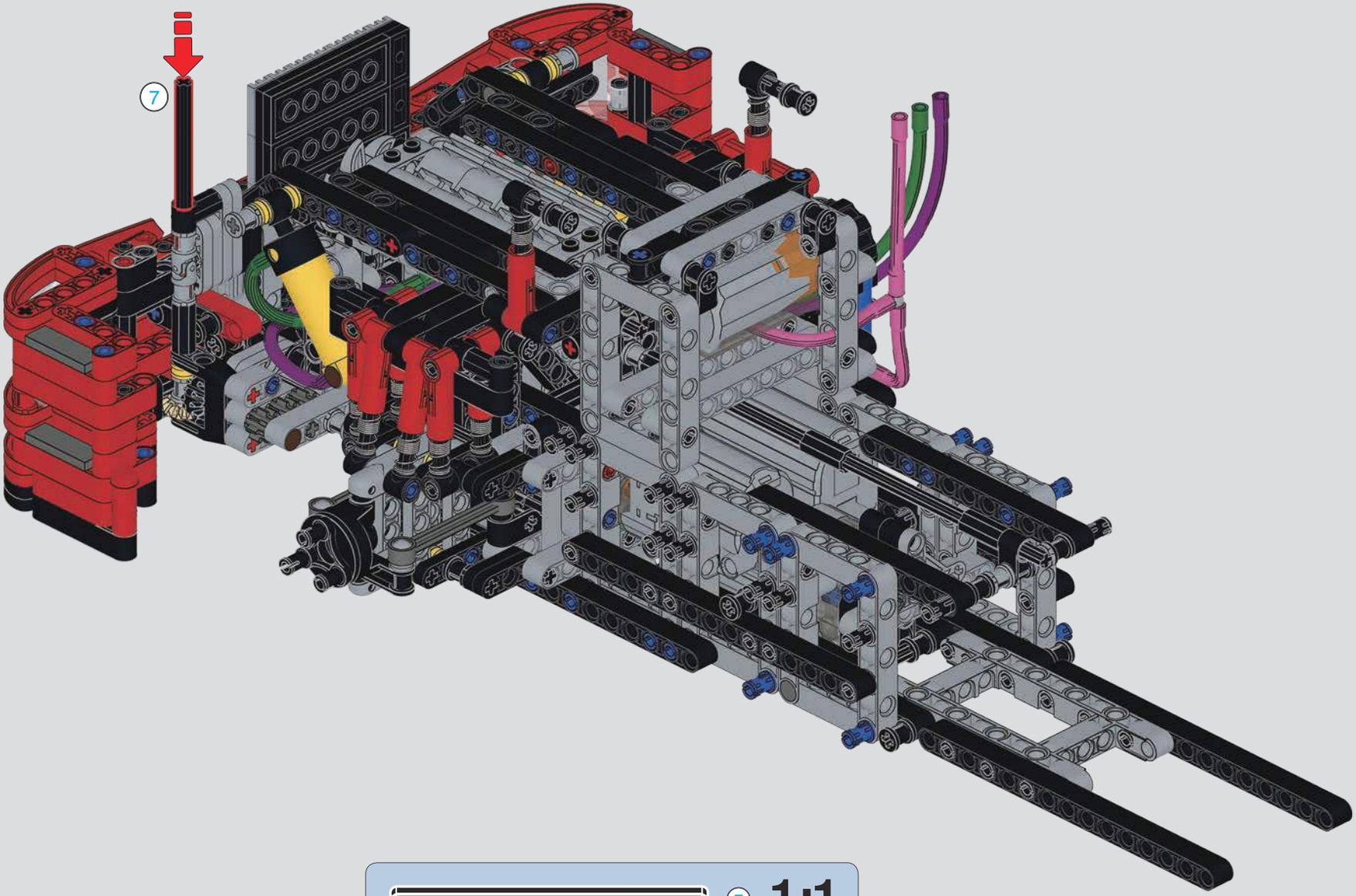

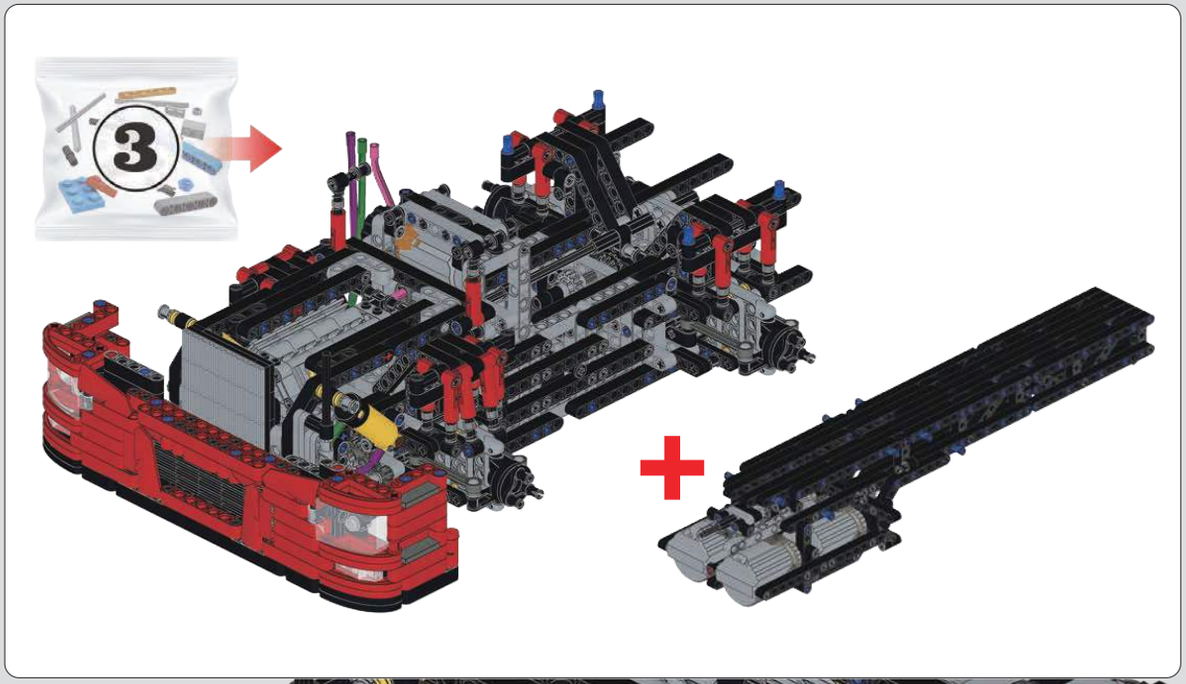

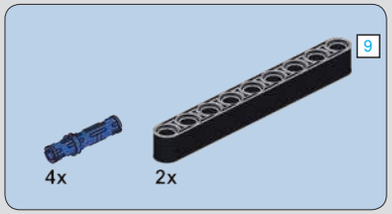

334

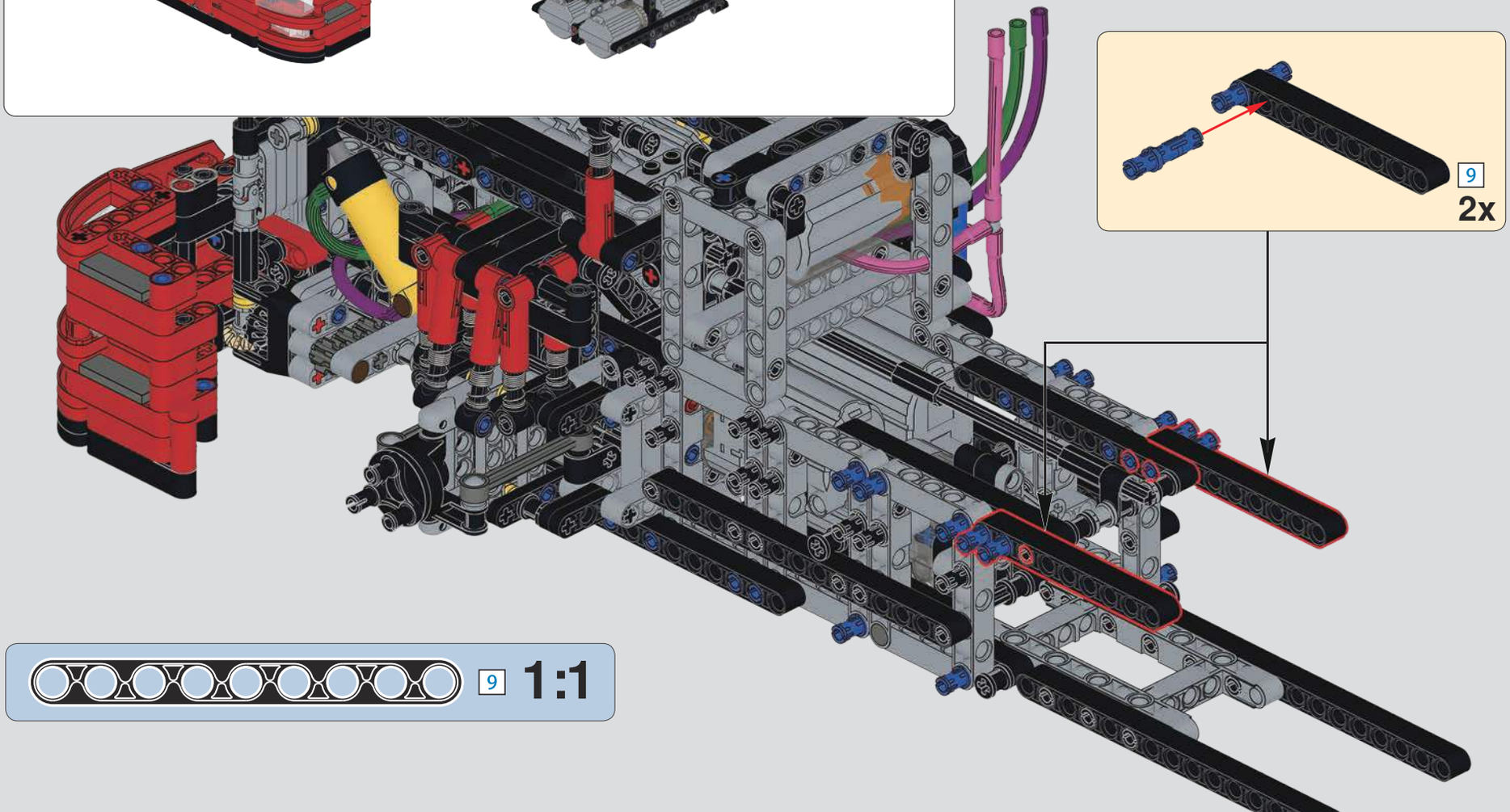

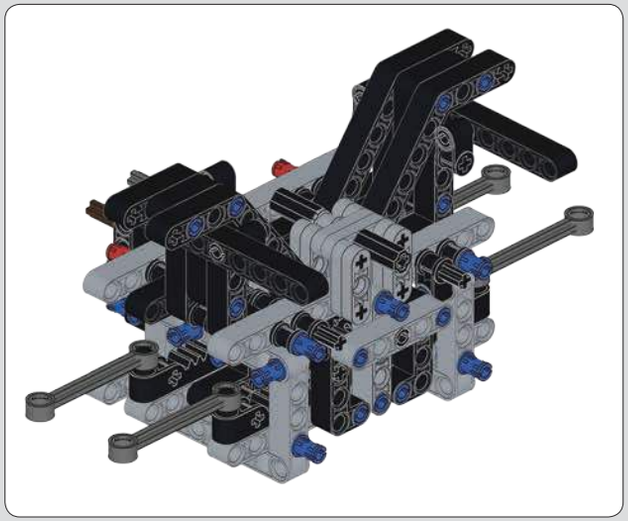

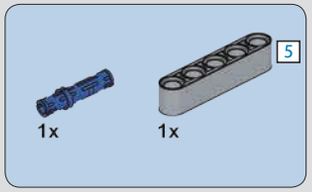

335

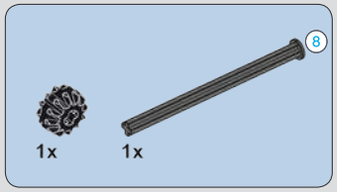

336

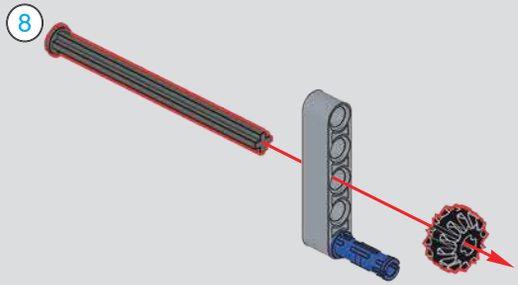

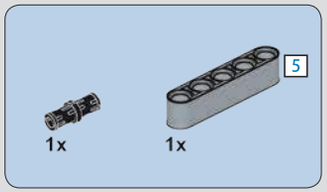

337

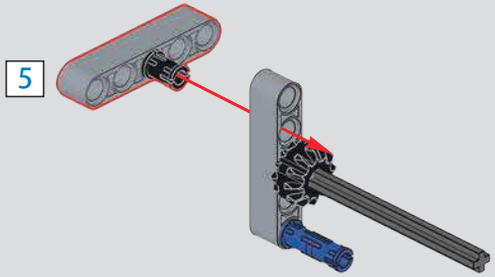

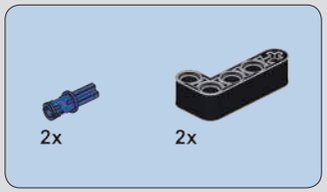

338

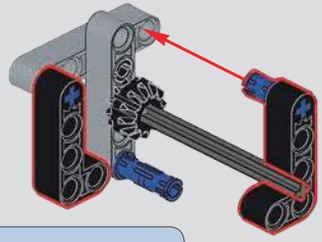

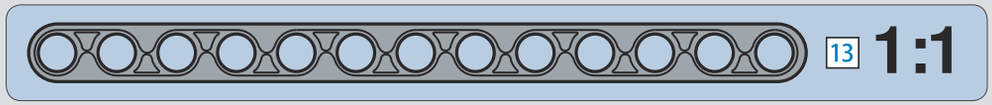

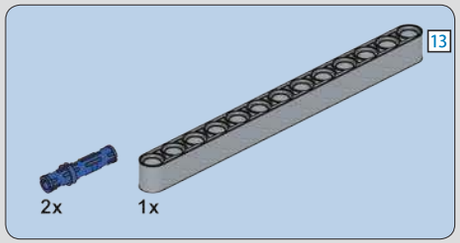

339

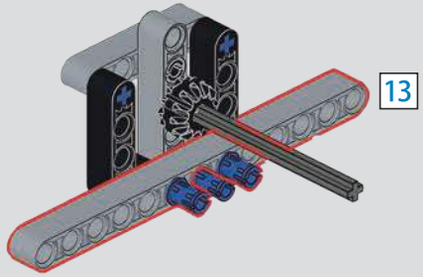

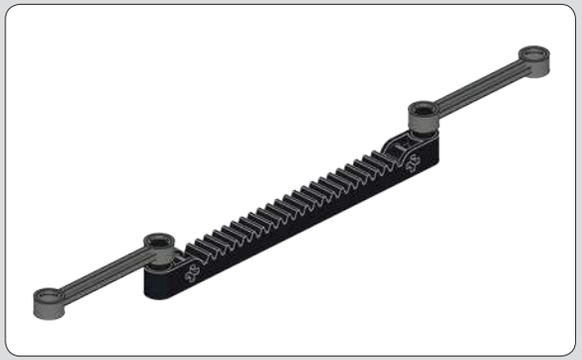

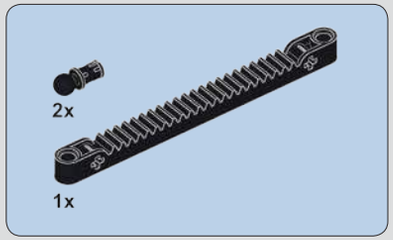

340

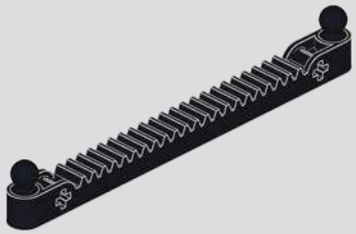

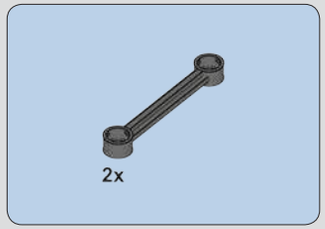

341

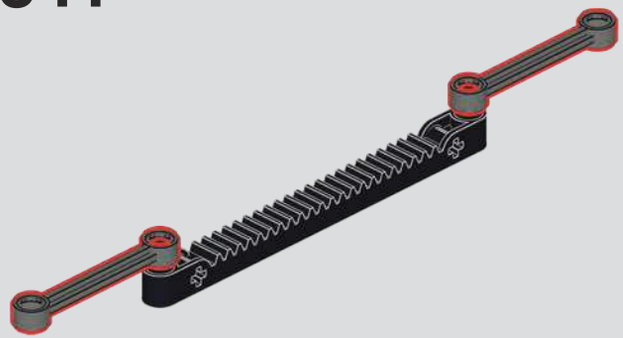

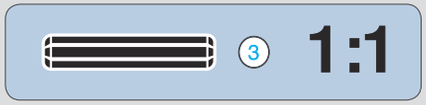

342

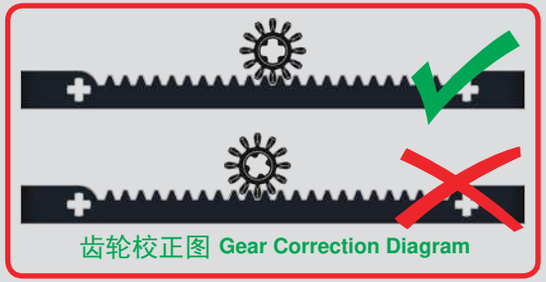

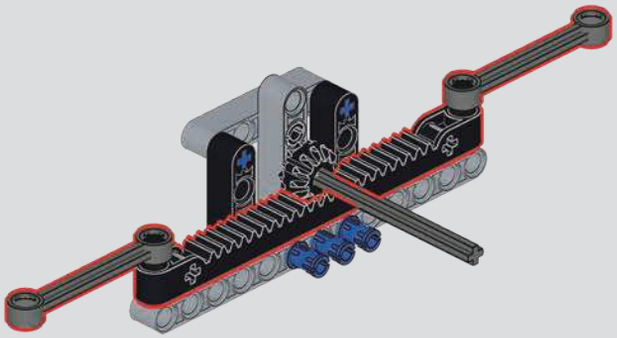

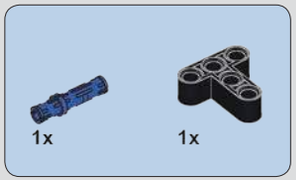

343

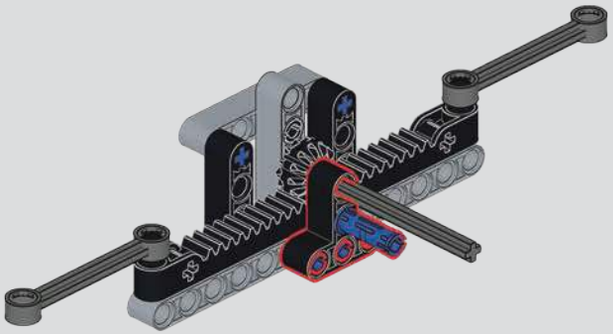

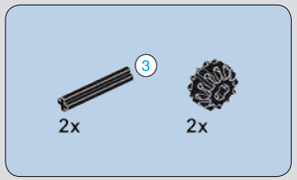

344

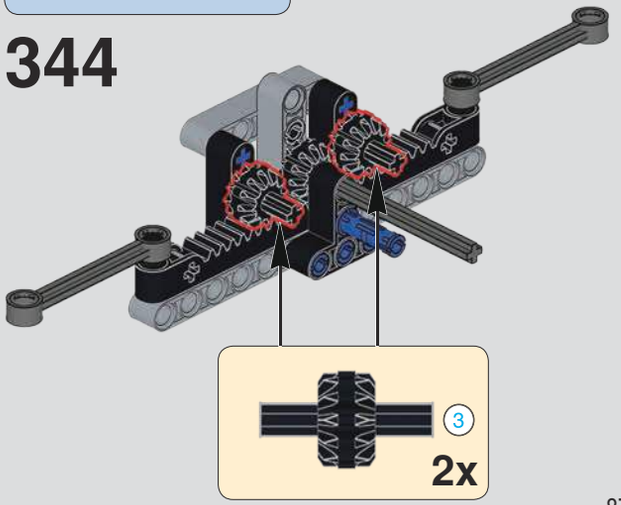

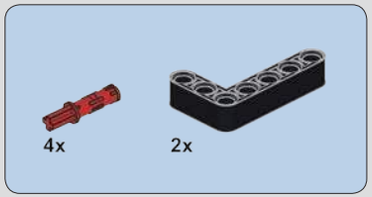

345

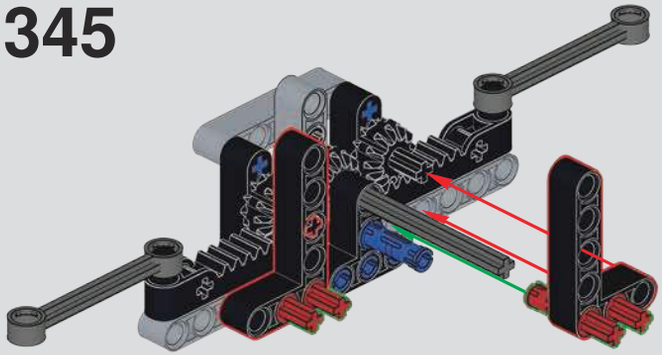

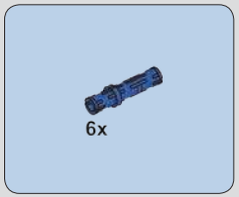

346

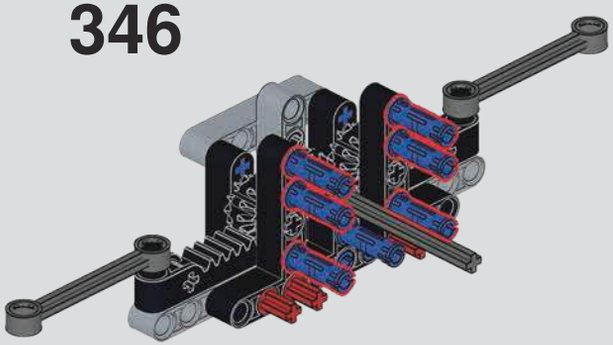

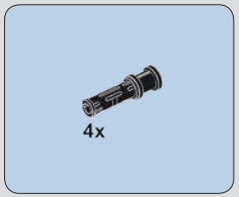

347

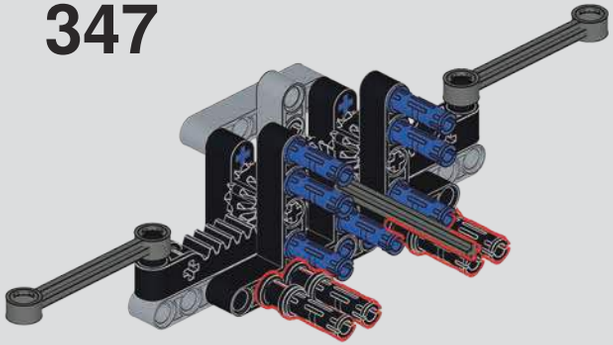

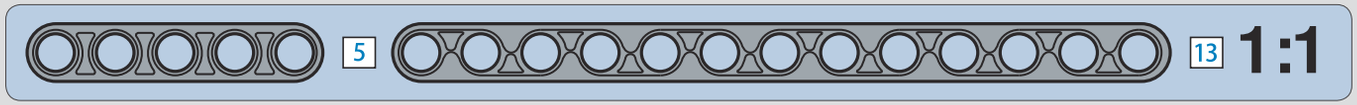

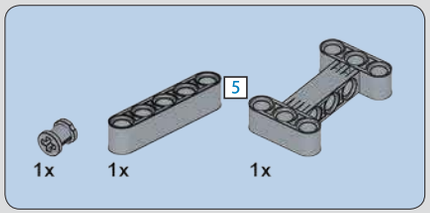

348

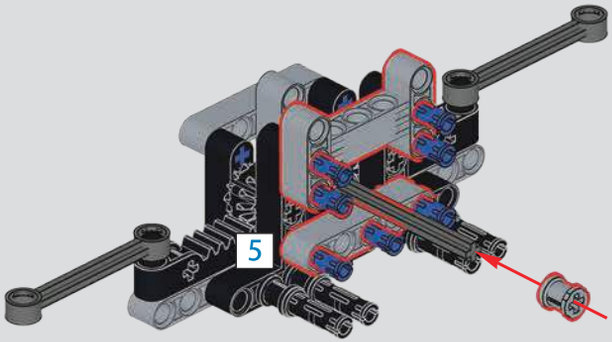

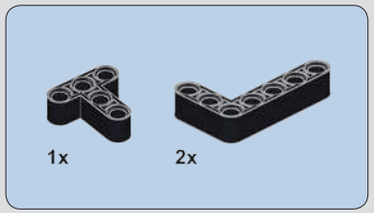

349

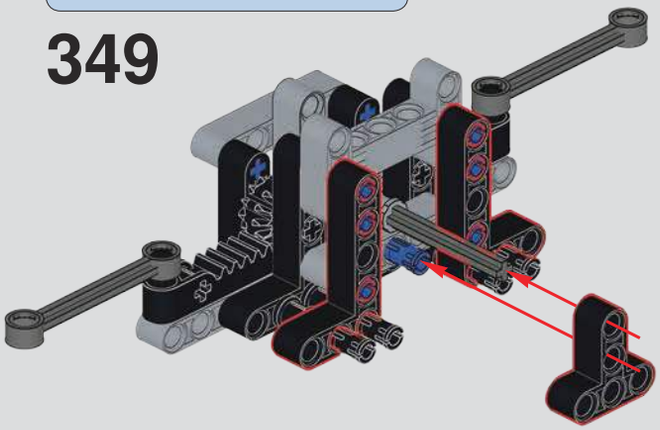

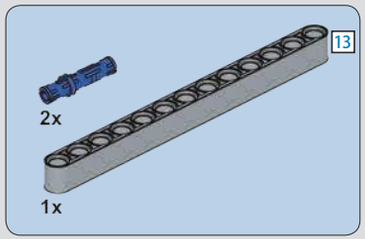

350

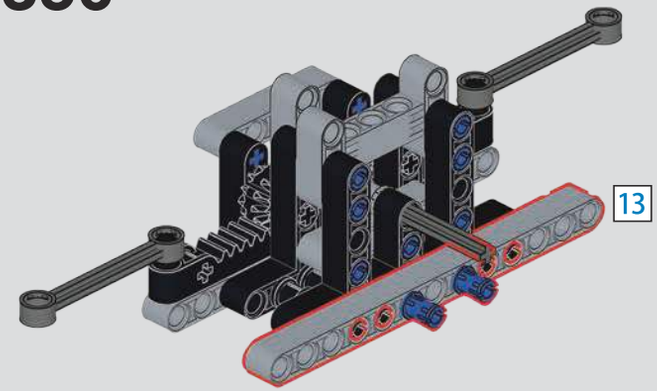

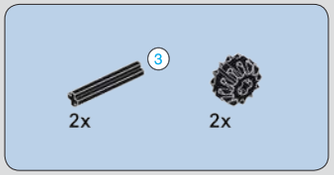

351

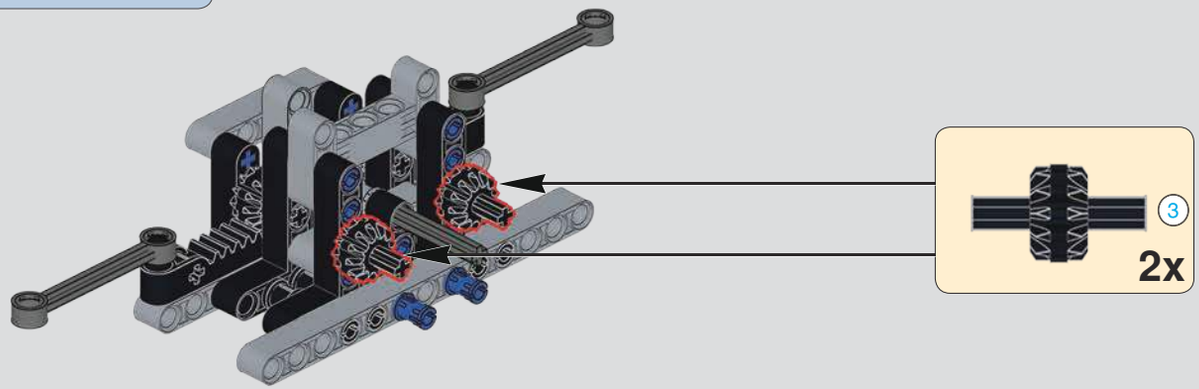

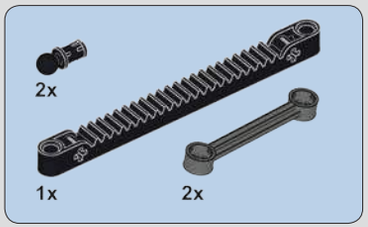

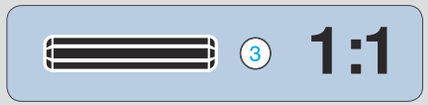

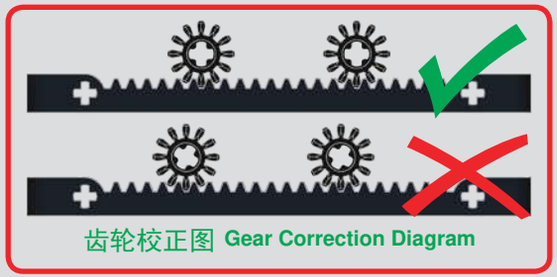

352

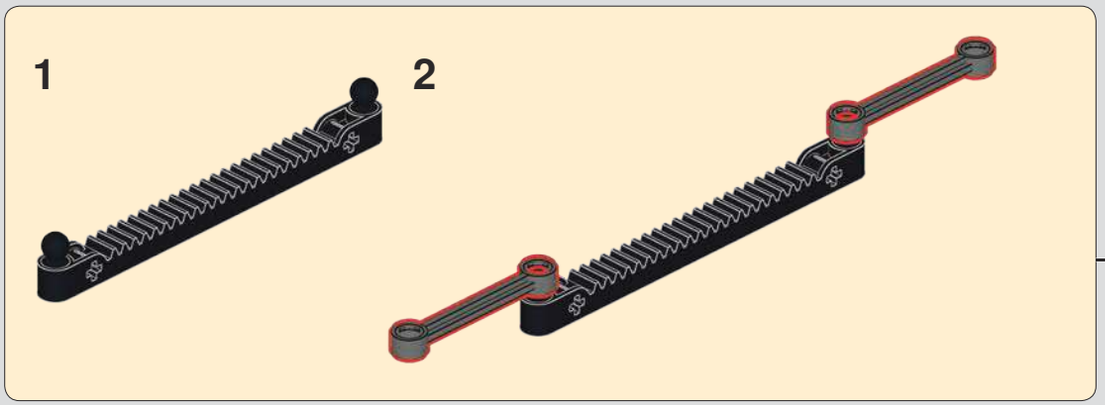

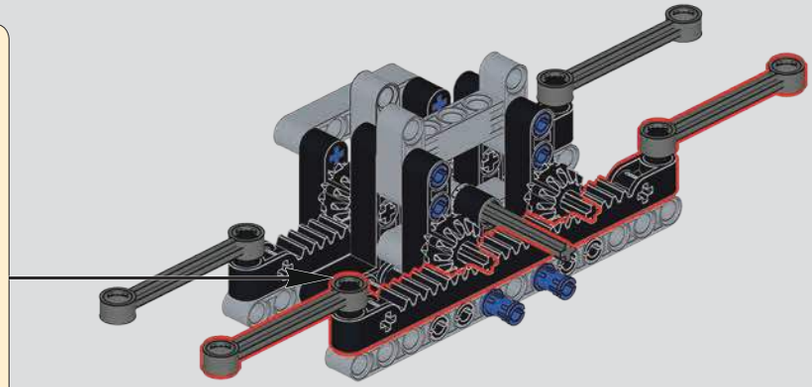

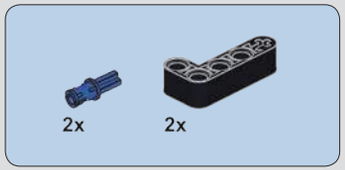

353

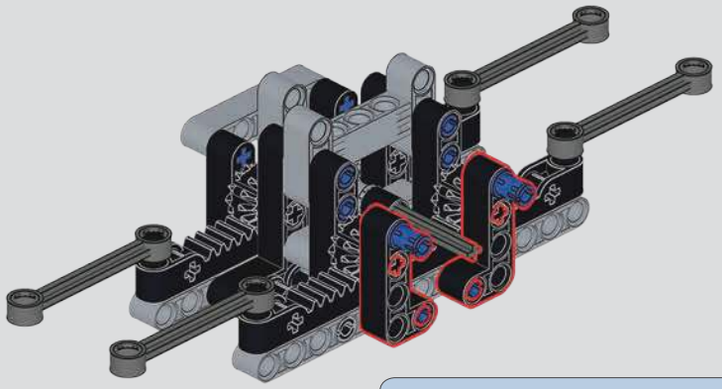

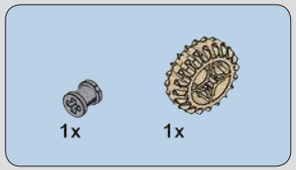

354

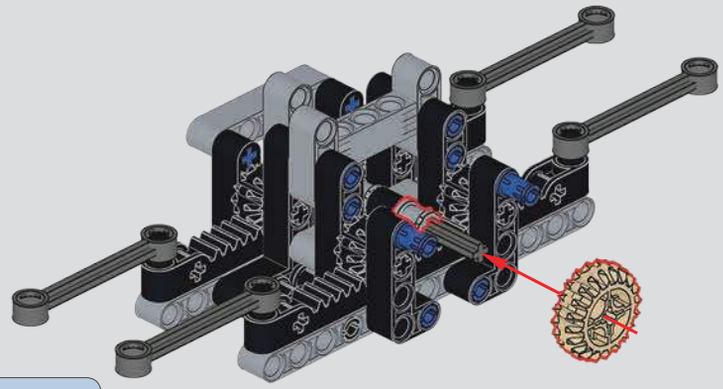

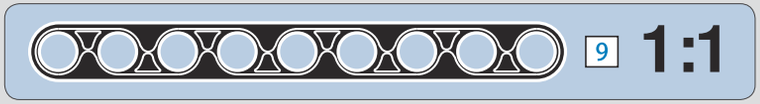

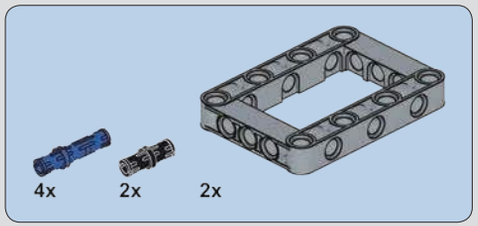

355

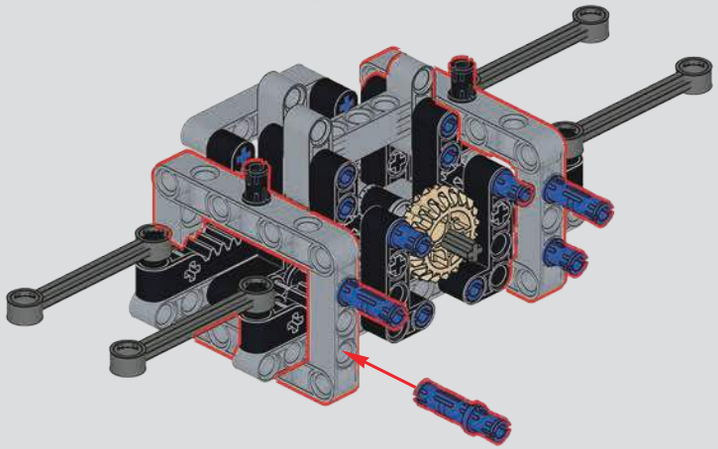

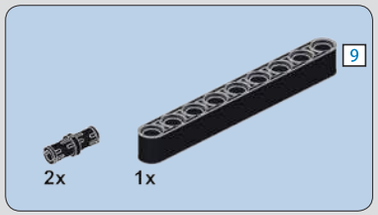

356

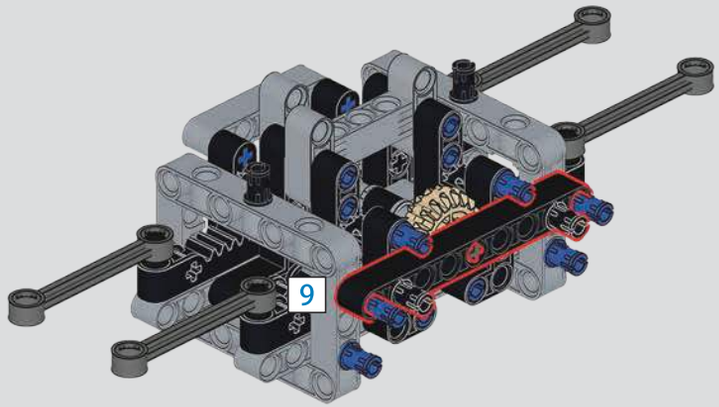

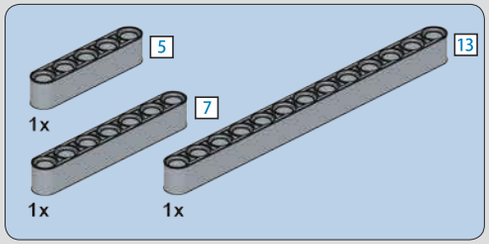

357

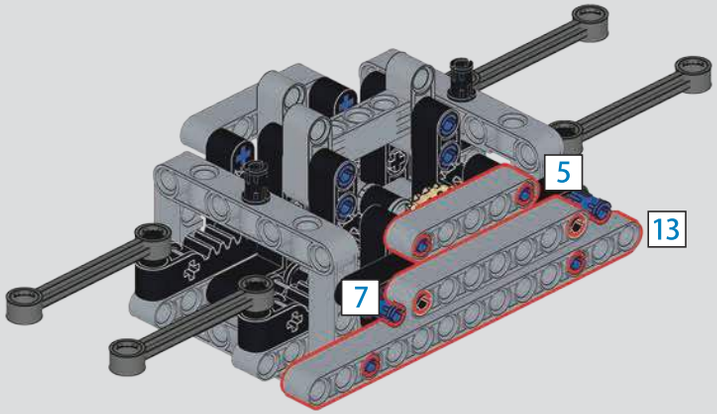

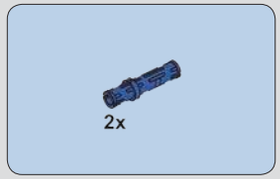

358

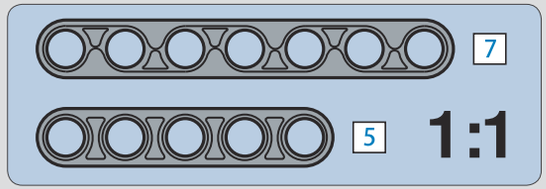

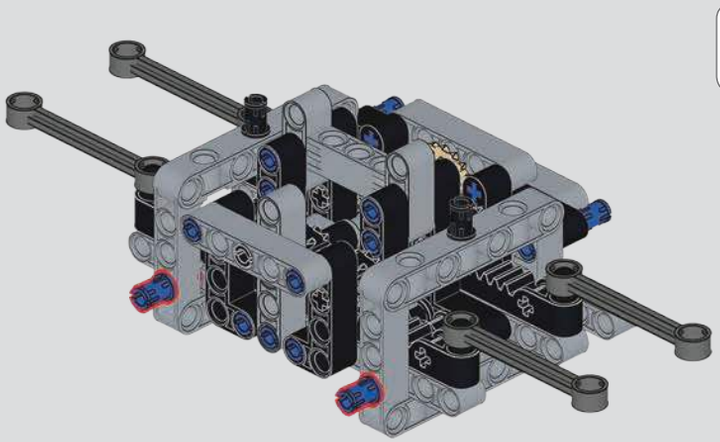

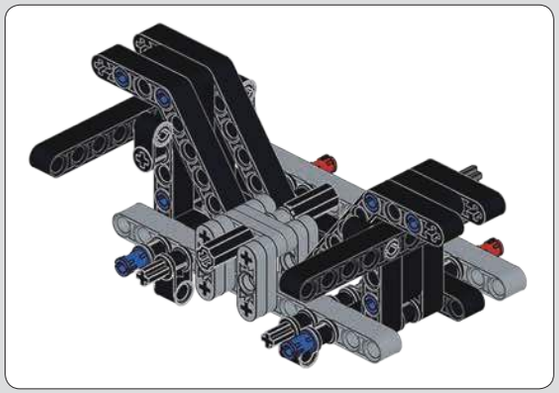

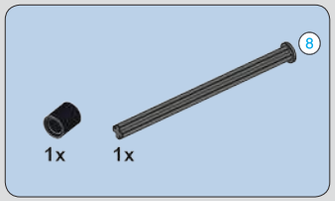

359

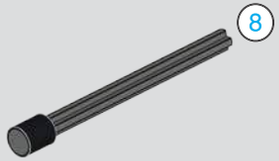

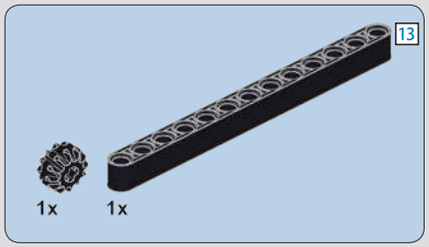

360

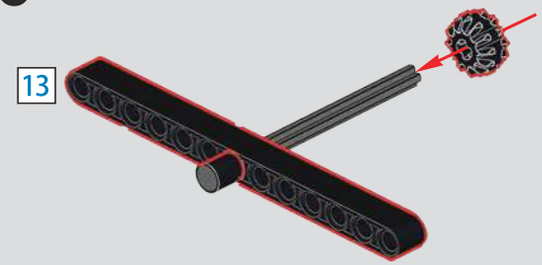

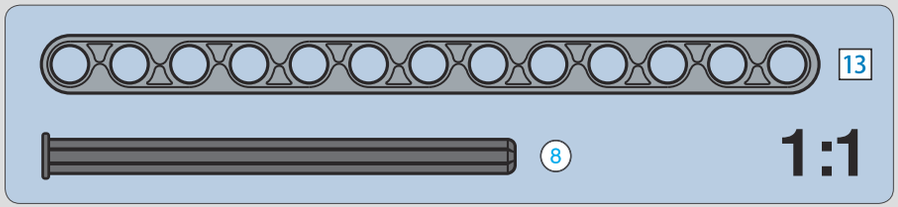

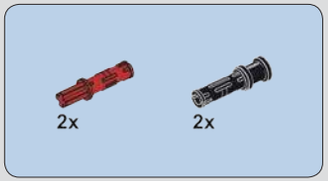

361

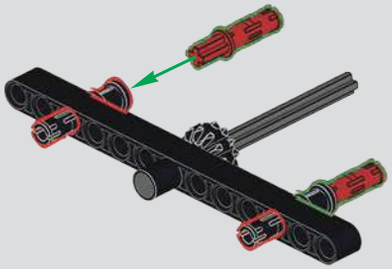

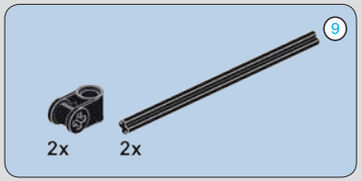

362

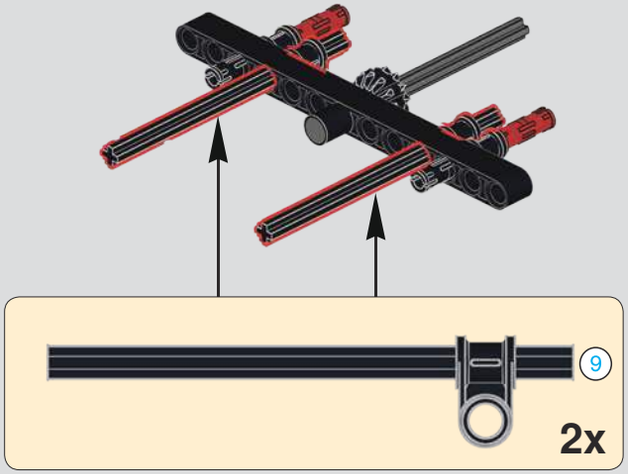

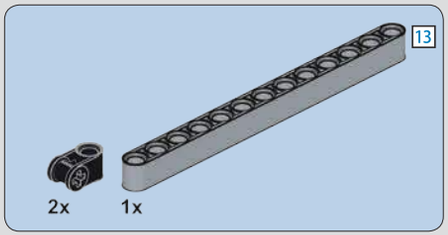

363

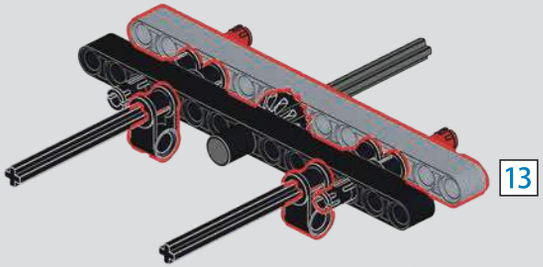

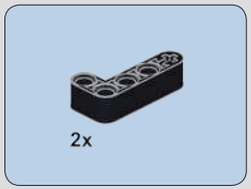

364

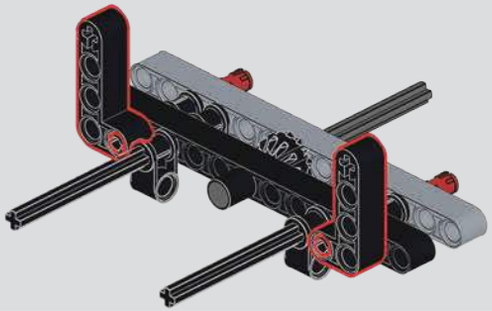

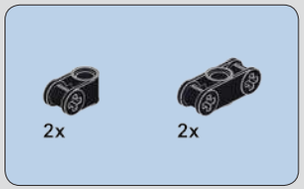

365

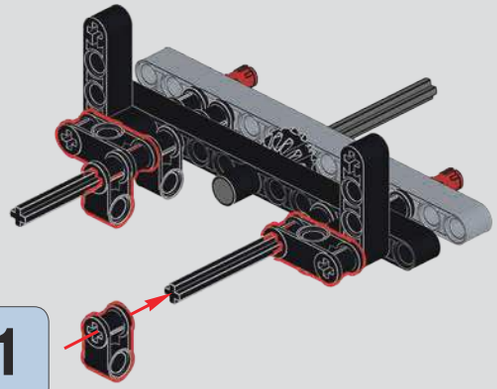

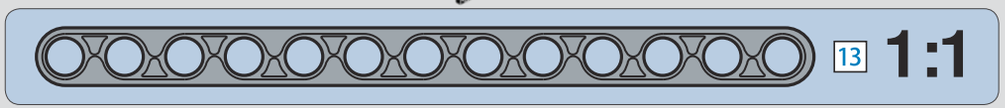

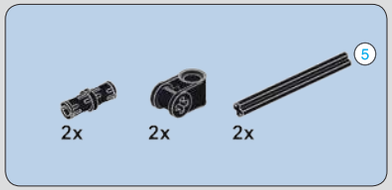

366

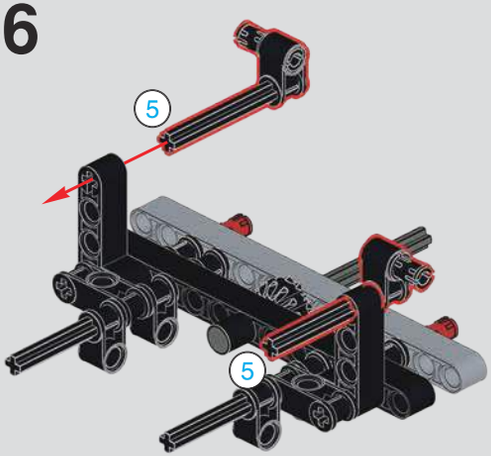

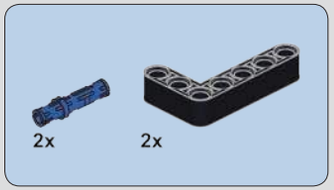

367

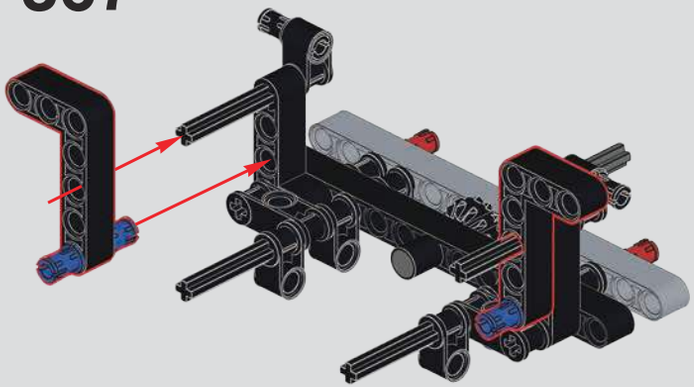

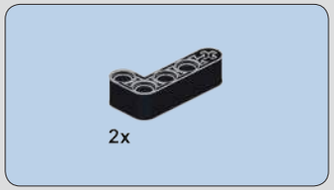

368

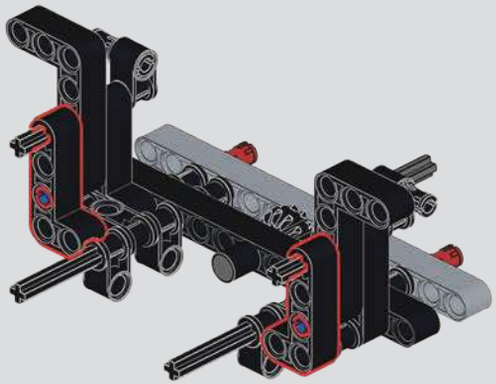

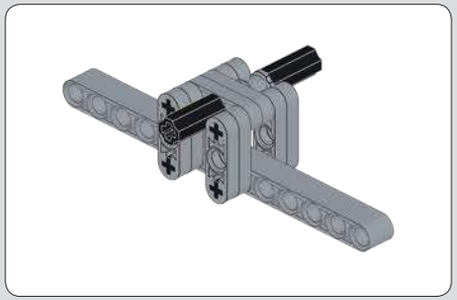

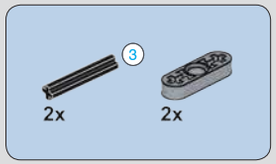

369

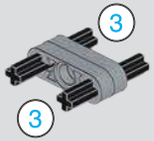

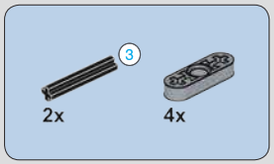

370

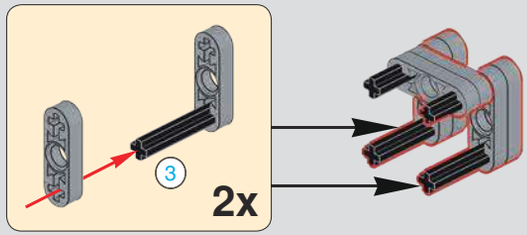

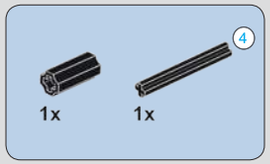

371

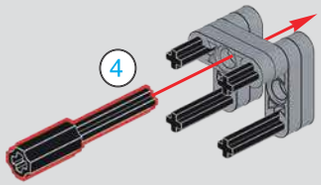

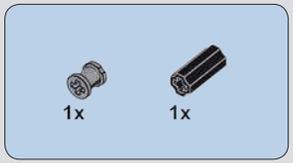

372

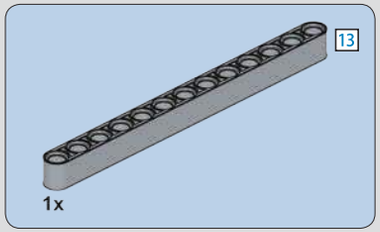

373

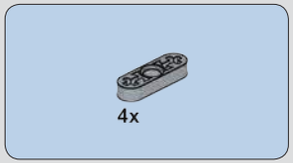

374

375

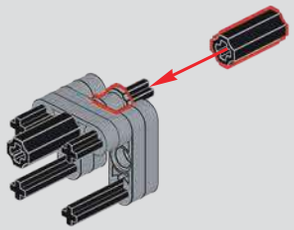

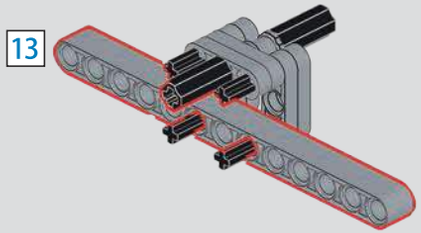

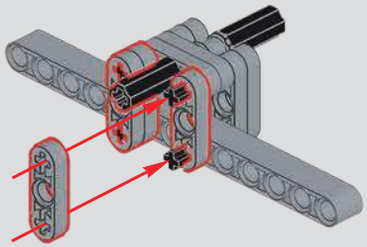

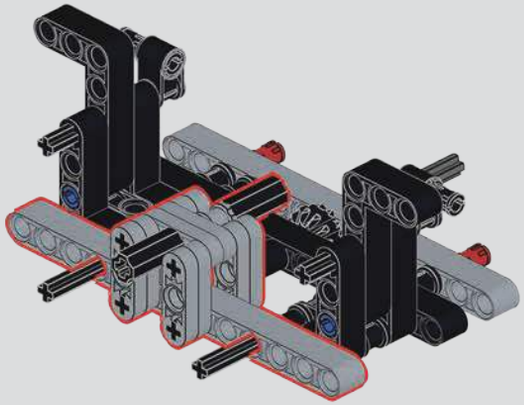

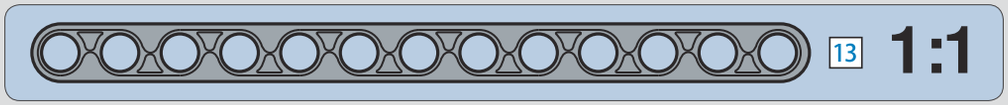

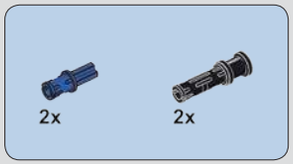

376

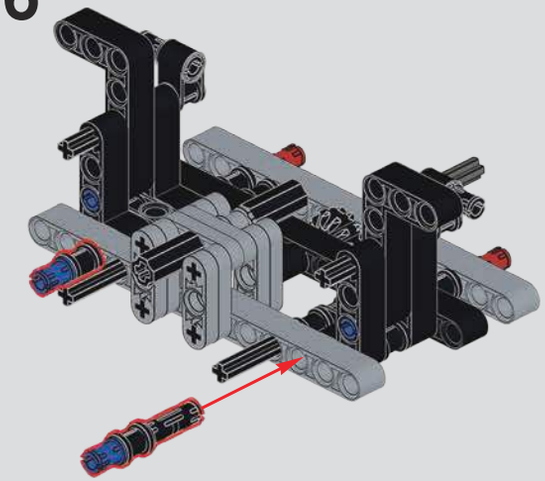

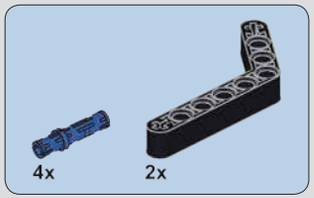

377

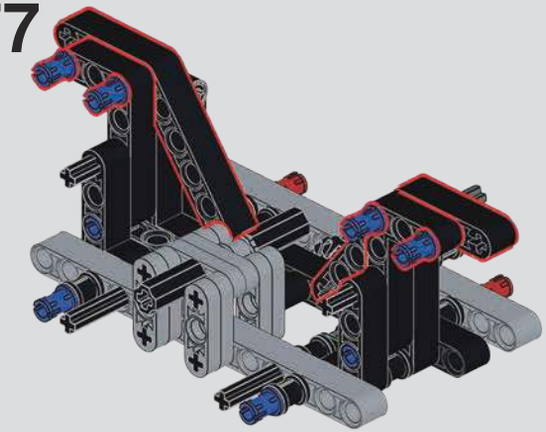

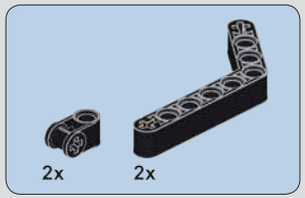

378

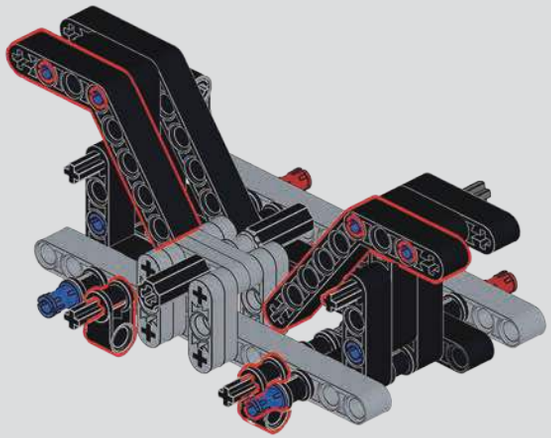

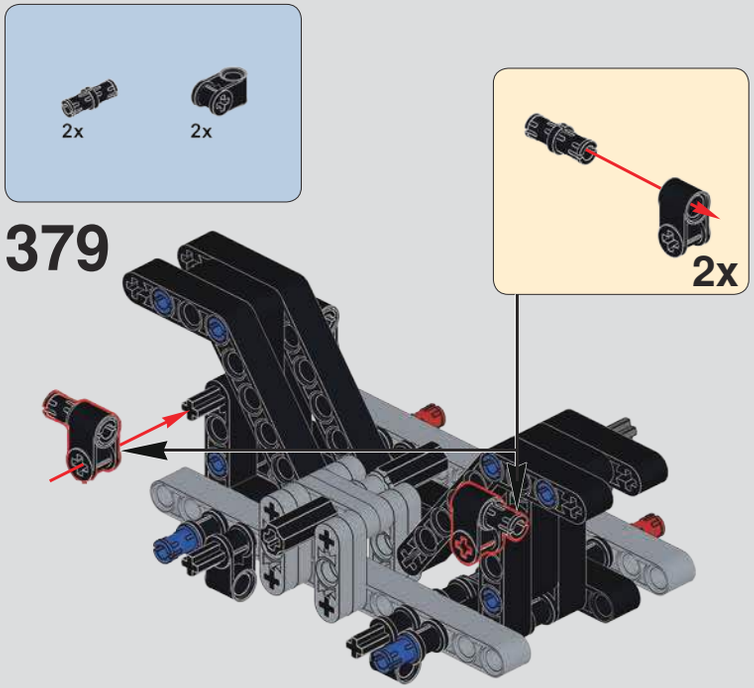

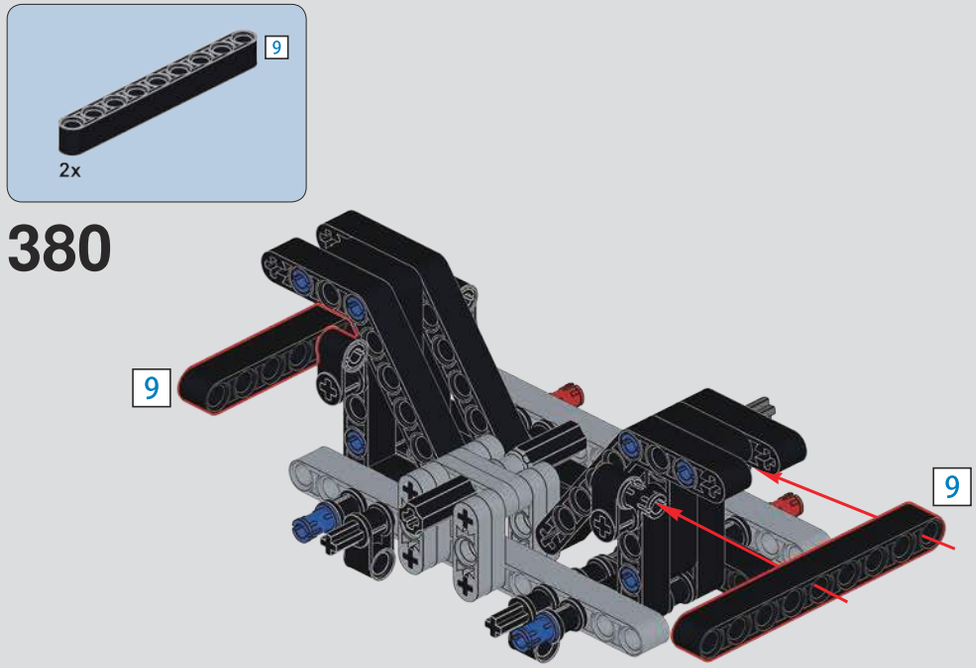

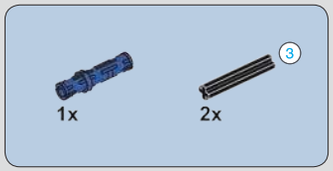

381

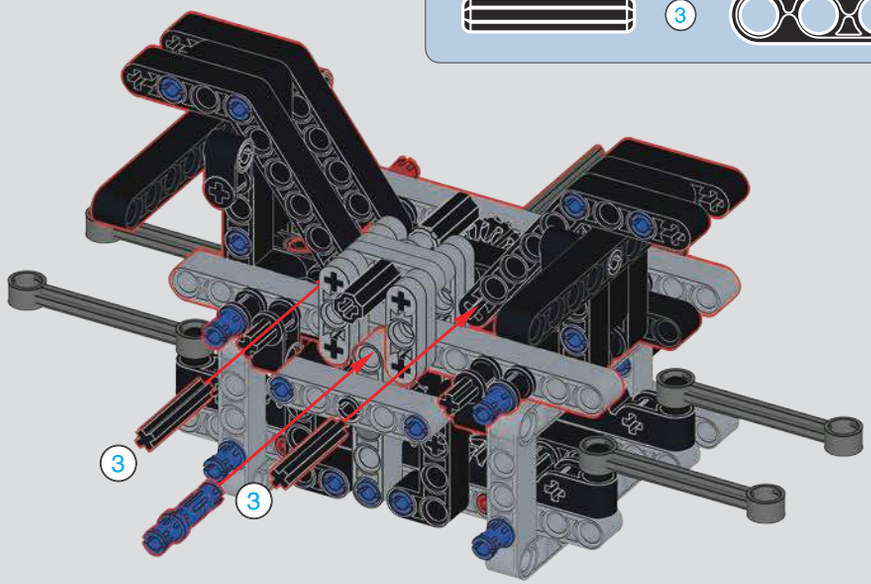

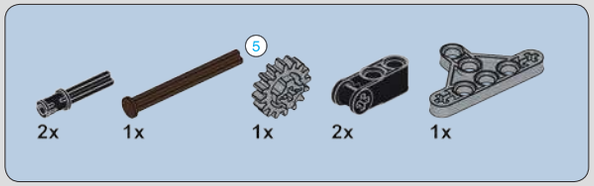

382

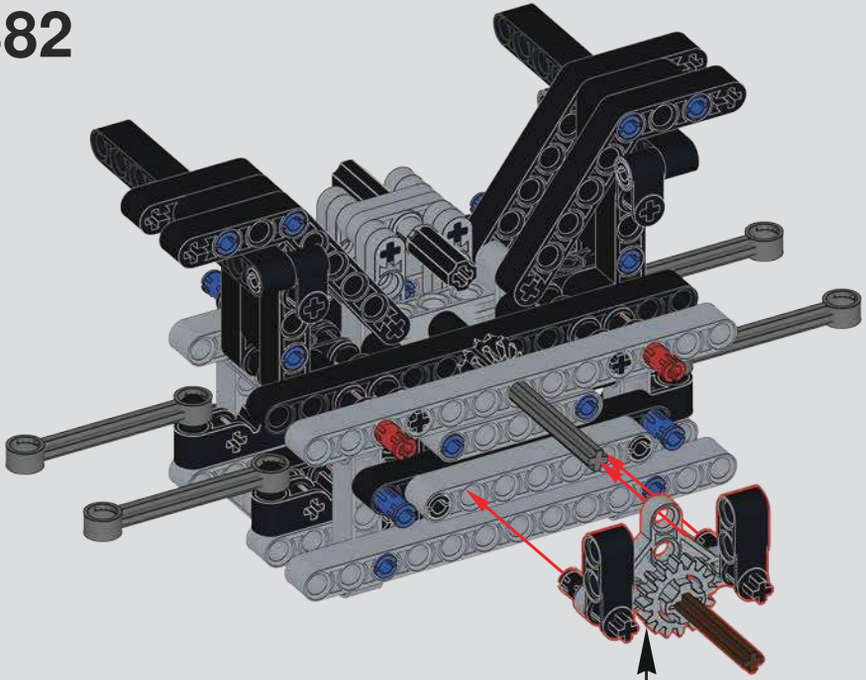

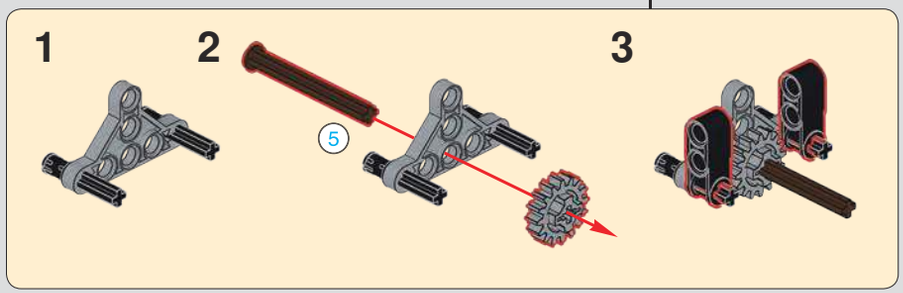

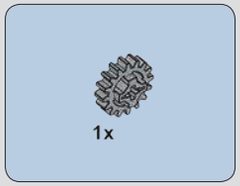

383

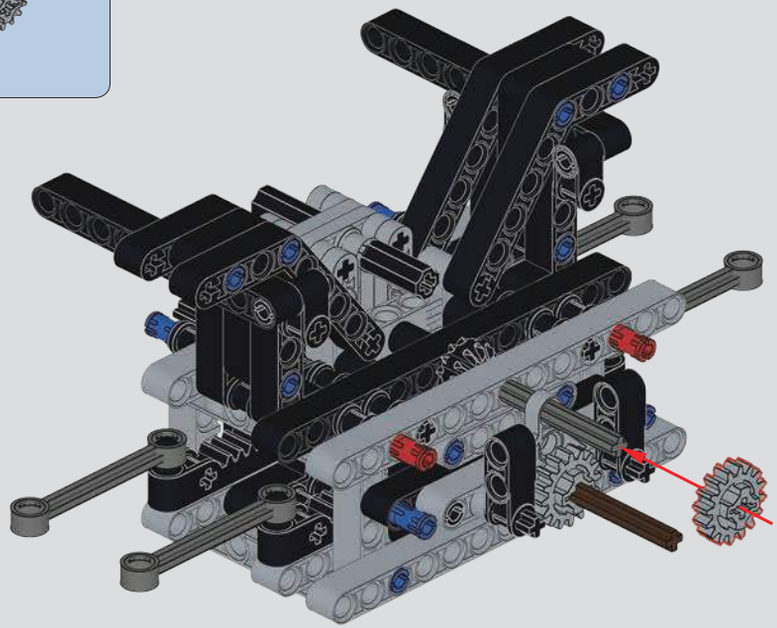

384

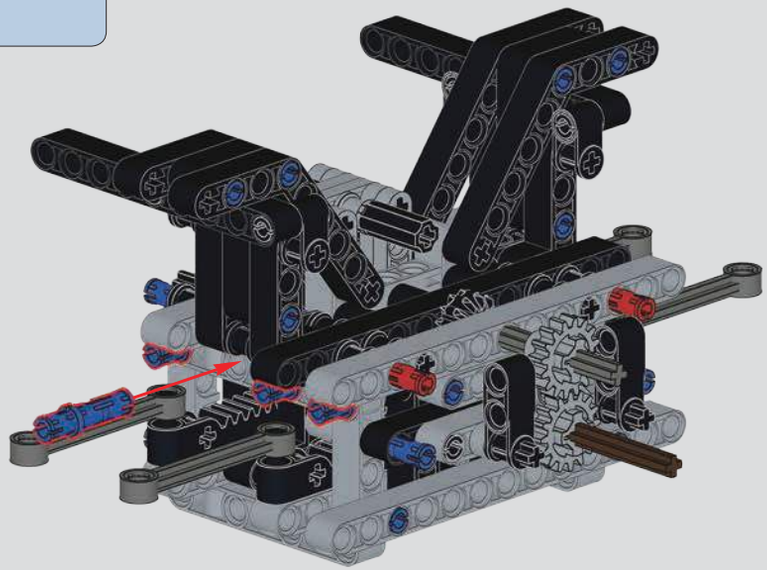

385

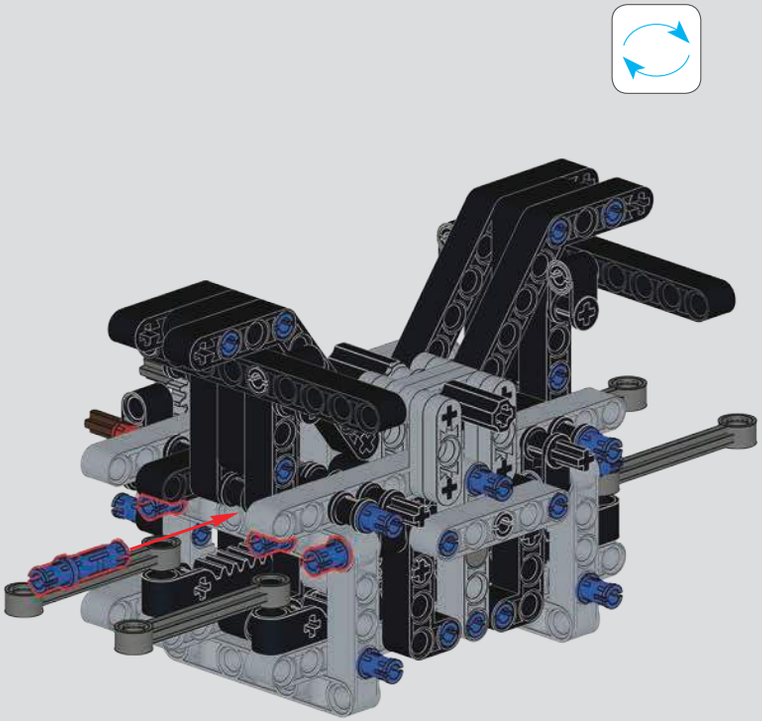

386

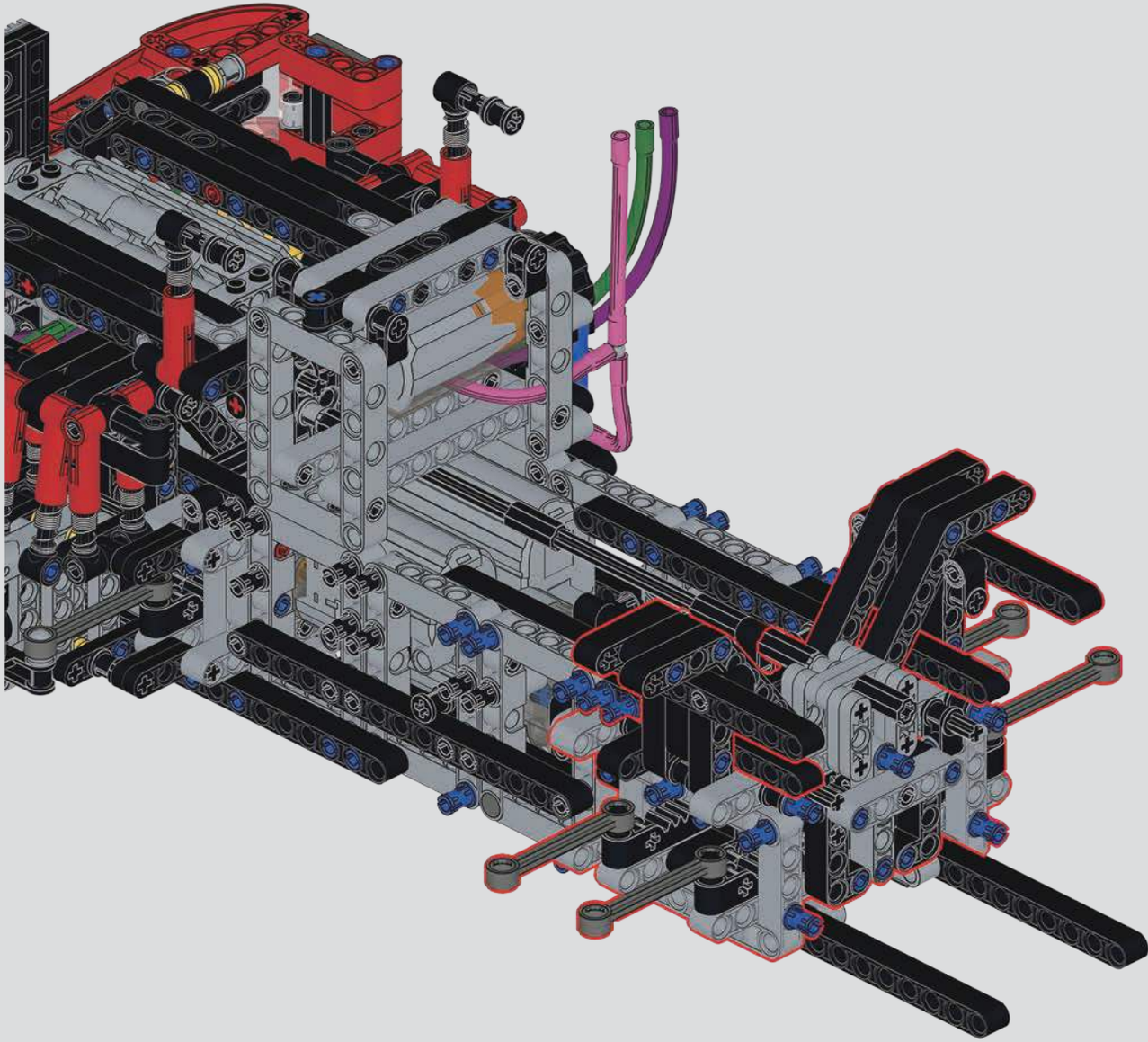

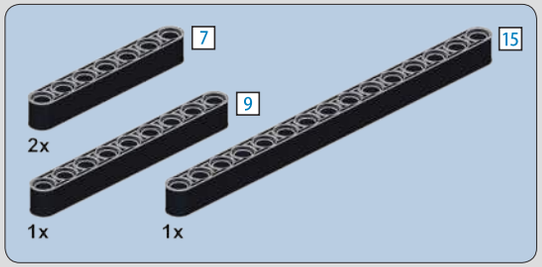

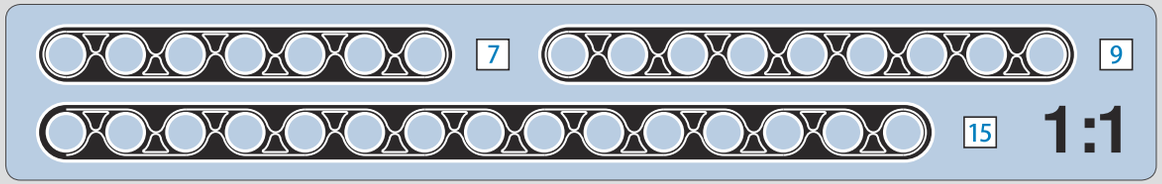

387

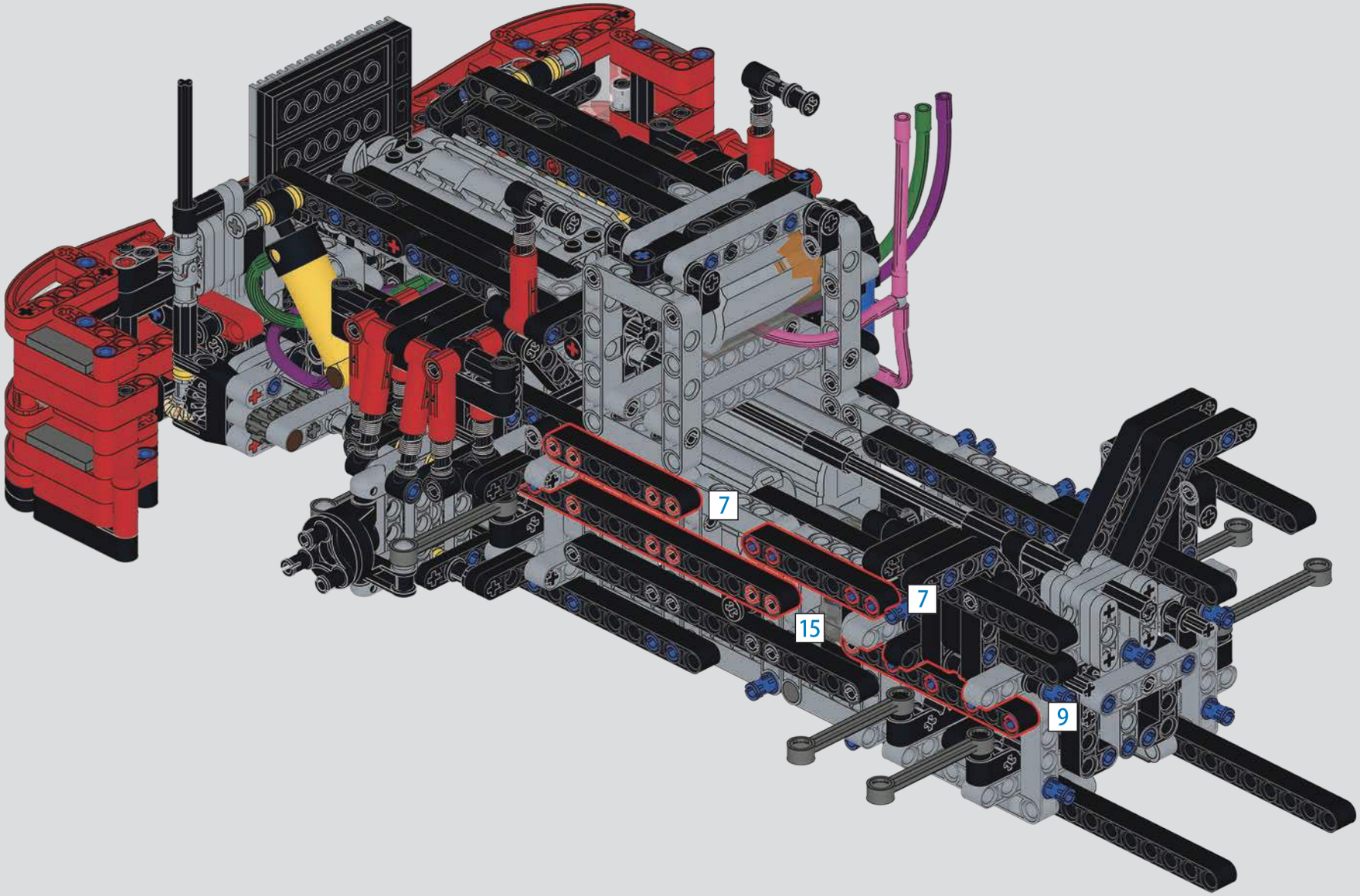

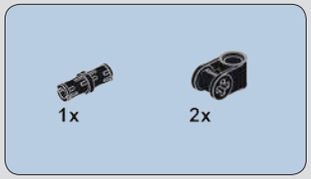

388

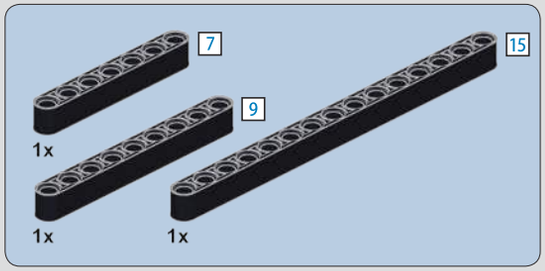

389

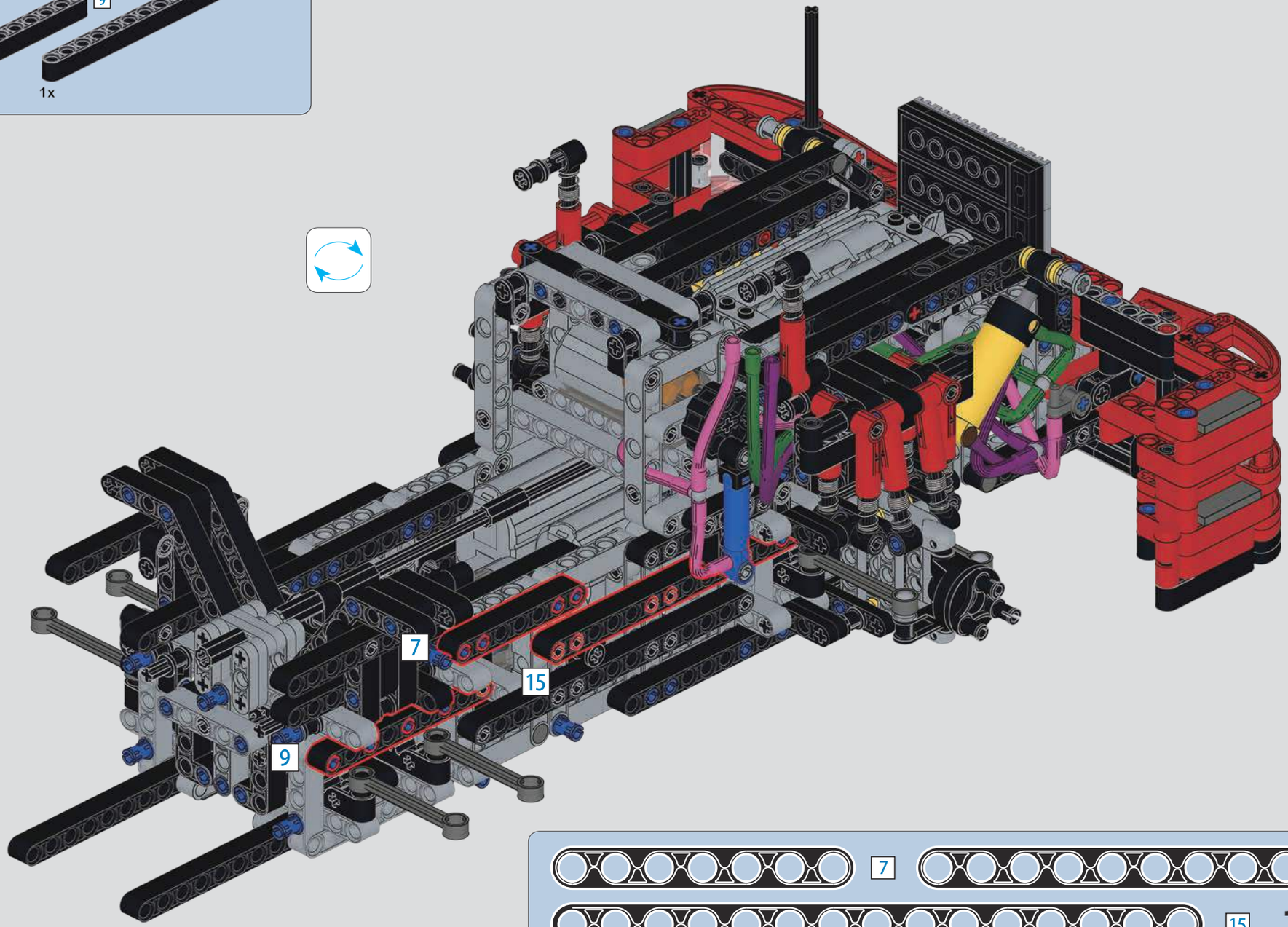

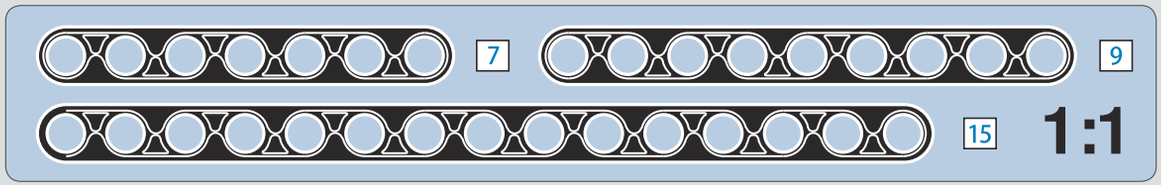

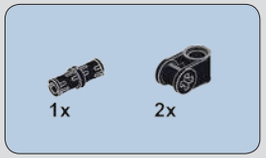

390

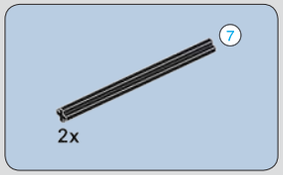

391

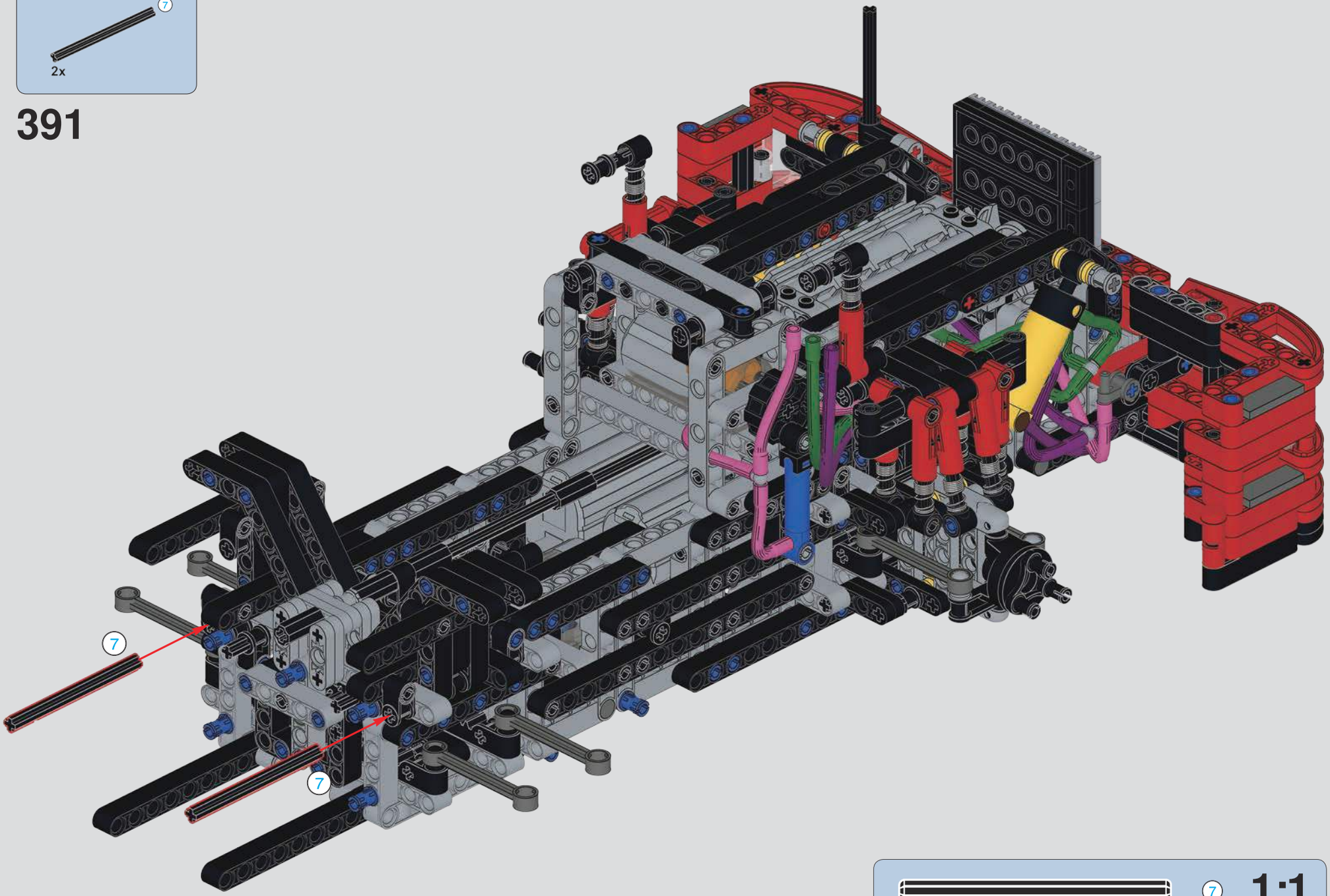

392

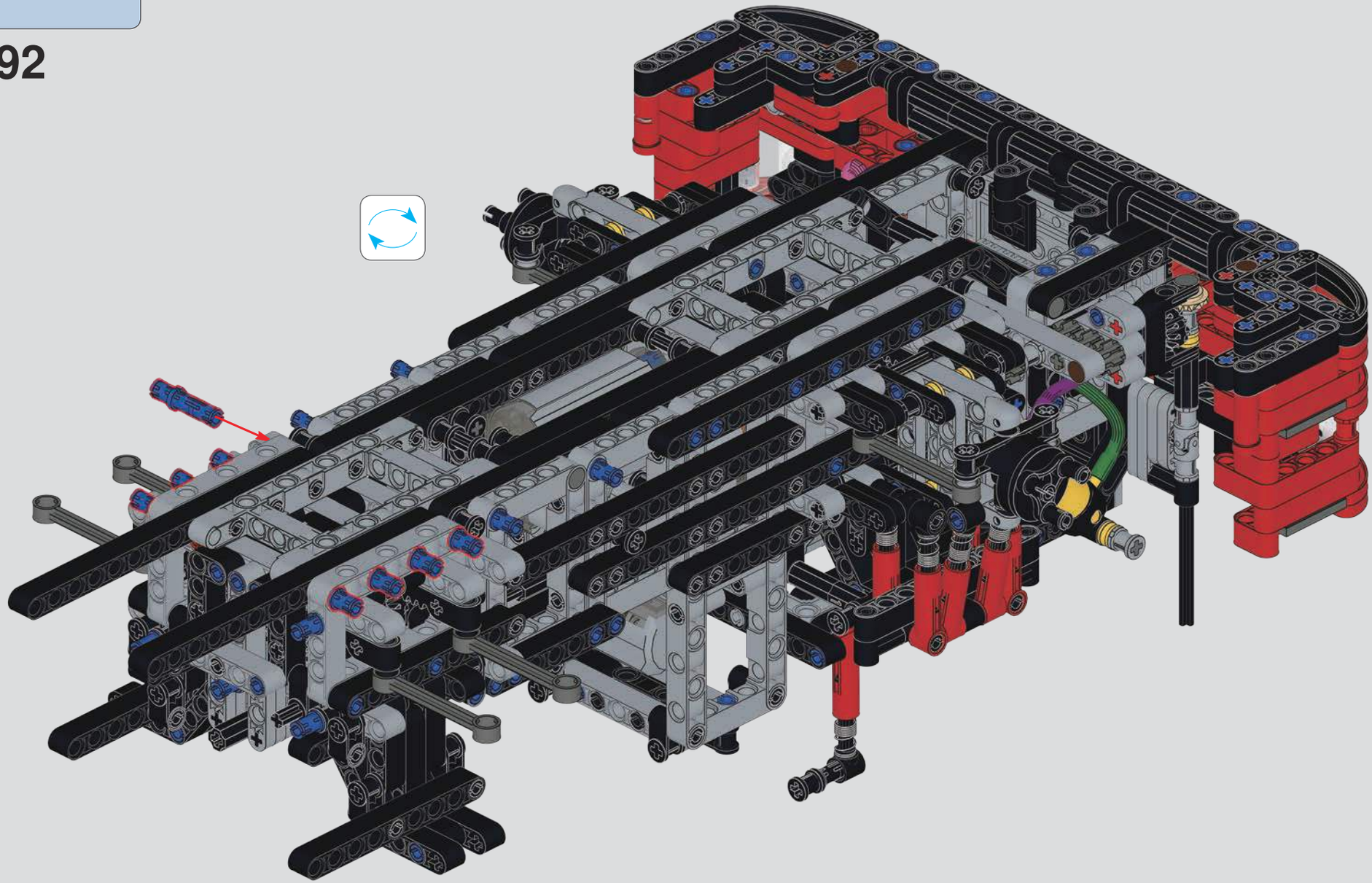

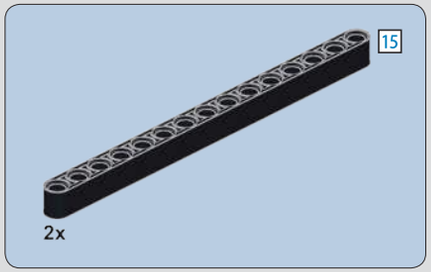

393

15

15

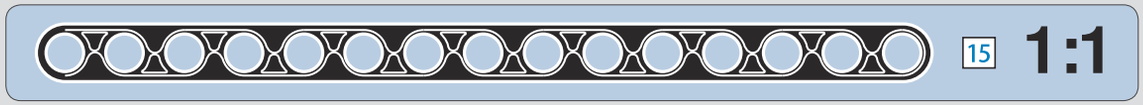

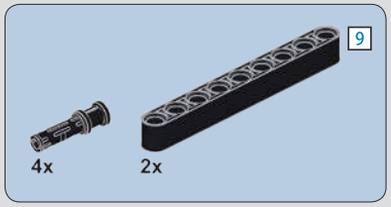

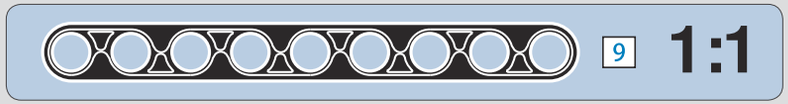

394

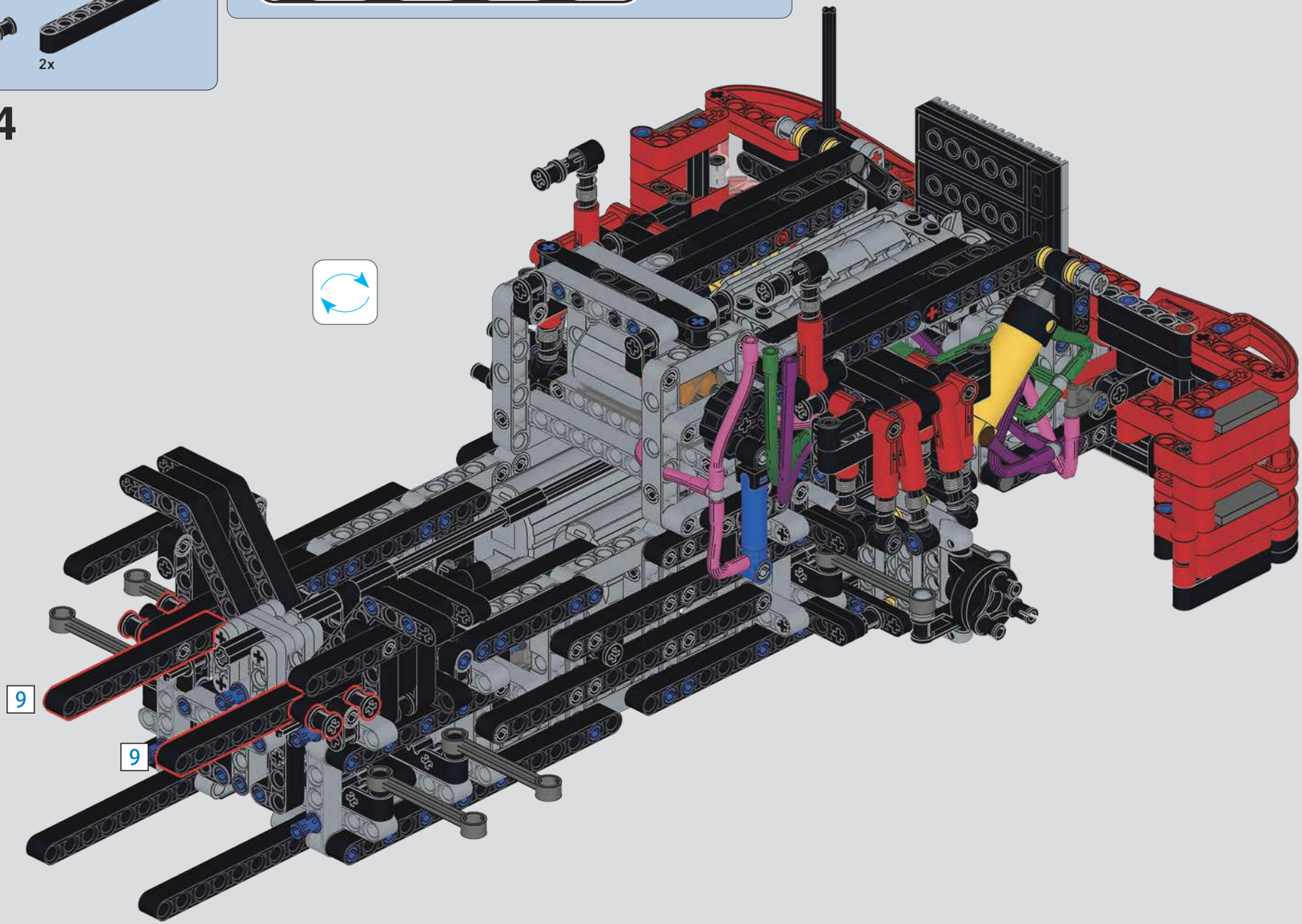

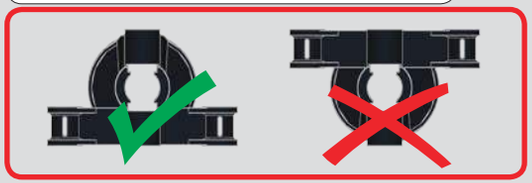

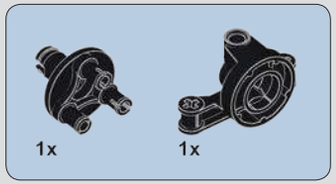

395

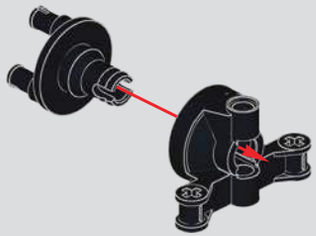

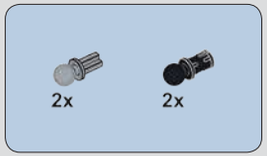

396

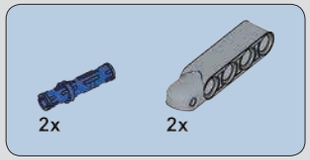

397

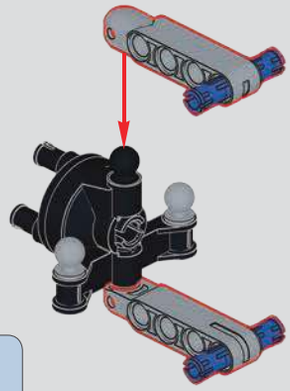

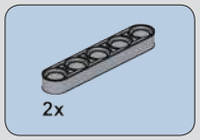

398

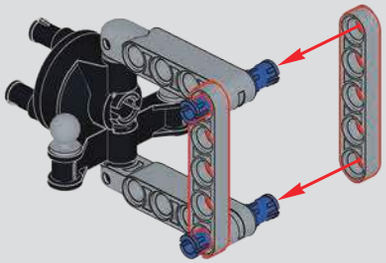

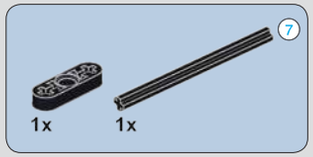

399

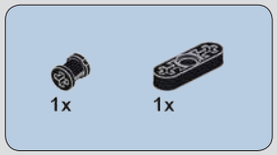

400

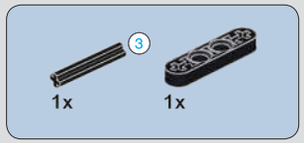

401

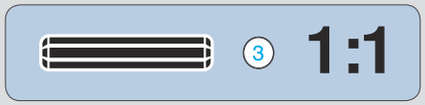

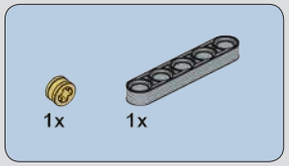

402

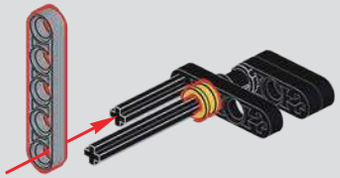

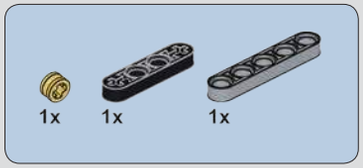

403

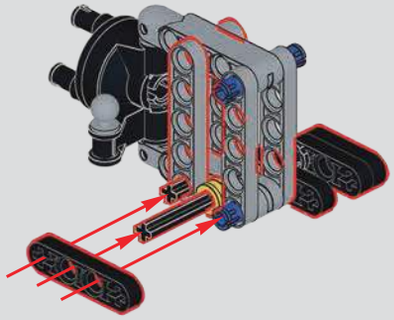

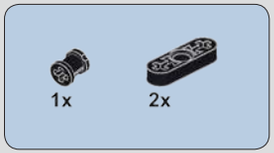

404

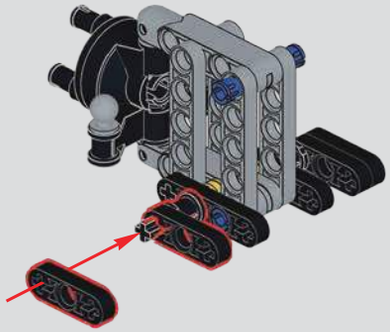

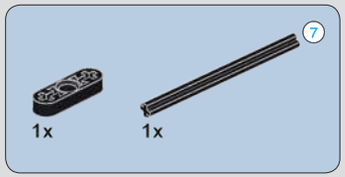

405

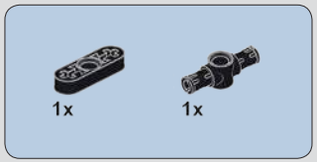

406

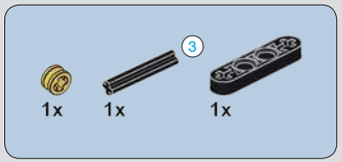

407

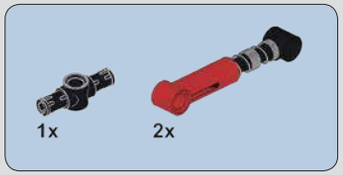

408

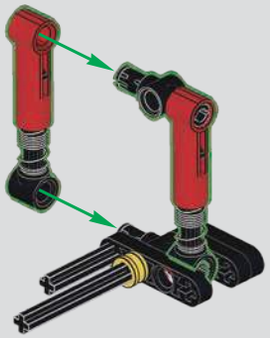

409

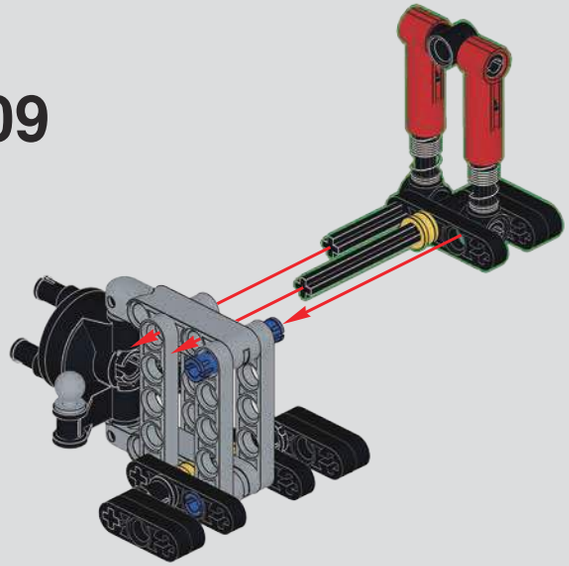

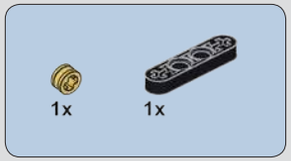

410

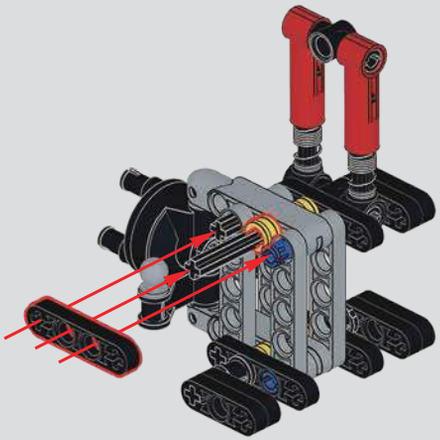

411

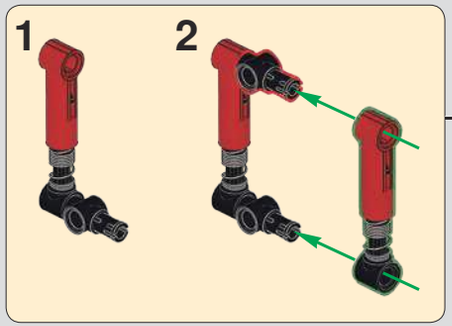

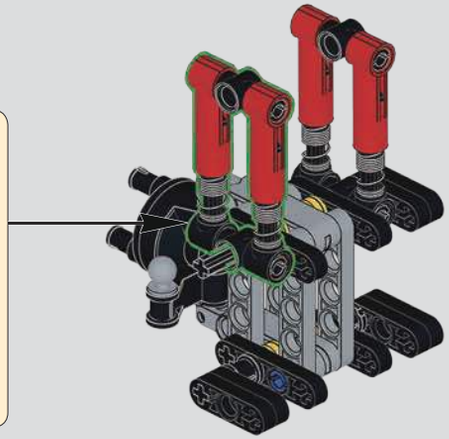

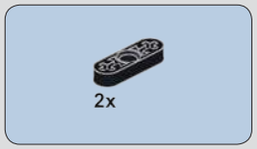

412

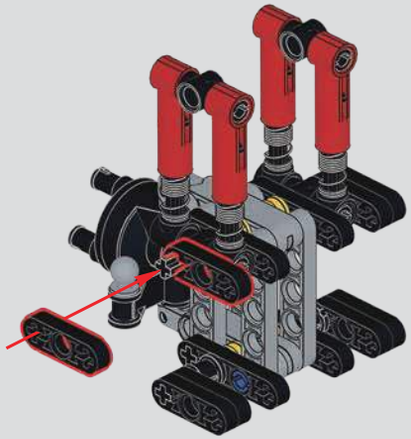

2x

413

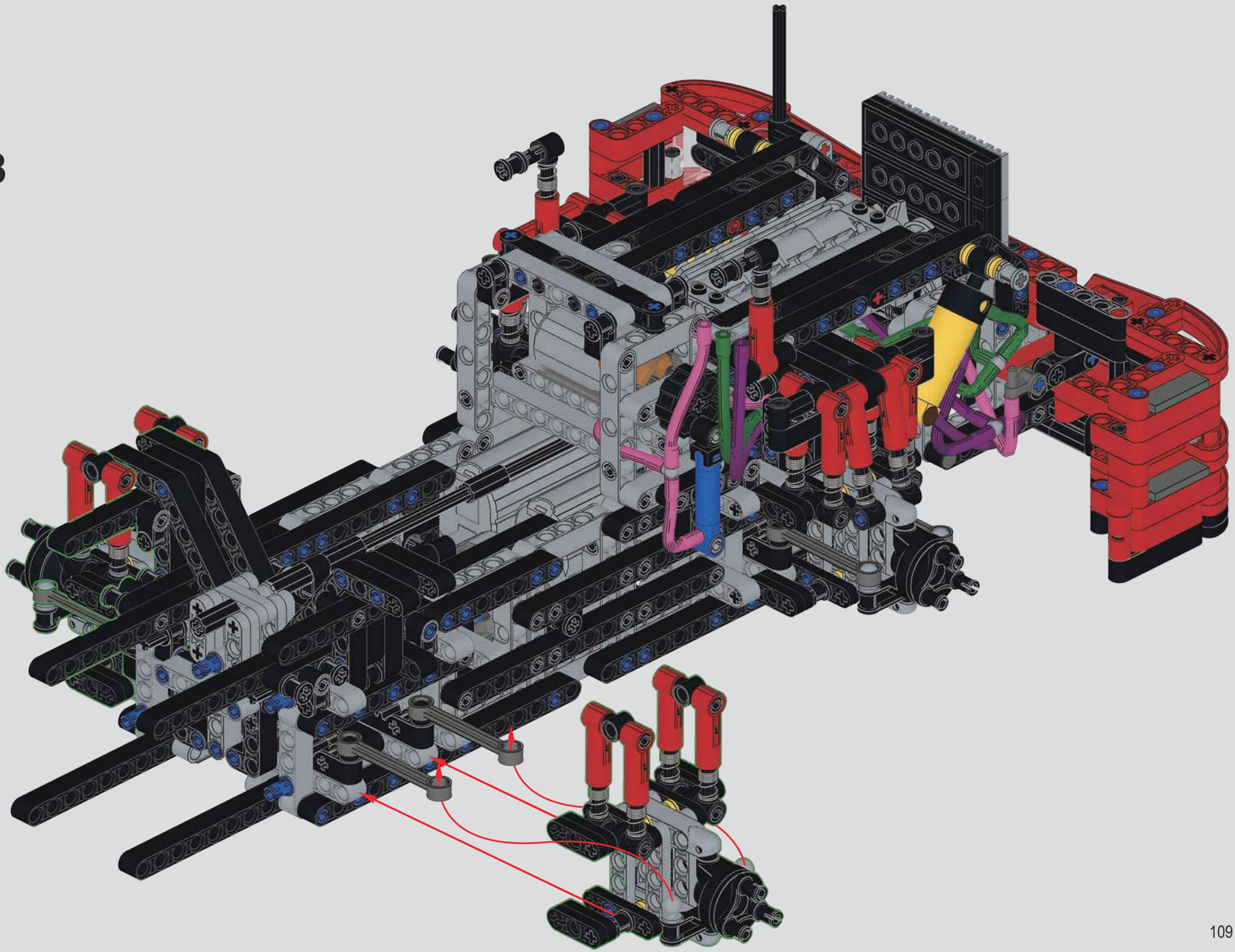

414

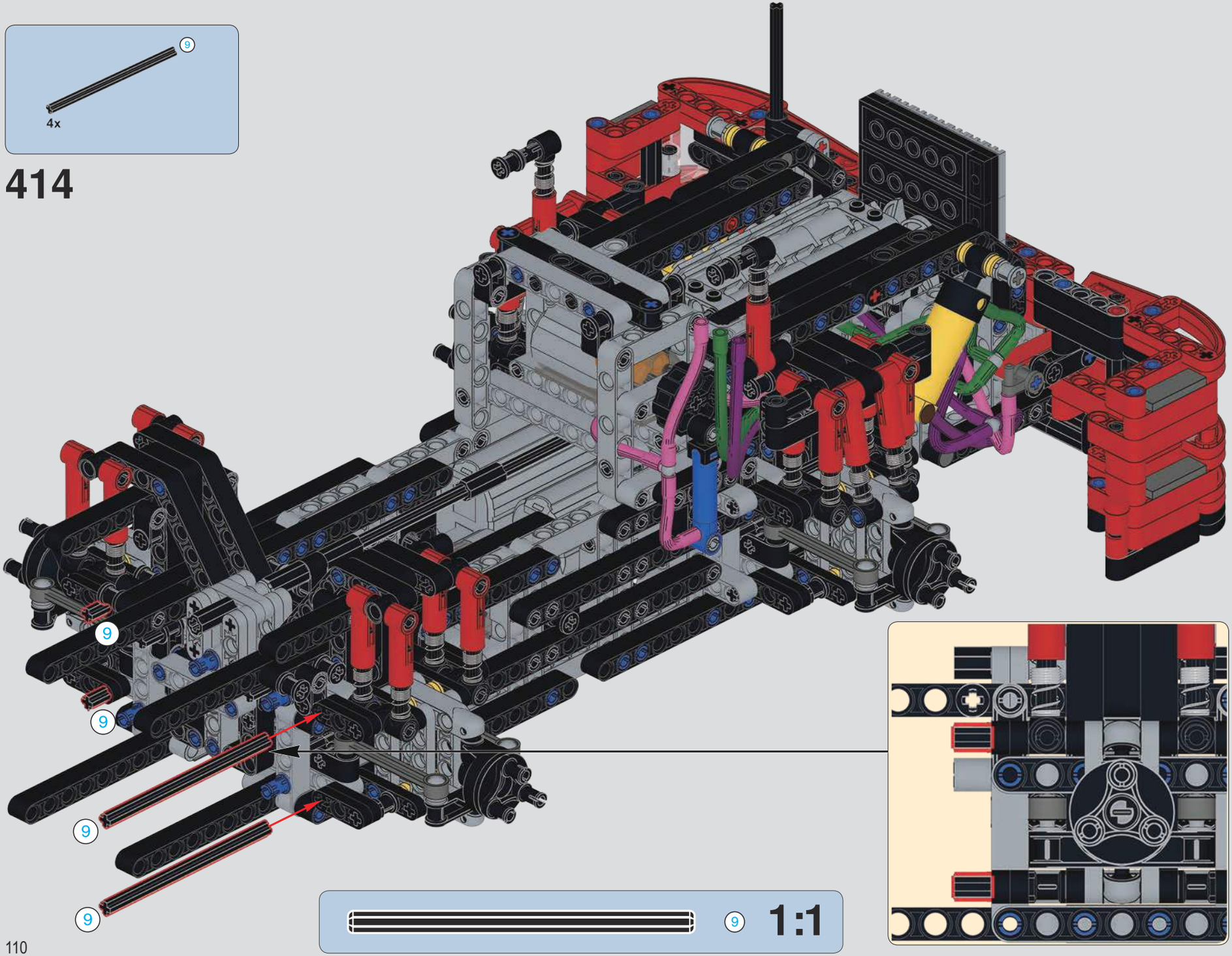

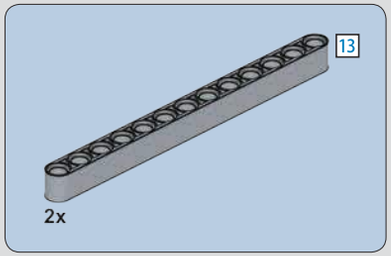

415

13

13

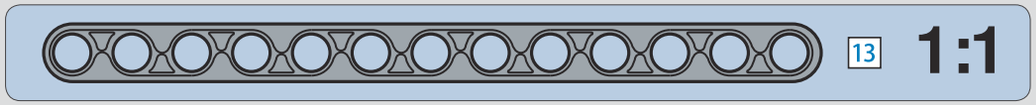

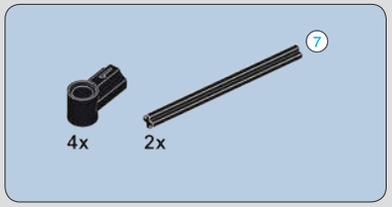

416

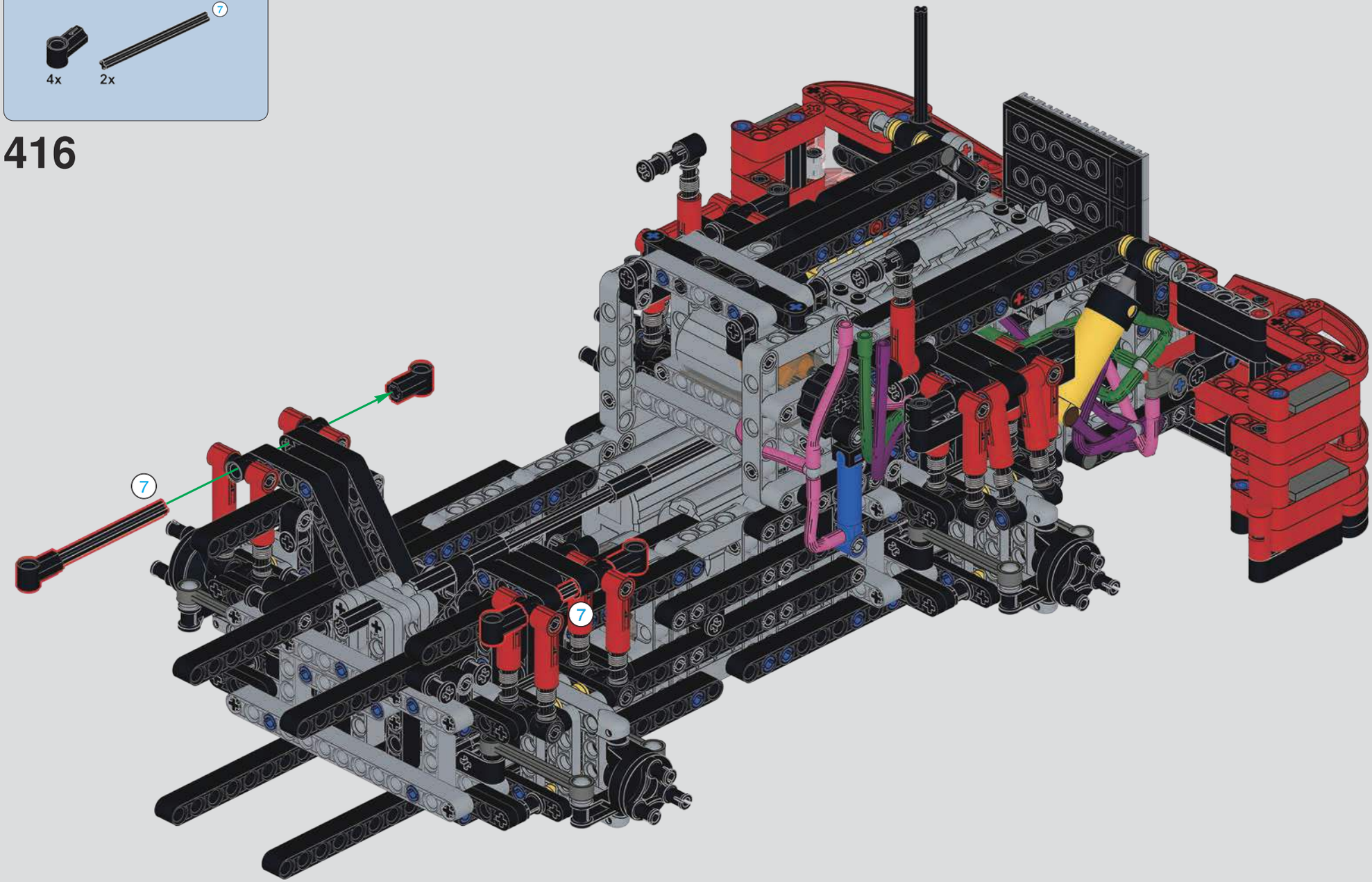

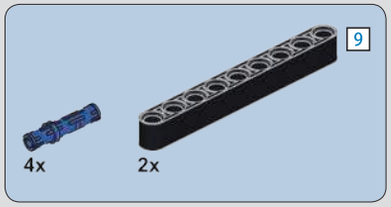

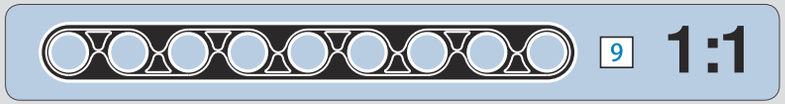

417

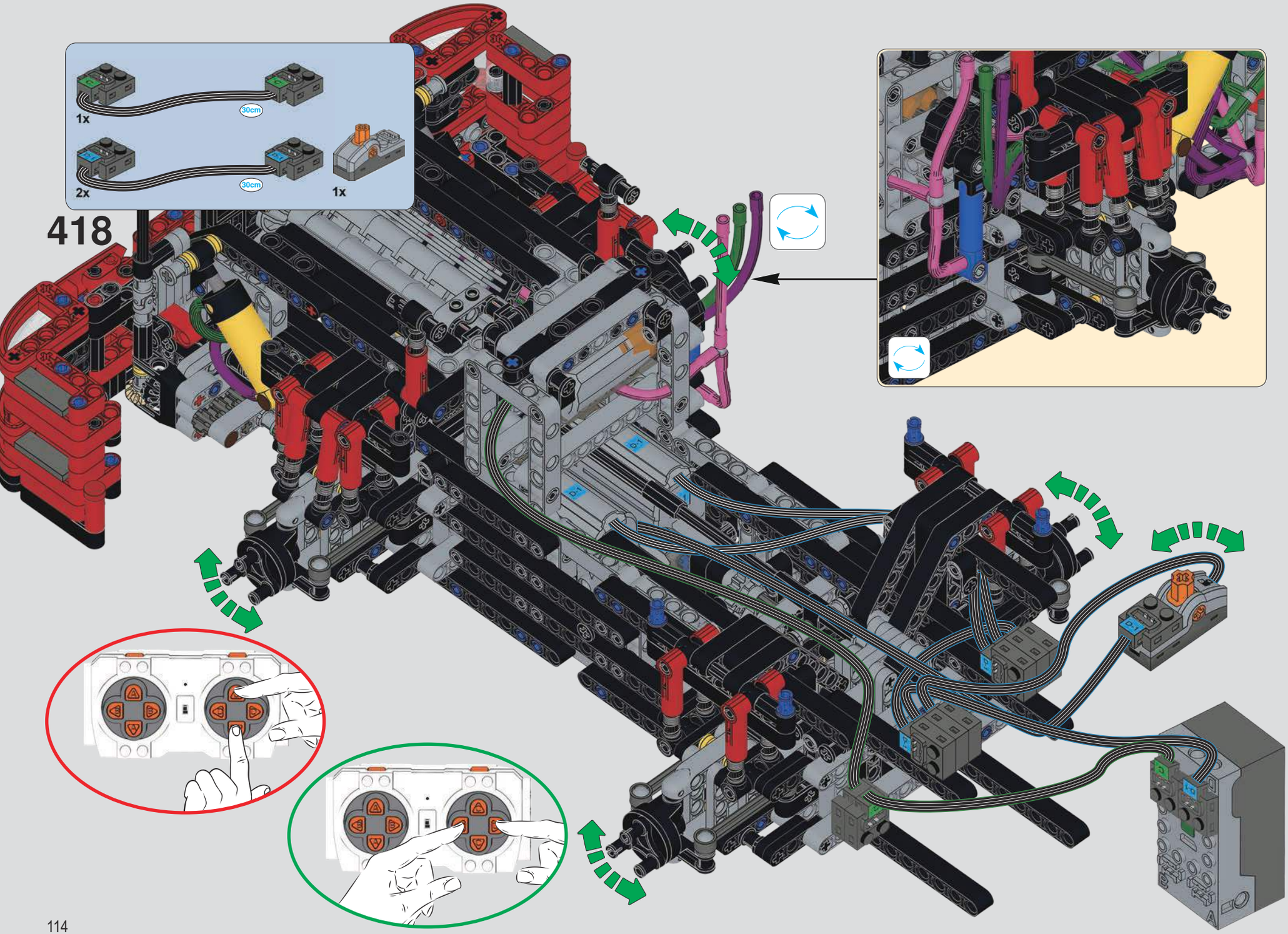
418
1x
30cm
2x
30cm
1x

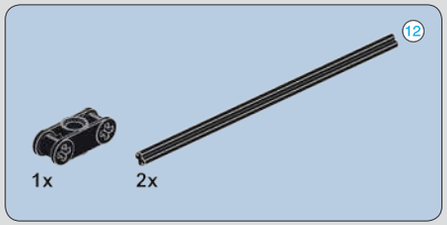

419

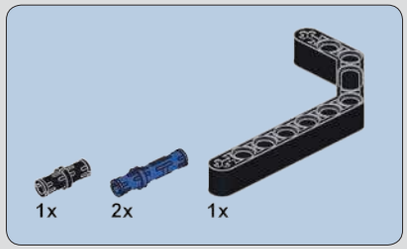

420

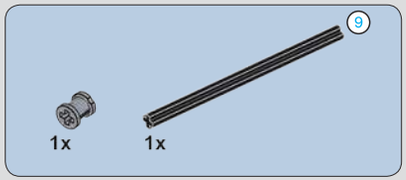

421

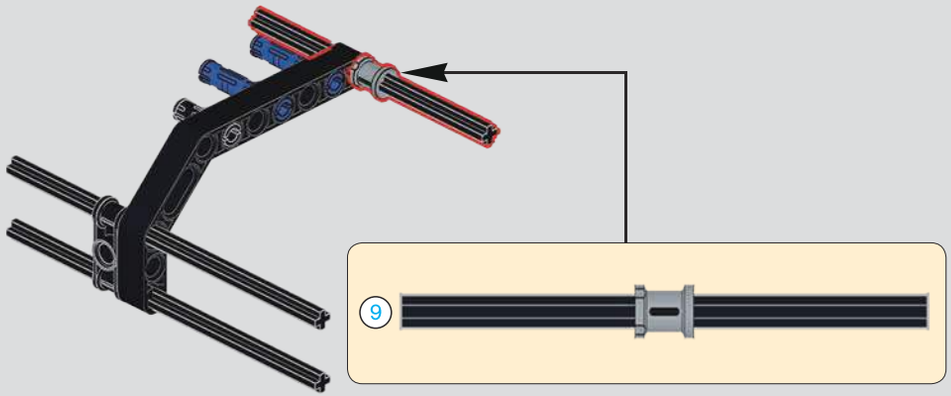

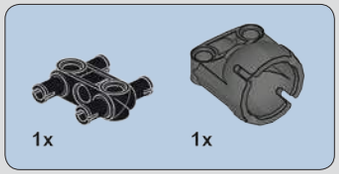

422

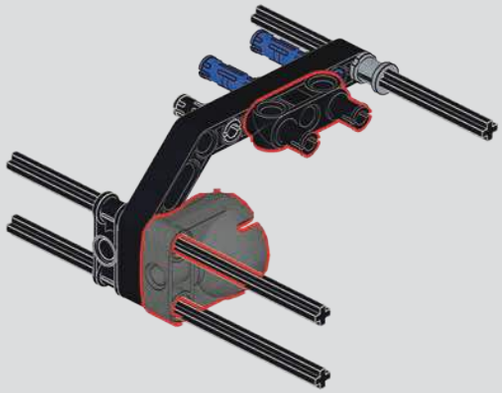

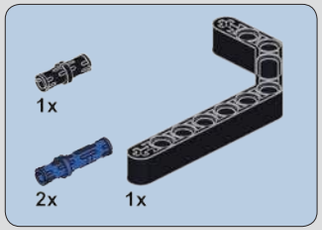

423

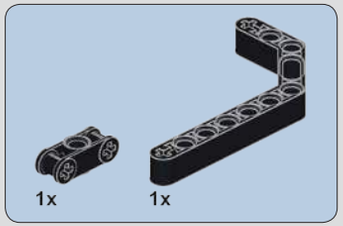

424

425

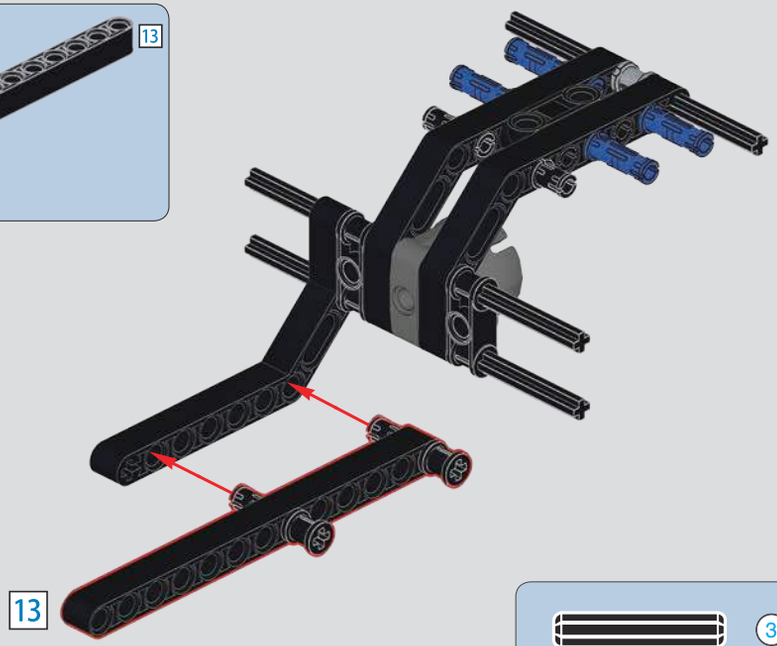

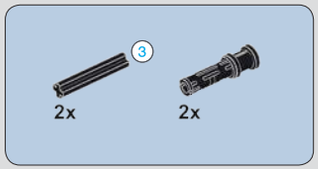

426

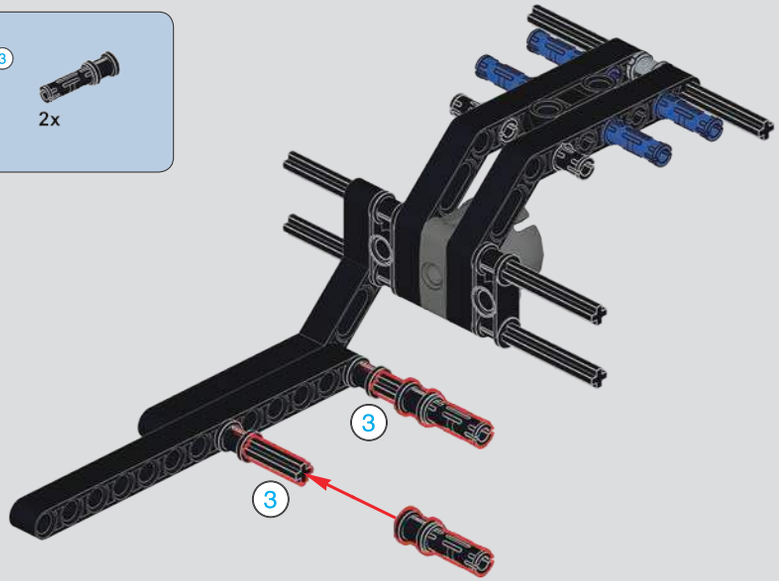

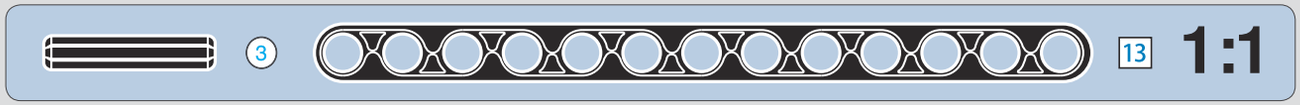

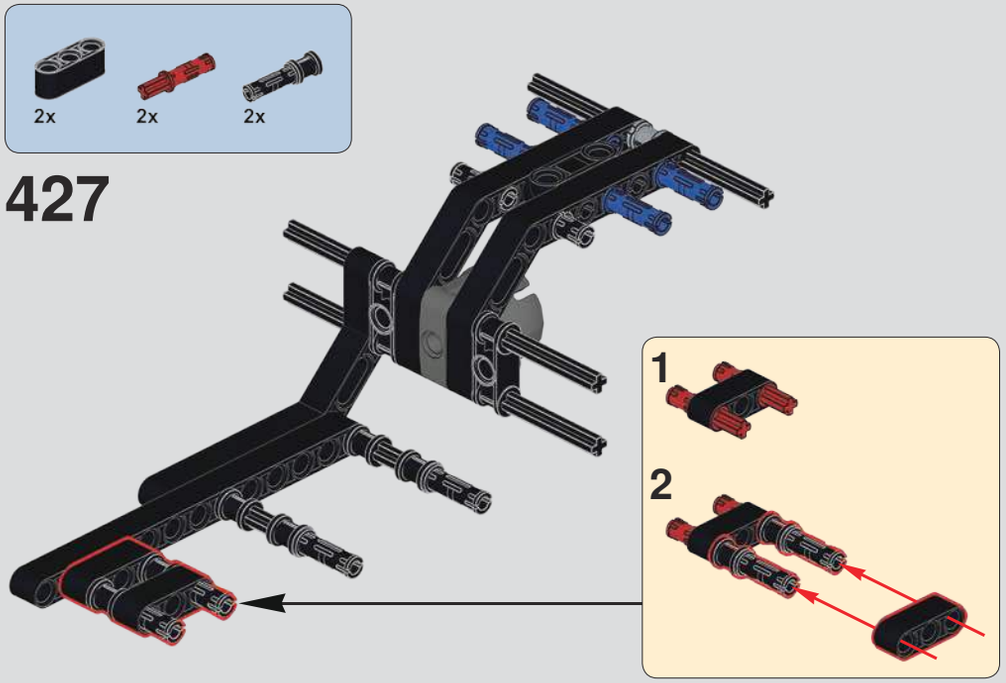
2x
2x
2x
427
1
2

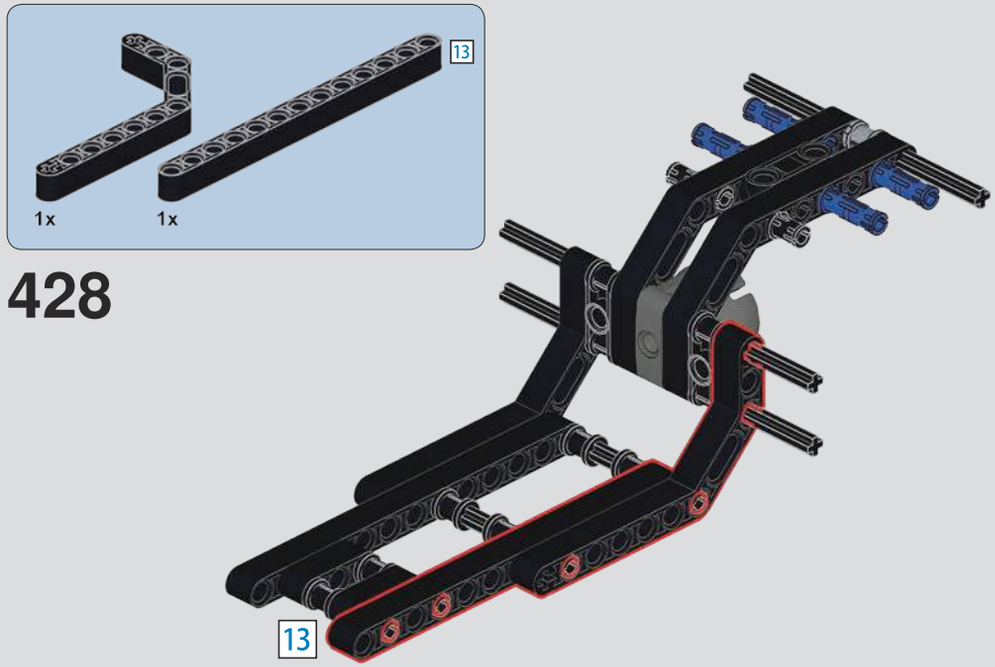
13
1x
1x
428
13

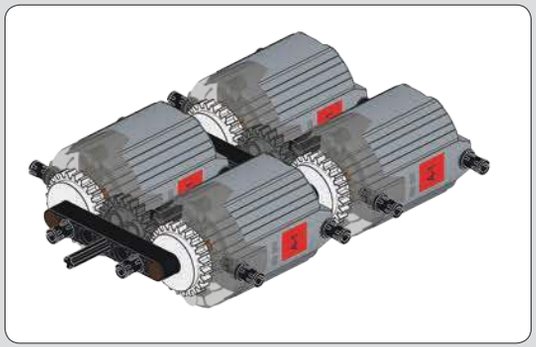

1x
1x
429

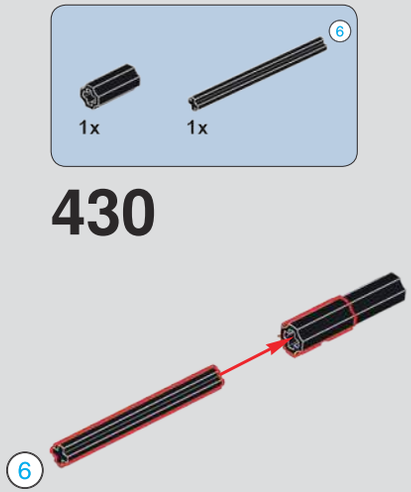
6
1x
1x
430
6

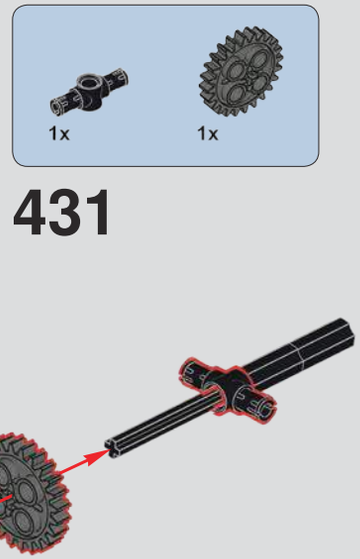
1x
1x
431

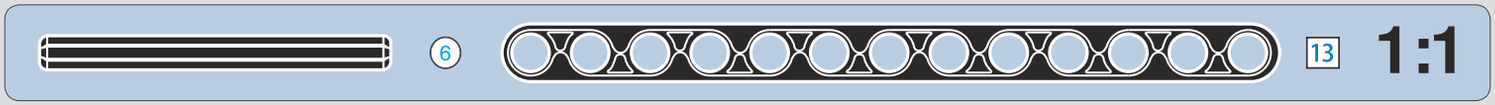
6
13
1:1

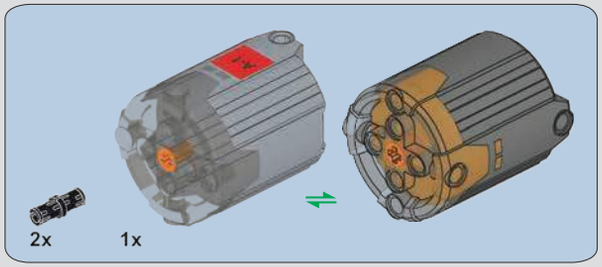

432

433

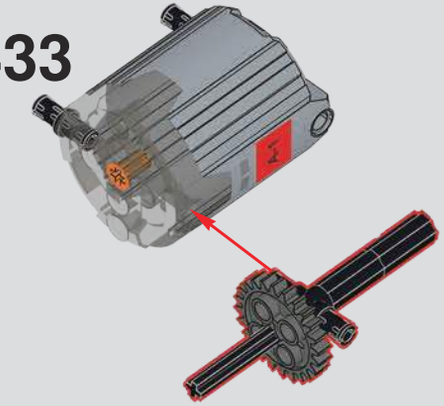

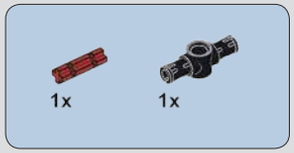

434

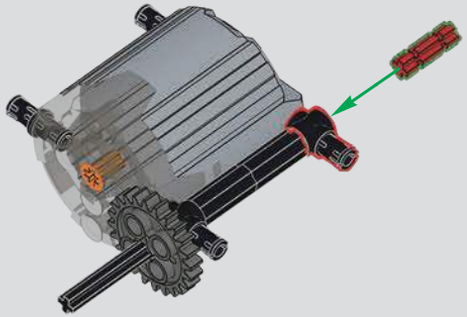

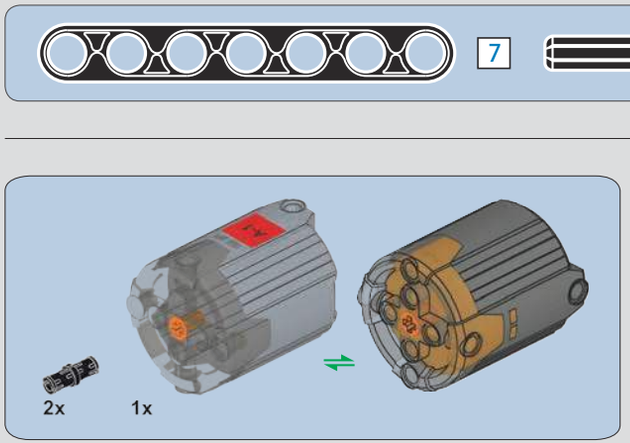

435

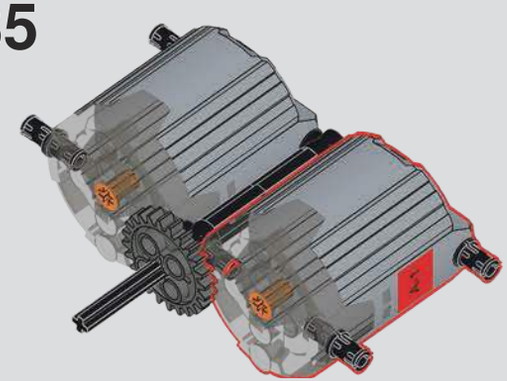

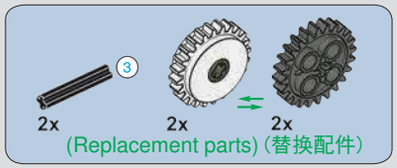

436

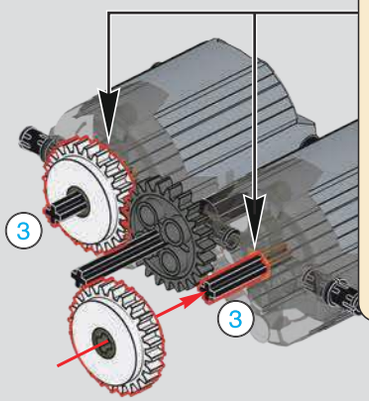

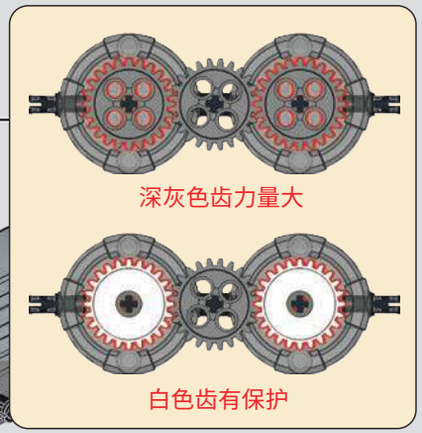

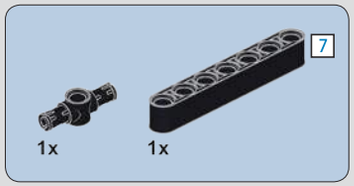

437

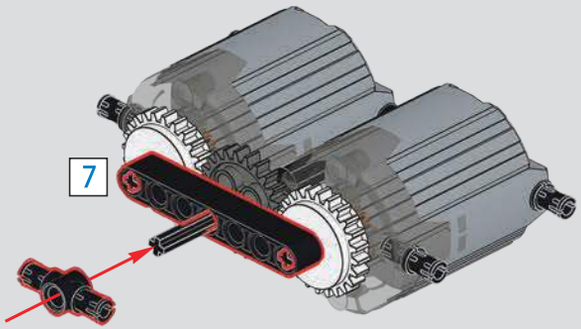

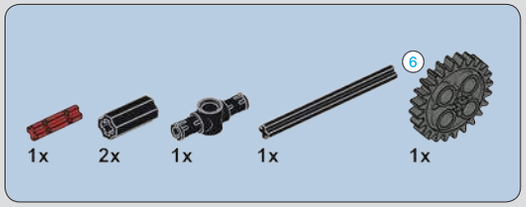
1x
2x
1x
1x
6
1x

438

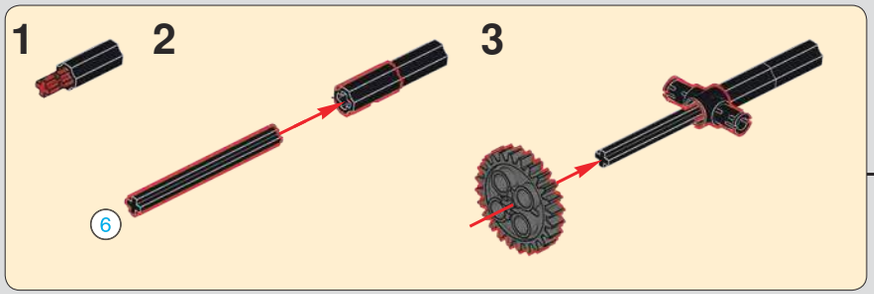
1
2
3
6

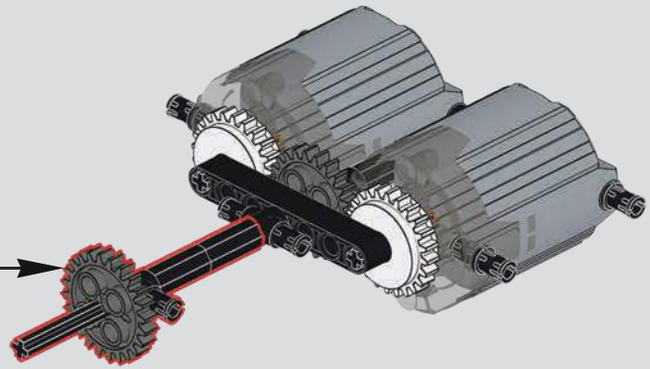

3
6
7
1:1

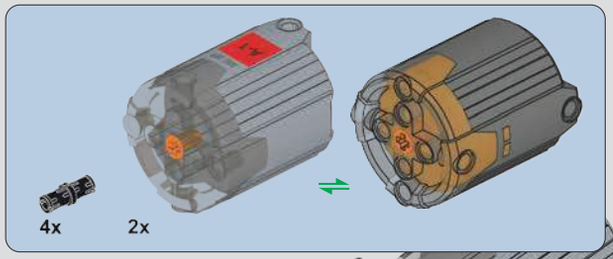
4x
2x

439

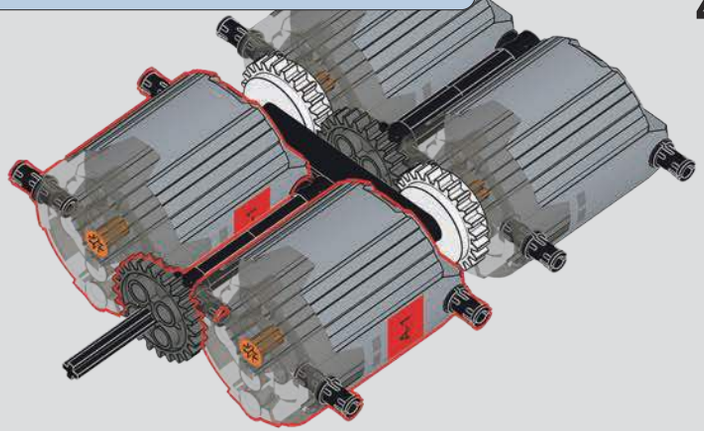

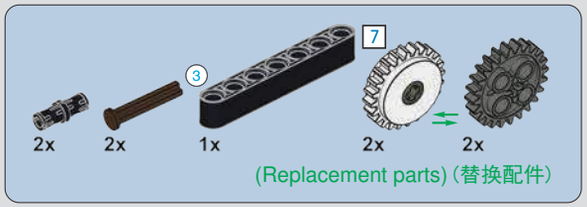
2x
2x
3
1x
7
2x
2x
(Replacement parts) (替换配件)

440

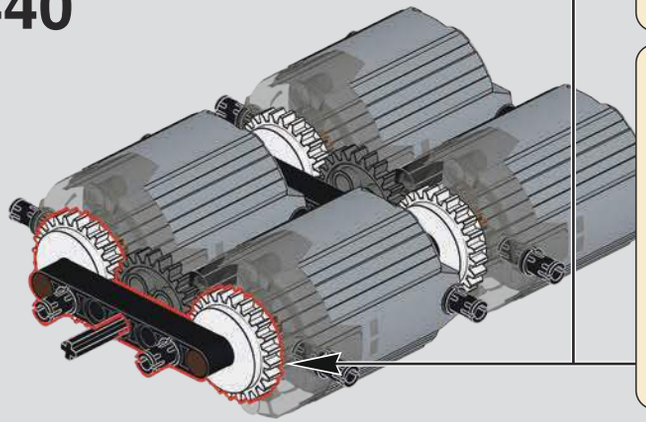

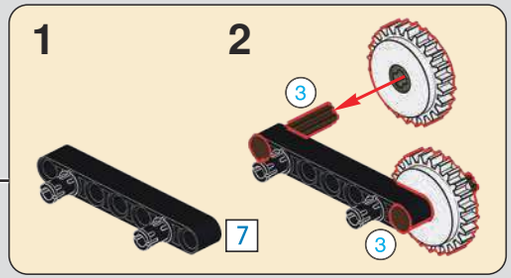
1
2
3
7
3

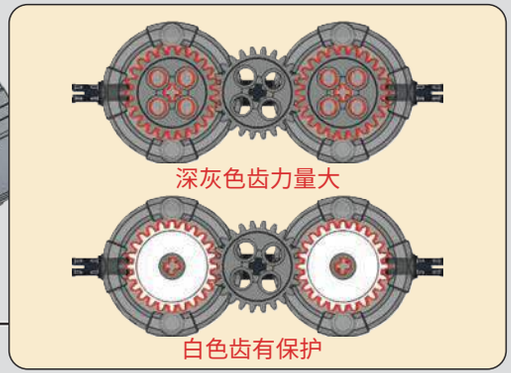
深灰色齿力量大
白色齿有保护

441

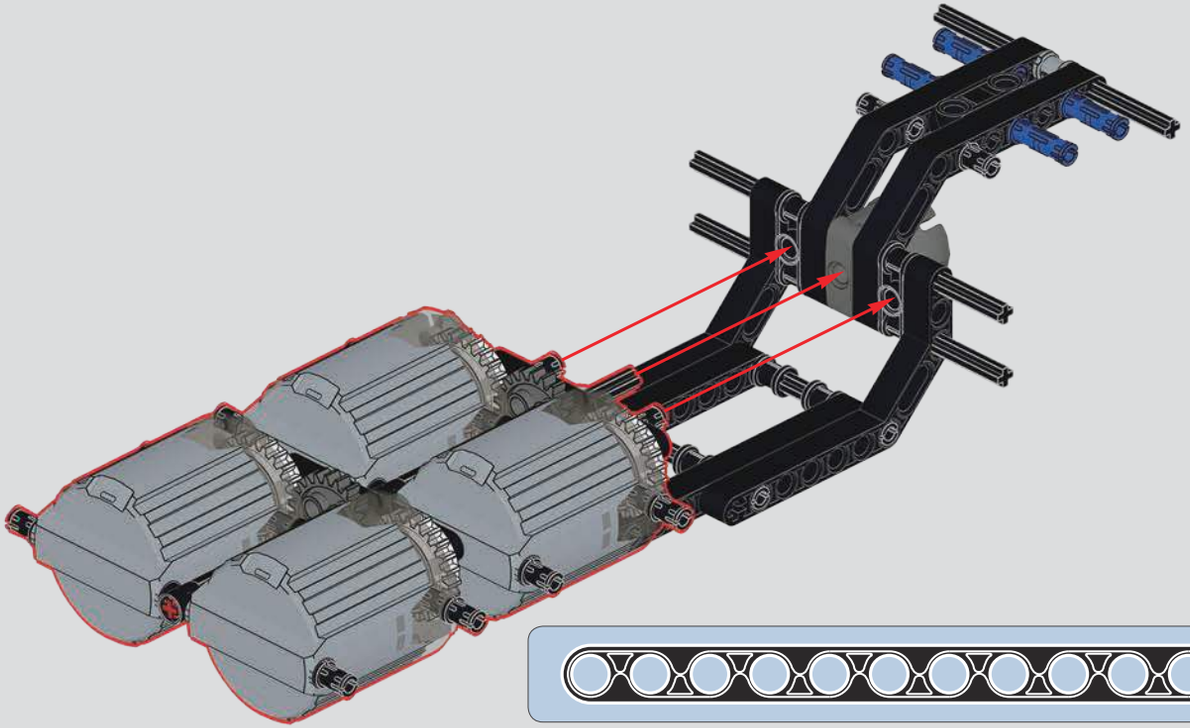

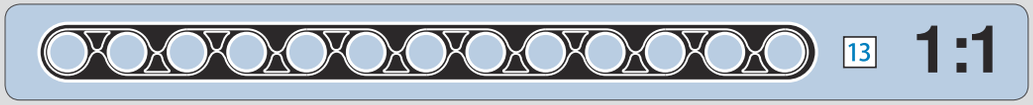

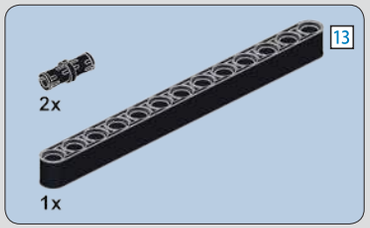

442

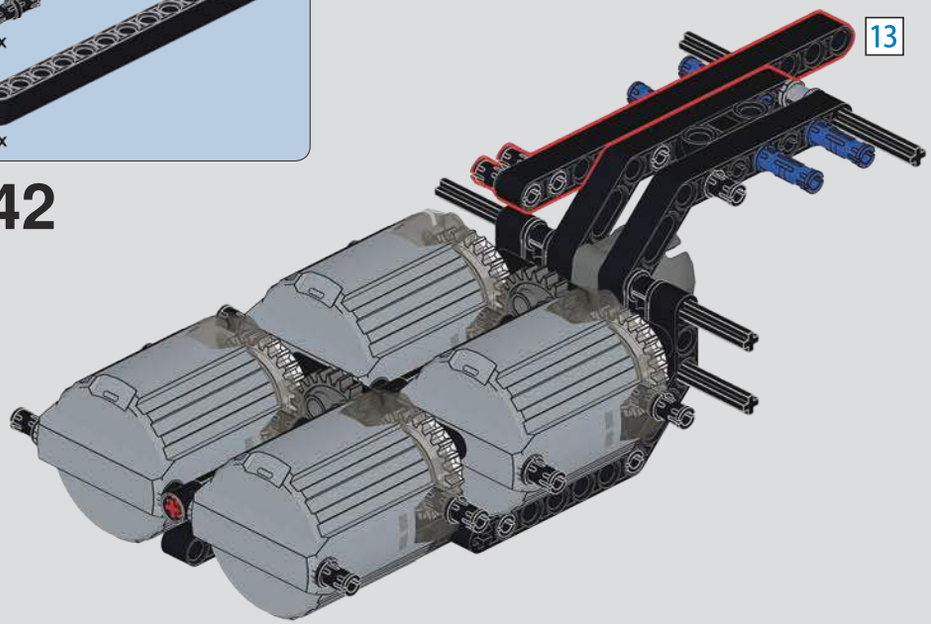

443

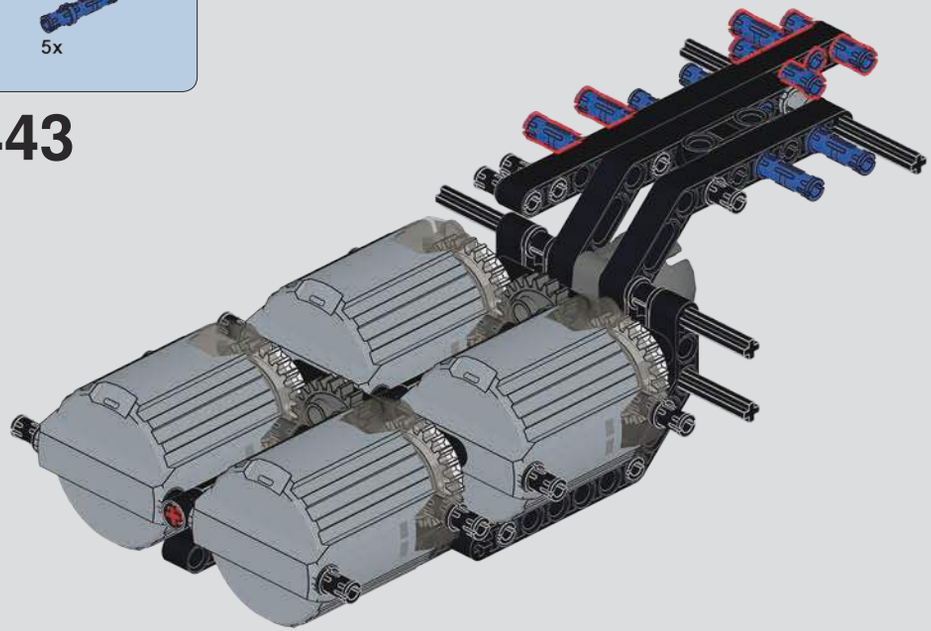

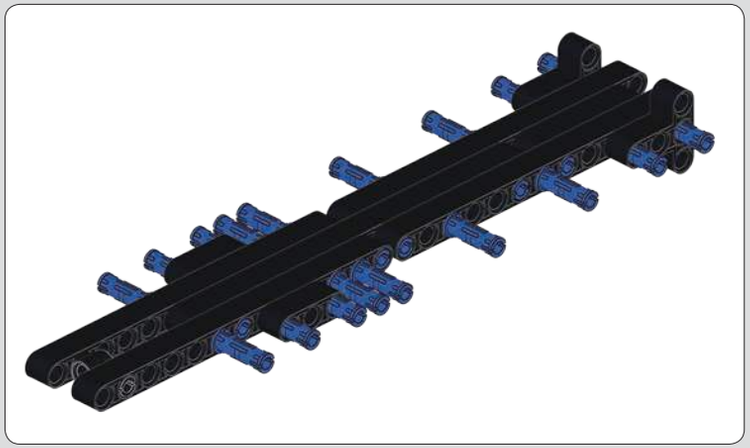

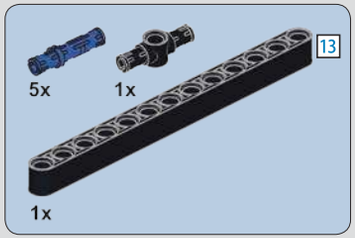

444

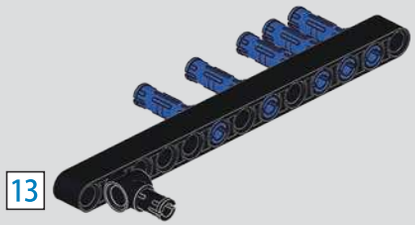

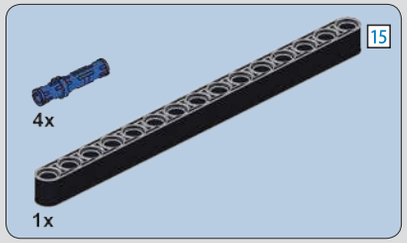

445

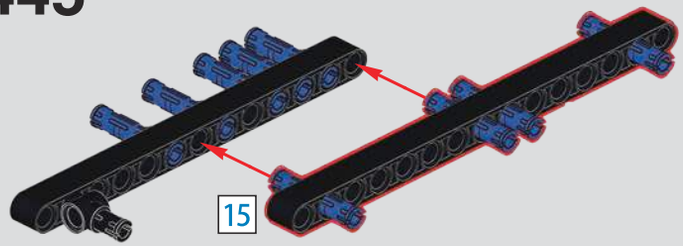

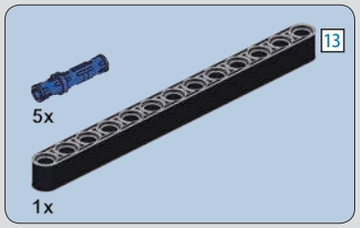

446

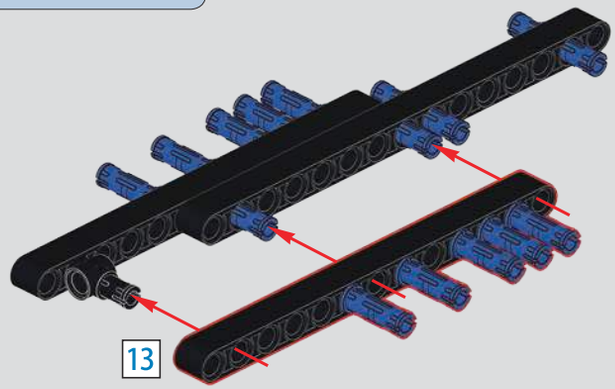

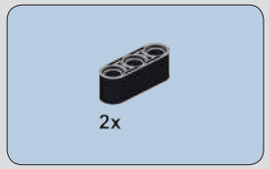

447

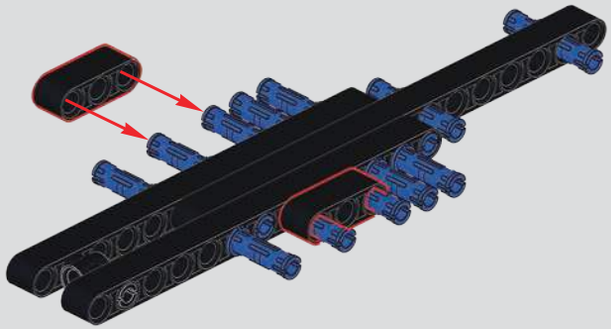

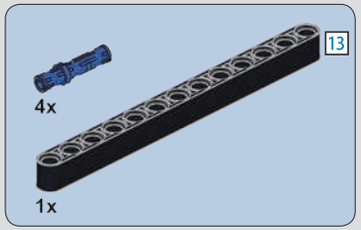

448

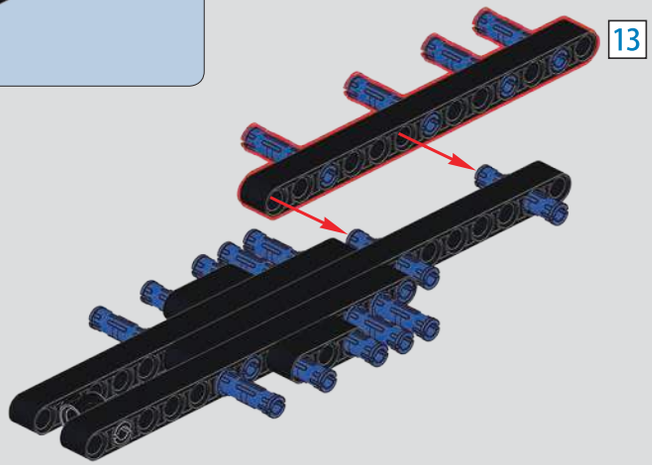

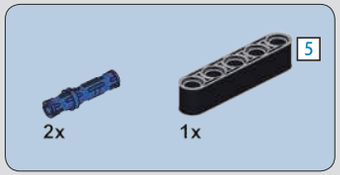

449

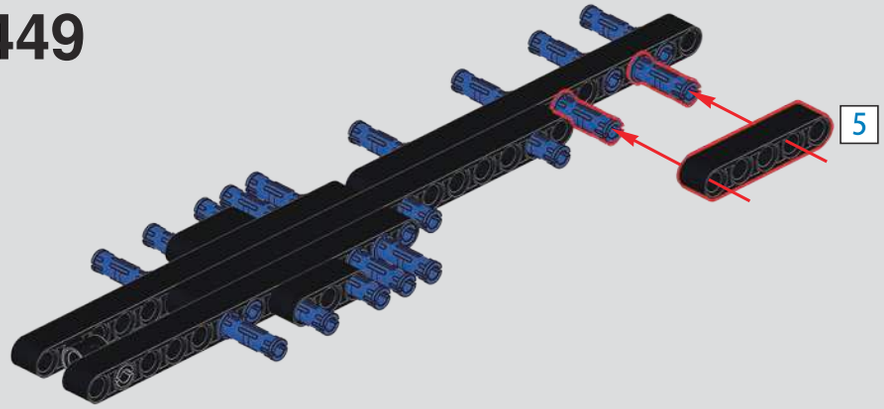

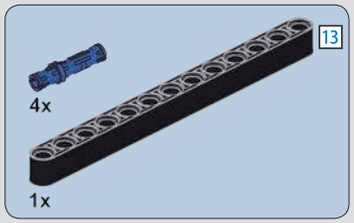

450

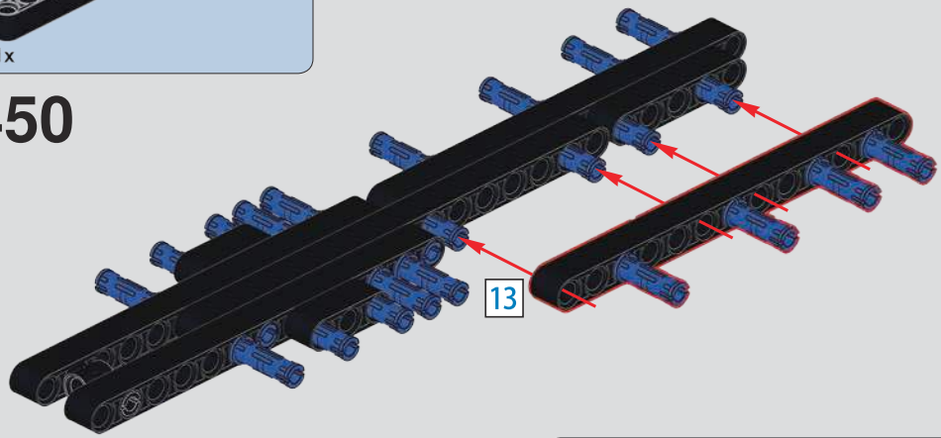

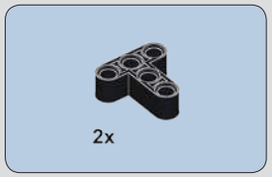

451

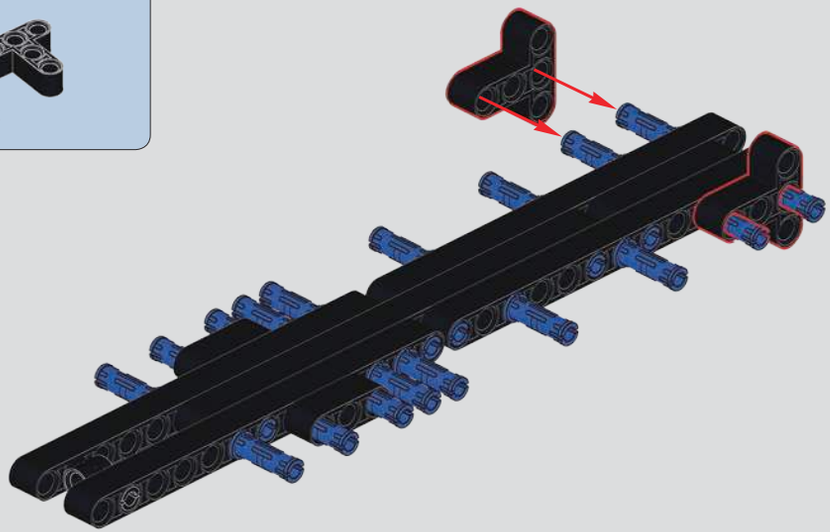

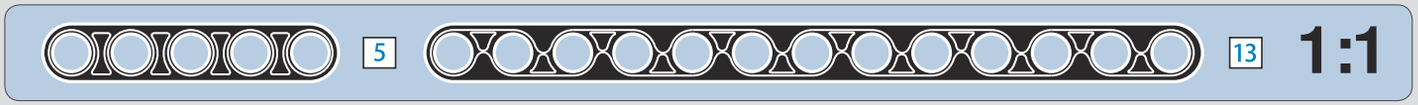

452

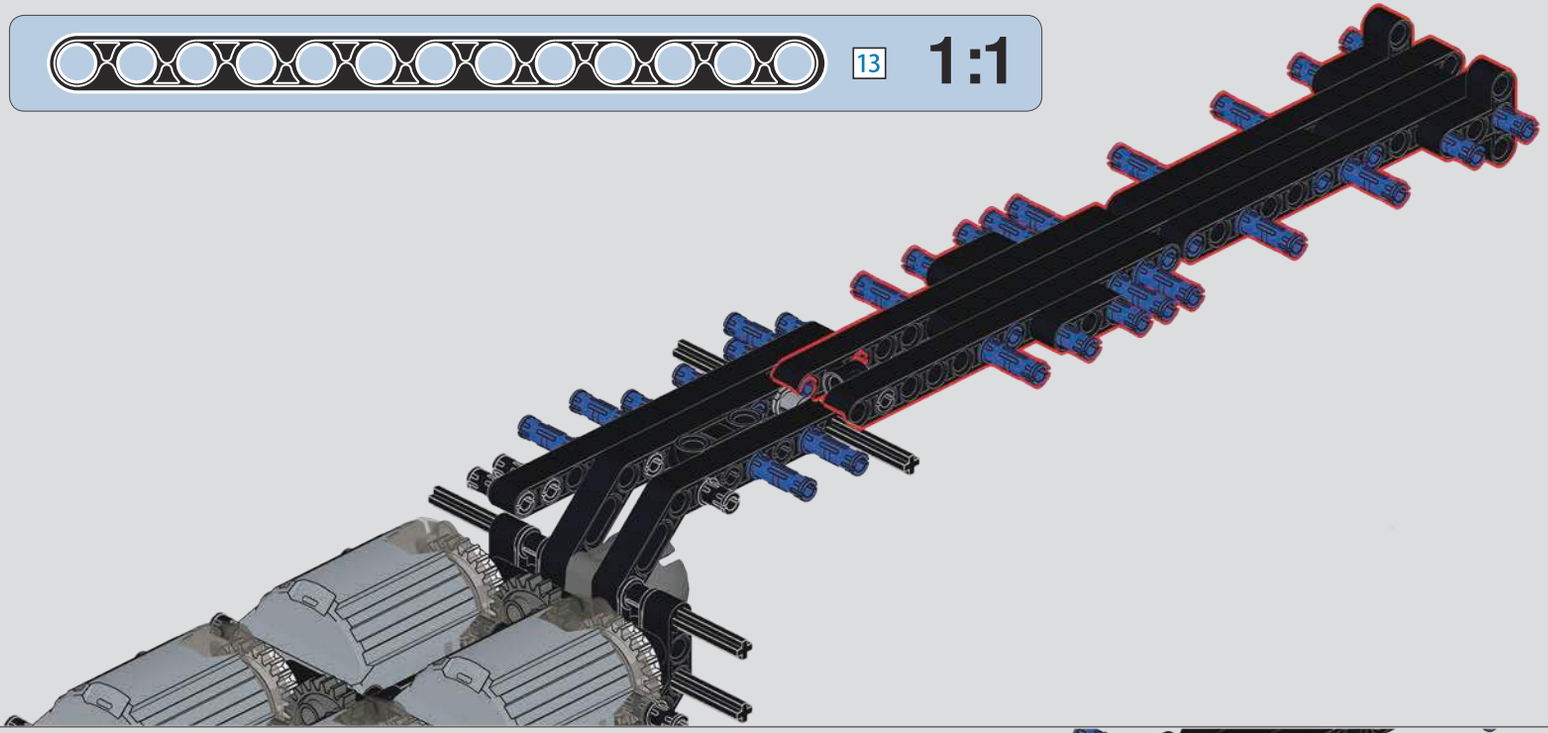

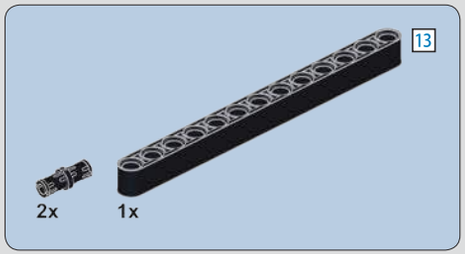

453

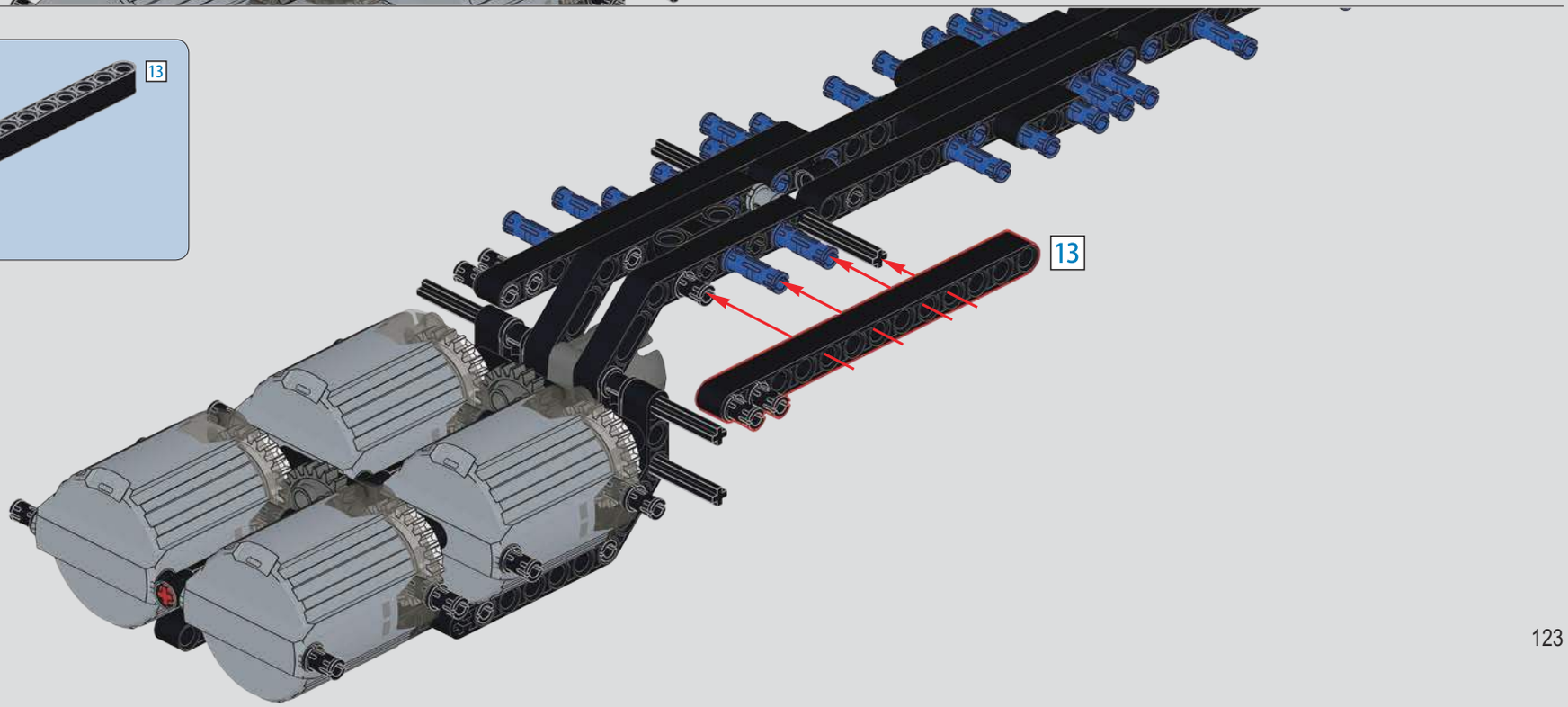

454

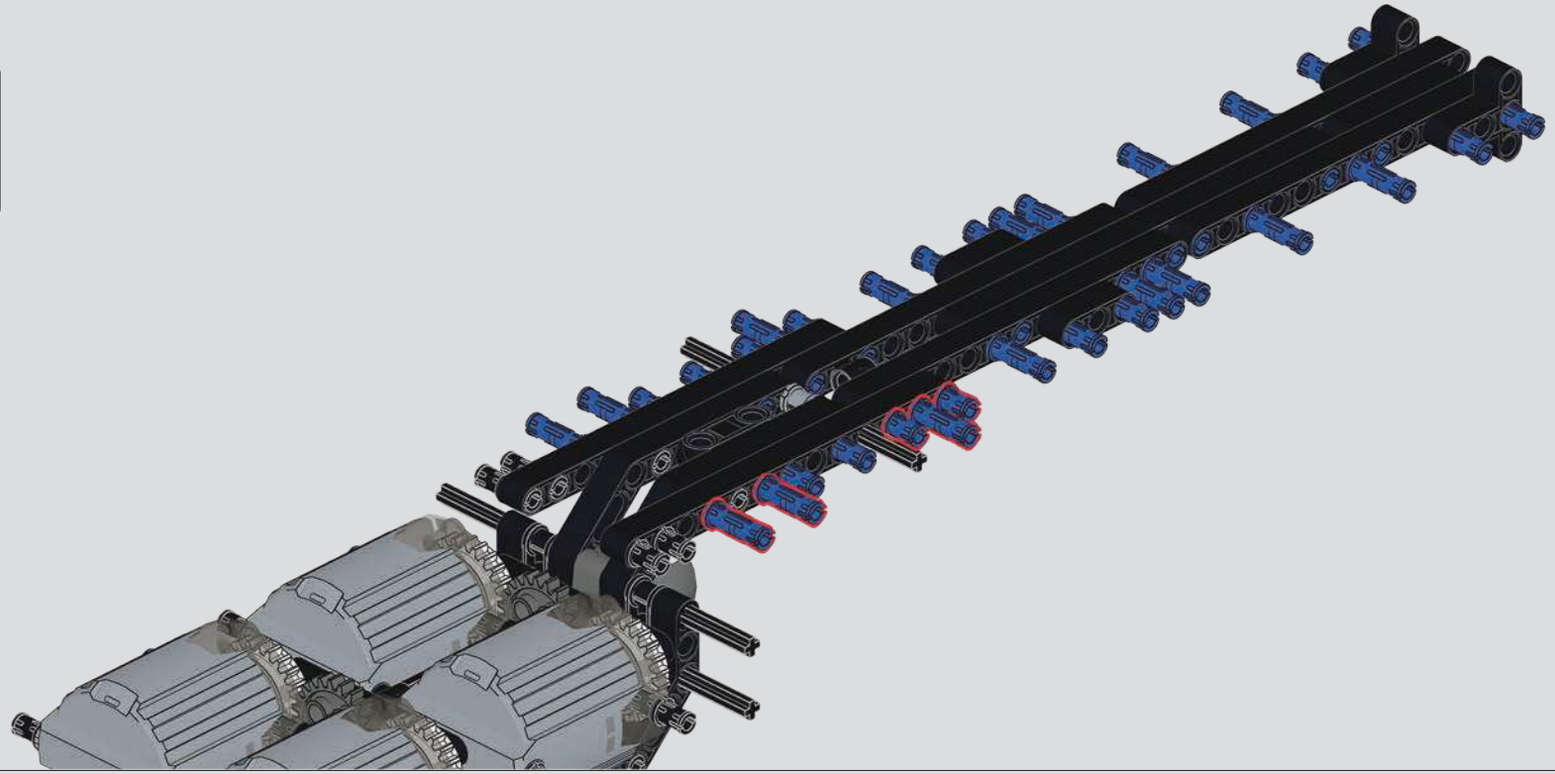

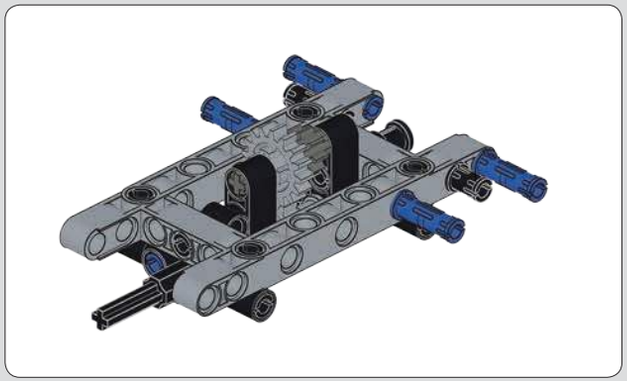

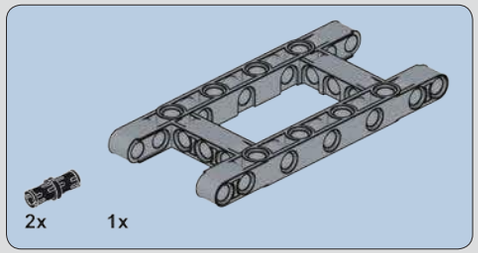

455

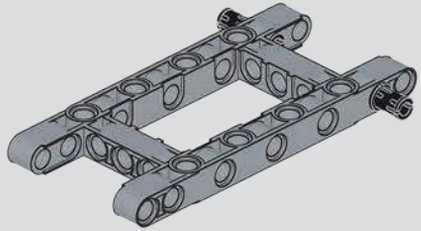

456

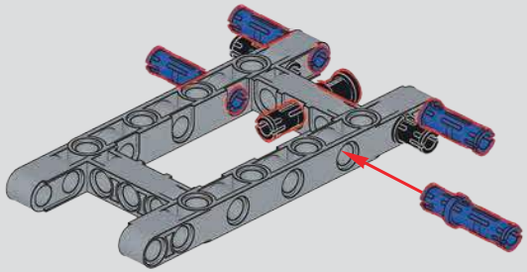

457

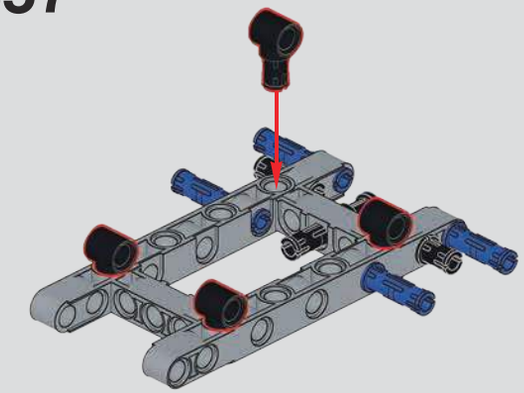

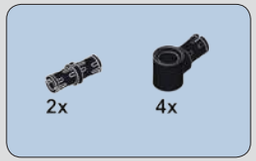

458

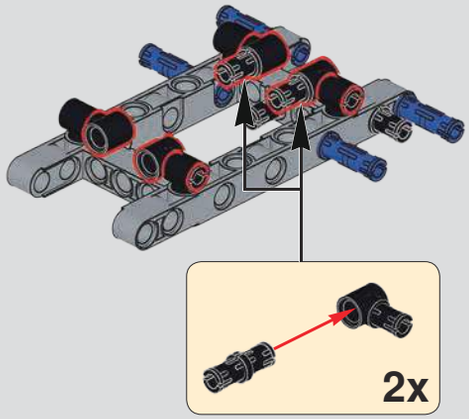

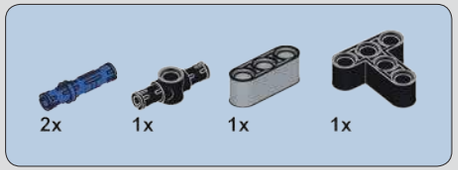

459

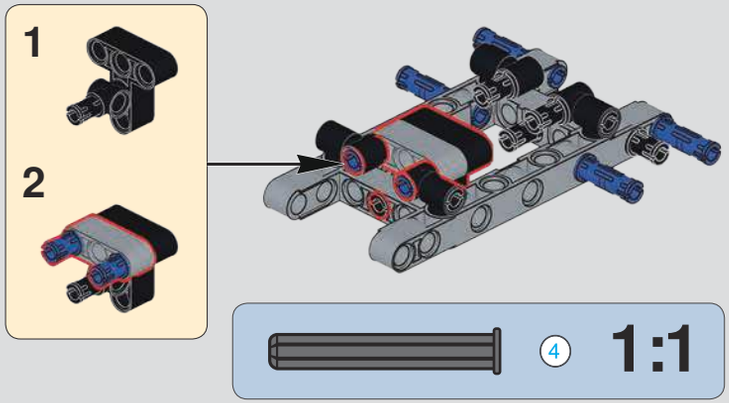

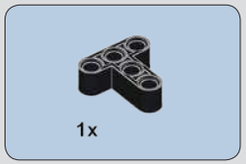

460

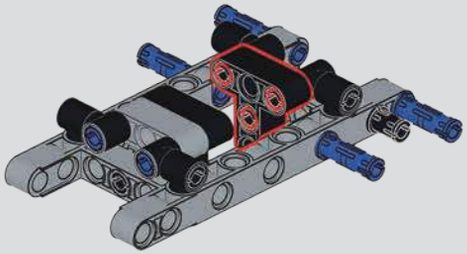

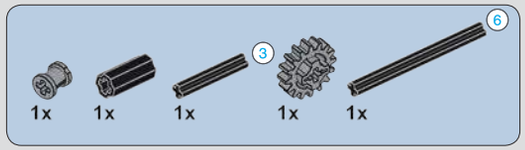

461

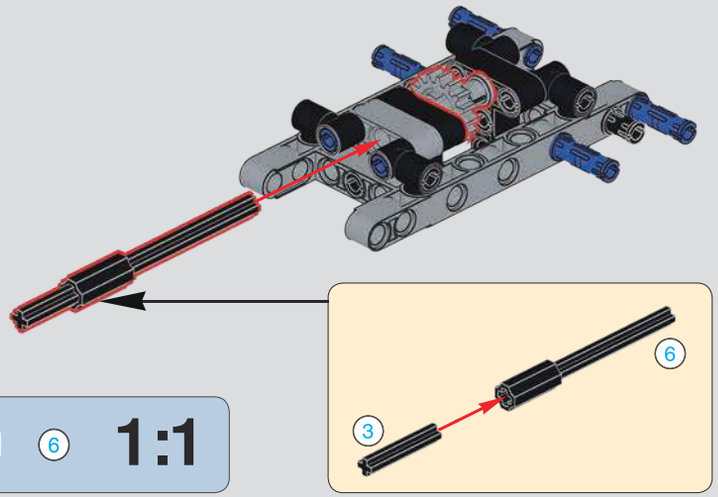

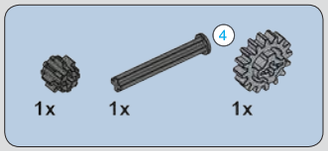

462

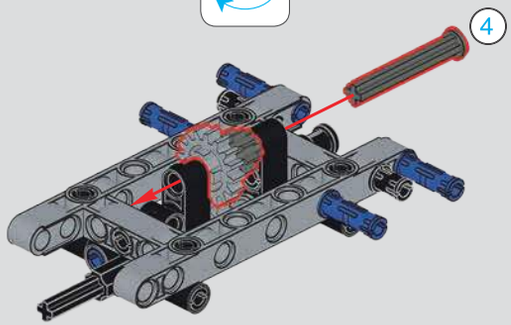

463

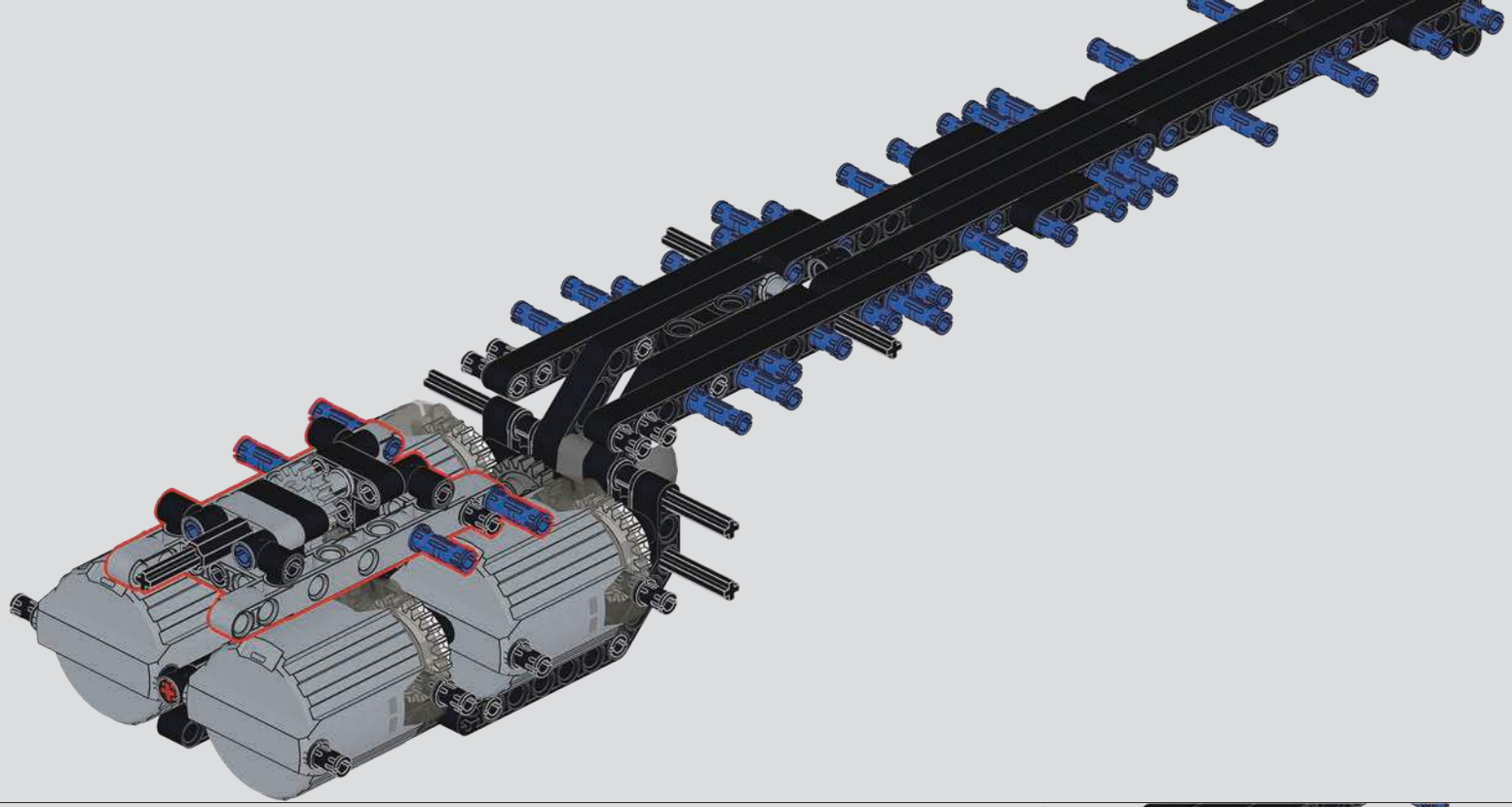

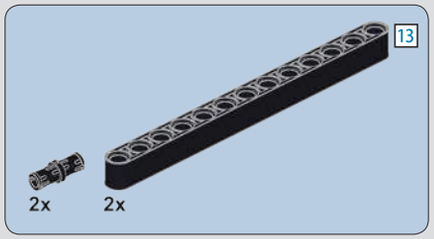

464

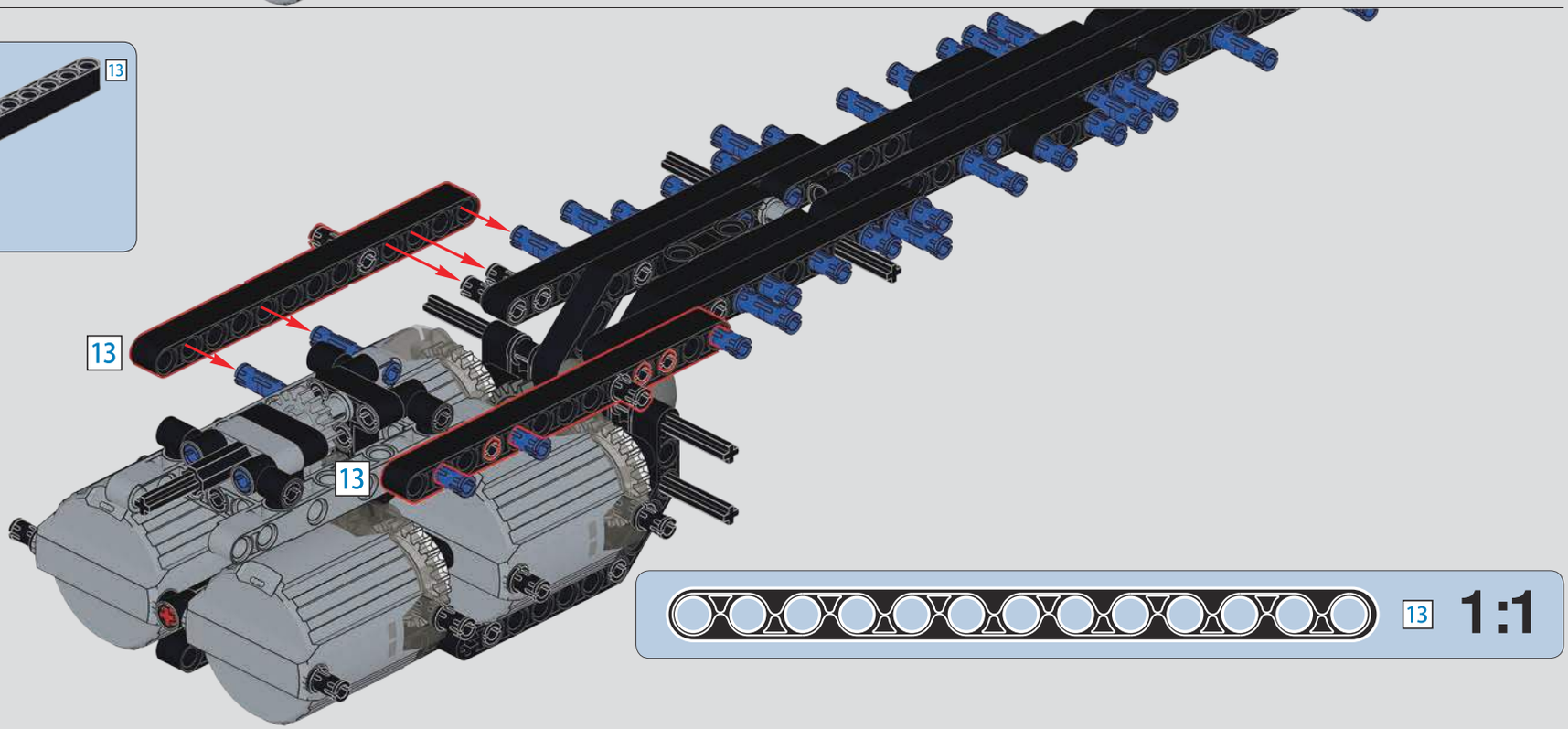

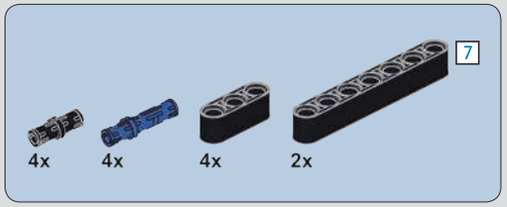

465

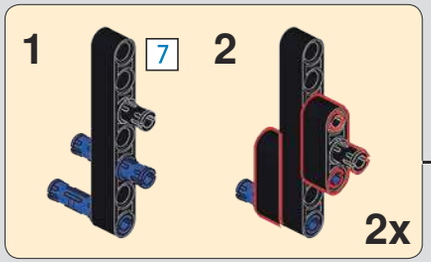

466

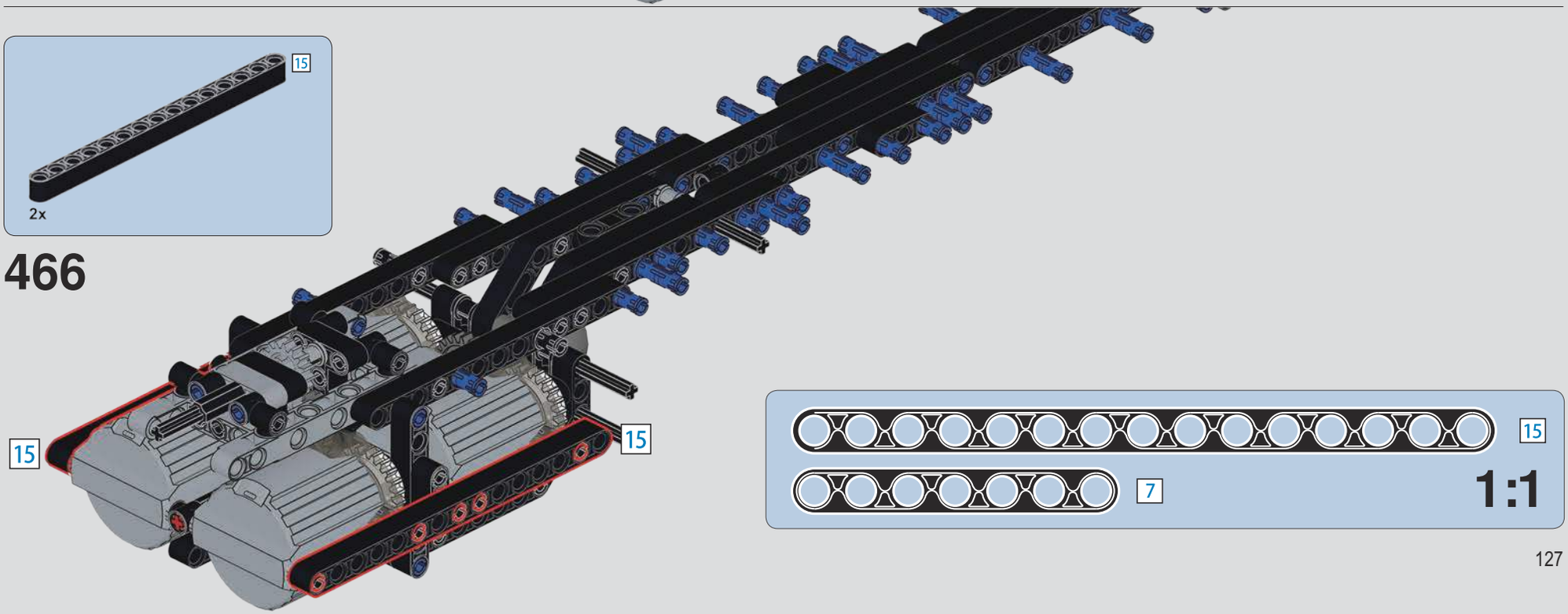

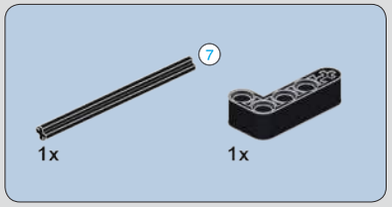

467

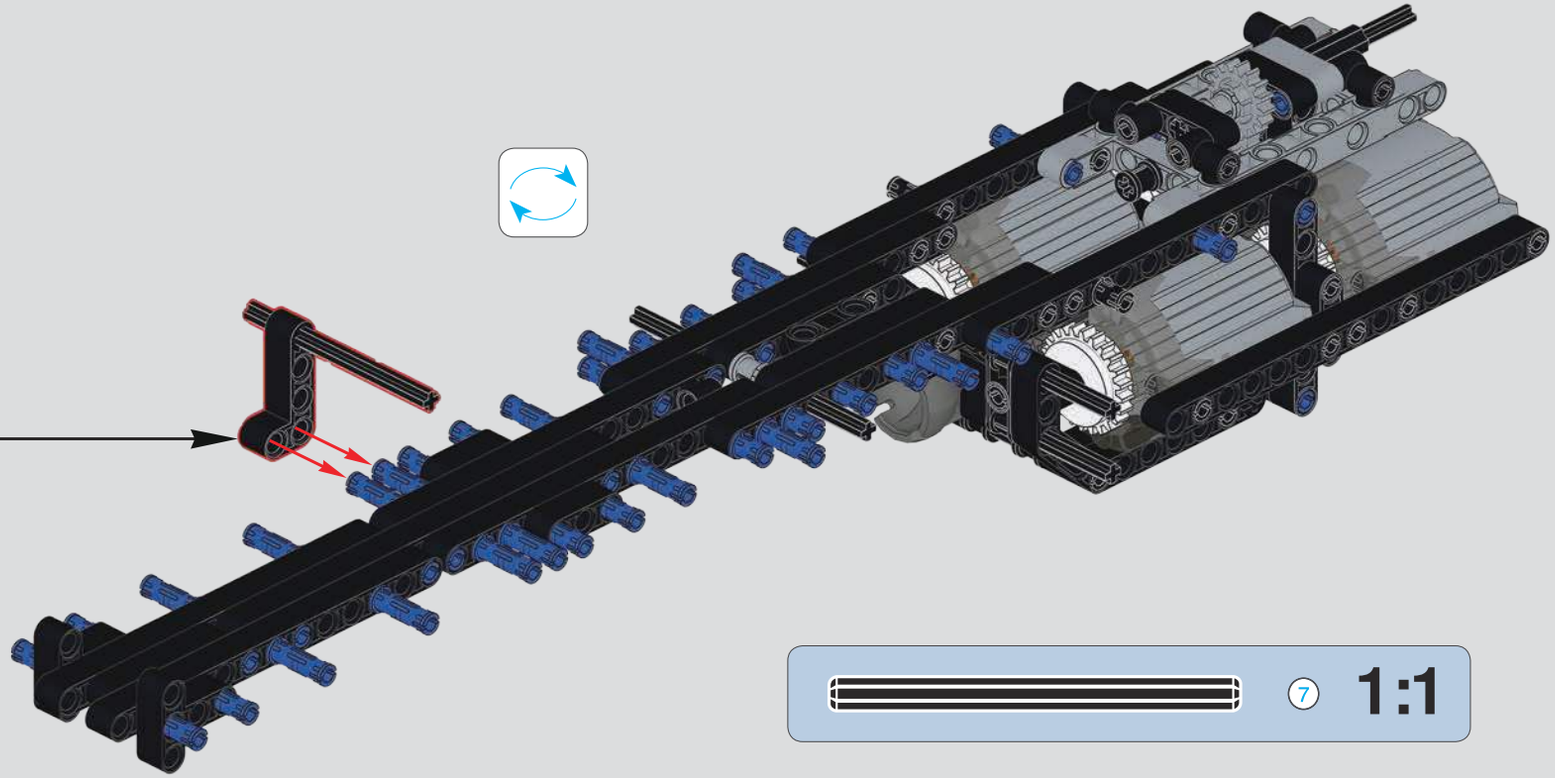

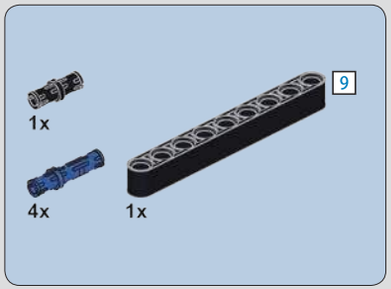

468

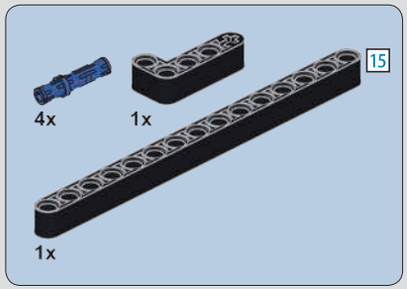

469

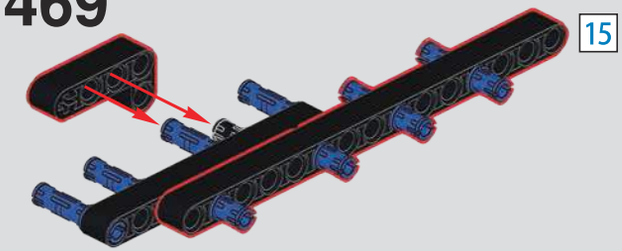

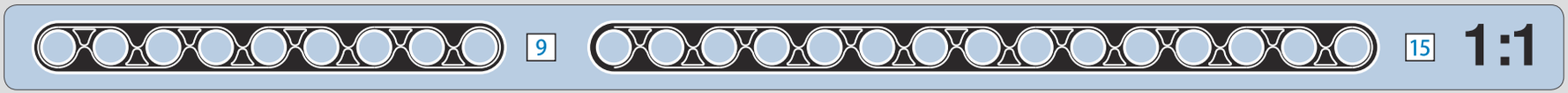

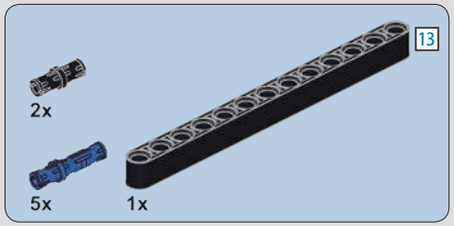

470

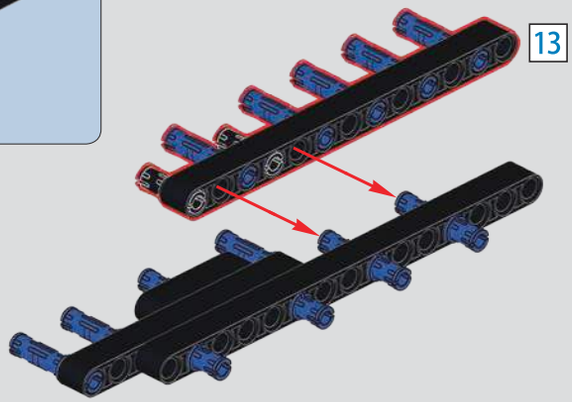

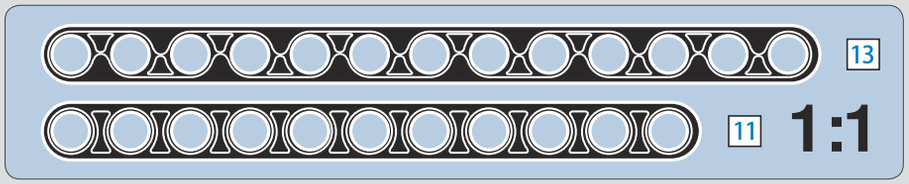

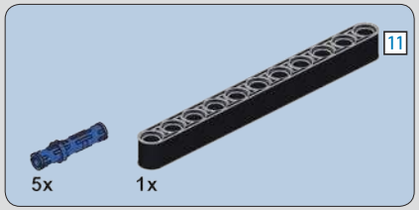

471

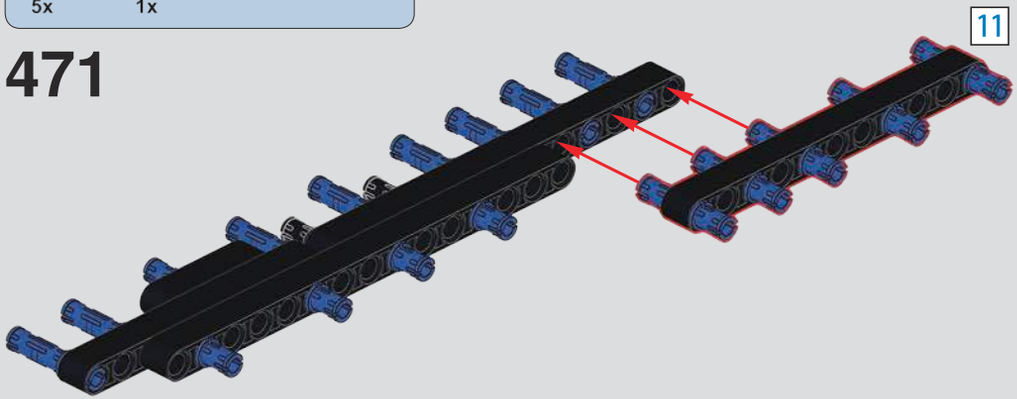

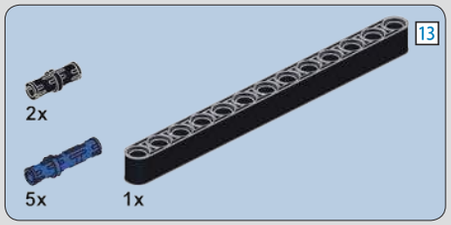

472

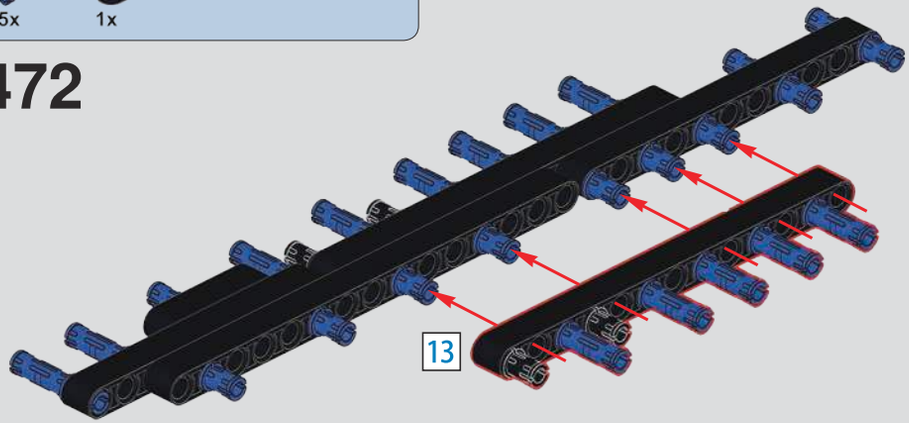

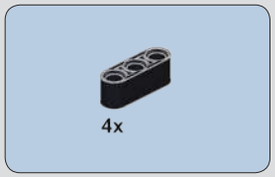

473

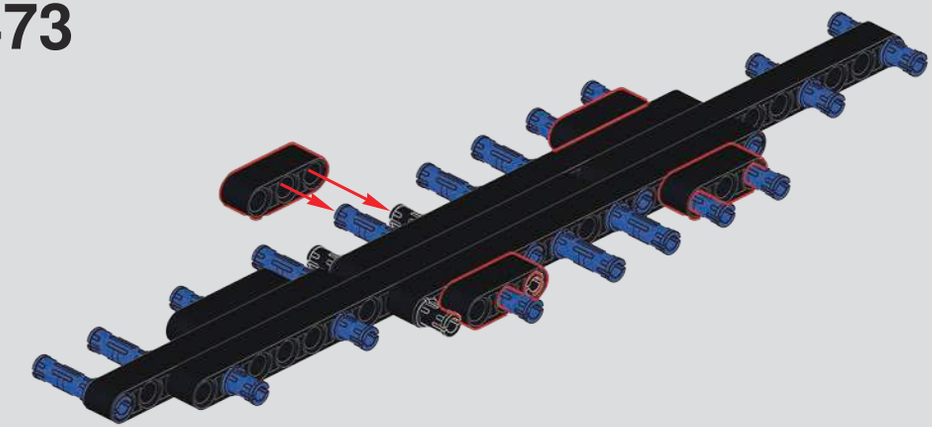

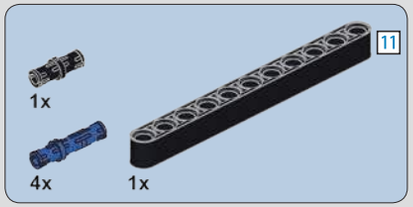

474

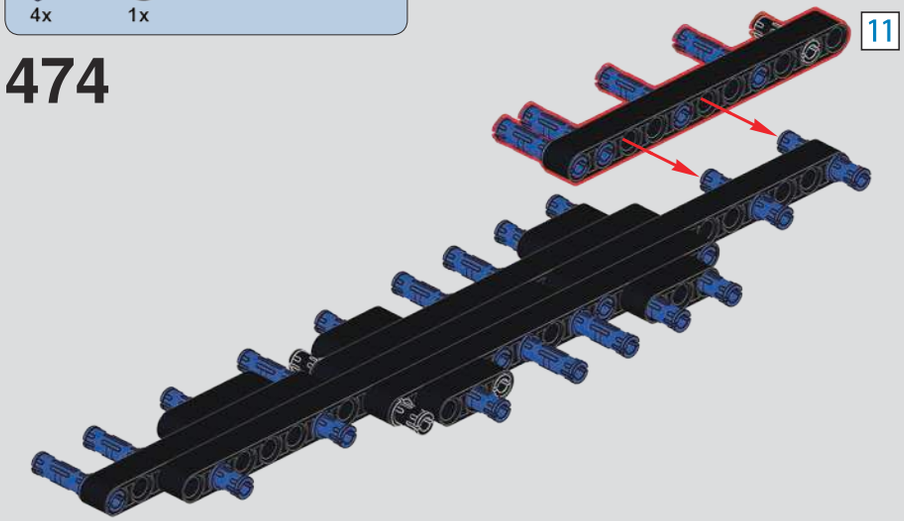

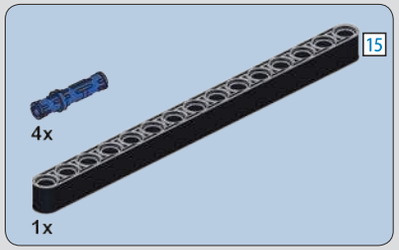

475

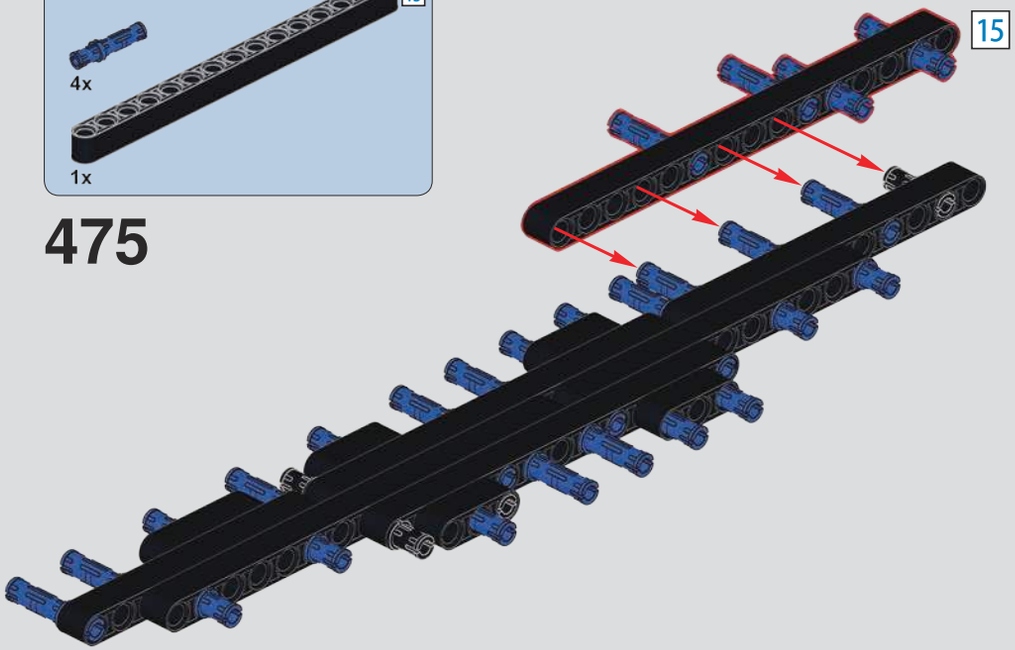

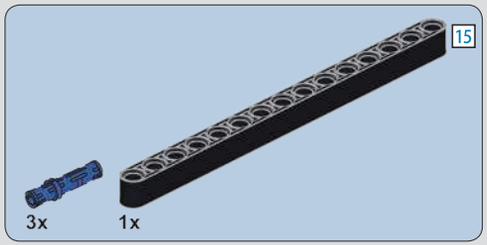

476

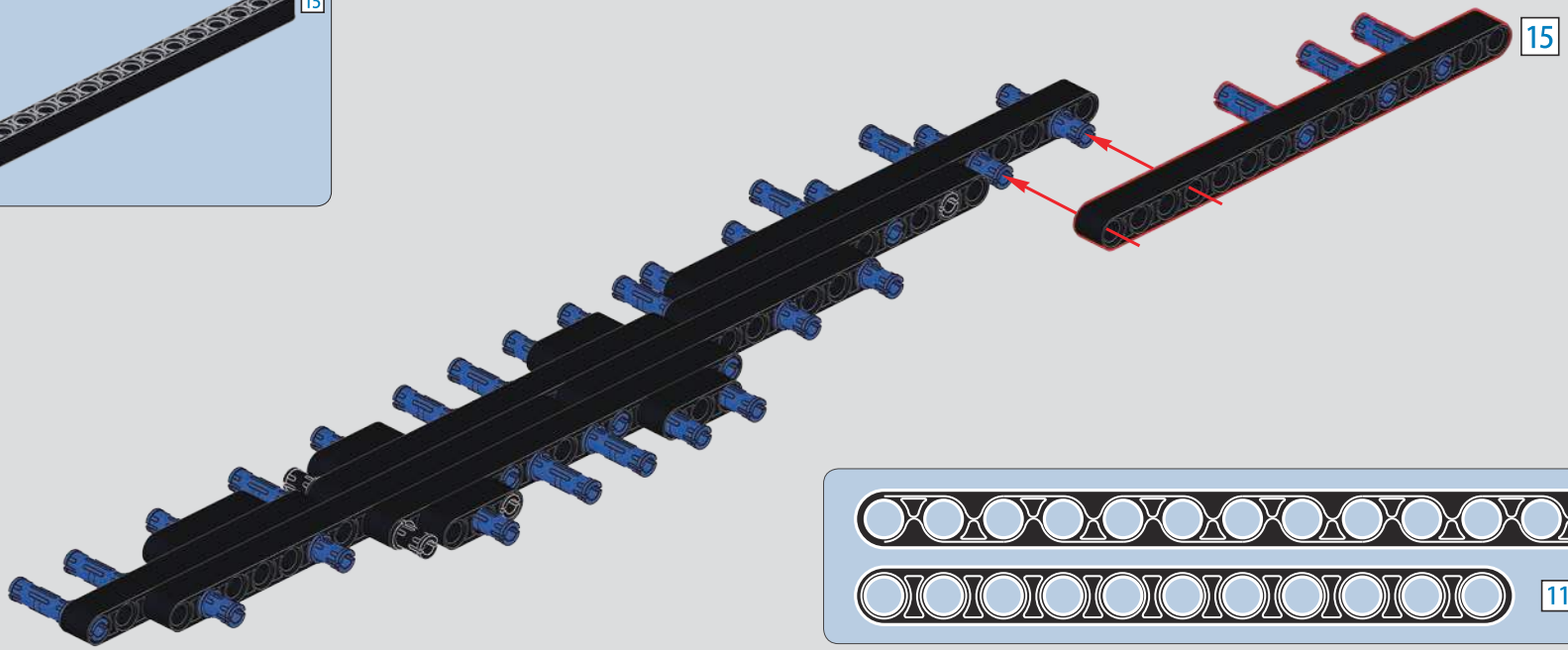

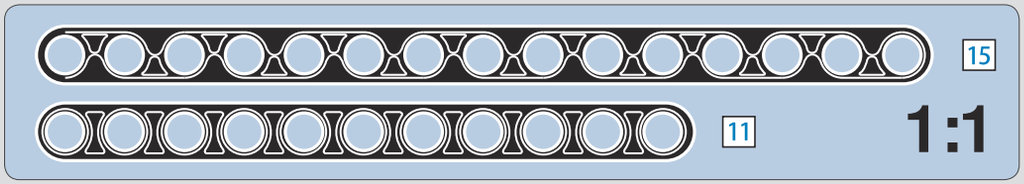

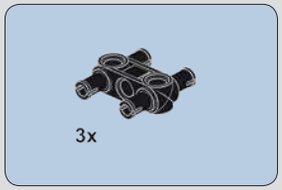

477

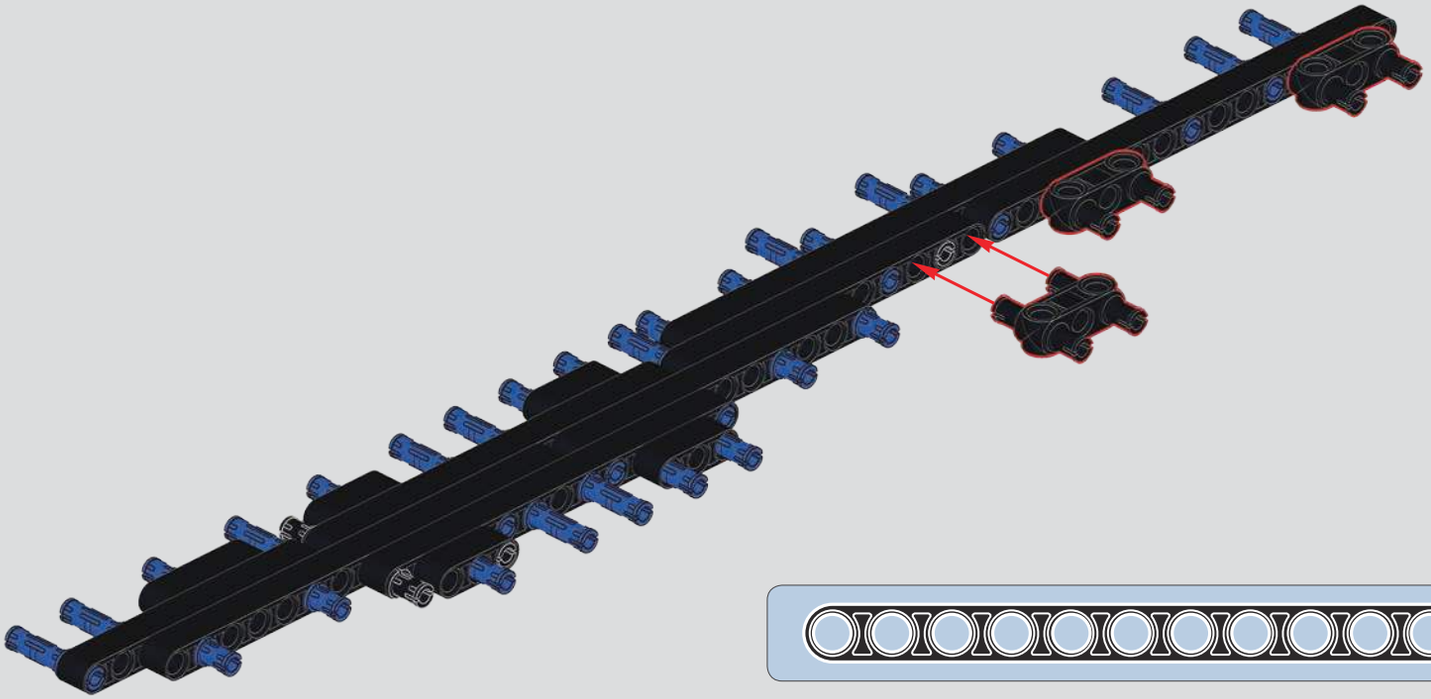

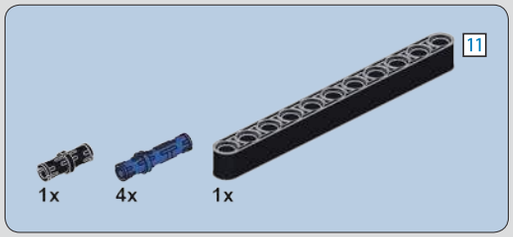

478

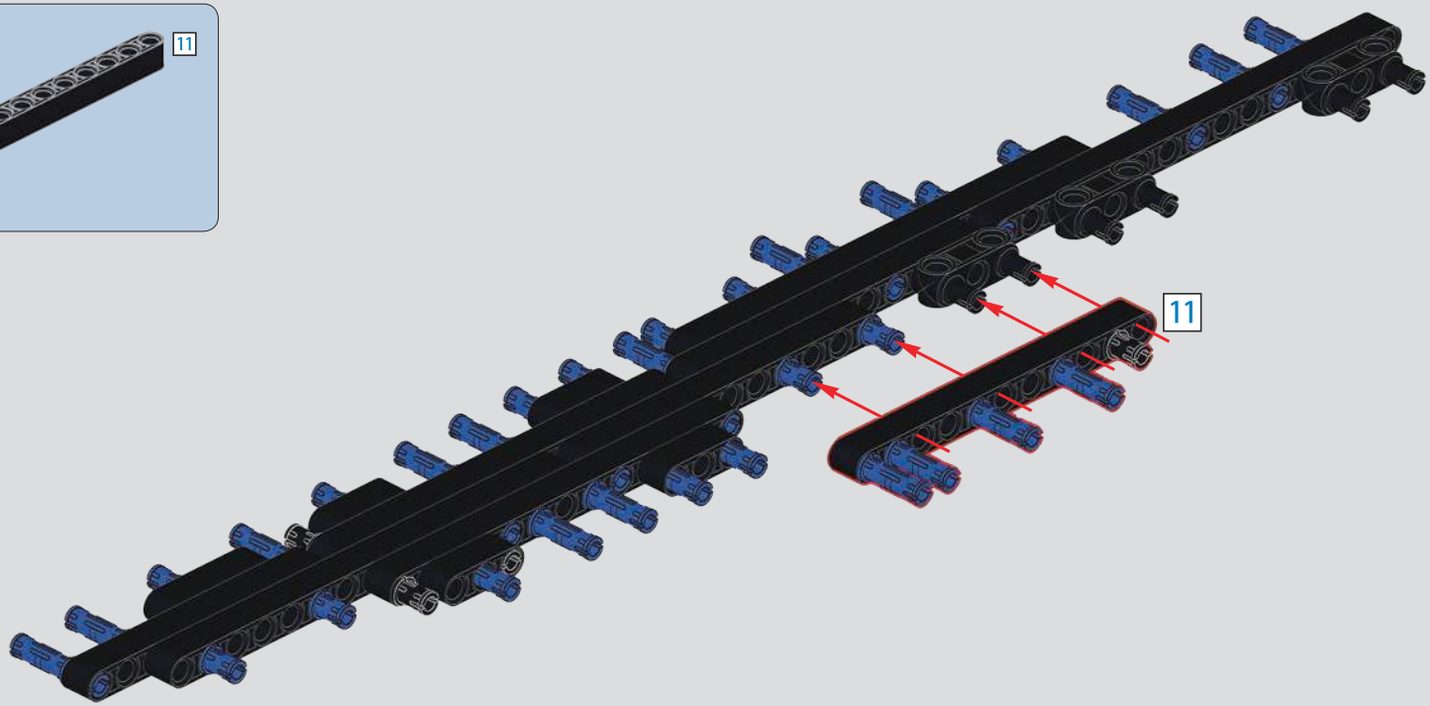

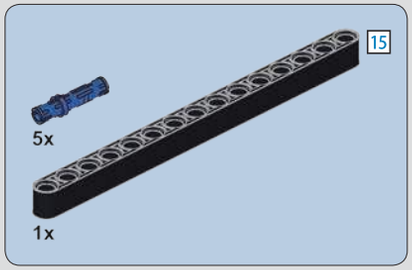

479

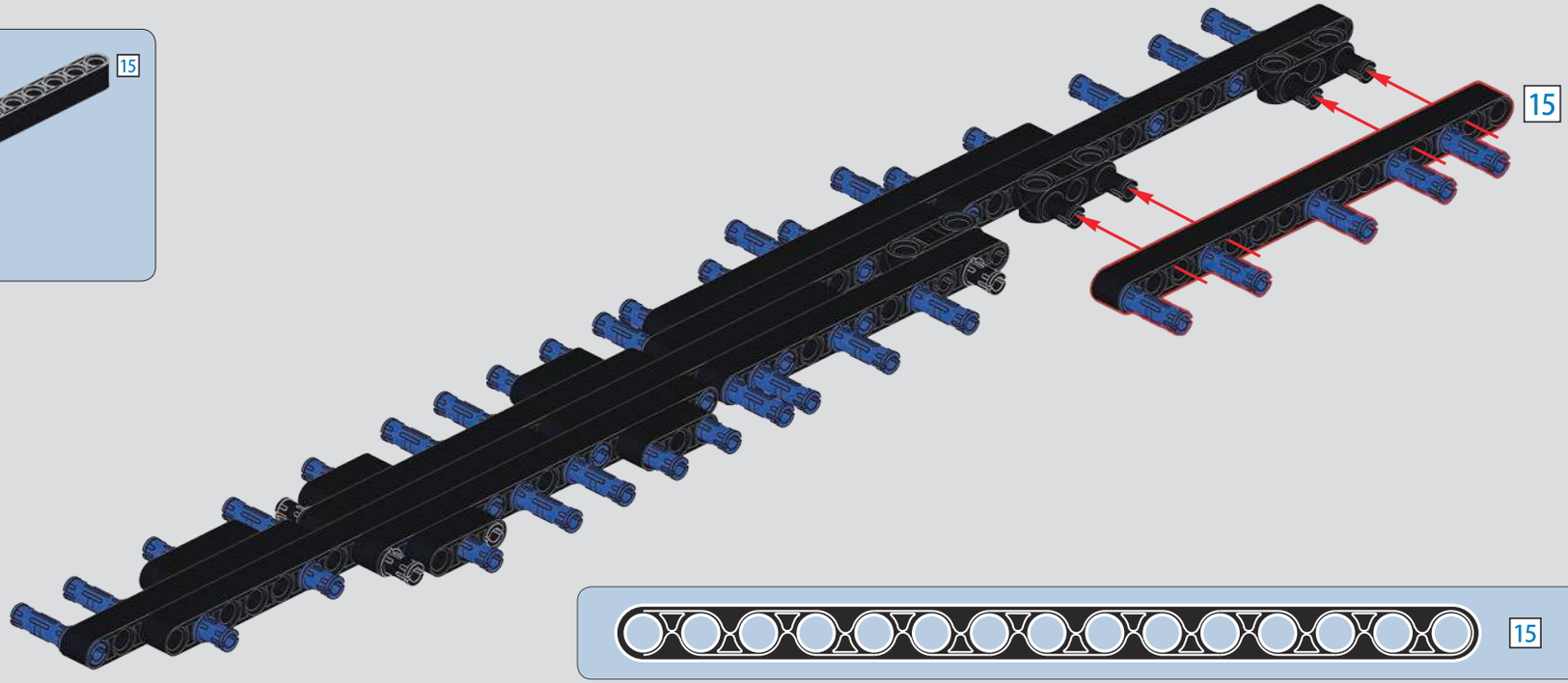

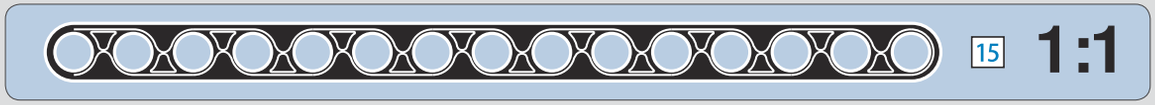

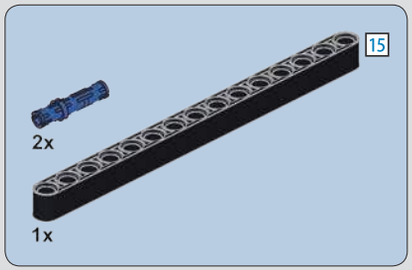

480

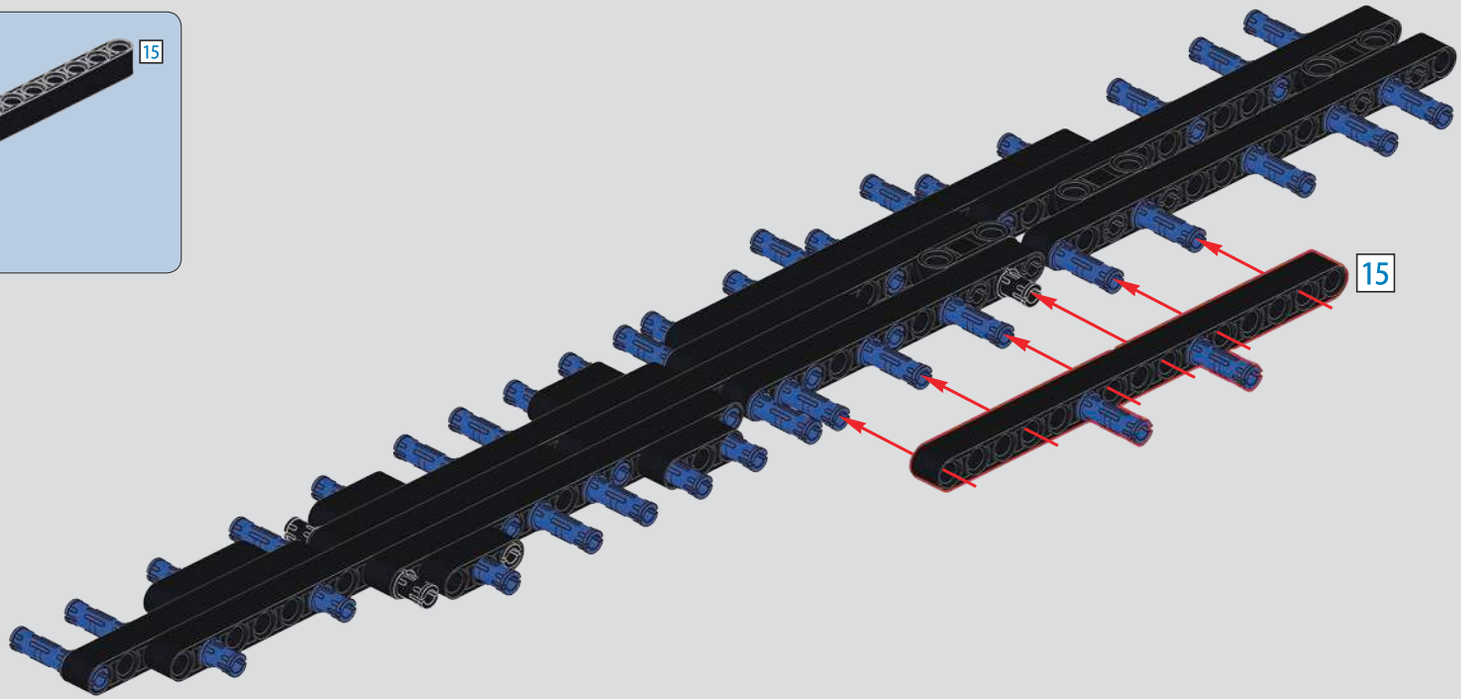

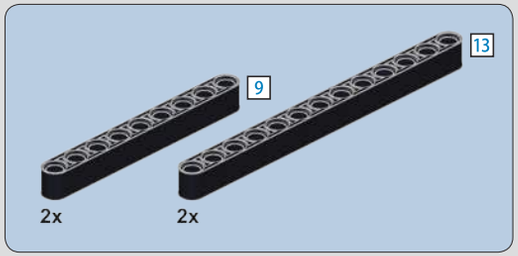

481

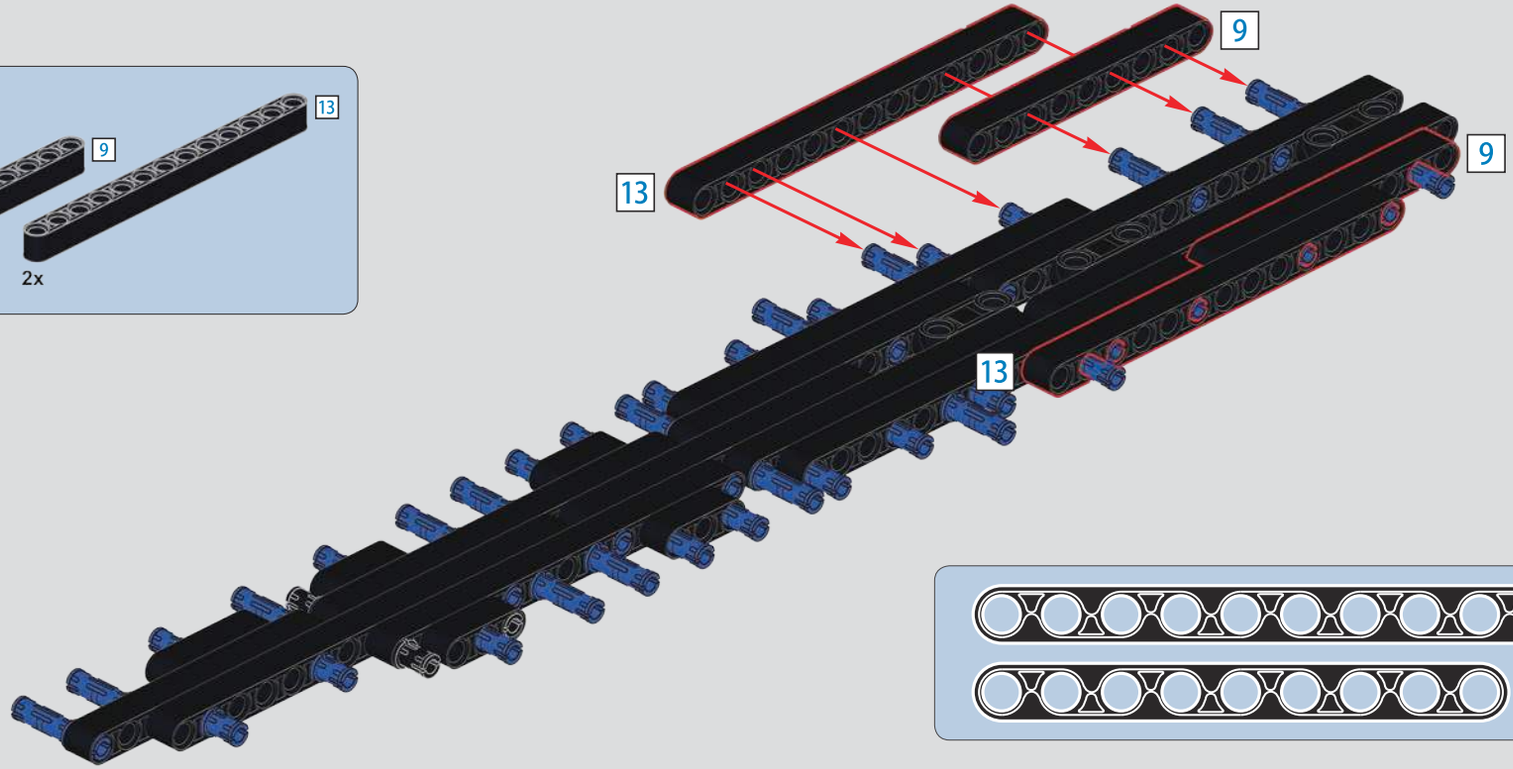

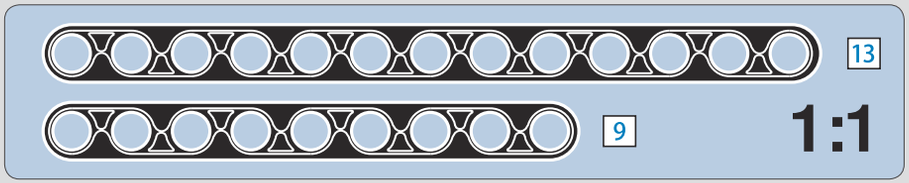

482

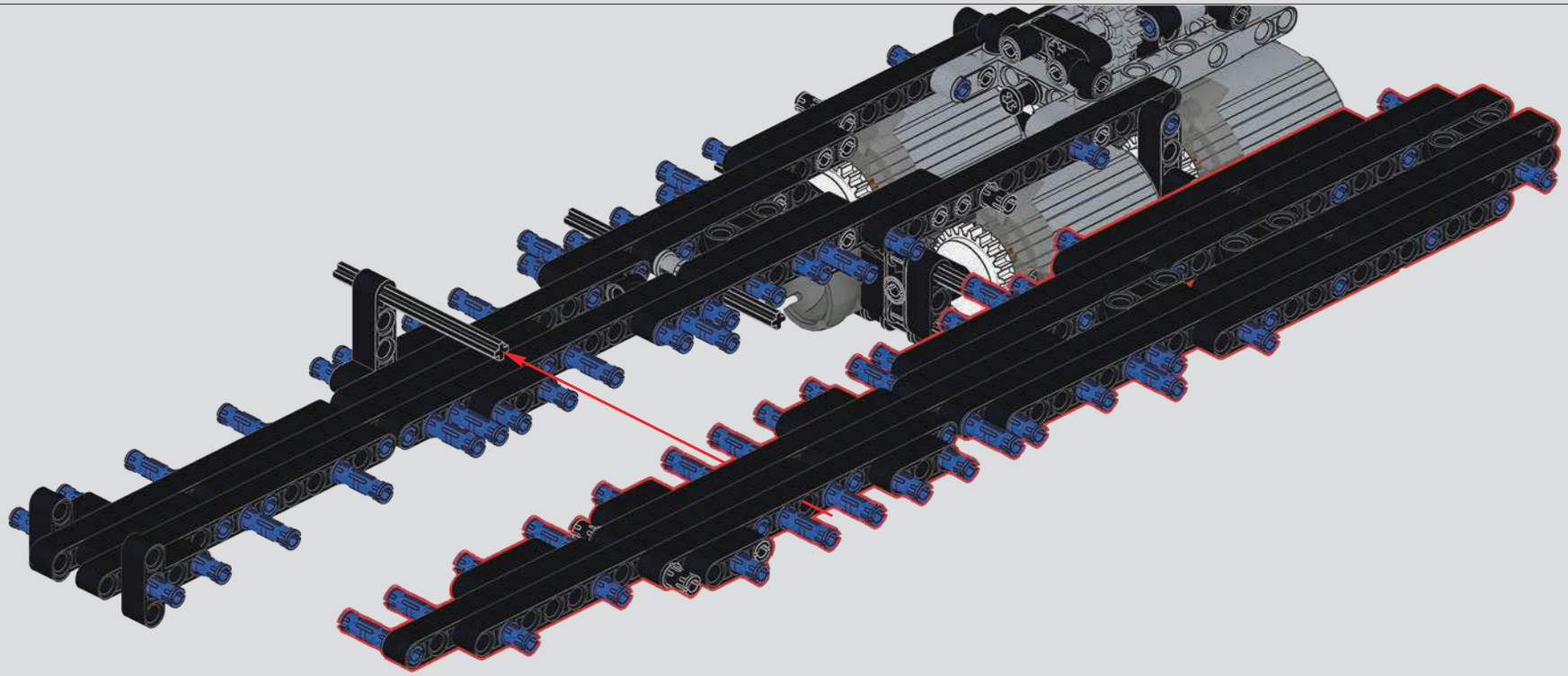

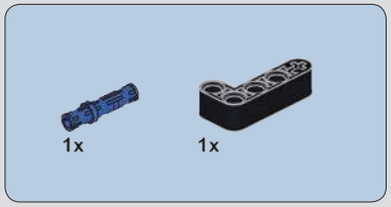

483

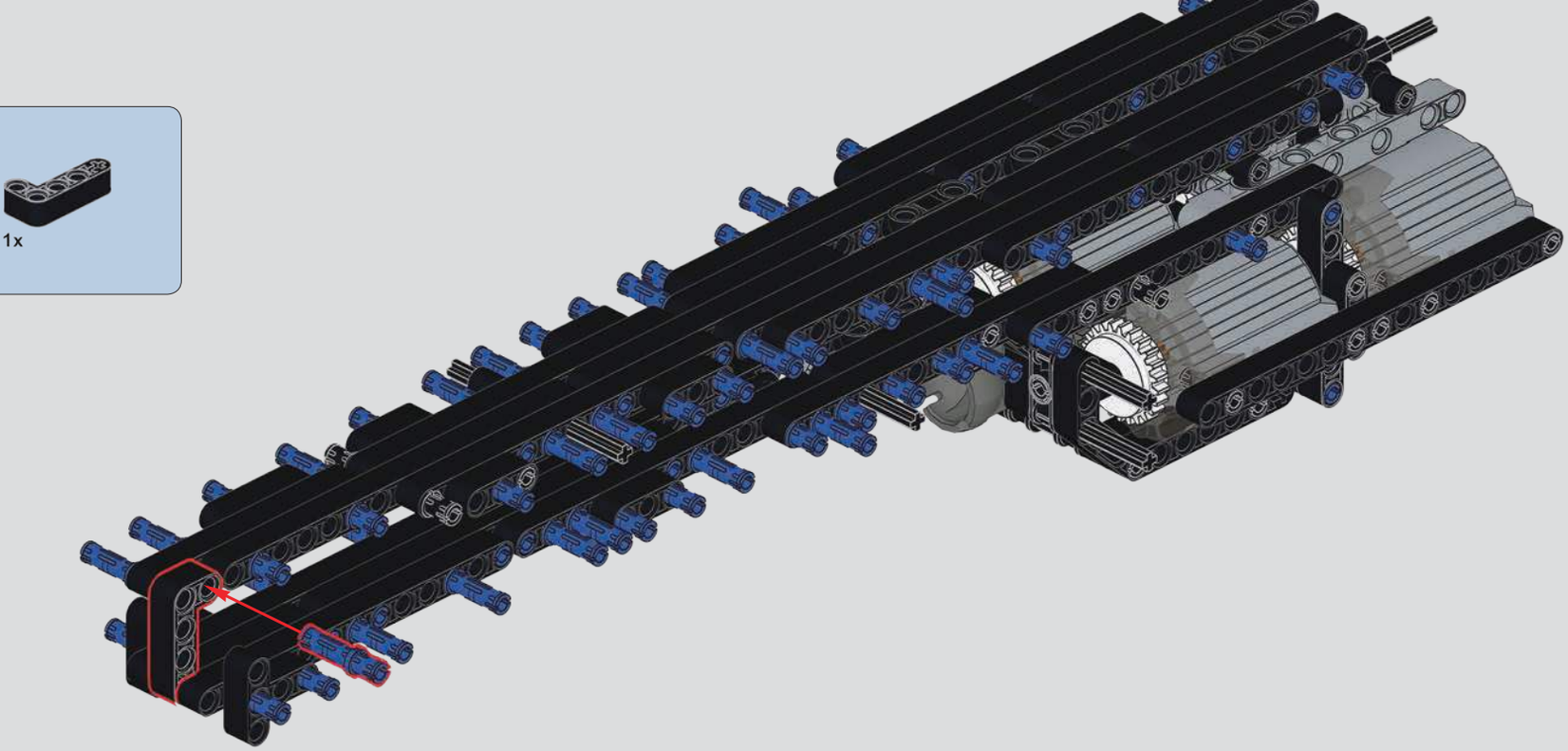

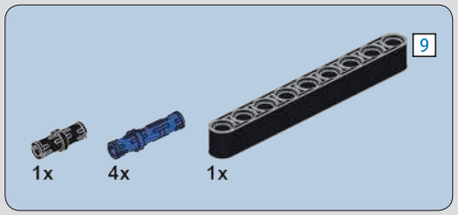

484

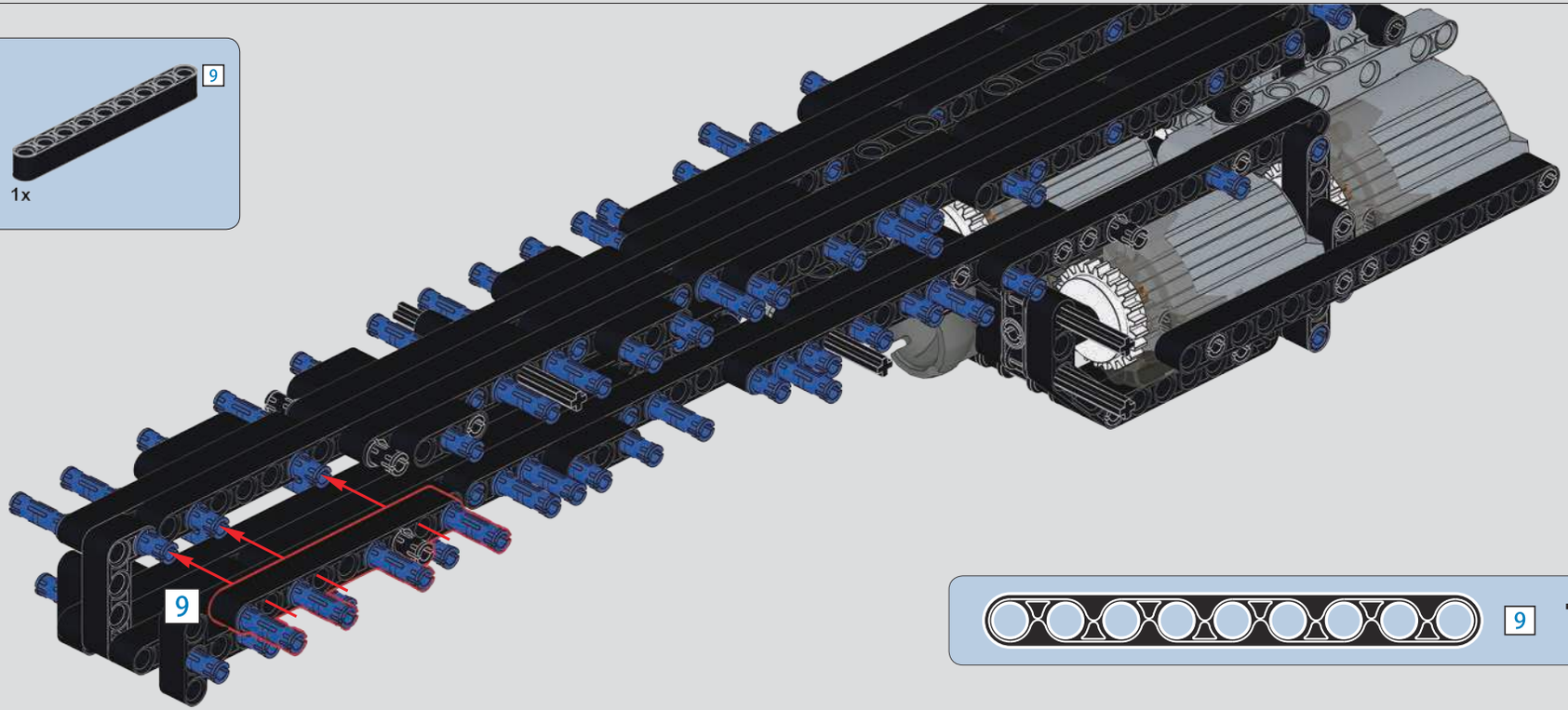

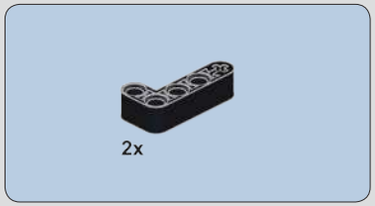

485

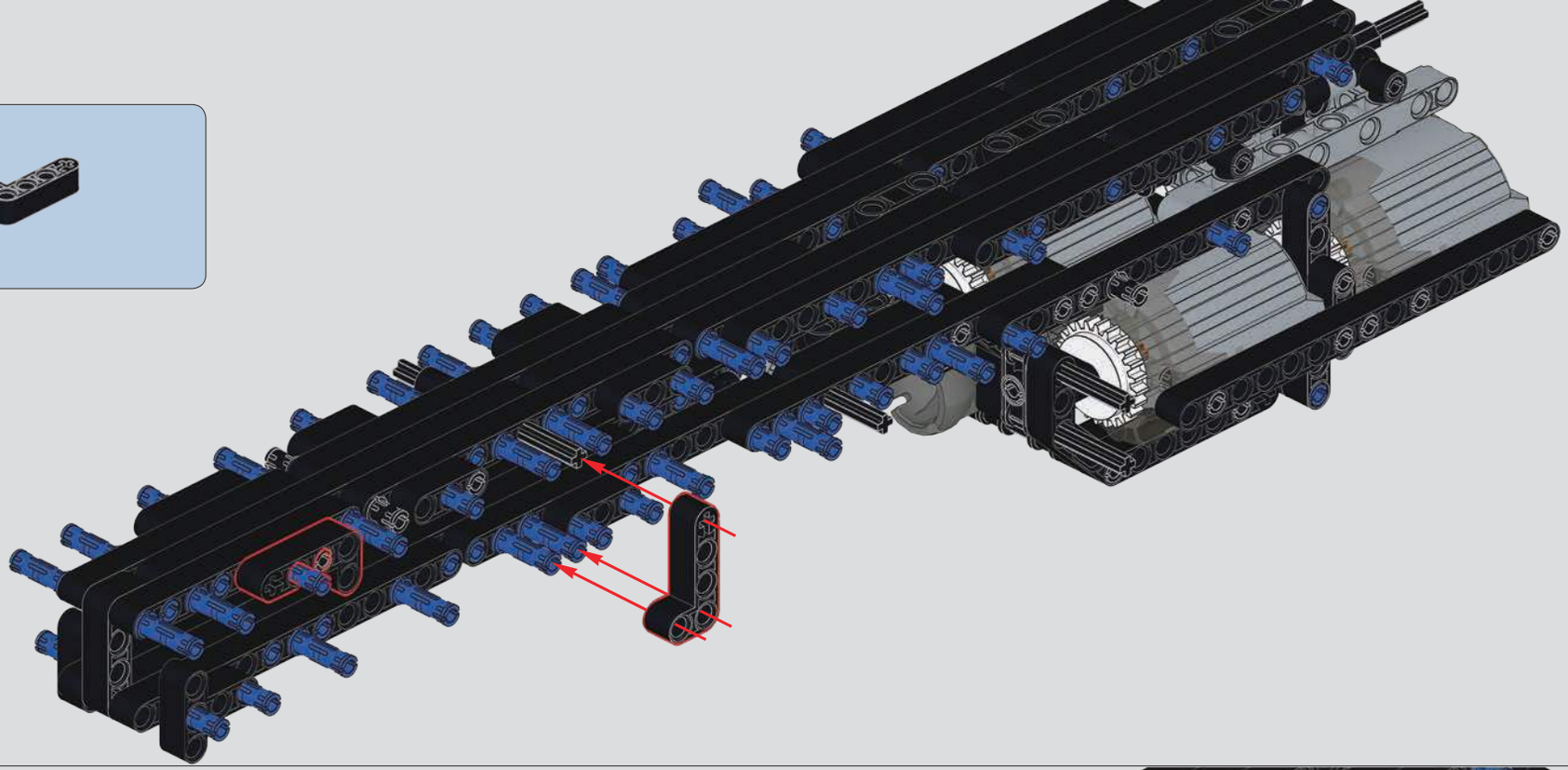

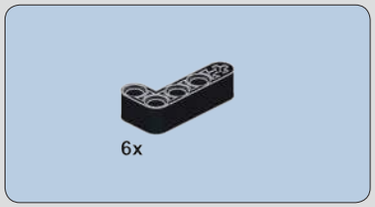

486

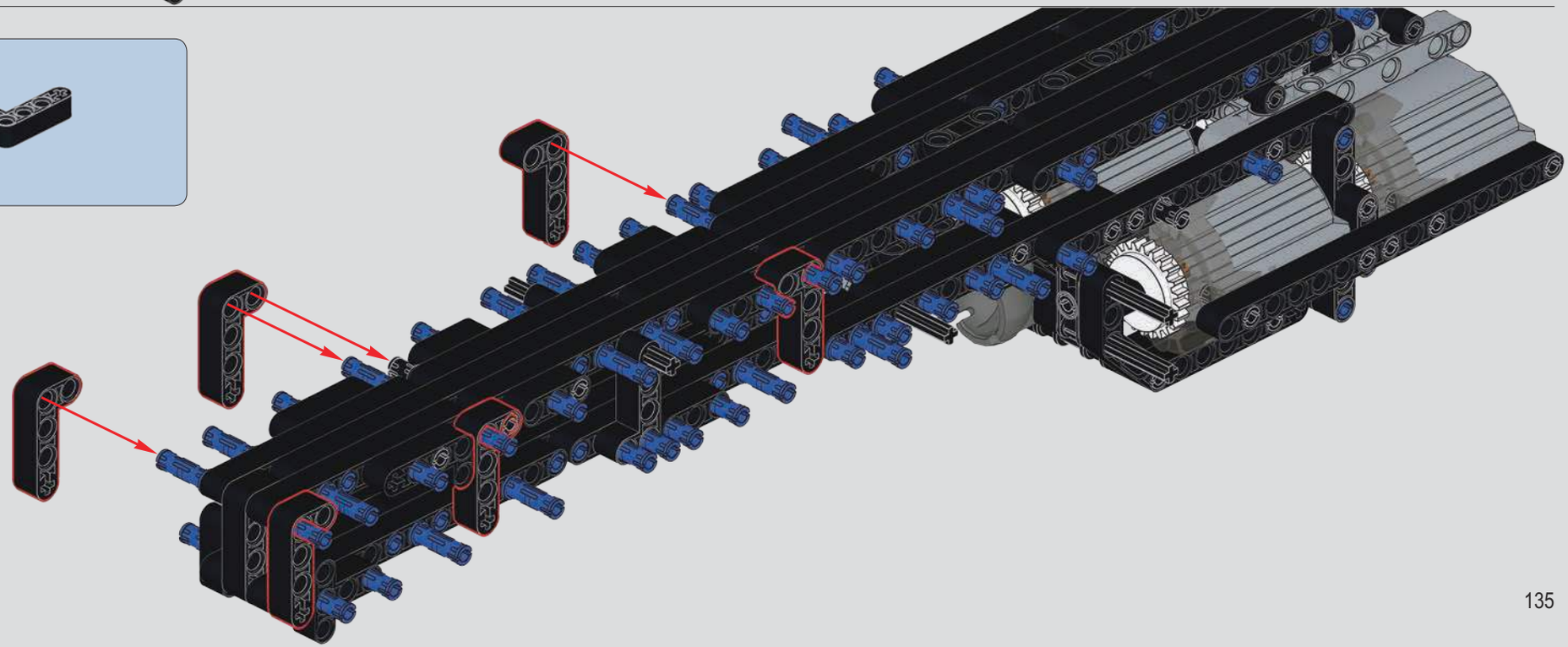

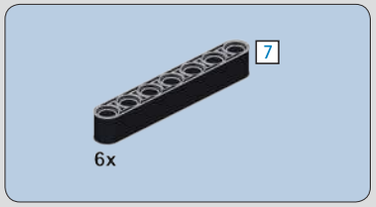

487

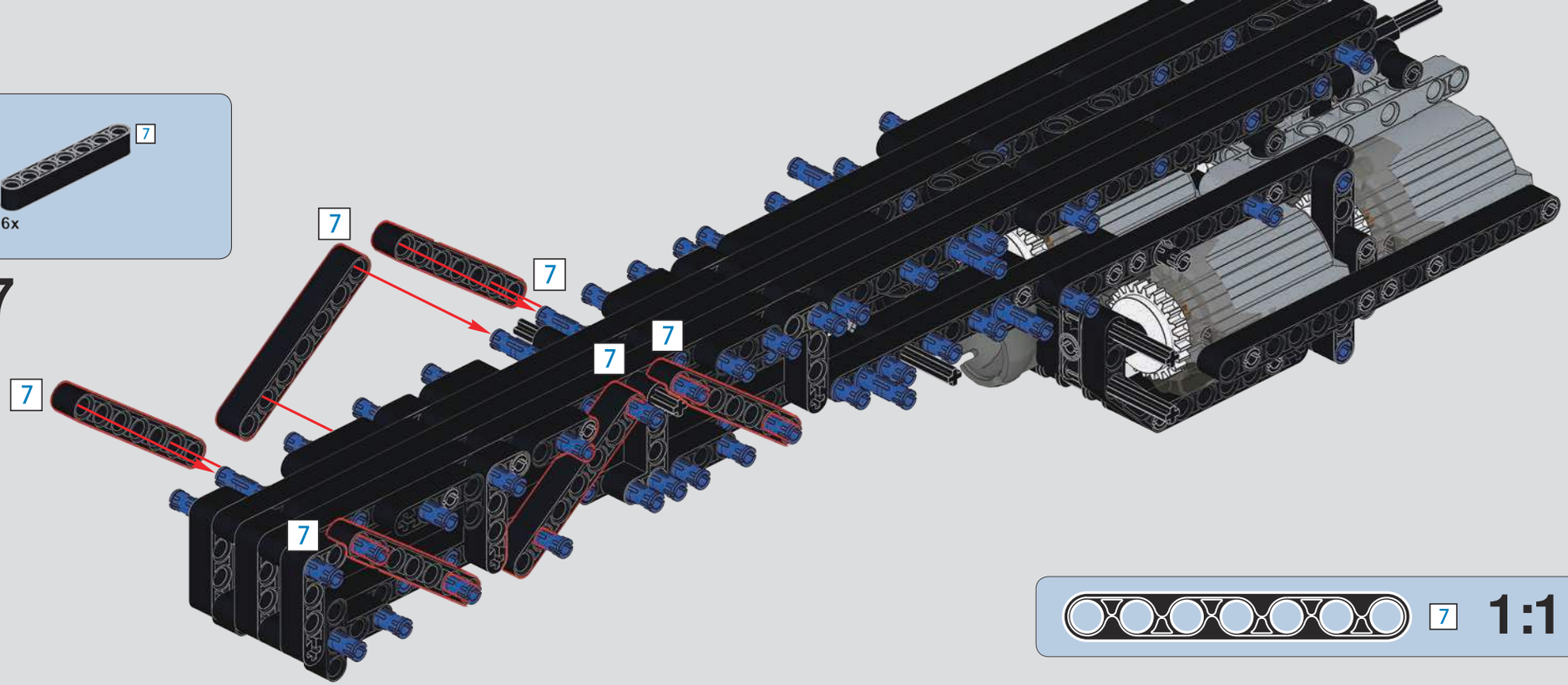

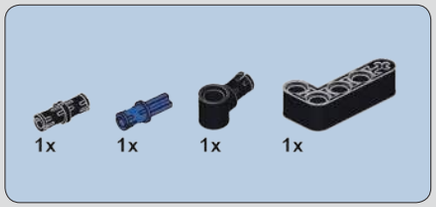

488

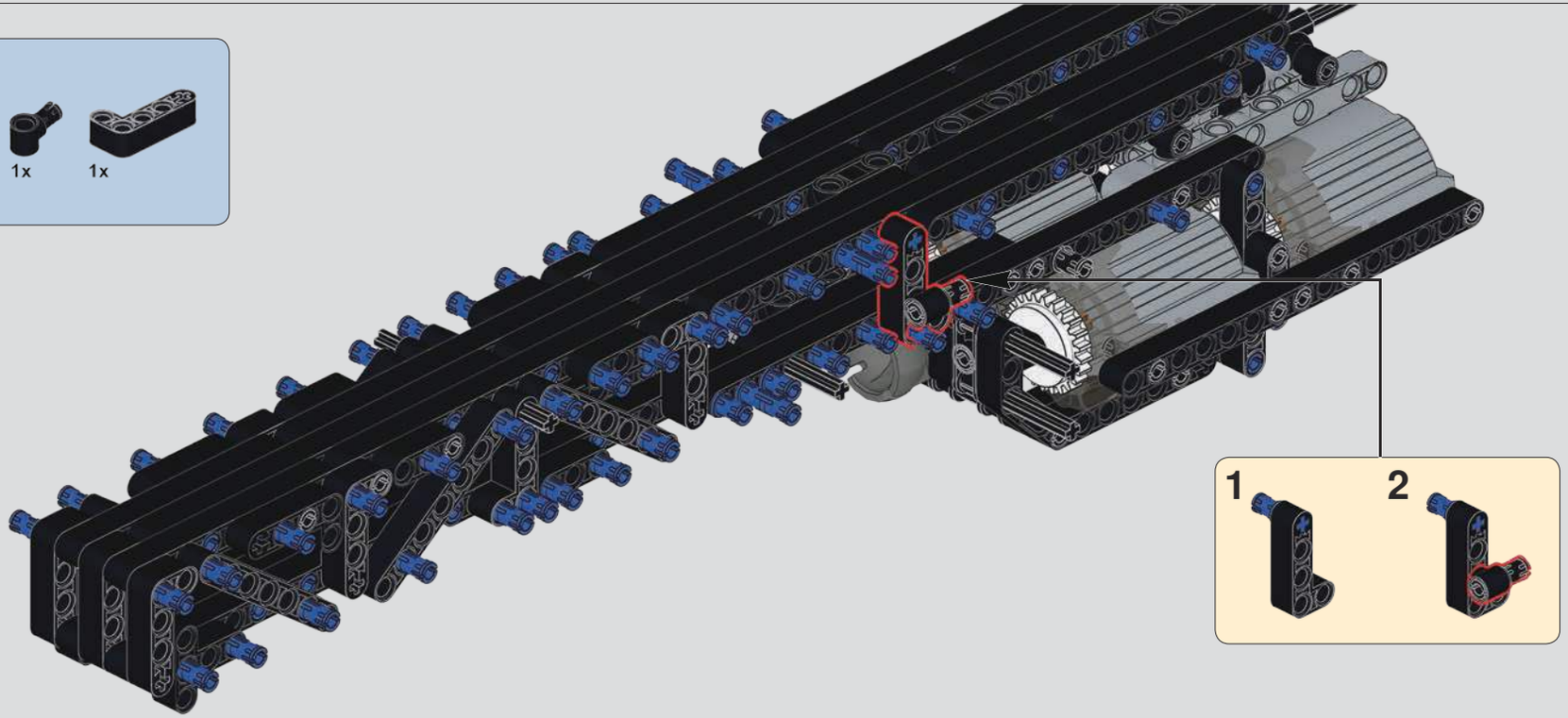

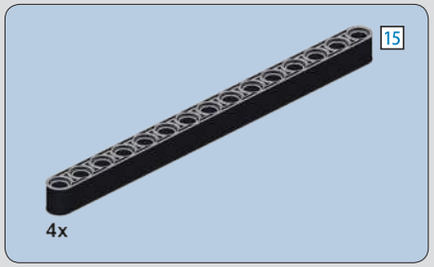

489

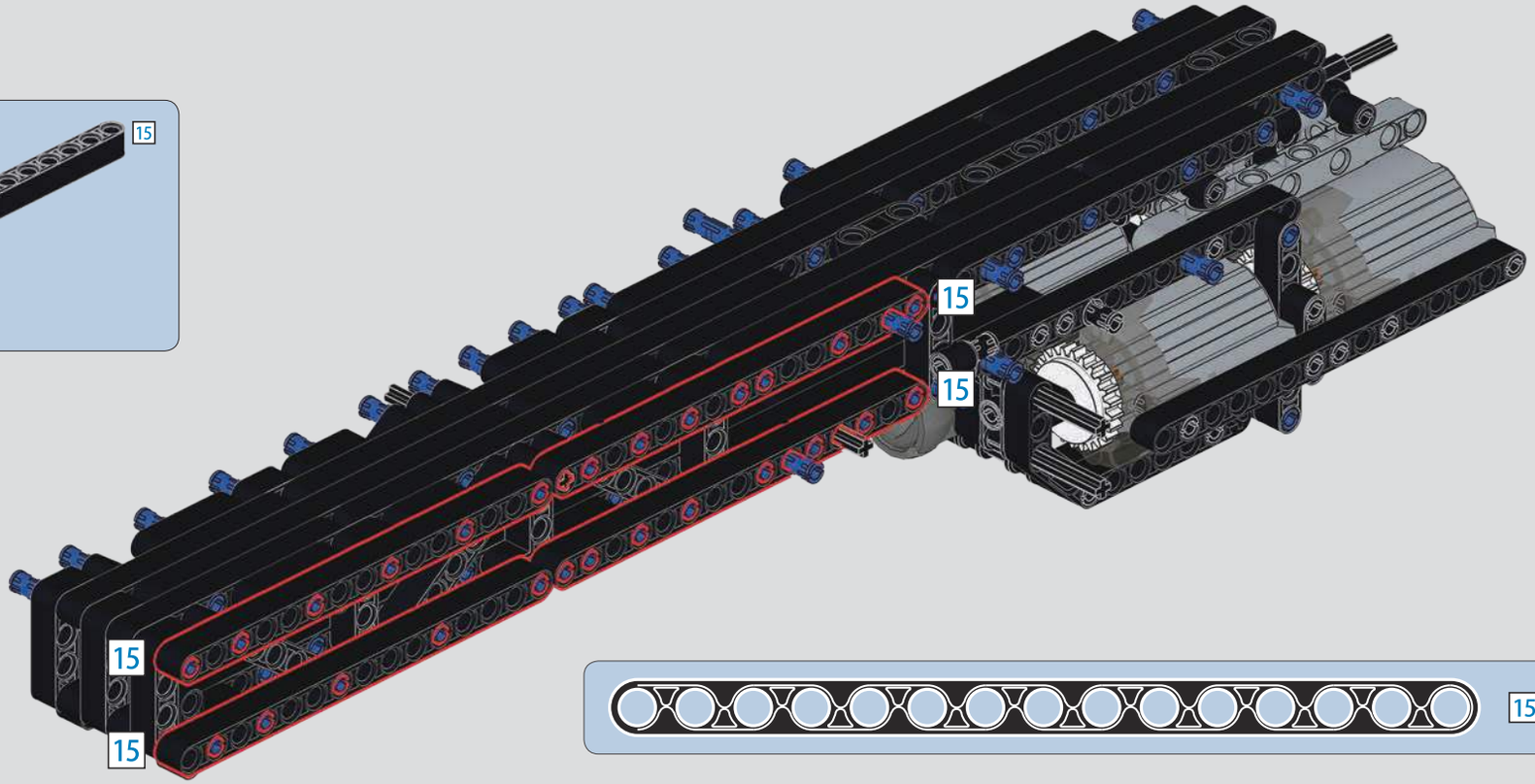

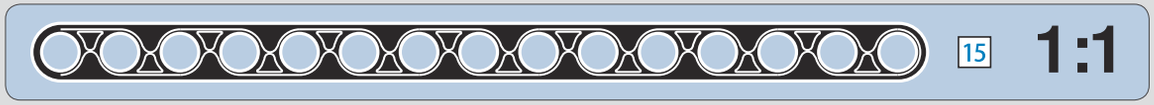

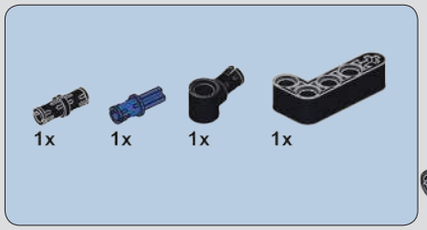

490

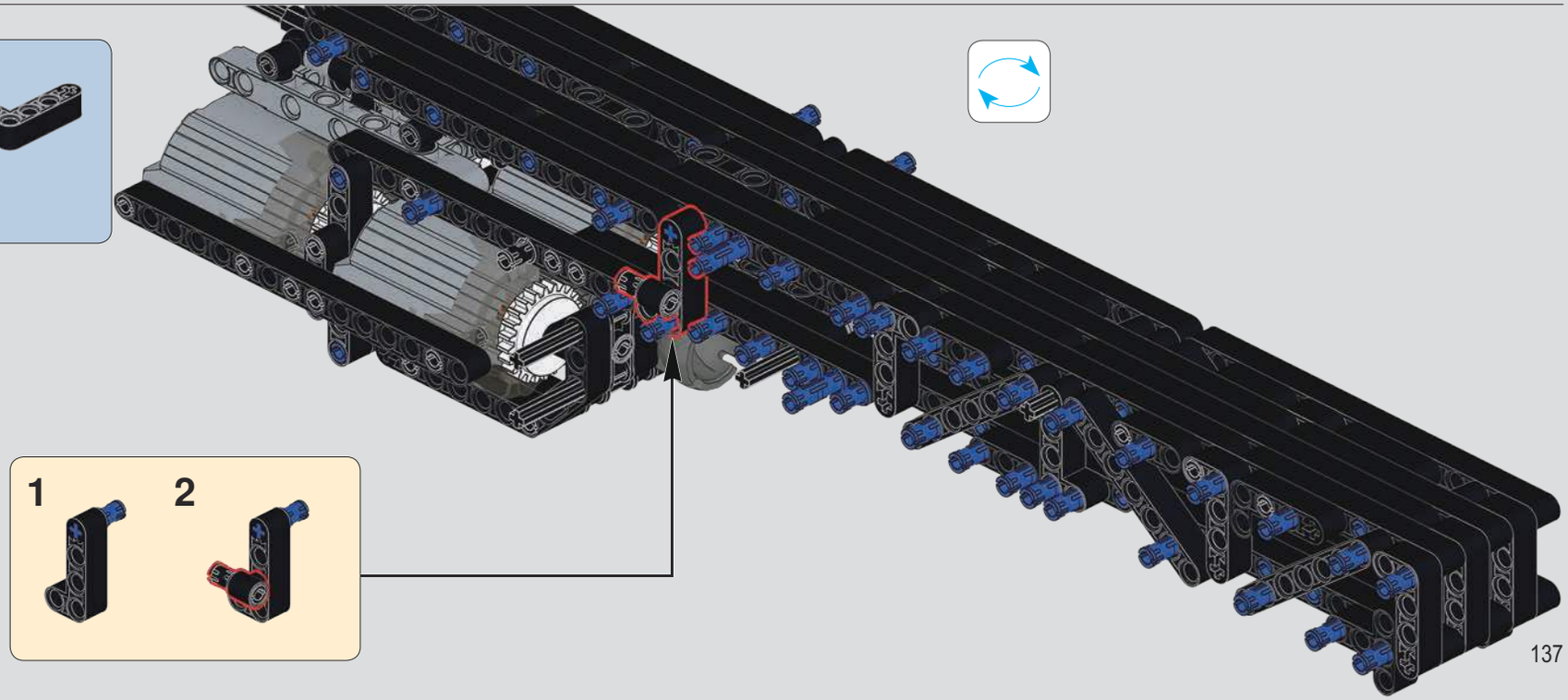

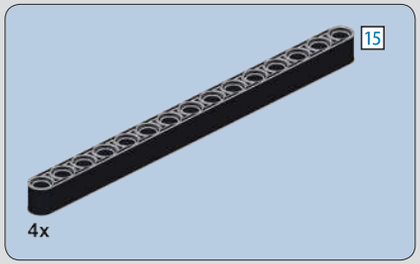

491

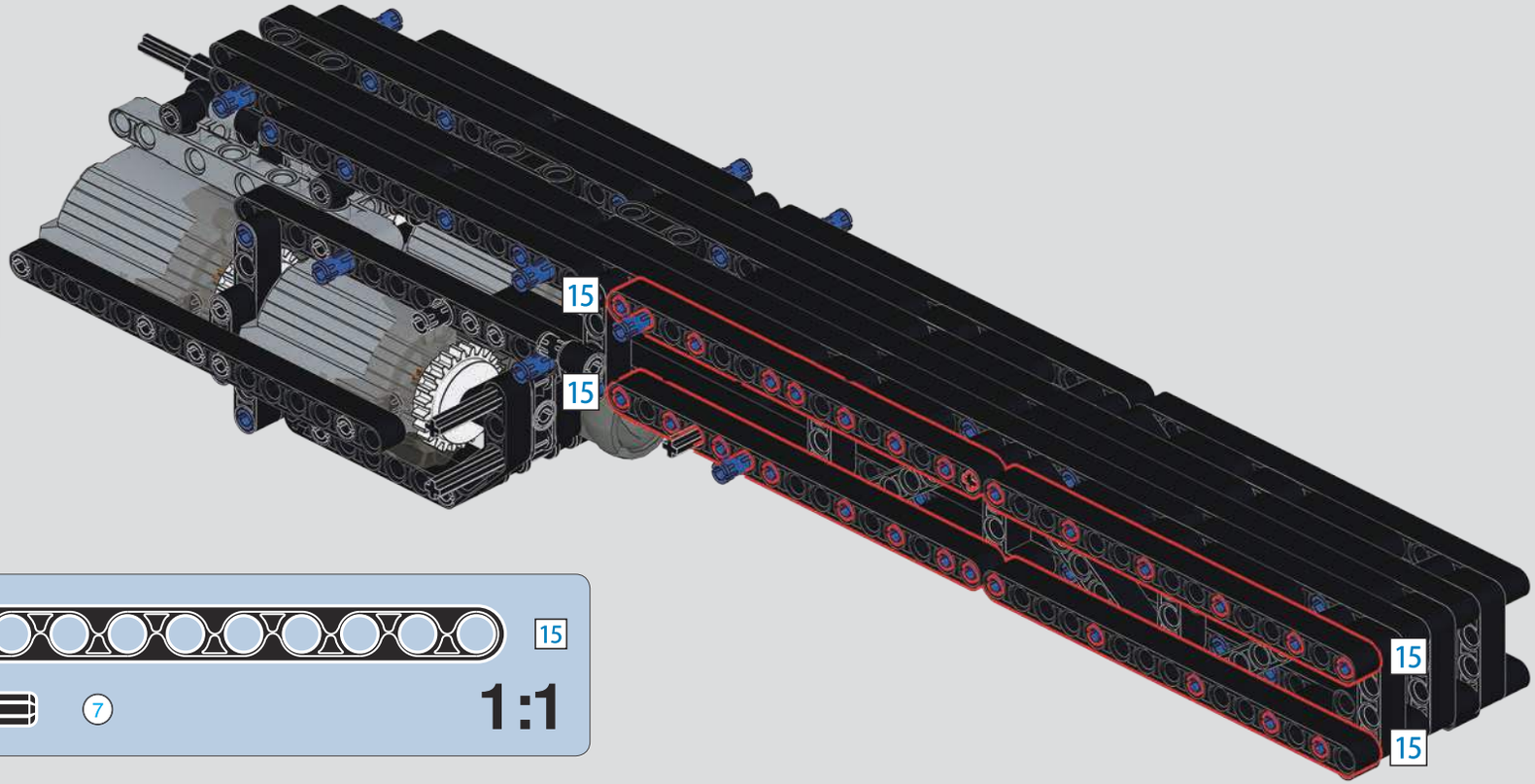

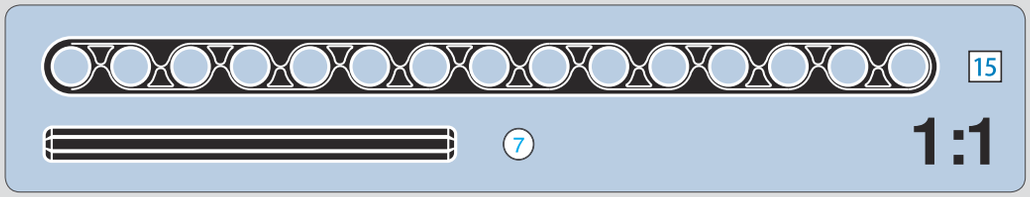

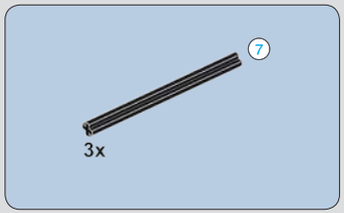

492

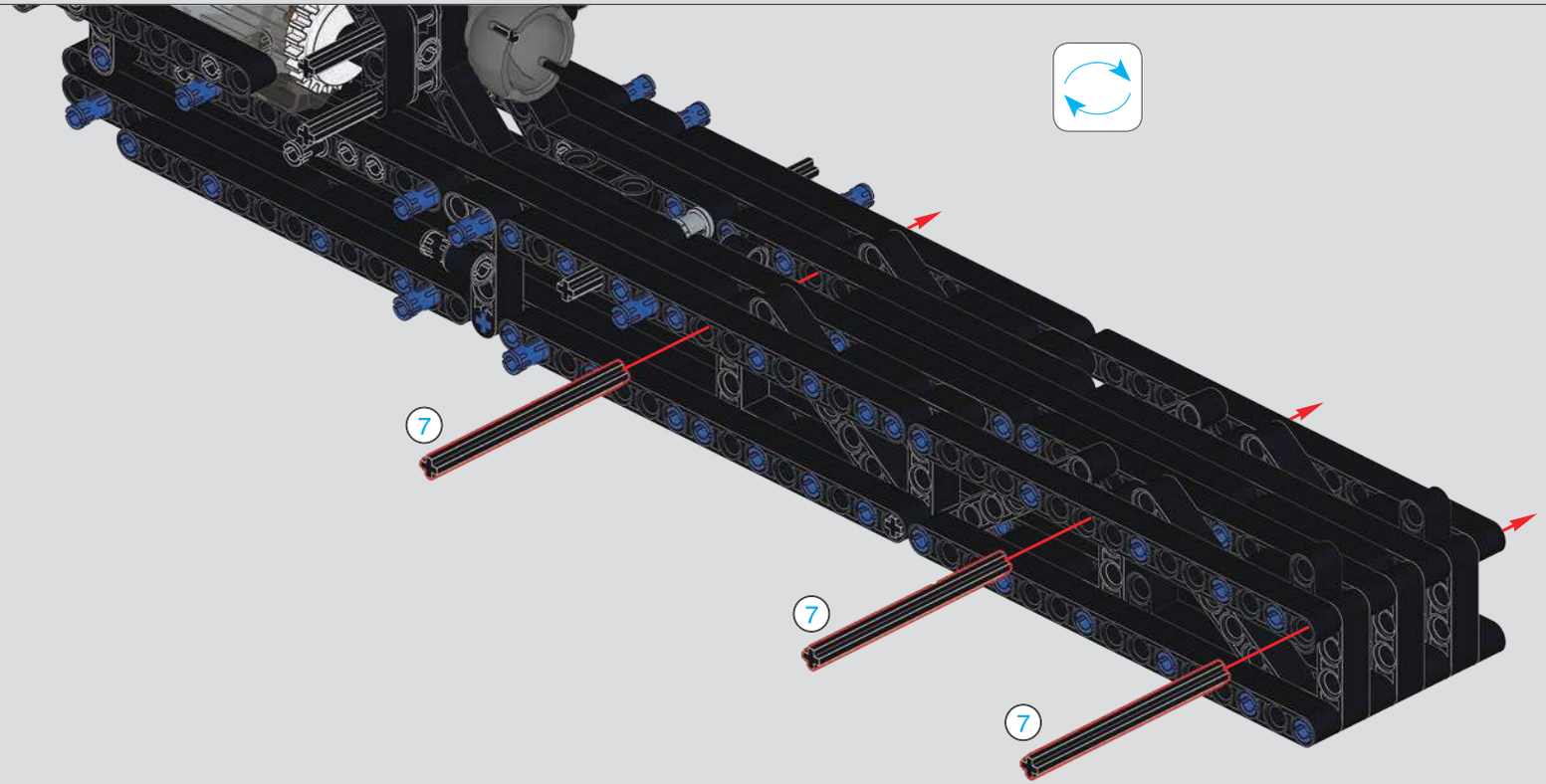

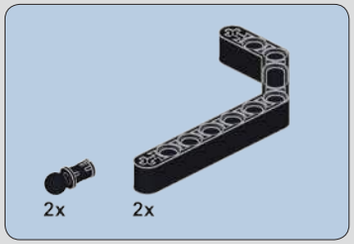

493

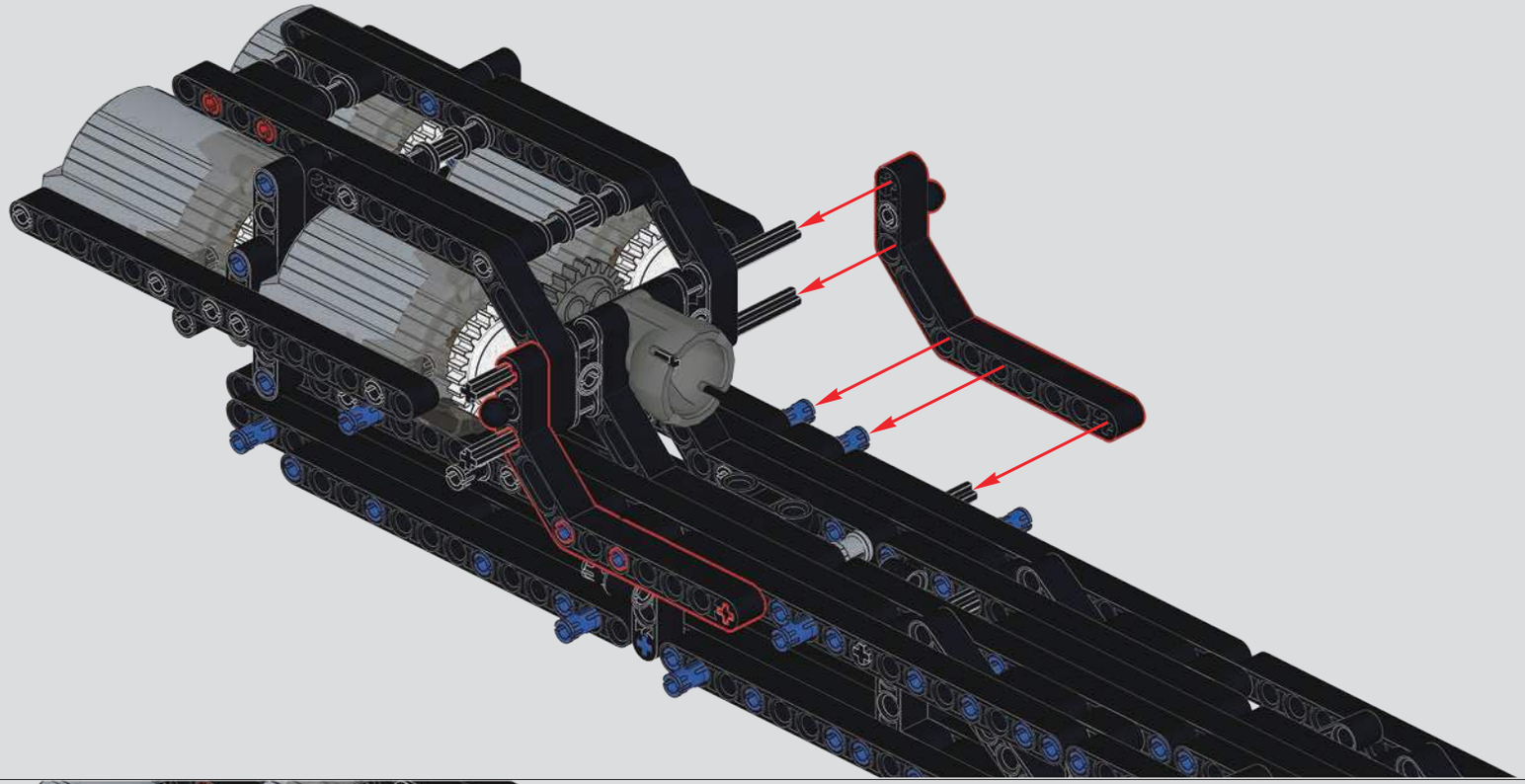

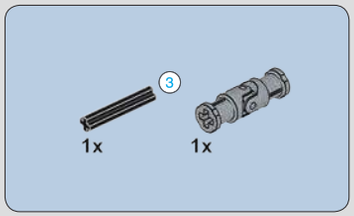

494

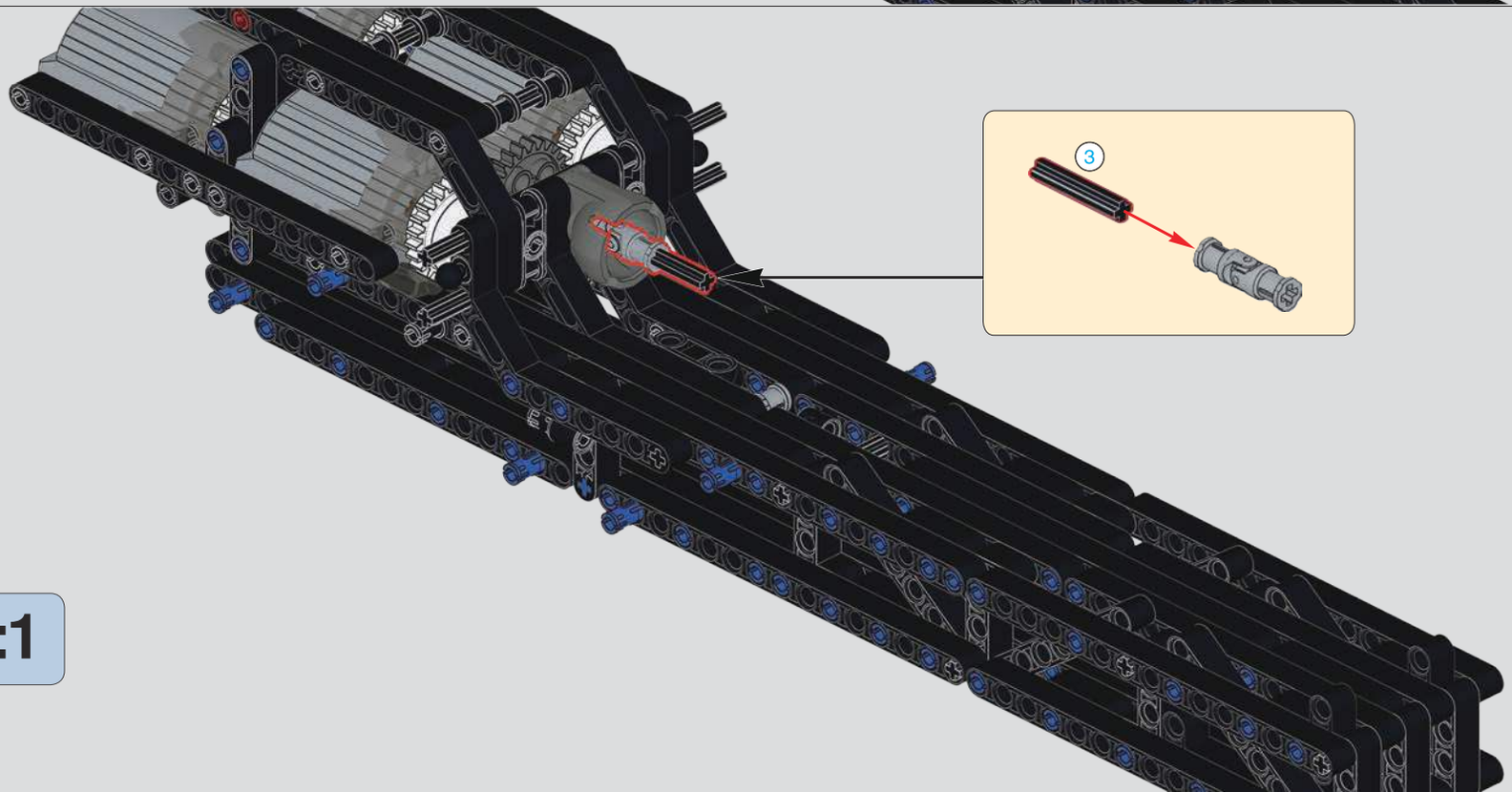

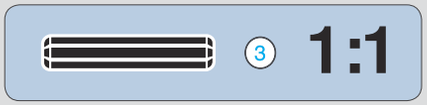

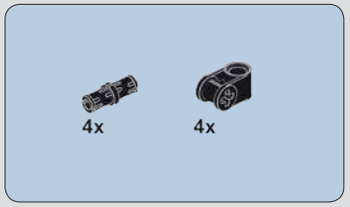

495

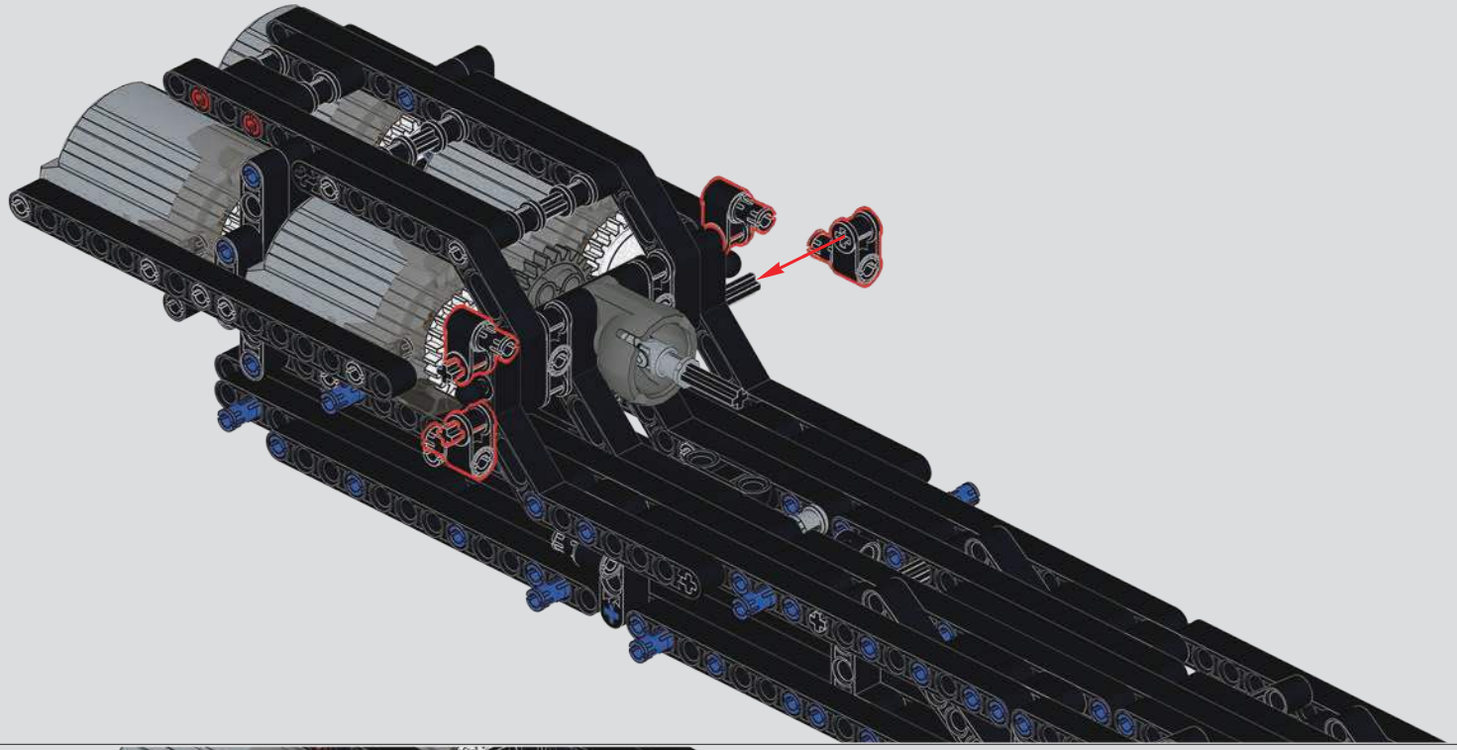

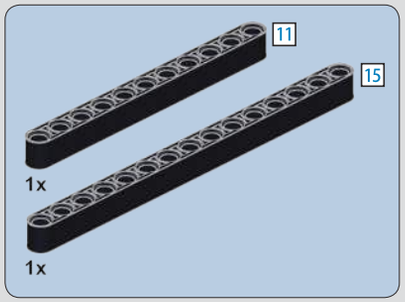

496

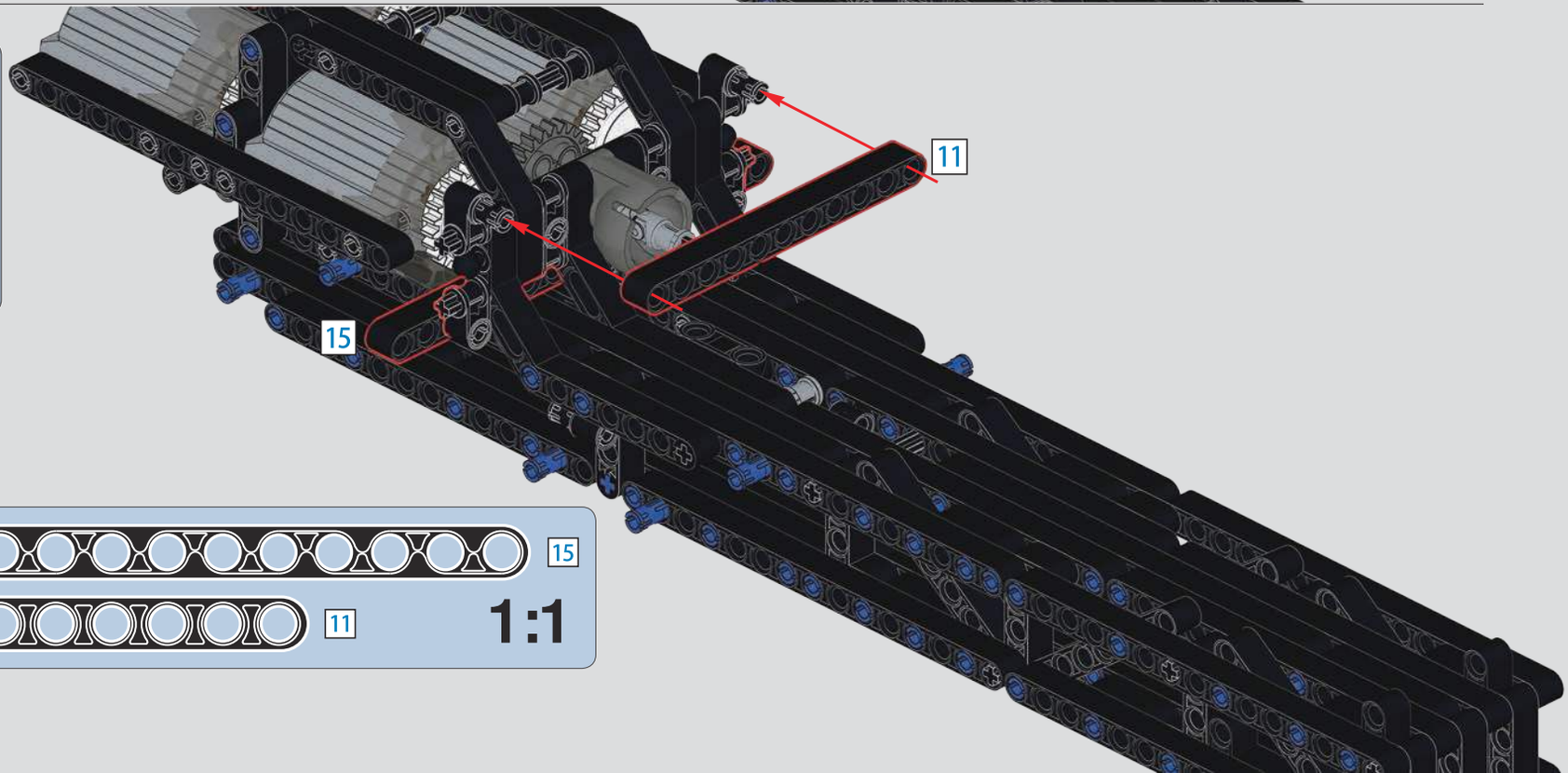

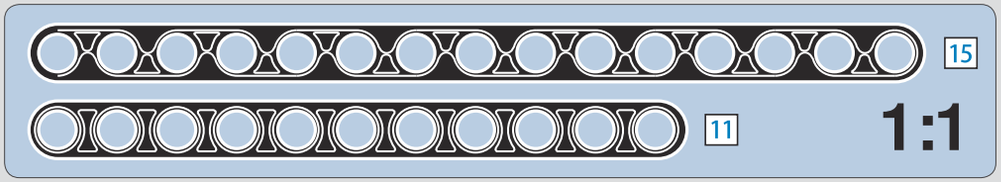

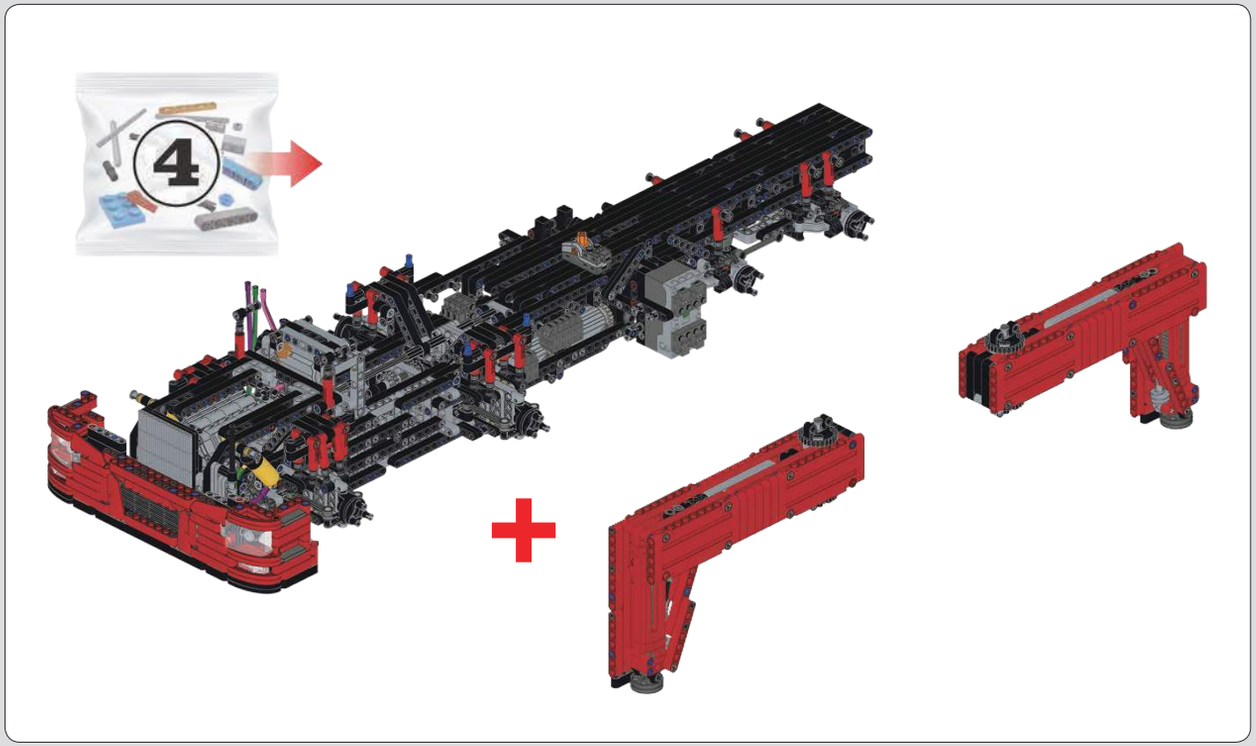

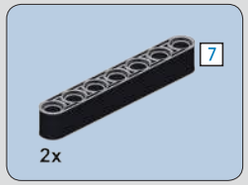

497

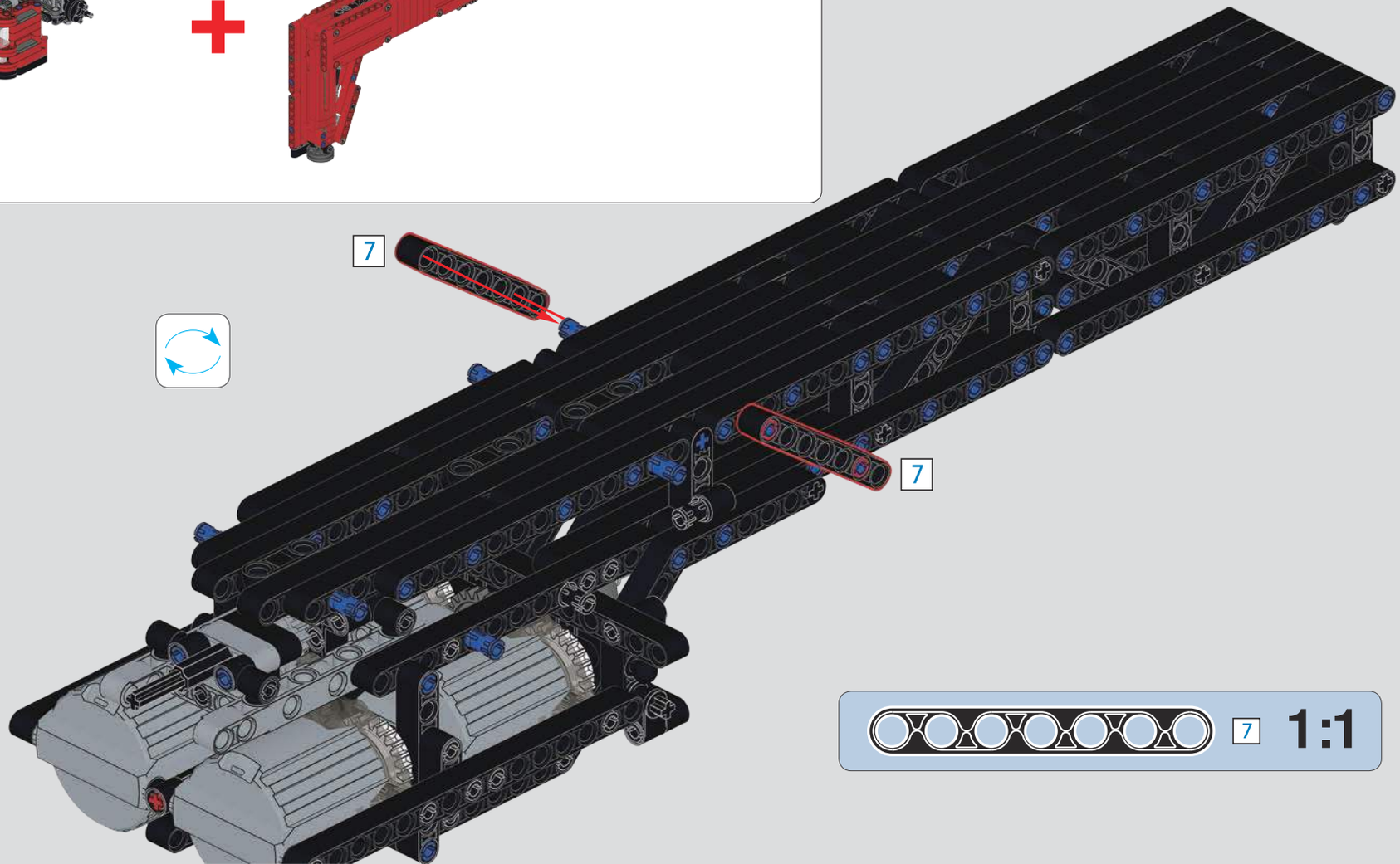

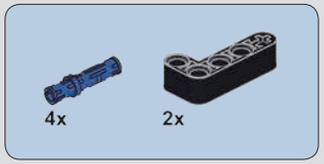

498

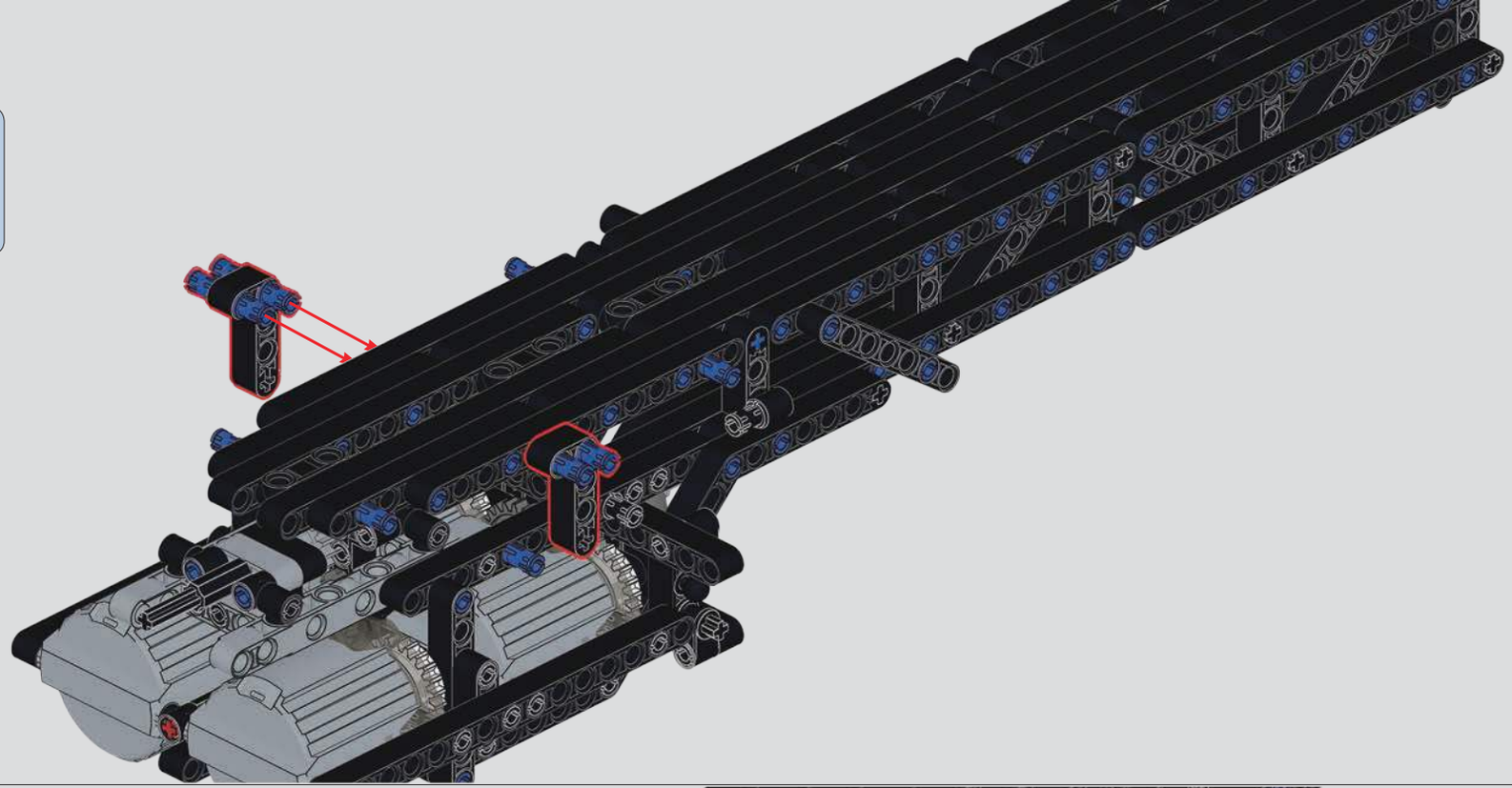

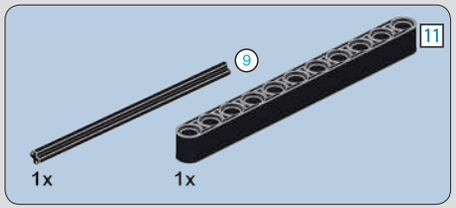

499

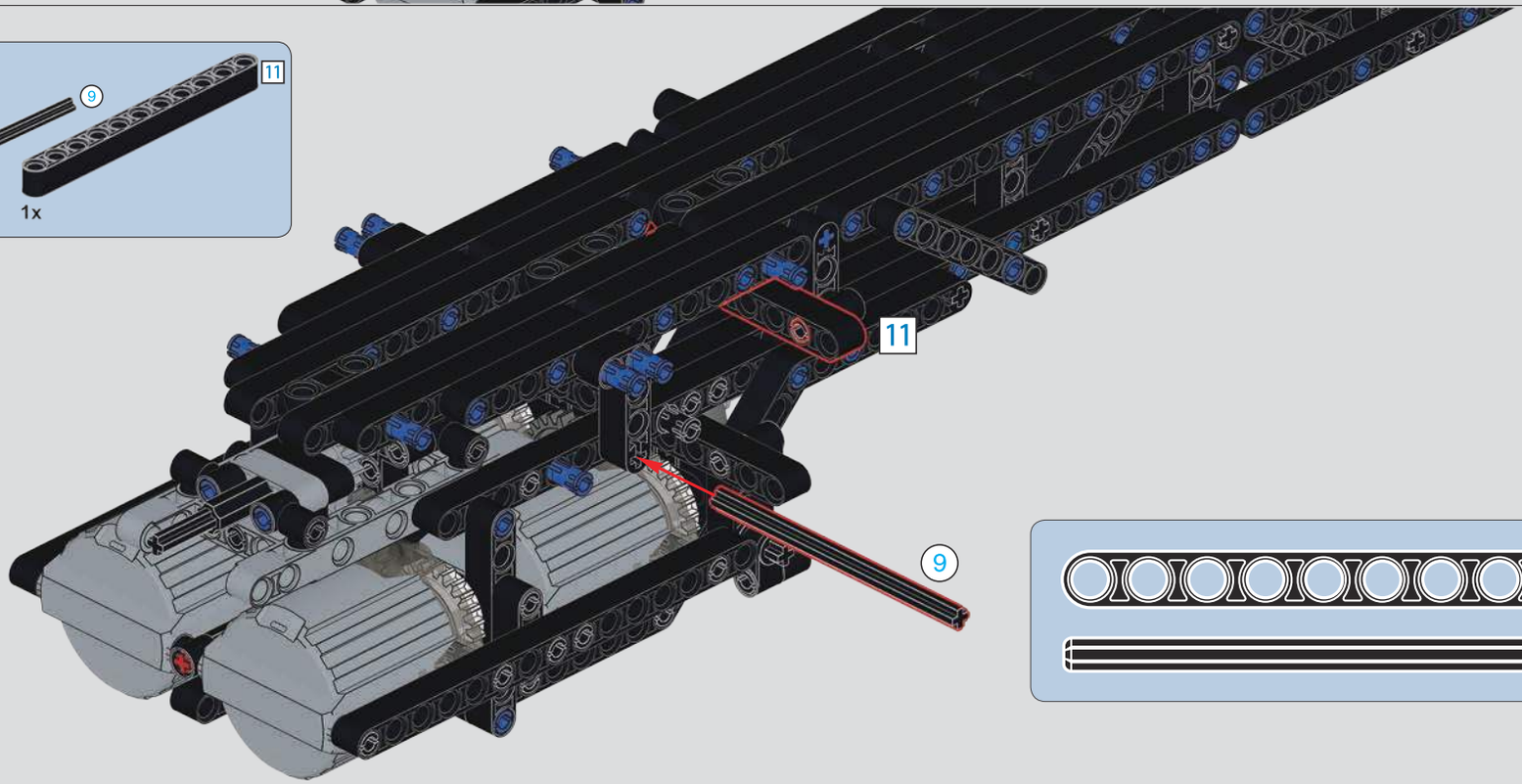

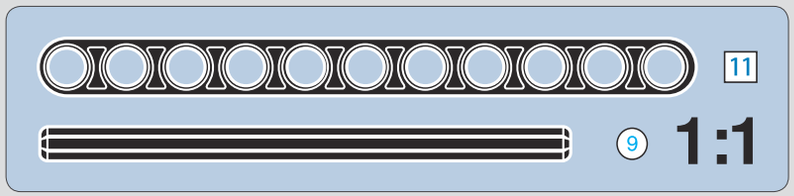

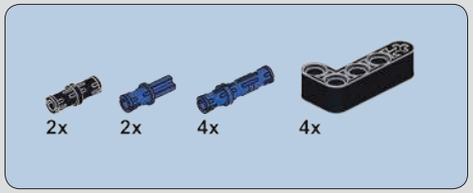

500

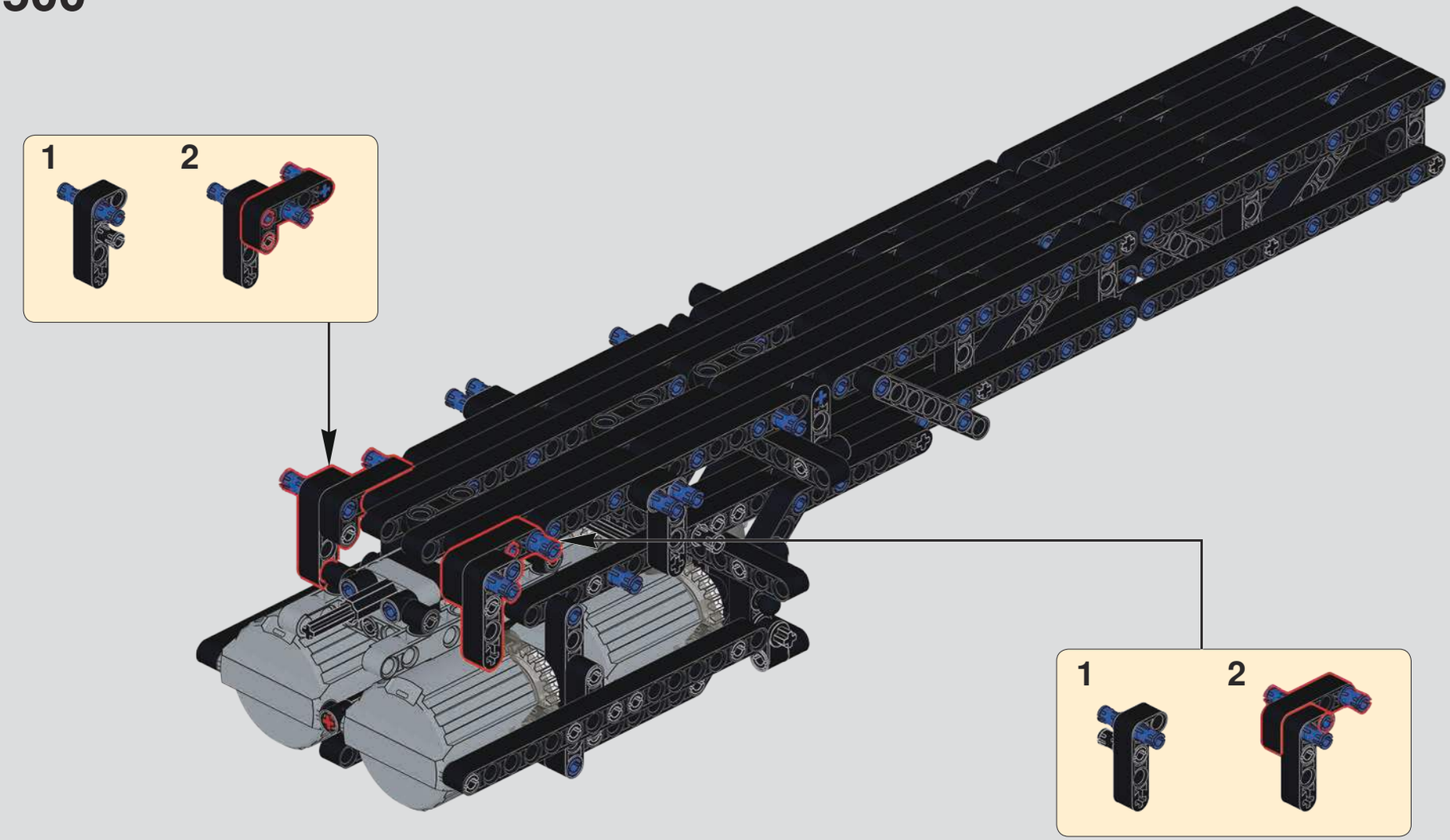

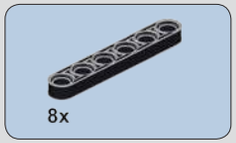

501

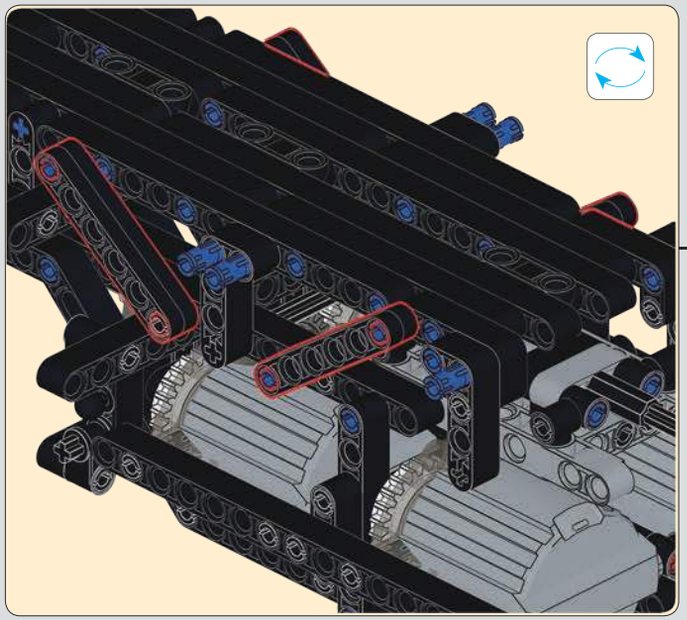

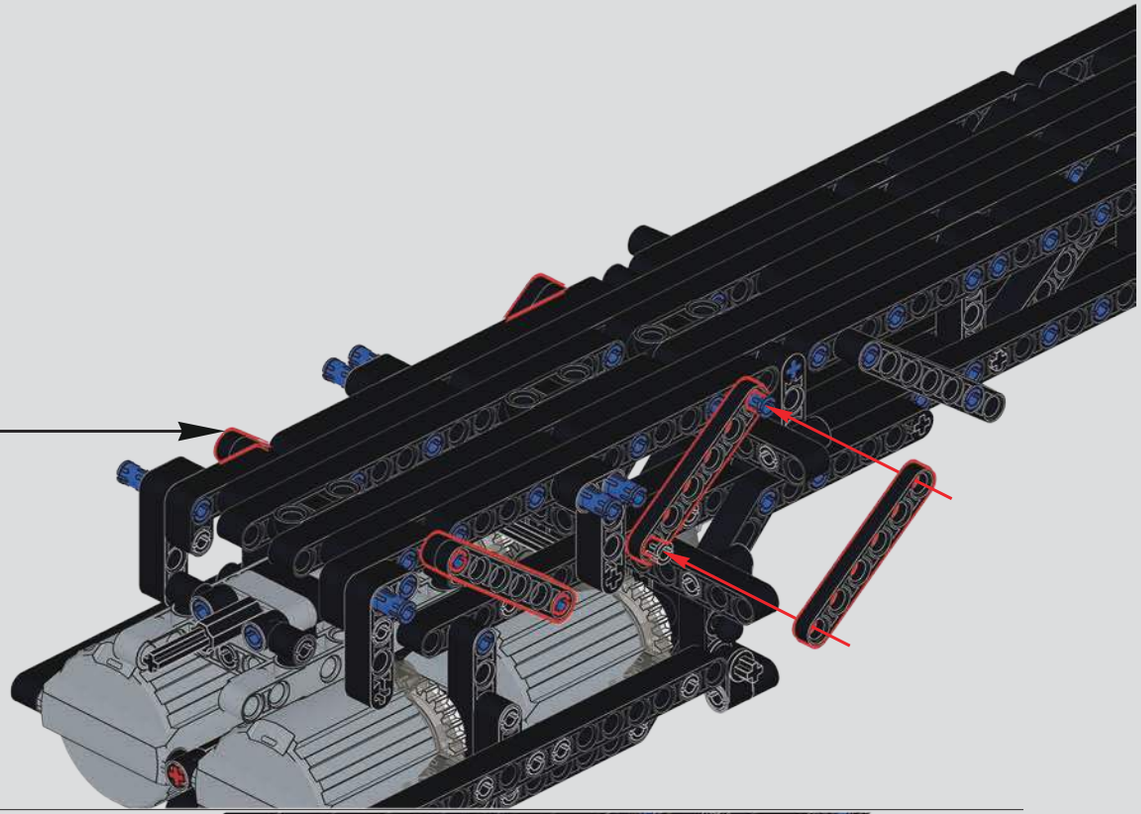

502

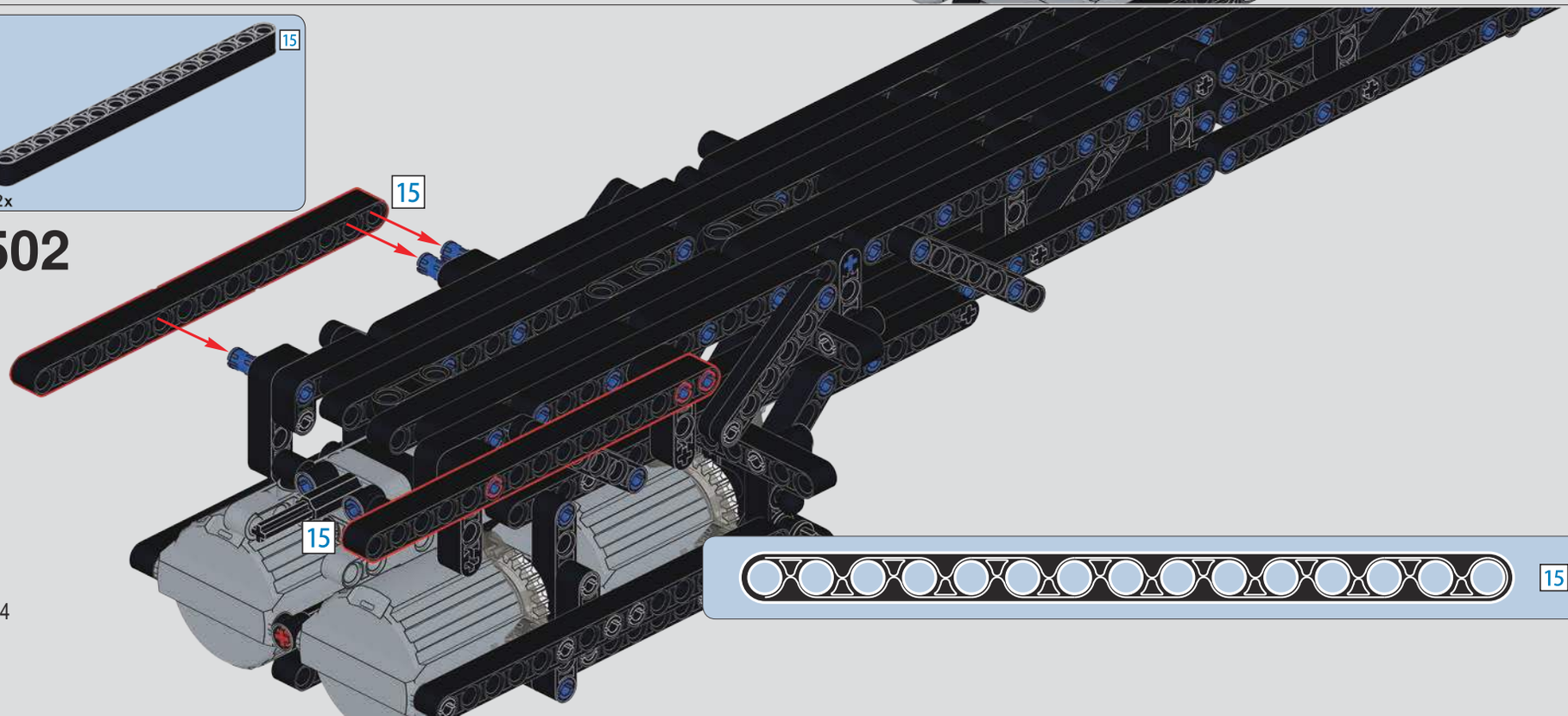

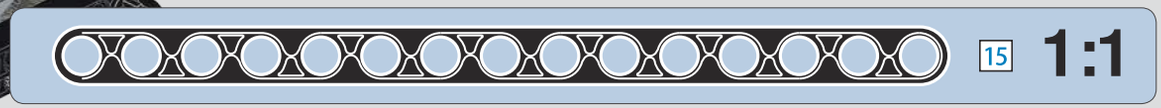

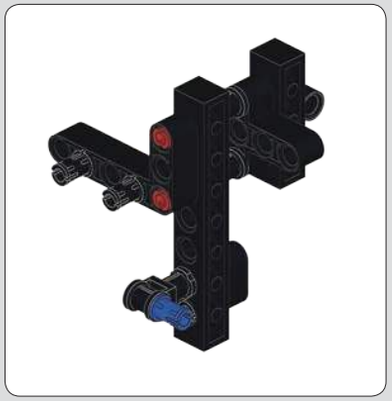

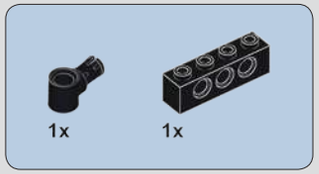

503

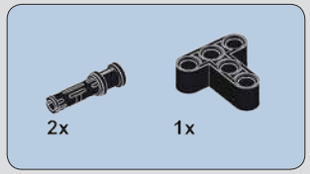

504

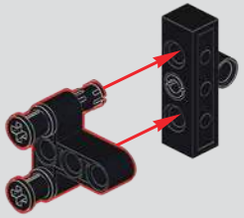

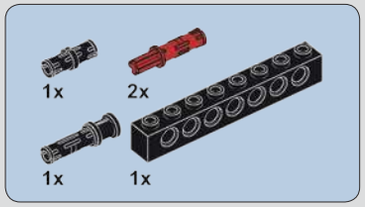

505

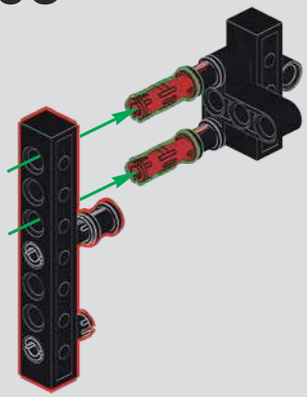

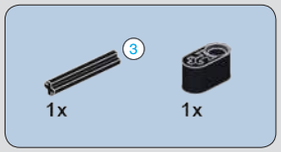

506

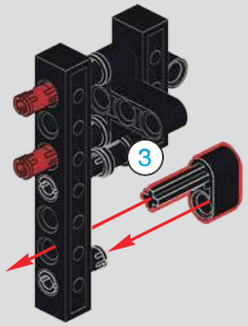

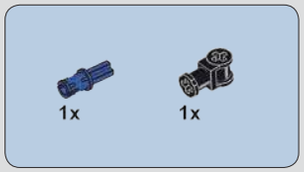

507

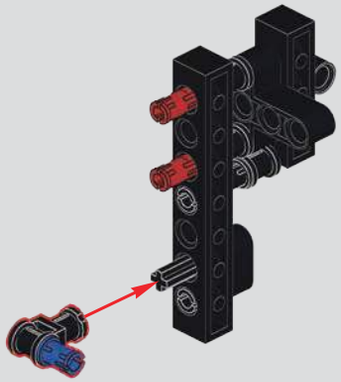

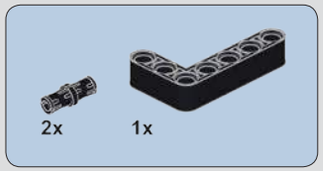

508

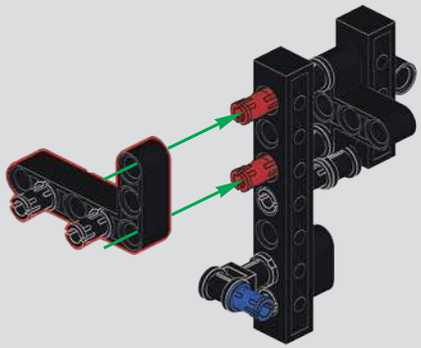

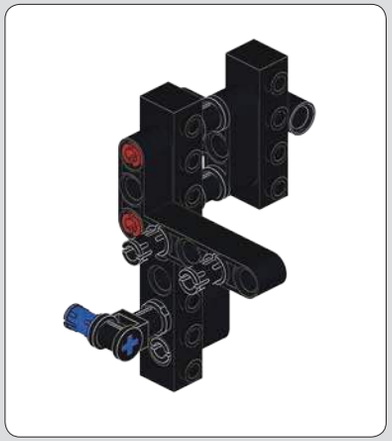

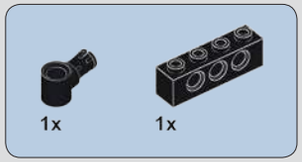

509

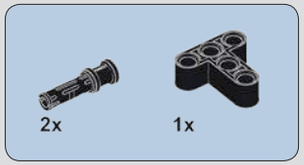

510

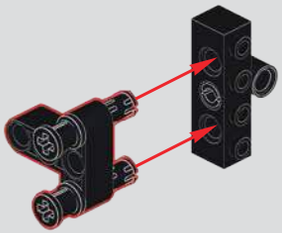

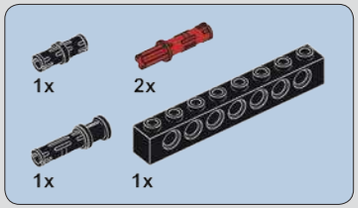

511

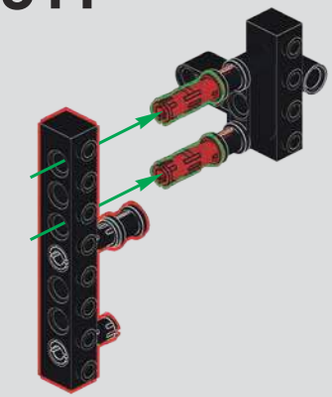

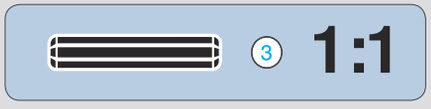

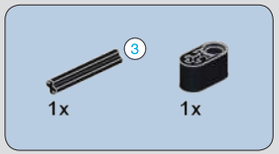

512

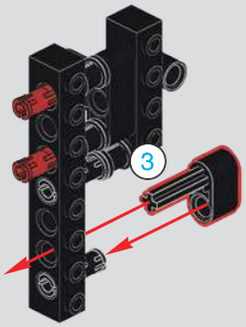

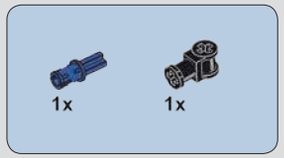

513

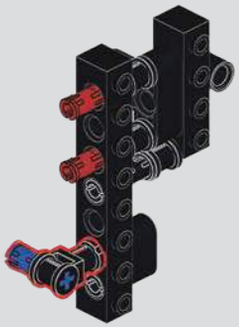

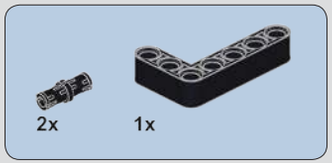

514

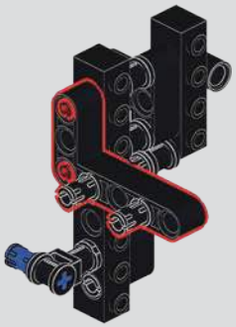

515

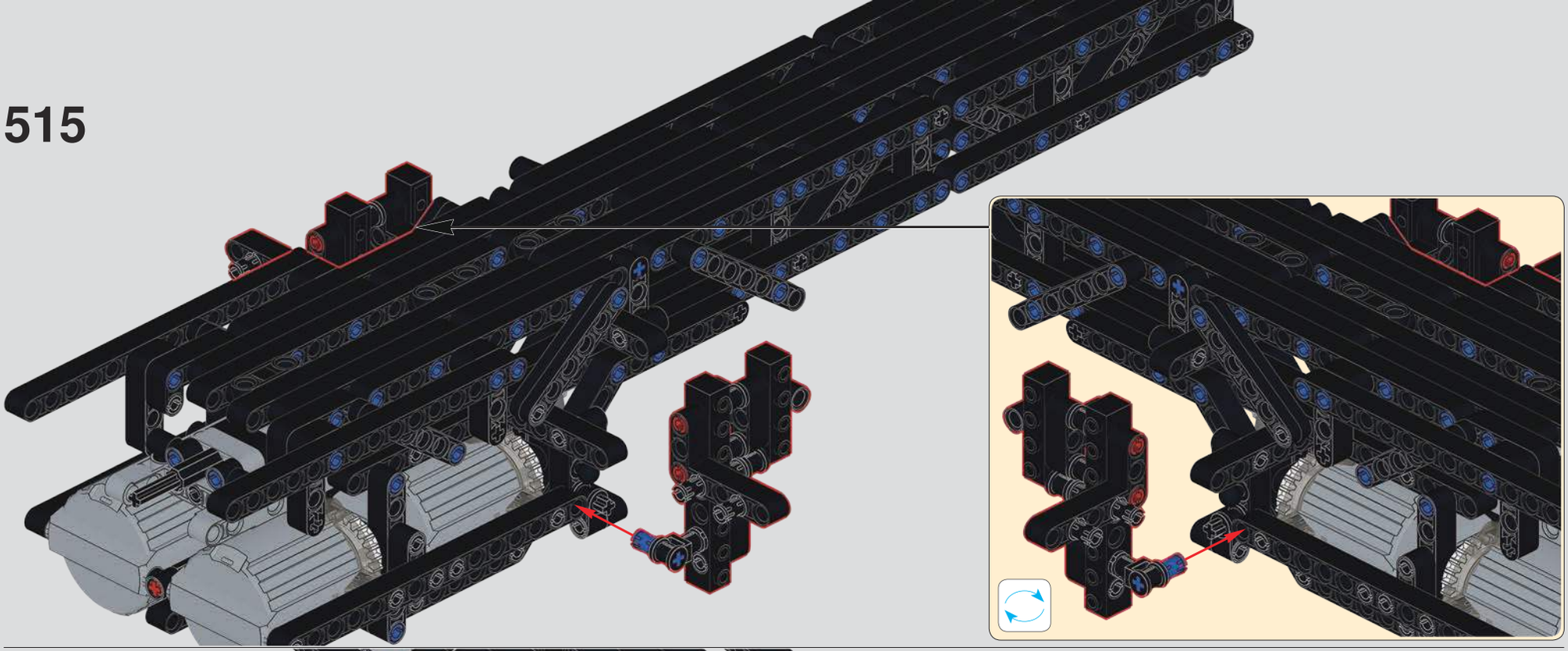

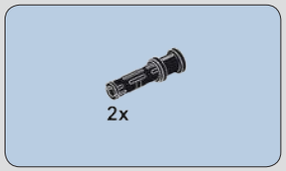

516

517

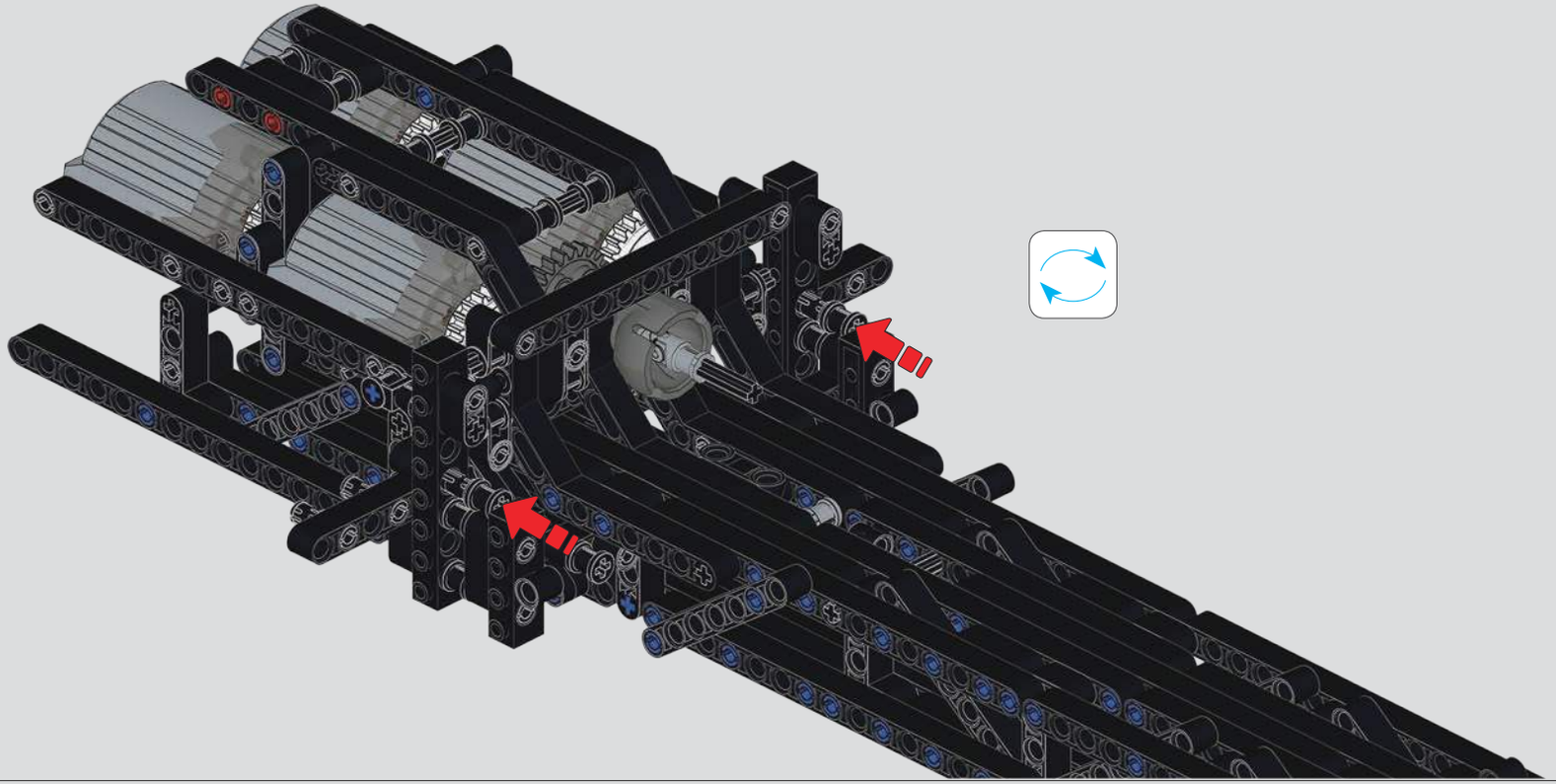

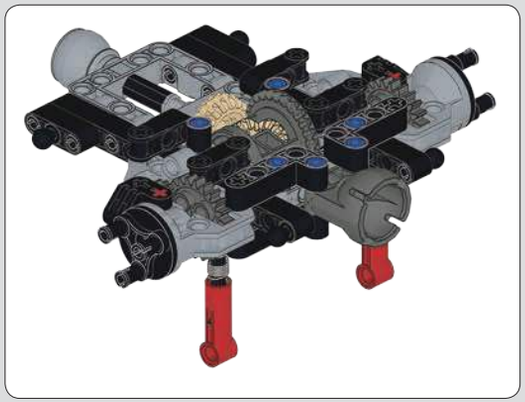

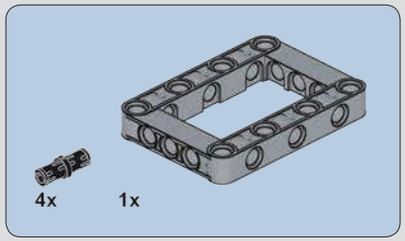

518

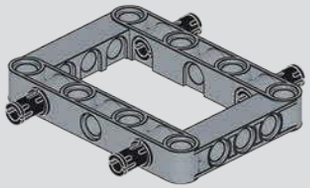

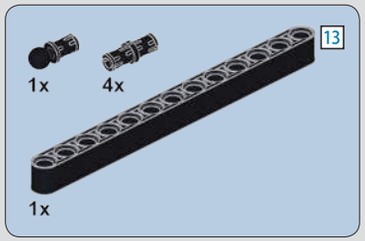

519

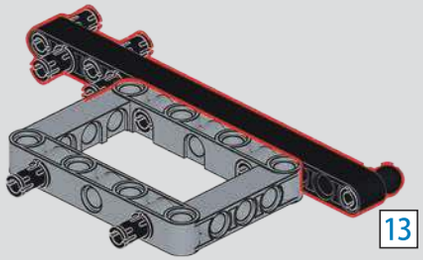

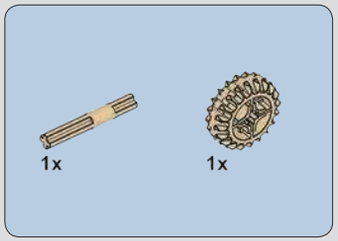

520

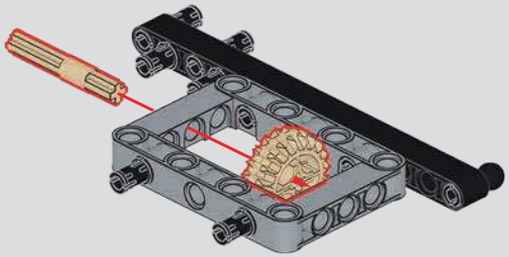

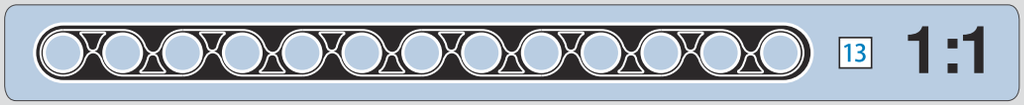

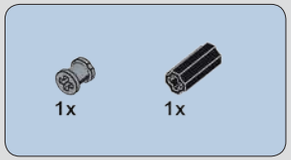

521

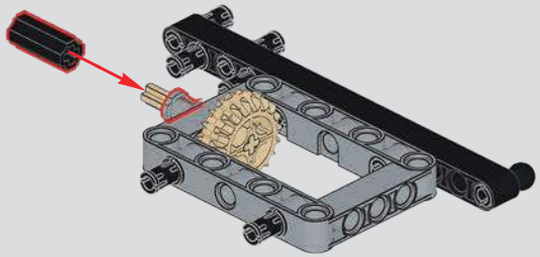

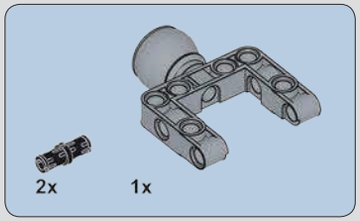

522

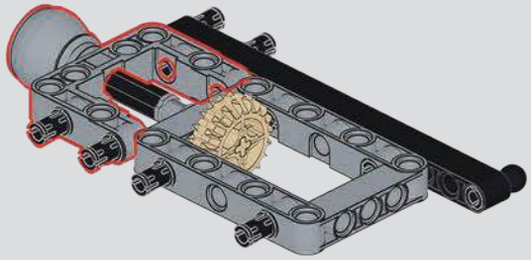

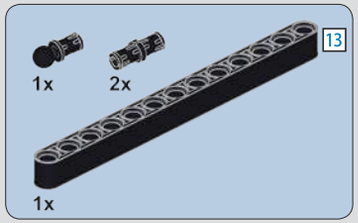

523

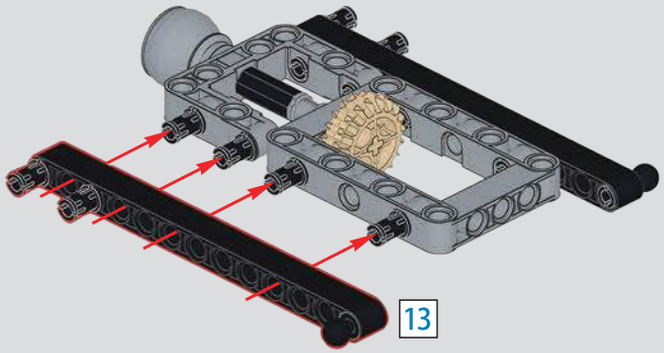

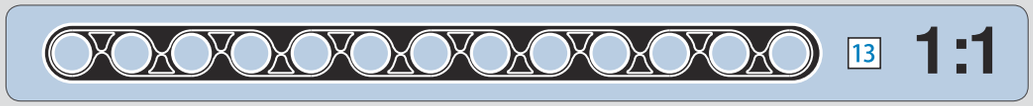

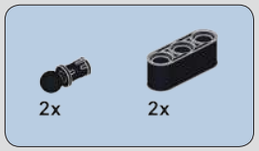

524

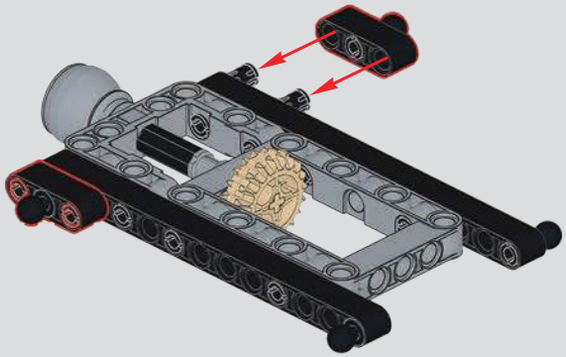

525

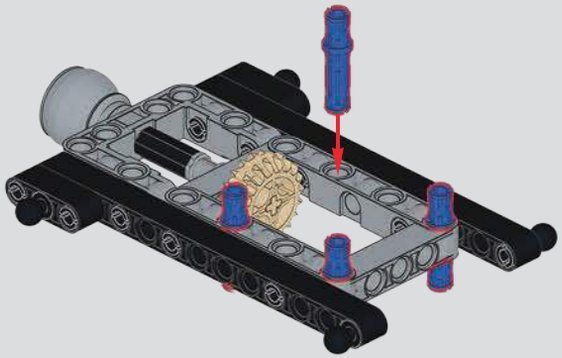

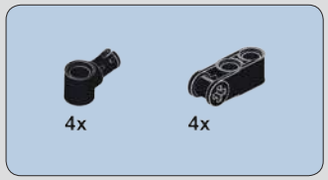

526

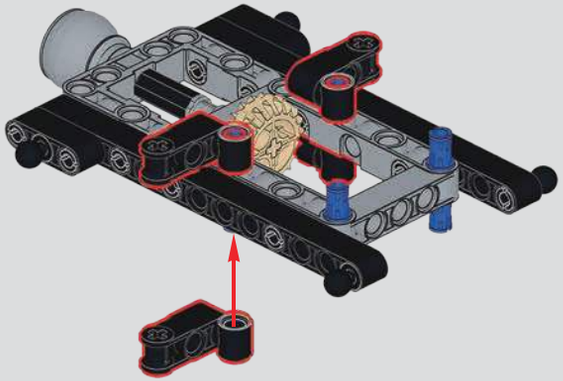

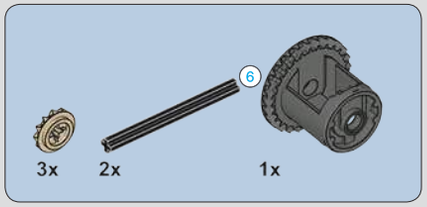

527

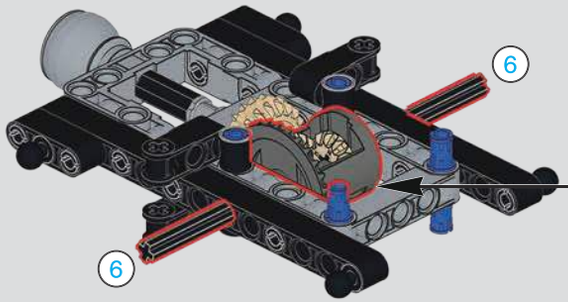

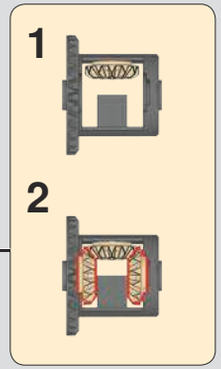

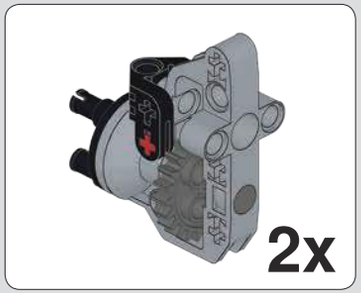

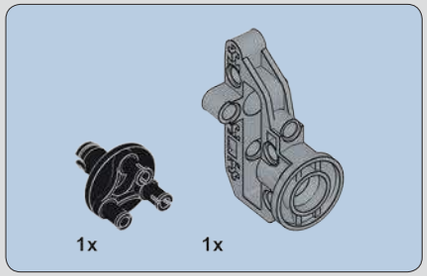

528

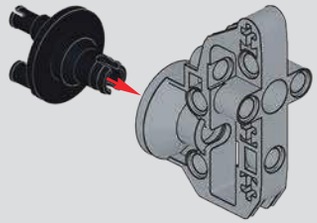

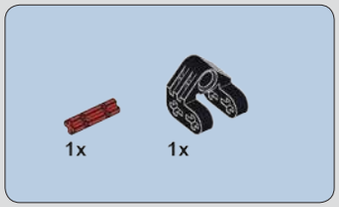

529

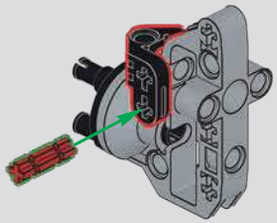

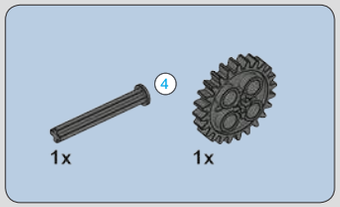

530

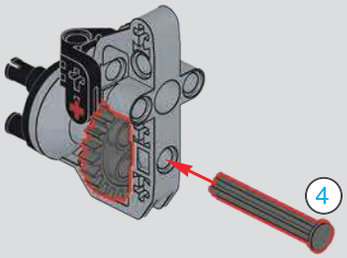

2x

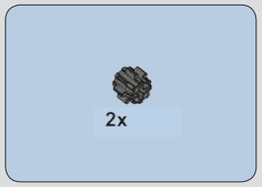

531

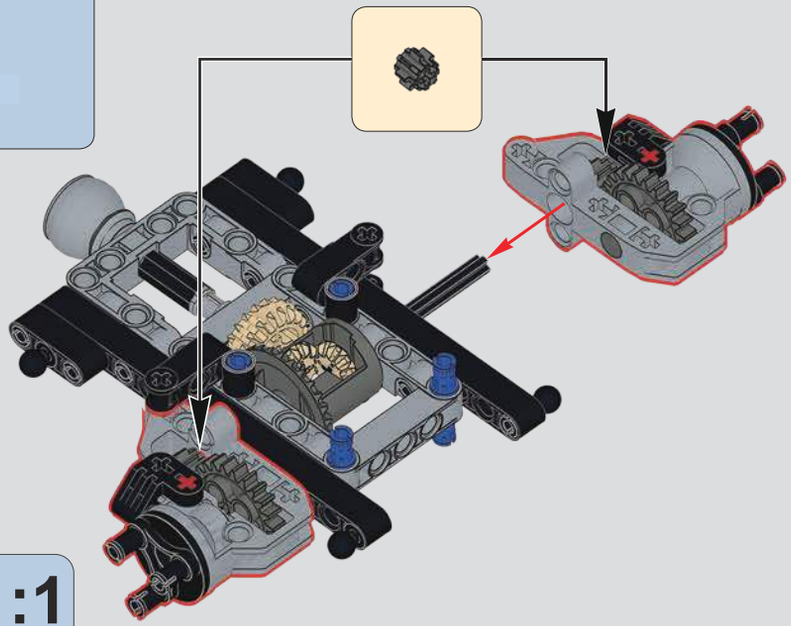

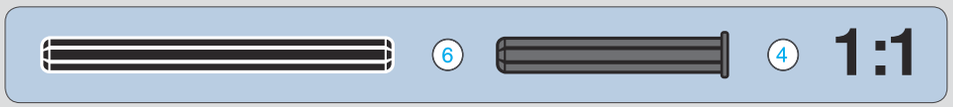

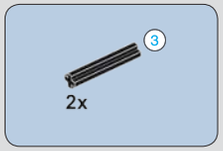

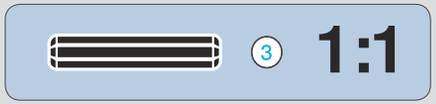

532

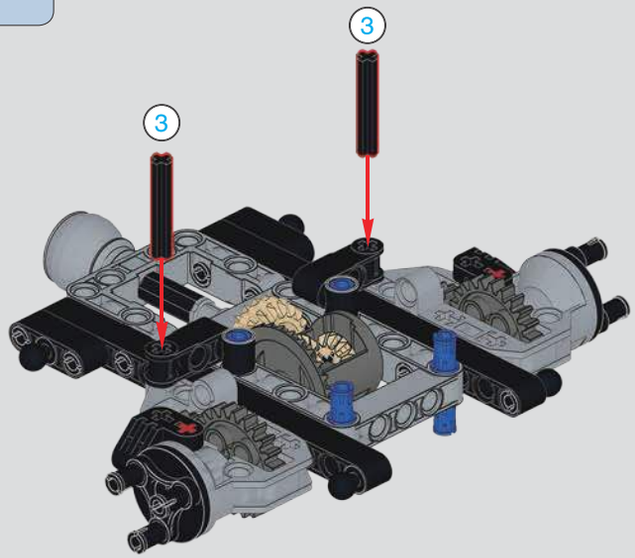

533

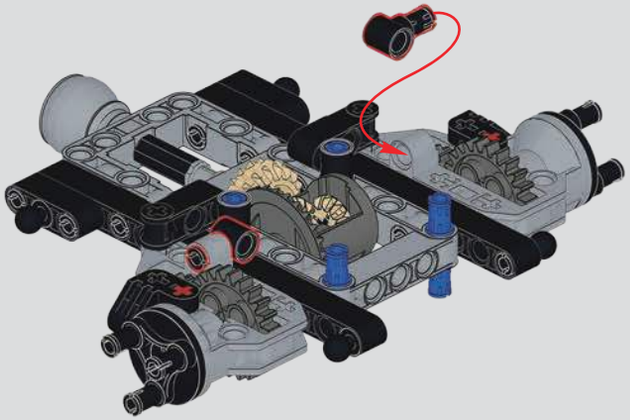

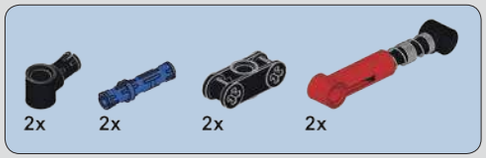

534

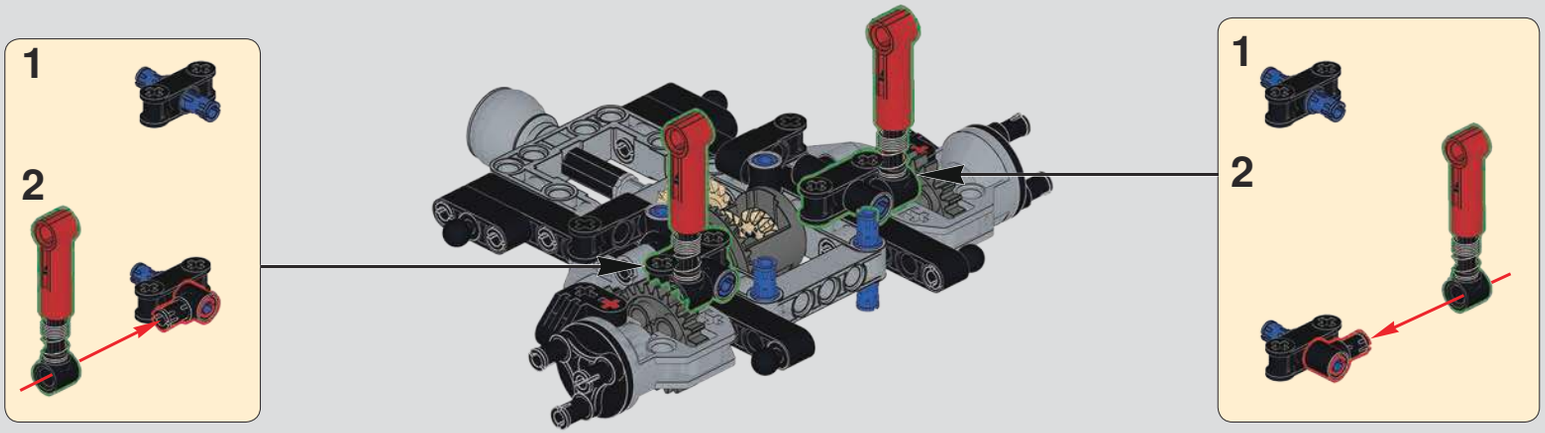

535

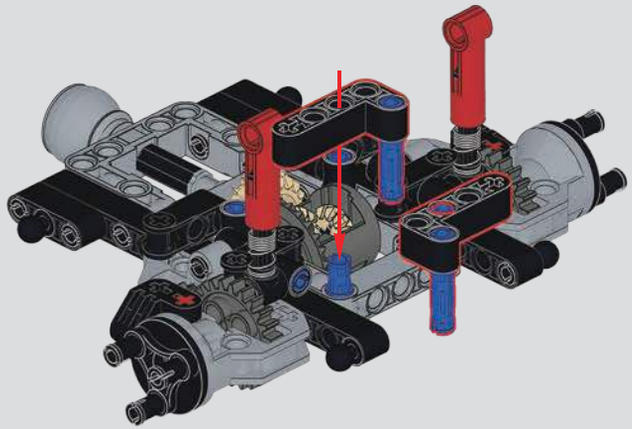

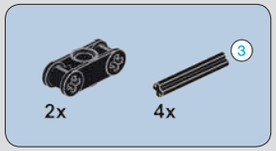

536

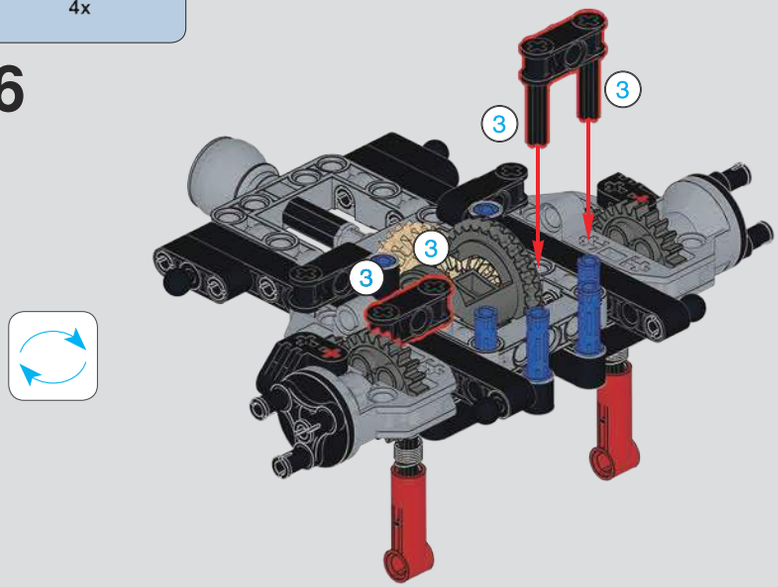

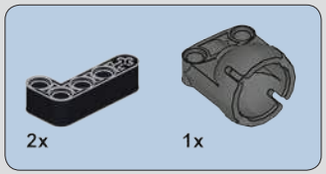

537

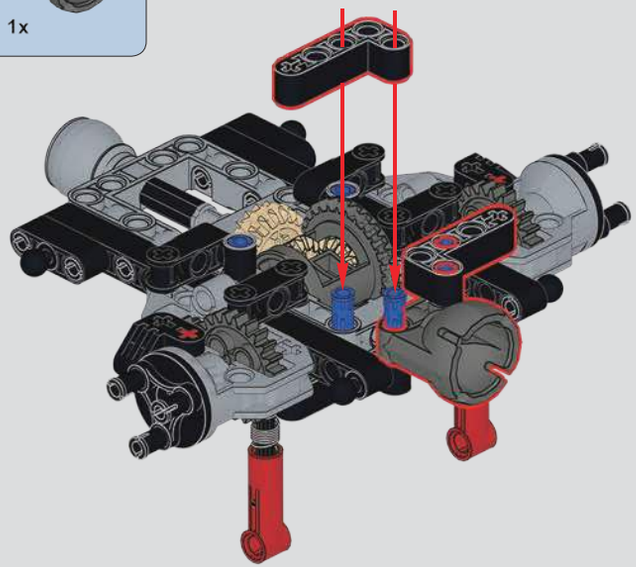

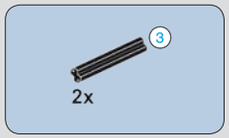

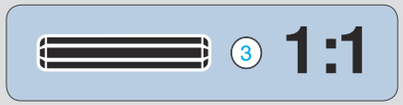

538

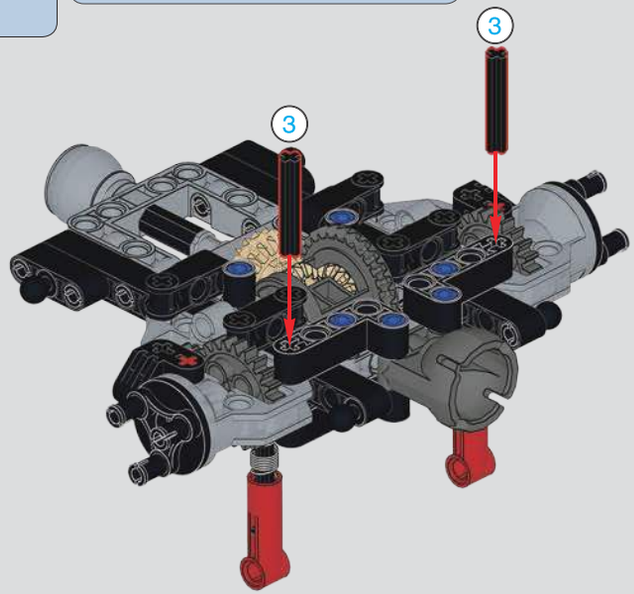

539

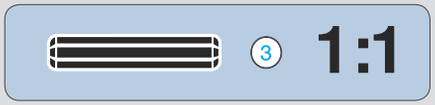

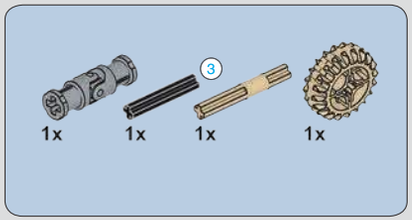

540

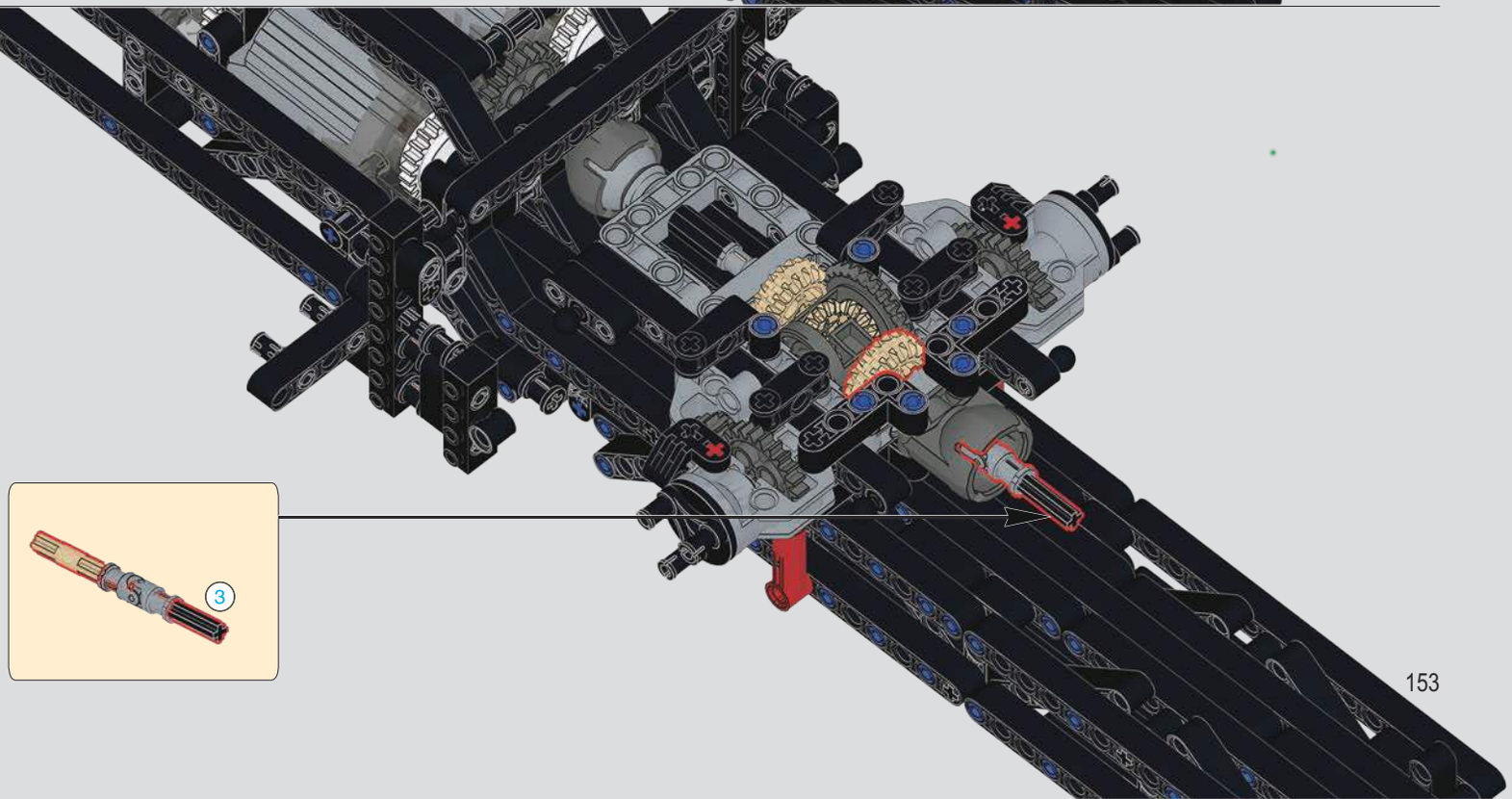

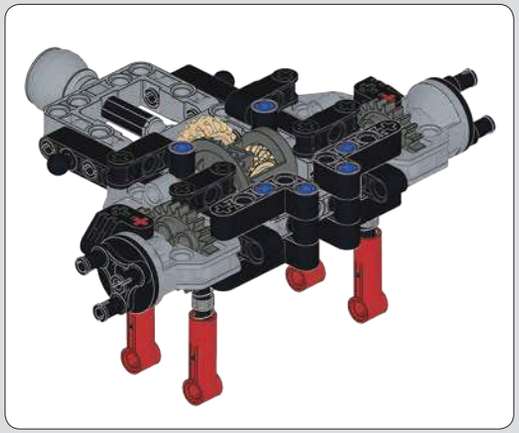

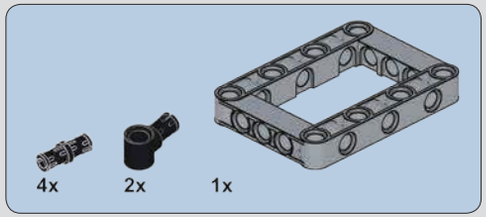

541

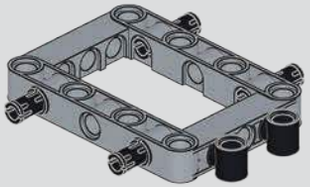

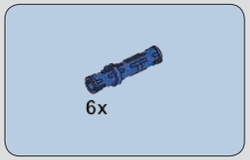

542

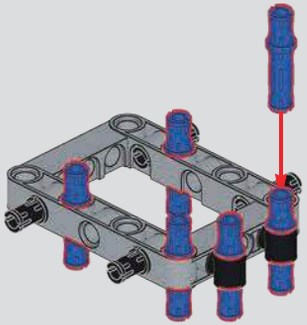

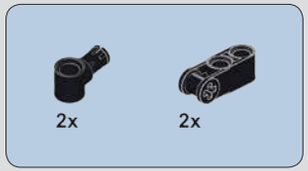

543

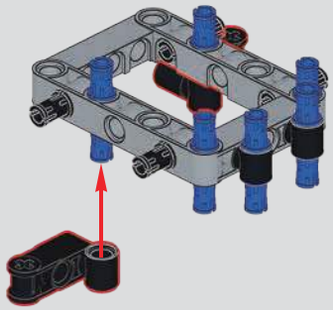

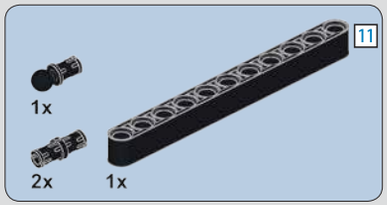

544

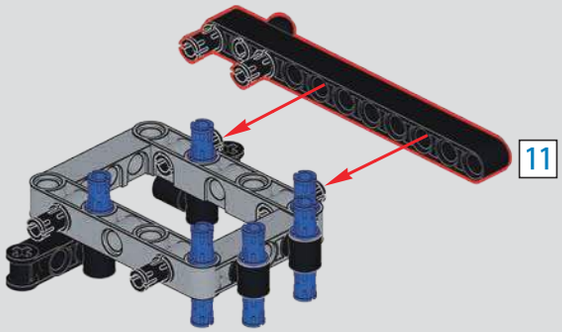

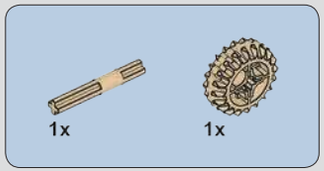

545

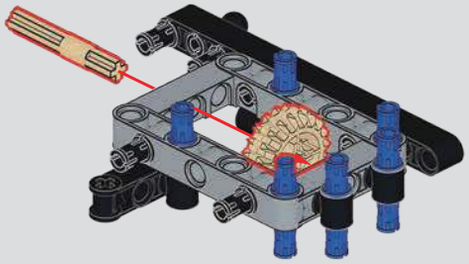

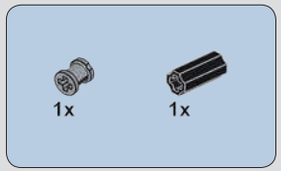

546

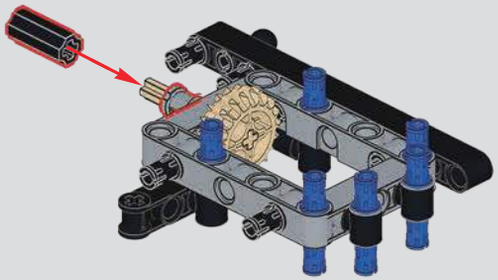

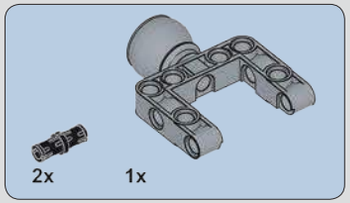

547

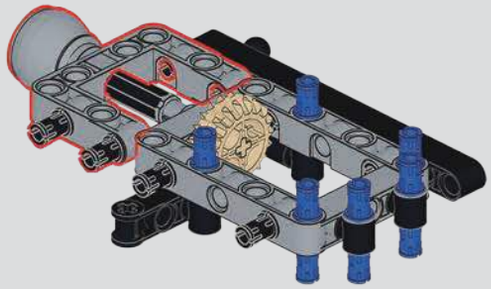

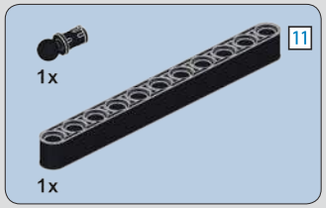

548

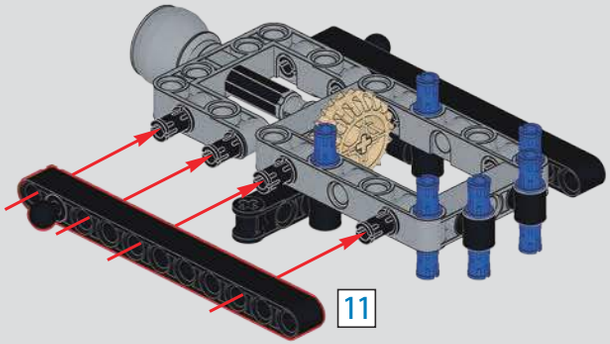

549

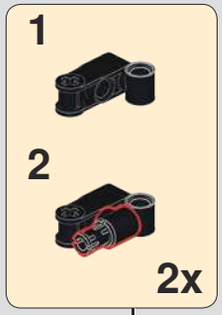

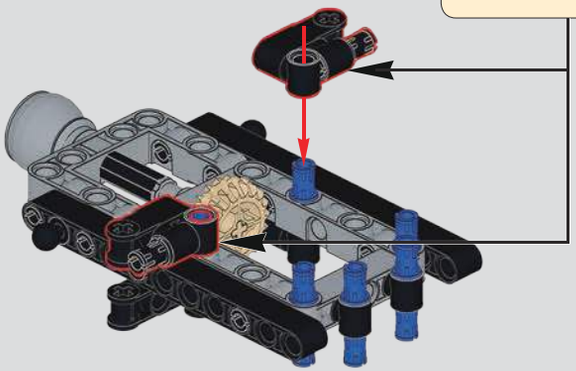

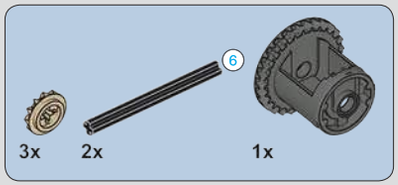

550

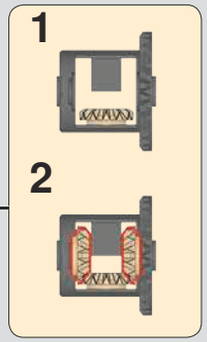

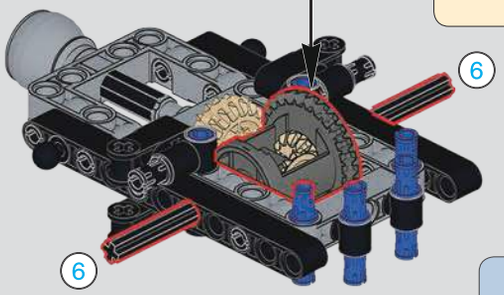

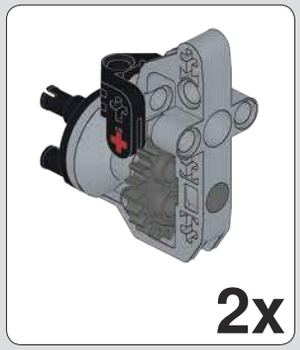

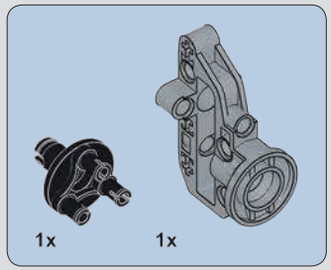

551

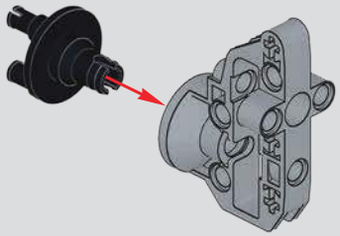

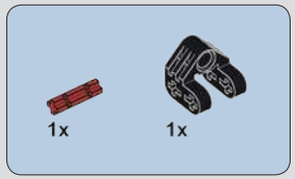

552

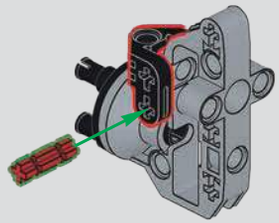

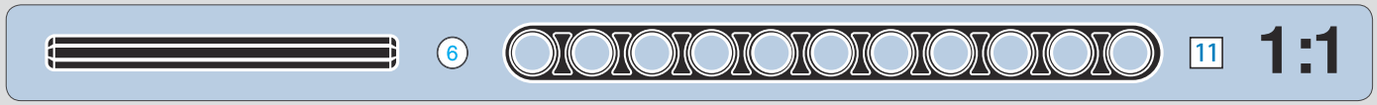

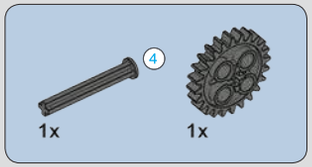

553

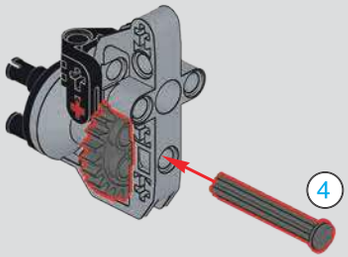

2x

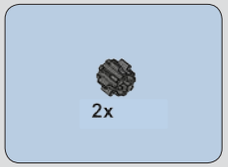

554

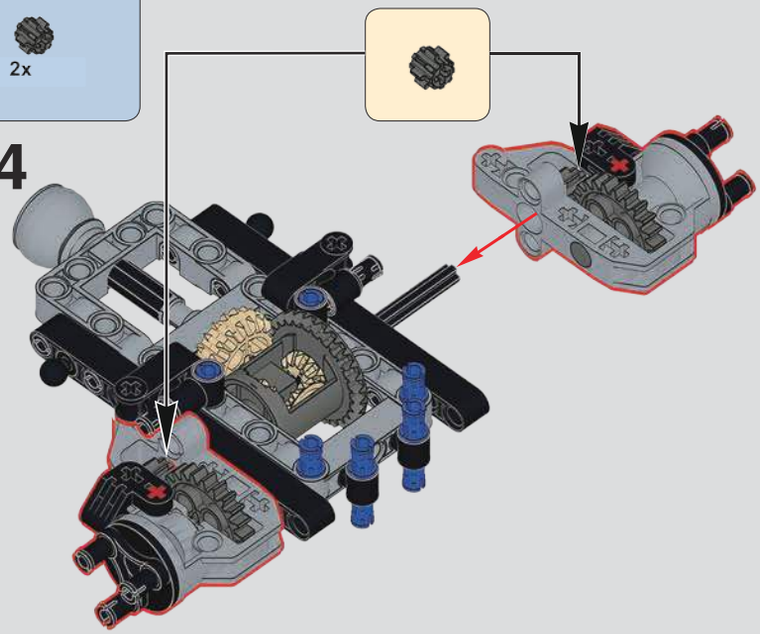

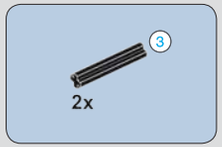

555

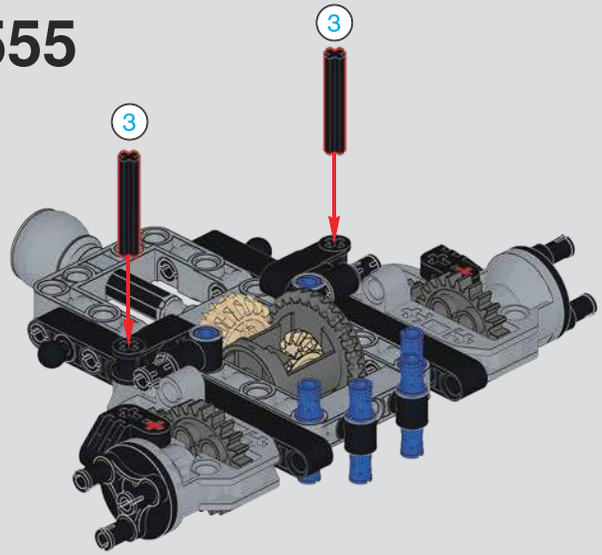

556

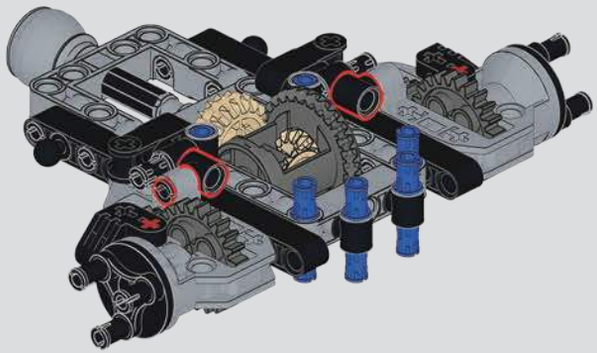

557

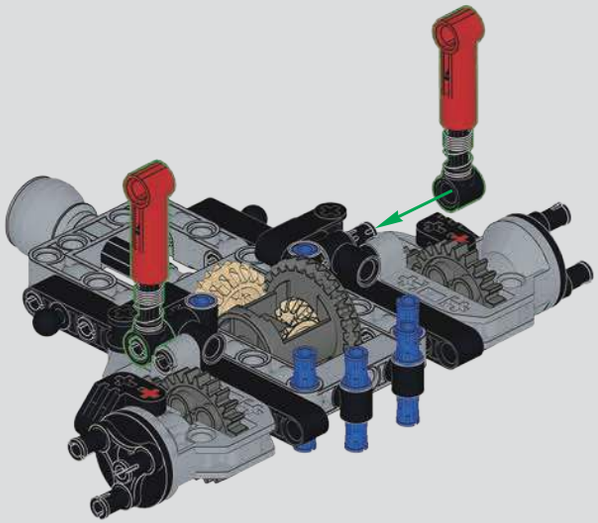

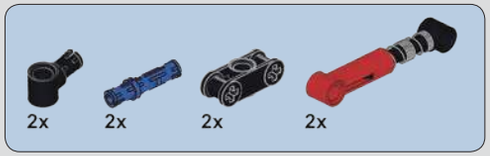

558

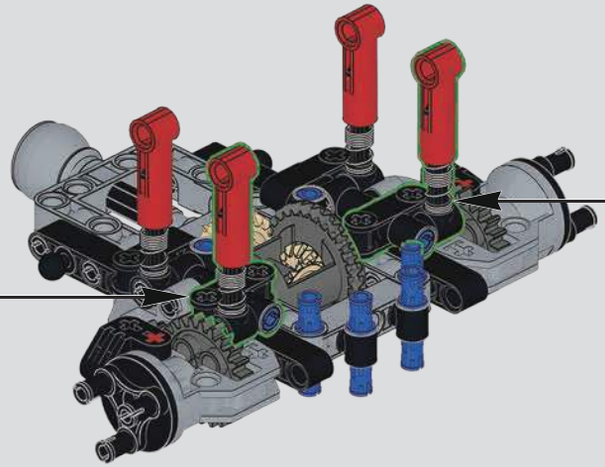

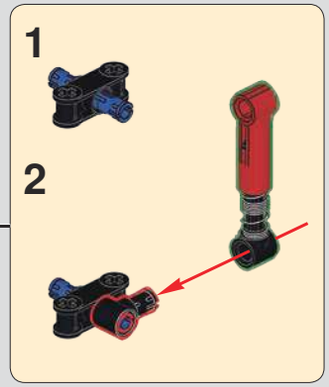

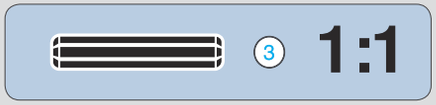

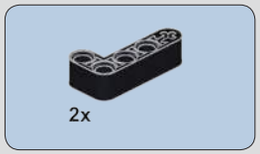

559

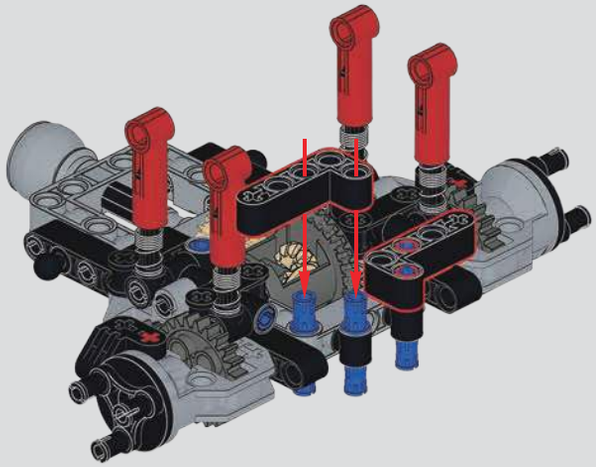

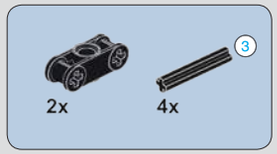

560

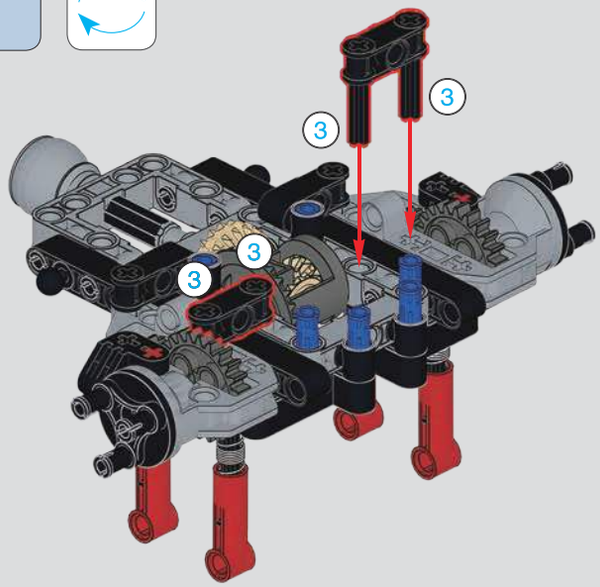

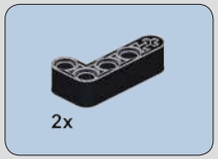

561

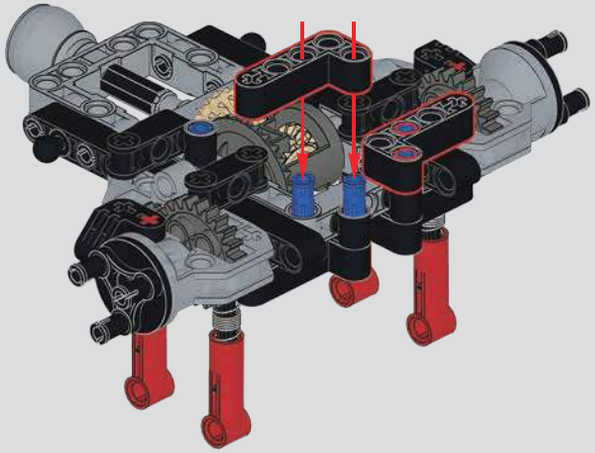

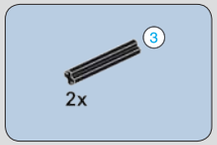

562

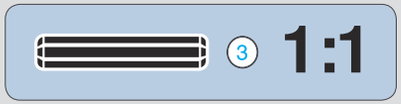

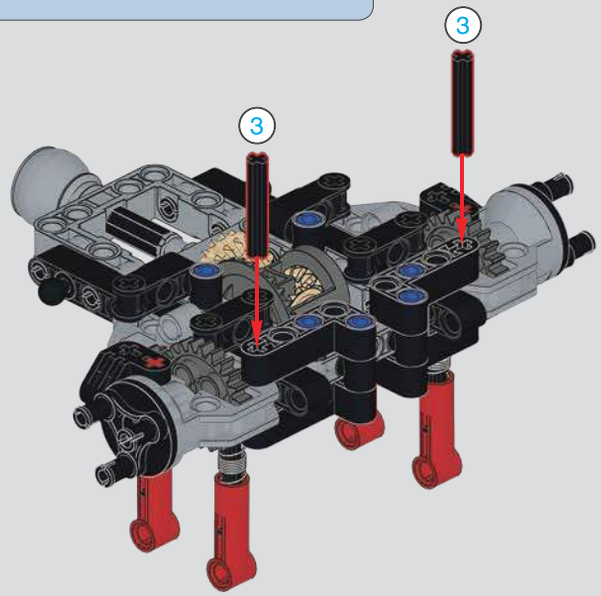

563

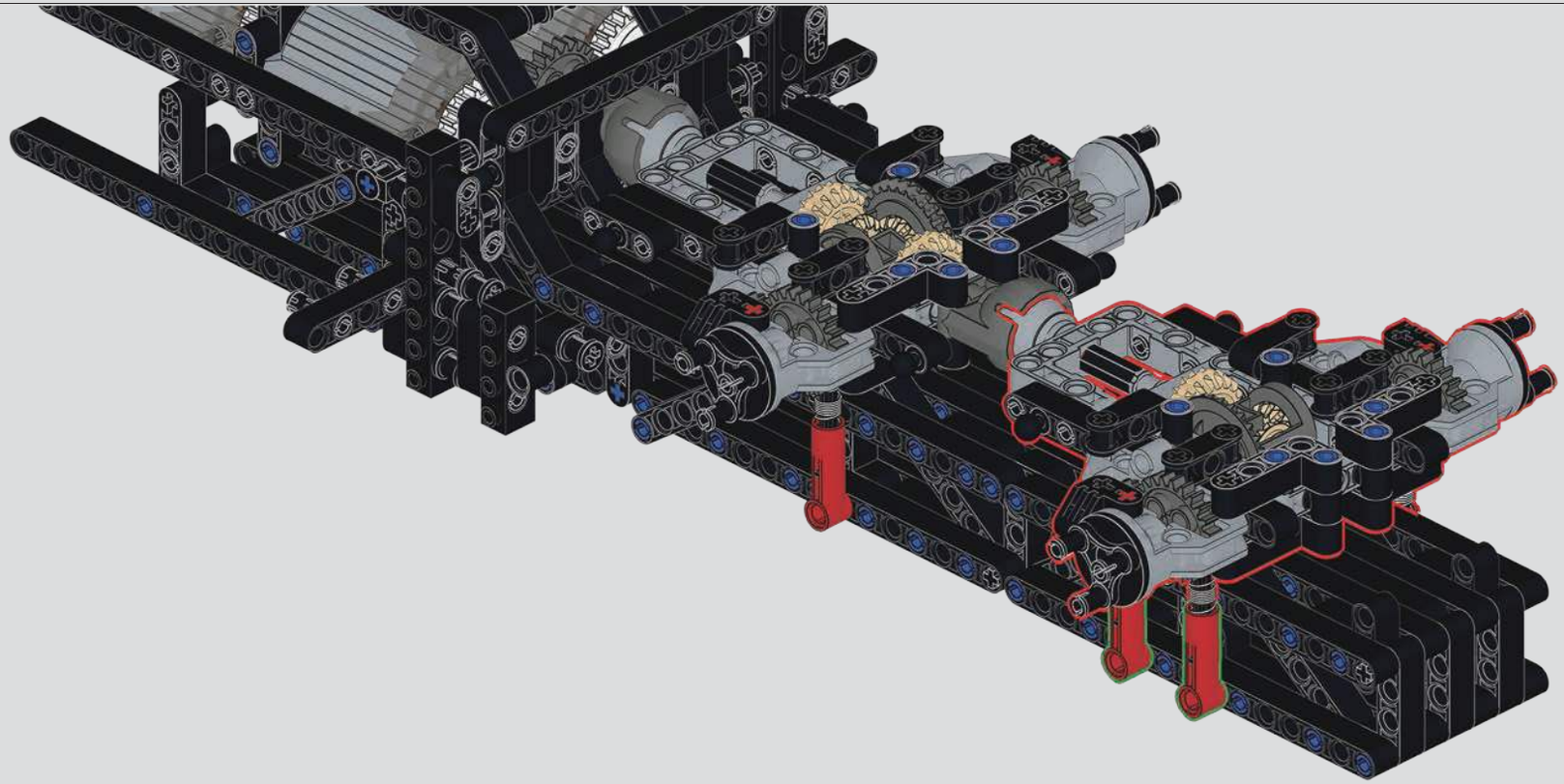

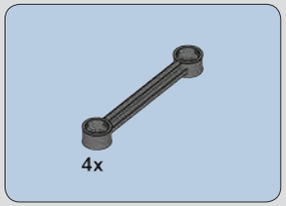

564

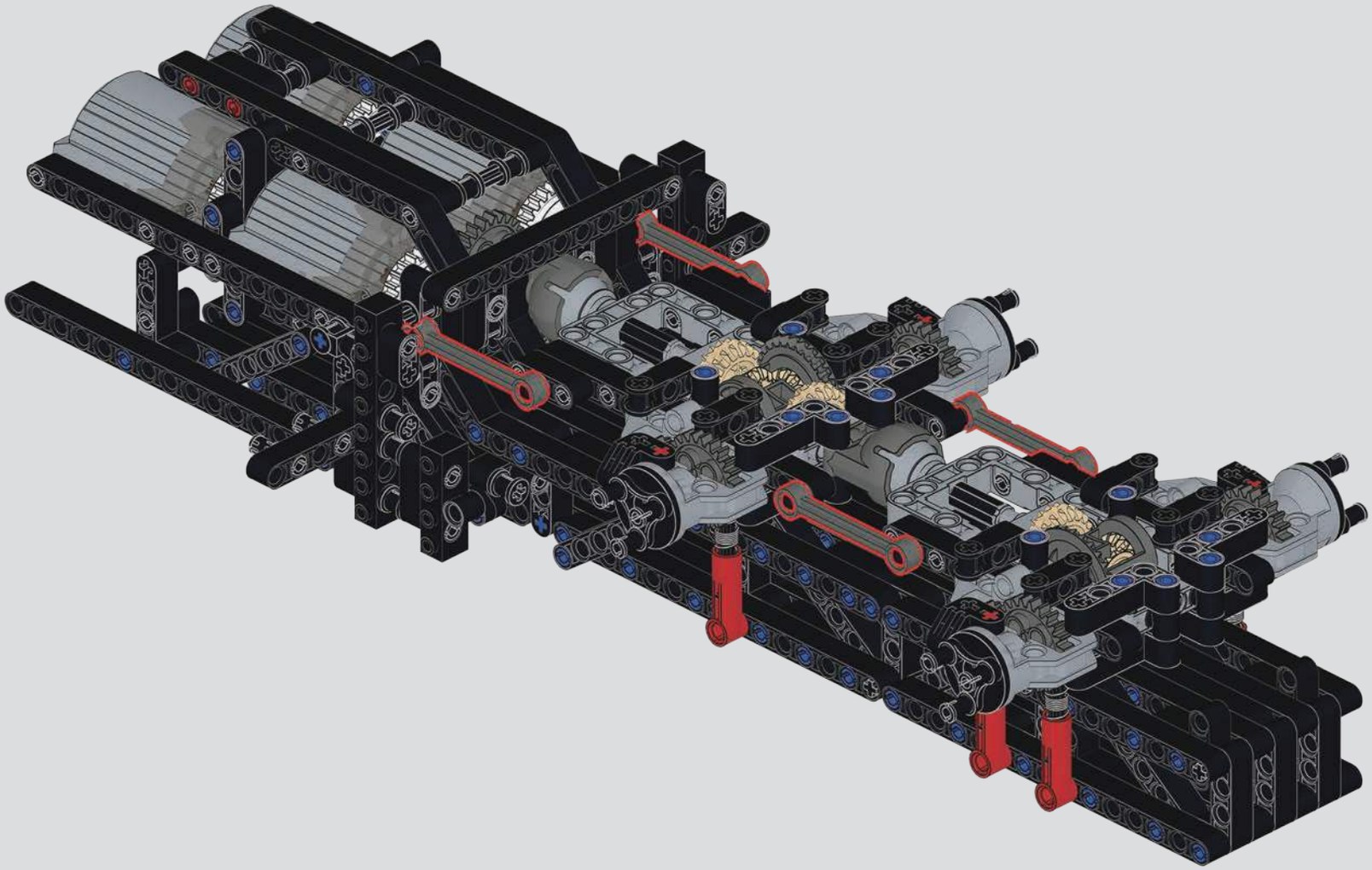

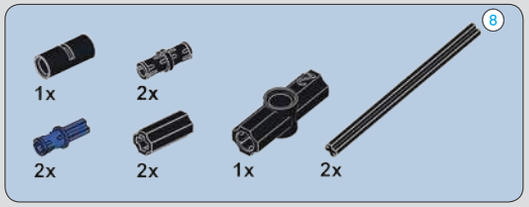

565

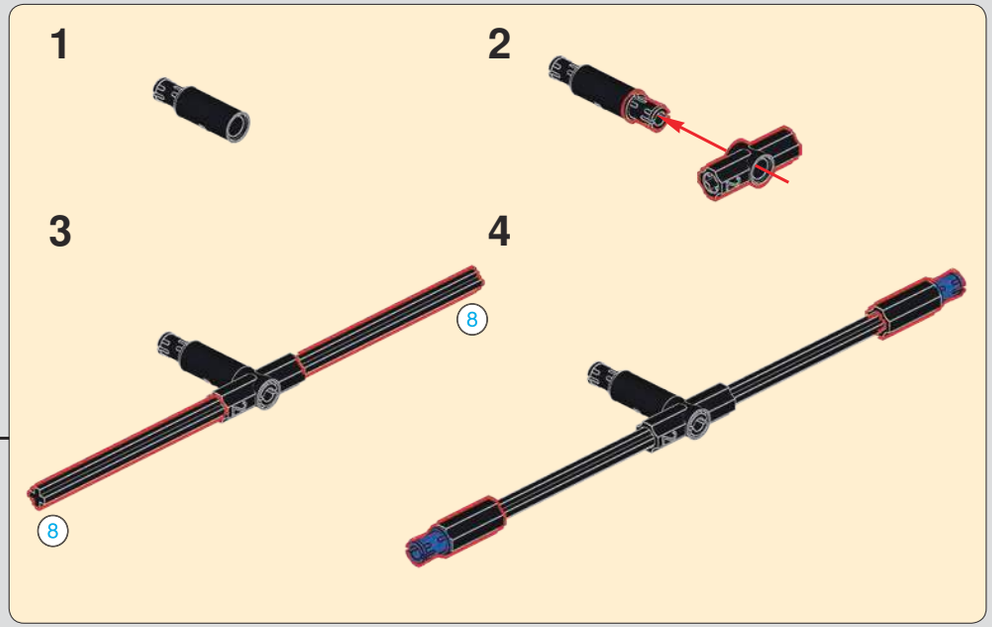

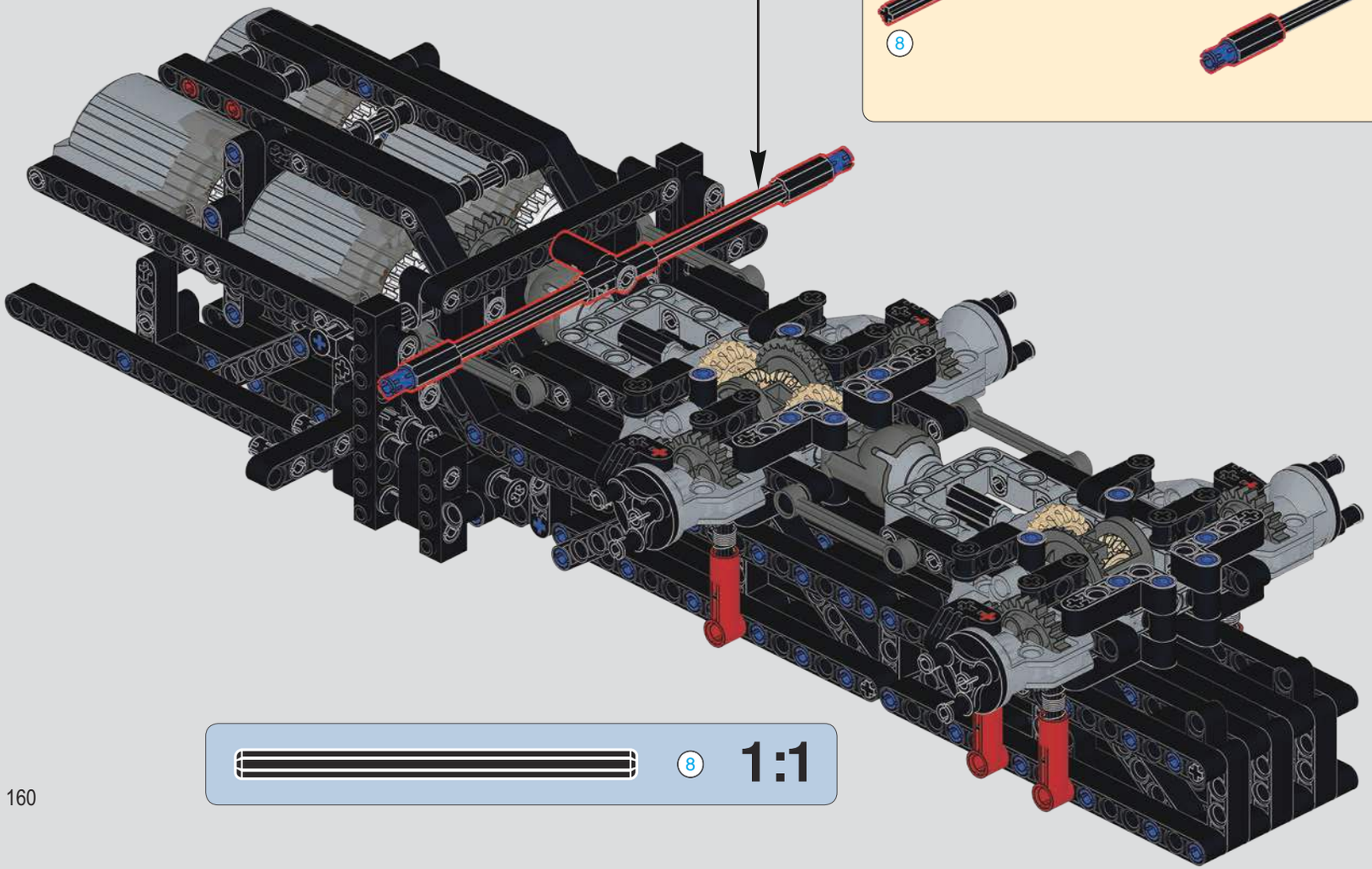

566

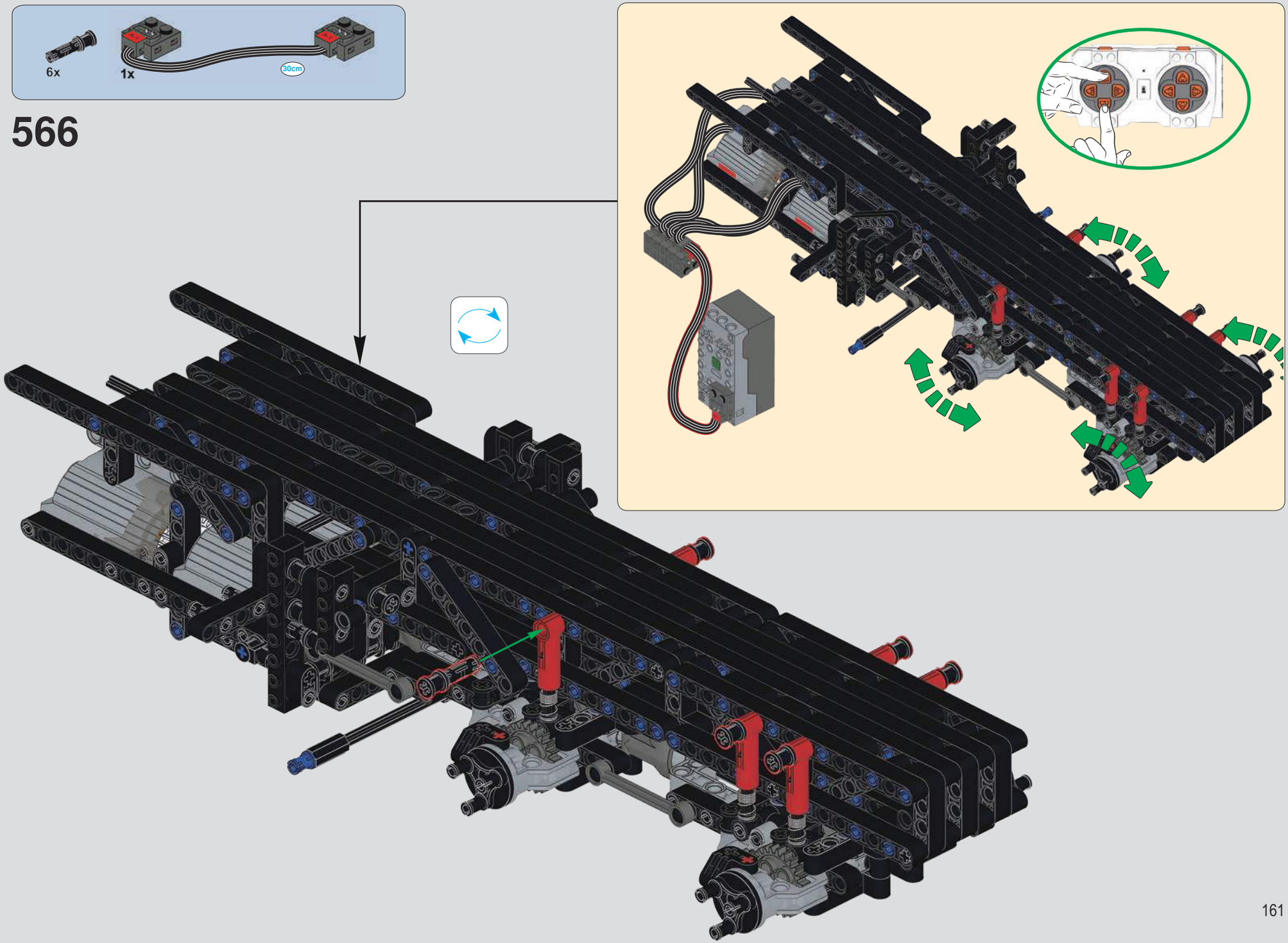

567

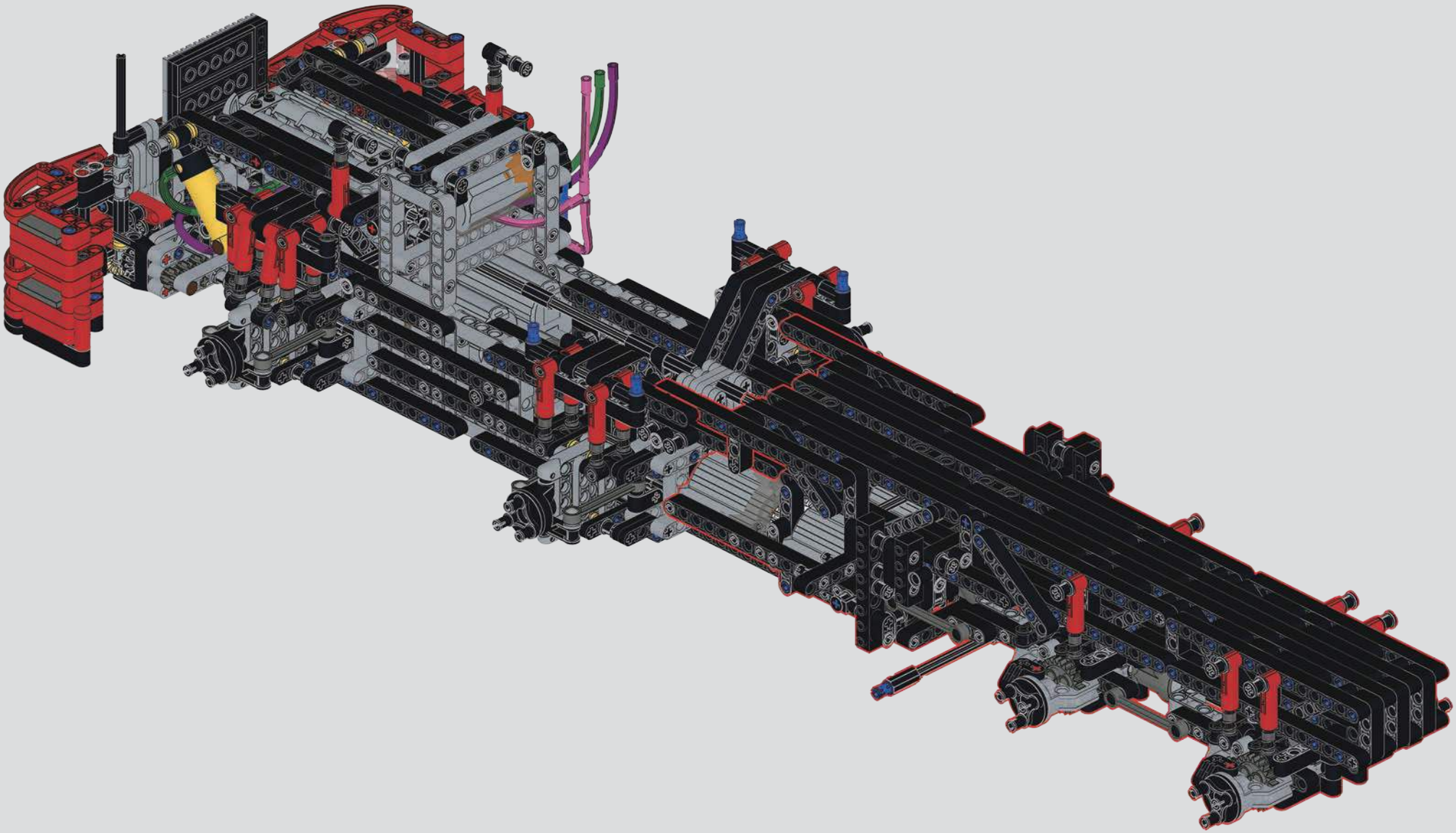

568

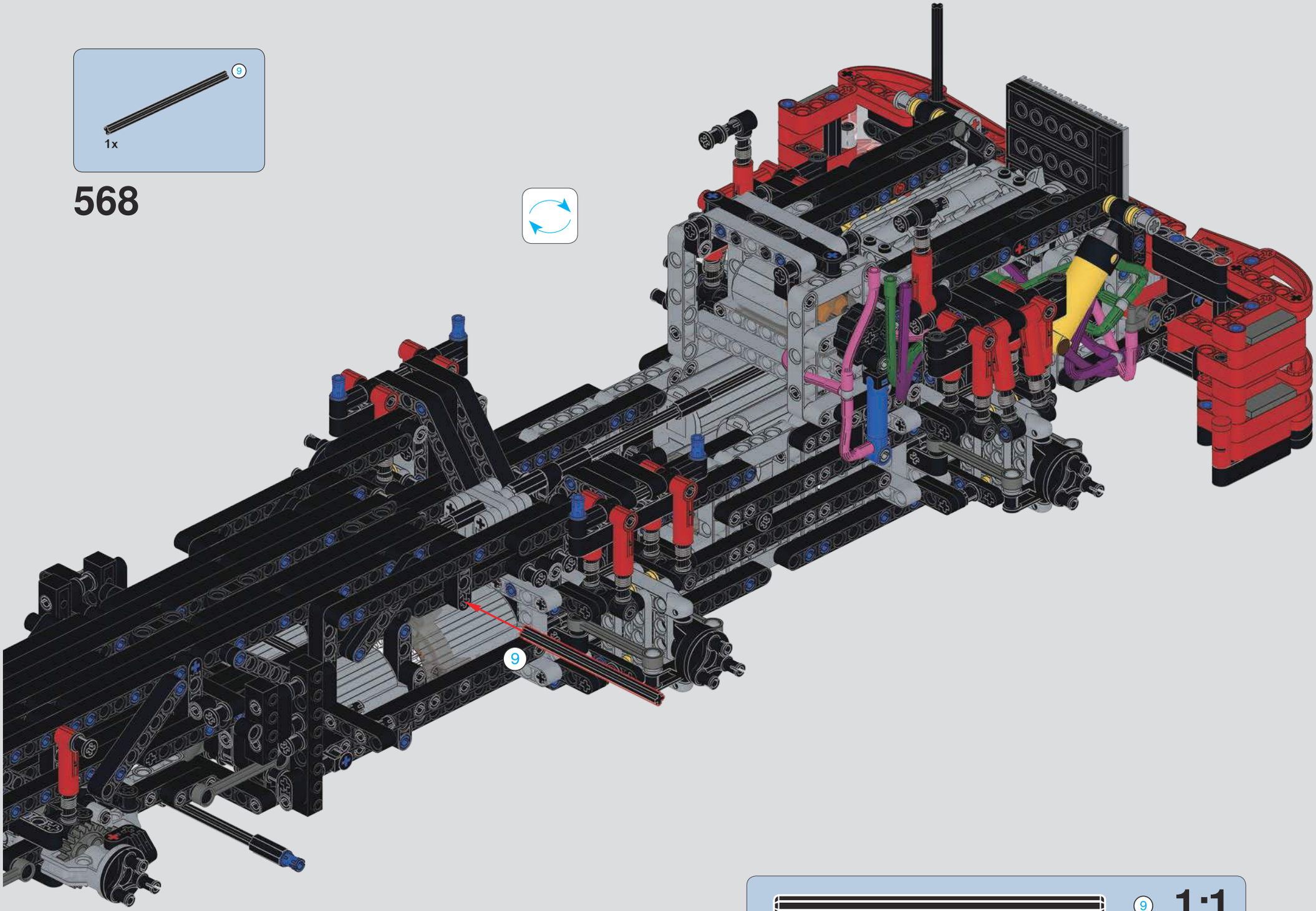

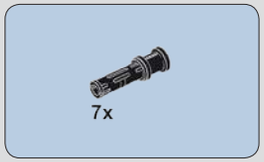

569

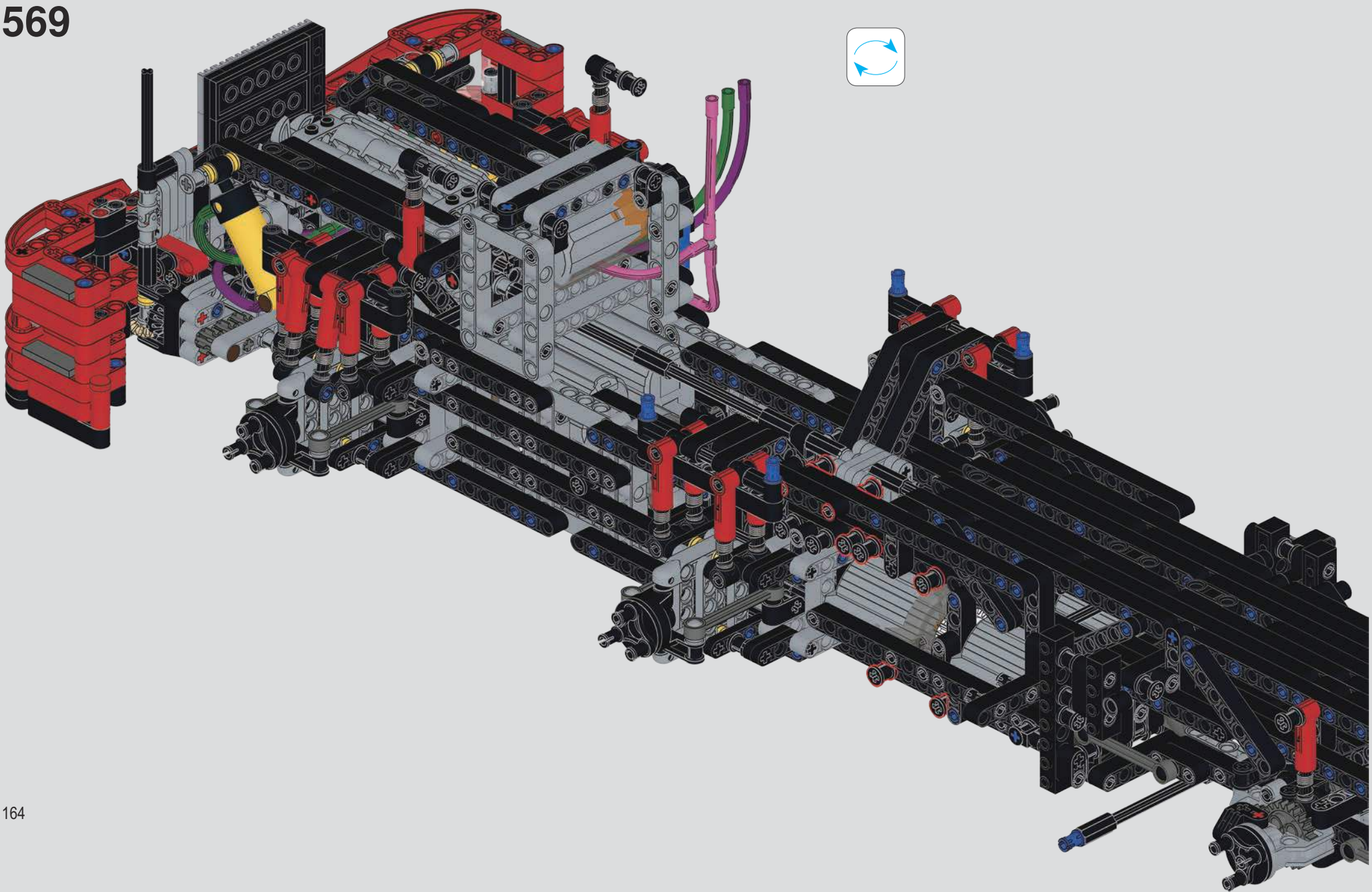

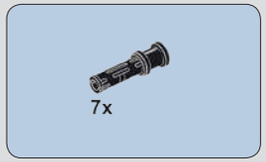

570

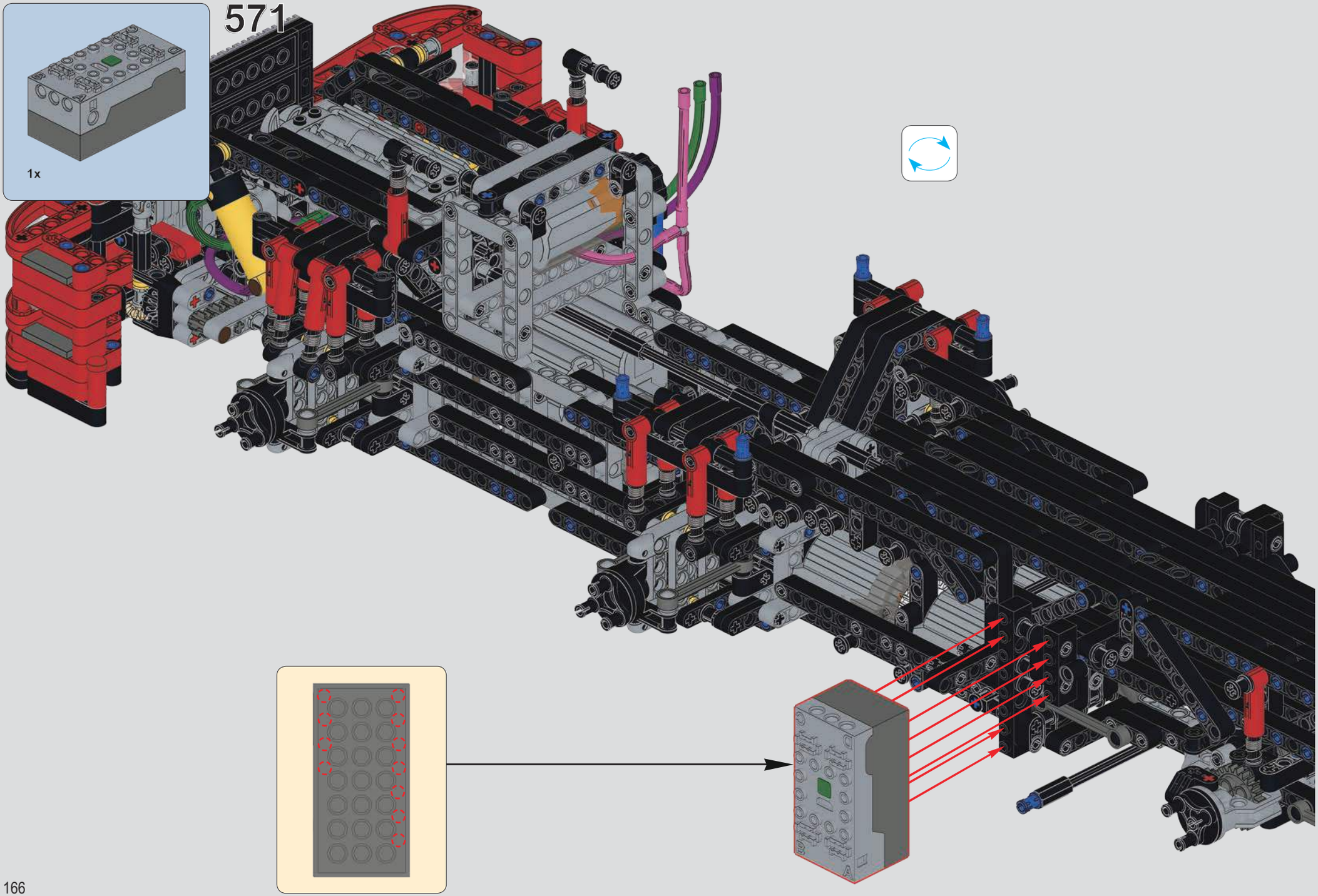
571
1x

572

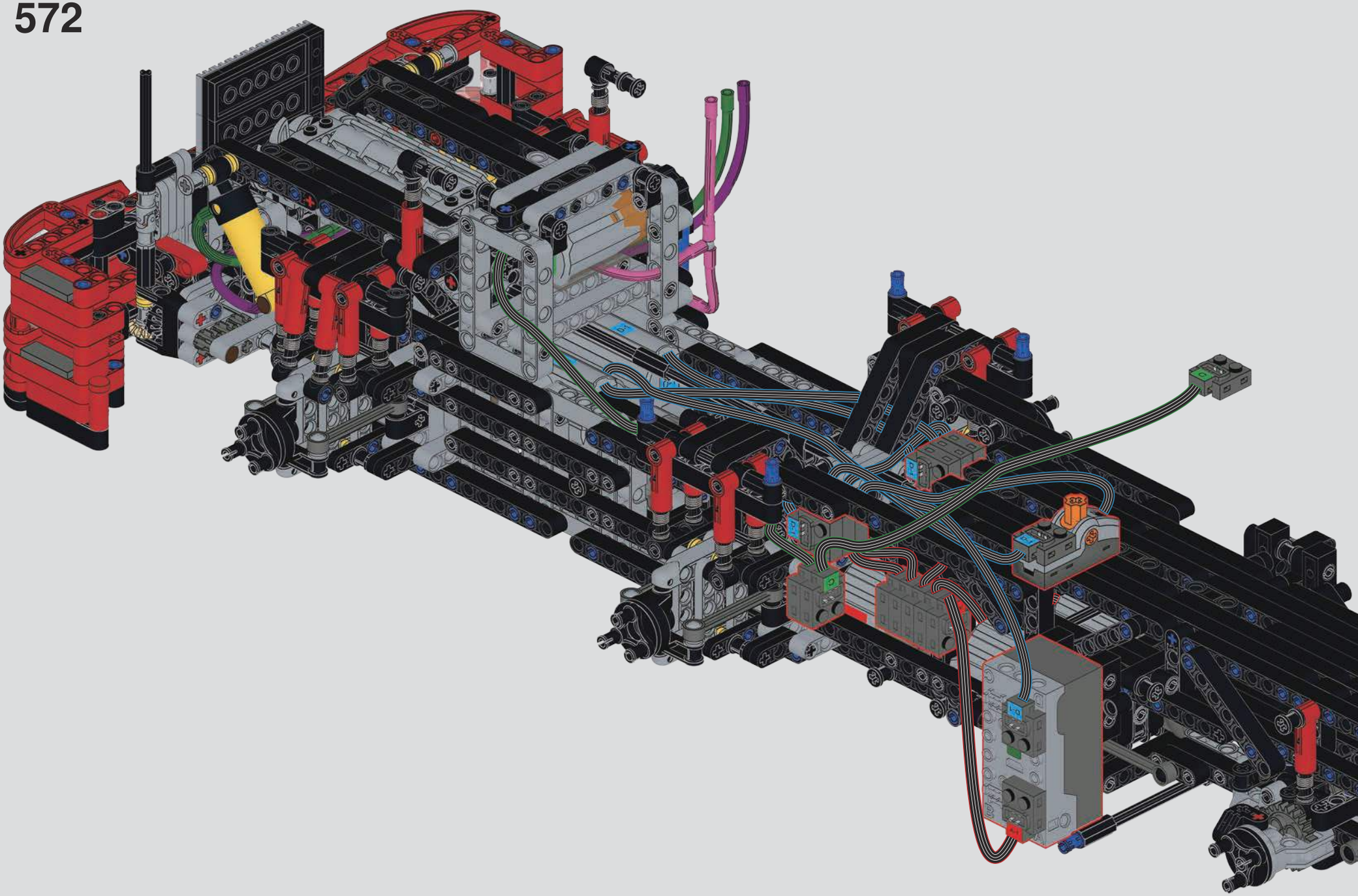

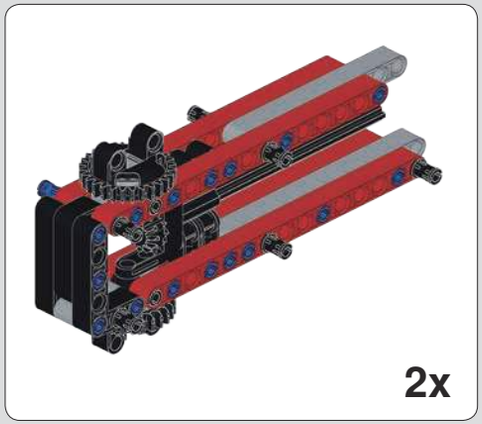

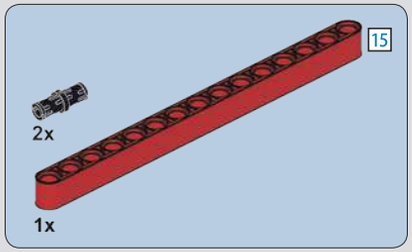

573

574

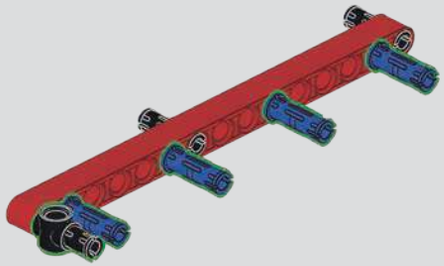

575

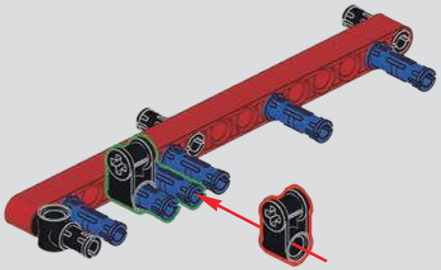

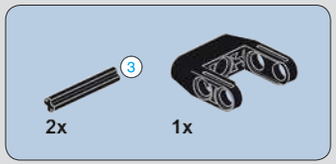

576

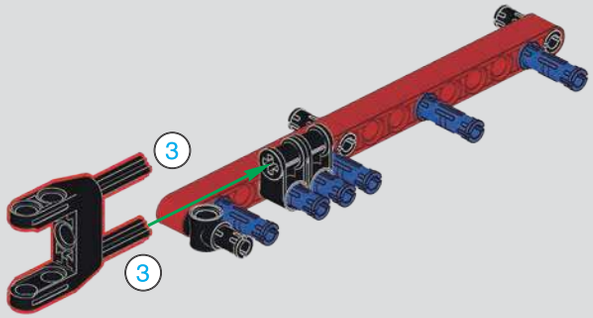

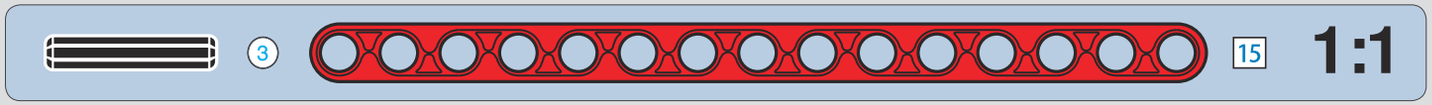

577

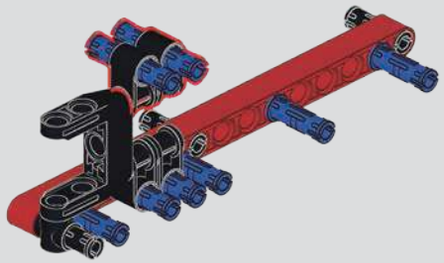

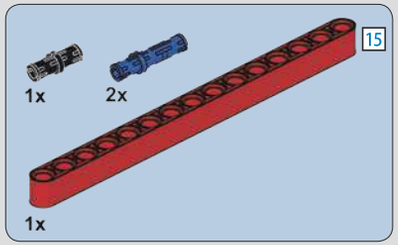

578

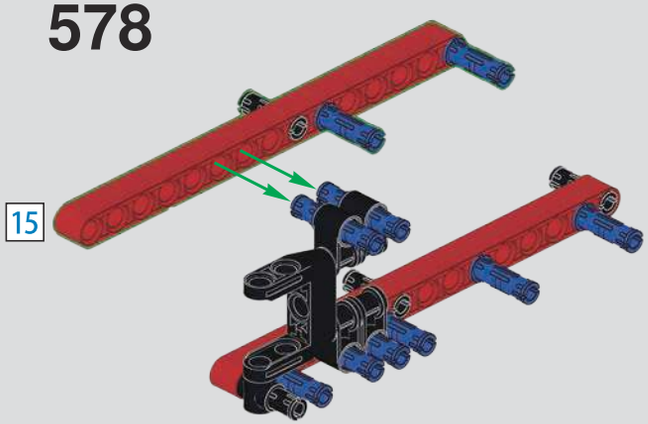

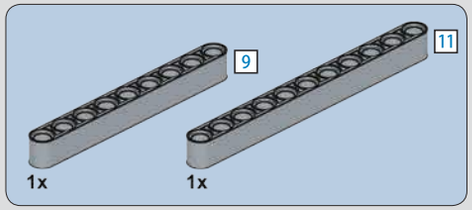

579

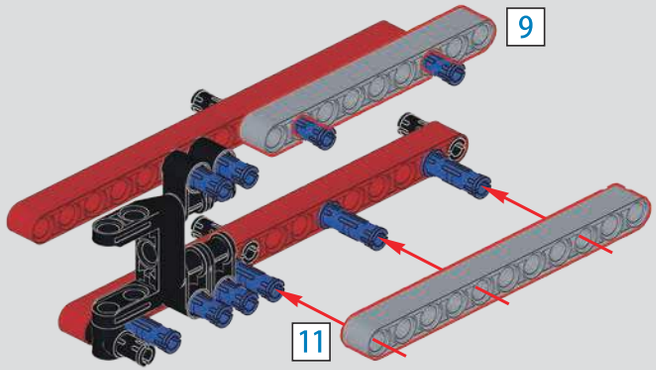

580

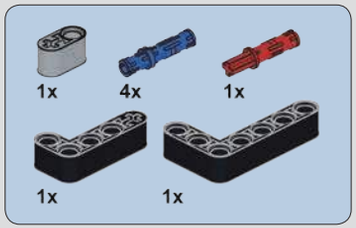

581

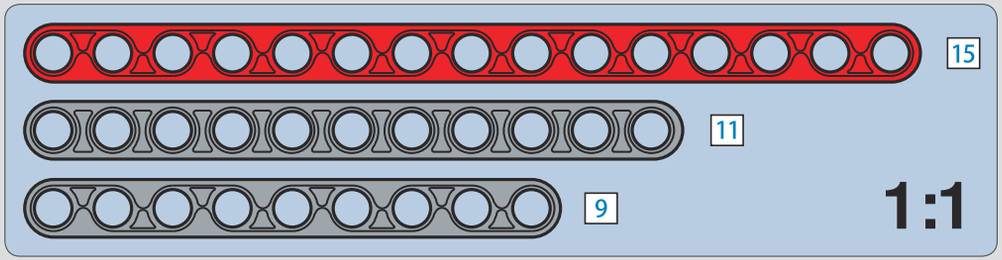

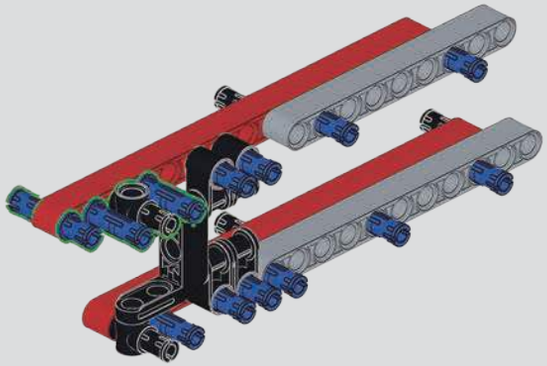

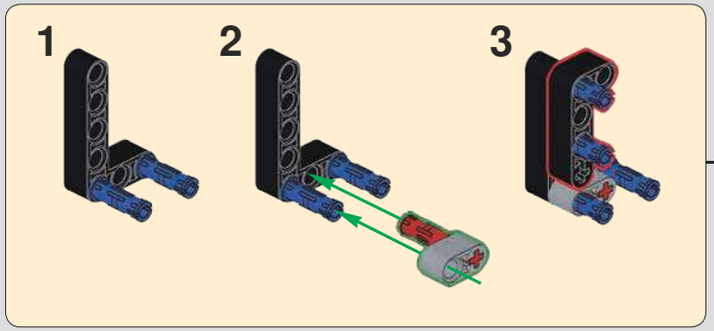

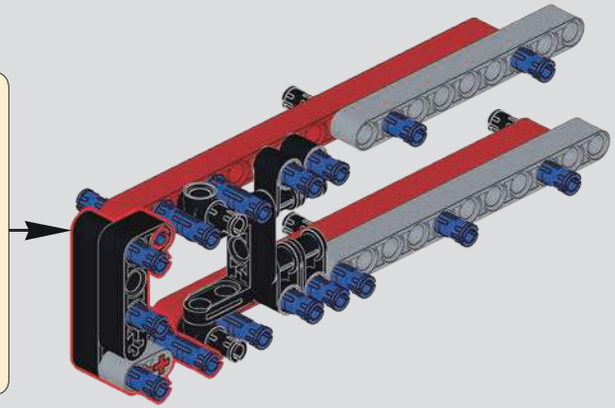

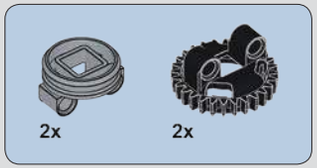

582

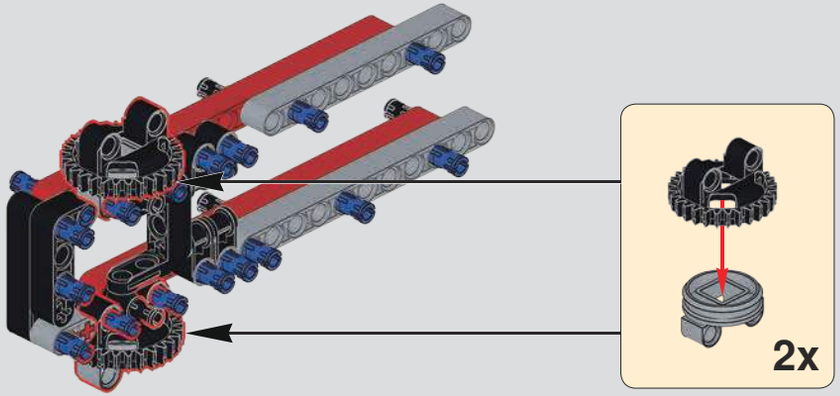

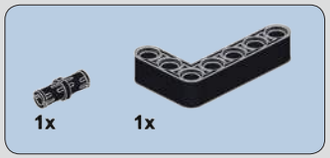

583

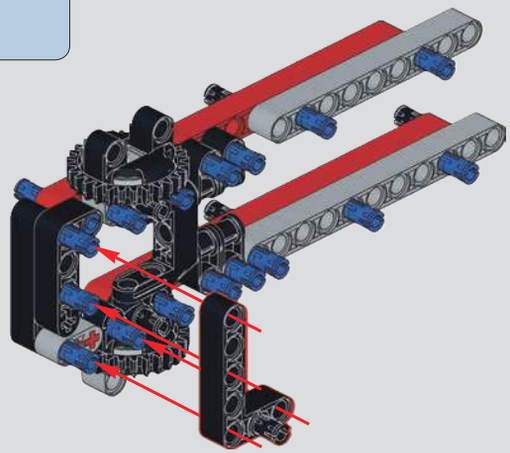

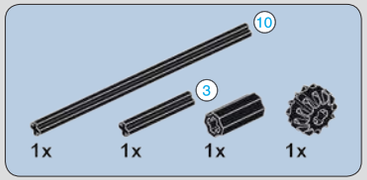

584

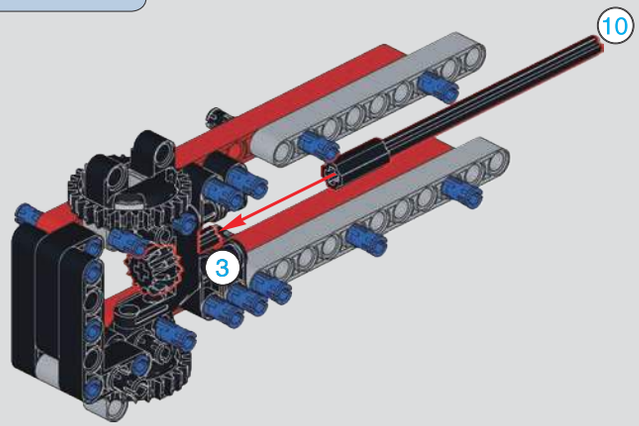

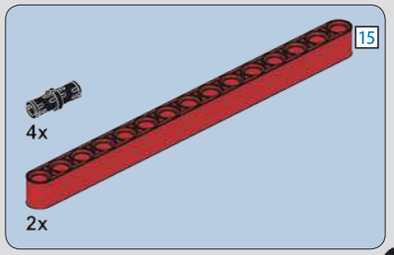

585

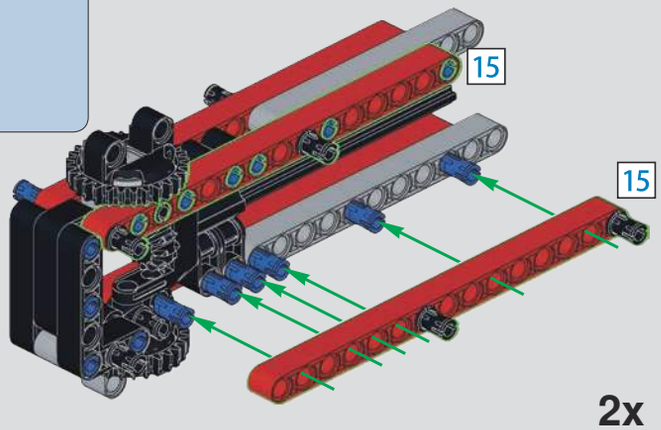

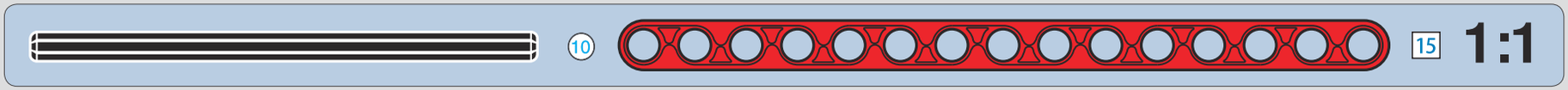

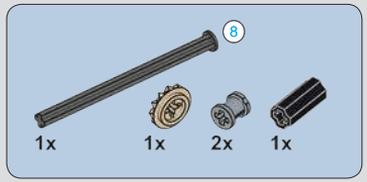

586

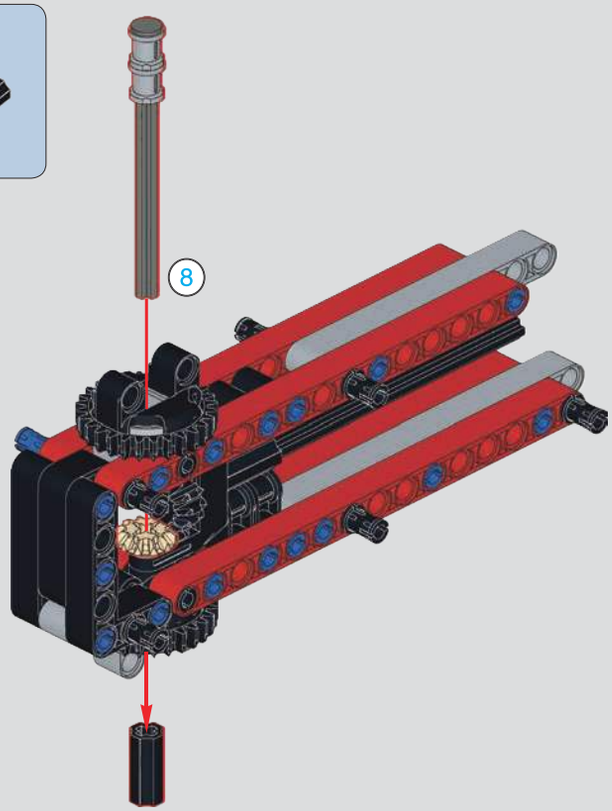

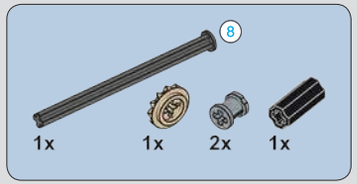

587

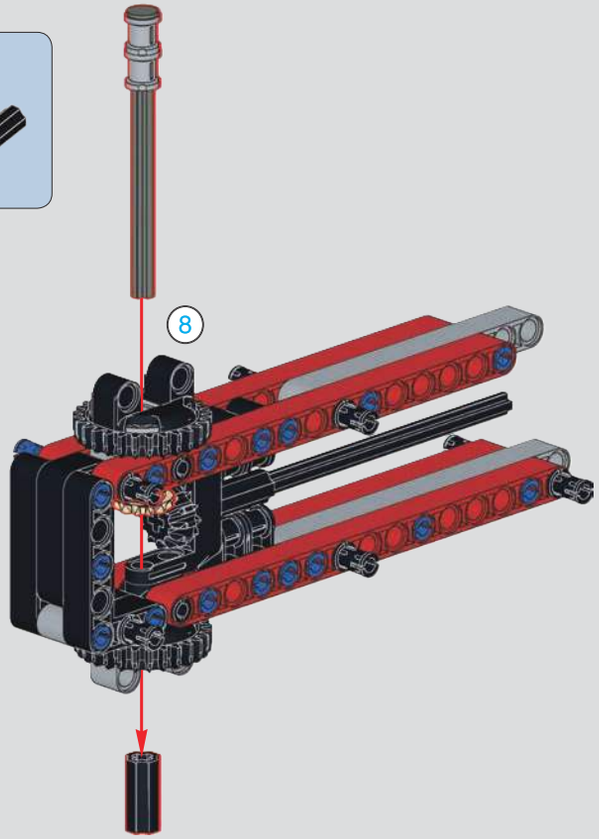

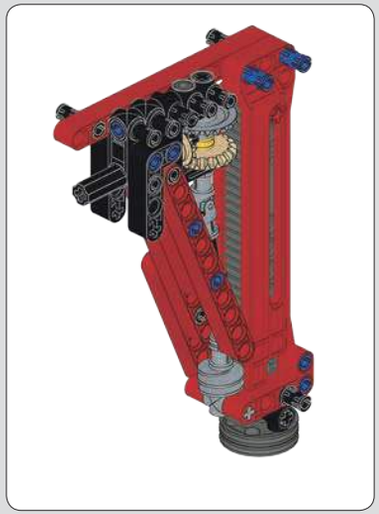

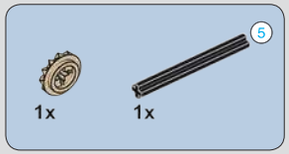

588

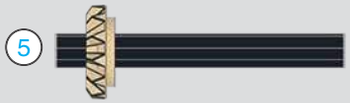

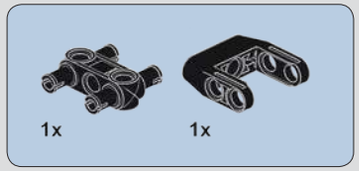

589

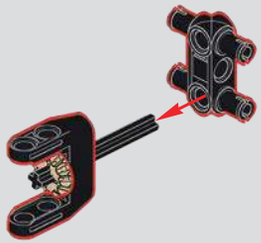

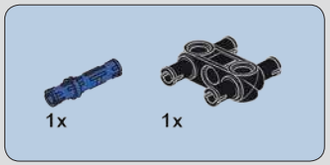

590

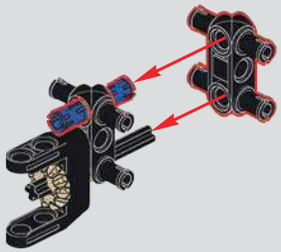

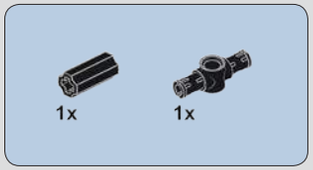

591

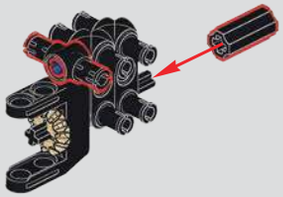

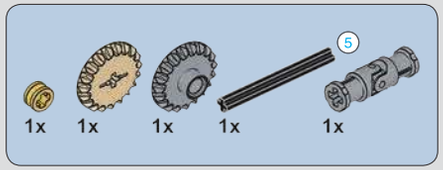

592

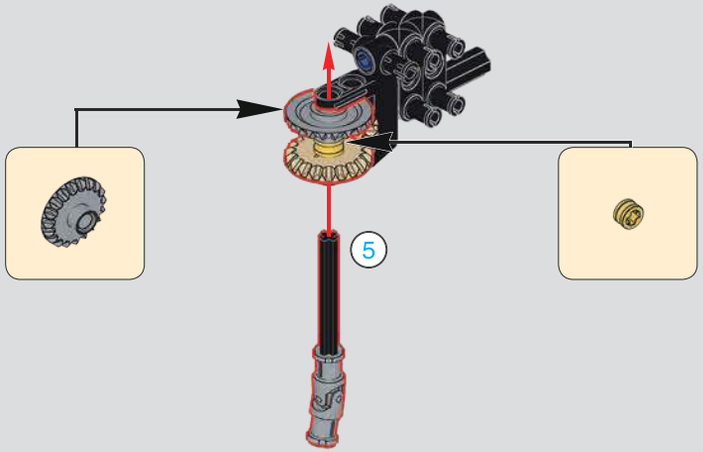

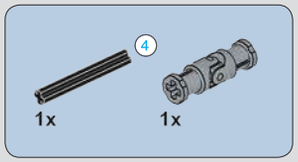

593

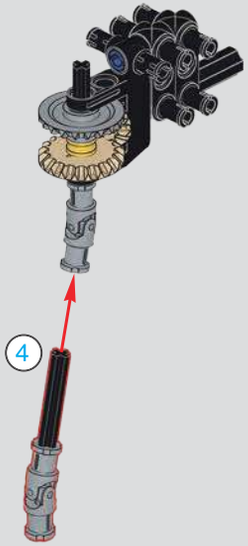

594

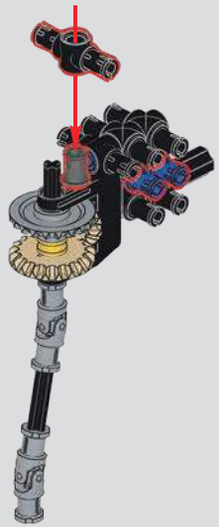

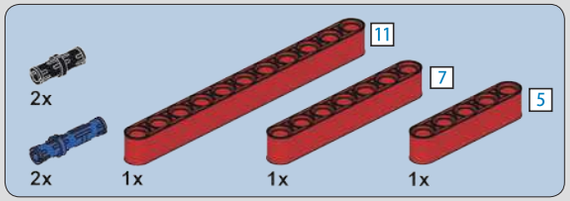

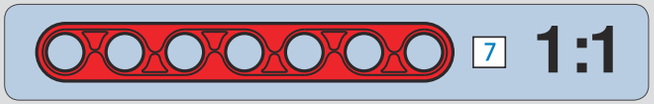

595

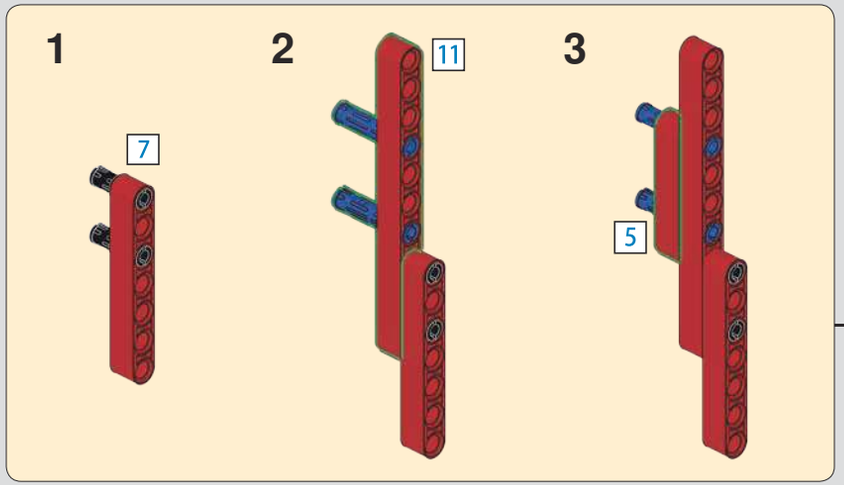

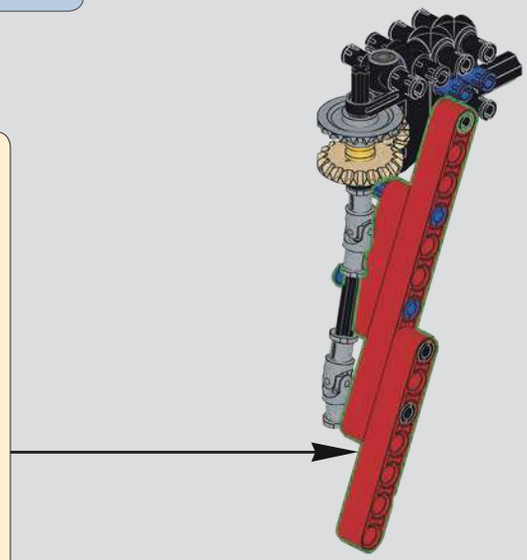

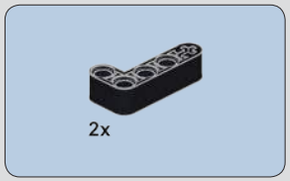

596

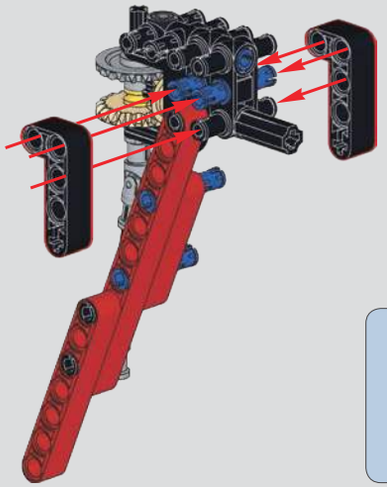

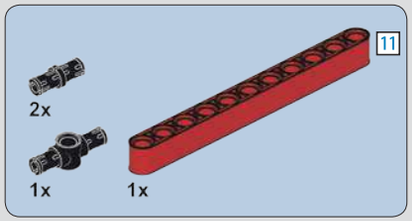

597

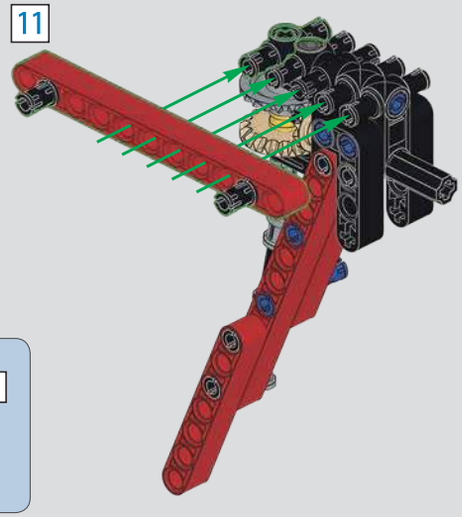

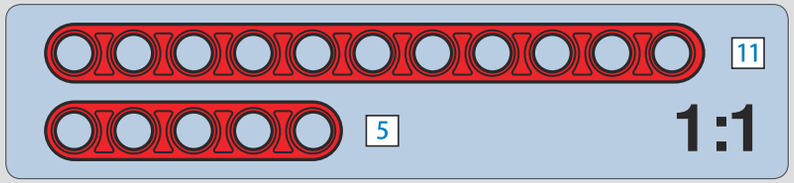

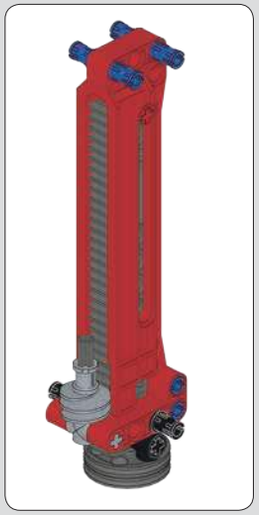

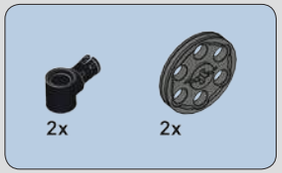

598

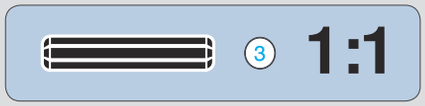

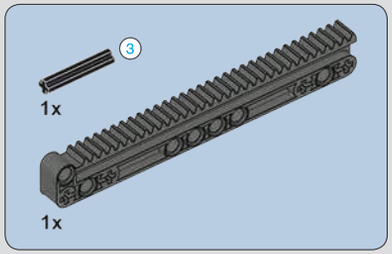

599

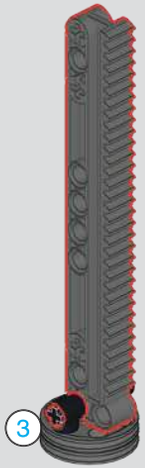

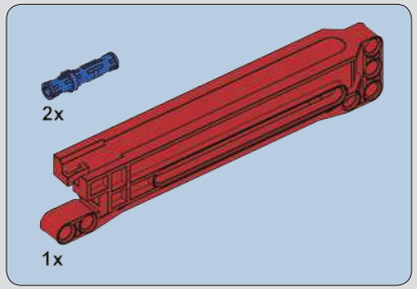

600

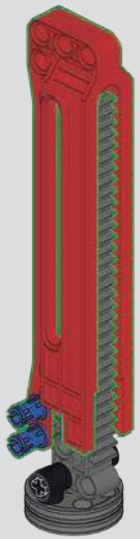

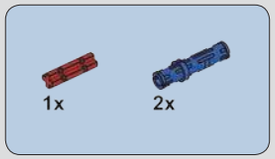

601

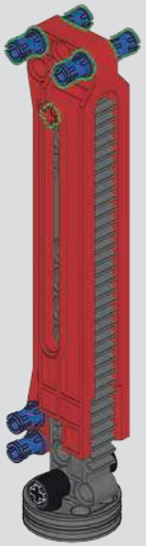

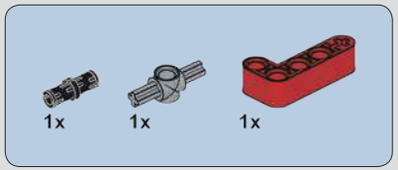

602

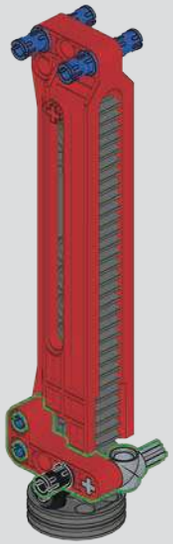

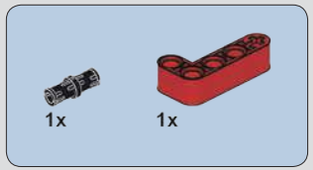

603

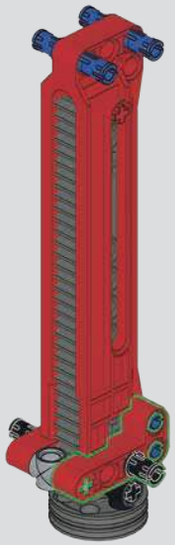

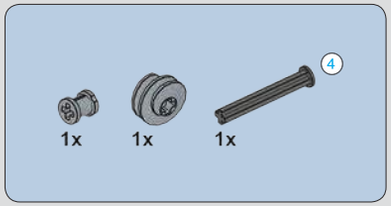

604

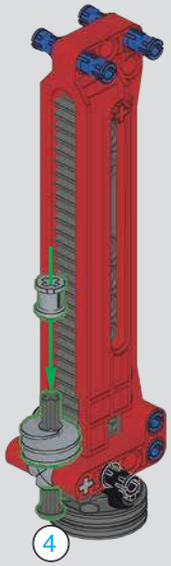

605

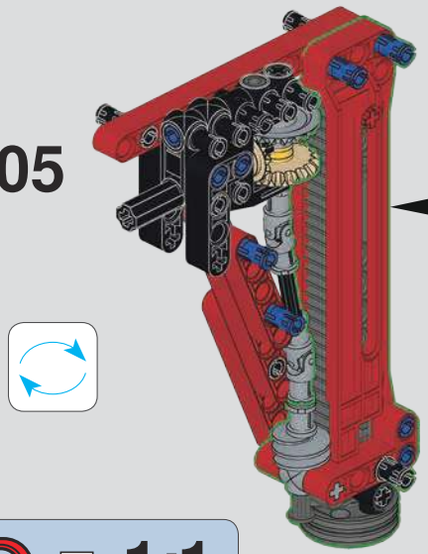

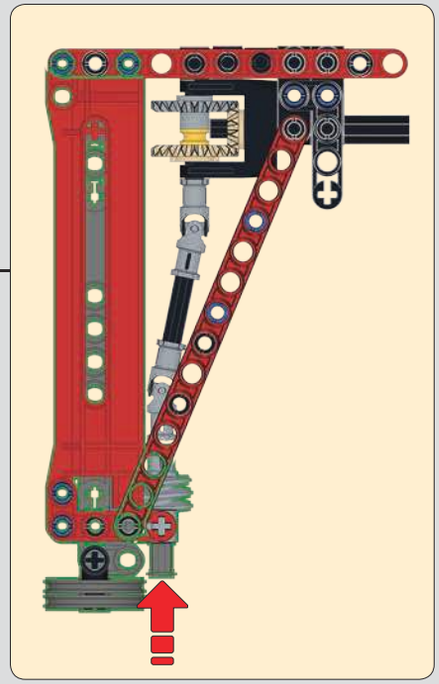

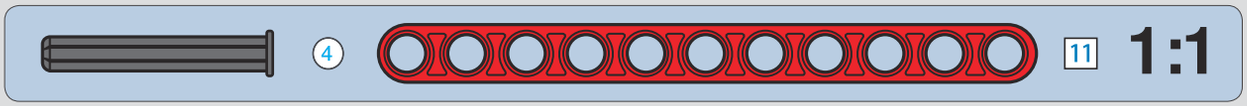

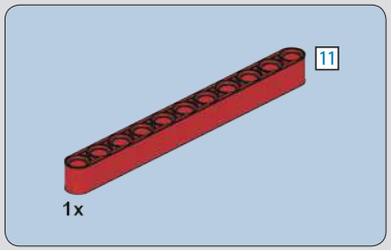

606

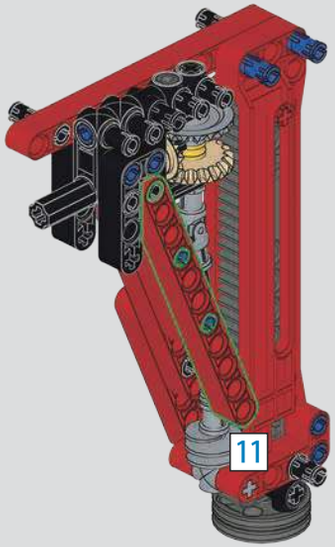

607

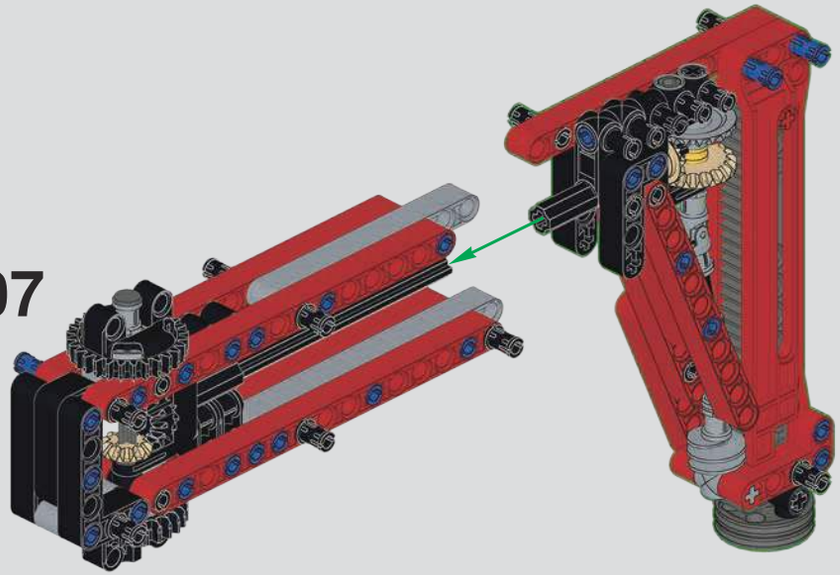

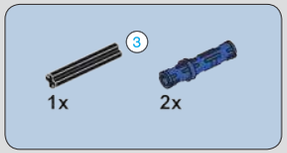

608

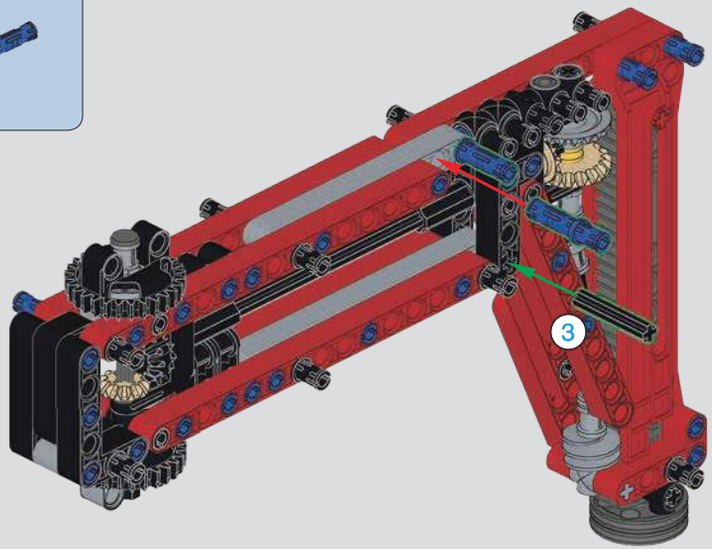

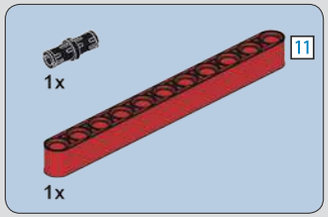

609

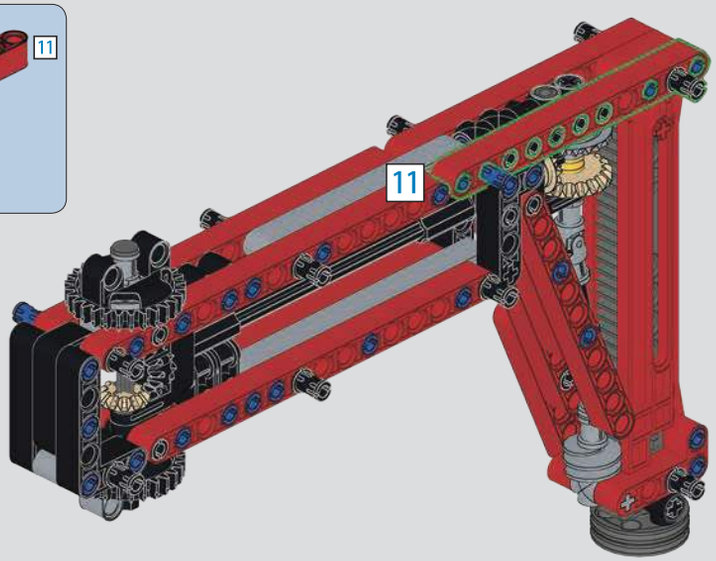

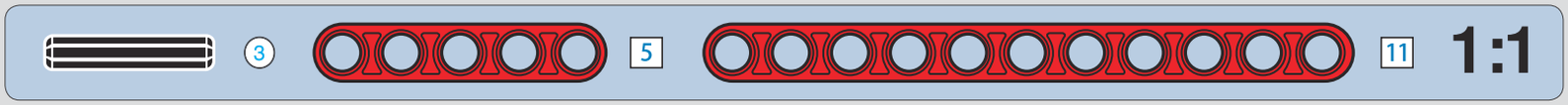

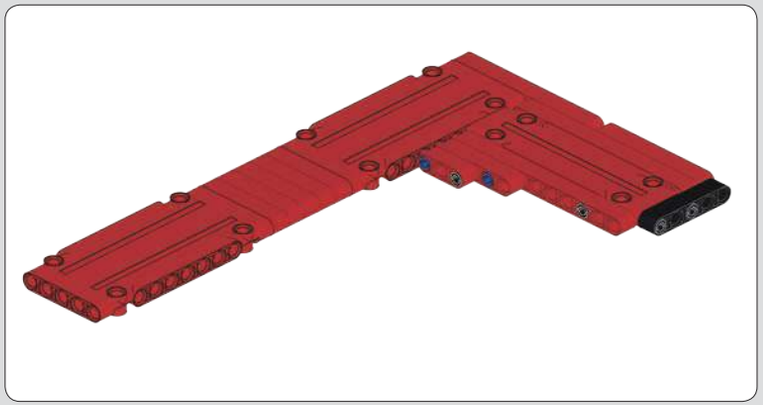

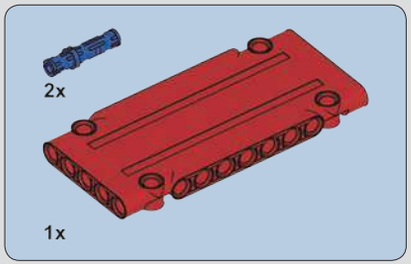

610

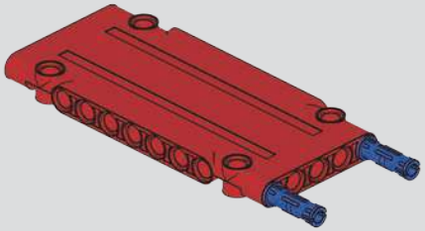

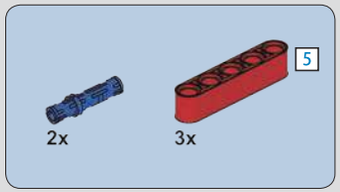

611

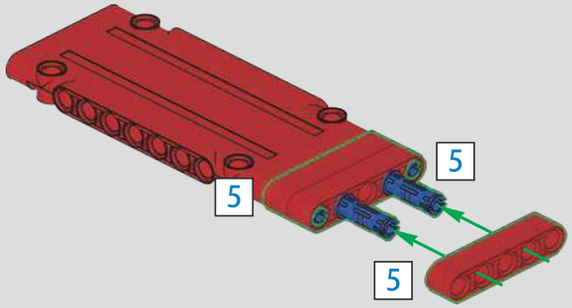

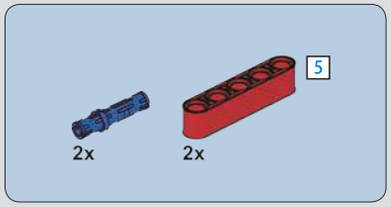

612

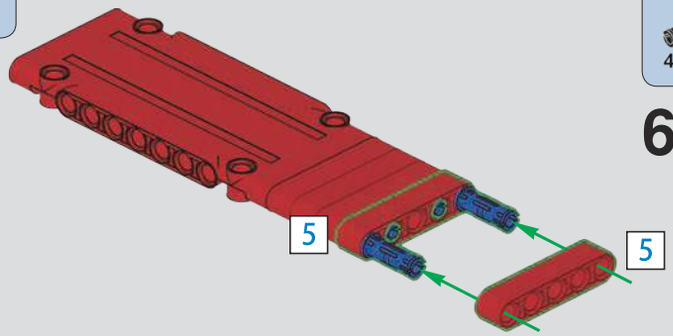

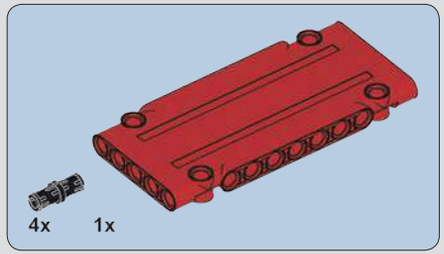

613

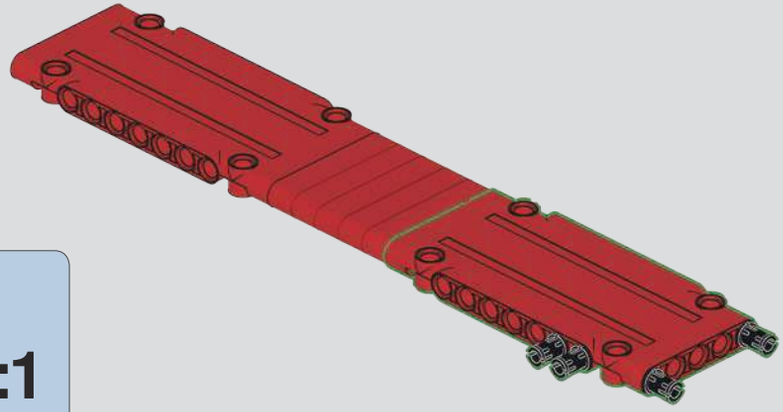

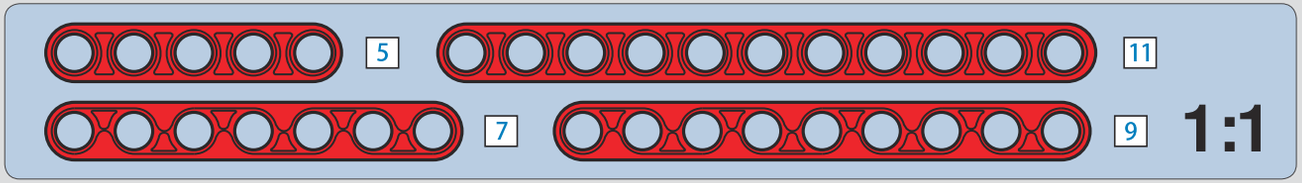

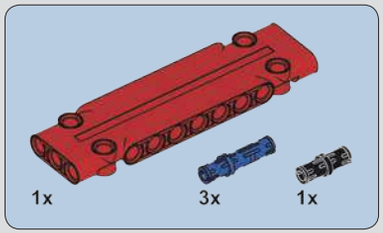

614

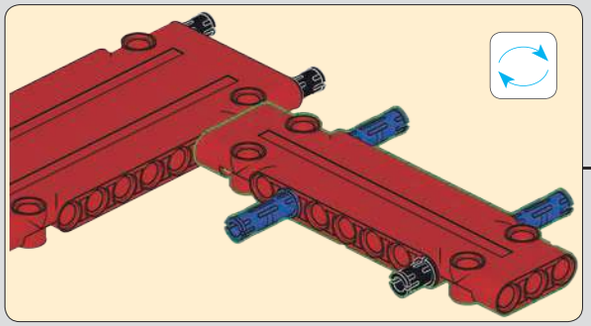

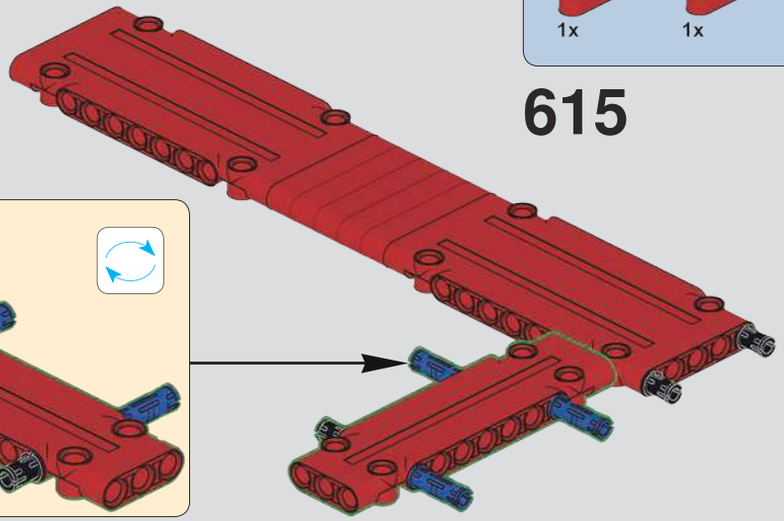

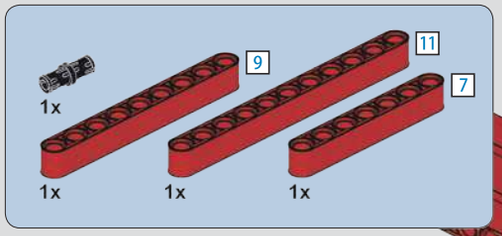

615

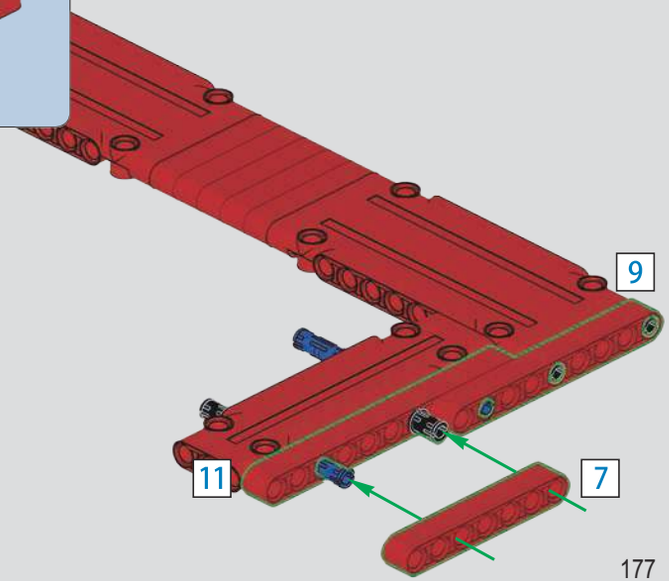

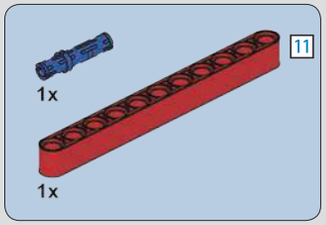

616

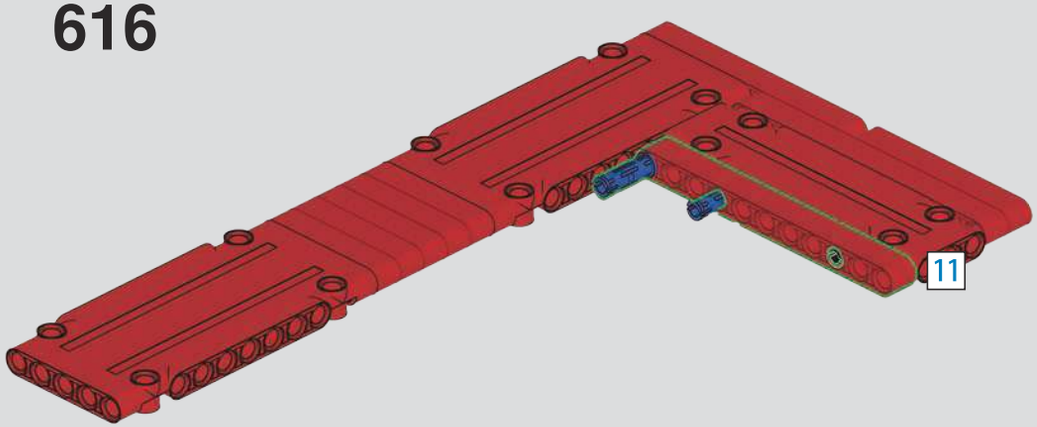

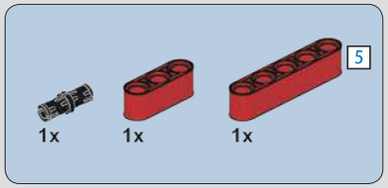

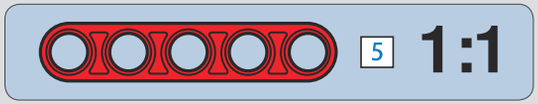

617

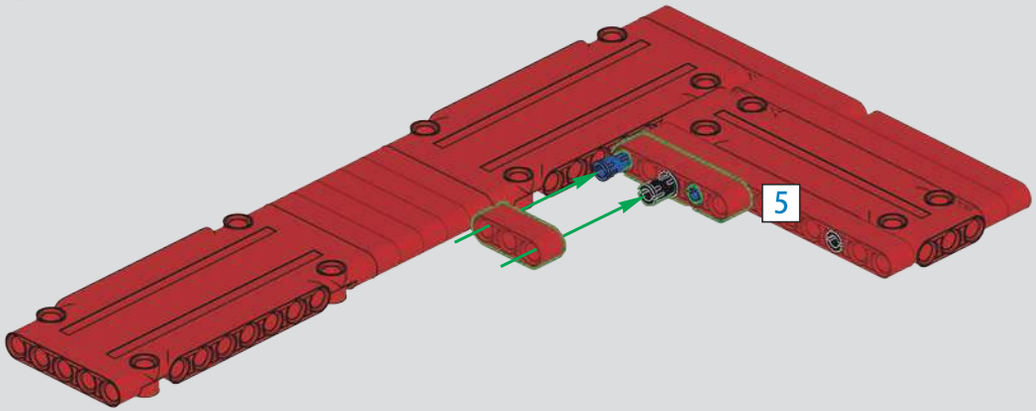

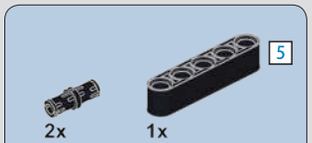

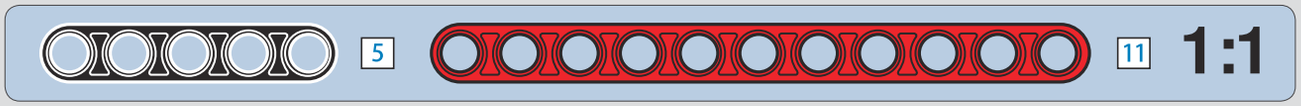

618

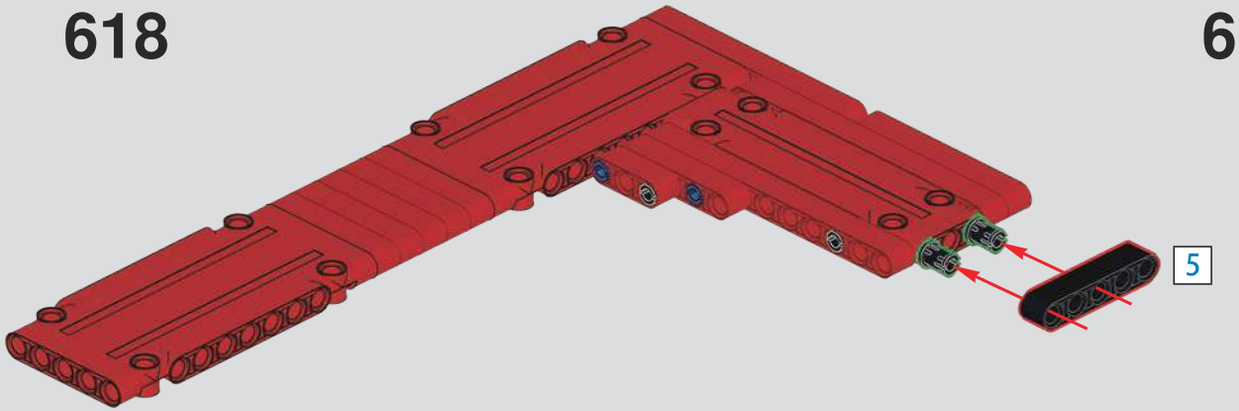

619

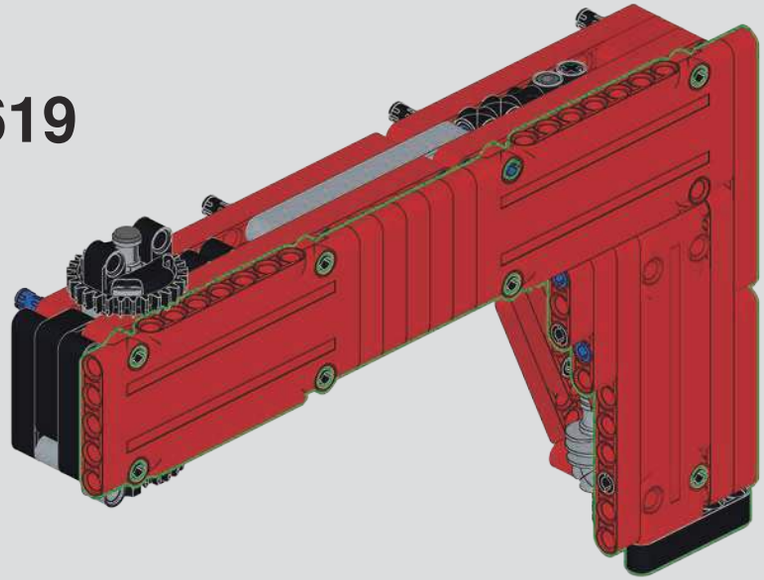

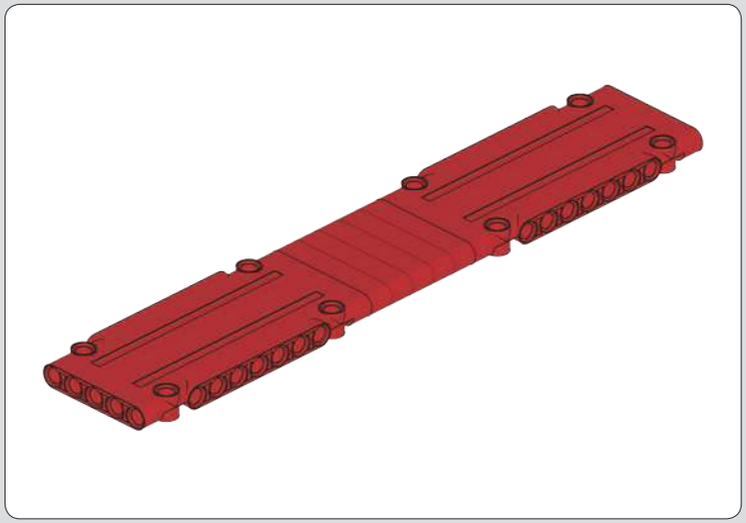

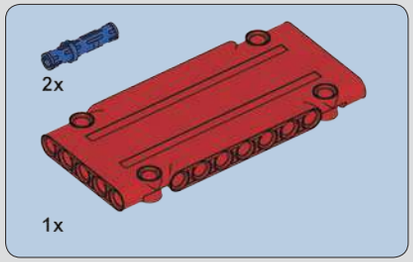

620

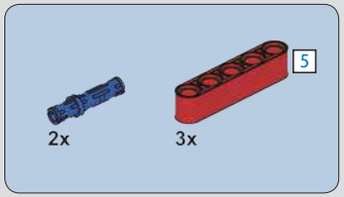

621

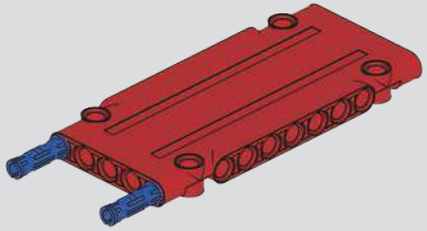

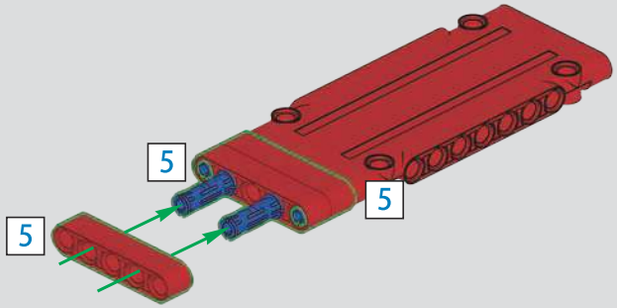

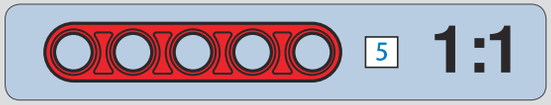

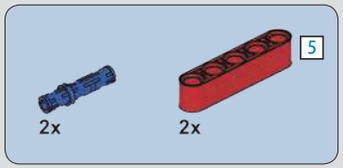

622

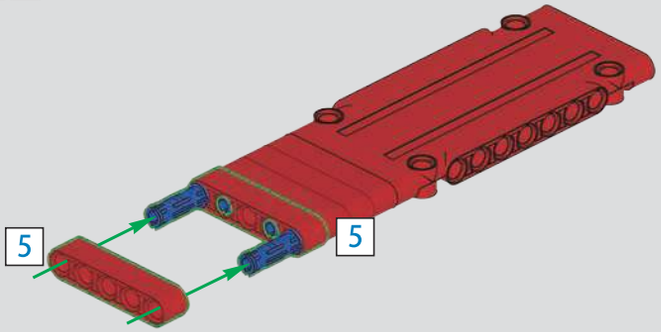

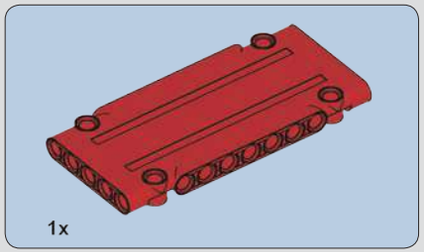

623

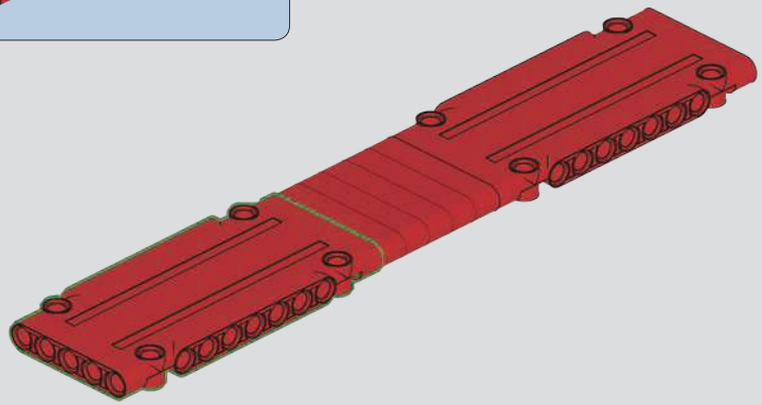

624

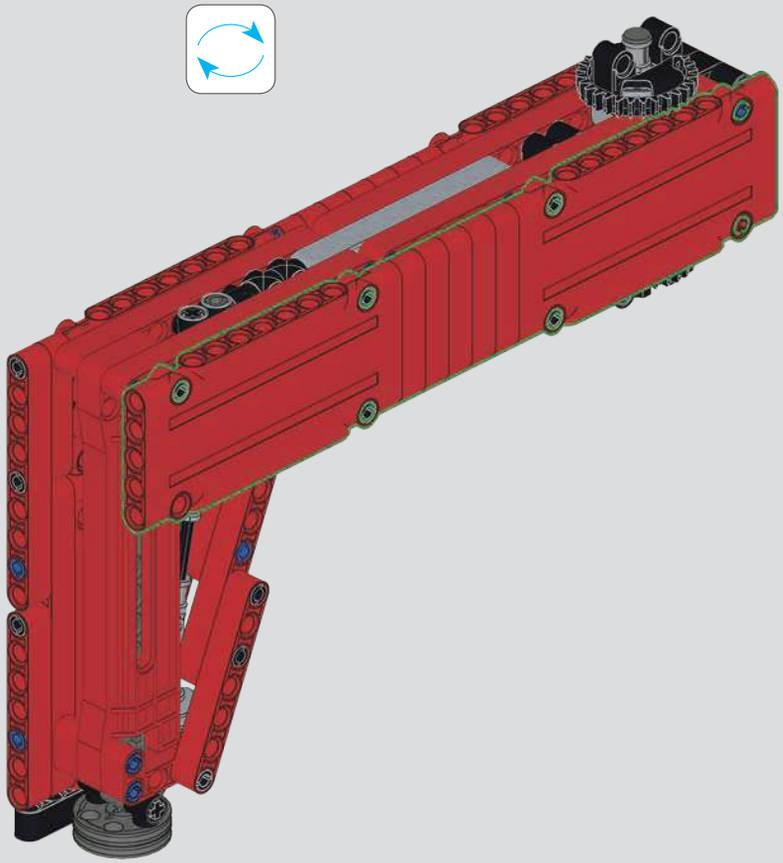

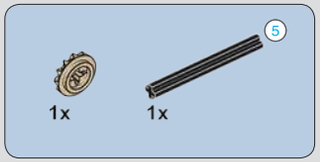

625

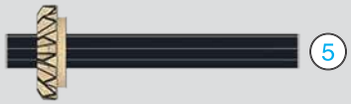

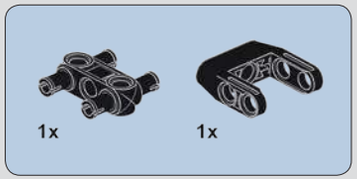

626

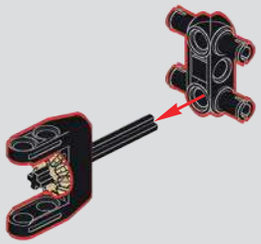

627

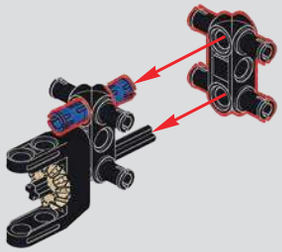

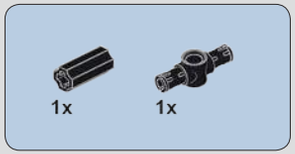

628

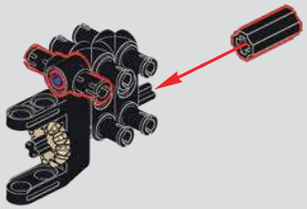

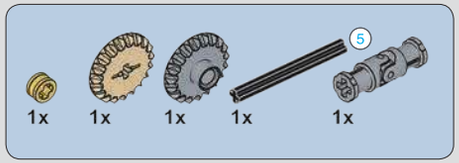

629

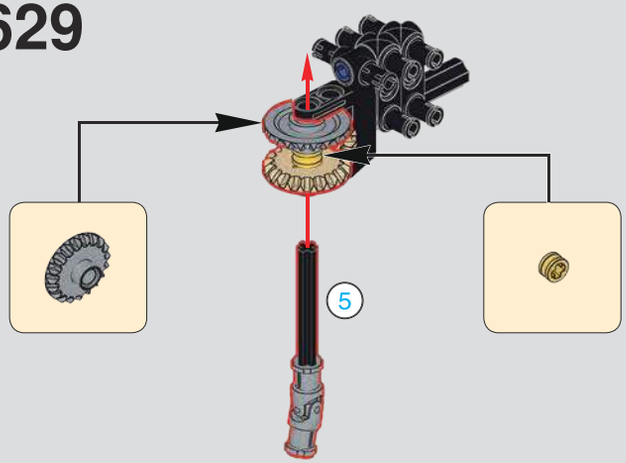

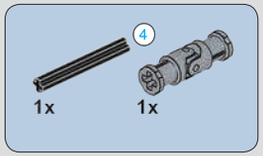

630

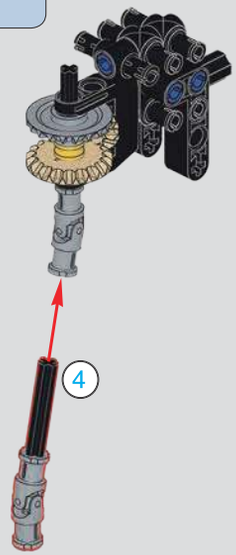

631

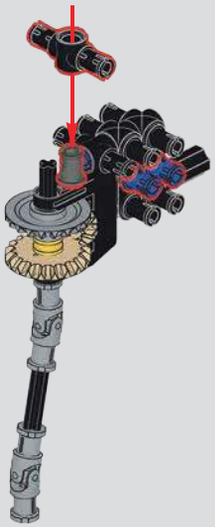

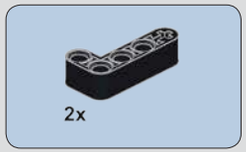

632

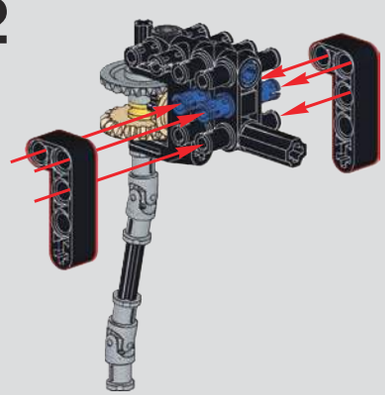

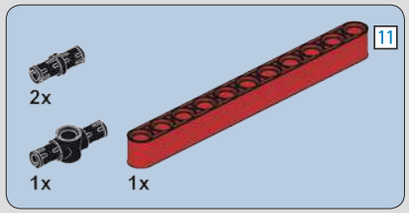

633

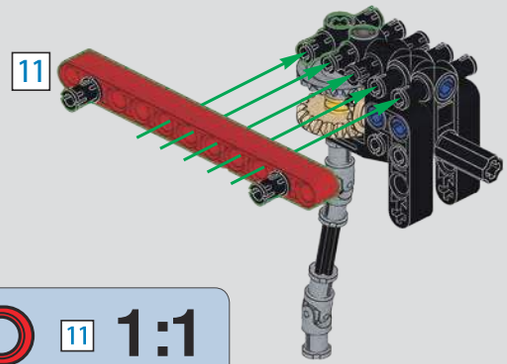

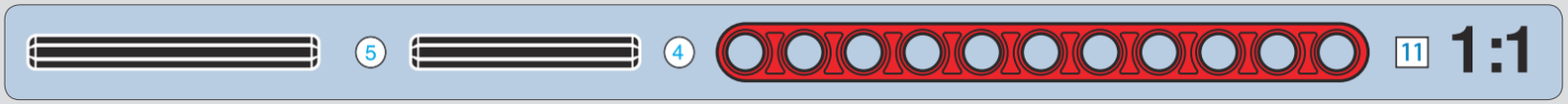

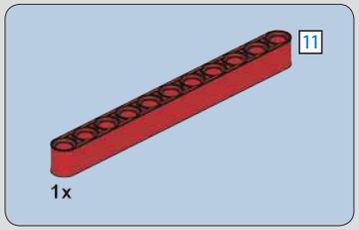

634

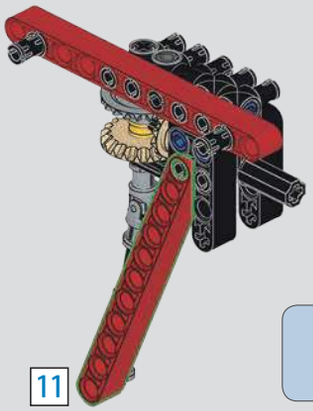

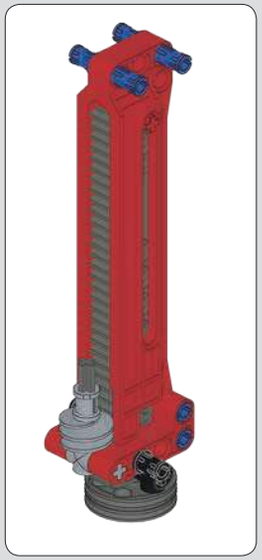

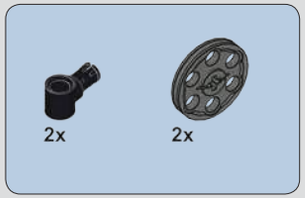

635

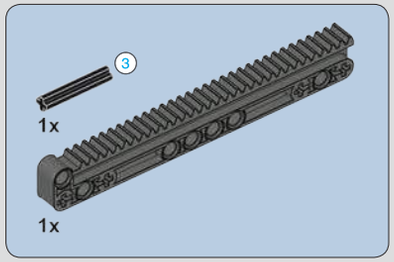

636

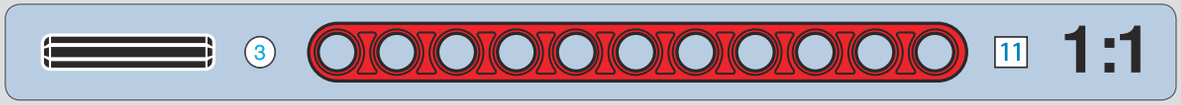

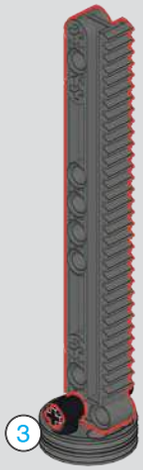

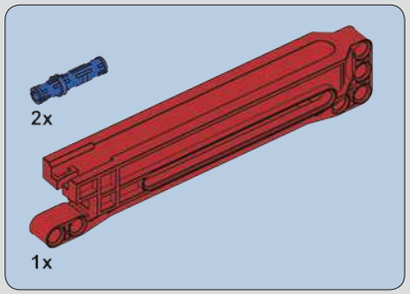

637

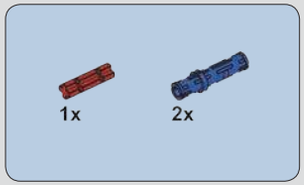

638

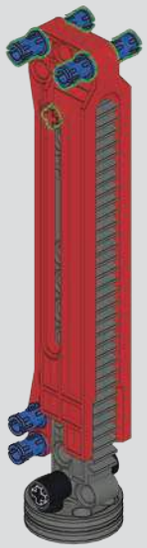

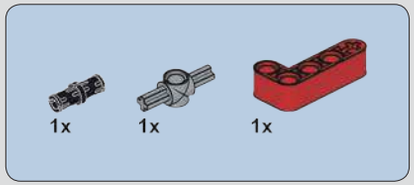

639

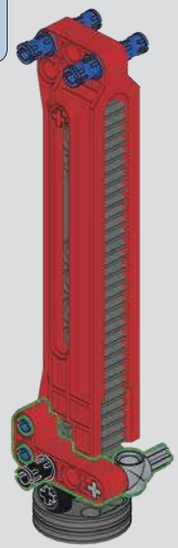

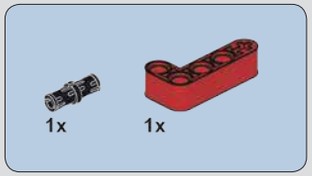

640

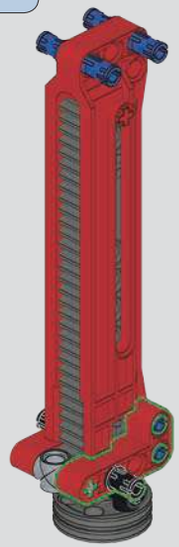

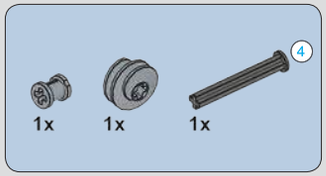

641

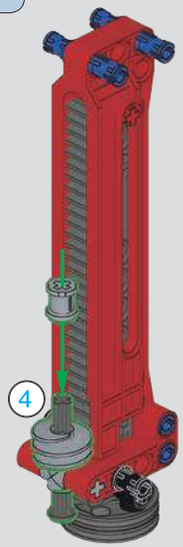

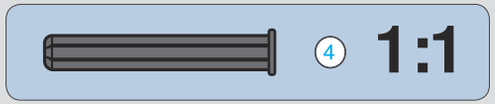

642

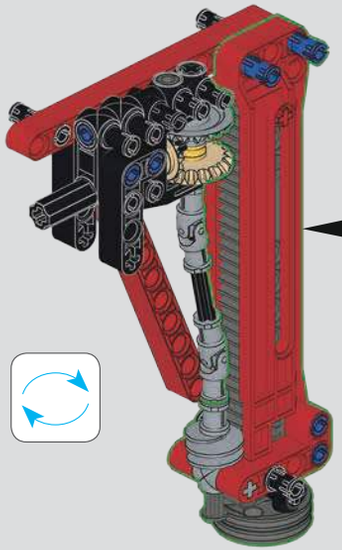

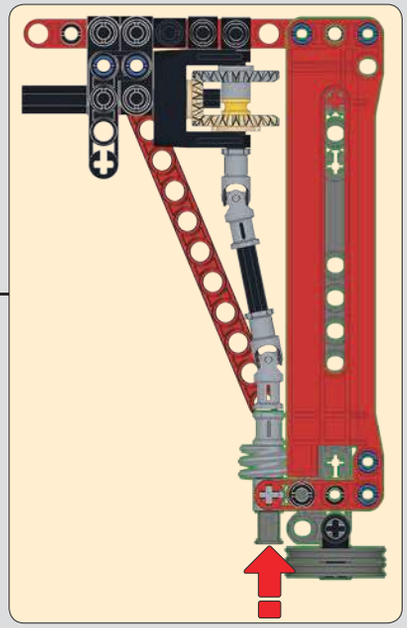

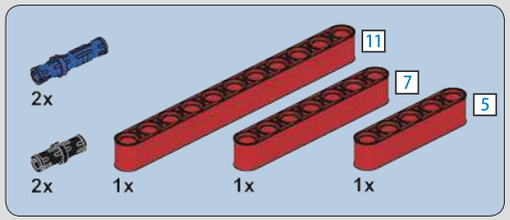

643

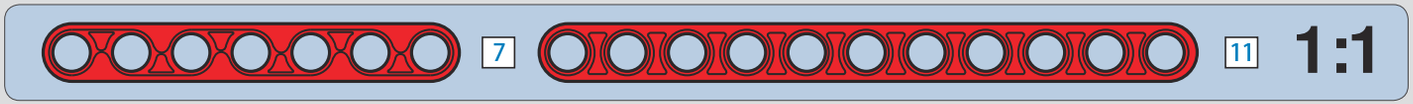

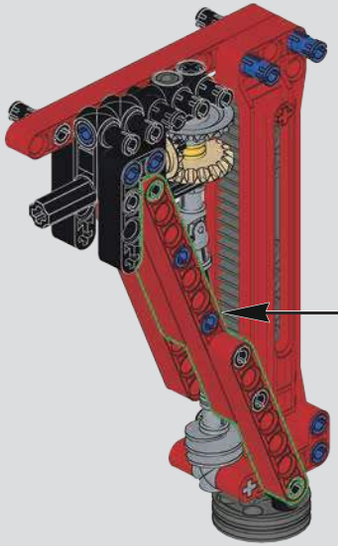

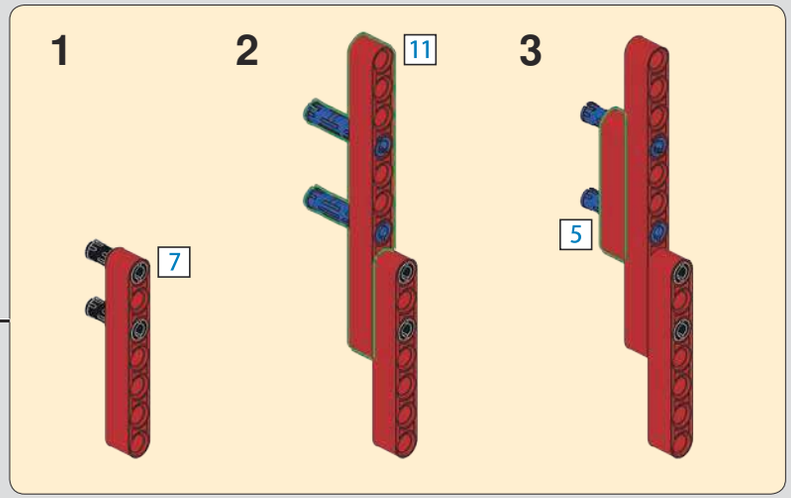

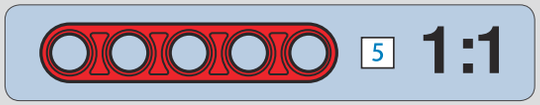

644

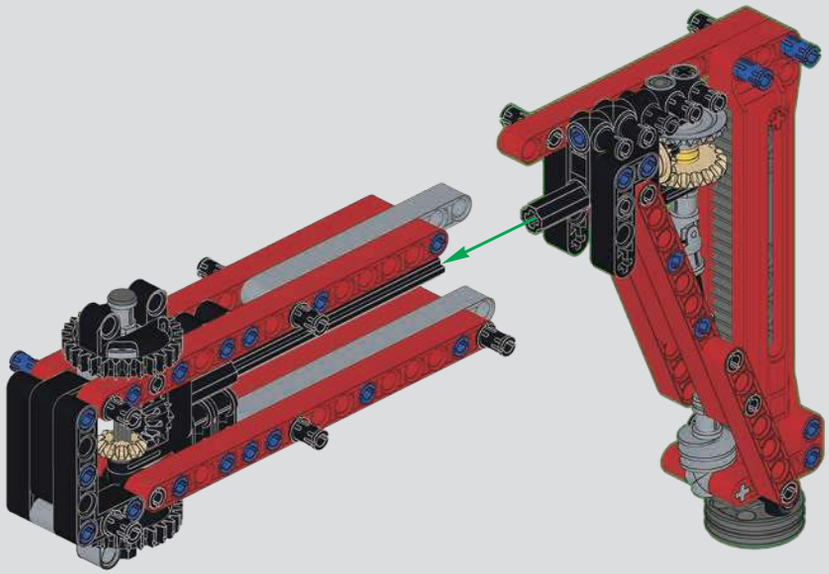

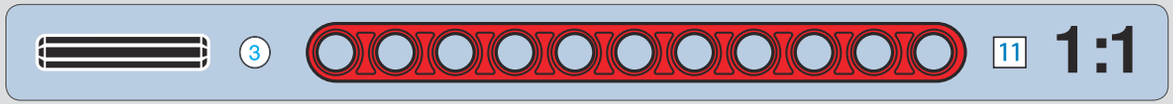

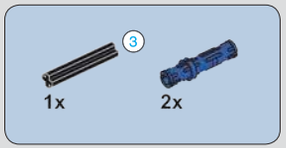

645

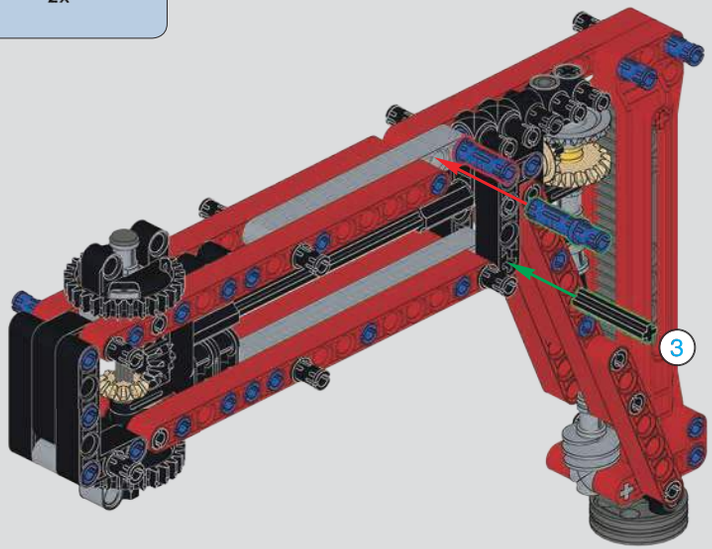

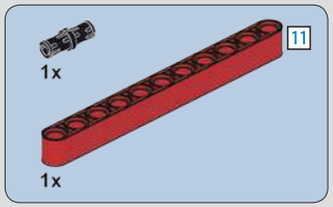

646

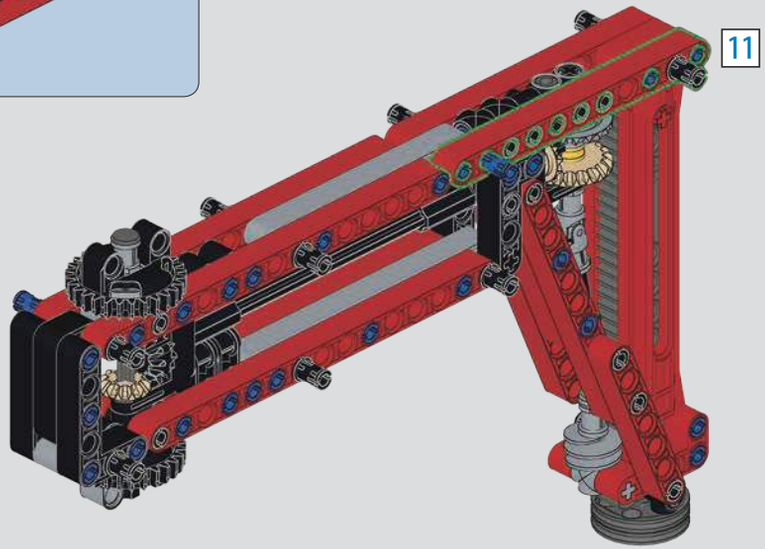

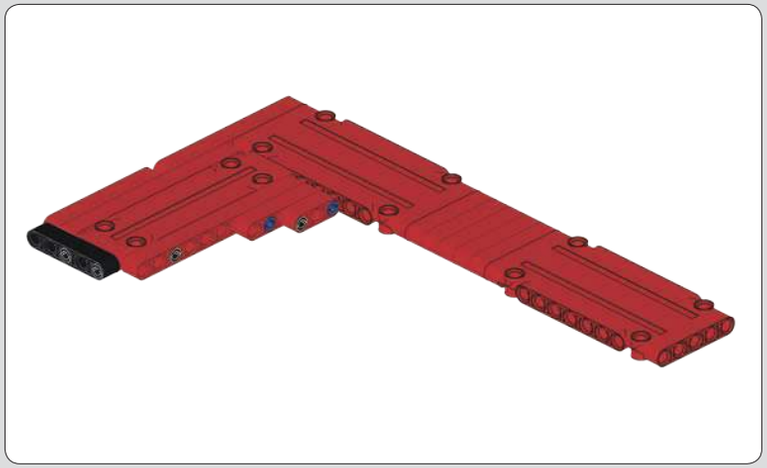

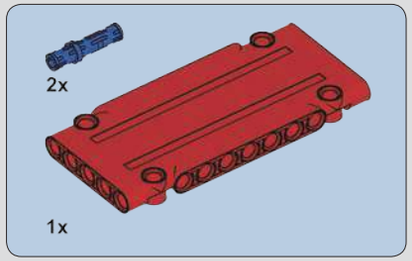

647

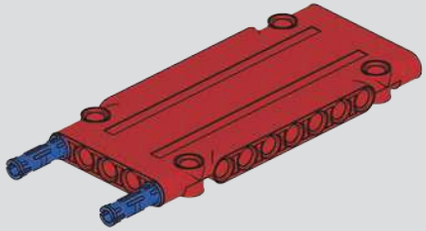

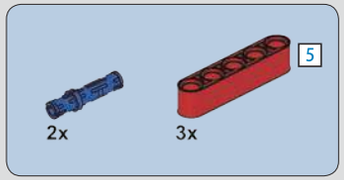

648

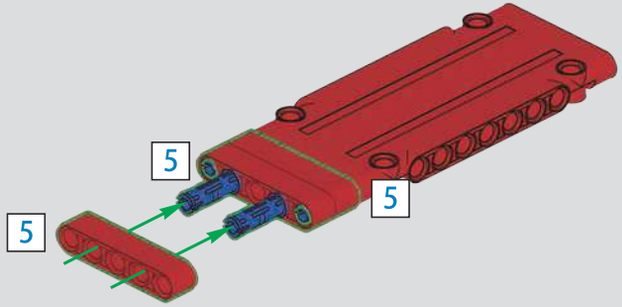

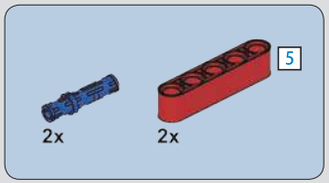

649

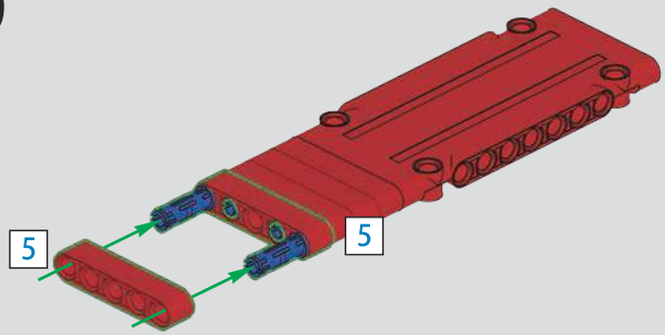

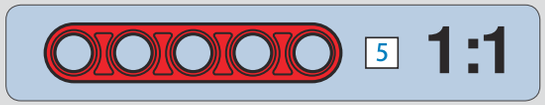

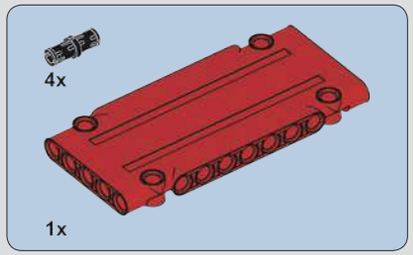

650

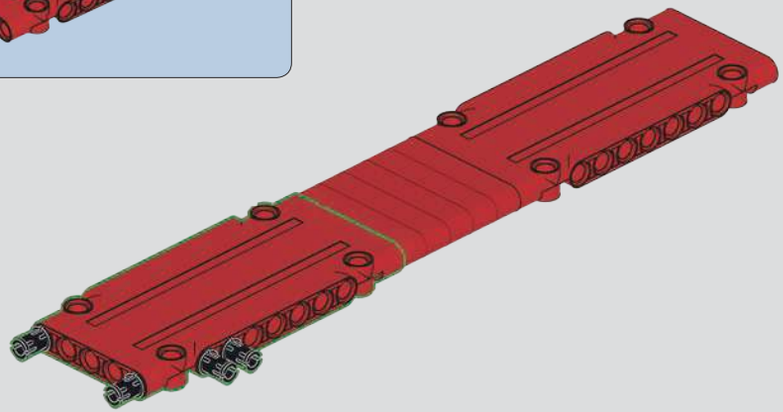

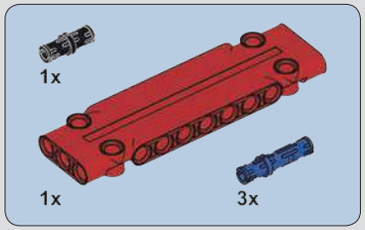

651

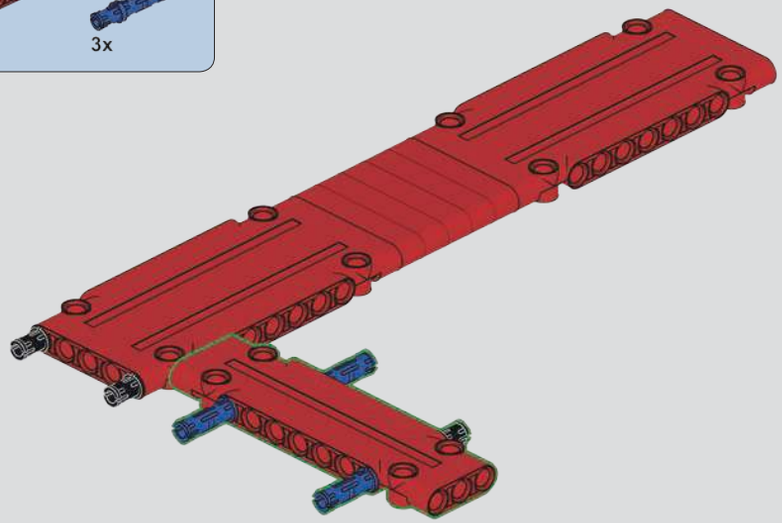

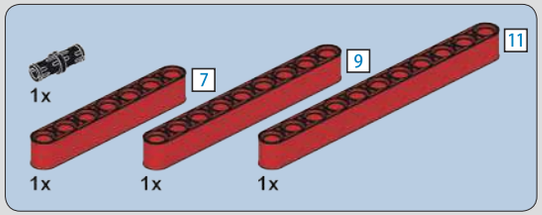

652

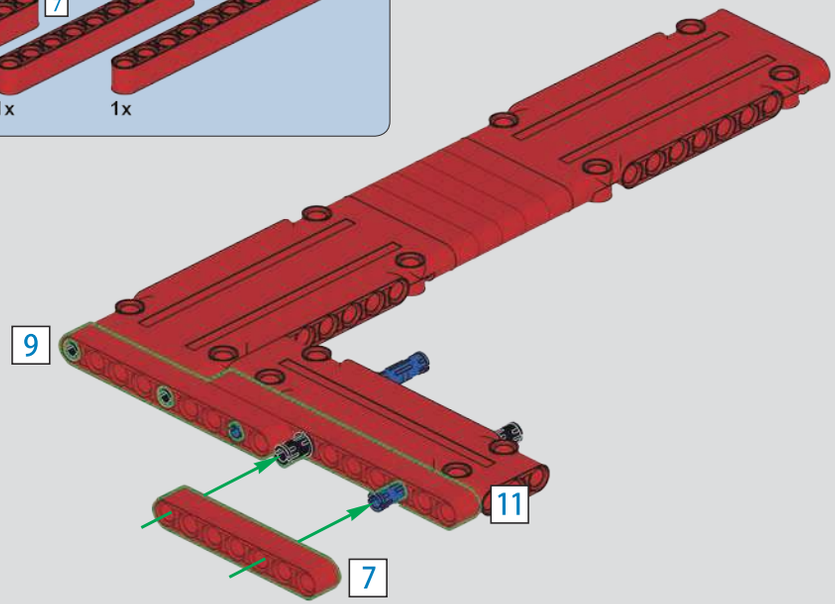

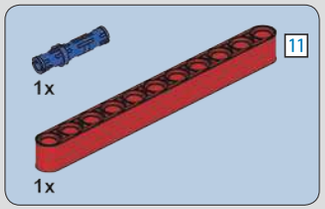

653

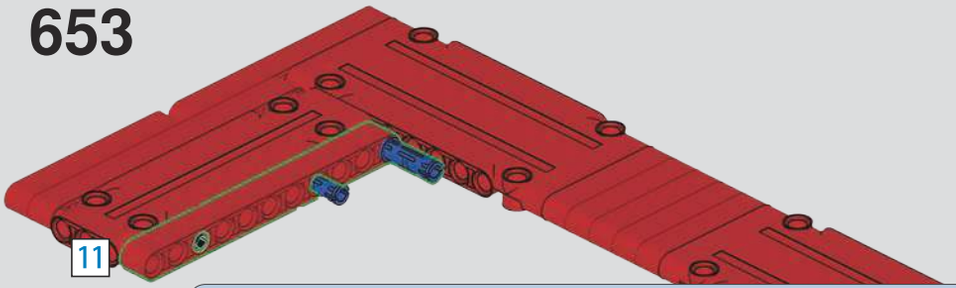

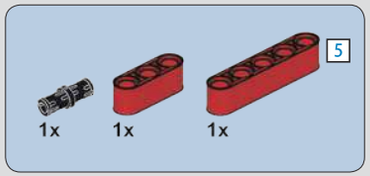

654

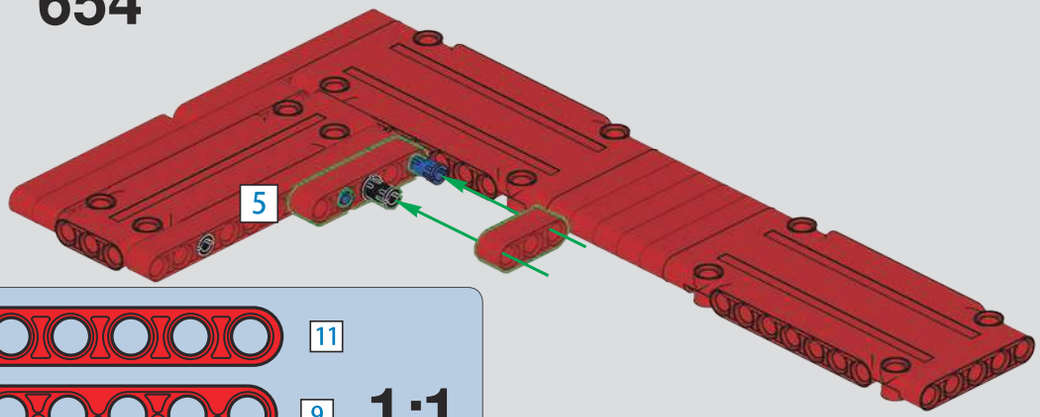

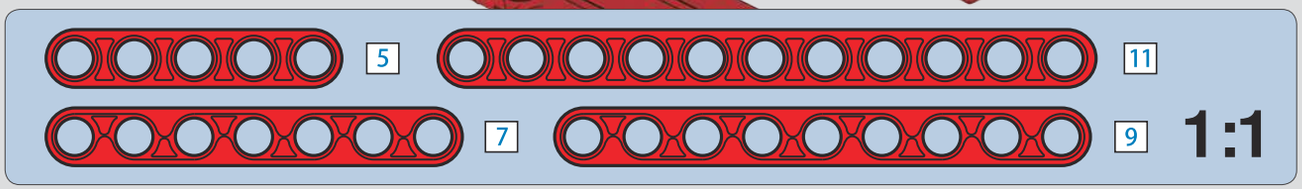

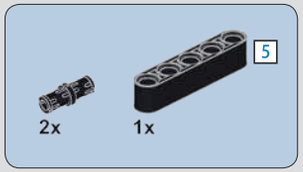

655

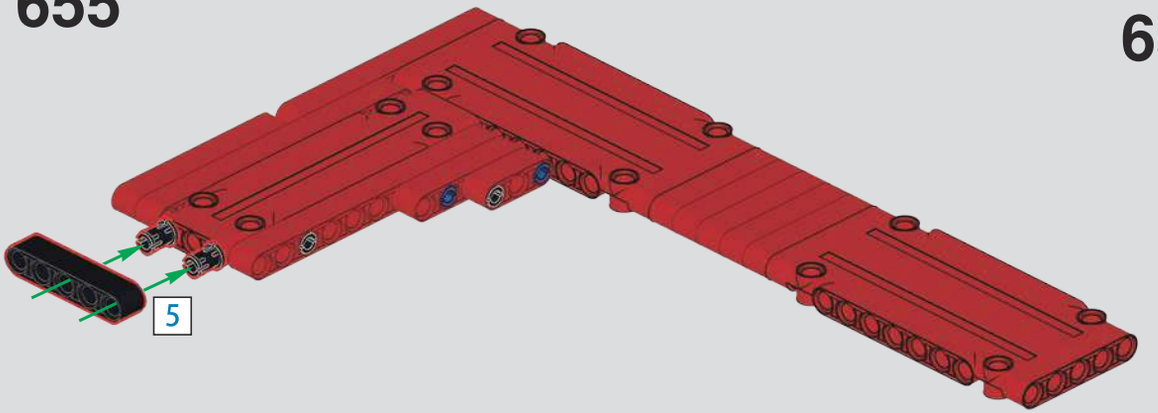

656

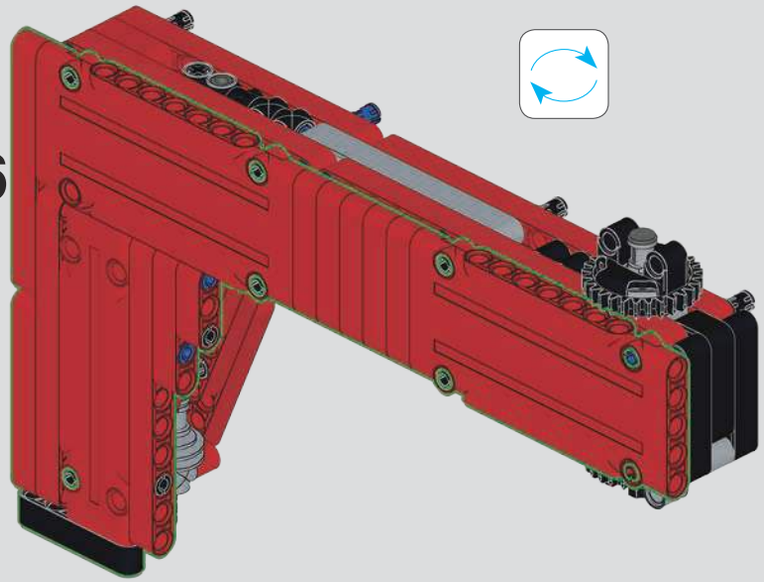

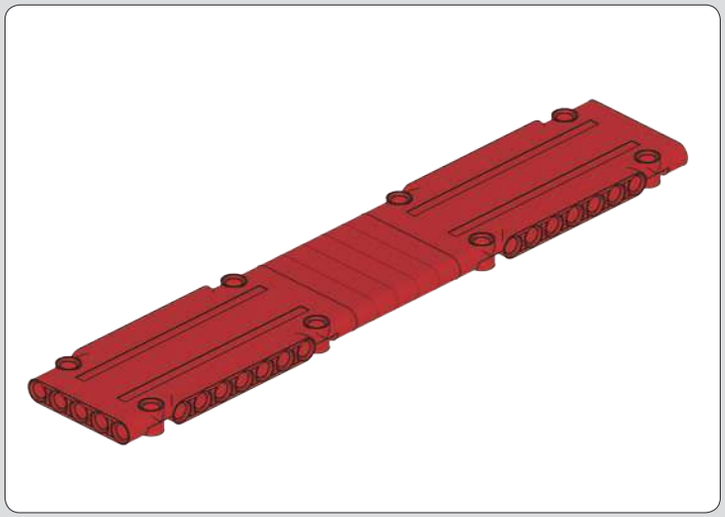

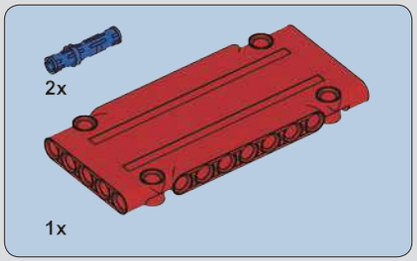

657

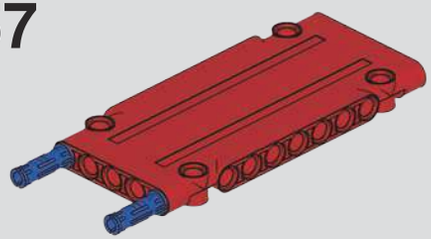

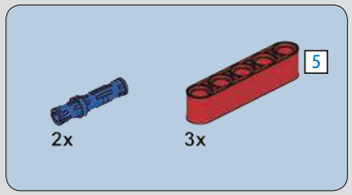

658

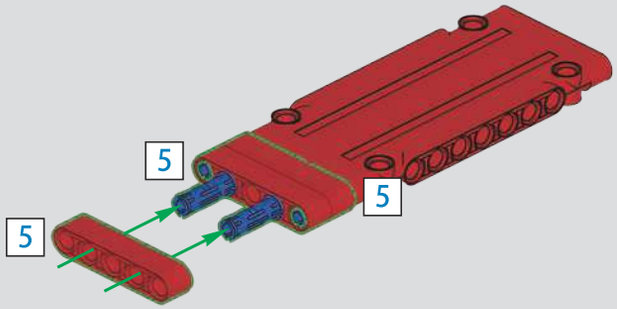

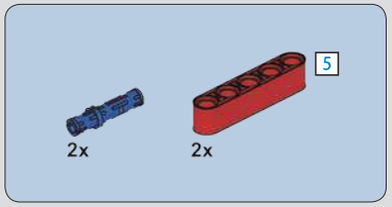

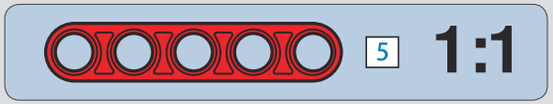

659

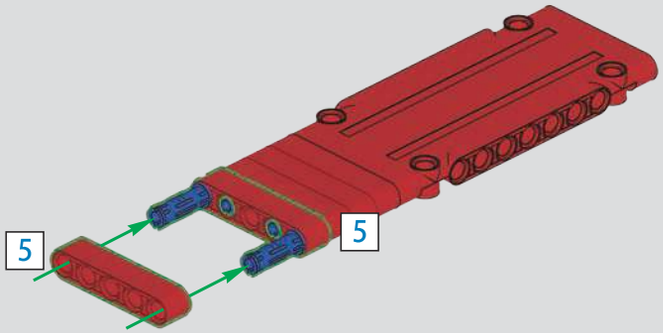

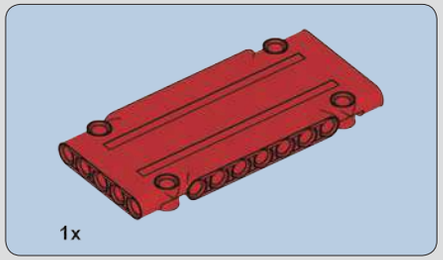

660

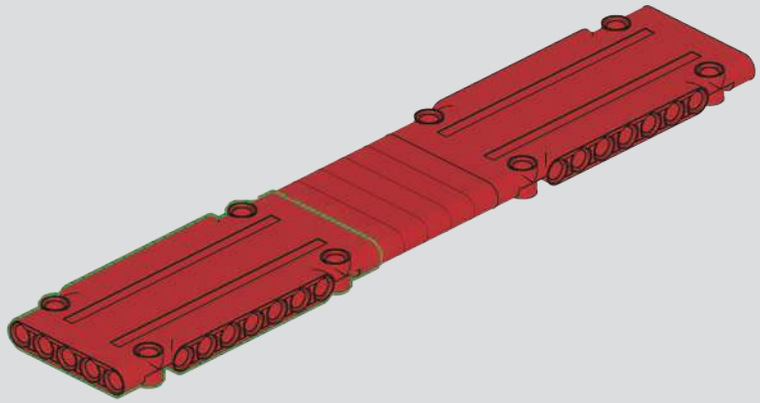

661

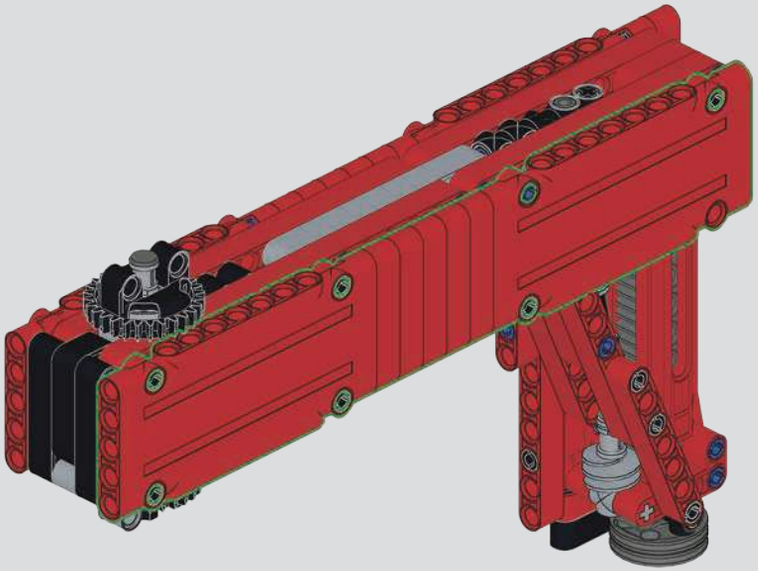

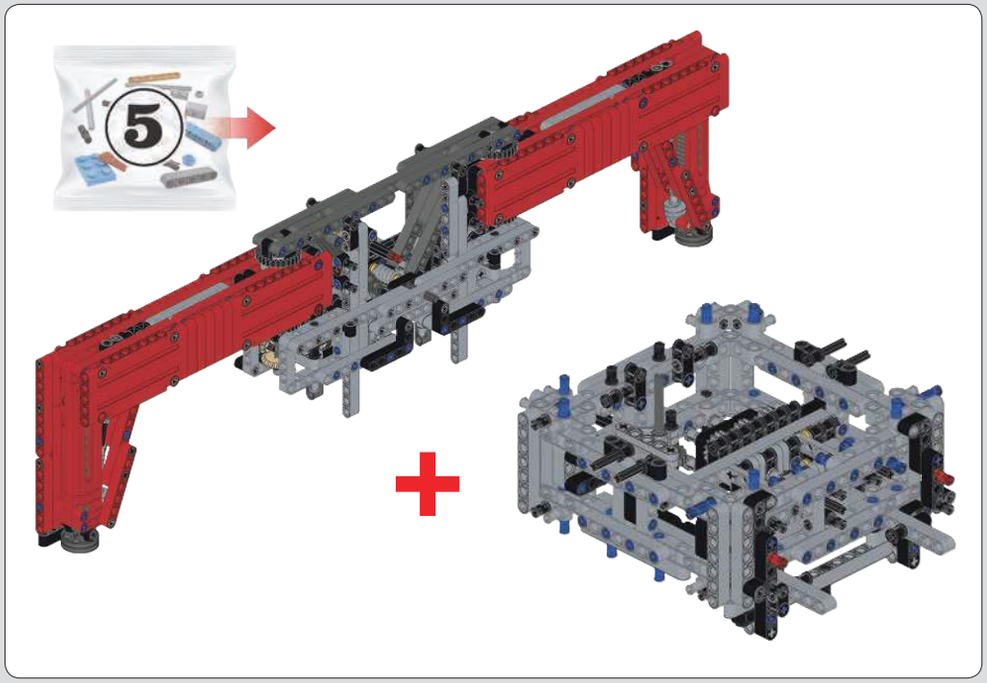

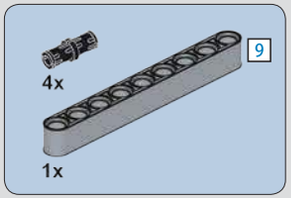

662

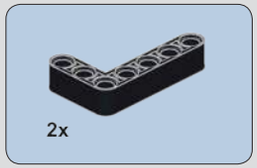

663

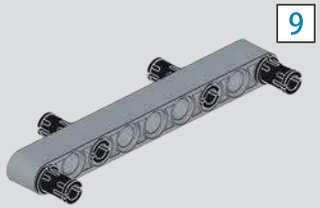

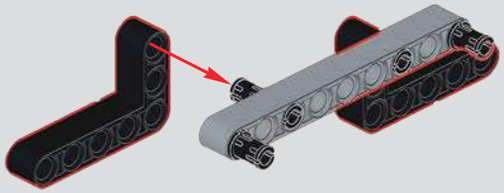

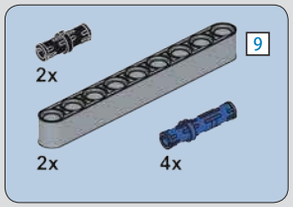

664

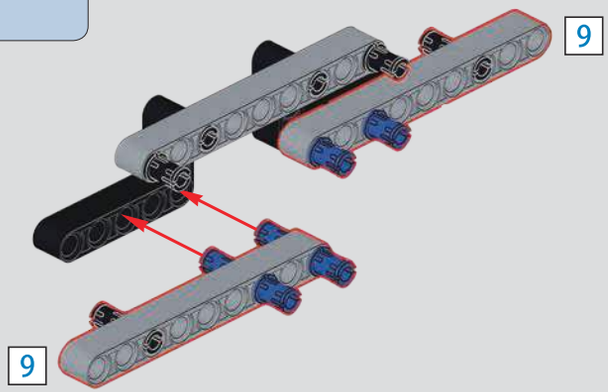

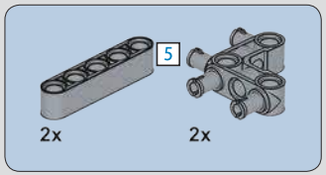

665

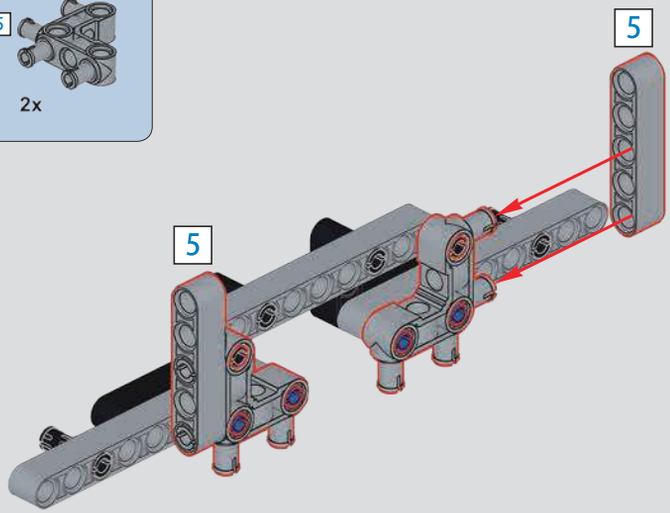

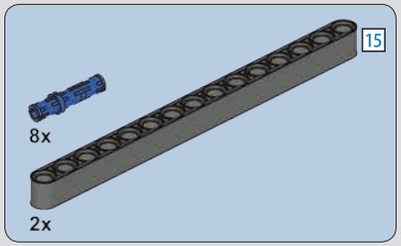

666

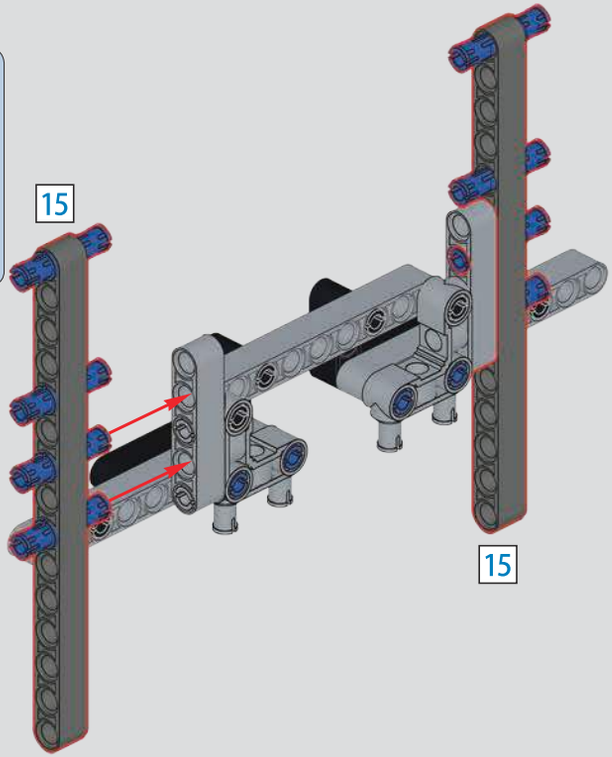

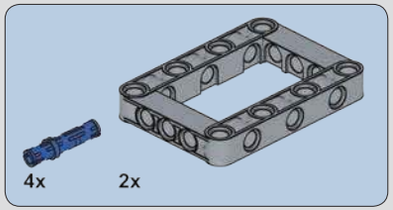

667

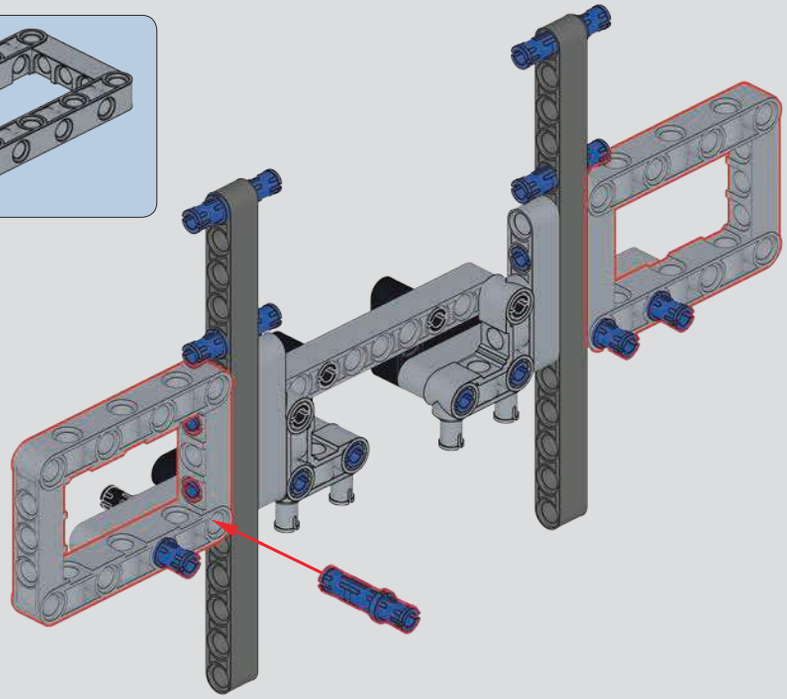

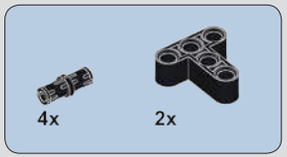

668

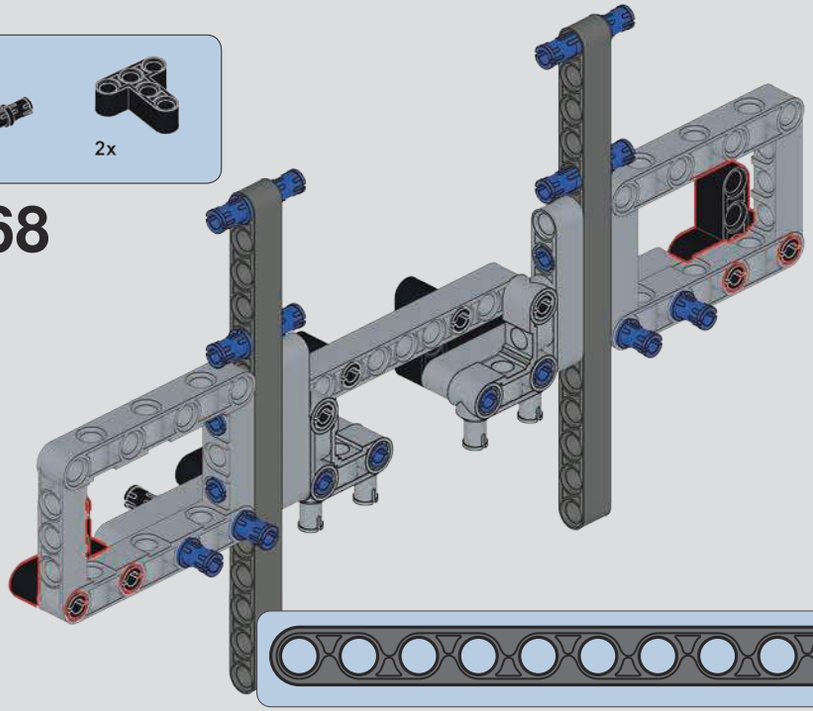

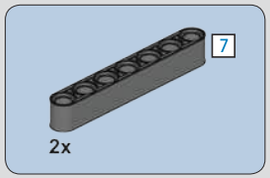

669

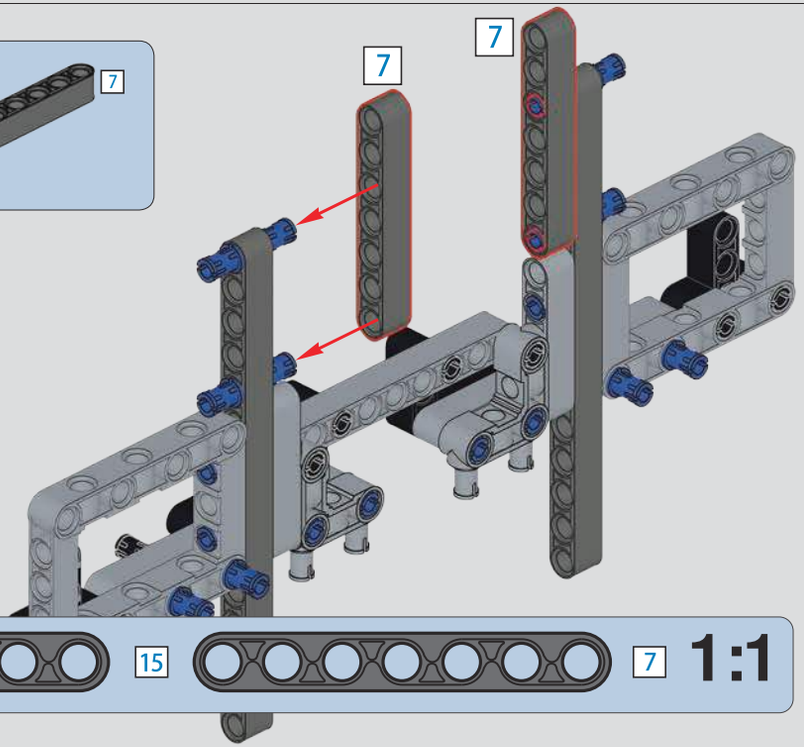

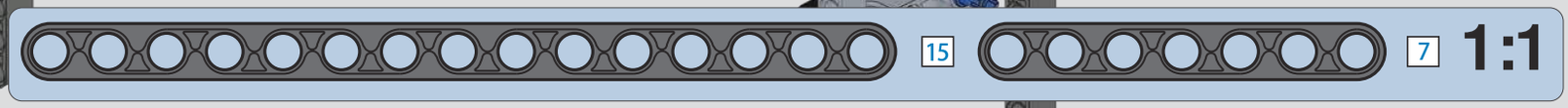

670

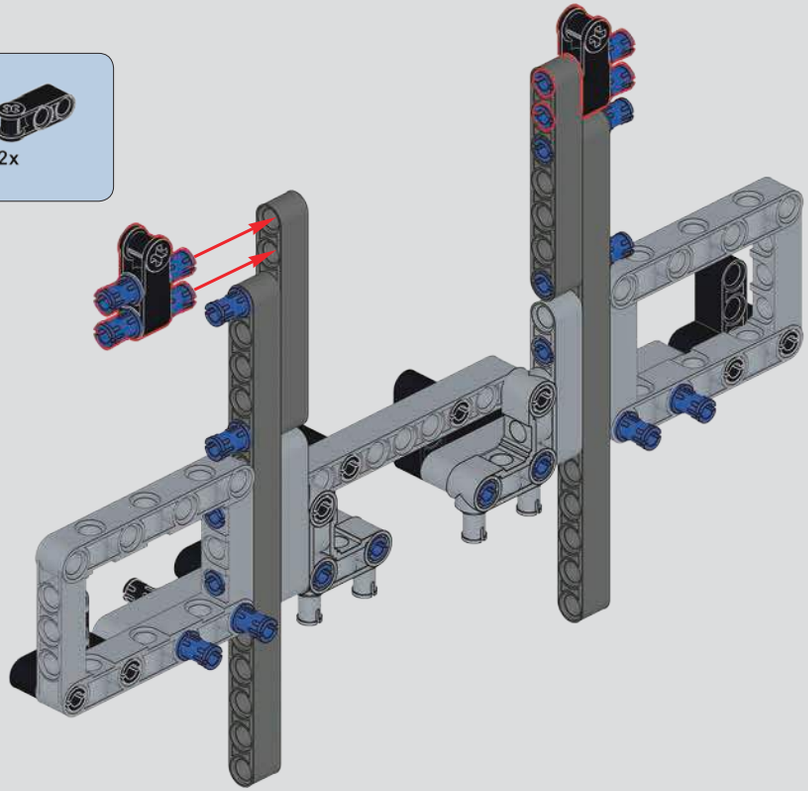

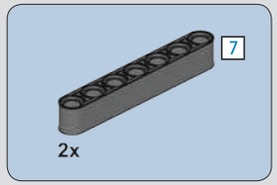

671

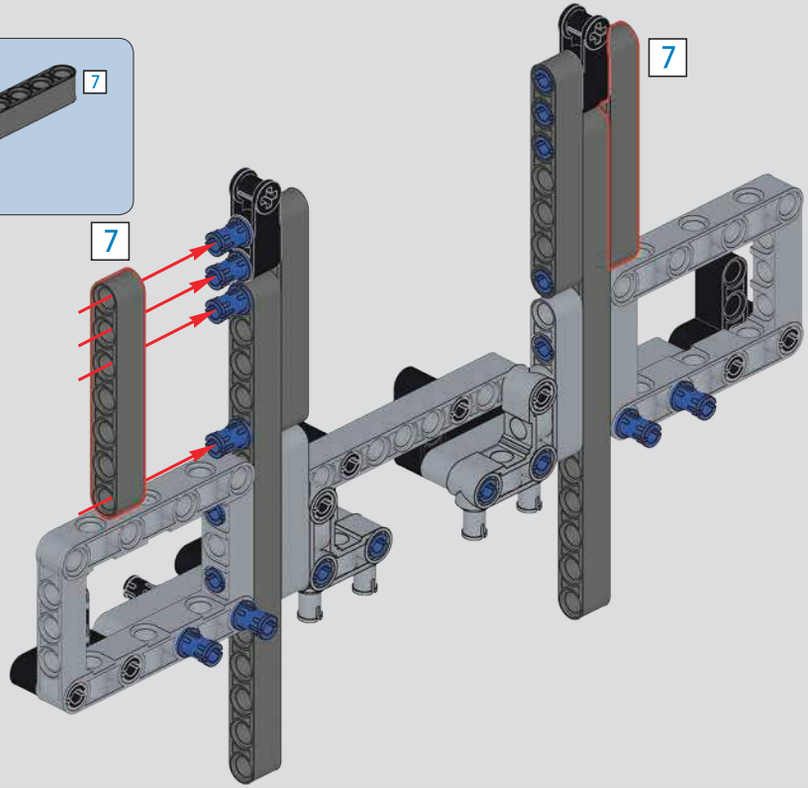

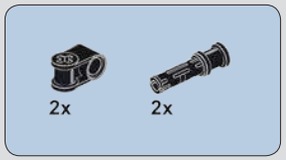

672

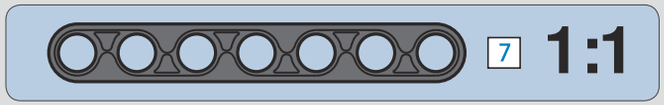

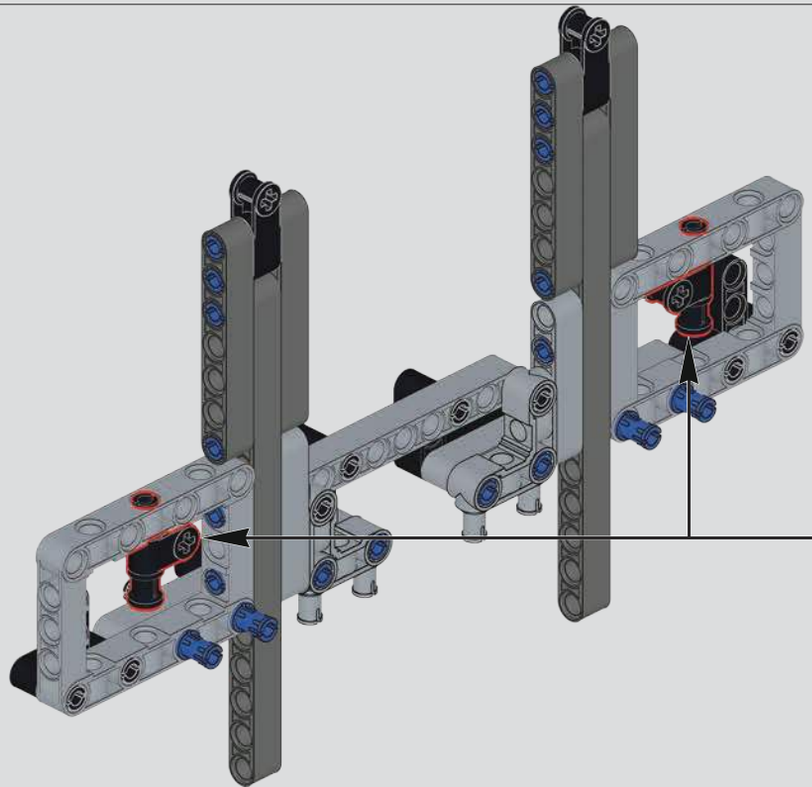

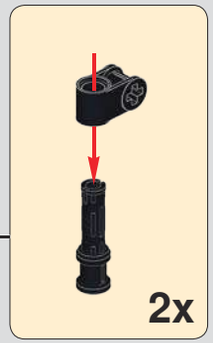

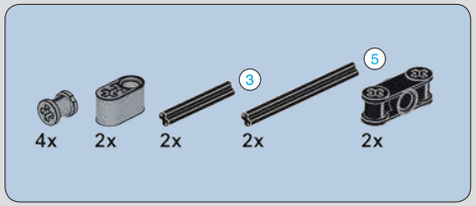

673

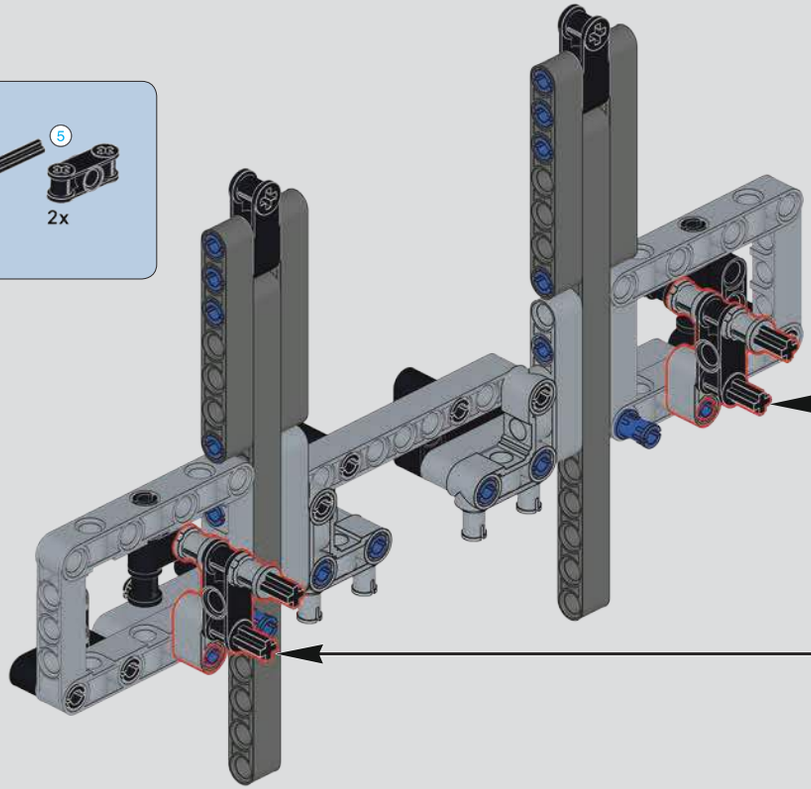

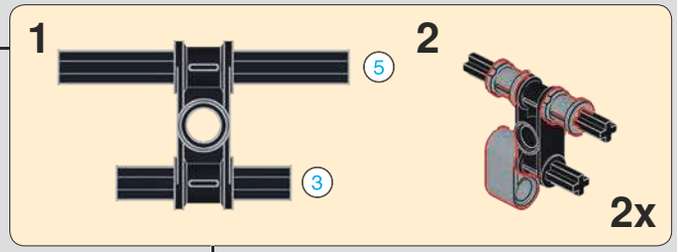

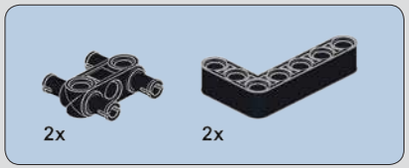

674

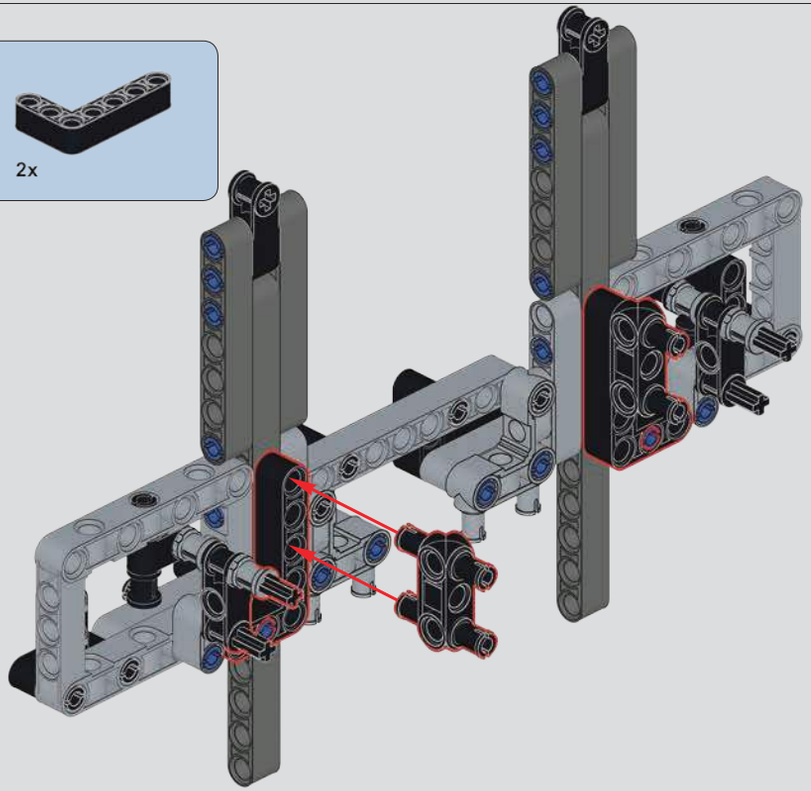

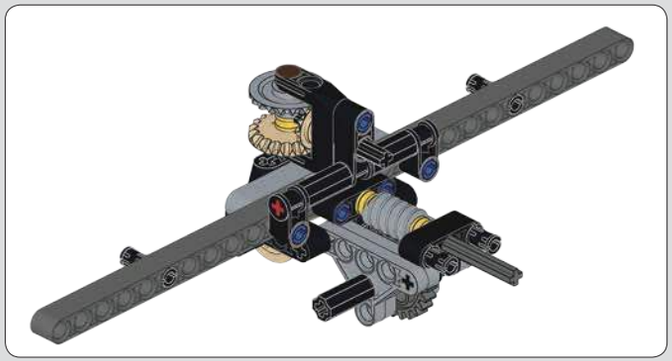

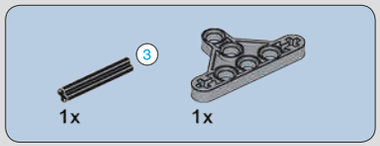

675

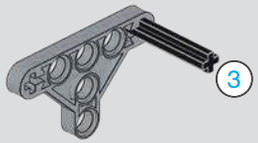

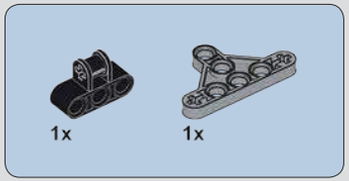

676

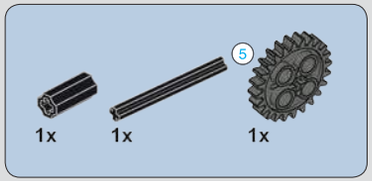

677

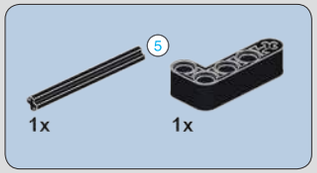

678

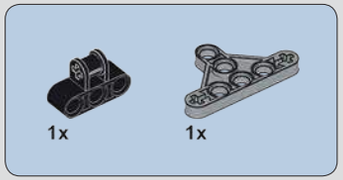

679

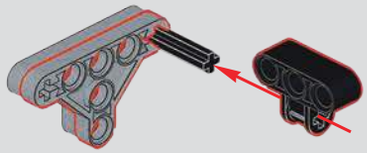

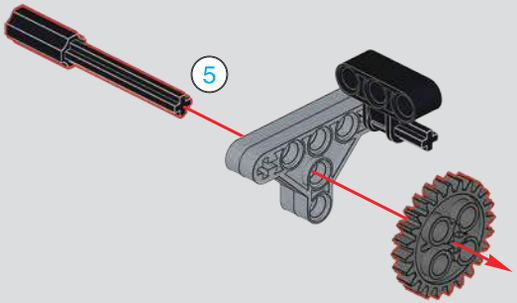

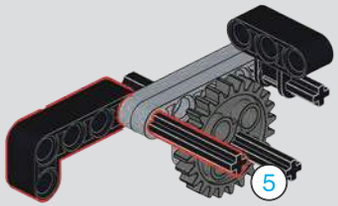

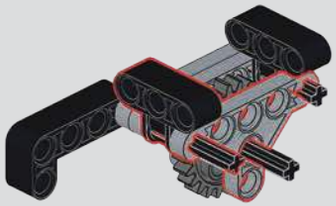

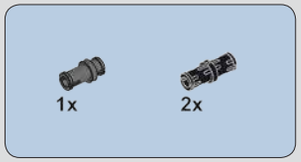

680

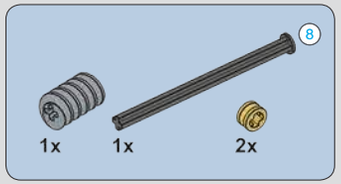

681

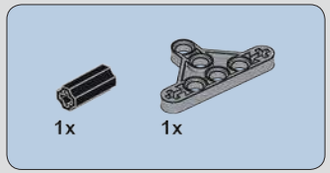

682

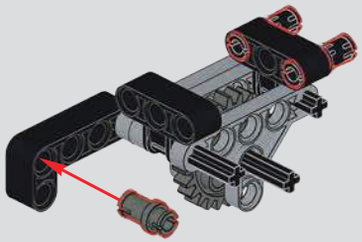

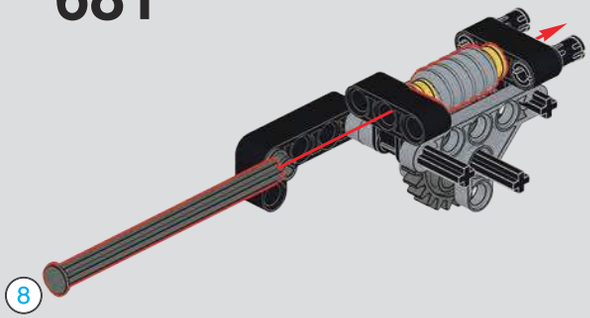

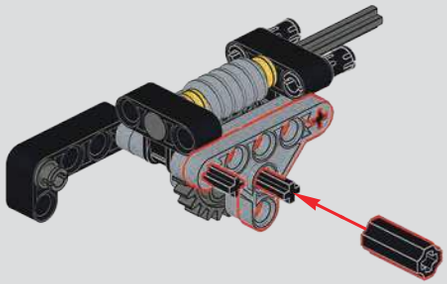

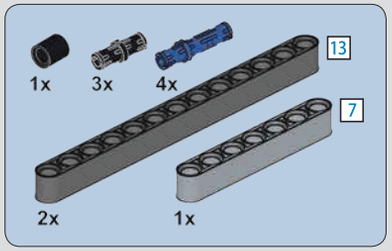

683

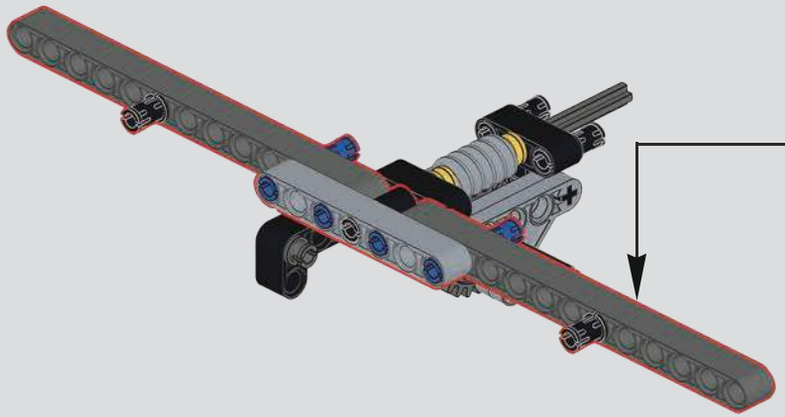

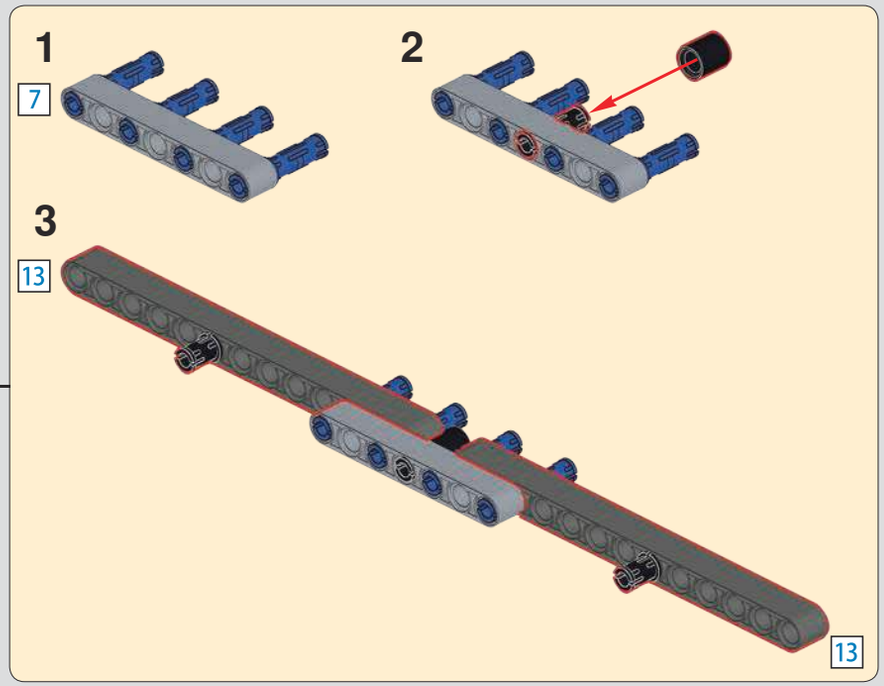

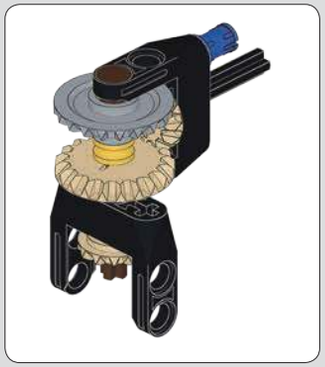

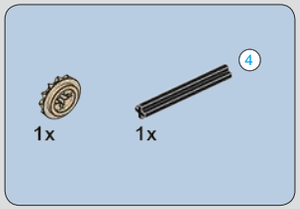

684

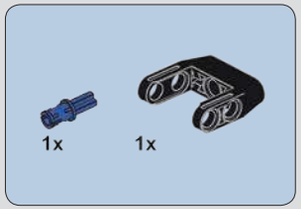

685

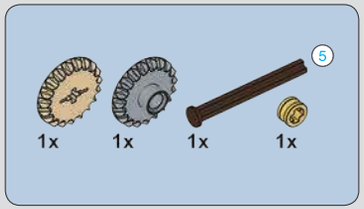

686

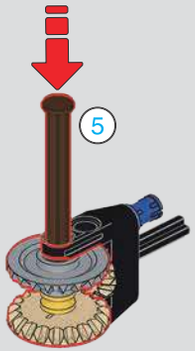

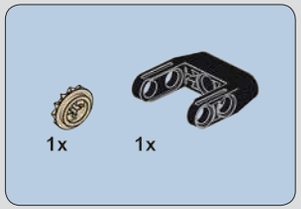

687

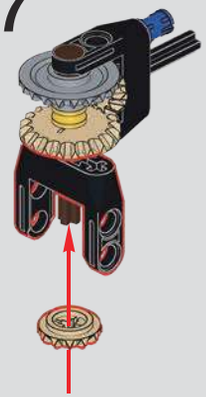

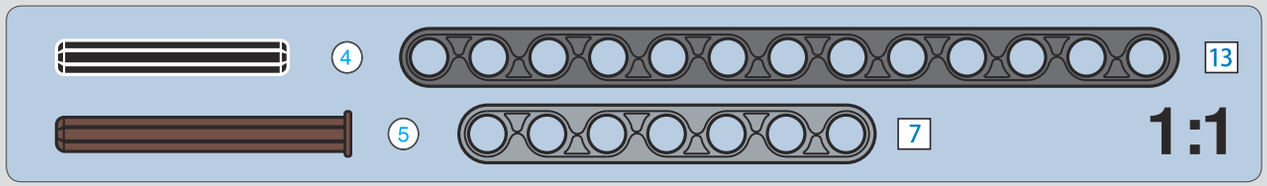

688

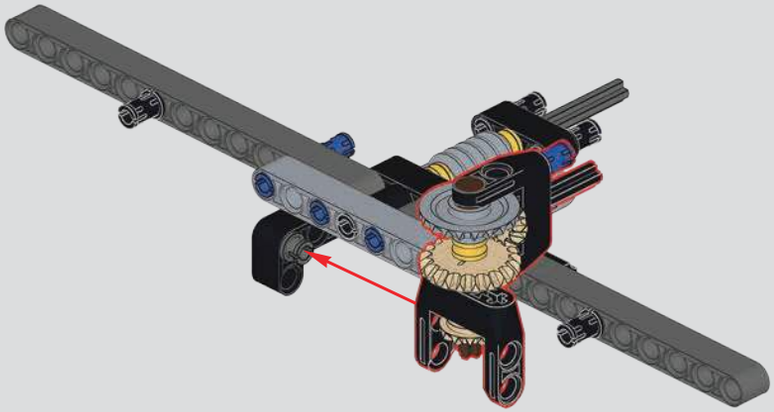

689

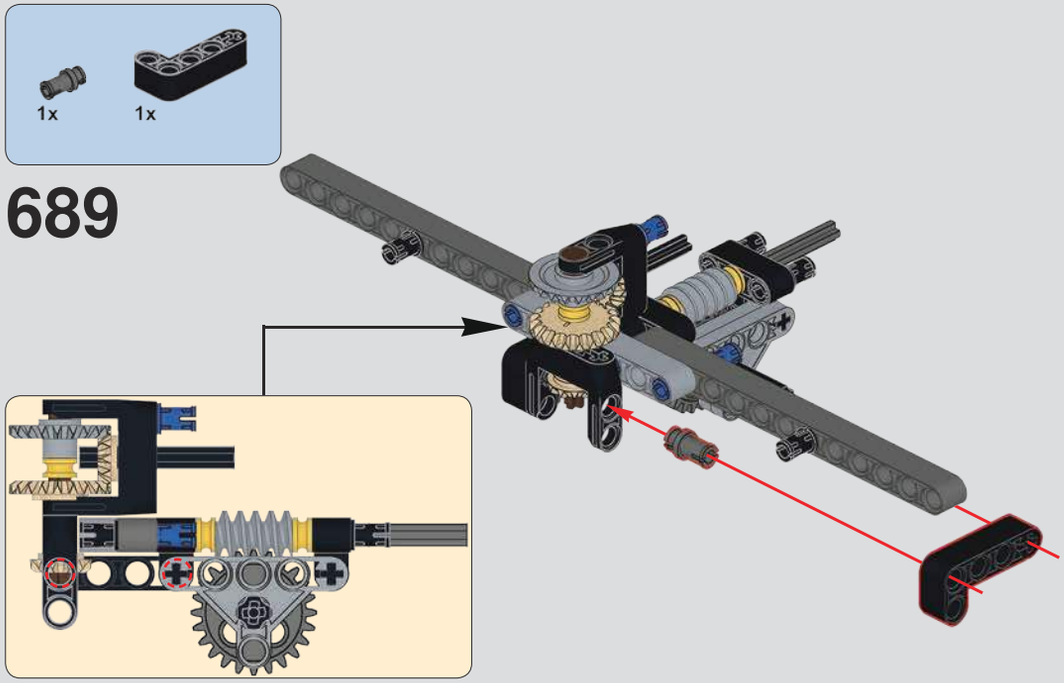

690

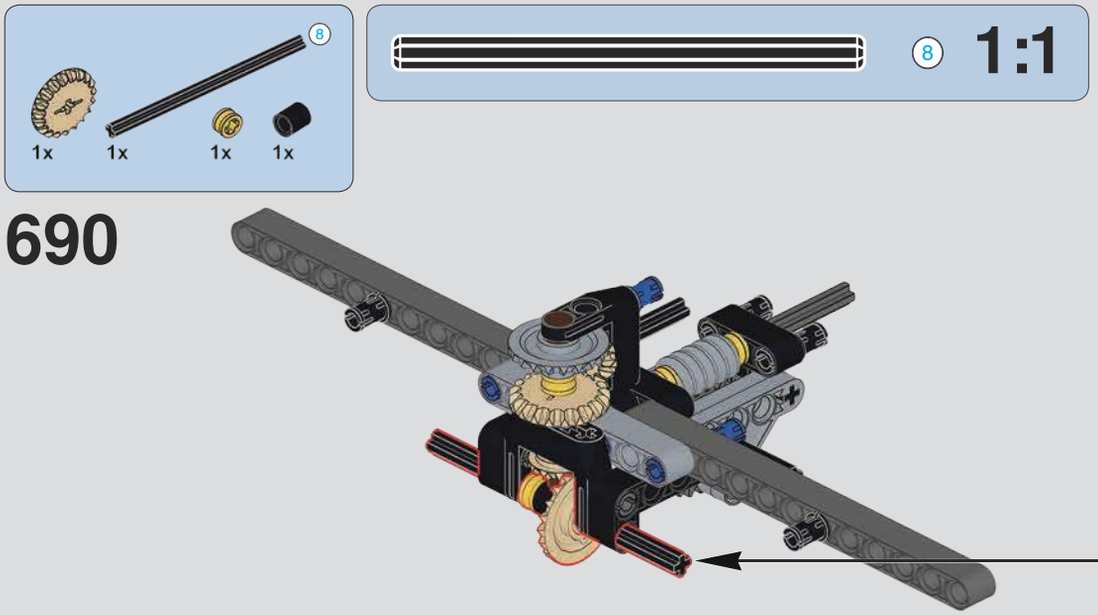

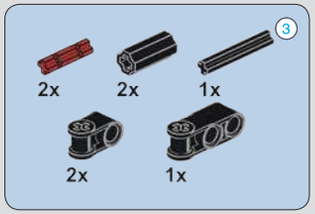

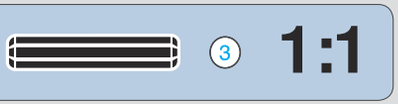

691

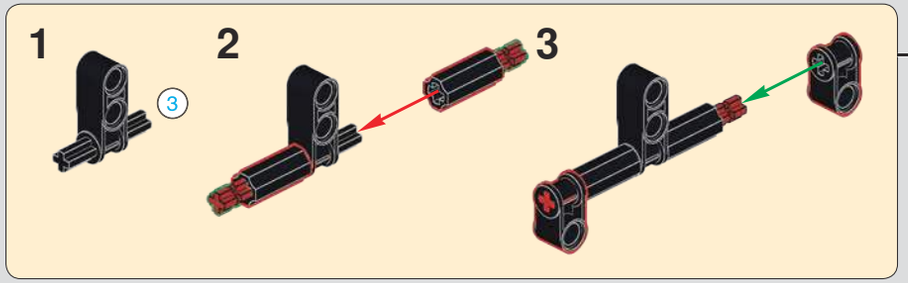

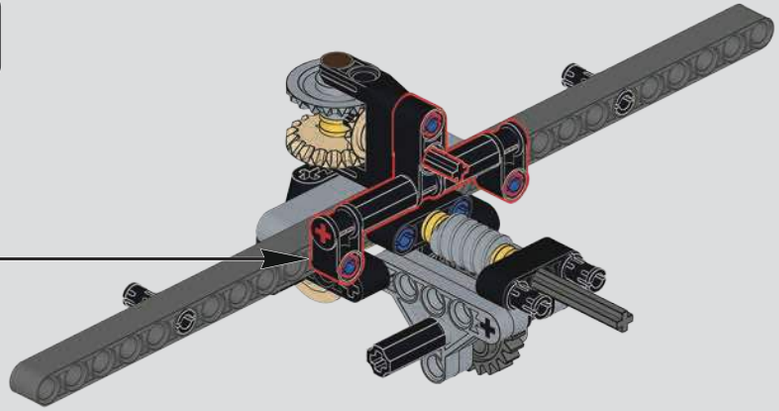

692

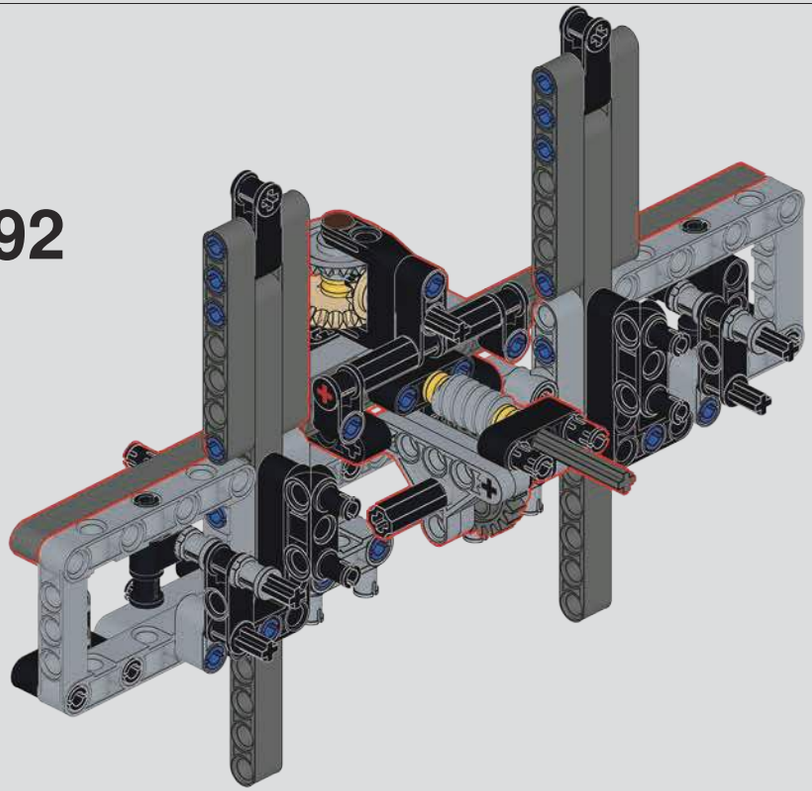

693

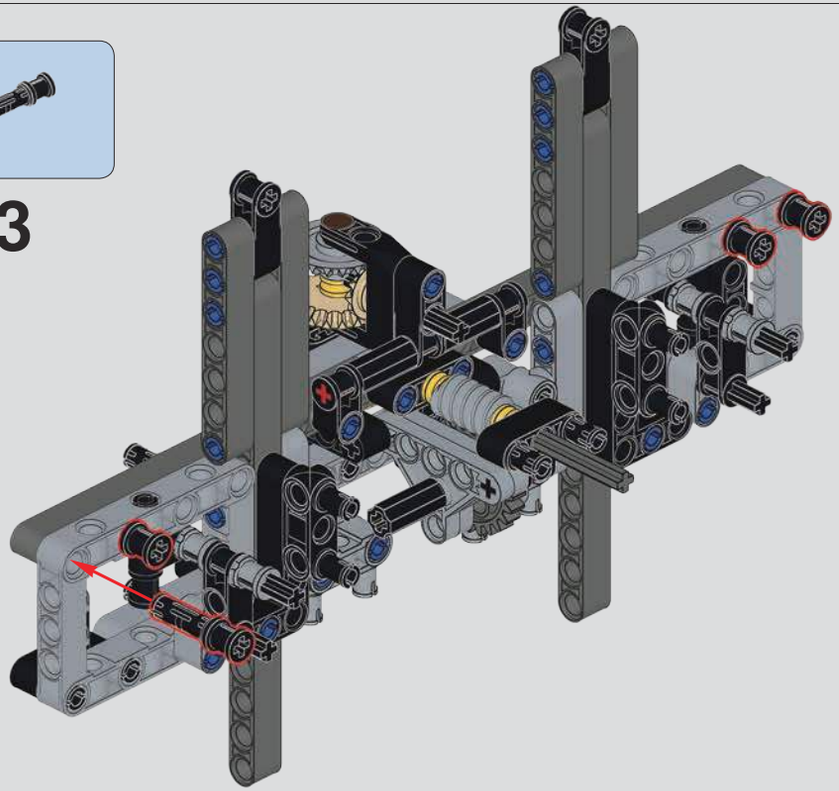

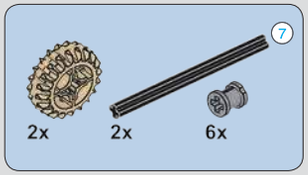

694

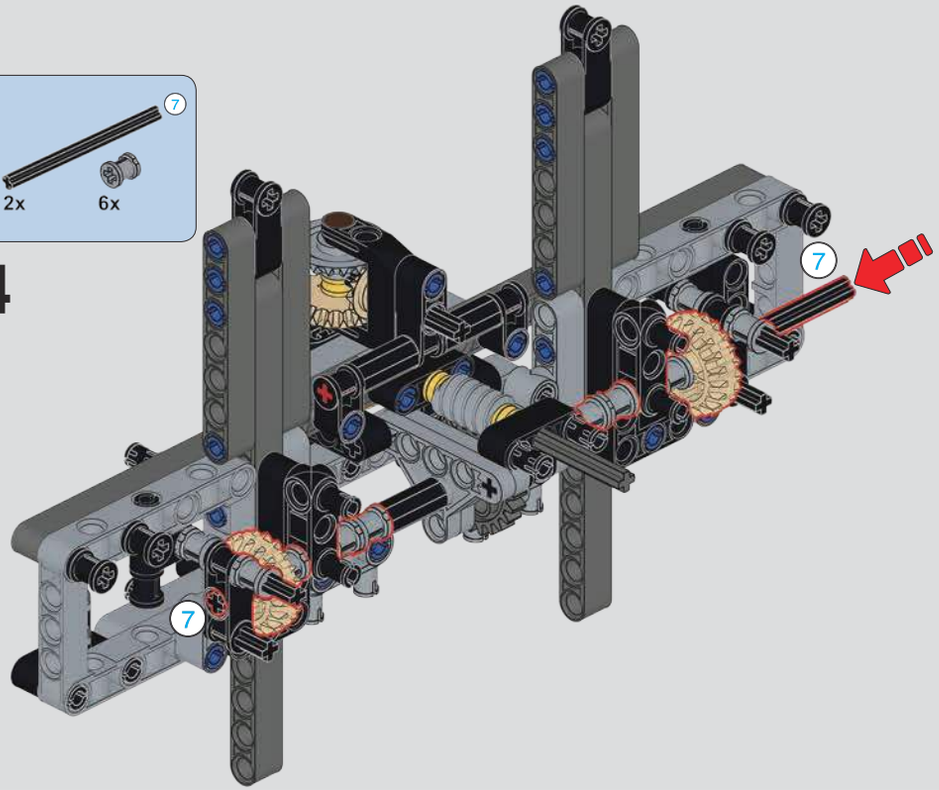

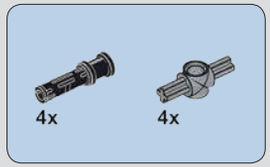

695

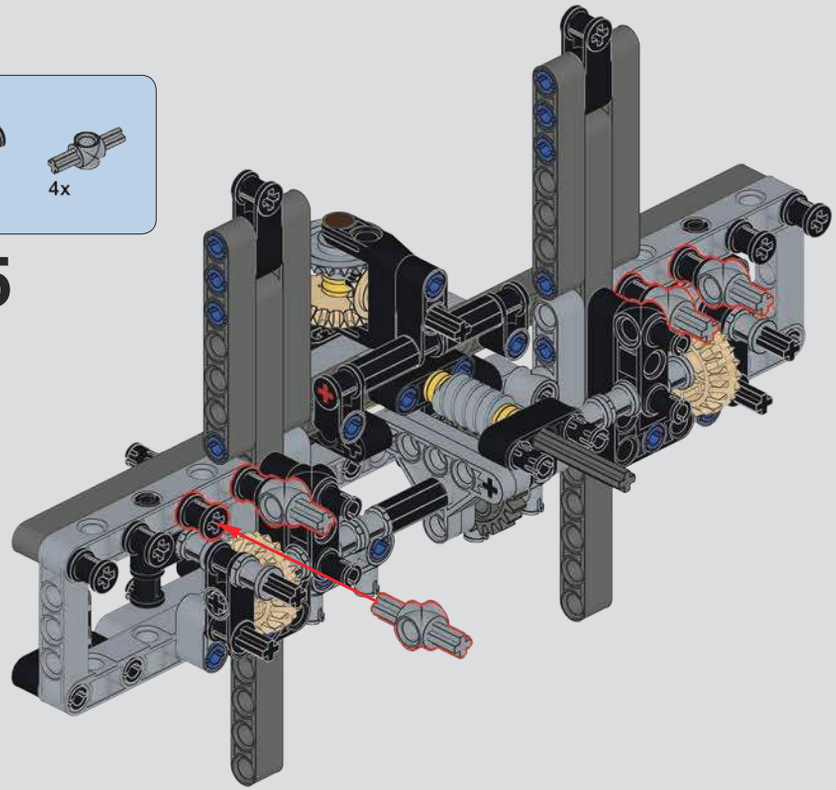

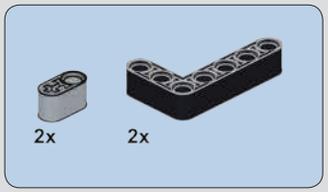

696

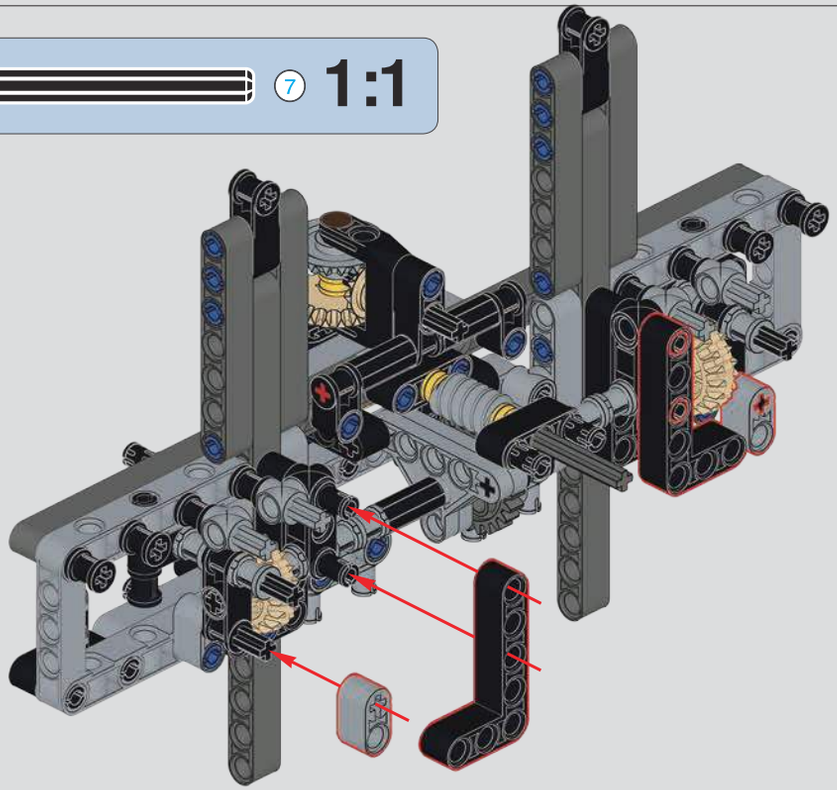

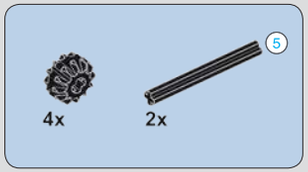

697

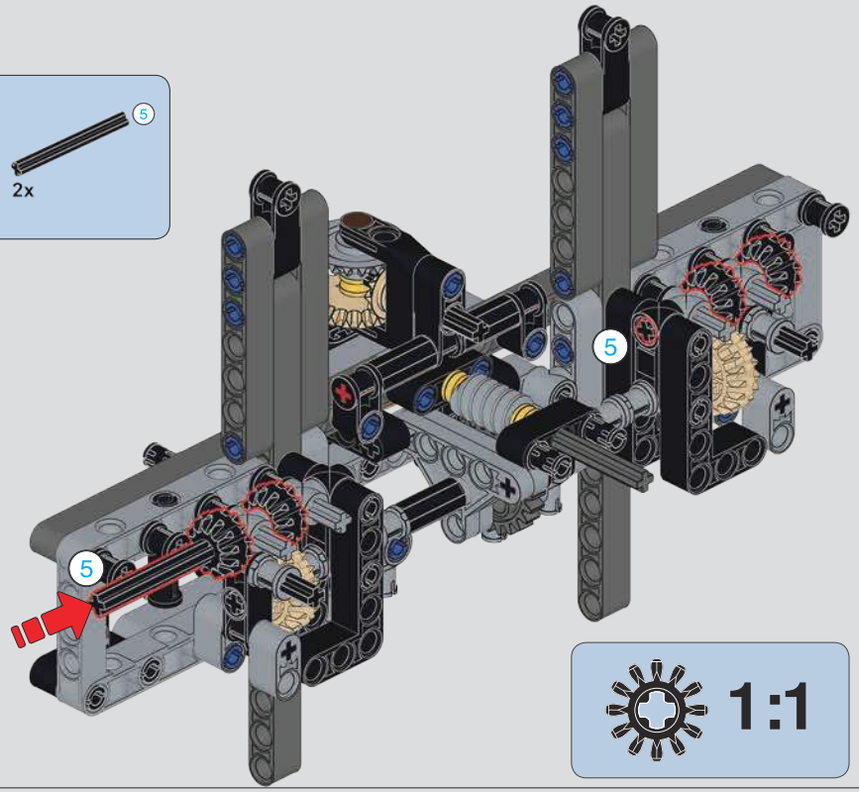

698

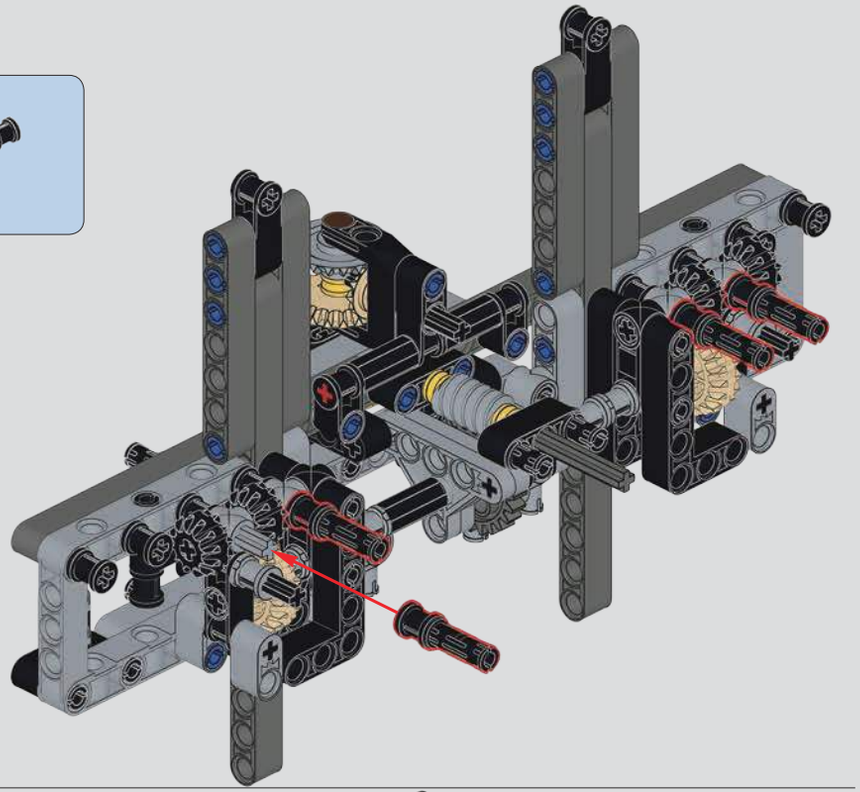

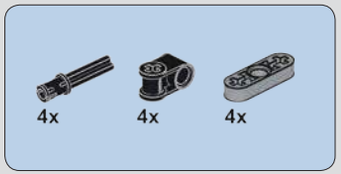

699

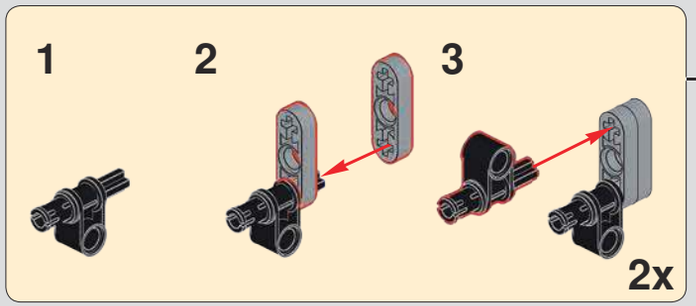

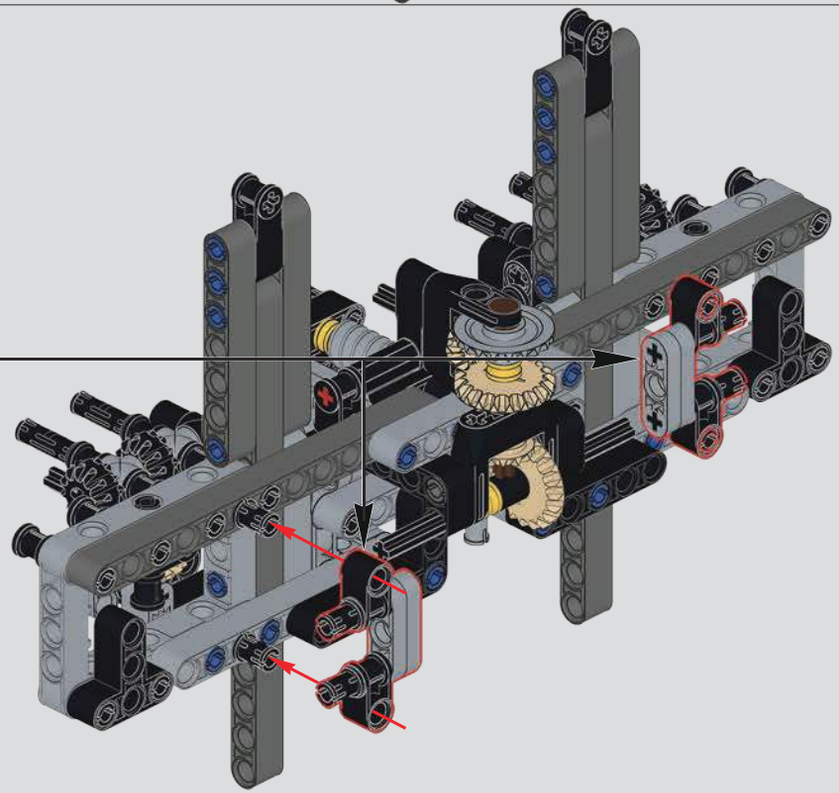

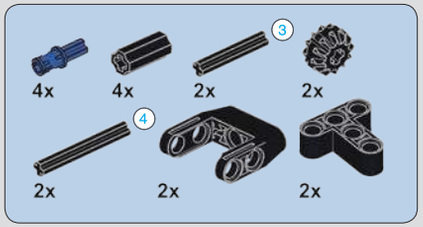

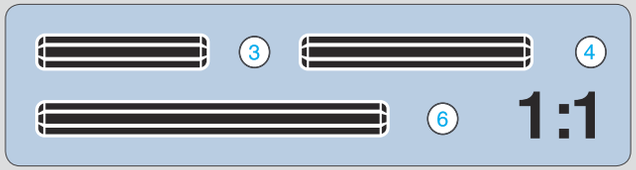

700

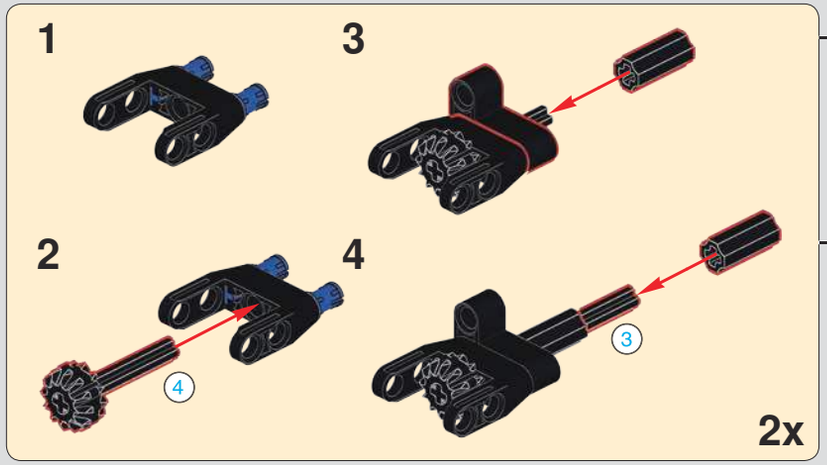

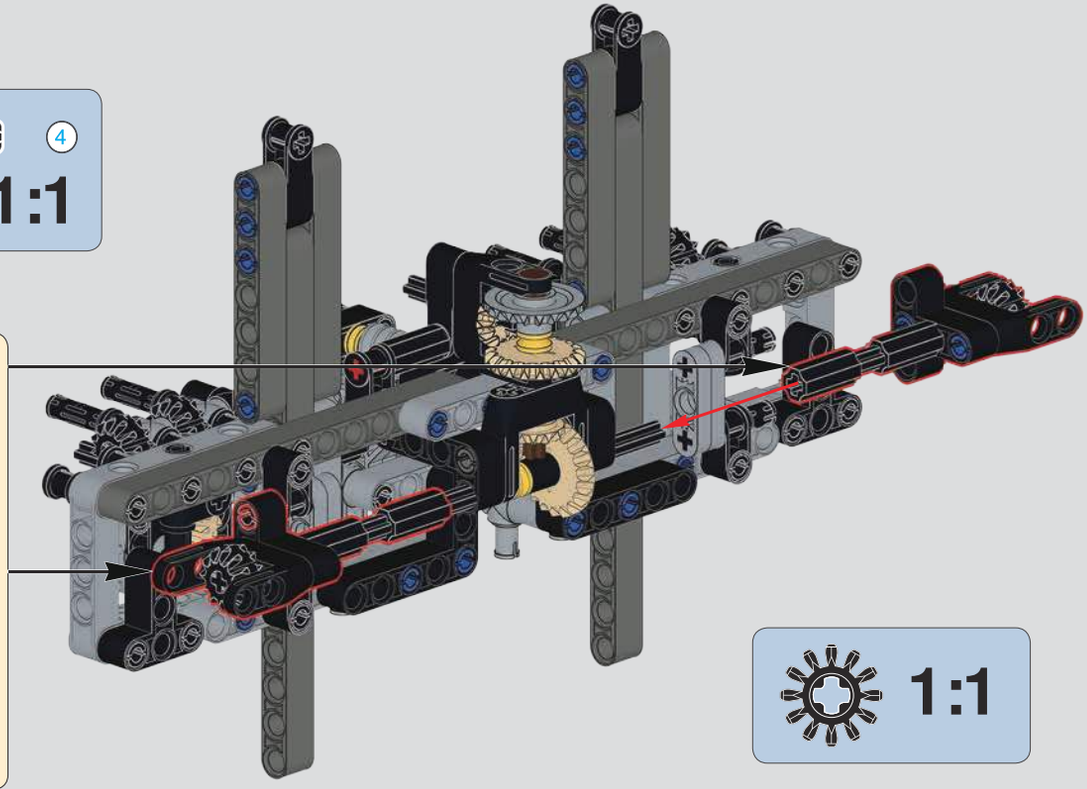

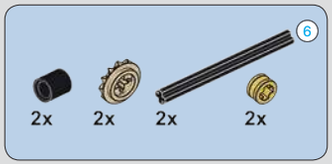

701

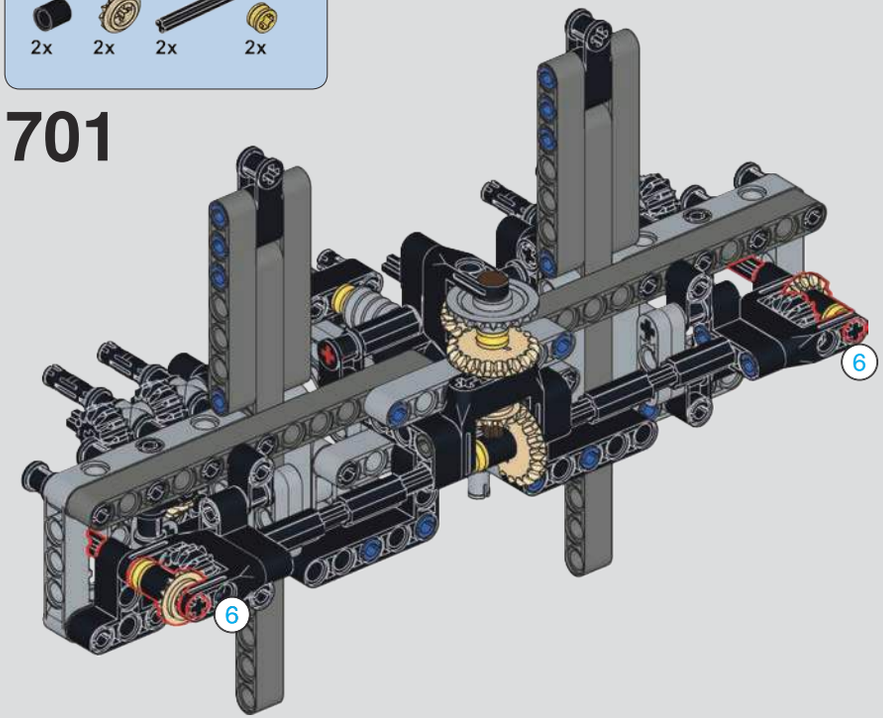

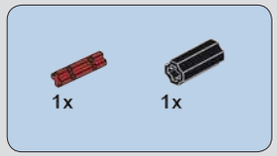

702

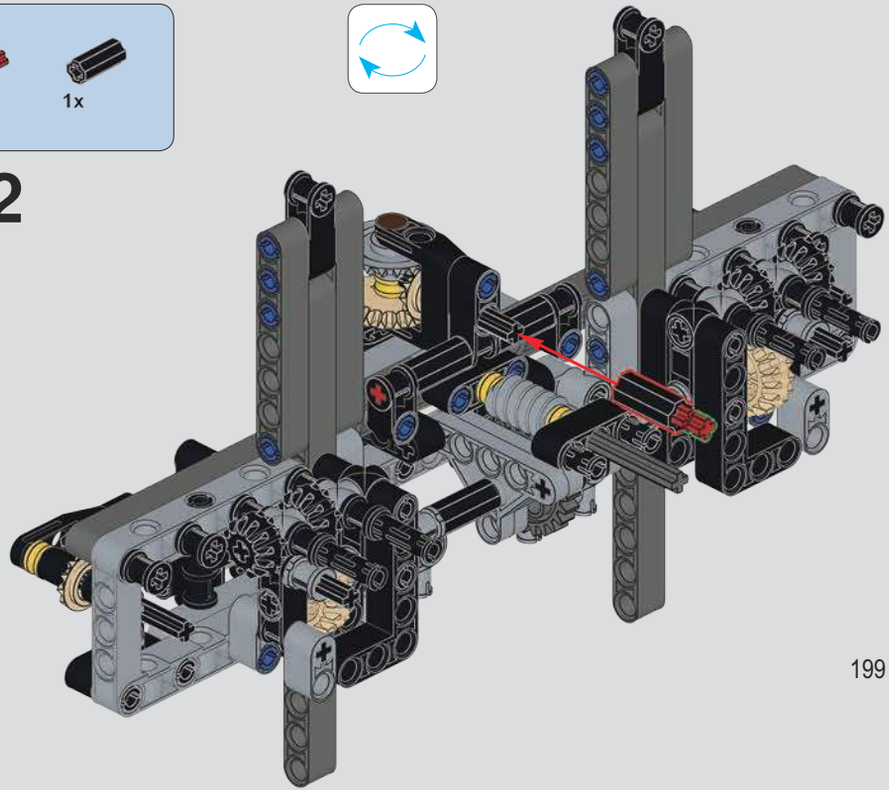

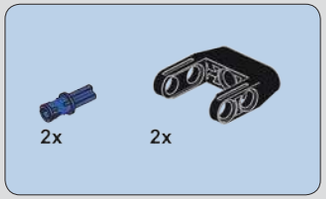

703

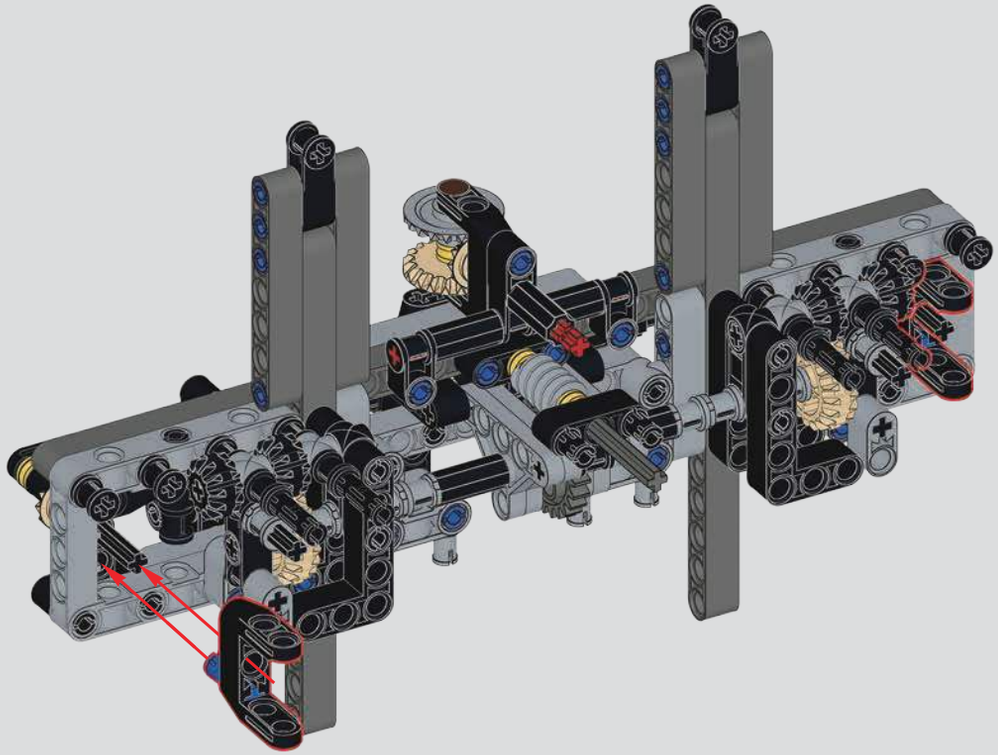

704

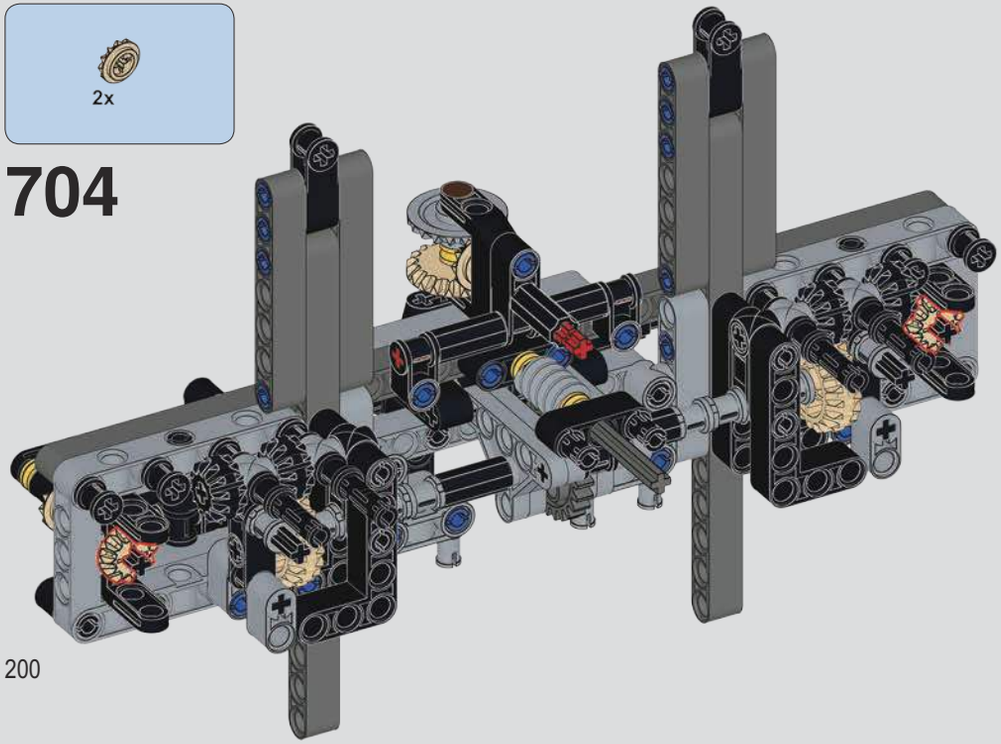

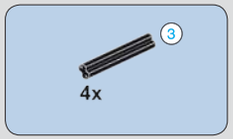

705

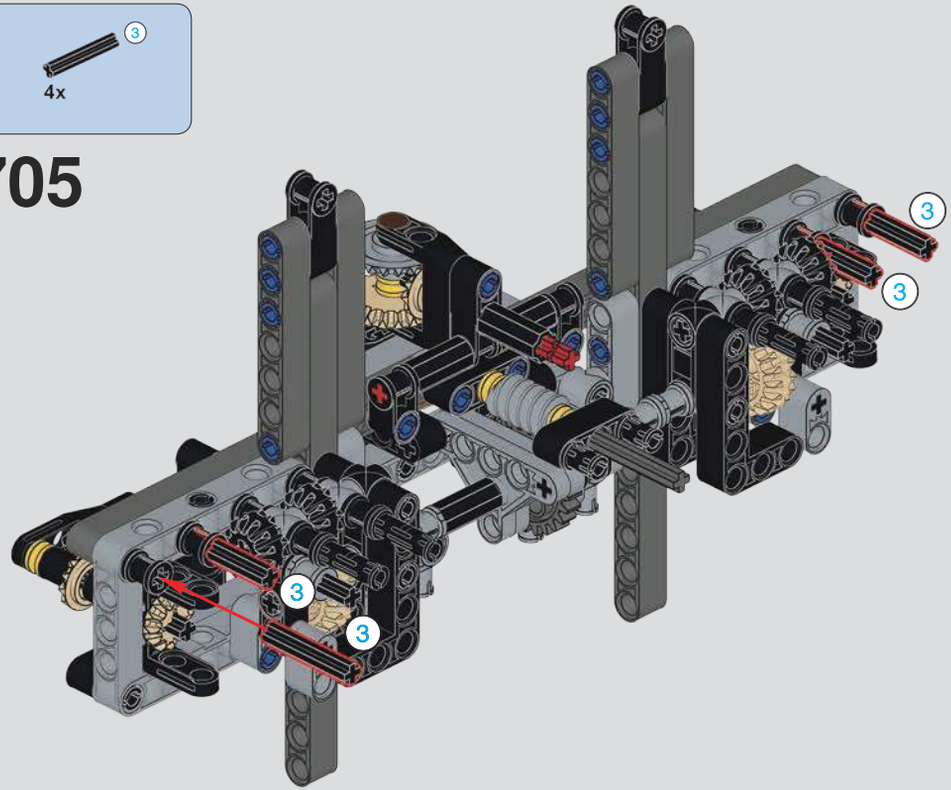

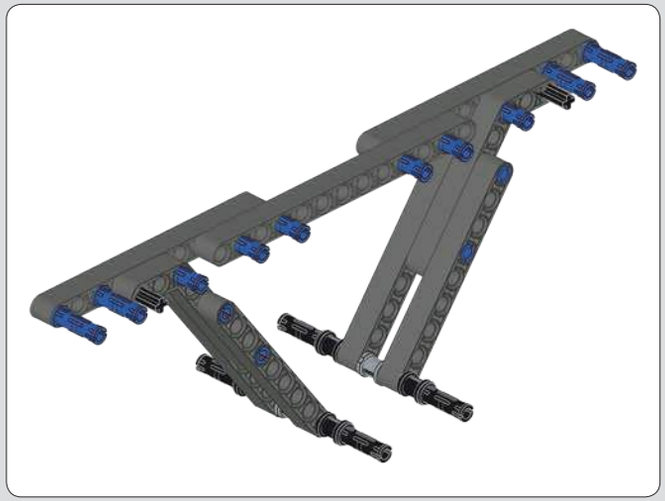

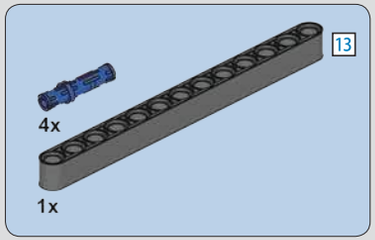

706

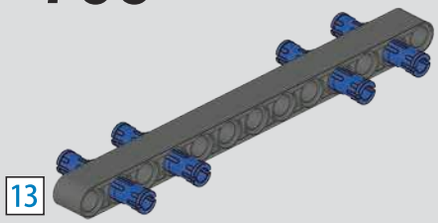

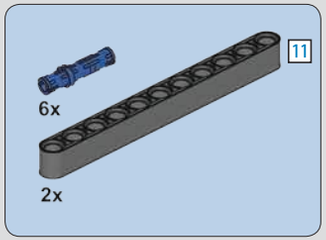

707

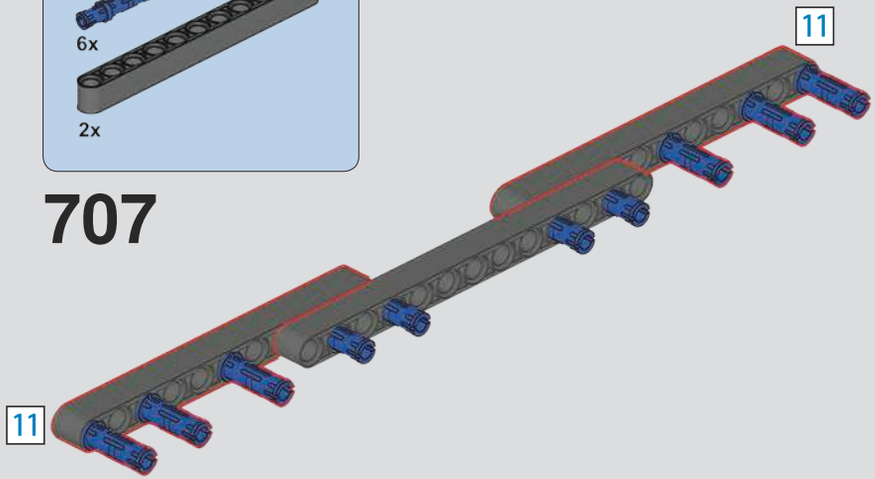

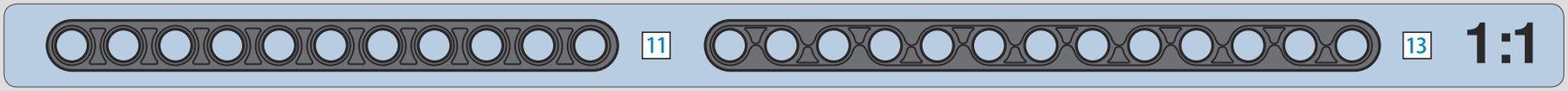

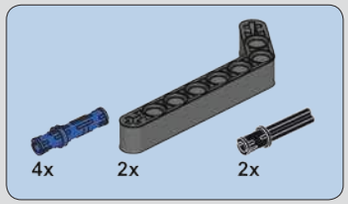

708

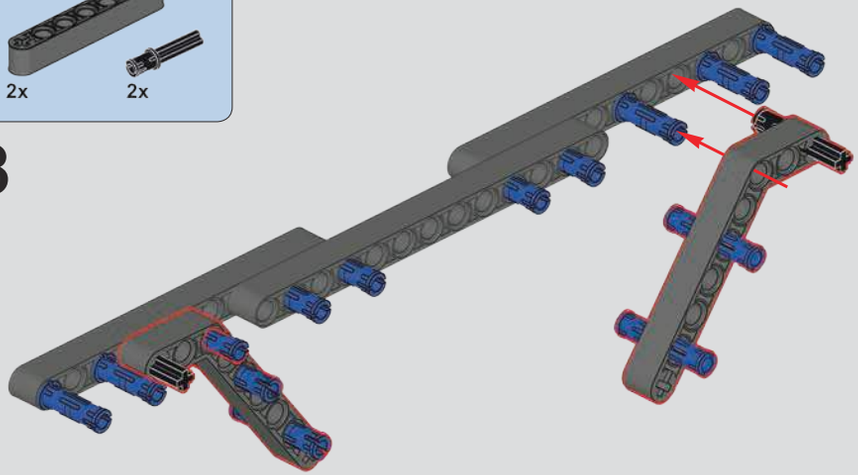

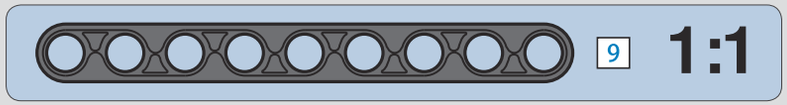

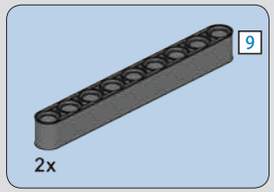

709

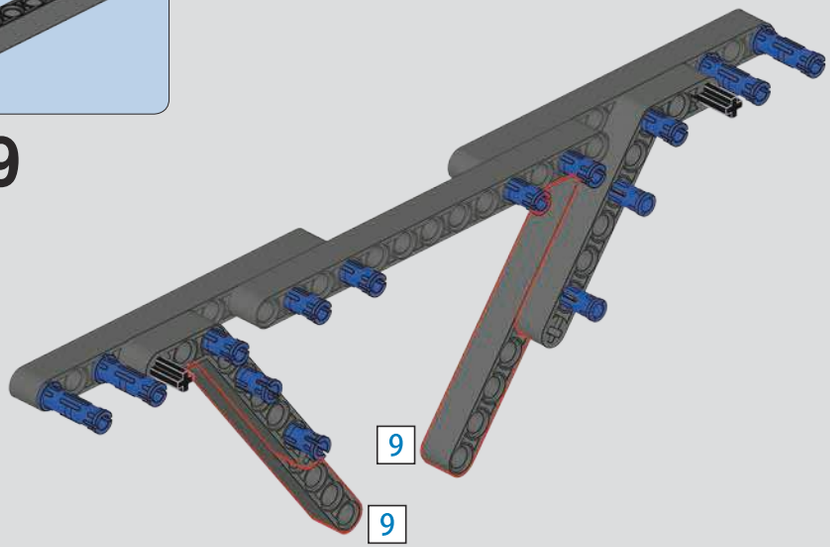

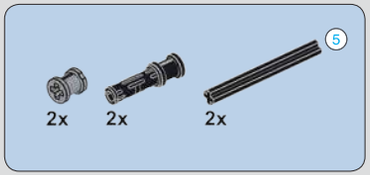

710

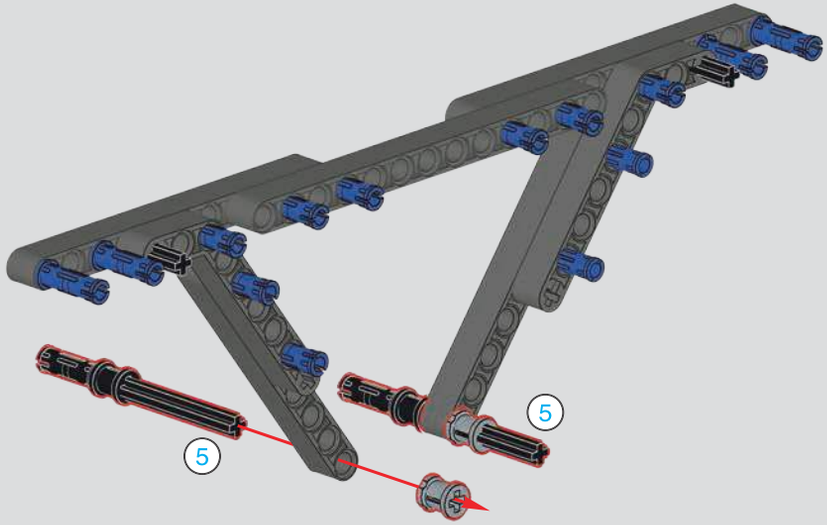

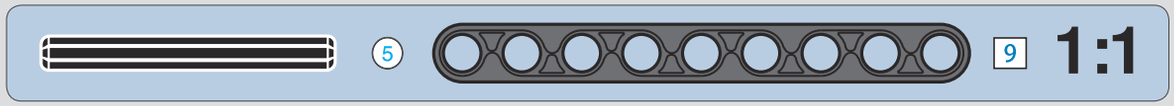

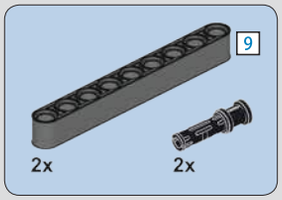

711

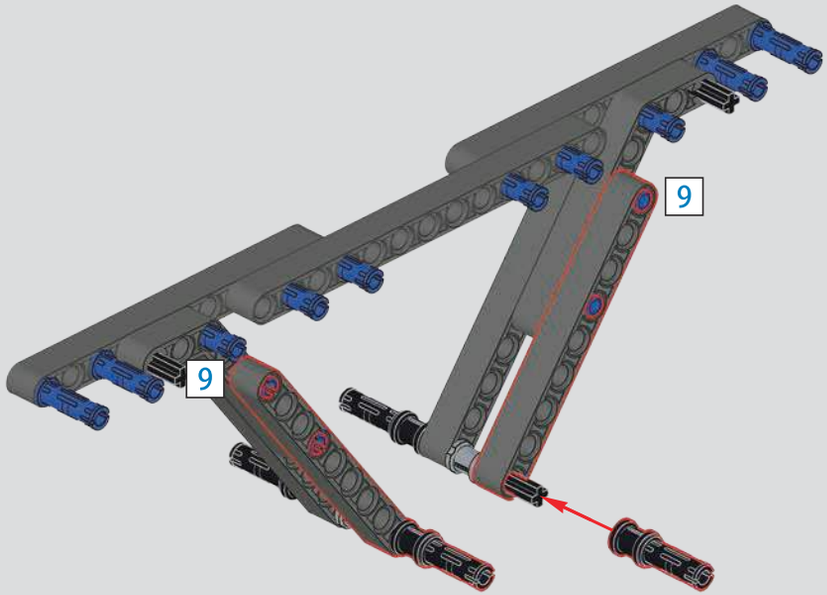

712

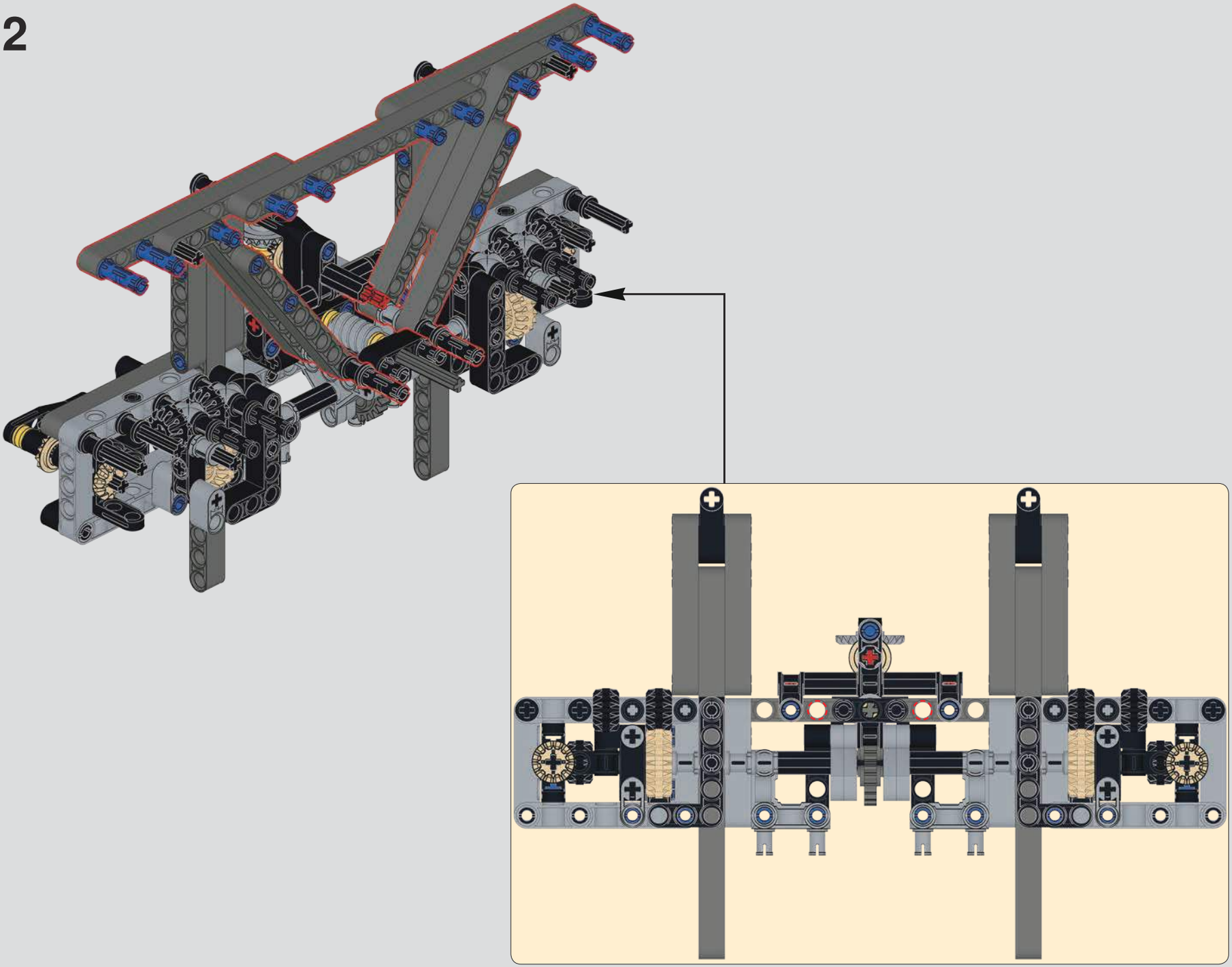

713

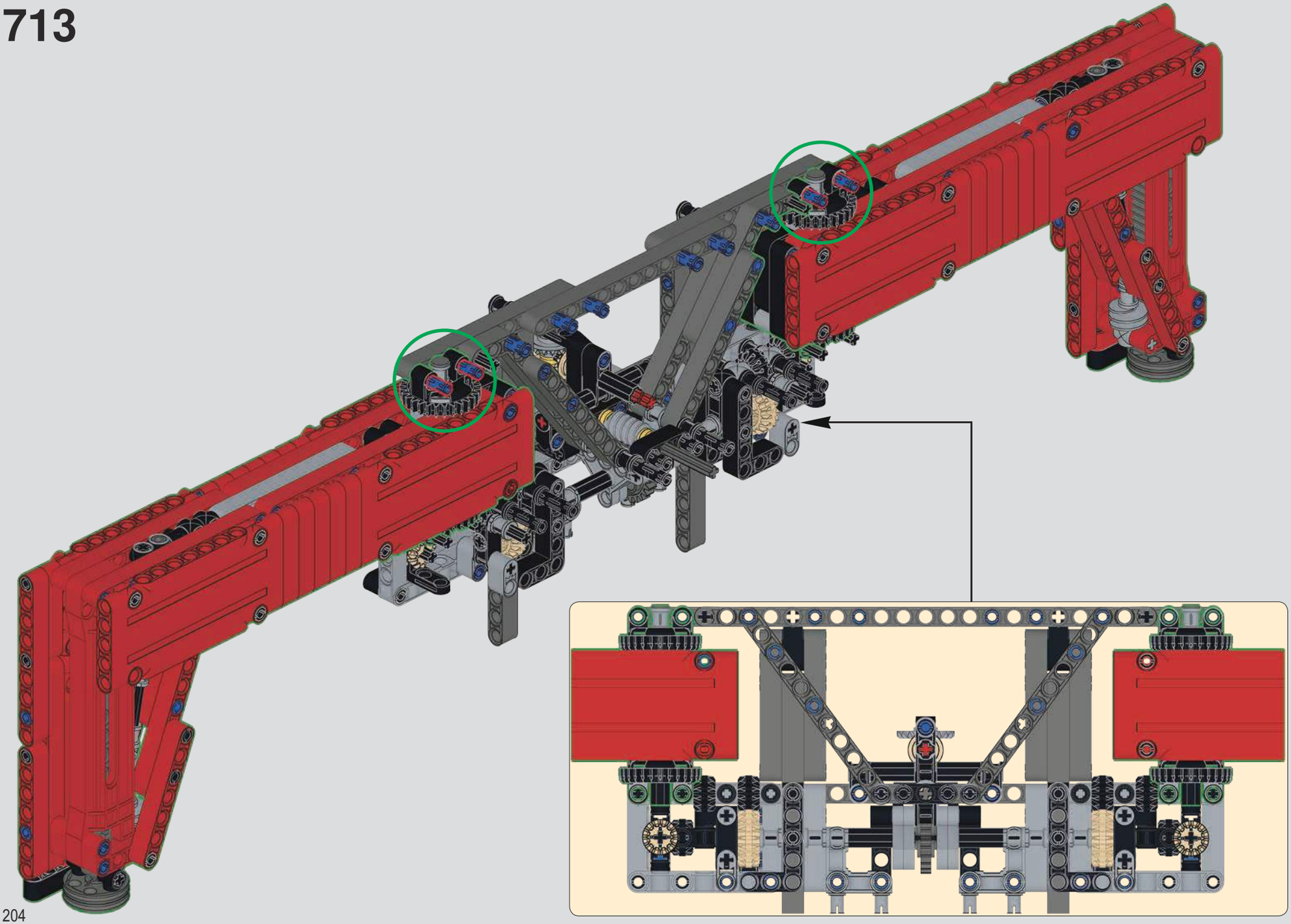

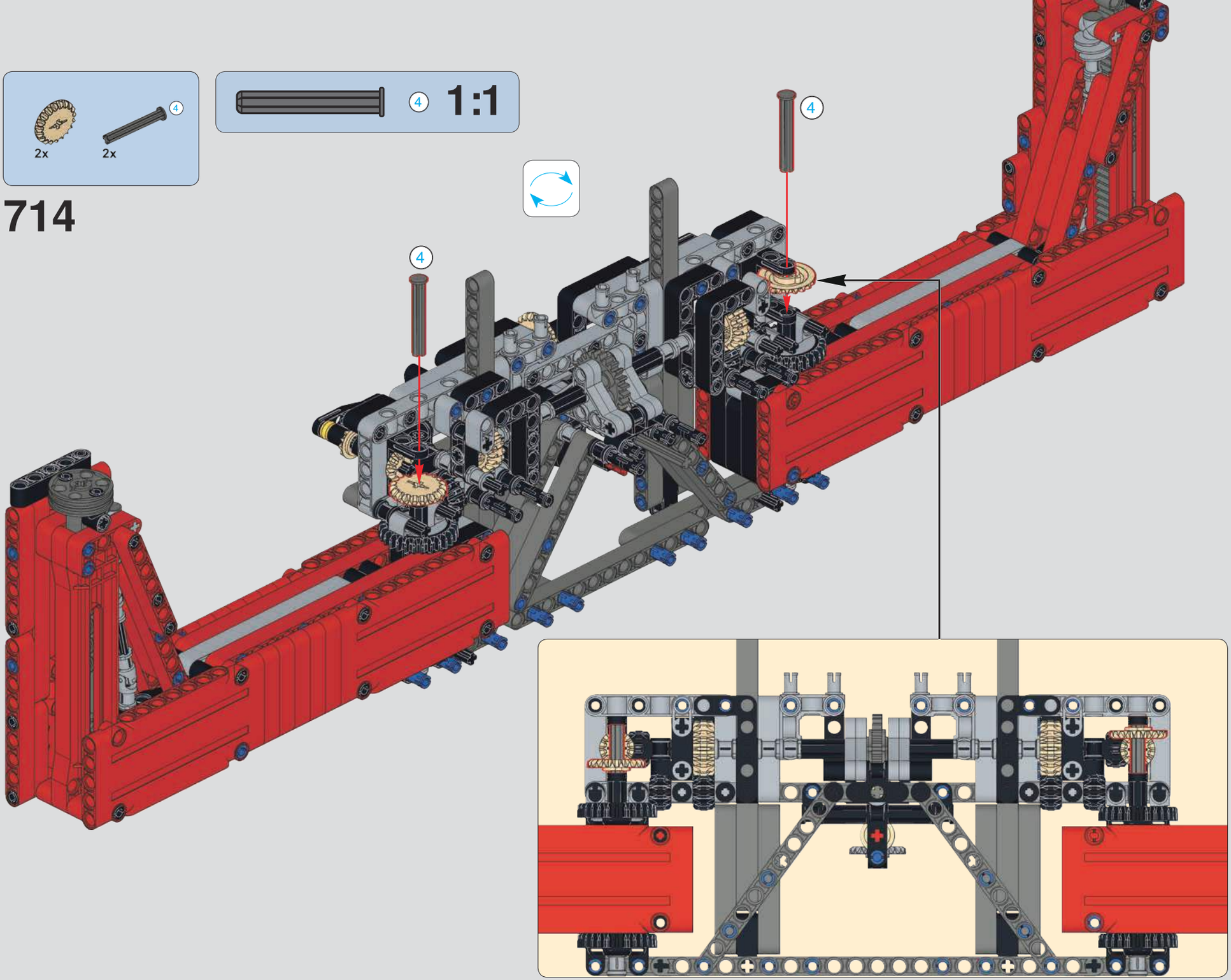
2x
2x
4
4
1:1
714
4
4

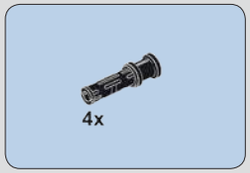

715

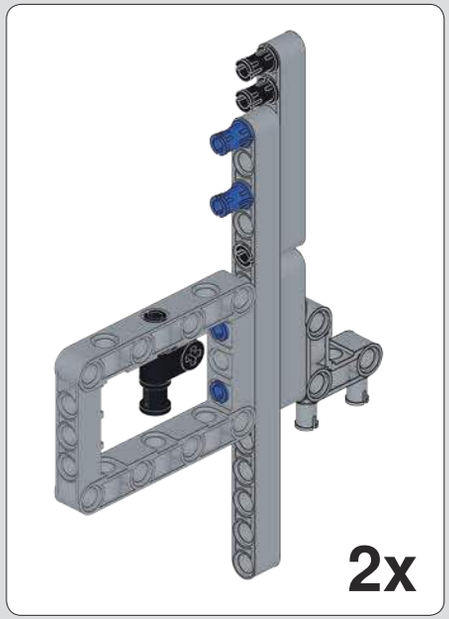

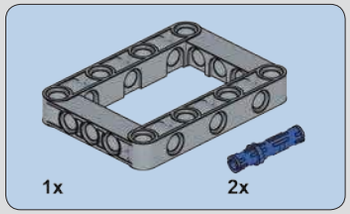

716

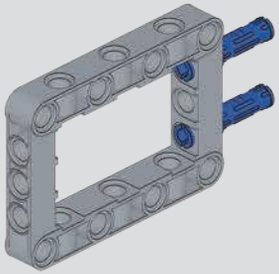

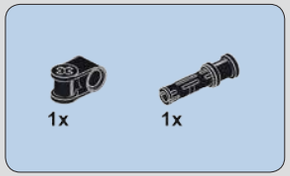

717

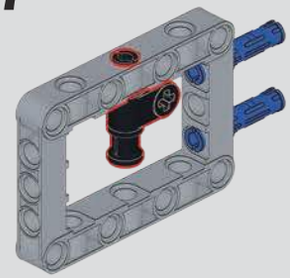

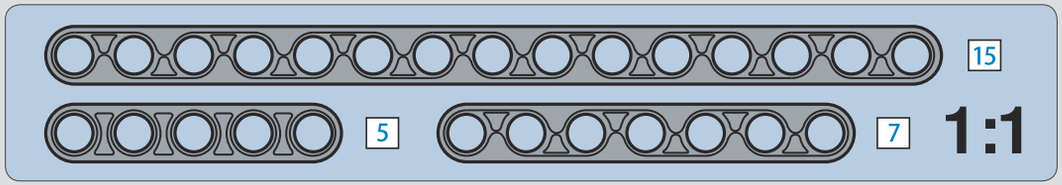

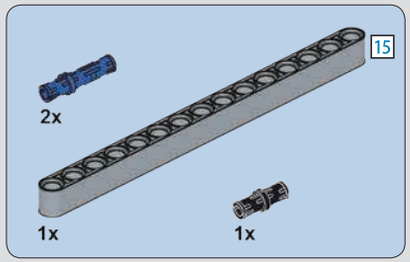

718

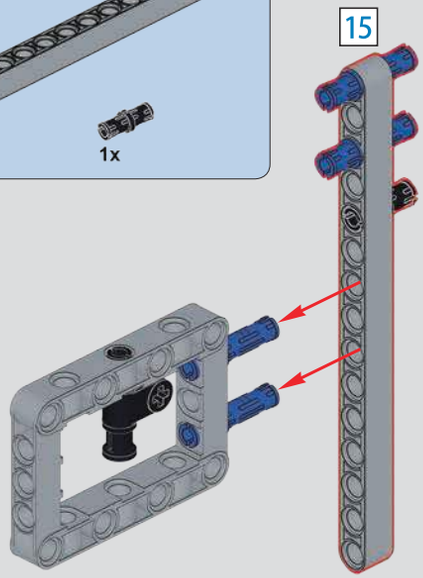

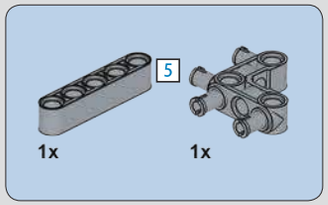

719

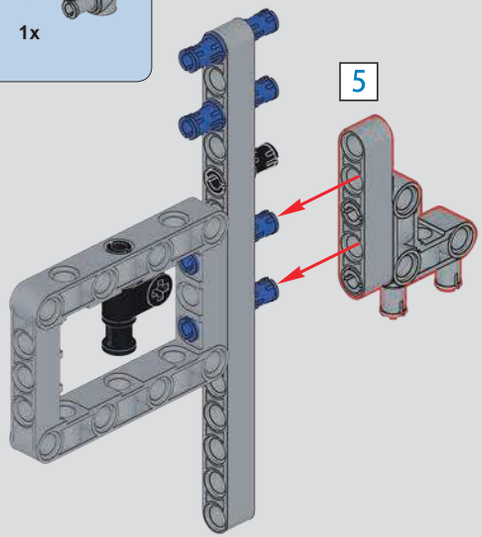

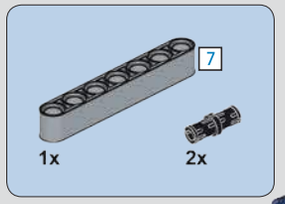

720

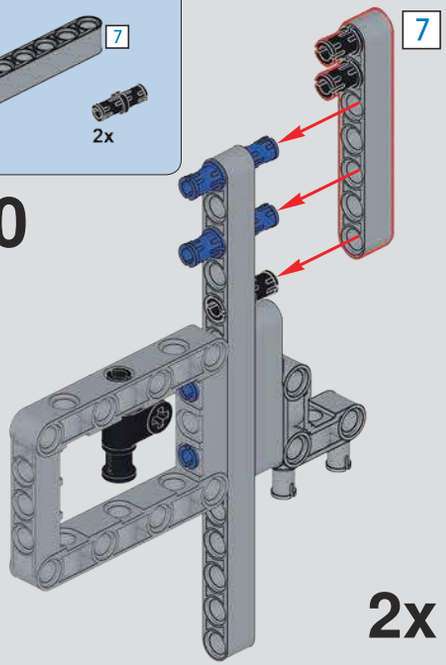

2x

721

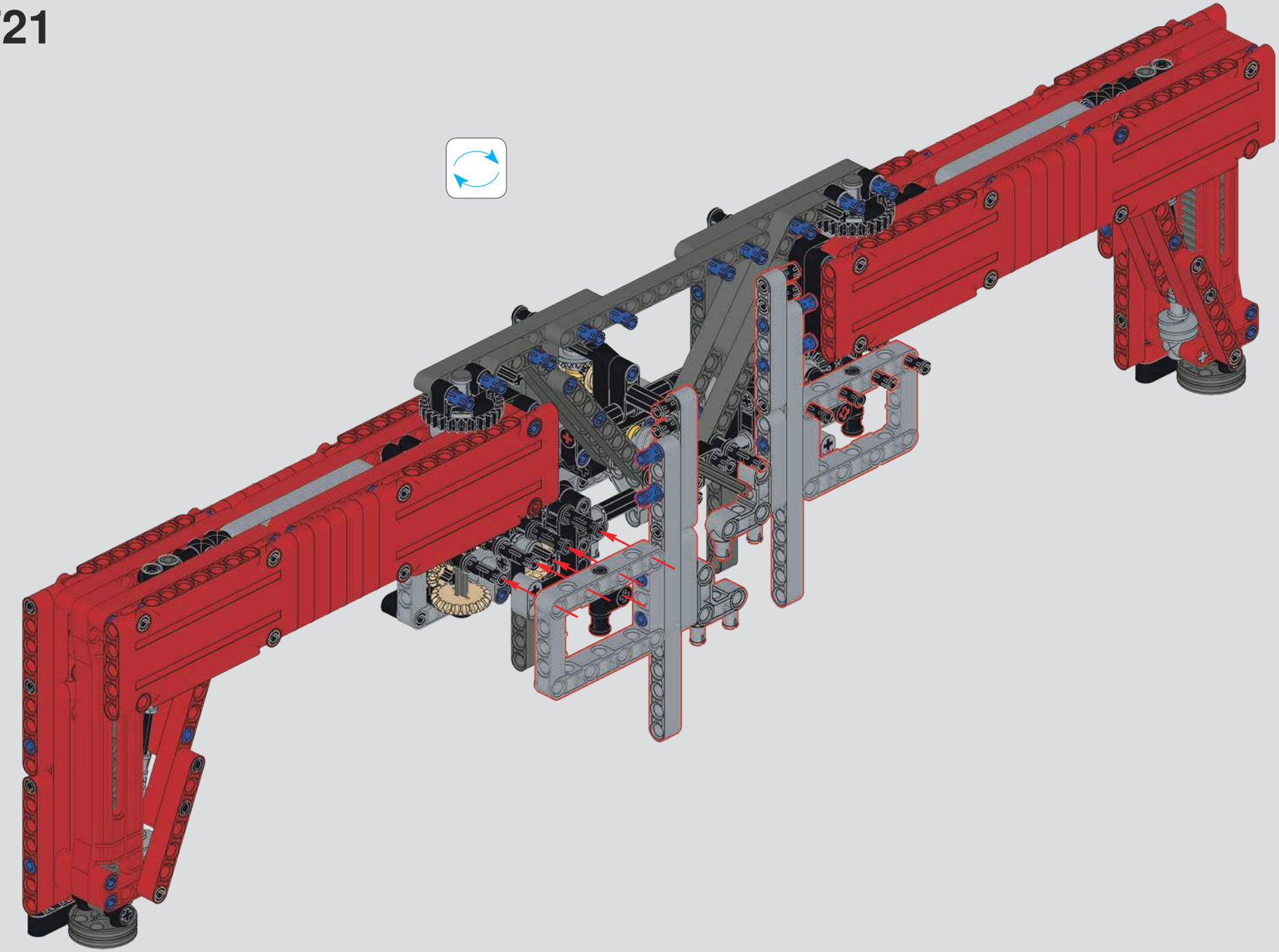

722

723

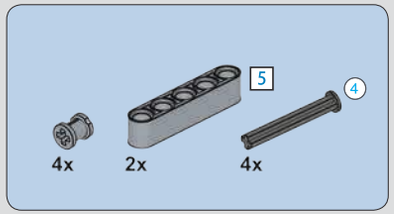

724

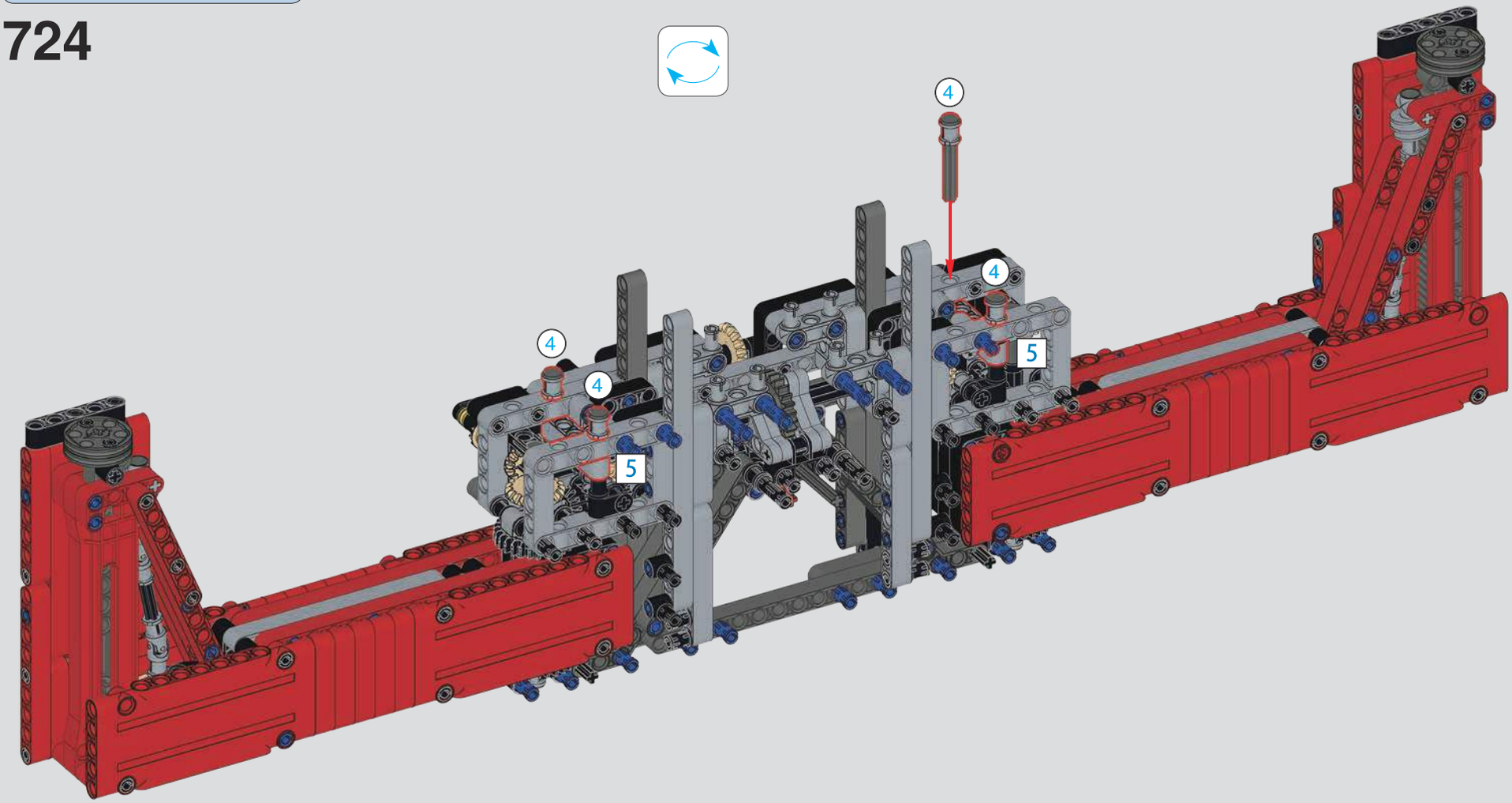

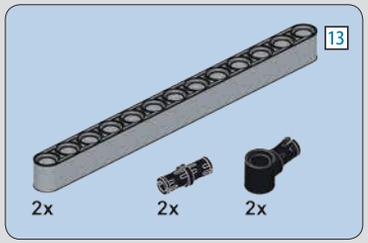

725

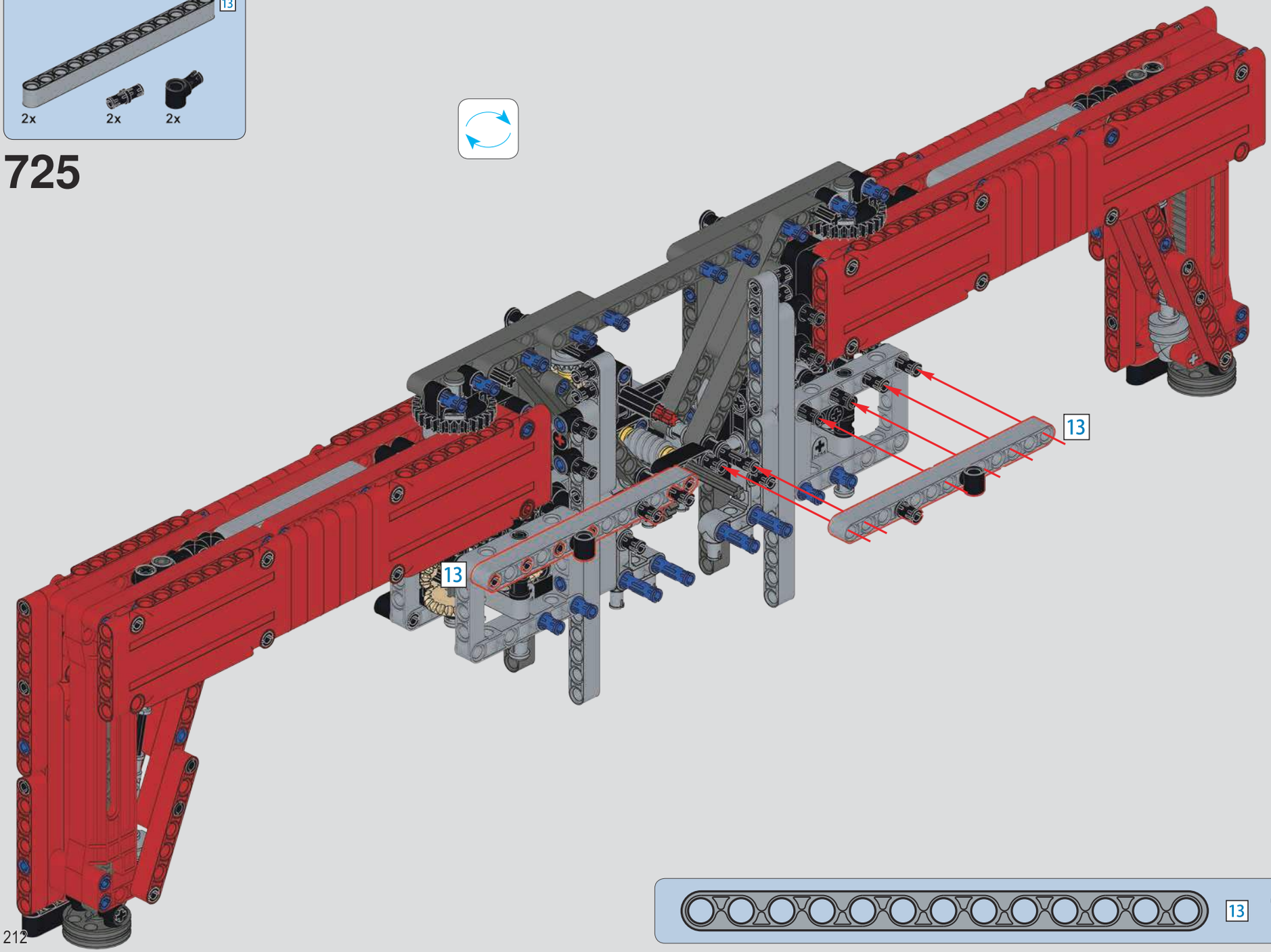

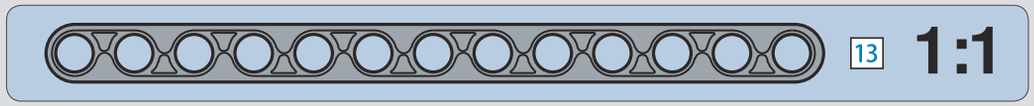

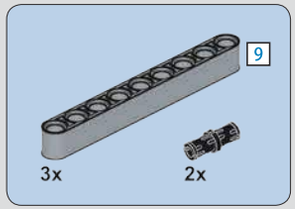

726

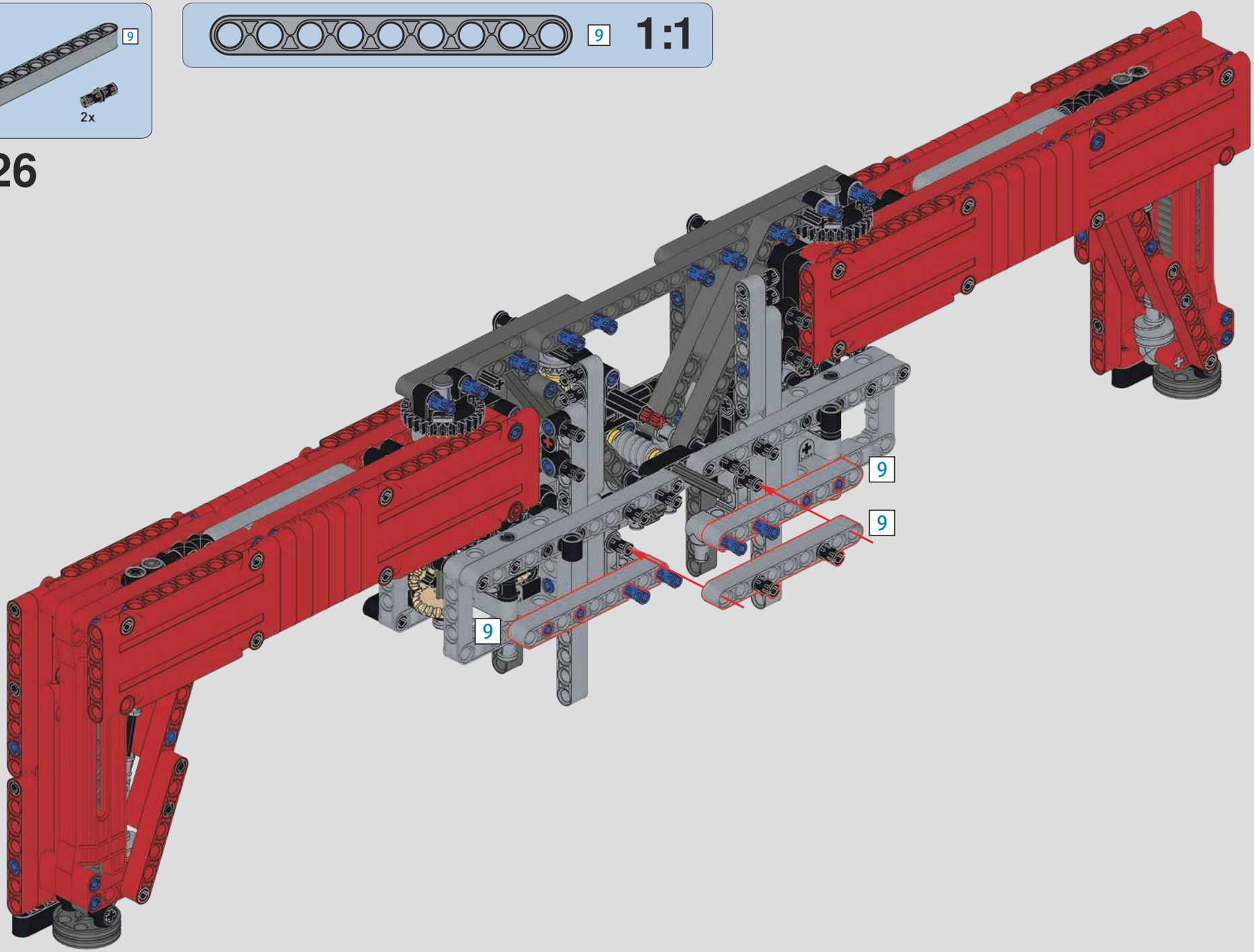

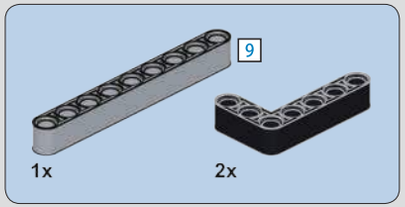

727

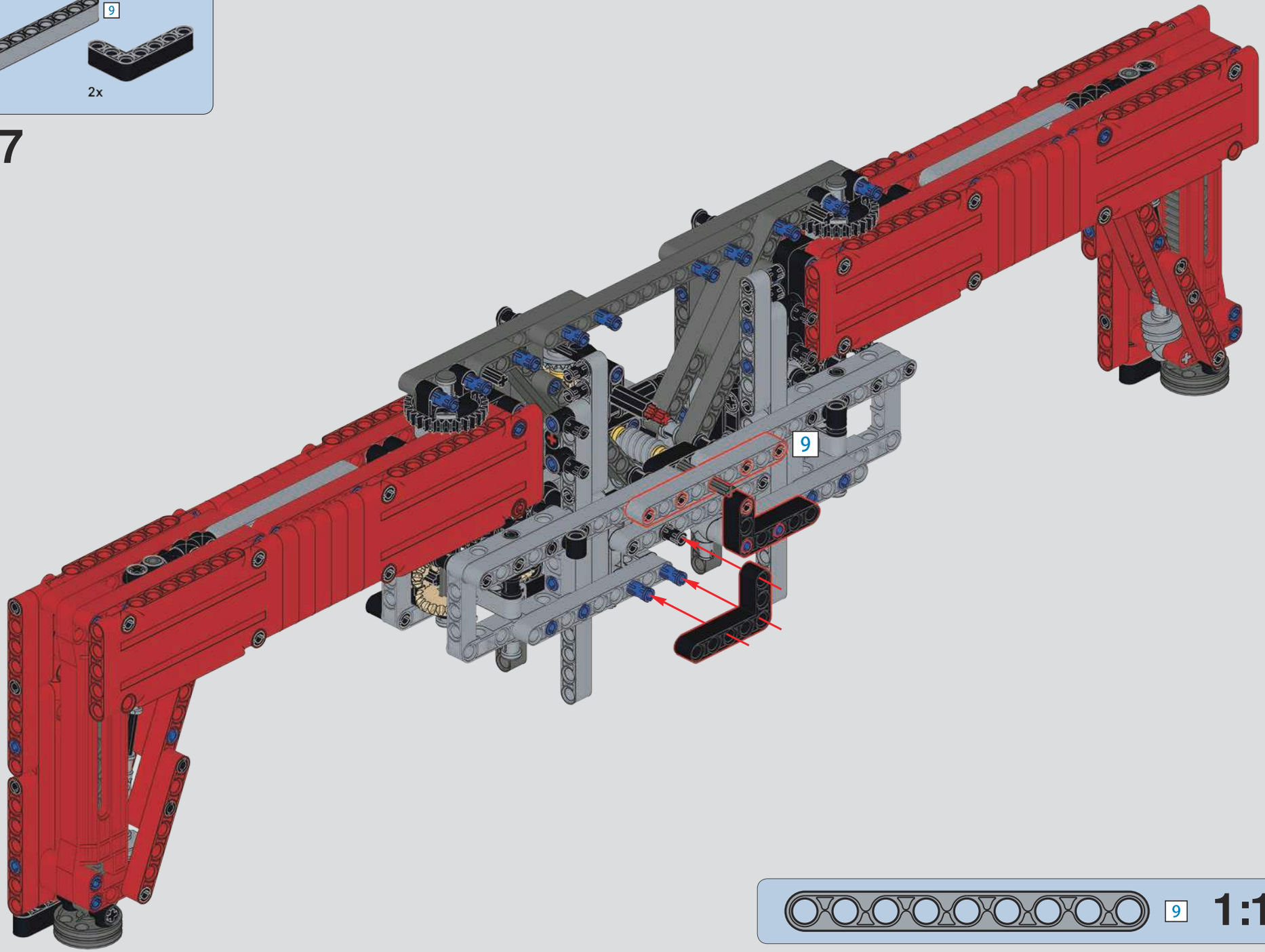

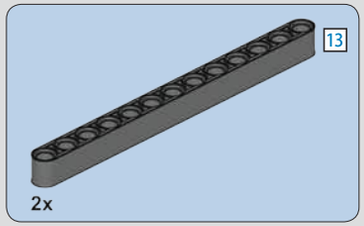

728

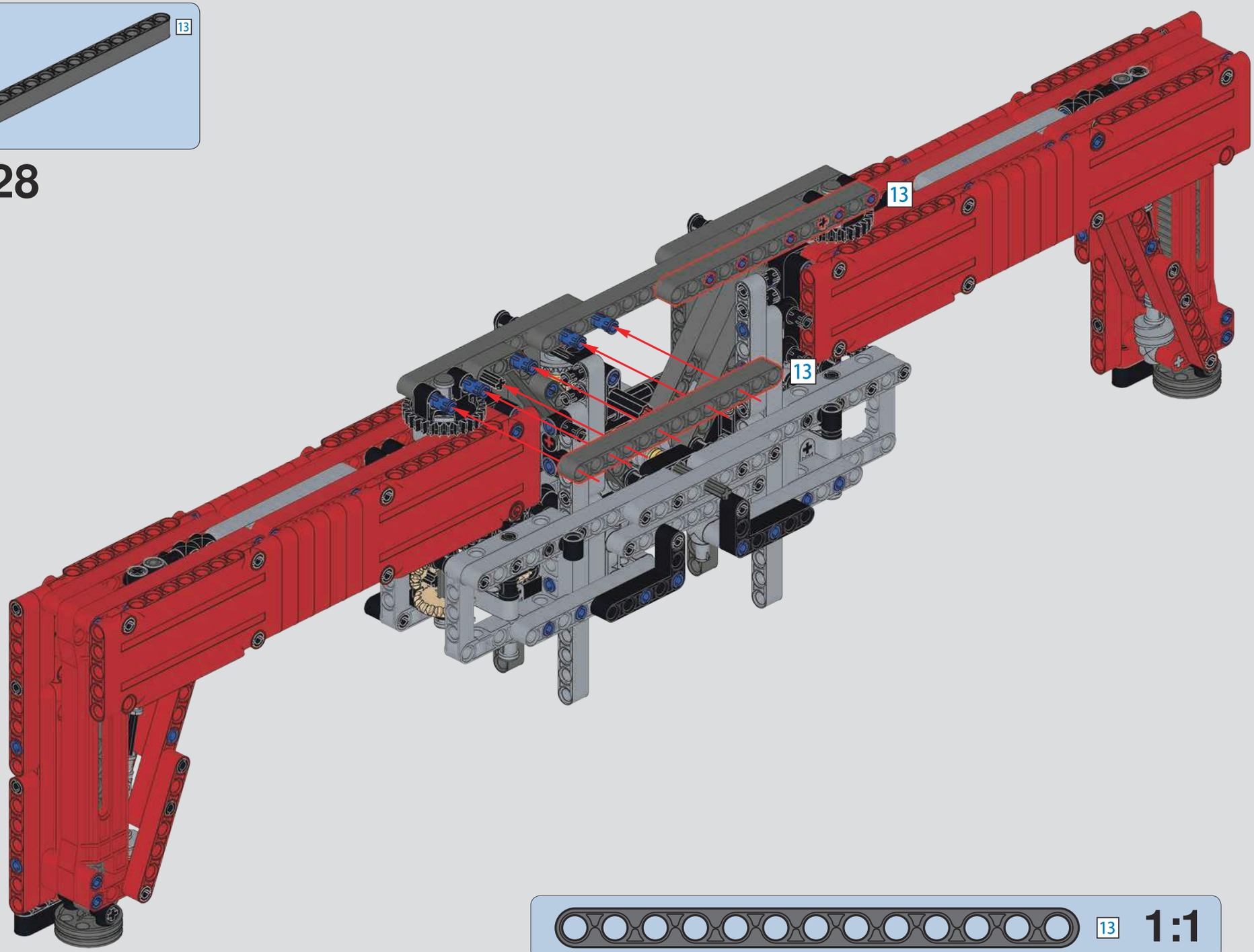

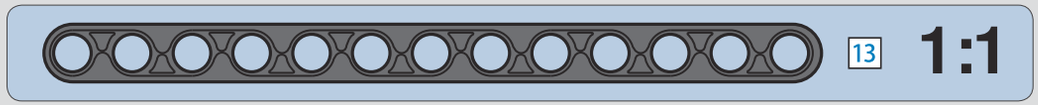

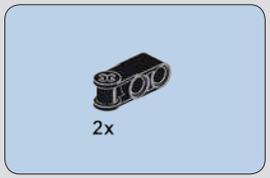

729

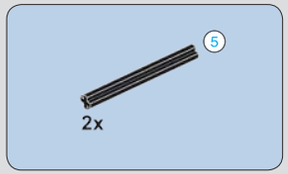

730

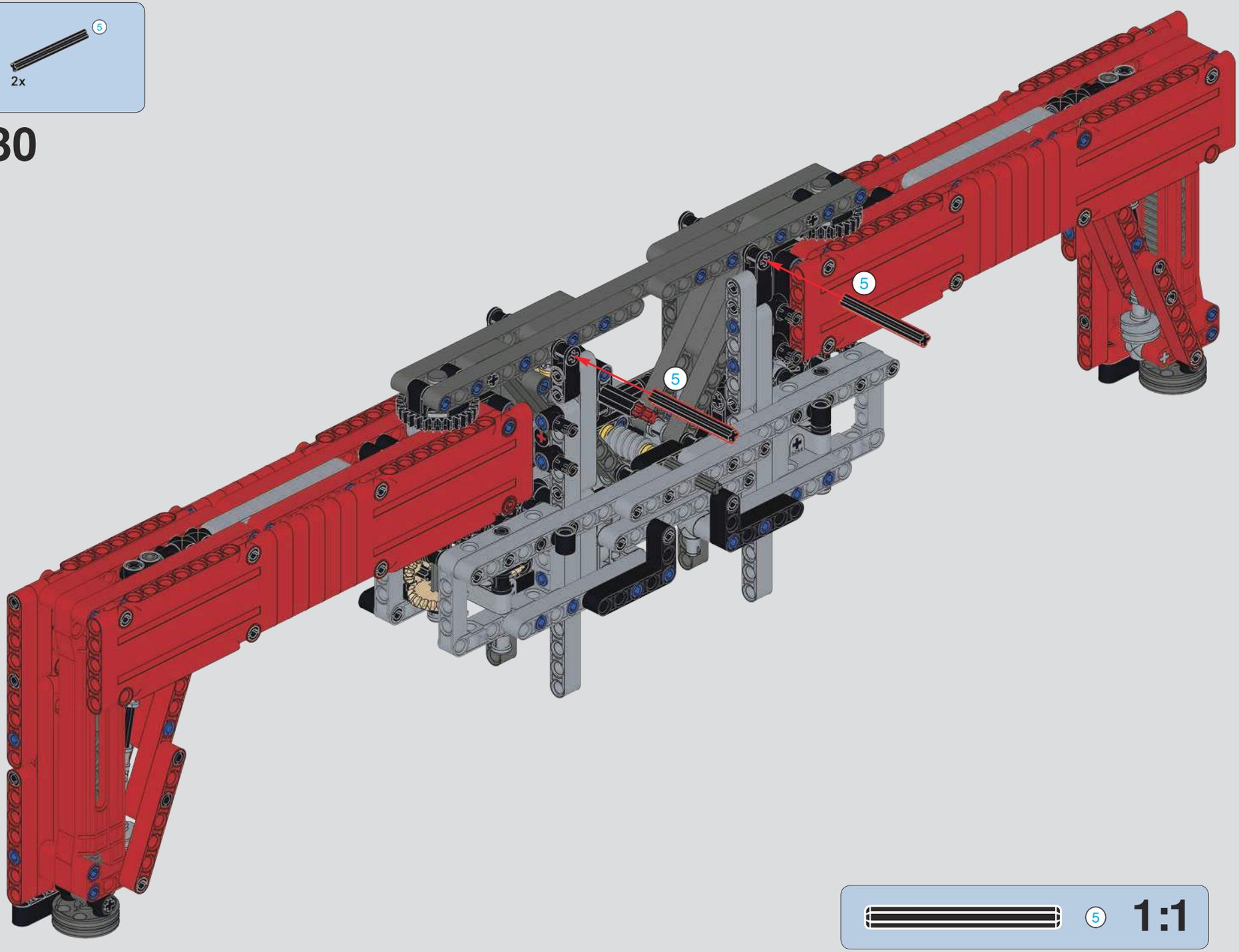

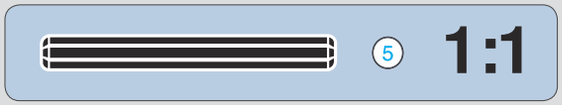

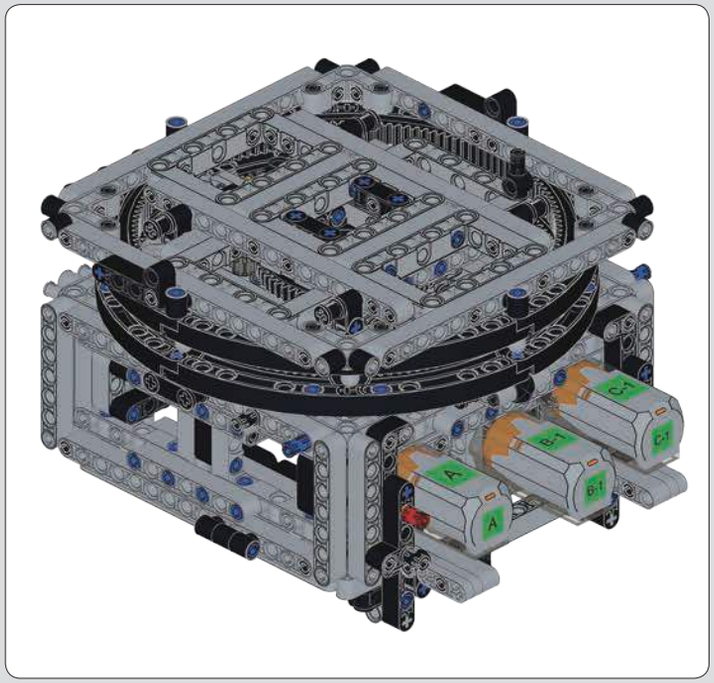

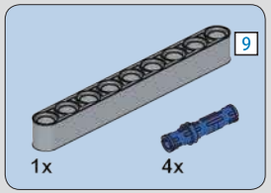

731

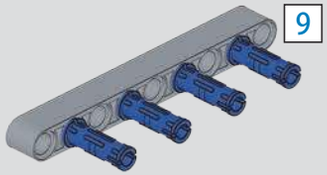

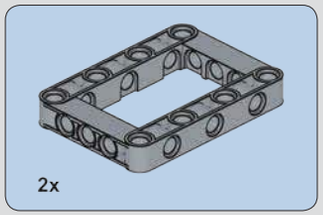

732

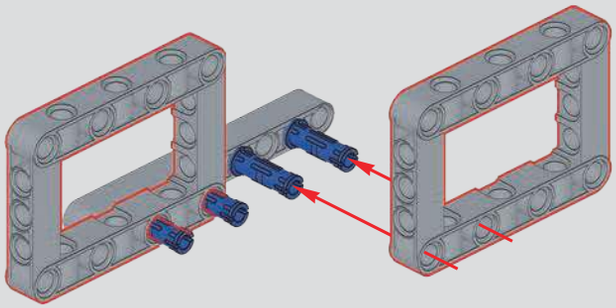

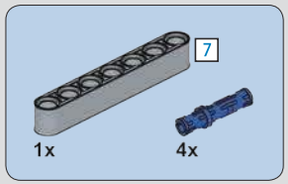

733

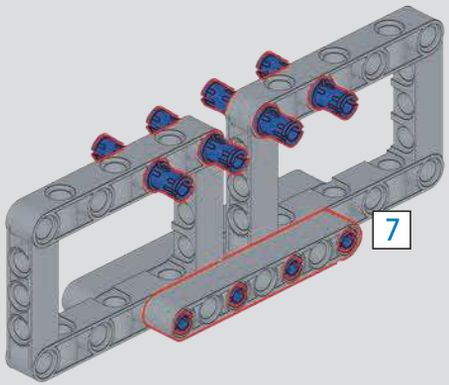

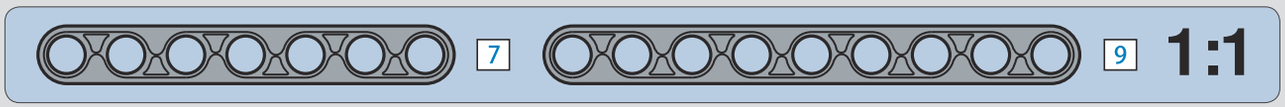

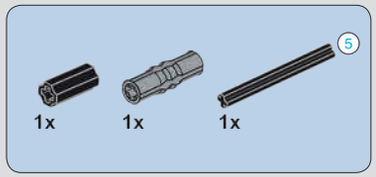

734

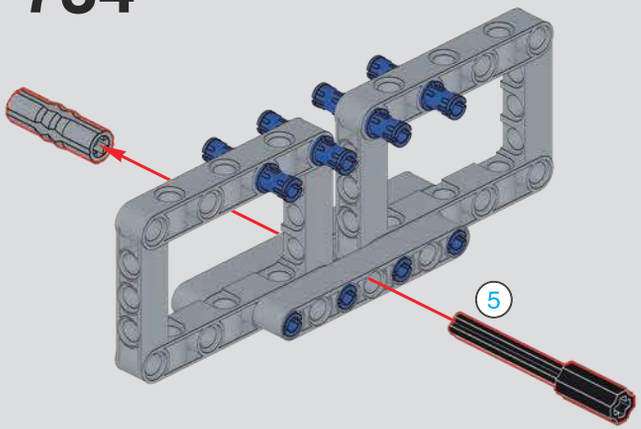

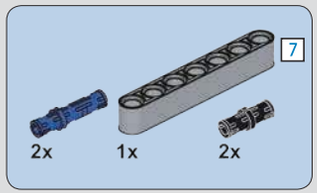

735

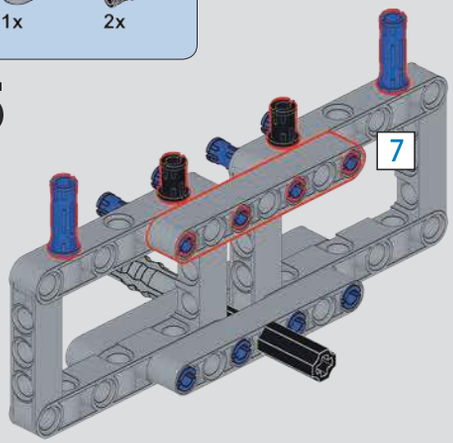

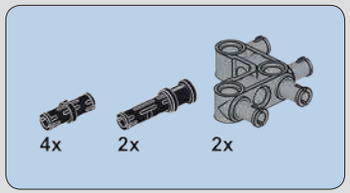

736

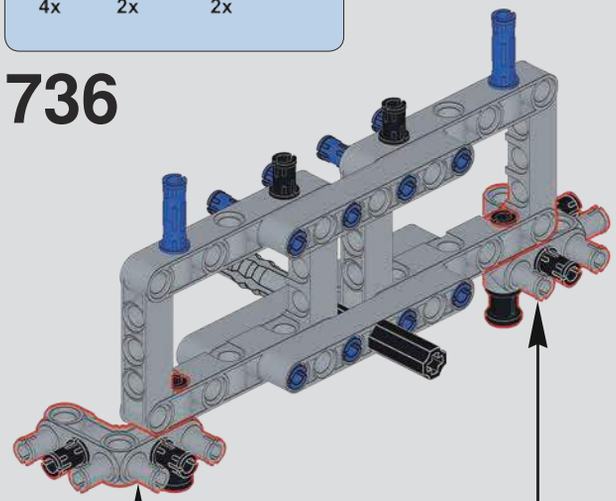

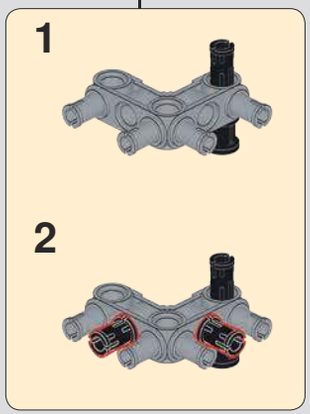

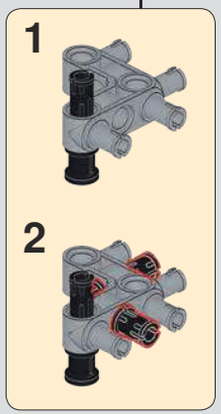

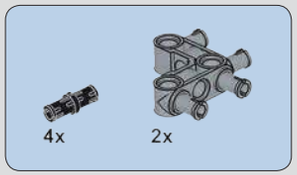

737

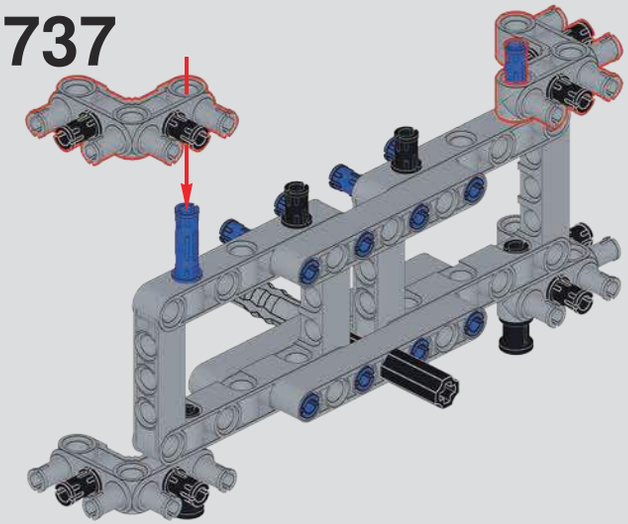

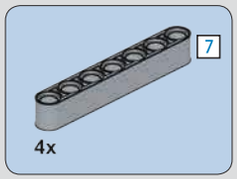

738

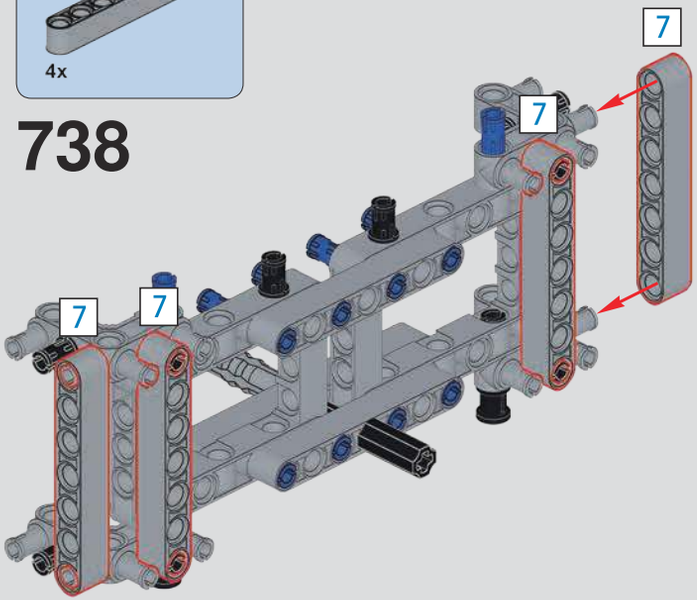

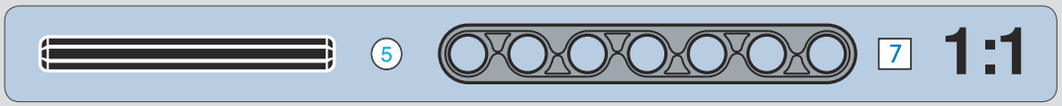

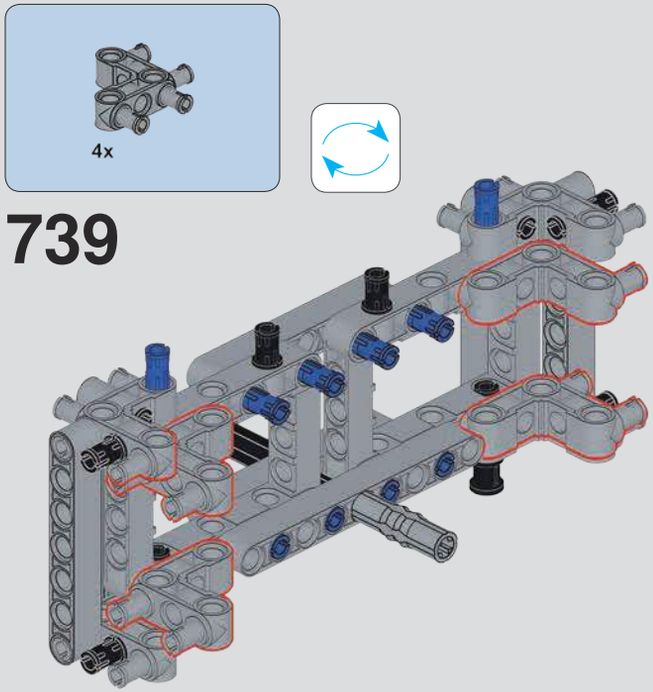
4x
739

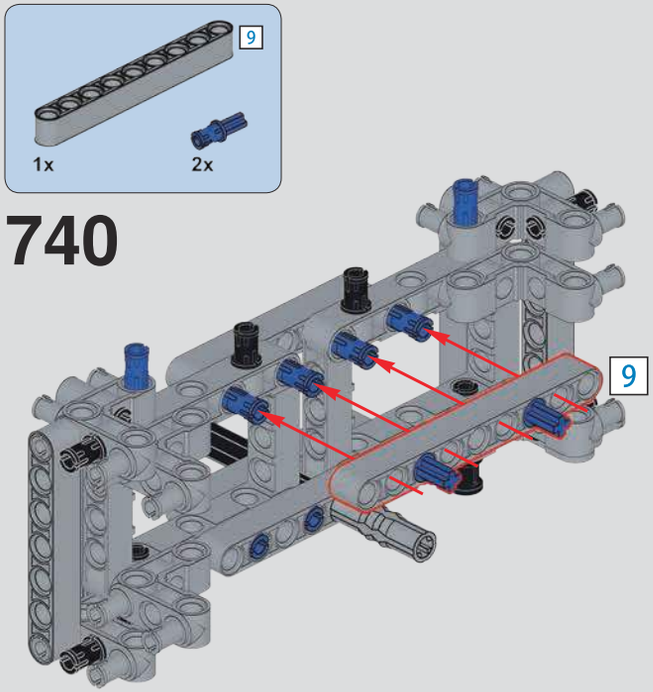
9
1x
2x
740
9

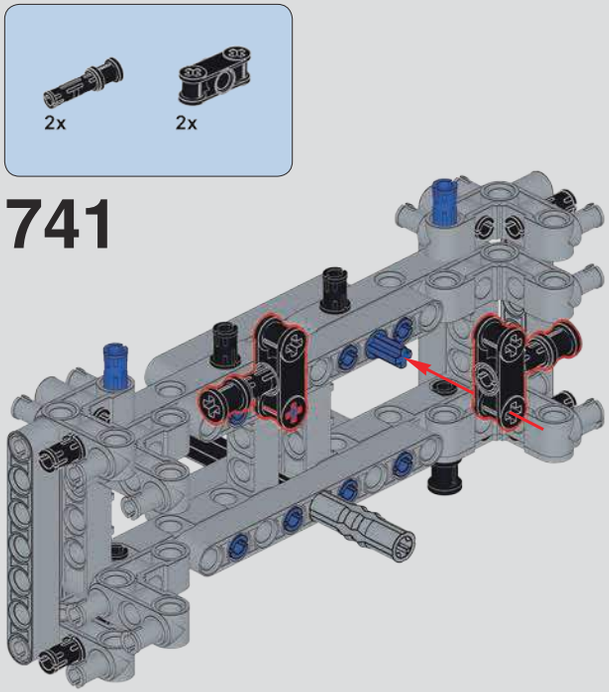
2x
2x
741

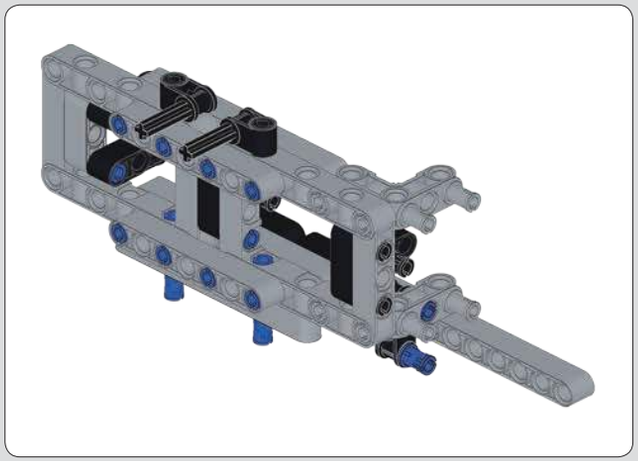

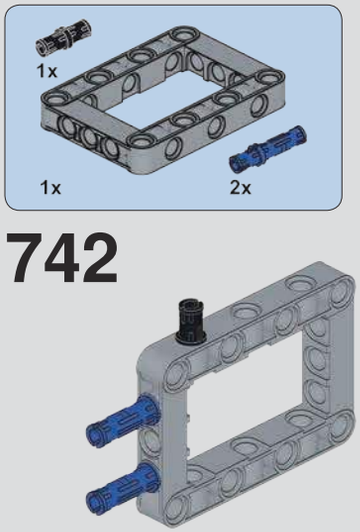
1x
1x
2x
742

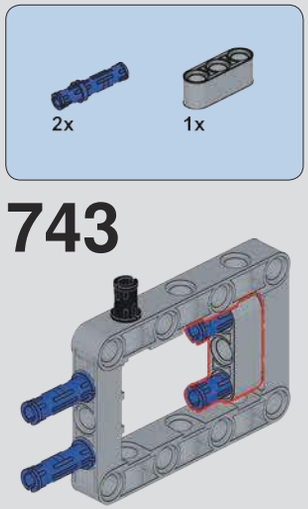
2x
1x
743

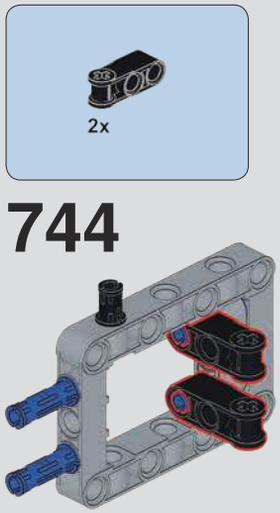
2x
744

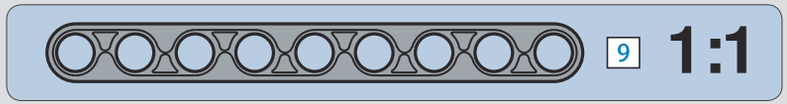
9
1:1

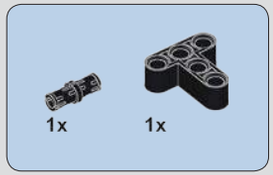

745

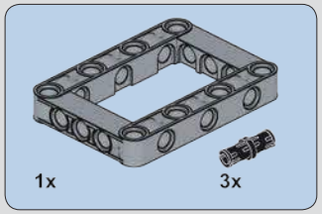

746

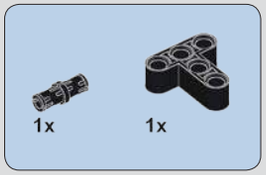

747

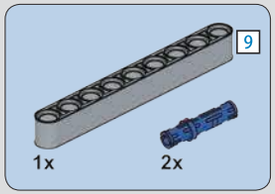

748

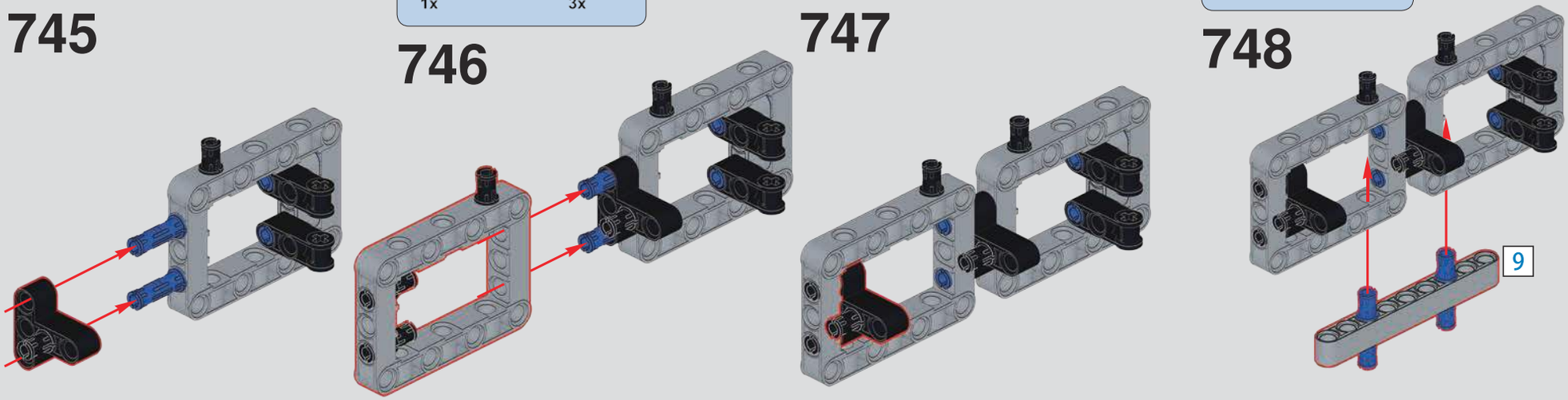

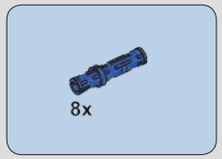

749

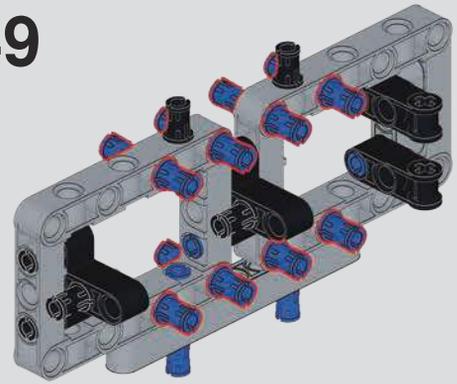

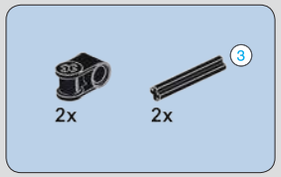

750

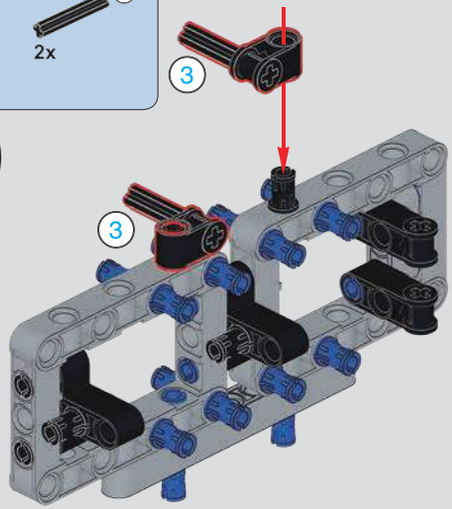

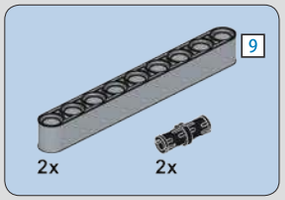

751

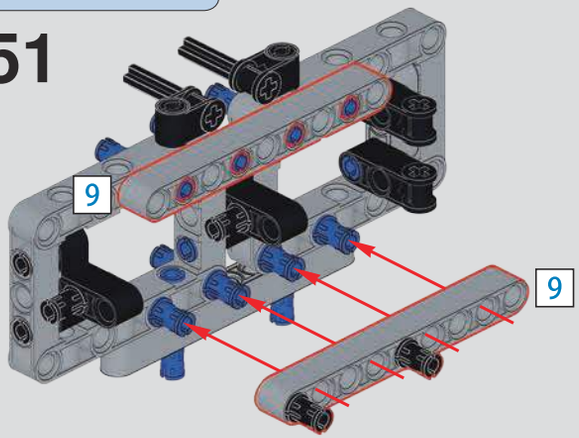

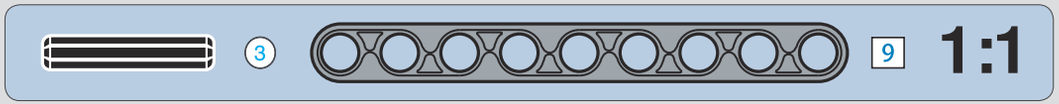

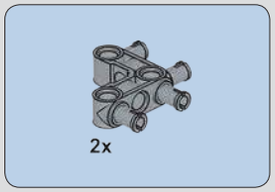

752

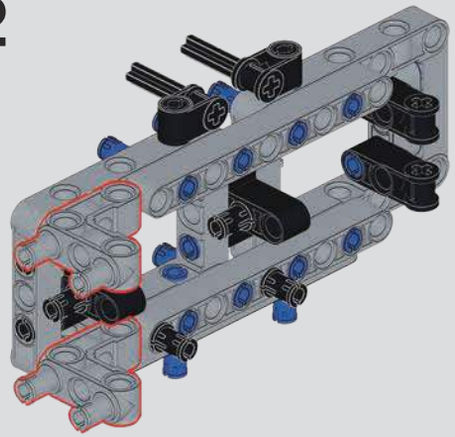

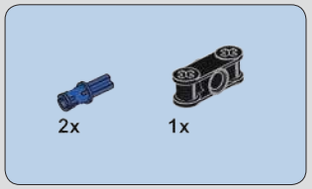

753

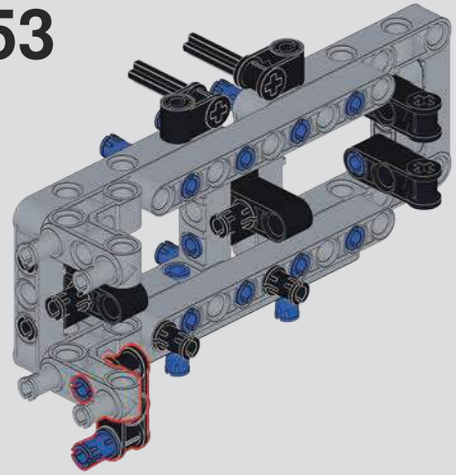

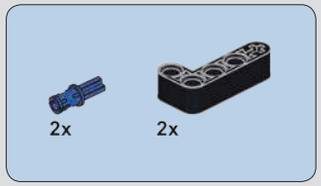

754

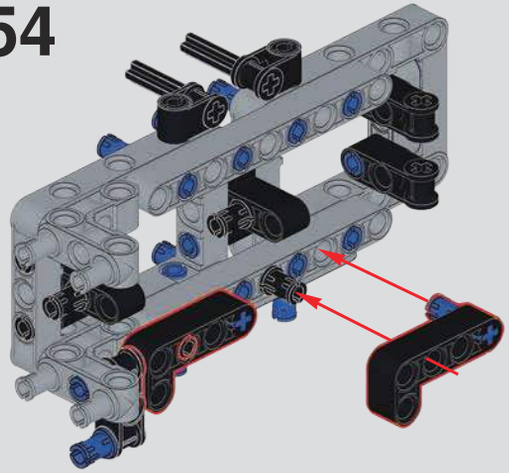

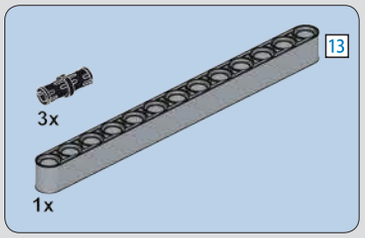

755

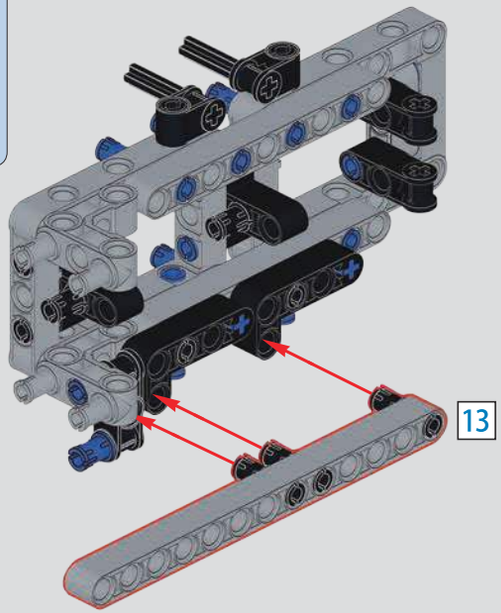

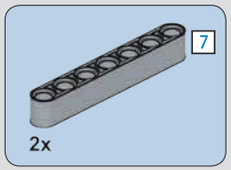

756

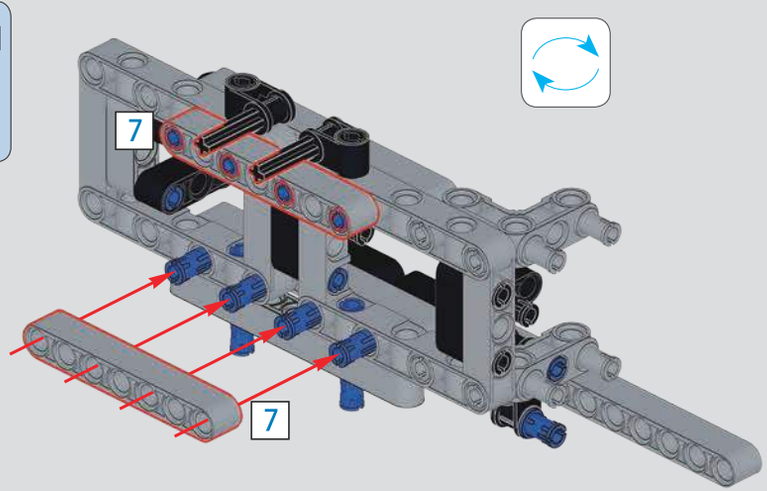

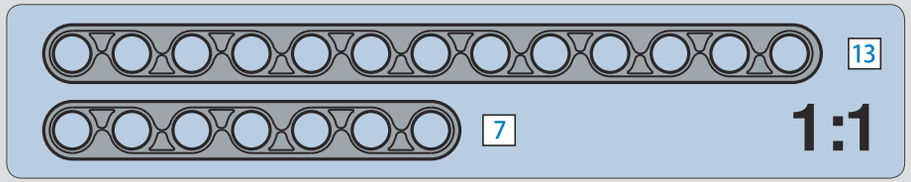

757

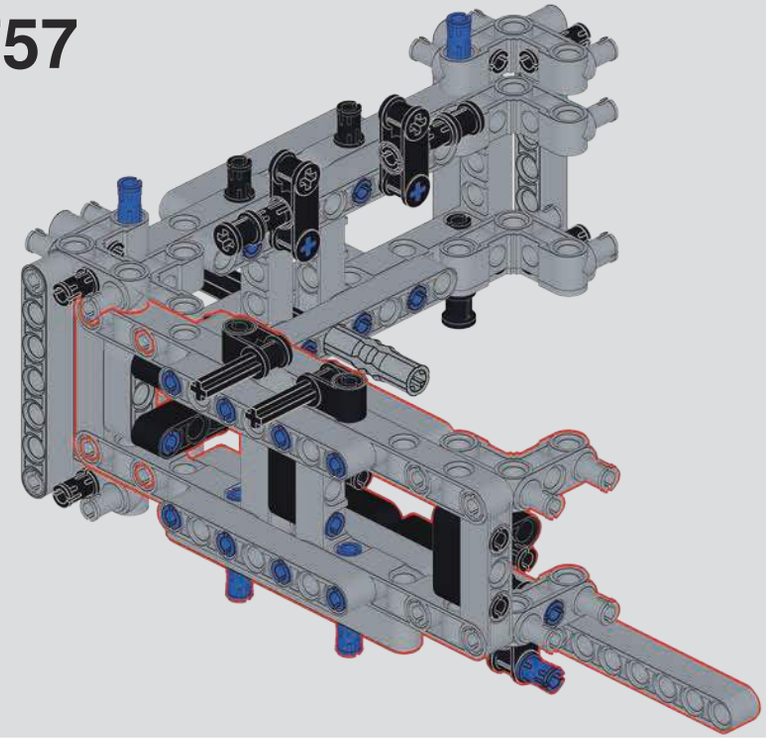

758

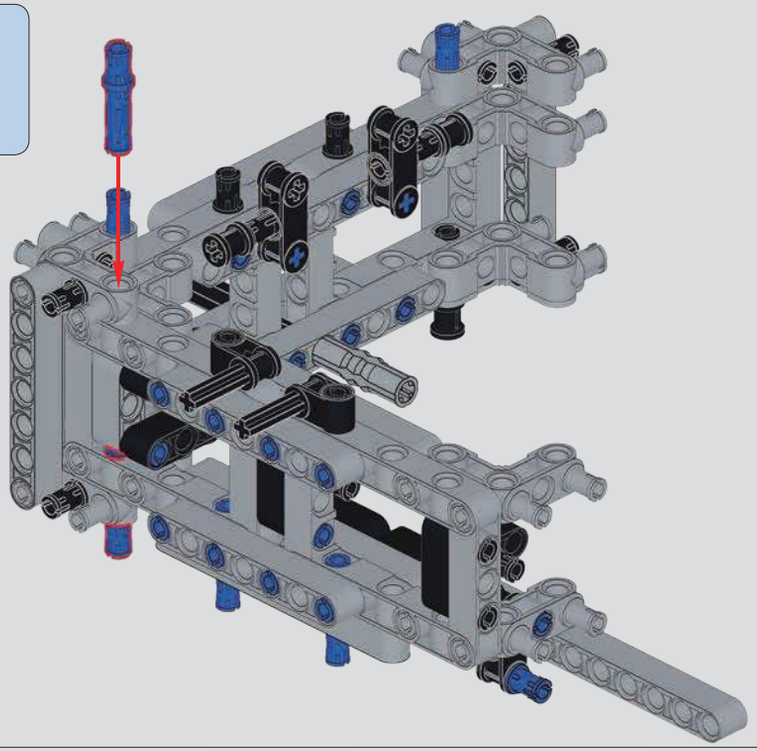

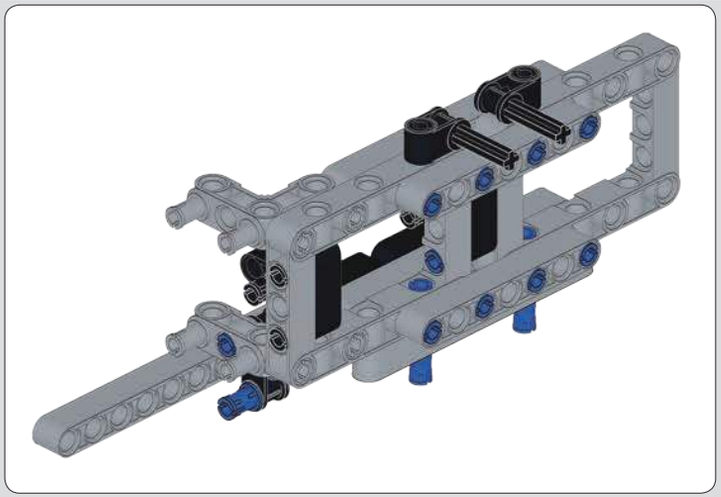

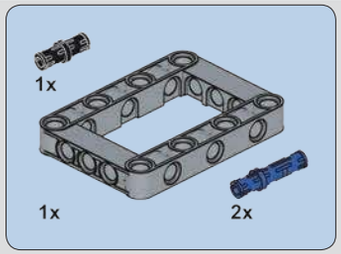

759

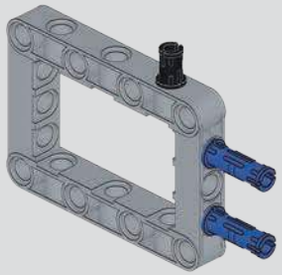

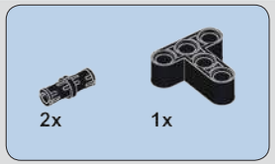

760

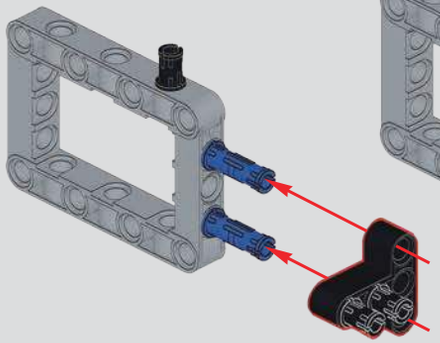

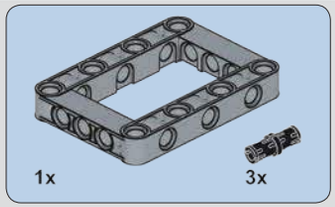

761

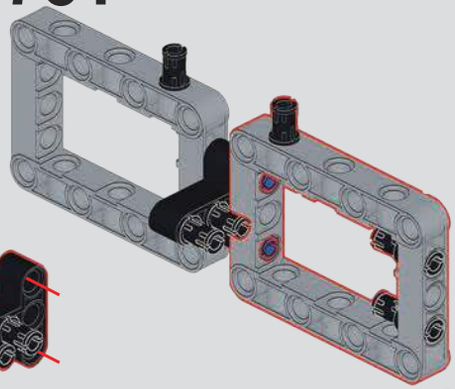

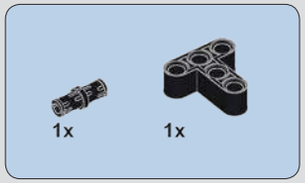

762

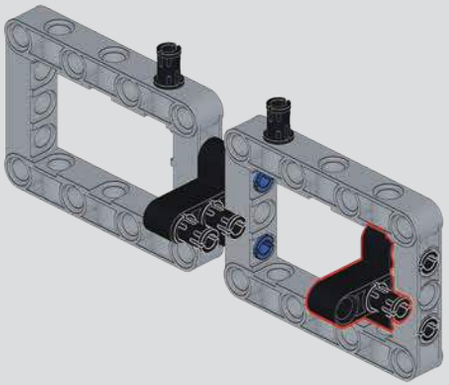

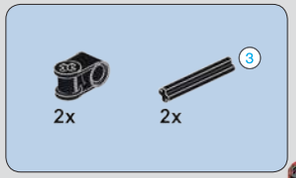

763

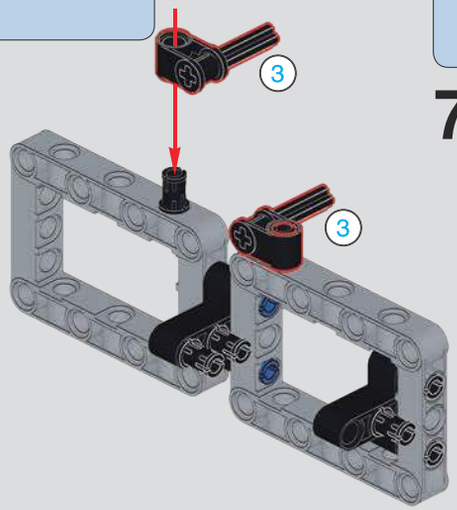

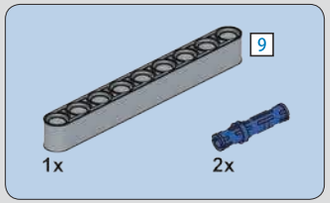

764

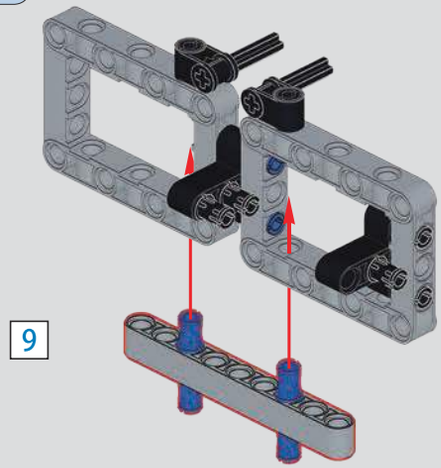

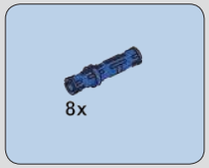

765

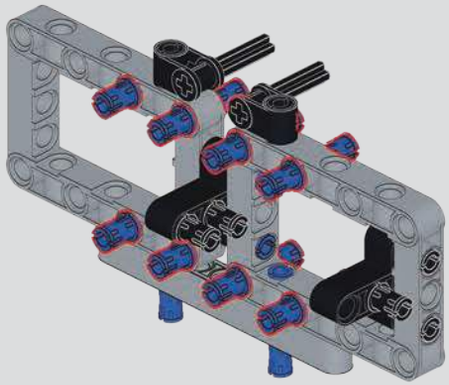

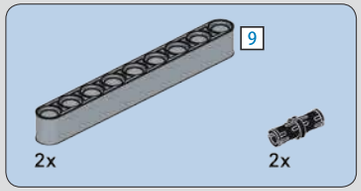

766

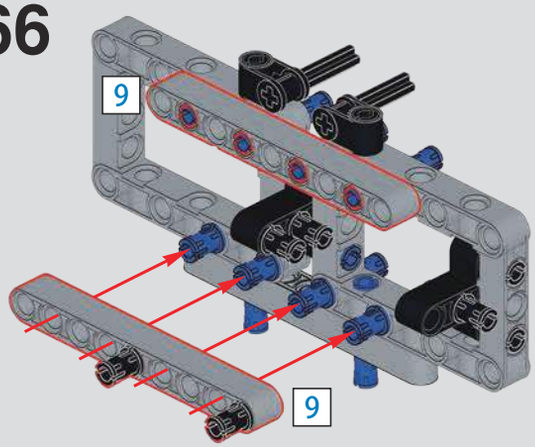

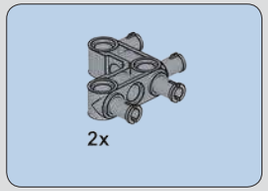

767

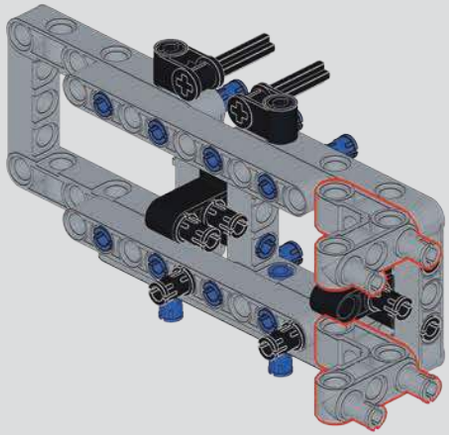

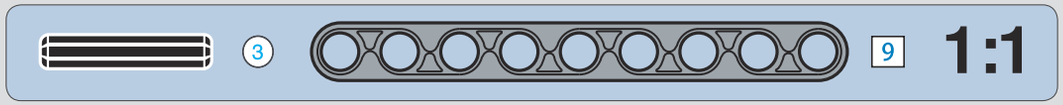

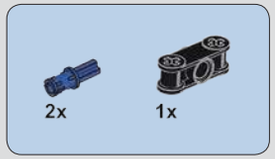

768

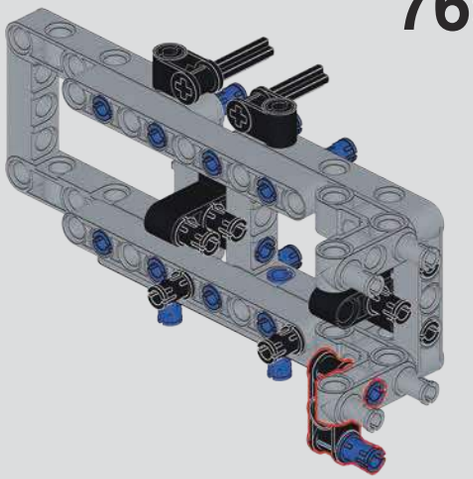

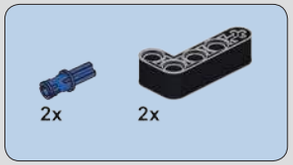

769

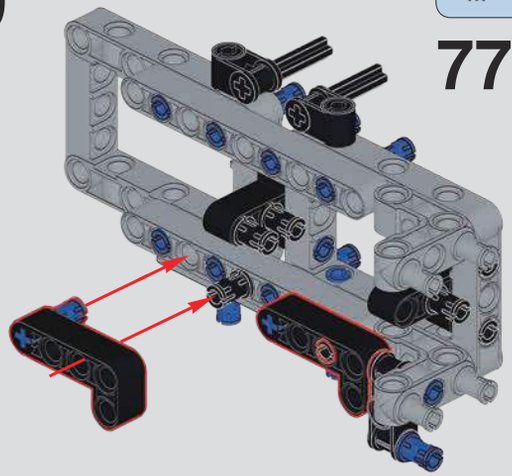

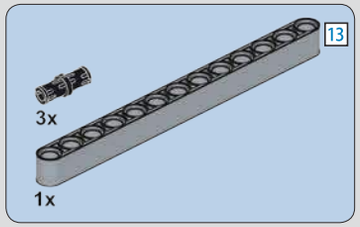

770

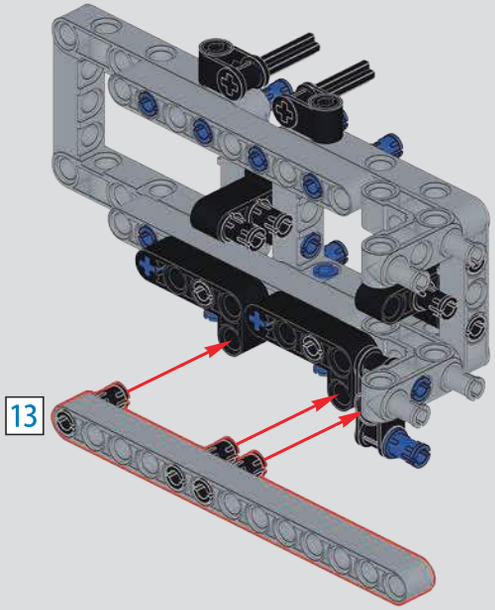

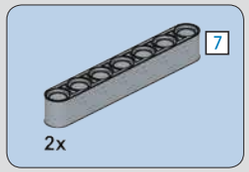

771

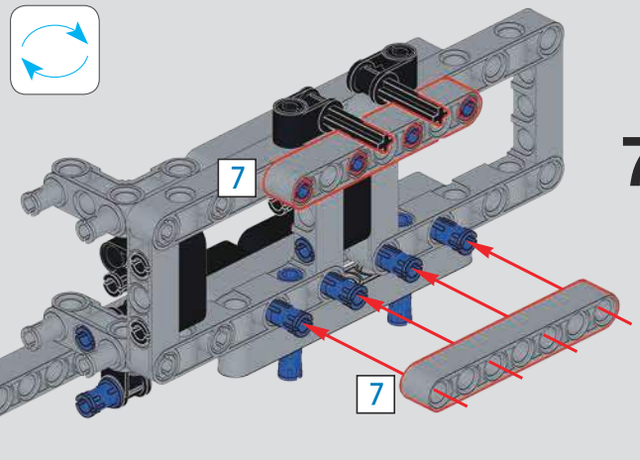

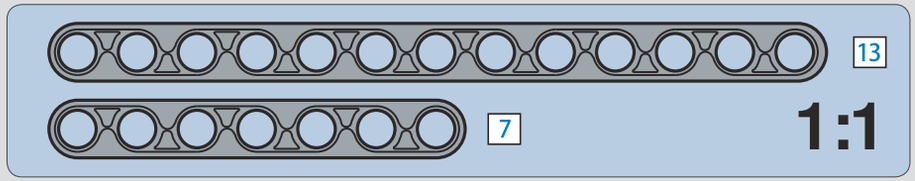

772

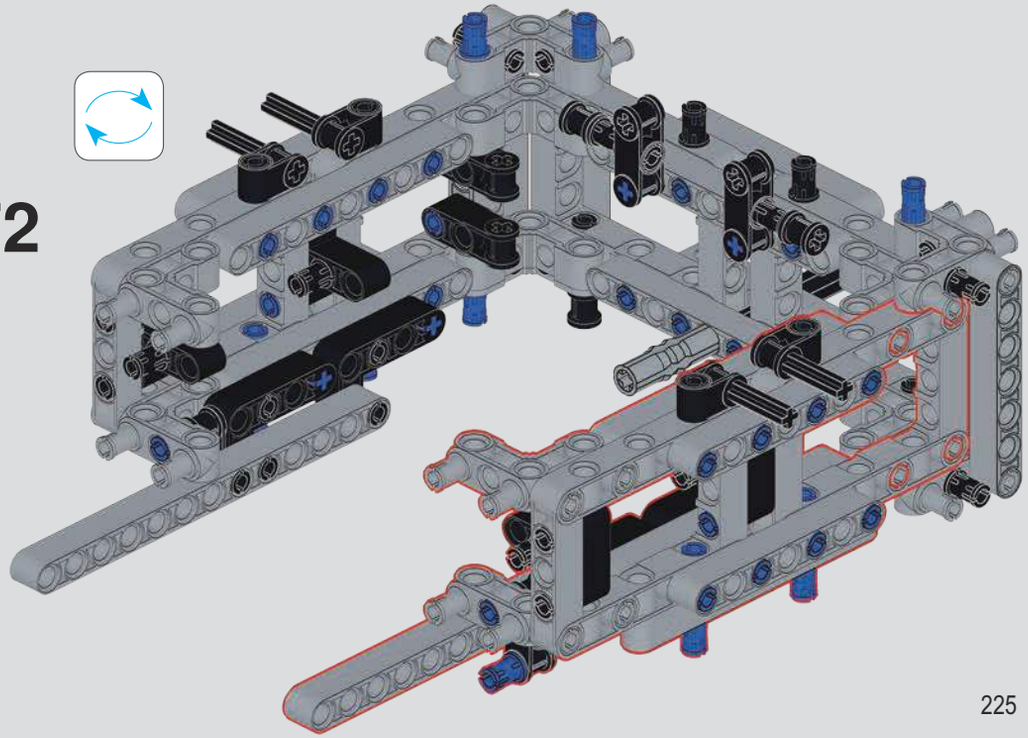

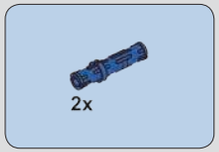

773

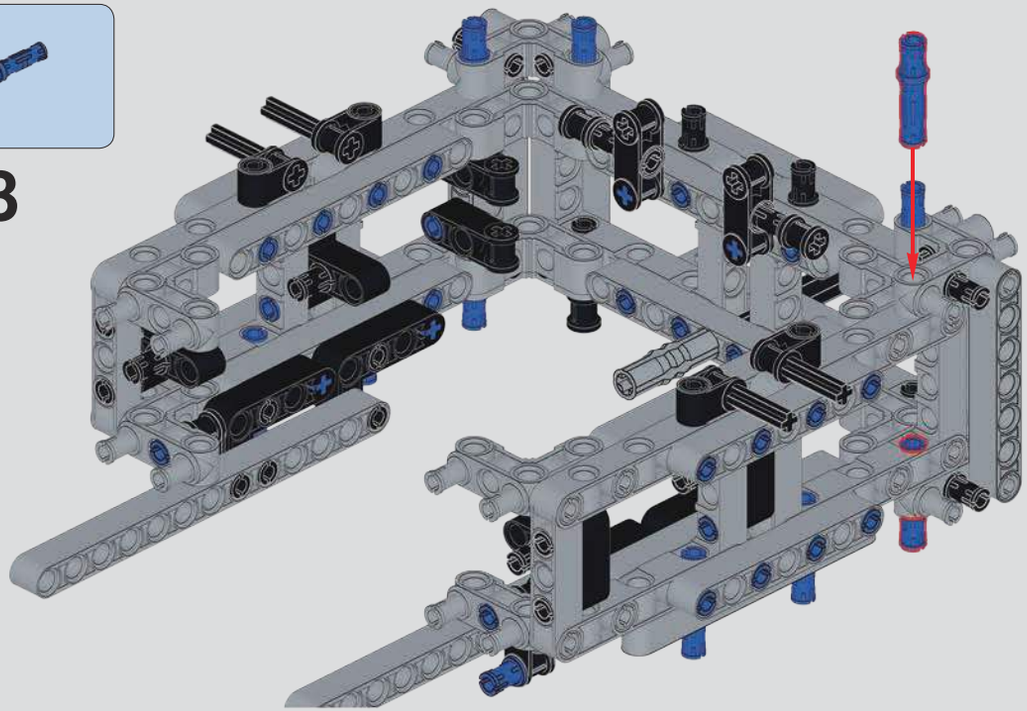

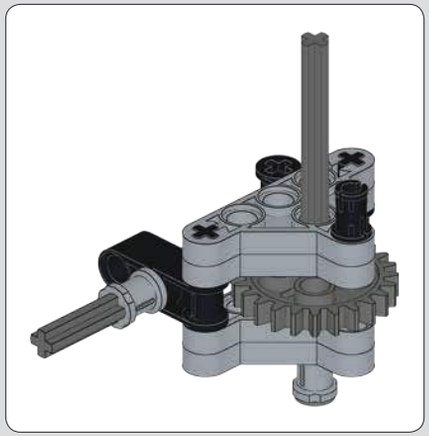

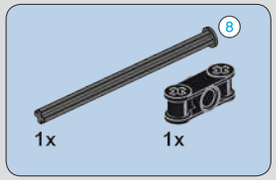

774

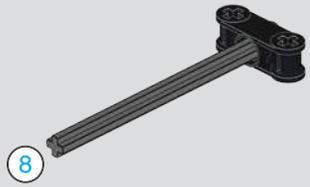

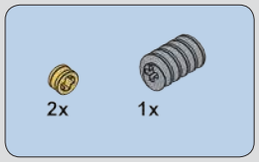

775

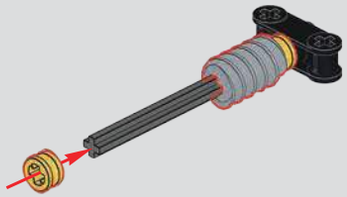

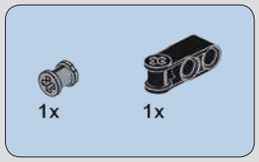

776

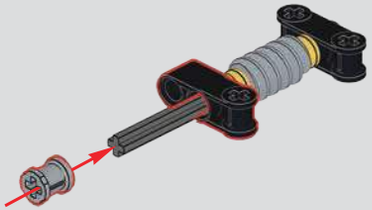

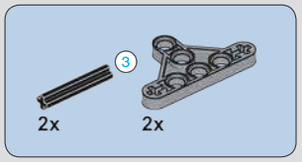

777

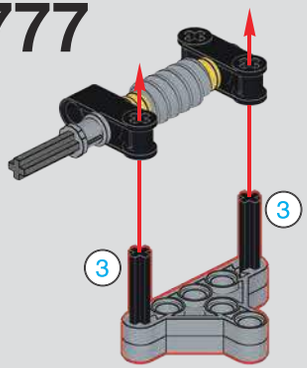

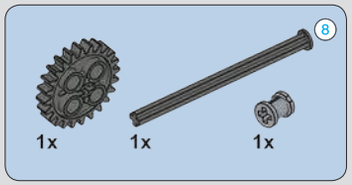

778

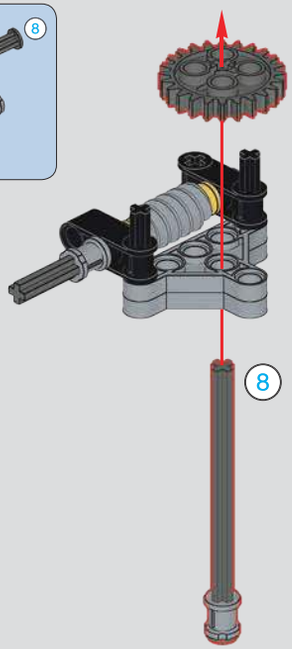

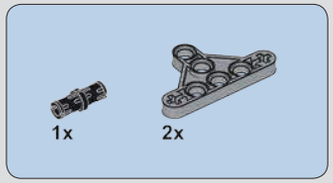

779

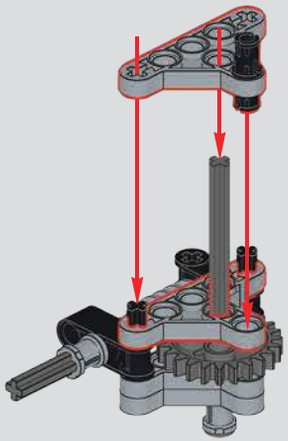

780

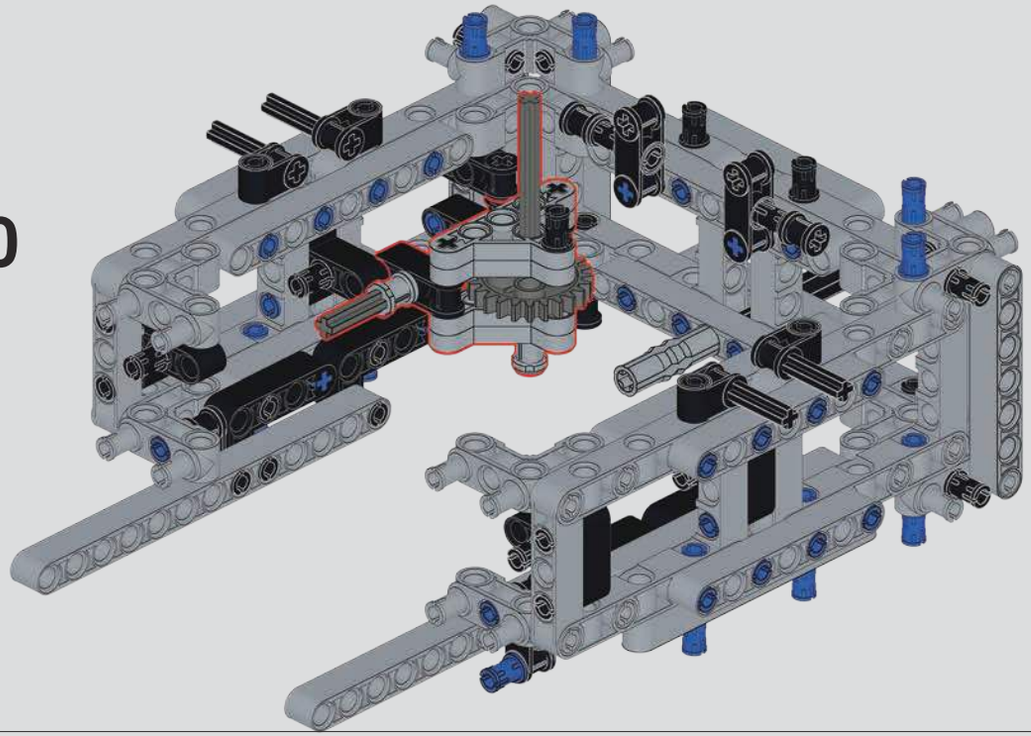

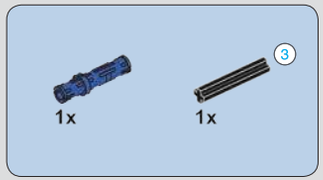

781

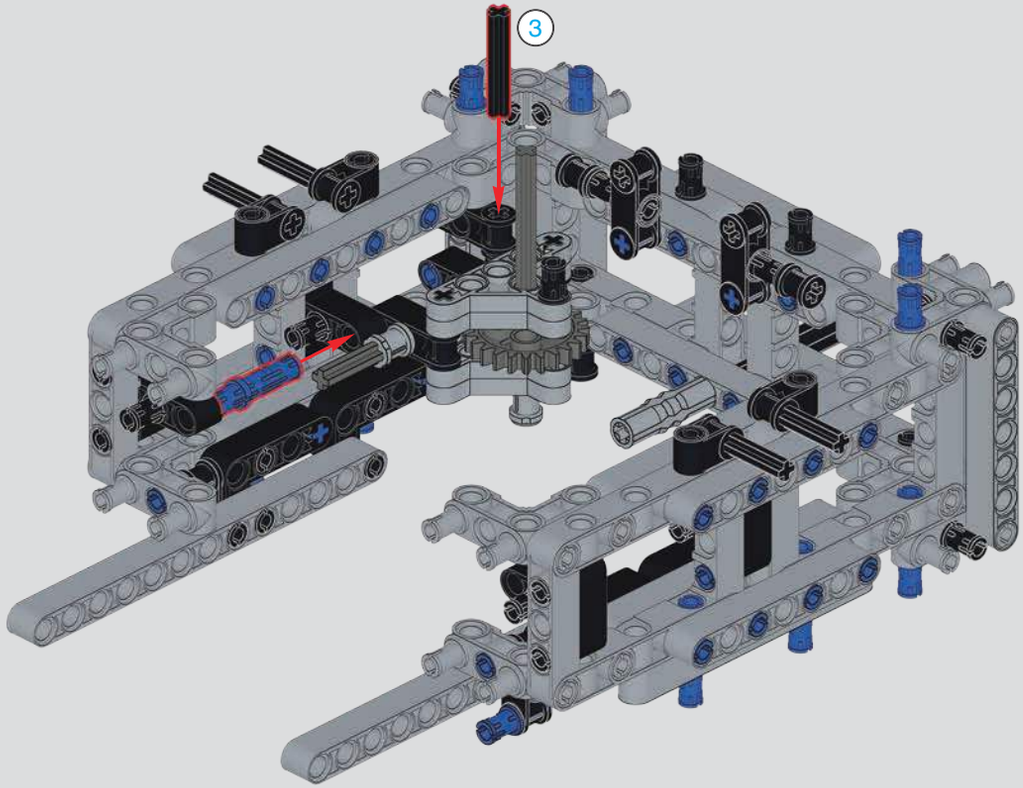

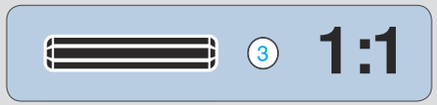

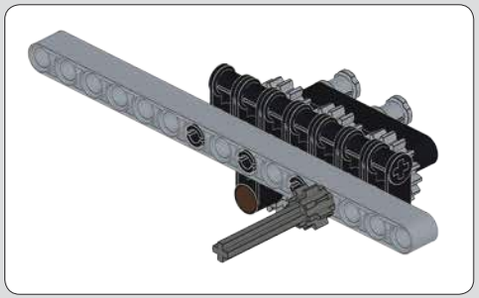

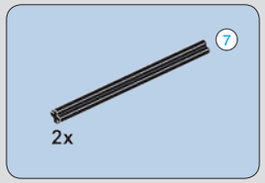

783

784

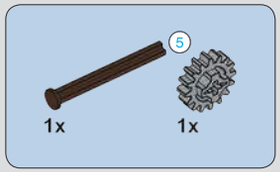

785

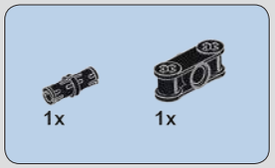

782

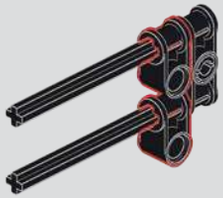

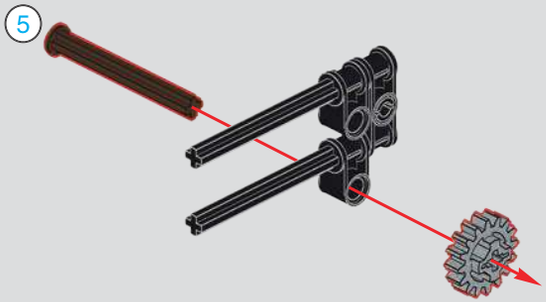

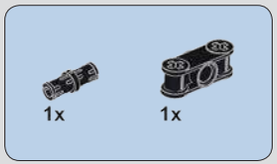

786

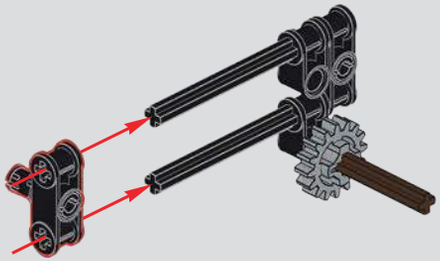

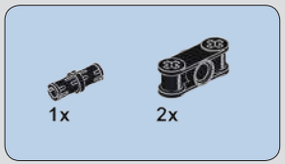

787

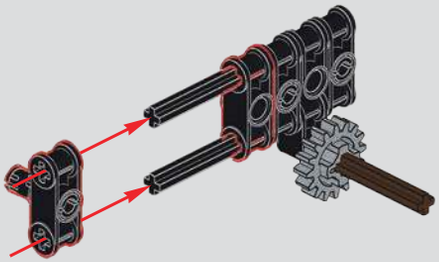

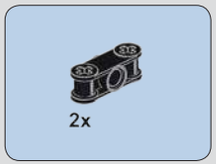

788

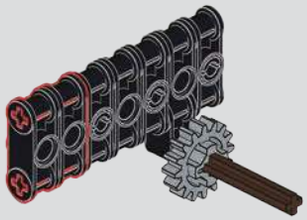

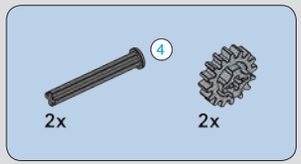

789

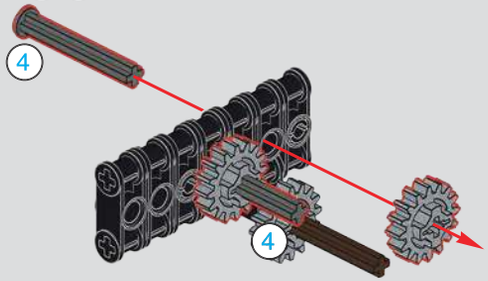

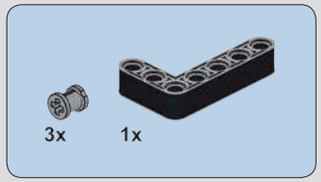

790

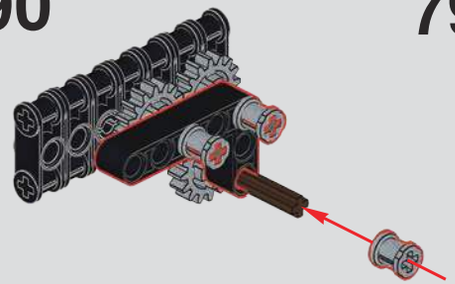

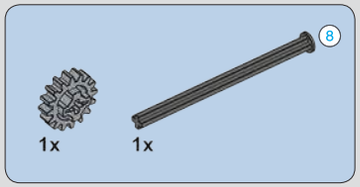

791

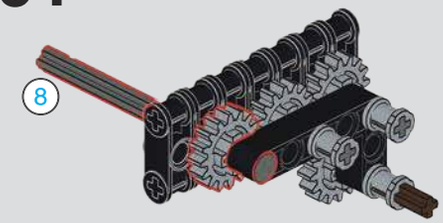

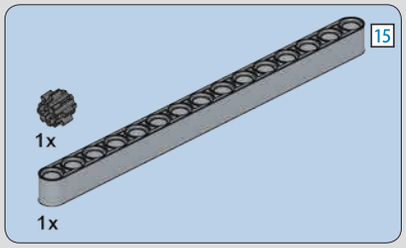

792

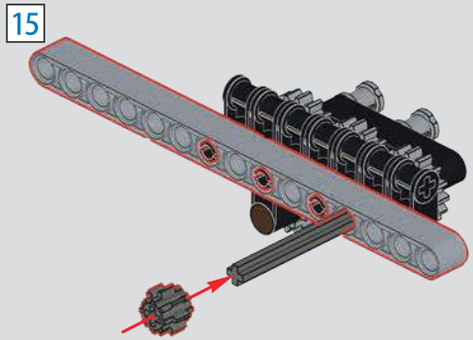

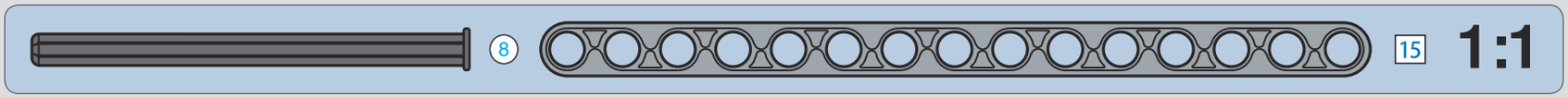

793

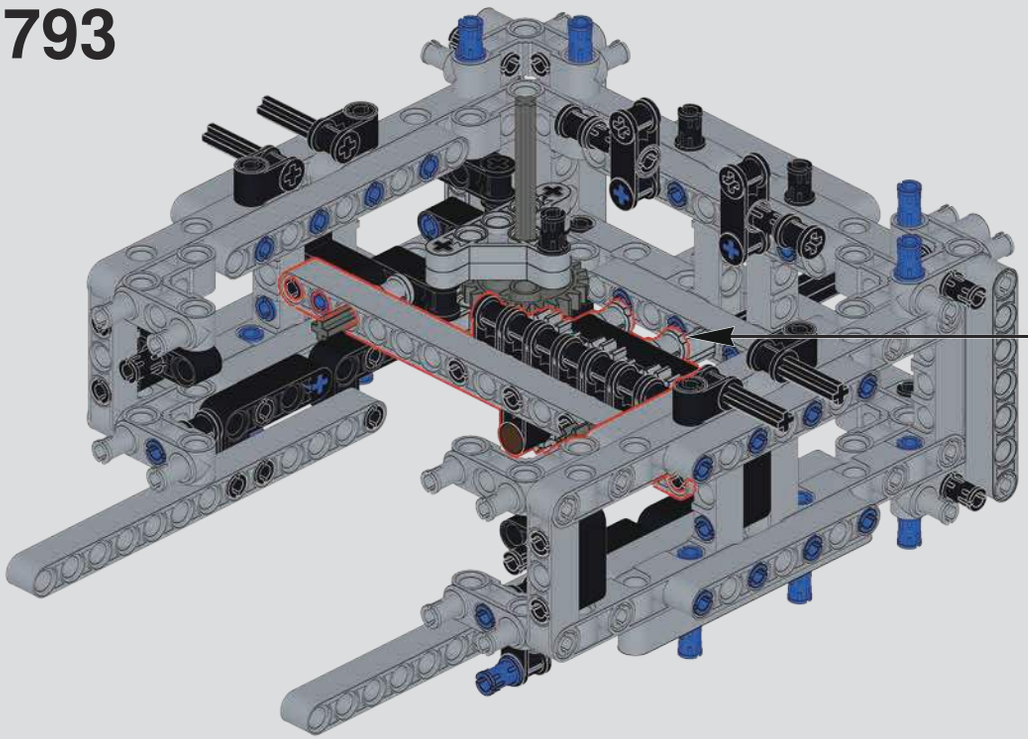

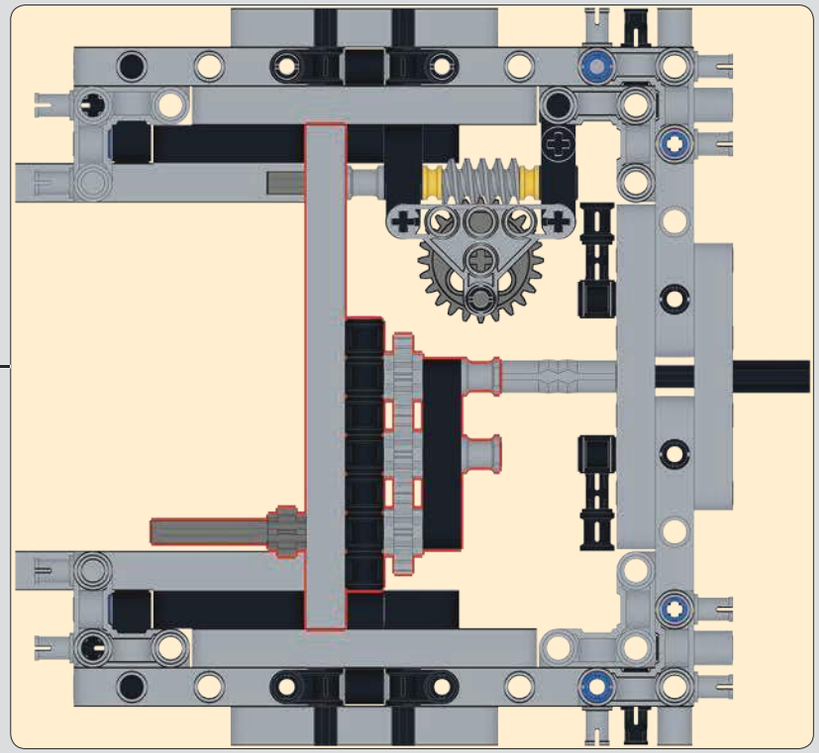

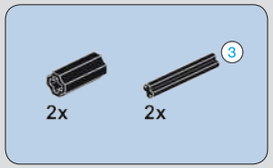

794

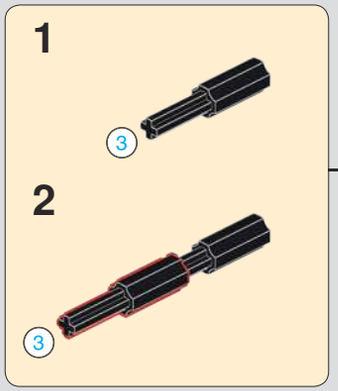

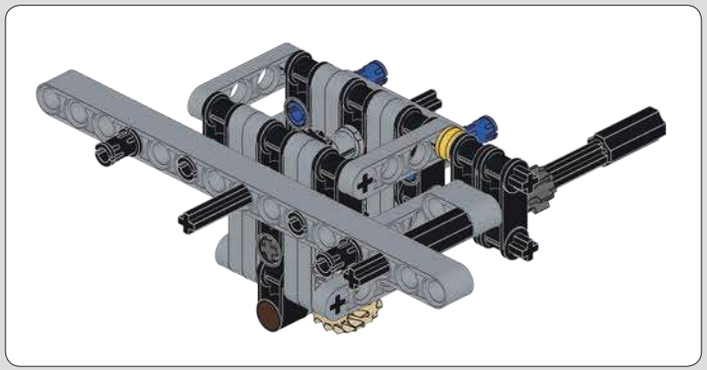

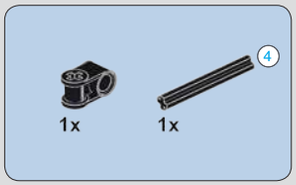

795

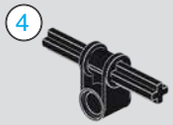

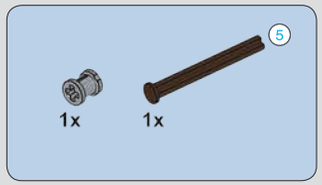

796

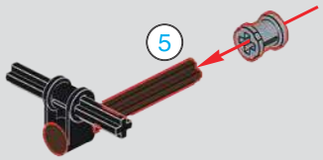

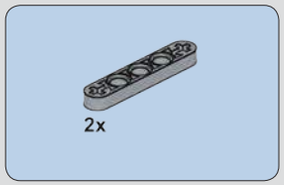

797

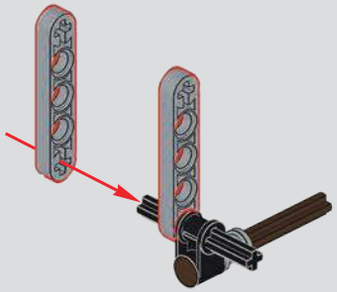

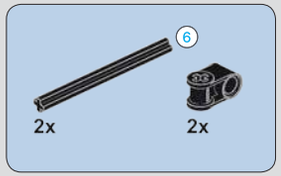

798

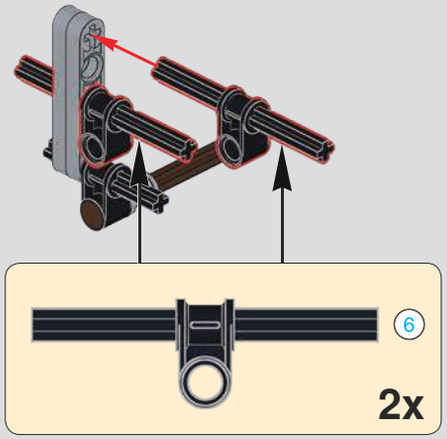

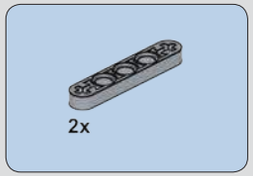

799

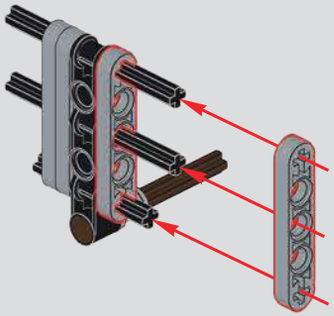

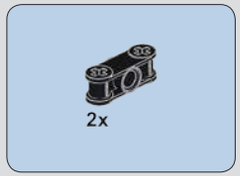

800

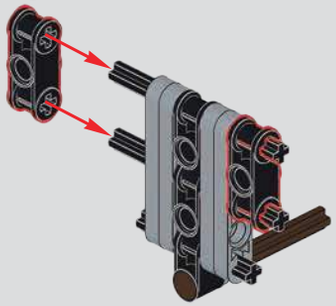

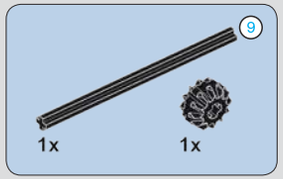

801

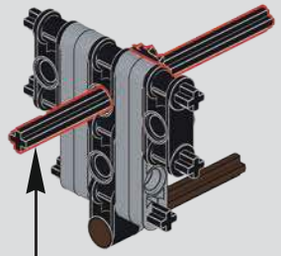

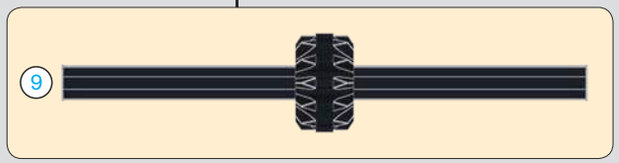

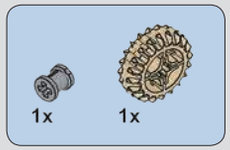

802

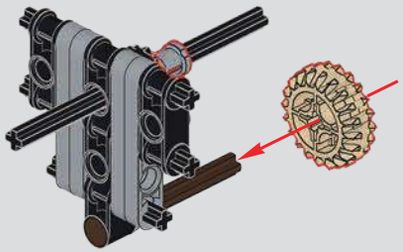

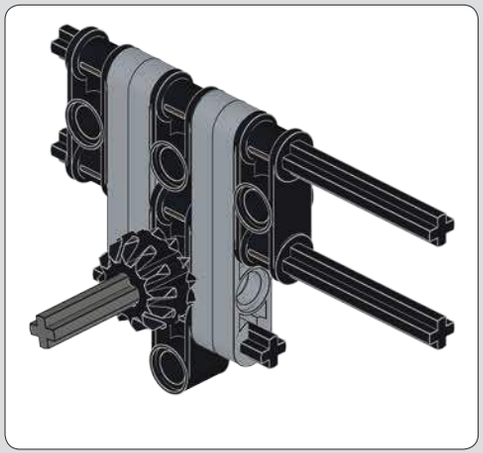

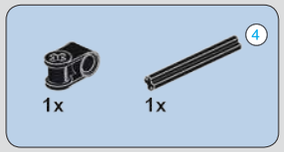

803

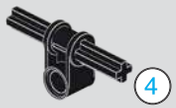

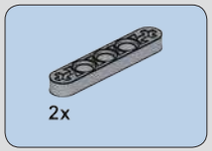

804

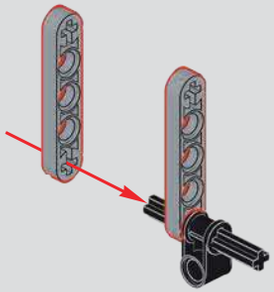

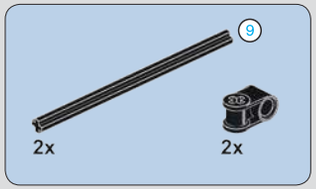

805

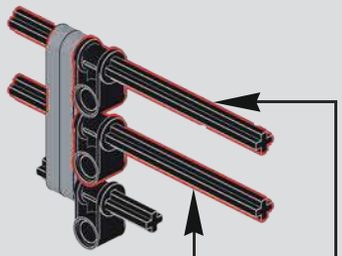

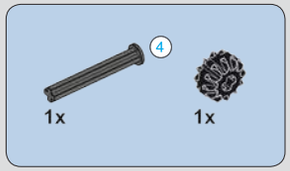

806

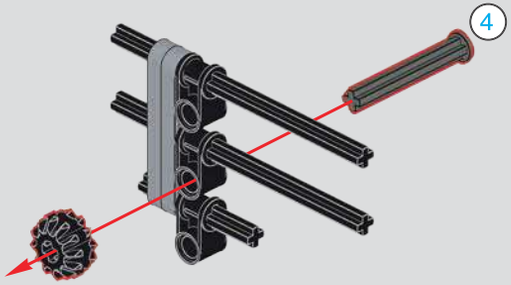

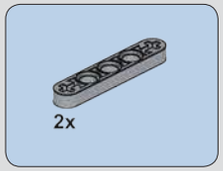

807

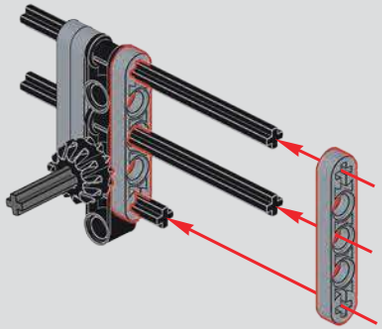

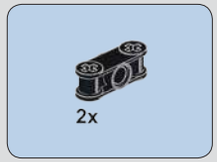

808

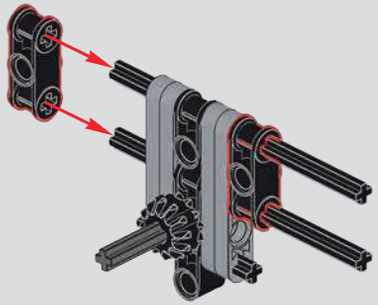

809

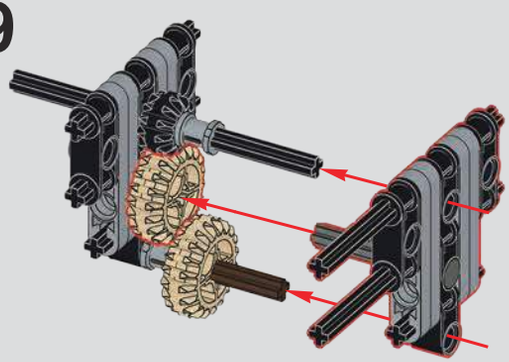

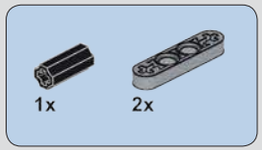

810

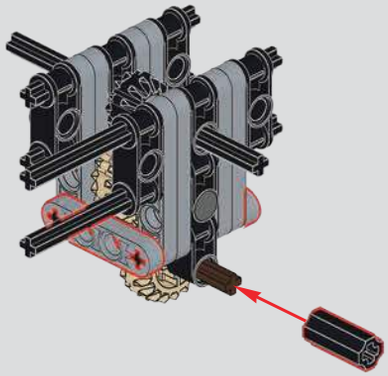

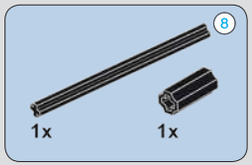

811

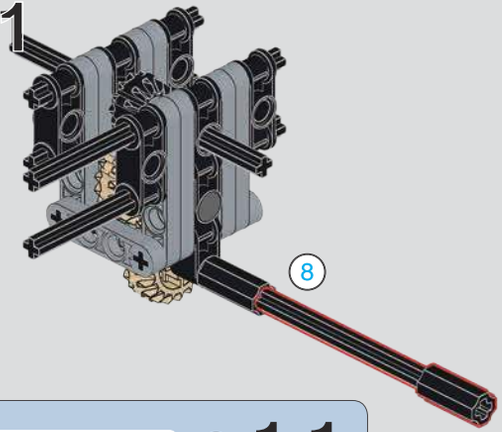

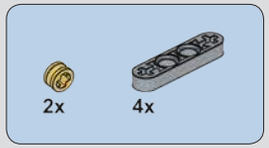

812

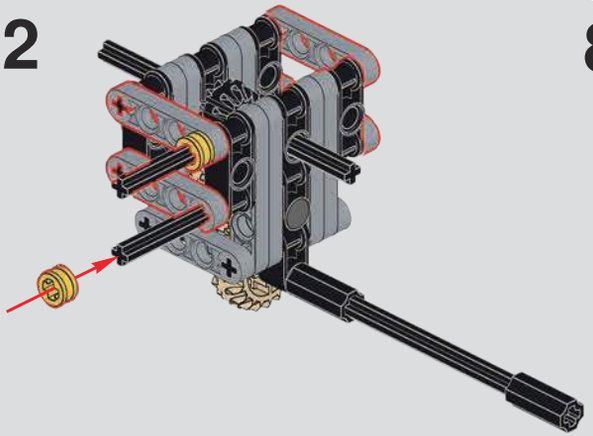

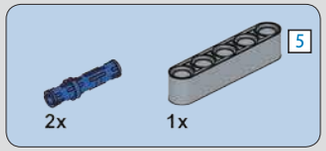

813

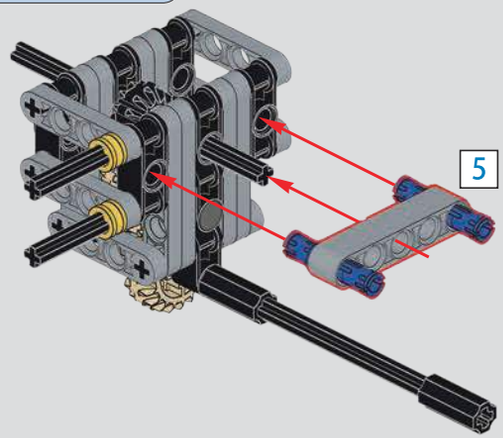

814

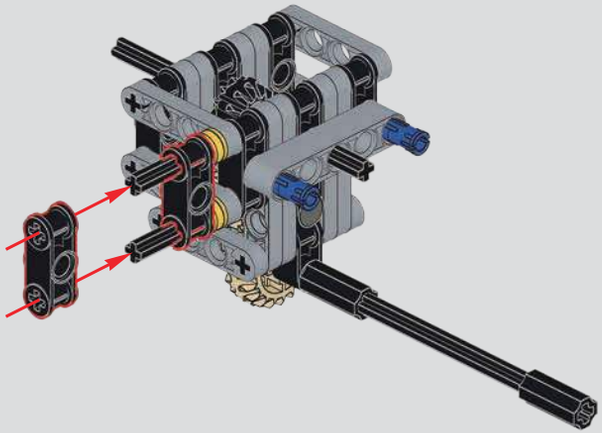

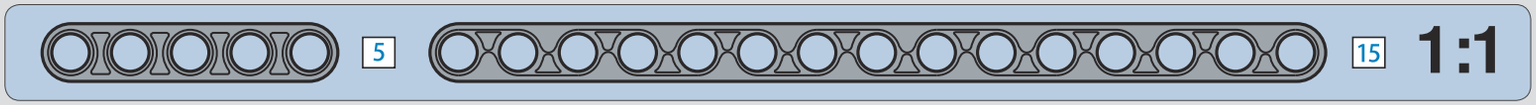

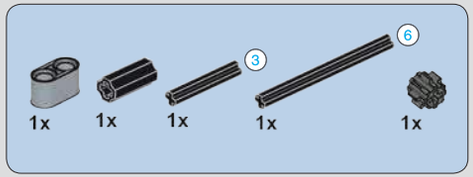

815

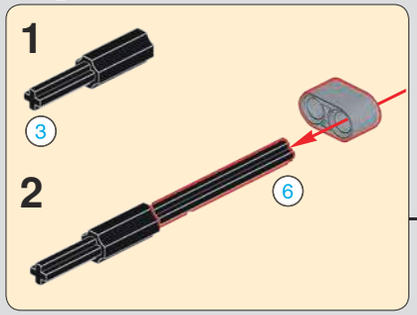

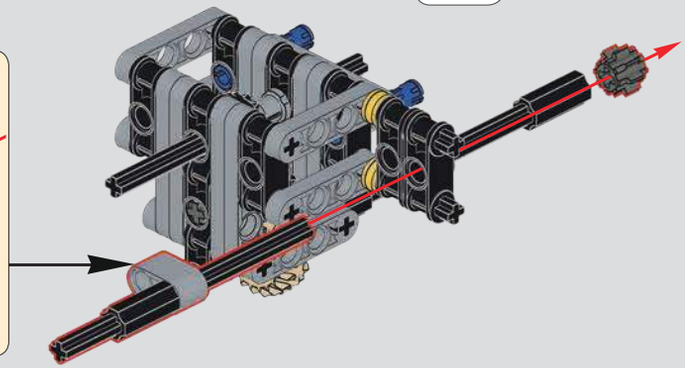

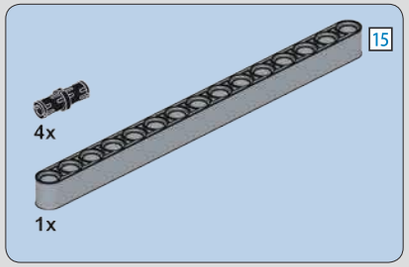

816

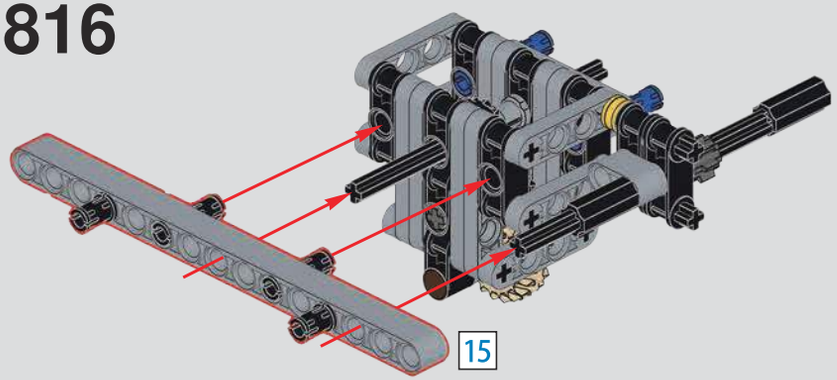

817

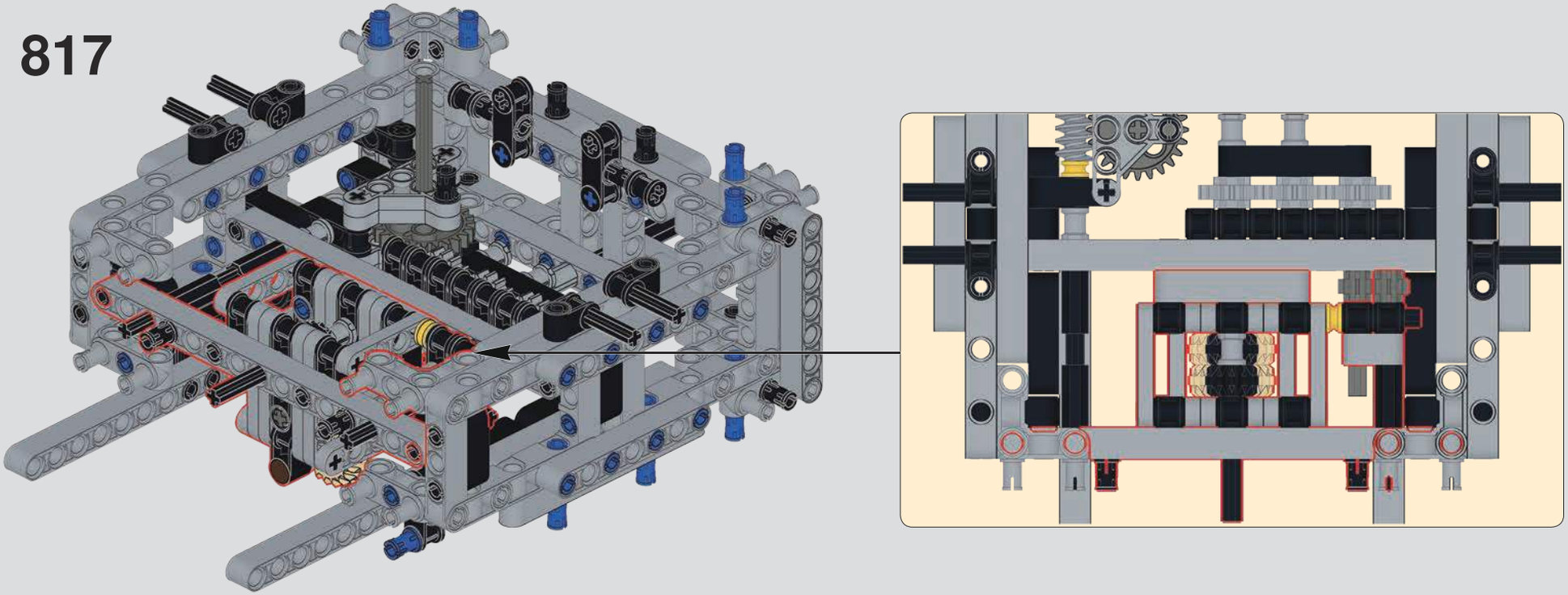

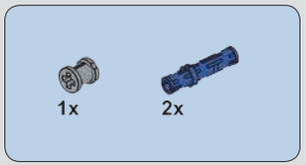

818

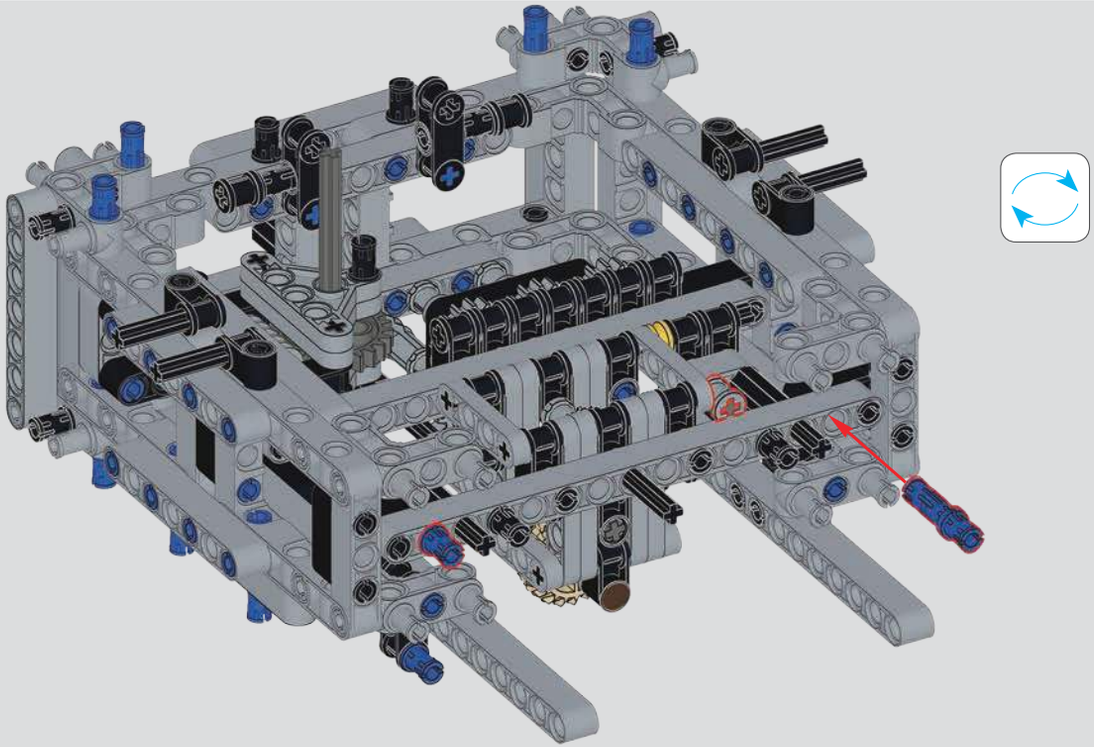

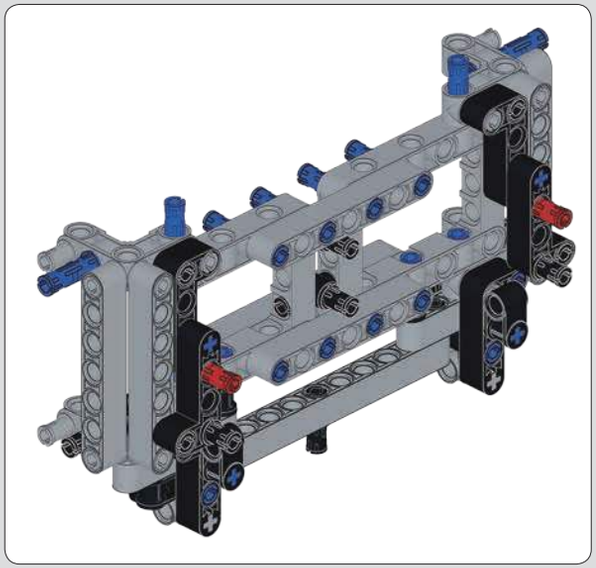

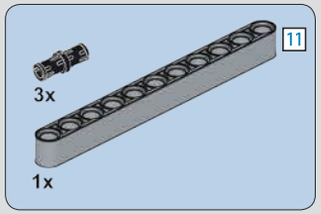

819

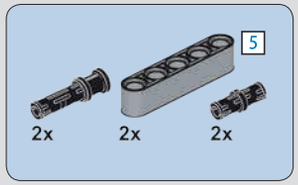

820

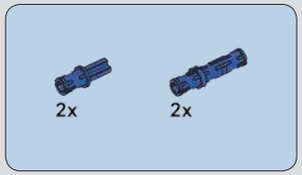

821

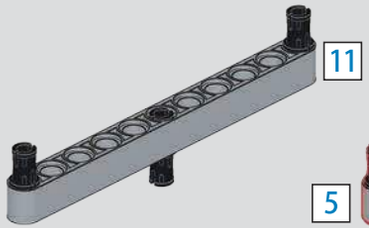

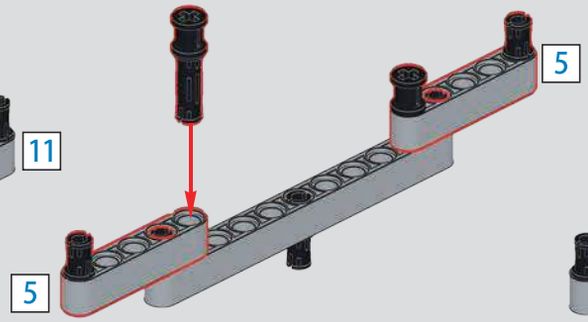

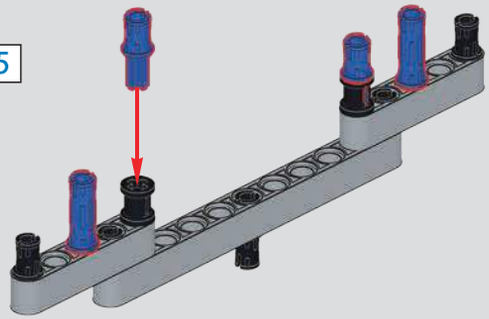

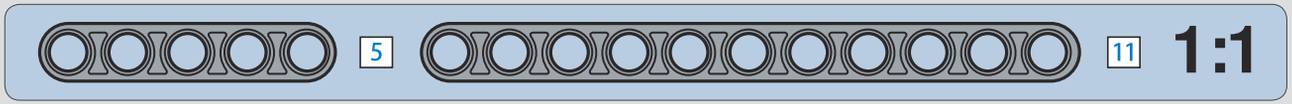

822

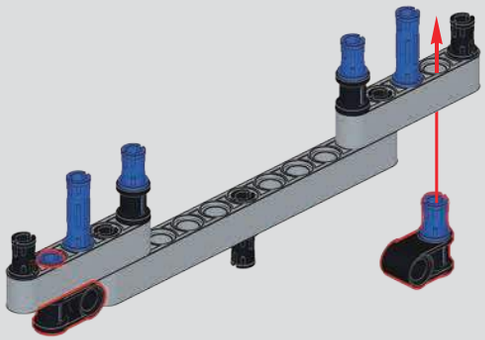

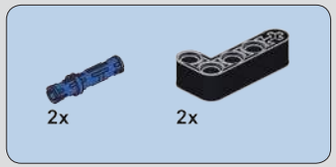

823

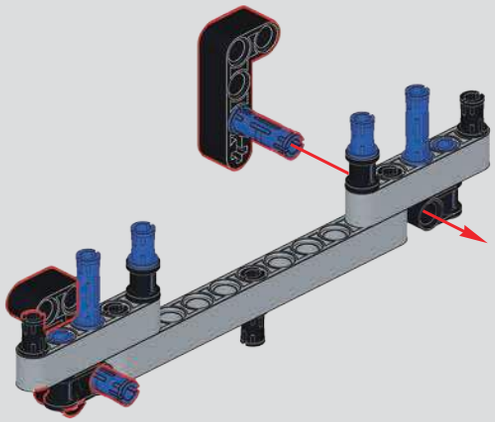

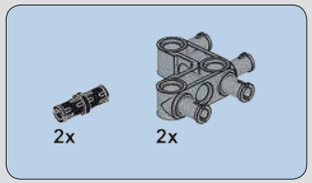

824

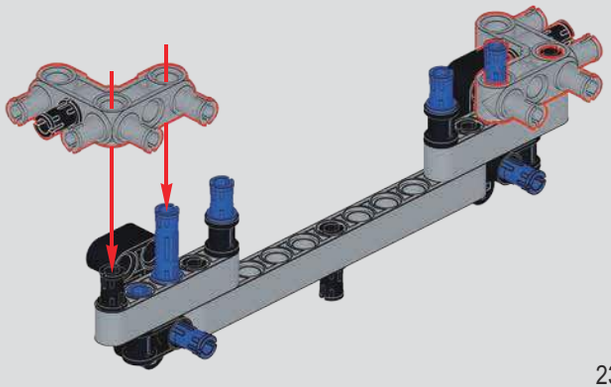

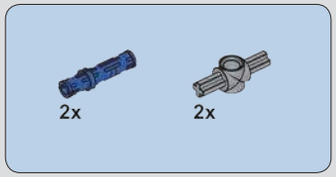

825

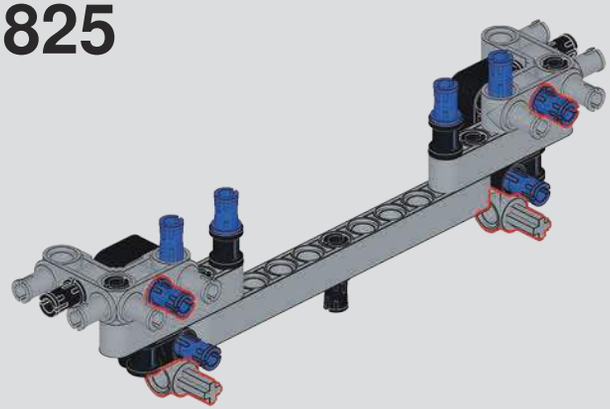

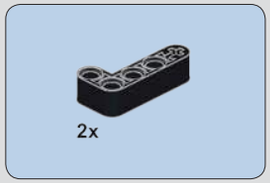

826

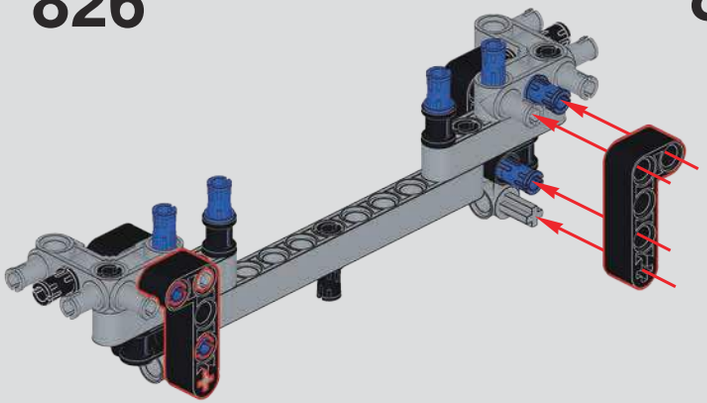

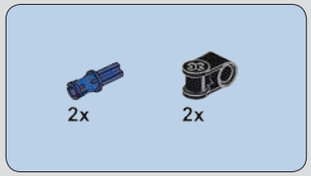

827

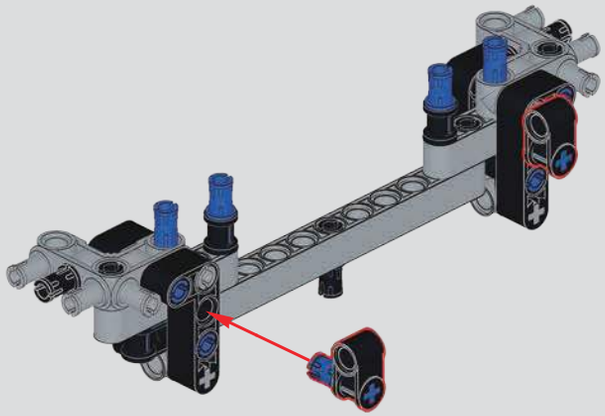

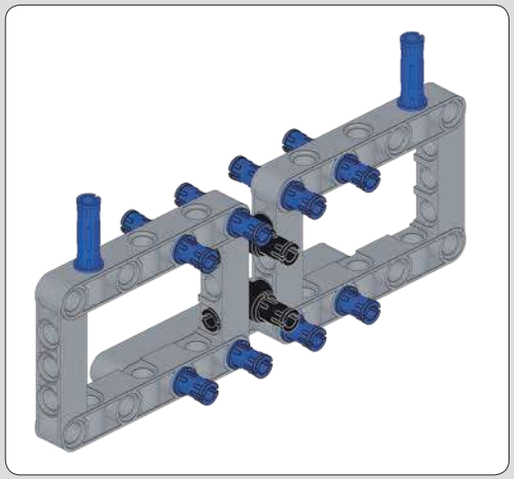

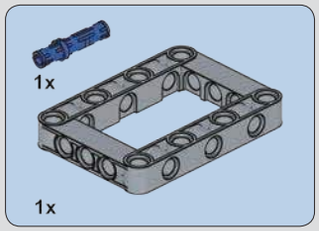

828

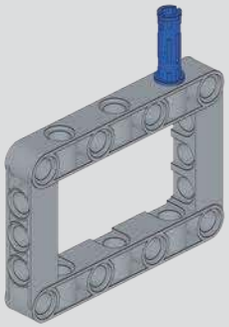

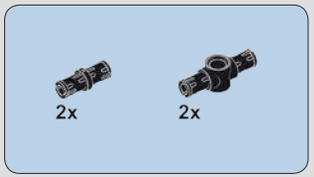

829

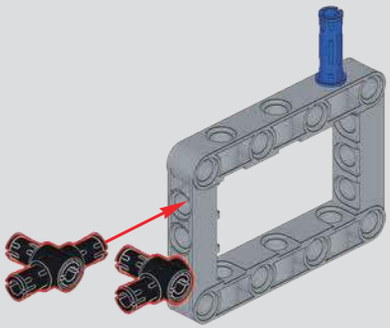

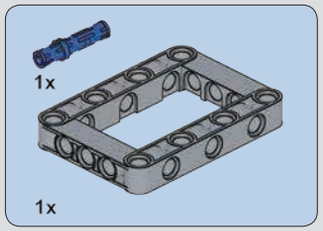

830

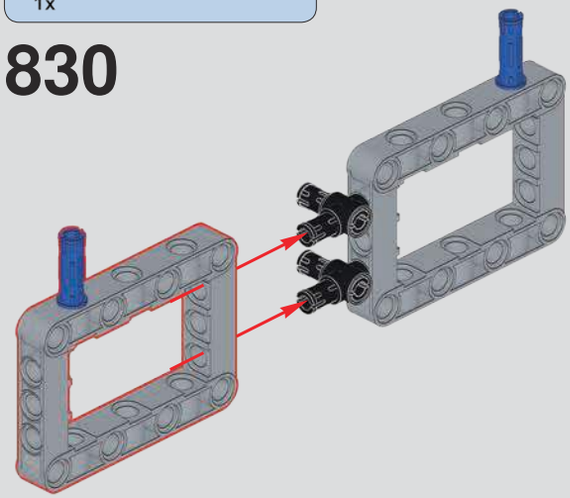

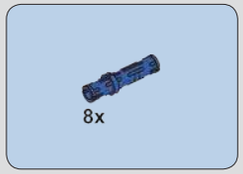

831

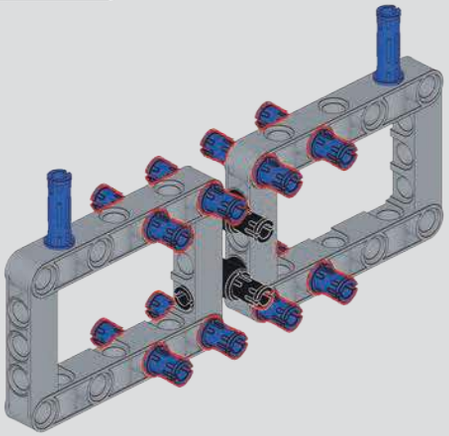

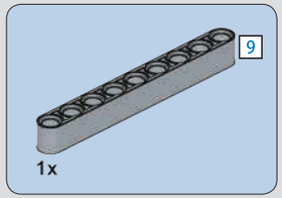

832

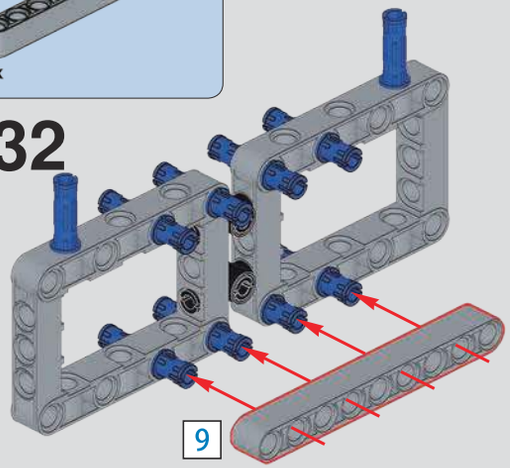

833

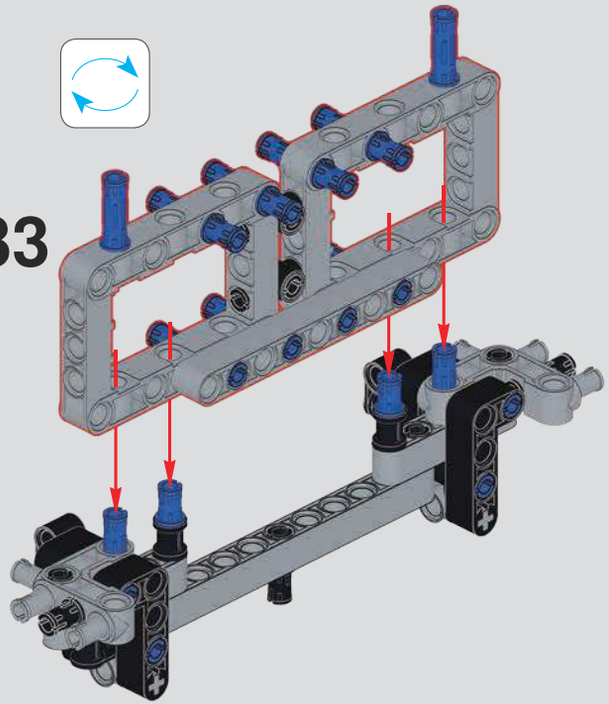

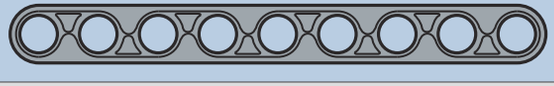

1:1

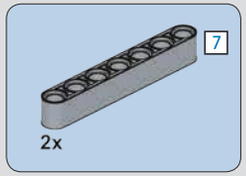

834

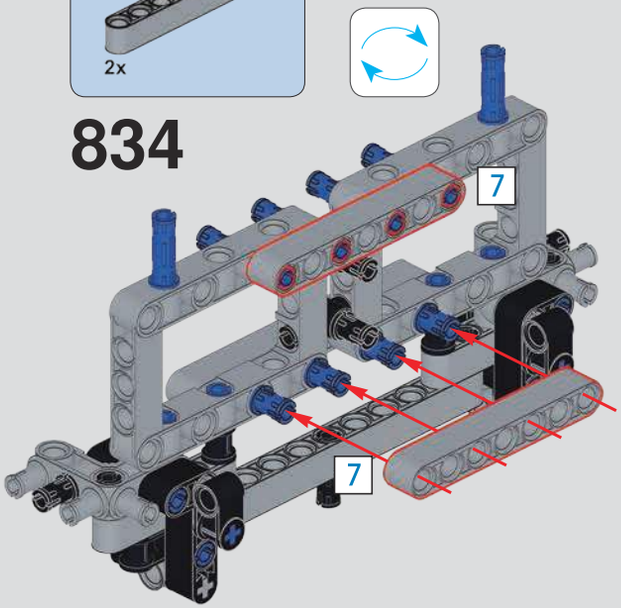

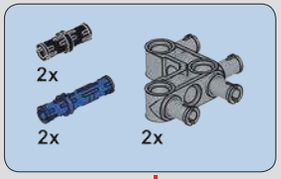

835

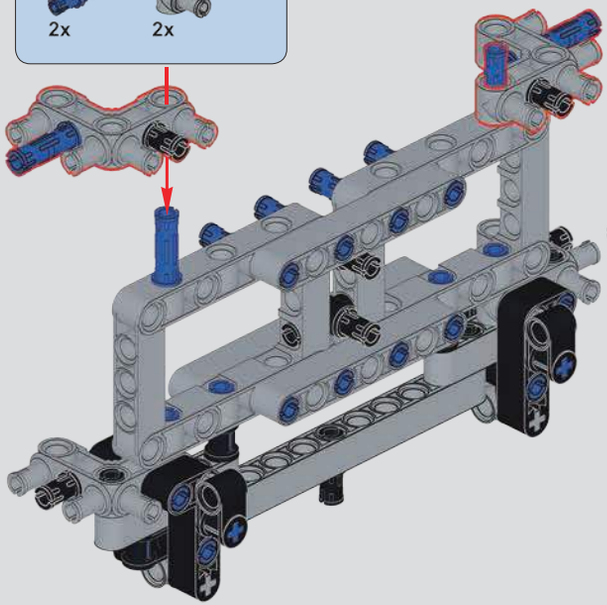

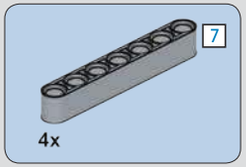

836

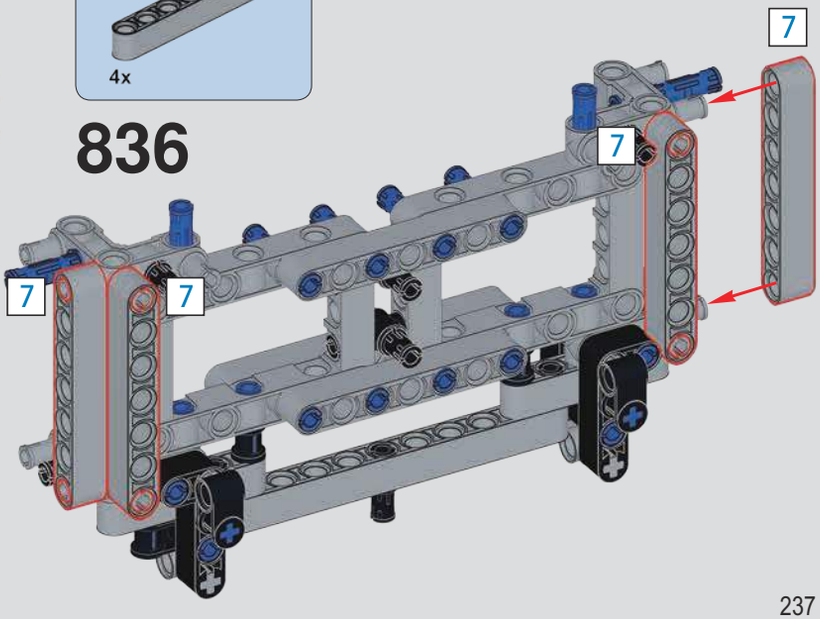

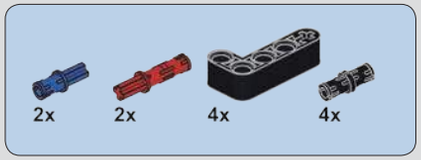

837

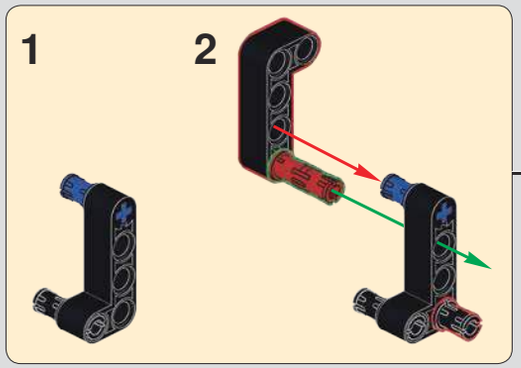

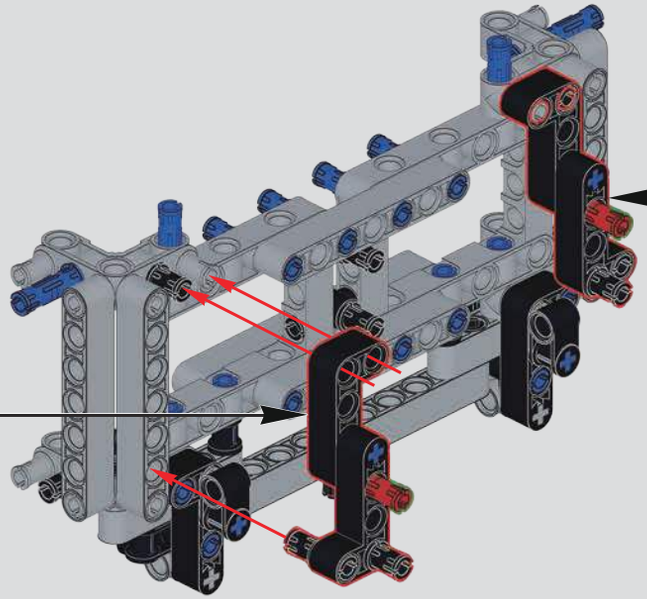

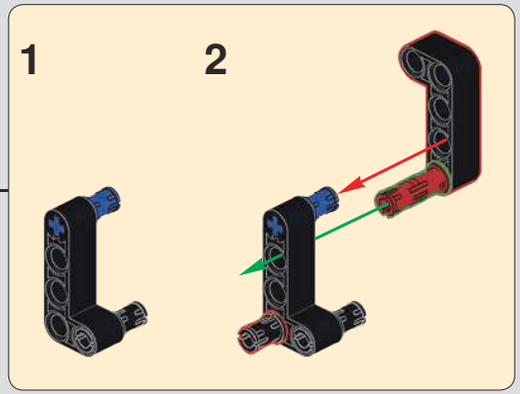

838

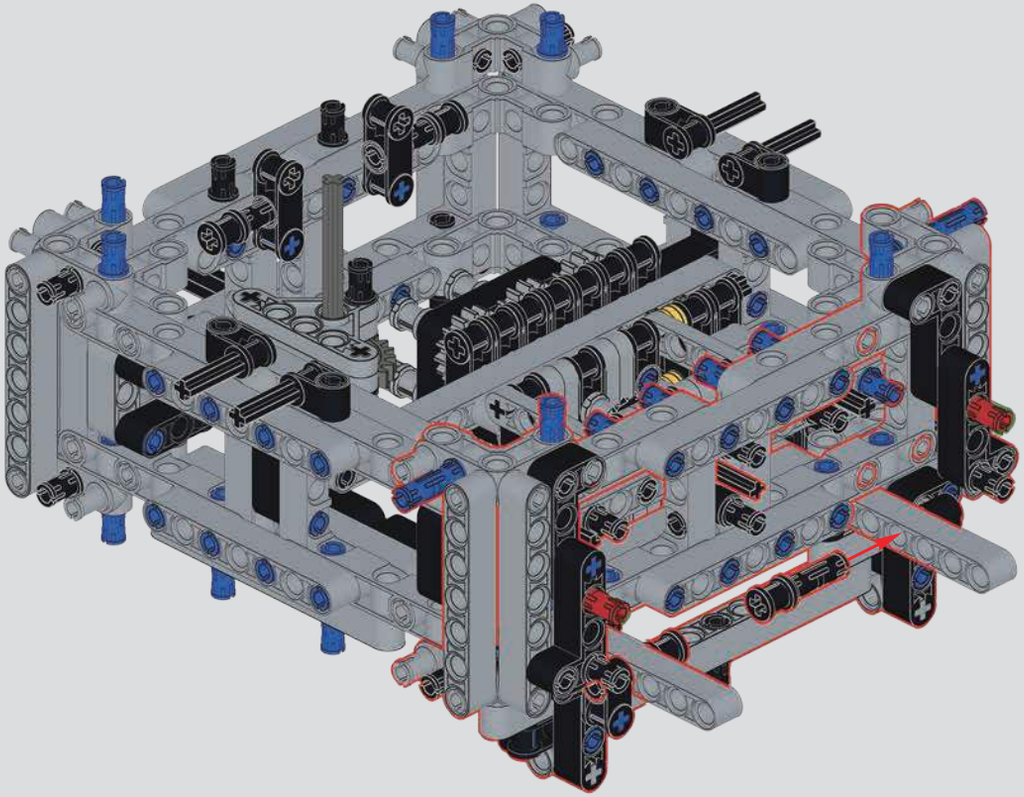

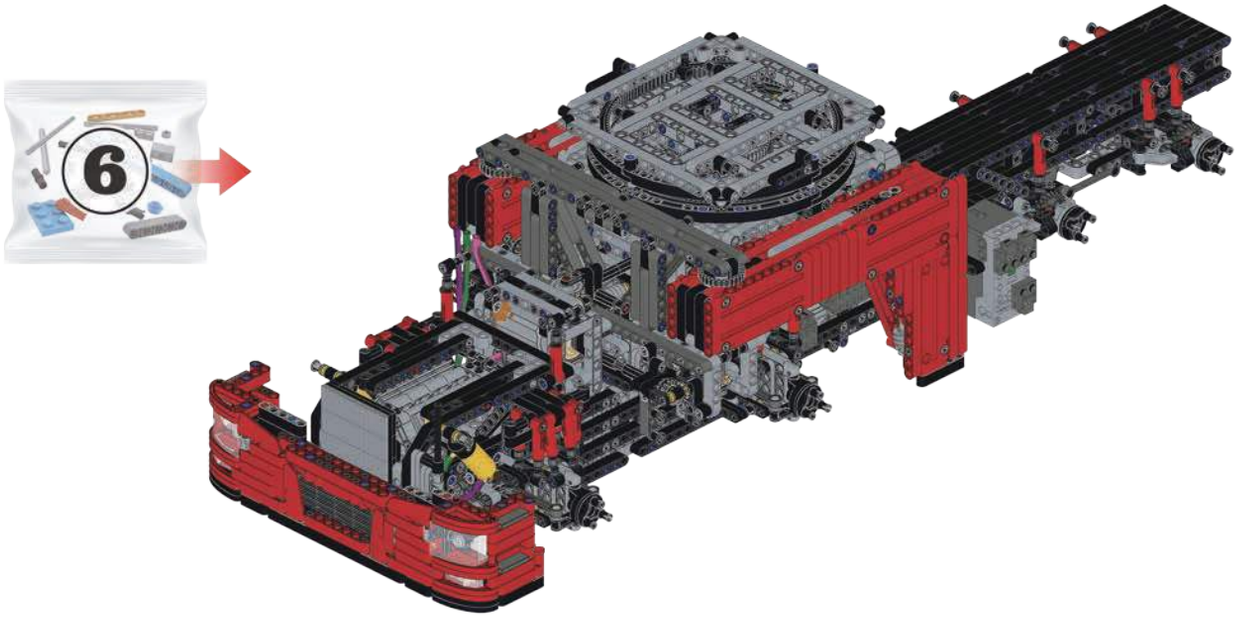

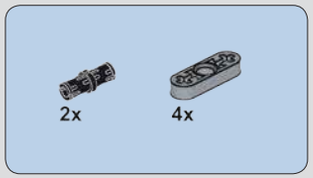

839

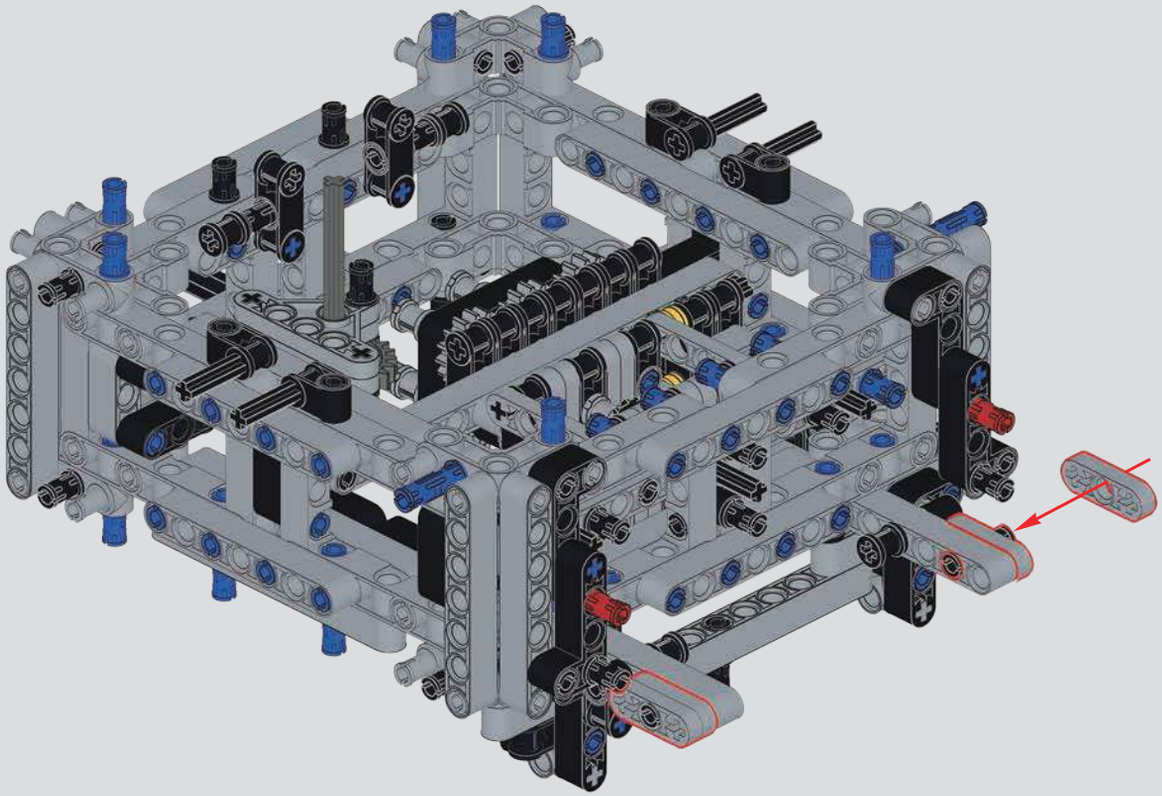

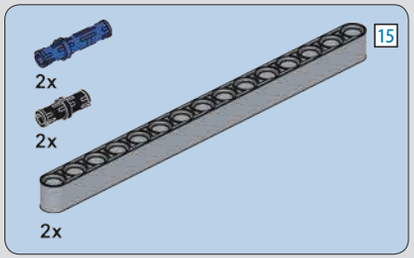

840

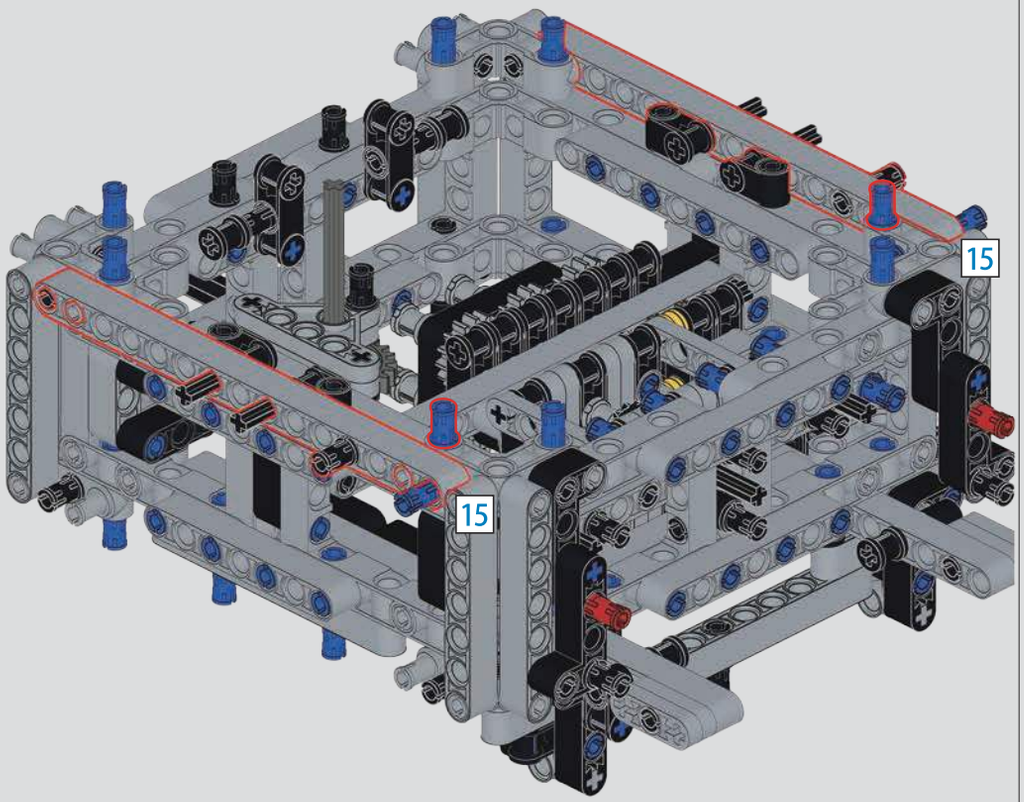

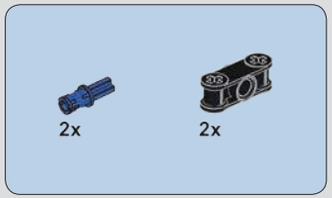

841

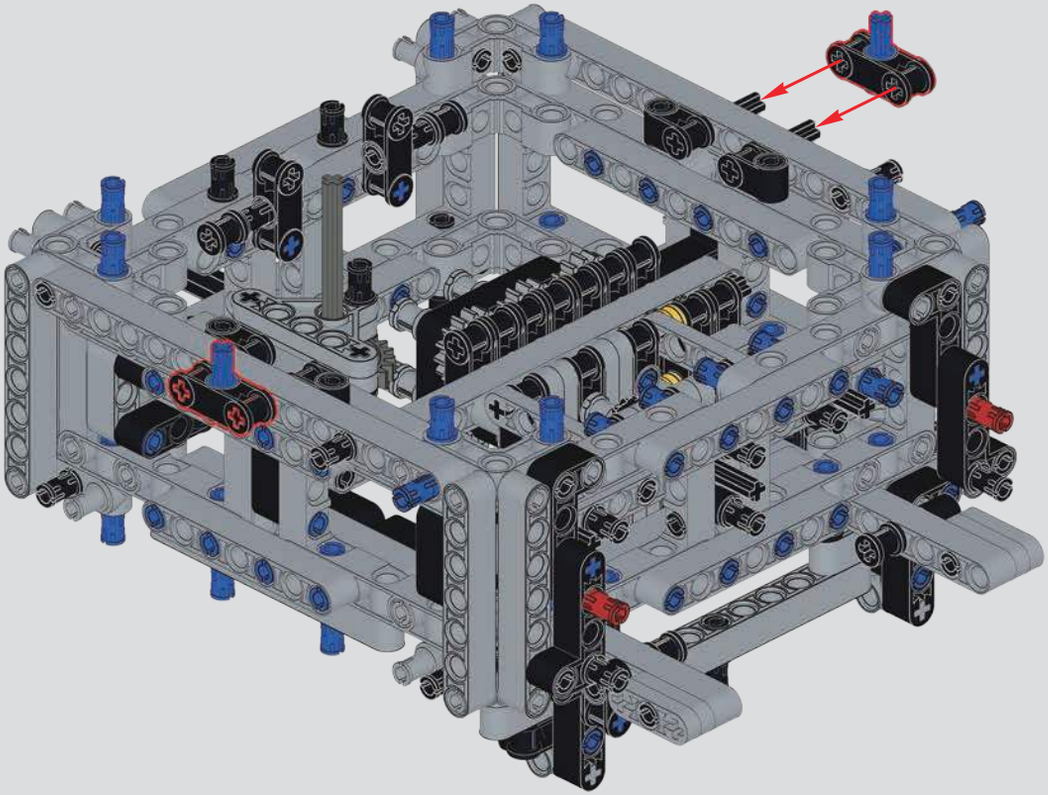

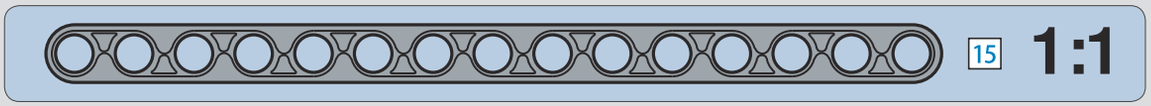

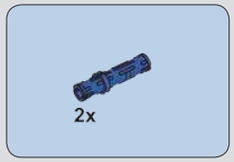

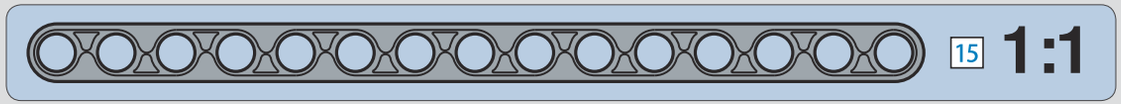

842

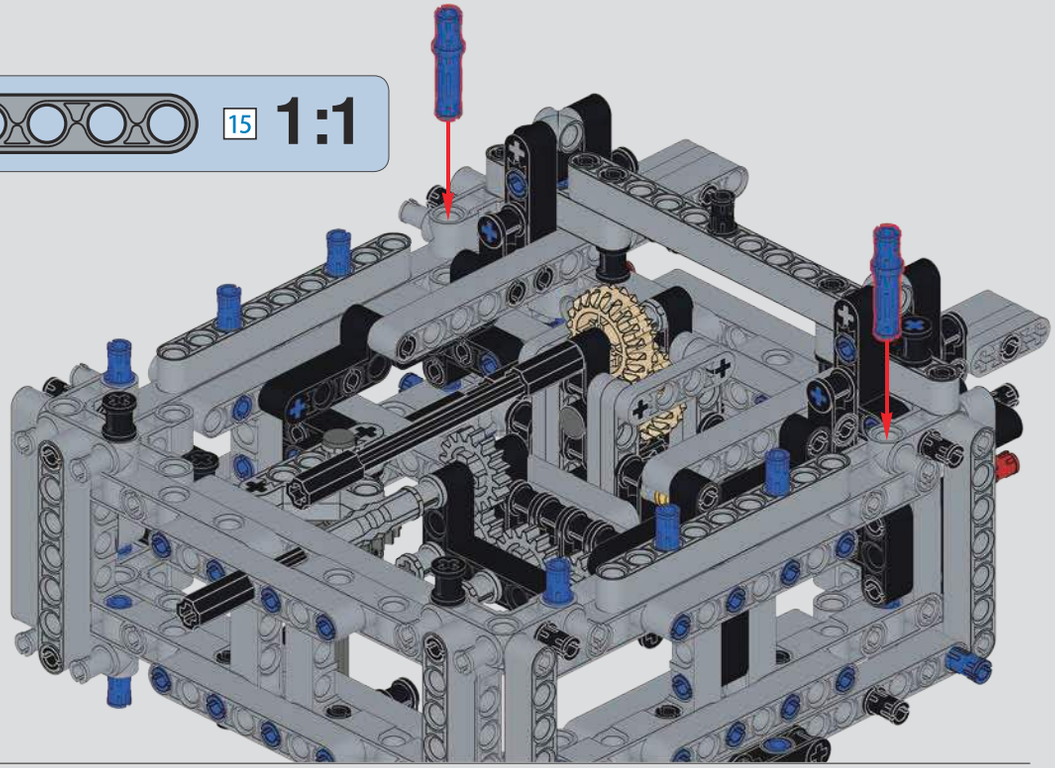

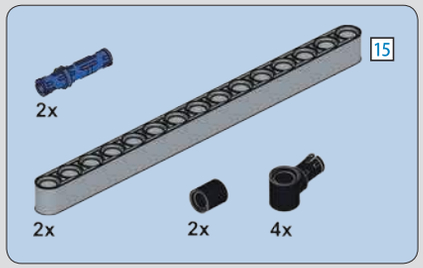

843

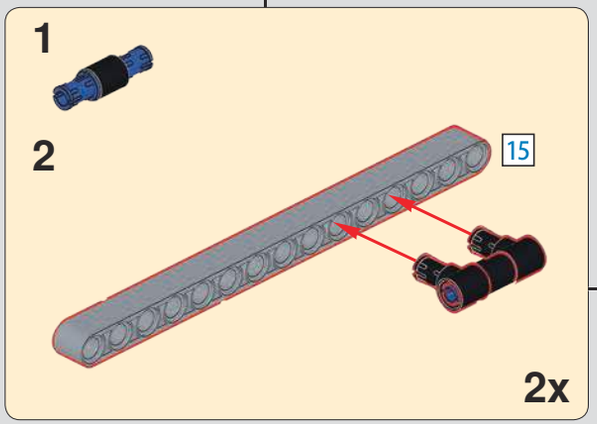

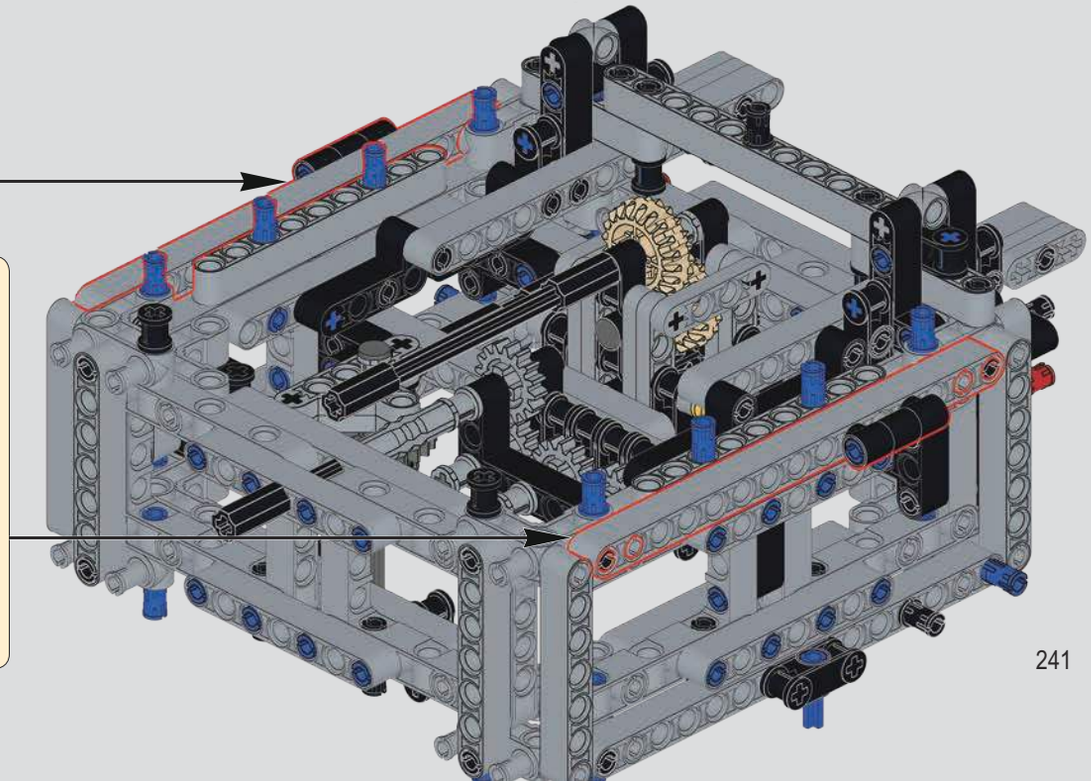

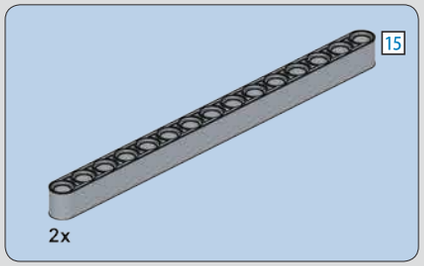

844

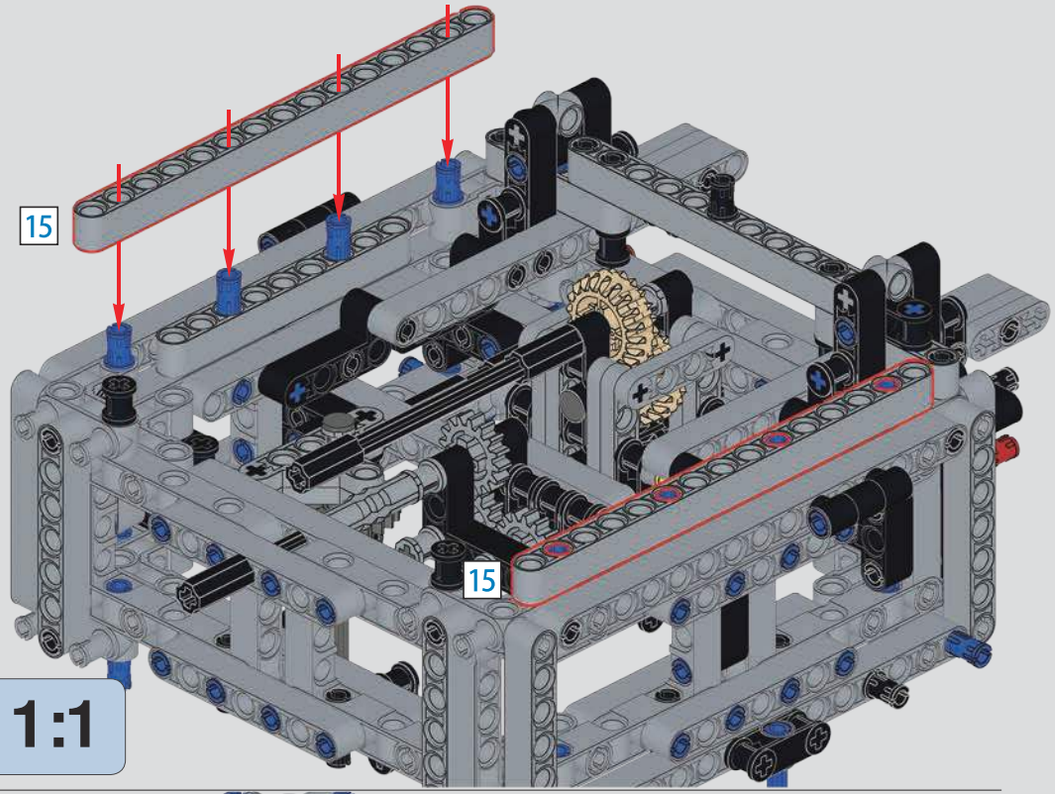

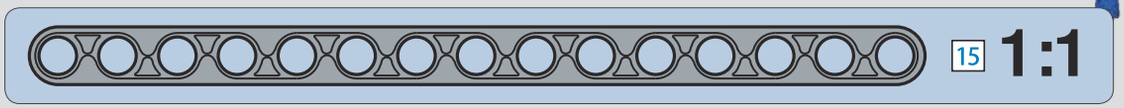

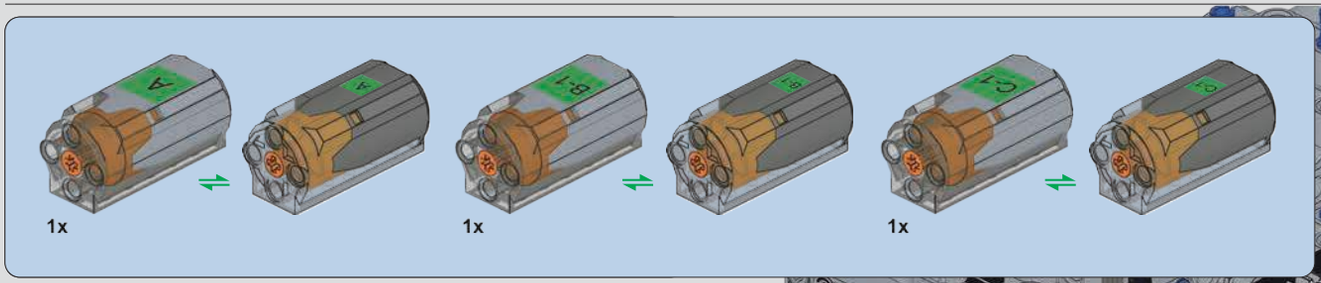

845

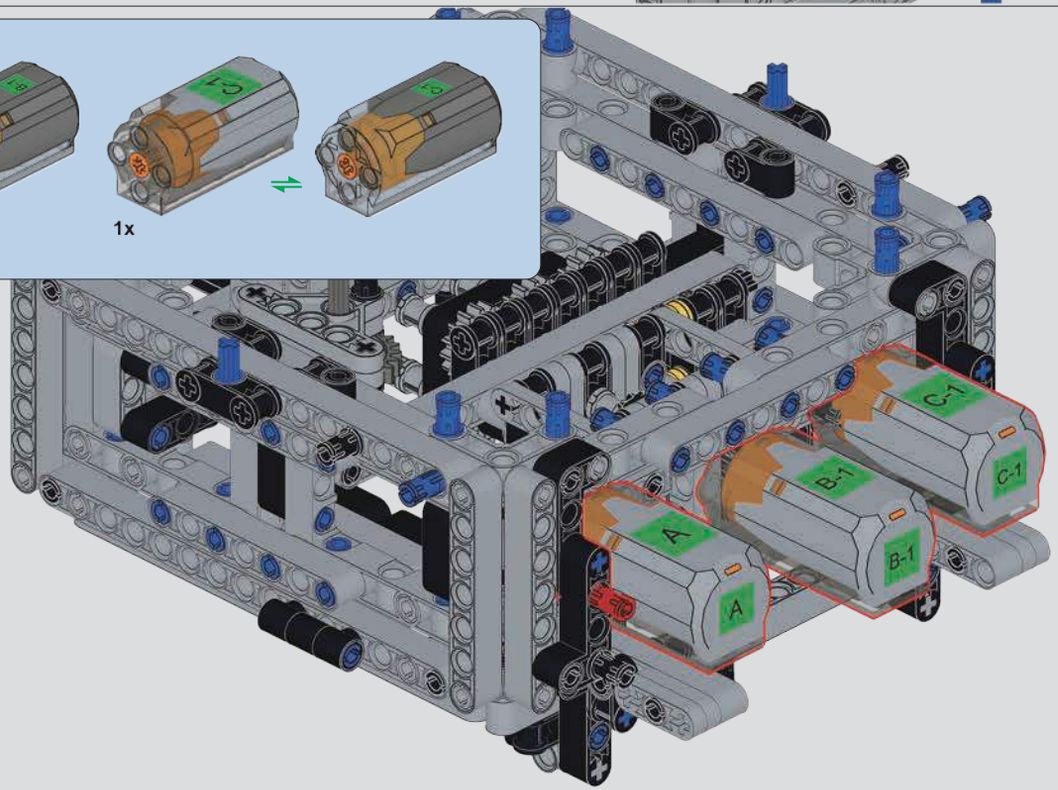

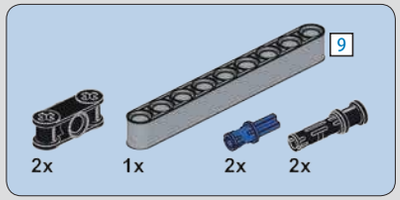

846

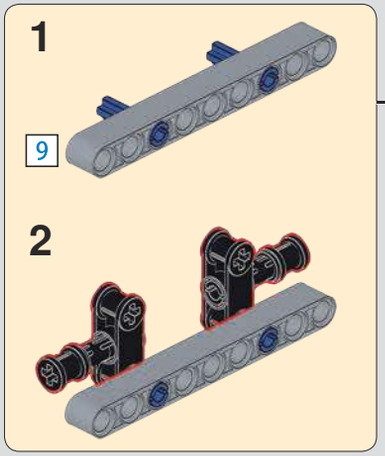

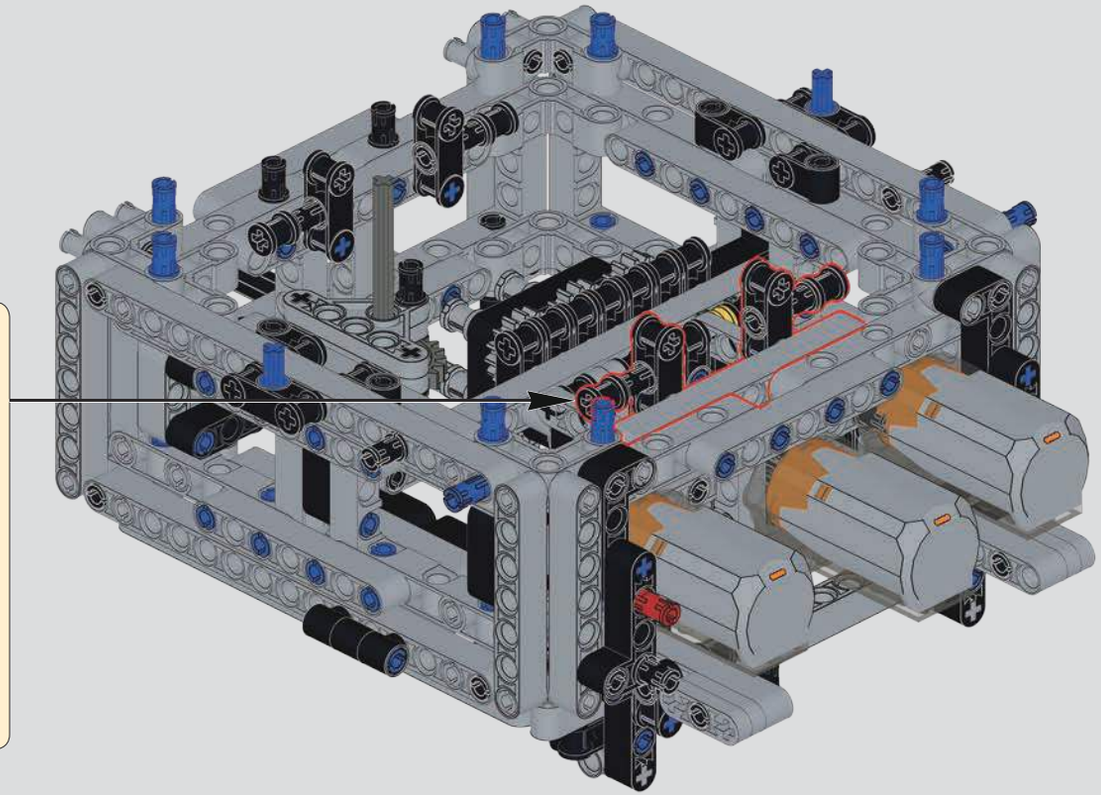

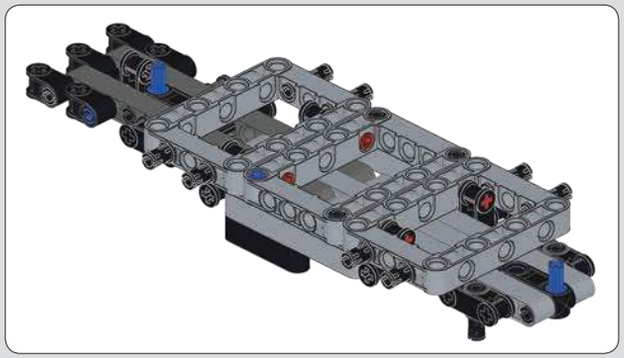

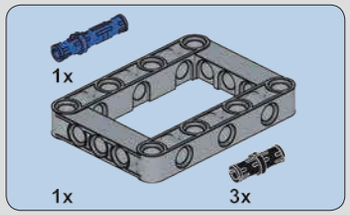

847

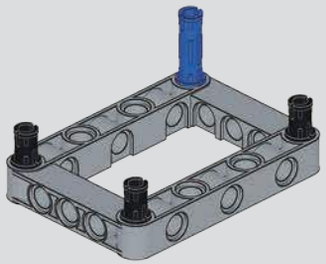

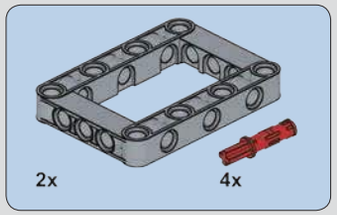

848

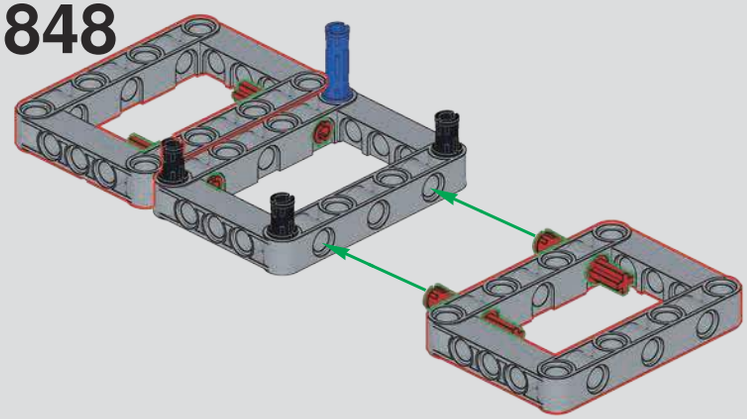

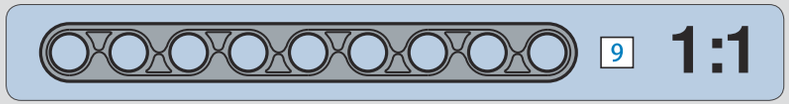

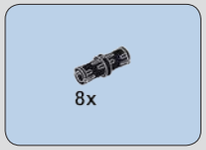

849

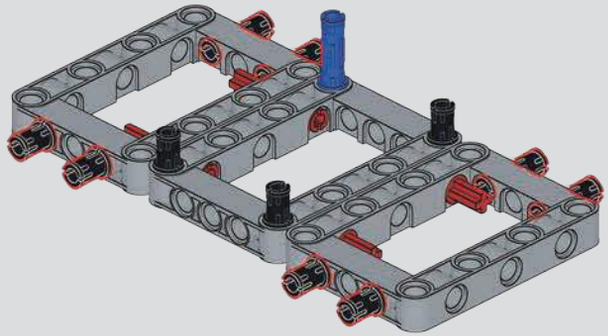

850

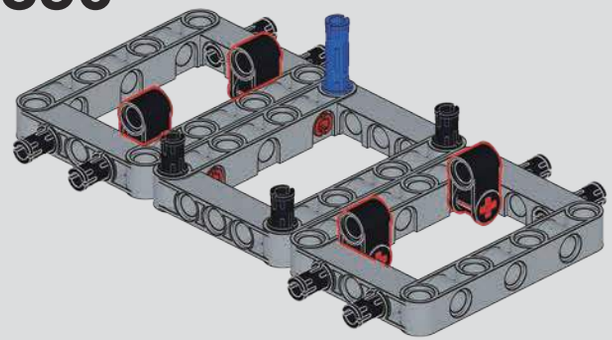

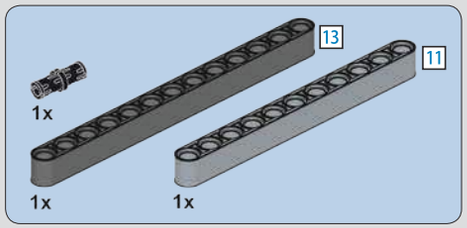

852

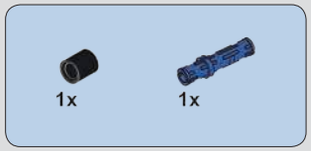

853

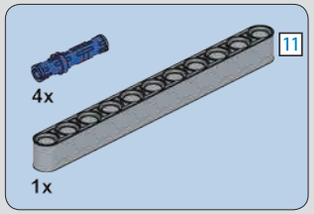

851

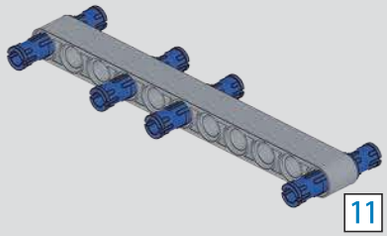

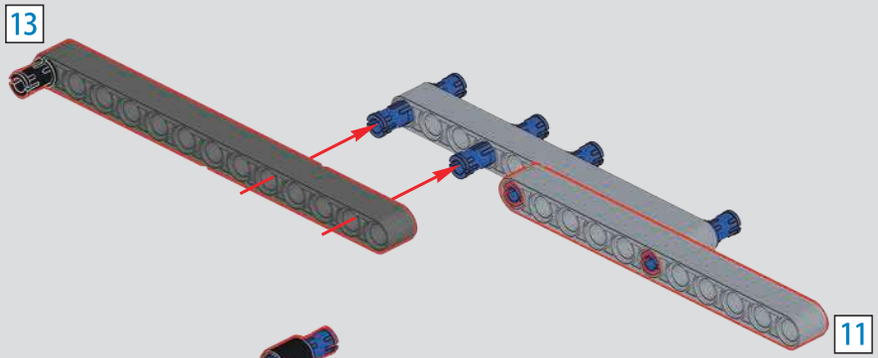

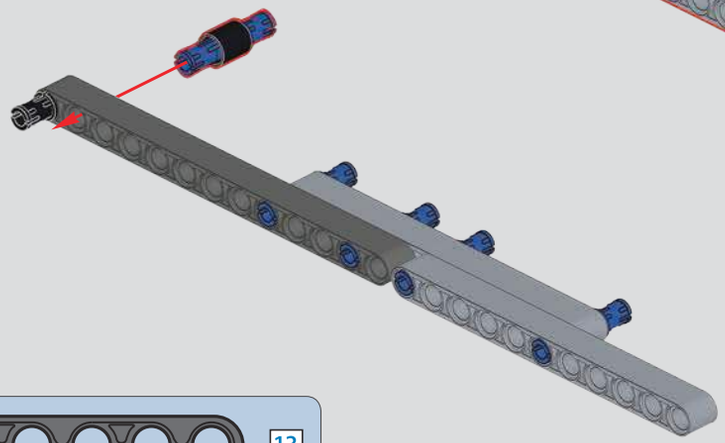

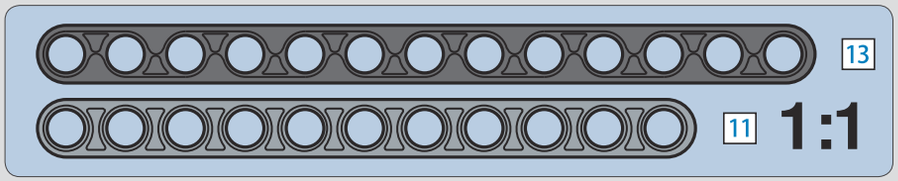

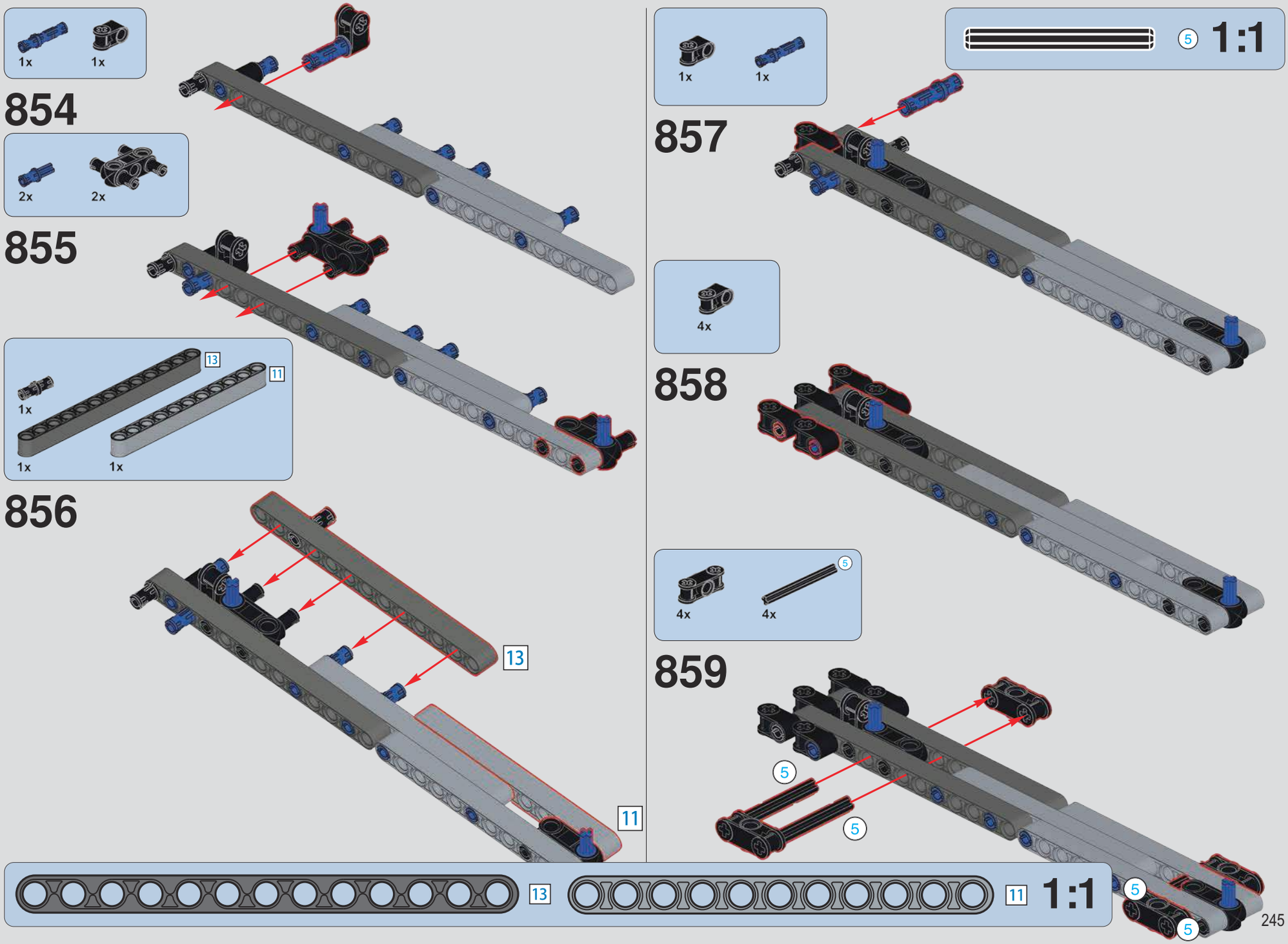
1x
1x
854
2x
2x
855
1x
13
11
1x
1x
856
13
11
1x
1x
857
4x
858
4x
5
4x
859
5
5
13
11
1:1
5
5
1:1

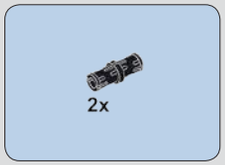

860

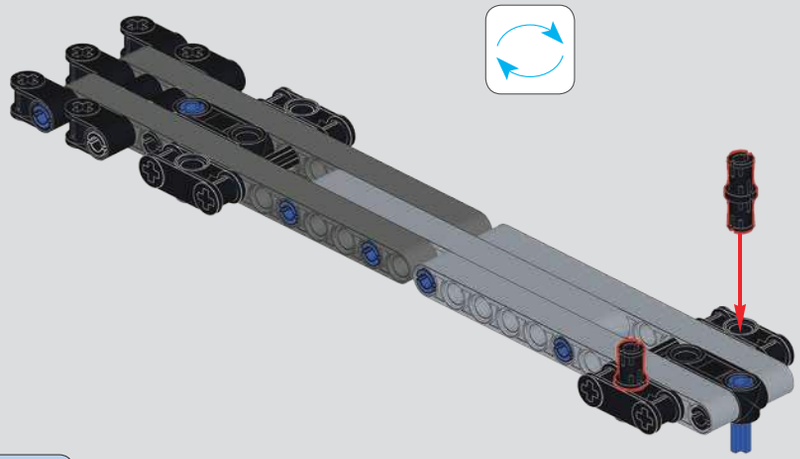

861

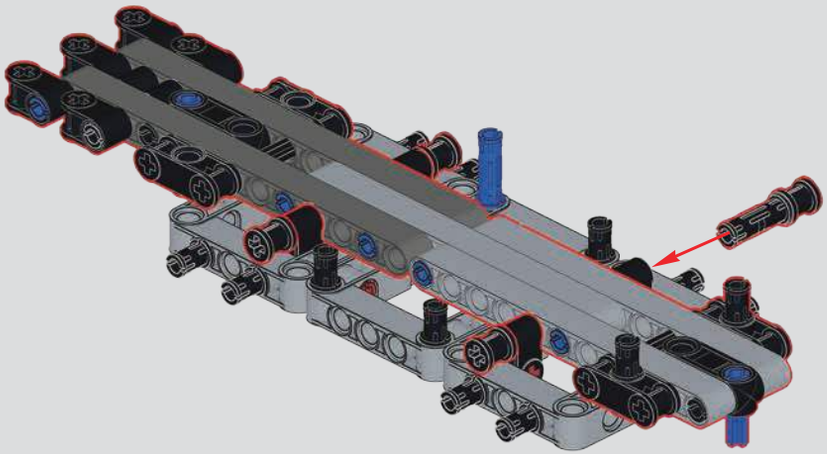

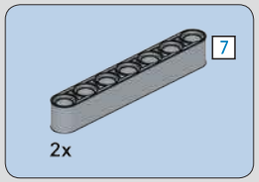

862

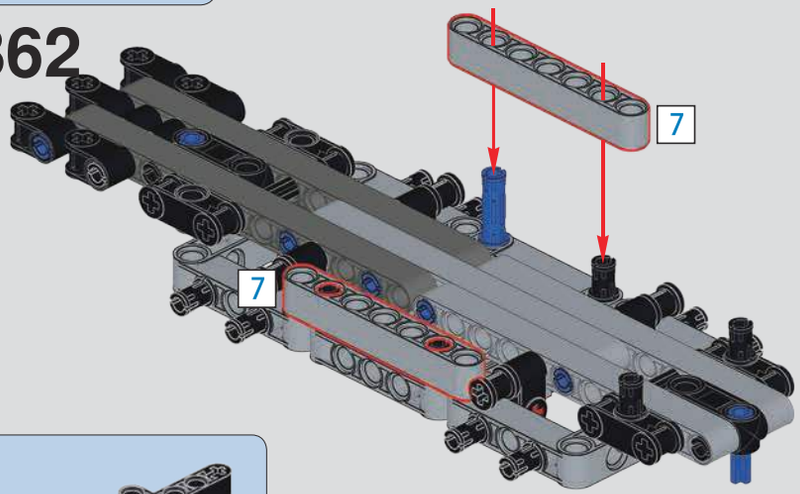

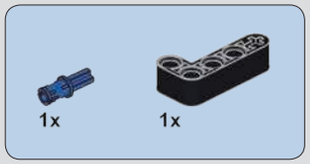

863

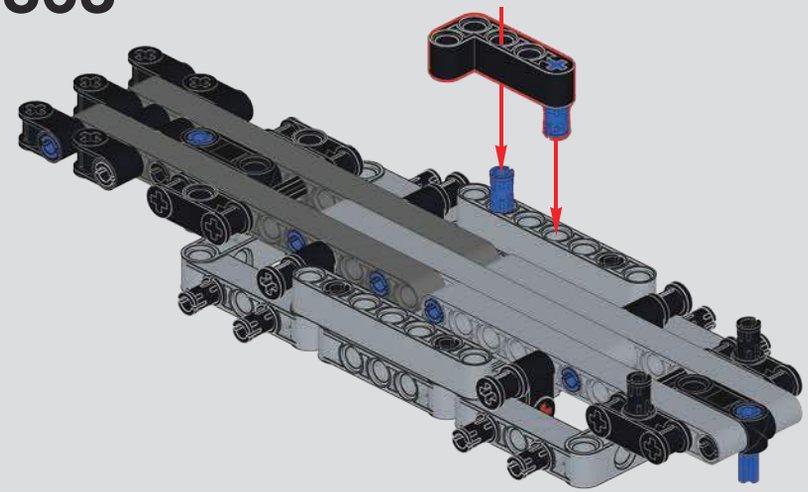

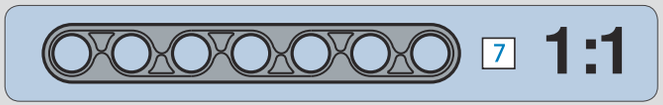

864

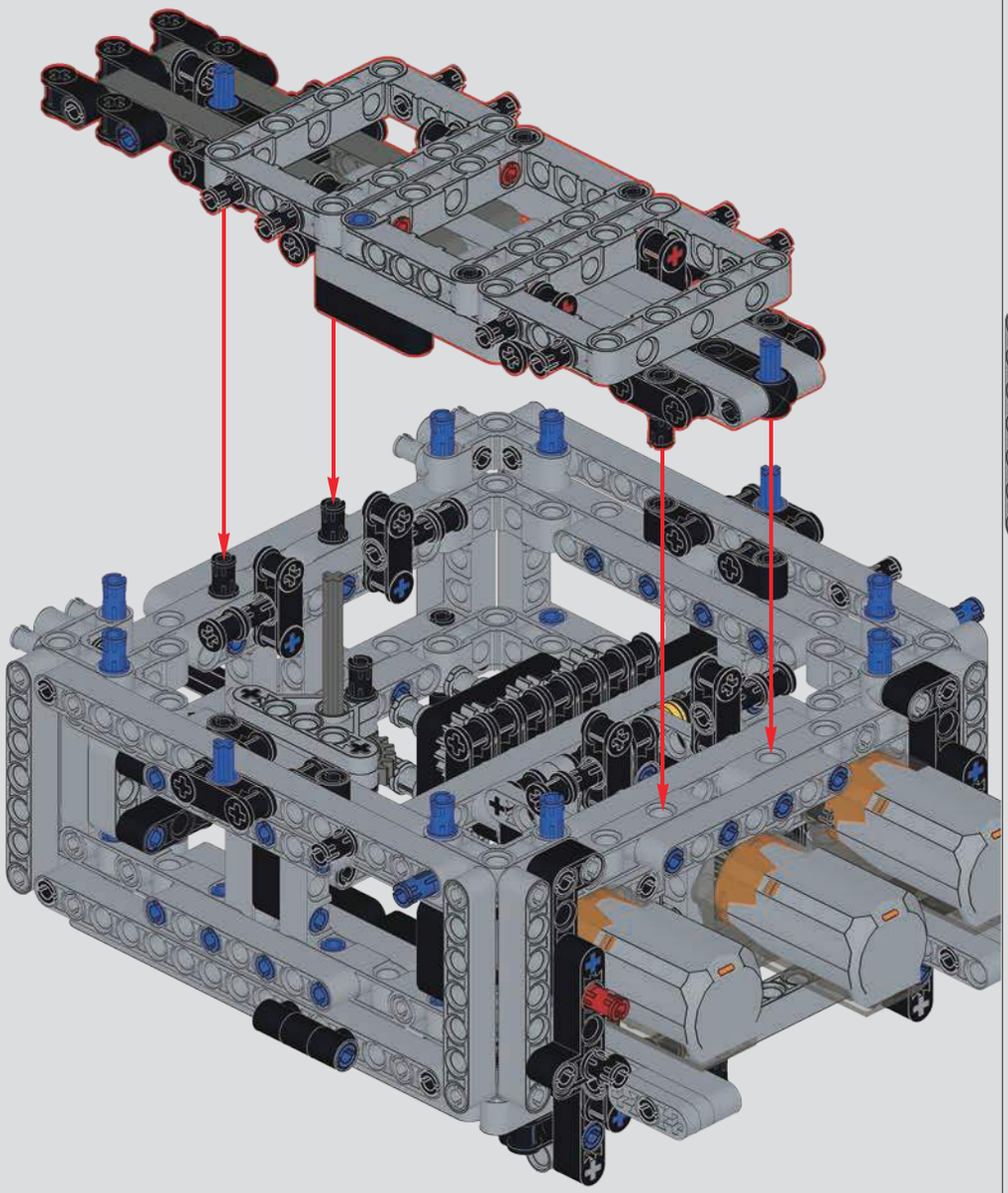

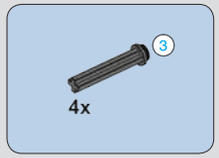

865

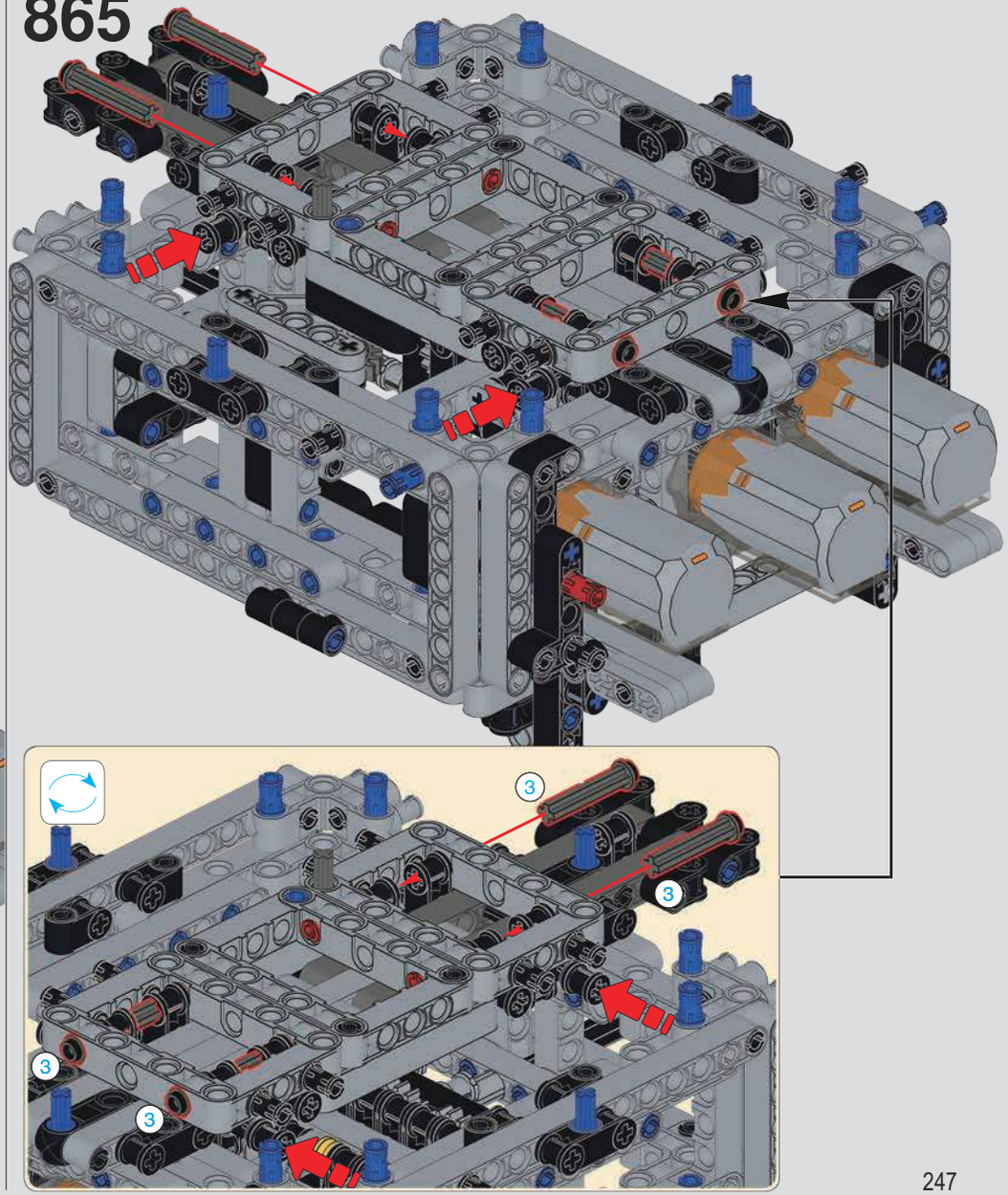

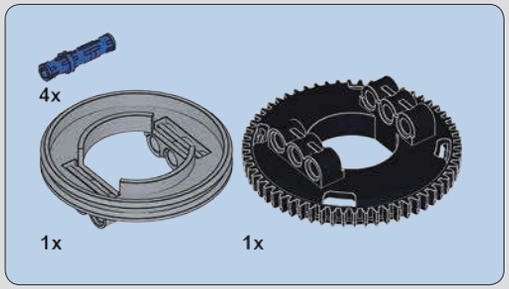

866

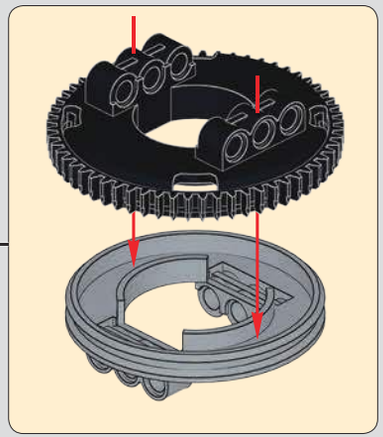

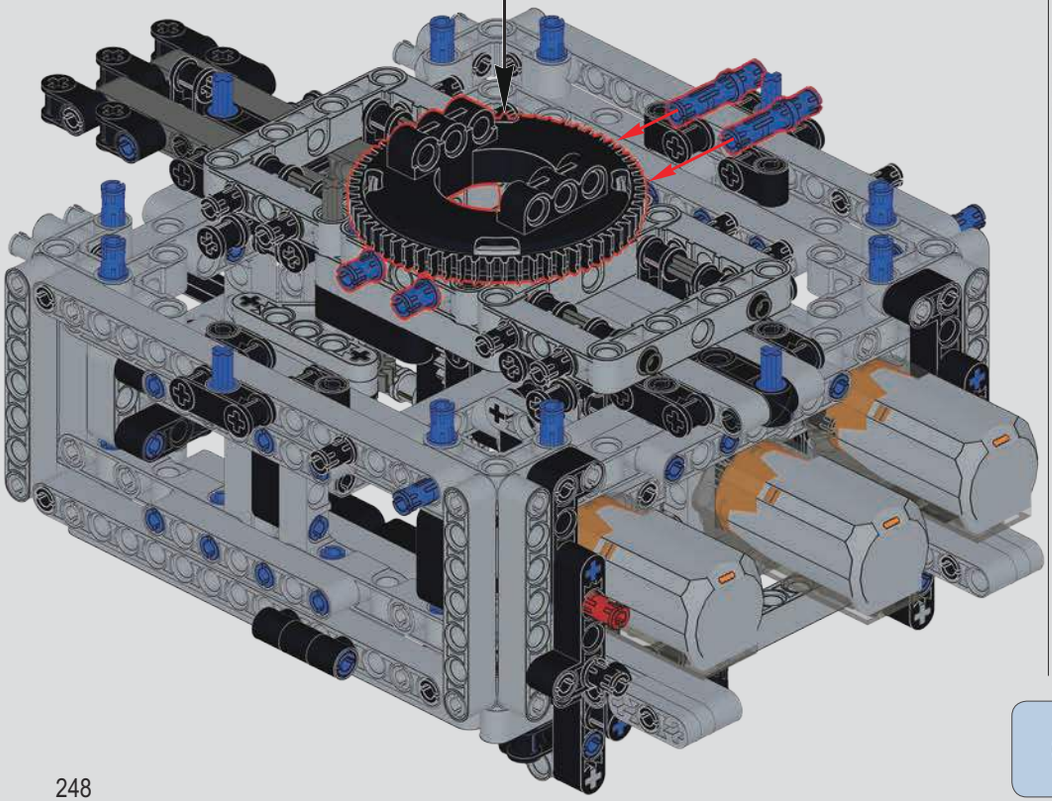

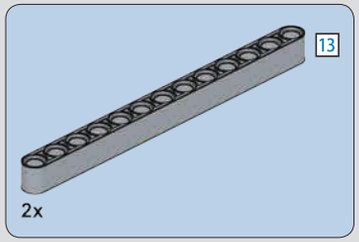

867

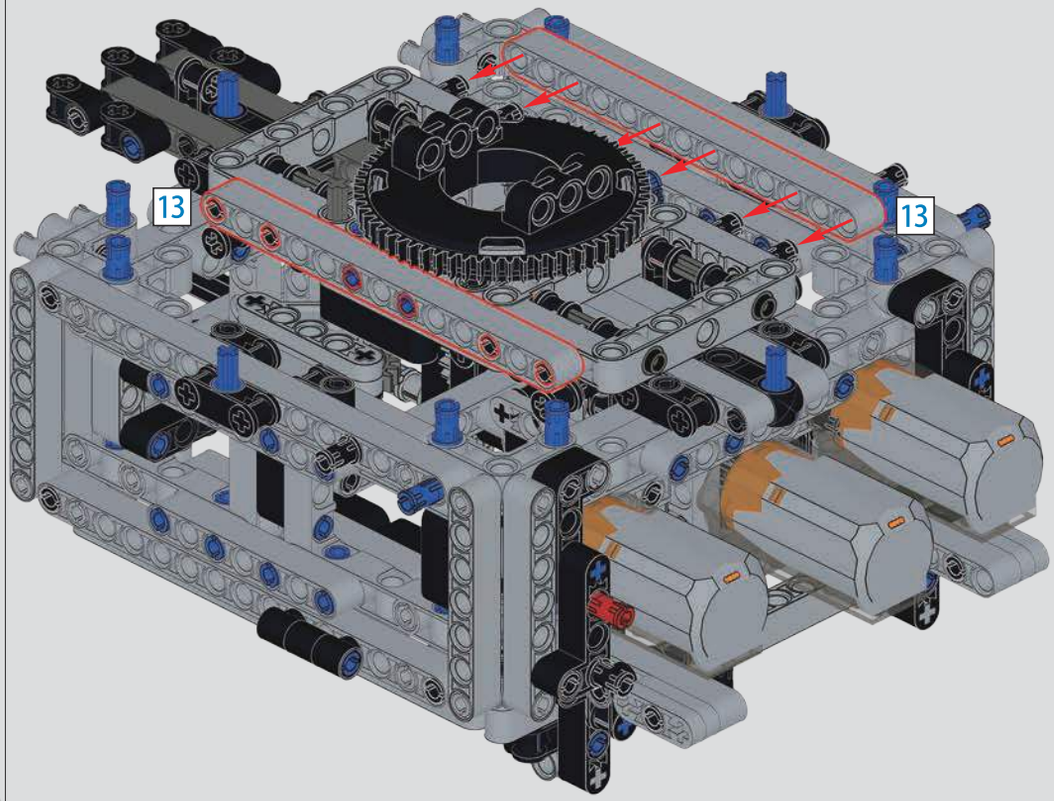

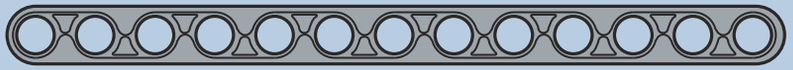

13 1:1

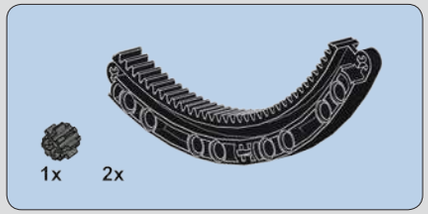

868

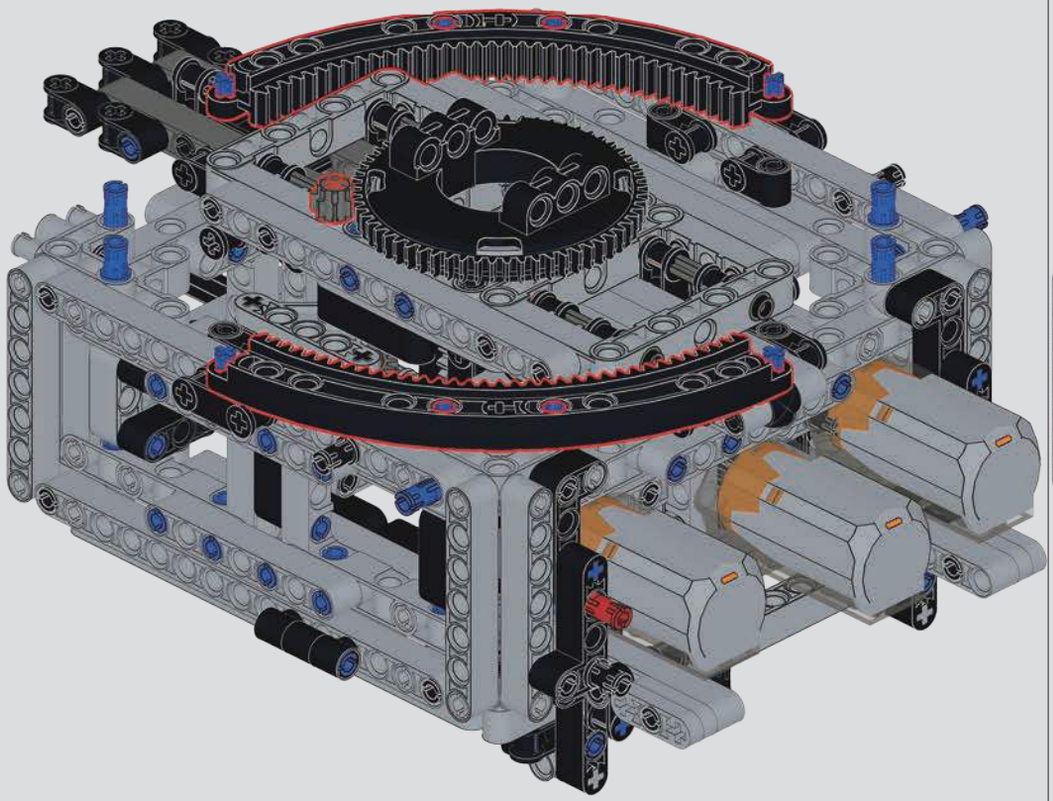

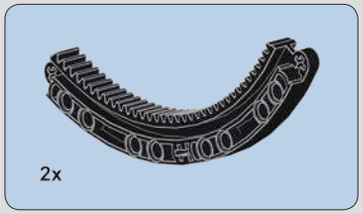

869

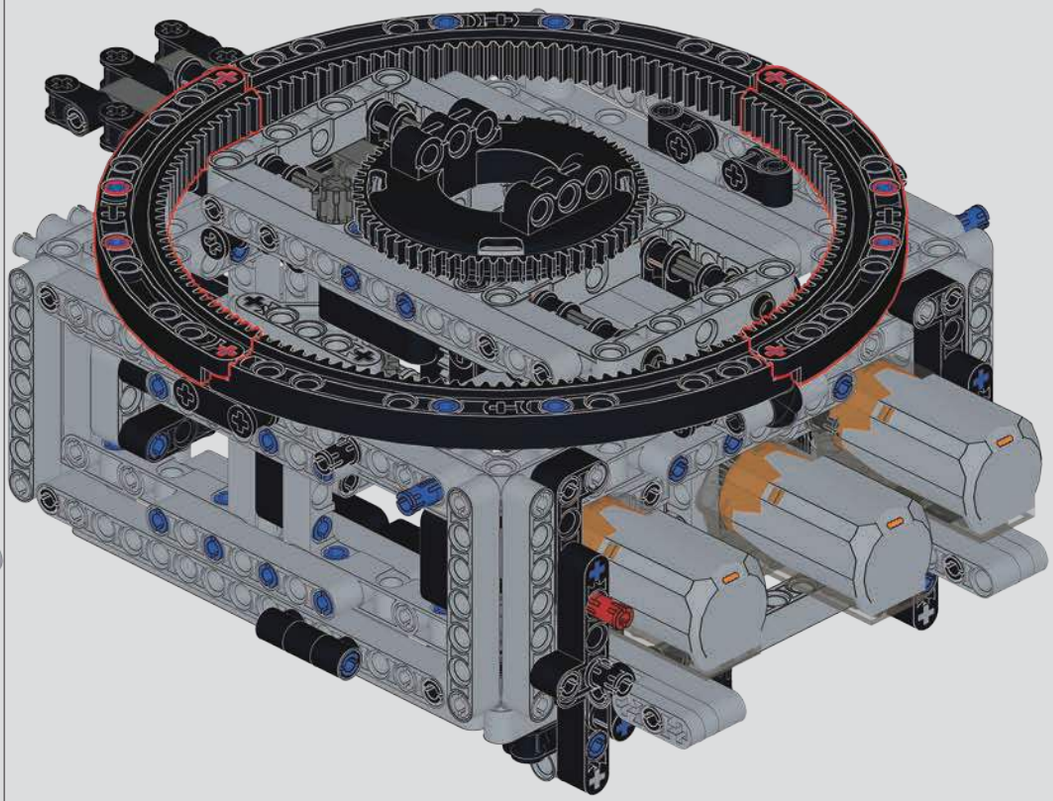

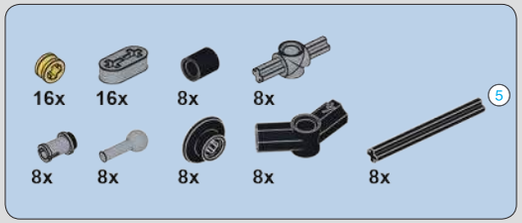

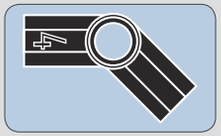

870

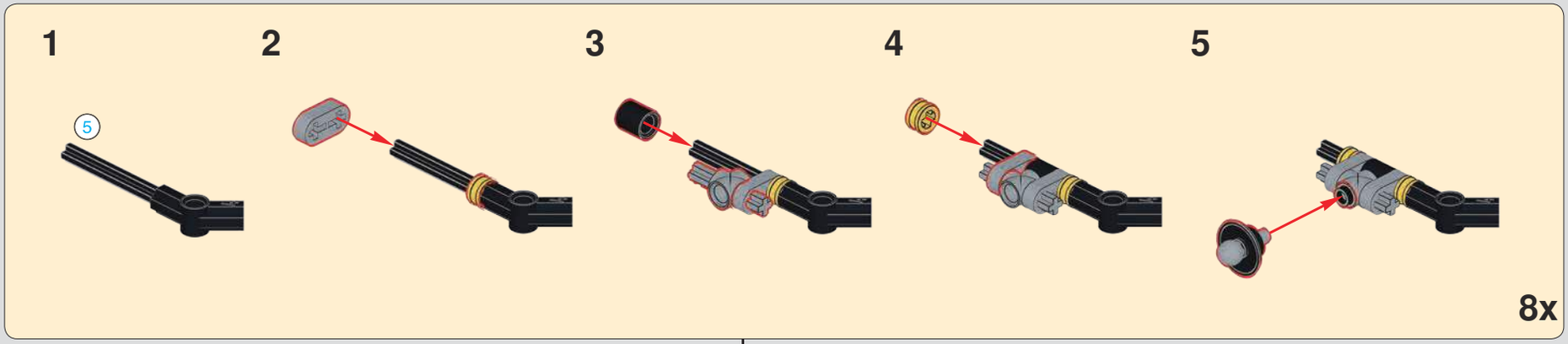

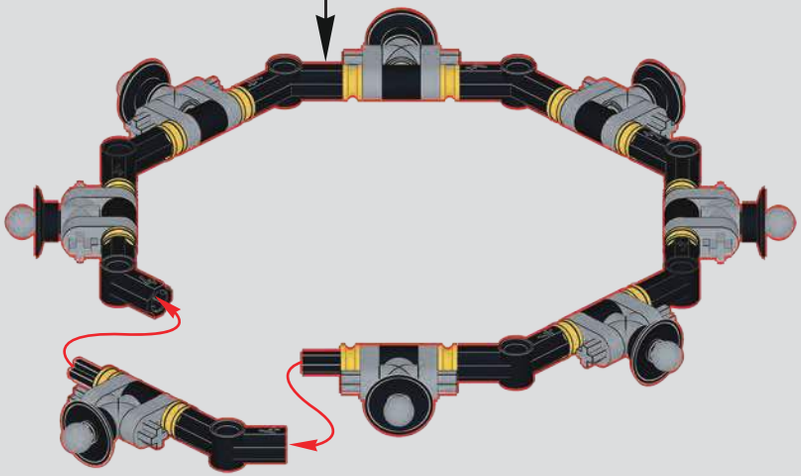

871

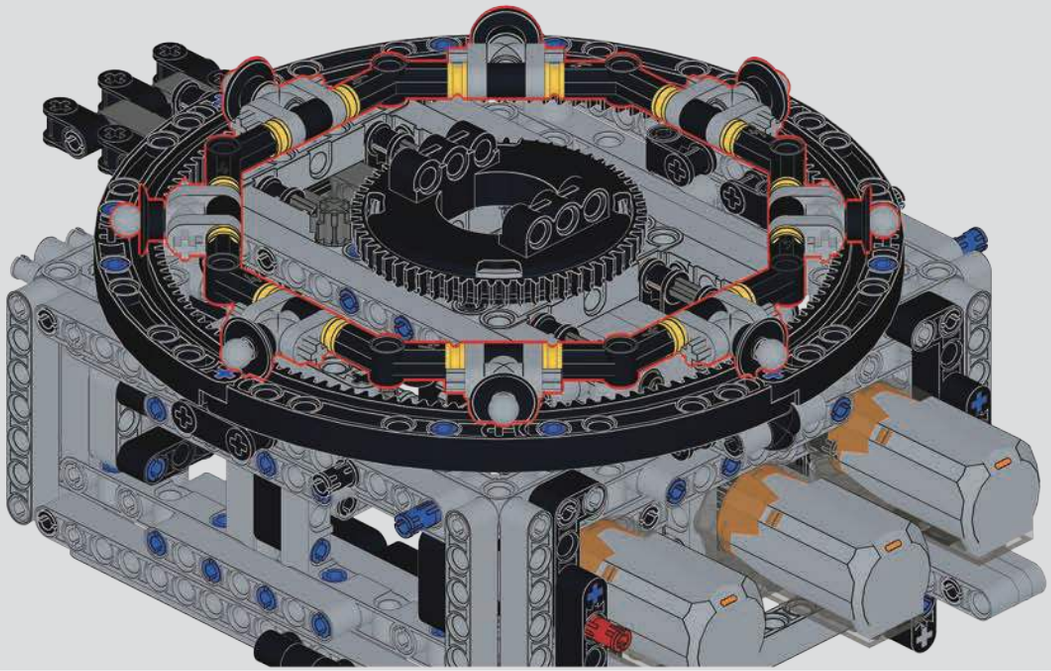

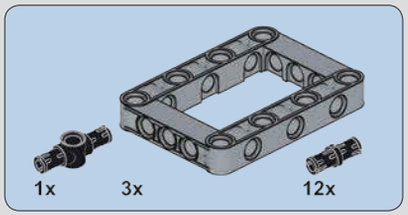

872

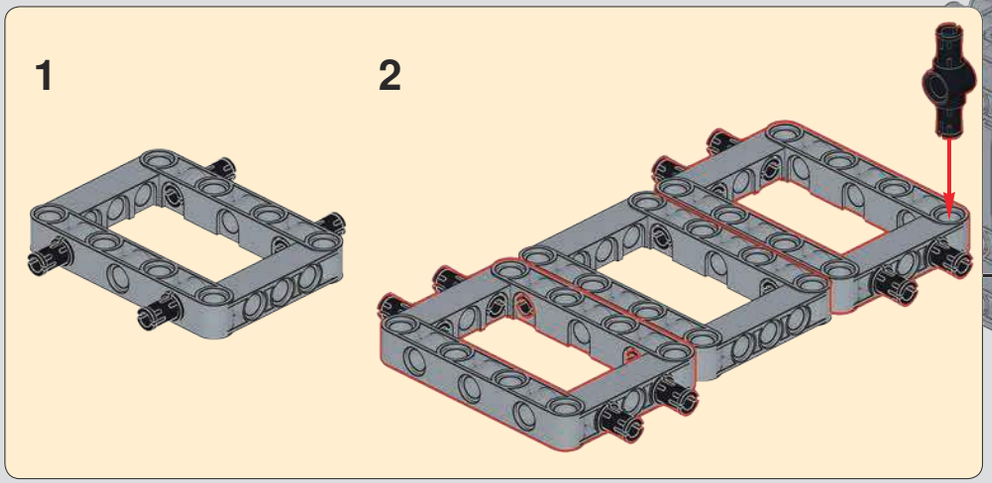

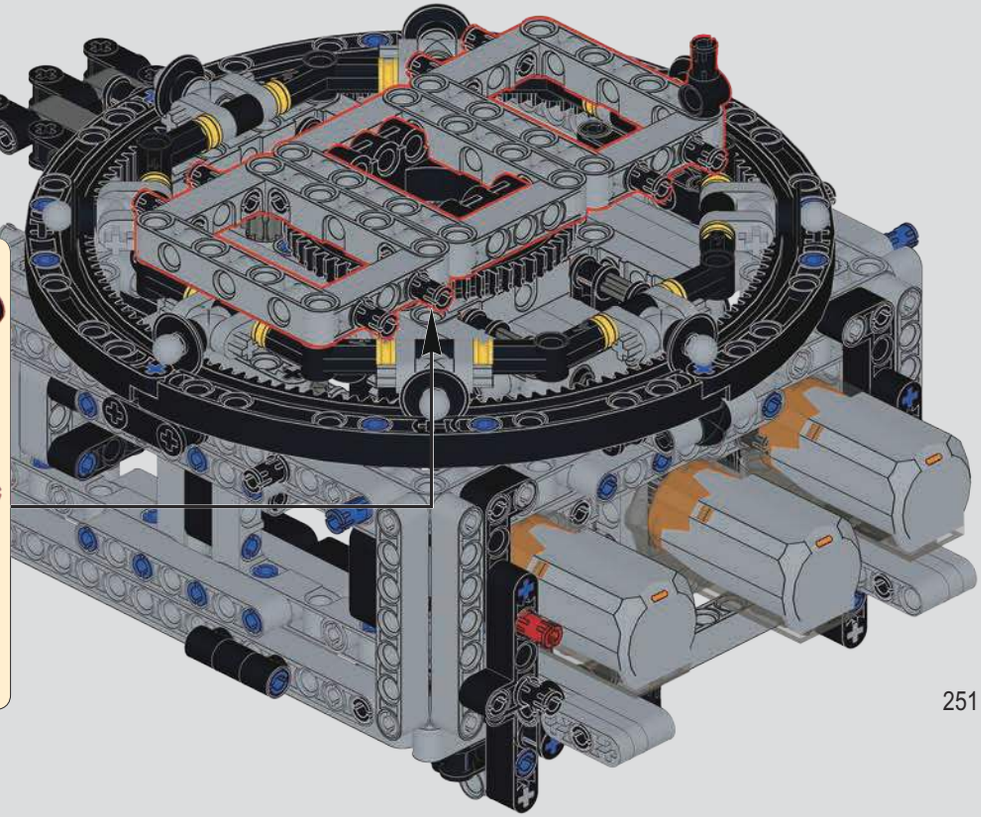

873

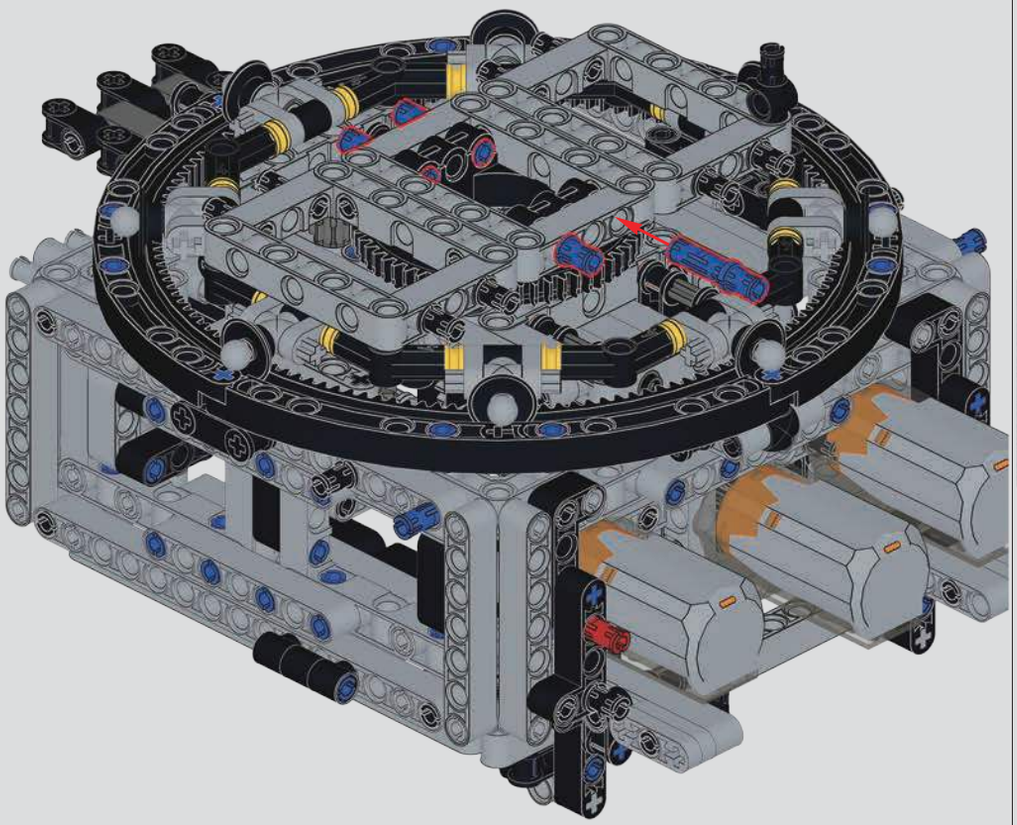

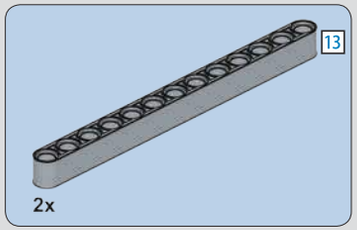

874

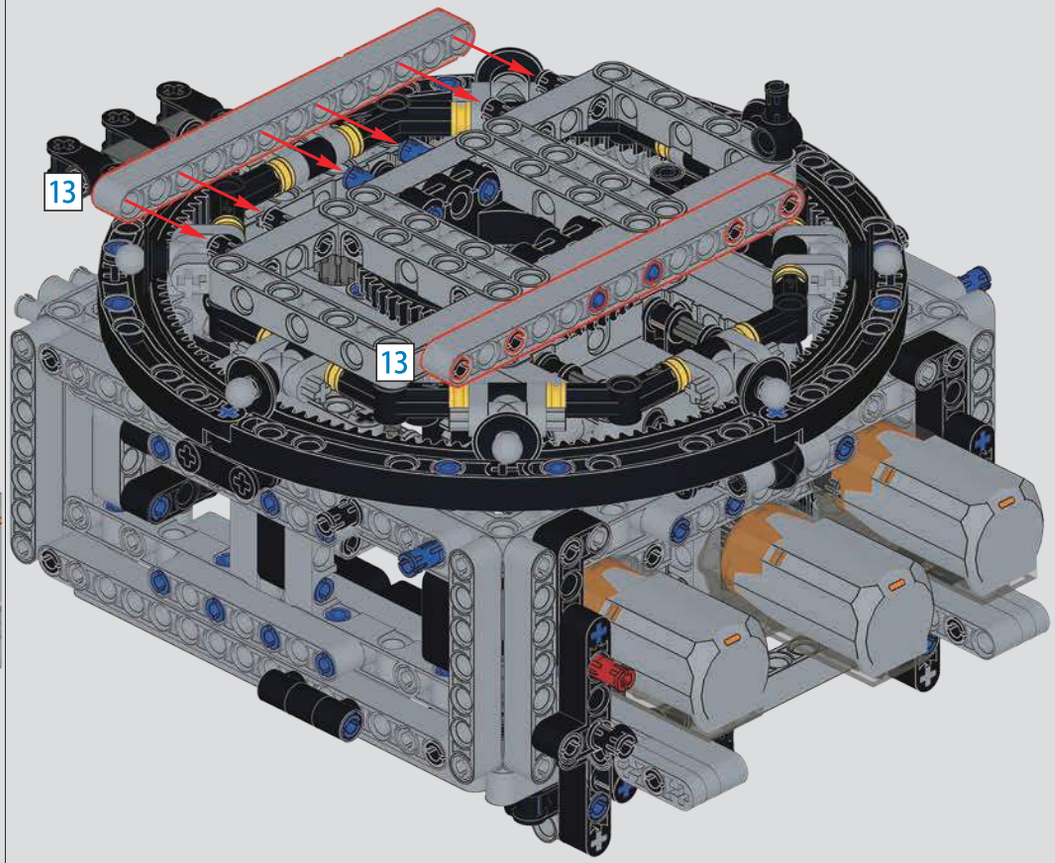

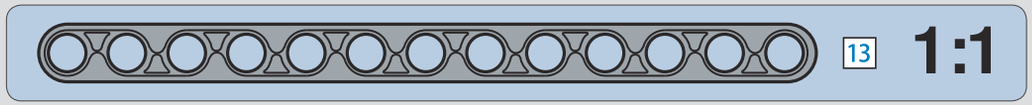

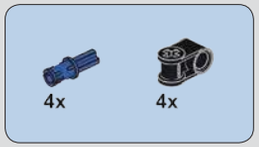

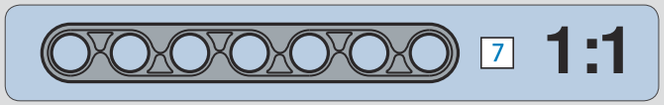

875

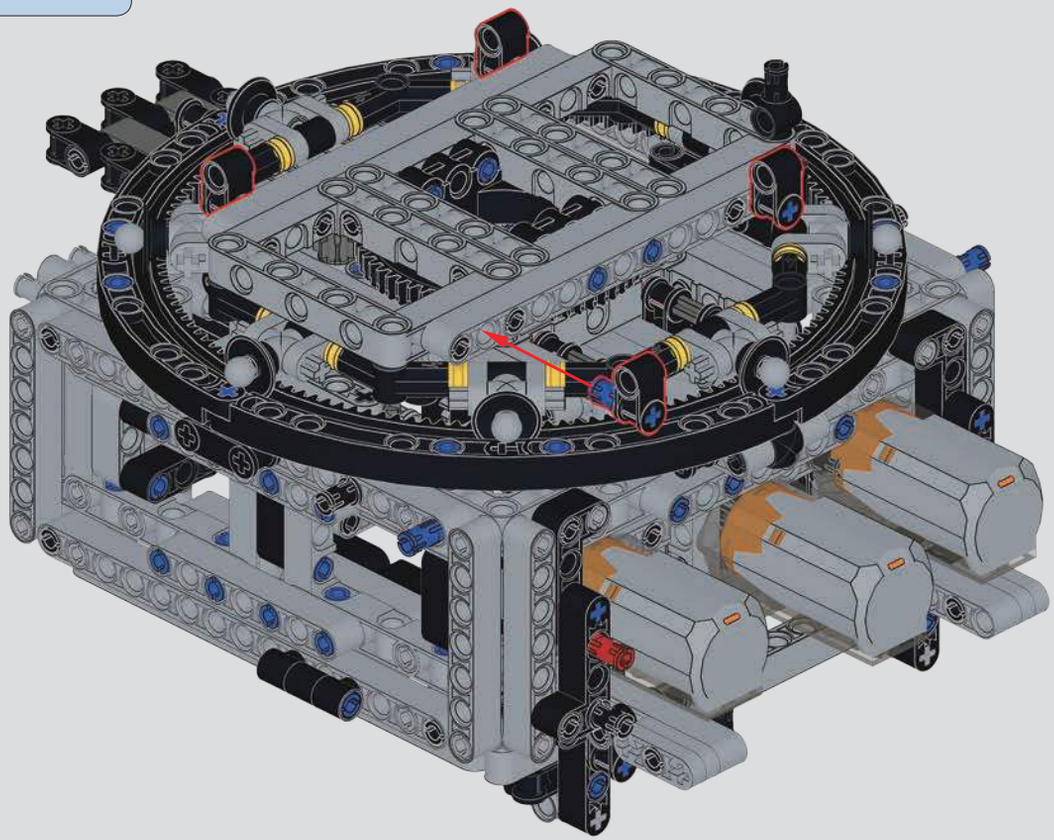

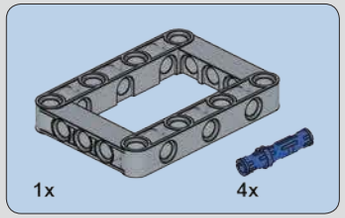

876

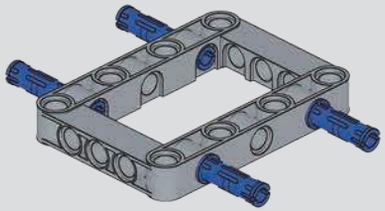

877

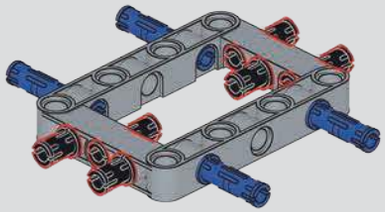

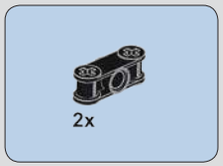

878

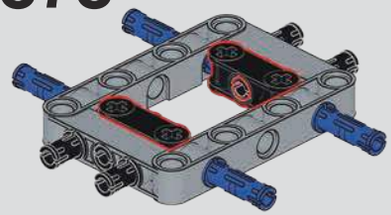

879

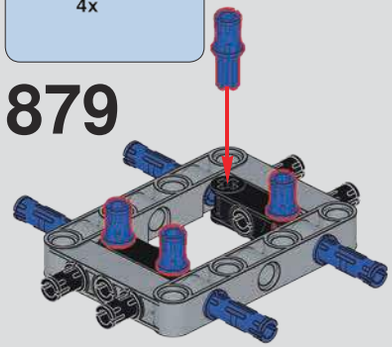

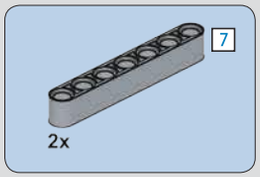

880

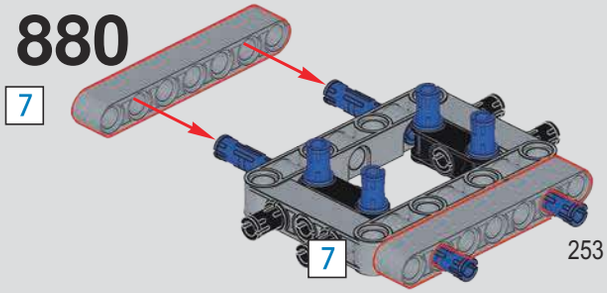

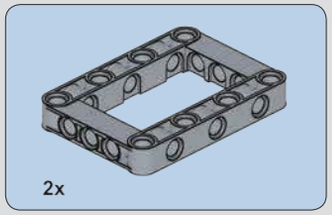

881

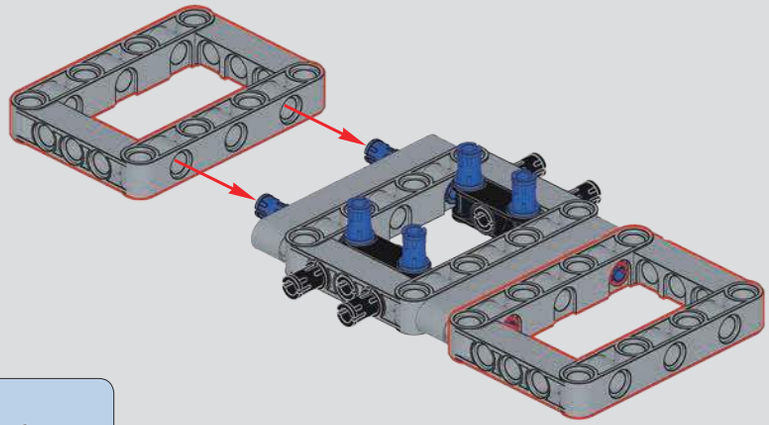

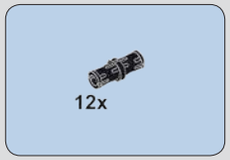

882

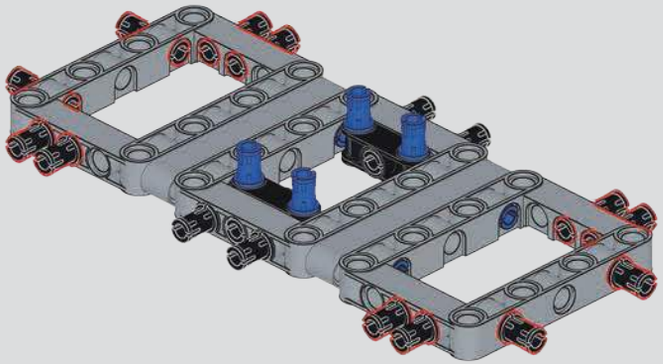

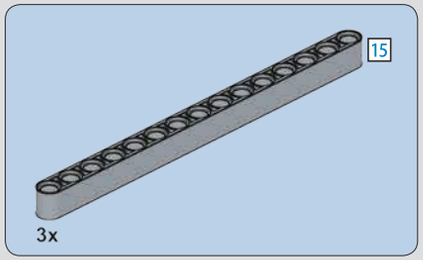

883

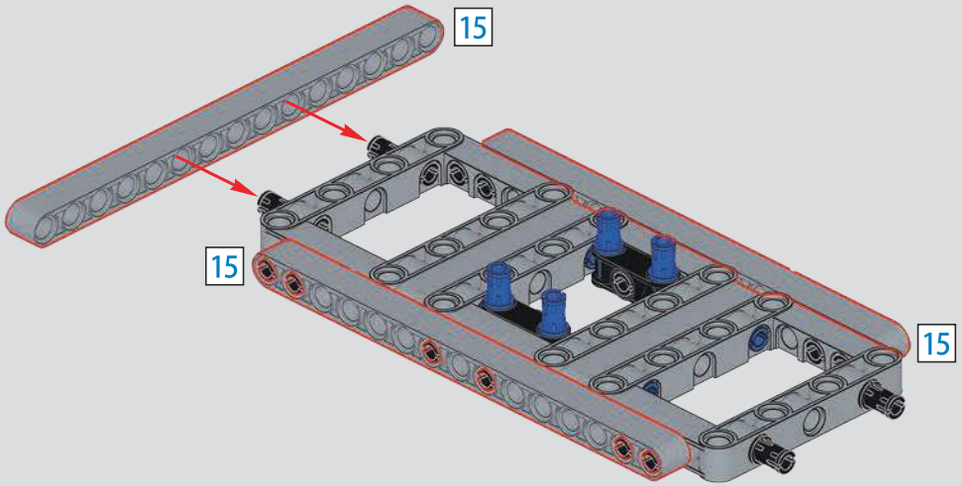

15 1:1

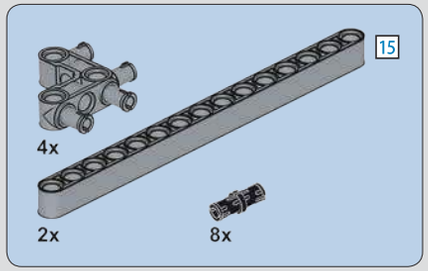

884

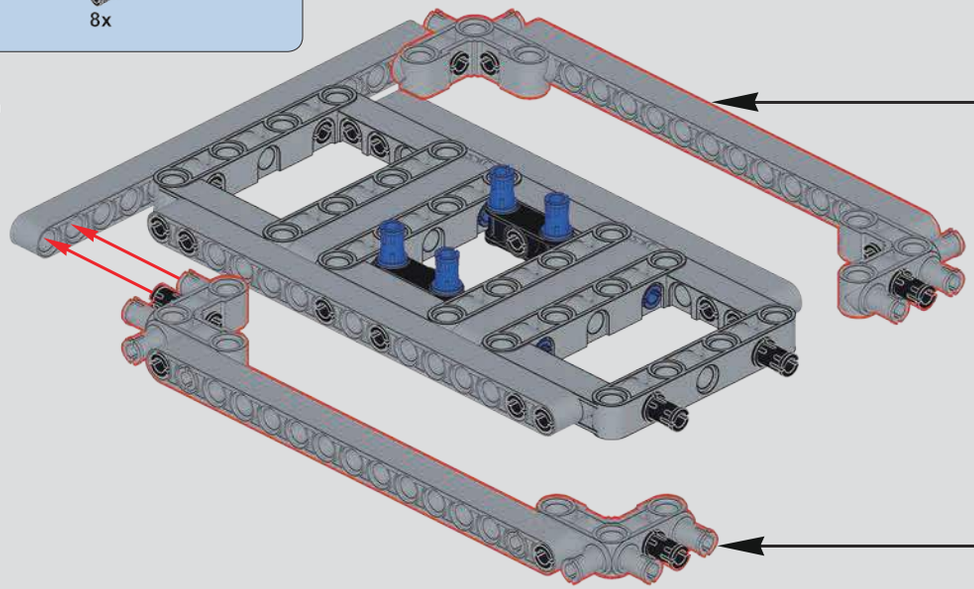

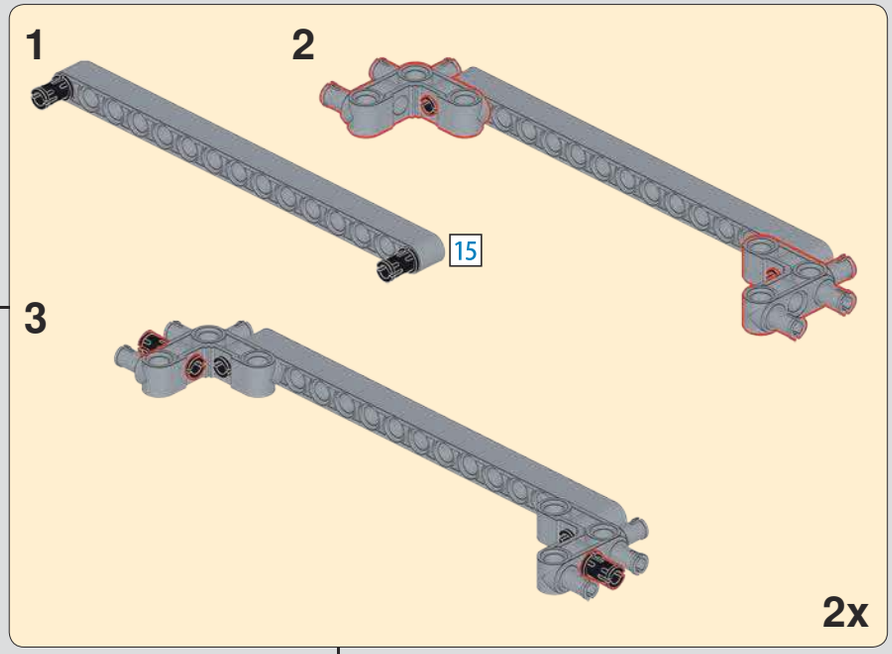

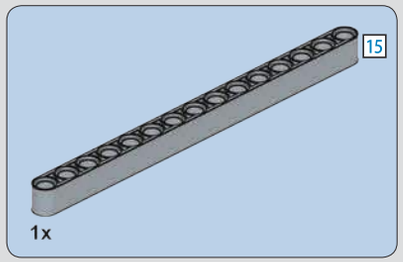

885

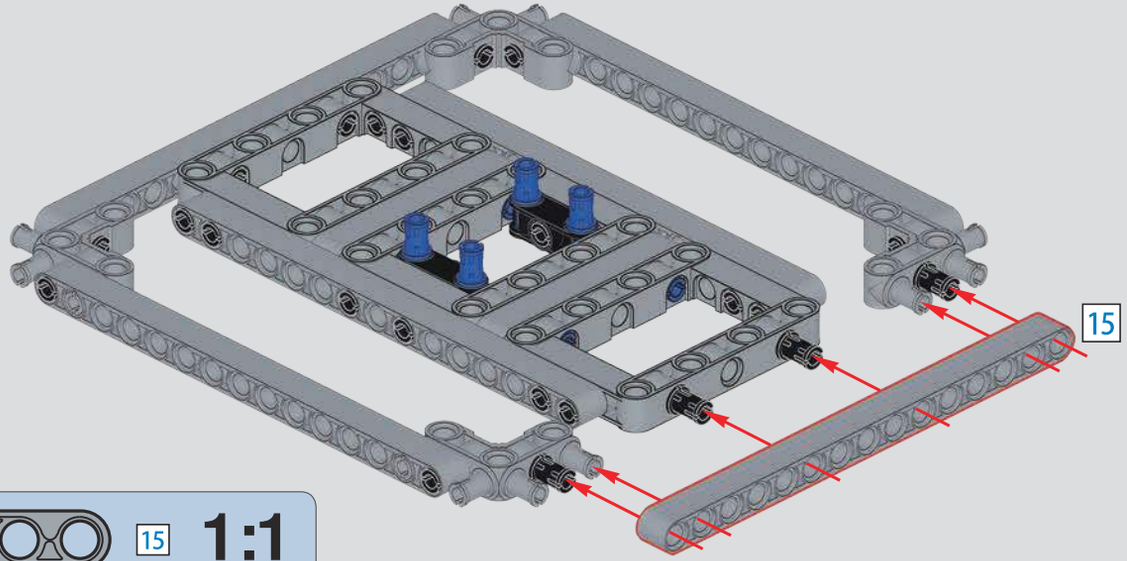

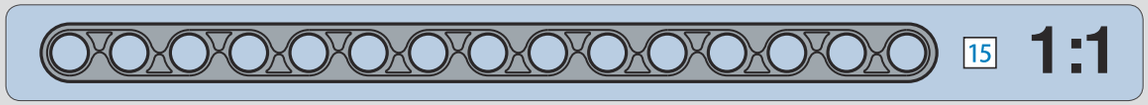

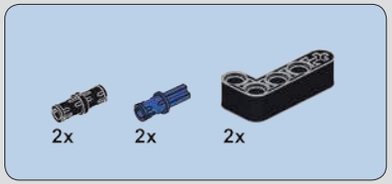

886

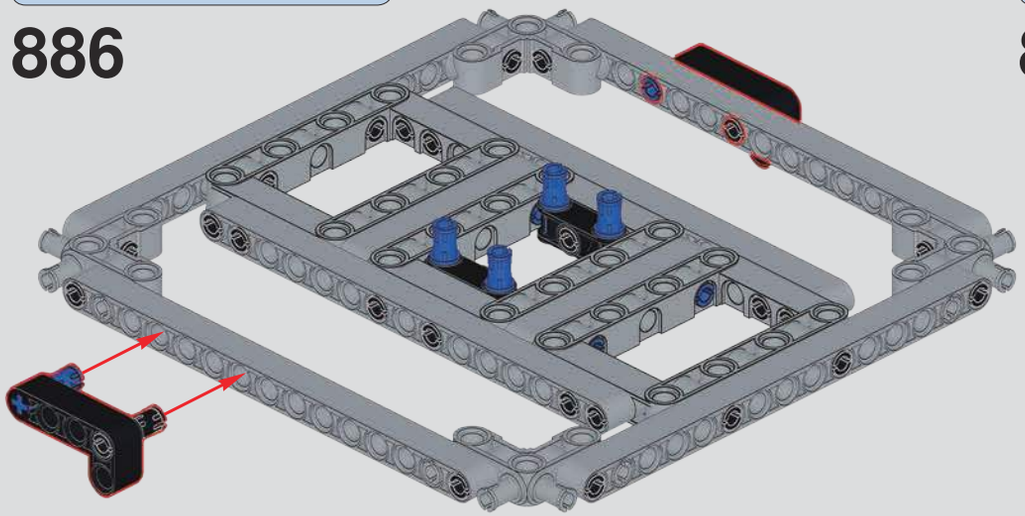

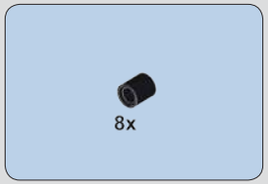

887

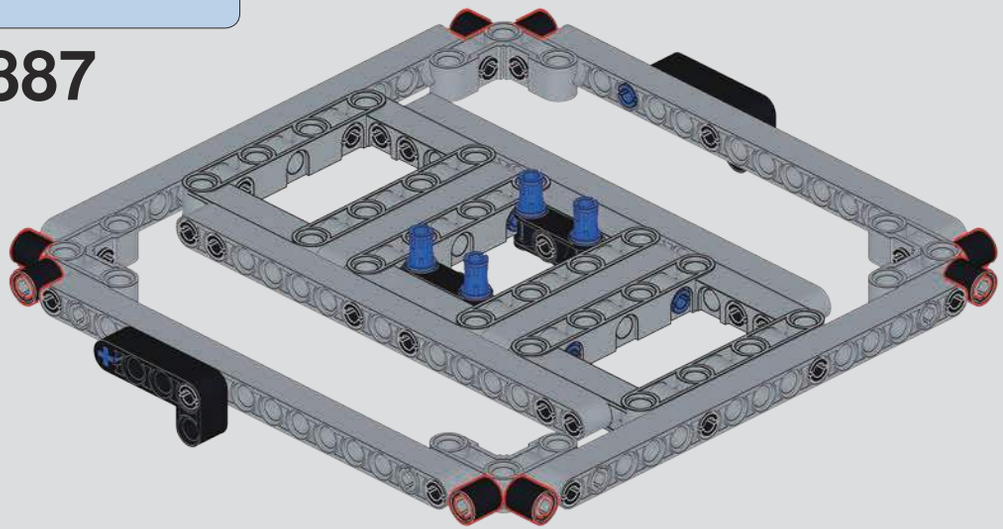

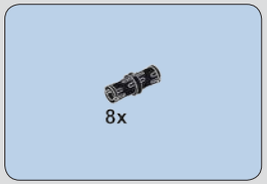

888

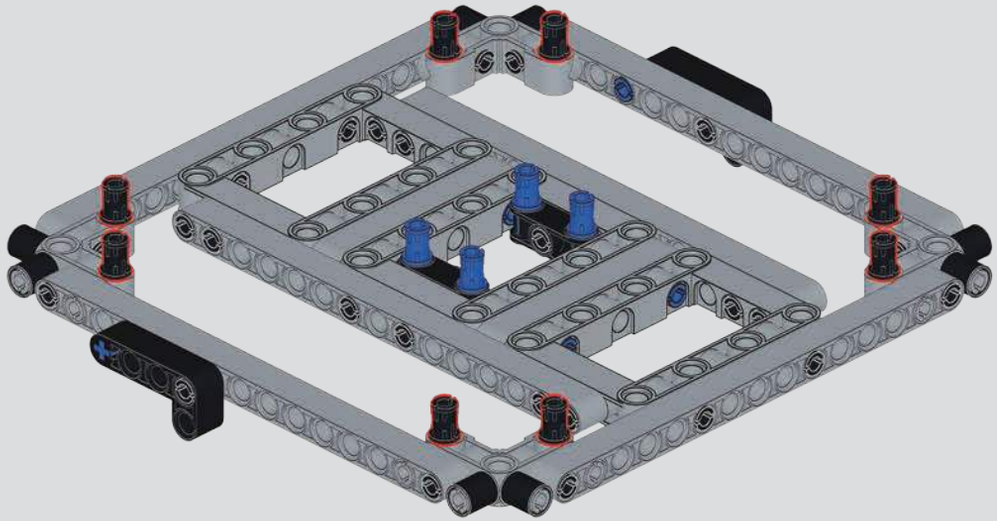

889

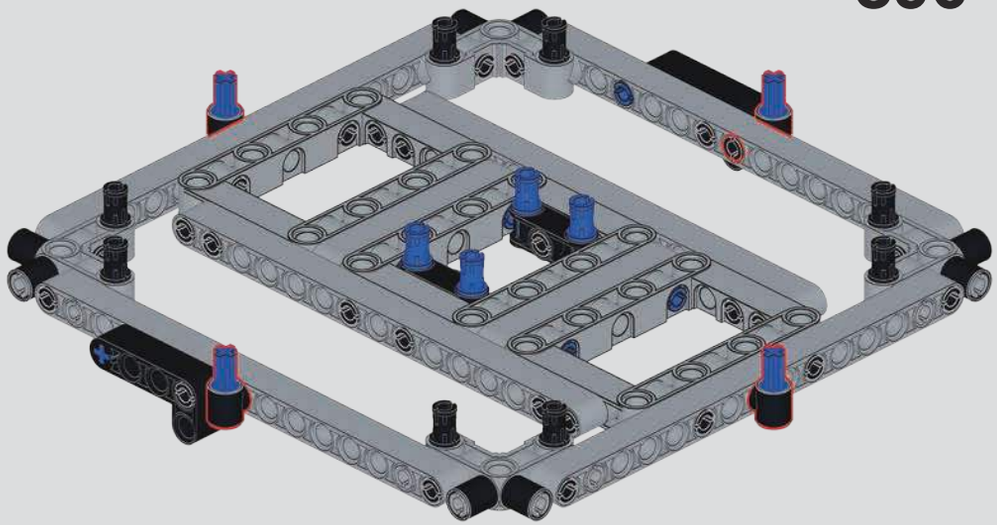

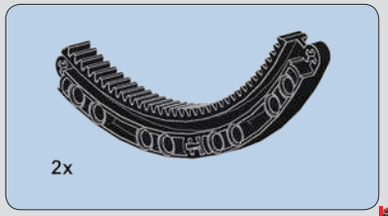

890

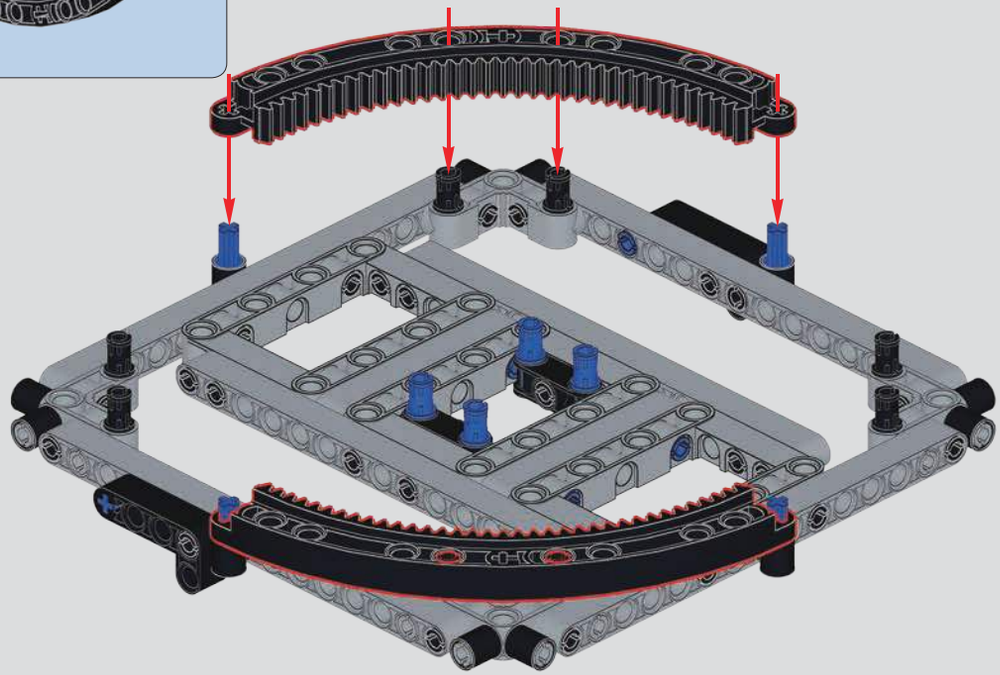

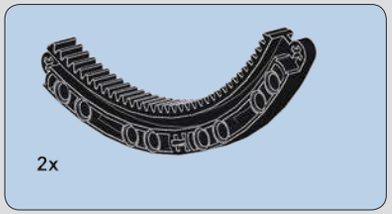

891

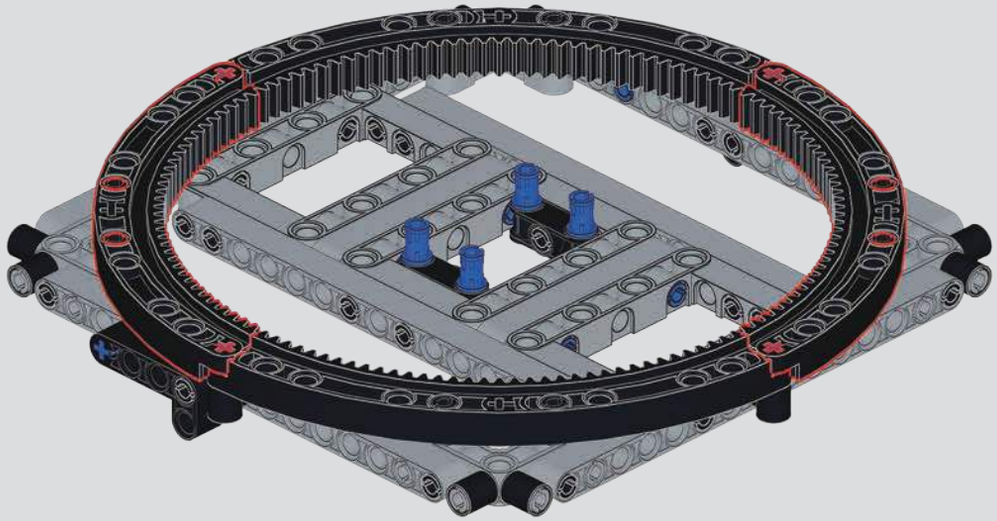

892

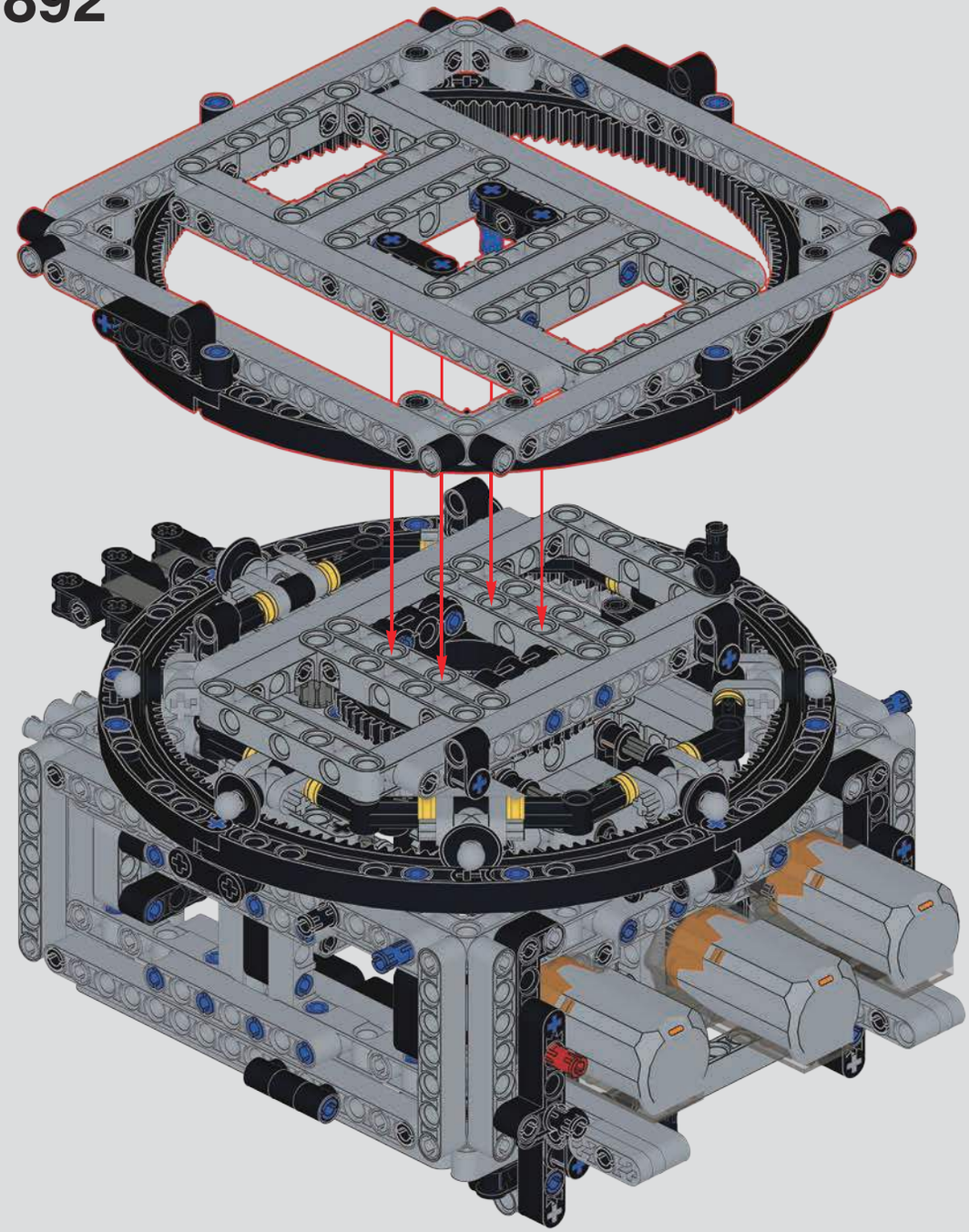

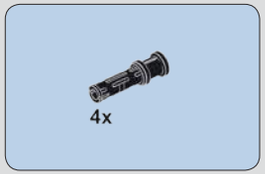

893

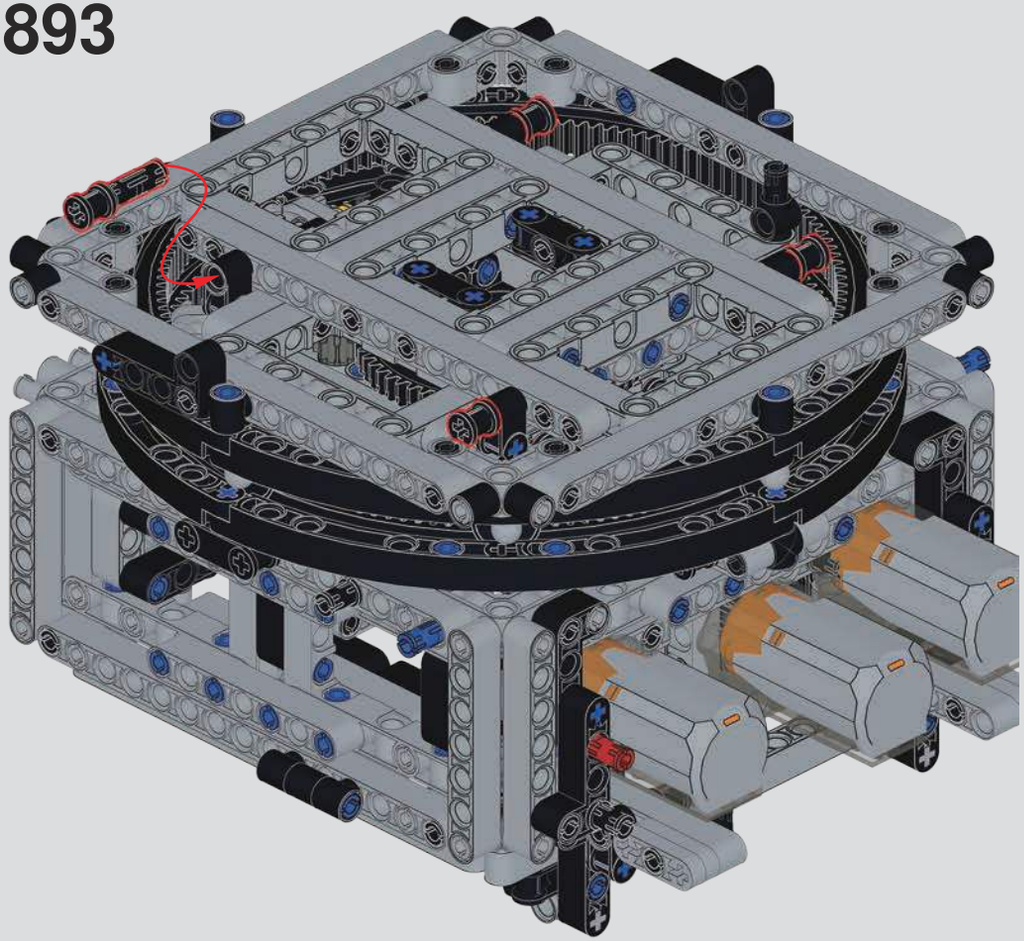

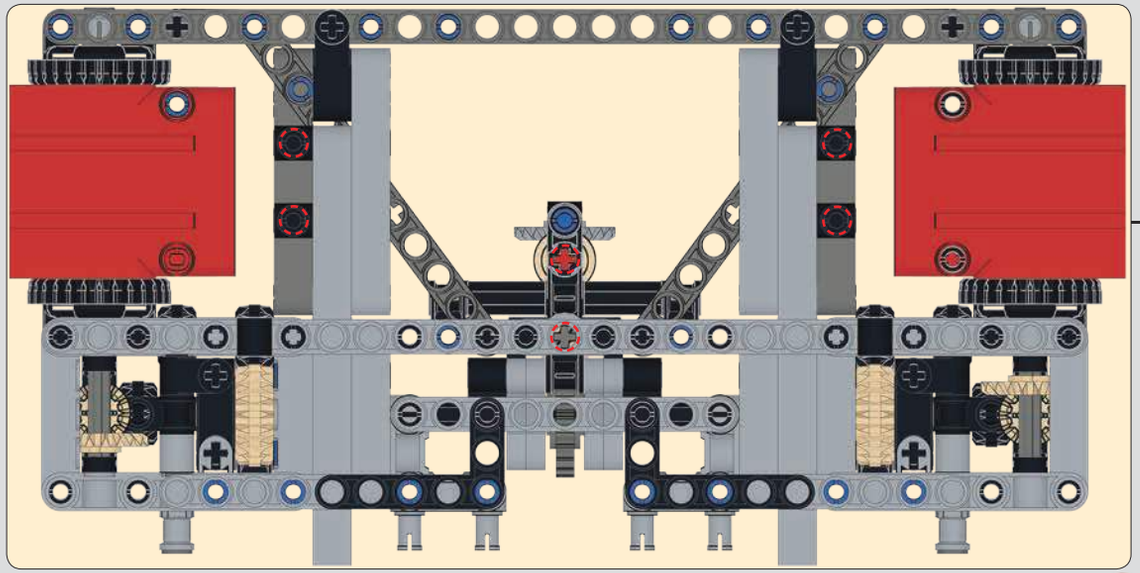

894

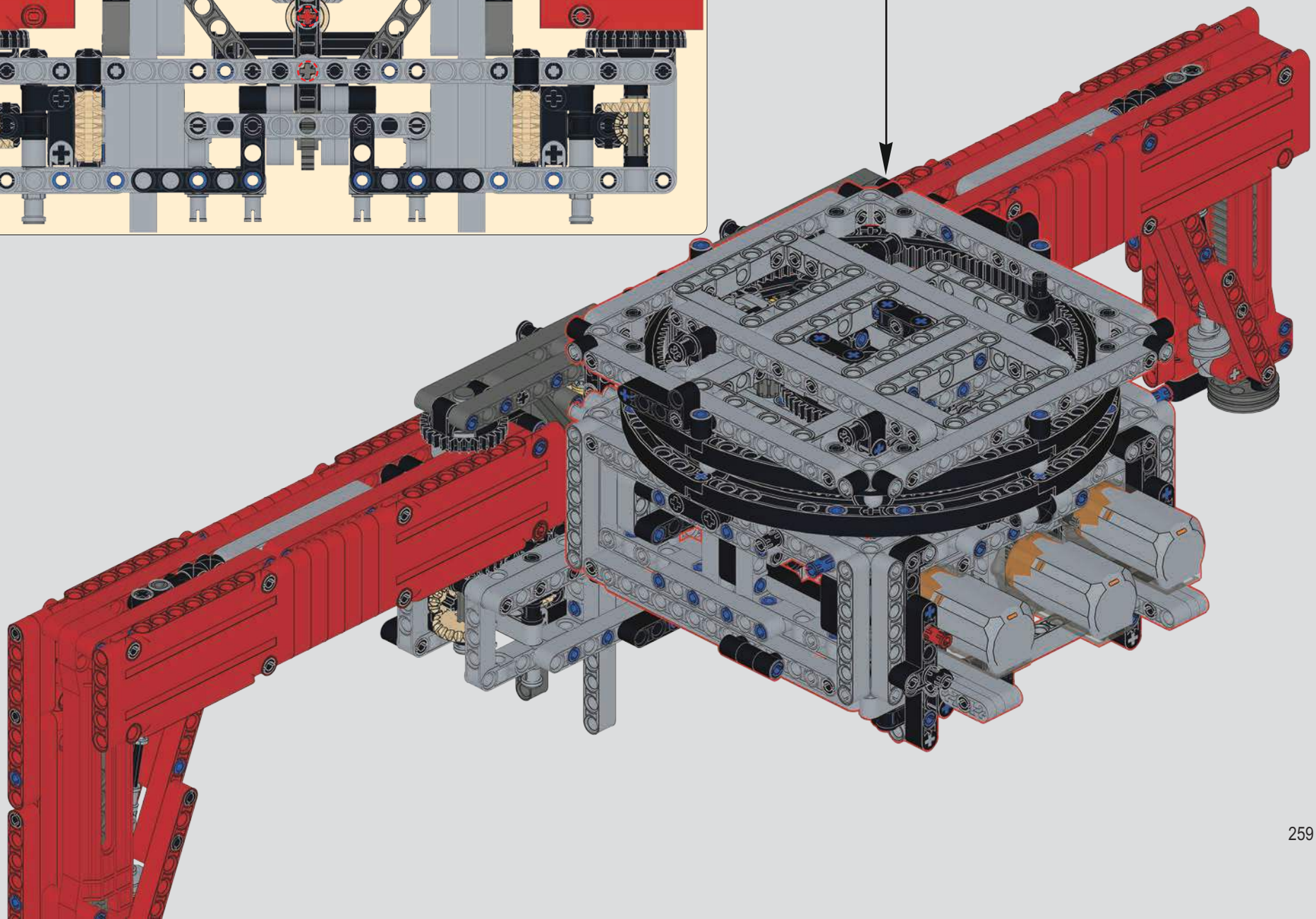

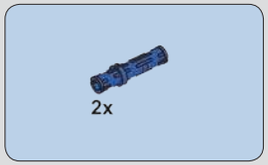

895

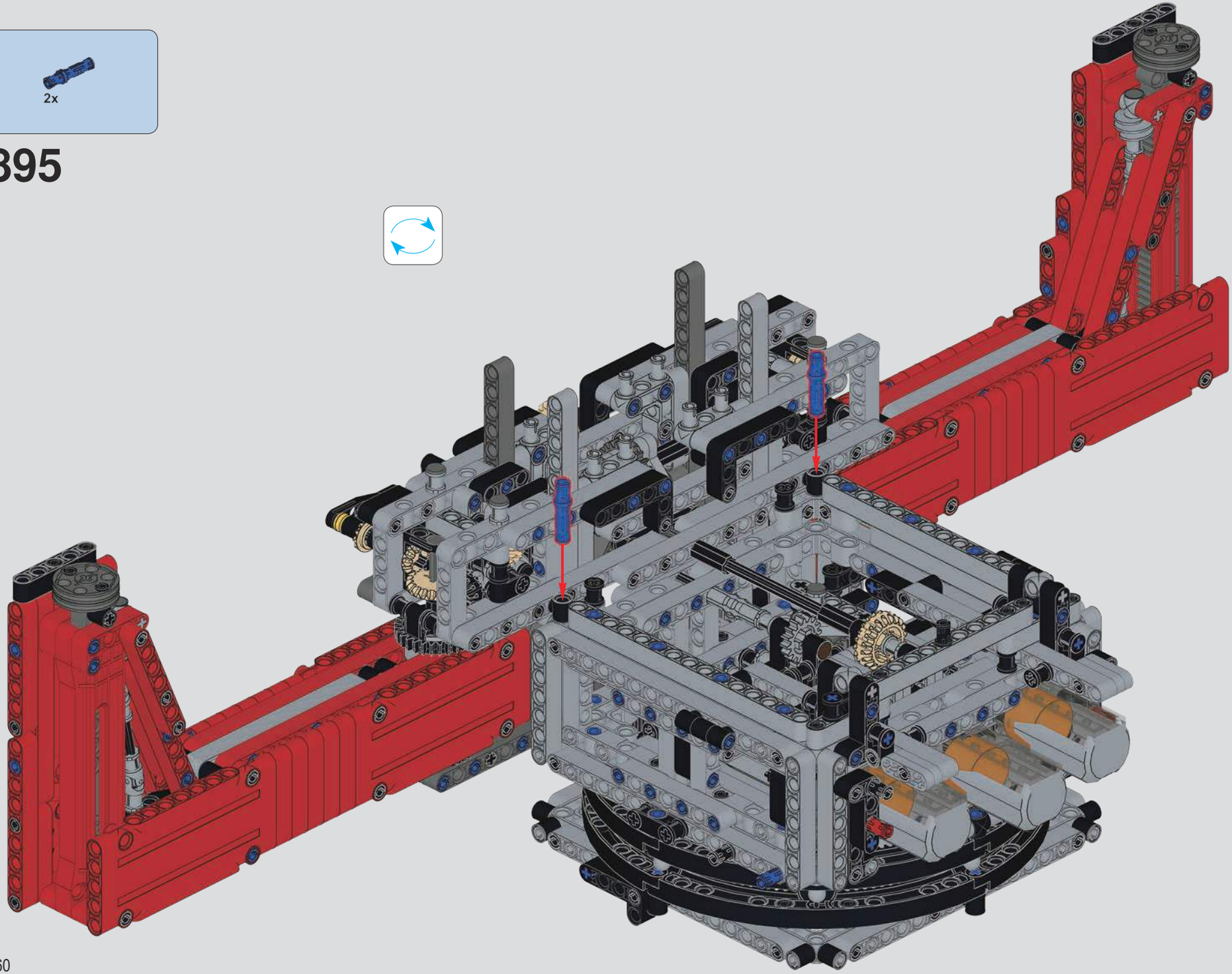

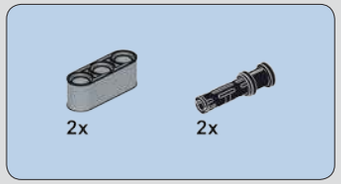

896

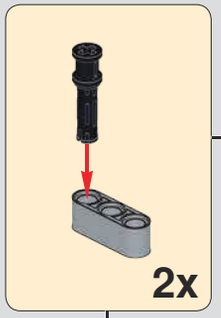

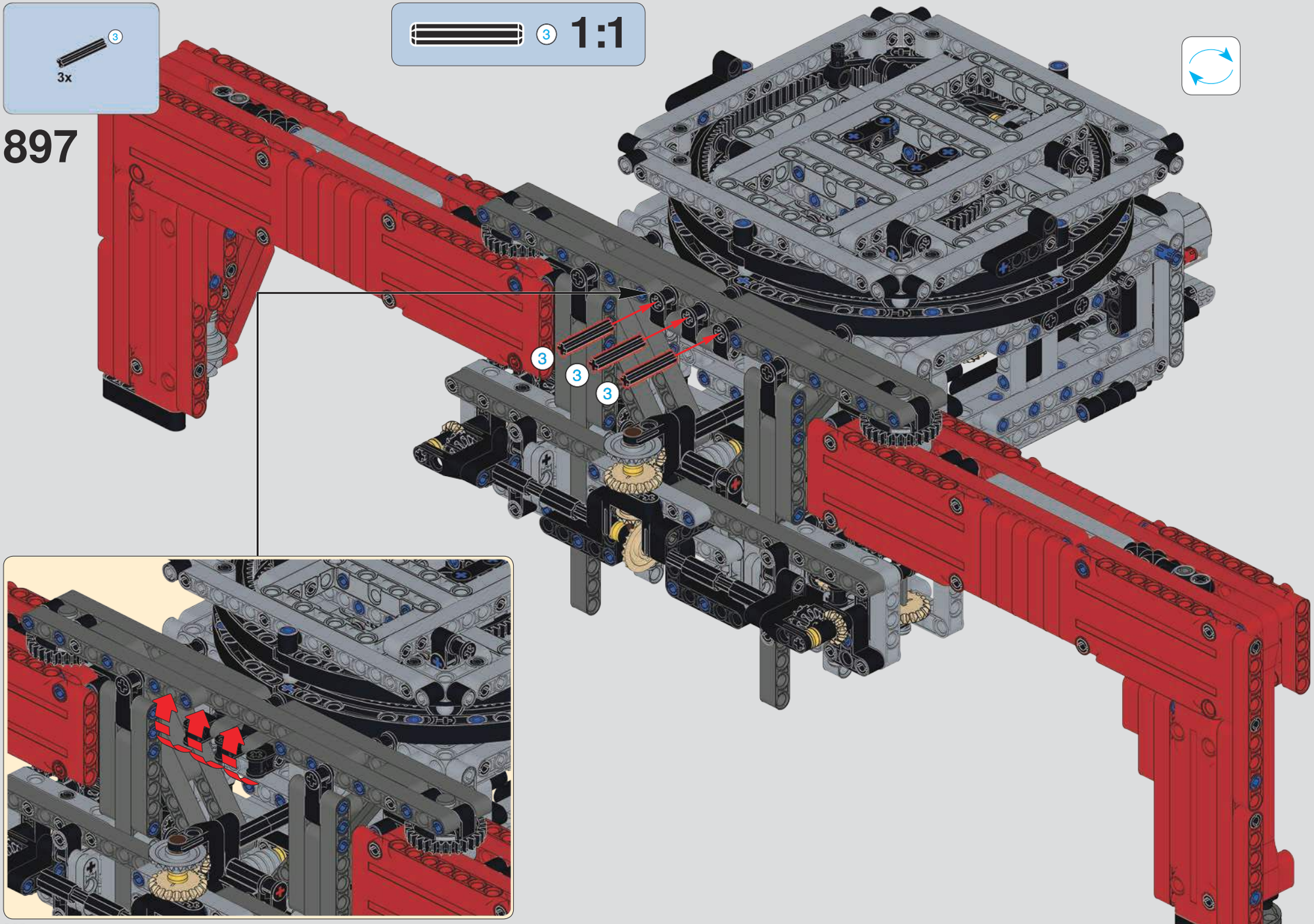
3
3x
897
3
1:1
3
3
3

898

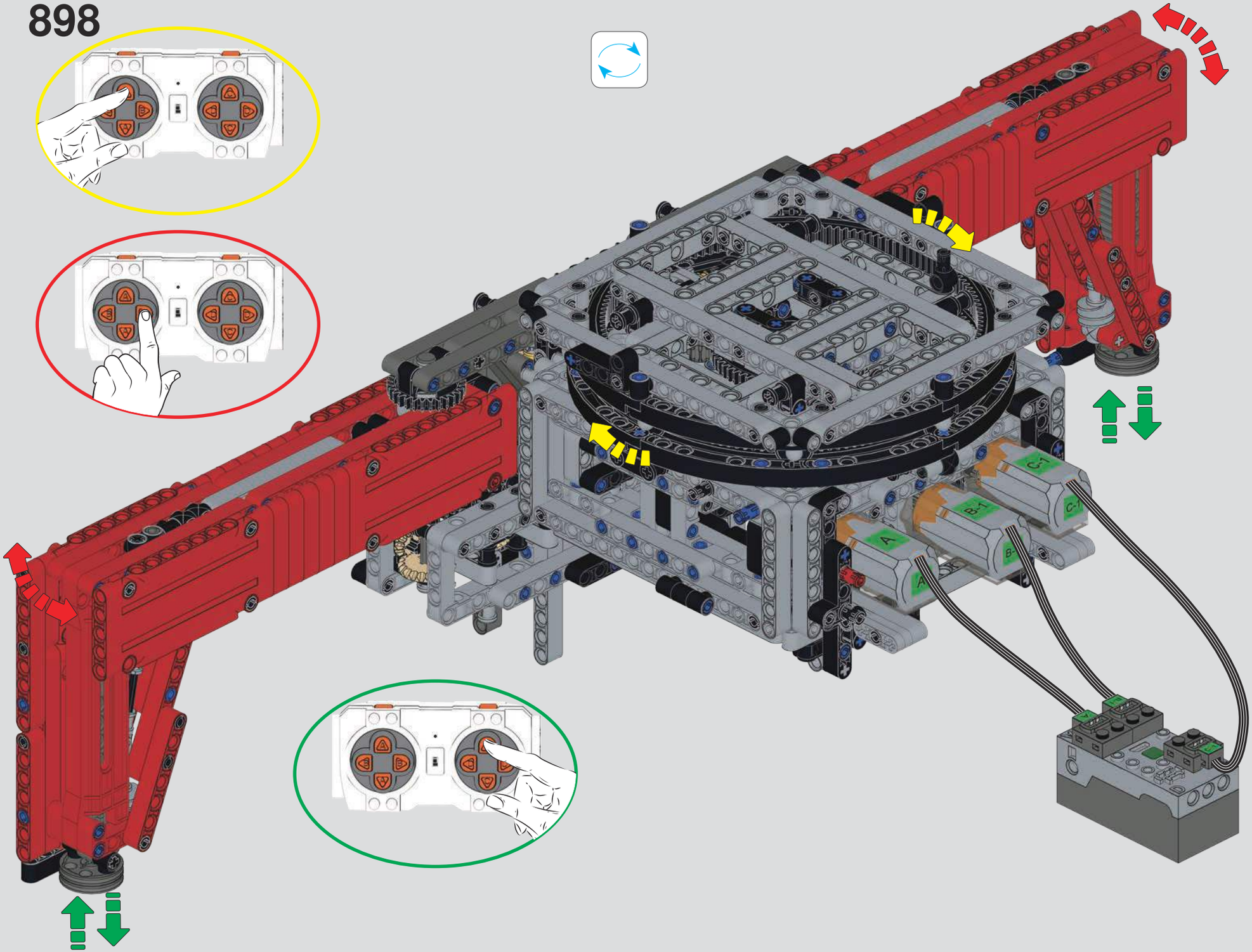

899

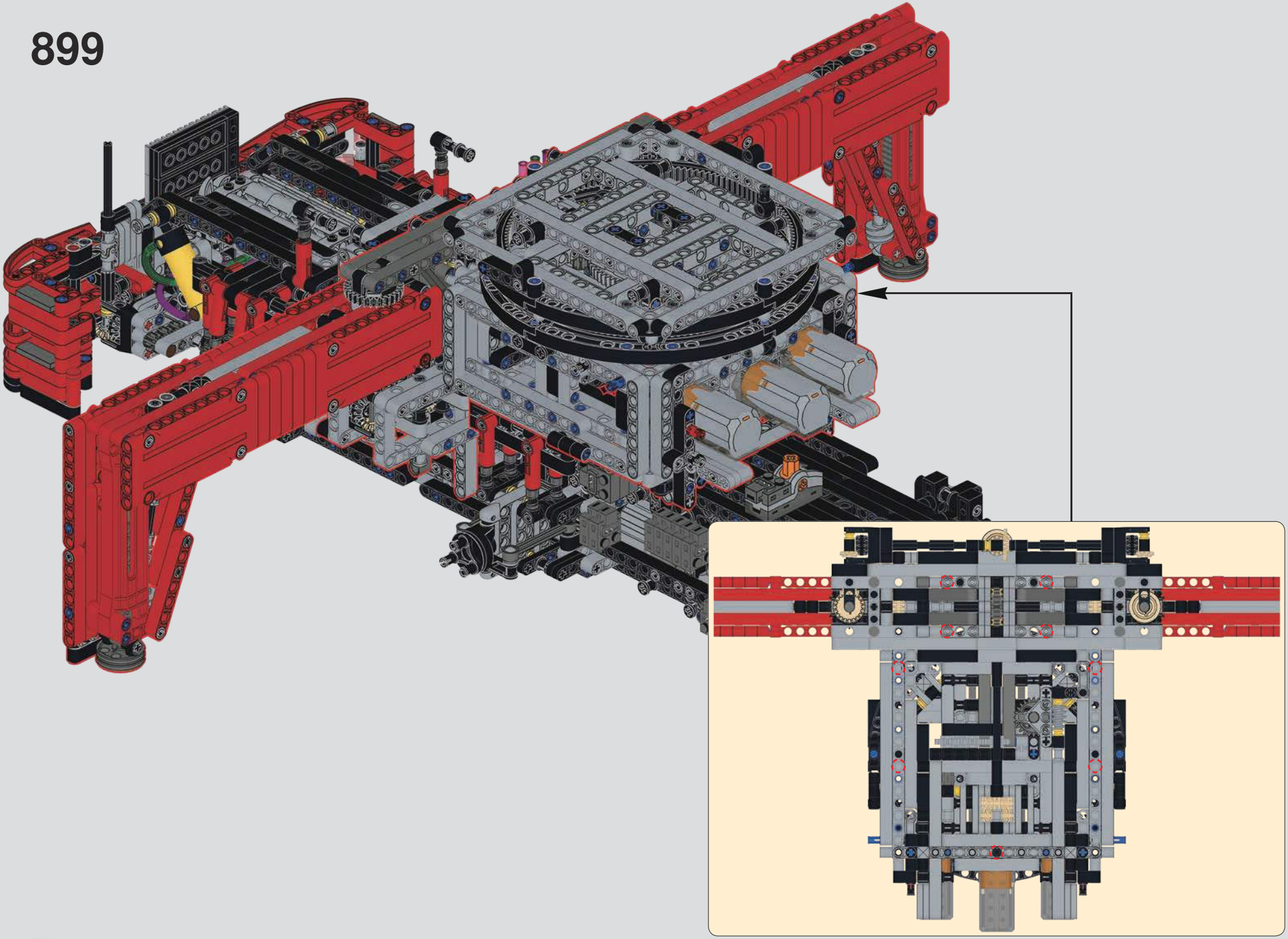

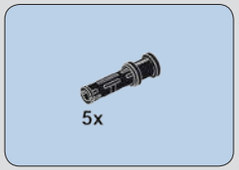

900

901

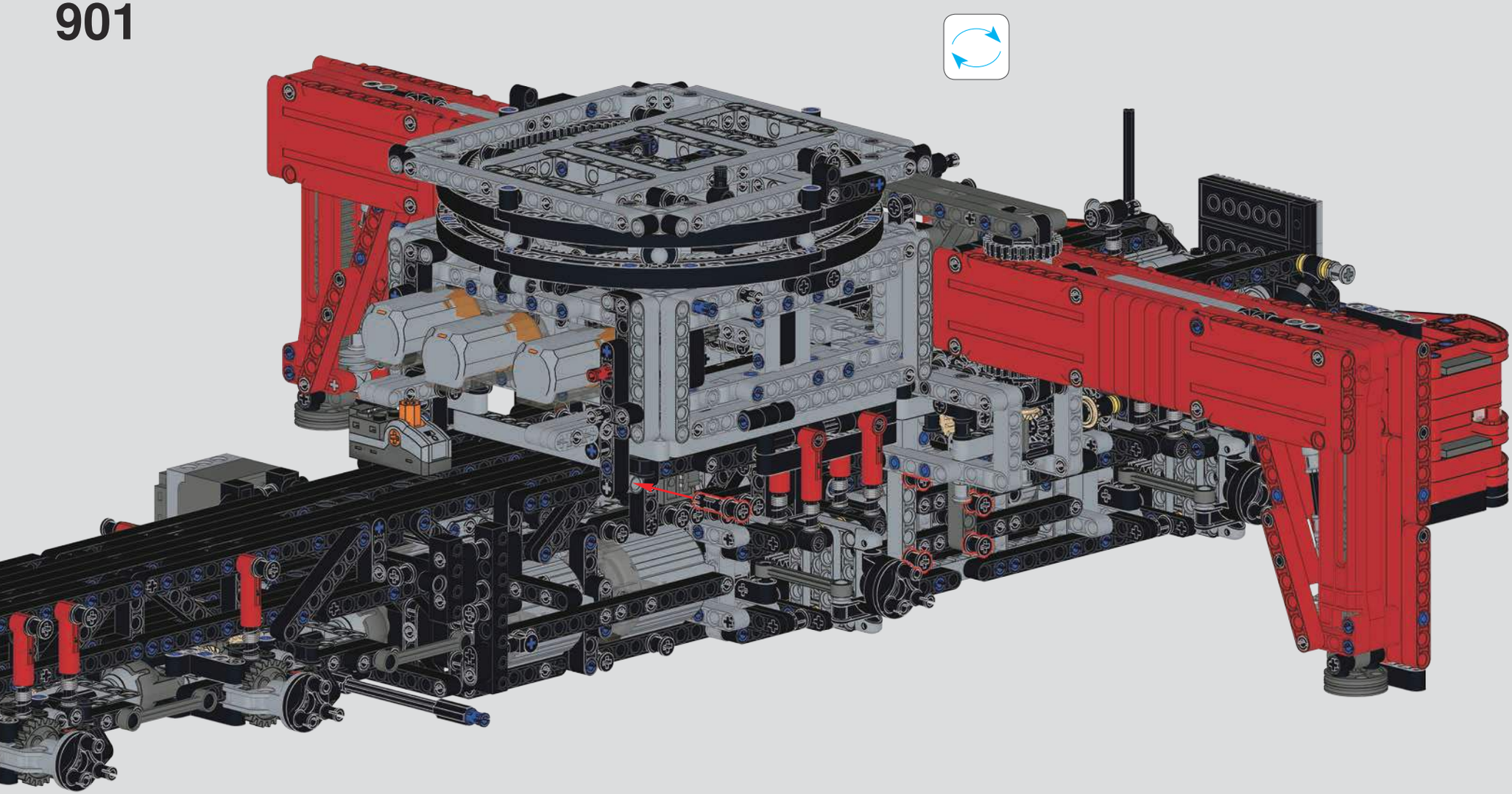

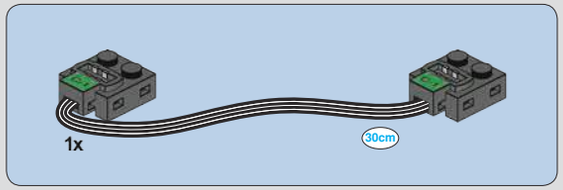

902

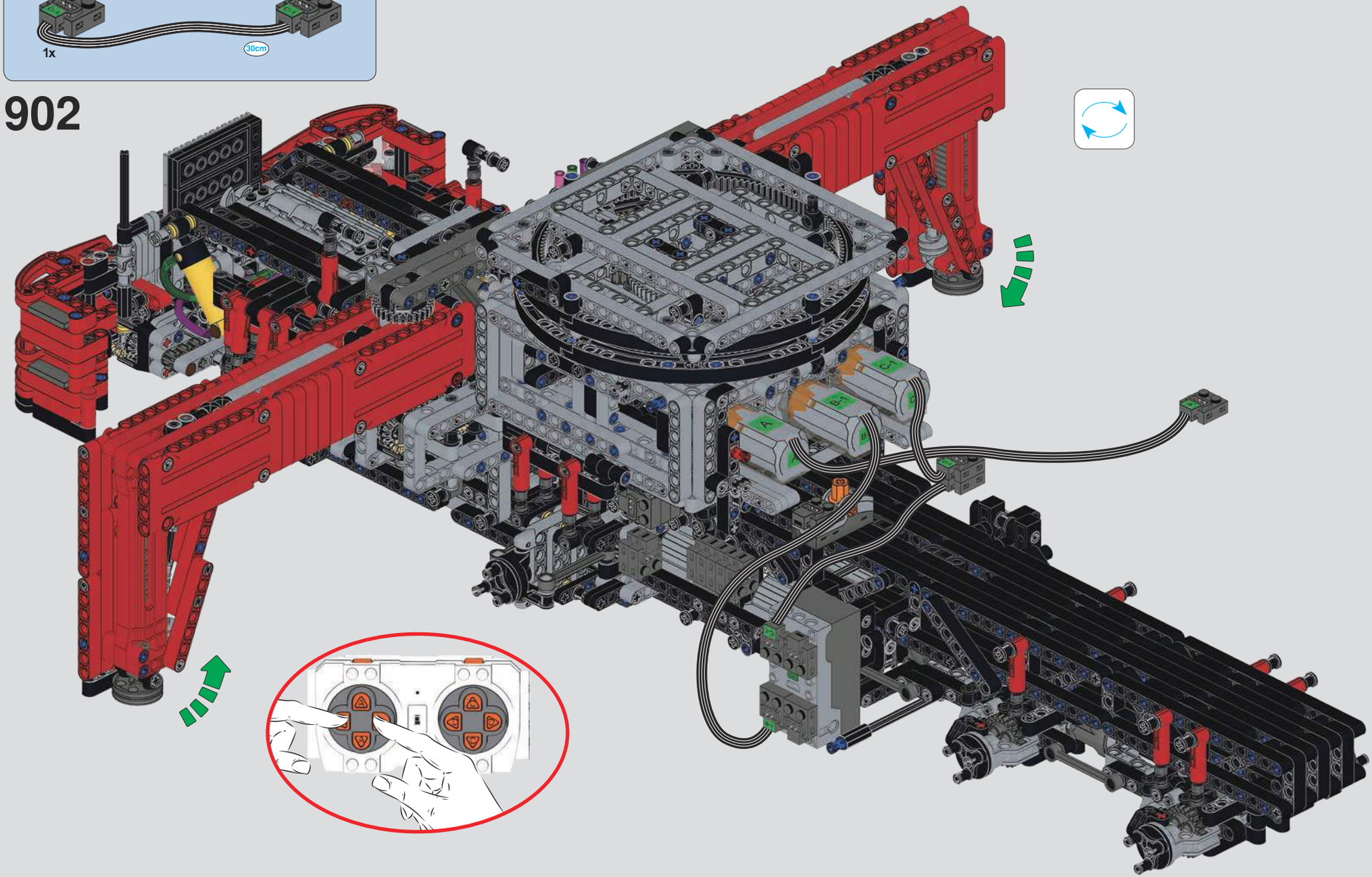

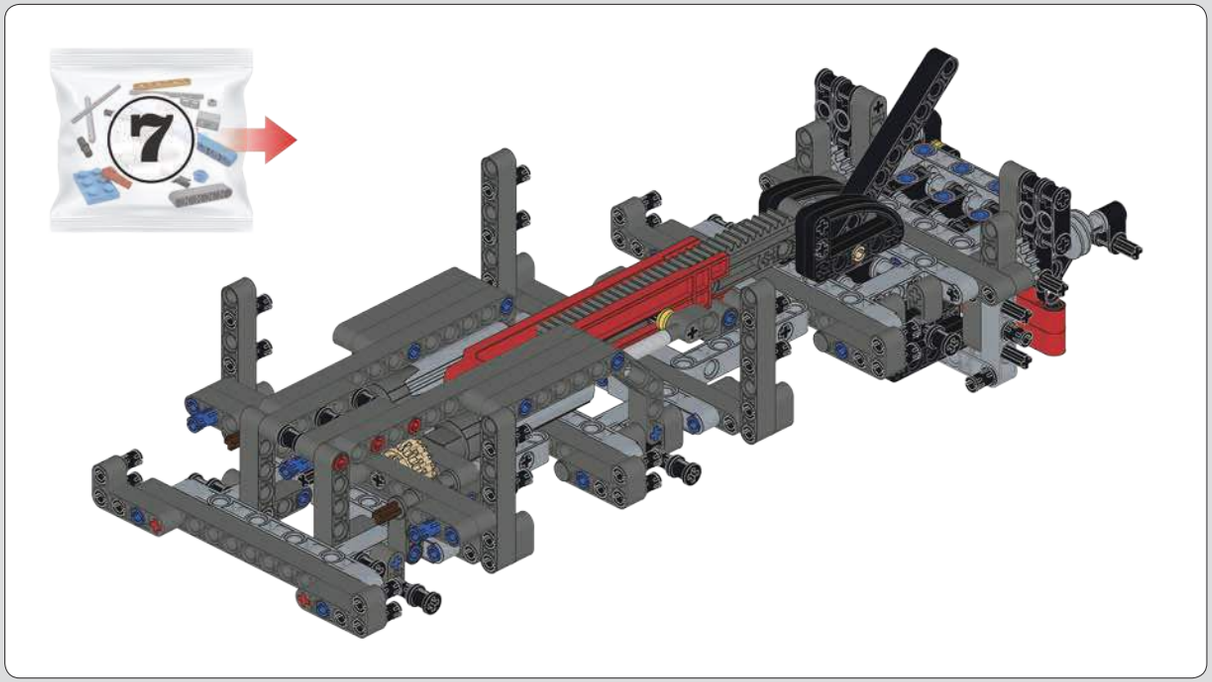

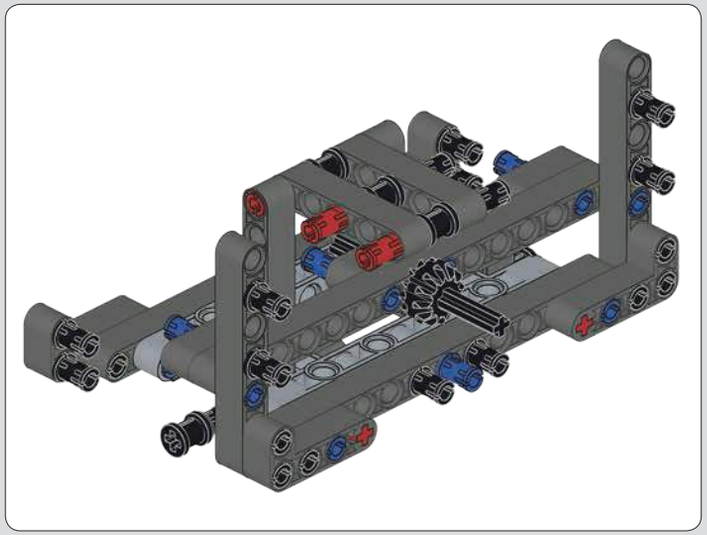

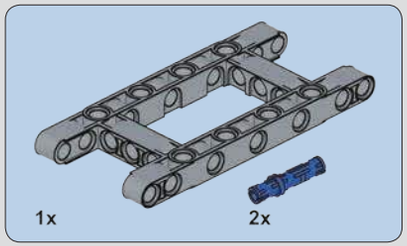

903

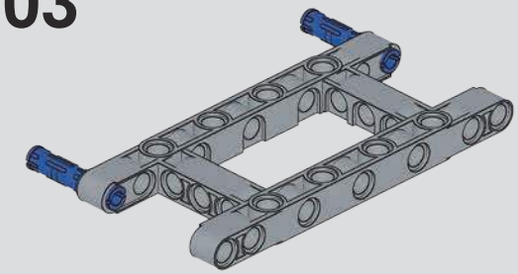

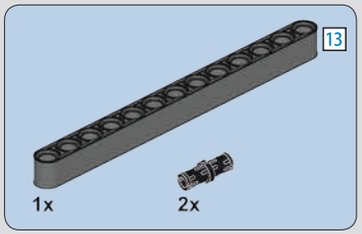

904

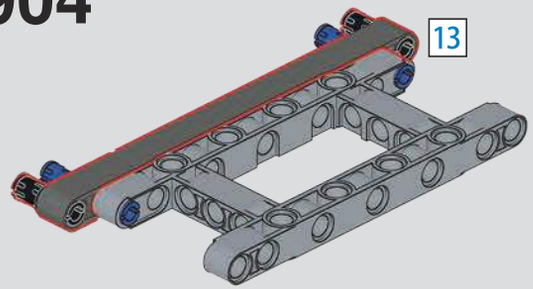

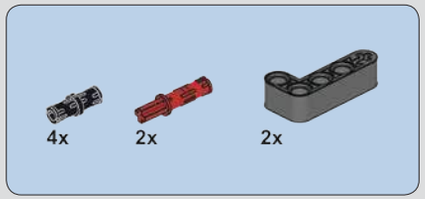

905

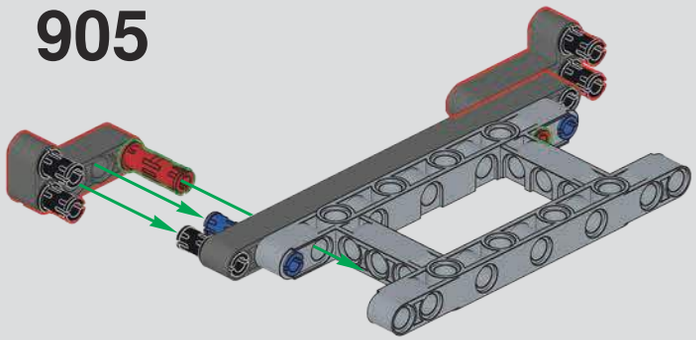

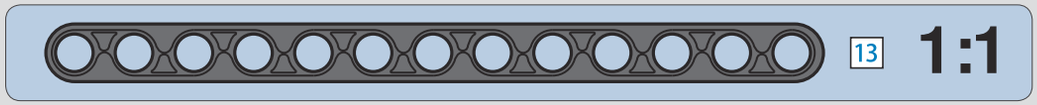

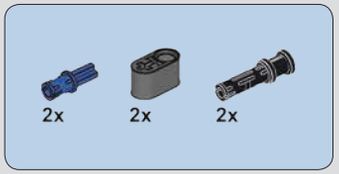

906

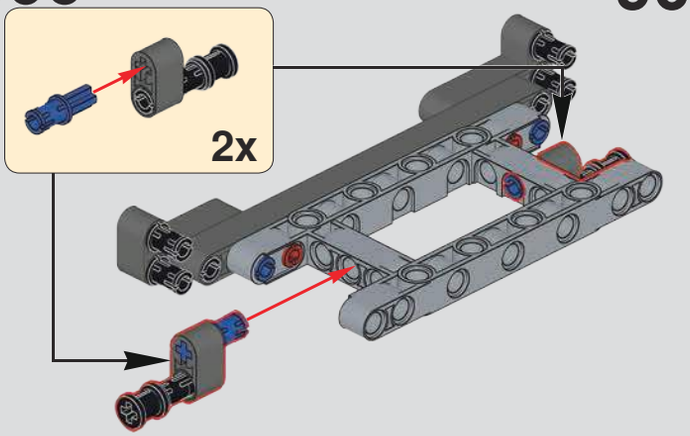

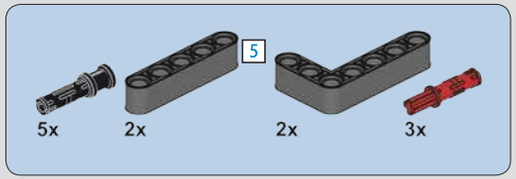

907

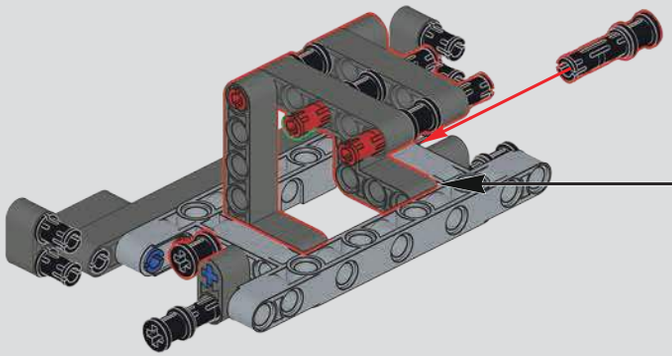

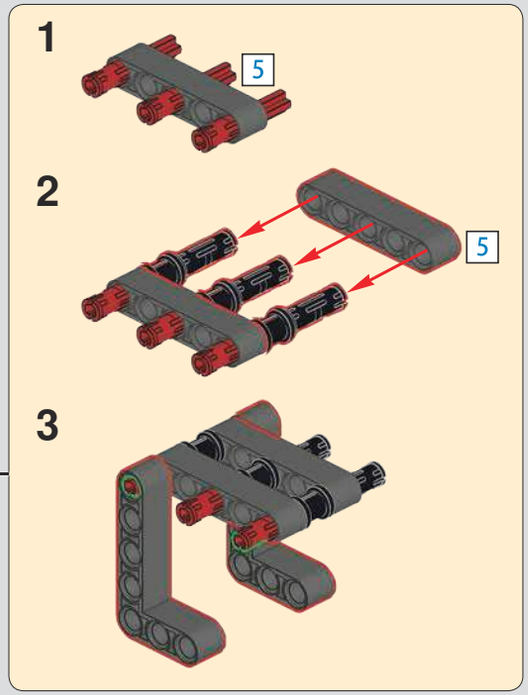

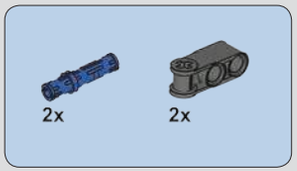

908

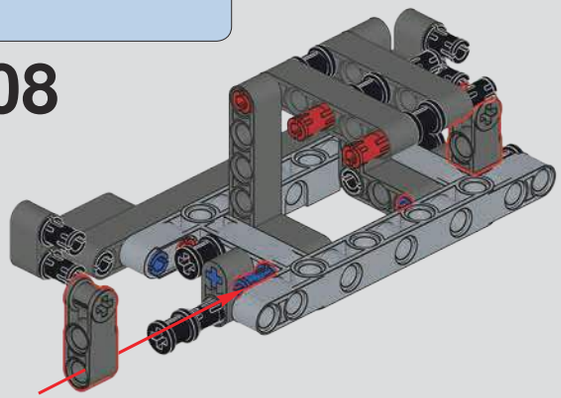

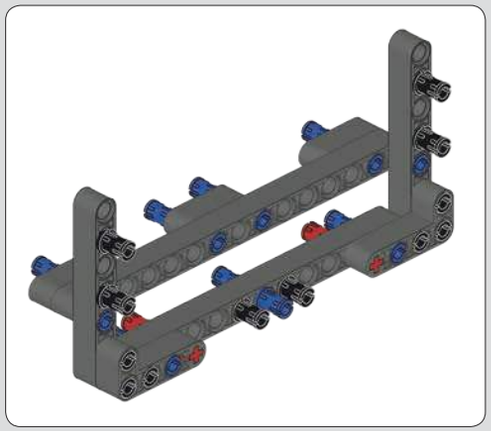

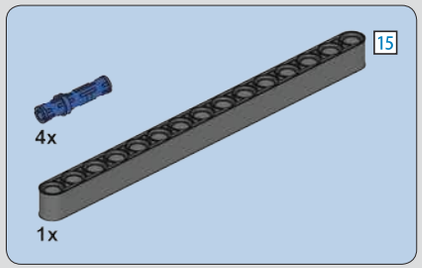

909

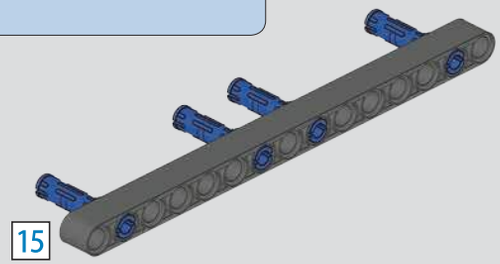

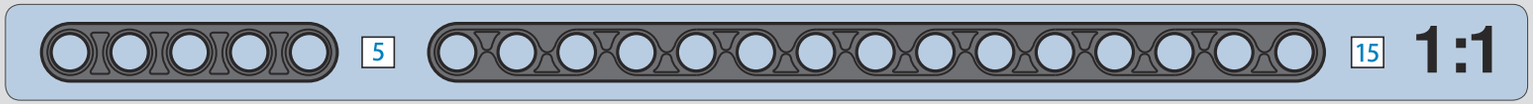

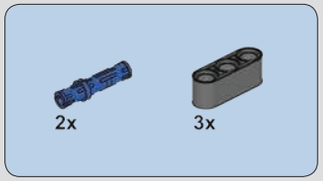

910

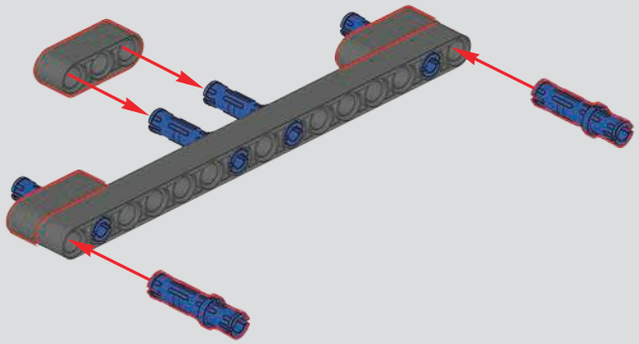

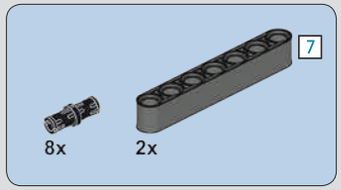

911

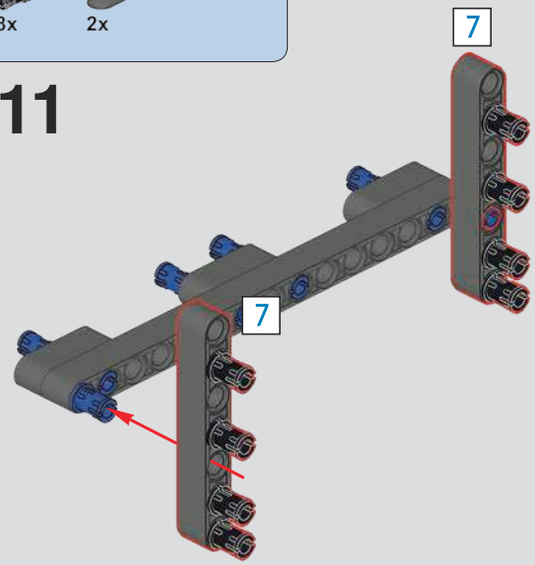

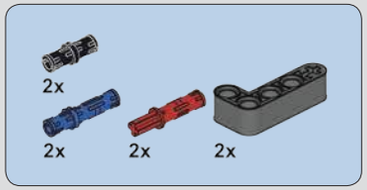

912

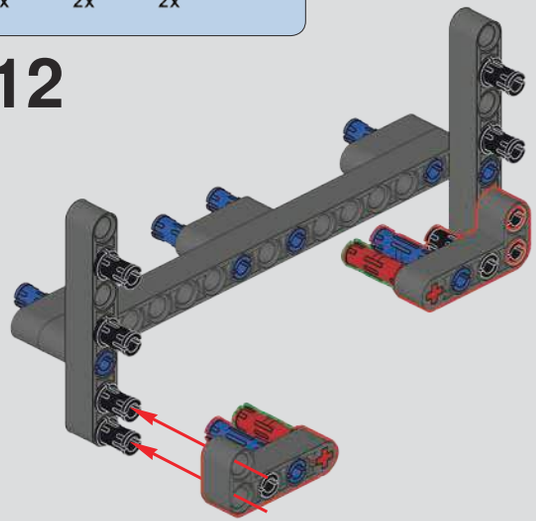

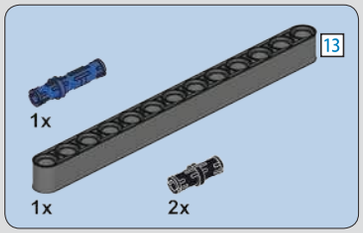

913

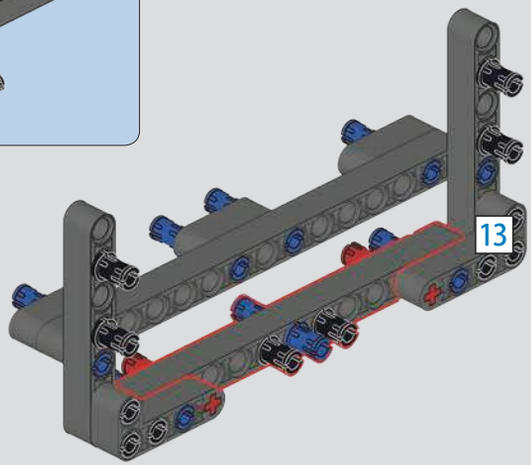

914

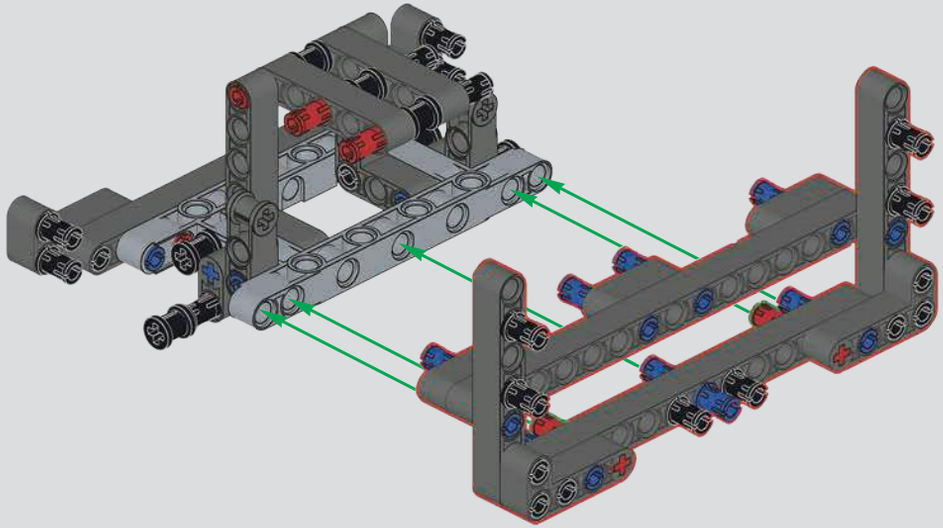

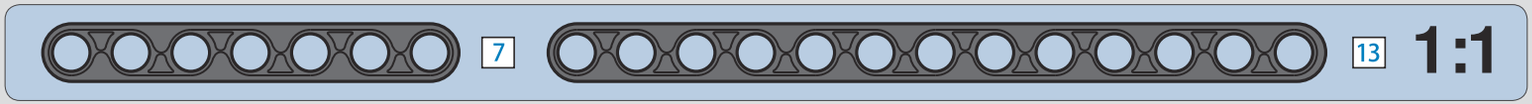

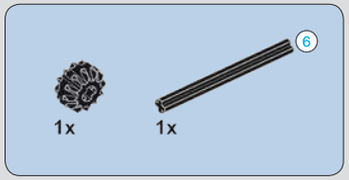

915

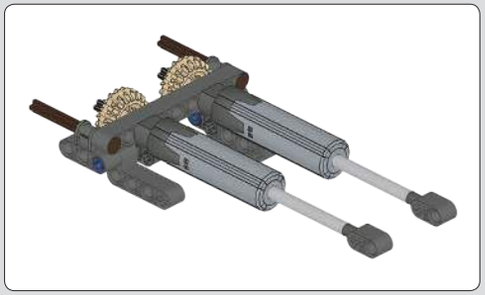

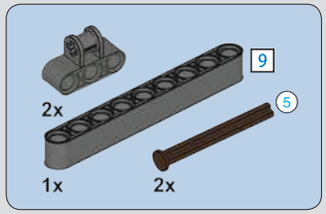

916

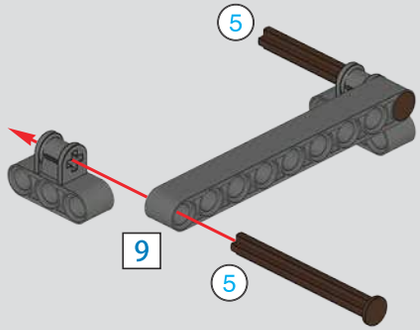

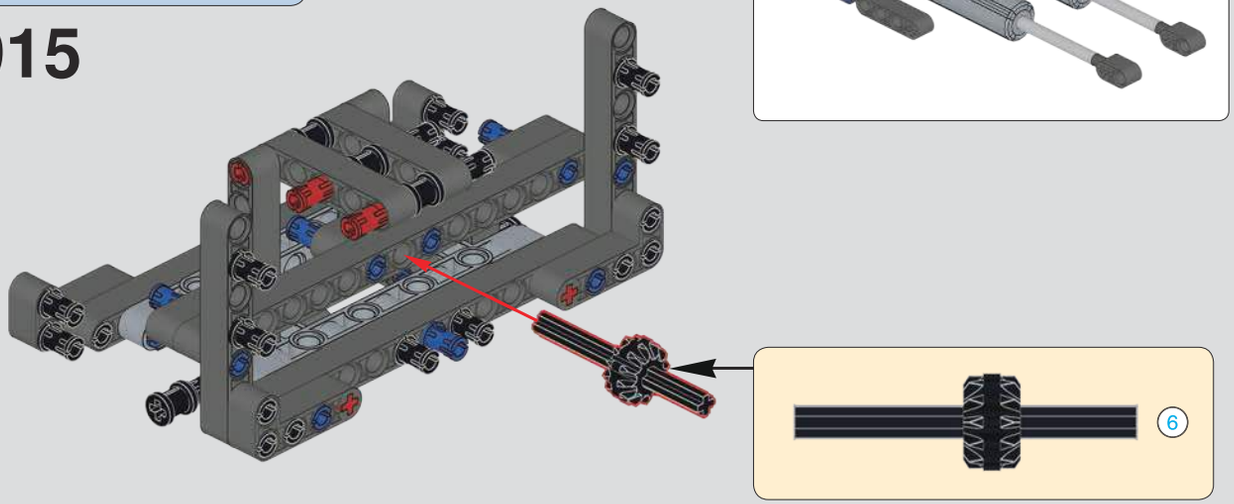

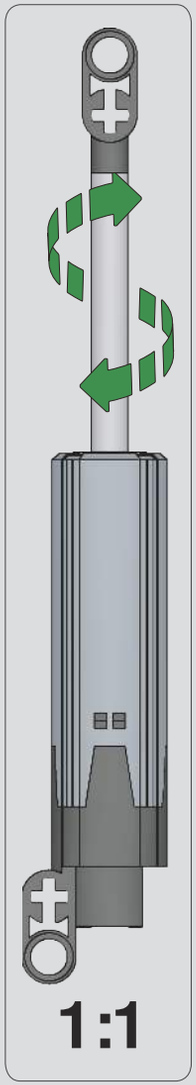

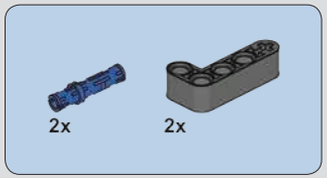

917

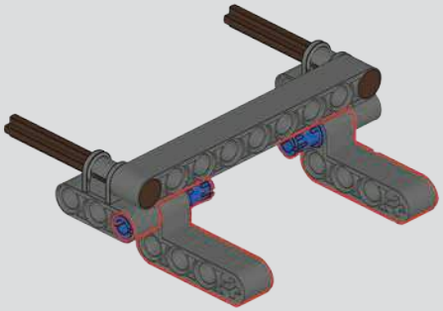

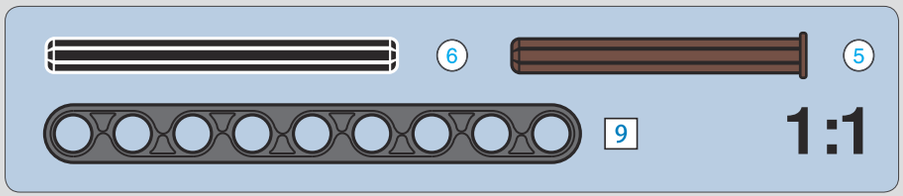

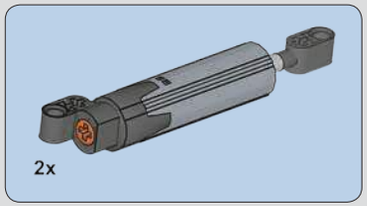

918

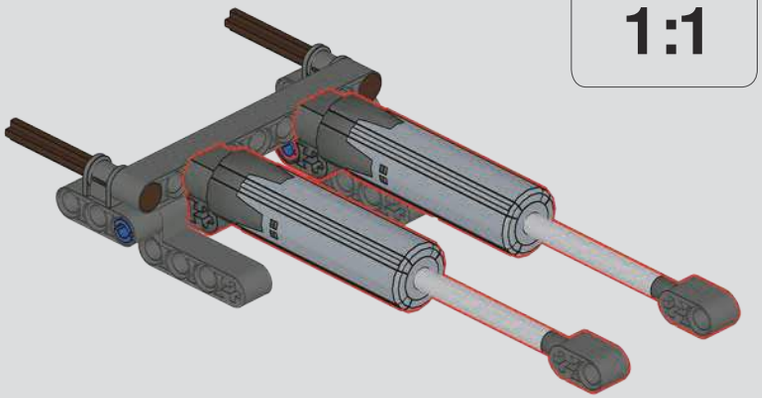

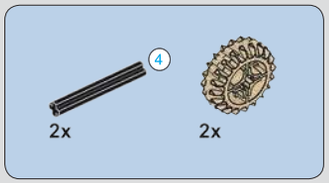

919

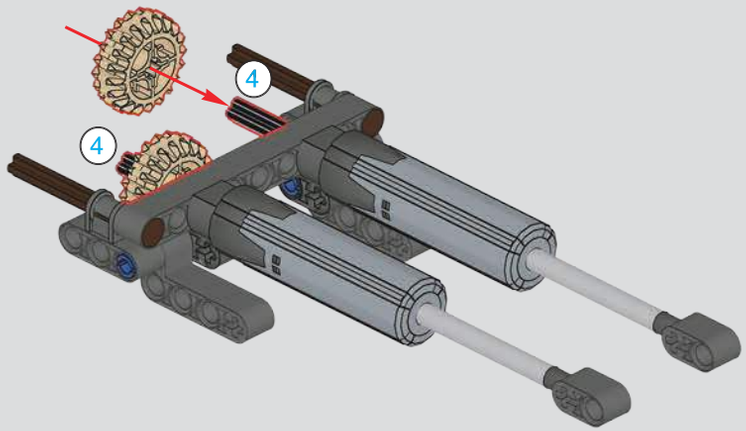

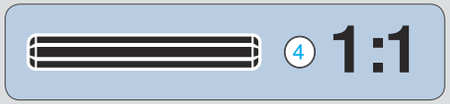

920

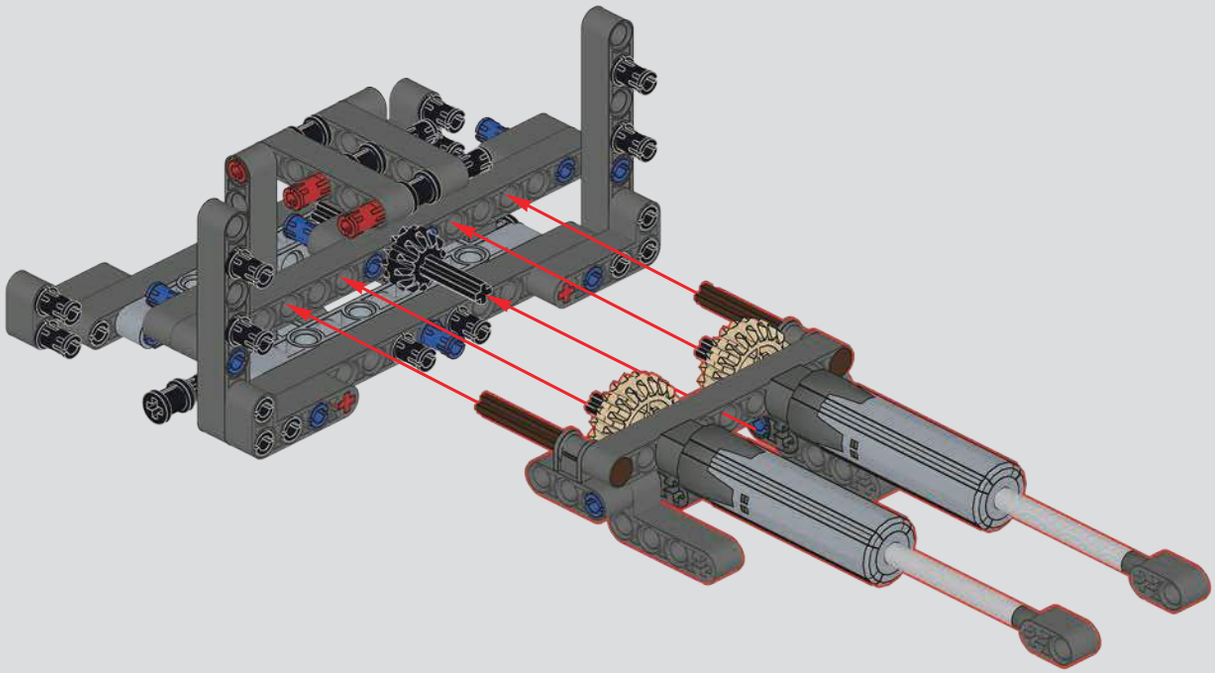

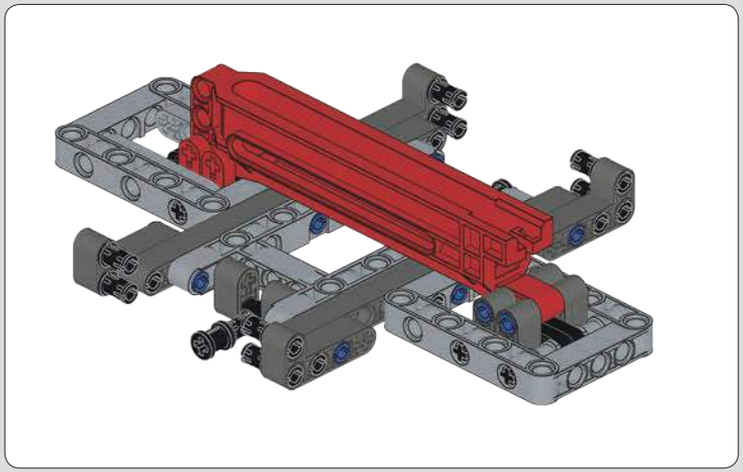

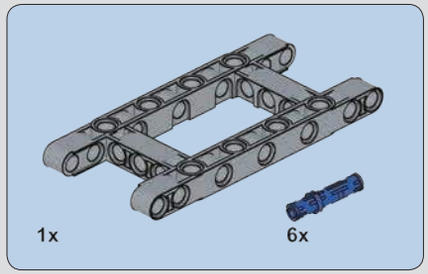

921

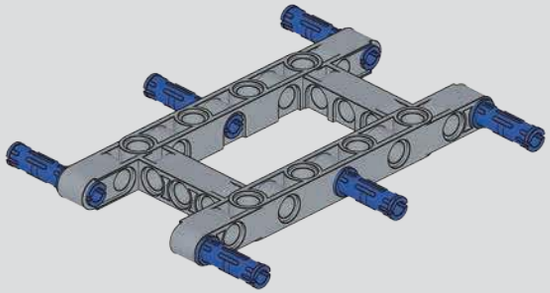

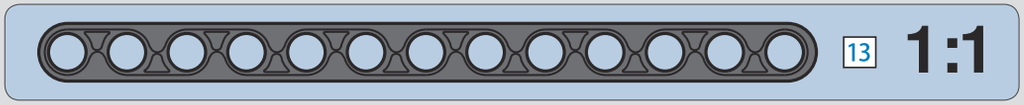

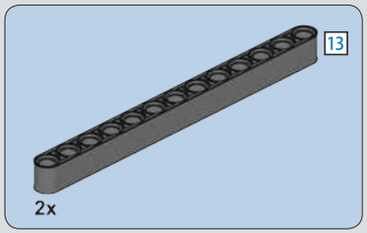

922

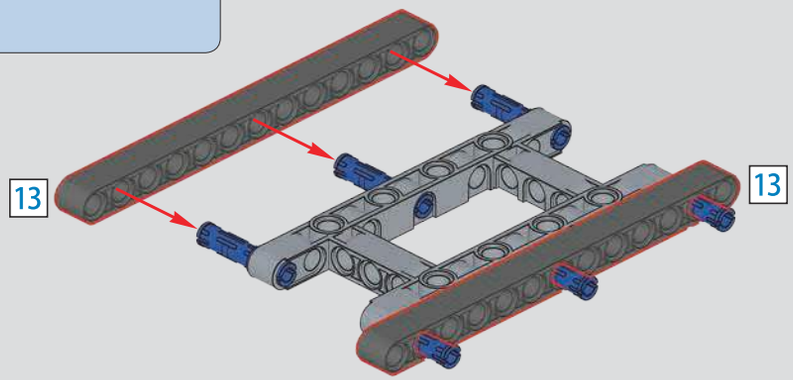

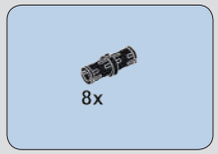

923

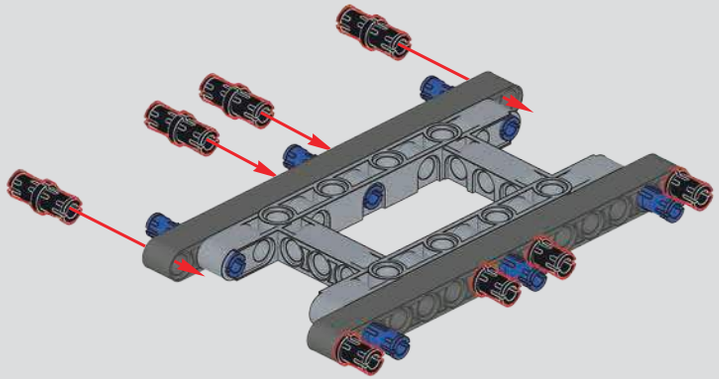

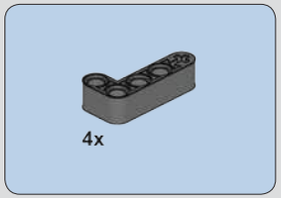

924

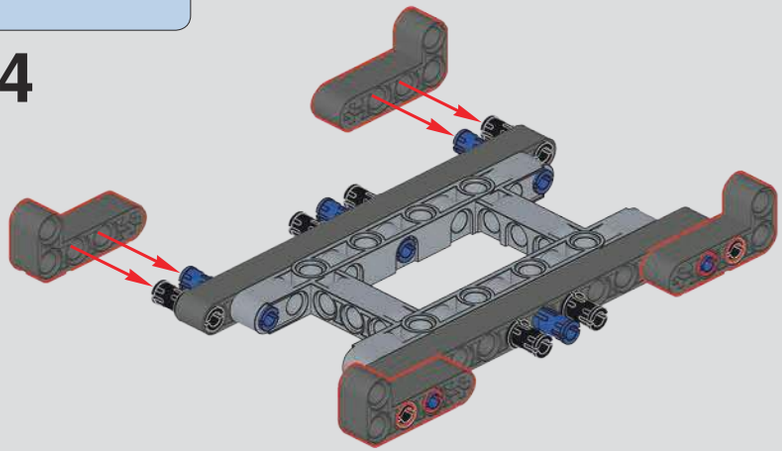

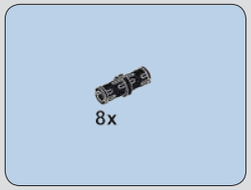

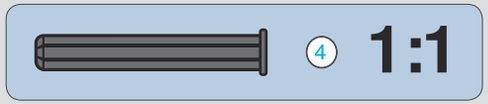

925

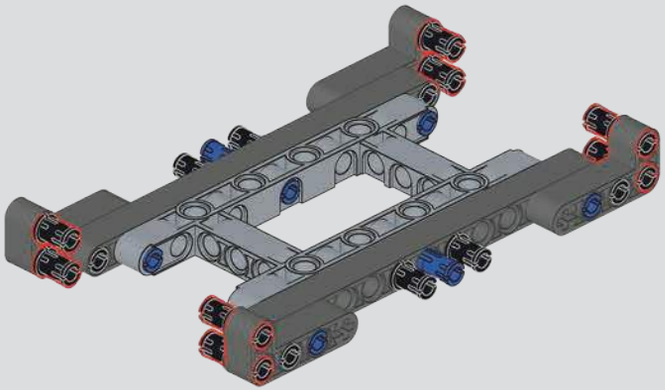

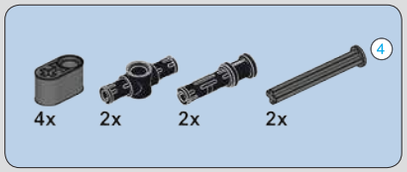

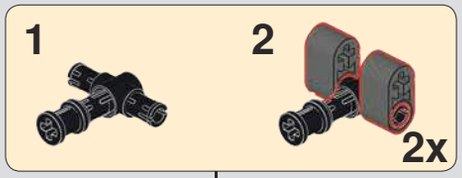

926

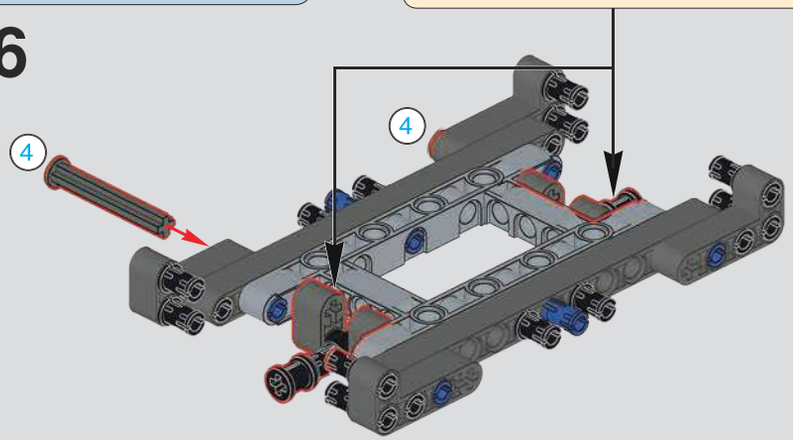

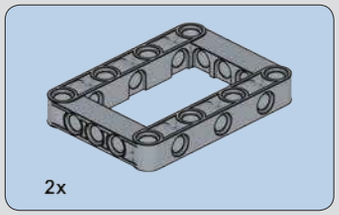

927

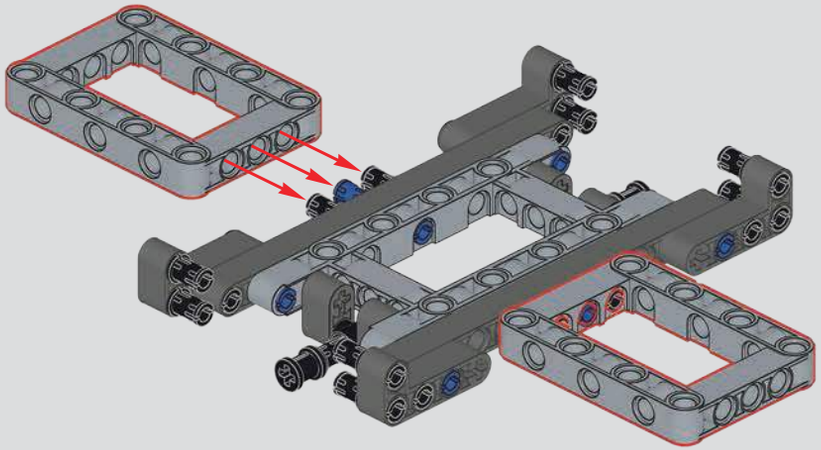

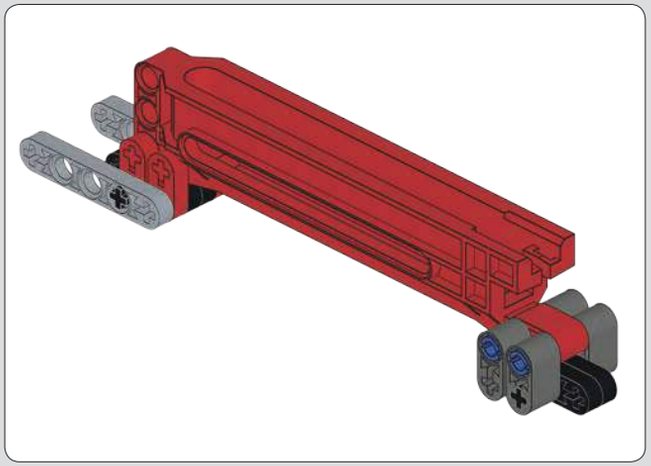

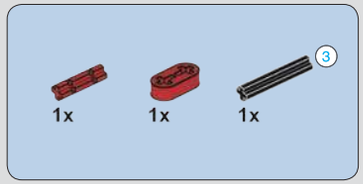

928

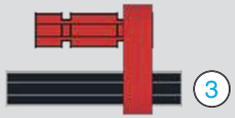

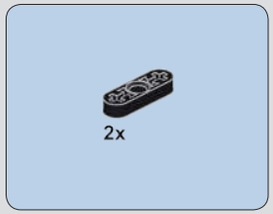

929

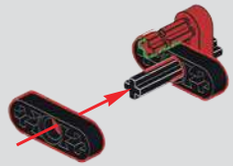

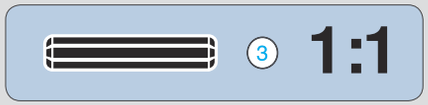

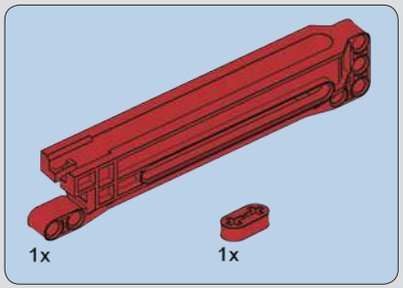

930

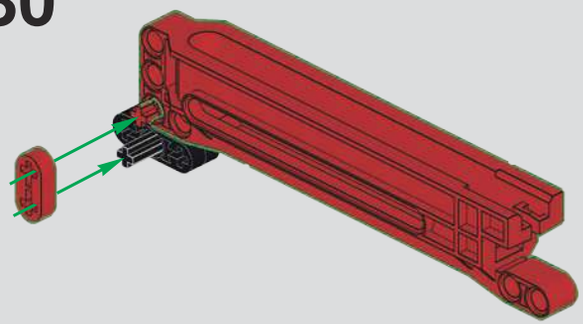

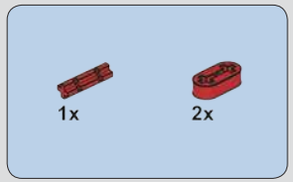

931

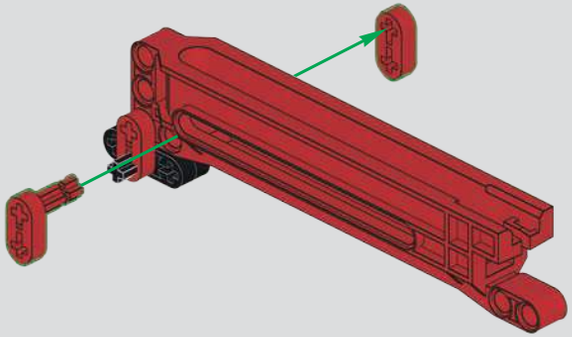

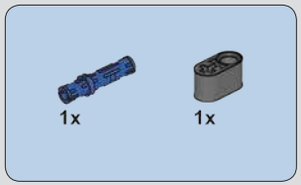

932

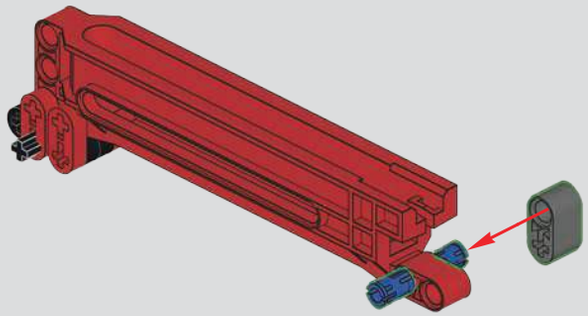

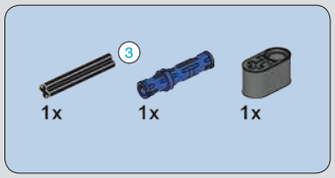

933

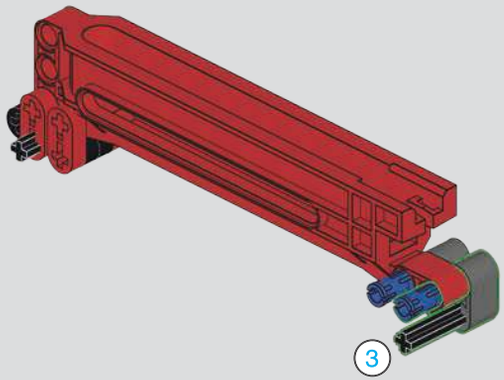

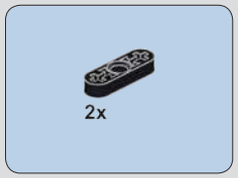

934

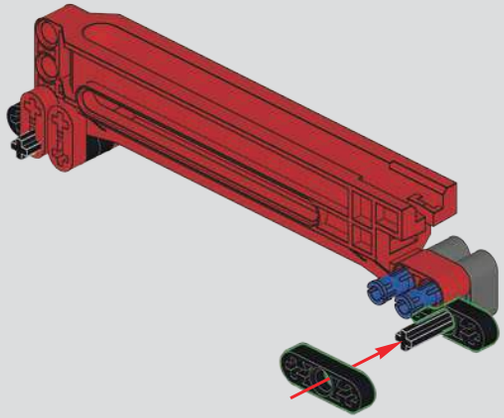

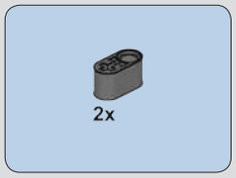

935

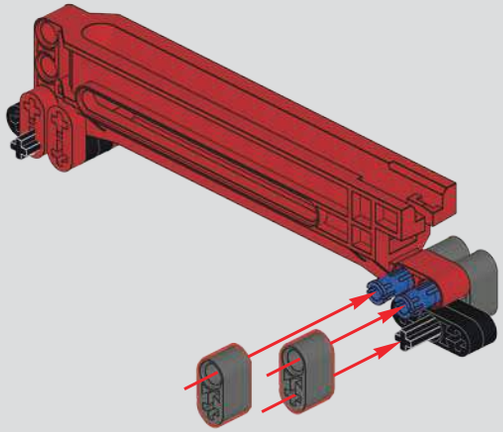

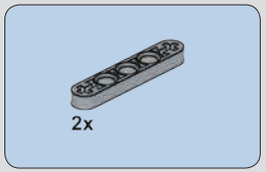

936

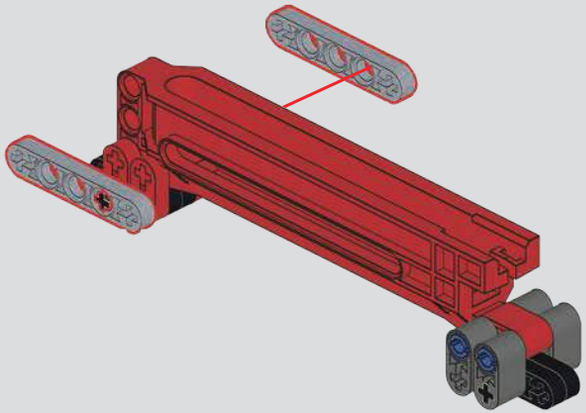

937

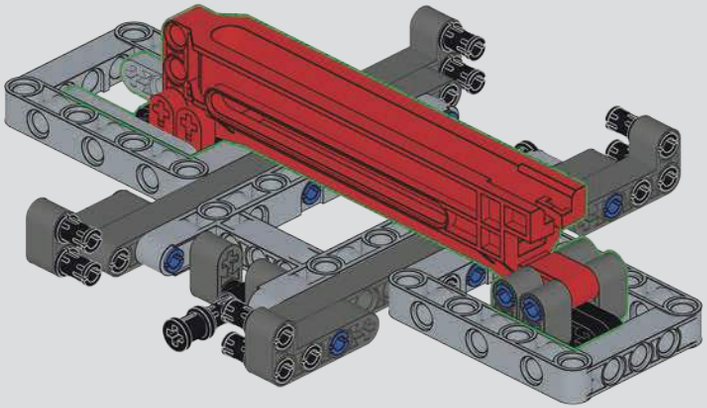

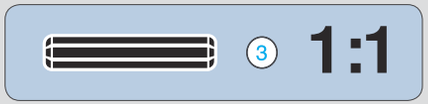

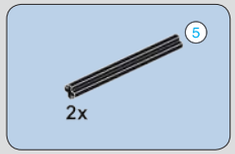

938

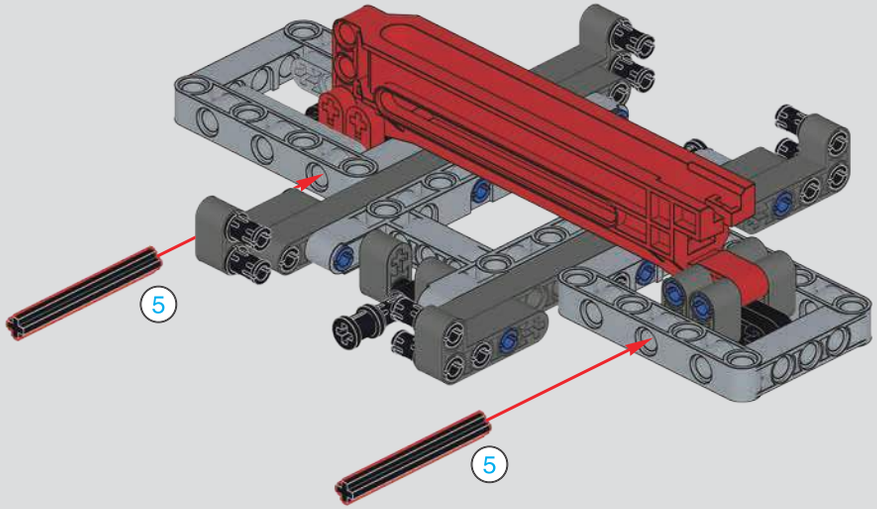

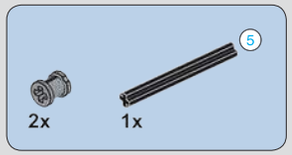

939

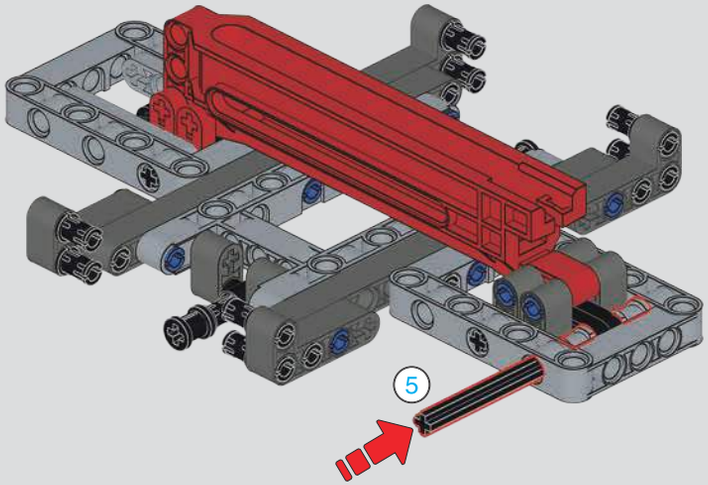

940

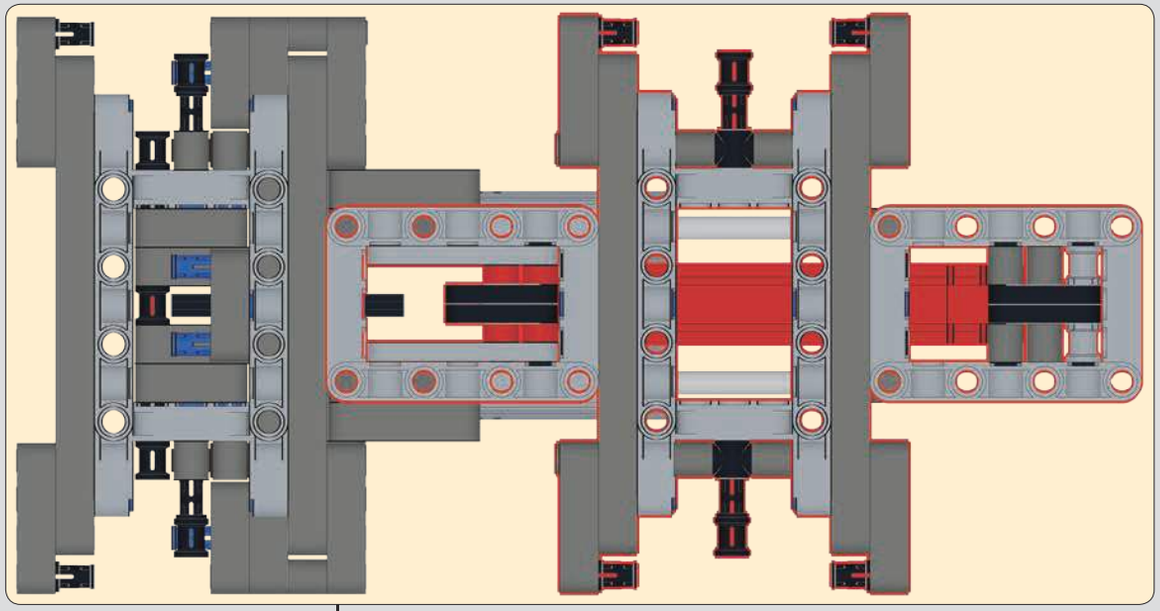

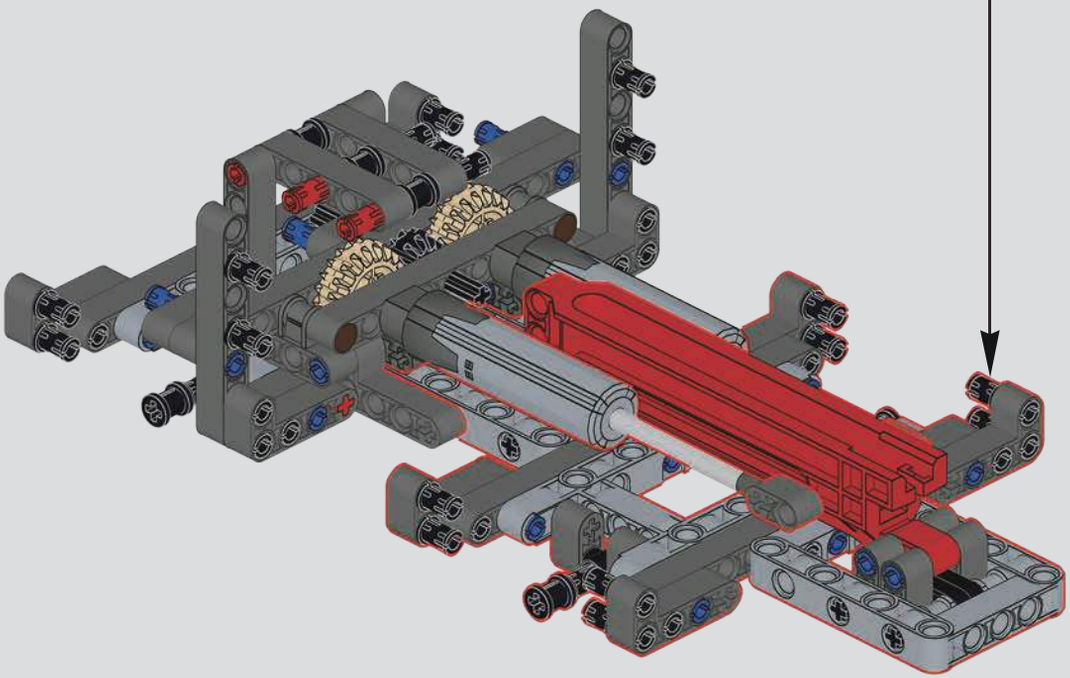

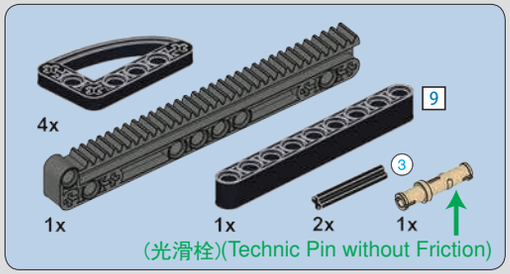
4x
9
3
1x
1x
2x
1x
(光滑栓)(Technic Pin without Friction)

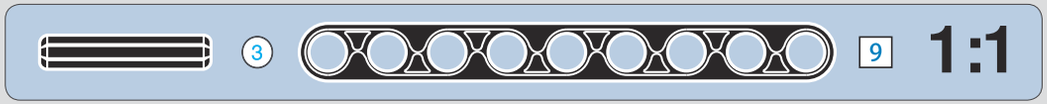
3
9
1:1

941

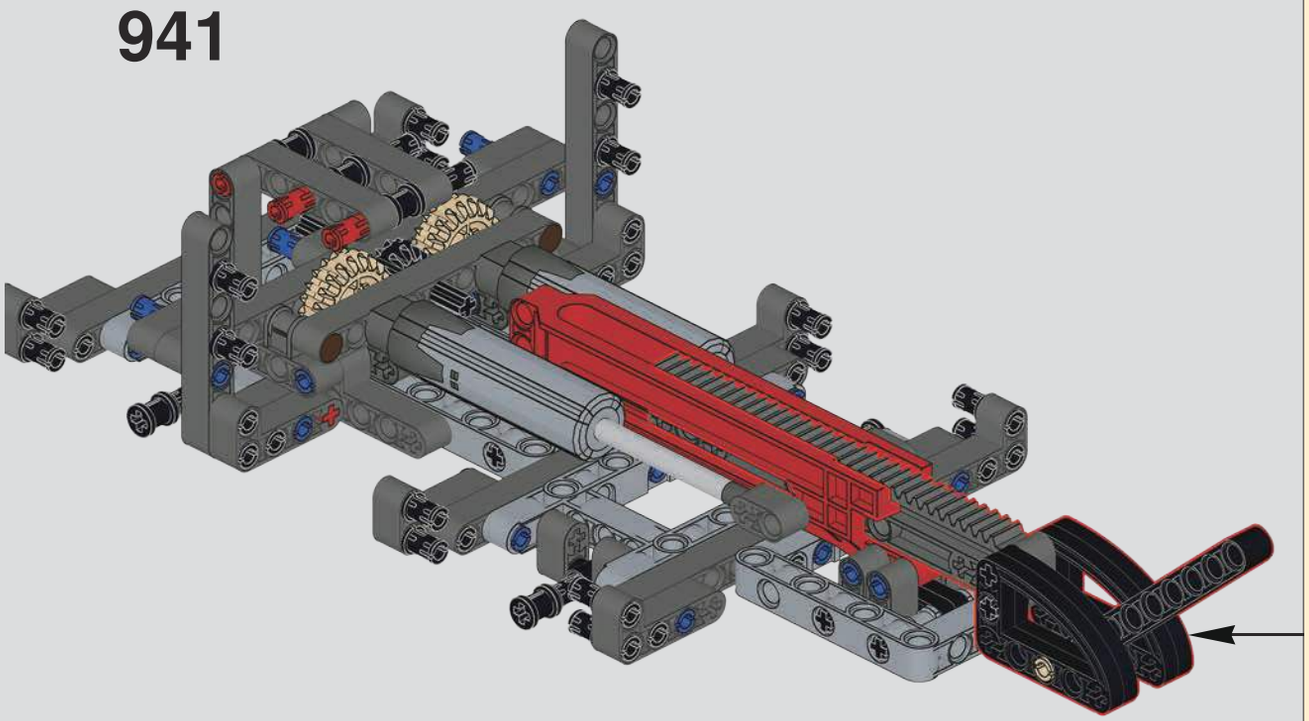

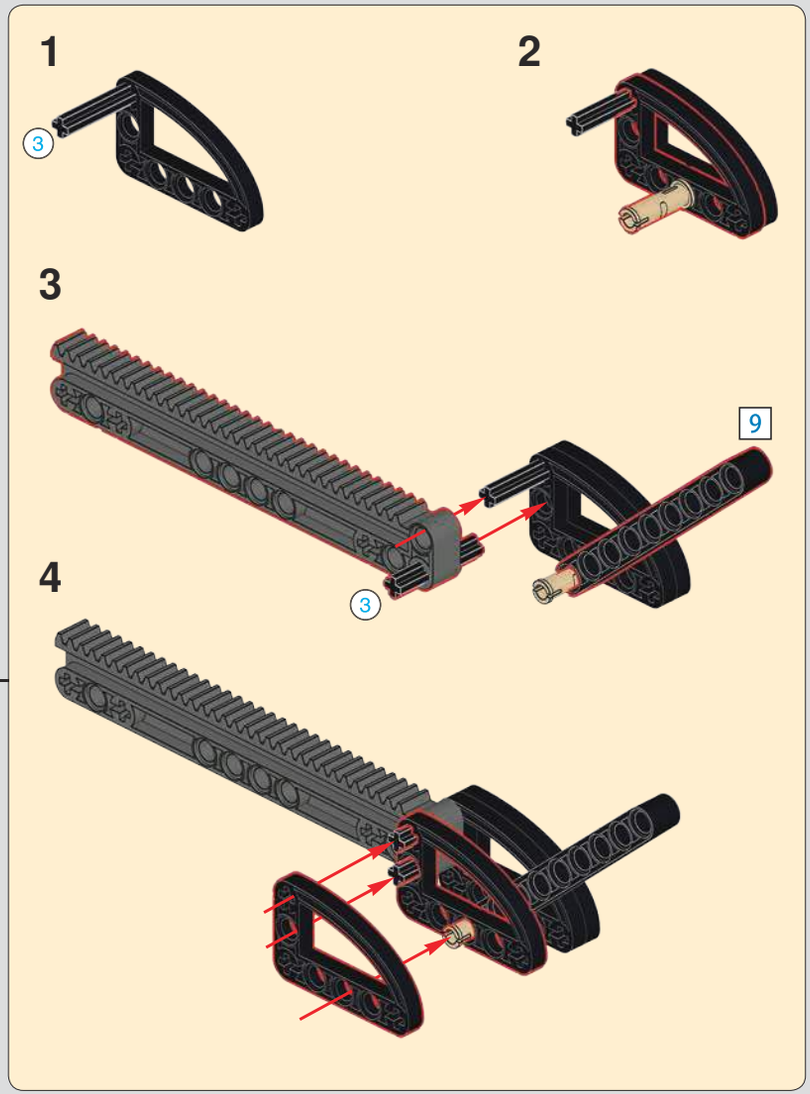
1
3
2
3
9
4
3

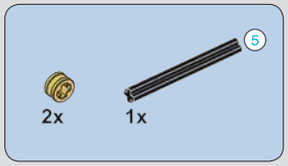

942

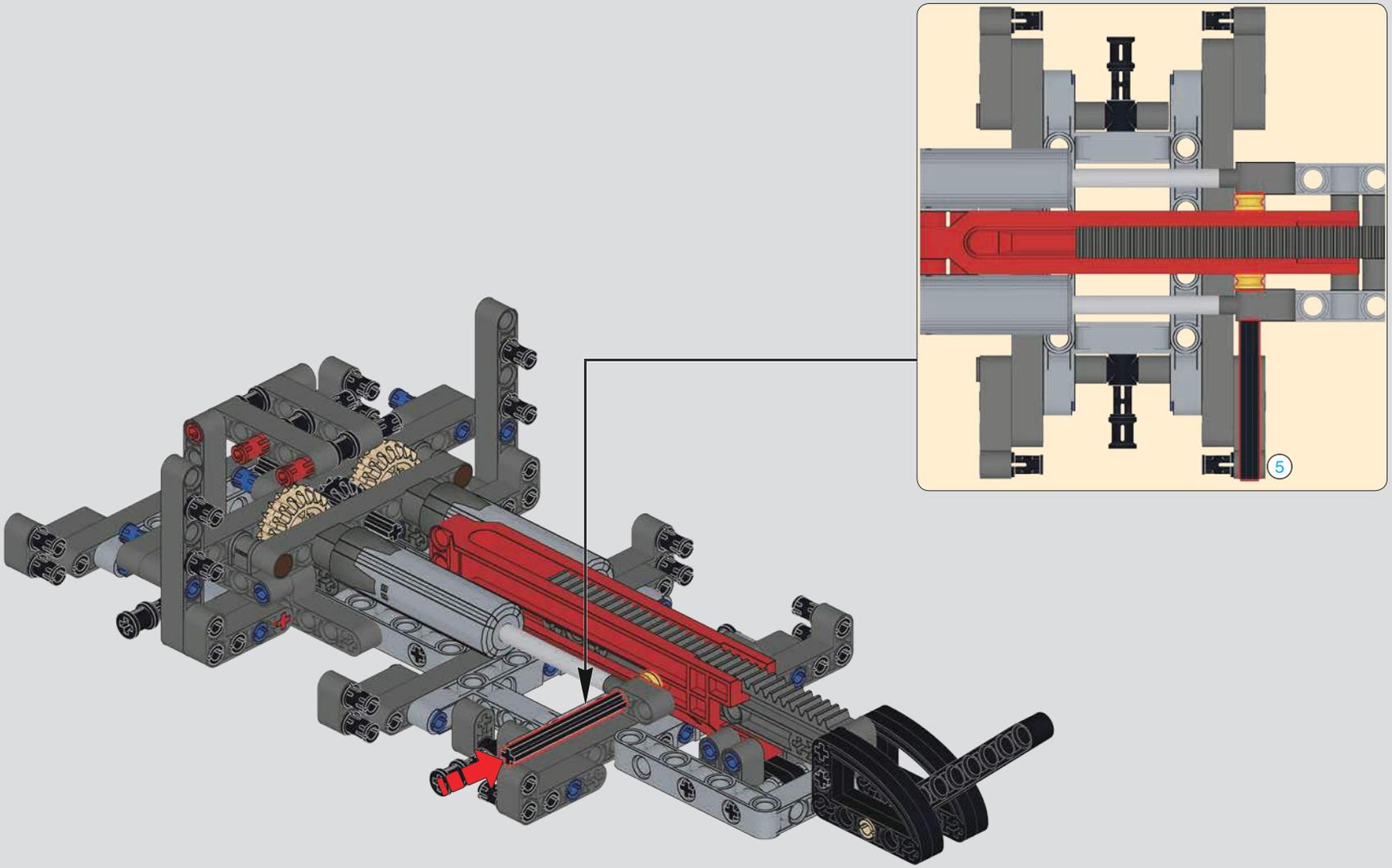

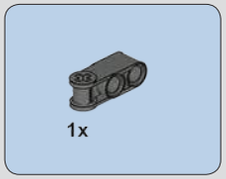

943

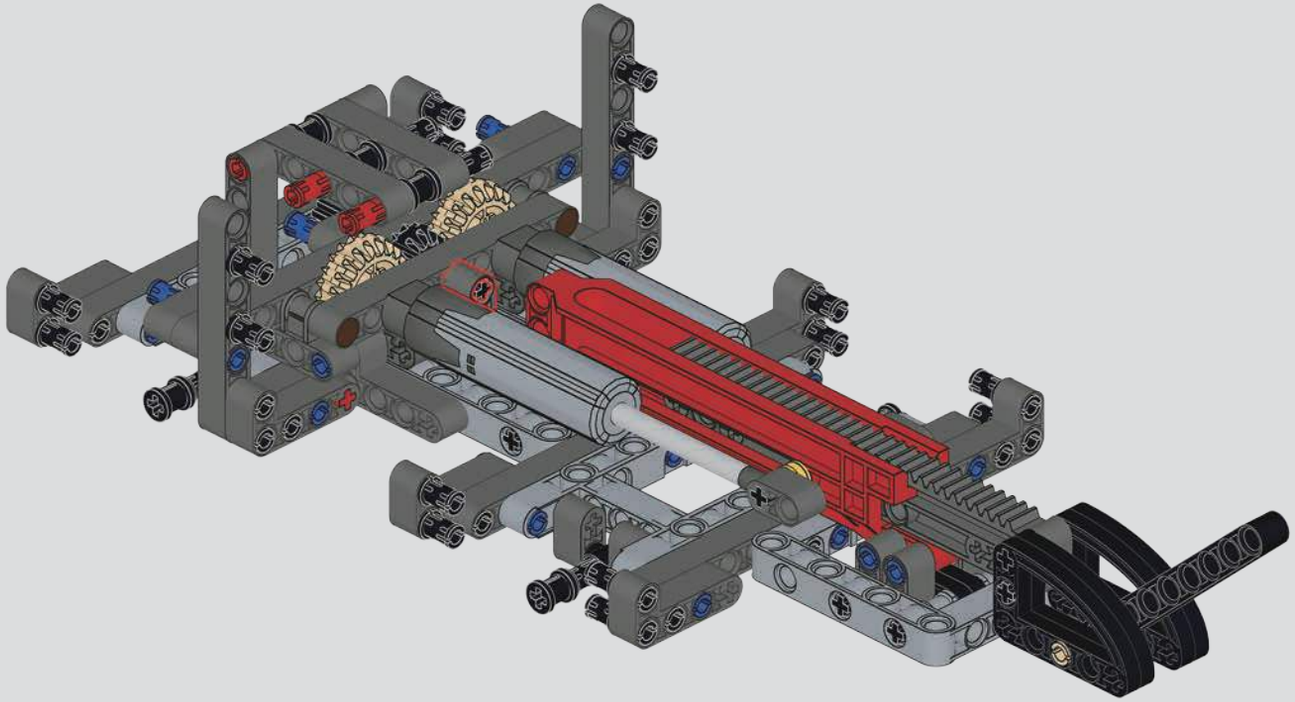

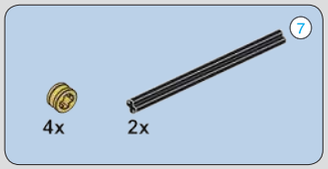

944

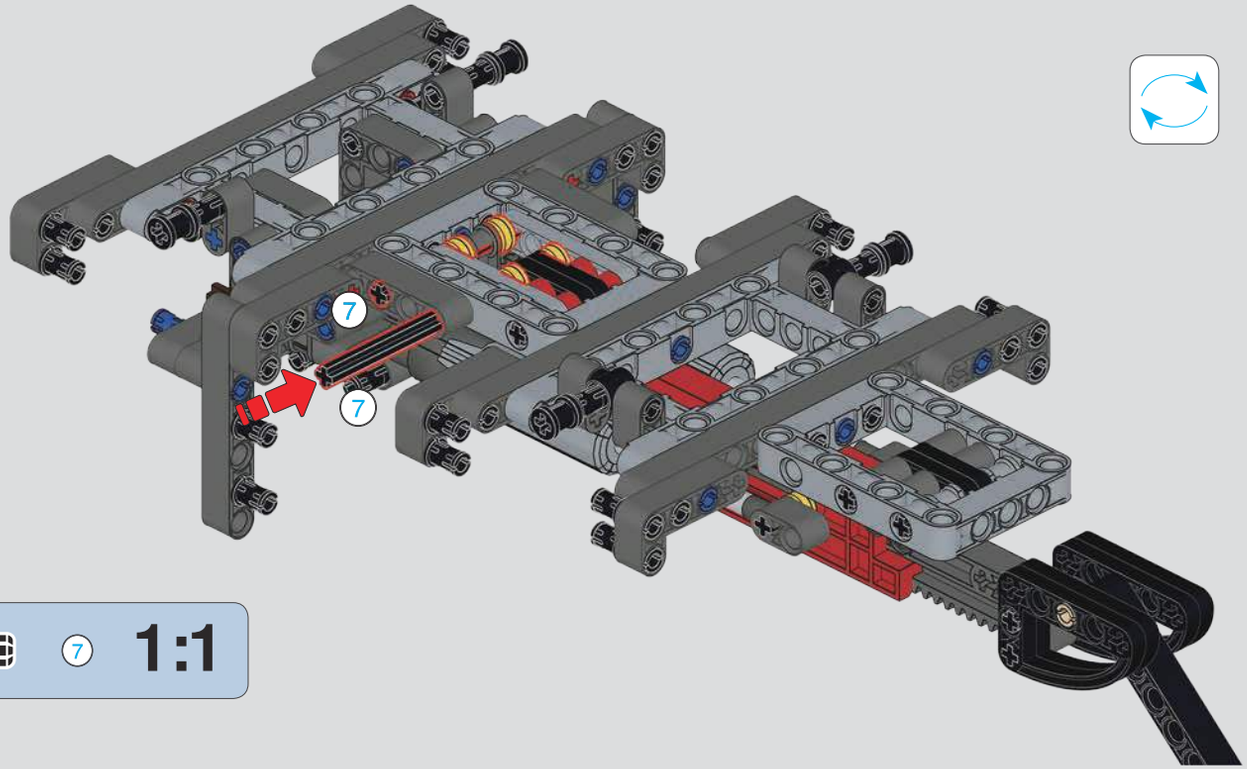

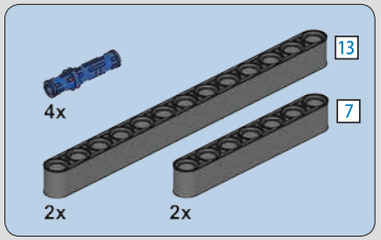

945

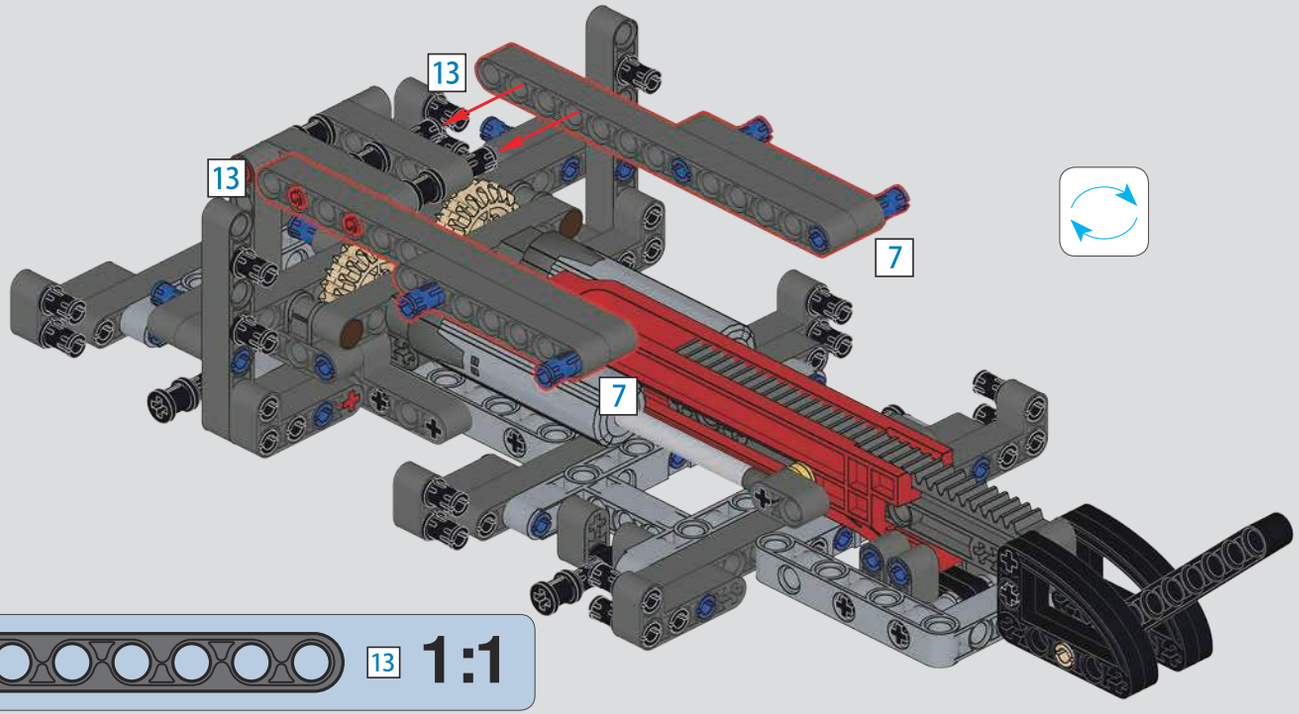

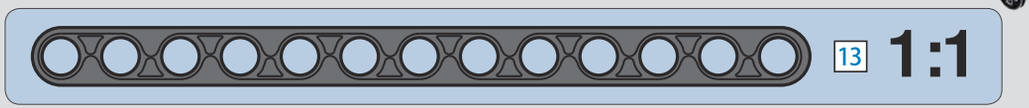

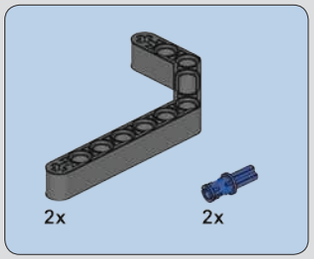

946

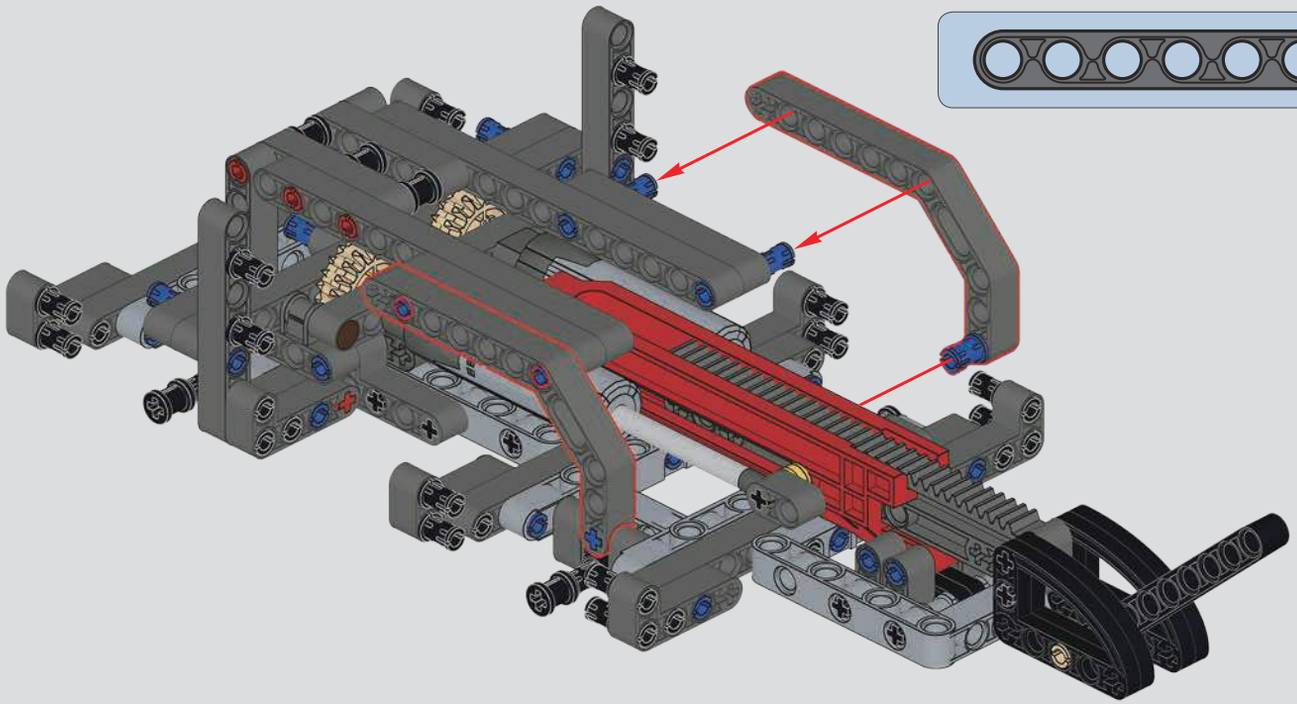

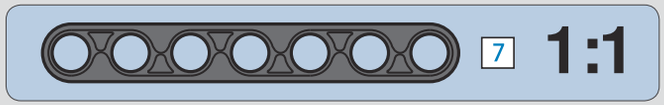

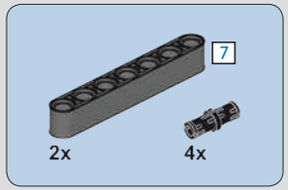

947

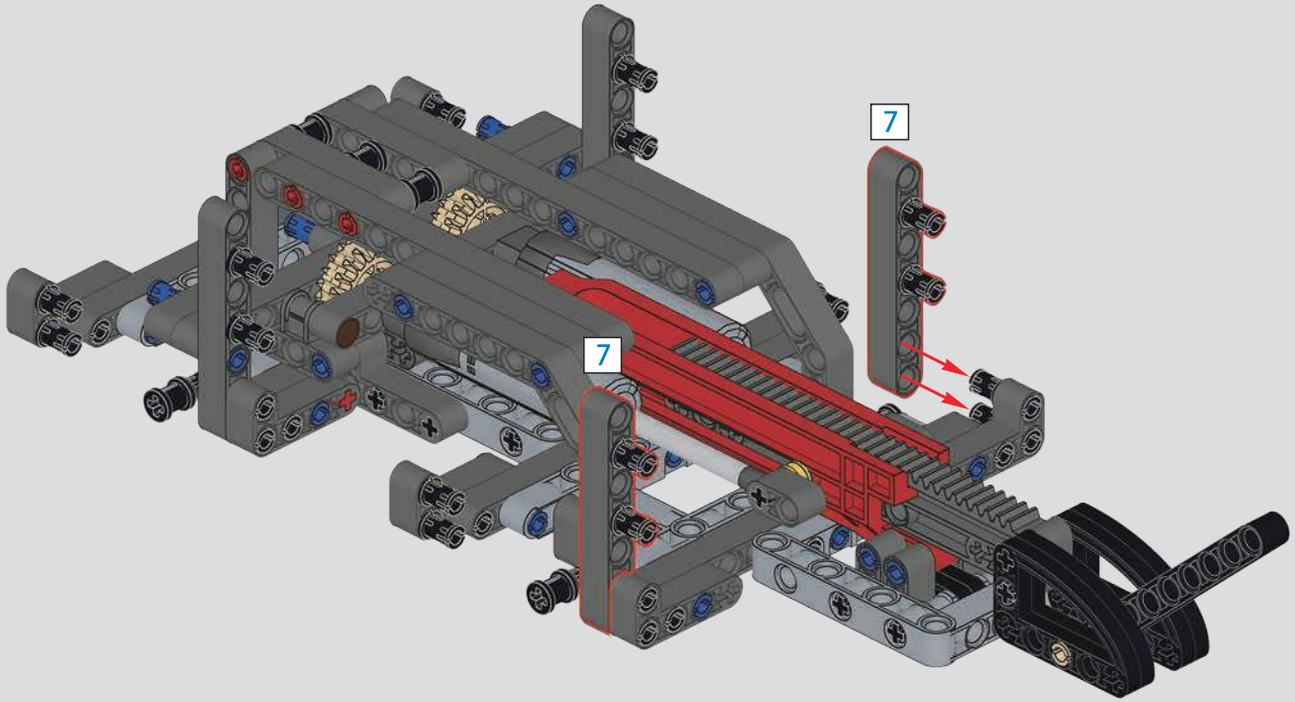

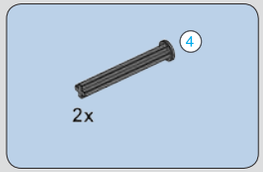

948

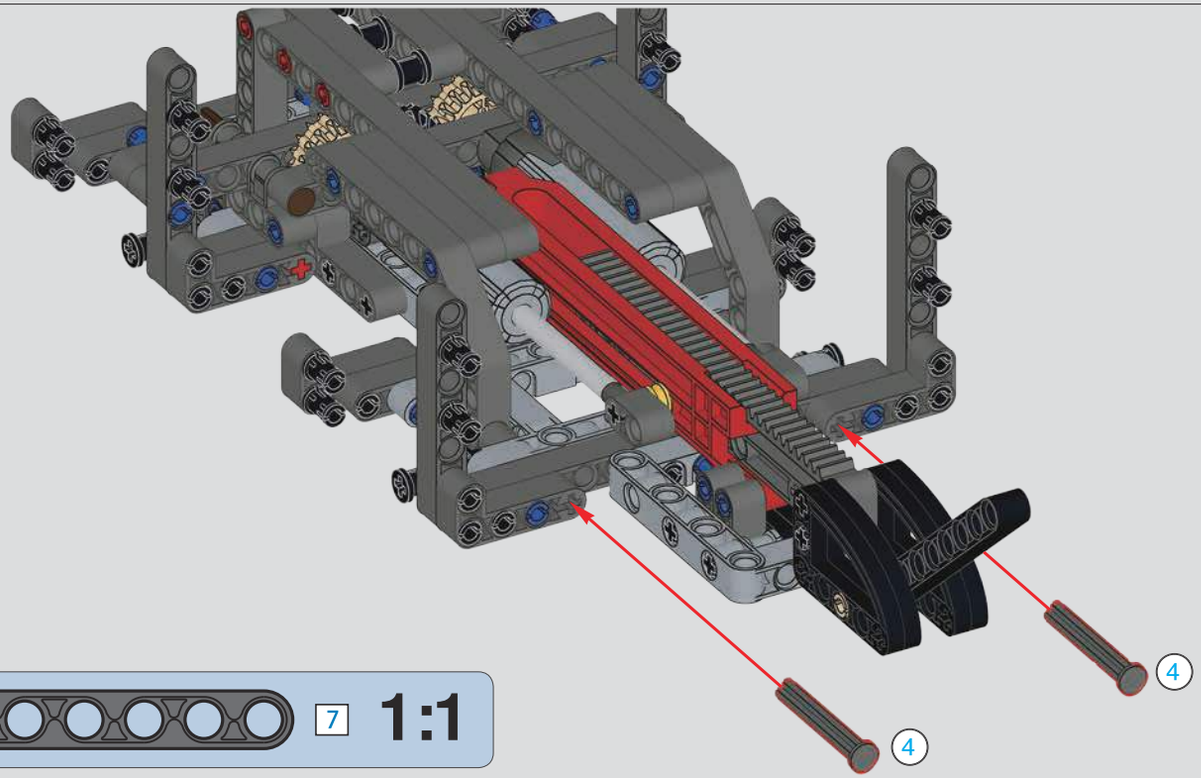

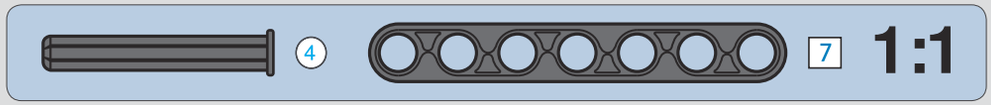

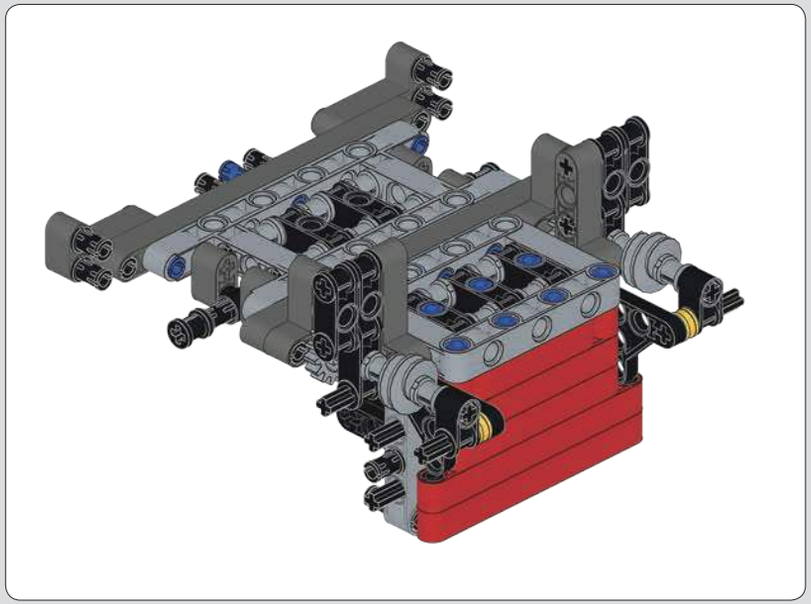

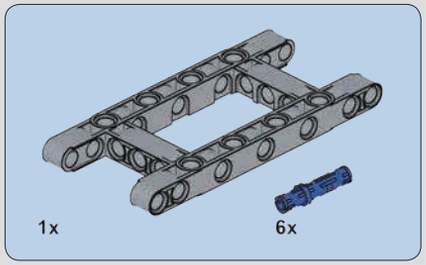

949

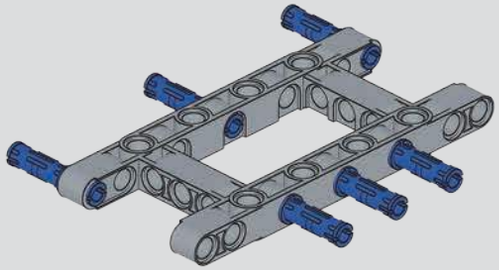

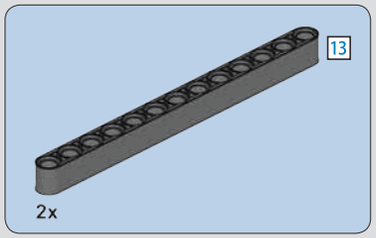

950

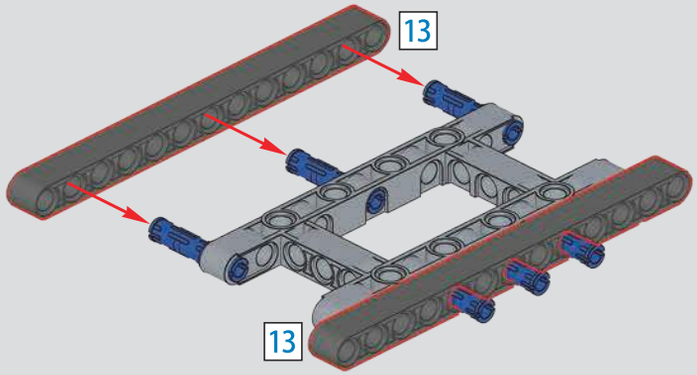

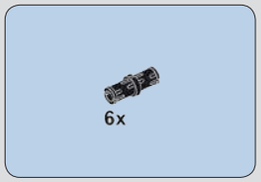

951

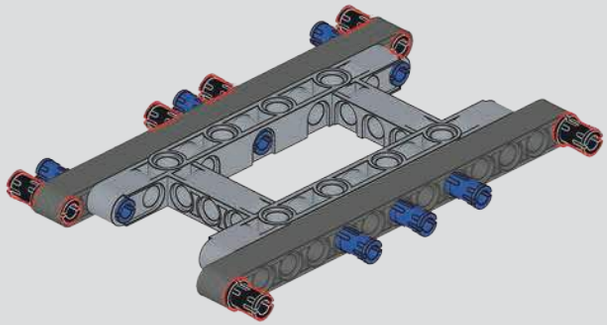

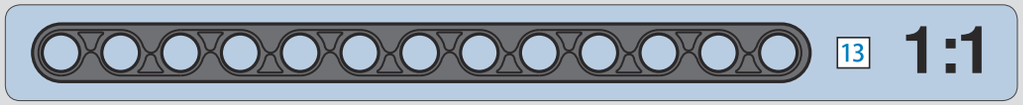

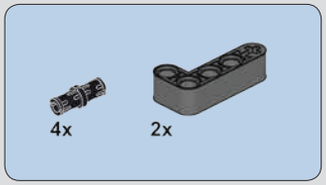

952

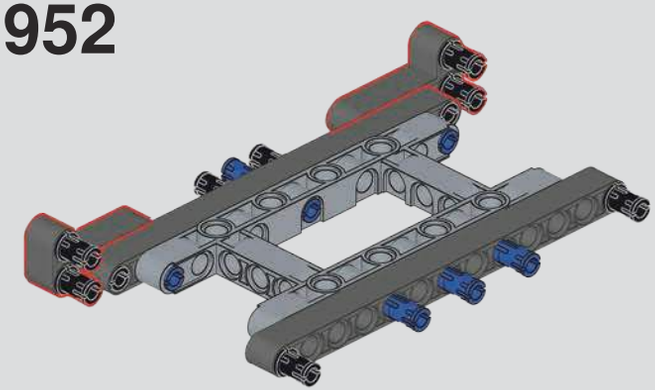

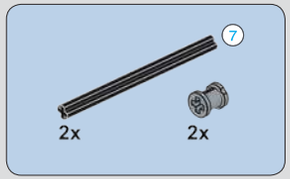

953

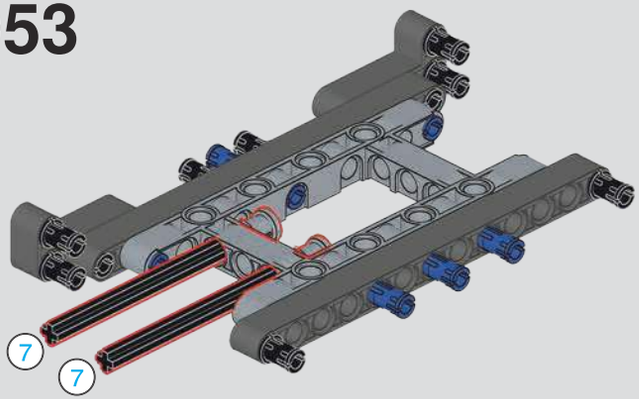

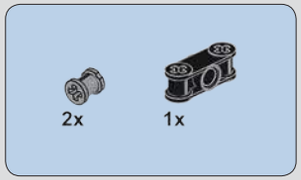

954

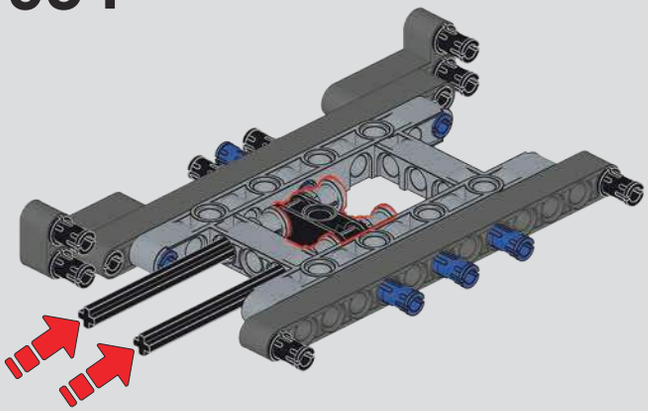

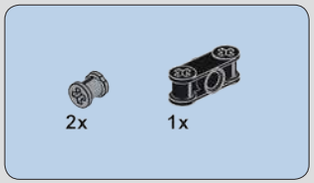

955

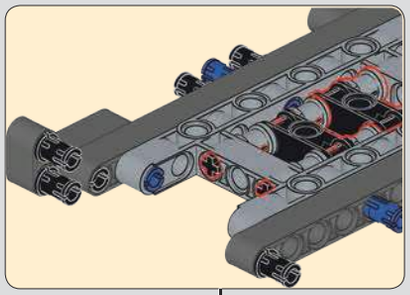

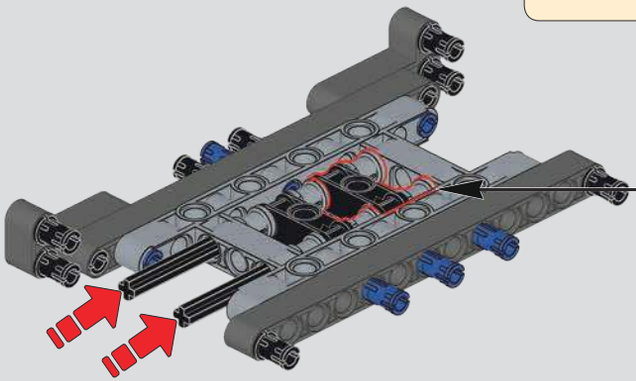

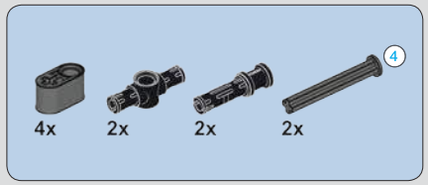

956

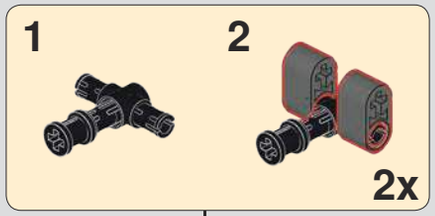

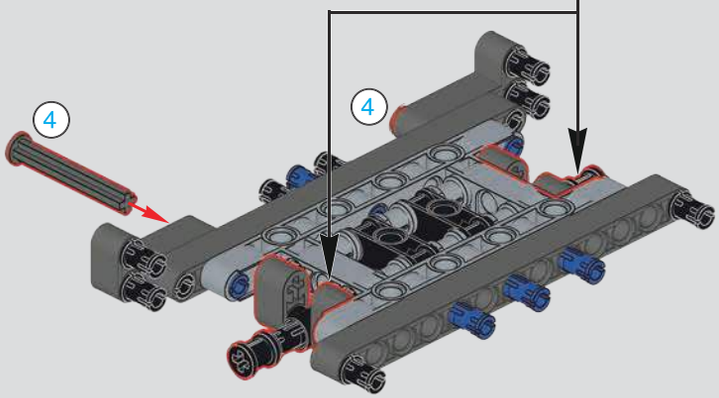

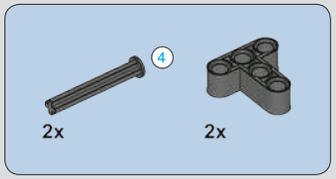

957

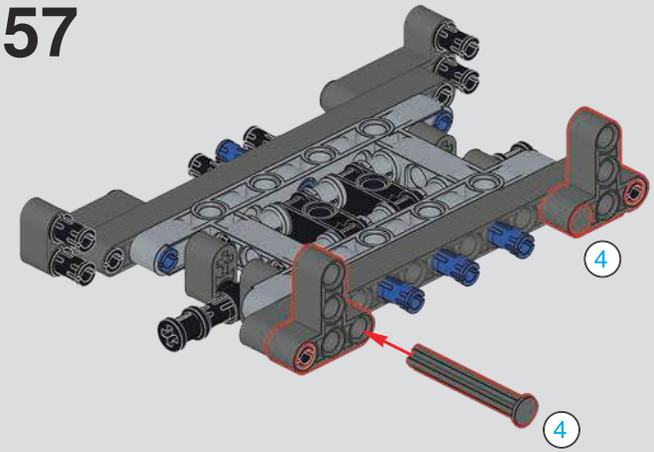

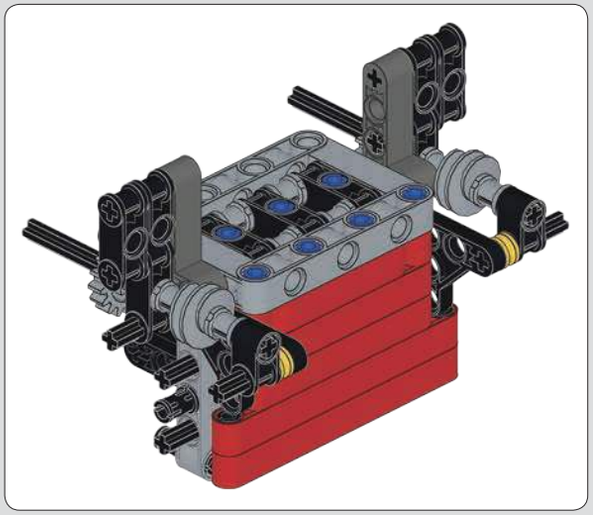

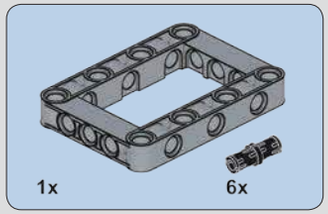

958

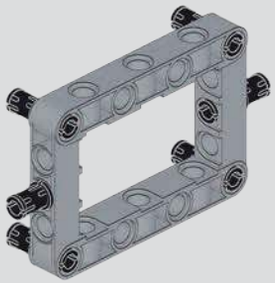

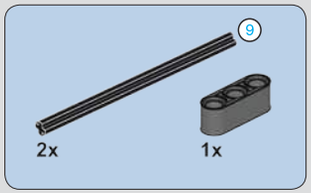

959

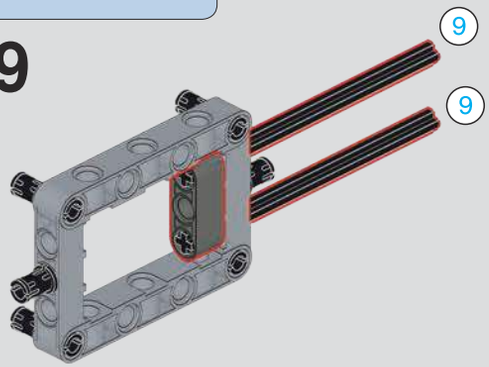

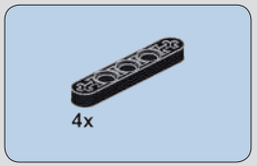

960

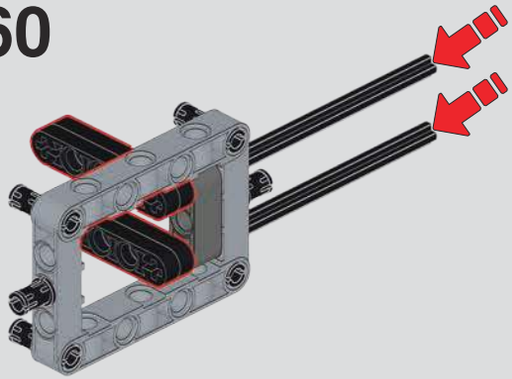

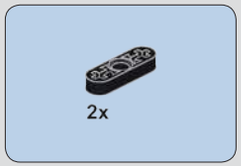

961

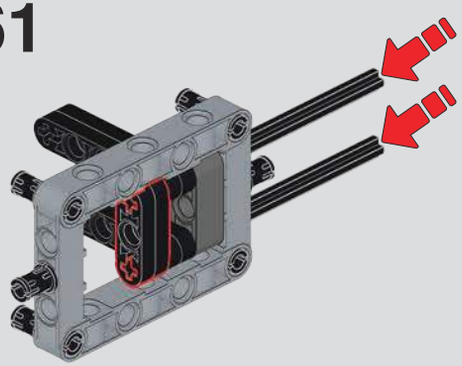

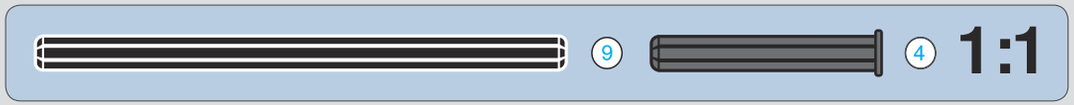

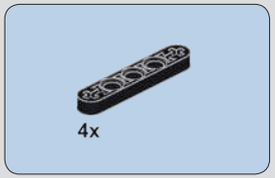

962

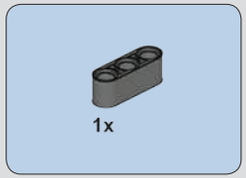

963

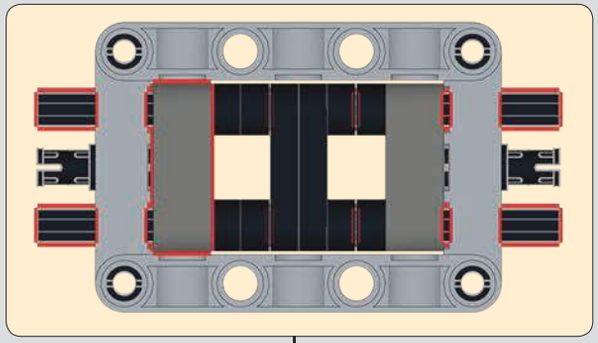

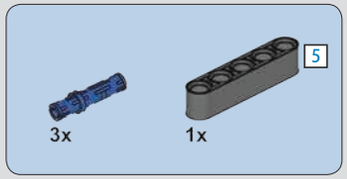

964

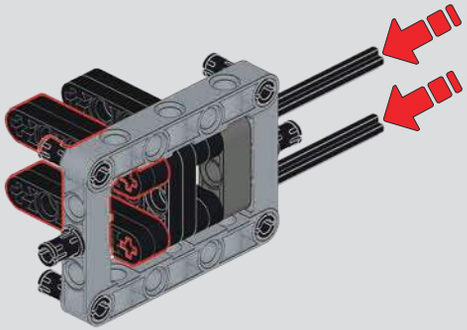

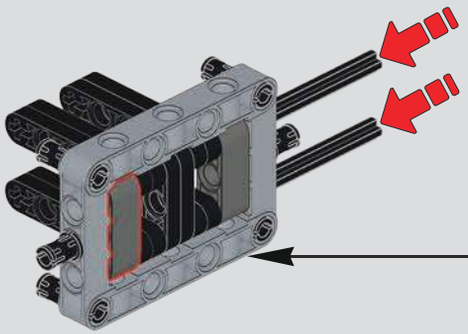

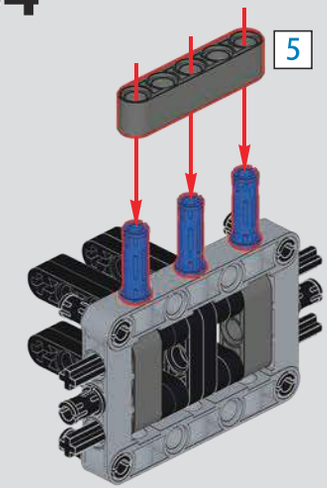

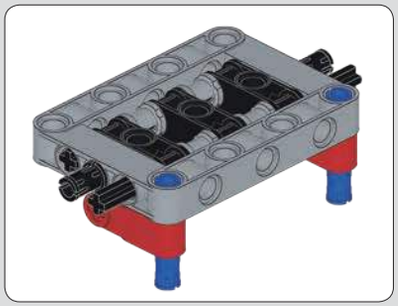

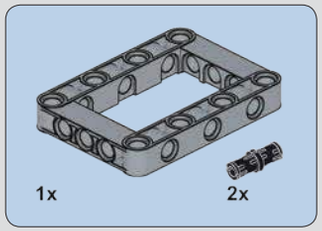

965

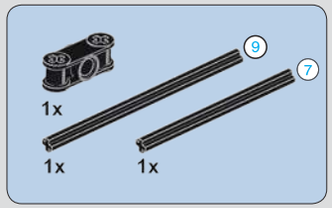

966

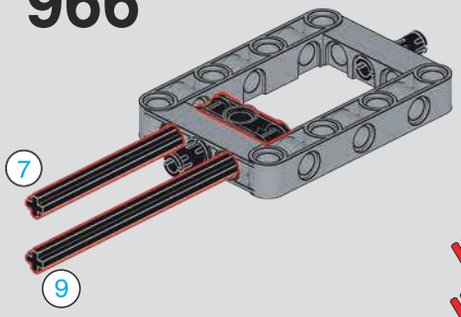

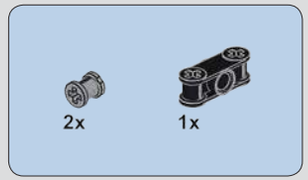

967

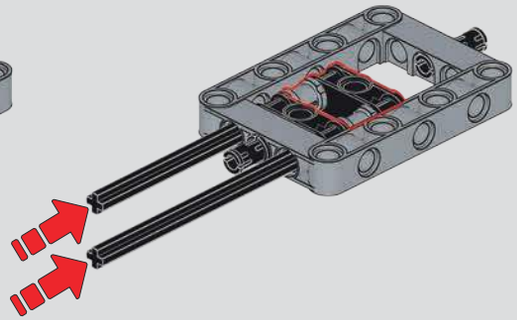

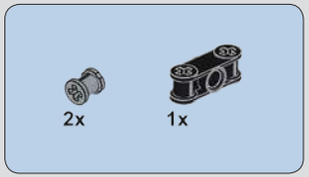

968

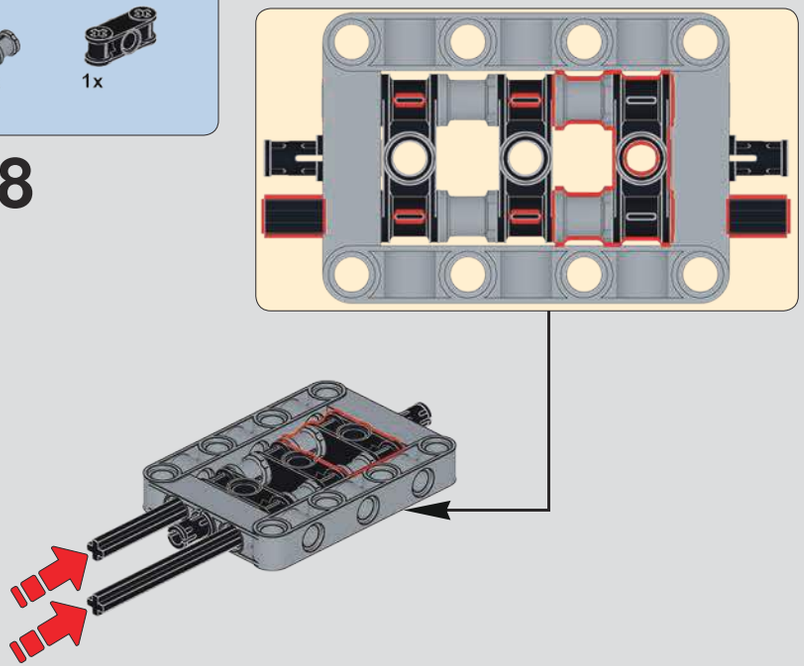

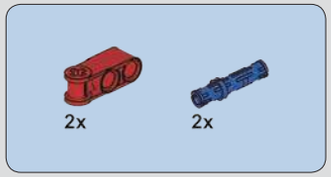

969

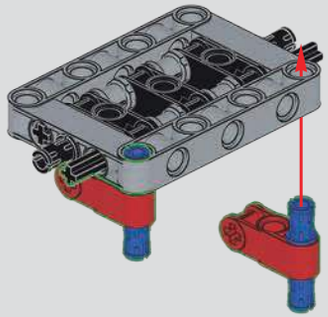

970

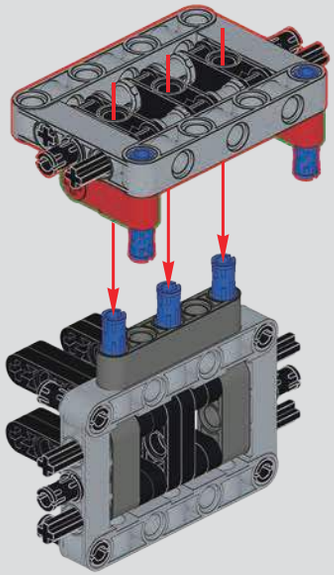

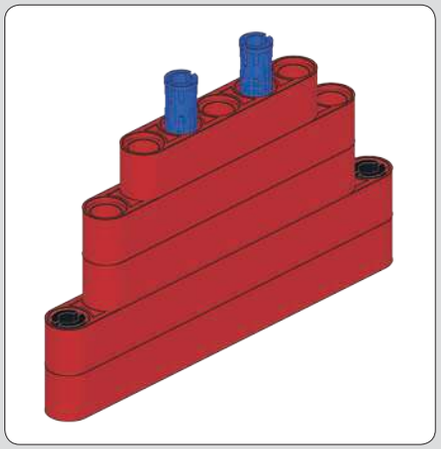

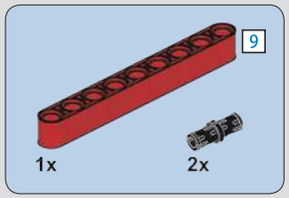

971

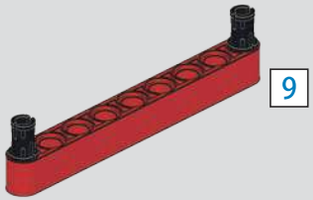

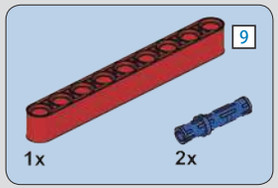

972

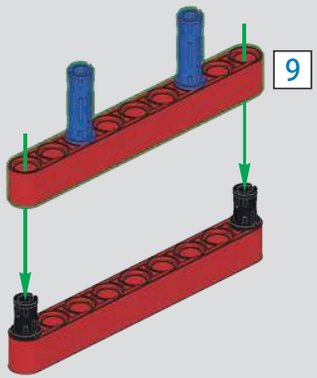

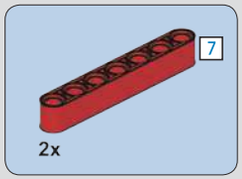

973

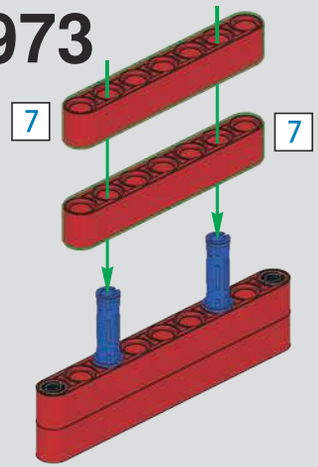

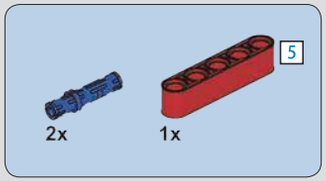

974

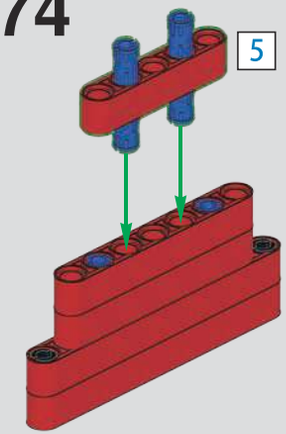

975

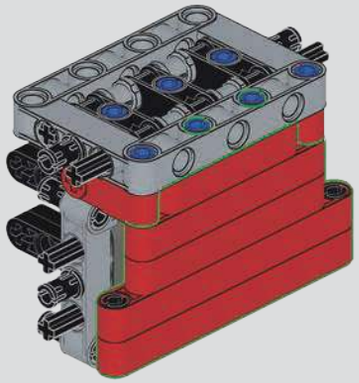

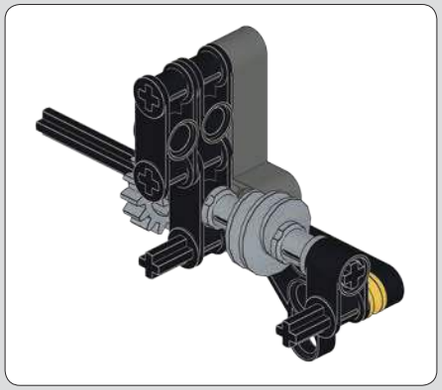

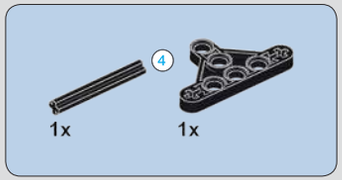

976

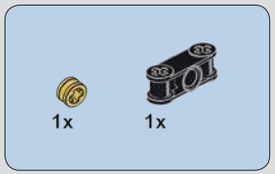

977

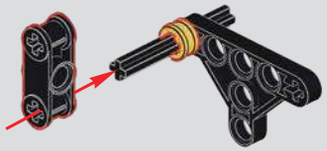

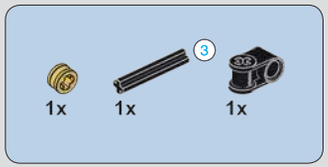

978

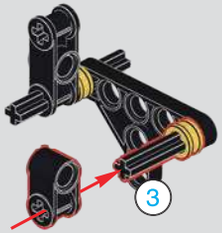

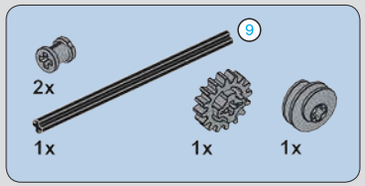

979

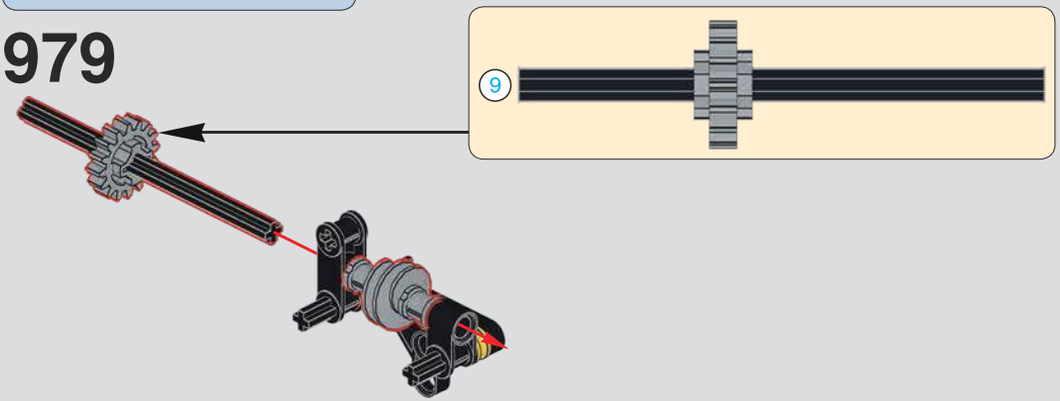

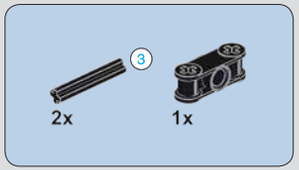

980

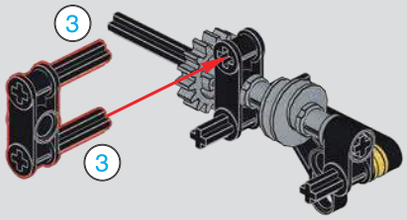

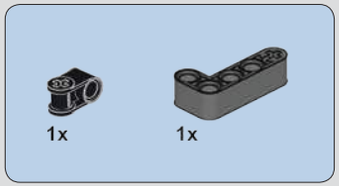

981

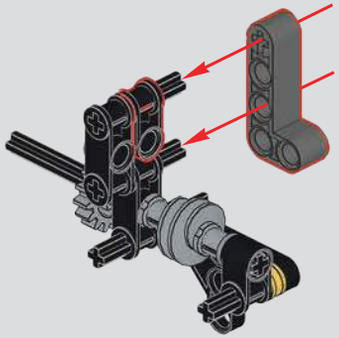

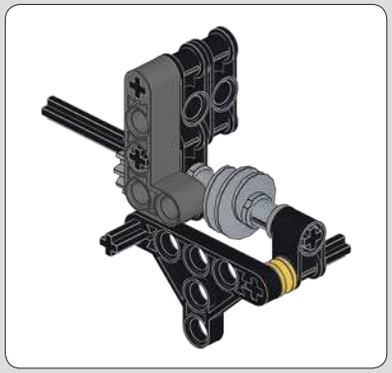

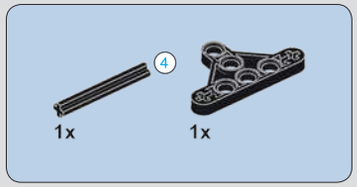

982

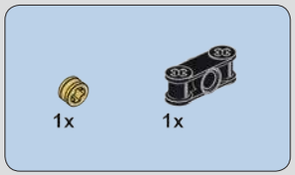

983

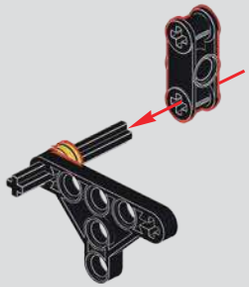

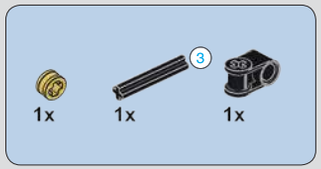

984

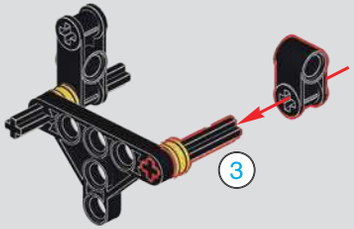

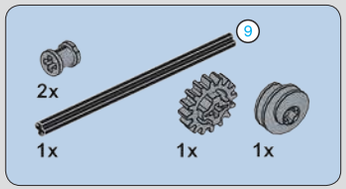

985

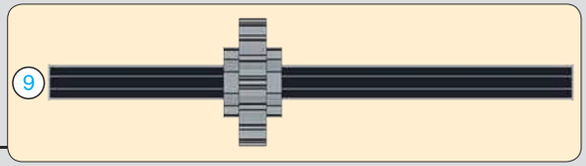

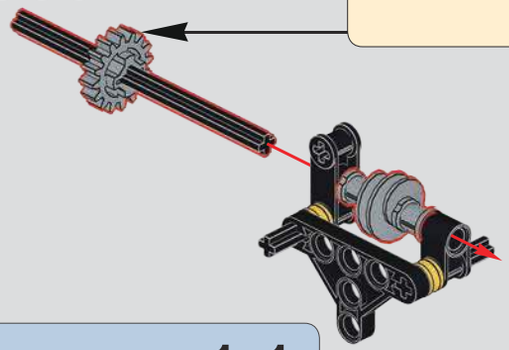

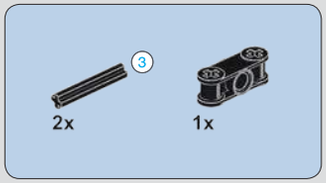

986

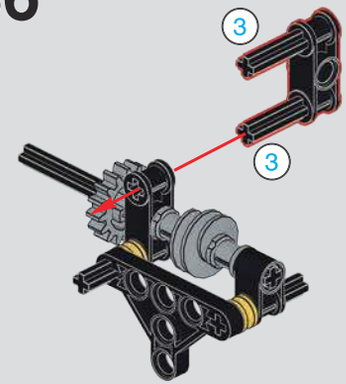

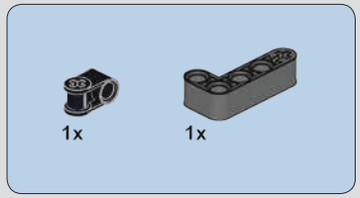

987

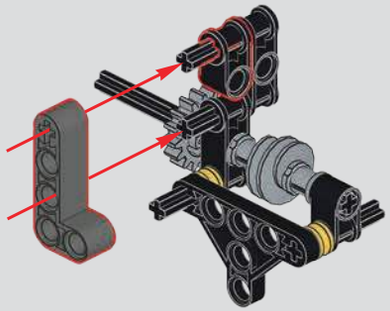

988

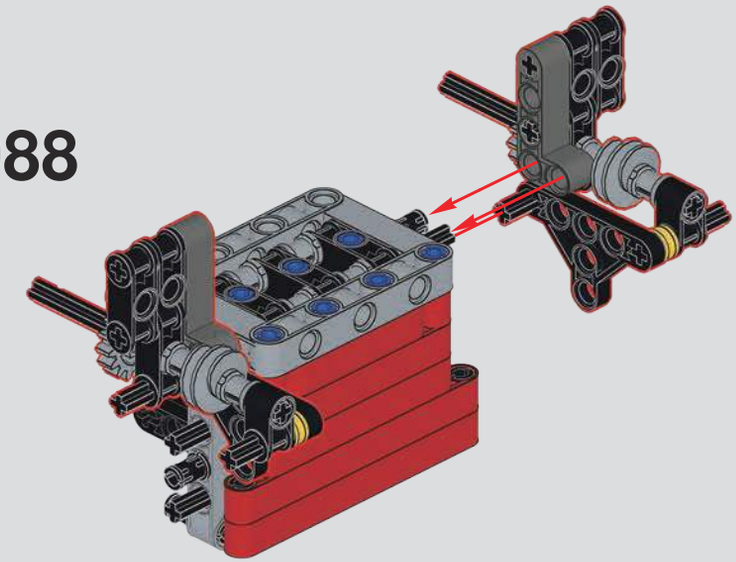

989

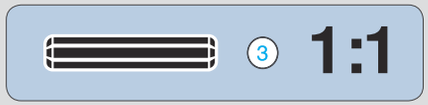

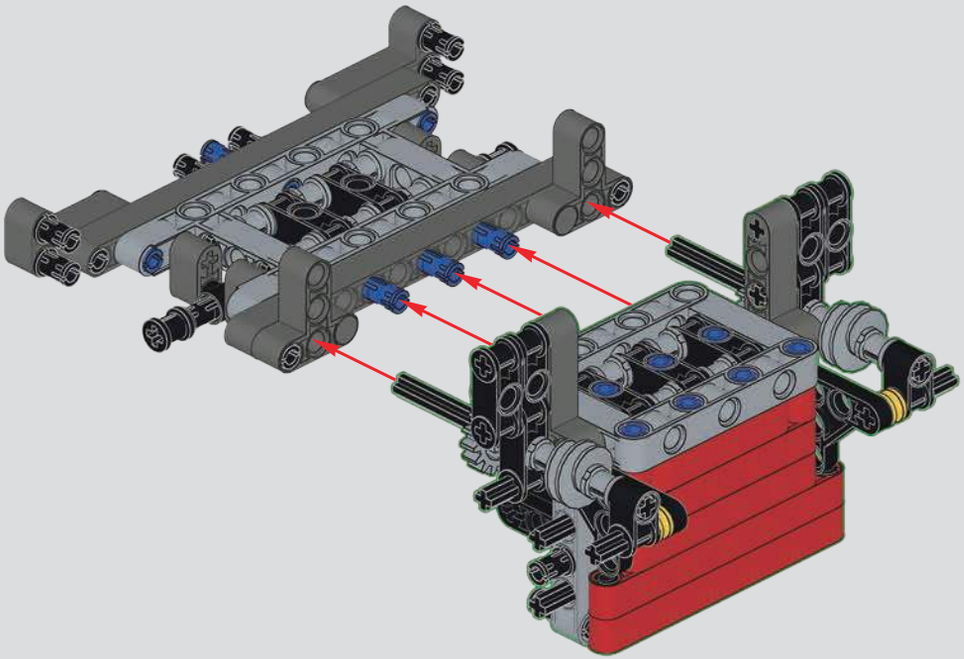

990

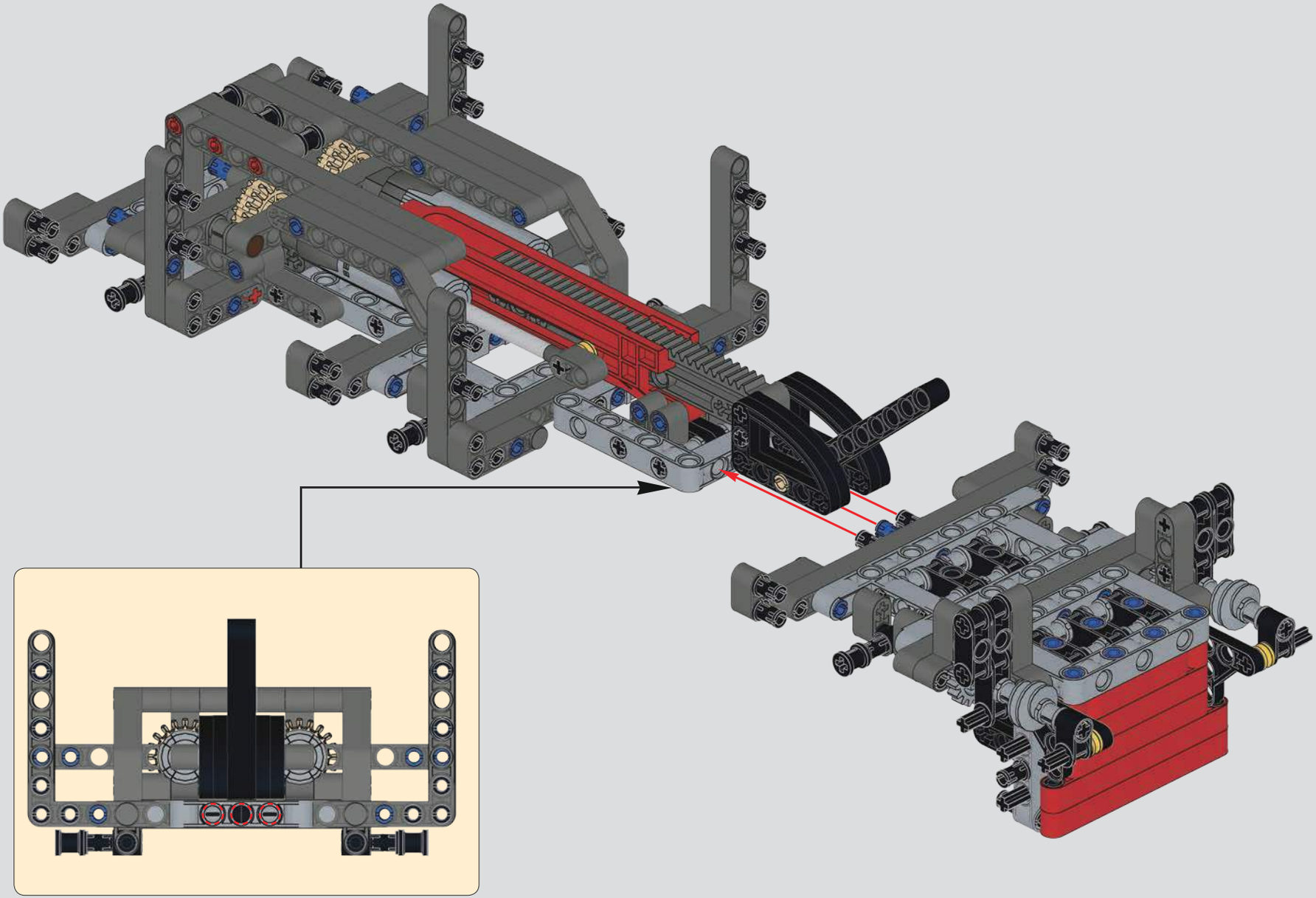

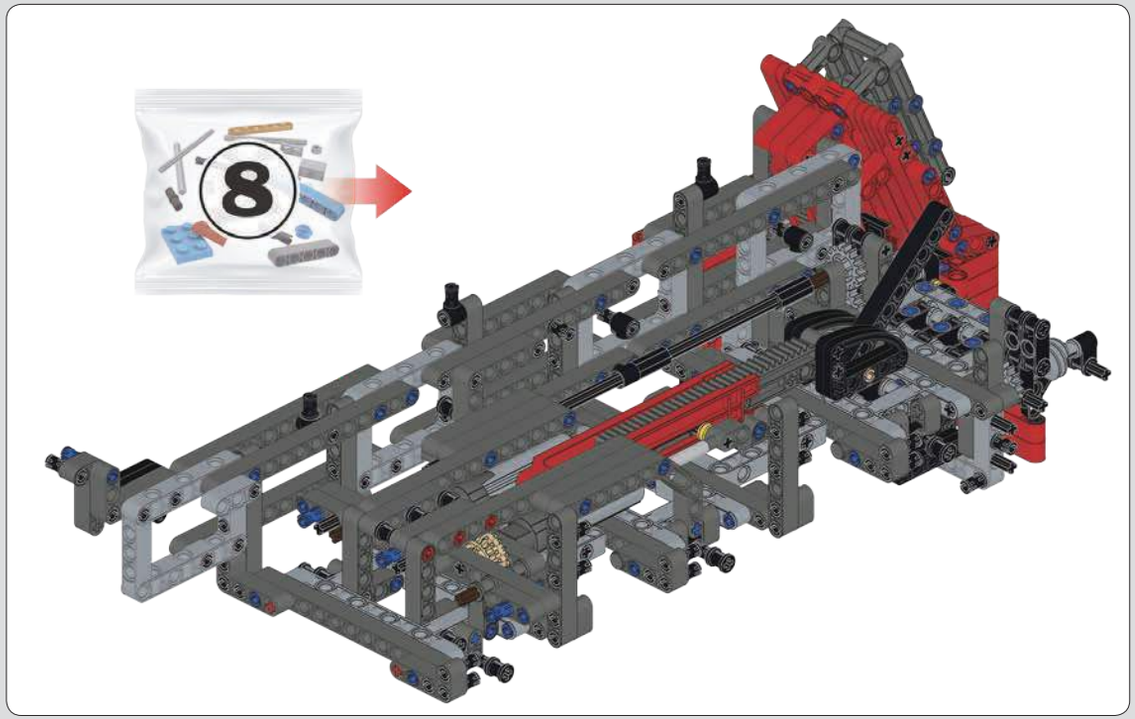

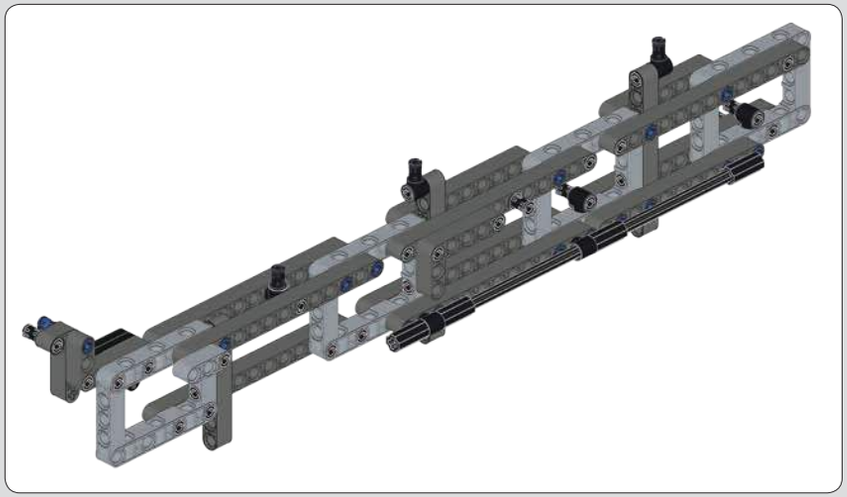

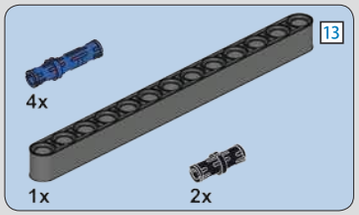

991

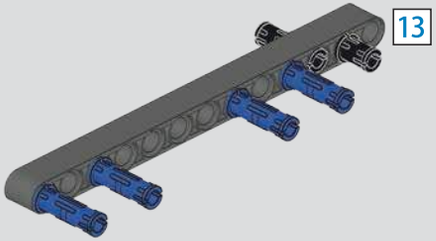

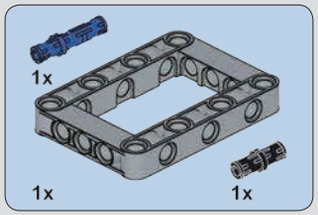

992

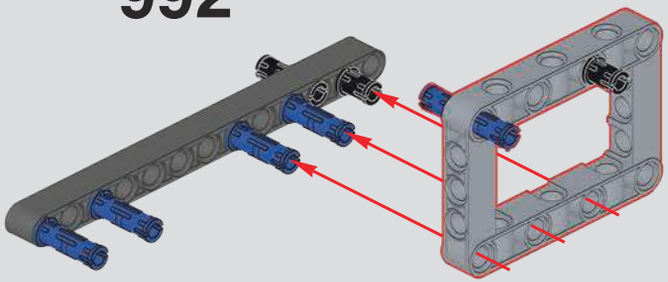

993

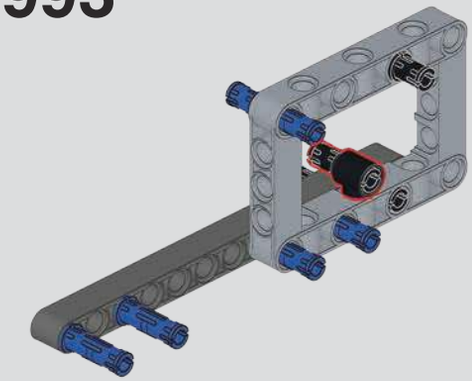

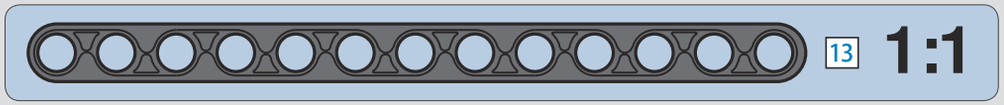

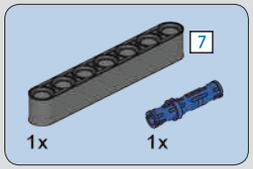

994

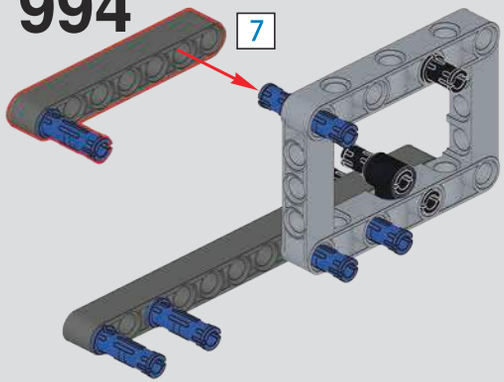

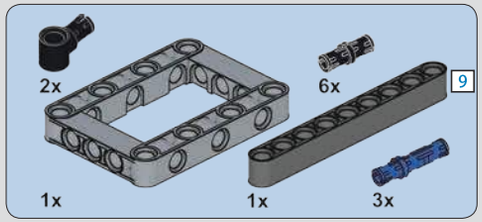

995

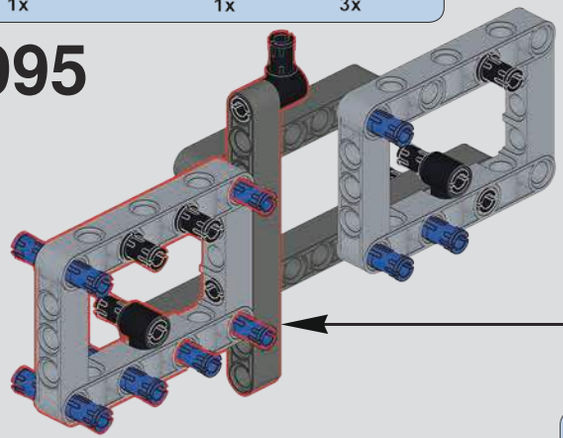

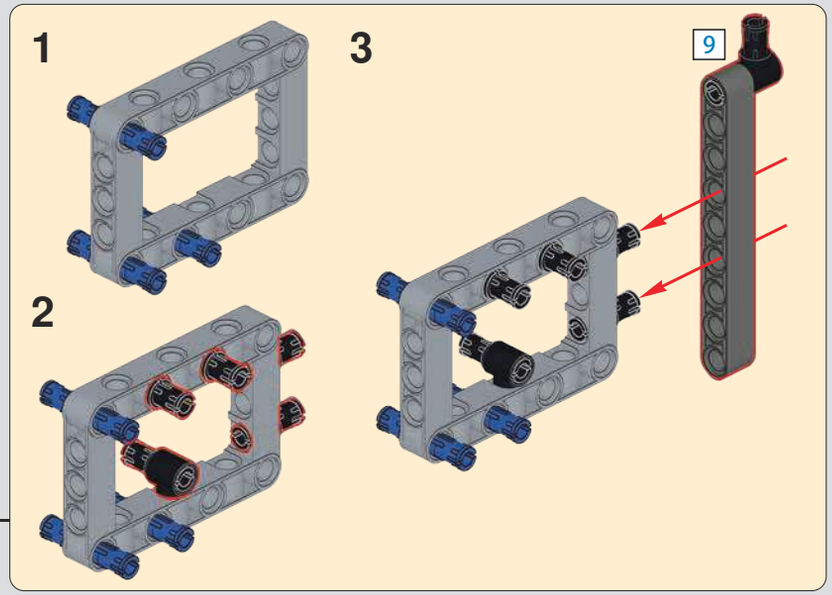

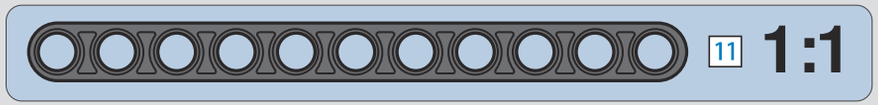

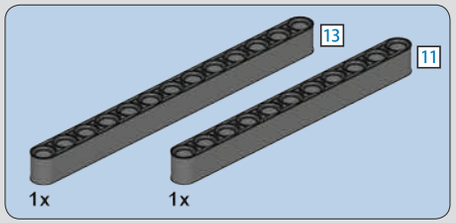

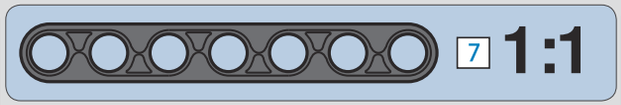

996

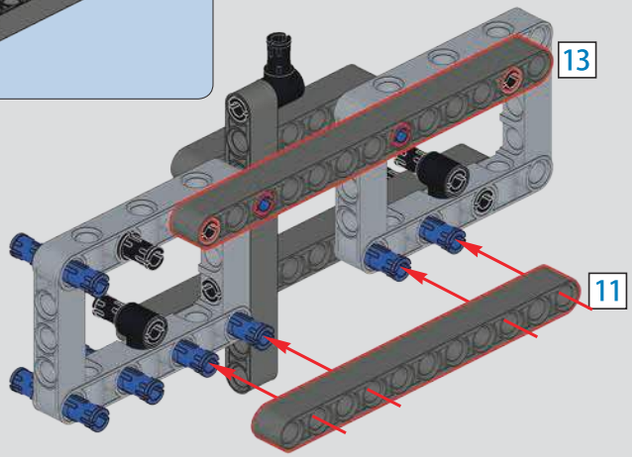

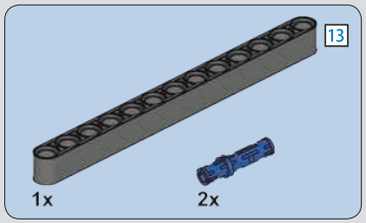

997

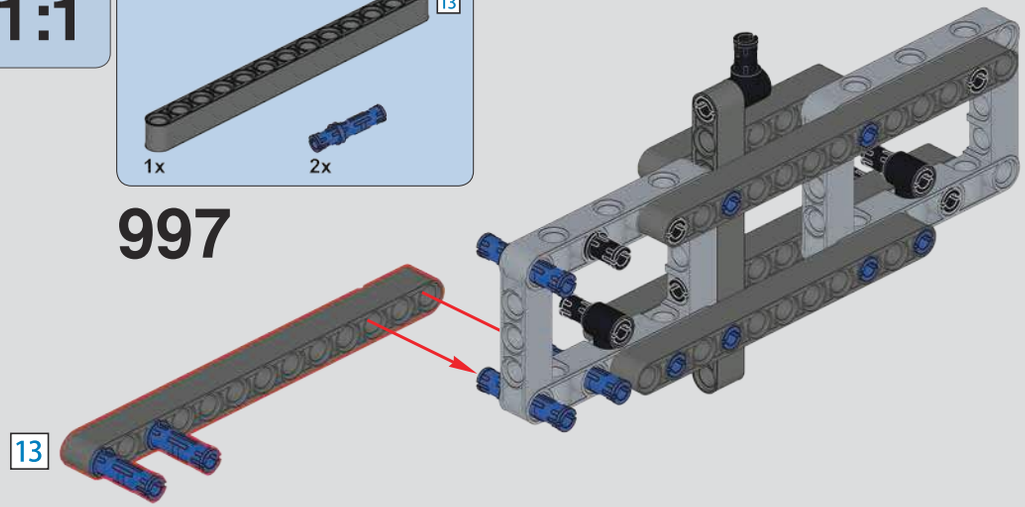

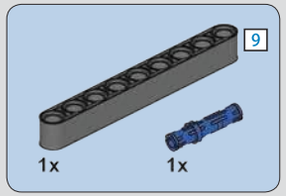

998

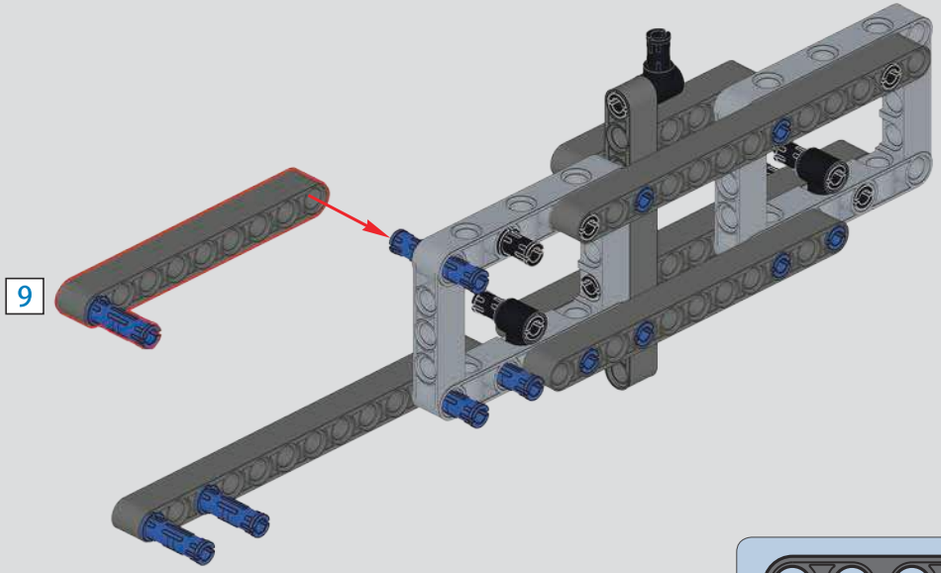

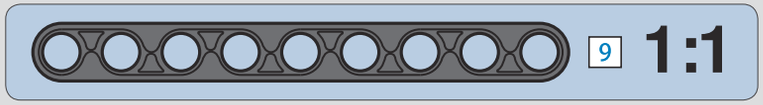

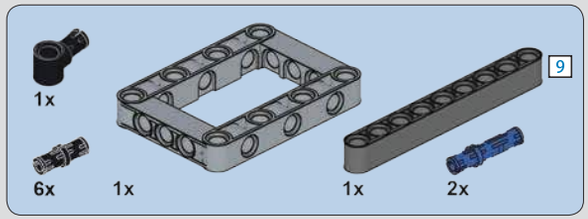

999

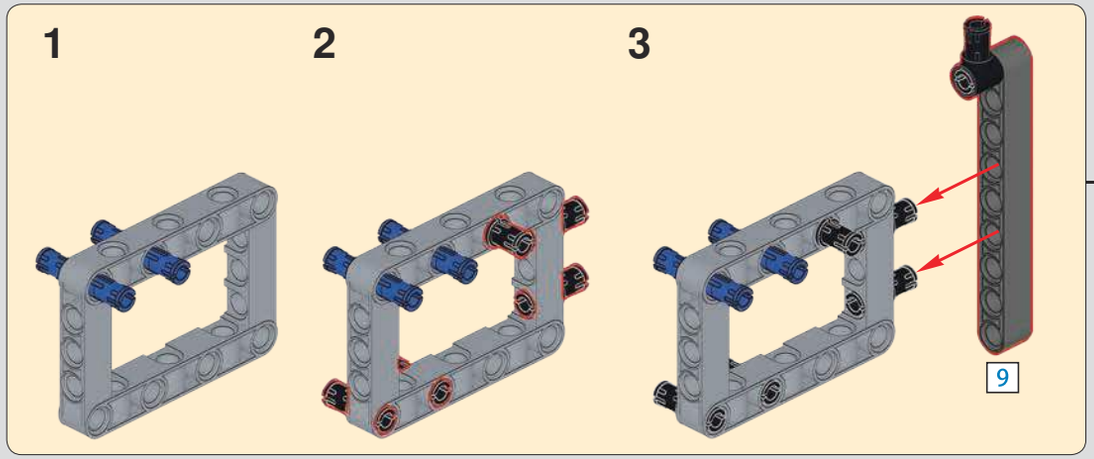

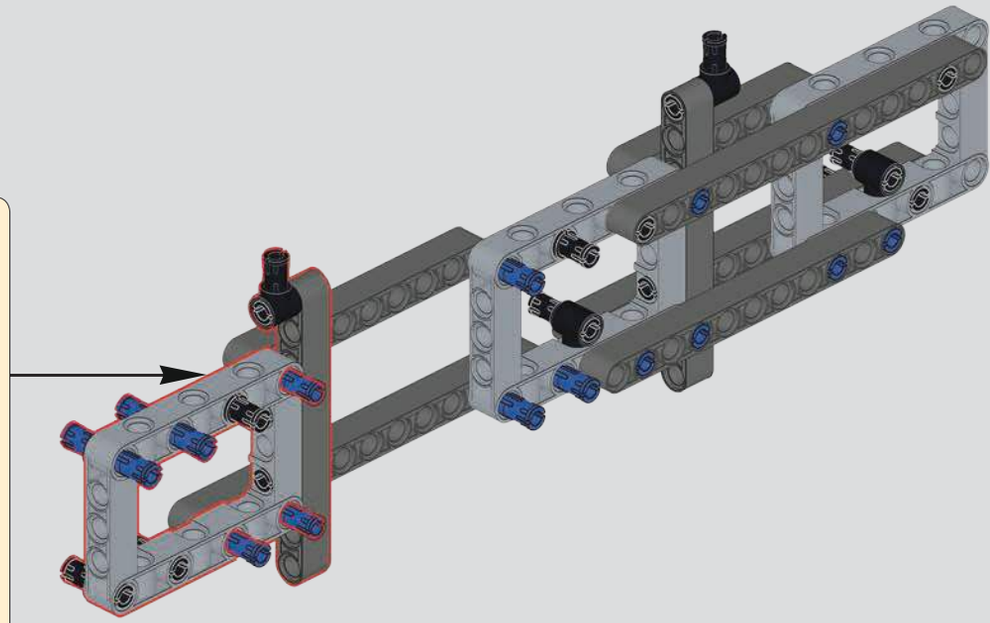

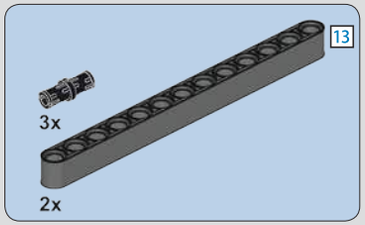

1000

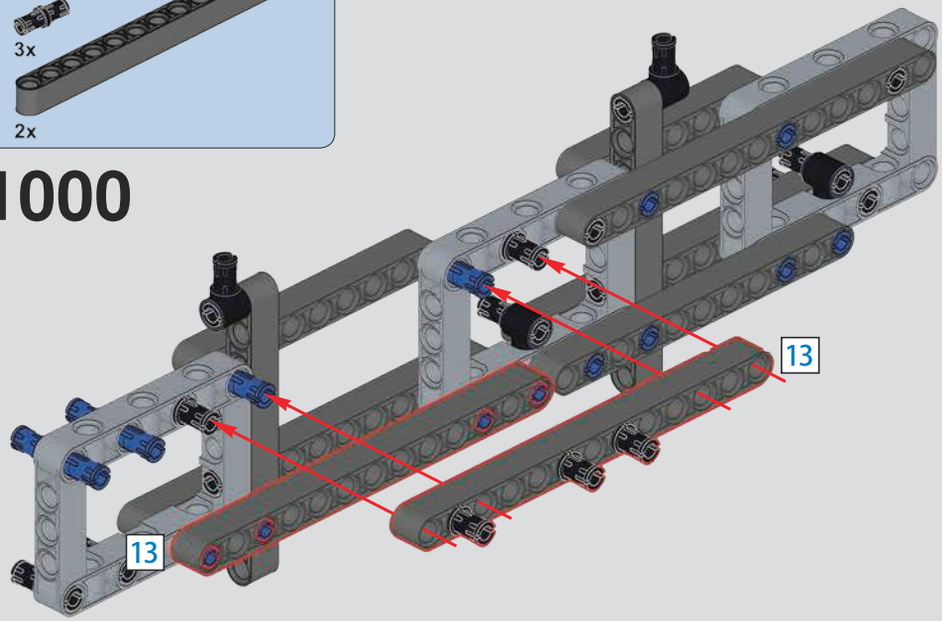

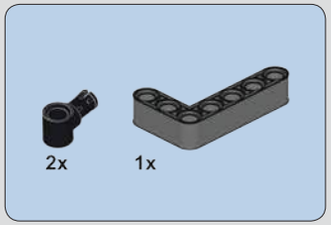

1001

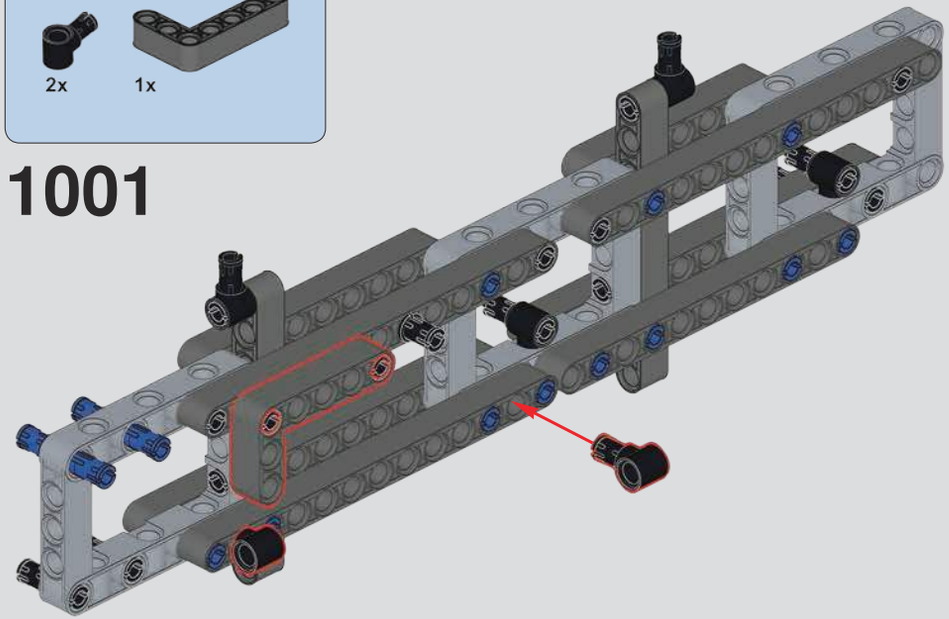

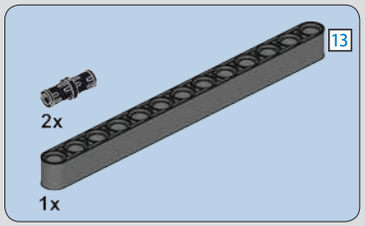

1002

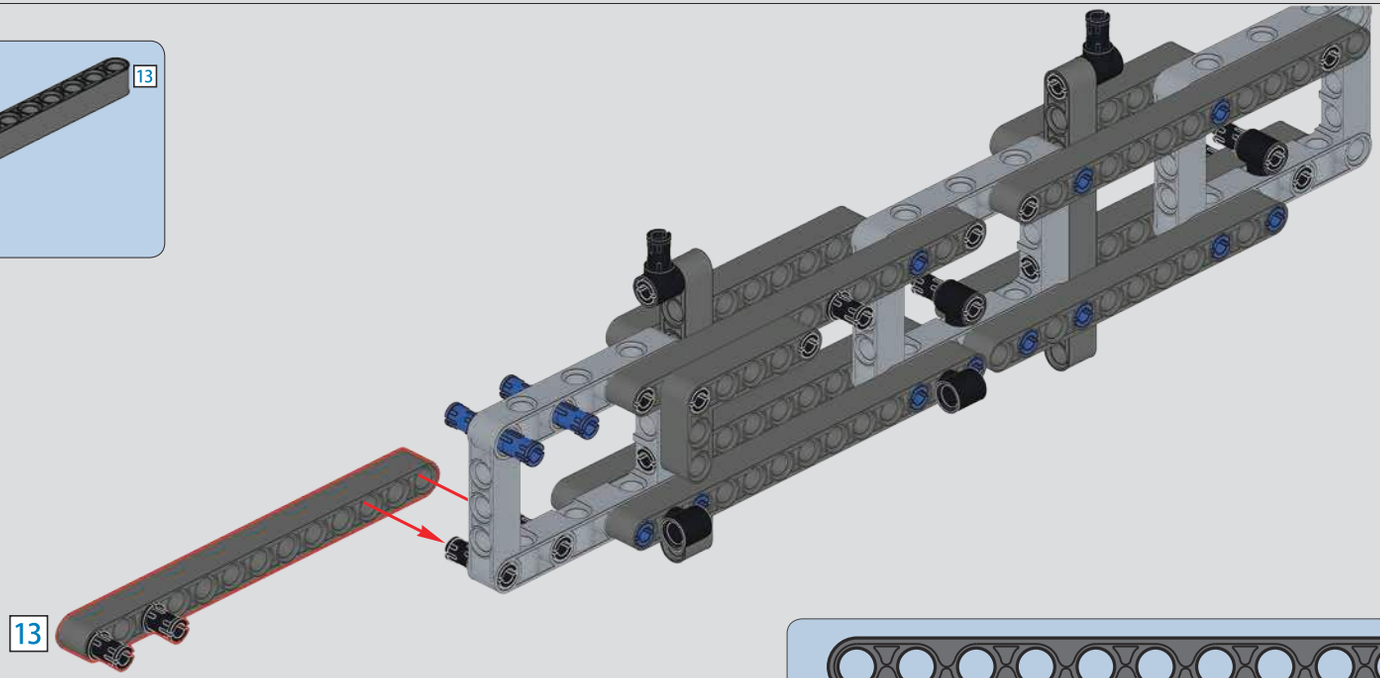

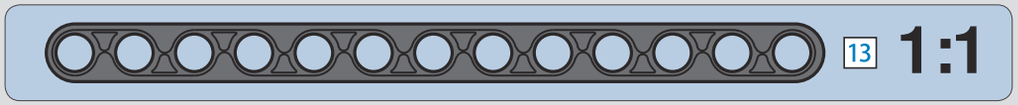

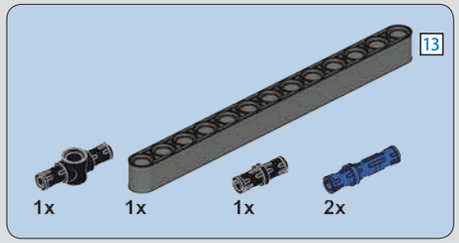

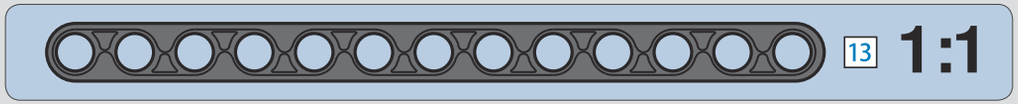

1003

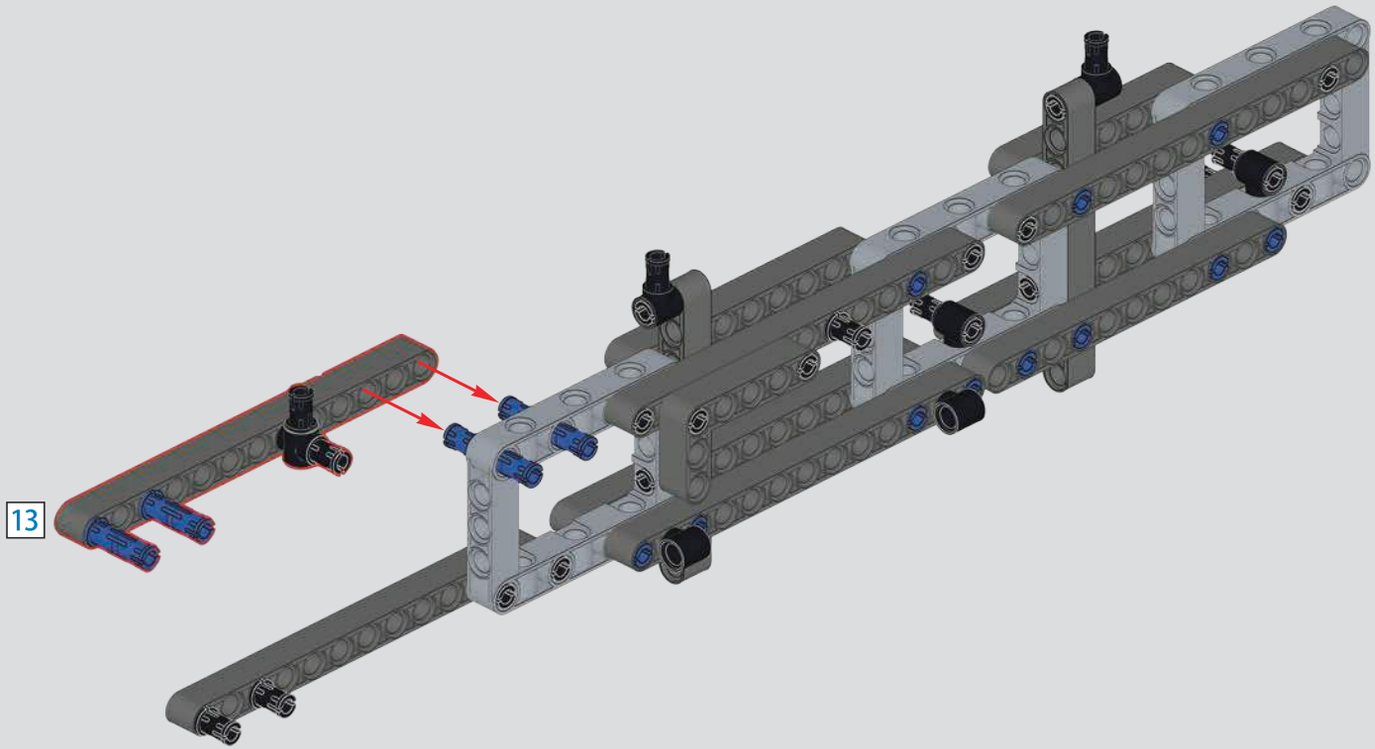

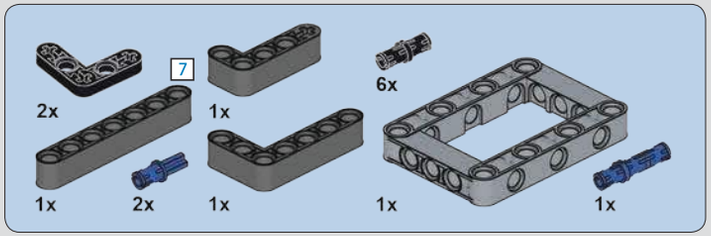

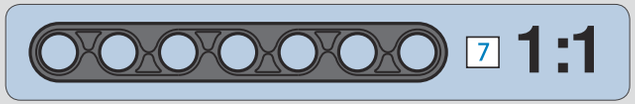

1004

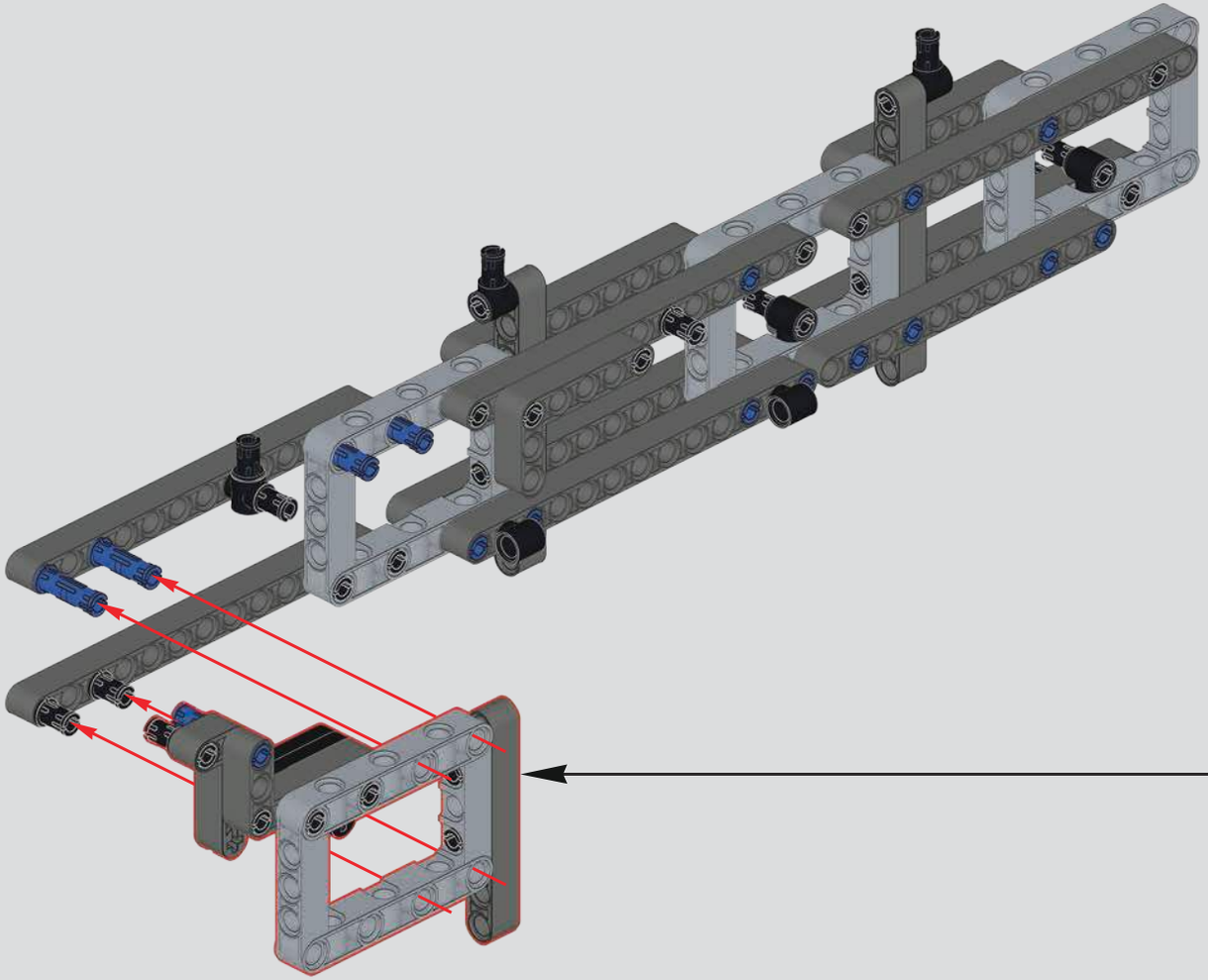

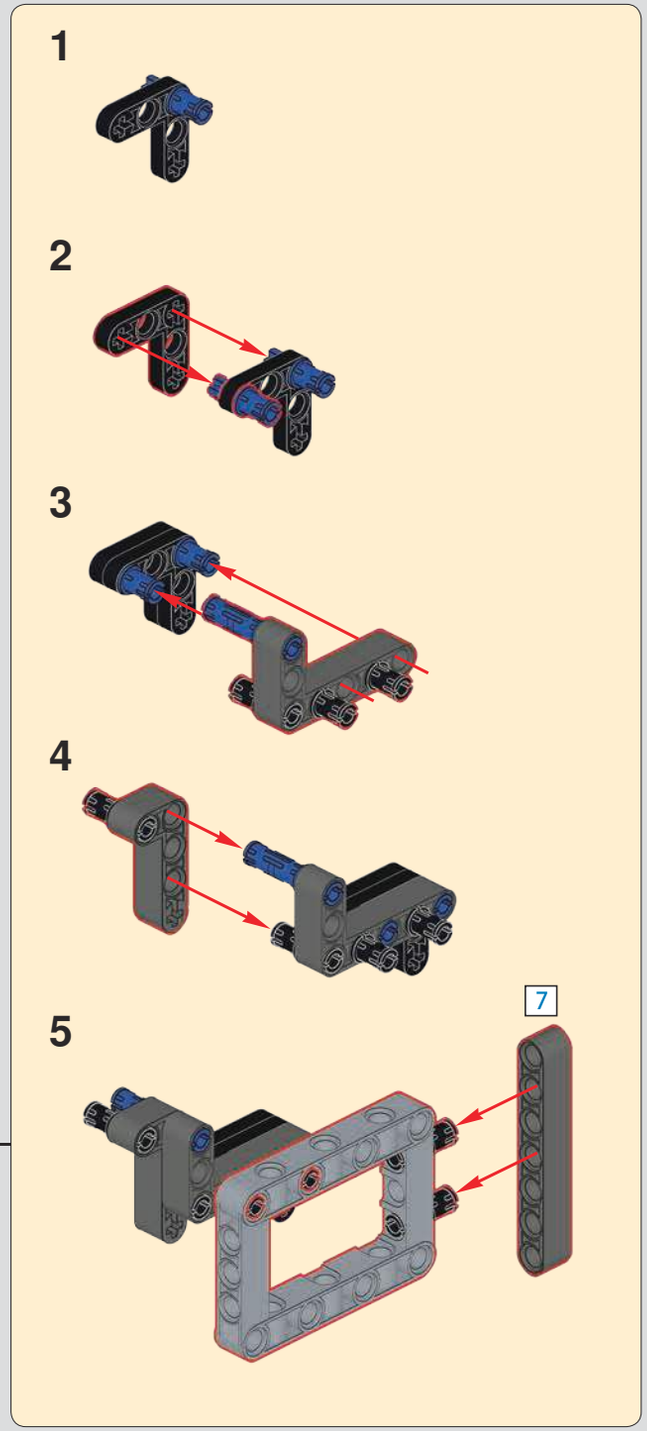

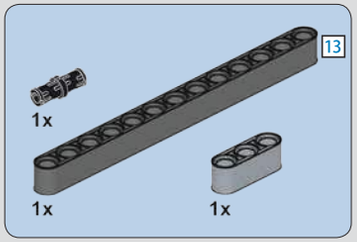

1005

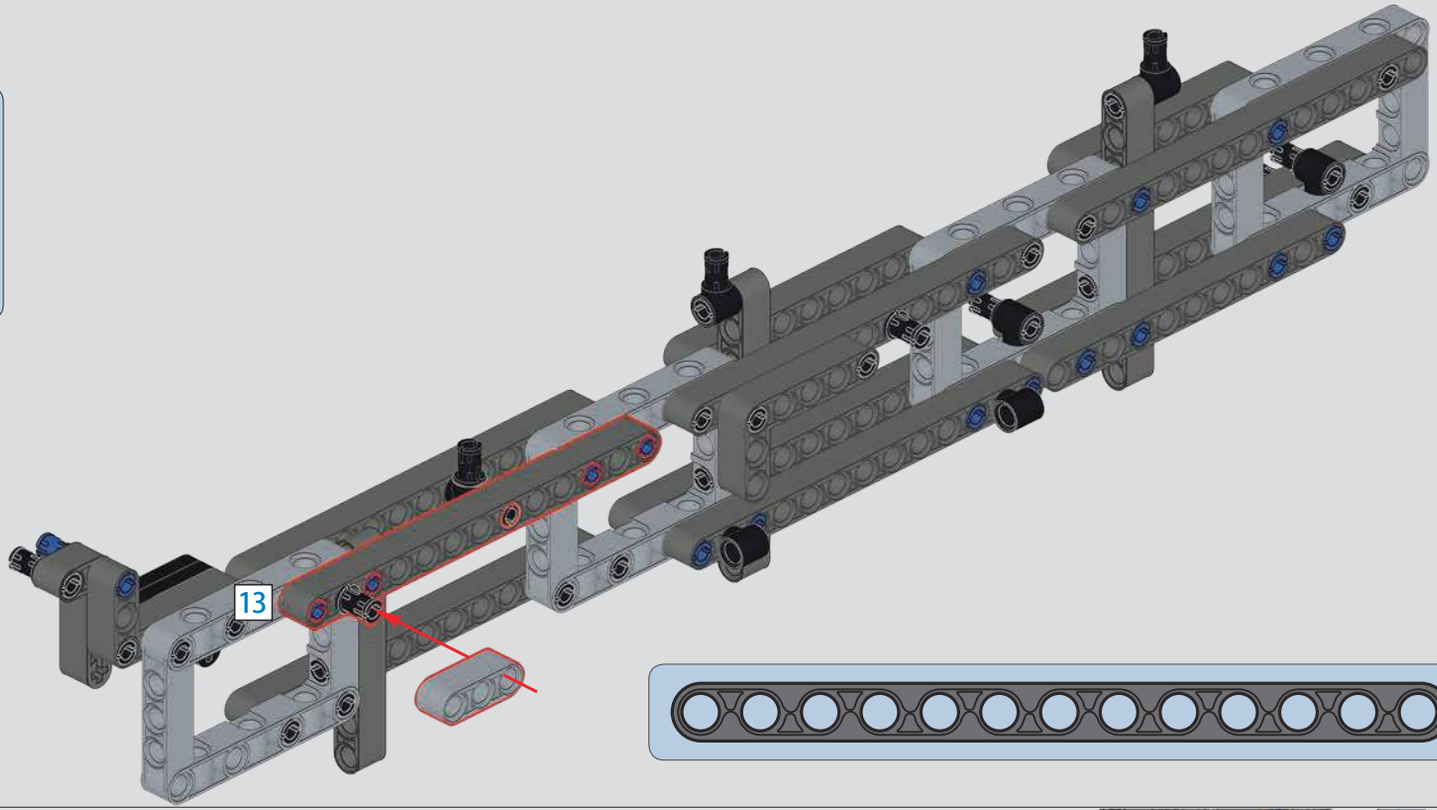

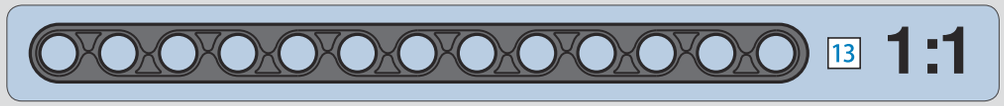

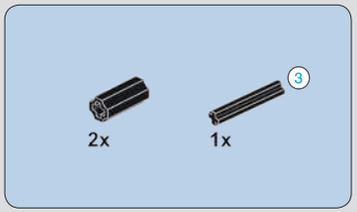

1006

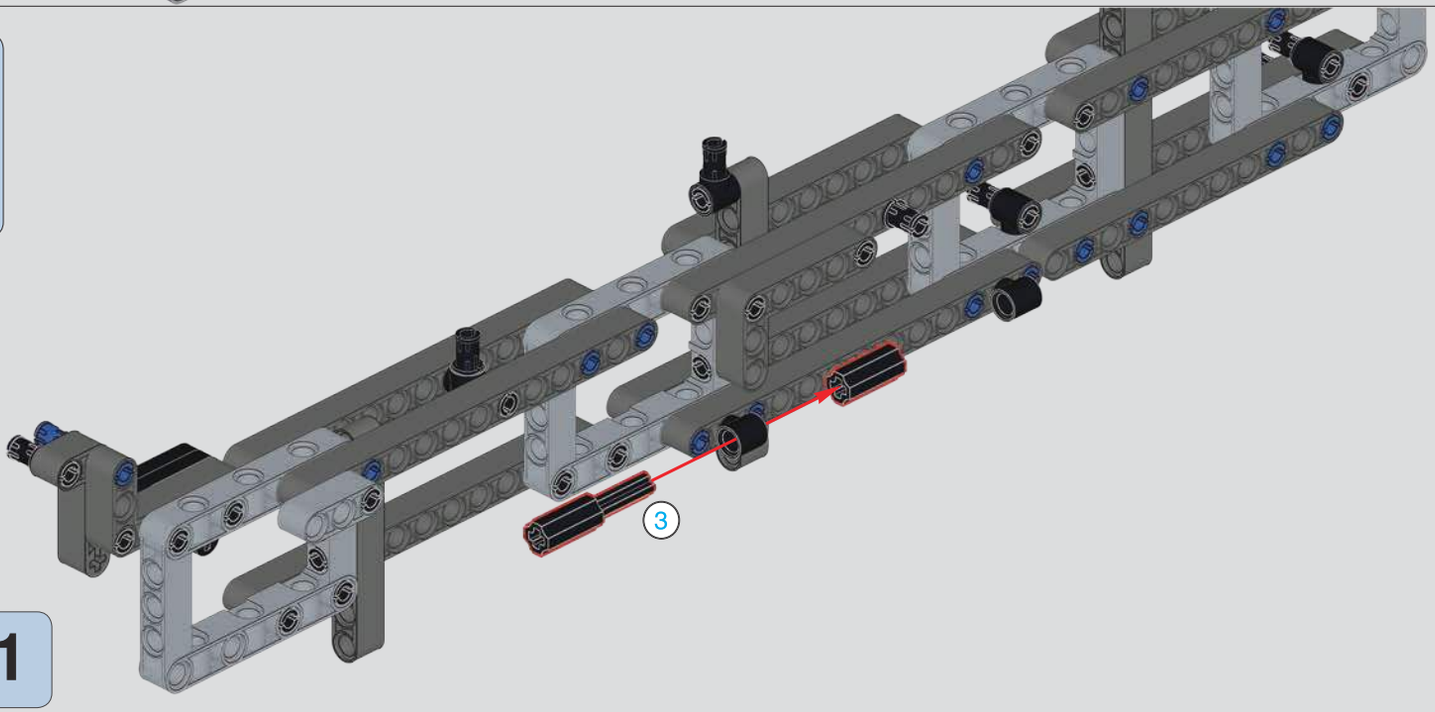

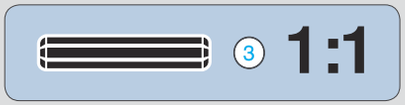

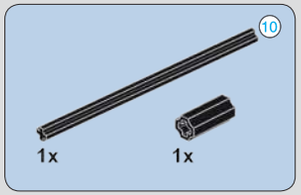

1007

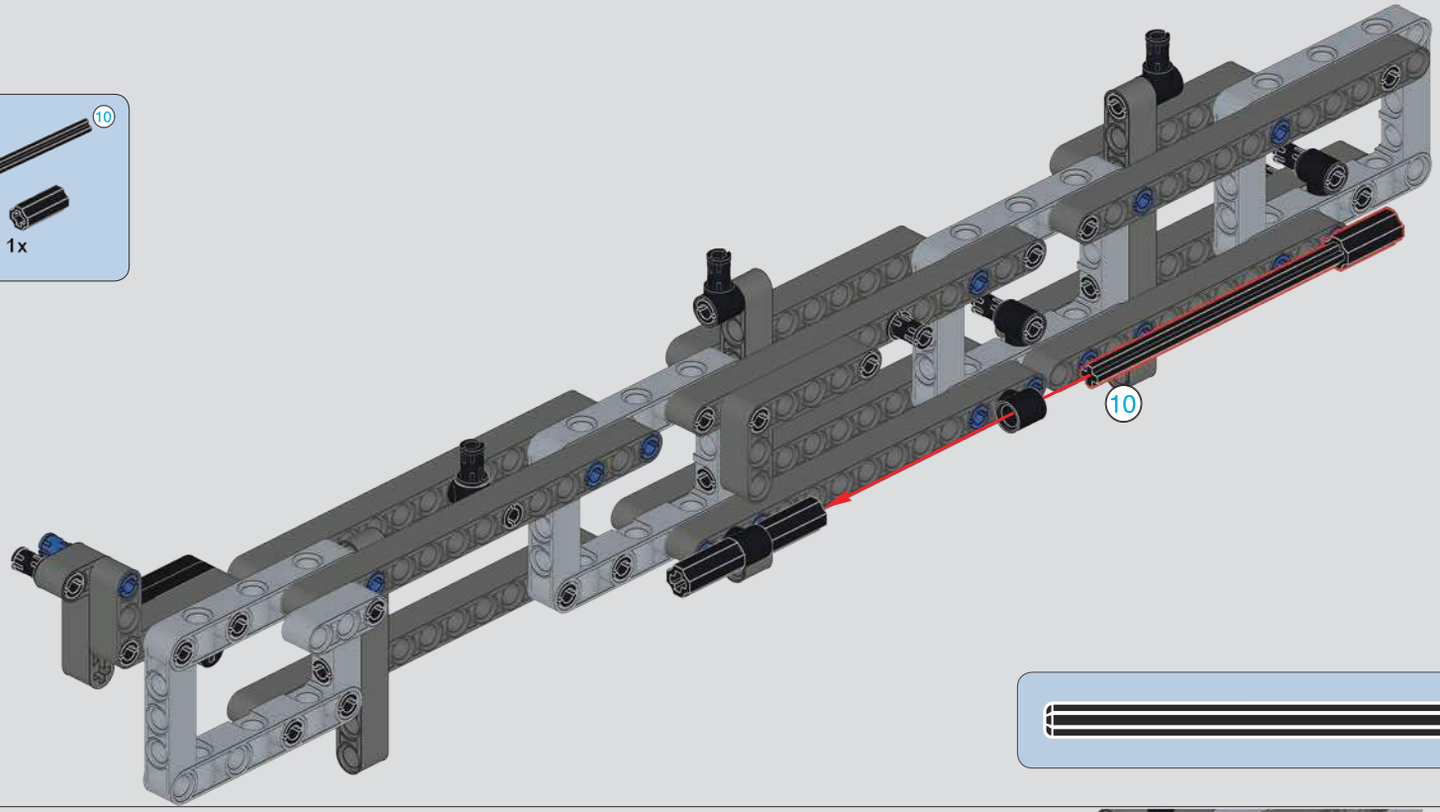

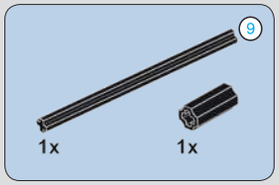

1008

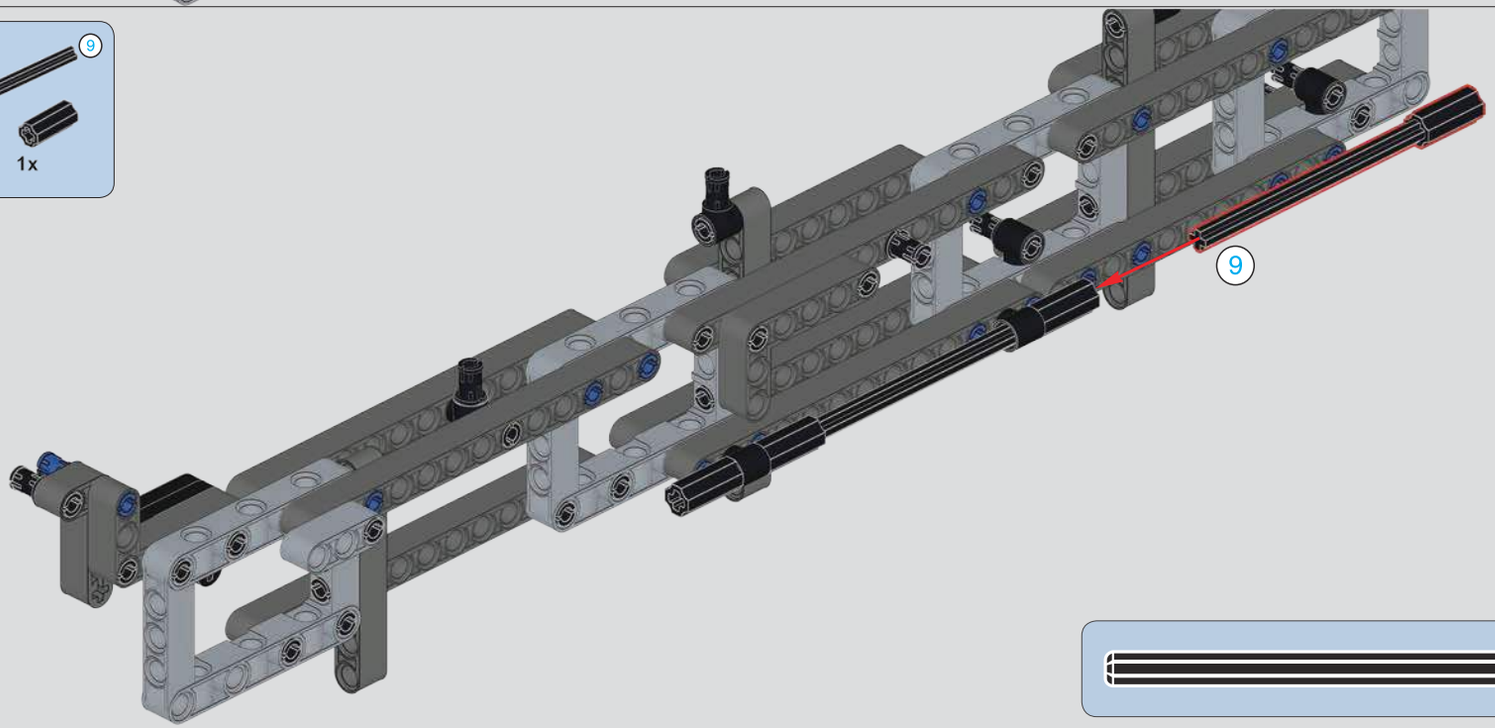

1009

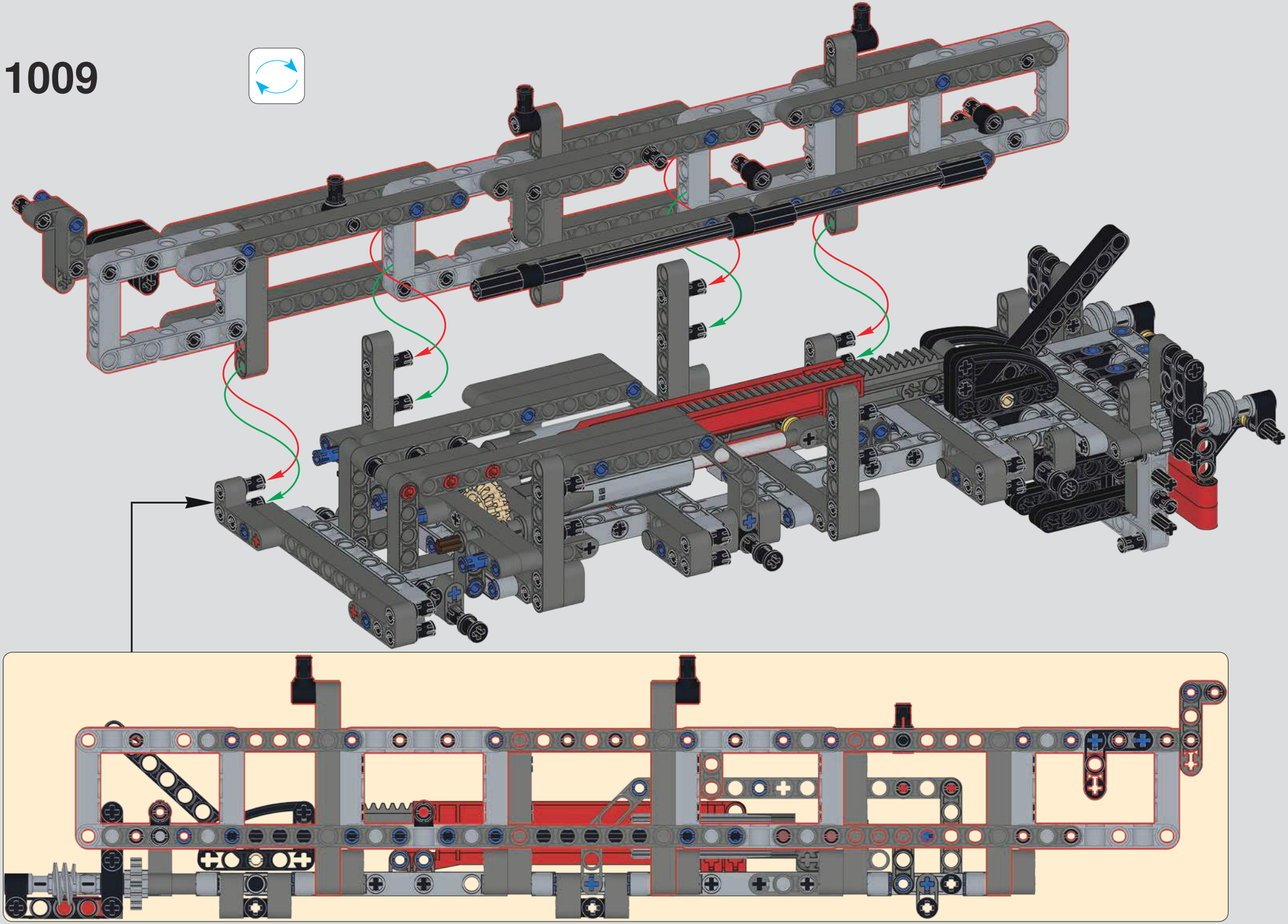

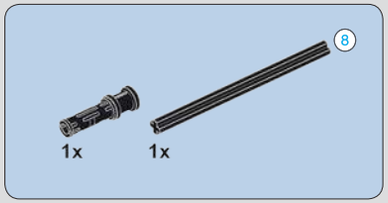

1010

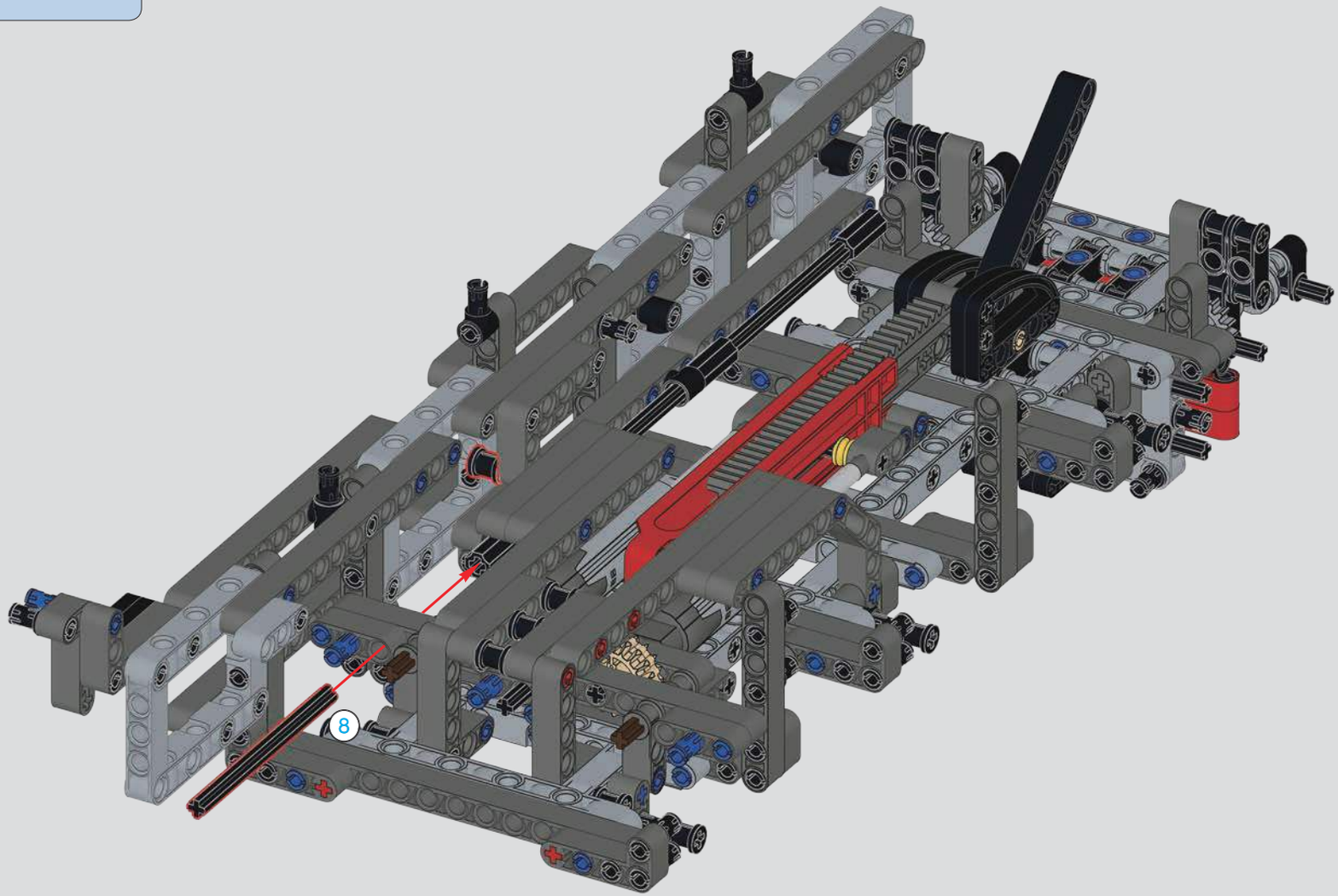

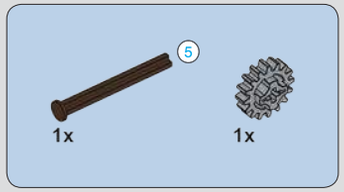

1011

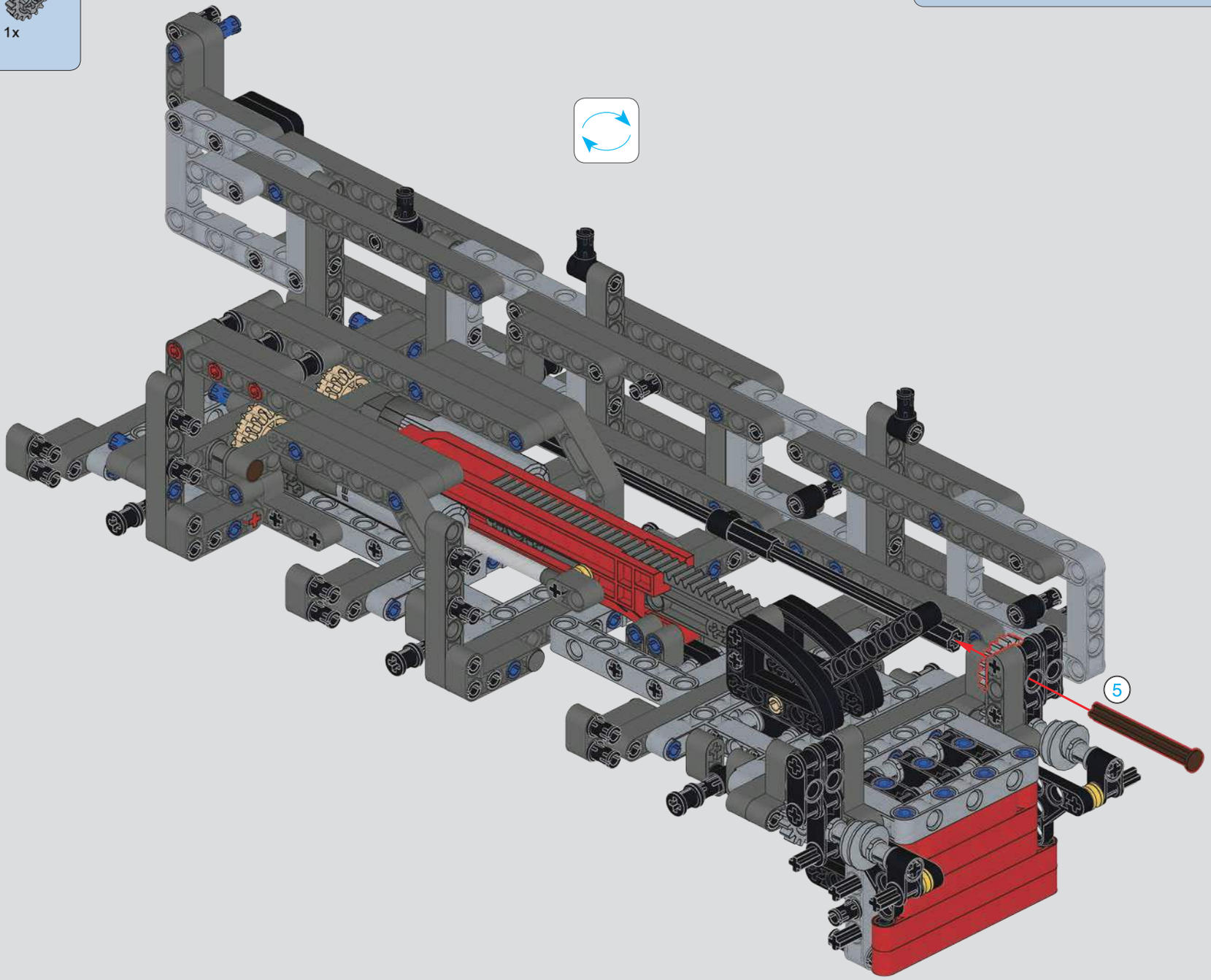

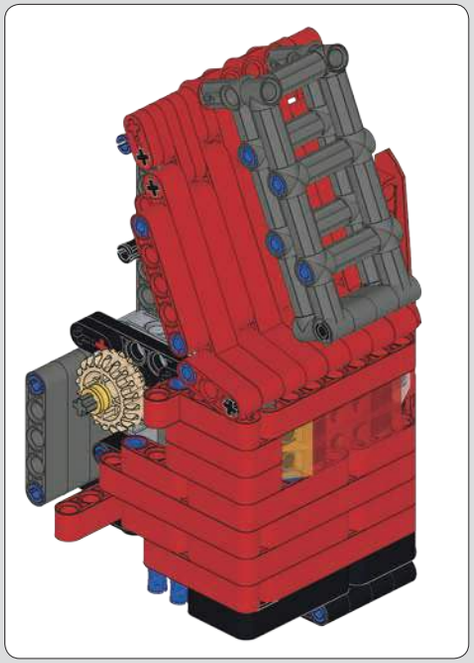

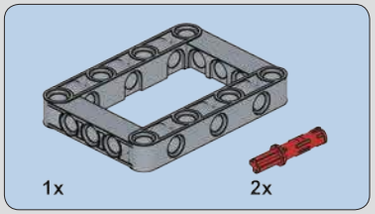

1012

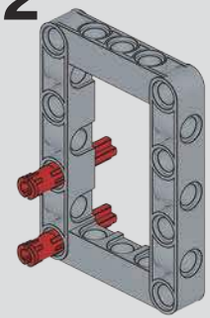

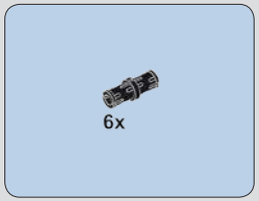

1013

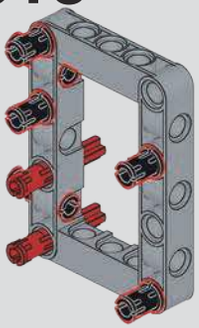

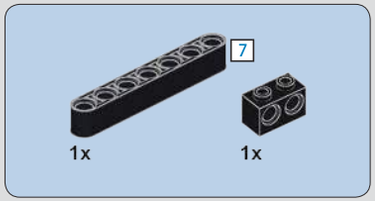

1014

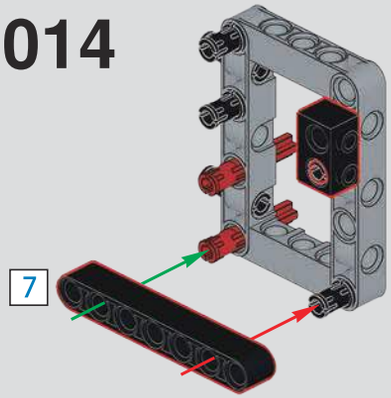

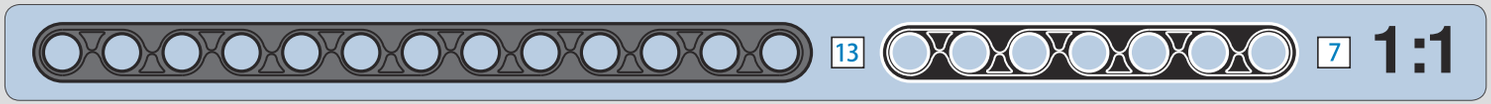

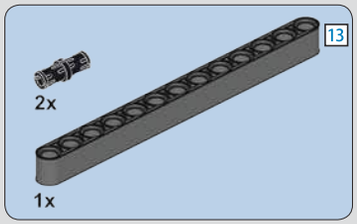

1015

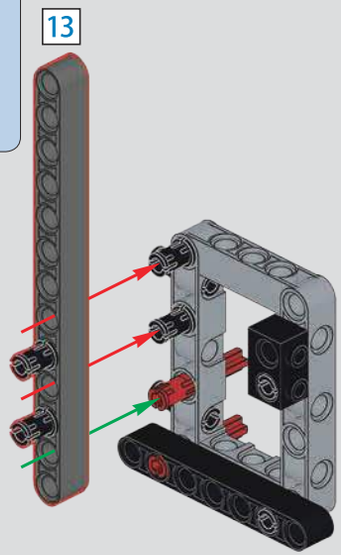

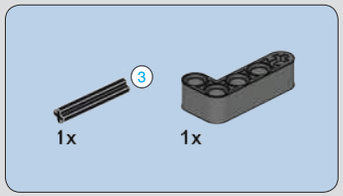

1016

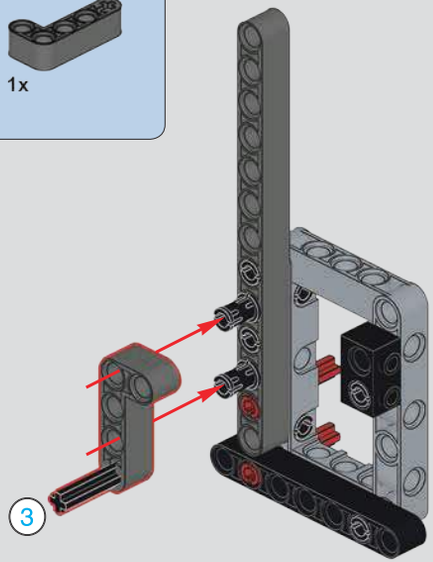

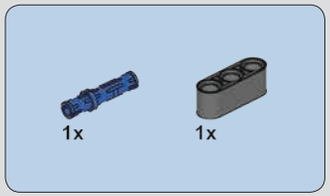

1017

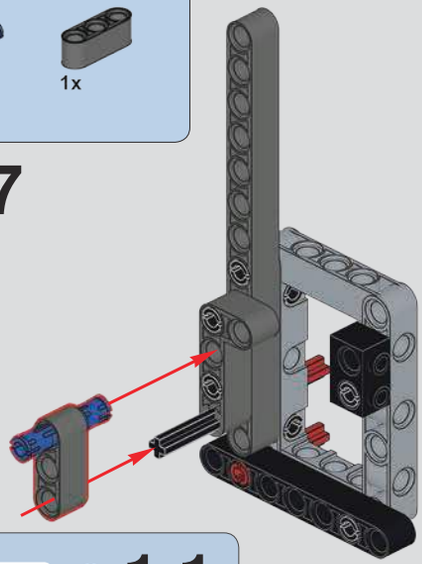

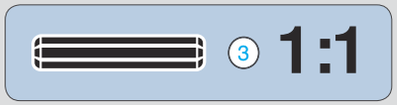

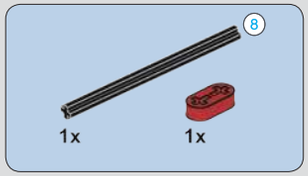

1018

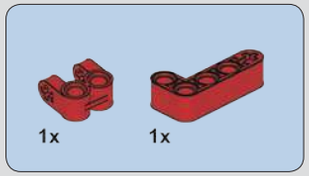

1019

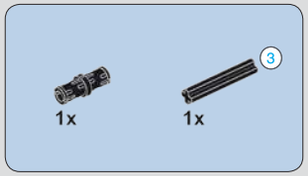

1020

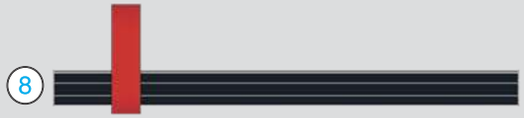

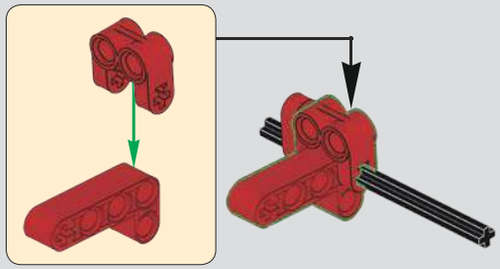

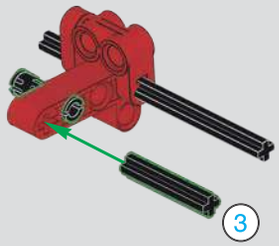

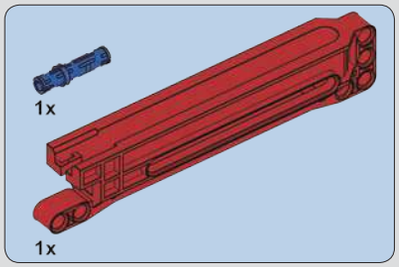

1021

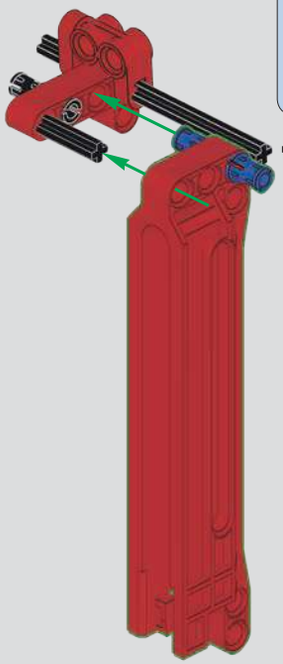

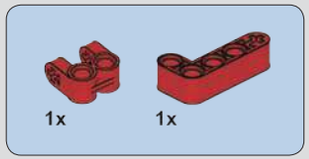

1022

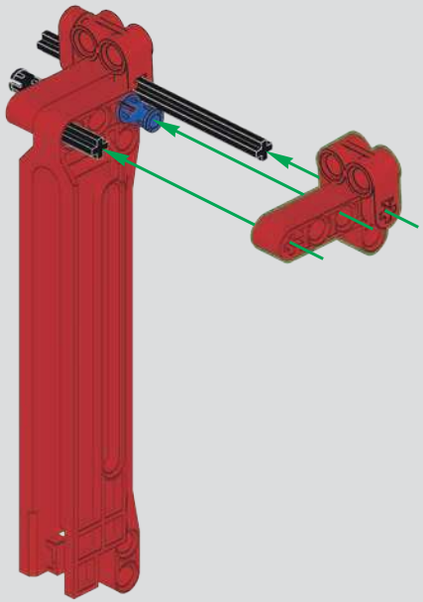

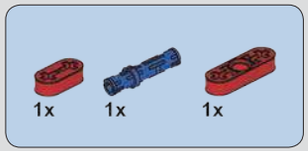

1023

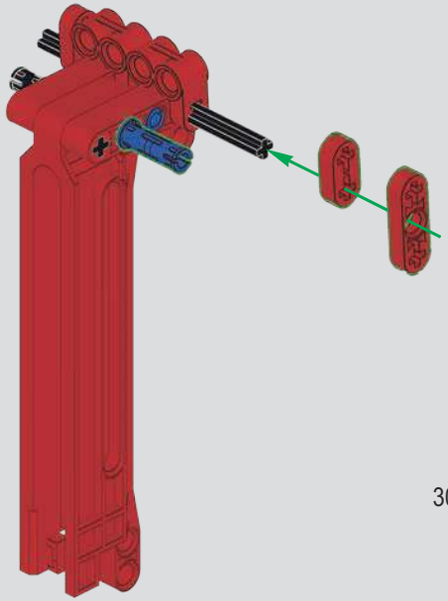

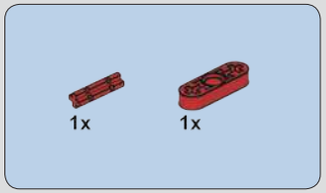

1024

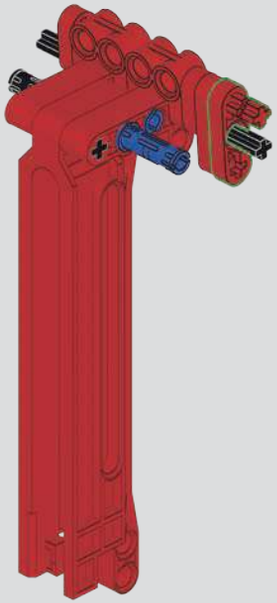

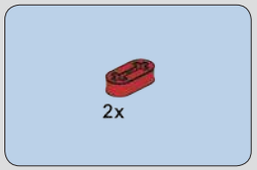

1025

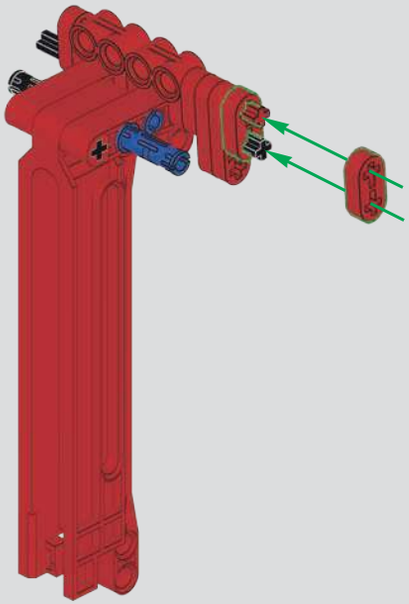

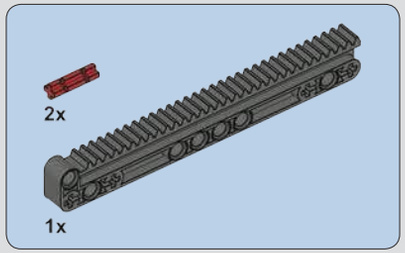

1026

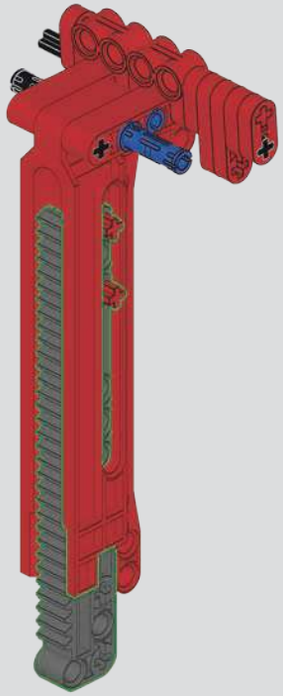

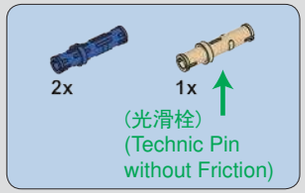

1027

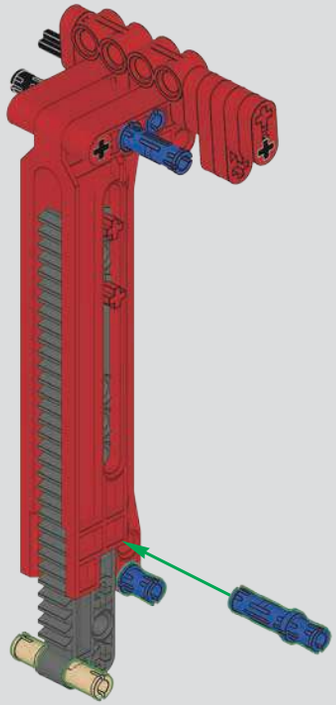

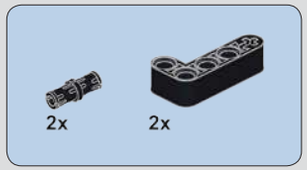

1028

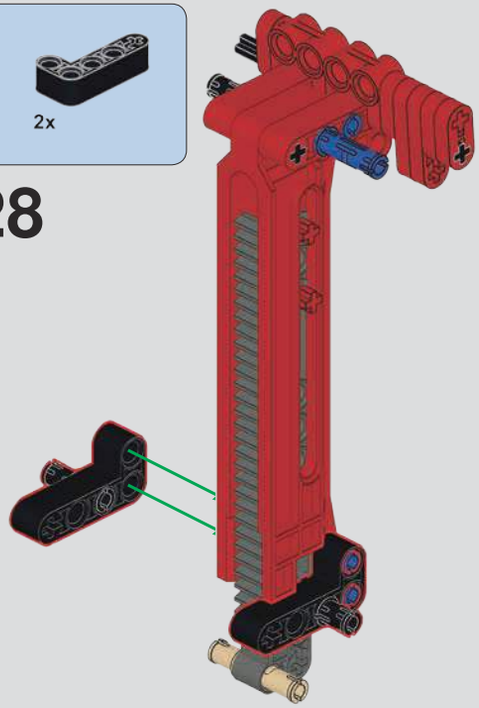

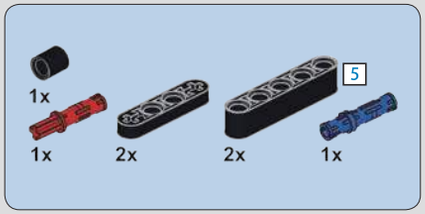

1029

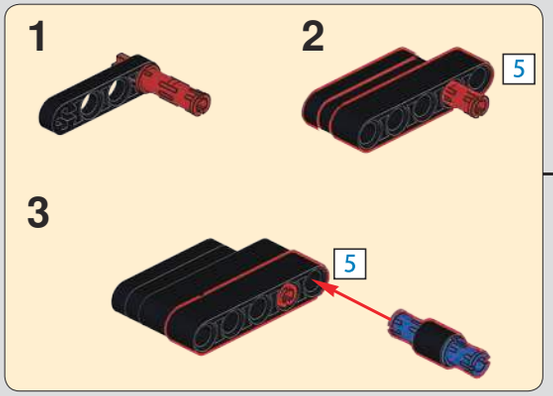

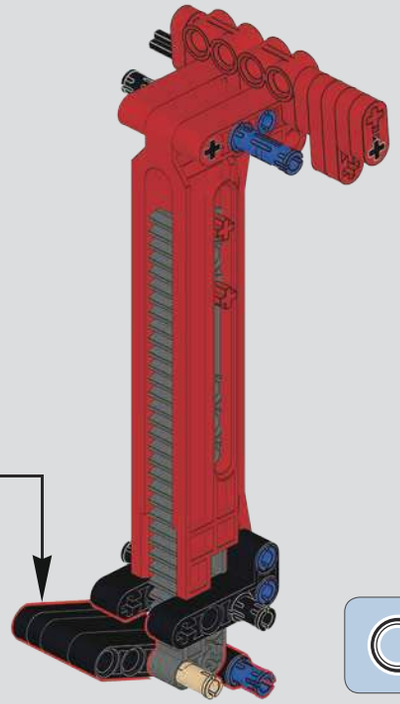

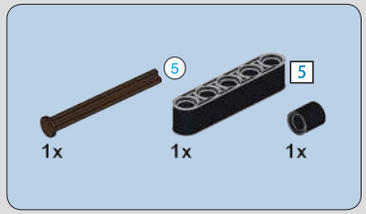

1030

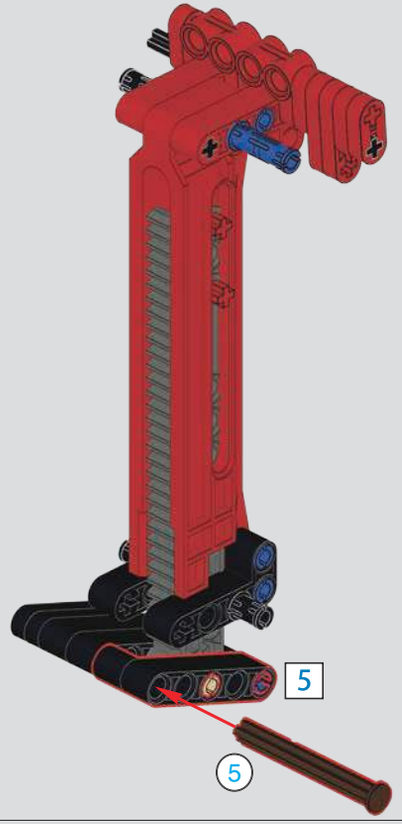

1031

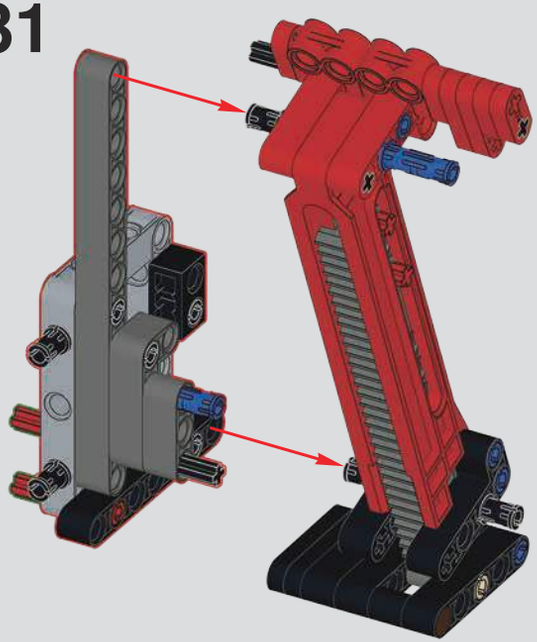

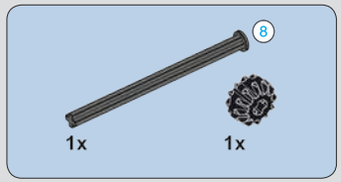

1032

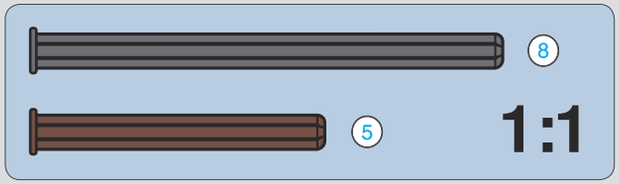

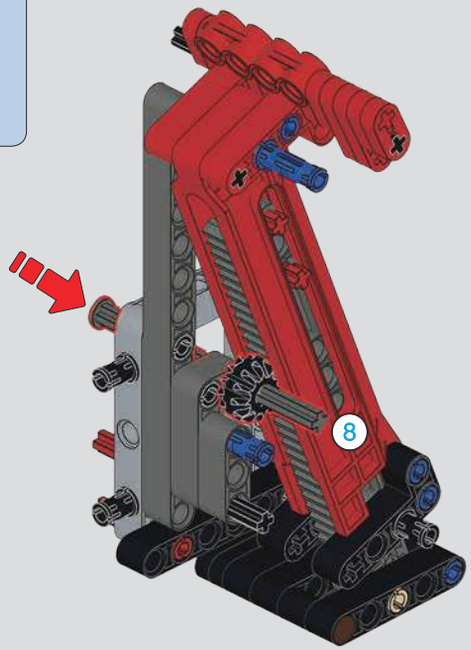

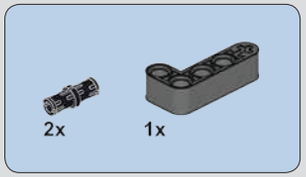

1033

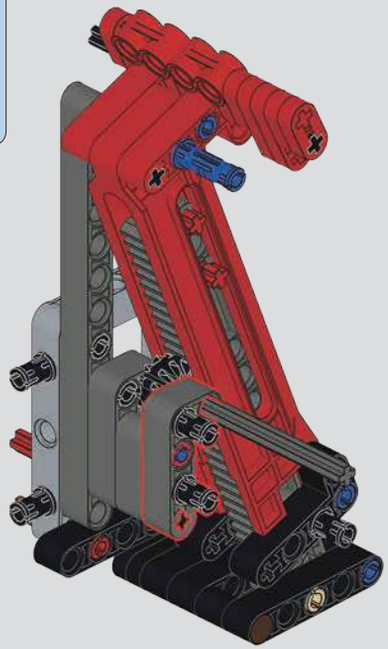

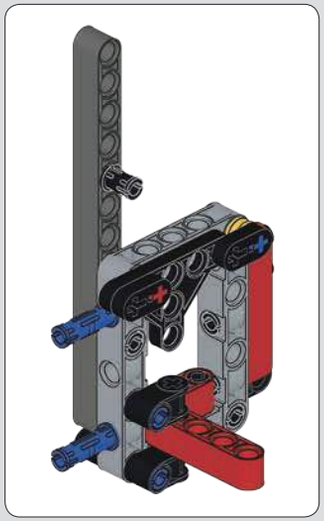

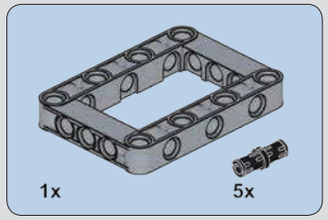

1034

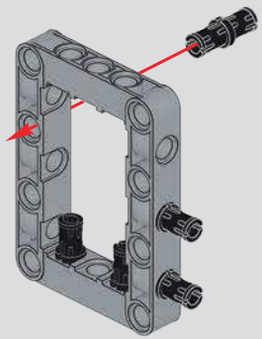

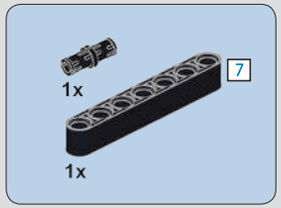

1035

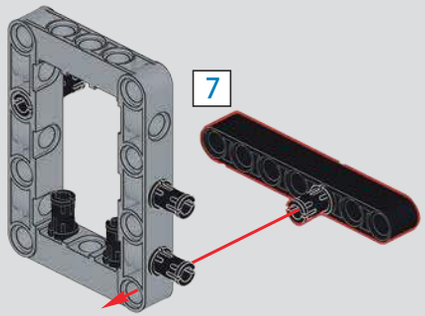

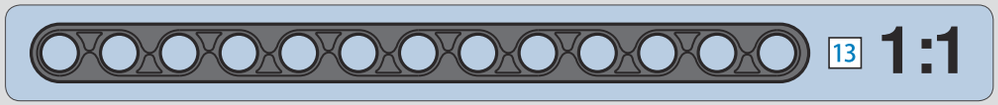

1036

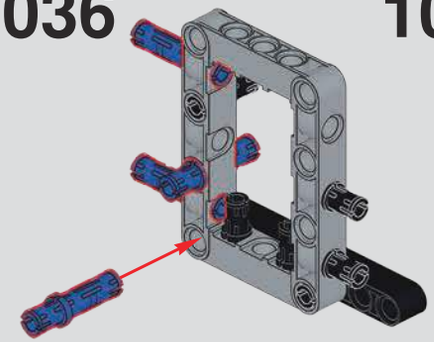

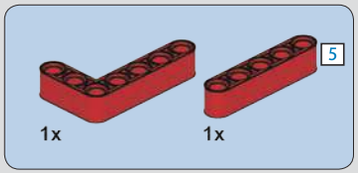

1037

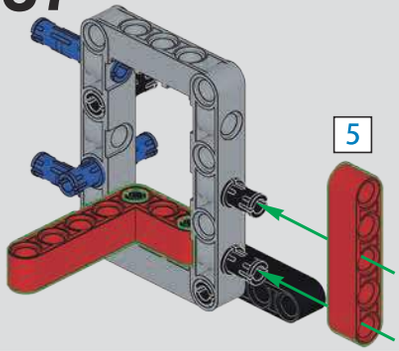

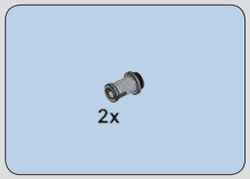

1038

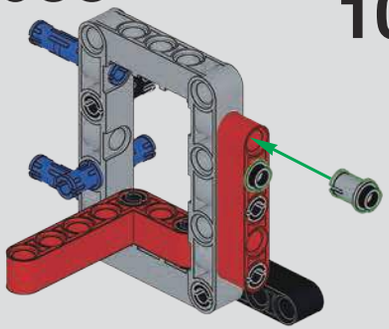

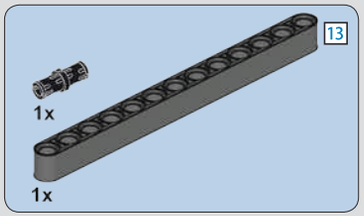

1039

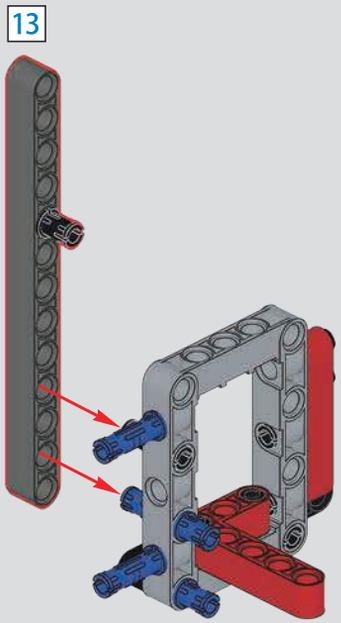

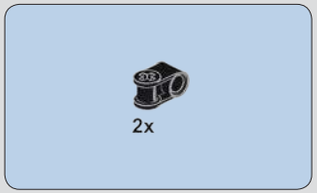

1040

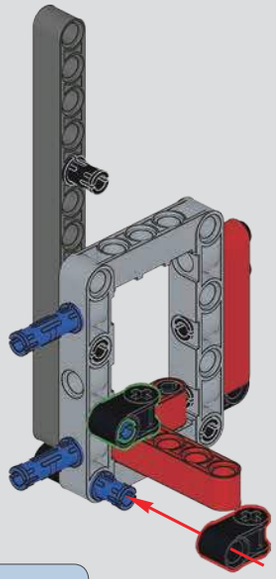

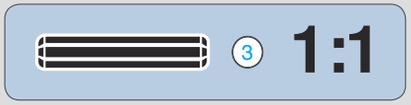

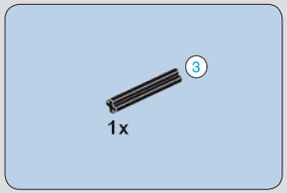

1041

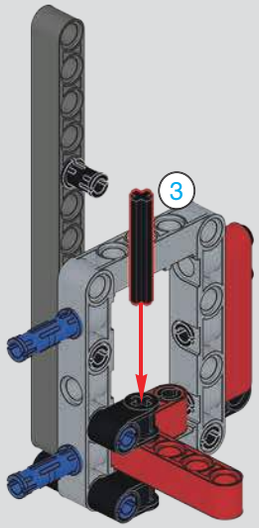

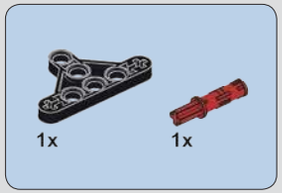

1042

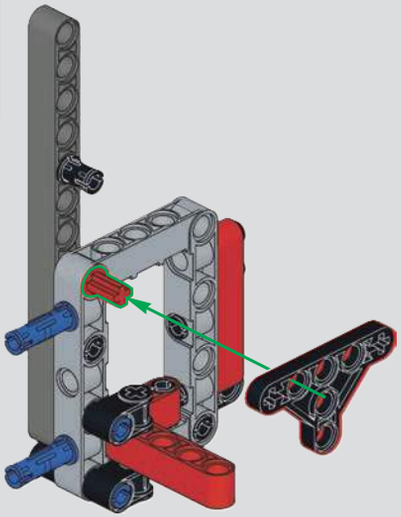

1043

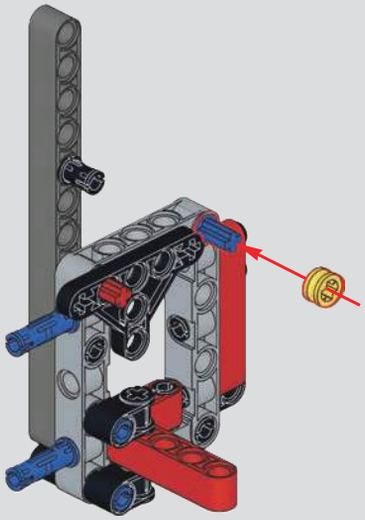

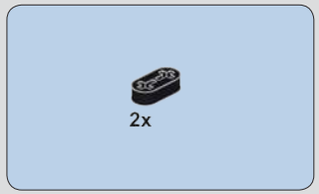

1044

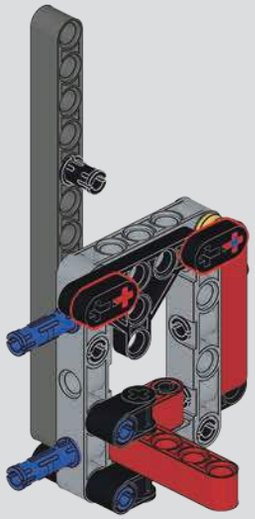

1045

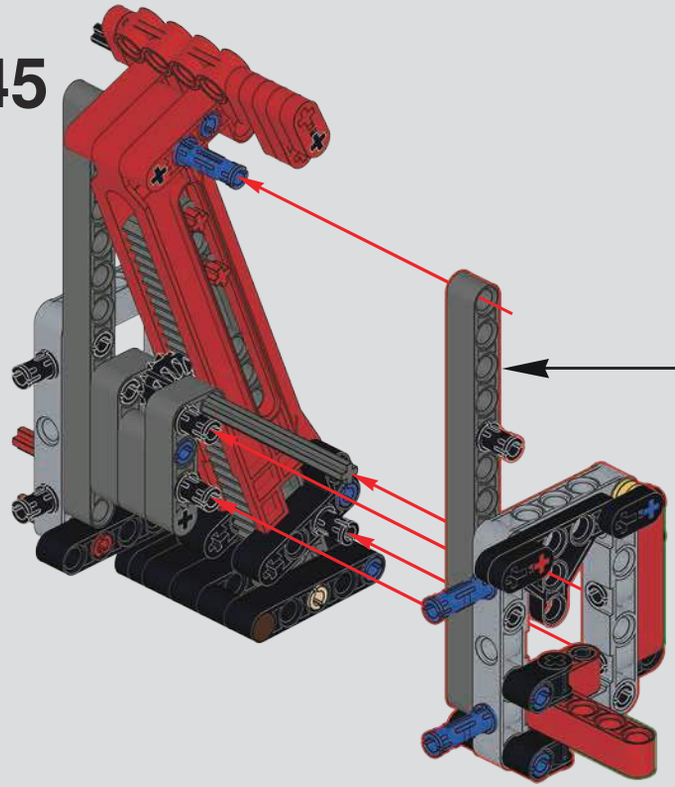

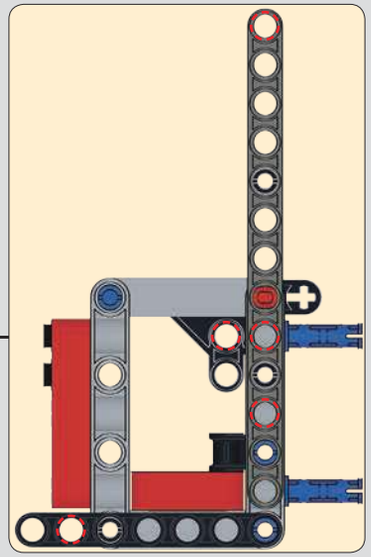

1046

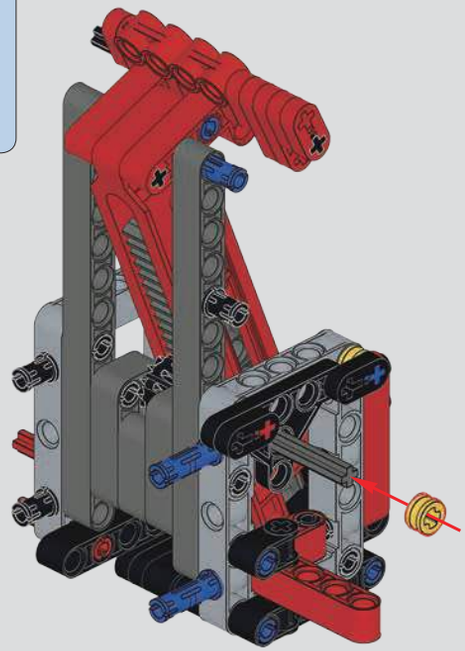

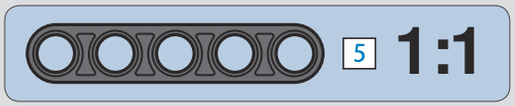

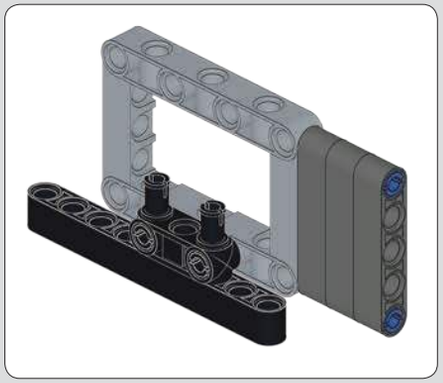

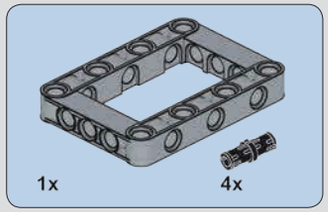

1047

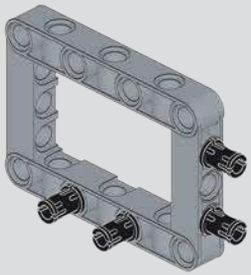

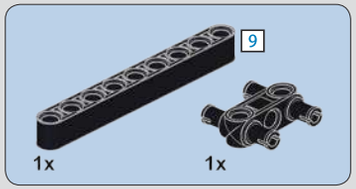

1048

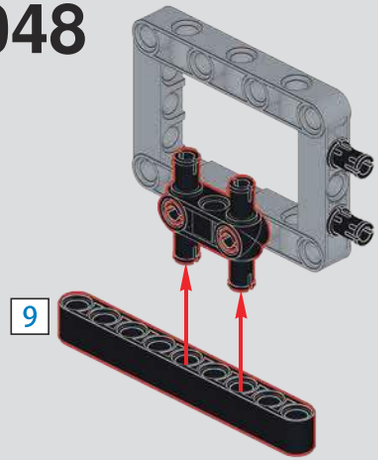

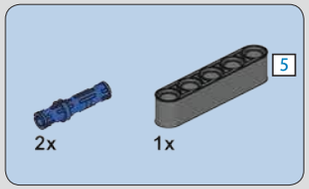

1049

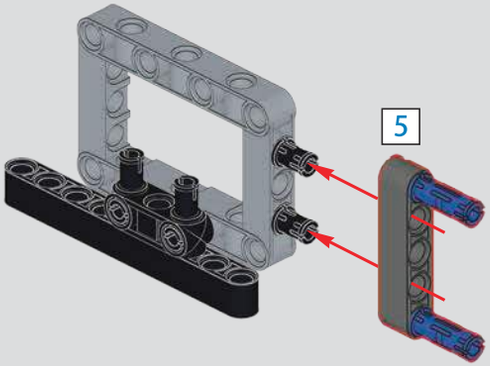

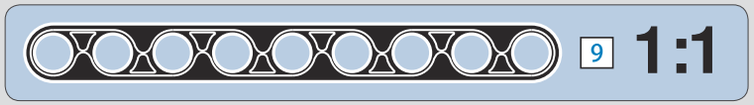

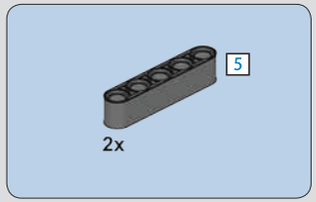

1050

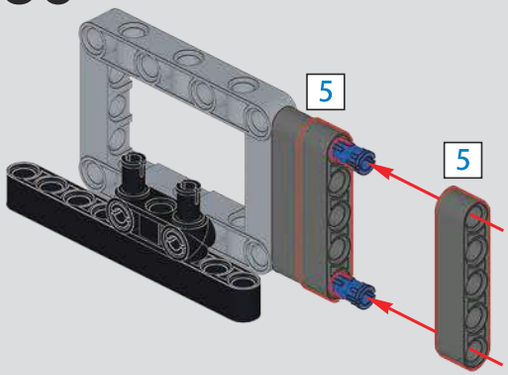

1051

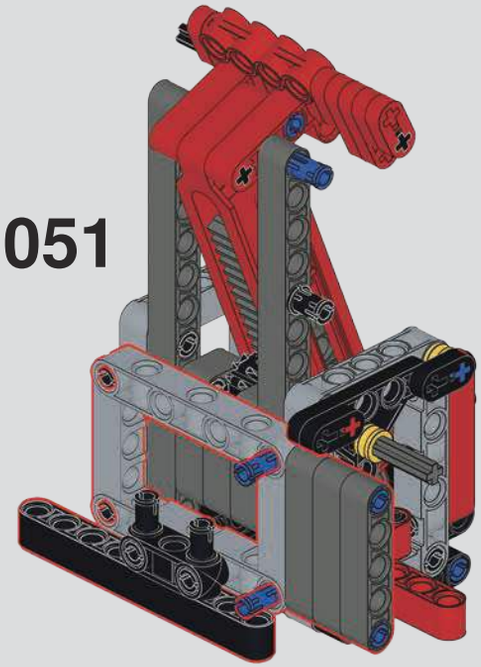

1052

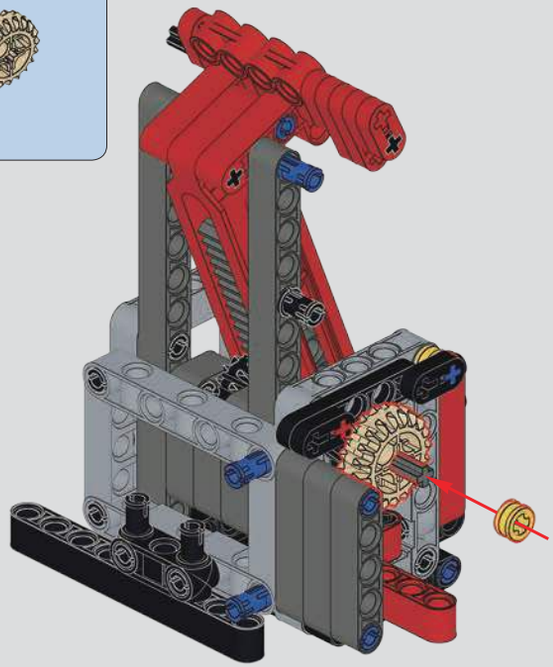

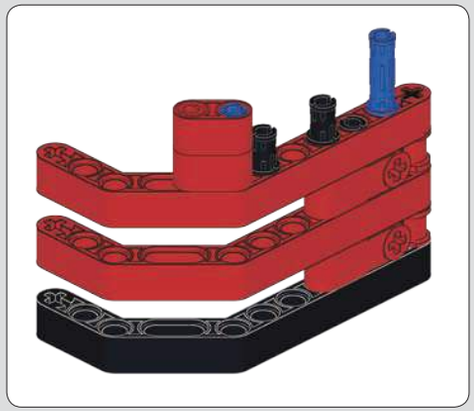

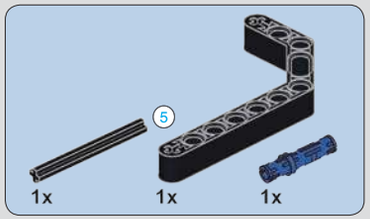

1053

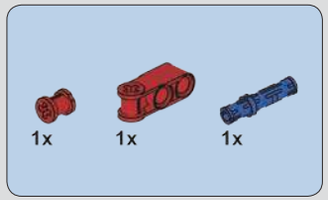

1054

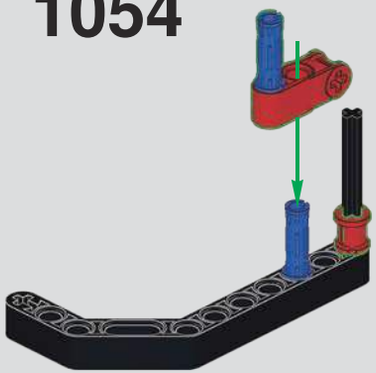

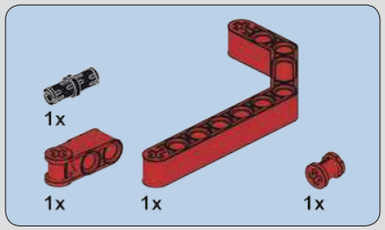

1055

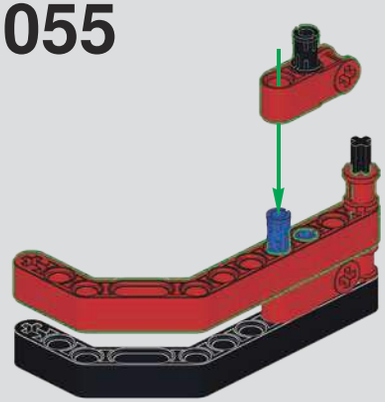

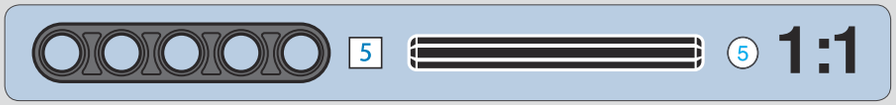

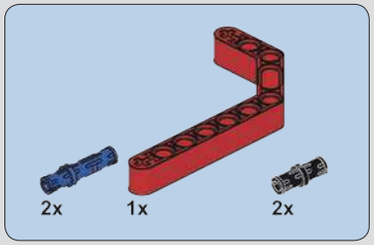

1056

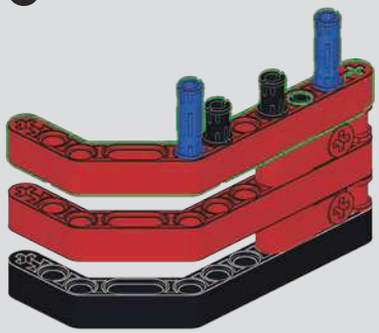

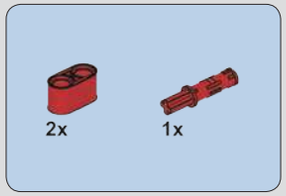

1057

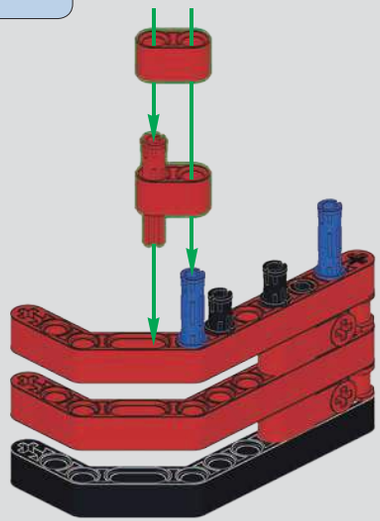

1058

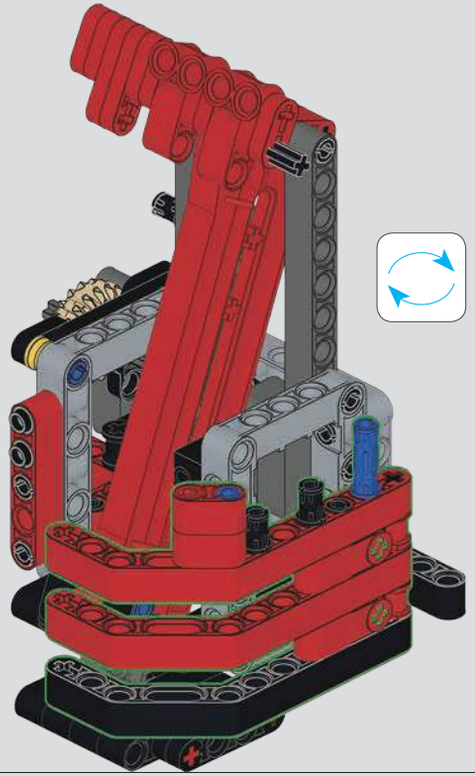

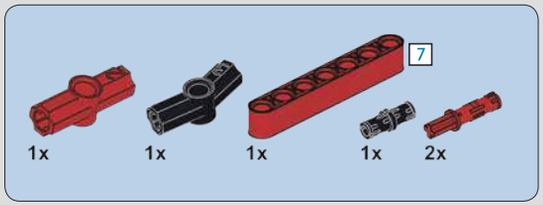

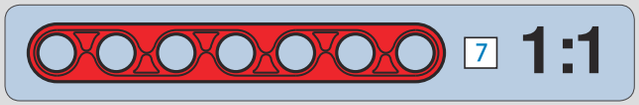

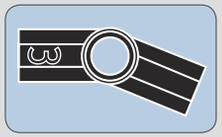

1059

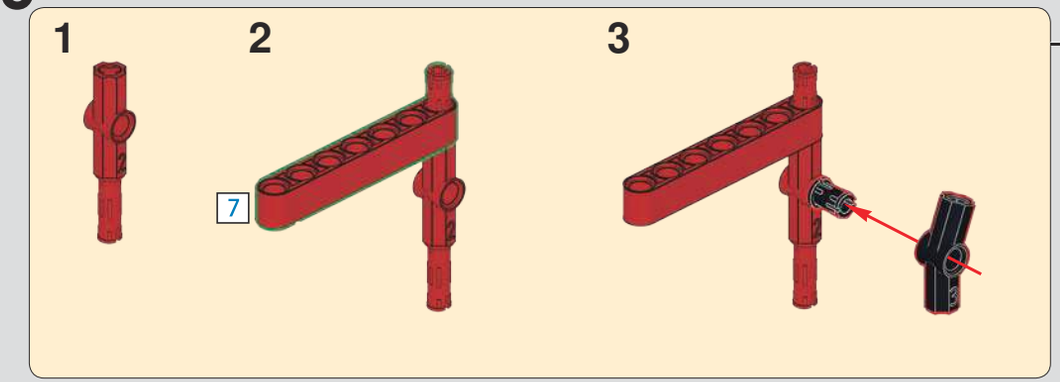

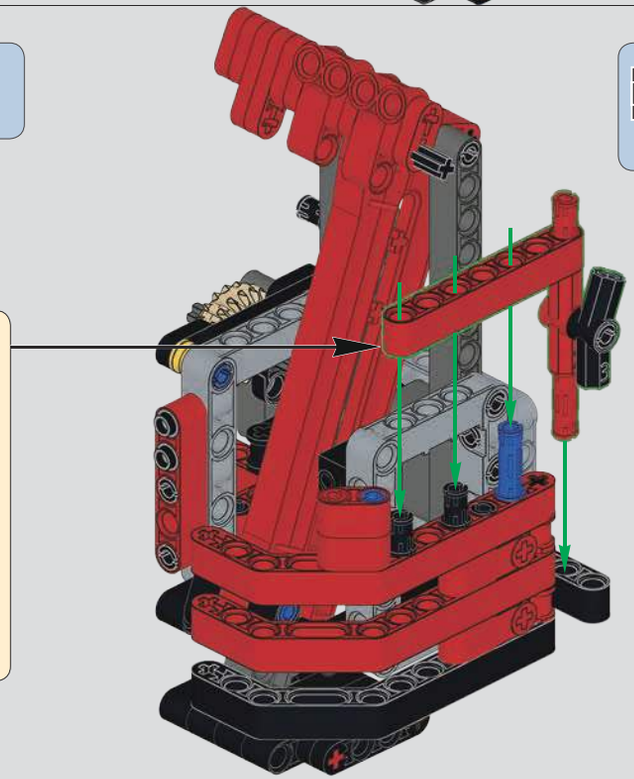

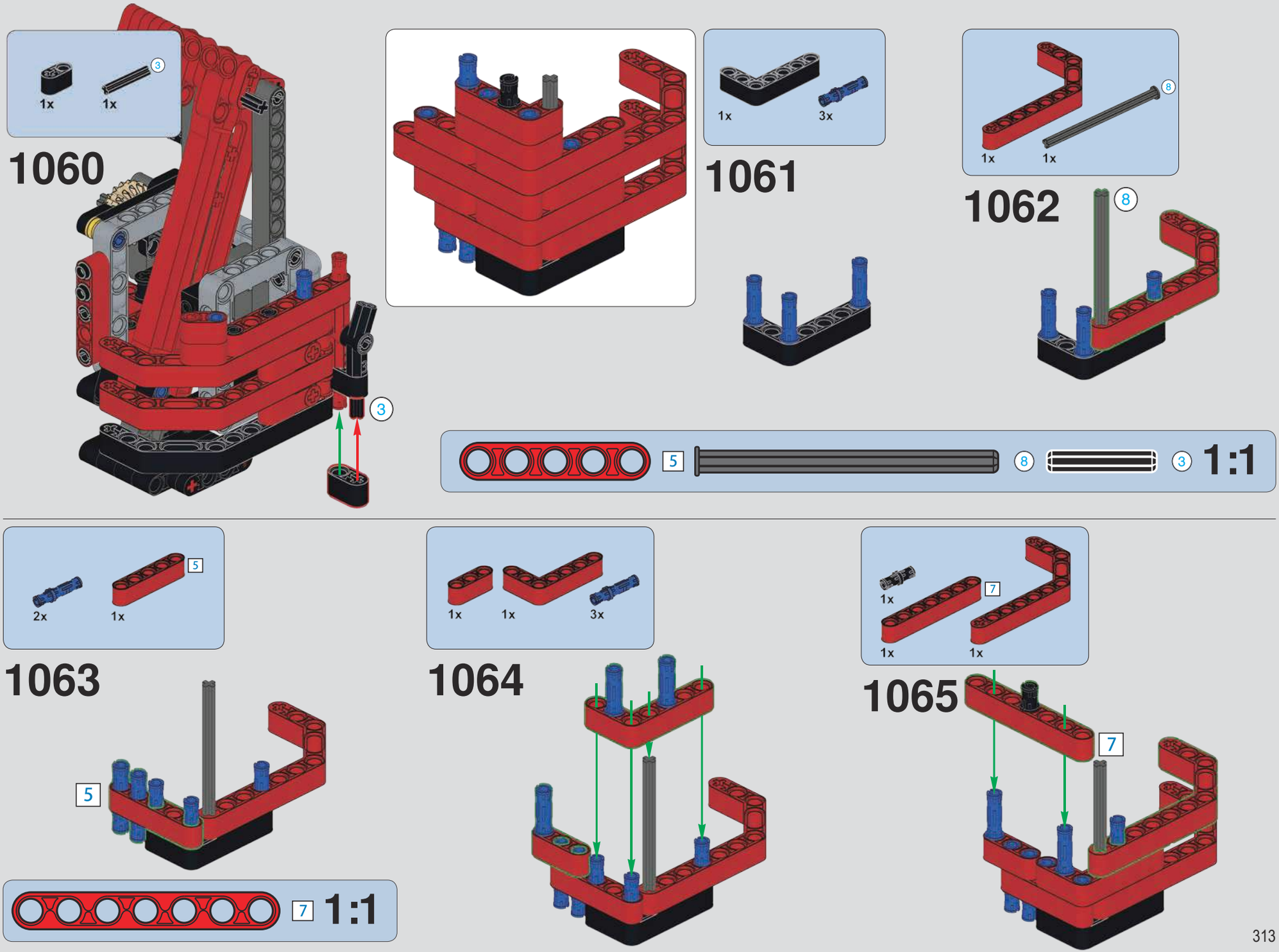
1060
1x
1x
3
3
1061
1x
3x
1062
1x
1x
8
8
5
8
3
1:1
1063
2x
1x
5
5
7
1:1
1064
1x
1x
3x
1065
1x
1x
1x
7
7

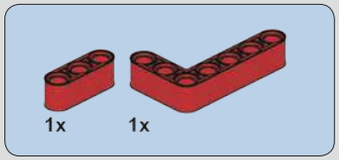

1066

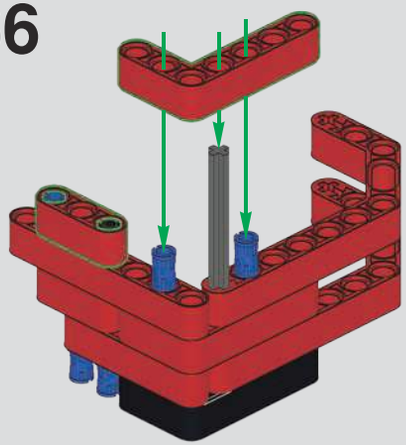

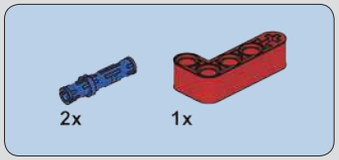

1067

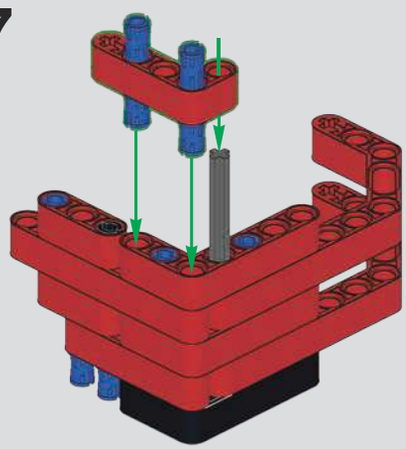

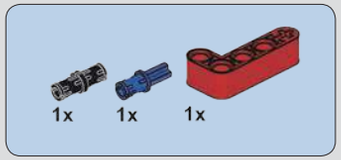

1068

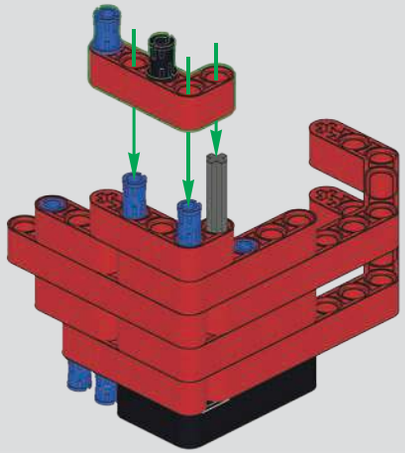

1069

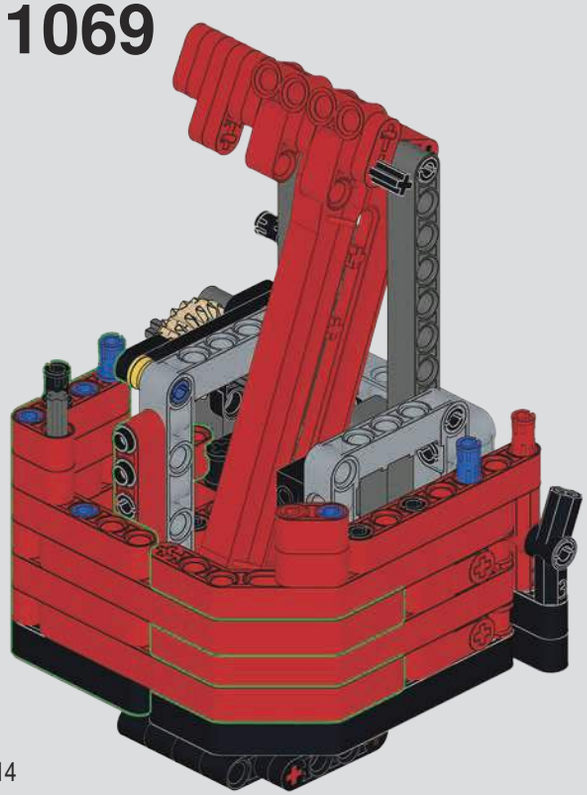

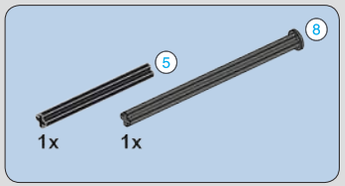

1070

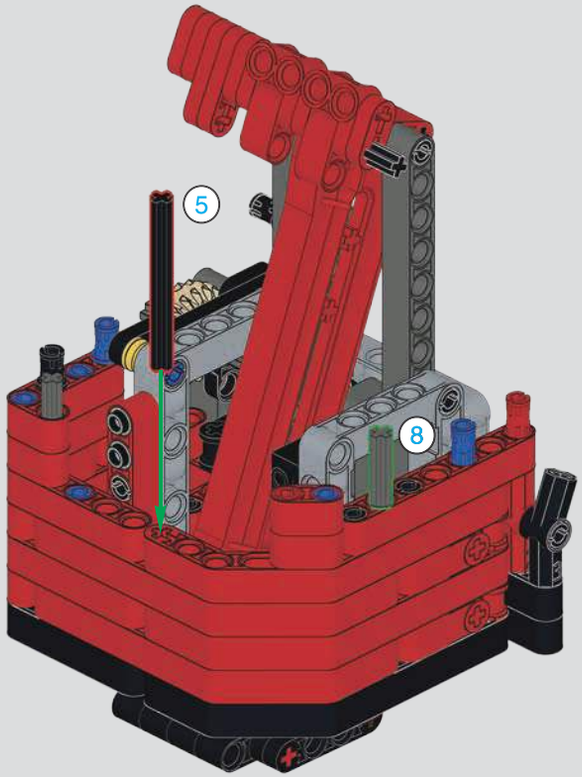

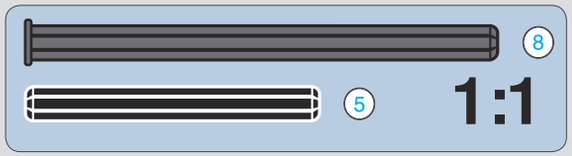

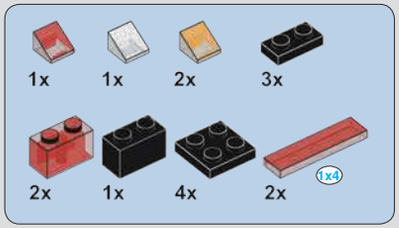

1071

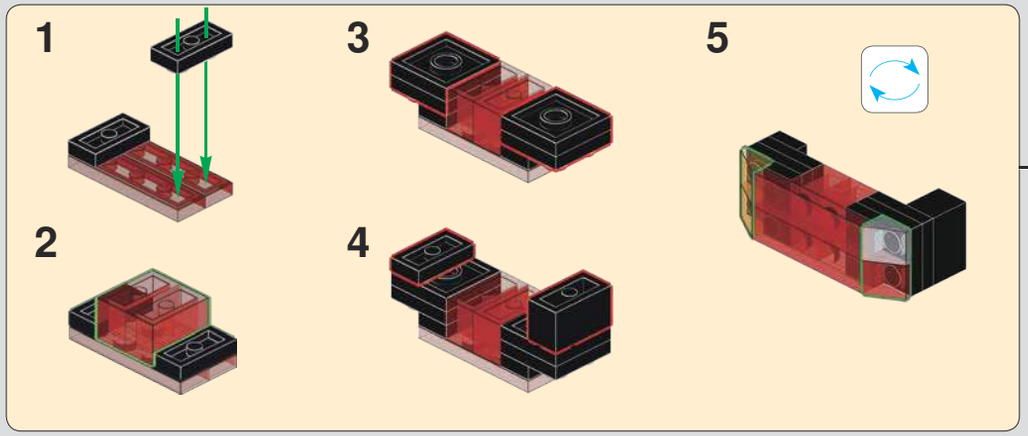

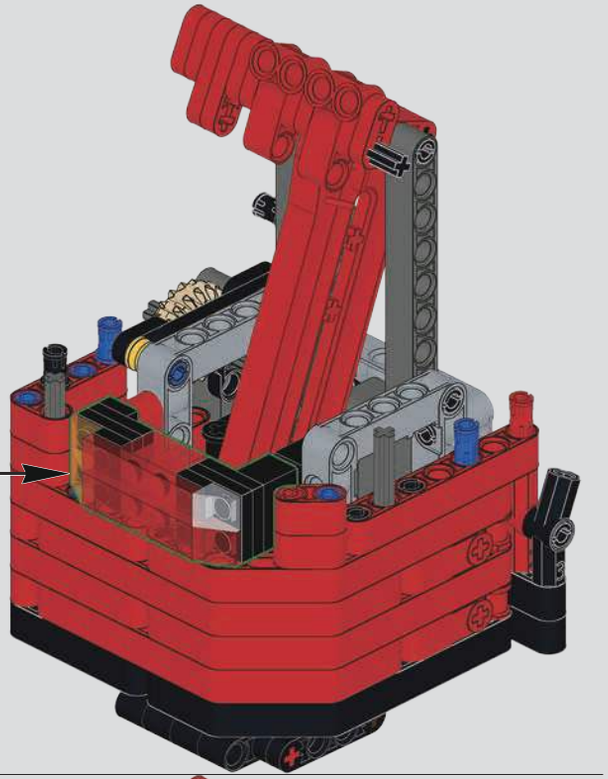

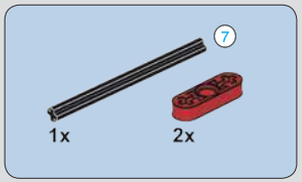

1072

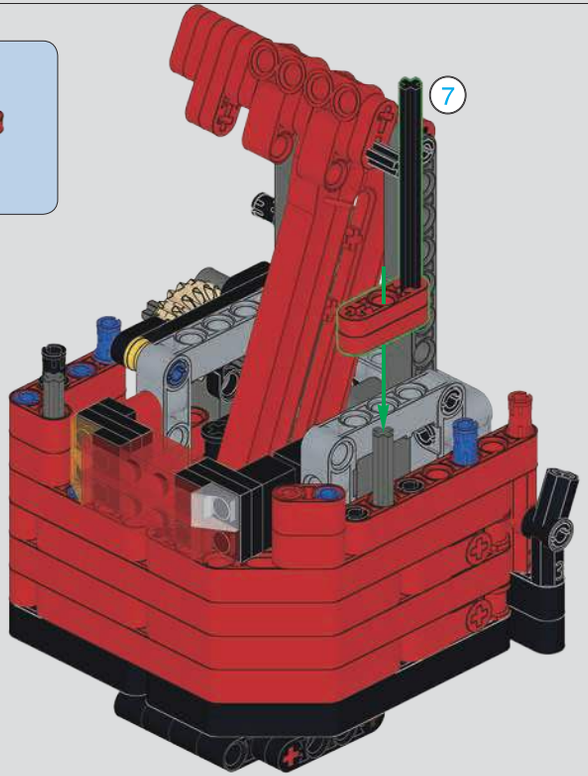

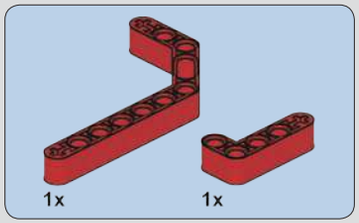

1073

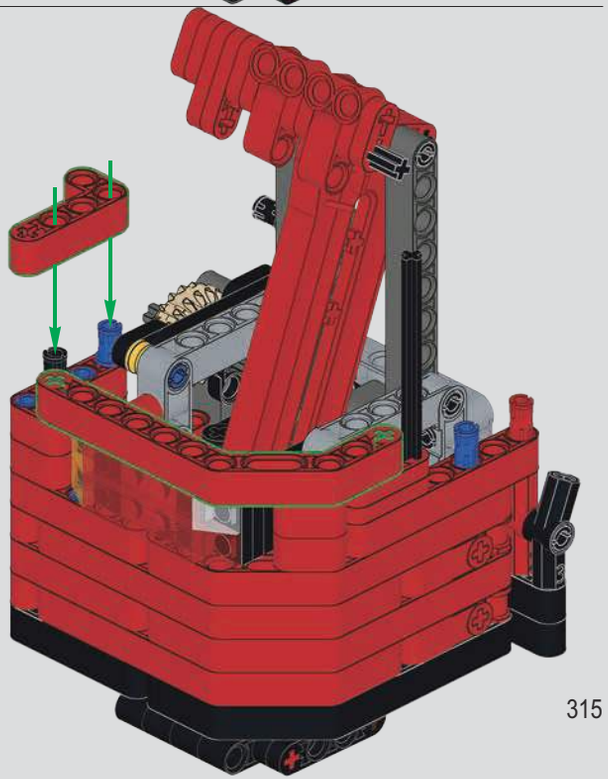

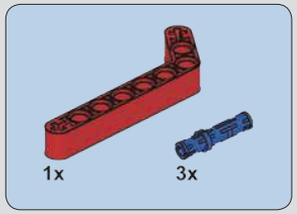

1074

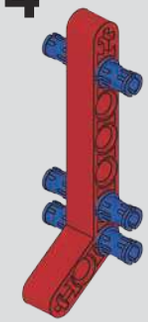

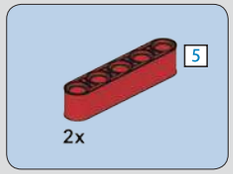

1075

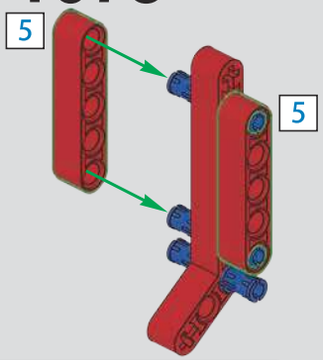

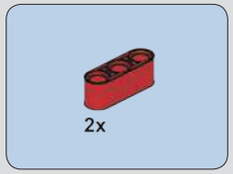

1076

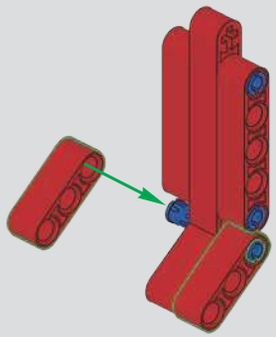

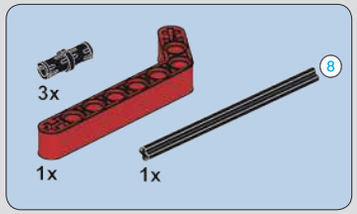

1077

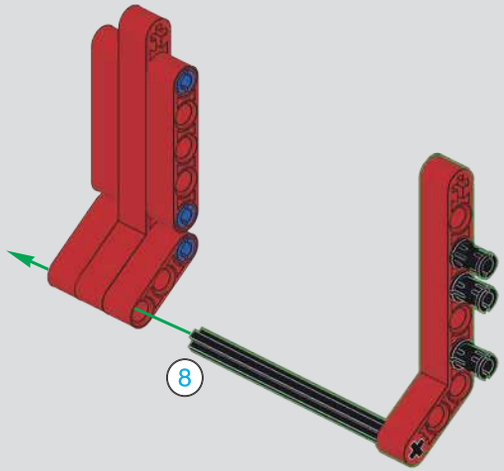

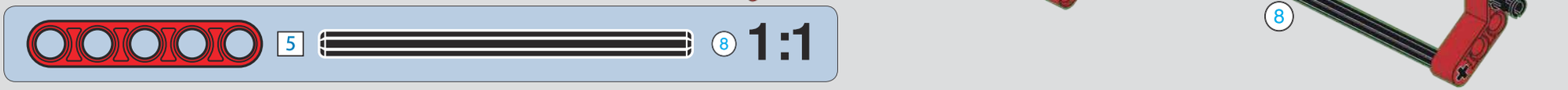

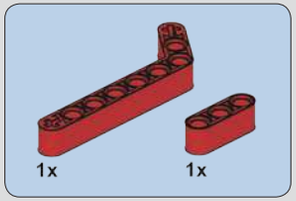

1078

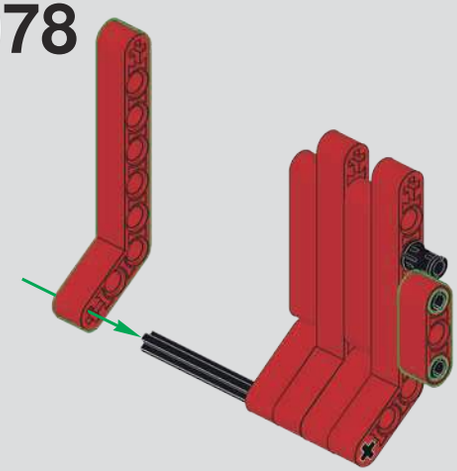

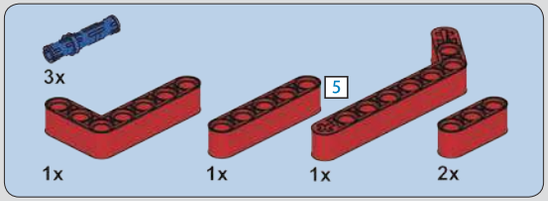

1079

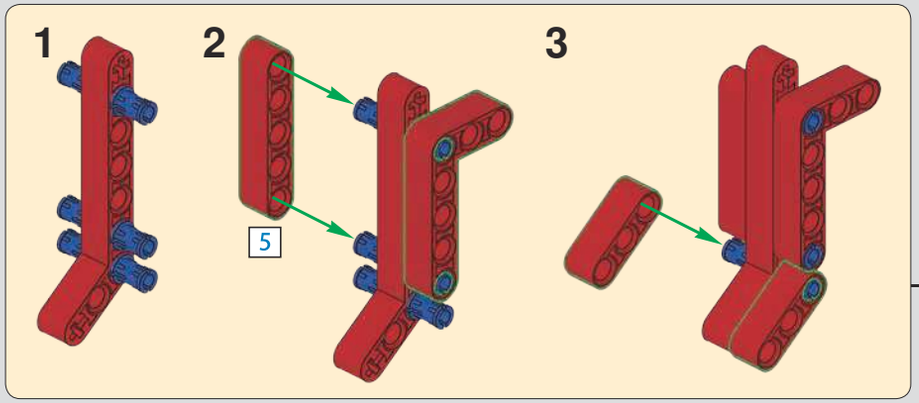

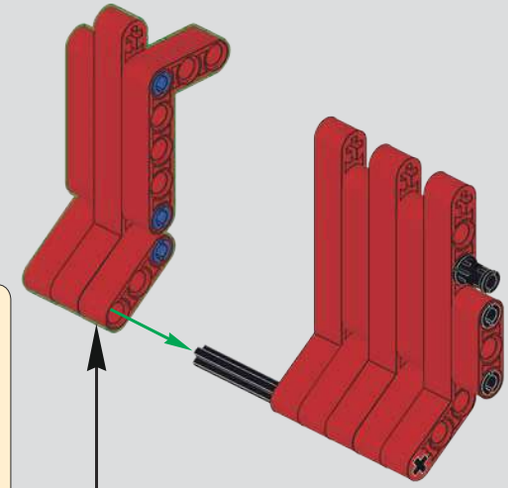

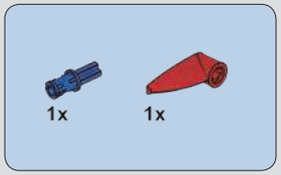

1080

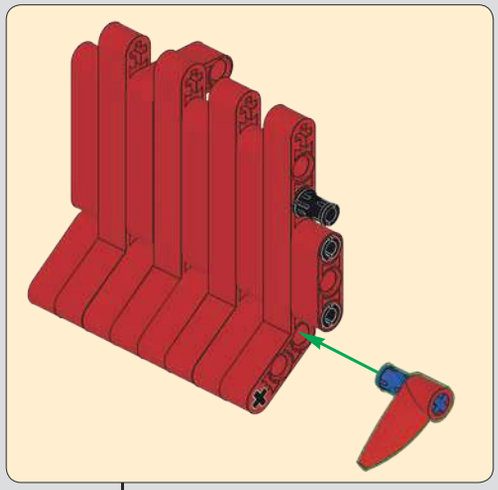

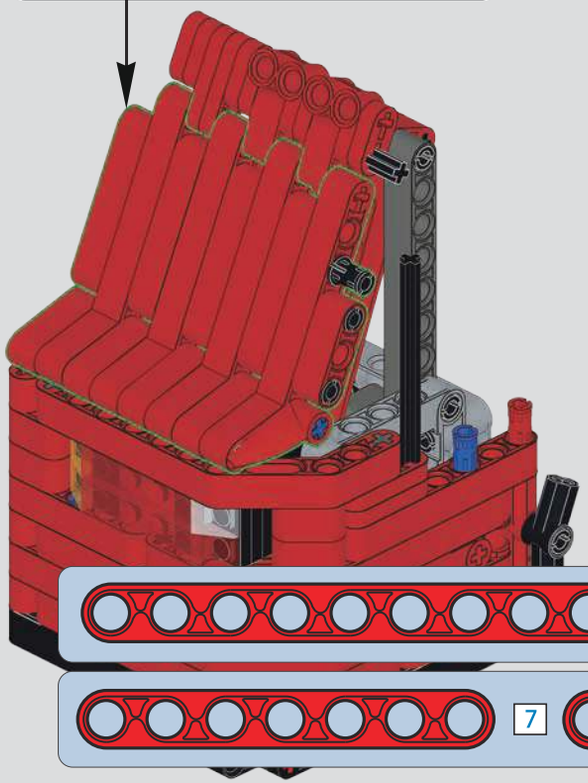

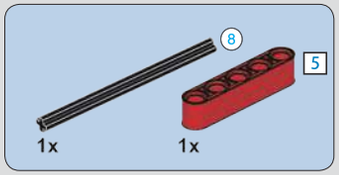

1081

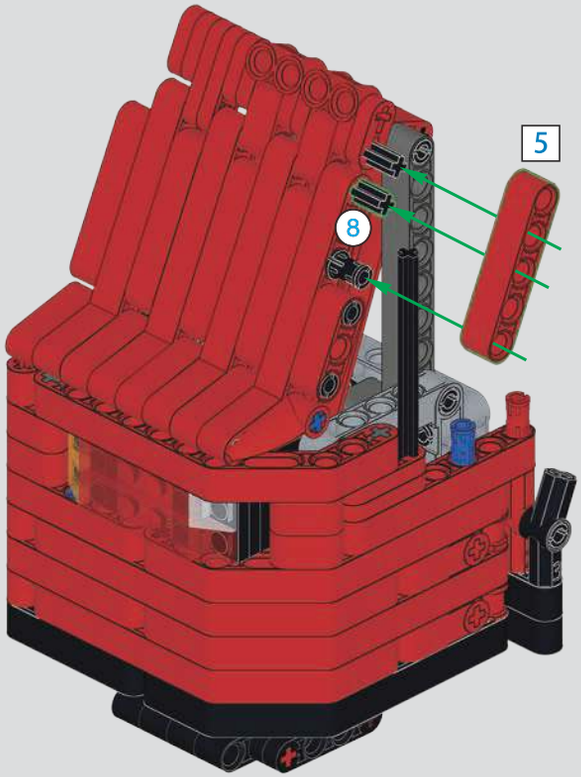

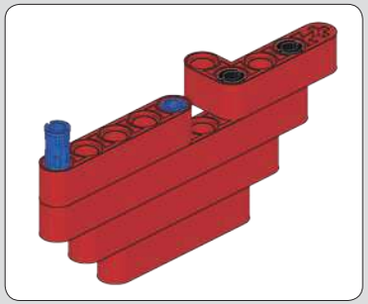

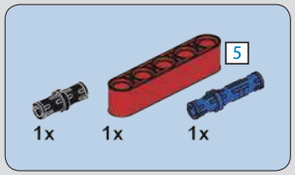

1082

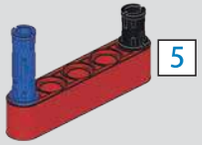

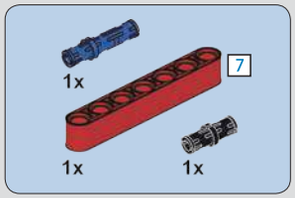

1083

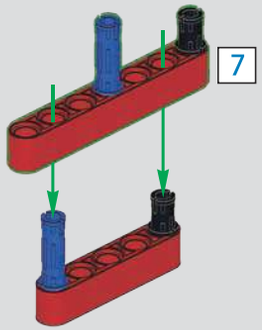

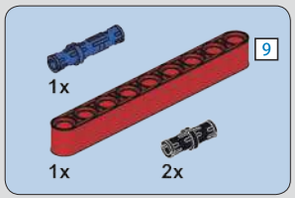

1084

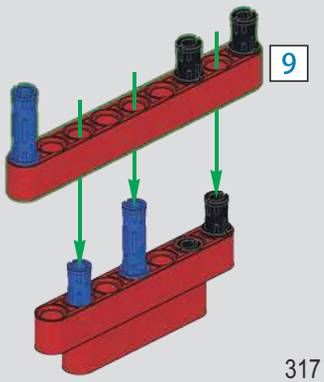

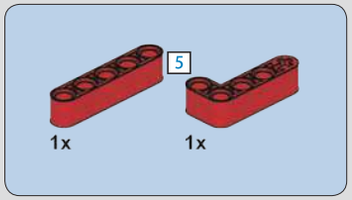

1085

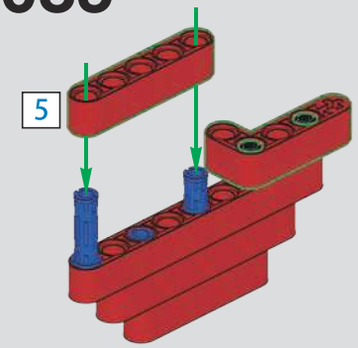

1086

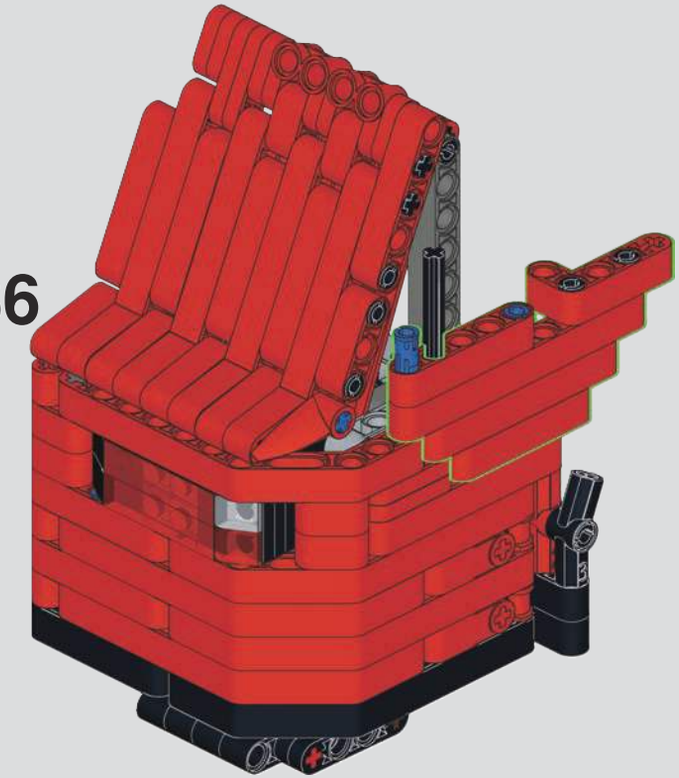

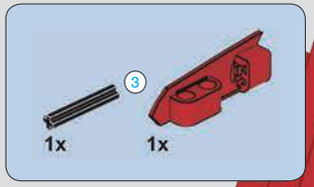

1087

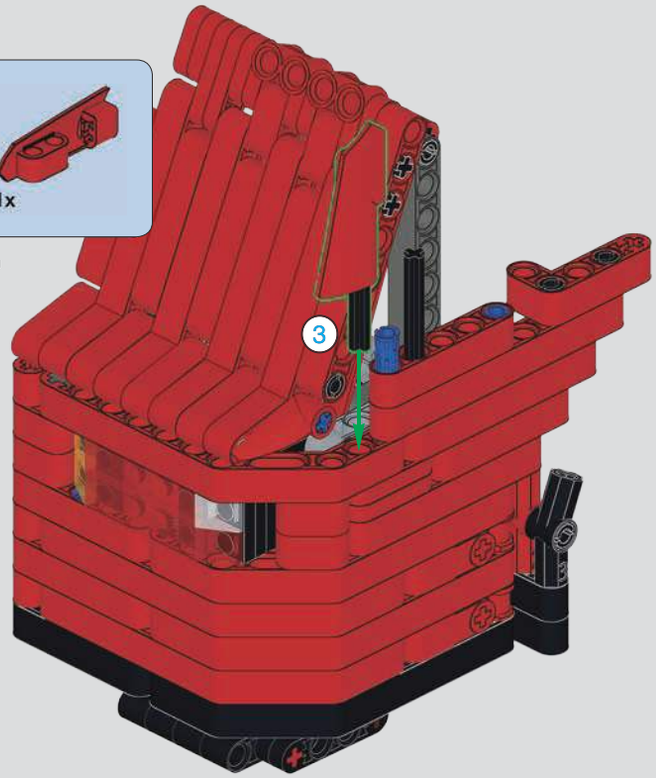

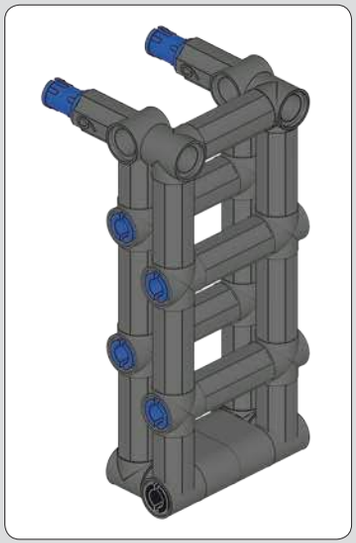

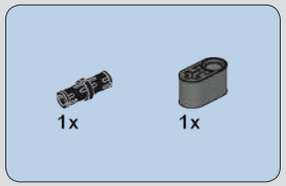

1088

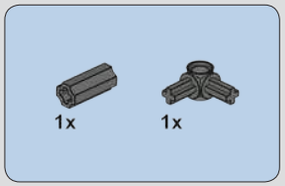

1089

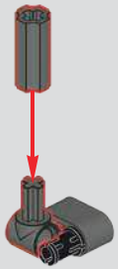

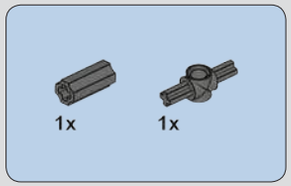

1090

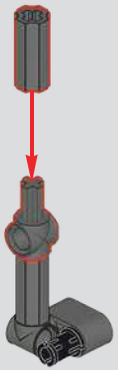

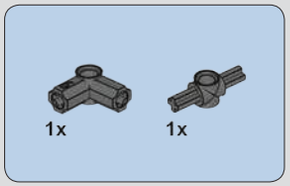

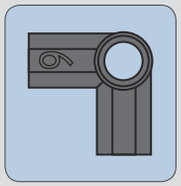

1091

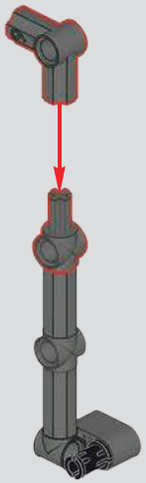

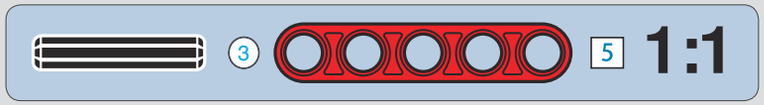

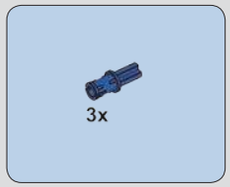

1092

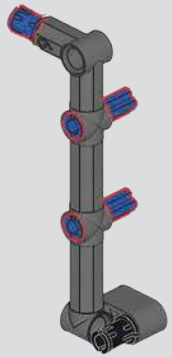

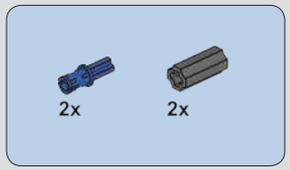

1093

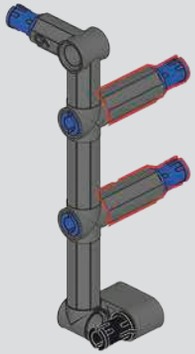

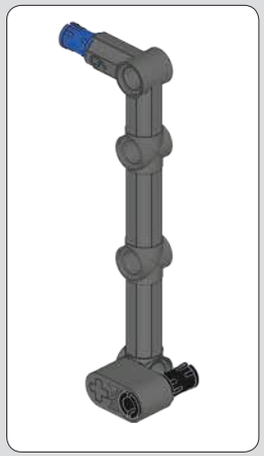

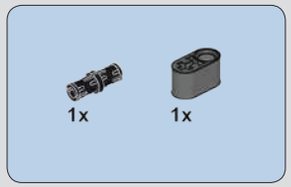

1094

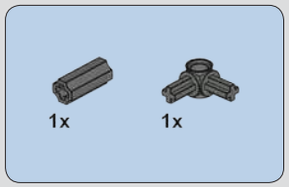

1095

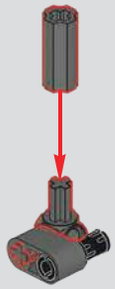

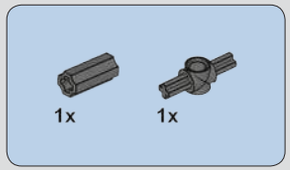

1096

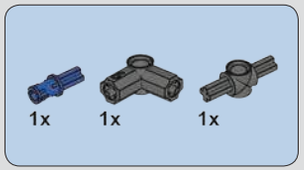

1097

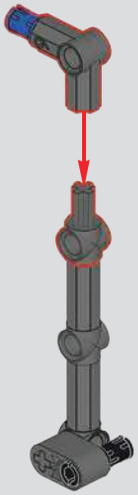

1098

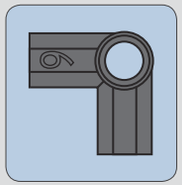

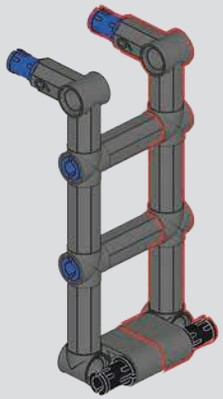

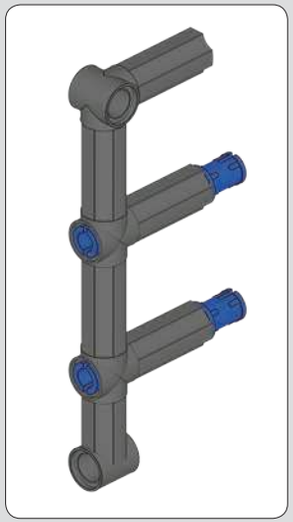

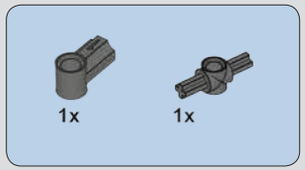

1099

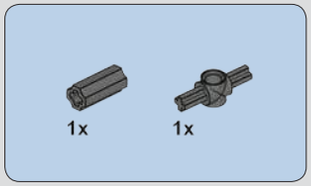

1100

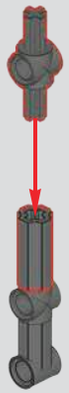

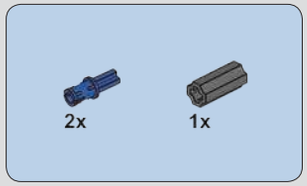

1101

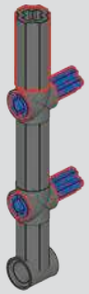

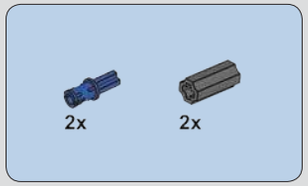

1102

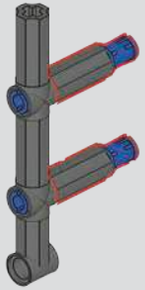

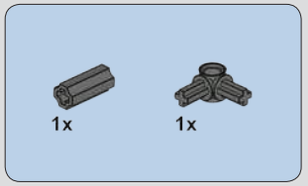

1103

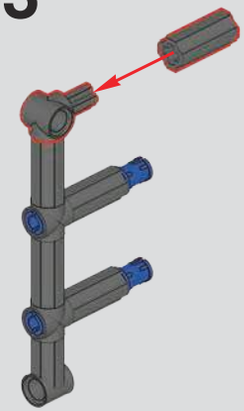

1104

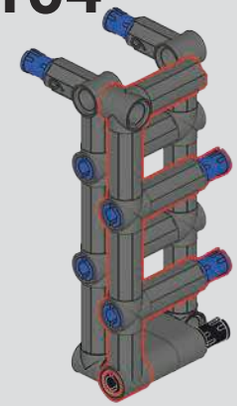

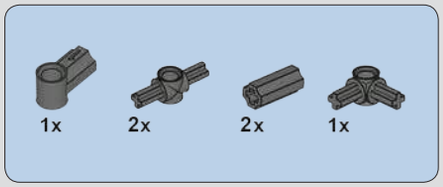

1105

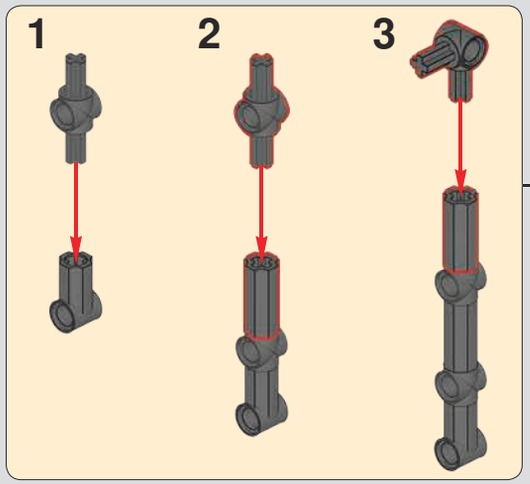

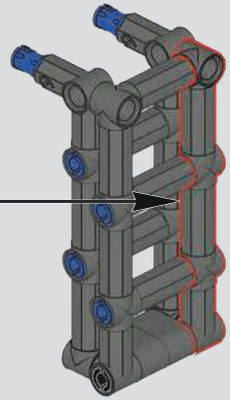

1106

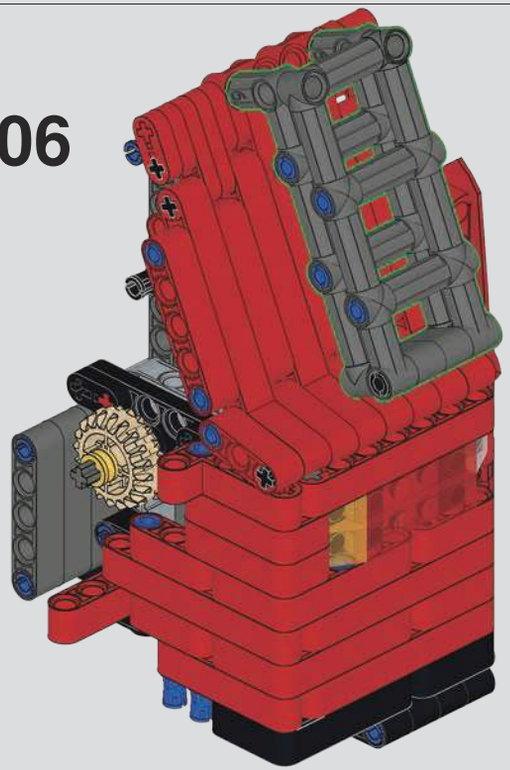

1107

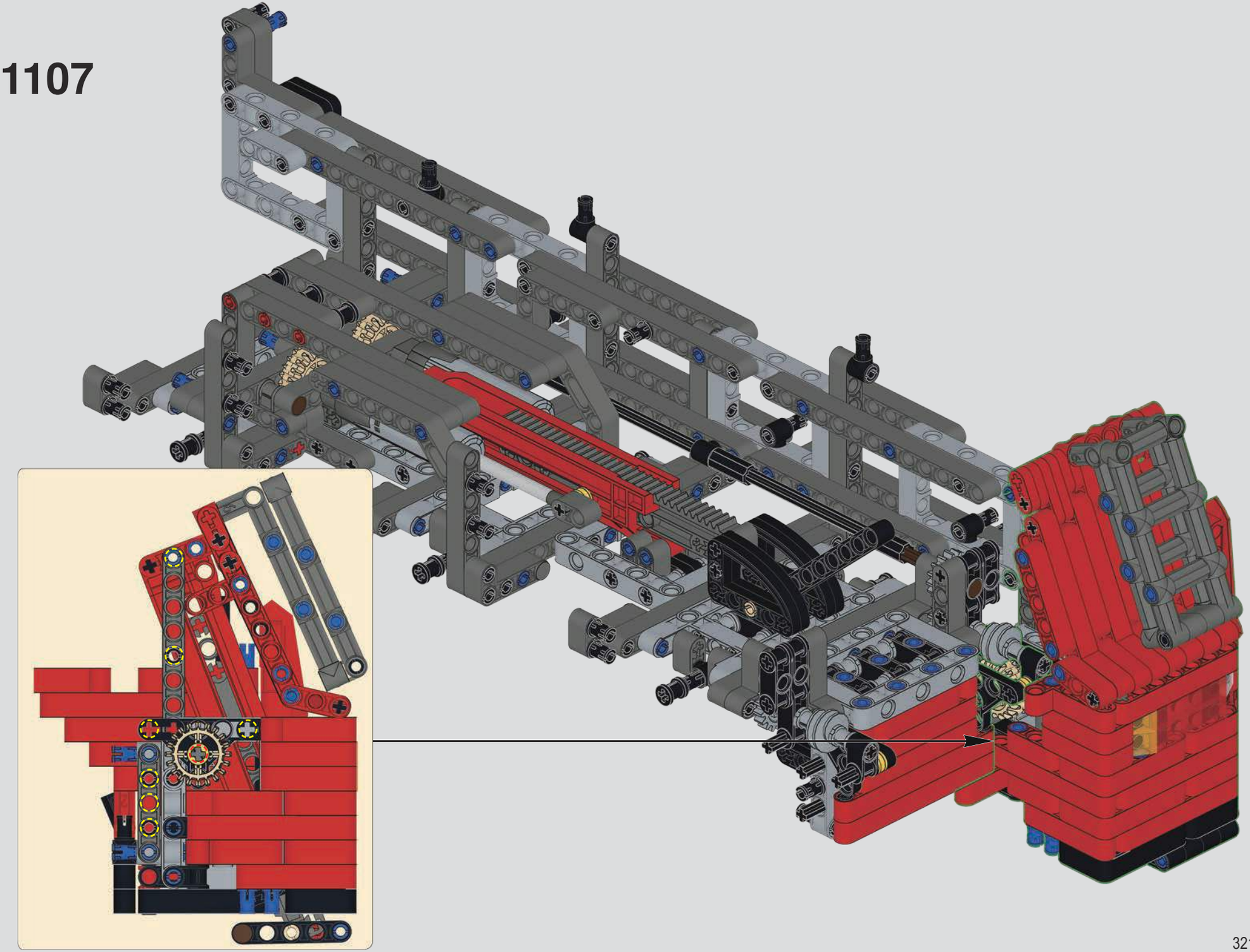

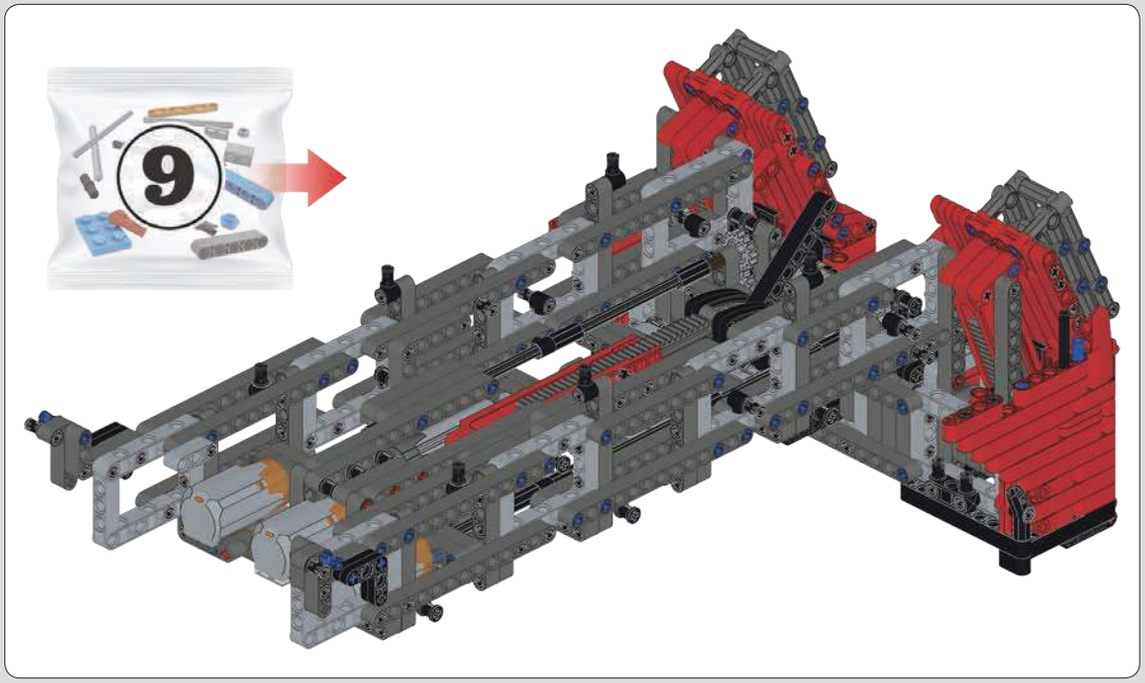

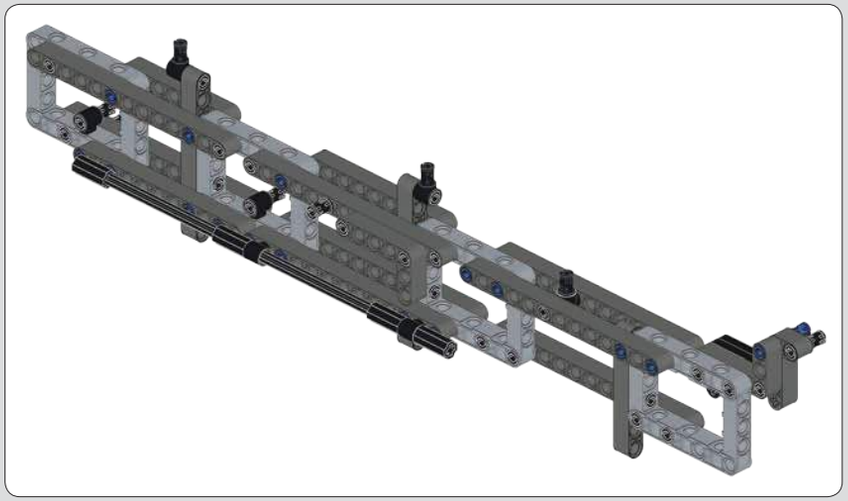

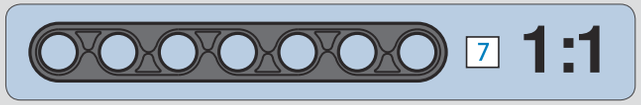

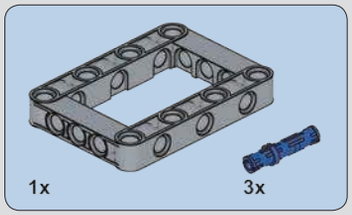

1108

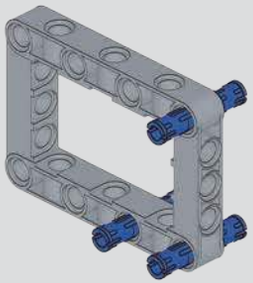

1109

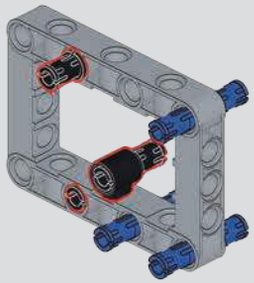

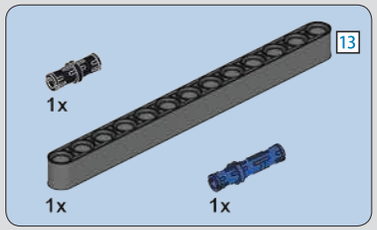

1110

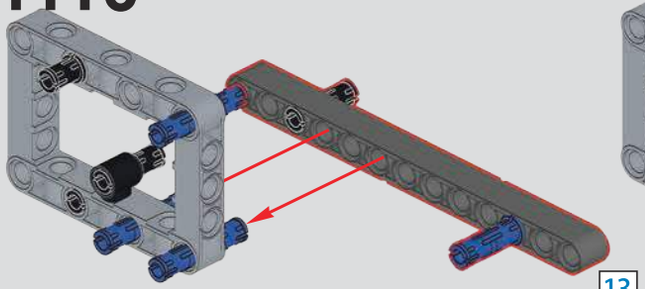

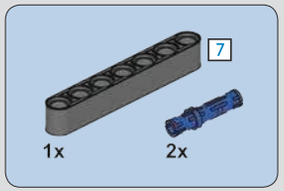

1111

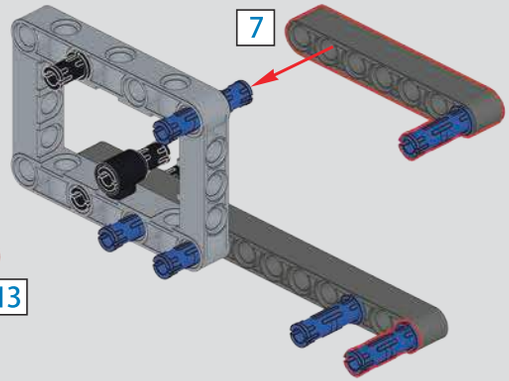

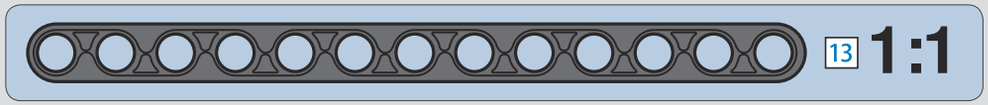

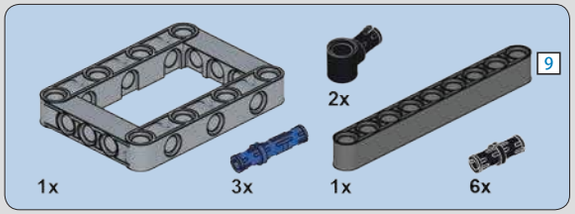

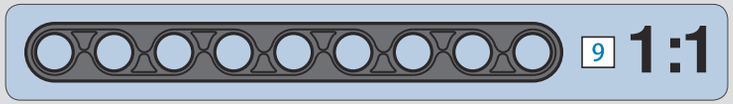

1112

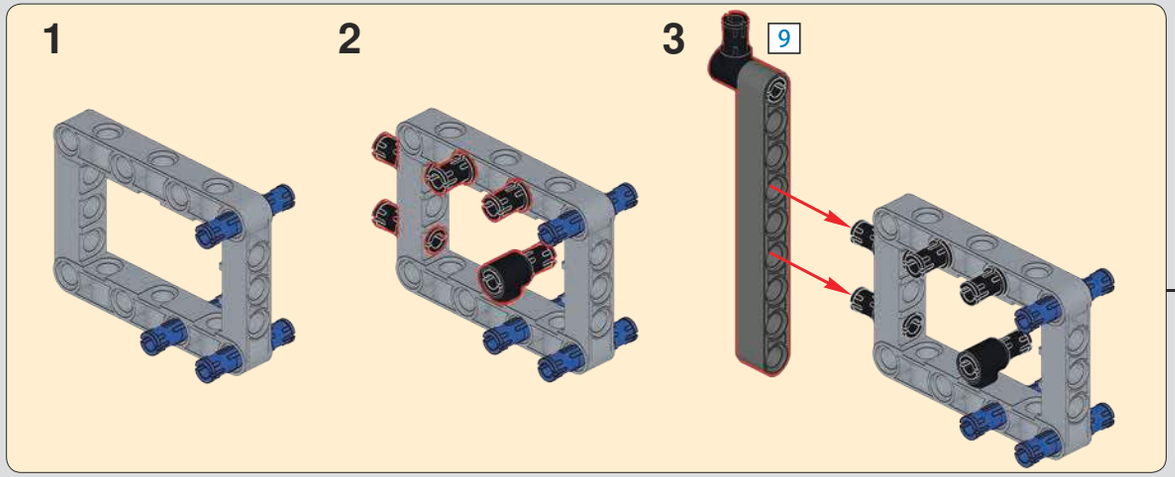

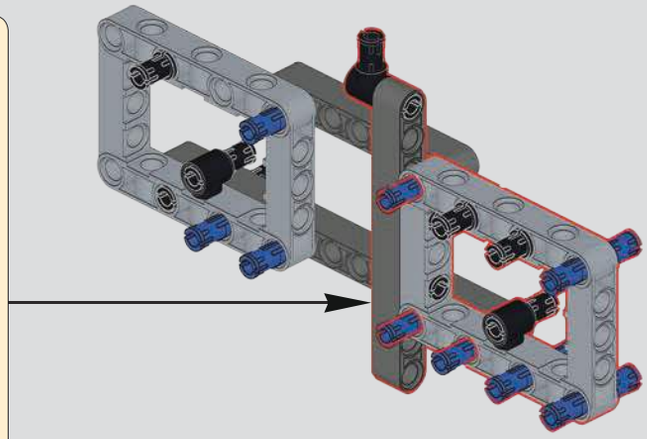

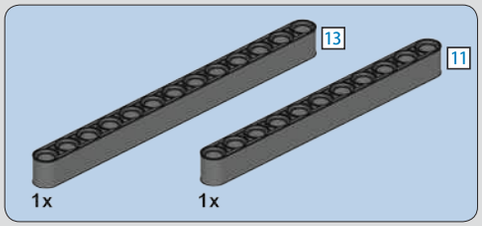

1113

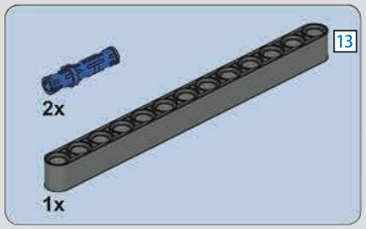

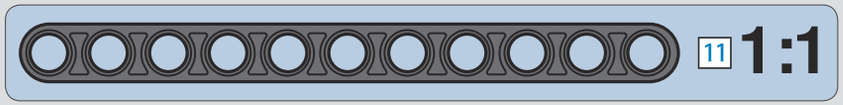

1114

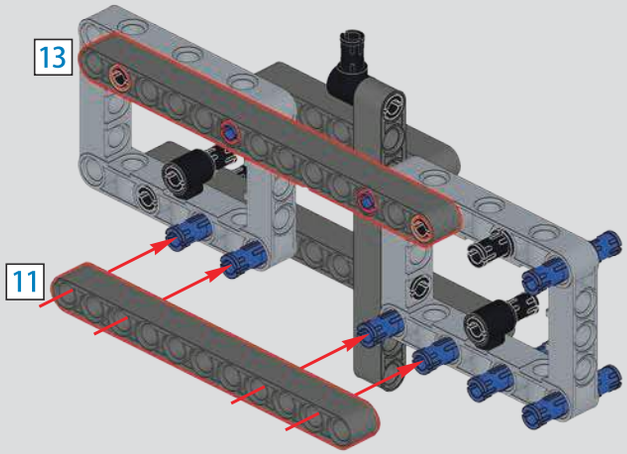

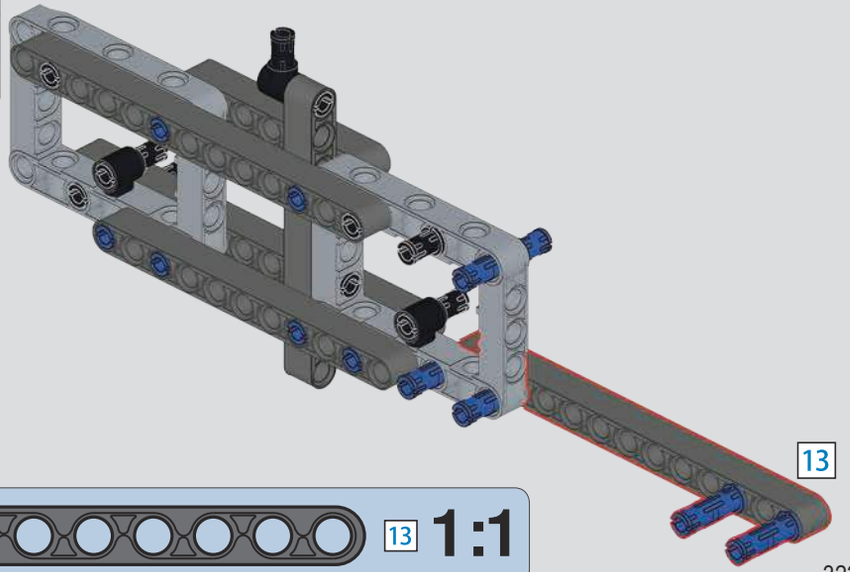

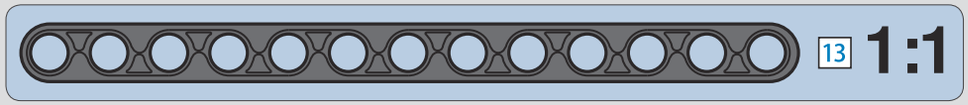

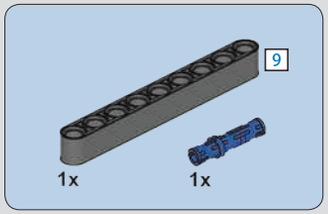

1115

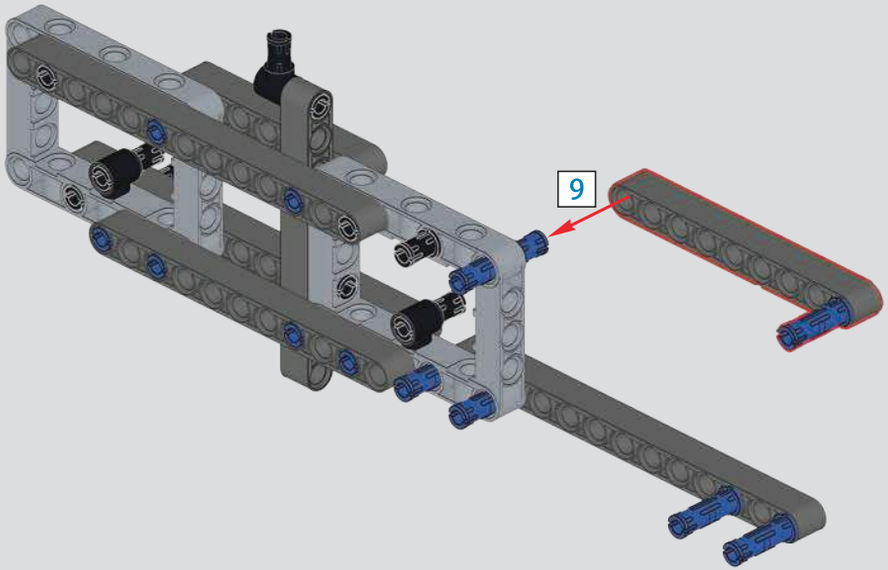

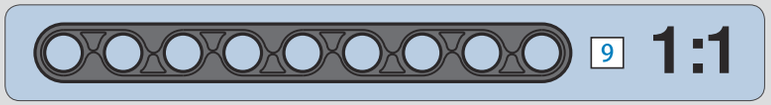

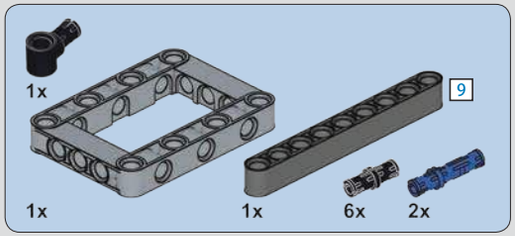

1116

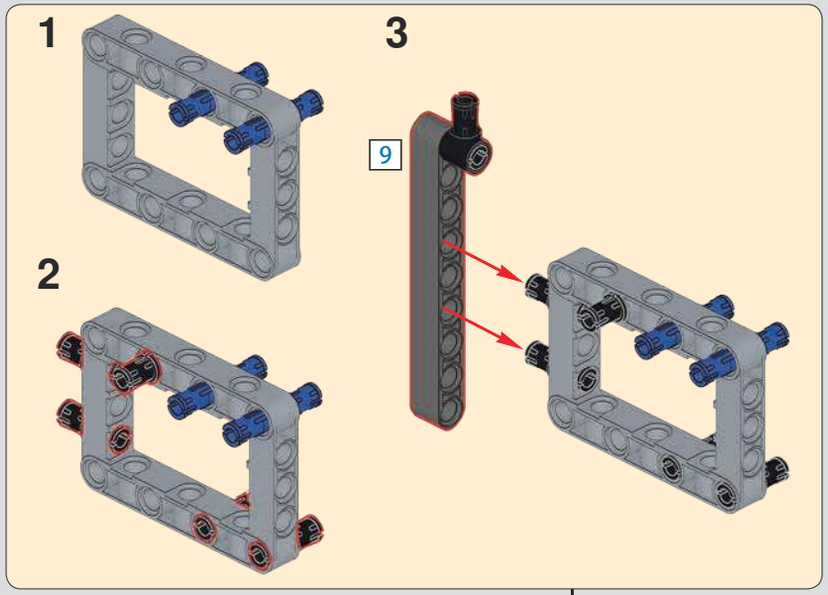

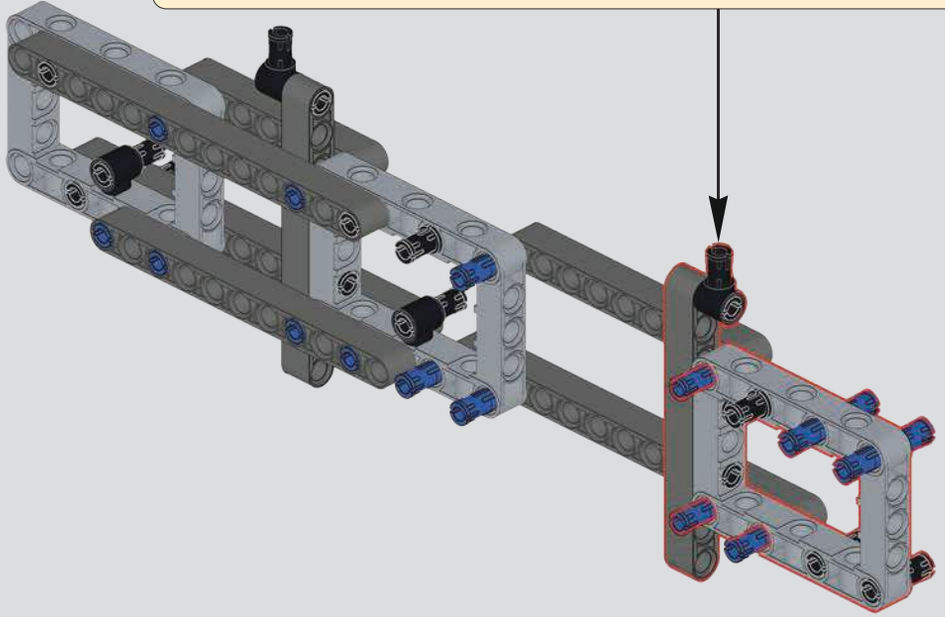

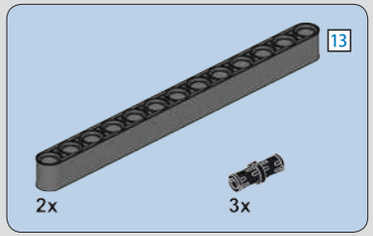

1117

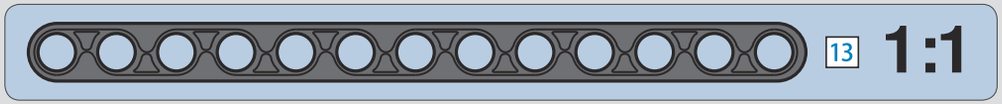

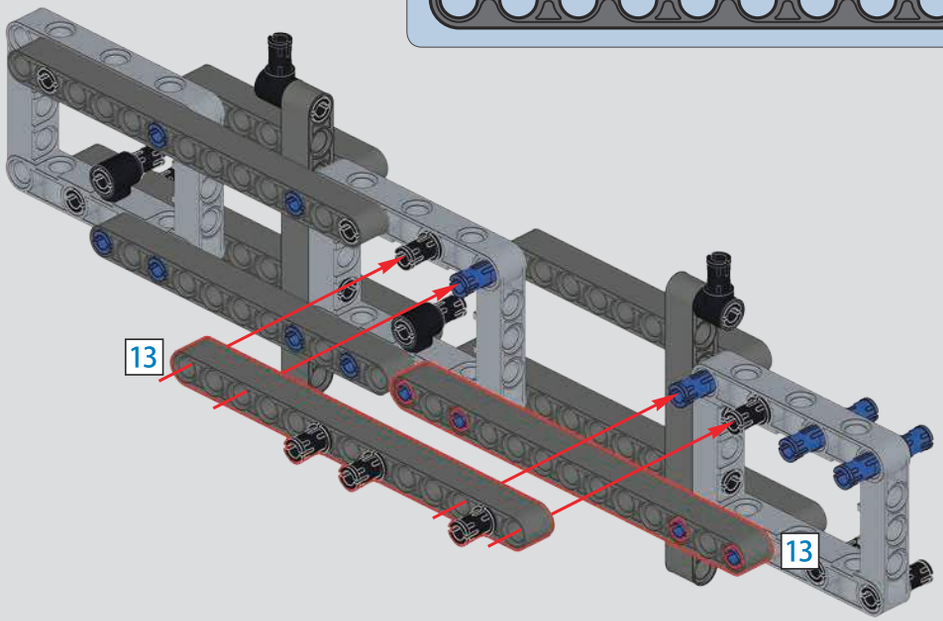

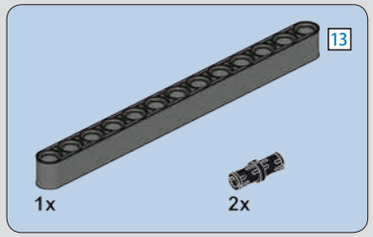

1118

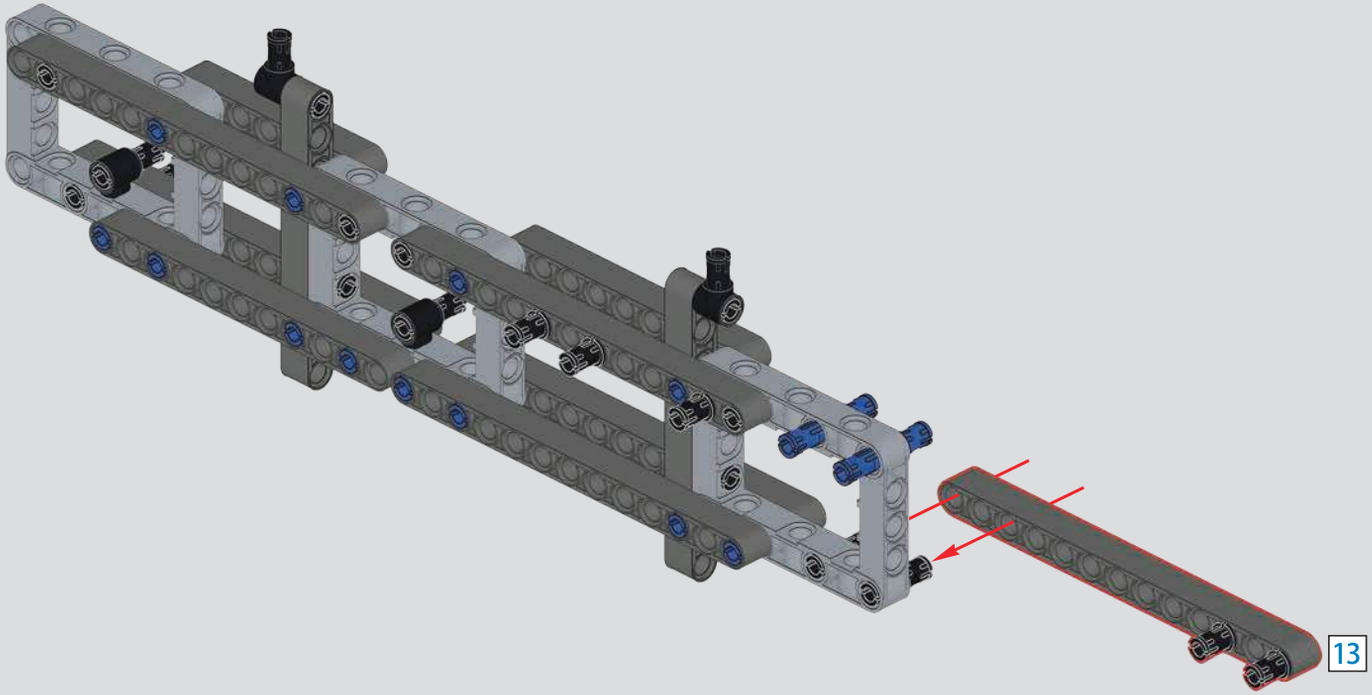

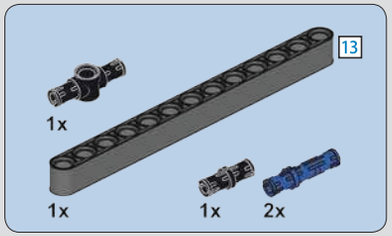

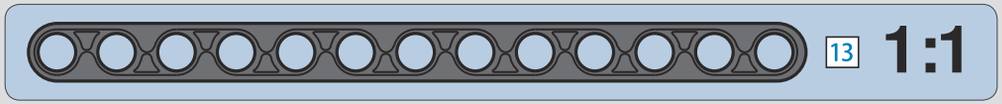

1119

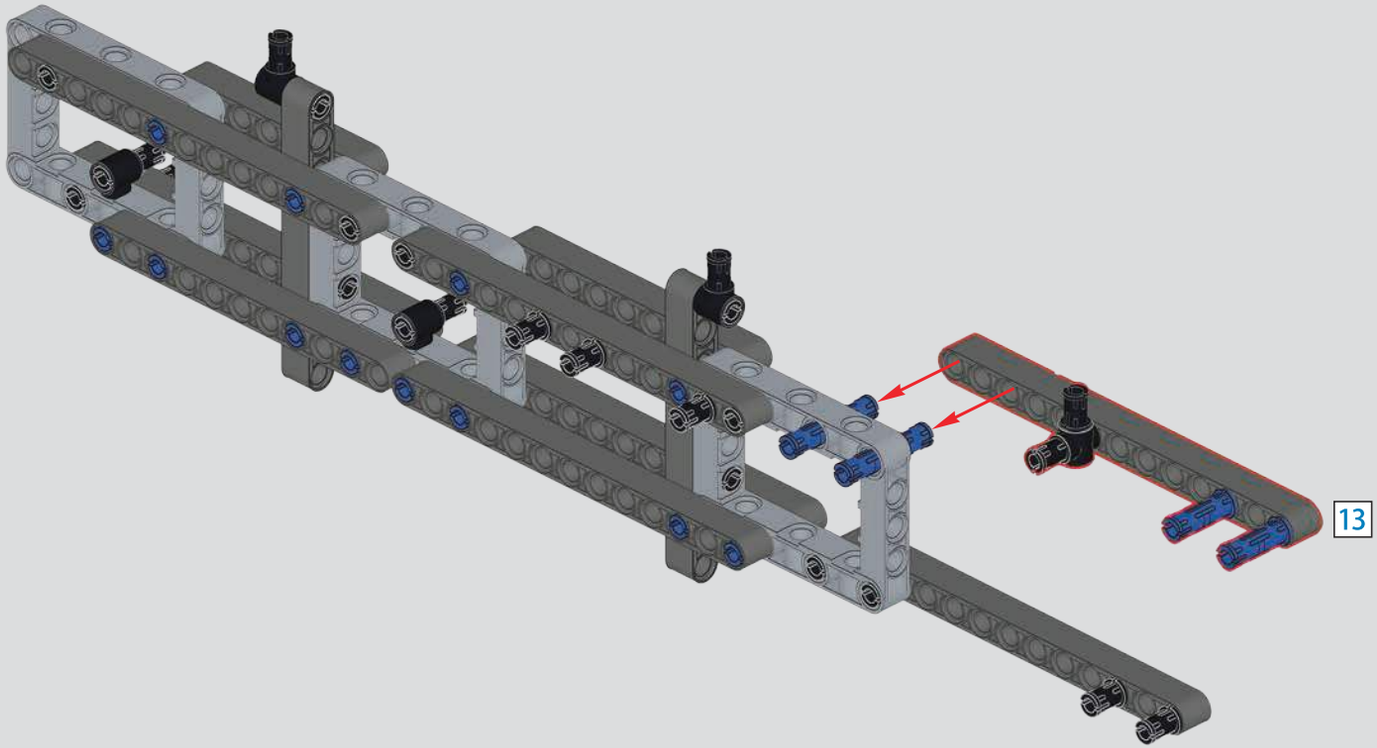

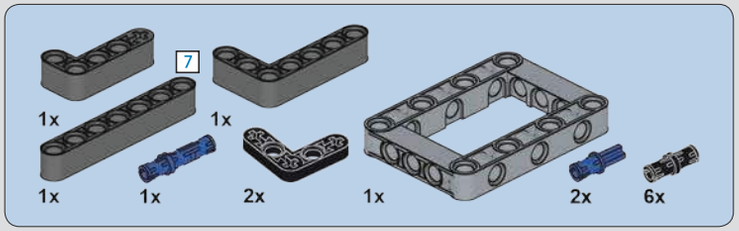

1120

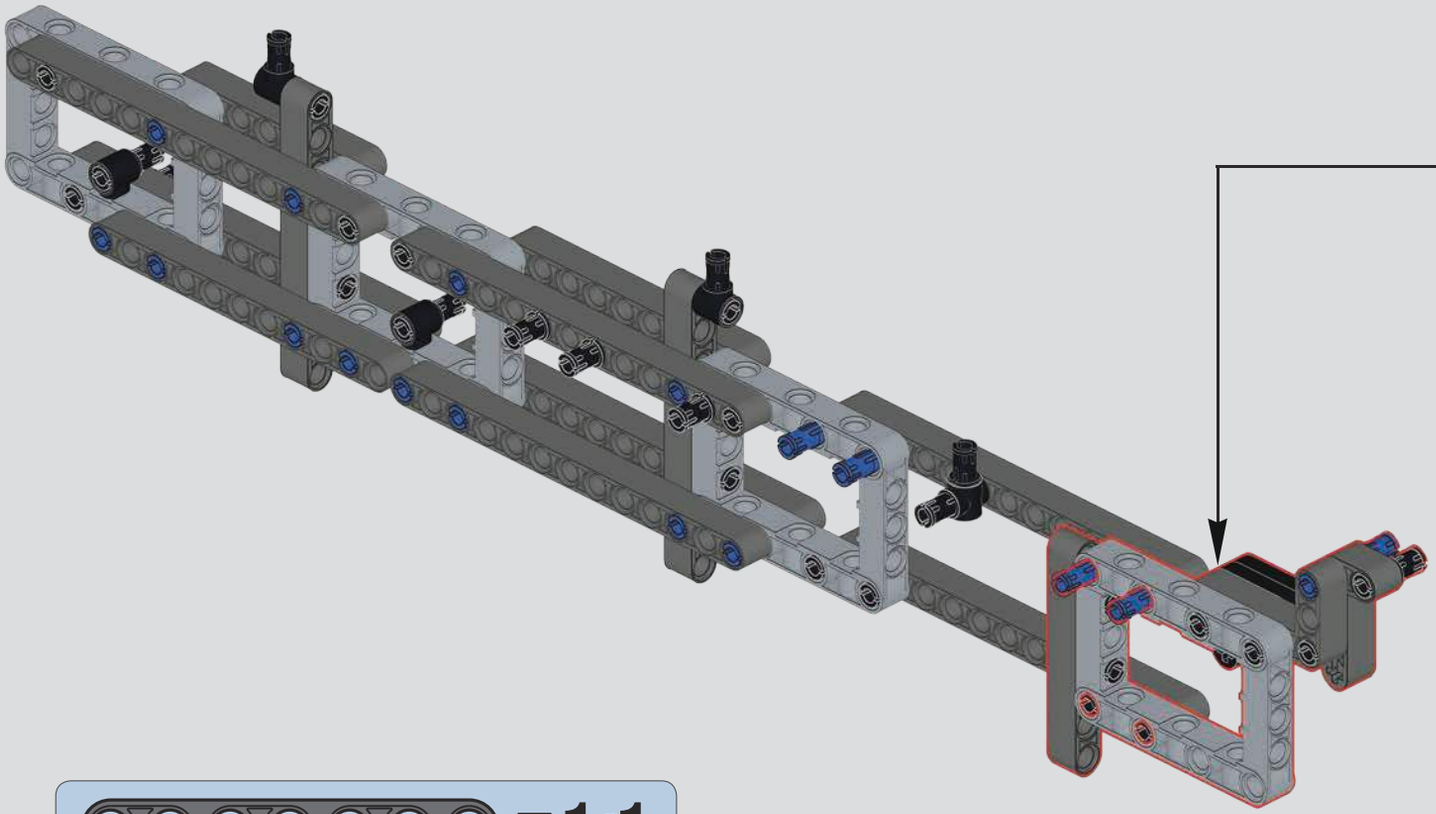

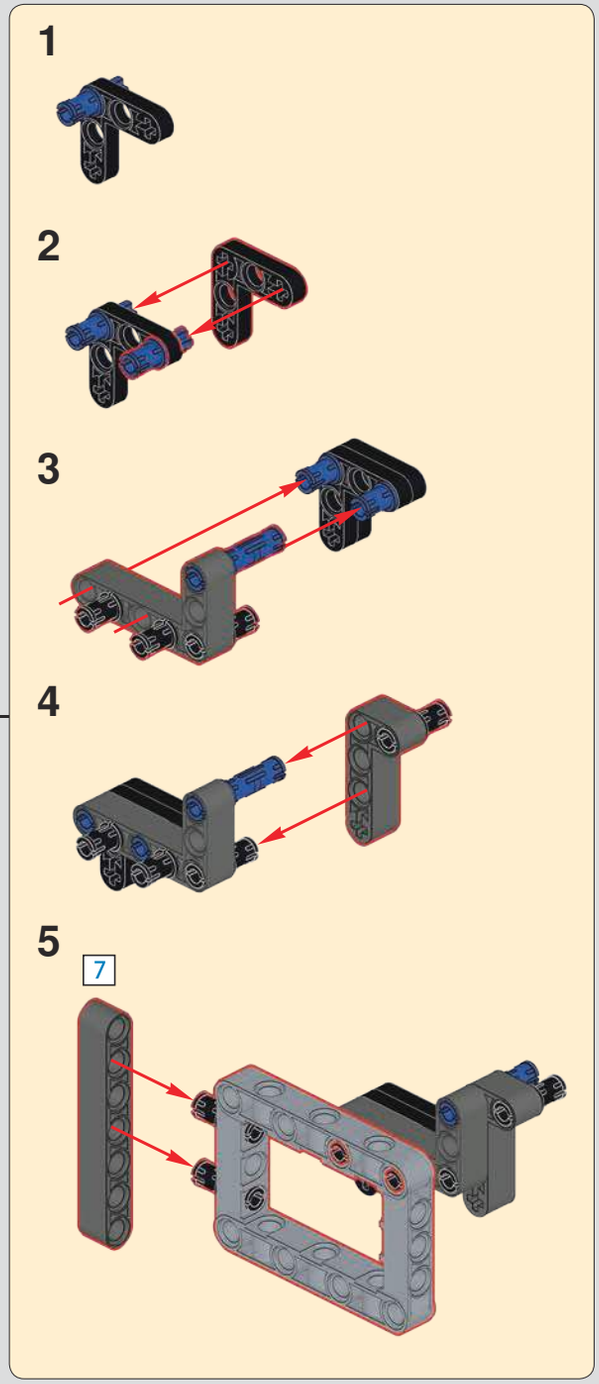

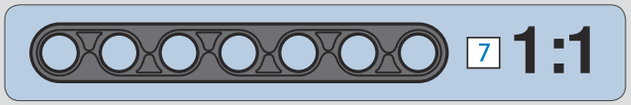

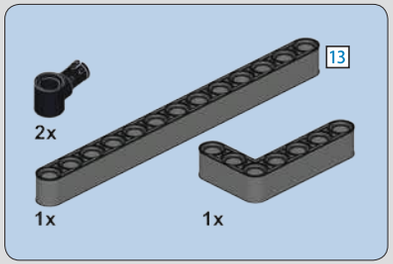

1121

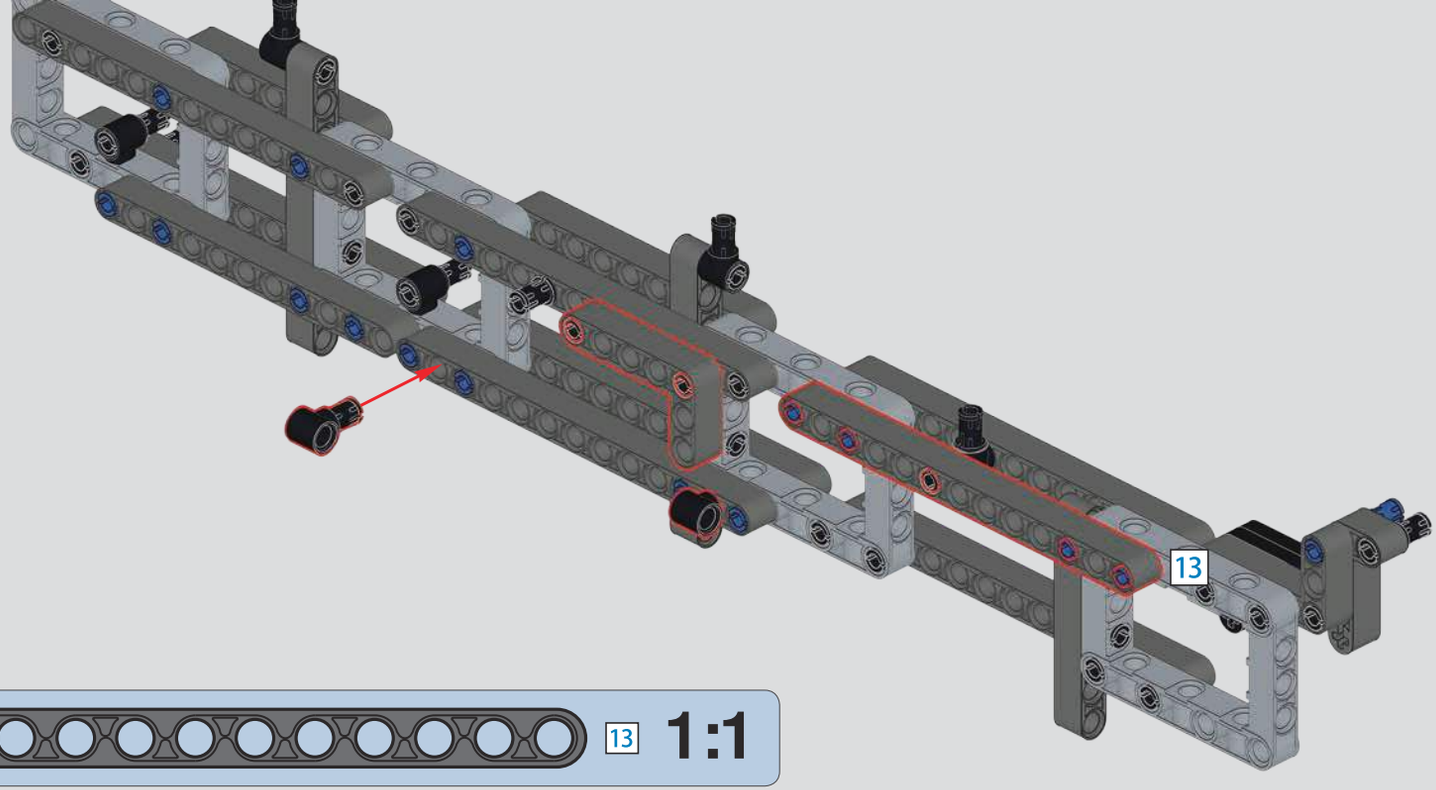

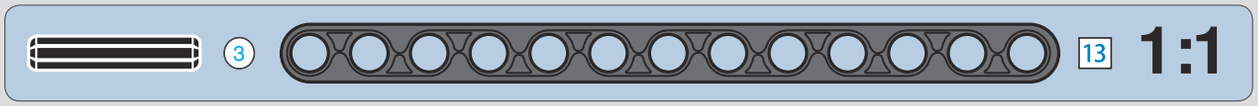

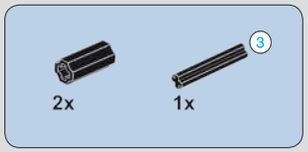

1122

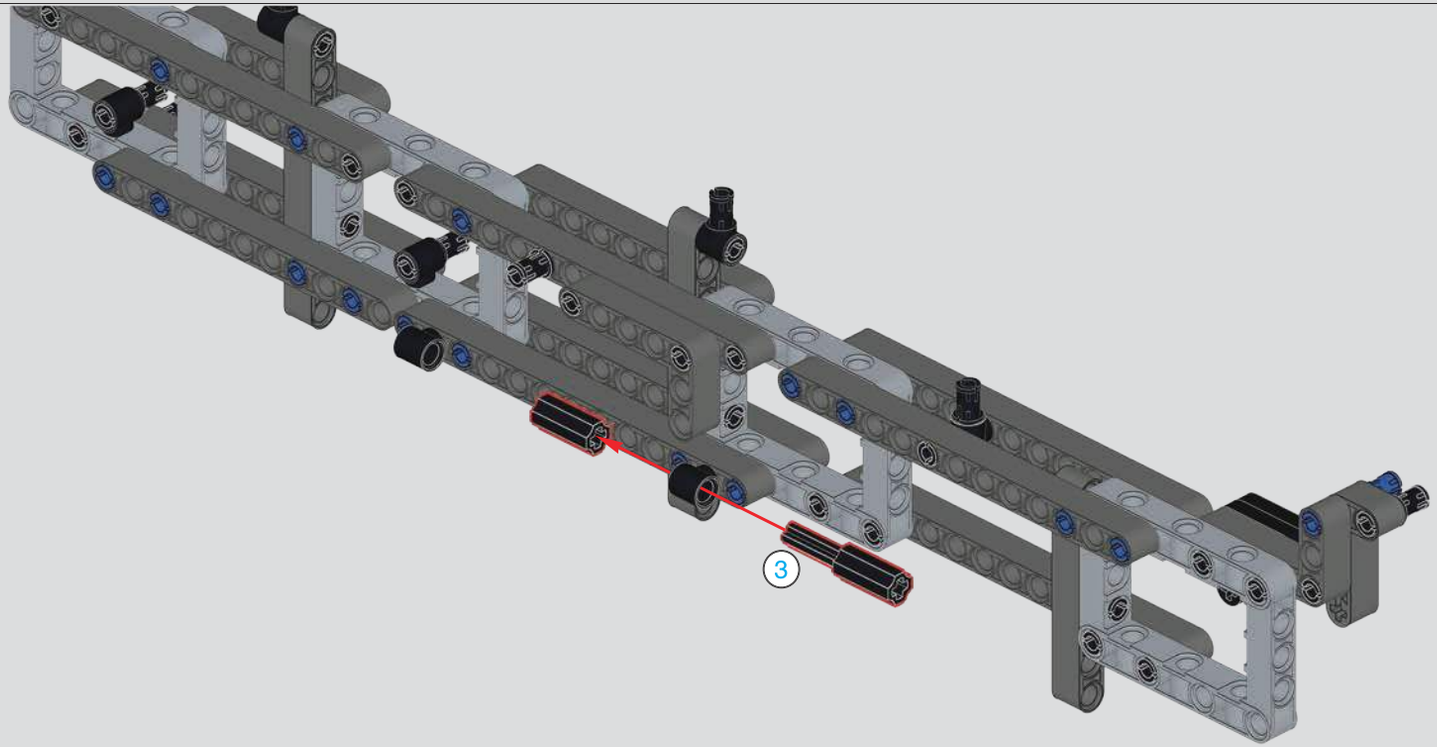

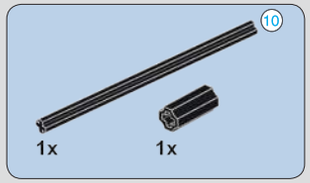

1123

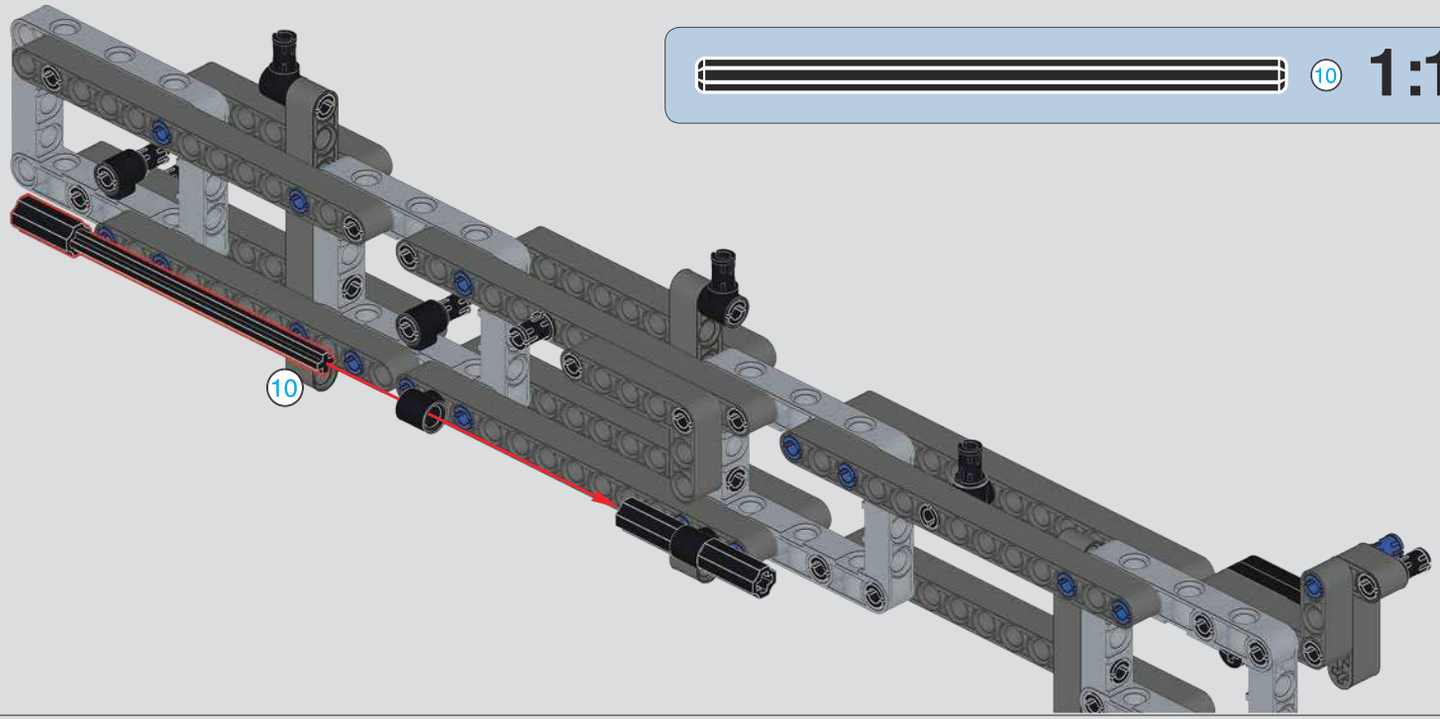

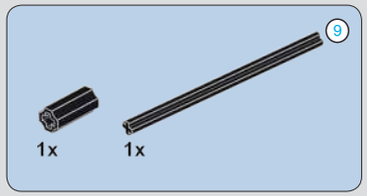

1124

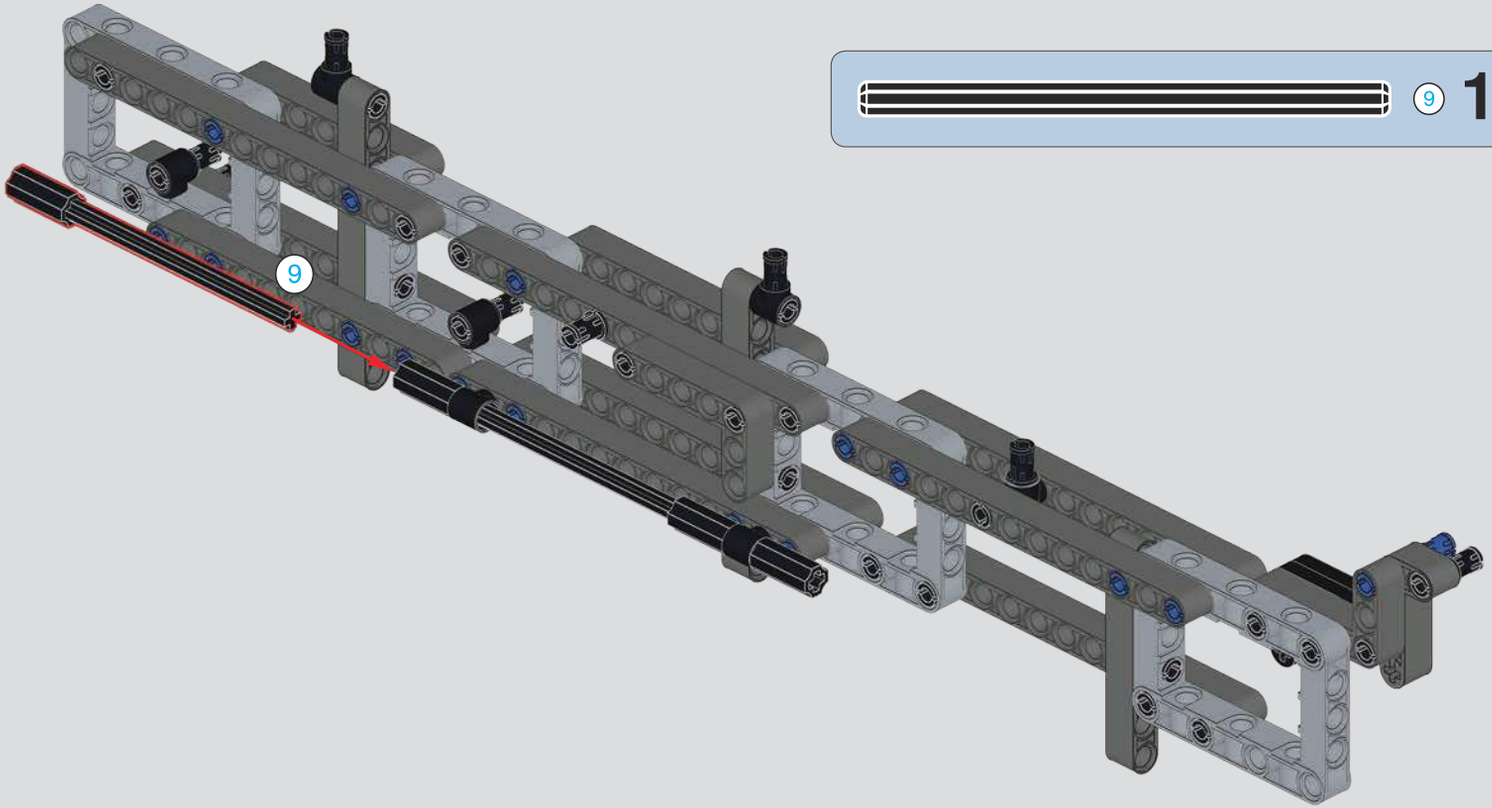

1125

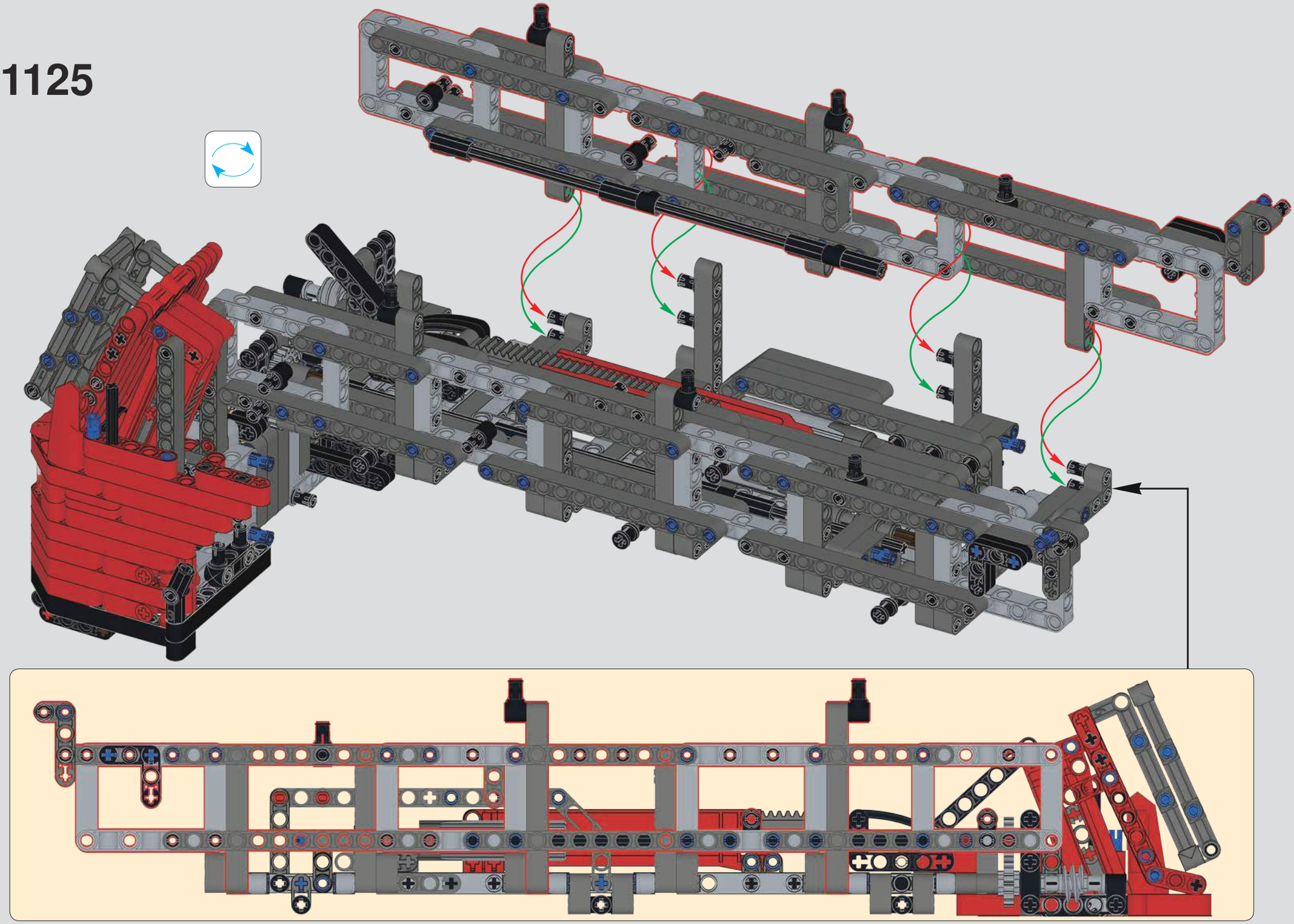

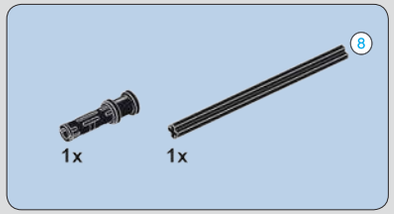

1126

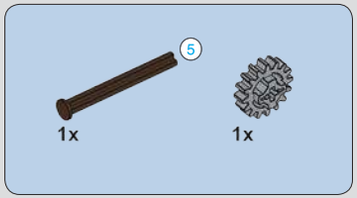

1127

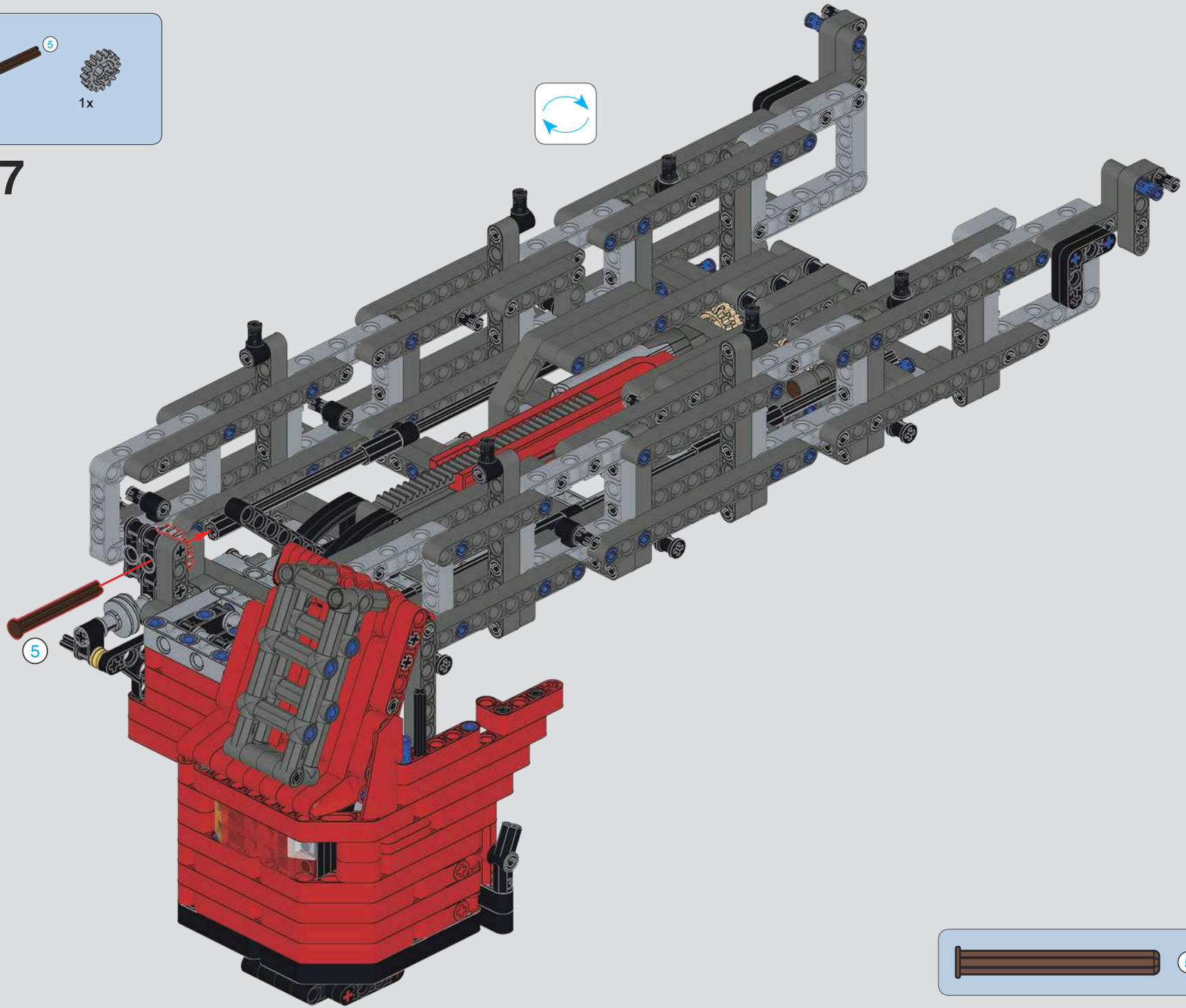

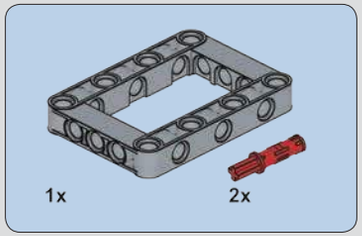

1128

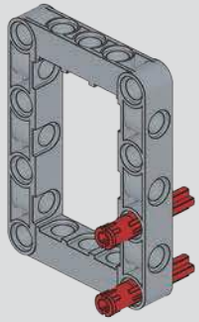

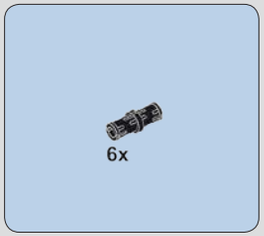

1129

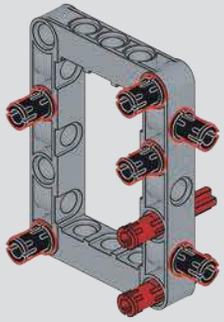

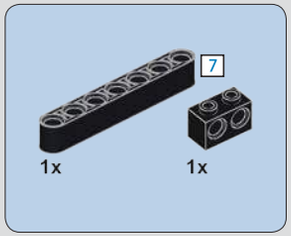

1130

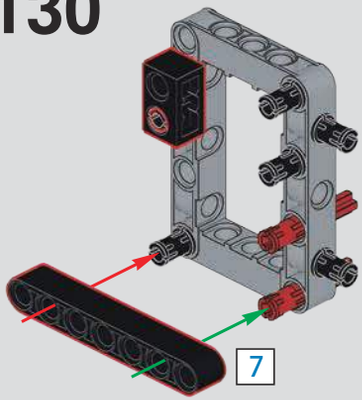

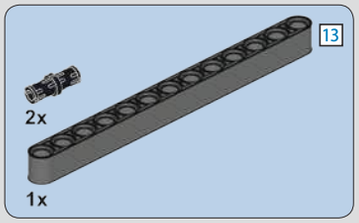

1131

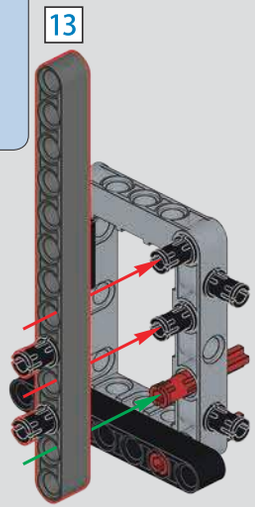

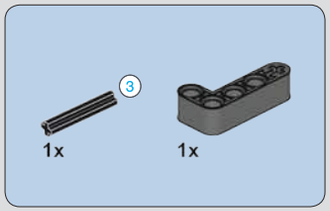

1132

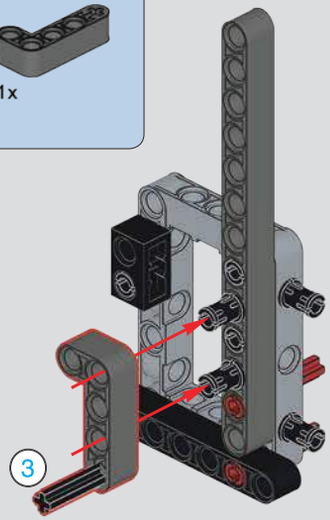

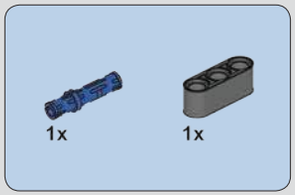

1133

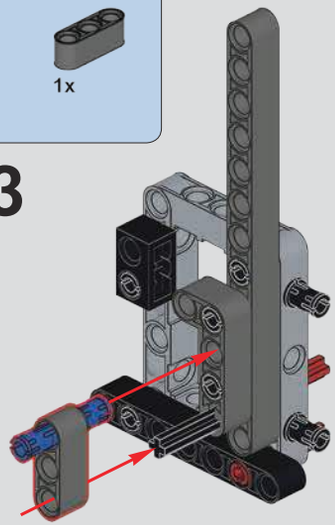

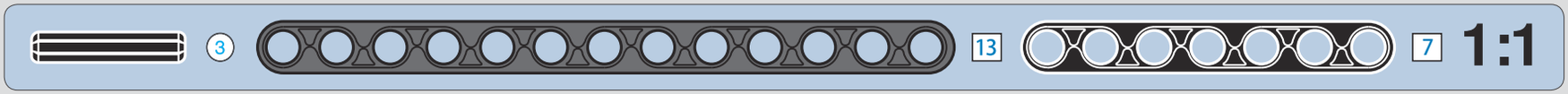

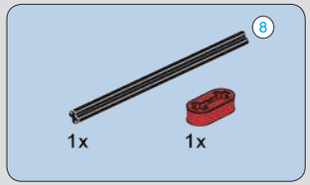

1134

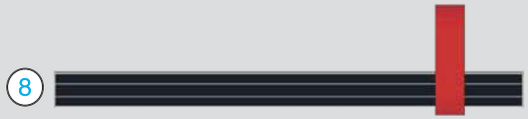

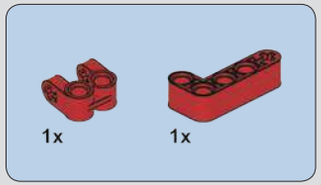

1135

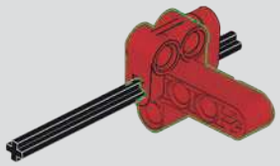

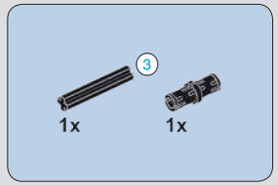

1136

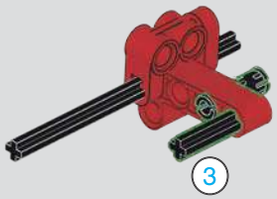

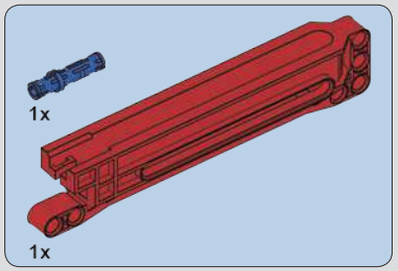

1137

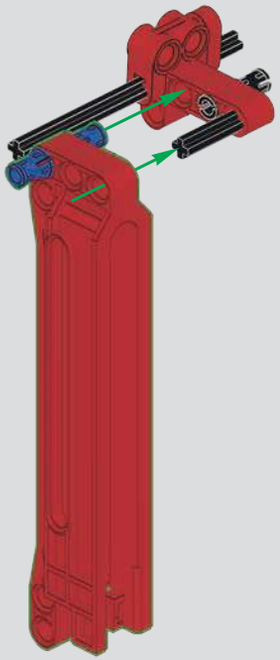

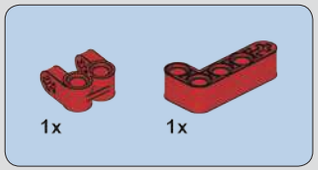

1138

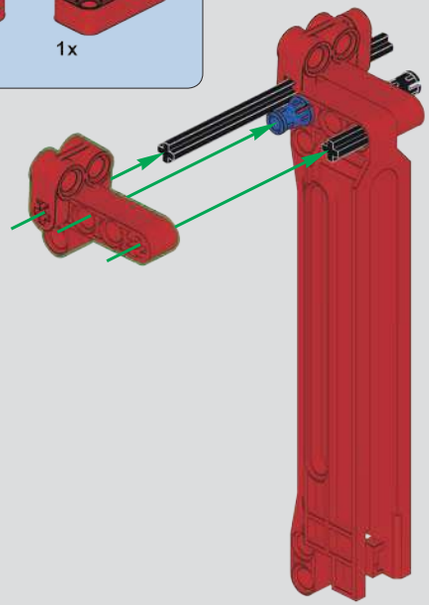

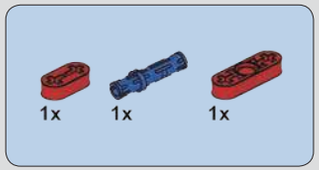

1139

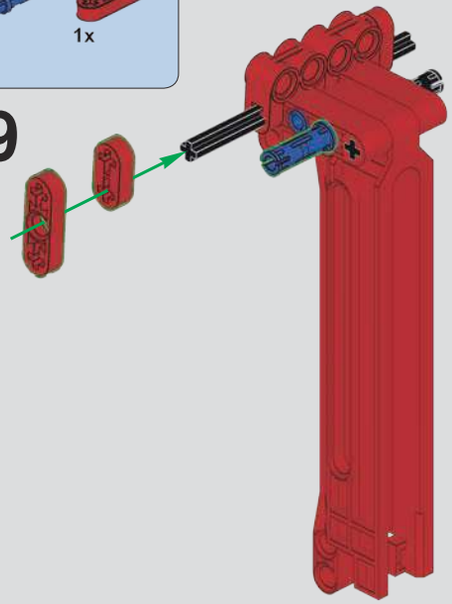

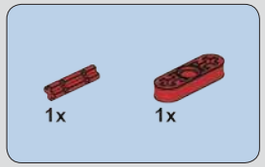

1140

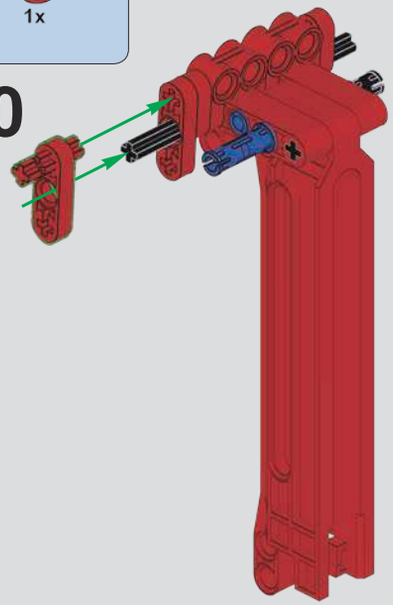

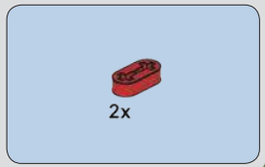

1141

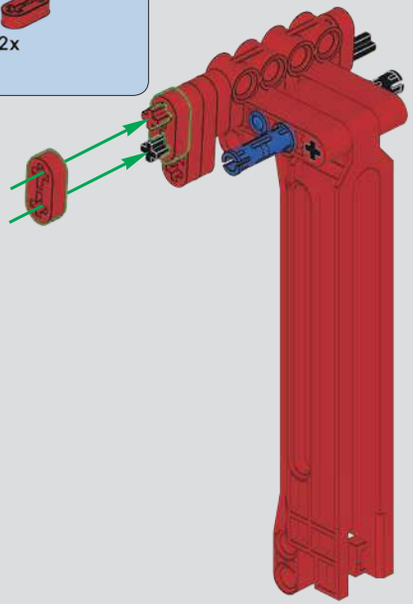

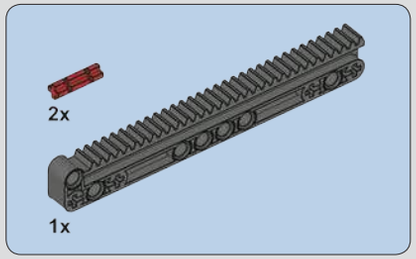

1142

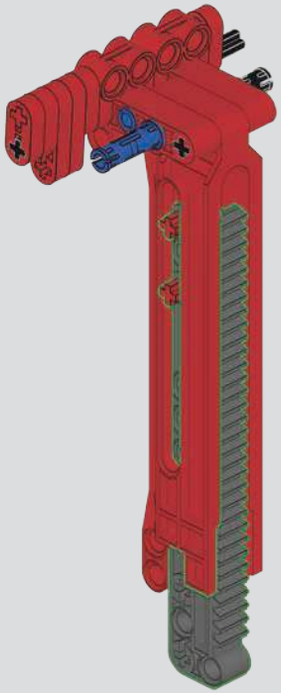

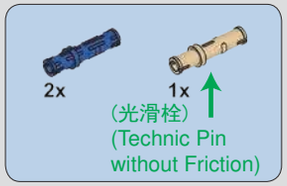

1143

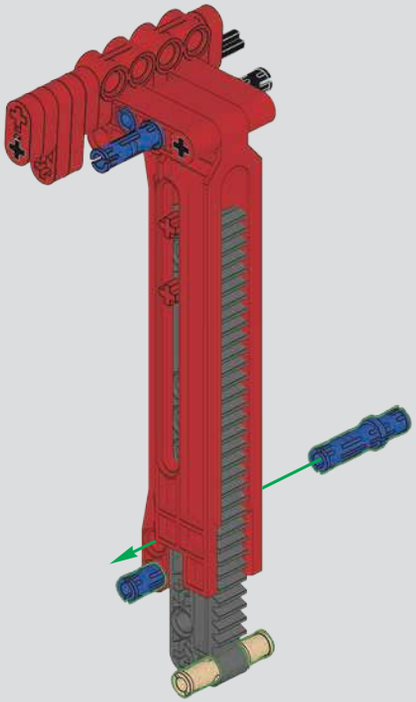

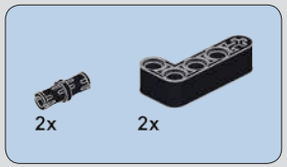

1144

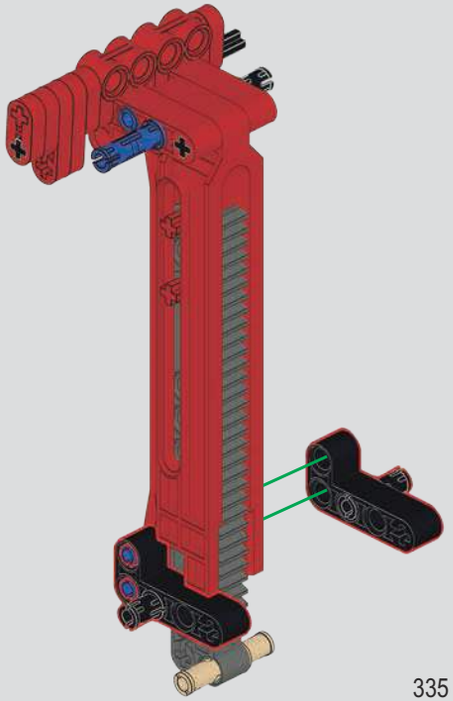

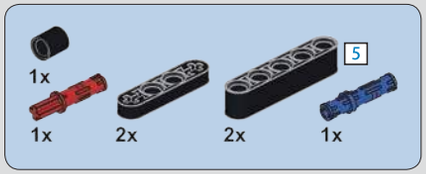

1145

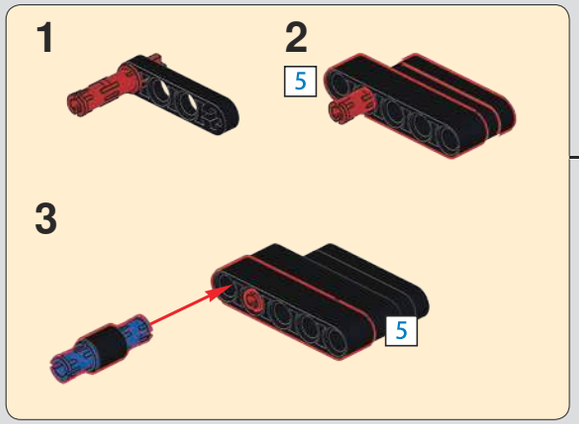

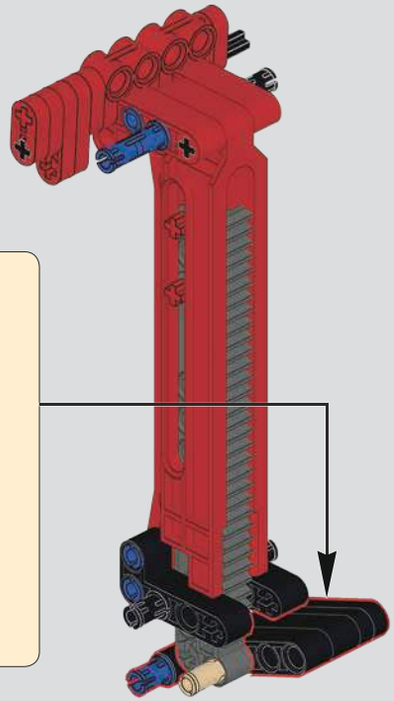

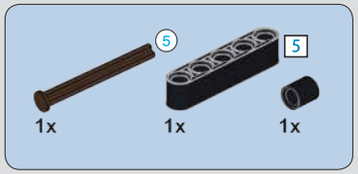

1146

1147

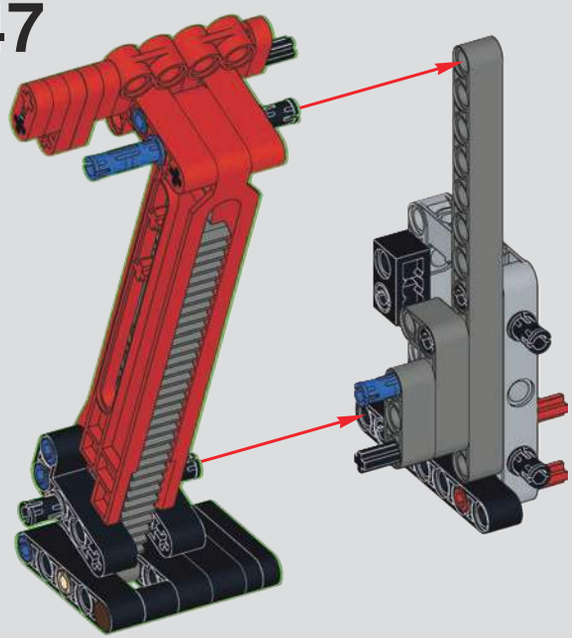

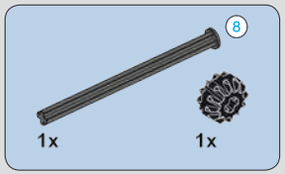

1148

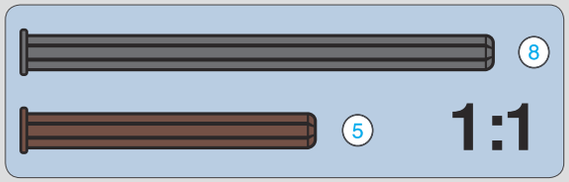

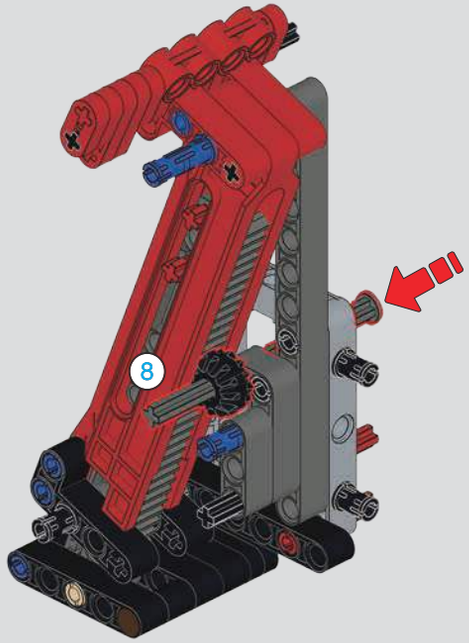

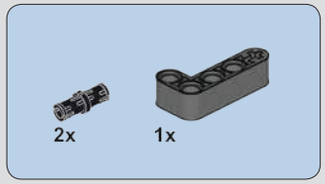

1149

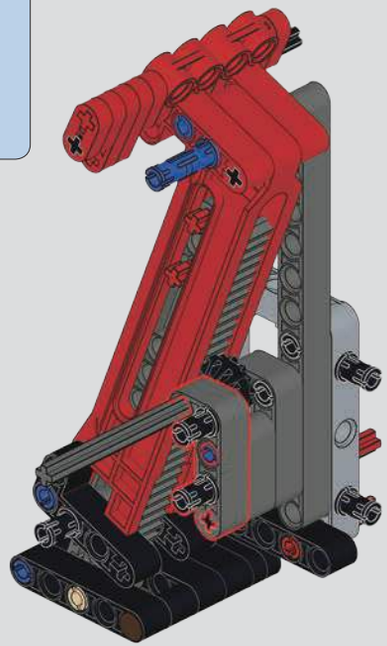

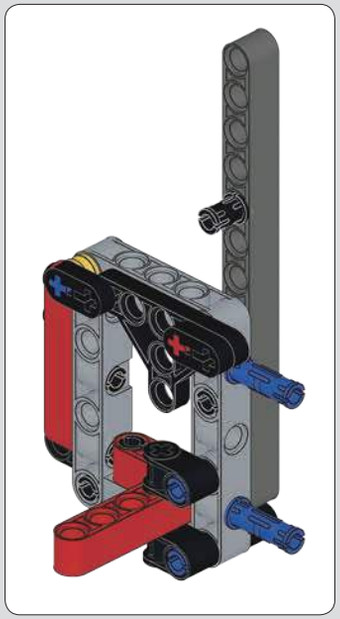

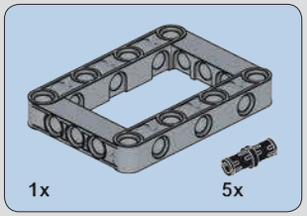

1150

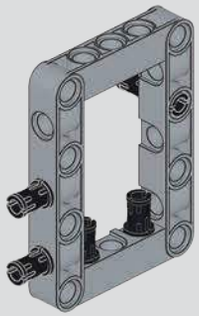

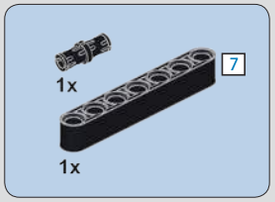

1151

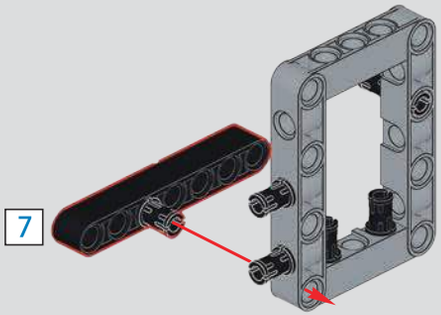

1152

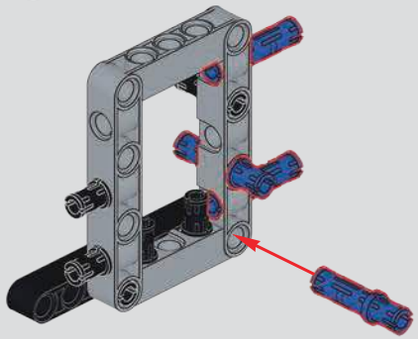

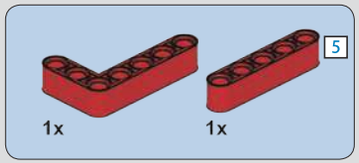

1153

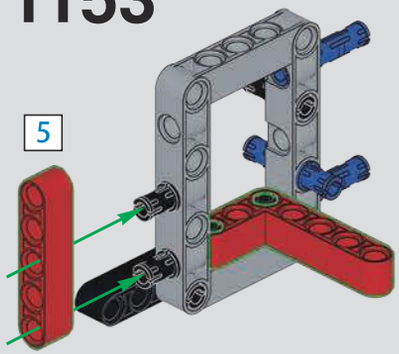

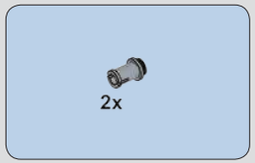

1154

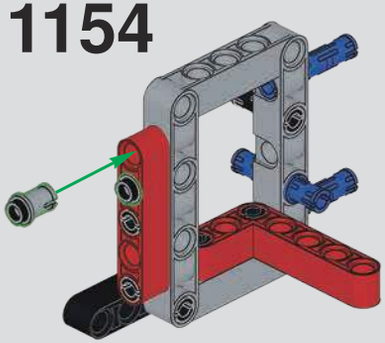

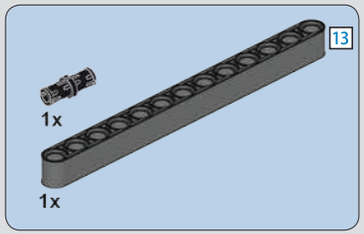

1155

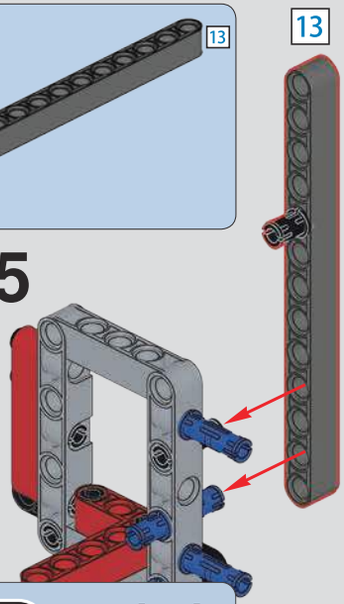

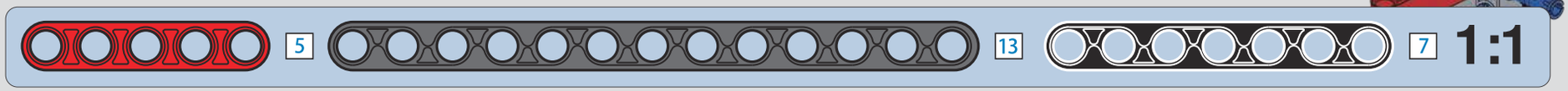

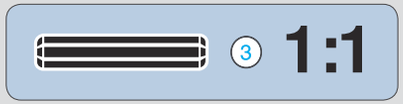

1156

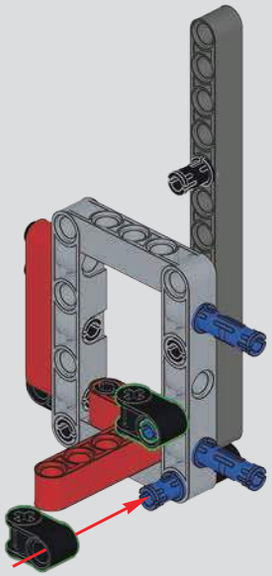

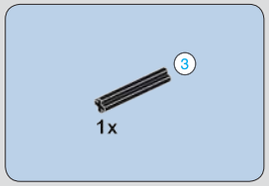

1157

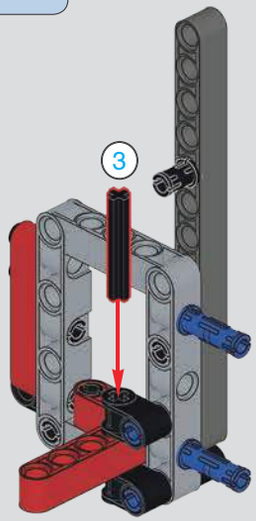

1158

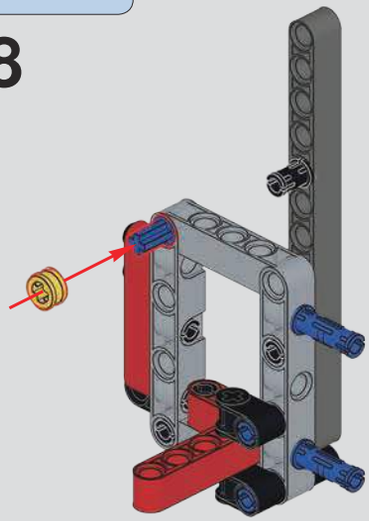

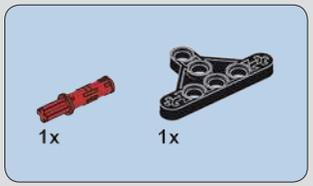

1159

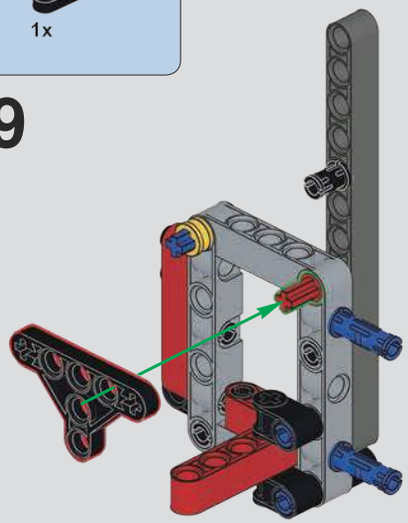

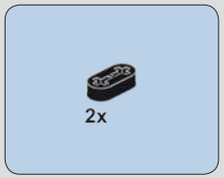

1160

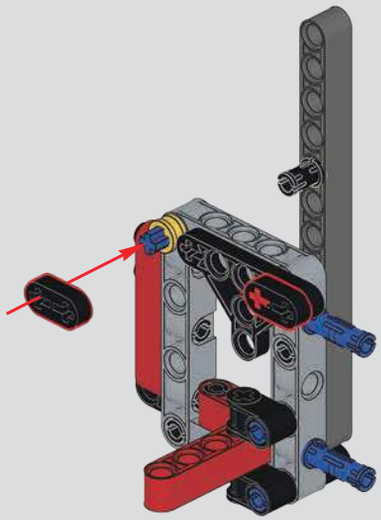

1161

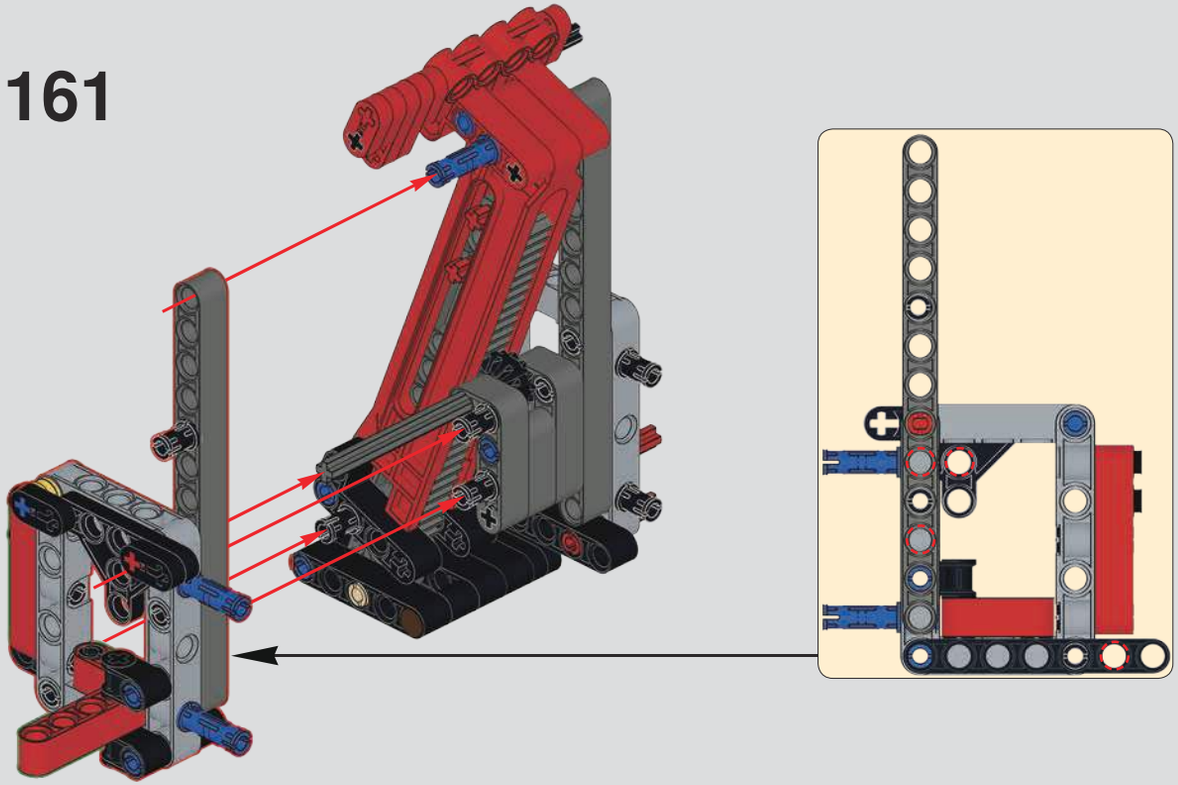

1162

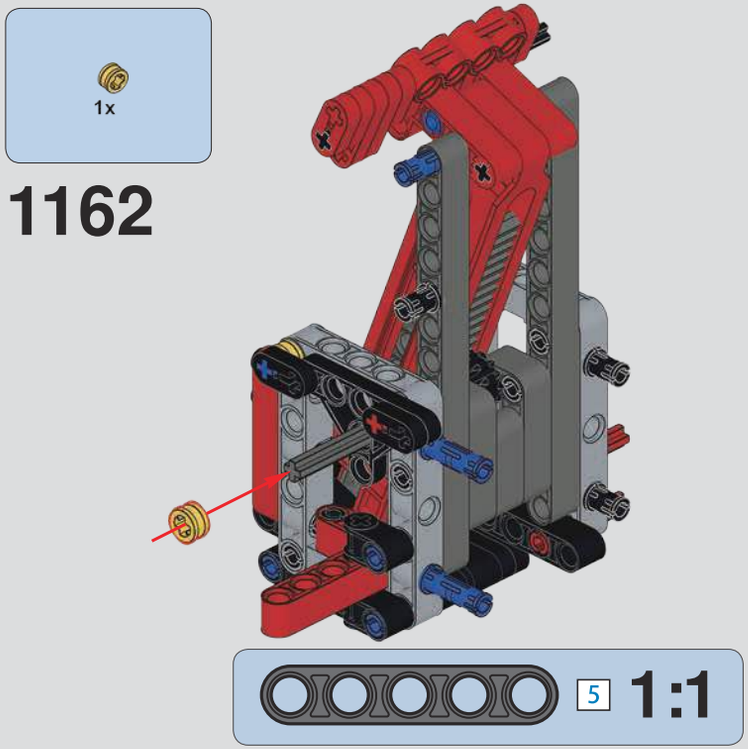

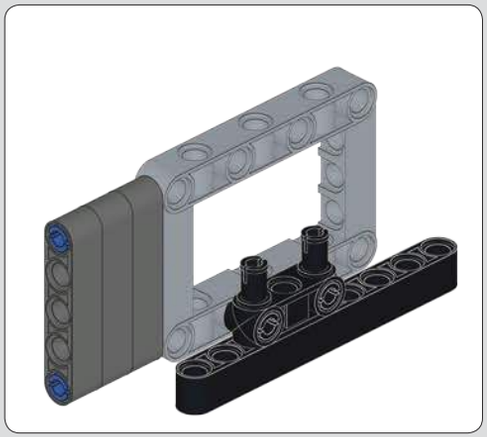

1163

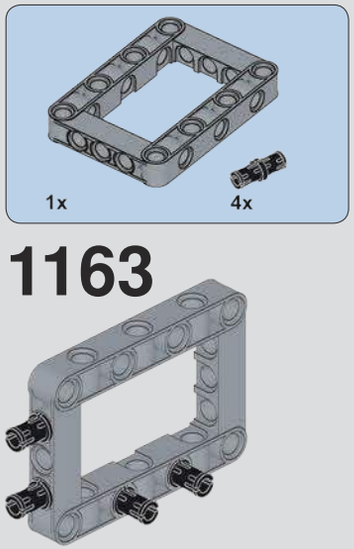

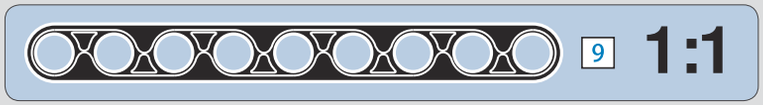

1164

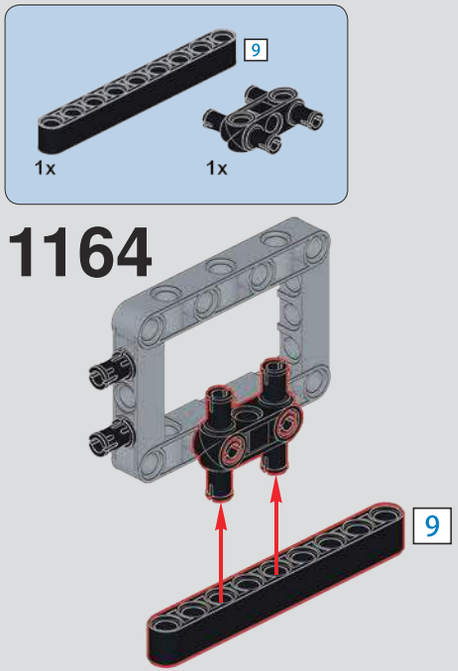

1165

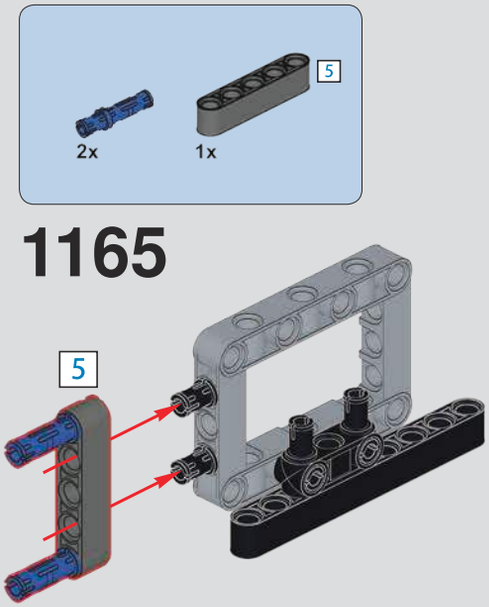

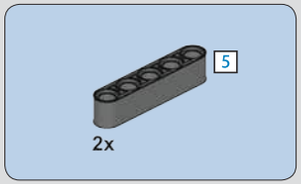

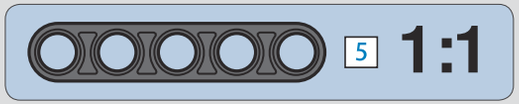

1166

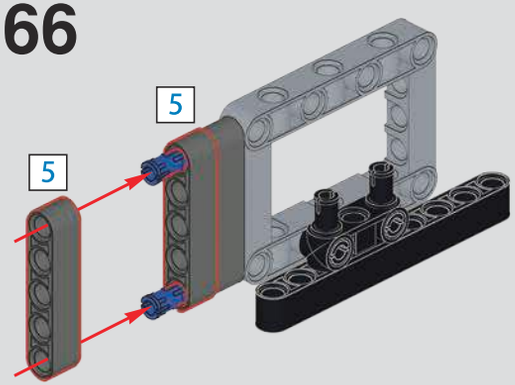

1167

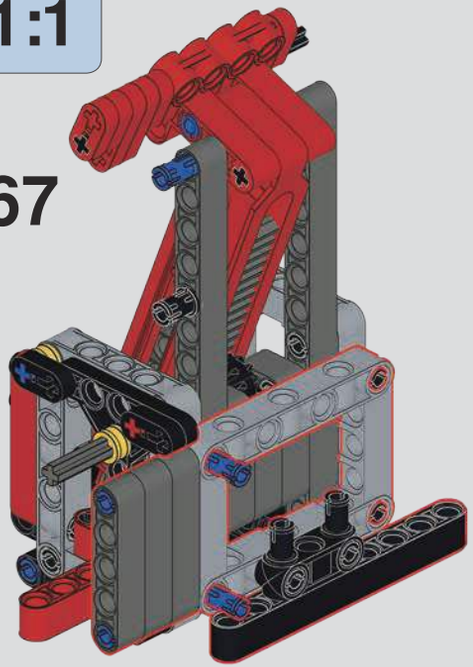

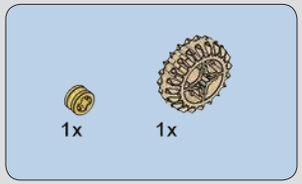

1168

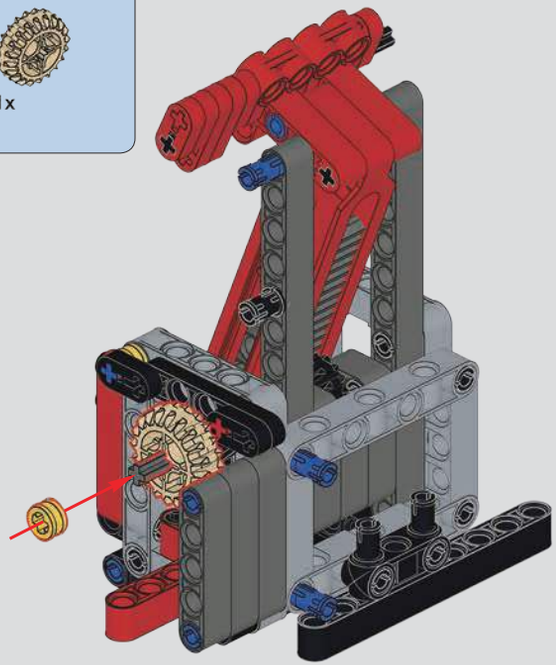

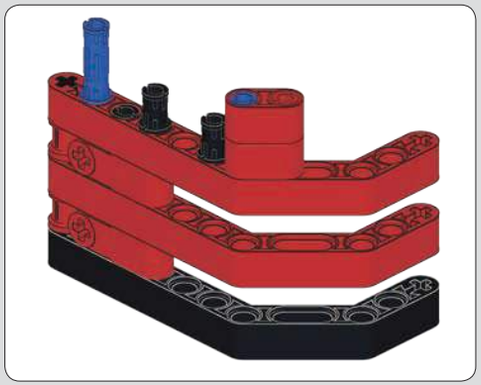

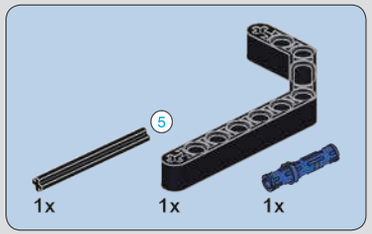

1169

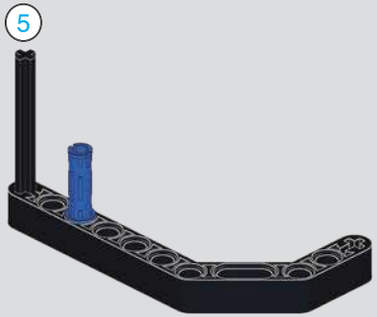

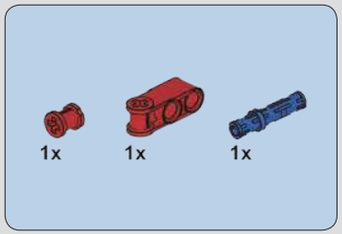

1170

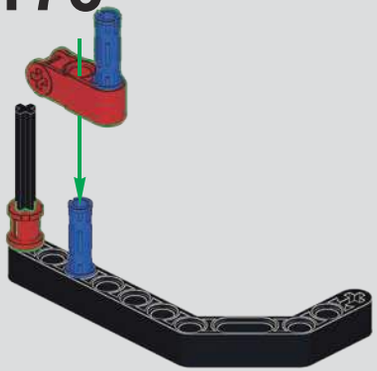

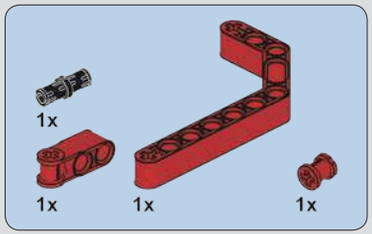

1171

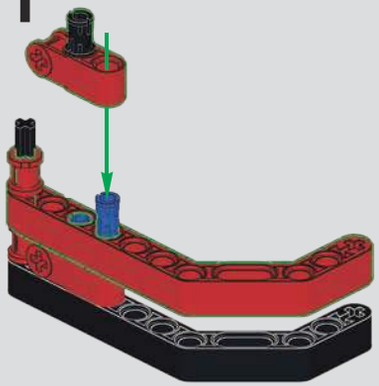

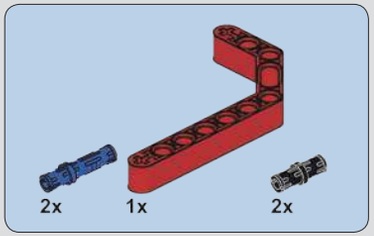

1172

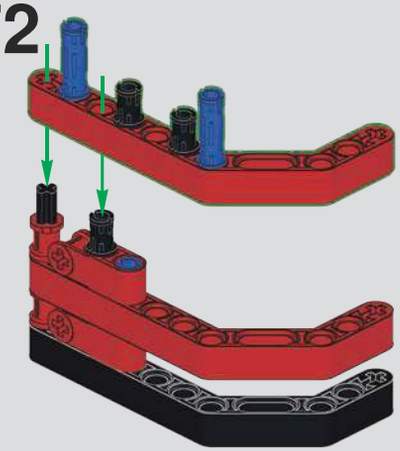

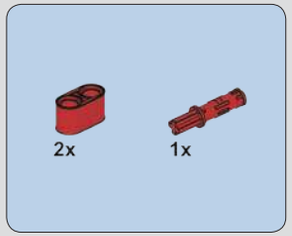

1173

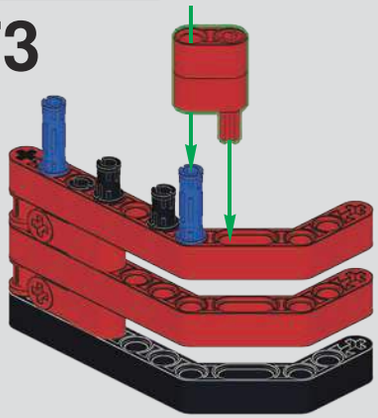

1174

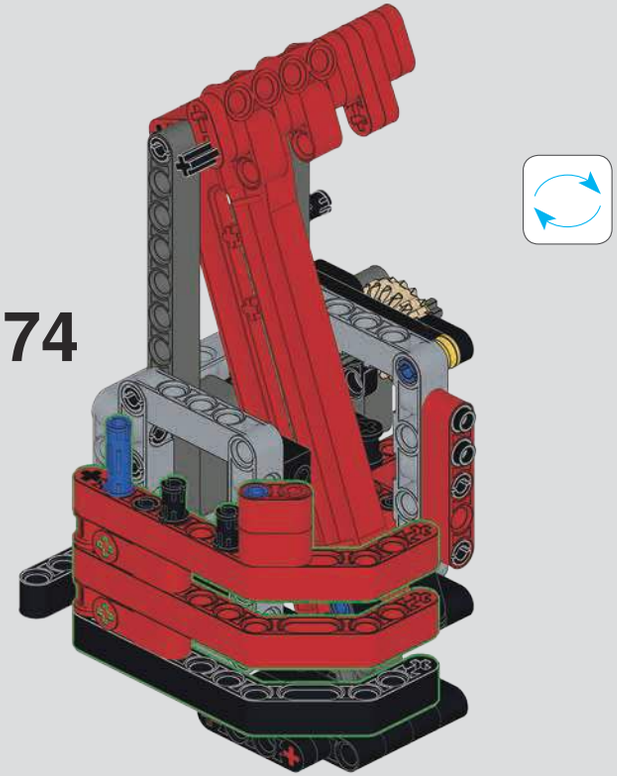

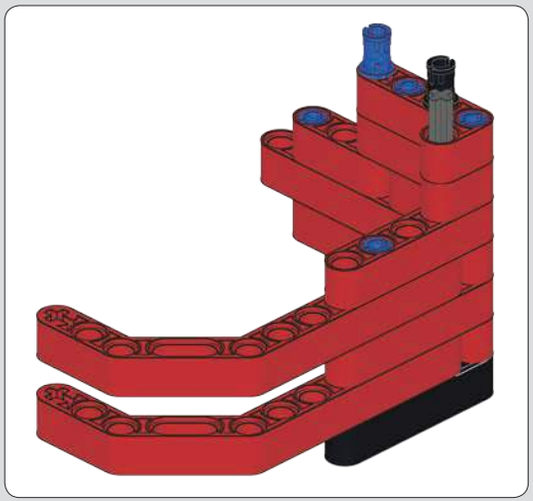

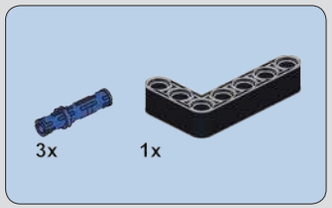

1175

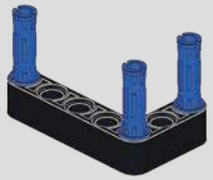

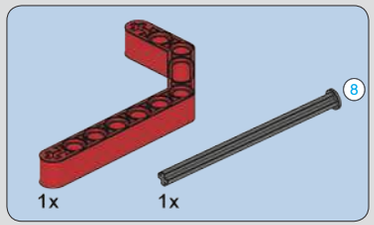

1176

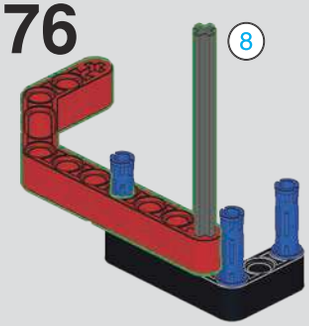

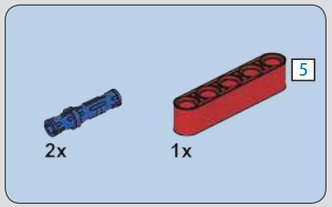

1177

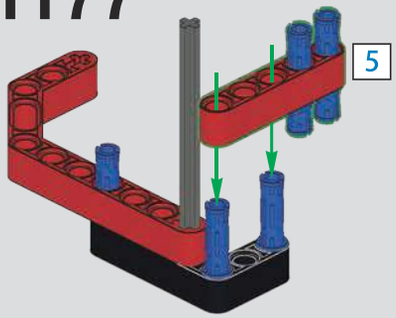

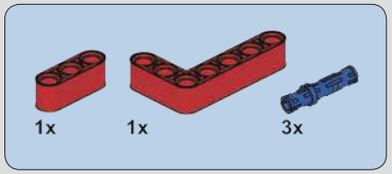

1178

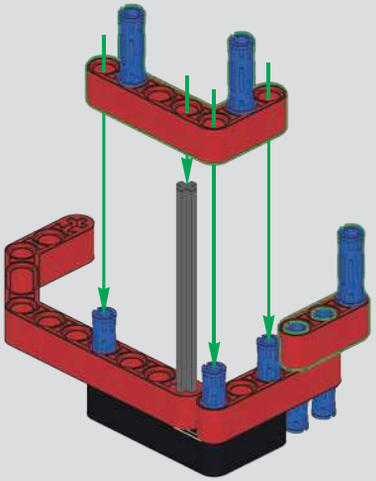

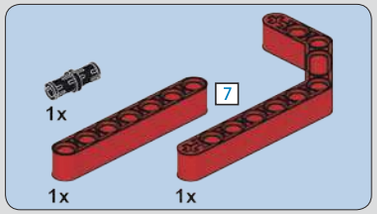

1179

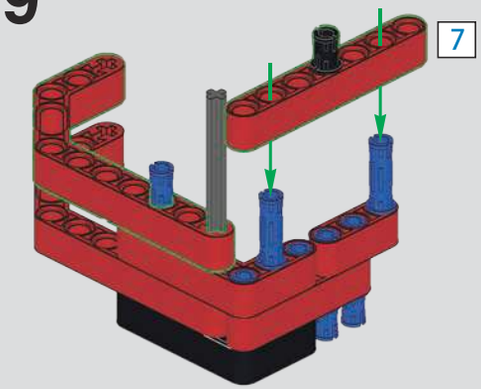

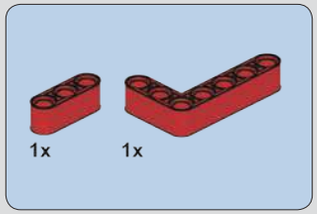

1180

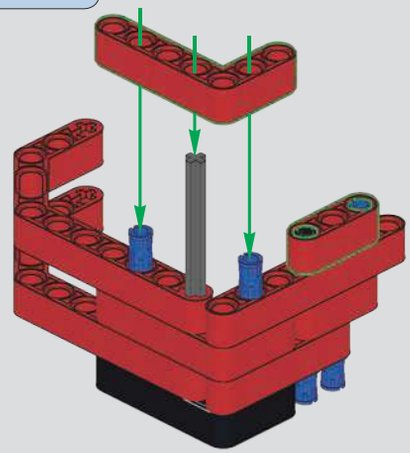

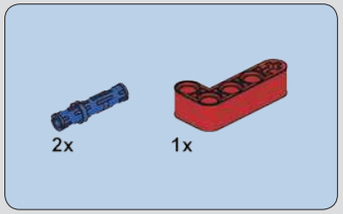

1181

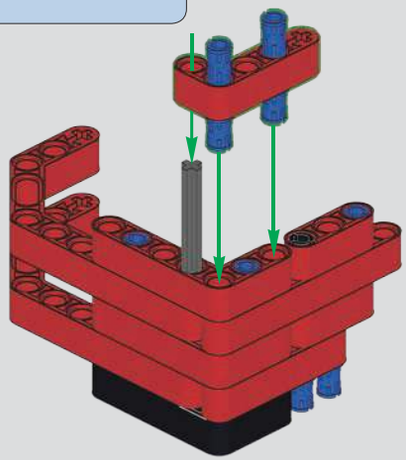

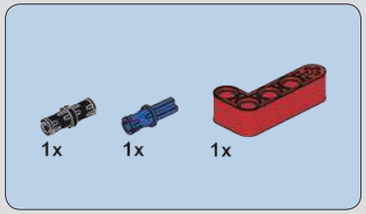

1182

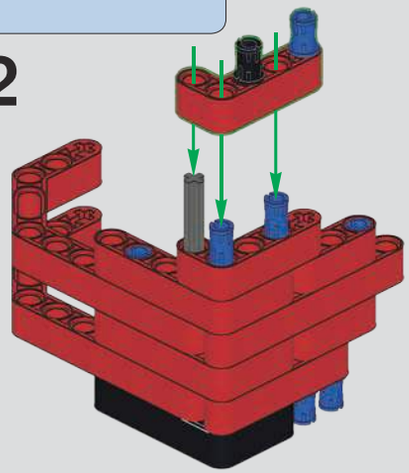

1183

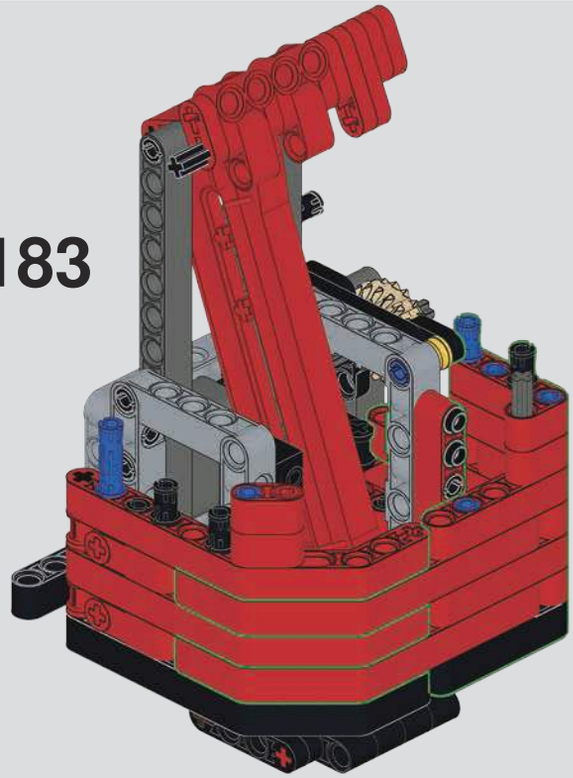

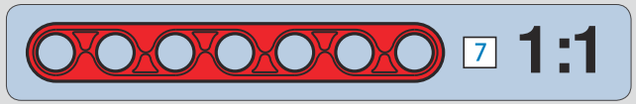

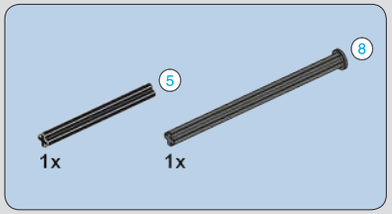

1184

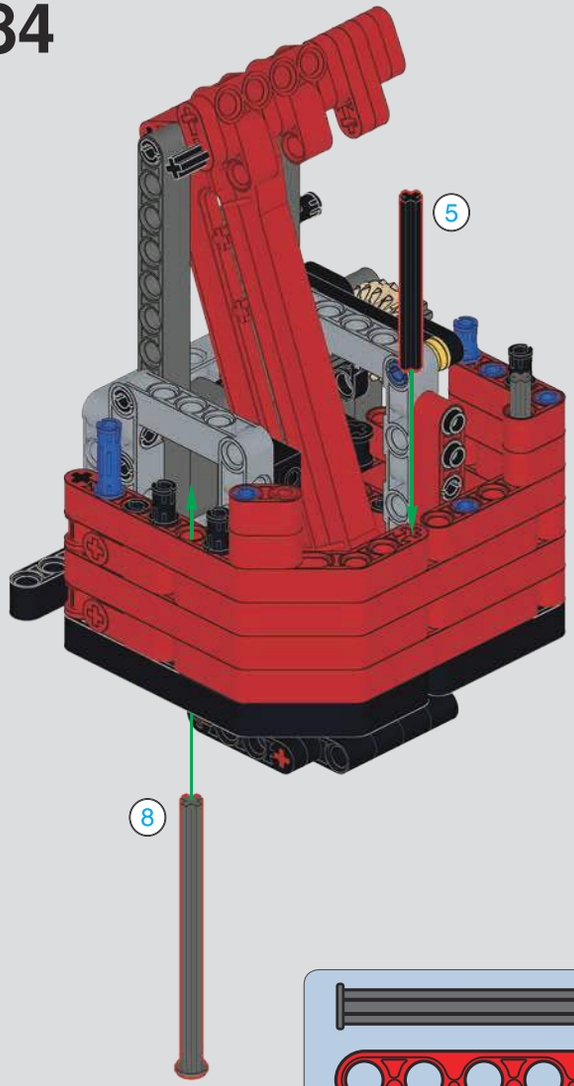

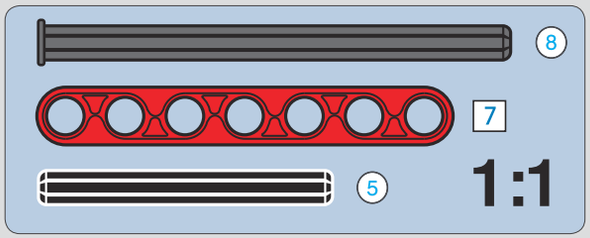

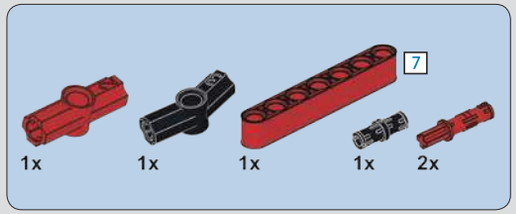

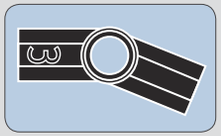

1185

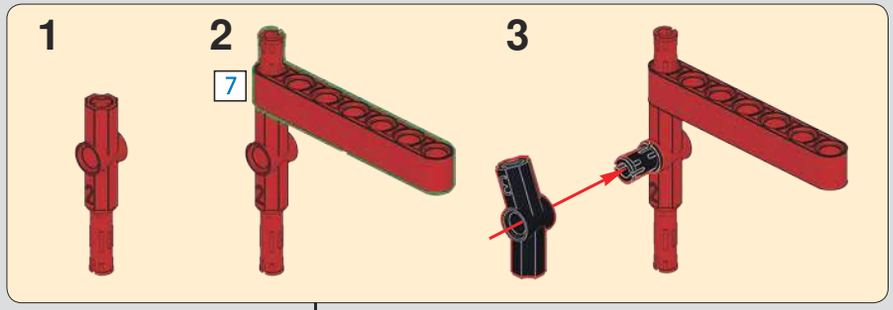

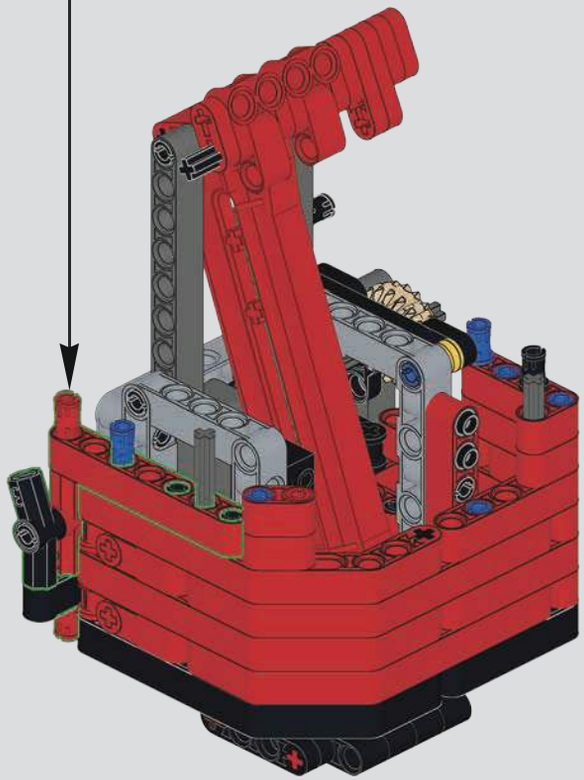

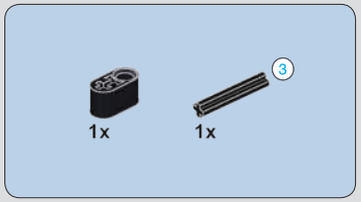

1186

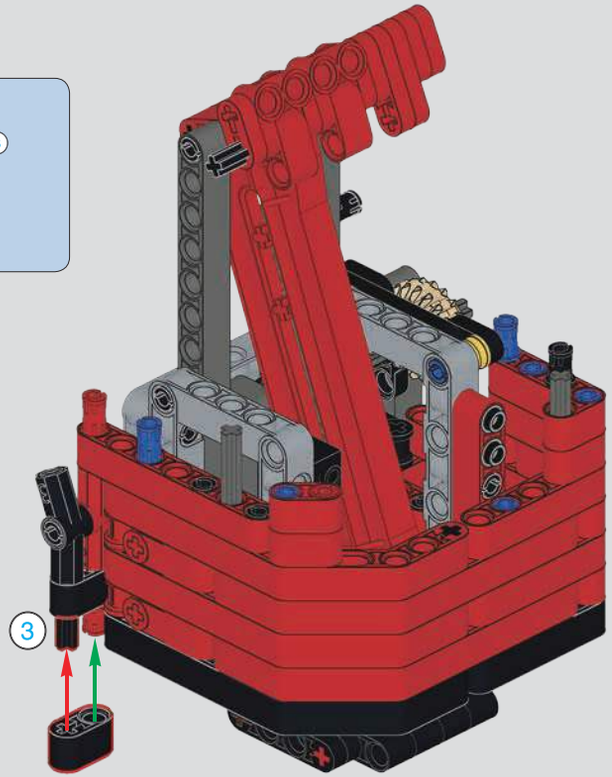

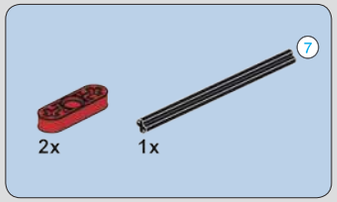

1187

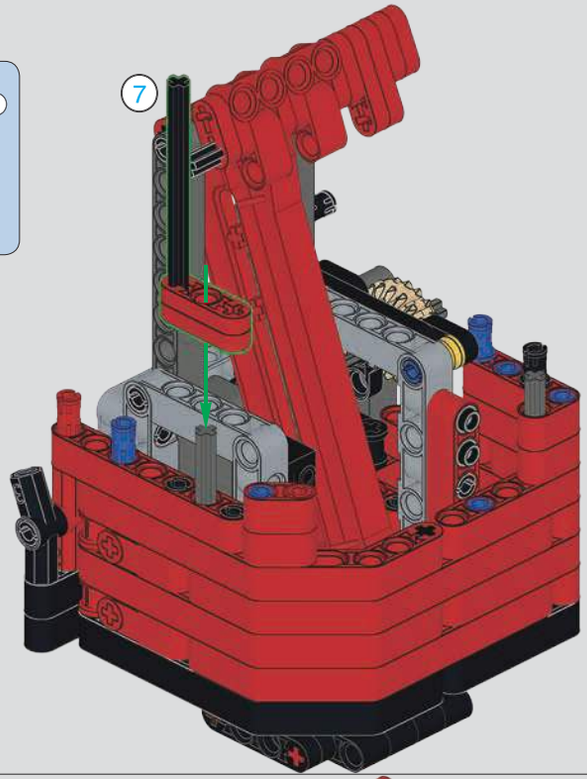

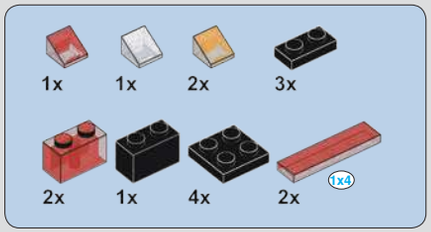

1188

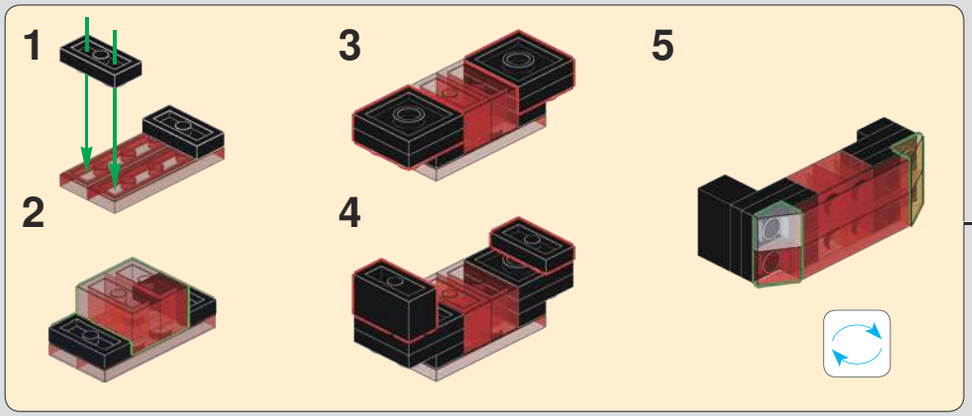

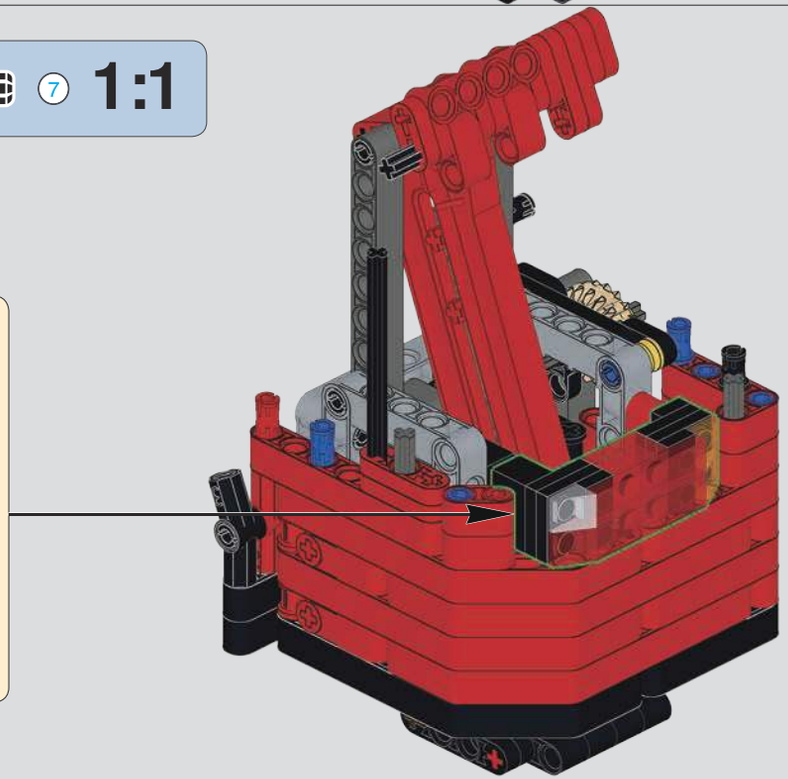

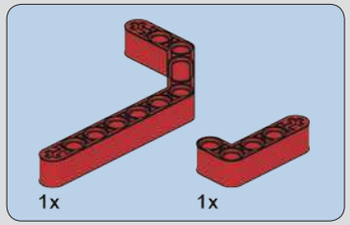

1189

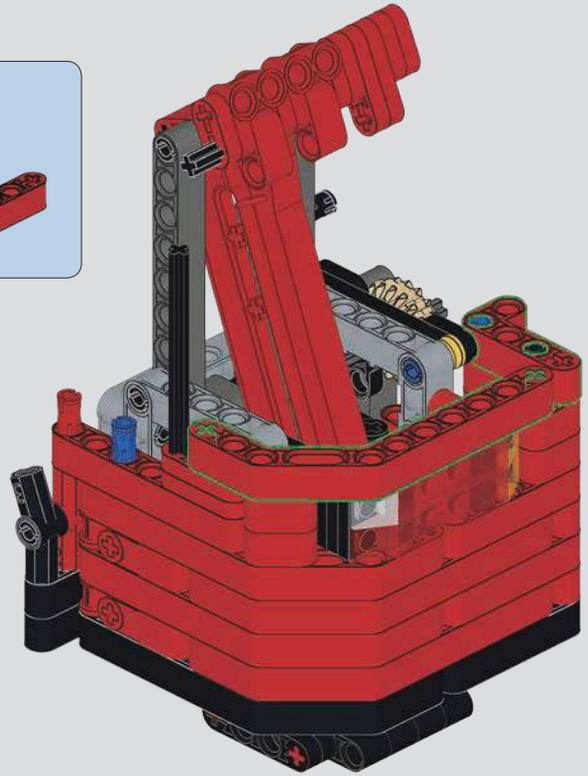

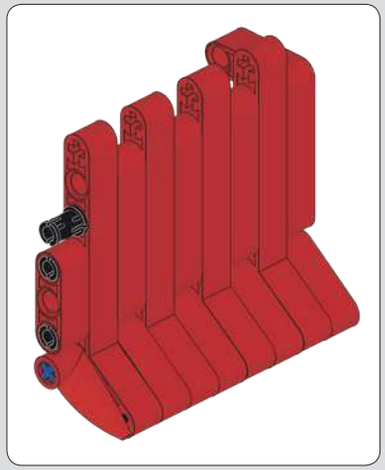

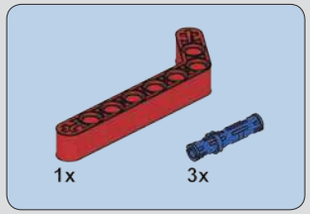

1190

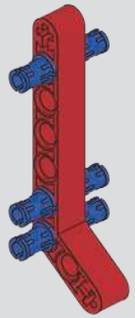

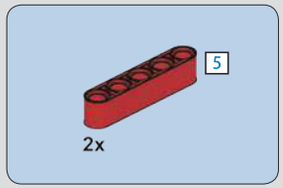

1191

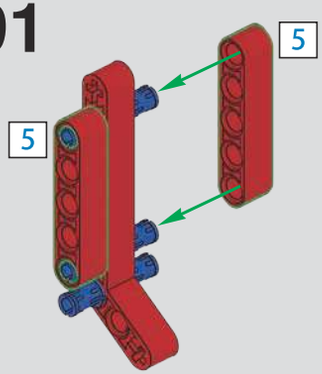

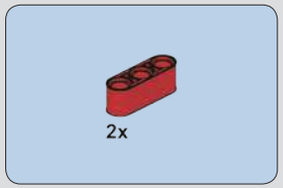

1192

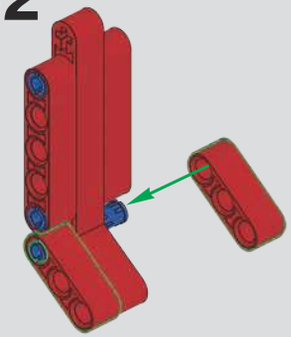

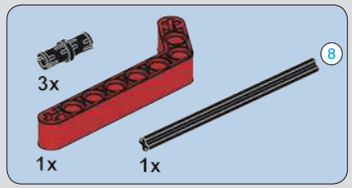

1193

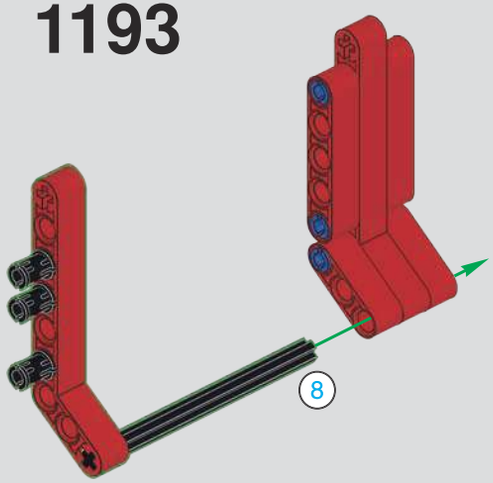

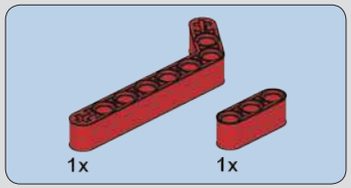

1194

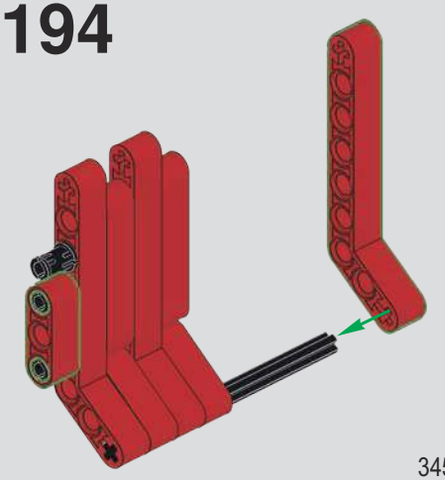

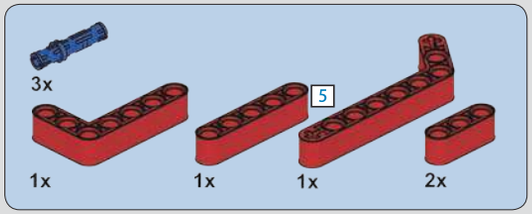

1195

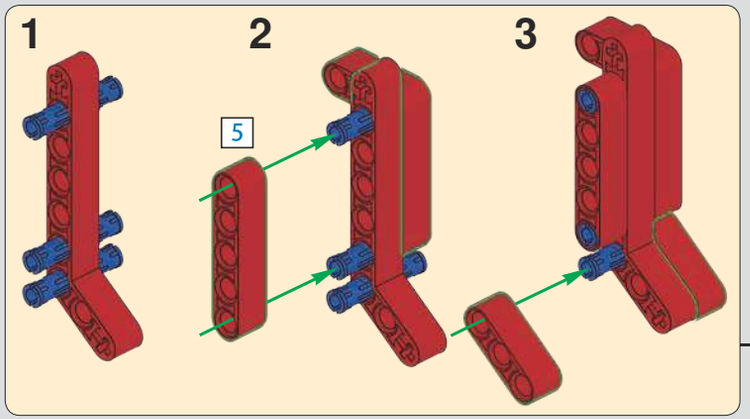

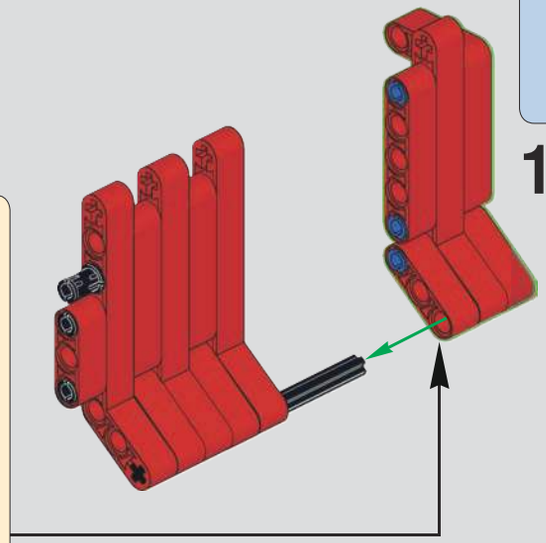

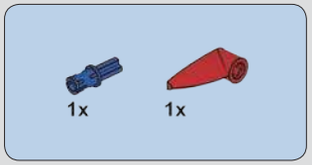

1196

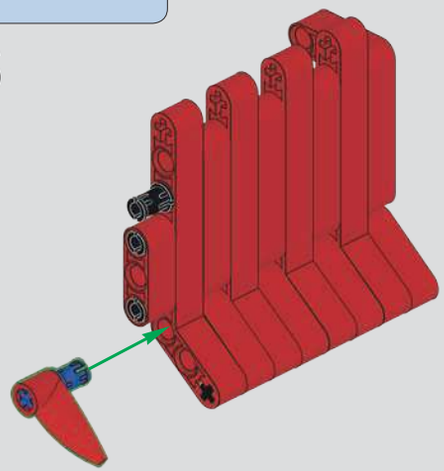

1197

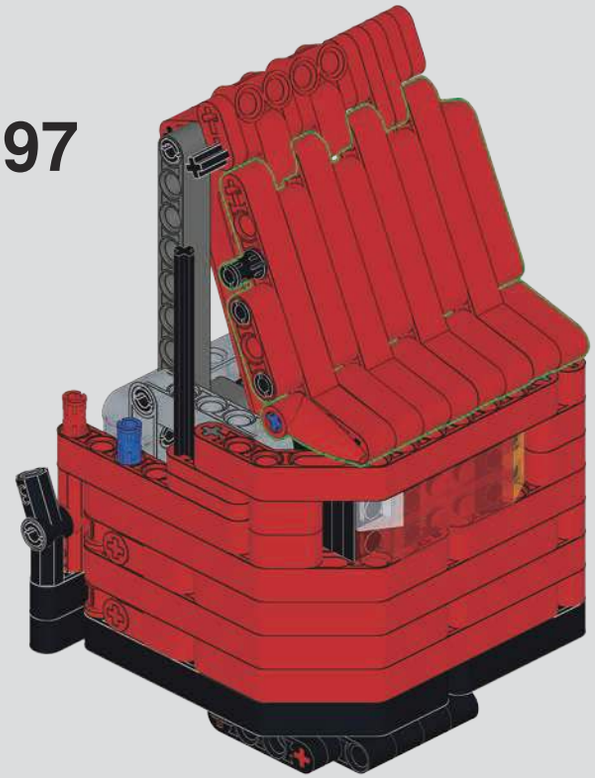

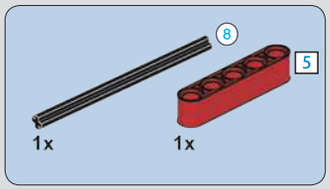

1198

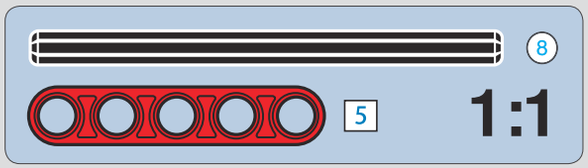

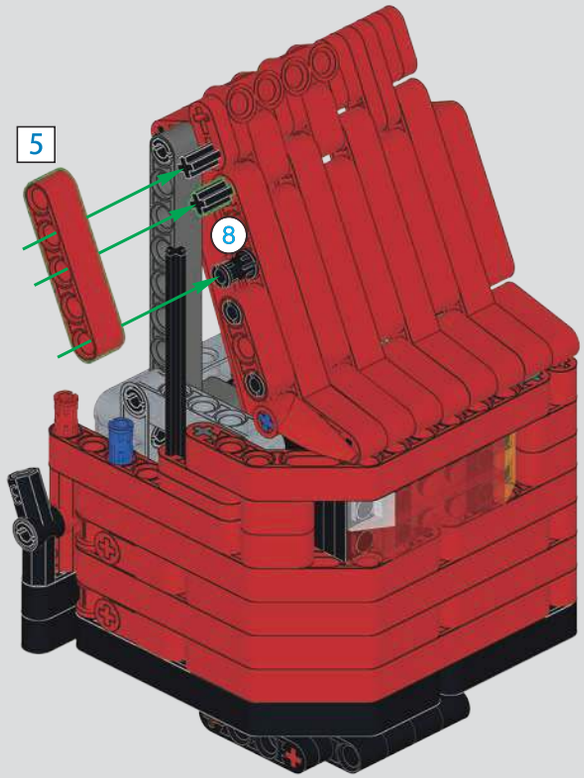

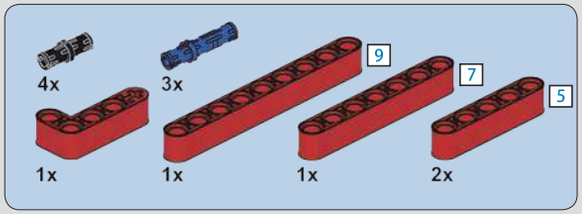

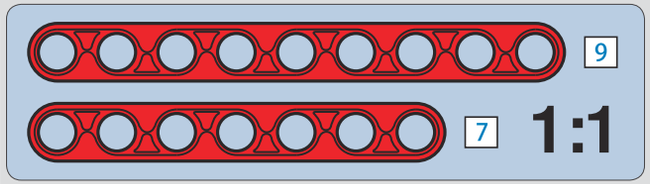

1199

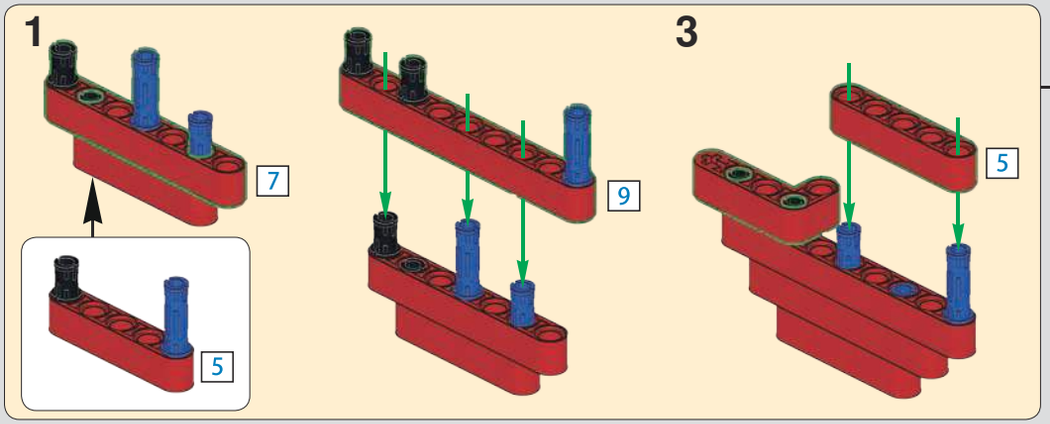

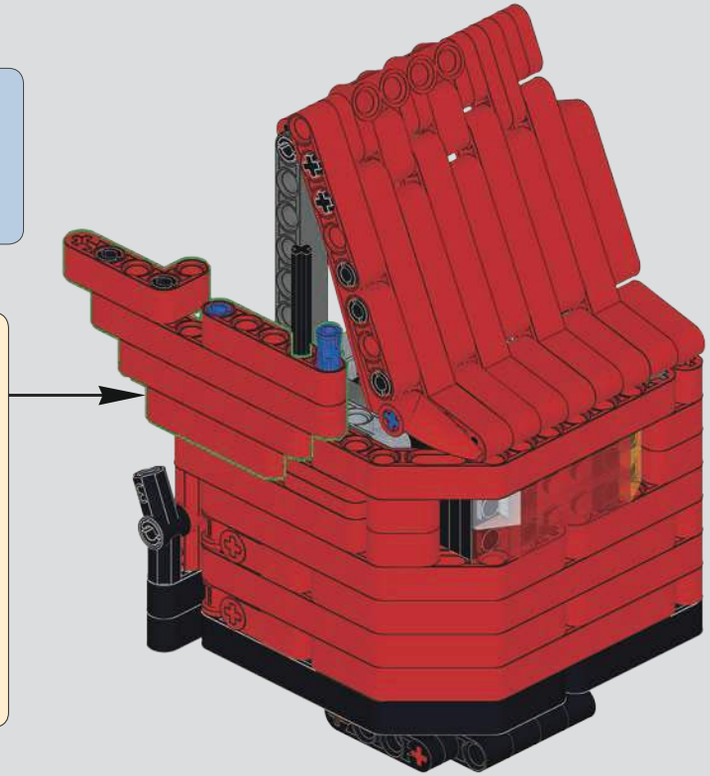

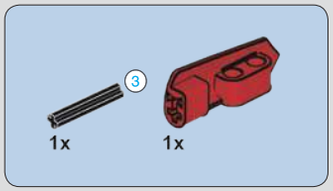

1200

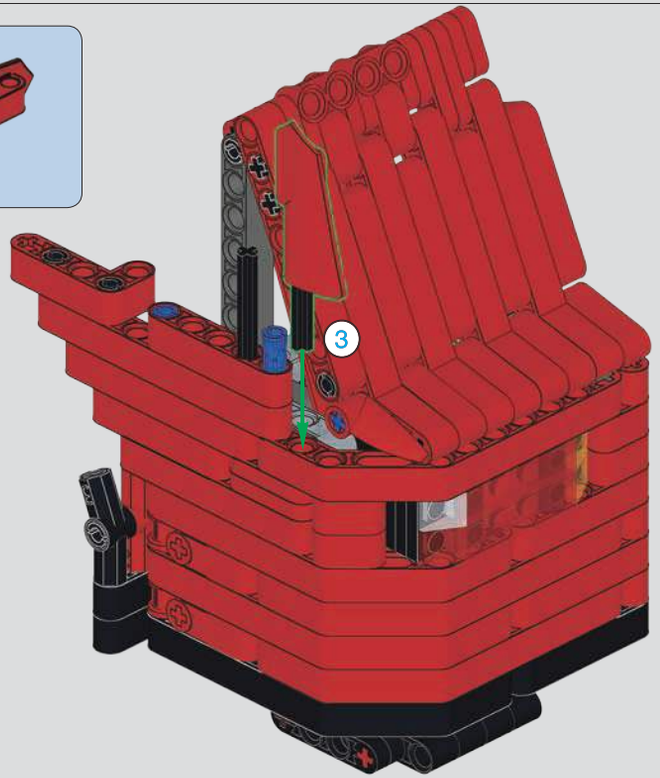

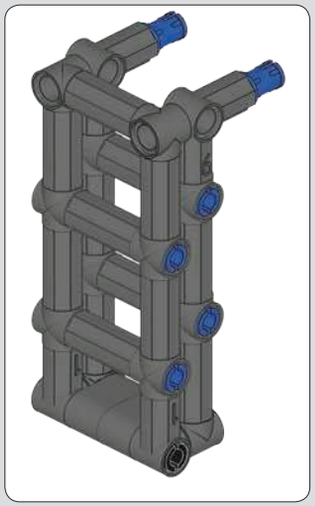

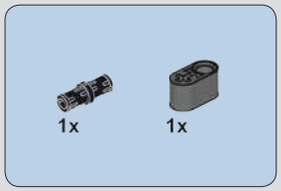

1201

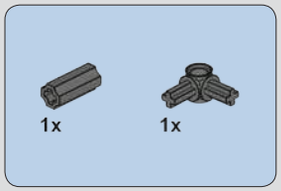

1202

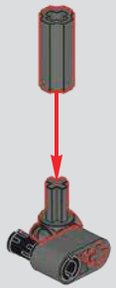

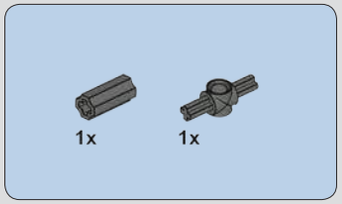

1203

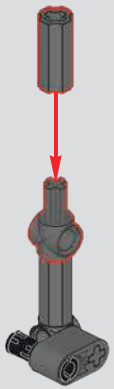

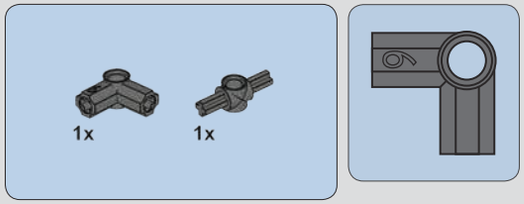

1204

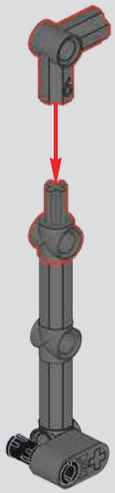

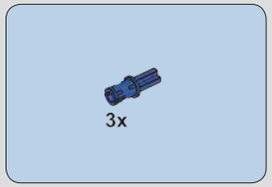

1205

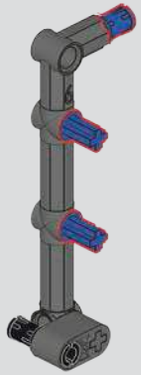

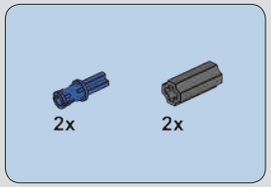

1206

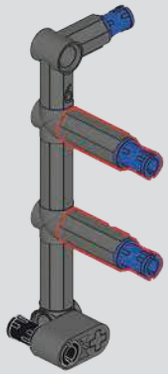

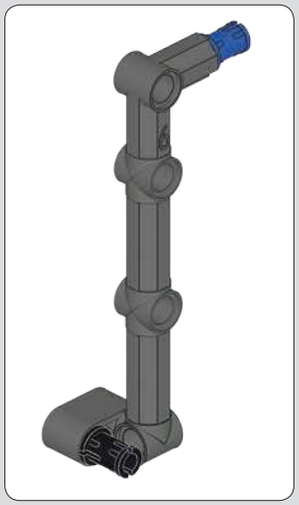

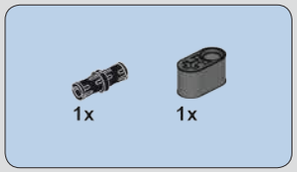

1207

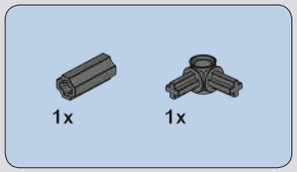

1208

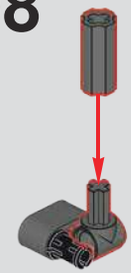

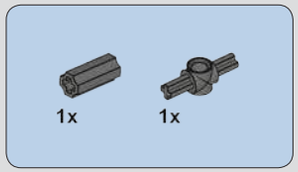

1209

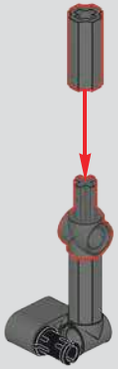

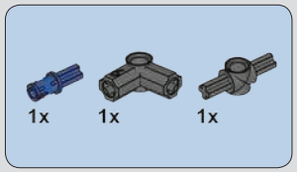

1210

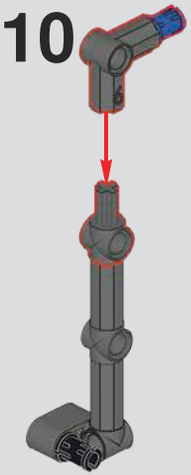

1211

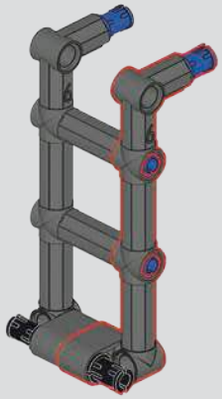

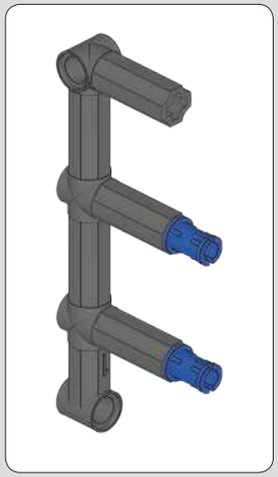

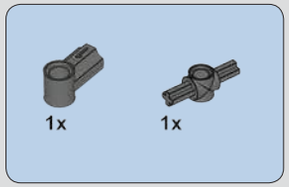

1212

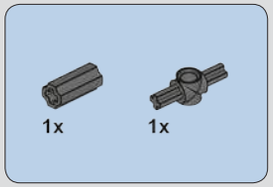

1213

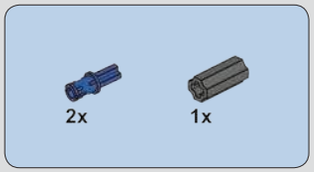

1214

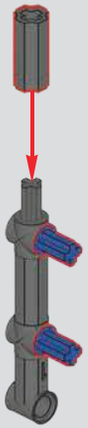

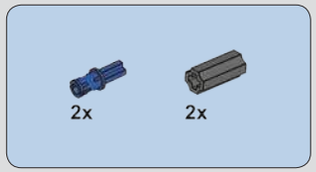

1215

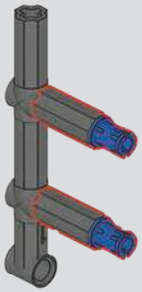

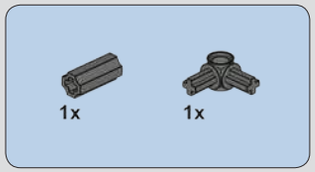

1216

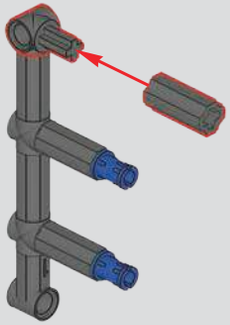

1217

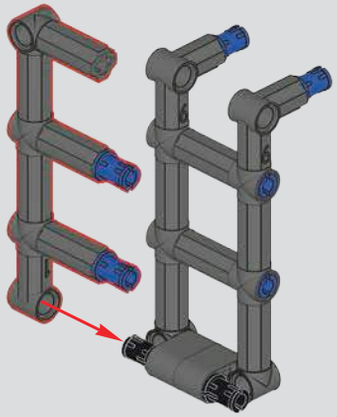

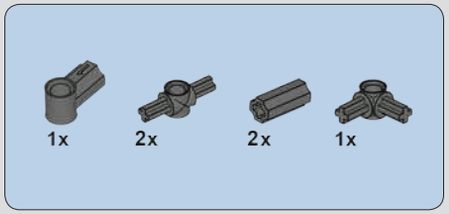

1218

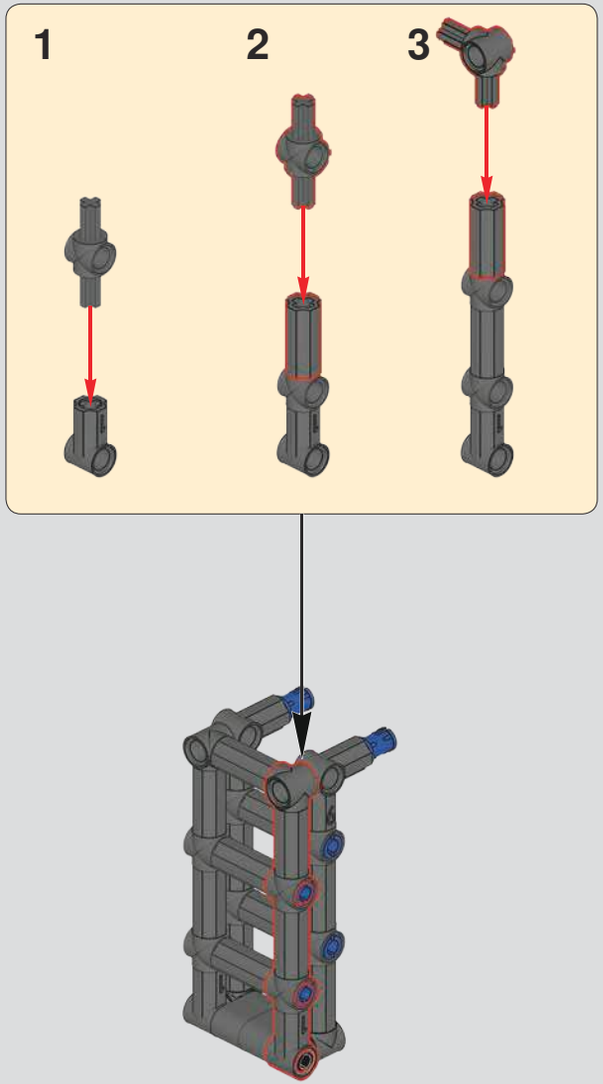

1219

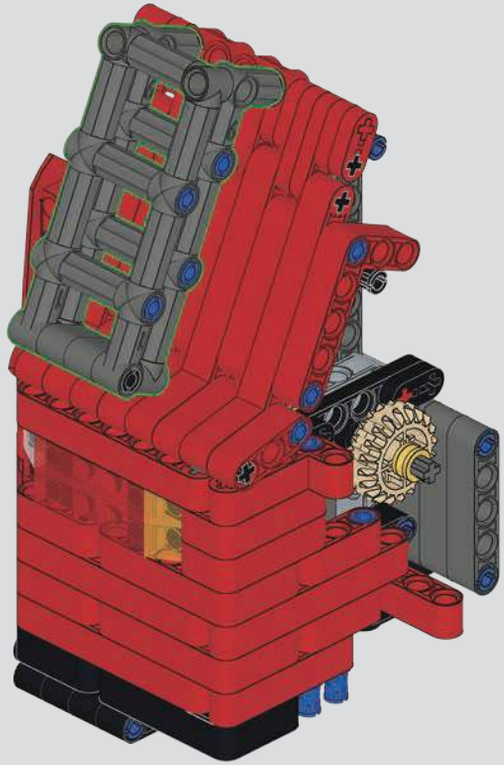

1220

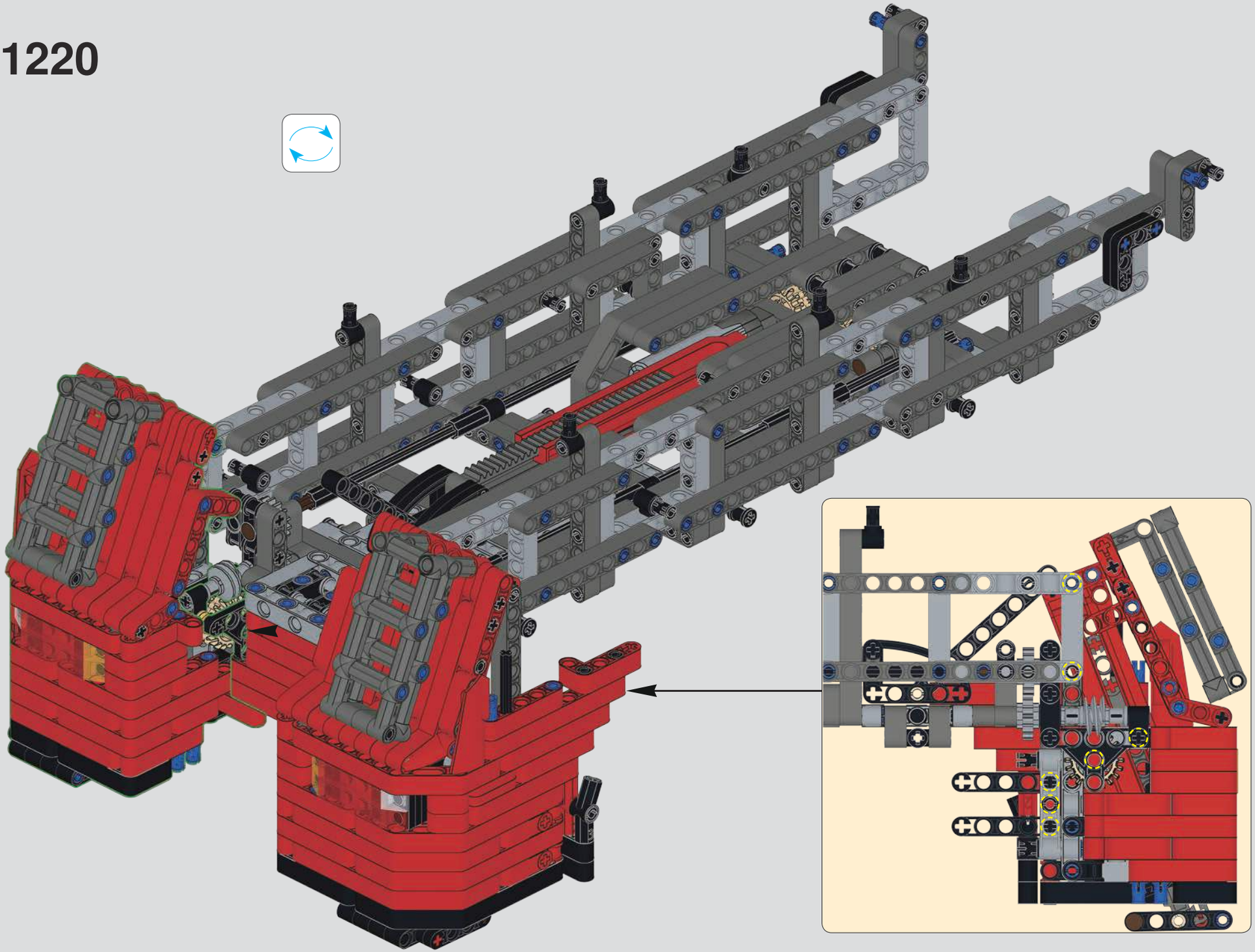

1221

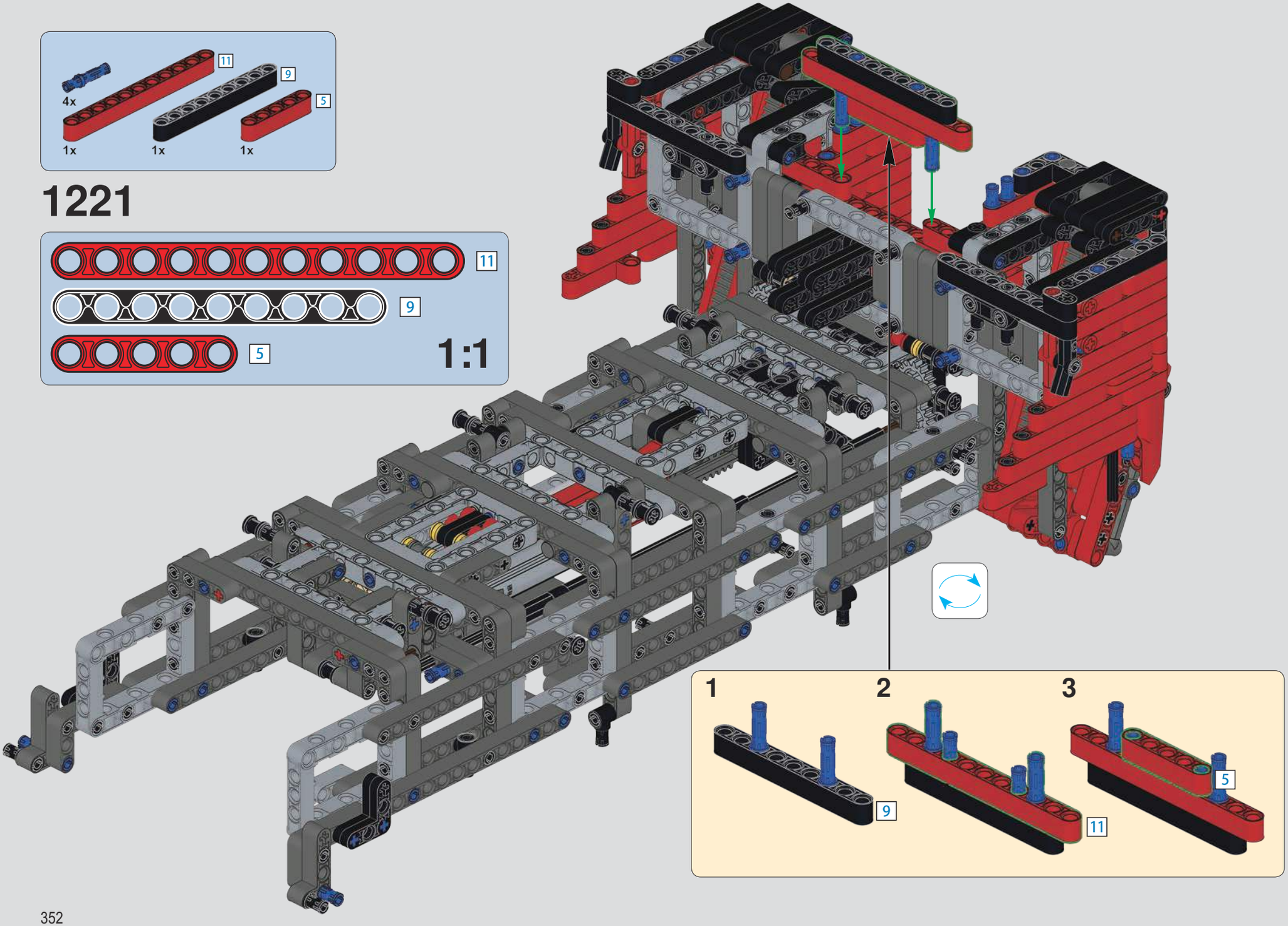

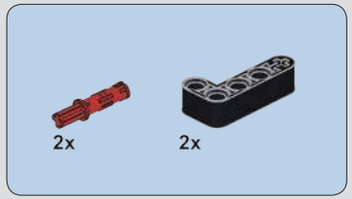

1222

1223

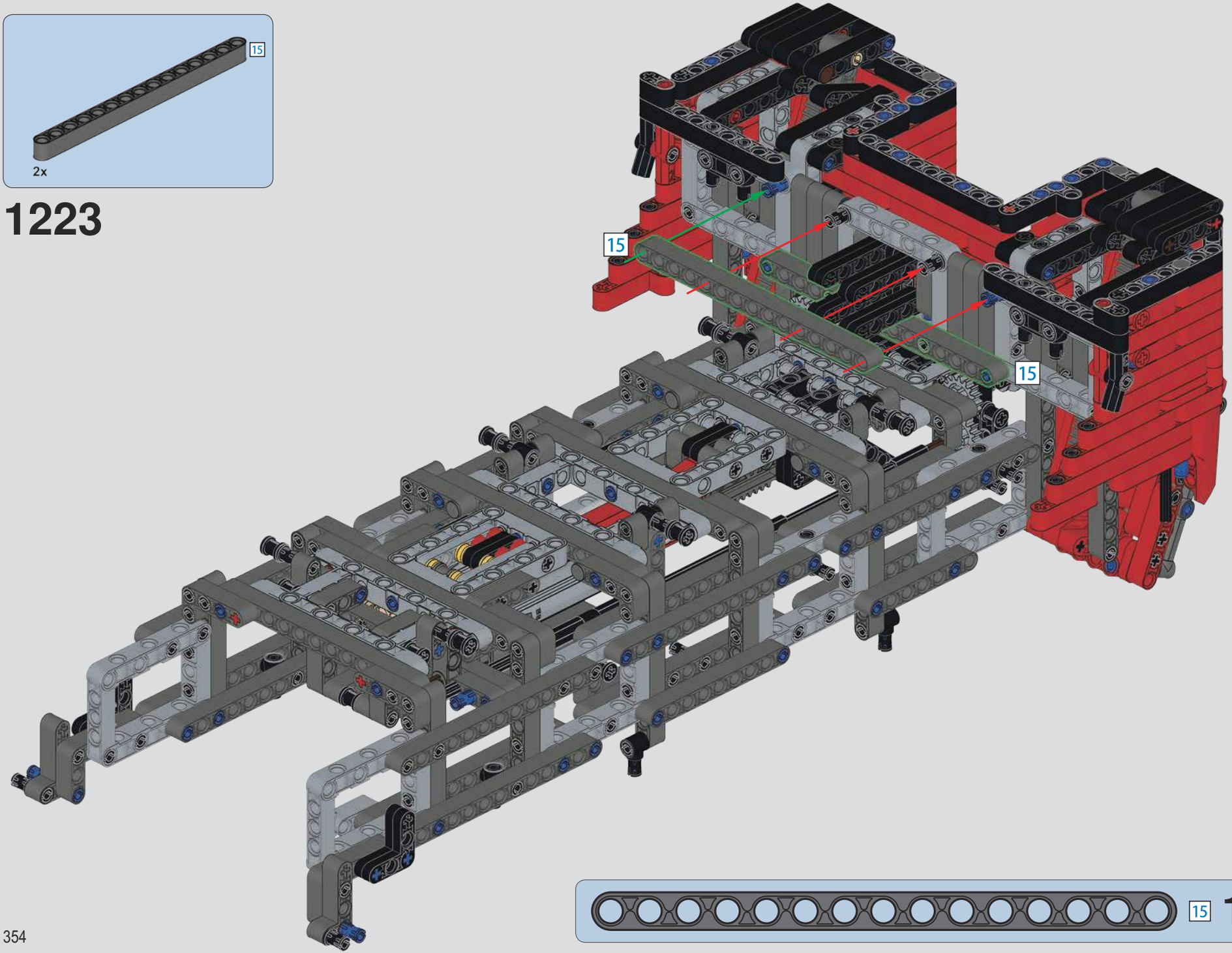

1224

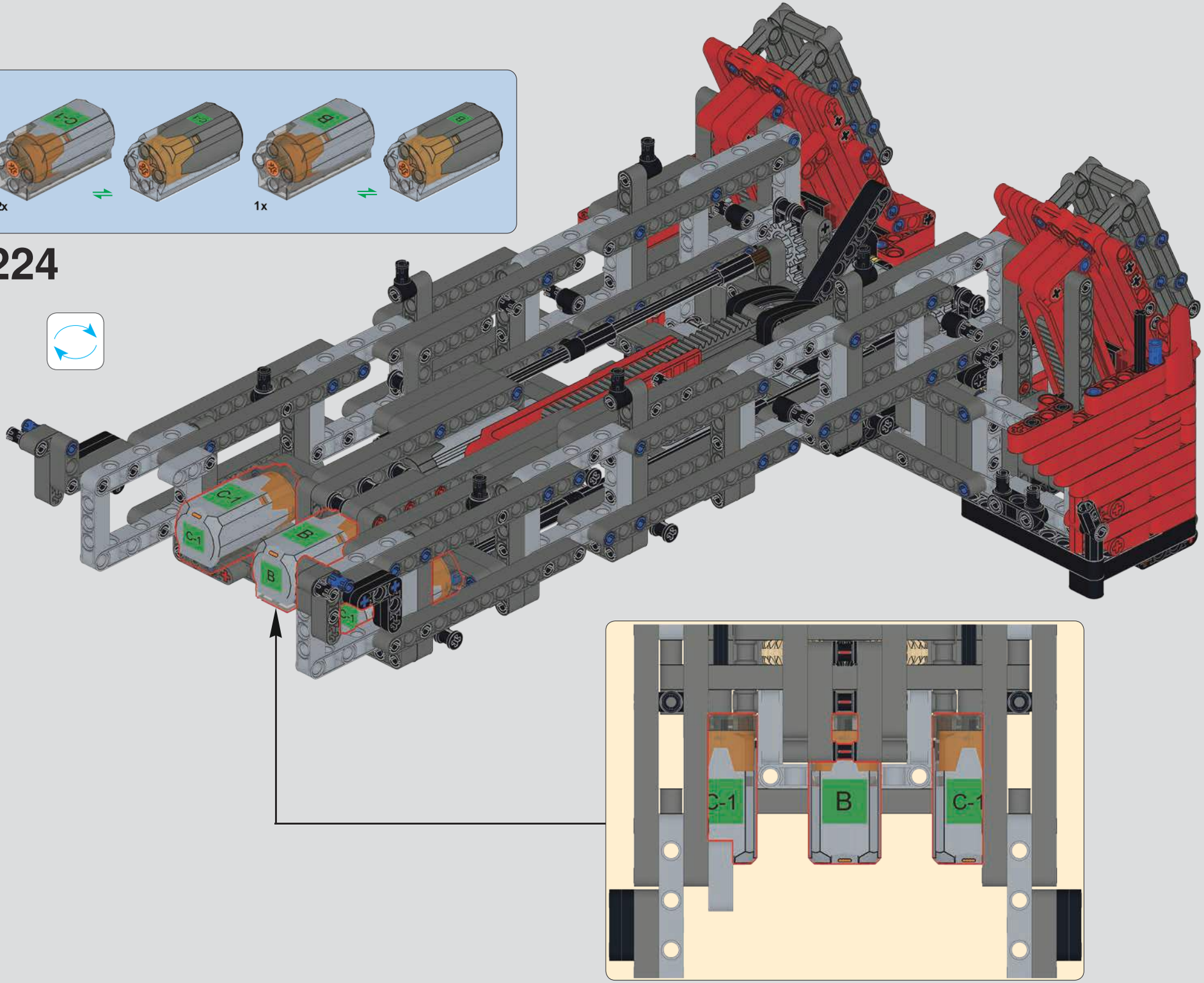

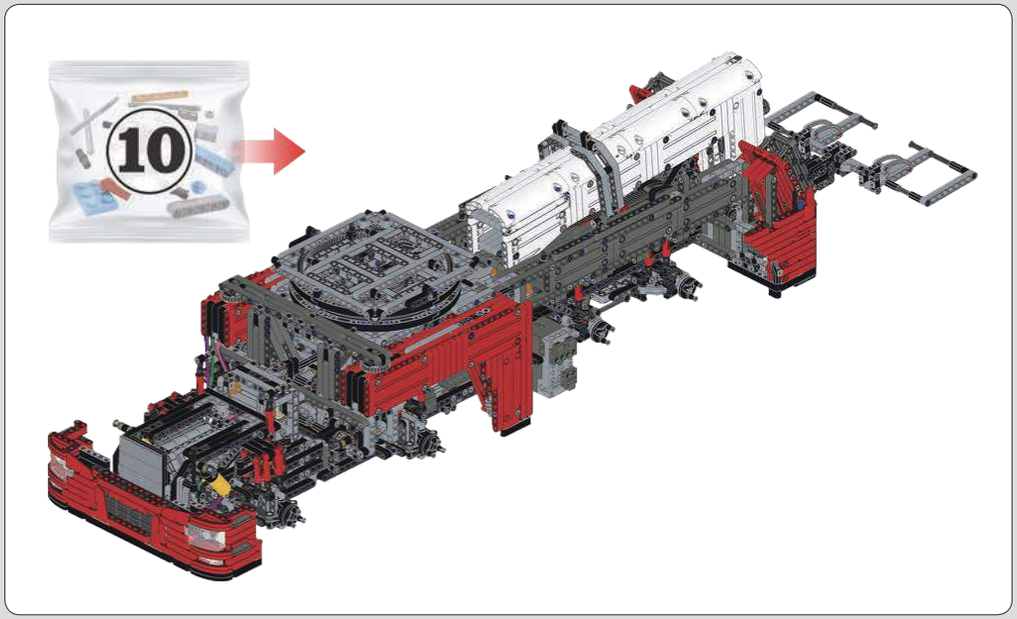

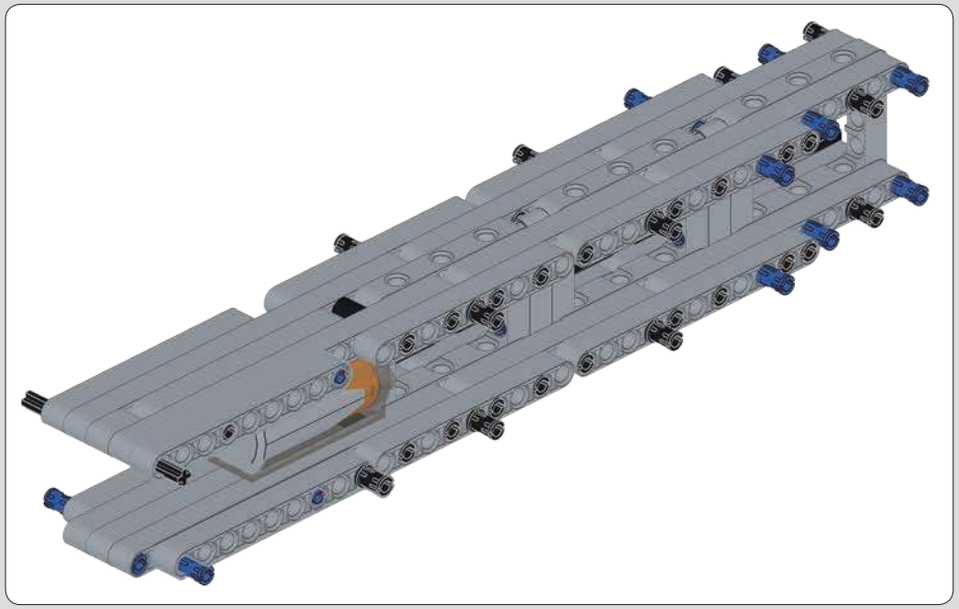

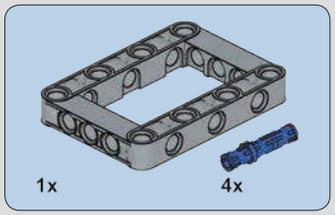

1225

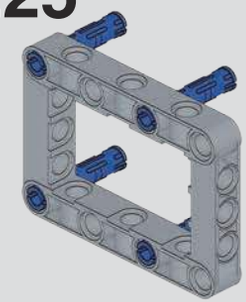

1226

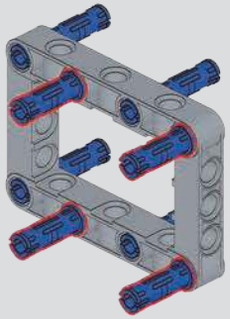

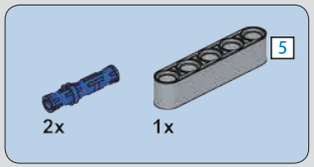

1227

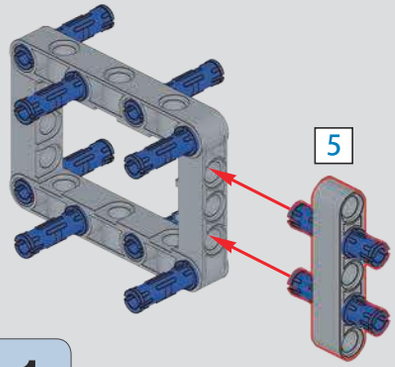

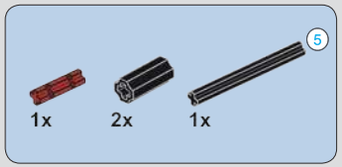

1228

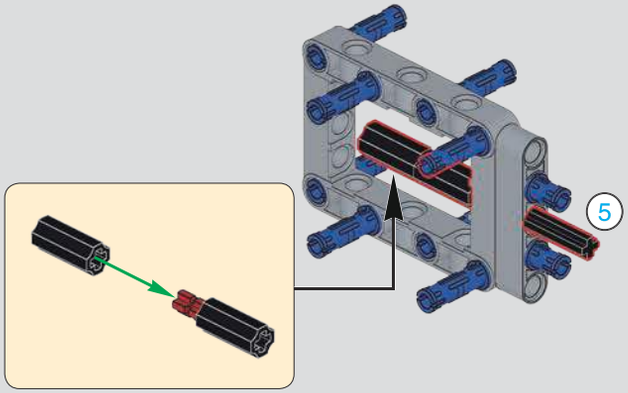

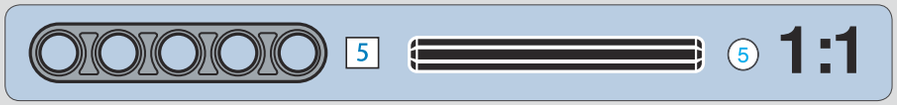

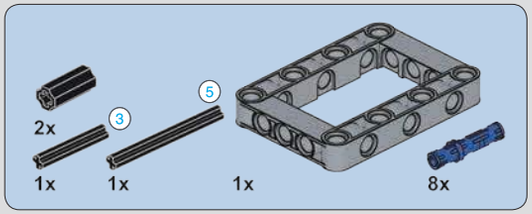

1229

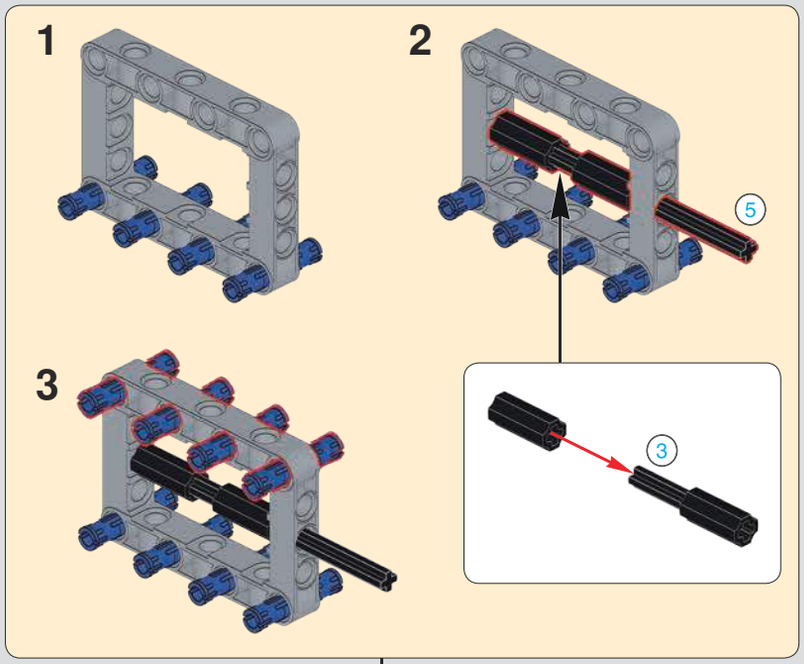

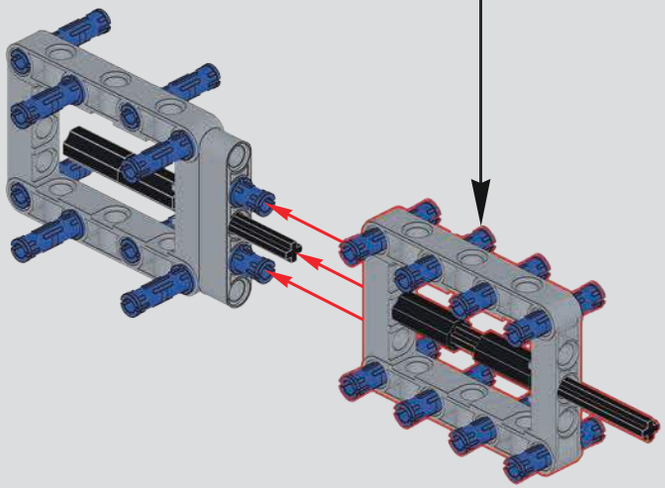

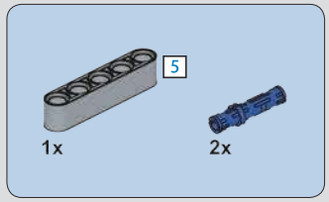

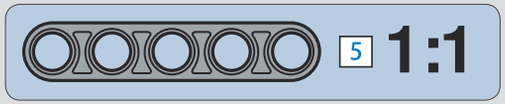

1230

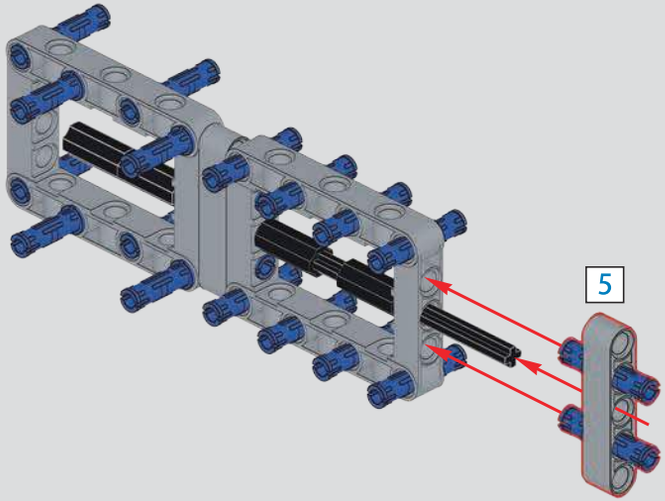

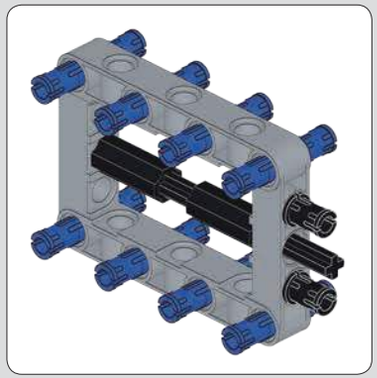

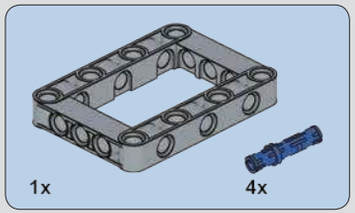

1231

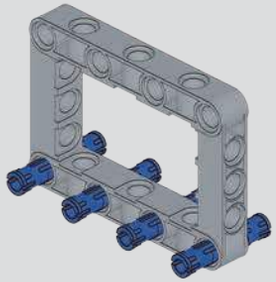

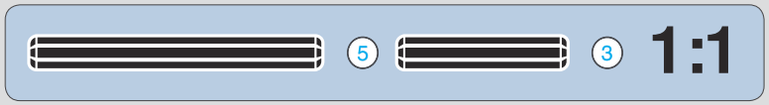

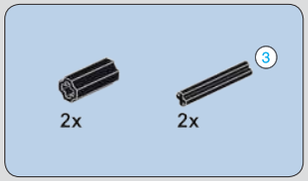

1232

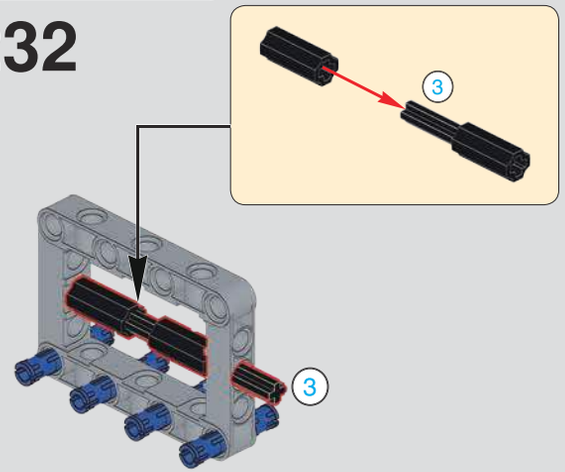

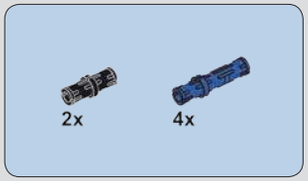

1233

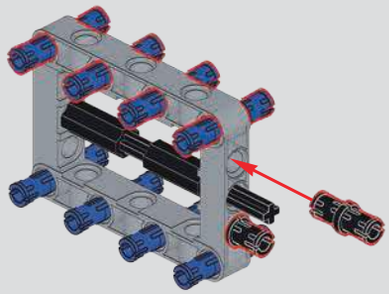

1234

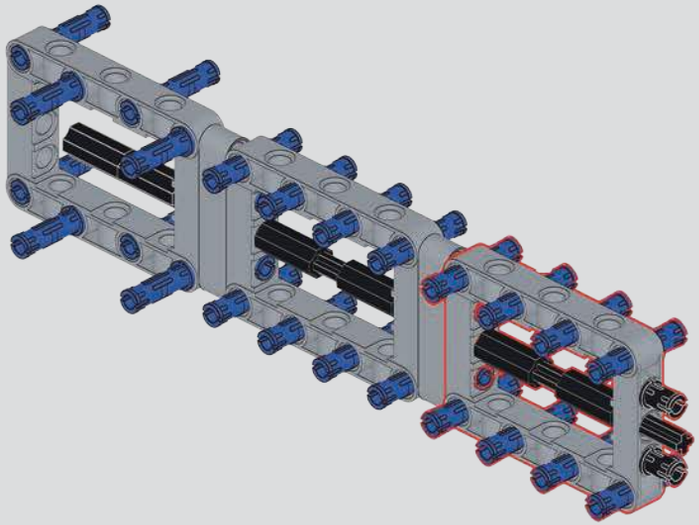

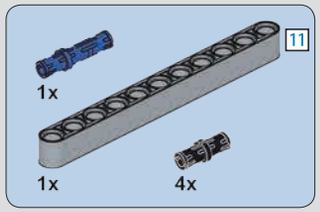

1235

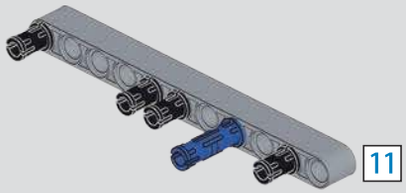

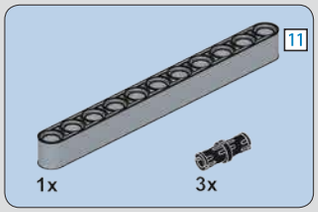

1236

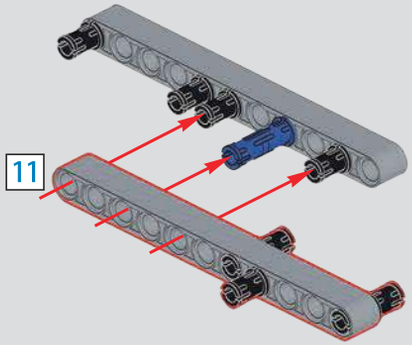

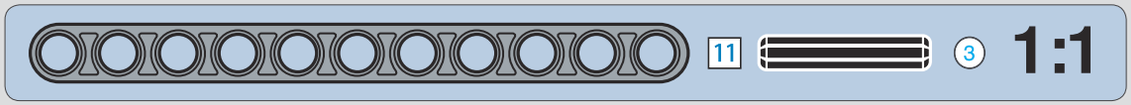

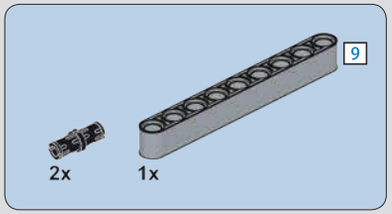

1237

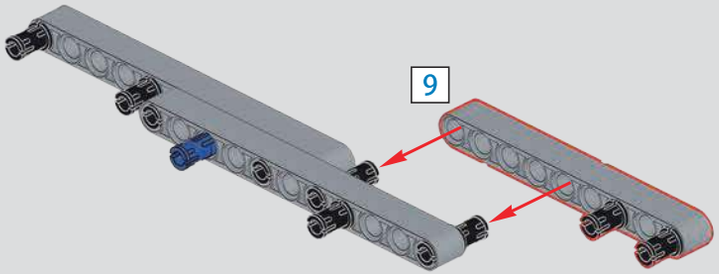

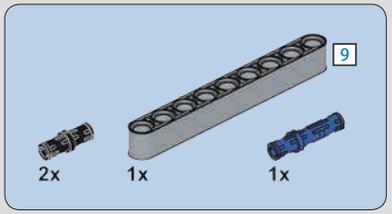

1238

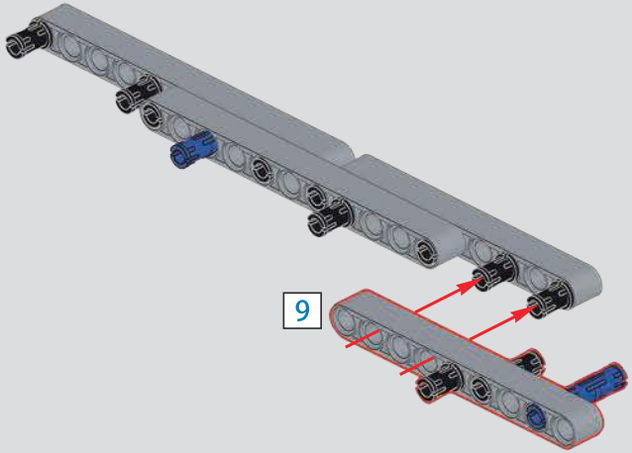

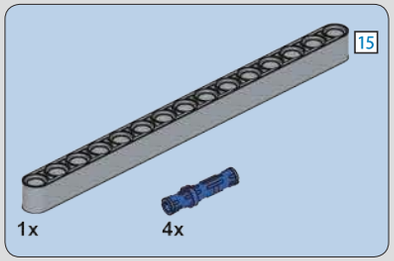

1239

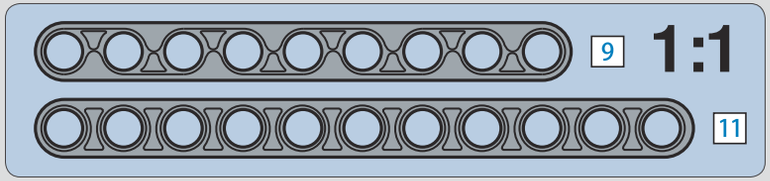

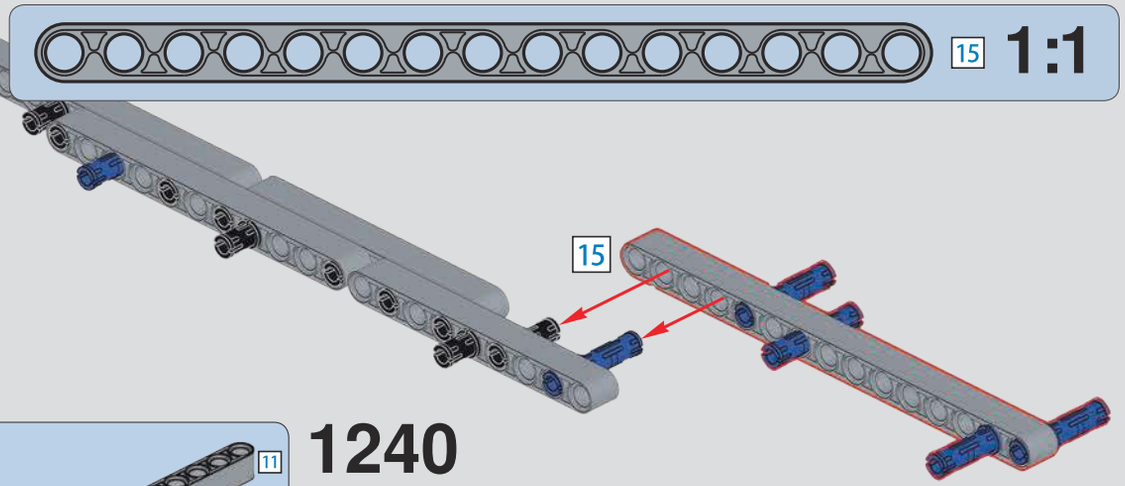

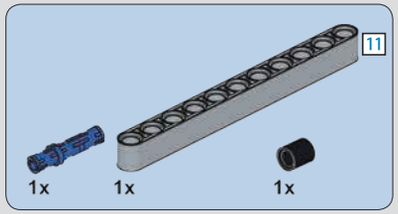

1240

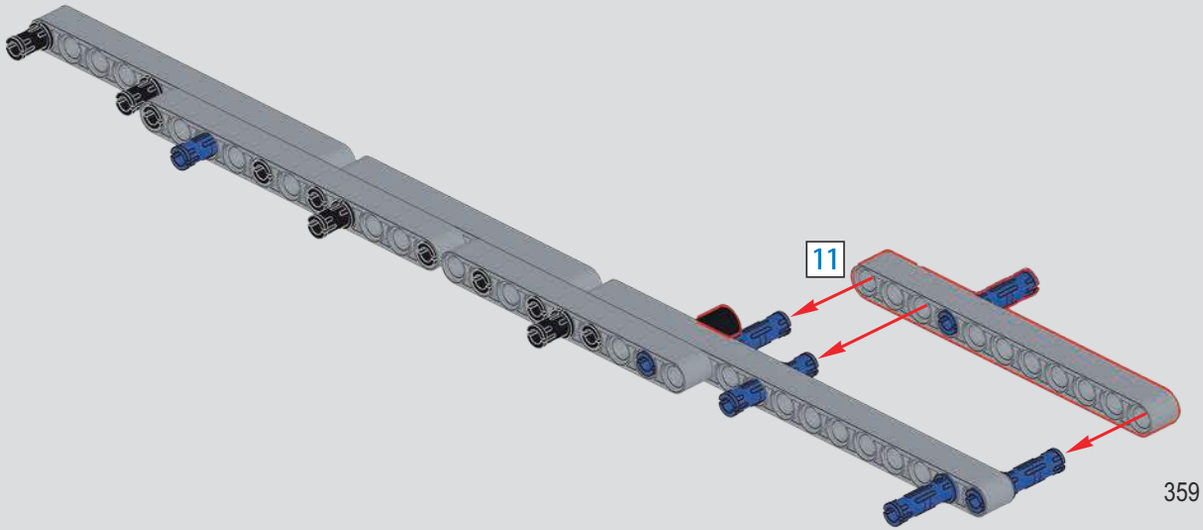

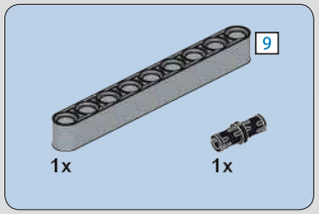

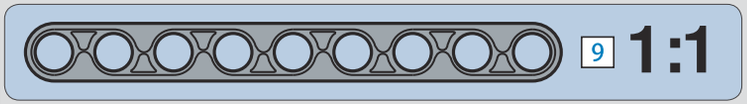

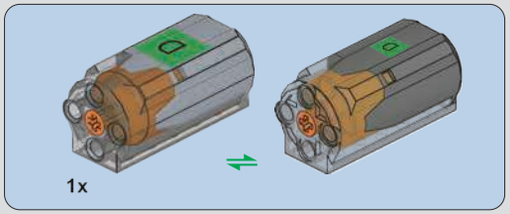

1241

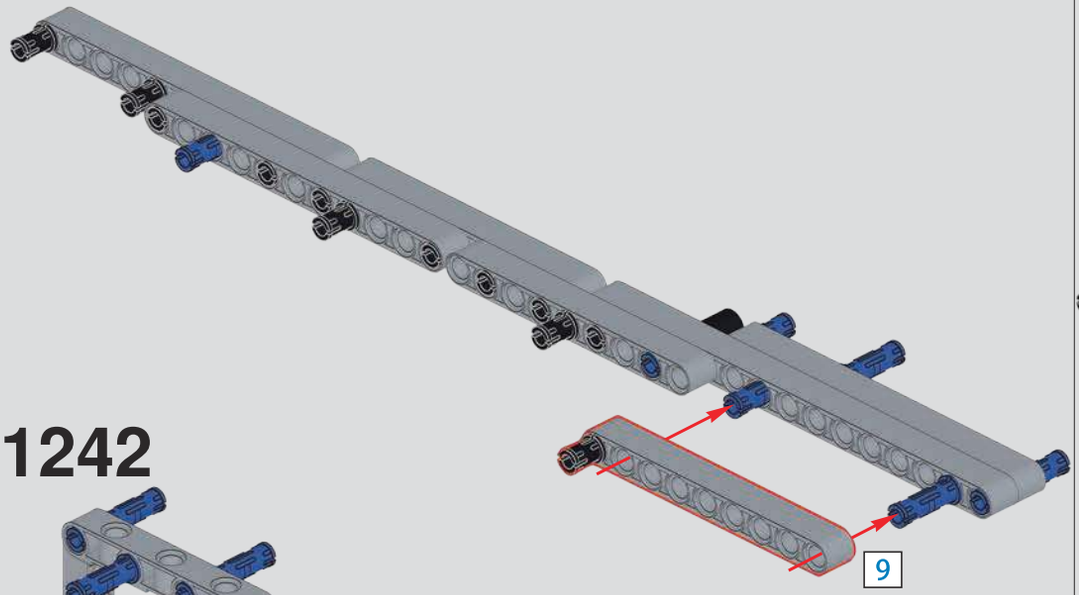

1242

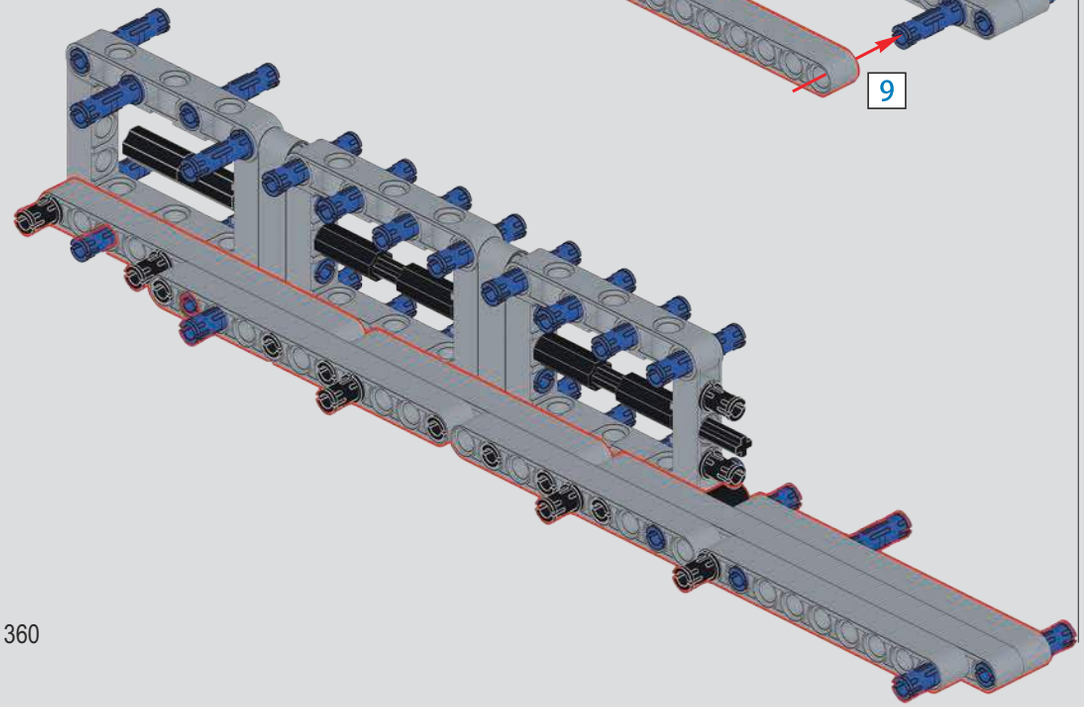

1243

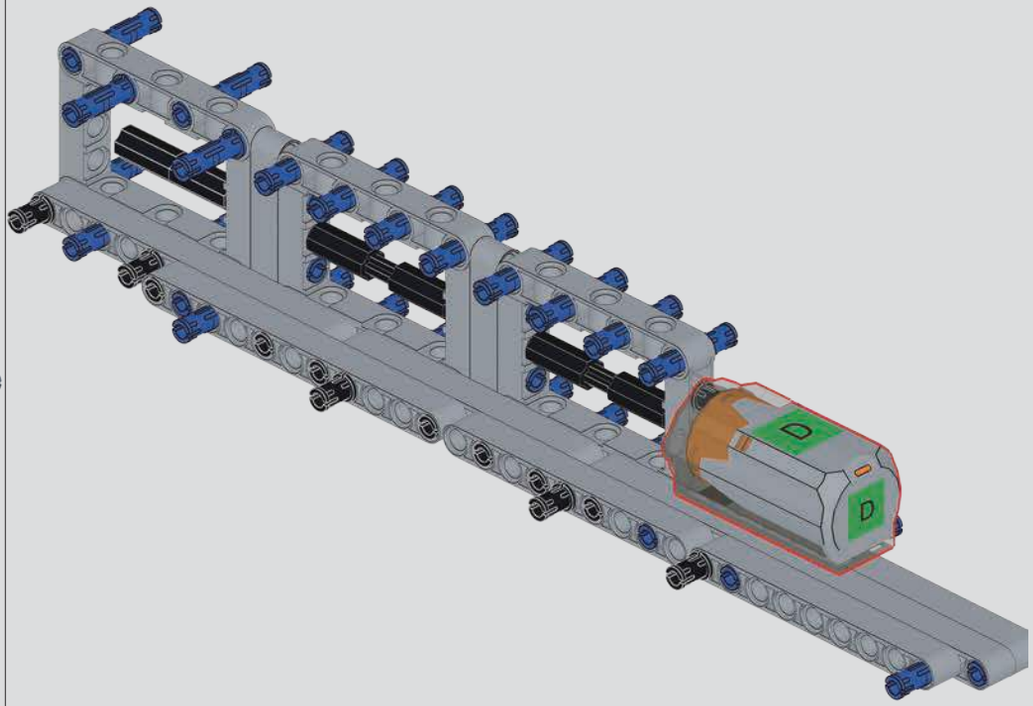

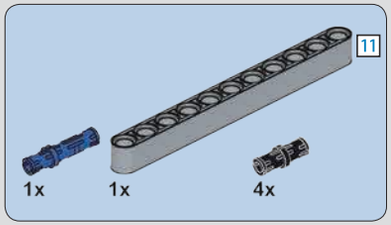

1244

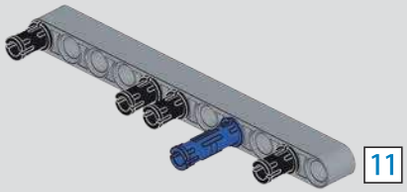

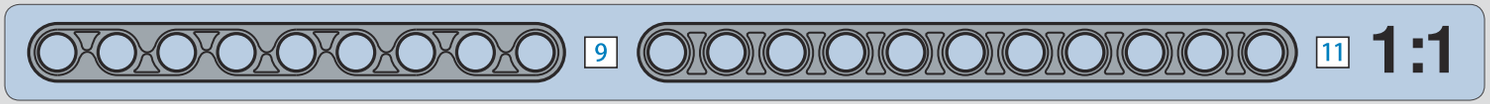

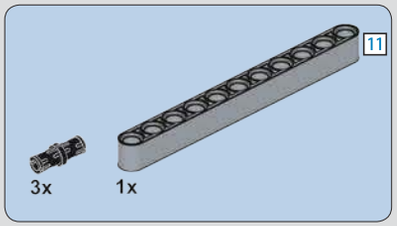

1245

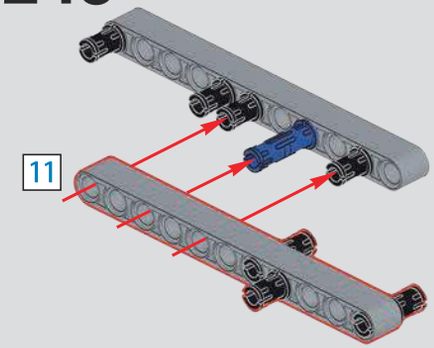

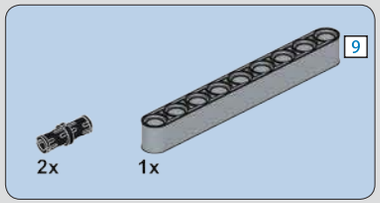

1246

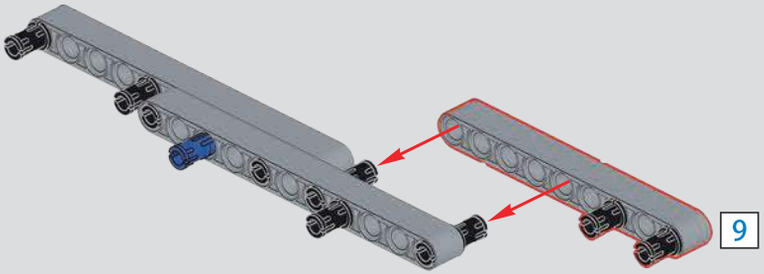

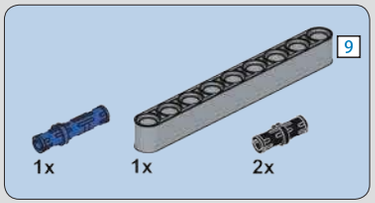

1247

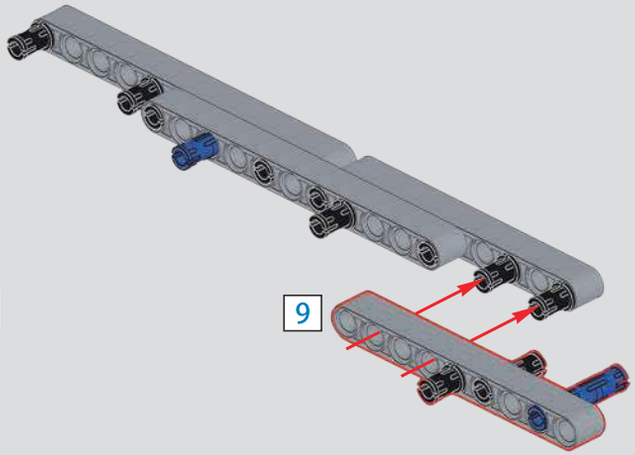

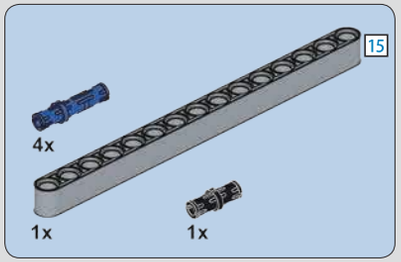

1248

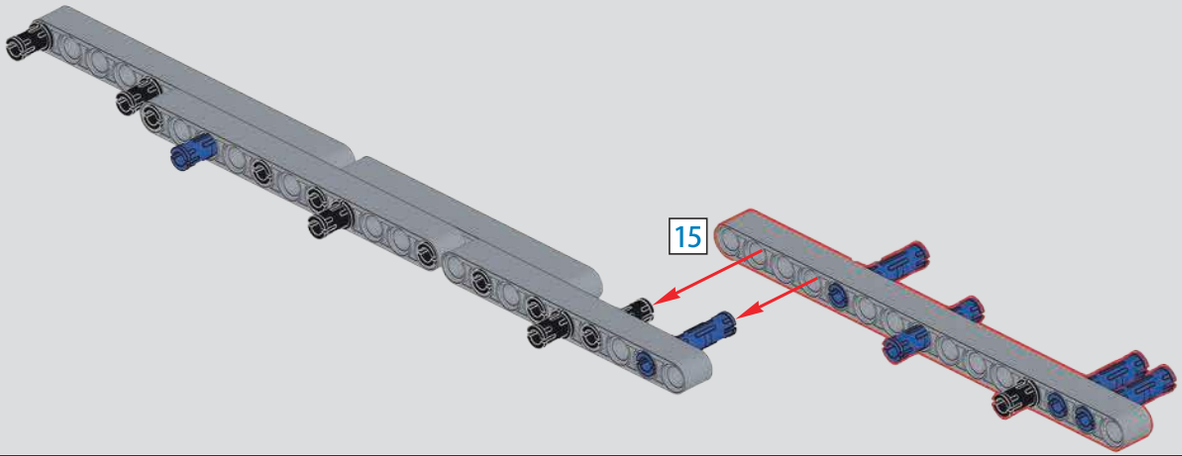

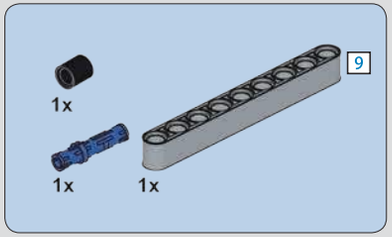

1249

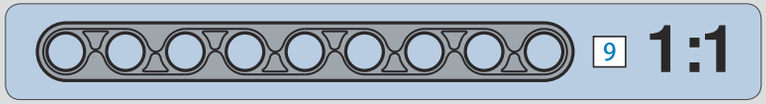

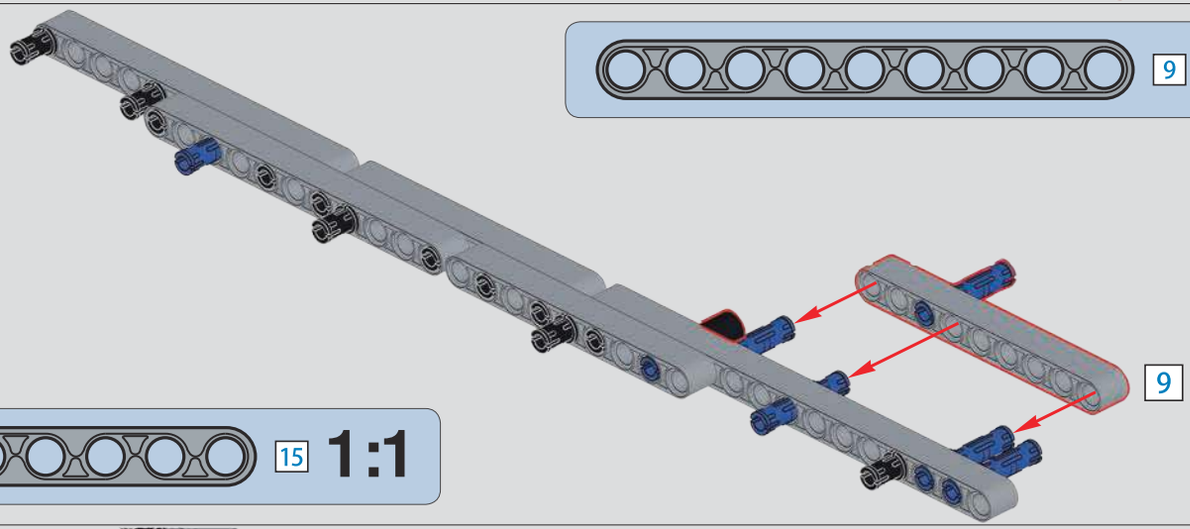

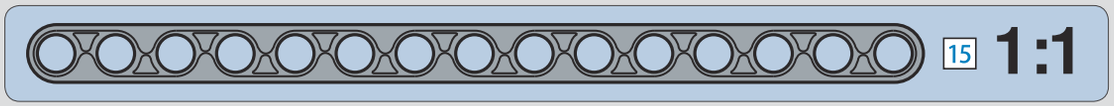

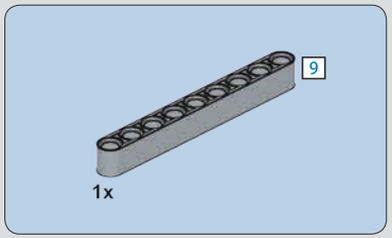

1250

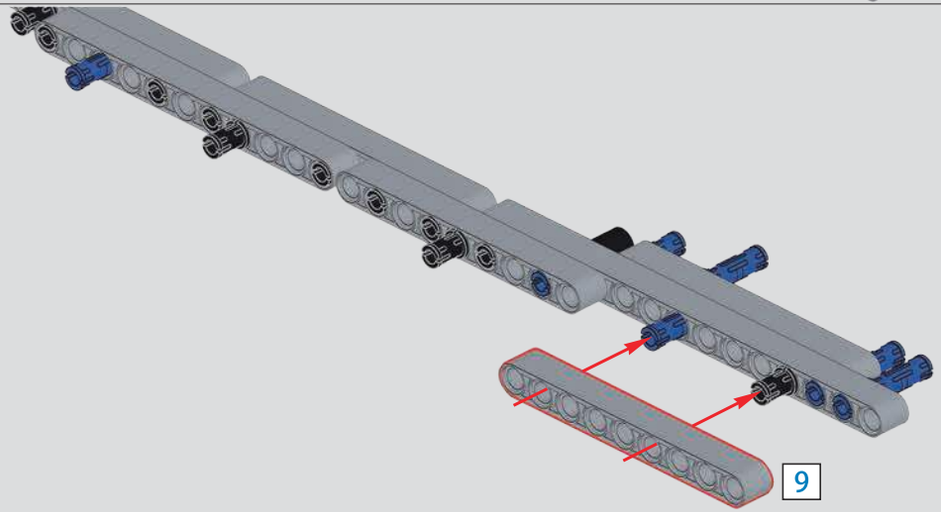

1251

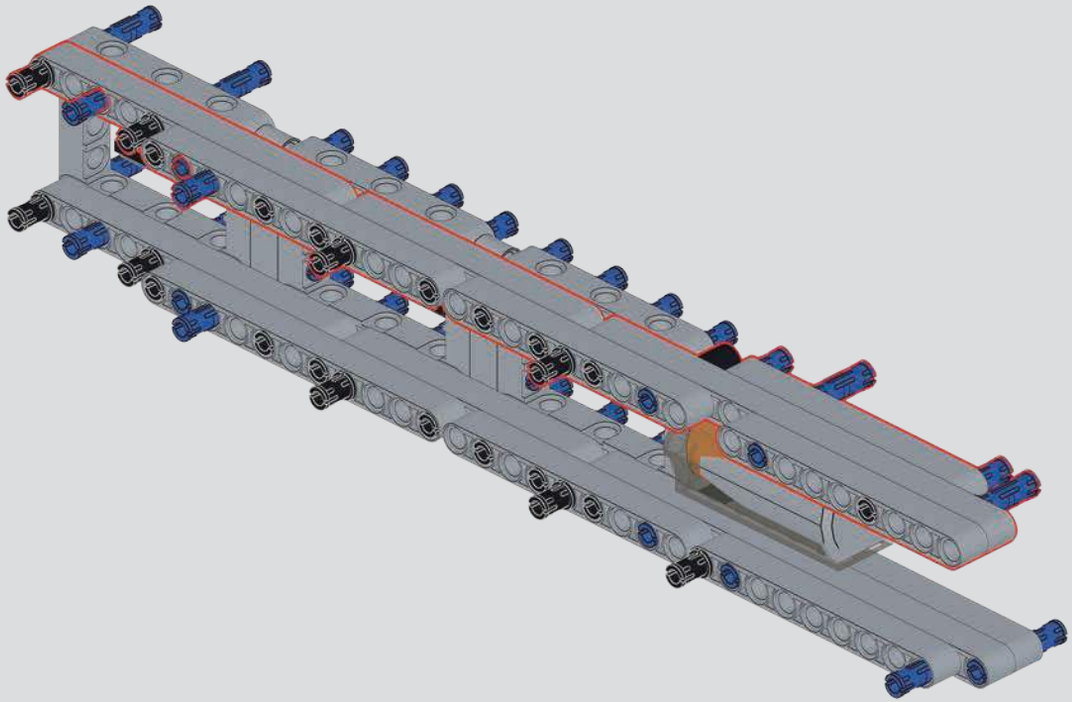

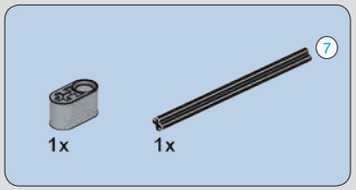

1252

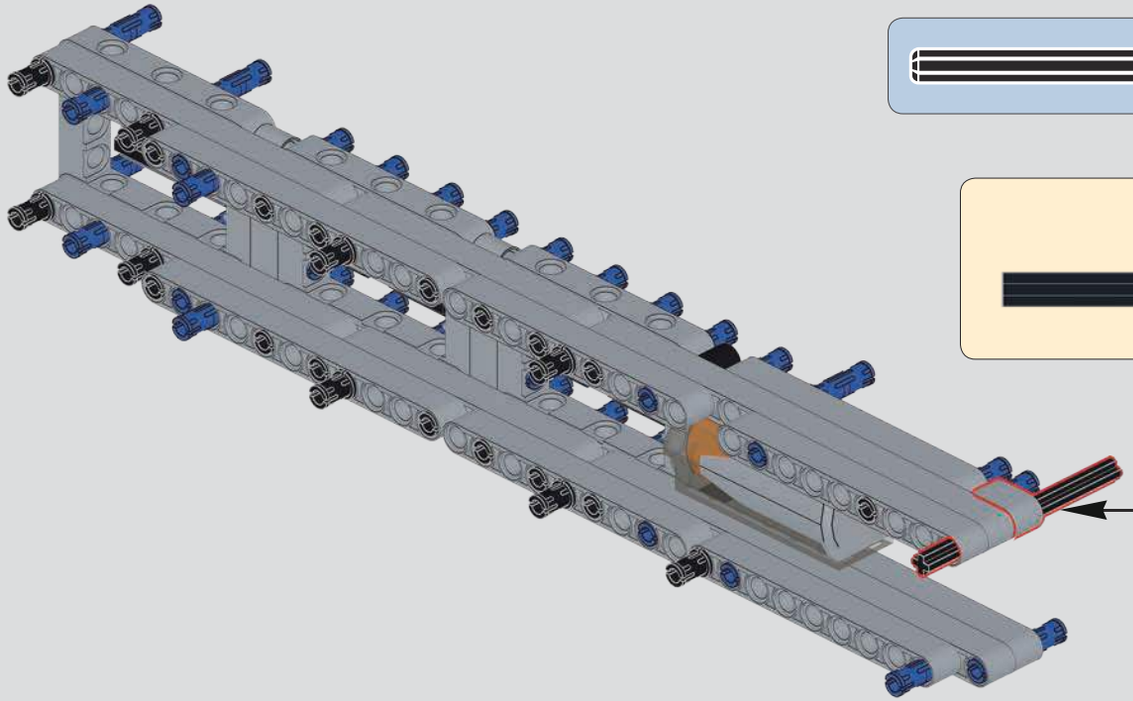

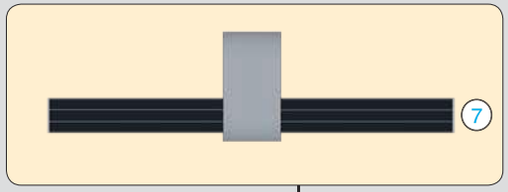

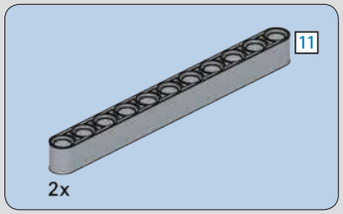

1253

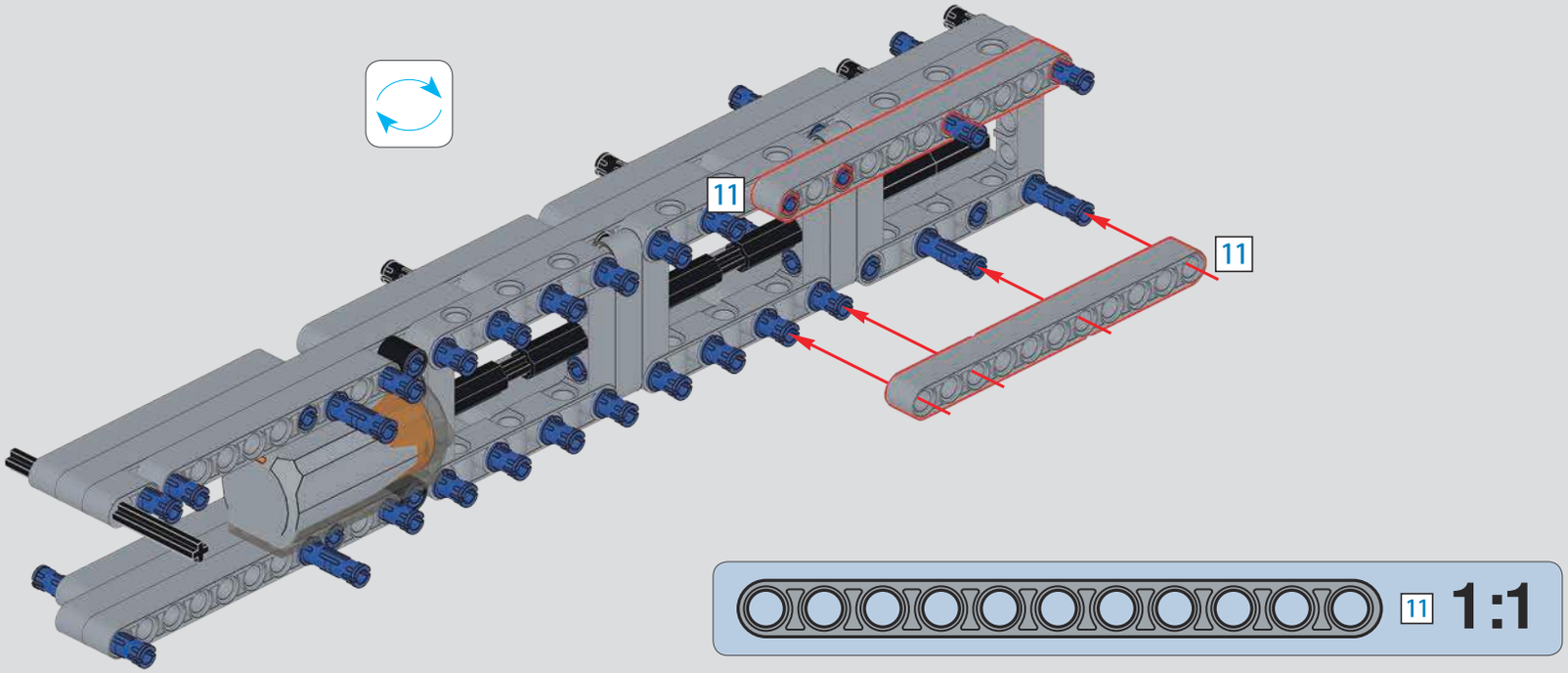

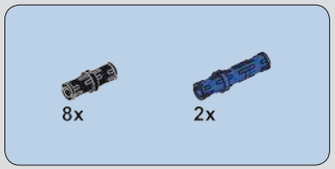

1254

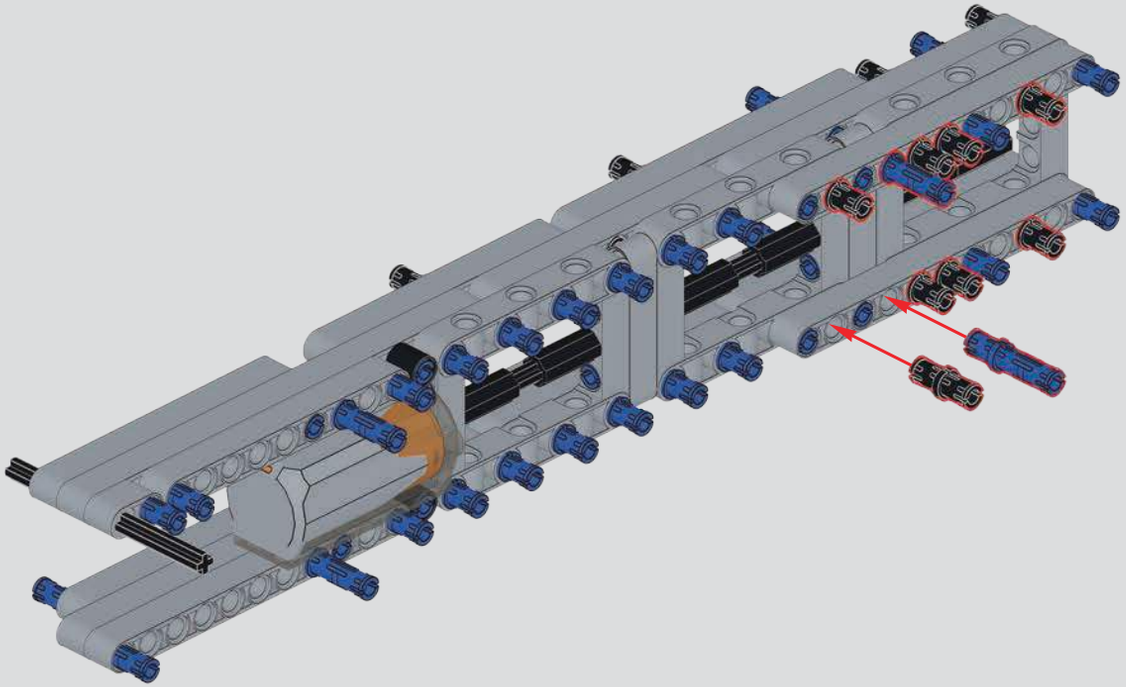

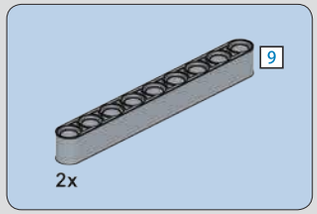

1255

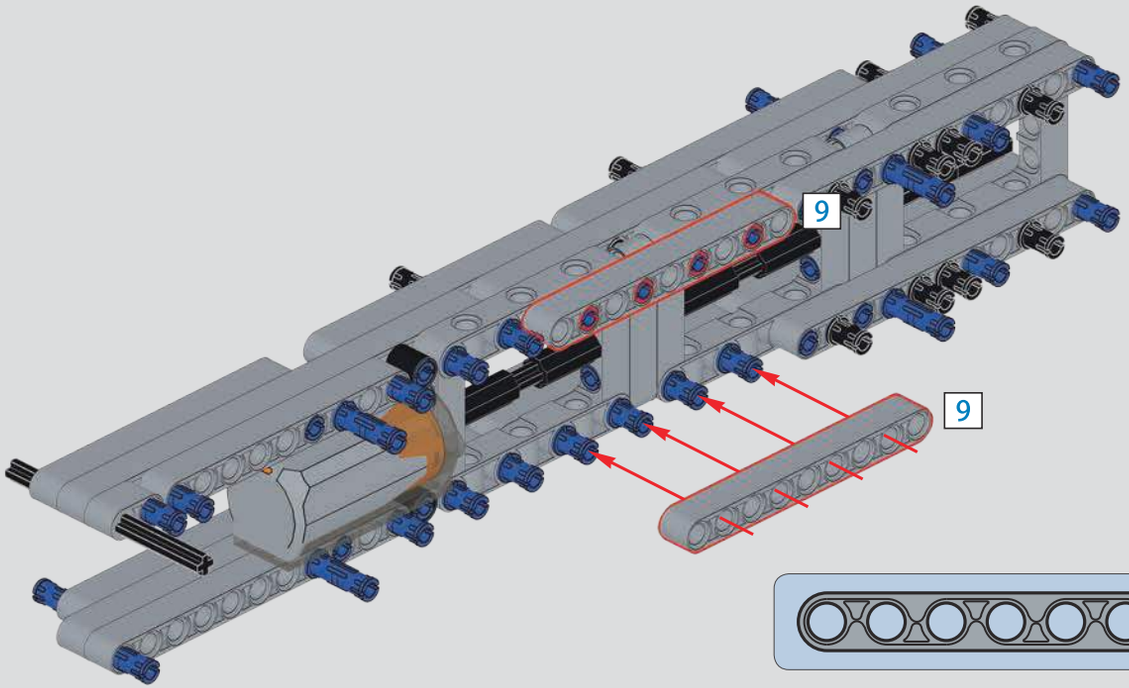

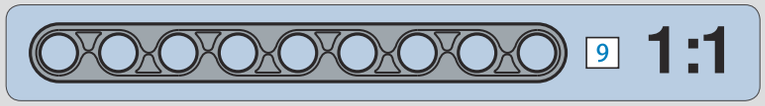

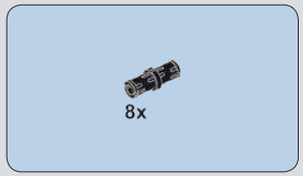

1256

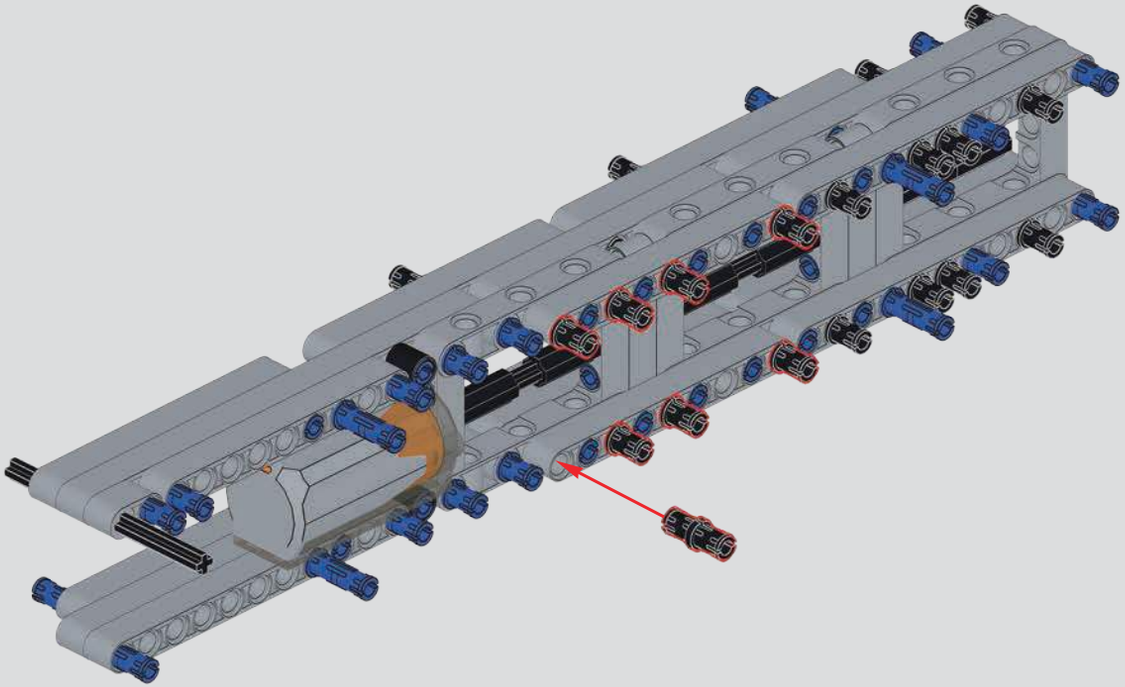

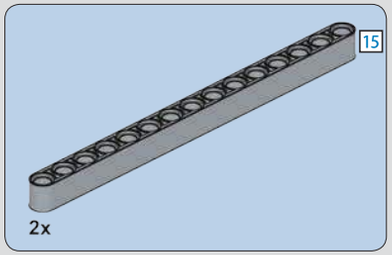

1257

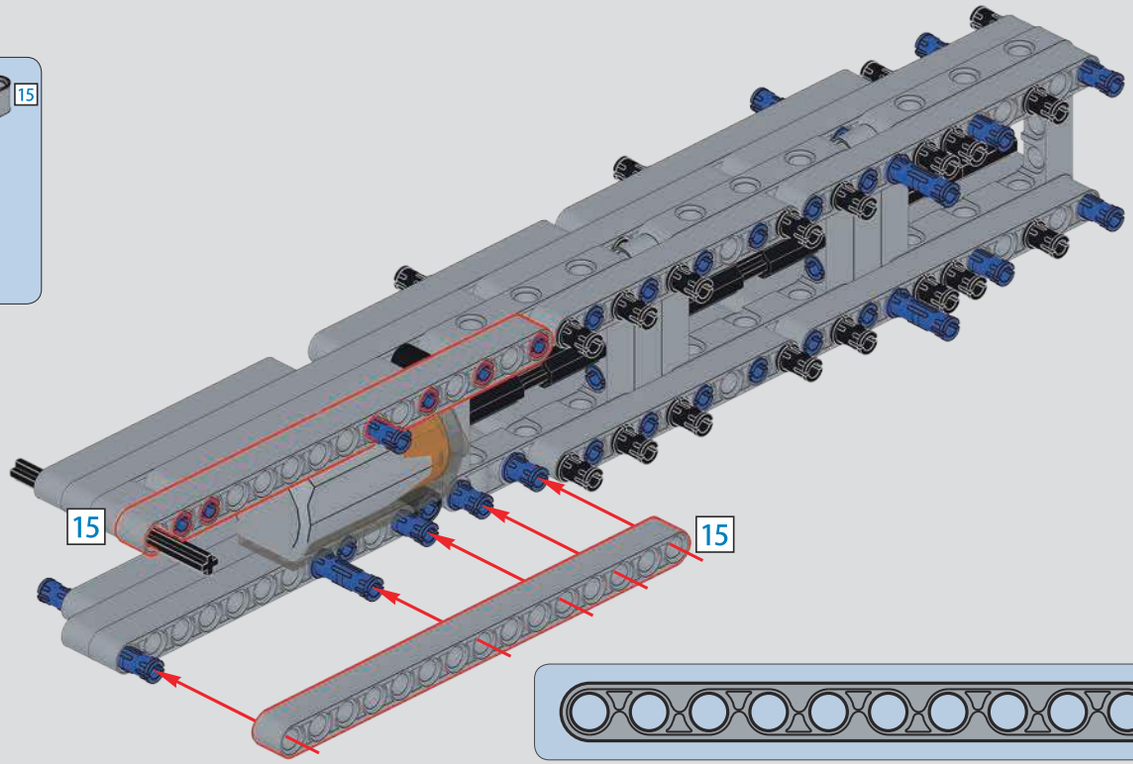

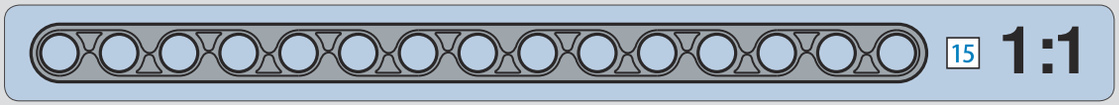

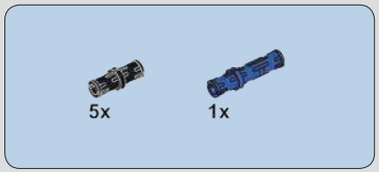

1258

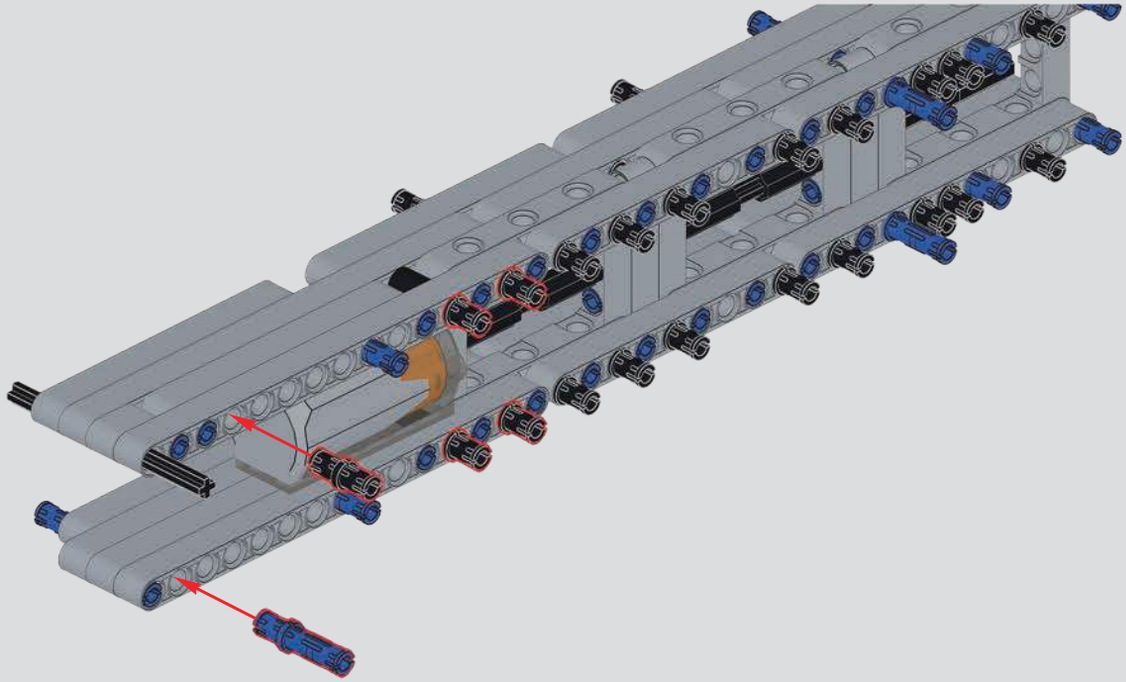

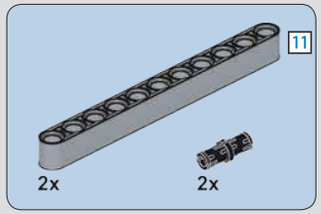

1259

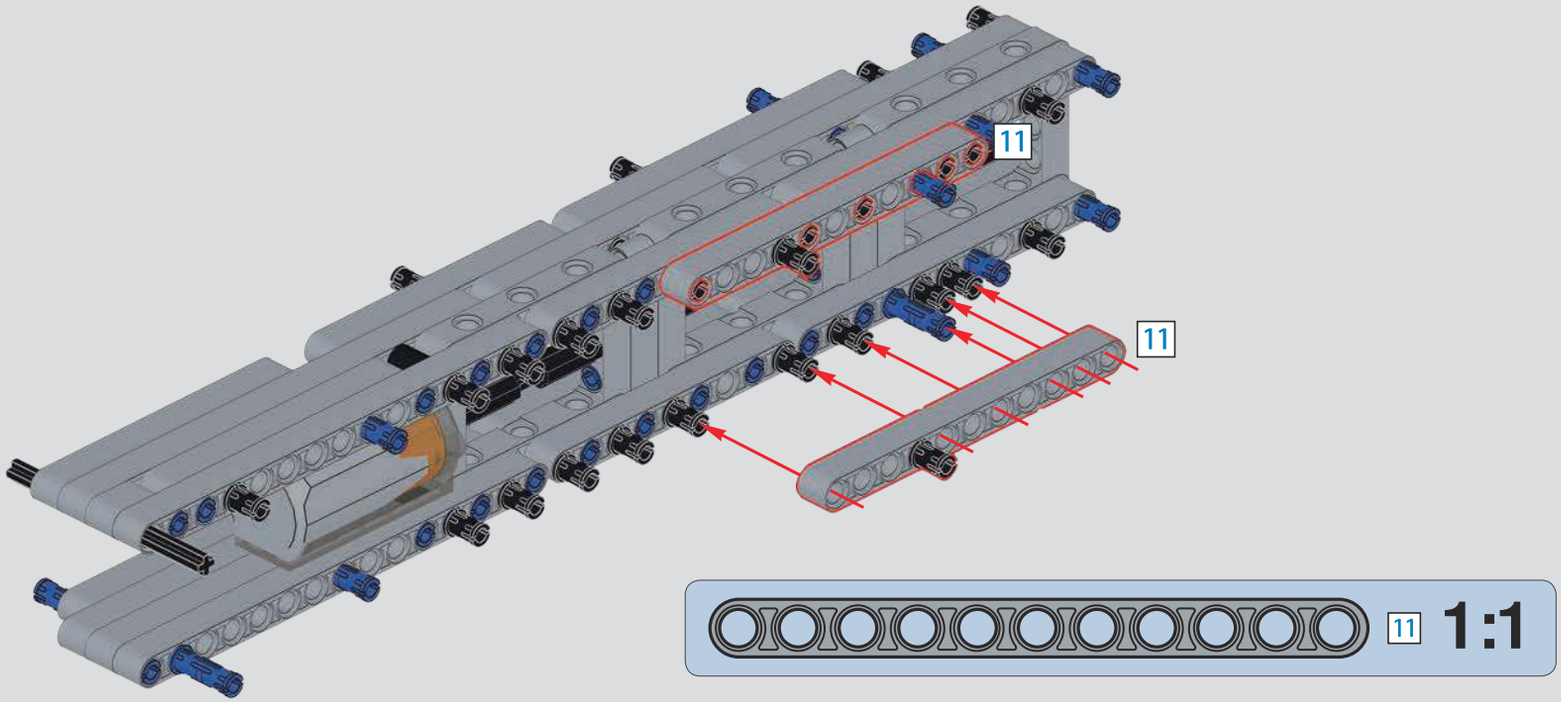

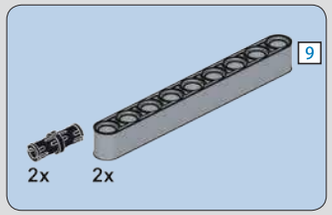

1260

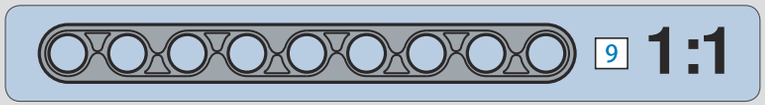

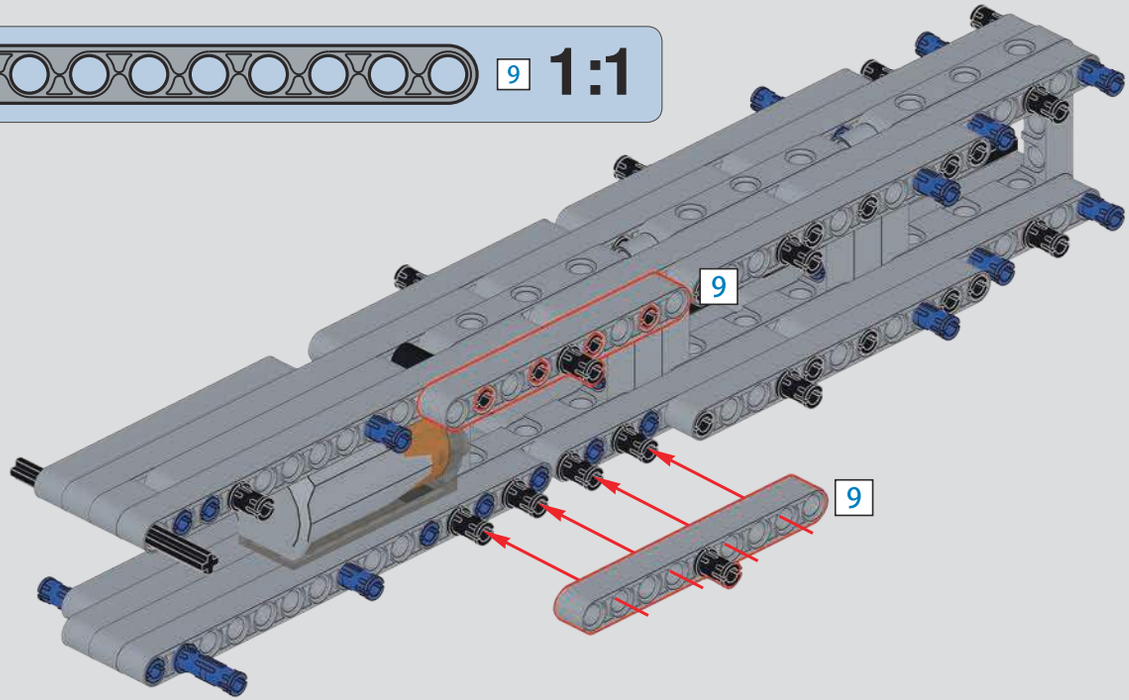

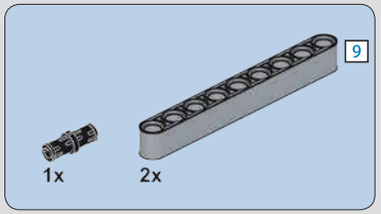

1261

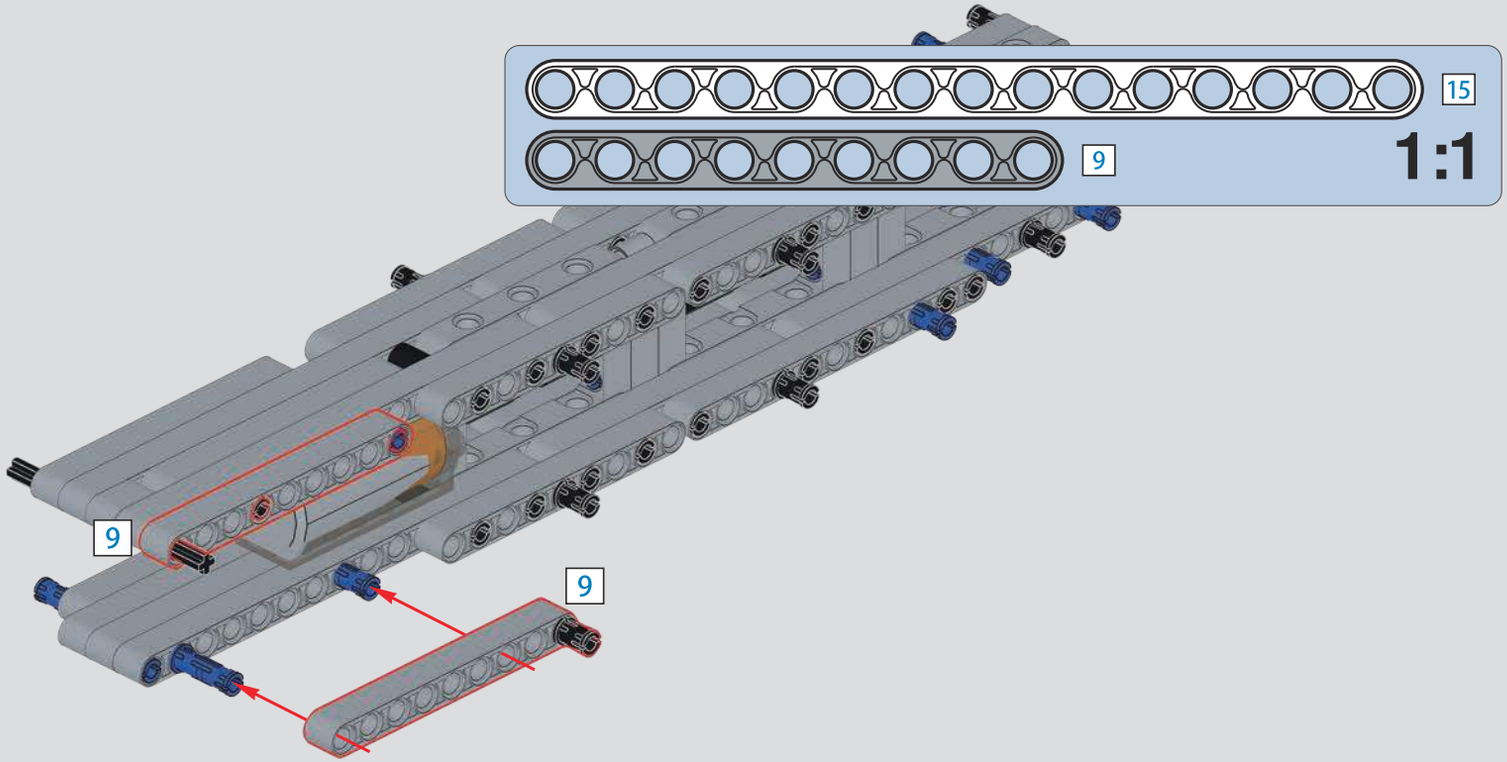

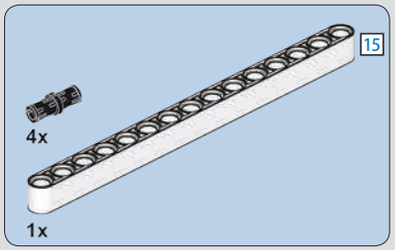

1262

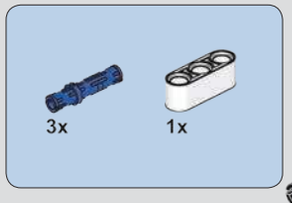

1263

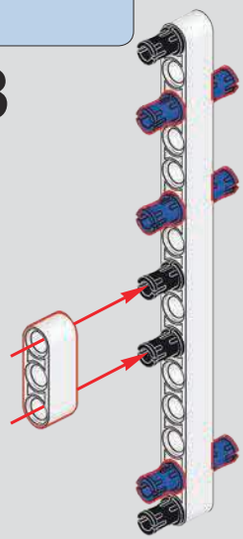

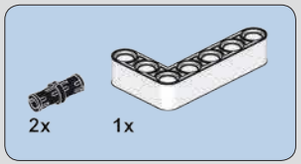

1264

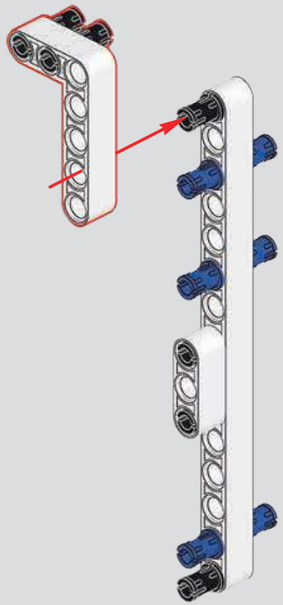

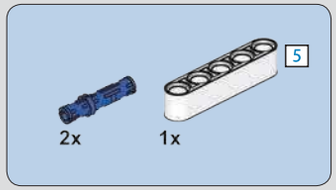

1265

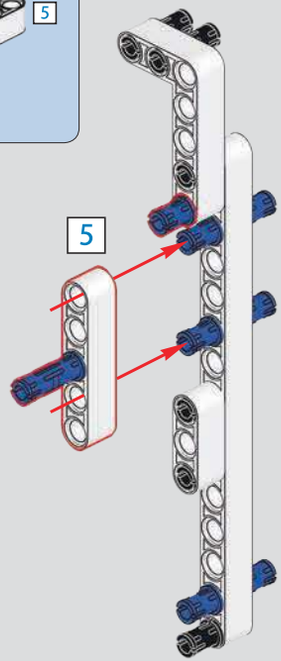

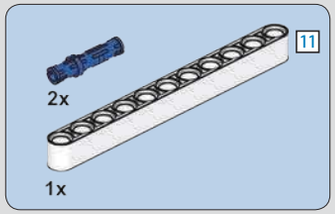

1266

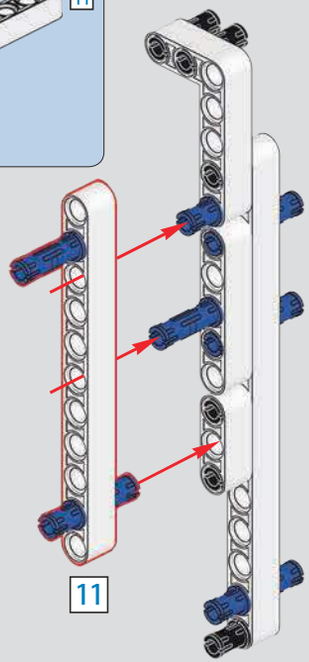

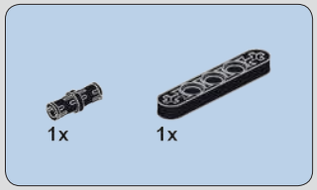

1267

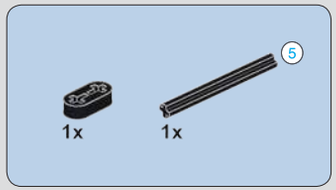

1268

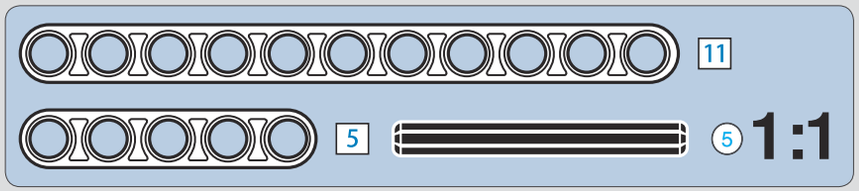

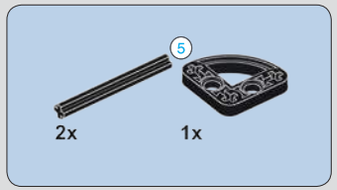

1269

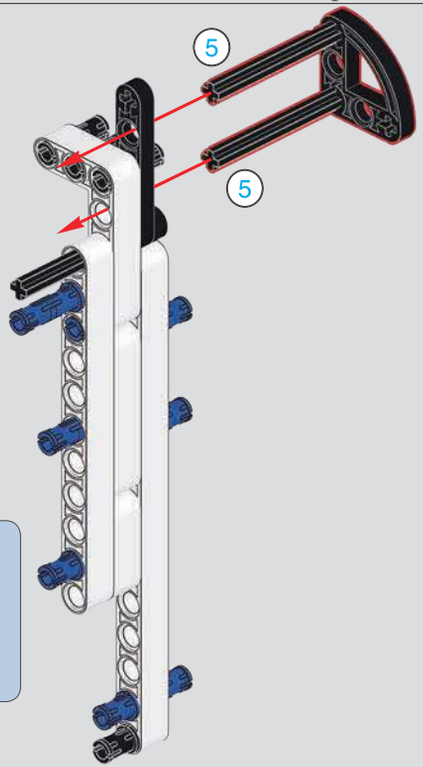

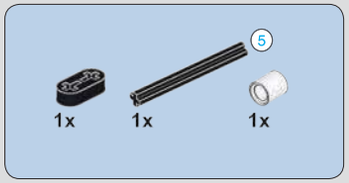

1270

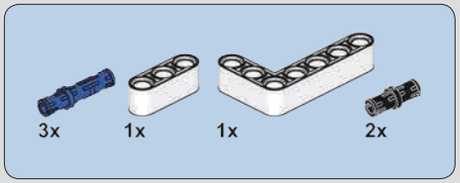

1271

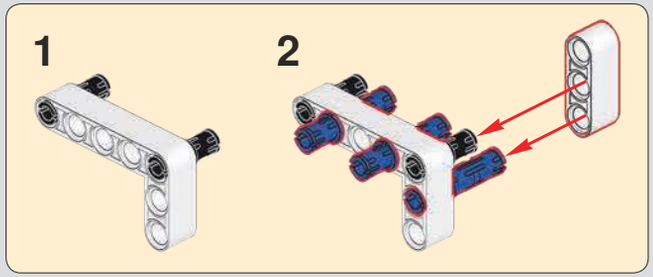

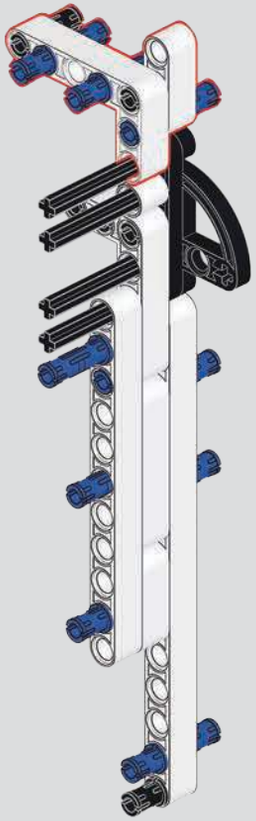

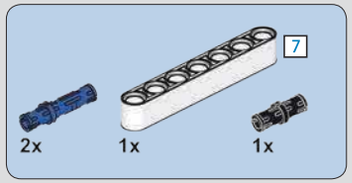

1273

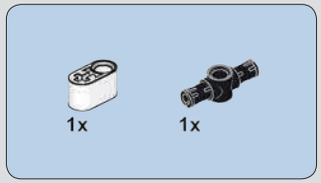

1274

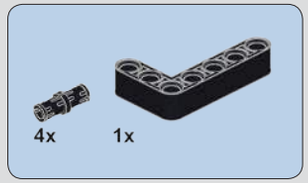

1272

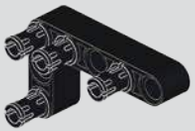

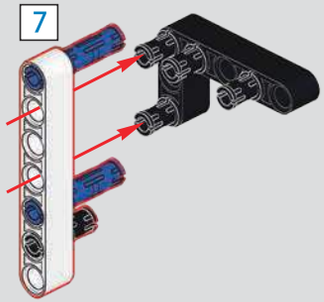

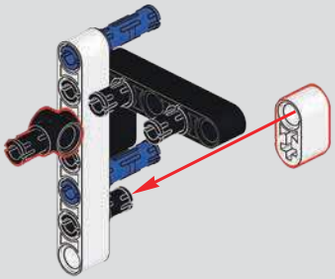

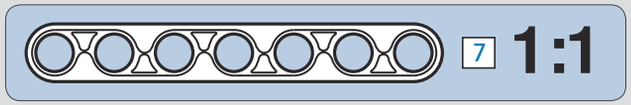

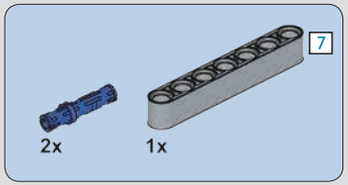

1275

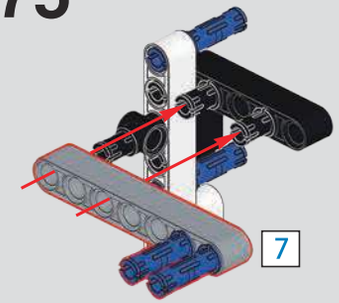

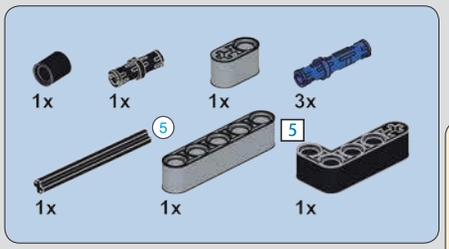

1276

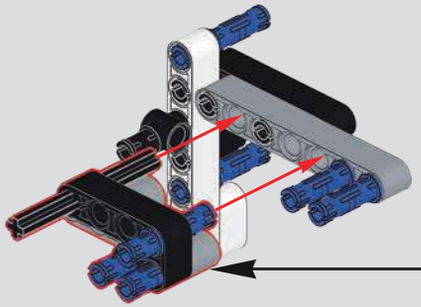

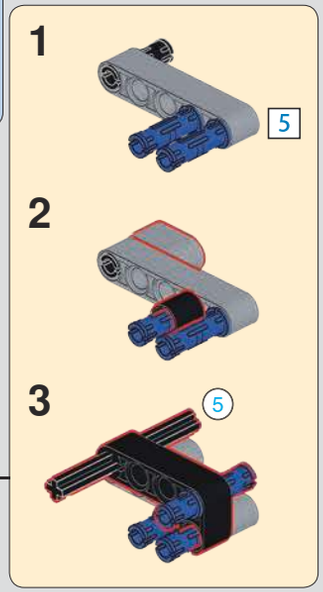

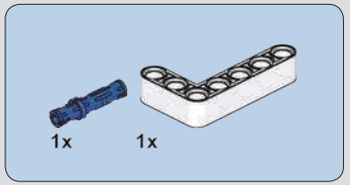

1277

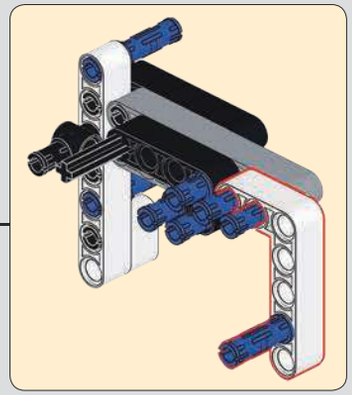

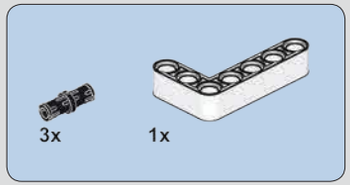

1278

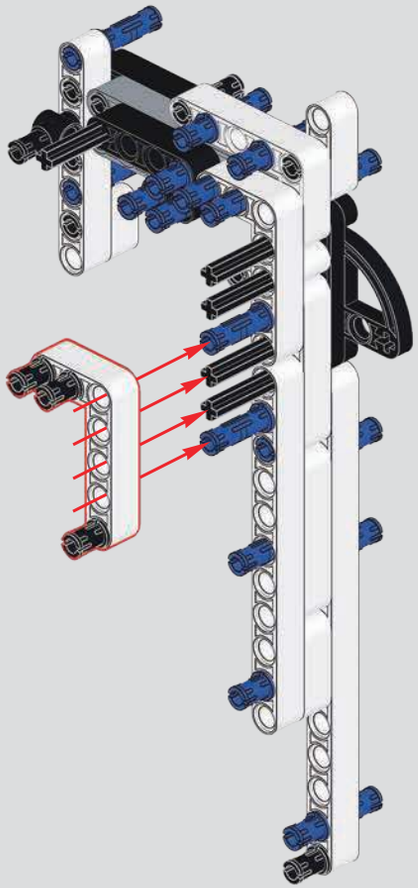

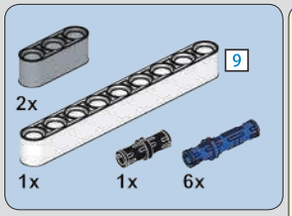

1279

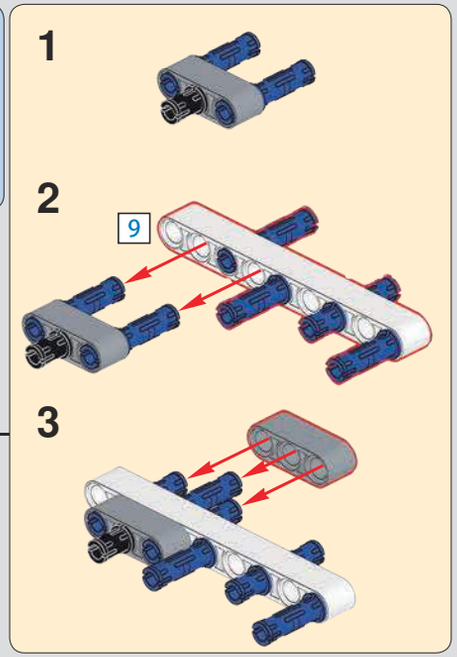

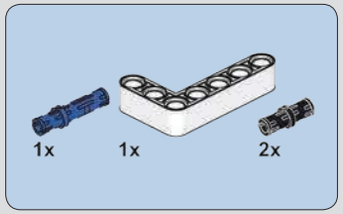

1280

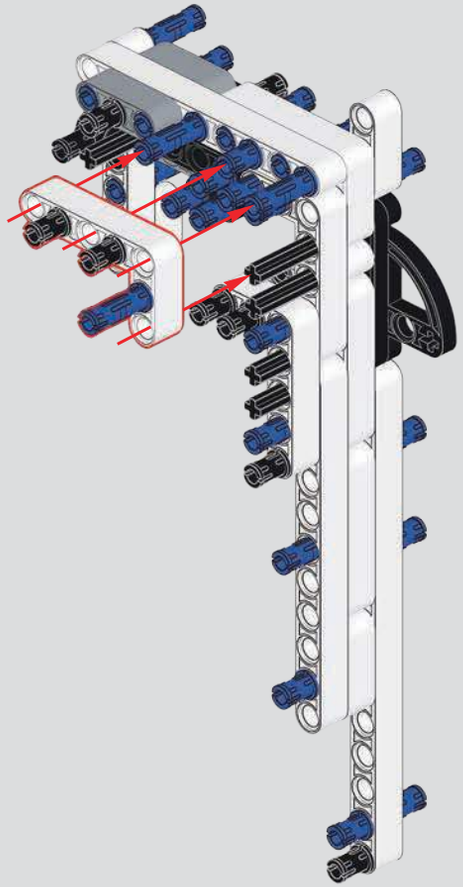

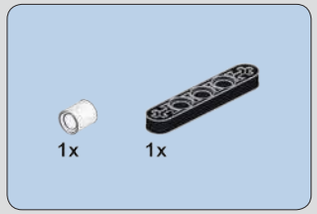

1281

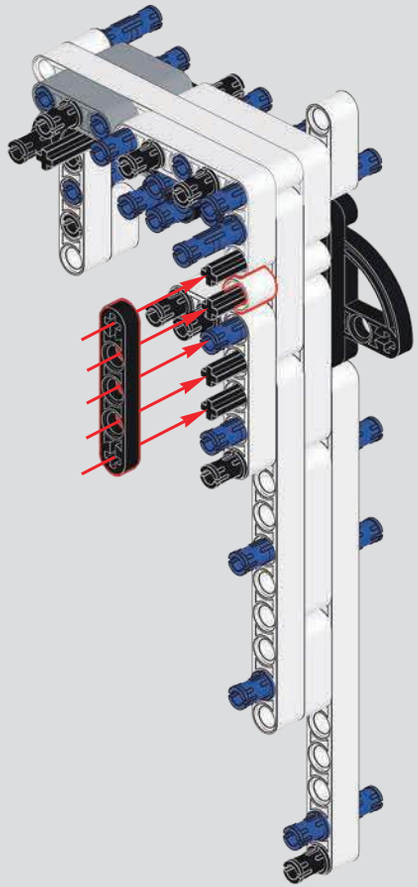

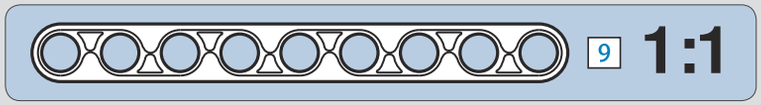

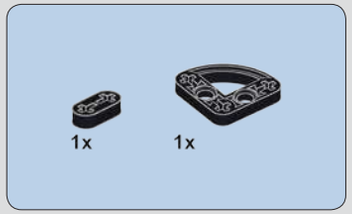

1282

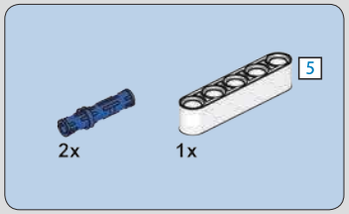

1283

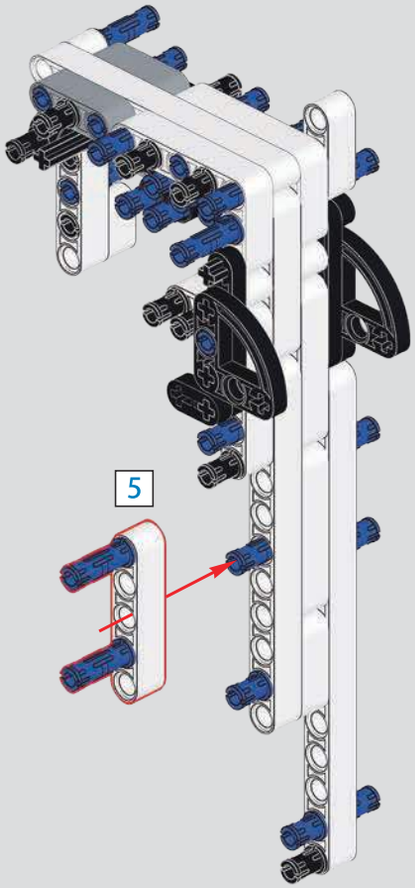

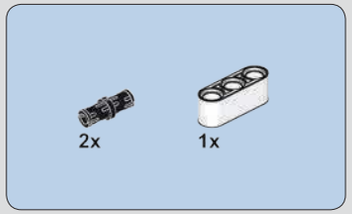

1284

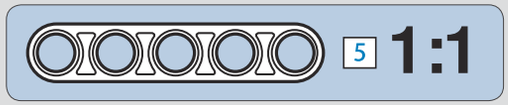

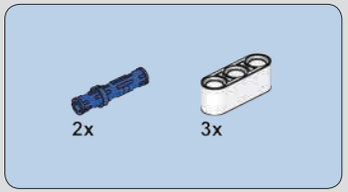

1285

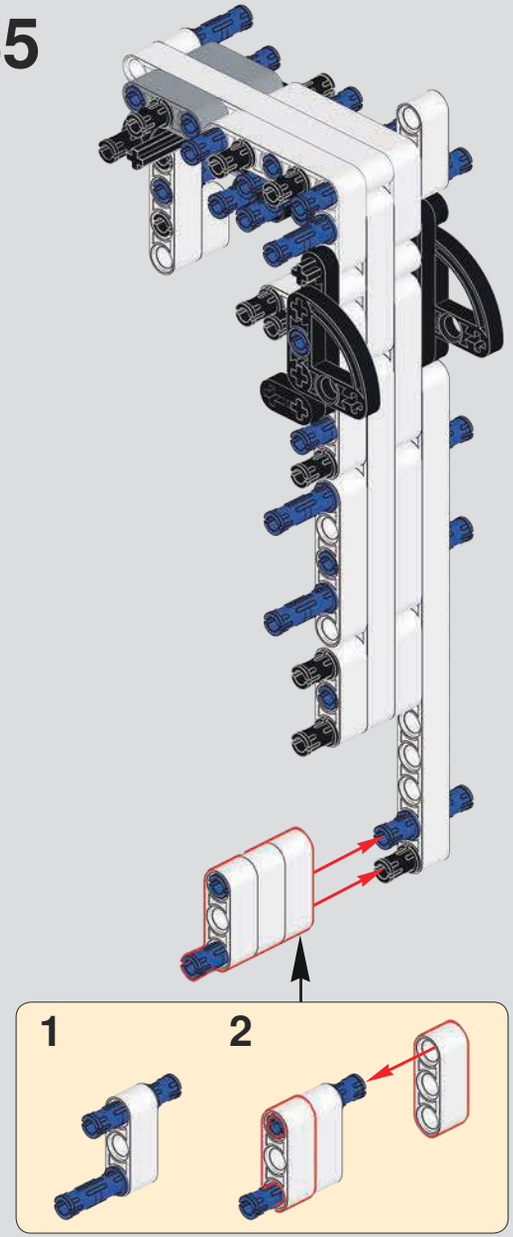

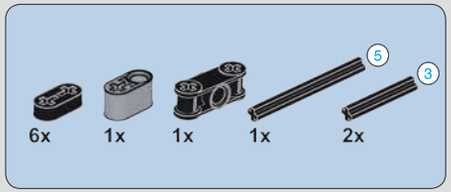

1286

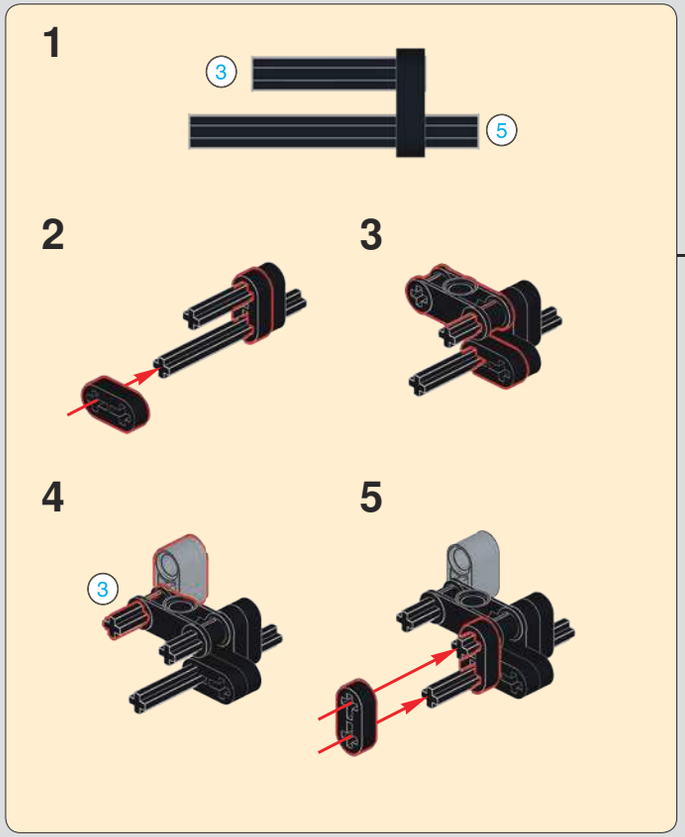

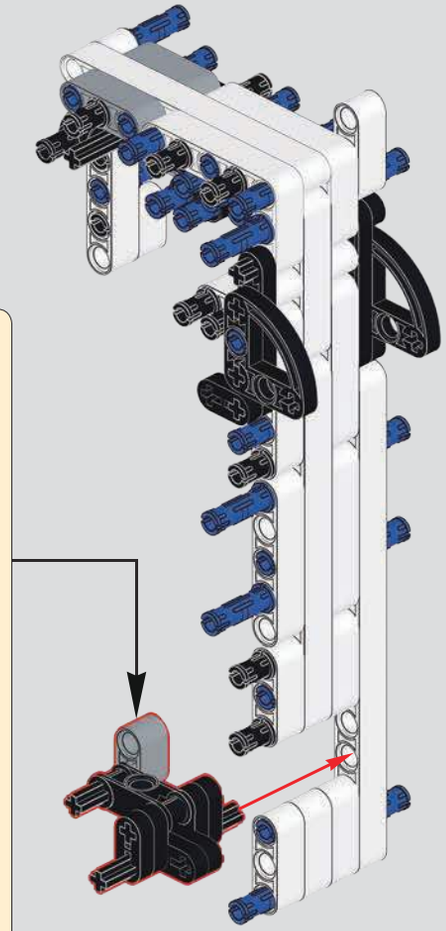

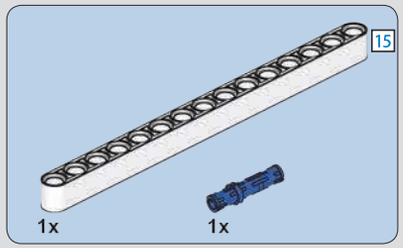

1287

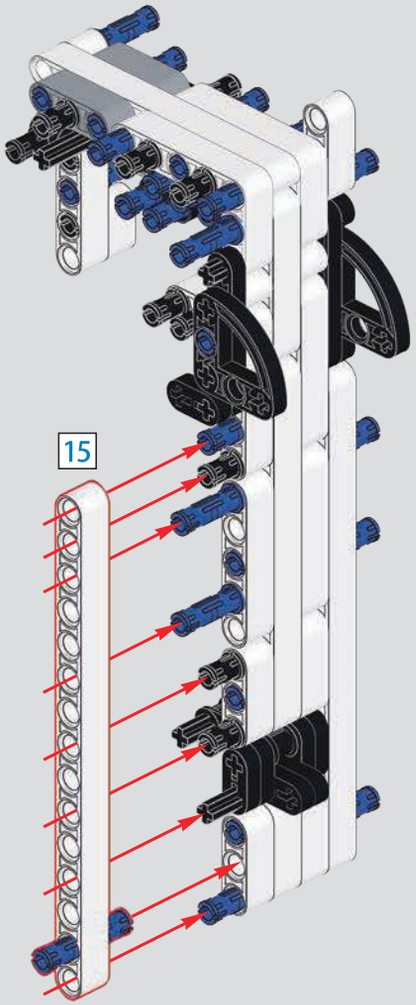

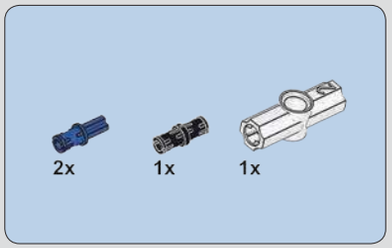

1288

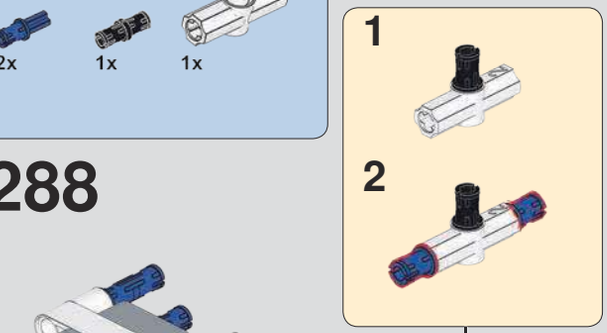

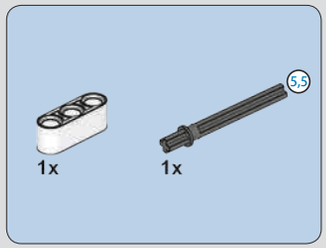

1289

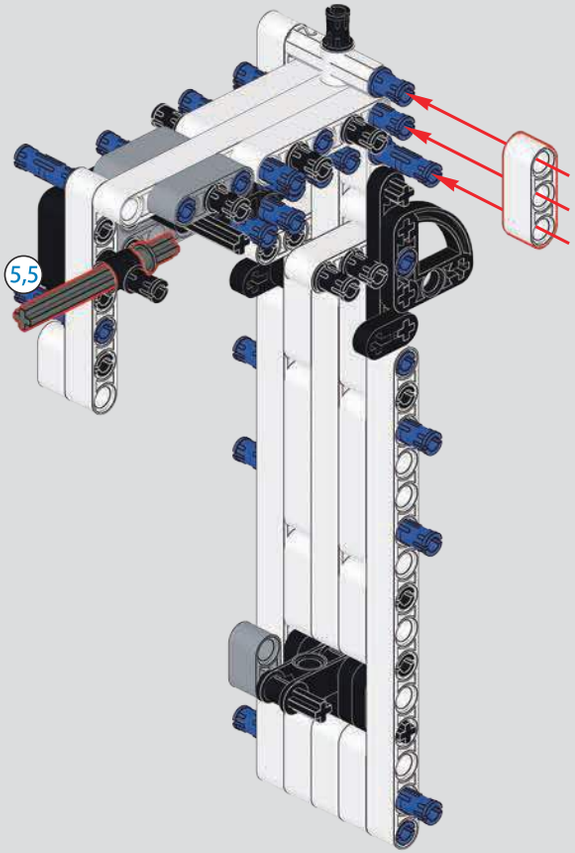

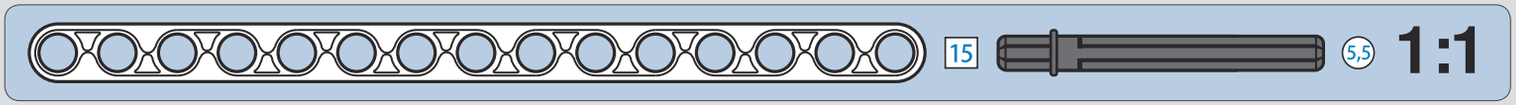

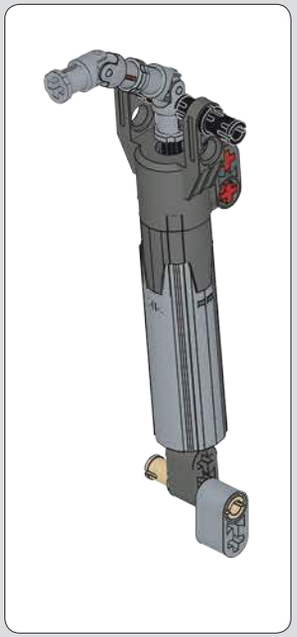

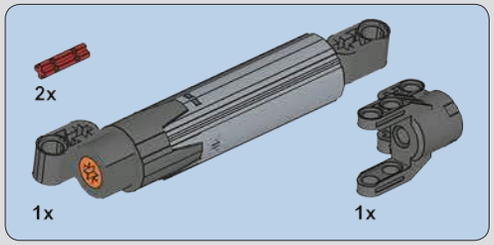

1290

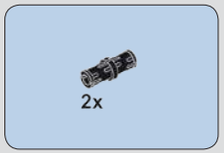

1291

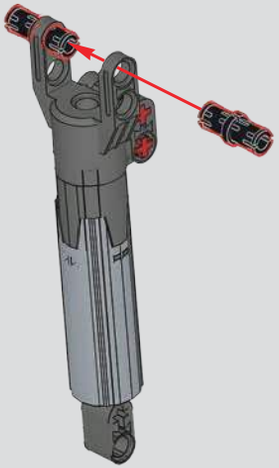

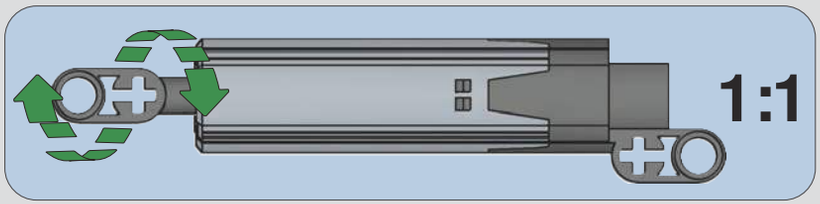

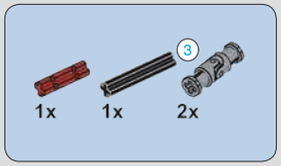

1292

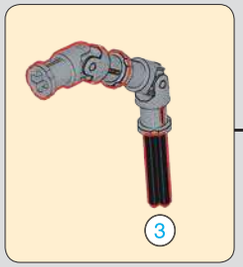

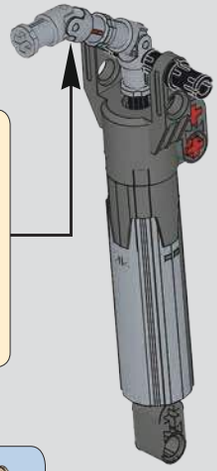

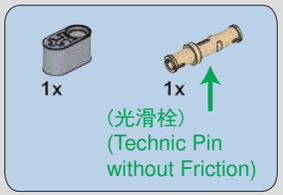

1293

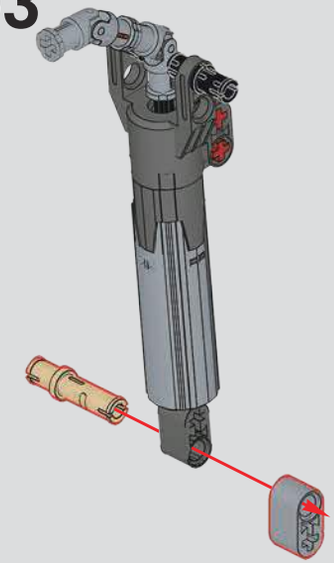

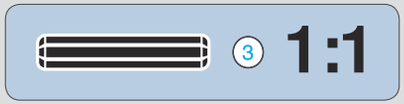

1294

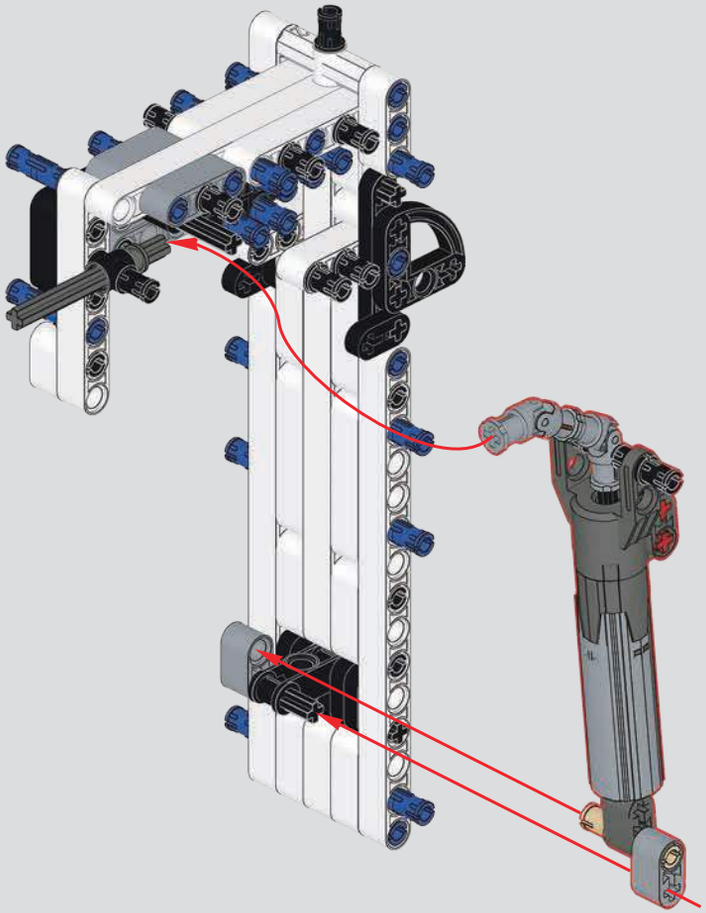

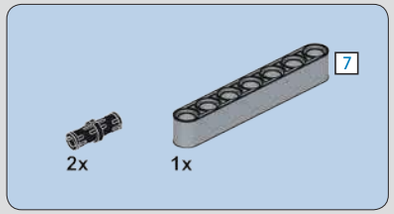

1295

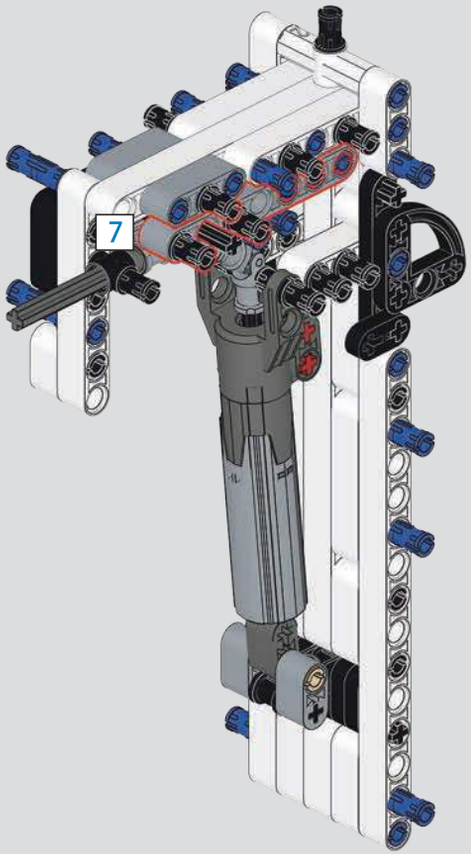

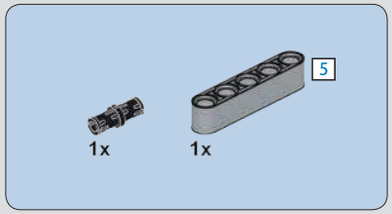

1296

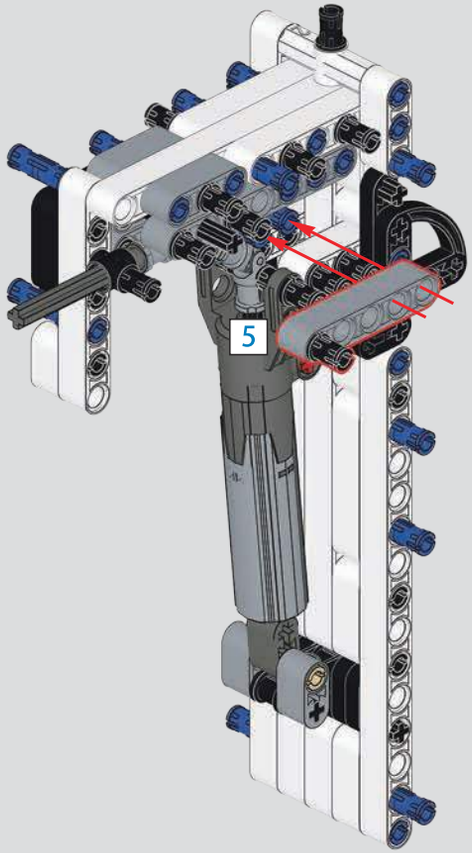

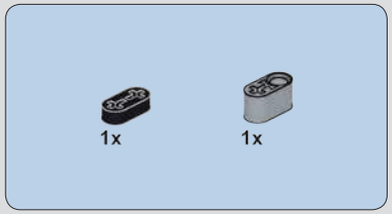

1297

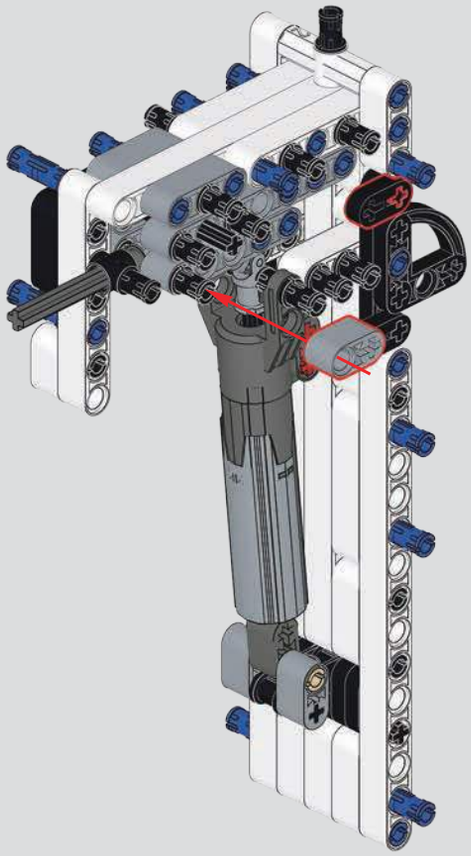

1298

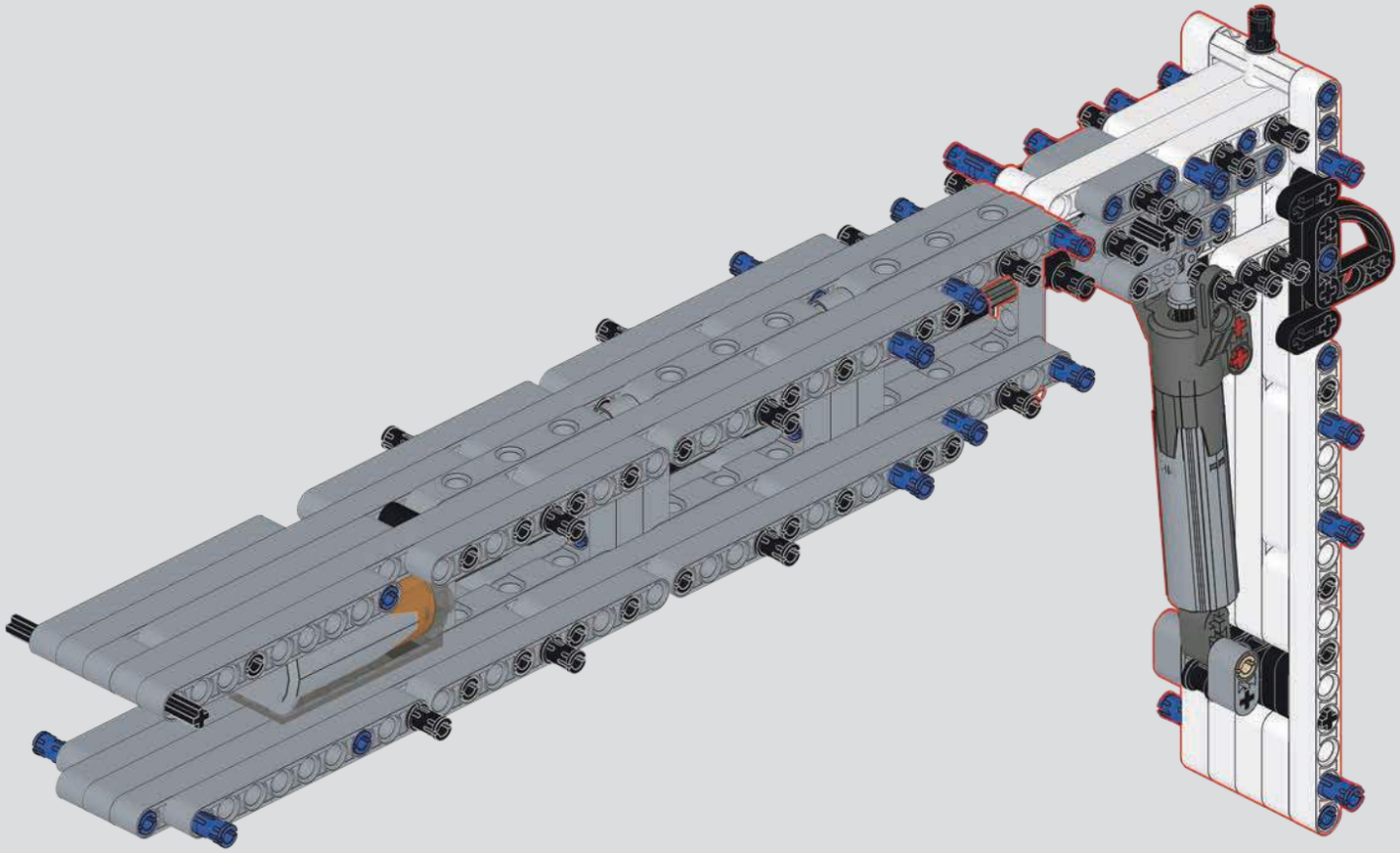

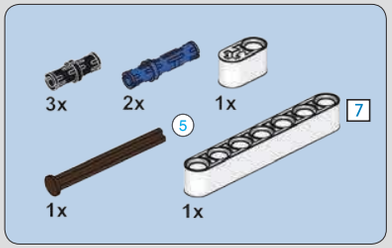

1299

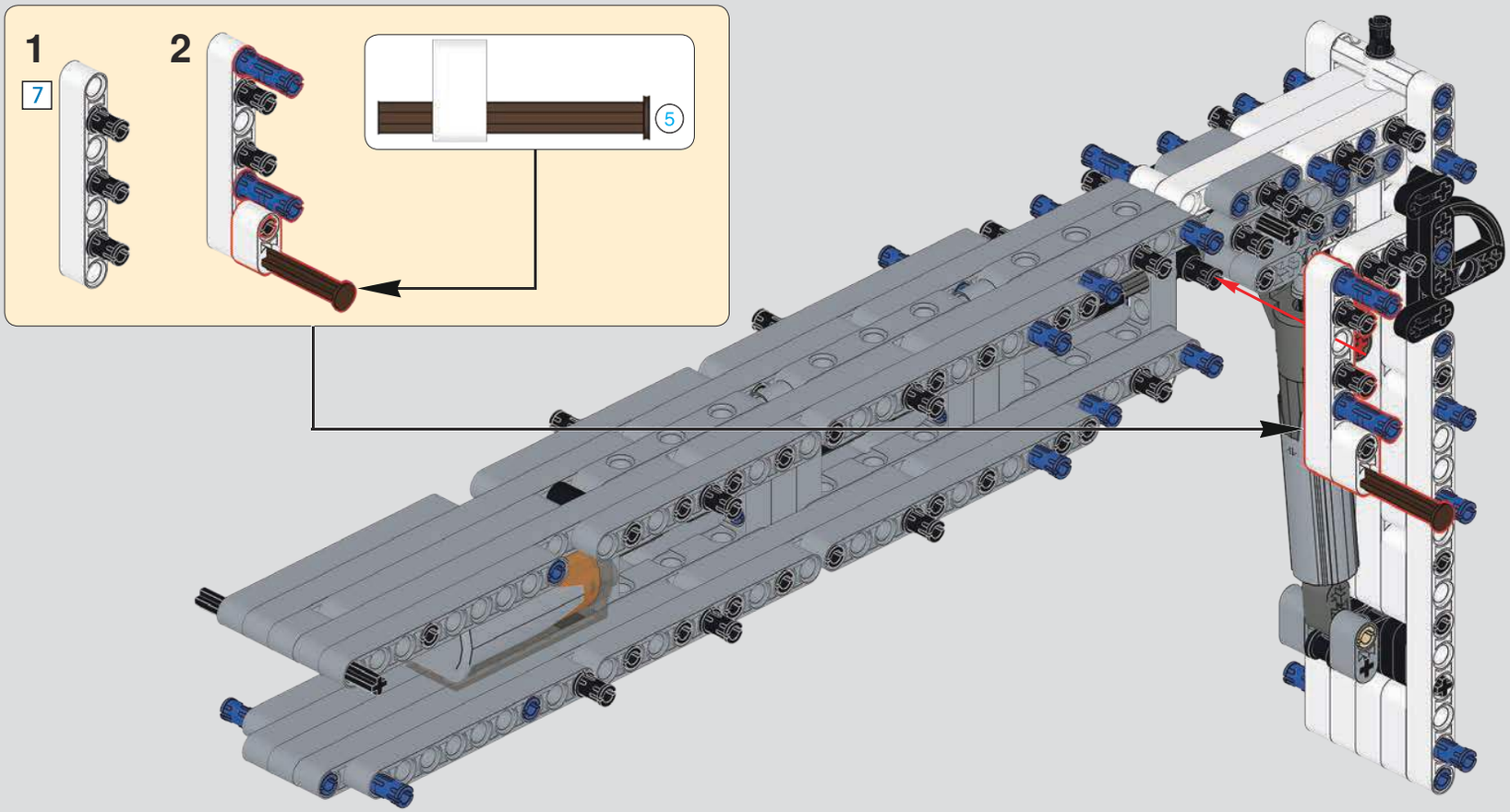

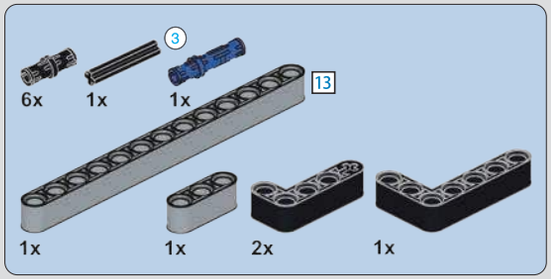

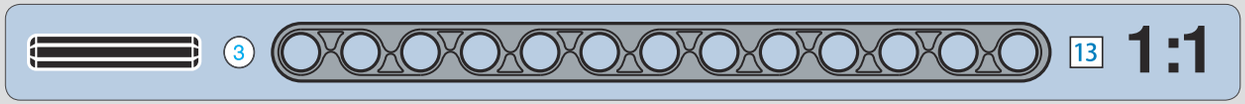

1300

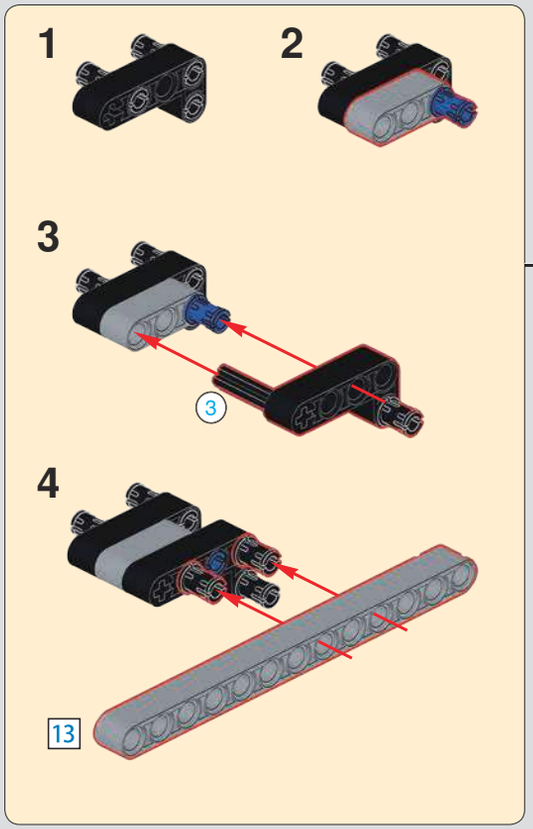

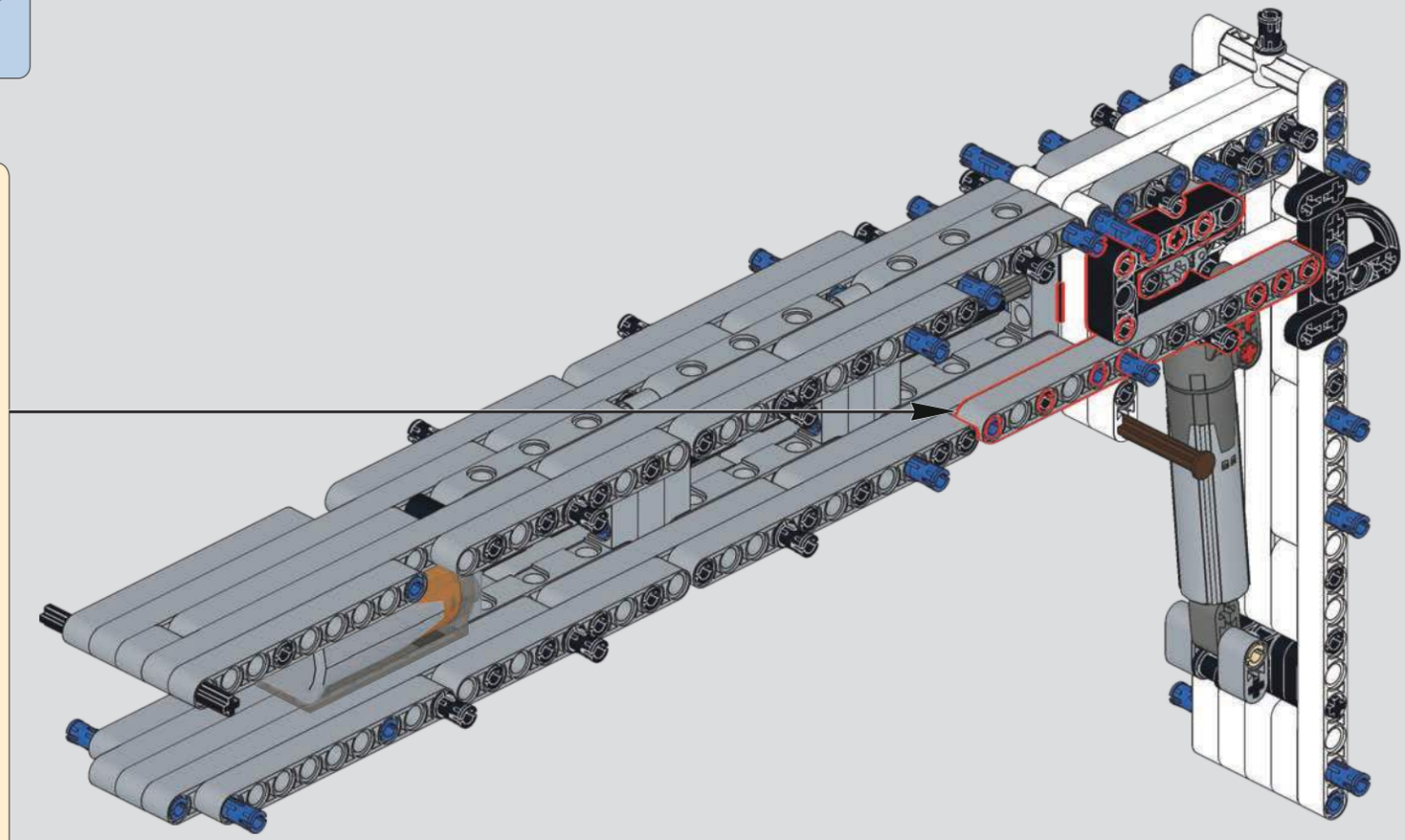

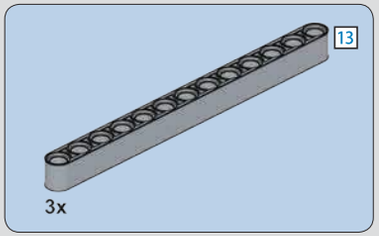

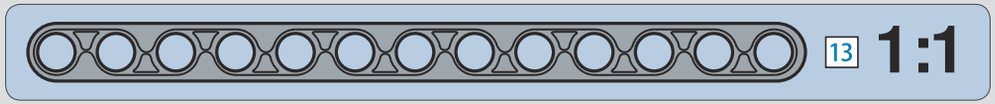

1301

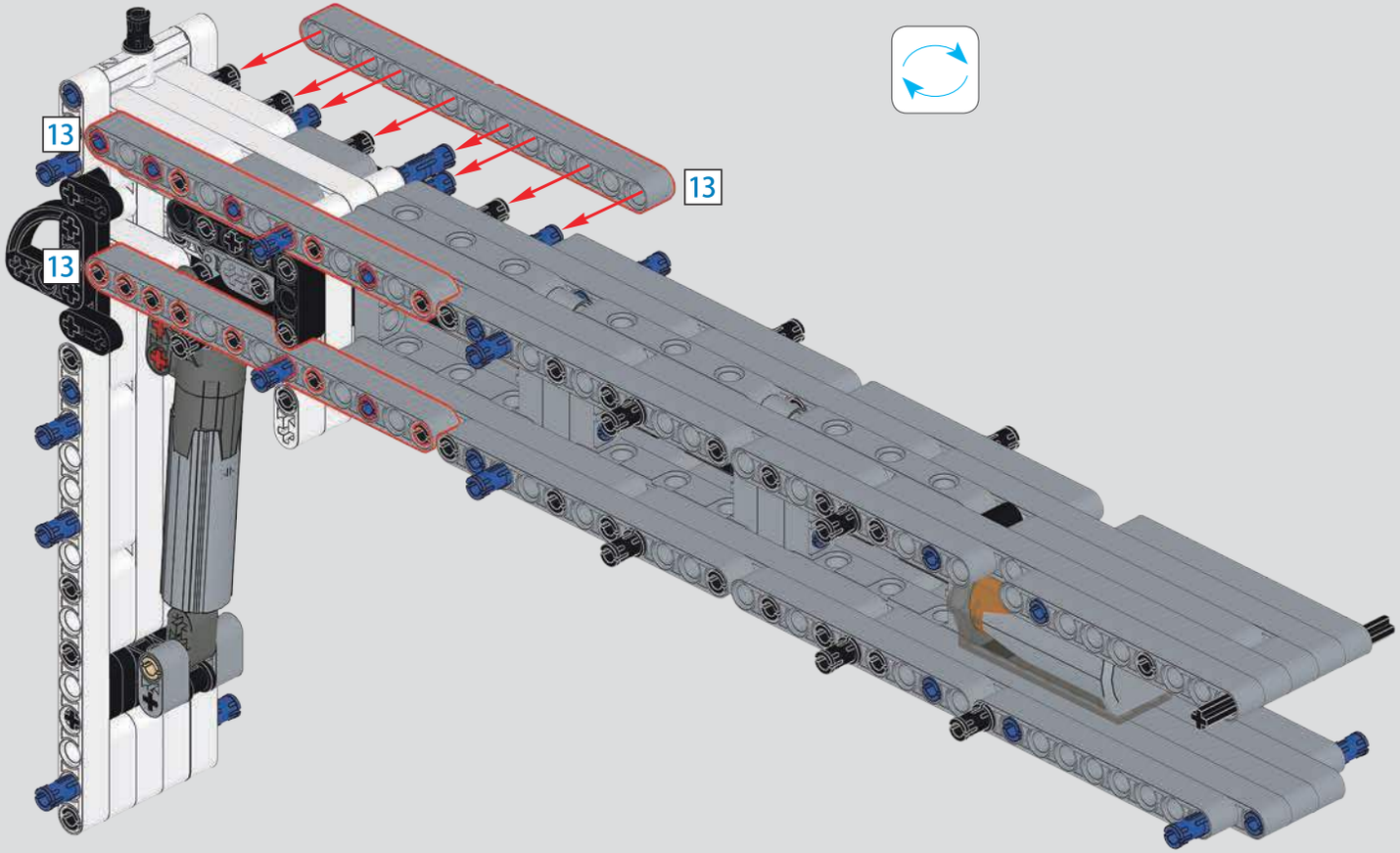

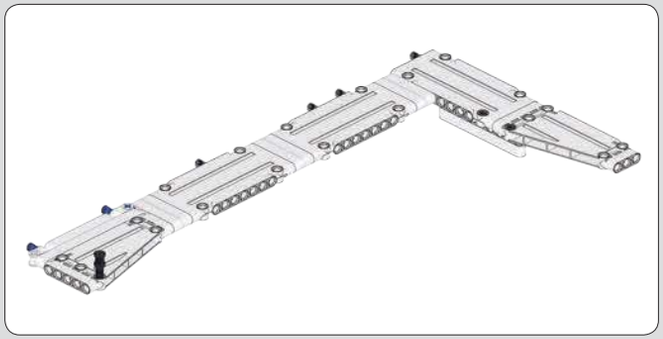

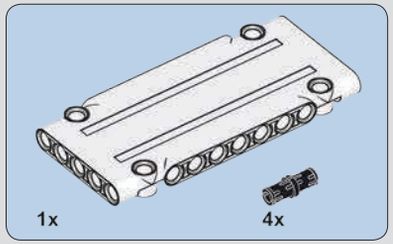

1302

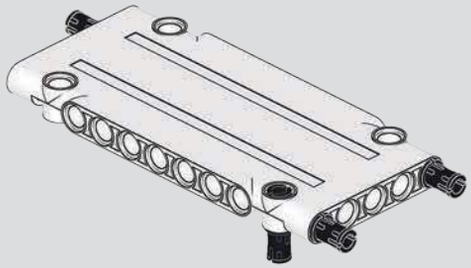

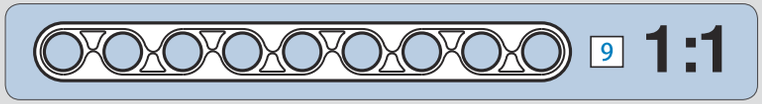

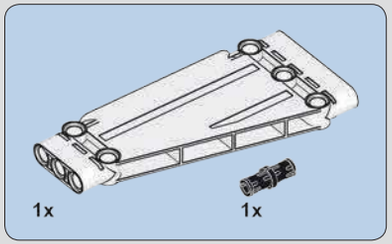

1303

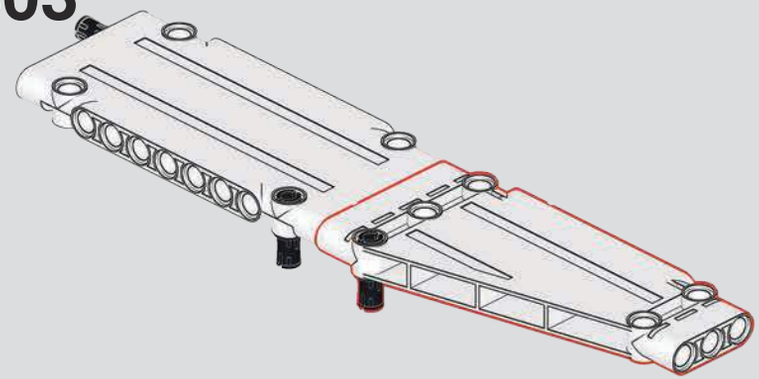

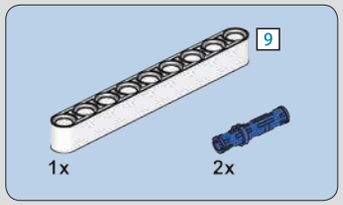

1304

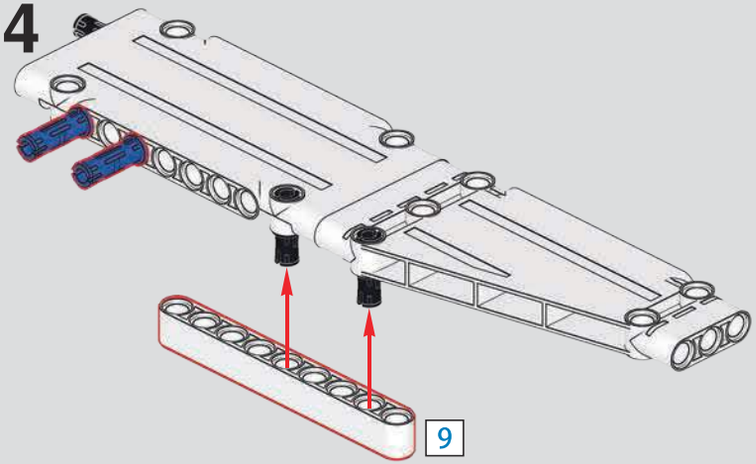

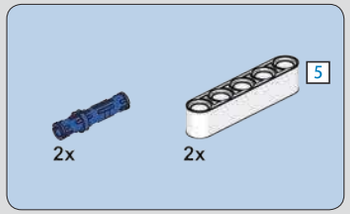

1305

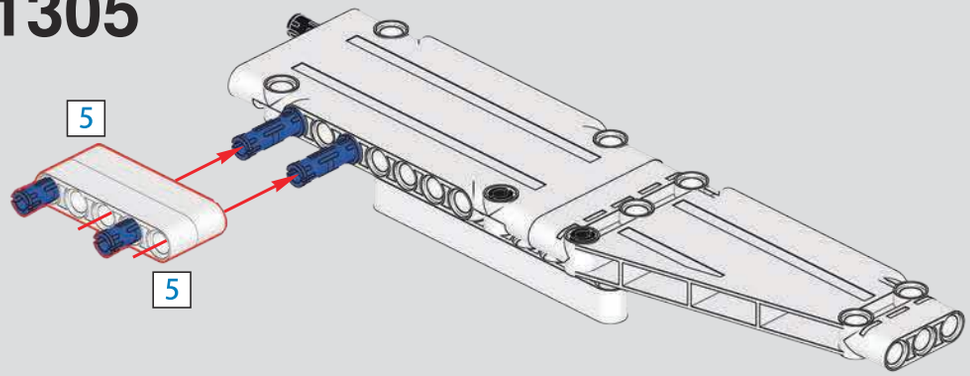

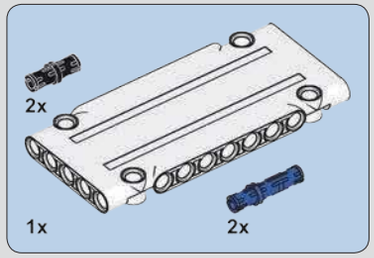

1306

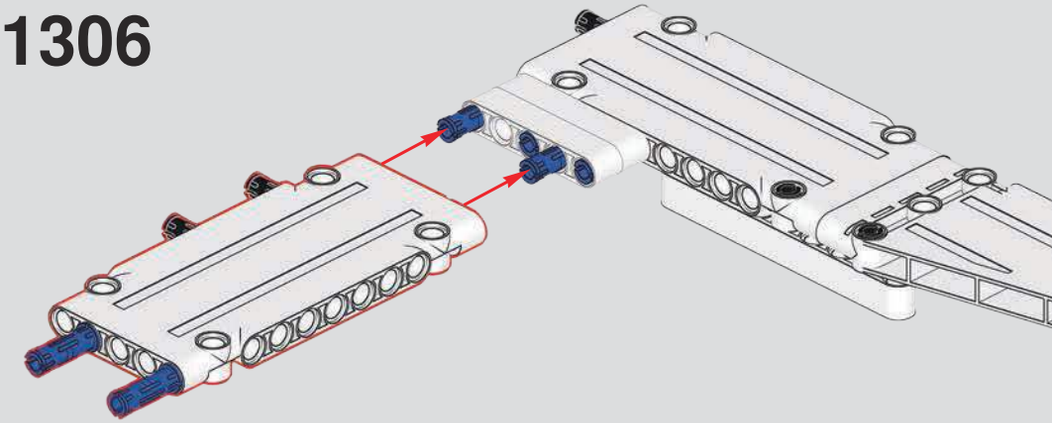

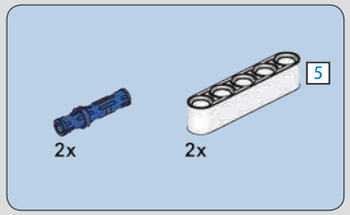

1307

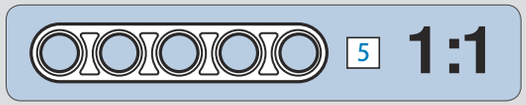

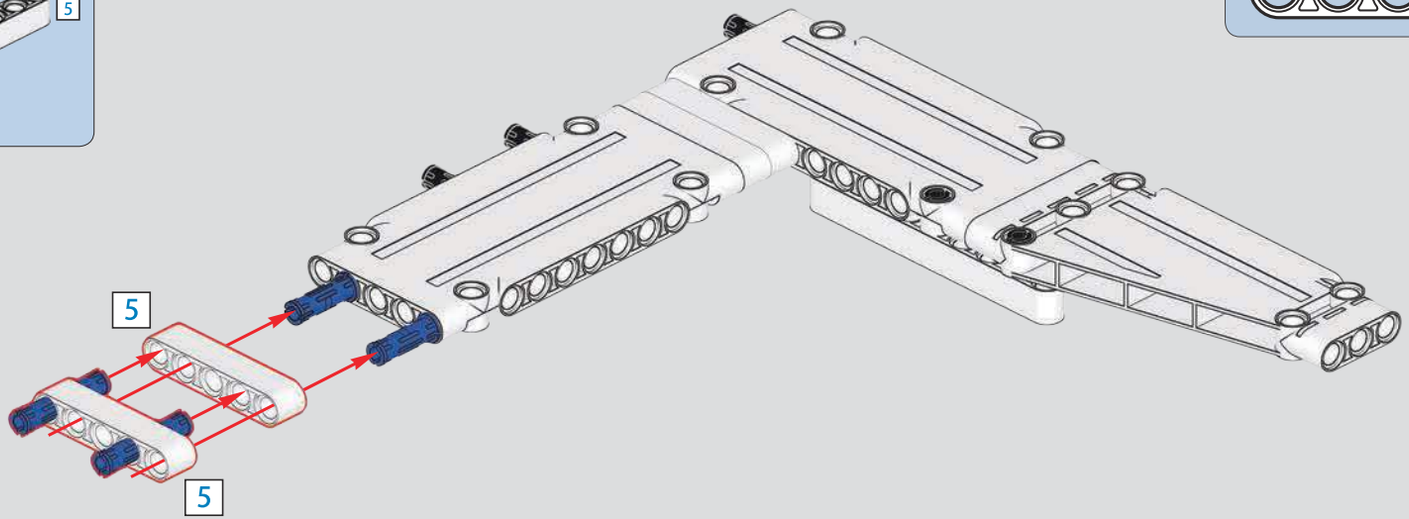

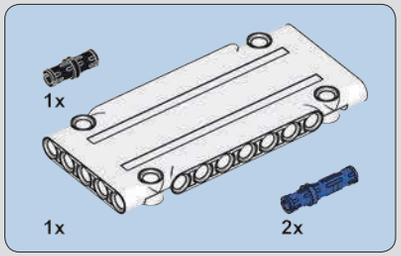

1308

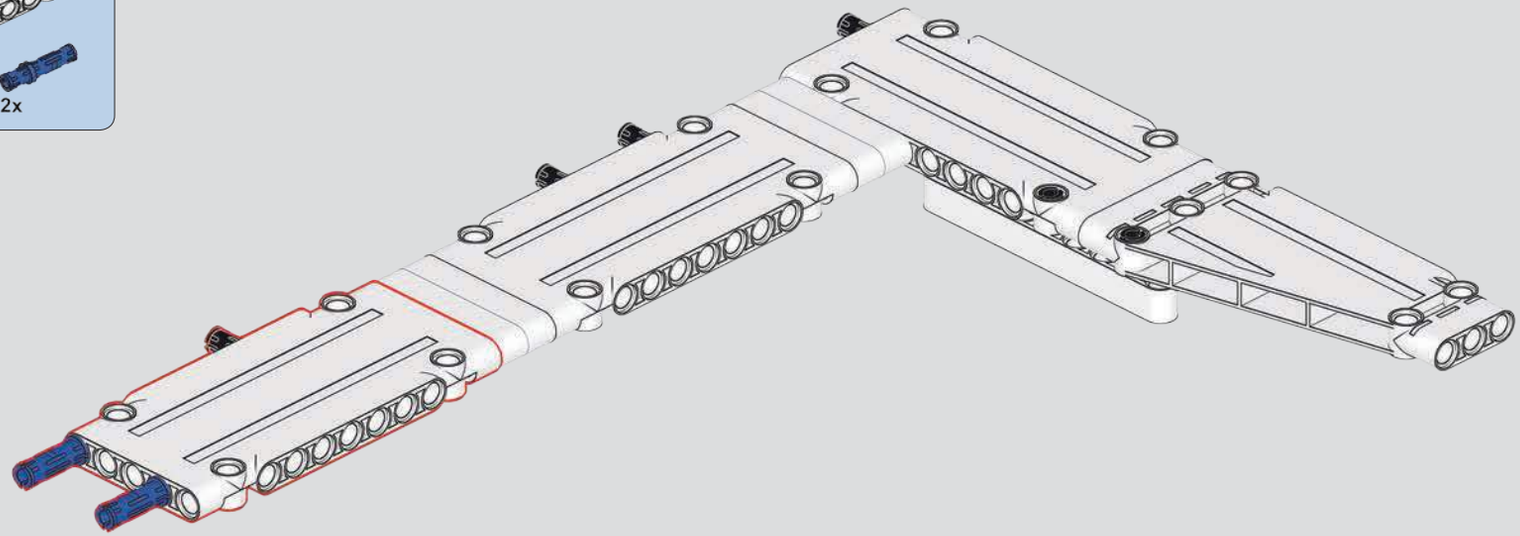

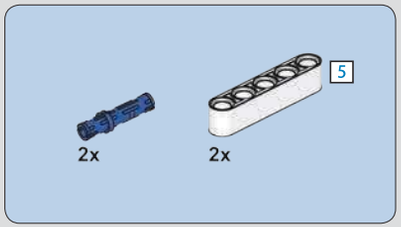

1309

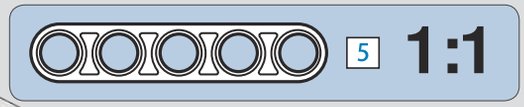

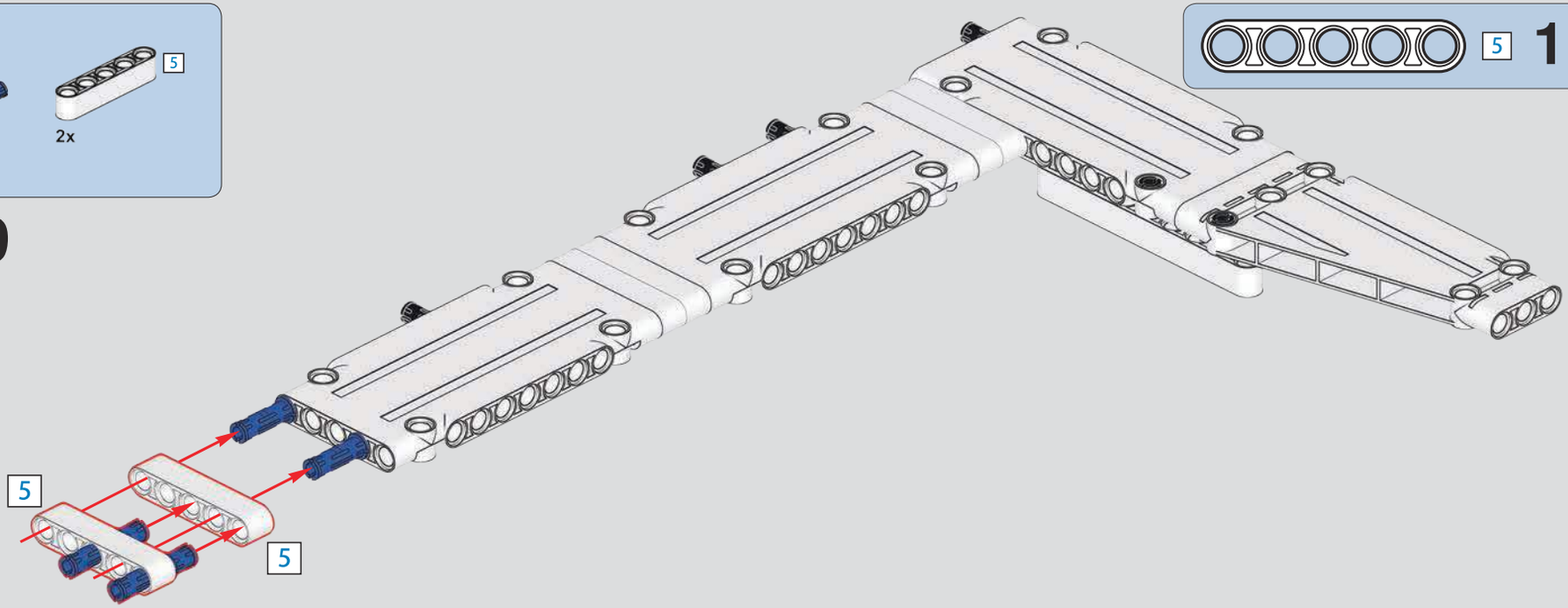

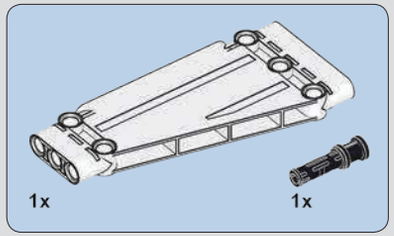

1310

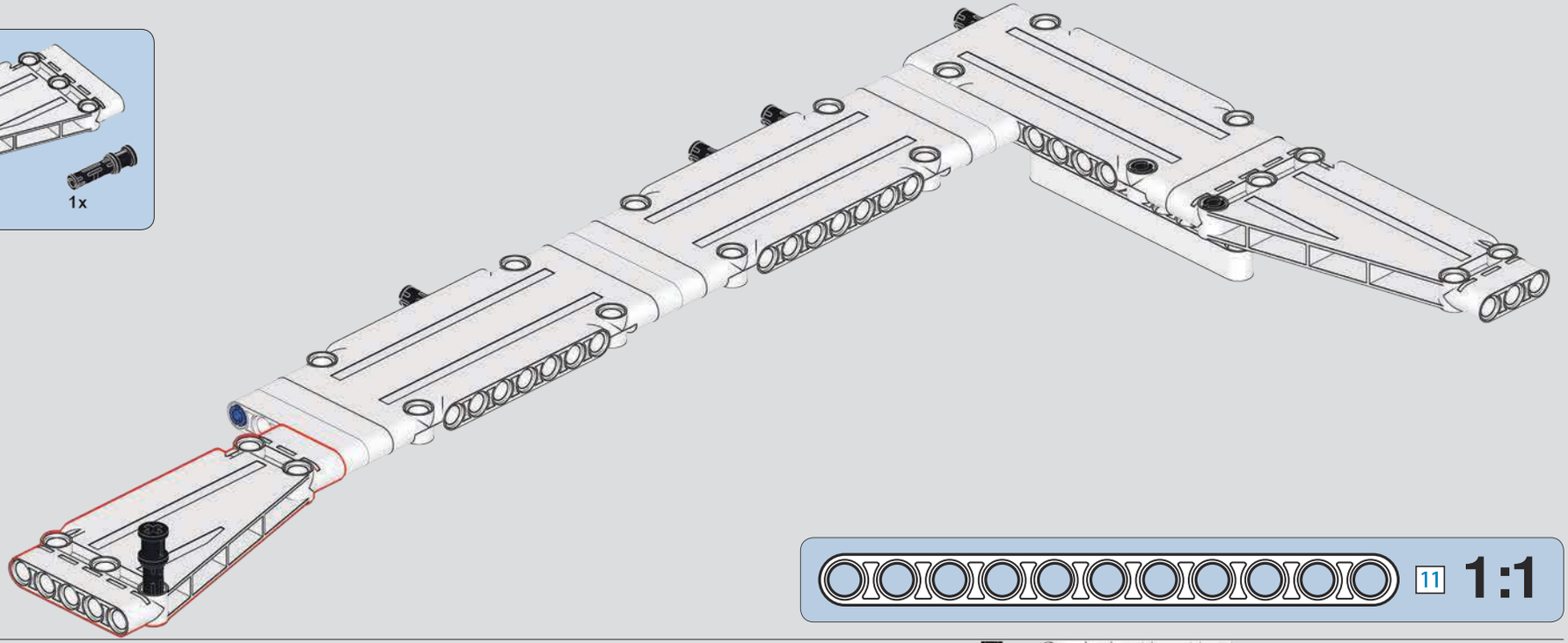

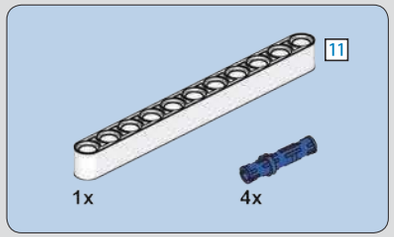

1311

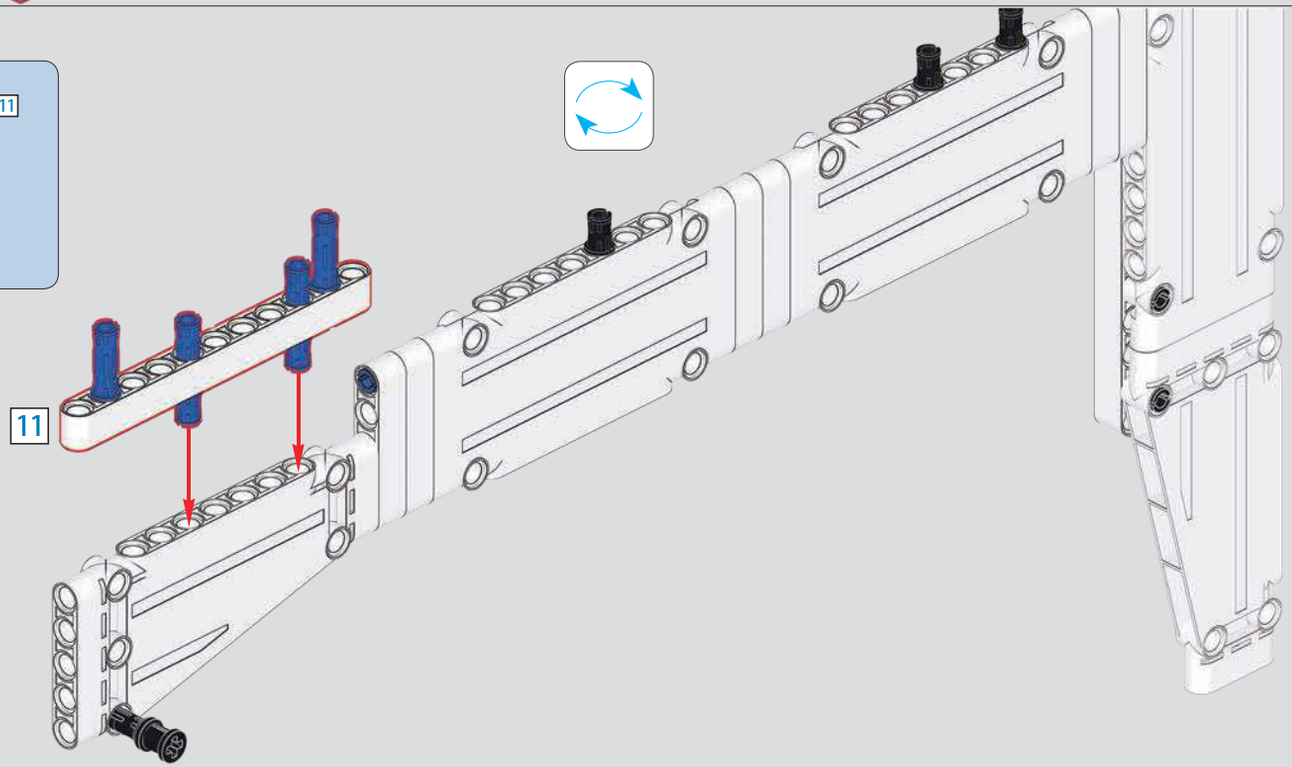

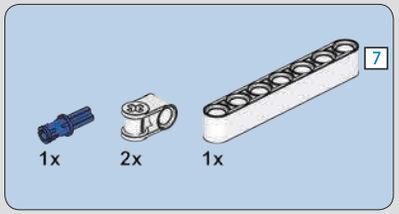

1312

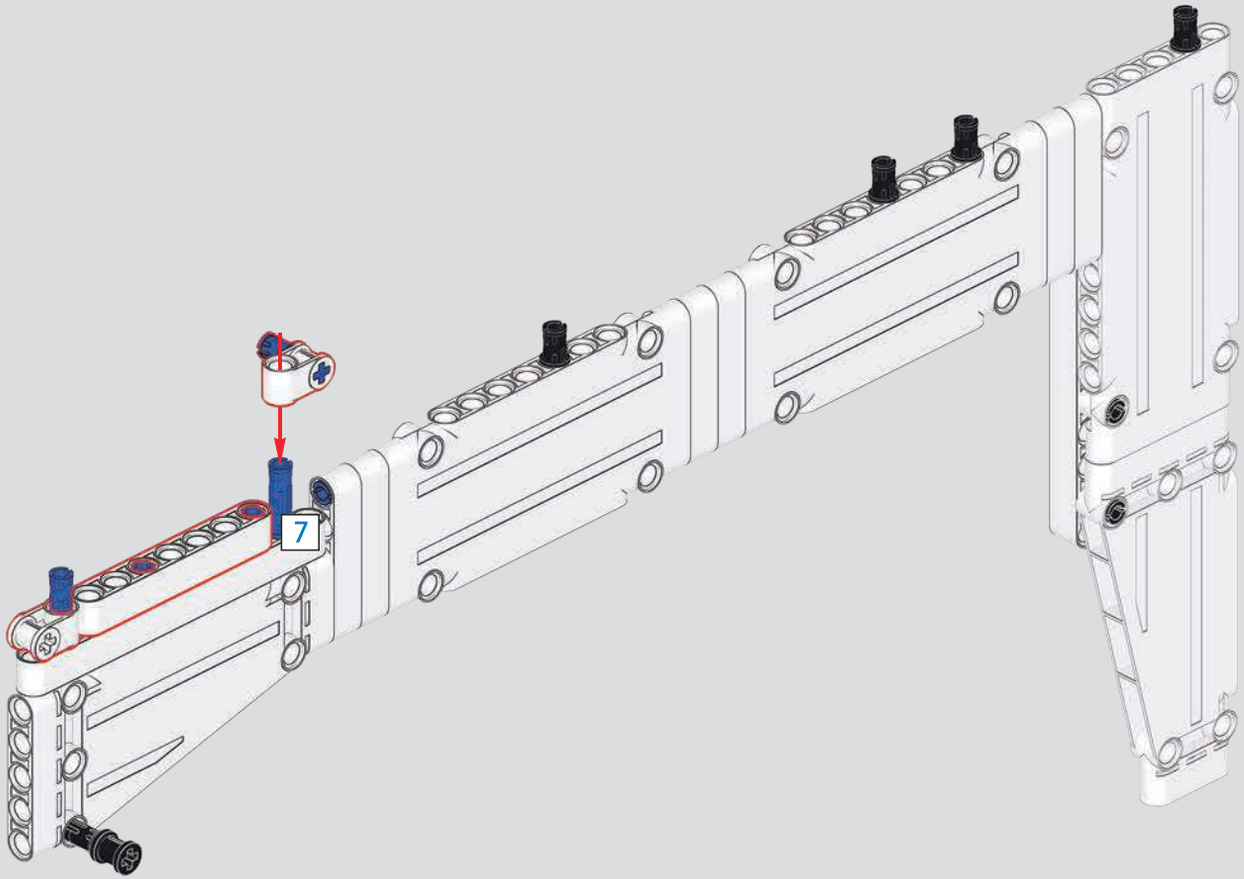

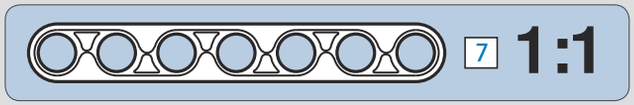

1313

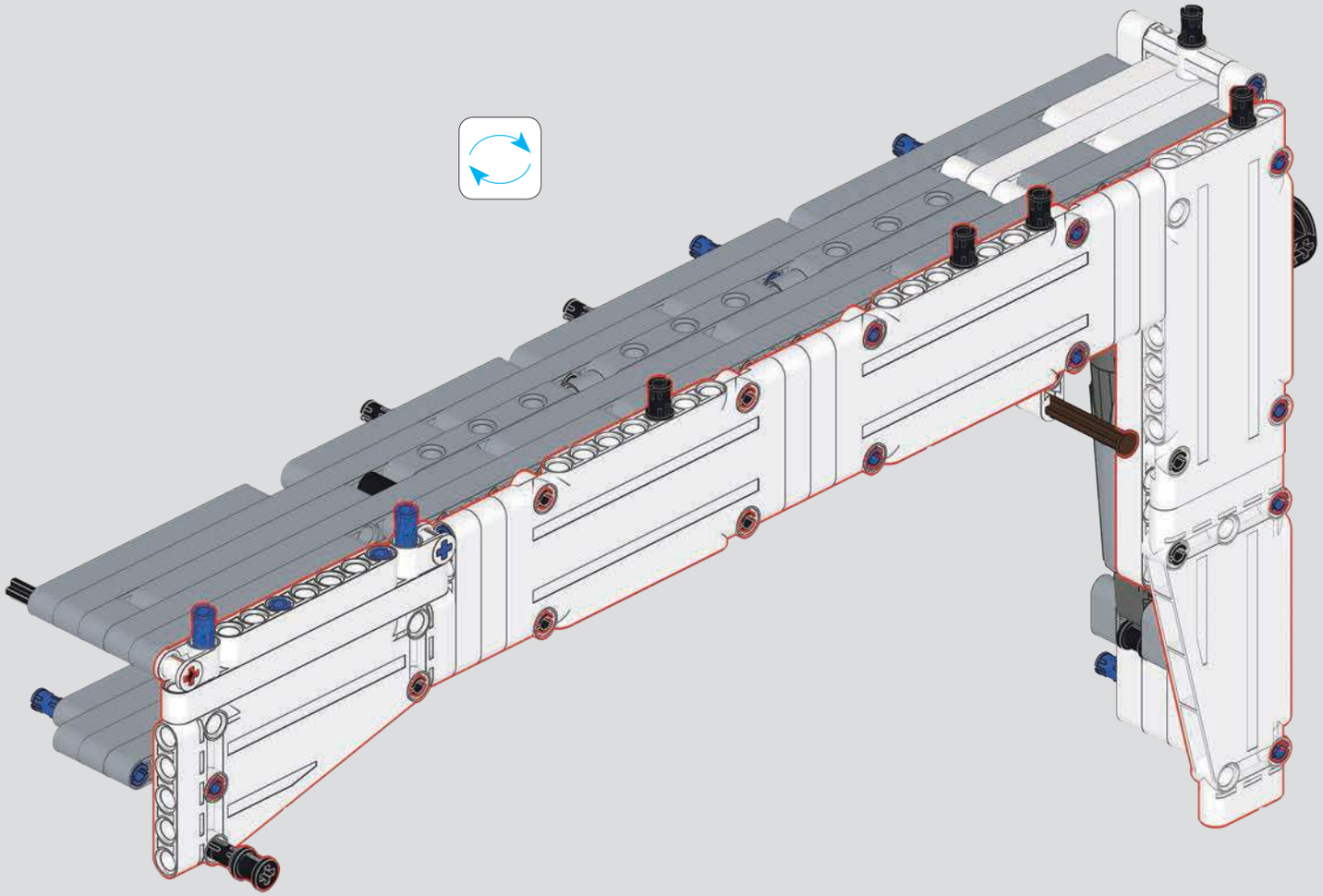

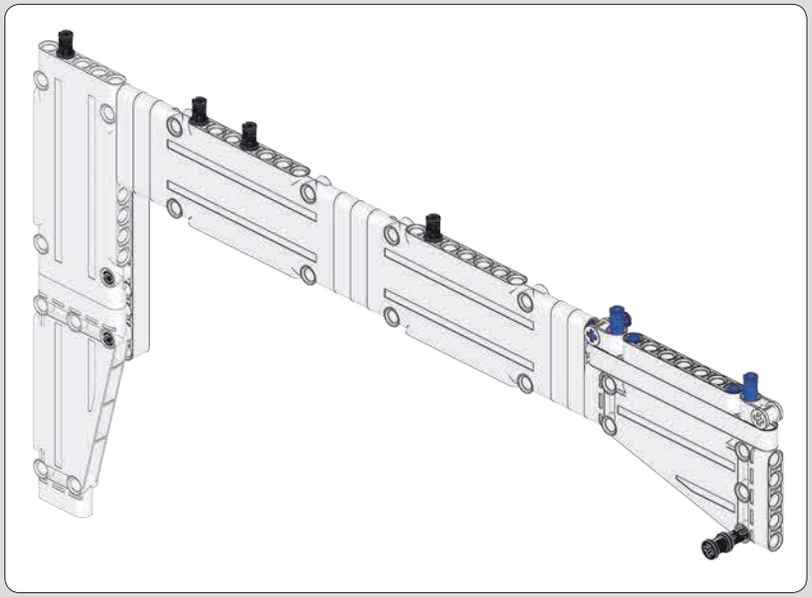

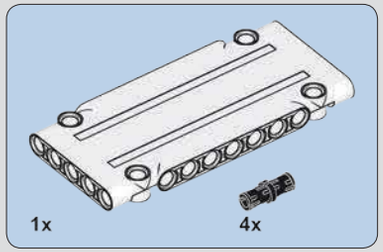

1314

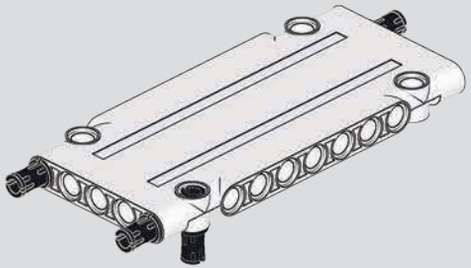

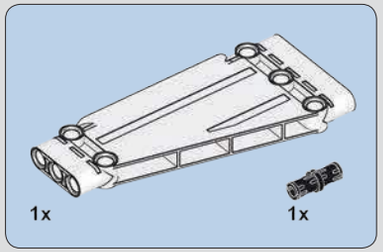

1315

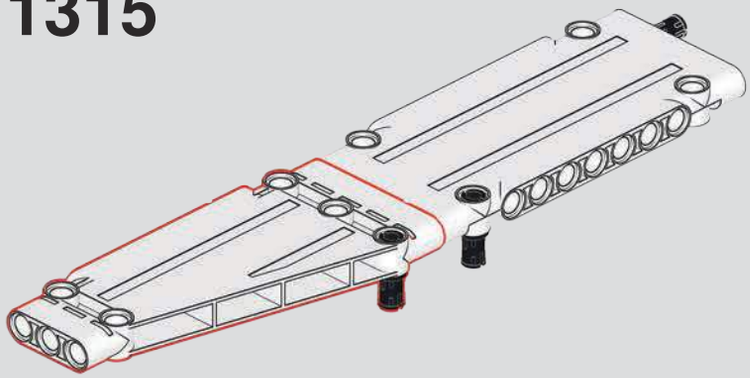

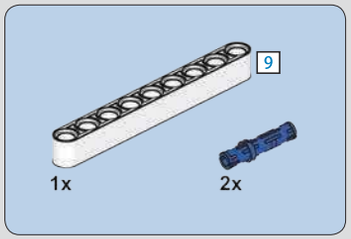

1316

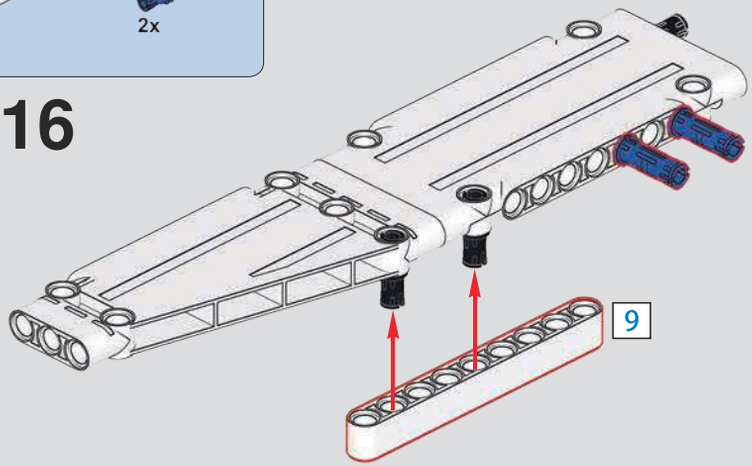

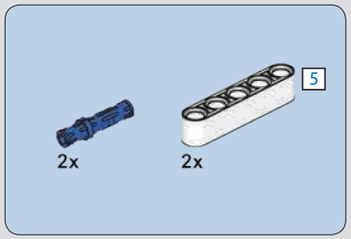

1317

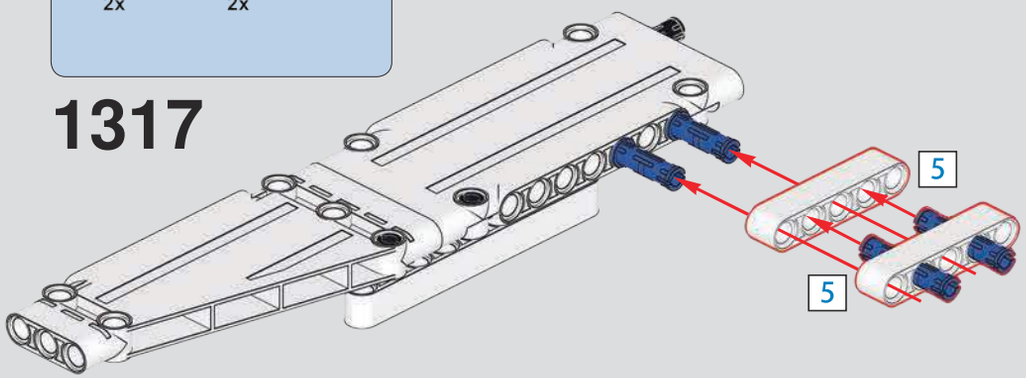

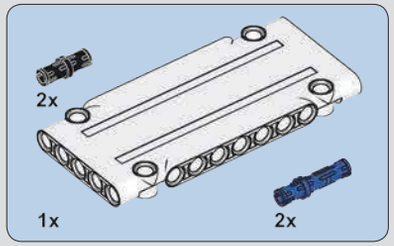

1318

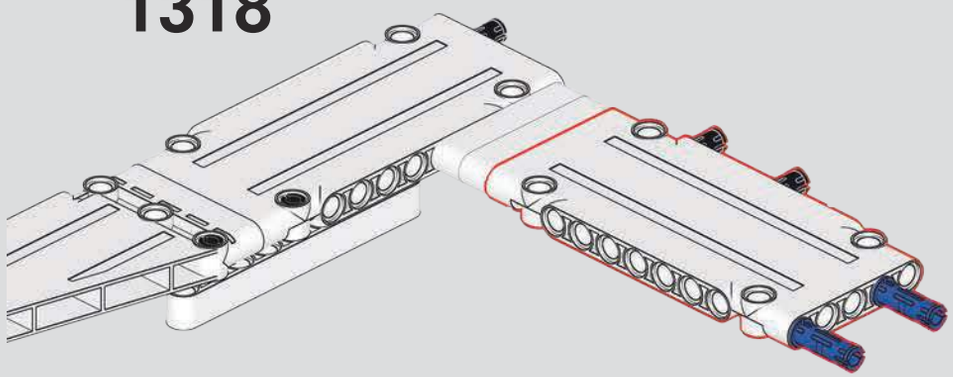

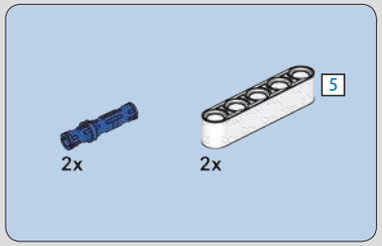

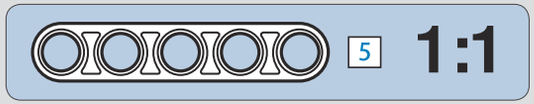

1319

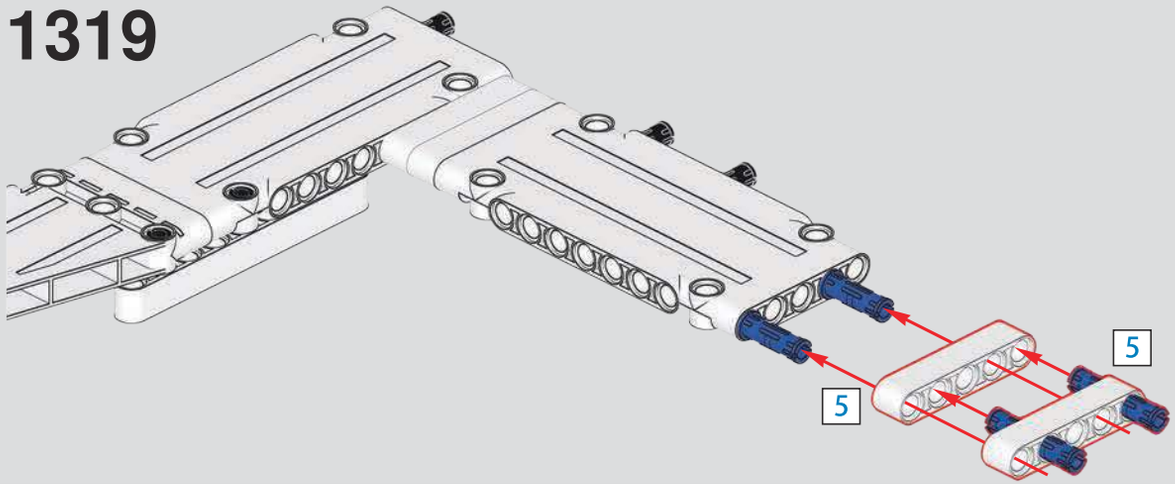

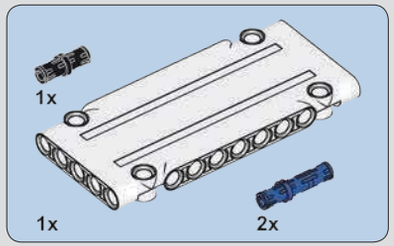

1320

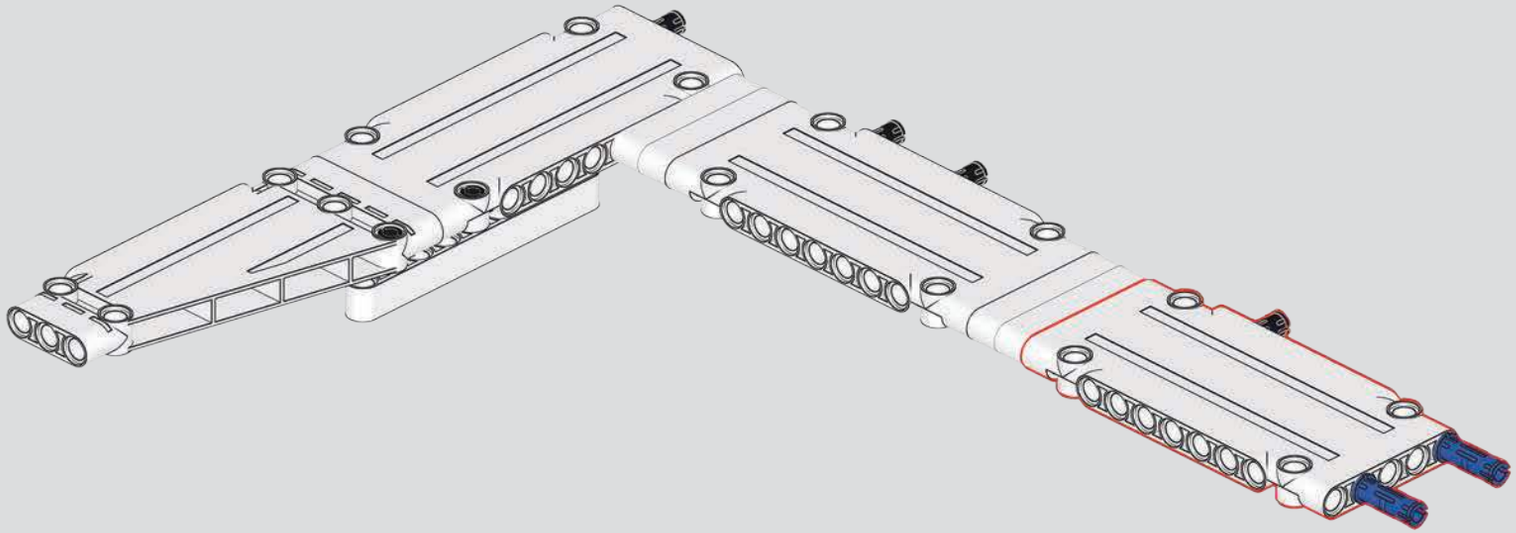

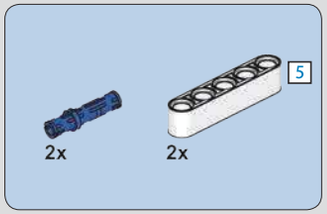

1321

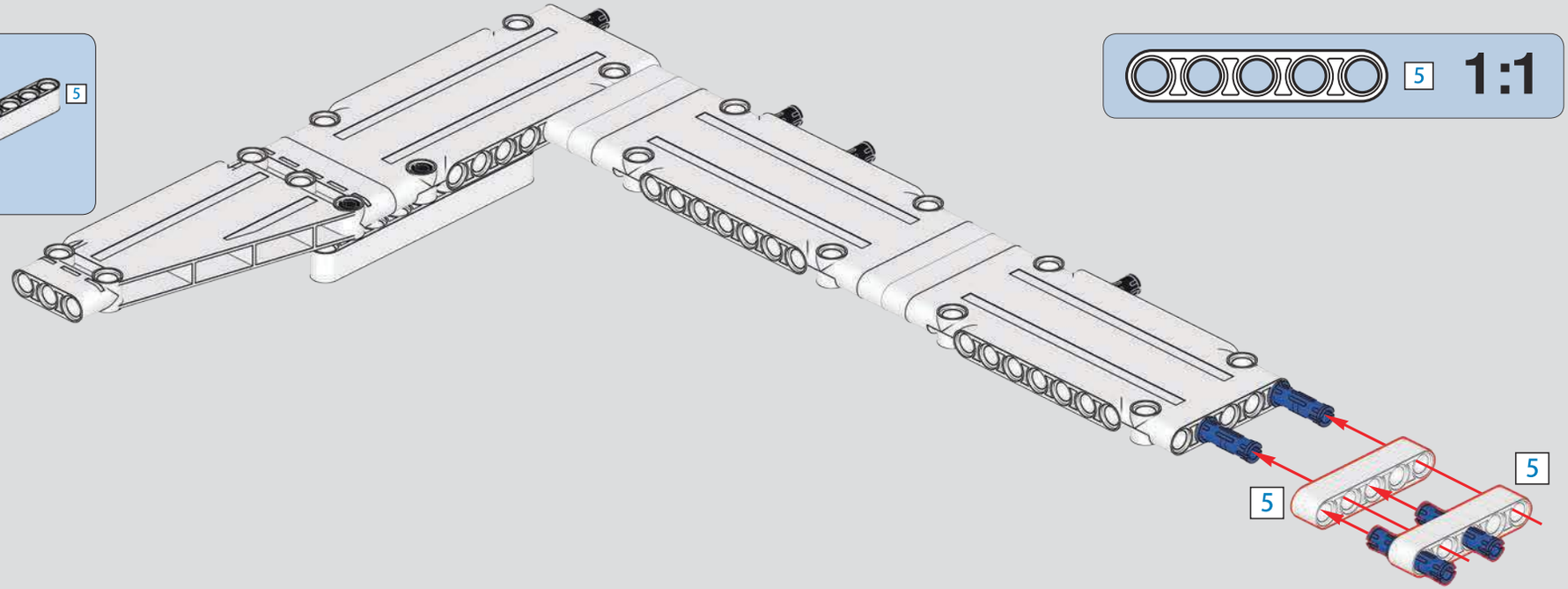

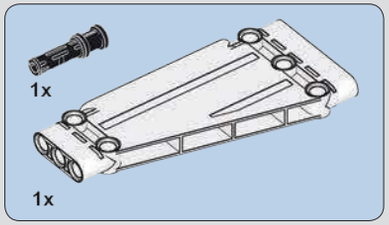

1322

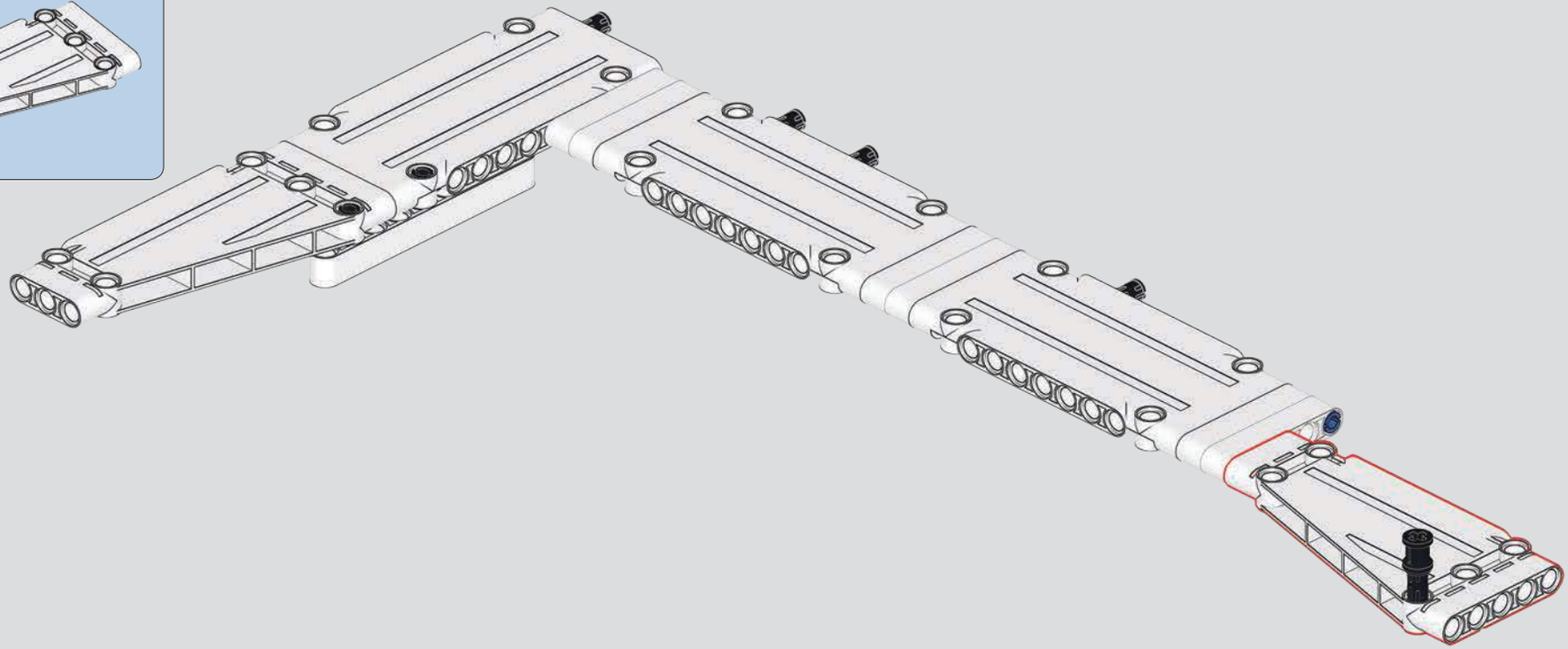

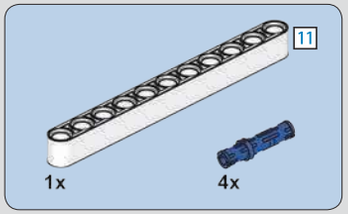

1323

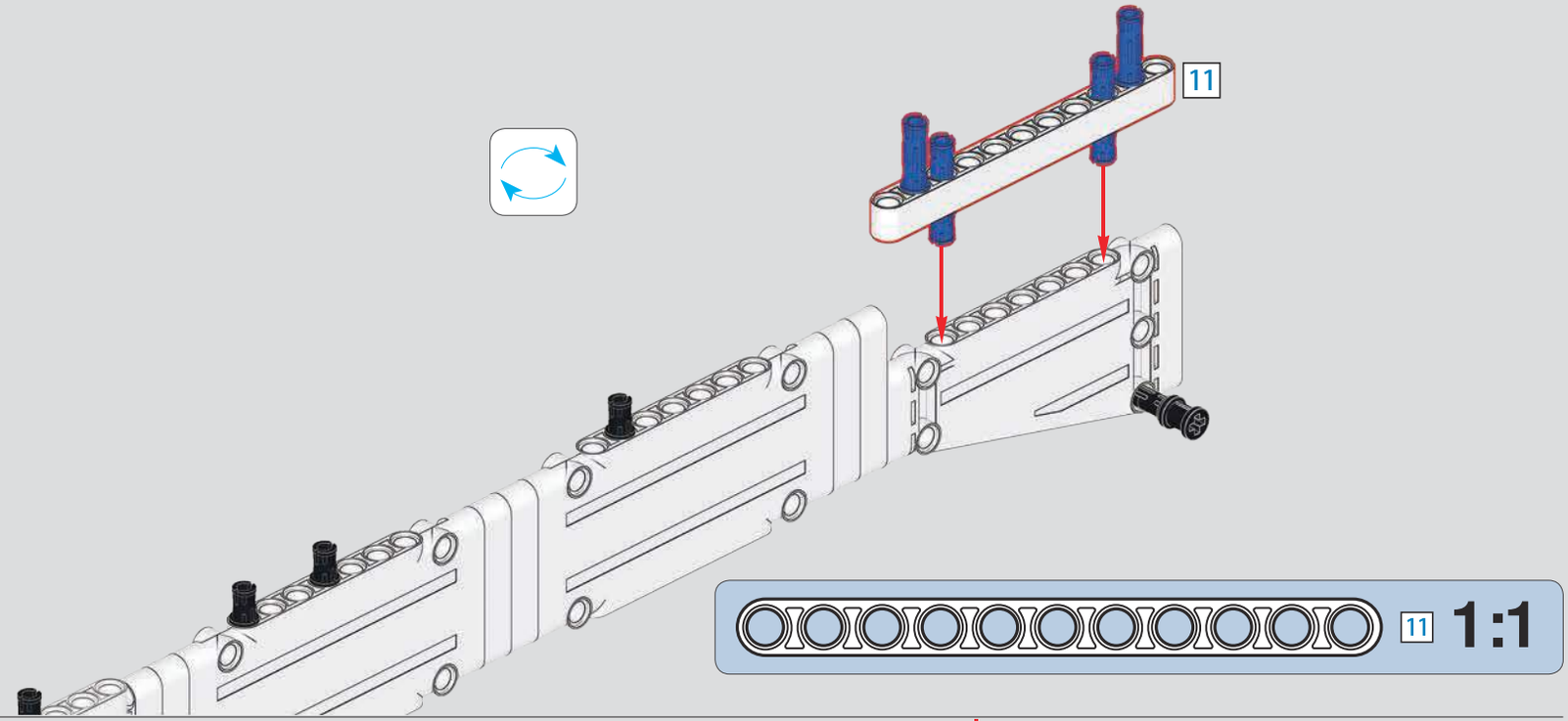

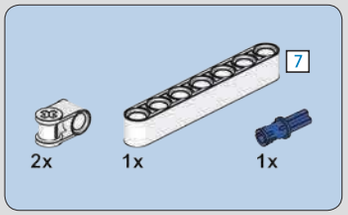

1324

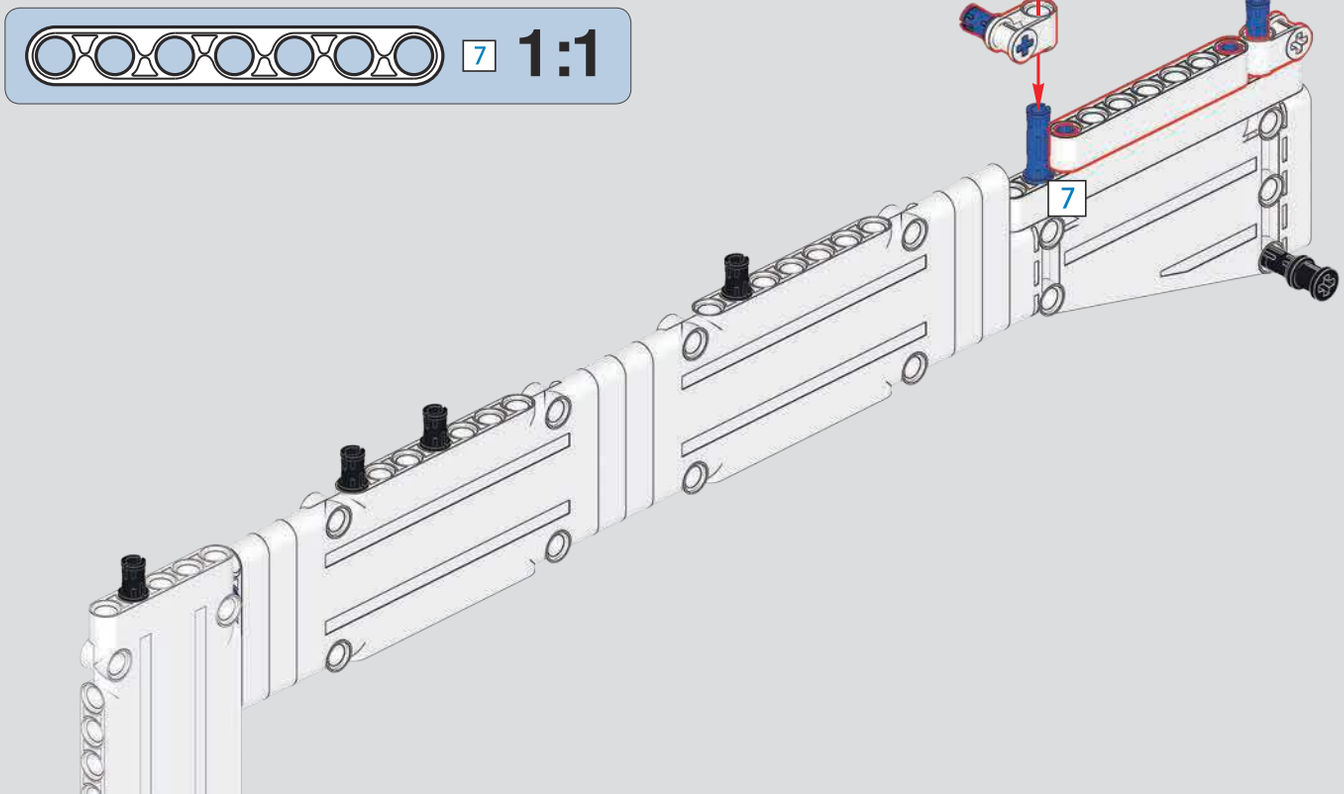

1325

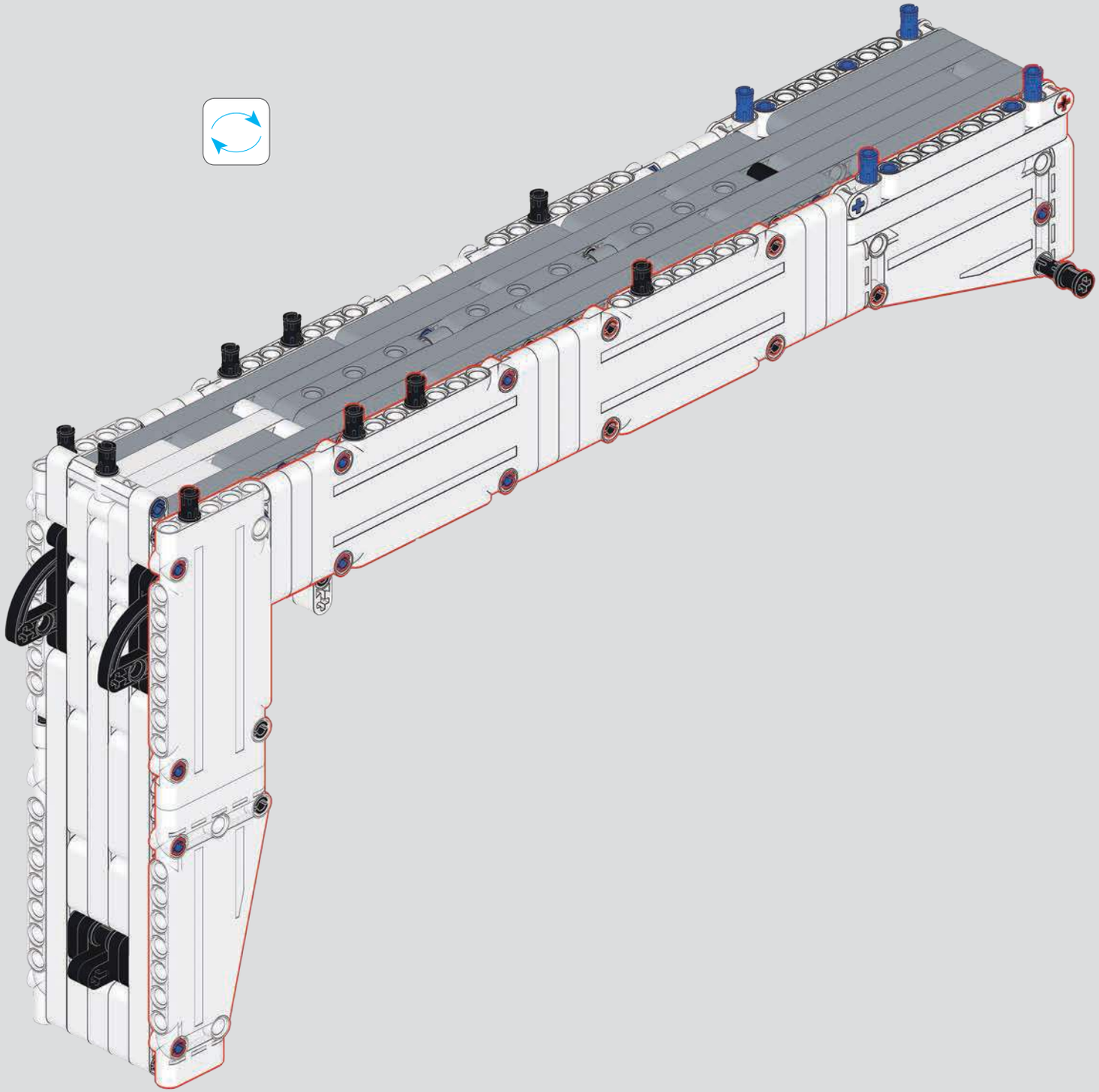

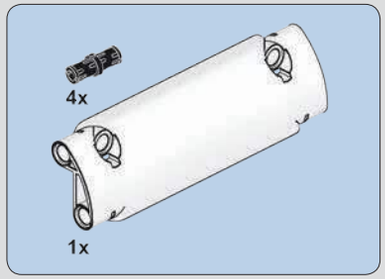

1326

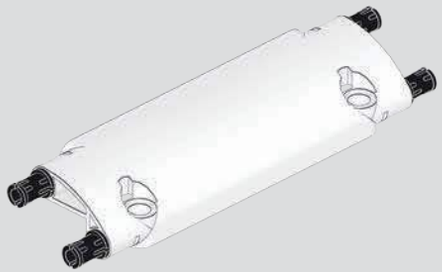

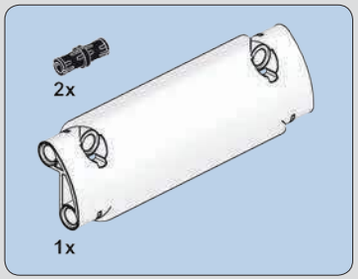

1327

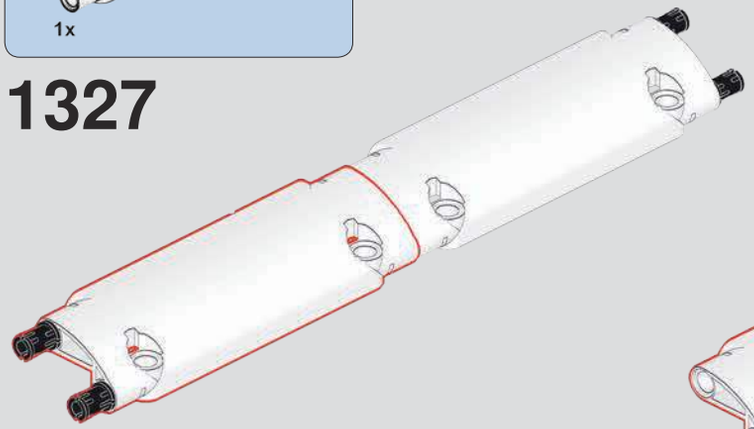

1328

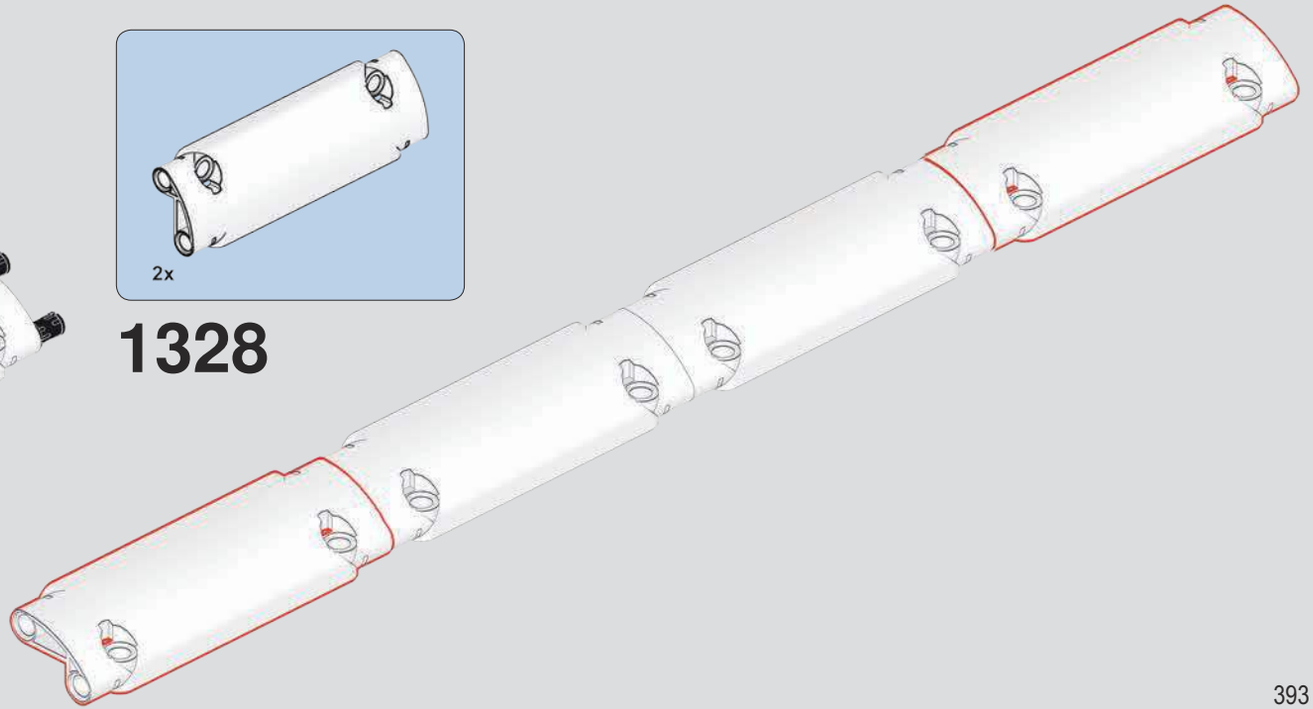

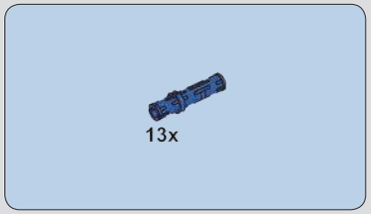

1329

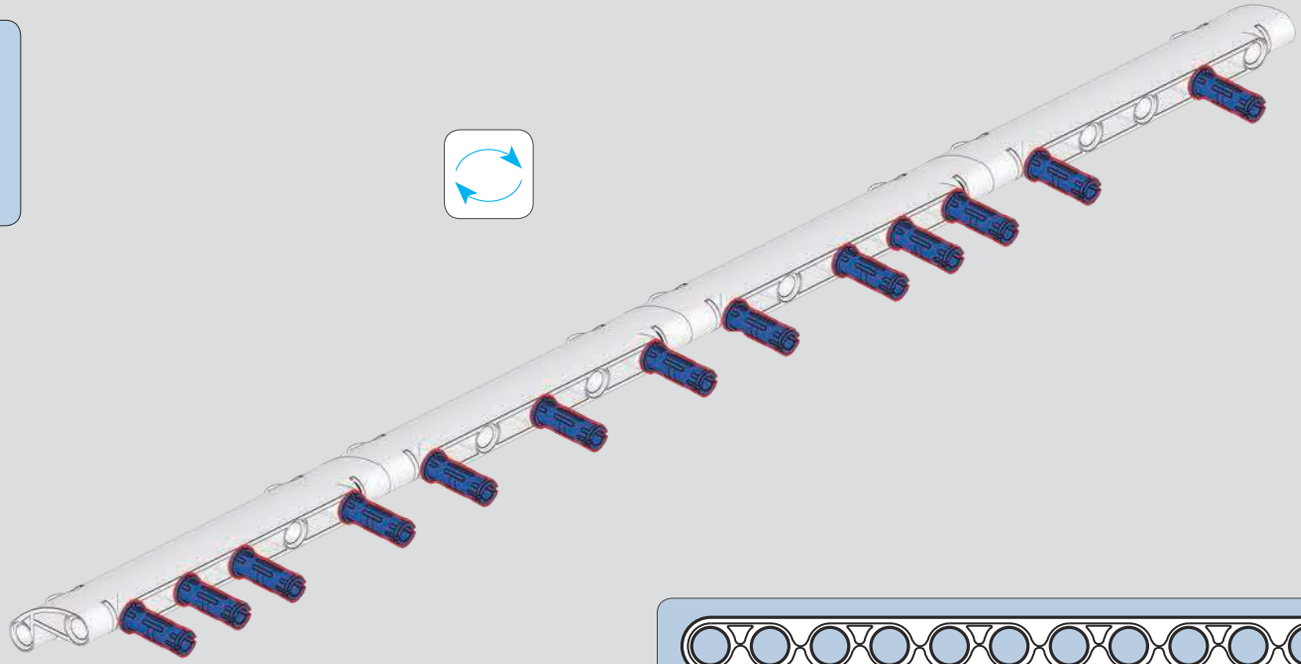

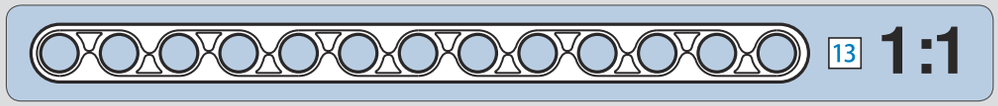

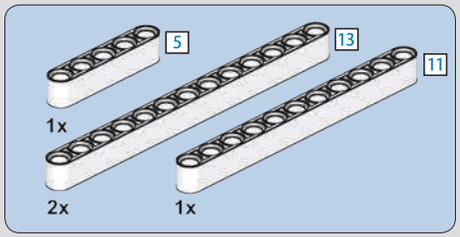

1330

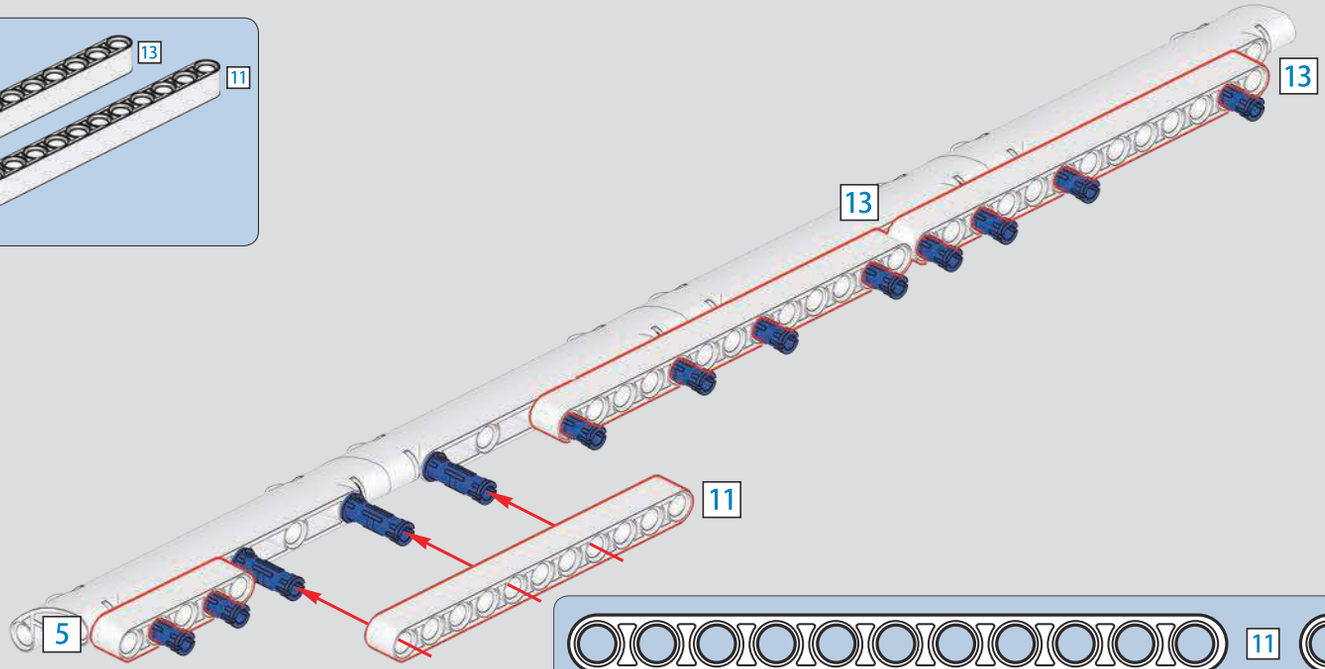

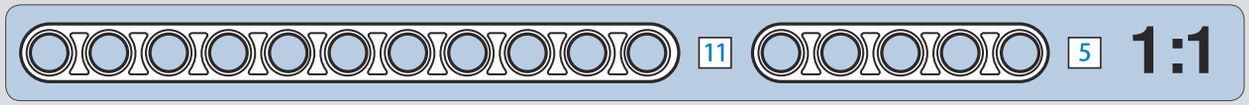

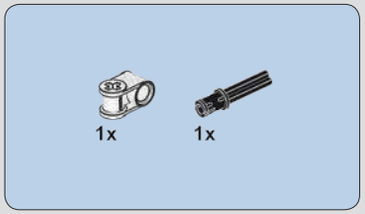

1331

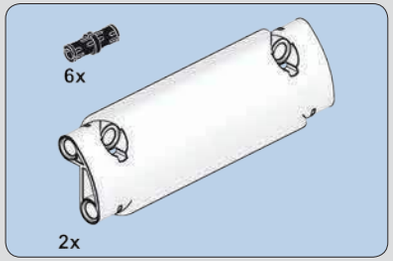

1332

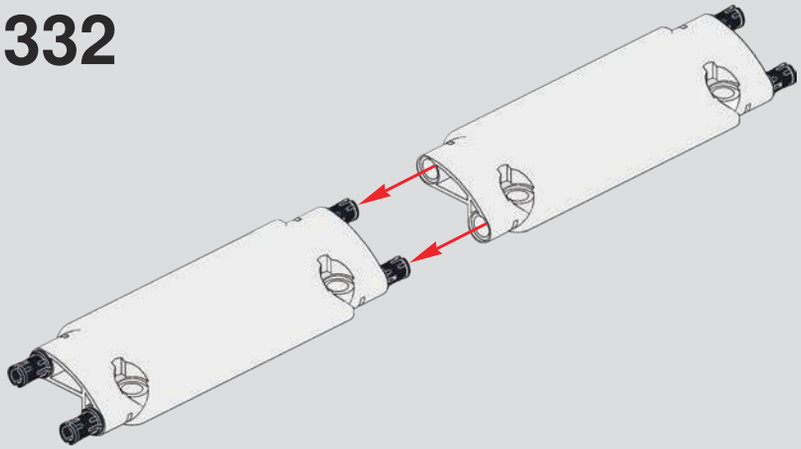

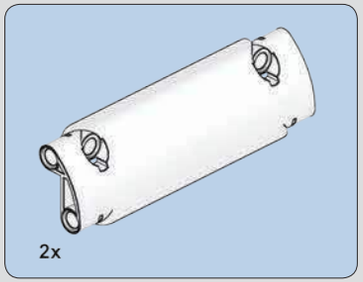

1333

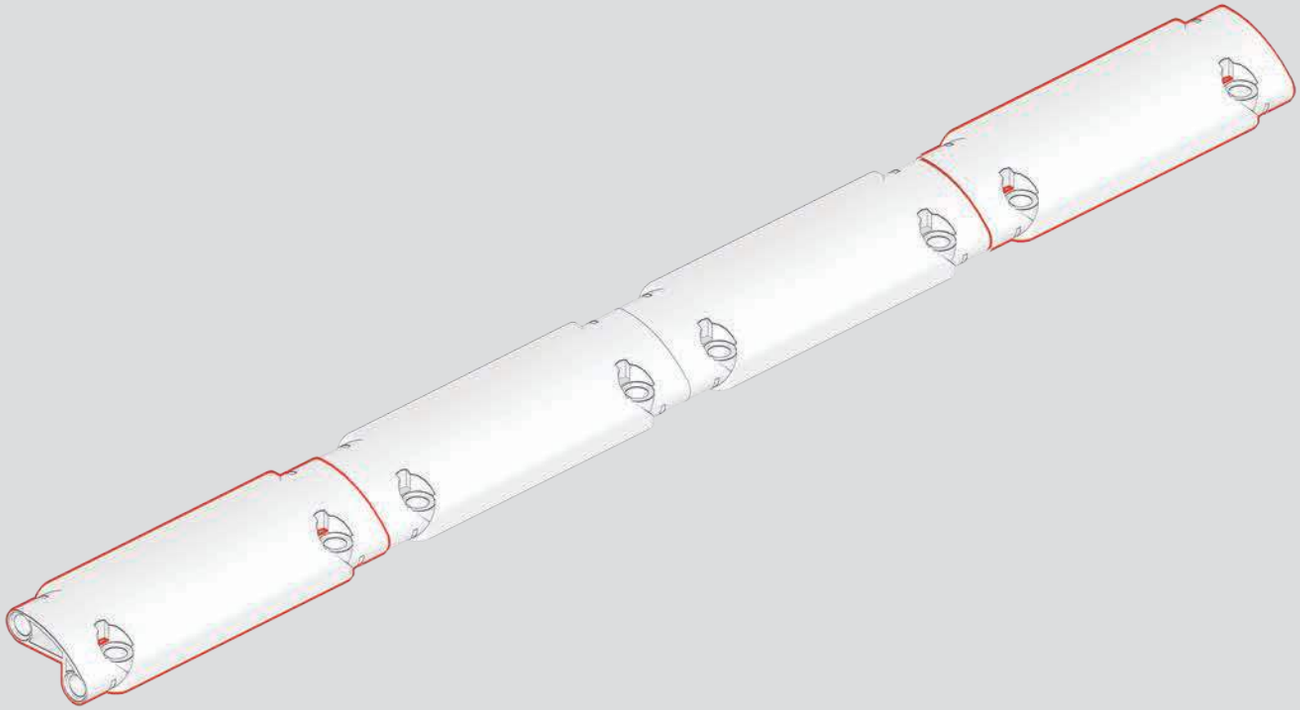

1334

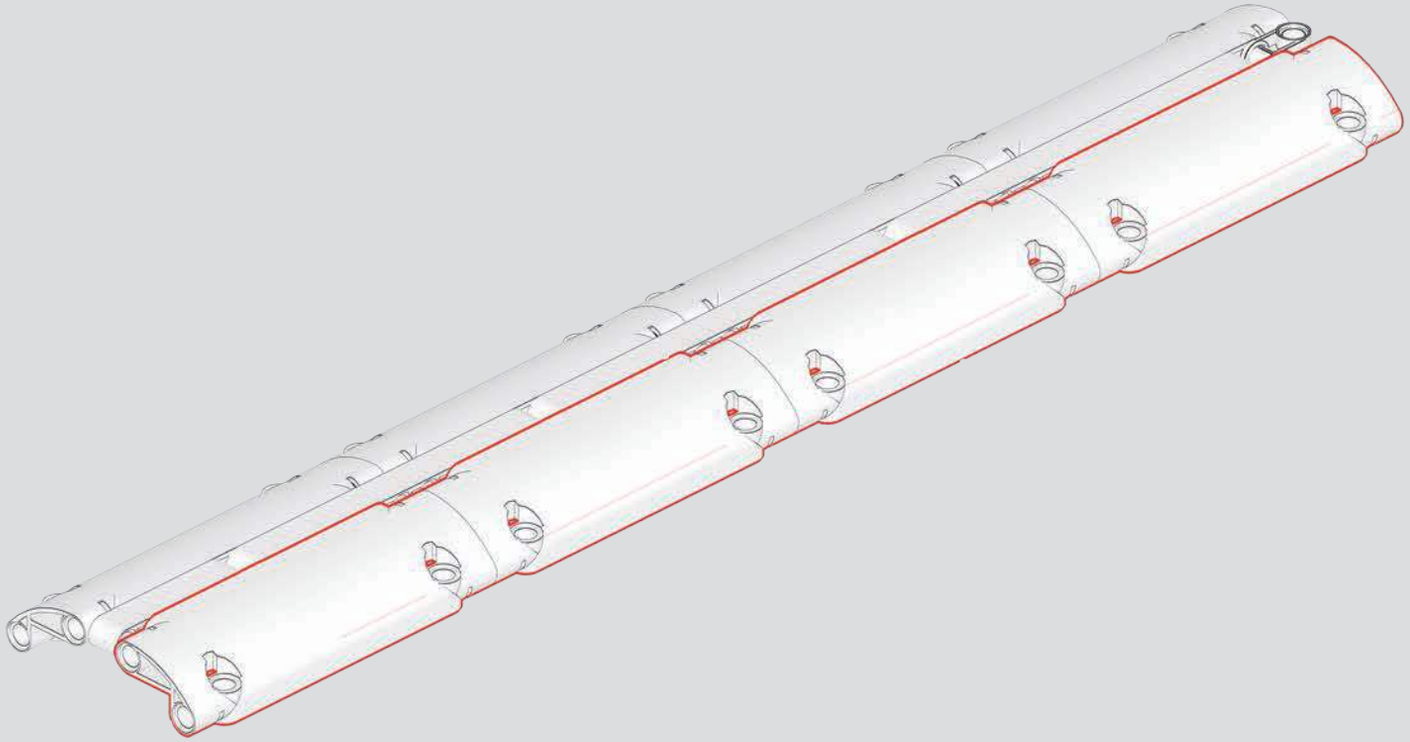

1335

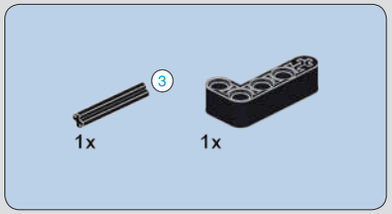

1336

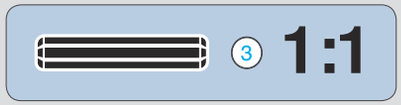

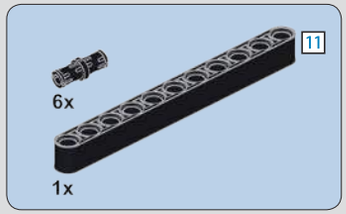

1337

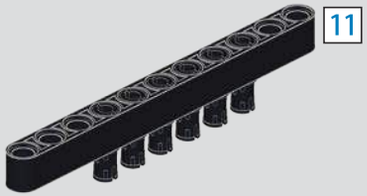

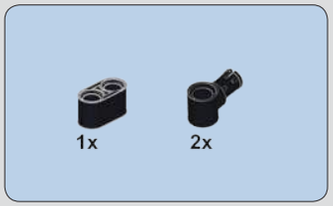

1338

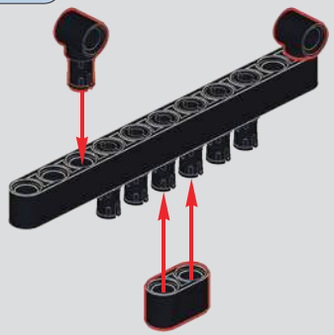

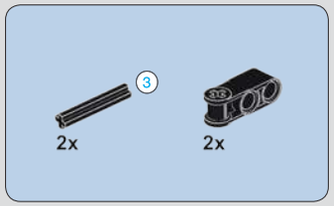

1339

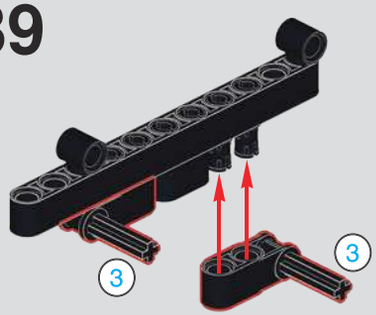

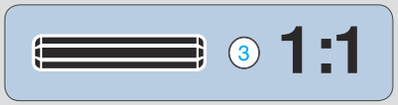

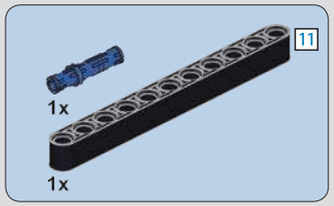

1340

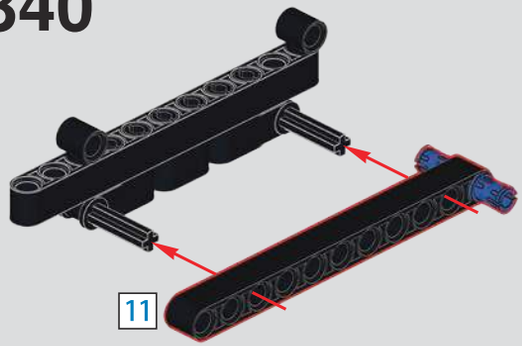

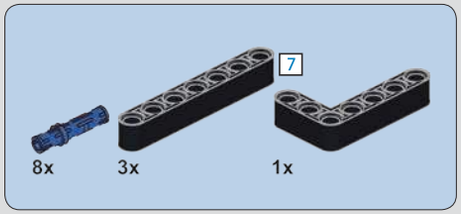

1341

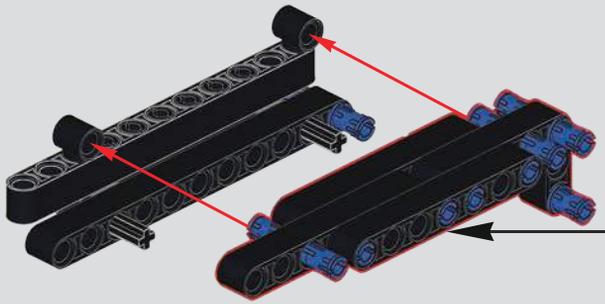

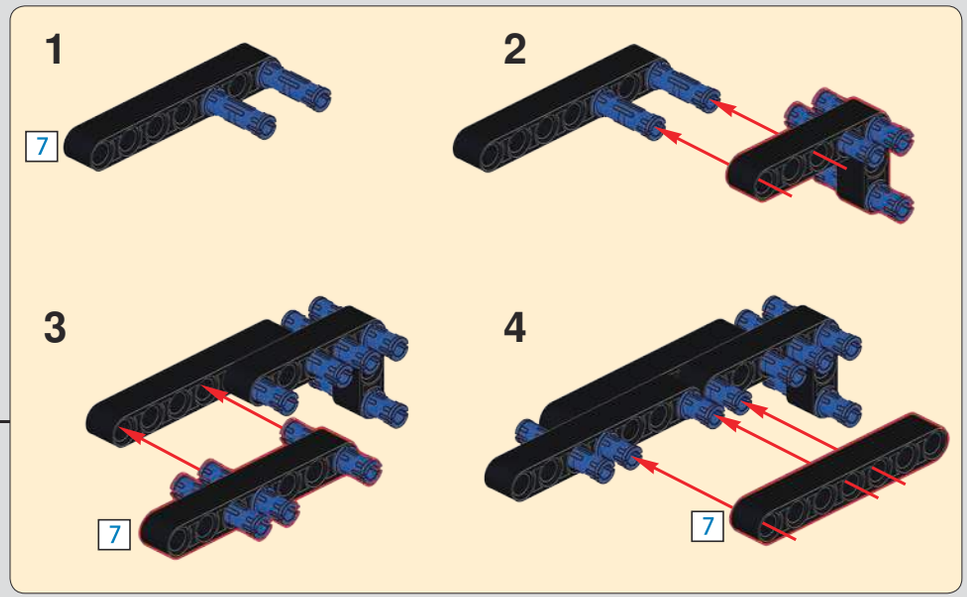

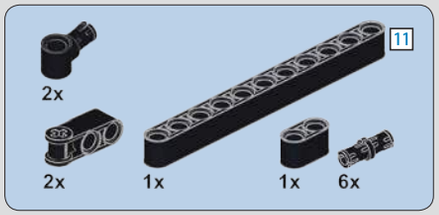

1342

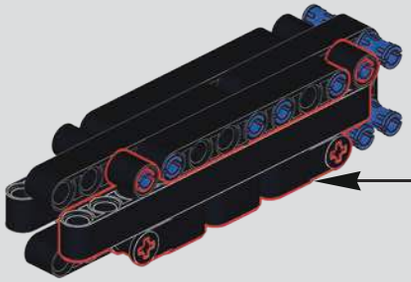

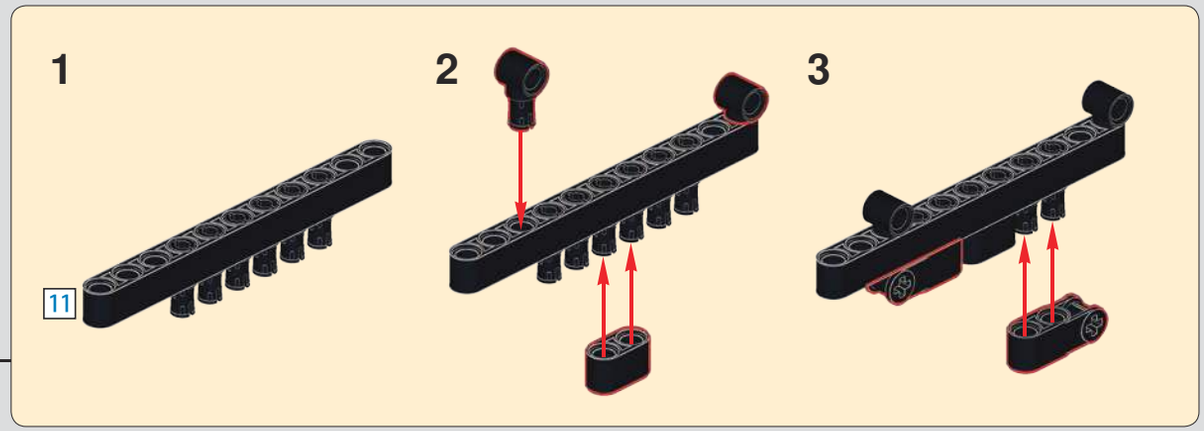

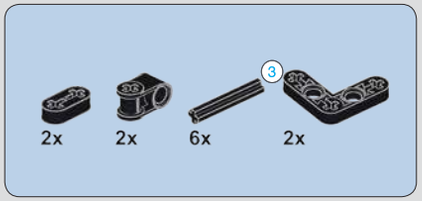

1343

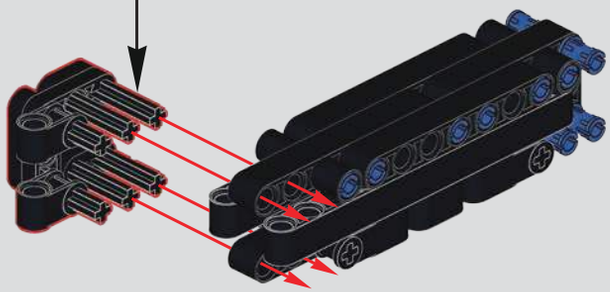

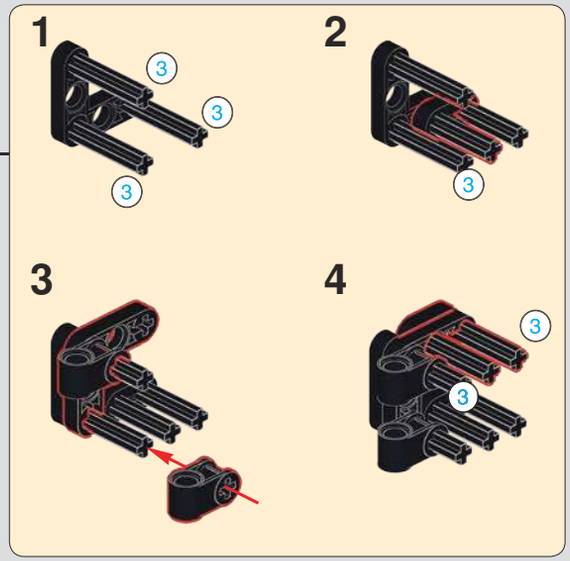

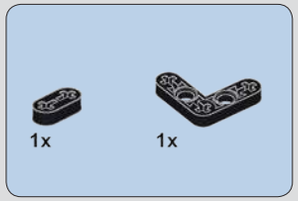

1344

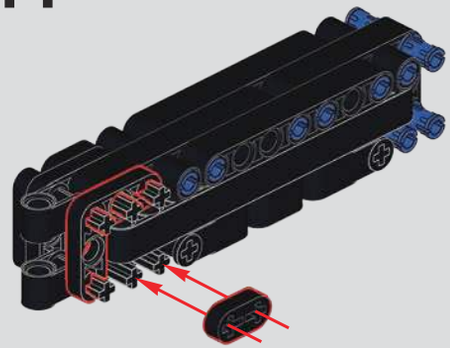

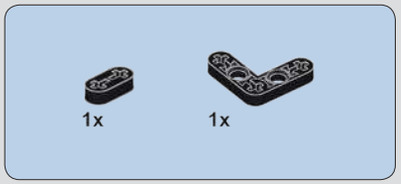

1345

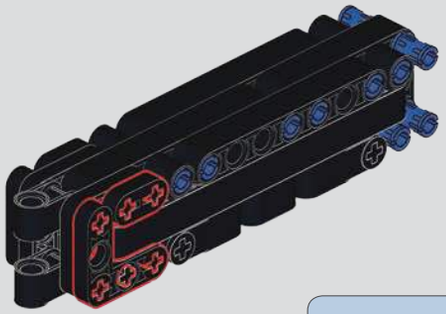

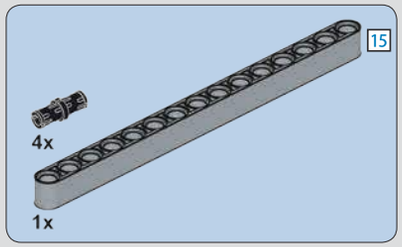

1346

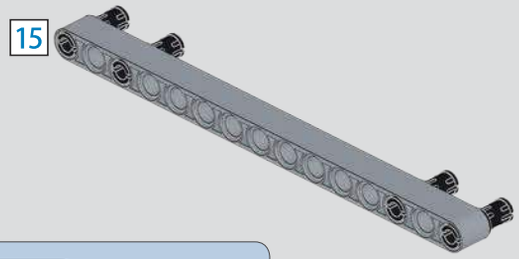

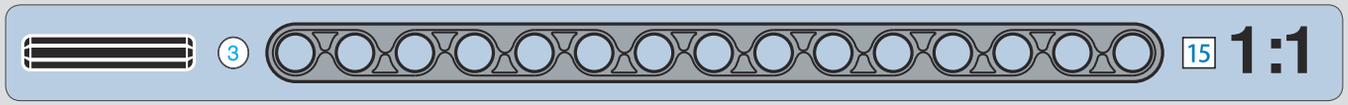

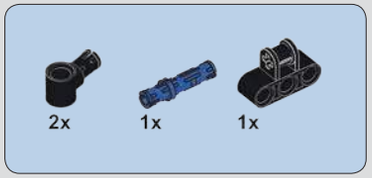

1347

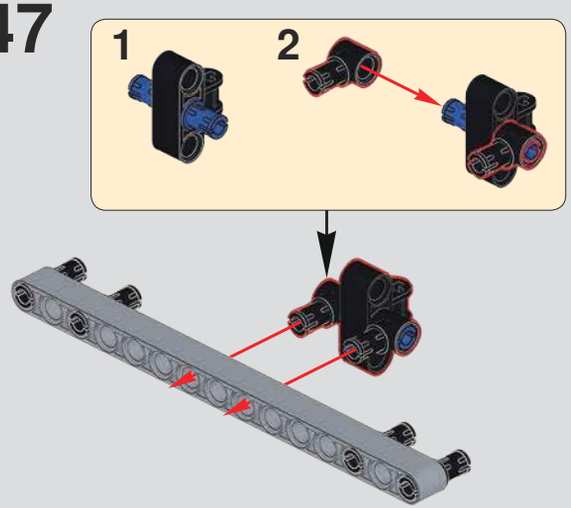

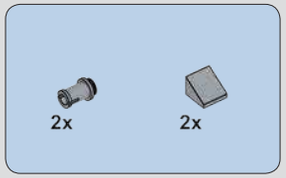

1348

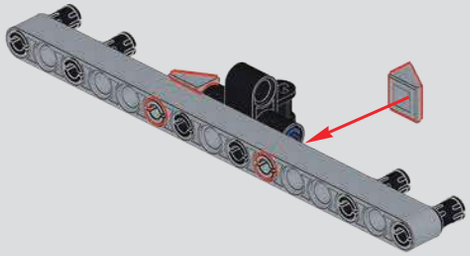

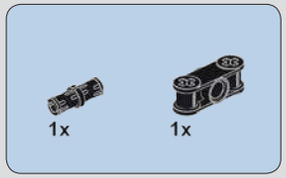

1349

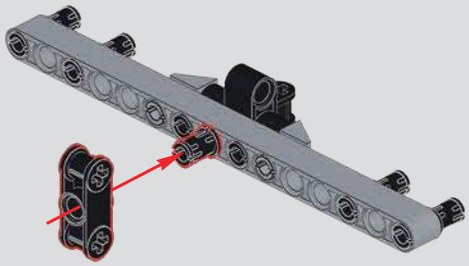

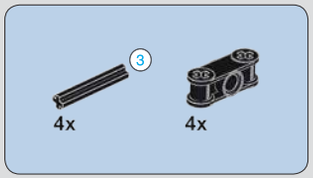

1350

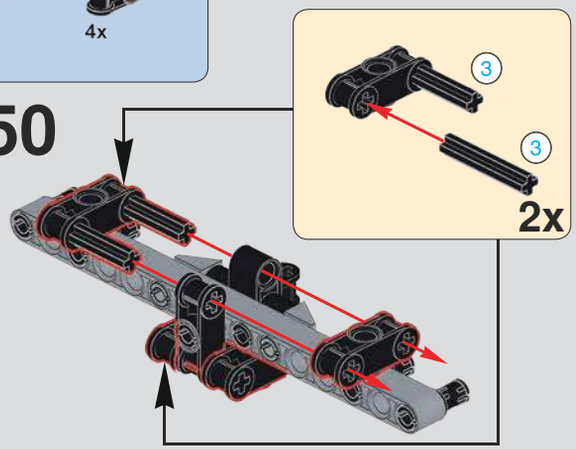

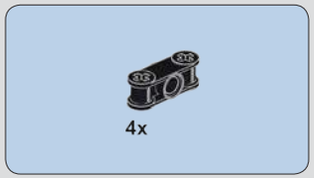

1351

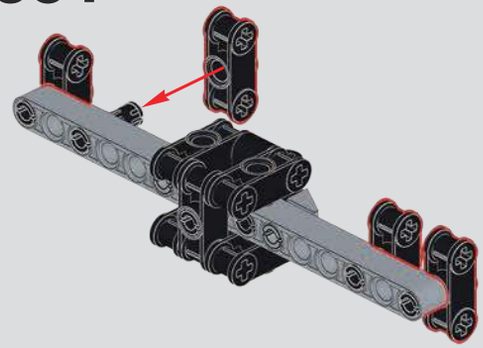

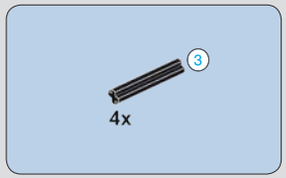

1352

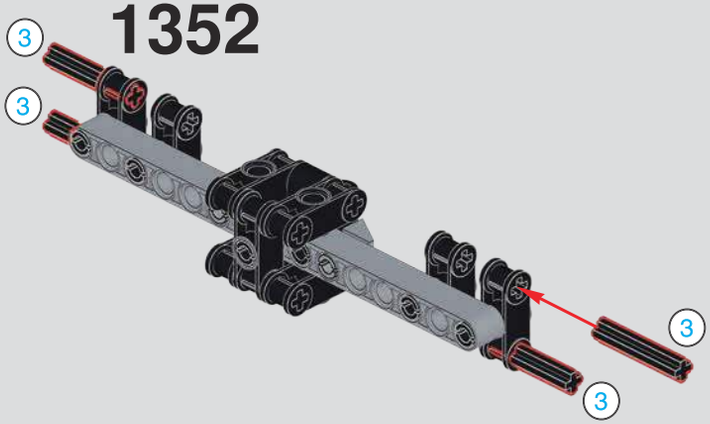

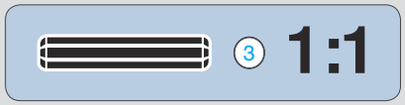

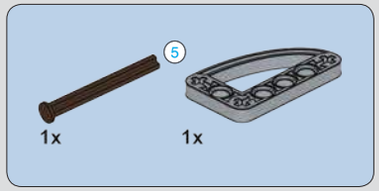

1353

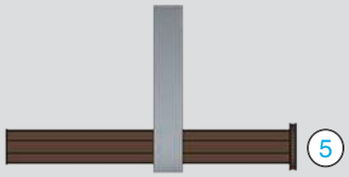

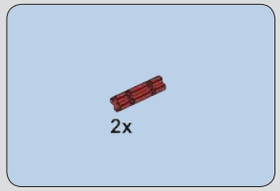

1354

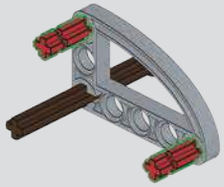

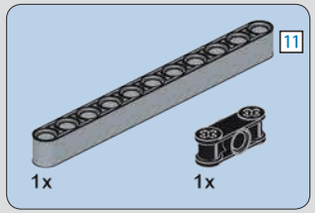

1355

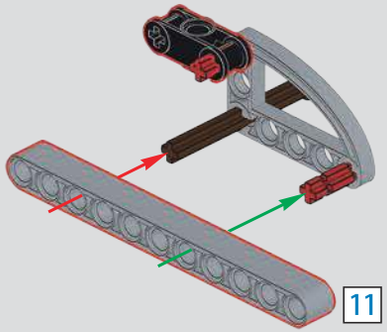

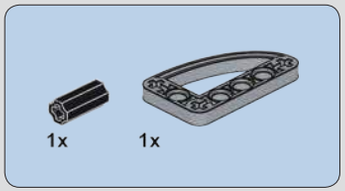

1356

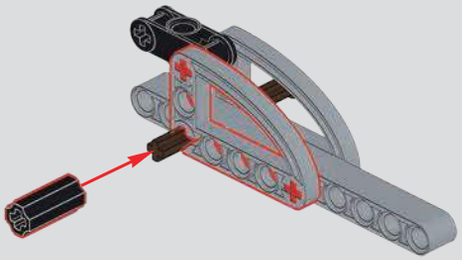

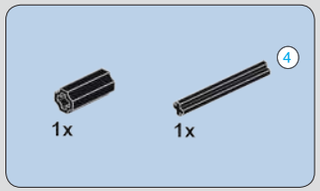

1357

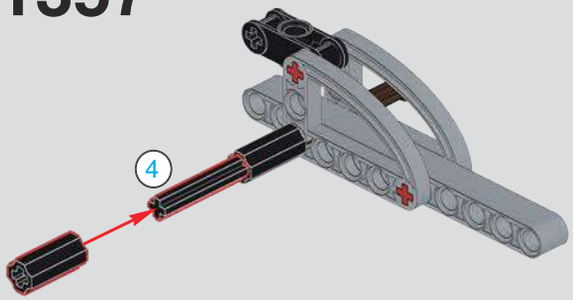

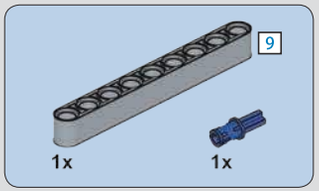

1358

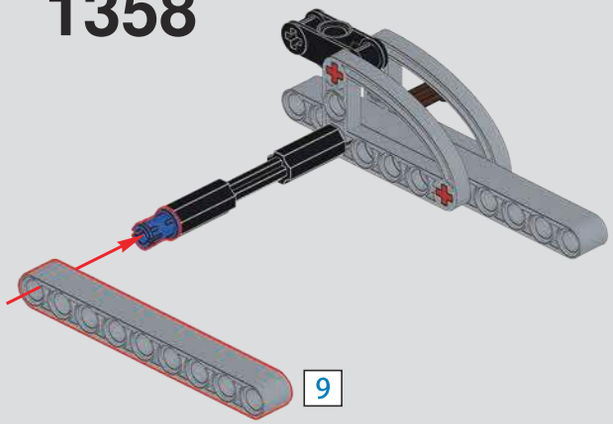

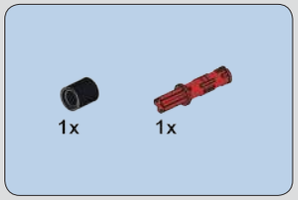

1359

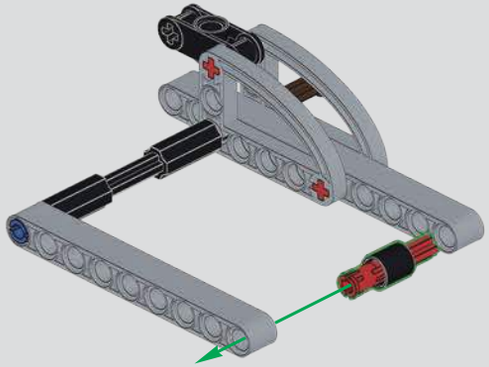

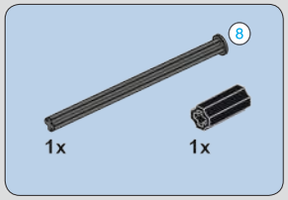

1360

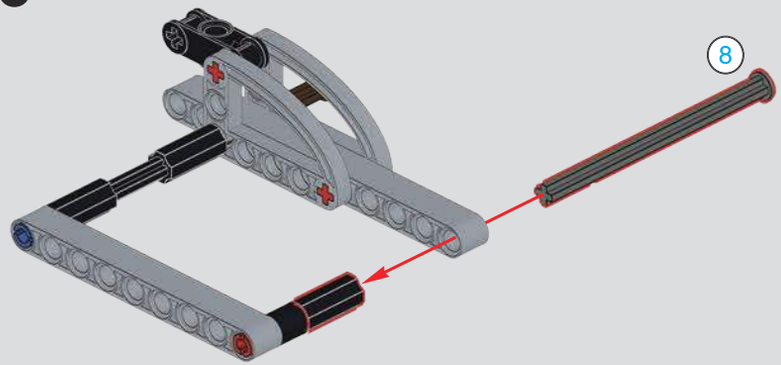

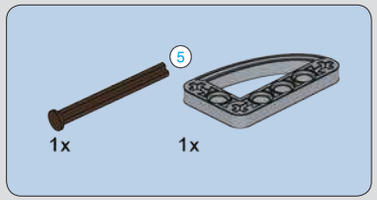

1361

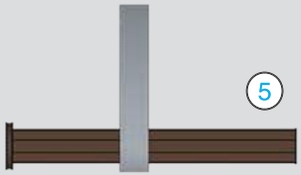

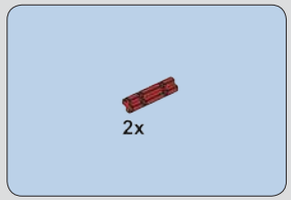

1362

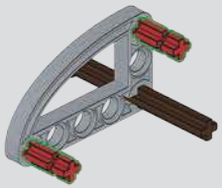

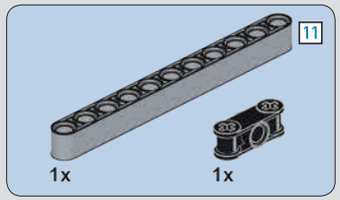

1363

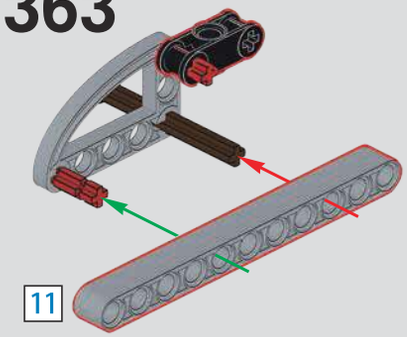

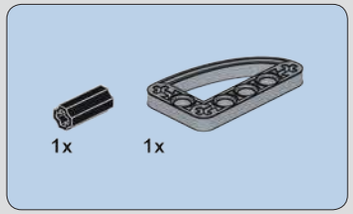

1364

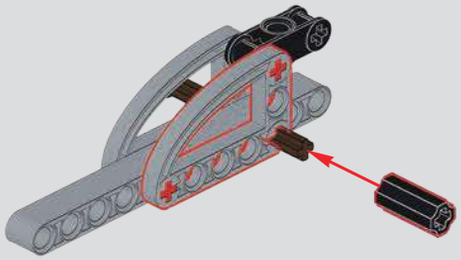

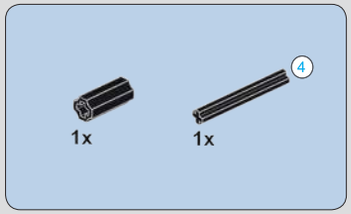

1365

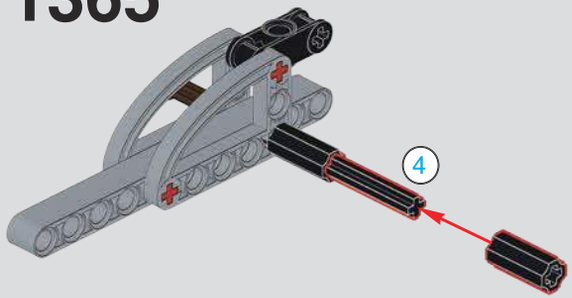

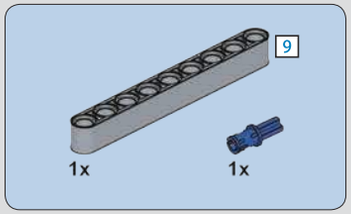

1366

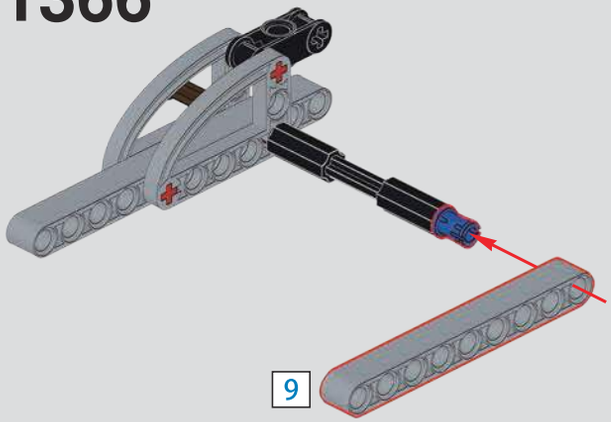

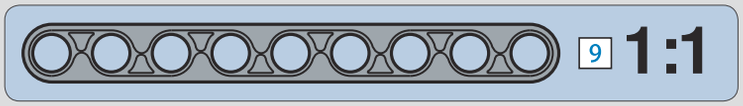

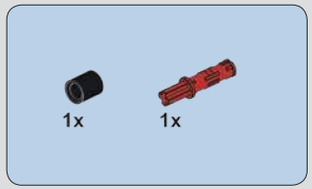

1367

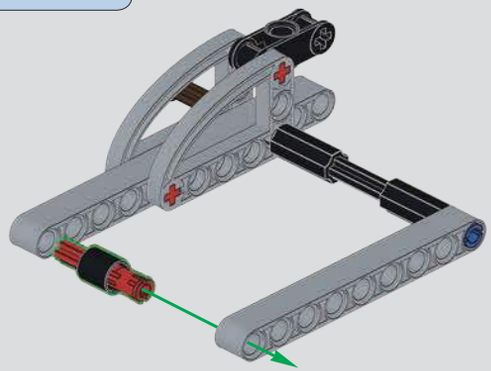

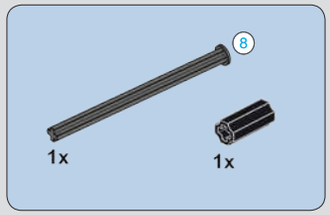

1368

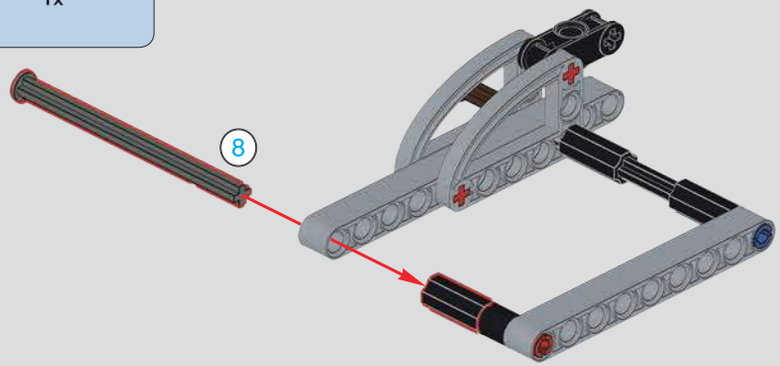

1369

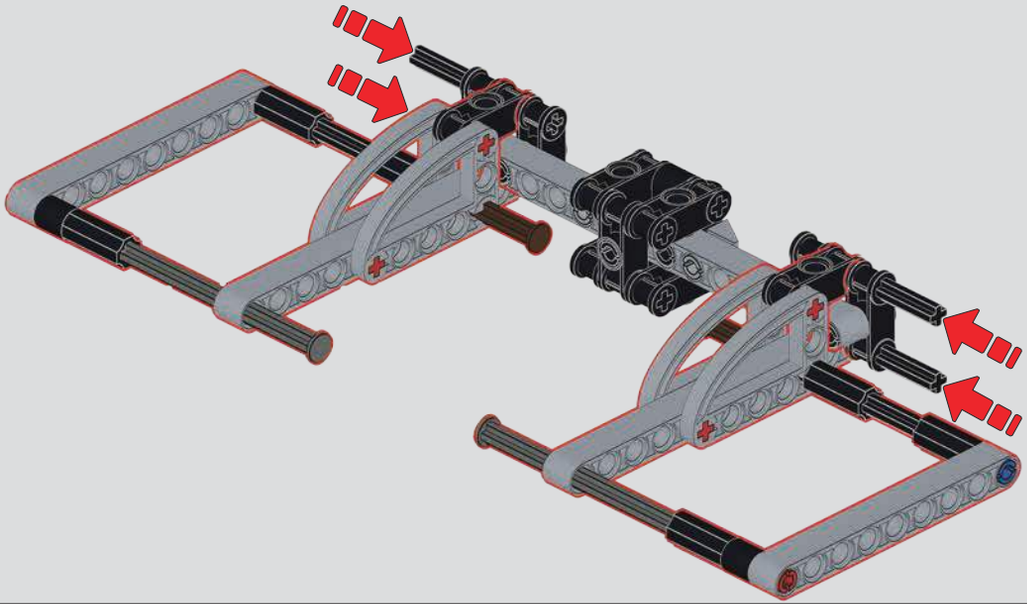

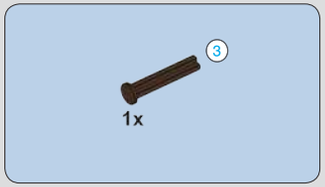

1370

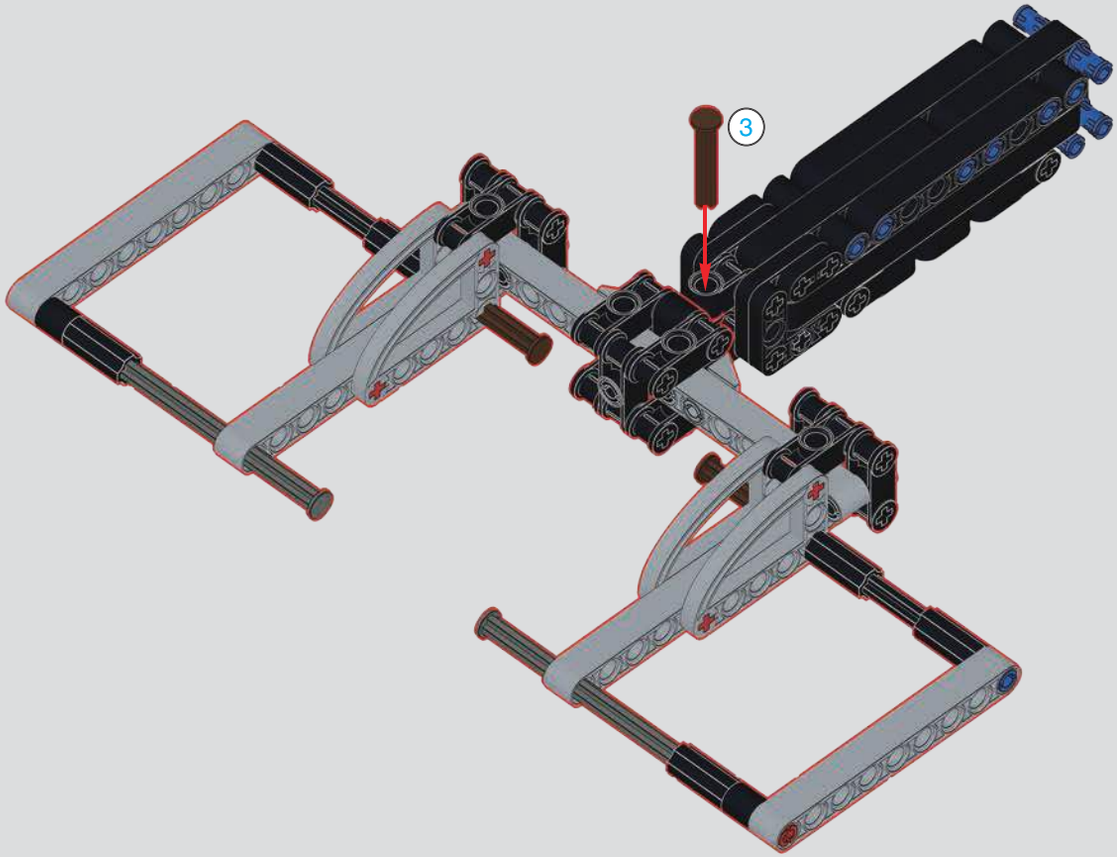

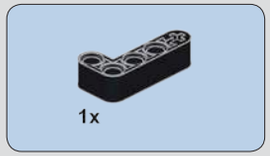

1371

1372

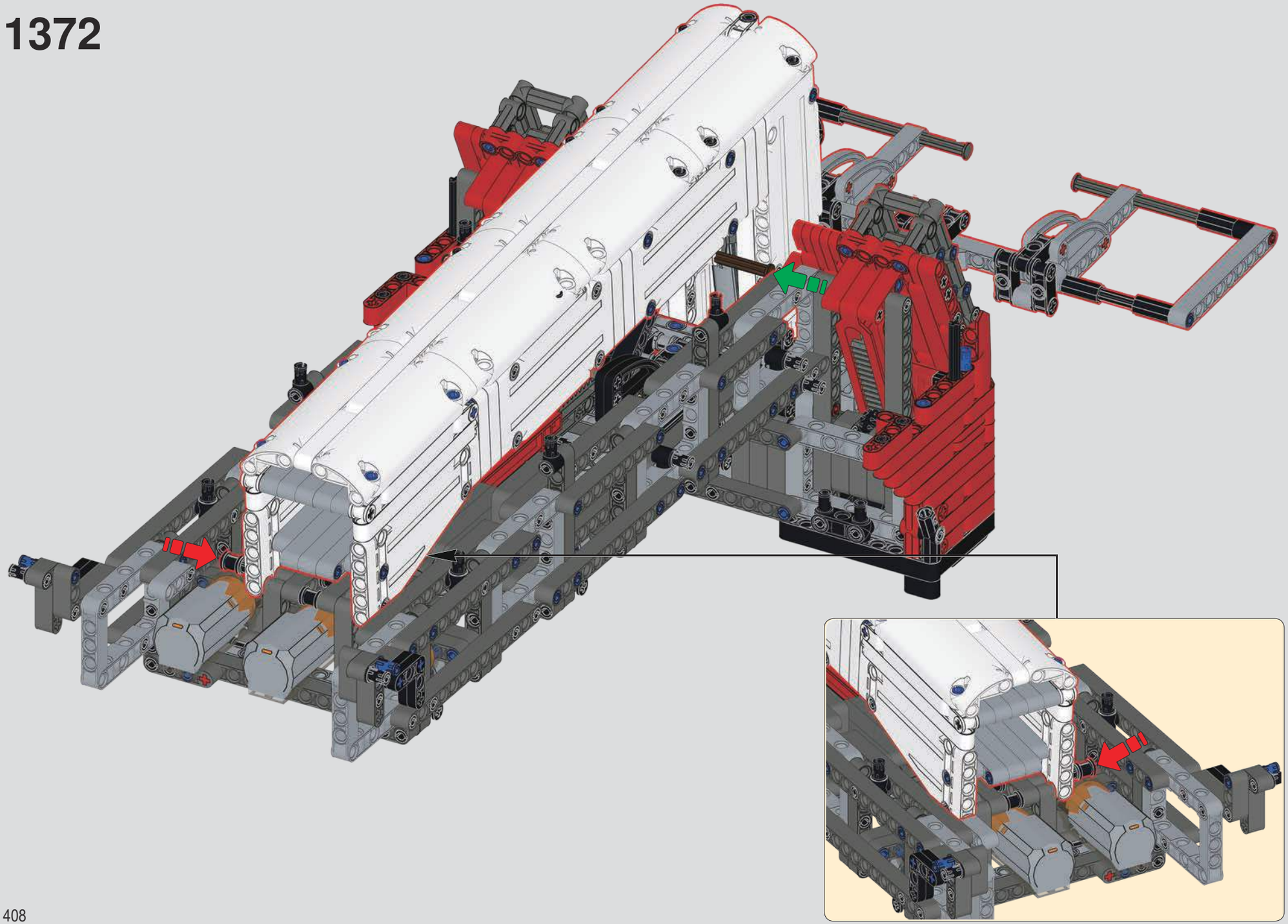

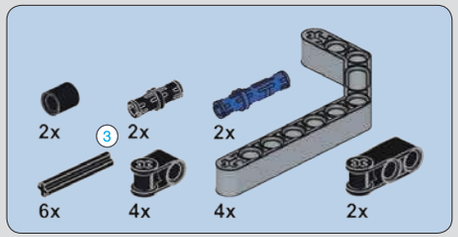

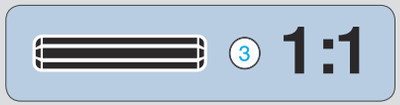

1373

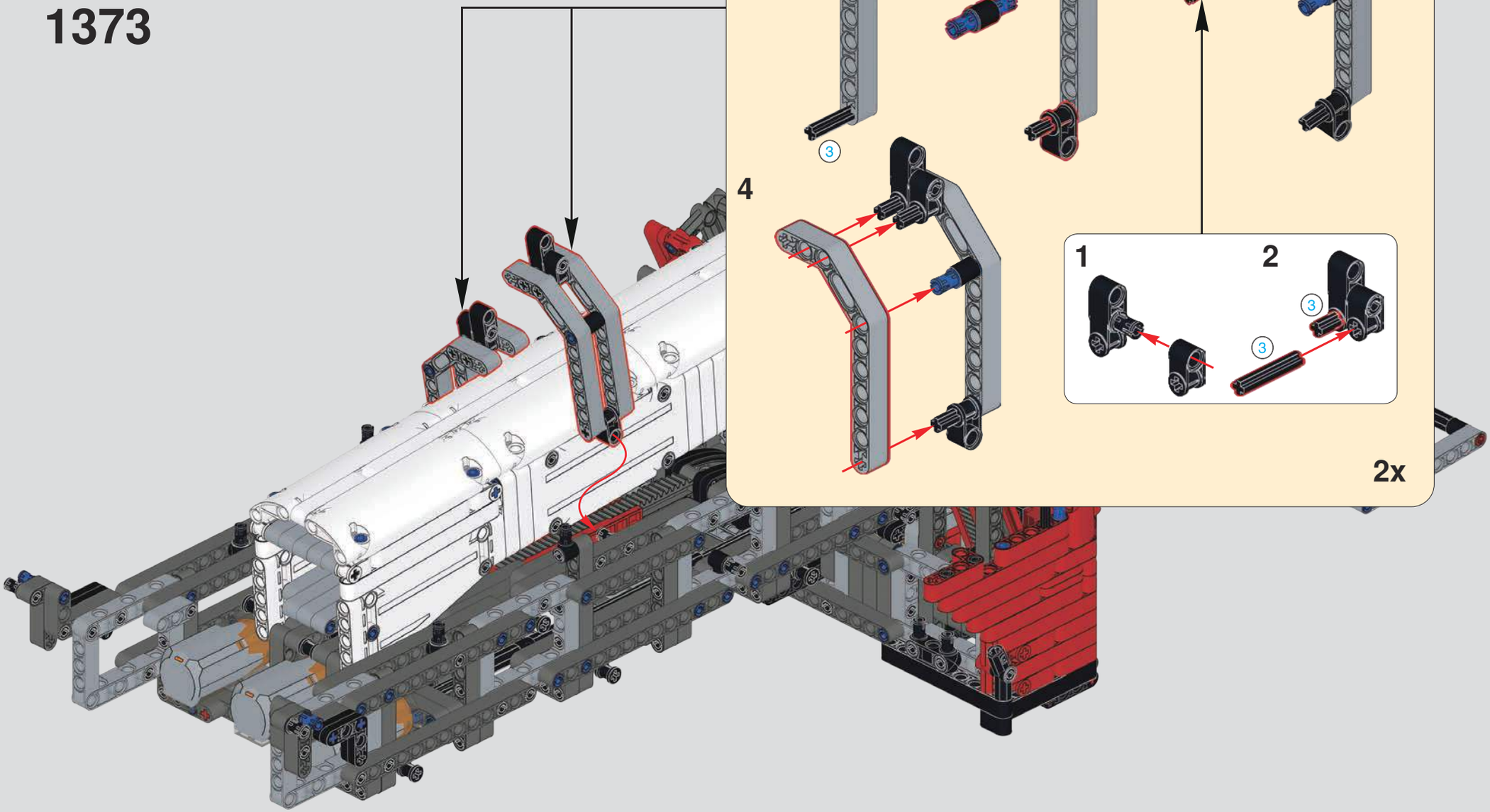

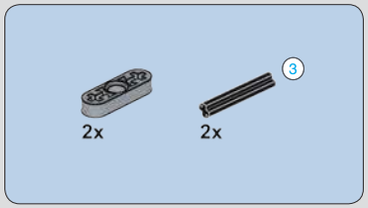

1374

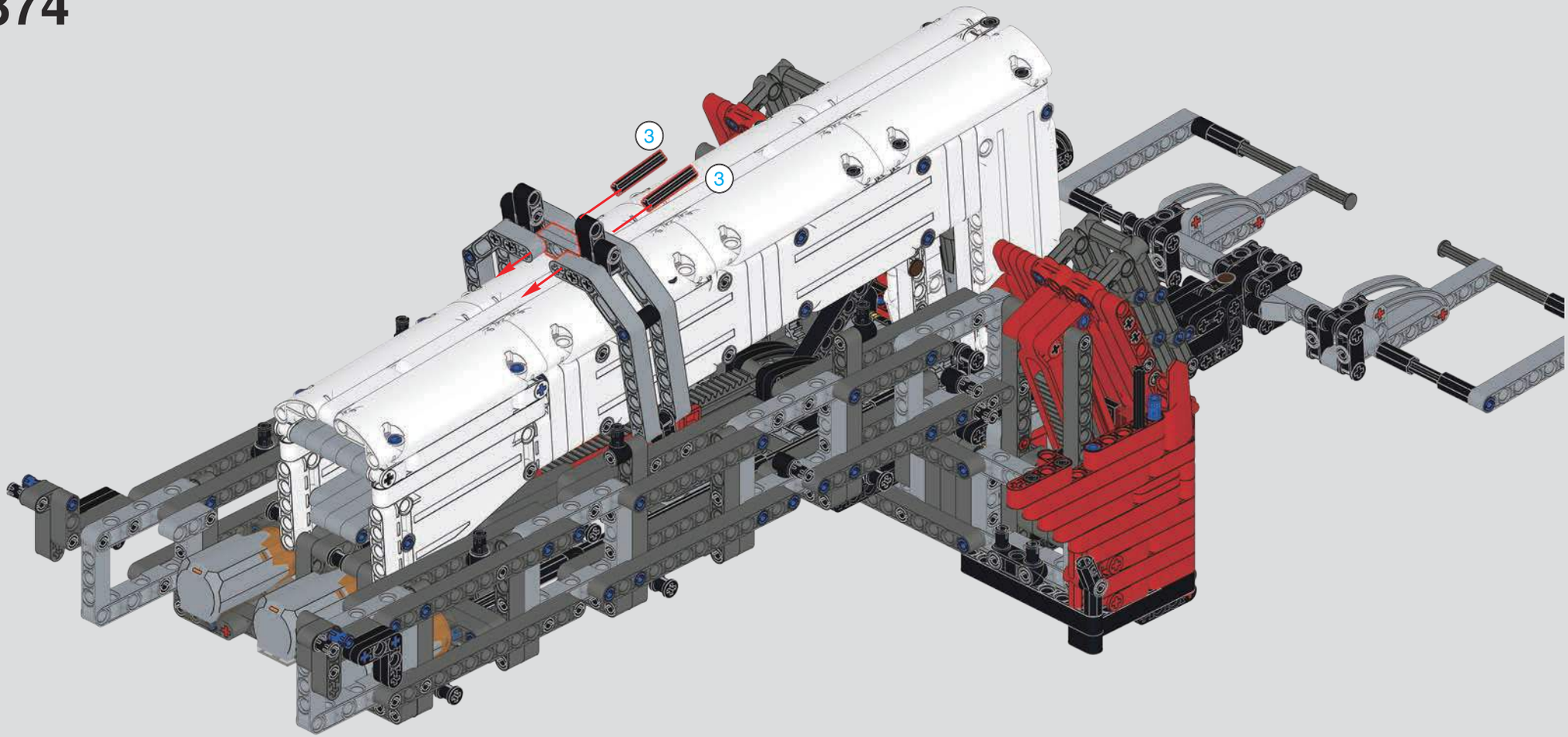

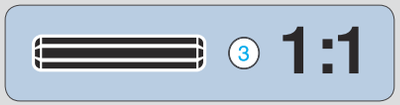

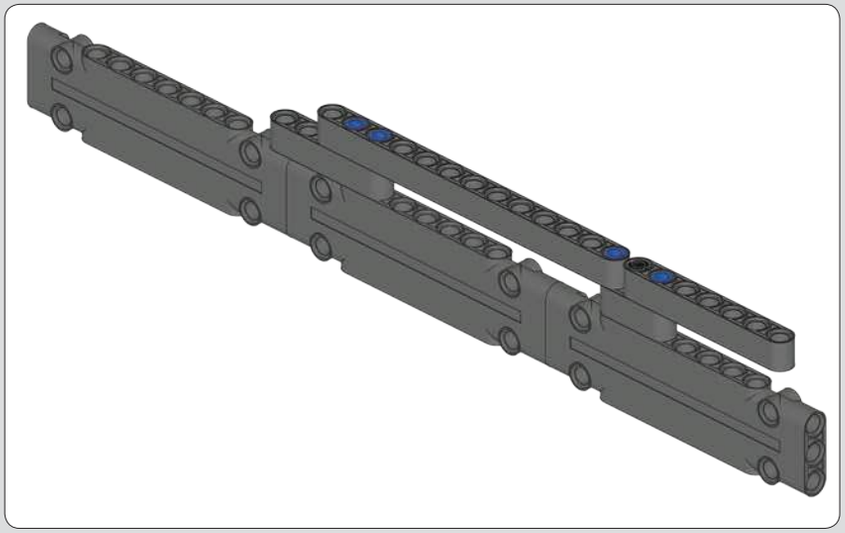

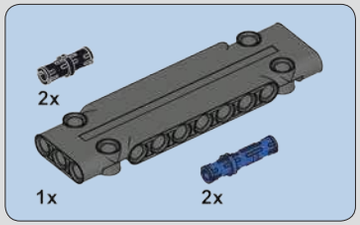

1375

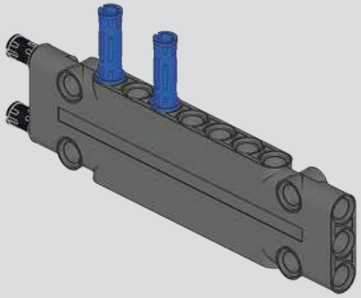

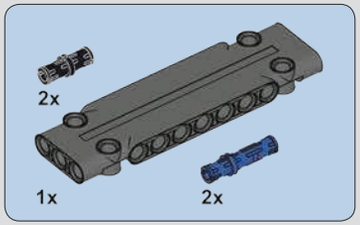

1376

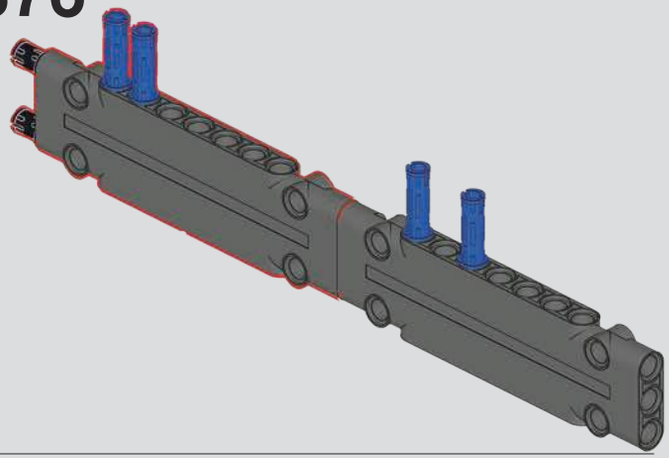

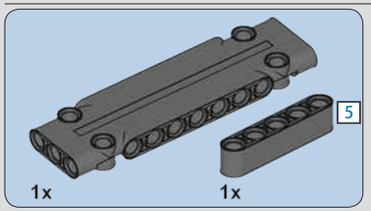

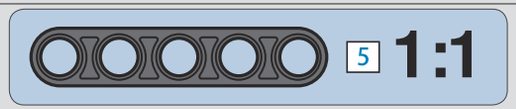

1377

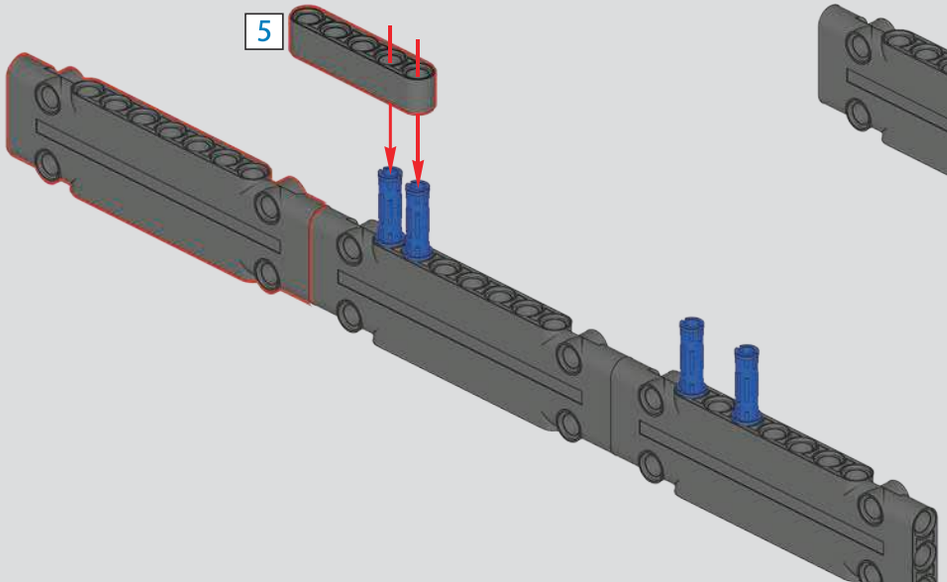

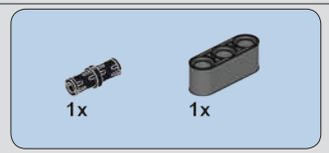

1378

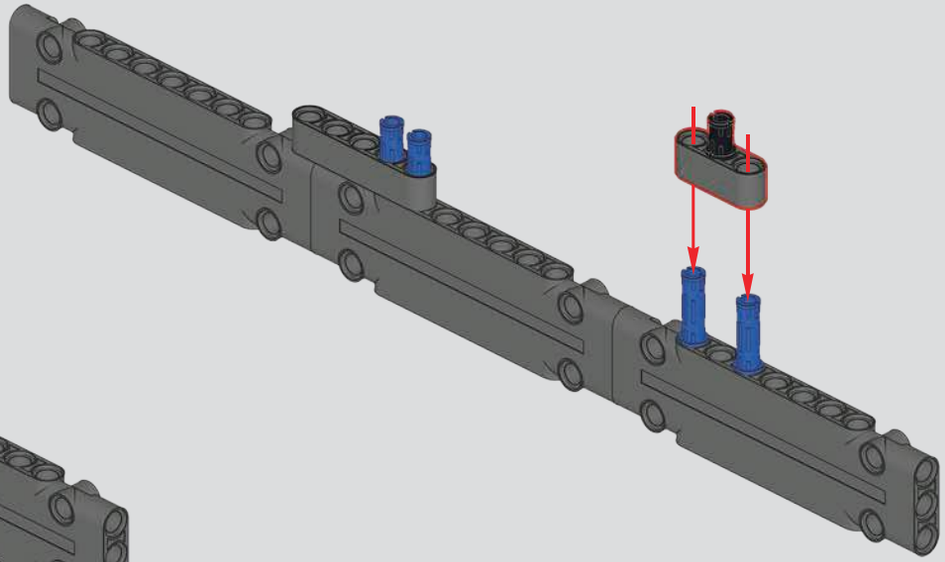

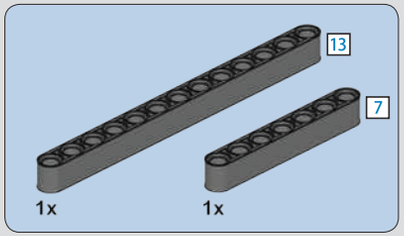

1379

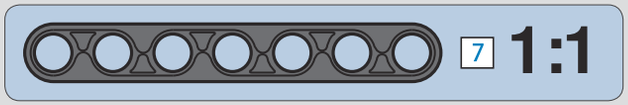

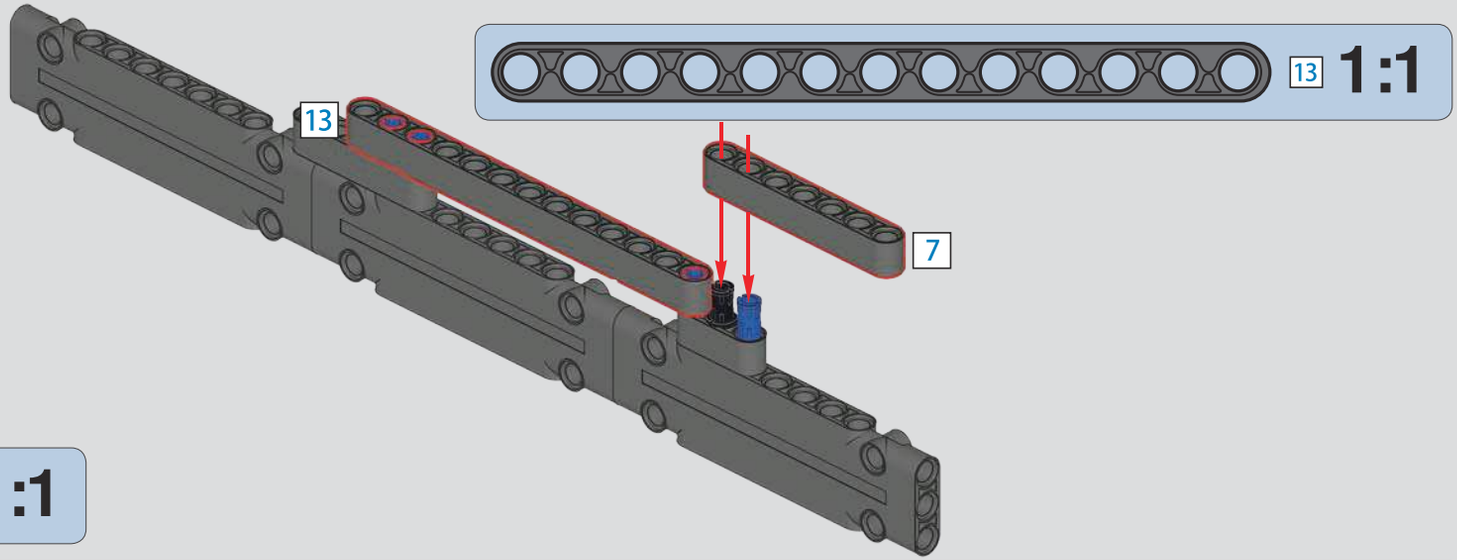

1380

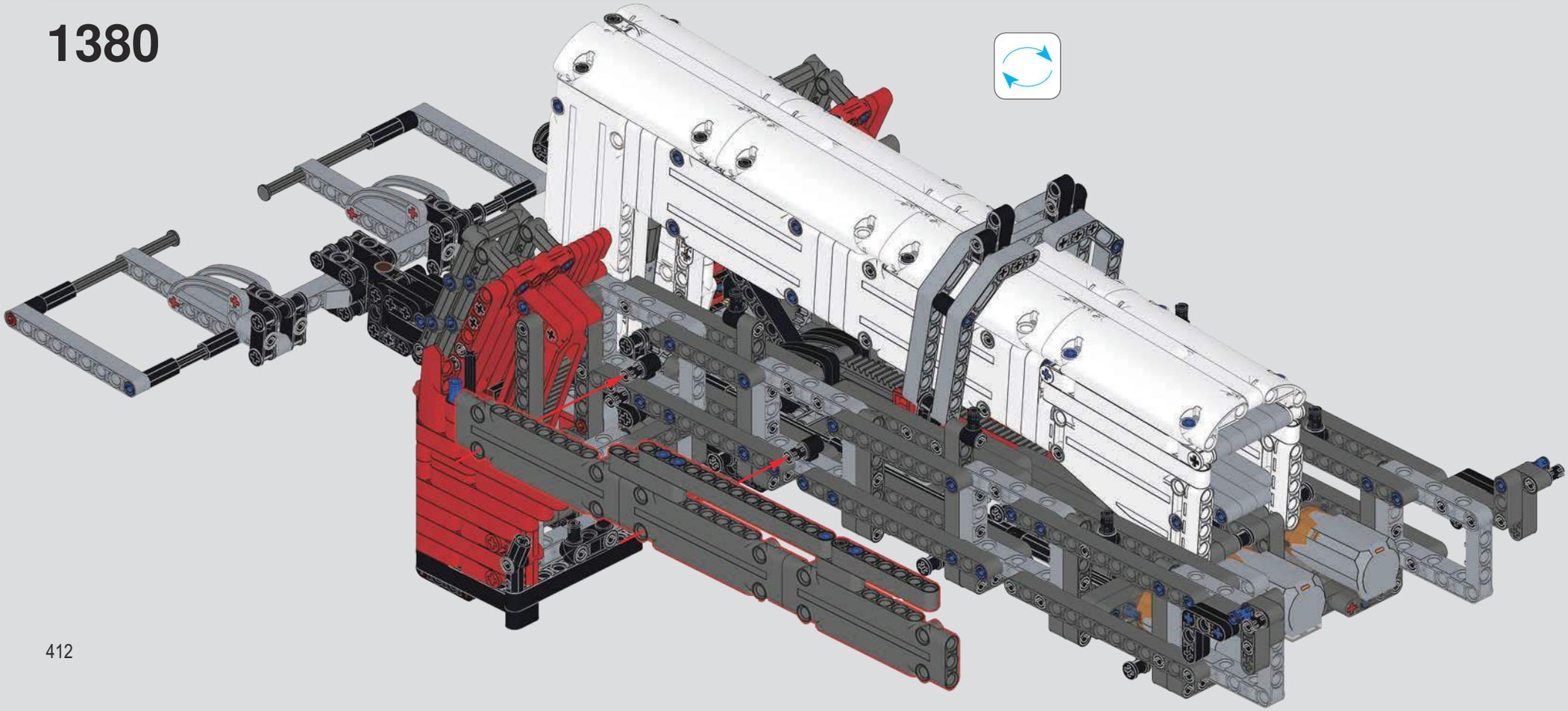

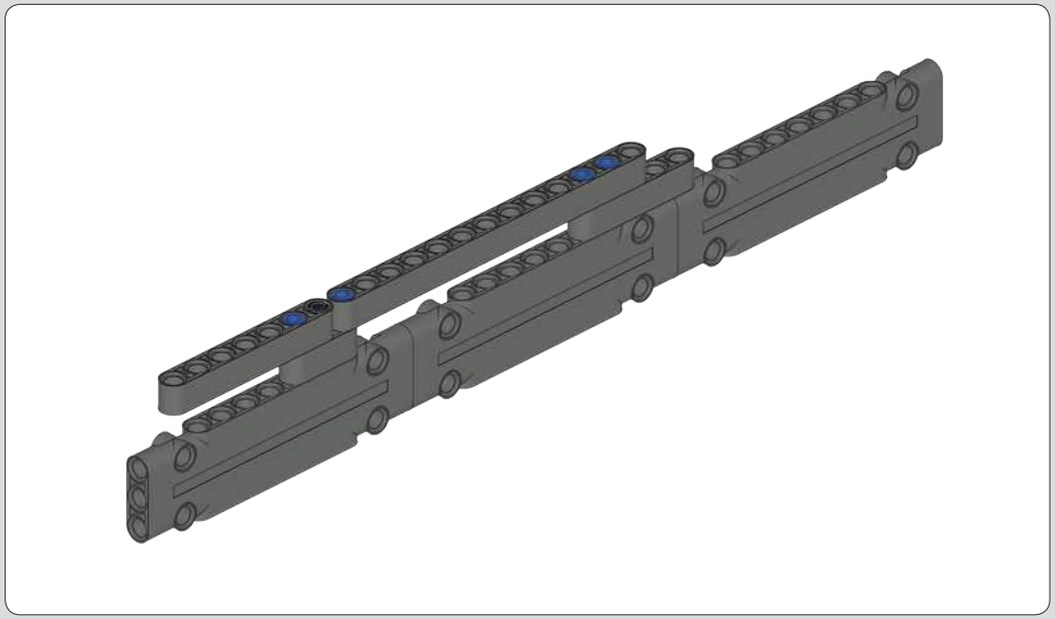

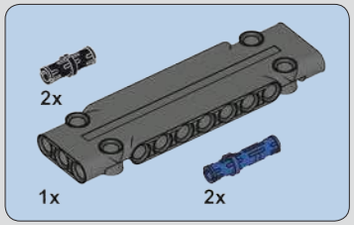

1381

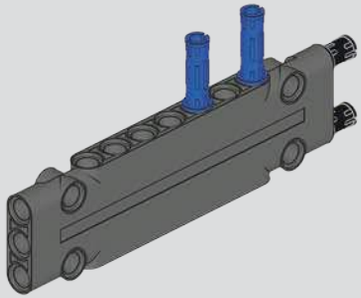

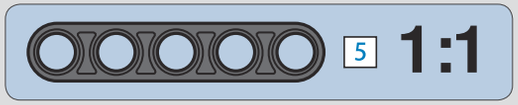

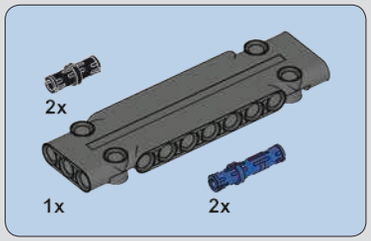

1382

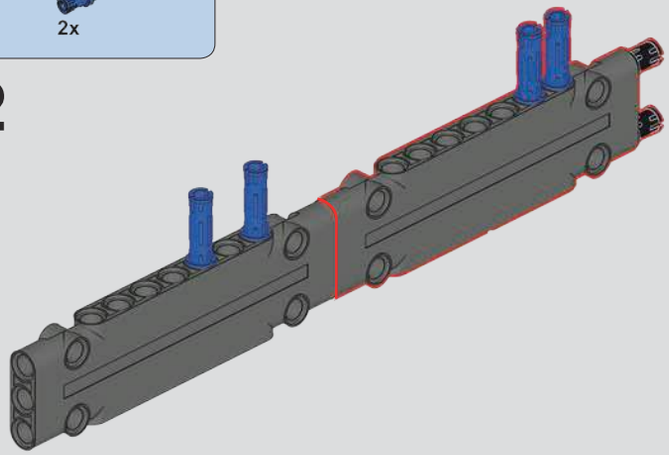

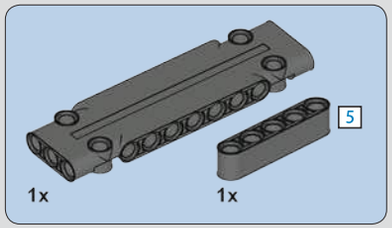

1383

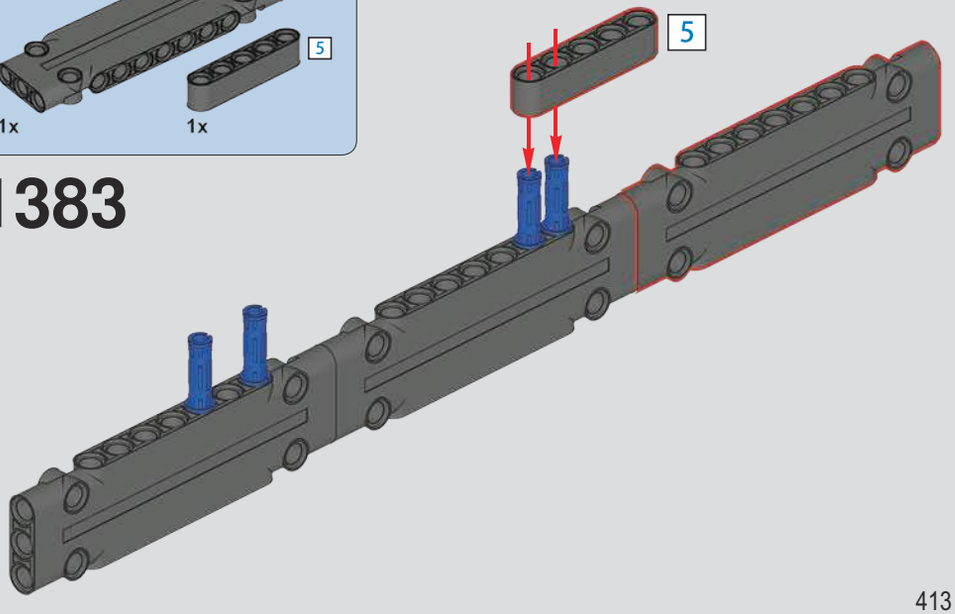

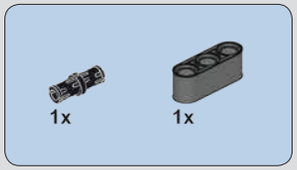

1384

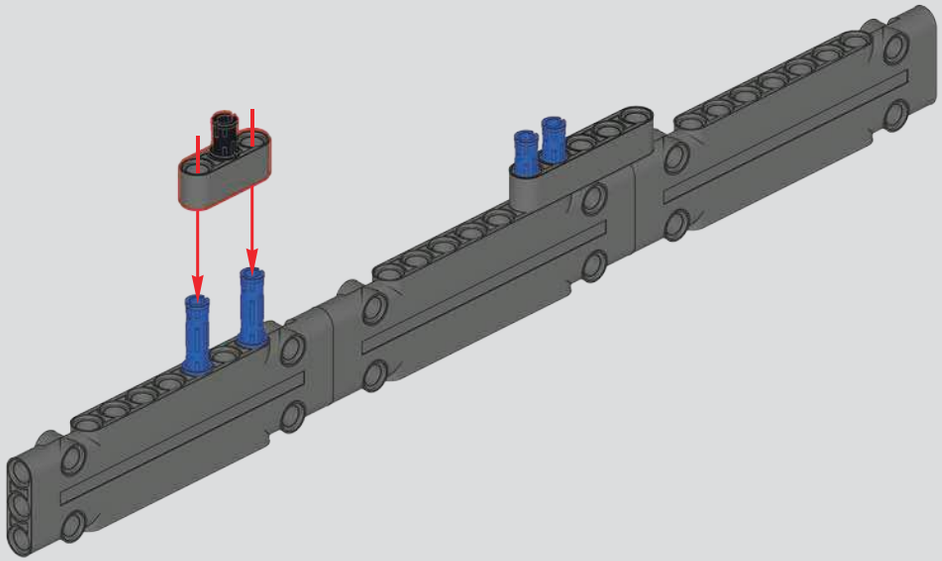

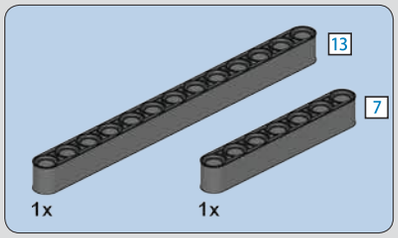

1385

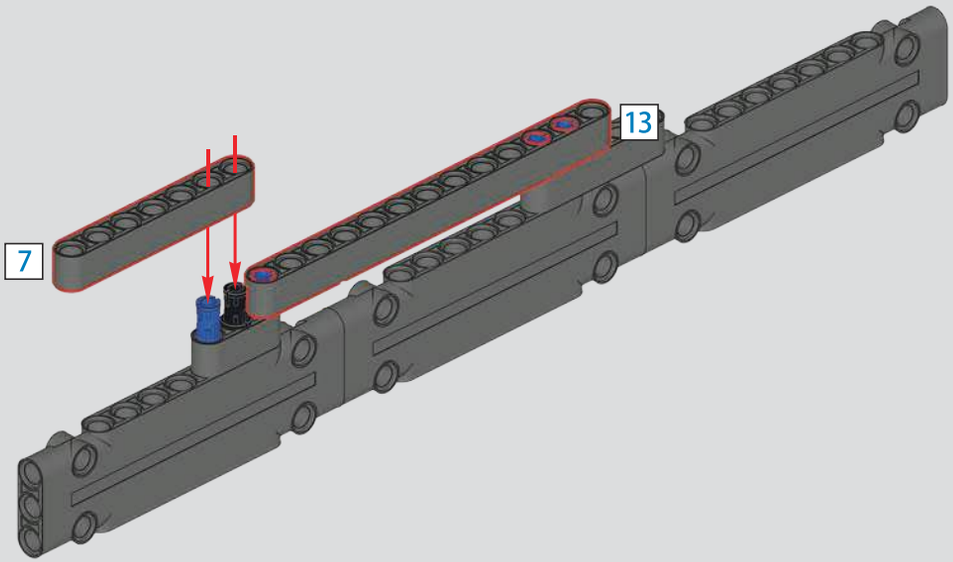

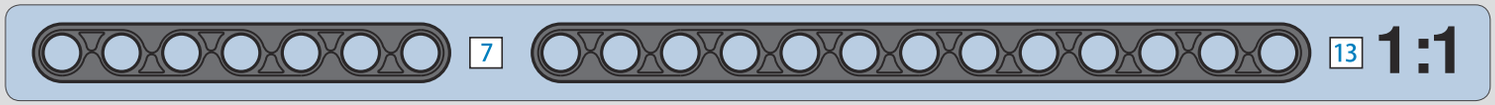

1386

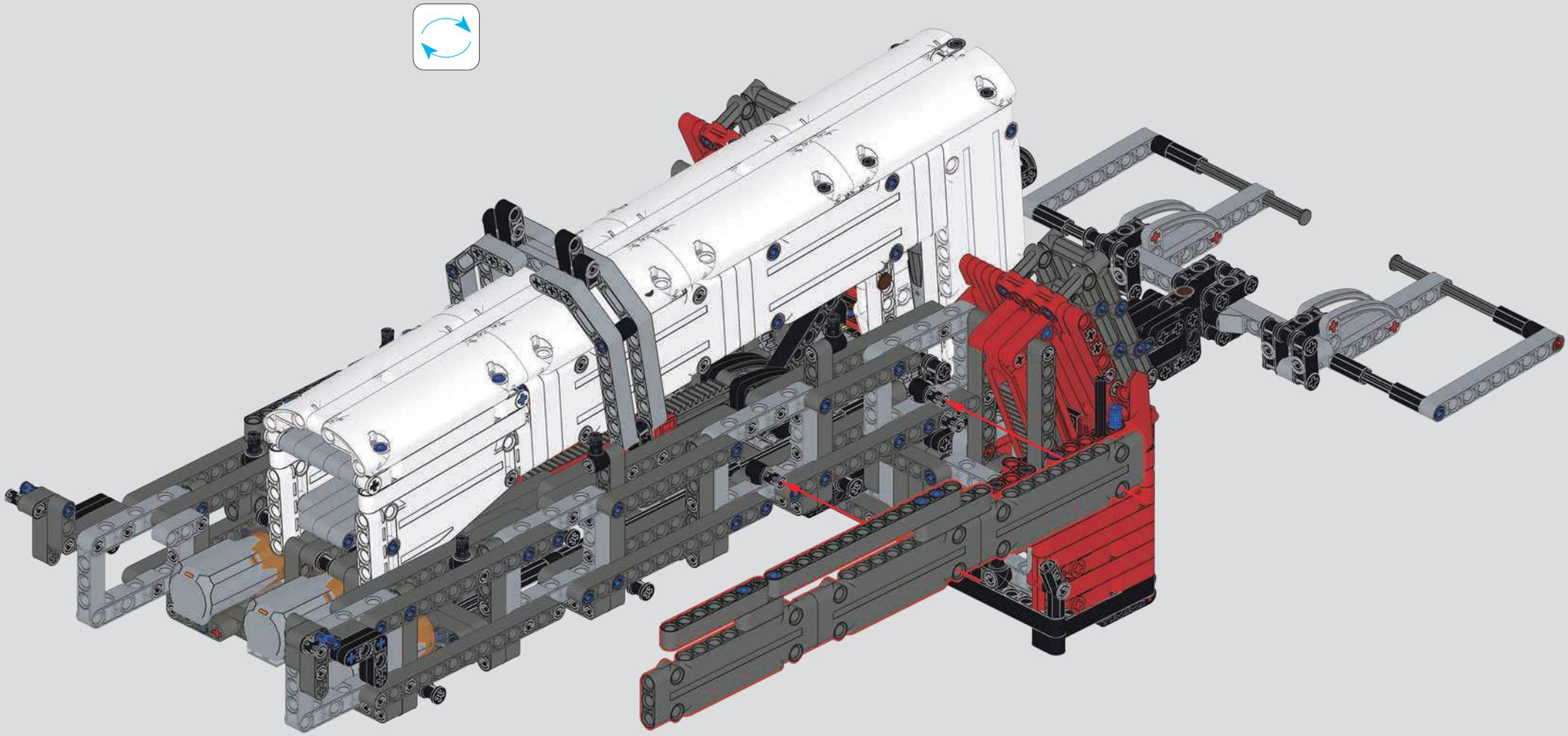

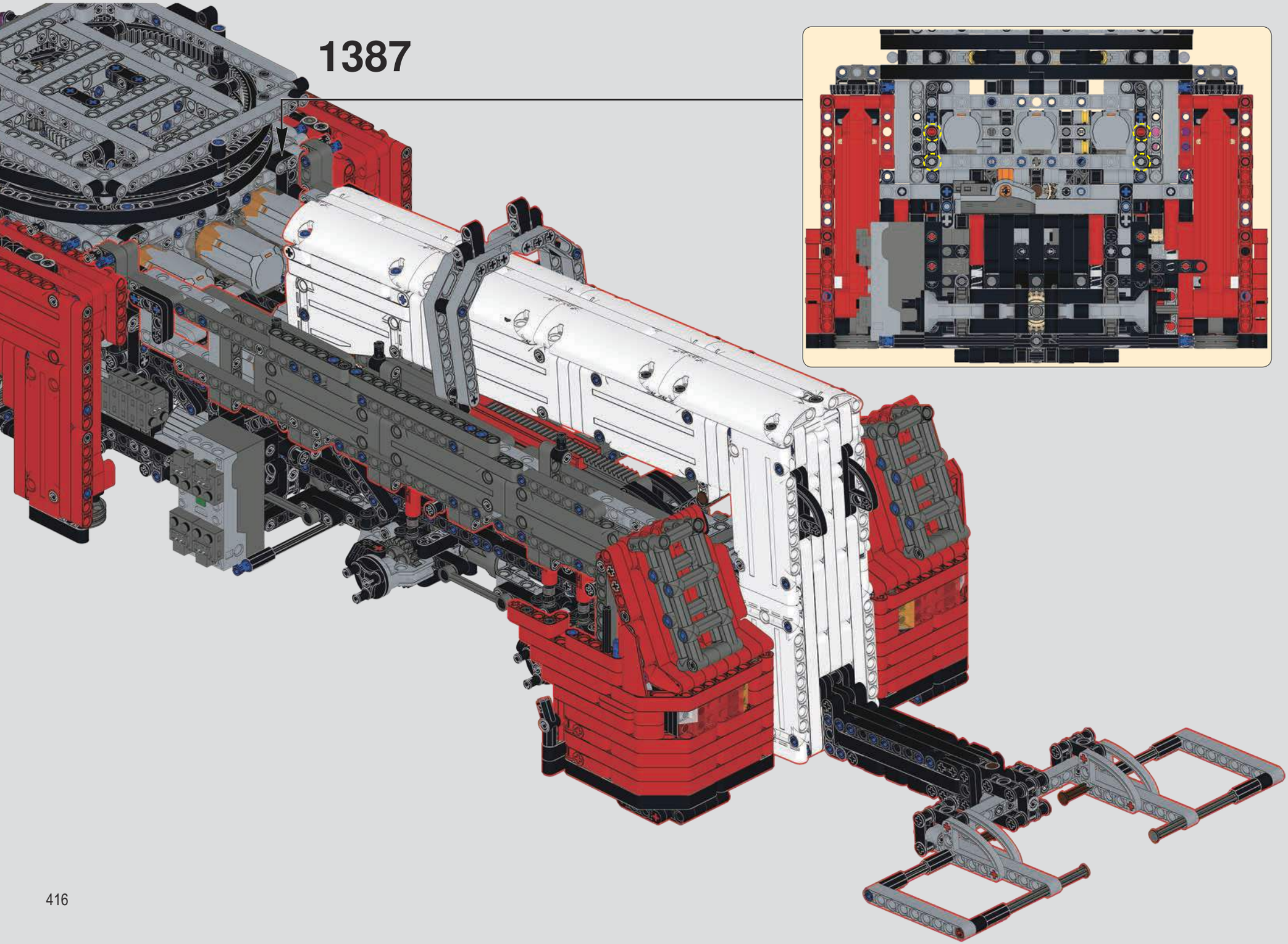
1387

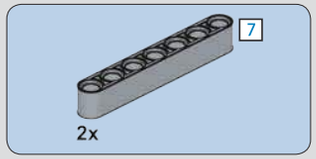

1388

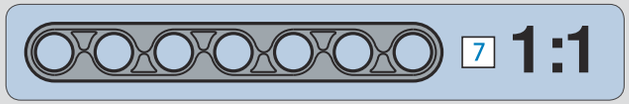

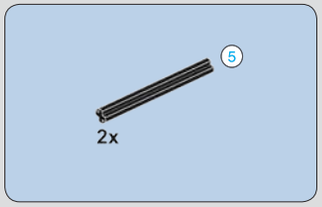

1389

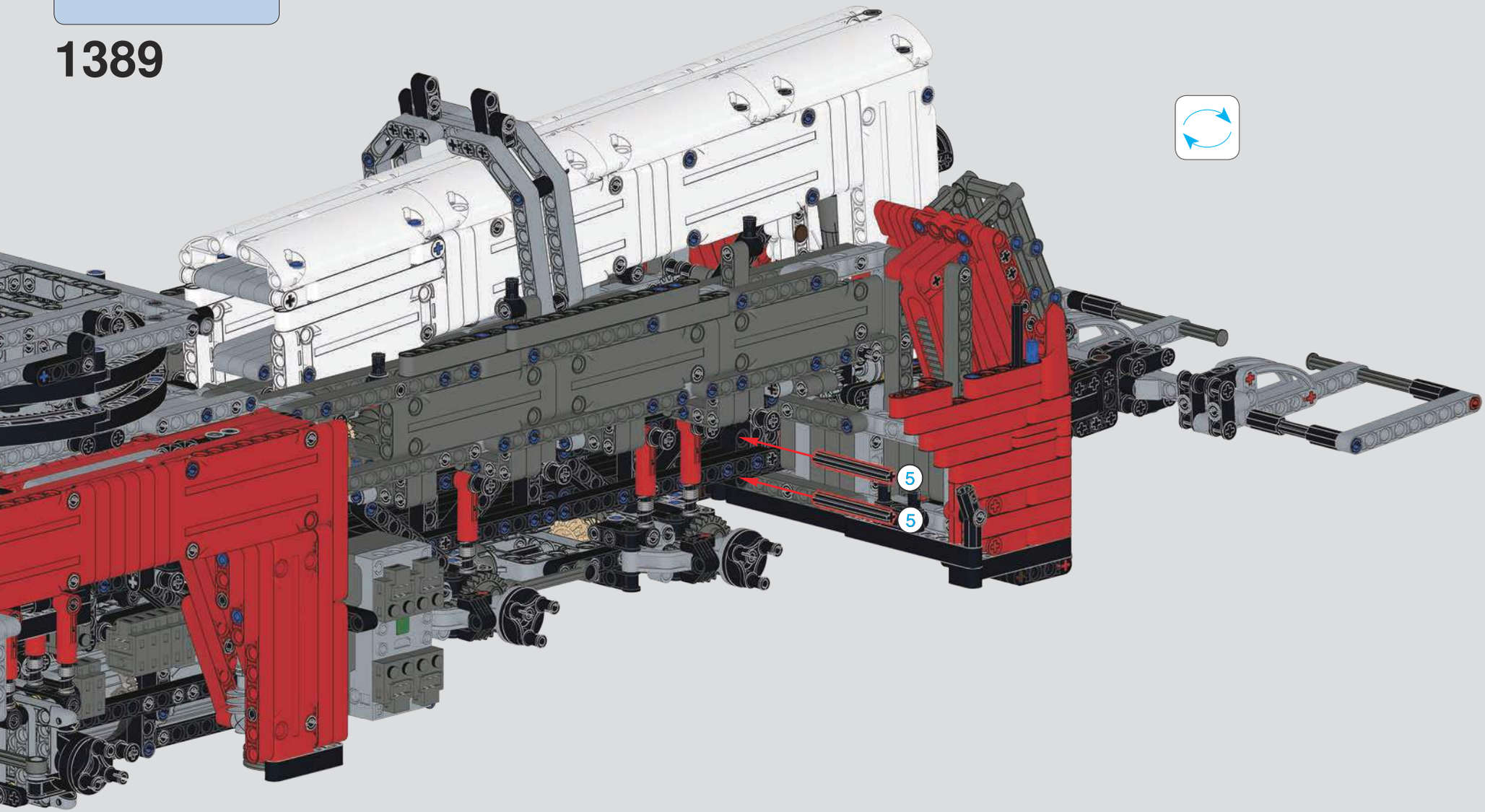

1390

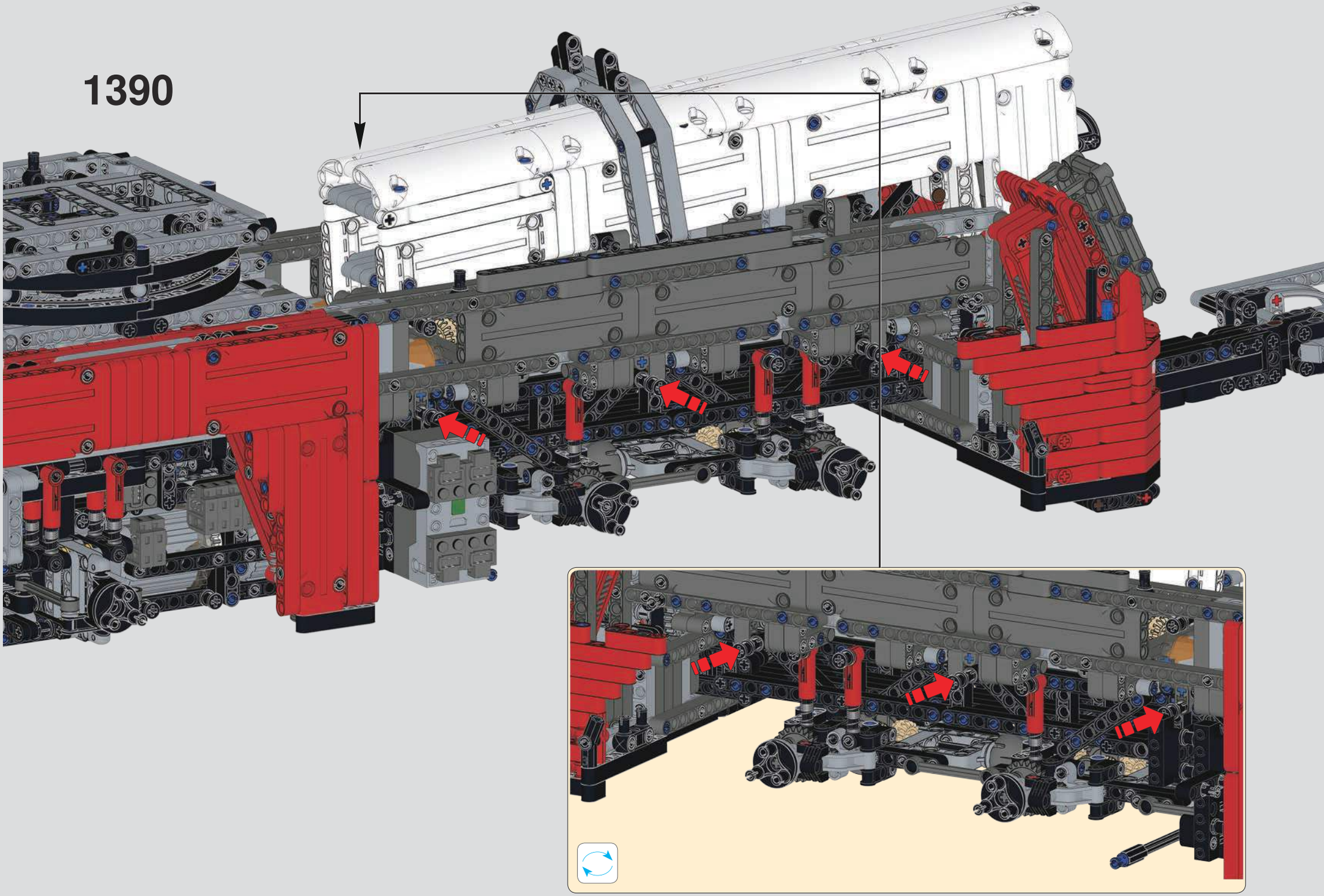

1391

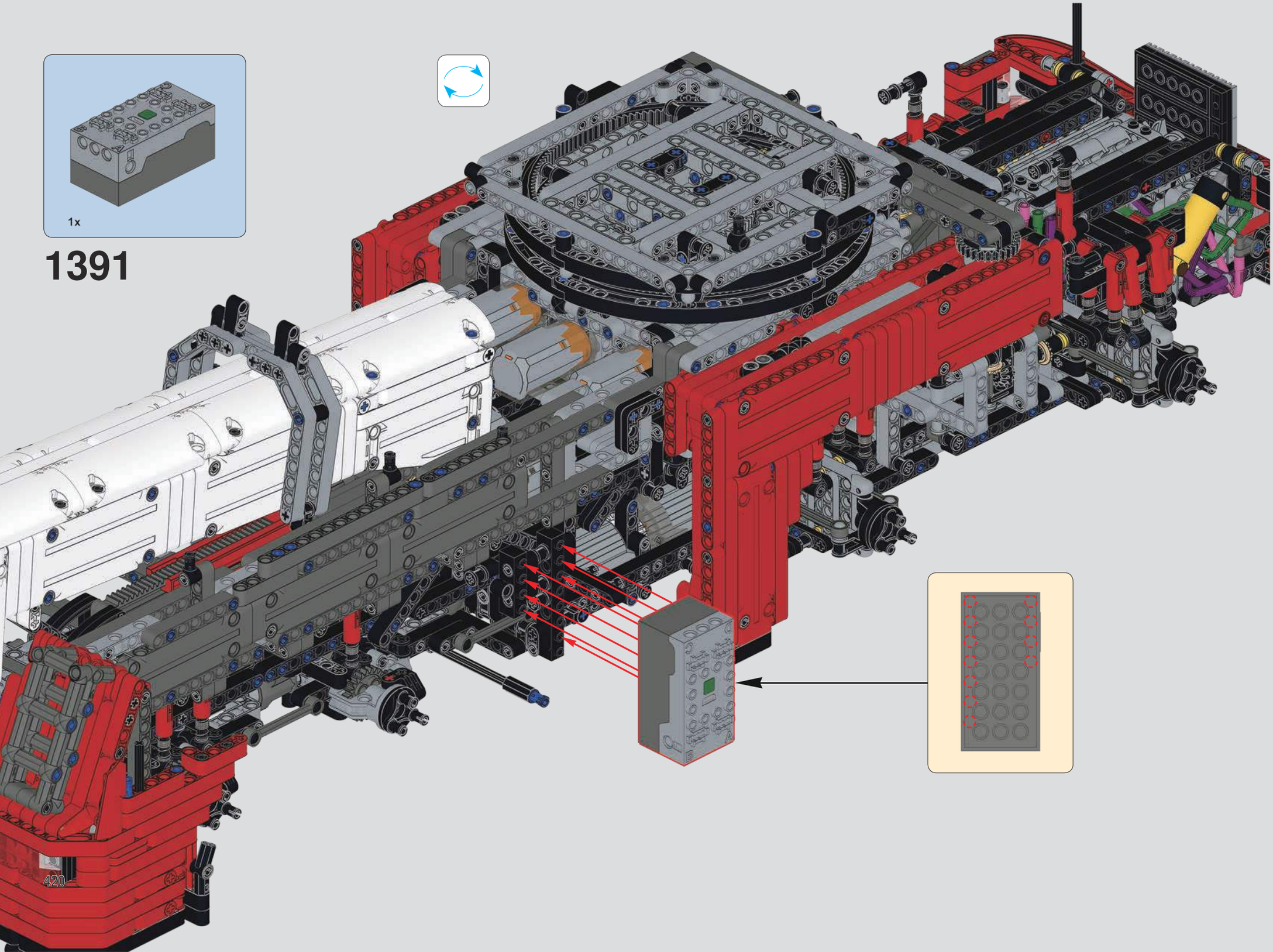

1392

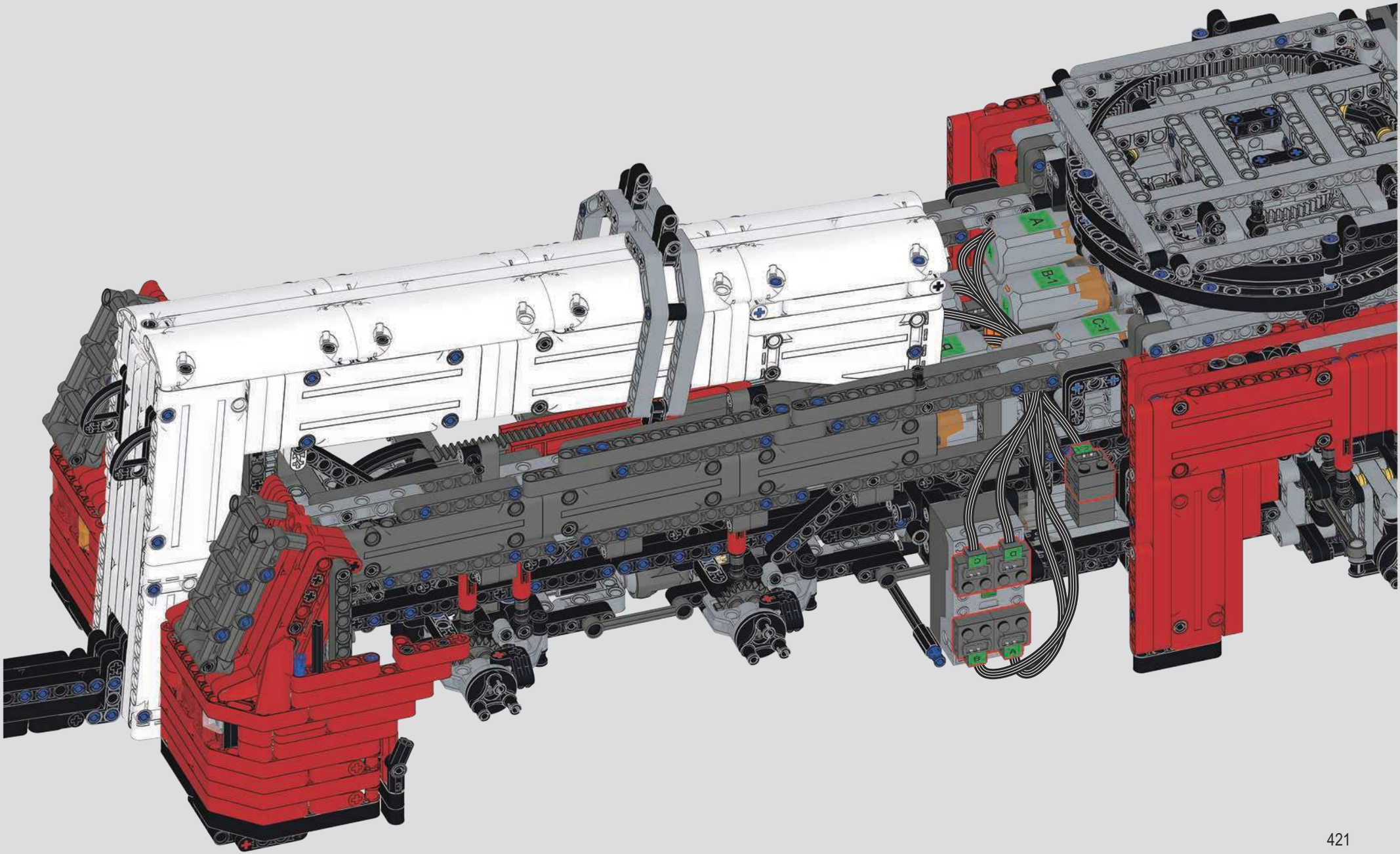

MOULD KING®
宇星模王

宇星工程系列
MODELS

TOW TRUCK 清障车

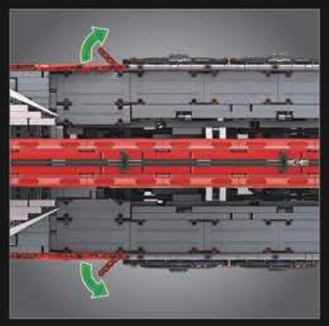

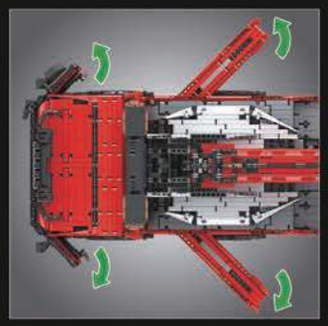

旗舰版
FLAGSHIP EDITION