MOULD KING®

宇 星 模 王

宇星工程系列

MODELS

气动自卸车

NO.Pneumatic Dump Truck

19013

5768+ Pcs/Pza

OPEN

Customer Service
客 户 服 务
www.yx-mk.com

Qr code APP (APP二维码)

Need the apple version 9.0 and above,the android version 5.0 and above.

* This APP supports most of the mainstream Android models on the market, but due to the large number of Android models, different models of systems and hardware reasons, there may be some models do not support, specificaccording to the actual test!

广东宇星科技

微信扫描二维码，关注公众号，获取第一手的新品资讯，享受便捷的补件服务。

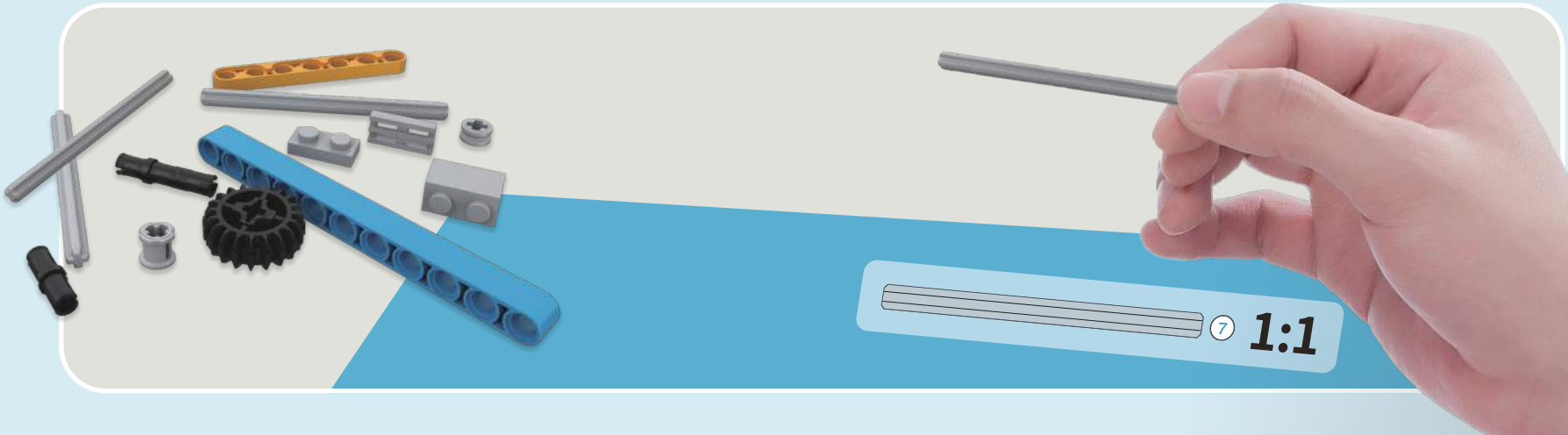

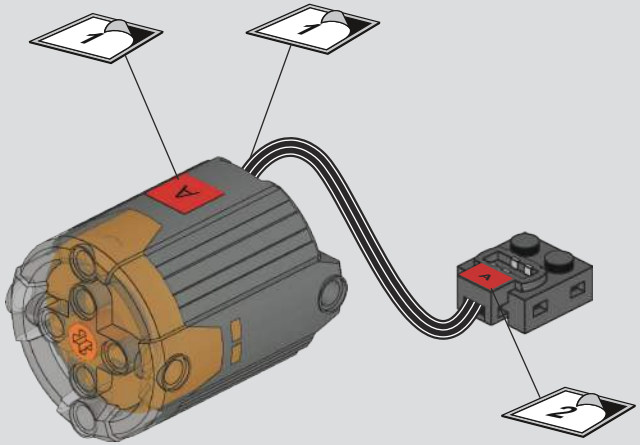
1
1
A
A
2

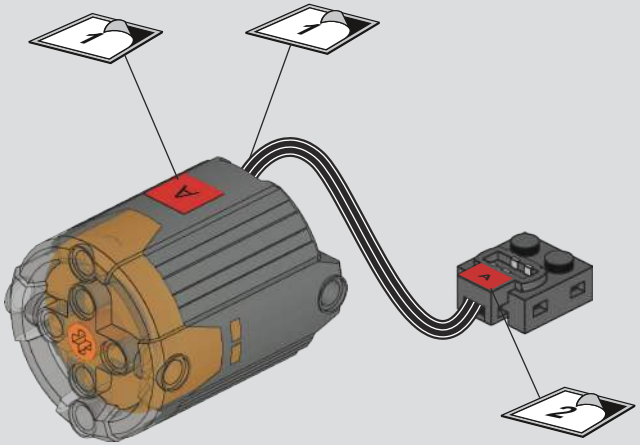
1
1
A
A
2

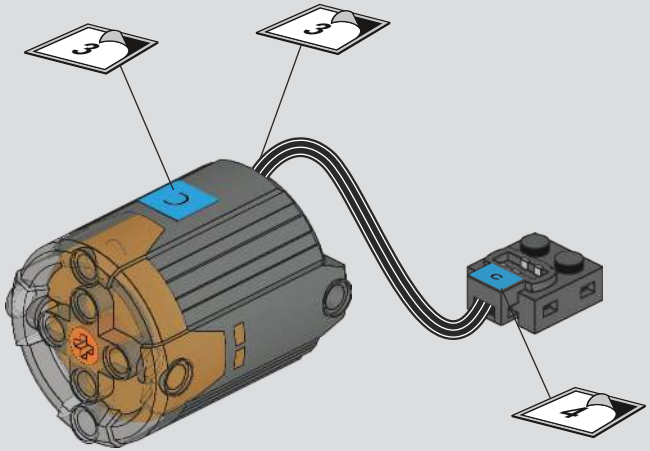
3
3
C
C
4

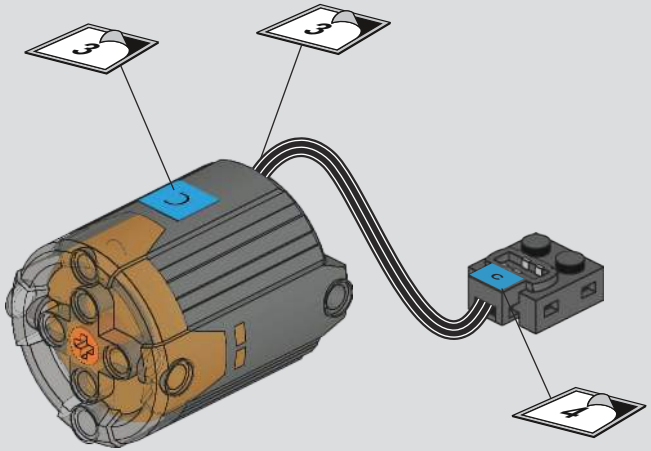
3
3
C
C
4

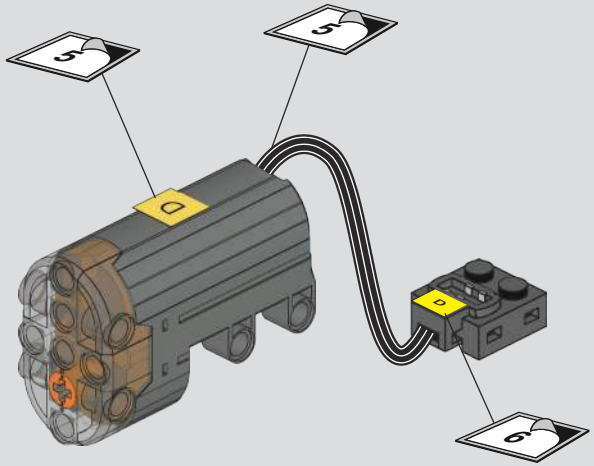
5
5
D
D
6

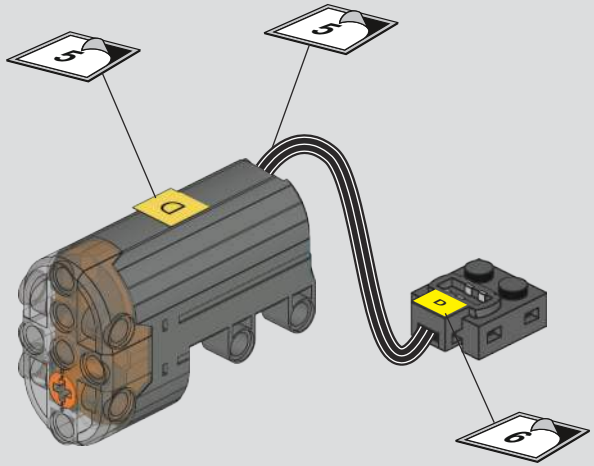
5
5
D
D
6

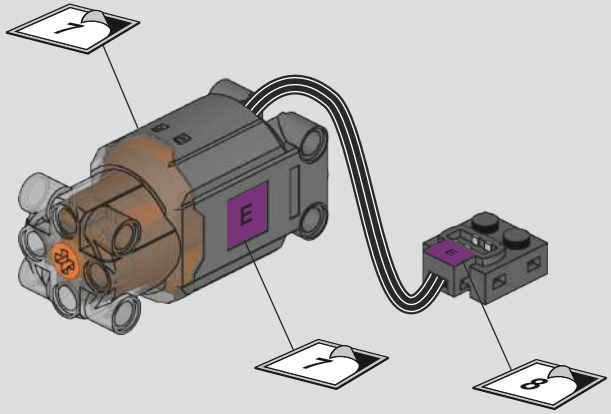
7
E
E
7
8

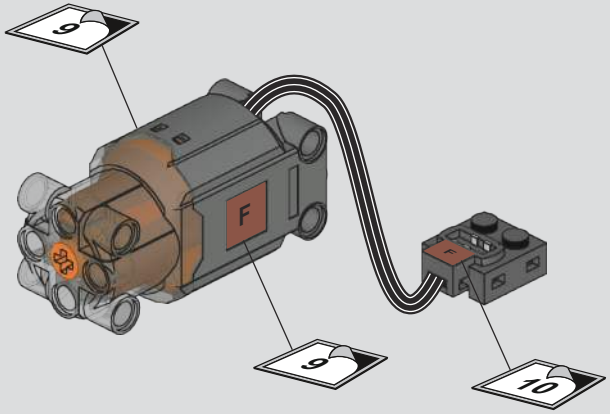
9
F
F
9
10

A
A
D
C
C
D
F
E

0

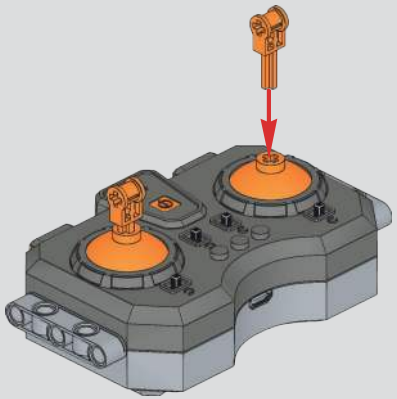

1

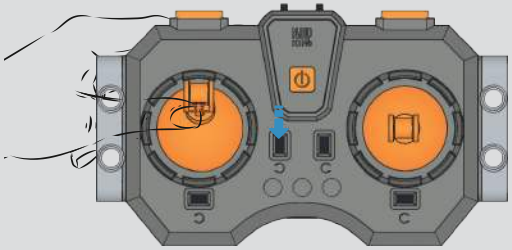

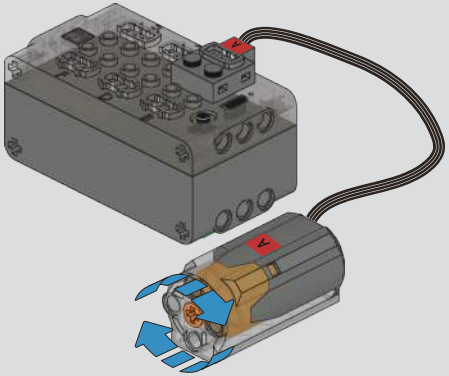

2

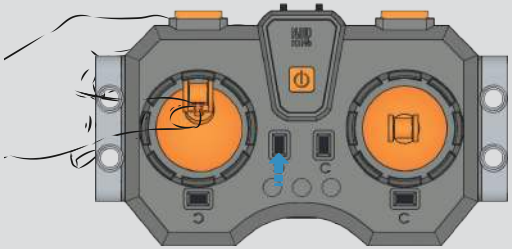

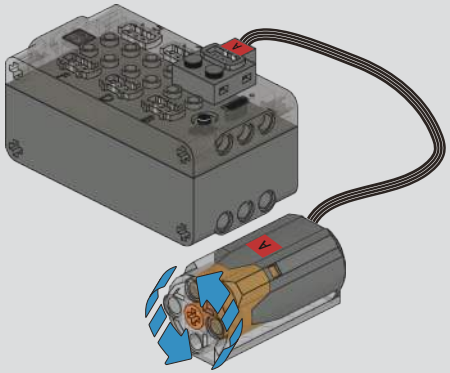

3

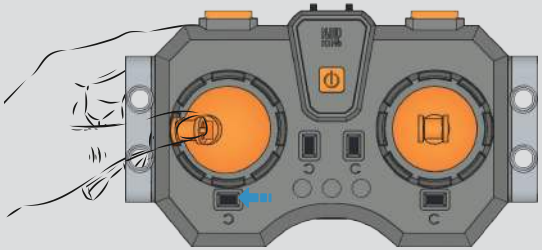

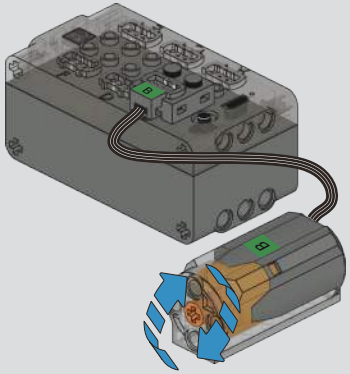

4

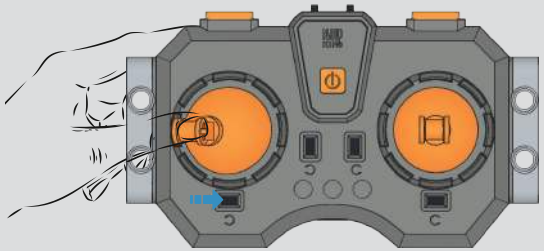

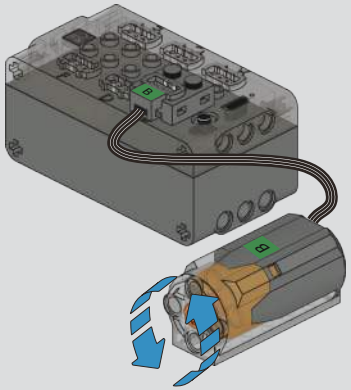

5

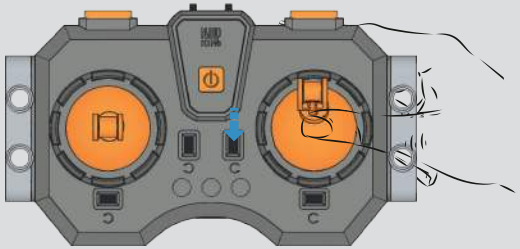

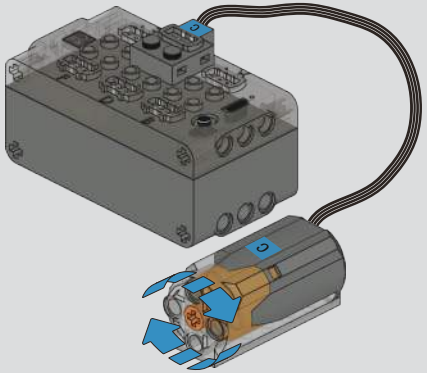

6

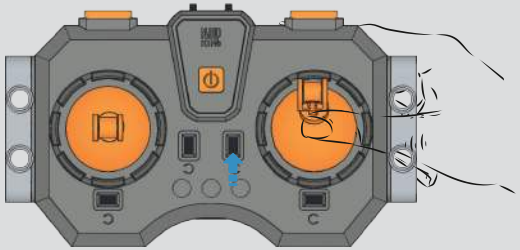

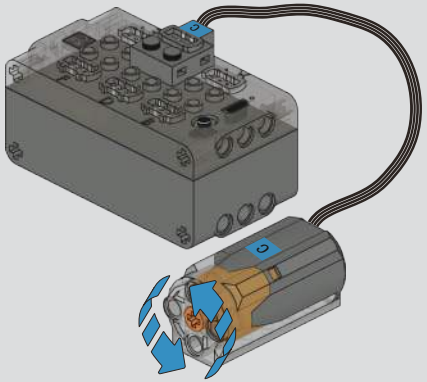

7

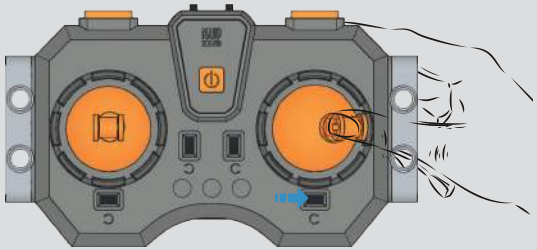

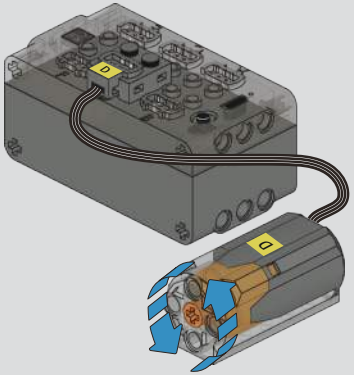

8

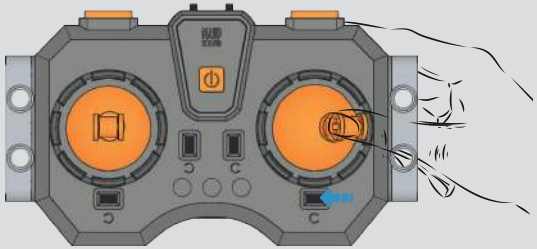

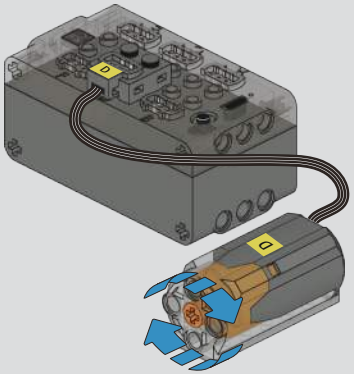

9

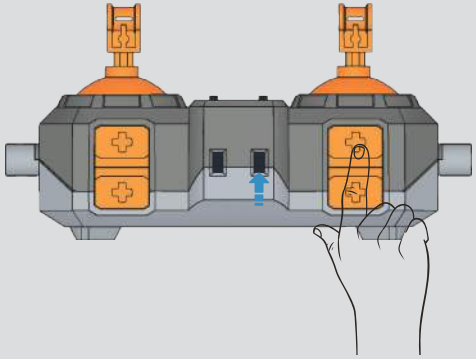

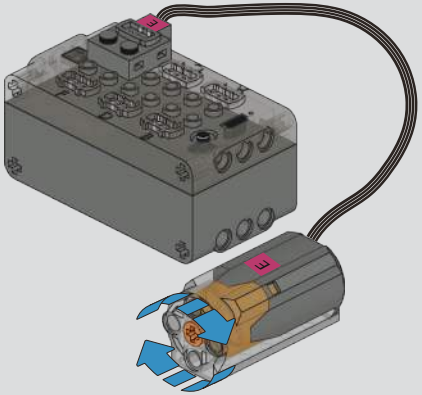

10

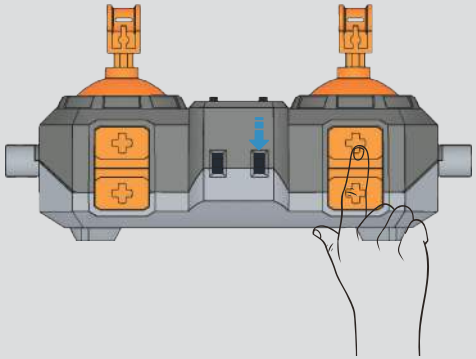

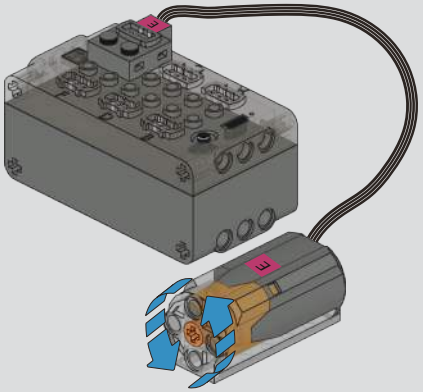

11

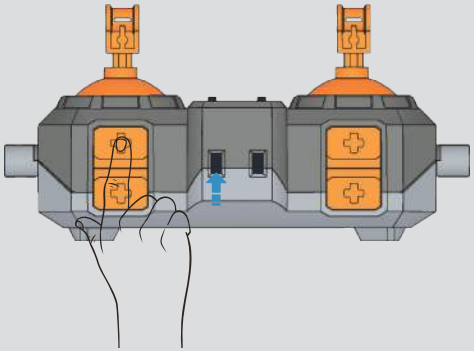

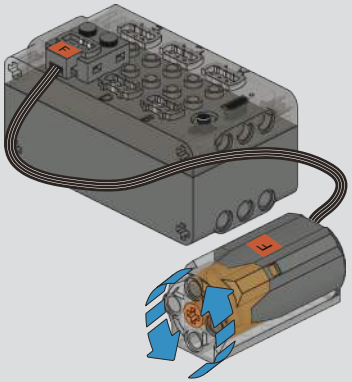

12

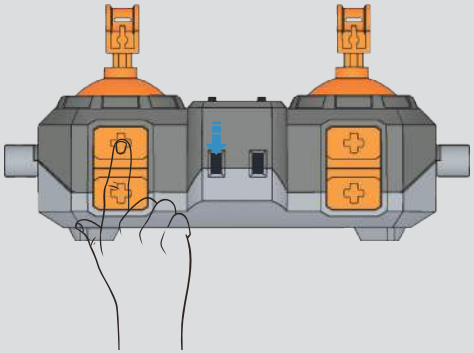

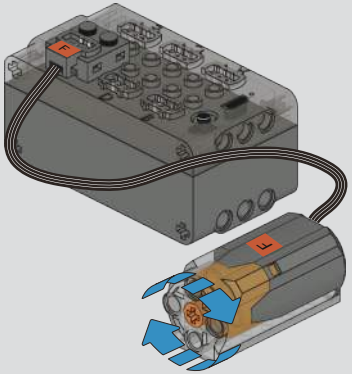

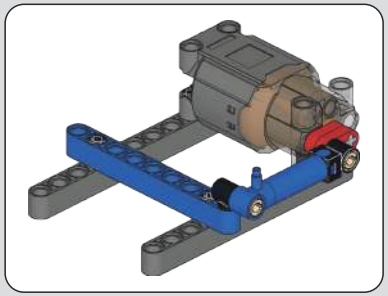

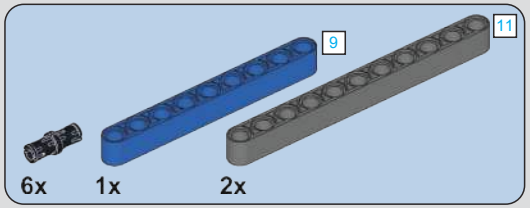
9
11
6x
1x
2x

0-1

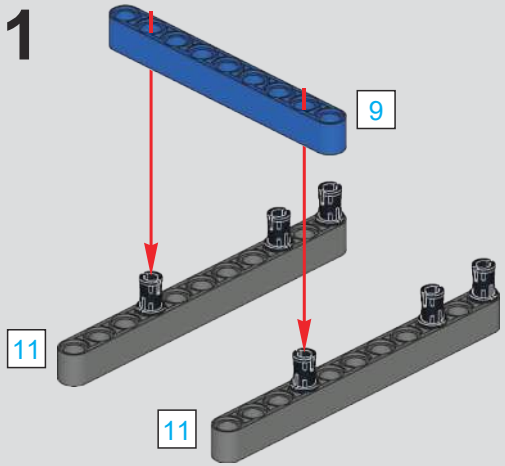
9
11
11

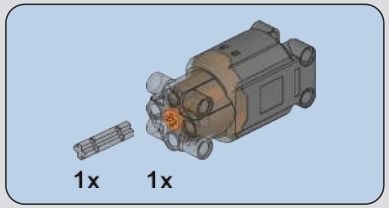
1x
1x

0-2

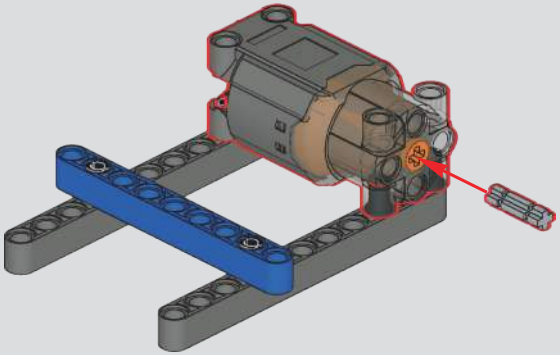

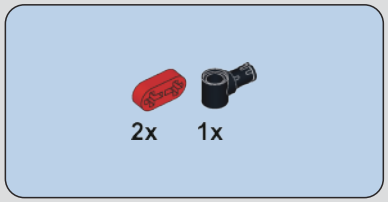
2x
1x

0-3

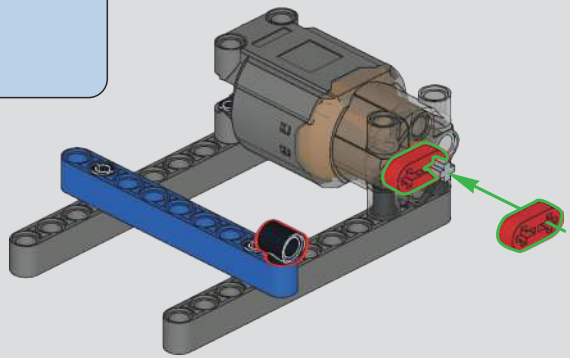

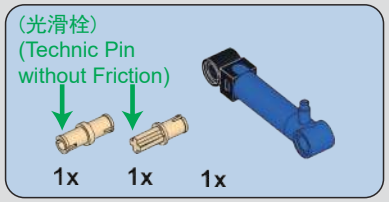
(光滑栓)
(Technic Pin
without Friction)
1x
1x
1x

0-4

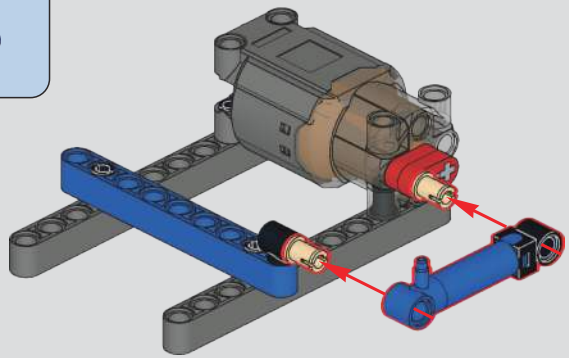

11
9
1:1

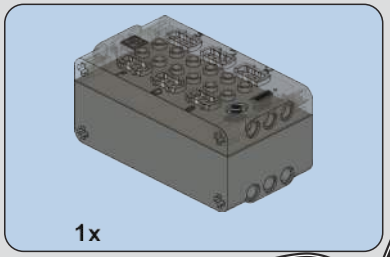

0-5

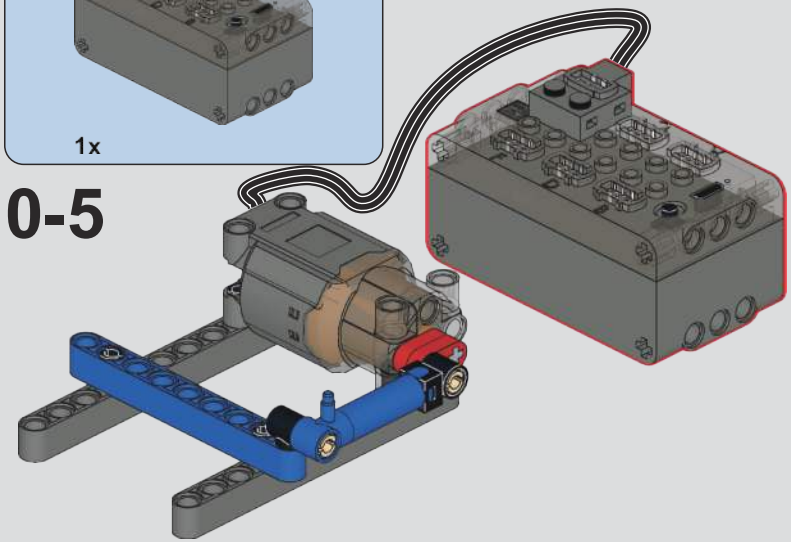

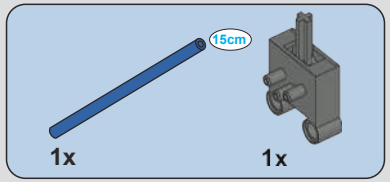

0-6

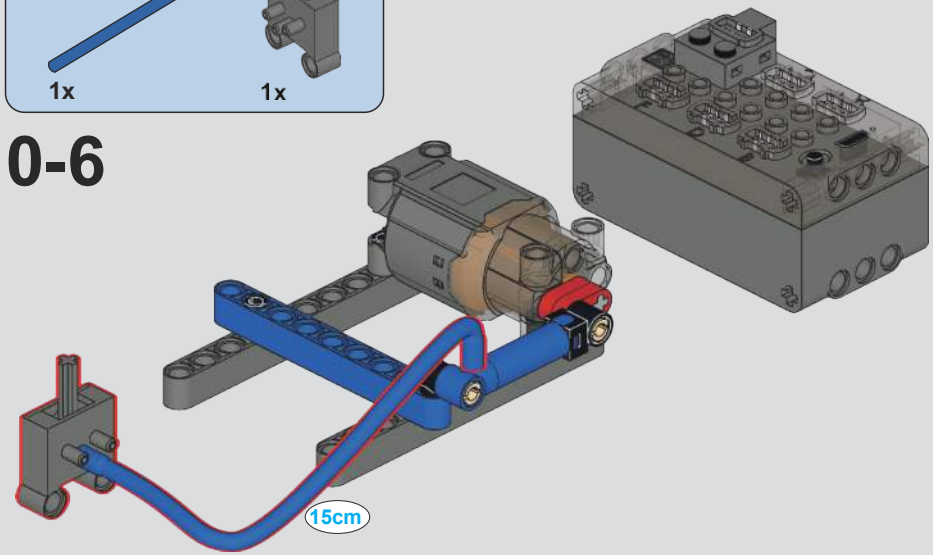

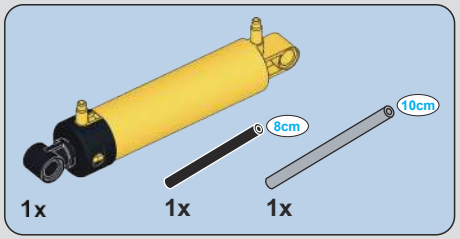

0-7

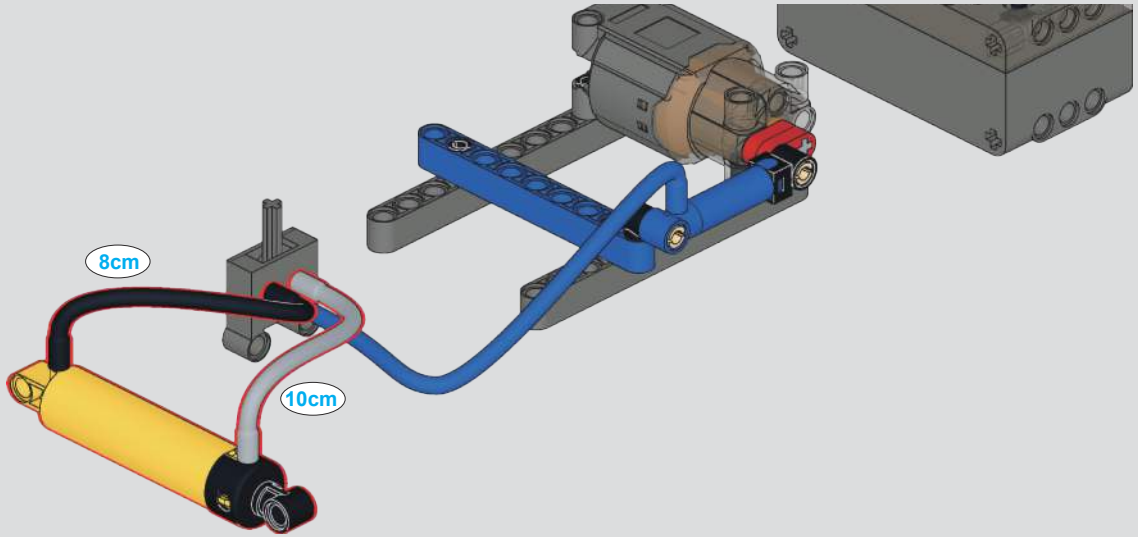

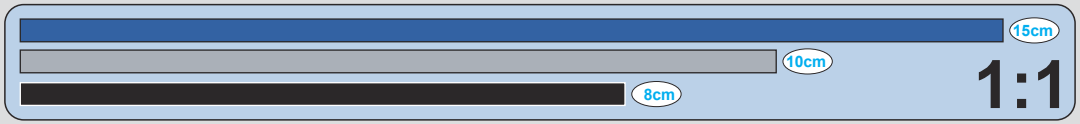

拼装前必须检测确认气泵，气挺杆，控制开关正常工作.测试完请将零件拆开，拼装需要用到.

Before assembly,the air pump, air lifter, and control switch must be checked and confirmed to work normally. Please disassemble the parts after testing.

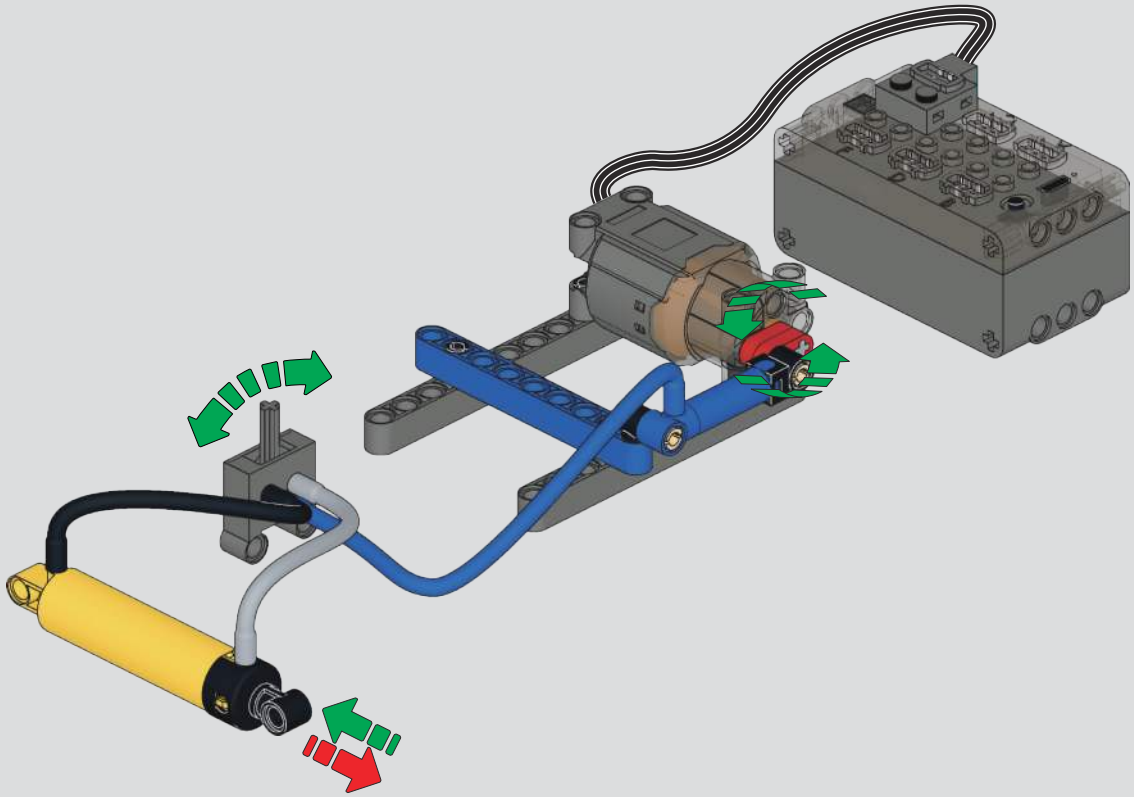

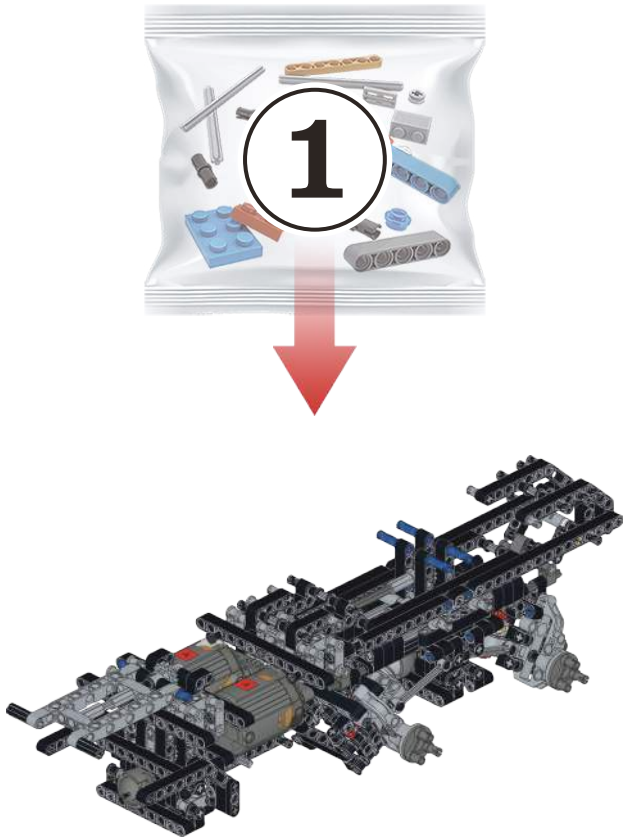

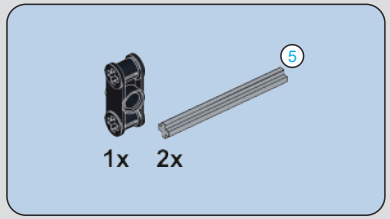

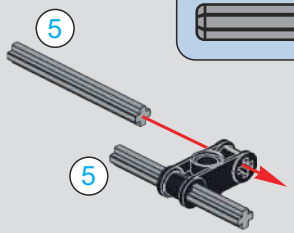

1

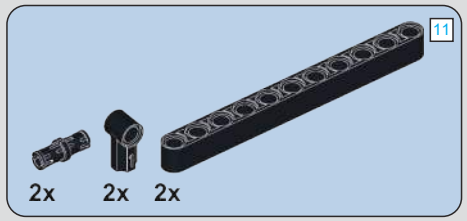

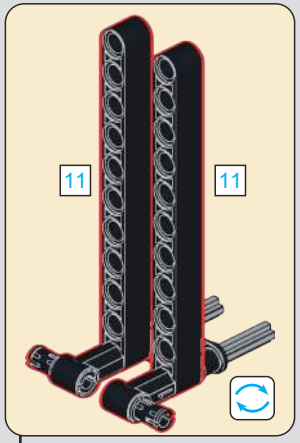

2

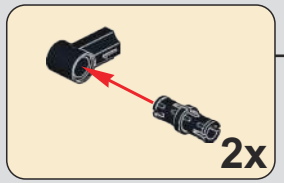

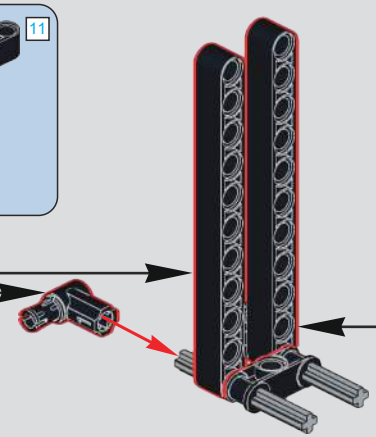

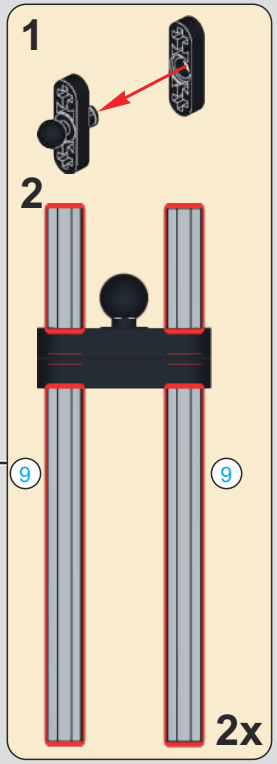

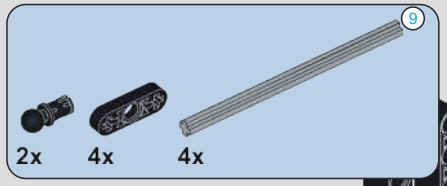

3

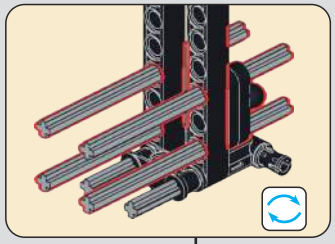

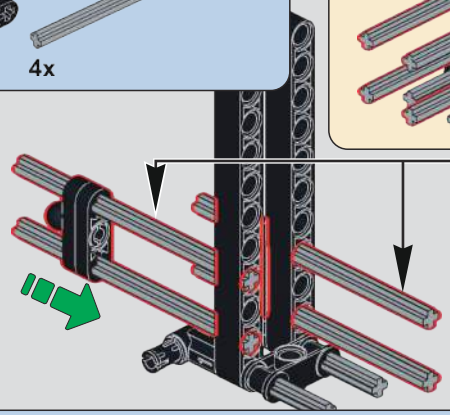

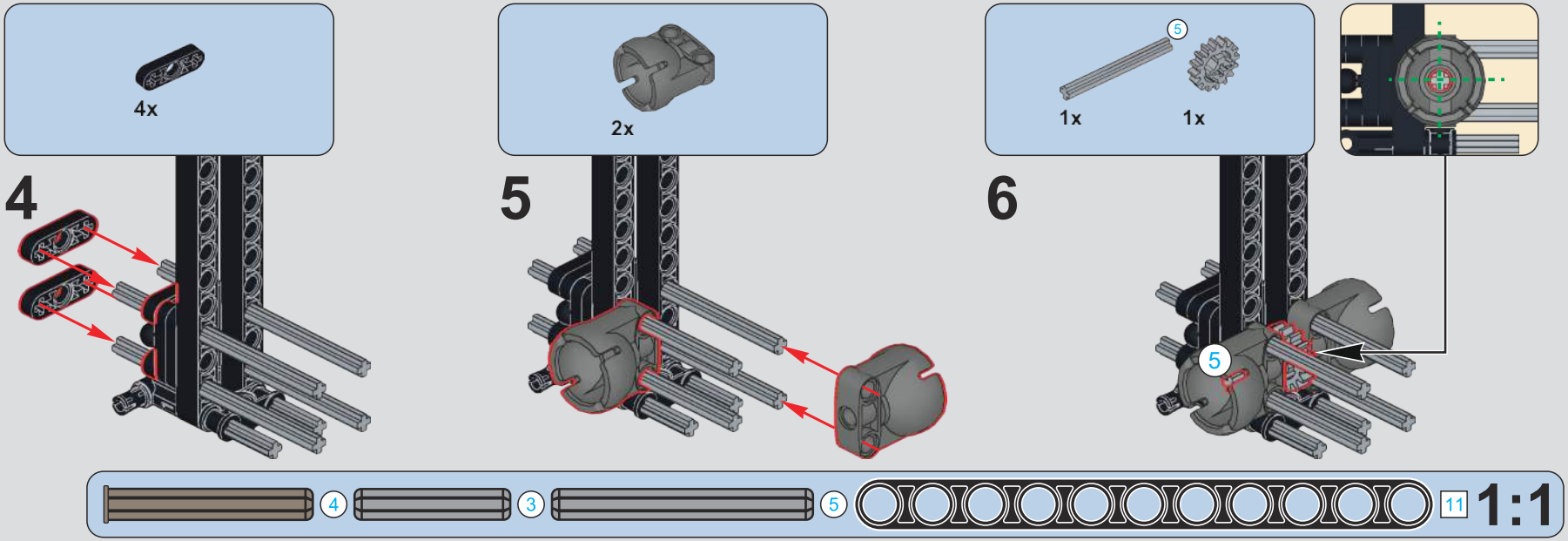
4x
4
2x
5
1x
1x
5
6
5
4
3
5
11
1:1

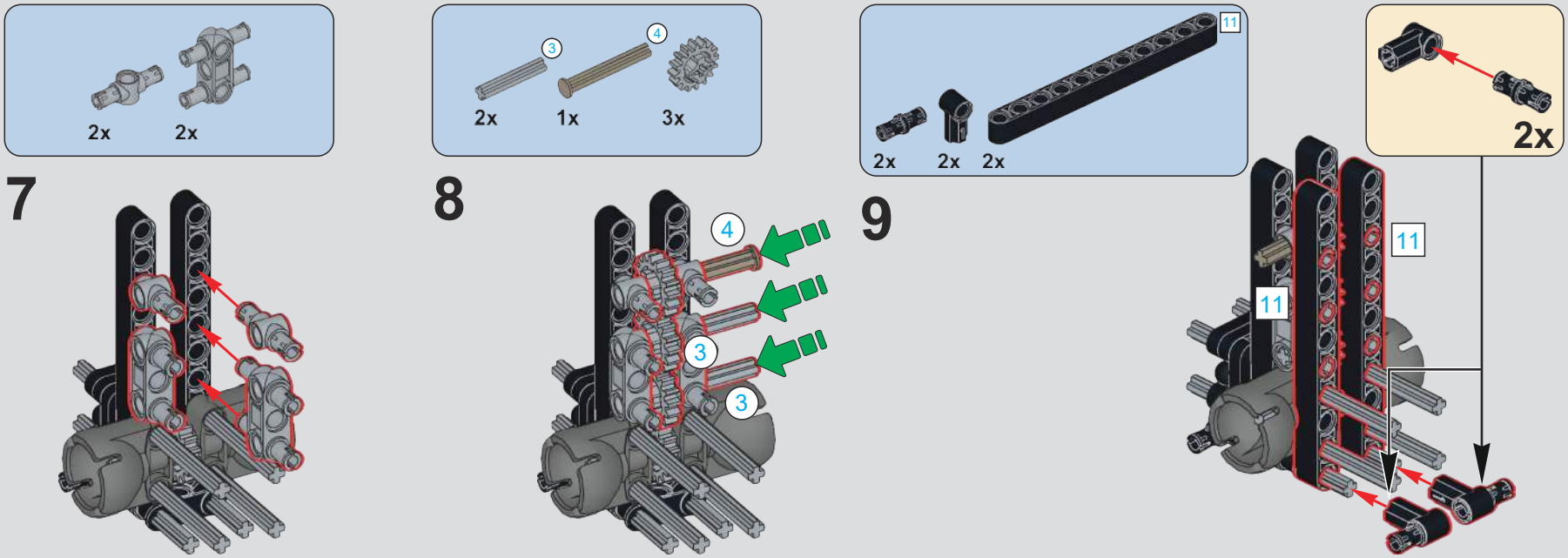
2x
2x
7
3
4
2x
1x
3x
8
4
3
3
11
2x
2x
2x
9
2x
11
11

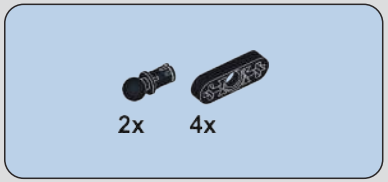

10

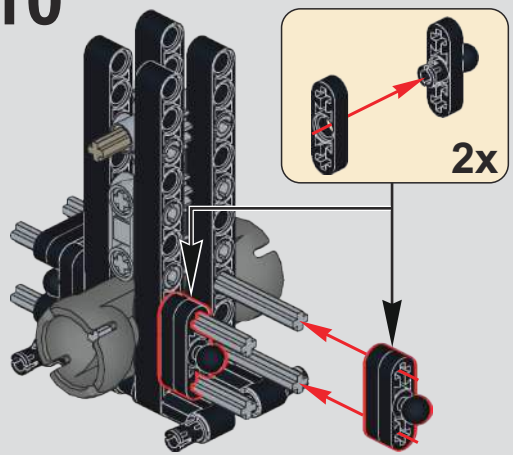

11

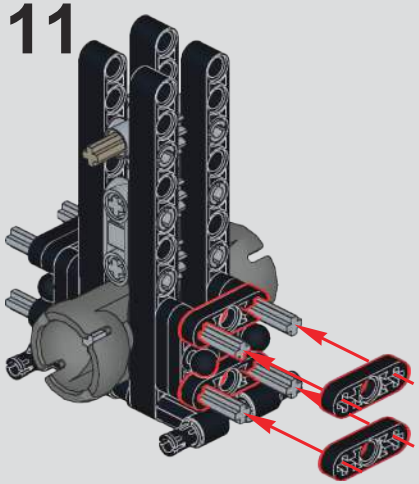

12

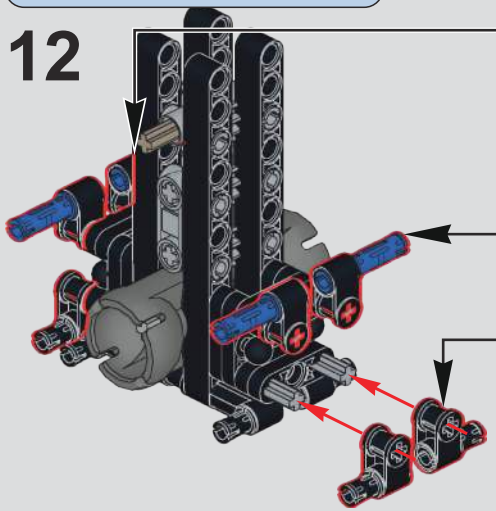

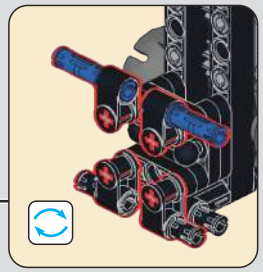

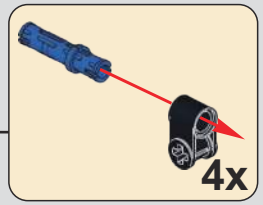

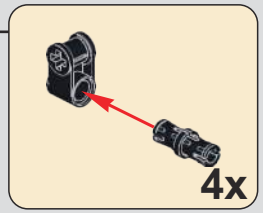

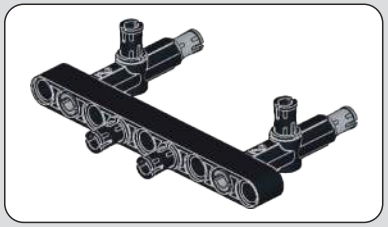

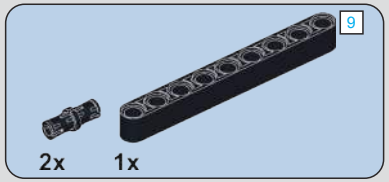

13

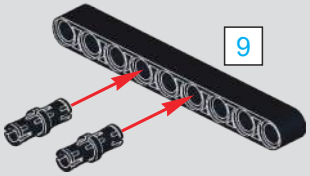

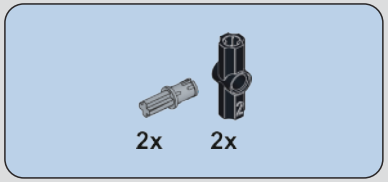

14

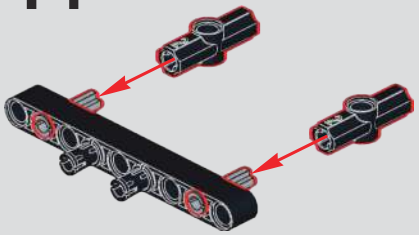

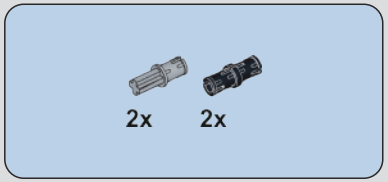

15

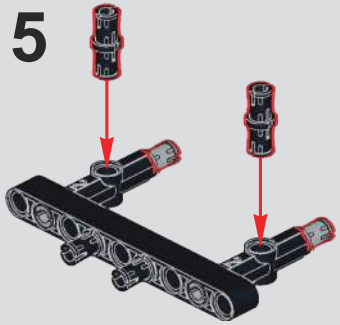

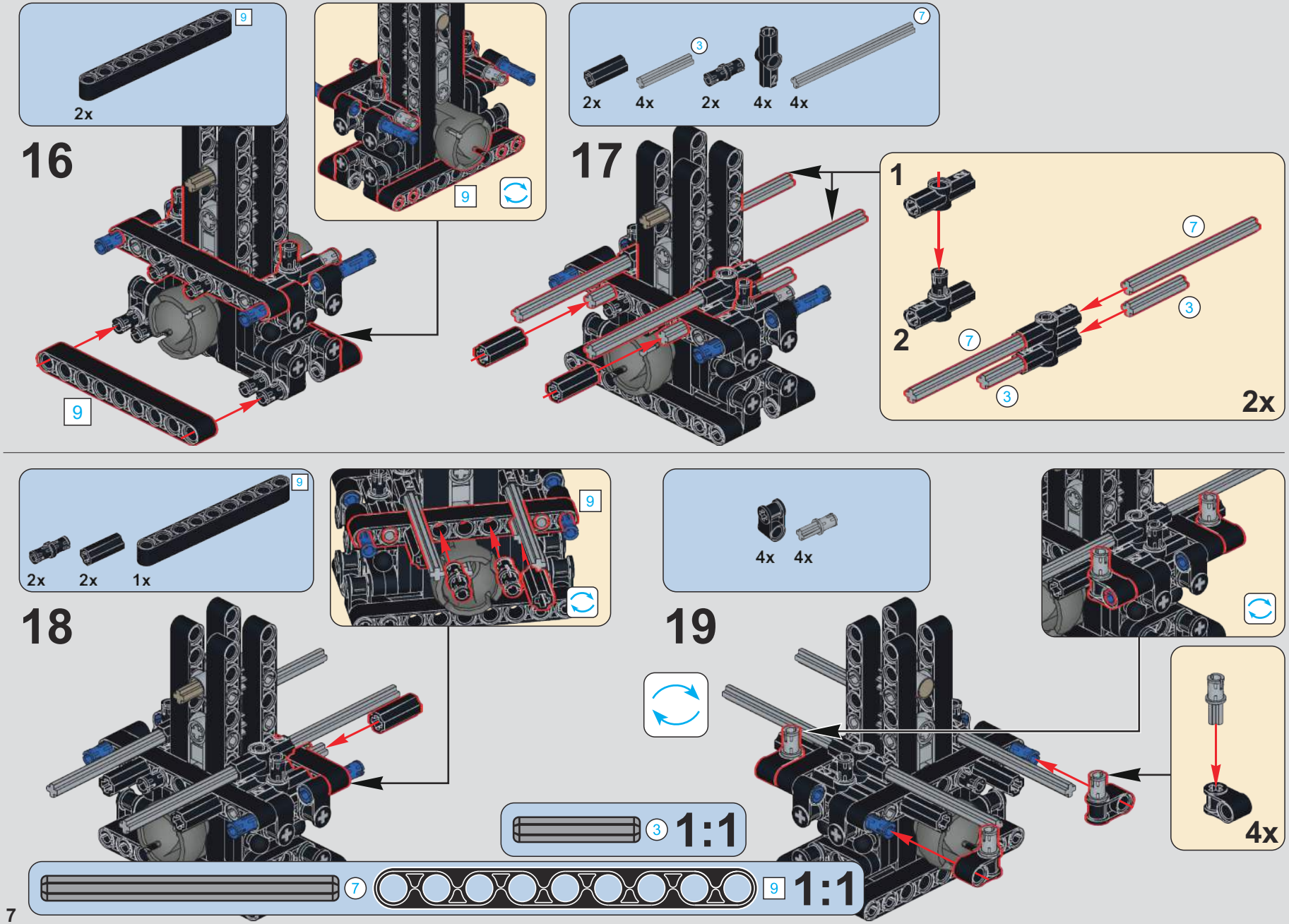
16
9
2x
9
9
17
7
2x
3
4x
2x
4x
4x
1
2
7
3
7
3
2x
18
9
2x
2x
1x
9
19
4x
4x
4x
3
1:1
7
9
1:1

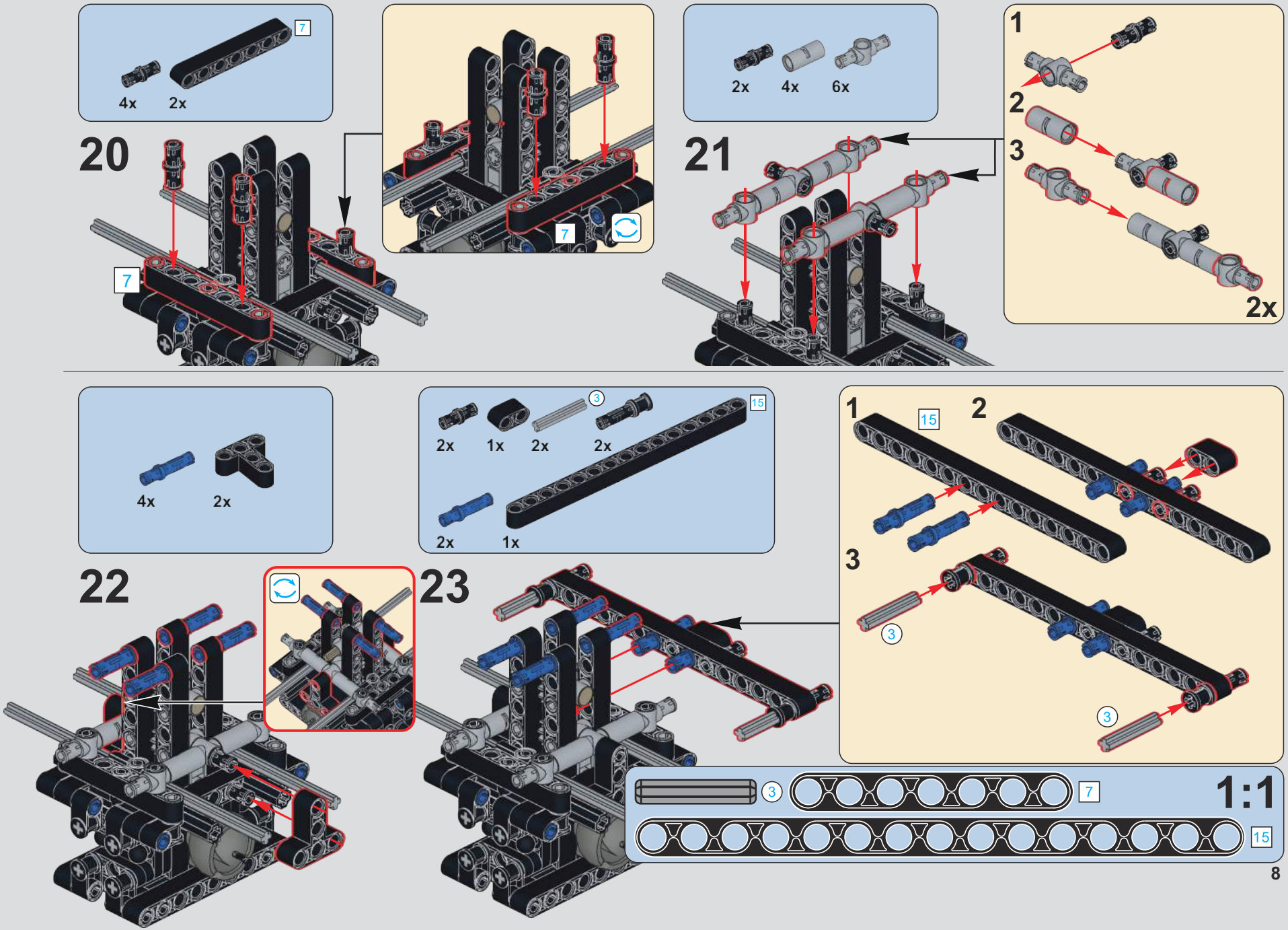
20
4x
2x
7
21
2x
4x
6x
1
2
3
2x
22
4x
2x
23
2x
1x
2x
2x
2x
1x
15
3
1:1

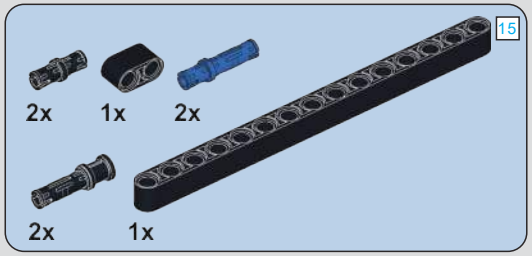

24

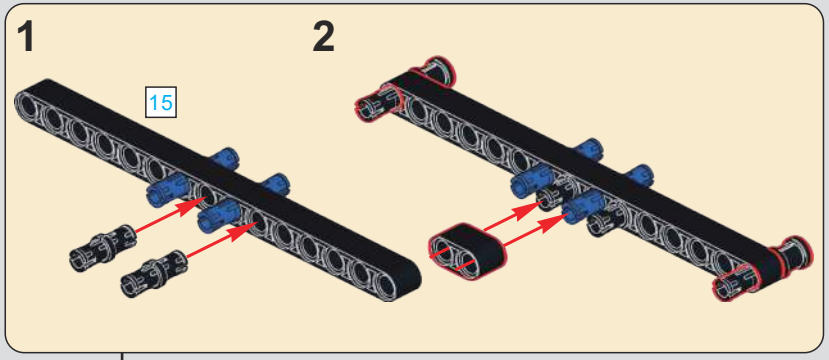

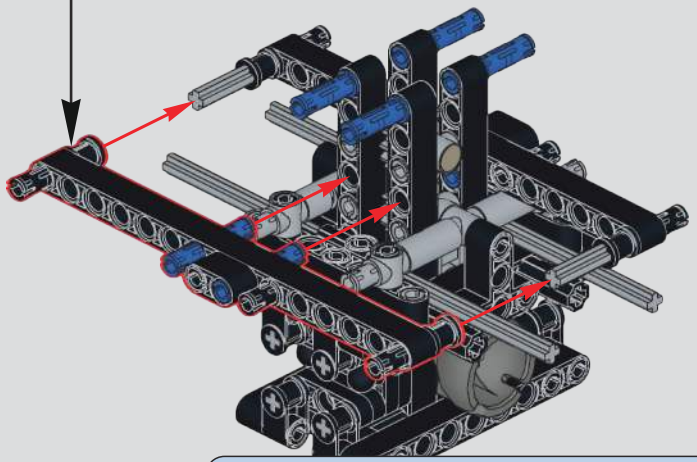

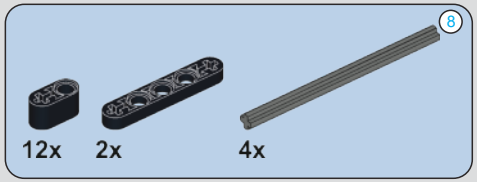

25

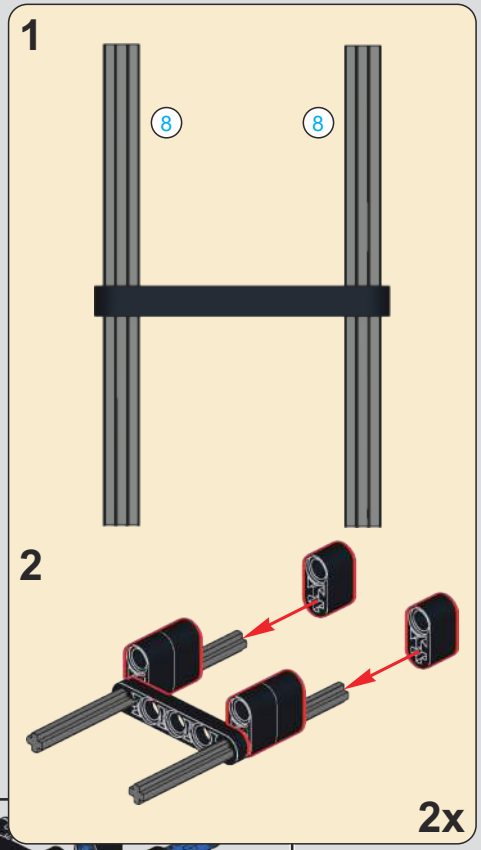

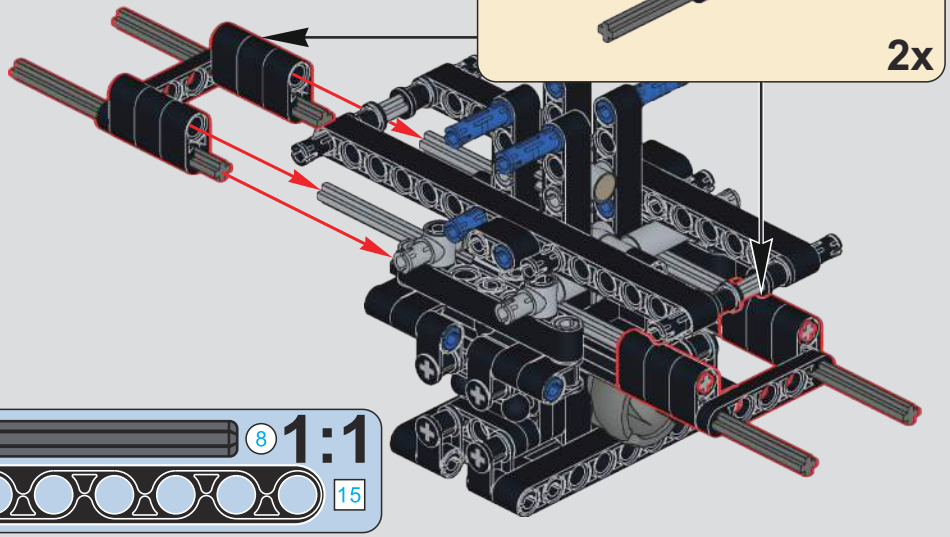

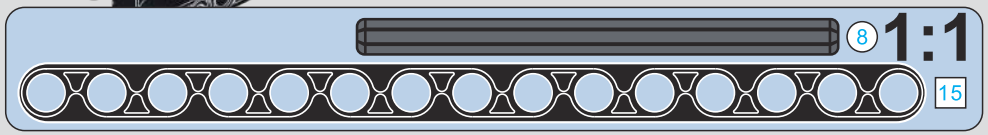

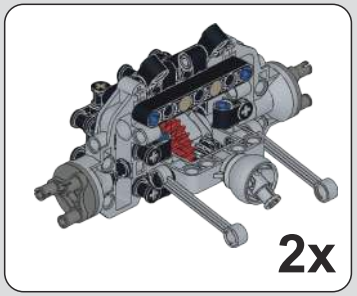

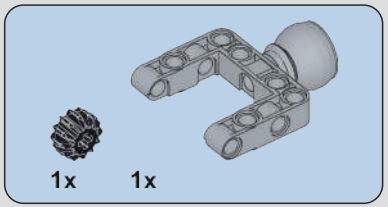

27

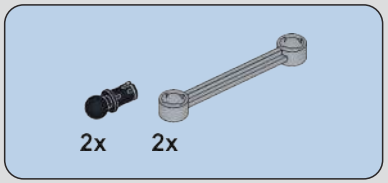

28

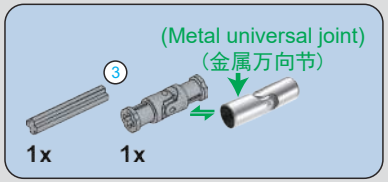

26

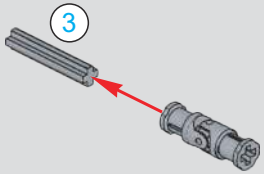

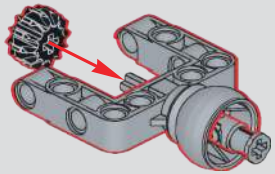

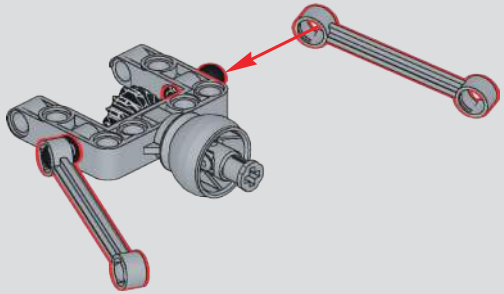

29

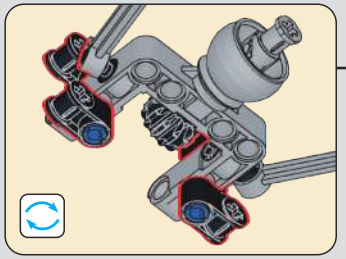

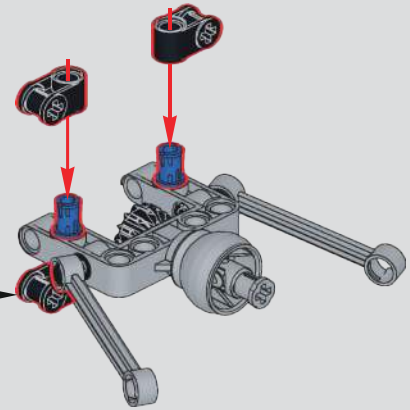

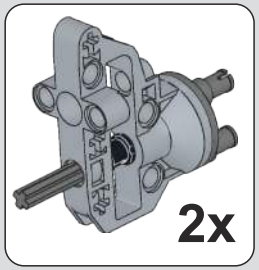

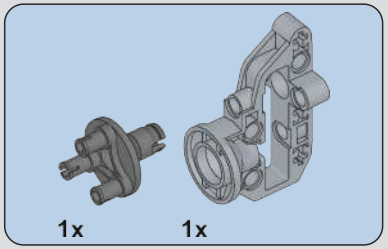

30

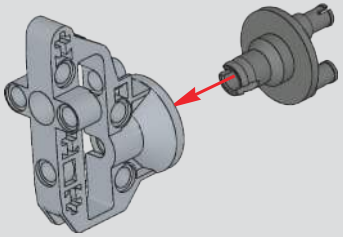

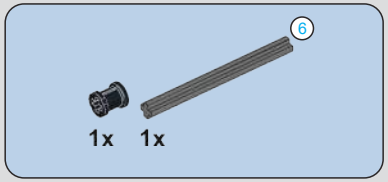

31

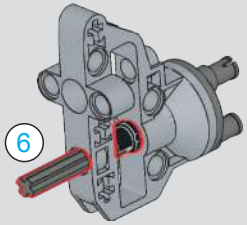

2x

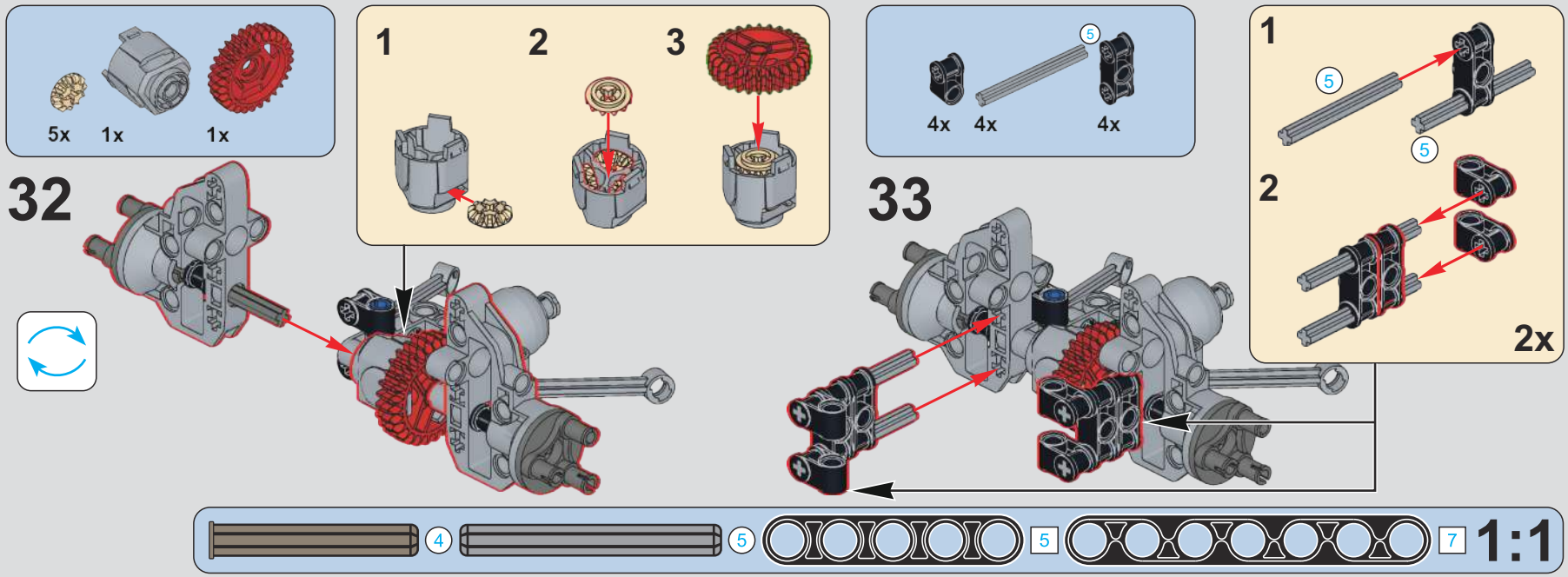
5x
1x
1x
1
2
3
32
4x
4x
4x
5
1
2
2x
33
4
5
5
7
1:1

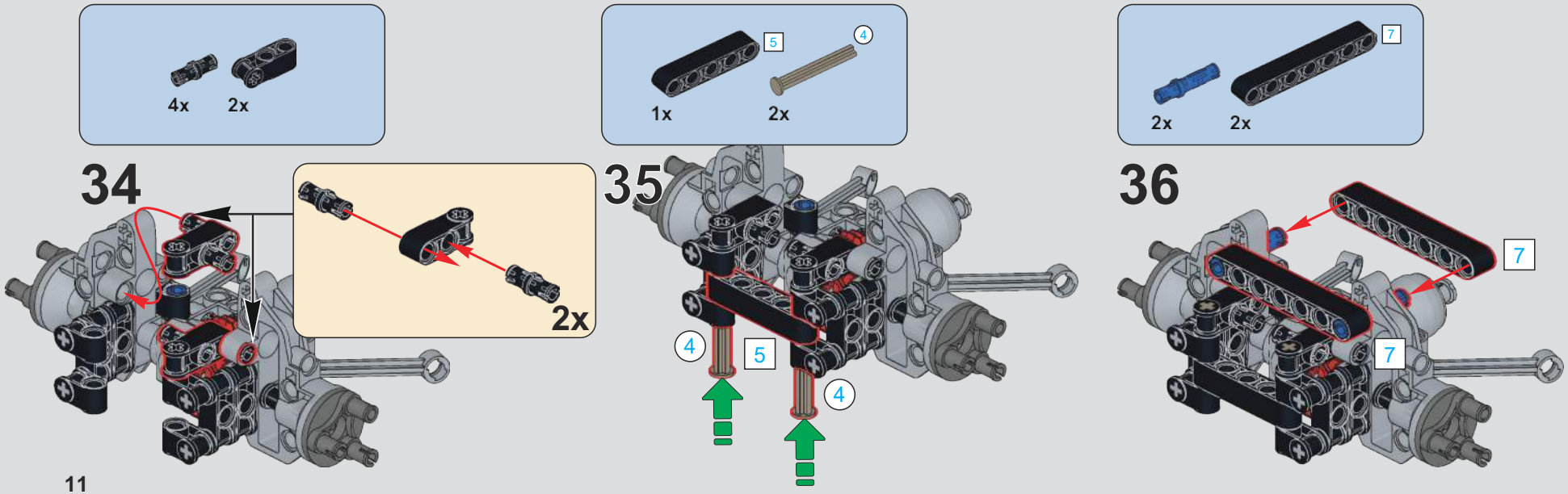
4x
2x
2x
34
1x
2x
5
4
35
2x
2x
7
36
4
5
4
7
7

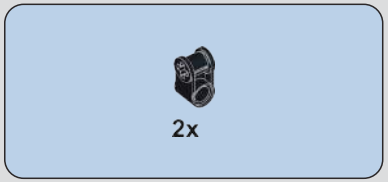

37

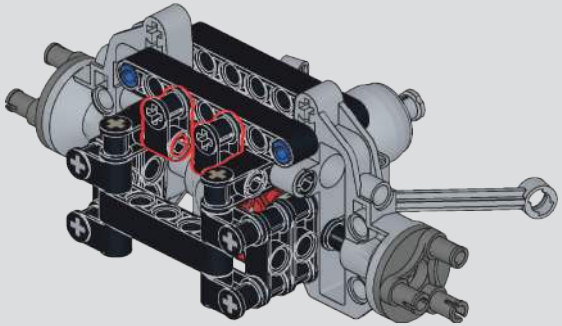

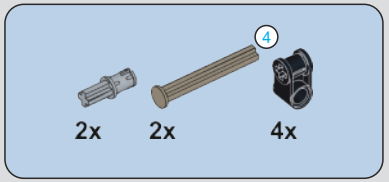

38

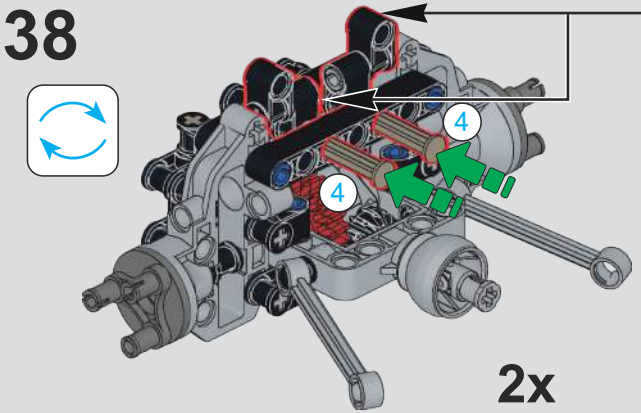

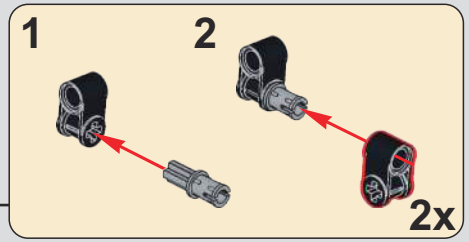

39

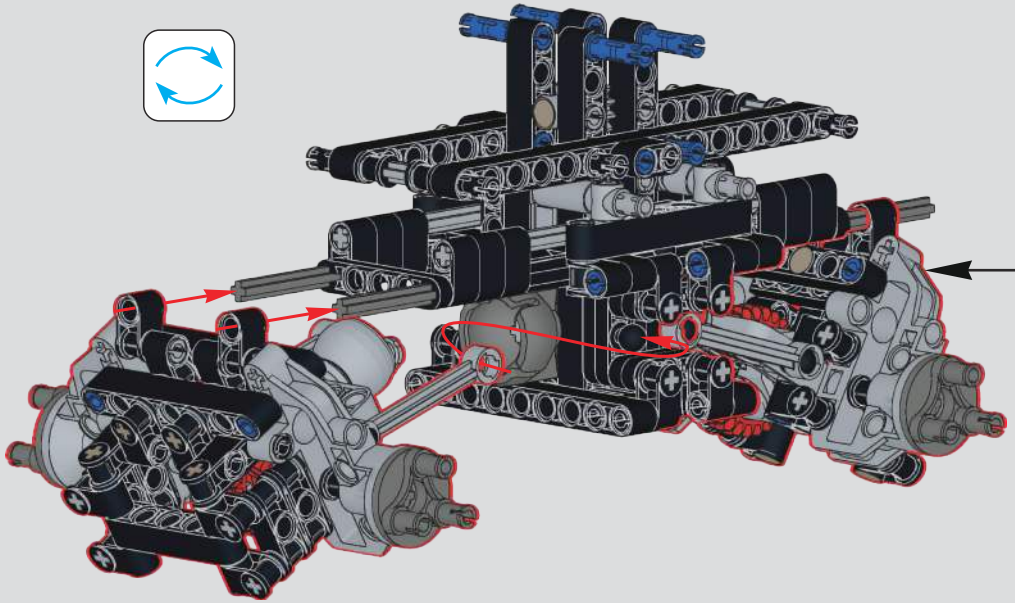

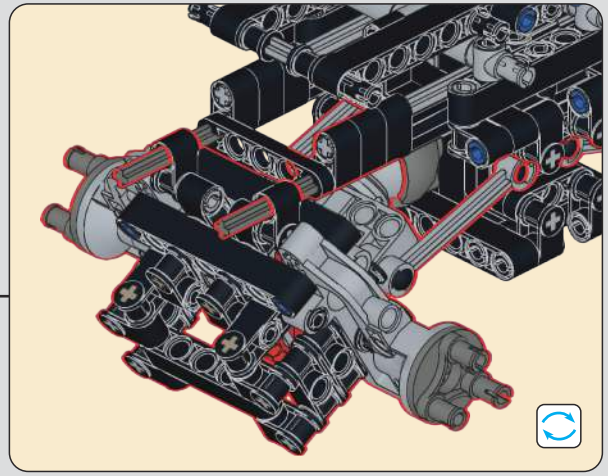

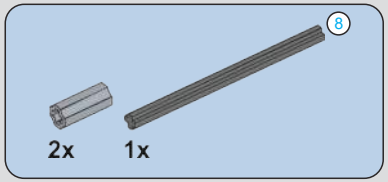

40

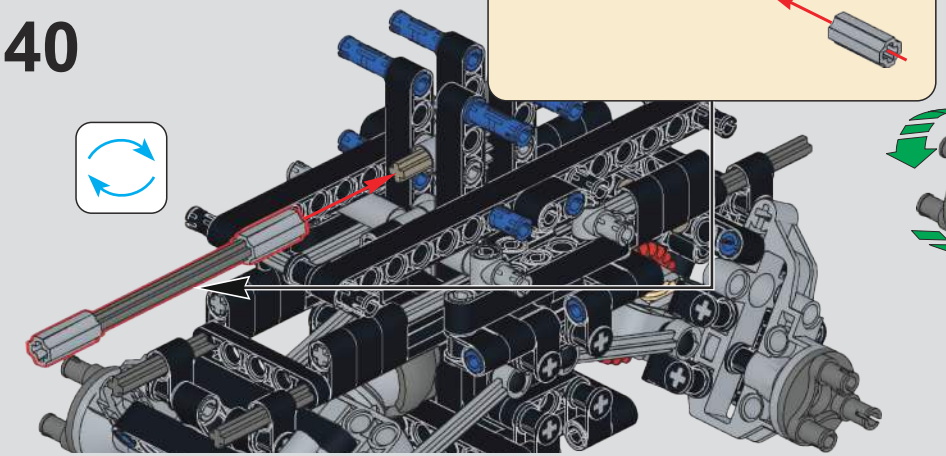

41

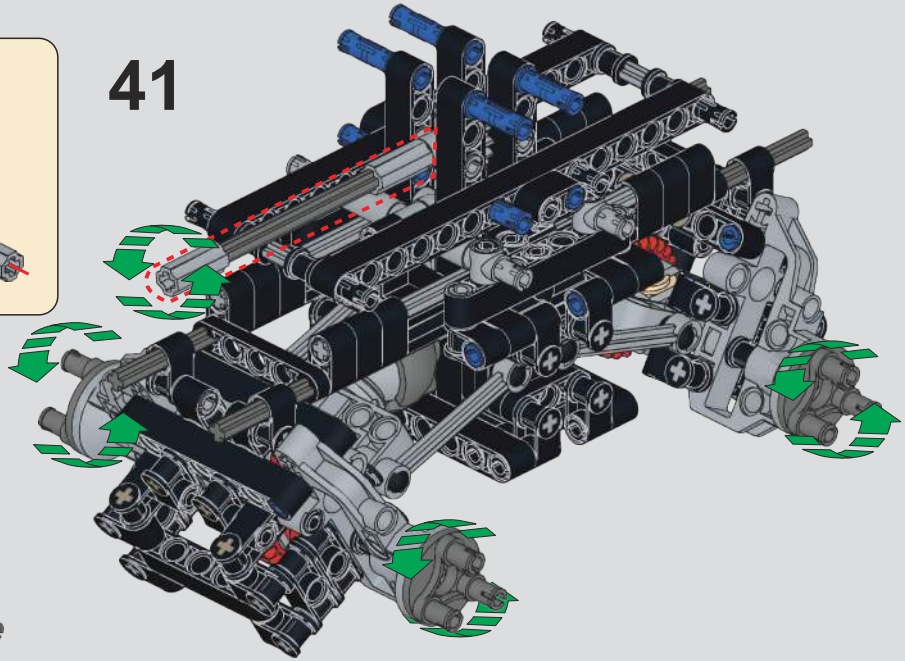

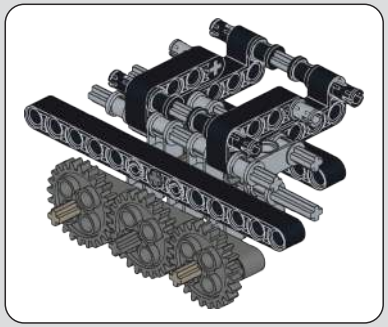

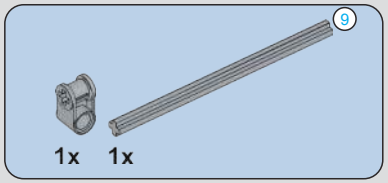

42

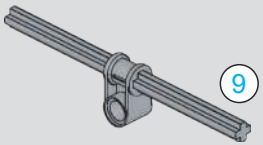

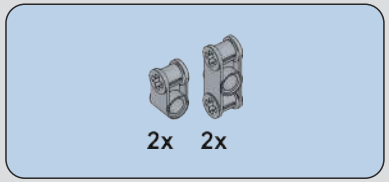

43

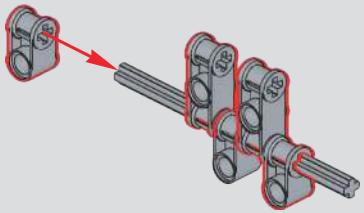

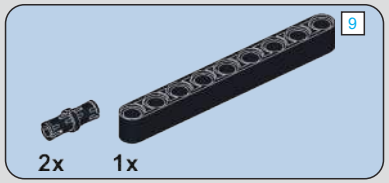

44

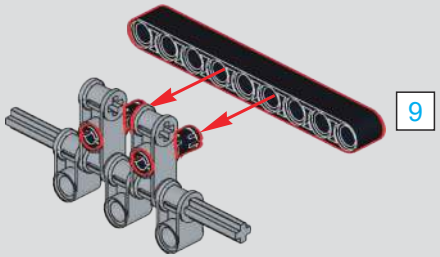

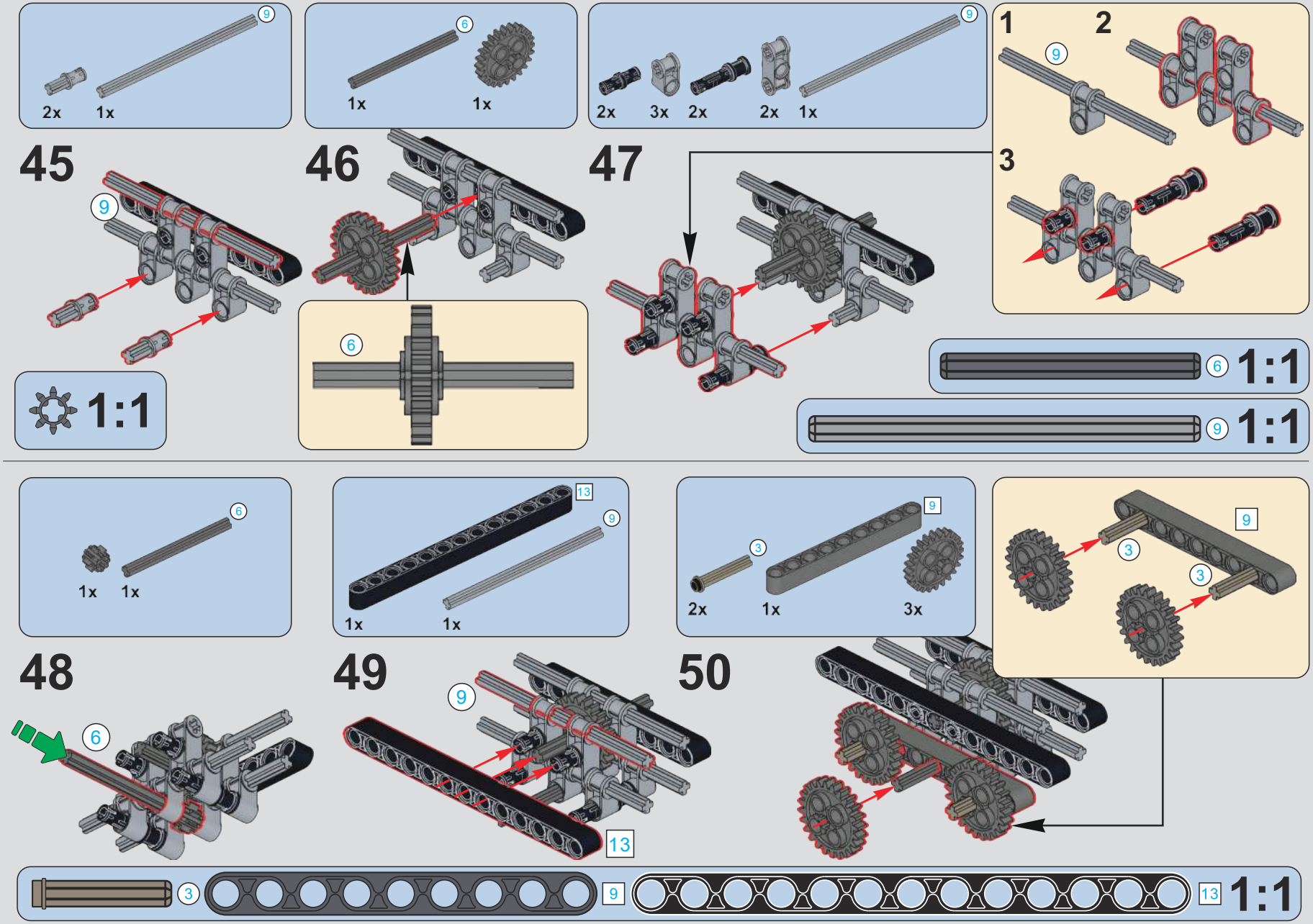
45
46
47
48
49
50
2x 1x
1x 1x
2x 3x 2x 2x 1x
1x 1x
1x 1x
2x 1x 3x
1:1
1:1
1:1
1:1

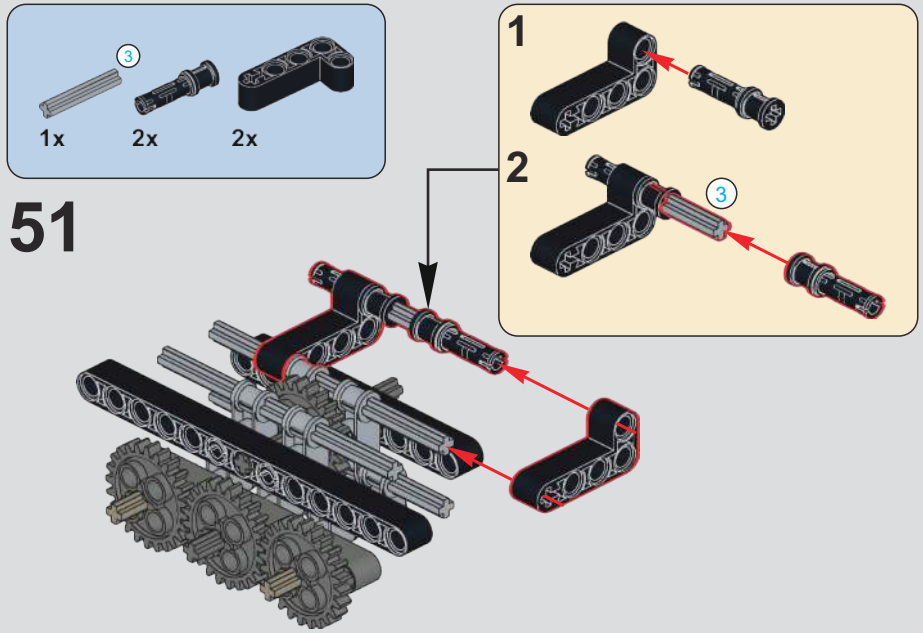
3
1x
2x
2x
51
1
2
3

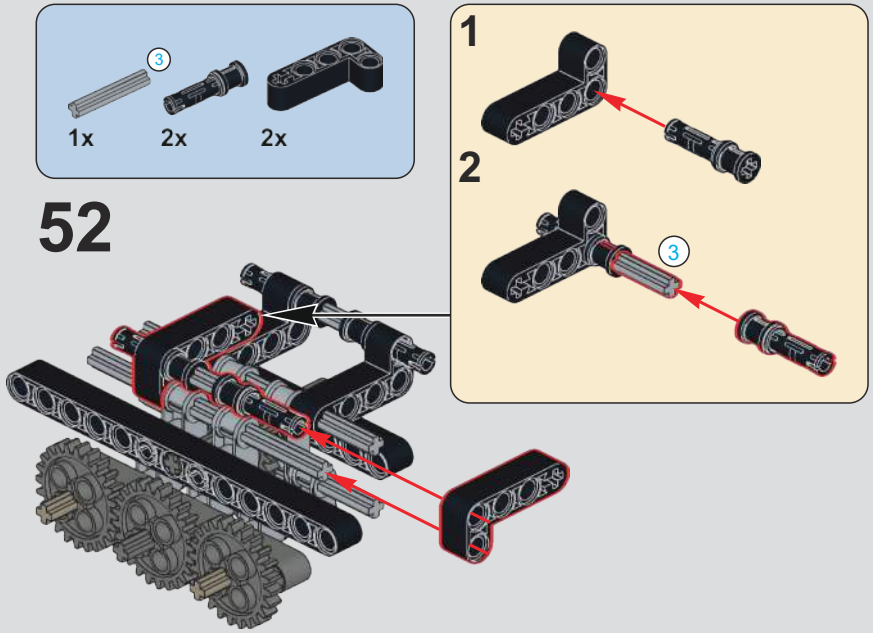
3
1x
2x
2x
52
1
2
3

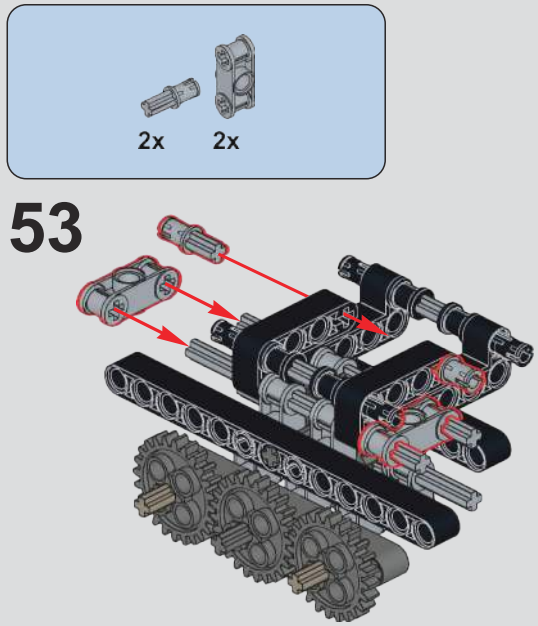
2x
2x
53

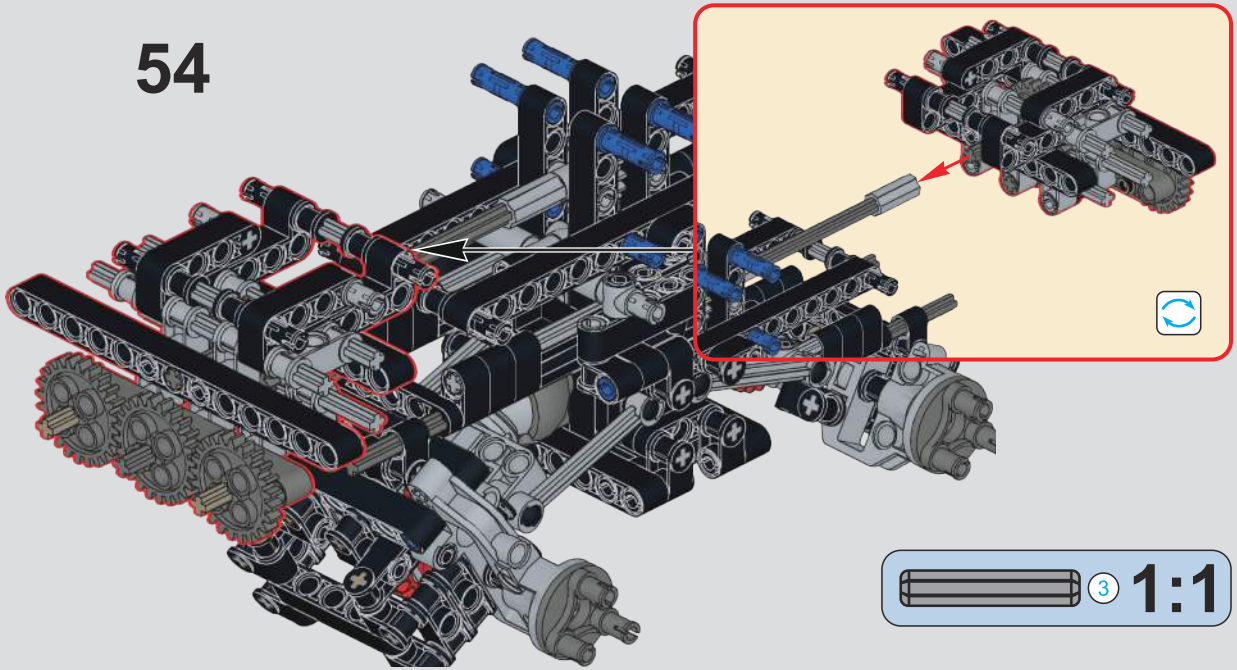
54

3
1:1

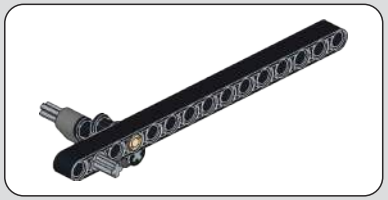

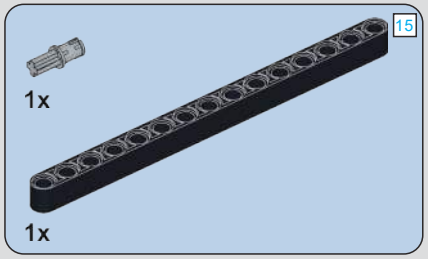
15
1x
1x

55

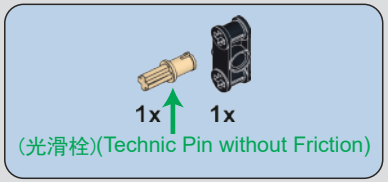
1x
1x
(光滑栓)(Technic Pin without Friction)

56

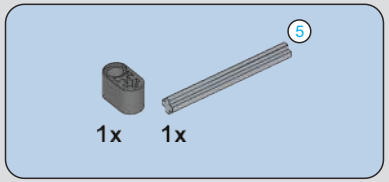
5
1x
1x

57

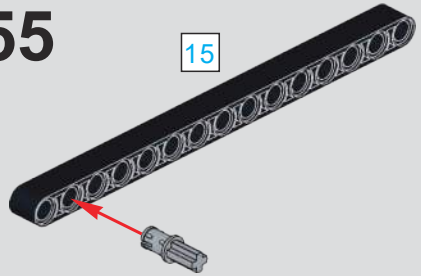
15

5

5
15
1:1

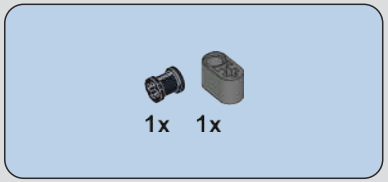
1x
1x

58

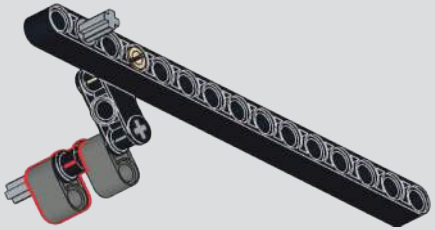

59

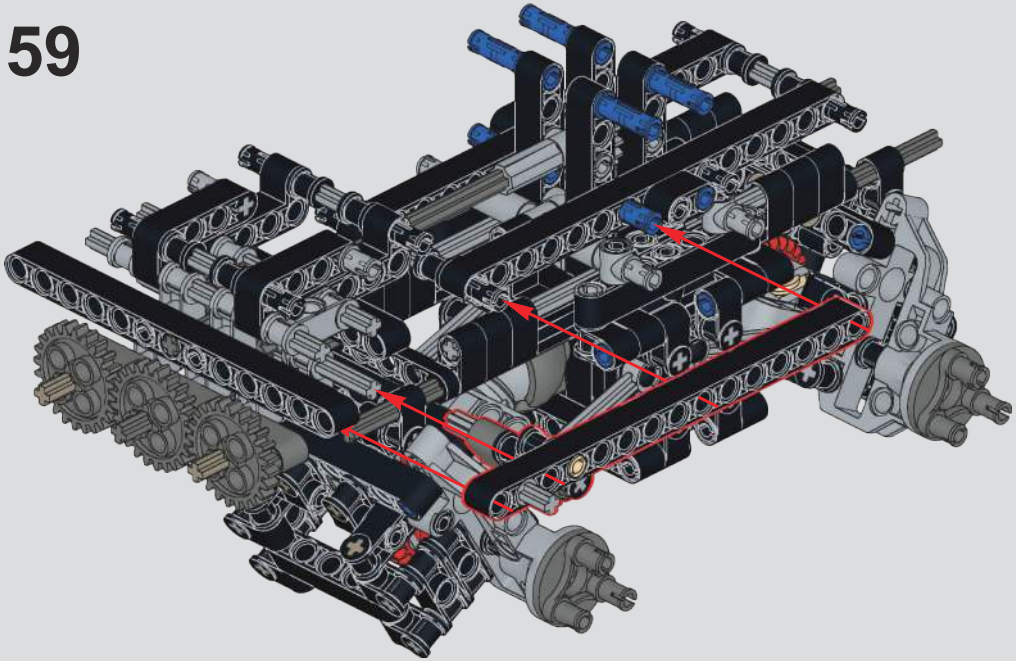

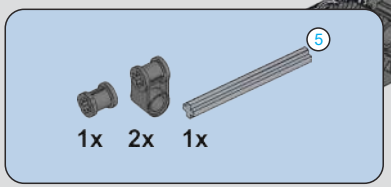
5
1x 2x 1x

60

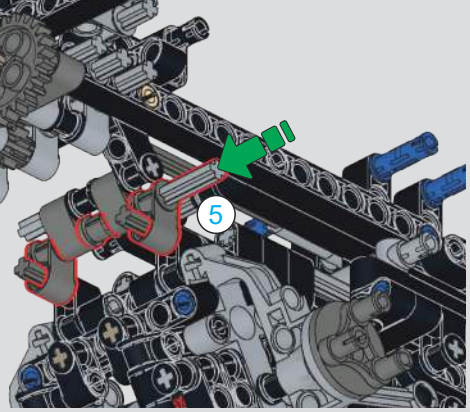
5

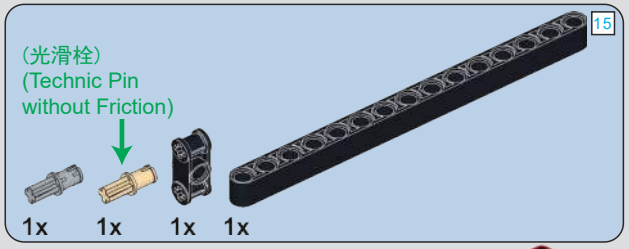
15
(光滑栓)
(Technic Pin
without Friction)
1x 1x 1x 1x

61

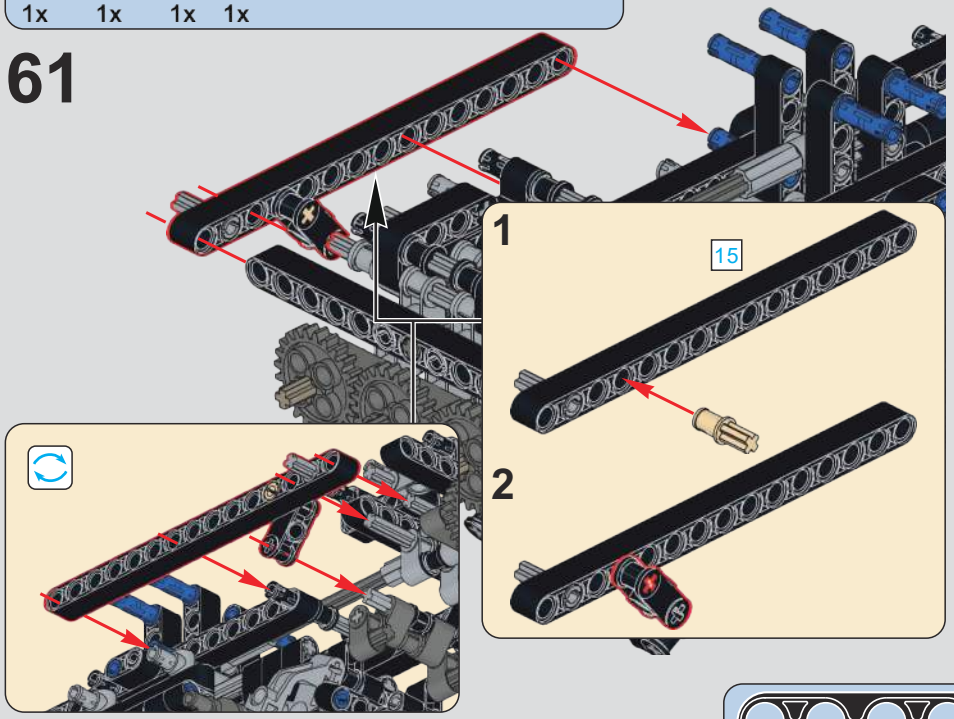
1
15
2

4x 4x

62

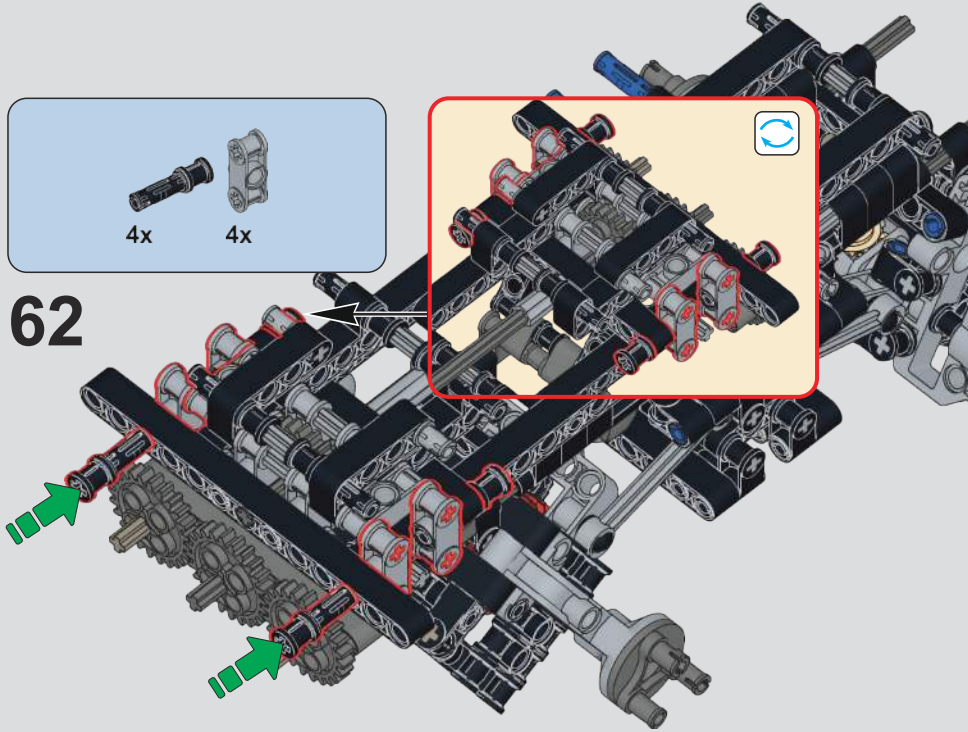

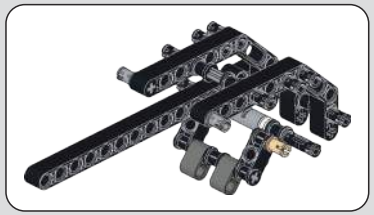

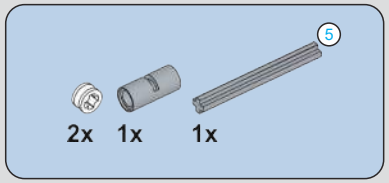
5
2x 1x 1x

63

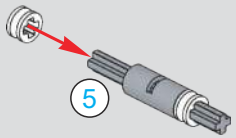
5

5 1:1

15 1:1

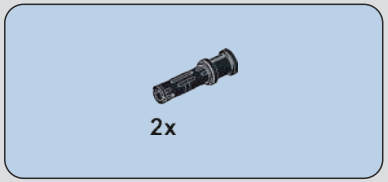

64

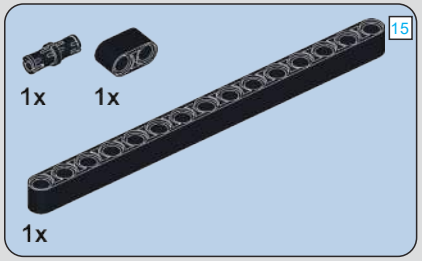

65

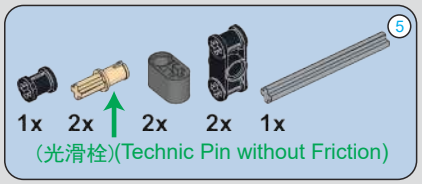

66

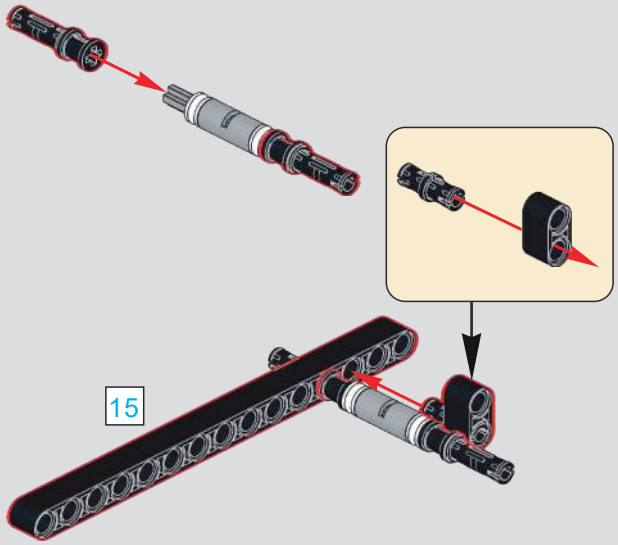

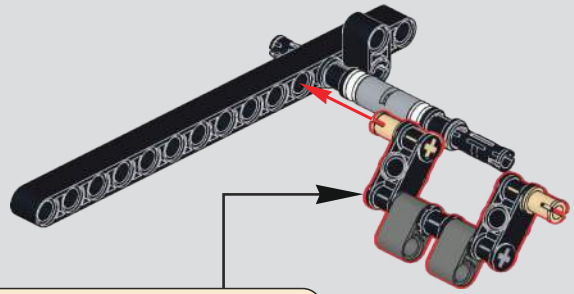

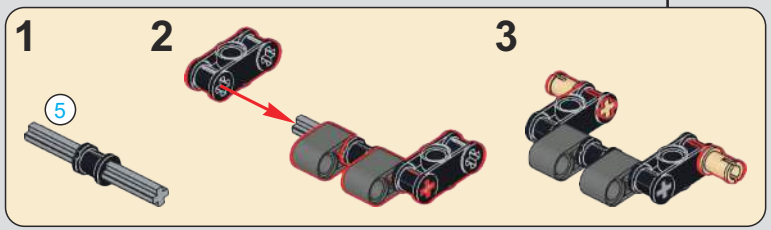

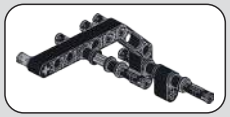

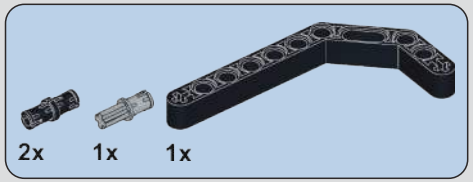

67

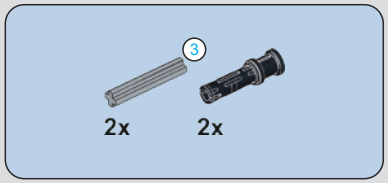

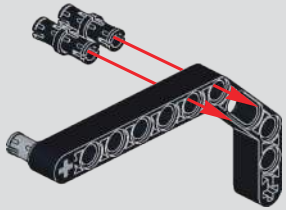

68

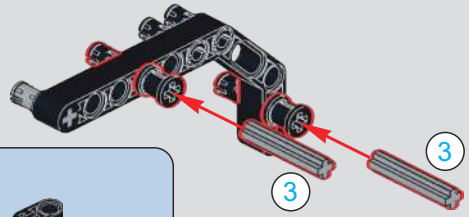

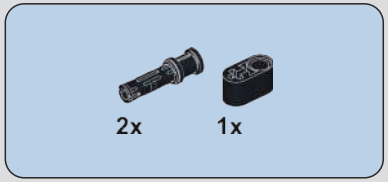

69

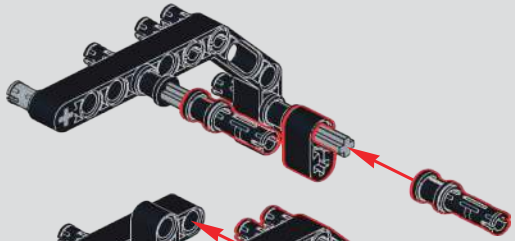

70

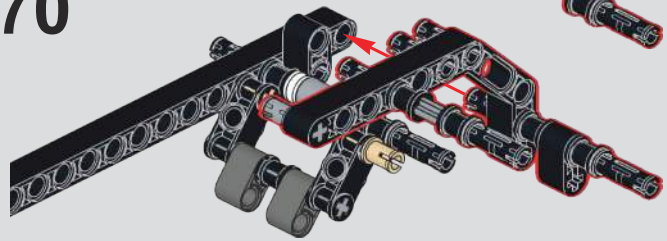

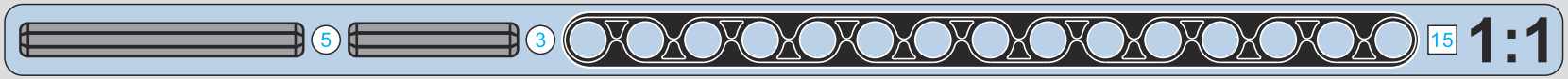

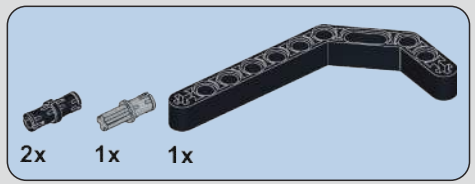

71

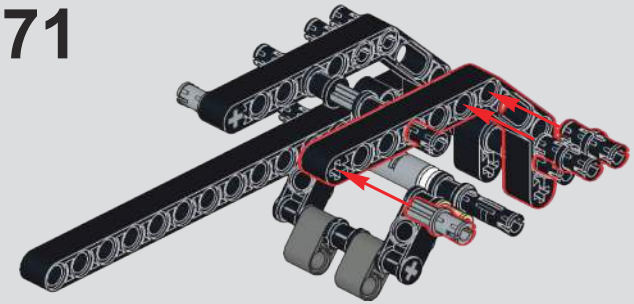

72

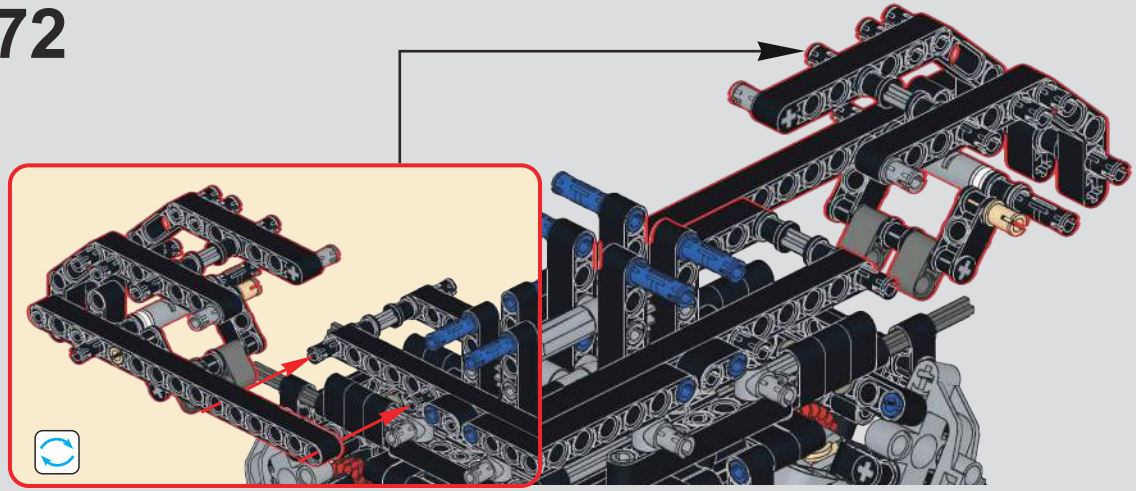

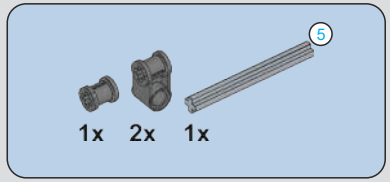

73

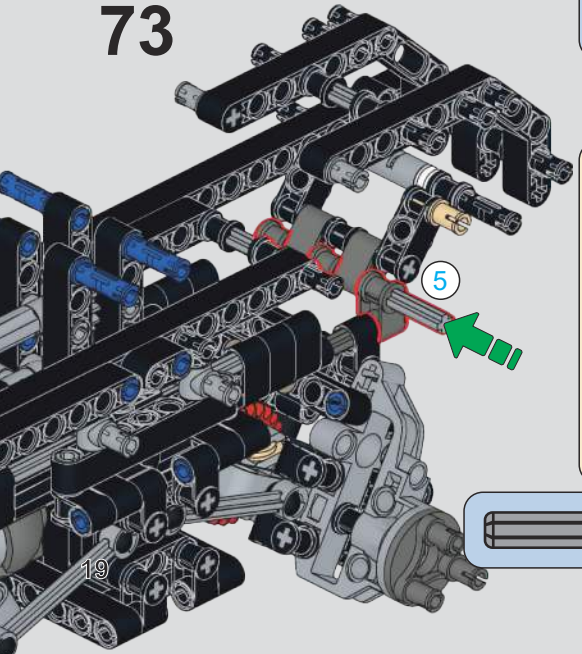

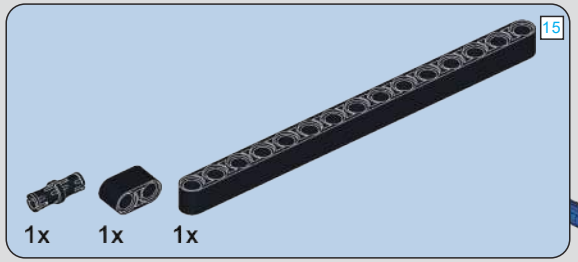

74

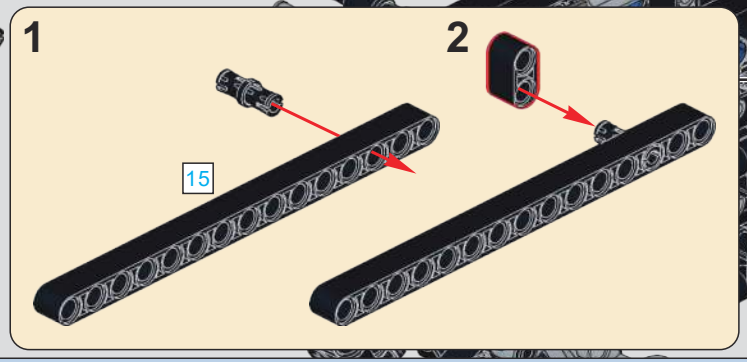

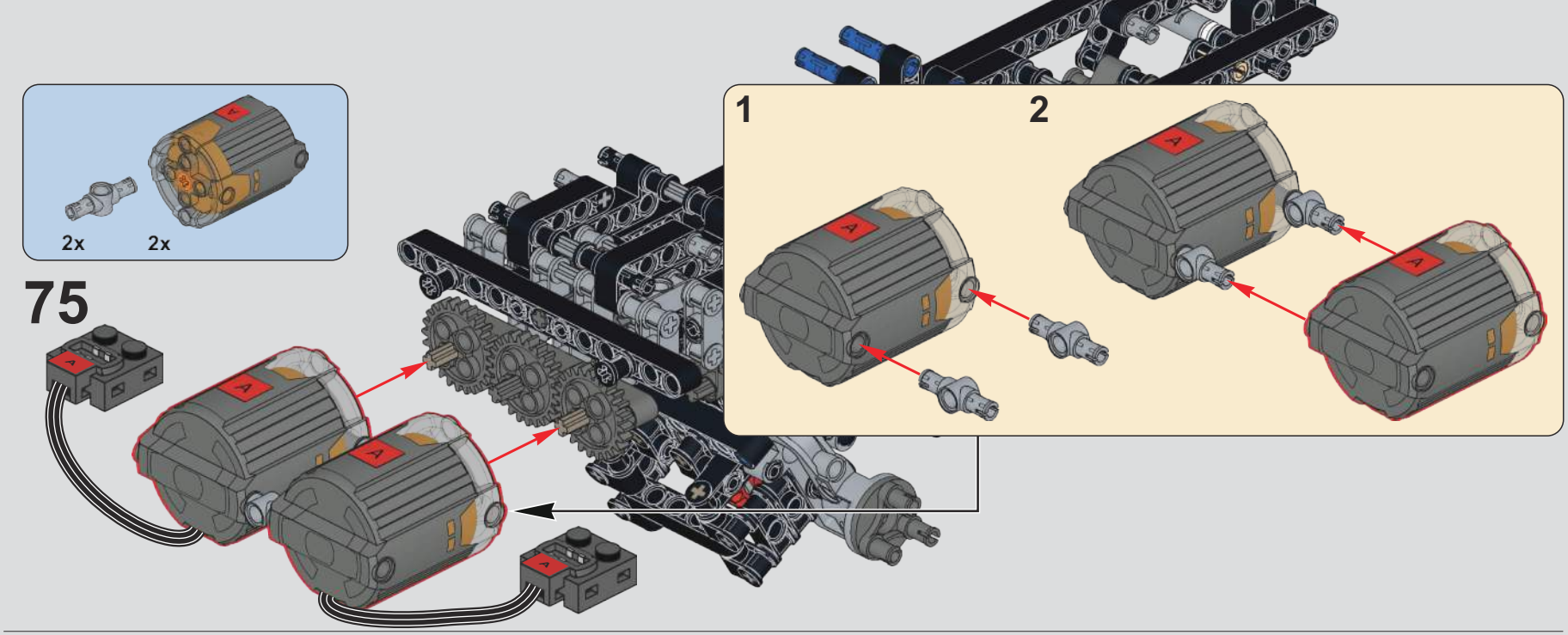

75

76

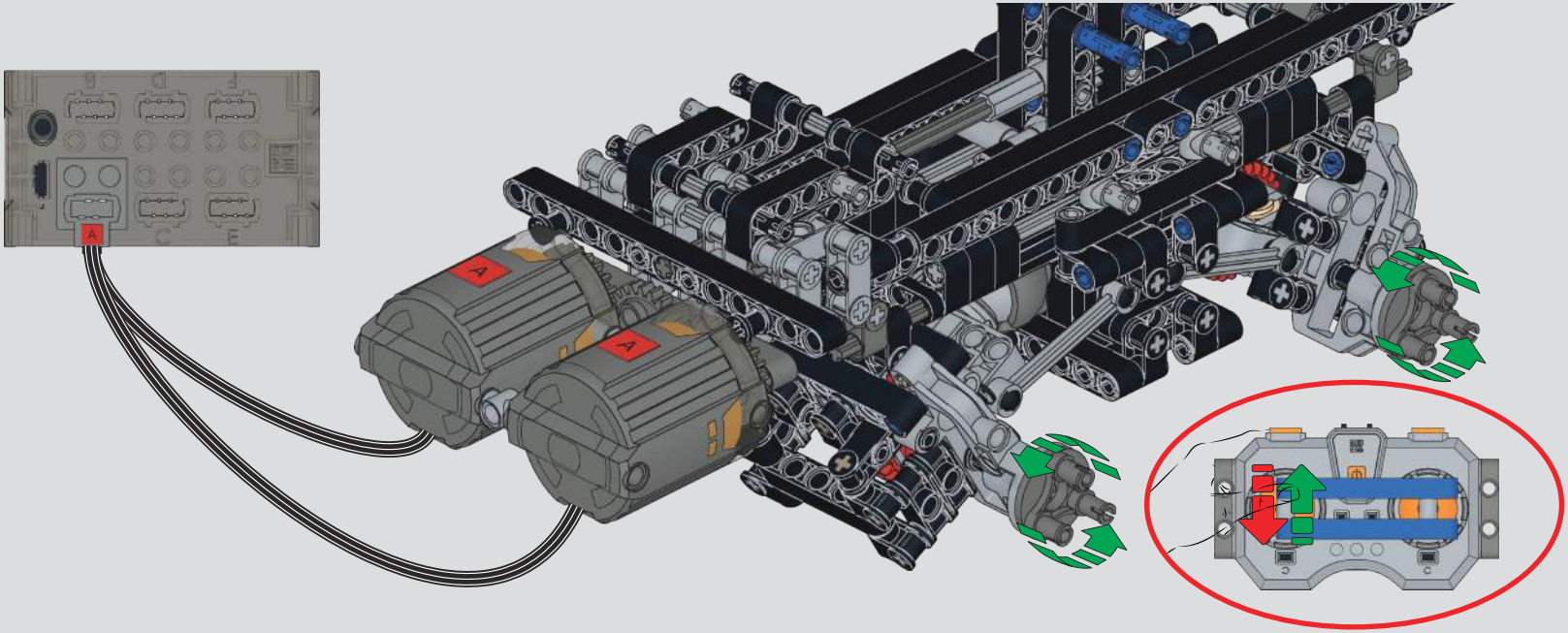

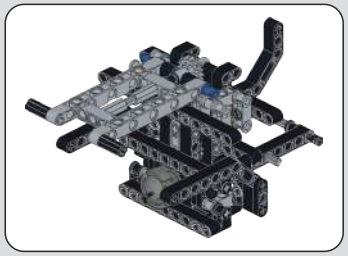

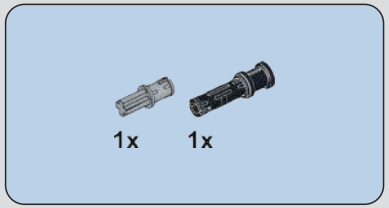
1x
1x

77

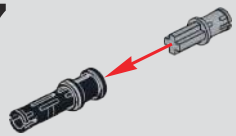

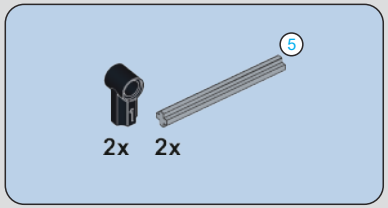
5
2x
2x

78

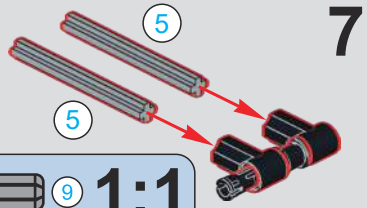
5
5

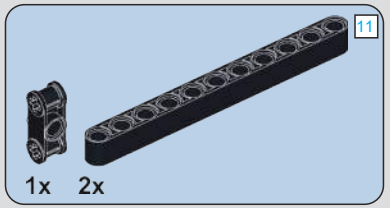
11
1x
2x

79

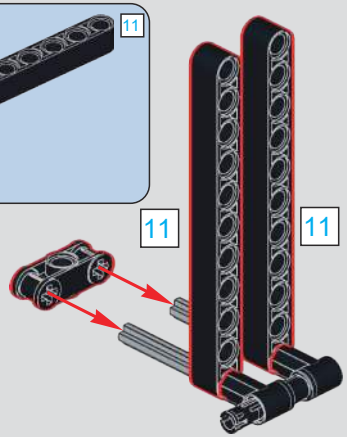
11
11

5
9
1:1

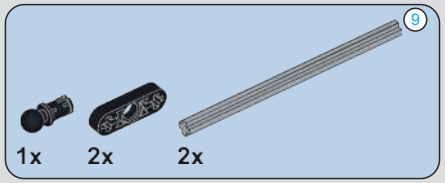
9
1x
2x
2x

80

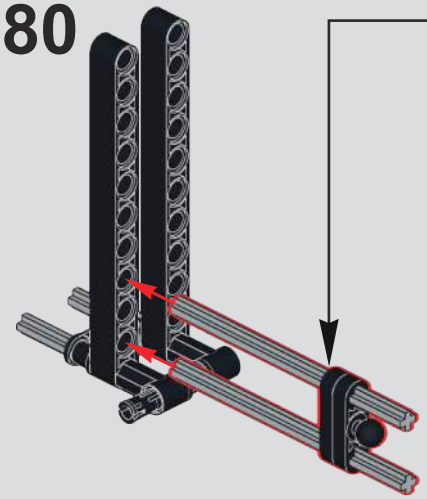

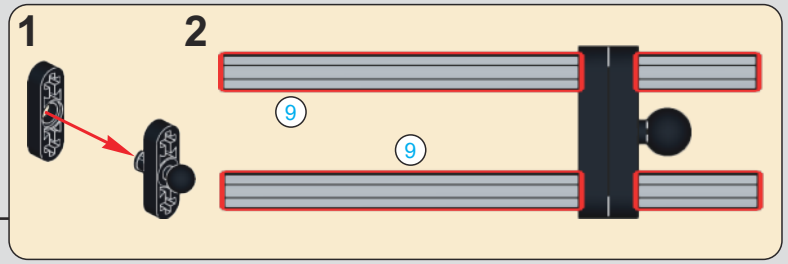
1
2
9
9

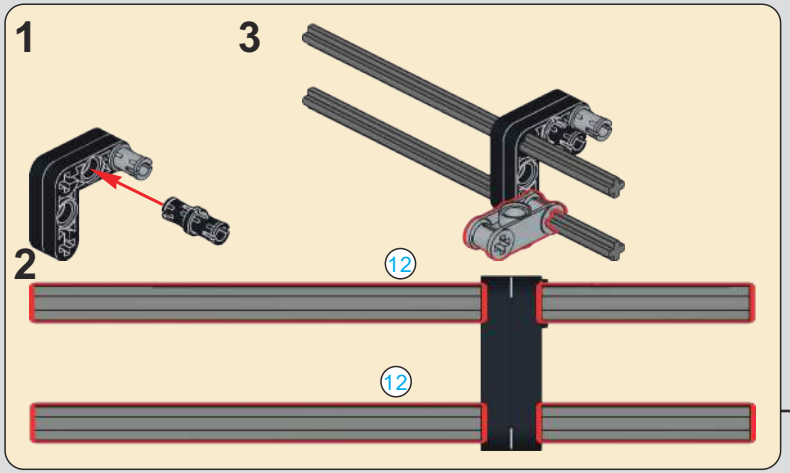
1
3
2
12
12

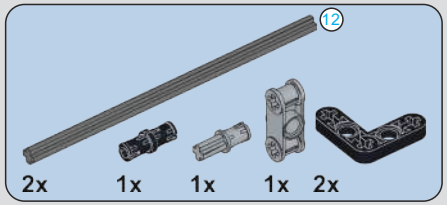
12
2x
1x
1x
1x
2x

81

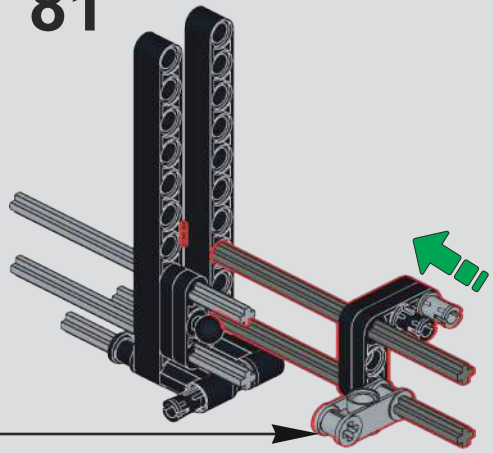

12
11
1:1

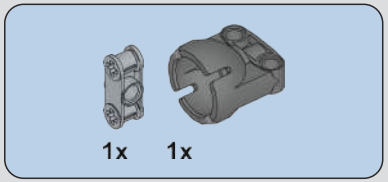

82

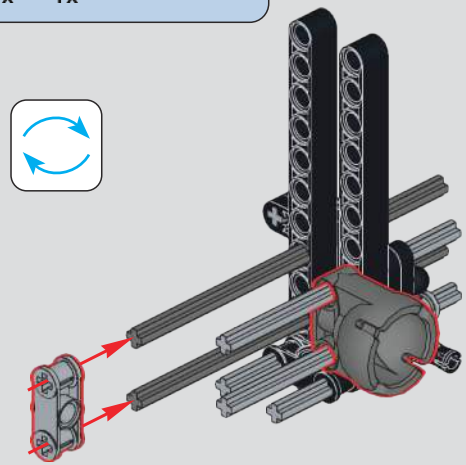

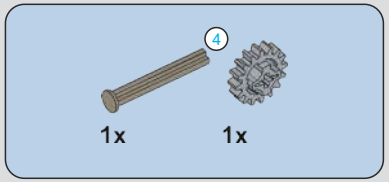

83

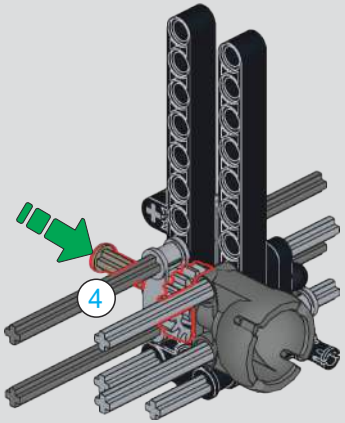

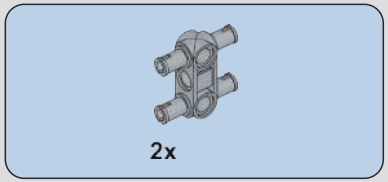

84

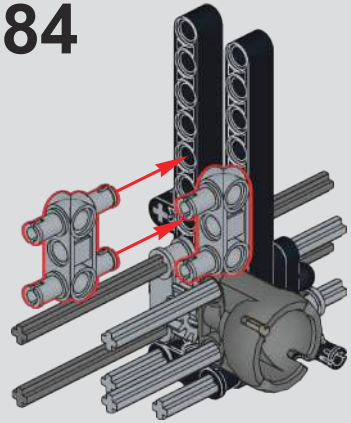

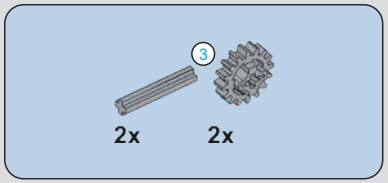

85

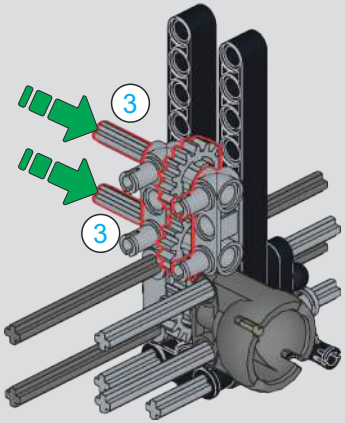

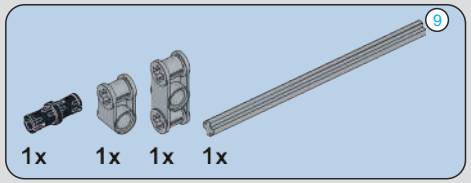

86

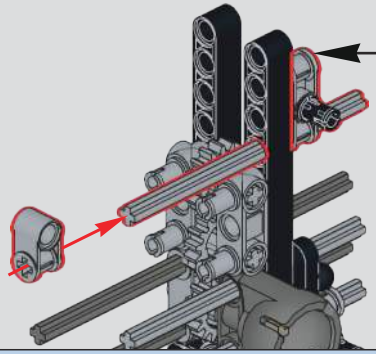

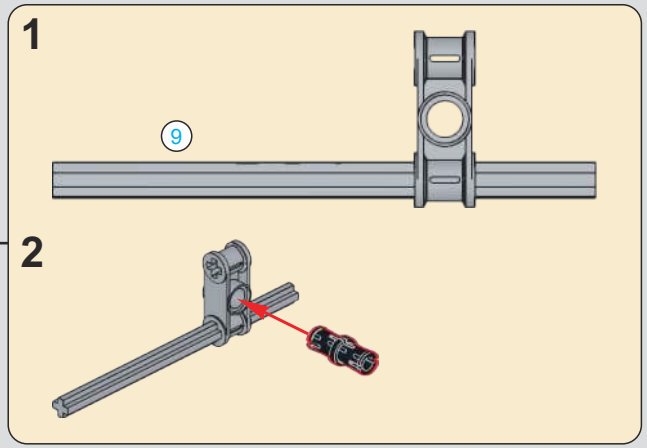

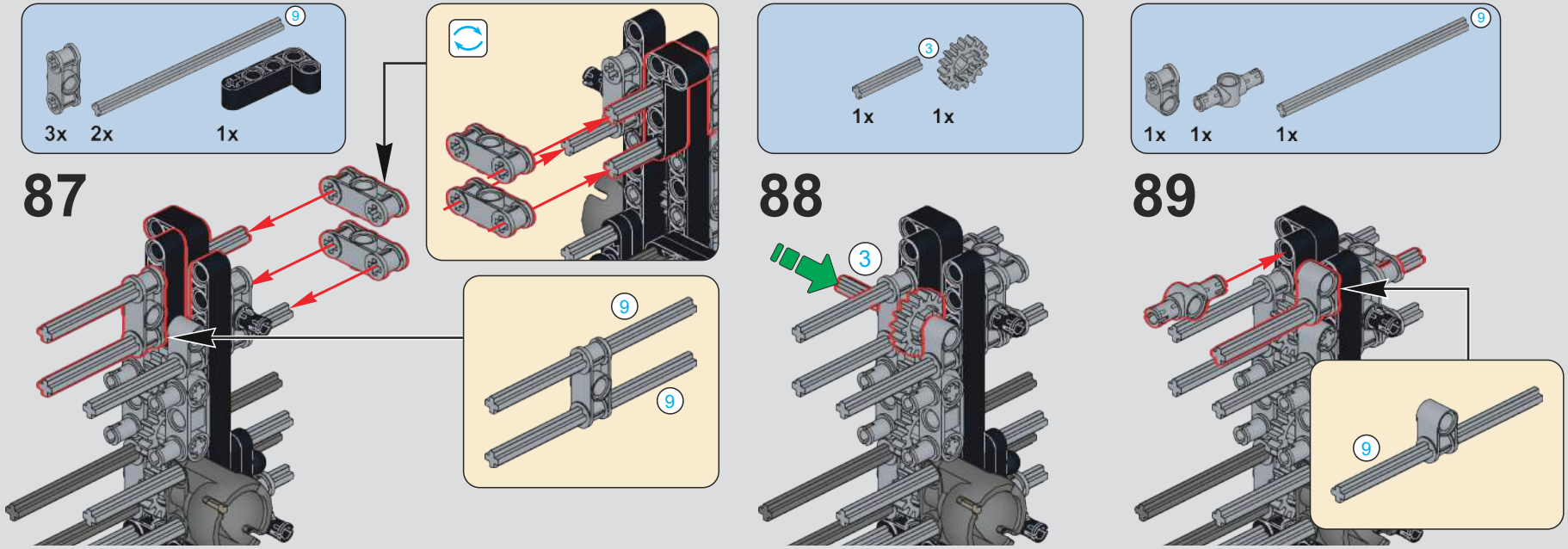
9
3x 2x 1x
87
9
9
3
1x 1x
88
3
9
1x 1x 1x
89
9

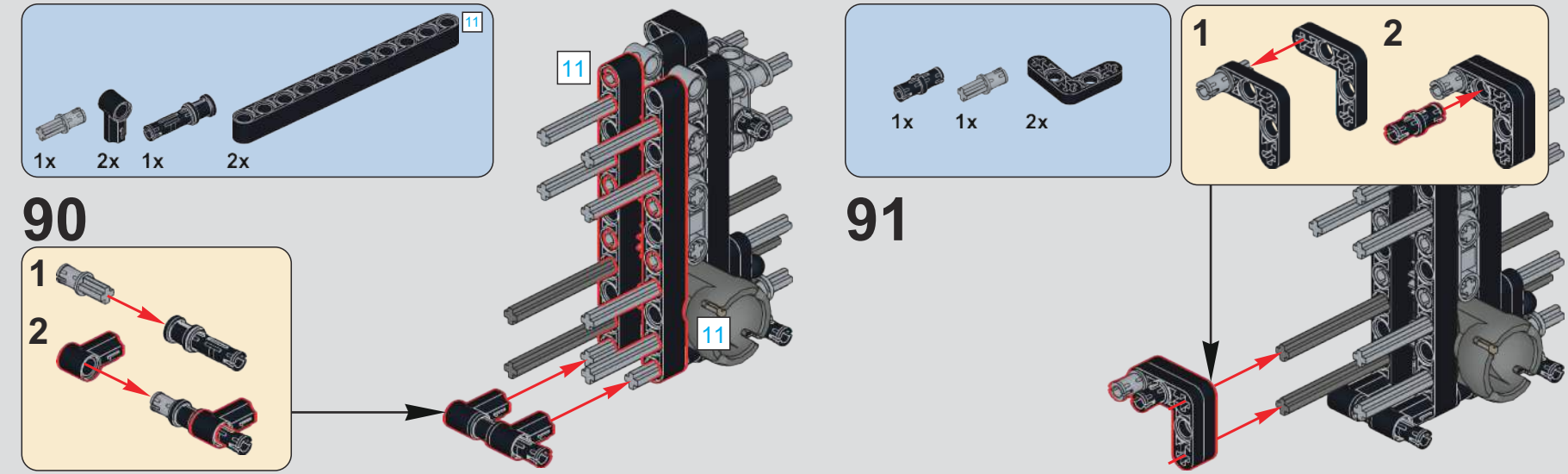
11
1x 2x 1x 2x
90
1
2
11
11
1x 1x 2x
91
1
2

3
9
11
1:1

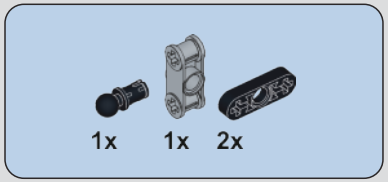

92

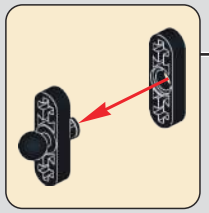

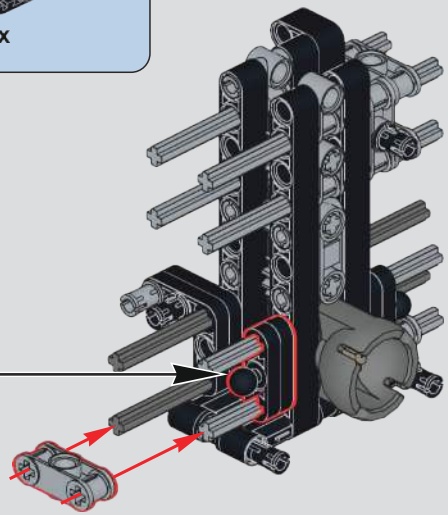

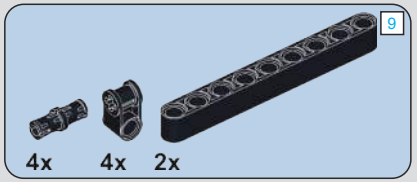

93

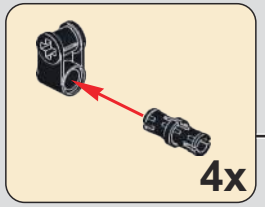

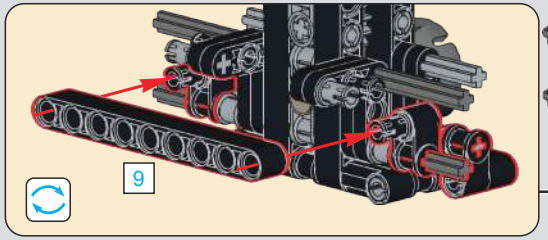

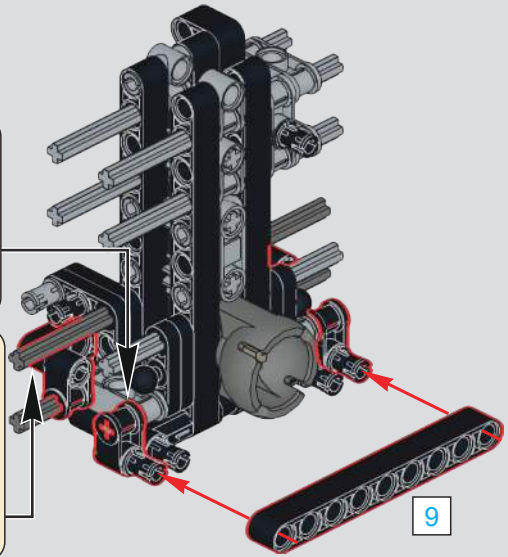

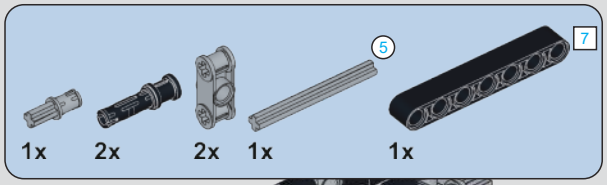

94

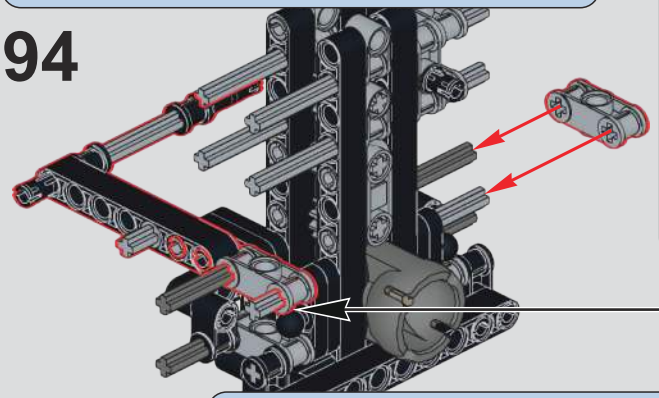

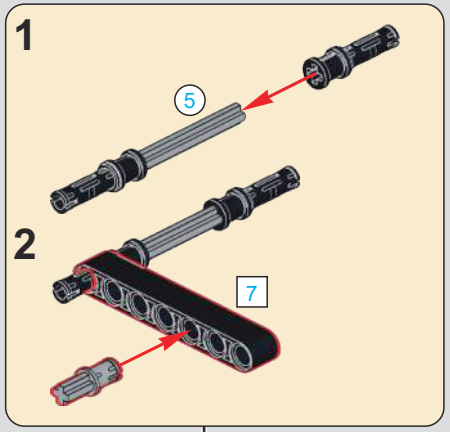

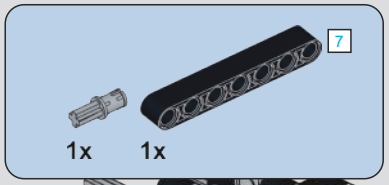

95

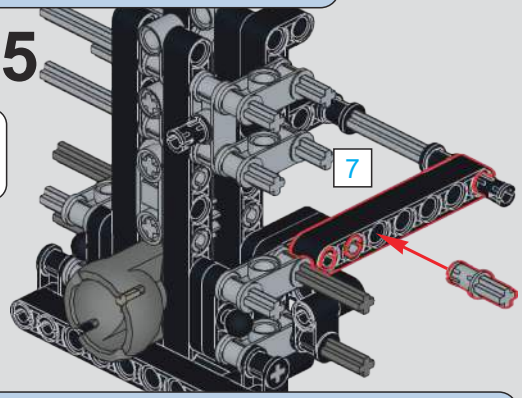

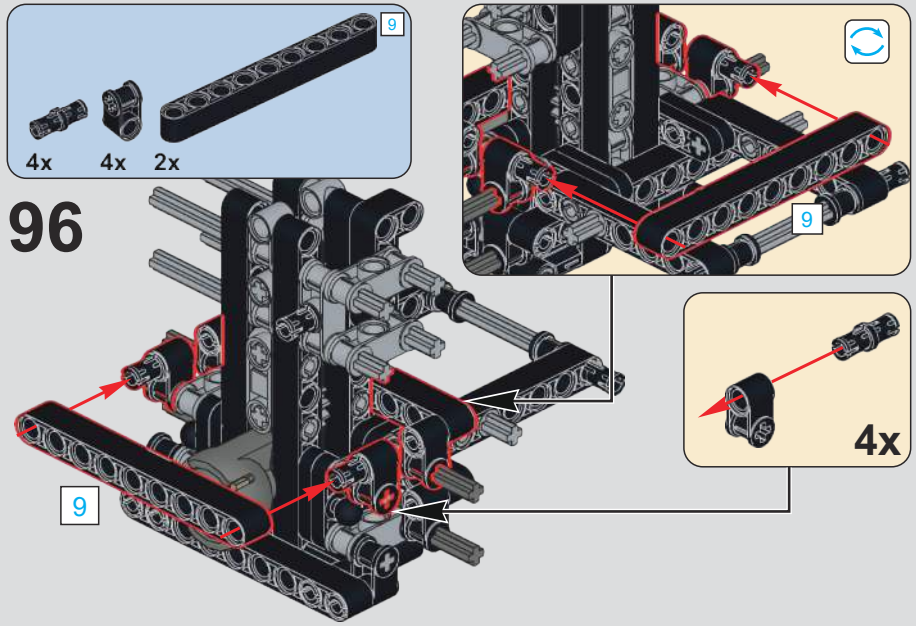
9
4x
4x
2x
96
9
9
4x

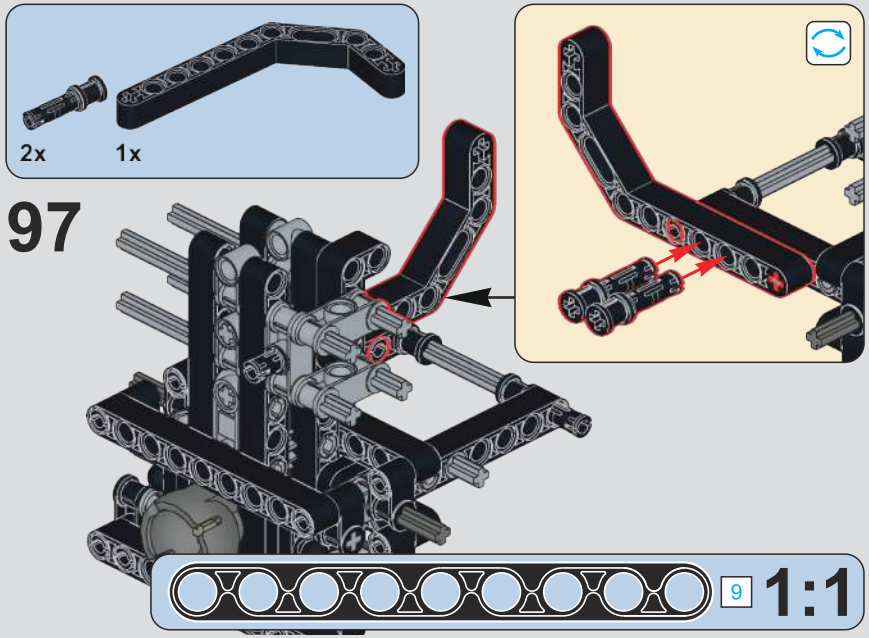
2x
1x
97
9
1:1

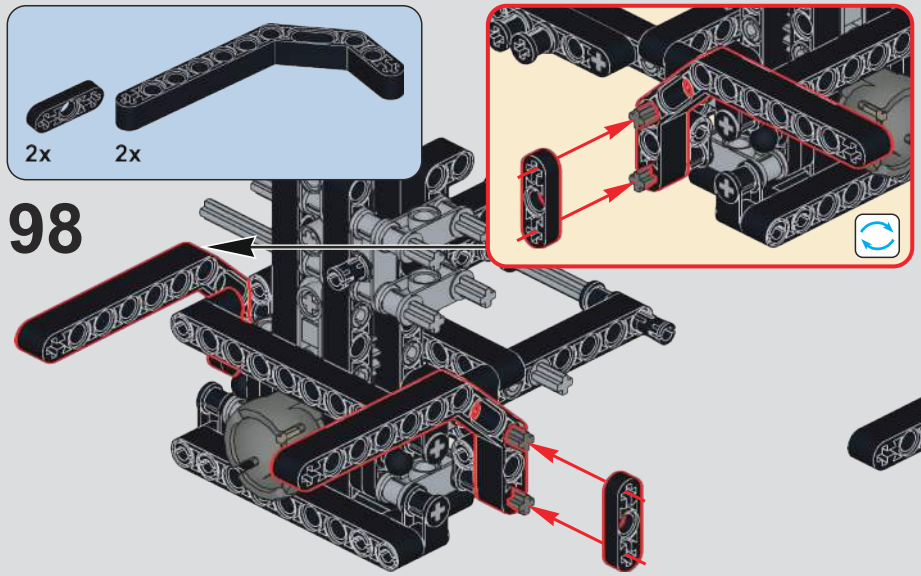
2x
2x
98

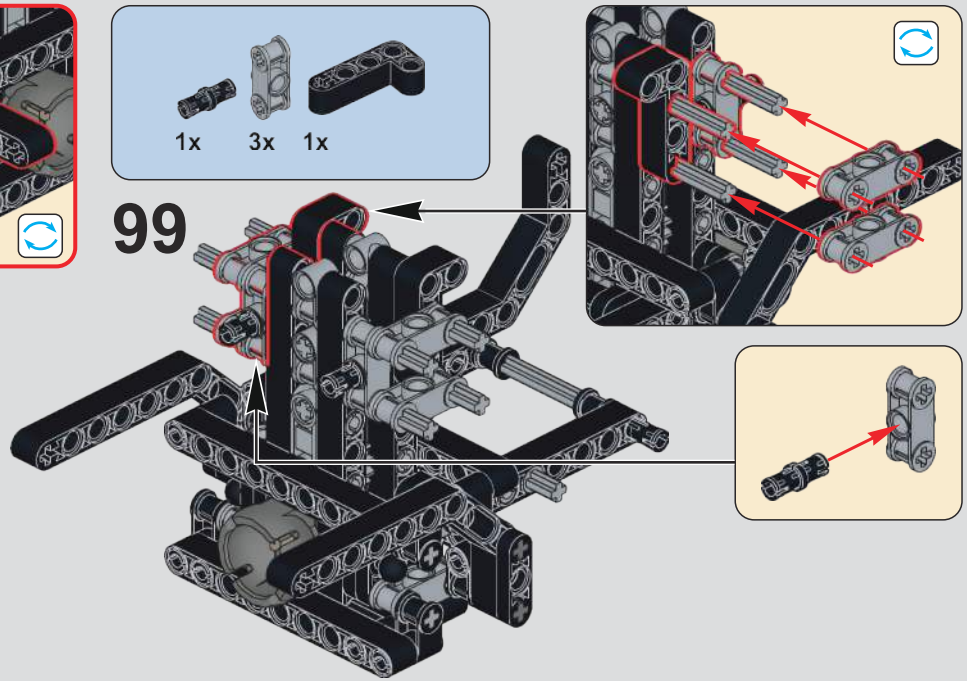
1x
3x
1x
99

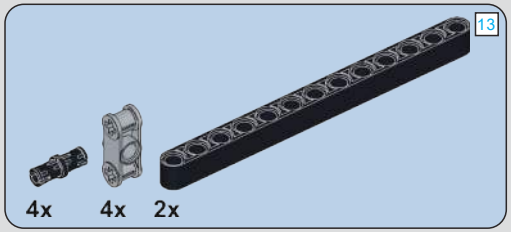

100

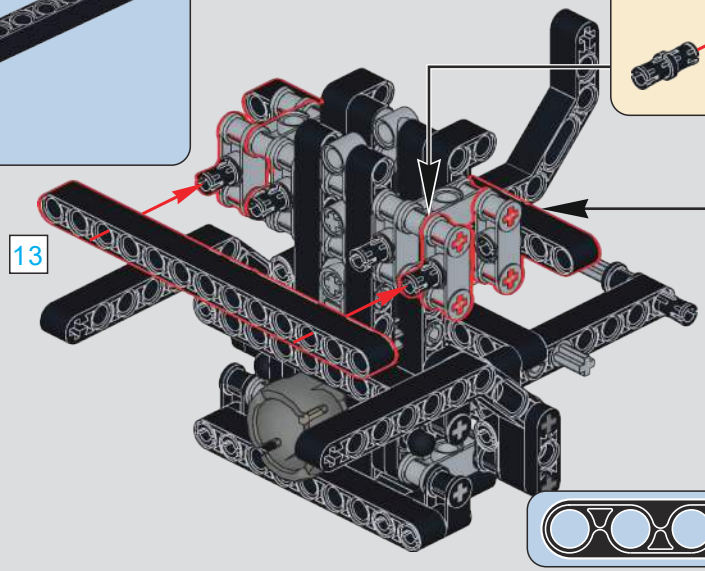

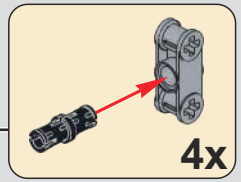

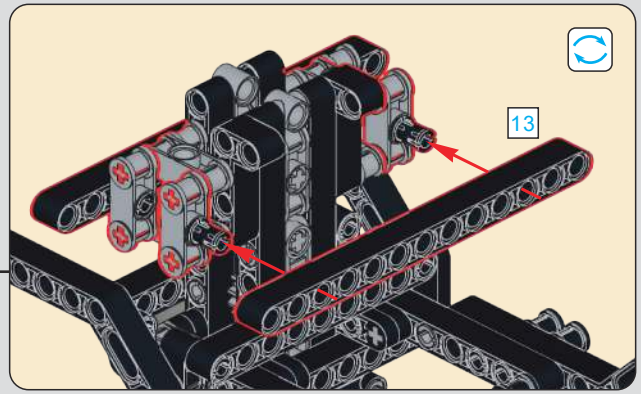

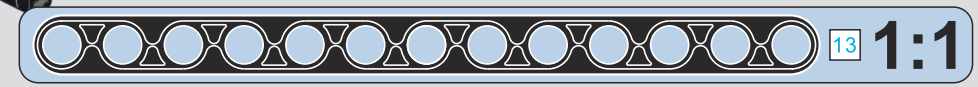

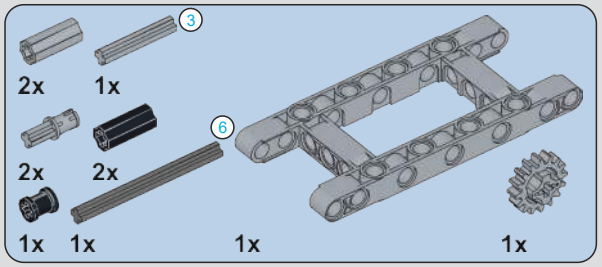

101

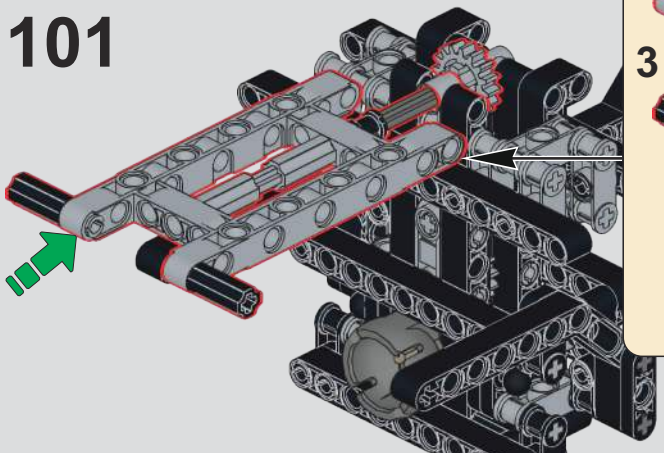

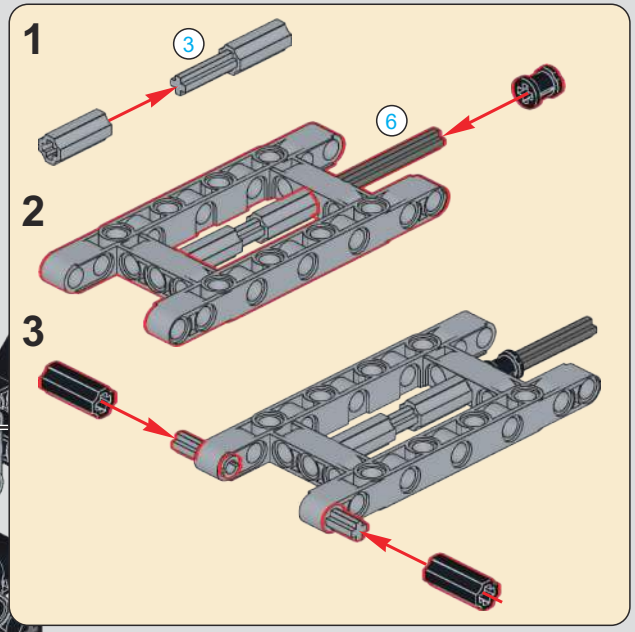

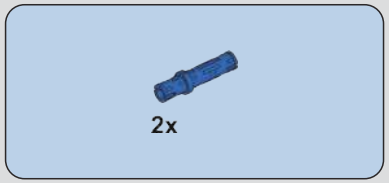

102

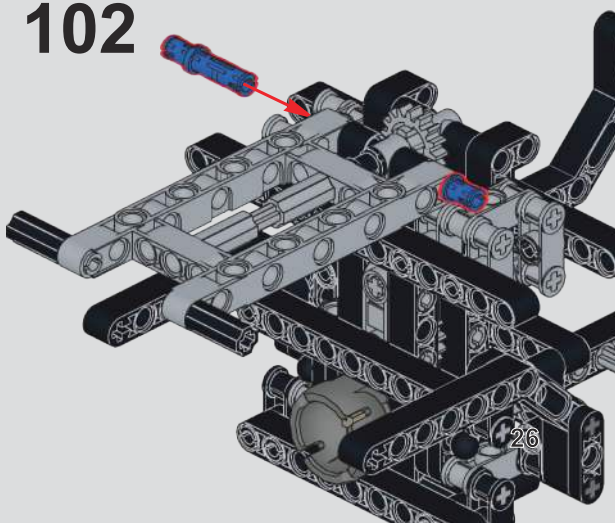

103

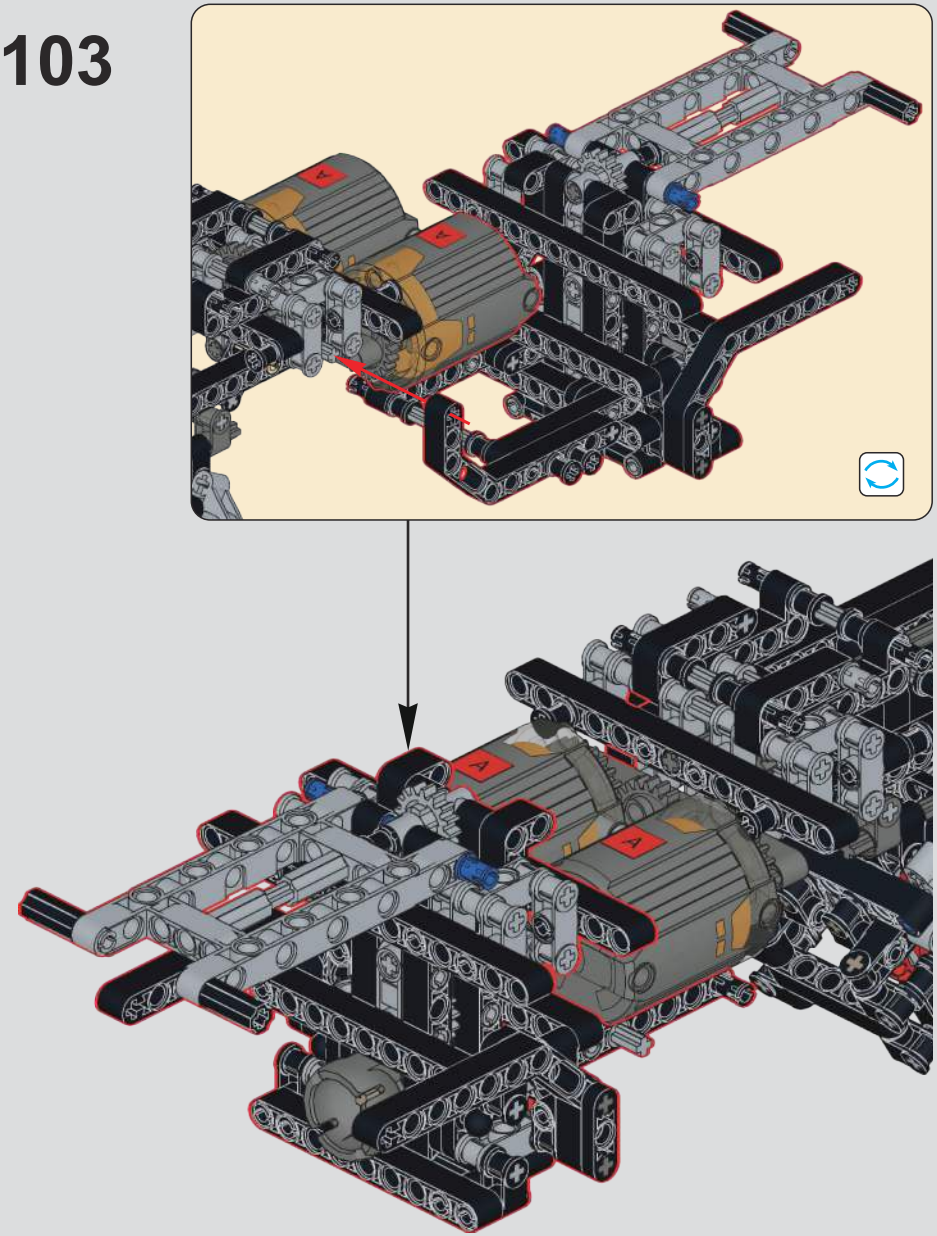

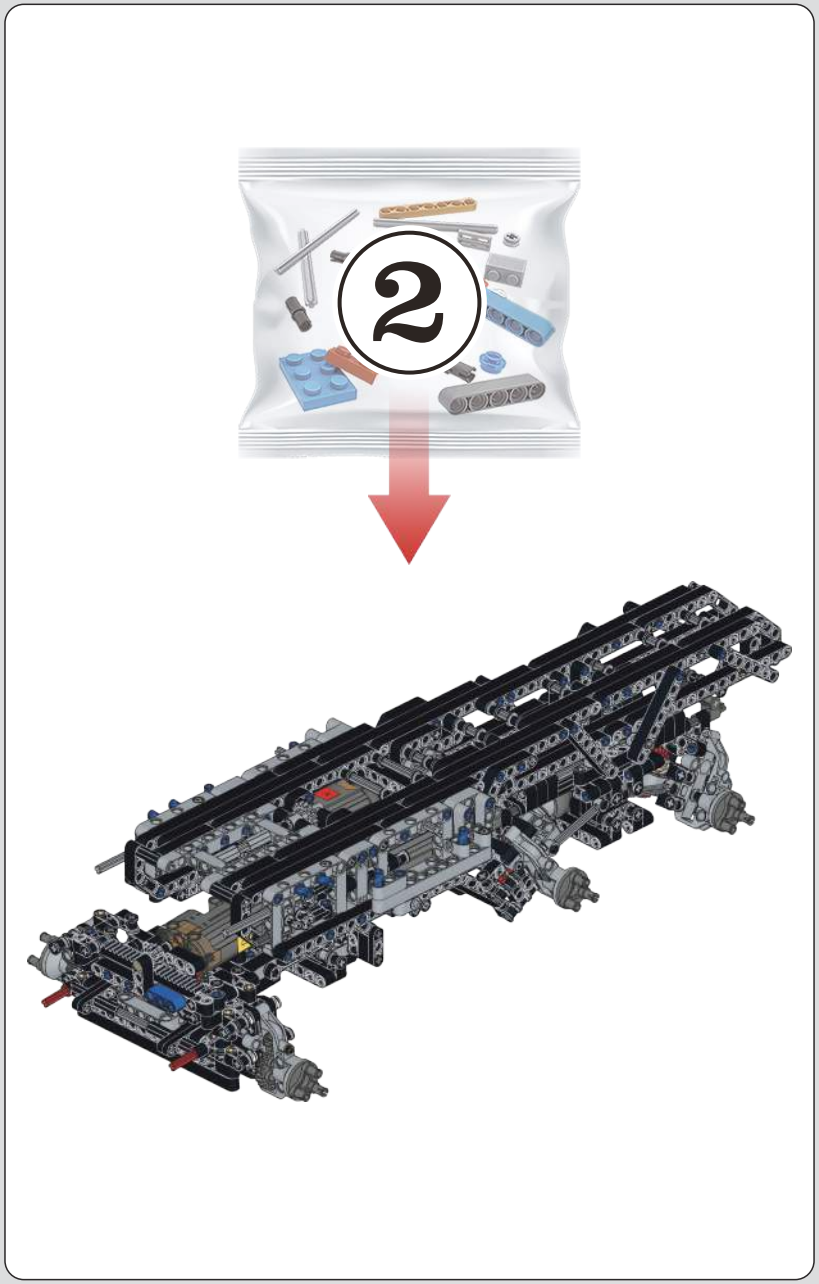

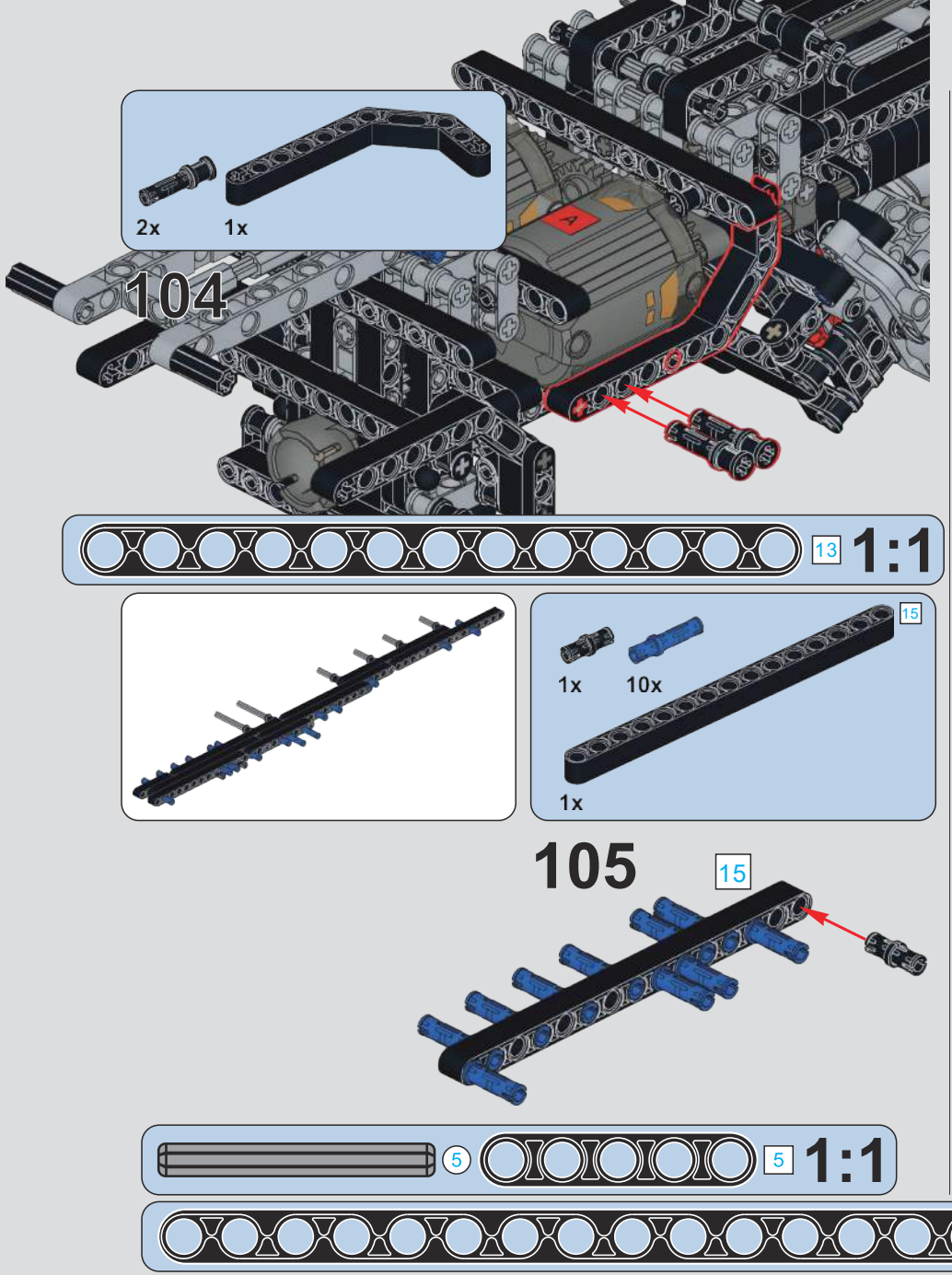
2x
1x
104
13
1:1
1x
10x
15
1x
105
15
5
5
1:1
15
1:1
13
2x
1x
106
13
15
5
1x
1x
107
15
5
5
2x
2x
108
5
5

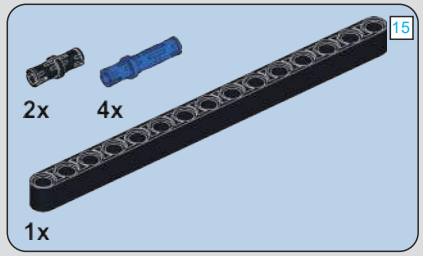

109

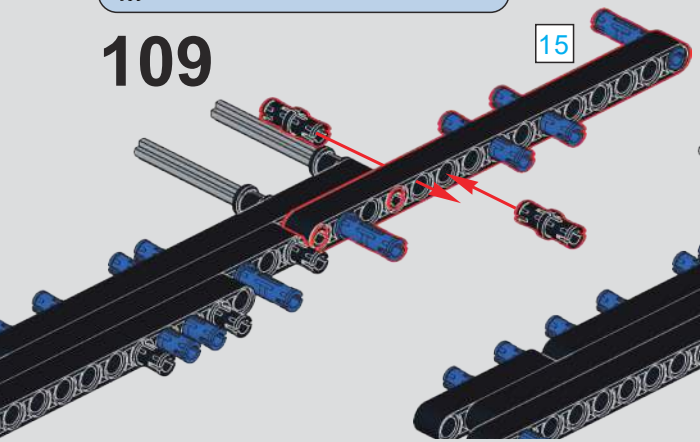

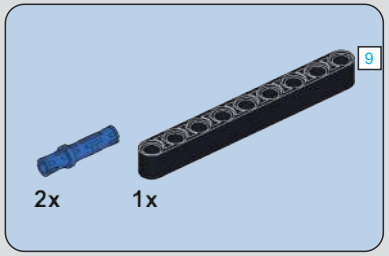

110

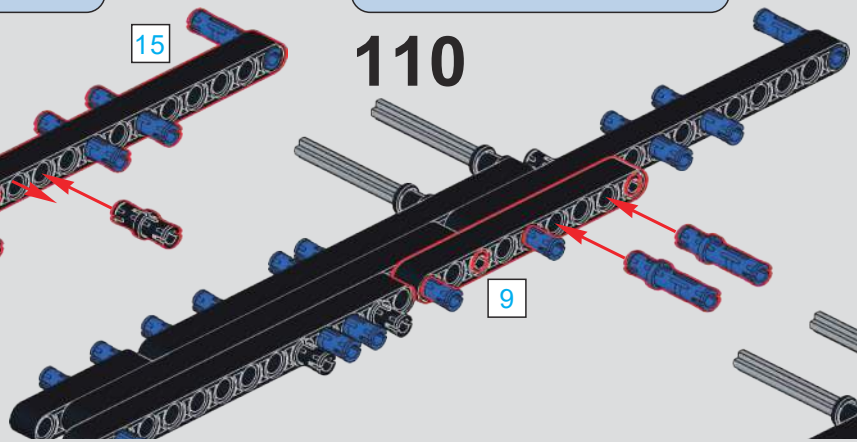

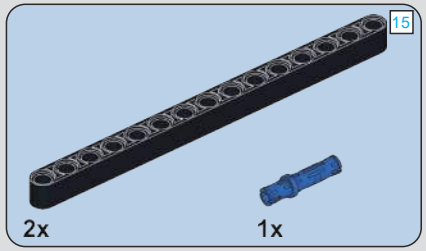

111

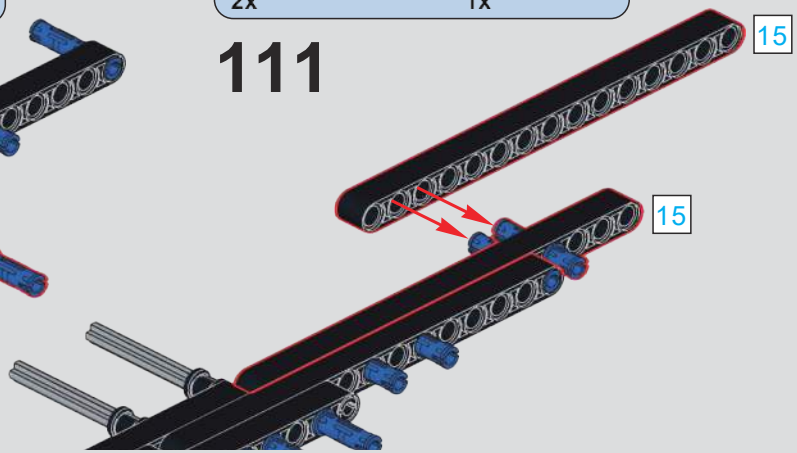

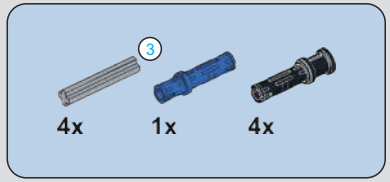

112

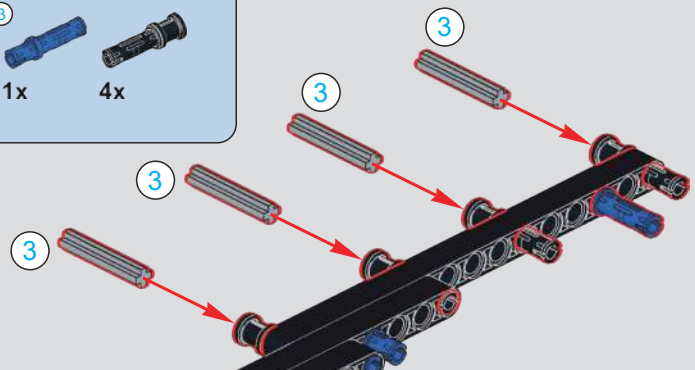

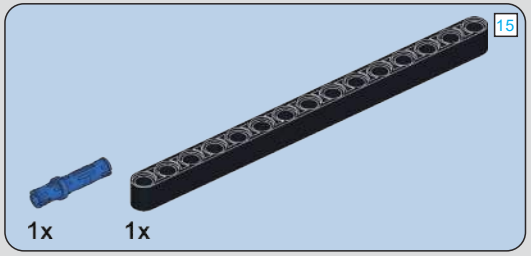

113

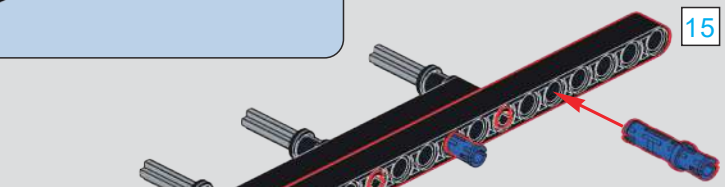

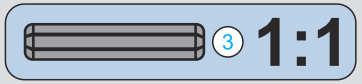

114

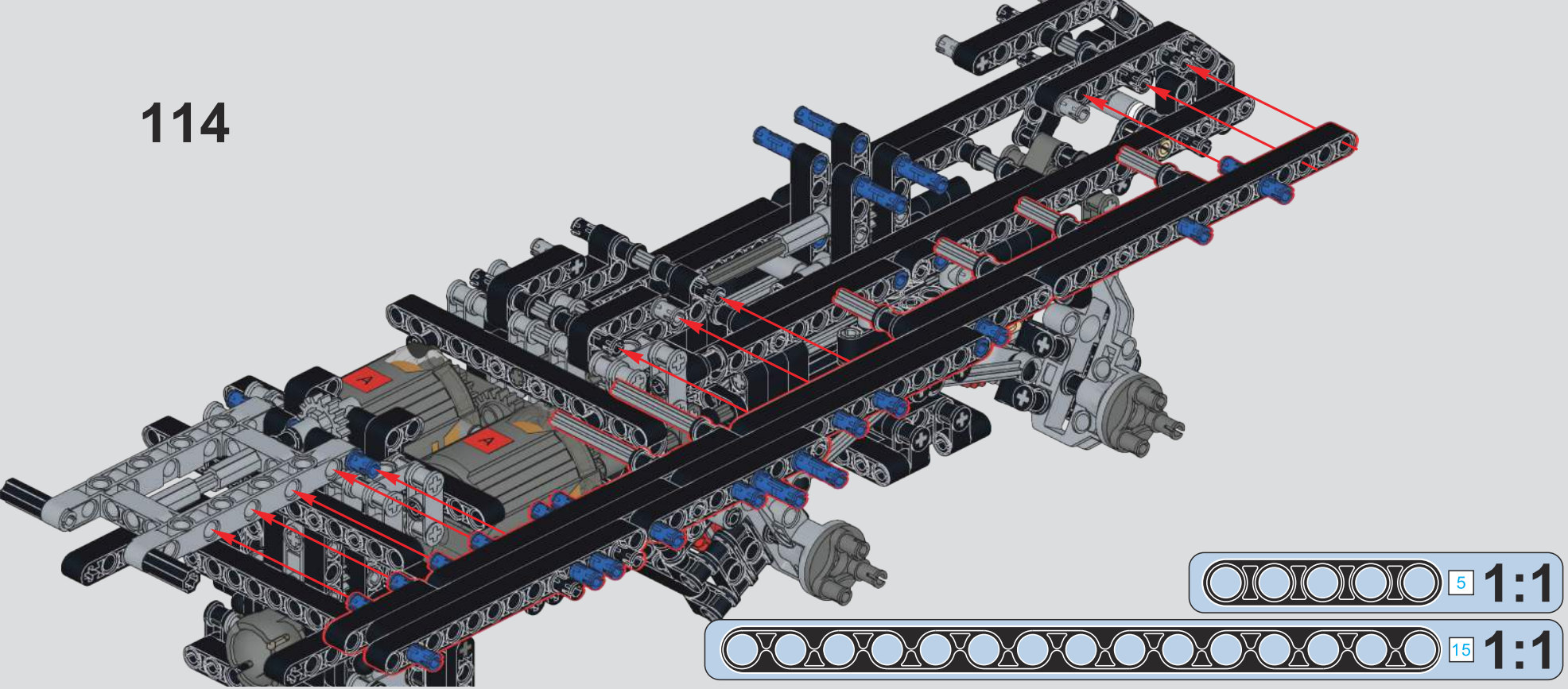

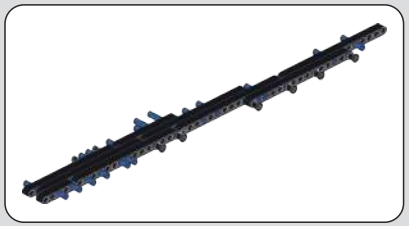

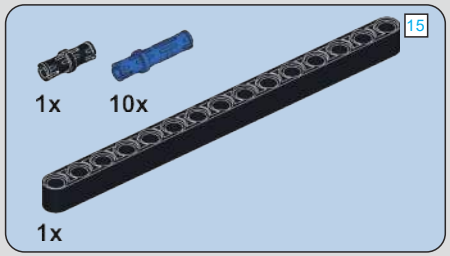

115

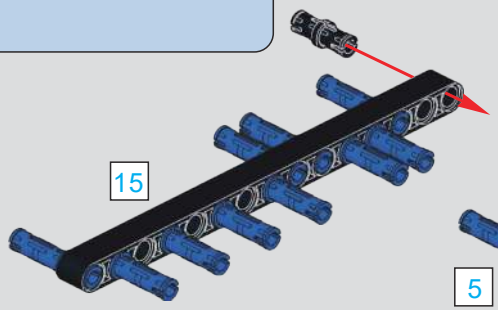

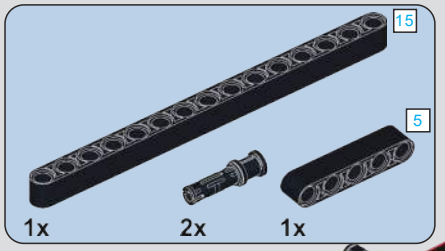

116

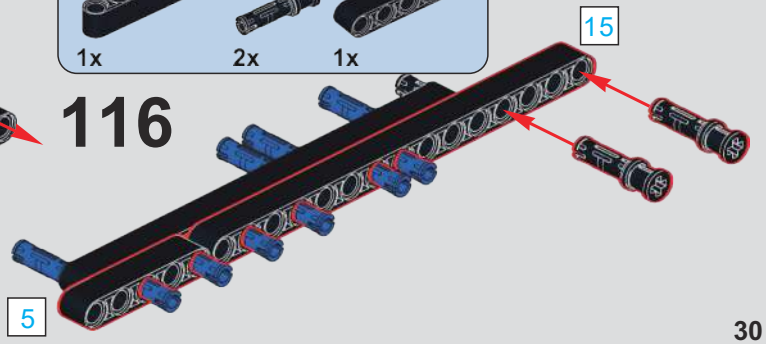

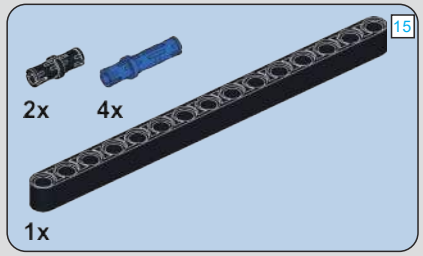

117

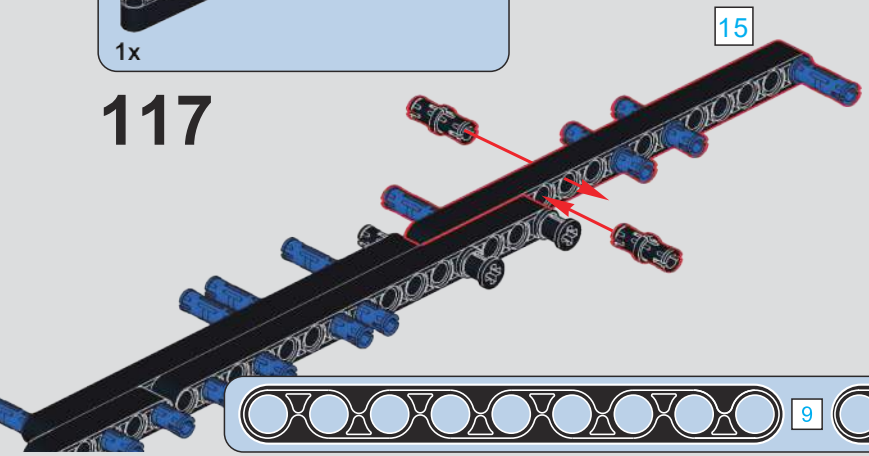

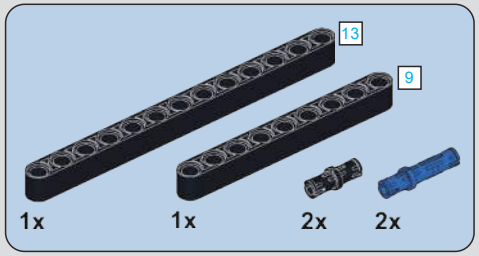

118

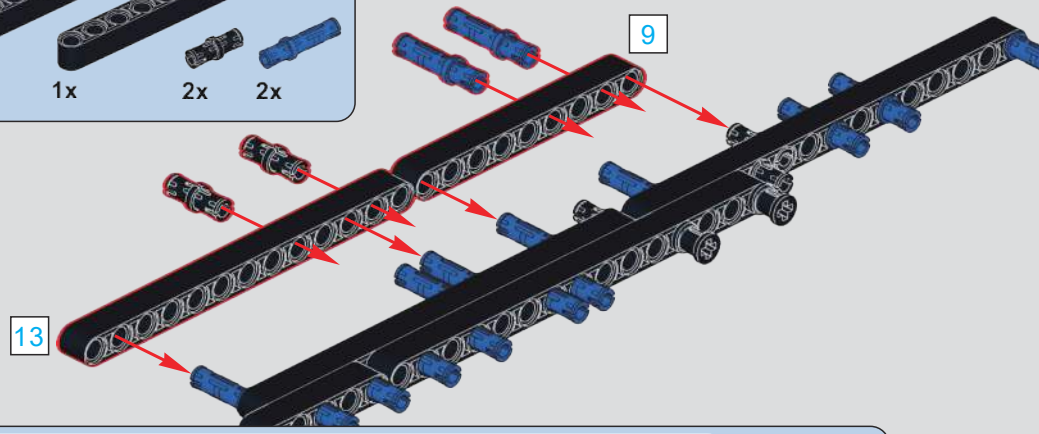

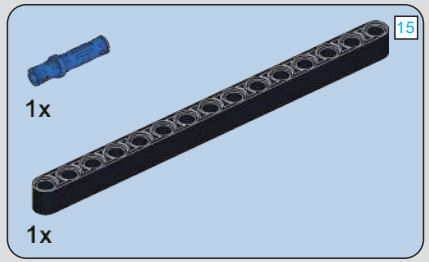

119

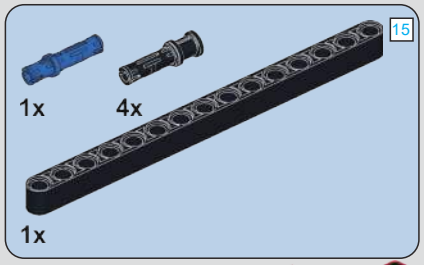

120

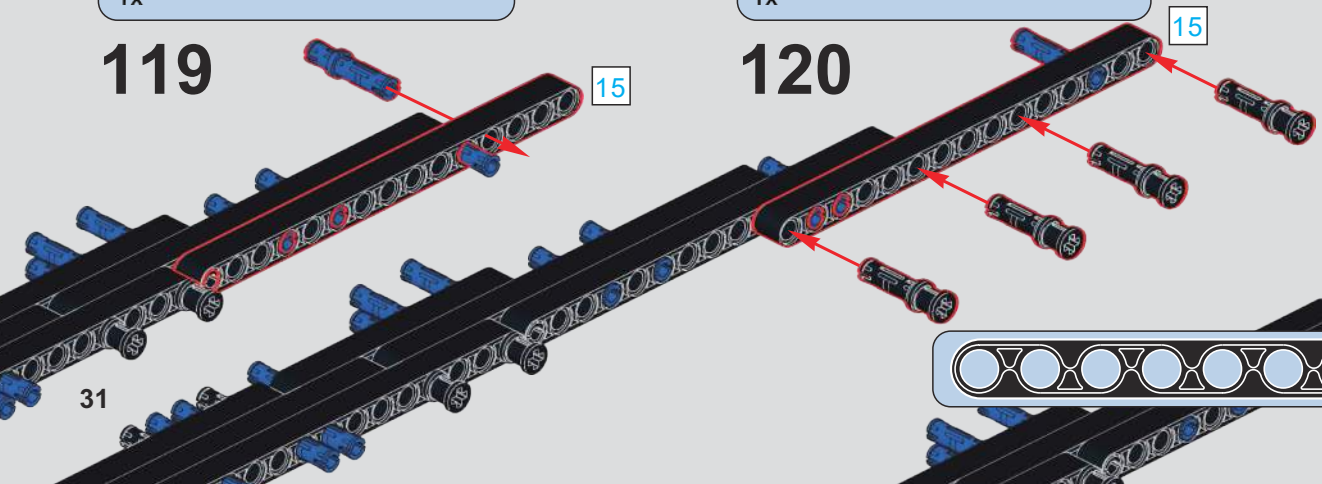

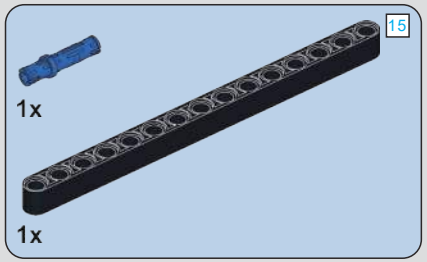

121

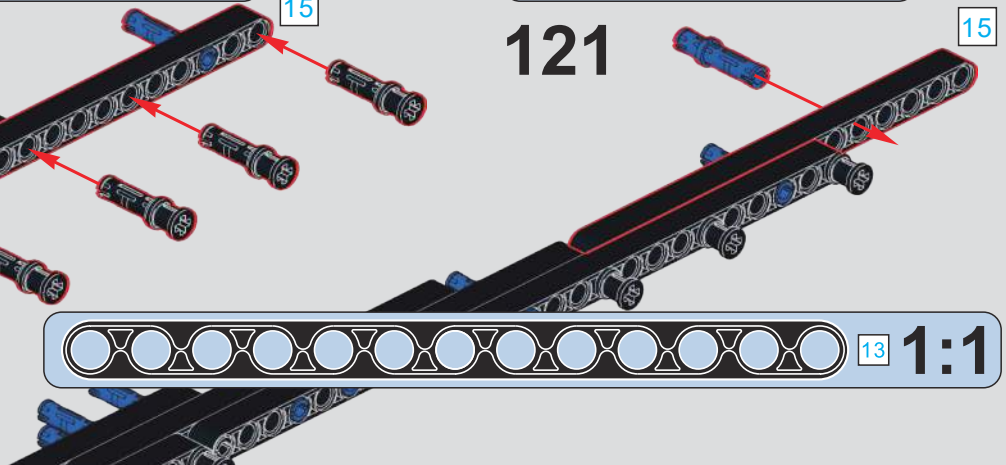

122

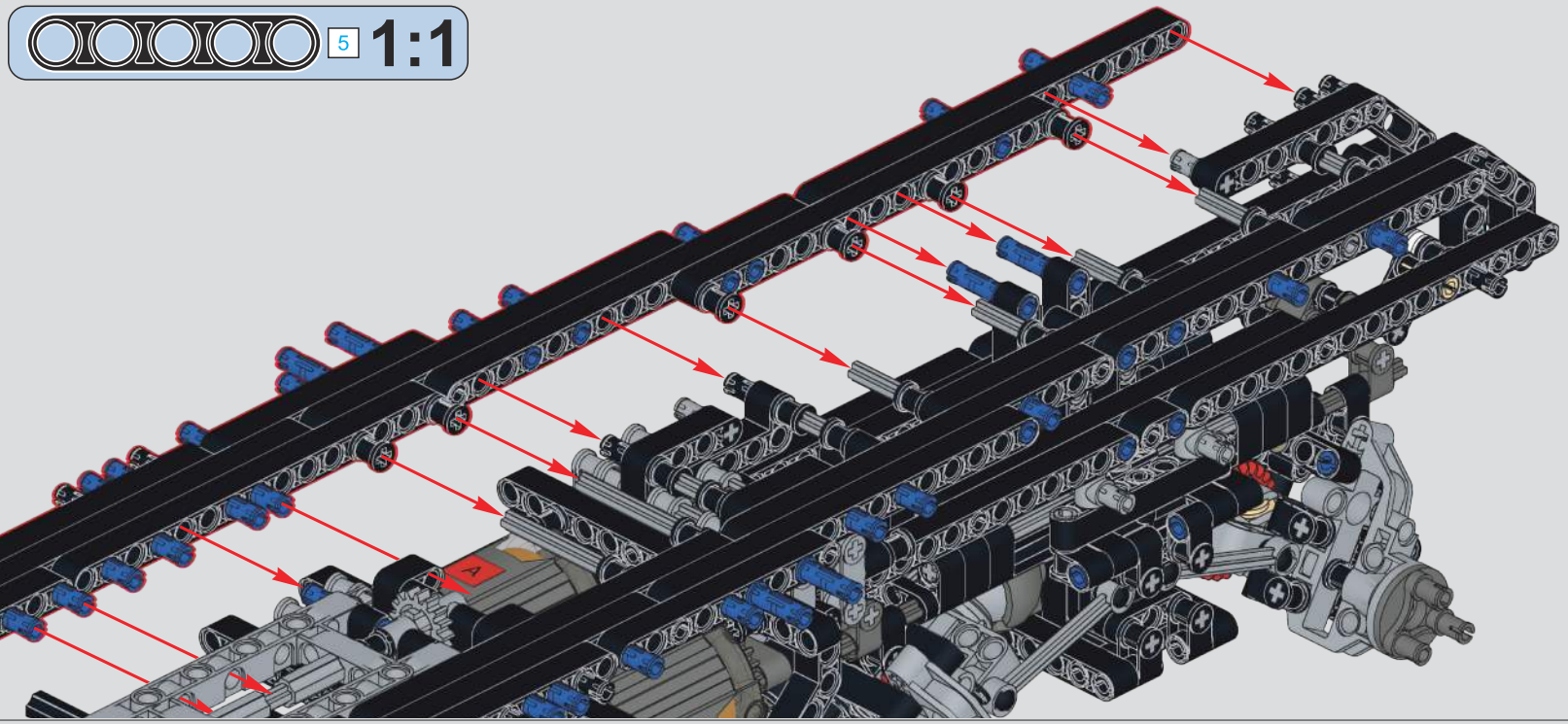

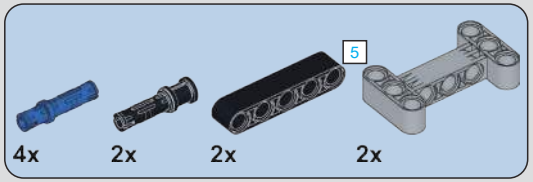

123

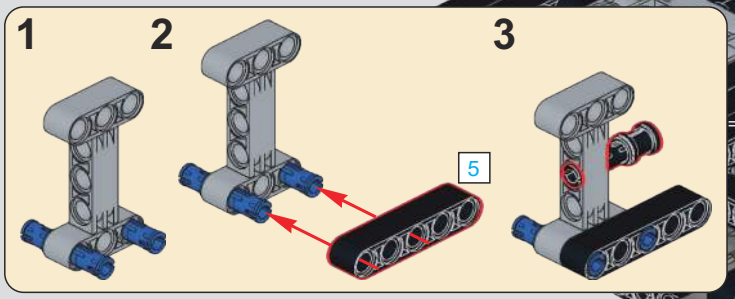

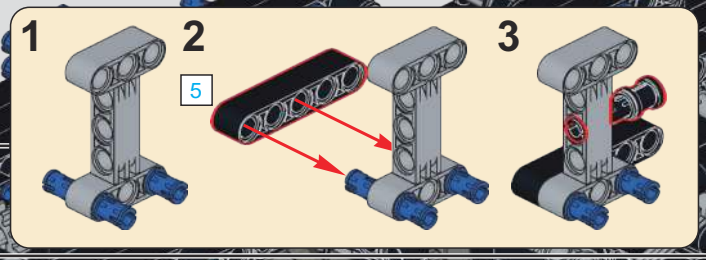

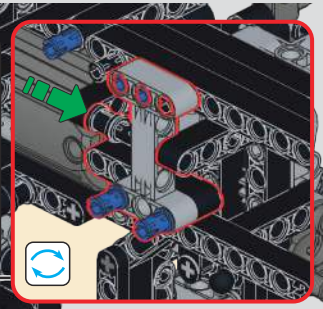

124

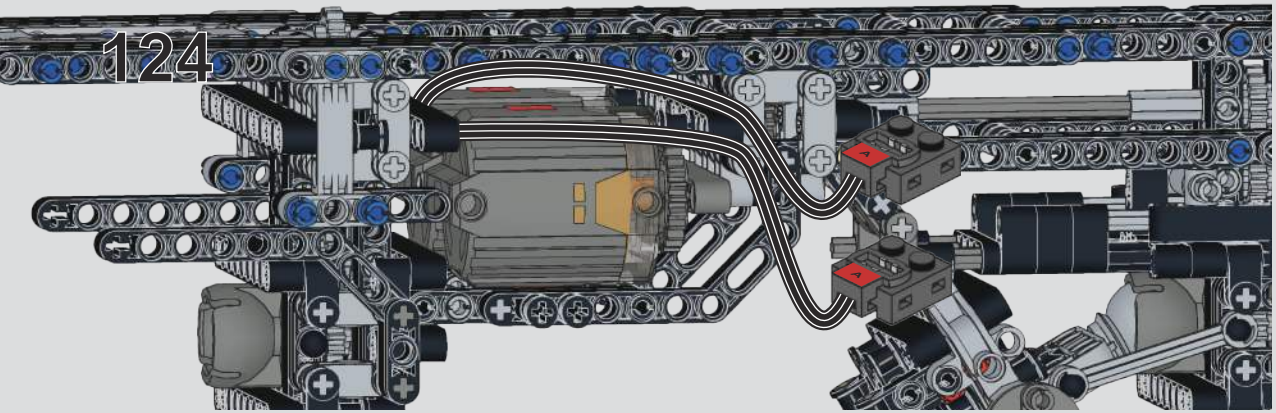

125

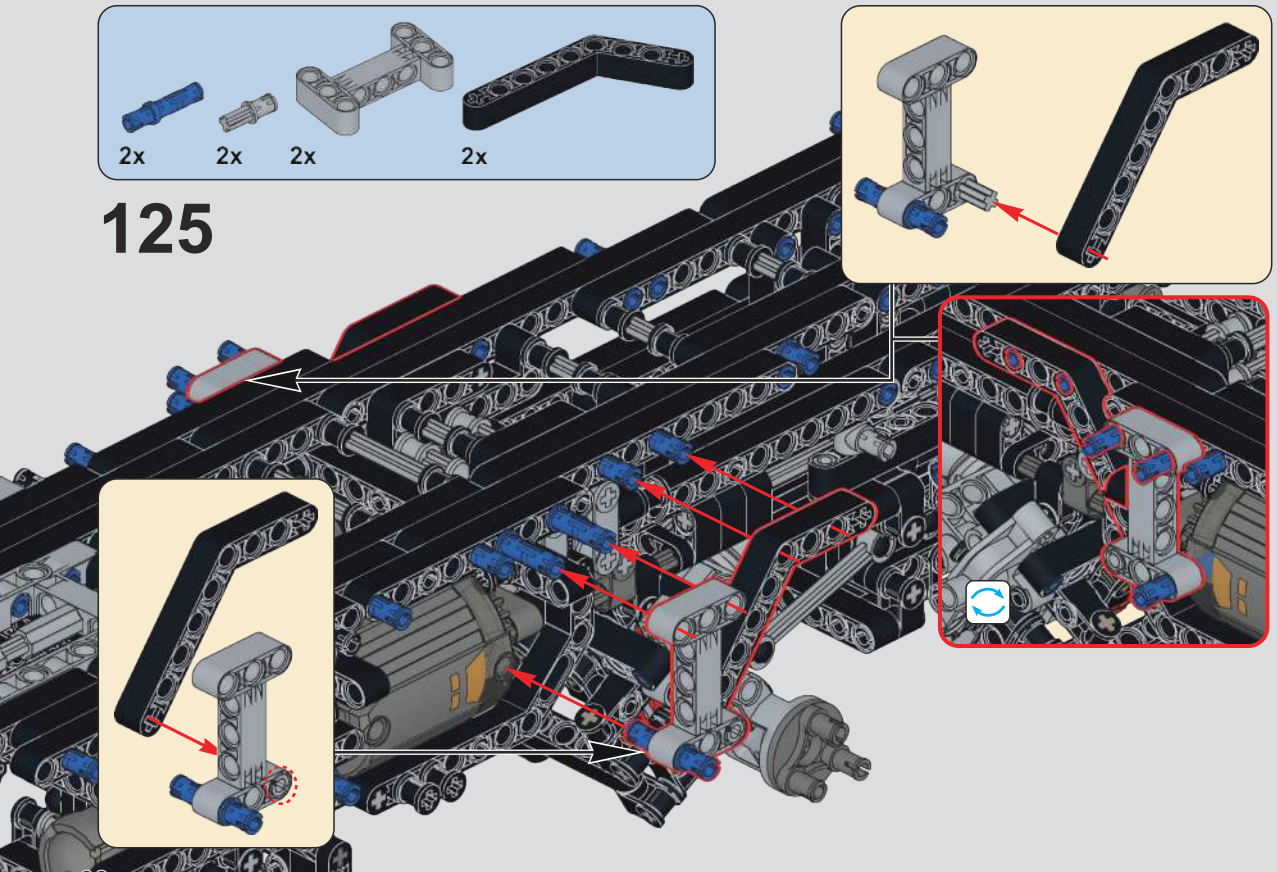

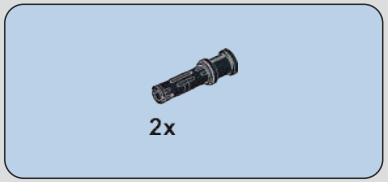

126

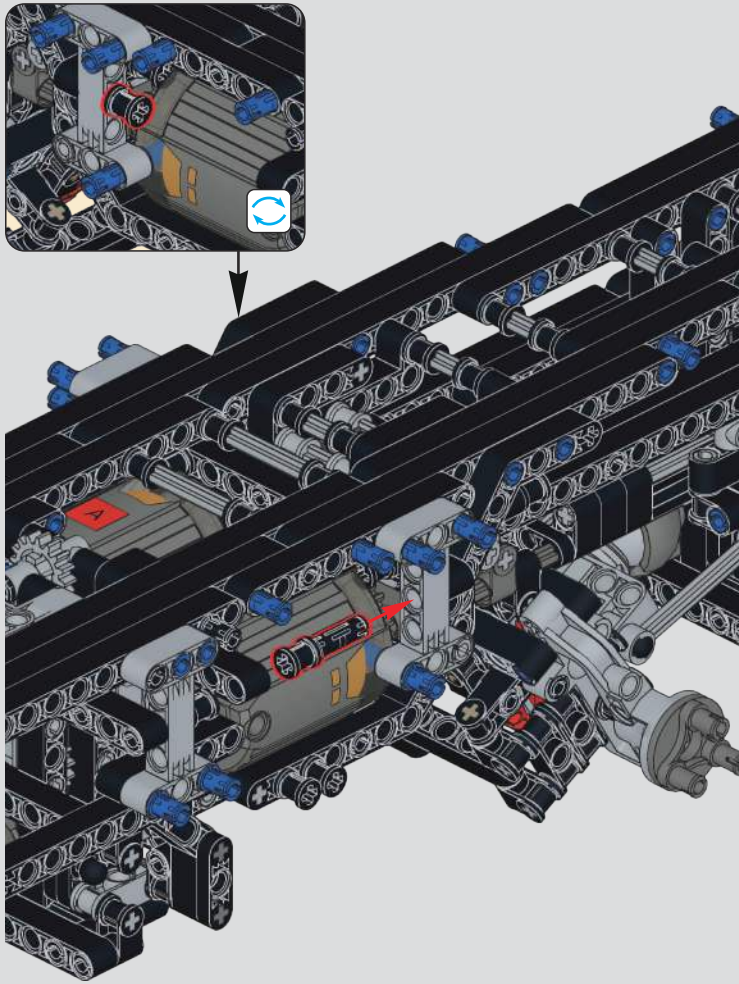

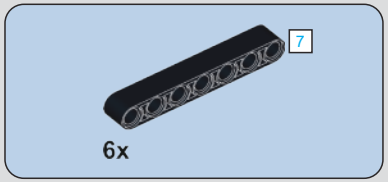

127

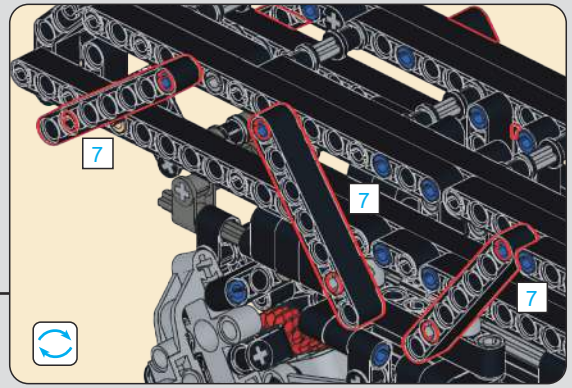

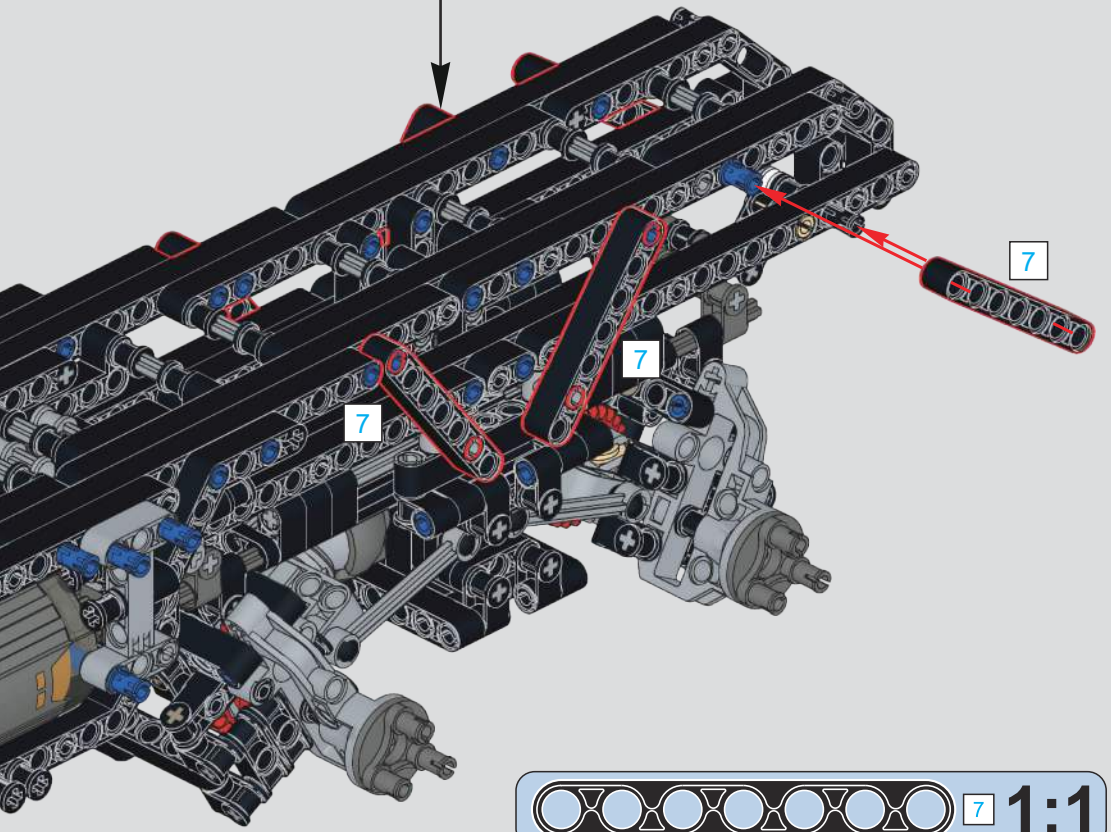

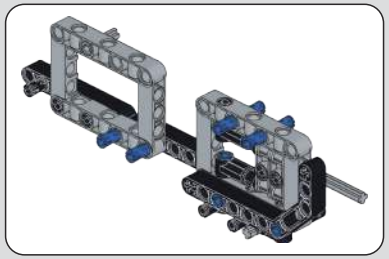

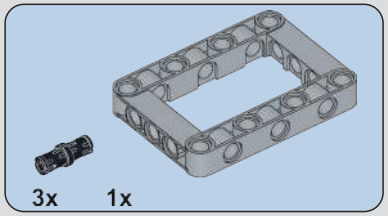

128

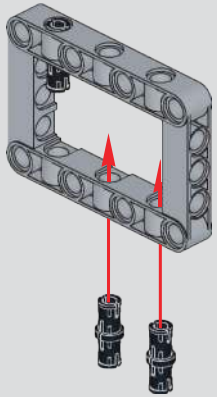

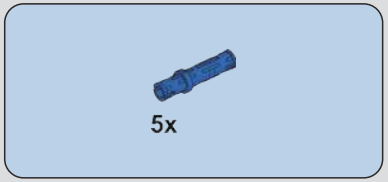

129

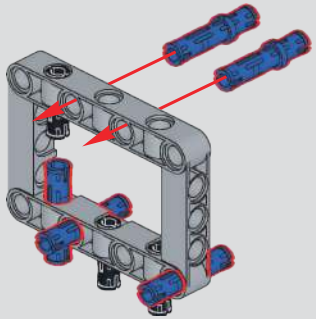

130

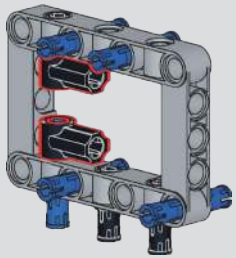

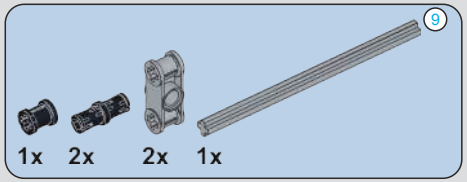

131

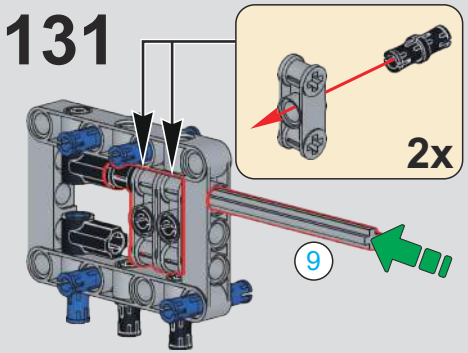

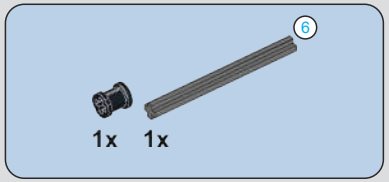

132

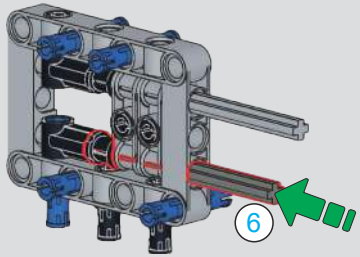

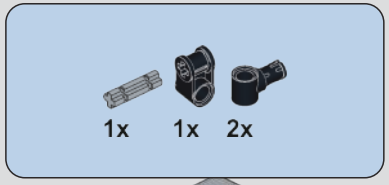

133

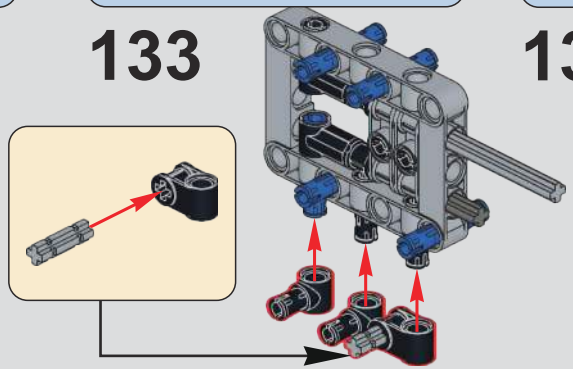

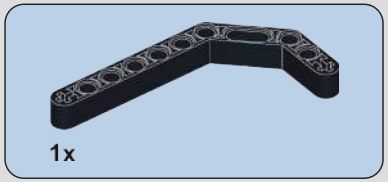

134

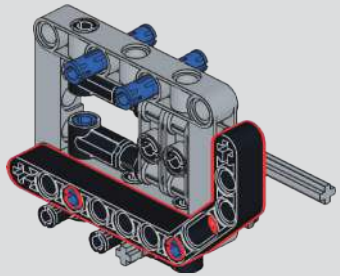

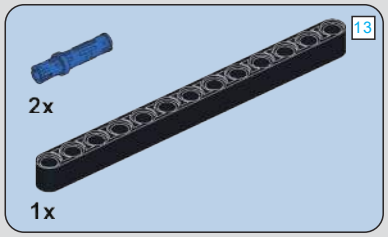

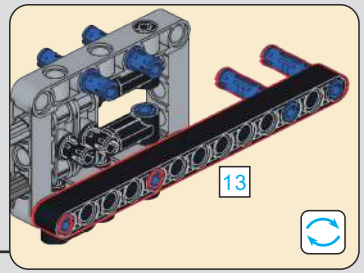

135

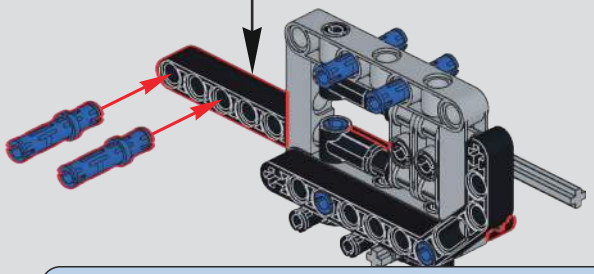

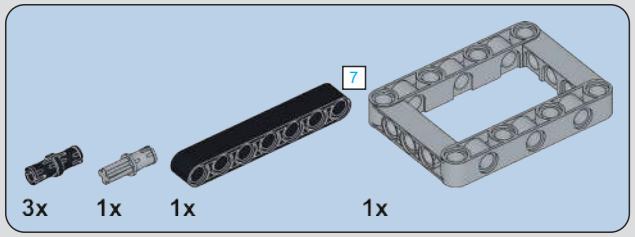

136

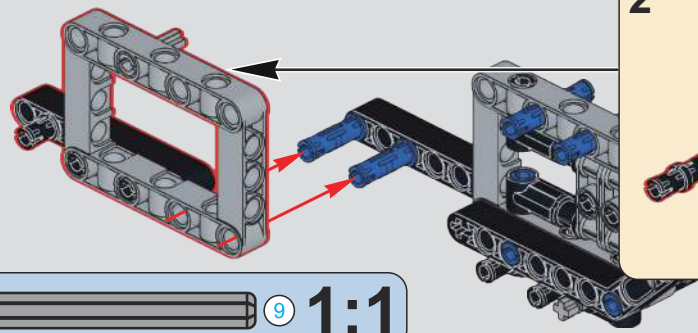

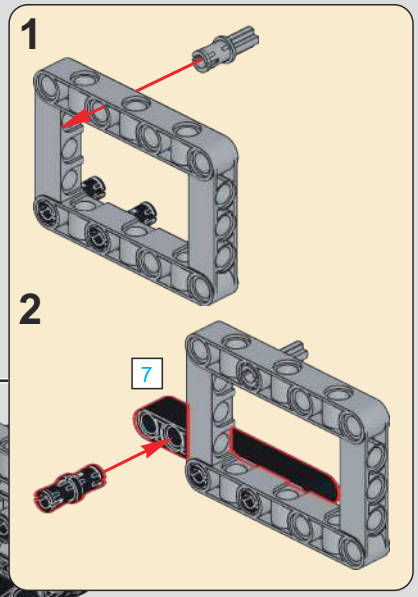

137

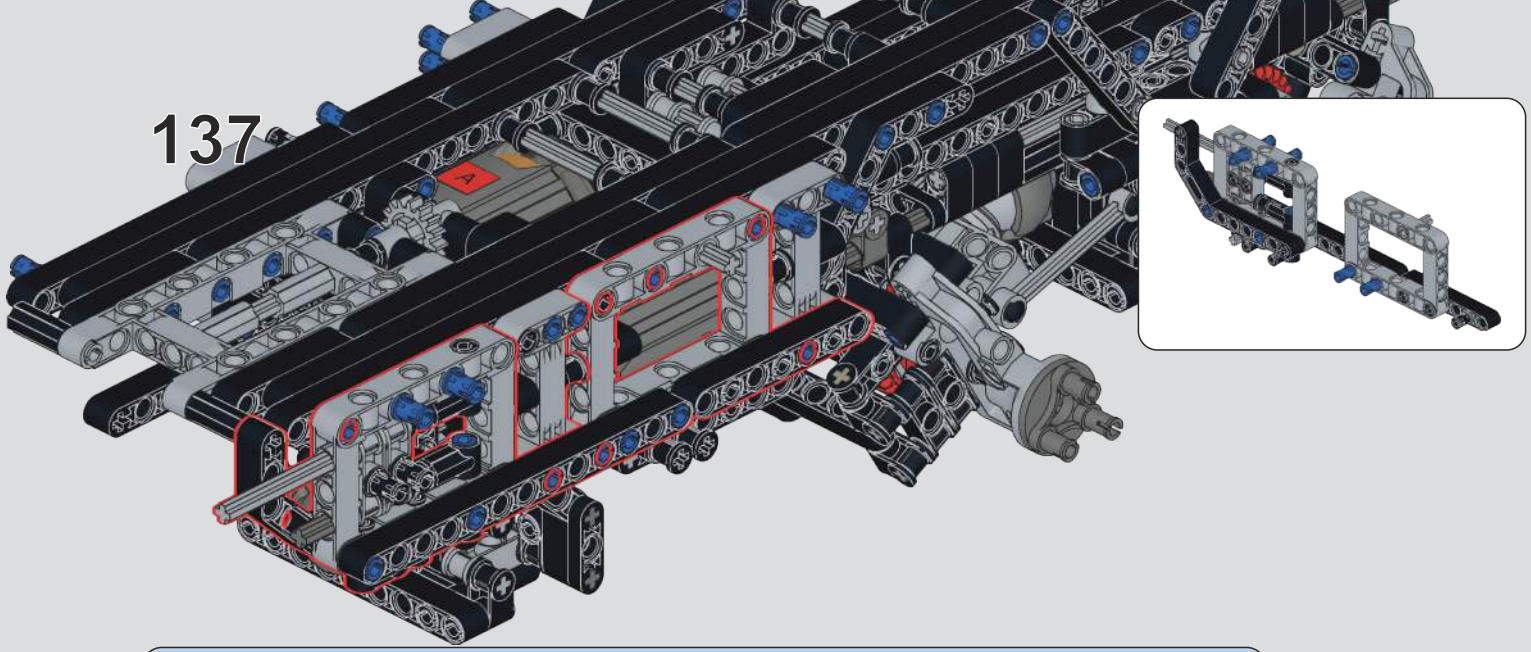

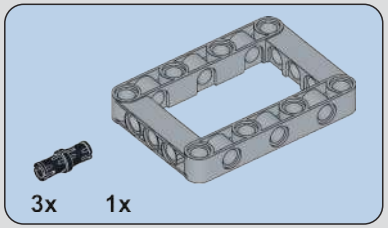

138

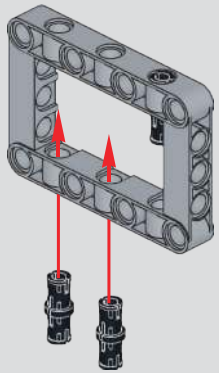

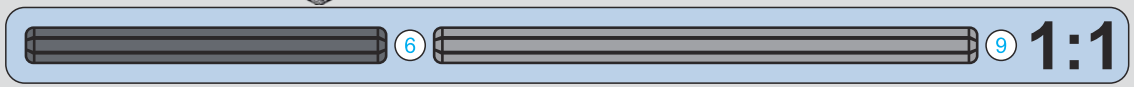

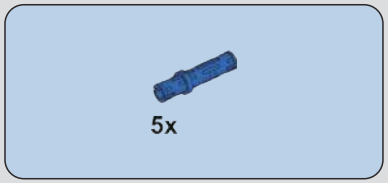

139

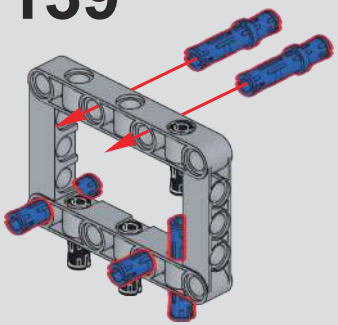

140

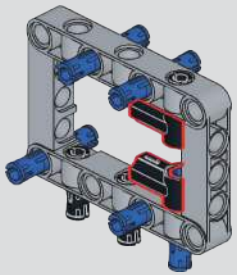

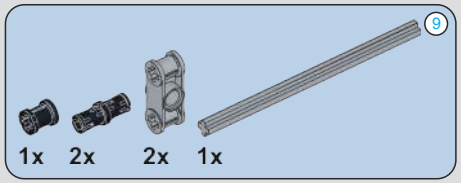

141

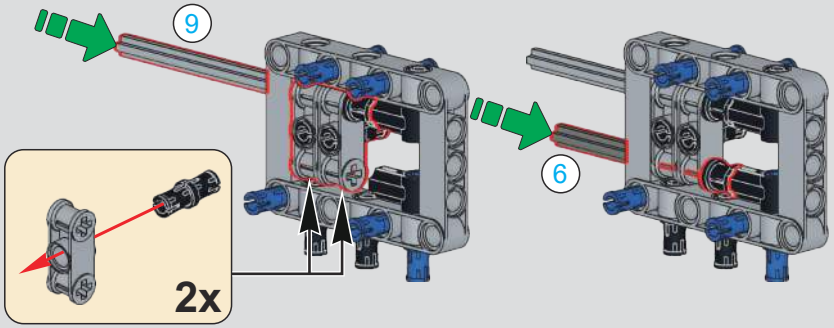

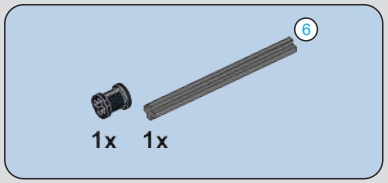

142

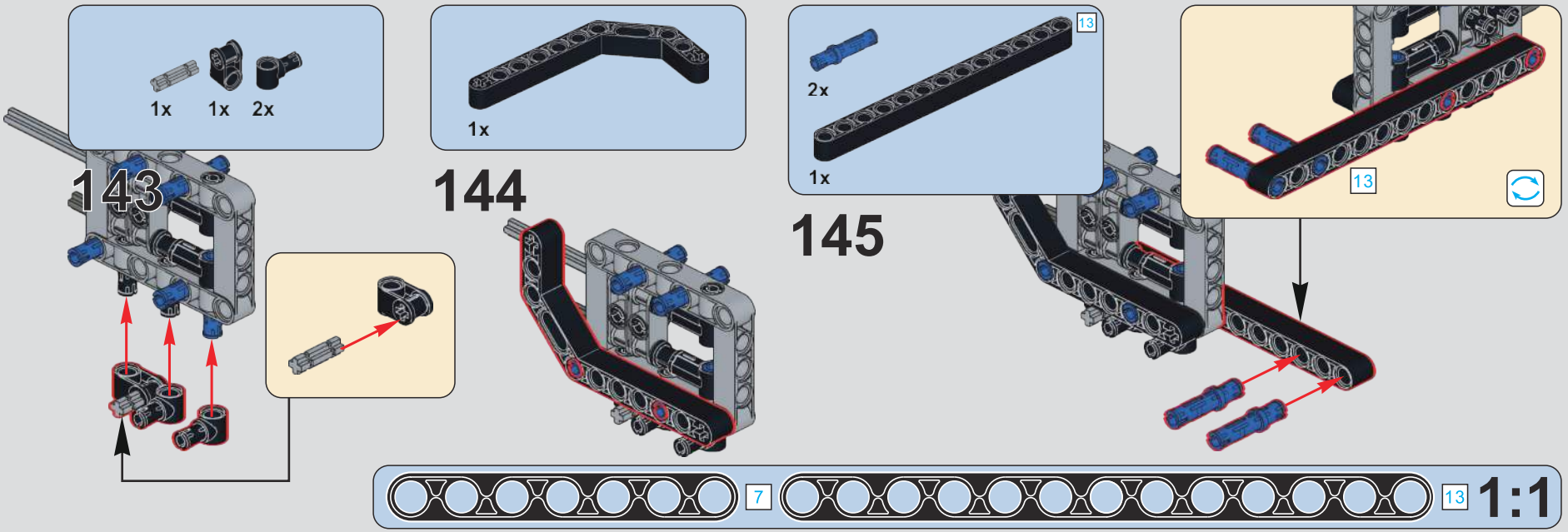
1x
1x
2x
143
1x
144
2x
13
1x
145
13
7
13
1:1

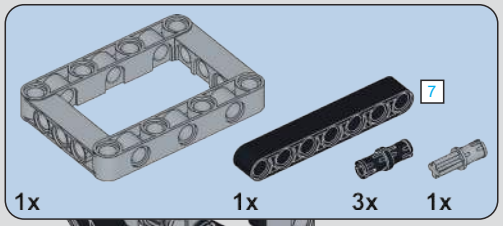
7
1x
1x
3x
1x

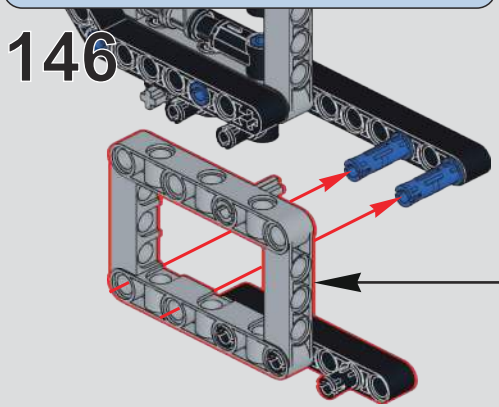
146

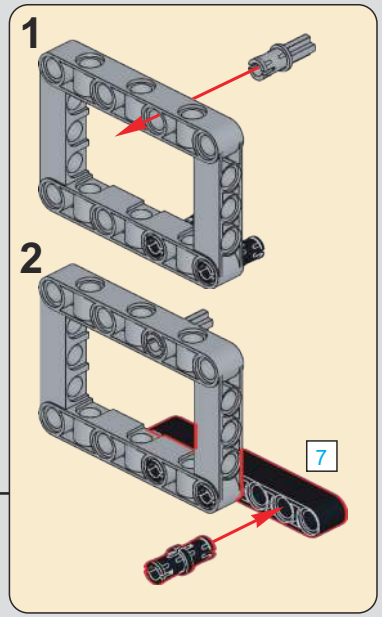
1
2
7

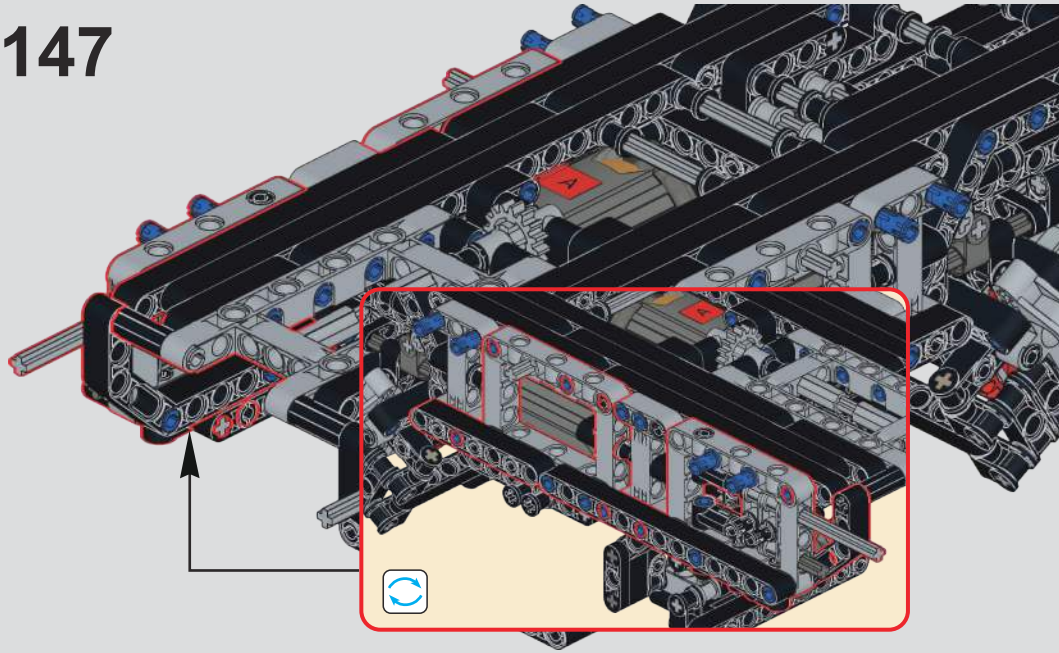
147

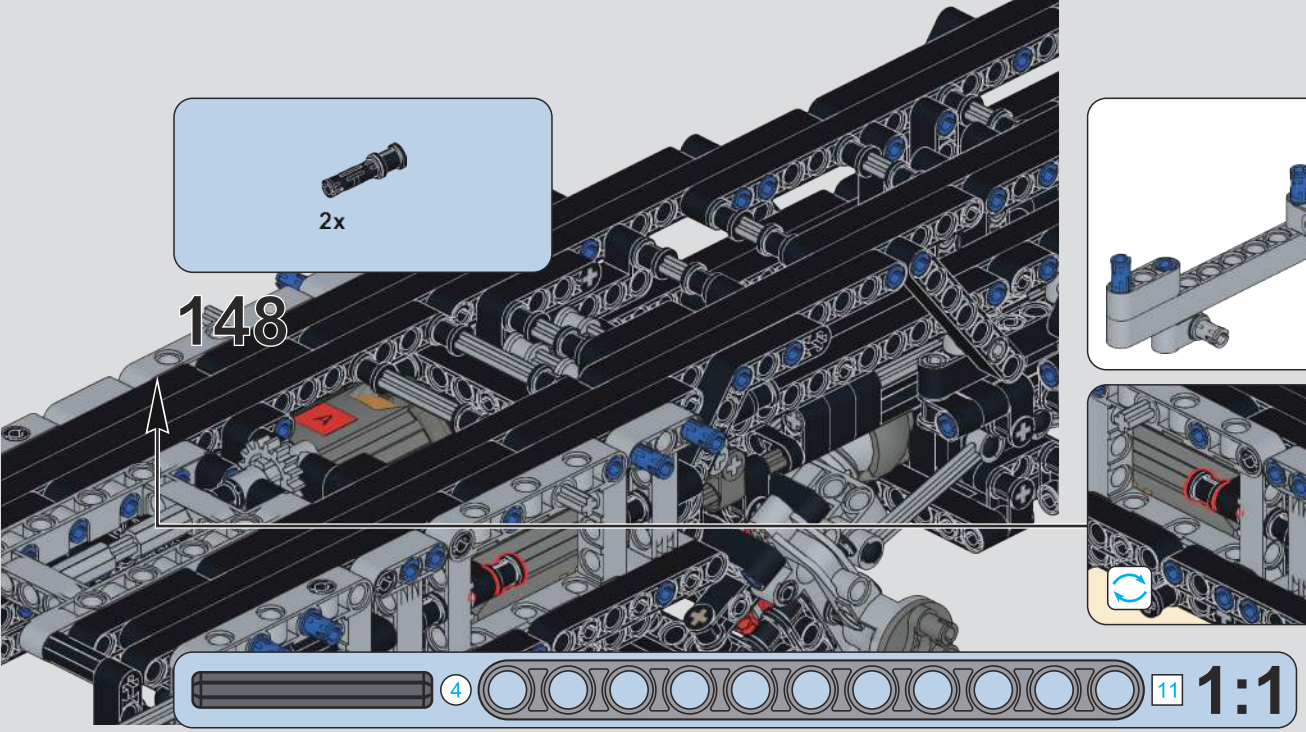

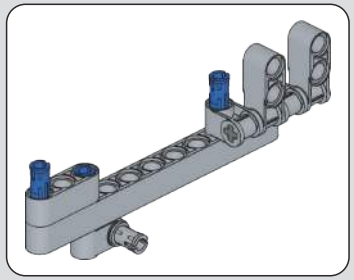

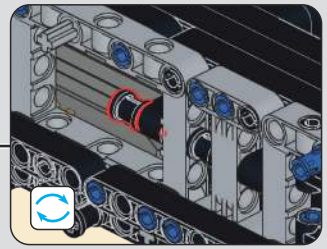

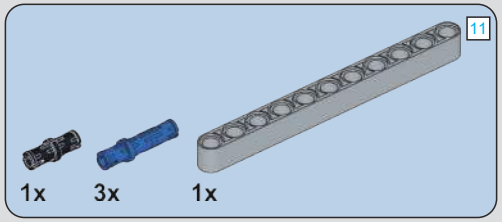

149

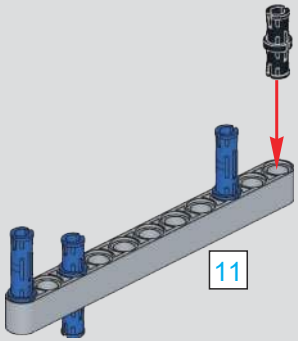

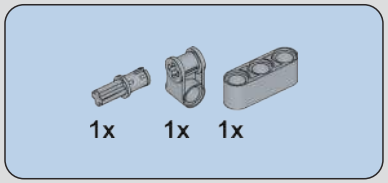

150

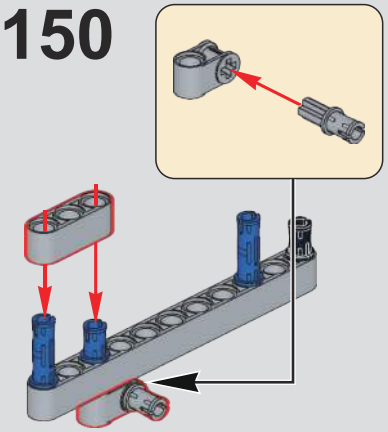

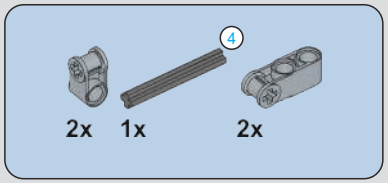

151

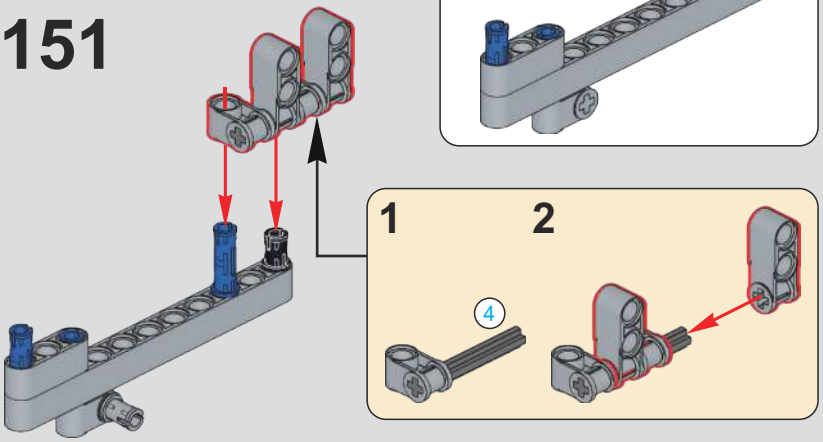

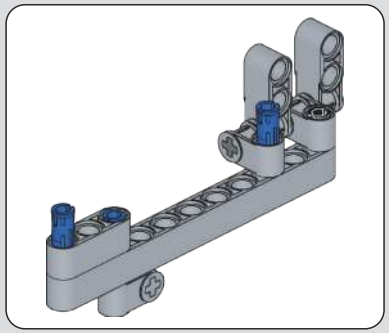

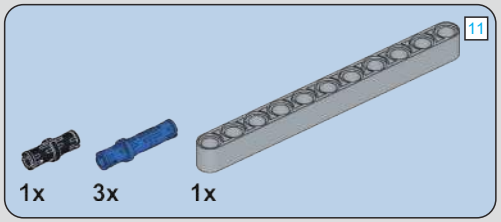

152

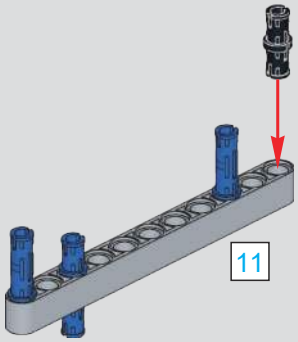

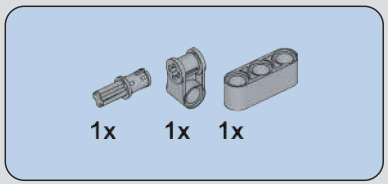

153

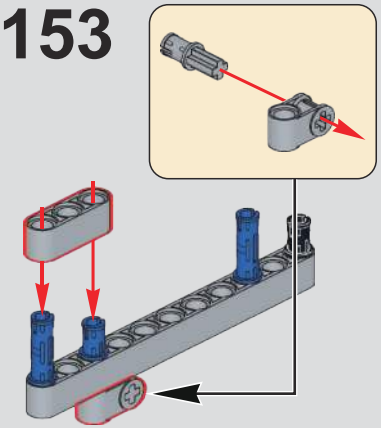

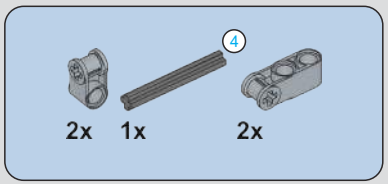

154

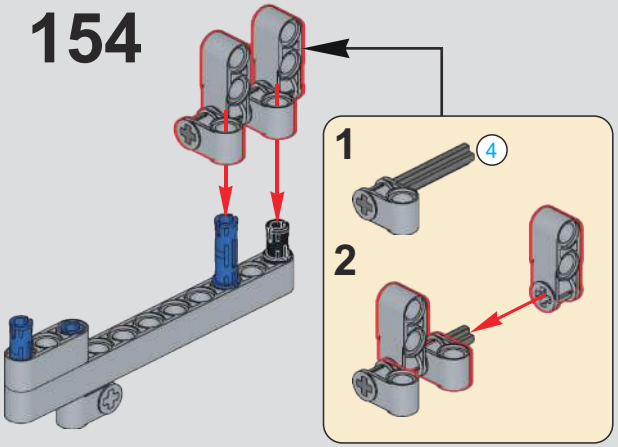

155

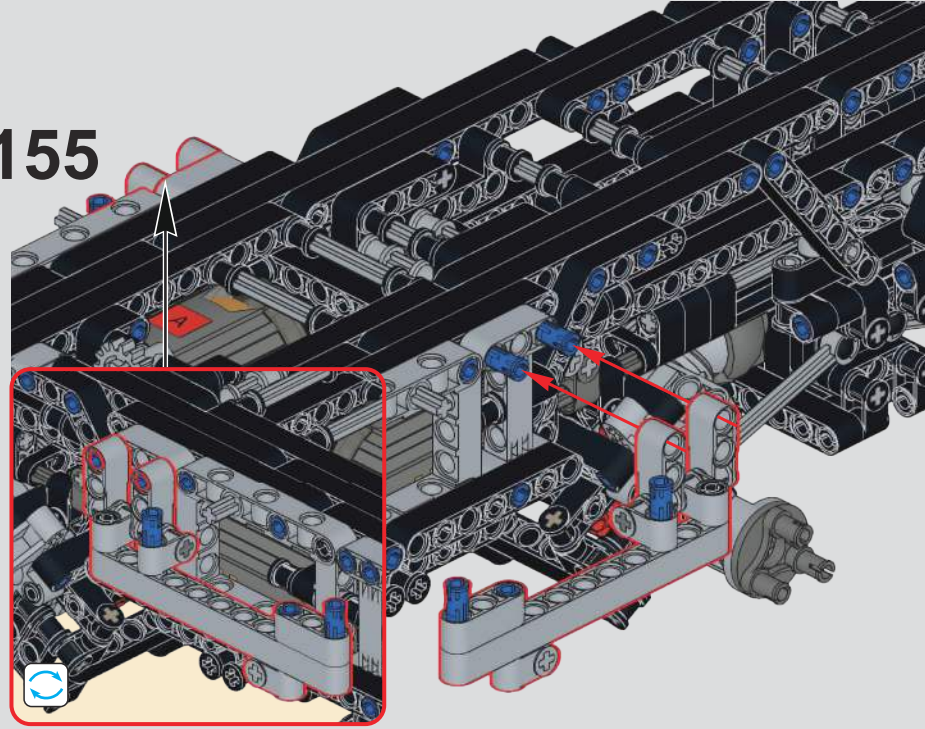

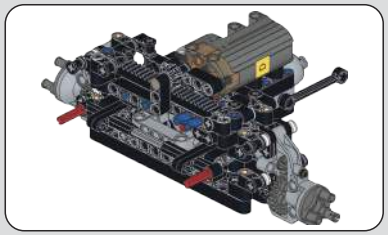

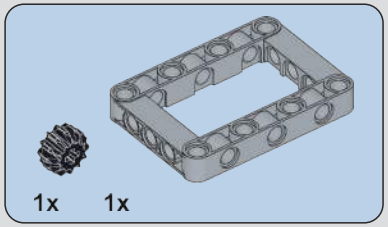

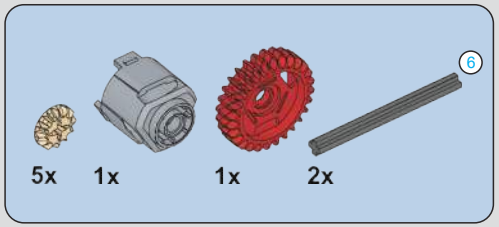

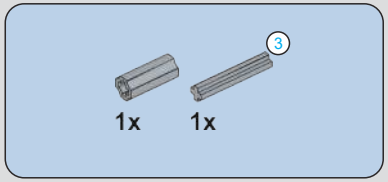

156

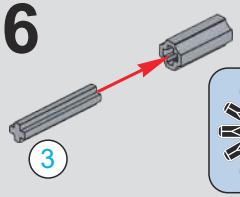

157

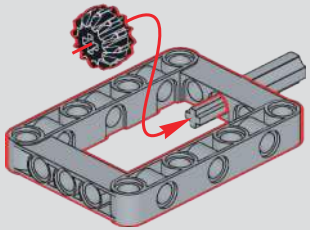

158

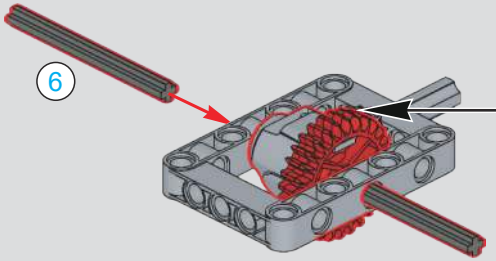

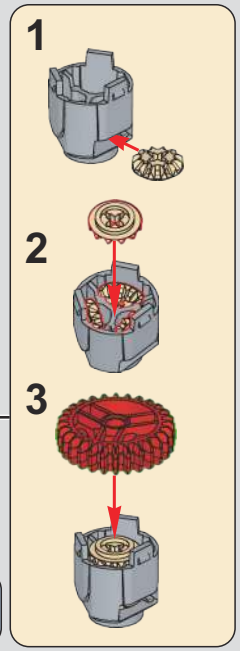

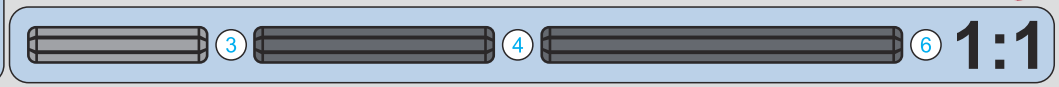

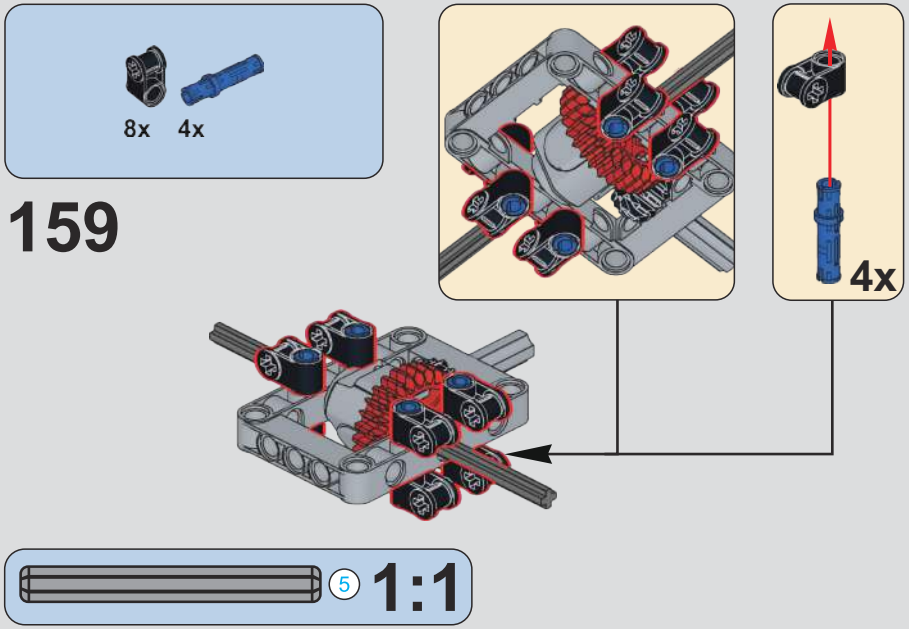
8x
4x
159
4x
5
1:1

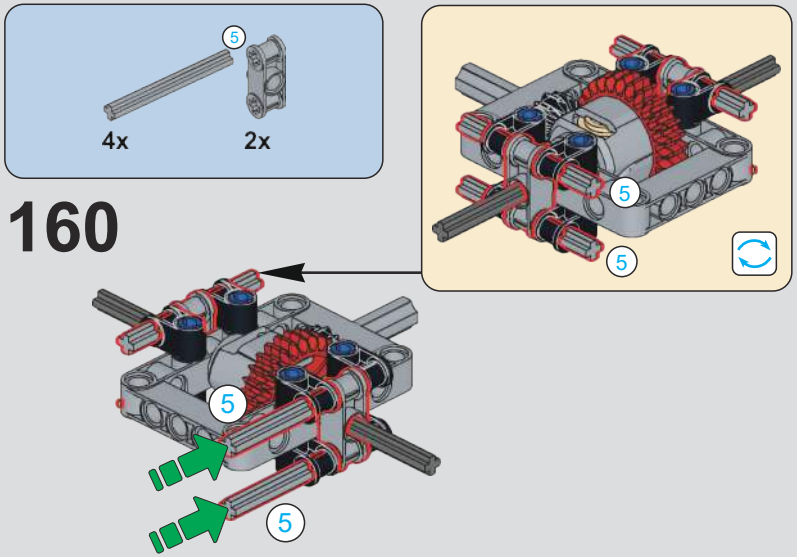
5
4x
2x
160
5
5
5
5

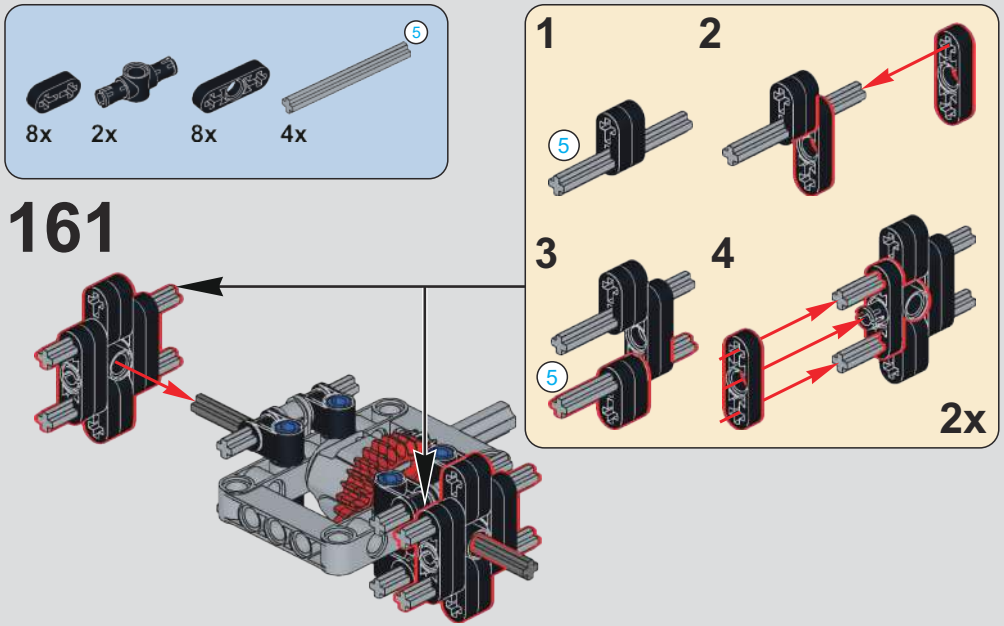
5
8x
2x
8x
4x
161
1
2
3
4
5
5
2x

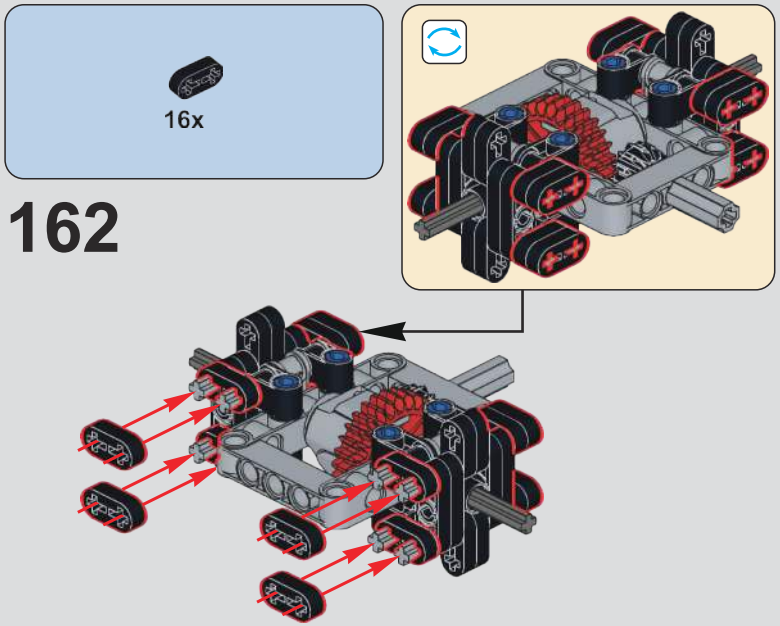
16x
162

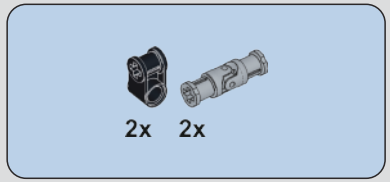

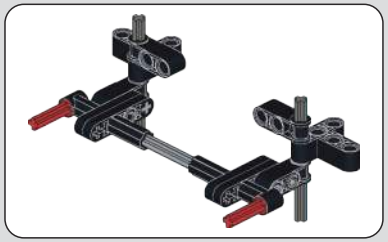

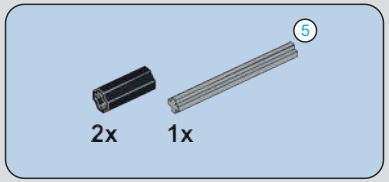

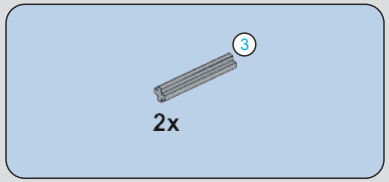

163

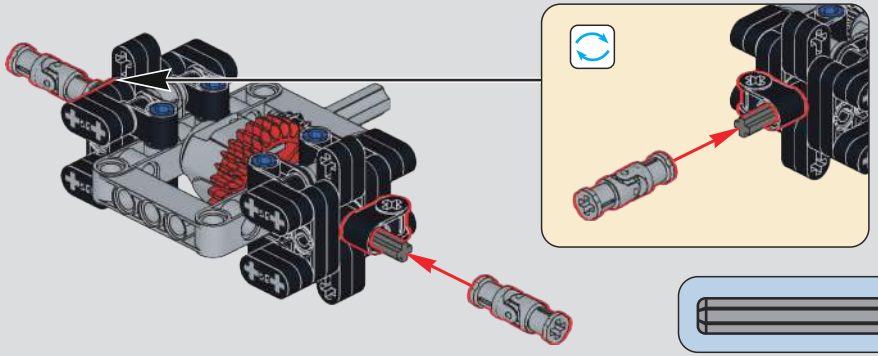

164

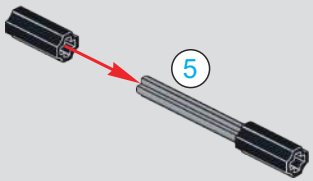

165

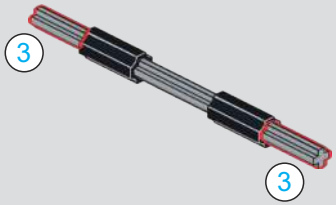

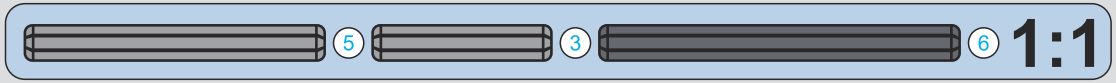

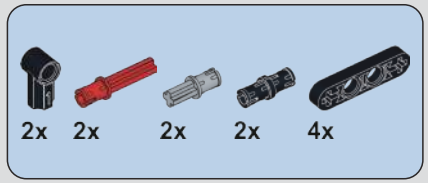

166

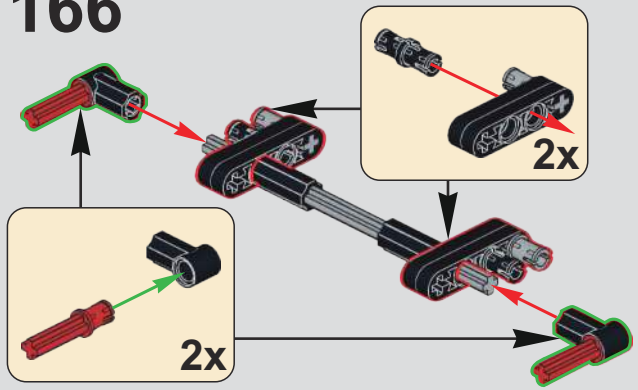

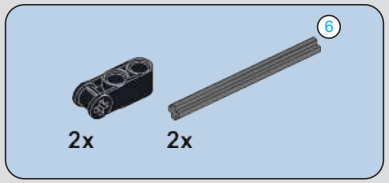

167

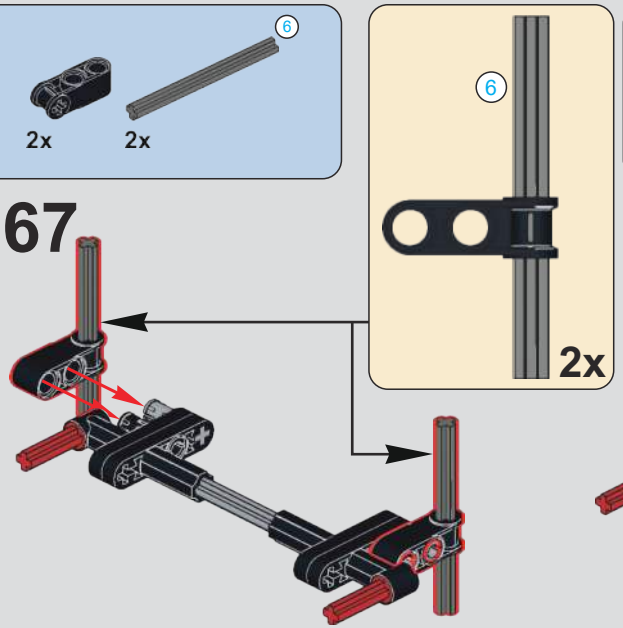

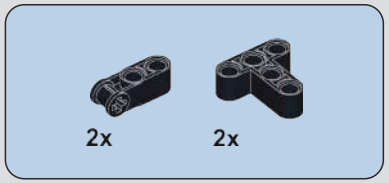

168

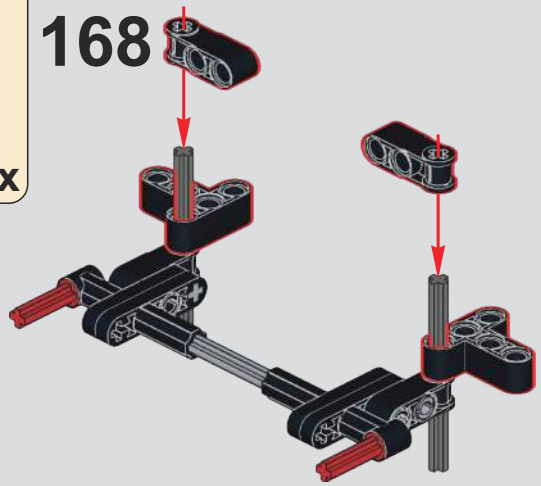

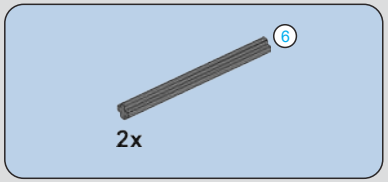

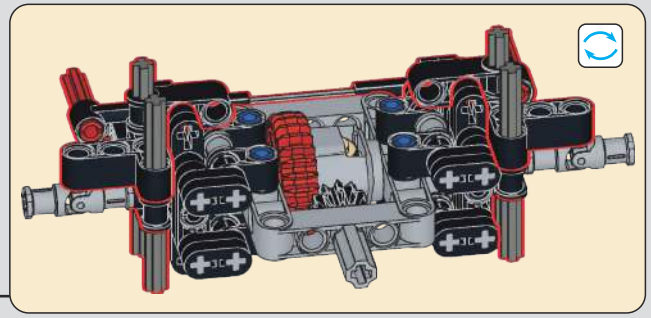

169

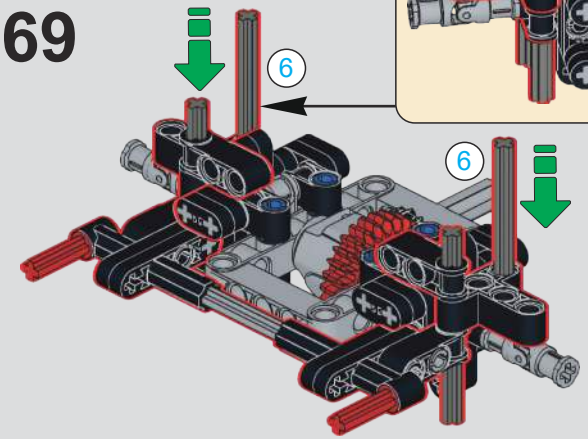

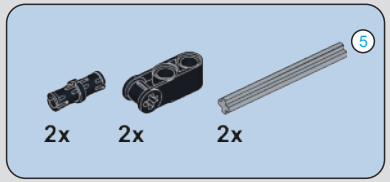

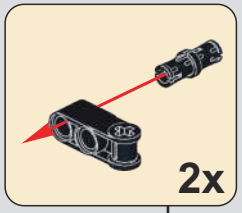

170

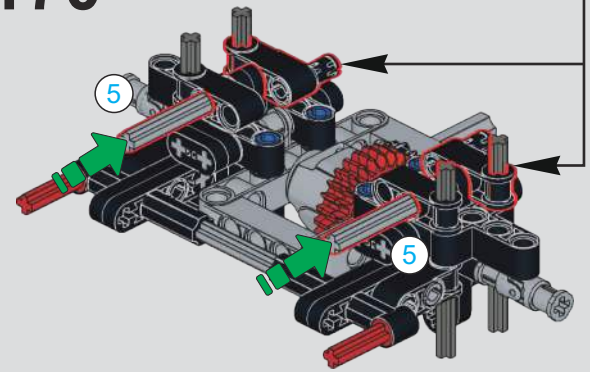

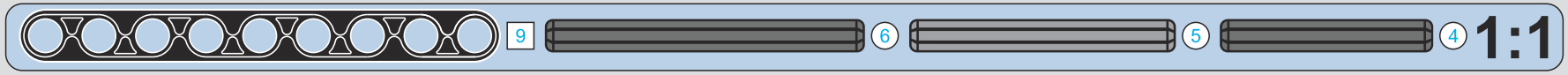

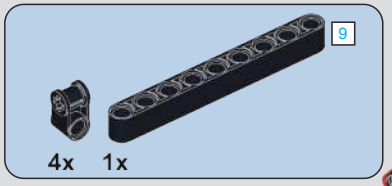

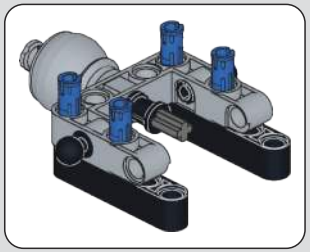

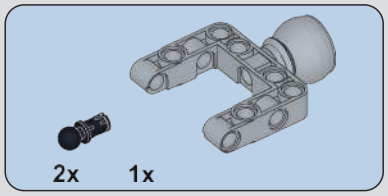

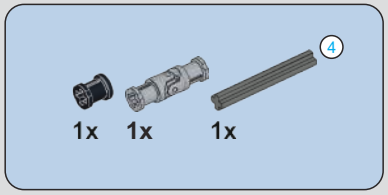

171

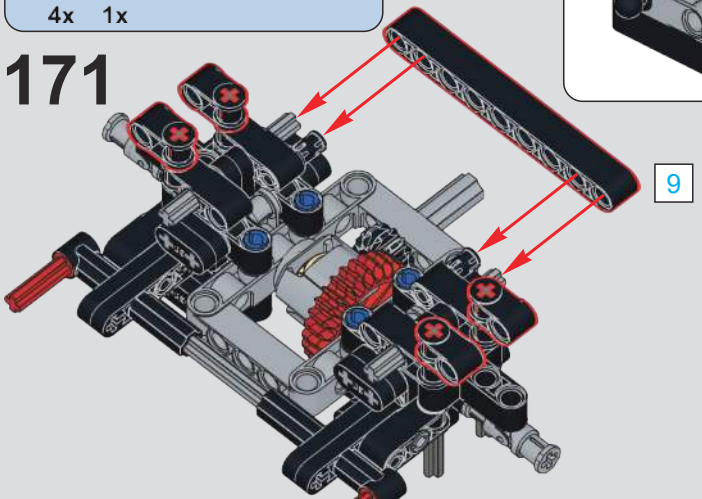

172

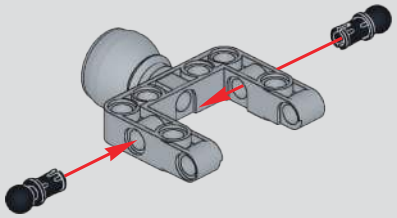

173

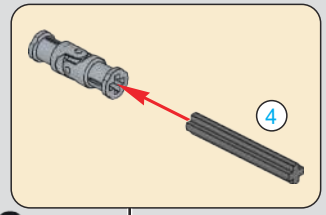

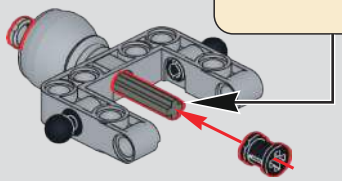

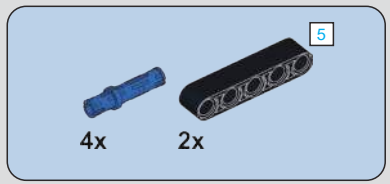

174

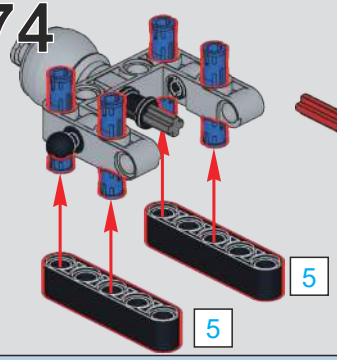

175

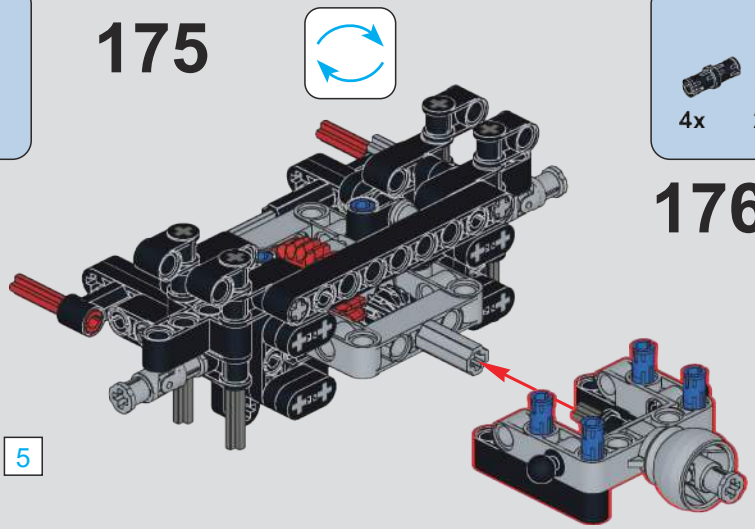

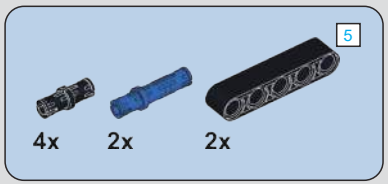

176

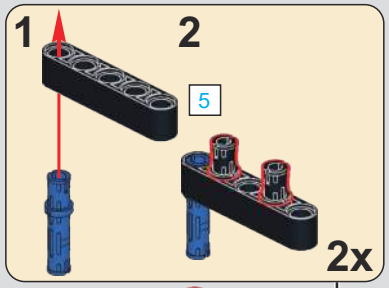

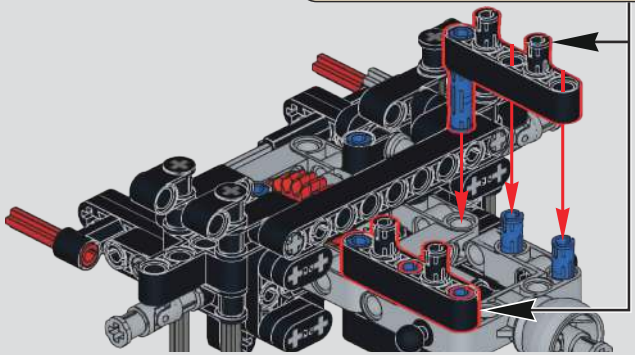

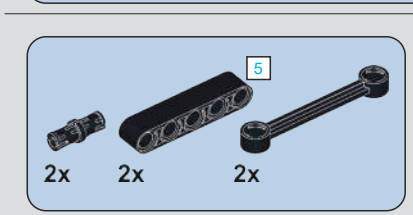

177

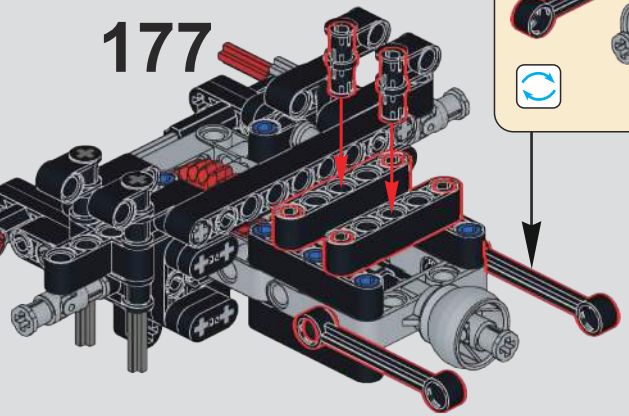

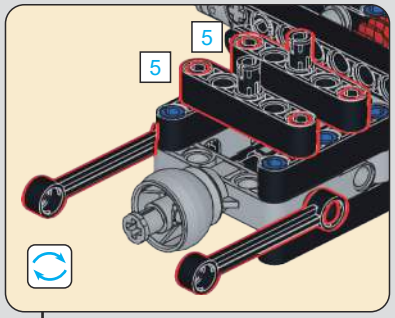

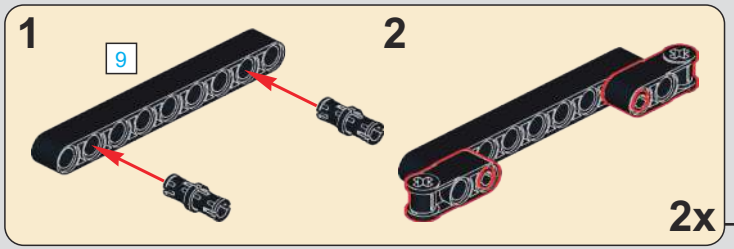

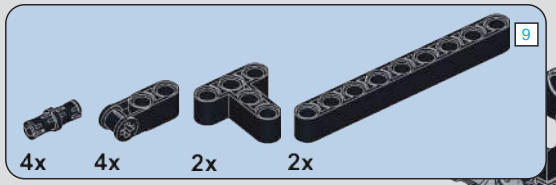

178

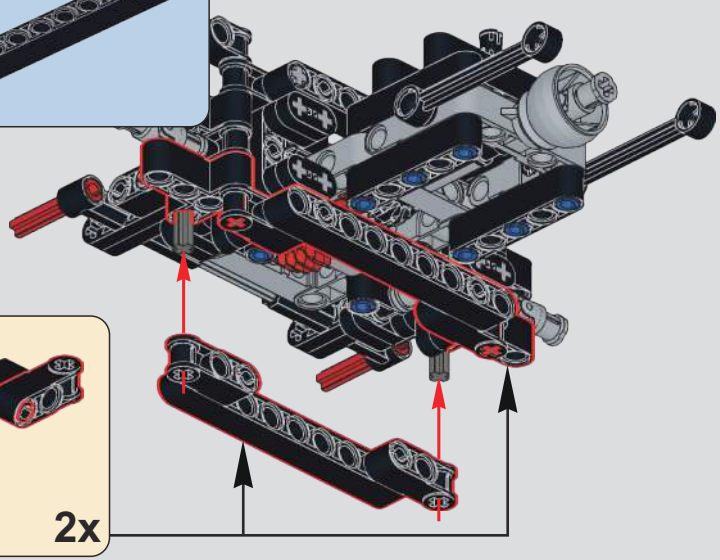

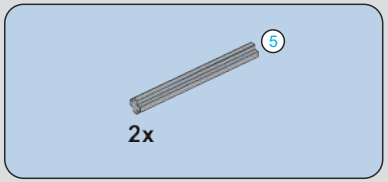

179

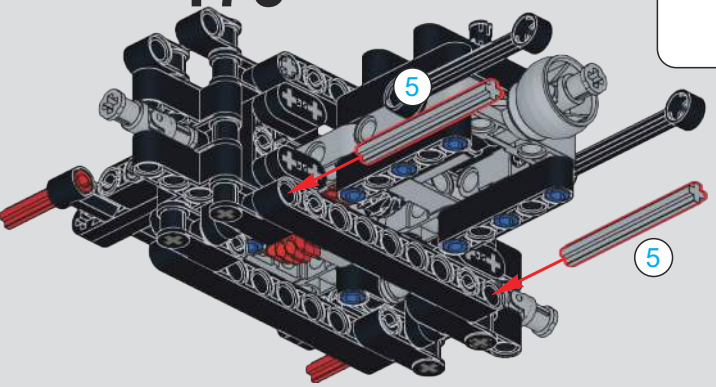

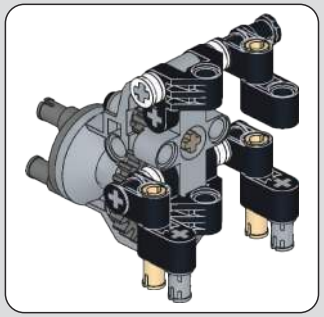

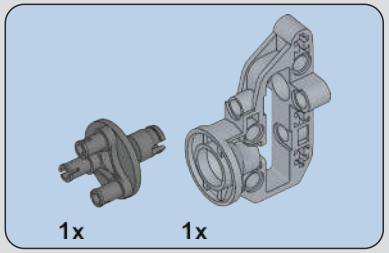

180

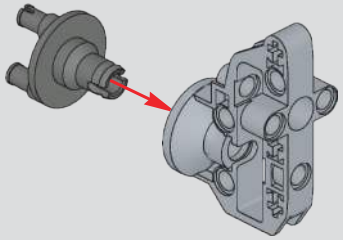

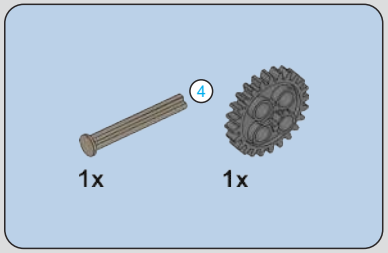

181

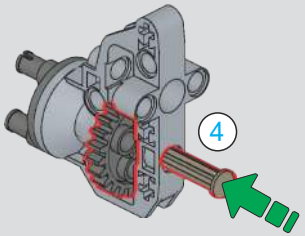

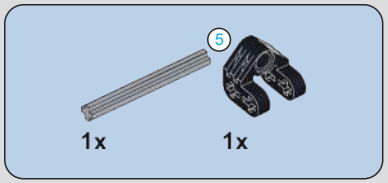

182

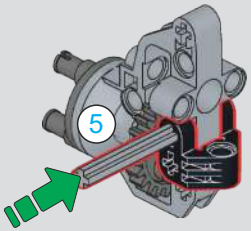

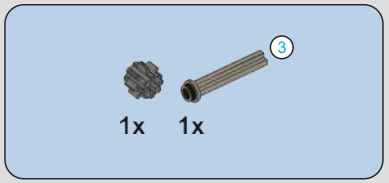

183

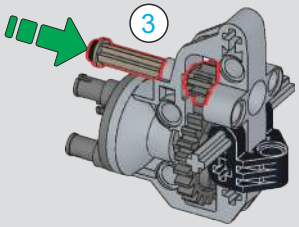

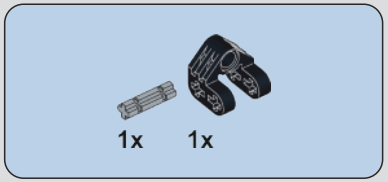

184

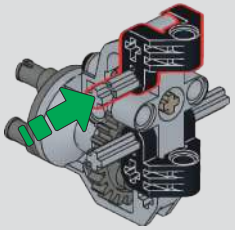

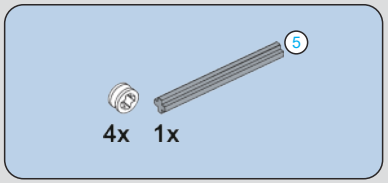

185

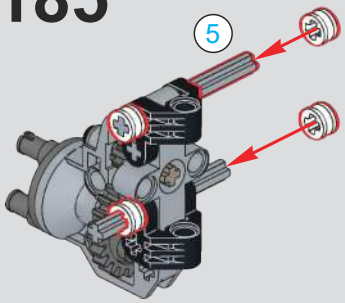

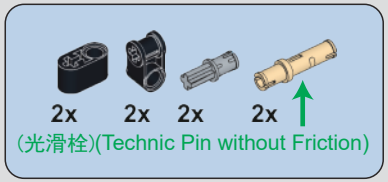

186

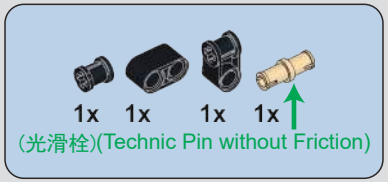

187

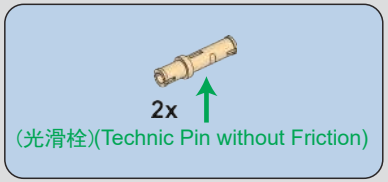

188

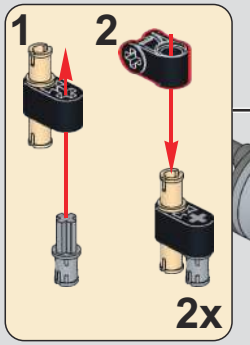

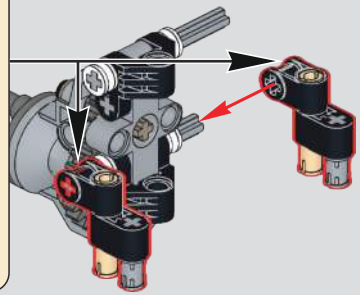

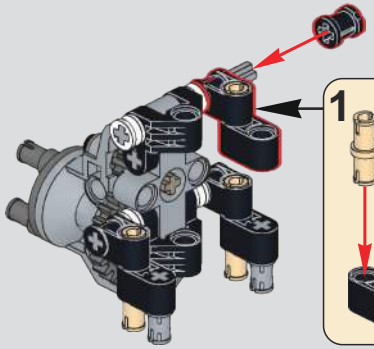

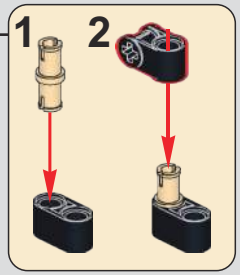

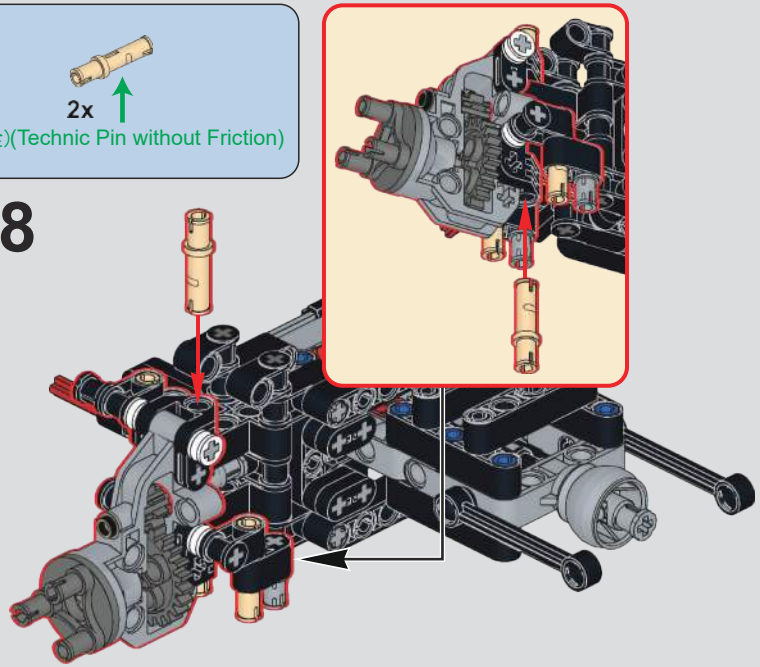

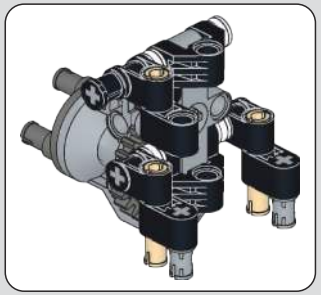

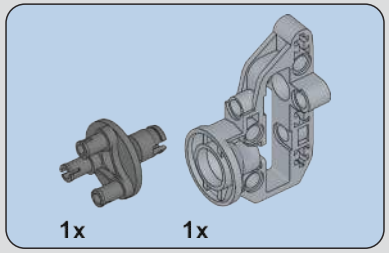

189

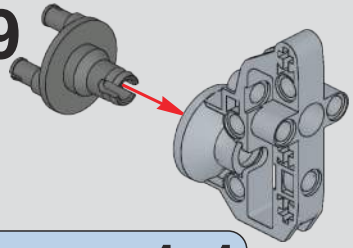

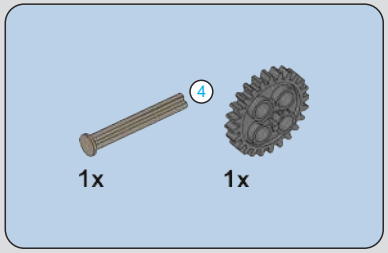

190

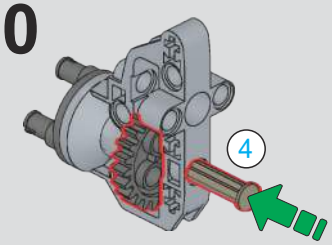

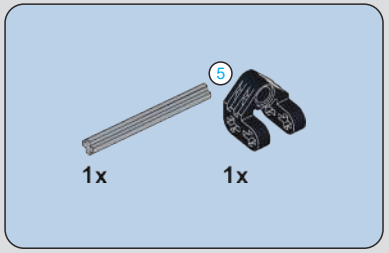

191

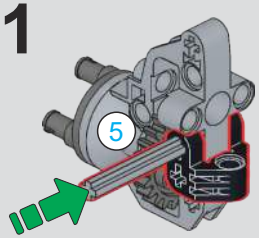

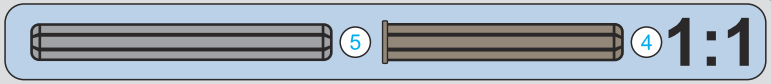

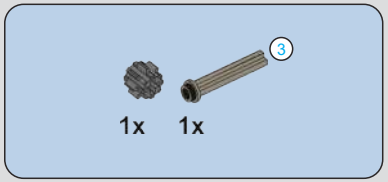

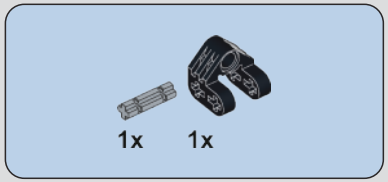

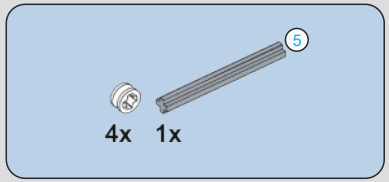

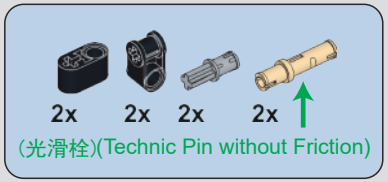

192

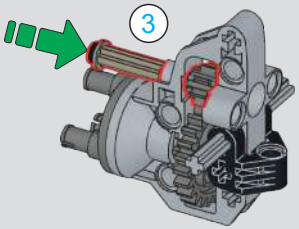

193

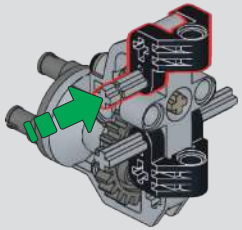

194

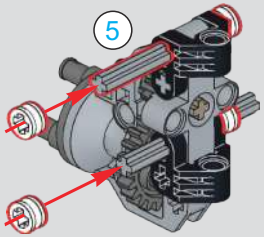

195

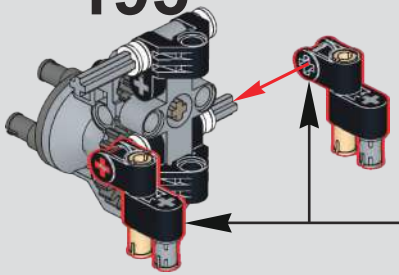

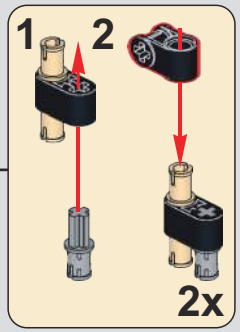

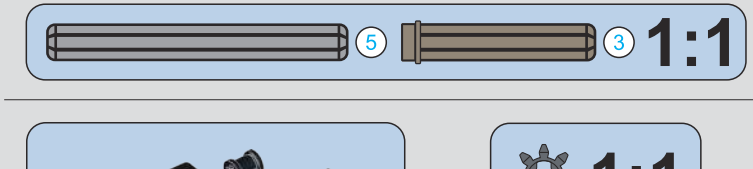

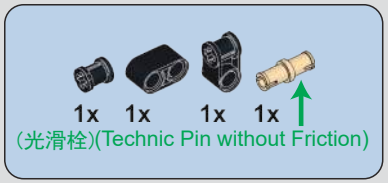

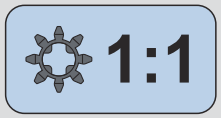

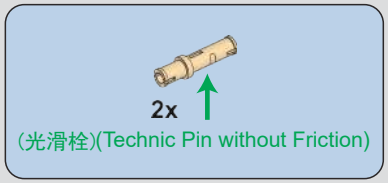

196

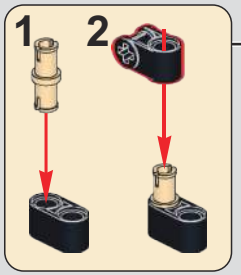

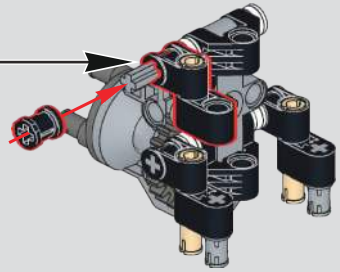

197

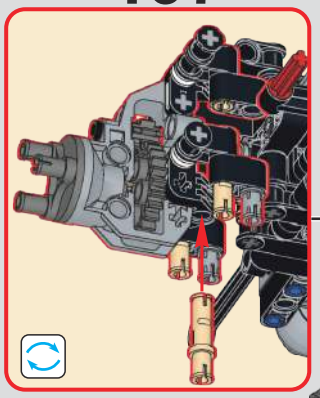

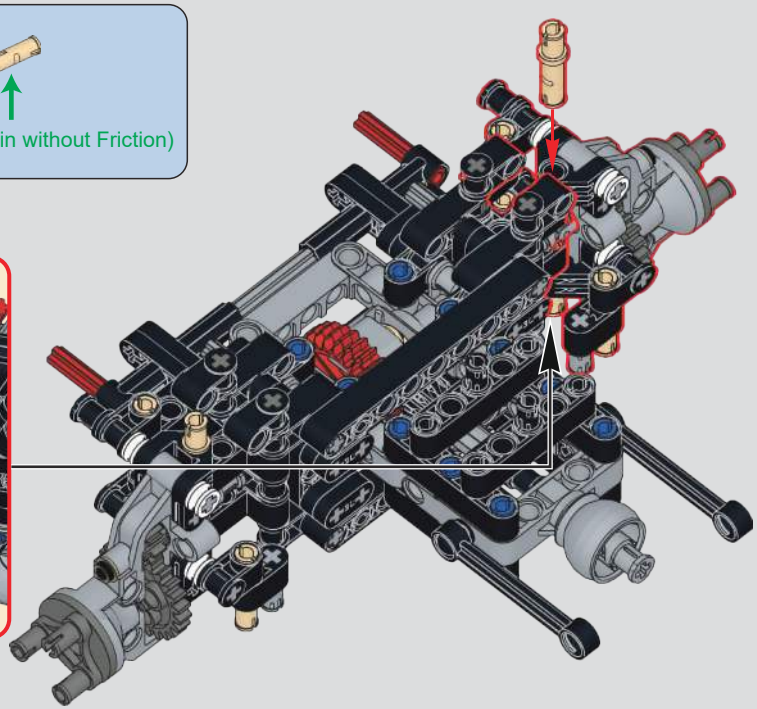

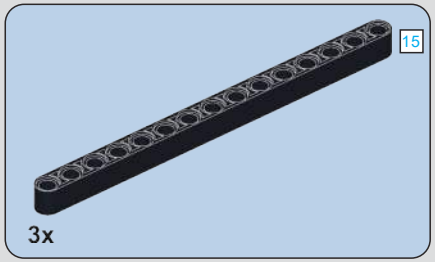

198

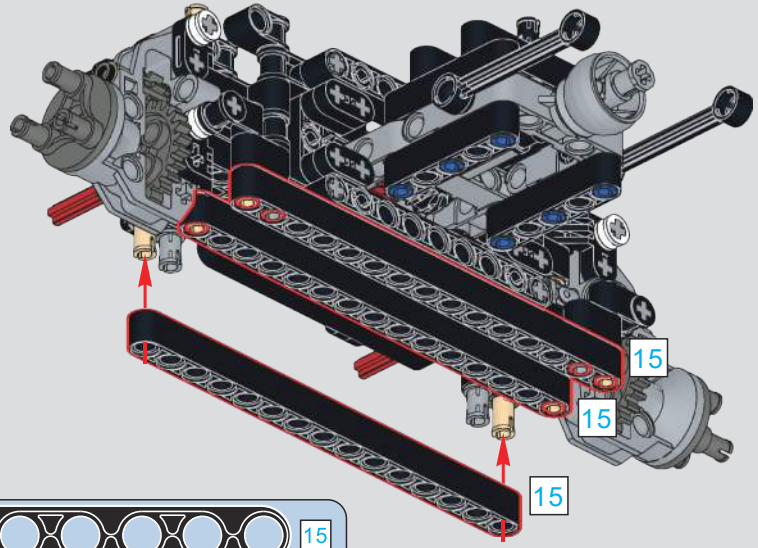

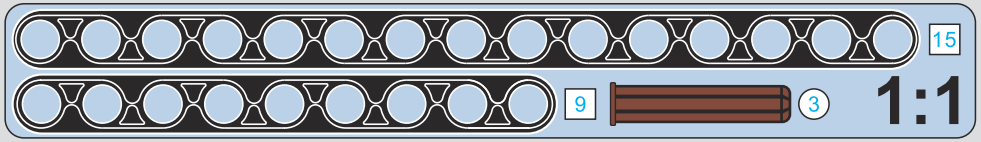

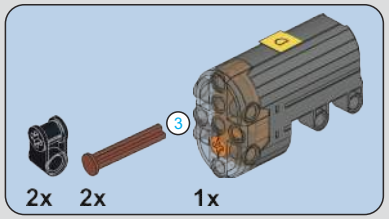

199

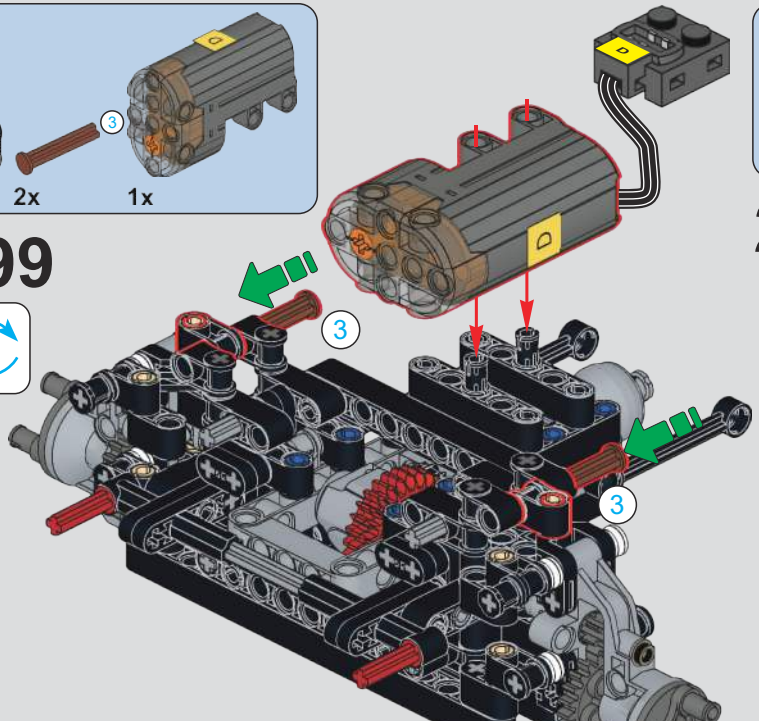

200

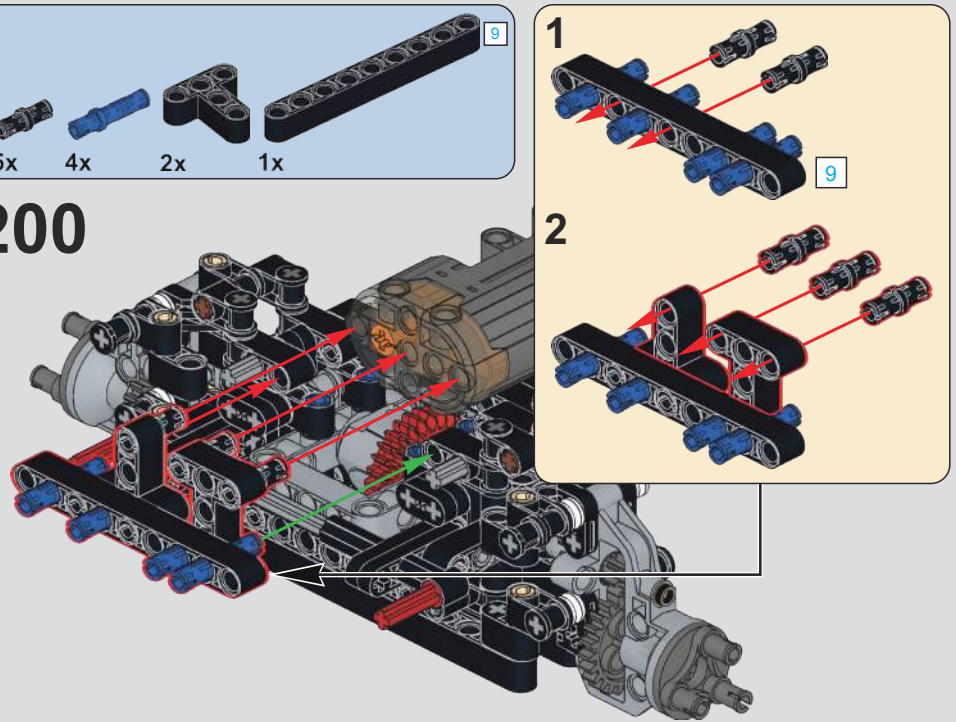

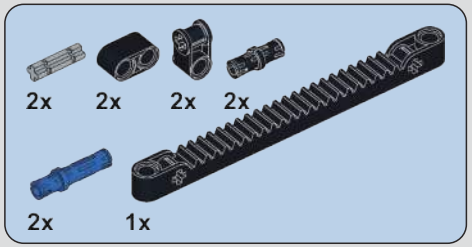
2x
2x
2x
2x
2x
1x

1:1

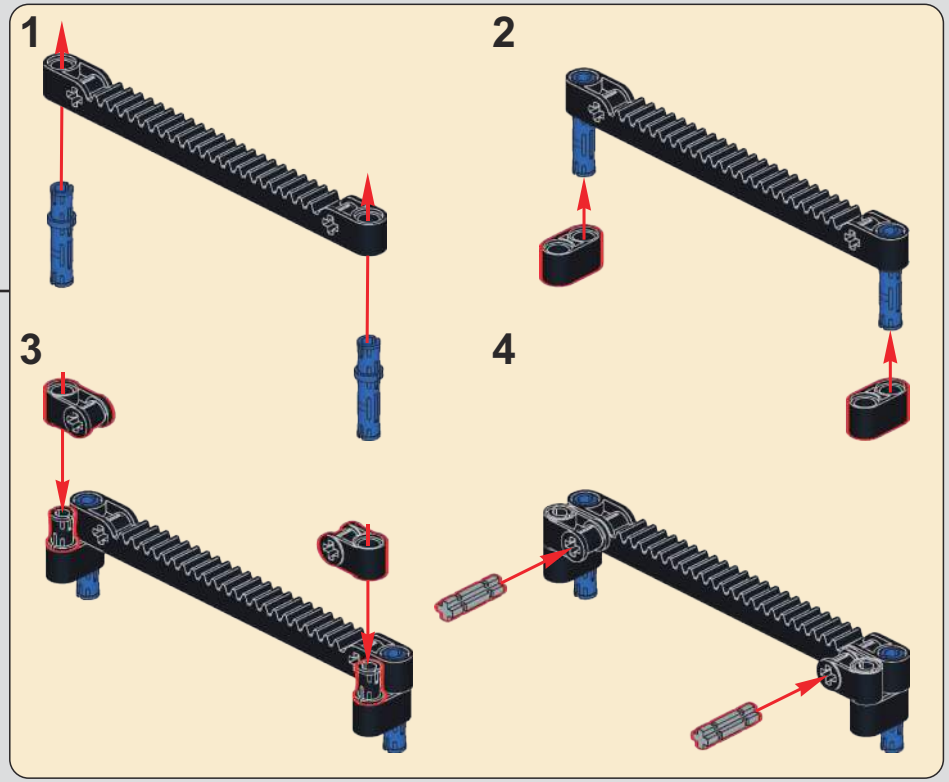
1
2
3
4

201

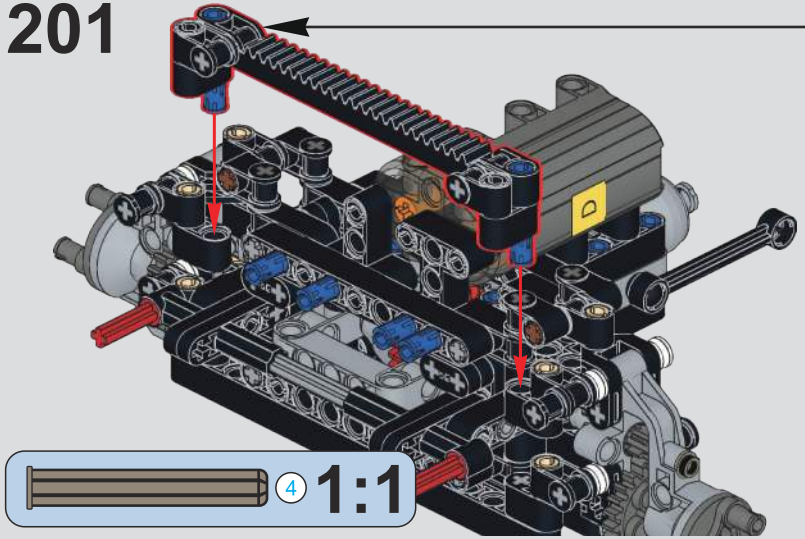
4
1:1

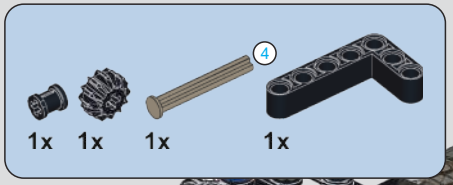
4
1x
1x
1x
1x

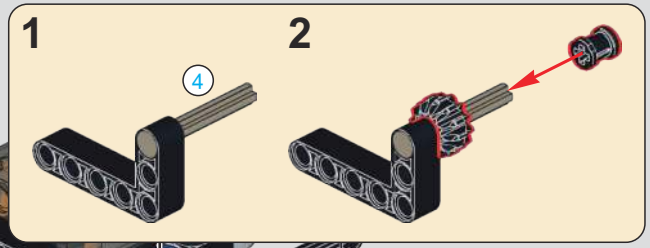
1
4
2

202

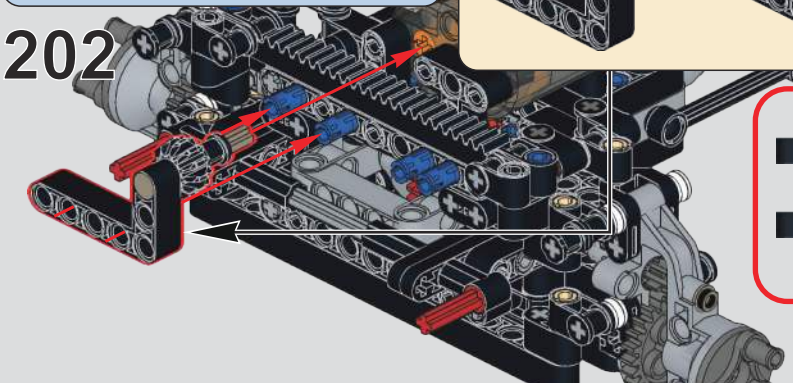

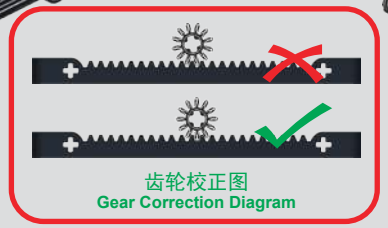
齿轮校正图
Gear Correction Diagram

1x

203

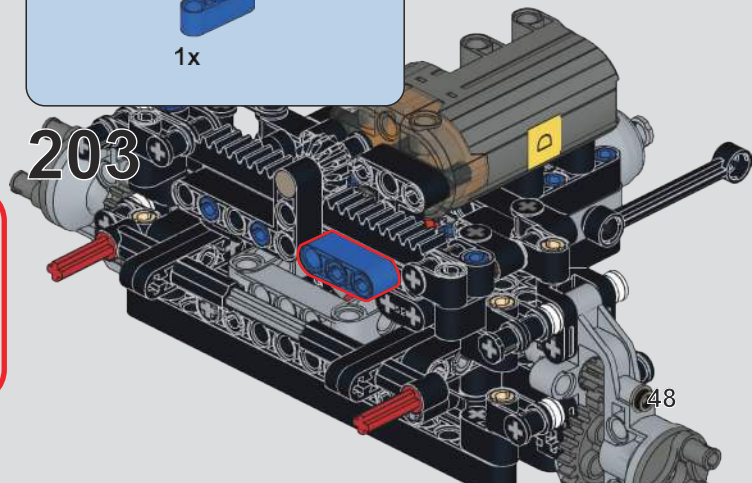

204

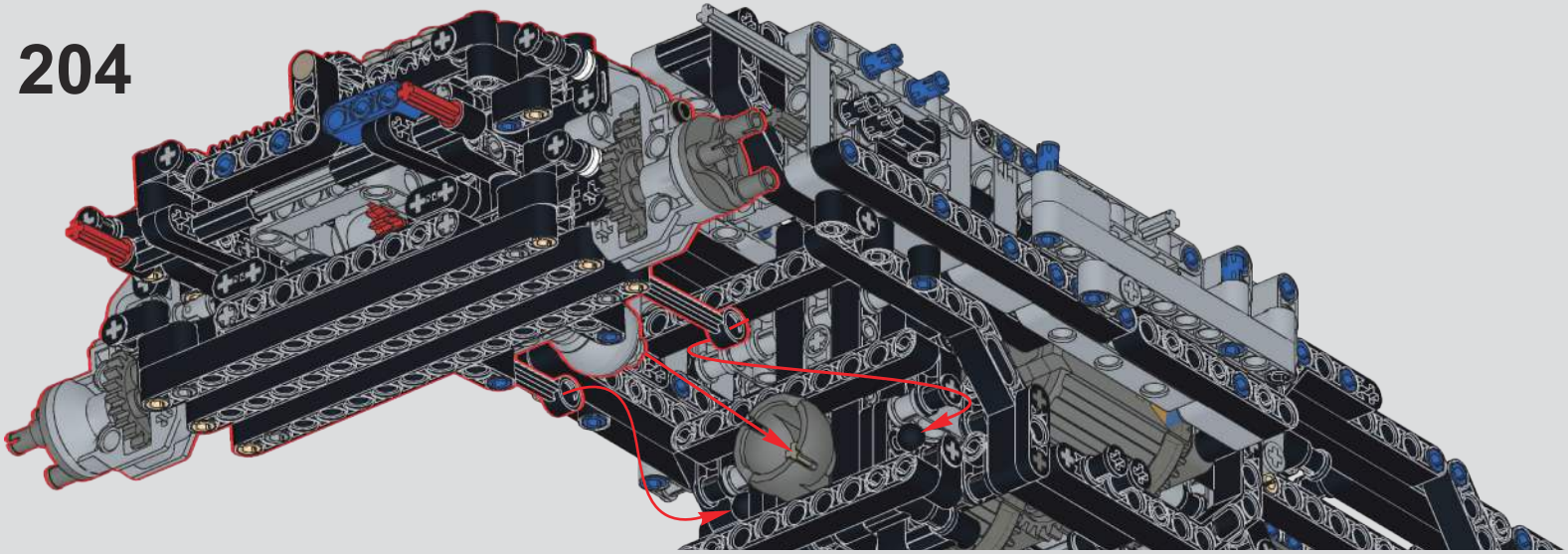

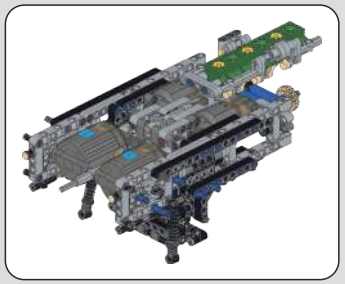

205

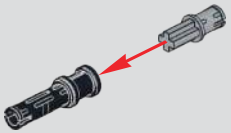

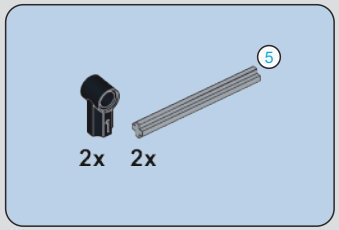

206

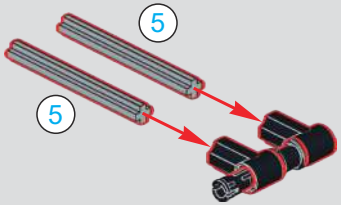

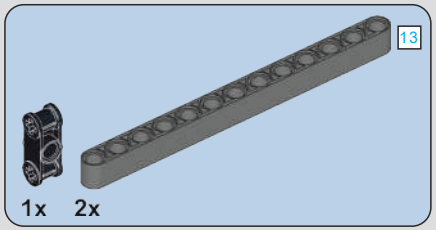

207

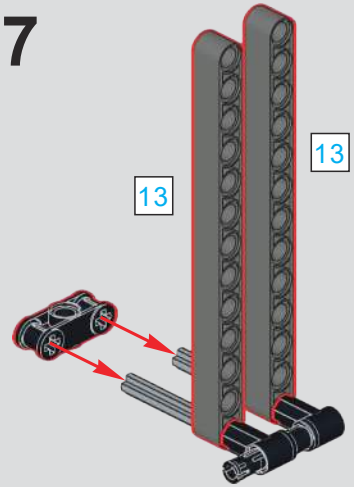

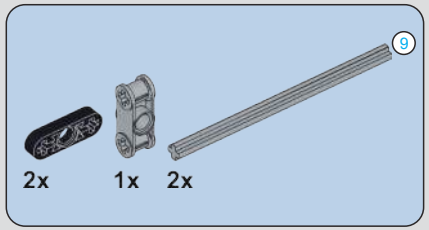

208

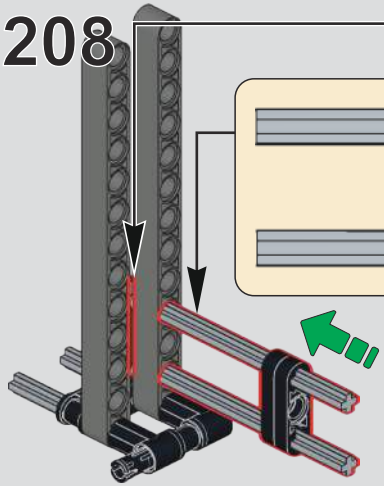

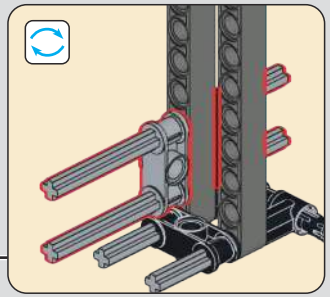

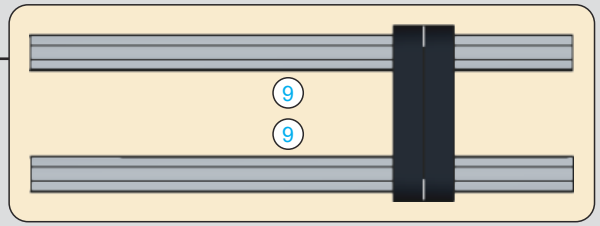

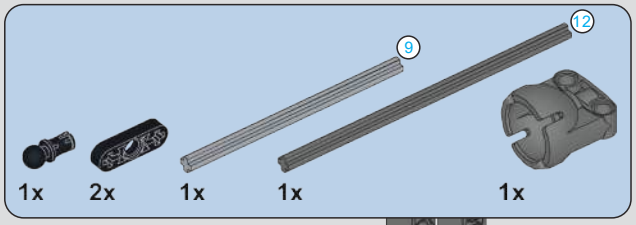

209

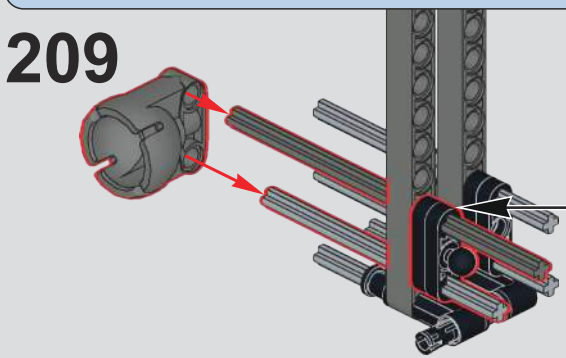

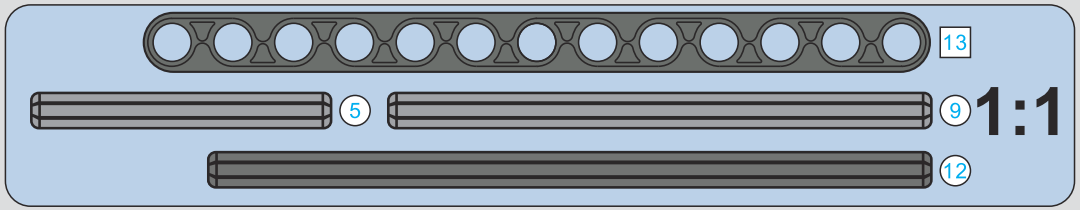

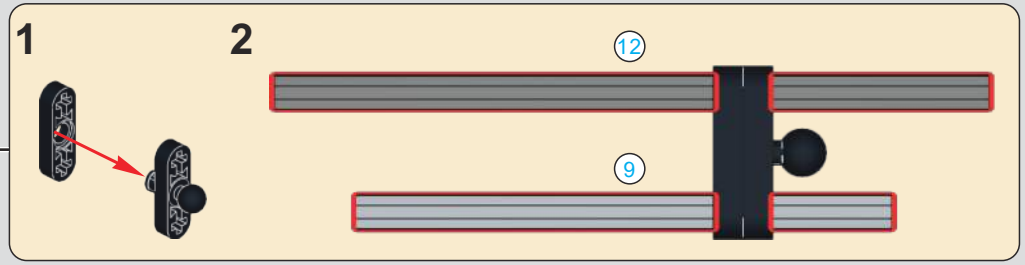

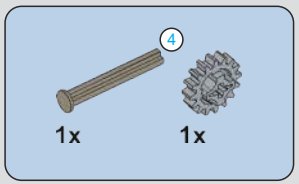

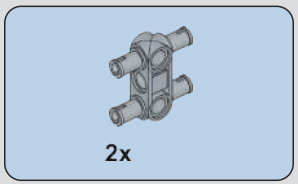

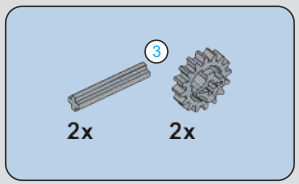

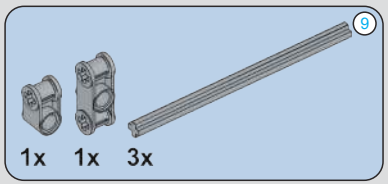

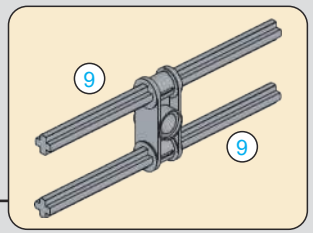

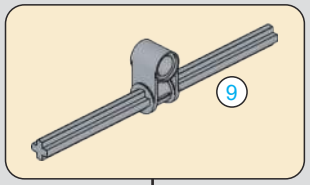

210

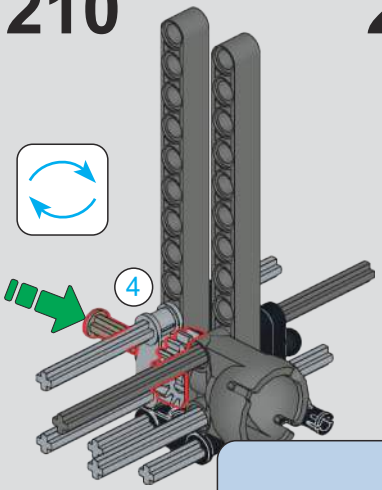

211

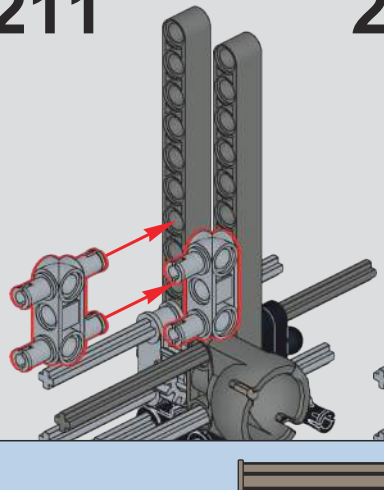

212

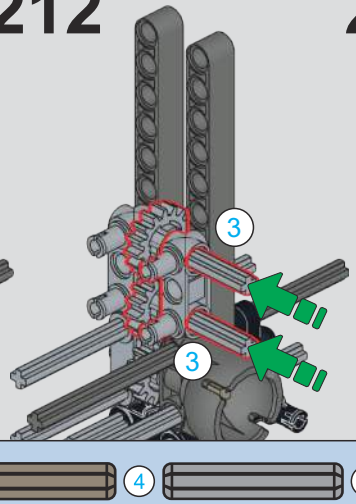

213

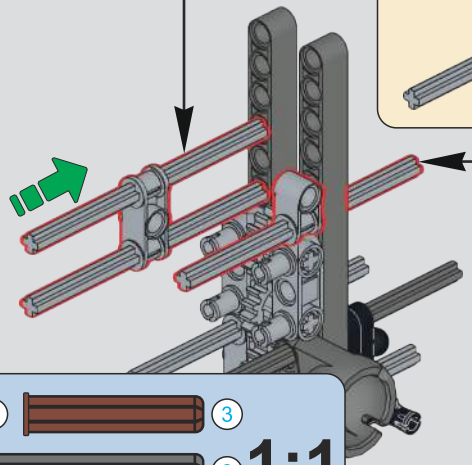

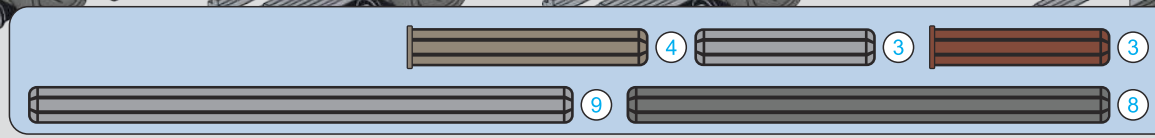

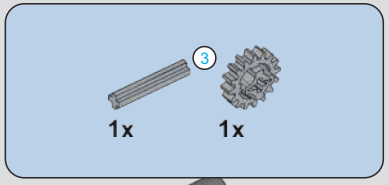

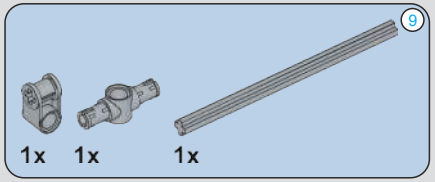

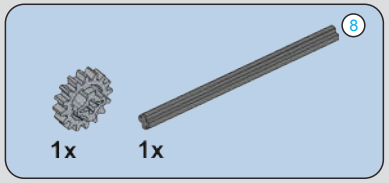

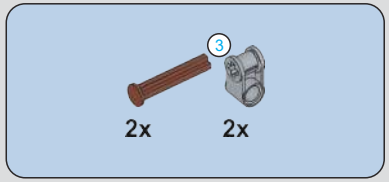

214

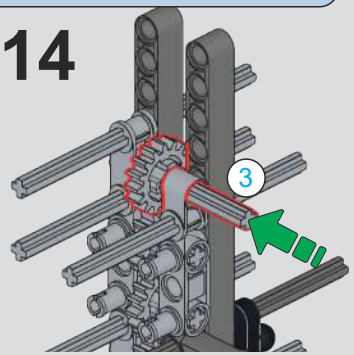

215

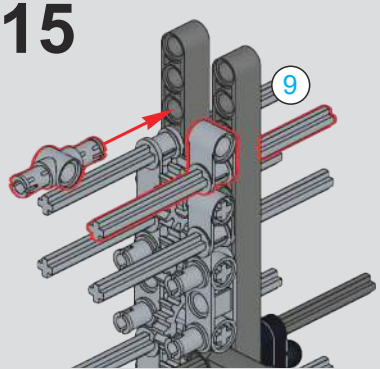

216

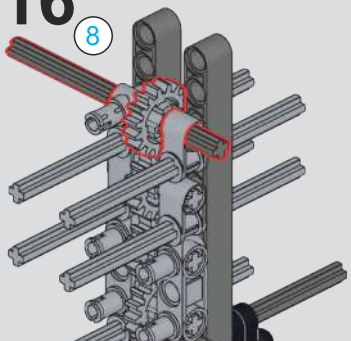

217

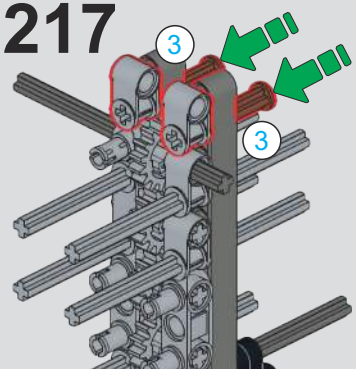

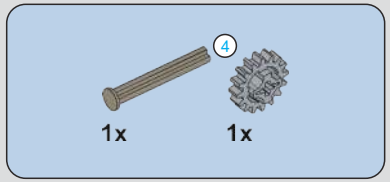

218

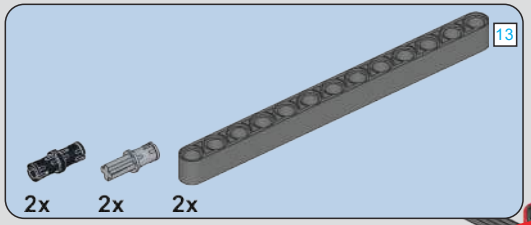

219

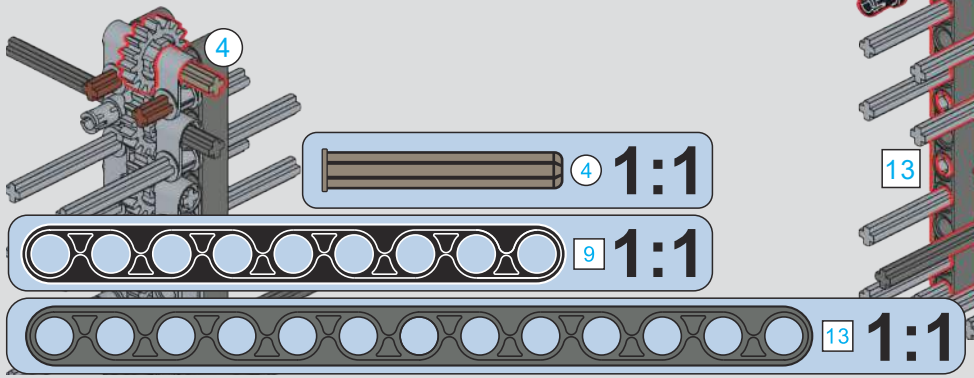

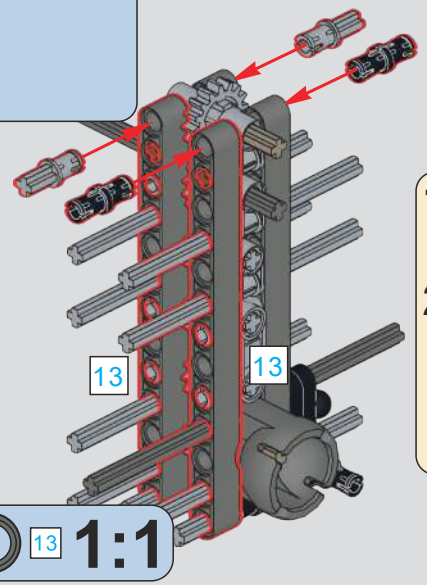

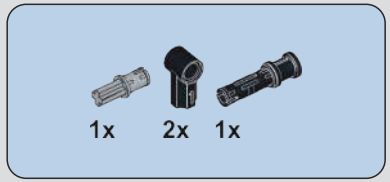

220

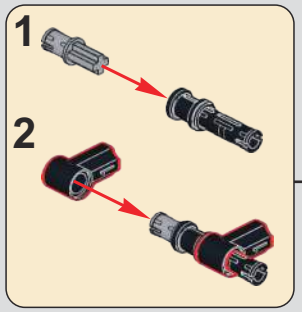

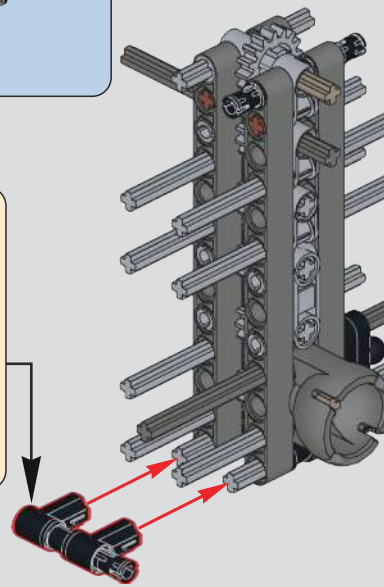

221

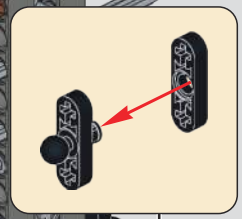

222

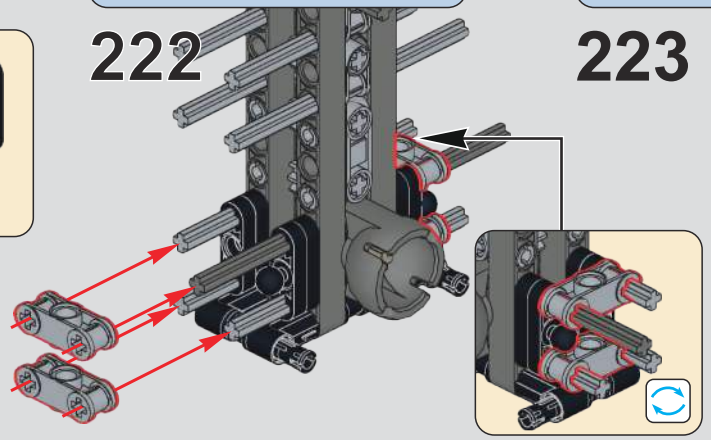

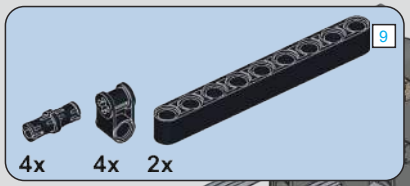

223

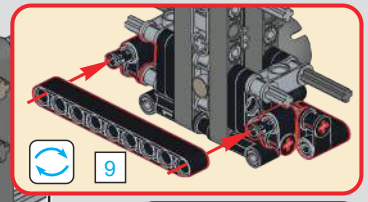

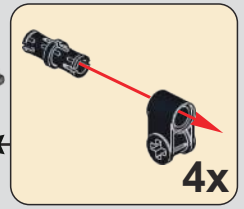

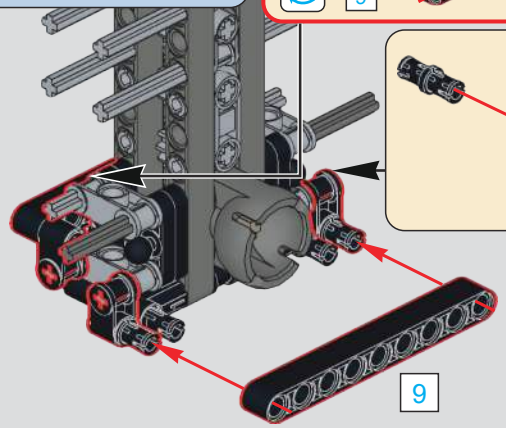

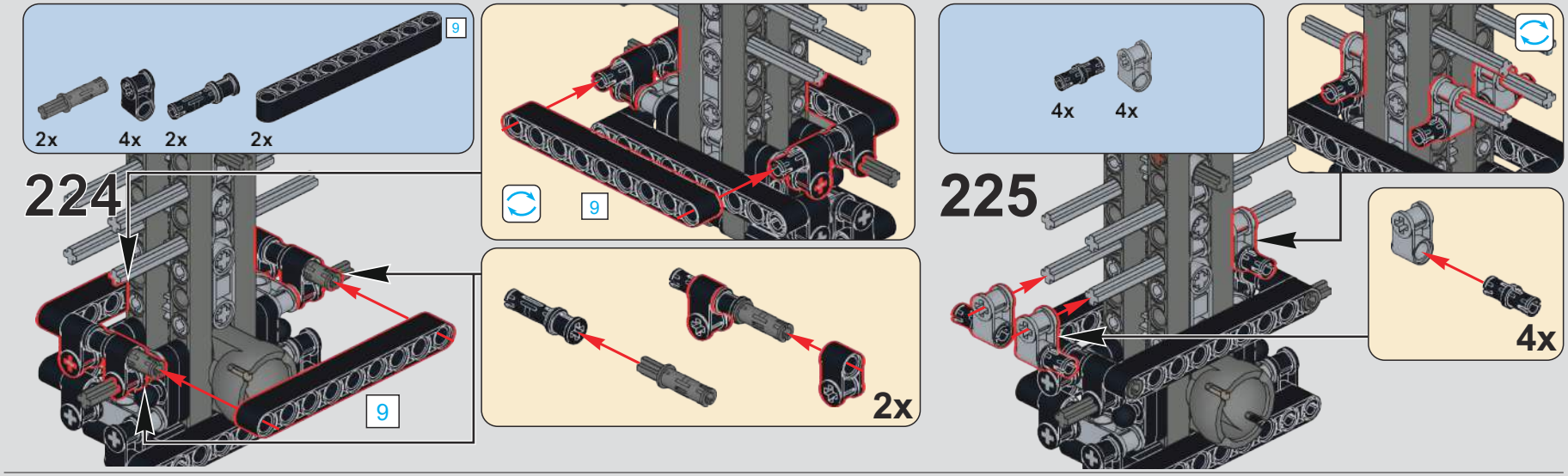
224
2x
4x
2x
2x
9
9
9
2x
225
4x
4x
4x

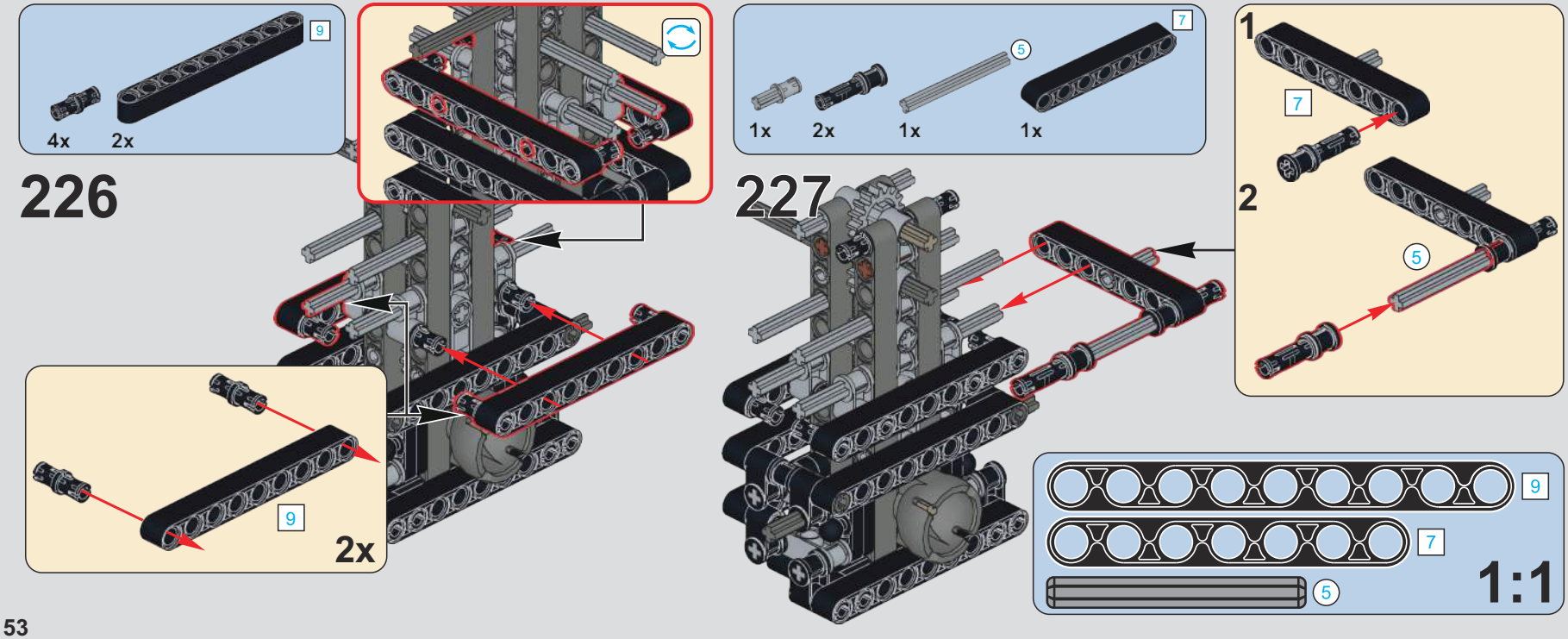
226
4x
2x
9
9
2x
227
1x
2x
1x
1x
7
5
1
7
2
5
9
7
5
1:1

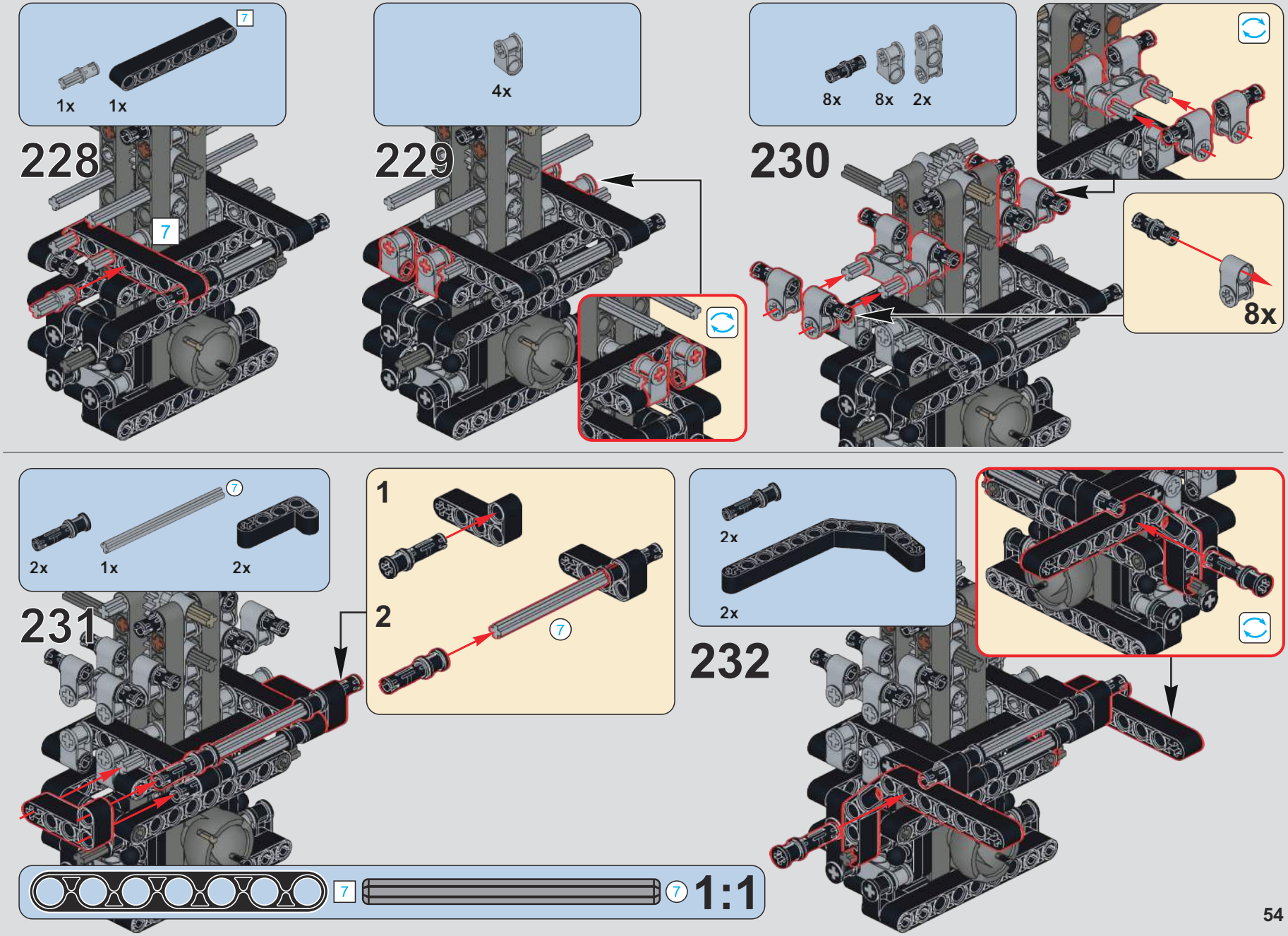
7
1x
1x
228
7
4x
229
8x
8x
2x
230
8x
7
2x
1x
2x
231
1
2
7
2x
2x
232
7
7
1:1

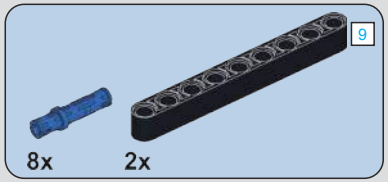

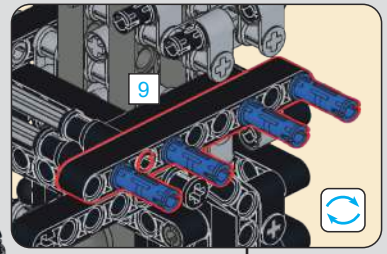

233

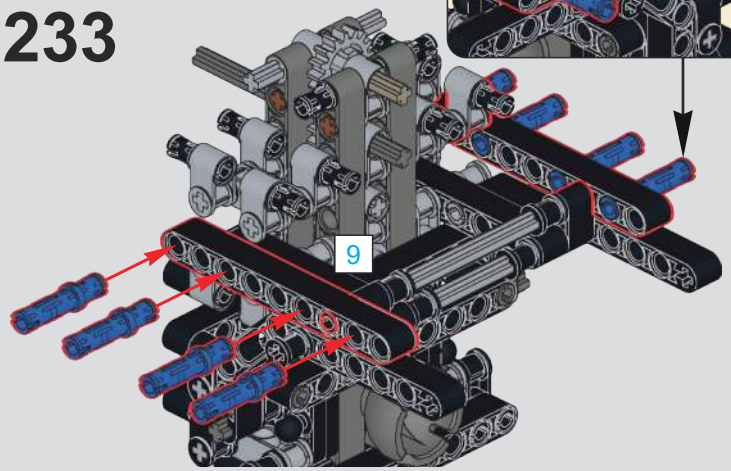

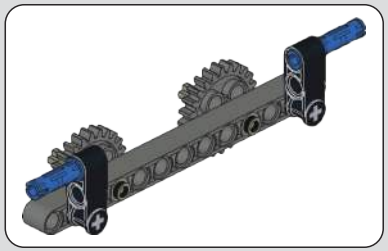

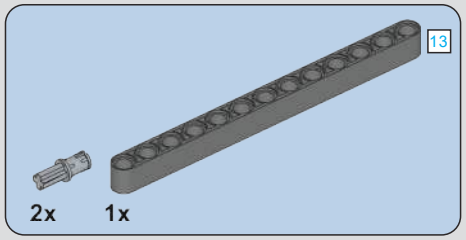

234

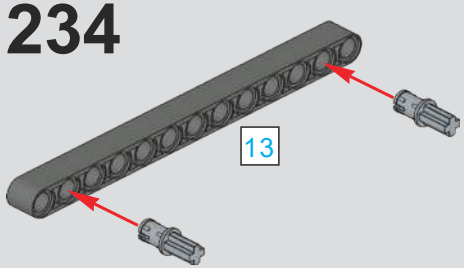

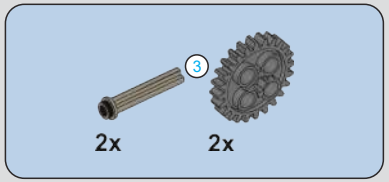

235

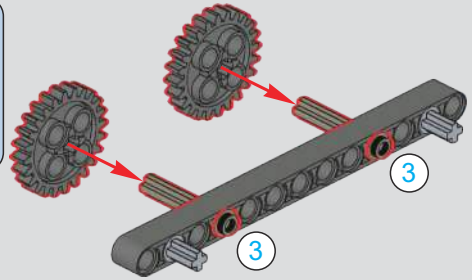

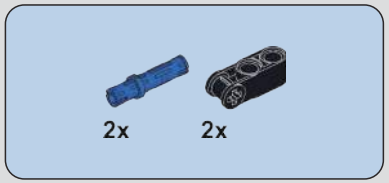

236

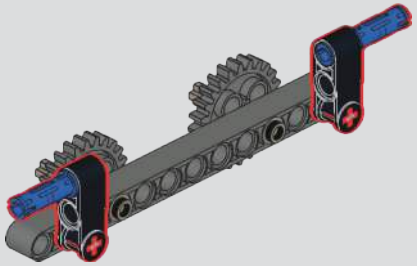

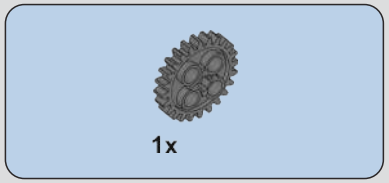

237

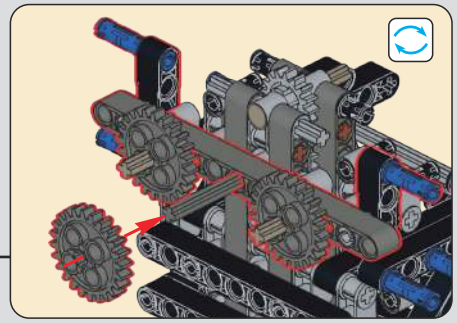

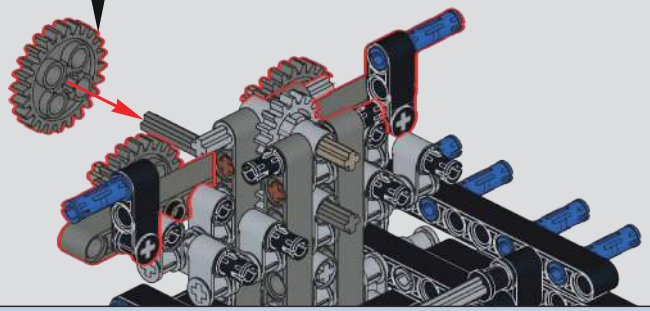

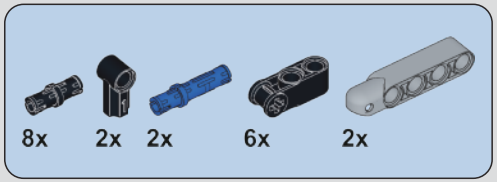

238

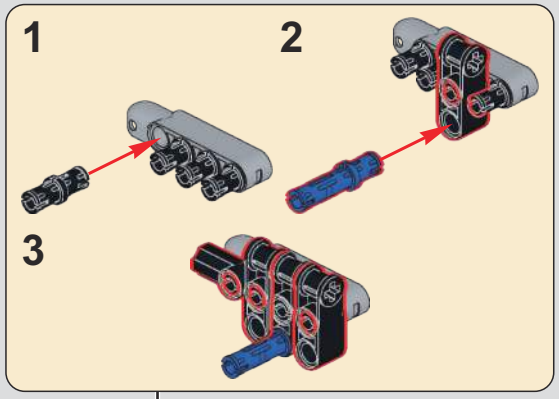

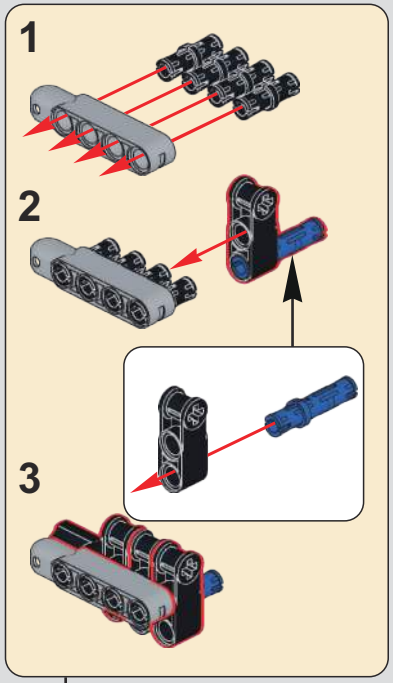

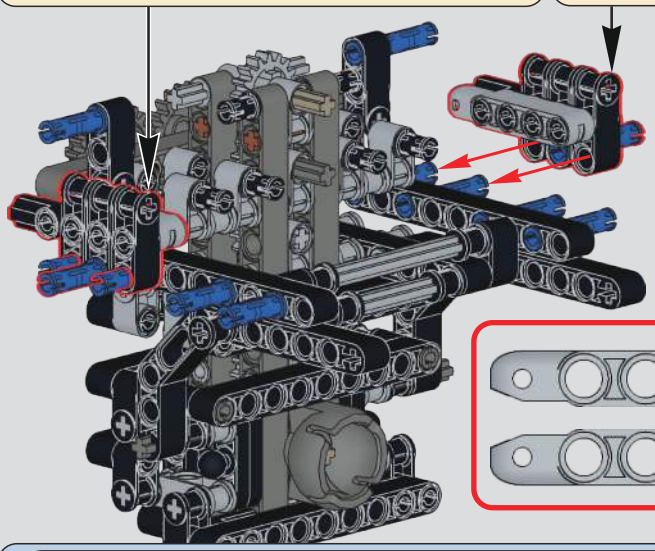

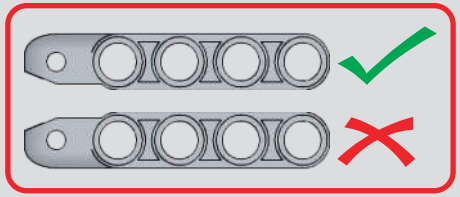

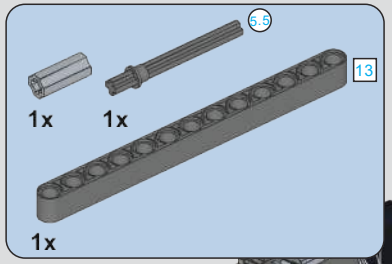

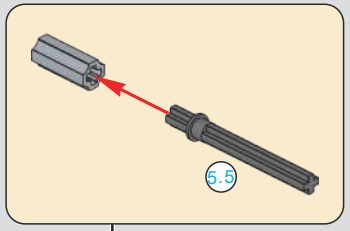

239

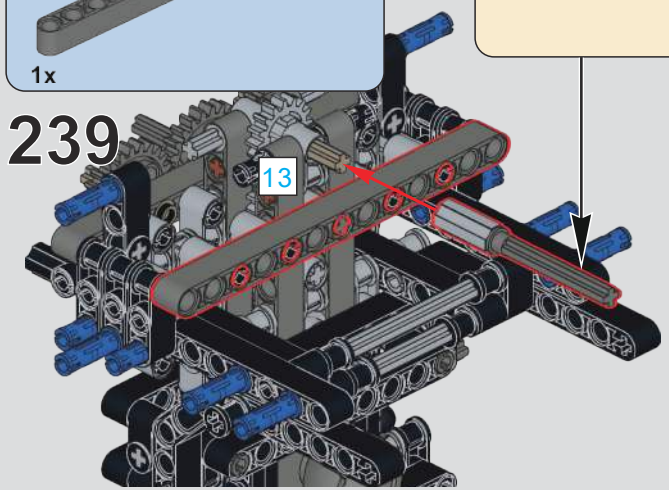

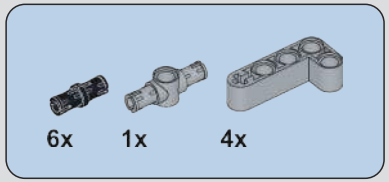

240

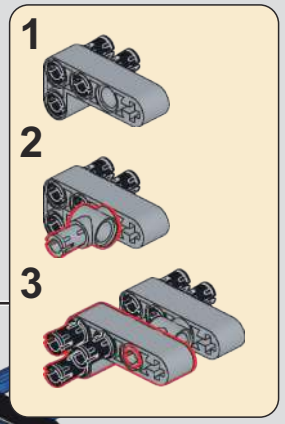

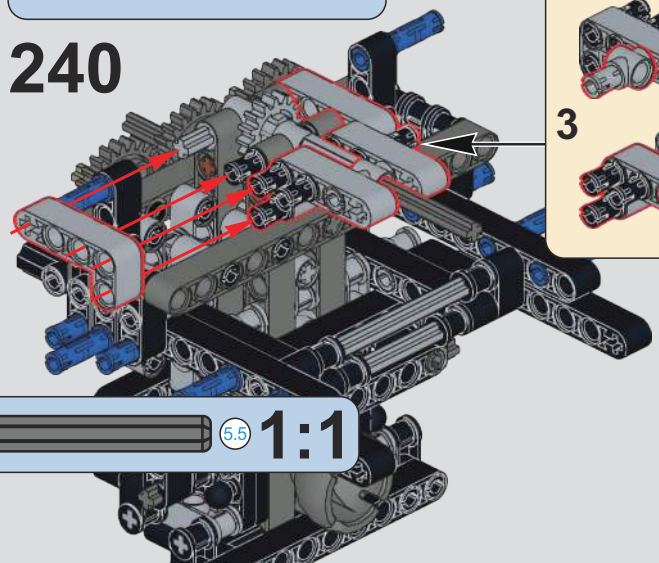

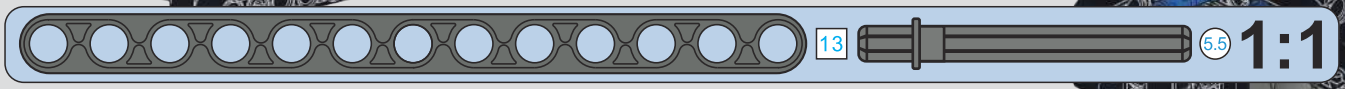

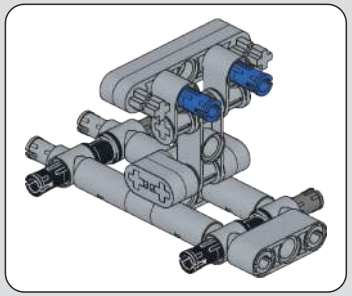

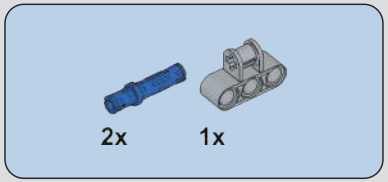

241

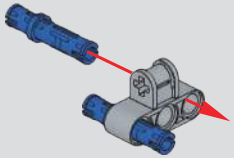

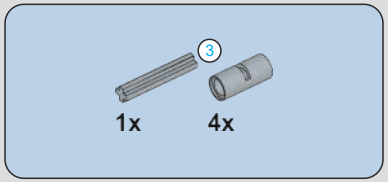

242

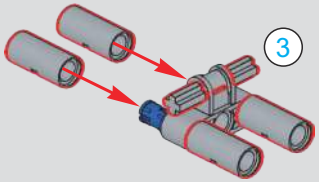

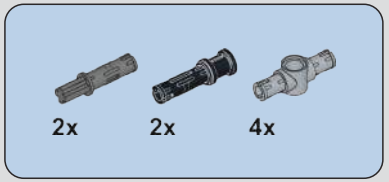

243

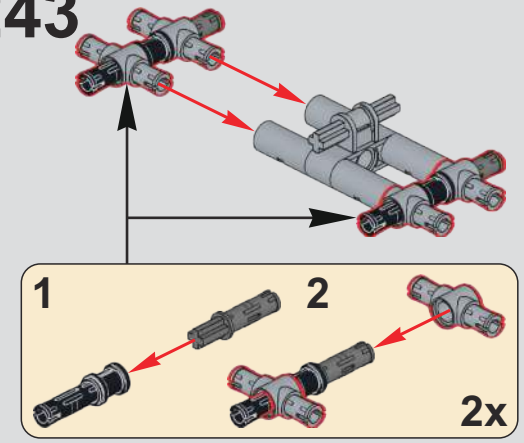

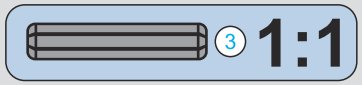

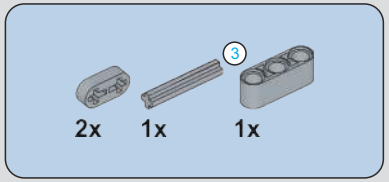

244

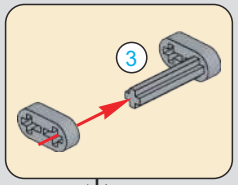

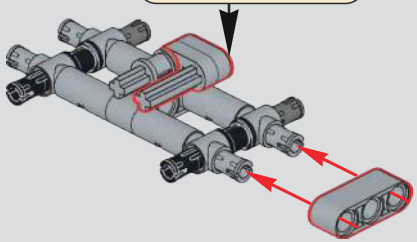

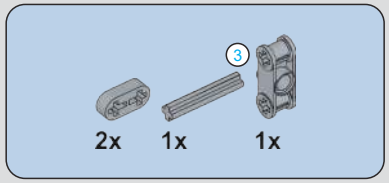

245

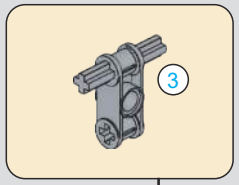

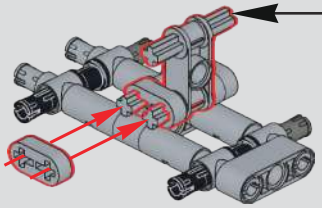

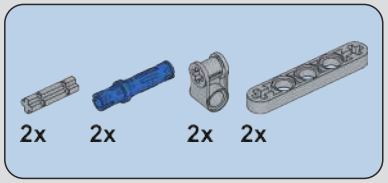

246

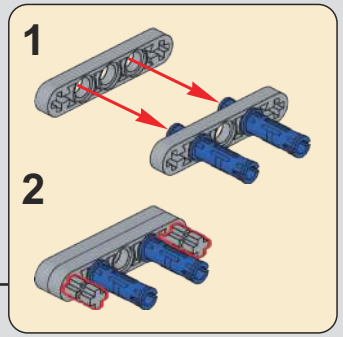

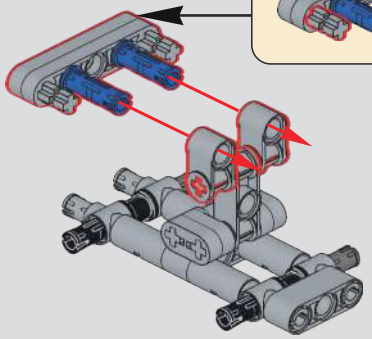

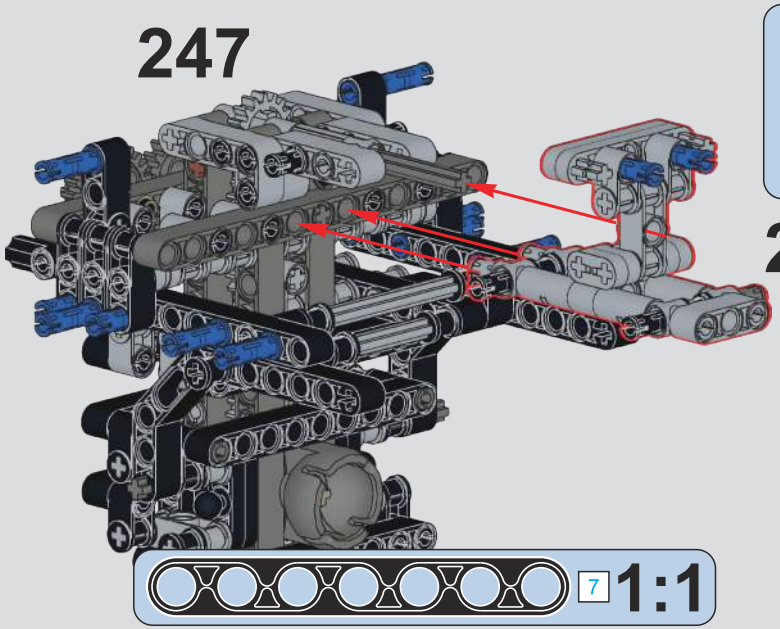
247
7
1:1

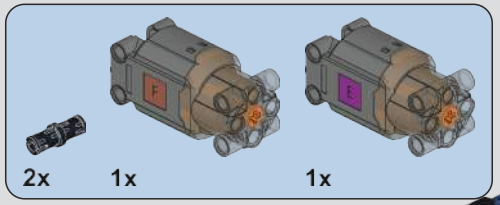
2x
1x
1x

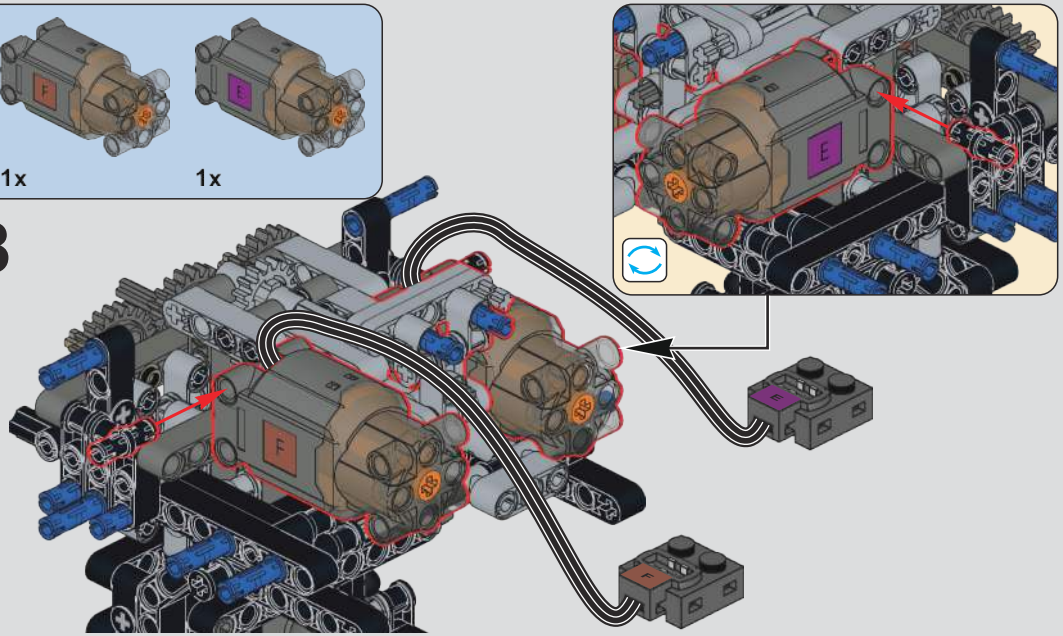
248

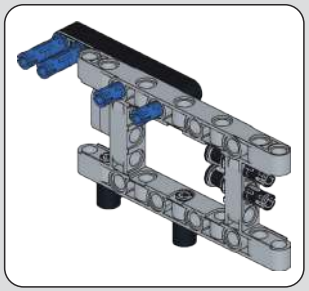

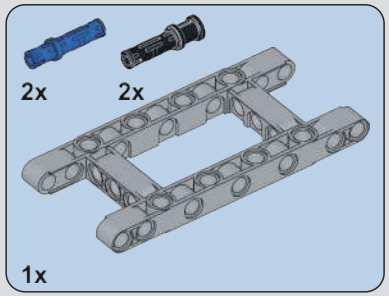
2x
2x
1x

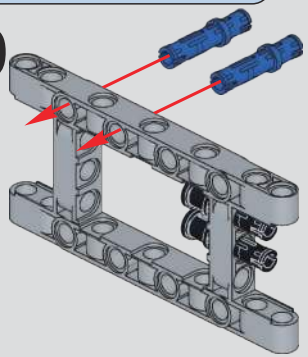
249

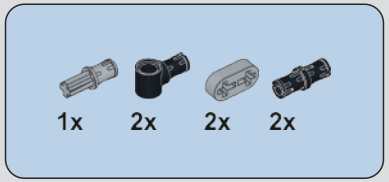
1x
2x
2x
2x

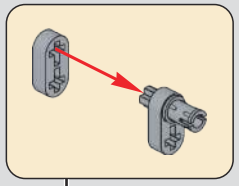

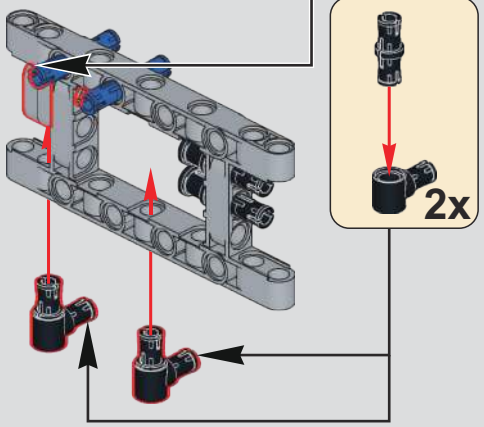
250
2x

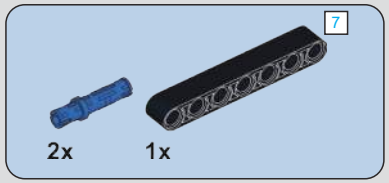
7
2x
1x

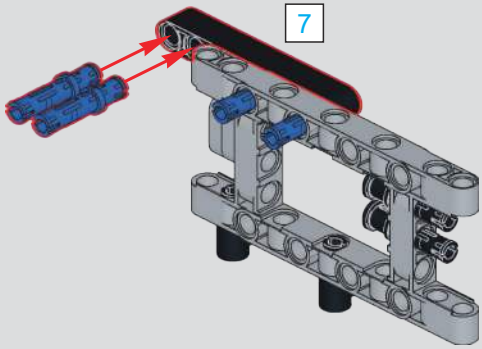
251
7

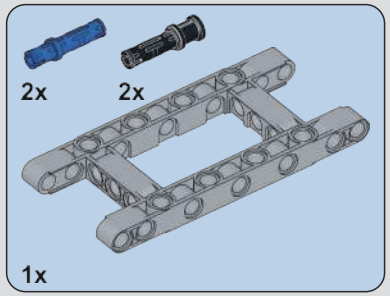

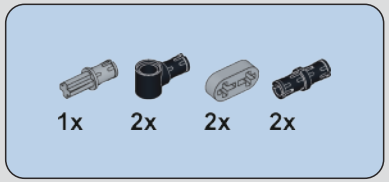

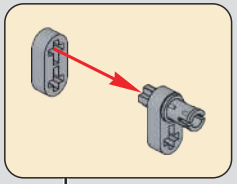

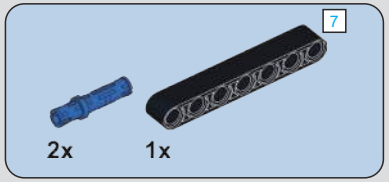

252

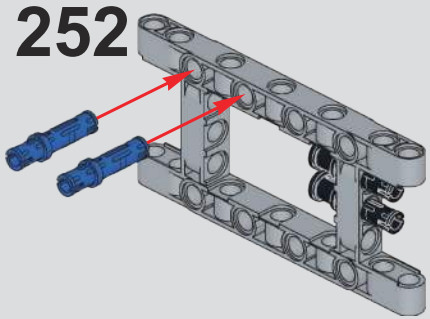

253

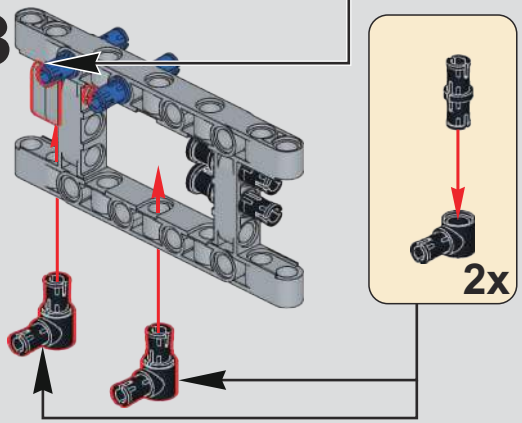

254

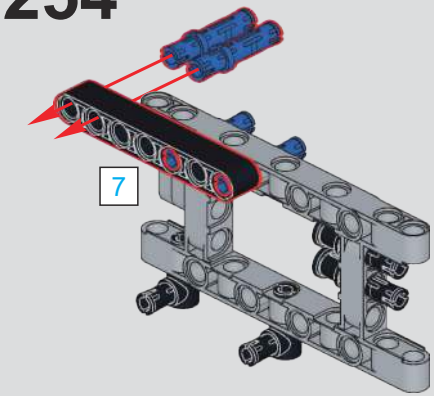

255

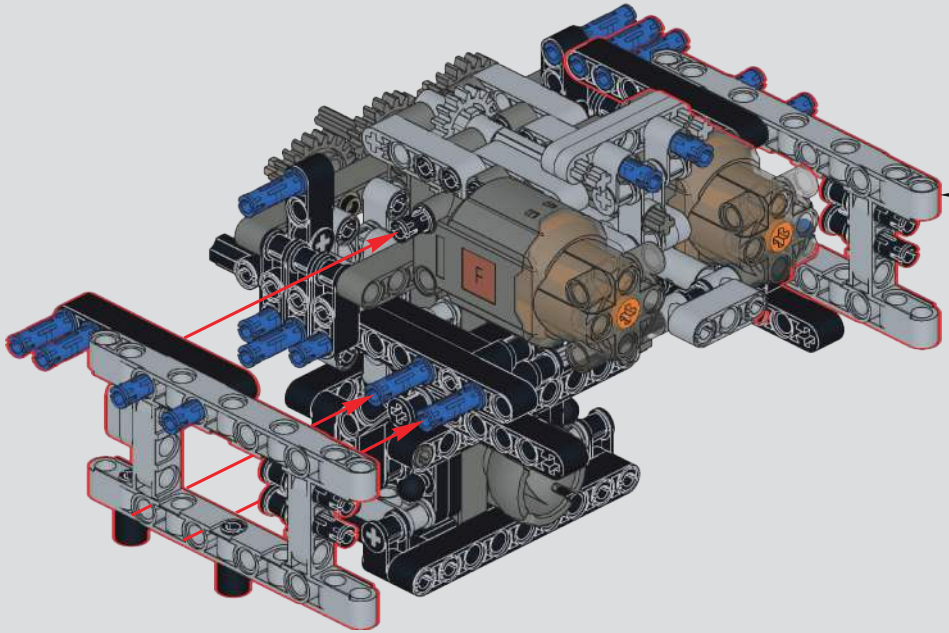

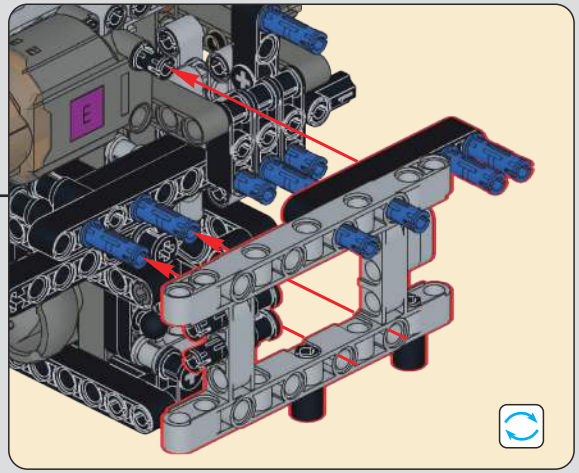

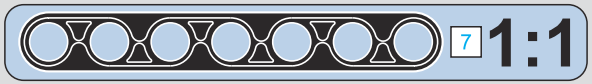

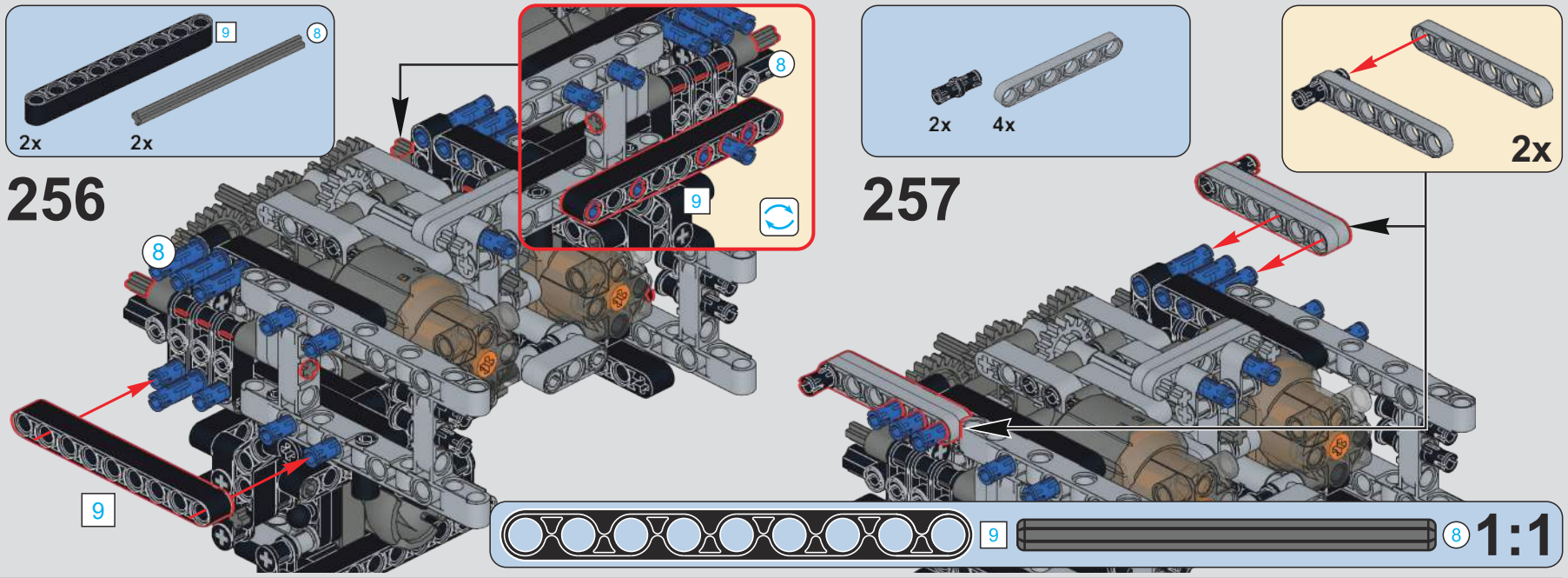
256
2x
2x
9
8
257
2x
4x
2x
1:1

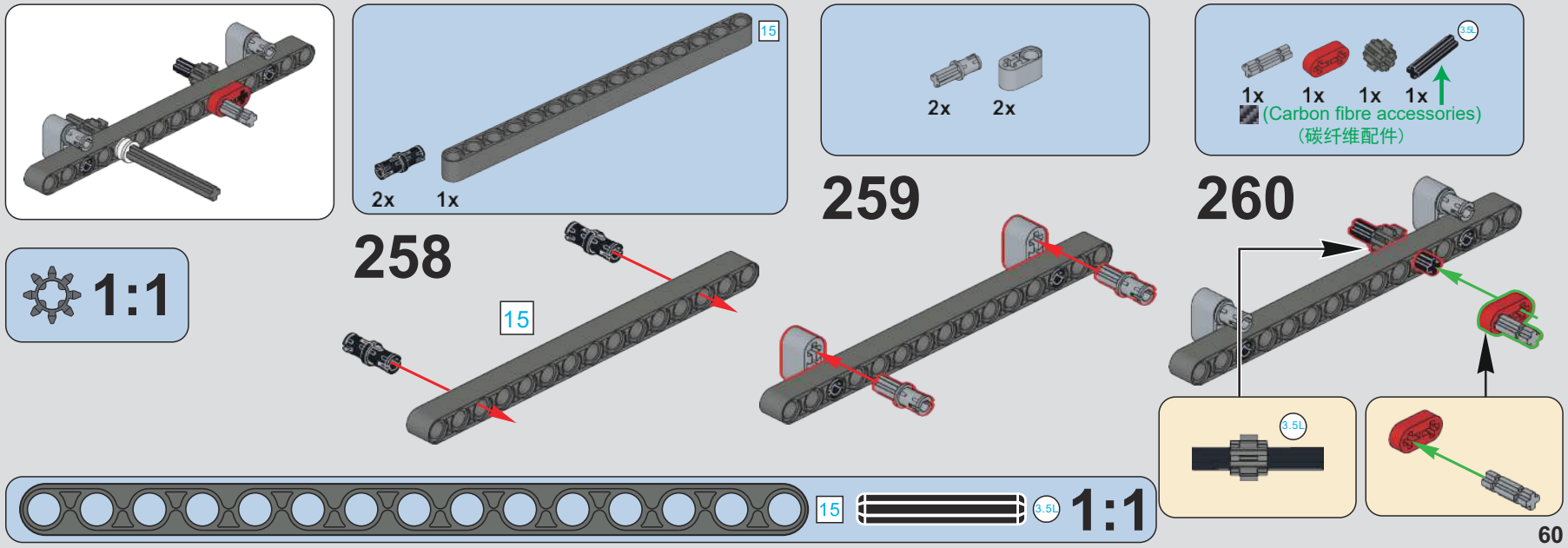
1:1
258
2x
1x
15
259
2x
2x
260
1x
1x
1x
1x
(Carbon fibre accessories)
(碳纤维配件)
3.5L
1:1

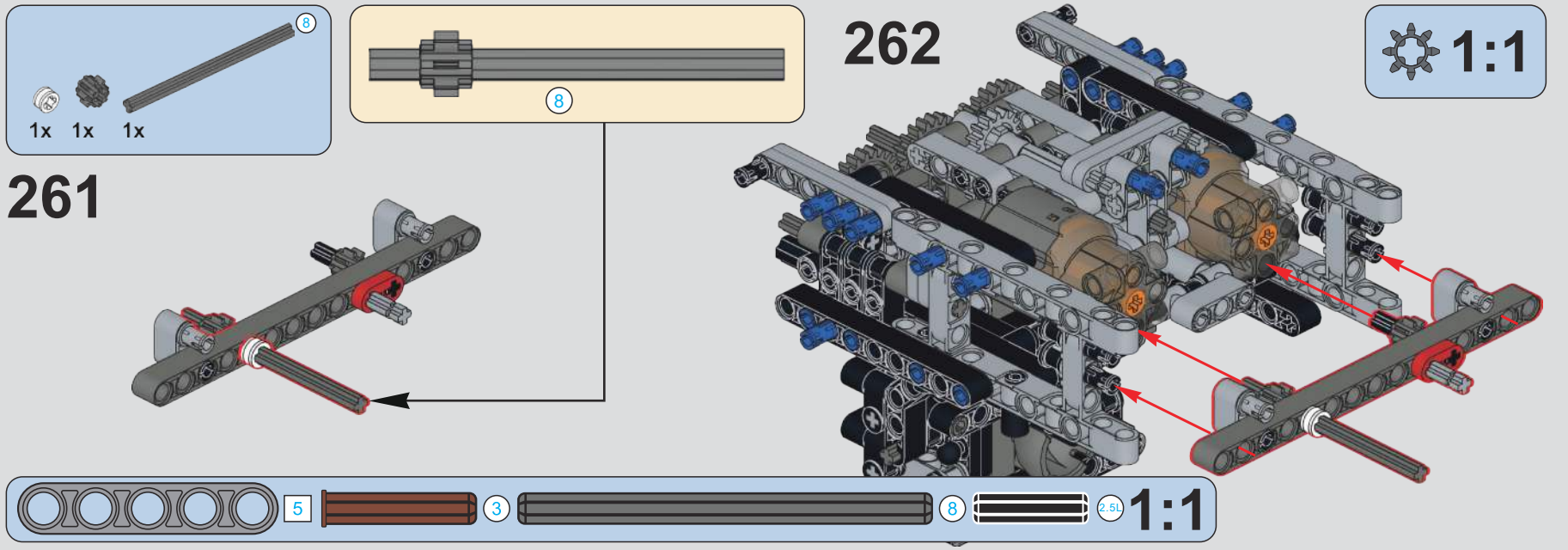
8
1x 1x 1x
261
8
262
1:1
5
3
8
2.5L
1:1

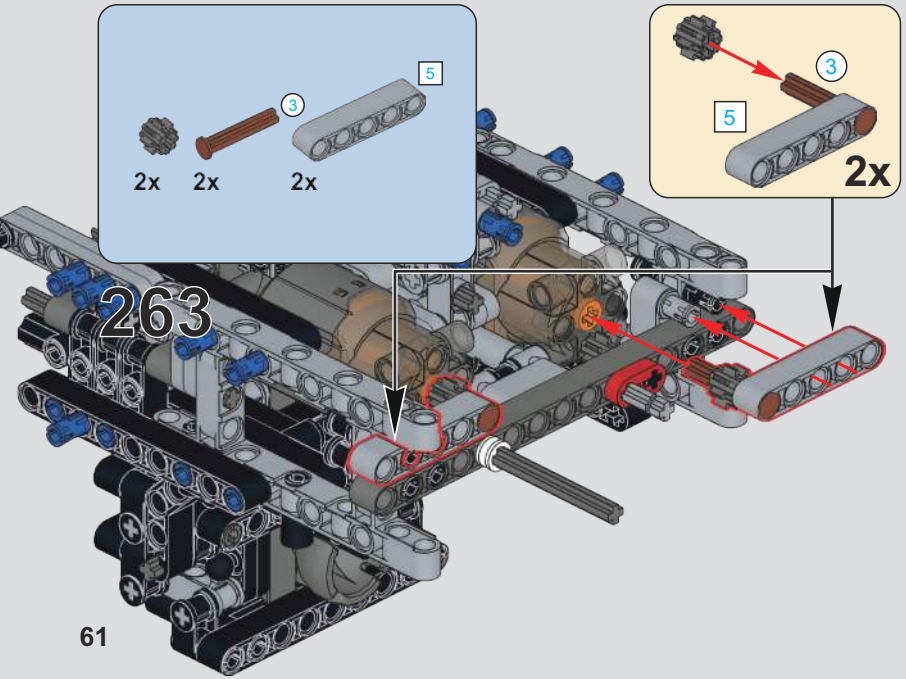
5
3
2x 2x 2x
3
5
2x
263

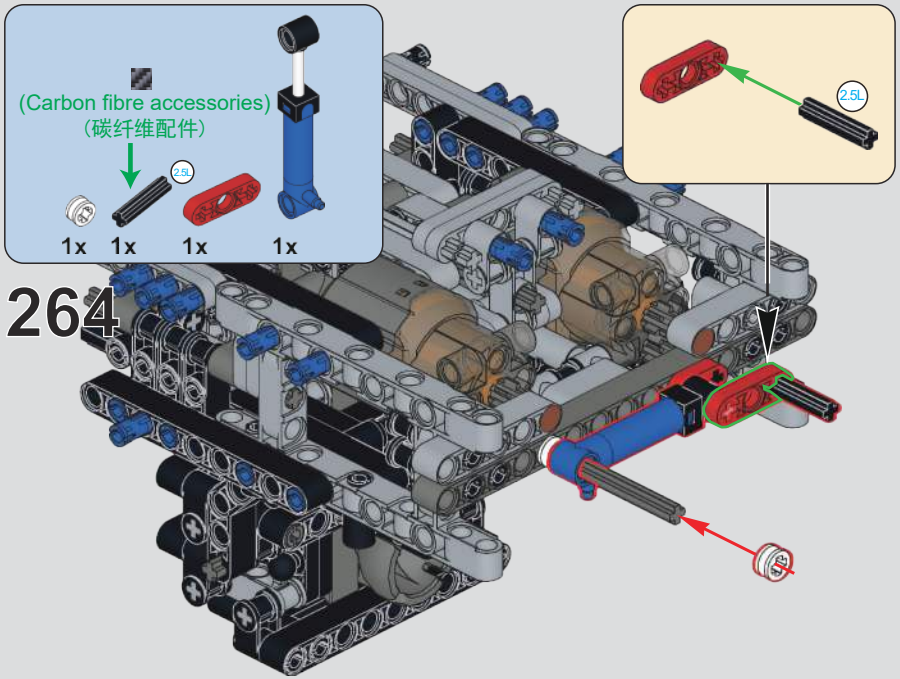
(Carbon fibre accessories)
(碳纤维配件)
2.5L
1x 1x 1x 1x
2.5L
264

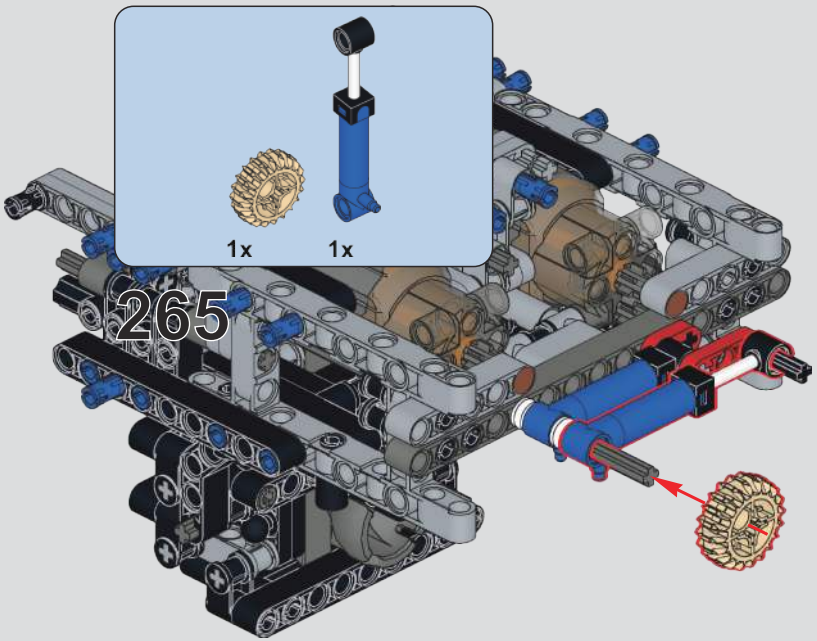
1x
1x
265

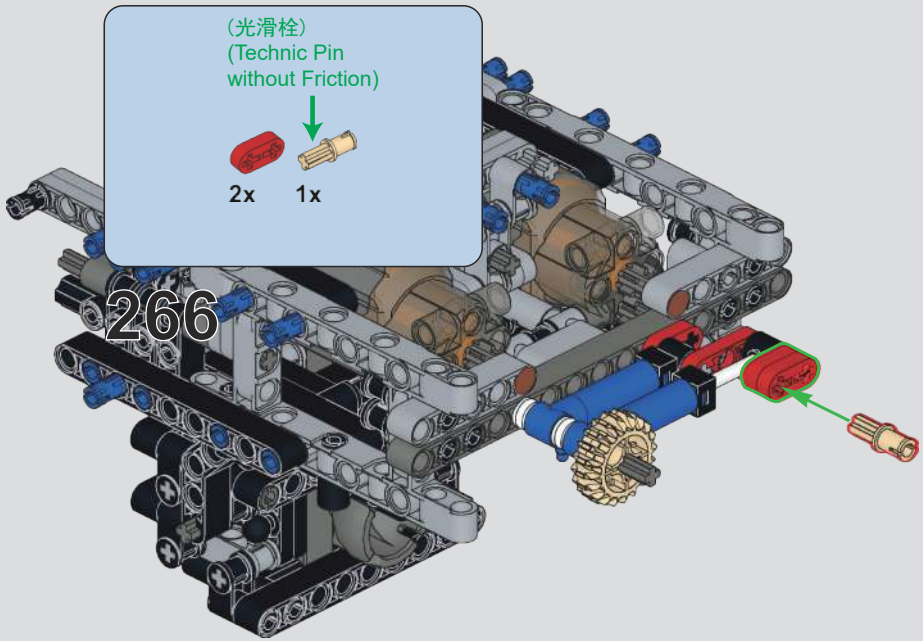
(光滑栓)
(Technic Pin
without Friction)
2x
1x
266

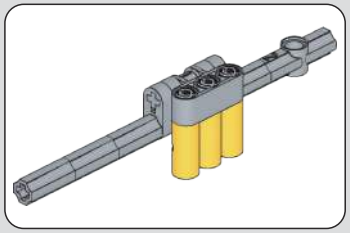

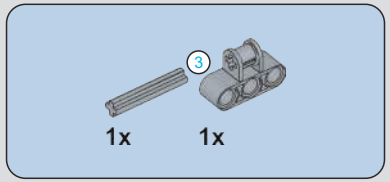
3
1x
1x

267

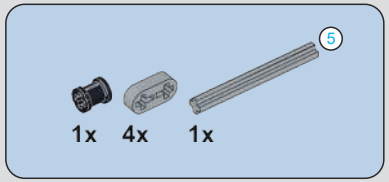
5
1x
4x
1x

268

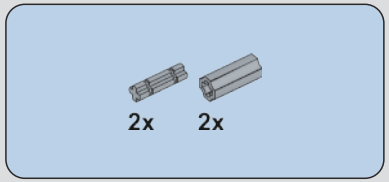
2x
2x

269

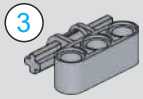
3

5
3
1:1

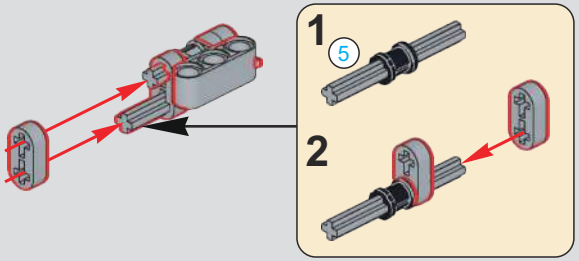
1
5
2

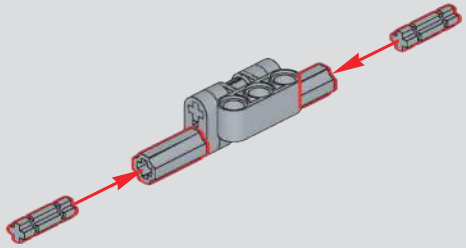

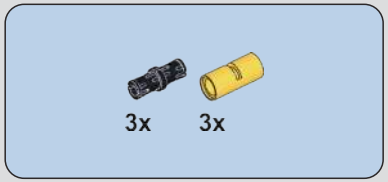

270

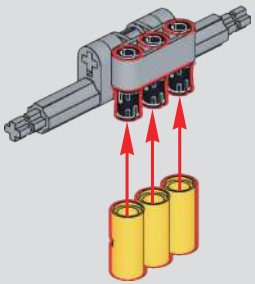

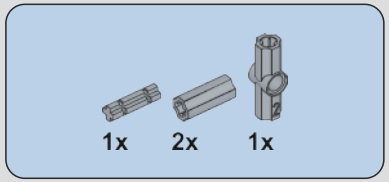

271

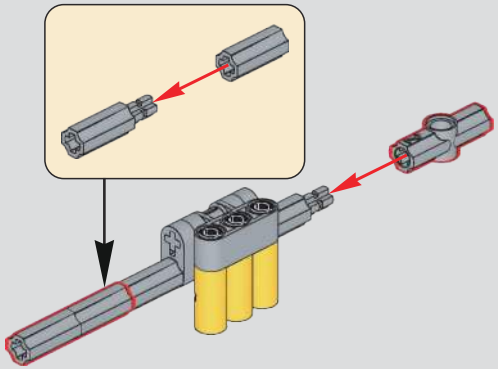

272

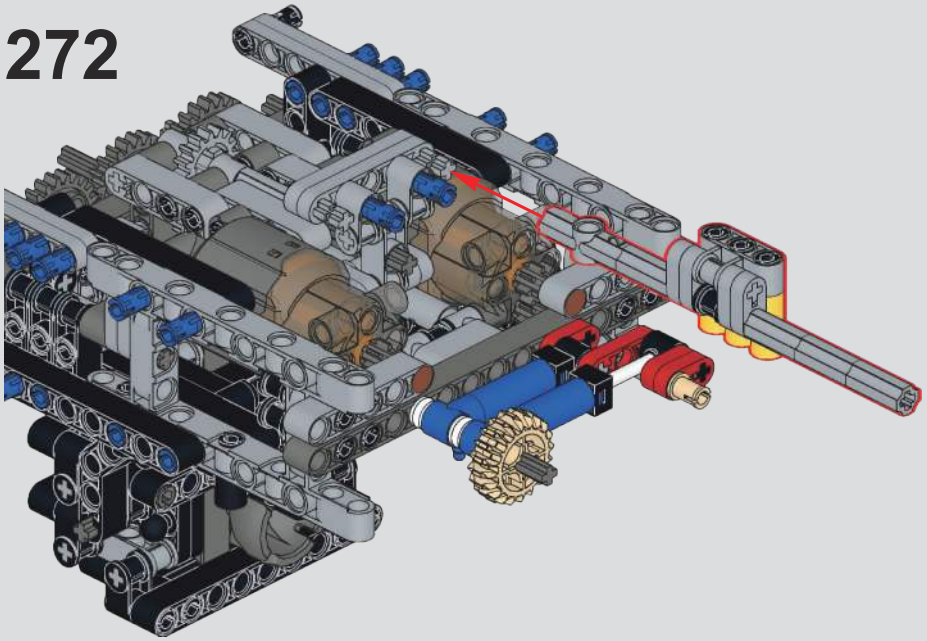

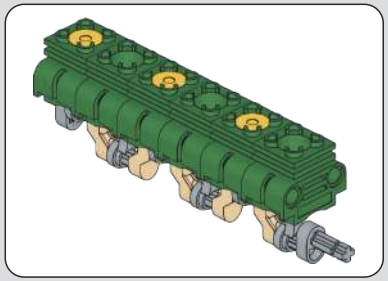

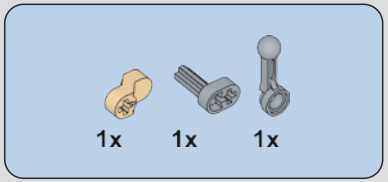

273

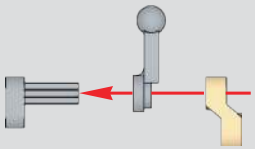

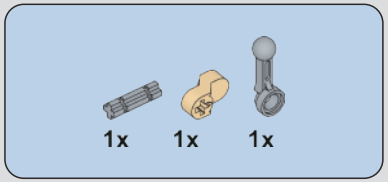

274

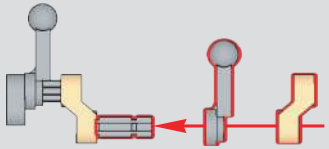

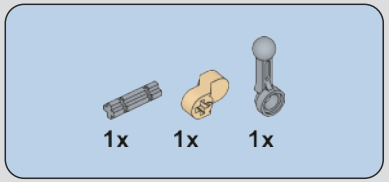

275

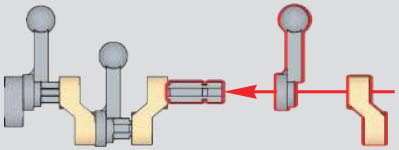

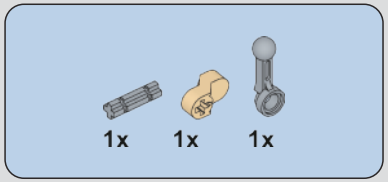

276

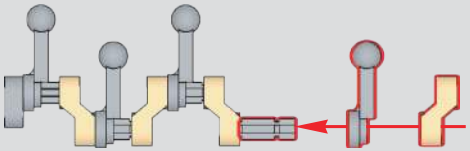

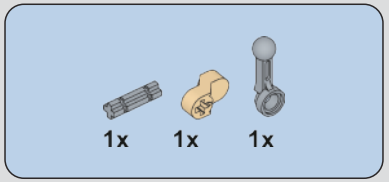

277

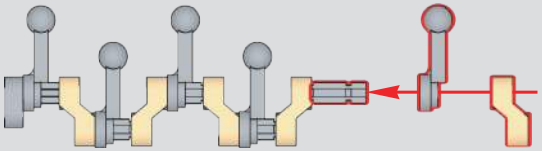

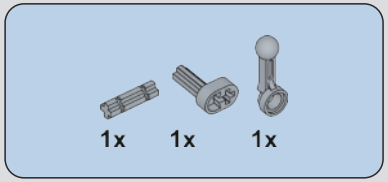

278

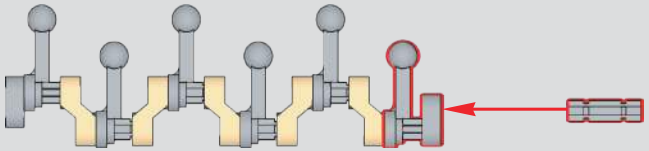

279

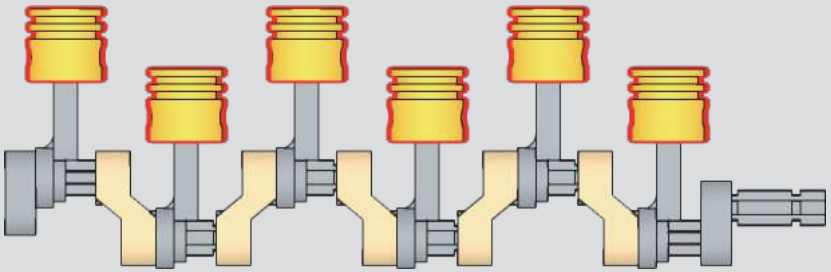

1:1

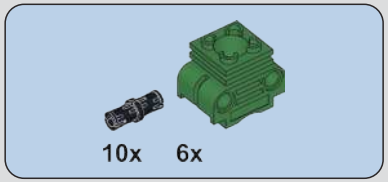

280

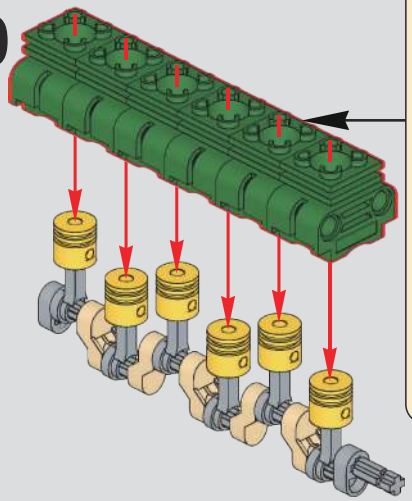

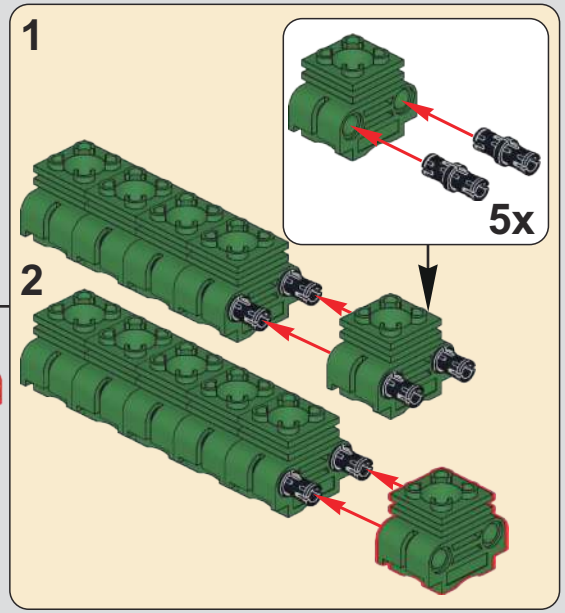

281

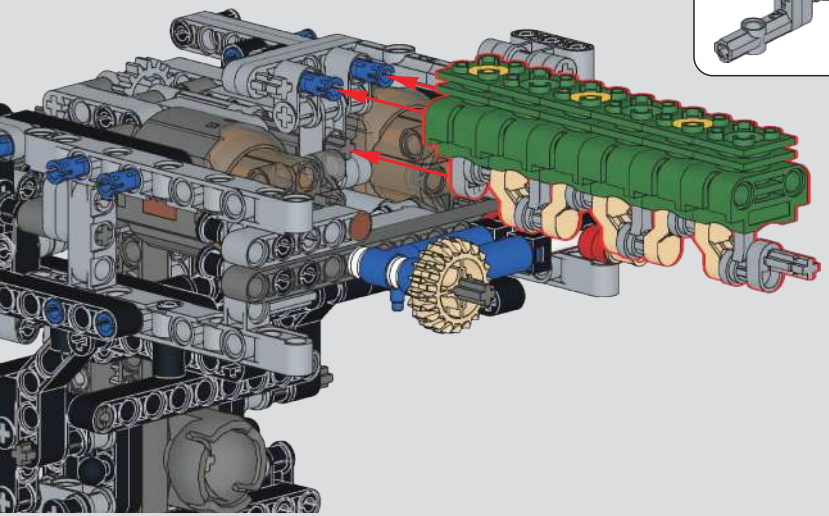

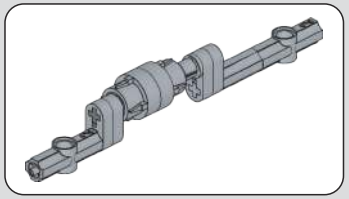

282

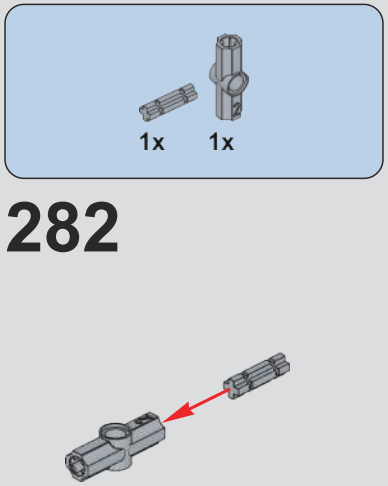

283

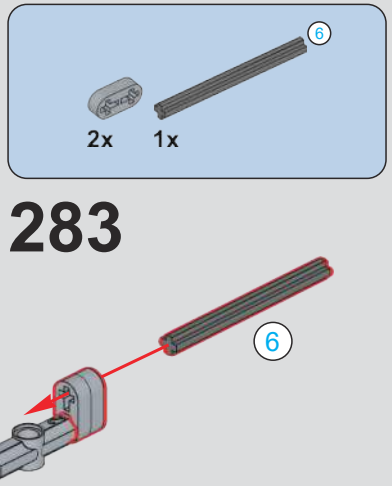

284

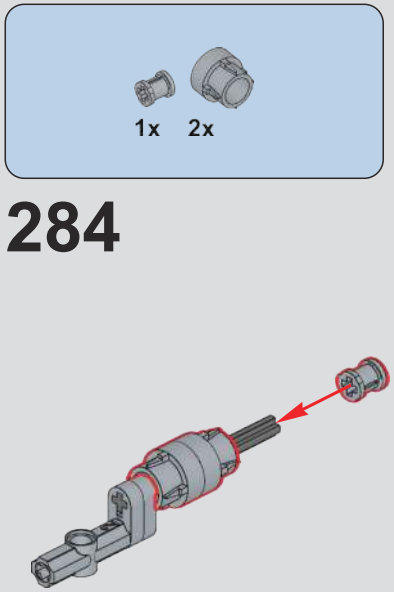

285

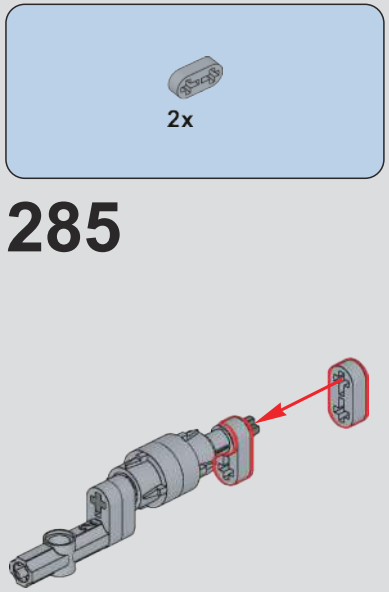

286

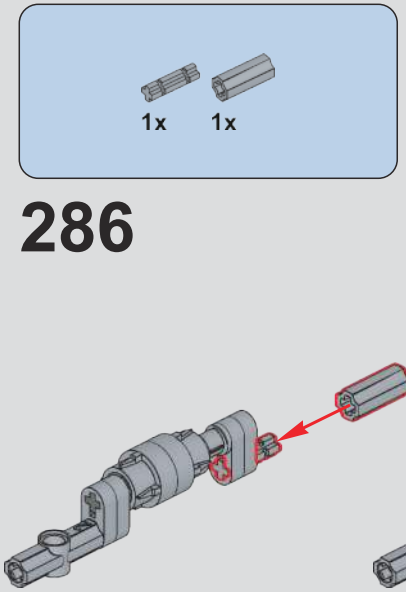

287

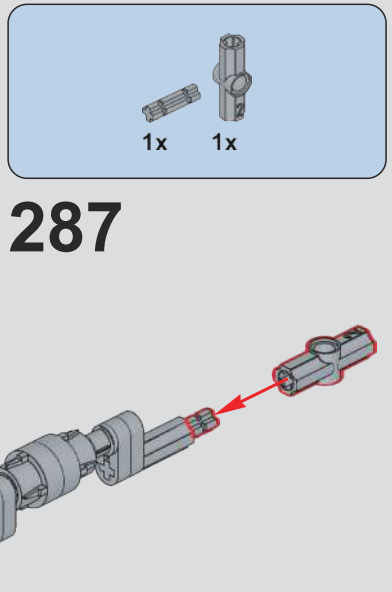

288

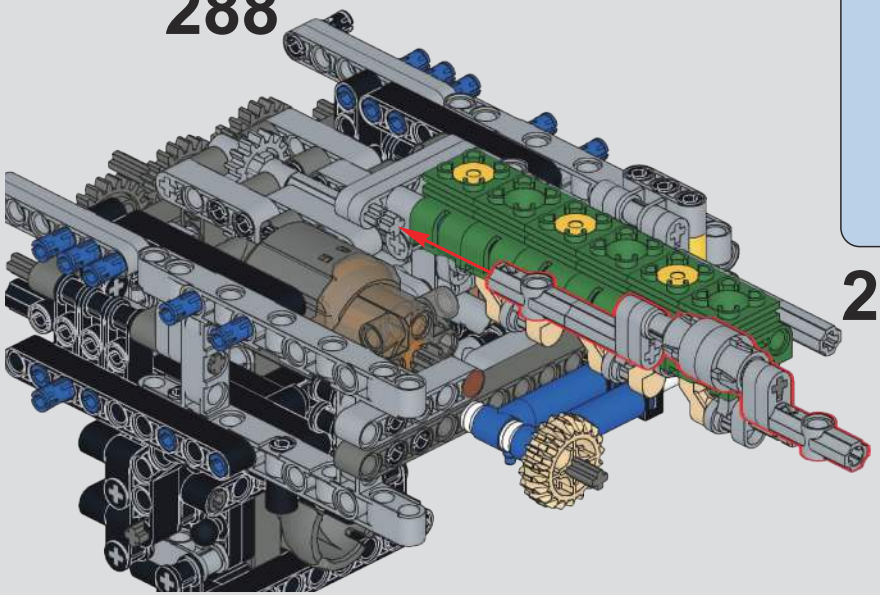

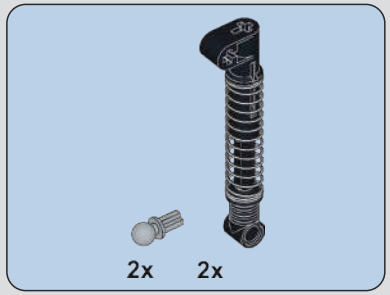

289

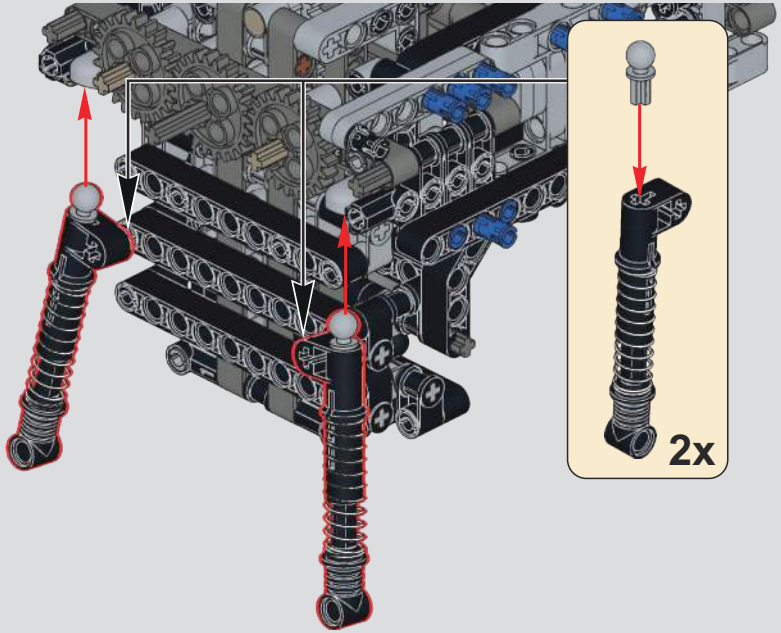

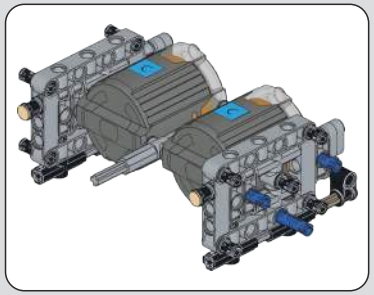

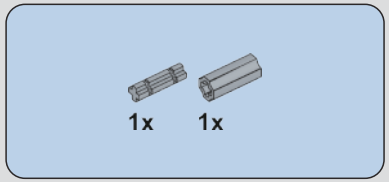

290

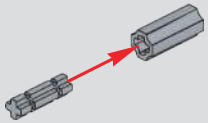

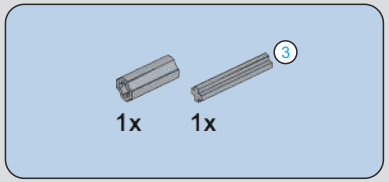

291

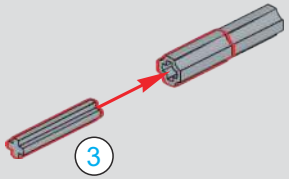

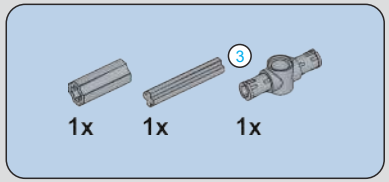

292

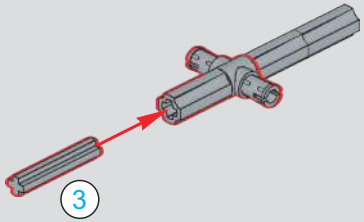

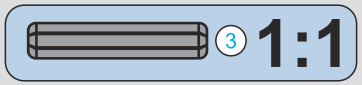

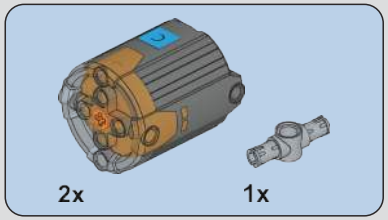

293

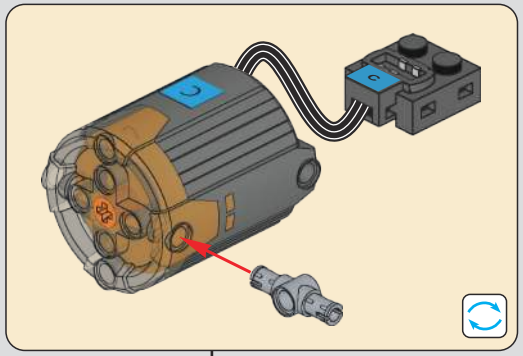

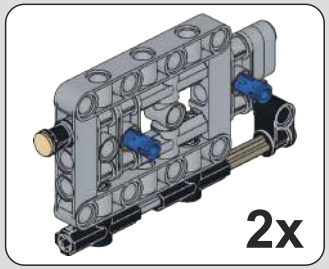

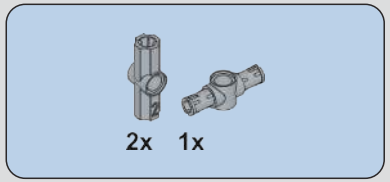

294

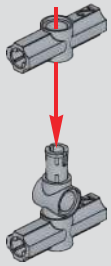

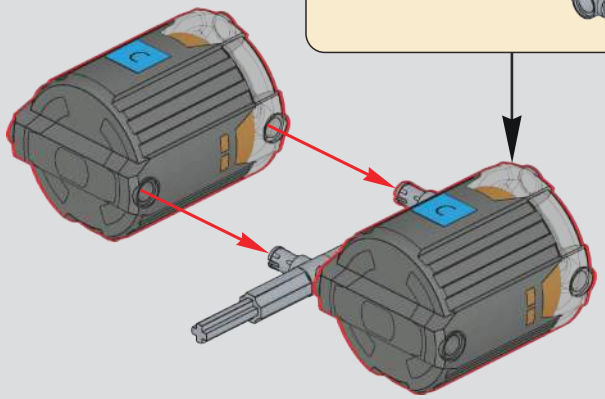

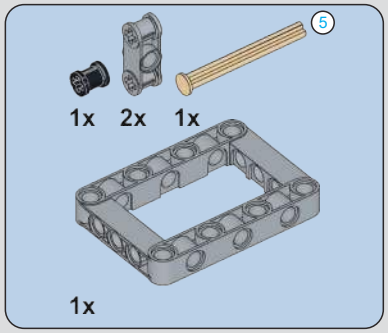

295

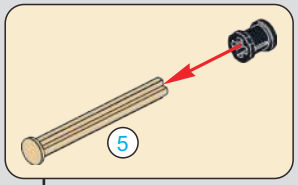

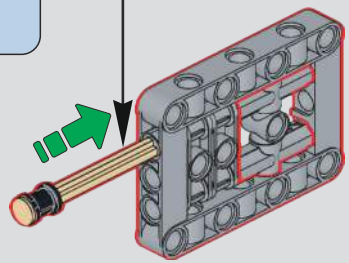

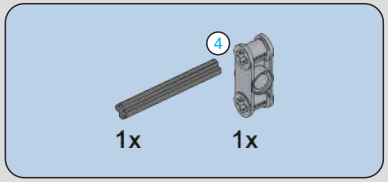

296

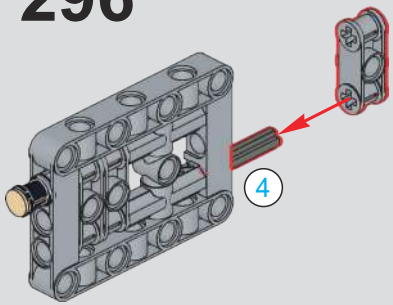

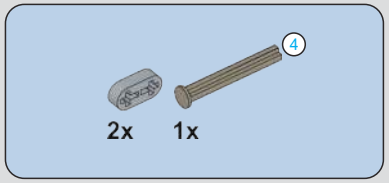

297

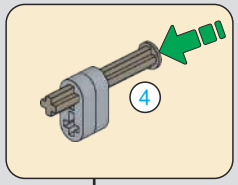

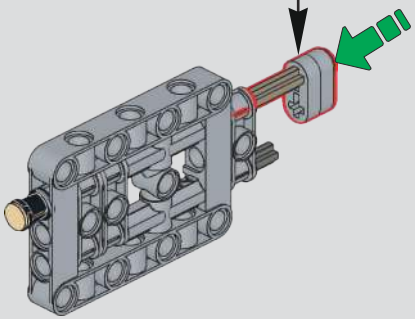

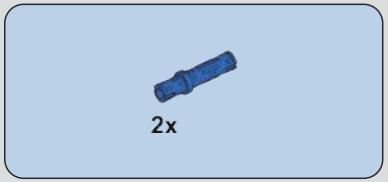

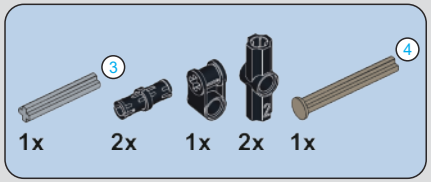

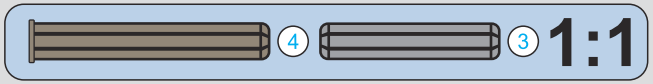

298

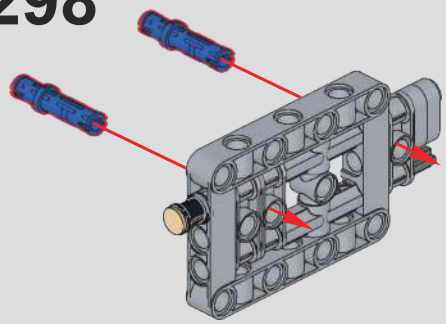

299

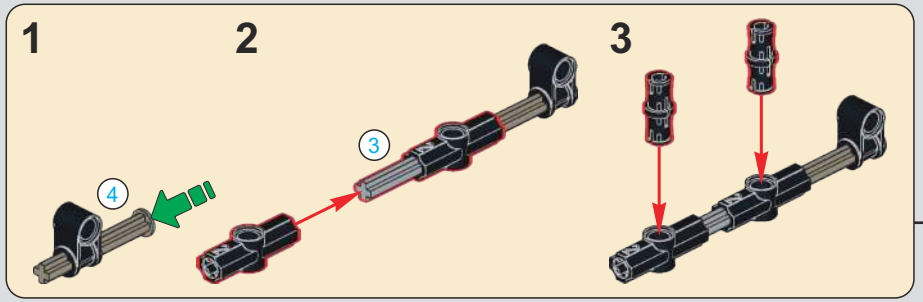

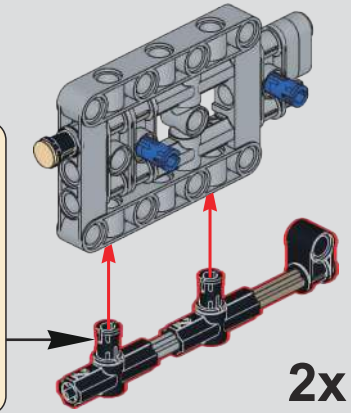

300

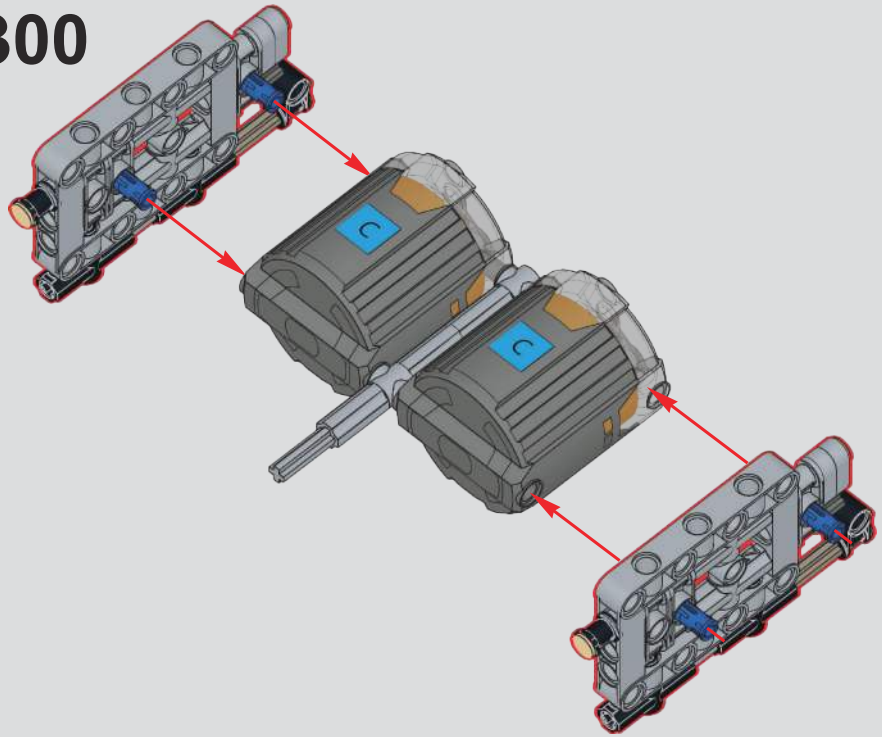

301

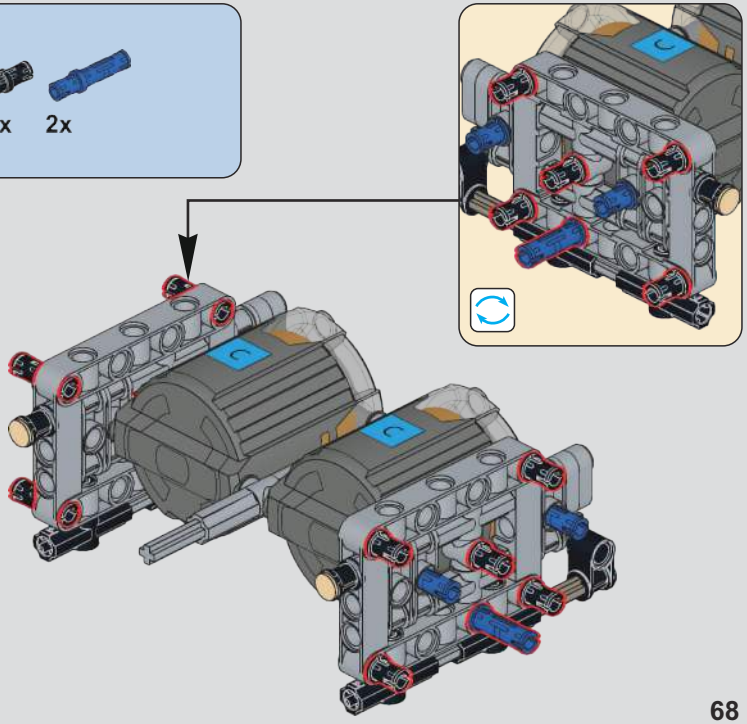

302

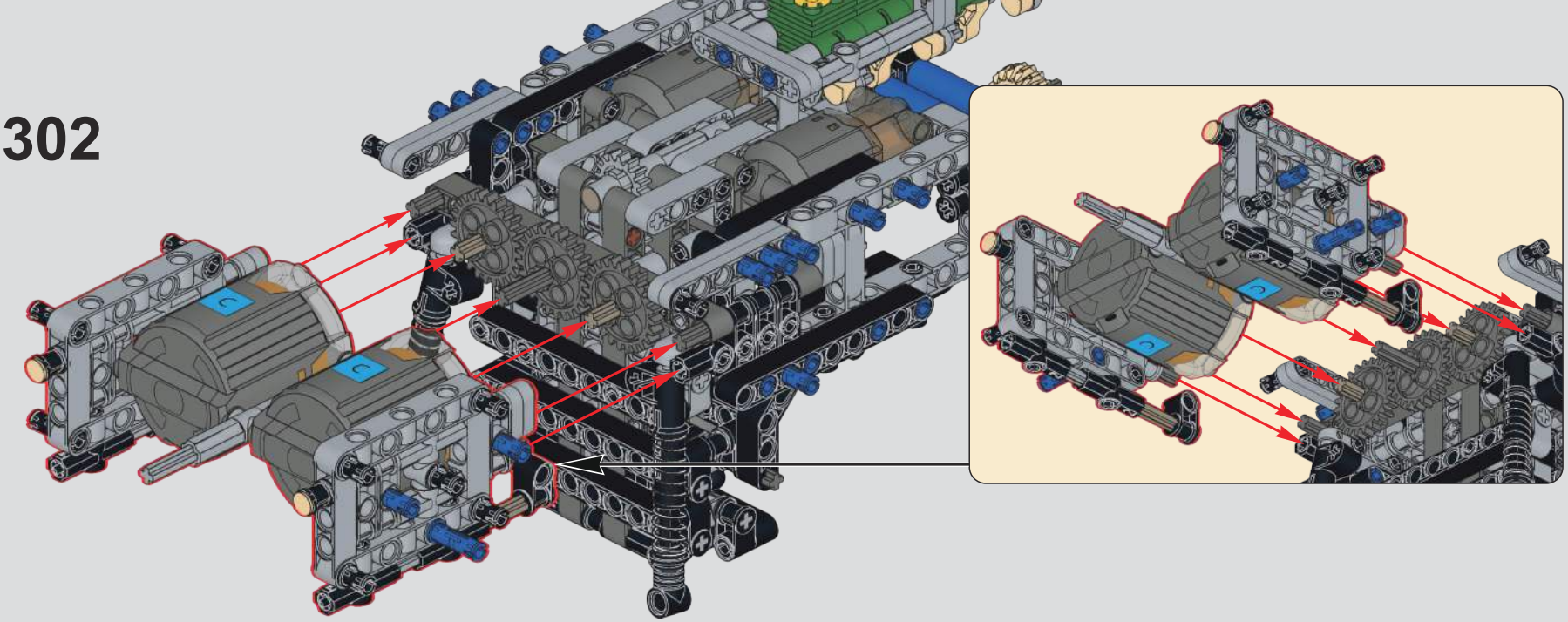

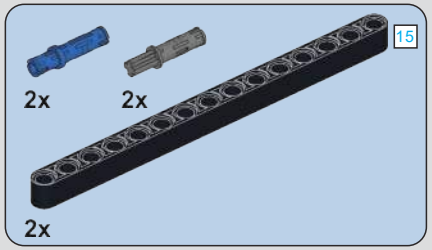

303

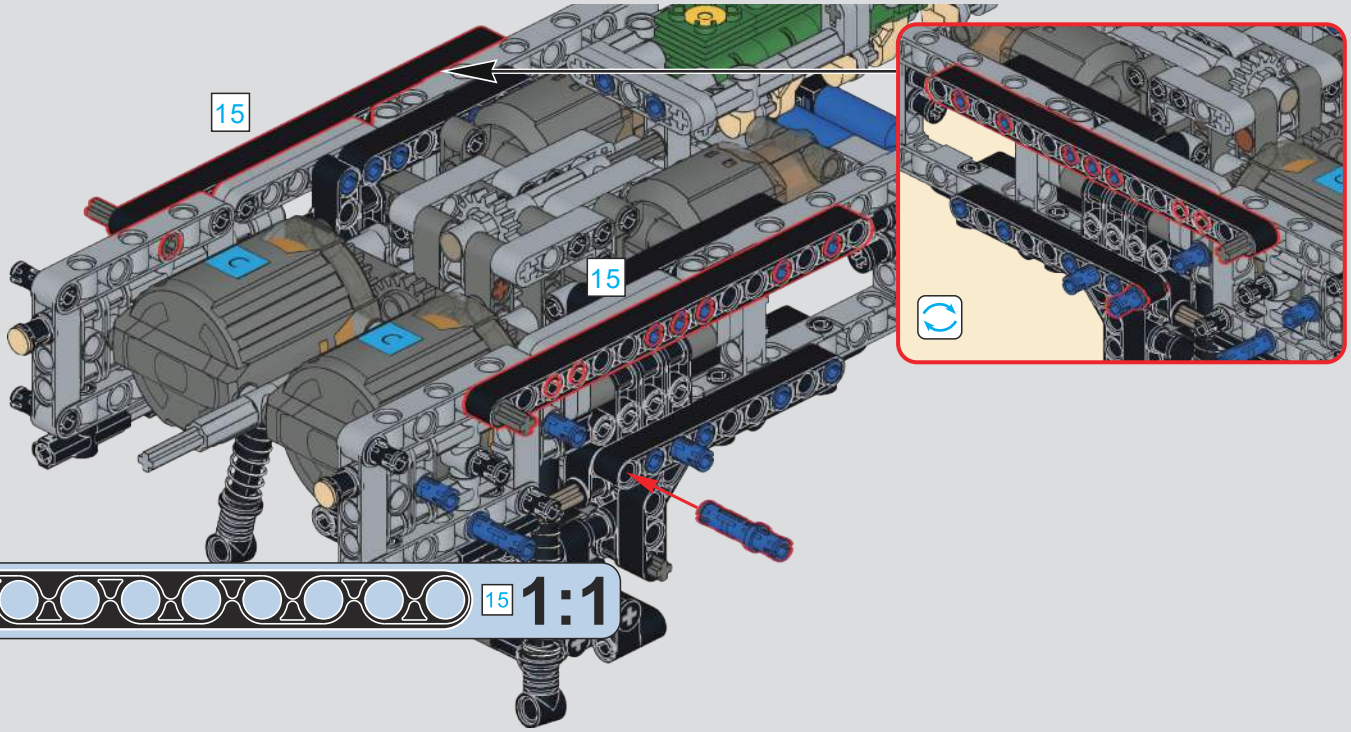

304

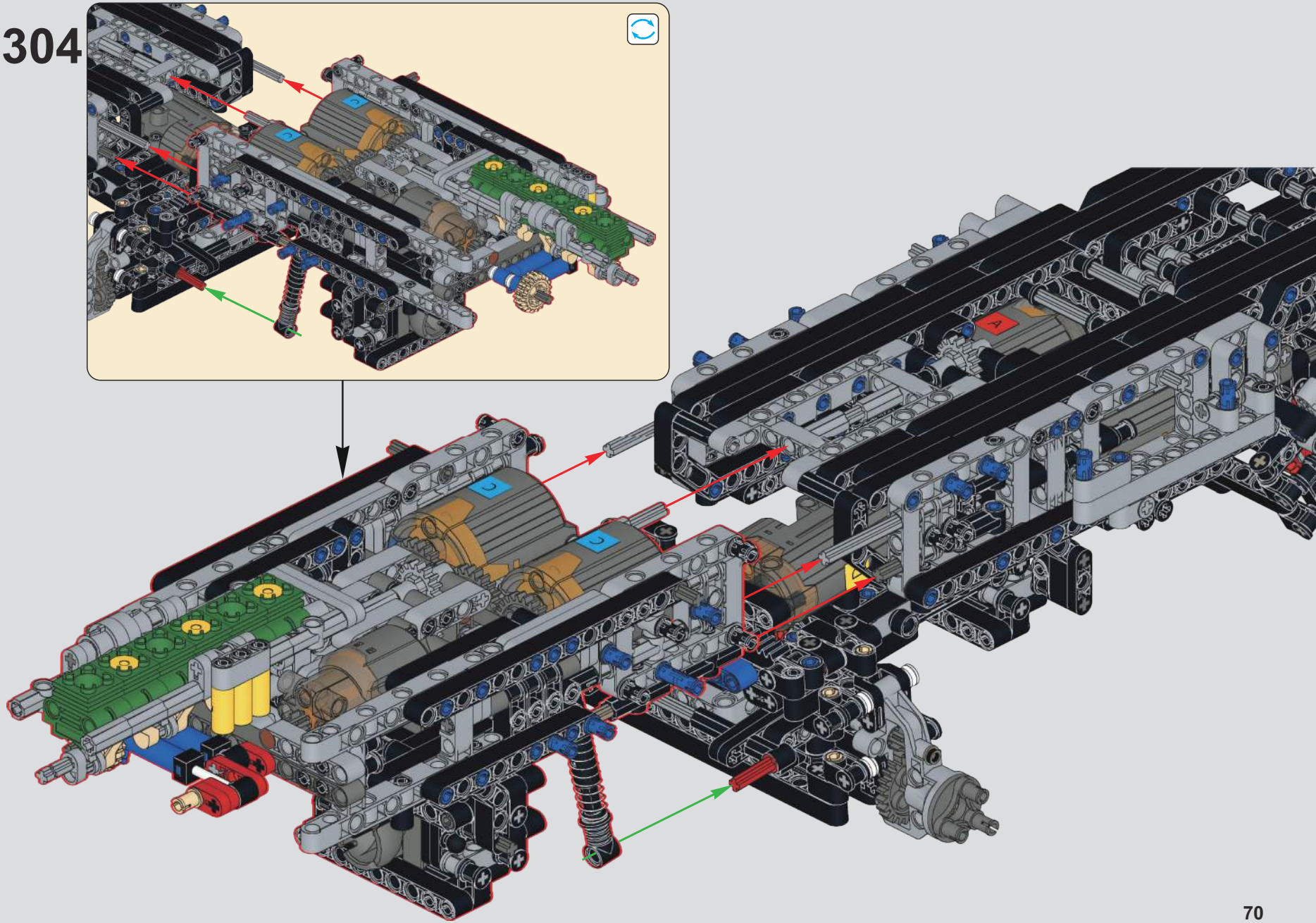

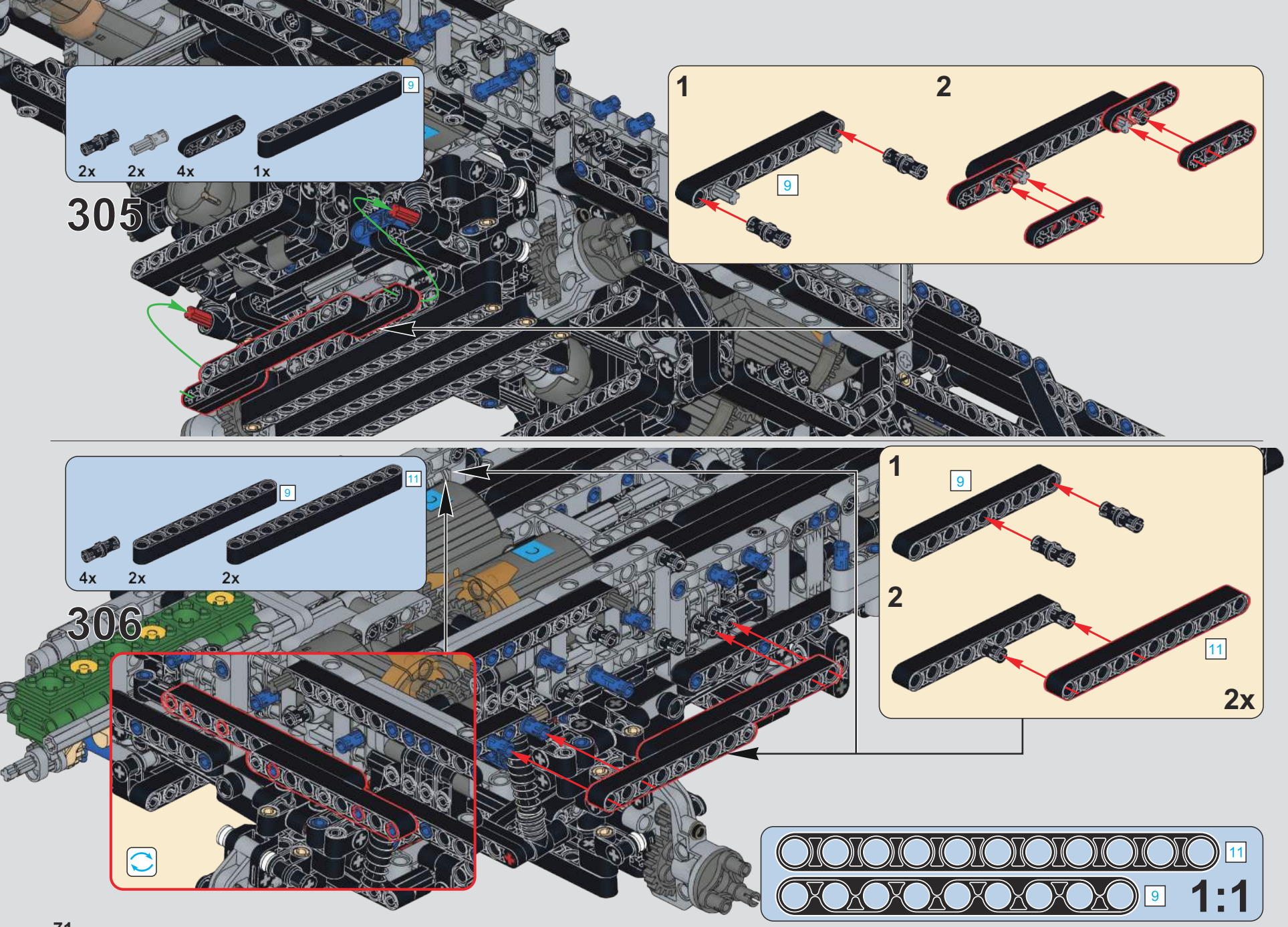
305
9
2x
2x
4x
1x
1
9
2
306
9
11
4x
2x
2x
1
9
2
11
2x
11
9
1:1

307

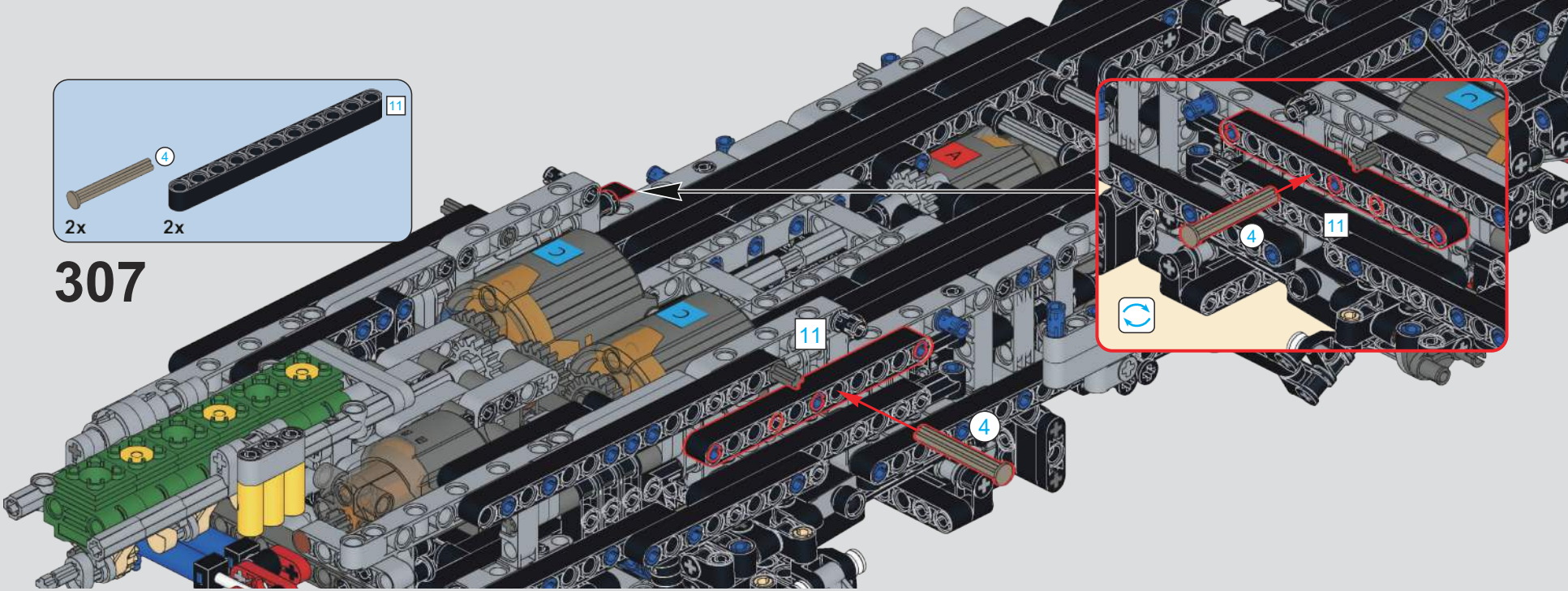

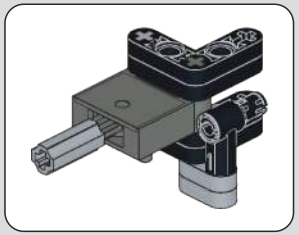

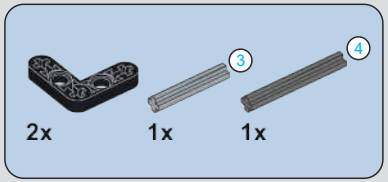

308

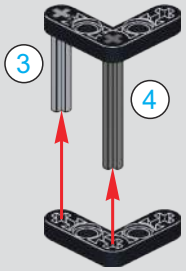

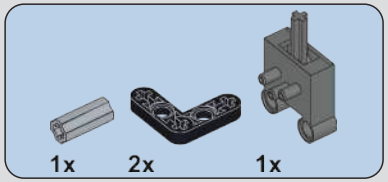

309

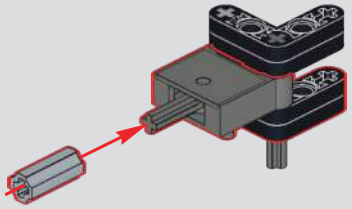

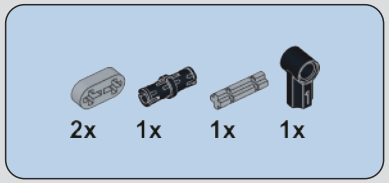

310

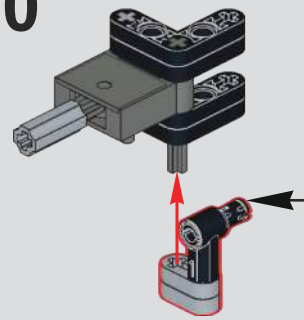

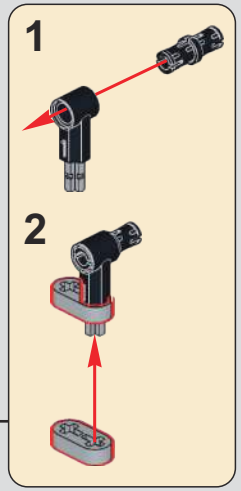

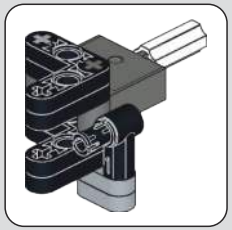

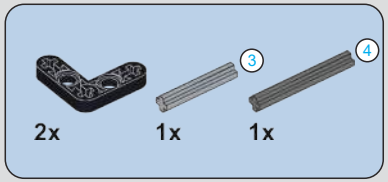

311

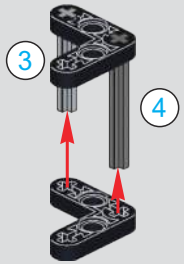

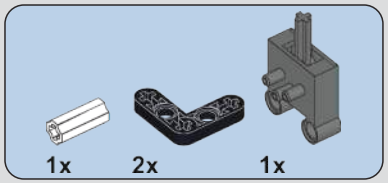

312

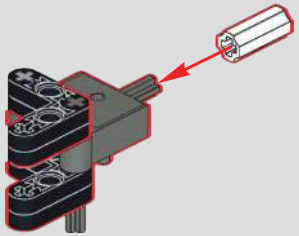

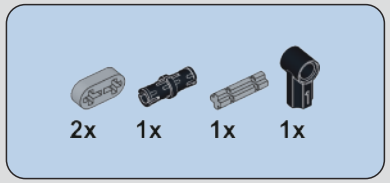

313

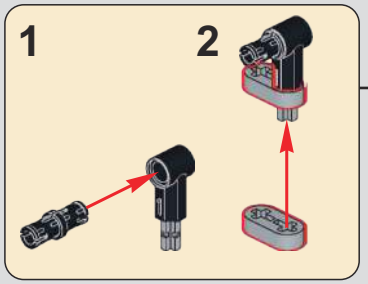

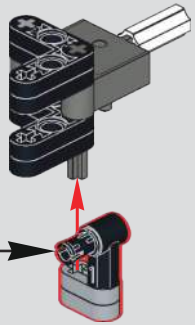

314

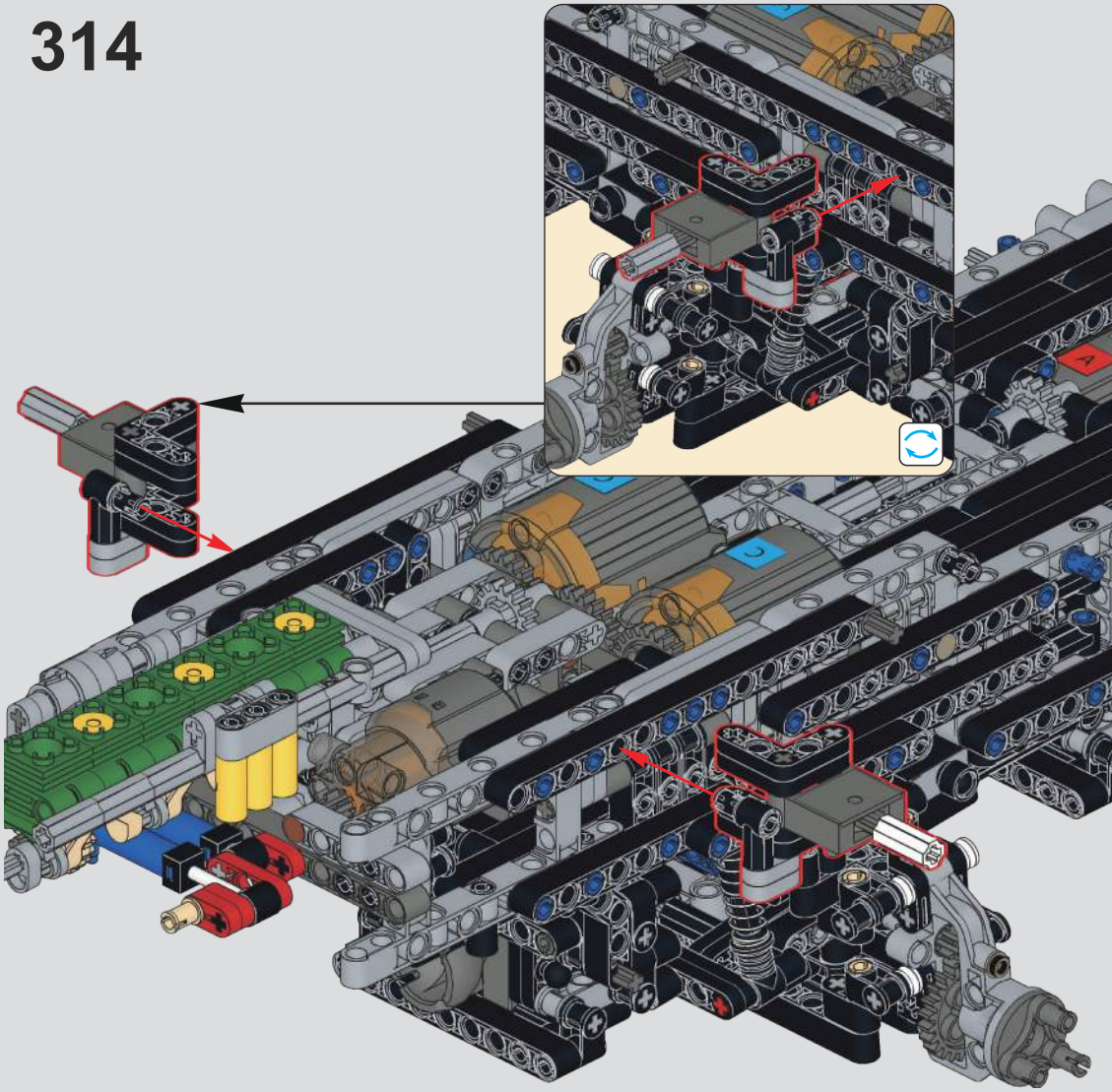

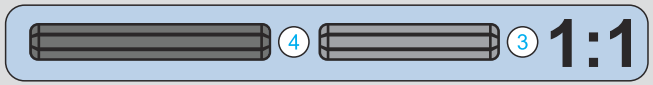

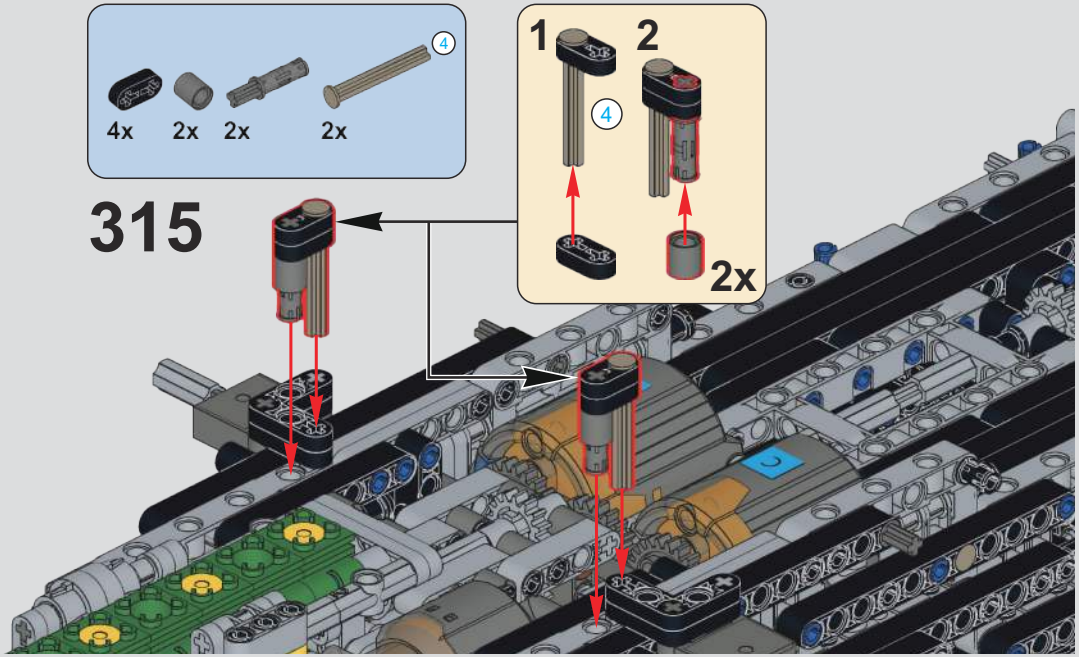
4x
2x
2x
2x
4
315
1
2
4
2x

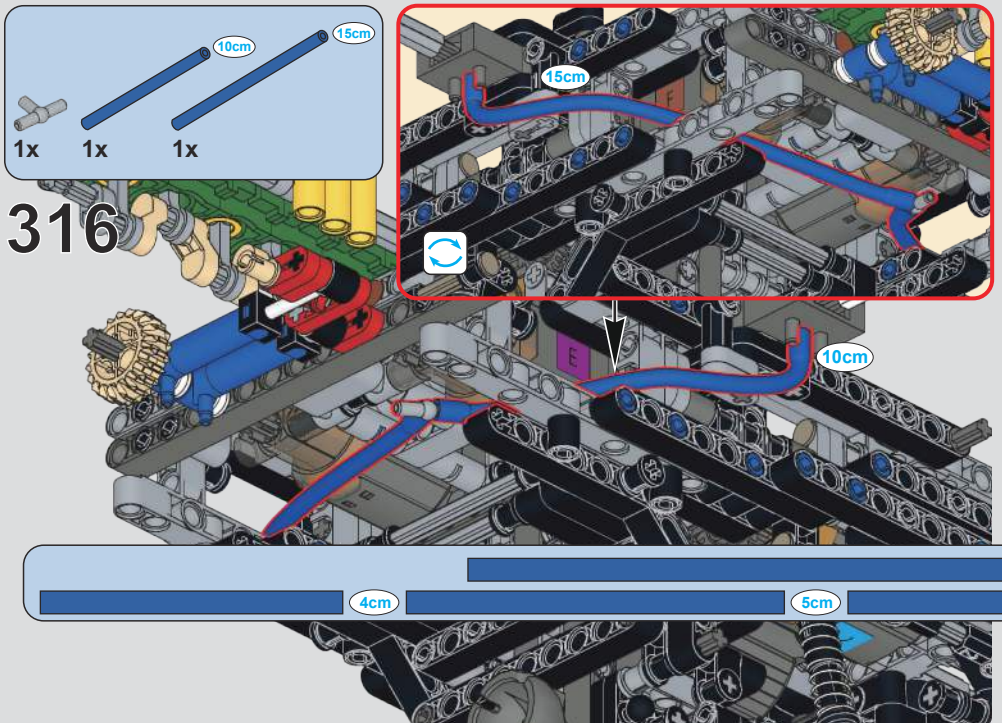
10cm
15cm
1x
1x
1x
316
15cm
10cm

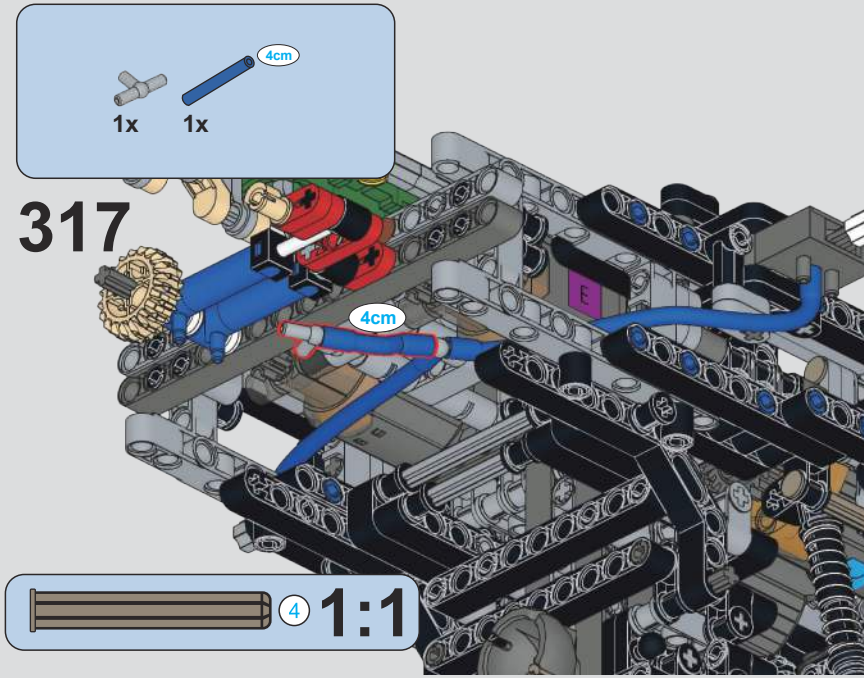
4cm
1x
1x
317
4cm
4
1:1

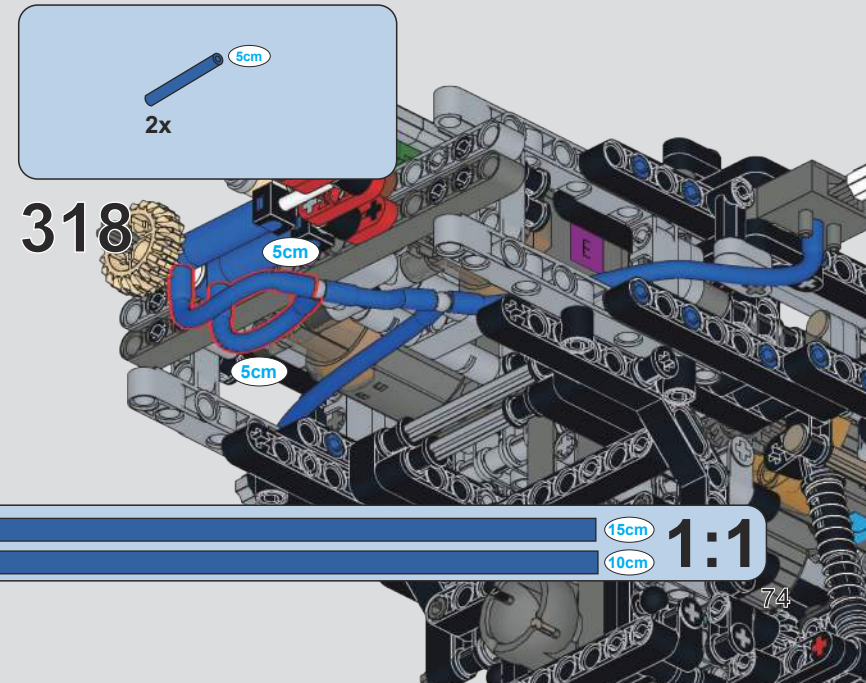
5cm
2x
318
5cm
5cm

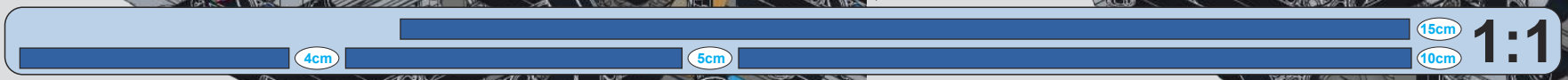
15cm
4cm
5cm
10cm
1:1

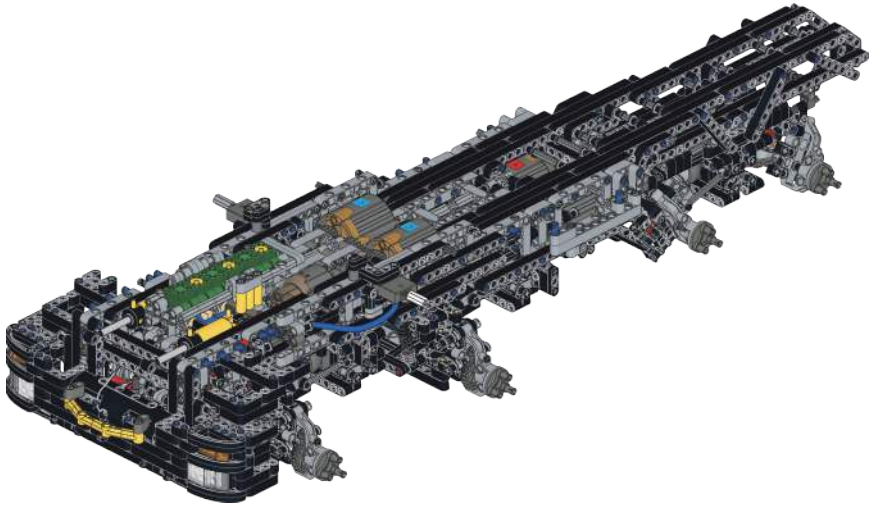

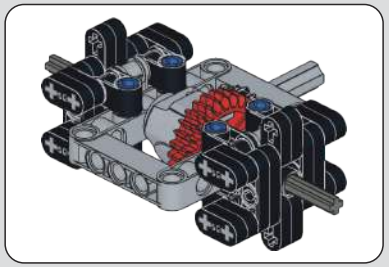

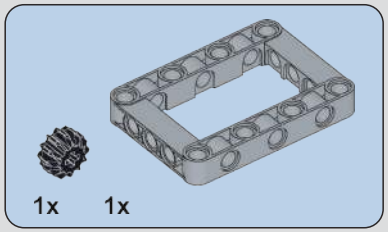

320

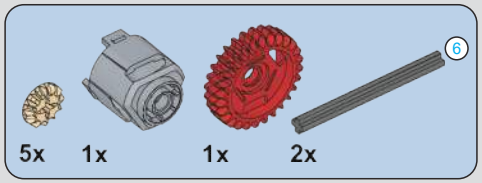

321

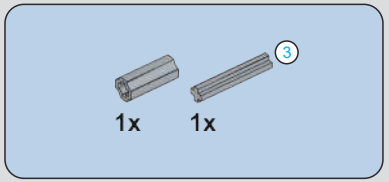

319

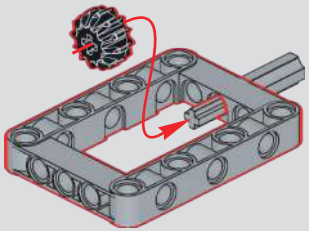

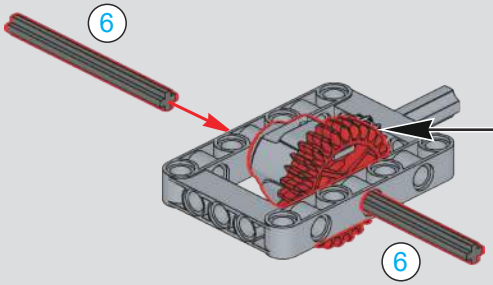

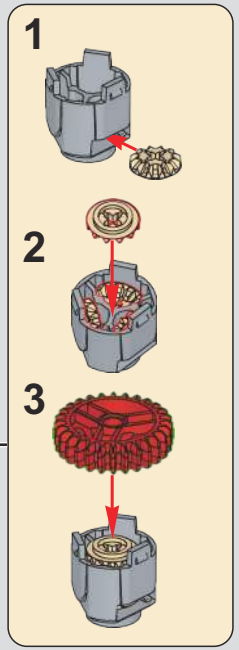

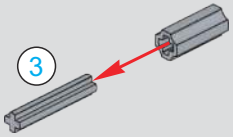

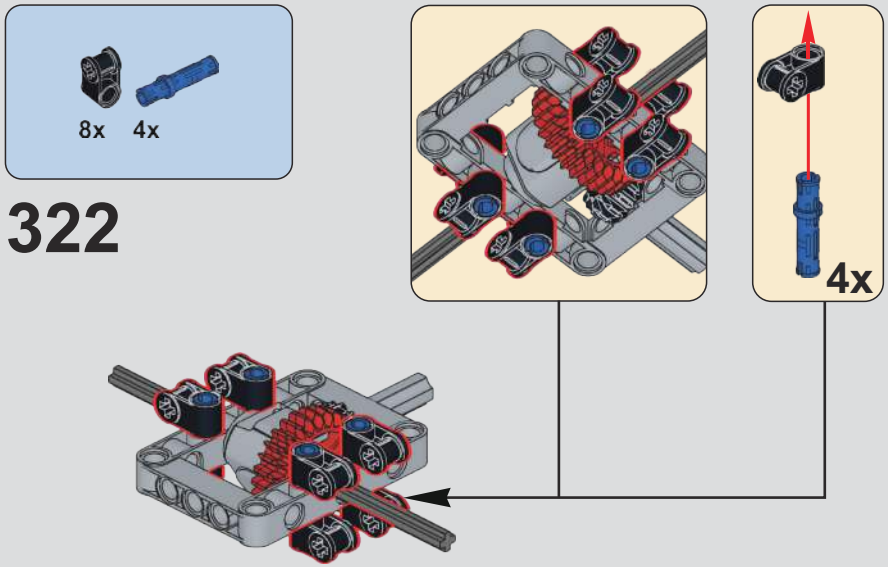
8x
4x
322
4x

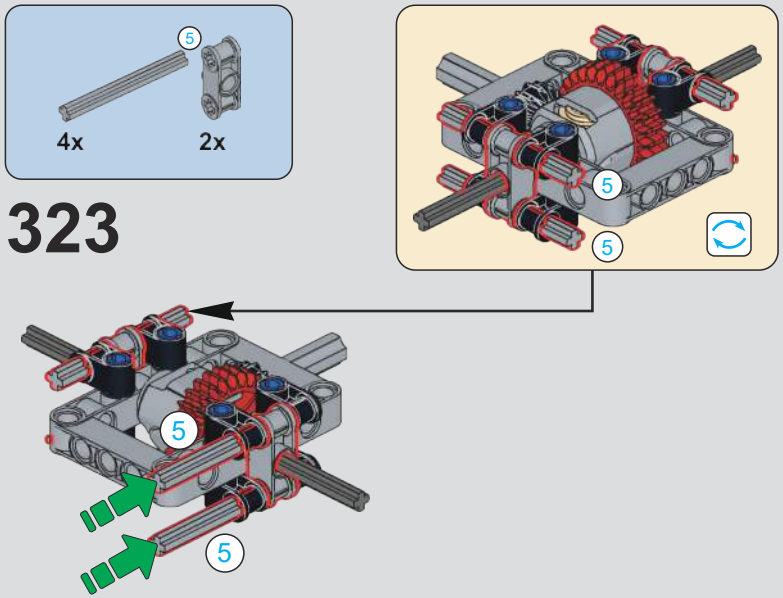
5
4x
2x
323
5
5
5
5

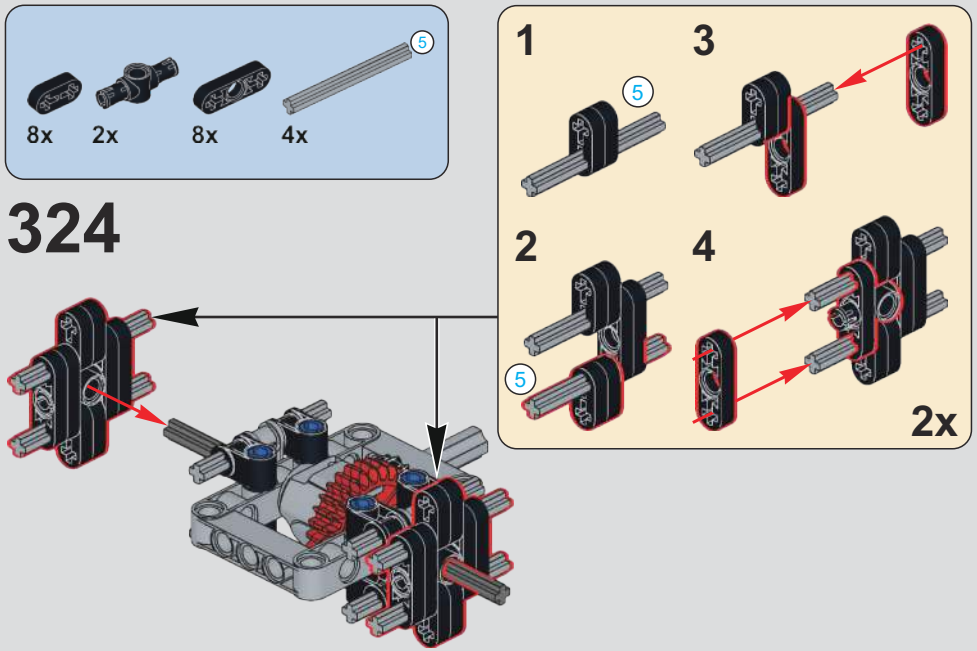
5
8x
2x
8x
4x
324
1
5
3
2
5
4
2x

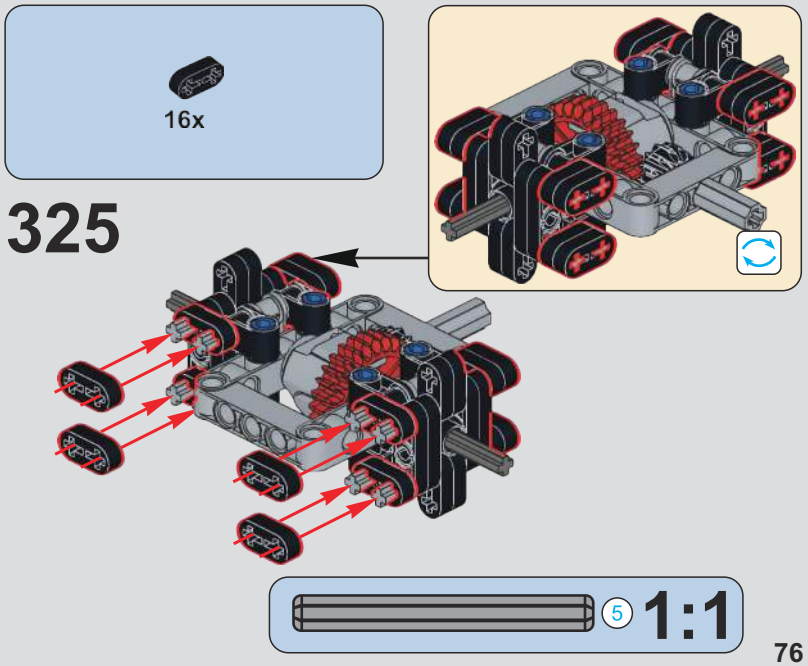
16x
325
5
1:1

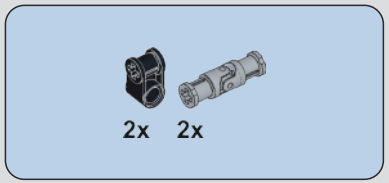

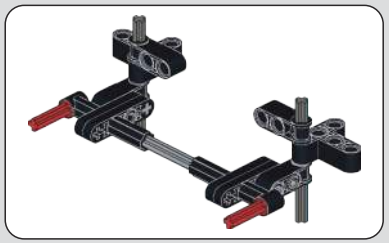

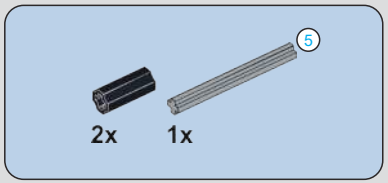

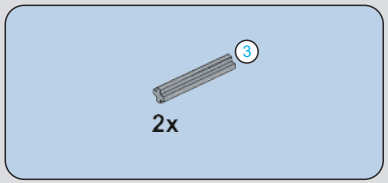

326

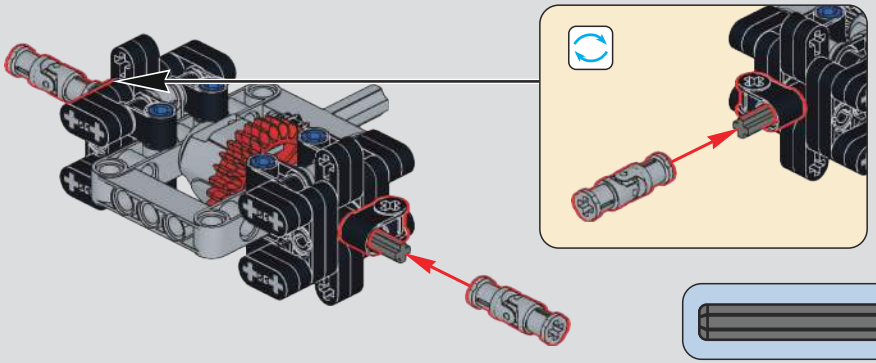

327

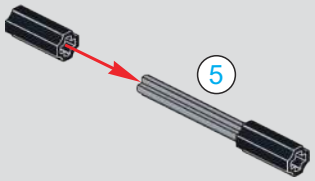

328

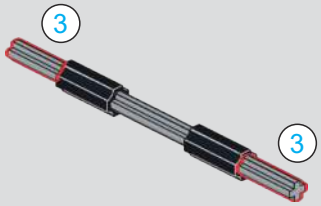

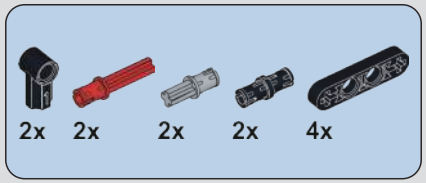

329

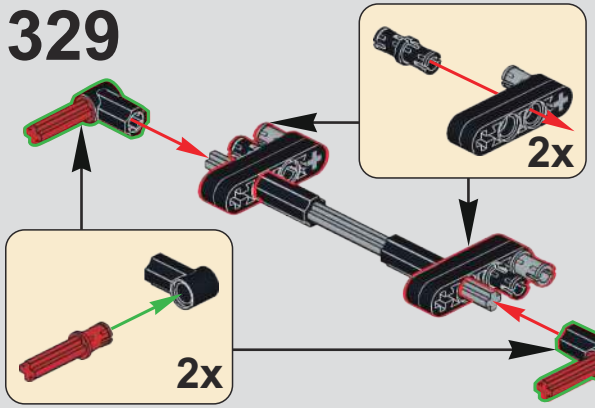

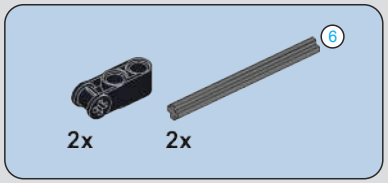

330

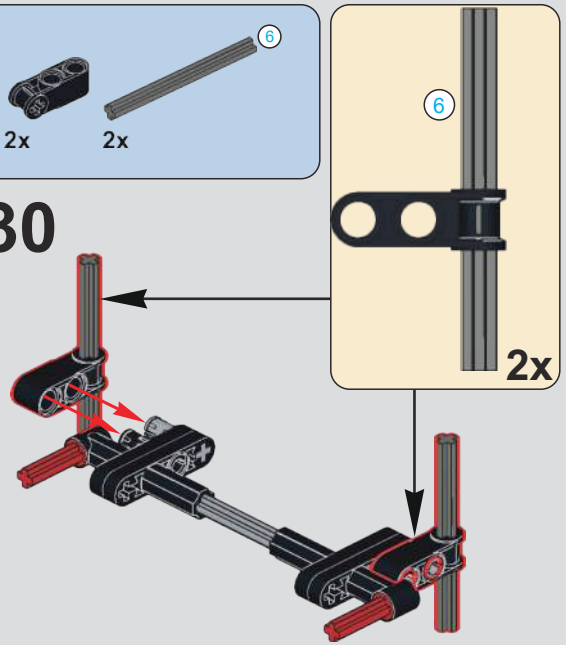

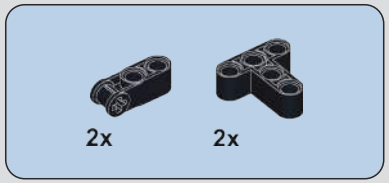

331

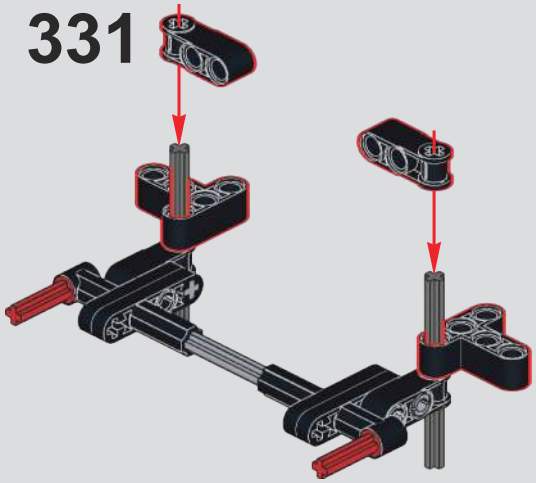

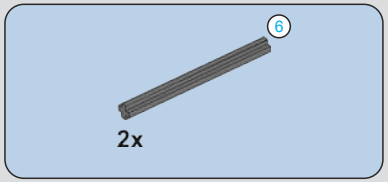

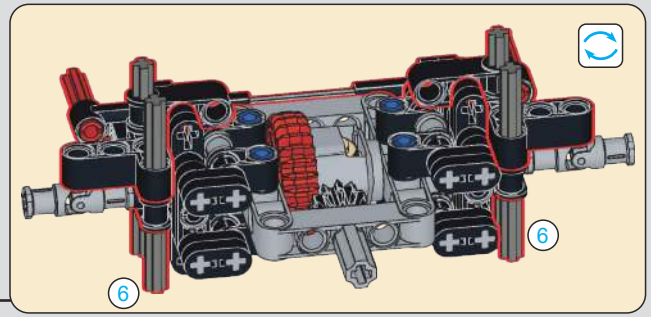

332

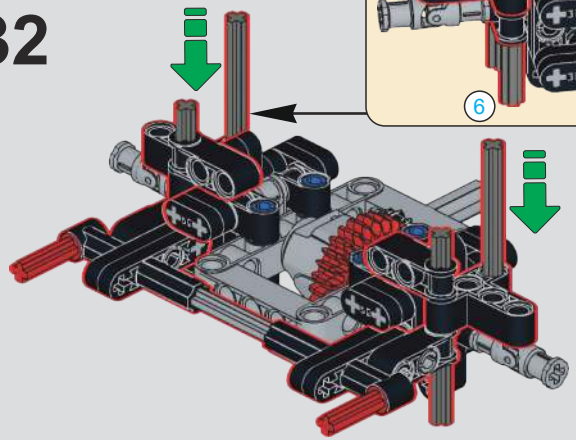

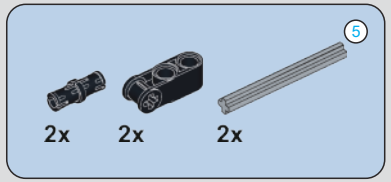

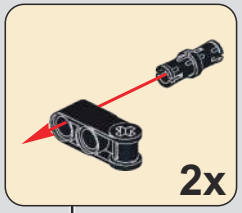

333

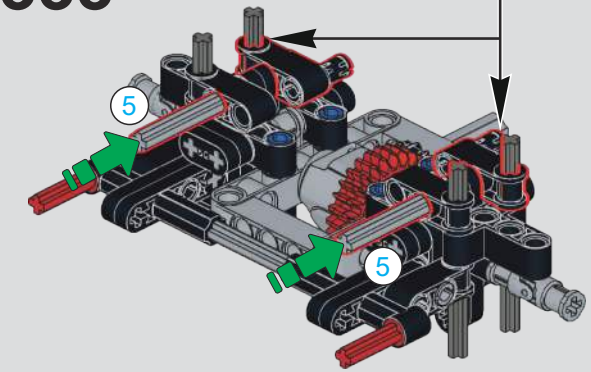

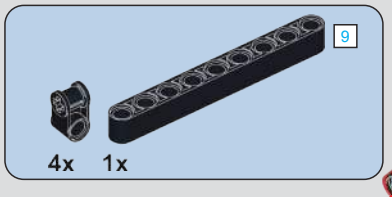

334

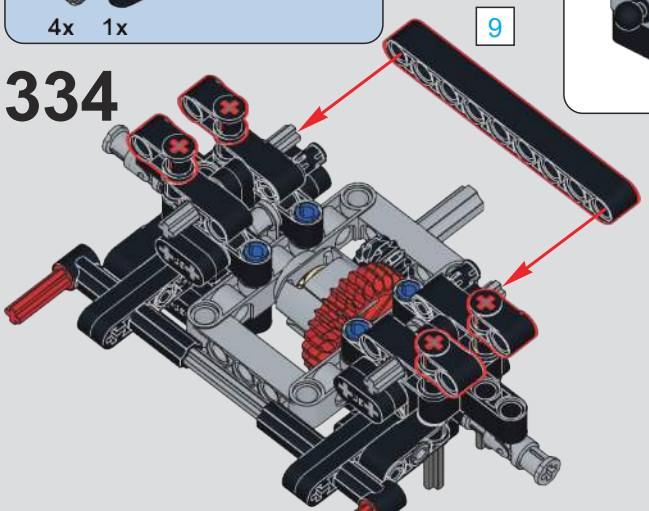

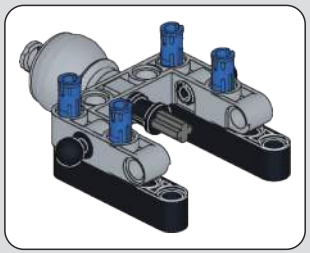

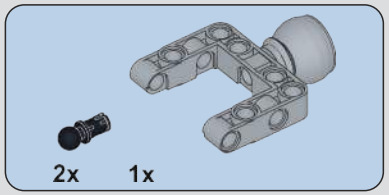

335

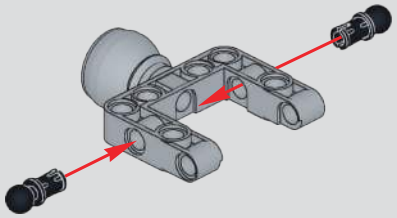

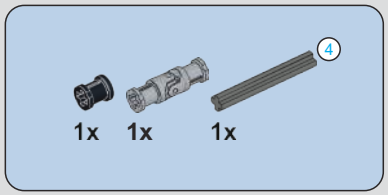

336

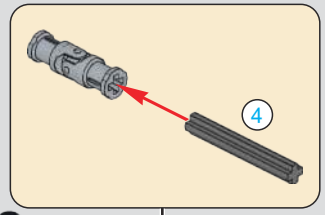

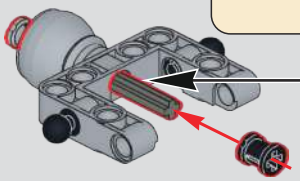

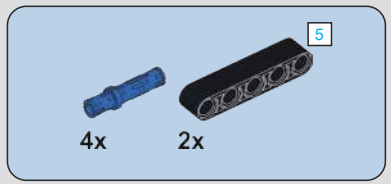

337

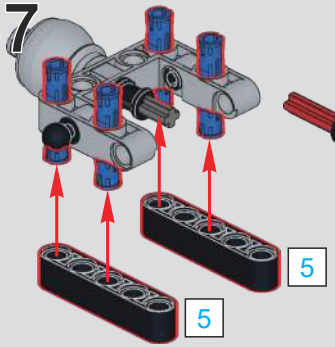

338

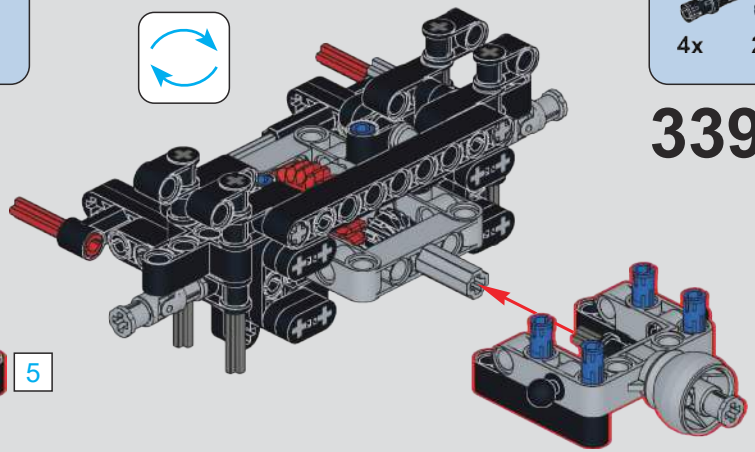

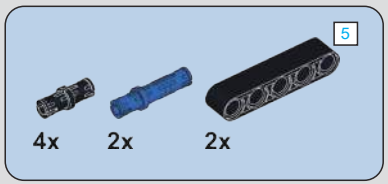

339

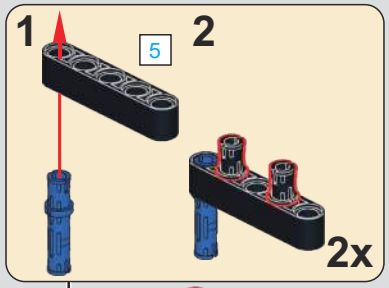

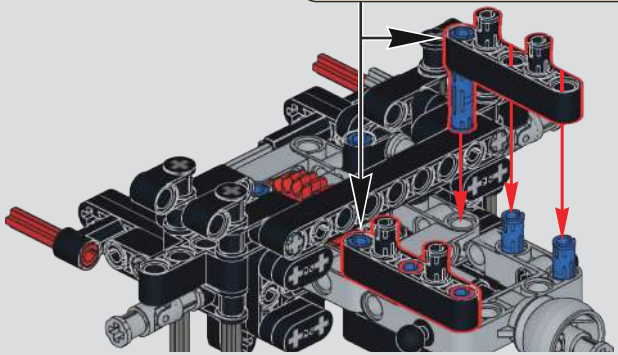

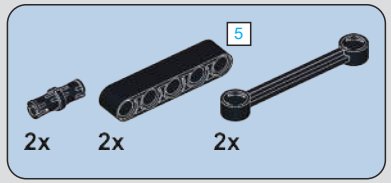

340

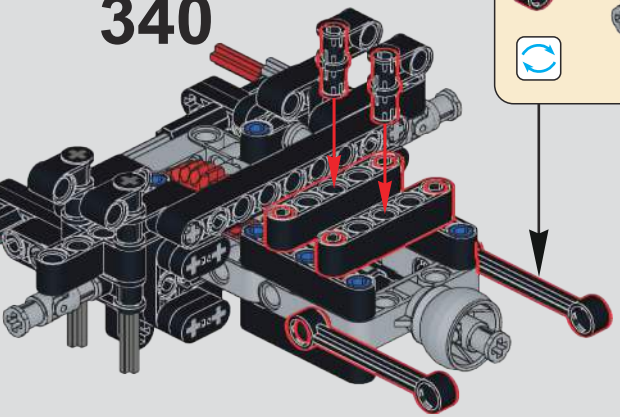

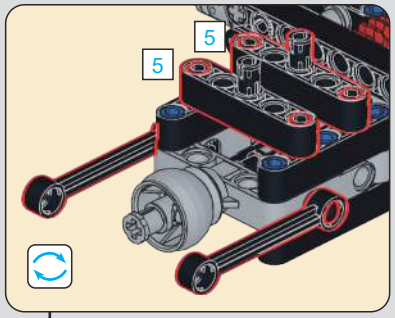

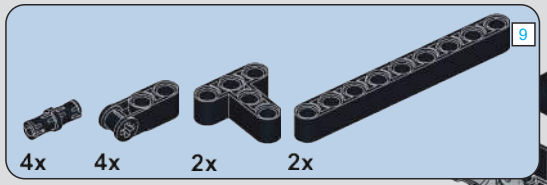

341

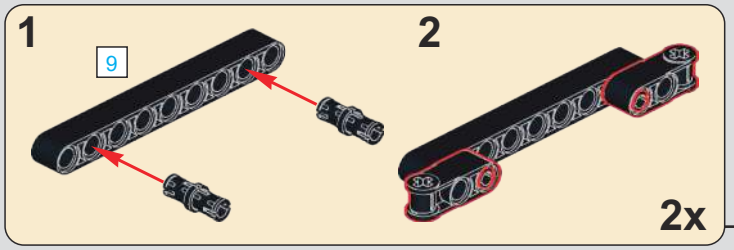

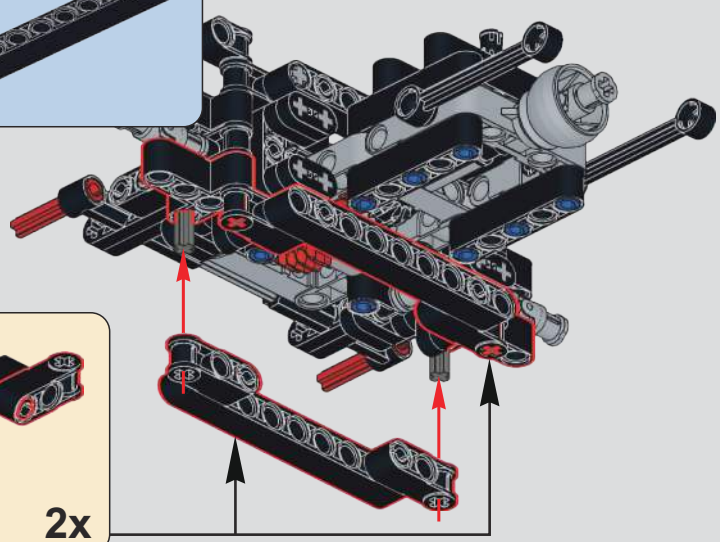

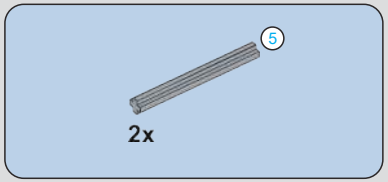

342

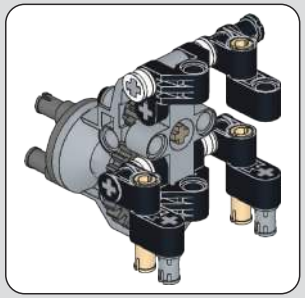

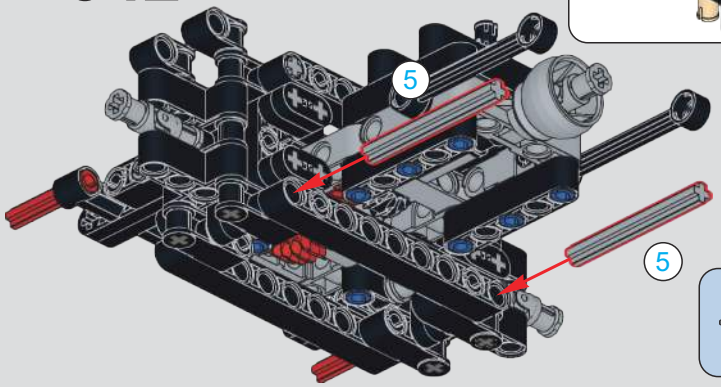

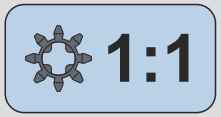

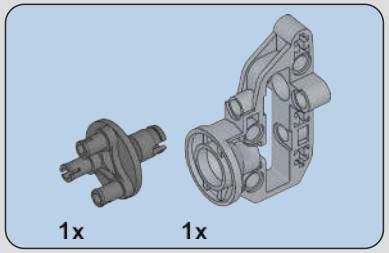

343

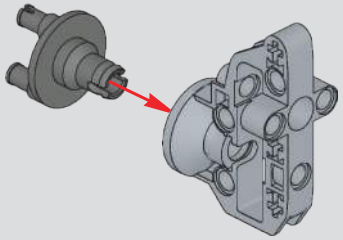

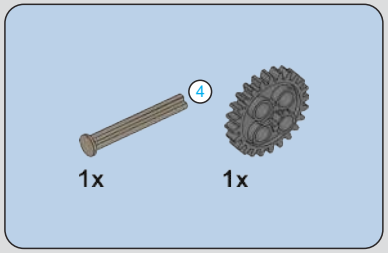

344

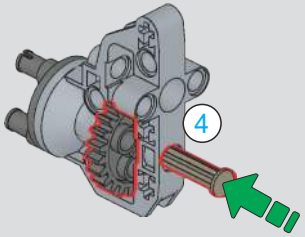

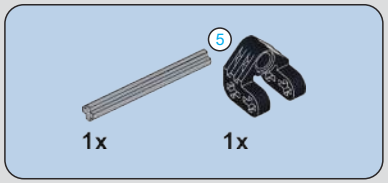

345

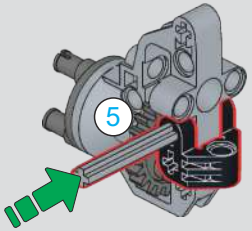

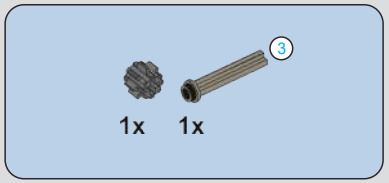

346

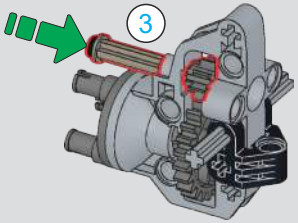

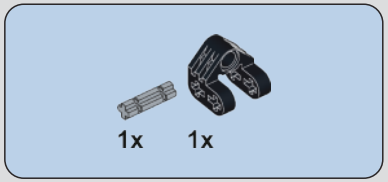

347

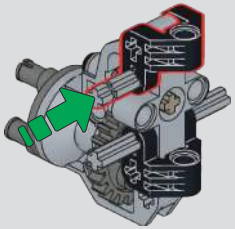

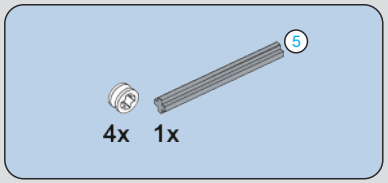

348

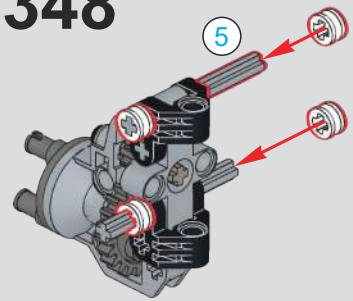

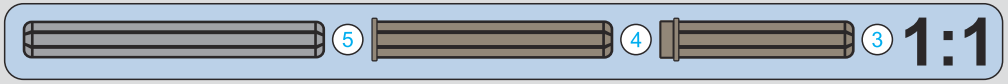

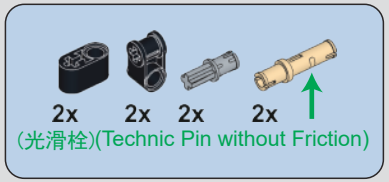

349

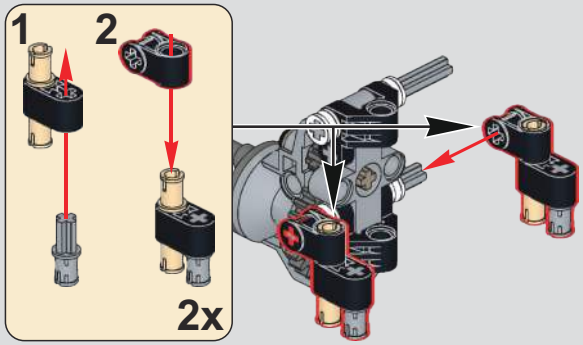

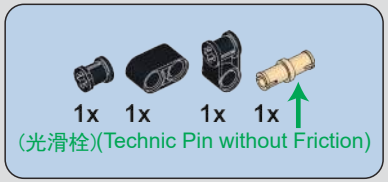

350

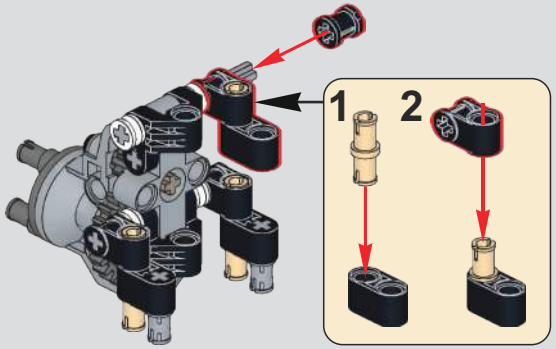

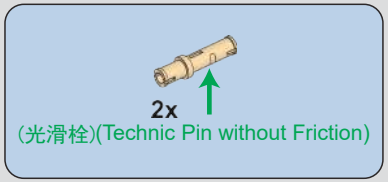

351

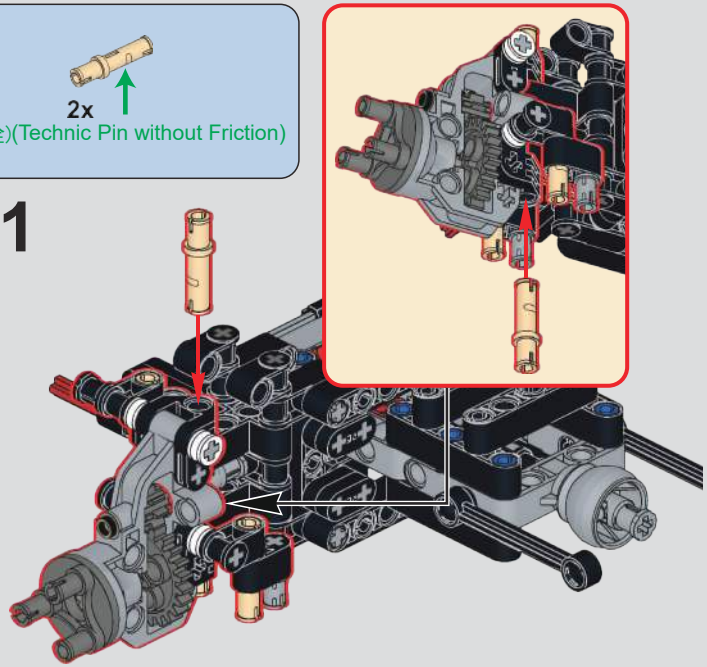

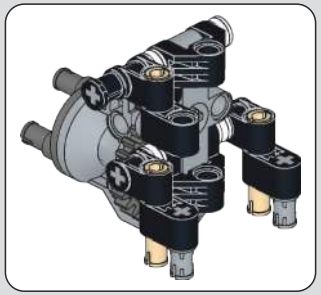

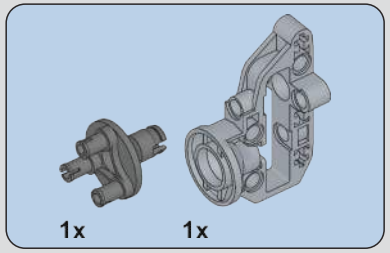

352

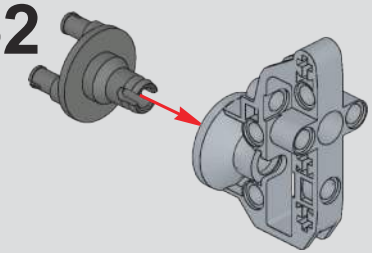

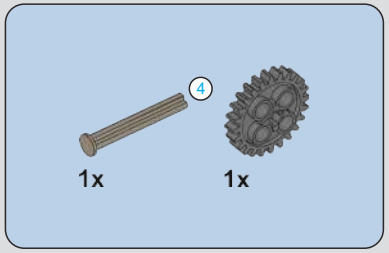

353

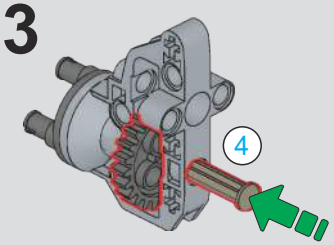

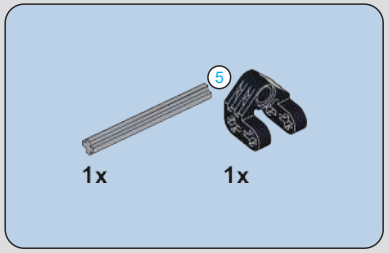

354

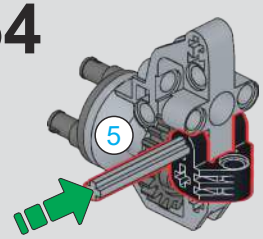

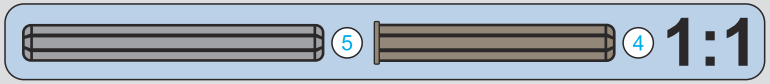

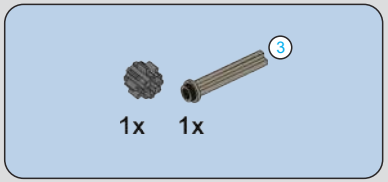

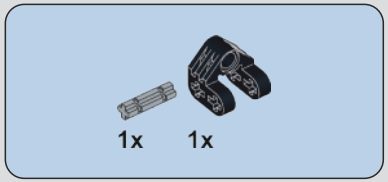

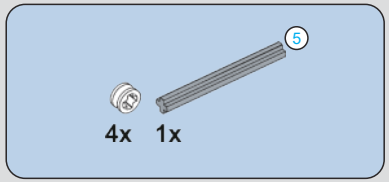

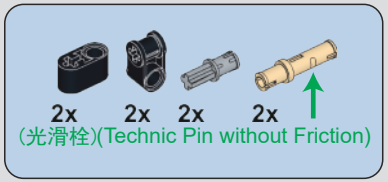

355

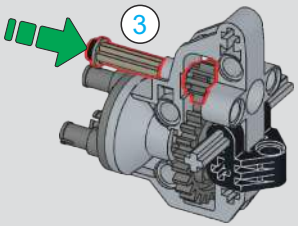

356

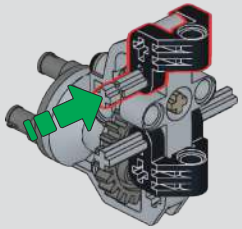

357

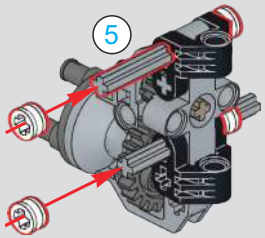

358

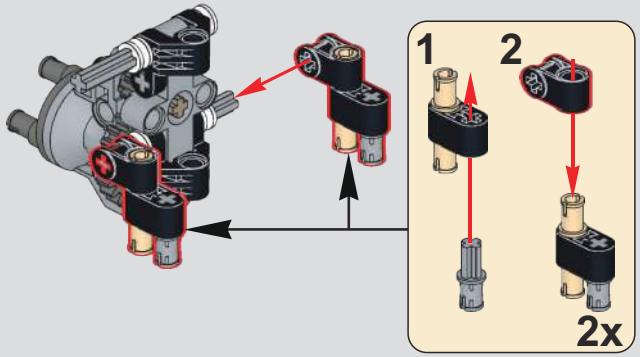

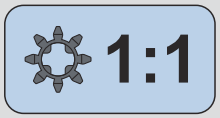

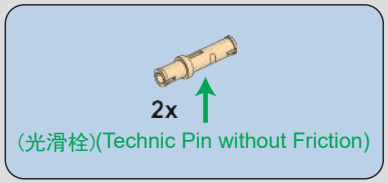

359

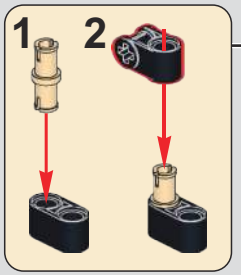

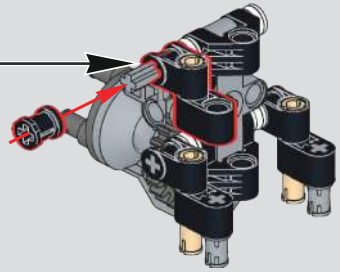

360

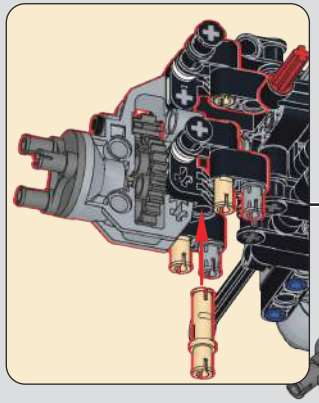

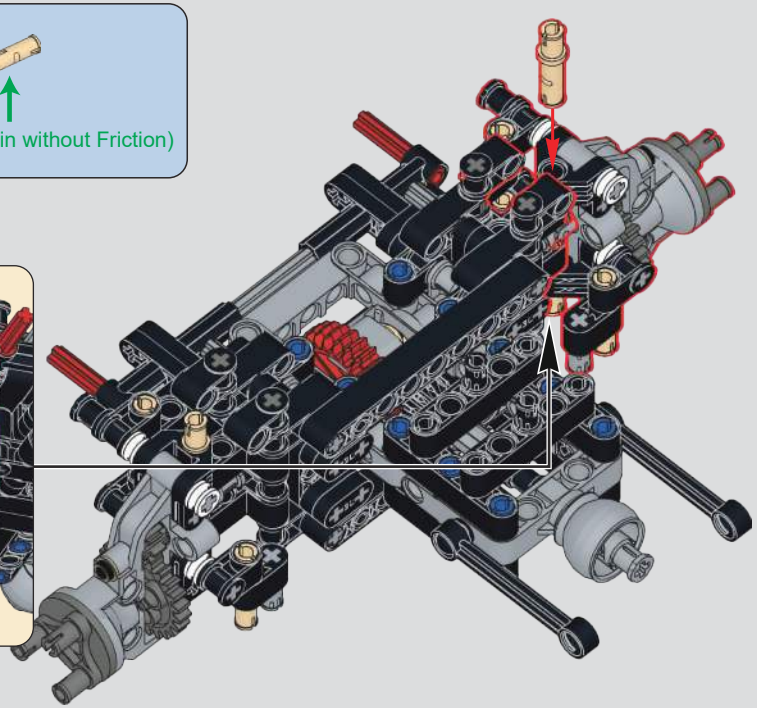

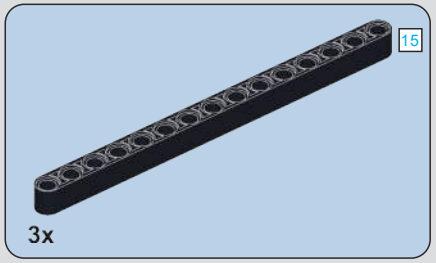

361

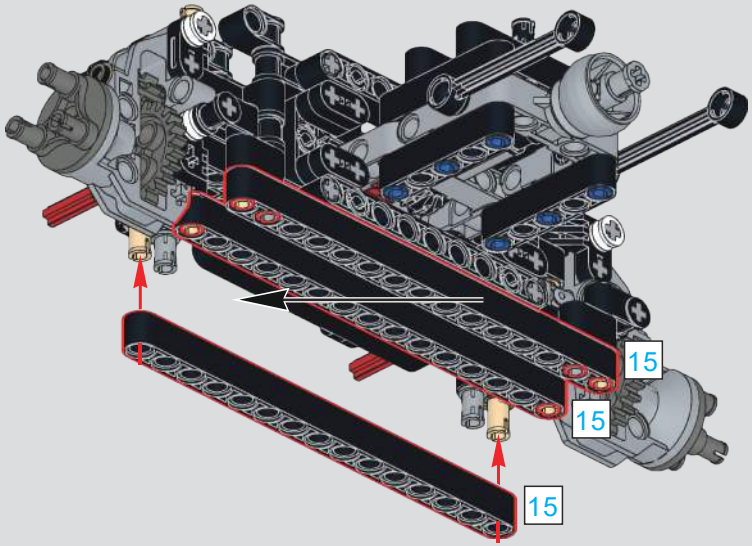

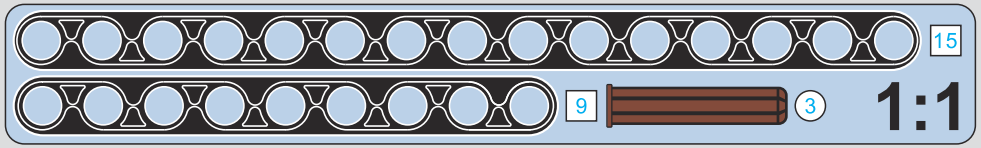

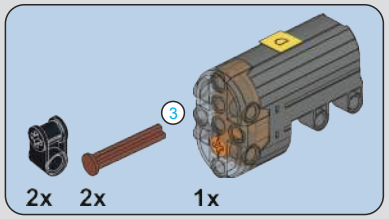

362

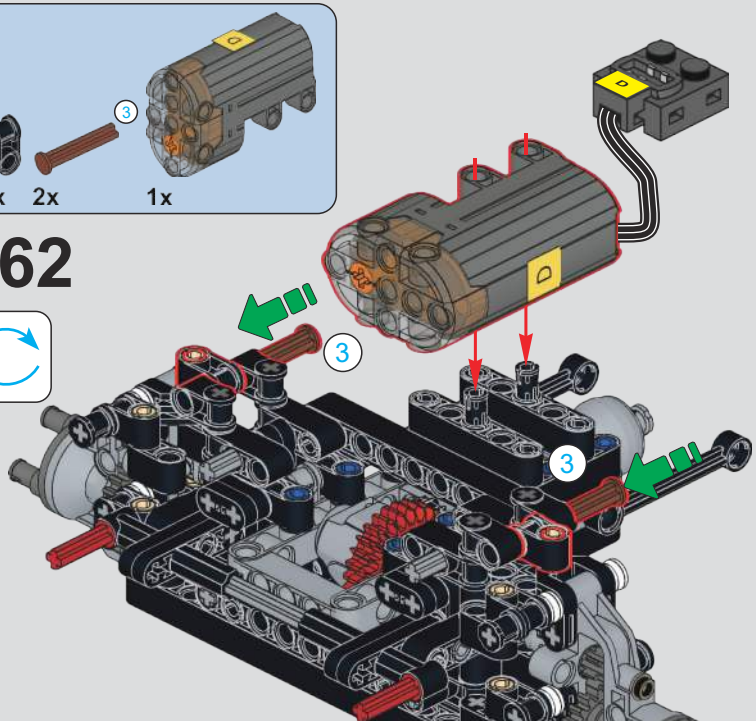

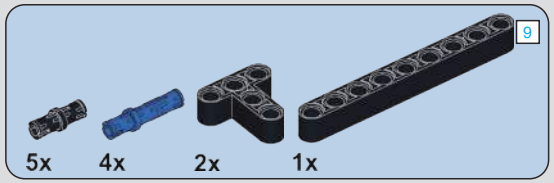

363

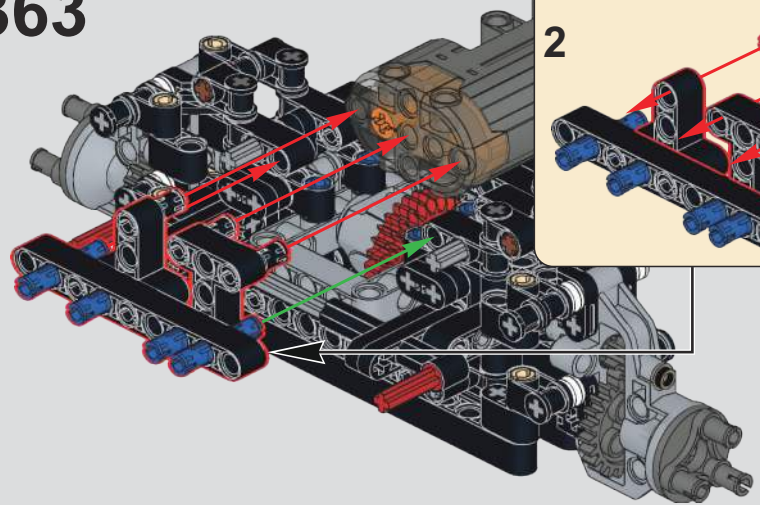

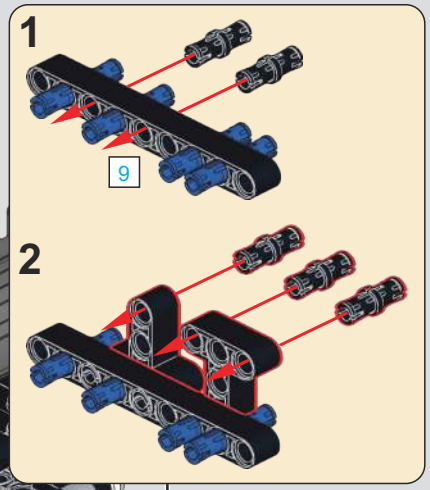

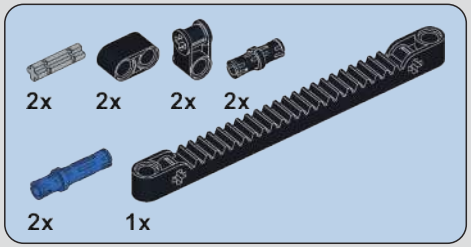
2x
2x
2x
2x
2x
1x

364

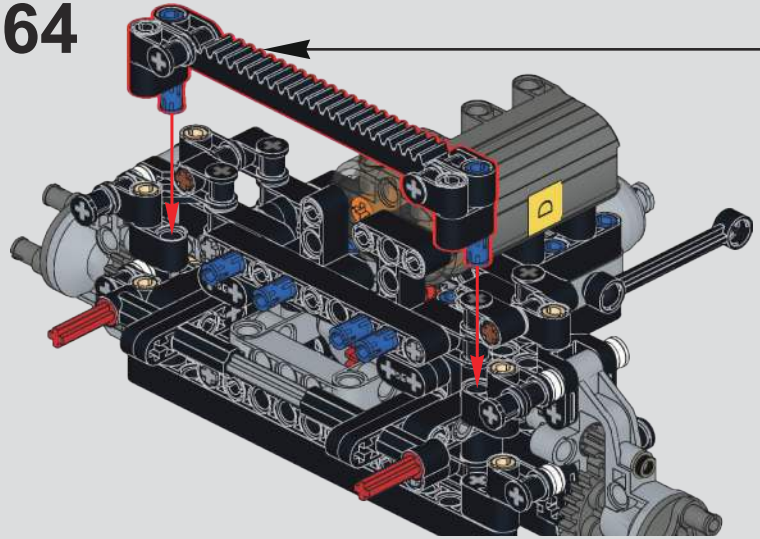

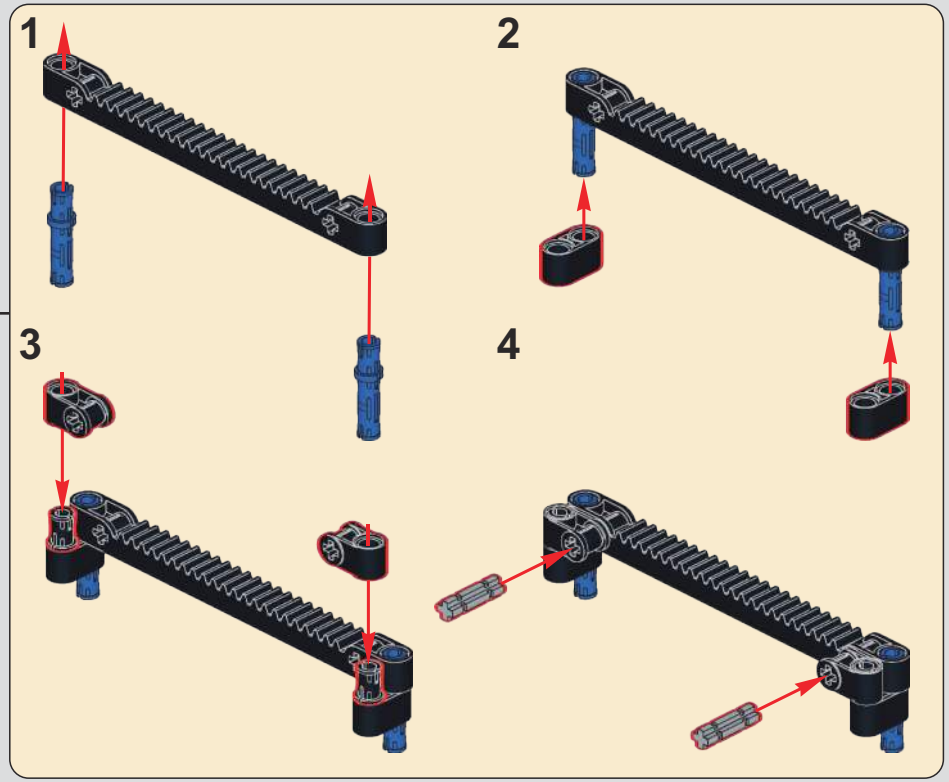
1
2
3
4

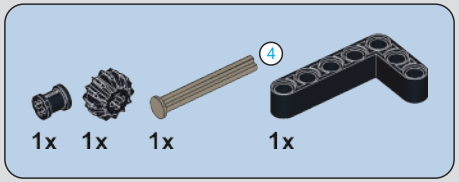
4
1x
1x
1x
1x

1:1

365

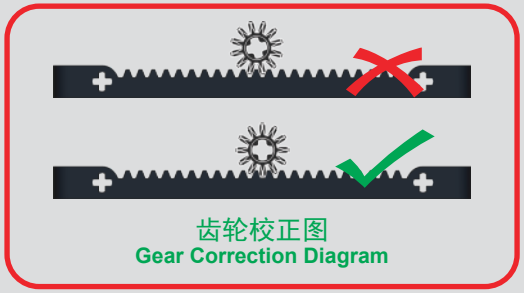
齿轮校正图
Gear Correction Diagram

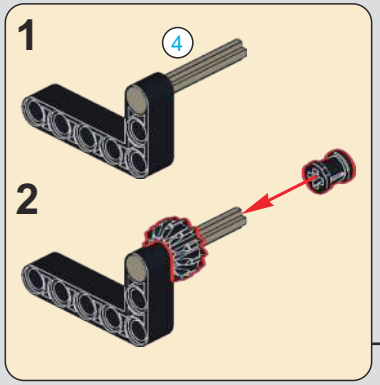
1
4
2

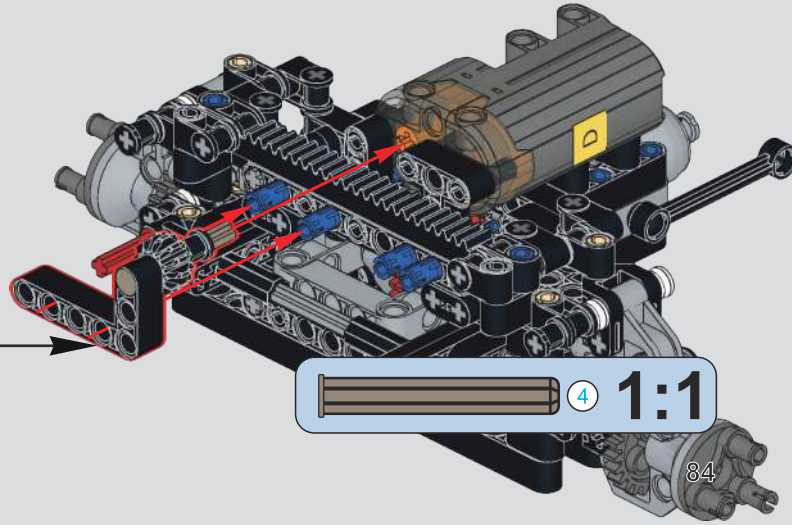
4
1:1

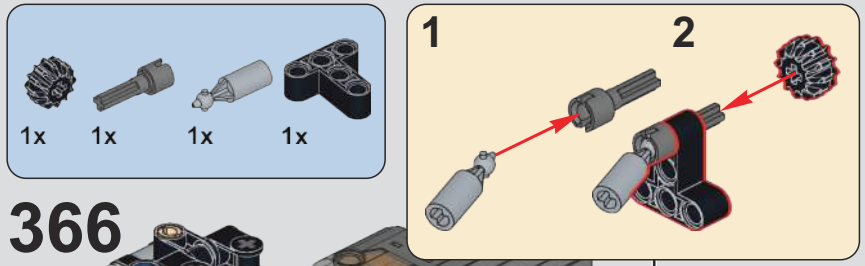

366

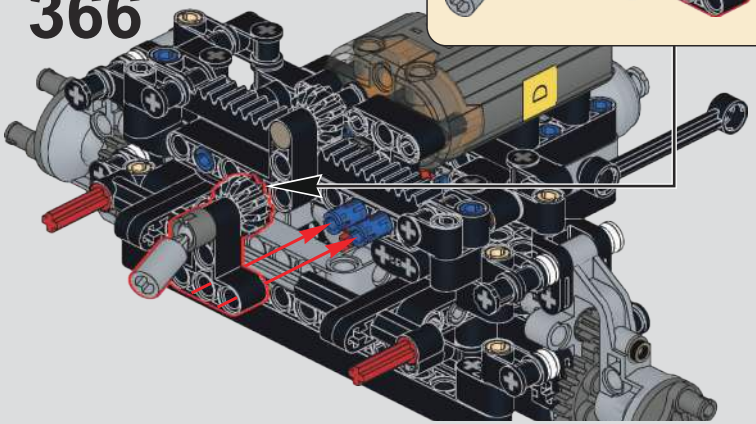

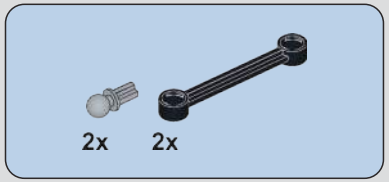

367

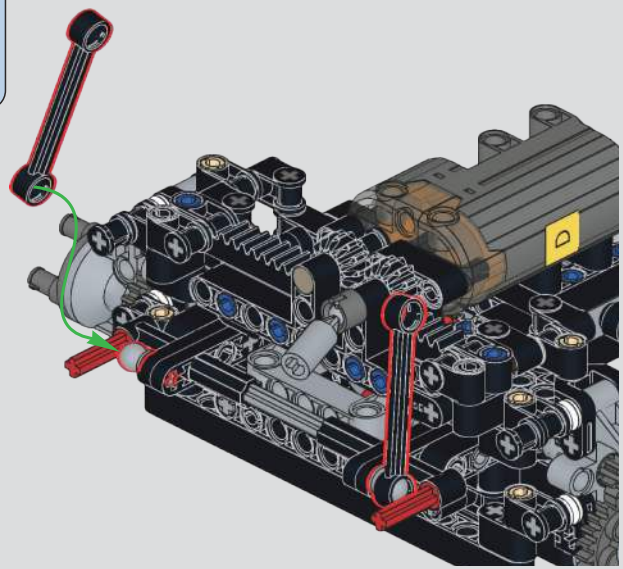

368

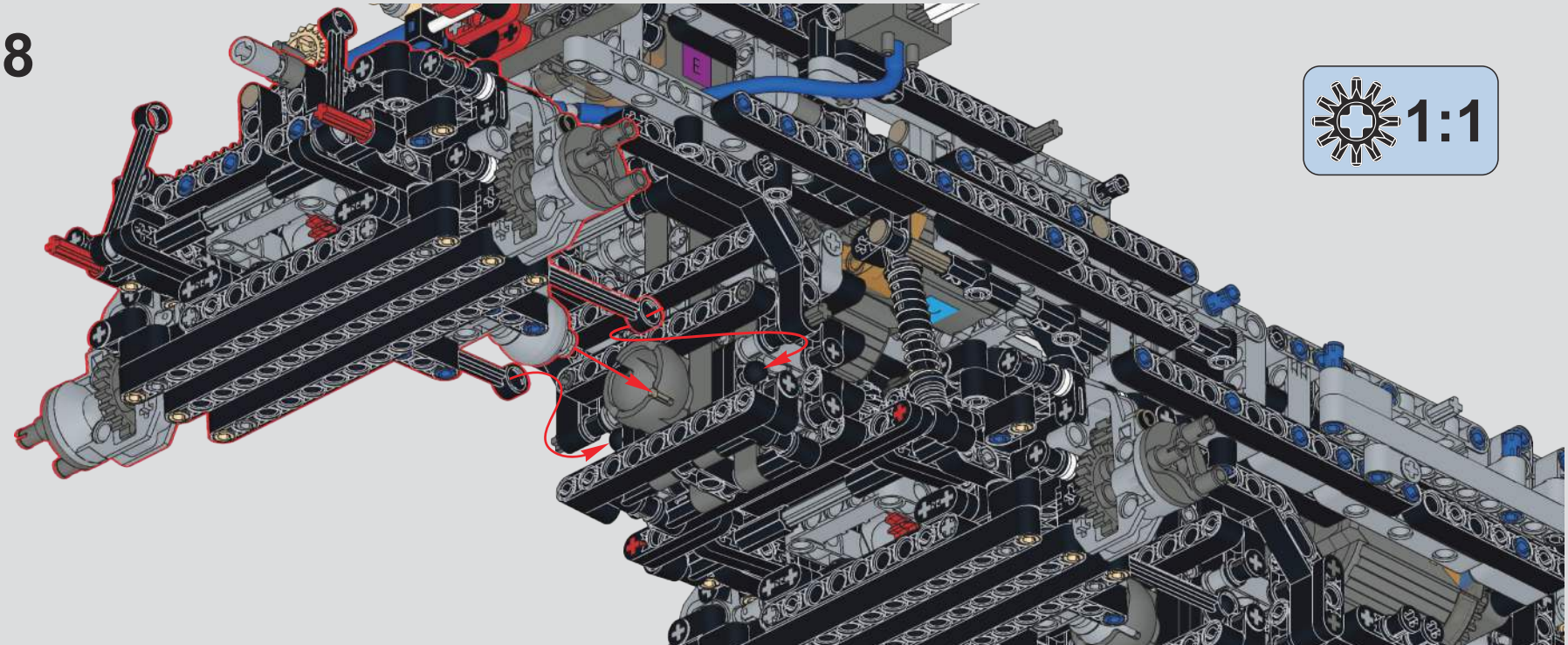

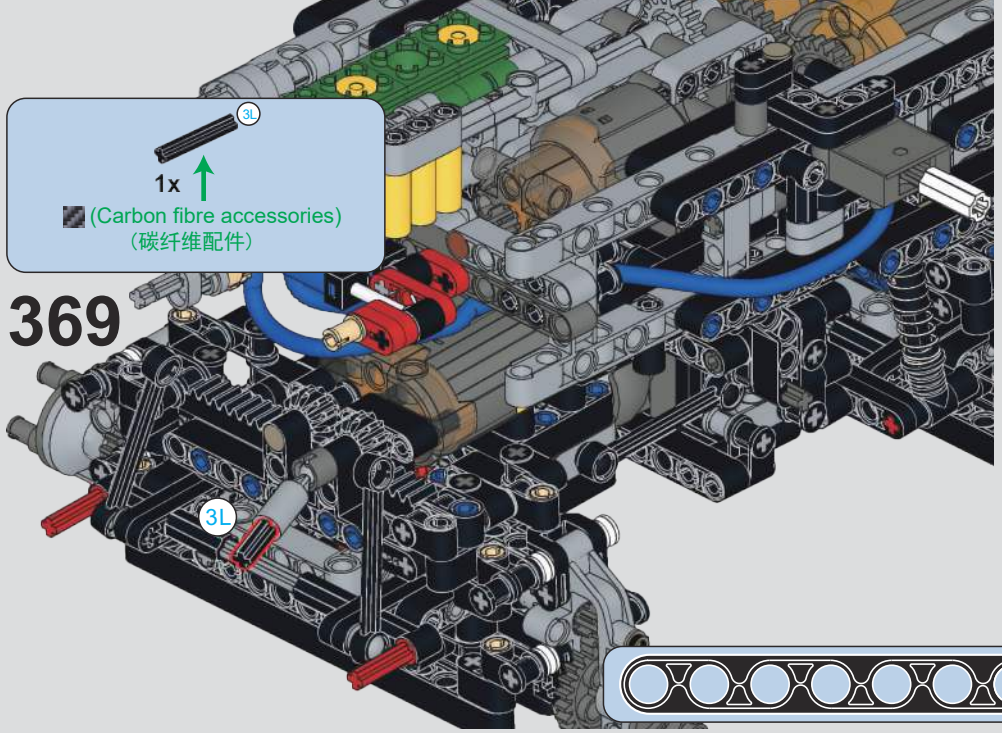

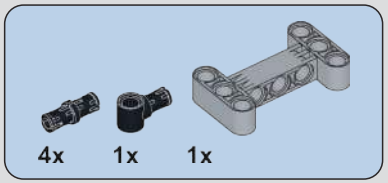

370

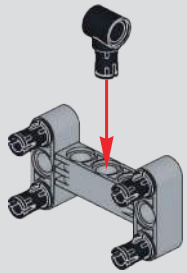

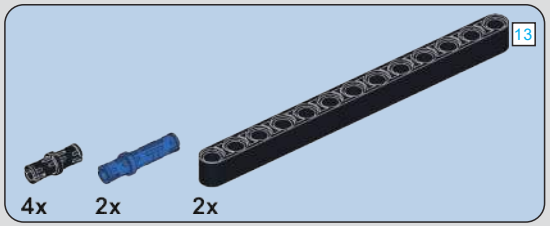

371

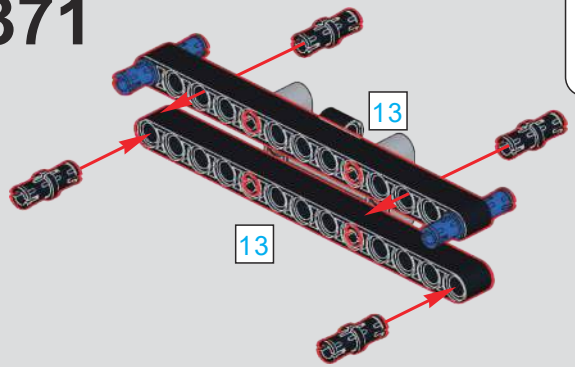

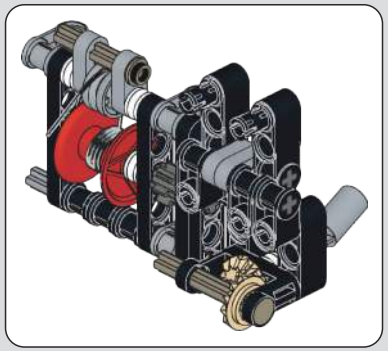

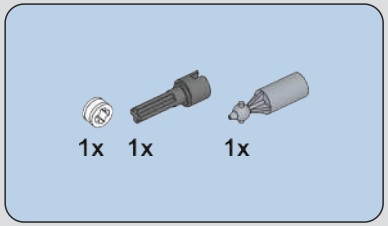

372

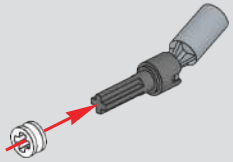

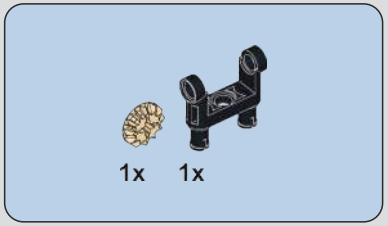

373

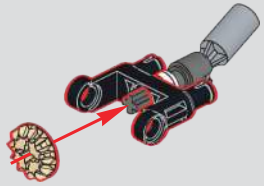

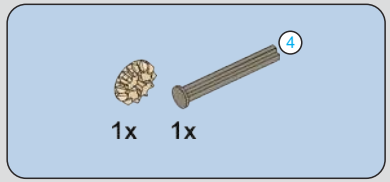

374

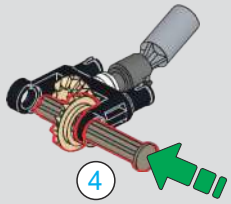

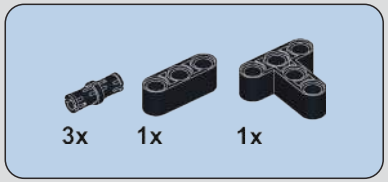

375

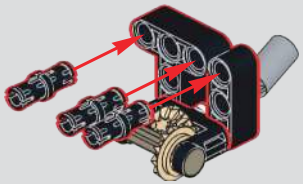

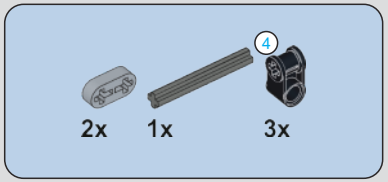

376

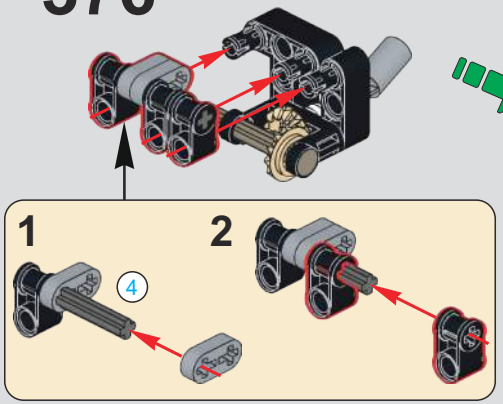

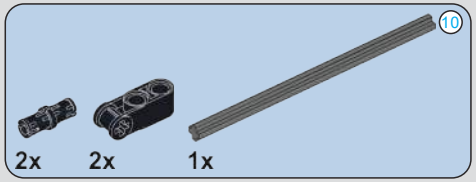

377

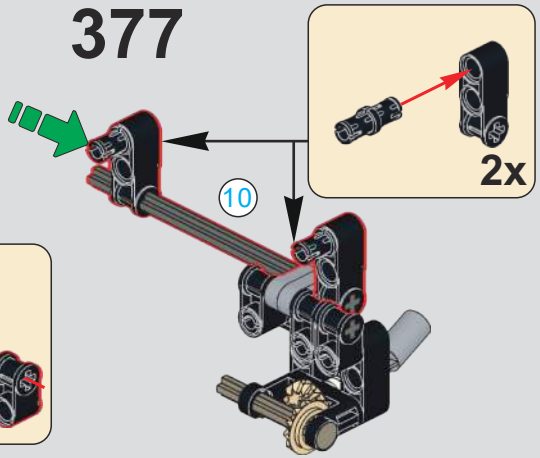

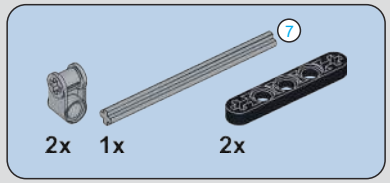

378

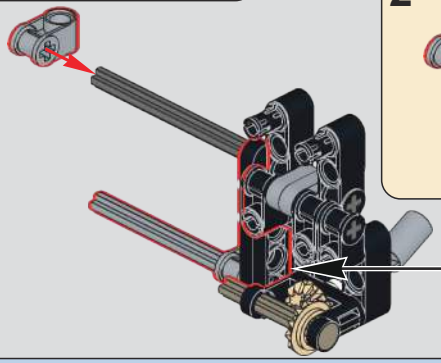

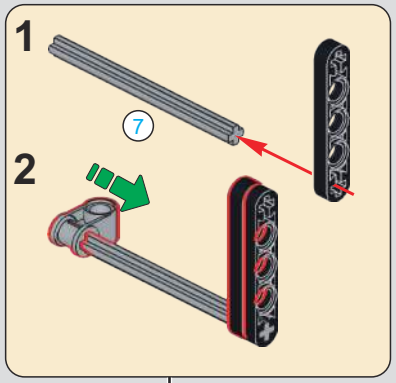

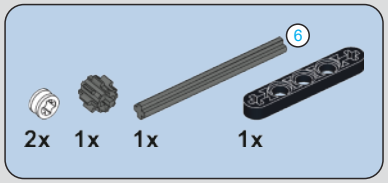

379

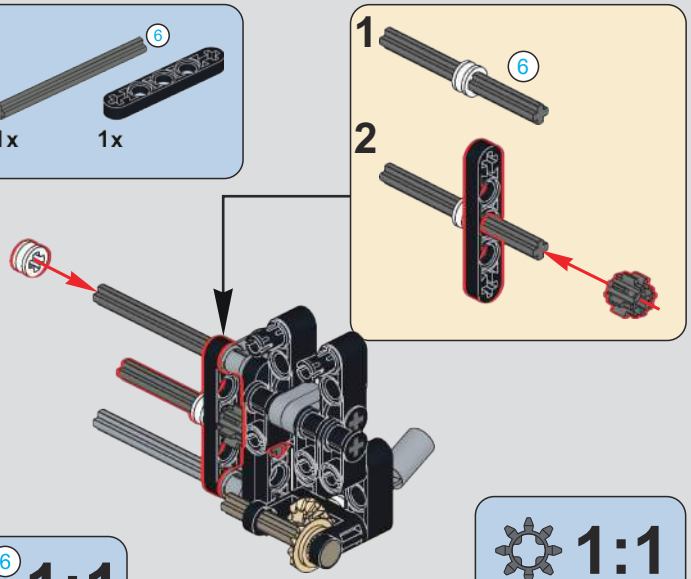

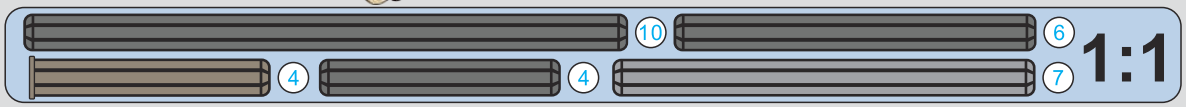

1:1

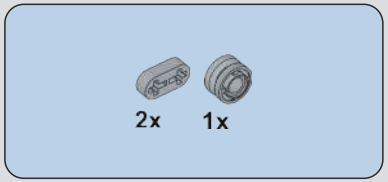

380

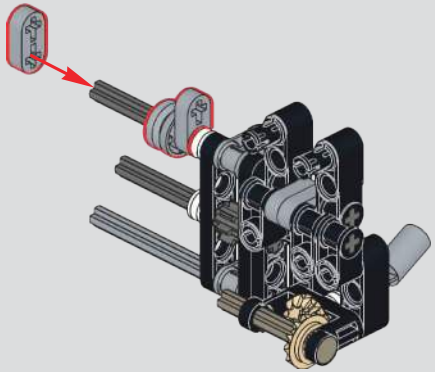

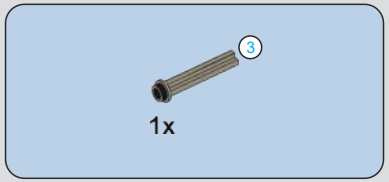

381

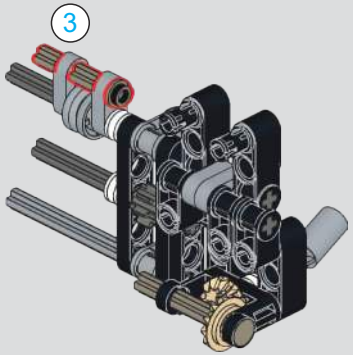

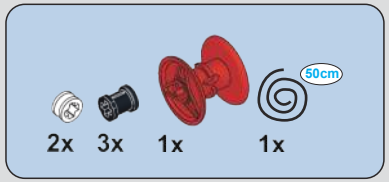

382

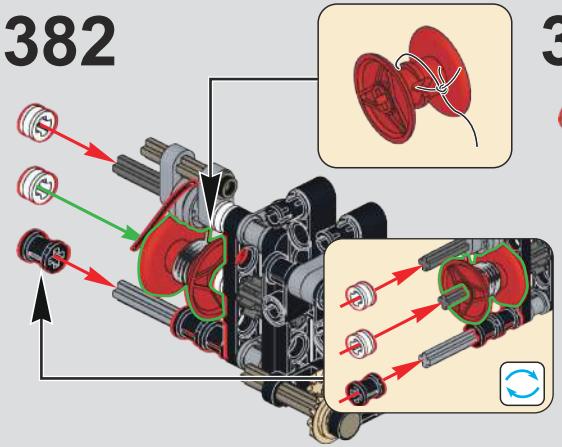

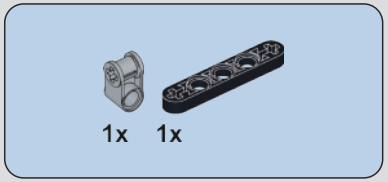

383

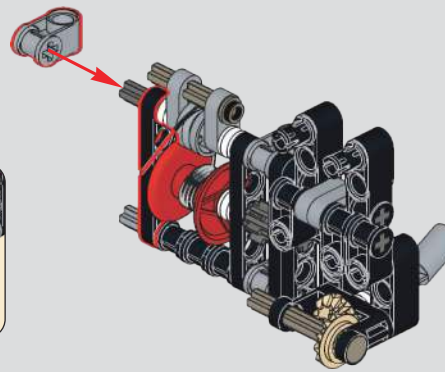

384

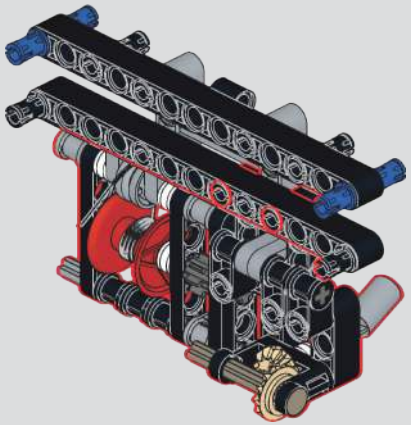

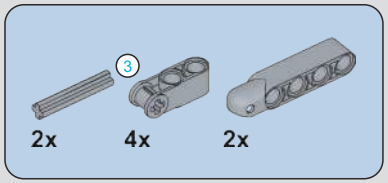

385

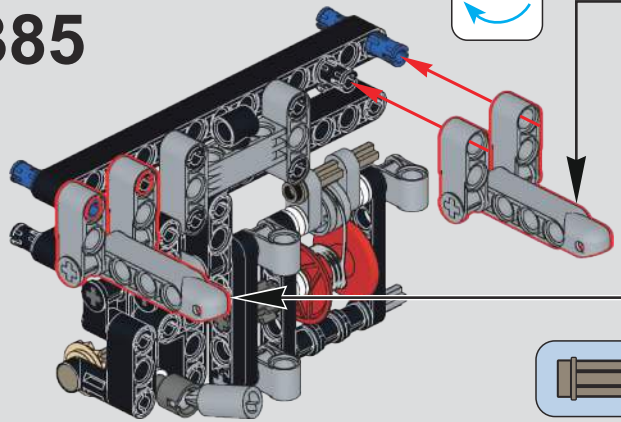

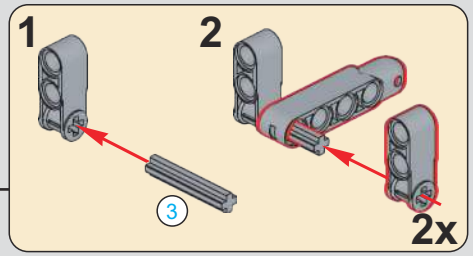

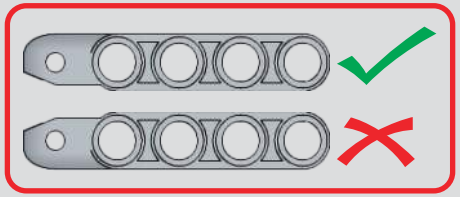

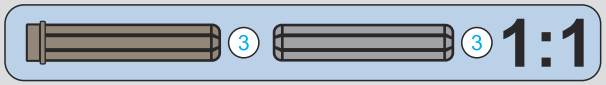

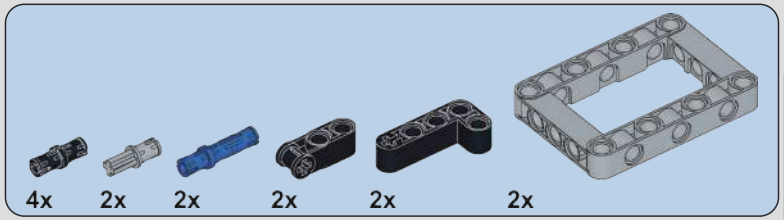

386

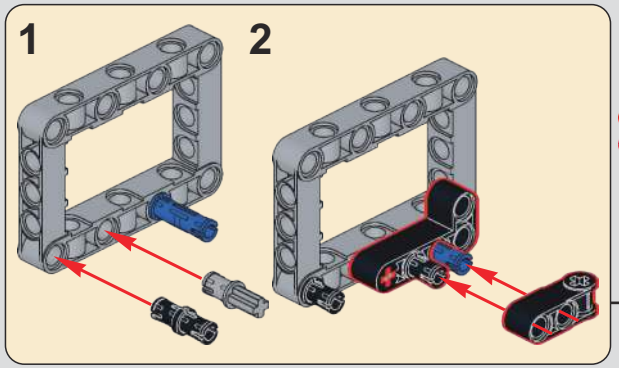

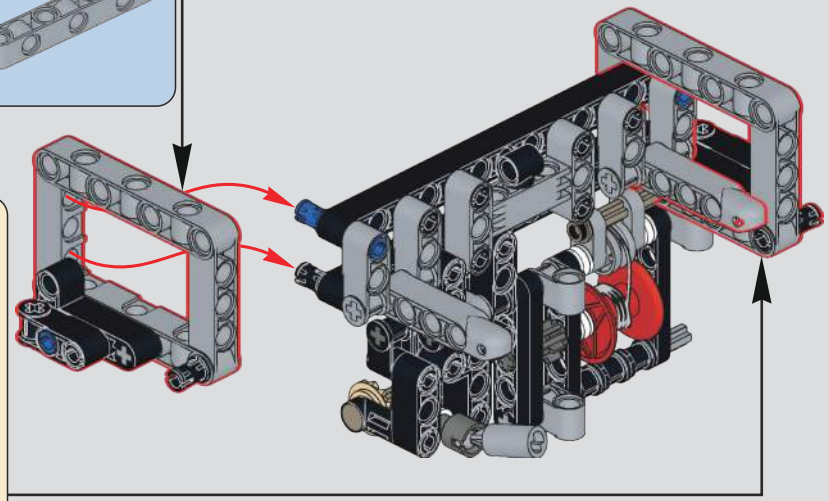

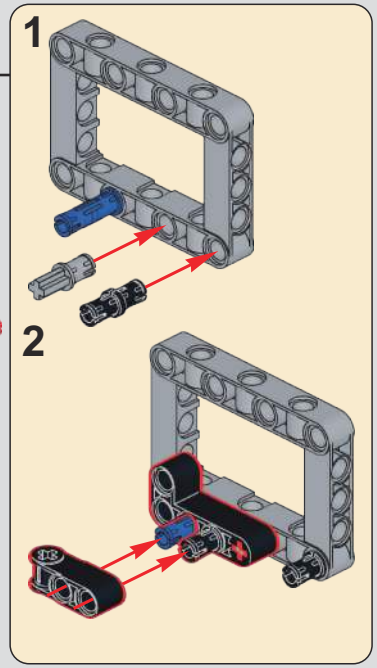

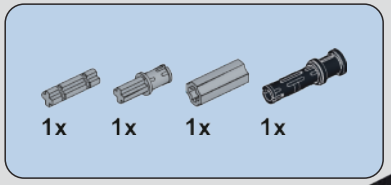

387

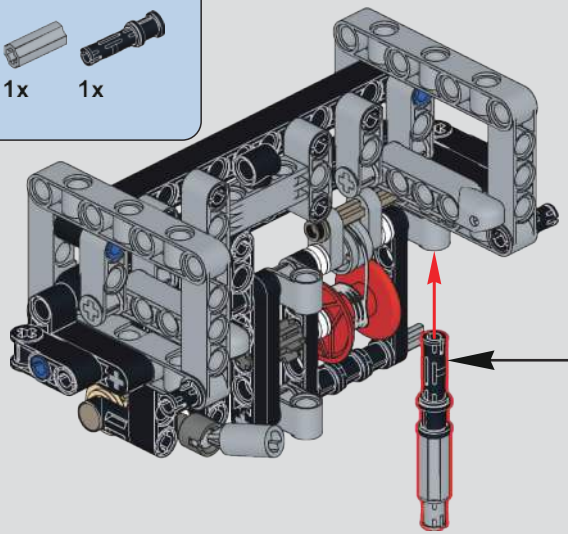

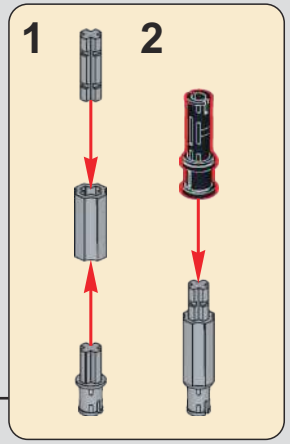

388

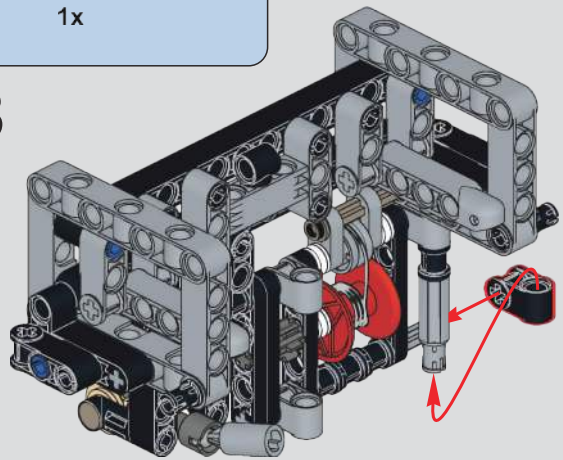

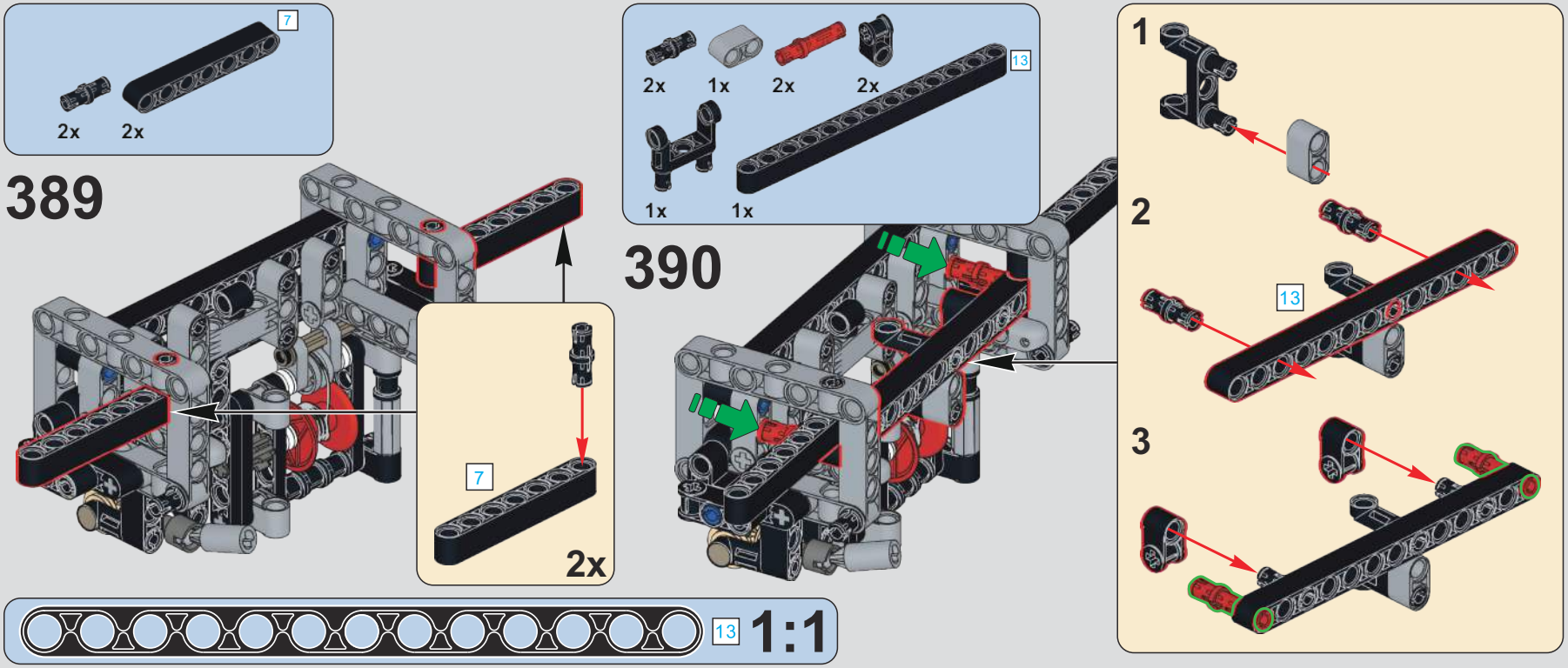
7
2x
2x
389
7
2x
2x
1x
2x
2x
13
1x
1x
390
1
2
13
3
13
1:1

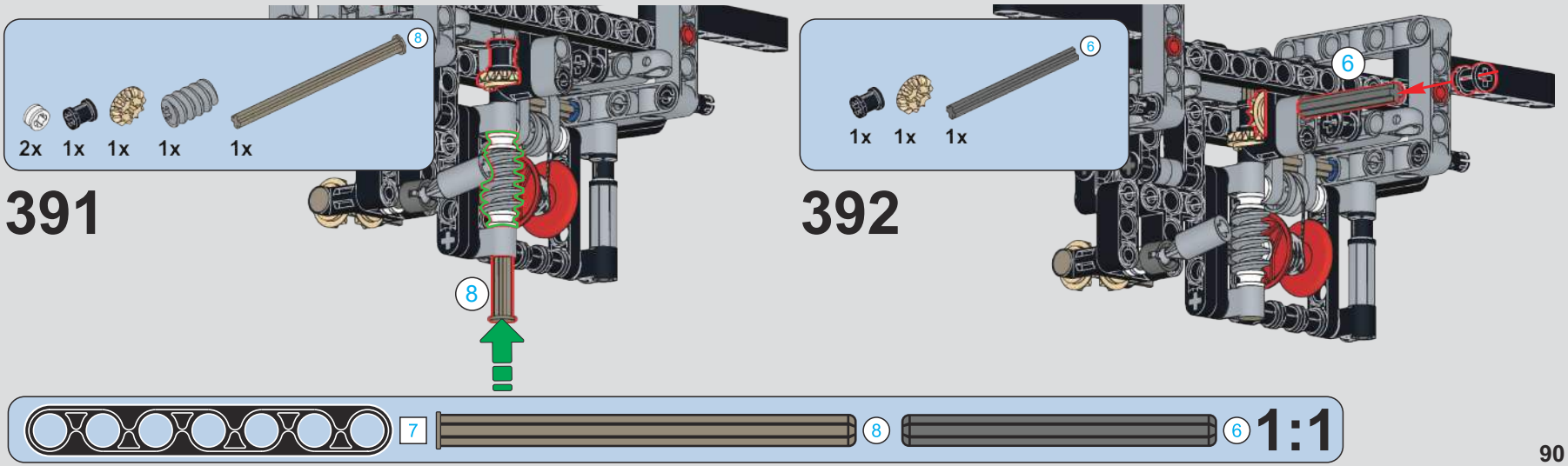
8
2x
1x
1x
1x
1x
391
8
6
1x
1x
1x
392
6
7
8
6
1:1

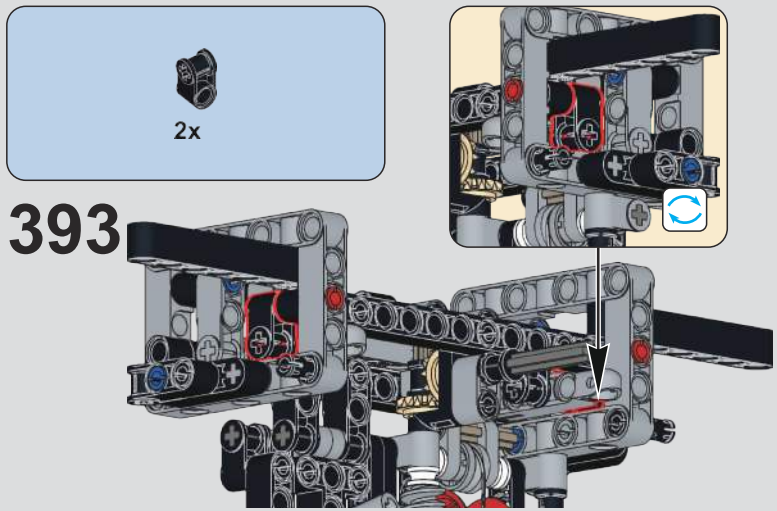
2x
393

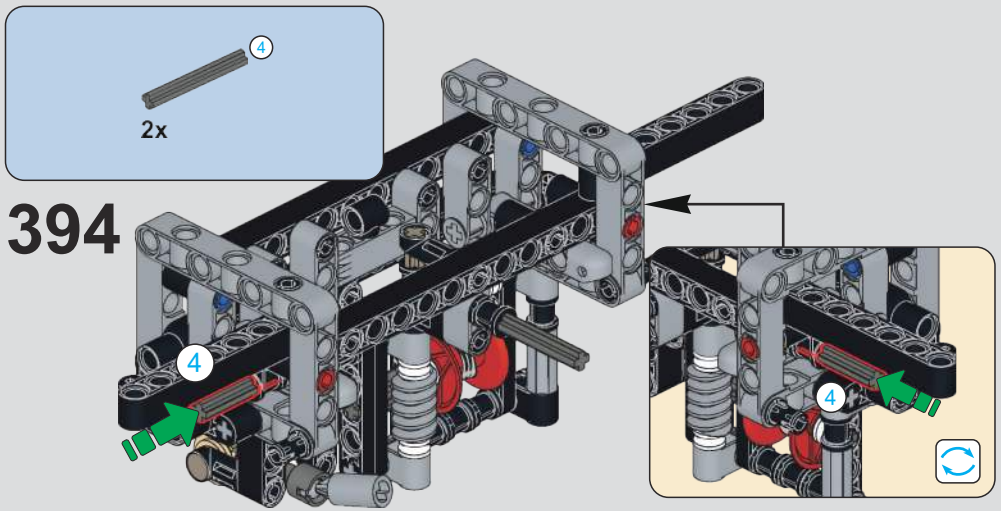
4
2x
394
4
4
4

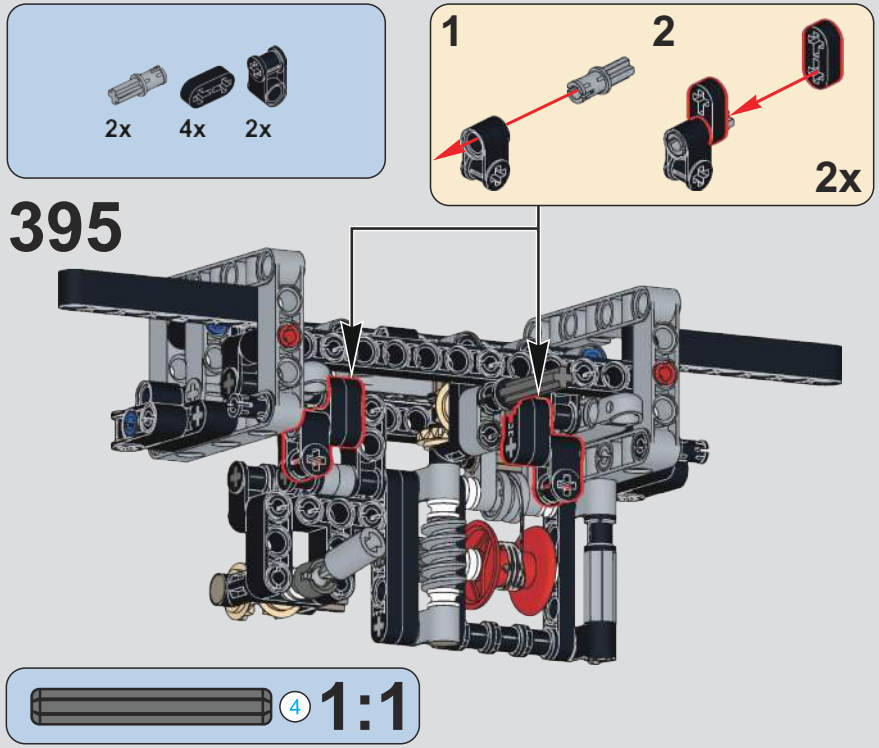
2x
4x
2x
1
2
2x
395
4
1:1

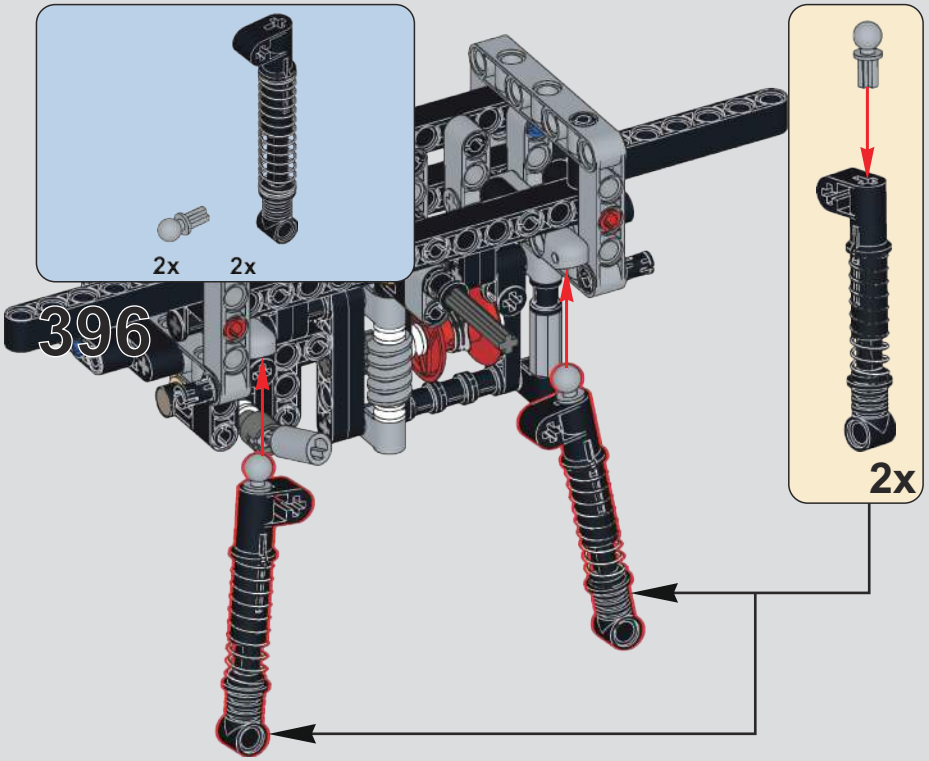
2x
2x
396
2x

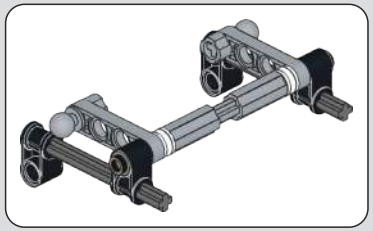

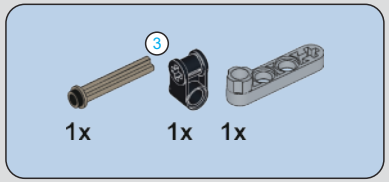

397

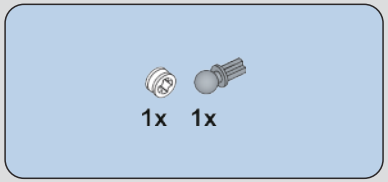

398

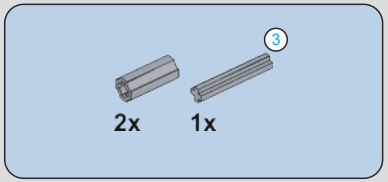

399

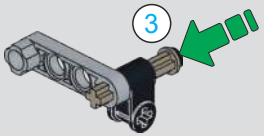

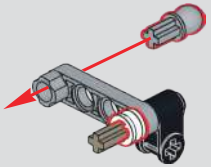

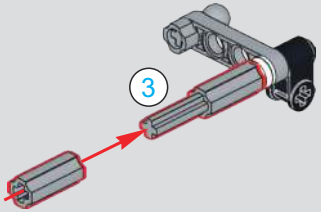

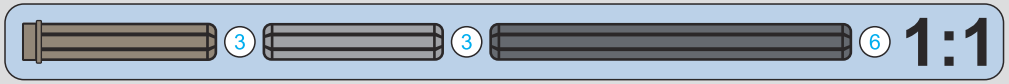

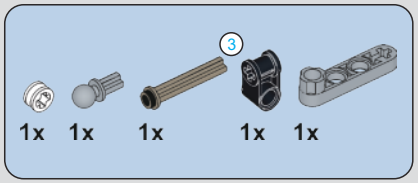

400

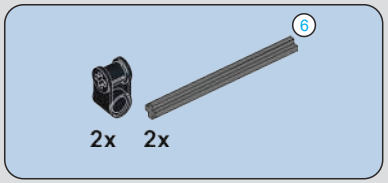

401

402

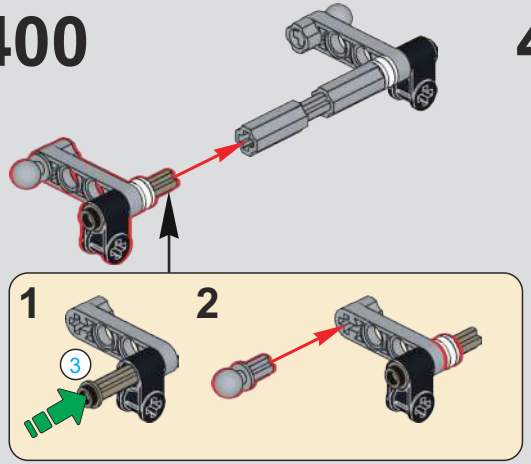

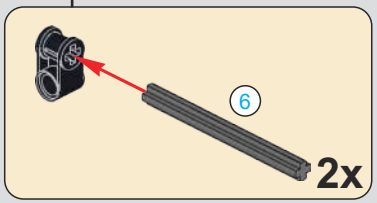

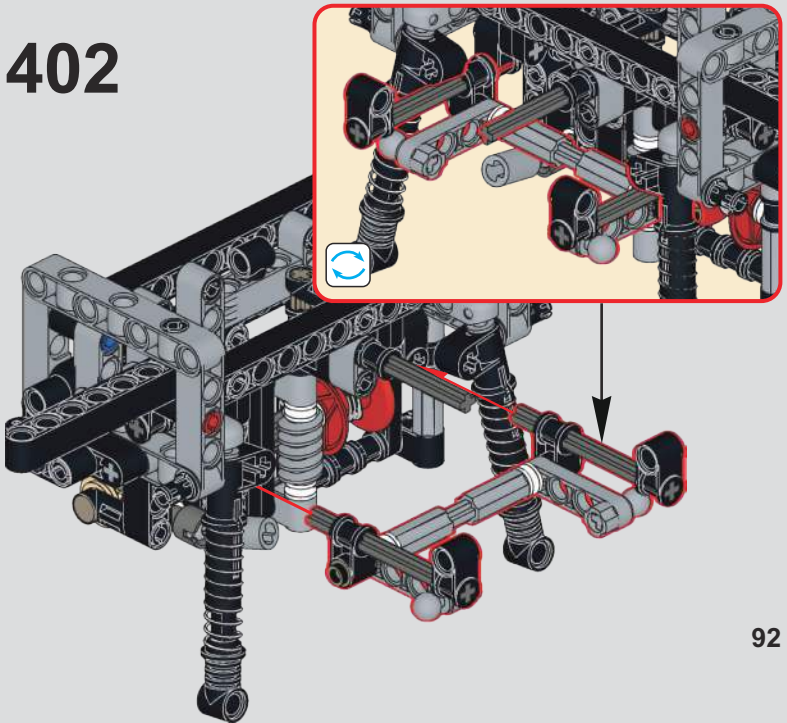

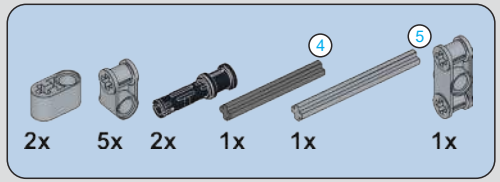

403

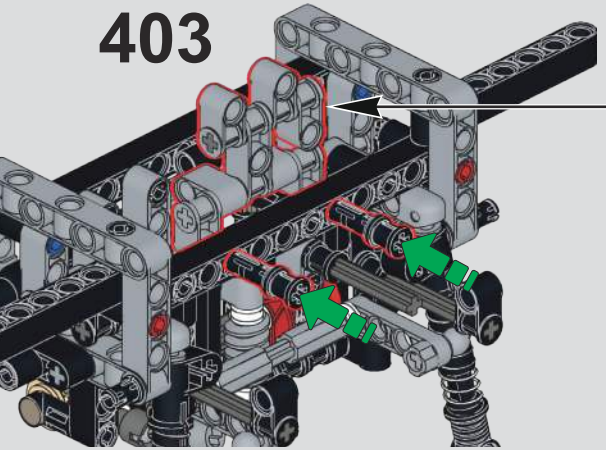

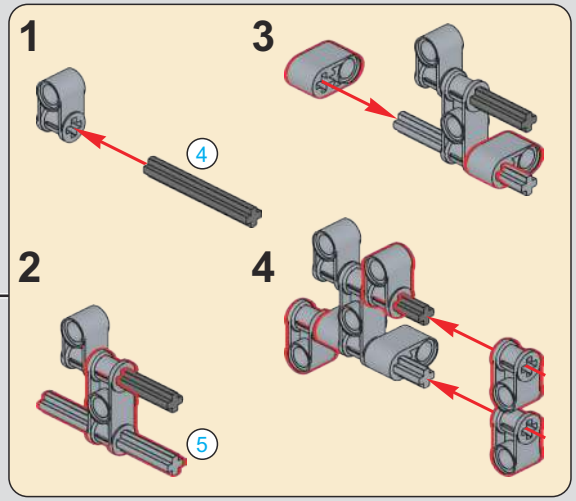

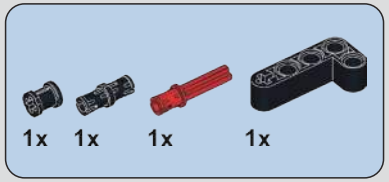

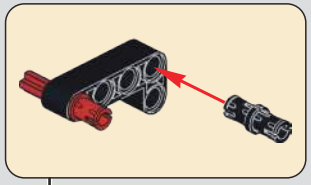

404

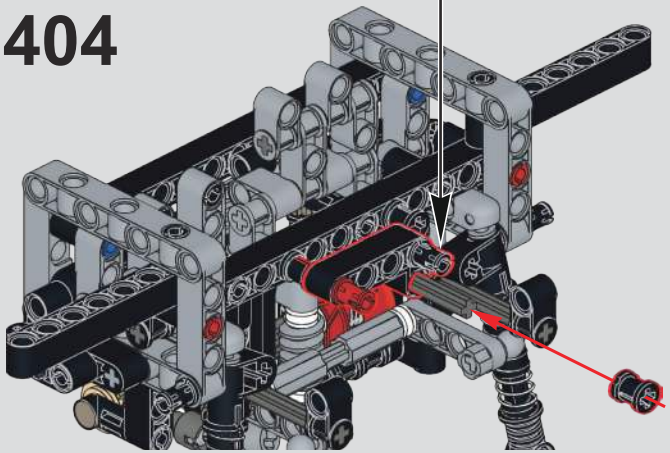

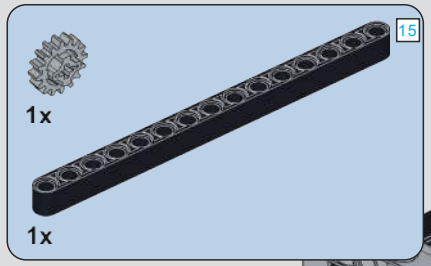

405

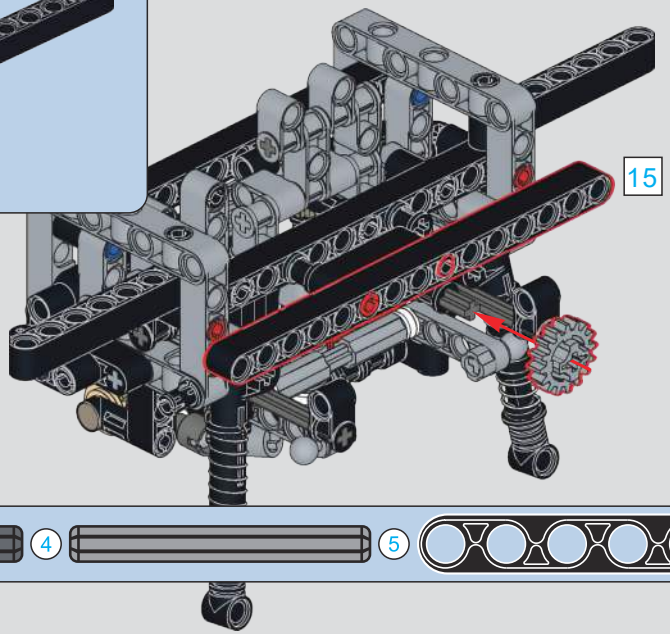

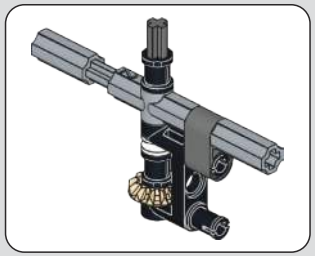

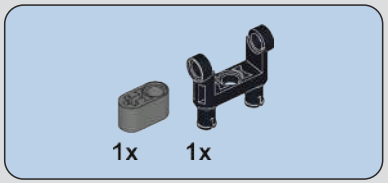

406

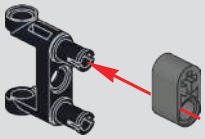

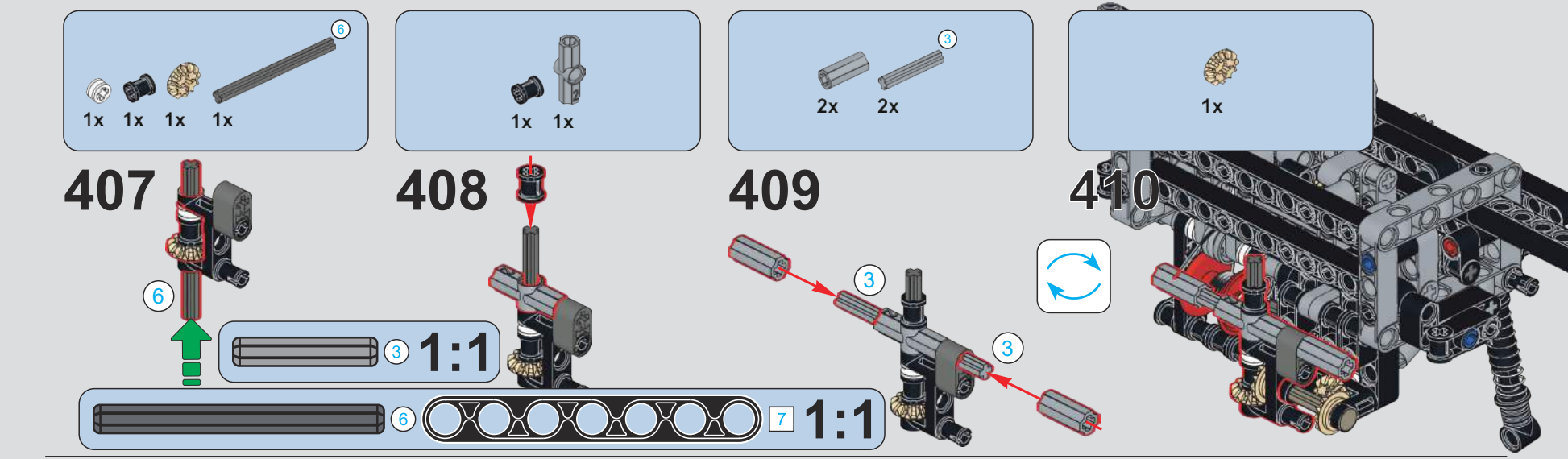
1x 1x 1x 1x
6
407
6
3
1:1
6
7
1:1
1x 1x
408
2x 2x
3
409
3
3
1x
410

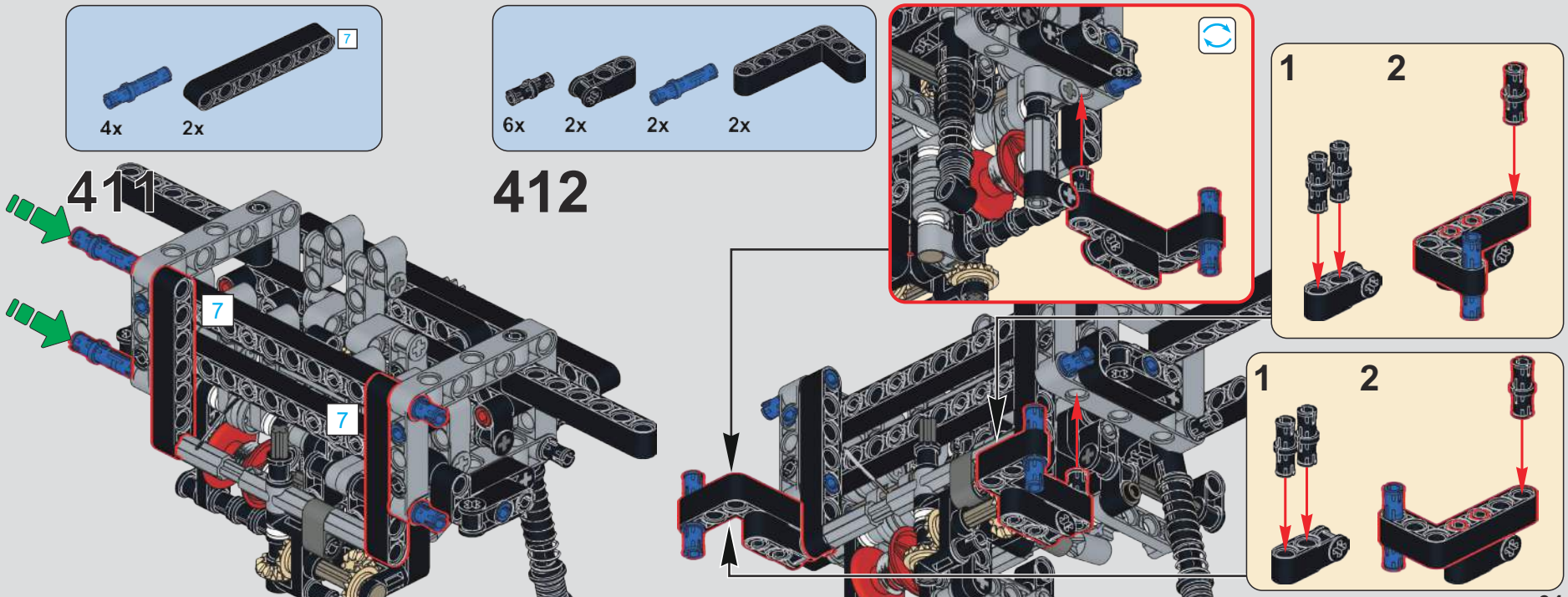
4x 2x
7
411
7
7
6x 2x 2x 2x
412
1 2
1 2

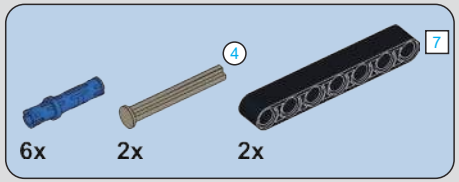
4
7
6x
2x
2x

413

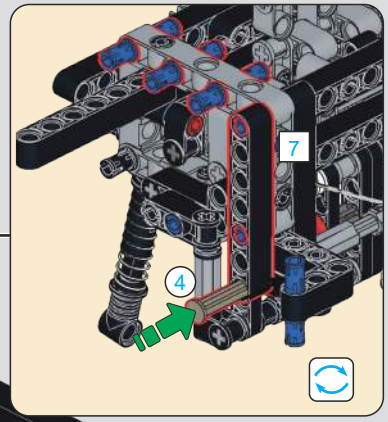
7
4

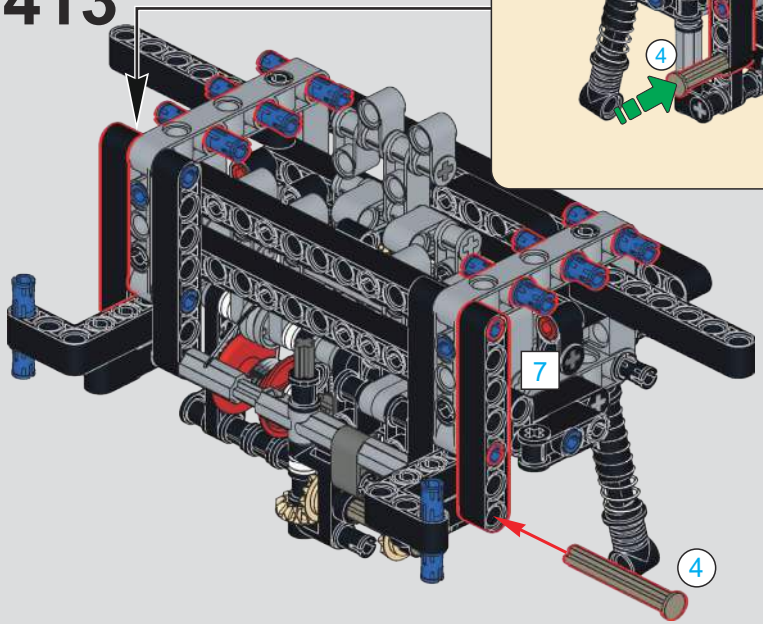
7
4

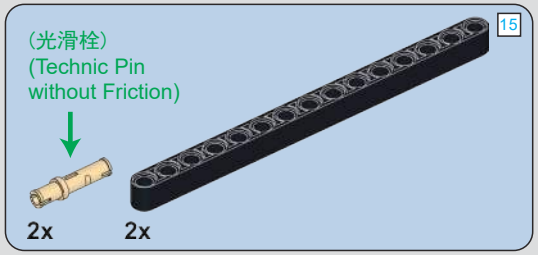
(光滑栓)
(Technic Pin
without Friction)
15
2x
2x

414

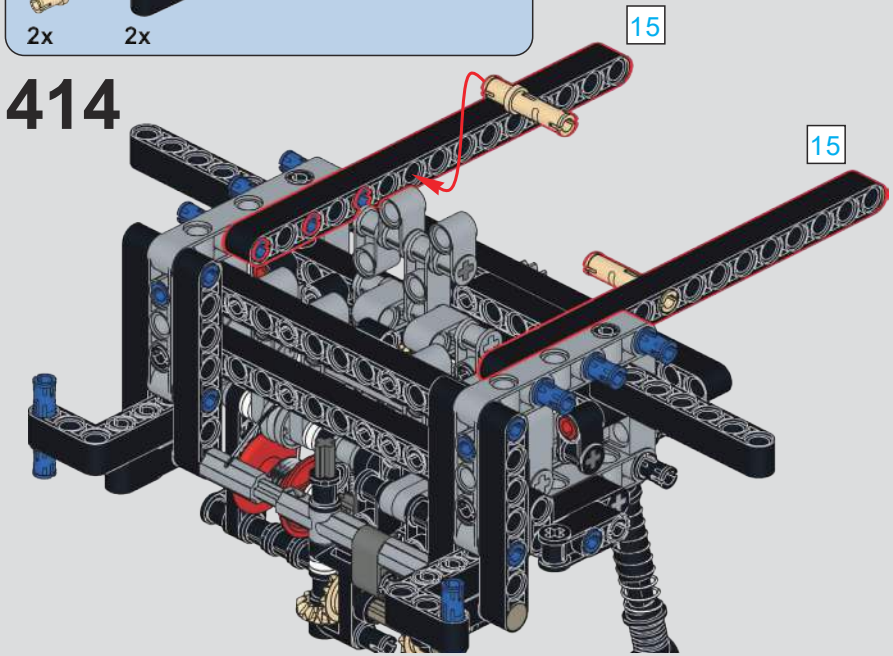
15
15

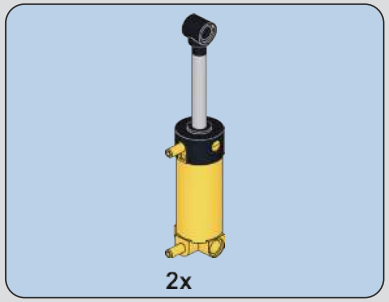
2x

415

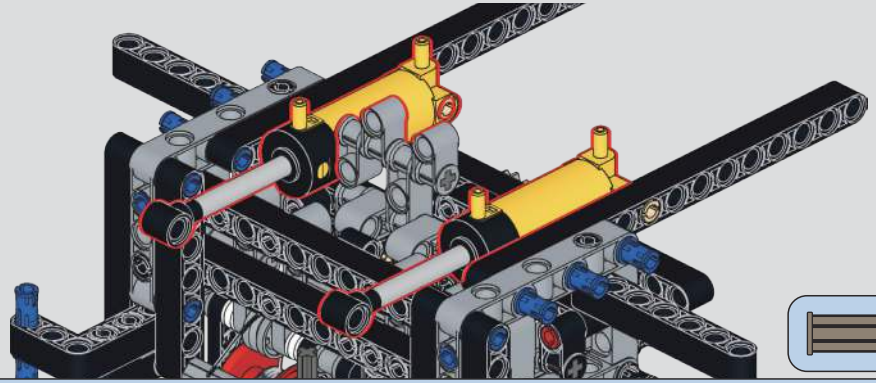

4
1:1

7
15
1:1

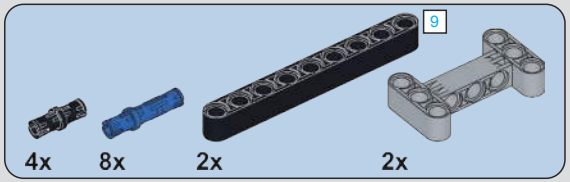

416

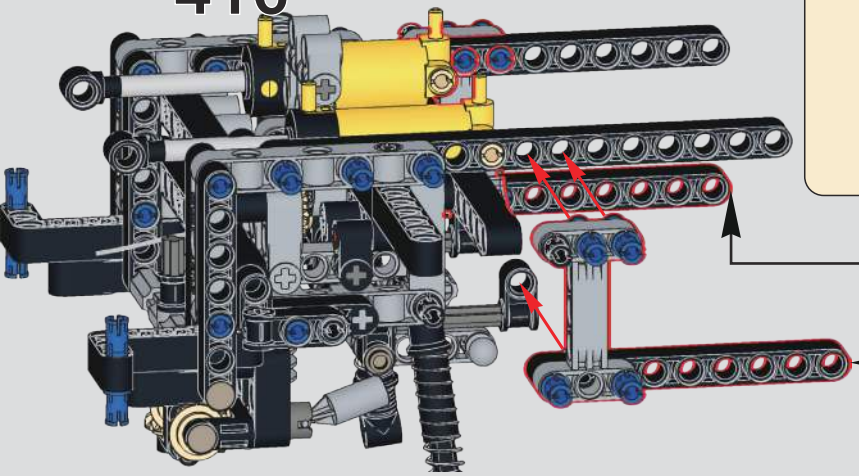

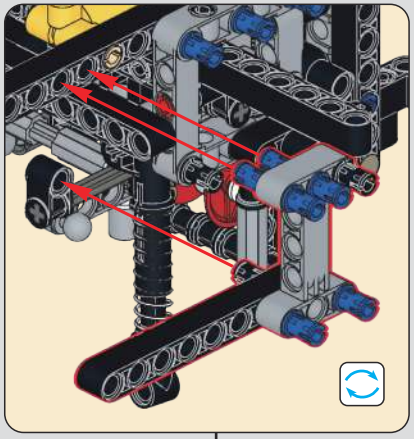

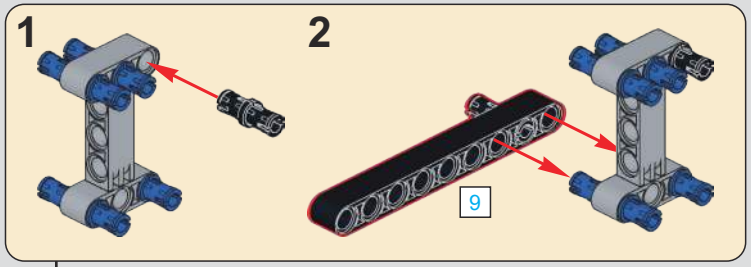

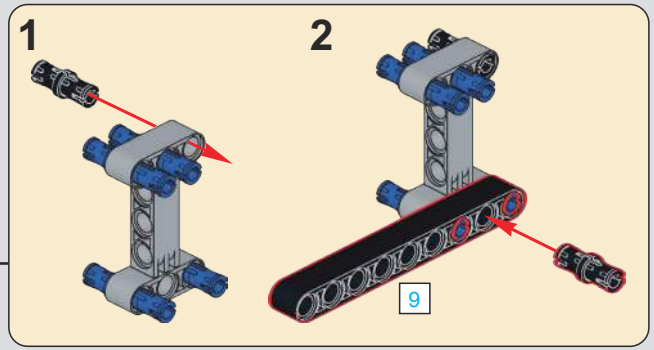

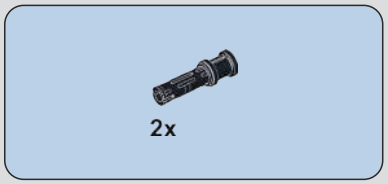

417

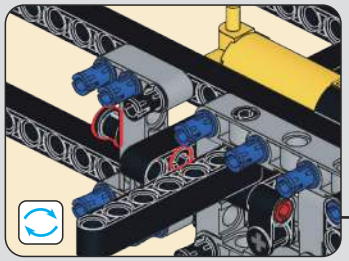

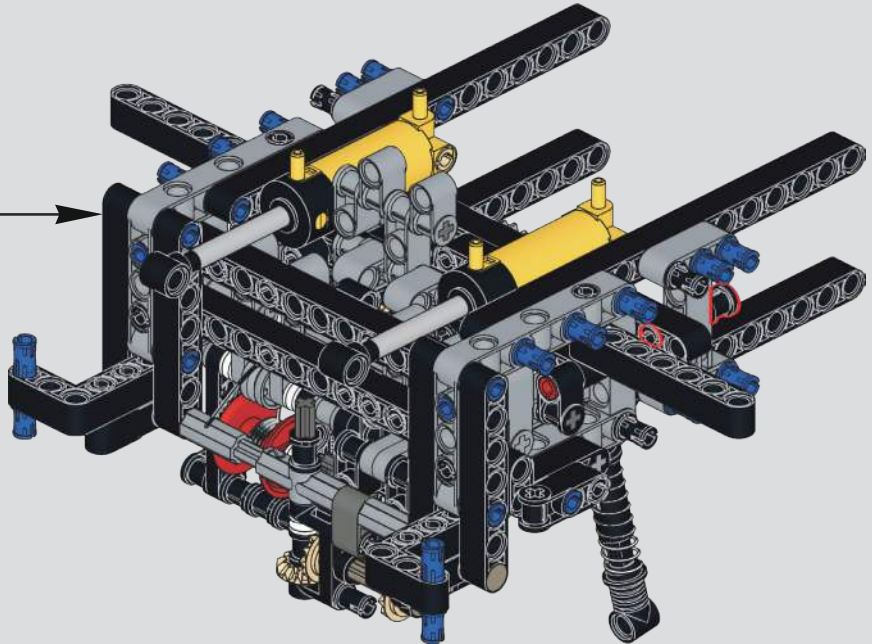

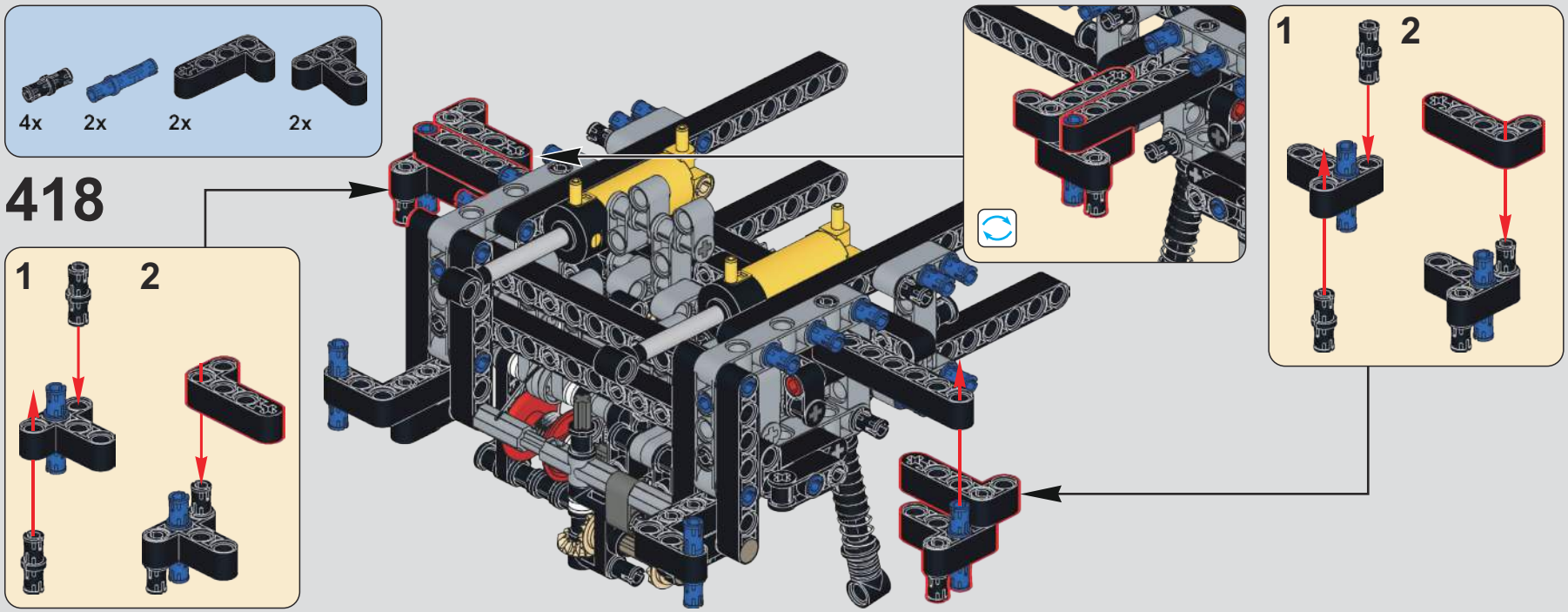
4x
2x
2x
2x
418
1
2
1
2

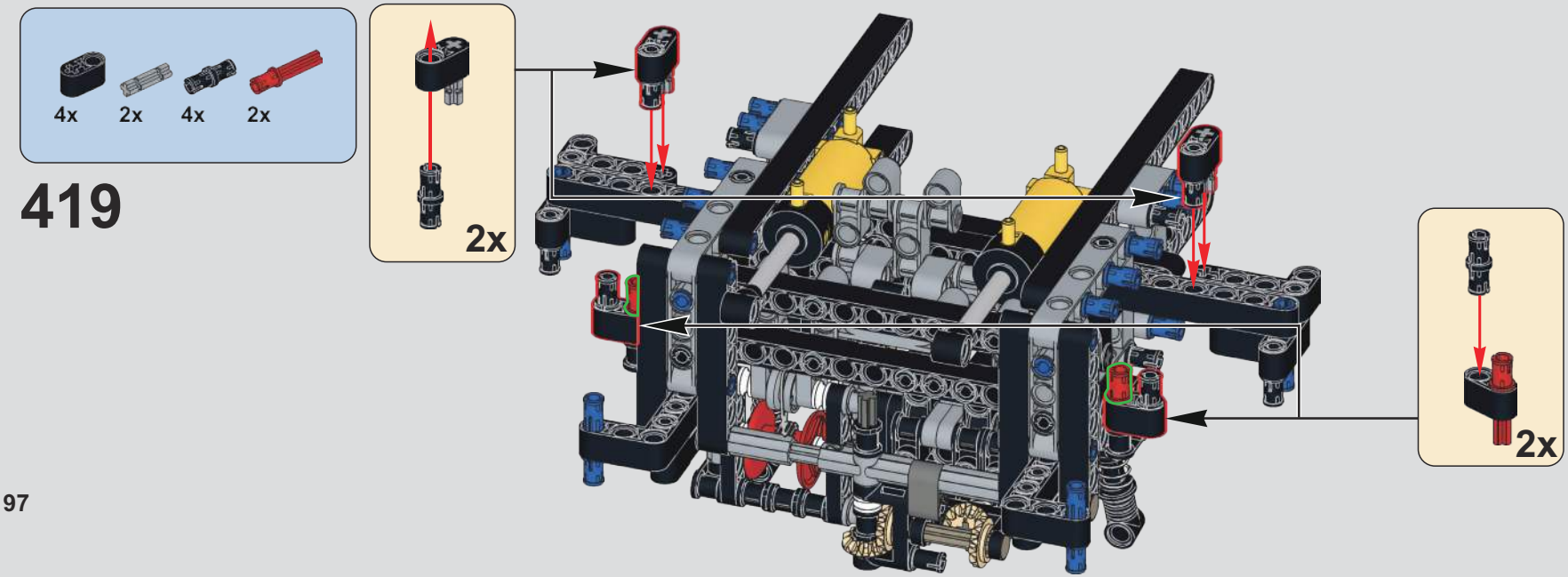
4x
2x
4x
2x
419
2x
2x

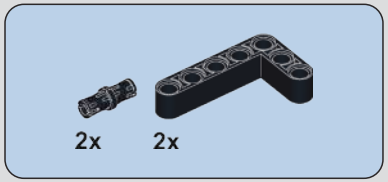

420

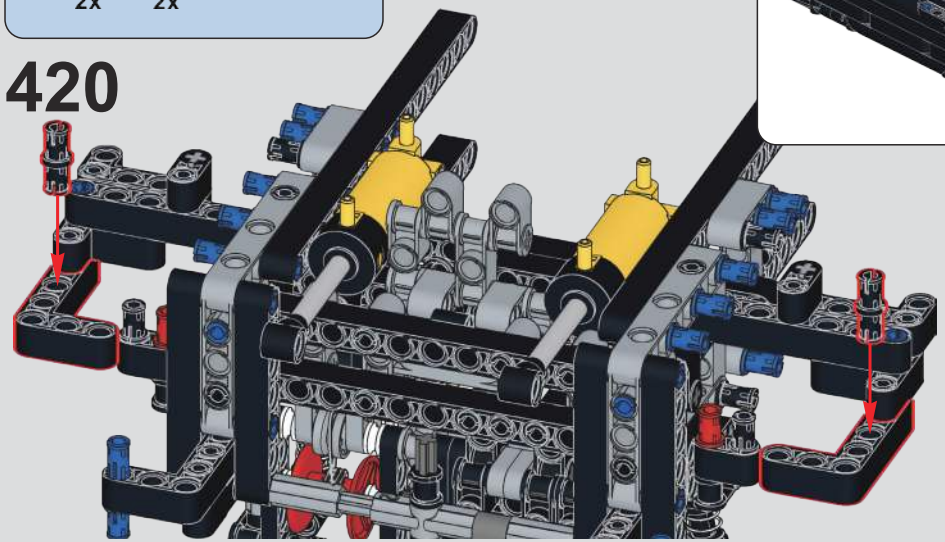

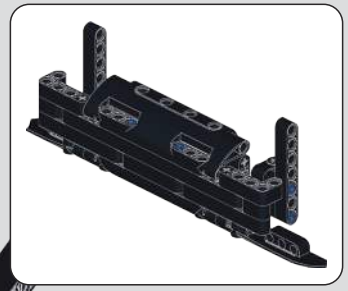

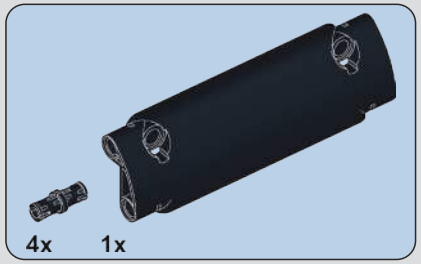

421

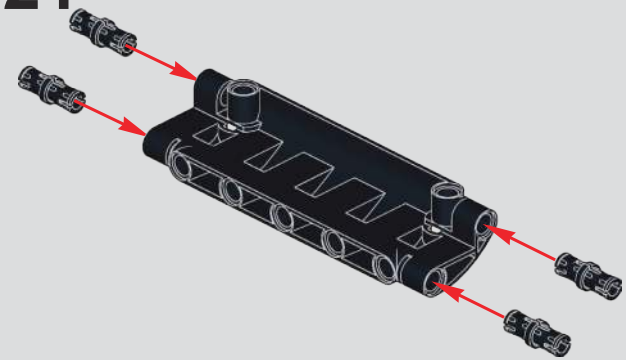

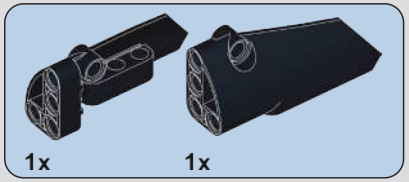

422

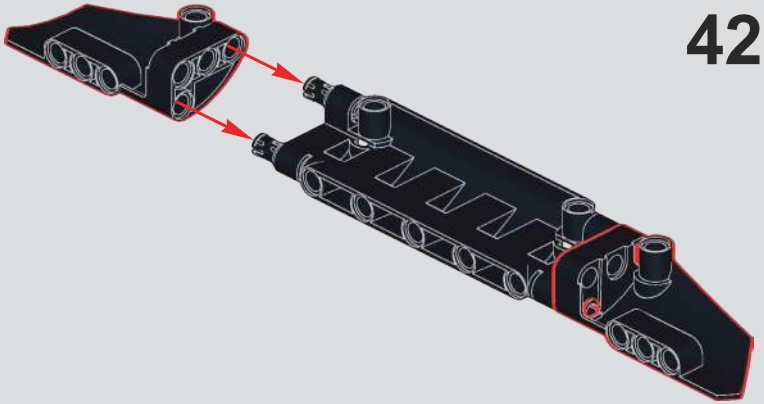

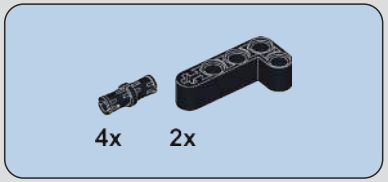

423

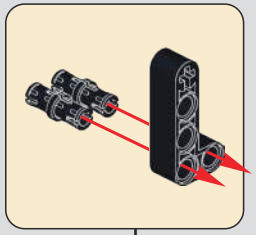

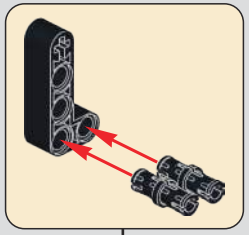

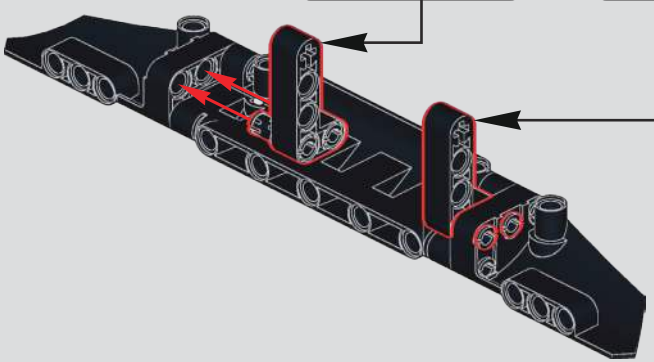

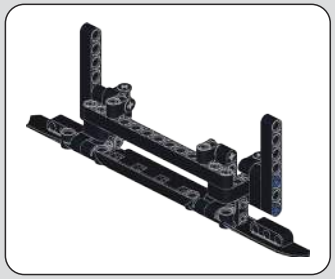

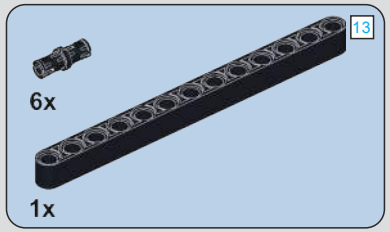

424

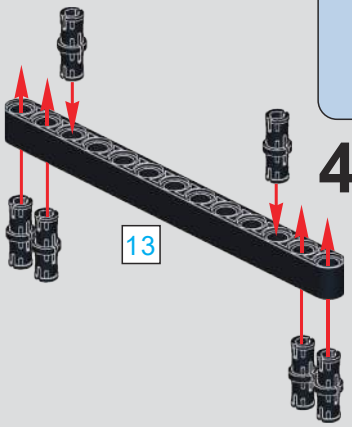

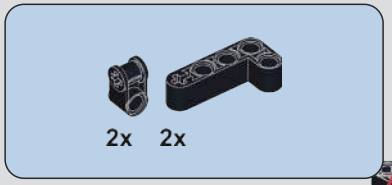

425

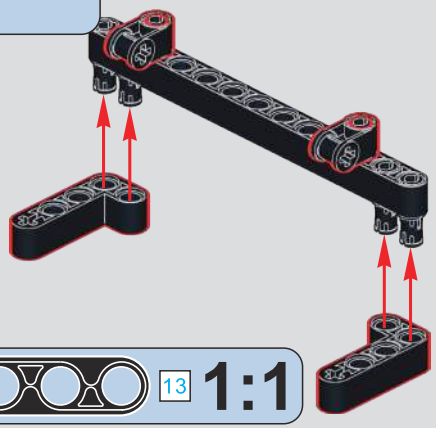

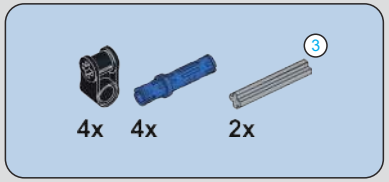

426

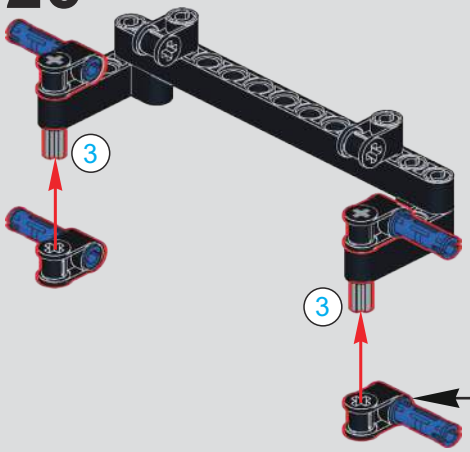

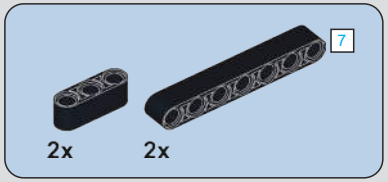

427

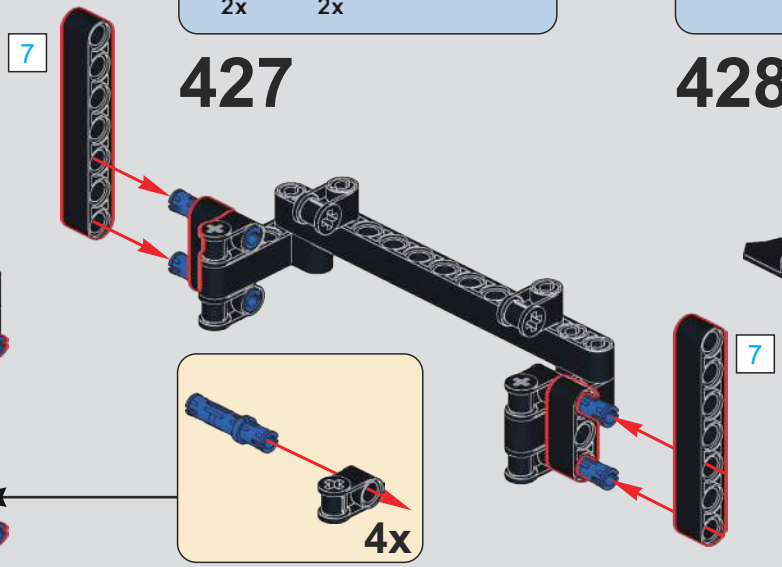

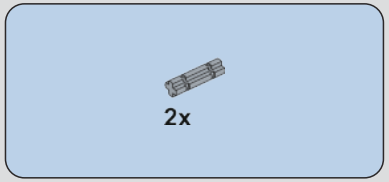

428

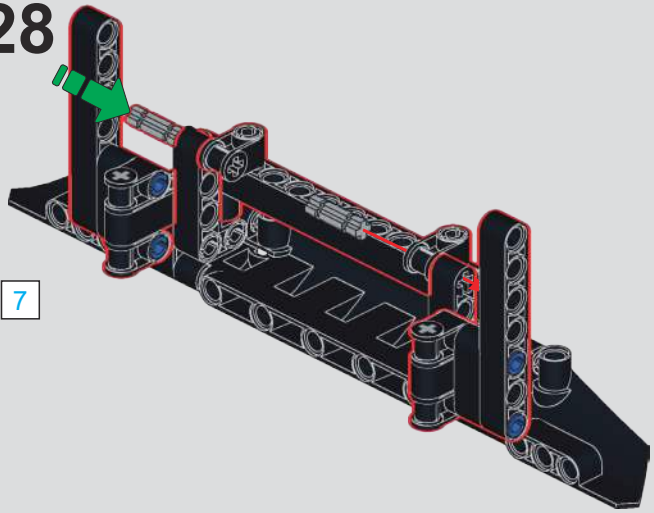

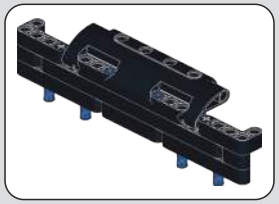

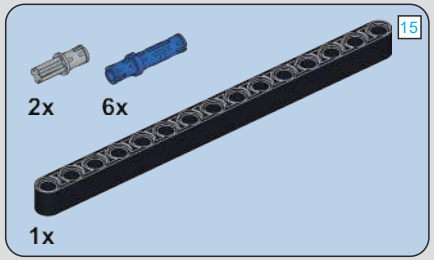

429

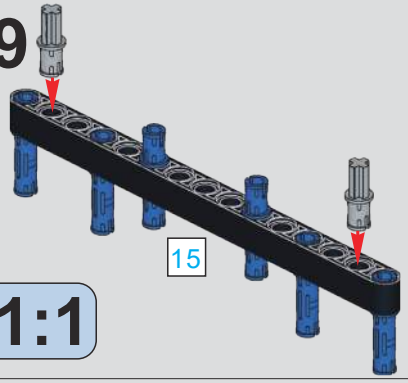

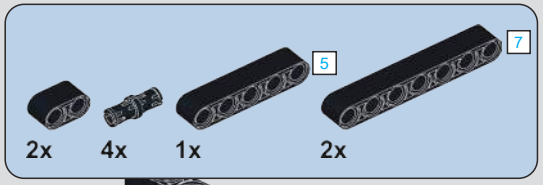

430

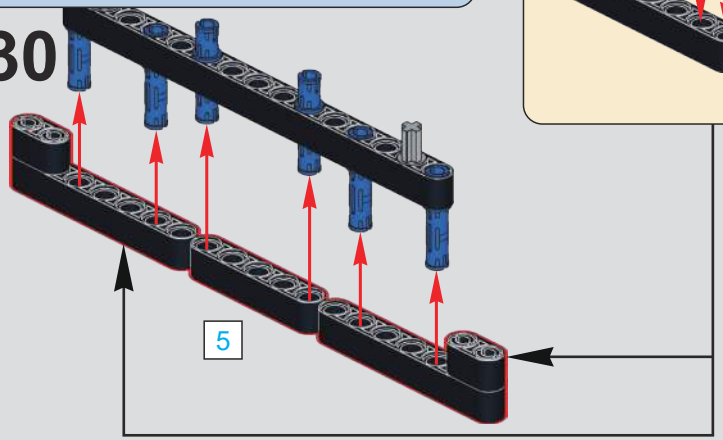

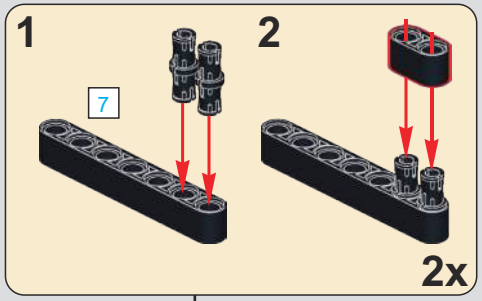

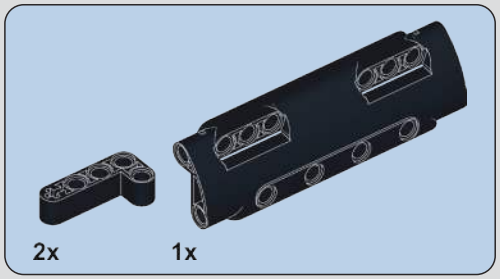

431

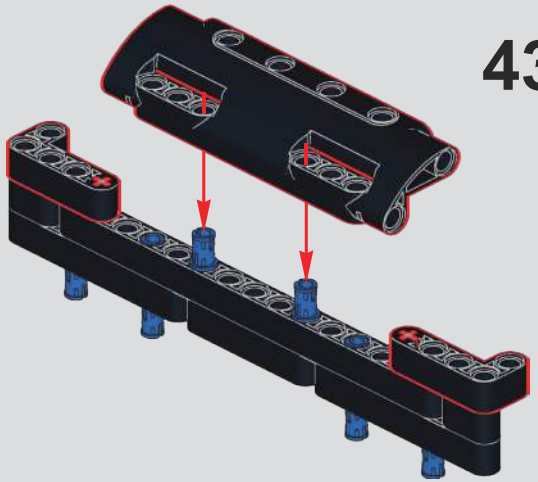

432

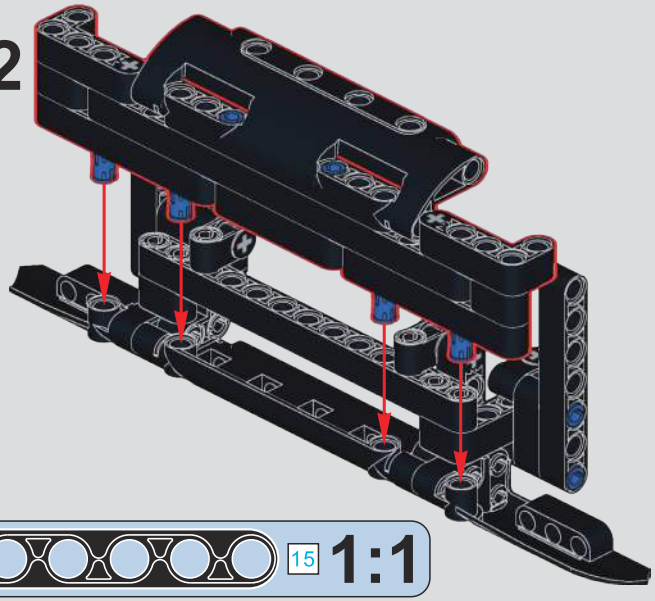

433

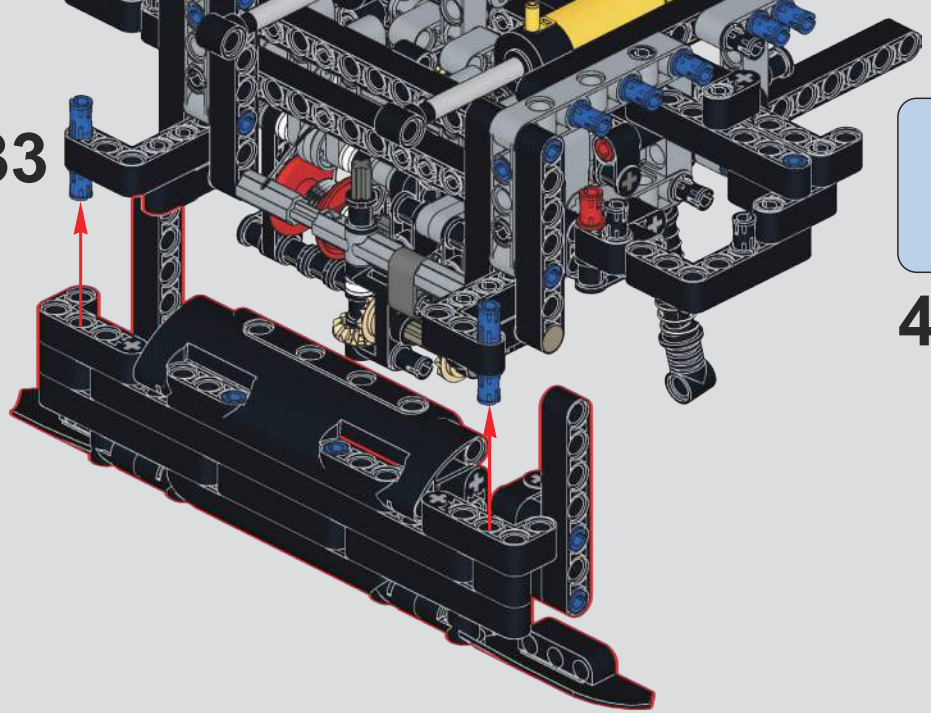

434

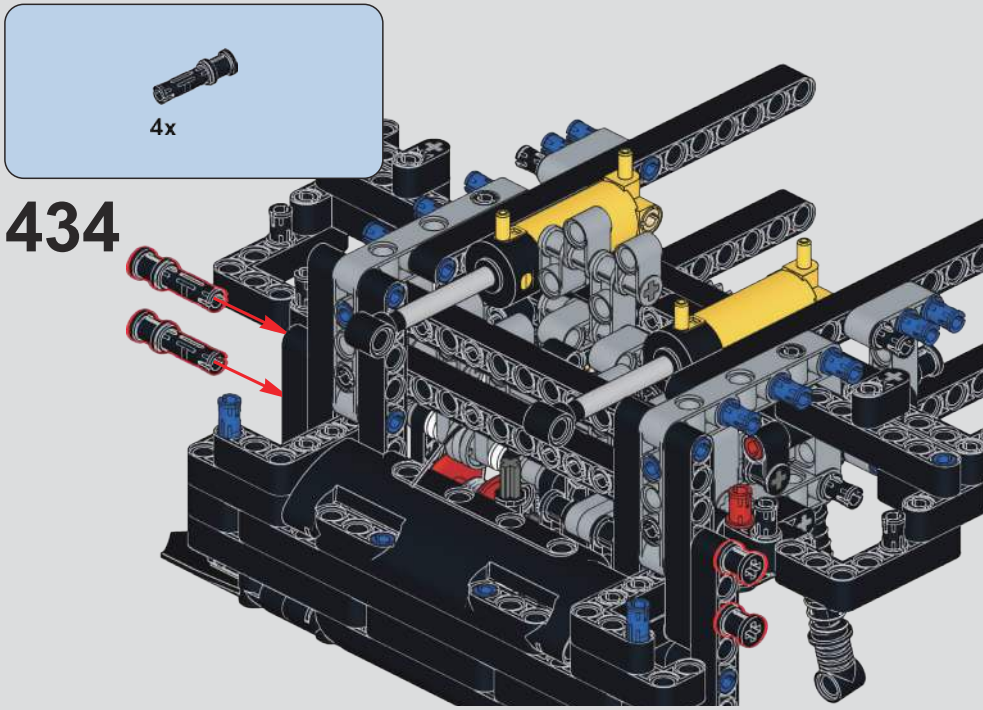

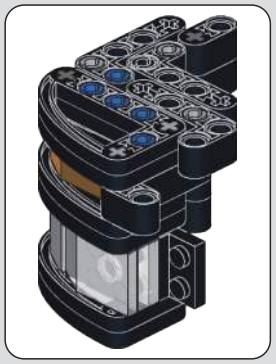

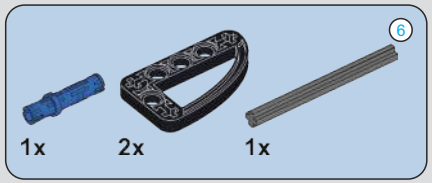

435

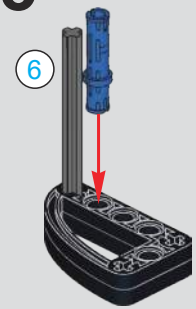

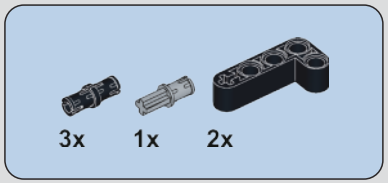

436

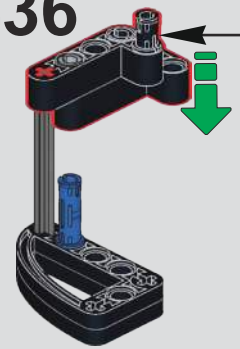

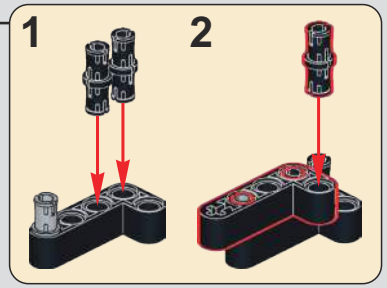

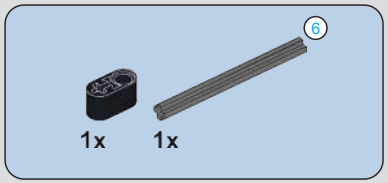

437

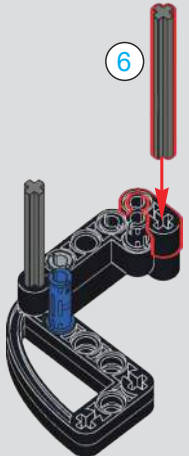

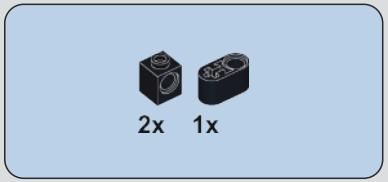

438

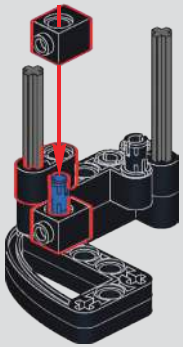

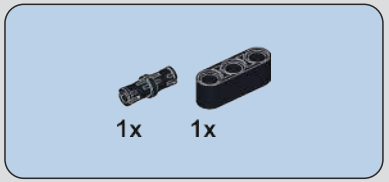

439

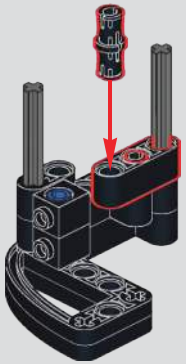

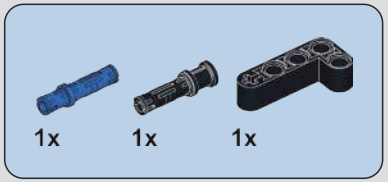

440

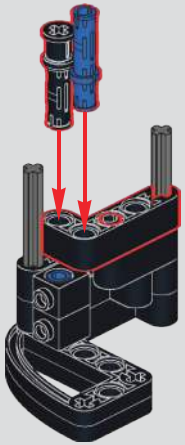

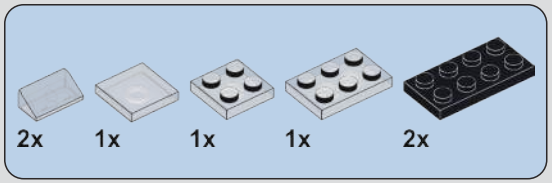

441

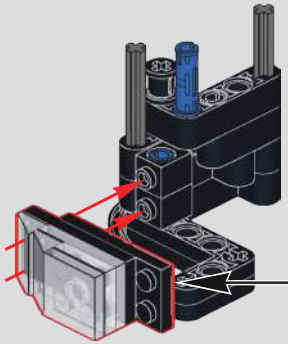

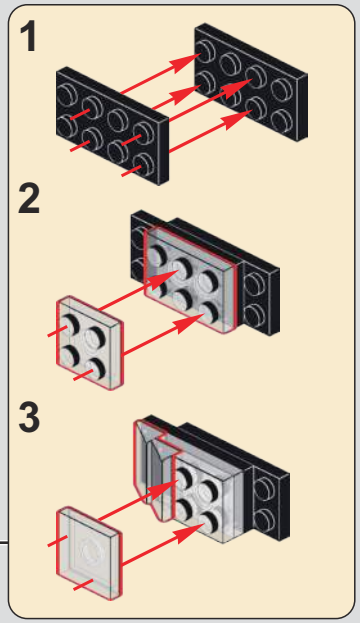

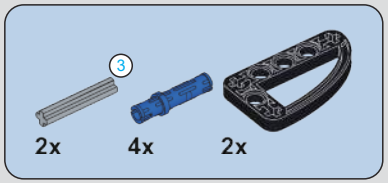

442

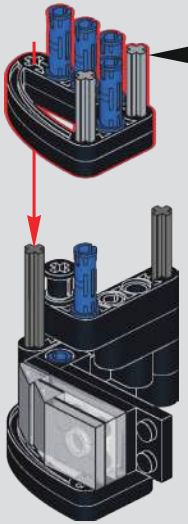

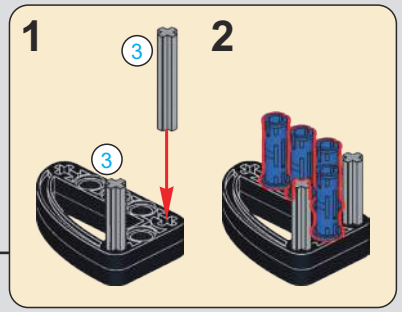

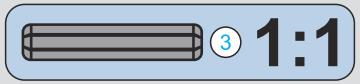

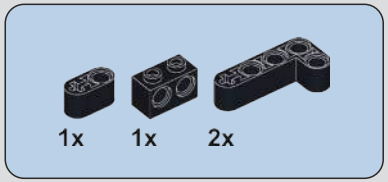

443

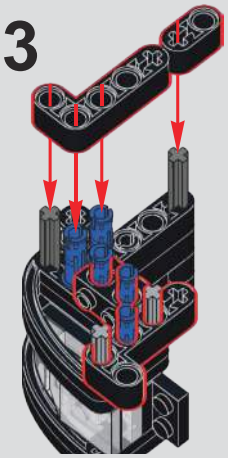

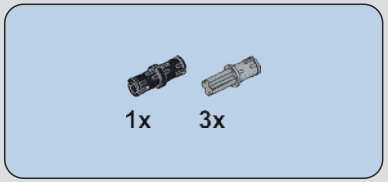

444

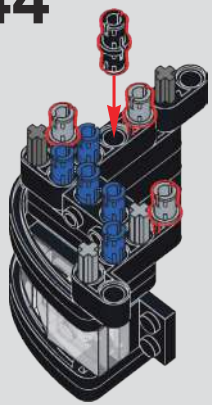

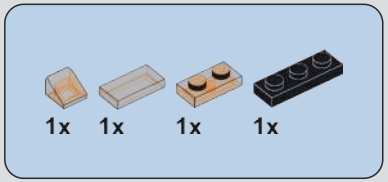

445

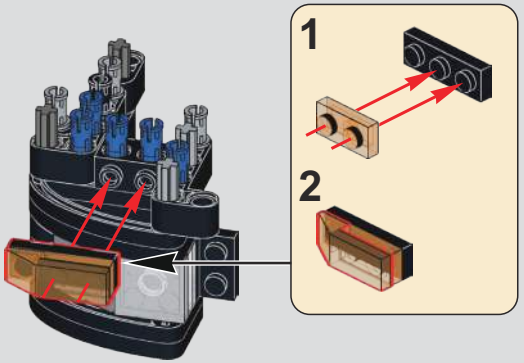

446

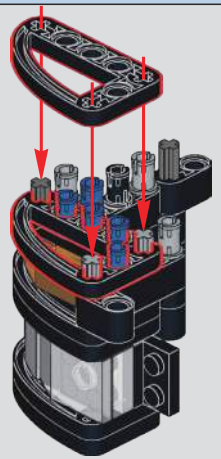

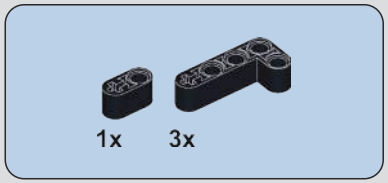

447

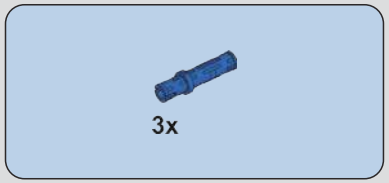

448

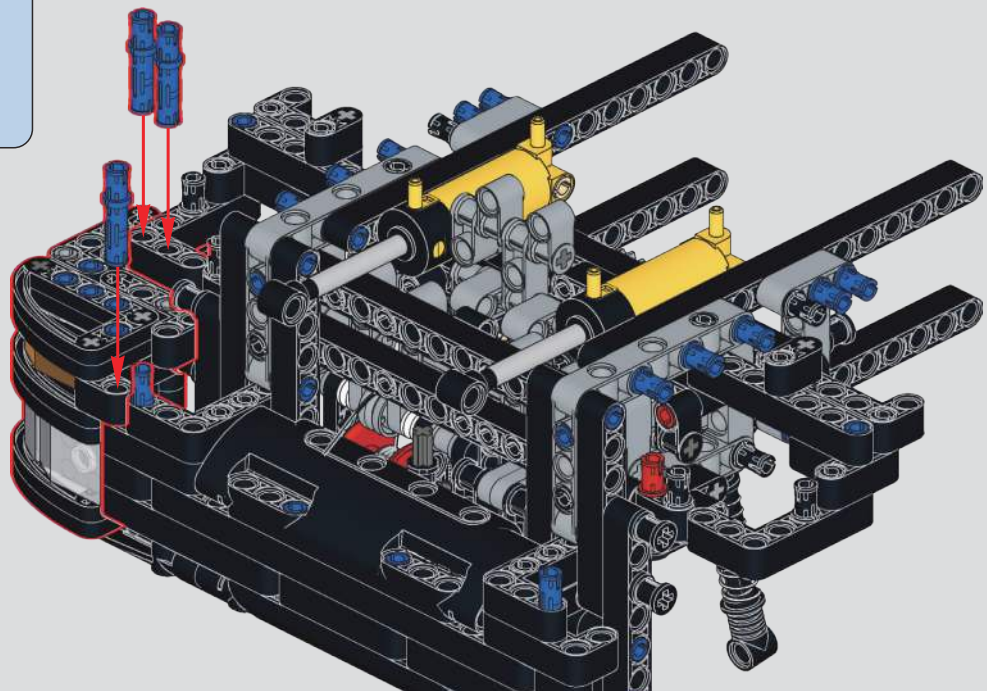

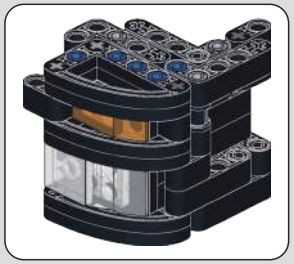

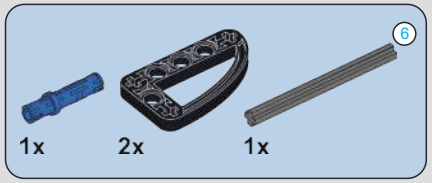

449

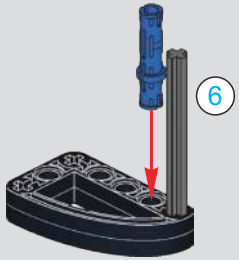

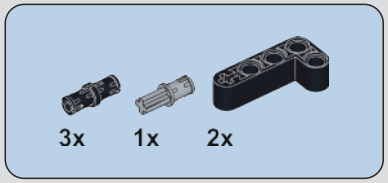

450

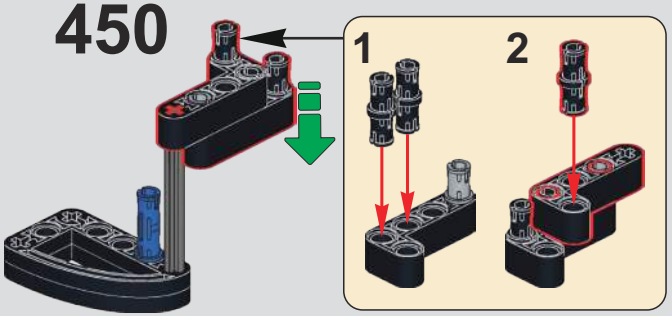

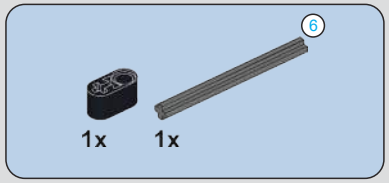

451

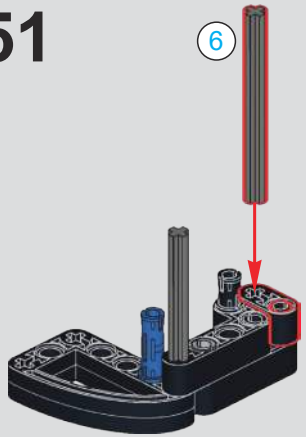

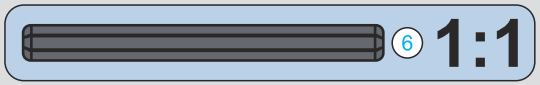

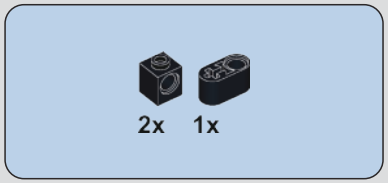

452

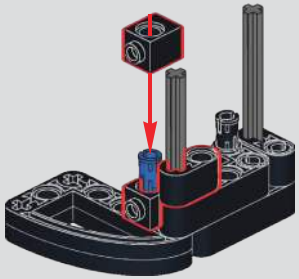

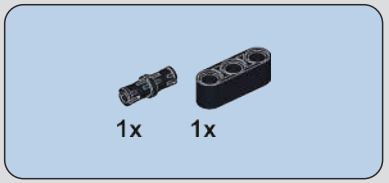

453

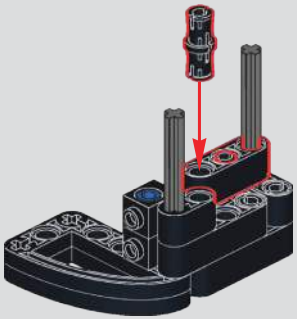

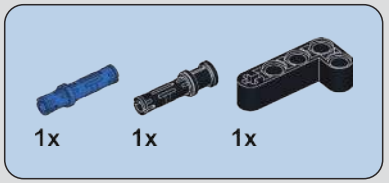

454

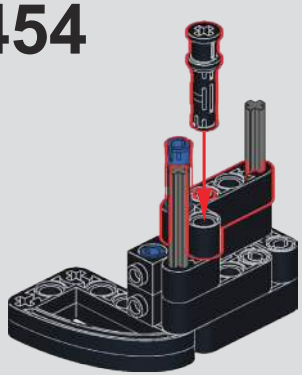

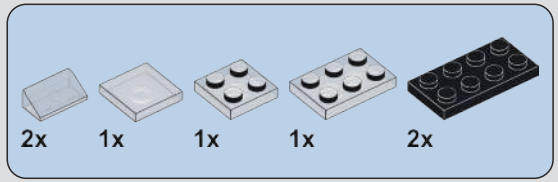

455

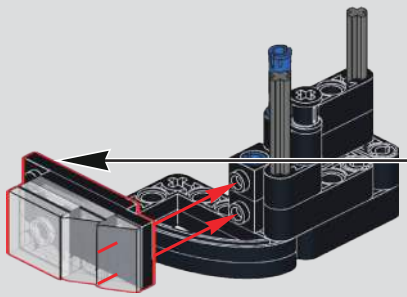

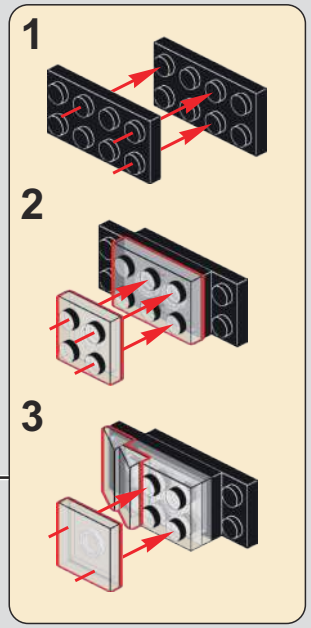

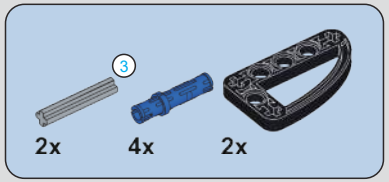

456

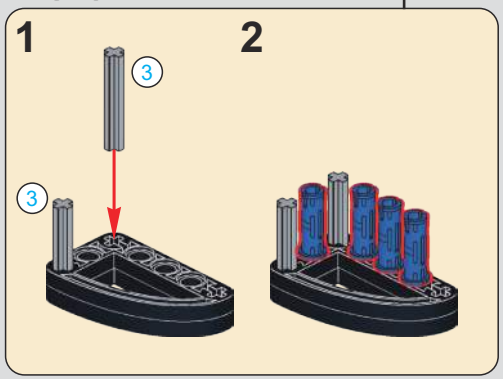

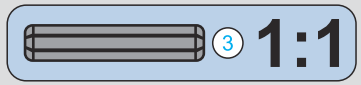

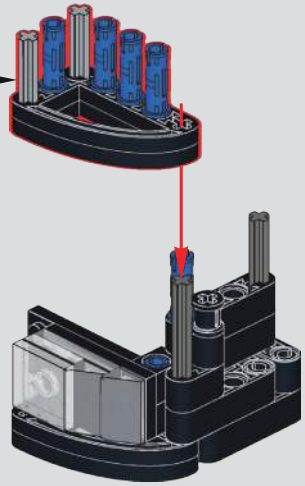

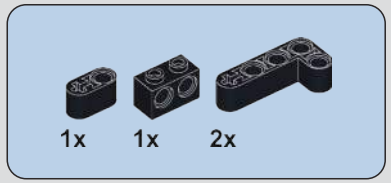

457

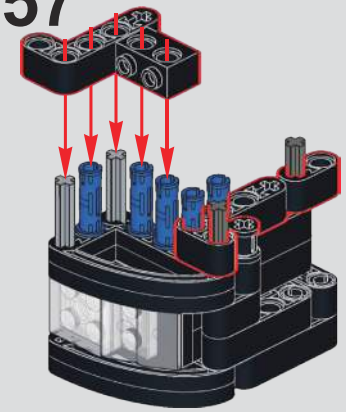

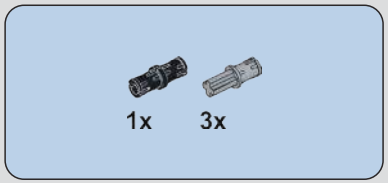

458

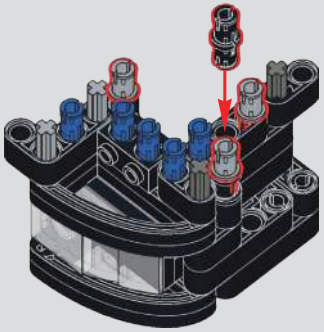

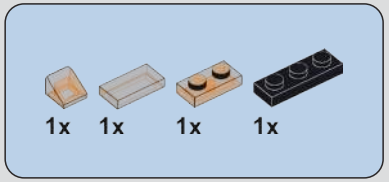

459

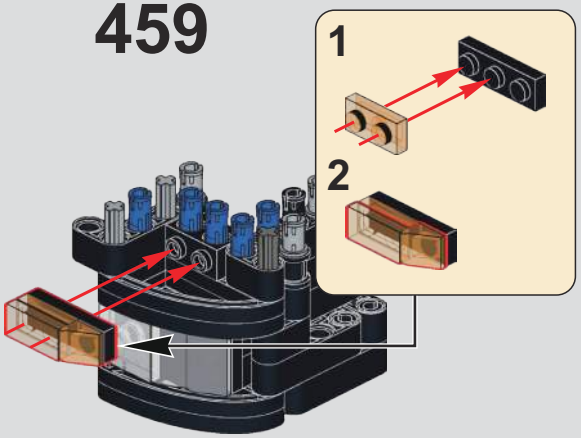

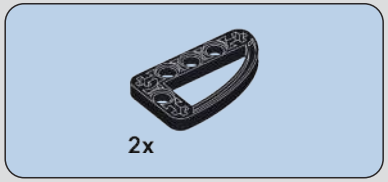

460

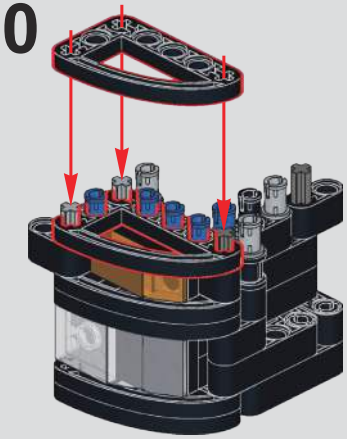

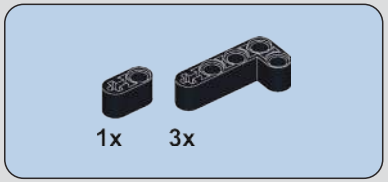

461

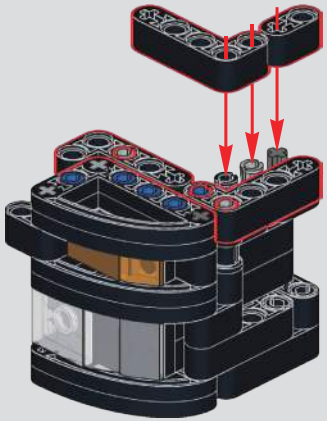

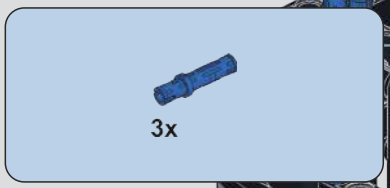

462

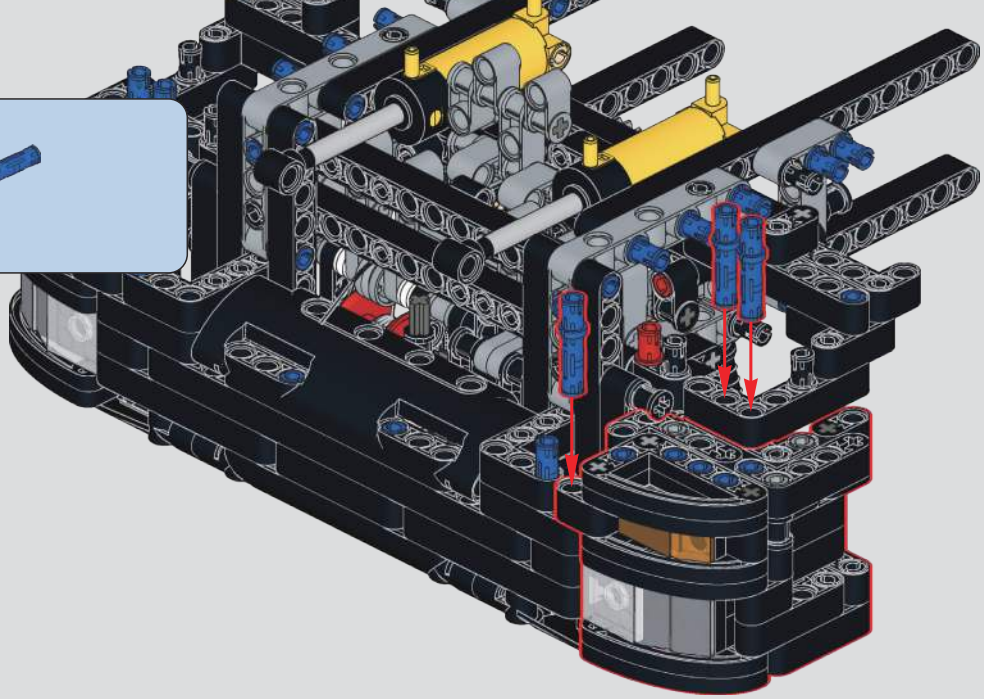

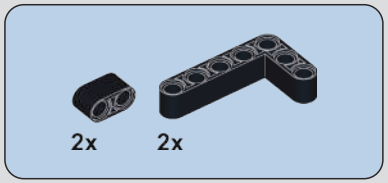

463

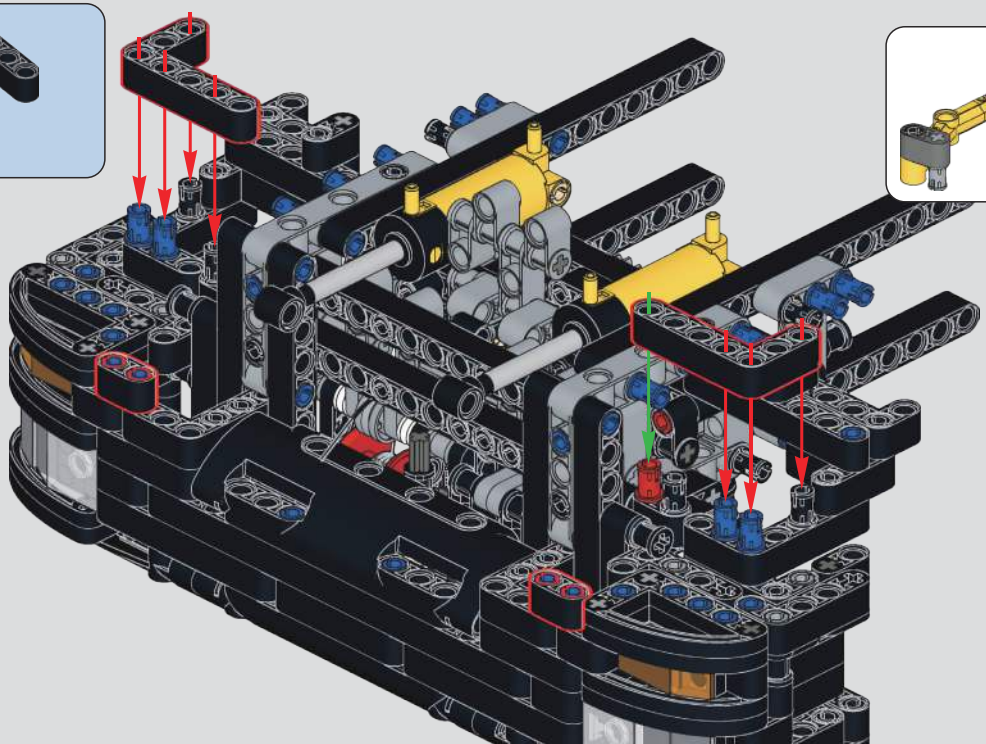

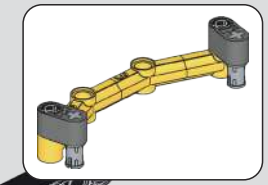

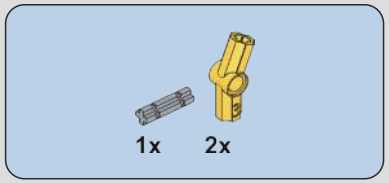

464

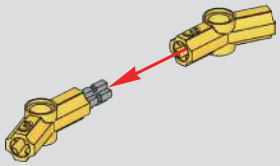

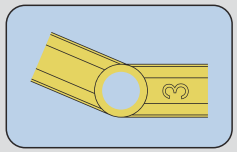

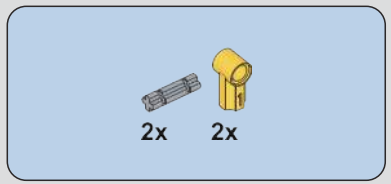

465

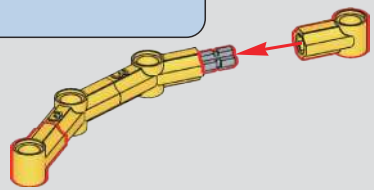

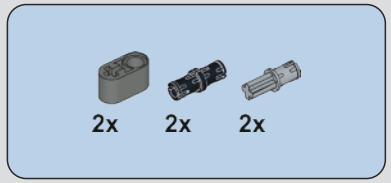

466

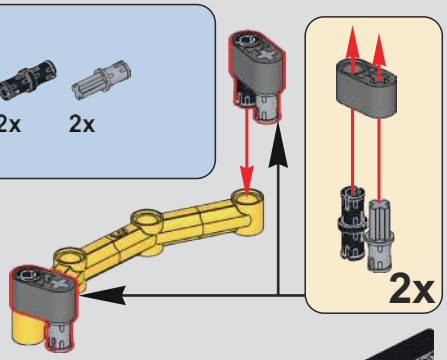

467

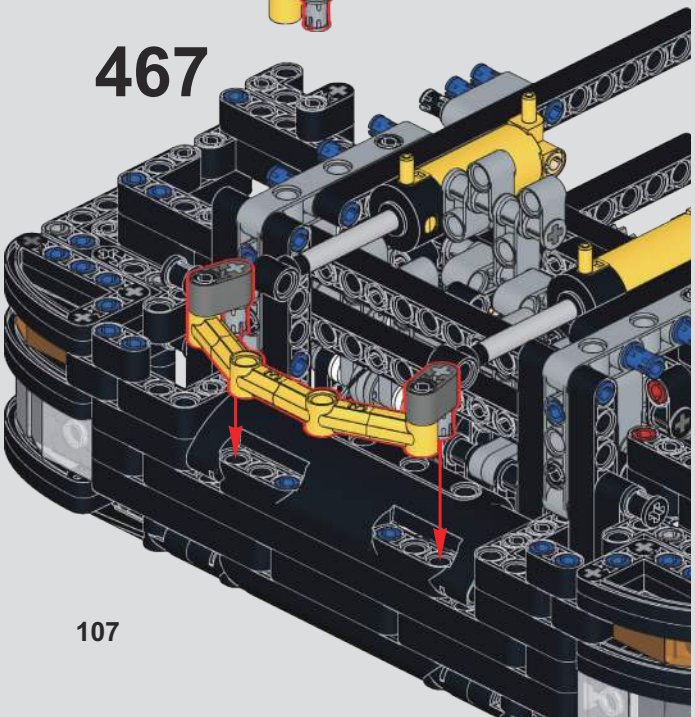

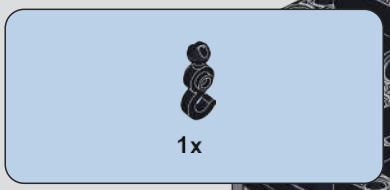

468

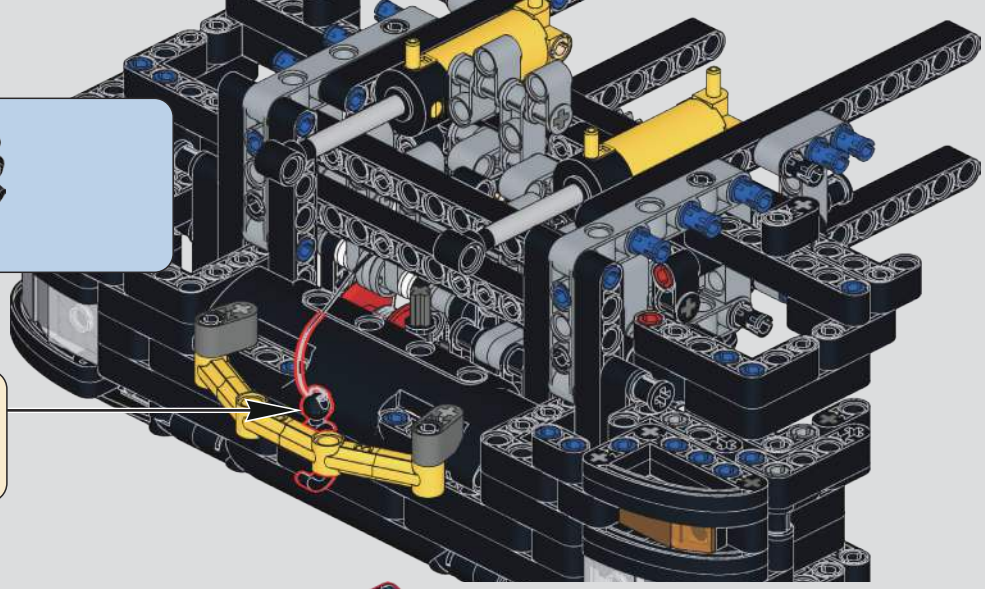

469

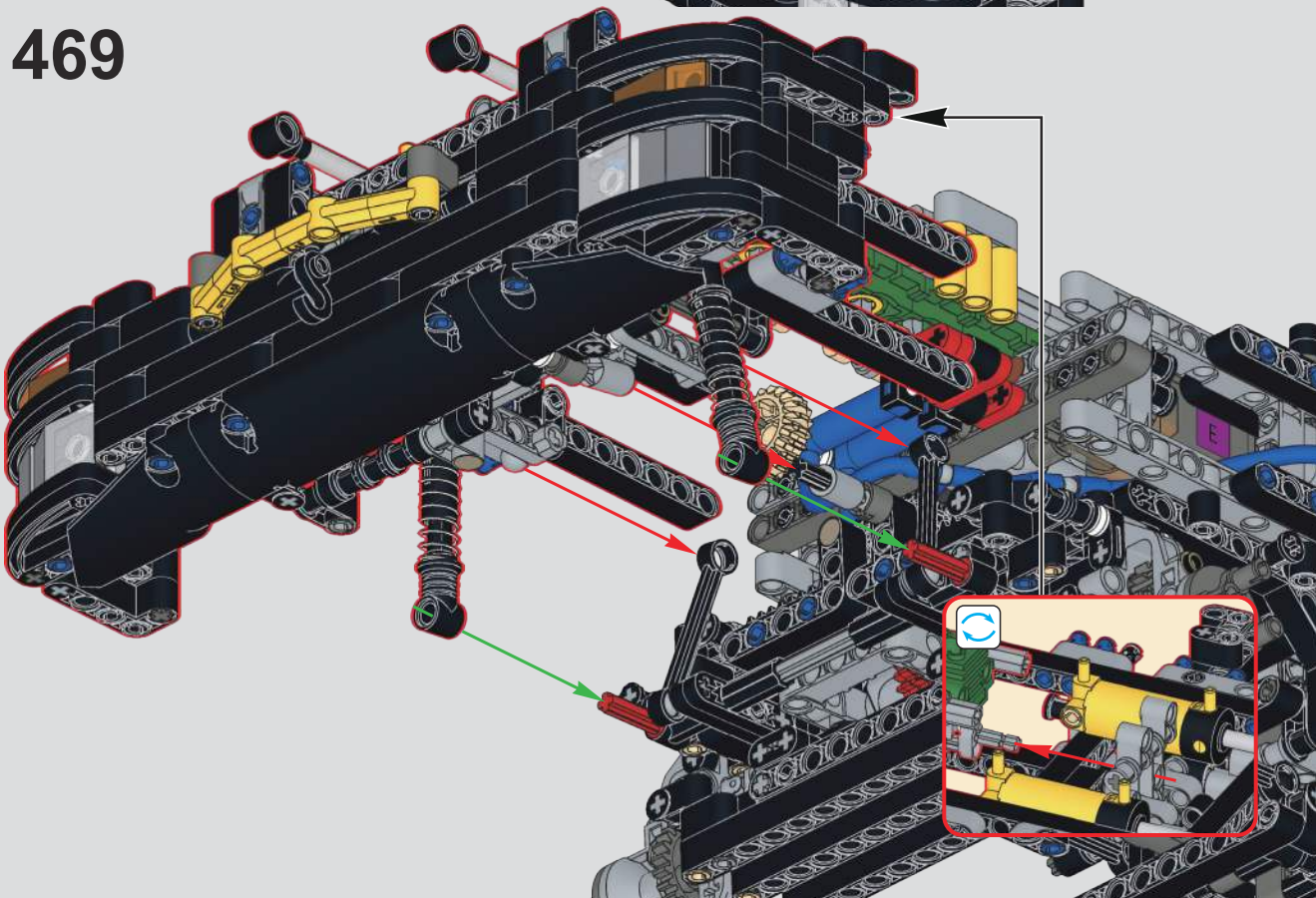

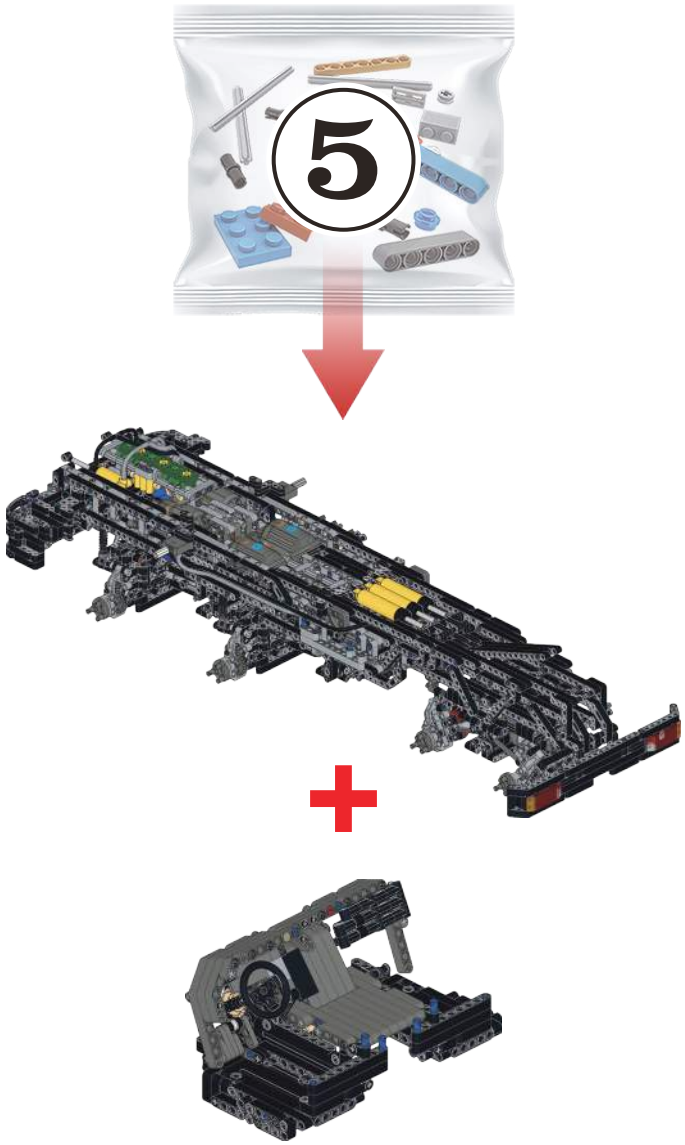
5

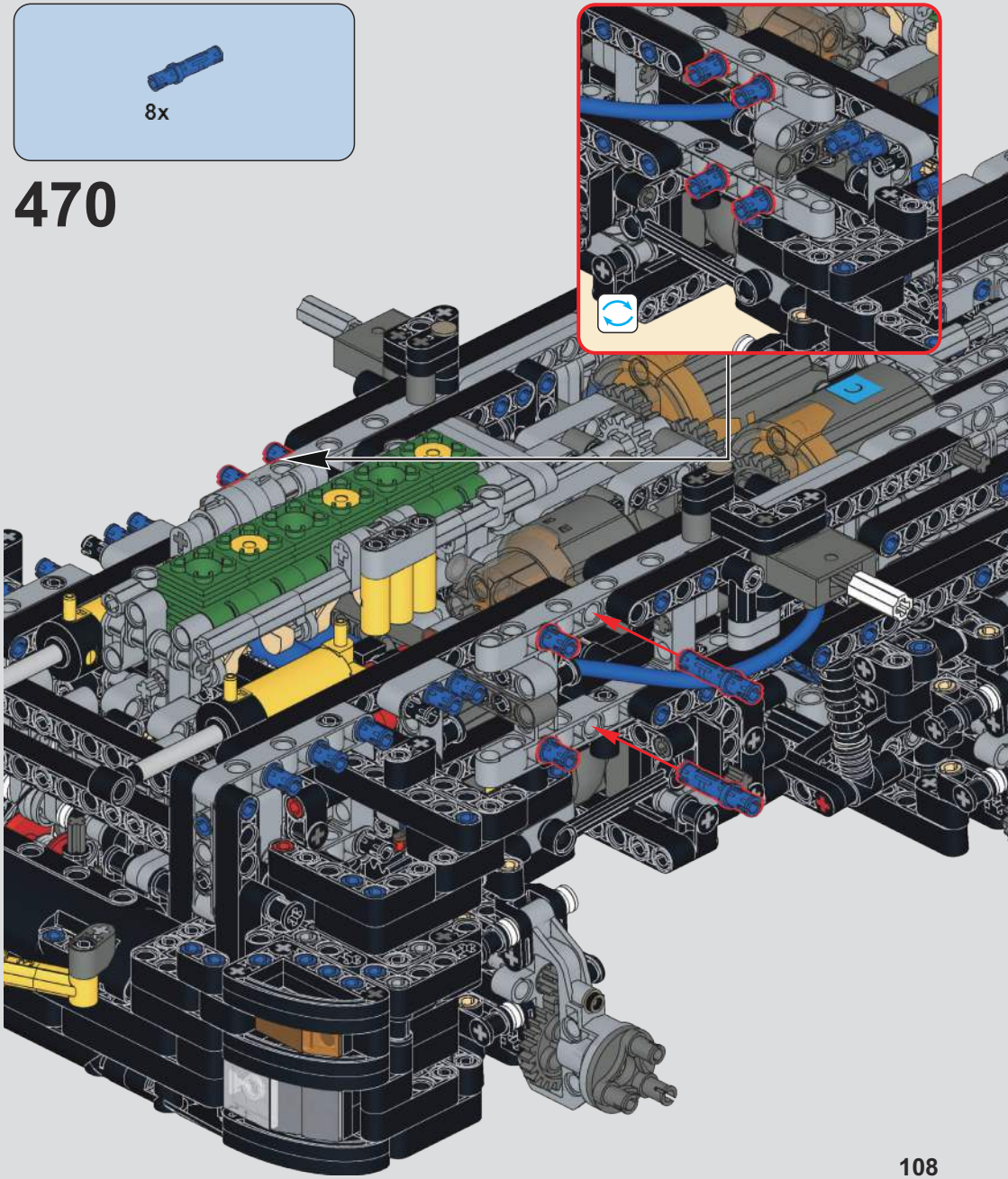
8x
470

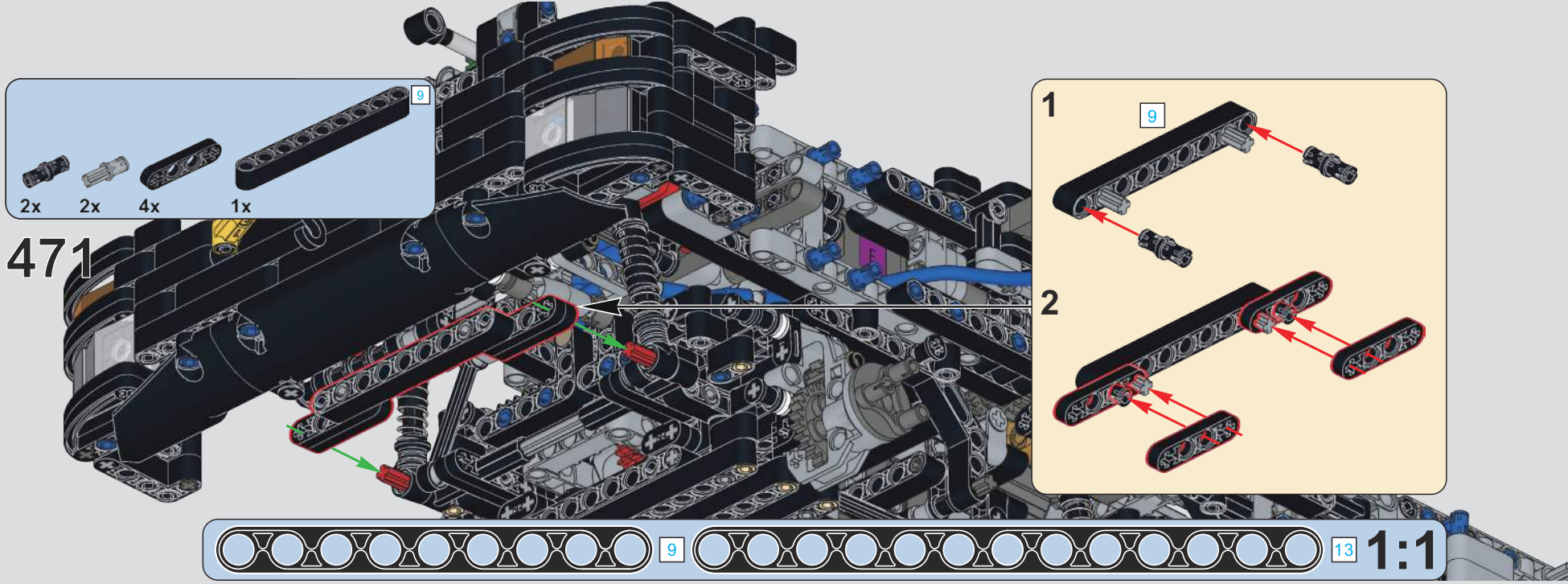
9
2x
2x
4x
1x
471
1
9
2
9
13
1:1

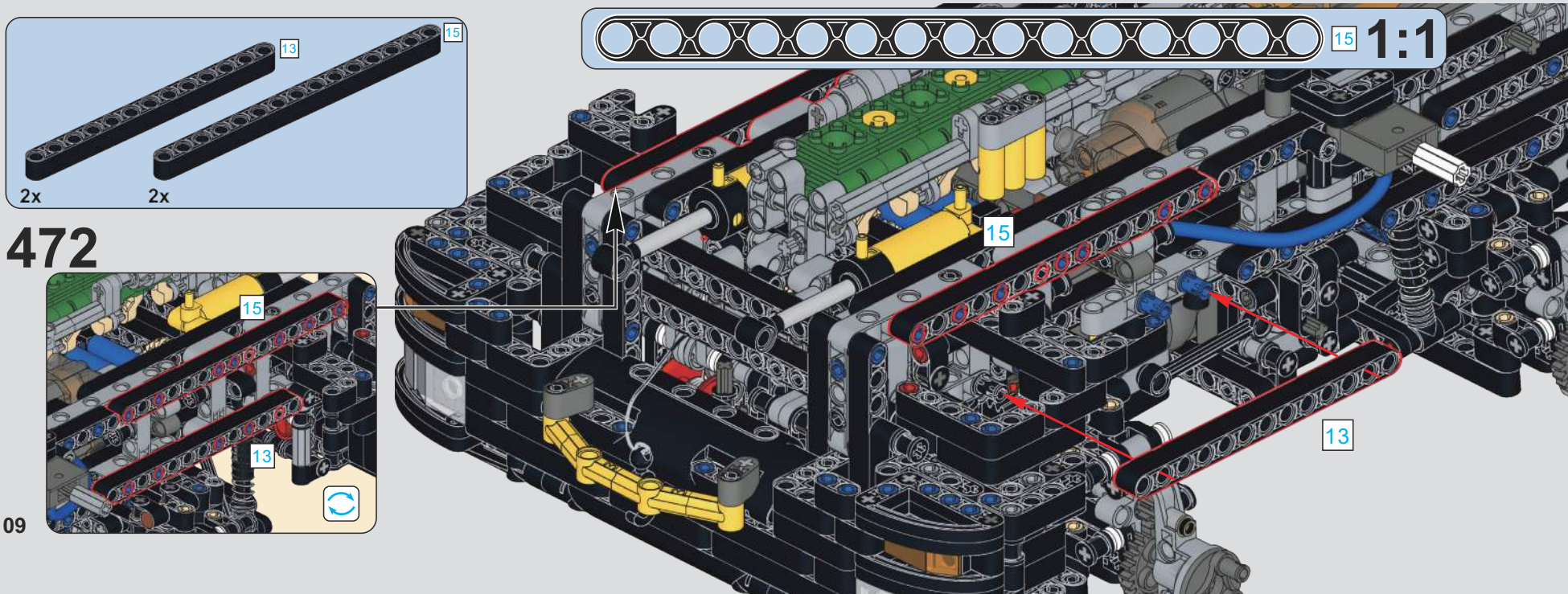
13
15
2x
2x
15
1:1
472
15
13
15
13

473

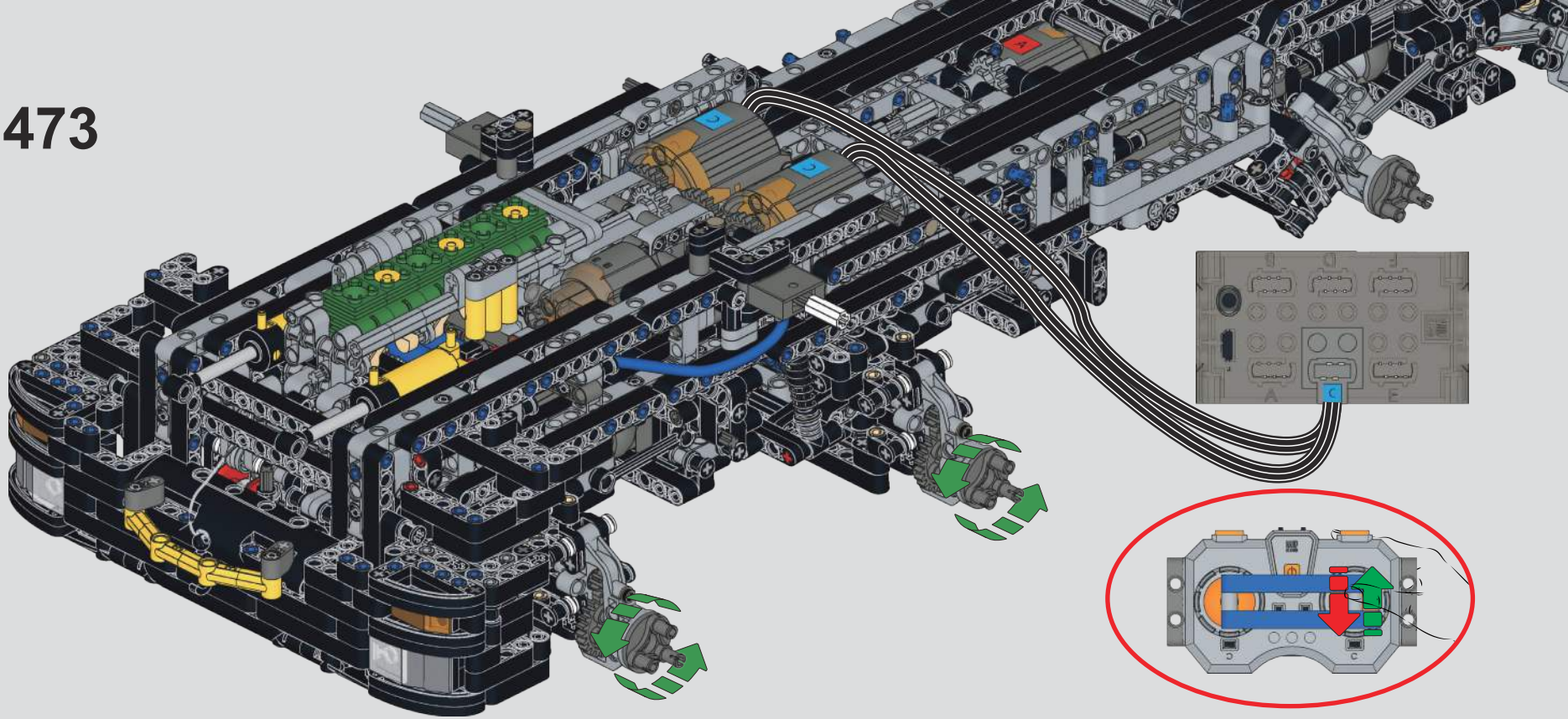

474

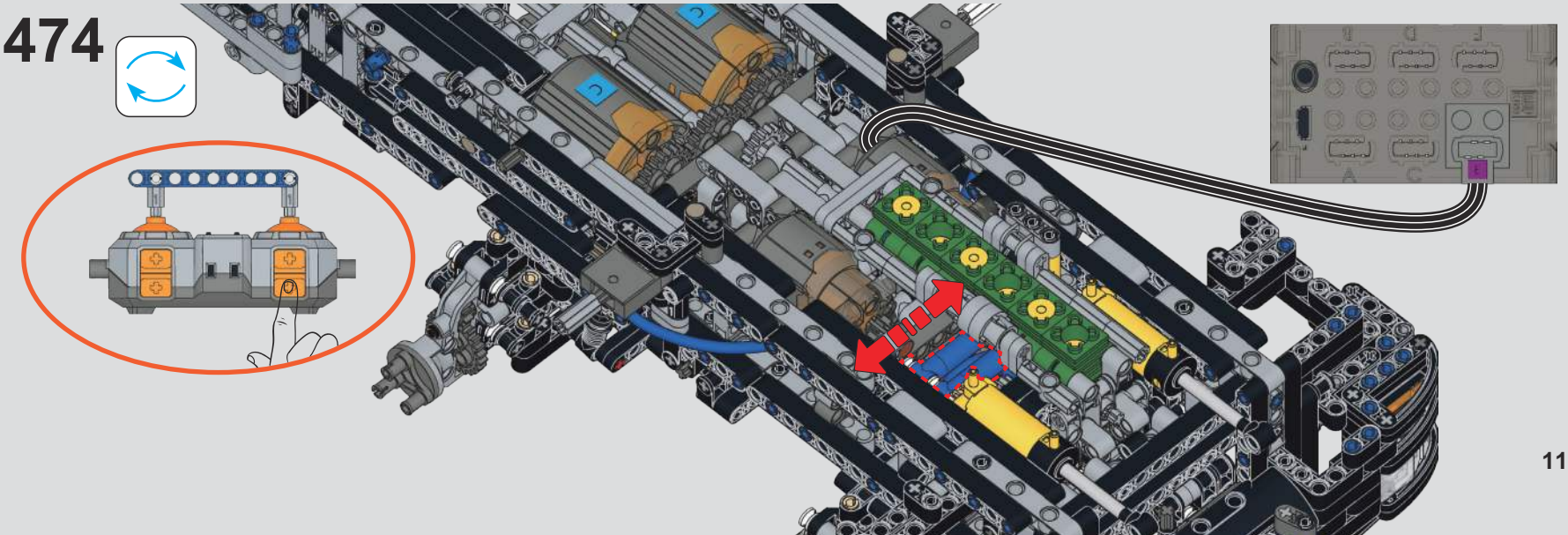

475

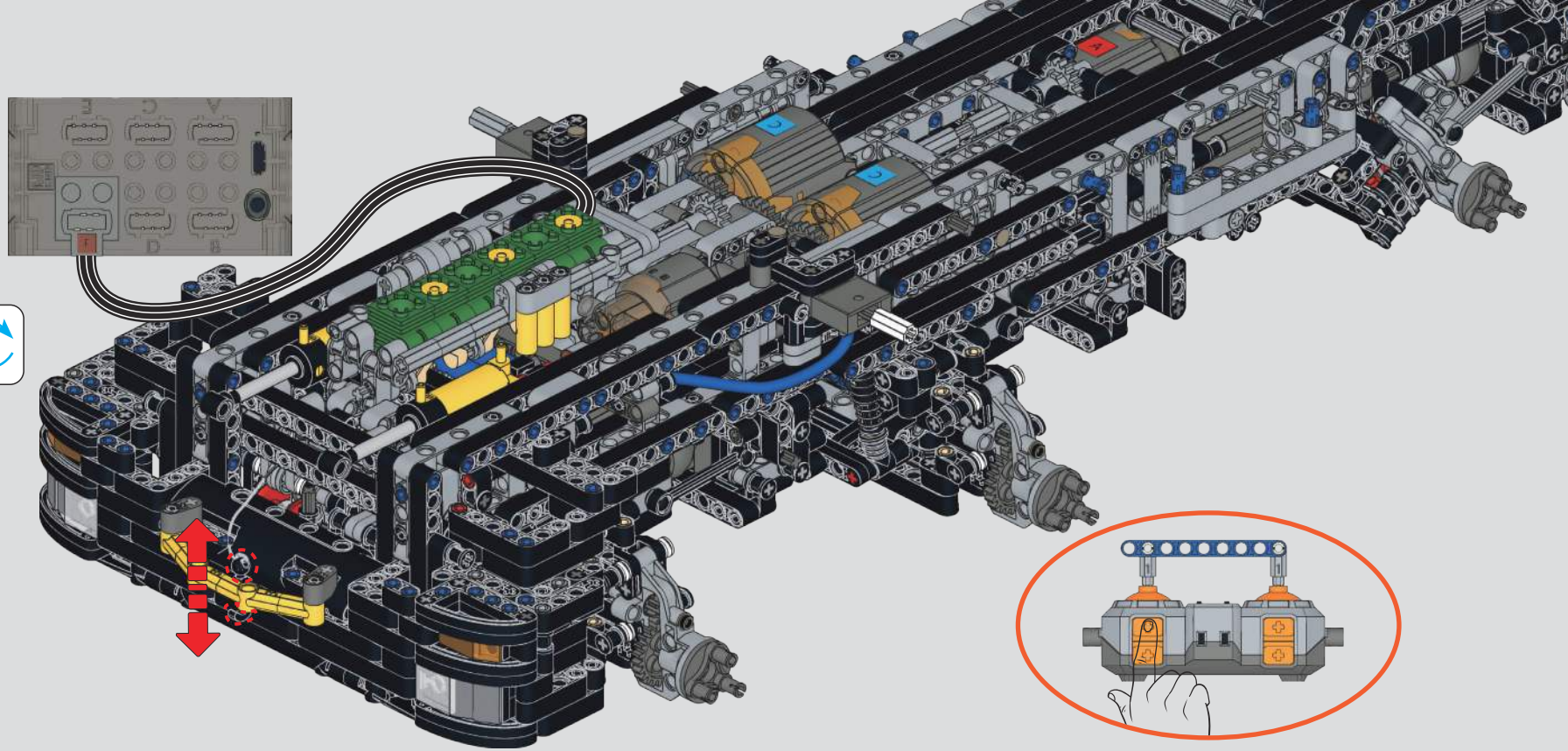

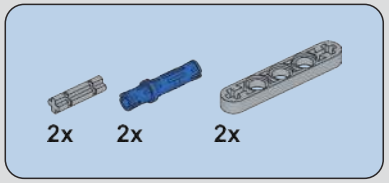

476

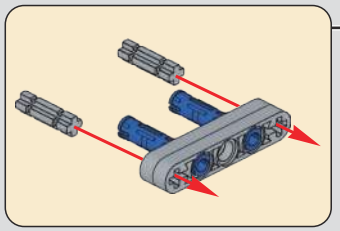

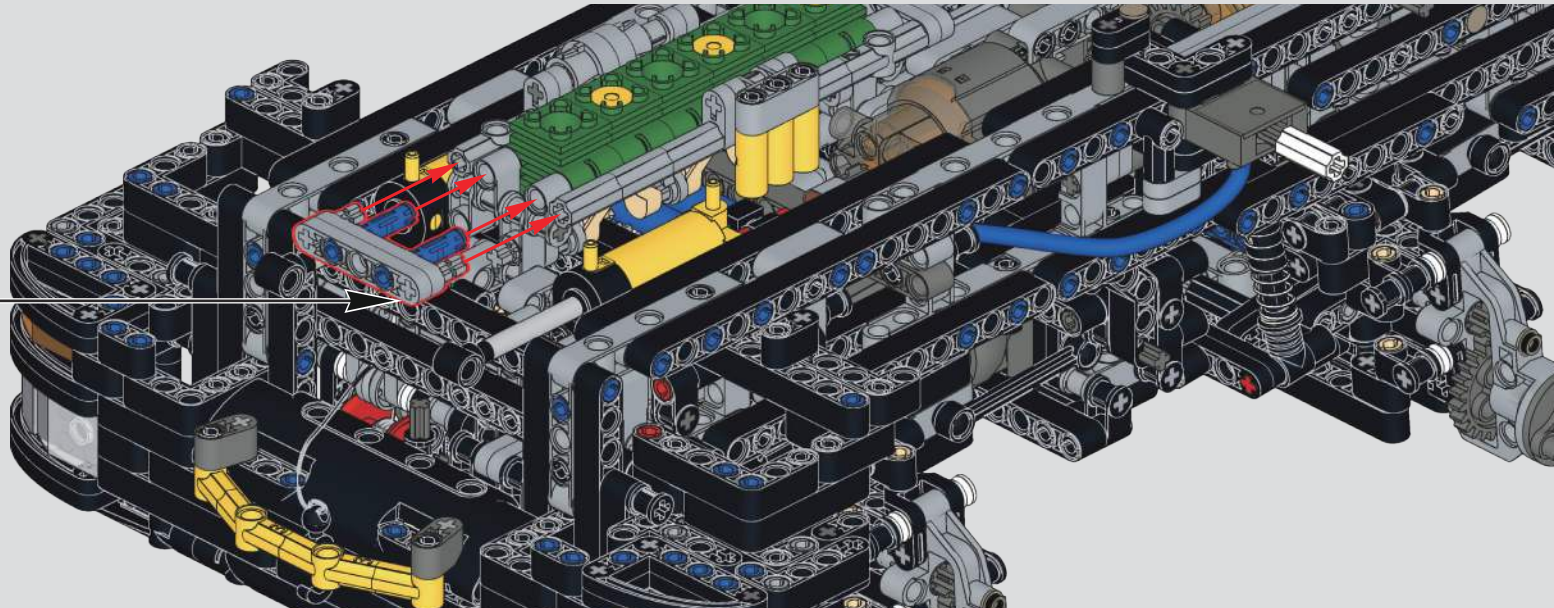

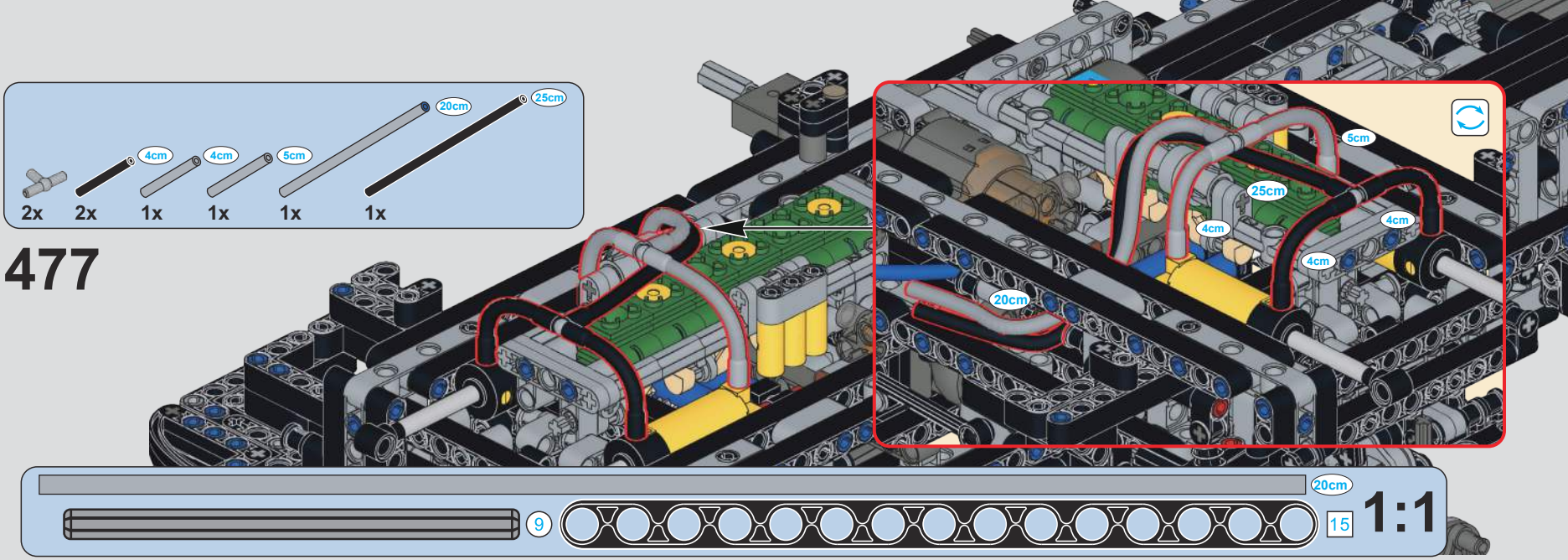
2x
2x
4cm
1x
4cm
1x
5cm
1x
20cm
1x
25cm
477
5cm
25cm
4cm
4cm
4cm
20cm
20cm
9
15
1:1

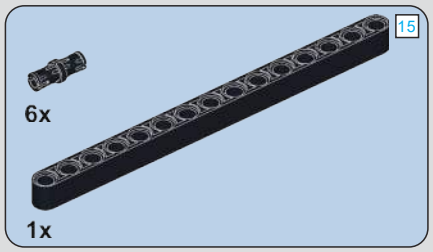
15
6x
1x

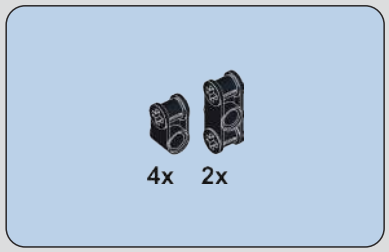
4x
2x

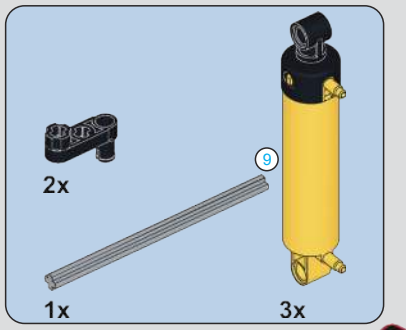
2x
9
1x
3x

478

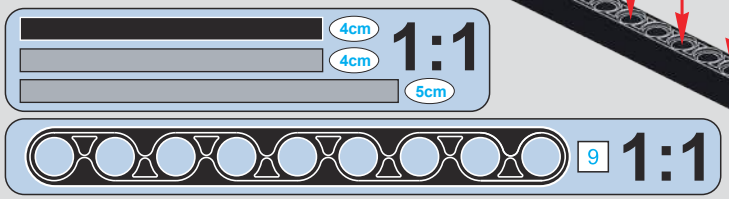
4cm
4cm
1:1
5cm
9
1:1

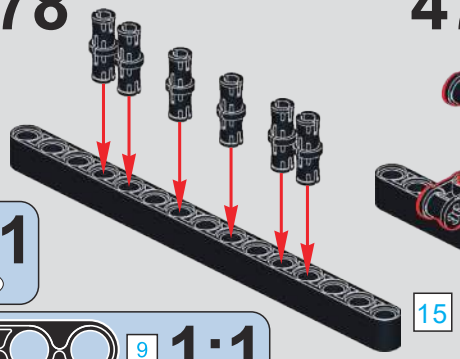
15

479

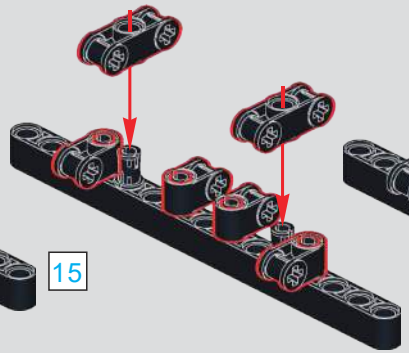

480

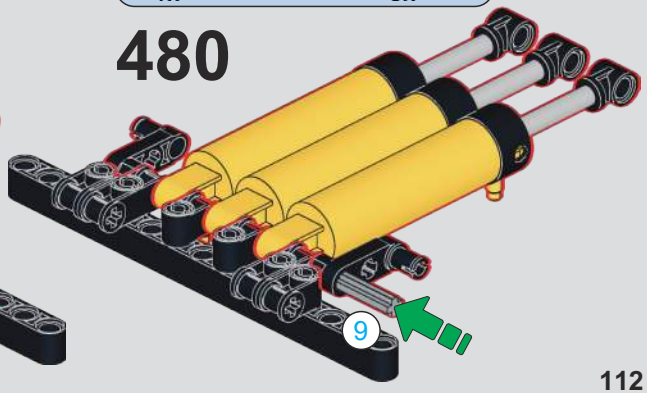
9

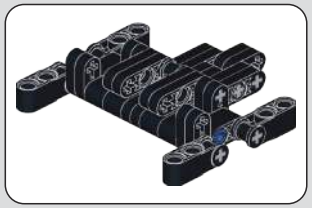

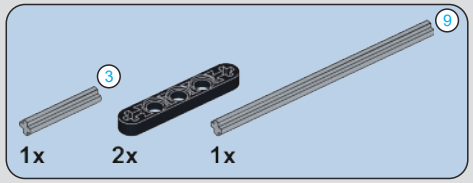

481

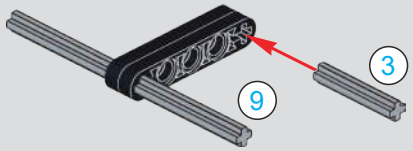

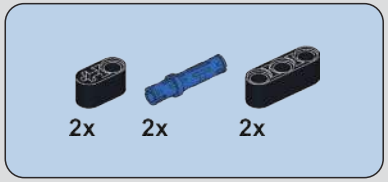

482

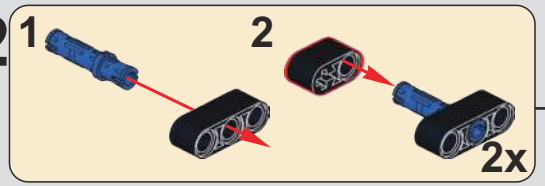

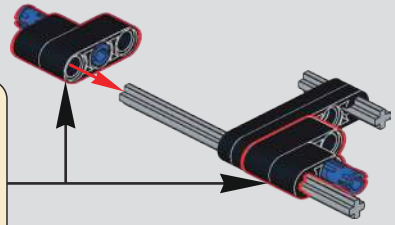

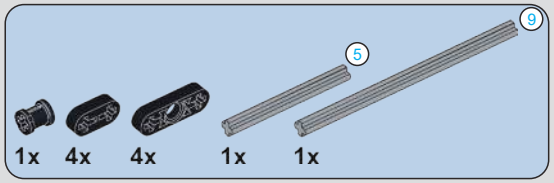

483

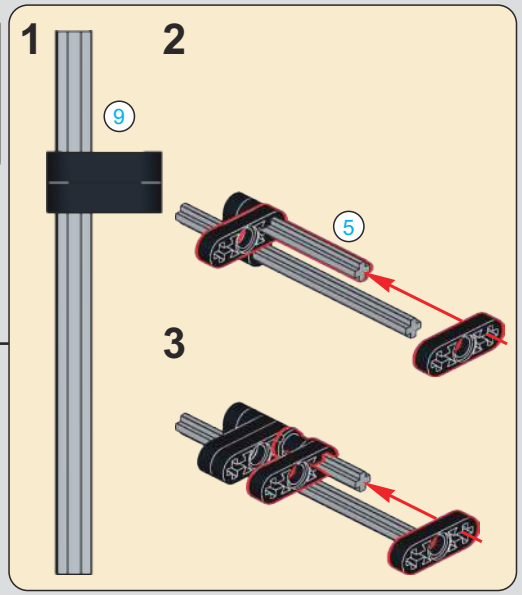

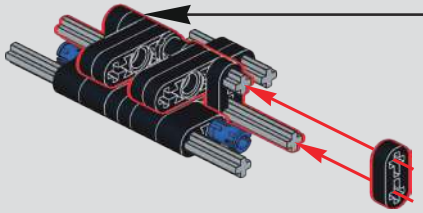

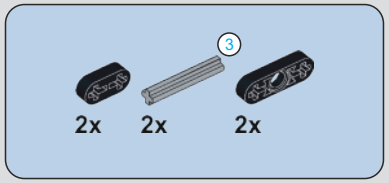

484

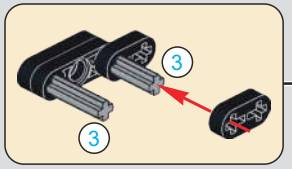

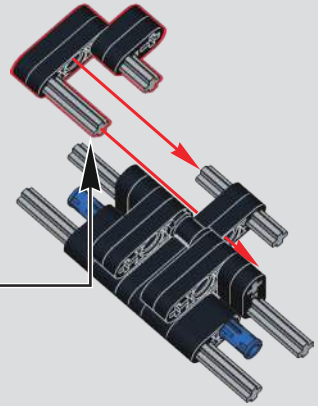

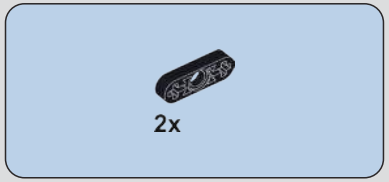

485

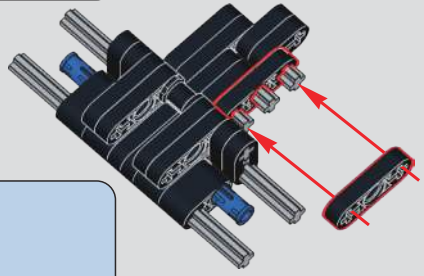

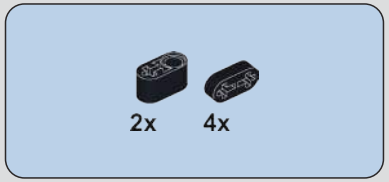

486

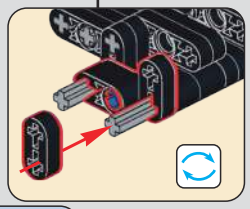

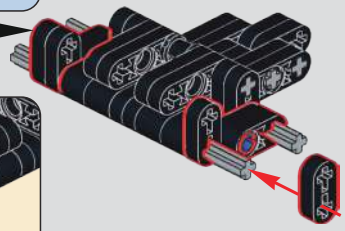

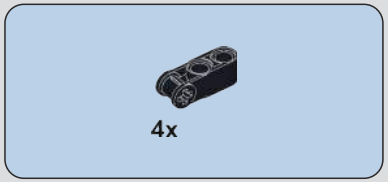

487

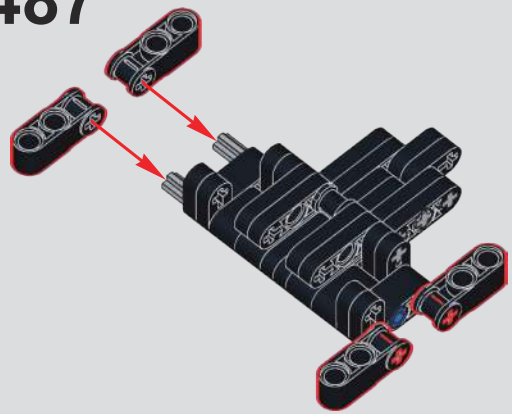

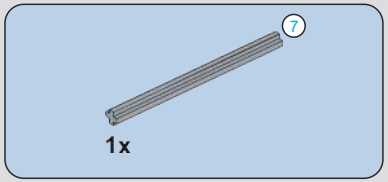

488

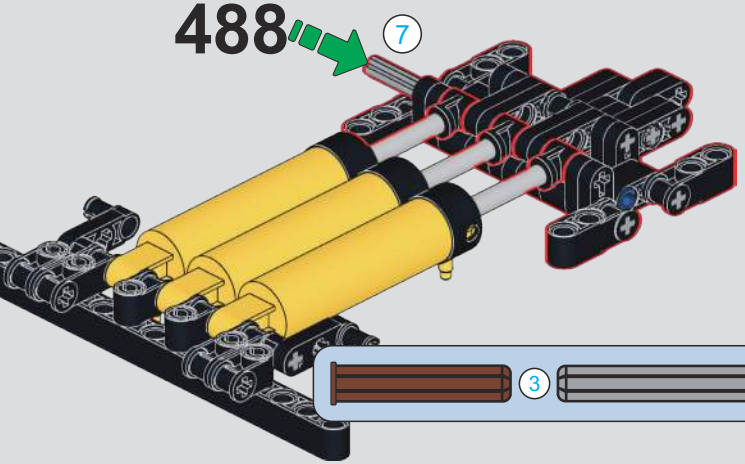

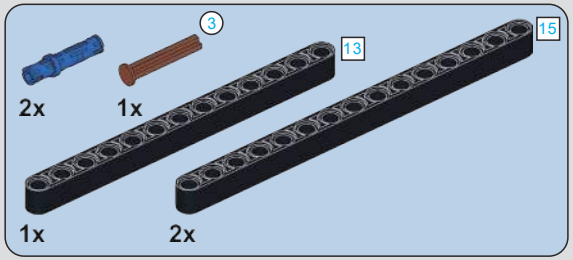

489

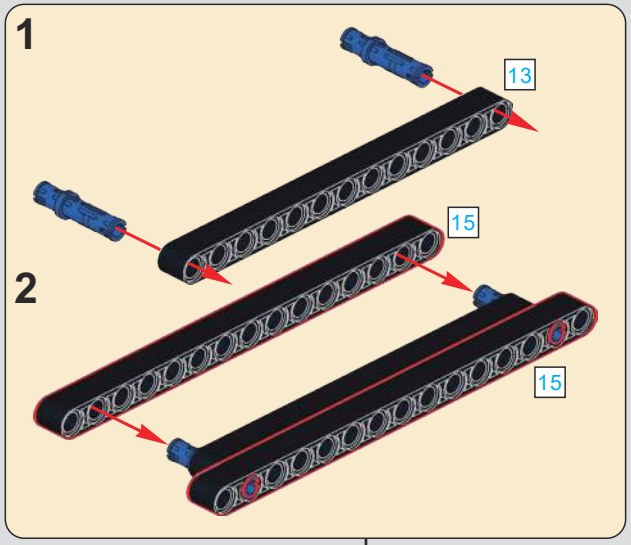

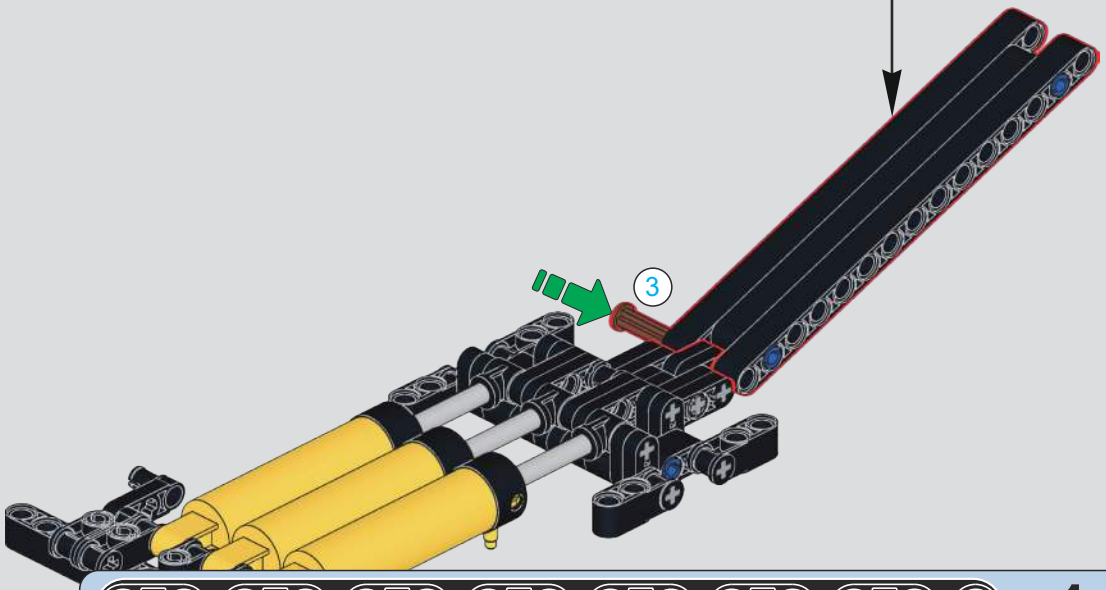

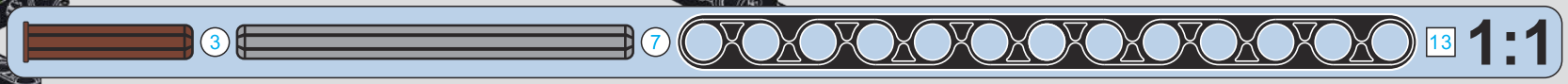

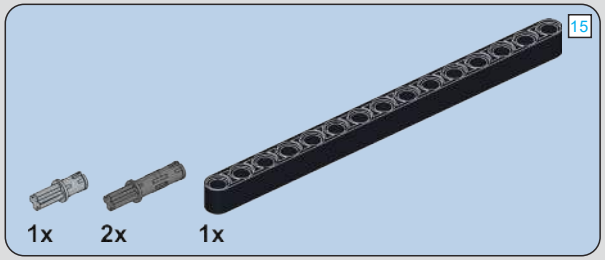

490

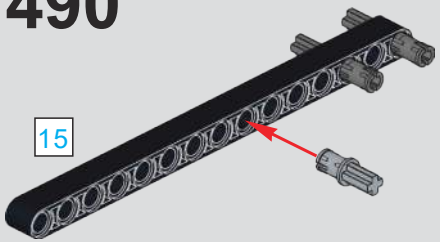

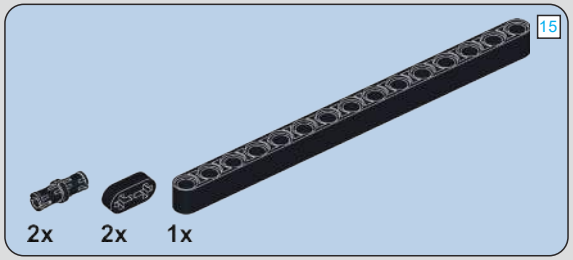

491

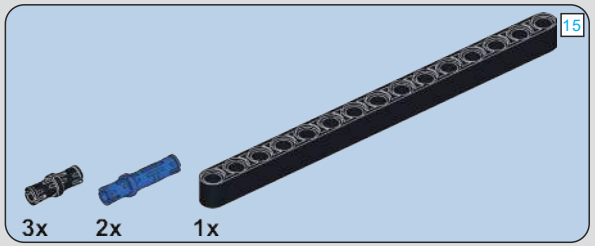

492

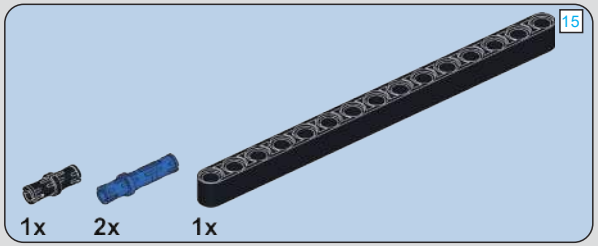

493

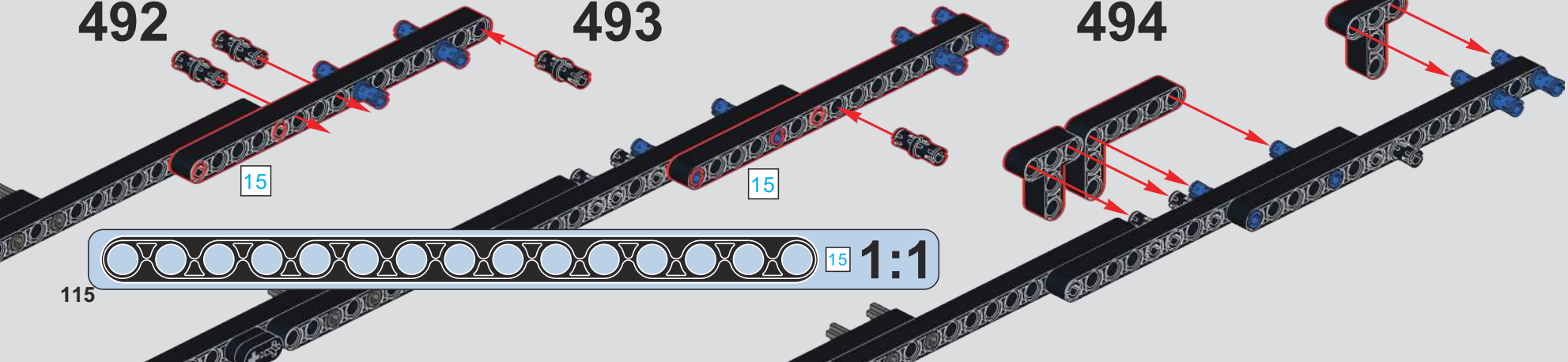

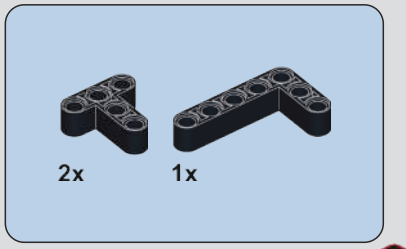

494

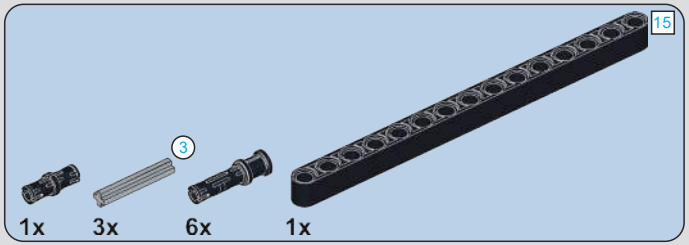

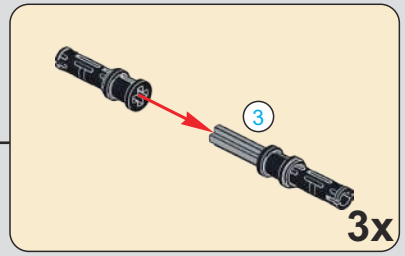

495

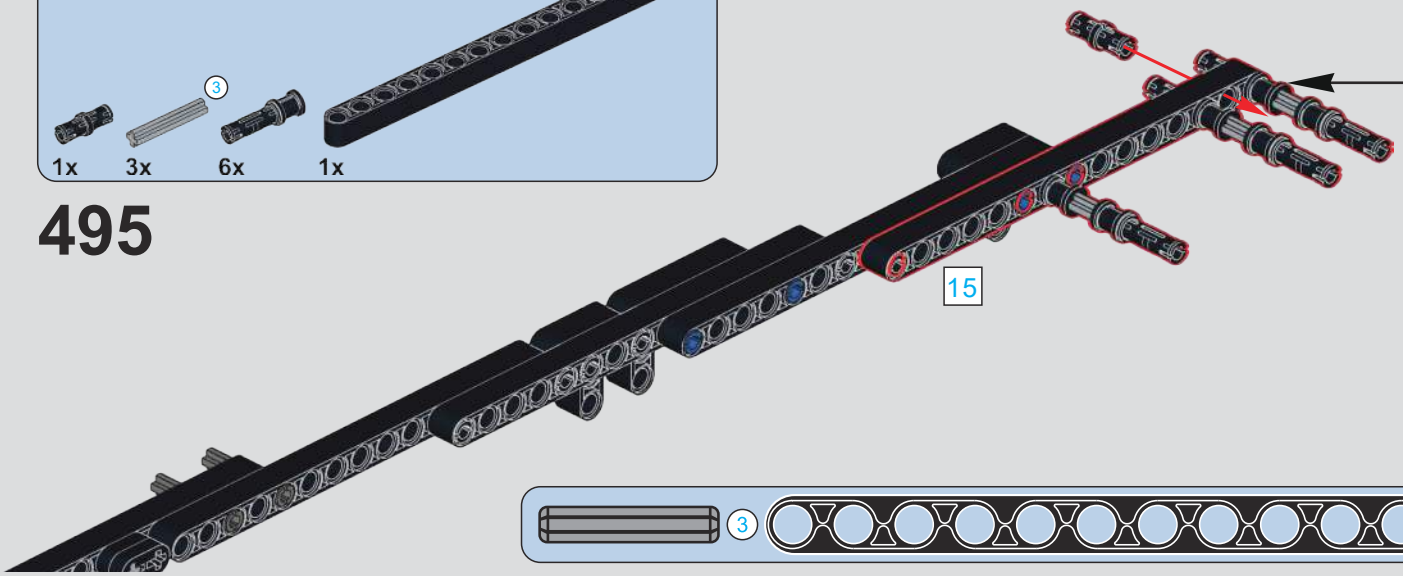

496

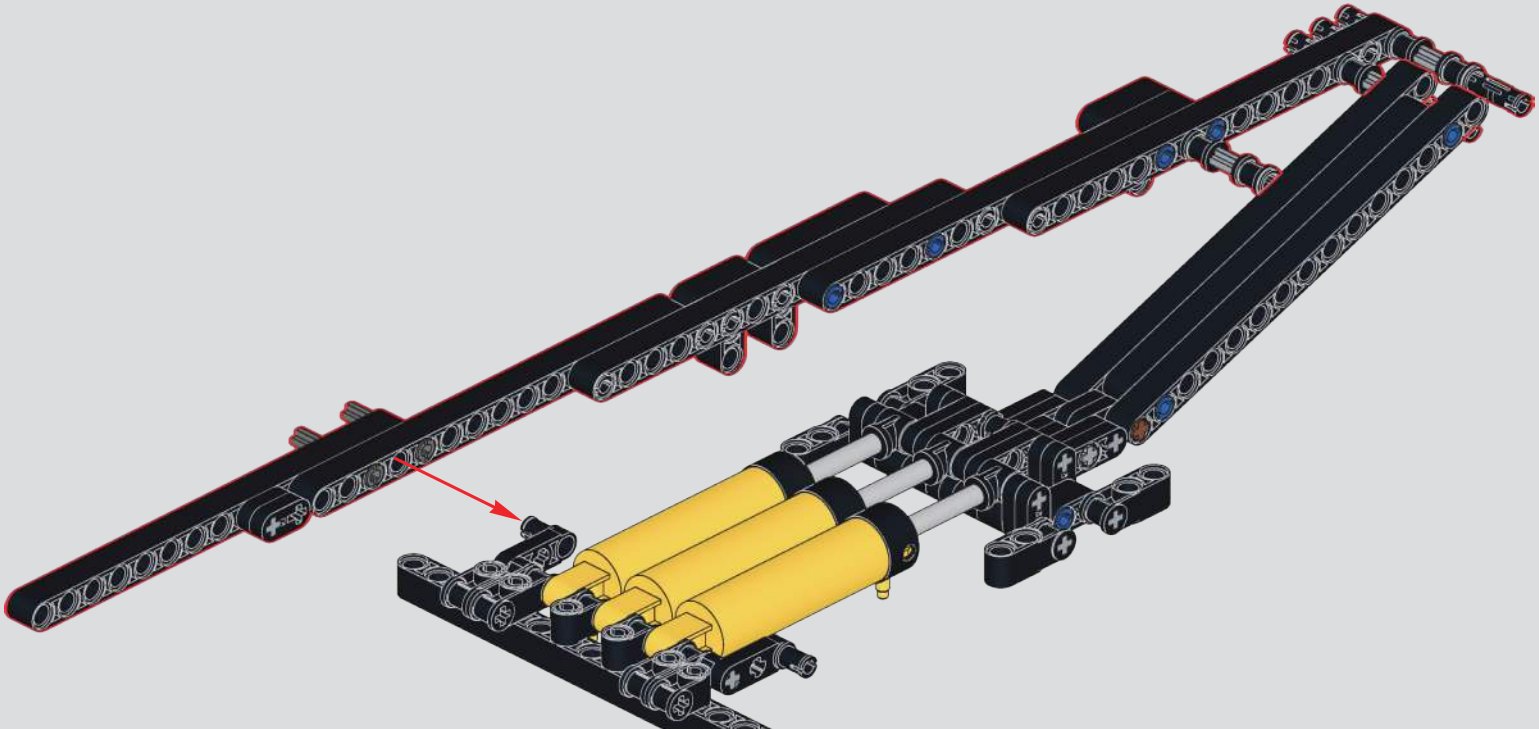

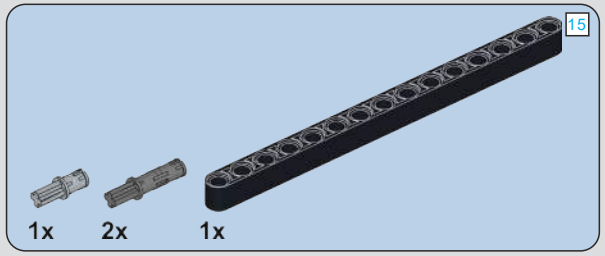

497

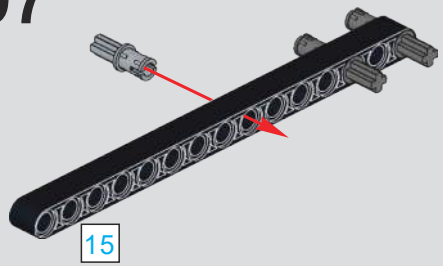

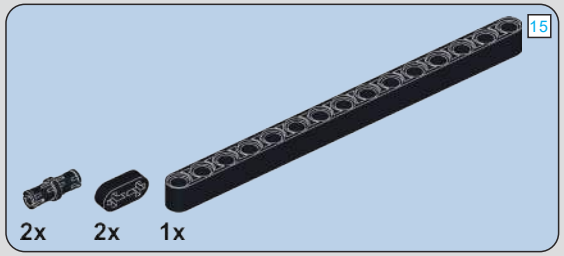

498

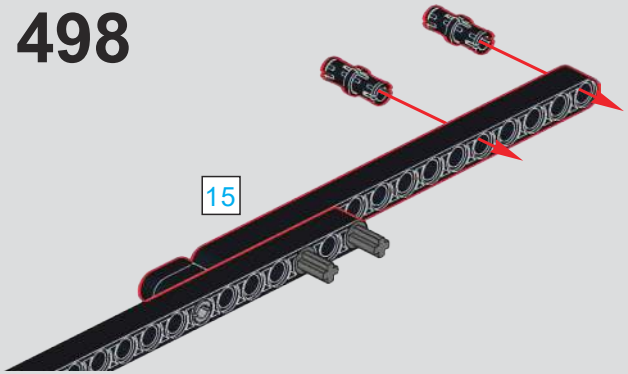

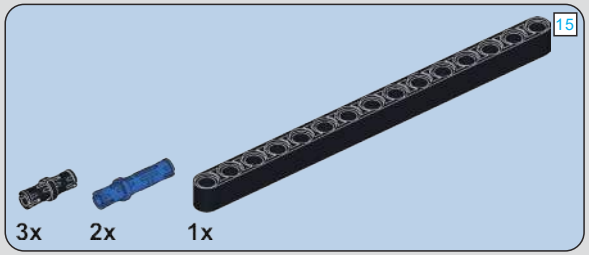

499

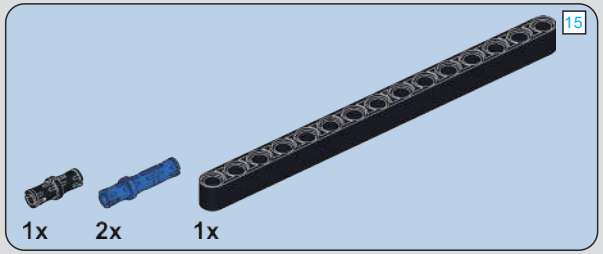

500

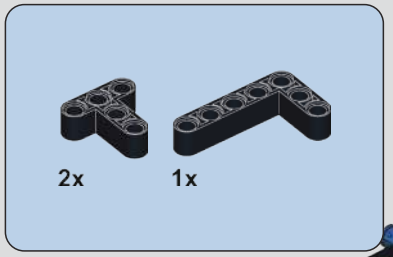

501

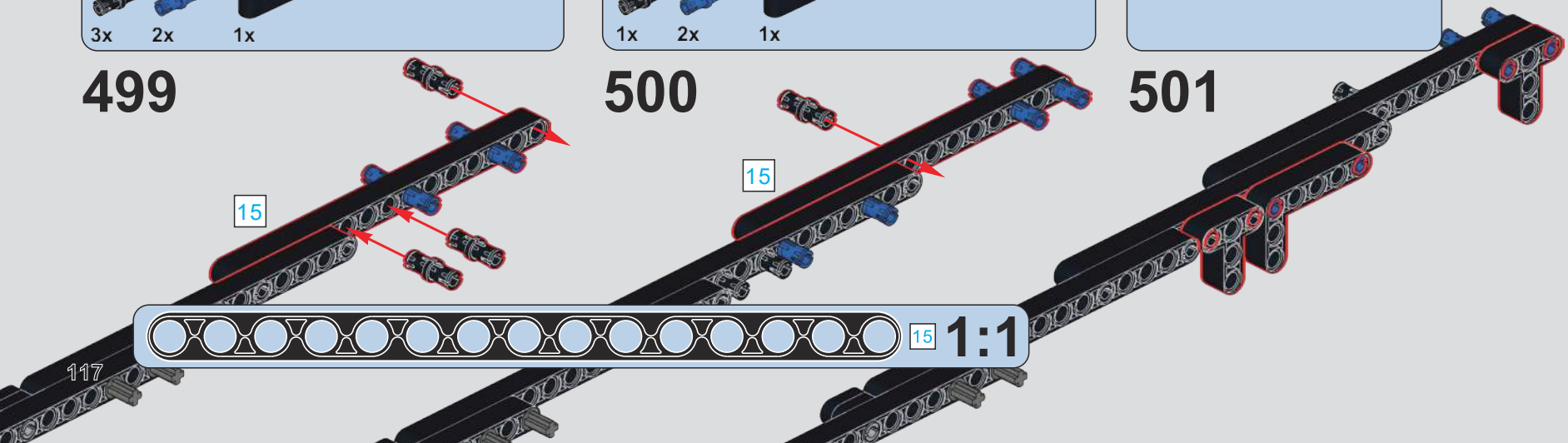

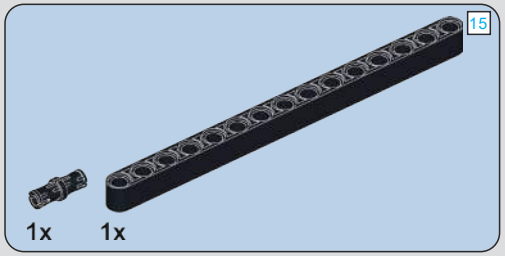

502

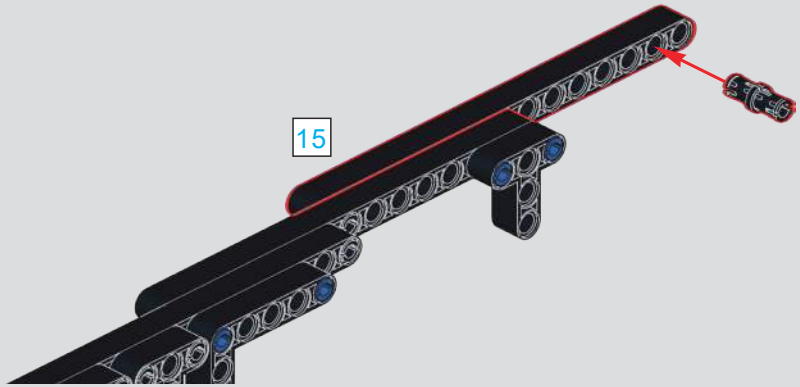

503

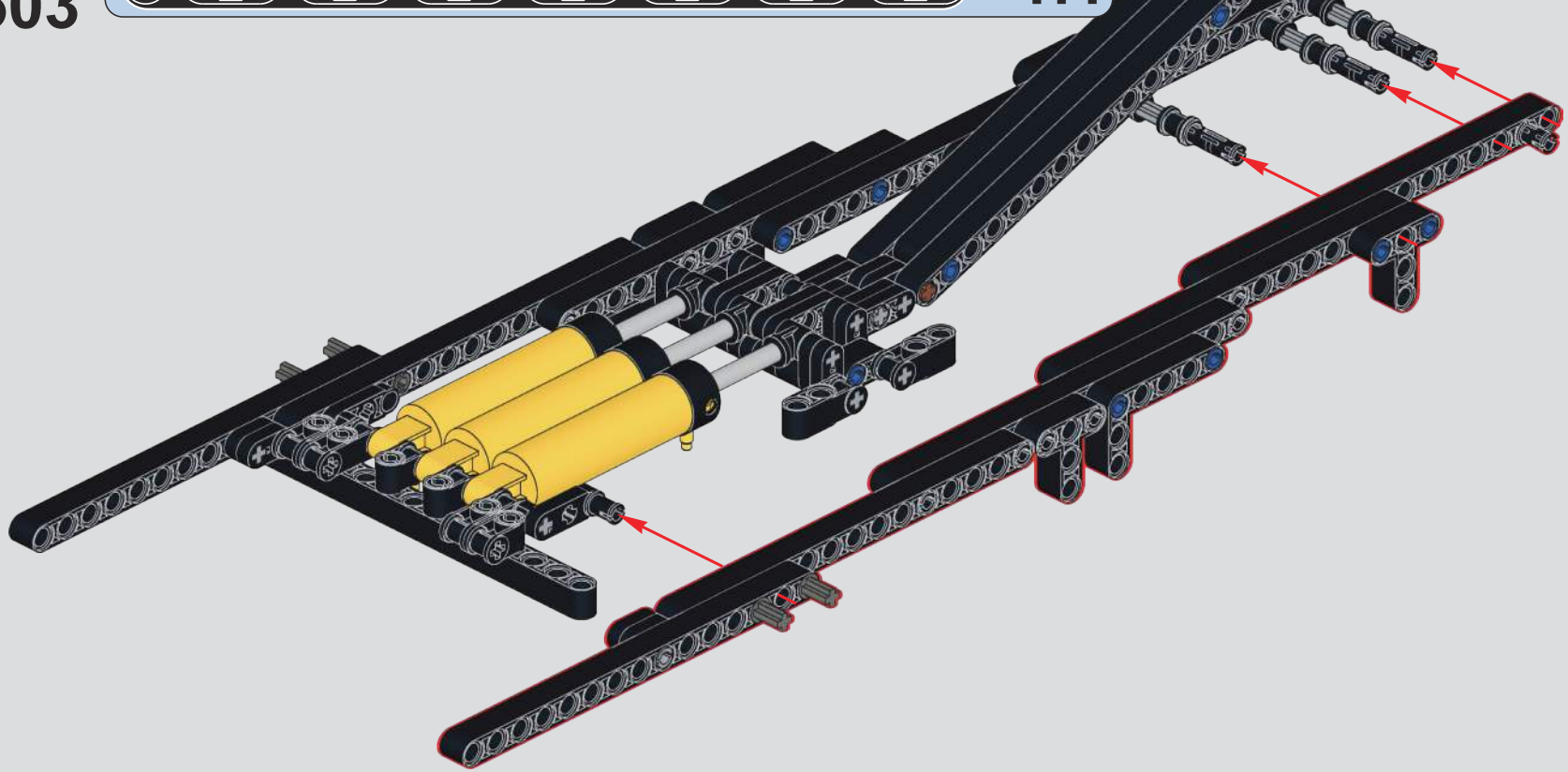

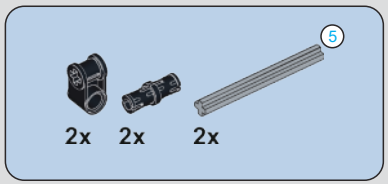
5
2x
2x
2x

504

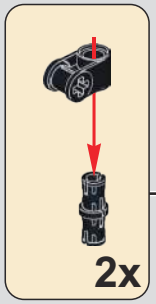
2x

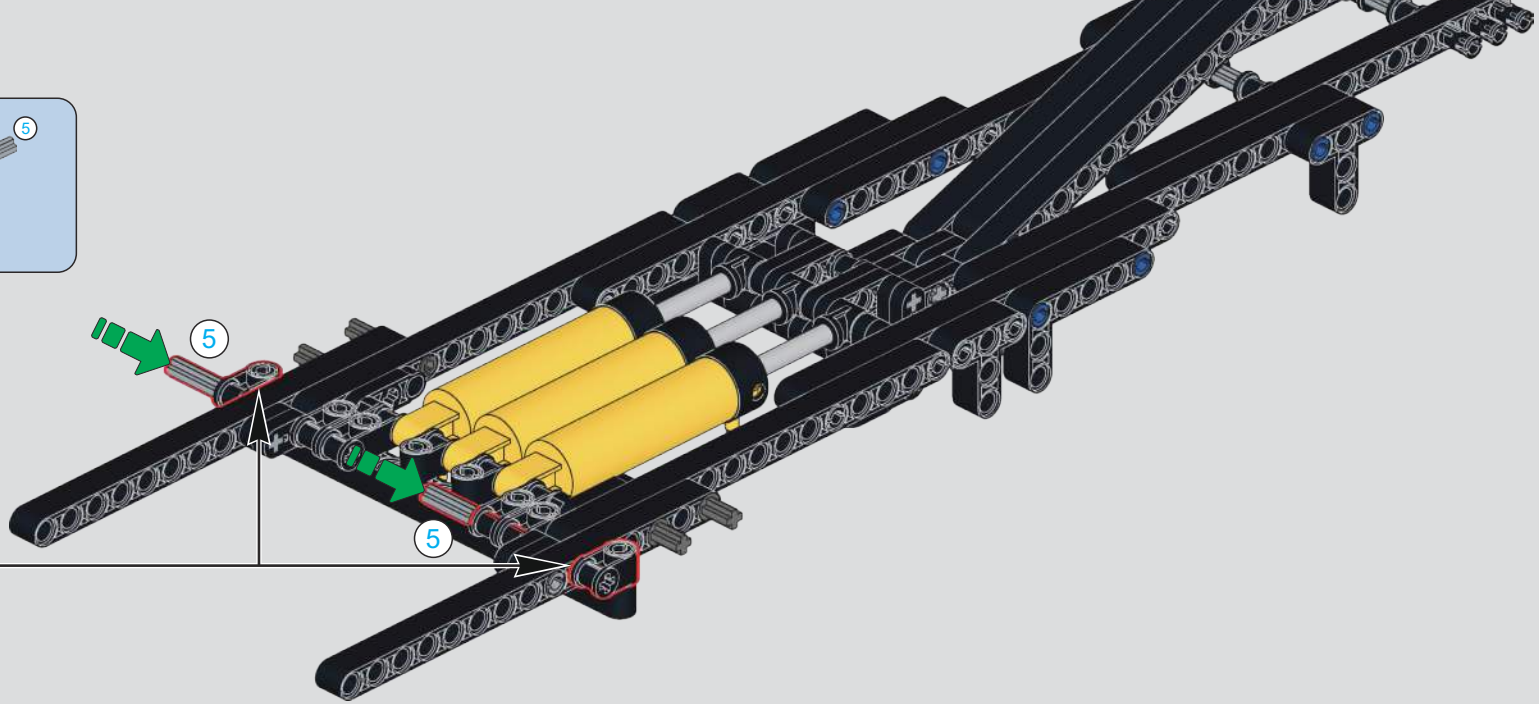
5
5

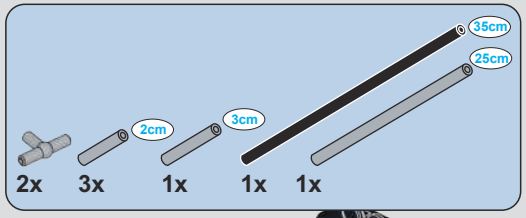
35cm
25cm
2cm
3cm
2x
3x
1x
1x
1x

505

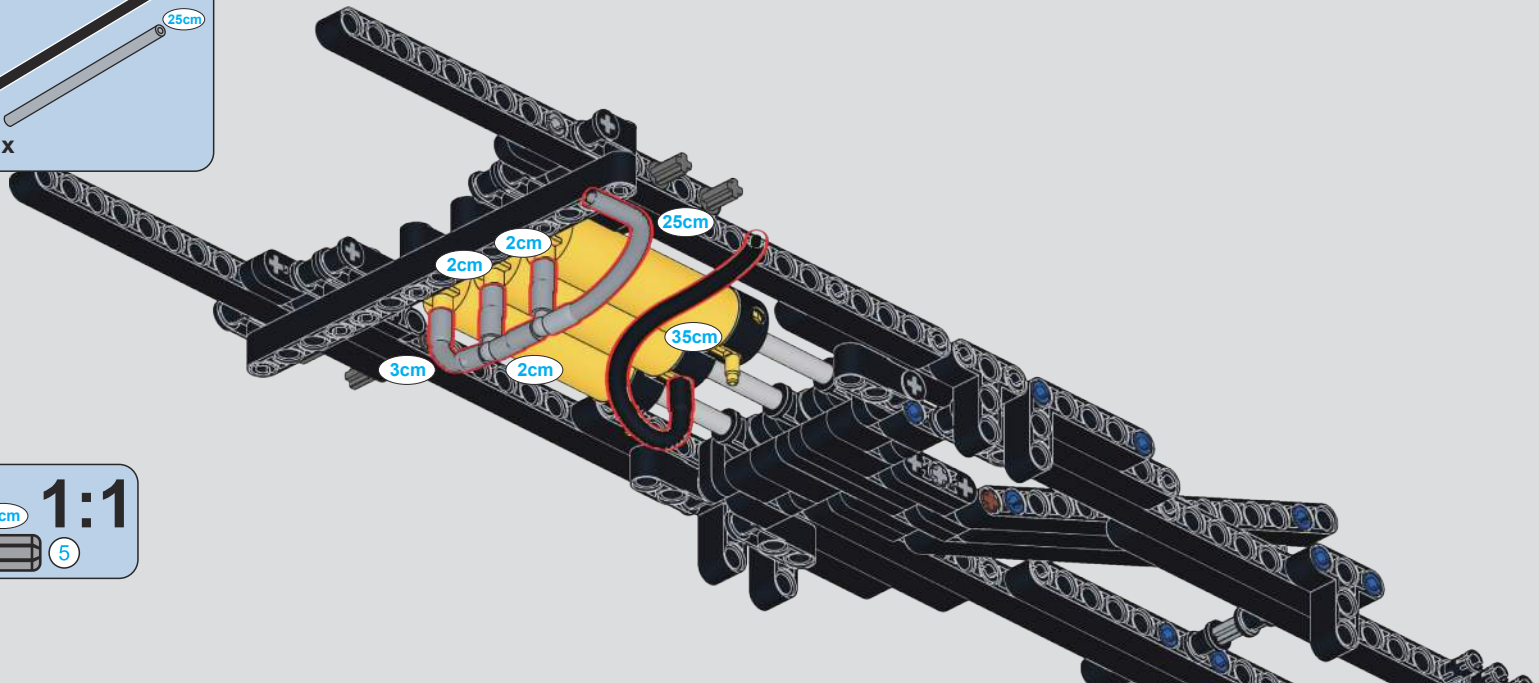
25cm
2cm
2cm
35cm
3cm
2cm

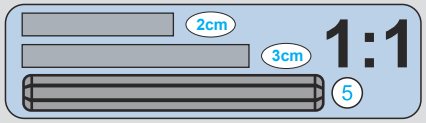
2cm
3cm
5
1:1

506

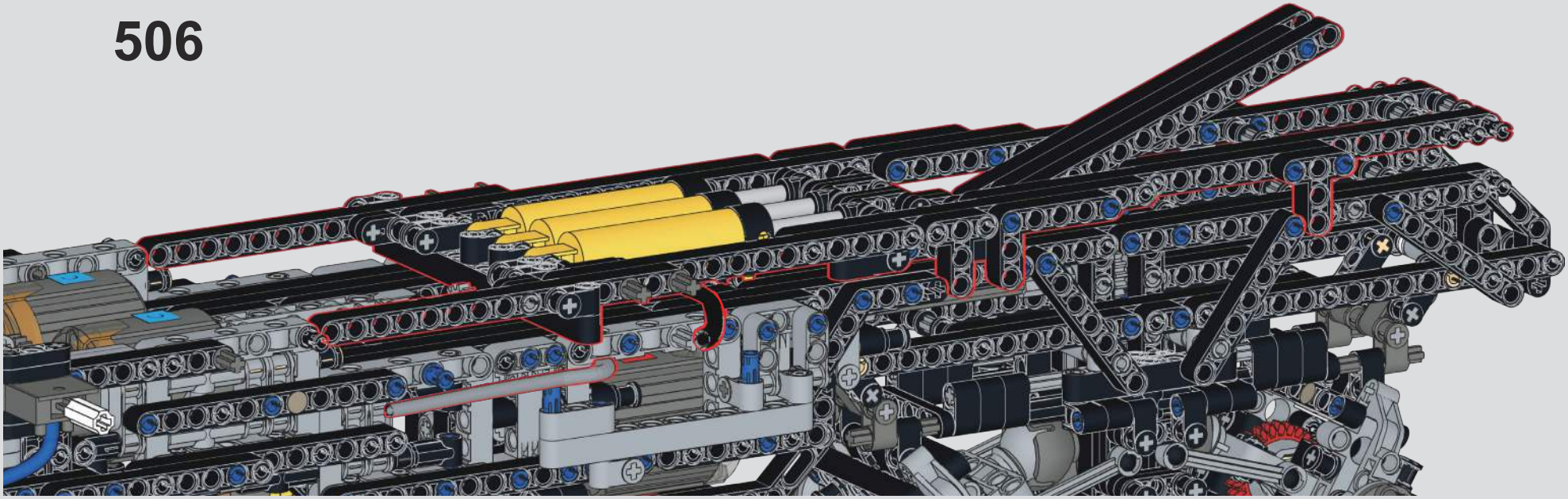

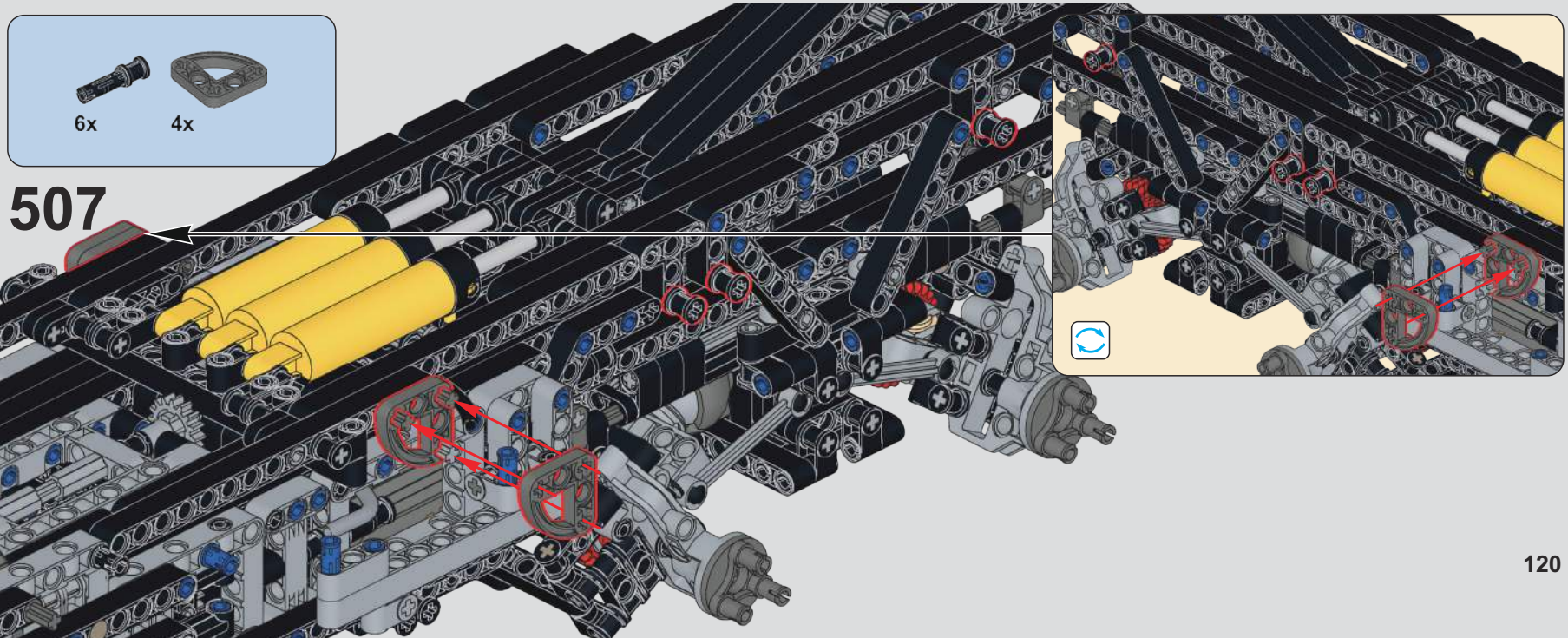

507

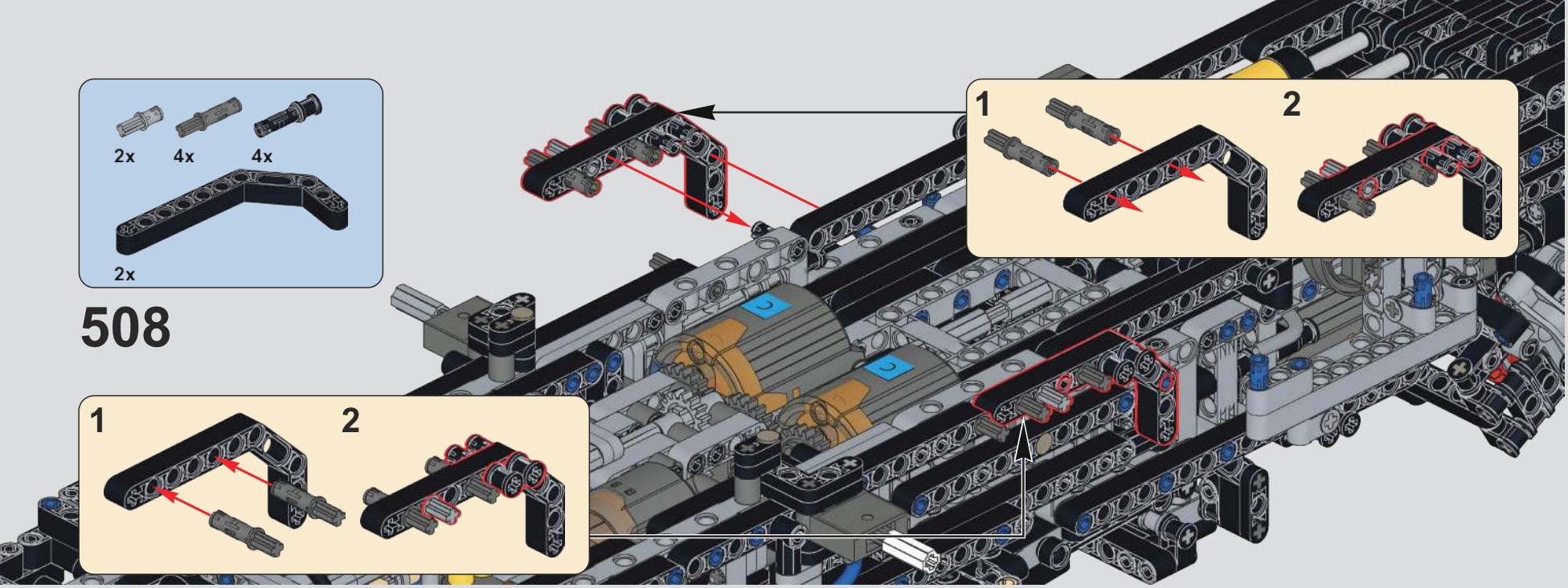

509

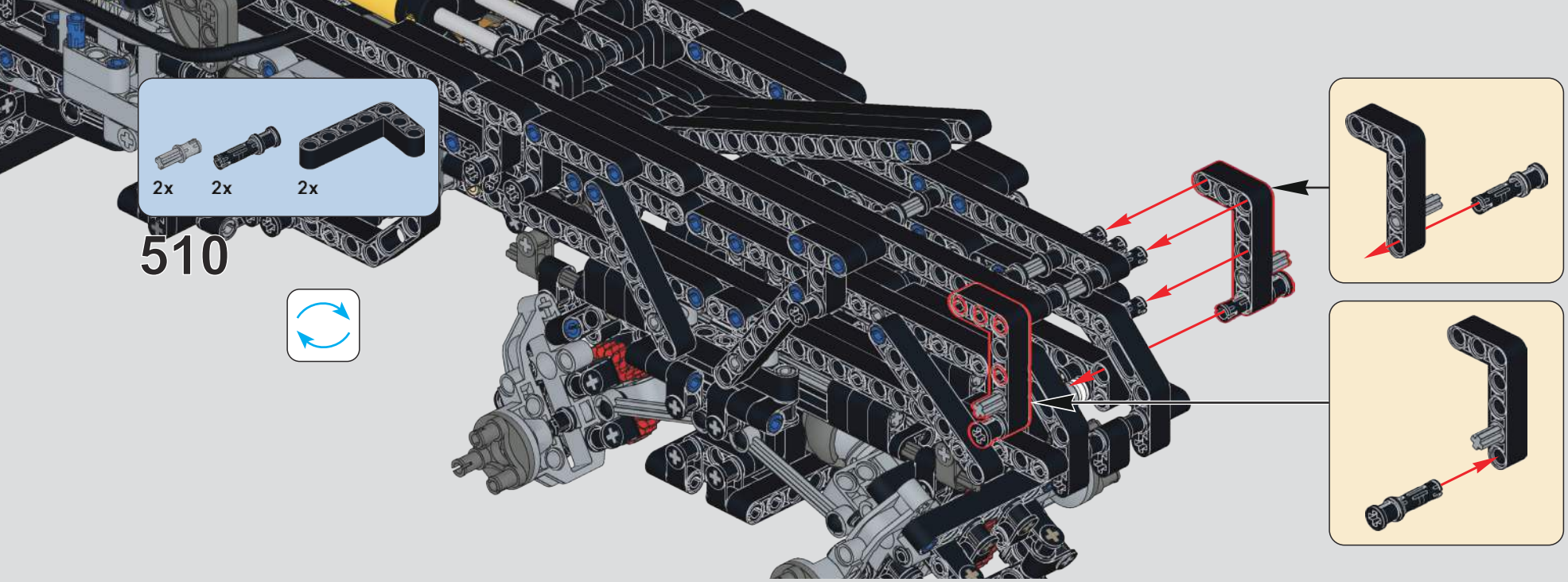

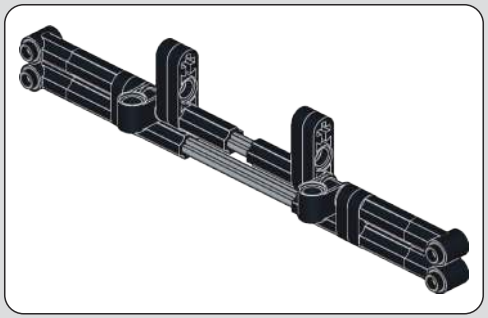

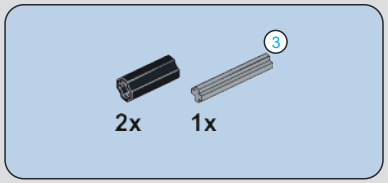

511

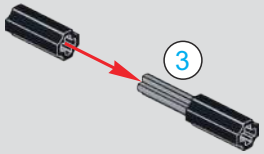

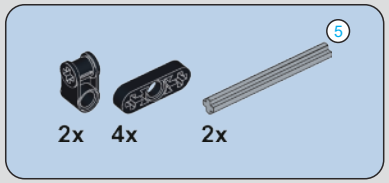

512

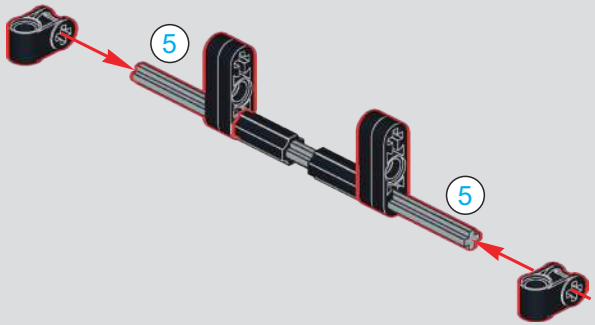

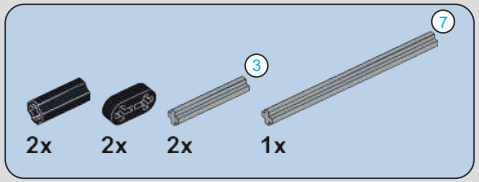

513

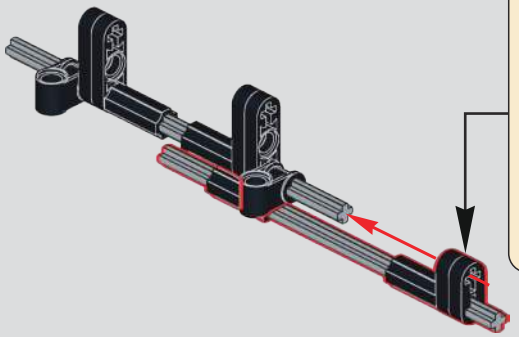

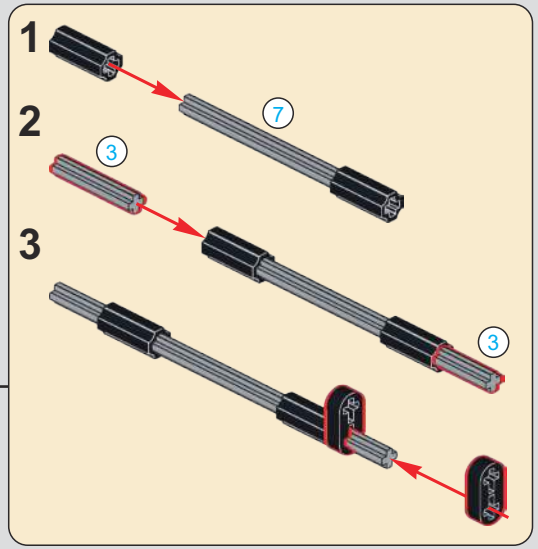

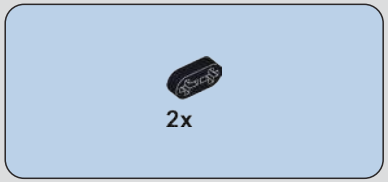

514

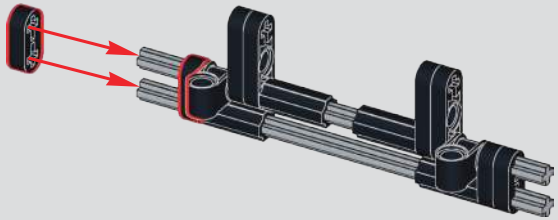

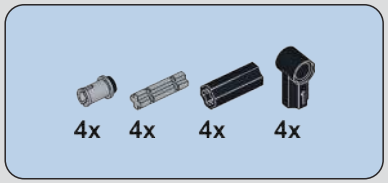

515

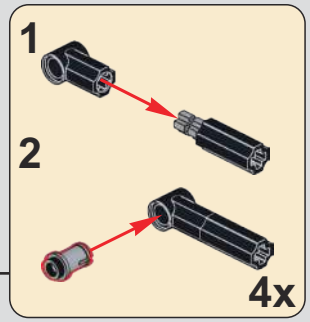

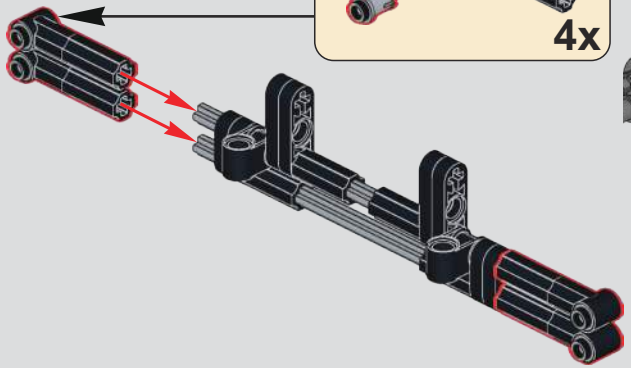

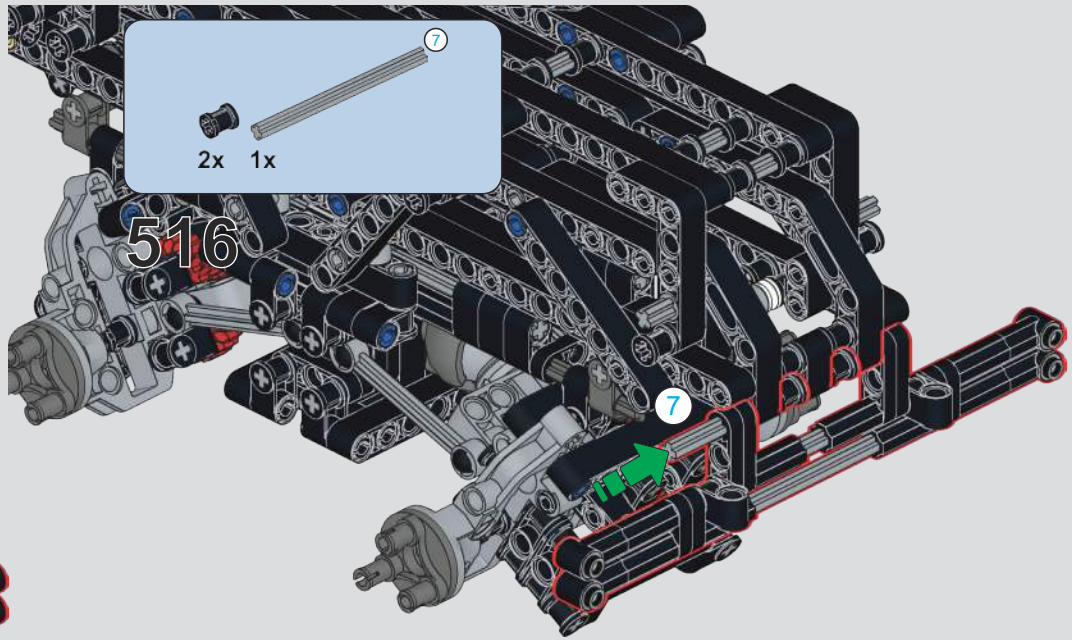

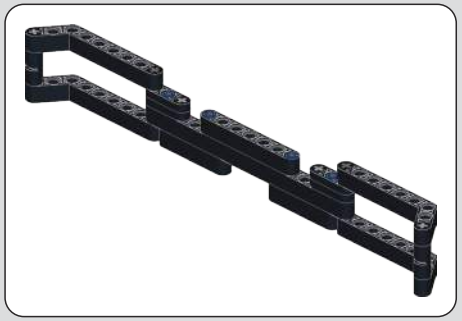

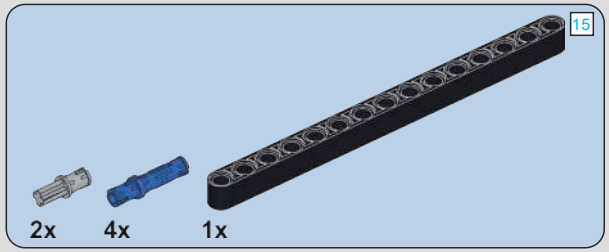

517

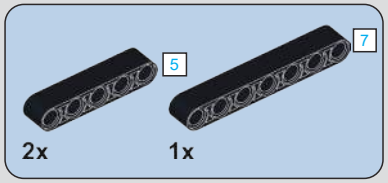

518

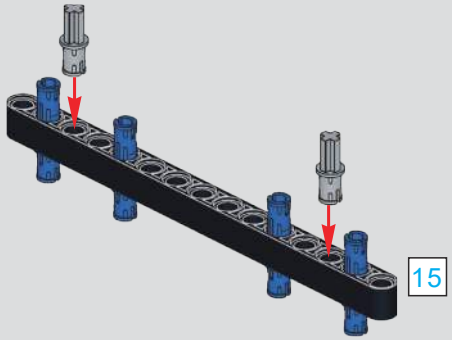

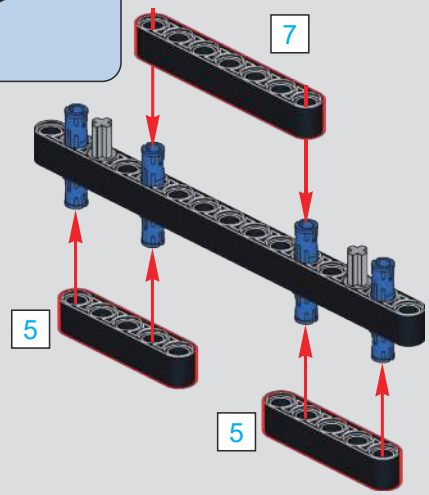

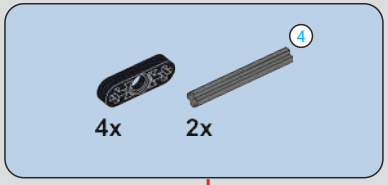

519

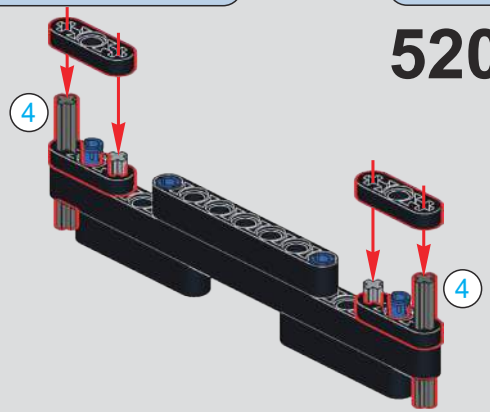

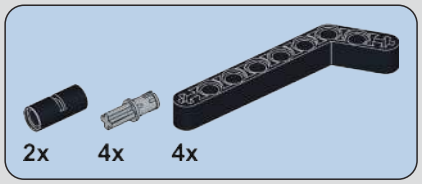

520

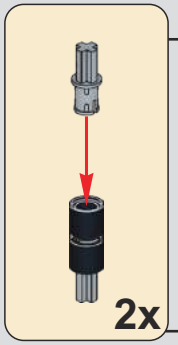

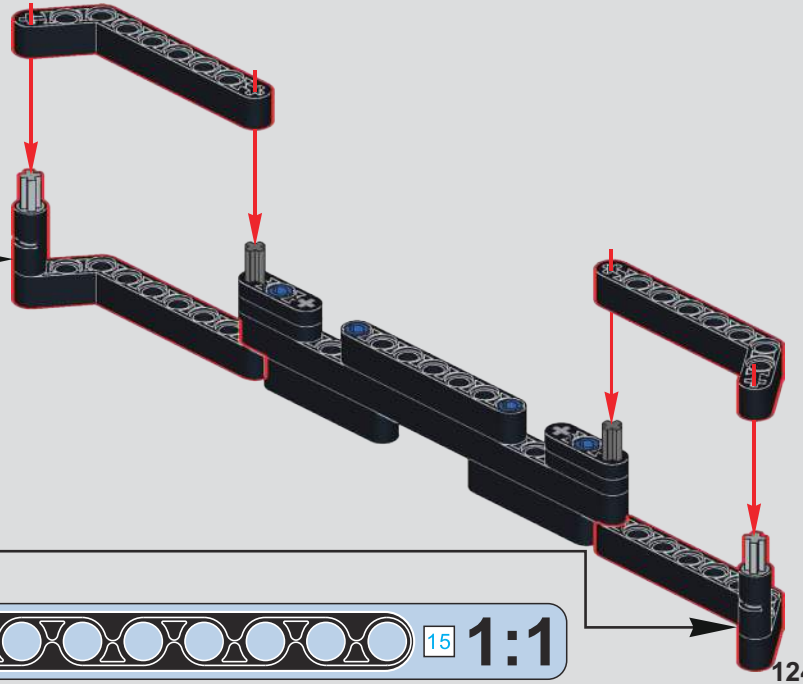

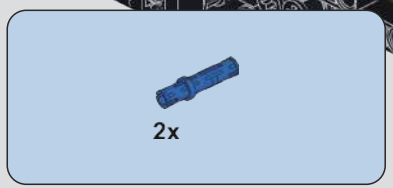

521

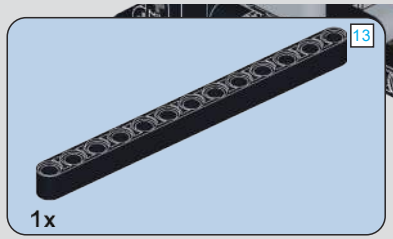

522

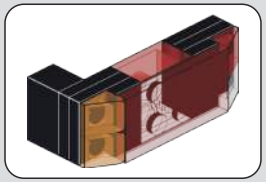

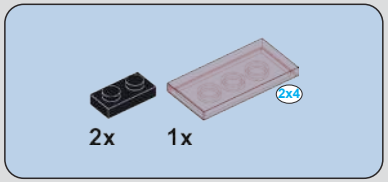

523

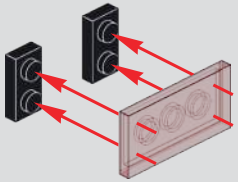

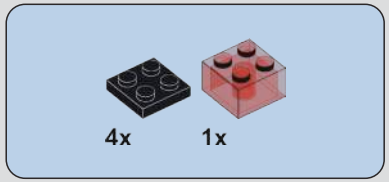

524

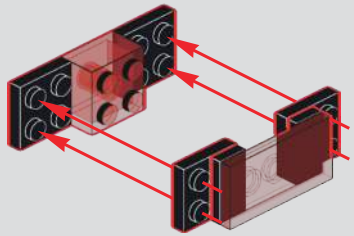

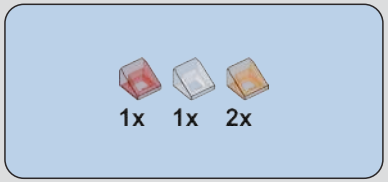

525

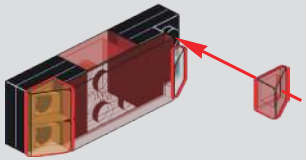

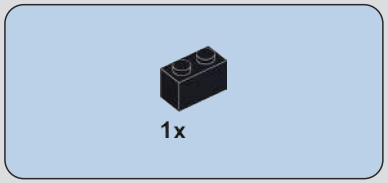

526

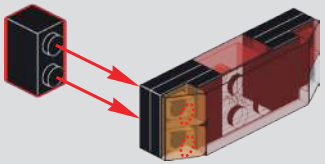

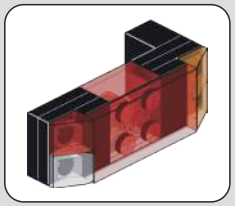

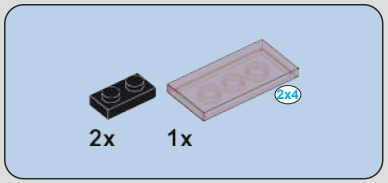

527

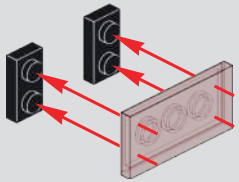

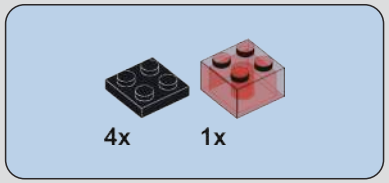

528

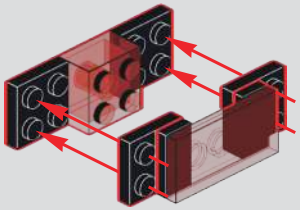

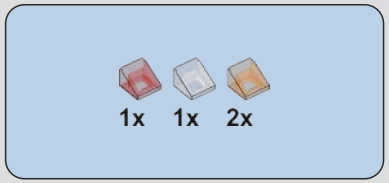

529

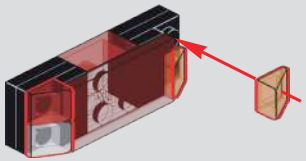

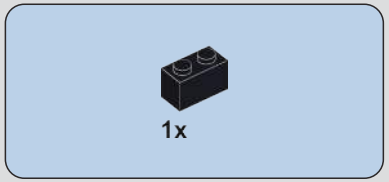

530

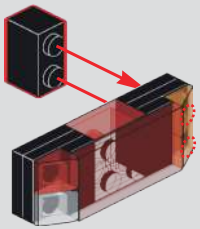

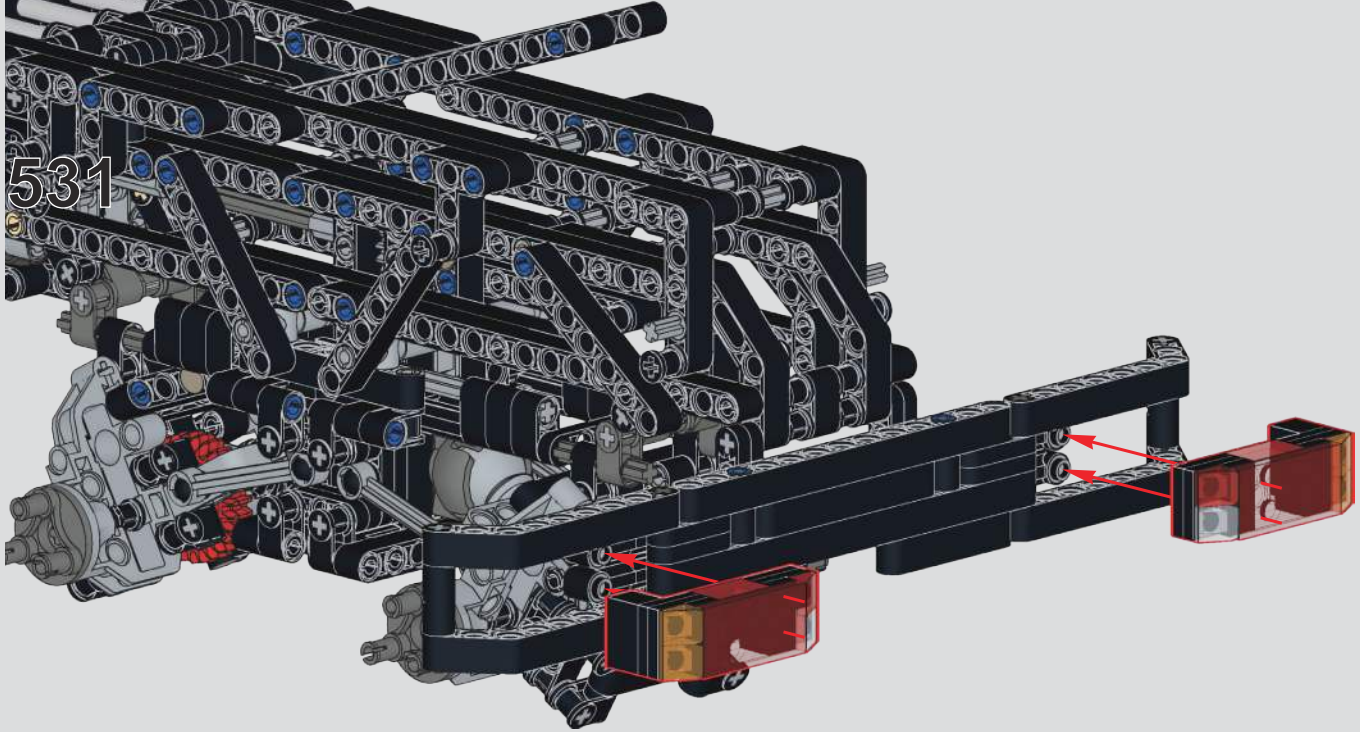

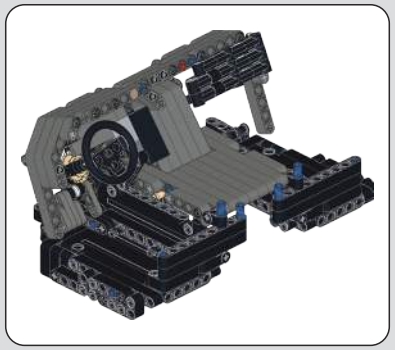

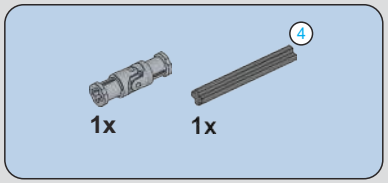

532

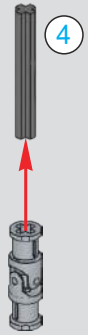

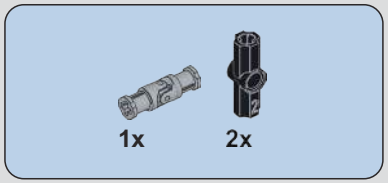

533

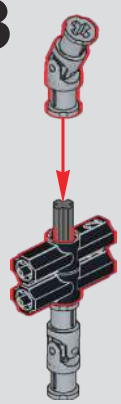

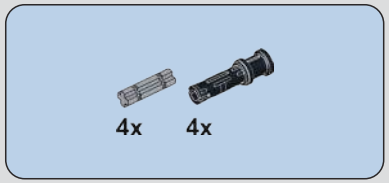

534

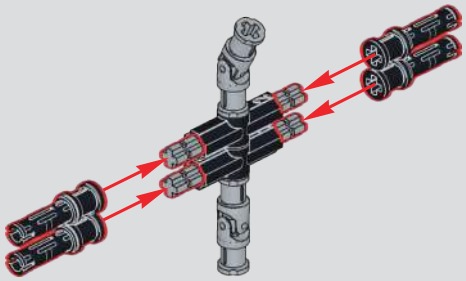

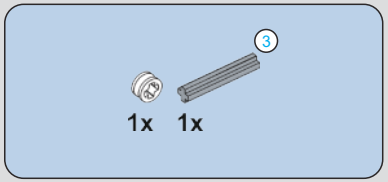

535

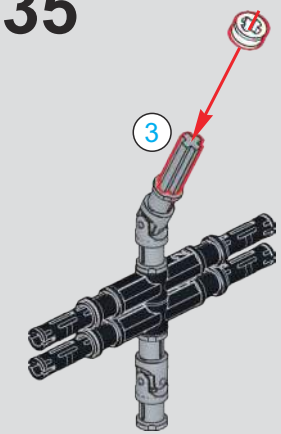

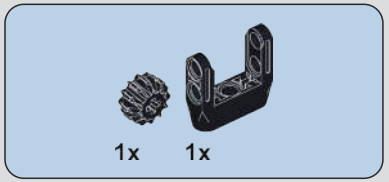

536

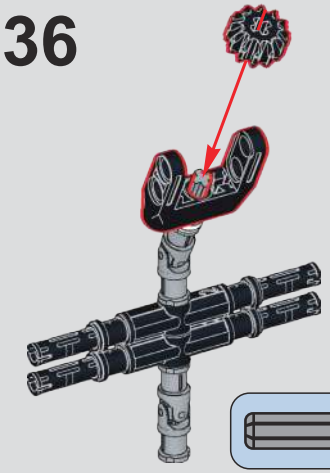

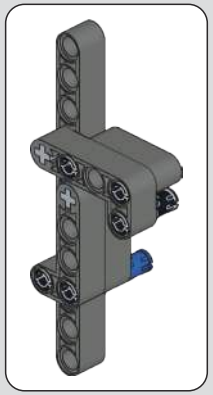

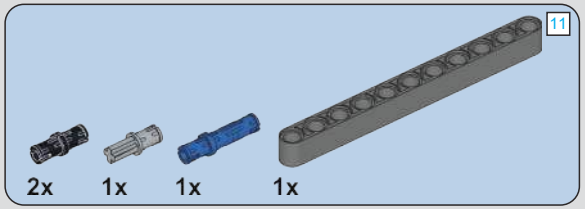

537

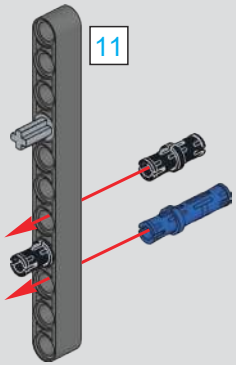

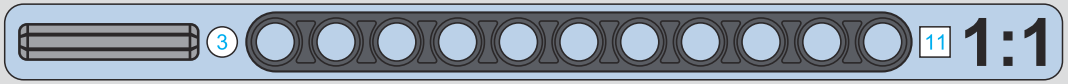

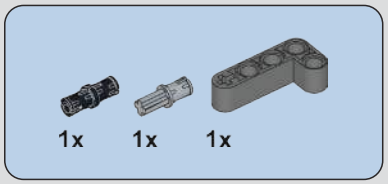

538

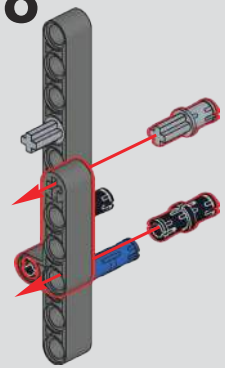

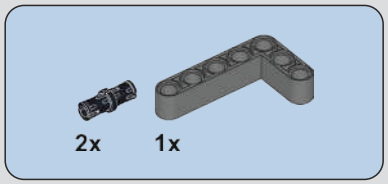

539

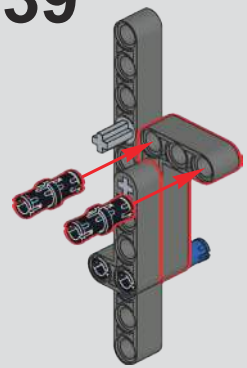

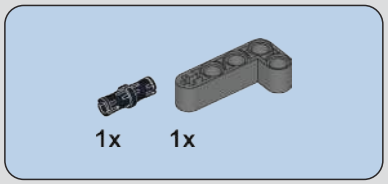

540

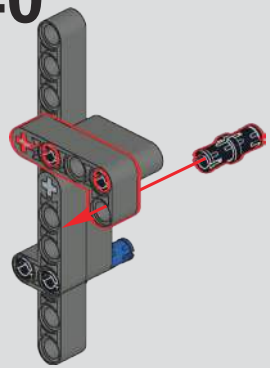

541

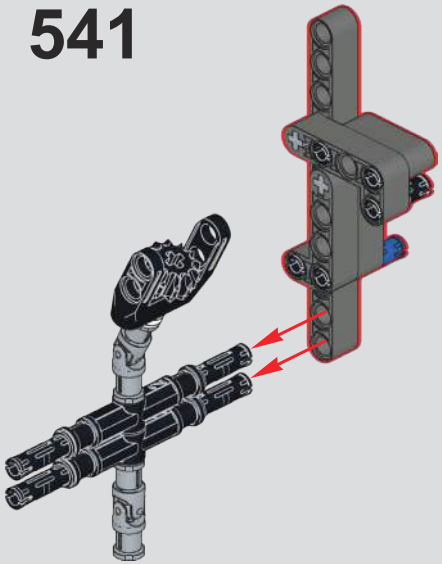

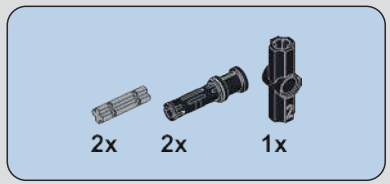

542

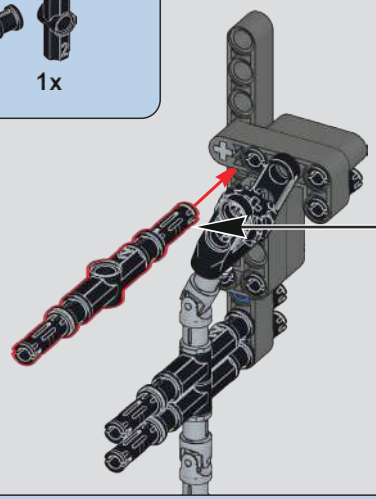

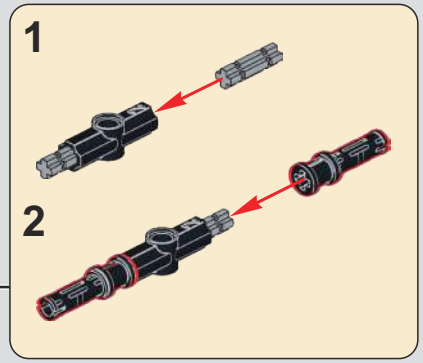

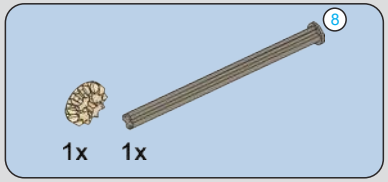

543

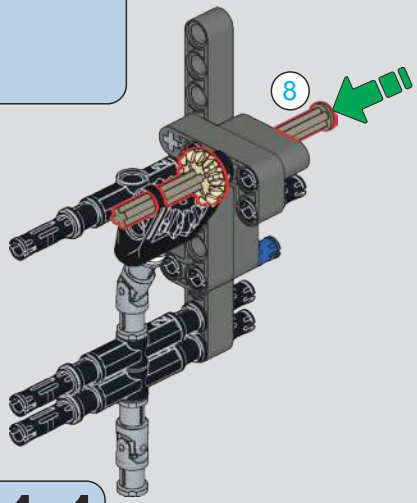

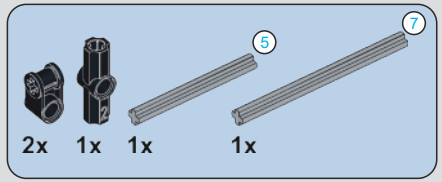

544

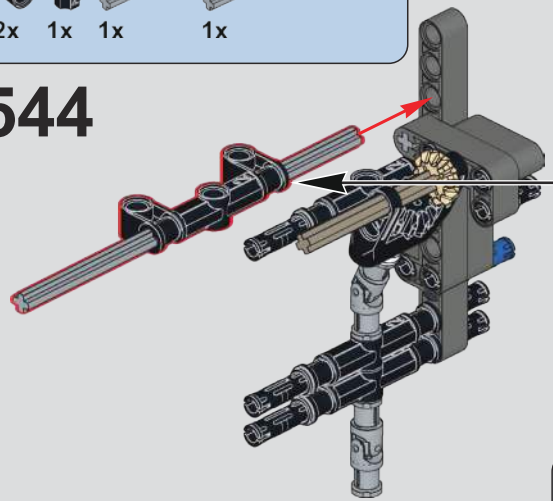

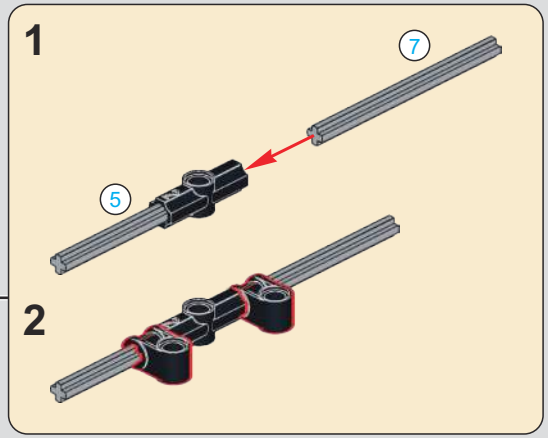

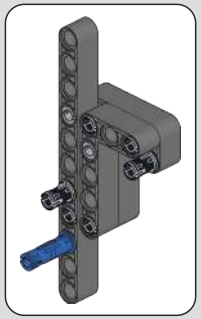

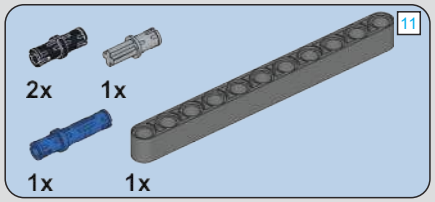

545

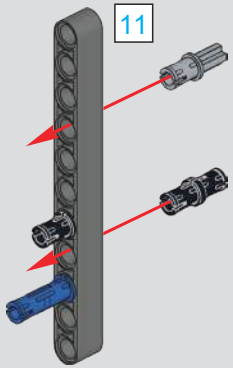

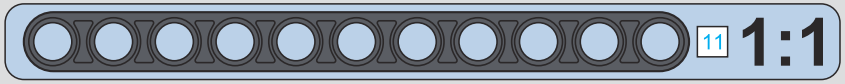

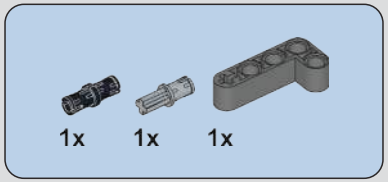

546

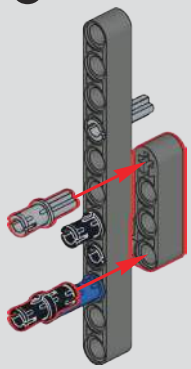

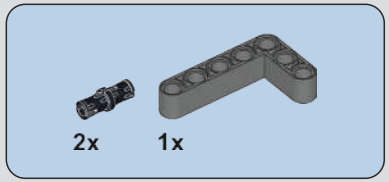

547

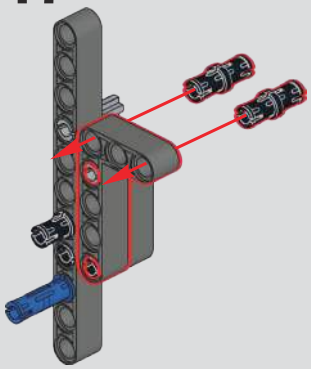

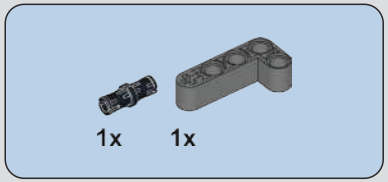

548

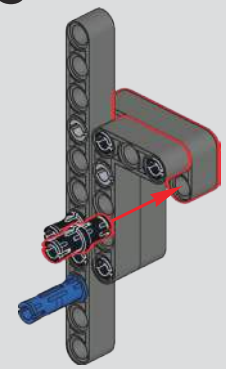

549

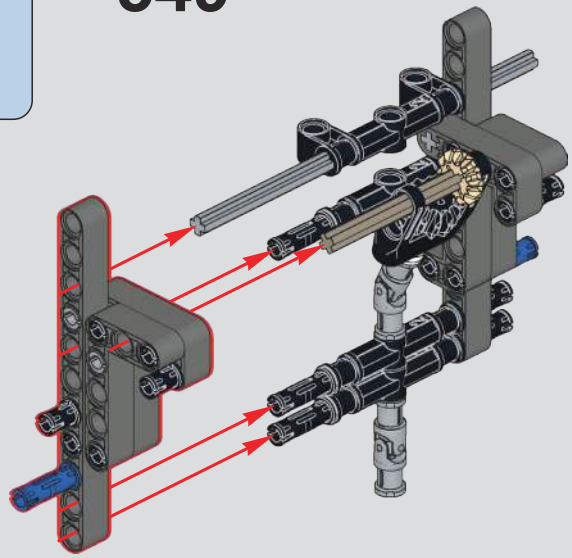

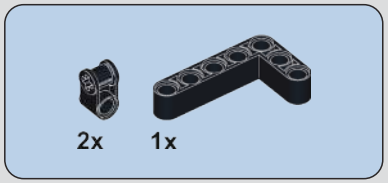

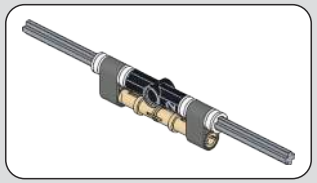

550

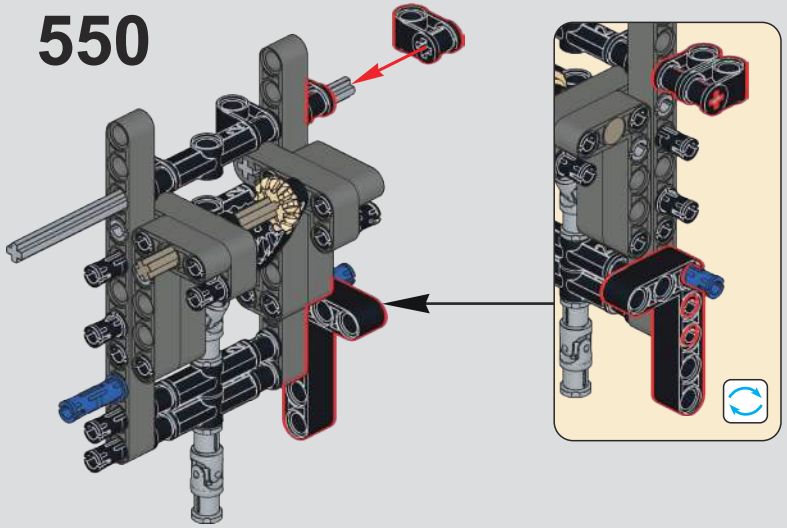

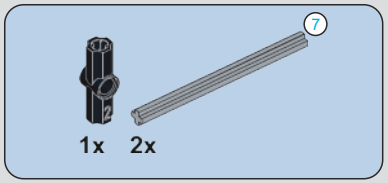

551

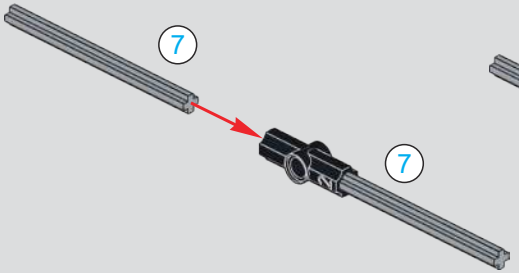

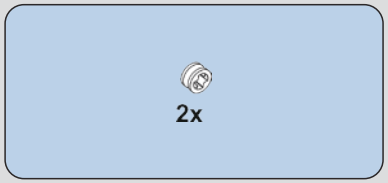

552

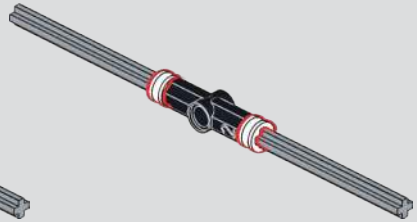

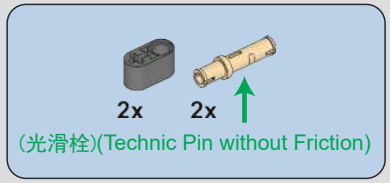

553

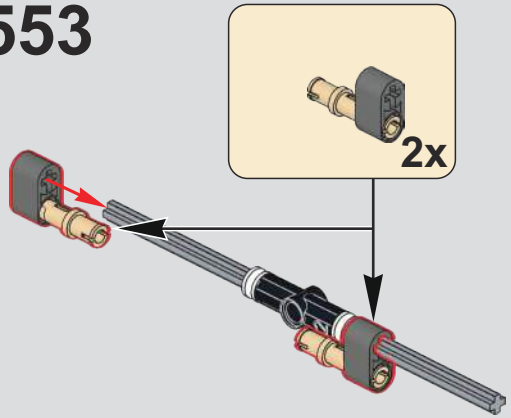

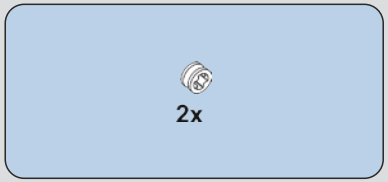

554

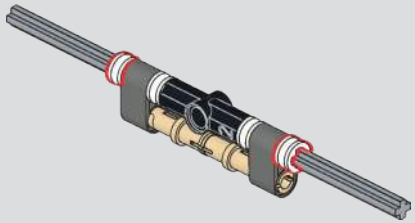

555

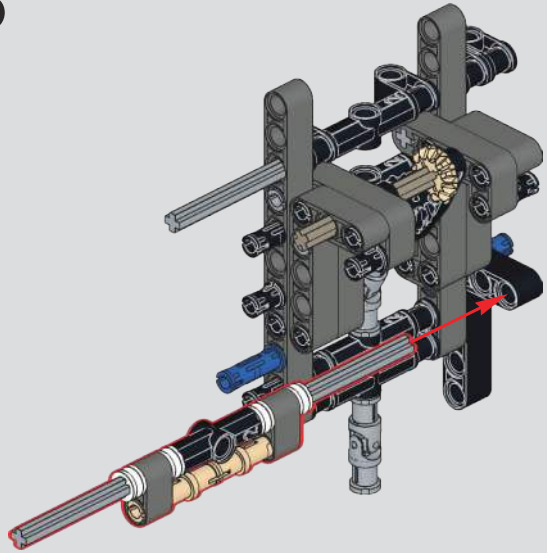

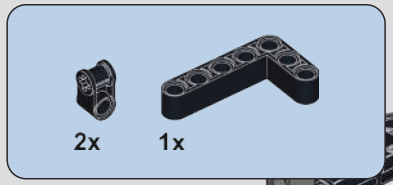

556

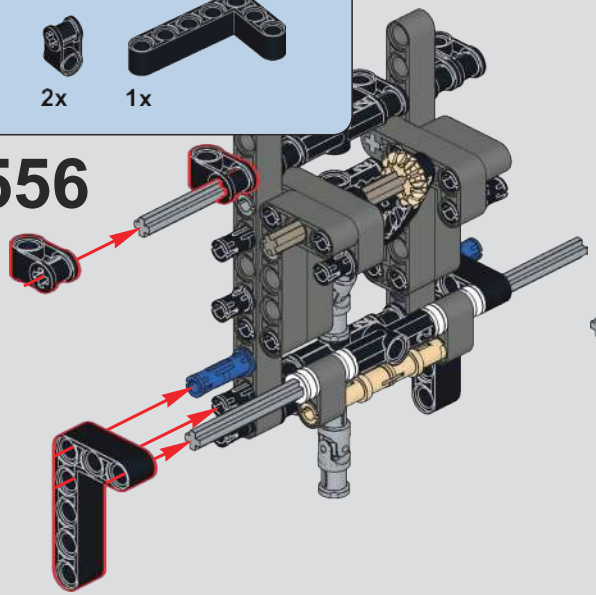

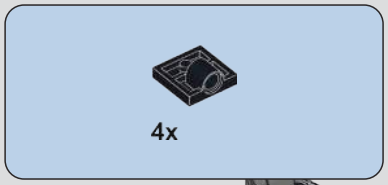

557

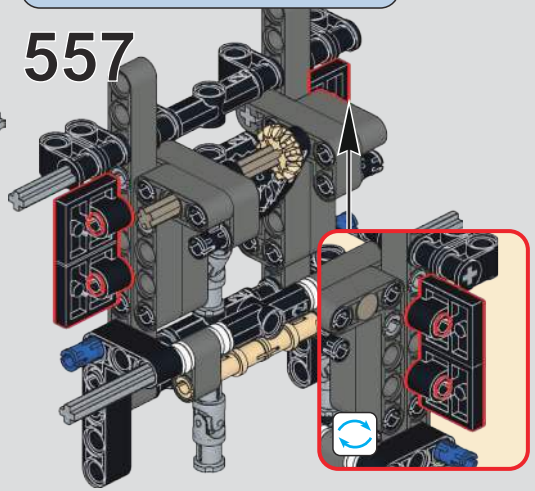

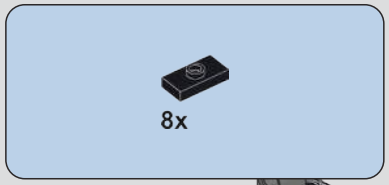

558

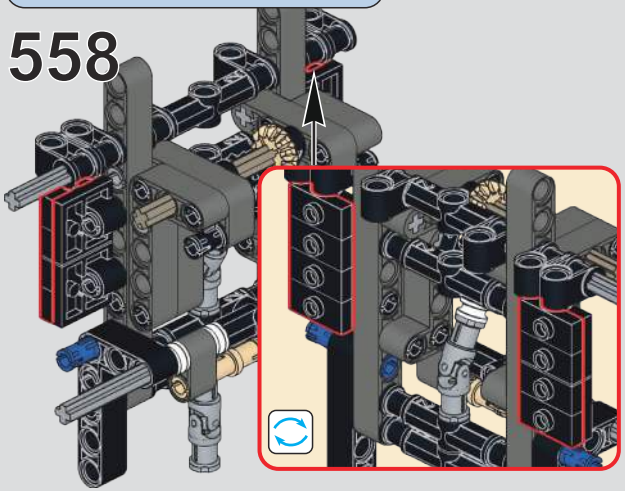

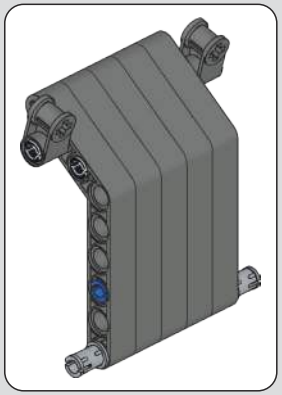

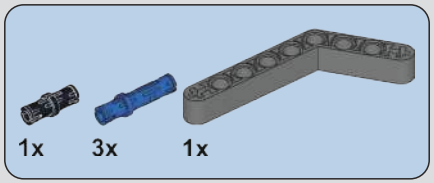

559

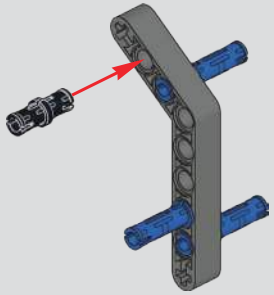

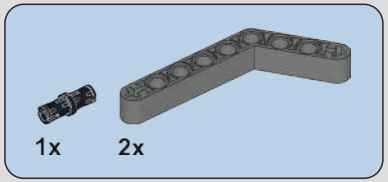

560

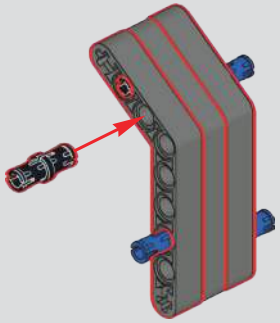

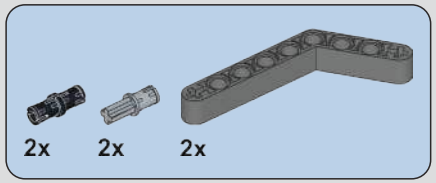

561

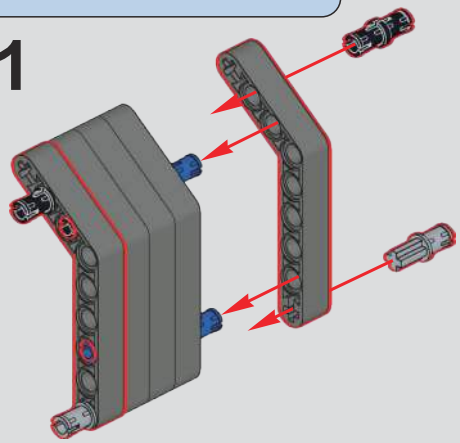

562

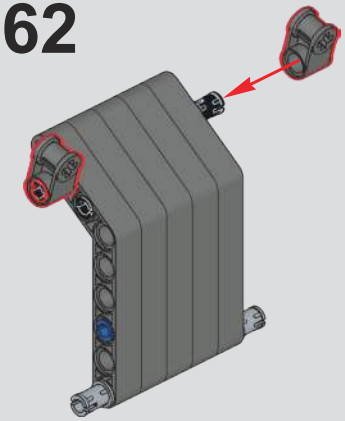

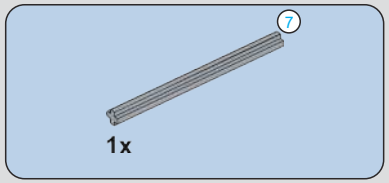

563

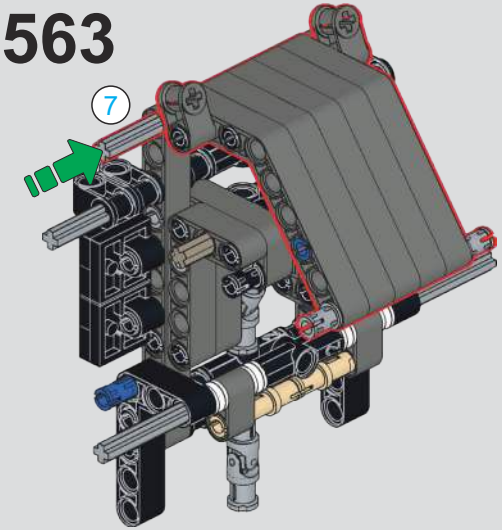

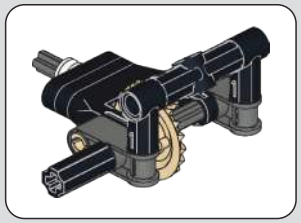

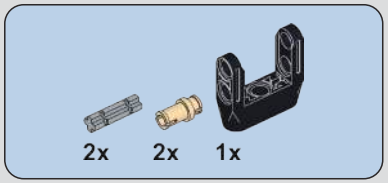

564

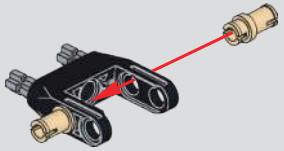

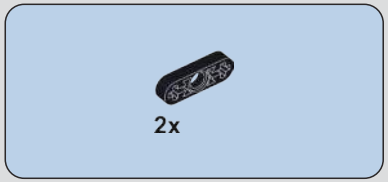

565

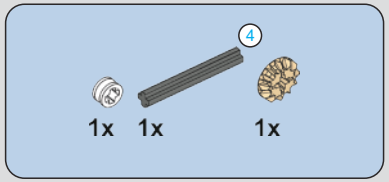

566

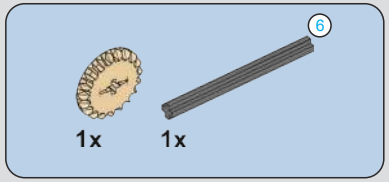

567

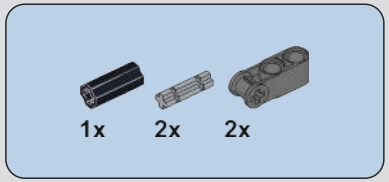

568

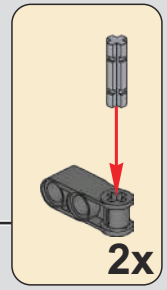

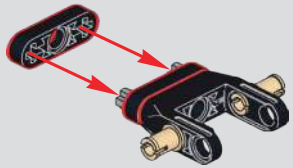

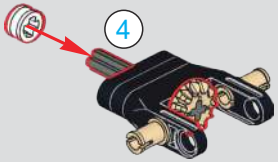

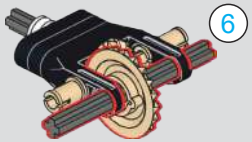

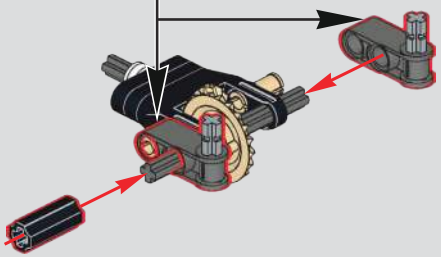

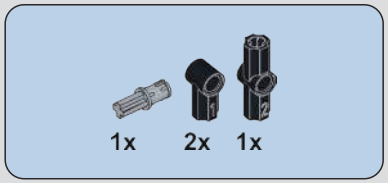

569

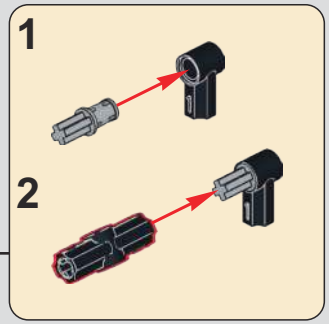

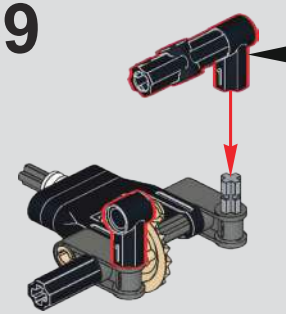

570

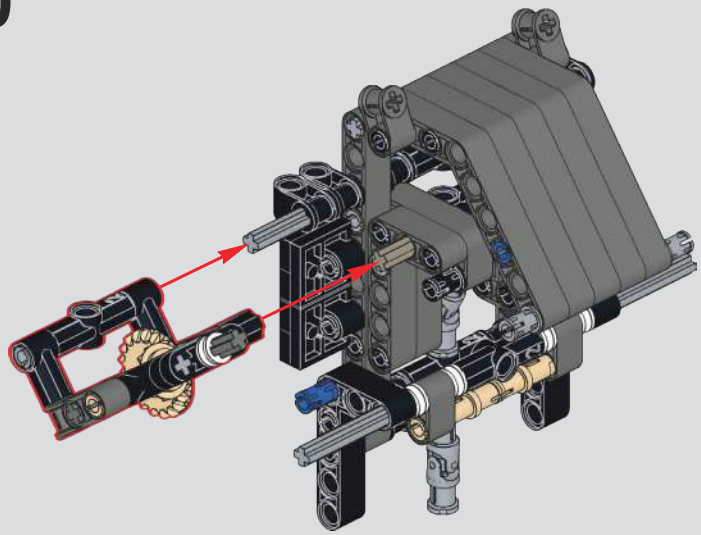

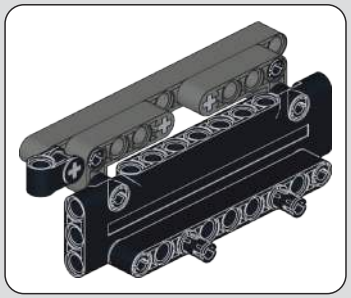

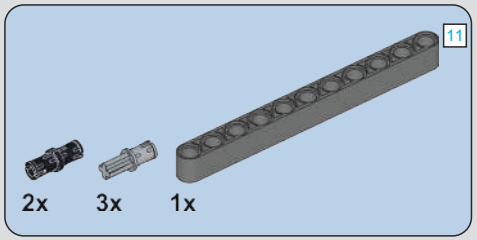

571

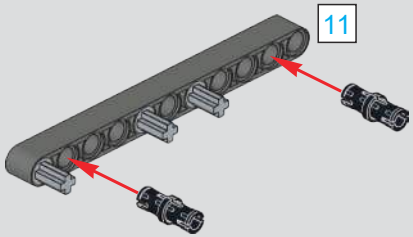

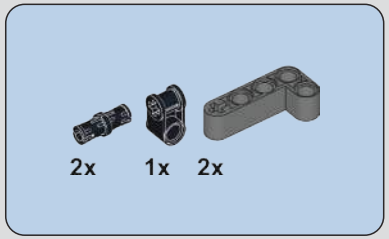

572

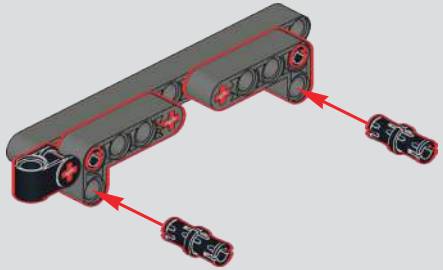

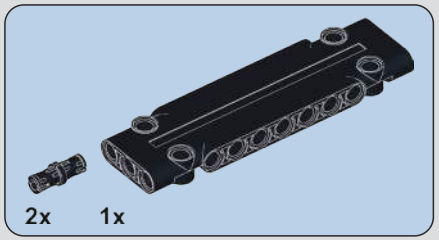

573

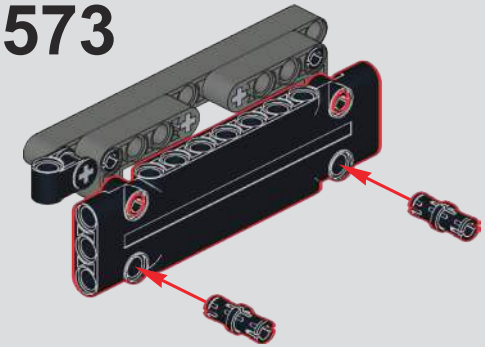

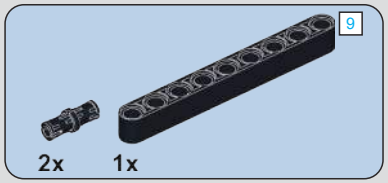

574

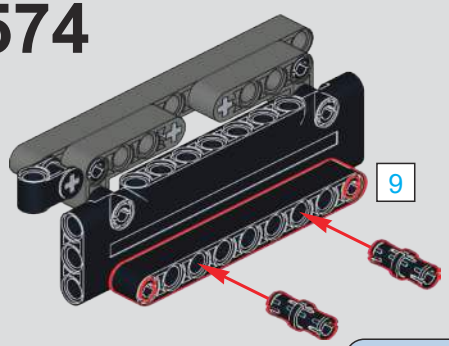

575

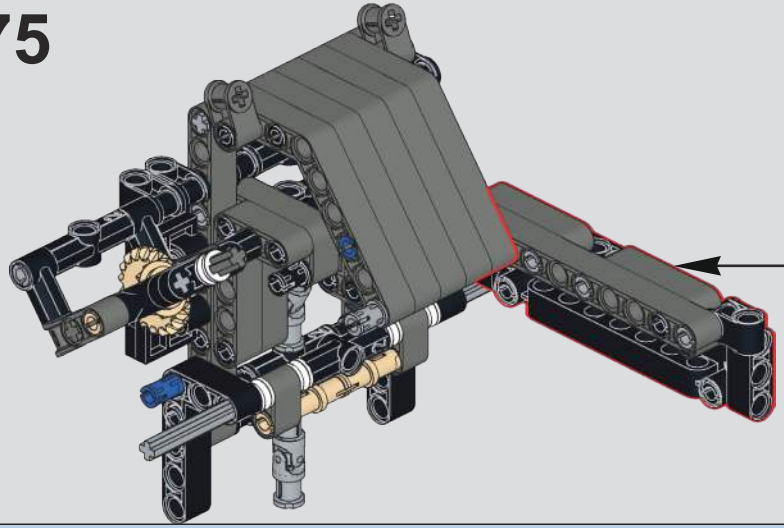

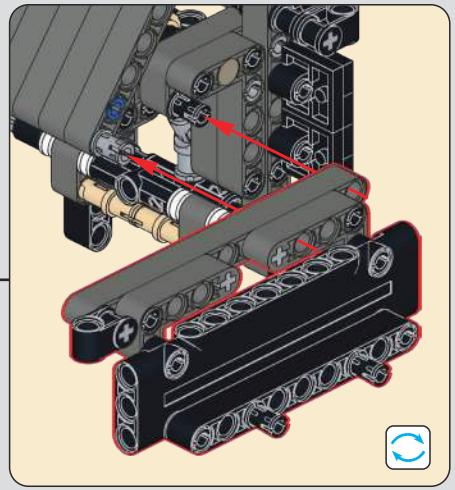

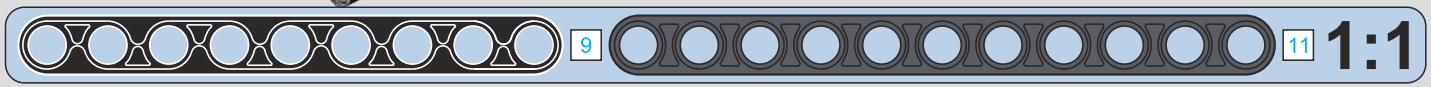

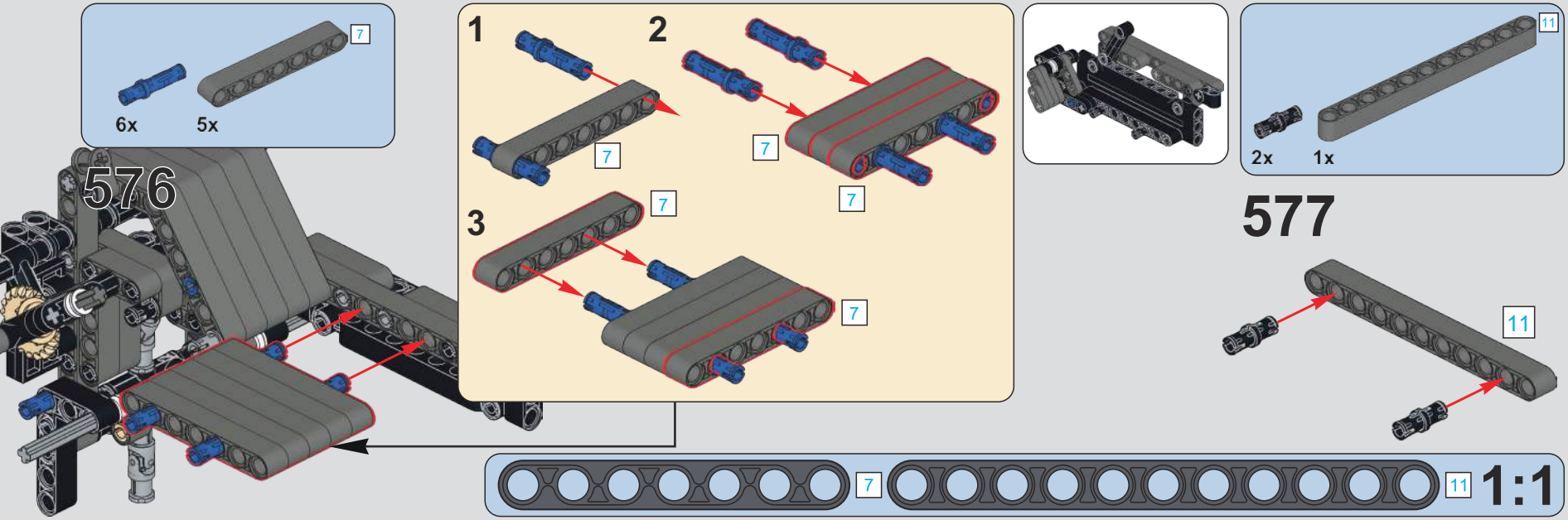
576
6x
5x
7
1
2
3
7
7
7
7
7
2x
1x
11
577
11
7
11
1:1

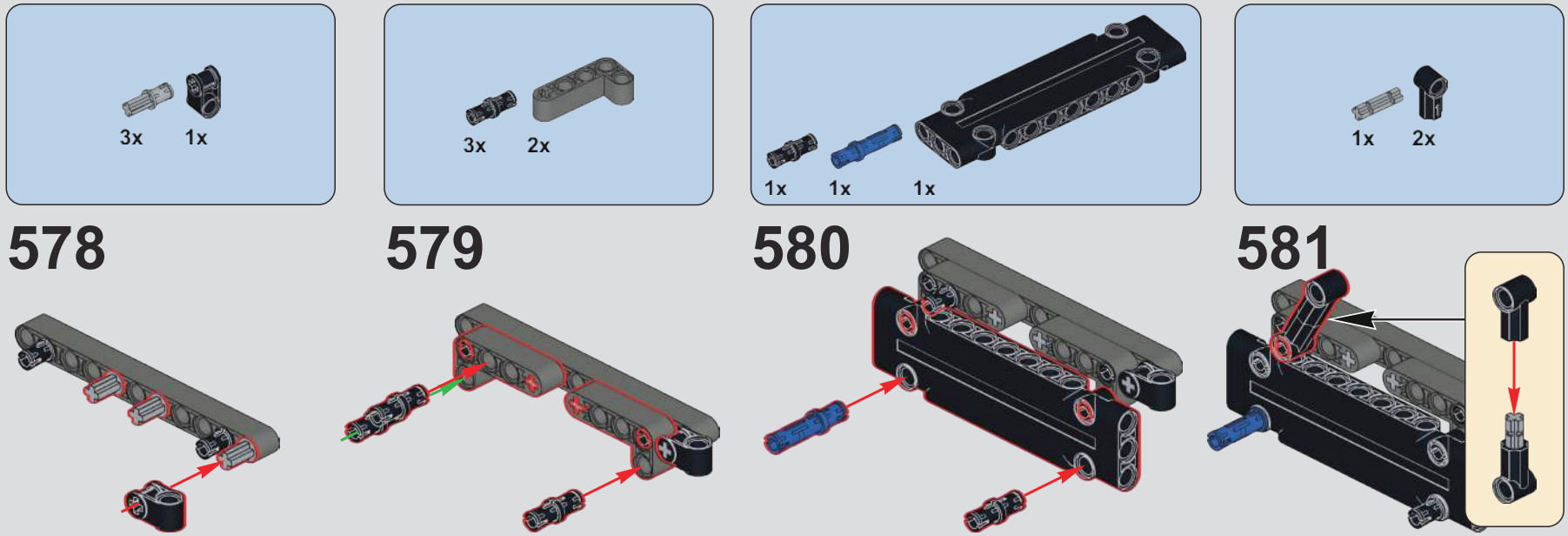
3x
1x
578
3x
2x
579
1x
1x
1x
580
1x
2x
581

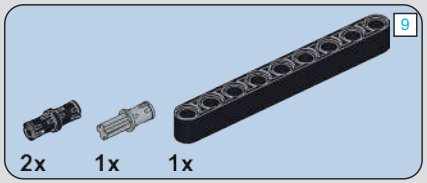

582

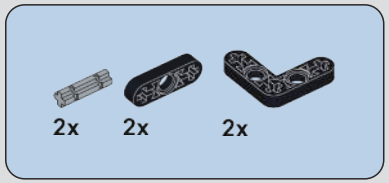

583

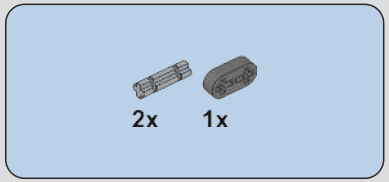

584

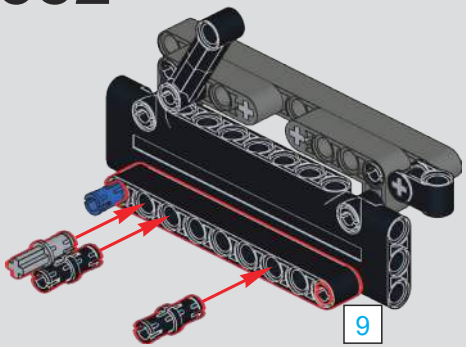

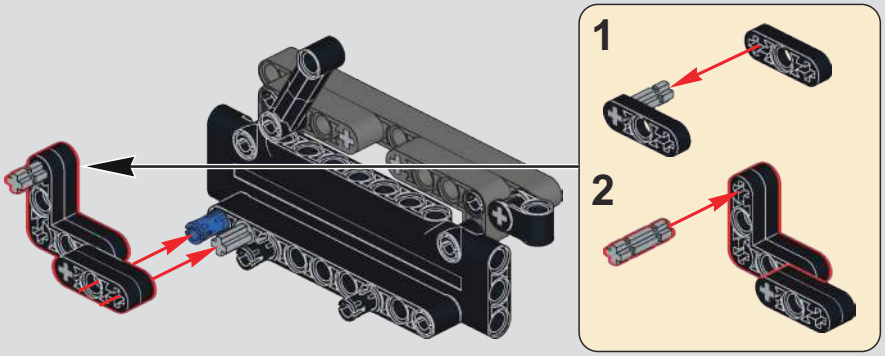

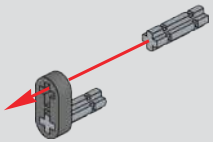

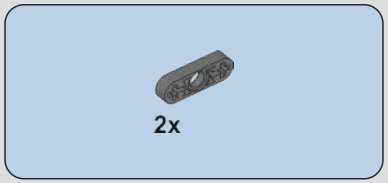

585

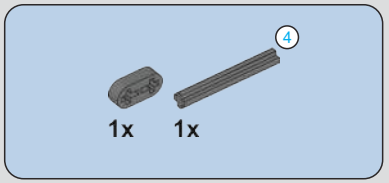

586

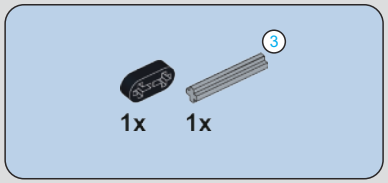

587

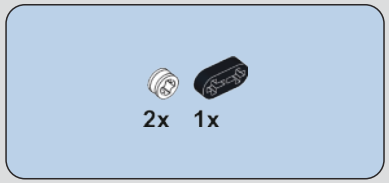

588

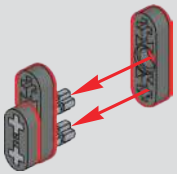

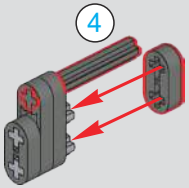

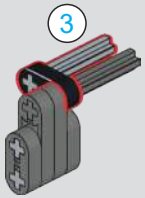

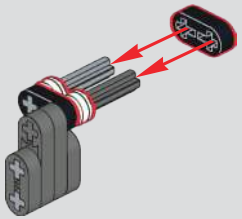

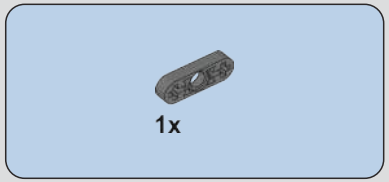

589

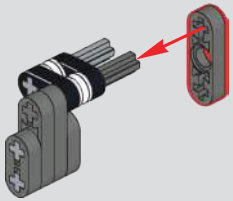

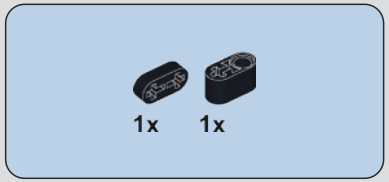

590

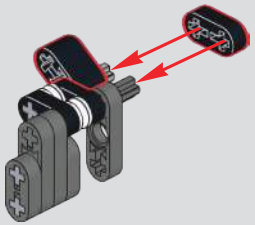

591

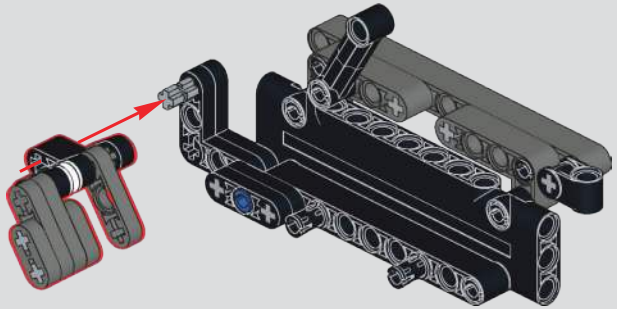

592

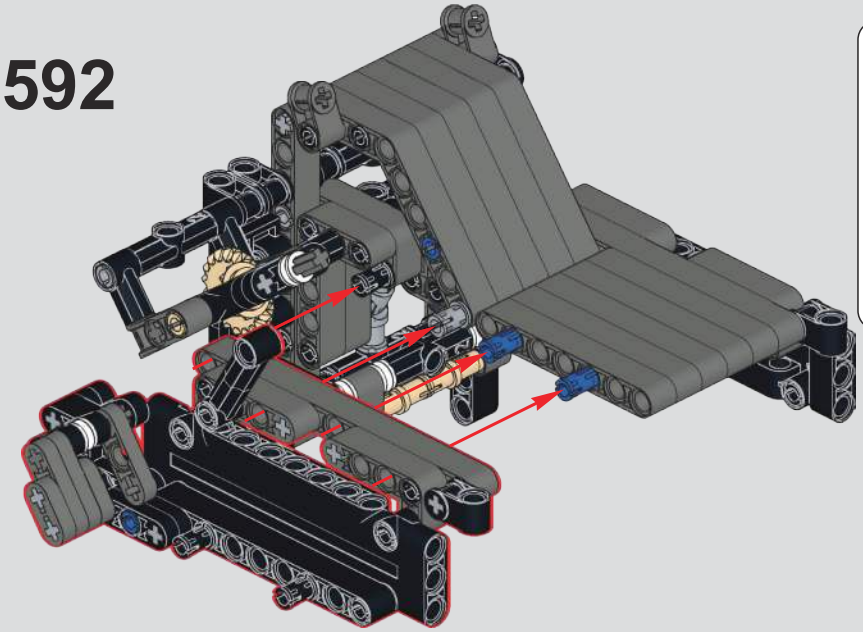

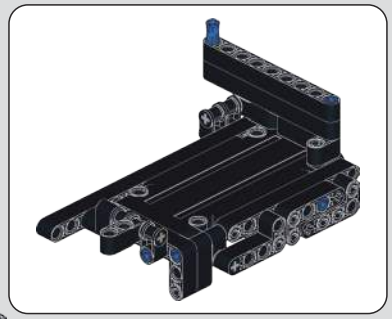

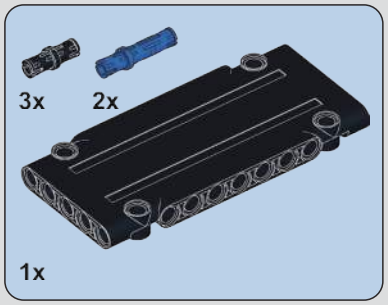

593

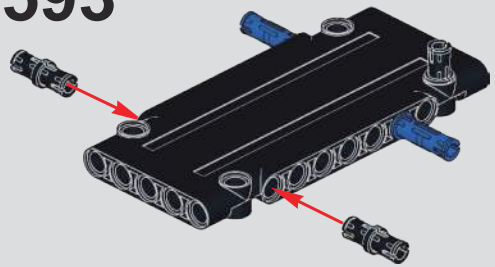

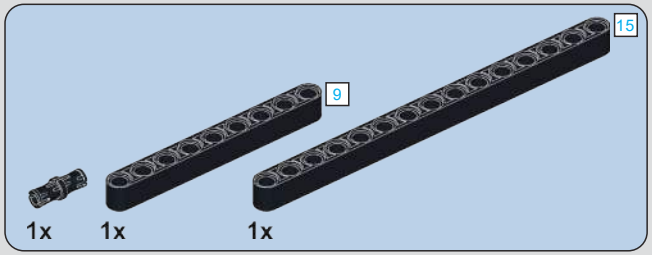

594

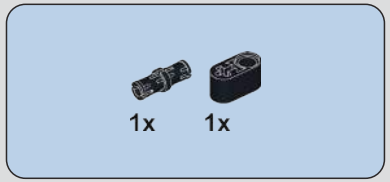

595

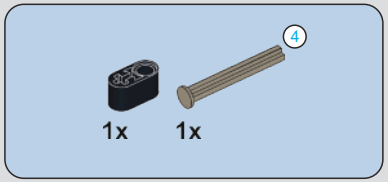

596

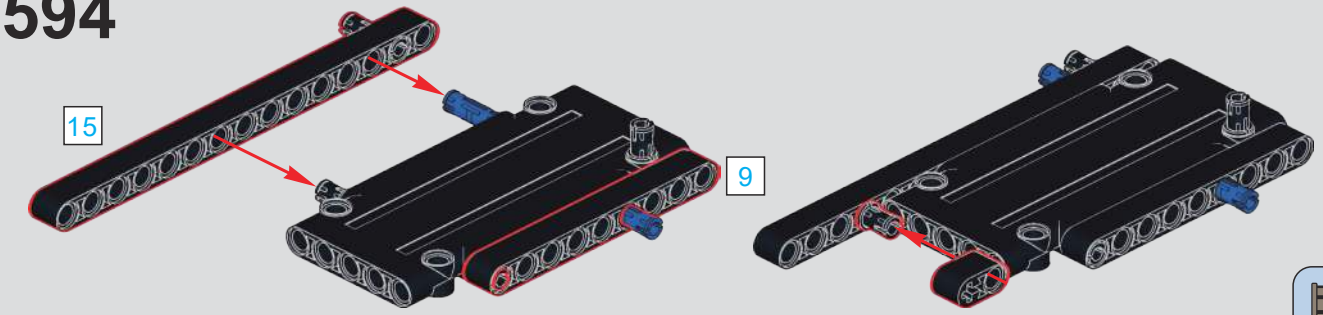

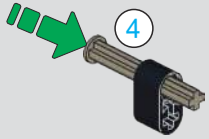

597

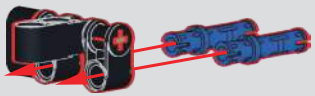

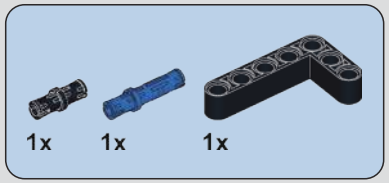

598

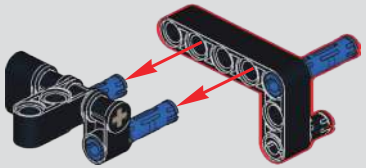

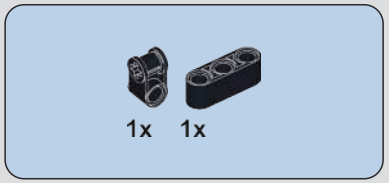

599

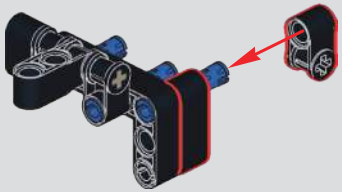

600

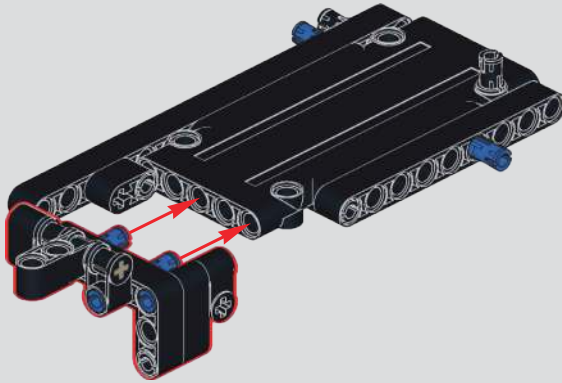

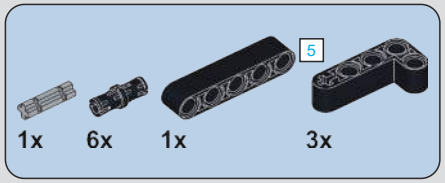

601

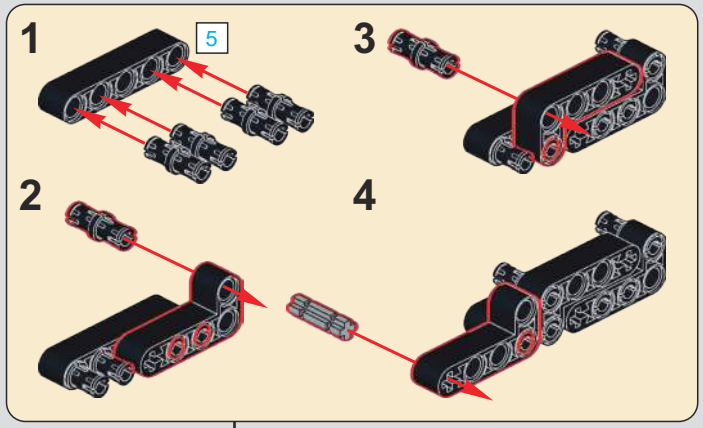

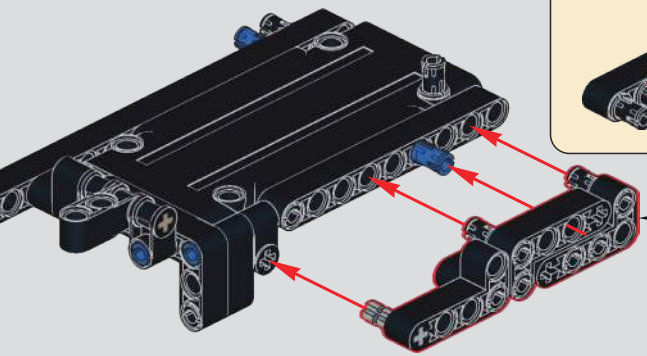

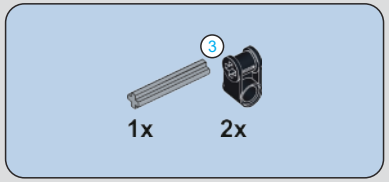

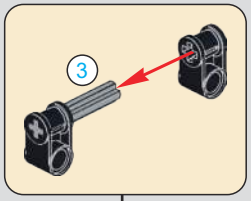

602

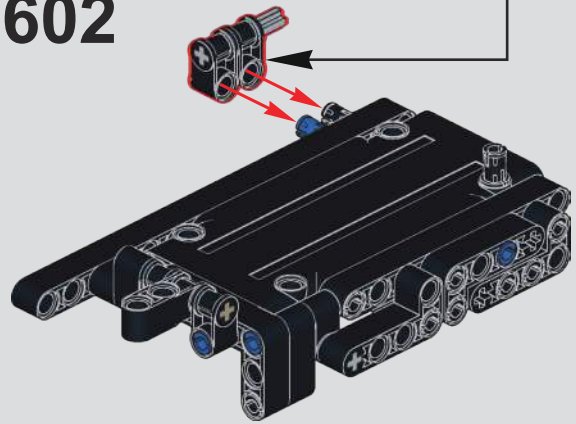

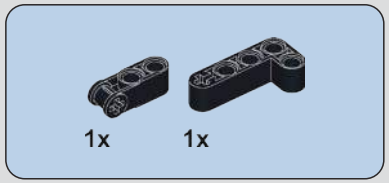

603

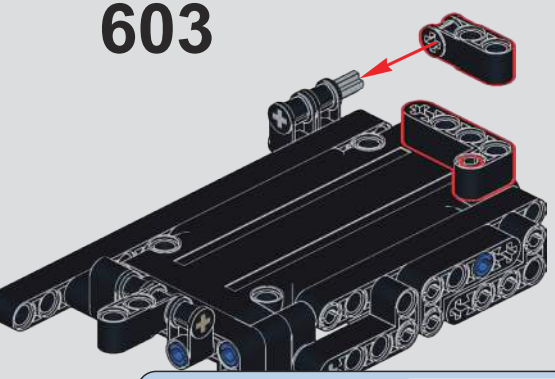

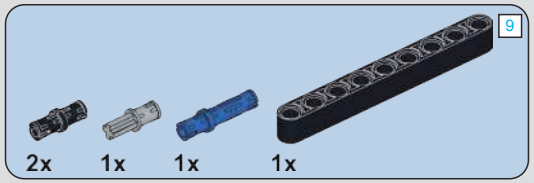

604

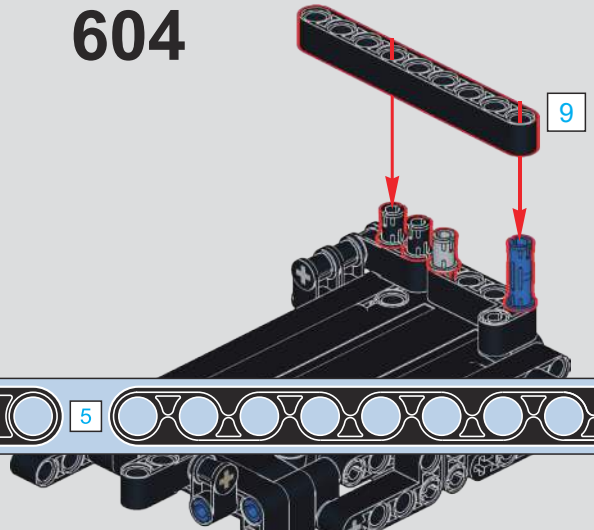

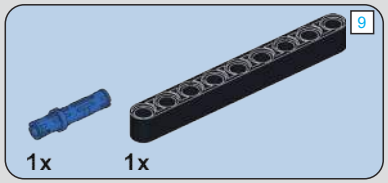

605

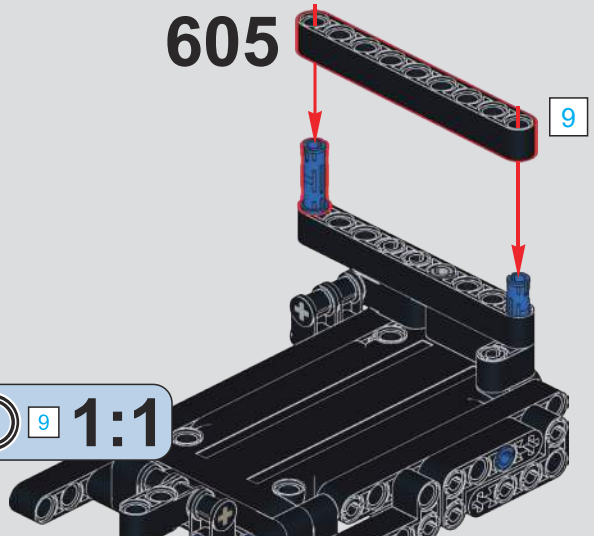

606

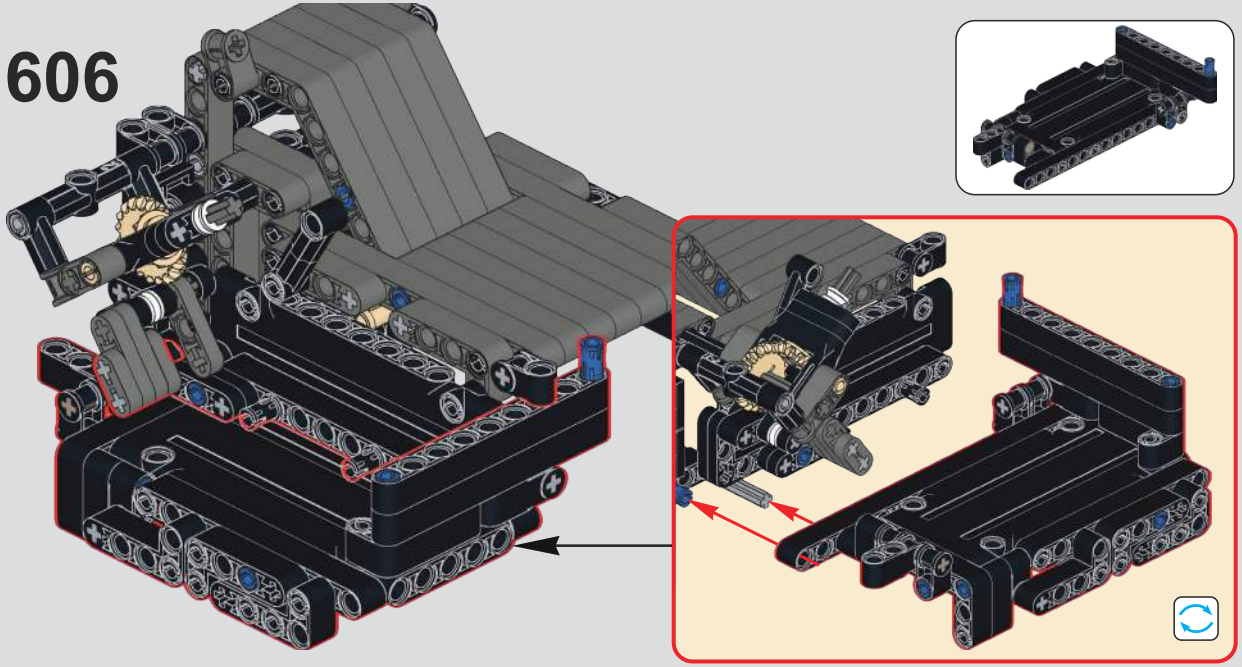

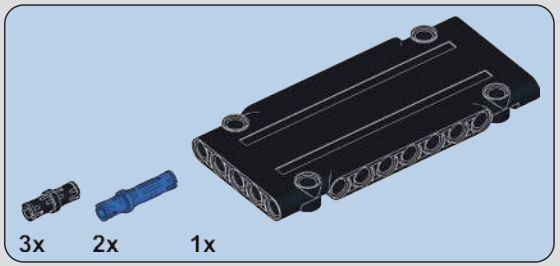

607

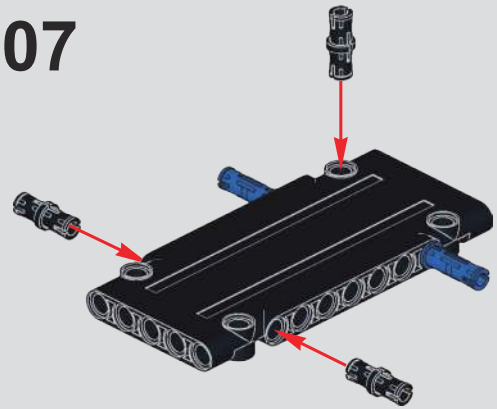

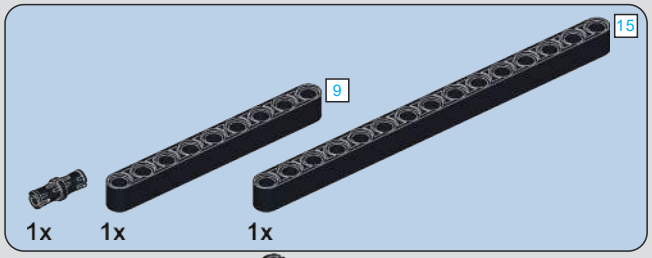

608

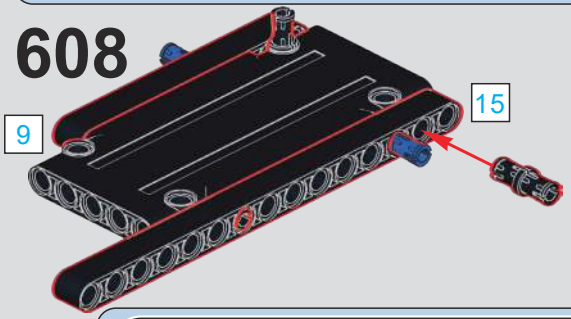

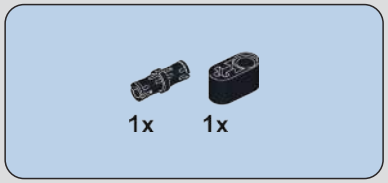

609

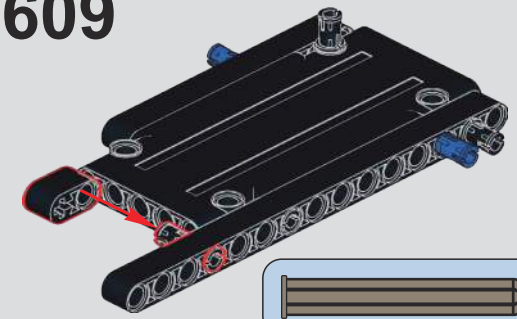

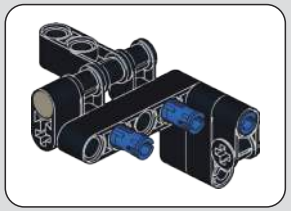

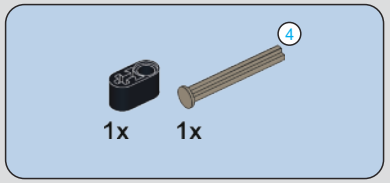

610

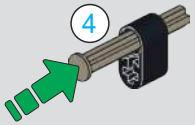

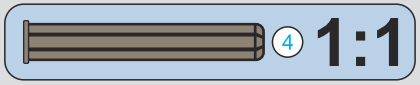

611

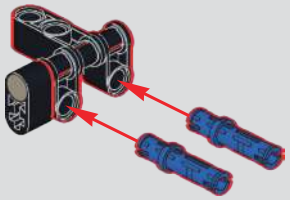

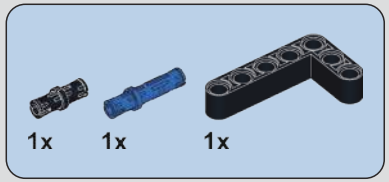

612

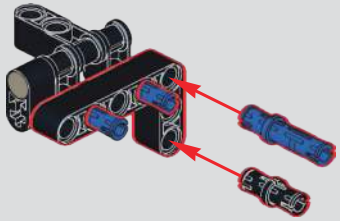

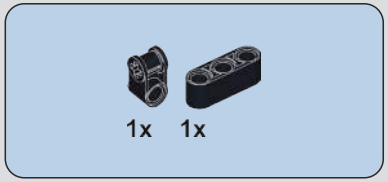

613

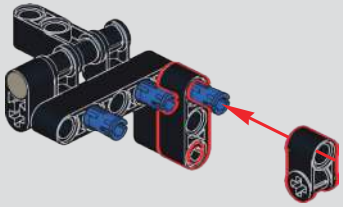

614

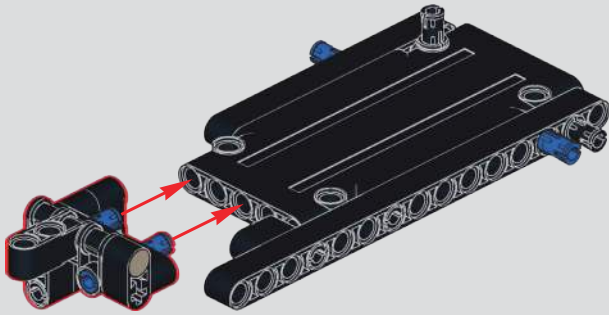

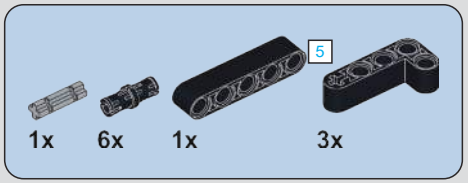

615

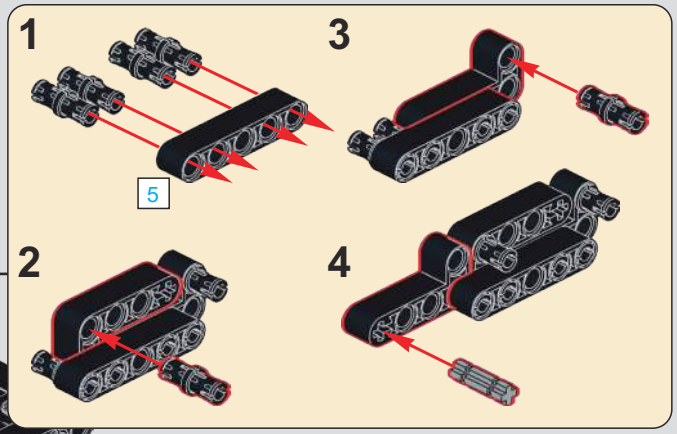

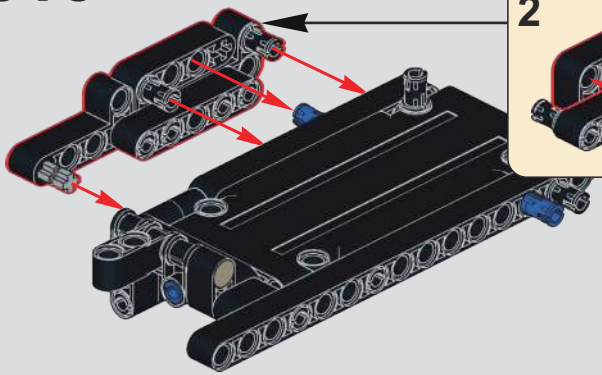

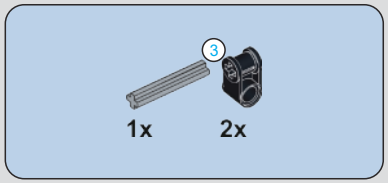

616

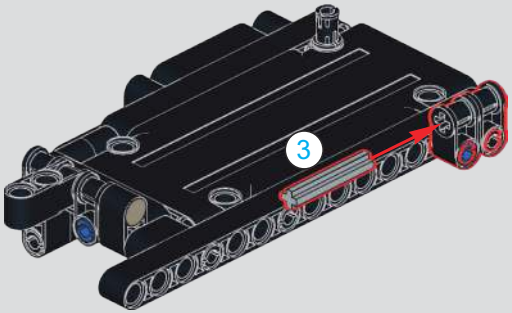

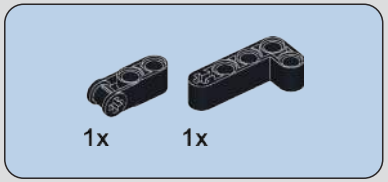

617

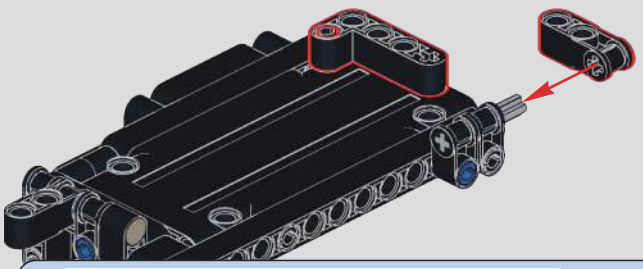

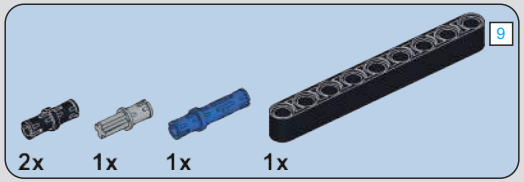

618

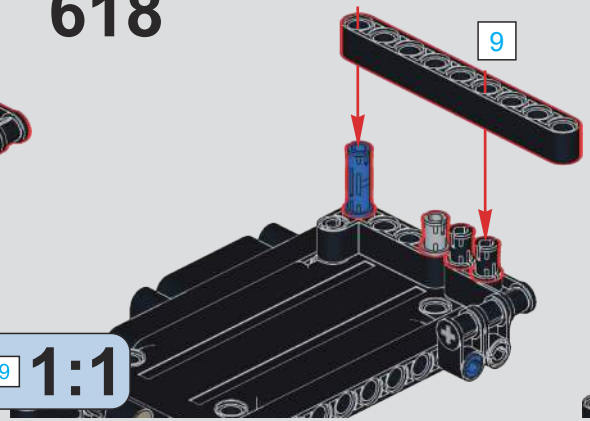

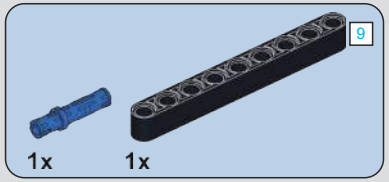

619

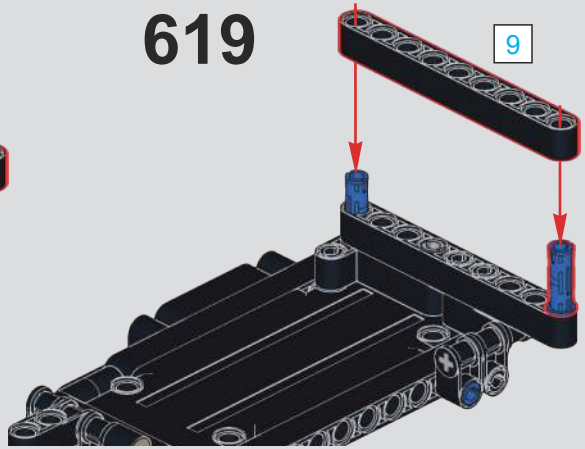

620

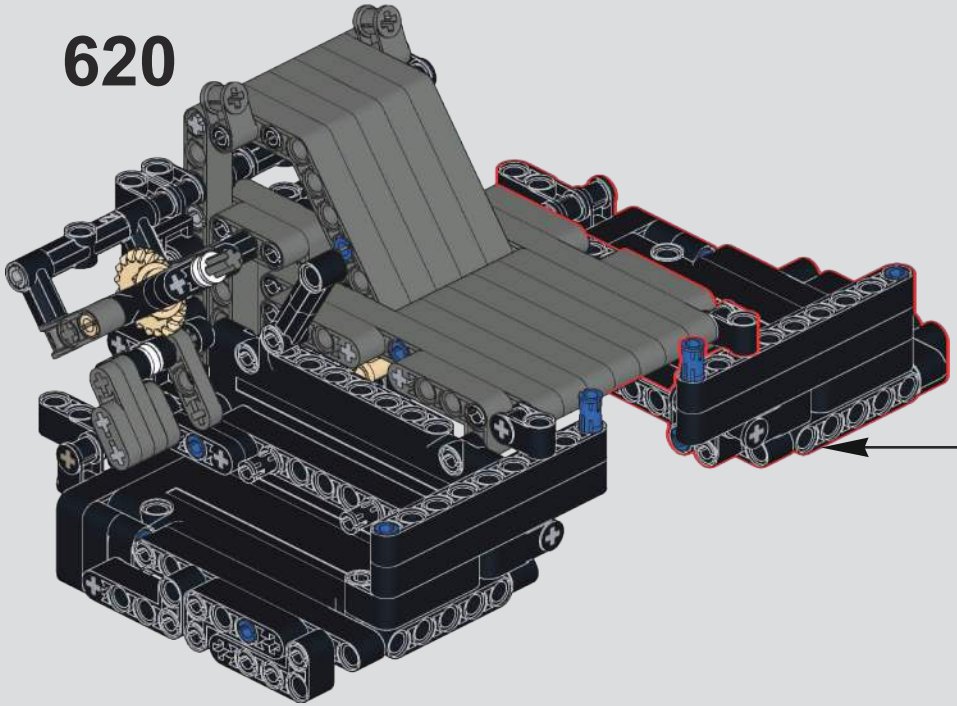

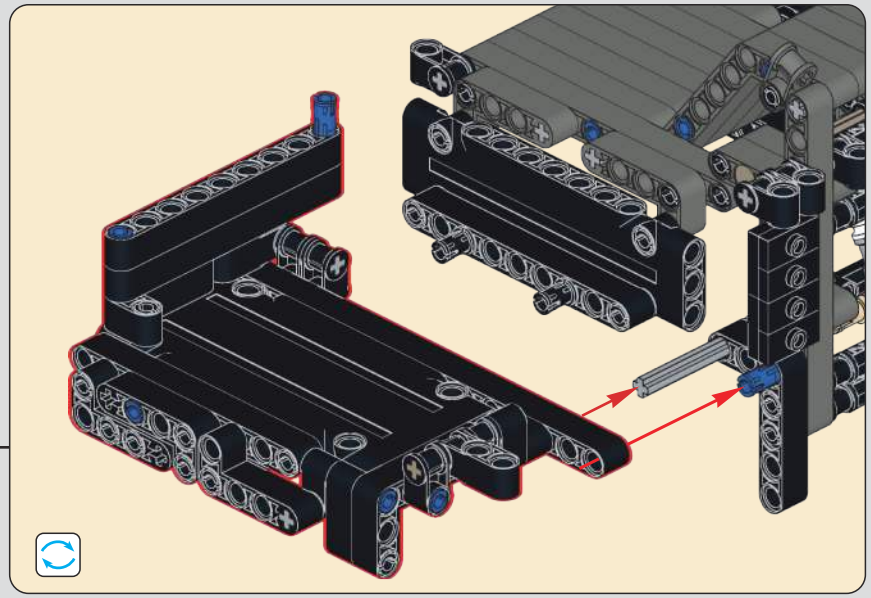

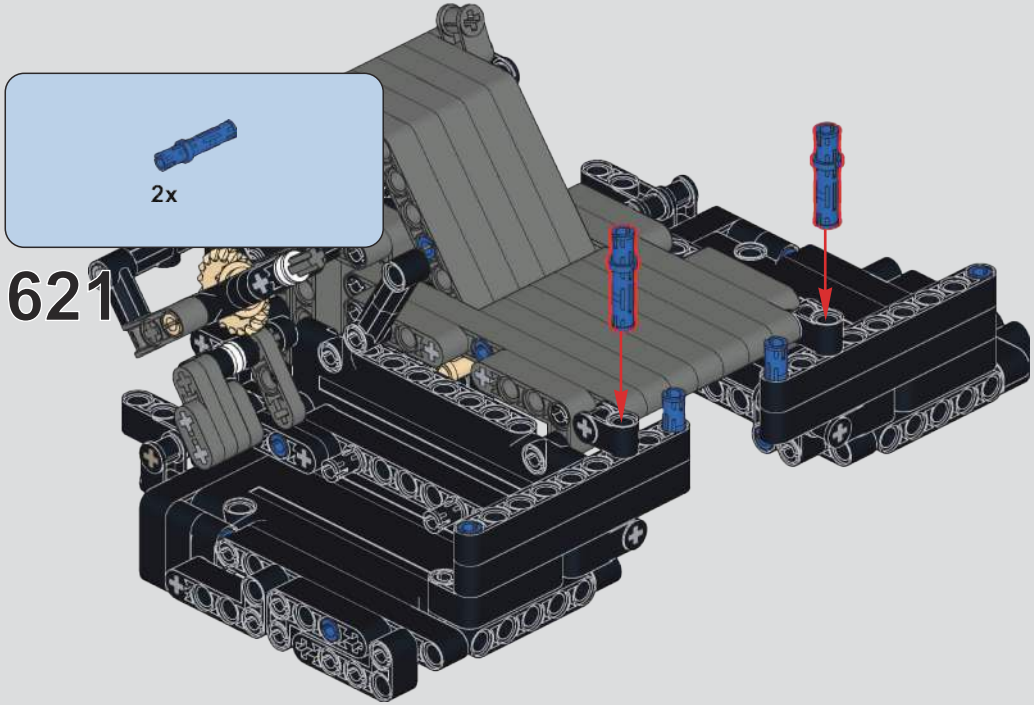
2x
621

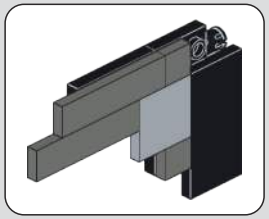

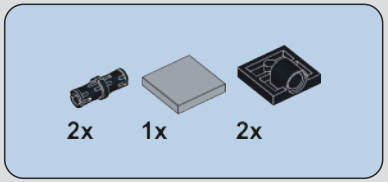
2x
1x
2x
622

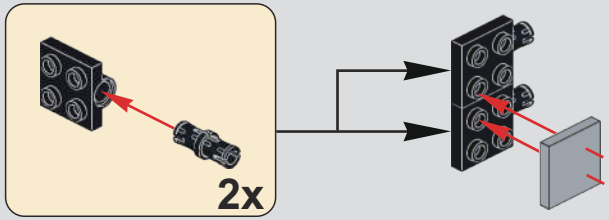
2x

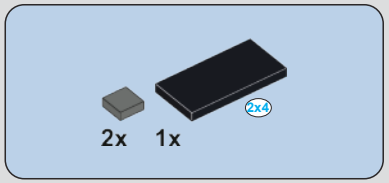
2x
1x
2x4
623

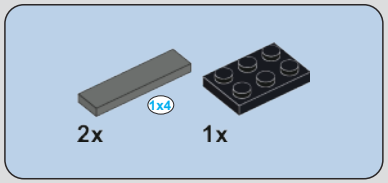
2x
1x
1x4
624

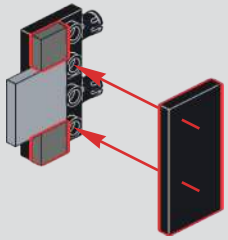

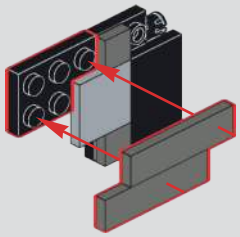

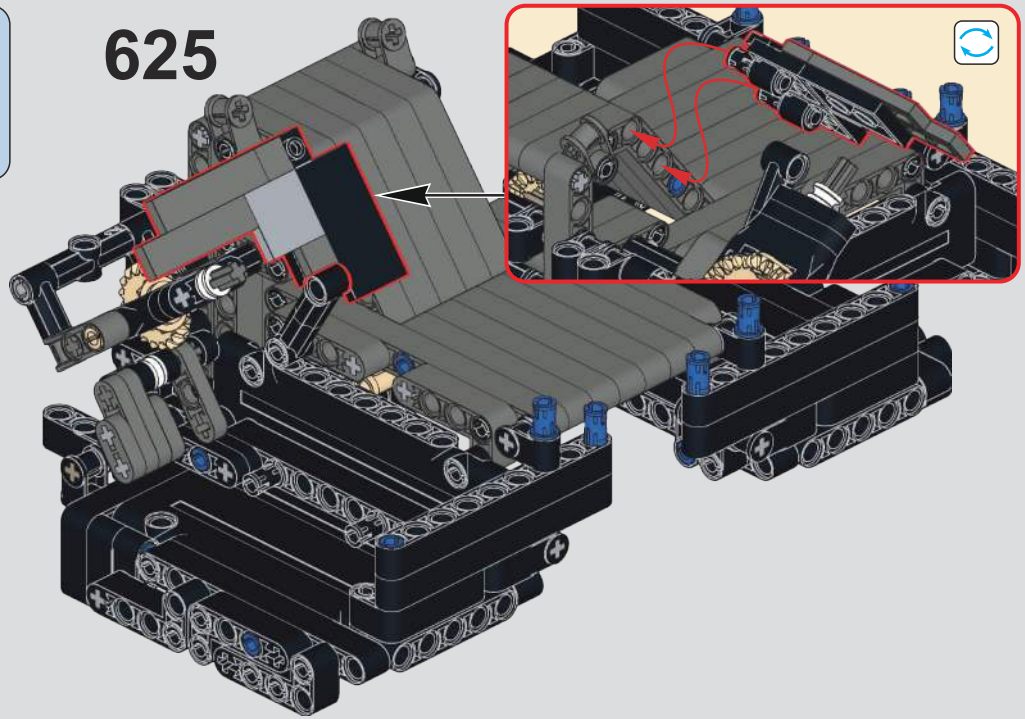
625

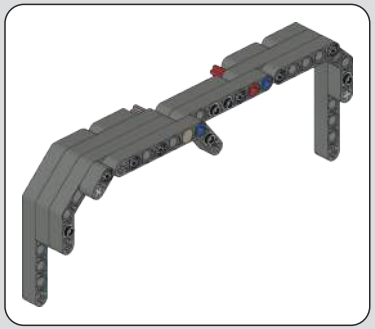

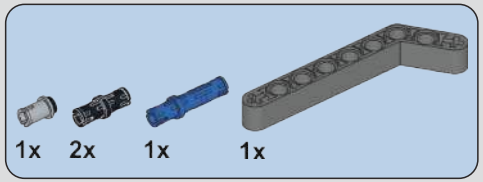

626

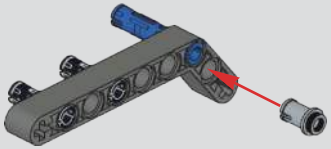

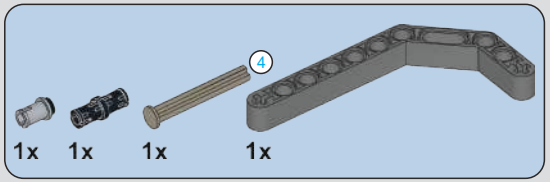

627

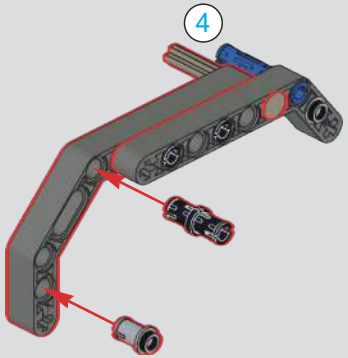

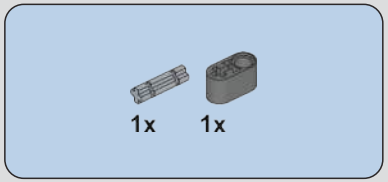

628

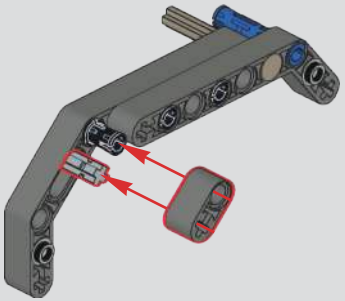

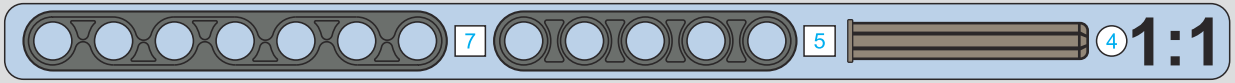

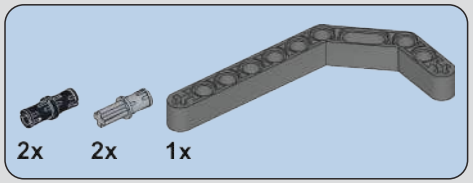

629

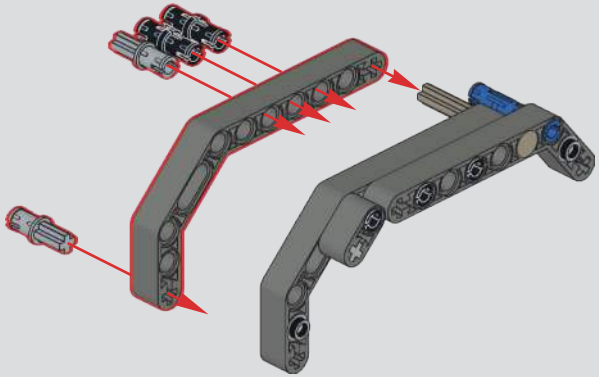

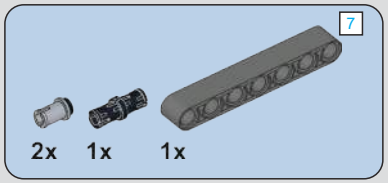

630

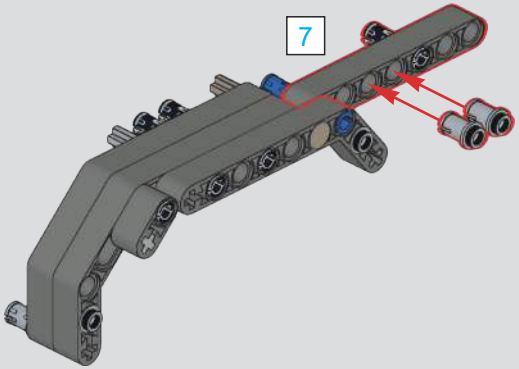

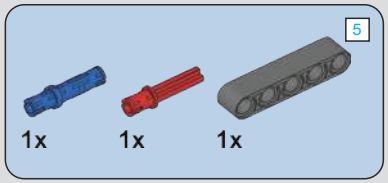

631

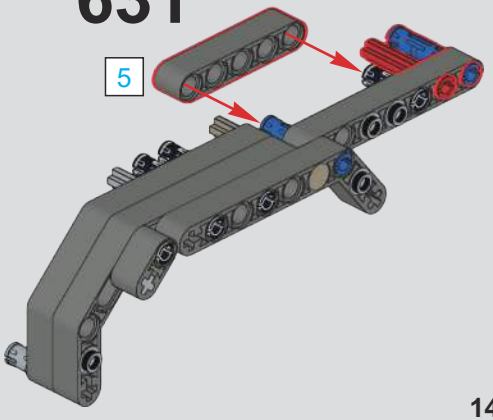

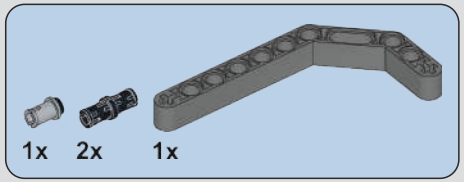

632

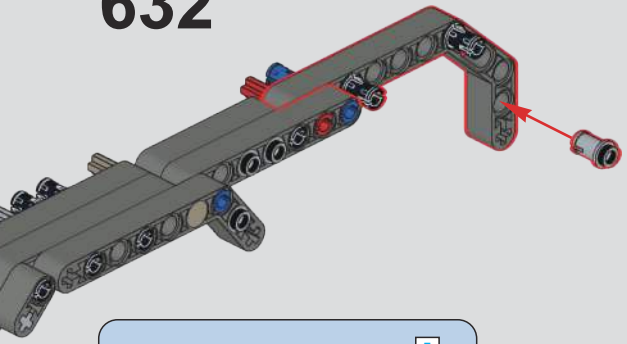

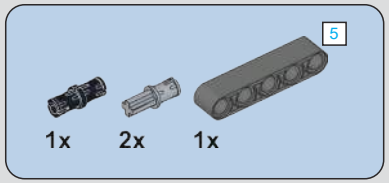

633

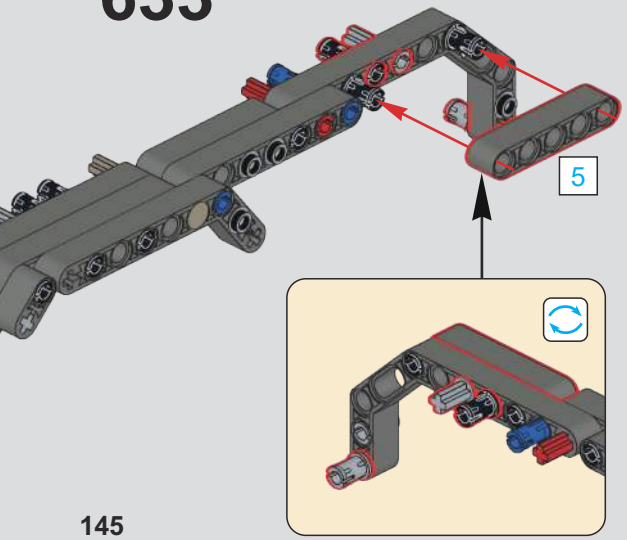

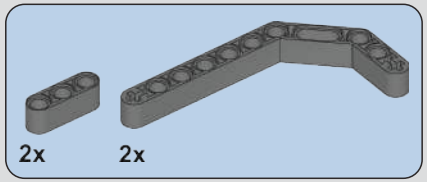

634

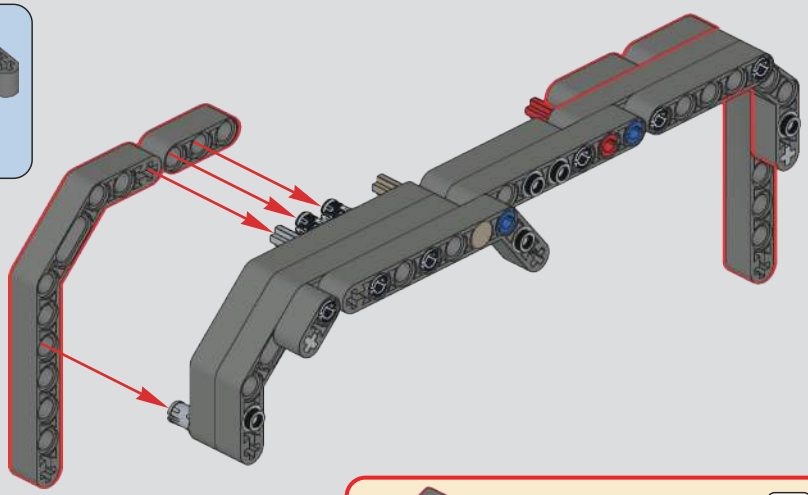

635

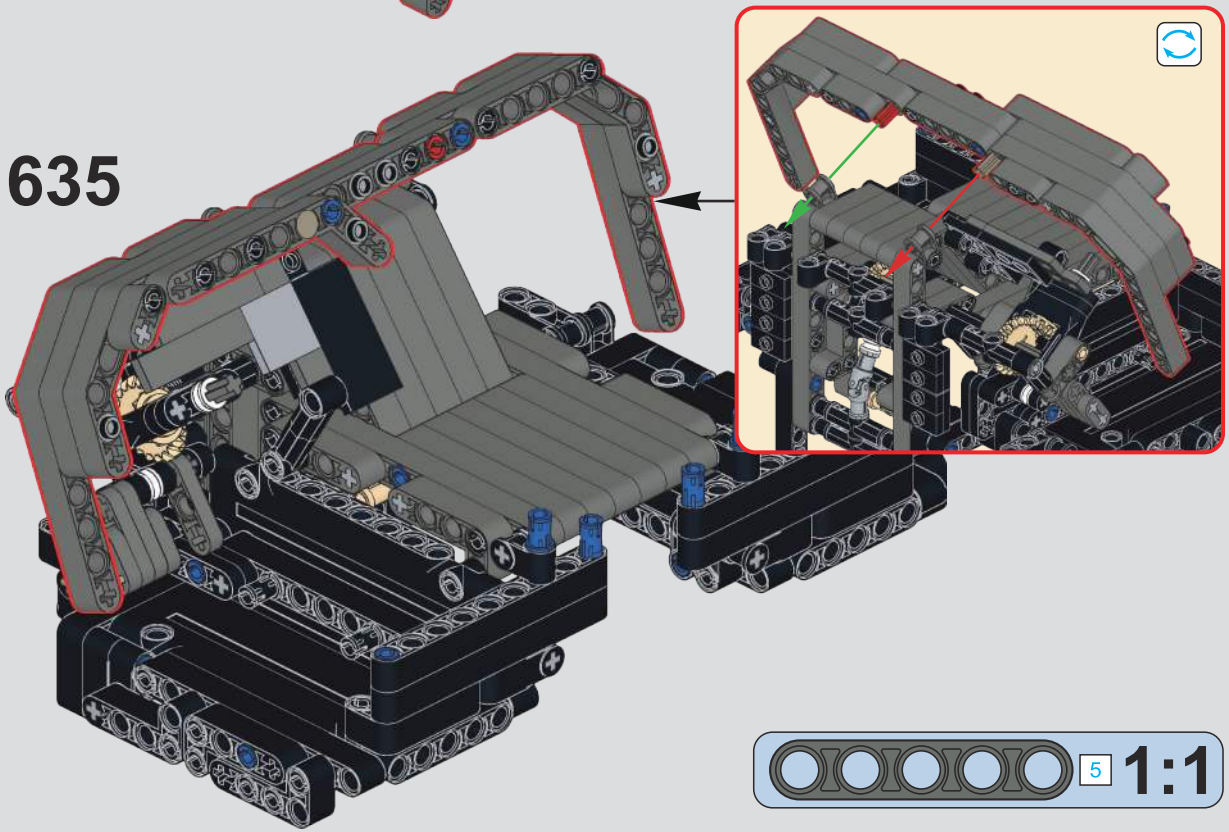

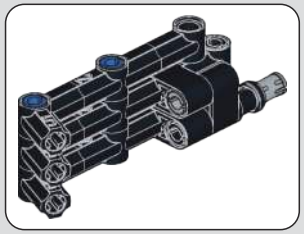

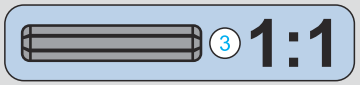

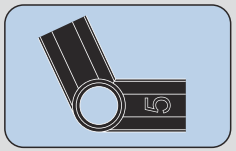

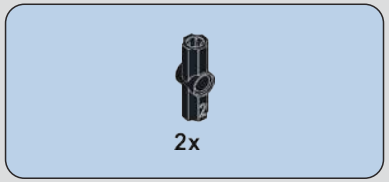

637

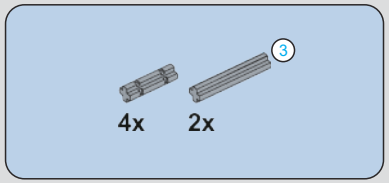

638

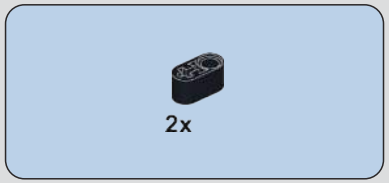

639

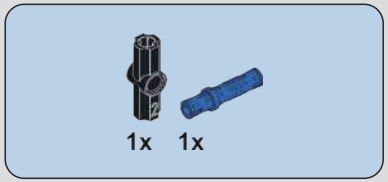

636

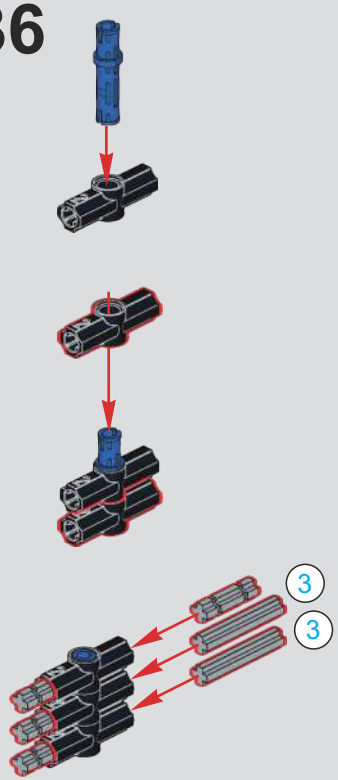

640

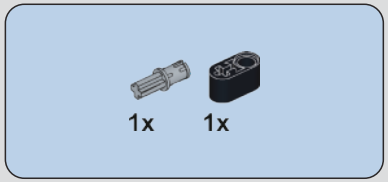

641

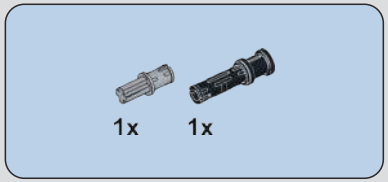

642

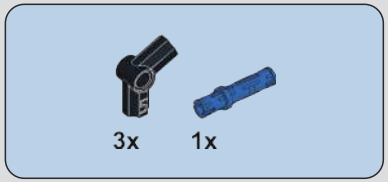

643

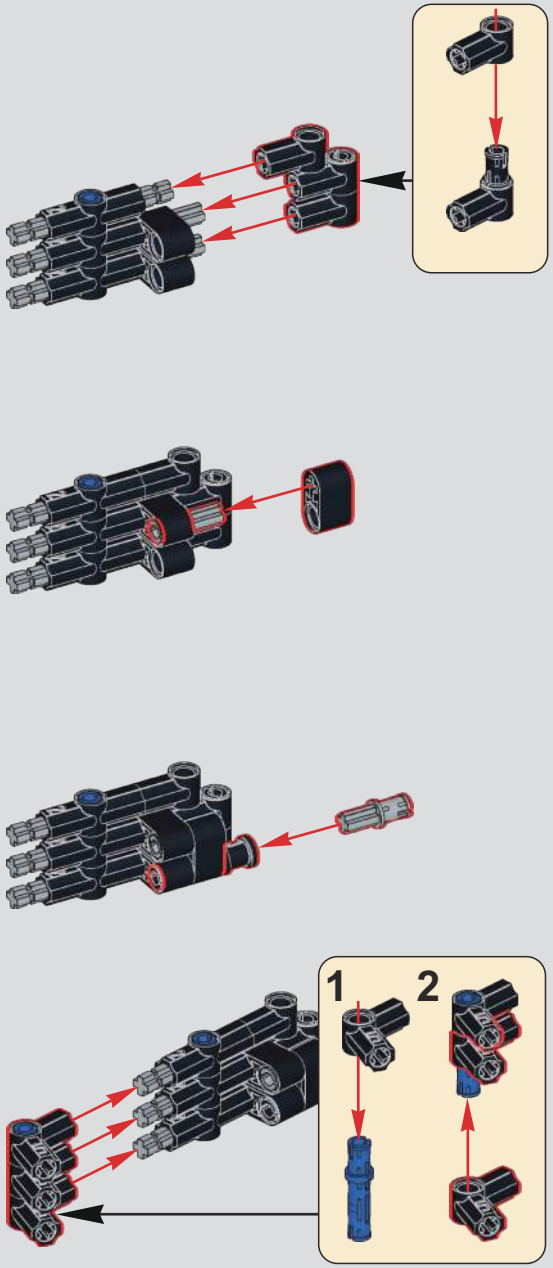

644

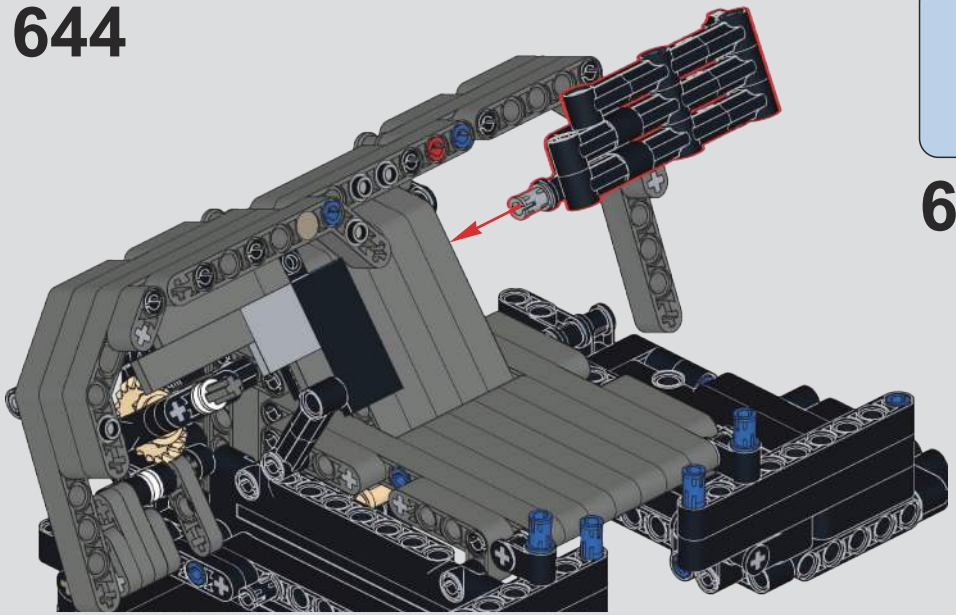

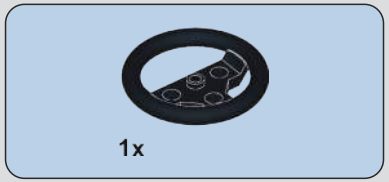

645

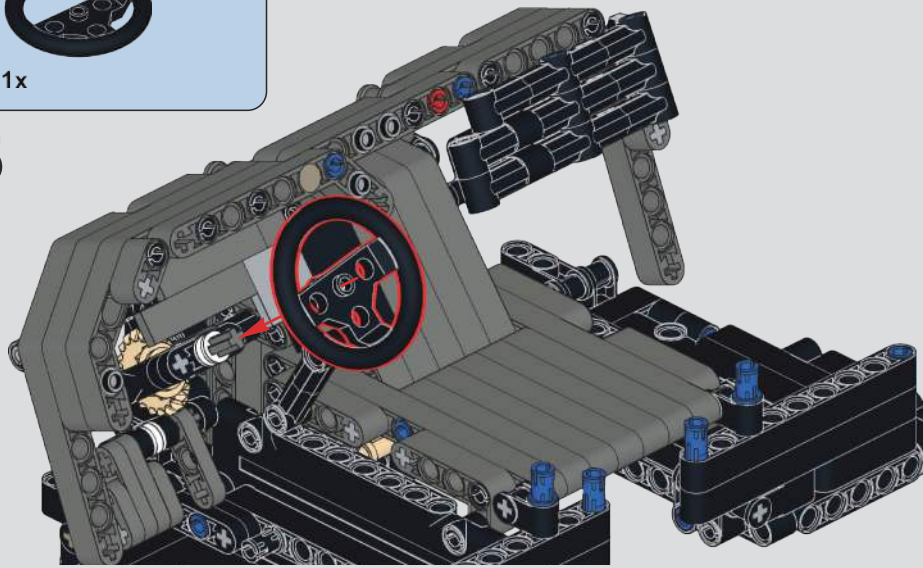

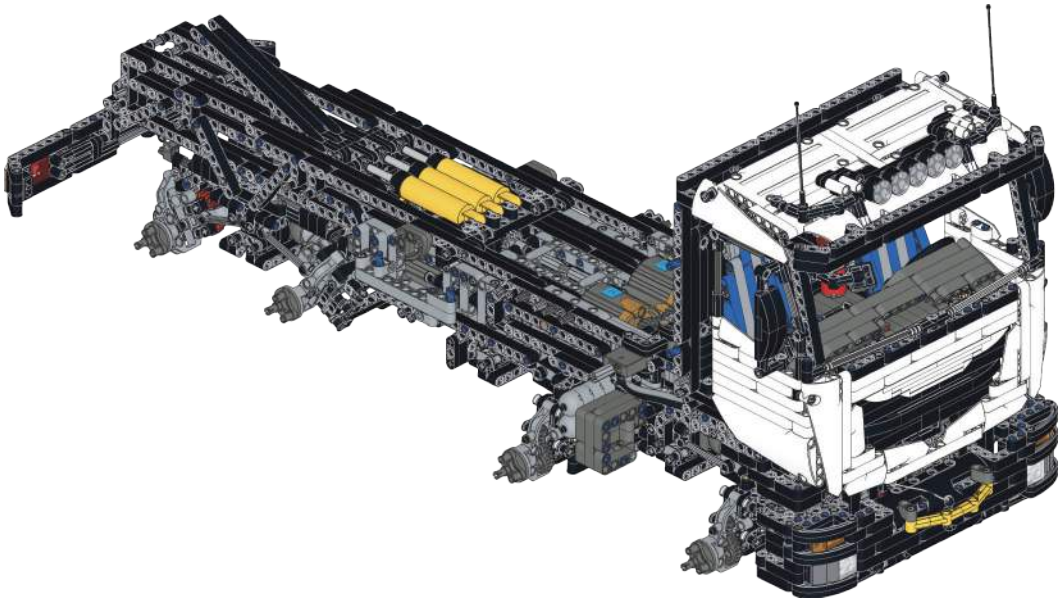

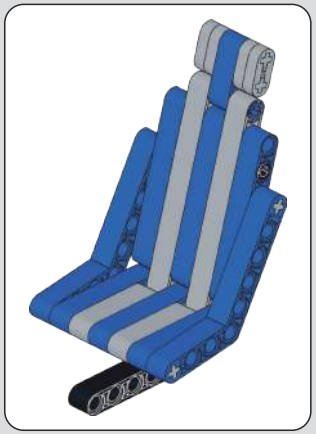

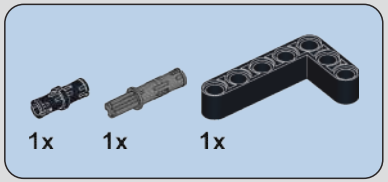

646

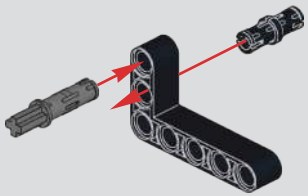

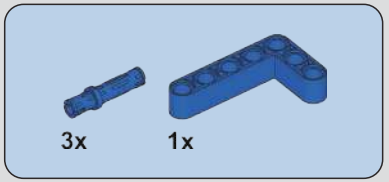

647

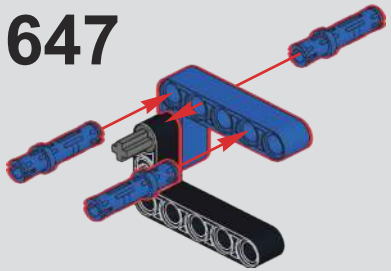

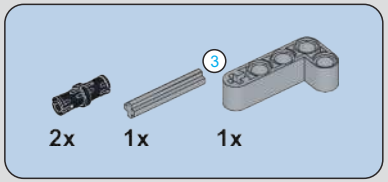

648

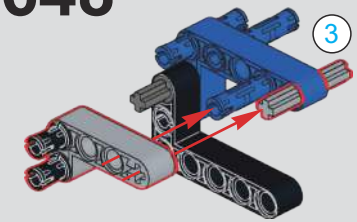

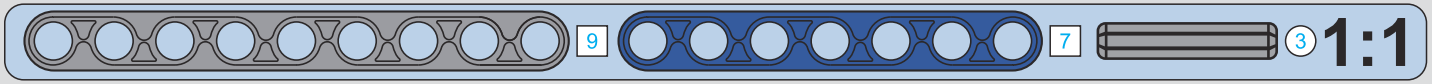

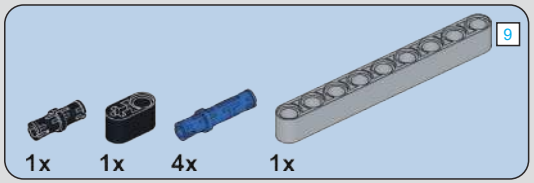

649

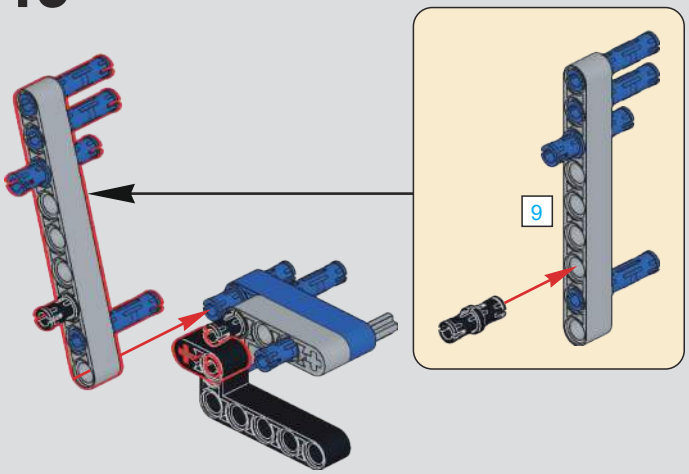

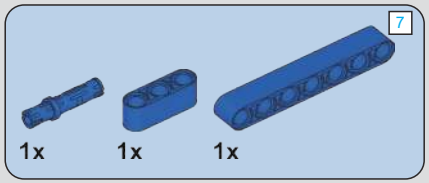

650

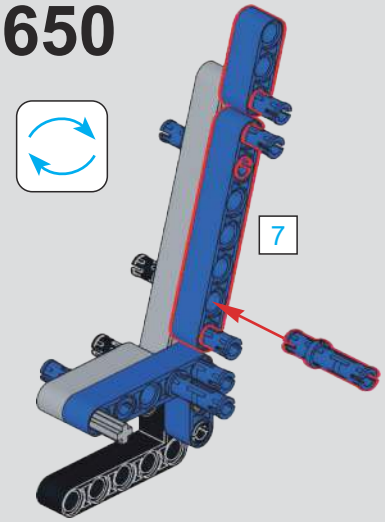

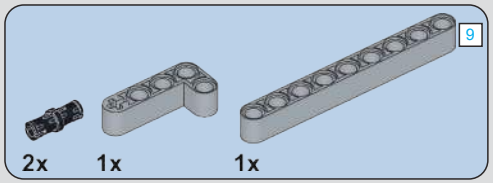

651

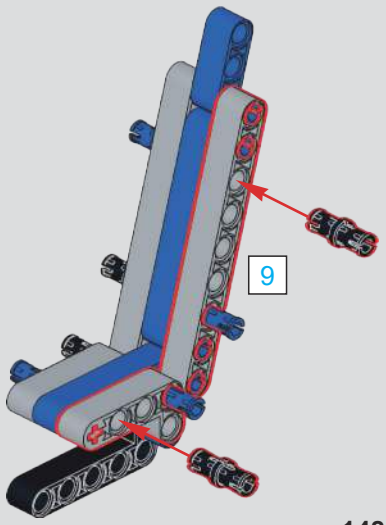

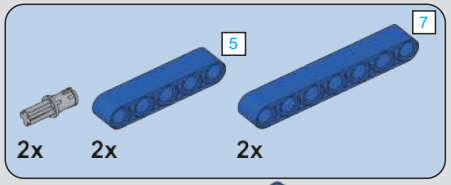

652

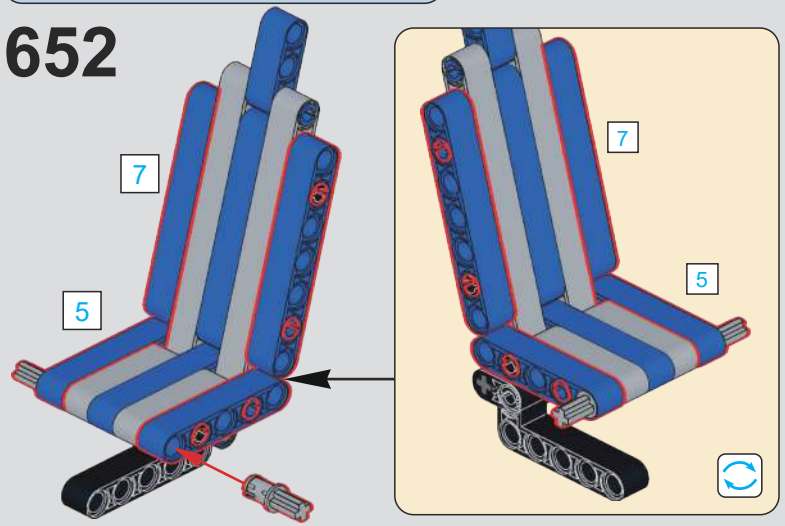

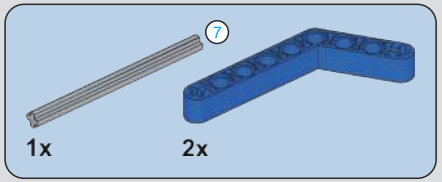

653

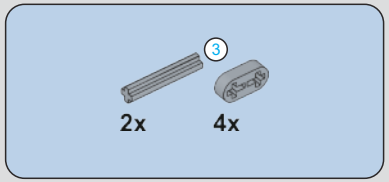

654

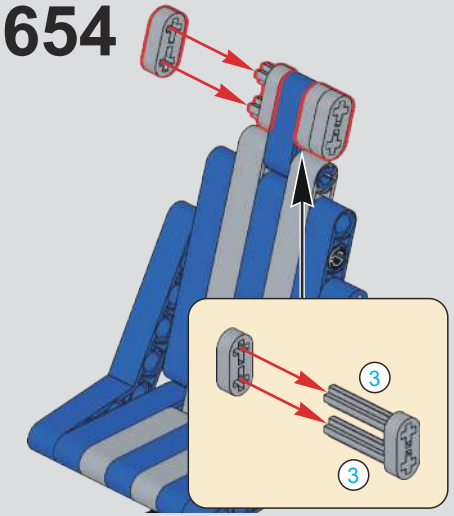

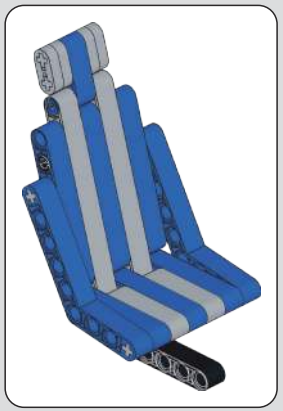

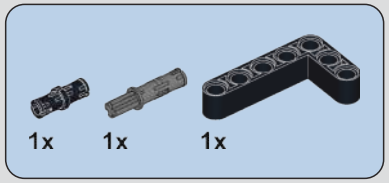

655

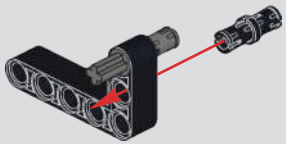

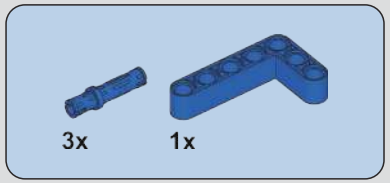

656

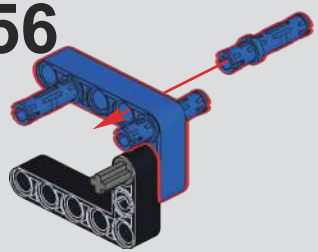

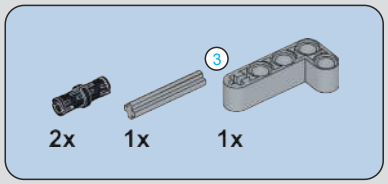

657

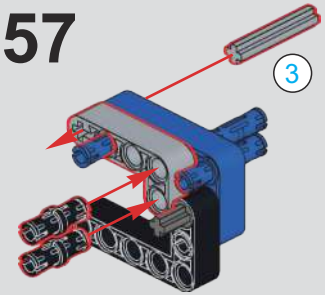

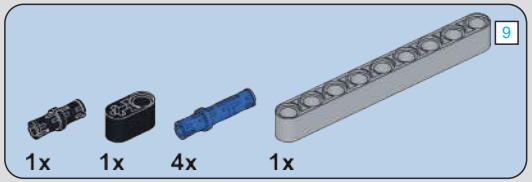

658

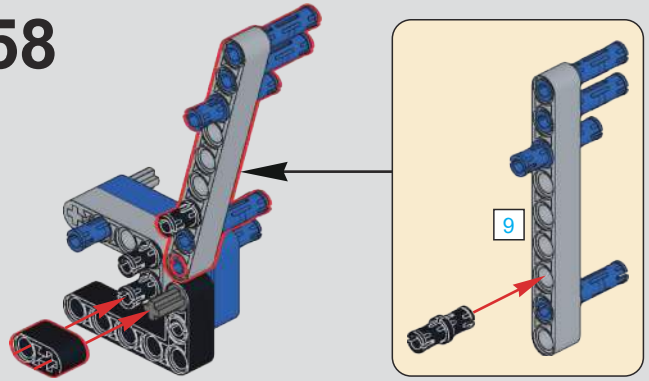

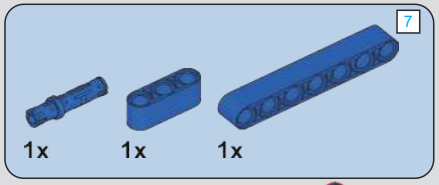

659

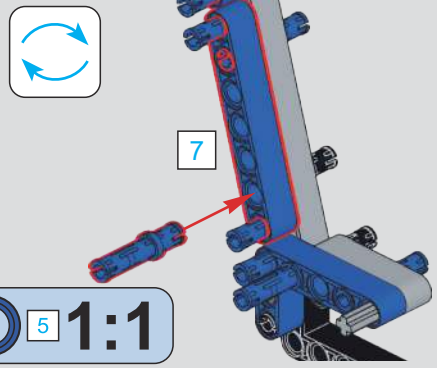

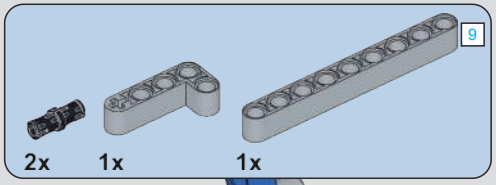

660

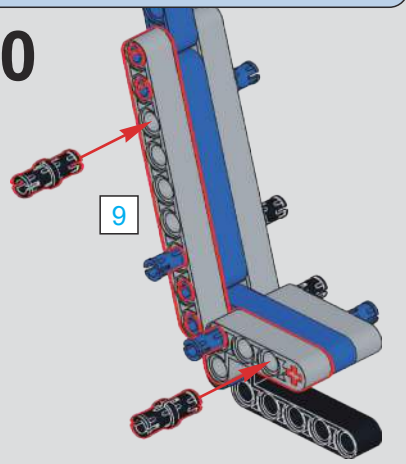

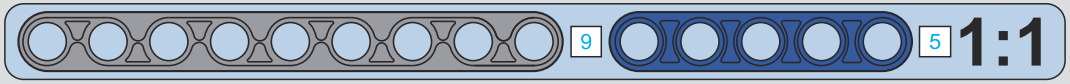

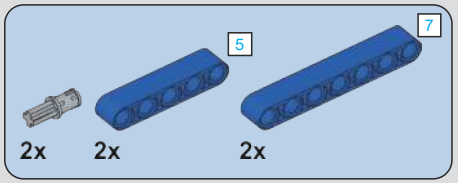

661

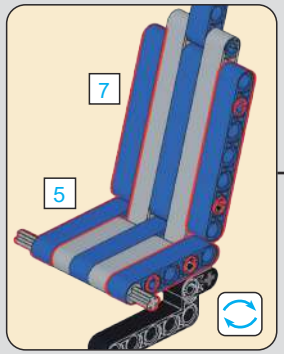

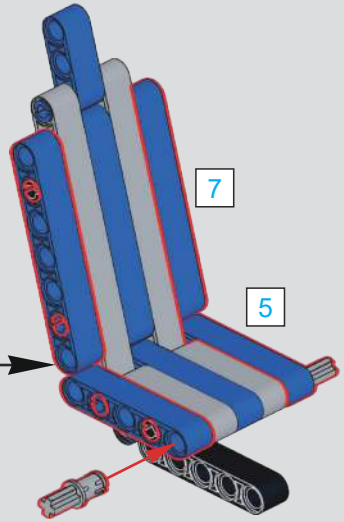

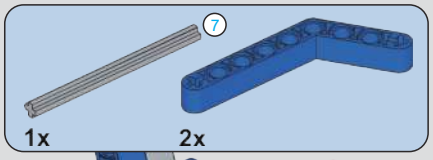

662

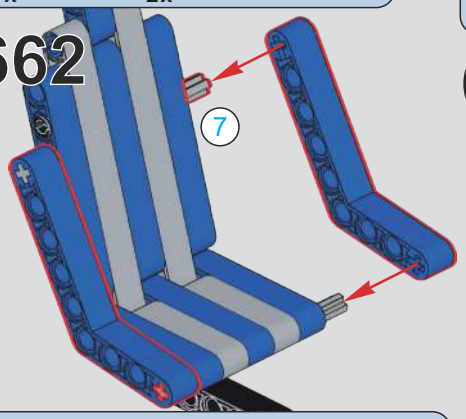

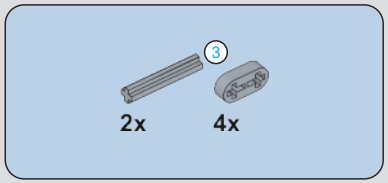

663

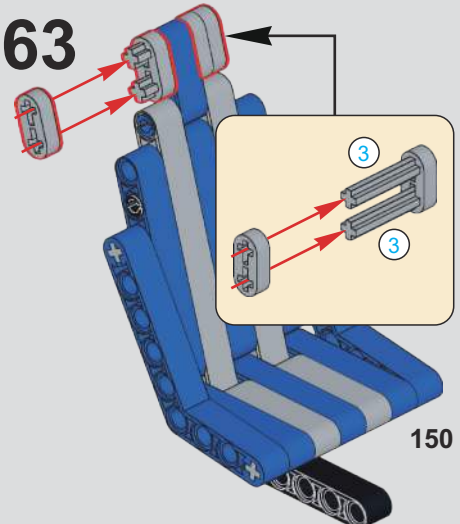

664

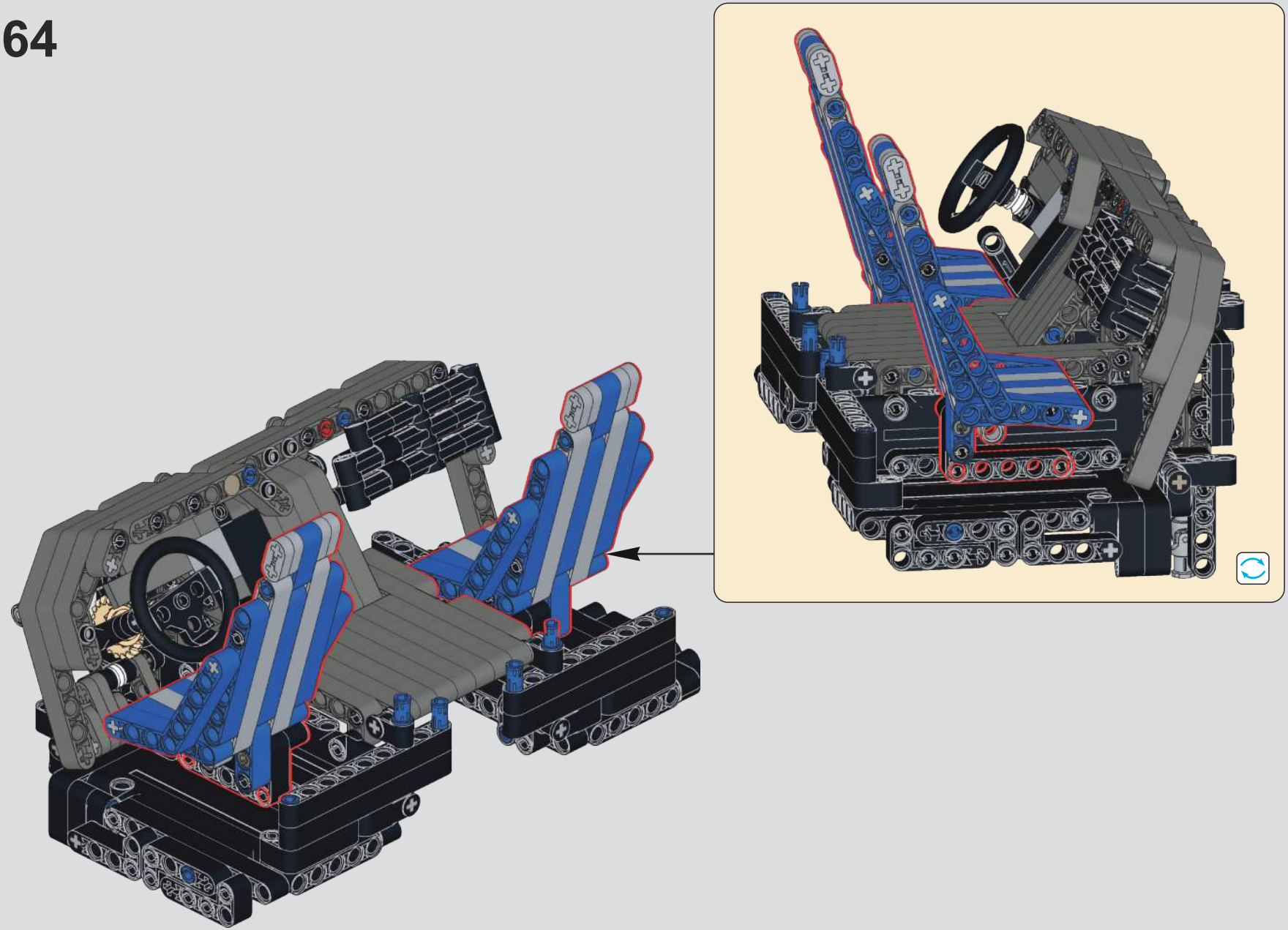

665

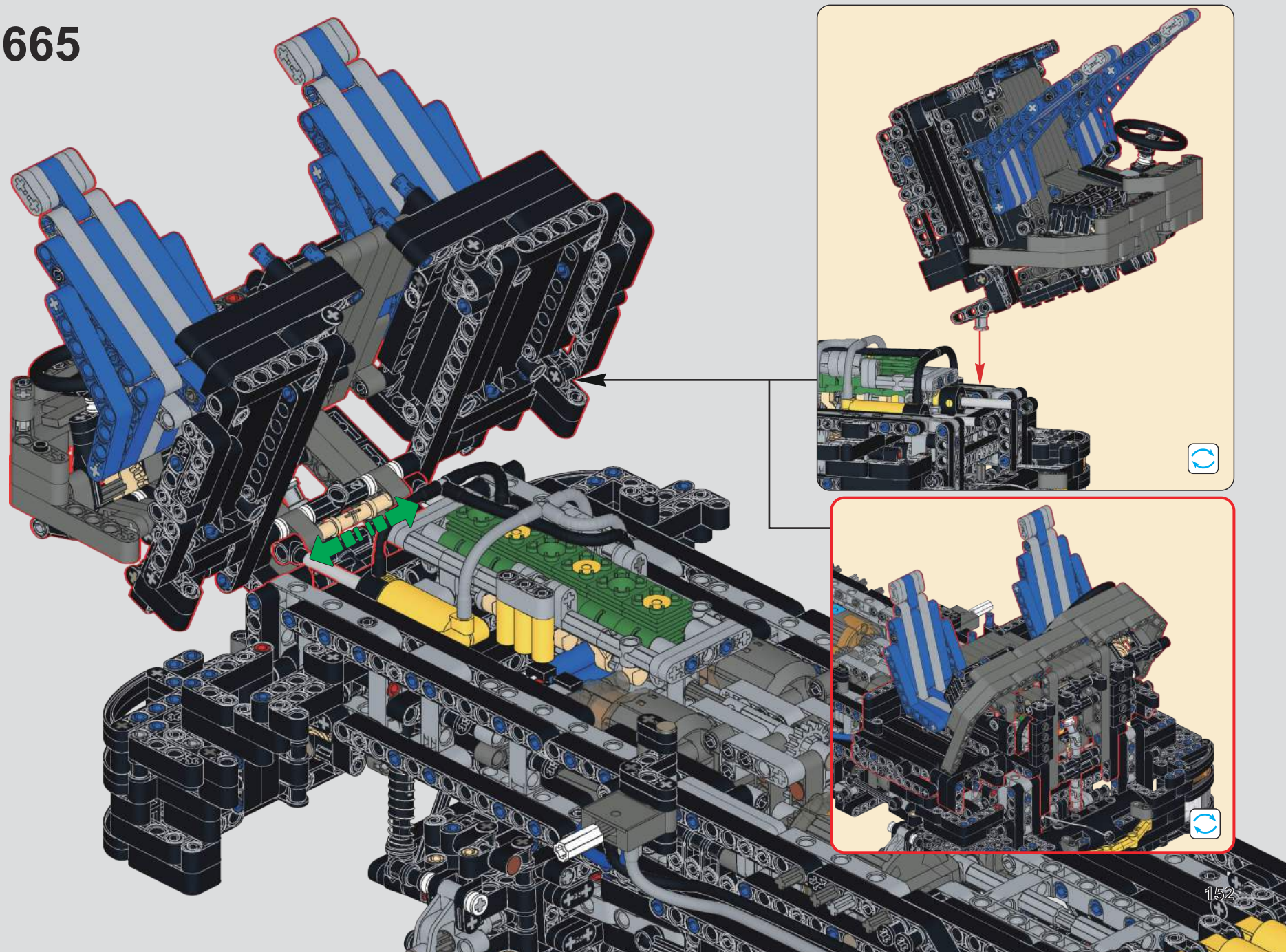

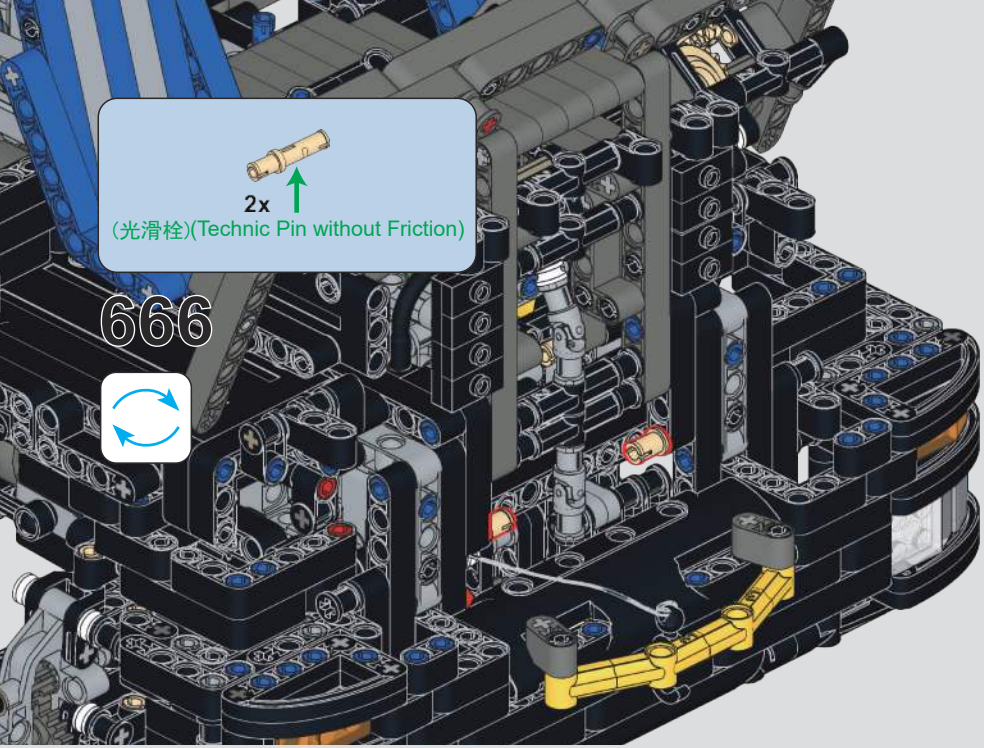
2x
(光滑栓)(Technic Pin without Friction)
666

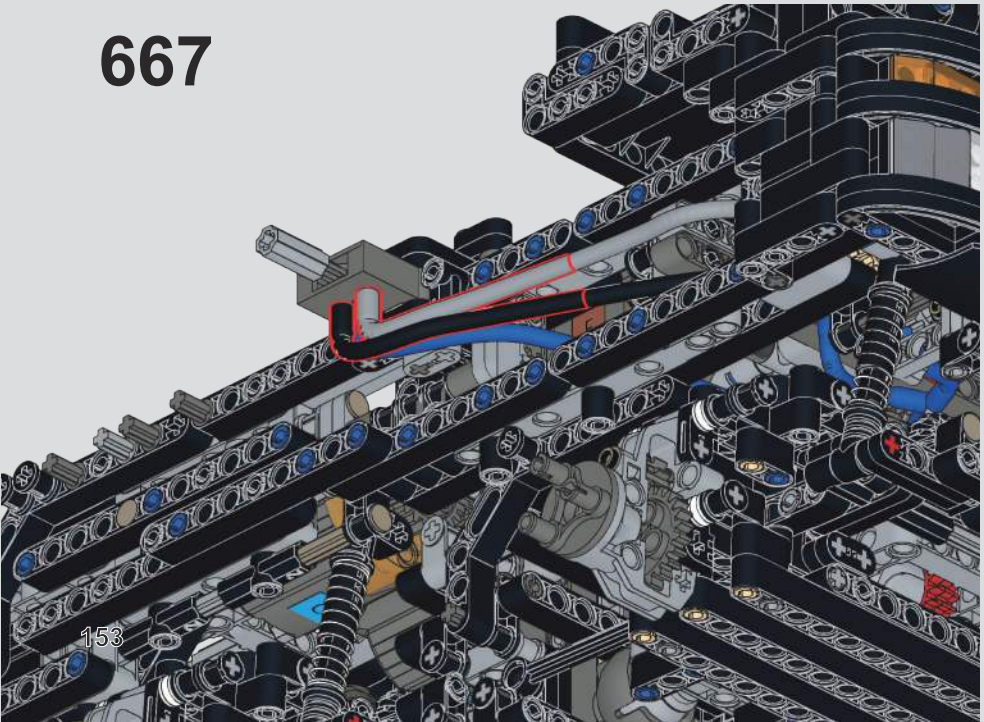
667

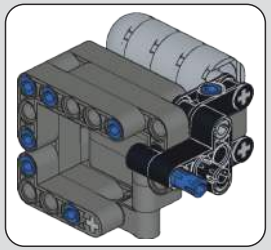

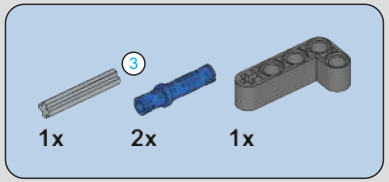
3
1x
2x
1x

668

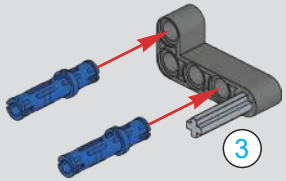
3

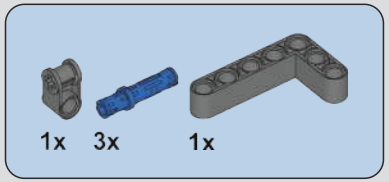
1x
3x
1x

669

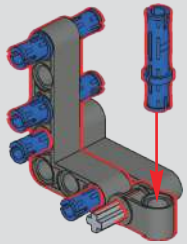

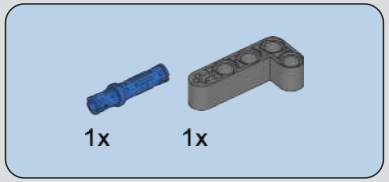
1x
1x

670

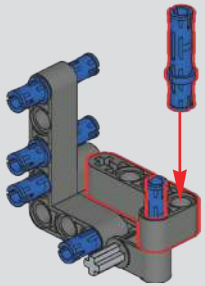

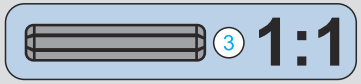
3
1:1

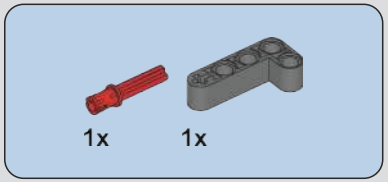

671

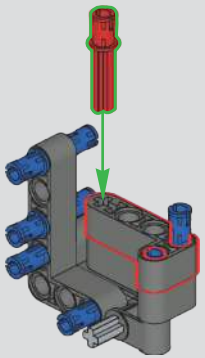

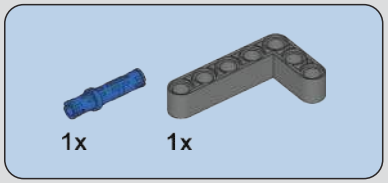

672

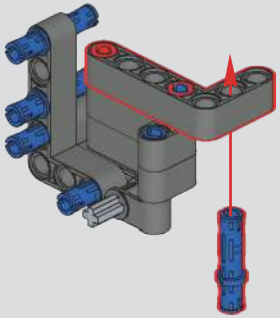

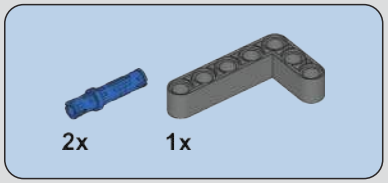

673

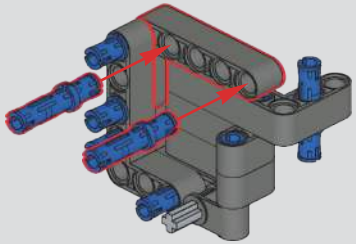

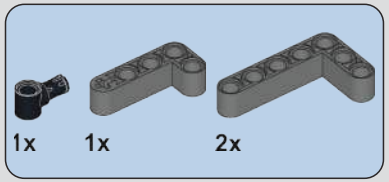

674

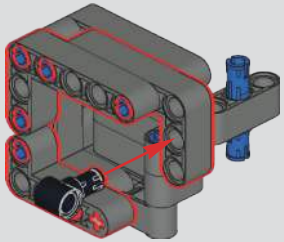

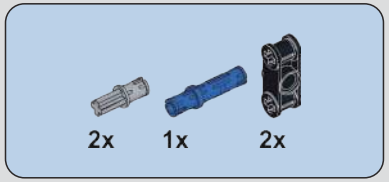

675

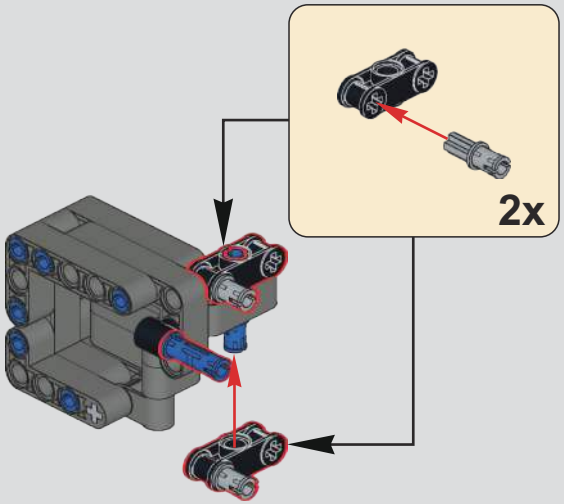

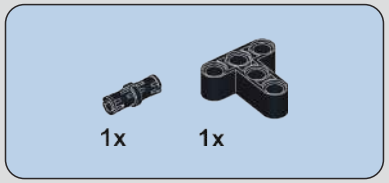

676

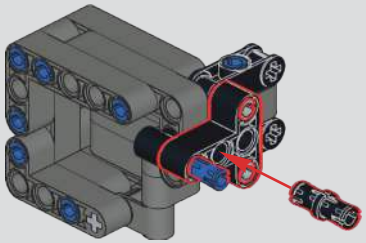

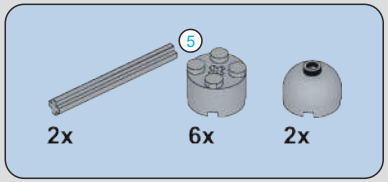

677

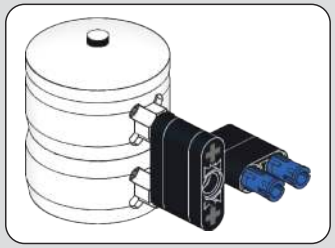

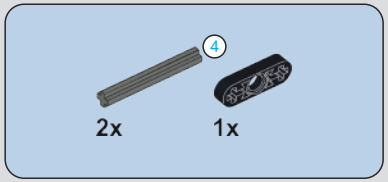

678

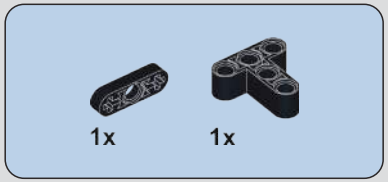

679

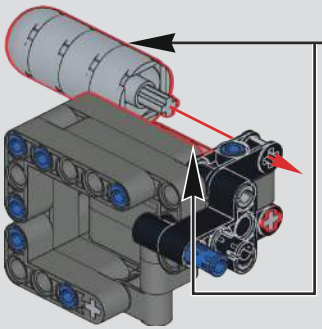

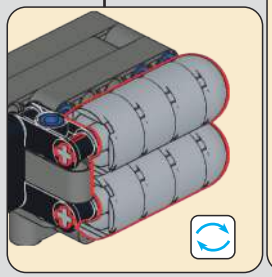

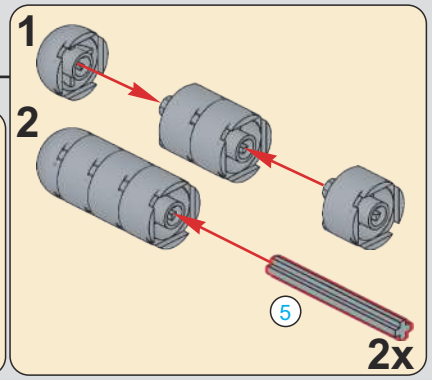

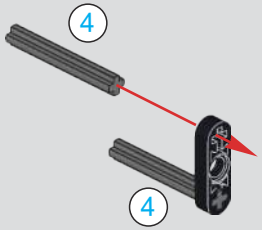

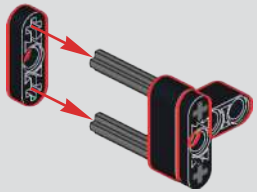

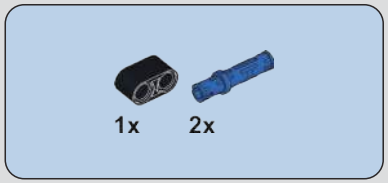

680

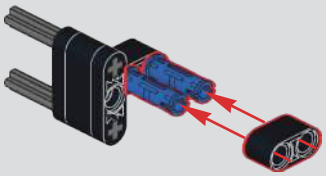

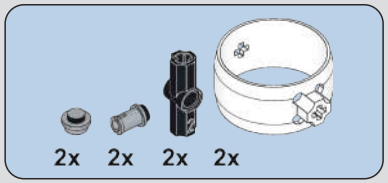

681

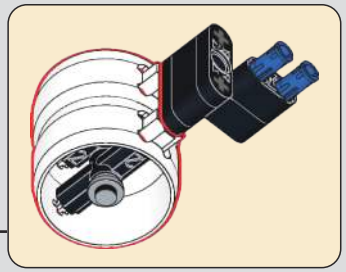

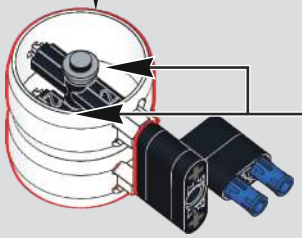

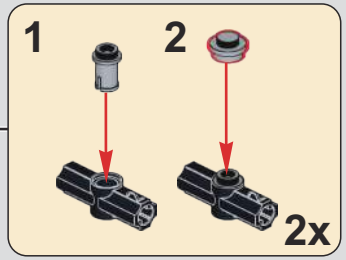

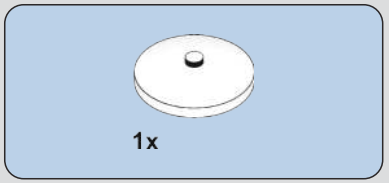

682

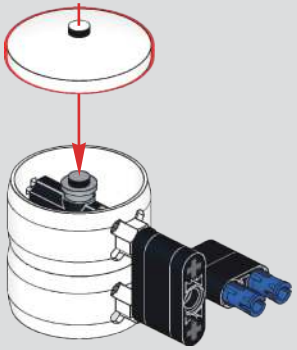

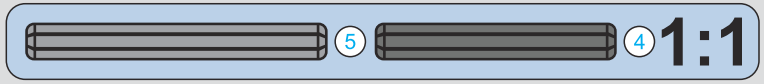

683

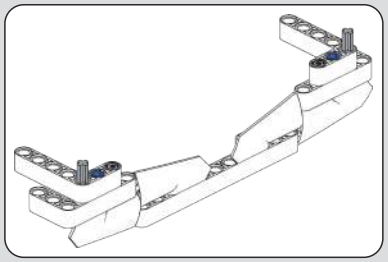

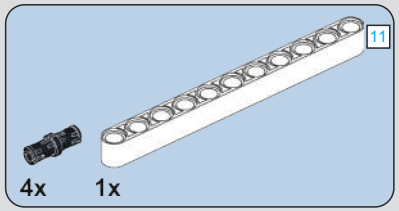

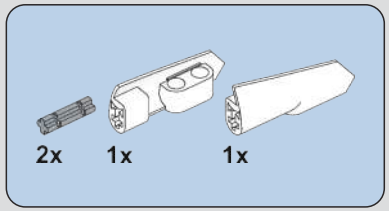

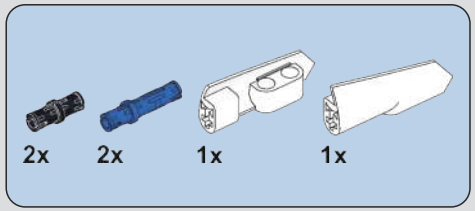

684

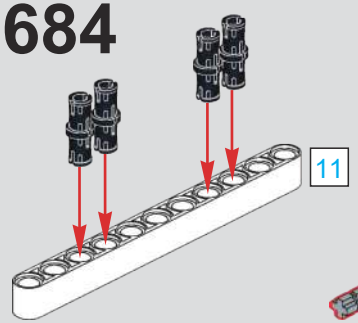

685

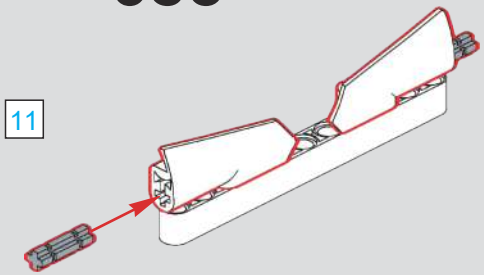

686

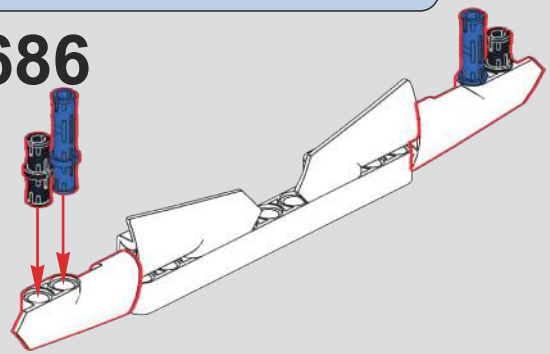

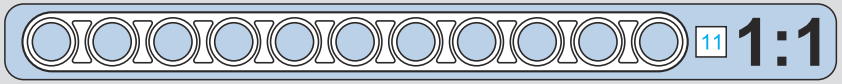

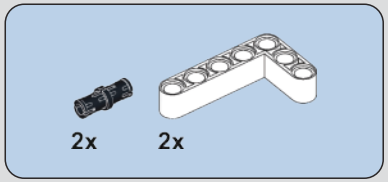

687

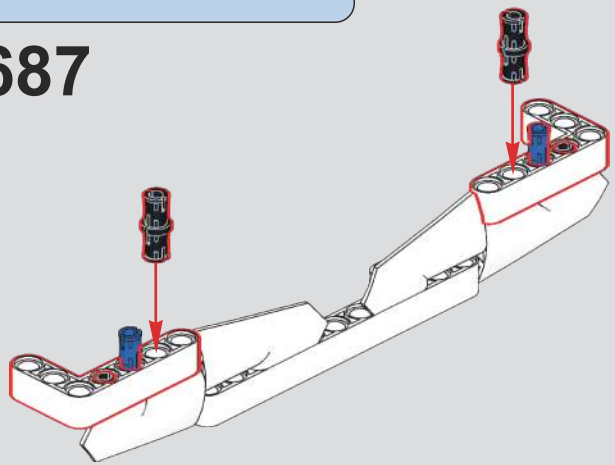

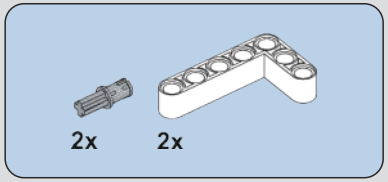

688

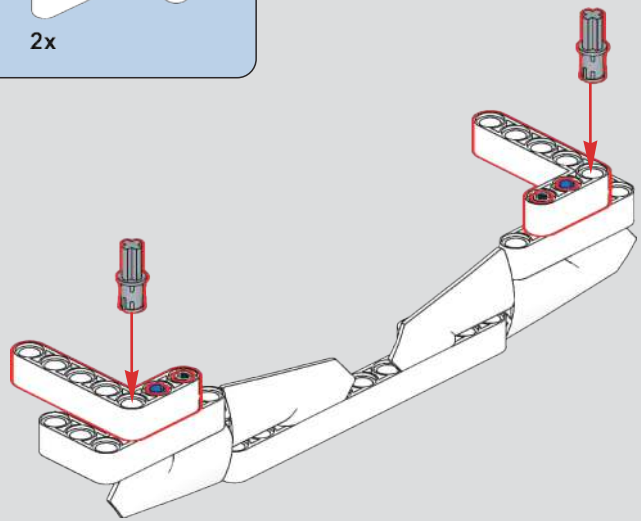

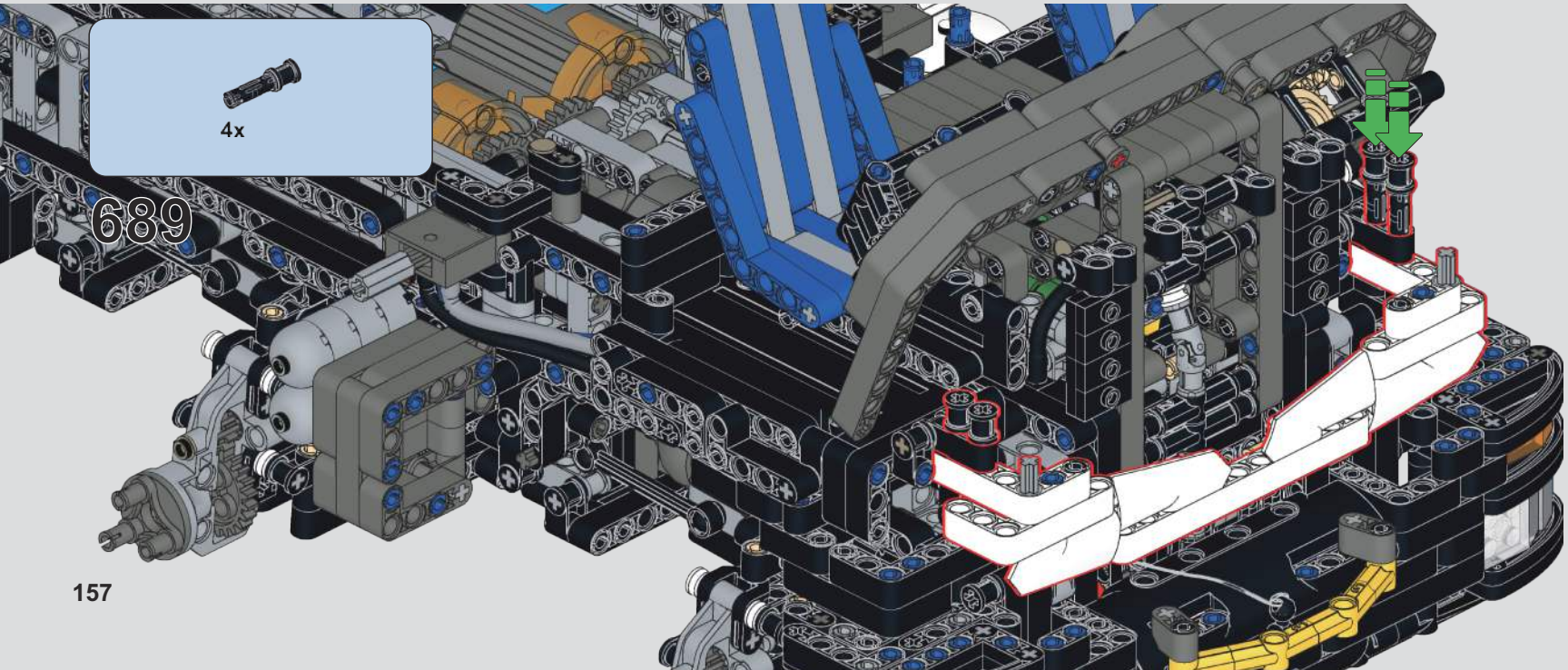

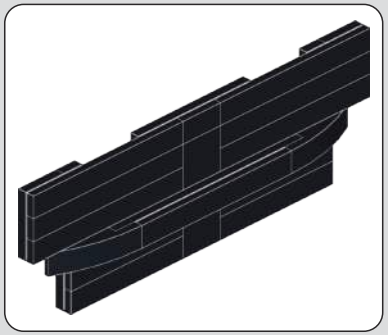

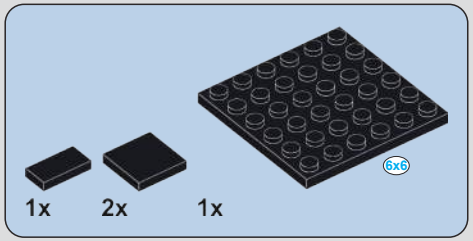

690

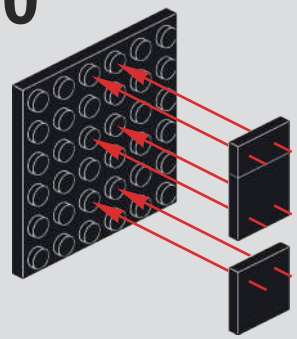

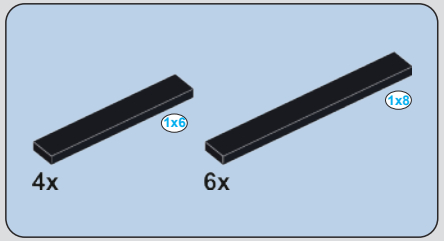

691

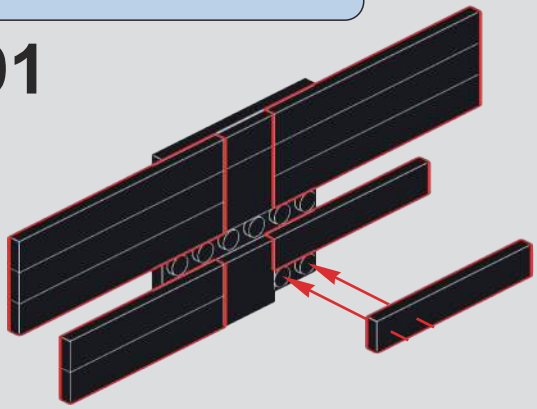

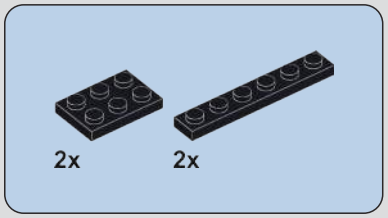

692

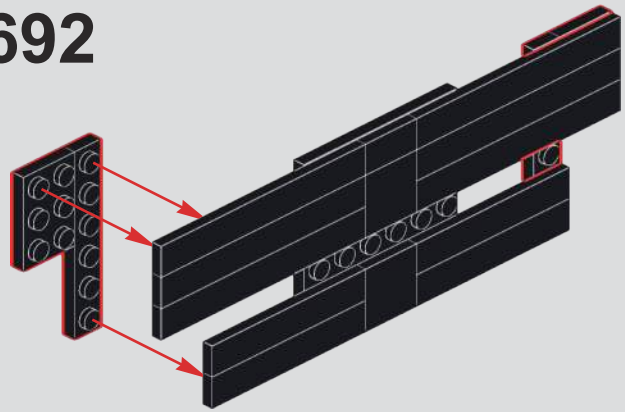

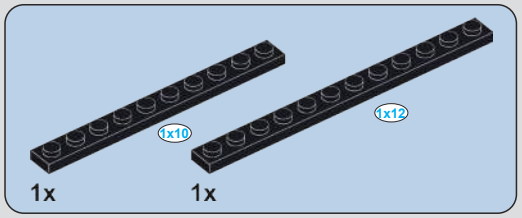

693

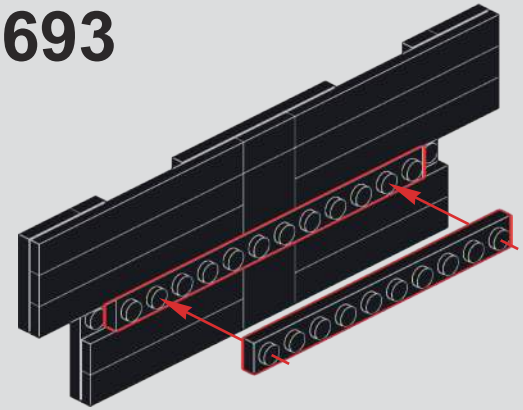

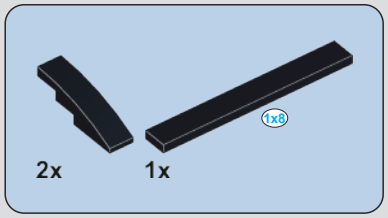

694

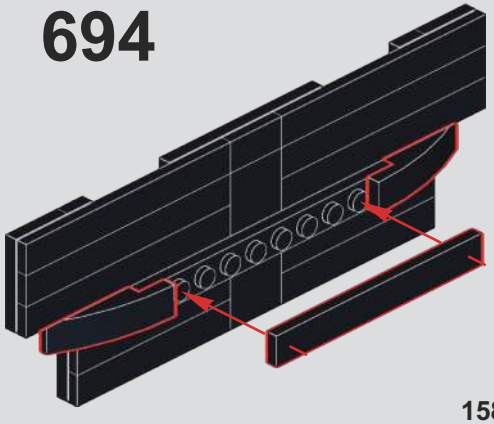

695

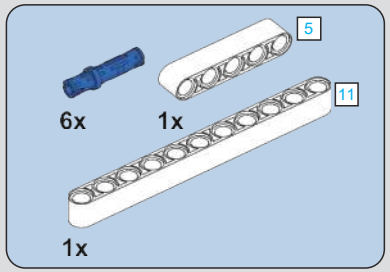

696

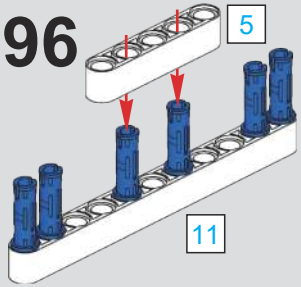

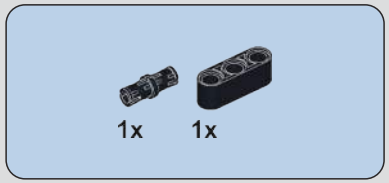

697

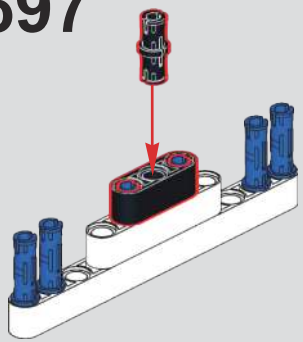

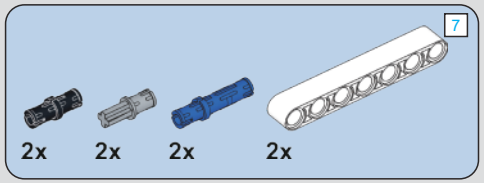

698

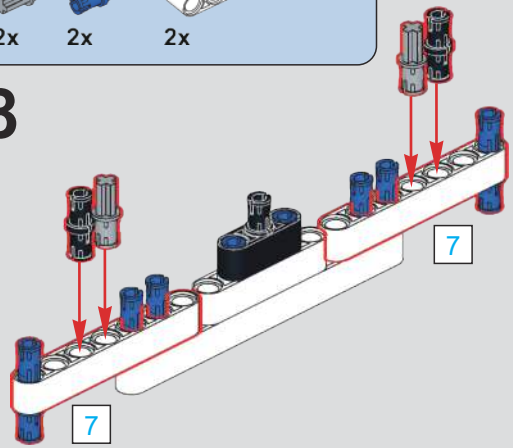

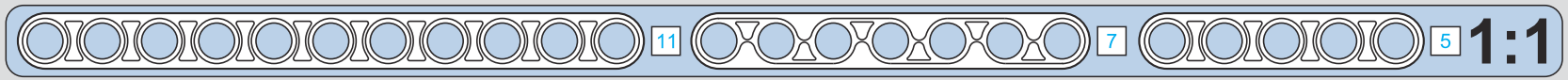

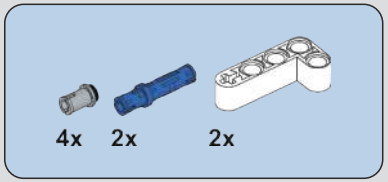

699

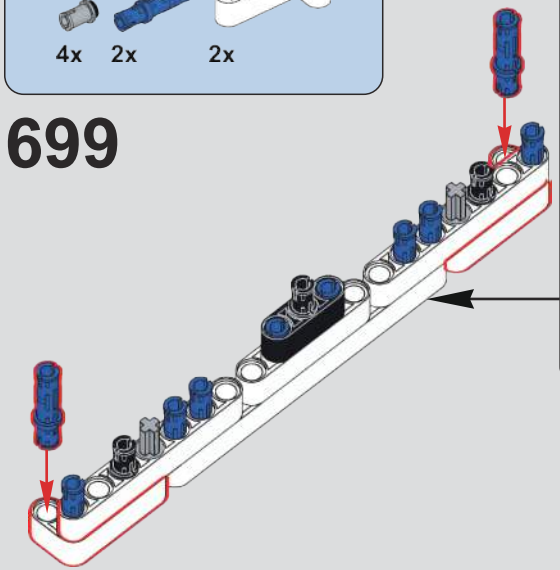

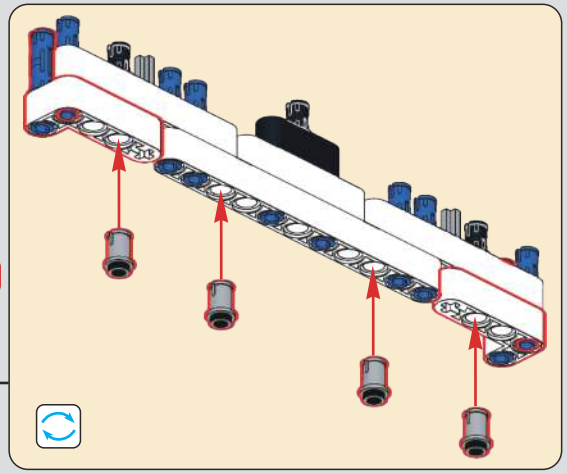

700

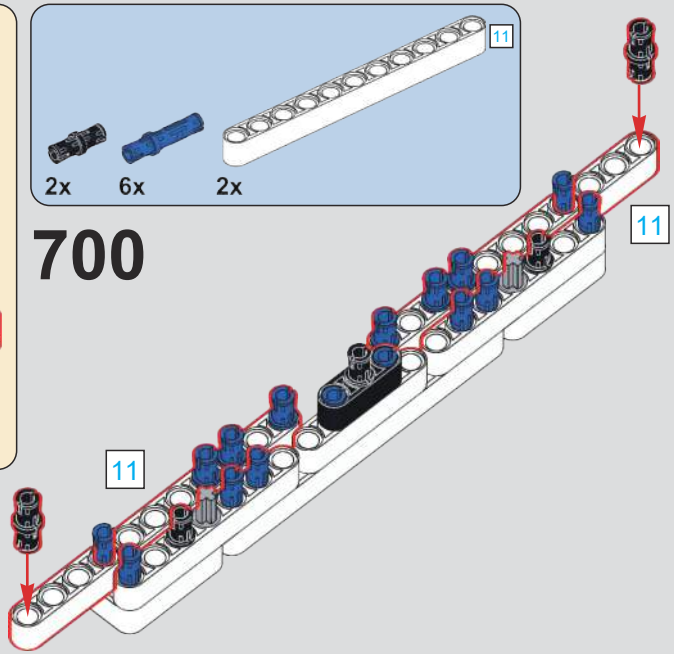

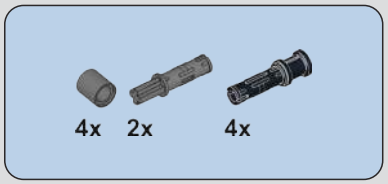

701

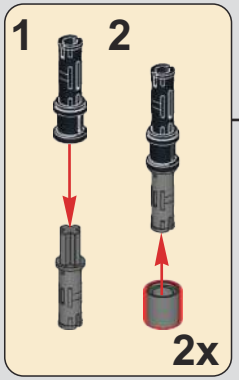

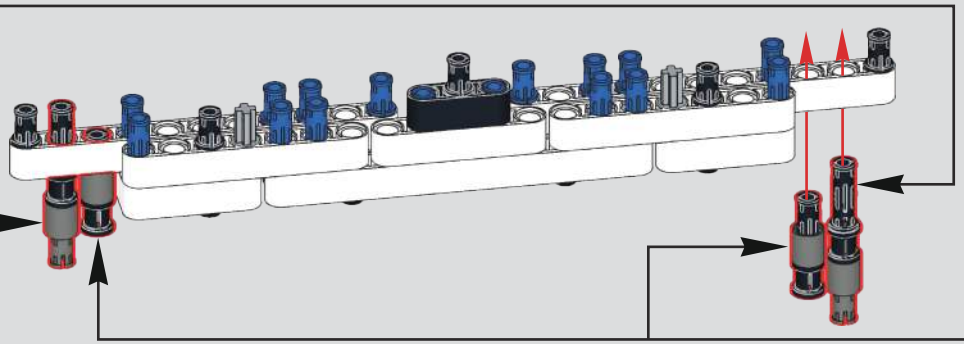

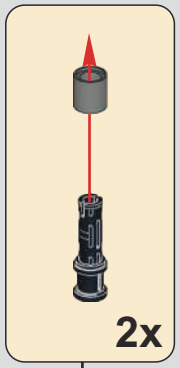

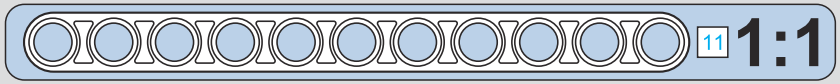

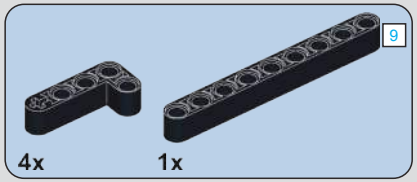

702

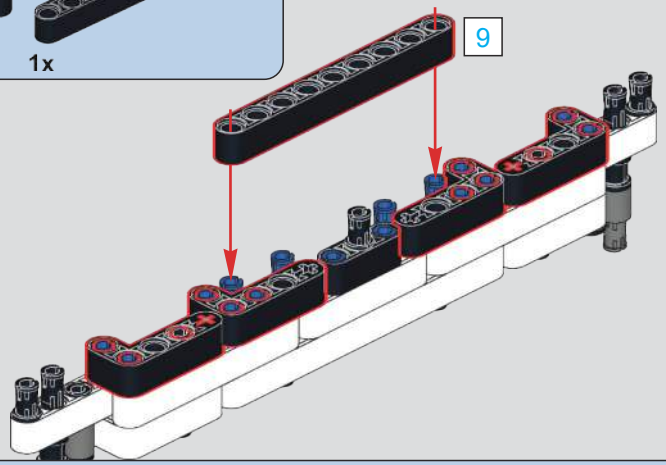

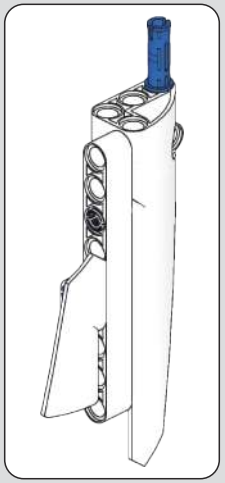

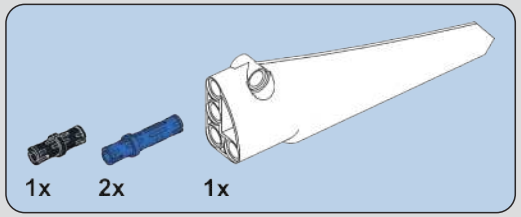

703

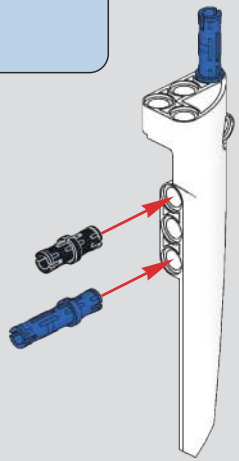

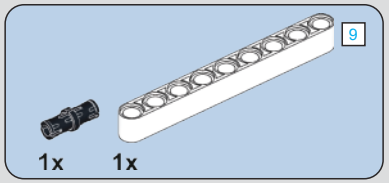

704

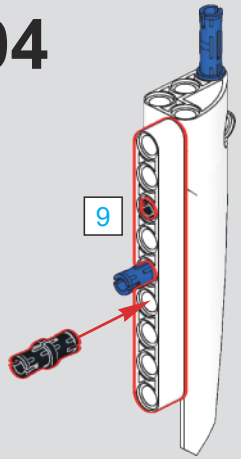

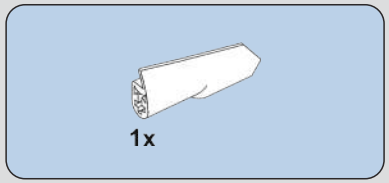

705

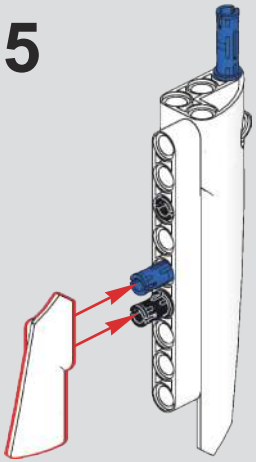

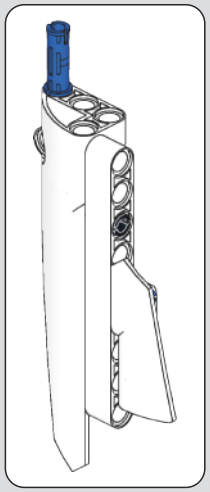

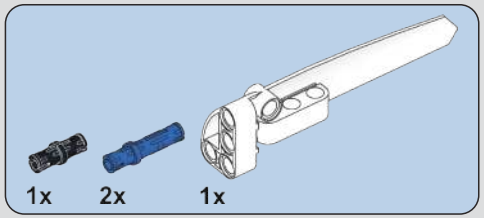

706

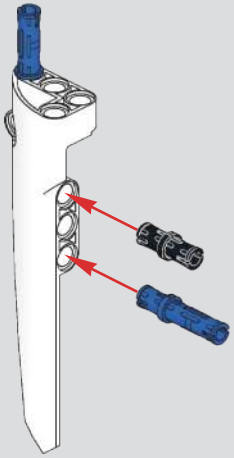

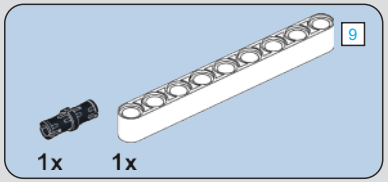

707

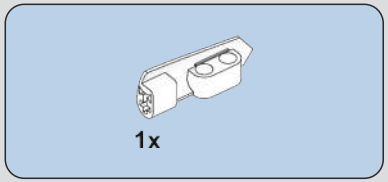

708

709

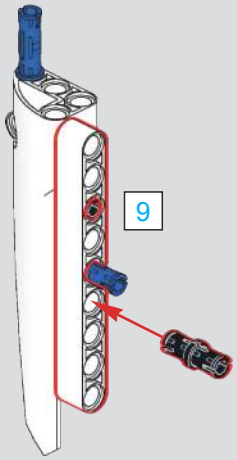

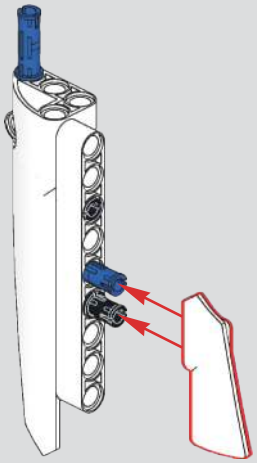

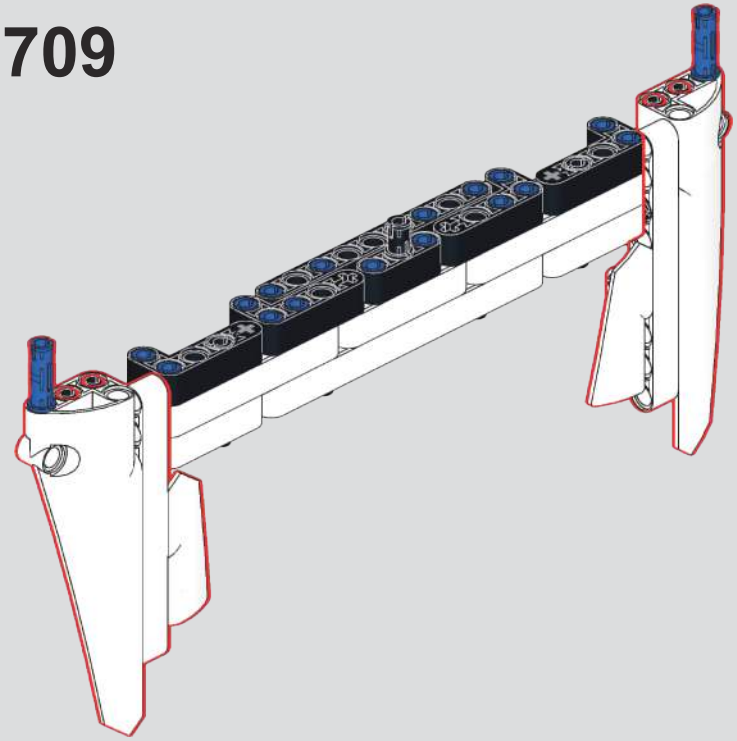

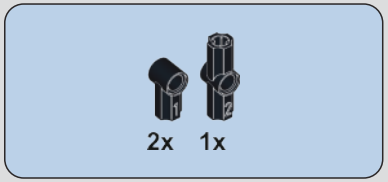

710

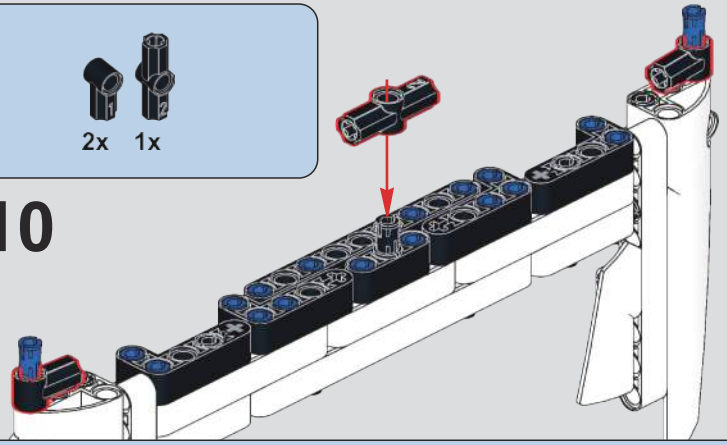

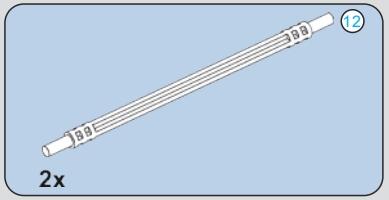

711

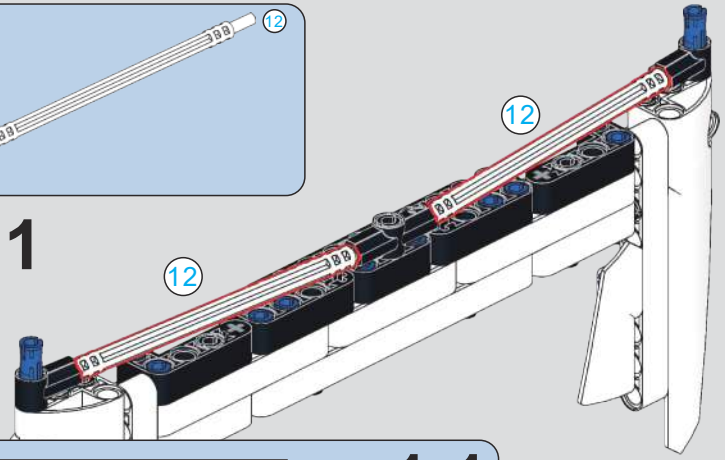

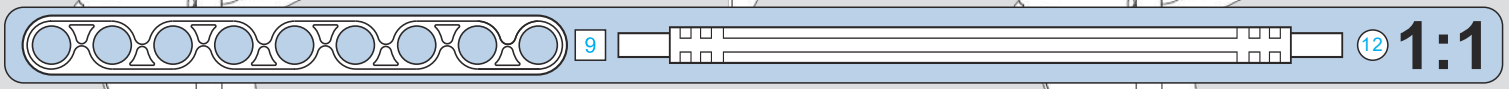

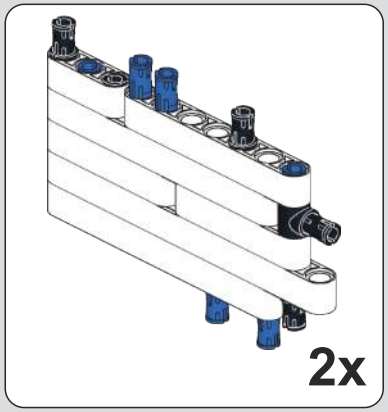

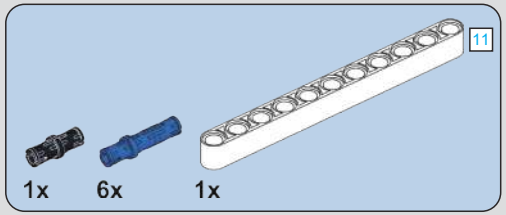

712

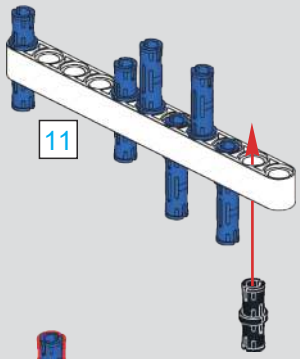

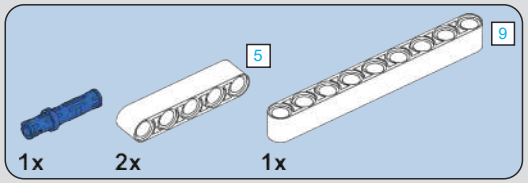

713

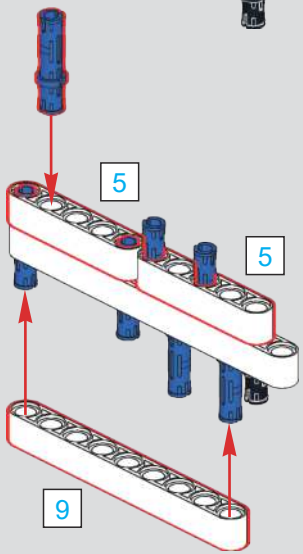

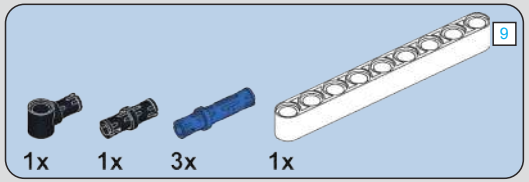

714

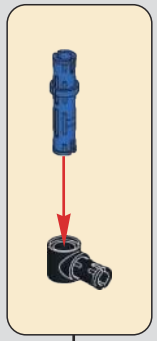

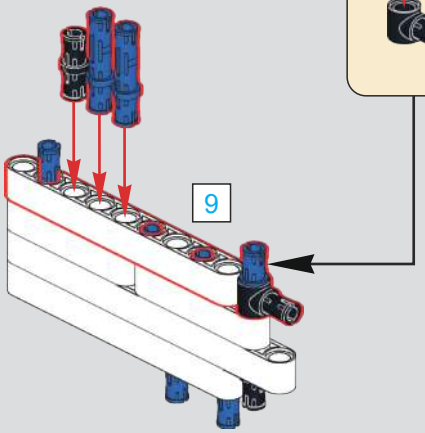

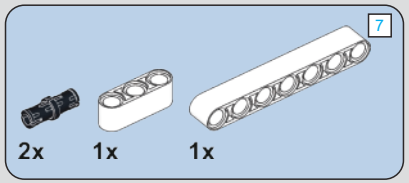

715

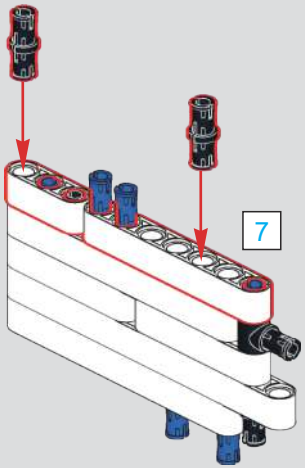

2x

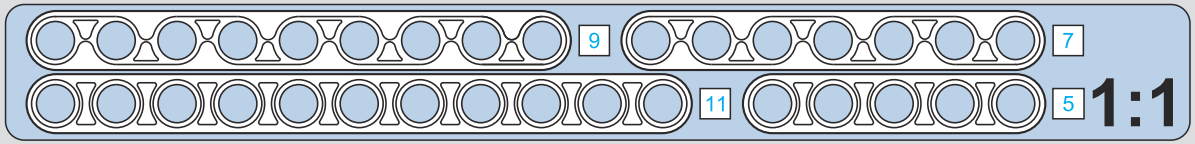

716

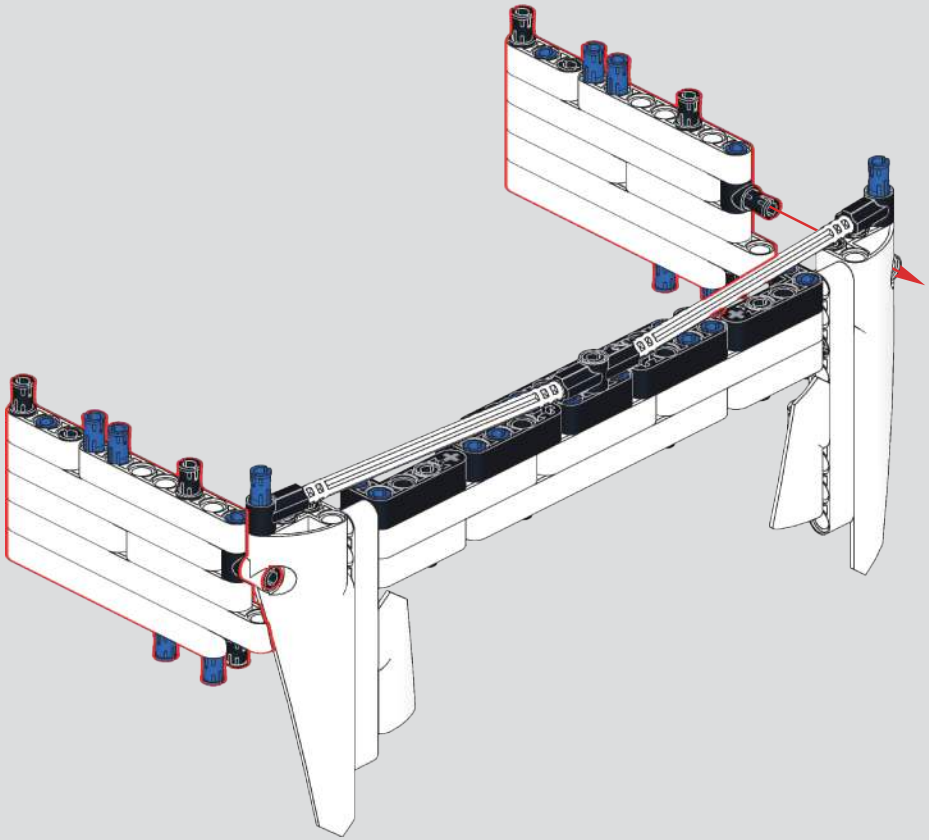

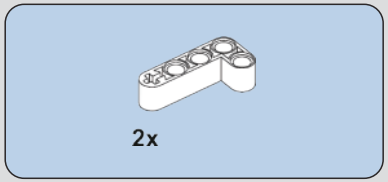

717

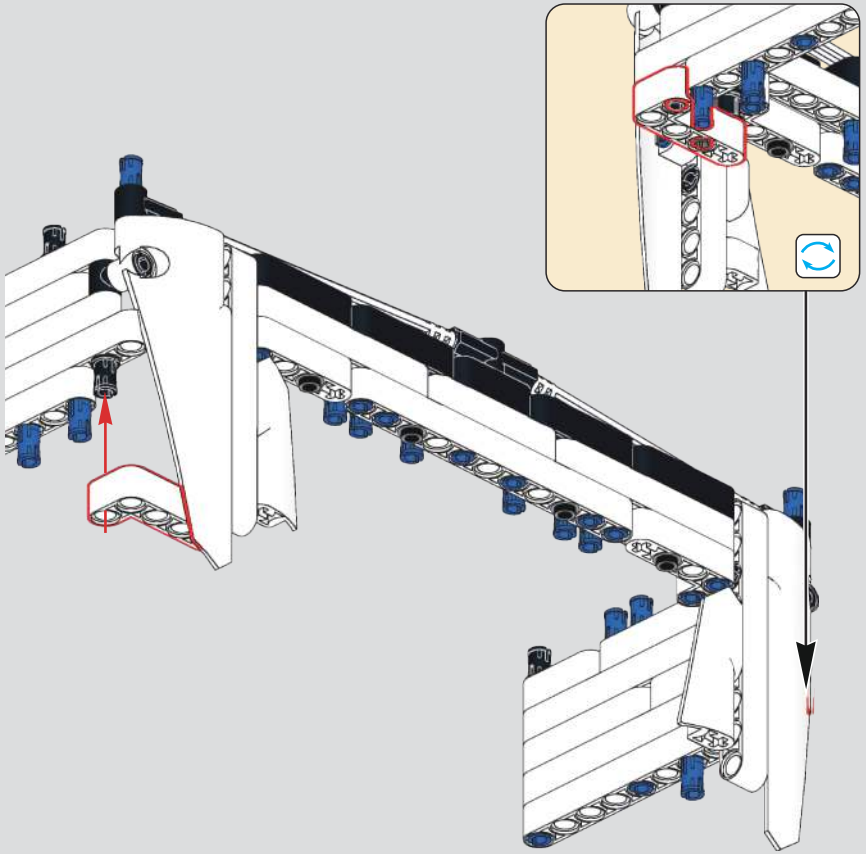

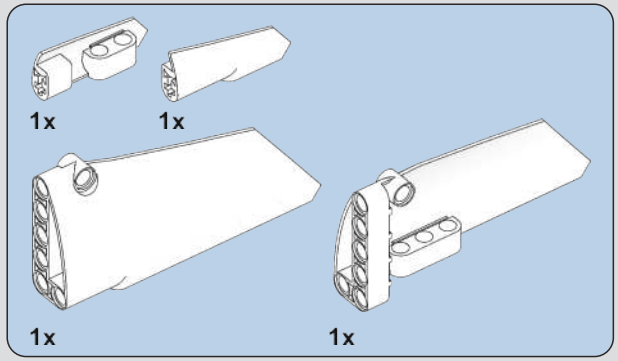

718

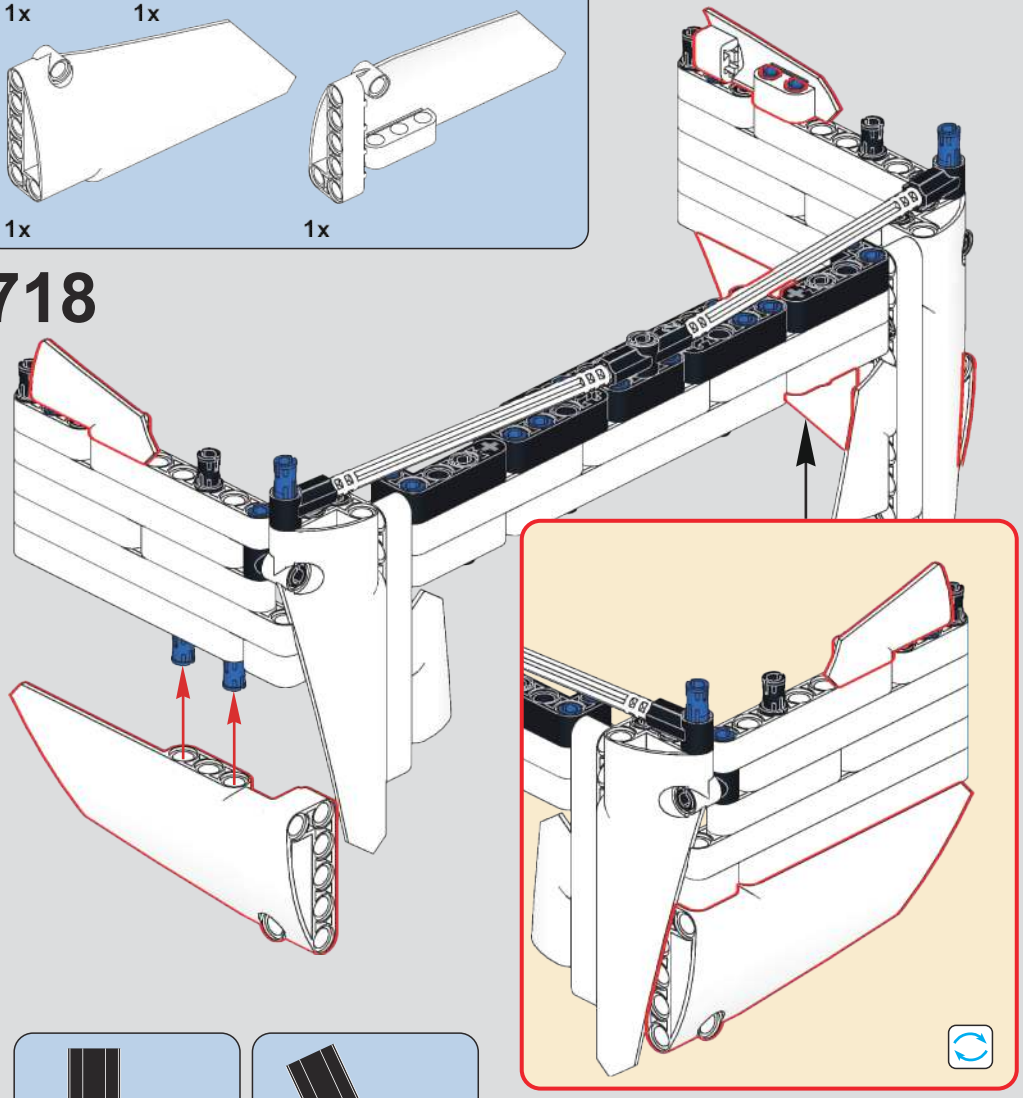

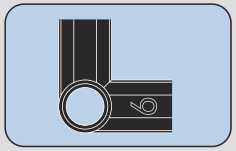

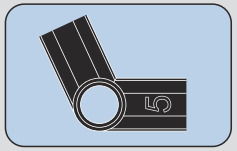

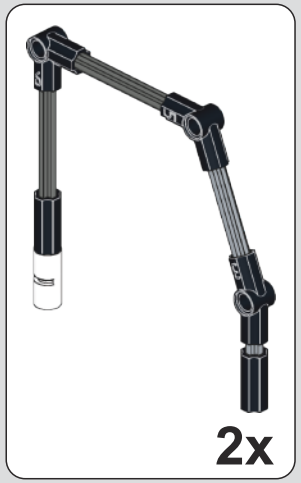

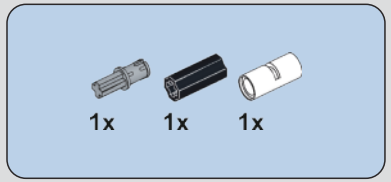

719

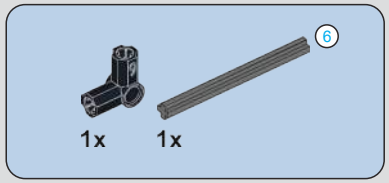

720

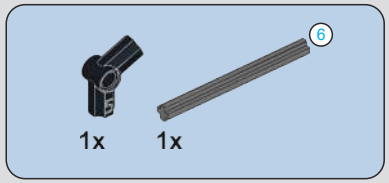

721

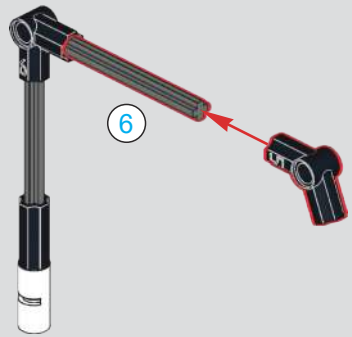

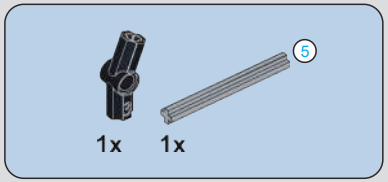

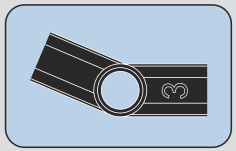

722

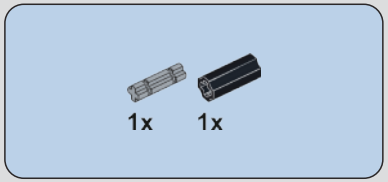

723

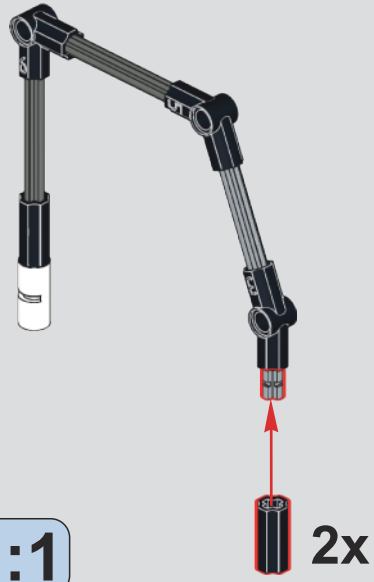

724

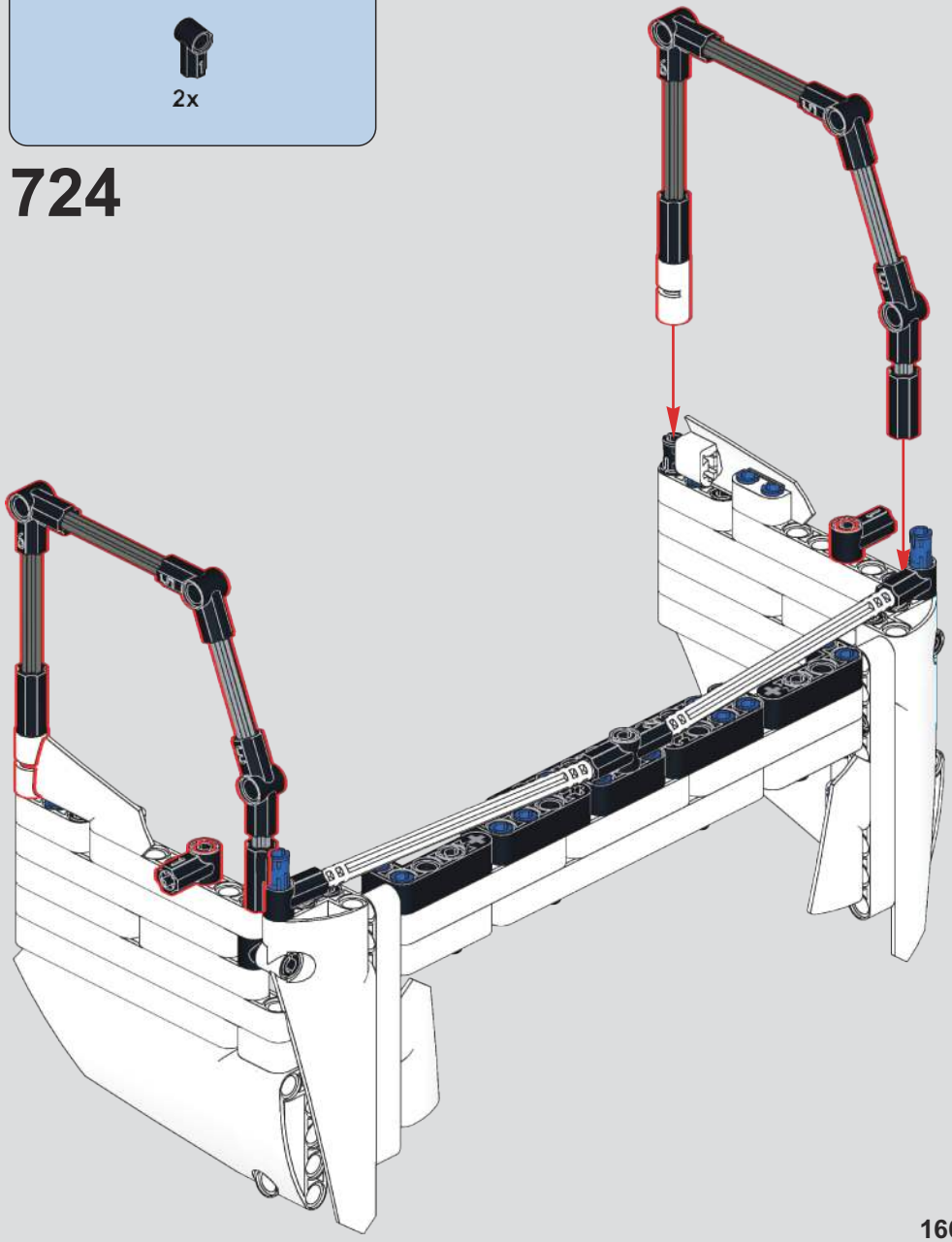

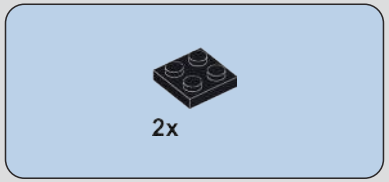

725

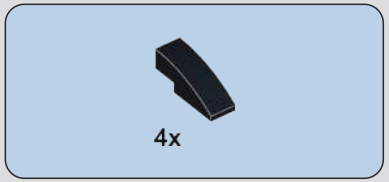

726

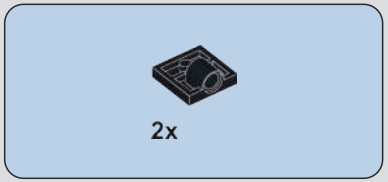

277

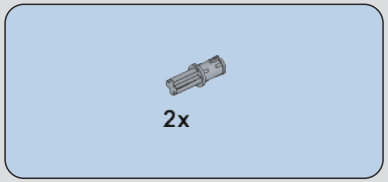

728

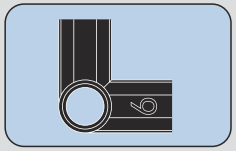

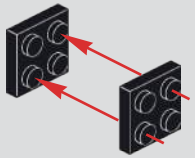

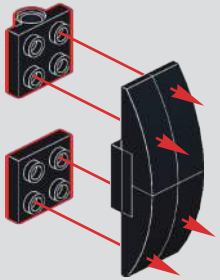

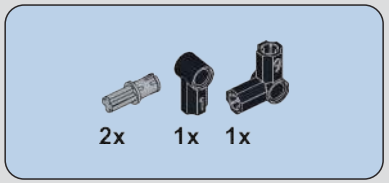

729

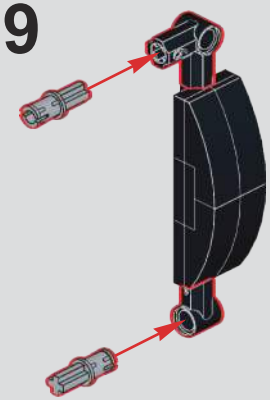

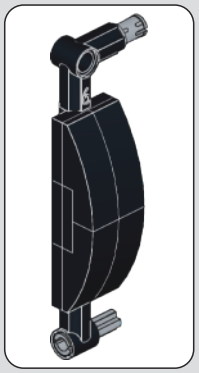

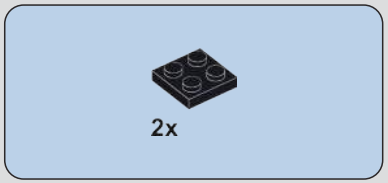

730

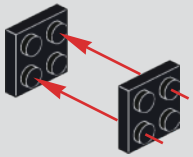

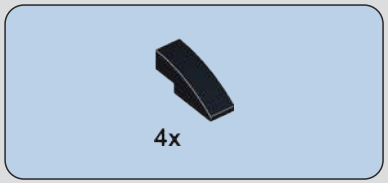

731

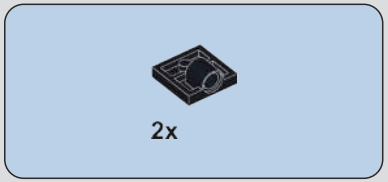

732

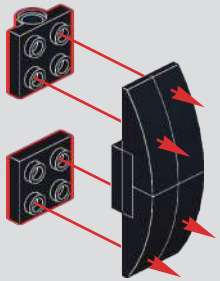

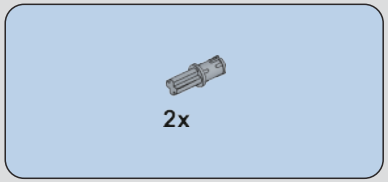

733

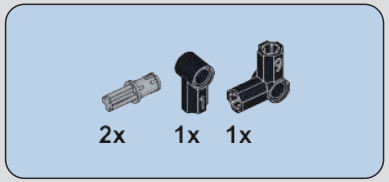

734

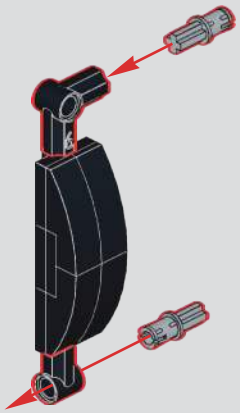

735

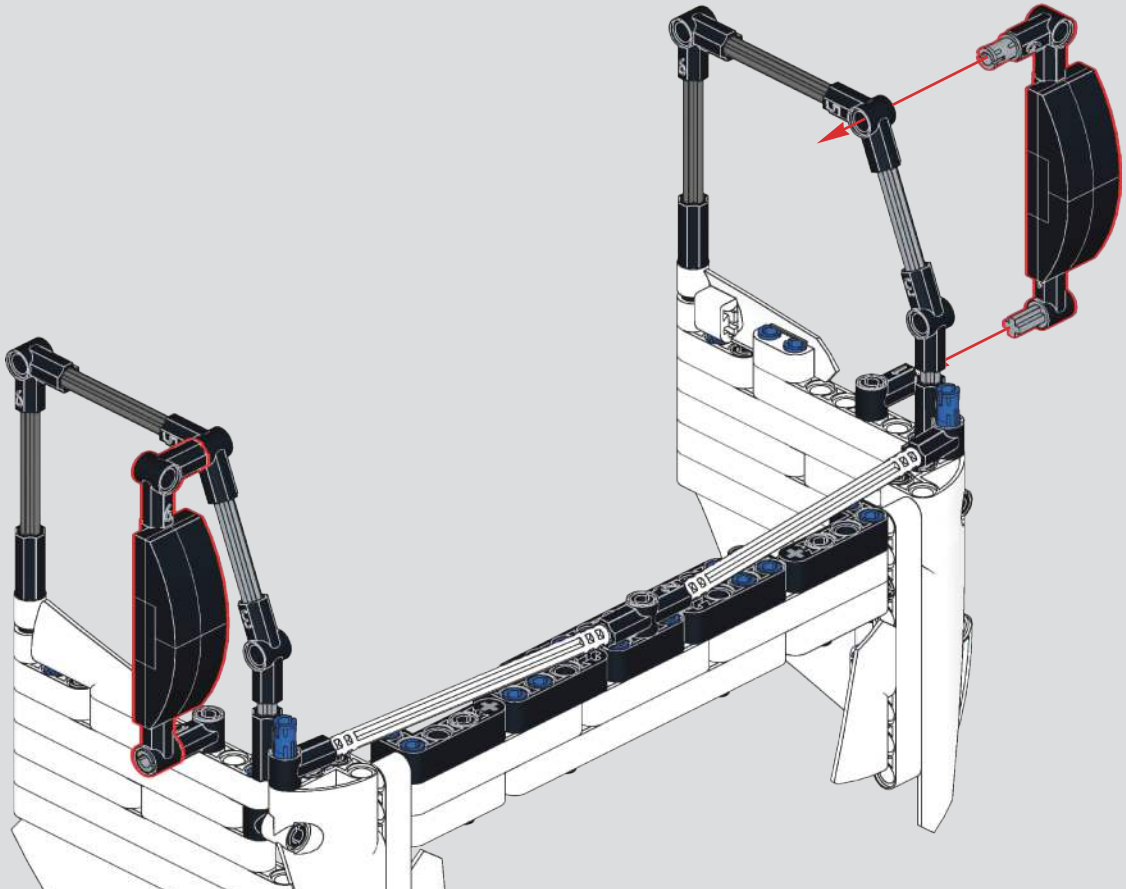

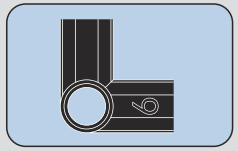

736

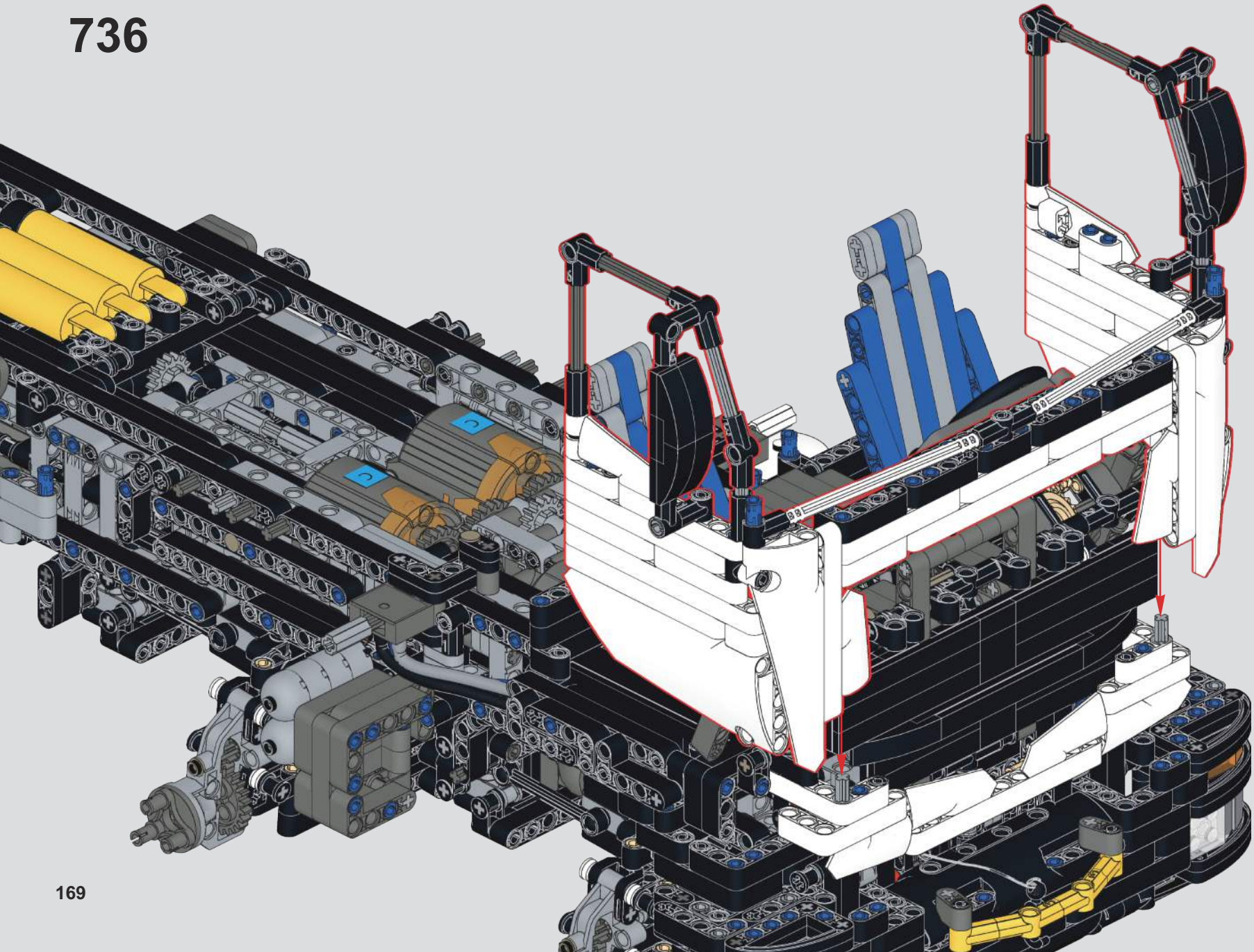

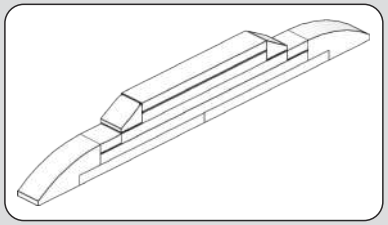

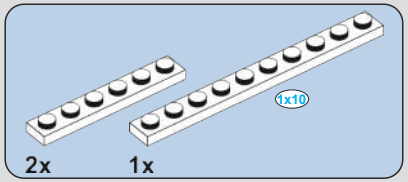

737

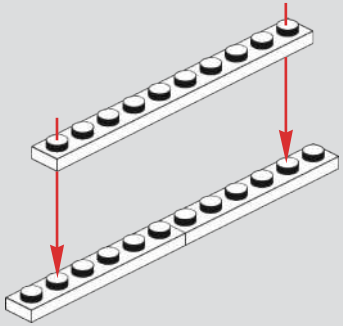

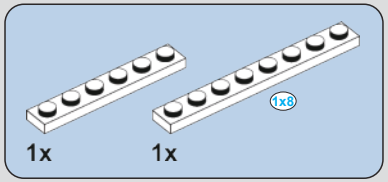

738

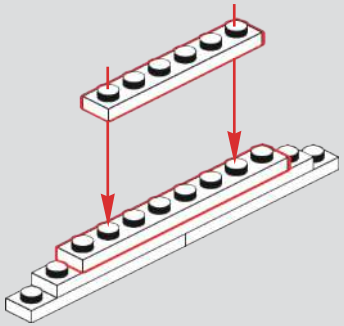

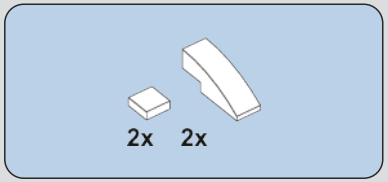

739

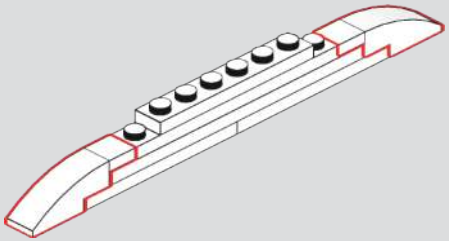

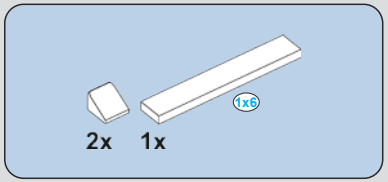

740

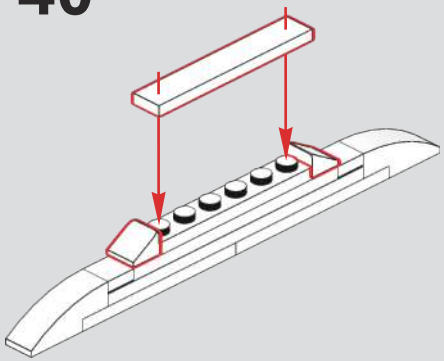

741

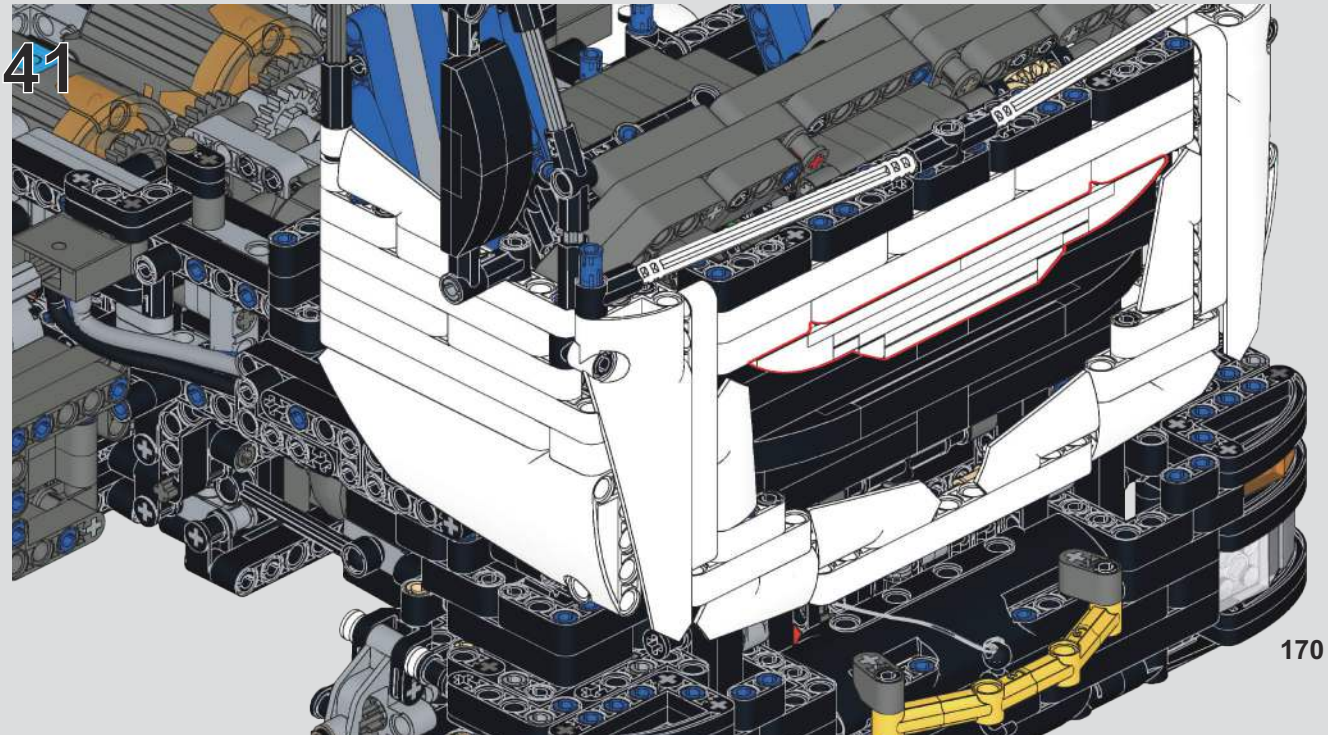

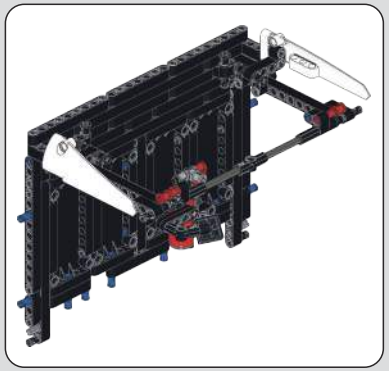

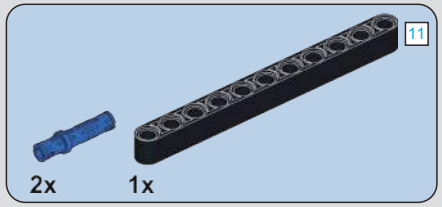

742

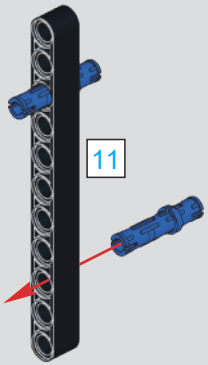

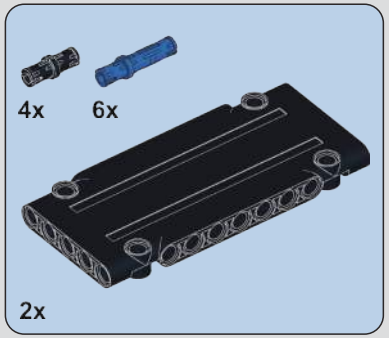

743

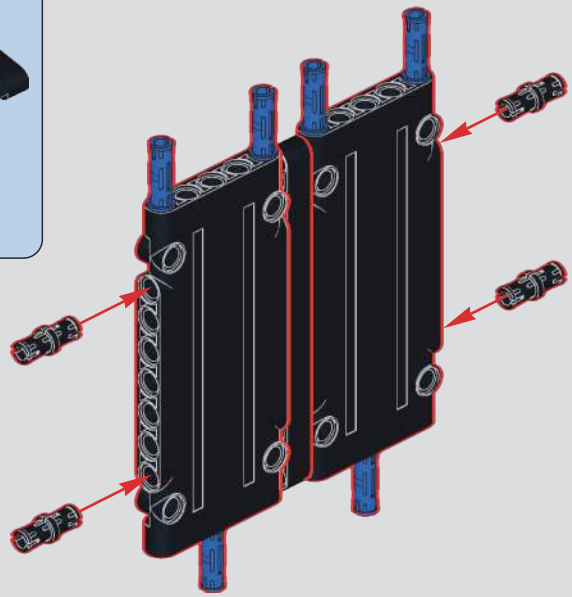

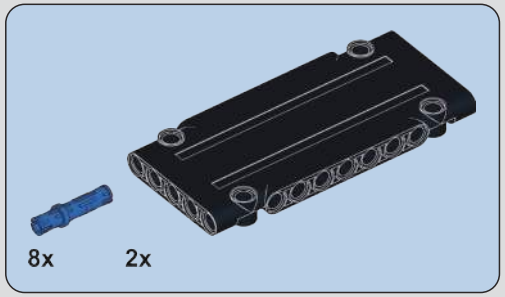

744

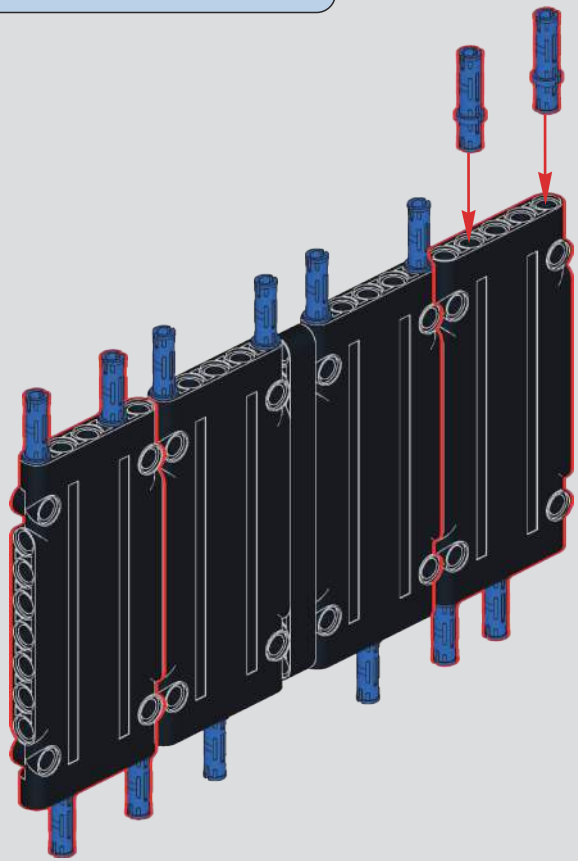

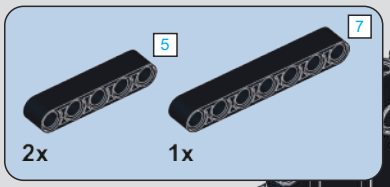

745

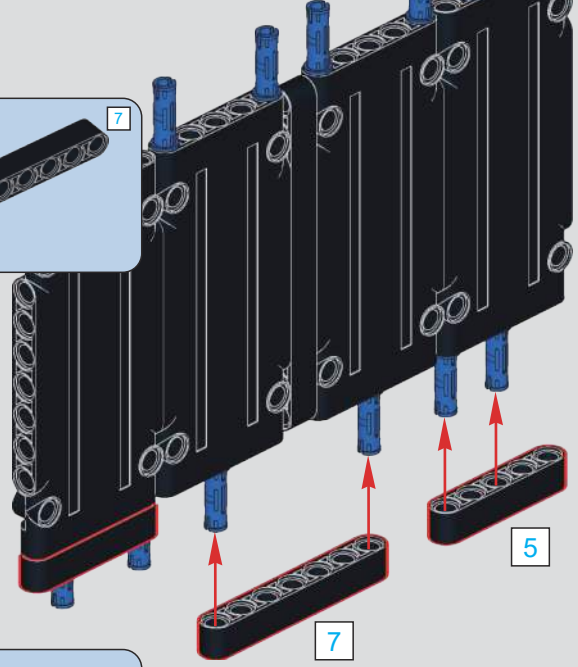

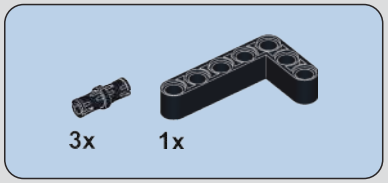

746

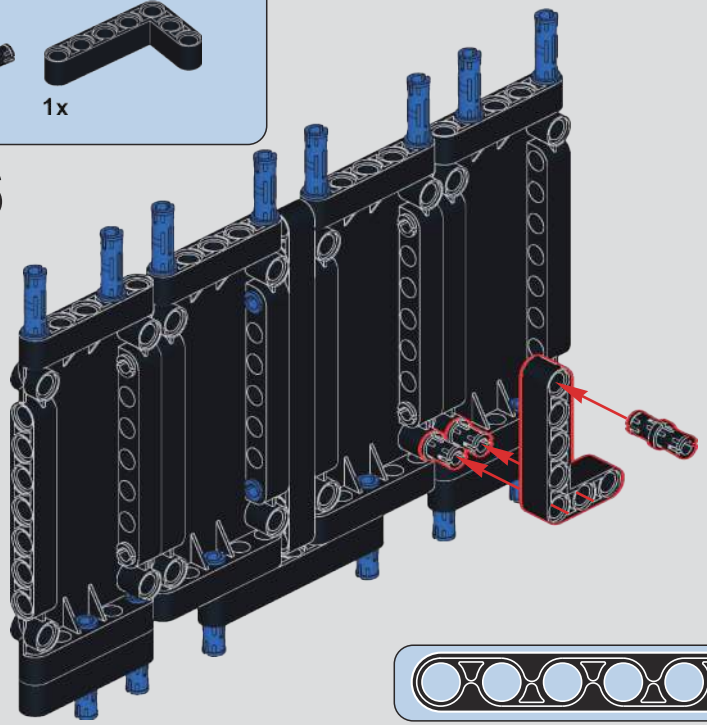

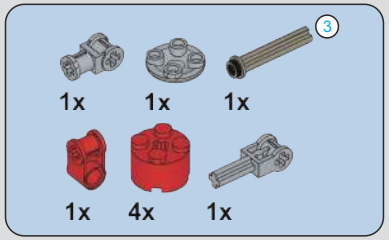

747

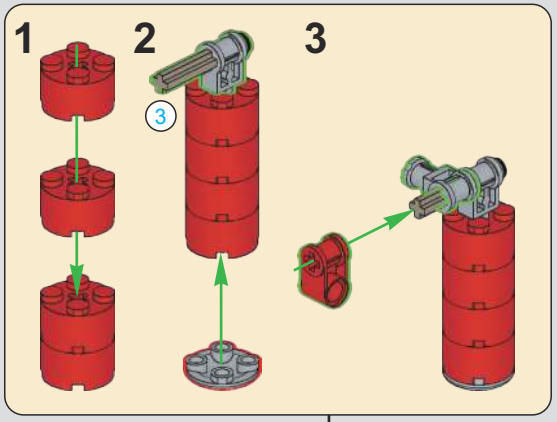

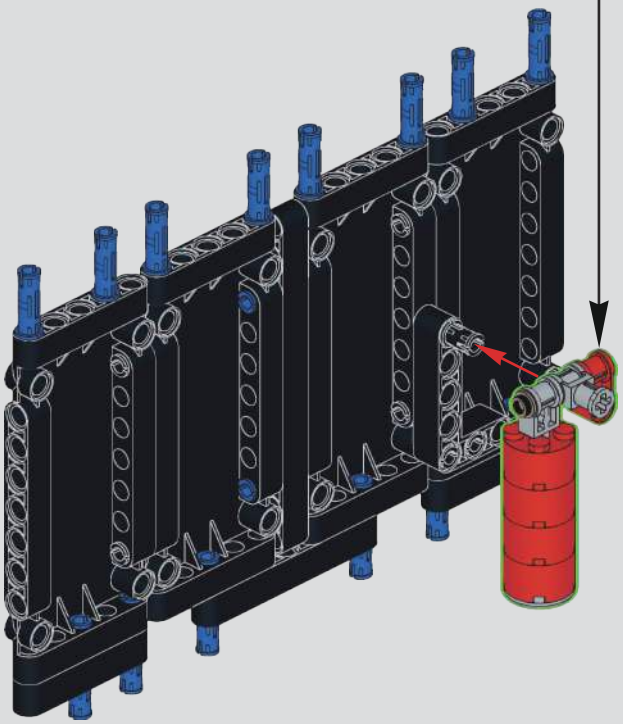

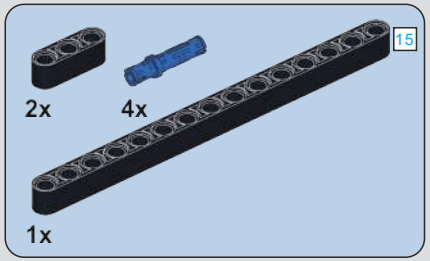

748

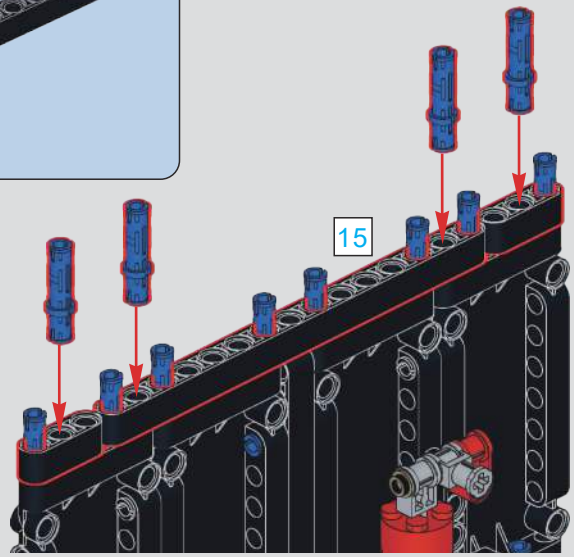

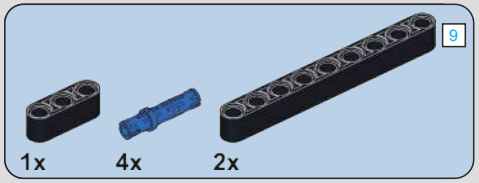

749

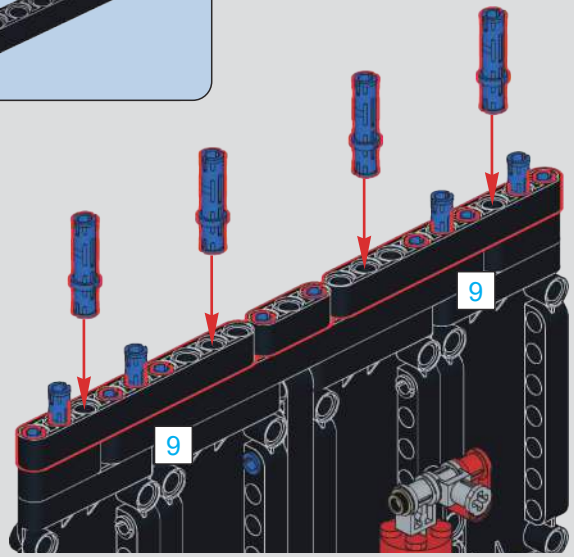

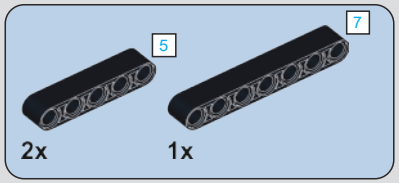

750

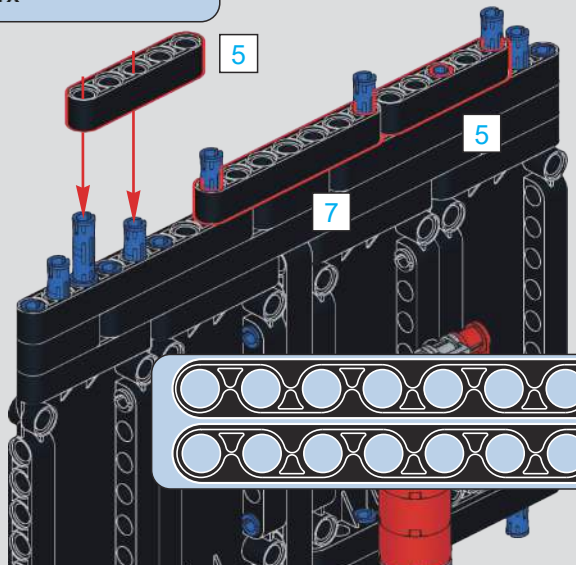

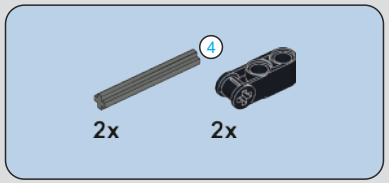

751

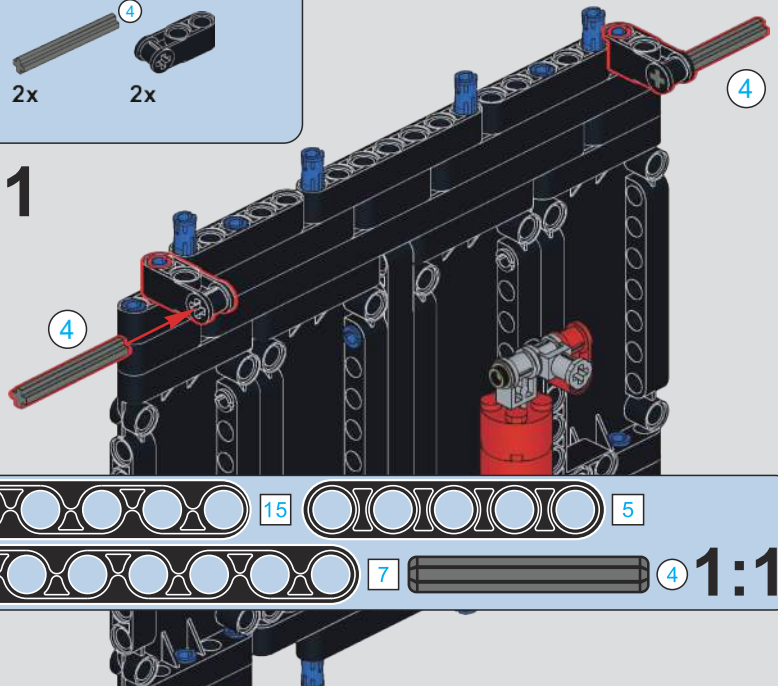

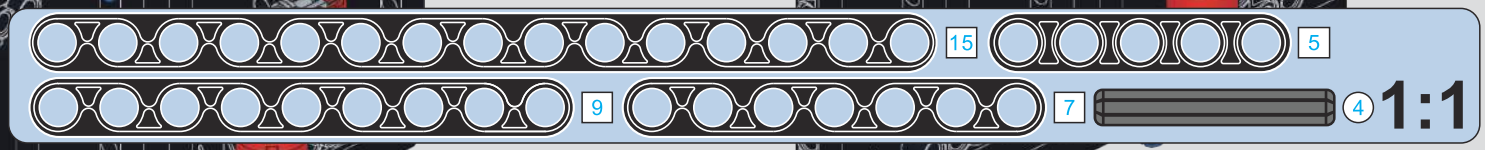

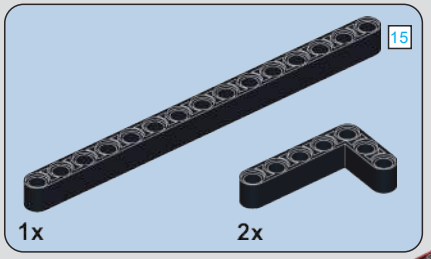

752

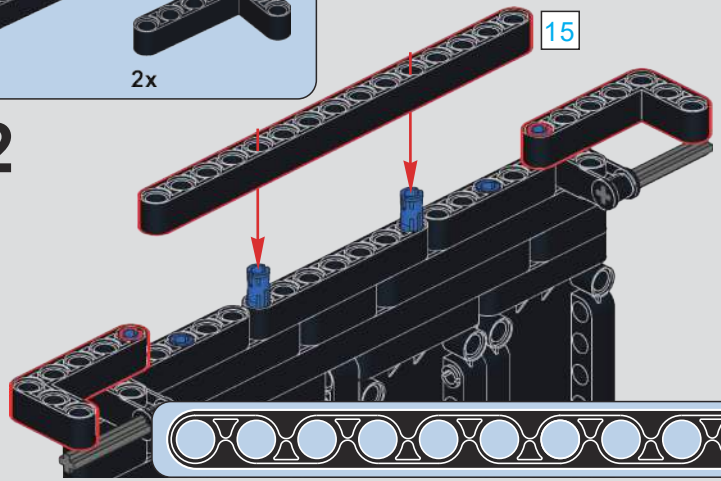

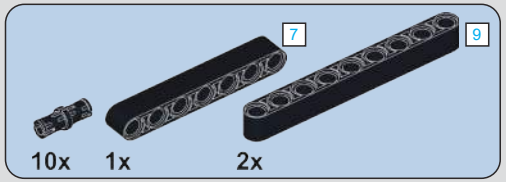

753

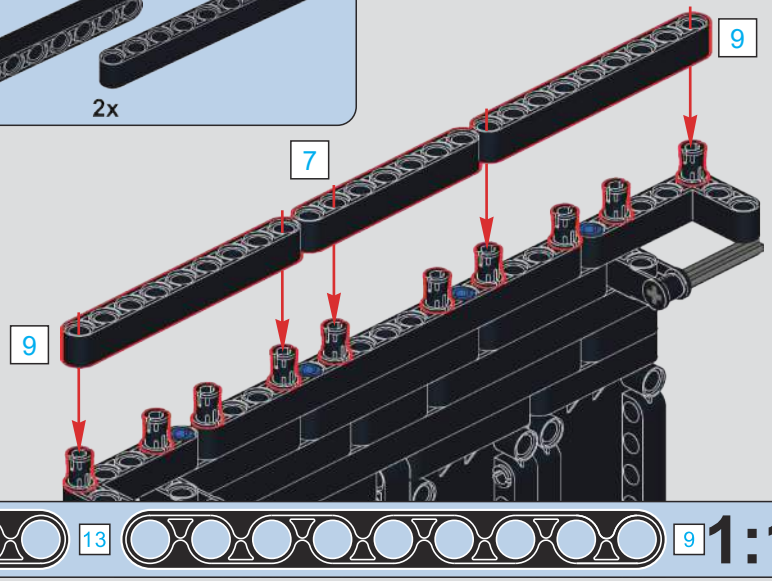

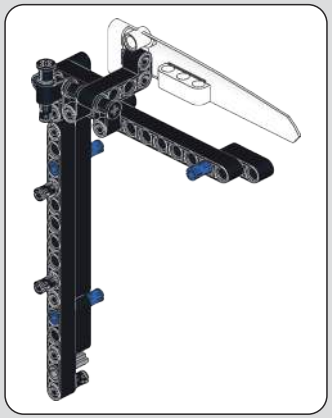

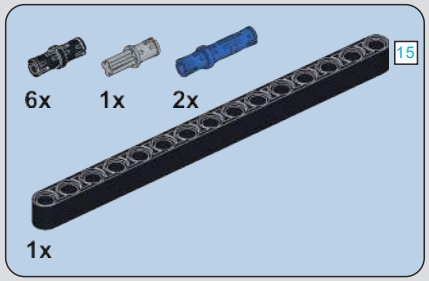

754

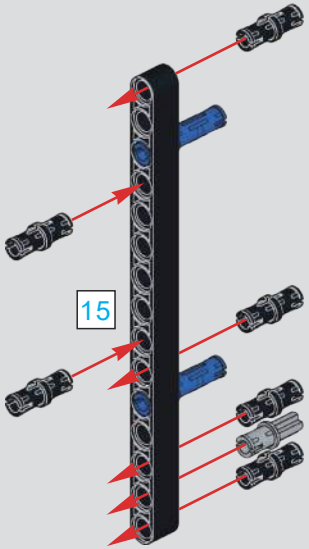

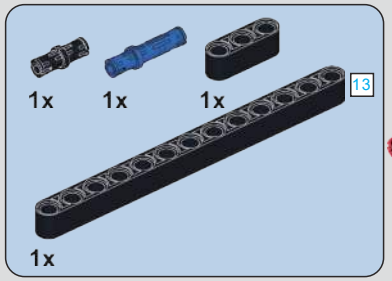

755

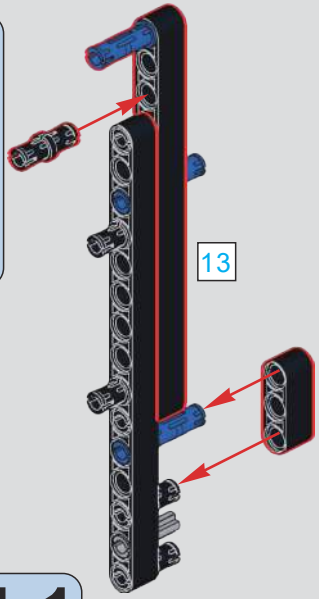

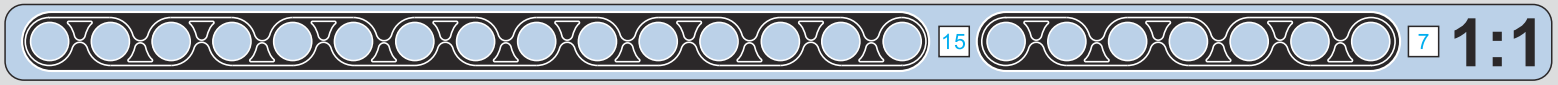

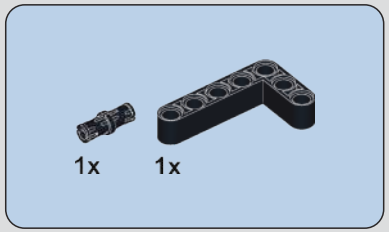

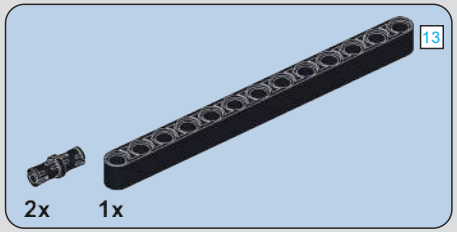

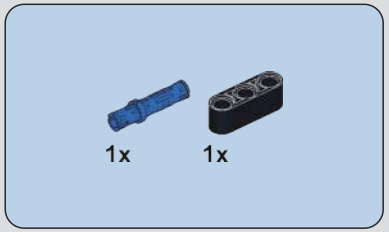

756

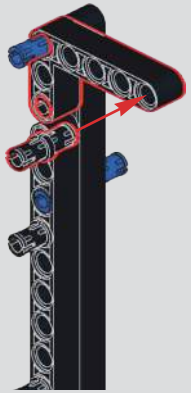

757

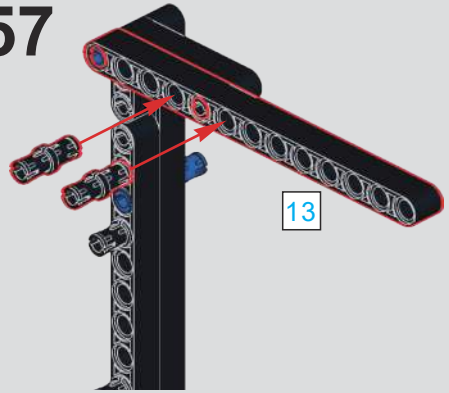

758

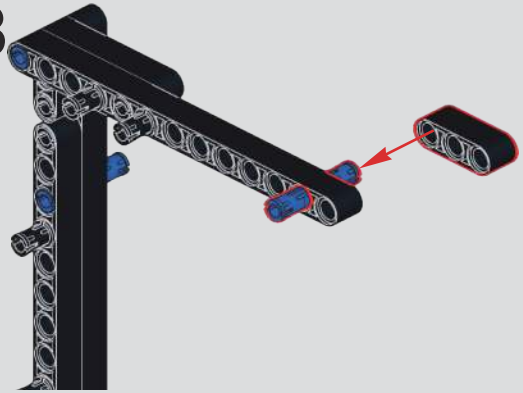

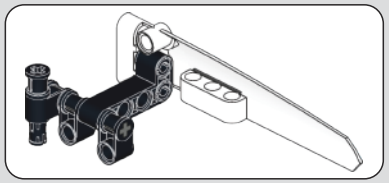

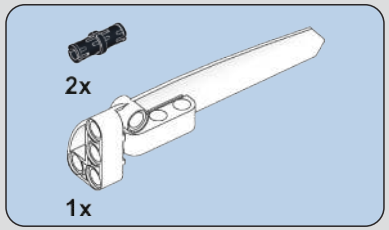

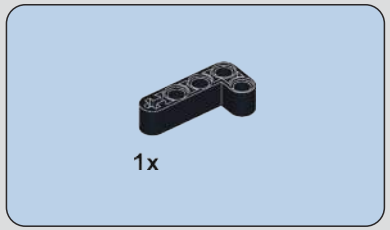

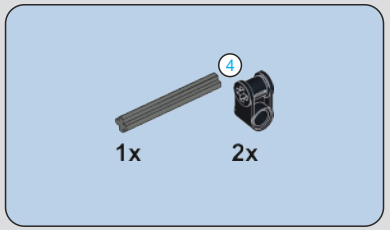

759

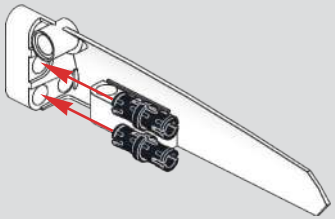

760

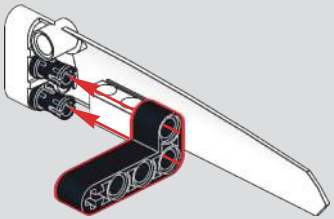

761

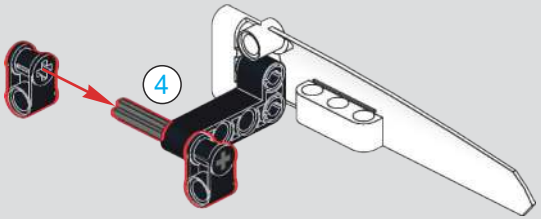

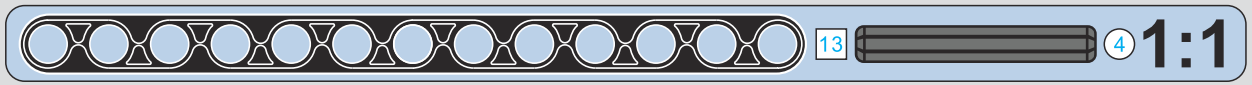

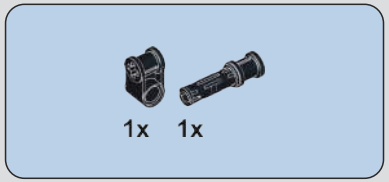

762

763

764

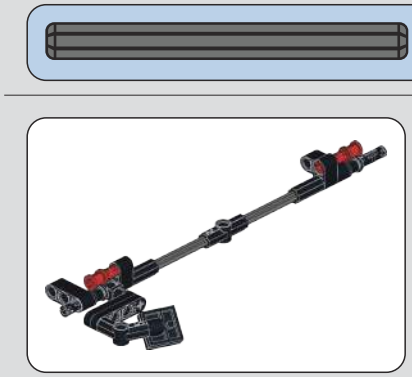

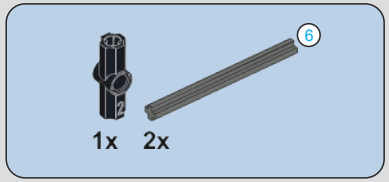

765

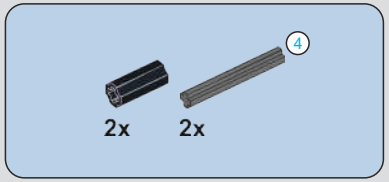

766

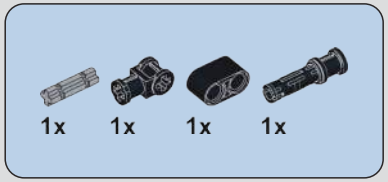

767

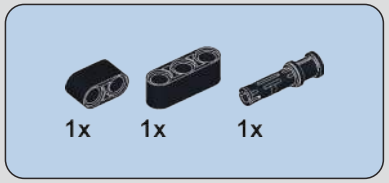

768

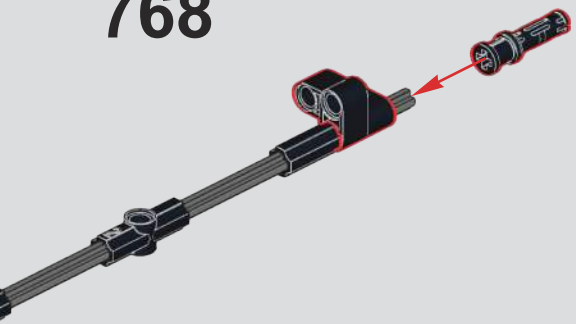

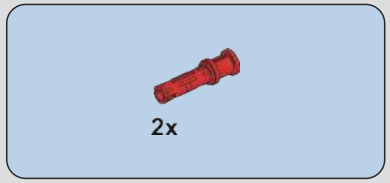

769

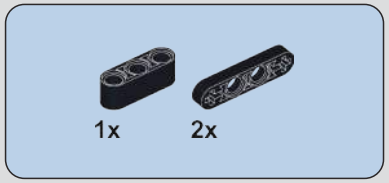

770

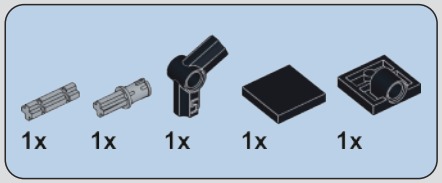

771

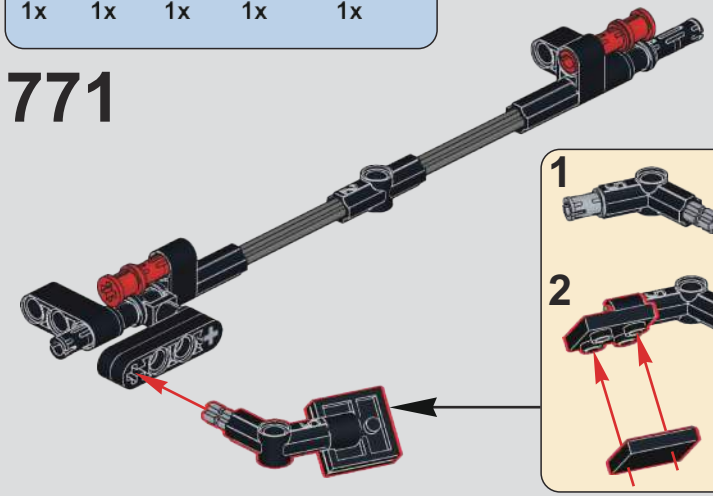

772

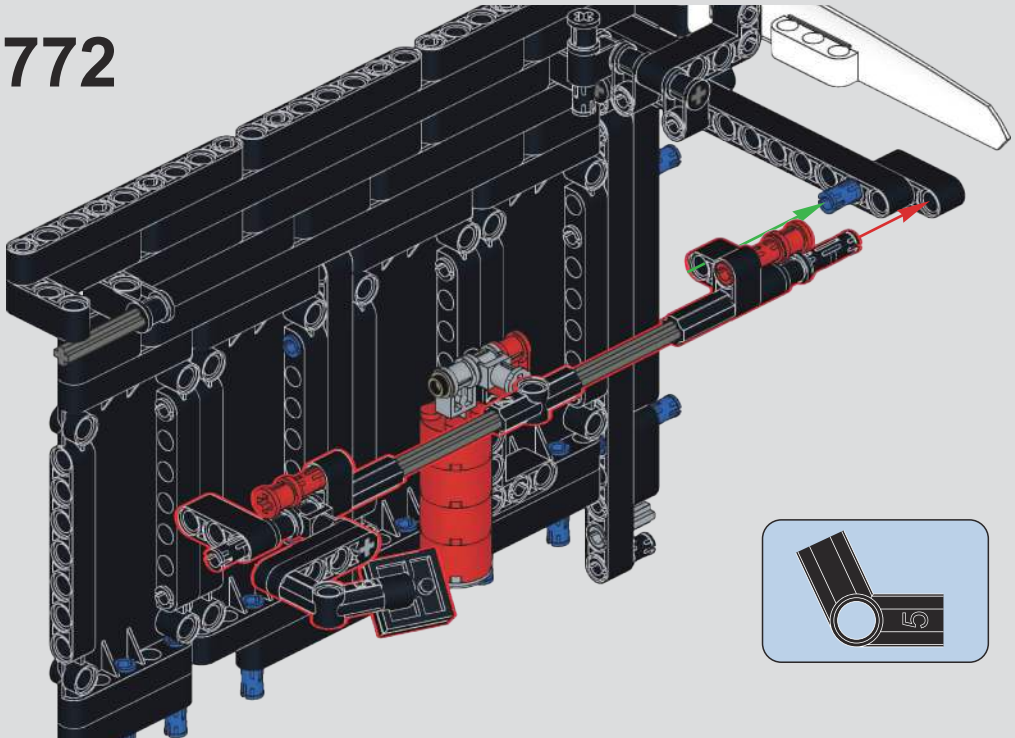

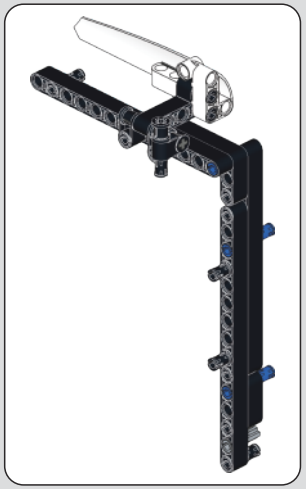

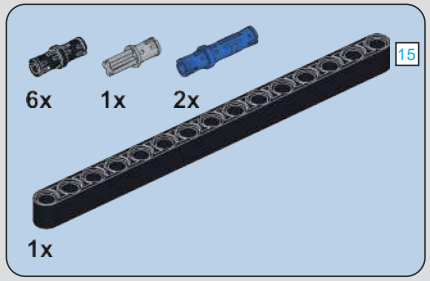

773

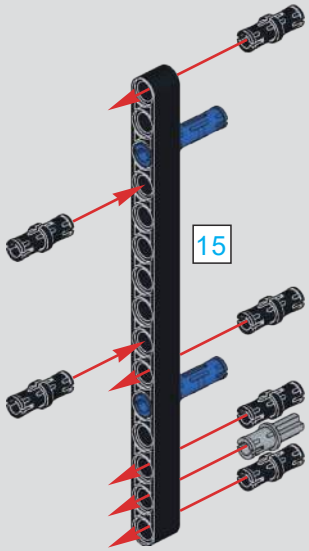

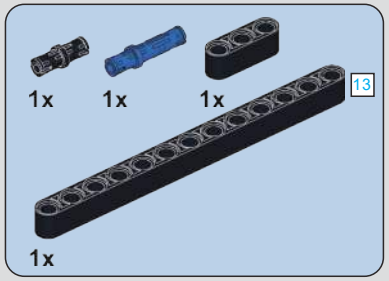

774

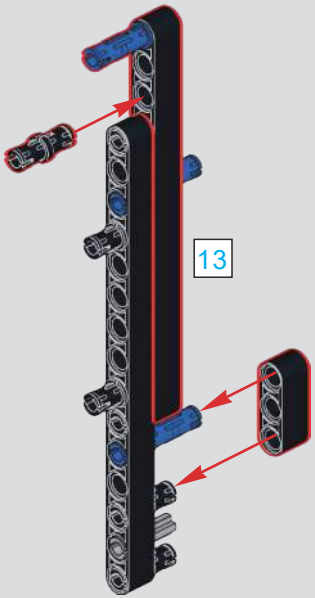

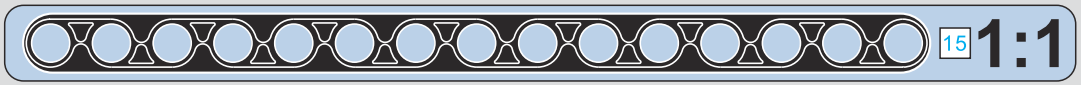

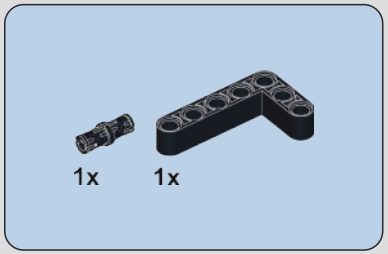

775

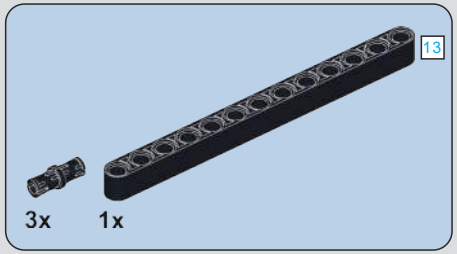

776

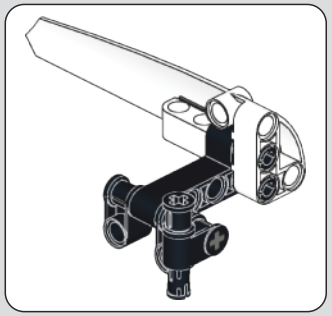

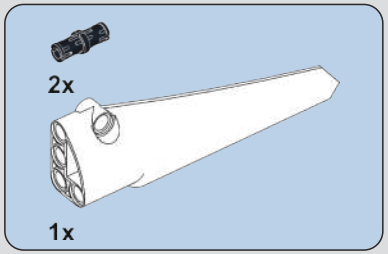

777

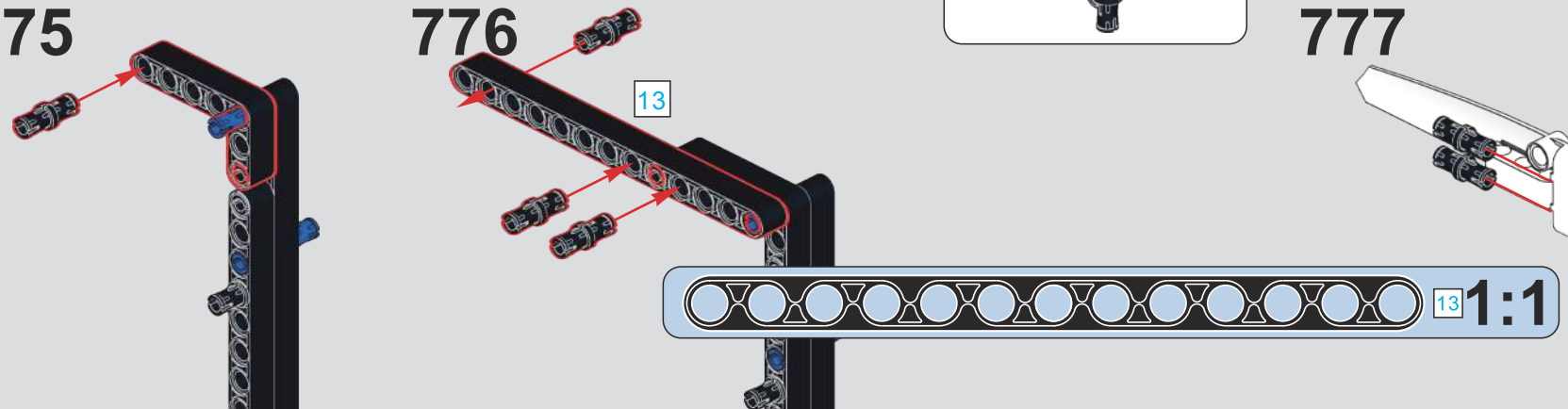

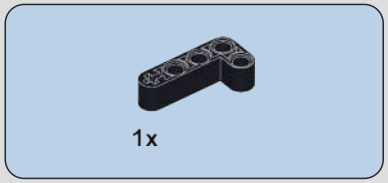

778

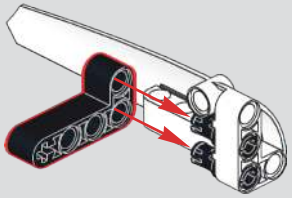

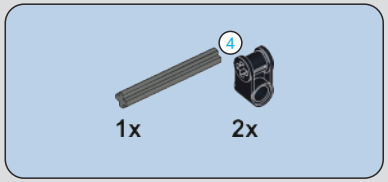

779

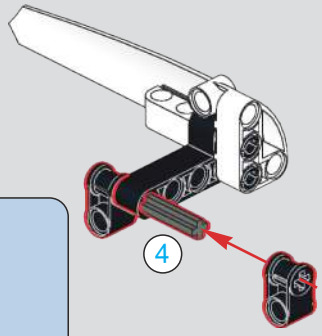

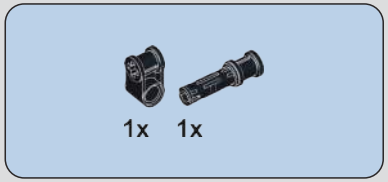

780

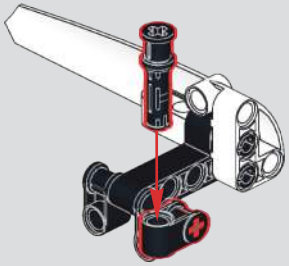

781

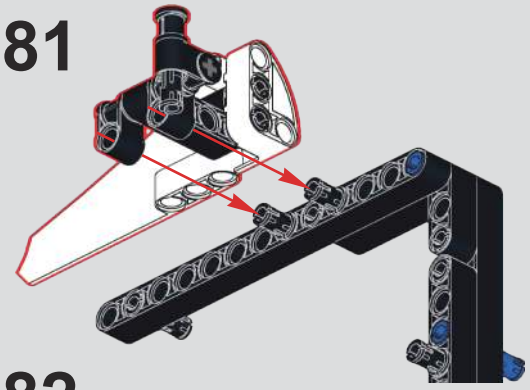

782

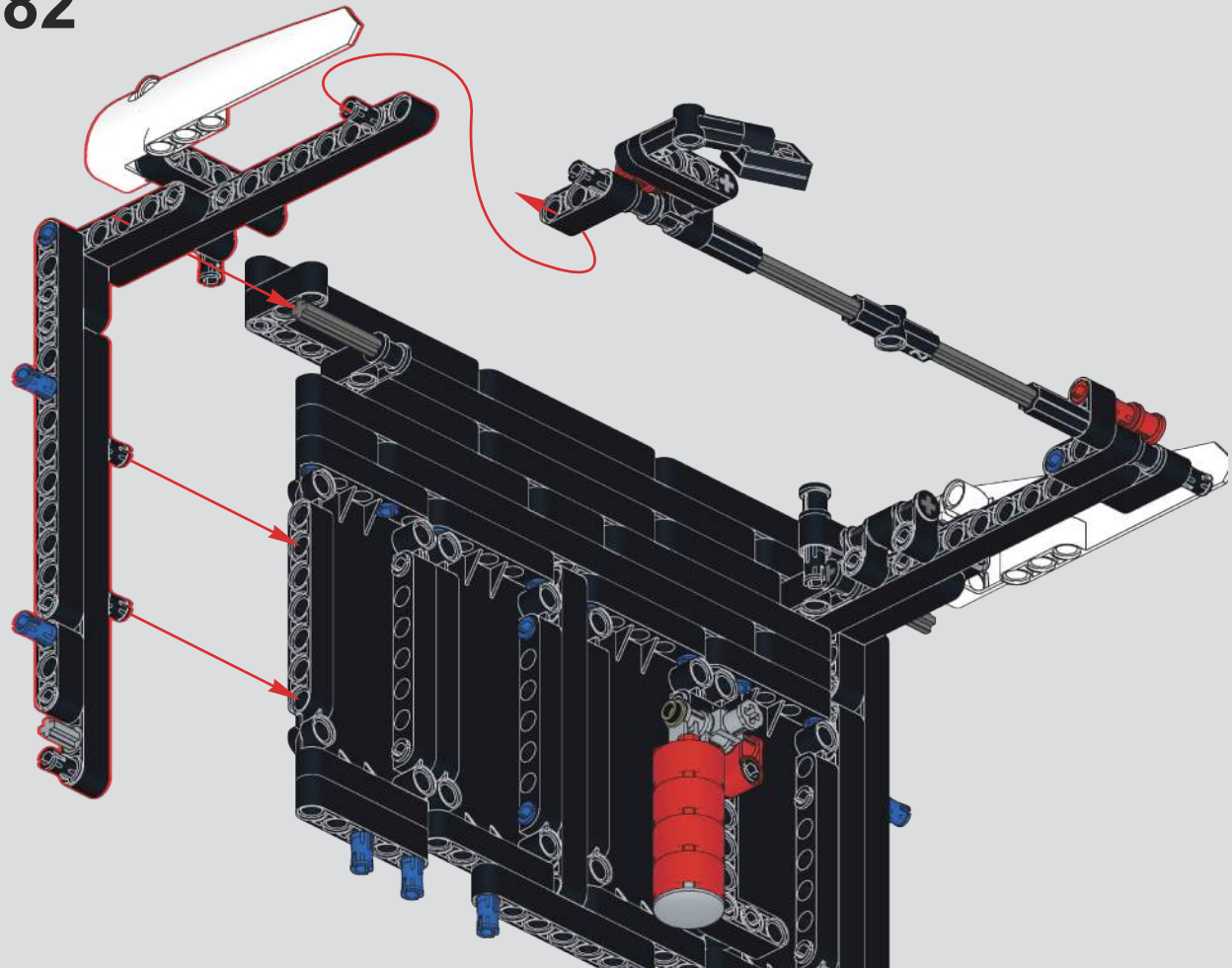

783

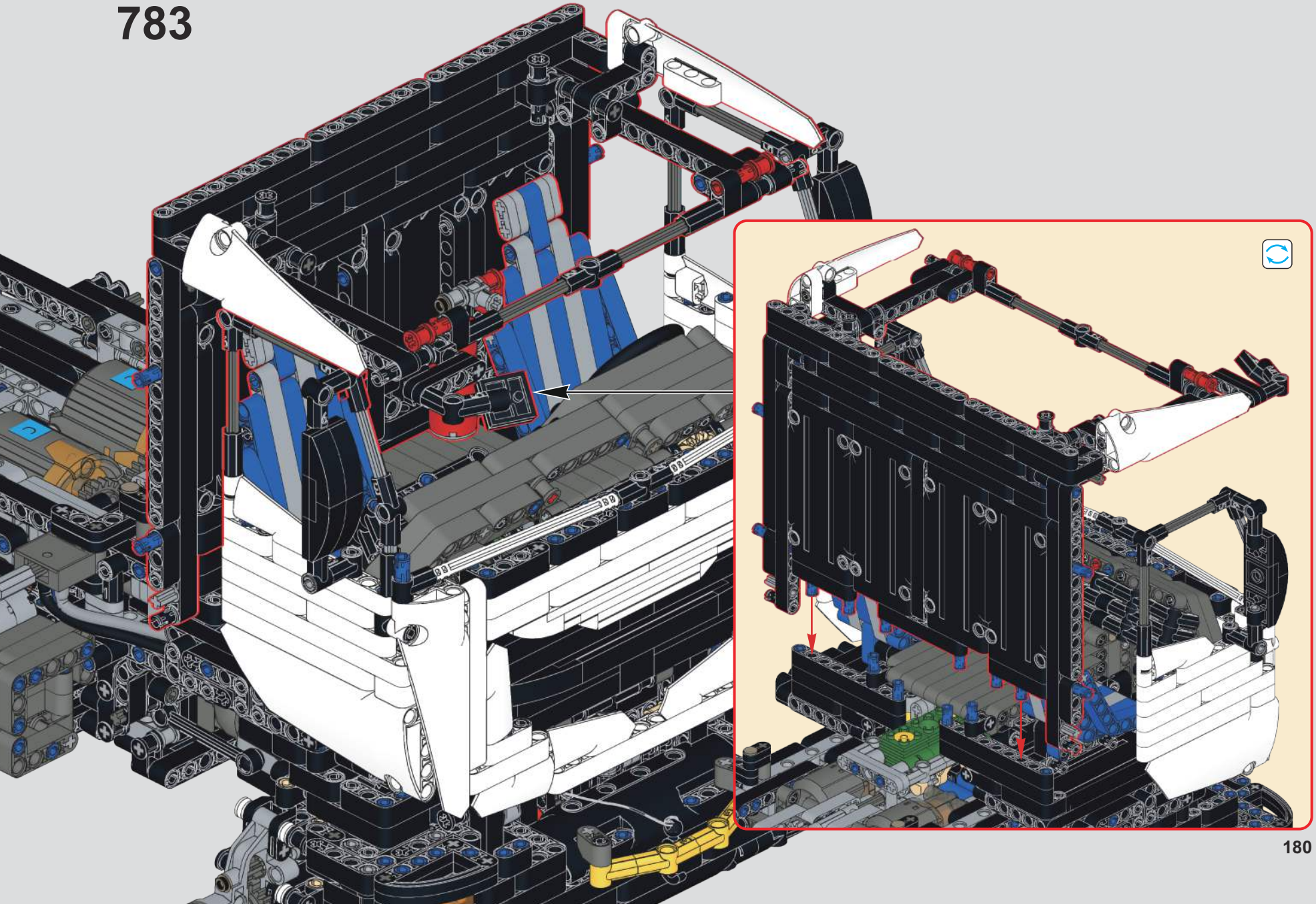

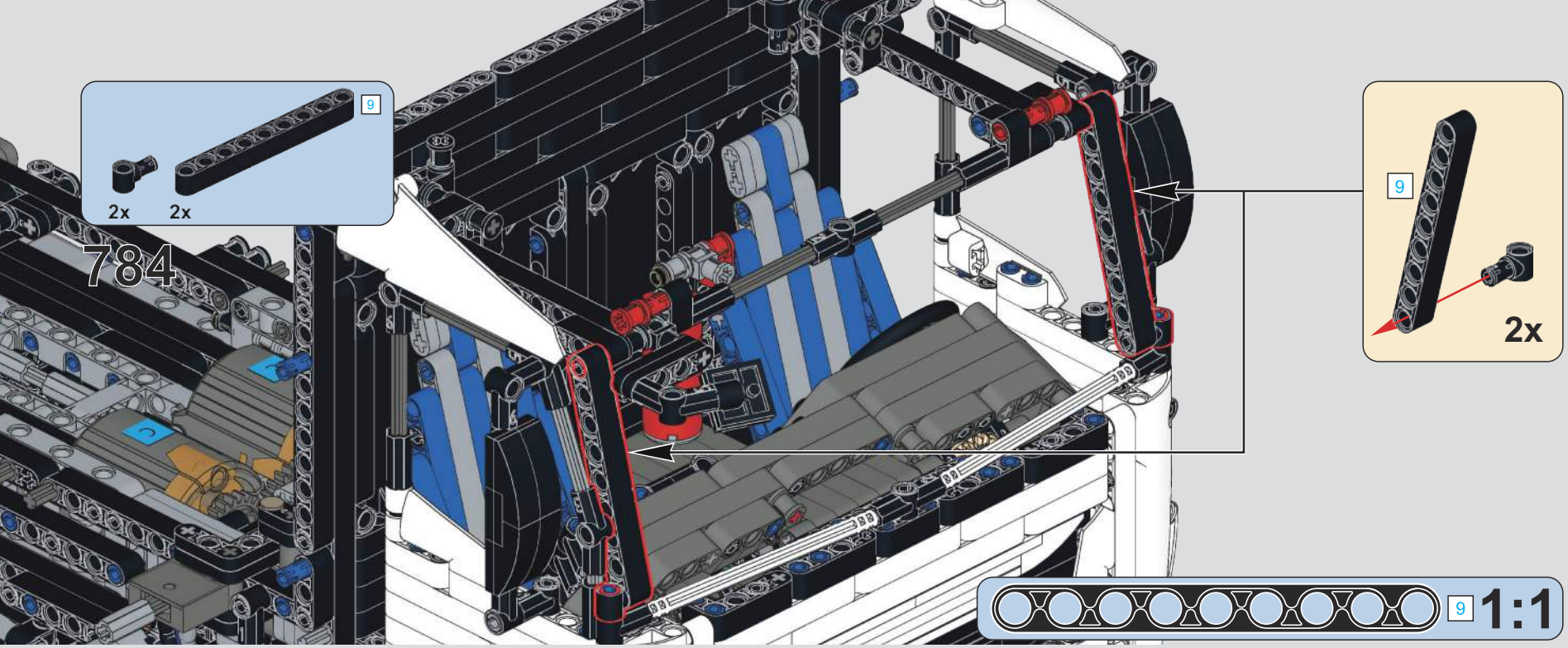

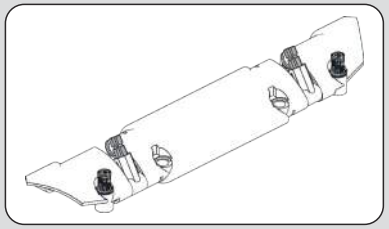

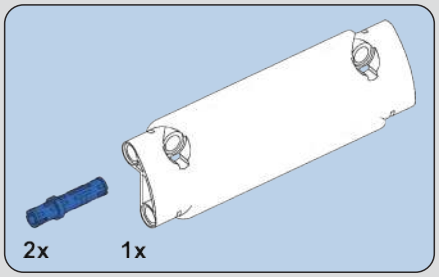

785

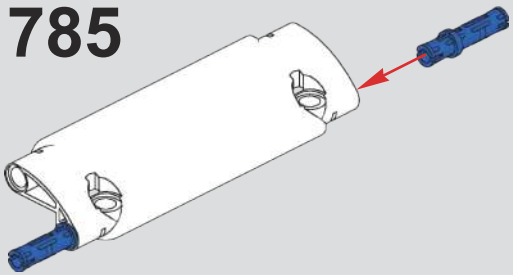

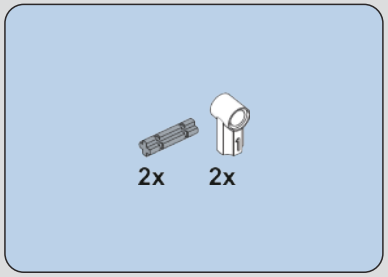

786

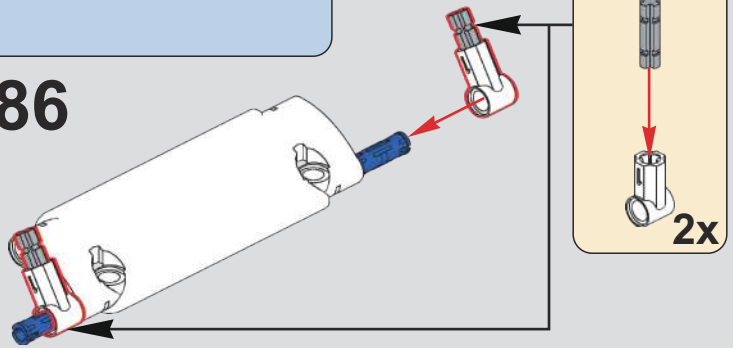

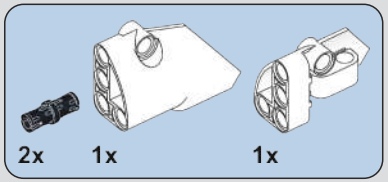

787

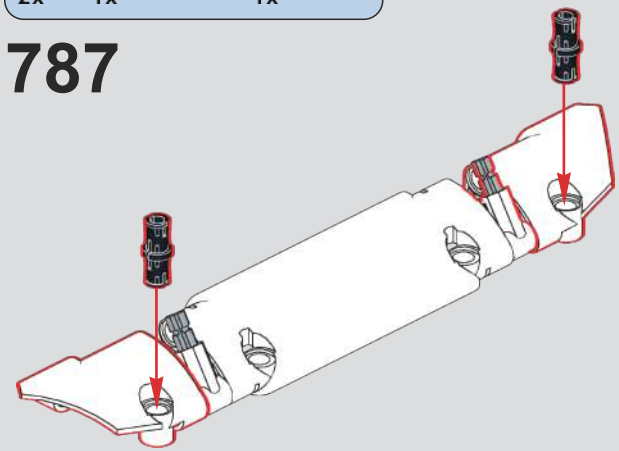

788

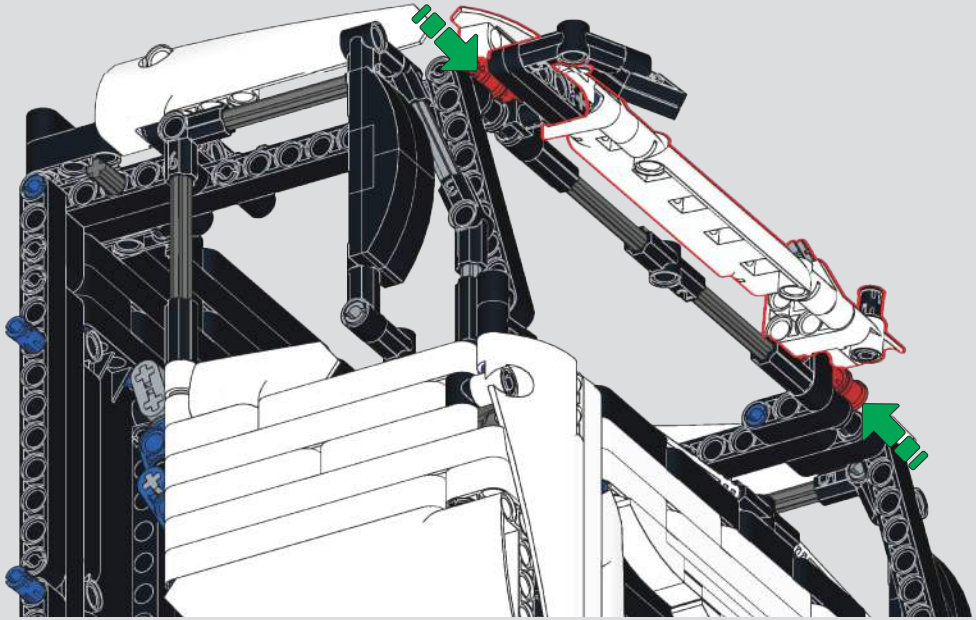

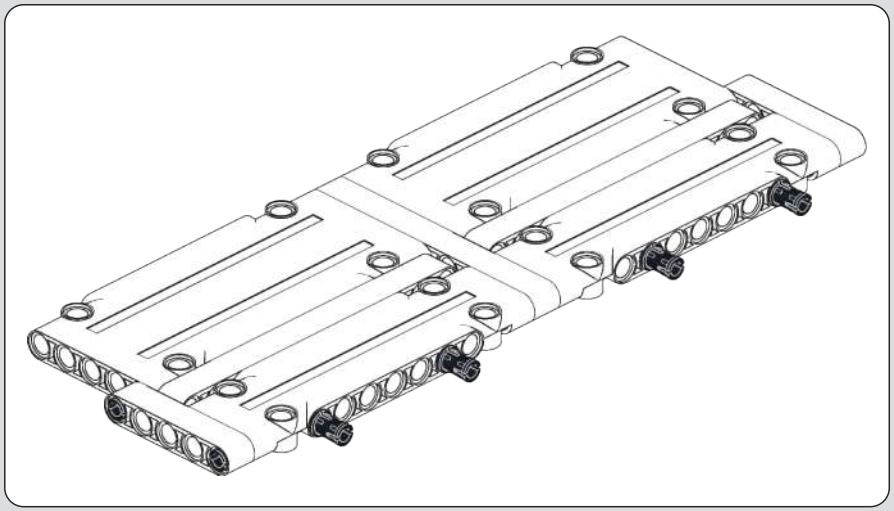

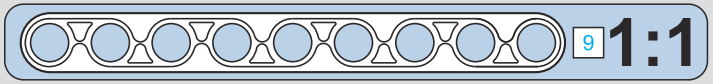

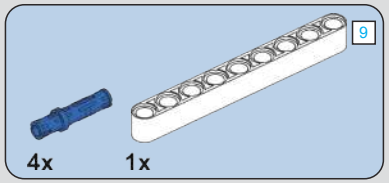

789

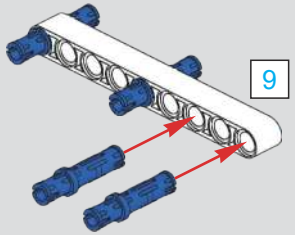

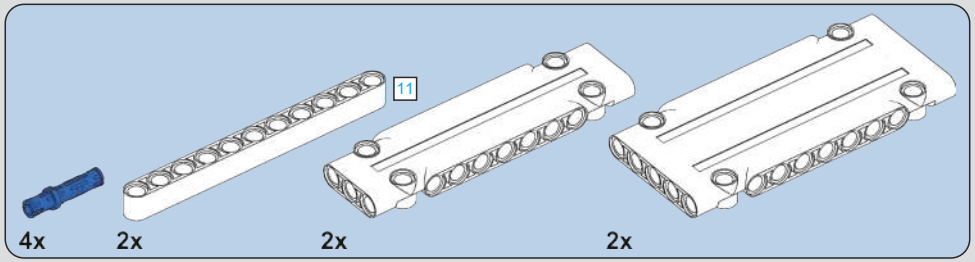

790

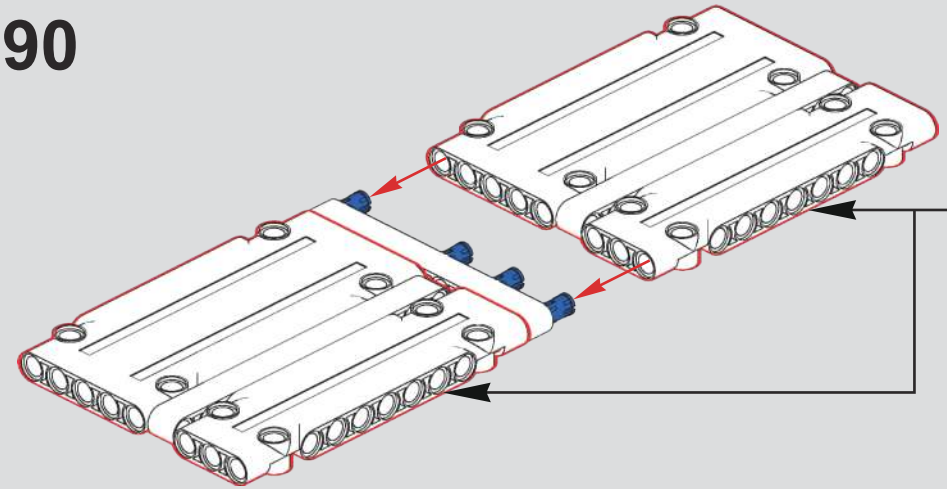

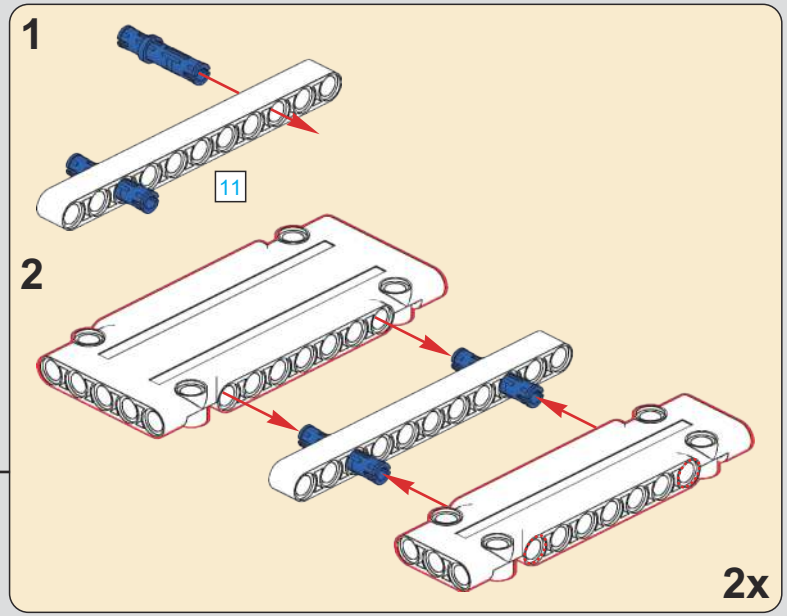

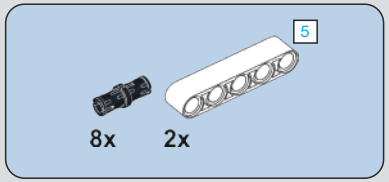

791

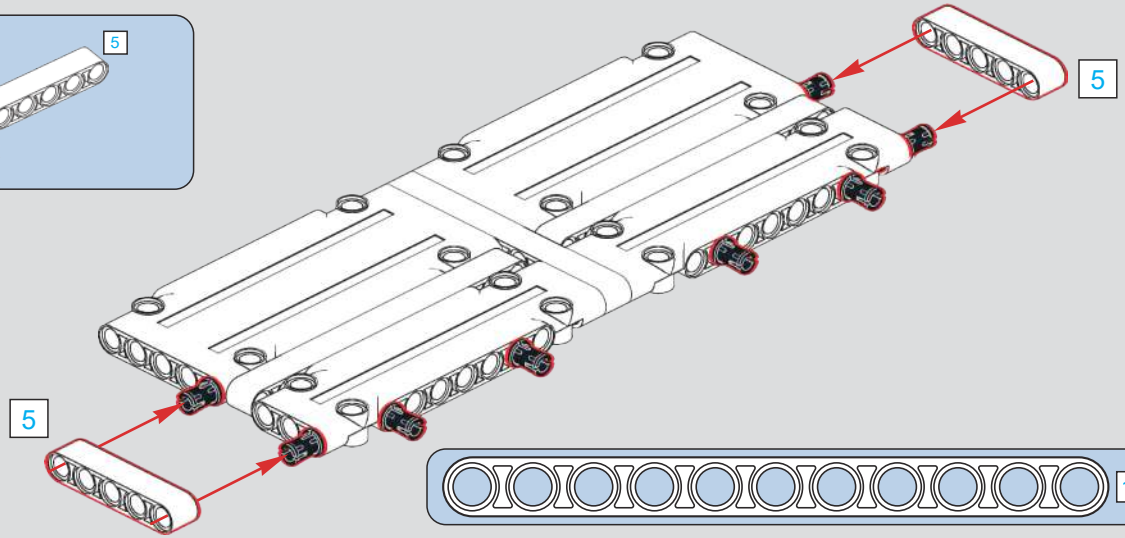

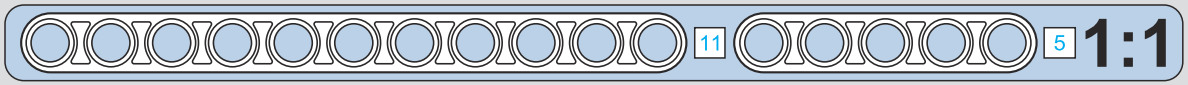

792

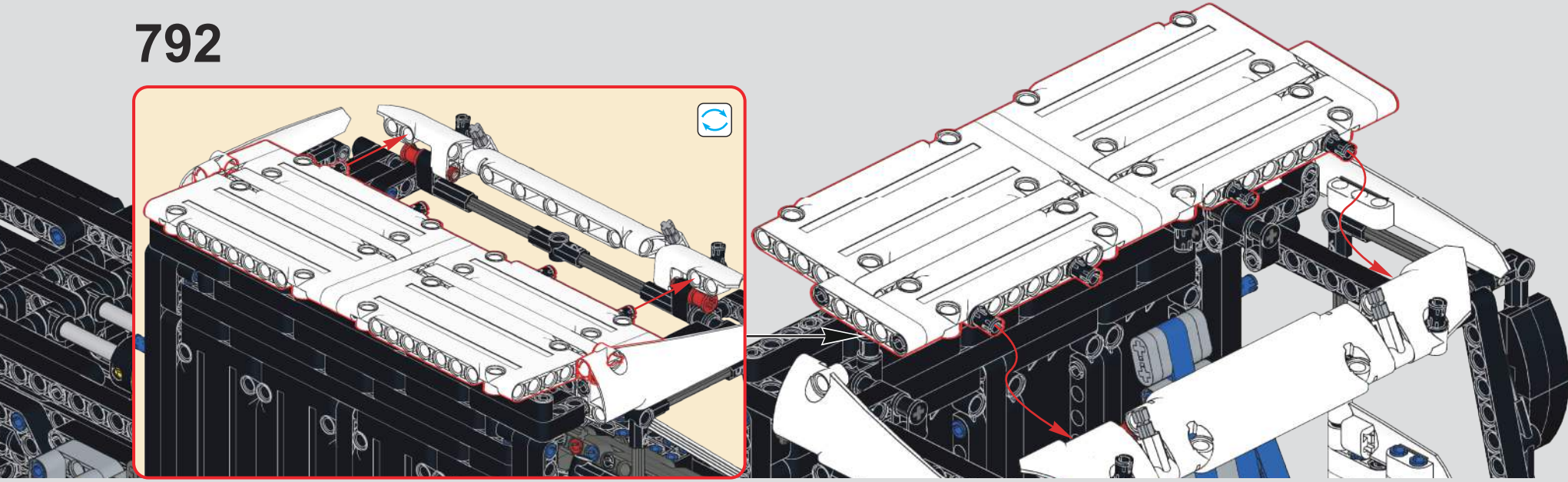

793

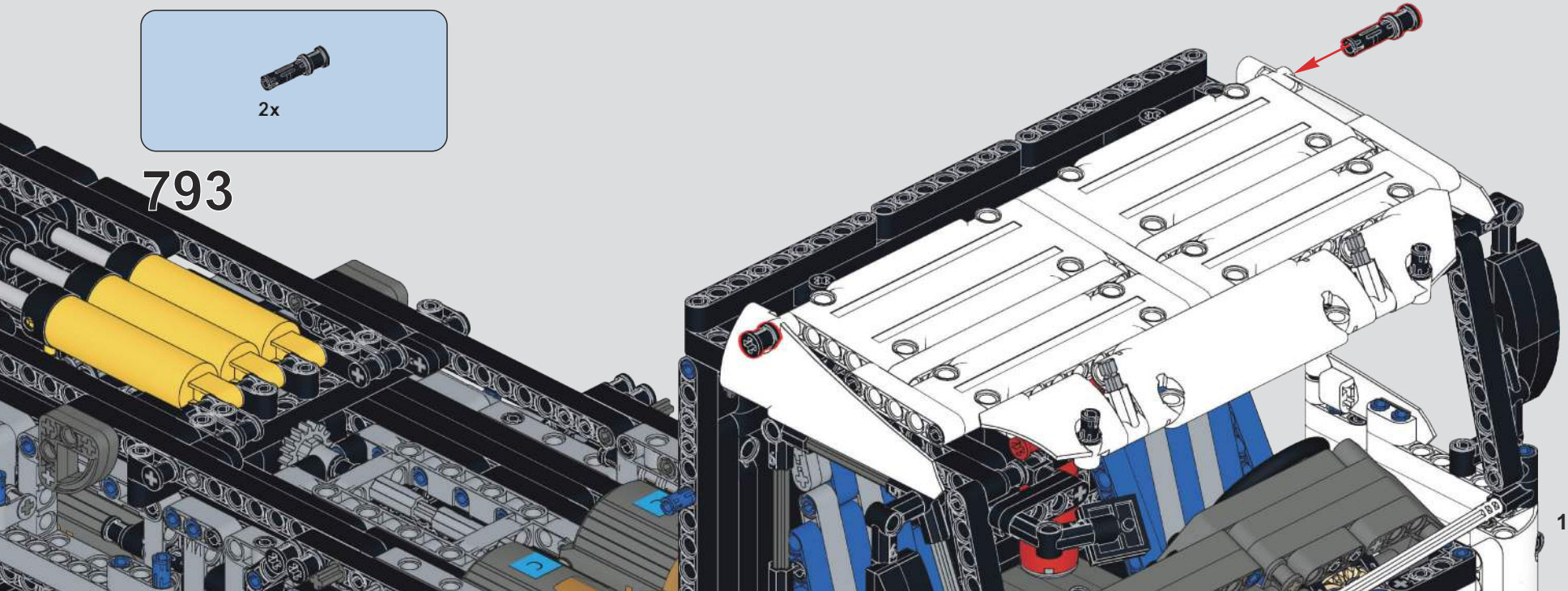

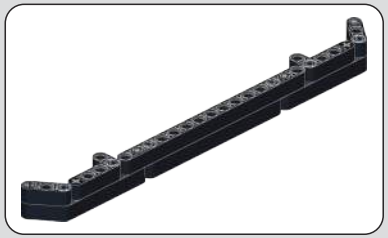

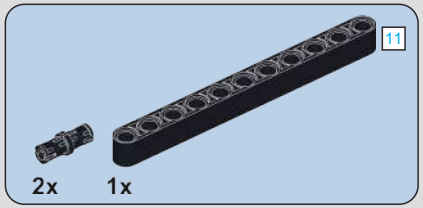

794

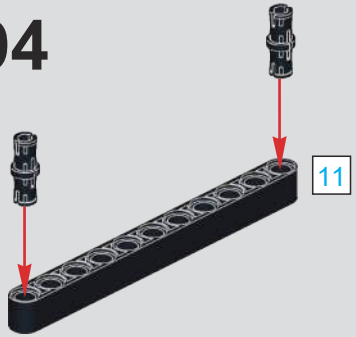

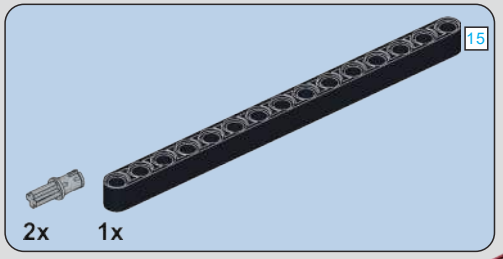

795

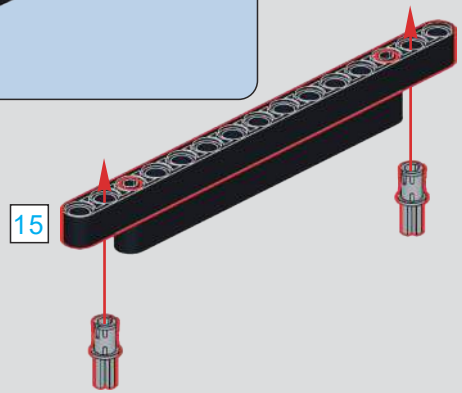

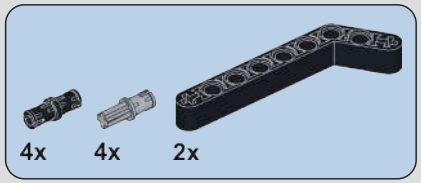

796

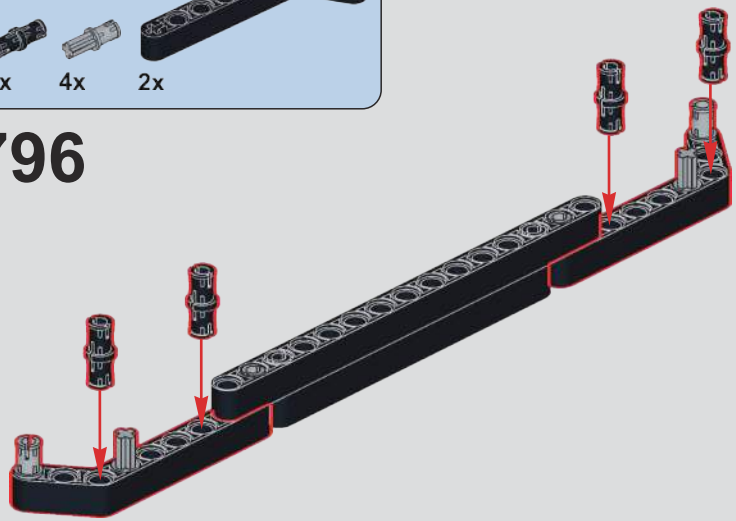

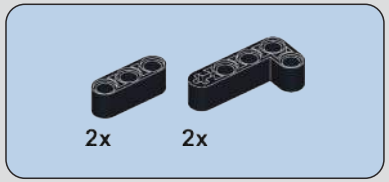

797

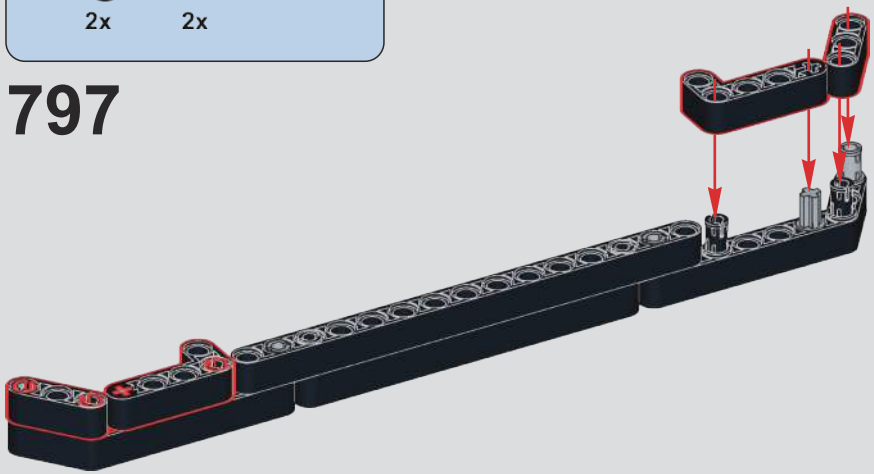

798

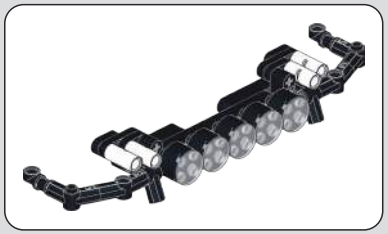

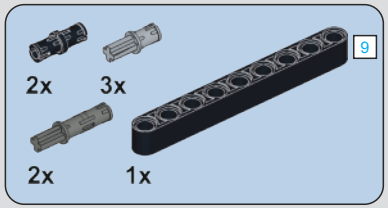

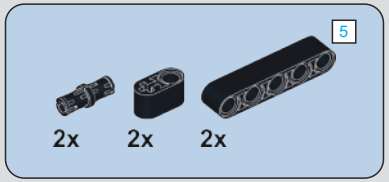

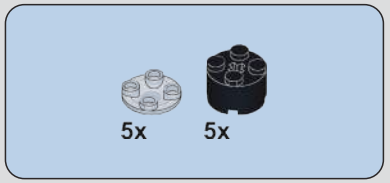

799

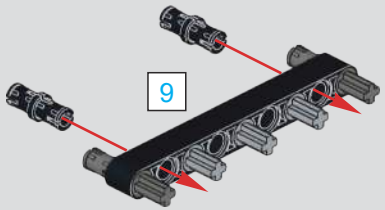

800

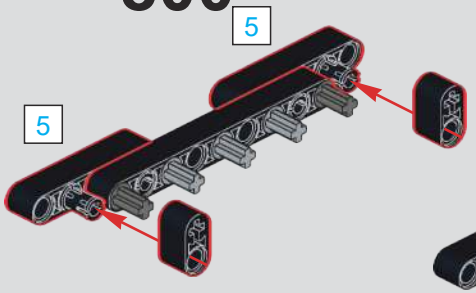

801

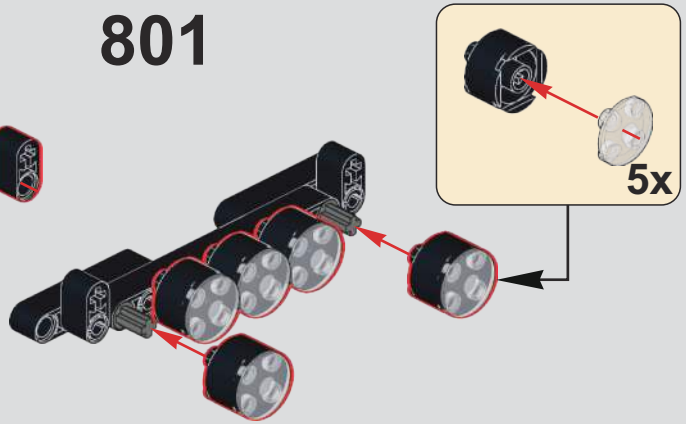

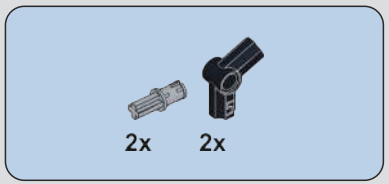

802

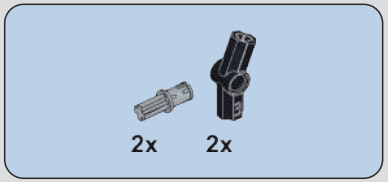

803

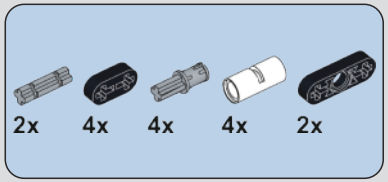

804

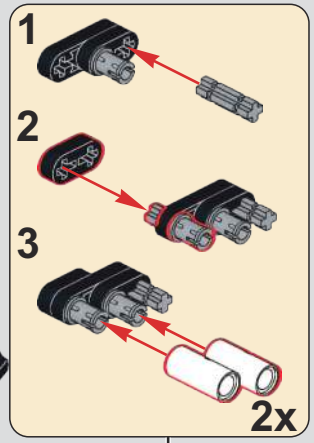

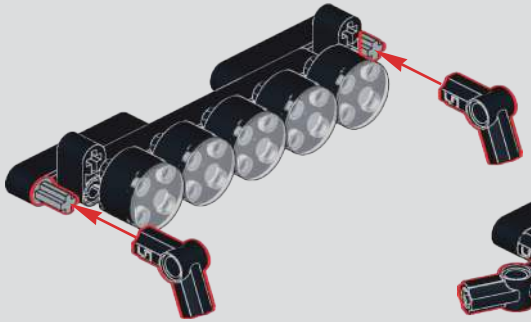

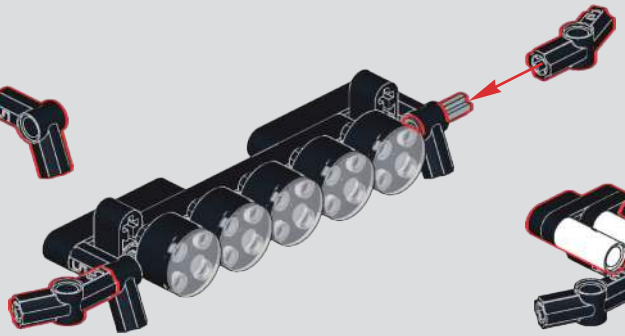

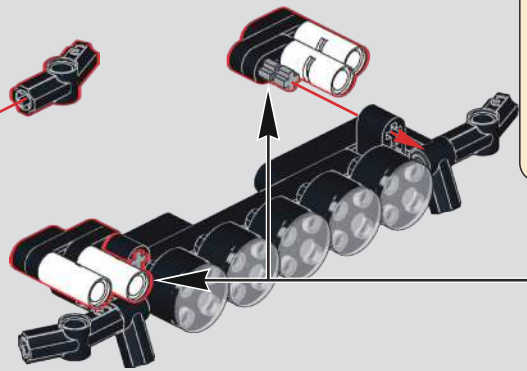

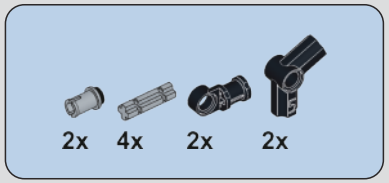

805

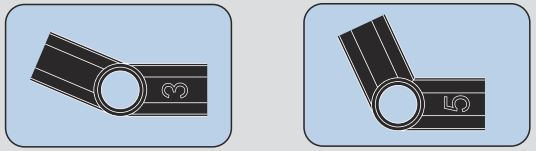

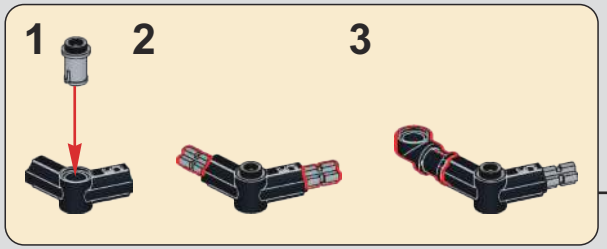

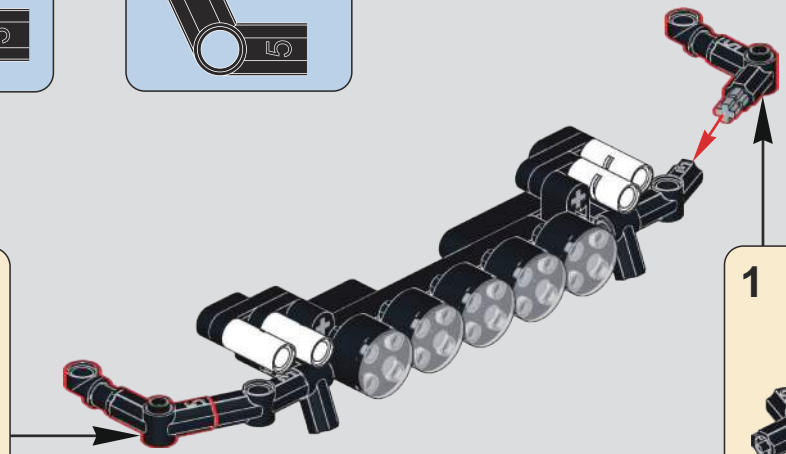

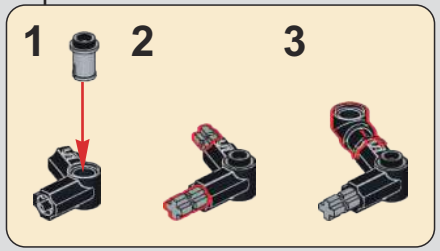

806

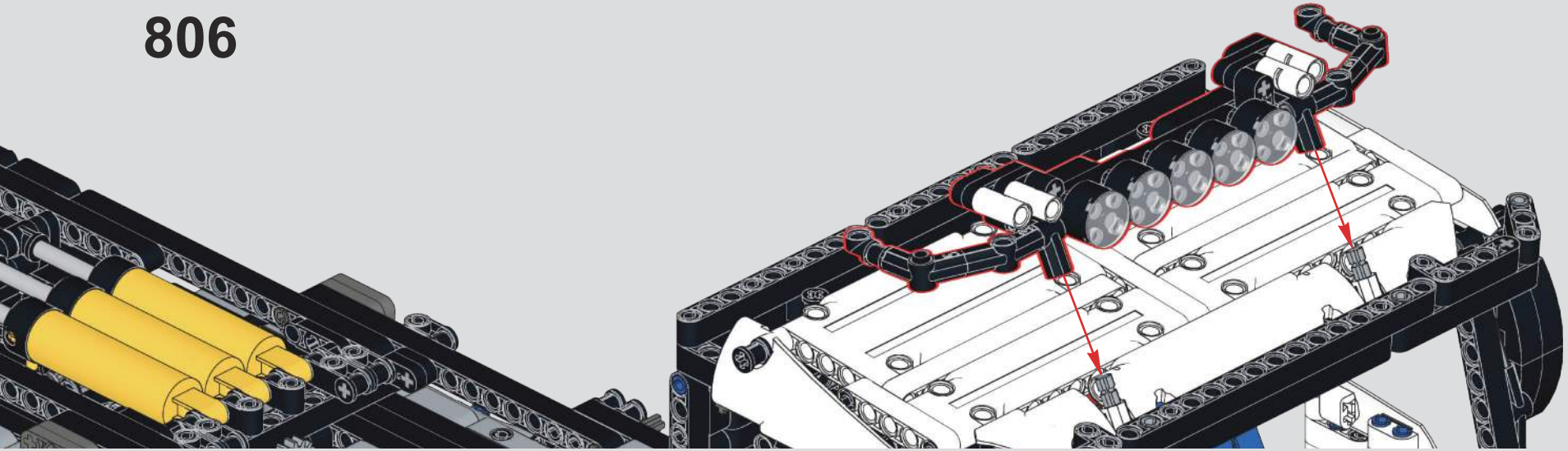

807

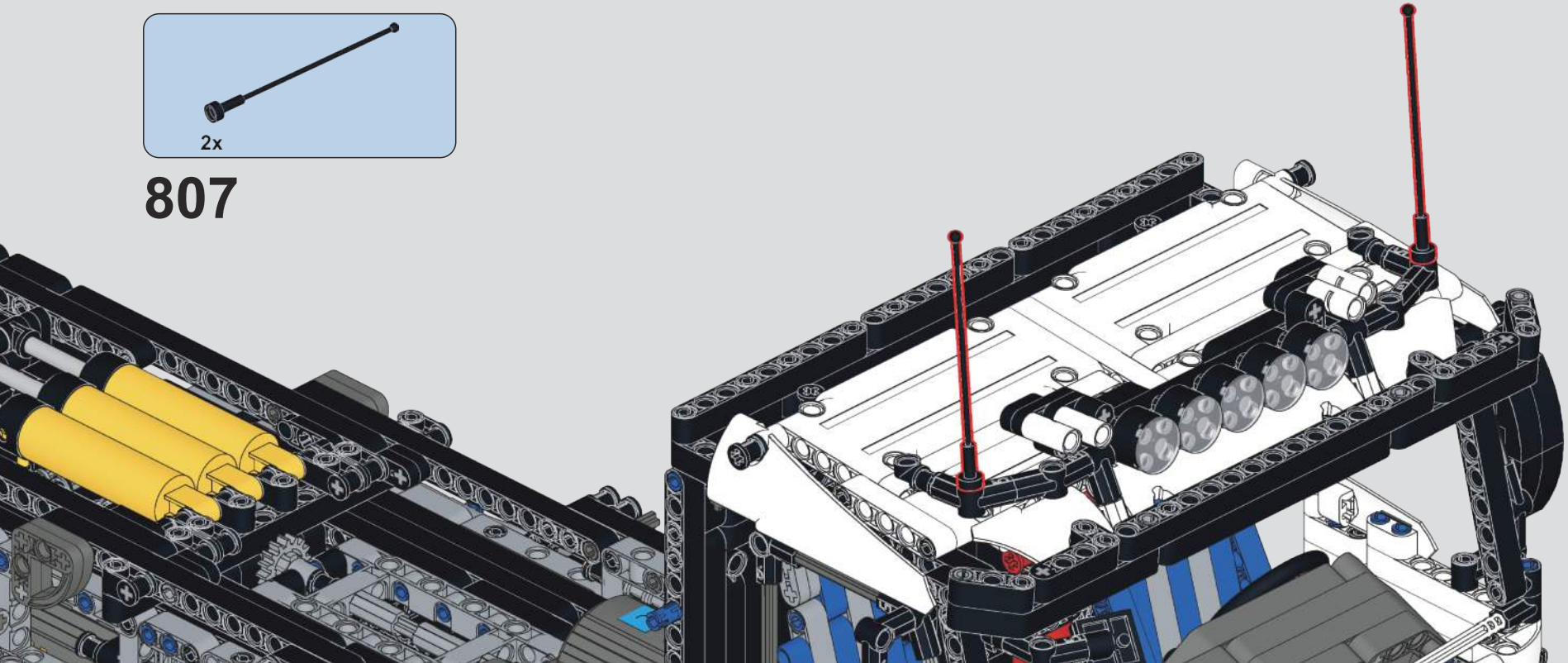

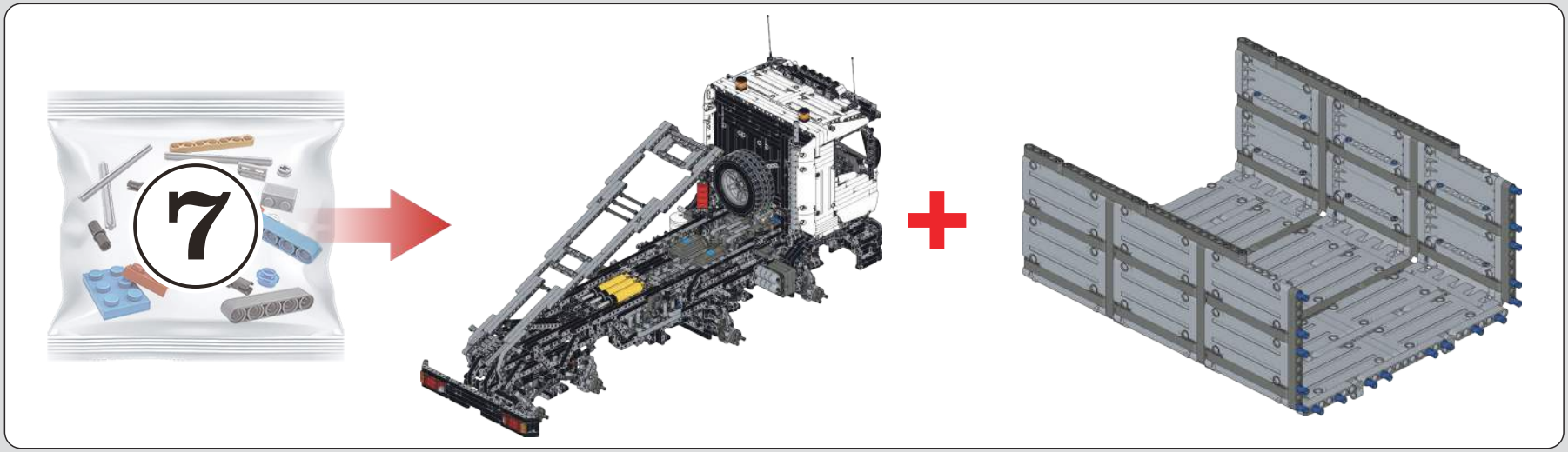

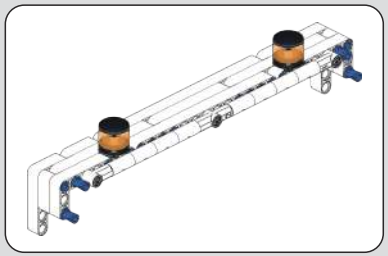

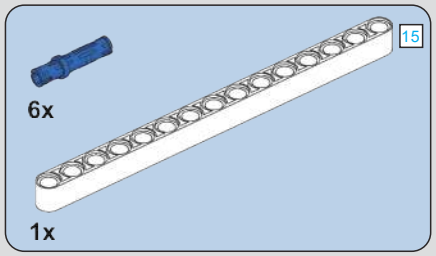

808

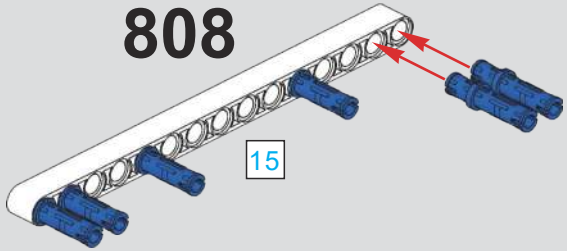

809

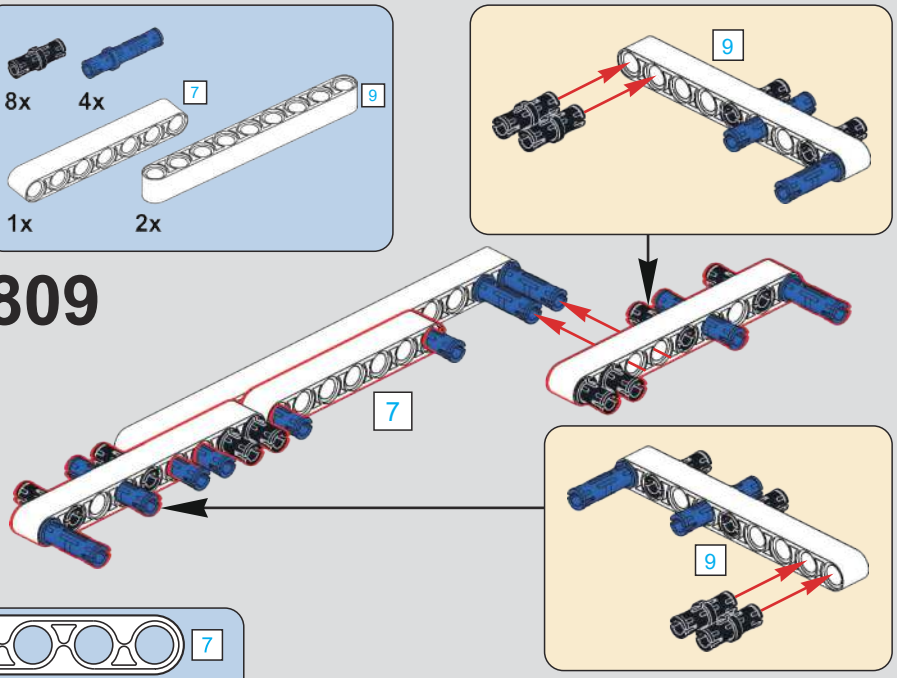

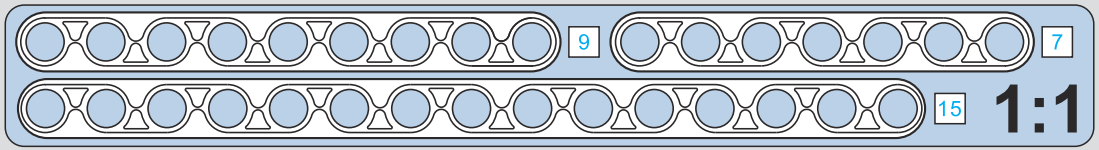

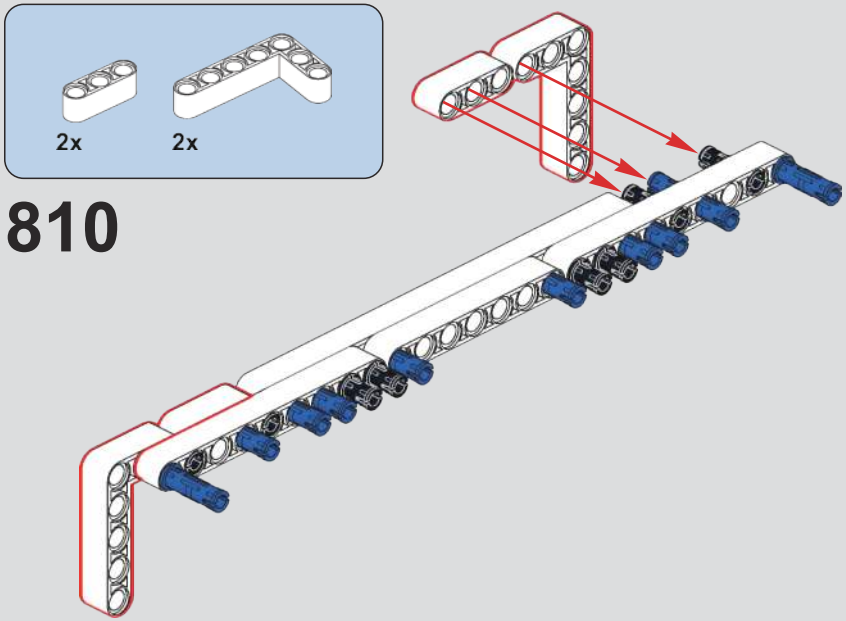
2x
2x
810

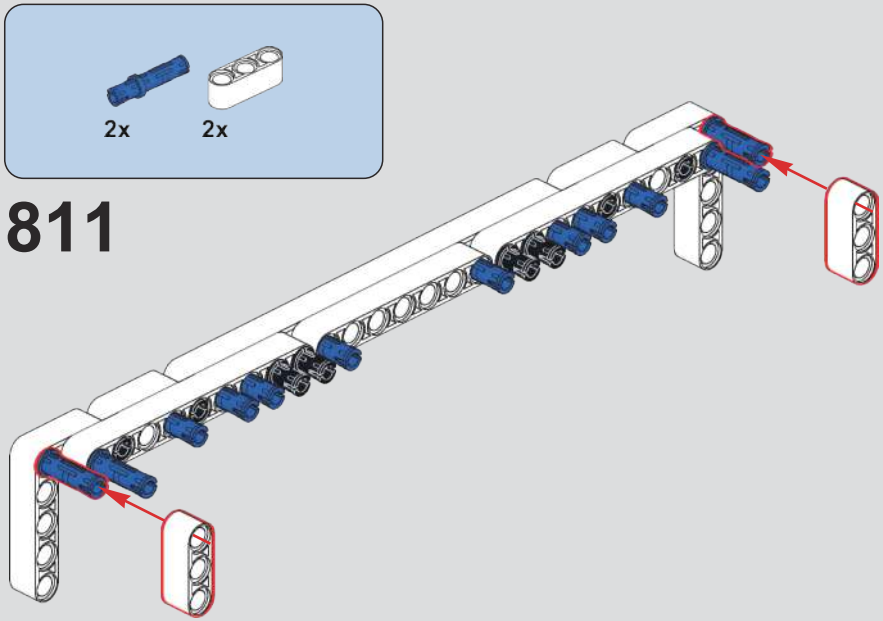
2x
2x
811

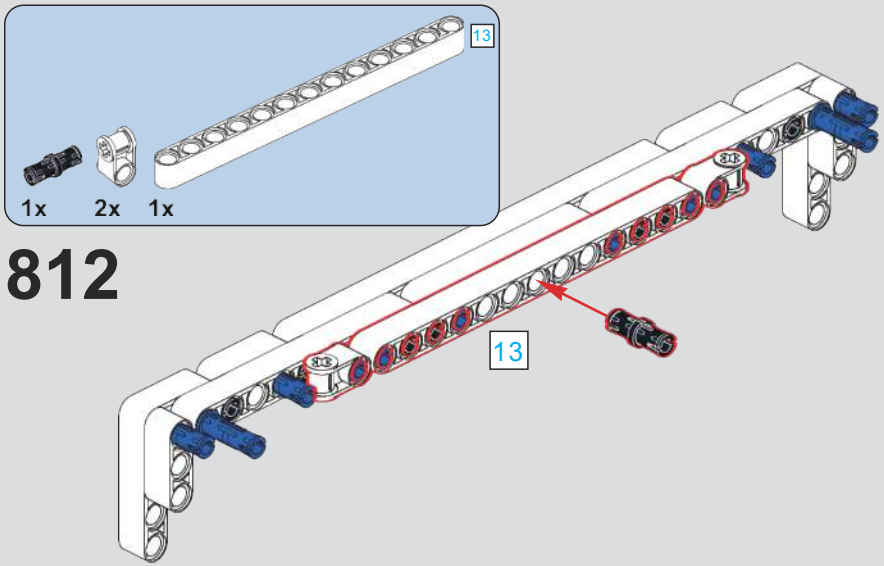
13
1x
2x
1x
812
13

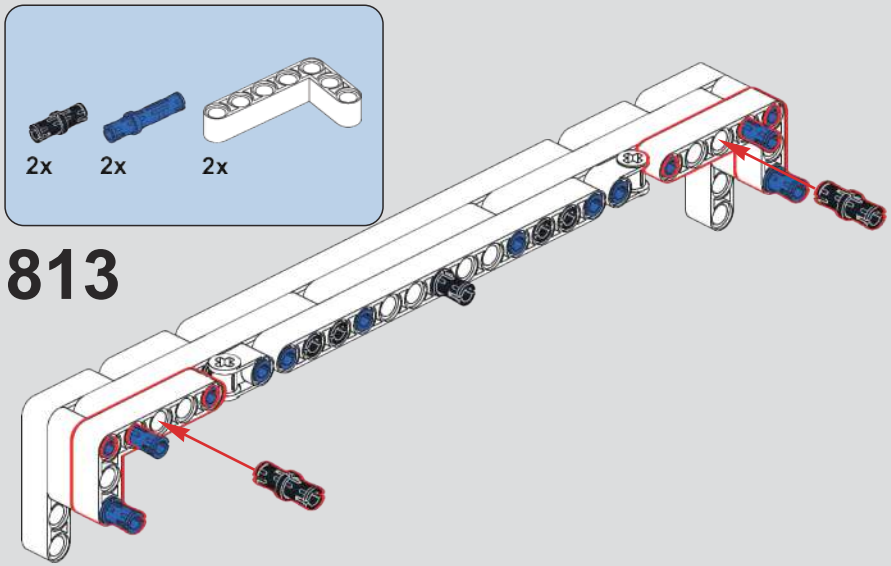
2x
2x
2x
813

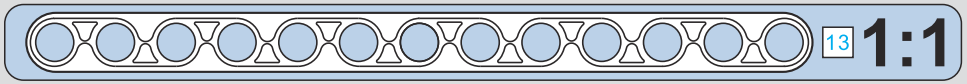
13
1:1

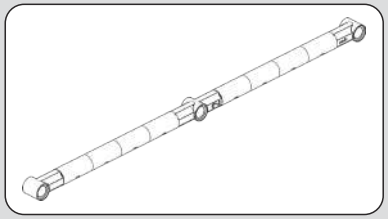

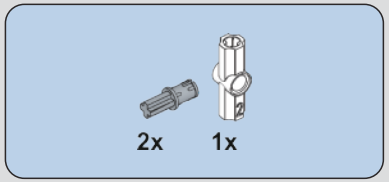

814

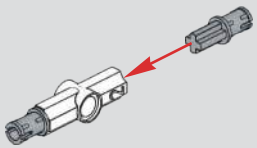

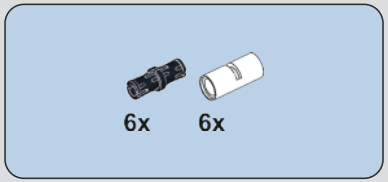

815

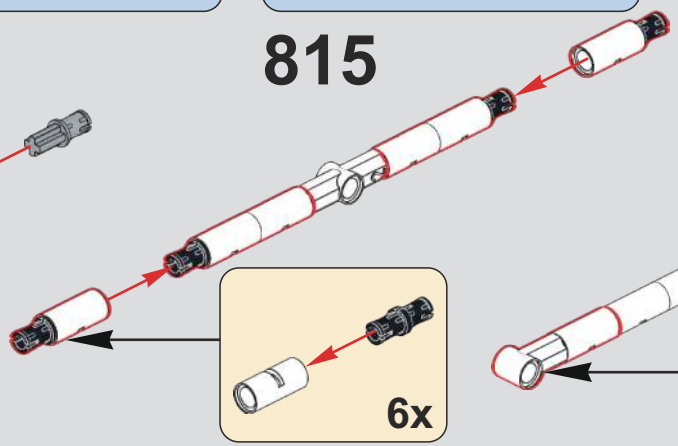

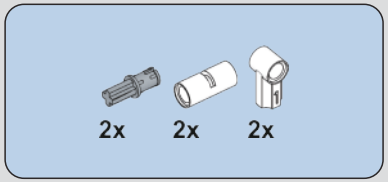

816

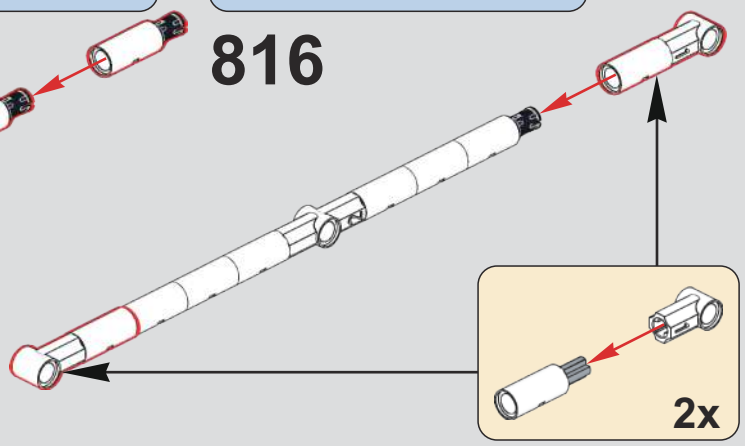

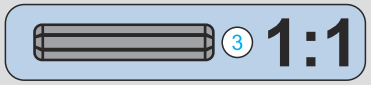

817

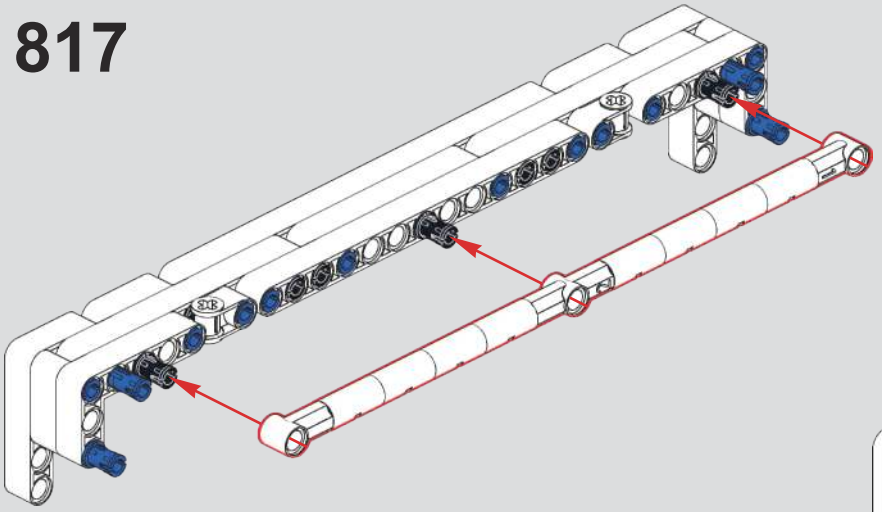

818

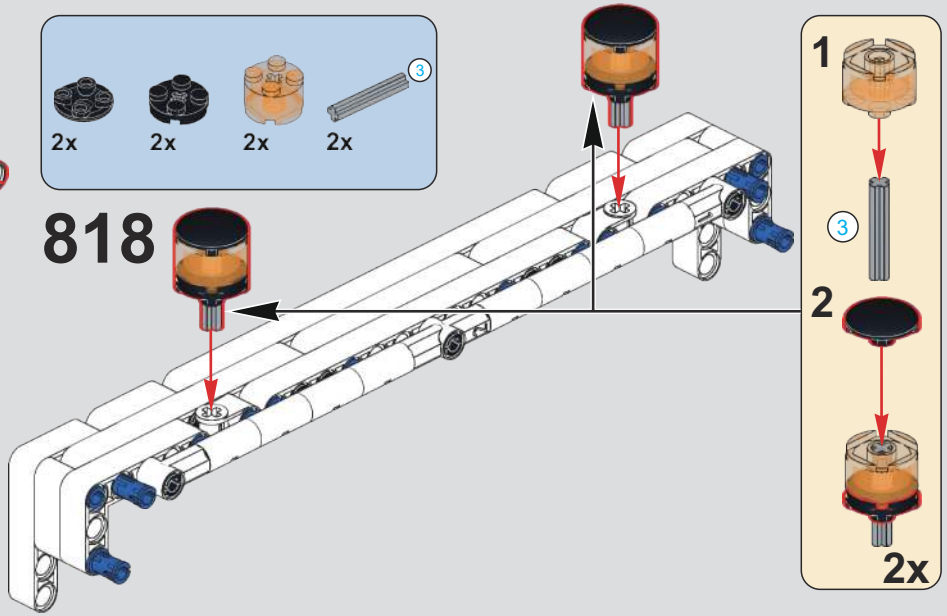

819

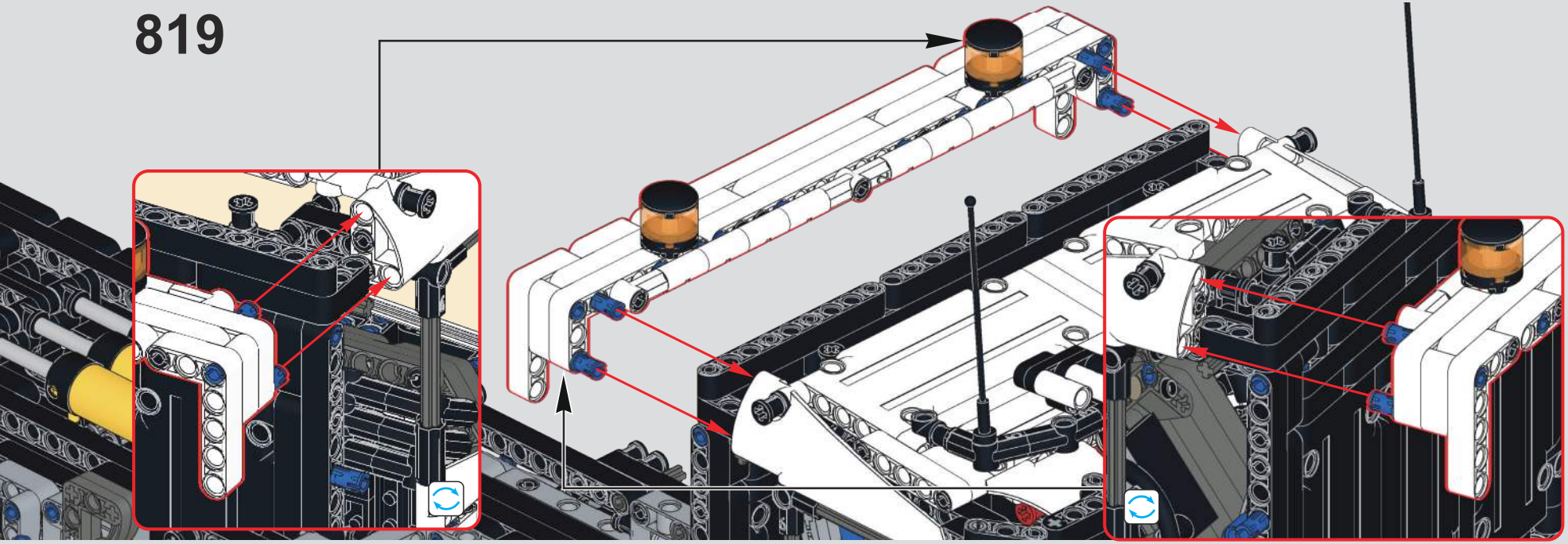

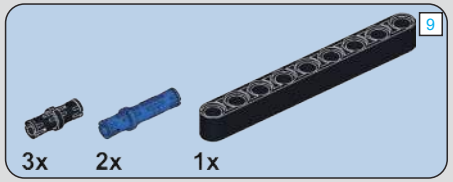

820

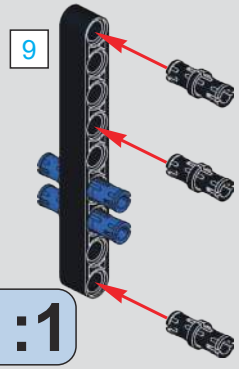

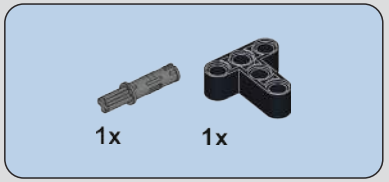

821

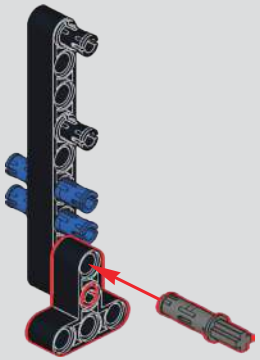

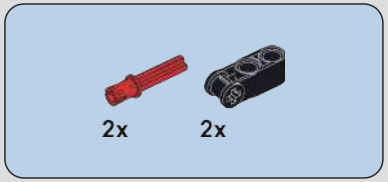

822

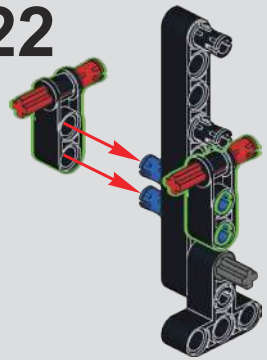

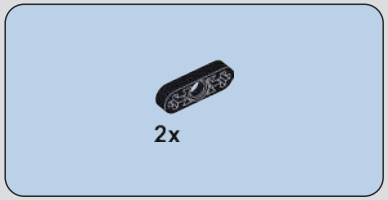

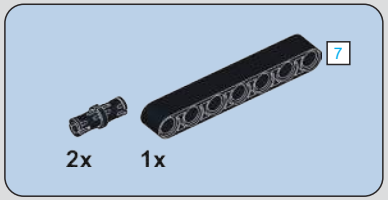

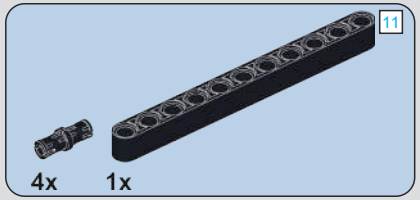

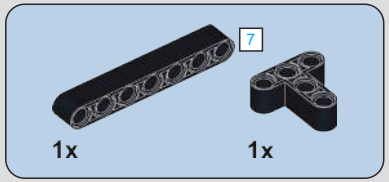

823

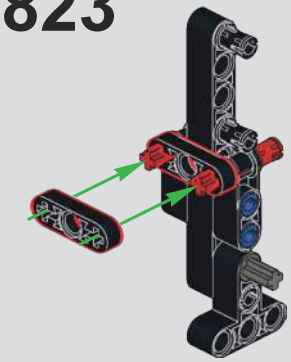

824

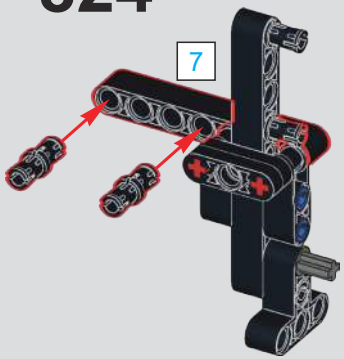

825

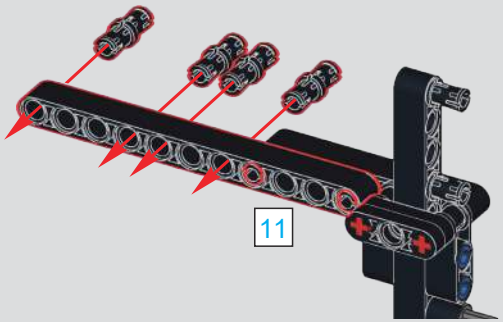

826

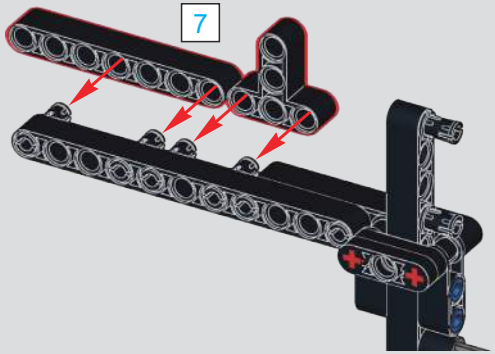

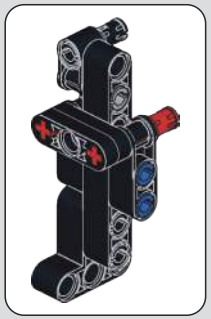

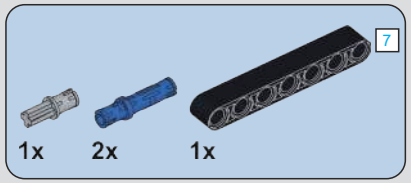

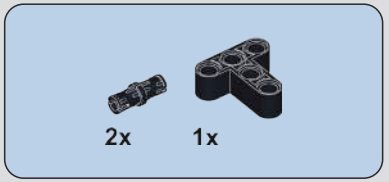

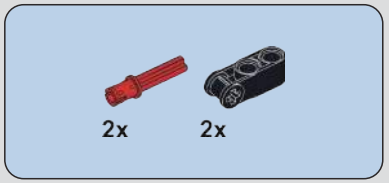

827

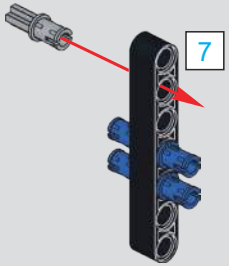

828

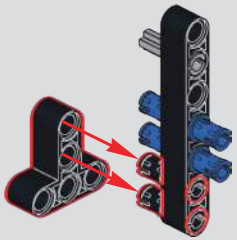

829

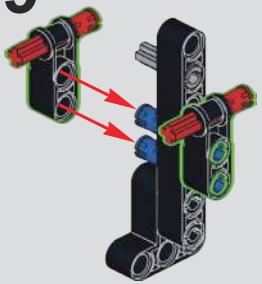

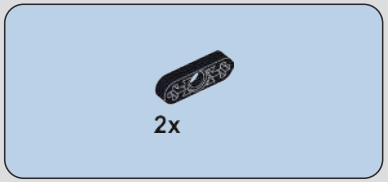

830

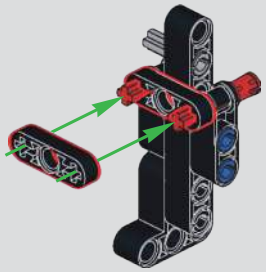

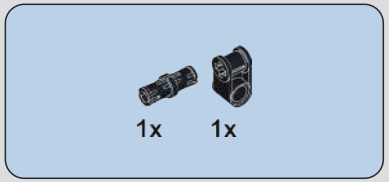

831

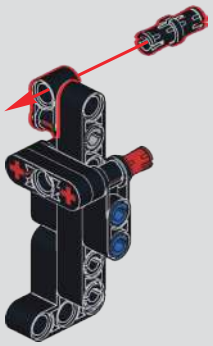

832

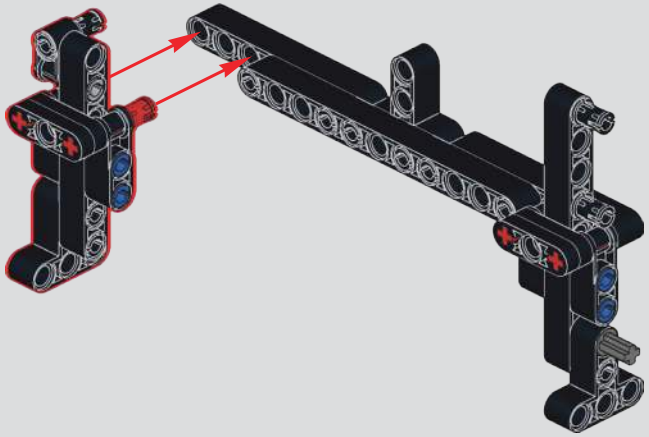

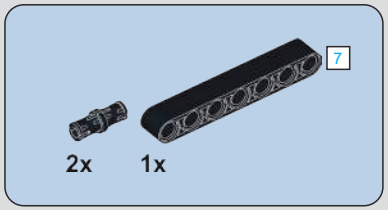

833

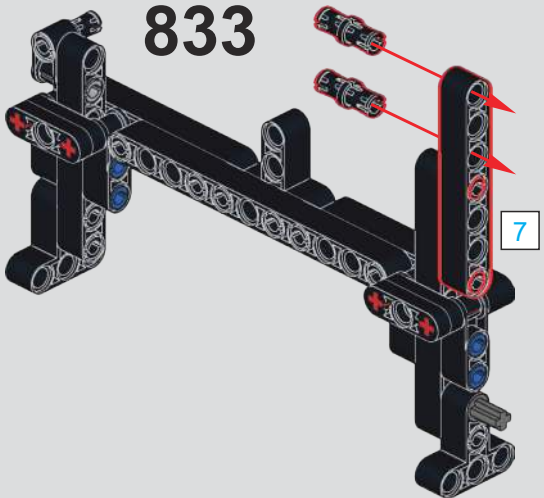

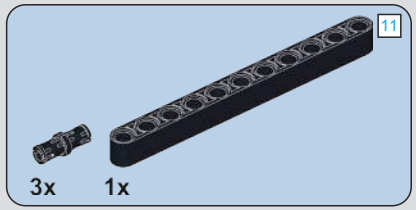

834

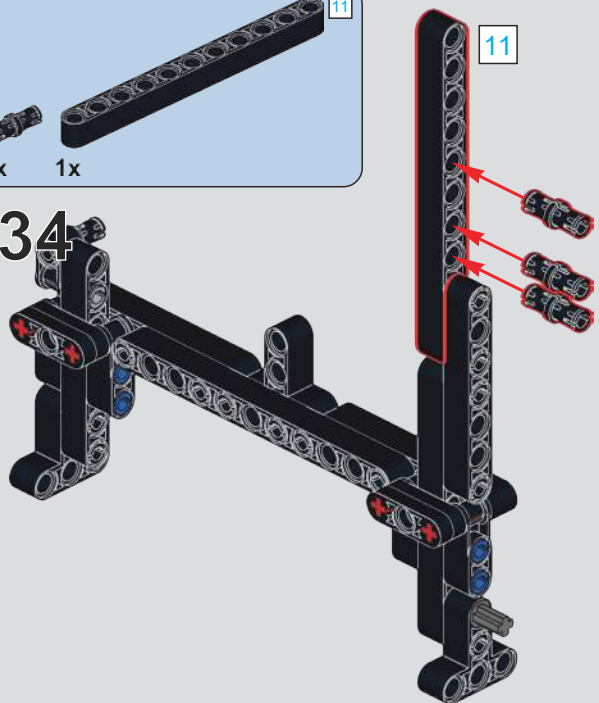

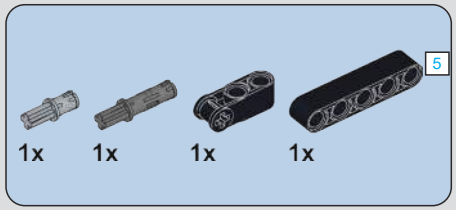

835

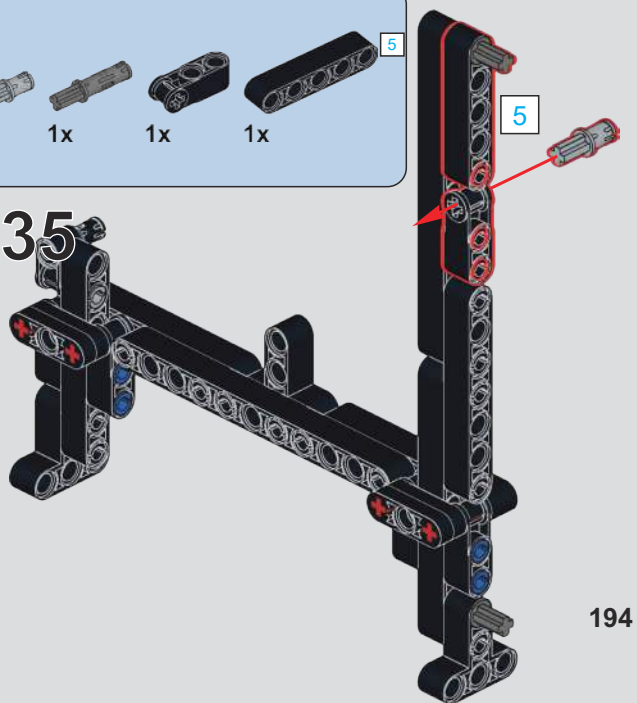

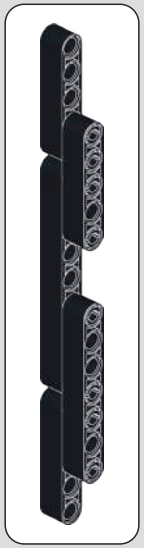

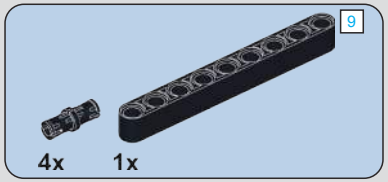

836

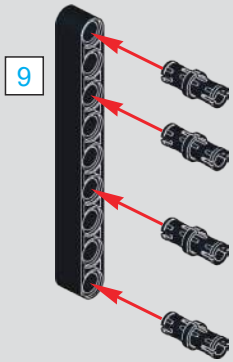

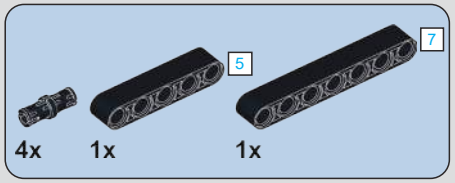

837

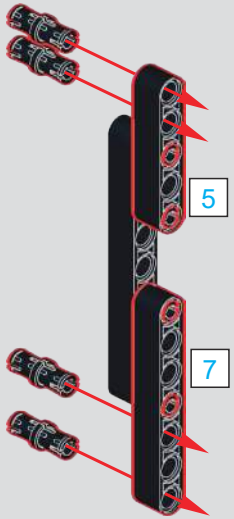

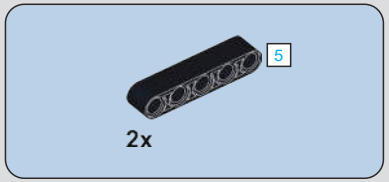

838

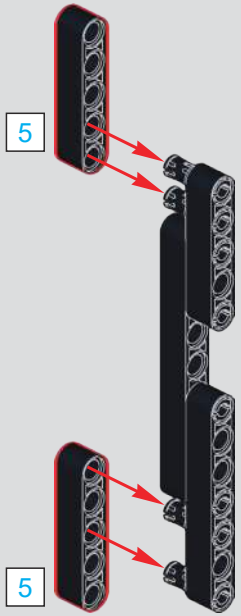

839

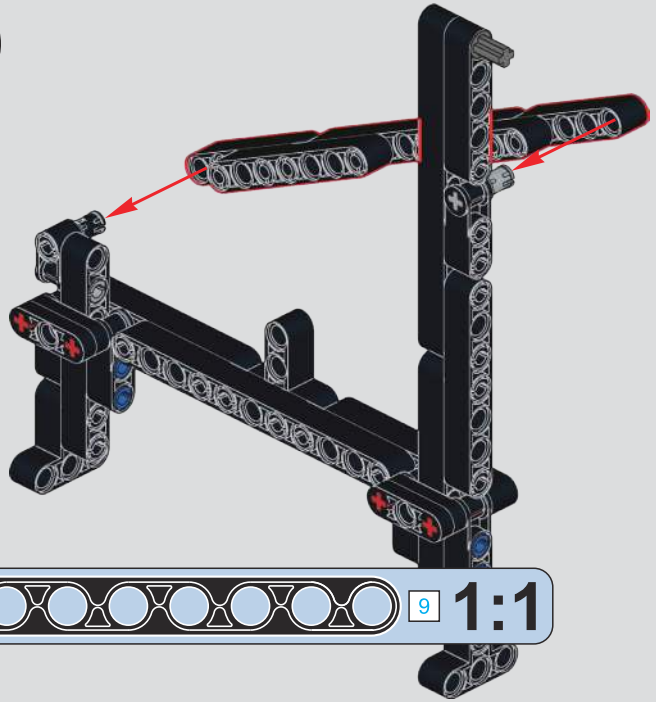

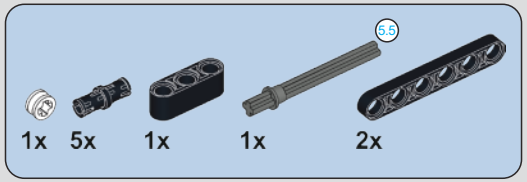

840

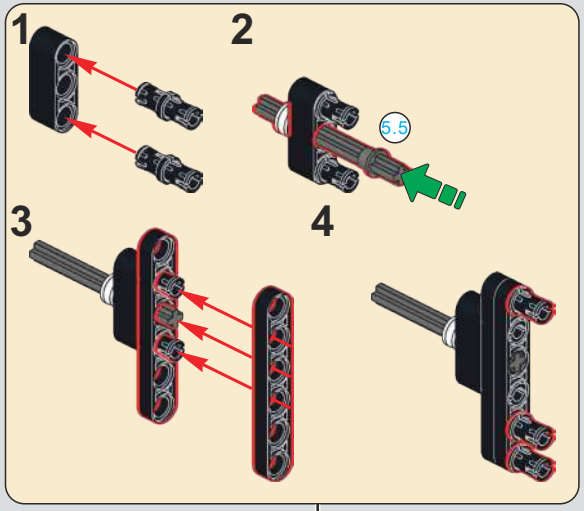

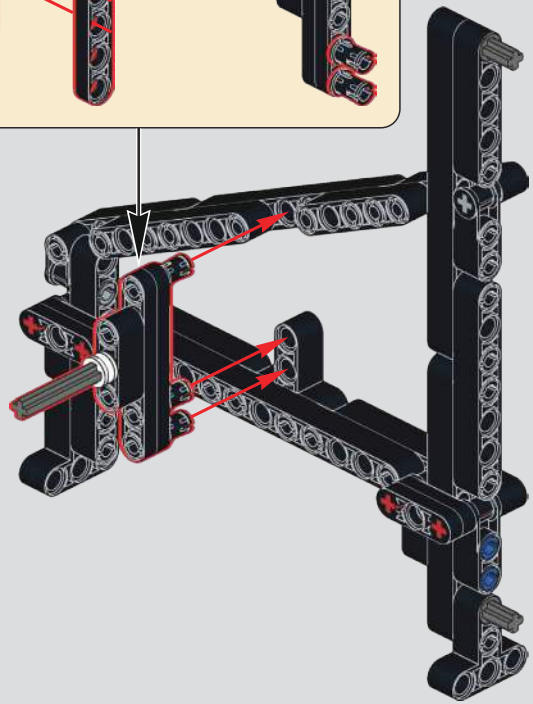

841

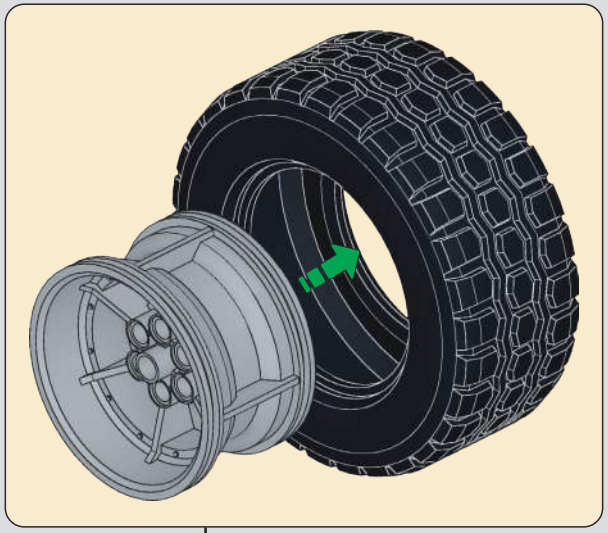

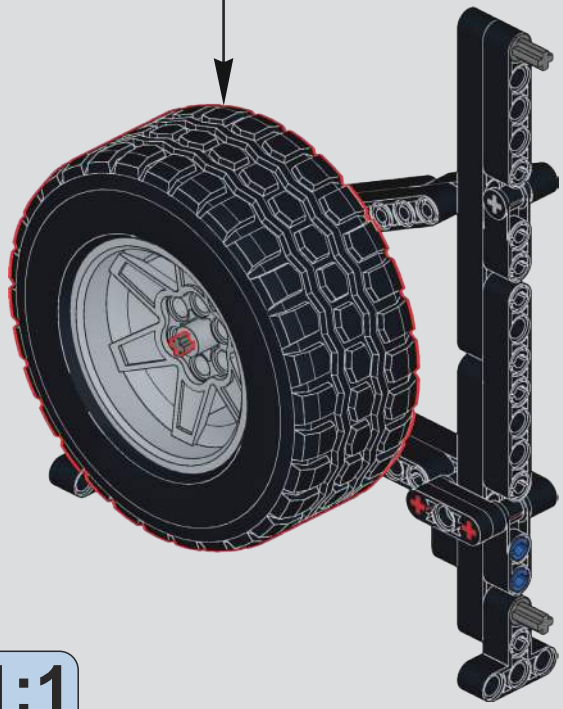

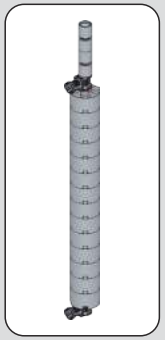

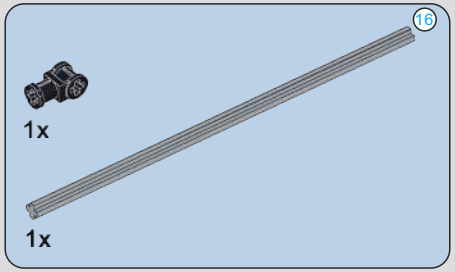

842

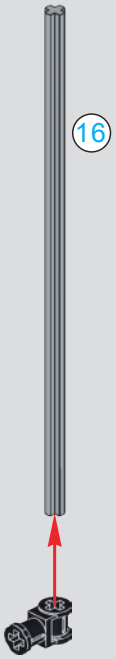

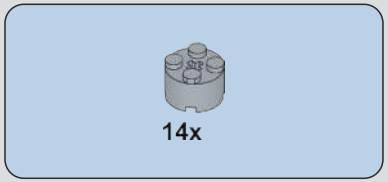

843

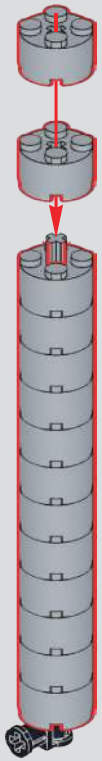

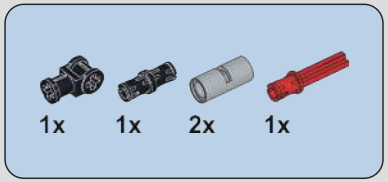

844

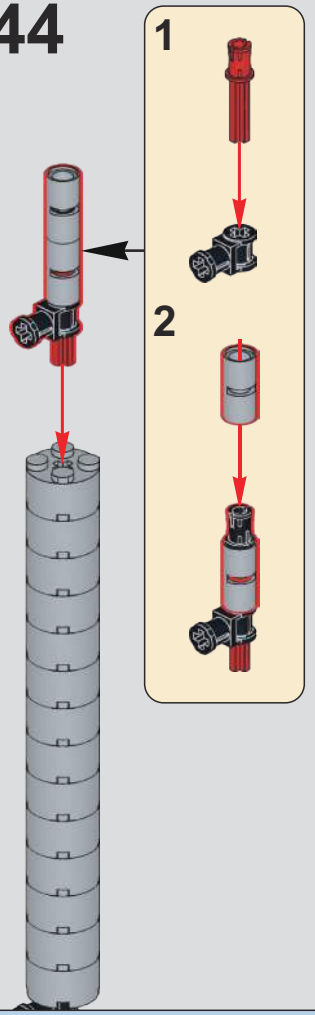

845

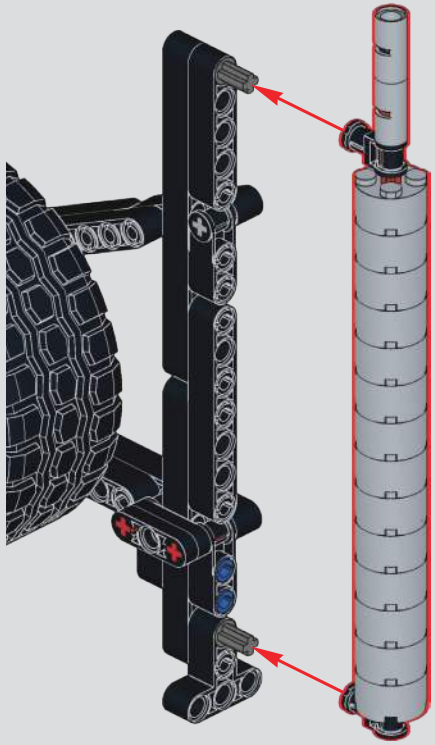

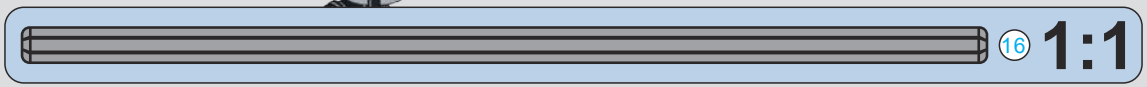

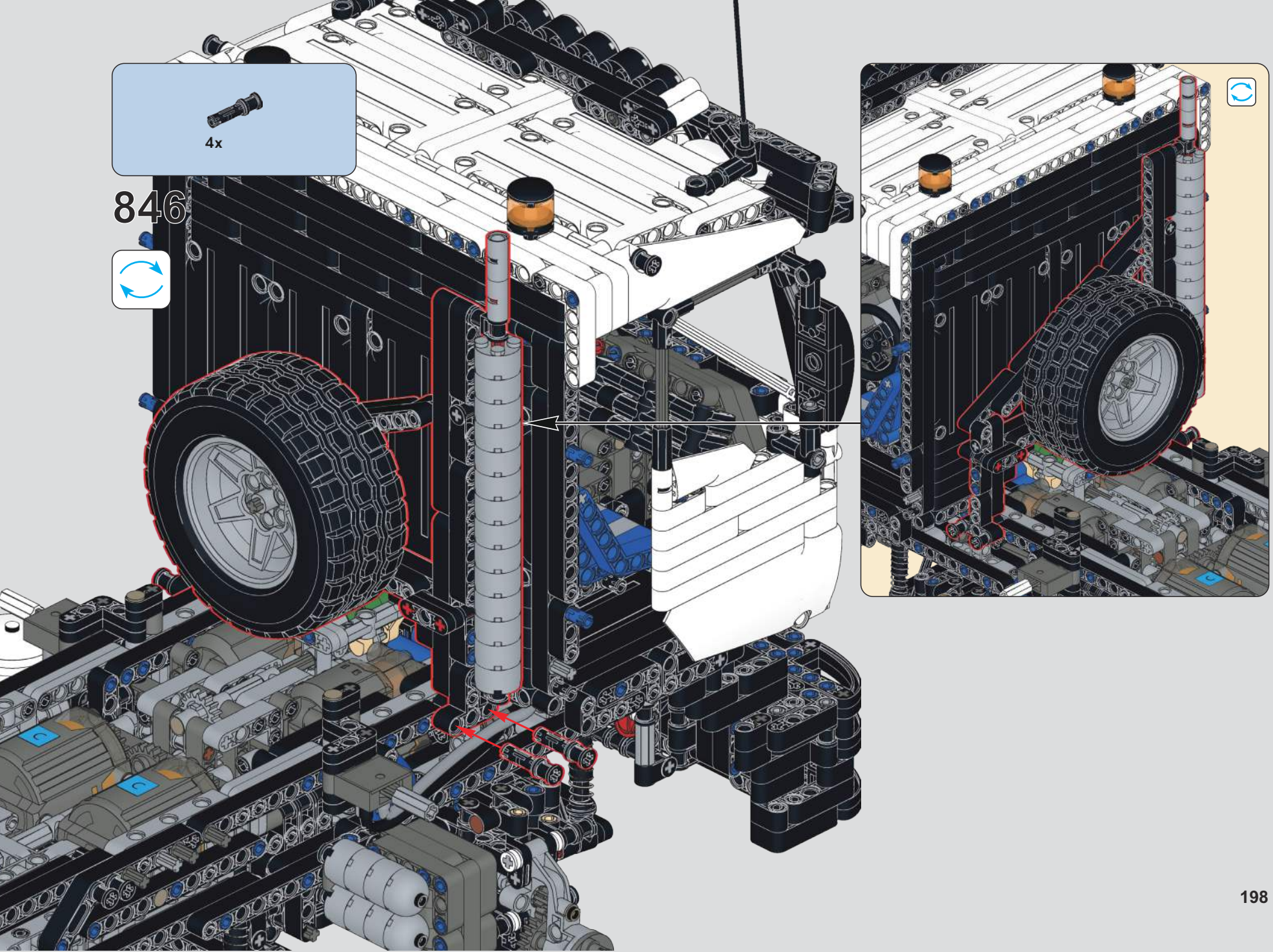
4x
846

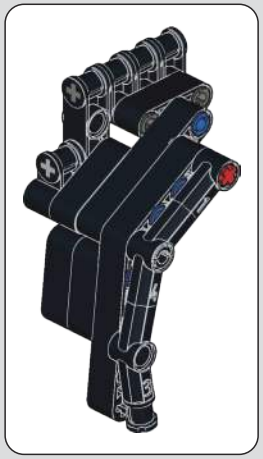

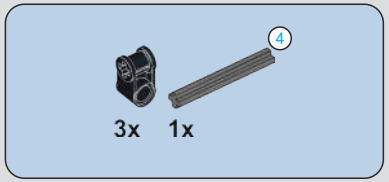

847

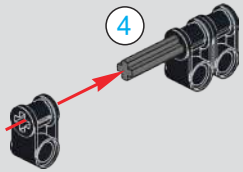

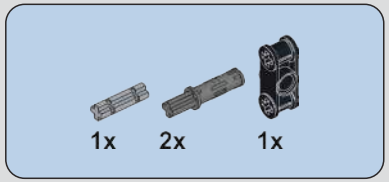

848

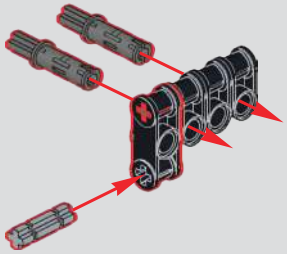

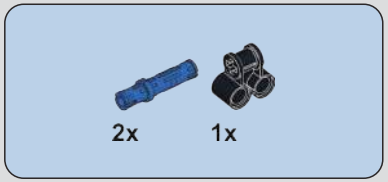

849

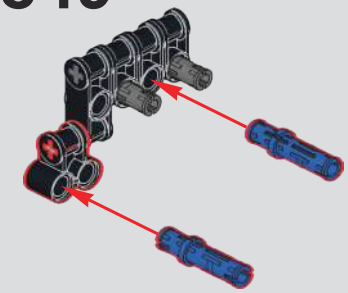

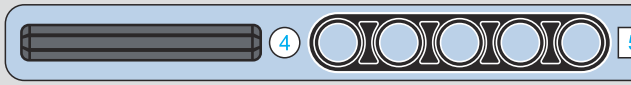

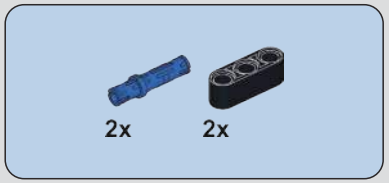

850

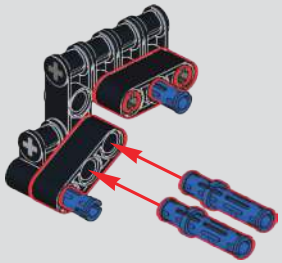

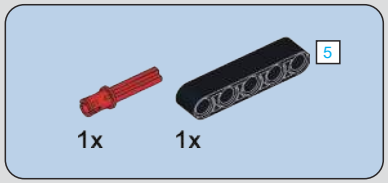

851

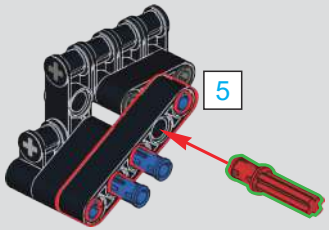

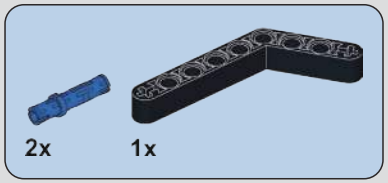

852

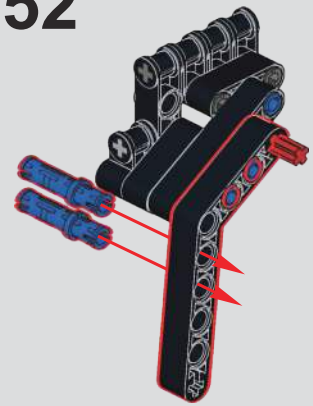

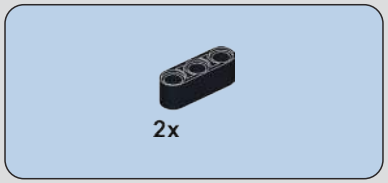

853

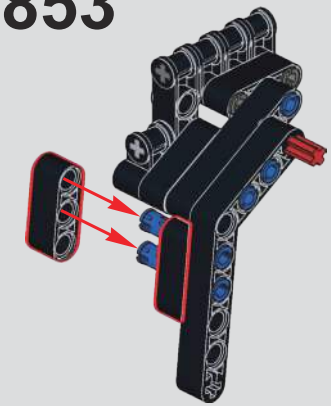

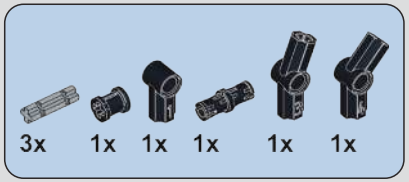

854

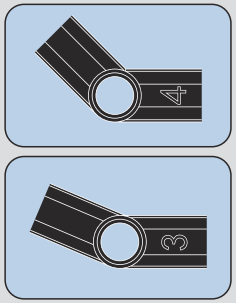

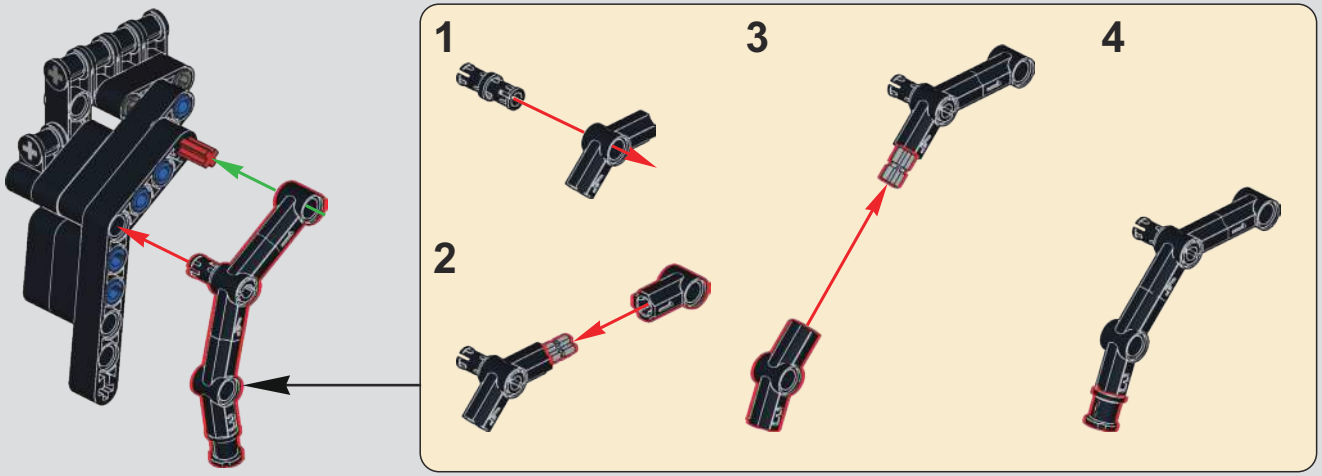

855

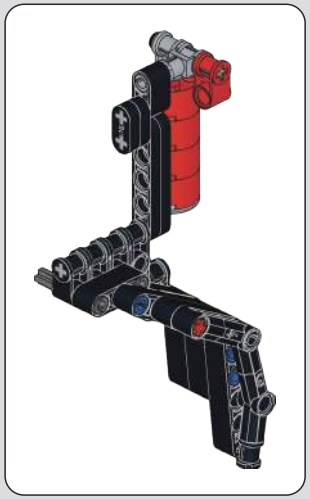

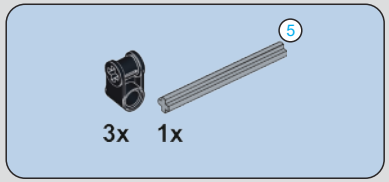

856

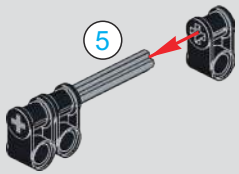

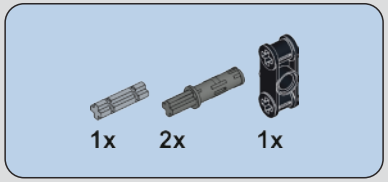

857

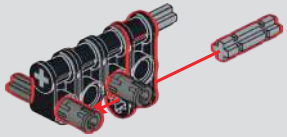

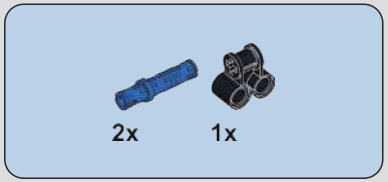

858

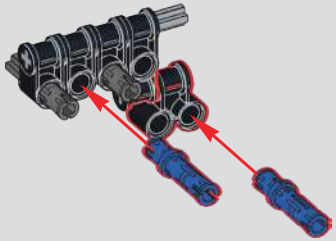

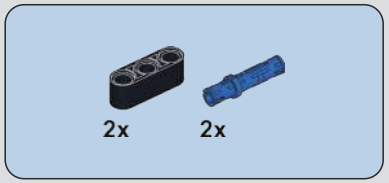

859

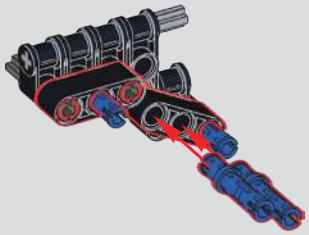

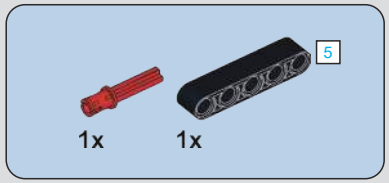

860

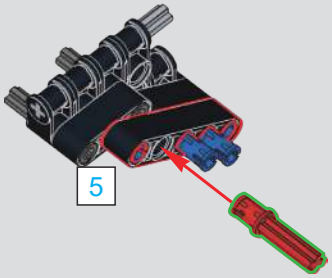

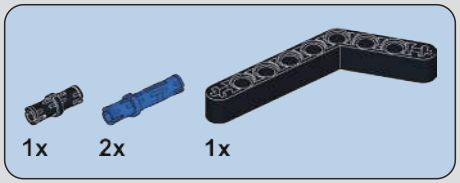

861

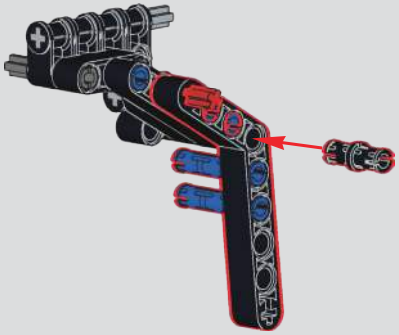

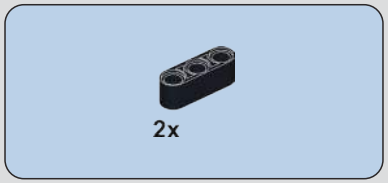

862

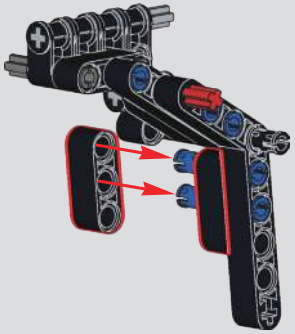

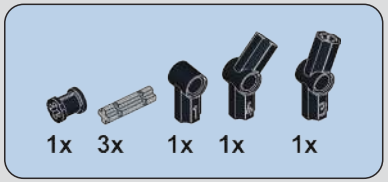

863

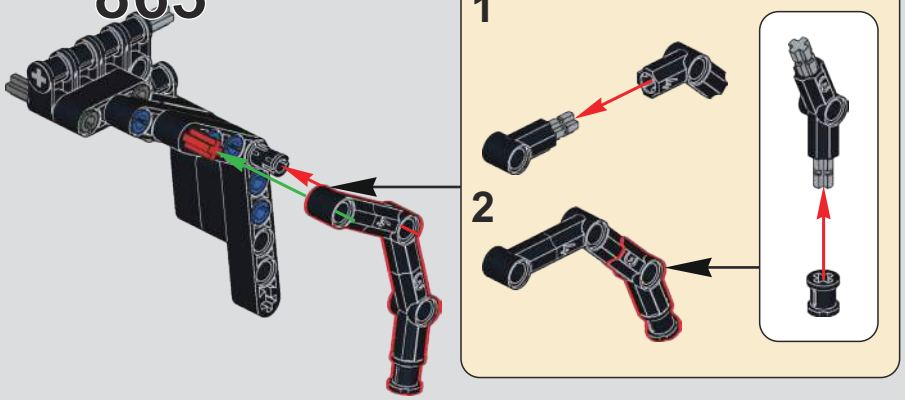

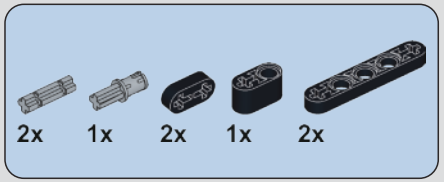

864

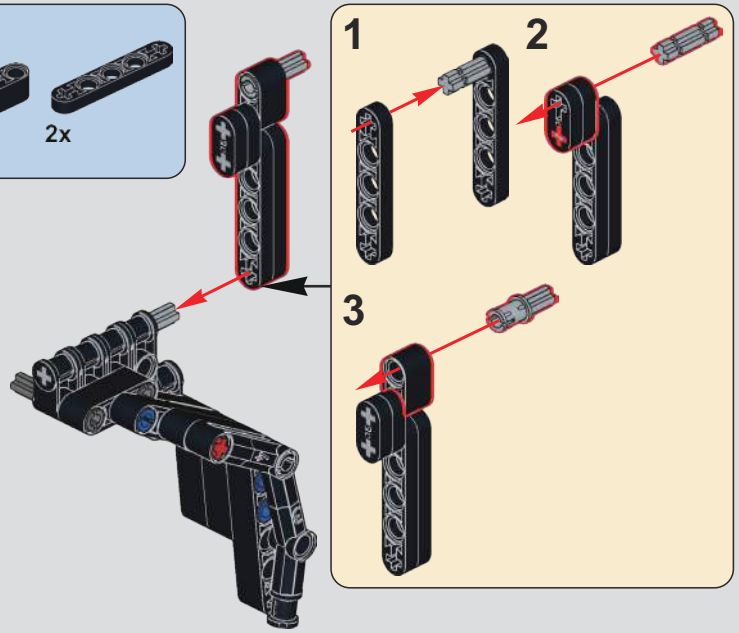

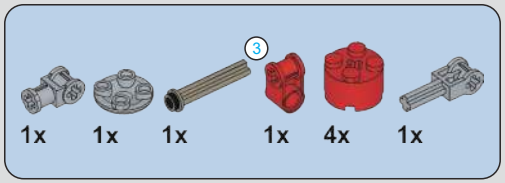

865

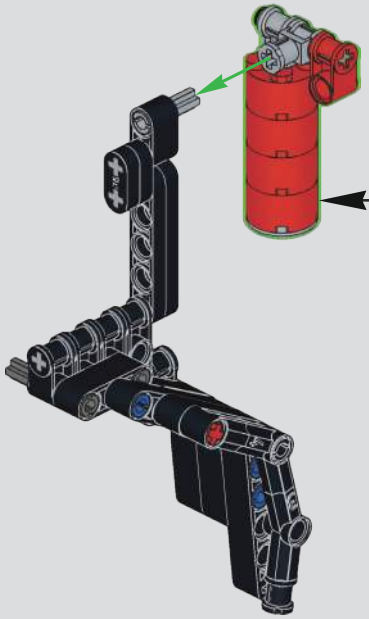

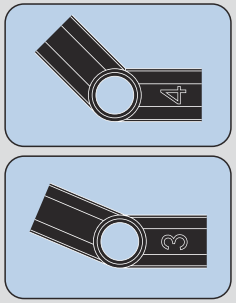

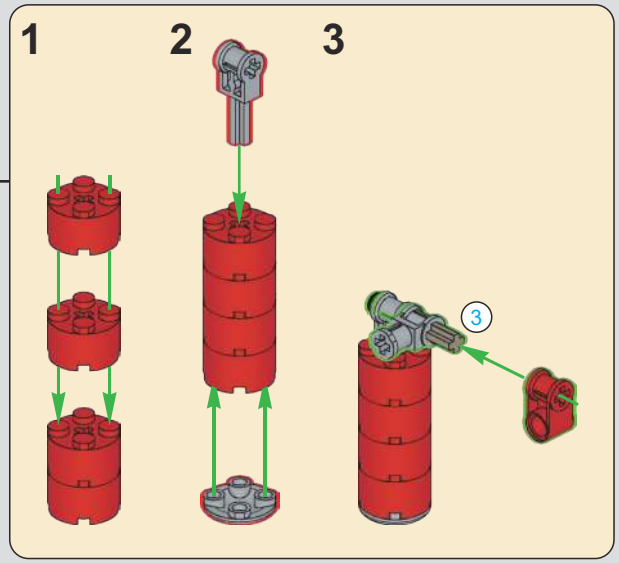

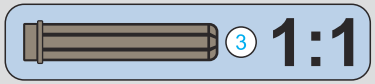

866

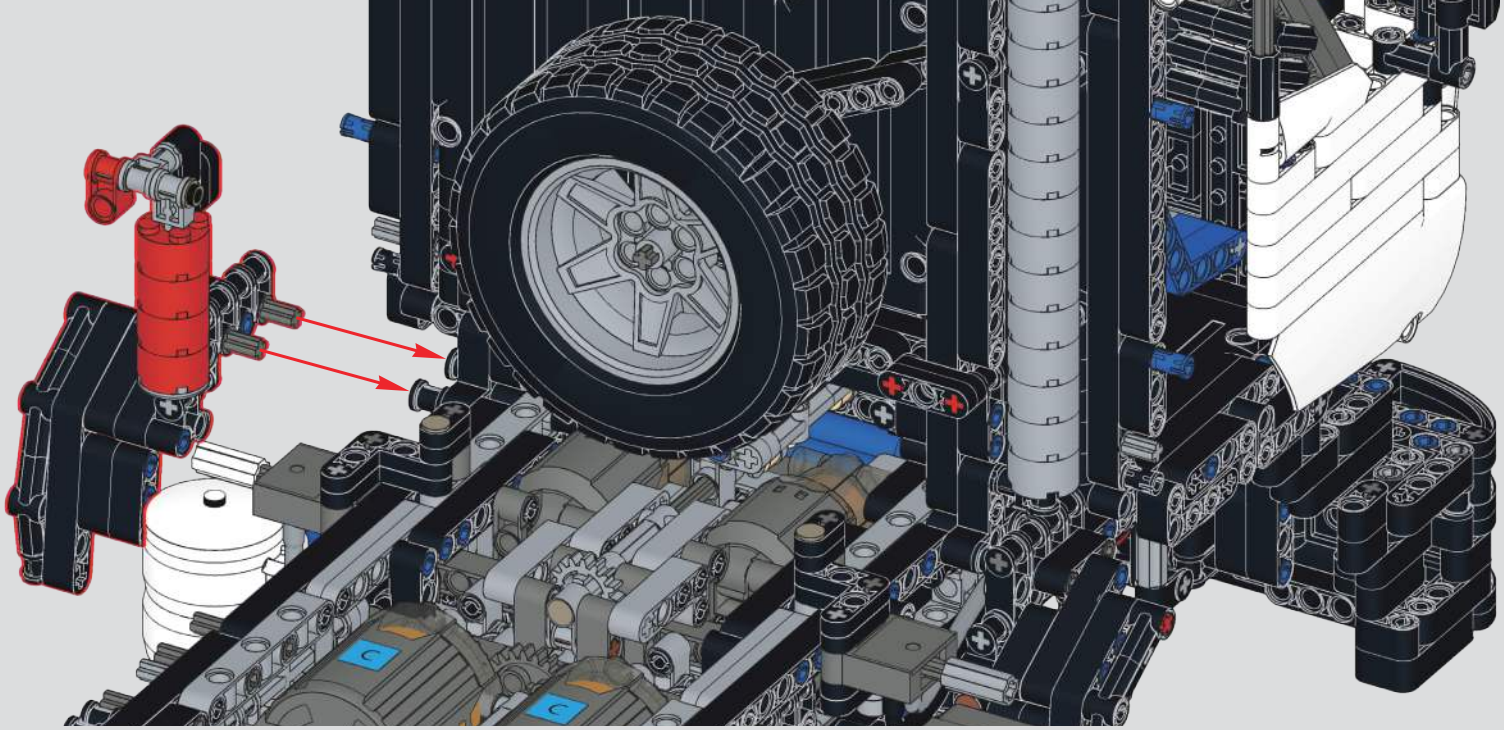

867

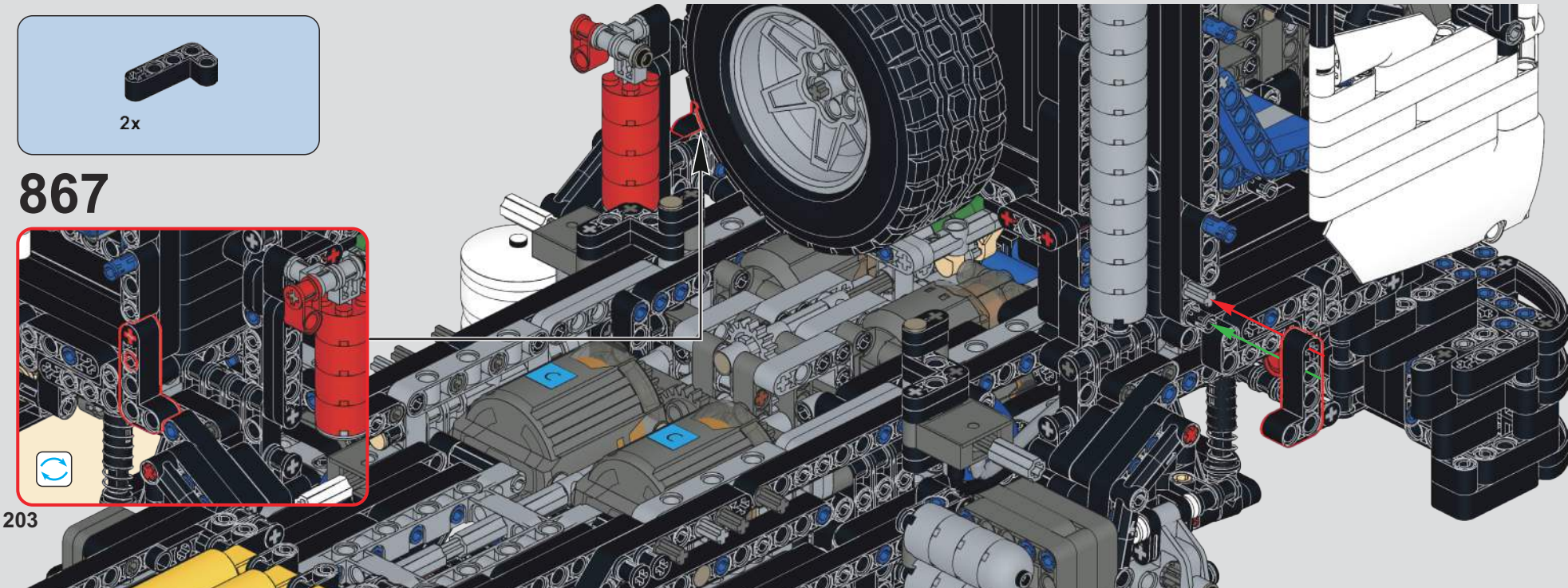

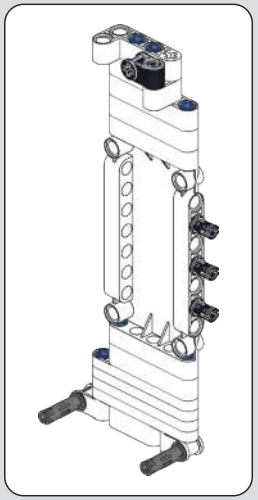

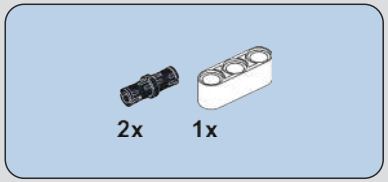

868

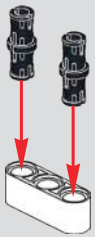

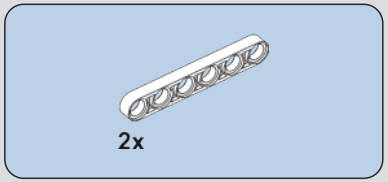

869

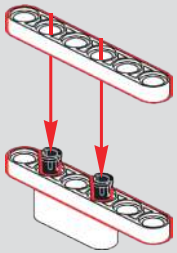

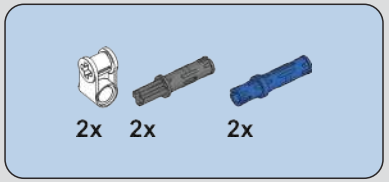

870

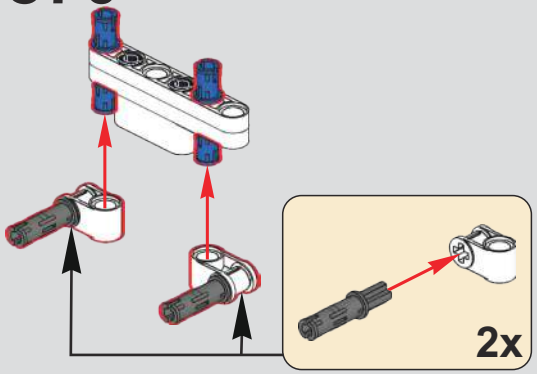

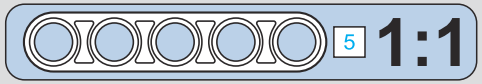

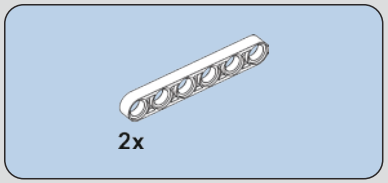

871

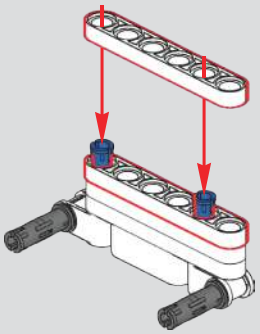

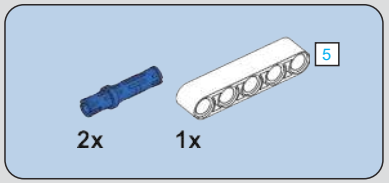

872

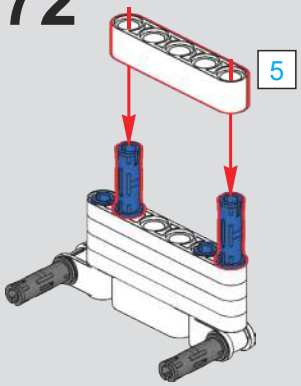

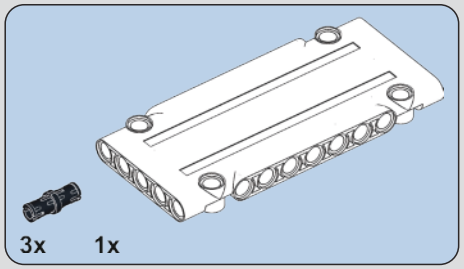

873

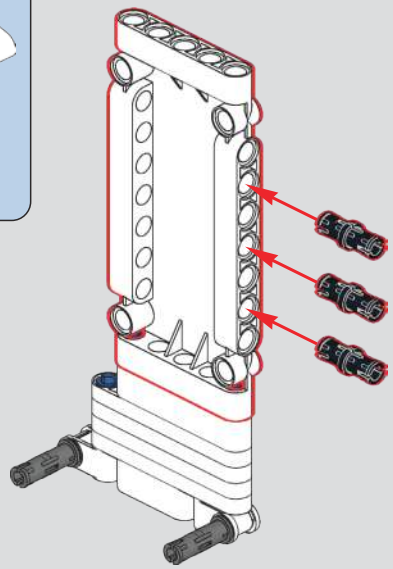

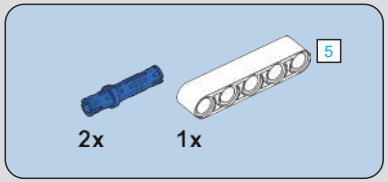

874

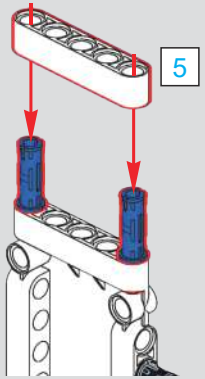

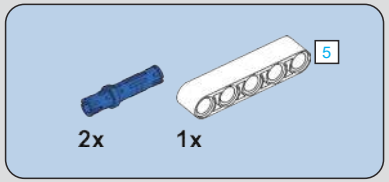

875

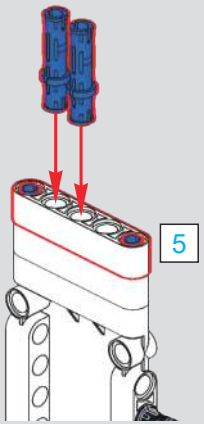

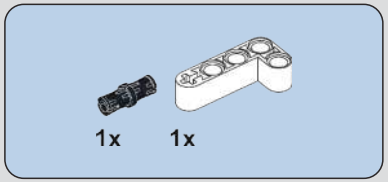

876

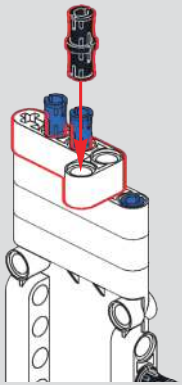

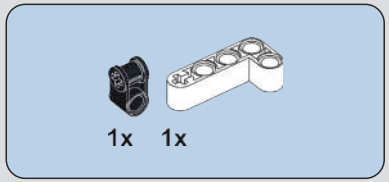

877

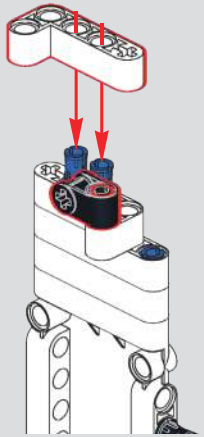

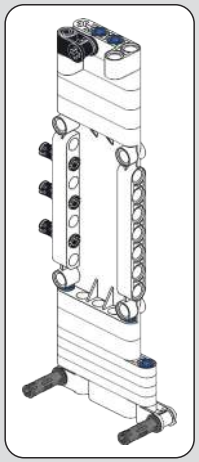

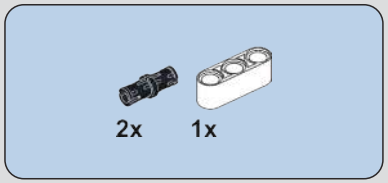

878

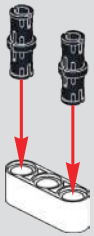

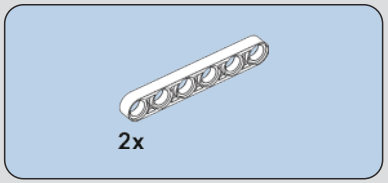

879

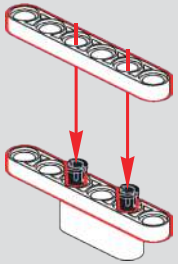

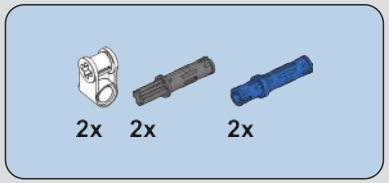

880

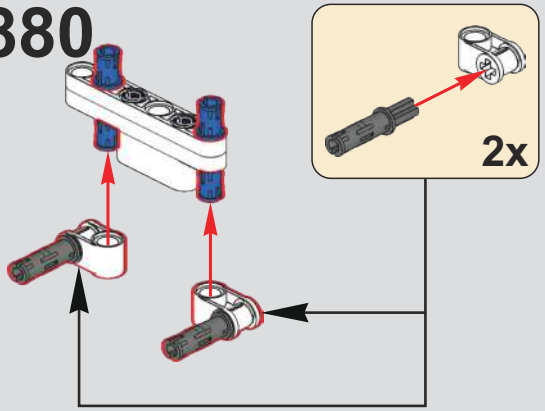

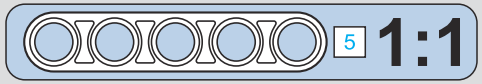

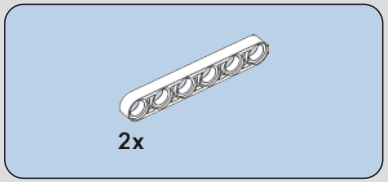

881

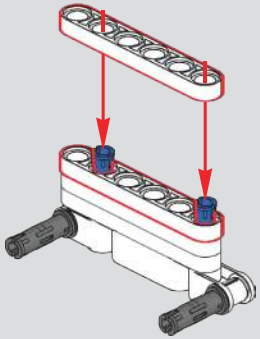

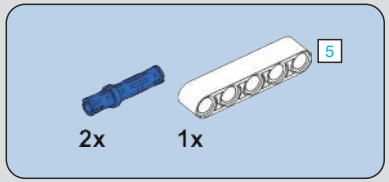

882

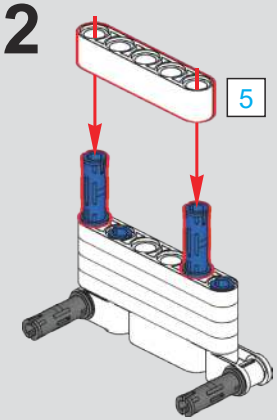

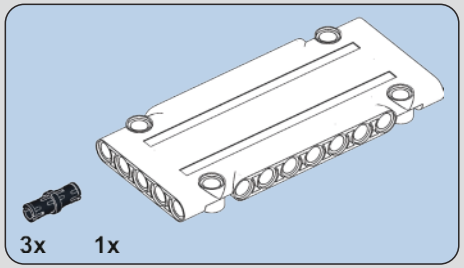

883

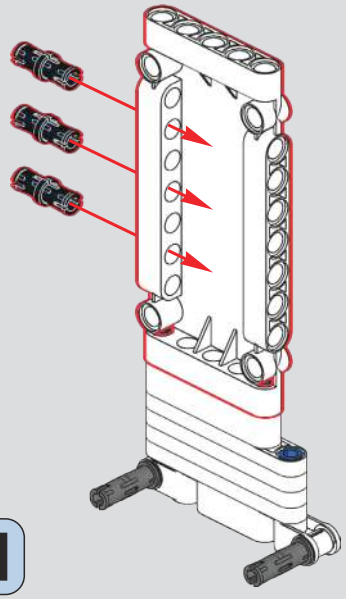

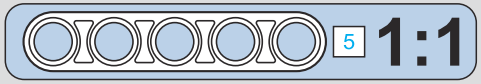

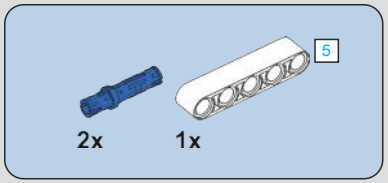

884

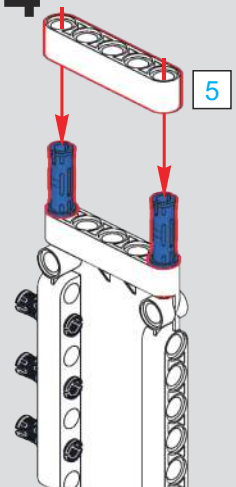

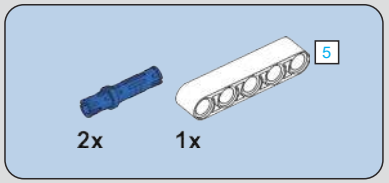

885

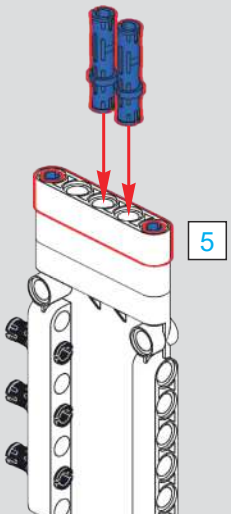

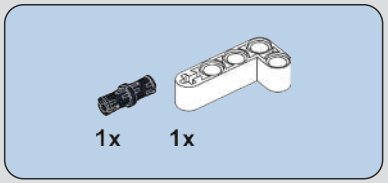

886

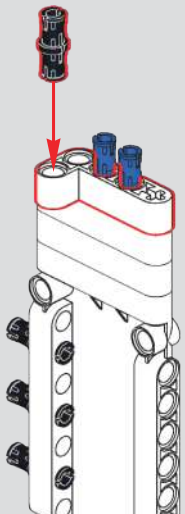

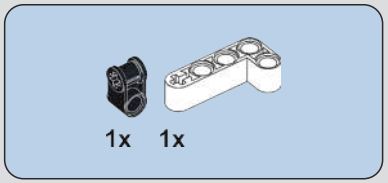

887

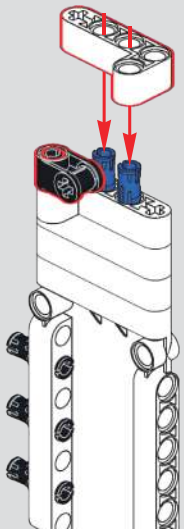

888

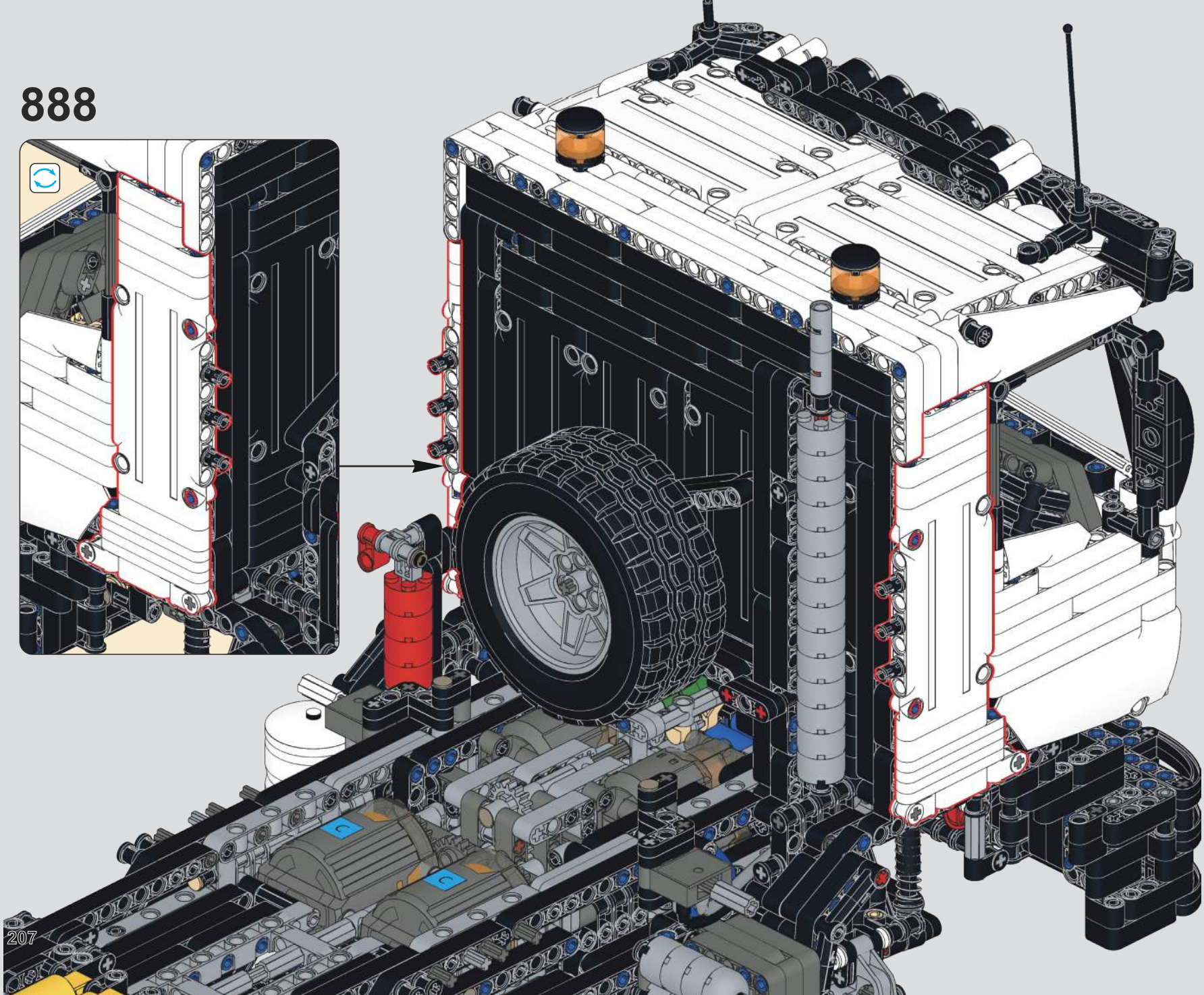

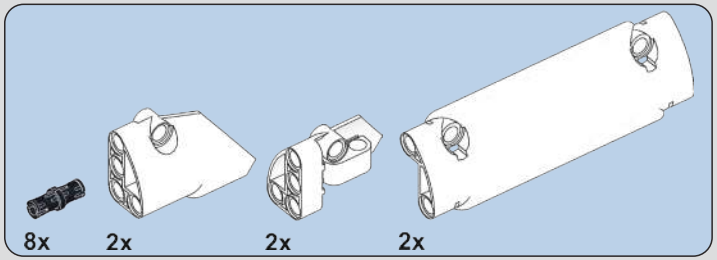

889

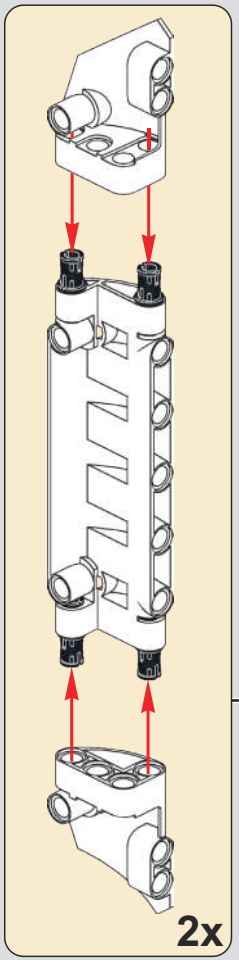

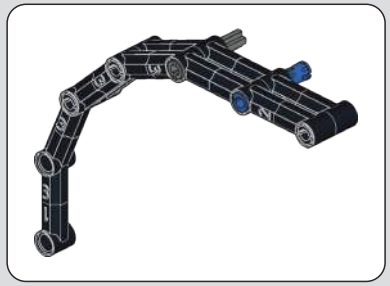

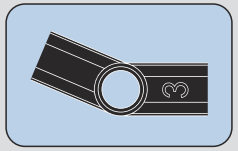

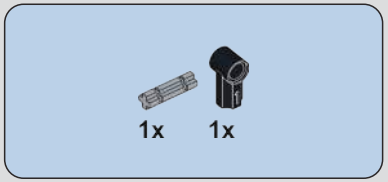

890

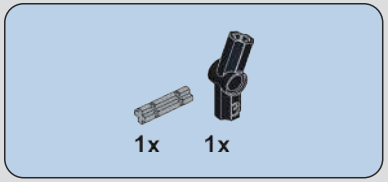

891

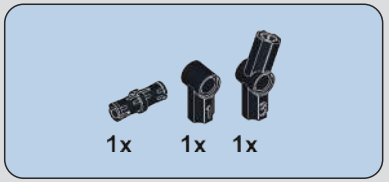

892

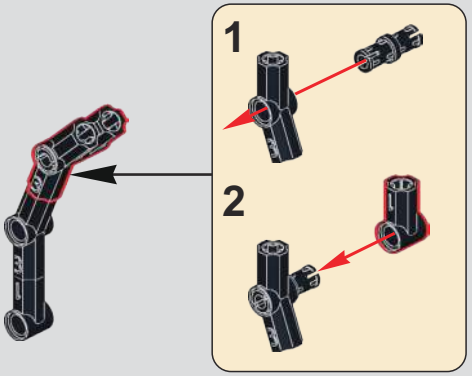

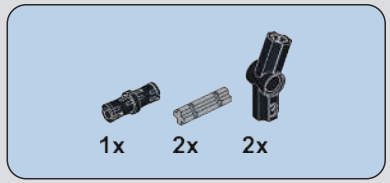

893

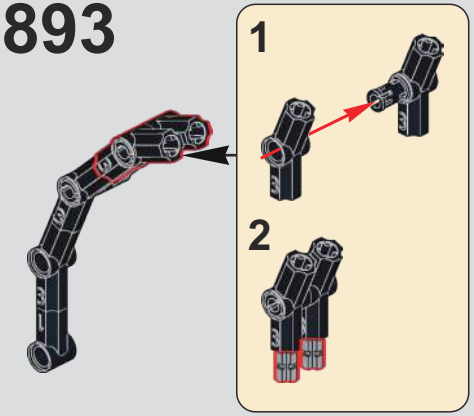

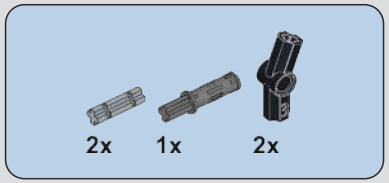

894

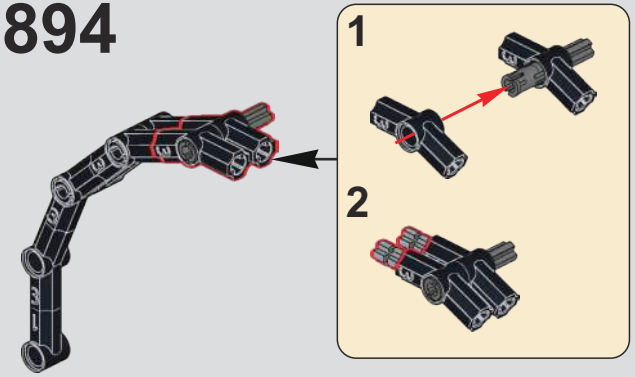

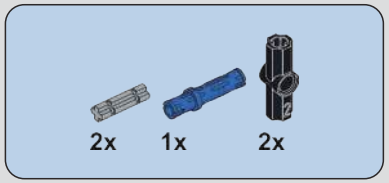

895

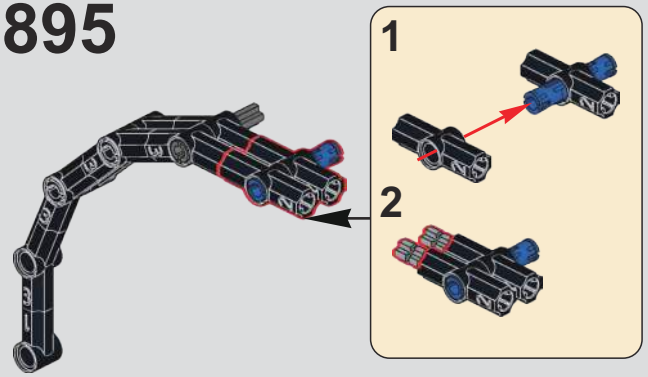

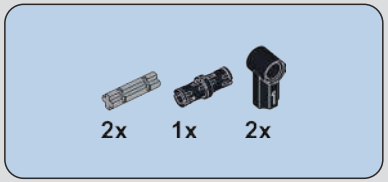

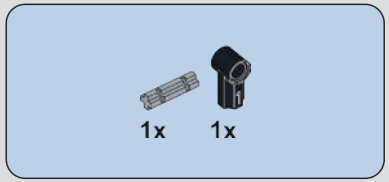

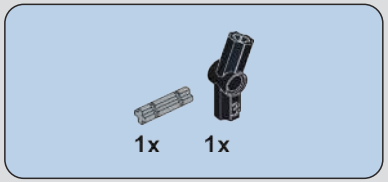

896

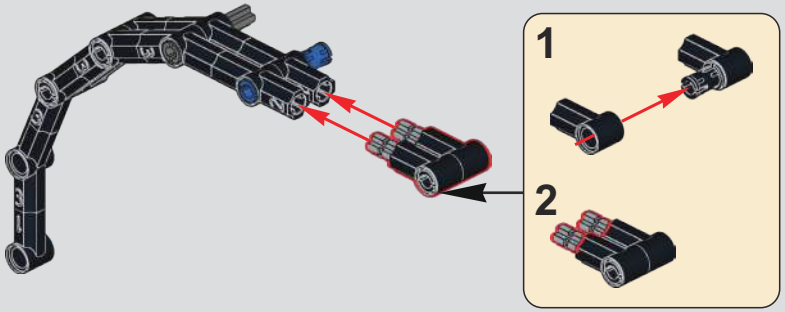

897

898

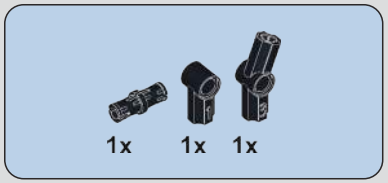

899

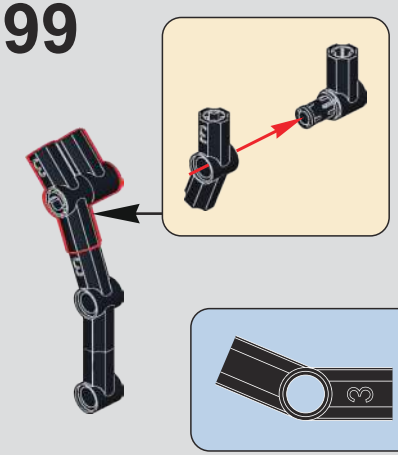

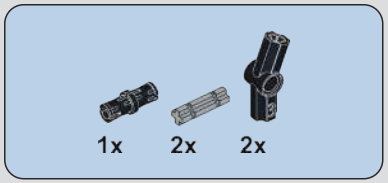

900

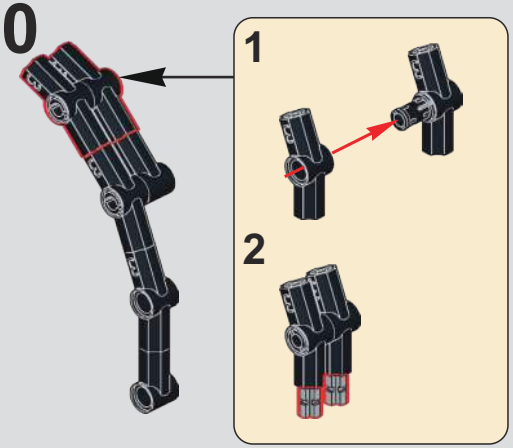

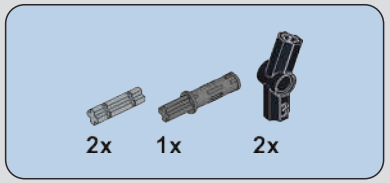

901

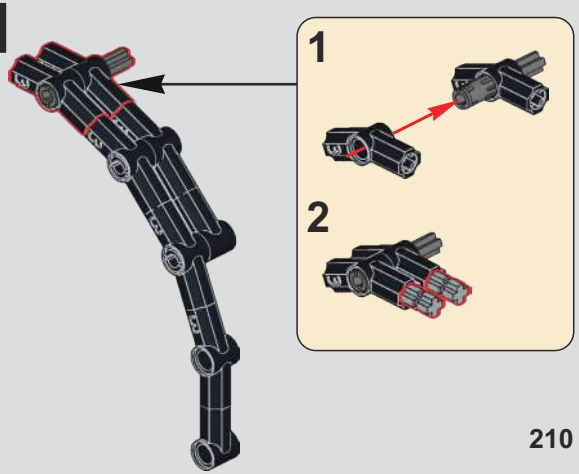

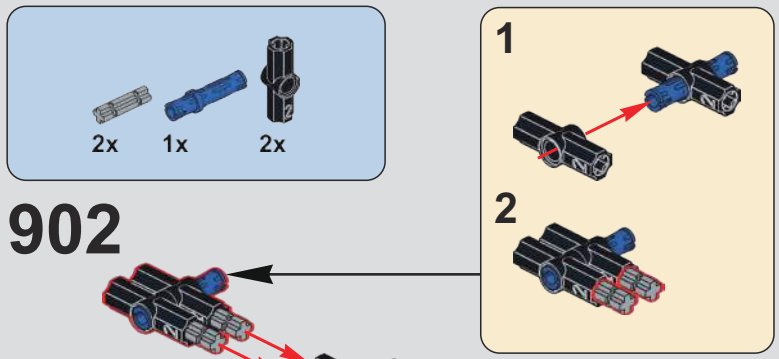

902

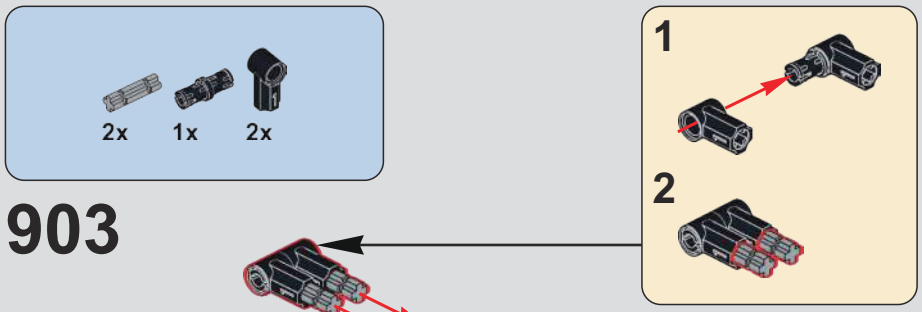

903

904

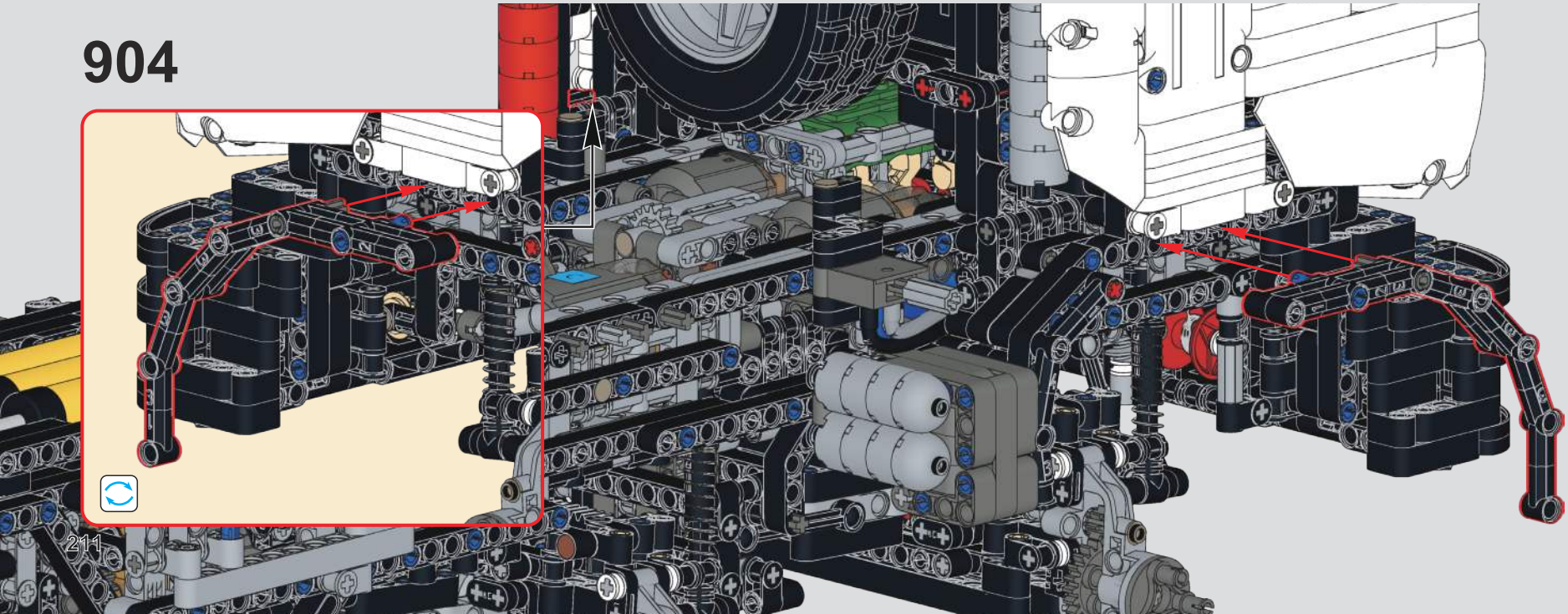

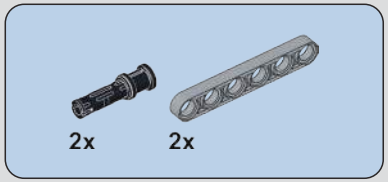

905

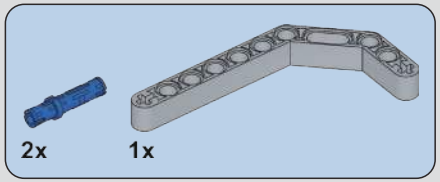

906

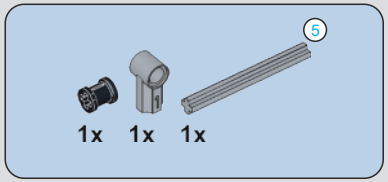

907

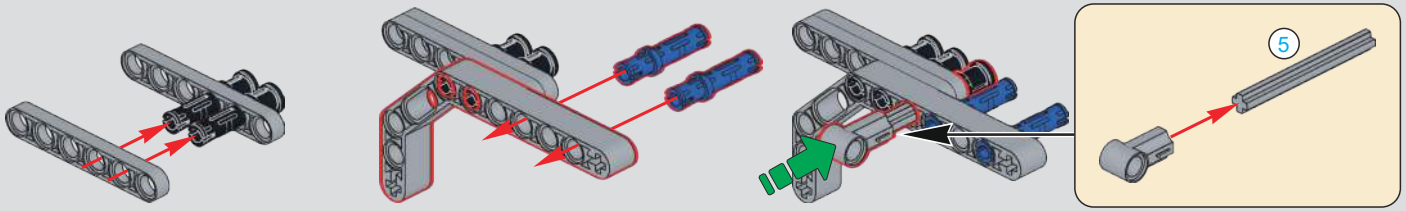

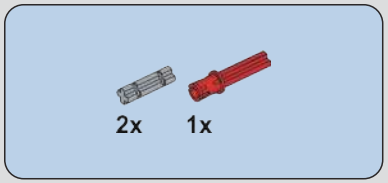

908

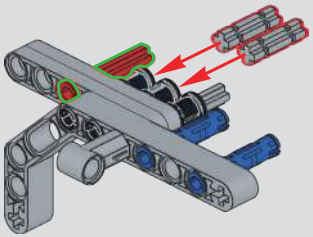

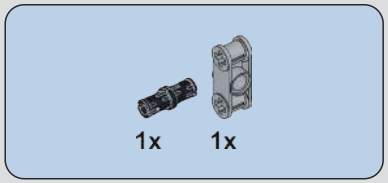

909

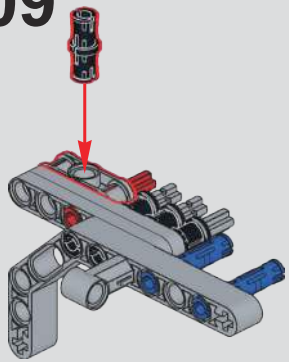

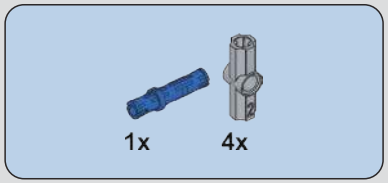

910

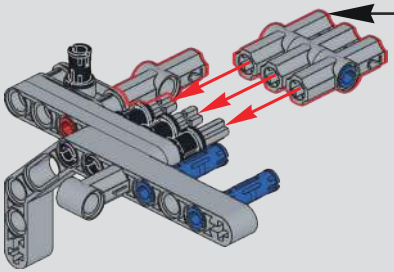

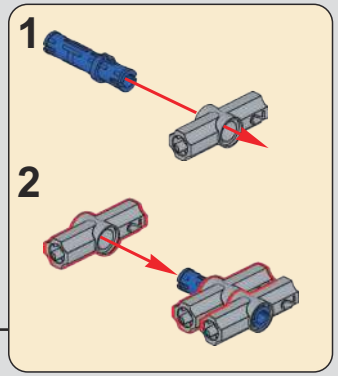

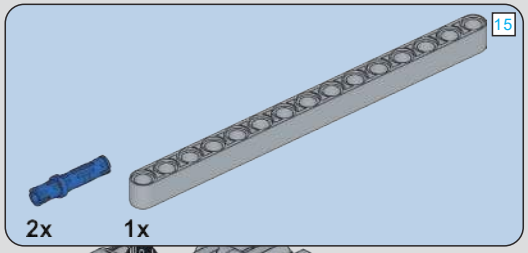

911

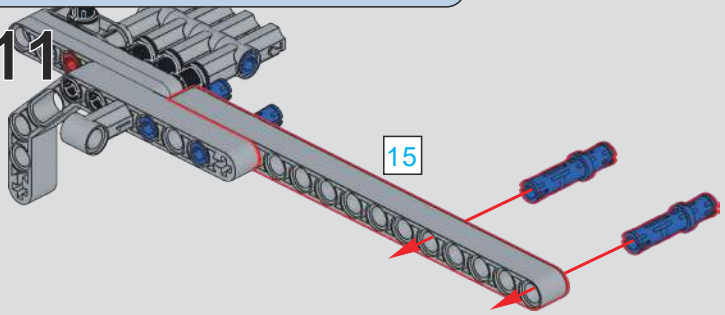

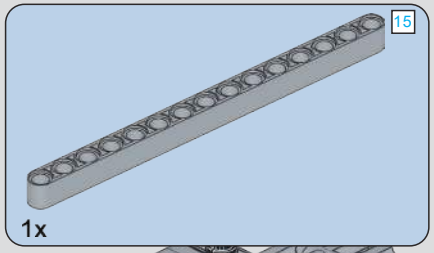

912

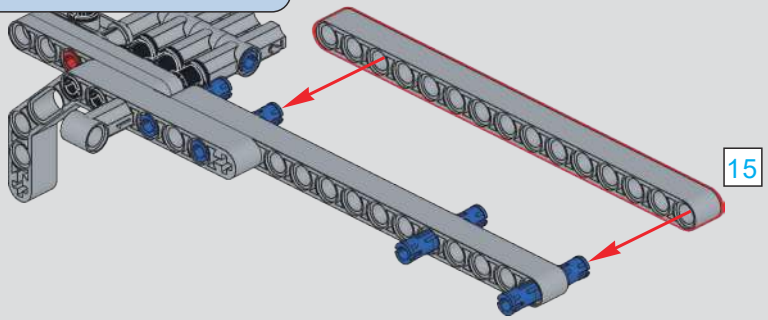

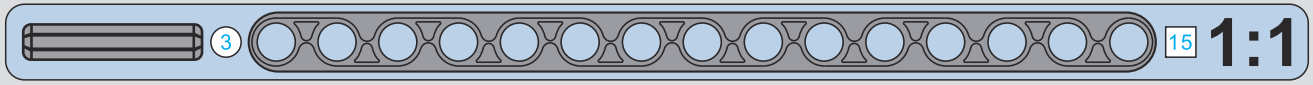

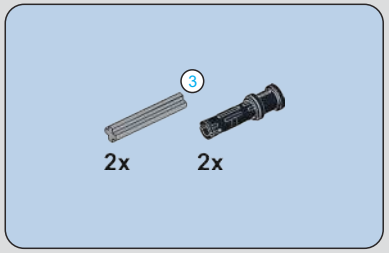

913

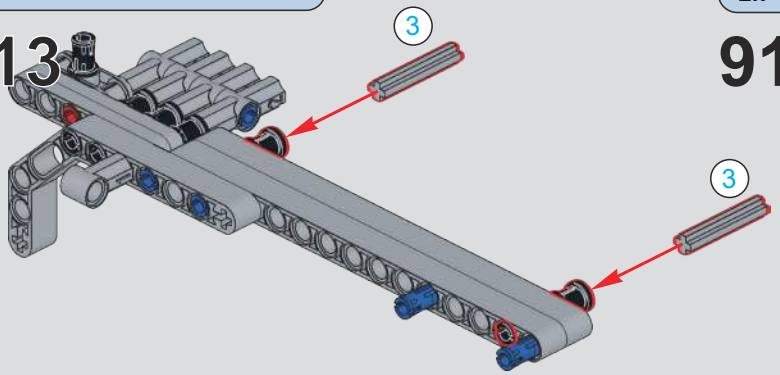

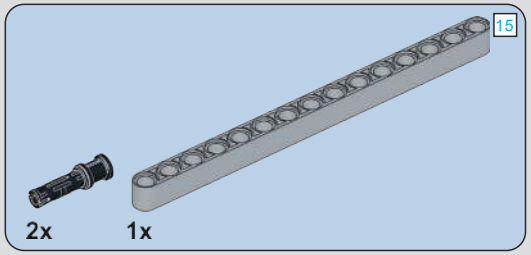

914

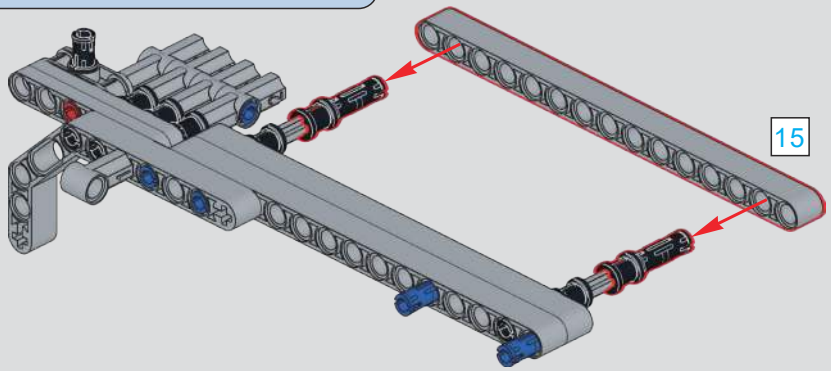

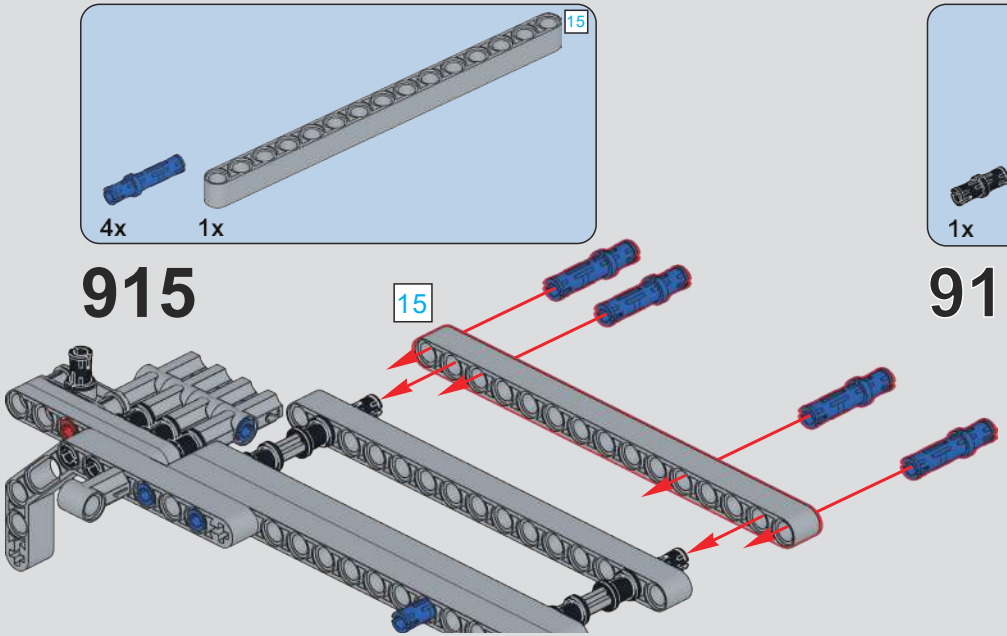
15
4x
1x
915
15

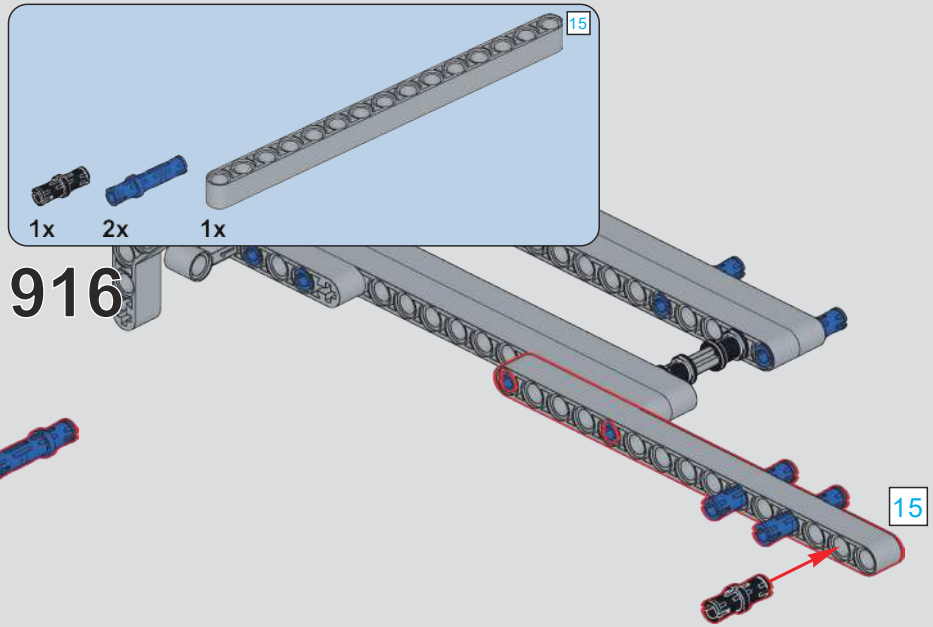
15
1x
2x
1x
916
15

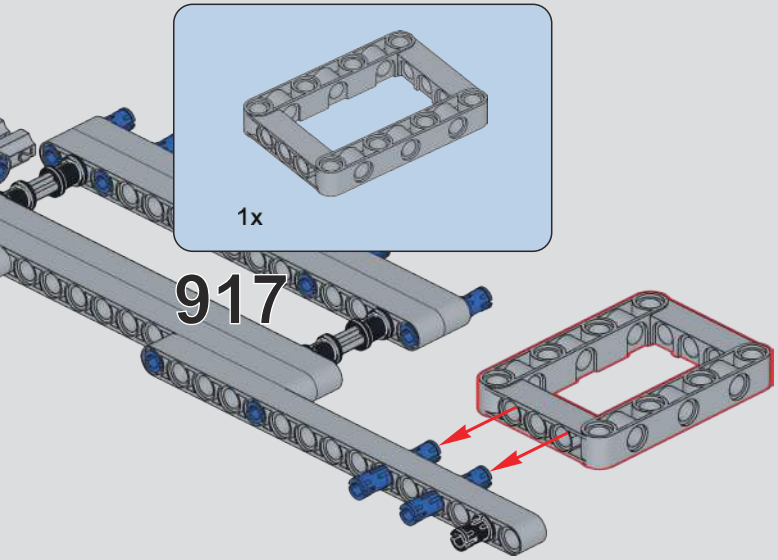
1x
917

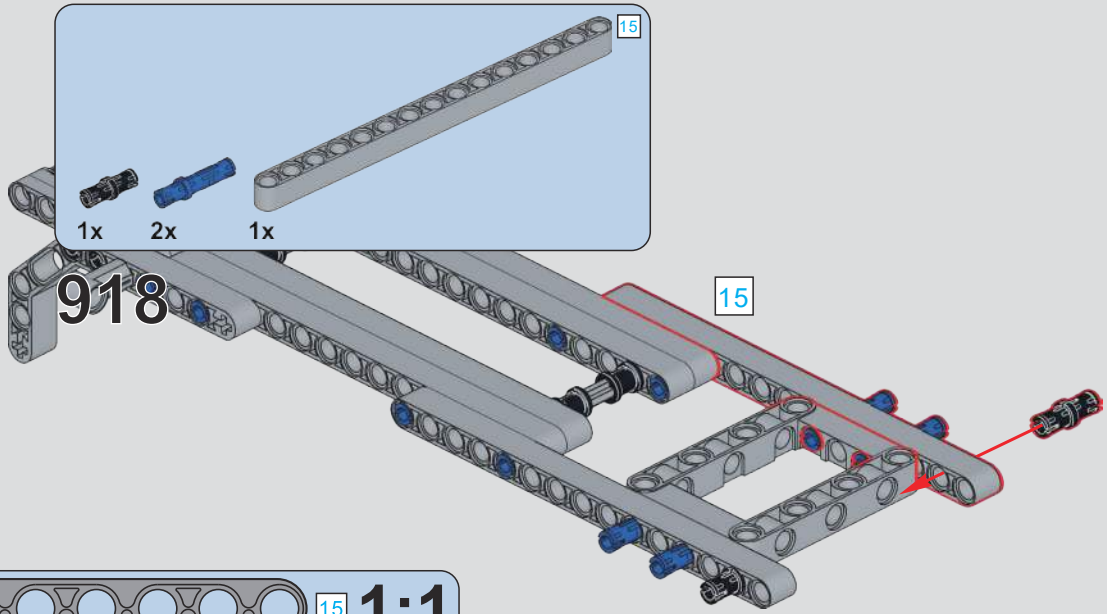
15
1x
2x
1x
918
15

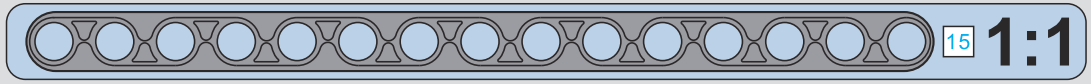
15
1:1

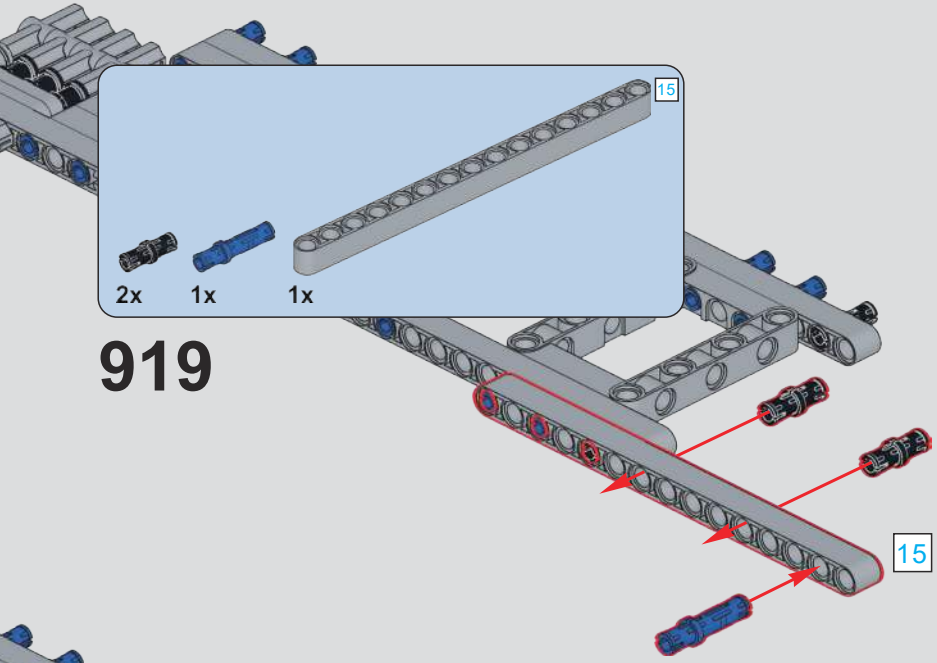
15
2x
1x
1x
919
15

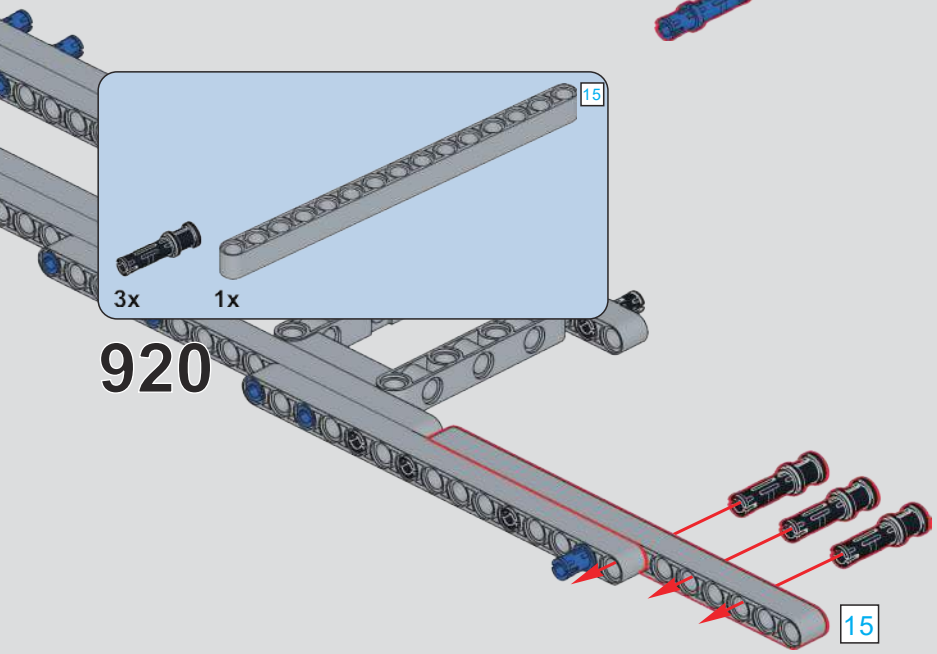
15
3x
1x
920
15

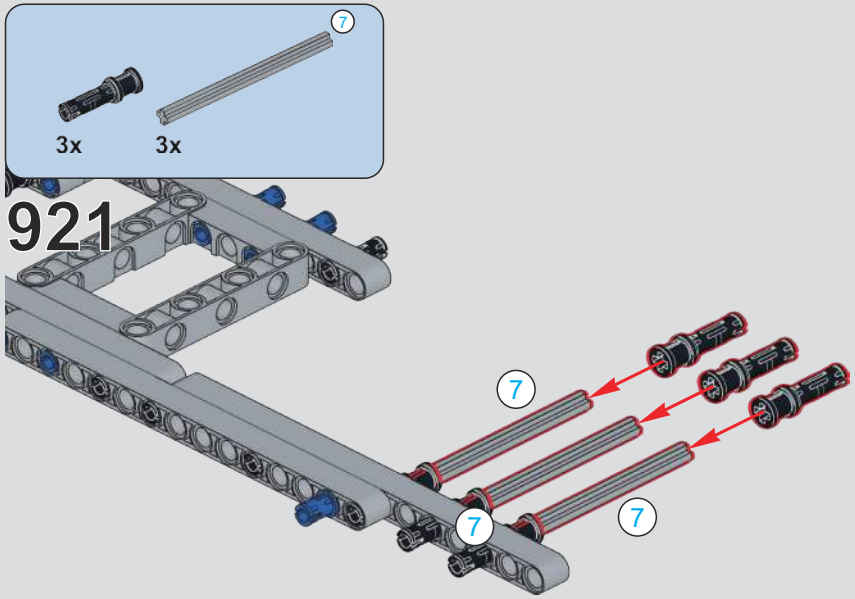
7
3x
3x
921
7
7
7

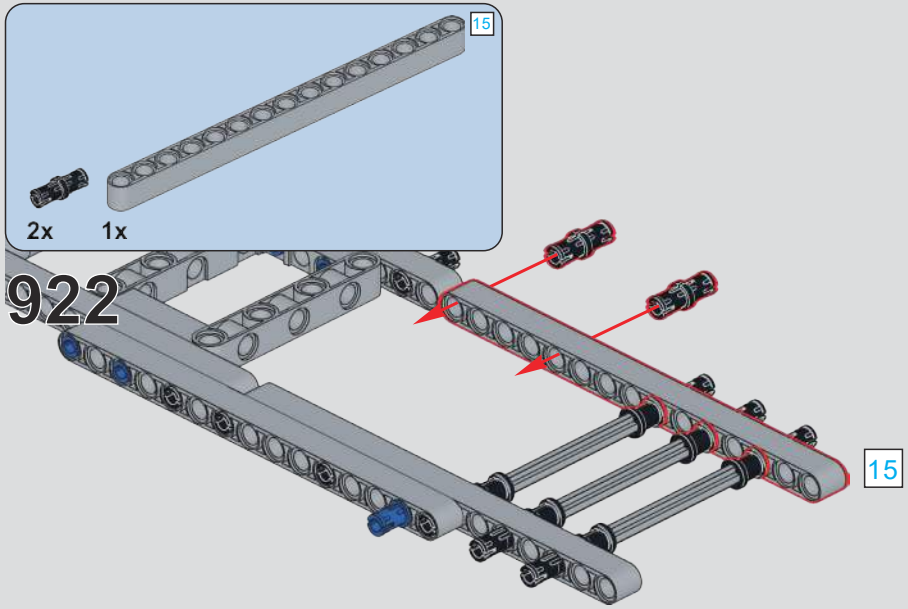
15
2x
1x
922
15

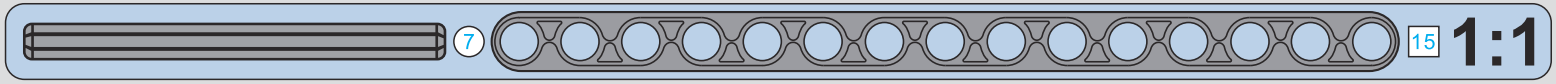
7
15
1:1

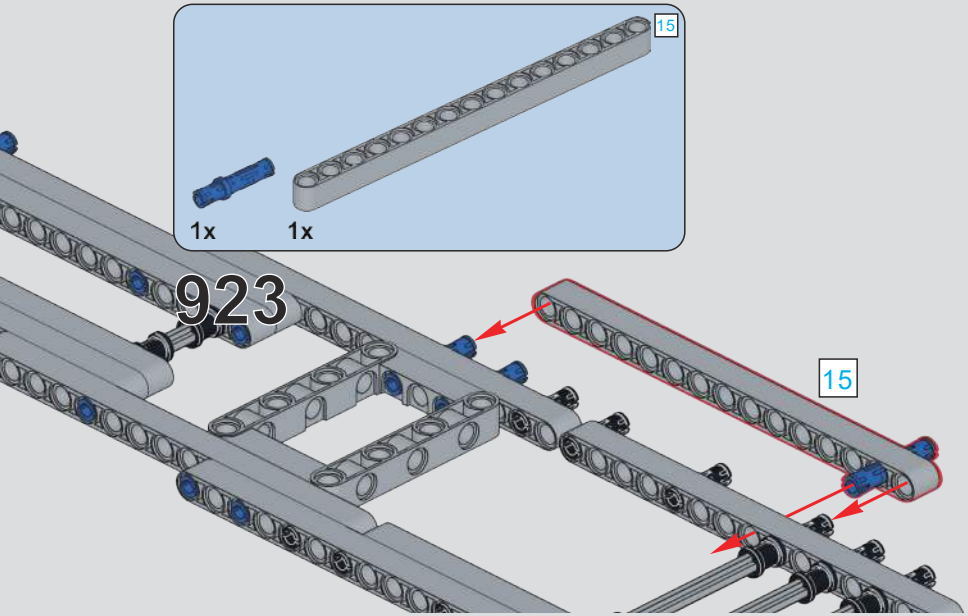
15
1x
1x
923
15

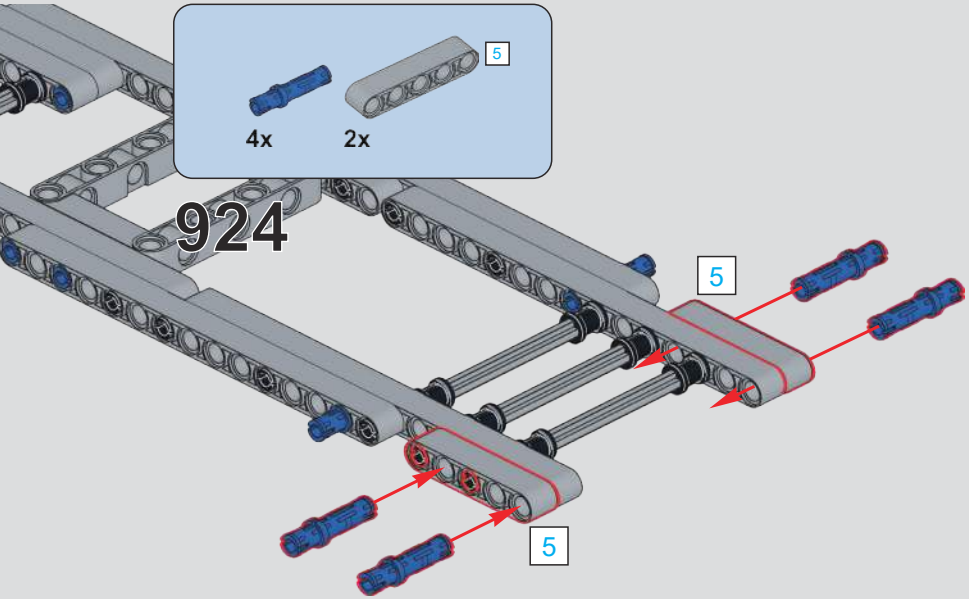
5
4x
2x
924
5
5

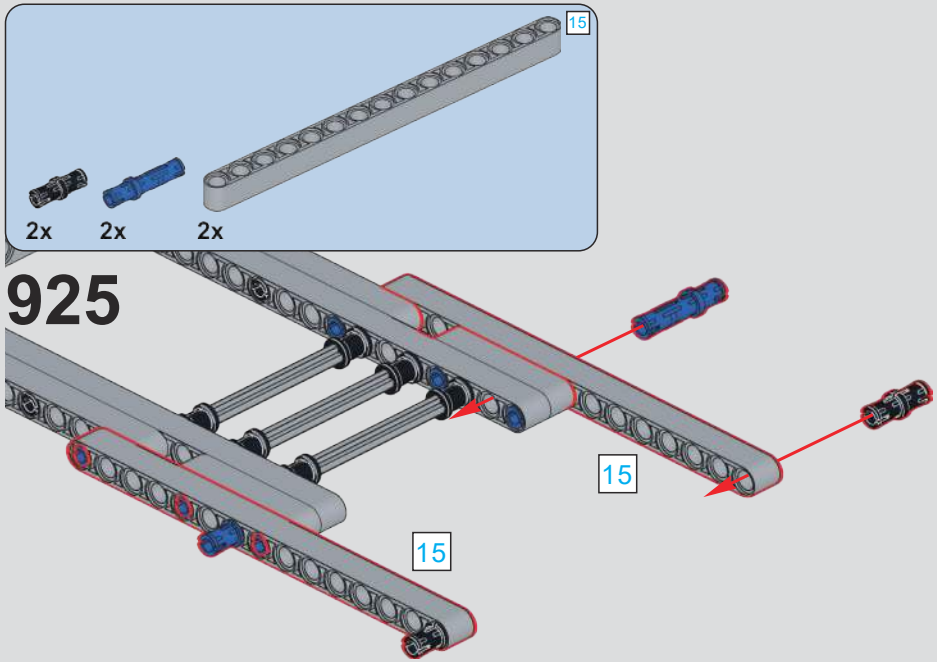
15
2x
2x
2x
925
15
15

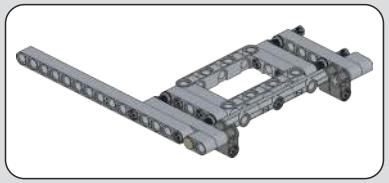

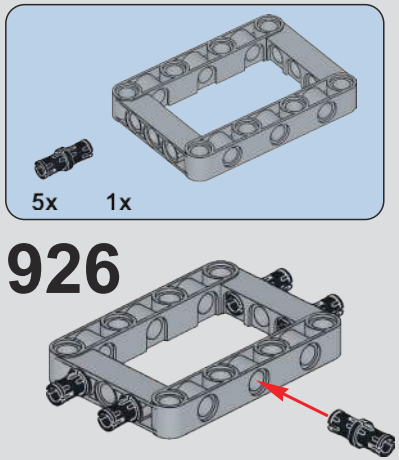
5x
1x
926

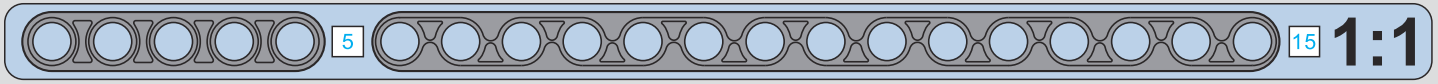
5
15
1:1

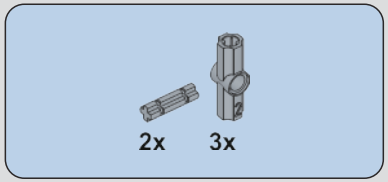

927

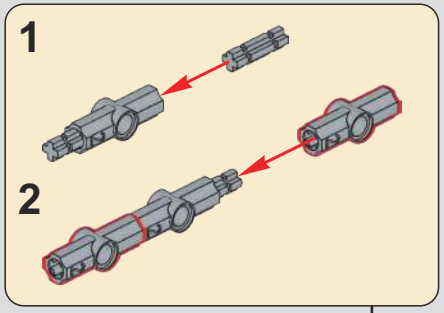

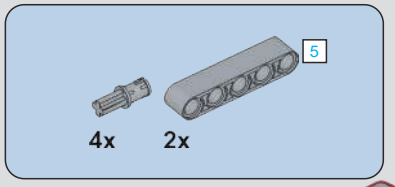

928

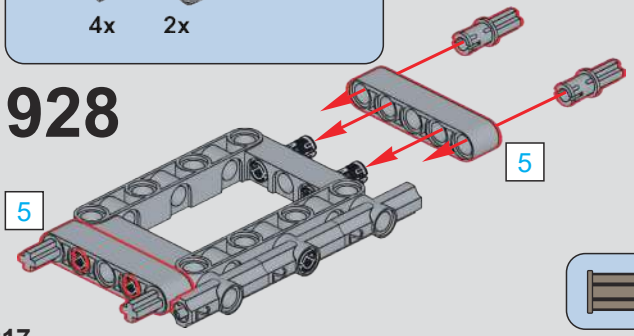

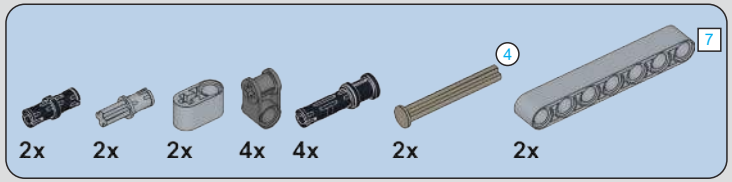

929

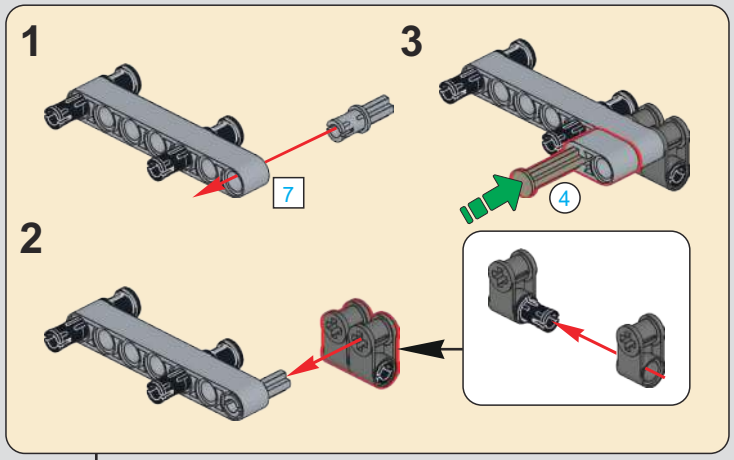

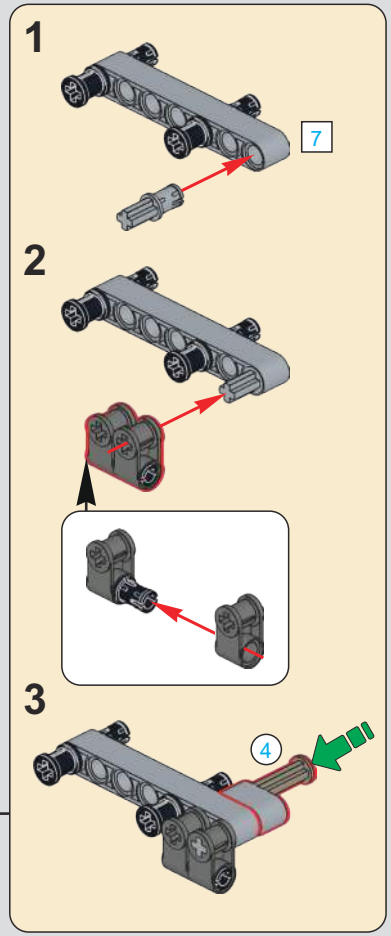

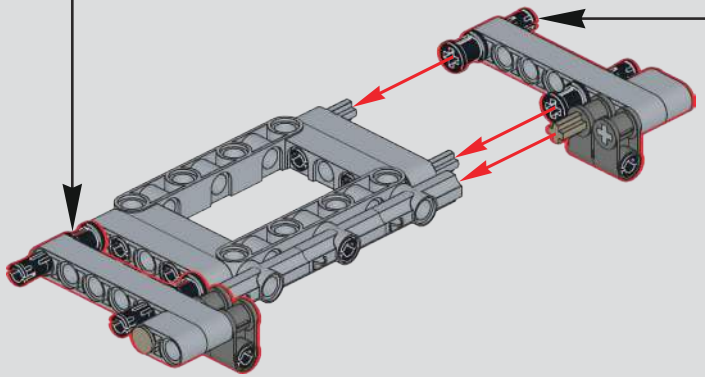

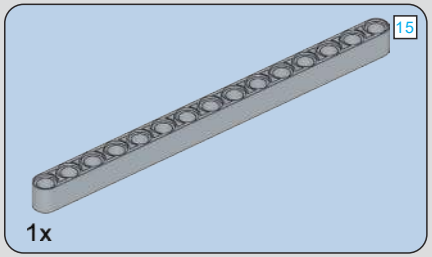

930

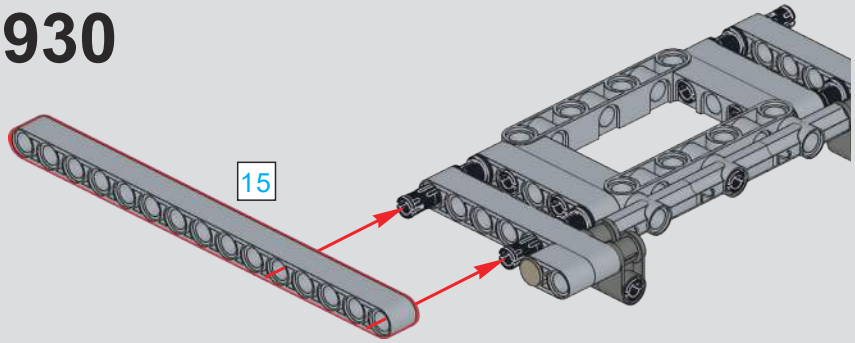

931

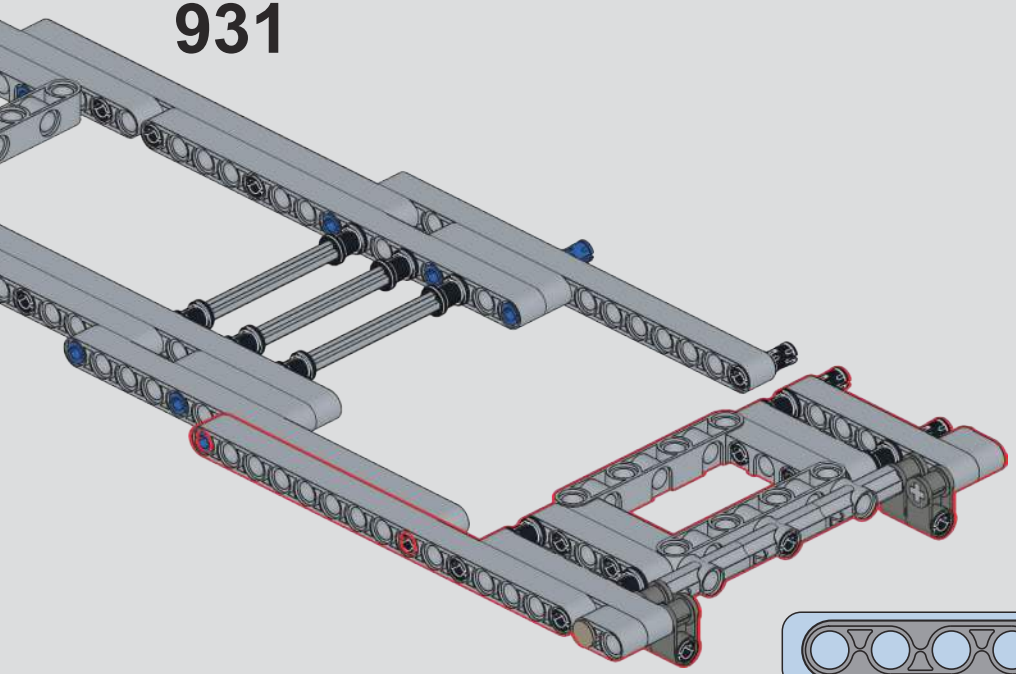

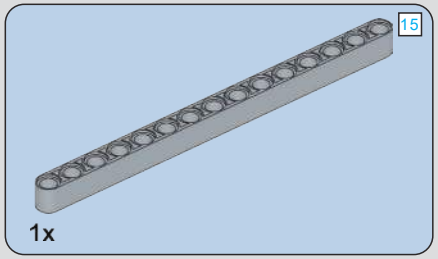

932

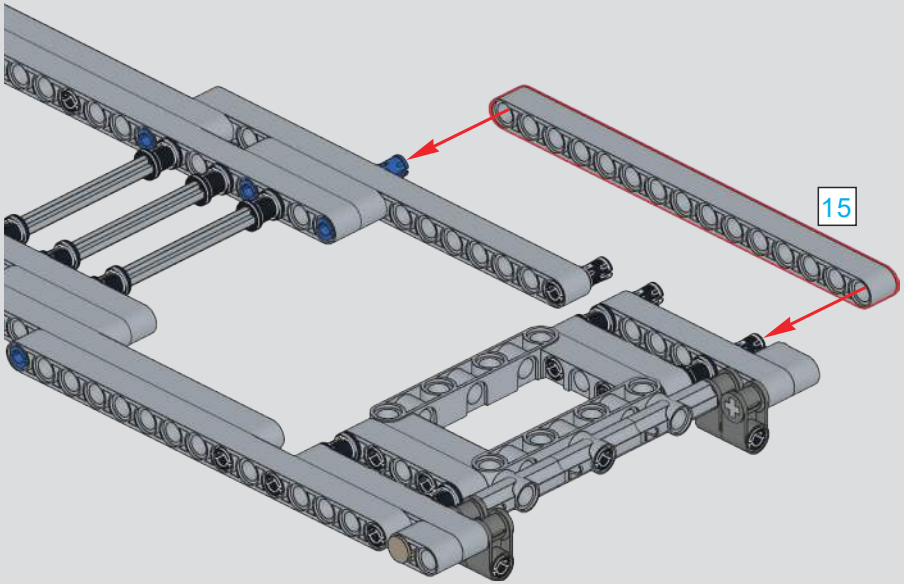

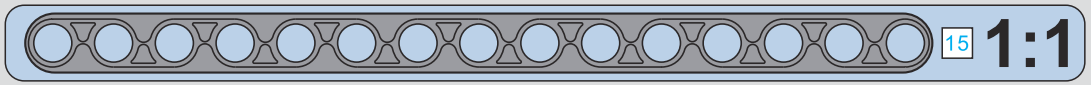

933

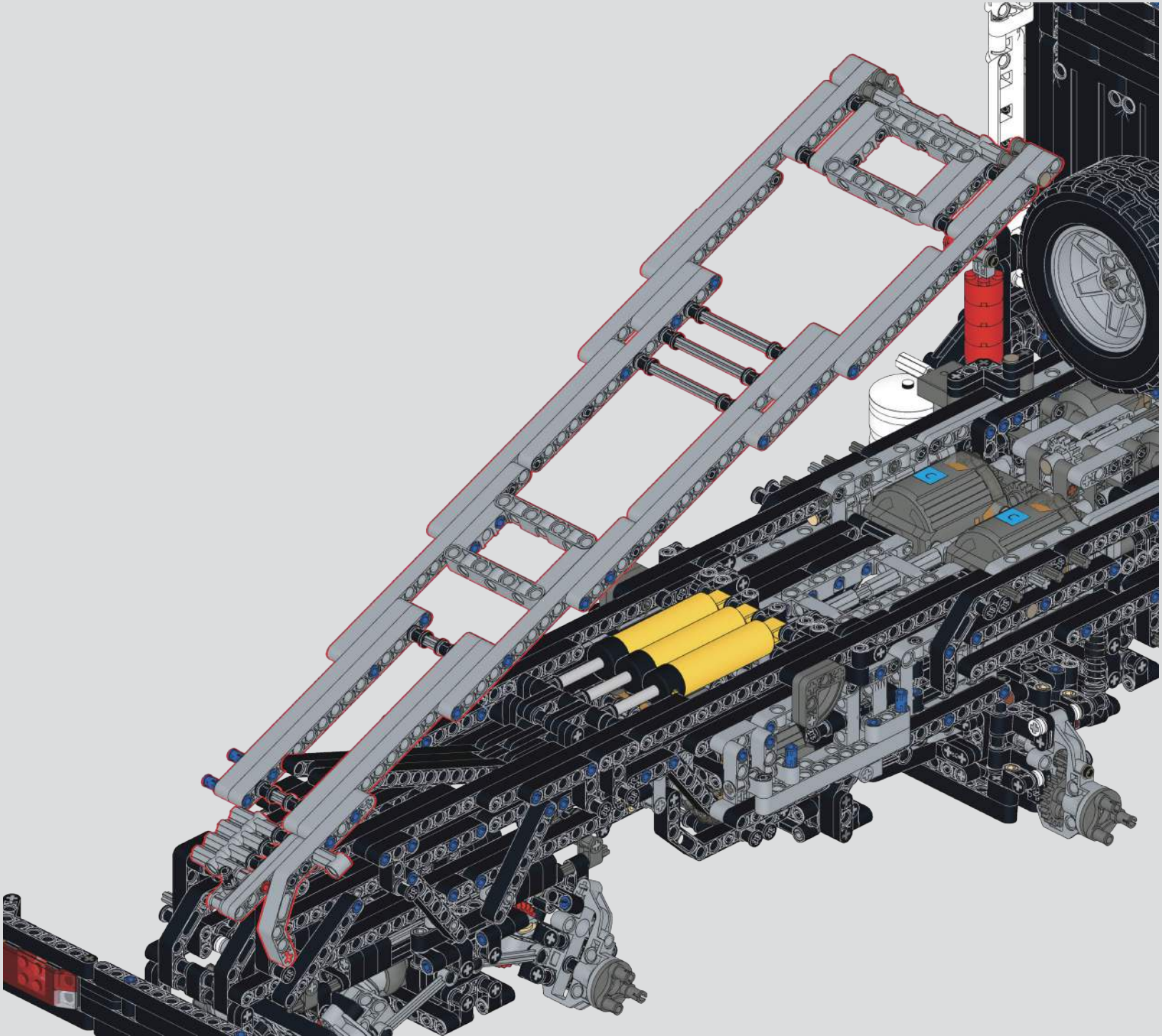

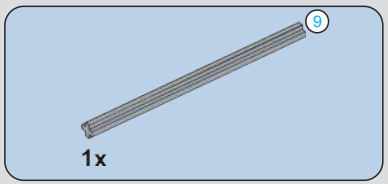

934

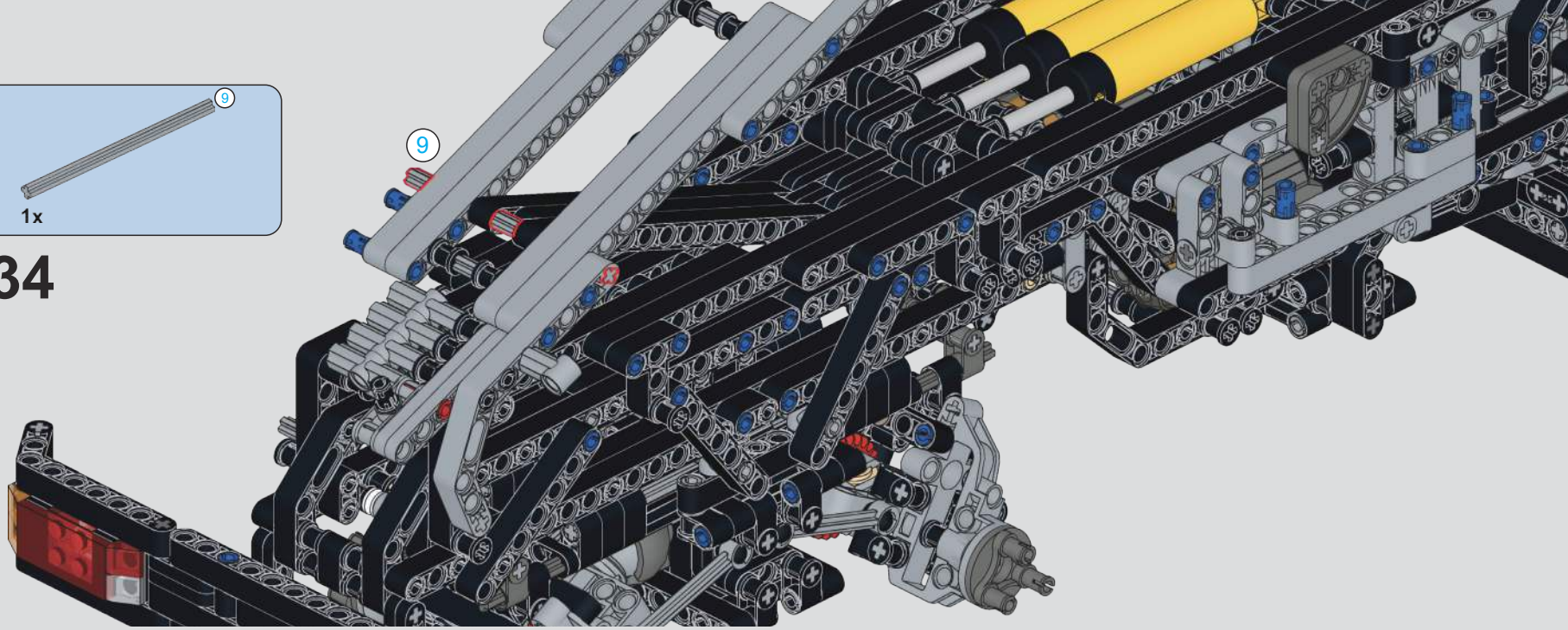

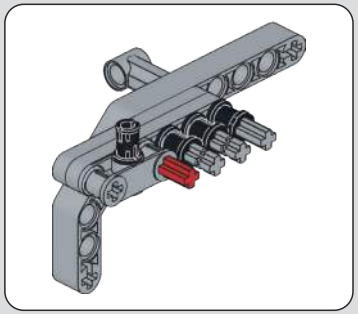

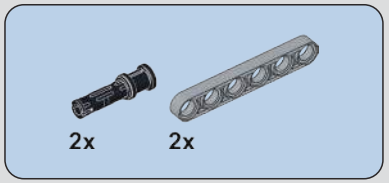

935

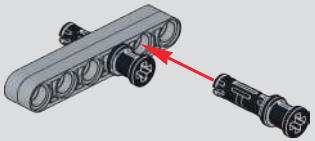

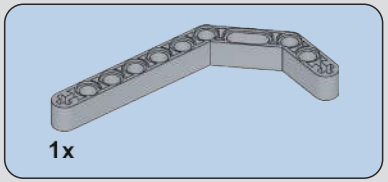

936

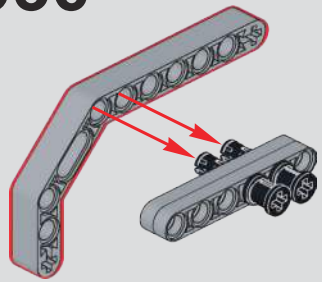

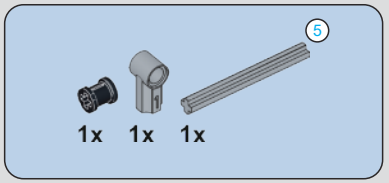

937

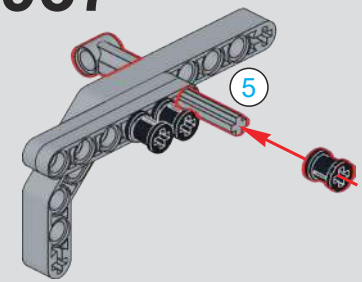

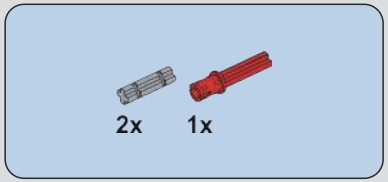

938

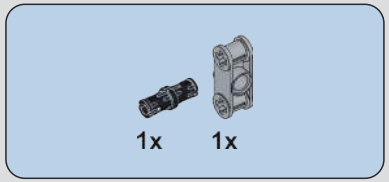

939

940

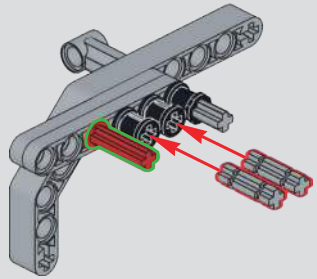

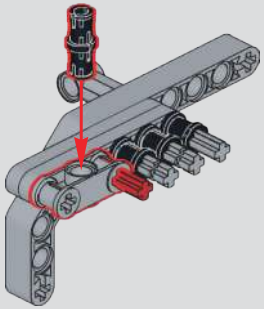

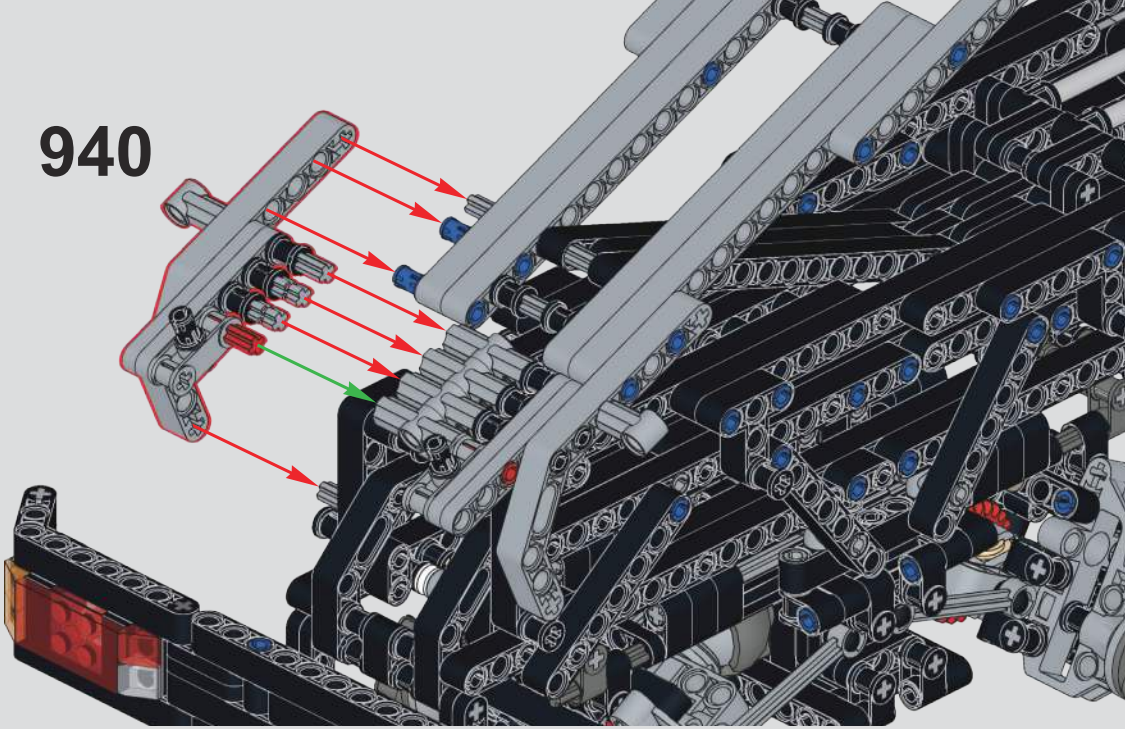

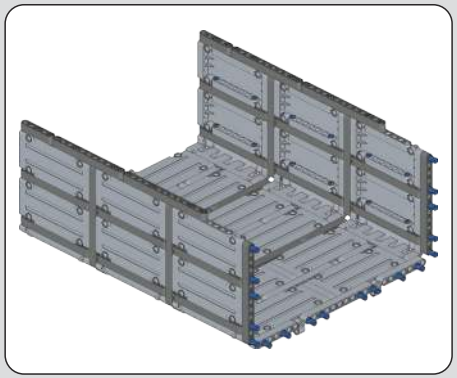

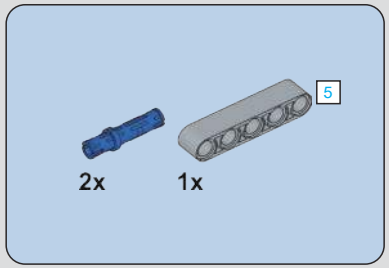

941

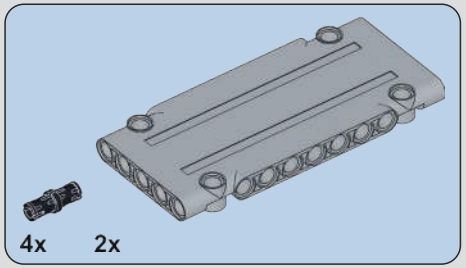

942

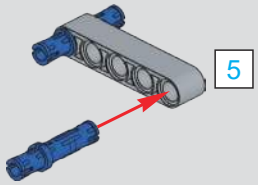

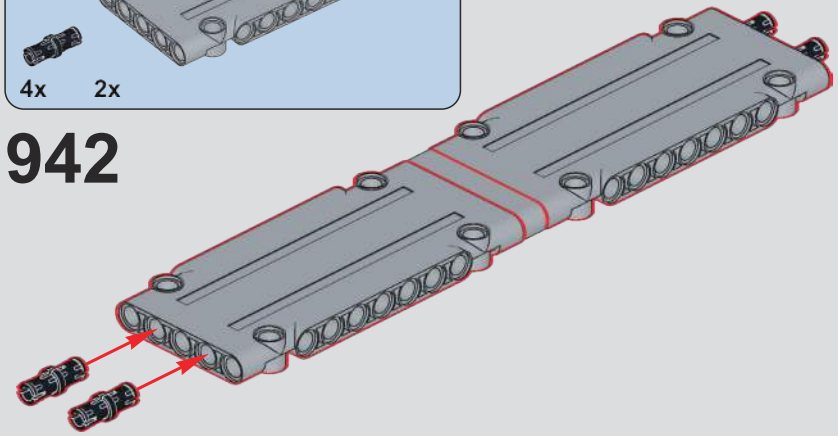

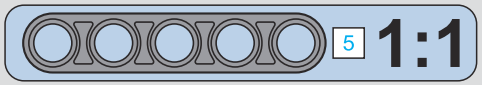

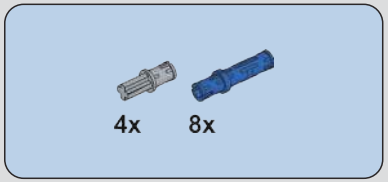

943

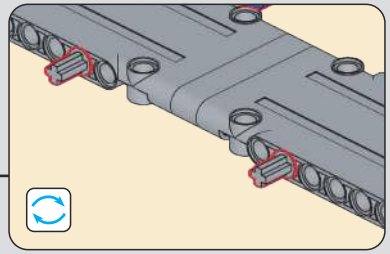

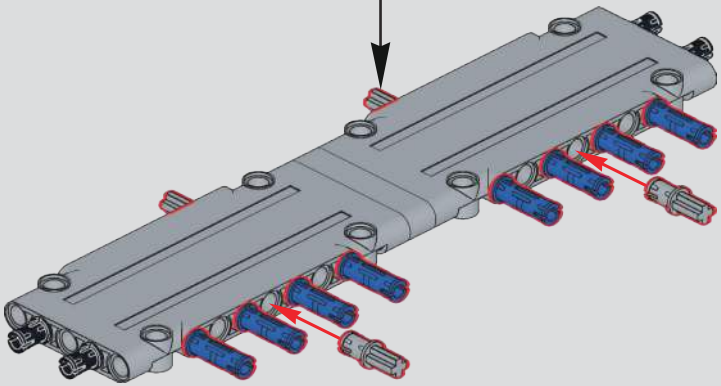

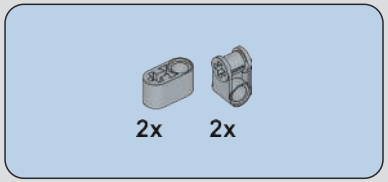

944

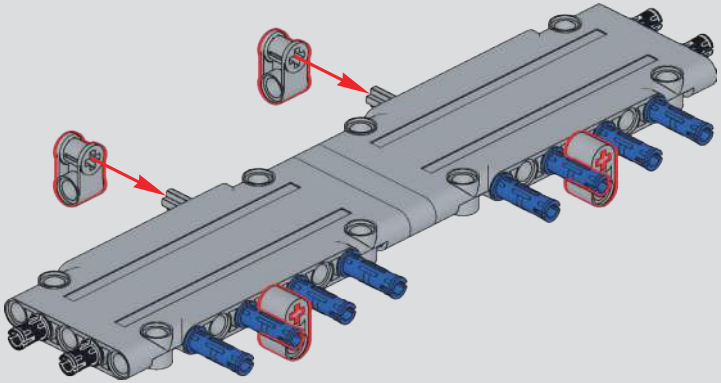

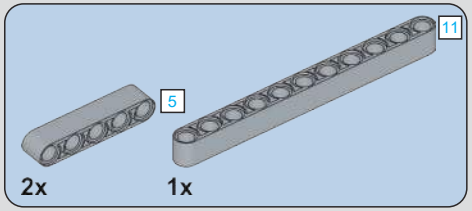

945

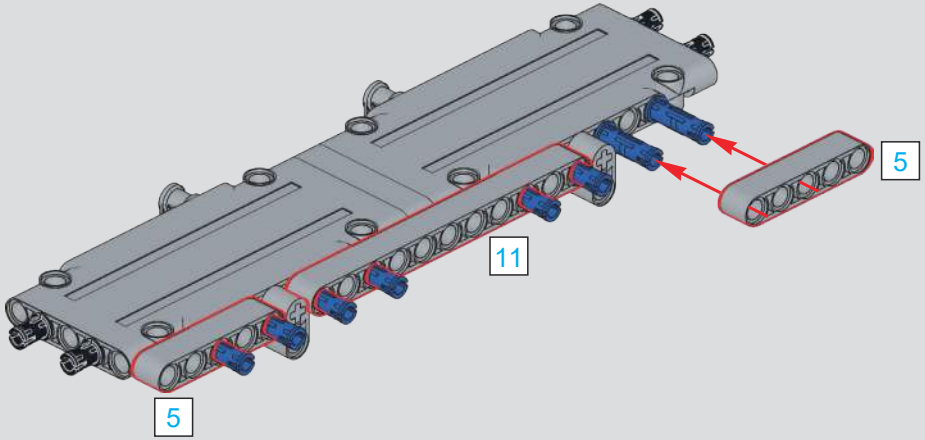

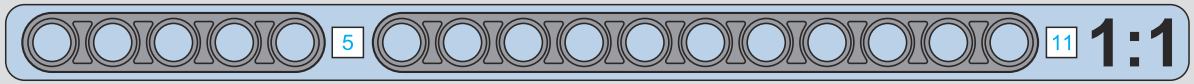

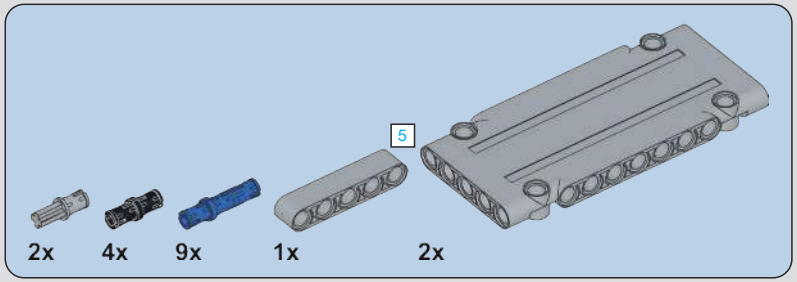

946

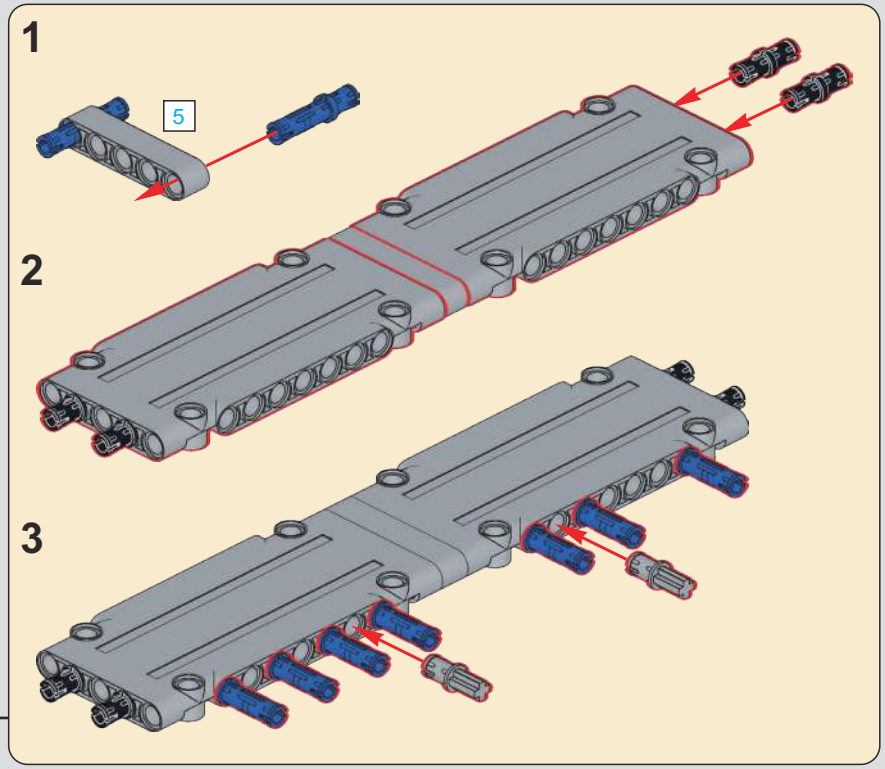

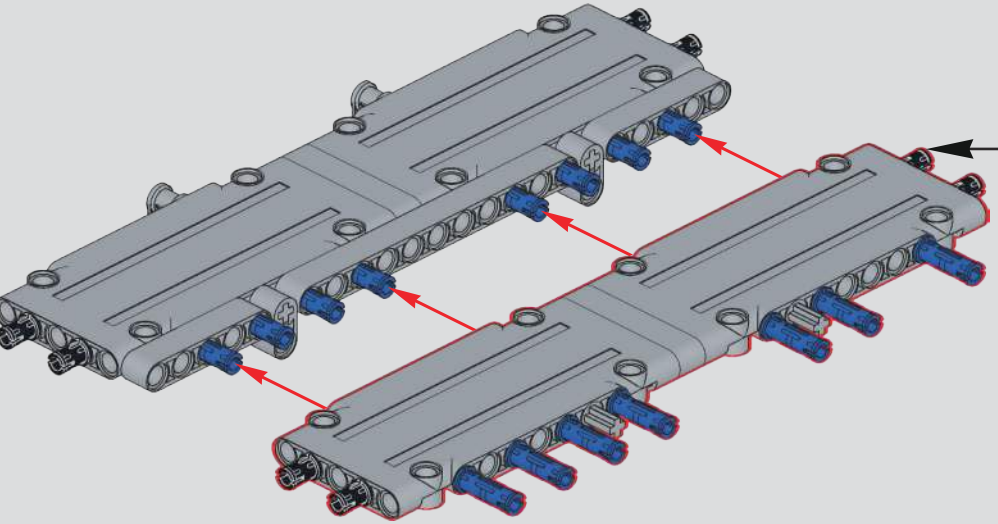

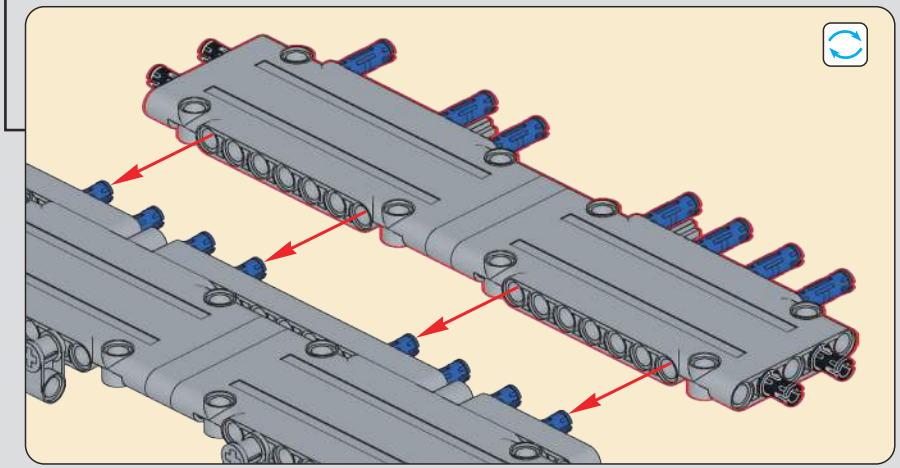

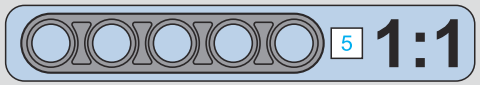

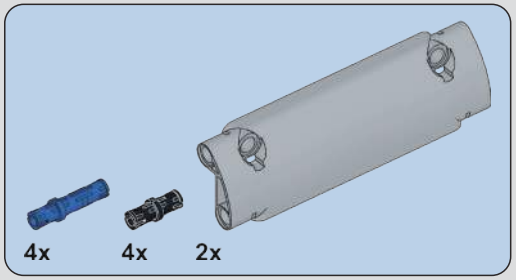

947

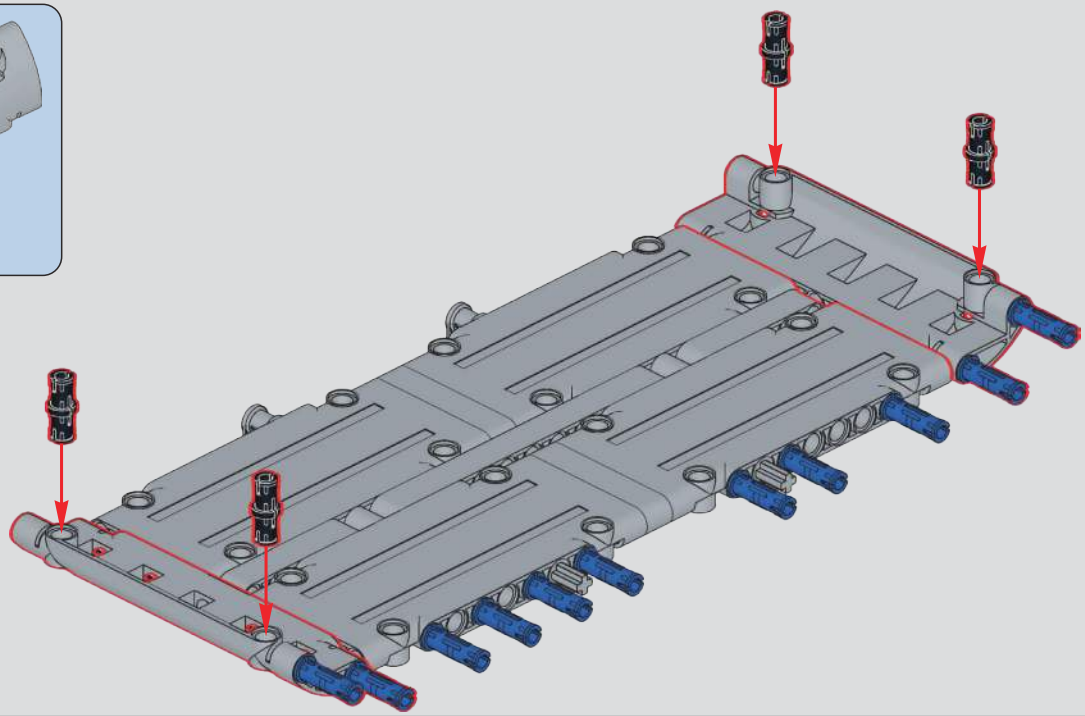

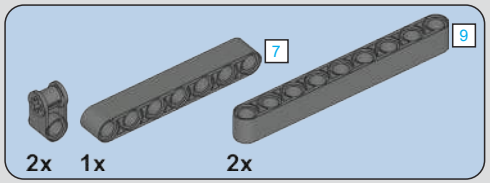

948

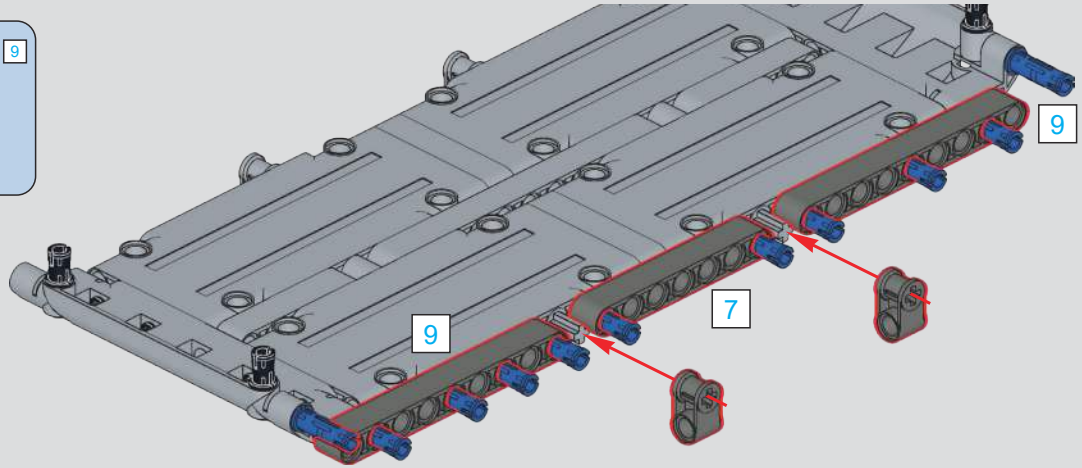

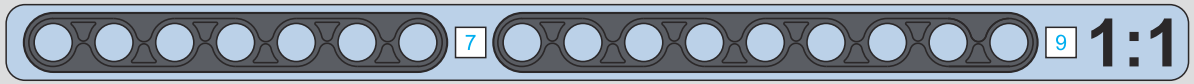

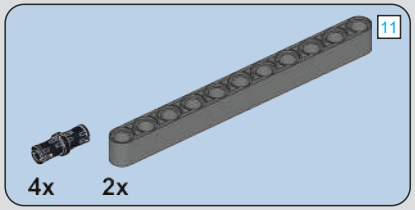

949

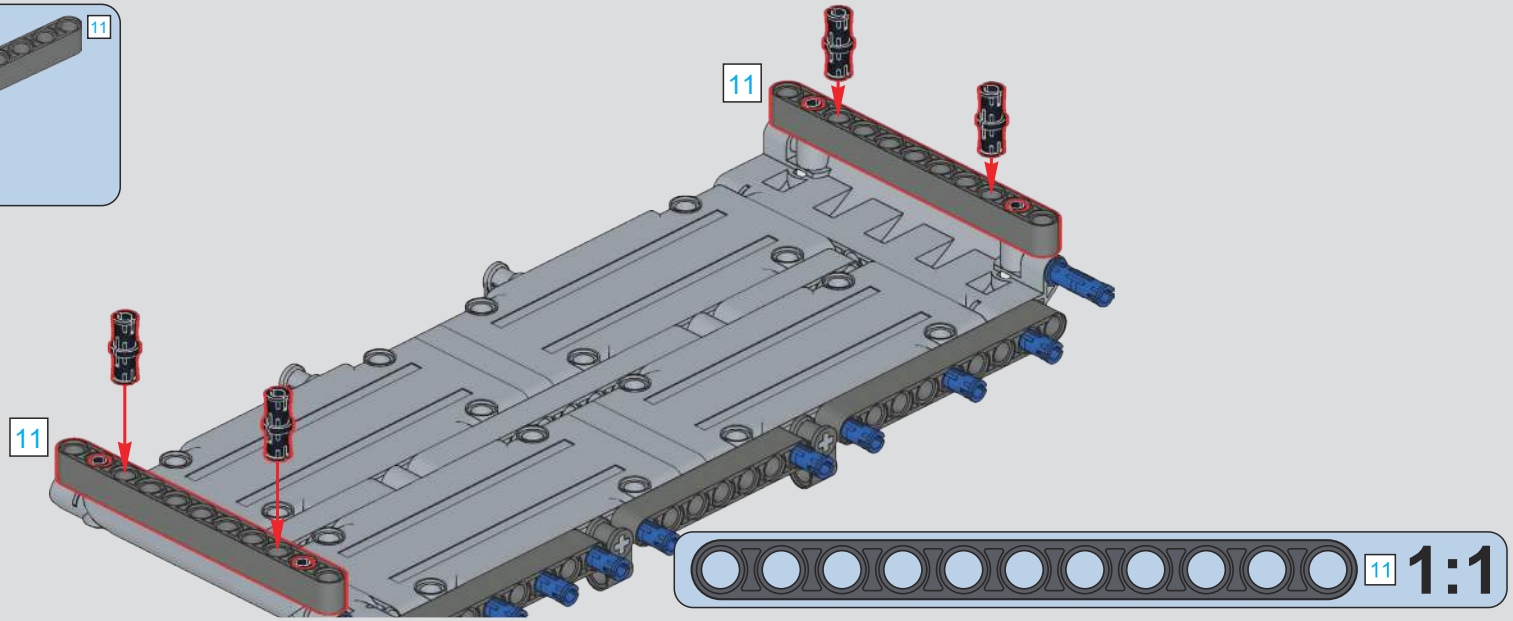

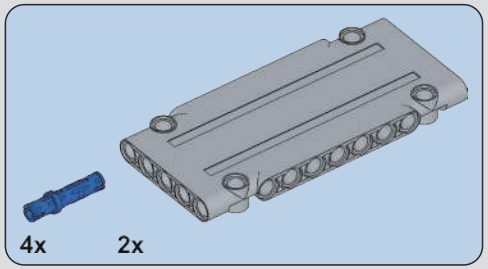

950

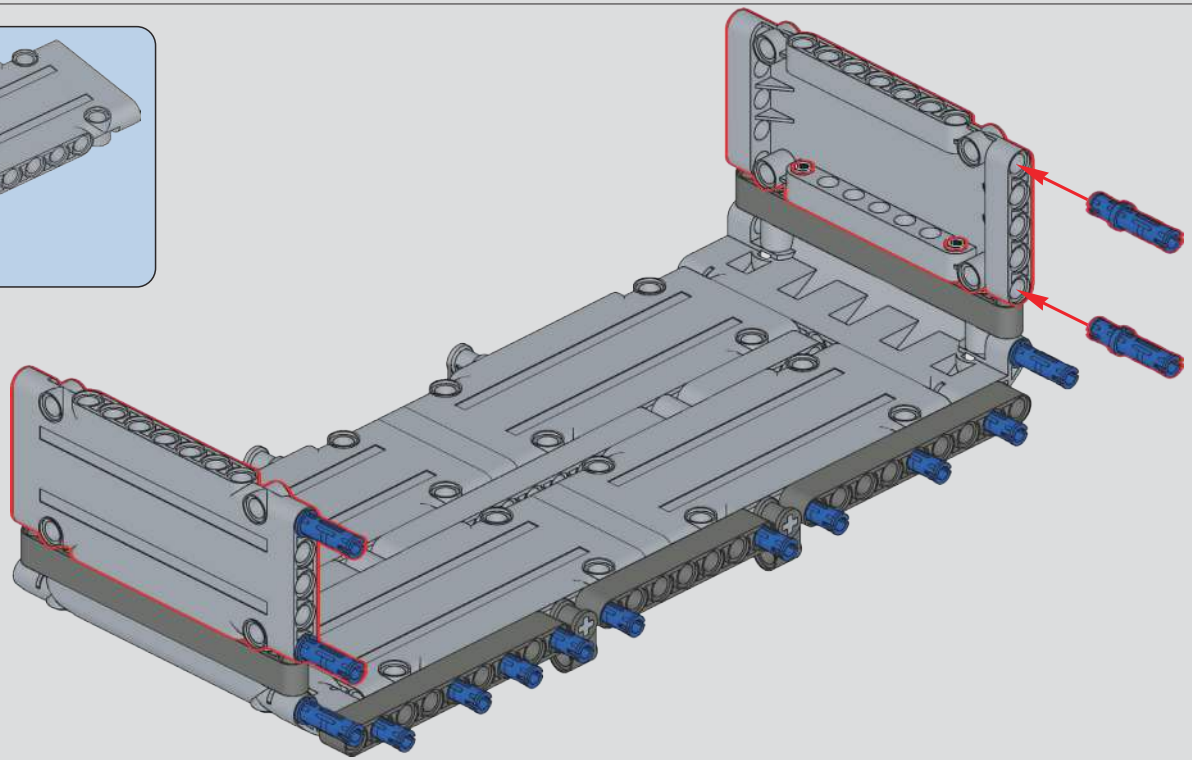

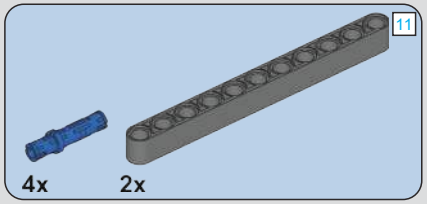

951

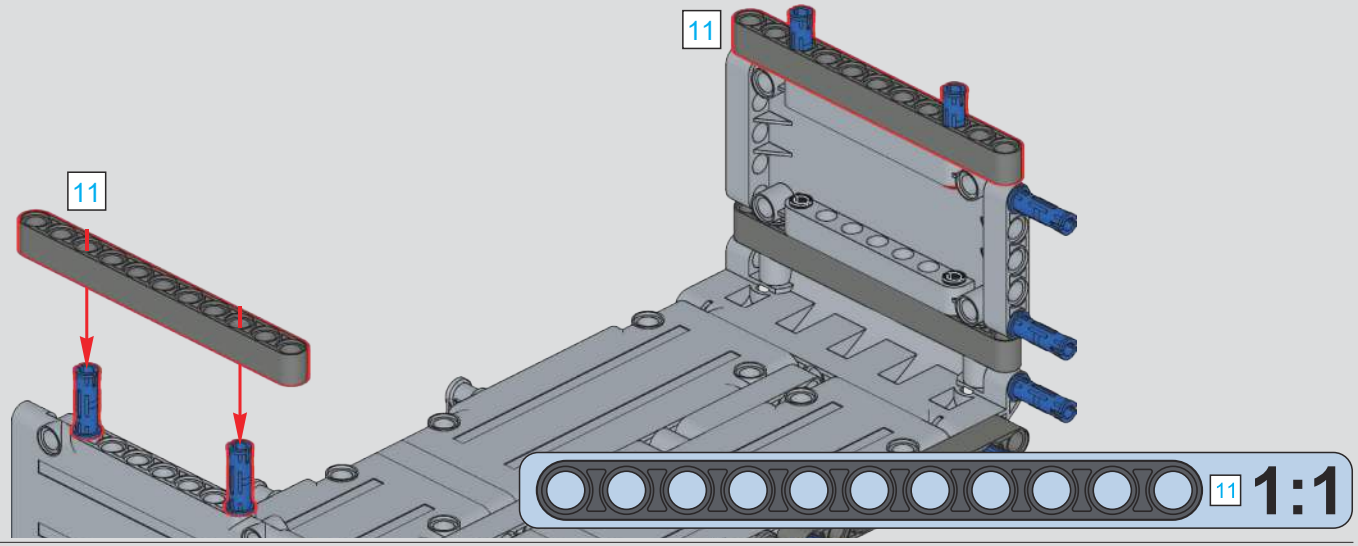

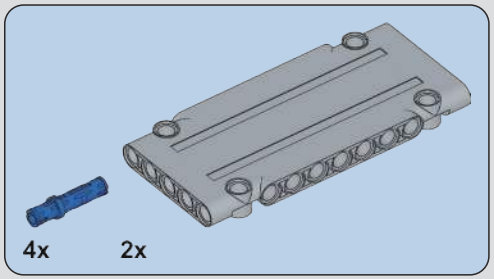

952

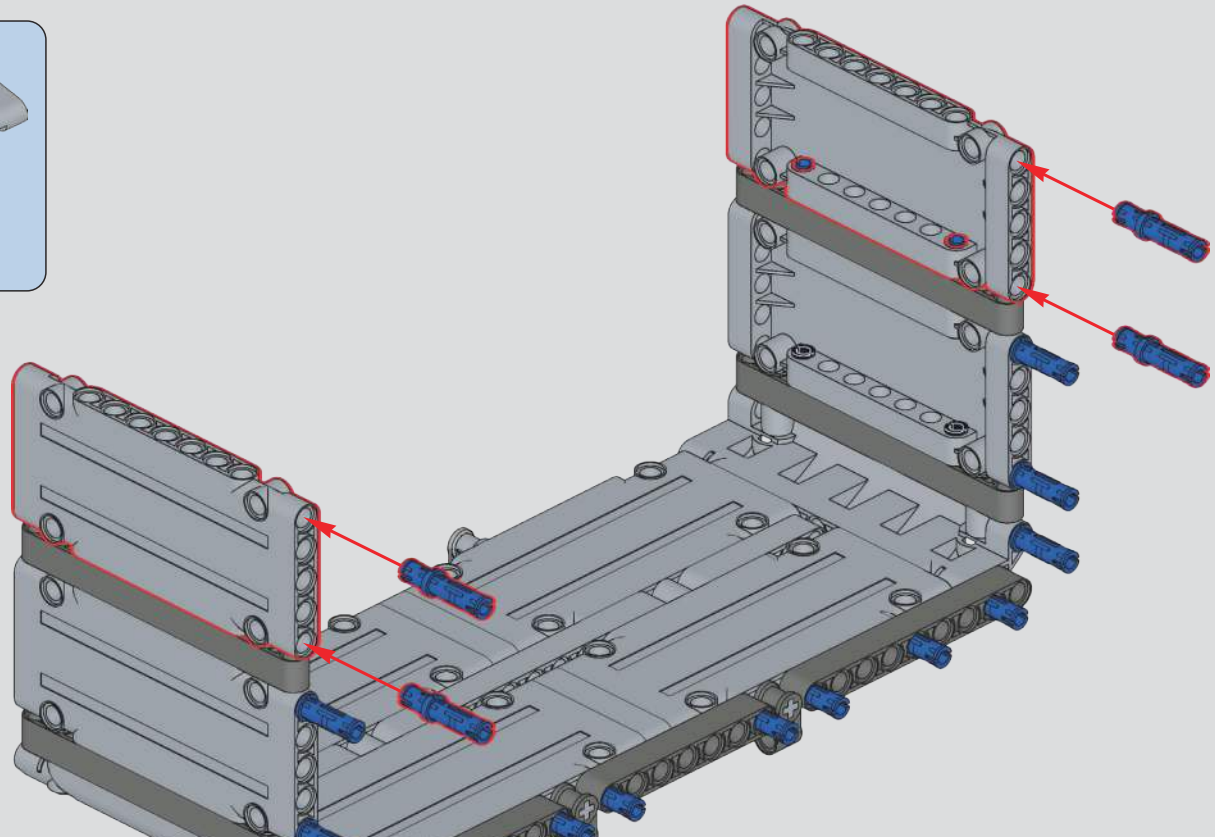

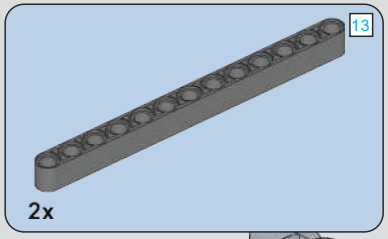

953

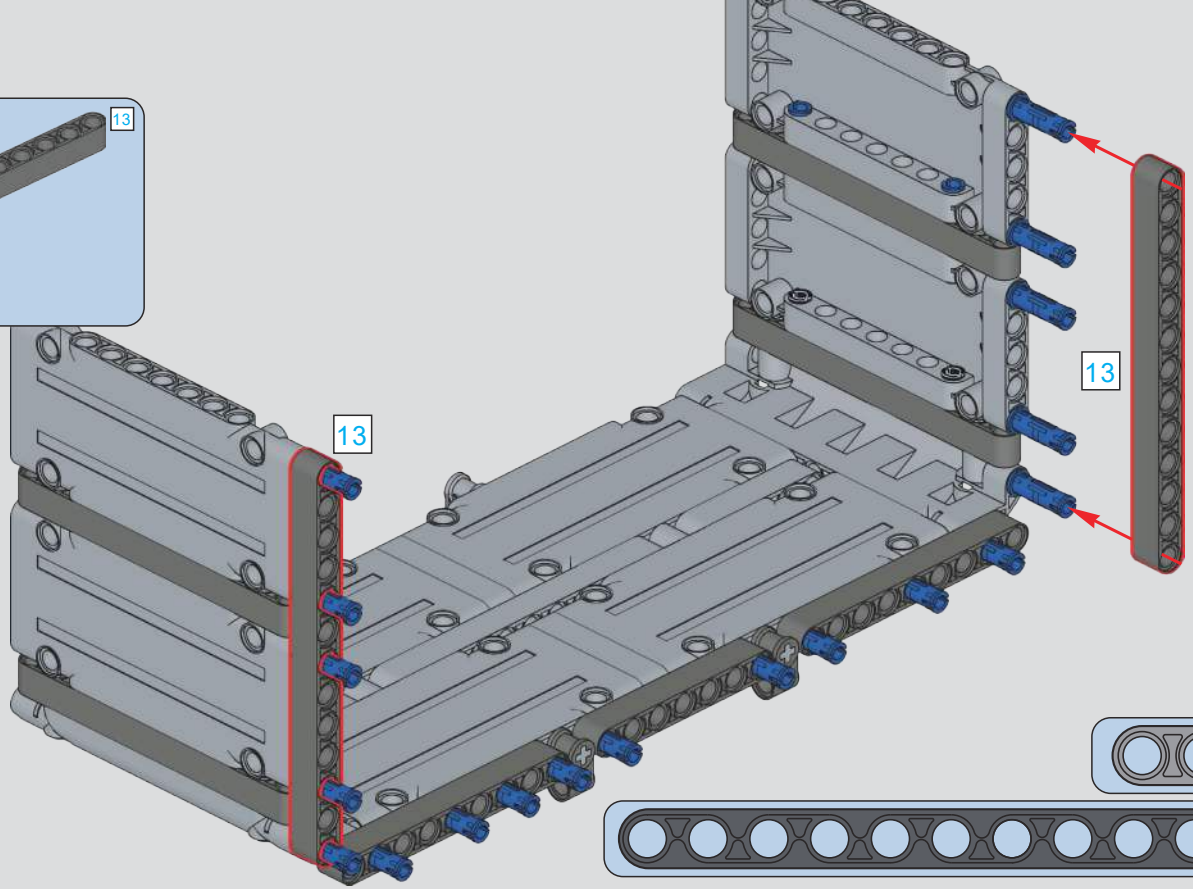

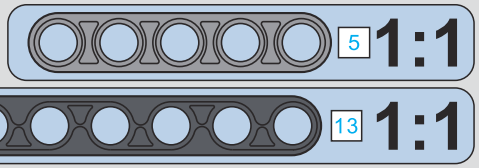

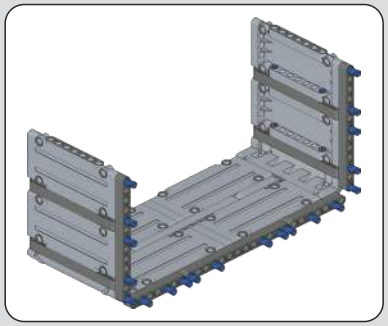

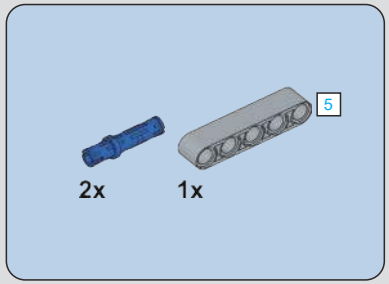

954

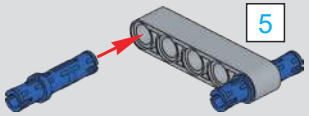

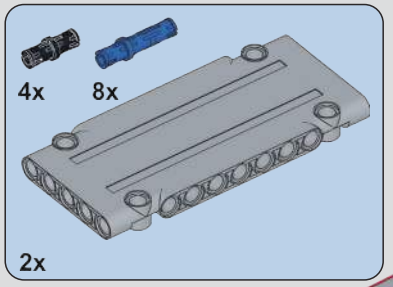

955

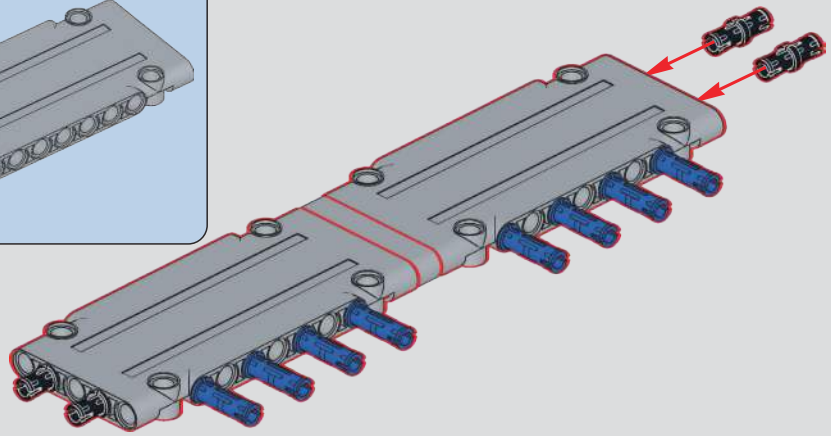

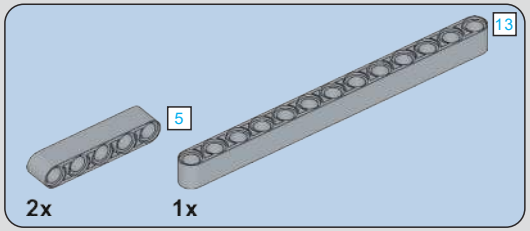

956

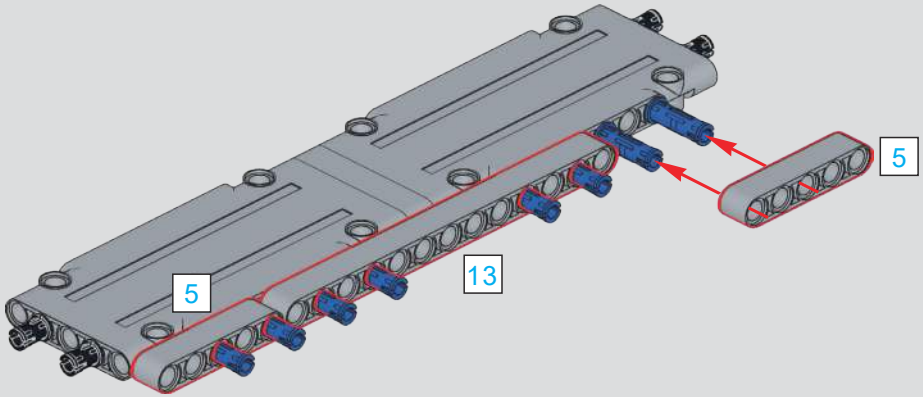

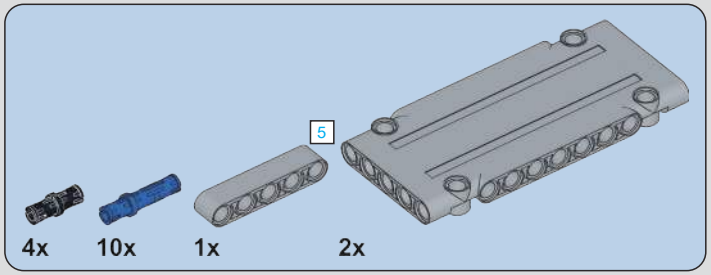

957

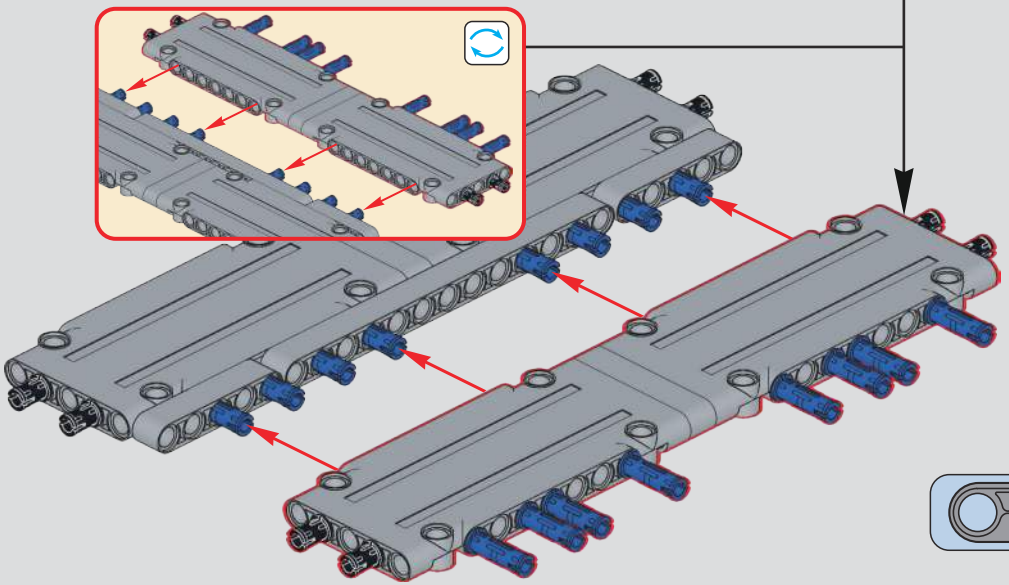

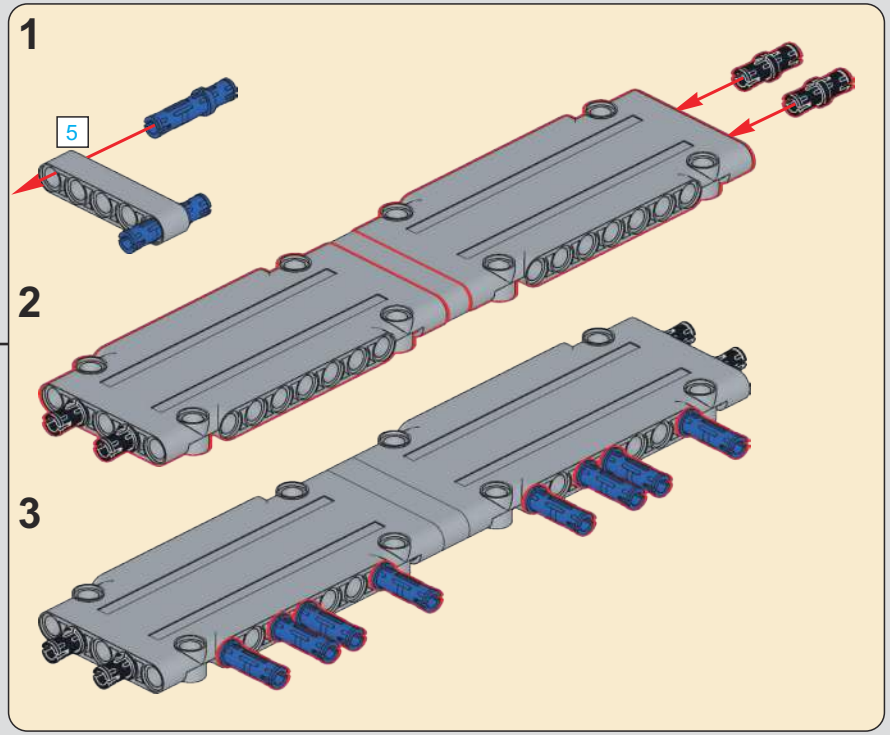

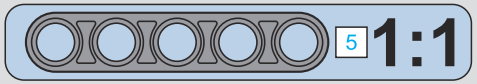

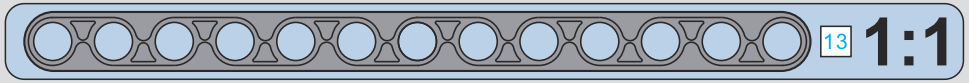

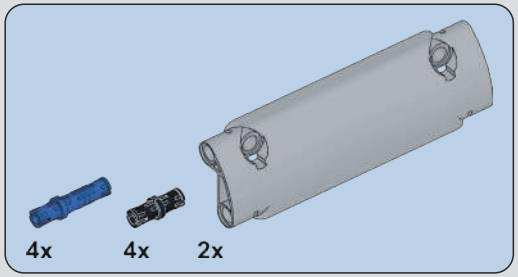

958

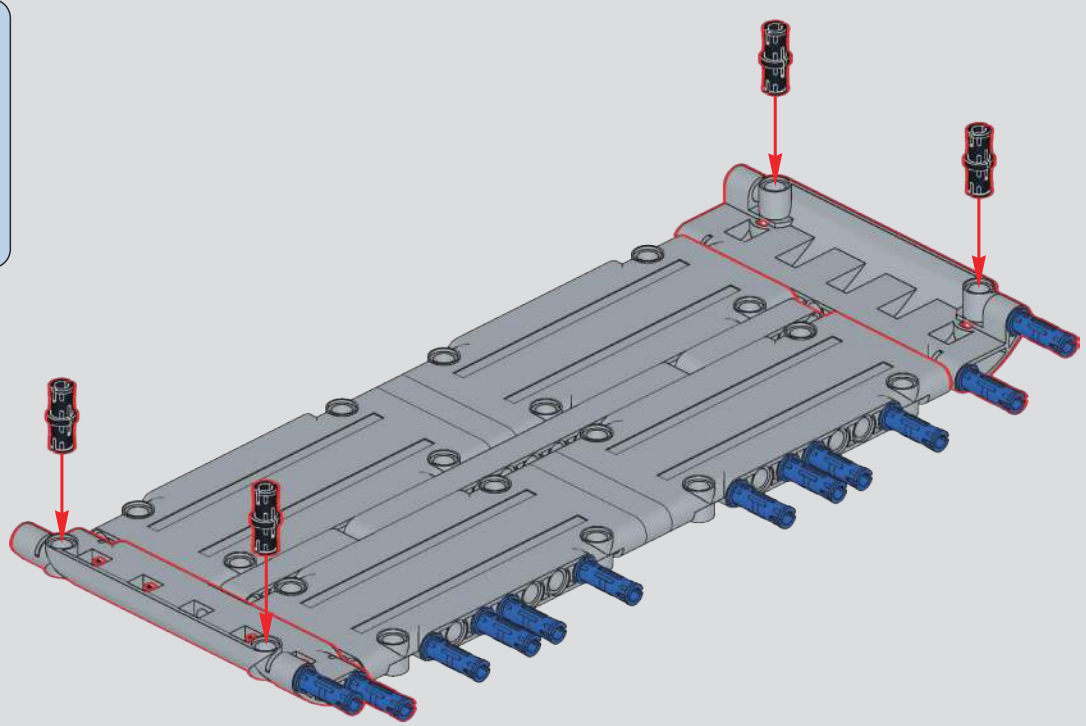

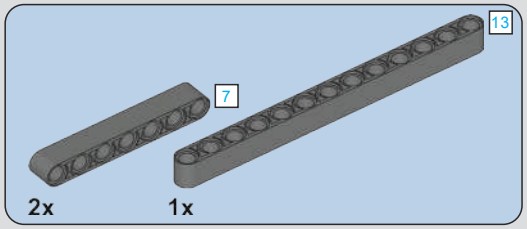

959

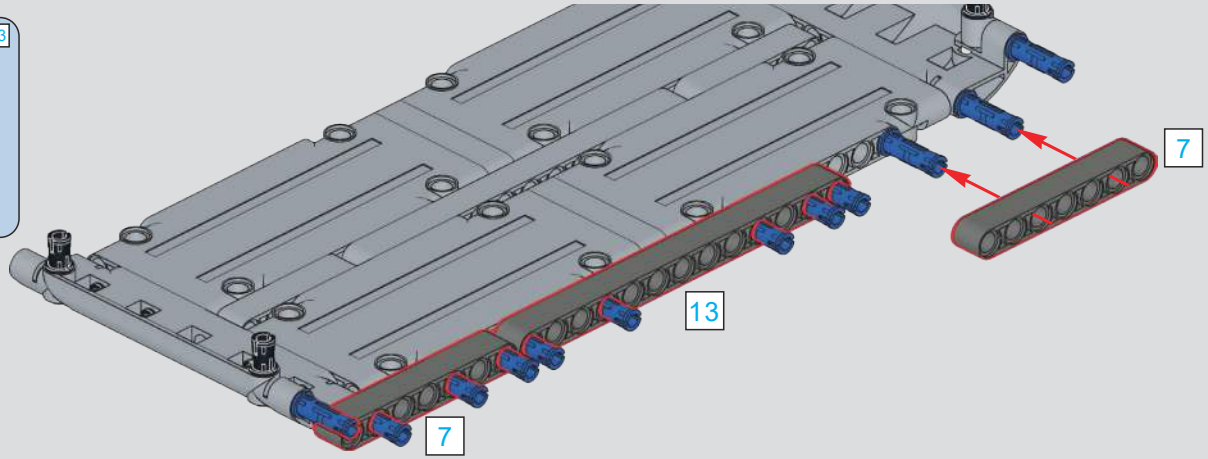

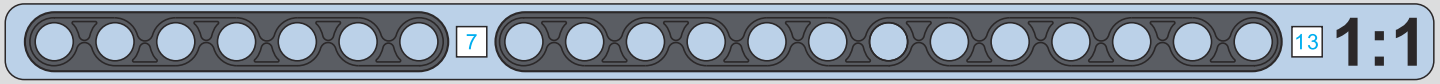

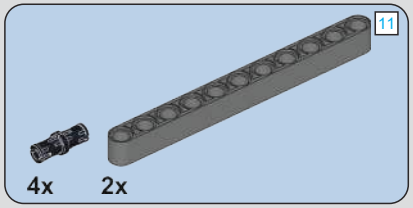

960

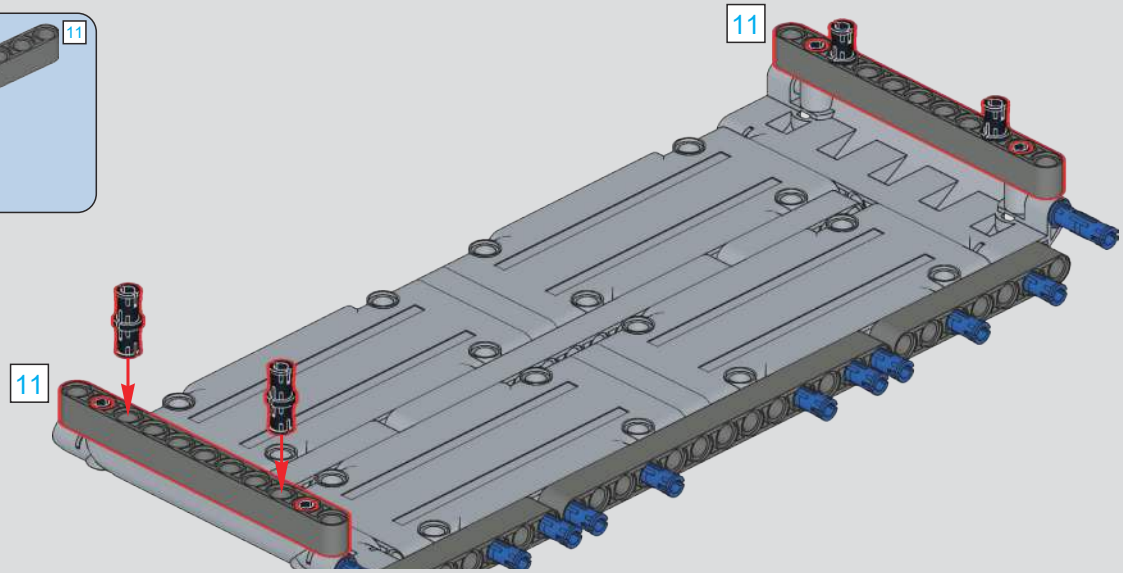

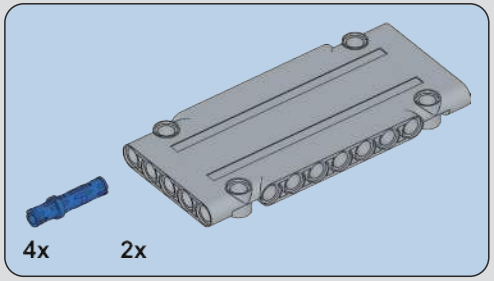

961

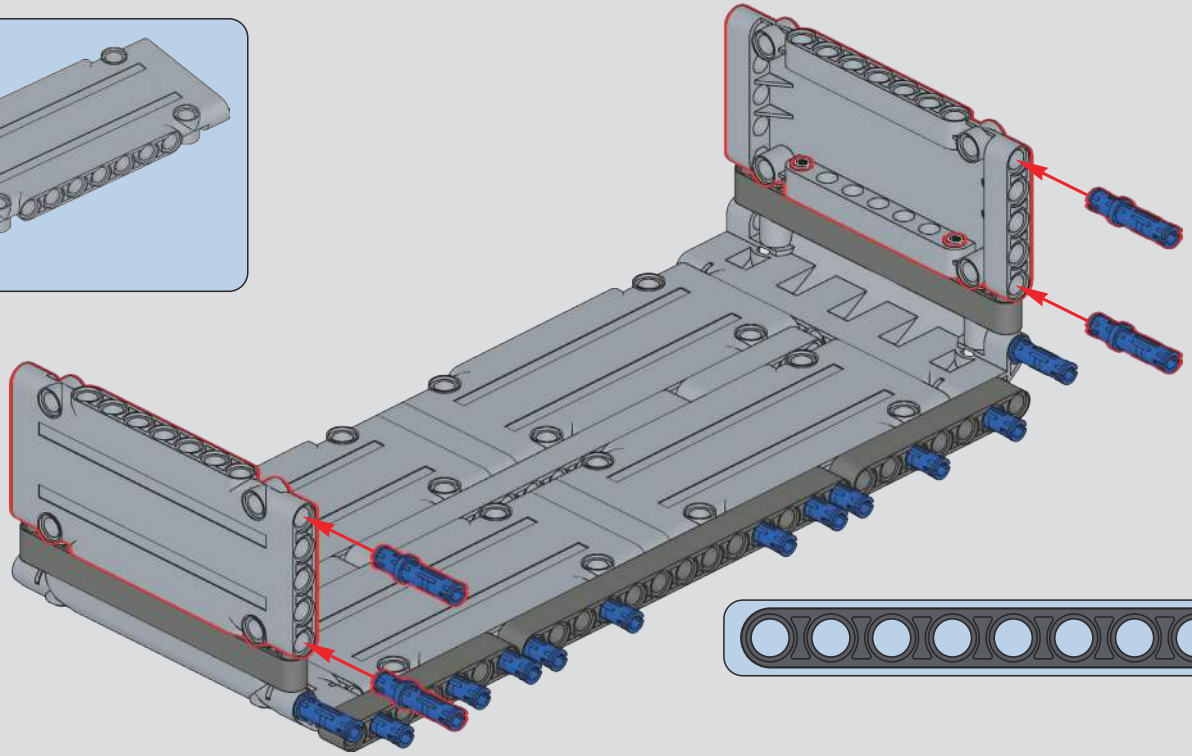

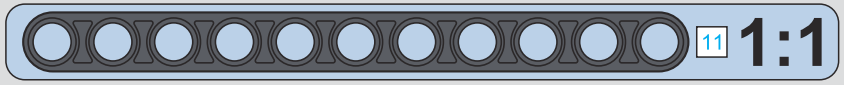

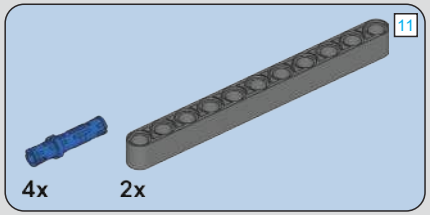

962

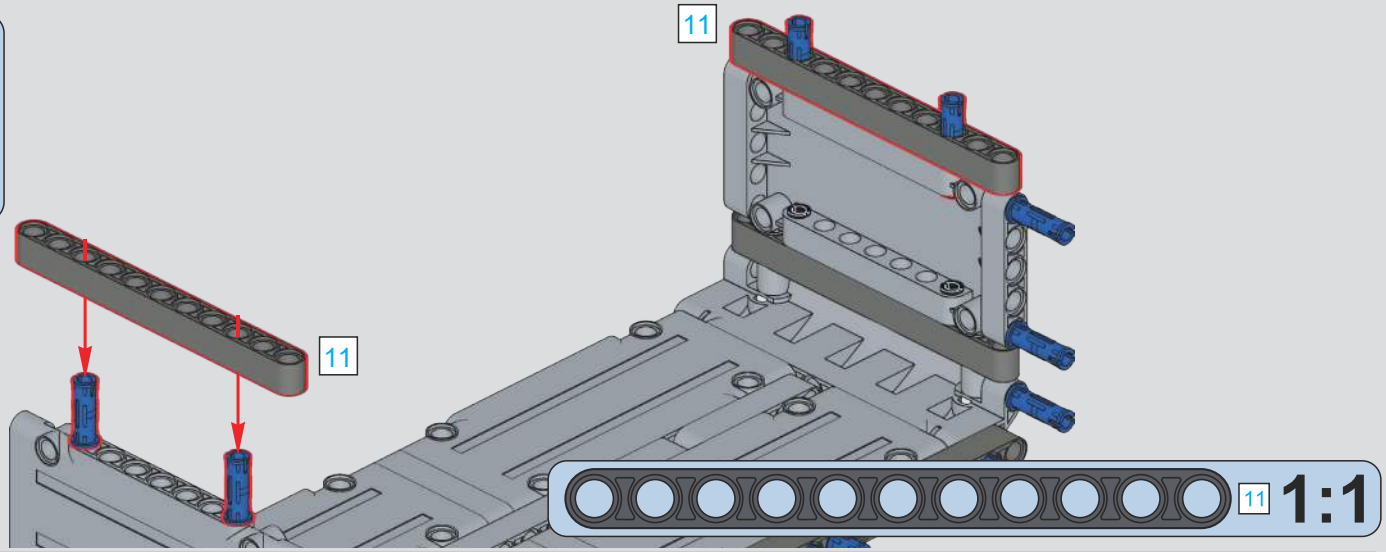

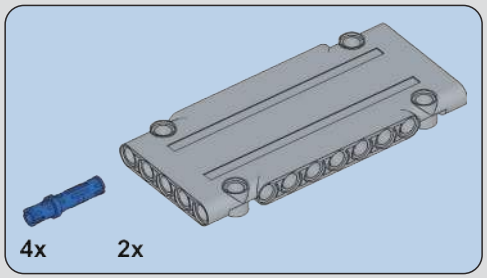

963

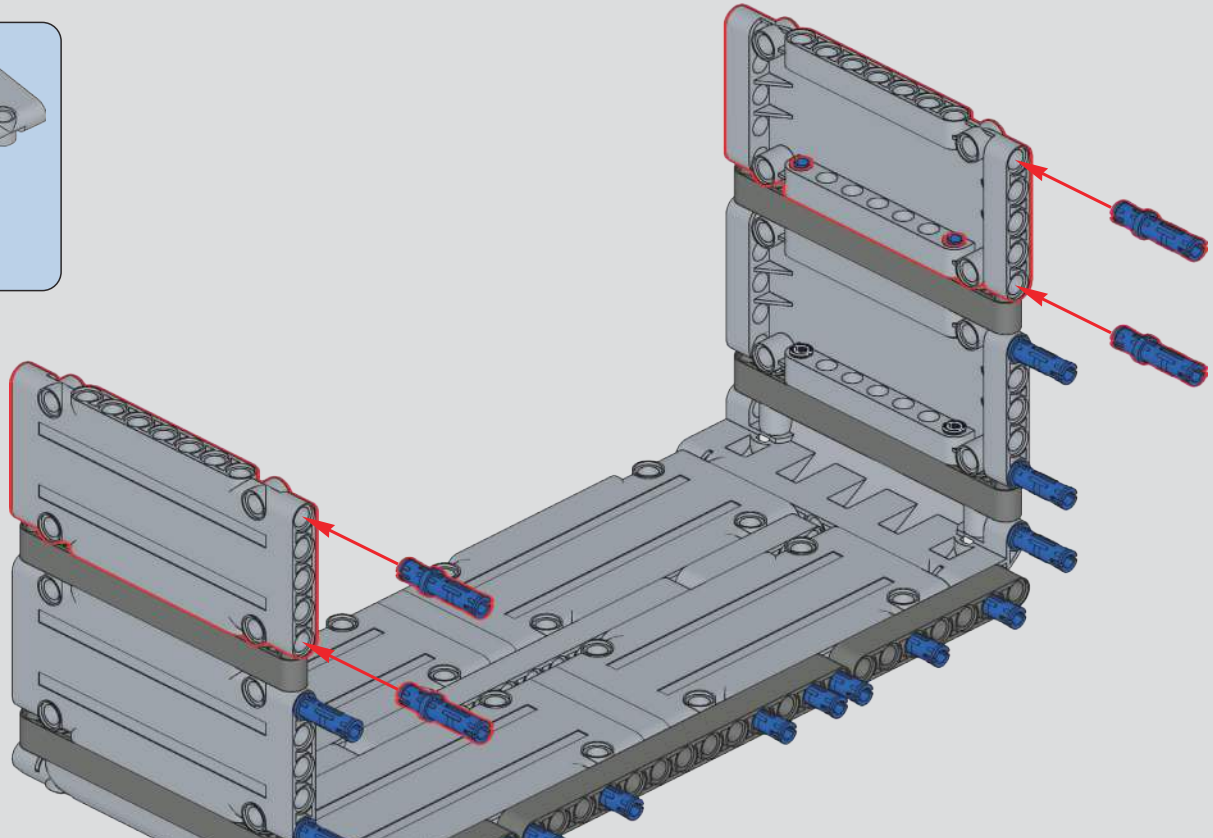

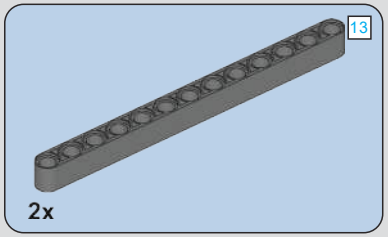

964

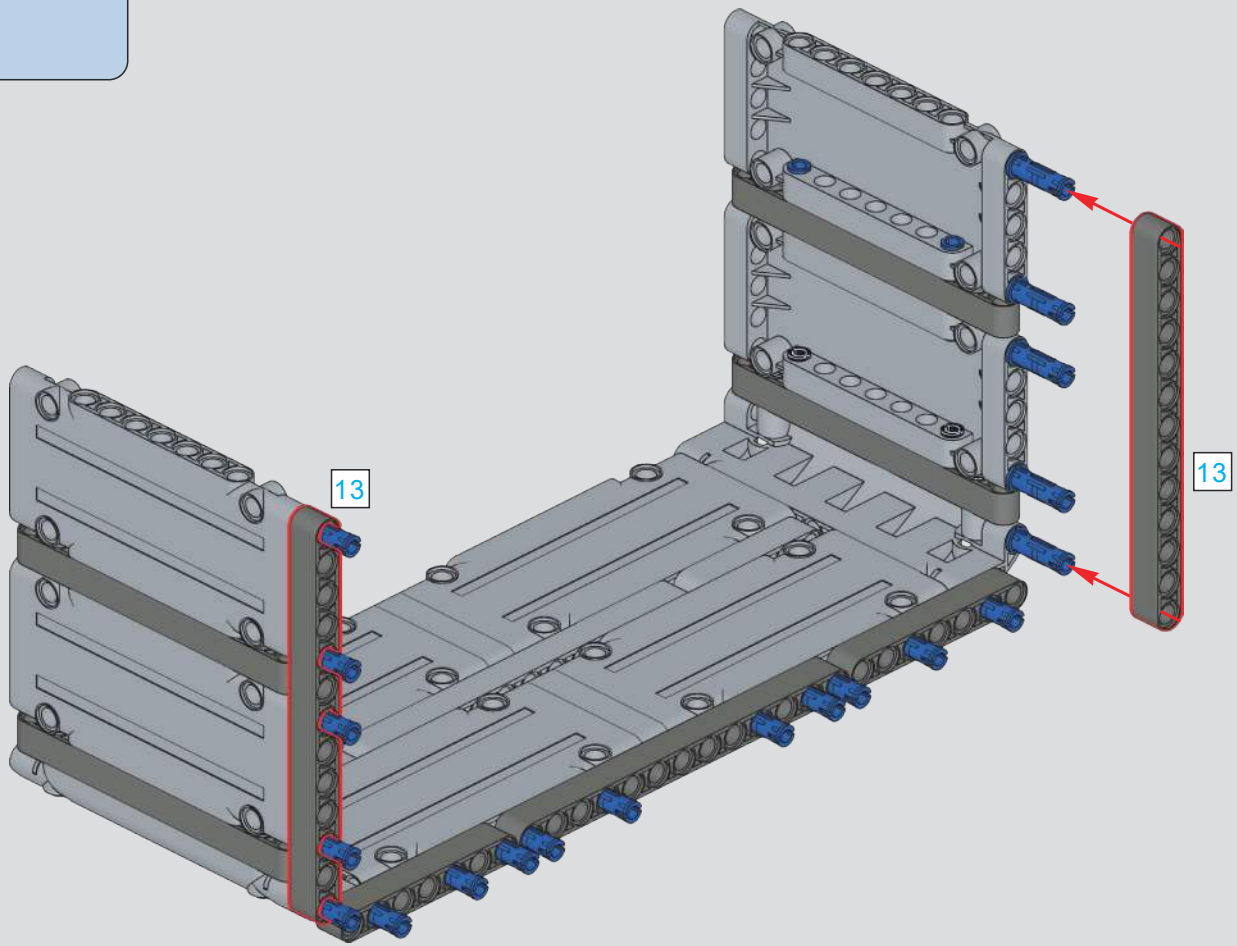

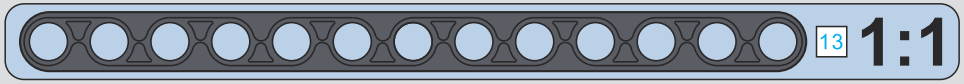

965

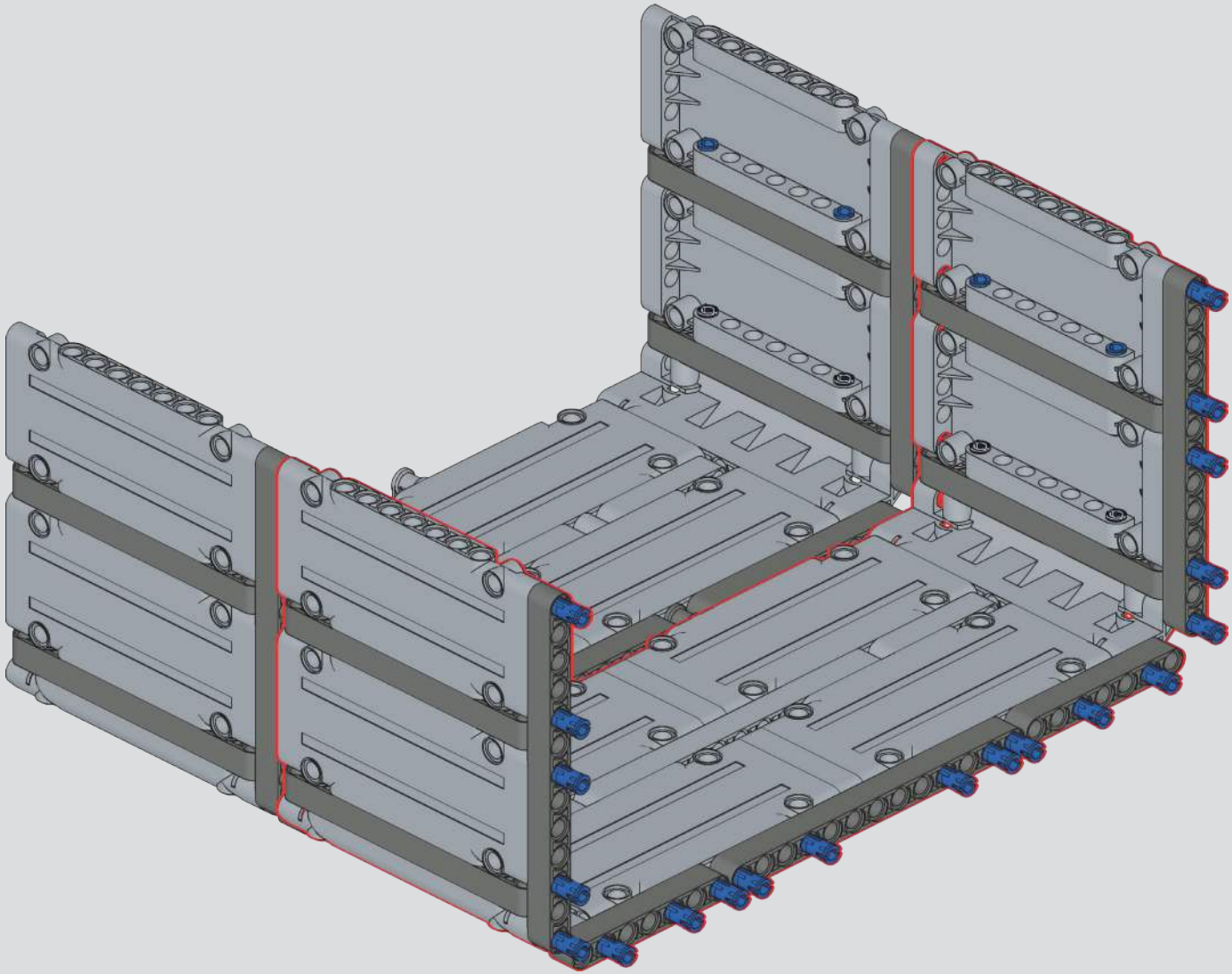

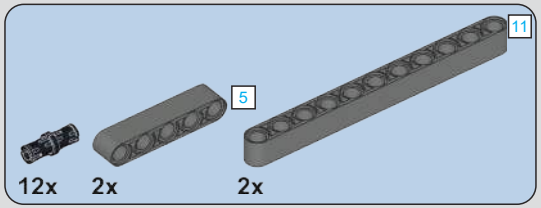

966

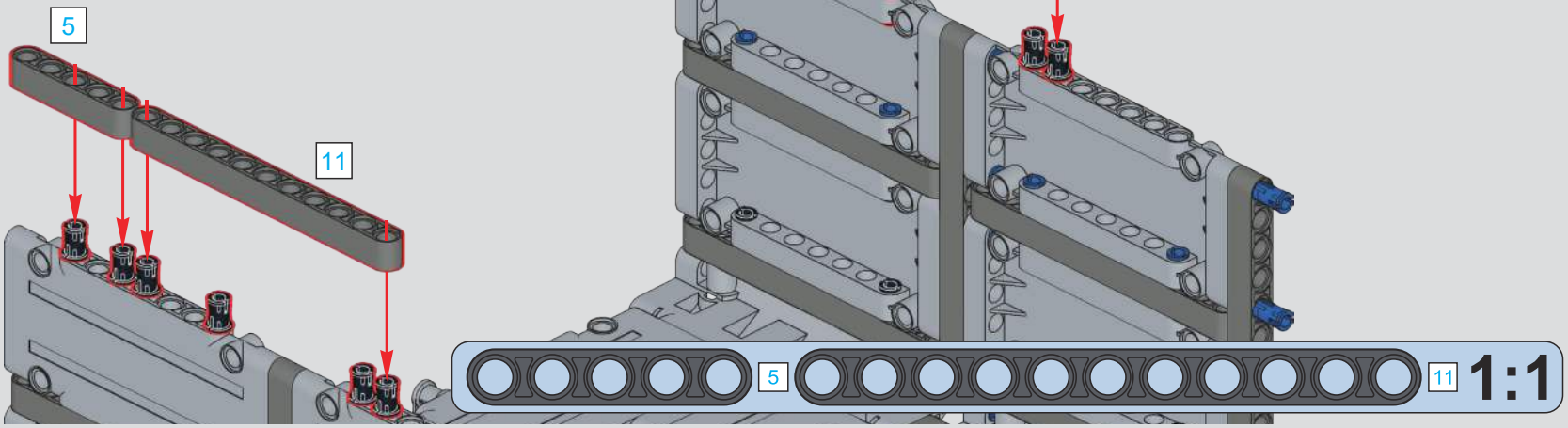

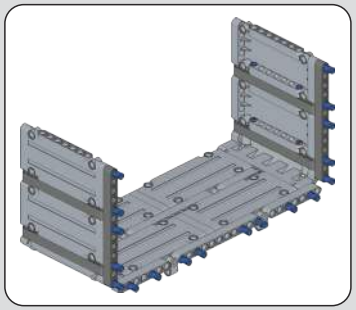

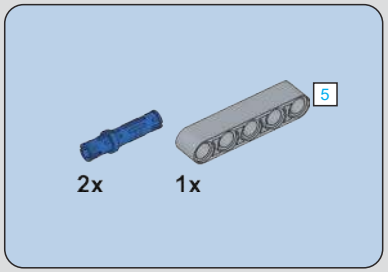

967

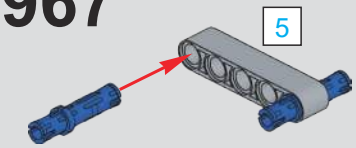

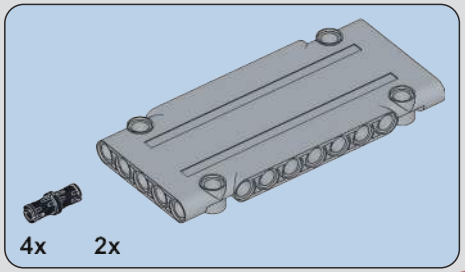

968

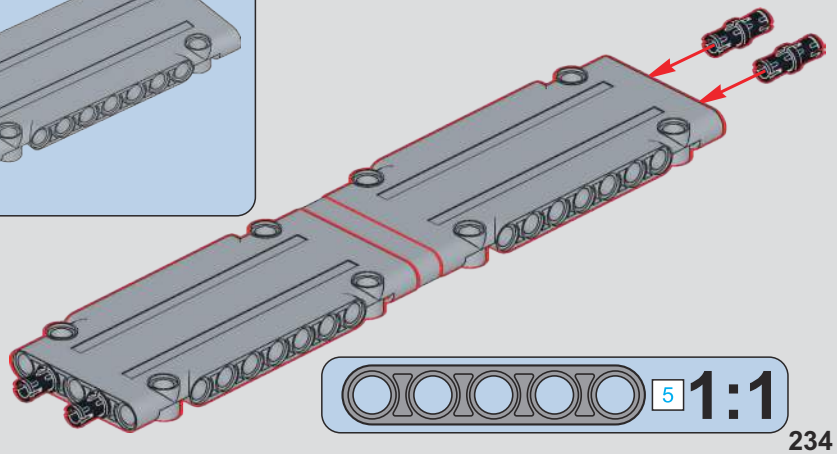

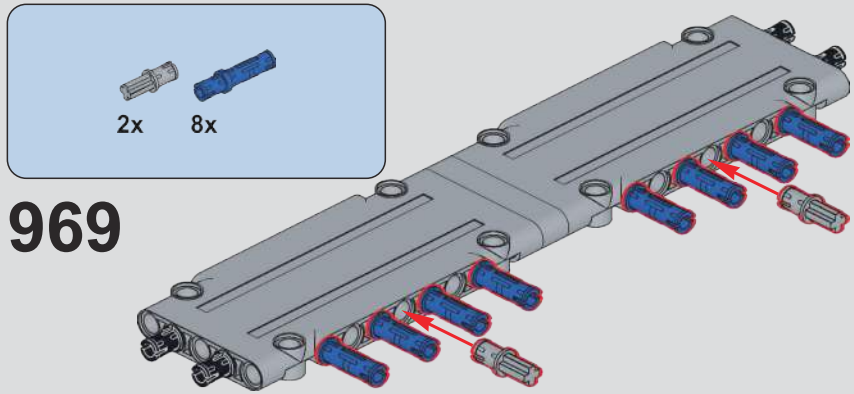
2x
8x
969

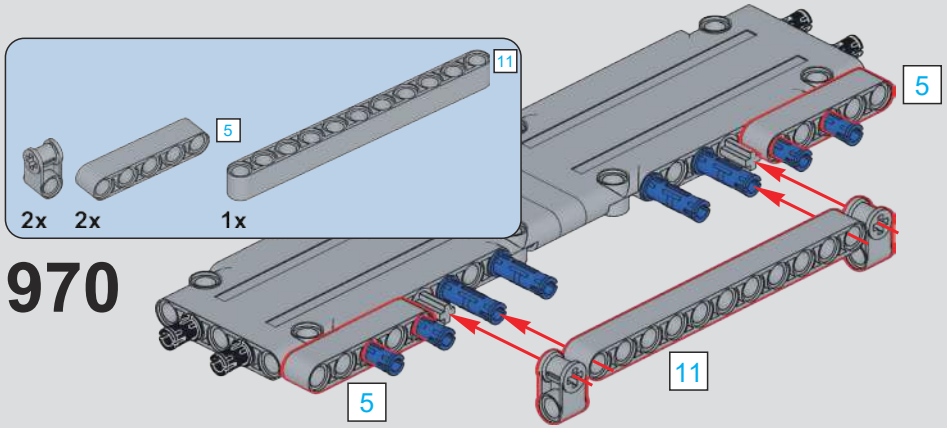
11
5
2x
2x
1x
970
5
5
11

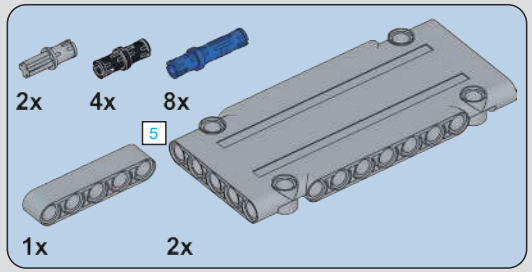
2x
4x
8x
5
1x
2x
971

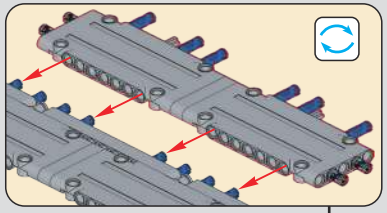

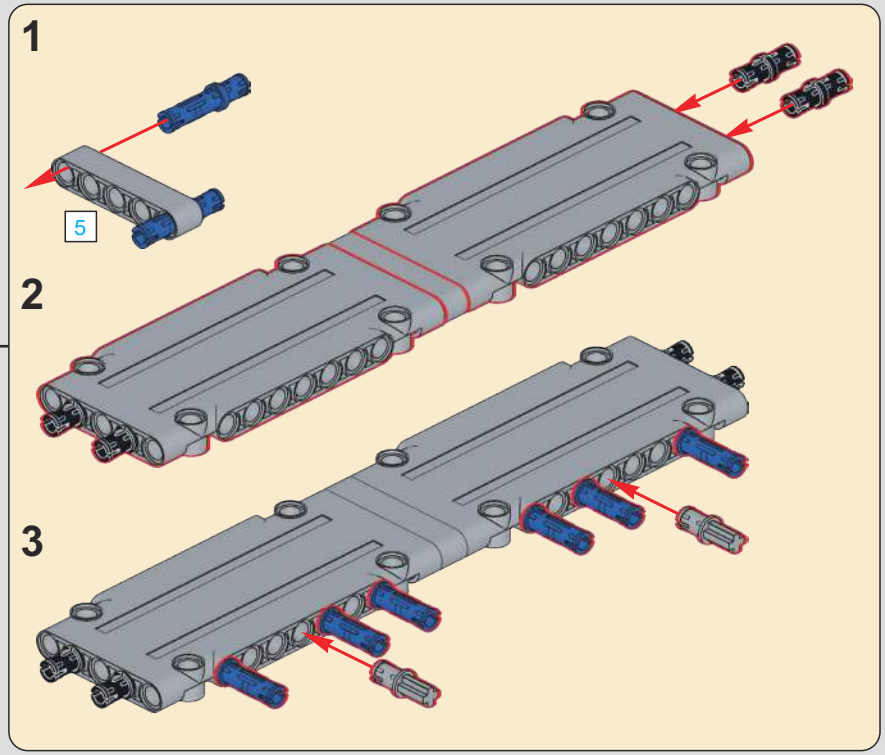
1
5
2
3

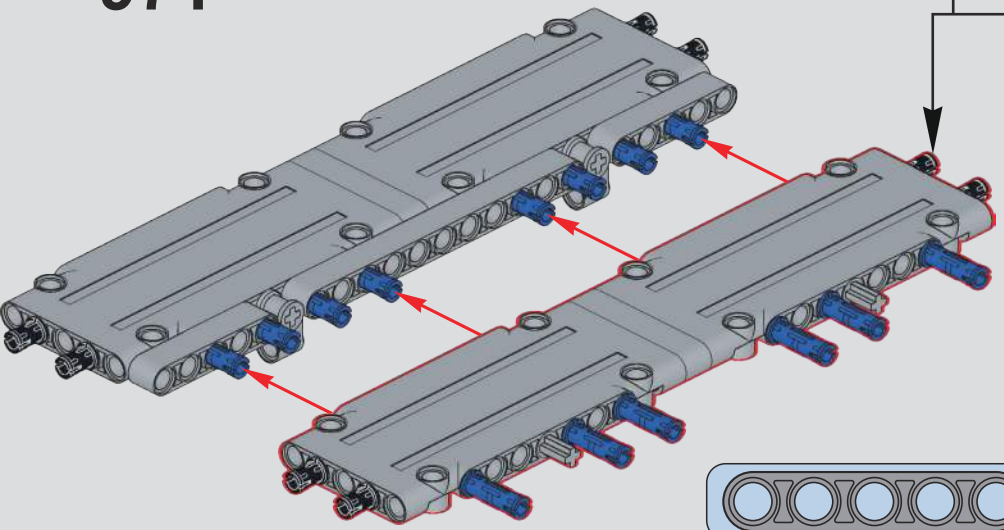

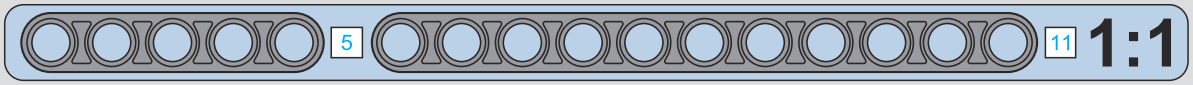
5
11
1:1

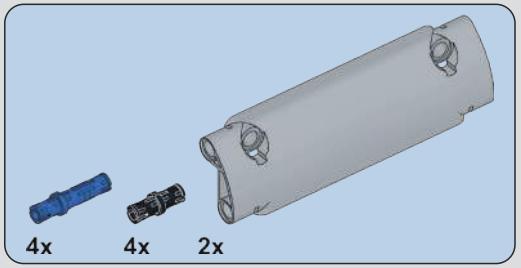

972

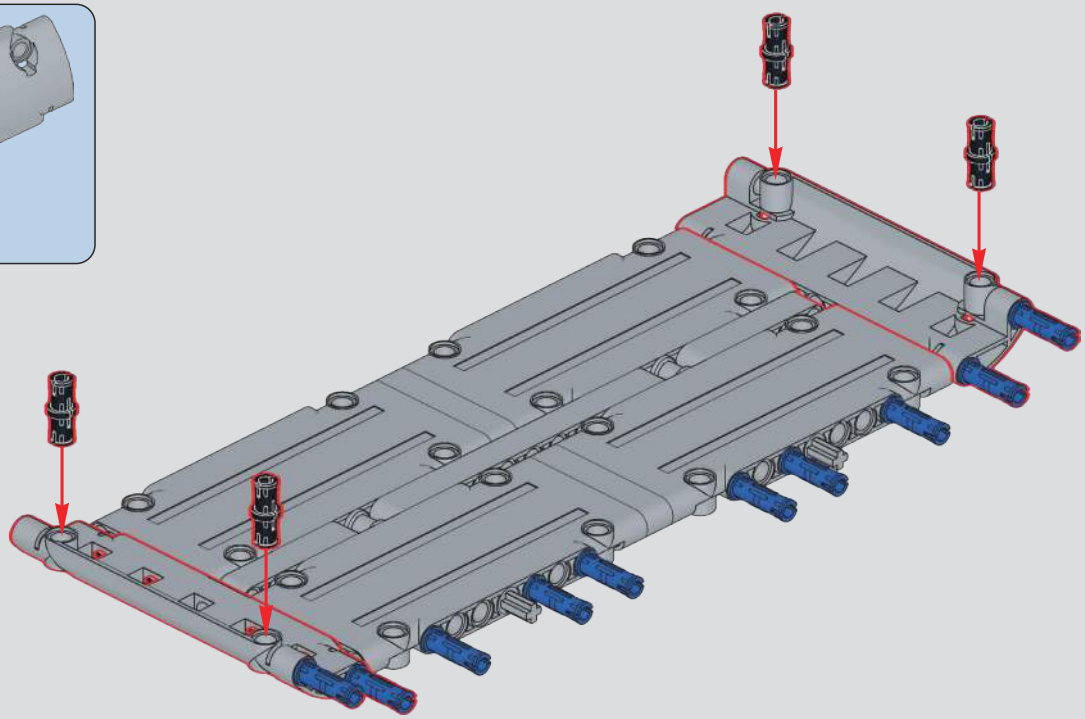

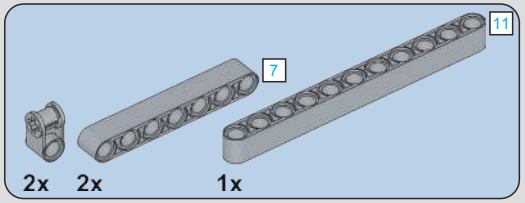

973

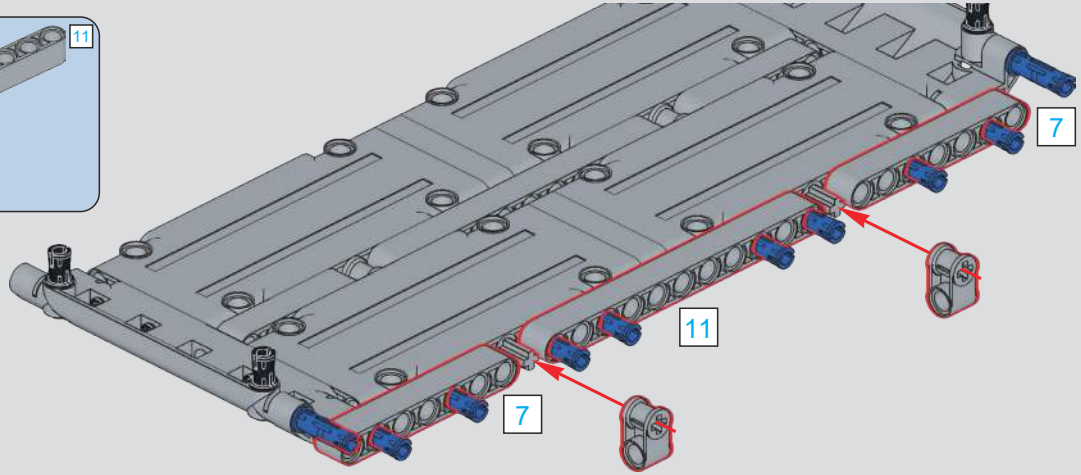

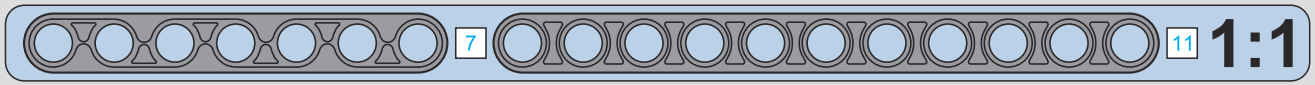

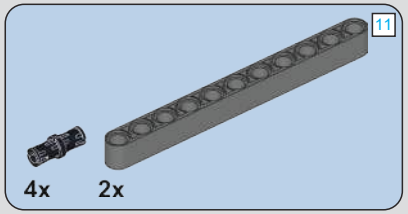

974

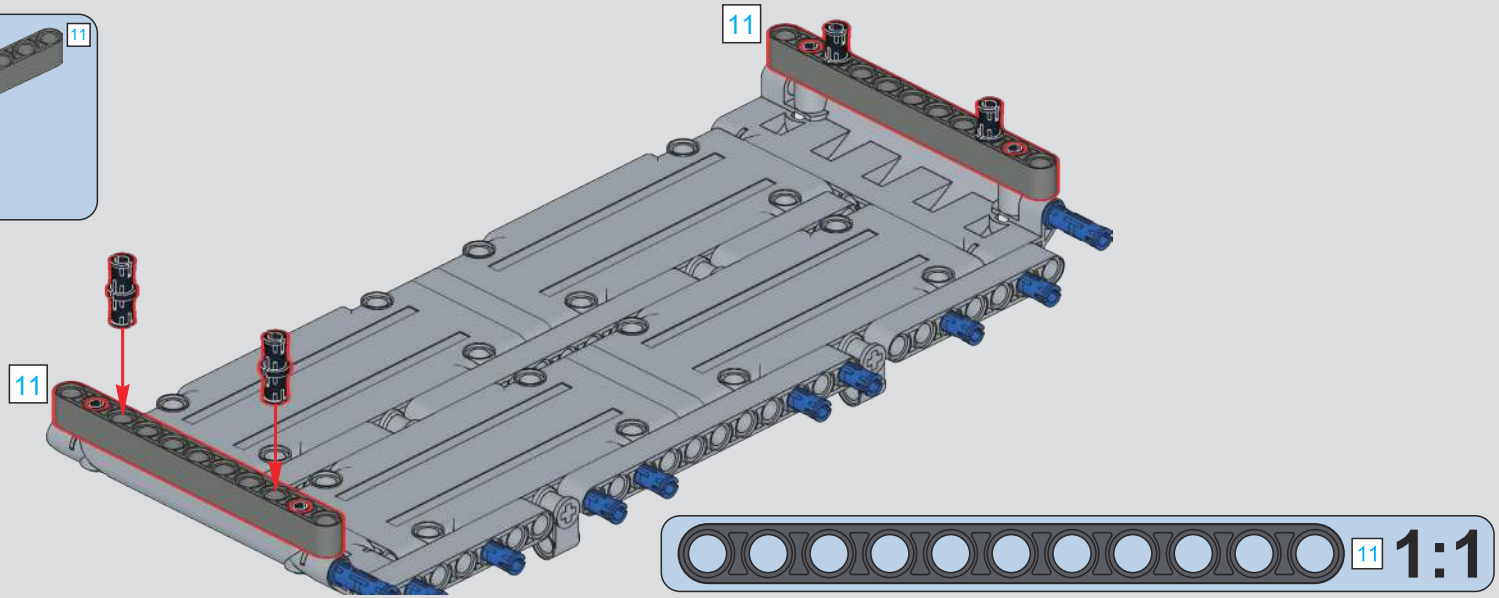

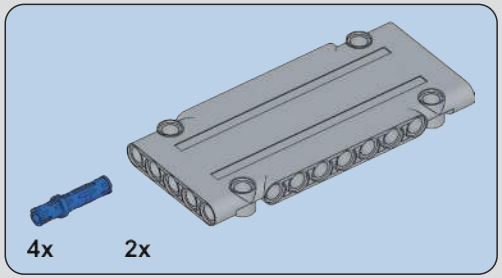

975

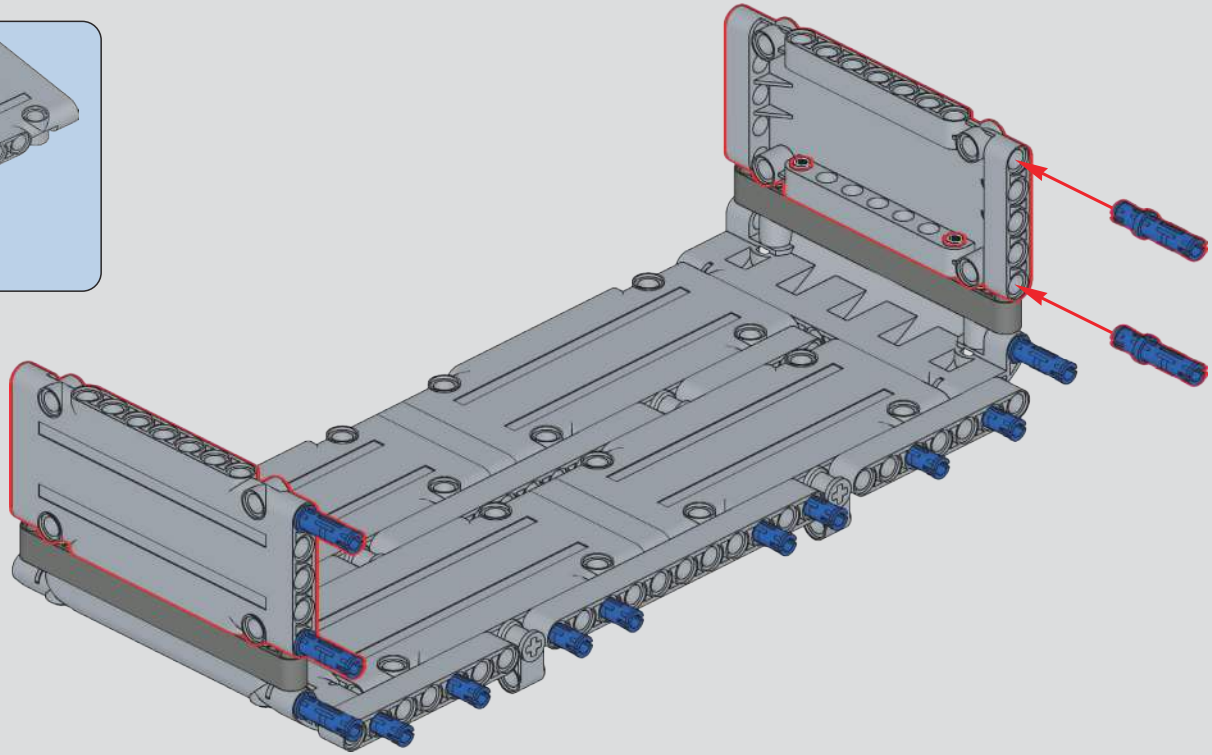

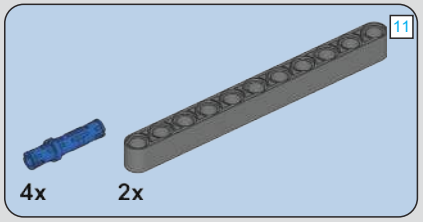

976

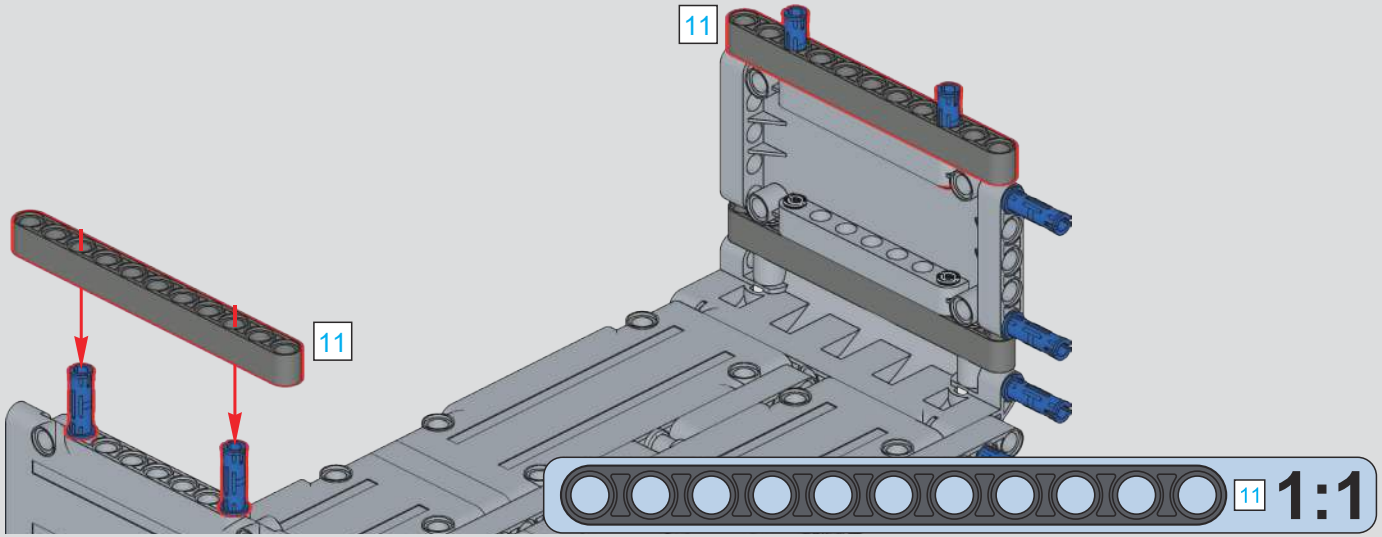

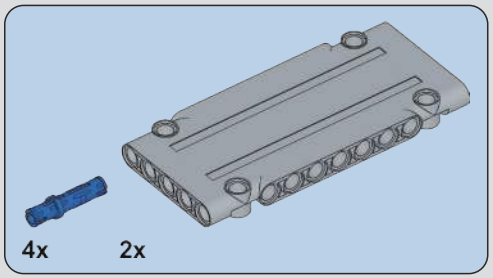

977

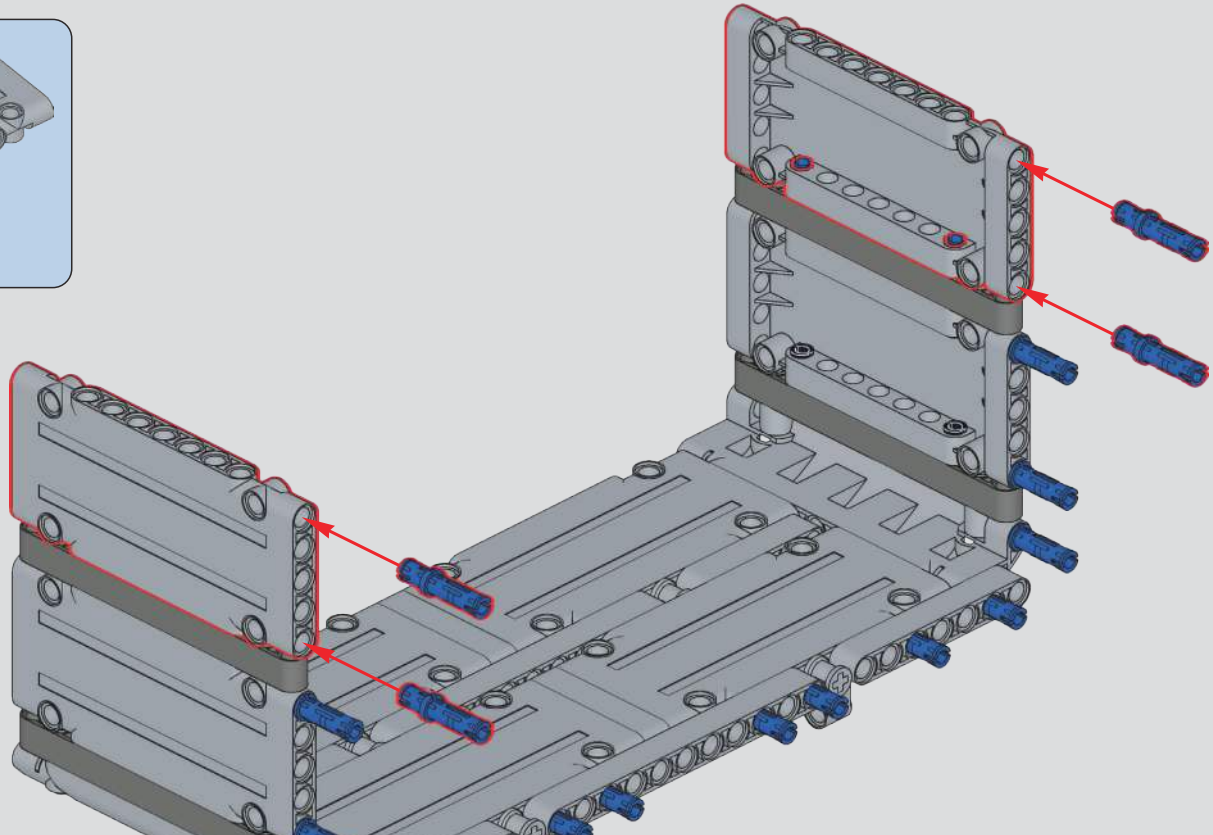

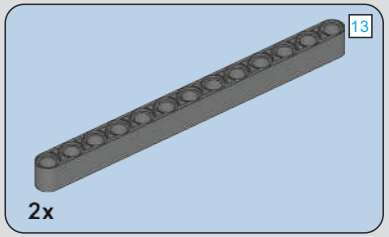

978

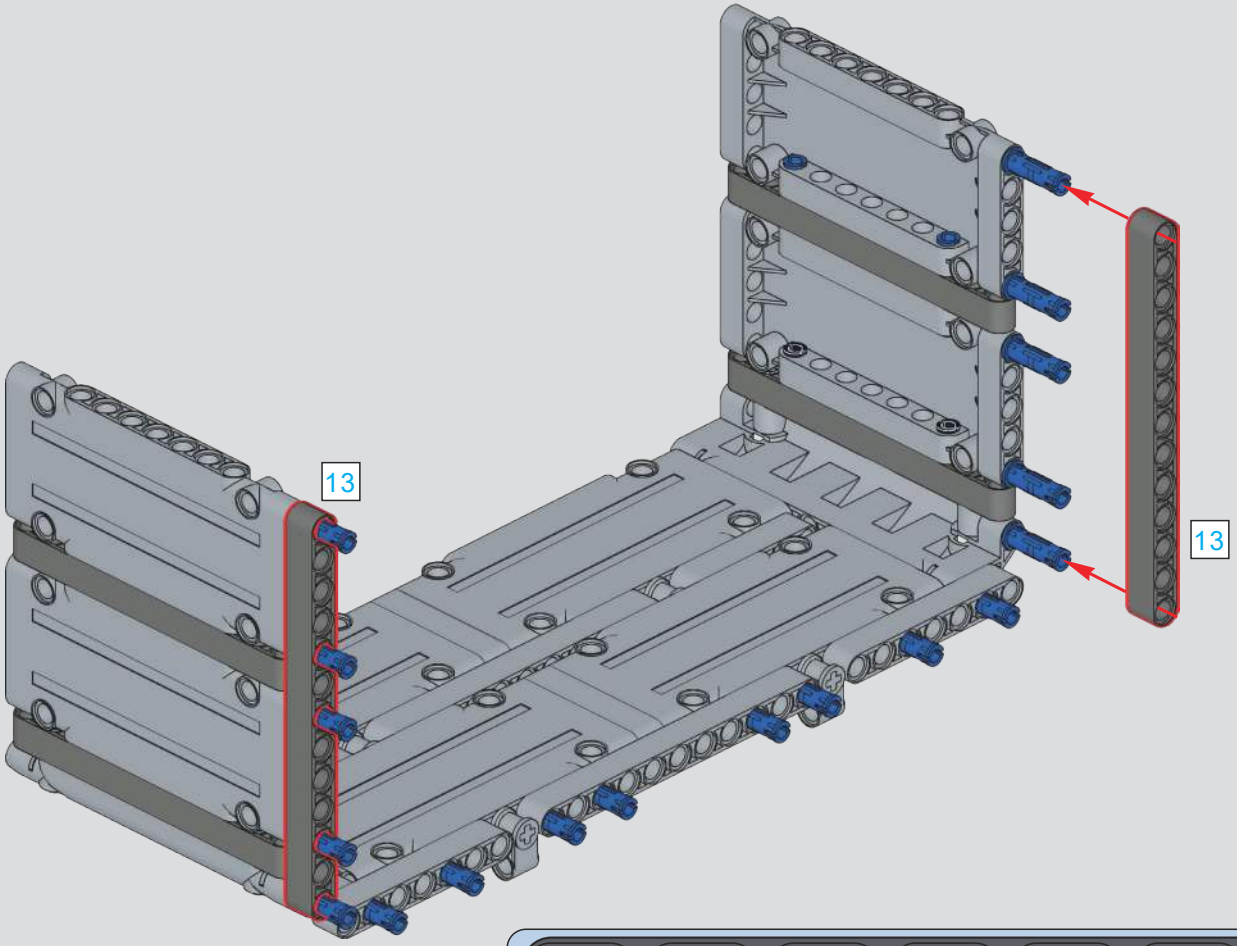

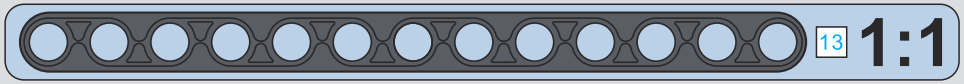

979

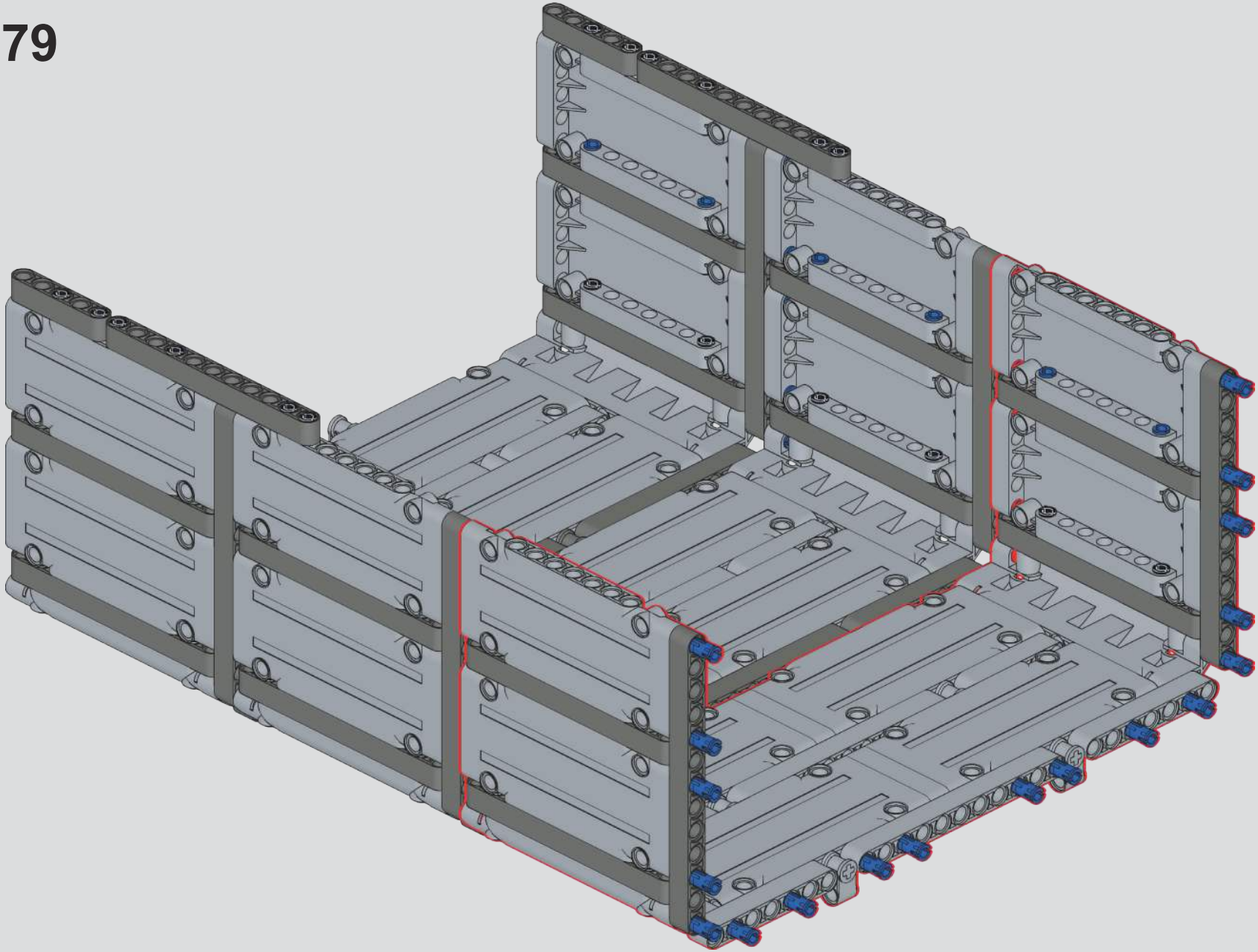

980

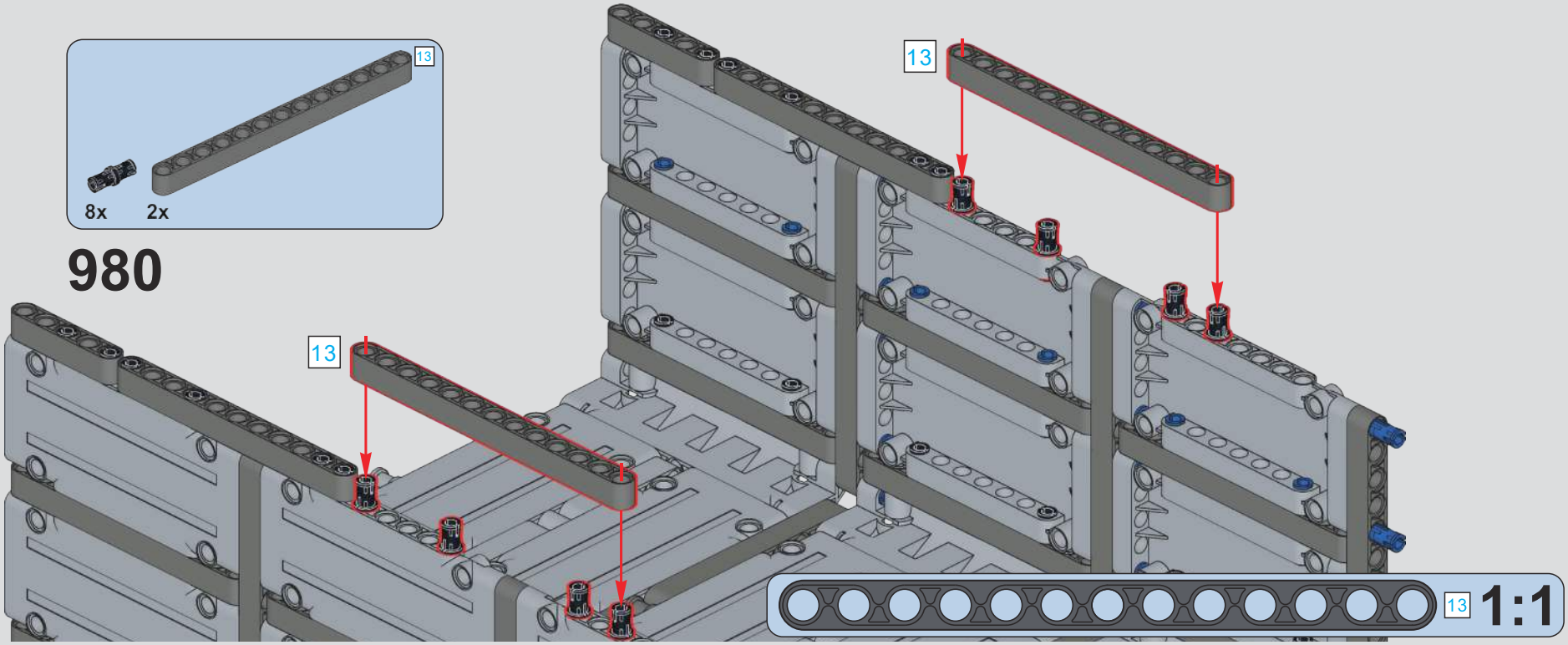

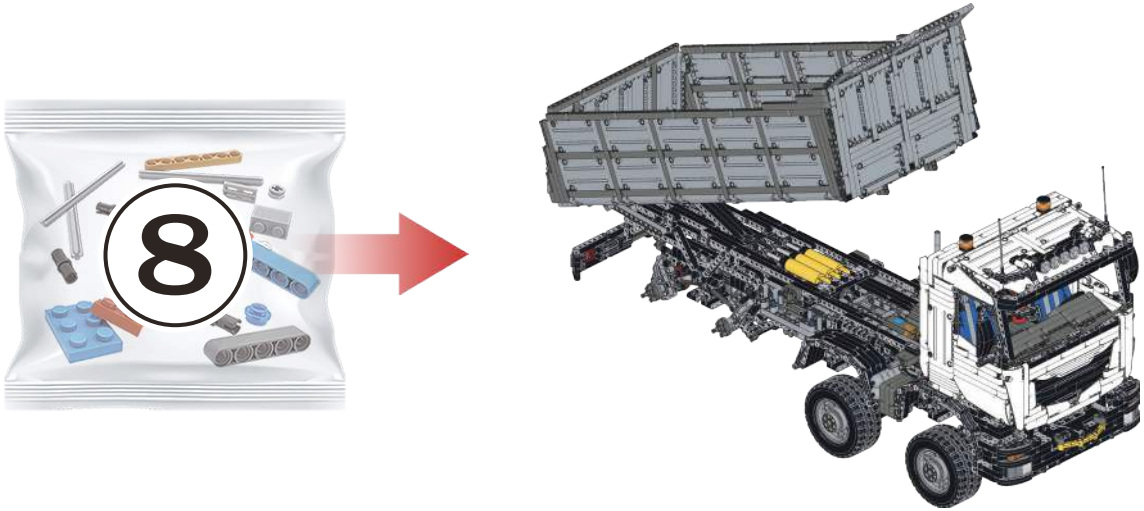

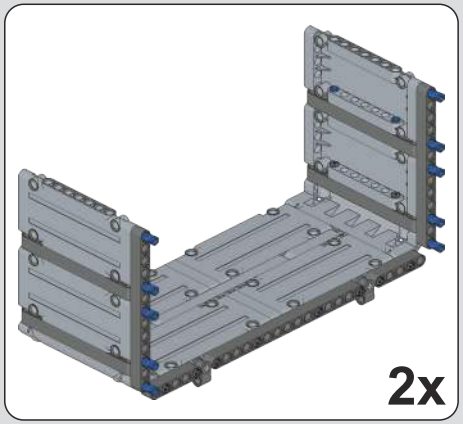

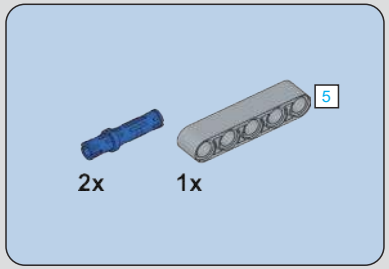

981

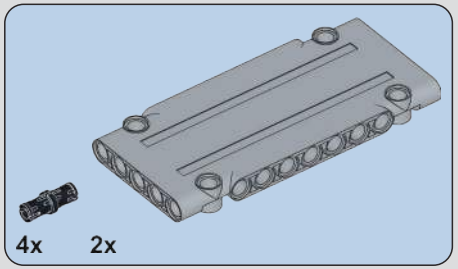

982

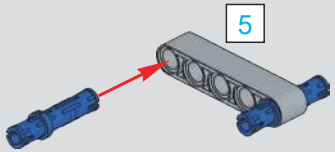

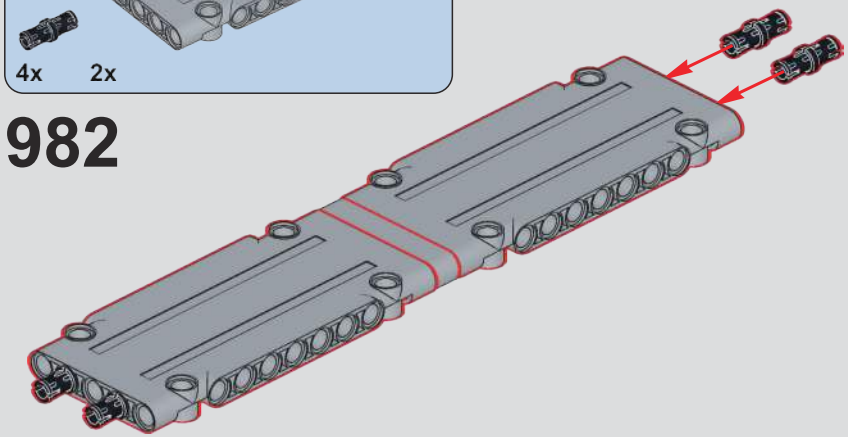

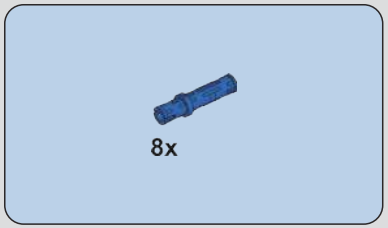

983

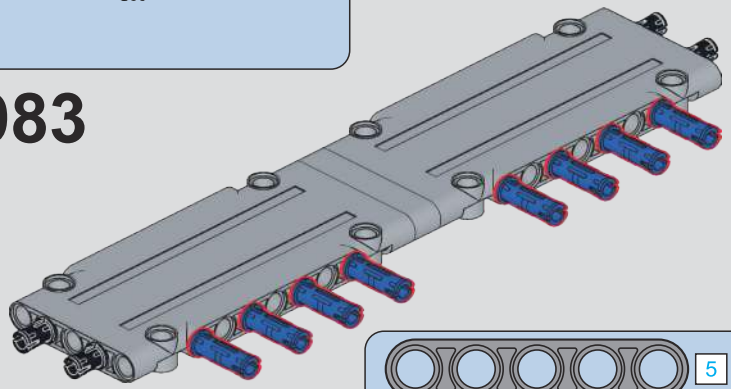

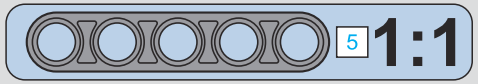

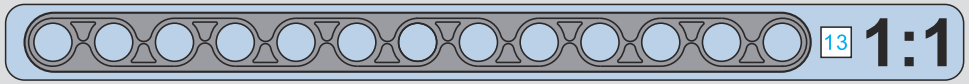

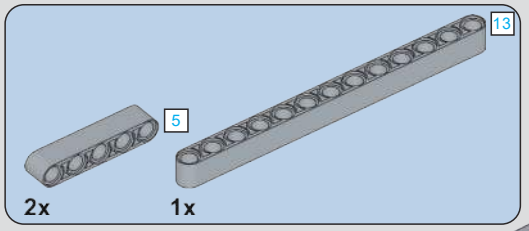

984

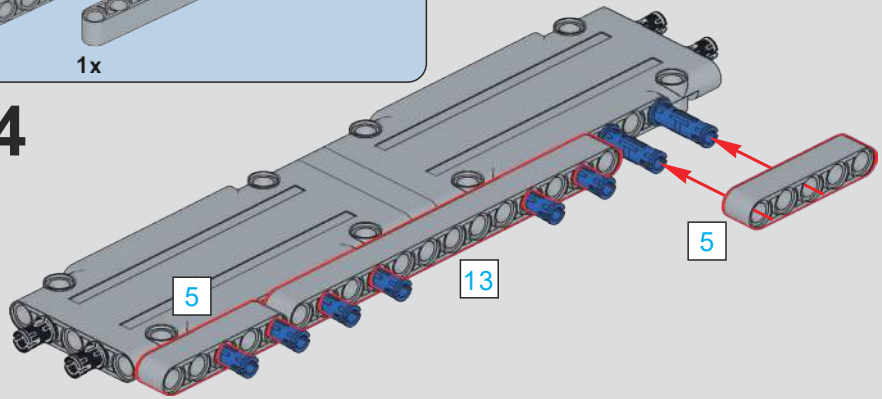

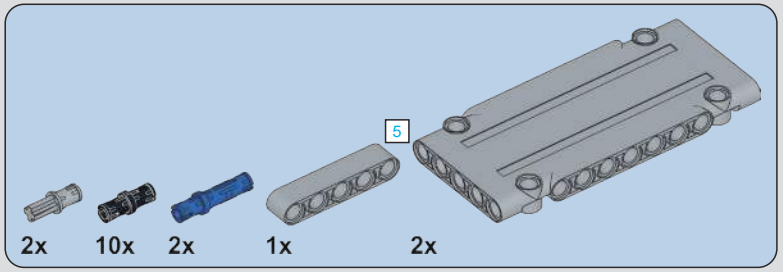

985

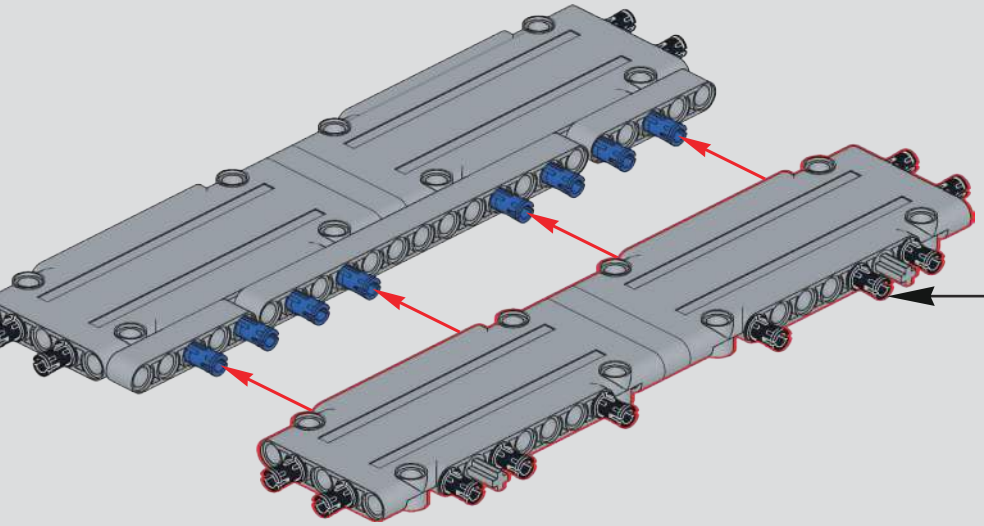

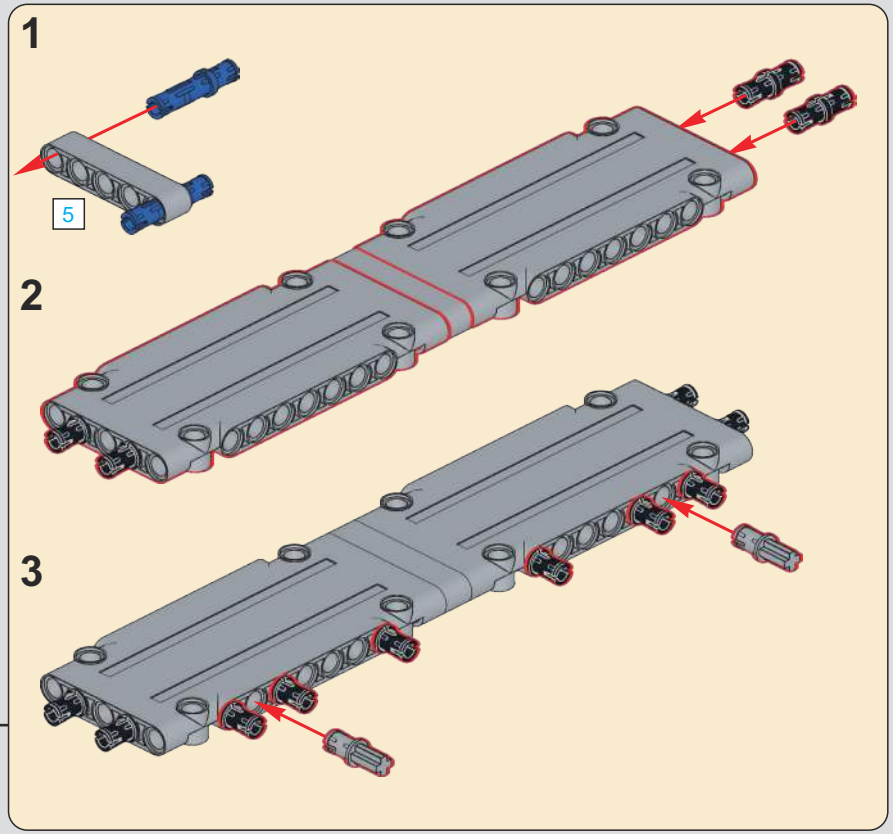

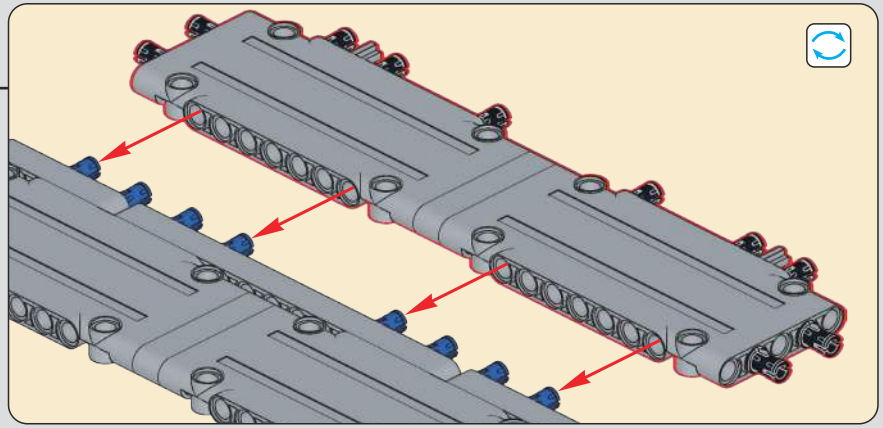

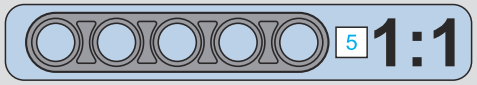

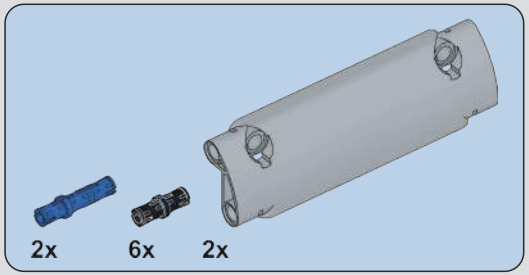

986

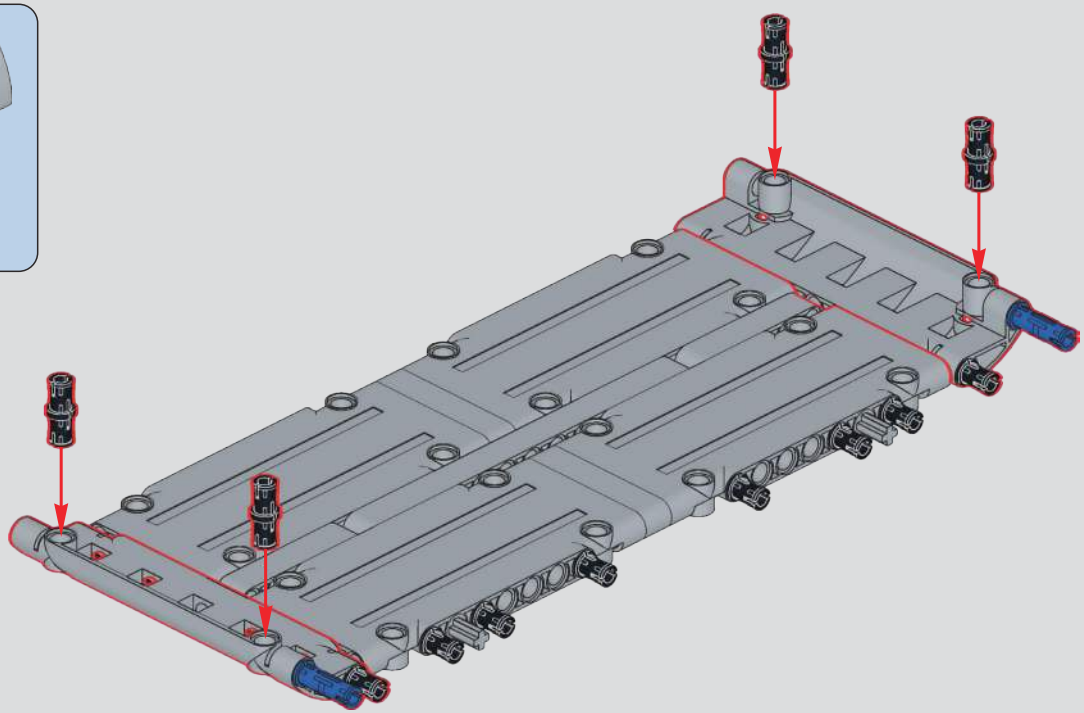

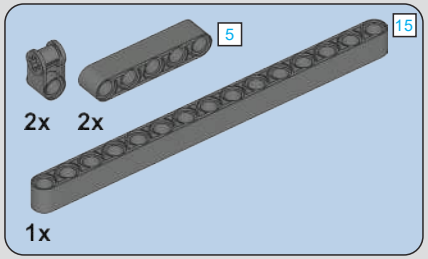

987

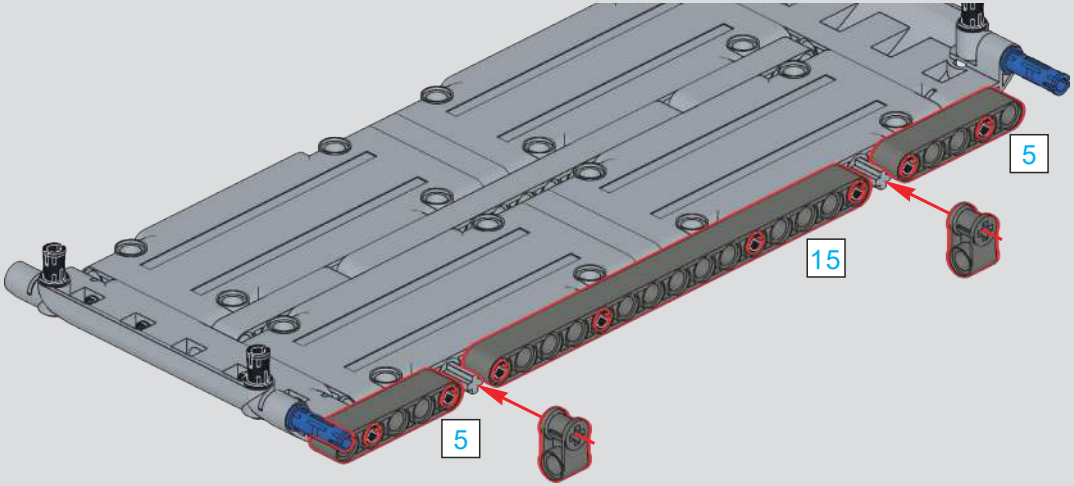

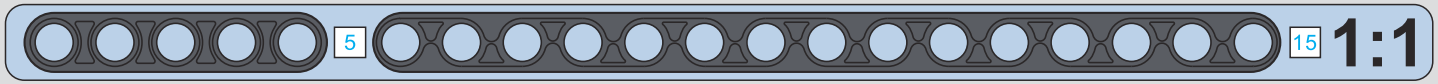

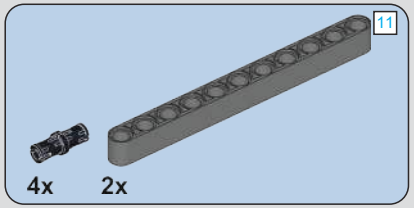

988

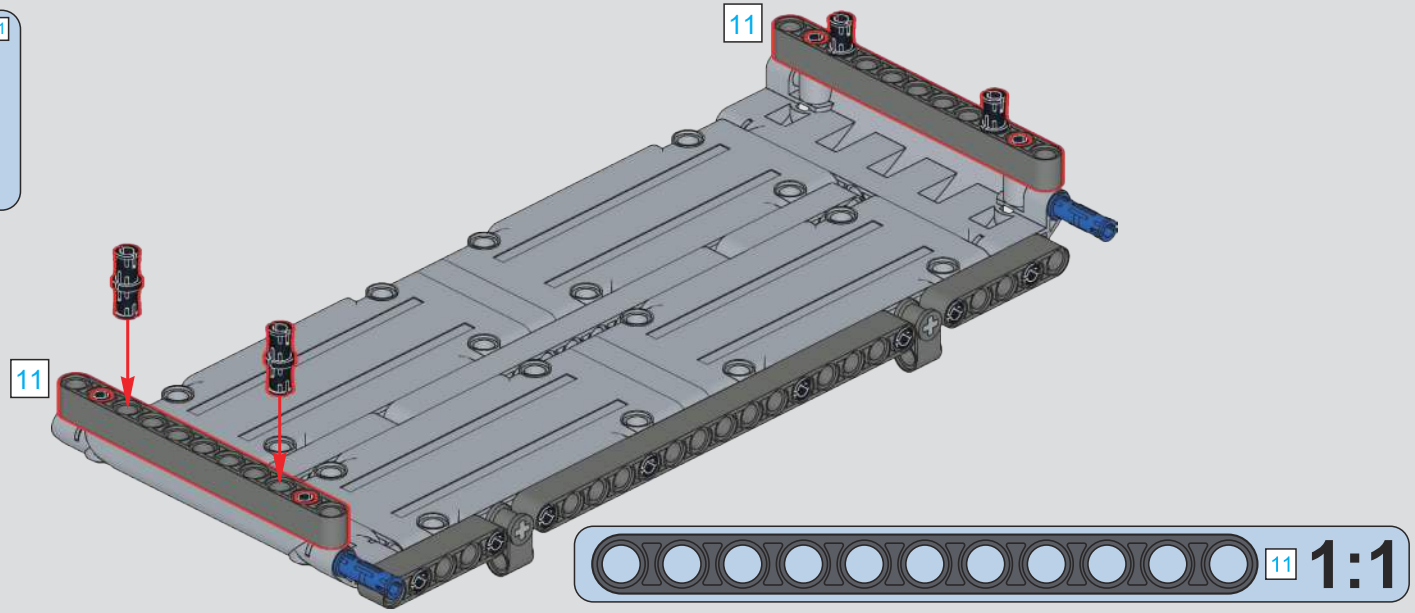

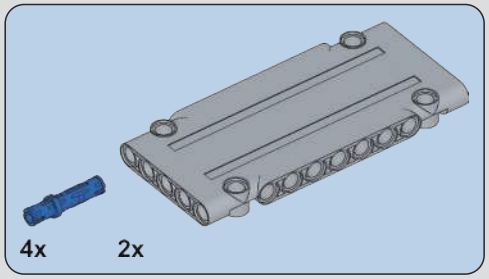

989

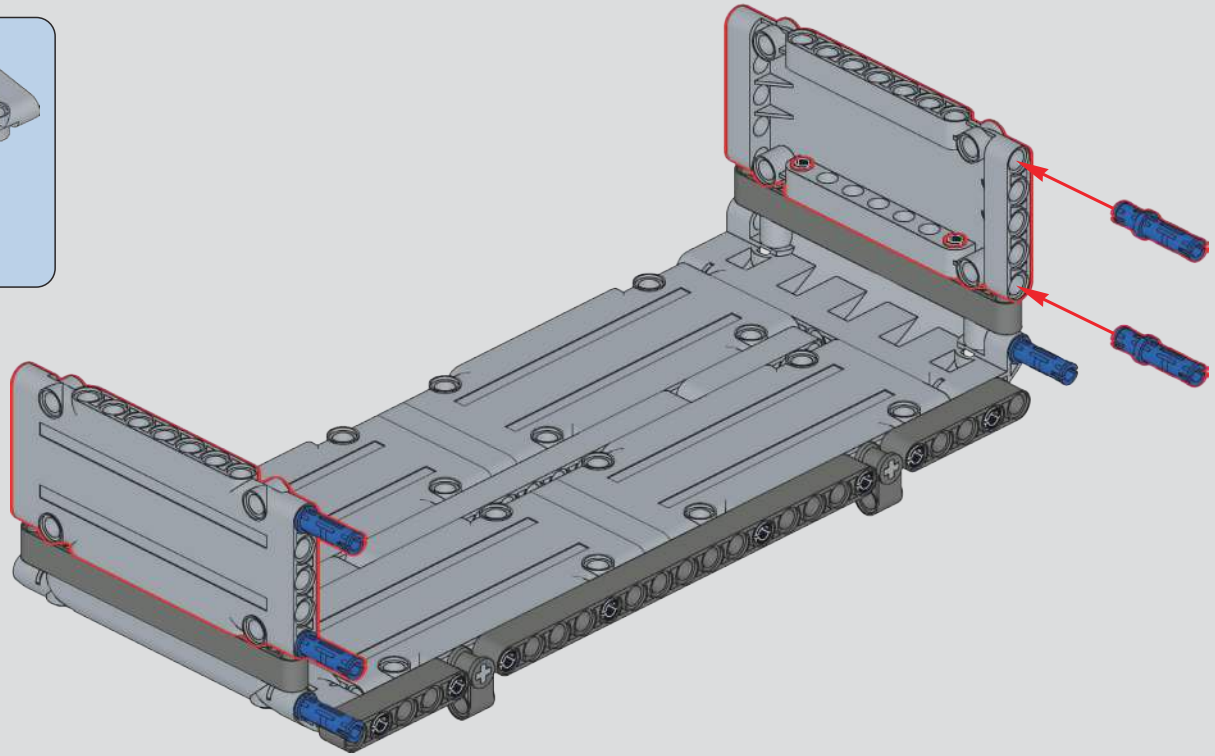

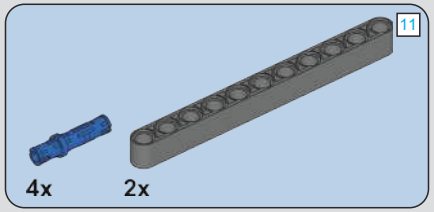

990

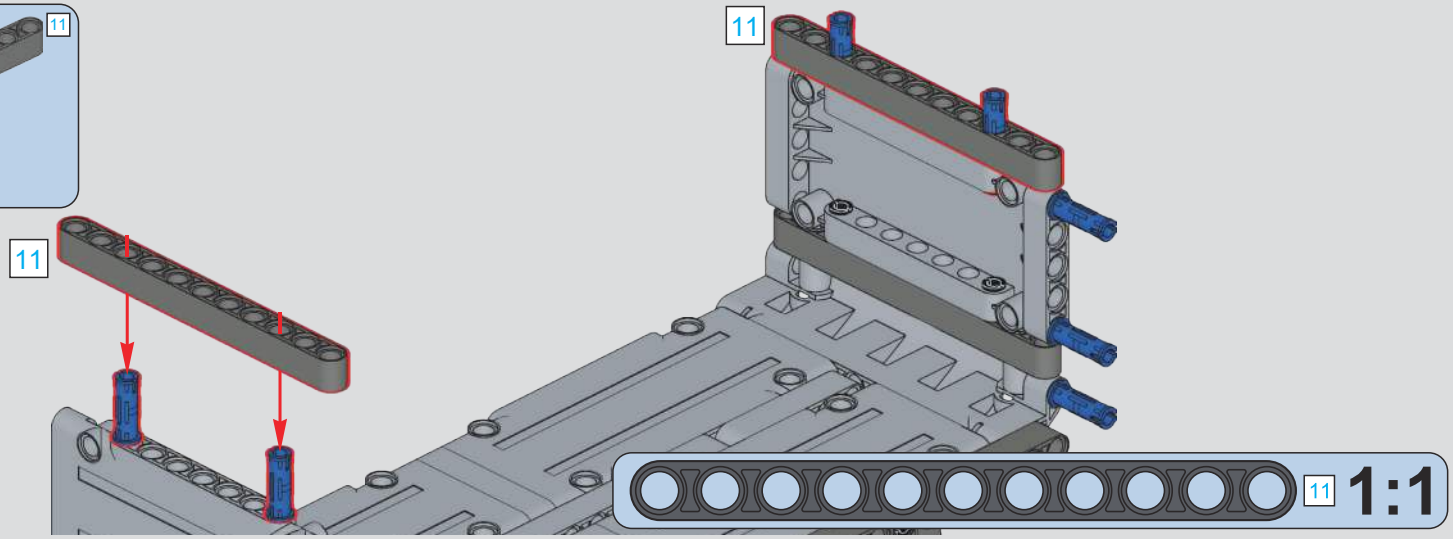

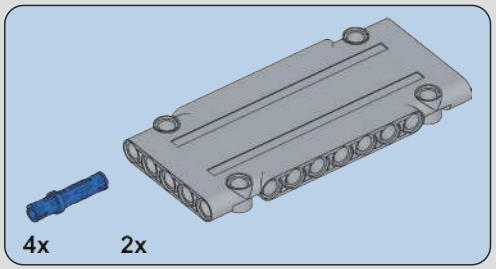

991

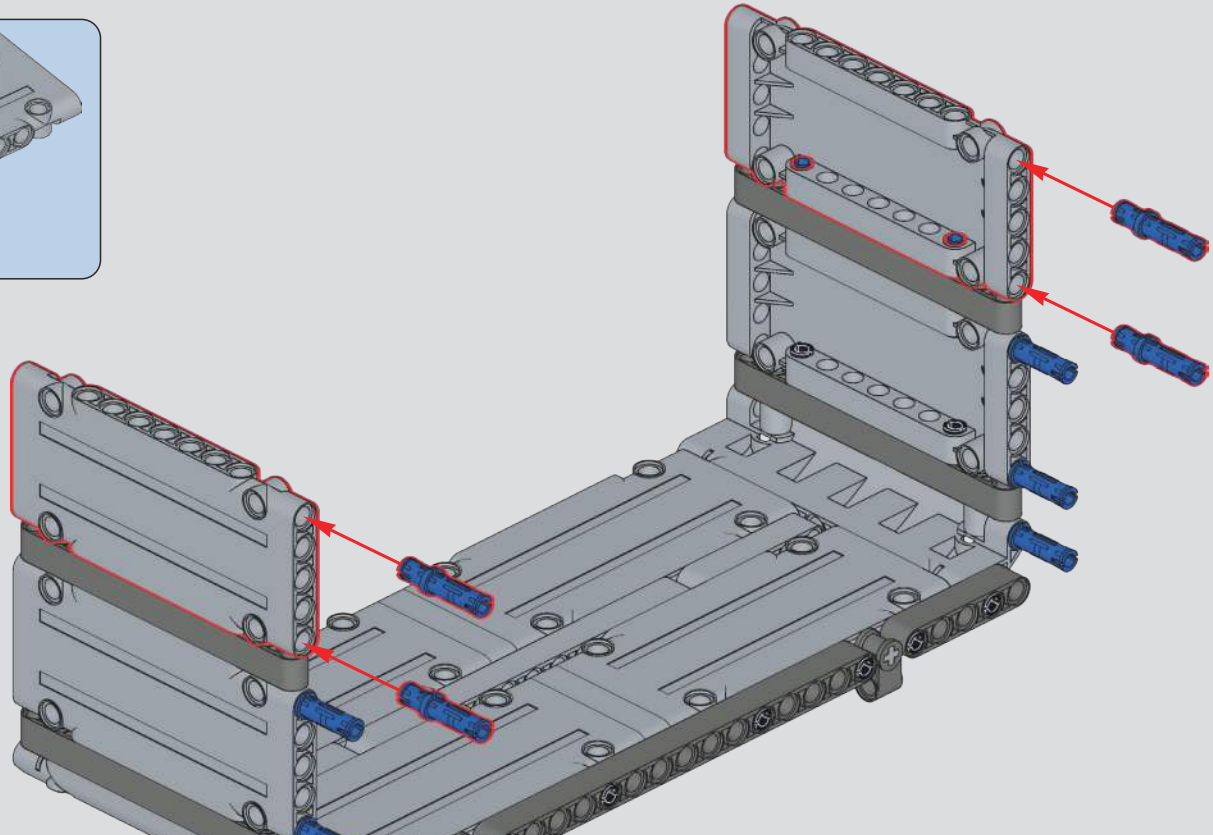

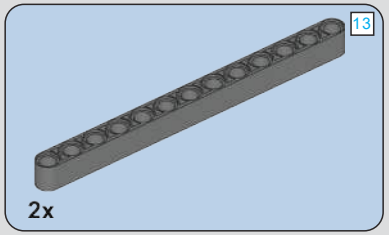

992

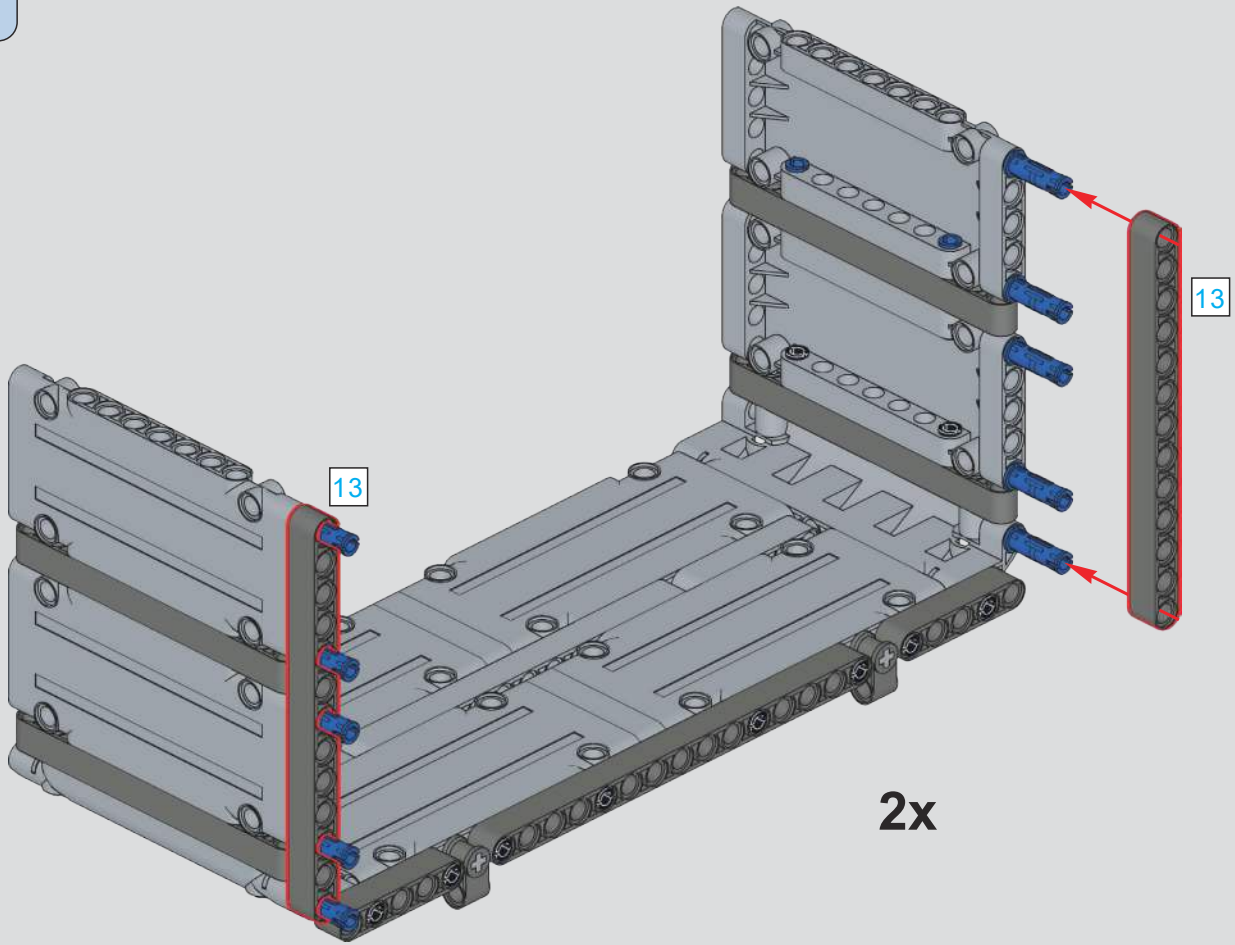

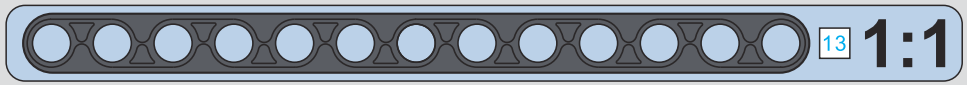

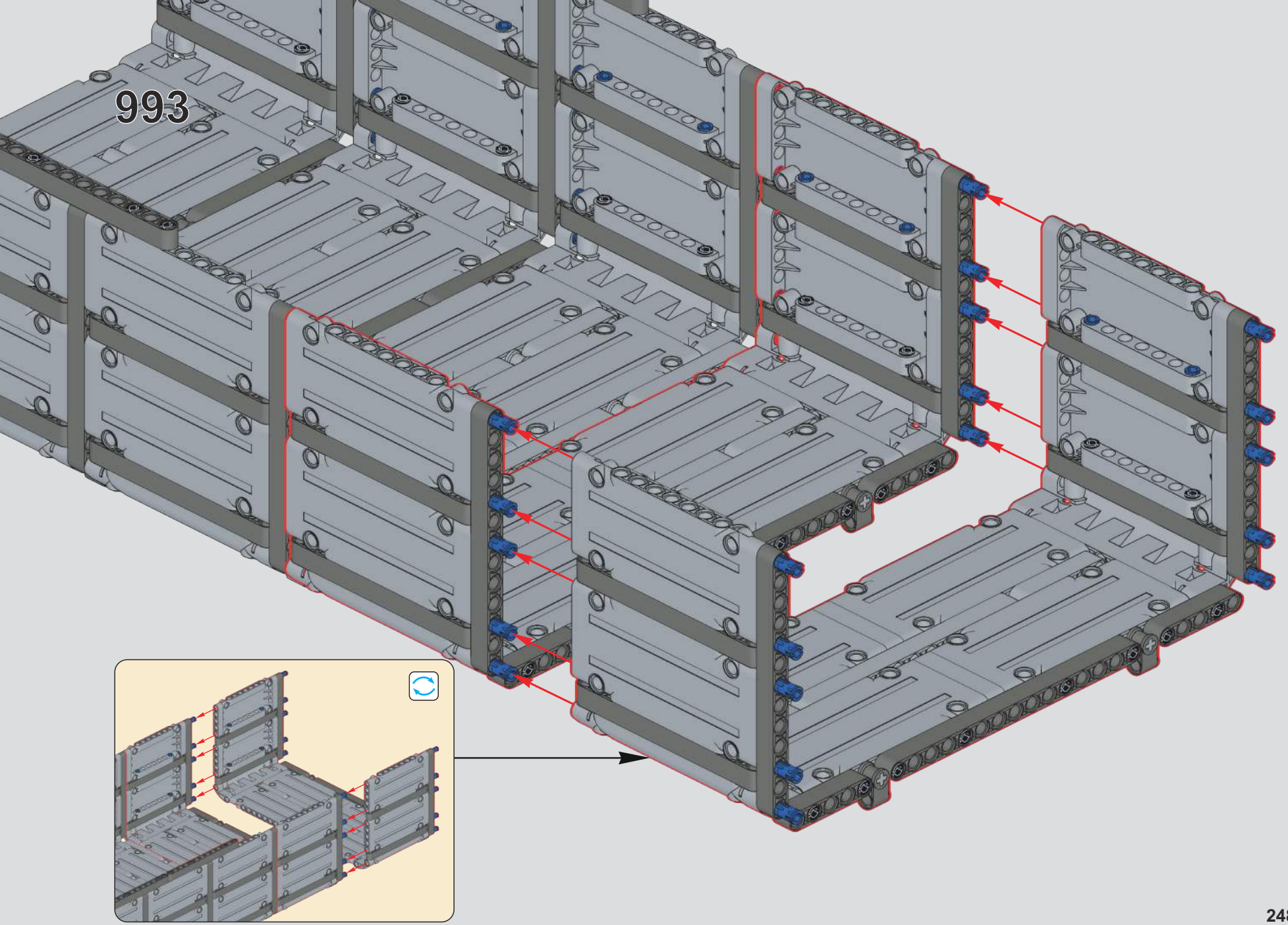
993

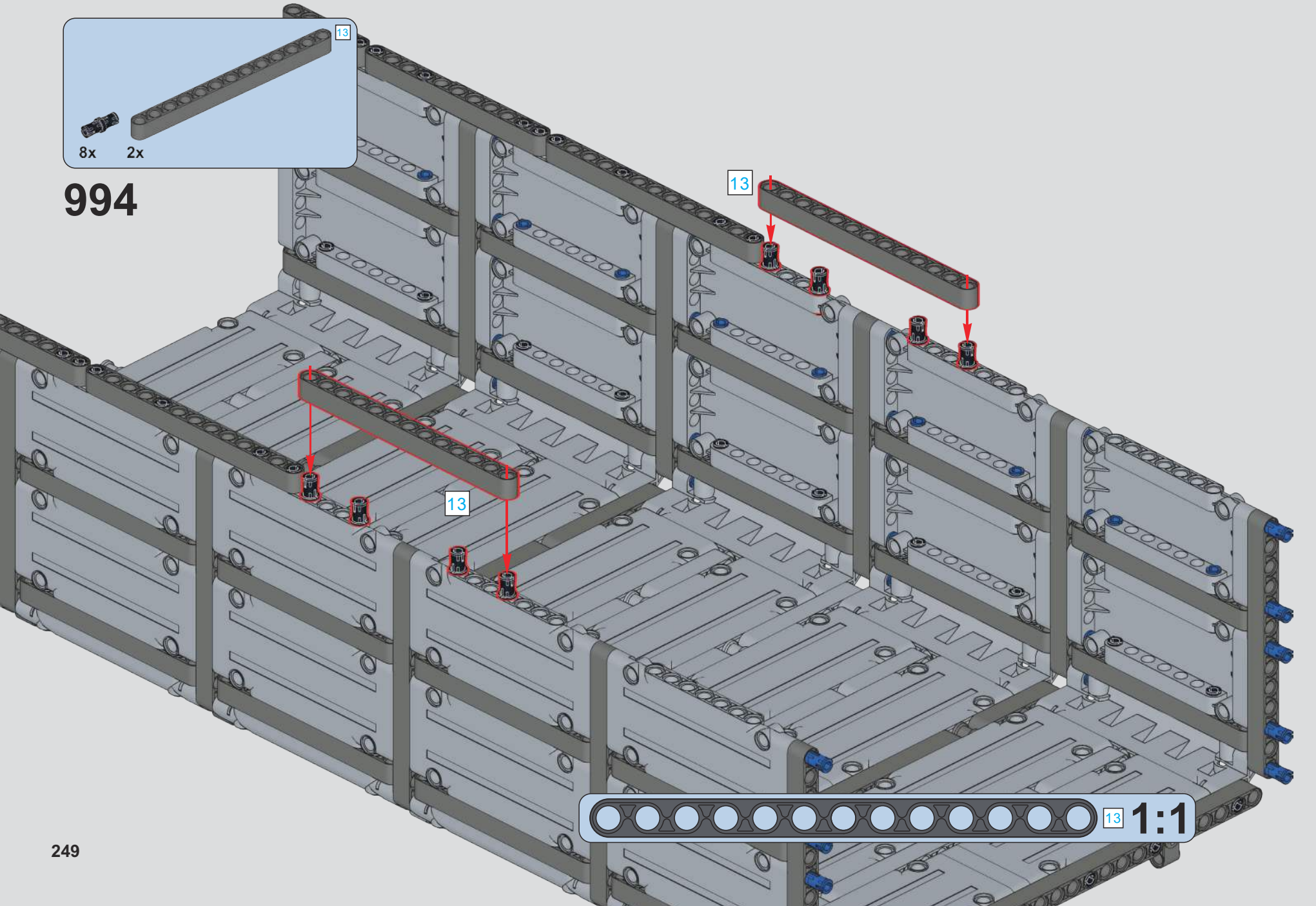
13
8x
2x
994
13
13
13
1:1

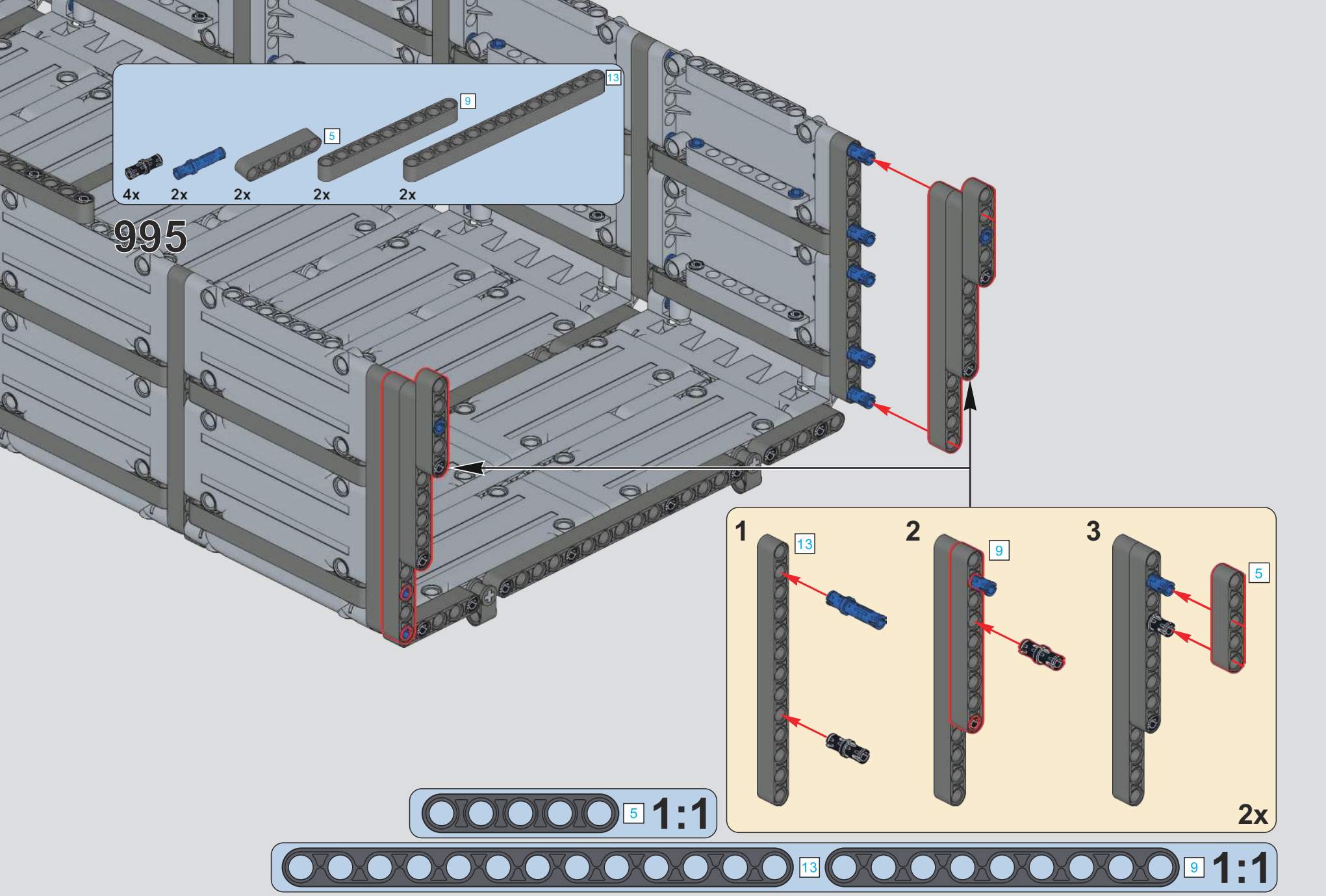
995
13
9
5
4x
2x
2x
2x
2x
1
13
2
9
3
5
2x
5
1:1
13
9
1:1

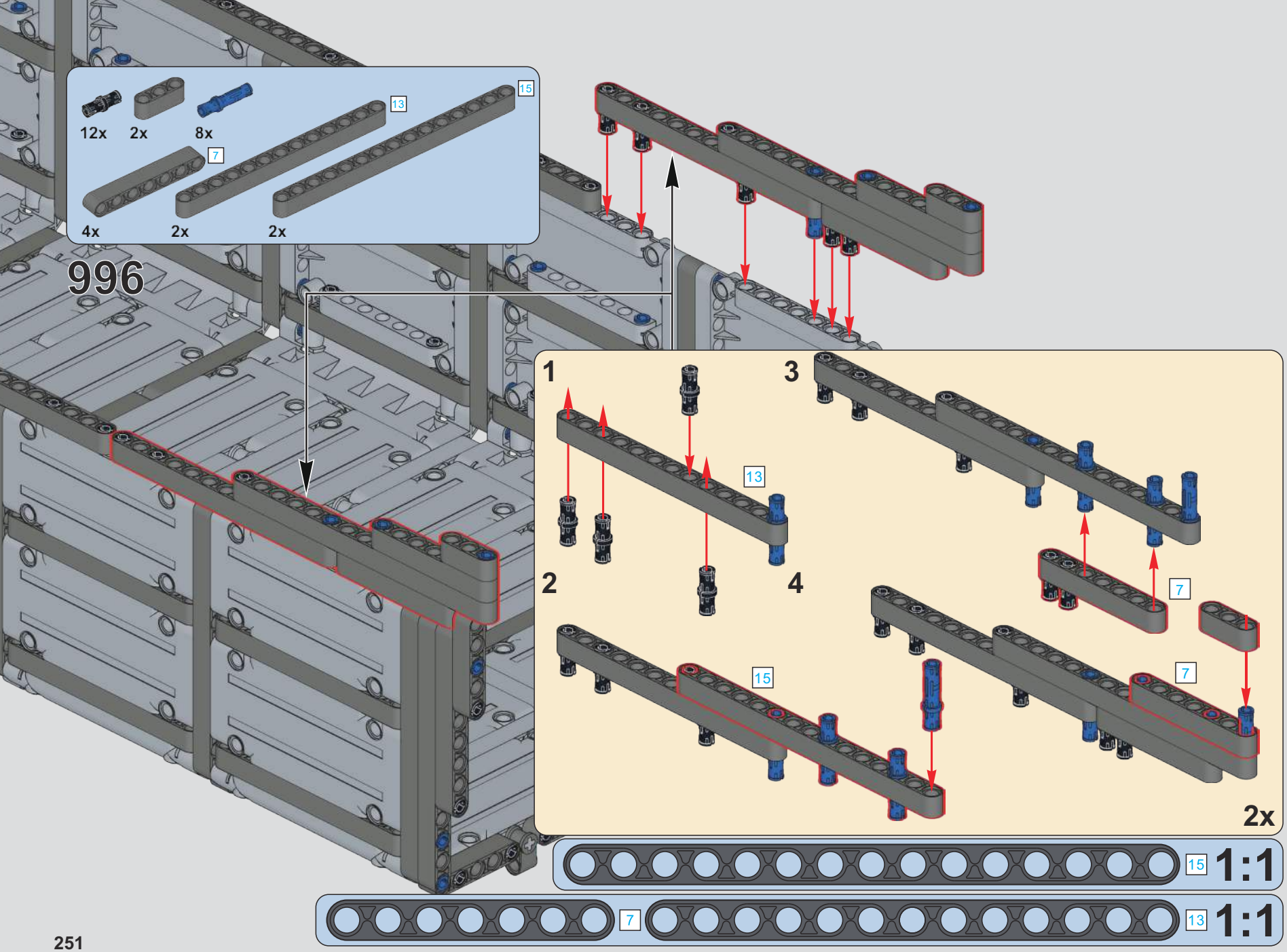
12x
2x
8x
13
15
7
4x
2x
2x
996
1
2
3
4
13
15
7
7
2x
15
1:1
7
13
1:1

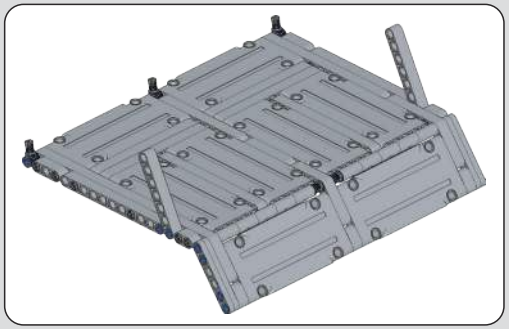

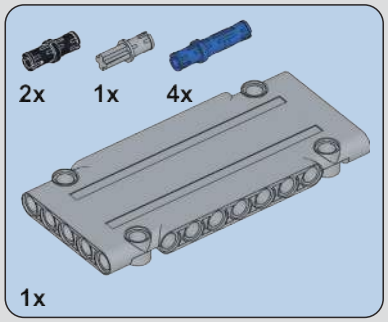

997

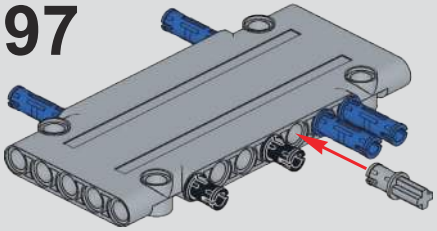

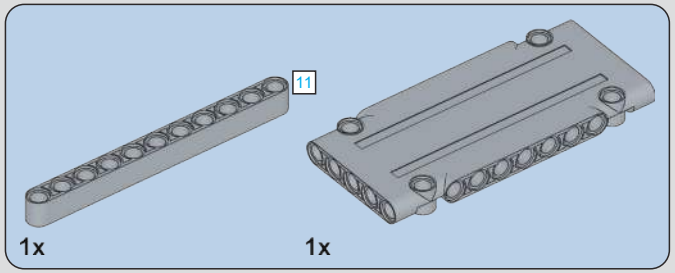

998

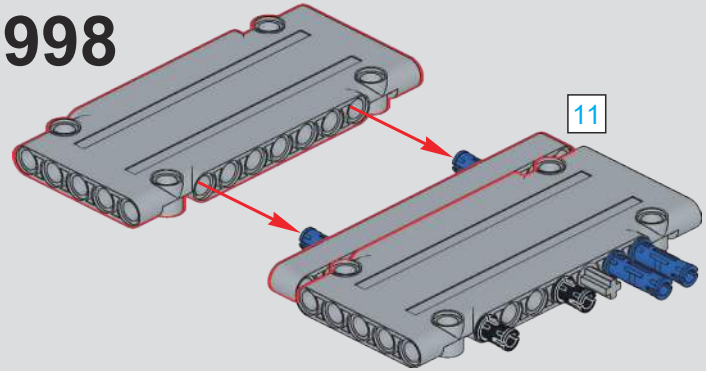

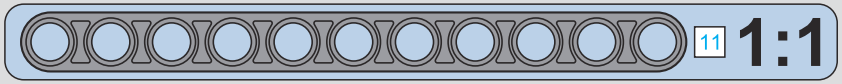

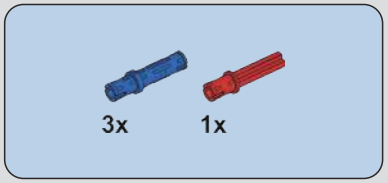

999

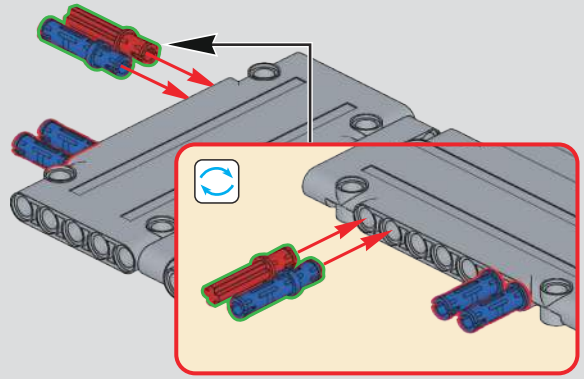

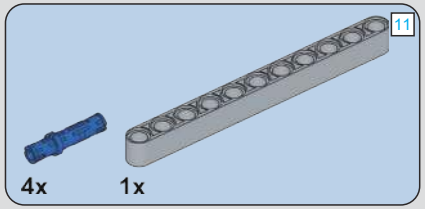

1000

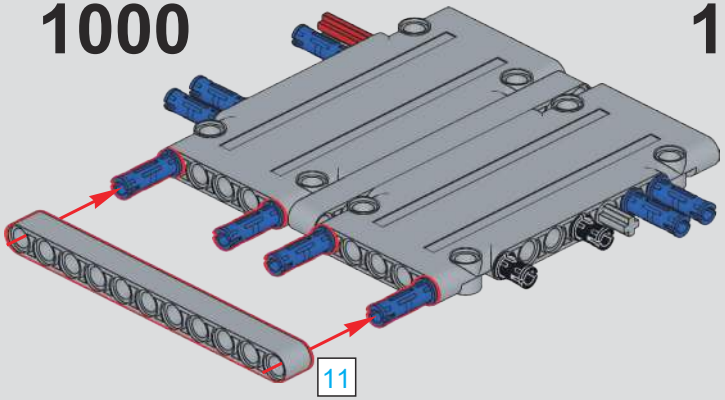

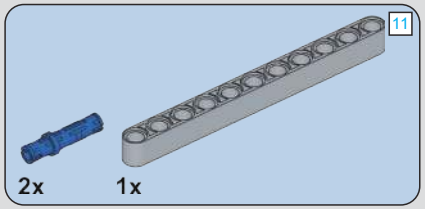

1001

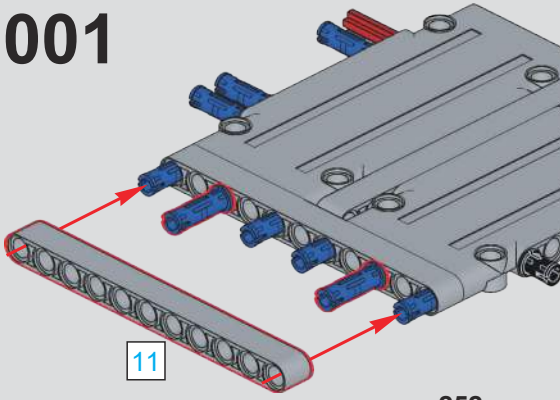

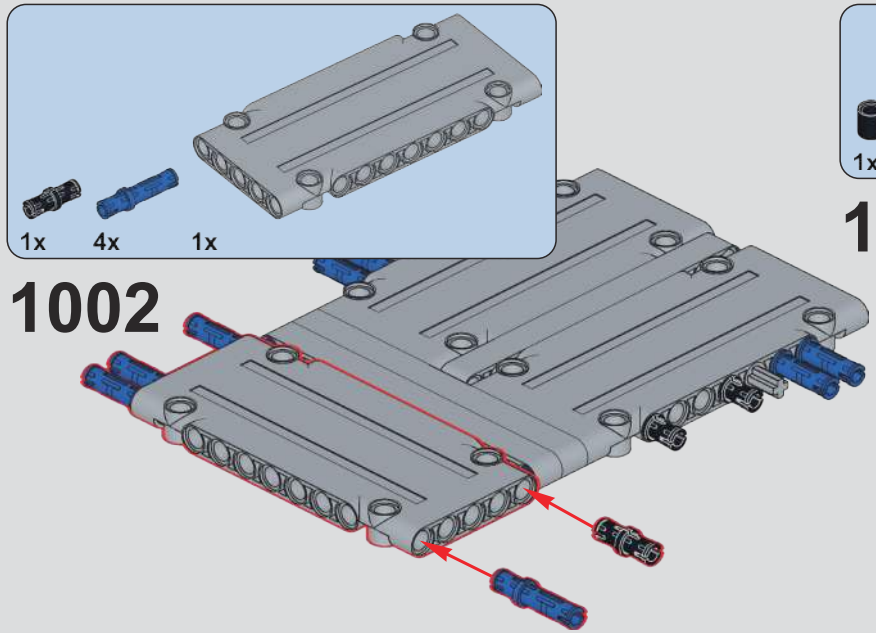

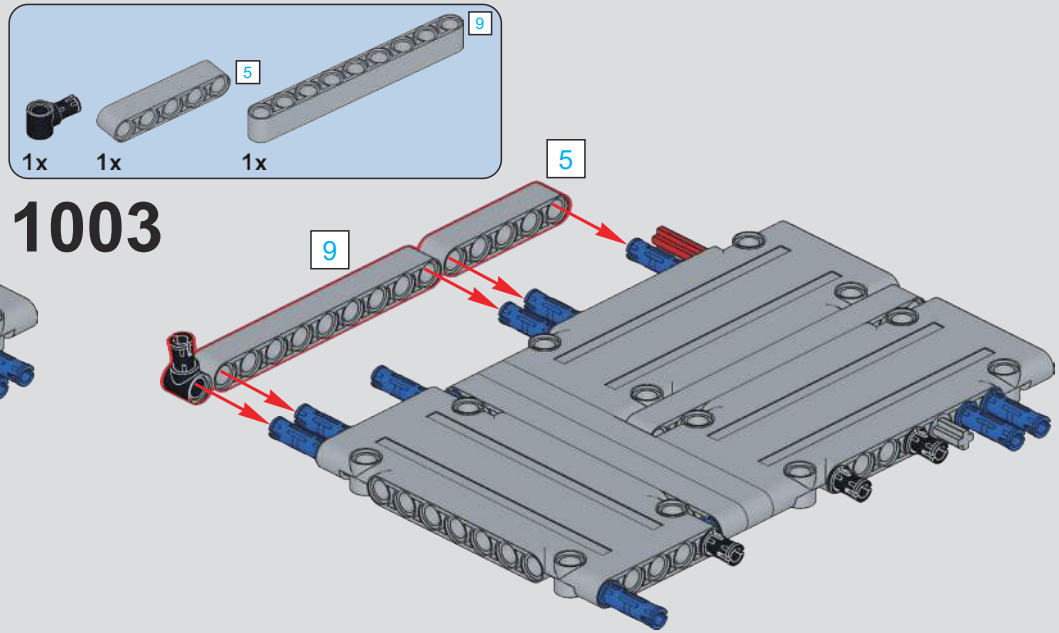

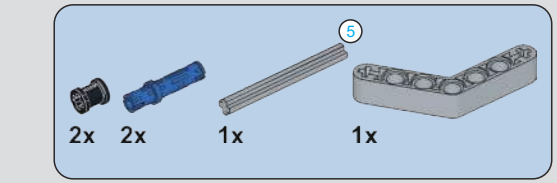

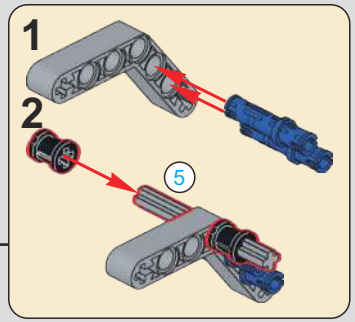

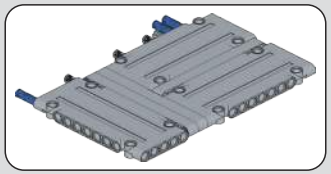

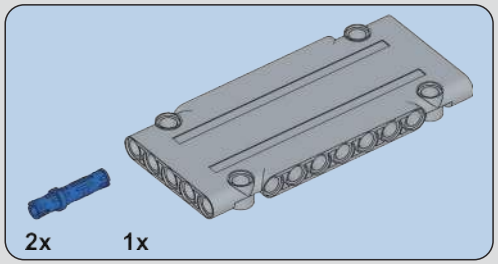

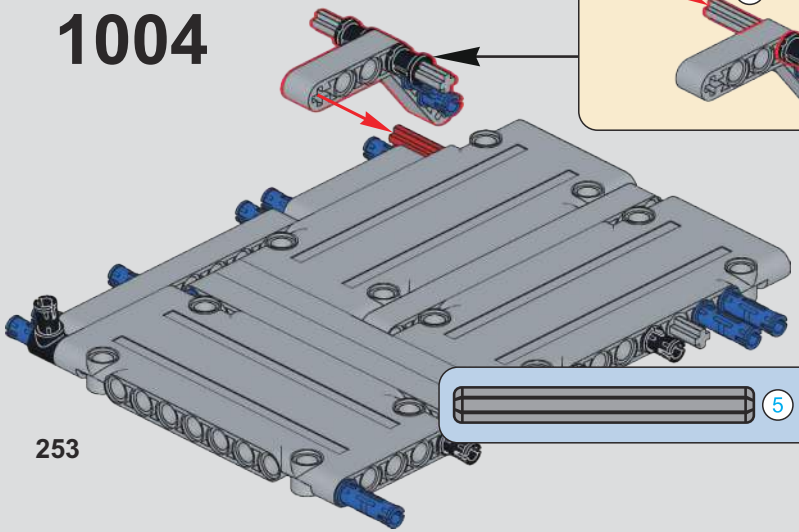

1005

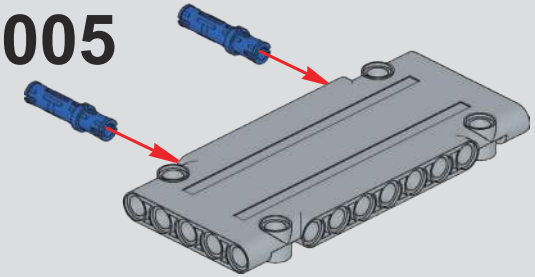

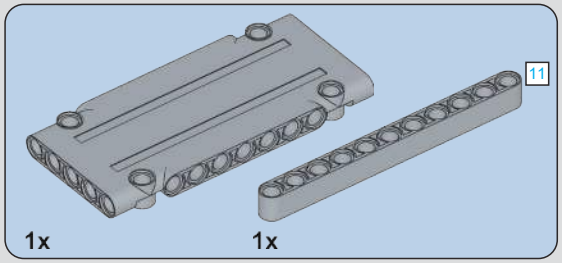

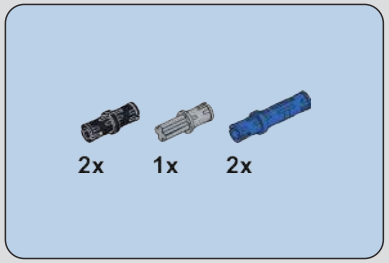

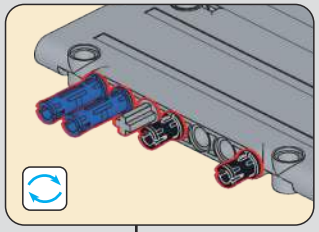

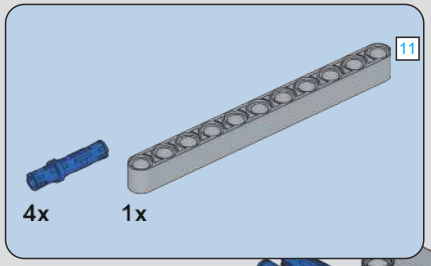

1006

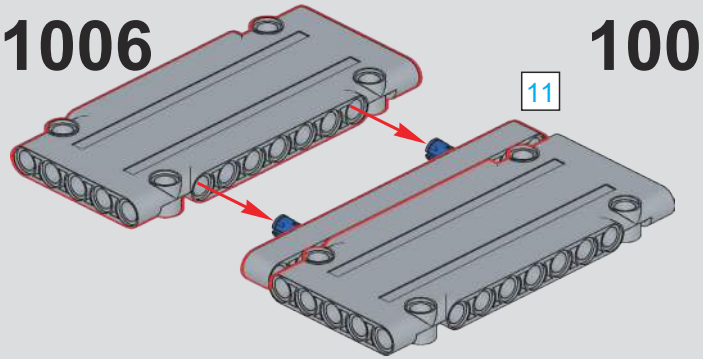

1007

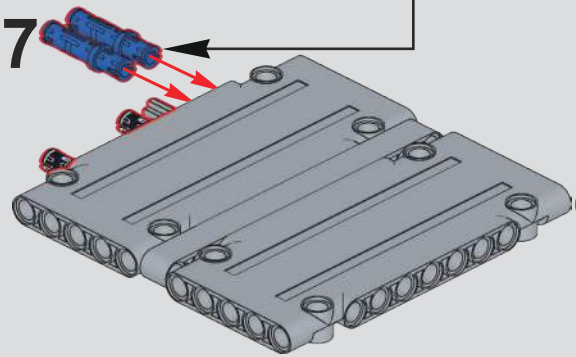

1008

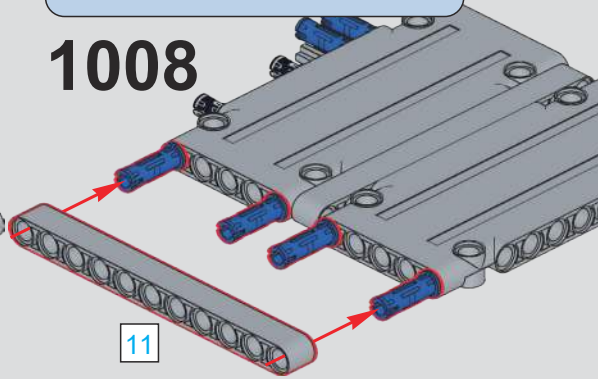

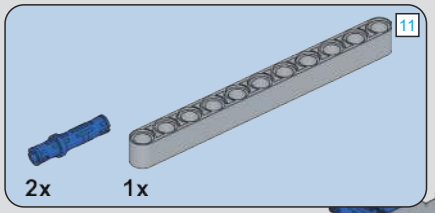

1009

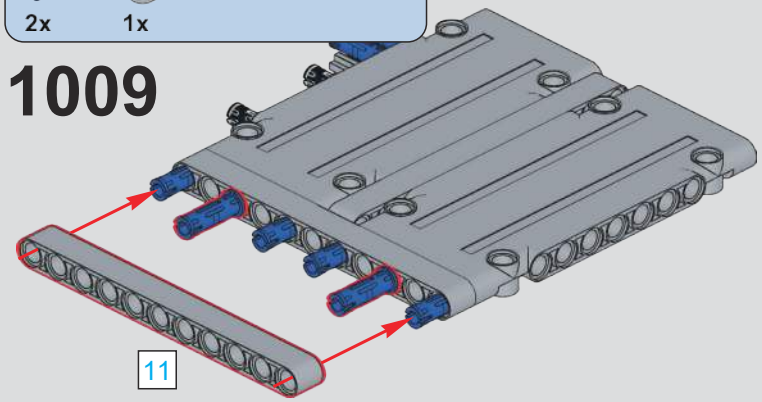

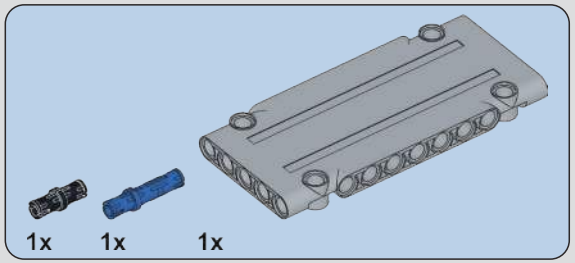

1010

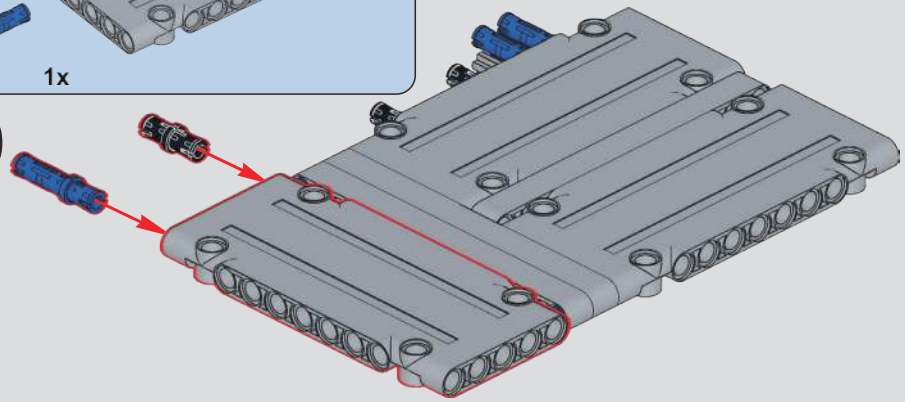

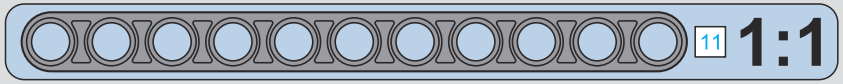

1011

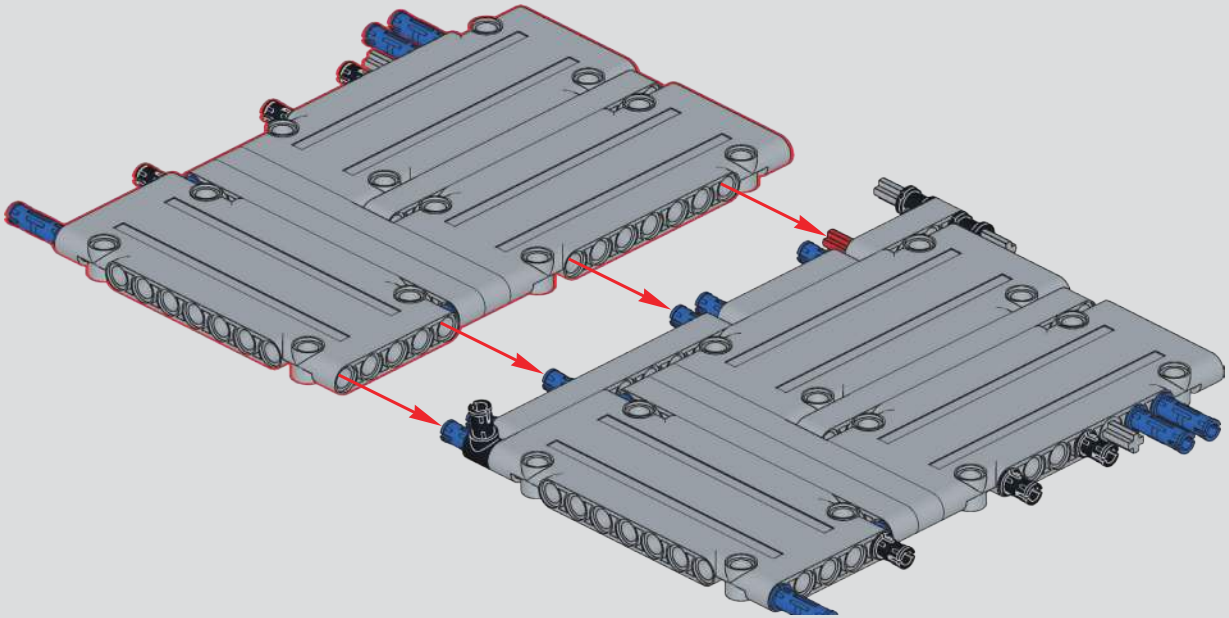

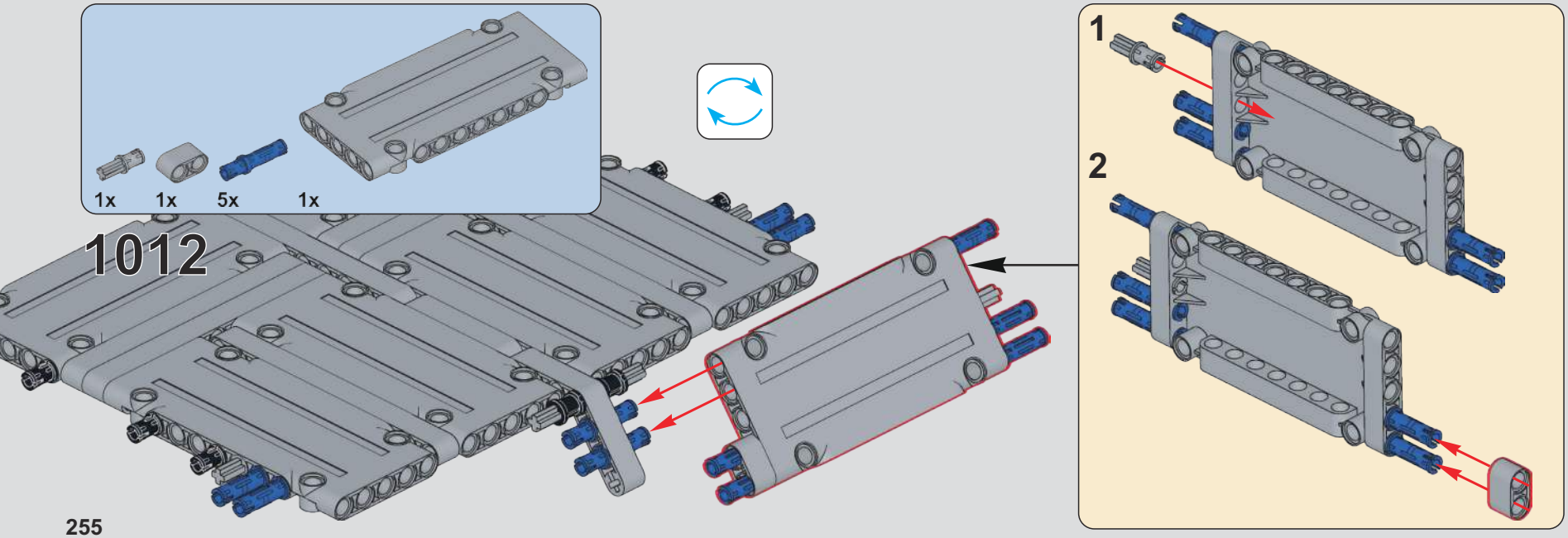

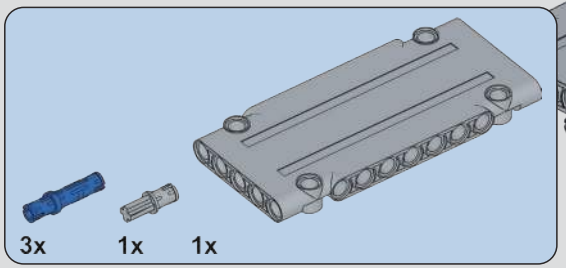

1013

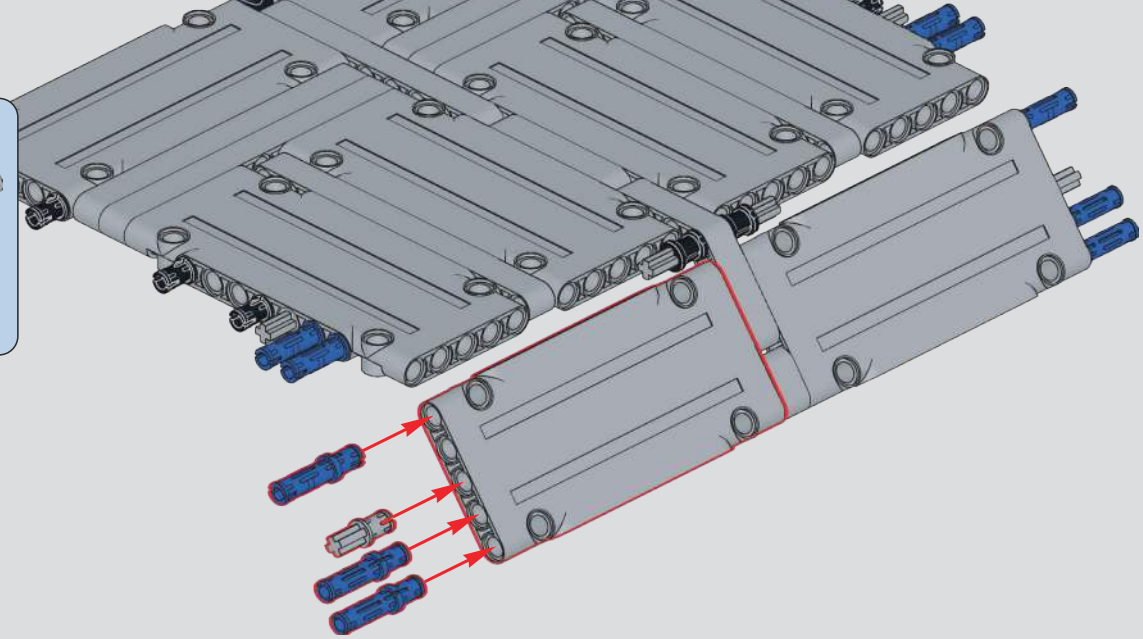

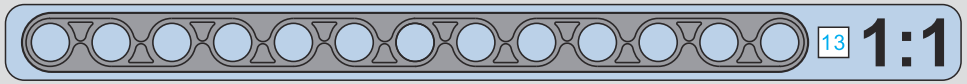

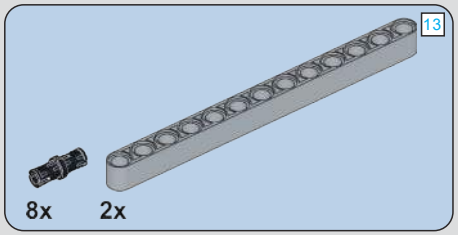

1014

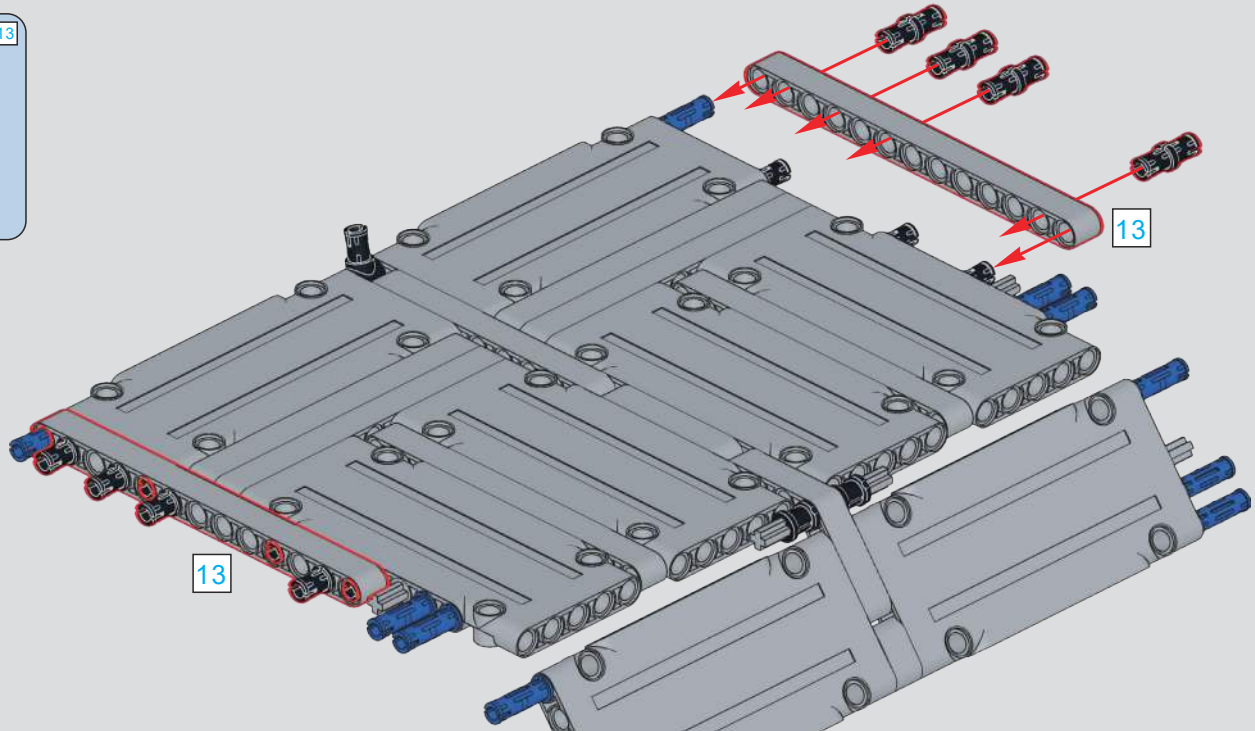

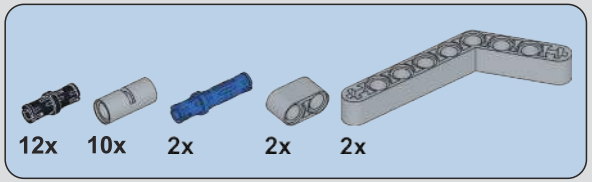

1015

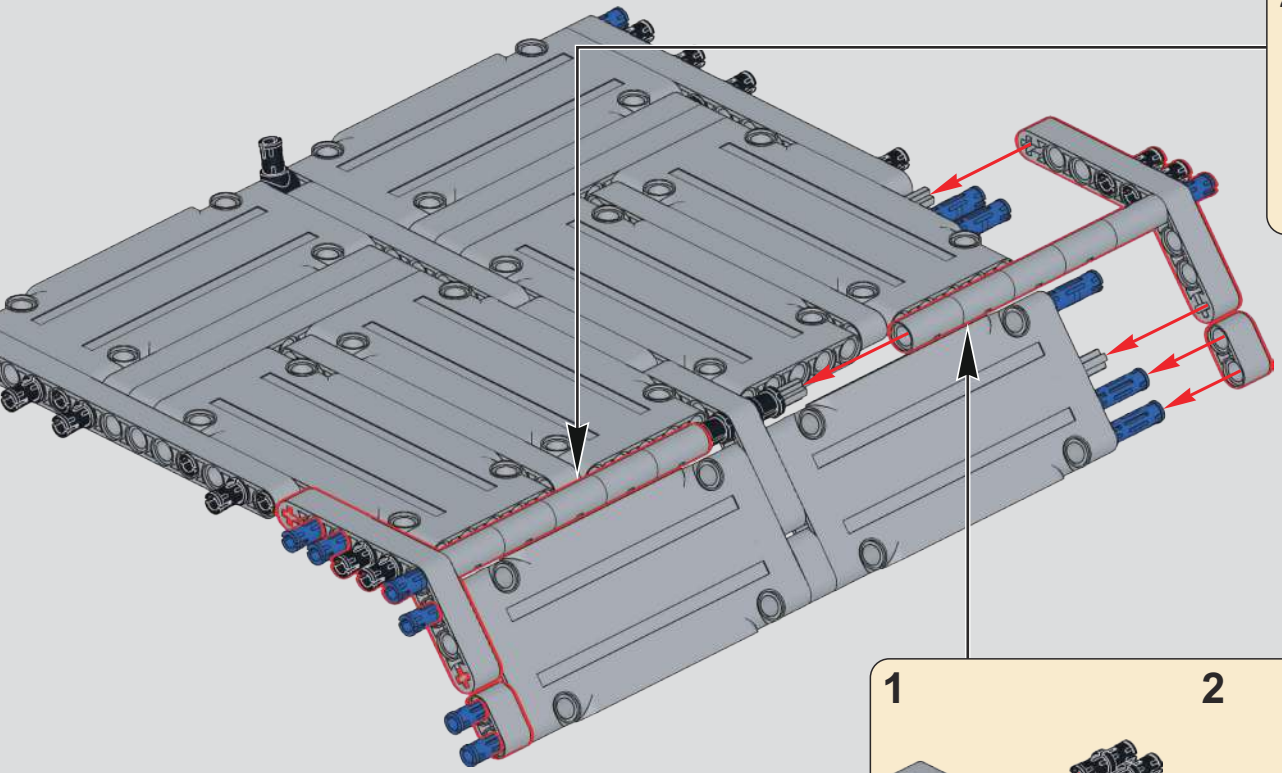

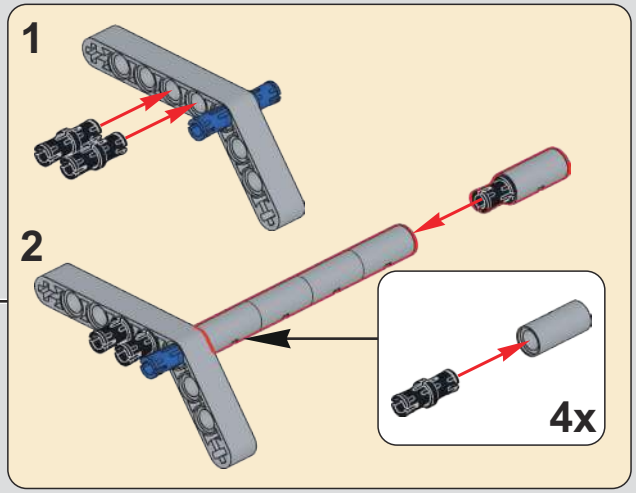

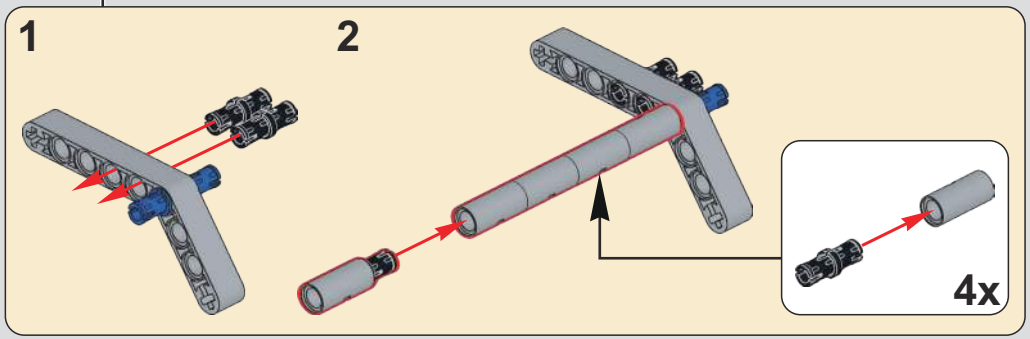

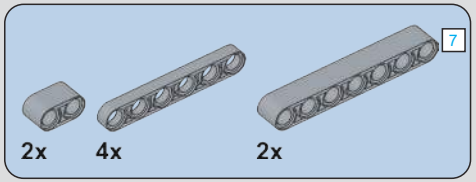

1016

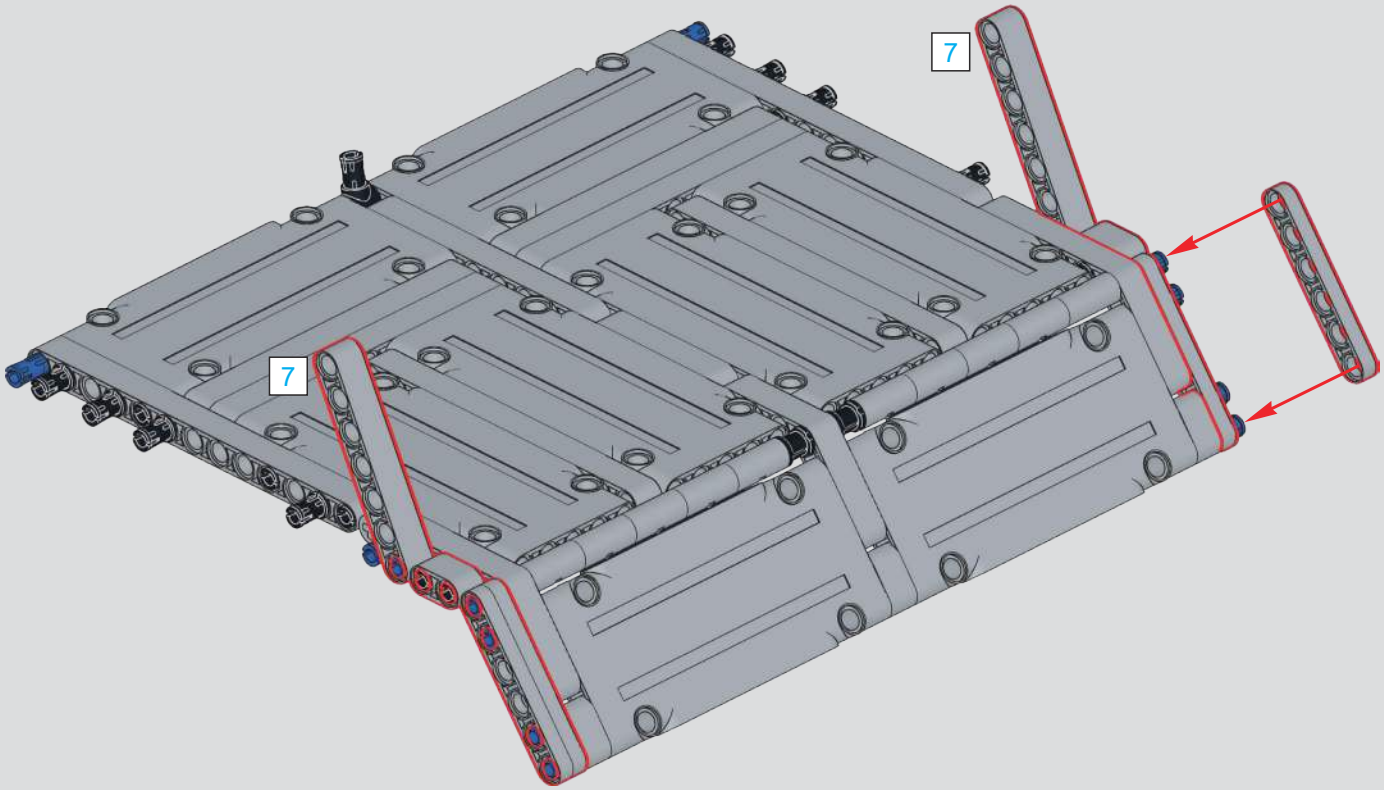

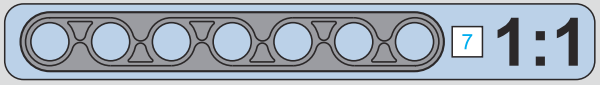

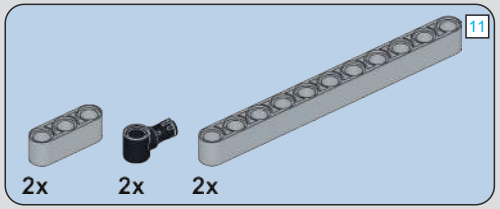

1017

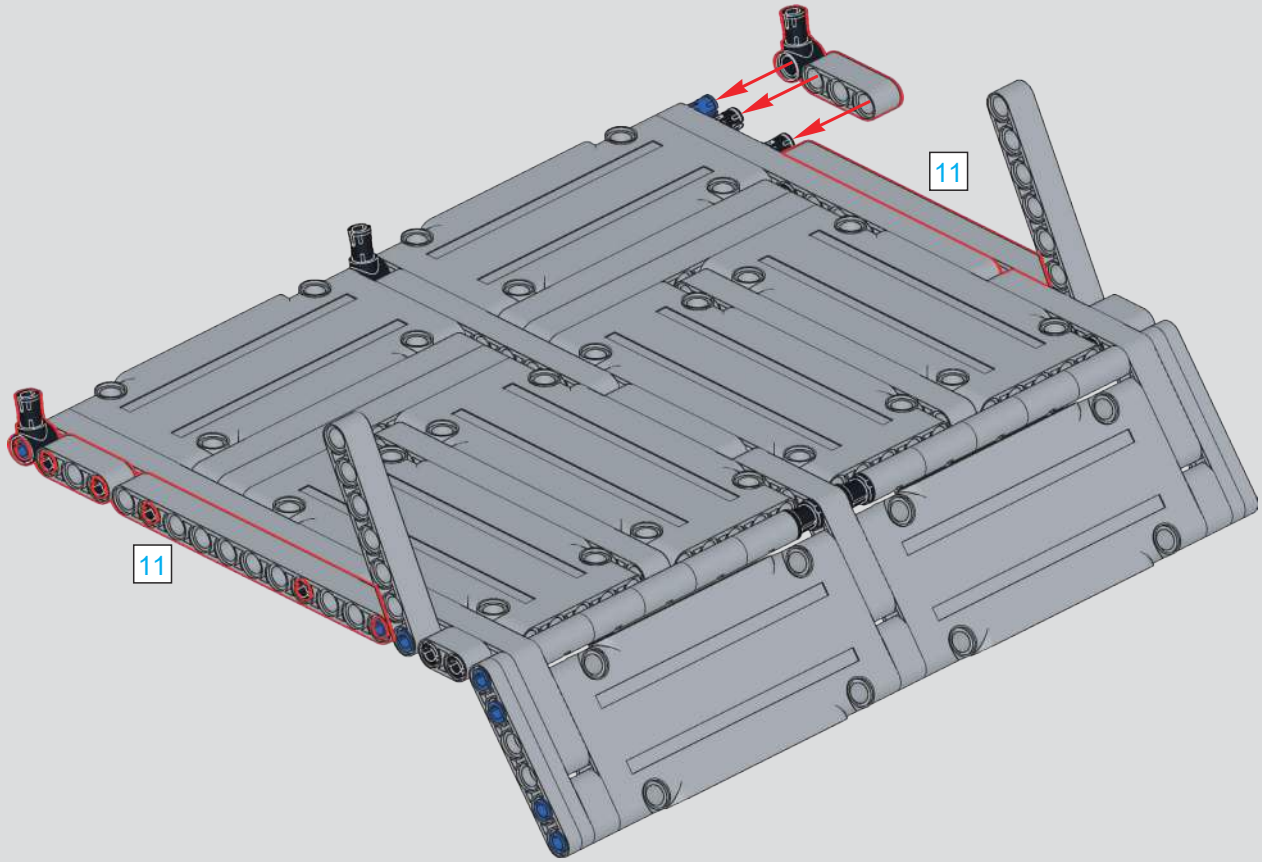

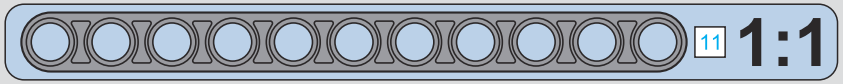

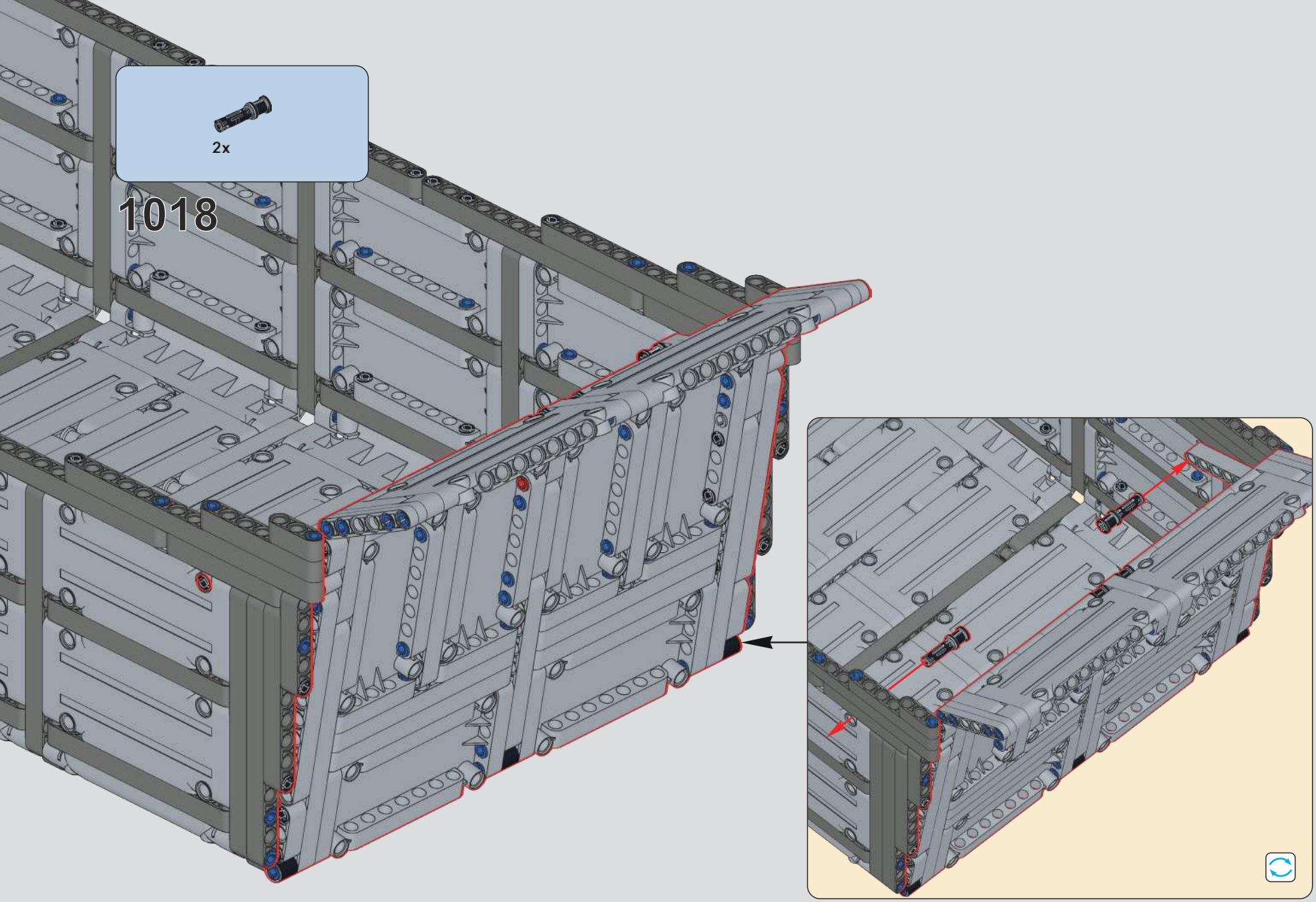
2x
1018

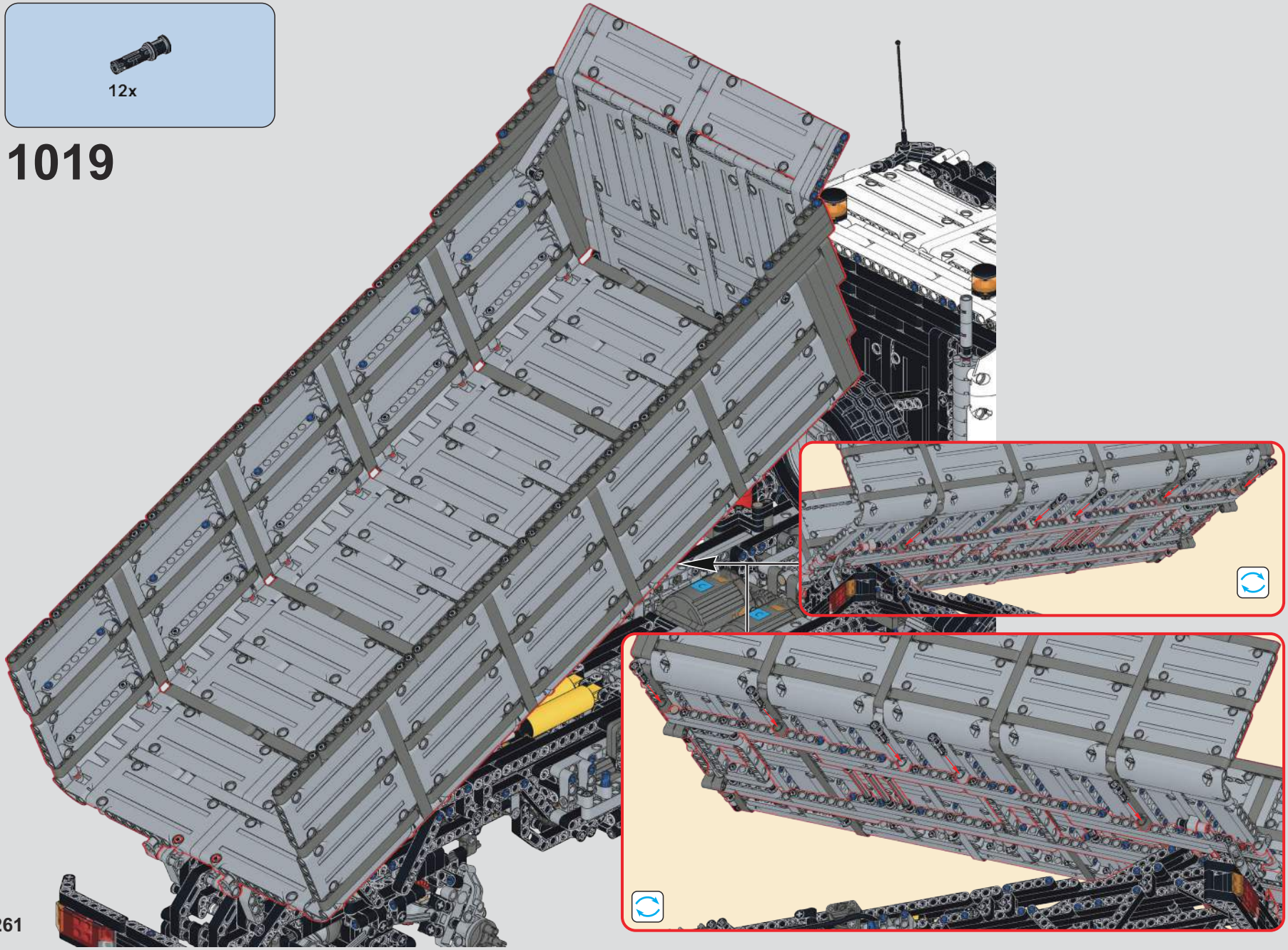
12x
1019

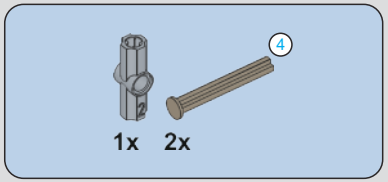

1020

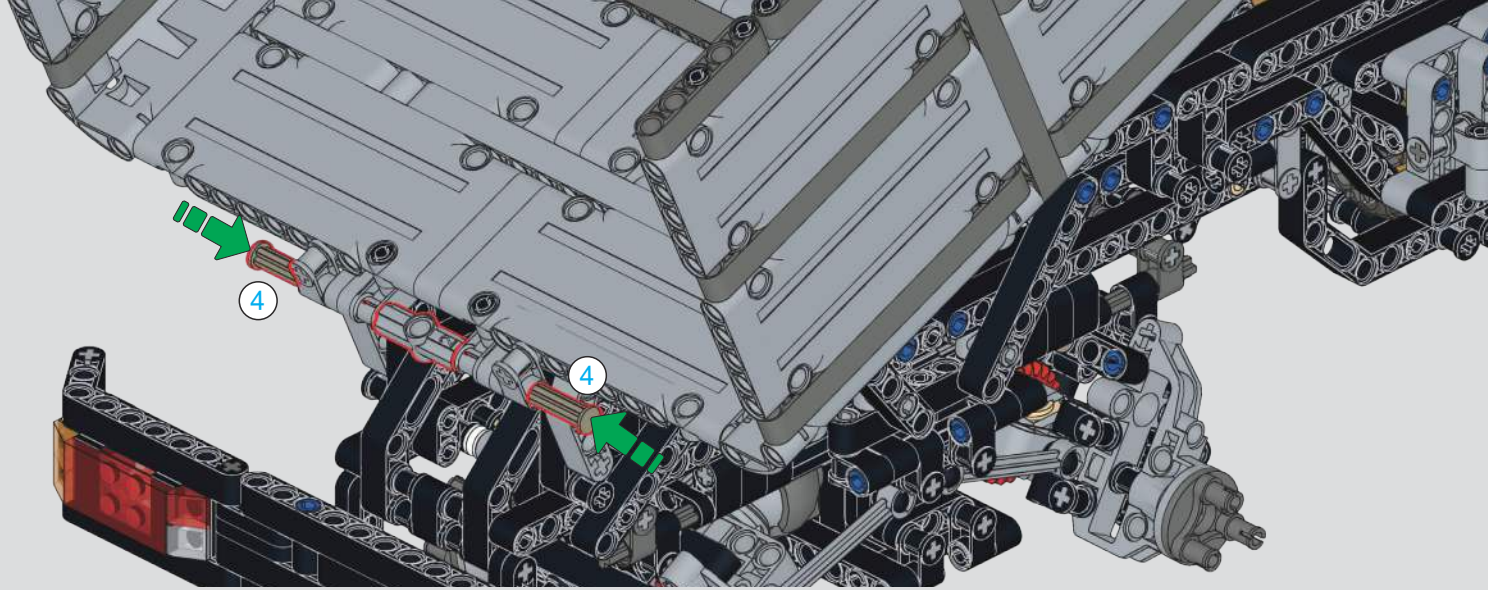

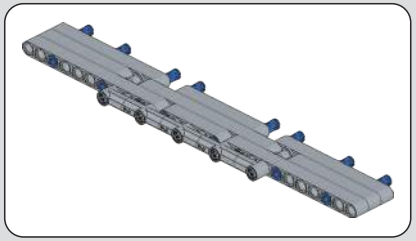

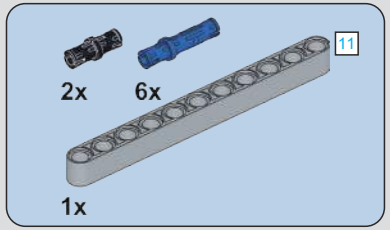

1021

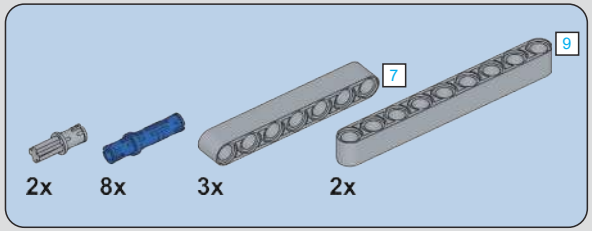

1022

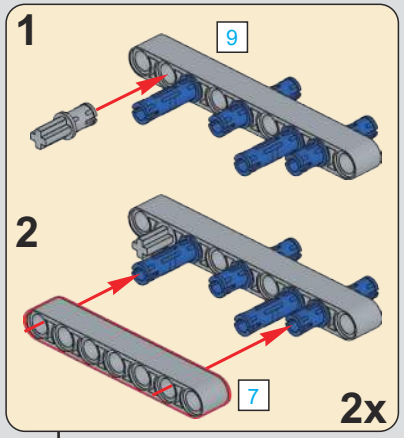

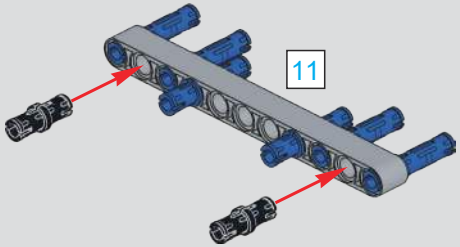

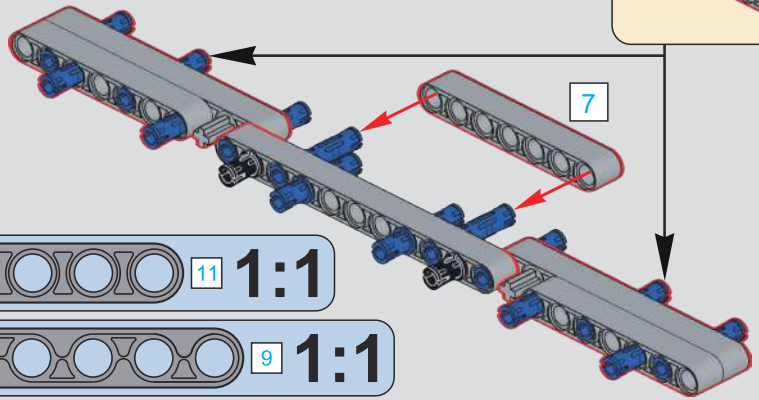

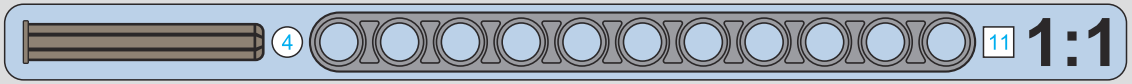

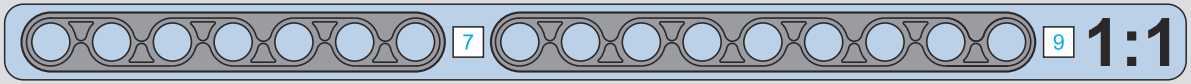

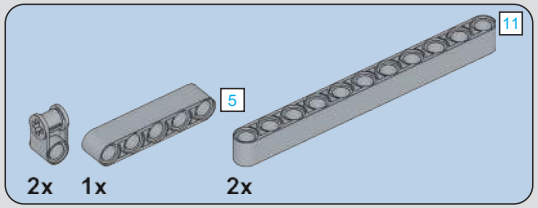

1023

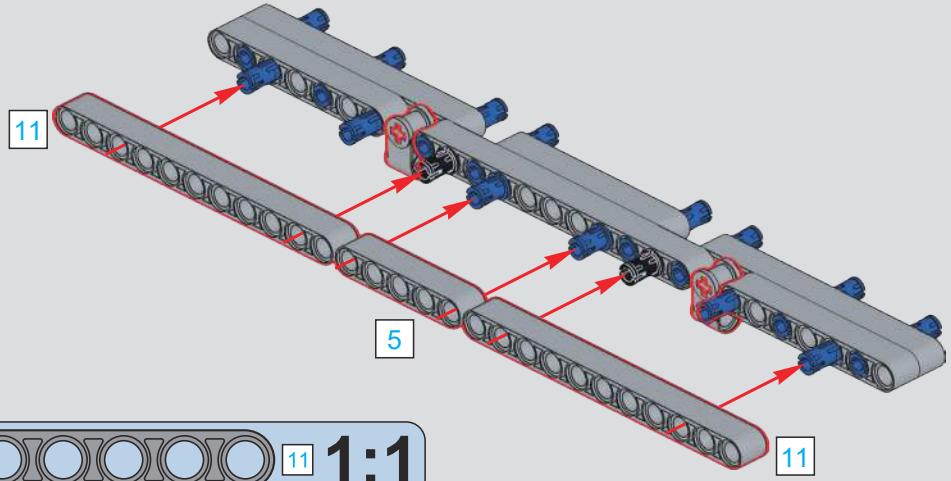

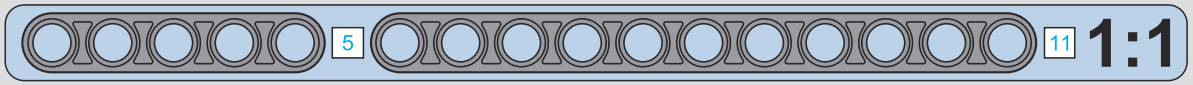

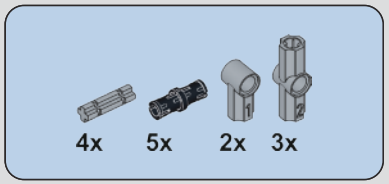

1024

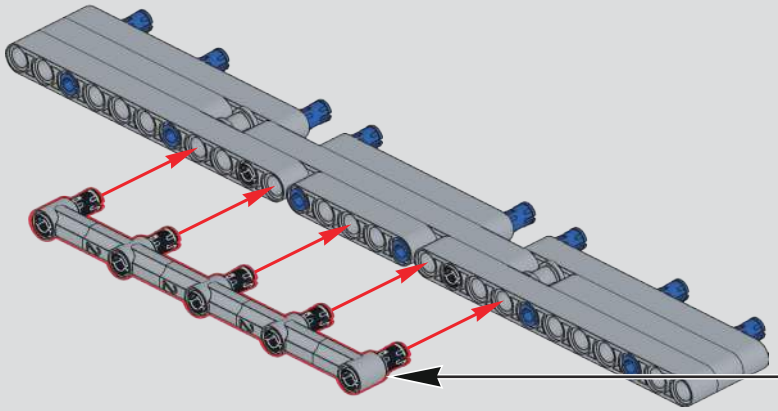

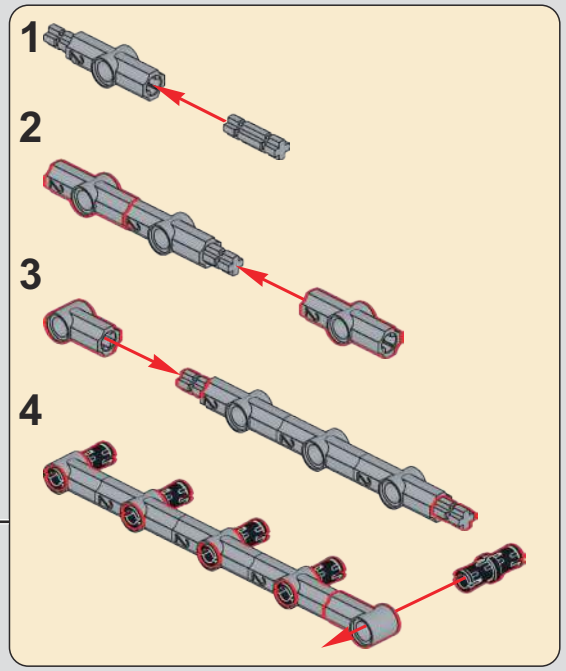

1025

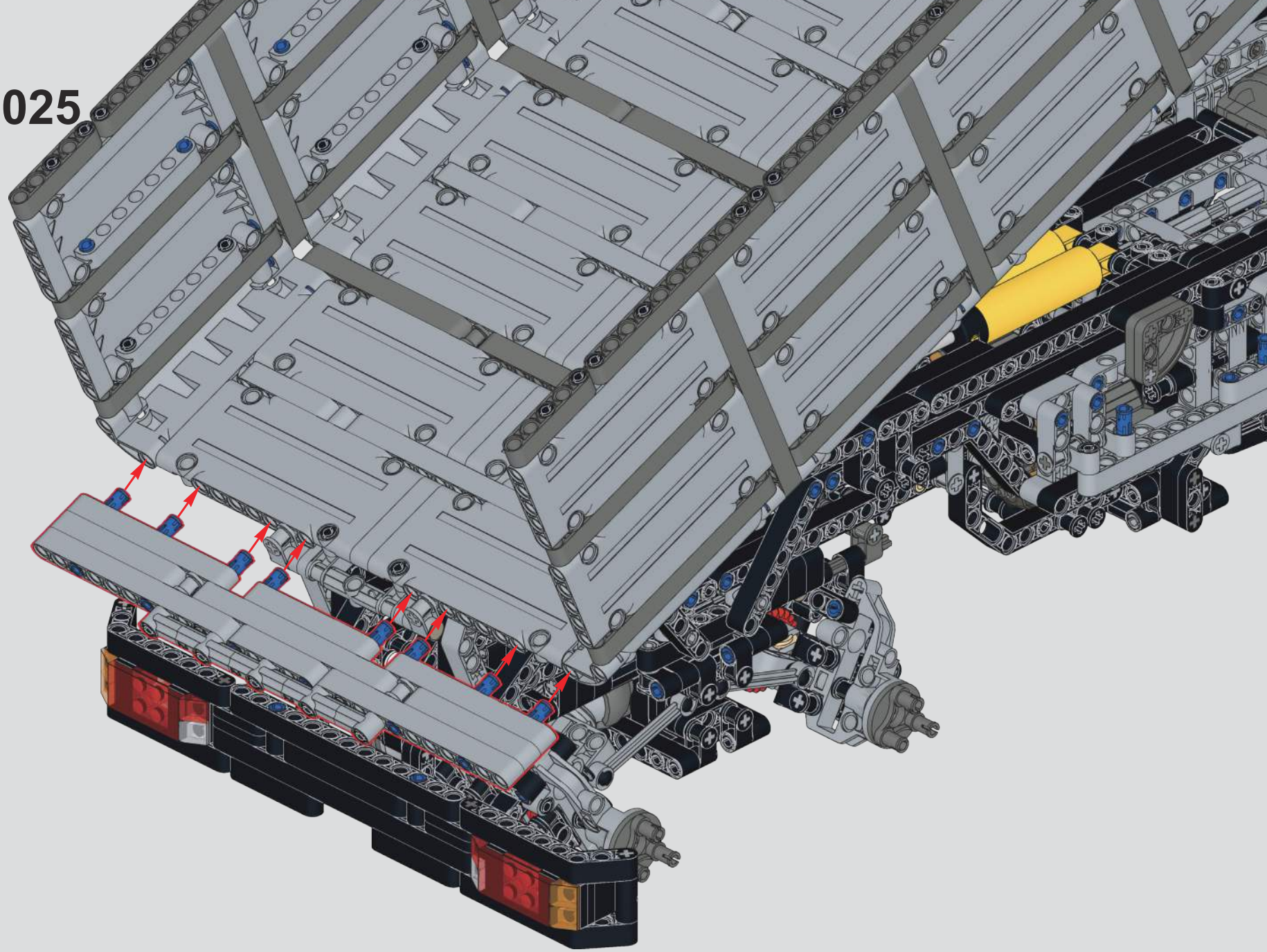

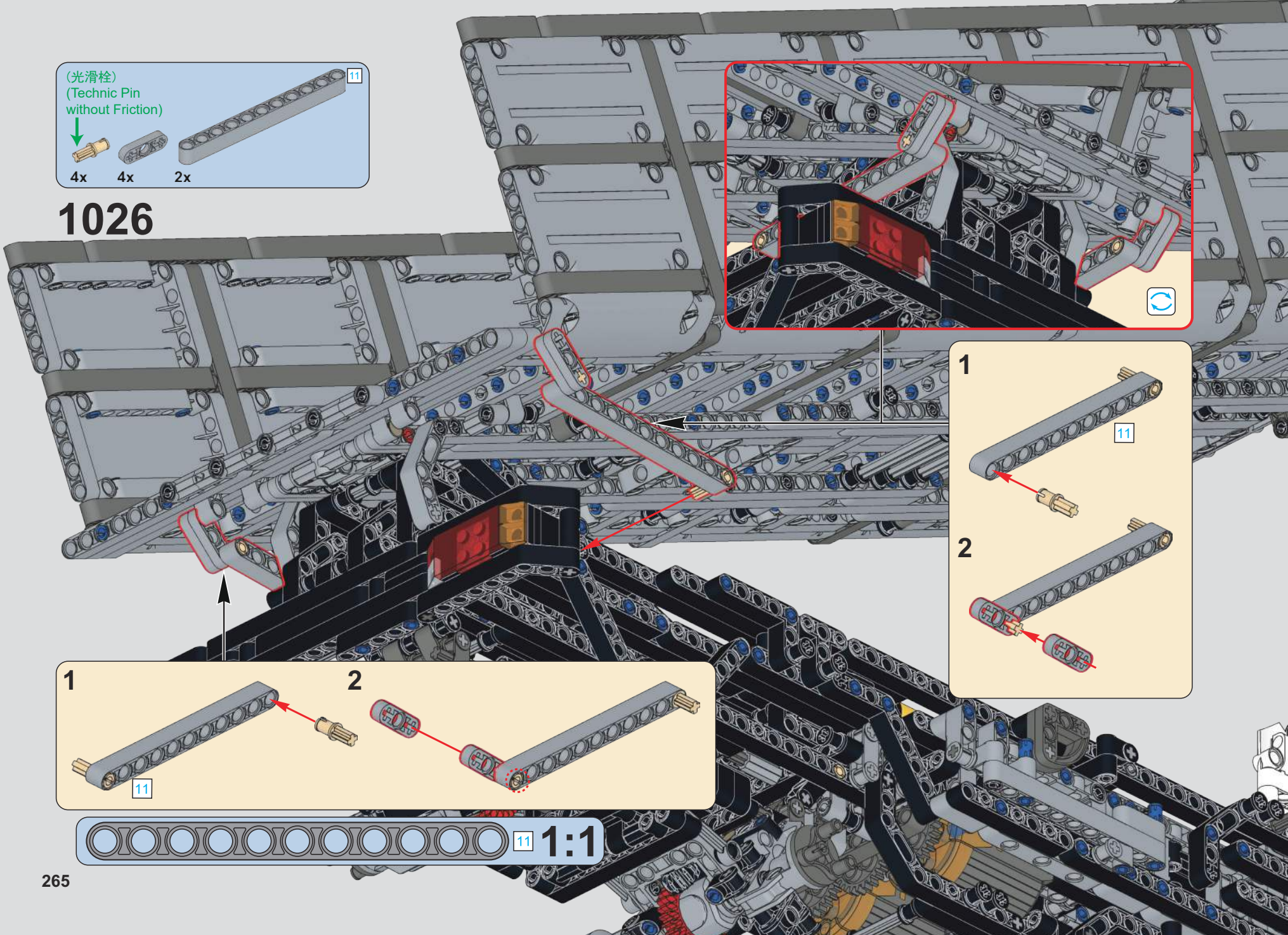
(光滑栓)
(Technic Pin
without Friction)
11
4x
4x
2x
1026
1
11
2
1
11
2
11
1:1

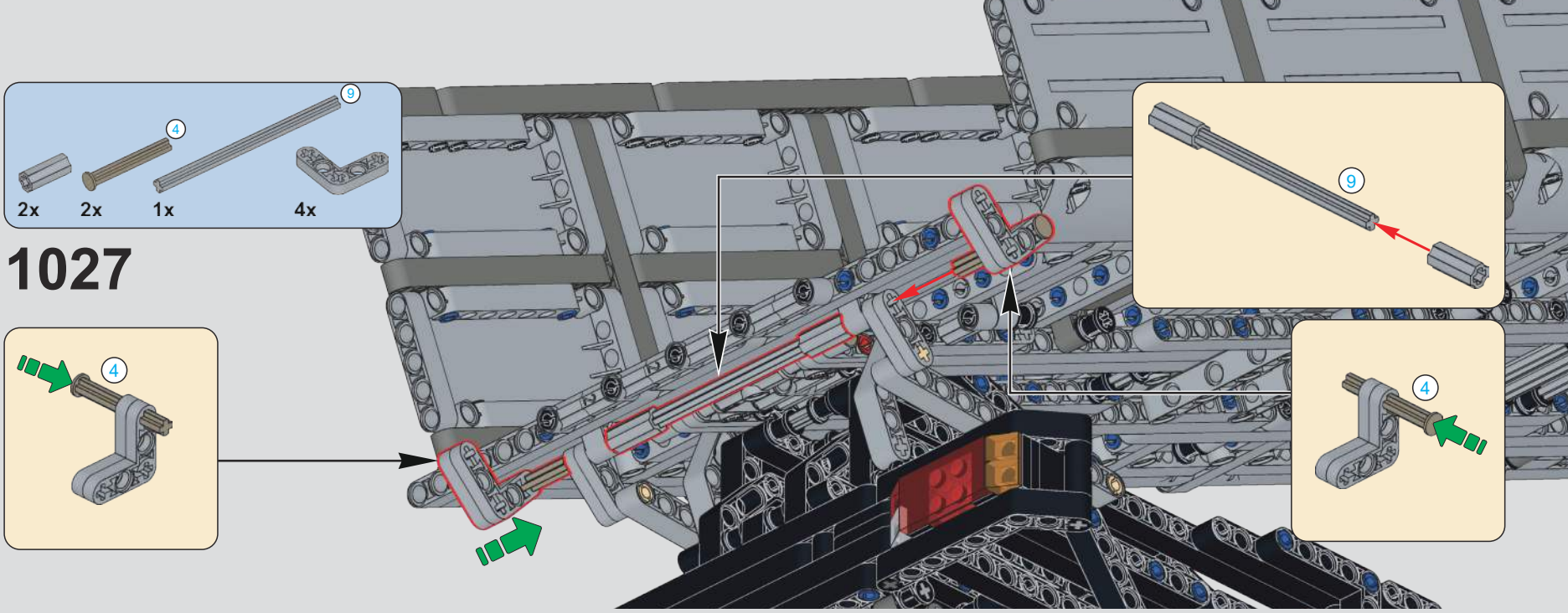
4
9
2x
2x
1x
4x
1027
4
9
4

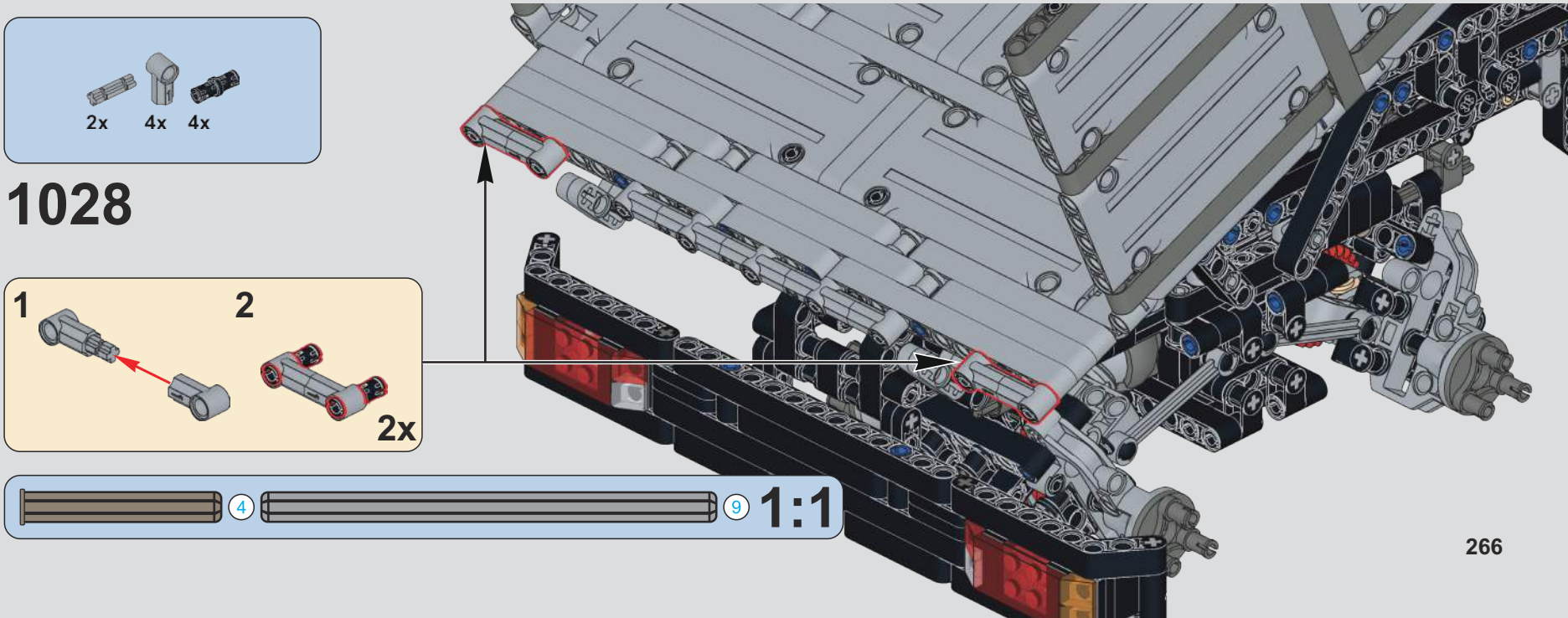
2x
4x
4x
1028
1
2
2x
4
9
1:1

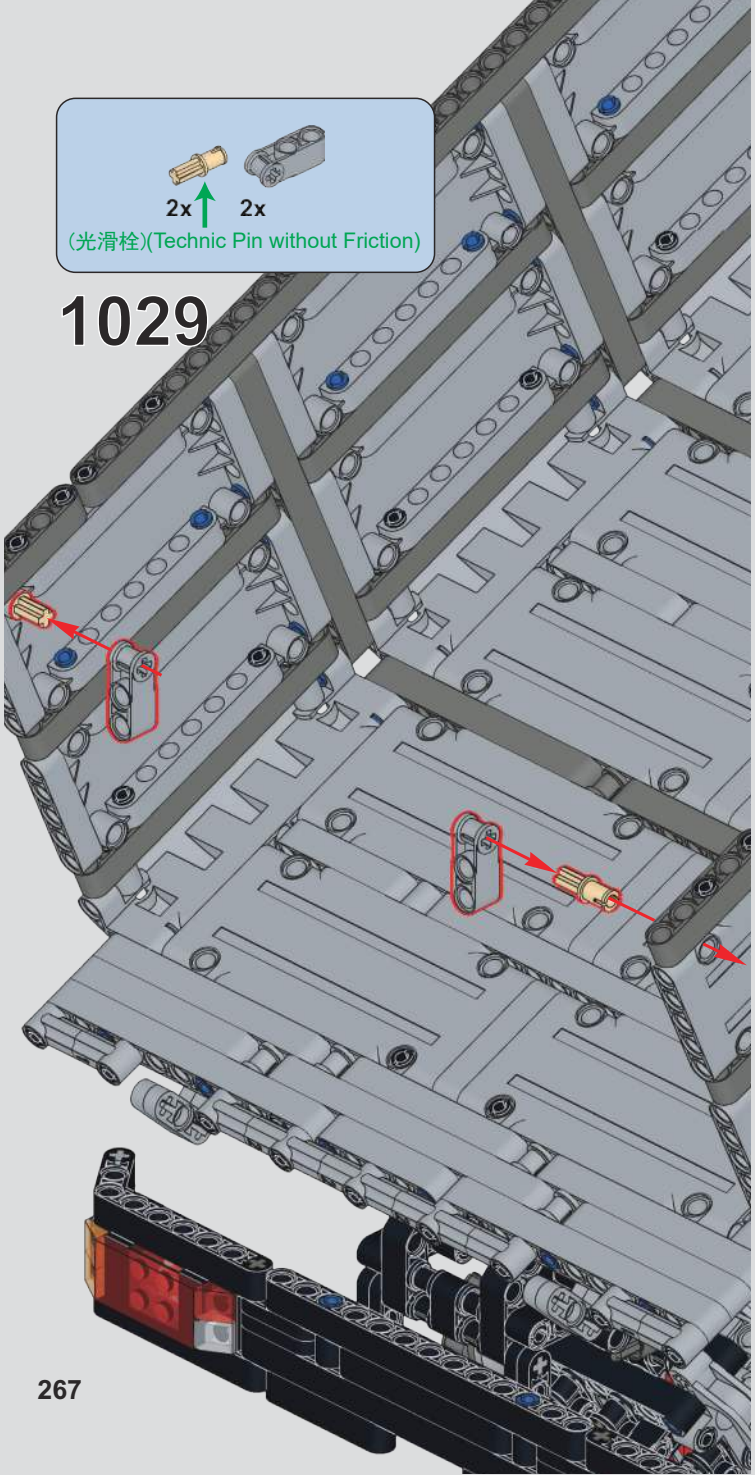

1029

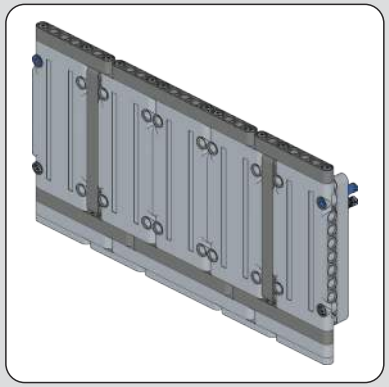

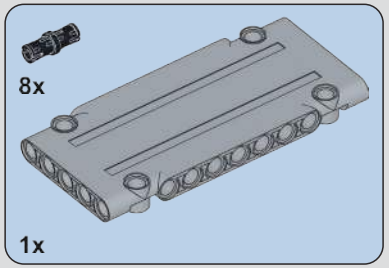

1030

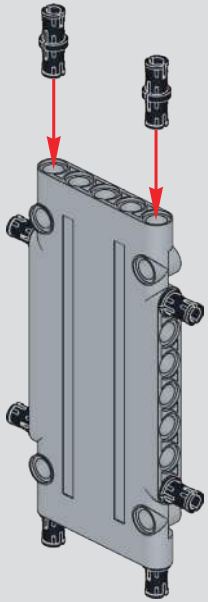

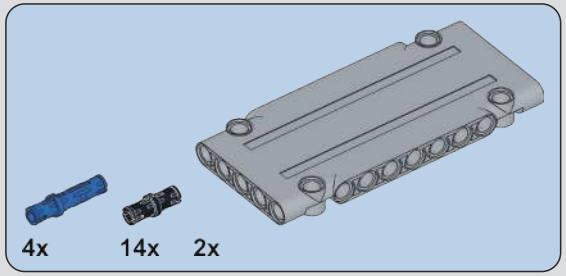

1031

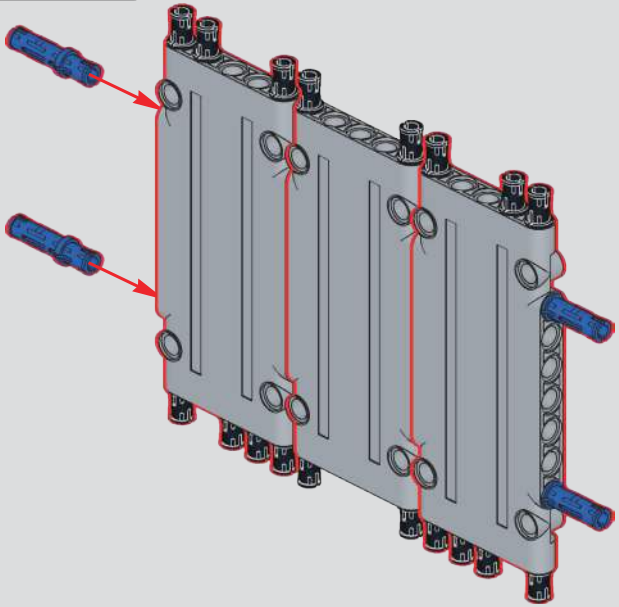

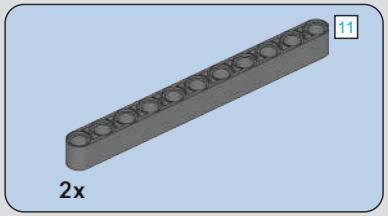

1032

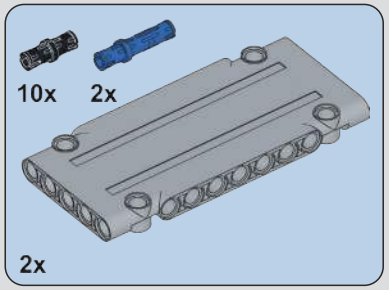

1033

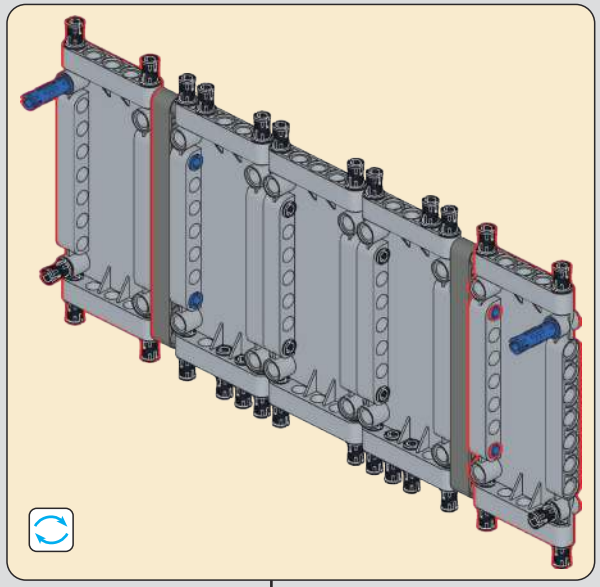

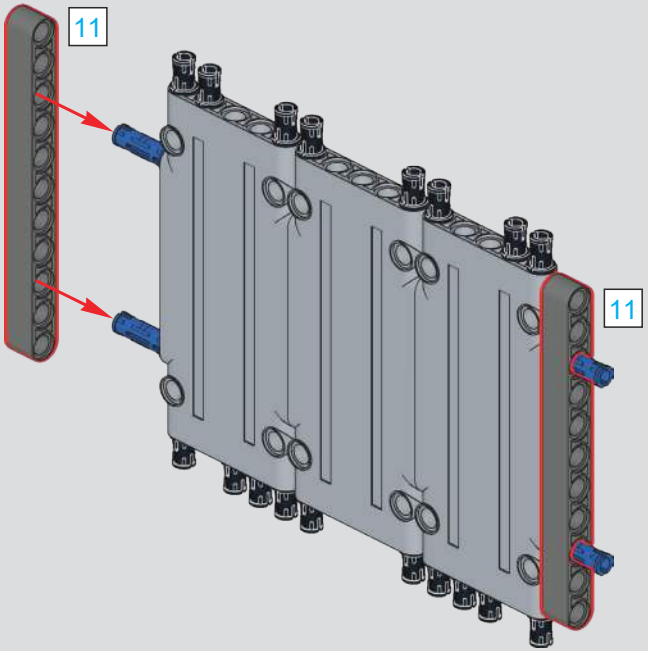

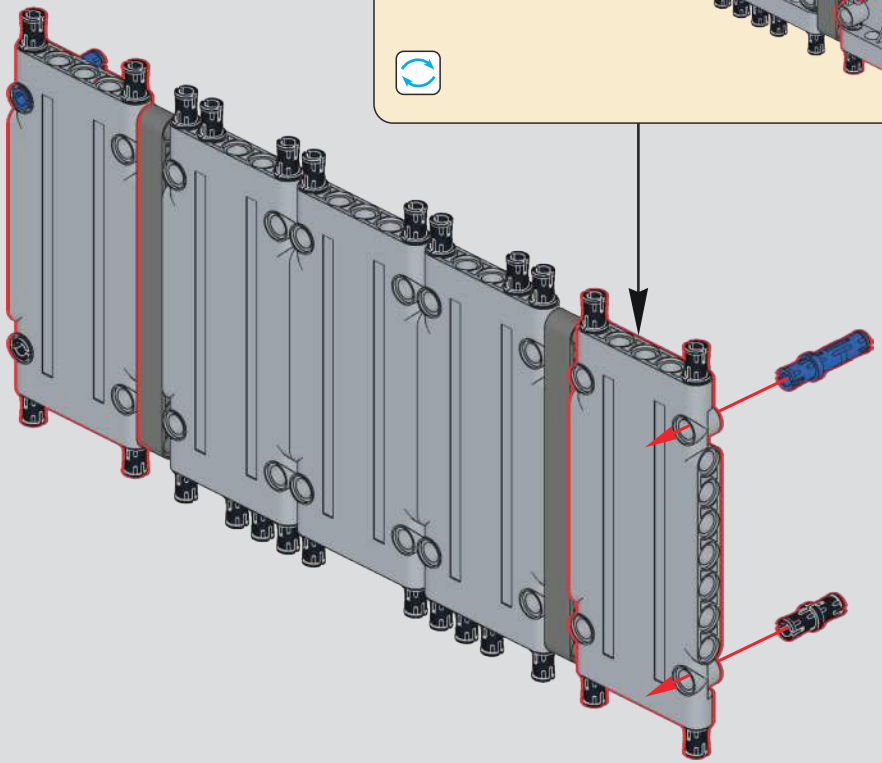

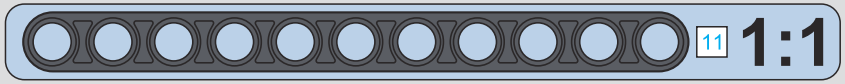

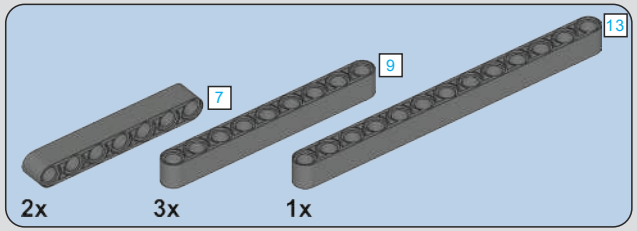

1034

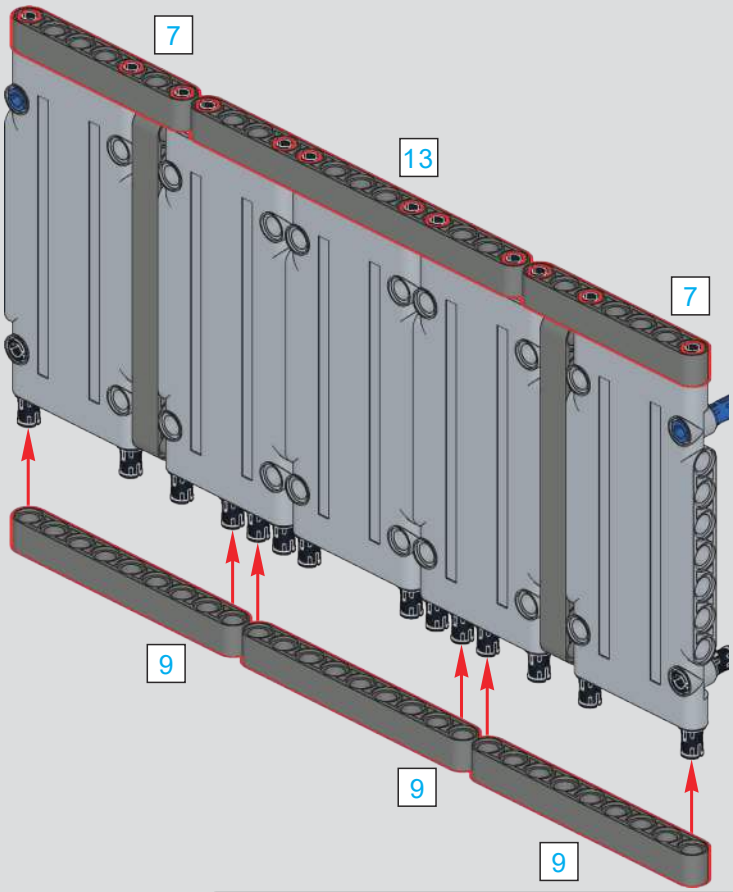

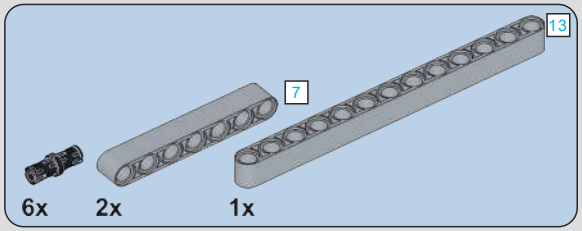

1035

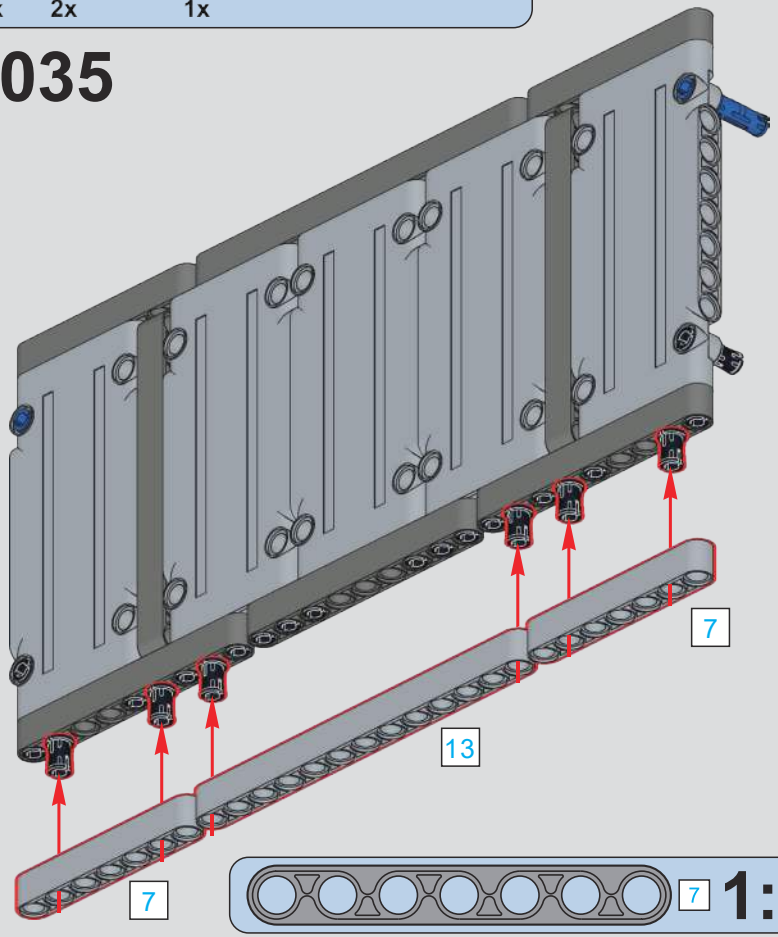

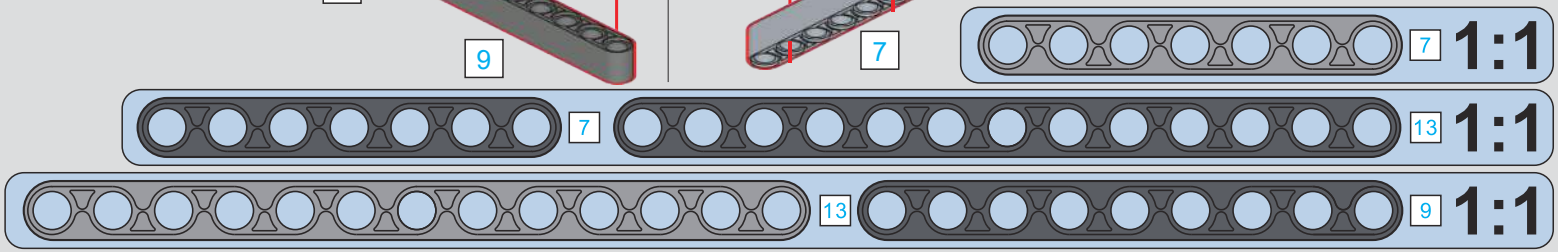

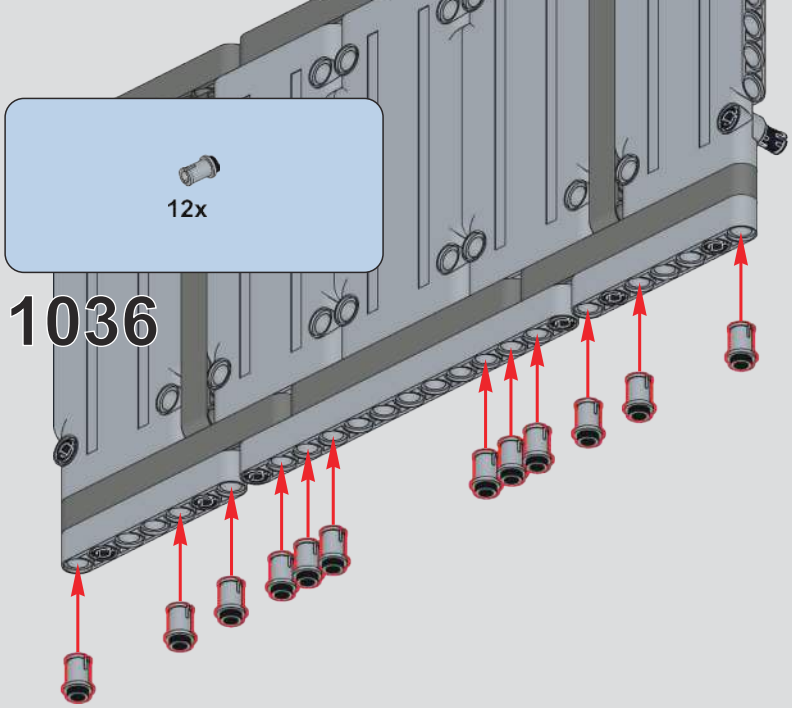
12x
1036

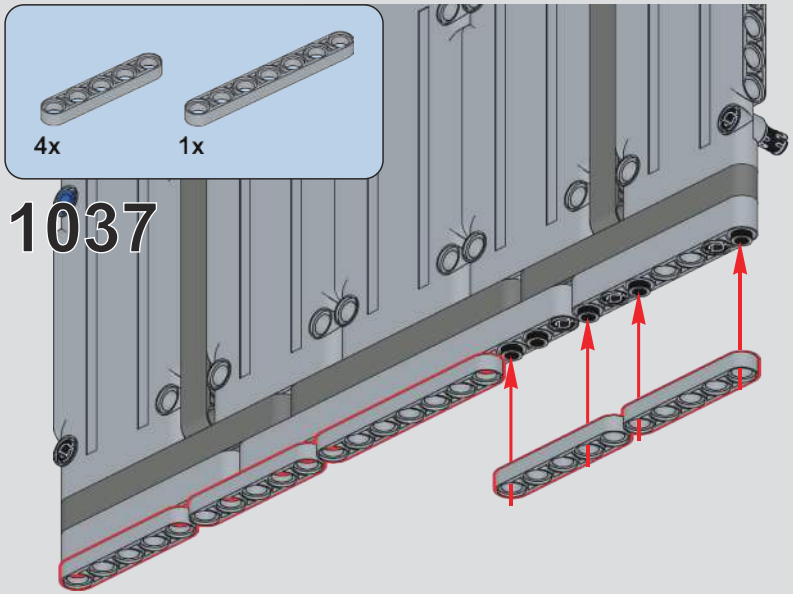
4x
1x
1037

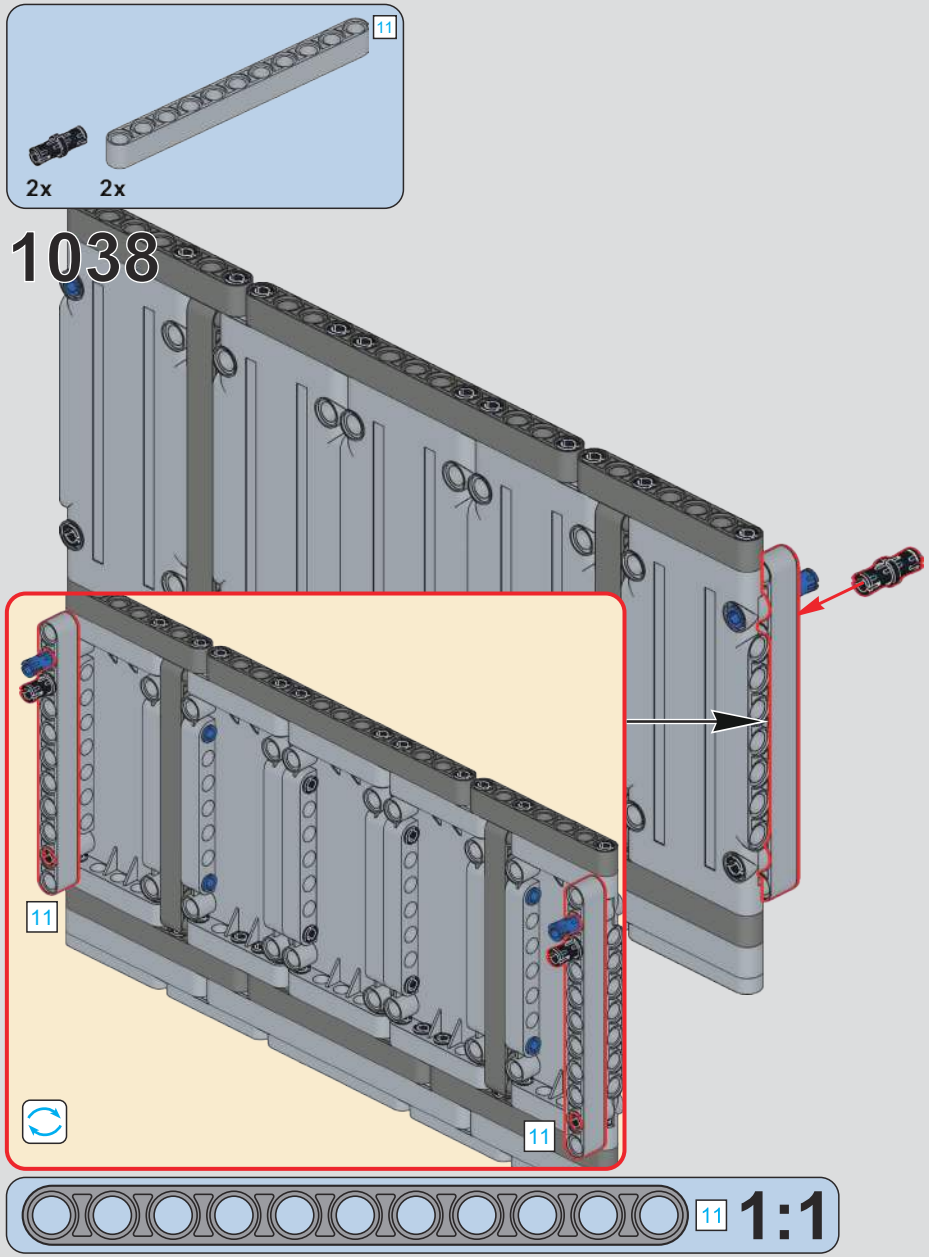
11
2x
2x
1038
11
11
11
1:1

1039

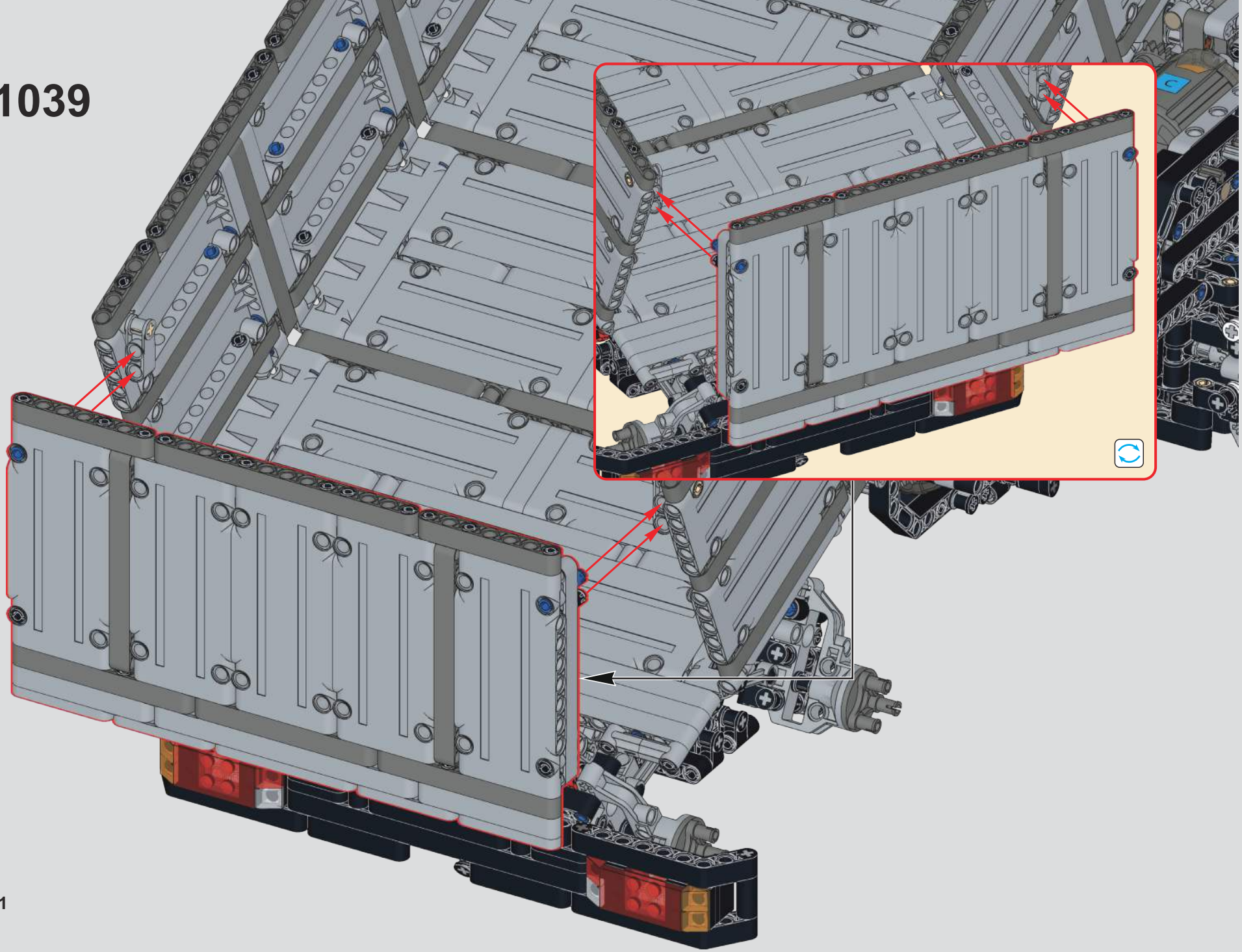

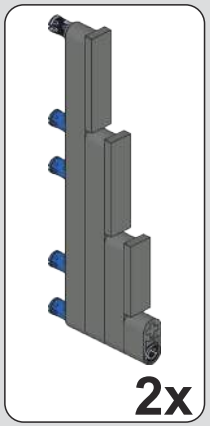

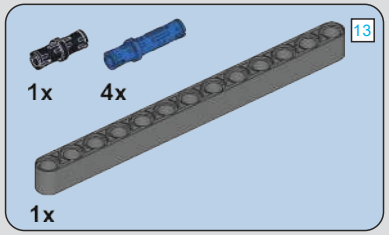

1040

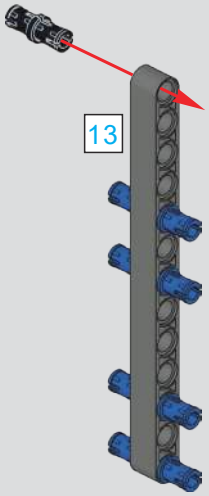

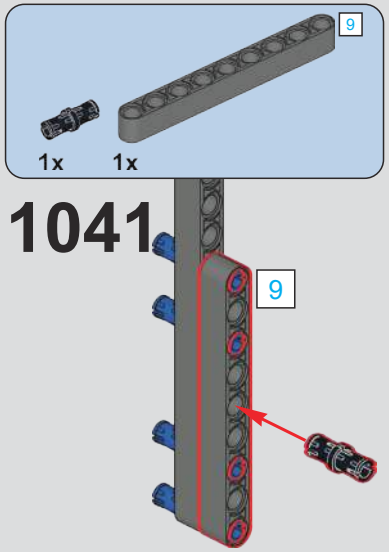

1041

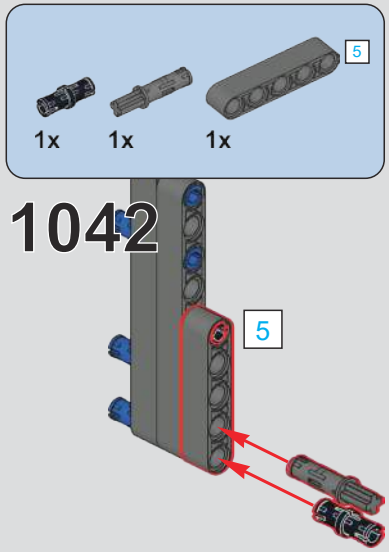

1042

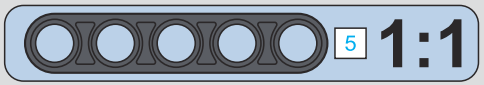

1:1

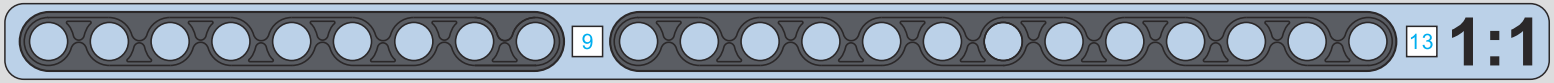

1:1

1043

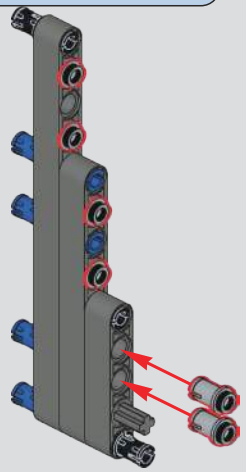

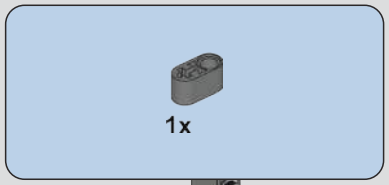

1044

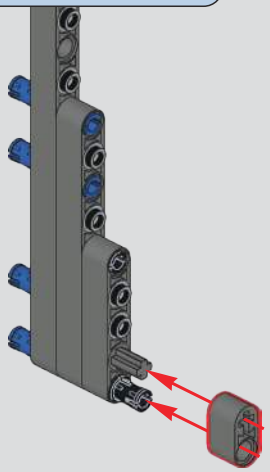

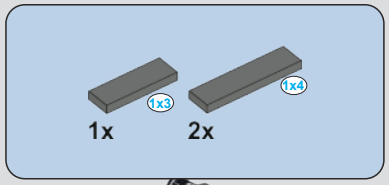

1045

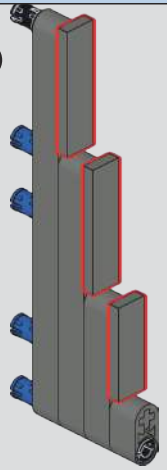

2x

1046

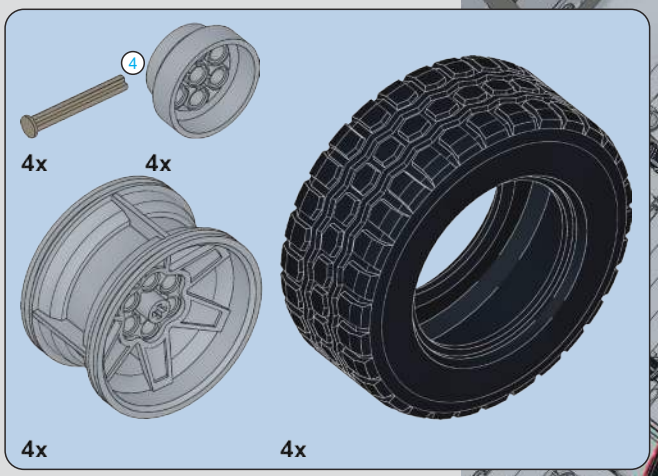

1047

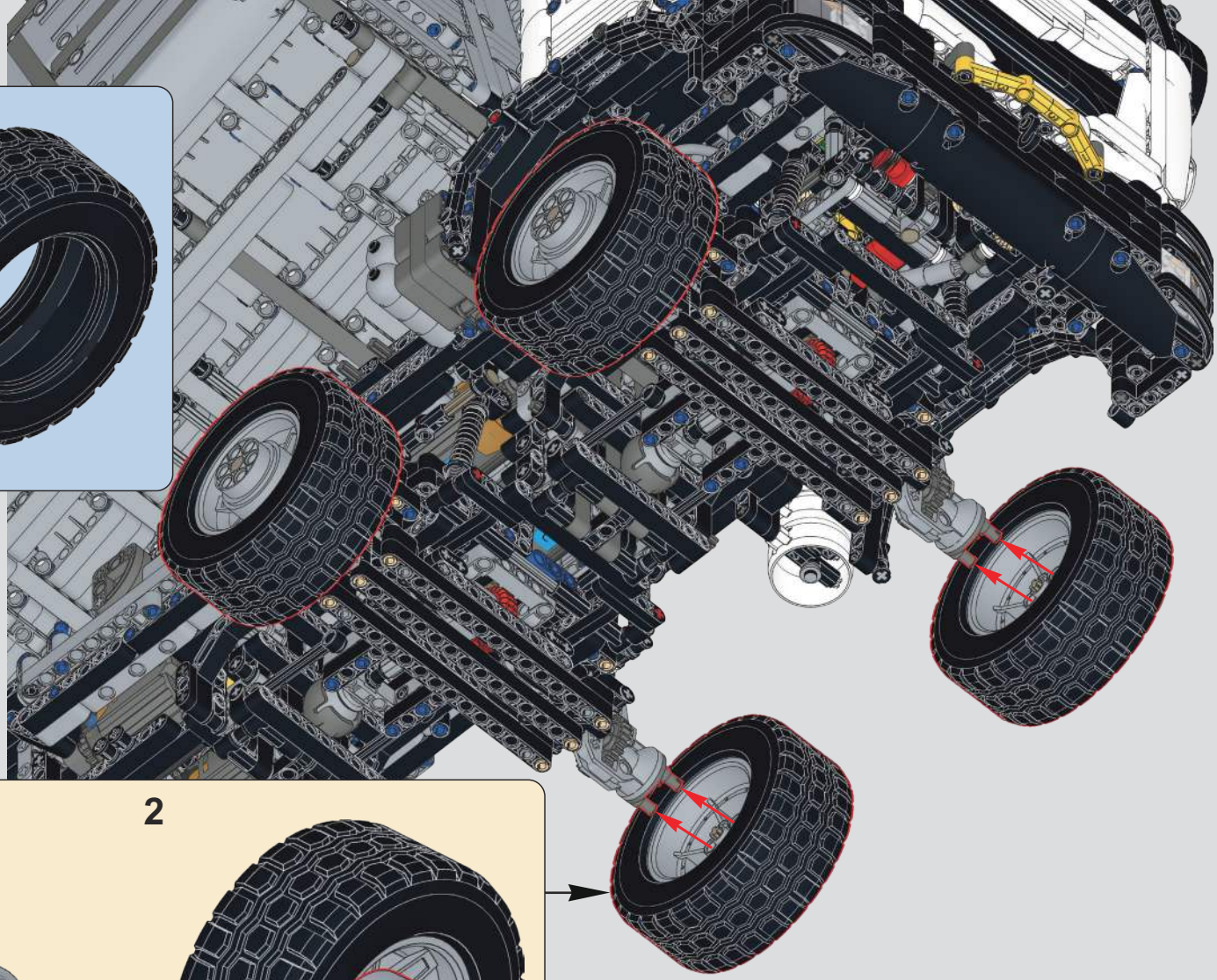

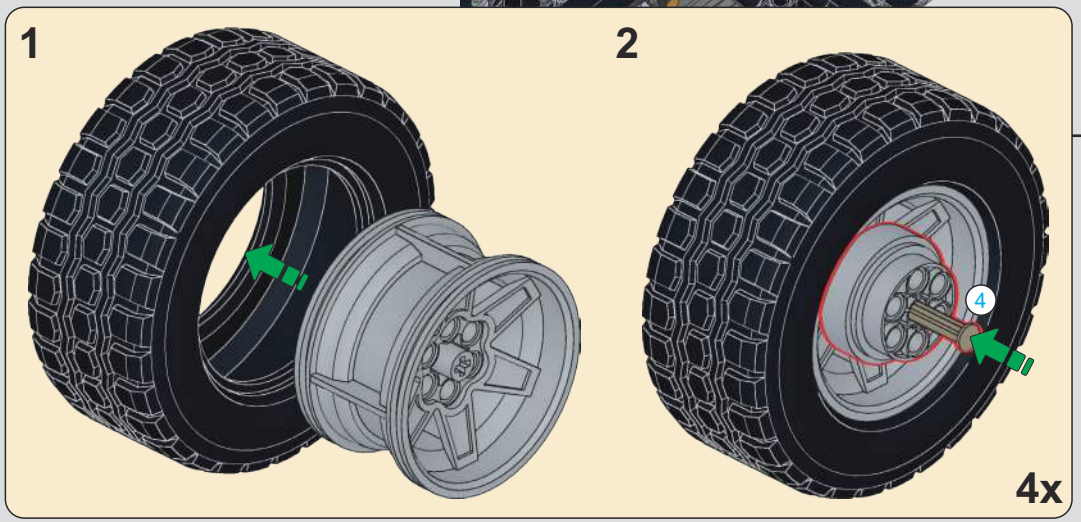

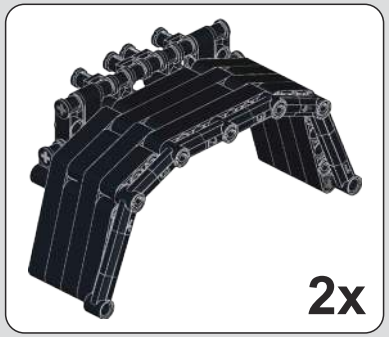

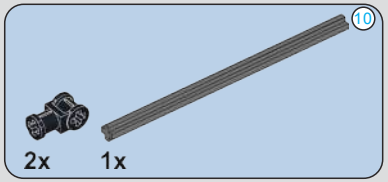

1048

1049

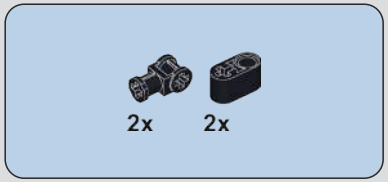

1050

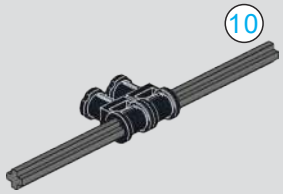

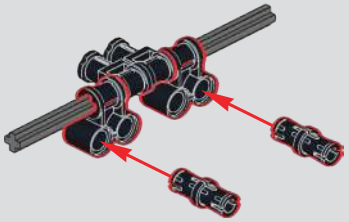

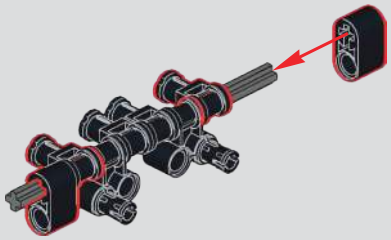

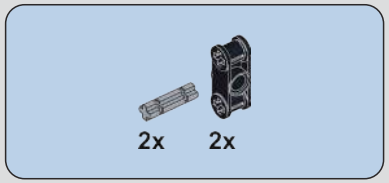

1051

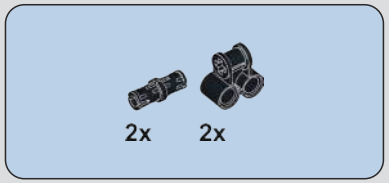

1052

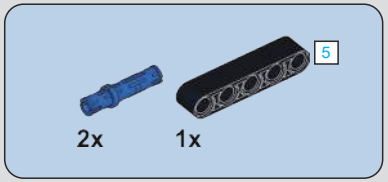

1053

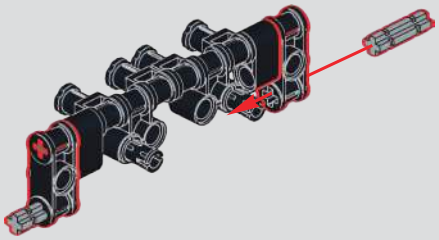

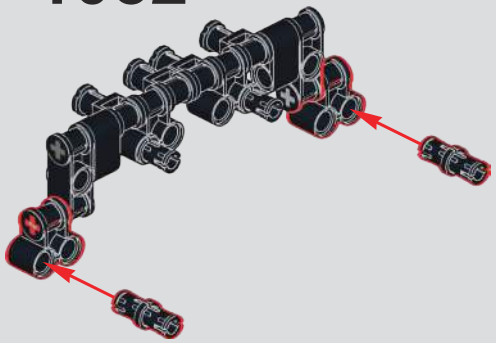

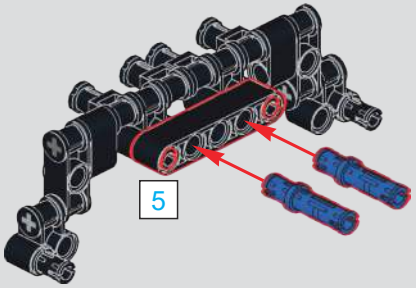

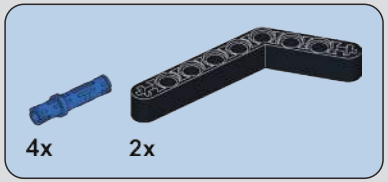

1054

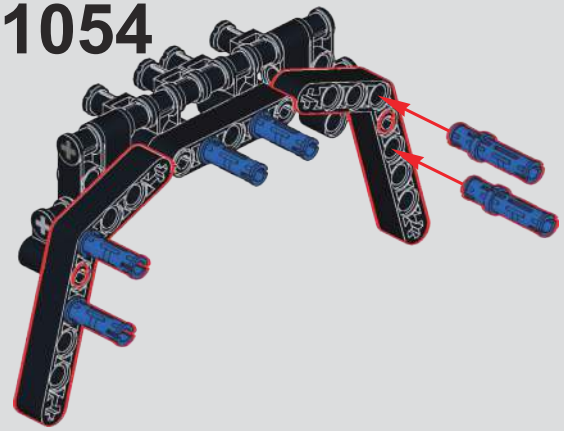

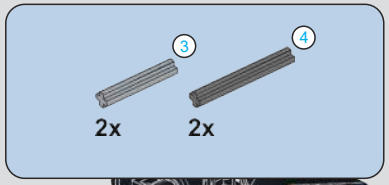

1055

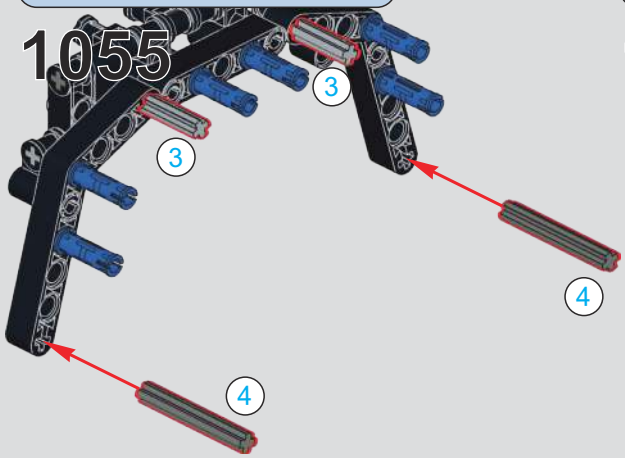

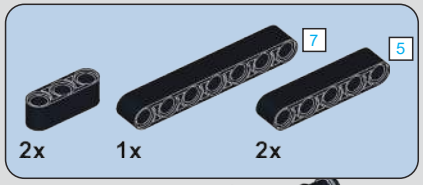

1056

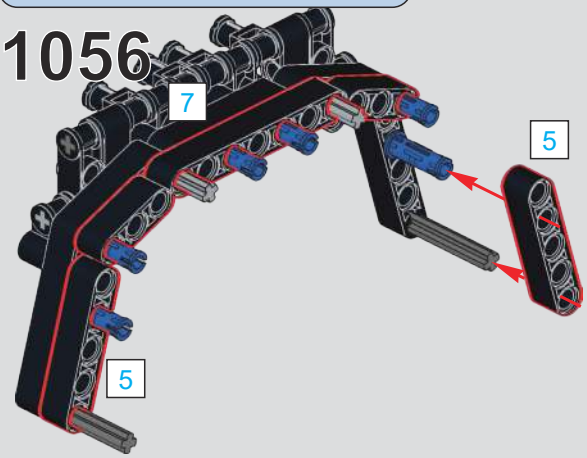

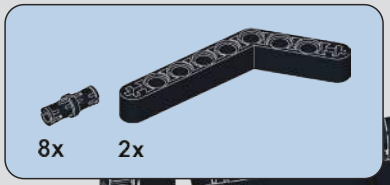

1057

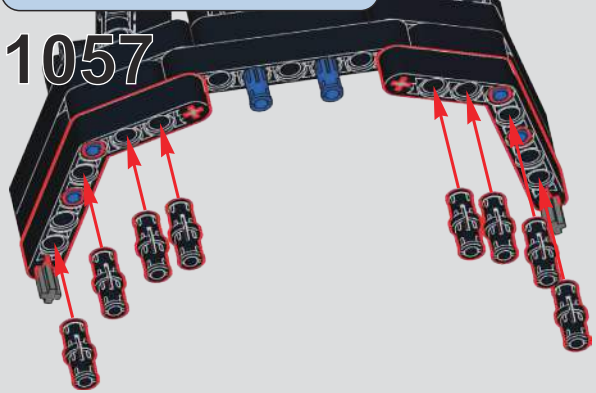

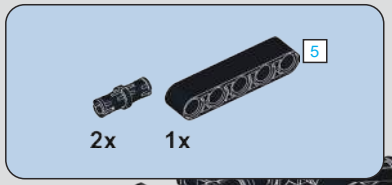

1058

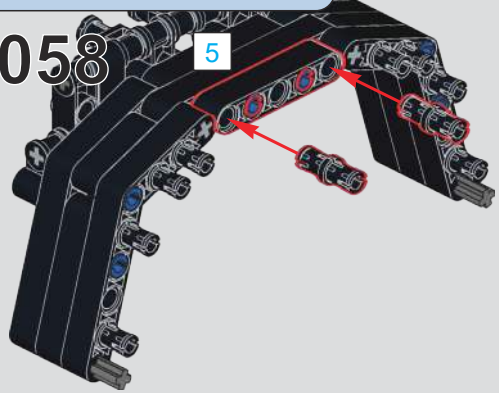

1059

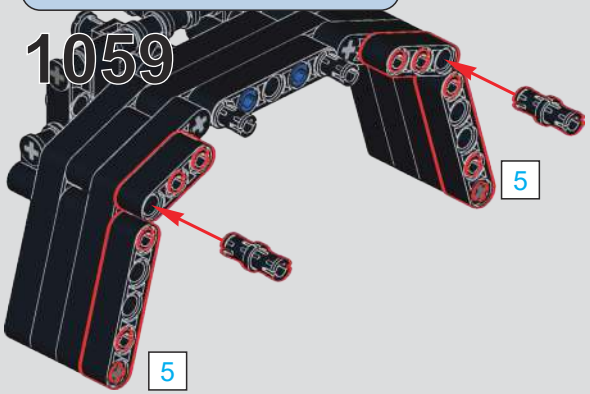

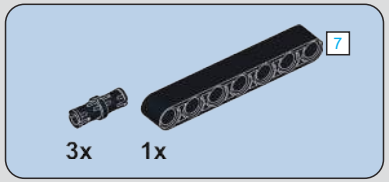

1060

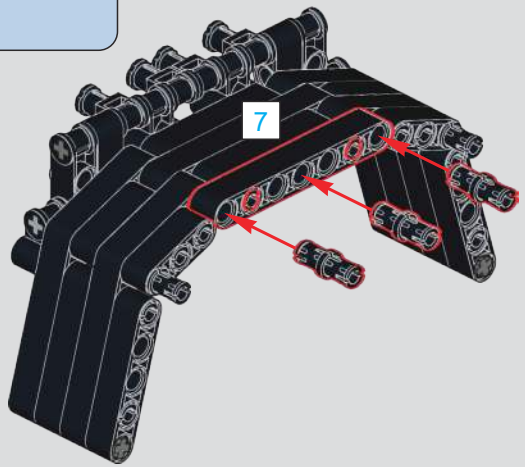

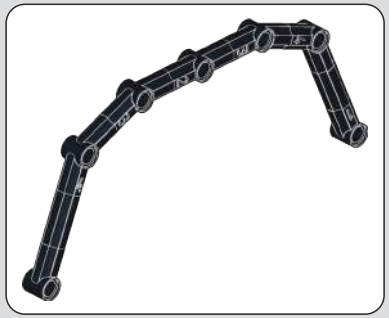

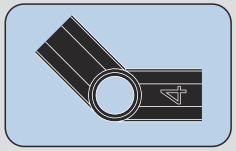

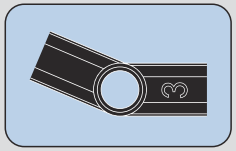

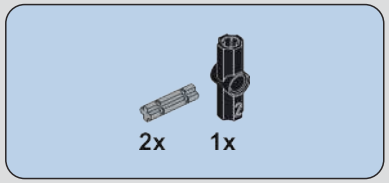

1061

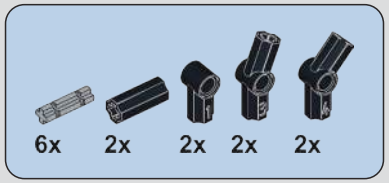

1062

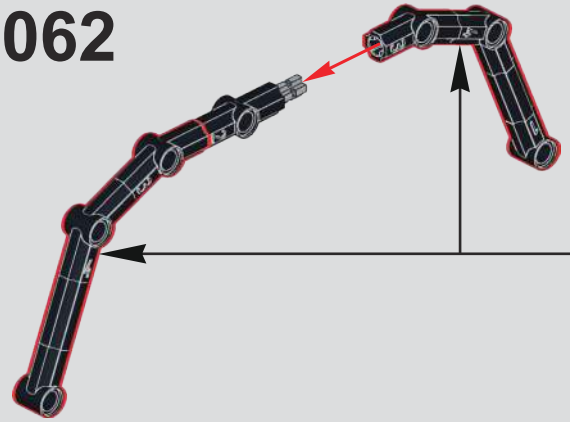

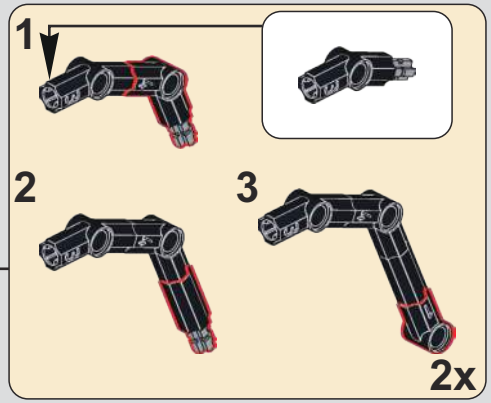

1063

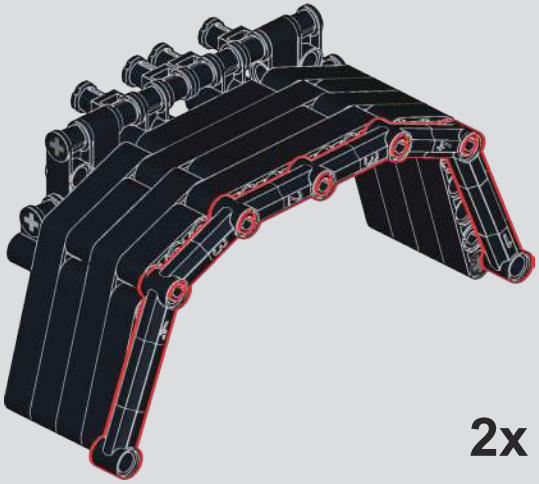

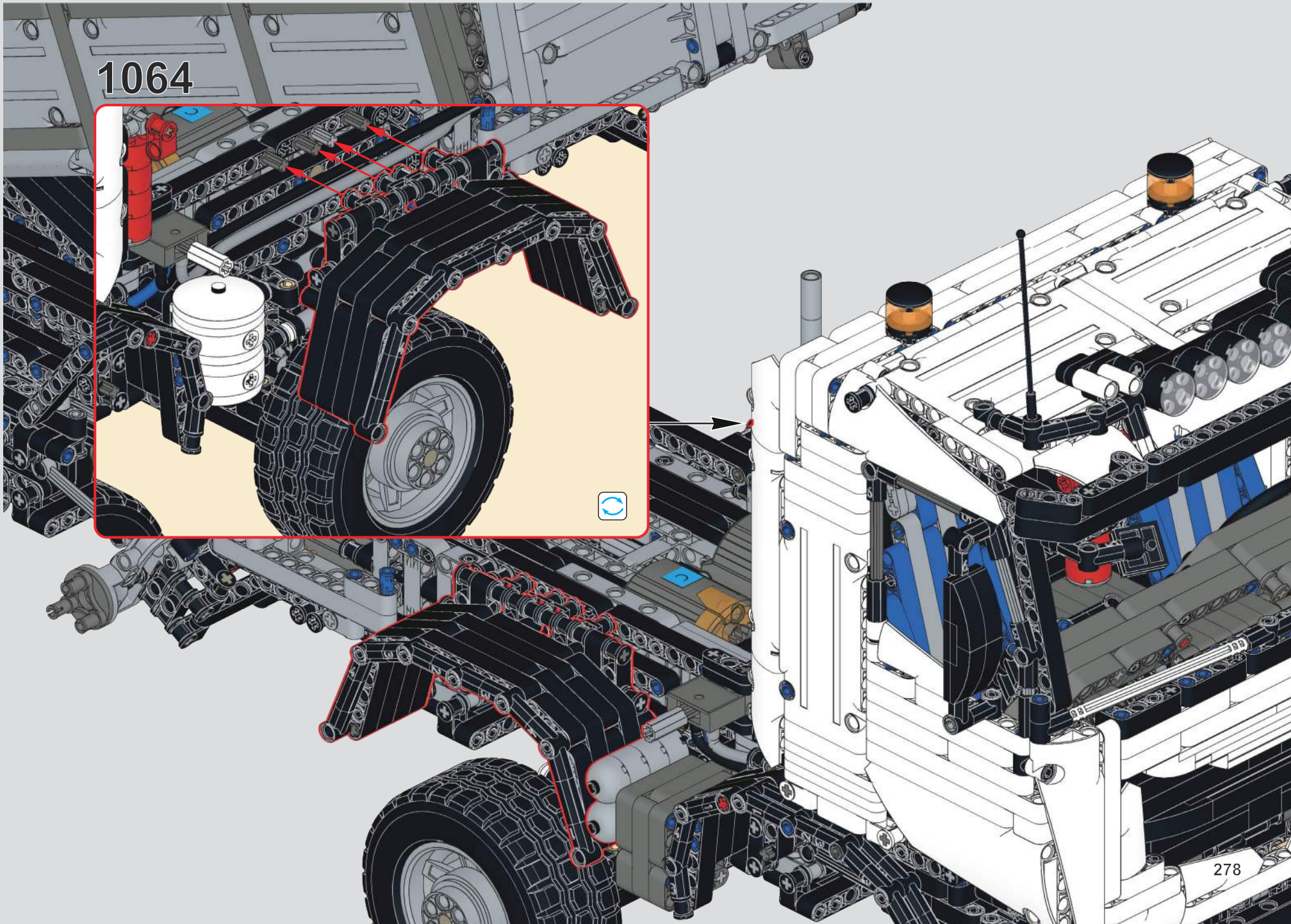
1064

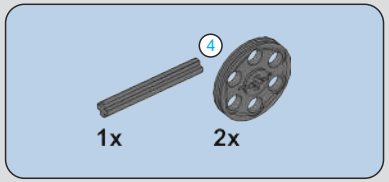

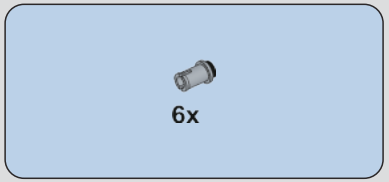

1065

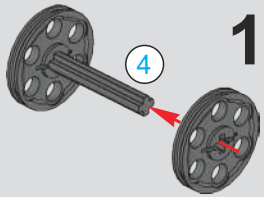

1066

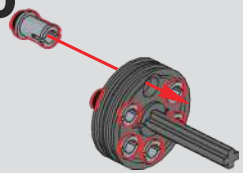

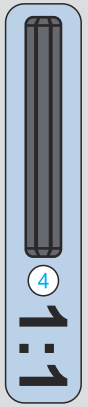

1067

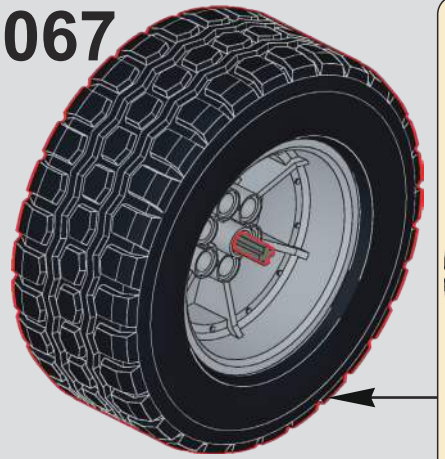

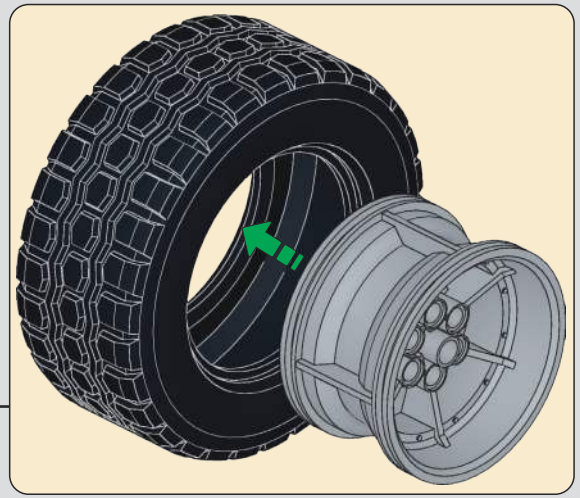

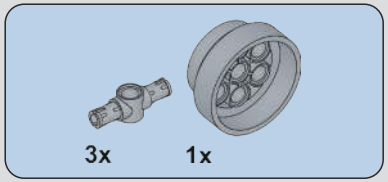

1068

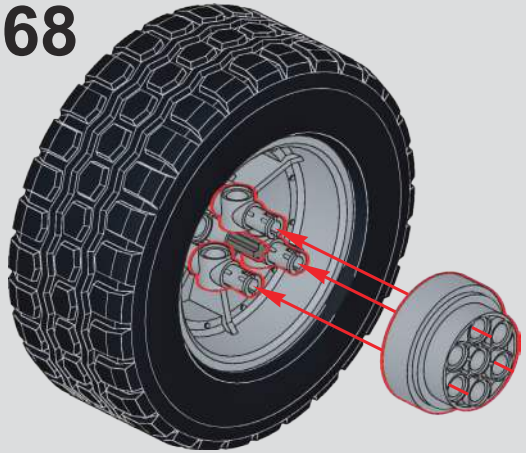

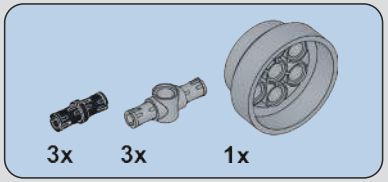

1069

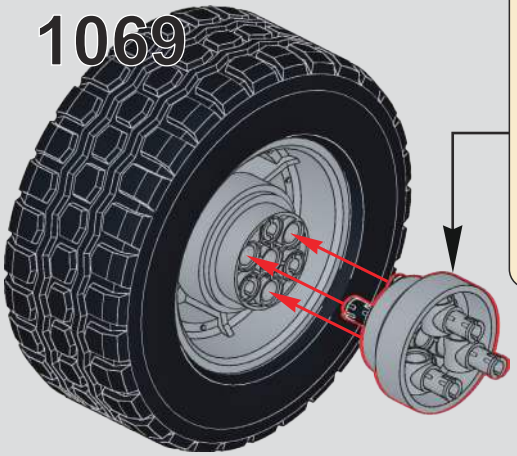

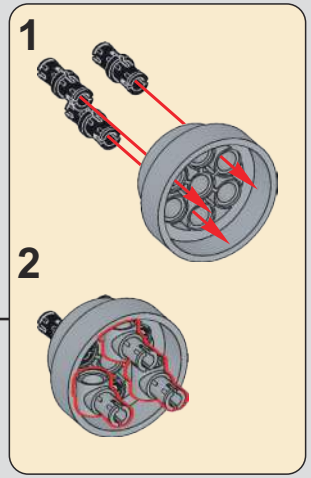

1070

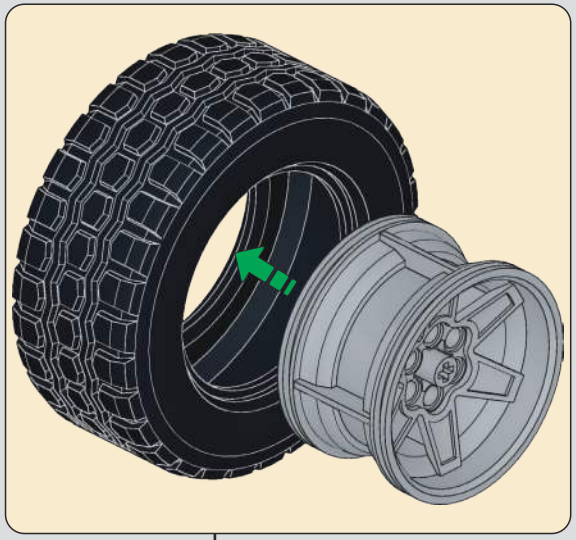

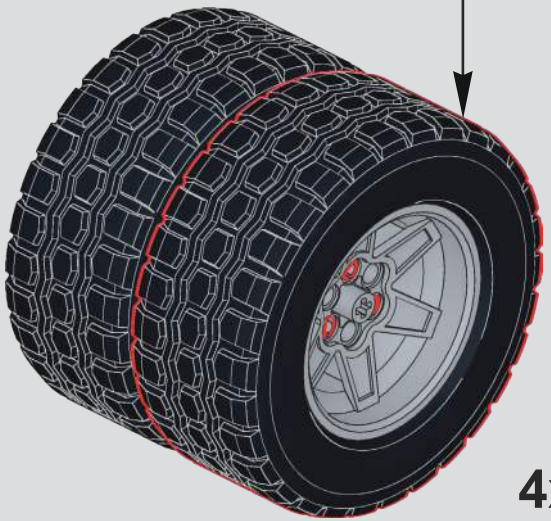

4x

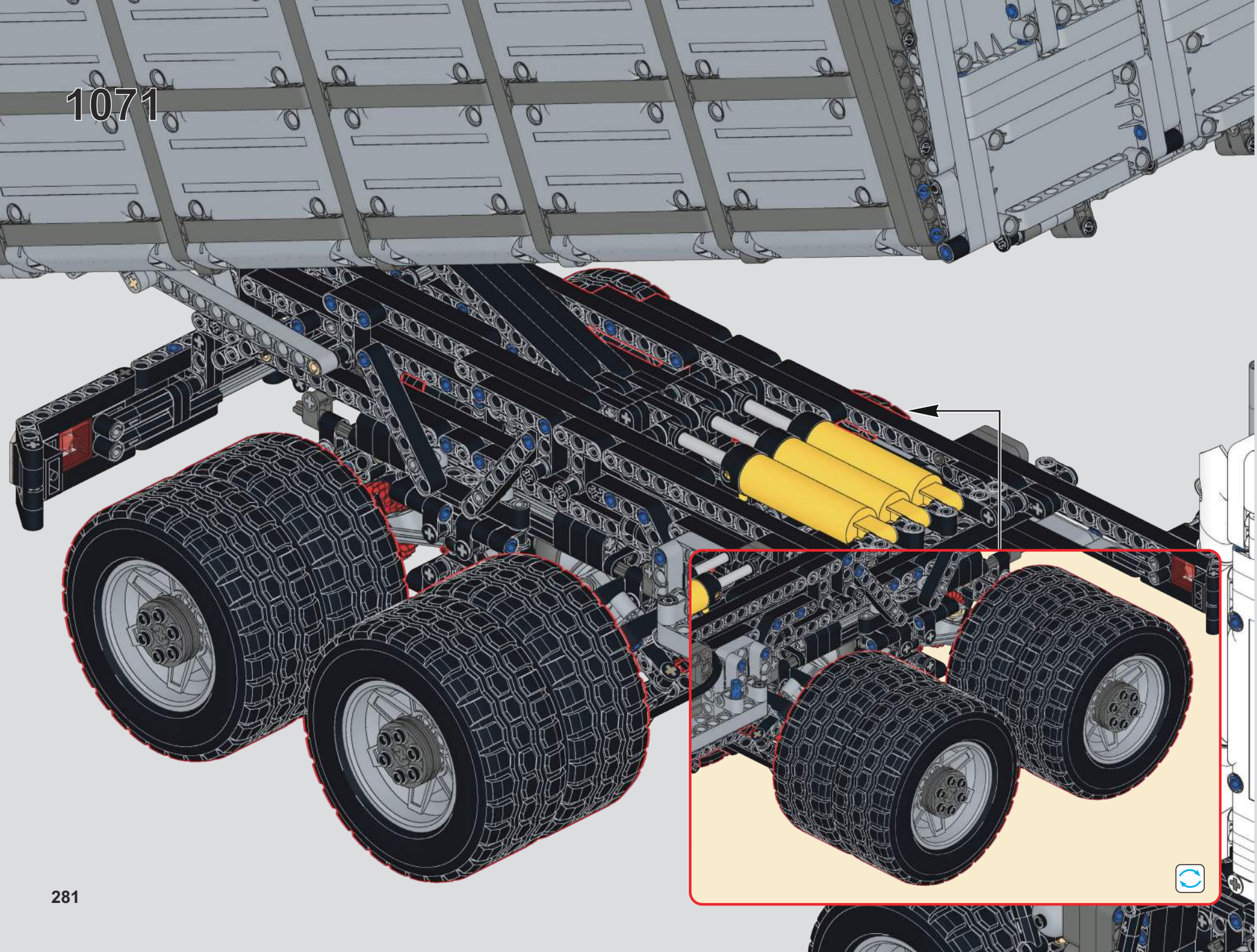
1071

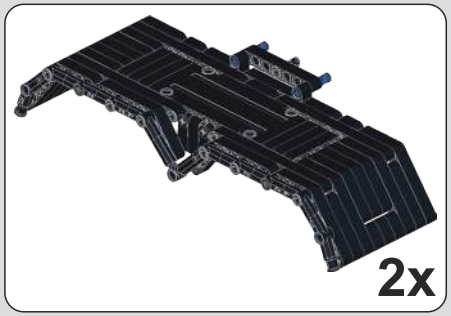

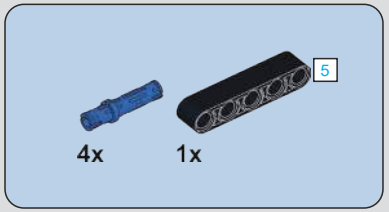

1072

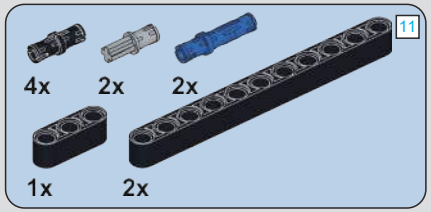

1073

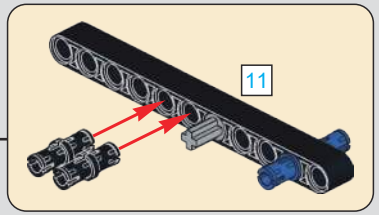

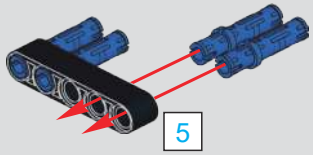

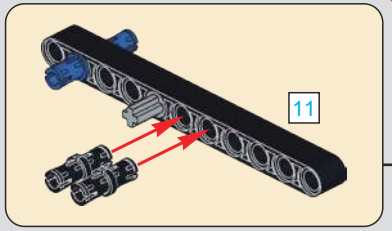

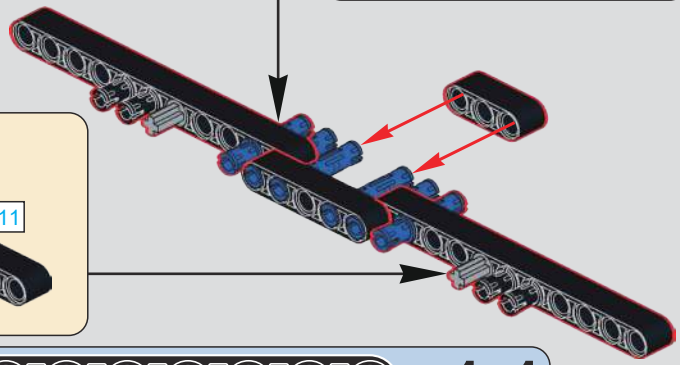

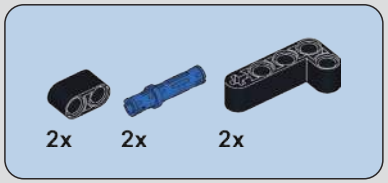

1074

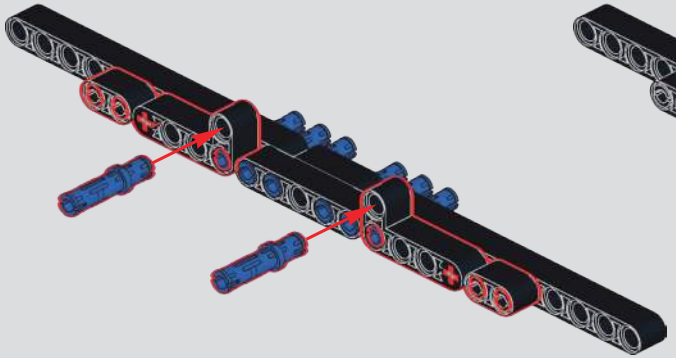

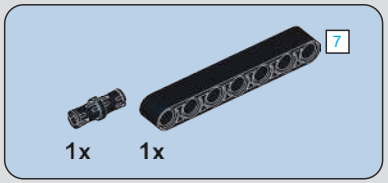

1075

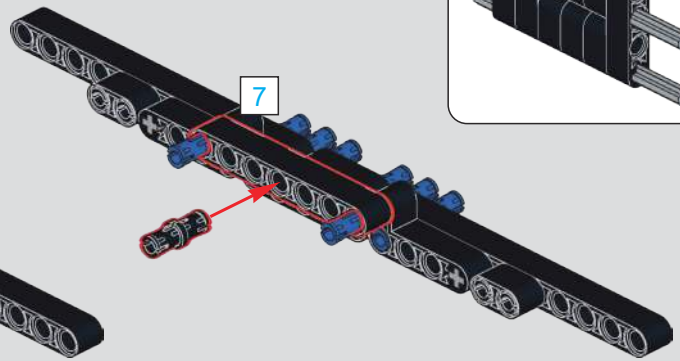

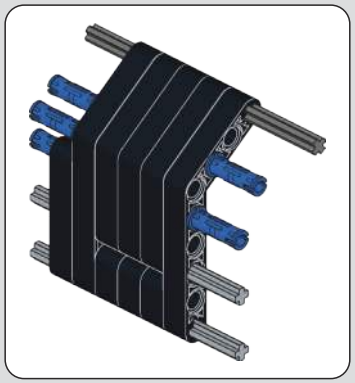

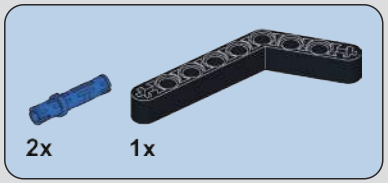

1076

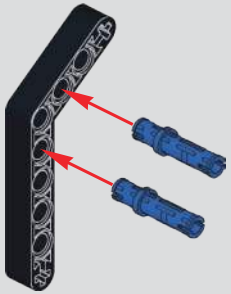

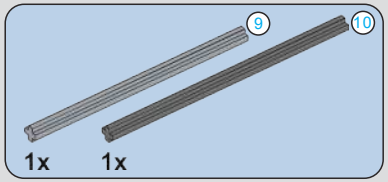

1077

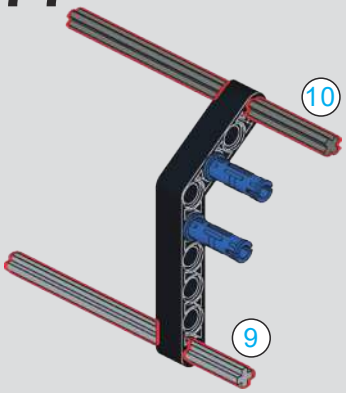

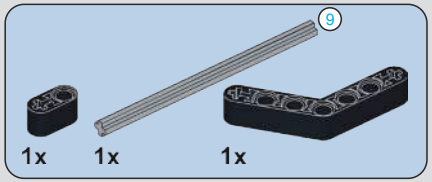

1078

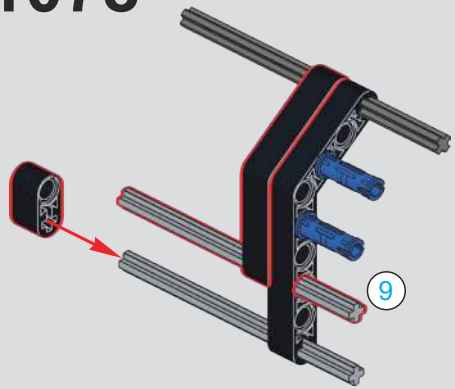

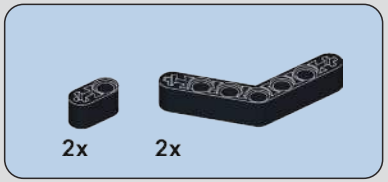

1079

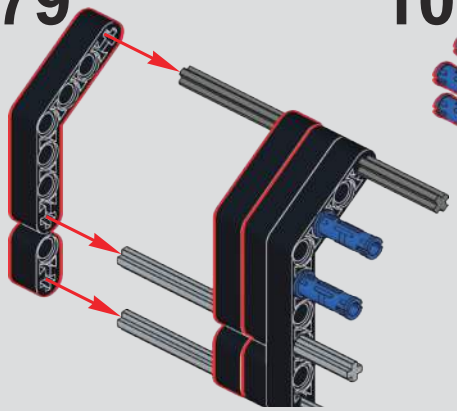

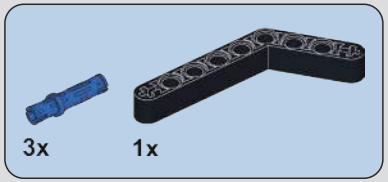

1080

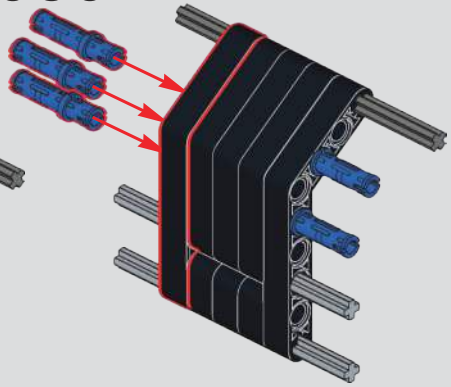

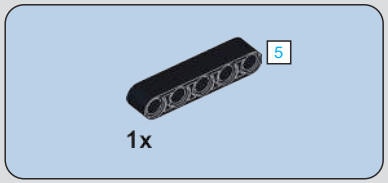

1081

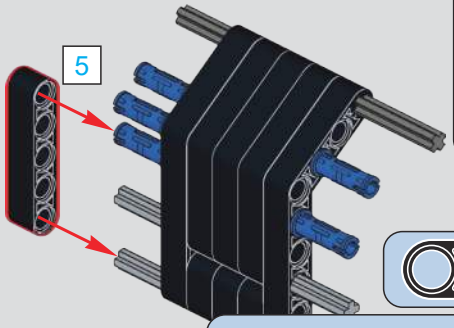

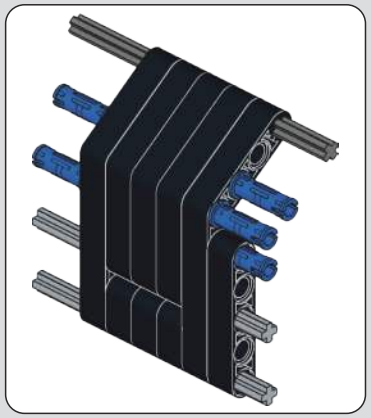

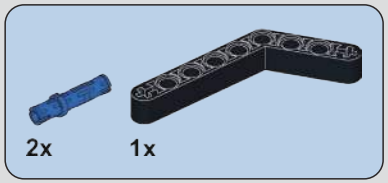

1082

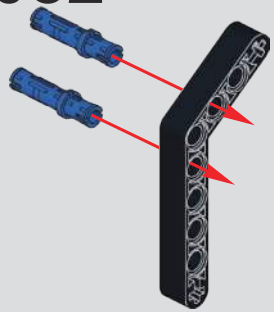

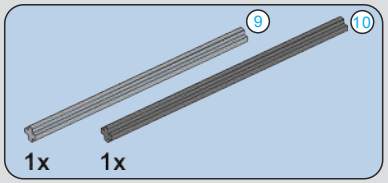

1083

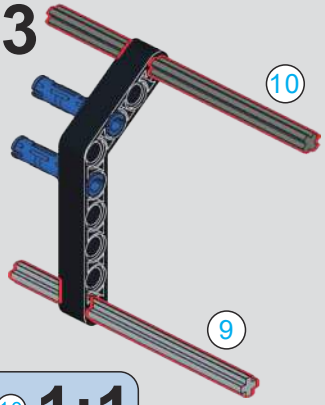

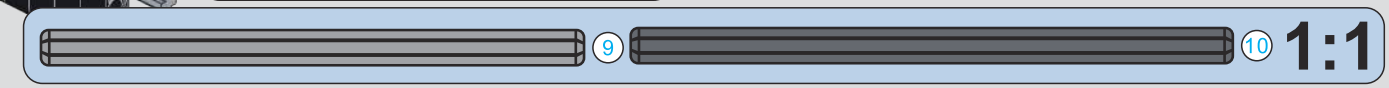

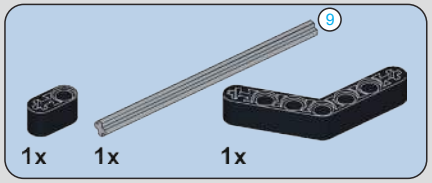

1084

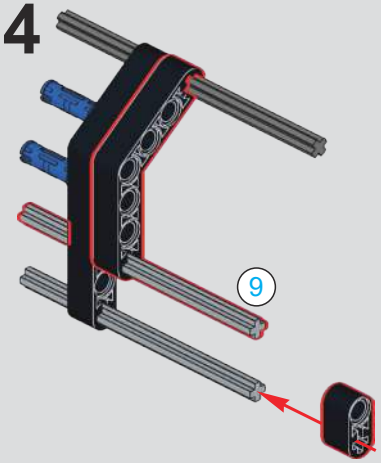

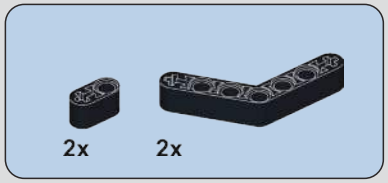

1085

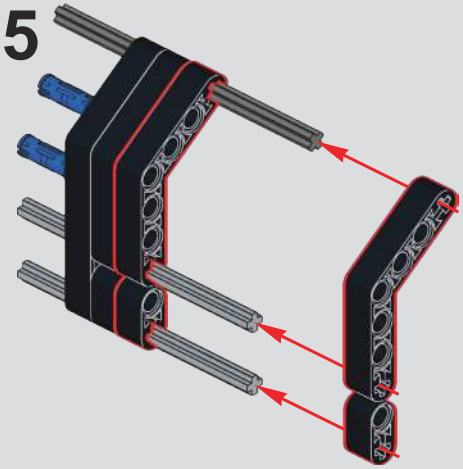

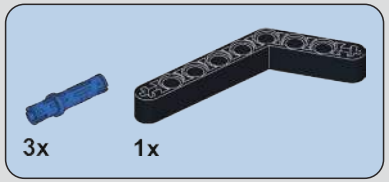

1086

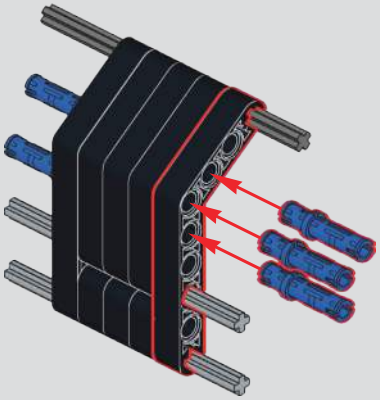

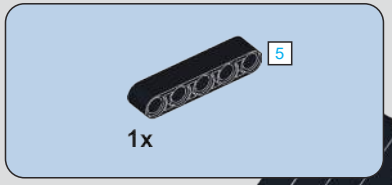

1087

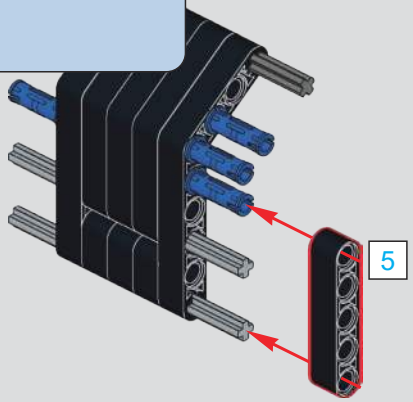

1088

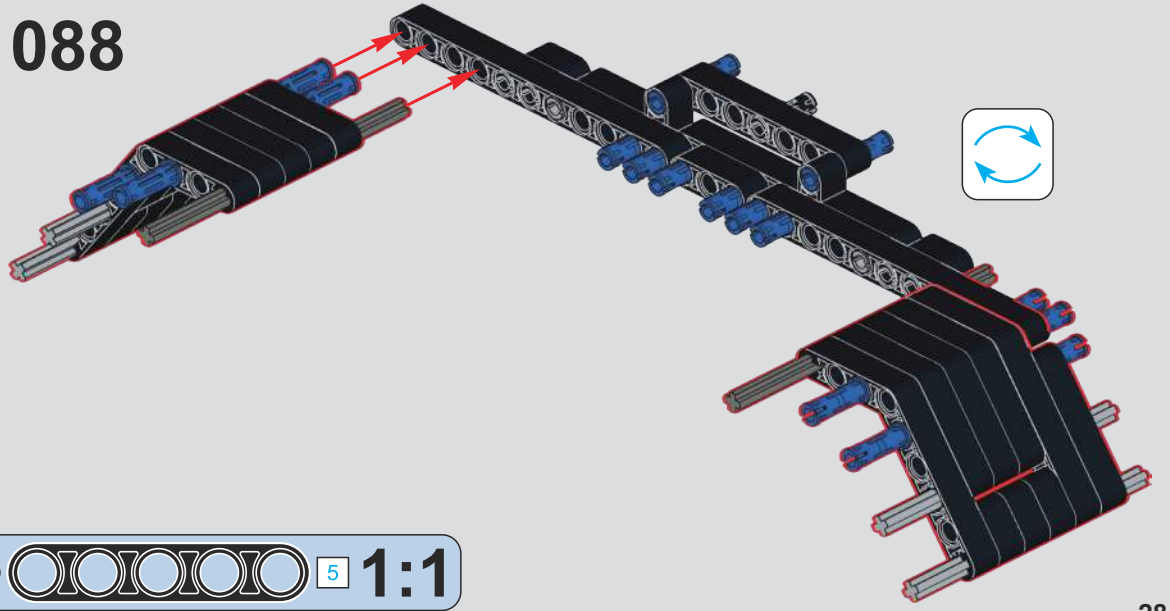

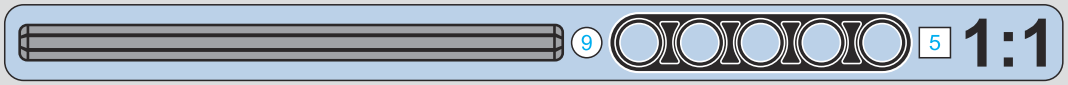

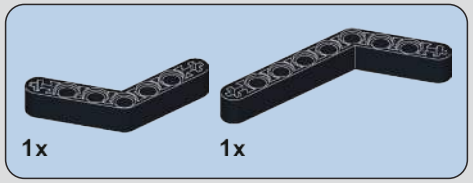

1089

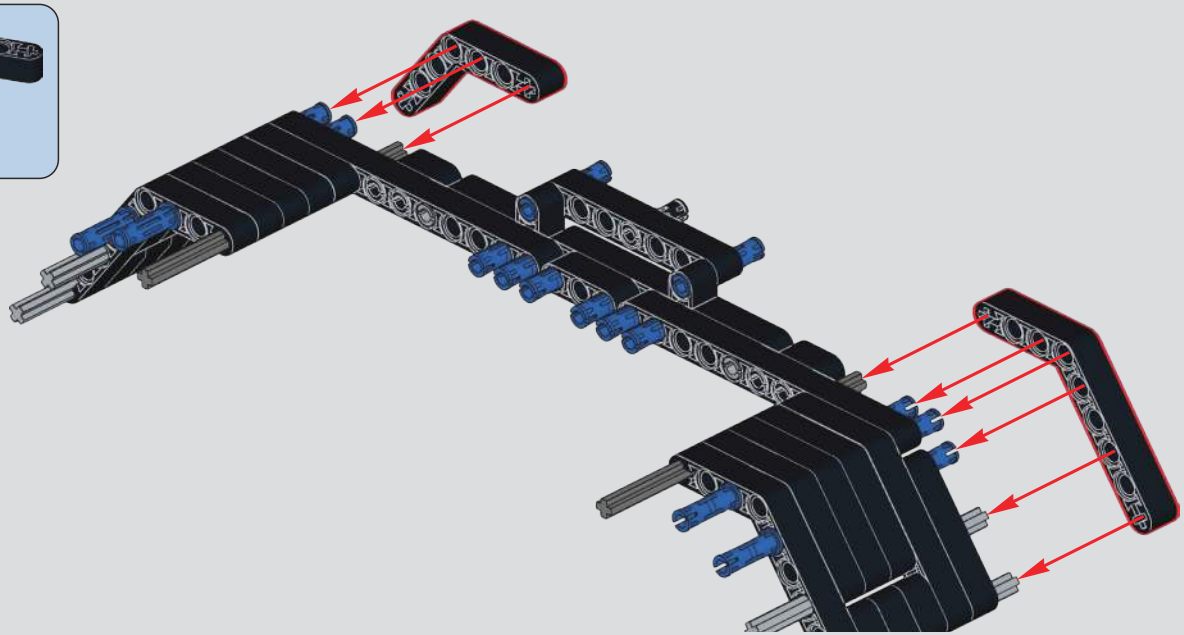

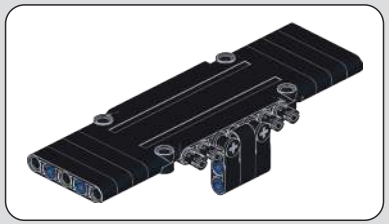

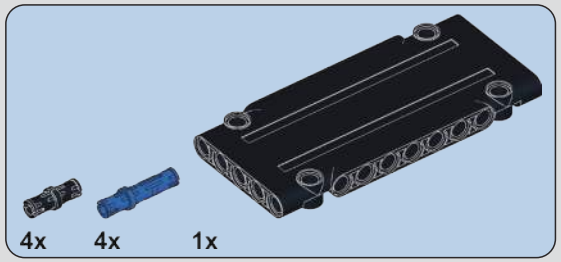

1090

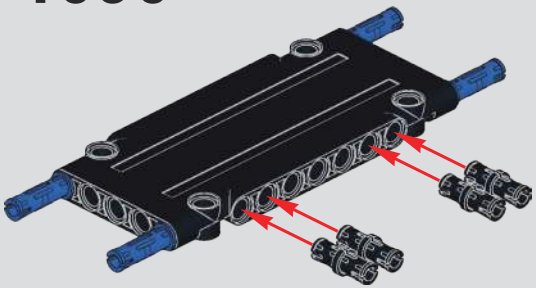

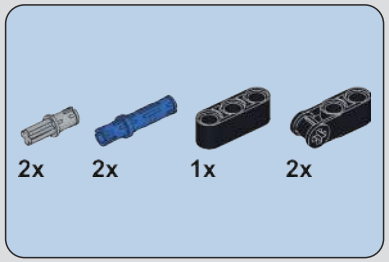

1091

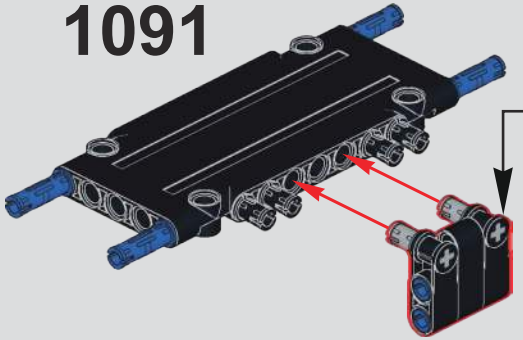

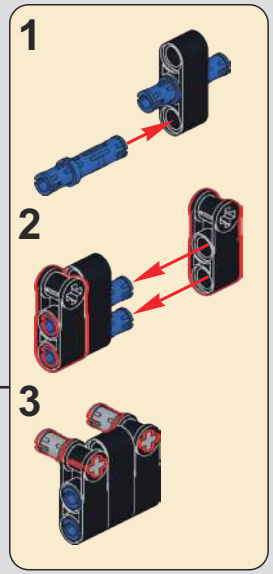

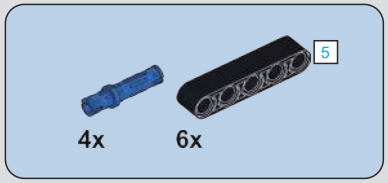

1092

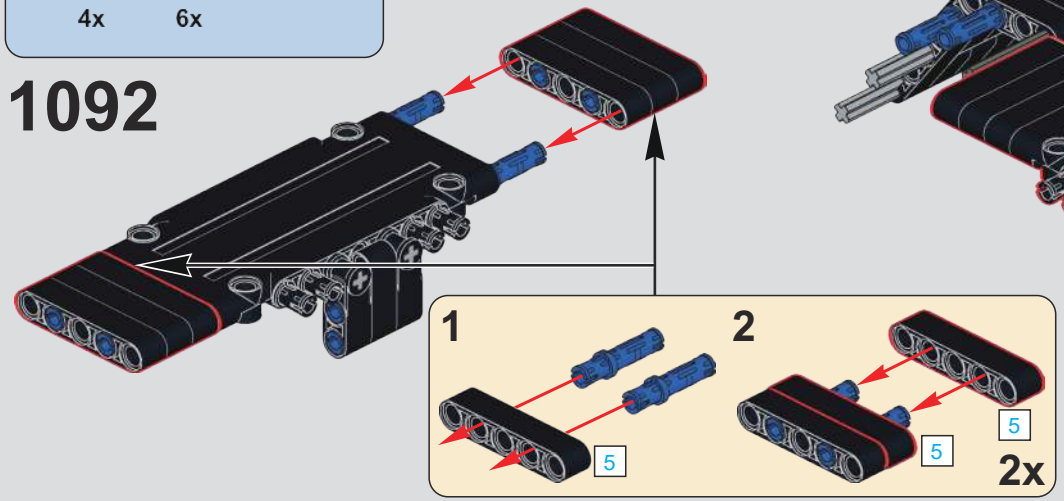

1093

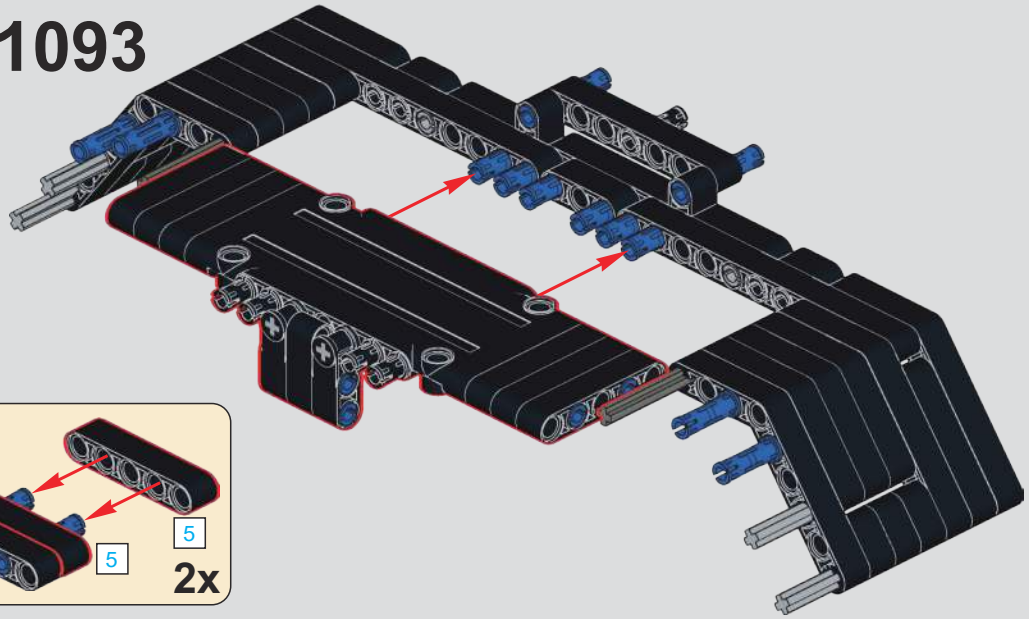

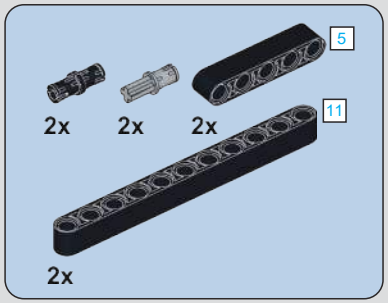

1094

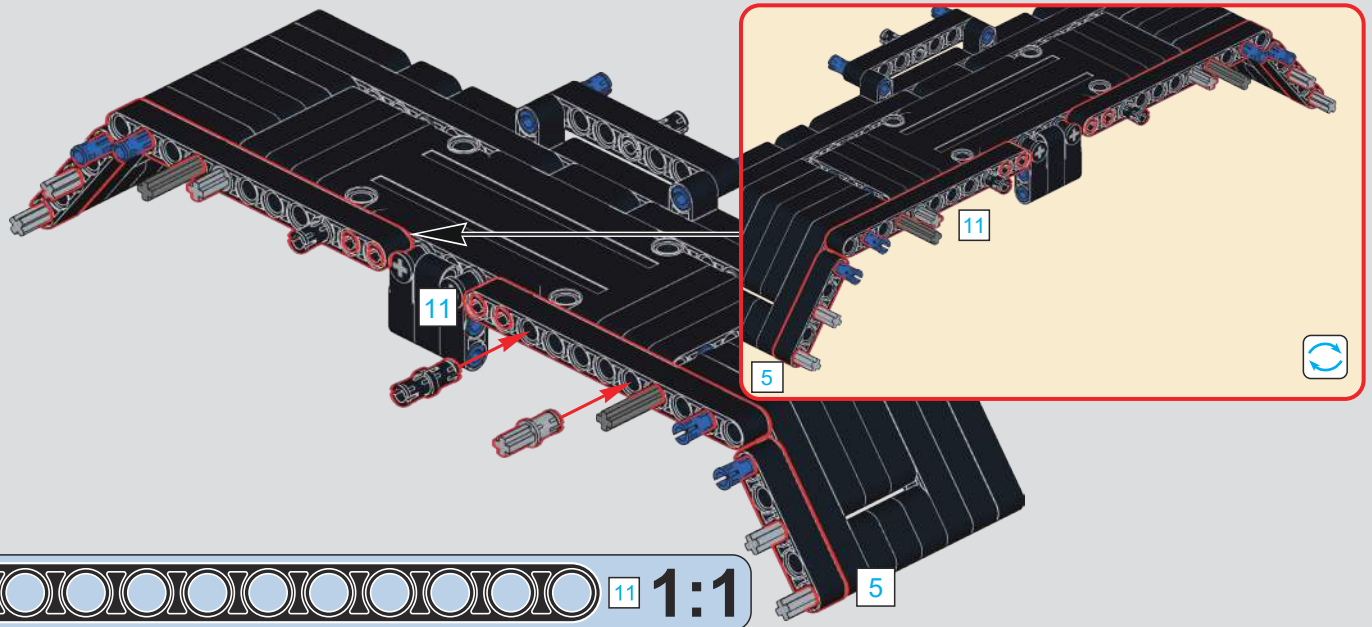

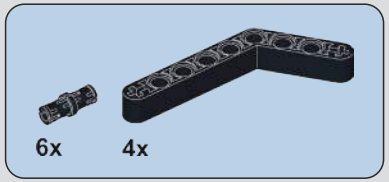

1095

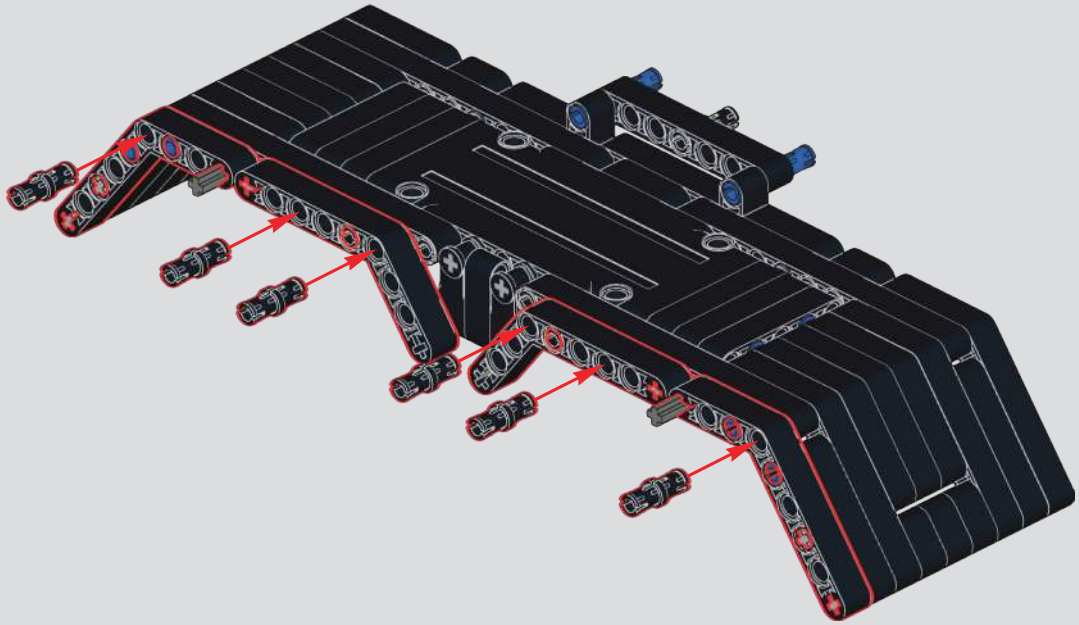

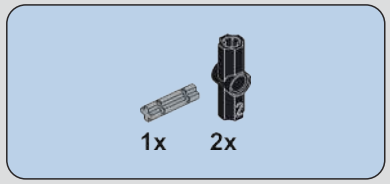

1096

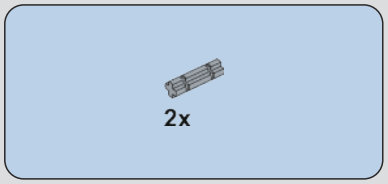

1097

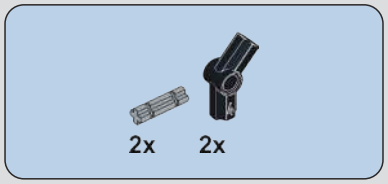

1098

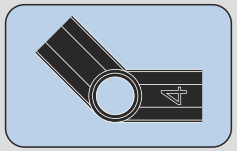

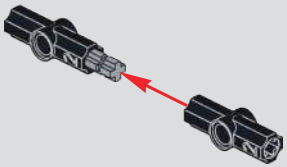

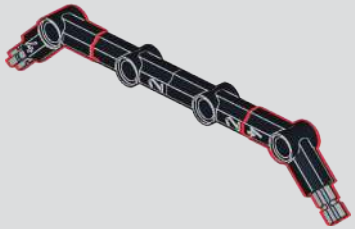

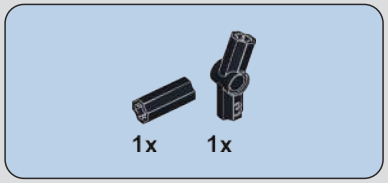

1099

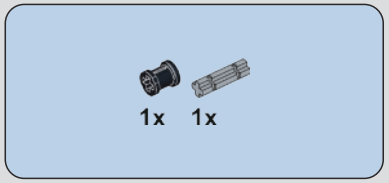

1100

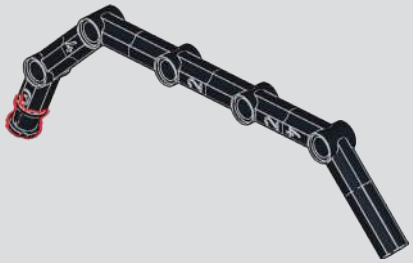

2x

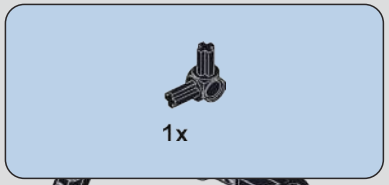

1101

1102

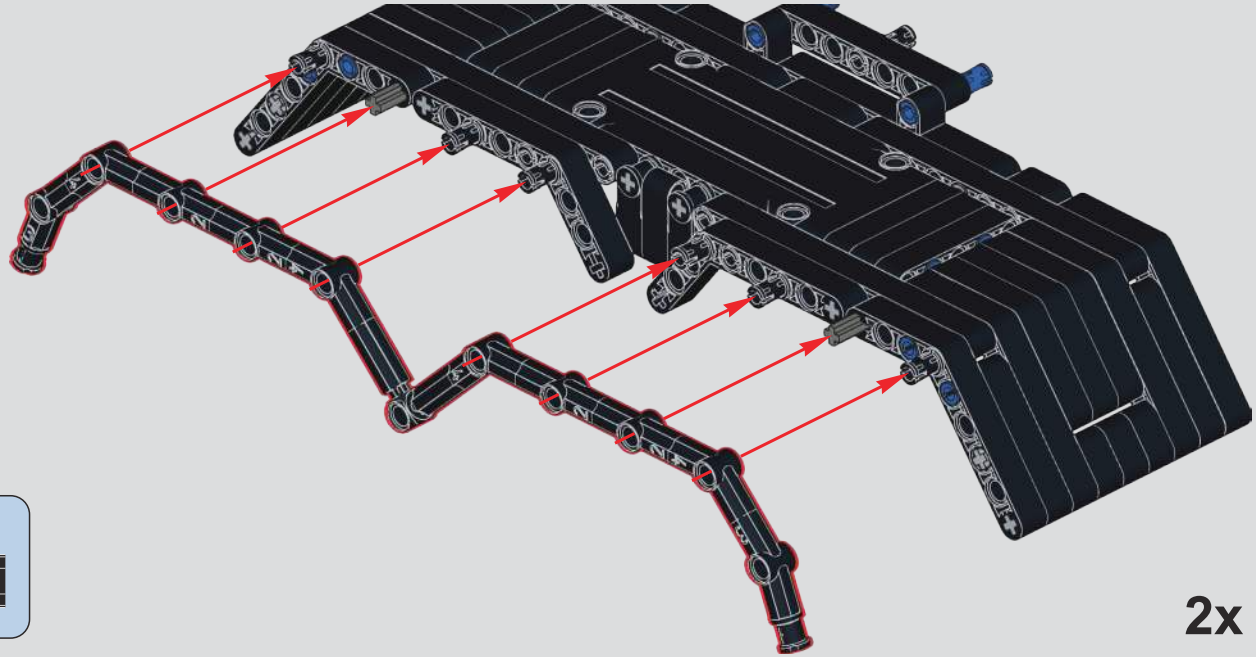

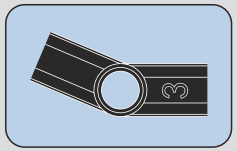

2x

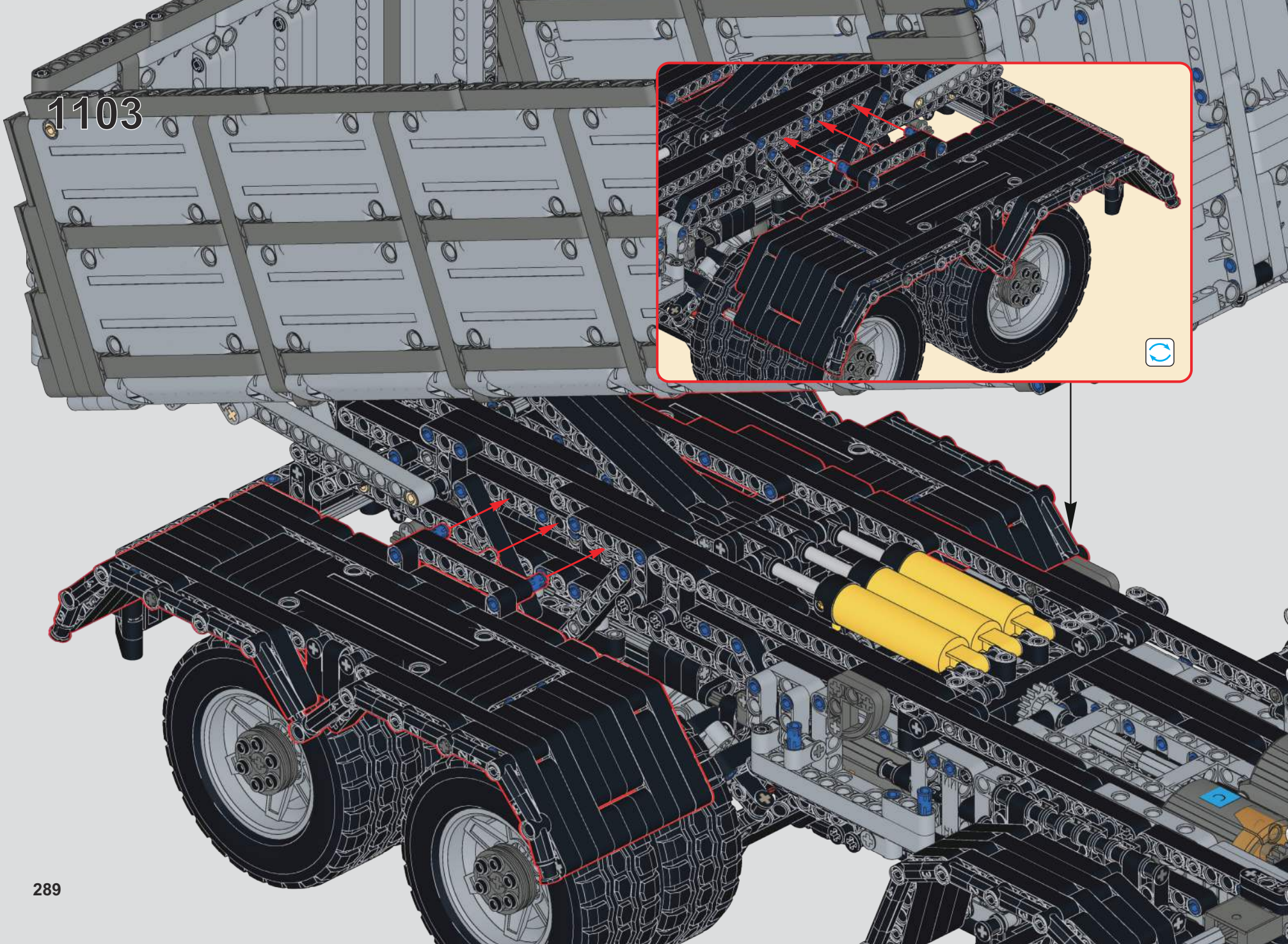
1103

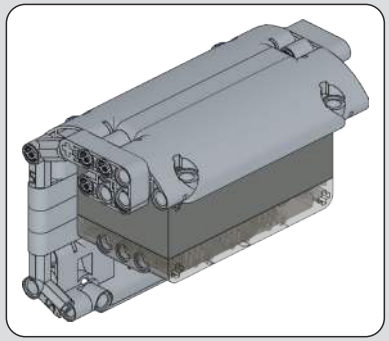

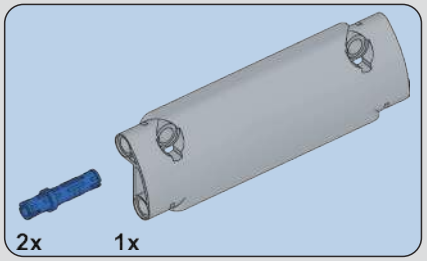

1104

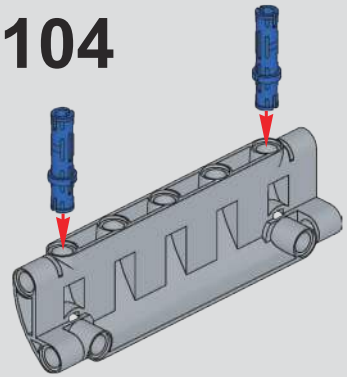

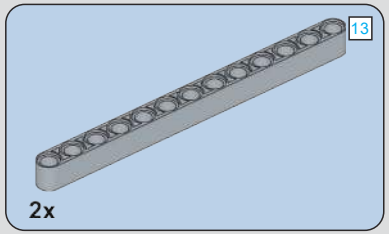

1105

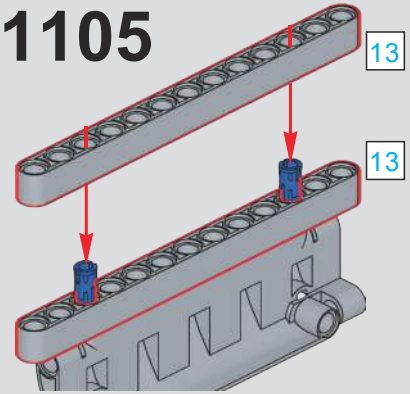

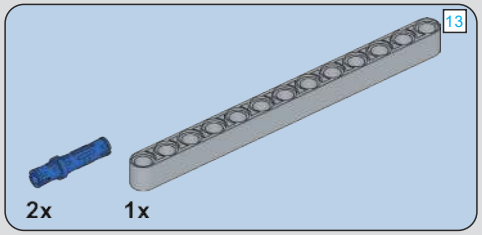

1106

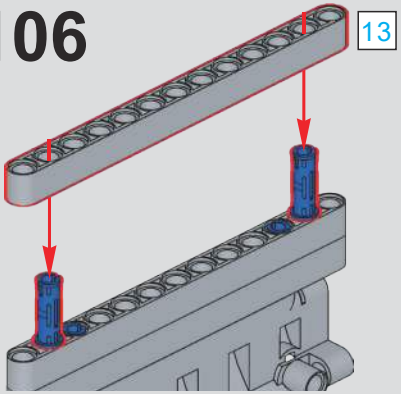

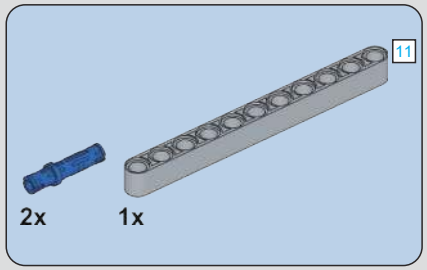

1107

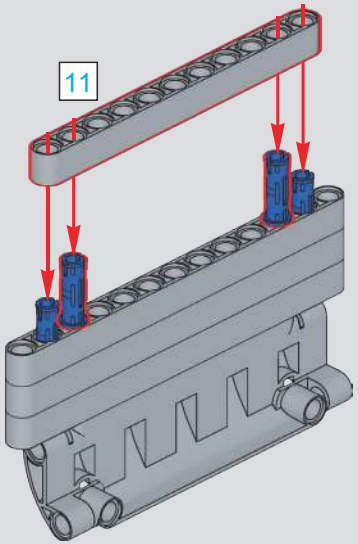

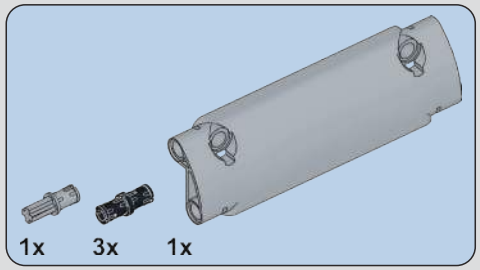

1108

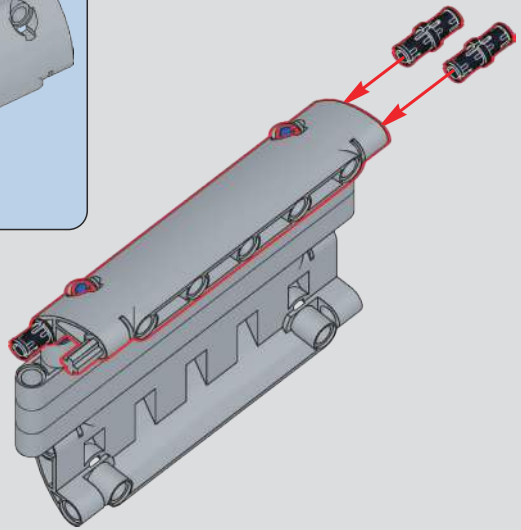

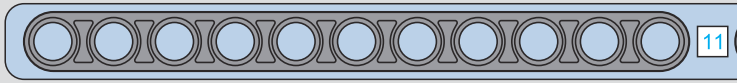

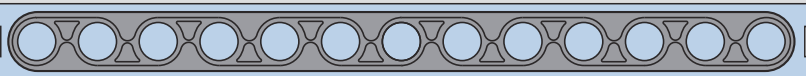

1:1

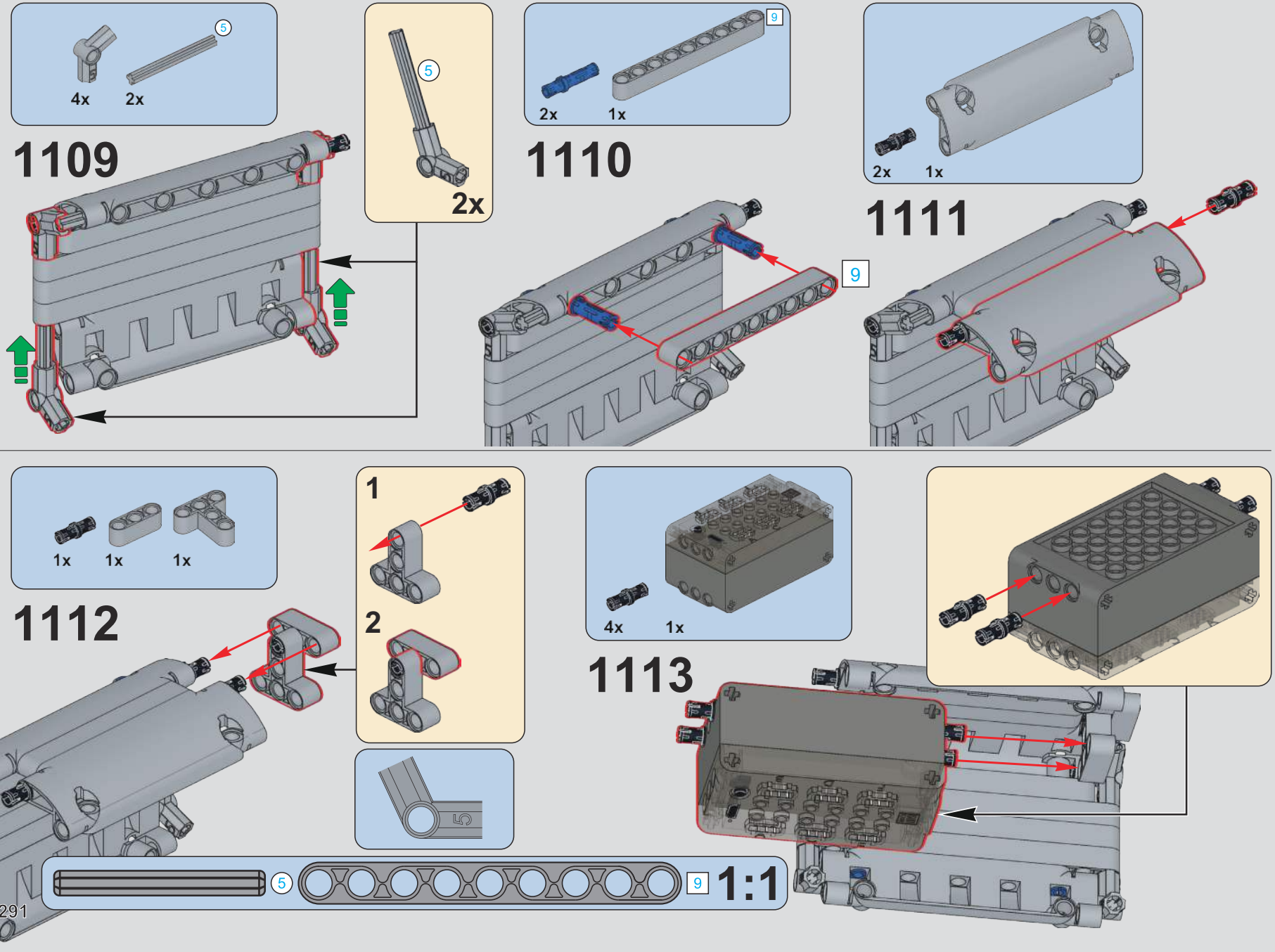
4x
2x
5
1109
5
2x
2x
1x
9
1110
9
2x
1x
1111
1x
1x
1x
1112
1
2
4x
1x
1113
5
9
1:1

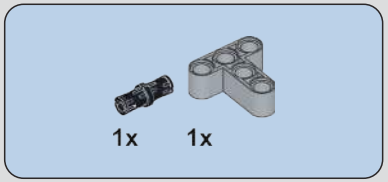

1114

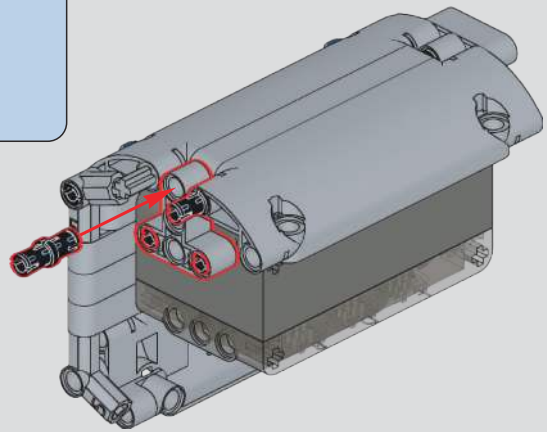

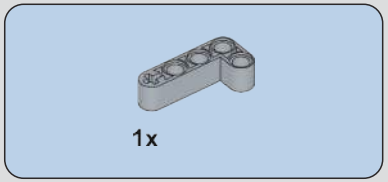

1115

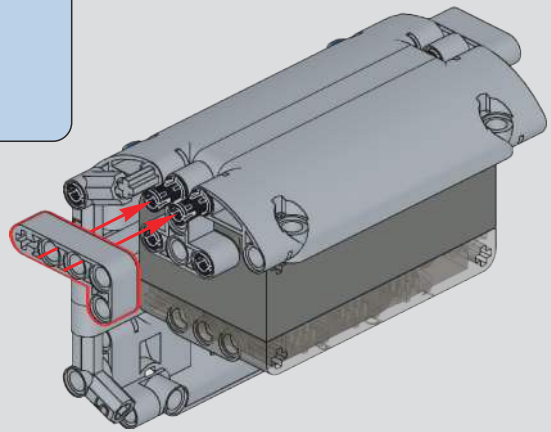

1116

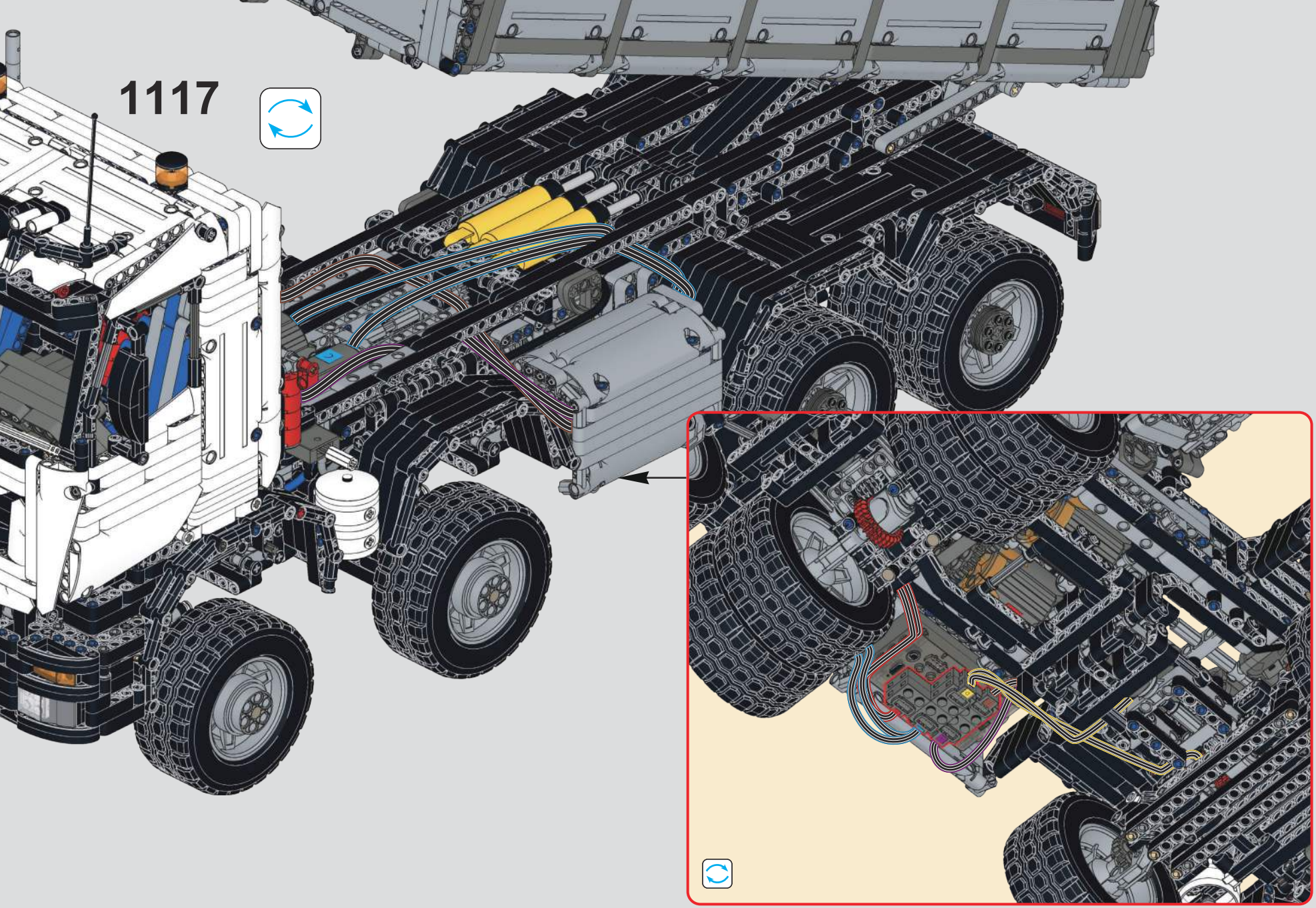
1117

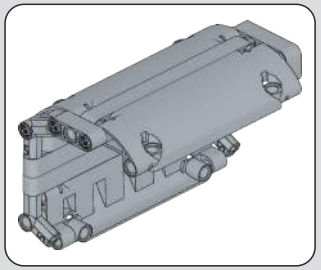

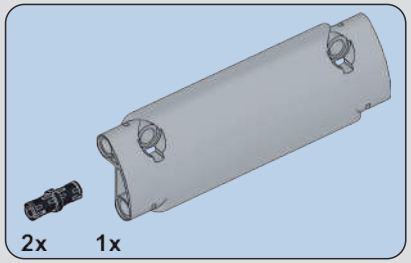

1118

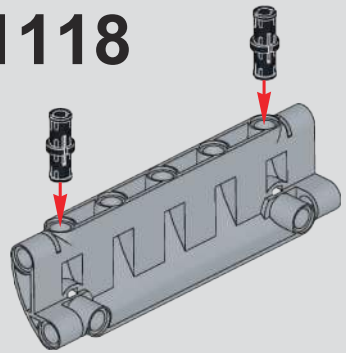

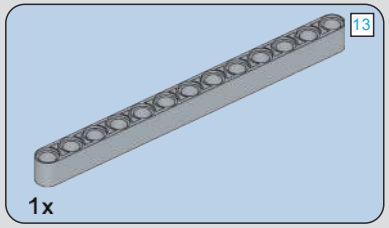

1119

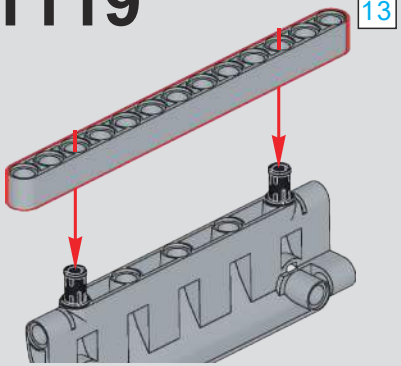

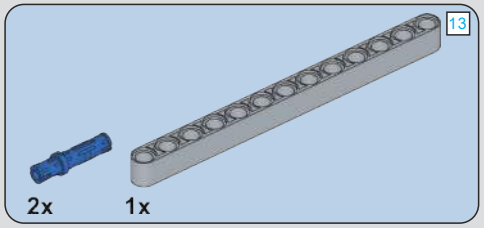

1120

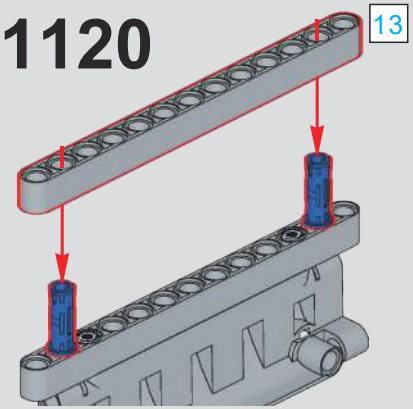

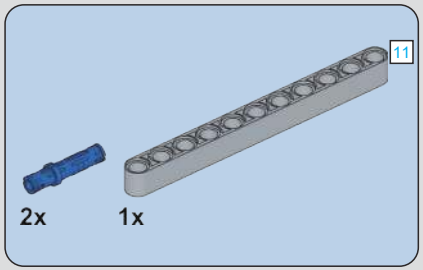

1121

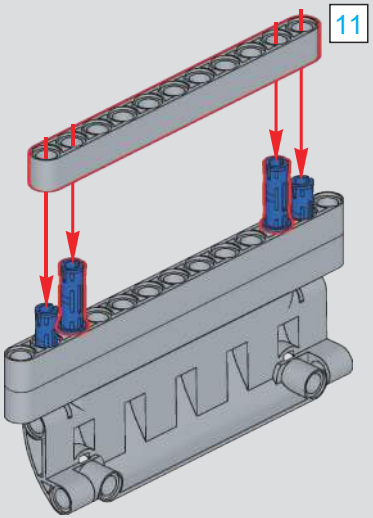

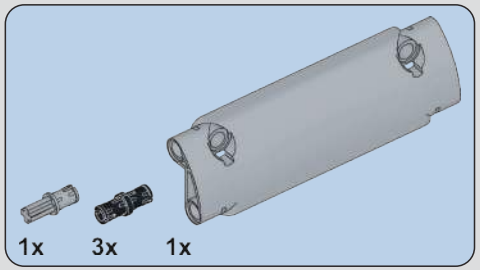

1122

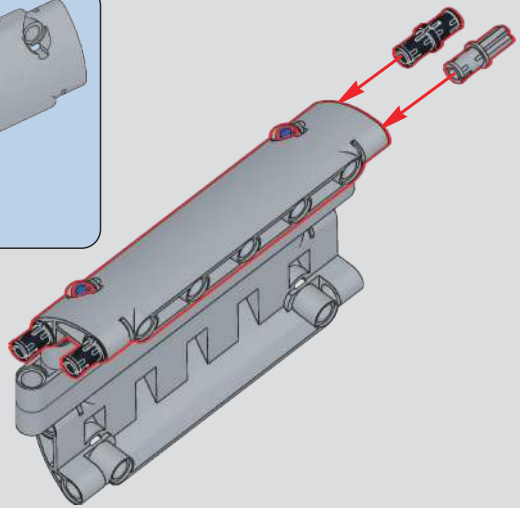

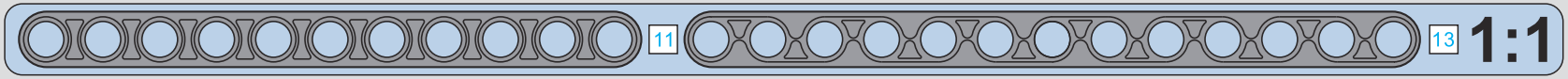

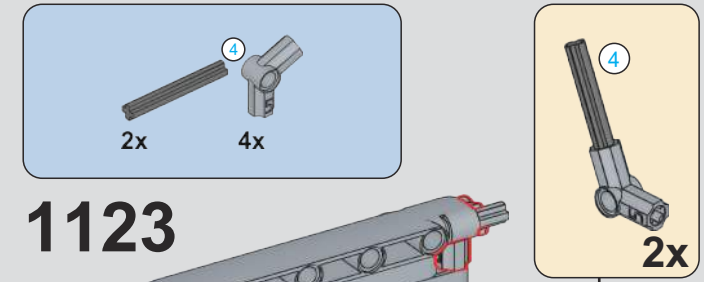
4
2x
4x

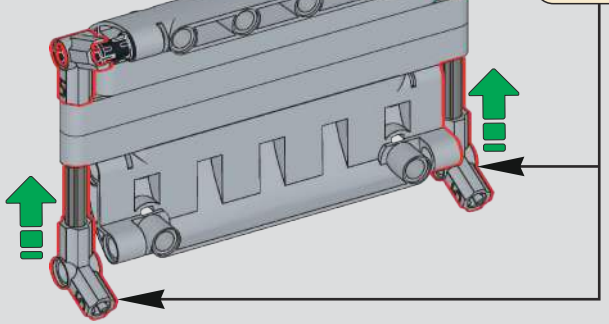
1123
4
2x

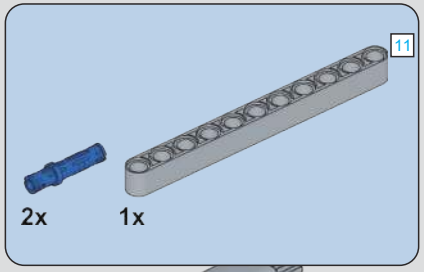
11
2x
1x

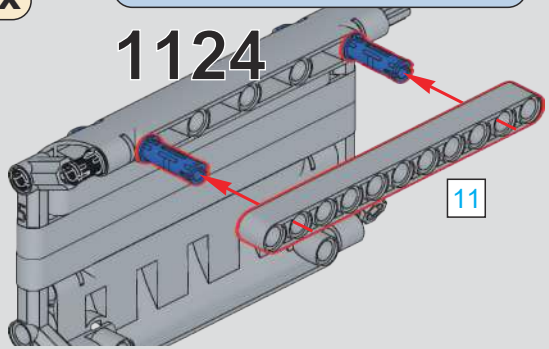
1124
11

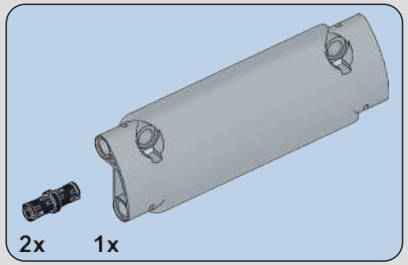
2x
1x

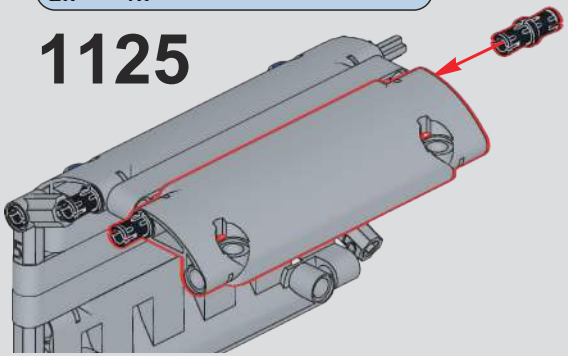
1125

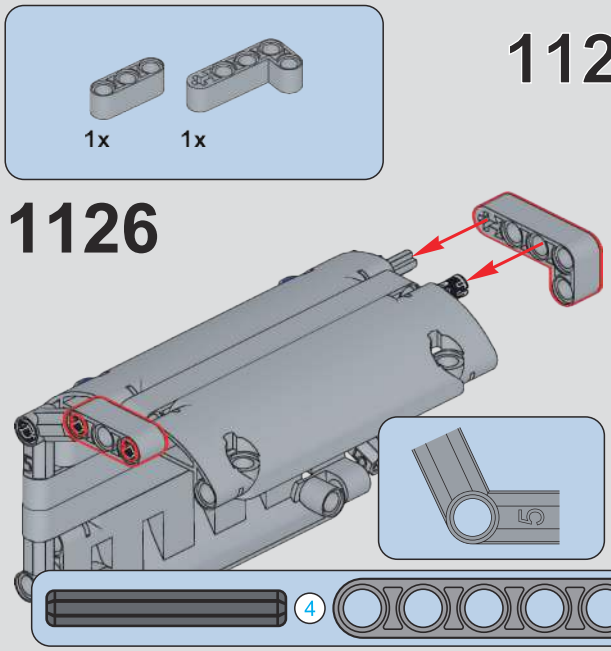
1x
1x
1126
5
4
11
1:1

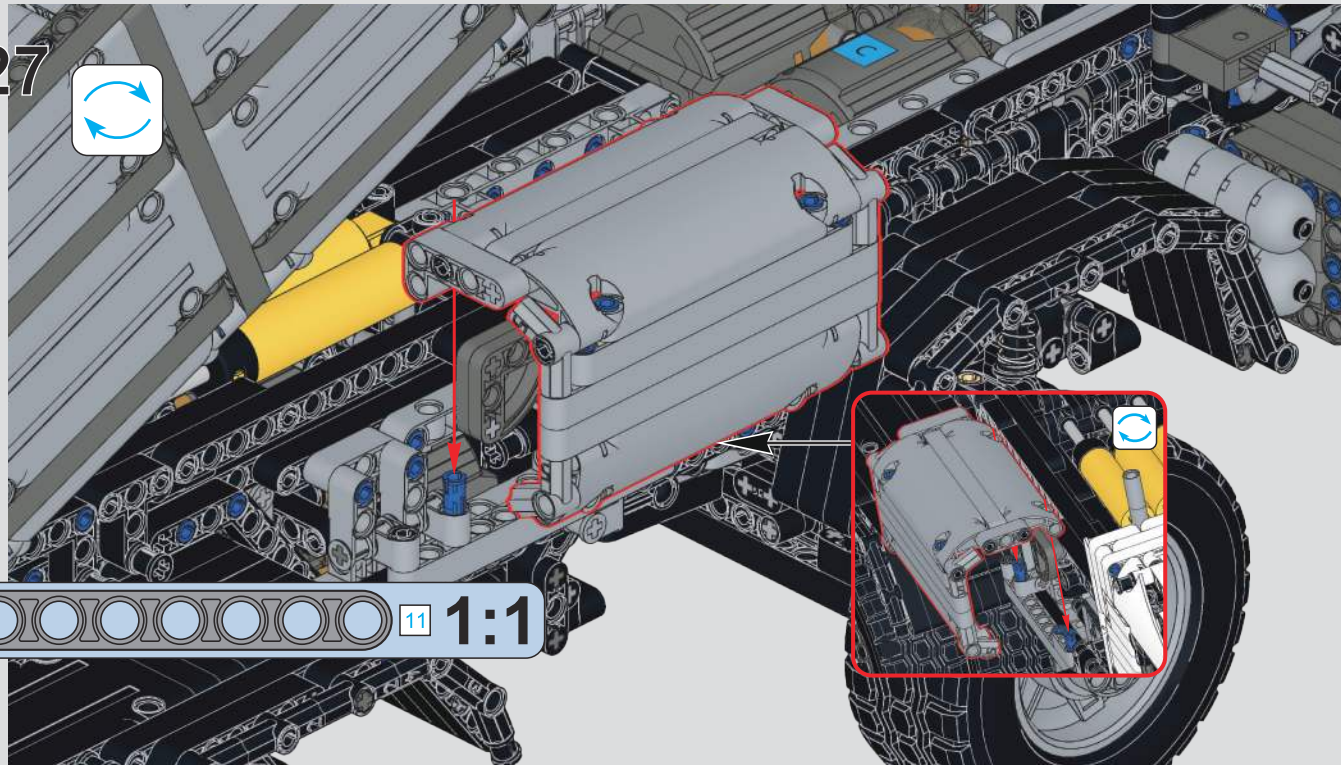
1127

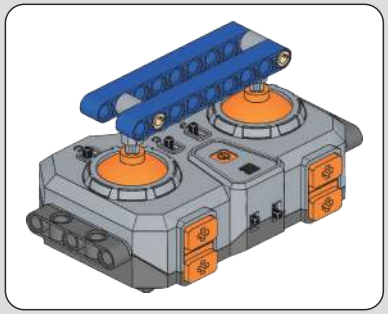

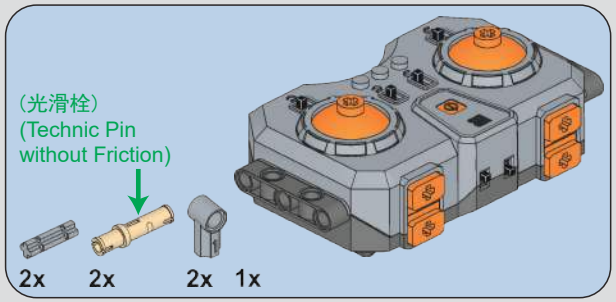

1128

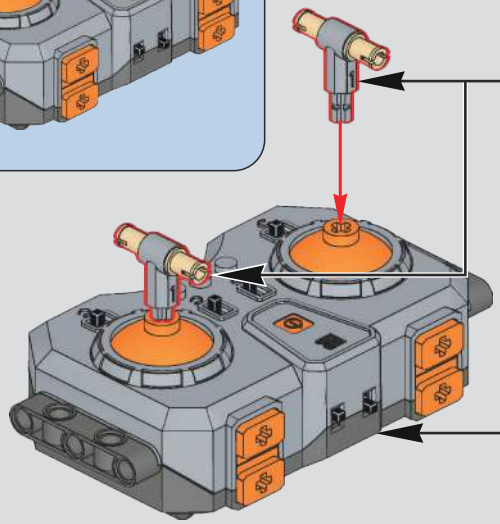

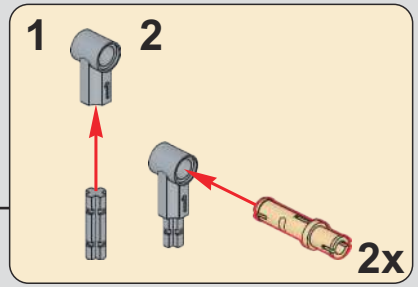

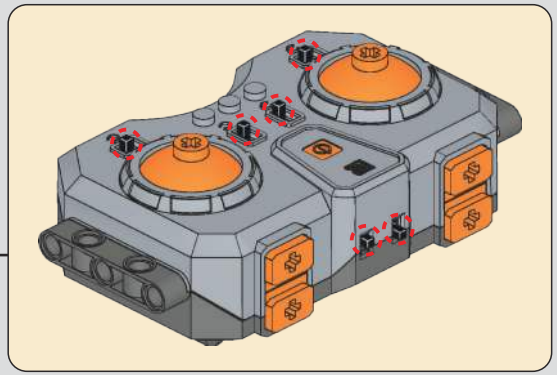

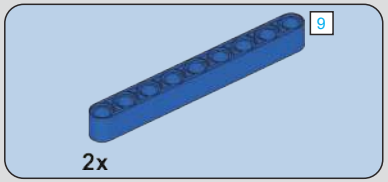

1129

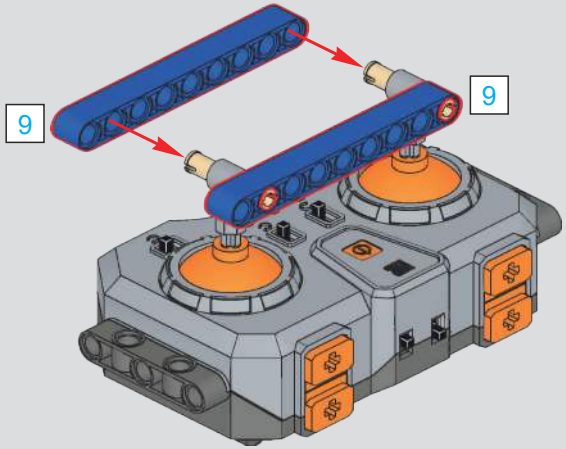

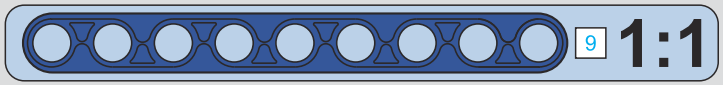

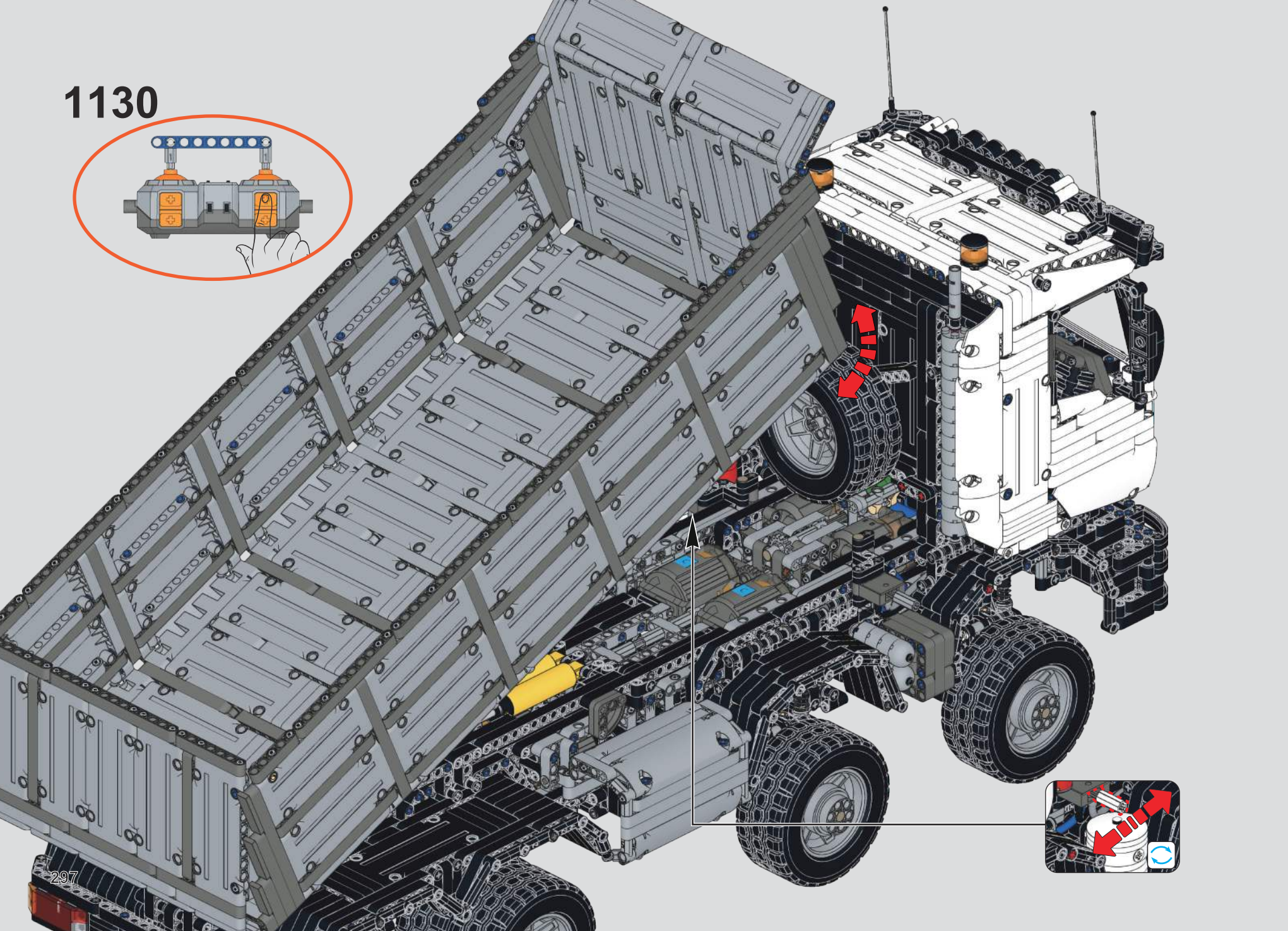
1130

1131

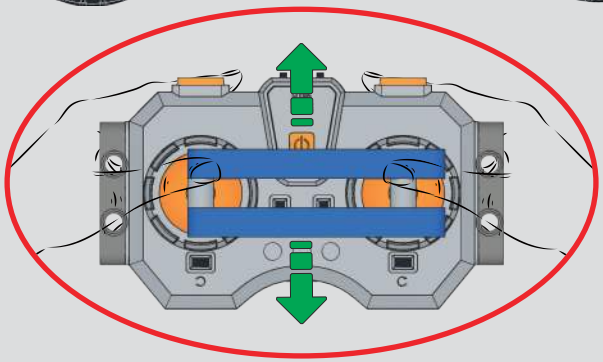

1132

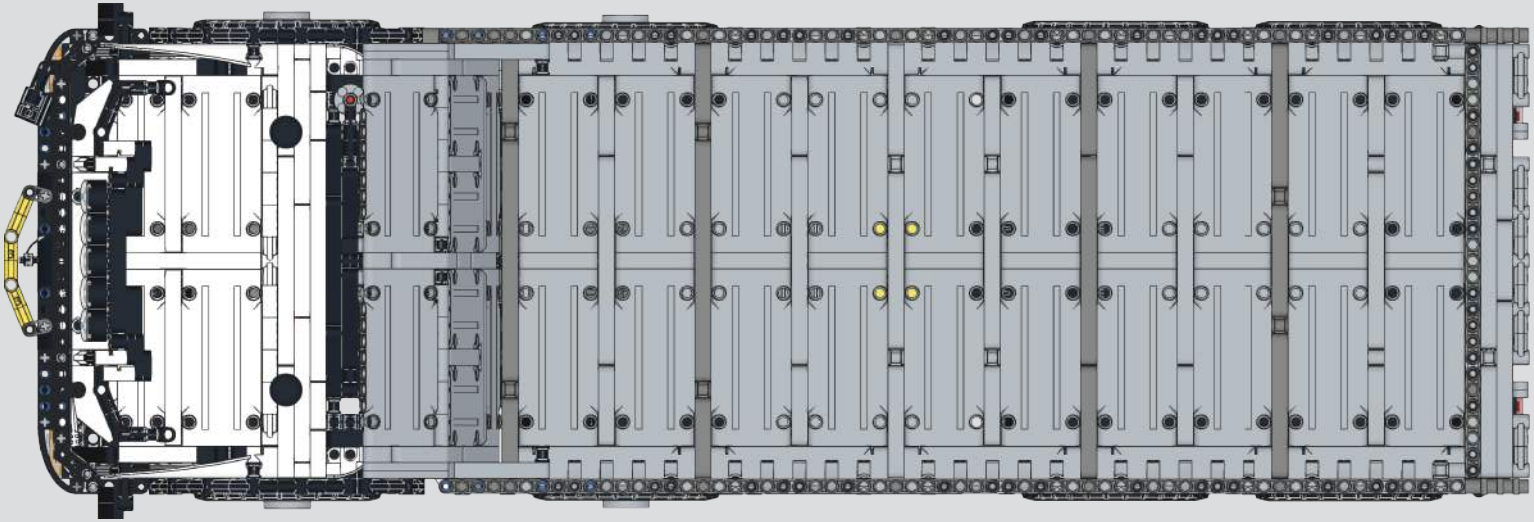

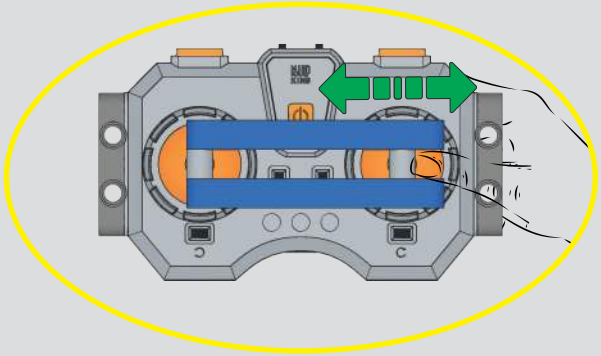

1133

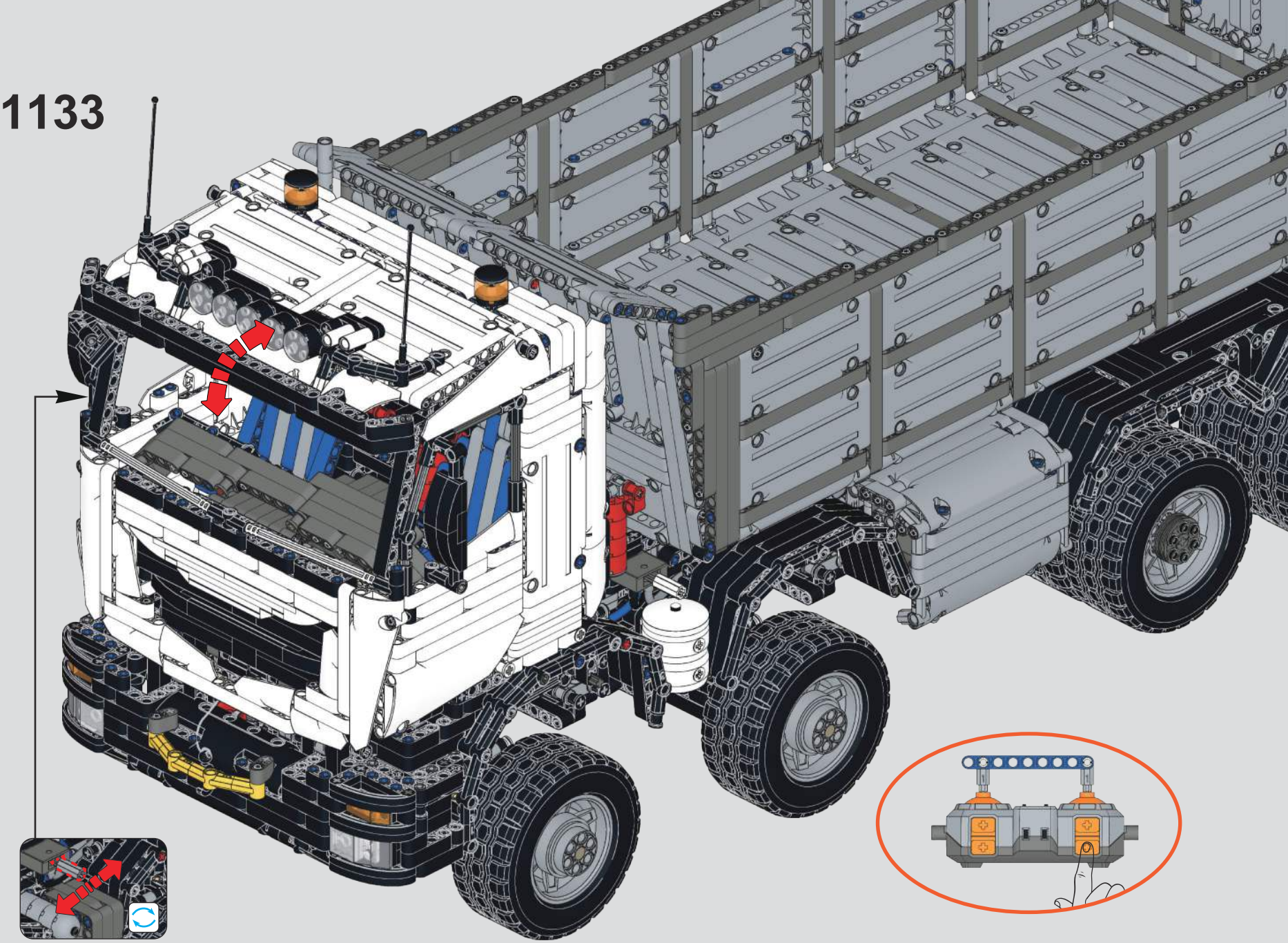

1134

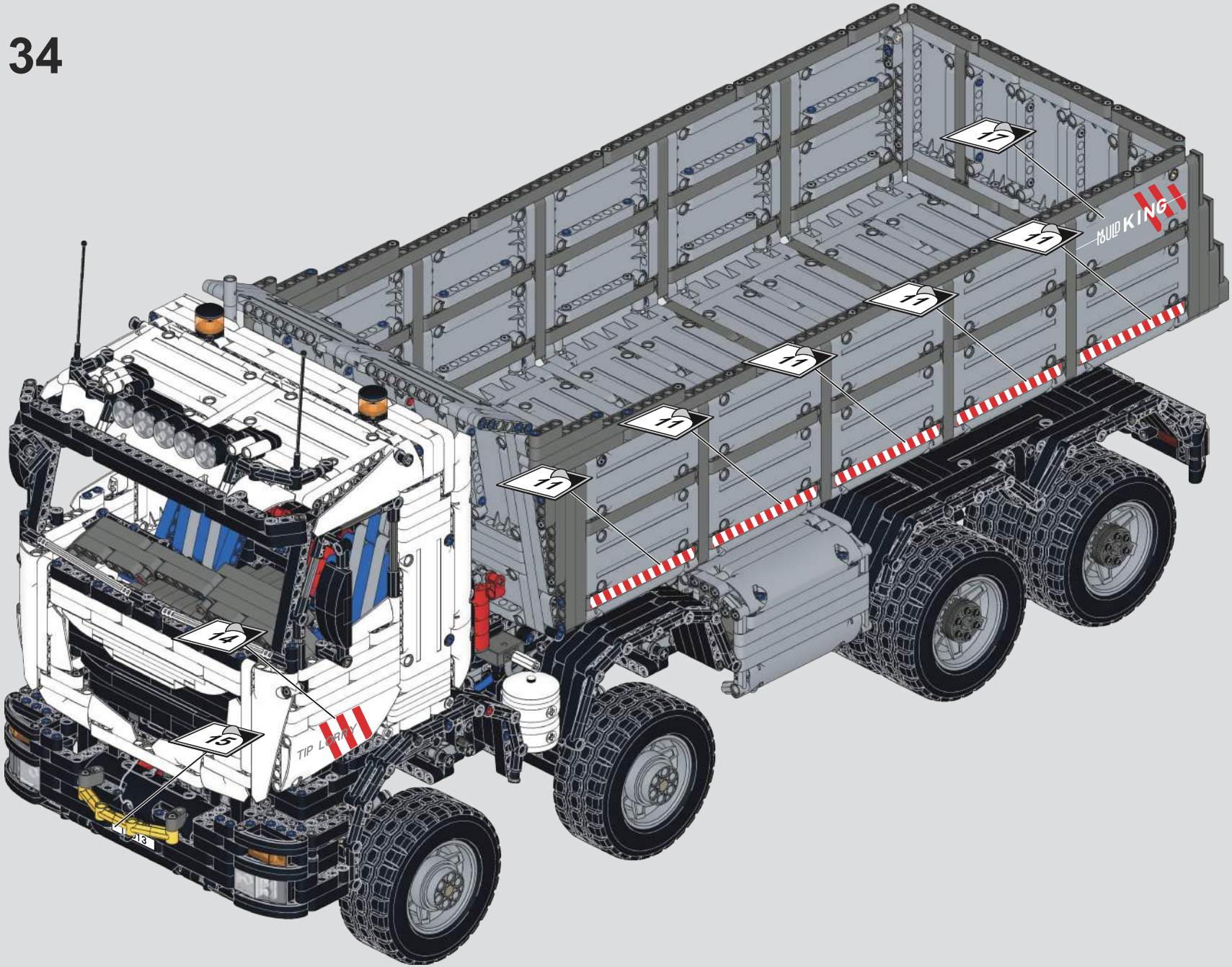

1135

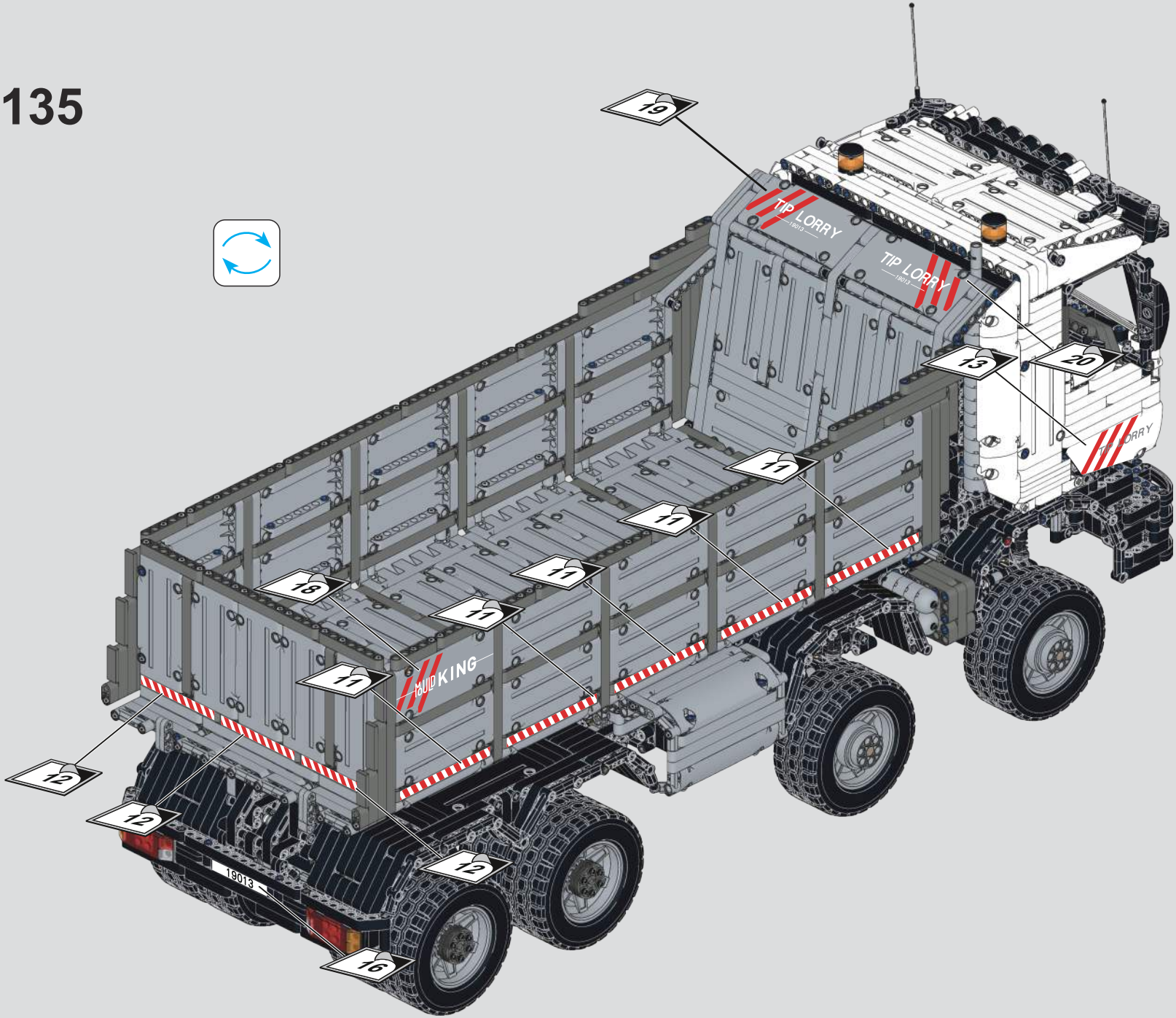
19
TIP LORRY
19013
TIP LORRY
19013
13
20
TIP LORRY
11
11
11
11
11
18
HOLD KING
12
12
12
19013
16

MOULD KING®

宇 星 模 王